Waterdrop

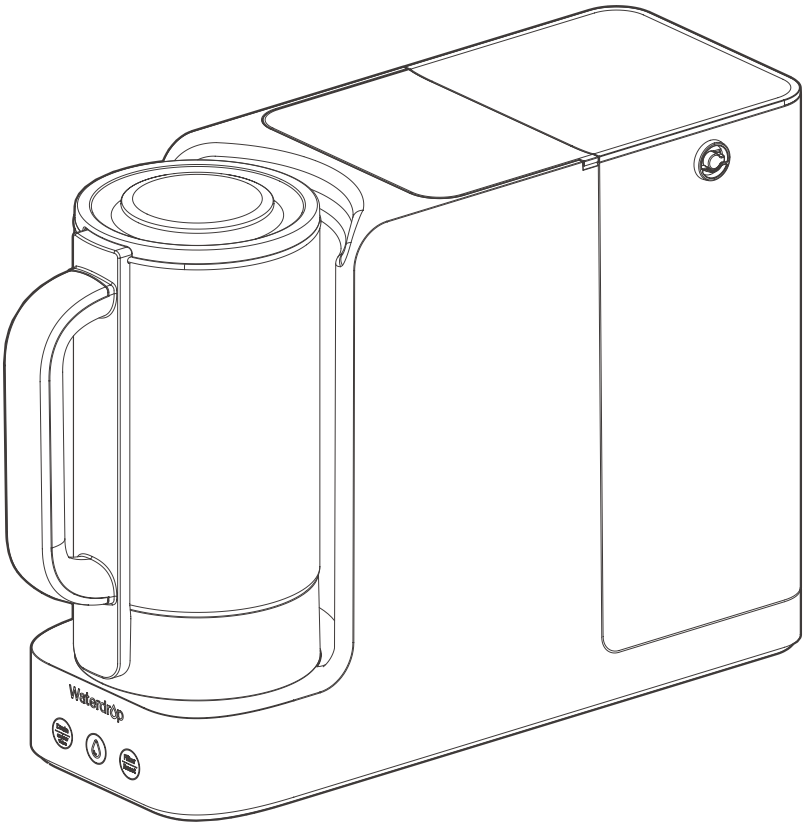

WD-C2SL Countertop Reverse Osmosis Water Dispenser
Osmose inverse sur plan de travail WD-C2SL Distributeur d'eau

User Manual
Manuel d'utilisation

Mineral/Minéral

WD-C2SL

IMPORTANT SAFEGUARDS

When using electrical appliances, basic safety precautions should always be followed, including the following:

1. Read all instructions.
2. Do not use outdoors.
3. Household use only.
4. Do not immerse into water.
5. Do not use appliance for other than intended use.
6. Unplug from outlet when not in use and before cleaning.
7. Allow to cool before putting on or taking off parts, and before cleaning the appliance.
8. Do not operate any appliance with a damaged cord or plug or after the appliance malfunctions, or has been damaged in any manner. Return appliance to the nearest authorized service facility for examination, repair or adjustment.
9. The use of accessory attachments not recommended by the appliance manufacturer may result in fire, electric shock or injury to persons.
10. If the SUPPLY CORD is damaged, it must be replaced by the manufacturer, its service agent or similarly qualified persons in order to avoid a hazard.
11. Always attach plug to appliance first, then plug cord into the wall outlet. To disconnect, turn any control to "off," then remove plug from wall outlet.
12. Please avoid liquid spillage into the electrical base connection, if this occurs ensure it is dried out before attempting to use again.
13. Remove all obstructions around the dispenser or inside the embedded structure where it is placed, and maintain proper ventilation.
14. Do not store explosive substances such as aerosol cans with a flammable propellant in this appliance.
15. WARNING: When positioning the appliance, ensure the supply cord is not trapped or damaged.
16. WARNING: Do not locate multiple portable socket-outlets or portable power supplies at the rear of the appliance.
17. Do not place on or near a hot gas or electric burner, or in a heated oven.
18. Do not let cord hang over edge of table or counter, or touch hot surfaces.
19. This appliance can be used by children aged from 8 years and above if they have been given supervision or instruction concerning use of the appliance in a safe way and if they understand the hazards involved. Cleaning and user maintenance shall not be made by children unless they are older than 8 and supervised. Keep the appliance and its cord out of reach of children aged less than 8 years.
20. This appliance is not intended for use by persons (including children) with reduced physical, sensory or mental capabilities, or lack of experience and knowledge, unless they have been given supervision or instruction concerning use of the appliance by a person responsible for their safety.
21. Children should be supervised to ensure that they do not play with the appliance.
22. This appliance is intended to be used in household and similar applications such as:

– staff kitchen areas in shops, offices and other working environments;
– farm houses;
– by clients in hotels, motels and other residential type environments;

– bed and breakfast type environments.
23. Extension cord instruction:
a) A short power-supply cord is provided to reduce risks resulting from becoming entangled in or tripping over a longer cord.
b) Longer extension cords are available and may be used if care is exercised in their use.
c) If a long extension cord is used:
– The marked electrical rating of the detachable power-supply cord or extension cord should be at least as great as the electrical rating of the appliance;
– If the appliance is of the grounded type, the extension cord should be a grounding-type 3-wire cord; and
– The longer cord should be arranged so that it will not drape over the counter top or table top where it can be pulled on by children or tripped over.

SAVE THESE INSTRUCTIONS.

Double Insulation Equipment Description: This equipment meets the double insulation standard (Class II) and does not need to be grounded. Do not use a ground plug or connect the device to a ground power supply.
Electrical Safety Warning: This device has been designed as a double insulated device to provide safe use. Do not attempt to disassemble or modify the device. Otherwise, the insulation layer may be damaged and security risks may arise.
Maintenance Warning: The insulation layer of the equipment should not be removed or damaged at will. In case of equipment failure, seek professionally certified repair services.

MESURES DE SÉCURITÉ IMPORTANTES

Lors de l'utilisation d'appareils électriques, des précautions de sécurité de base doivent toujours être observées, notamment les suivantes :
1. Lisez toutes les instructions.
2. Ne pas utiliser à l'extérieur.
3. Usage domestique uniquement.
4. Ne pas immerger dans l'eau.
5. Ne pas utiliser l'appareil à d'autres fins que celles prévues.
6. Débranchez de la prise lorsque l'appareil n'est pas utilisé et avant le nettoyage.
7. Laissez refroidir avant de mettre ou d'enlever des pièces, et avant de nettoyer l'appareil.
8. N'utilisez aucun appareil dont le cordon ou la fiche est endommagé(e), ou si l'appareil présente un dysfonctionnement, ou s'il a été endommagé de quelque manière que ce soit. Rapportez l'appareil au centre de service agréé le plus proche pour examen, réparation ou réglage.
9. L'utilisation d'accessoires non recommandés par le fabricant peut provoquer un incendie, une électrocution ou des blessures.
10. Si le CORDON D'ALIMENTATION est endommagé, il doit être remplacé par le fabricant, son agent de service ou toute personne dûment qualifiée afin d'éviter tout danger.
11. Branchez toujours la fiche à l'appareil en premier, puis branchez le cordon dans la prise murale. Pour débrancher, mettez toute commande sur « arrêt », puis retirez la fiche de la prise murale.
12. Veuillez éviter tout déversement de liquide dans la connexion de la base électrique ; si cela se produit, assurez-vous que celle-ci est bien sèche avant de tenter de réutiliser l'appareil.
13. Retirez tout obstacle autour du distributeur ou à l'intérieur de la structure encastrée où il est placé, et maintenez une ventilation adéquate.
14. Ne pas stocker de substances explosives, telles que des aérosols contenant un gaz propulseur

inflammable, dans cet appareil.
15. AVERTISSEMENT : Lors du positionnement de l'appareil, assurez-vous que le cordon d'alimentation n'est pas coincé ni endommagé.
16. AVERTISSEMENT : Ne placez pas plusieurs prises multiples portables ni alimentations électriques portables à l'arrière de l'appareil.
17. Ne pas placer sur ou près d'un brûleur à gaz ou électrique chaud, ni dans un four chauffé.
18. Ne laissez pas le cordon pendre du bord d'une table ou d'un comptoir, ni toucher des surfaces chaudes.
19. Cet appareil peut être utilisé par des enfants âgés de 8 ans et plus s'ils ont reçu une surveillance ou des instructions concernant l'utilisation de l'appareil en toute sécurité et s'ils comprennent les dangers encourus. Le nettoyage et l'entretien par l'utilisateur ne doivent pas être effectués par des enfants, sauf s'ils ont plus de 8 ans et sont surveillés. Gardez l'appareil et son cordon hors de portée des enfants de moins de 8 ans.
20. Cet appareil n'est pas destiné à être utilisé par des personnes (y compris des enfants) présentant des capacités physiques, sensorielles ou mentales réduites, ou un manque d'expérience et de connaissances, sauf si elles sont surveillées ou ont reçu des instructions concernant l'utilisation de l'appareil par une personne responsable de leur sécurité.
21. Les enfants doivent être surveillés afin de s'assurer qu'ils ne jouent pas avec l'appareil.
22. Cet appareil est destiné à être utilisé dans des applications domestiques et similaires, telles que :
– cuisines réservées au personnel dans des magasins, bureaux et autres environnements de travail ;
– fermes ;
– utilisation par des clients dans des hôtels, motels et autres environnements de type résidentiel ;
– chambres d'hôtes.
23. Instructions relatives à la rallonge :
a) Un cordon d'alimentation court est fourni afin de réduire les risques d'enchevêtrement ou de trébuchement liés à un cordon plus long.
b) Des rallonges plus longues sont disponibles et peuvent être utilisées à condition de faire preuve de prudence.
c) Si une rallonge longue est utilisée :
– la puissance électrique nominale indiquée du cordon d'alimentation amovible ou de la rallonge doit être au moins égale à celle de l'appareil ;
– si l'appareil est de type mis à la terre, la rallonge doit être un cordon à 3 fils avec mise à la terre ; et
– la rallonge doit être disposée de sorte qu'elle ne pende pas sur le plan de travail ou la table, où elle pourrait être tirée par des enfants ou faire trébucher.

Enregistrez ces instructions.

Équipement à double isolation – Description : Cet appareil est conforme à la norme de double isolation (Classe II) et ne nécessite pas de mise à la terre. N'utilisez pas de fiche de mise à la terre et ne connectez pas l'appareil à une alimentation électrique avec terre.
Avertissement de sécurité électrique : Cet appareil a été conçu avec une double isolation pour une utilisation en toute sécurité. Ne tentez pas de démonter ni de modifier l'appareil. Cela pourrait endommager la couche d'isolation et engendrer des risques pour la sécurité.
Avertissement concernant l'entretien : La couche d'isolation de l'appareil ne doit pas être retirée ni endommagée de manière arbitraire. En cas de panne de l'appareil, contactez un service de réparation certifié professionnellement.

Thank you for choosing Waterdrop!

Please **CALL us first** if you need **ASSISTANCE** in operation, replacement, return or any issues.

Your satisfaction will be **guaranteed**.

Merci d'avoir choisi Waterdrop!

S'il **vous plaît appelez-nous d'abord** si vous avez besoin **d'ASSISTANCE** dans le fonctionnement, le remplacement, le retour ou tout problème.

Votre satisfaction sera garantie.

+ 1-888-352-3558 (U.S./É.-U.)

service@waterdropfilter.com

Scan QR code for installation video.
Scannez le code QR pour la vidéo d'installation.

EN User Manual

Contents

1. PREPARATION 01

1.1 Precautions 01

1.2 Before Using 02

1.3 Unit & Accessories List 02

1.4 Unit Overview 02

1.5 Unit Specifications 03

2. INSTALLATION & OPERATION 04

2.1 Insert the Filter 04

2.2 Flush the Unit 04

2.3 Voice Prompt 05

3. CONTROL PANEL 06

3.1 Panel Operation 06

3.2 Indicator Meanings 07

4. MAINTENANCE 07

4.1 Regular Cleaning 07

4.2 Filter Replacement 08

4.3 Filter Replacement Steps 08

4.4 Manual Flushing 09

5. FAQ 10

6. TROUBLESHOOTING 11

6.1 Common Problems & Solutions 11

7. WARRANTY 12

1. PREPARATION

1.1 Precautions

Note:

All contents in this chapter are safety-related, users **MUST** comply with it.
All contents in this chapter are only for the correct use of this unit.

Instructions



DO NOT modify the plug — install a compatible outlet if needed.

⊘ Prohibition

▸ **AVOID** installing under direct sunlight, outdoor locations, or placing the unit upside down/diagonally — keep it level.	▸ **DO NOT** expose to an environment below 5 °C/41 °F.	▸ **DO NOT** store flammable items near the unit.

⚠ Warning

▸ When the unit breaks down, please cut off the water and power supply quickly.	▸ Keep out of reach of children. Please **DO NOT** let children operate the unit.

ⓘ Attention

▸ **DO NOT** disassemble the unit by yourself to prevent water leakage and damage to the unit.	▸ **DO NOT** plug or unplug with wet hands. **DO NOT** clean with a damp cloth. It may cause electric shock.
▸ Please make sure the temperature of water source is 5-38 °C/41-100 °F.	▸ **AVOID** squeezing, folding, knotting or twisting the power cord to prevent damage.
▸ To run the unit smoothly, please use accessories and filters from **Waterdrop**.	

1. PREPARATION

1.2 Before Using

▸ Refer to the user manual, check and ensure all parts are included and undamaged.
▸ If any part is cracked or missing, please contact our customer service.

1.3 Unit & Accessories List

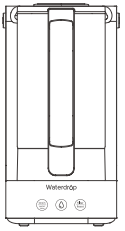

WD-C2SL System



C2RFL Filter

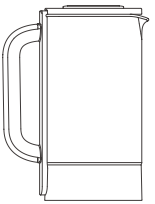

Pure Water Pitcher



User Manual

1.4 Unit Overview

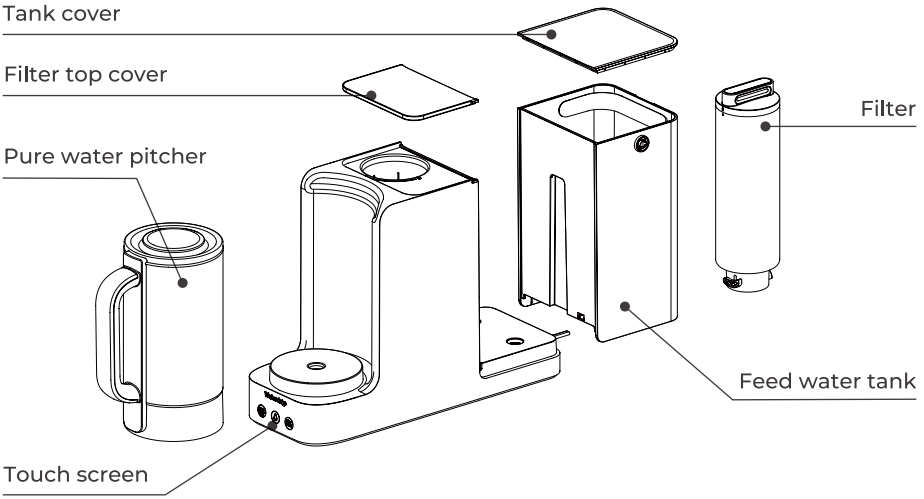

1. PREPARATION

1.5 Unit Specifications

Model	WD-C2SL-US
Size (L × W × H)	**6.1** in × **15.8** in × **11.4** in
	152 mm × **401** mm × **288** mm
Feed water tank capacity	**3.2** L/**108** oz
Pure water pitcher capacity	**1.2** L /**41** oz
System voltage	**110-120** V~
Rated frequency	**60** Hz
Power	**36** W
Daily production rate	**75** GPD
Feed water requirement	Municipal tap water
Feed water temperature	**41-100** °F (**5-38** °C)
Feed water TDS level	TDS < **500**

2. INSTALLATION & OPERATION

2.1 Insert the Filter

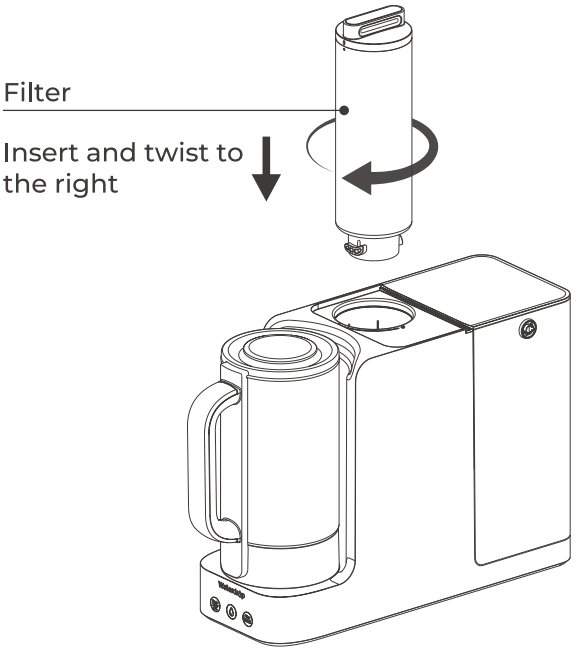

2.2 Flush the Unit

Step 1: Place the pitcher correctly.

1. Press down

2. Beep

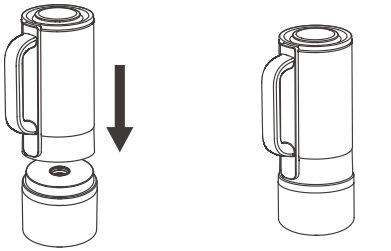

DO NOT Remove During Flushing.

Step 2: Fill the tank and place it back.

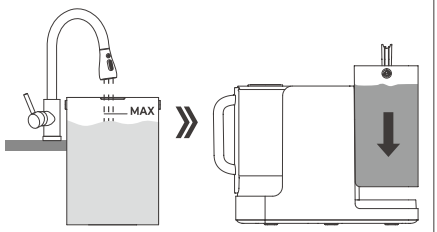

2. INSTALLATION & OPERATION

Step 3: Connect power to auto-flush.

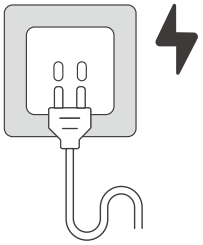

Step 4: Voice prompt for auto flush.

Light flashing: Flushing filter.



Do not drink the first two pitchers.

Step 5: Discard wastewater when the indicator light turns on.

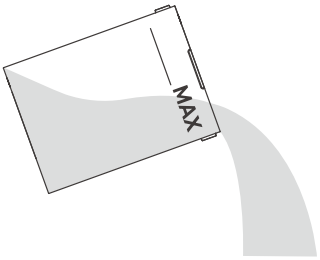

⚠ Note

Flush the filter with water to remove protective fluid. The raw water tank may appear foamy or cloudy. Do not drink during this process.

2.3 Voice Prompt

1. When the " (Drain on/off Voice) " indicator light comes on, a voice reminder will sound, indicating that the raw water tank is running low on water. Please empty the wastewater and refill it.

2. When the " (Filter Reset) " indicator flashes, a voice prompt will remind that the filter life is about to expire and please replace it as soon as possible;

When the " (Filter Reset) " indicator light is constantly on, a voice reminder will be issued, stating that the filter life has expired and please replace it immediately;

3. When you first activate the device or replace the filter element, please follow the voice prompts to operate.

3. CONTROL PANEL

3.1 Panel Operation

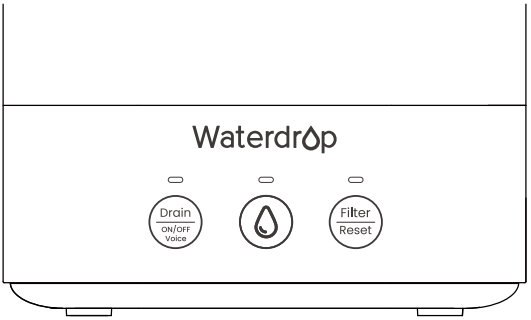

This product has voice prompts to assist you.

Function Key Guide

	Water Dispense: Light flashes during automatic dispensing.
	Filter: Light off when normal; red light turns on when replacement is needed. Reset: Press and hold for 5s to reset the filter after replacement.
	Drain: Red light on when raw water tank is low. ON/OFF Voice: Press and hold for 5s to turn on/off voice broadcast.
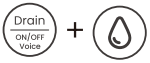	Key Combination: Press and hold for 5 seconds to enter descaling mode.

3.2 Indicator Meanings

Indicator Light Guide

1. Filter cartridge life: White light flashing indicates that the filter cartridge life is about to expire, please replace it as soon as possible; red light constantly on indicates that the filter cartridge life has expired, please replace it immediately.
2. Wastewater reminder: When the raw water tank reaches low level and runs out of water, voice broadcast will be activated and the red light will stay on.
3. Communication failure: Three indicator lights flash red continuously to alarm.
4. Over-time protection: The water production key flashes red to alarm.

4. MAINTENANCE

4.1 Regular Cleaning

❶ Daily Cleaning:

- ▸ Replace the water in the feed tank and pure water pitcher if unused for over 2 days.
- ▸ During daily water replacements, clean the feed water tank.
- ▸ Clean the floating ball and filter screen to prevent limescale.

***After cleaning, reassemble the parts in place to prevent loss.**

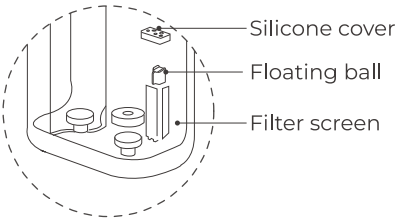

❷ Weekly Cleaning:

- ▸ Wipe down the Kettle Holder to prevent bacteria and overflow.

❸ Monthly Deep Cleaning:

- ▸ Soak feed water tank with citric acid (or other descalers) for 30 minutes.

DO NOT use harsh chemicals (alcohol, gasoline, acetone), steel wool or abrasive cleaners.

4. MAINTENANCE

4.2 Filter Replacement

Replacement Filter Model	Replacement Cycle
WD-C2RFL	Every 12 months

4.3 Filter Replacement Steps

1 Uncover and take out the expired filter.

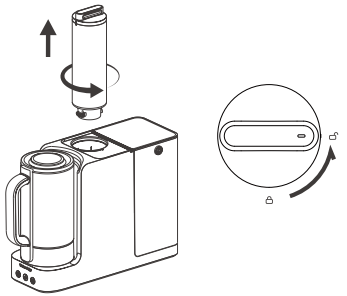

2 Remove the new filter's wrapping.



3 Align the new filter with the marker. Insert the filter and then twist it to the right.

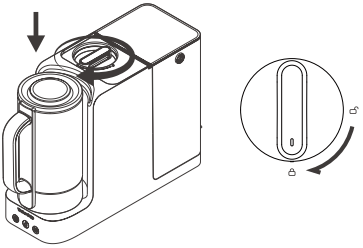

4 Press and hold “ Filter Reset ” for 5 s to reset.

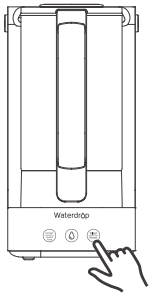

4. MAINTENANCE

4.4 Manual Flushing

Reminder: When you notice that the water production speed has slowed down, please perform a manual flushing operation. Refill the feed tank with tap water approx. to the MAX level.

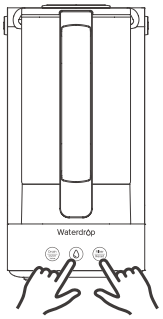

Long press " + Filter Reset " to enter or exit the flushing mode

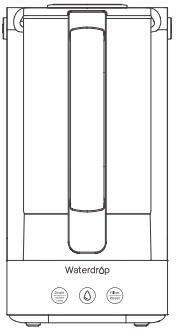

The flushing mode will start. Refer to page 4 for details.

5. FAQ

Why does the new unit have water droplets after unboxing?

All units go through a water-related test before leaving the factory. Having residual water is normal.

Can the water dispensed during flushing be drunk?

During flushing, filtered pure water is undrinkable. Please wait till flushing ends.

Do I need to flush the unit again when replacing the filter?

Yes. Flush the unit to keep water fresh. Refer to the user manual (page 4) for details.

Why are there white bubbles in the water?

Bubbles form when water touches the unit's heating element. They'll dissolve on the water's surface. It's normal, and the water is safe to drink.

6. TROUBLESHOOTING

6.1 Common Problems & Solutions

Problem Description	Possible Reason	Solution
The unit cannot produce purified water.	The plug is not properly connected to the power source.	Check the power connection and make sure the plug is securely inserted into the socket.
	The feed water tank or pure water pitcher is not in place.	Ensure both the feed water tank and the purified water pitcher are properly positioned.
	The water level in the feed water tank is below the minimum line.	Pour out any remaining water in the tank, refill it with fresh tap water, and make sure it **DOES NOT** exceed the maximum water level.
	The filter is not properly installed or has expired.	Reinstall or replace the filter.
The filtered water tastes bad.	The filter has expired.	Replace the filter. Refer to the user manual (page 8) for details.
	Unit is not used for a long time.	Reconnect the power and flush the unit. Refer to the user manual (page 4) for details.
	Insufficient flushing after filter replacement.	Re-flush the unit. Refer to the user manual (page 5) for details.

7. WARRANTY

Warranty Duration: 1 year from the original purchase date.
Coverage: Defects in materials and workmanship under normal use.
Warranty Measures: Repair or replacement of defective parts, or refund (minus shipping costs).

Exclusions:
- Tampering, alteration, improper use, or lack of maintenance.
- Filters that need regular replacement due to usage.
- Unit is bought from unauthorized sellers.
- Damage in transit is not covered; claims should be made with the carrier.

Warranty Conditions:
- Working conditions: 41-100 °F (5-38 °C).
- Feed water pH value: 6.5-8.5.
- Turbidity: less than 1.0 NTU.
- TDS: less than 500 ppm.

Note:

If your state **DOES NOT** permit restrictions on warranty terms, you have the option to return the unit. Keeping it means that you agree to the specified warranty limitations.

This device complies with part 15 of the FCC Rules. Operation is subject to the following two conditions: (1) This device may not cause harmful interference, and (2) this device must accept any interference received, including interference that may cause undesired operation.

CAUTION: Changes or modifications not expressly approved by the party responsible for compliance could void the user's authority to operate the equipment.

Note: This equipment has been tested and found to comply with the limits for a Class B digital device, pursuant to part 15 of the FCC Rules. These limits are designed to provide reasonable protection against harmful interference in a residential installation. This equipment generates, uses and can radiate radio frequency energy and, if not installed and used in accordance with the instructions, may cause harmful interference to radio communications. However, there is no guarantee that interference will not occur in a particular installation. If this equipment does cause harmful interference to radio or television reception, which can be determined by turning the equipment off and on, the user is encouraged to try to correct the interference by one or more of the following measures:
—Reorient or relocate the receiving antenna.
—Increase the separation between the equipment and receiver.
—Connect the equipment into an outlet on a circuit different from that to which the receiver is connected.
—Consult the dealer or an experienced radio/TV technician for help.

⚠ **WARNING:** Cancer and Reproductive Harm - www.P65Warnings.ca.gov.

FR Manuel d'utilisation

Contenu

1. PRÉPARATION 14

1.1 Précautions 14

1.2 Avant utilisation 15

1.3 Liste de l'appareil et des accessoires 15

1.4 Aperçu de l'appareil 15

1.5 Spécifications de l'unité 16

2. INSTALLATION ET FONCTIONNEMENT 17

2.1 Insérer le filtre 17

2.2 Nettoyer l'unité 17

2.3 Indication vocale 18

3. PANNEAU DE CONTRÔLE 19

3.1 Fonctionnement du panneau 19

3.2 Signification des indicateurs 19

4. ENTRETIEN 20

4.1 Nettoyage régulier 20

4.2 Remplacement du filtre 21

4.3 Étapes de remplacement du filtre 21

4.4 Vidange manuelle 22

5. FAQ 23

6. DÉPANNAGE 24

6.1 Problèmes courants et solutions 24

7. GARANTIE 25

1. PRÉPARATION

1.1 Précautions

Remarque :

Tout le contenu de ce chapitre est lié à la sécurité ; les utilisateurs **DEVANT ABSOLUMENT** y se conformer.

Tout le contenu de ce chapitre est uniquement destiné à une utilisation correcte de cet appareil.

Instructions de mise à la terre



NE PAS modifier la fiche —installer une prise compatible si nécessaire.

⊘ Interdictions

▸ **ÉVITER** d'installer sous la lumière solaire directe, en extérieur, ou de placer l'appareil à l'envers/diagonalement — le maintenir horizontal.	▸ **NE PAS** exposer à un environnement en dessous de 5 °C/41 °F.	▸ **NE PAS** stocker d'articles inflammables à proximité de l'appareil.

⚠Avertissement

▸ En cas de panne de l'appareil, couper rapidement l'alimentation en eau et en électricité.	▸ Garder hors de portée des enfants. NE PAS permettre aux enfants de manipuler l'appareil.

ⓘ Attention

▸ **NE PAS** démonter l'appareil vous-même pour éviter les fuites d'eau et les dommages à l'appareil.	▸ **NE PAS** brancher ou débrancher avec les mains mouillées. NE PAS nettoyer avec un chiffon humide. Cela pourrait causer un choc électrique.
▸ Veiller à ce que la température de la source d'eau soit de 5-38 °C/41-100 °F.	▸ **ÉVITER** de presser, plier, nouer ou tordre le cordon d'alimentation pour éviter les dommages.
▸ Pour assurer un fonctionnement fluide de l'appareil, utiliser des accessoires et des filtres de la marque **Waterdrop**.	

1. PRÉPARATION

1.2 Avant utilisation

▸ Consulter le manuel de l'utilisateur, vérifier et s'assurer que toutes les pièces sont incluses et intactes.
▸ Si une pièce est fendue ou manquante, veuillez contacter notre service clientèle.

1.3 Liste de l'appareil et des accessoires

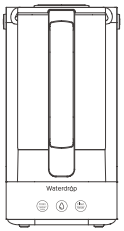

Système WD-C2SL



Filtre C2RFL

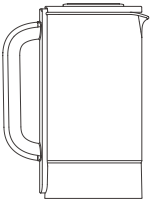

Pichet d'eau pure



Manuel d'utilisateur

1.4 Aperçu de l'appareil

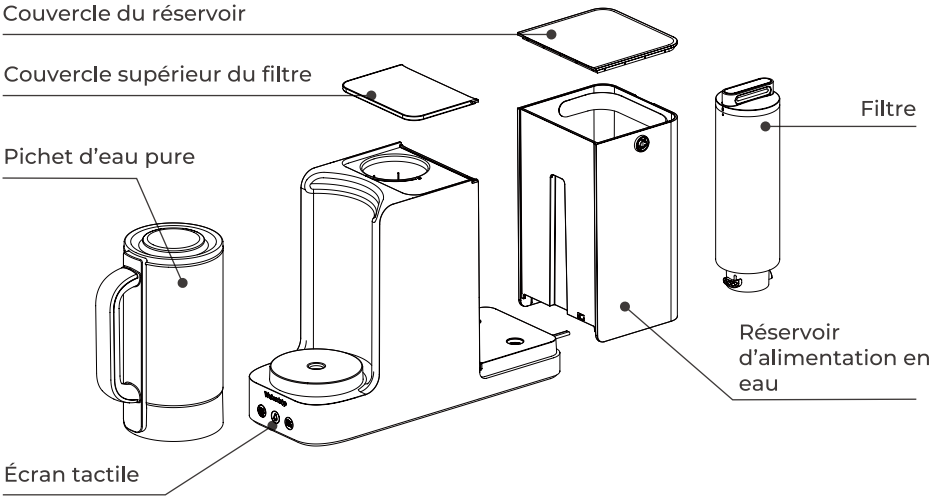

1. PRÉPARATION

1.5 Spécifications de l'unité

Modèle	WD-C2SL-US
Dimensions (L x l x H)	**6,1** in × **15,8** in × **11,4** in
	152 mm × **401** mm × **288** mm
Capacité du réservoir	**3,2** L/**108** oz
Capacité du pichet à eau pure	**1,2** L /**41** oz
Tension nominale	**110-120** V~
Fréquence nominale	**60** Hz
Puissance nominale	**36** W
Production quotidienne	**284** litres/j (**75** gallons/j)
Exigence pour l'eau d'alimentation	Eau du robinet municipal
Température de l'eau d'alimentation	**41-100** °F (**5-38** °C)
Teneur en TDS de l'eau d'alimentation	TDS < **500**

2 INSTALLATION ET FONCTIONNEMENT

2.1 Insérer le filtre

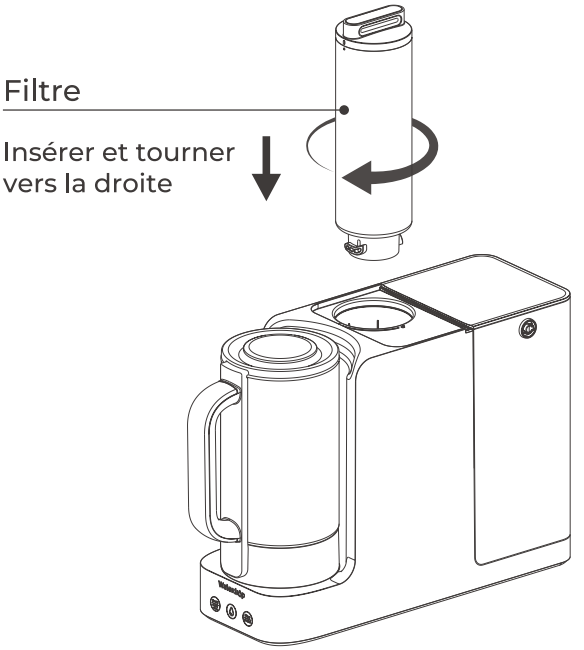

2.2 Nettoyer l'unité

Étape 1 : Placer correctement la carafe.

1. Appuyez

2. Bip

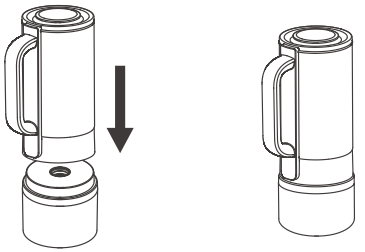

Ne pas retirer pendant le rinçage.

Étape 2 : Remplissez le réservoir et remettez-le en place.

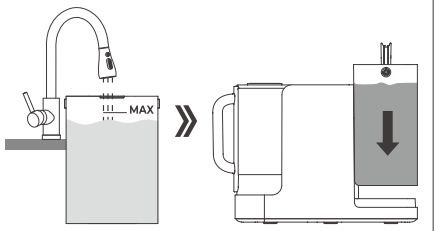

2 INSTALLATION ET FONCTIONNEMENT

Étape 3 : Connecter l'alimentation à l'automisogeoir.

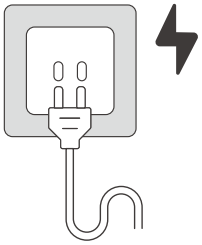

Étape 4 : Invite vocale pour la chasse d'eau automatique.

Lumière clignotante : Rincage du filtre.

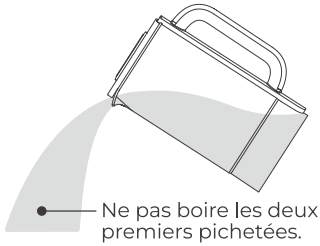

Ne pas boire les deux premiers pichetées.

Étape 5 : Jeter les eaux usées lorsque la lumière indicateur s'allume.

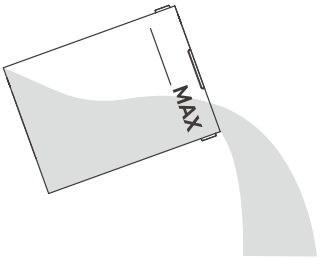

⚠ Note

Rincez le filtre à l'eau pour éliminer le fluide protecteur. Le réservoir d'eau brute peut apparaître moussant ou trouble. Ne pas boire pendant ce processus.

2.3 Indication vocale

1. Lorsque la lampe de signalisation « Drain On/Off Voice » s'allume, une alerte vocale s'active, le réservoir d'eau d'origine est en manque d'eau, veuillez jeter l'eau usée et la remplir.
2. Lorsque l'indicateur « Filter Reset » clignote, une alerte vocale s'active, indiquant que la durée de vie du filtre est proche de son terme et qu'il doit être remplacé dès que possible ;
Quand la lampe de Filter Reset remplacement du filtre est allumée en permanence, un rappel vocal s'active : la durée de vie du filtre est expirée, veuillez le remplacer immédiatement ;
3. Lorsque vous activez l'appareil pour la première fois ou après avoir changé le filtre, veuillez suivre les instructions vocales.

3. PANNEAU DE CONTRÔLE

3.1 Fonctionnement du panneau

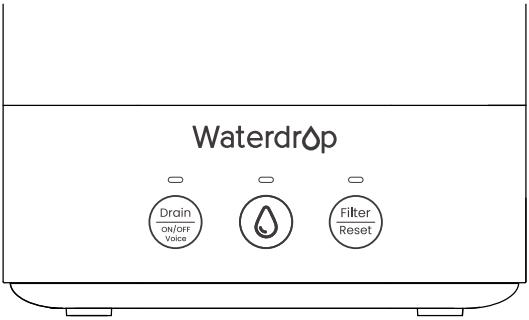

Ce produit dispose de messages vocaux pour vous aider.

Guide des touches de fonction

	Distribution d'eau : Le voyant clignote pendant la distribution automatique.
	Filtre : Lumière éteinte en fonctionnement normal ; lumière rouge allumée lorsque le remplacement est nécessaire. Réinitialisation : Appuyer et maintenir pendant 5s pour réinitialiser le filtre après remplacement.
	Drain : Feu rouge allumé lorsque le réservoir d'eau brute est bas. ON/OFF Voix : Appuyez et maintenez pendant 5 secondes pour activer/désactiver la diffusion vocale.
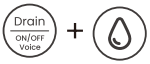	Combinaison de touches : Appuyez et maintenez pendant 5 secondes pour entrer en mode détartrage.

3.2 Signification des indicateurs

Guide de lumière d'indicateur

1. Durée de vie du filtre : Le filtre clignote en blanc et la durée de vie du filtre arrive bientôt à expiration. Veuillez le remplacer dès que possible. Le filtre reste allumé en rouge et la durée de vie du filtre est arrivée à expiration. Veuillez le remplacer immédiatement.
2. Rappel d'eau usée : Le réservoir d'eau brute est à un niveau bas et manque d'eau. Le message vocal est diffusé et le rouge reste allumé.
3. Panne de communication : Les trois indicateurs clignotent en rouge en continu pour alerter.
4. Protection contre le délai d'attente : La touche de production d'eau clignote en rouge pour alerter.

4. ENTRETIEN

4.1 Nettoyage régulier

❶ Nettoyage quotidien:

▸ Remplacez l'eau du réservoir d'alimentation et de la carafe d'eau pure si elle n'a pas été utilisée pendant plus de 2 jours
▸ Nettoyez le réservoir d'eau d'alimentation lors des remplacements quotidiens d'eau.
▸ Nettoyer la boule flottante et le filtre pour éviter la formation de tartre.

***Après le nettoyage, remettez les pièces en place pour éviter les pertes.**

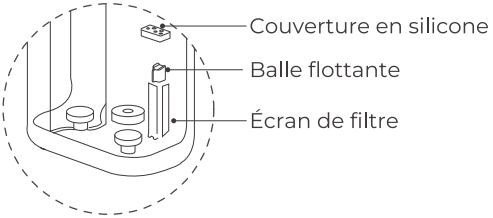

❷ Nettoyage hebdomadaire :

▸ Essuyez le support de bouilloire pour éviter les bactéries et les débordements.

❸ Nettoyage en profondeur mensuel :

▸ Laver le réservoir d'eau d'alimentation avec de l'acide citrique (ou d'autres décalcifiants) pendant 30 minutes.

NE PAS utiliser de produits chimiques agressifs (alcool, essence, acétone), laine d'acier ou abrasif nettoyeurs.

4. ENTRETIEN

4.2 Remplacement du filtre

Modèle de filtre de remplacement	Cycle de remplacement
WD-C2RFL	Tous les 12 mois

4.3 Étapes de remplacement du filtre

1 Découvrir et retirer le filtre expiré.

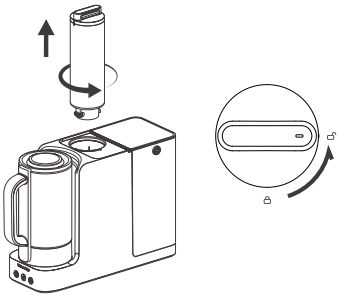

2 Retirez l'emballage du nouveau filtre.



3 Aligner le nouveau filtre avec le marqueur. Insérez le filtre, puis tournez-le vers la droite.

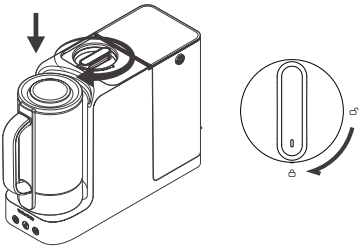

4 Appuyez et maintenez “ Filter Reset ” 5 s pour réinitialiser.

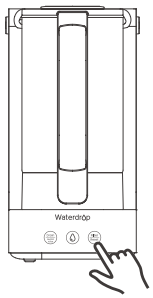

4. ENTRETIEN

4.4 Vidange manuelle

Remarque : Lorsque vous remarquez que la vitesse de production d'eau a ralenti, veuillez effectuer une opération de rinçage manuelle.Remplir remplissez le réservoir d'alimentation avec de l'eau du robinet jusqu'au niveau MAX.

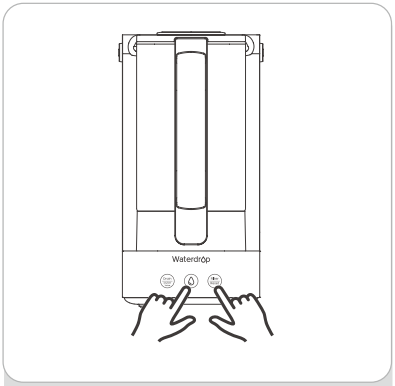

Appuyez longtemps sur « + Filter Reset » pour entrer ou sortir du mode de rinçage.

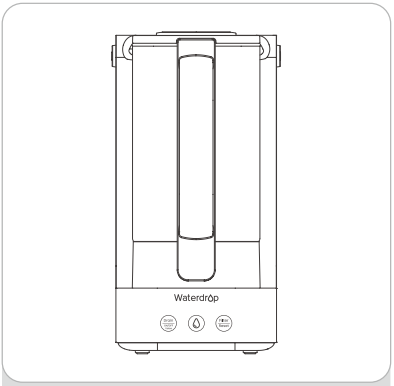

Le mode de rinçage commencera. Consultez la page 17 pour plus de détails.

5. FAQ (Foire aux questions)

Pourquoi la nouvelle unité présente-t-elle des gouttelettes d'eau après déballage ?

Toutes les unités passent par un test lié à l'eau avant de quitter l'usine. La présence d'eau résiduelle est normale.

L'eau distribuée pendant le rinçage peut-elle être bue ?

Pendant le rinçage, l'eau pure filtrée n'est pas potable. Veuillez attendre la fin du rinçage.

Dois-je rincer à nouveau l'appareil lors du remplacement du filtre ?

Oui. Rincez l'appareil pour maintenir l'eau fraîche. Consultez le manuel de l'utilisateur (page 17) pour plus de détails.

Pourquoi y a-t-il des bulles blanches dans l'eau ?

Des bulles se forment lorsque l'eau entre en contact avec l'élément chauffant de l'appareil. Elles se dissoudront à la surface de l'eau. C'est normal, et l'eau est sûre à boire.

6. RÉSOLUTION DES PROBLÈMES

6.1 Problèmes et solutions courants

Description du problème	Cause possible	Solution
L'appareil ne peut pas produire d'eau purifiée.	La fiche n'est pas correctement connectée à la source d'alimentation.	Vérifiez la connexion électrique et assurez-vous que la fiche est solidement insérée dans la prise.
	Le réservoir d'alimentation en eau ou le pichet à eau pure n'est pas en place.	Assurez-vous que le réservoir d'alimentation en eau et le pichet à eau pure sont correctement positionnés.
	Le niveau d'eau dans le réservoir d'alimentation est en dessous de la ligne minimum.	Videz l'eau restante dans le réservoir, remplissez-le avec de l'eau du robinet fraîche et assurez-vous qu'il **NE DÉPASSE PAS** le niveau maximum d'eau.
	Le filtre n'est pas correctement installé ou a expiré.	Réinstallez ou remplacez le filtre.
L'eau filtrée a un goût désagréable.	Le filtre a expiré.	Remplacez le filtre. Consultez le manuel de l'utilisateur (page 21) pour plus de détails.
	L'appareil n'est pas utilisé depuis longtemps.	Reconnectez l'alimentation et rincez l'appareil. Consultez le manuel de l'utilisateur (page 17) pour plus de détails.
	Rinçage insuffisant après le remplacement du filtre.	Rincez à nouveau l'appareil. Consultez le manuel de l'utilisateur (page 18) pour plus de détails.

7. GARANTIE

Durée de la garantie : 1 an à compter de la date d'achat originale.
Couverture : Défauts de matériaux et de fabrication dans des conditions d'utilisation normales.
Mesures de garantie : Réparation ou remplacement des pièces défectueuses, ou remboursement (frais de livraison déduits).

Exclusions :

- Manipulation frauduleuse, modification, utilisation inappropriée ou manque d'entretien.
- Filtres nécessitant un remplacement régulier en raison de l'utilisation.
- Appareil acheté chez des vendeurs non autorisés.
- Les dommages survenus pendant le transport ne sont pas couverts ; les réclamations doivent être adressées au transporteur.

Conditions de garantie :

- Conditions de fonctionnement : 41-100 °F (5-38 °C).
- Valeur pH de l'eau d'alimentation : 6,5-8,5.
- Turbidité : moins de 1,0 NTU.
- TDS : moins de 500 ppm.

Remarque :

Si votre état ne permet pas de restreindre les conditions de la garantie, vous avez la possibilité de retourner l'appareil. Conserver l'appareil signifie que vous acceptez les limitations de garantie spécifiées.

Cet appareil est conforme à la partie 15 des règles de la FCC. Son fonctionnement est soumis aux deux conditions suivantes : (1) Cet appareil ne doit pas provoquer d'interférences nuisibles, et (2) cet appareil doit accepter toute interférence reçue, y compris celles susceptibles de provoquer un fonctionnement indésirable.

ATTENTION : Toute modification ou changement non expressément approuvés par la partie responsable de la conformité pourrait annuler l'autorisation de l'utilisateur d'utiliser l'équipement.

Remarque : Cet équipement a été testé et s'est avéré conforme aux limites applicables aux dispositifs numériques de classe B, conformément à la partie 15 des règles de la FCC. Ces limites sont conçues pour offrir une protection raisonnable contre les interférences nuisibles dans une installation résidentielle. Cet équipement génère, utilise et peut émettre de l'énergie radioélectrique et, s'il n'est pas installé et utilisé conformément aux instructions, il peut causer des interférences nuisibles aux communications radio. Cependant, il n'y a aucune garantie que des interférences ne se produiront pas dans une installation particulière. Si cet équipement cause des interférences nuisibles à la réception radio ou télévision, ce qui peut être vérifié en allumant et éteignant l'équipement, l'utilisateur est encouragé à tenter de corriger les interférences en appliquant une ou plusieurs des mesures suivantes :
—Réorienter ou déplacer l'antenne réceptrice.
—Augmenter la distance entre l'équipement et le récepteur.
—Branchér l'équipement sur une prise de courant appartenant à un circuit différent de celui auquel le récepteur est connecté.
—Consulter le revendeur ou un technicien expérimenté en radio/télévision pour obtenir de l'aide.

⚠ **AVERTISSEMENT :** Cancer et effets nocifs sur la reproduction - www.P65Warnings.ca.gov.

Waterdrop

Qingdao Ecopure Filter Co., Ltd.

Tel/Tél.: 1-888-352-3558 (U.S./É.-U.)
E-mail/Courriel: service@waterdropfilter.com
Add.: No.13, Yishengbai Road, Jimo, Qingdao, China
Adresse : 13, Route Yishengbai, Jimo, Qingdao, Chine