Vitamix

VITAMIX® CONTAINERS

Use and Care Manual

Read and save these instructions

*** Product image may differ slightly from actual container**

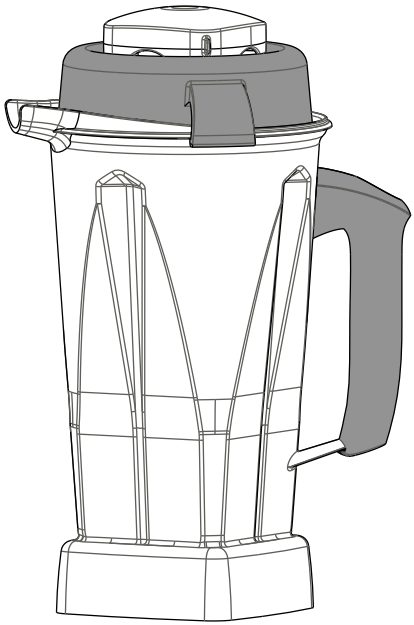

Vita-Mix® Corporation
8615 Usher Road
Cleveland, OH 44138-2103 U.S.A.
1.800.848.2649 / 1.440.235.4840
vitamix.com

IMPORTANT INSTRUCTIONS FOR SAFE USE

⚠ WARNING



To Avoid Injury.

Read and understand instruction manual before using your new Vitamix® container with your Vitamix® blender.

Basic safety precautions should be followed, including the following:



1. Read all instructions, safeguards, and warnings before operating blender.
2. This container is intended for HOUSEHOLD USE ONLY and is not intended to be used to prepare food for commercial sale or in other commercial uses.
3. This container is intended to be used in household applications in addition to use in farmhouses and by clients in hotels, motels, and other residential type environments.
4. This container is not intended for use by persons with reduced physical, sensory or mental capabilities or lack of experience and knowledge unless they have been given supervision or instruction concerning use by a person responsible for their safety.
5. This container is not intended for use by children and close supervision is necessary when used near children. Children should be supervised to ensure that they do not play with the container.
6. Operate only when the blender is on a flat and stable surface, free from standing water. Do not let the container, motor base or power cord touch hot surfaces or hang over the edge of a table or counter.
7. Do not fill the container beyond its stated capacity. The maximum capacity is marked on the container.
8. Always begin blending with lid and lid plug firmly in place. Do not operate blender with the lid removed. The lid plug should be removed only when adding ingredients and when using the tamper.
9. The tamper fitting your container can only be used when the lid is firmly locked in place. Use the lid and the tamper that fit your container. Lids and tampers are not interchangeable between different container styles, types, and sizes. If a tamper came with your container, it is the correct tamper for use with the container.
10. Always start the blender with the variable speed dial set to 1 and the High/Low switch in the low position. Never start on speeds above 1 or with the High/Low switch in the high position when blending hot liquids to avoid possible burns. Always blend hot liquids with the lid and lid plug firmly in place. Keep hands and other exposed skin away from the lid plug when blending hot contents.

IMPORTANT INSTRUCTIONS FOR SAFE USE

11. Never touch moving parts. Switch off the appliance and wait until the blades stop moving before removing the container from the motor base and opening the container.

12. Switch off the appliance and disconnect from power supply before changing accessories or approaching parts that move in use.

13. Do not leave or store foreign objects, such as spoons, forks, knives or the lid plug in the container. Starting the blender with a foreign object in the container will damage the blender and may cause injury.

14. Do not operate the blender with a damaged cord or plug. If the supply cord is damaged, it must be replaced by the manufacturer, its service agent or similarly qualified persons in order to avoid a hazard.

15. Blades are sharp. Use extreme care when emptying the bowl and during cleaning to avoid injury.

16. Keep hands and utensils out of container while blending to reduce the risk of severe injury to persons or damage to the blender. A rubber scraper or spatula may be used, but only when the container is removed from the motor base and the blades are not moving.

17. Do not operate with loose or damaged blades. Do not remove blade assembly from the container. Contact your nearest Vitamix authorized service representative for service or replacement.

18. Do not use outdoors.

19. When making nut butters or oil-based foods, do not process for more than one minute after the mixture starts to circulate in the container. Processing for longer periods can cause damage to the container and motor overheating.

⚠ WARNING	
	**Electrical Shock Hazard, Risk of Fire or Injury.** Do not alter or modify any part of the motor base or container. Do not use attachments not expressly authorized or sold by Vitamix. **Failure to follow instructions can cause death or electrical shock.**

SAVE THESE INSTRUCTIONS

NOTICE: THE FAILURE TO FOLLOW ANY OF THE IMPORTANT SAFEGUARDS AND THE IMPORTANT INSTRUCTIONS FOR SAFE USE IS A MISUSE OF YOUR VITAMIX BLENDER THAT CAN VOID YOUR WARRANTY AND CREATE THE RISK OF SERIOUS INJURY.

PARTS AND FEATURES

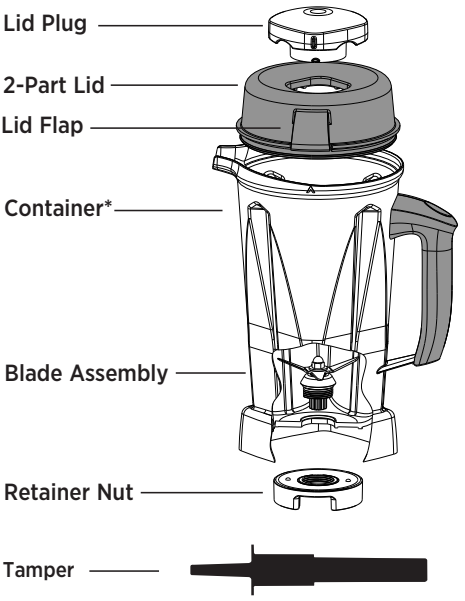

*** Product image may differ slightly from actual container**

2-Part Lid: Your new container has a lid that is easy to put on and take off, and easy to clean. Always use the lid and the lid plug when the machine is in operation.

⚠ **CAUTION: Lids and tampers are not interchangeable between different container styles, types, and sizes.**

Snap the lid onto the container and leave in place for a few minutes. Once the lid has been left on the container, it will be much easier to lock or remove.

Container: Ounces, cups, and milliliters are clearly marked.

Tamper: While the machine is running, and only through the lid plug opening, use the tamper to press ingredients into the blades.

Lid Plug: Insert through the lid and secure by turning clockwise. Remove the lid plug to use the tamper or add ingredients.

PARTS AND FEATURES

To Lock the Lid in Place:

1. Position lid on container with lid flaps midway between the spout and the handle.
2. Push the lid onto the container until it locks in place.
3. The lid must always be secured when processing, especially hot liquids that may scald.

⚠ WARNING		
	**Rotating Blades Can Cause Severe Injury.** **DO NOT** reach into container while machine is running.	

To Remove the Lid: Lift up on one lid flap while holding the container securely.

To Remove the Lid Plug: Rotate the lid plug counterclockwise from the “locked” to “unlocked” position and lift out.

ABOUT THE BLADES

The Vitamix machine comes standard with the wet blade container. The blade is identified by a "W" for wet. This blade is used for most of your recipes. Additional containers with wet or dry blades may be purchased separately.

⚠ WARNING



Rotating Blades Can Cause Severe Injury.

DO NOT reach into container while machine is running.



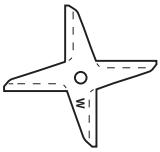

Wet Blade Container: Designed for processing liquids, including juice, frozen mixtures, sauces, soups, purees, batters. The wet blades can also process grain and knead dough, but they are not quite as efficient as the dry blades in this application. See instructions for dry container use.

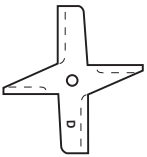

Dry Blade Container: These blades are clearly marked "D" and are designed specifically for processing dry materials such as grains, cereal, and coffee, and are also used for kneading bread dough. The dry blades can NOT process liquids efficiently. **If you process herbs on a regular basis, you may wish to purchase a separate dry blade container.**

⚠ CAUTION



Moving Parts May Become Hot With Extended Use.

DO NOT touch.



TAMPER

⚠ WARNING		
	**Rotating Blades Can Cause Severe Injury.** **DO NOT** put hands, spatulas in the container while the machine is running or while the container is still on the motor base. Lids and tampers are not interchangeable between different container styles, types, and sizes. Use the tamper that was supplied with your machine.	

How to Determine the Tamper that Can Be Used with Your Container

Each type of tamper is designed to be used safely and effectively with a particular container. **If a tamper came with your container, it is the correct tamper for the container.** If a tamper did not come with your container, or you want to determine if a tamper that you already have can be used with your new container, please compare your container with the containers and matching tampers to the illustration below.

Before using the tamper during the blending process, verify that it is the correct tamper. For operating instructions, refer to the owner's manual that was provided with your Vitamix blender.

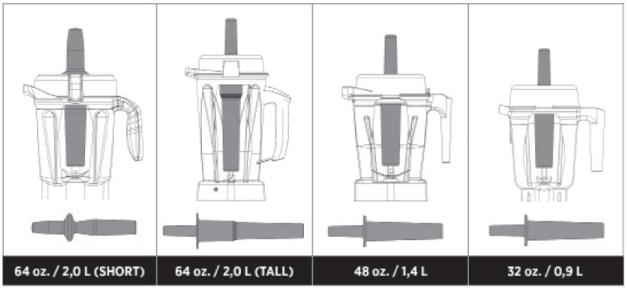

- 64 oz. Short Containers use Tamper 016041 that is approximately 9-¾ inches long.
- 64 oz. Tall Containers use Tamper 000760 that is approximately 12-½ inches long.
- 32 oz. and 48 oz. Containers use Tamper 015033 that is approximately 11 inches long.

TAMPER

To verify that you are using the correct tamper, place the lid on an empty container, remove the lid plug and insert the tamper. If it is the correct tamper, it should easily fit into the opening but will not come in contact with the blades no matter how you move the tamper inside the container. IF THE TAMPER TOUCHES THE BLADES AT ANY ANGLE - DO NOT USE THE TAMPER WITH YOUR CONTAINER.

If you do not have the correct tamper for your container, call Vitamix Customer service at 1.800.848.2649 or 1.440.235.4840 or e-mail service@vitamix.com to order a new tamper. If purchased outside the United States or Canada, contact your local Vitamix Dealer.

OPERATING INSTRUCTIONS

Wet Blade Container

Designed for processing liquids including juice, frozen mixtures, sauces, soups, purees, batters, and for wet chopping.

For operating instructions, refer to the owner's manual that was provided with your Vitamix blender.

⚠CAUTION		
	**Never Start on High with Hot Liquids to Avoid Possible Burns.** Escaping steam, splashes or contents may scald. To secure the contents, lock the lid and lid plug securely in place prior to operating the machine and always start on Low and then switch to High.	

Dry Blade Container

If purchased, your dry blade container should only be used for hard, dry materials such as grain, and for kneading dough.

For operating instructions, refer to the owner's manual that was provided with your Vitamix blender.

⚠CAUTION		
	**Never Start on High with Hot Liquids to Avoid Possible Burns.** Escaping steam, splashes or contents may scald. To secure the contents, lock the lid and lid plug securely in place prior to operating the machine and always start on Low and then switch to High.	

CARE AND CLEANING

Container

To prepare your new container for initial use, follow the steps below.

Normal Cleaning:

1. Fill the container half full with warm water and add a couple drops of liquid dish washing detergent to the container.
2. Snap or push the complete 2-part lid into locked position.
3. Refer to owner's manual supplied with the machine. Set the machine to the lowest speed setting. Turn machine on and increase speed to the highest speed setting.
4. Run the machine on High speed for 30 to 60 seconds.
5. Turn off the machine, and rinse and drain the container.

Note: Some thick mixtures, such as breads and batters, may need additional washing by hand. When storing the lid on the container, either remove the lid plug or thoroughly dry both the lid and container to avoid trapping moisture.

Lid, Lid Plug and Tamper:

Separate the lid and lid plug. Wash the parts in warm soapy water. Rinse clean under running water, and dry. Reassemble before use.

IMPORTANT: To ensure continued and effective performance, do not put the container, lid, lid plug or tamper in the dishwasher.

Recycling Information



This product has been supplied from an environmentally aware manufacturer that complies with the Waste Electrical and Electronic Equipment (WEEE) Directive 2002/96/CE.

This product may contain substances that could be harmful to the environment if disposed of in places (landfills) that are not appropriate according to legislation.

The 'crossed out wheelie bin' symbol is placed on this product to encourage you to recycle wherever possible.

Please be environmentally responsible and recycle this product through your recycling facility at its end of life.

WARRANTY

3-YEAR LIMITED WARRANTY
www.vitamix.com/3yearlimited

Vitamix

BOL VITAMIX®

Manuel d'utilisation et d'entretien

Lisez et conservez ces instructions

*** Image du produit peut différer légèrement de récipient réelle**

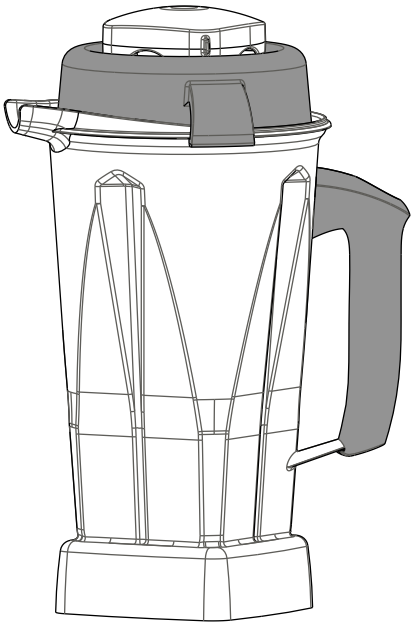

Vita-Mix® Corporation
8615 Usher Road
Cleveland, OH 44138-2103 U.S.A.
1.800.848.2649 / 1.440.235.4840
vitamix.com

INSTRUCTIONS IMPORTANTES POUR UNE UTILISATION EN TOUTE SÉCURITÉ

⚠ AVERTISSEMENT		
	**Pour prévenir les blessures.** Lisez et assurez-vous d'avoir compris le mode d'emploi avant d'utiliser votre nouveau bol Vitamix® avec votre blender Vitamix®. Des mesures de précaution élémentaires doivent être respectées, notamment celles qui suivent.	

1. Lisez l'ensemble des instructions, consignes de sécurité et avertissements avant d'utiliser le blender.
2. Ce blender est réservé à un USAGE DOMESTIQUE UNIQUEMENT et ne doit pas être utilisé pour préparer de la nourriture destinée à la vente ou pour d'autres usages commerciaux.
3. Cet appareil est destiné aux applications ménagères, mais aussi aux fermes, aux clients d'hôtels et de motels, ainsi qu'à d'autres environnements résidentiels.
4. Ce blender ne doit pas être utilisé par des personnes ayant des capacités physiques, sensorielles ou mentales réduites, ou n'ayant ni expérience ni connaissances particulières, sauf si elles sont surveillées ou si elles ont reçu des instructions sur l'utilisation de l'appareil par une personne en charge de leur sécurité.
5. Ce blender ne doit pas être utilisé par des enfants et une surveillance rigoureuse est nécessaire lorsque des enfants se trouvent à proximité. Les enfants doivent être surveillés pour s'assurer qu'ils ne jouent pas avec le blender.
6. Faites fonctionner le blender uniquement sur une surface plane et stable, sans eau stagnante à proximité. Ne laissez pas le bol, l'embase moteur ou le cordon d'alimentation entrer en contact avec des surfaces chaudes ou se trouver au-dessus du bord d'une table ou d'un comptoir.
7. Ne remplissez pas le bol au-delà de sa capacité nominale. La capacité maximale est indiquée sur le bol.
8. Commencez toujours à mixer avec le couvercle et le bouchon de couvercle bien en place. Ne faites pas fonctionner le blender sans le couvercle. Le bouchon du couvercle ne doit être retiré que lorsqu'on ajoute des ingrédients ou lorsqu'on utilise le poussoir.

INSTRUCTIONS IMPORTANTES POUR UNE UTILISATION EN TOUTE SÉCURITÉ

9. Le poussoir correspondant à votre bol ne peut être utilisé que quand le couvercle est fermement maintenu en place. Utilisez le couvercle et le poussoir qui correspondent à votre bol. Les couvercles et les poussoirs ne sont pas interchangeables et dépendent du style, du type et de la taille du bol. Si votre bol a été livré avec un poussoir, c'est ce modèle qui lui convient.

10. Démarrez toujours le blender avec la molette de vitesse variable sur 1 et l'interrupteur Rapide/Lent sur la position Lent. Pour éviter tout risque de brûlure, ne démarrez jamais avec des vitesses supérieures à 1 ou avec l'interrupteur Rapide/Lent sur la position Rapide lorsque vous mixez des liquides chauds. Les liquides chauds doivent toujours être mixés avec le couvercle et le bouchon de couvercle bien en place. Éloignez les mains et toute surface de peau non protégée du bouchon de couvercle lorsque vous mixez des produits chauds.

11. Ne touchez jamais les pièces en rotation. Éteignez l'appareil et attendez que les lames cessent de tourner avant de retirer le bol de son embase moteur et d'ouvrir le bol.

12. Éteignez l'appareil et débranchez l'alimentation électrique avant de changer des accessoires ou d'accéder à des pièces qui tournent pendant l'utilisation.

13. Ne laissez pas ou ne stockez pas d'objets étrangers dans le bol, comme des cuillères, des fourchettes, des couteaux ou le bouchon de couvercle. Si vous démarrez le blender avec un objet étranger dans le bol, vous allez endommager le blender et risquer de provoquer des blessures.

14. N'utilisez pas le blender avec un cordon ou une prise d'alimentation endommagés. Si le cordon d'alimentation est endommagé, pour éviter tout risque, il doit être remplacé par le fabricant, son agent d'entretien ou une personne disposant de la même qualification.

15. Les lames sont tranchantes. Pour éviter toute blessure, soyez très attentif lorsque vous videz le bol et que vous le nettoyez.

16. Éloignez vos mains et tout ustensile du bol pendant le mélange pour éviter de gravement vous blesser ou d'endommager le blender. Un racleur en caoutchouc ou une spatule peut être utilisé, mais uniquement lorsque le bol est retiré de l'embase moteur et que les lames ne sont pas en rotation.

17. N'utilisez pas l'appareil avec des lames desserrées ou endommagées. Ne retirez pas l'ensemble de lames du bol. Contactez votre représentant SAV agréé Vitamix le plus proche pour l'entretien ou le remplacement.

18. Ne pas utiliser en extérieur.

19. Lorsque vous préparez du beurre de noix ou des aliments à base d'huile, ne prolongez pas le mixage pendant plus d'une minute après le début de rotation du mélange dans le bol. En prolongeant le mixage, vous pouvez endommager le bol et provoquer une surchauffe du moteur.

INSTRUCTIONS IMPORTANTES POUR UNE UTILISATION EN TOUTE SÉCURITÉ

⚠ AVERTISSEMENT	
	**Risque d'électrocution, risque d'incendie ou de blessures.** Ne modifiez aucune pièce de l'embase moteur ou du bol. N'utilisez aucun accessoire non expressément autorisé ou vendu par Vitamix. **Le non-respect des instructions peut provoquer une électrocution, un incendie ou des blessures.**

CONSERVEZ CES INSTRUCTIONS

REMARQUE : LE NON-RESPECT DE L'UNE QUELCONQUE DES CONSIGNES DE SÉCURITÉ OU INSTRUCTIONS IMPORTANTES DESTINÉES À PERMETTRE UNE UTILISATION SANS RISQUE CONSTITUE UN USAGE IMPROPRE DE VOTRE BLENDER VITAMIX QUI PEUT ANNULER VOTRE GARANTIE ET ENTRAÎNER UN RISQUE DE BLESSURES GRAVES.

PIÈCES ET CARACTÉRISTIQUES

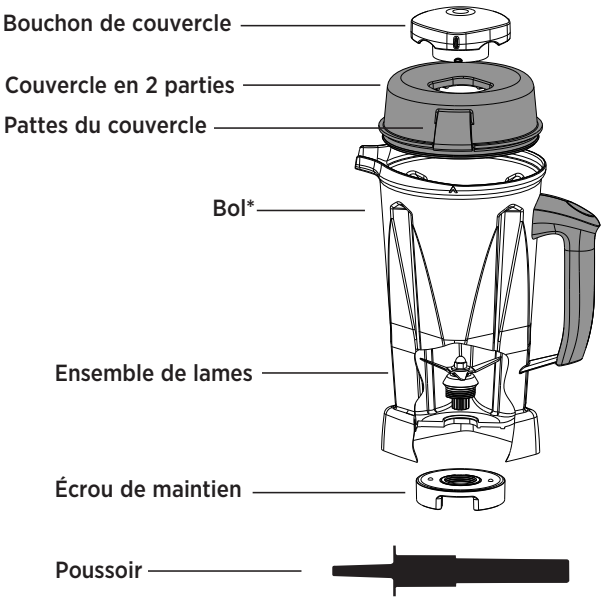

* Image du produit peut différer légèrement de récipient réelle

Couvercle en 2 parties : Utilisez toujours le couvercle et le bouchon de couvercle lorsque l'appareil est en fonctionnement.

⚠ **MISE EN GARDE : Les couvercles et les poussoirs ne sont pas interchangeables et dépendent du style, du type et de la taille du bol.**

Refermez le couvercle sur le bol et laissez-le en place pendant quelques minutes. Lorsque le couvercle est resté en place sur le bol, il est beaucoup plus facile de le verrouiller ou de l'enlever.

Bol : Les onces, les tasses et les millilitres sont clairement indiqués.

Poussoir : Lorsque l'appareil fonctionne, utilisez le poussoir pour presser les ingrédients sur les lames, uniquement à travers l'ouverture du bouchon de couvercle.

Bouchon de couvercle : L'insérer dans le couvercle et le verrouiller en le tournant dans le sens horaire. Retirer le bouchon de couvercle pour utiliser le poussoir ou ajouter des ingrédients.

PIÈCES ET CARACTÉRISTIQUES

Pour verrouiller le couvercle en place :

1. Positionnez le couvercle sur le bol avec les pattes du couvercle à égale distance du bec verseur et de la poignée.
2. Poussez le couvercle sur le bol jusqu'à ce qu'il se verrouille en place.
3. En cours de fonctionnement, le couvercle doit toujours être verrouillé, en particulier avec les liquides chauds qui peuvent provoquer des brûlures.

⚠ AVERTISSEMENT		
	**Lorsque les lames sont en rotation, elles peuvent provoquer des blessures graves.** **NE TENTEZ PAS** d'introduire la main dans le bol lorsque l'appareil est en fonctionnement.	

Pour retirer le couvercle : Soulevez-le par une de ses pattes tout en maintenant fermement le bol.

Pour retirer le bouchon de couvercle : Faites pivoter le bouchon de couvercle dans le sens antihoraire de la position « verrouillée » à la position « déverrouillée », puis soulevez-le.

INFORMATIONS SUR LES LAMES

L'appareil Vitamix est livré en standard avec le bol équipé de la lame pour aliments liquides. La lame est identifiée par un « W ». Cette lame est utilisée pour la plupart de vos recettes. Des bols supplémentaires avec des lames pour aliments secs ou liquides peuvent être achetés séparément.

⚠ WARNING		
	**Lorsque les lames sont en rotation, elles peuvent provoquer des blessures graves.** **NE TENTEZ PAS** d'introduire la main dans le bol lorsque l'appareil est en fonctionnement.	

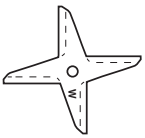

Bol avec lame pour aliments liquides : Conçu pour mixer des liquides, notamment des jus, des mélanges glacés, des sauces, des soupes, des purées, des pâtes. Les lames pour aliments liquides peuvent aussi mixer des grains et de la pâte à pain, mais pour cette application elles ne sont pas aussi efficaces que les lames pour aliments secs. Consultez les instructions sur l'utilisation du bol pour aliments secs.

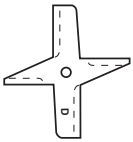

Bol avec lame pour aliments secs : Ces lames sont bien identifiées avec la lettre « D » et sont conçues spécifiquement pour mixer des éléments durs comme les grains, les céréales et le café, et elles peuvent être également utilisées pour pétrir la pâte à pain. Les lames pour aliments secs ne peuvent PAS mixer les liquides de façon efficace. **Si vous mixez régulièrement des herbes, il peut être préférable d'acheter un autre bol avec une lame pour aliments secs.**

⚠ CAUTION		
	**Les pièces en mouvement peuvent devenir brûlantes après une utilisation prolongée.** **NE LES TOUCHEZ PAS.**	

Bol avec lame pour aliments liquides

Conçu pour mixer des liquides, notamment des jus, des mélanges glacés, des sauces, des soupes, des purées, des pâtes.

Pour les instructions d'utilisation, consultez le manuel utilisateur qui a été fourni avec votre blender Vitamix.

⚠ MISE EN GARDE		
	**Ne démarrez jamais avec l'interrupteur en position Rapide avec des liquides chauds pour éviter tout risque de brûlure.** La vapeur qui s'échappe, les éclaboussures ou le contenu du bol peuvent provoquer des brûlures. Pour éviter que le contenu ne se répande, verrouillez le couvercle et le bouchon de couvercle fermement en place avant de mettre en route l'appareil et démarrez toujours sur Lent, puis passez sur Rapide.	

Bol avec lame pour aliments secs

Votre bol avec lame pour aliments secs doit vous servir uniquement pour les aliments durs et secs comme les grains et pour pétrir la pâte à pain.

Pour les instructions d'utilisation, consultez le manuel utilisateur qui a été fourni avec votre blender Vitamix.

⚠ MISE EN GARDE		
	**Ne démarrez jamais avec l'interrupteur en position Rapide avec des liquides chauds pour éviter tout risque de brûlure.** La vapeur qui s'échappe, les éclaboussures ou le contenu du bol peuvent provoquer des brûlures. Pour éviter que le contenu ne se répande, verrouillez le couvercle et le bouchon de couvercle fermement en place avant de mettre en route l'appareil et démarrez toujours sur Lent, puis passez sur Rapide.	

POUSSOIR

⚠ MISE EN GARDE	
	**Lorsque les lames sont en rotation, elles peuvent provoquer des dommages.** Les couvercles et les poussoirs ne sont pas interchangeables et dépendent du style, du type et de la taille du bol. Utilisez le poussoir qui a été fourni avec votre appareil.

Comment identifier le poussoir qui peut être utilisé avec votre bol

Chaque type de poussoir est conçu pour être utilisé de manière sûre et efficace avec un bol particulier. **Si votre bol a été livré avec un poussoir, c'est ce modèle qui lui convient.** Si votre bol a été livré sans poussoir, ou si vous souhaitez utiliser un poussoir que vous possédez déjà avec votre nouveau bol, veuillez comparer ce dernier avec les bols et les poussoirs correspondants sur la figure ci-dessous.
Avant d'utiliser le poussoir pour effectuer un mélange, vérifiez qu'il s'agit du bon poussoir.

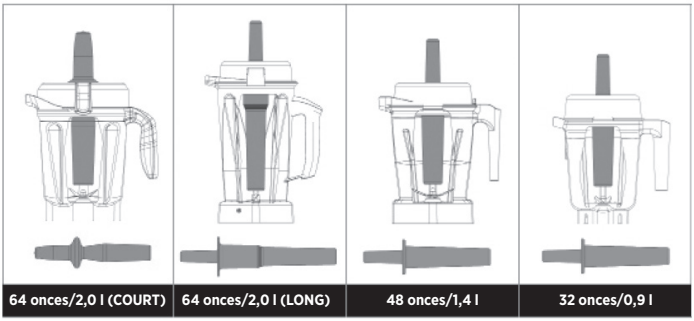

- Les bols courts de 2 l (64 onces) s'utilisent avec le poussoir réf. 016041 qui a une longueur d'environ 25 cm.
- Les bols longs de 2 l (64 onces) s'utilisent avec le poussoir réf. 000760 qui a une longueur d'environ 32 cm.
- Les bols longs de 1 l (32 onces) et 1,5 l (48 onces) s'utilisent avec le poussoir réf. 015033 qui a une longueur d'environ 28 cm.

POUSSOIR

Pour vérifier que vous utilisez le bon poussoir, placez le couvercle sur un bol vide, retirez le bouchon de couvercle et insérez le poussoir. Si vous utilisez le bon poussoir, il doit s'insérer facilement dans l'ouverture mais sans venir en contact avec les lames, même si vous le poussez à fond dans le bol. SI LE POUSSOIR TOUCHE LES LAMES, MÊME LÉGÈREMENT, N'UTILISEZ PAS CE POUSSOIR AVEC VOTRE BOL.

Pour les instructions d'utilisation, consultez le manuel utilisateur qui a été fourni avec votre blender Vitamix.

Si vous n'avez pas le poussoir adapté pour votre bol, appelez le service client de Vitamix au 1.800.848.2649 ou au 1.440.235.4840, ou contactez-nous par e-mail sur service@vitamix.com pour commander un nouveau poussoir. Si vous avez effectué votre achat en dehors des États-Unis ou du Canada, contactez votre revendeur local Vitamix.

COMMENT UTILISER LE POUSSOIR

⚠ AVERTISSEMENT



Lorsque les lames sont en rotation, elles peuvent provoquer des blessures graves.

- **NE TENTEZ PAS** d'introduire vos mains, spatules, etc. dans le bol lorsque l'appareil est en fonctionnement ou lorsque le bol se trouve sur l'embase moteur.
- Les couvercles et les poussoirs ne sont pas interchangeables et dépendent du style, du type et de la taille du bol. Utilisez le poussoir qui a été fourni avec votre appareil.



IMPORTANT :

- Le disque antiéclaboussures (vers le haut du poussoir) et le couvercle empêchent le poussoir de toucher les lames lorsque le couvercle est correctement fermé en position « verrouillée ».
- Le bol doit être rempli au plus, aux deux tiers lorsque le poussoir est utilisé durant le mélange.
- Afin d'éviter une surchauffe durant le mélange, N'UTILISEZ PAS le poussoir plus de 30 secondes consécutives.
- Si les ingrédients ne circulent pas, il est possible qu'une poche d'air se soit formée dans l'appareil. Retirez avec précaution le bouchon de couvercle tout en vous assurant que le couvercle reste fermement en place. Éliminez la poche d'air en insérant le poussoir par l'ouverture du bouchon de couvercle.

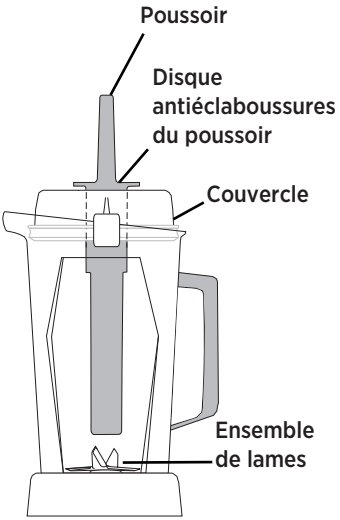

- Il est possible que le simple maintien du poussoir en position verticale n'aide pas à la circulation des ingrédients. Si nécessaire, orientez le poussoir vers les côtés ou les coins du bol. NE TENTEZ PAS de forcer le poussoir vers le bas du bol.

ENTRETIEN ET NETTOYAGE

Bol

Pour préparer votre nouveau bol avant la première utilisation:

1. Remplissez à moitié le bol avec de l'eau chaude et ajoutez-y quelques gouttes de liquide vaisselle.
2. Refermez ou poussez le couvercle en 2 parties (avec son bouchon) en position verrouillée.
3. Consultez le manuel utilisateur fourni avec l'appareil. Réglez l'appareil sur la vitesse la plus faible. Mettez en route l'appareil et augmentez la vitesse au maximum.
4. Laissez tourner l'appareil en vitesse rapide pendant 30 à 60 secondes.
5. Arrêtez l'appareil, puis rincez et égouttez le bol.

Remarque : Certains mélanges épais, comme les pâtes à pain ou les autres pâtes, peuvent nécessiter un nettoyage complémentaire à la main. Lorsque vous laissez le couvercle sur le bol, retirez le bouchon de couvercle ou séchez très soigneusement le couvercle et le bol pour éviter de piéger l'humidité.

Couvercle, bouchon de couvercle et poussoir :

Séparez le couvercle de son bouchon. Nettoyez les pièces dans de l'eau chaude savonneuse. Rincez bien à l'eau courante puis séchez. Remontez l'ensemble avant utilisation.
IMPORTANT : Pour obtenir longtemps de bons résultats, ne mettez pas le bol, le couvercle, le bouchon de couvercle ou le poussoir dans le lave-vaisselle.

Information sur le recyclage



Ce produit est livré par un fabricant respectueux de l'environnement qui se conforme à la directive sur les Déchets d'équipements électriques et électroniques (DEEE) 2002/96/CE.

Ce produit peut contenir des substances dangereuses pour l'environnement s'il est éliminé dans des lieux (décharges) non conformes à la législation.

Le symbole de la « poubelle barrée d'une croix » est placé sur ce produit pour vous inciter à recycler lorsque c'est possible.

Merci d'être respectueux de l'environnement et de recycler ce produit dans votre station de recyclage lorsqu'il est en fin de vie.

GARANTIE

GARANTIE LIMITÉE DE 3 ANS
www.vitamix.com/3yearlimited

Vitamix

ENVASE VITAMIX®

Manual de uso y mantenimiento

Lea y guarde estas instrucciones

***Imagen del producto puede variar ligeramente del contenedor real**

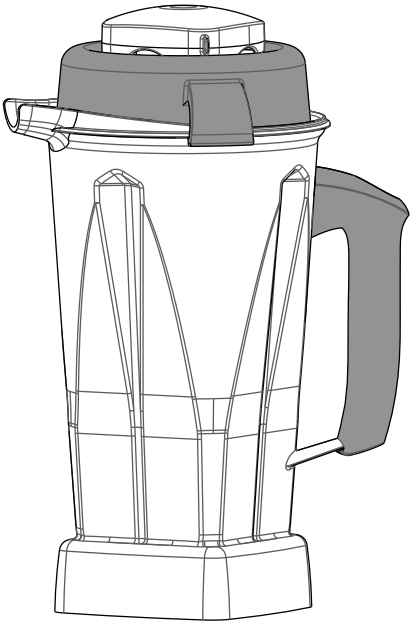

Vita-Mix® Corporation
8615 Usher Road
Cleveland, OH 44138-2103 U.S.A.
1.800.848.2649 / 1.440.235.4840
vitamix.com

INSTRUCCIONES IMPORTANTES DE SEGURIDAD

⚠ ADVERTENCIA		
	**Para evitar lesiones.** Lea y comprenda el manual de instrucciones antes de utilizar el nuevo envase Vitamix® con su batidora Vitamix®. Se deben seguir las precauciones de seguridad básicas, incluidas las siguientes.	

1. Antes de utilizar la batidora, lea todas las instrucciones, la información de seguridad y las advertencias.
2. Esta batidora está diseñada EXCLUSIVAMENTE PARA USO DOMÉSTICO y, por tanto, no es apta para la preparación de alimentos destinados a la venta o con otros fines comerciales.
3. Este aparato está destinado para ser utilizado en aplicaciones domésticas además de su uso en casas de campo y por los clientes en hoteles, moteles, y otros entornos de tipo residencial.
4. La batidora no está concebida para ser utilizada por personas con capacidades físicas, sensoriales o mentales reducidas o sin experiencia y conocimientos, salvo que reciban instrucciones sobre el uso del aparato o estén bajo la supervisión de una persona responsable de su seguridad.
5. La batidora no es apta para el uso infantil y se requiere una precaución extrema en caso de utilizarse en presencia de niños. Se debe supervisar a los niños para asegurarse de que no jueguen con la batidora.
6. La batidora únicamente se debe utilizar en superficies planas, estables y sin agua estancada. Evite que el envase, la unidad motora o el cable de alimentación entren en contacto con superficies calientes o sobresalgan de la mesa o la encimera.
7. No exceda la capacidad de llenado del envase. La capacidad máxima está indicada en el envase.
8. Empiece siempre a batir con la tapa y el tapón bien colocados. No ponga en funcionamiento la batidora sin la tapa. El tapón solo se debe extraer para añadir ingredientes y cuando se utiliza el pisón.
9. El pisón adecuado para el envase solo se puede utilizar si la tapa está firmemente encajada. Utilice la tapa y el pisón adecuados para el envase. Las tapas y los pisones no pueden intercambiarse entre envases de estilo, tipo y tamaño diferentes. Si el envase se suministra con un pisón, significa que ese es el pisón adecuado para utilizar con ese envase.

INSTRUCCIONES IMPORTANTES DE SEGURIDAD

10. Ponga siempre en marcha la batidora con el selector de velocidad variable en el 1 y el de alta y baja velocidad en la posición inferior. Si bate líquidos calientes, nunca empiece con velocidades superiores a 1 o con el interruptor de alta y baja velocidad en la posición superior para evitar quemaduras. Los líquidos calientes siempre se deben batir con la tapa y el tapón bien colocados. Al batir ingredientes calientes, debe mantener las manos y la piel expuesta alejados del tapón.

11. Nunca toque las partes móviles. Apague el aparato y espere hasta que las cuchillas se detengan antes de extraer el envase de la unidad motora y abrir el envase.

12. Apague el aparato y desconéctelo de la alimentación eléctrica antes de cambiar los accesorios o acercarse a las partes móviles.

13. No deje ni almacene objetos extraños, como cucharas, tenedores, cuchillos o el tapón, en el envase. El uso de la batidora con un objeto extraño en el interior del envase dañará la batidora y puede provocar lesiones.

14. No utilice la batidora con un cable o un enchufe deteriorados. Si el cable de alimentación está deteriorado, debe ser sustituido por el fabricante, su agente de servicio u otras personas debidamente cualificadas para evitar riesgos.

15. Las cuchillas son afiladas. Tenga mucho cuidado al vaciar y limpiar el envase para evitar lesiones.

16. No introduzca las manos ni otros utensilios en el envase mientras la batidora esté en funcionamiento para reducir el riesgo de sufrir lesiones graves o dañar la batidora. Aunque se permite el uso de una pala o una espátula de goma, únicamente se deben utilizar después de extraer el envase de la unidad motora y cuando las cuchillas no se muevan.

17. No ponga la batidora en funcionamiento si las cuchillas están sueltas o deterioradas. No extraiga el juego de cuchillas del envase. Para cuestiones relacionadas con tareas de mantenimiento o sustitución, póngase en contacto con el representante de servicio autorizado de Vitamix más próximo.

18. La batidora no es apta para uso al aire libre.

19. Para la preparación de emulsiones o salsas a base de aceite, el procesamiento no debe durar más de un minuto a partir del momento en el que la mezcla empieza a circular por el interior del envase. Un procesamiento superior podría provocar daños en el envase y el sobrecalentamiento del motor.

INSTRUCCIONES IMPORTANTES DE SEGURIDAD

⚠ ADVERTENCIA	
	**Riesgo de descargas eléctricas, incendios y lesiones.** No altere ni modifique las piezas de la unidad motora ni del envase. No utilice accesorios sin la autorización o la comercialización de Vitamix. **El incumplimiento de las instrucciones puede provocar descargas eléctricas, incendios o lesiones.**

GUARDE LAS INSTRUCCIONES

AVISO: EL INCUMPLIMIENTO DE LAS INSTRUCCIONES Y LA INFORMACIÓN DE SEGURIDAD IMPORTANTES PARA GARANTIZAR UN USO SEGURO CONLLEVA UN USO INDEBIDO DE LA BATIDORA VITAMIX QUE PODRÍA ANULAR LA GARANTÍA Y PROVOCAR EL RIESGO DE SUFRIR LESIONES GRAVES.

PIEZAS Y CARACTERÍSTICAS

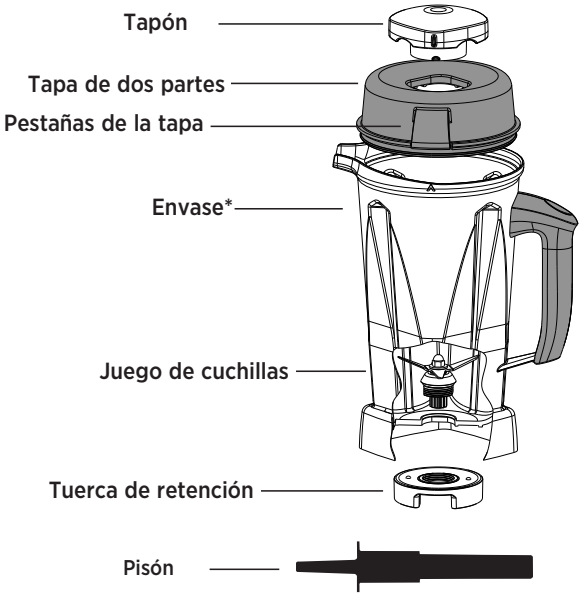

* **Product image may differ slightly from actual container**

Tapa de dos partes: Utilice siempre la tapa y el tapón cuando la máquina esté en funcionamiento.

⚠ **PRECAUCIÓN: Las tapas y los pisones no pueden intercambiarse entre envases de estilo, tipo y tamaño diferentes.**

Encaje la tapa en el envase y déjela en esa posición durante unos minutos. De ese modo, se facilitan el encaje y la extracción.

Envase: El envase incluye indicaciones claras en onzas, tazas y milímetros

Pisón: Mientras la máquina está en funcionamiento y solo a través de la abertura del tapón, utilice el pisón para empujar los ingredientes hacia las cuchillas.

Tapón: Introduzca el tapón a través de la tapa y asegúrelo girándolo hacia la derecha. Para utilizar el pisón o añadir ingredientes, extraiga el tapón.

PIEZAS Y CARACTERÍSTICAS

Para encajar la tapa:

1. Coloque la tapa en el envase con las pestañas de la tapa entre el pico y el asa.
2. Deslice la tapa sobre el envase hasta que encaje.
3. Es preciso asegurar siempre la tapa durante el procesamiento, especialmente de líquidos calientes, para evitar quemaduras.

⚠ ADVERTENCIA		
	**El giro de las cuchillas puede provocar lesiones graves.** introduzca las manos en el envase con la máquina en funcionamiento.	

Para extraer la tapa: Levante una pestaña de la tapa mientras sujeta firmemente el envase.

Para extraer el tapón: Gire el tapón hacia la izquierda desde la posición de bloqueo hasta la posición de desbloqueo y levántelo.

ACERCA DE LA CUCHILLAS

La máquina Vitamix se suministra común y corriente con el envase con cuchillas húmedas. La cuchilla se identifica con una “W” de wet (húmedo). Esta cuchilla se utiliza en la mayoría de preparaciones. Los envases adicionales con cuchillas húmedas y secas se pueden adquirir por separado.

⚠ ADVERTENCIA



El giro de las cuchillas puede provocar lesiones graves.

NO introduzca las manos en el envase con la máquina en funcionamiento.



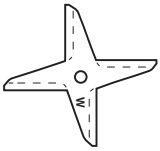

Envase con cuchillas húmedas: Está diseñado para el procesamiento de líquidos, incluidos zumos, mezclas congeladas, salsas, sopas, purés y batidos. Aunque las cuchillas húmedas también pueden moler y amasar, en este aparato no resultan tan eficaces como las cuchillas secas. Consulte las instrucciones sobre el uso del envase con cuchillas secas.

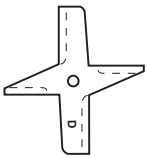

Envase con cuchillas secas: Estas cuchillas están marcadas claramente con una “D” de dry (seco) y están específicamente diseñadas para el procesamiento de materiales secos, como semillas, cereales y café, y también se utilizan para amasar. Las cuchillas secas NO procesan líquidos con eficacia. **Si procesa hierbas aromáticas de forma periódica, puede resultarle útil adquirir un envase con cuchillas secas.**

⚠ PRECAUCIÓN



Las partes móviles pueden calentarse tras un uso prolongado.

NO toque las partes móviles.



INSTRUCCIONES DE FUNCIONAMIENTO

Envase con cuchillas húmedas

Está diseñado para el procesamiento de líquidos, incluidos zumos, mezclas congeladas, salsas, sopas, purés y batidos.

Si desea obtener instrucciones relativas al funcionamiento, consulte el manual del usuario suministrado con su batidora Vitamix.

⚠ PRECAUCIÓN		
	**Nunca ponga en marcha la batidora con el interruptor de alta y baja velocidad en la posición superior con líquidos calientes para evitar posibles quemaduras.** El vapor, las salpicaduras o los ingredientes pueden provocar quemaduras. Para asegurar los ingredientes, encaje la tapa y el tapón de forma segura antes de poner la máquina en funcionamiento y empiece a batir siempre con el interruptor en la posición inferior y, a continuación, conmútelo a la posición superior.	

INSTRUCCIONES DE FUNCIONAMIENTO

Envase con cuchillas secas

Si ha adquirido esta opción, debe tener en cuenta que el envase con cuchillas secas se debe utilizar exclusivamente para materiales duros y secos, por ejemplo, para moler y amasar.

Si desea obtener instrucciones relativas al funcionamiento, consulte el manual del usuario suministrado con su batidora Vitamix.

⚠ PRECAUCIÓN		
	**Nunca ponga en marcha la batidora con el interruptor de alta y baja velocidad en la posición superior con líquidos calientes para evitar posibles quemaduras.** El vapor, las salpicaduras o los ingredientes pueden provocar quemaduras. Para asegurar los ingredientes, encaje la tapa y el tapón de forma segura antes de poner la máquina en funcionamiento y empiece a batir siempre con el interruptor en la posición inferior y, a continuación, conmútelo a la posición superior.	

PISÓN

⚠ PRECAUCIÓN

El giro de las cuchillas puede provocar daños.

Las tapas y los pisones no pueden intercambiarse entre envases de estilo, tipo y tamaño diferentes. Utilice el pisón suministrado con la máquina.

Determinación de el pisón que se puede utilizar con el envase

Todos los tipos de pisones están diseñados para garantizar un uso seguro y eficaz con un envase determinado. **Si el envase se suministra con un pisón, significa que esa es un pisón adecuada para ese envase.** Si no se suministra ningún pisón con el envase o desea determinar si un pisón que ya tiene puede utilizarse con el nuevo envase, compare el envase con los envases y los pisones correspondientes de la ilustración siguiente.
Antes de utilizar el pisón en el proceso de mezcla, compruebe que se trata de el pisón correcta.

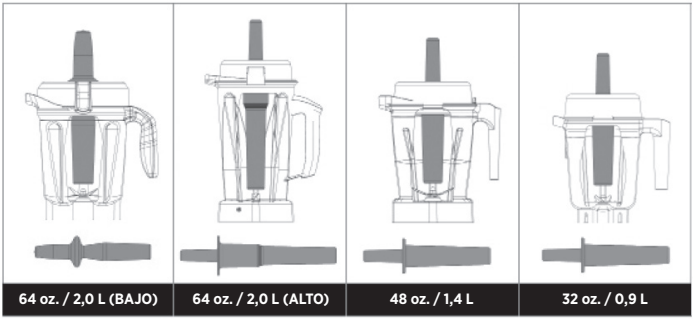

- Los envases bajos de 2 litros utilizan el pisón 016041 que tiene una longitud aproximada de 25 cm.
- Los envases altos de 2 litros utilizan el pisón 000760 que tiene una longitud aproximada de 32 cm.
- Los envases de 0,9 y 1,4 litros utilizan el pisón 015033 que tiene una longitud aproximada de 28 cm.

PISÓN

Para asegurarse de que utiliza el pisón correcta, coloque la tapa en un envase vacío, extraiga el tapón e introduzca el pisón. Si se trata de el pisón correcta, debería ajustarse fácilmente a la abertura y no debería tocar las cuchillas con independencia de los movimientos que realice con el pisón en el interior del envase. SI EL PISÓN ENTRA EN CONTACTO CON LAS CUCHILLAS EN ALGÚN ÁNGULO, NO UTILICE EL PISÓN CON ESE ENVASE.

Si desea obtener instrucciones relativas al funcionamiento, consulte el manual del usuario suministrado con su batidora Vitamix.

Si no dispone de el pisón adecuado para su envase, póngase en contacto con el servicio de atención al cliente de Vitamix a través del teléfono 1.800.848.2649 o 1.440.235.4840 o del correo electrónico service@vitamix.com para solicitar un nuevo pisón. Para realizar compras fuera de los Estados Unidos o Canadá, póngase en contacto con el representante local de Vitamix.

USO DE EL PISÓN

⚠ ADVERTENCIA



El giro de las cuchillas puede provocar lesiones graves.

- **NO** introduzca las manos, espátulas, etc. en el envase con la máquina en funcionamiento o el envase sobre la unidad motora.
- Las tapas y los pisones no pueden intercambiarse entre envases de estilo, tipo y tamaño diferentes. Utilice el pisón suministrada con la máquina.



IMPORTANTE:

- El disco protector de salpicaduras (junto a la parte superior de el pisón) y la tapa impiden que el pisón alcance las cuchillas si la tapa está debidamente asegurada en la posición de encaje.
- Si durante el proceso de mezcla se utiliza el pisón, el envase no debería llenarse más de dos tercios de su capacidad.
- Para evitar el sobrecalentamiento, NO utilice el pisón más de 30 segundos consecutivos.
- Si los ingredientes no circulan, es posible que la máquina haya encontrado una burbuja de aire. Extraiga el tapón con cuidado mientras se asegura que la tapa permanece firme en su posición. Elimine la burbuja de aire mediante la introducción de el pisón a través de la abertura del tapón.

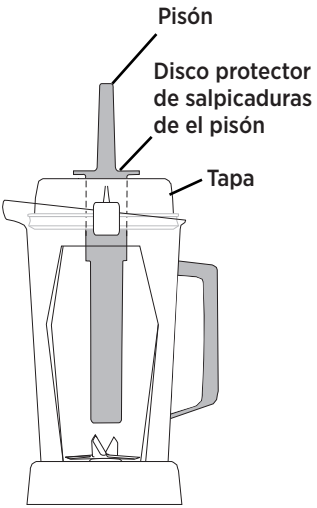

- La sujeción de el pisón en posición vertical hacia abajo puede no contribuir a la circulación de los ingredientes. Si es preciso, apunte el pisón hacia los laterales y las esquinas del envase. NO fuerce la introducción de el pisón en el interior del envase.

MANTENIMIENTO Y LIMPIEZA

Envase

Para preparar el nuevo envase para el primer uso:

1. Llene el envase hasta la mitad con agua caliente y añada un par de gotitas de detergente lavavajillas líquido en el envase.
2. Encaje o empuje la tapa de dos partes completamente en su sitio.
3. Consulte el manual del usuario suministrado con la máquina. Ajuste la máquina a la velocidad mínima. Encienda la máquina e incremente la velocidad hasta la velocidad máxima.
4. Deje la máquina en el funcionamiento máximo entre 30 y 60 segundos.
5. Apague la máquina, y enjuague y seque el envase.

Nota: Algunas mezclas espesas, como el pan o los batidos, pueden precisar una limpieza adicional a mano. Al colocar la tapa en el envase, extraiga el tapón o seque bien la tapa y el envase para evitar la formación de humedad.

Tapa, tapón y pisón:

Separe la tapa del tapón. Lave las piezas con agua caliente y jabón. Enjuáguelas bien bajo el grifo y séquelas. Vuelva a montarlas antes del uso.

IMPORTANTE: Para garantizar un rendimiento continuo y eficaz, no coloque el envase, la tapa, el tapón ni el pisón en el lavavajillas.

Información sobre el reciclaje

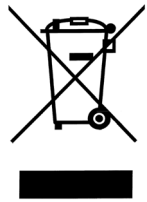

Este producto ha sido suministrado por un fabricante respetuoso con el medio ambiente que cumple con la Directiva 2002/96/CE sobre residuos de aparatos eléctricos y electrónicos (RAEE).

Este producto puede contener sustancias que podrían resultar perjudiciales para el medio ambiente si se eliminan en lugares (vertederos) no apropiados de conformidad con la legislación vigente.

Este producto incluye el símbolo de un contenedor de basura tachado con el propósito de fomentar el reciclaje siempre que sea posible.

Le animamos a ser respetuoso con el medio ambiente y a reciclar este producto en las instalaciones de reciclaje pertinentes al final de su vida útil.

GARANTÍA

GARANTÍA LIMITADA DE 3 AÑOS
www.vitamix.com/3yearlimited

NOTES

To see the complete line of Vitamix® products,
visit **vitamix.com**.

Vita-Mix® Corporation
8615 Usher Road
Cleveland, OH 44138-2103 U.S.A.
1.800.848.2649 / 1.440.235.4840
vitamix.com

©2026 Vita-Mix® Corporation. No part of this publication may be reproduced or transmitted in any form or by any means or stored in a database or retrieval system without the written permission of the Vita-Mix® Corporation.

Printed in the U.S.A.

154248_ENG_Rev A_Multi G 04/26