TREK Simple Watch

BICYCLE COMPUTER

Install speed sensor

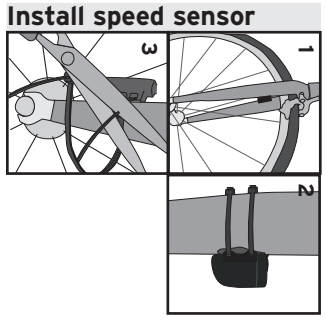

Install magnet

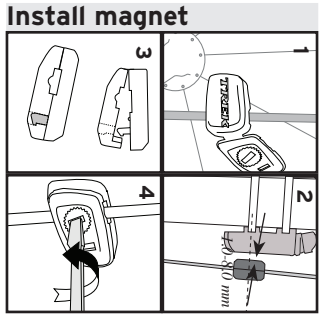

Install on handlebar

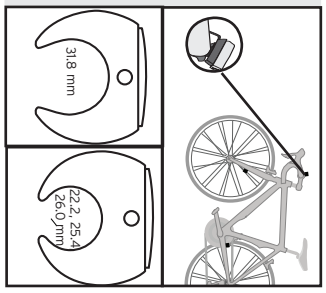



F1



F2

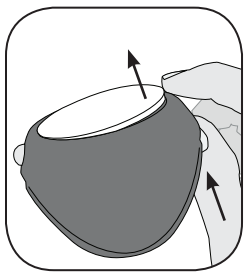

F3

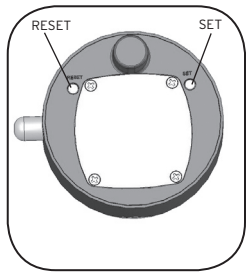

F4

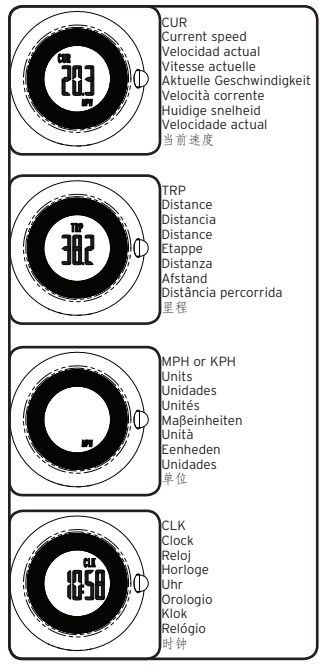

F5
Modes

12 x 1.75	935		26 x 2.0	2055
14 x 1.75	1020		26 x 2.125	2070
16 x 1.5	1185		26 x 2.2	2075
16 x 1.75	1195		26 x 2.35	2083
18 x 1.5	1340		26 x 3	2170
18 x 1.75	1350		**650** x 23	1930
20 x 1.75	1515		**700** x 20	2086
20 x 1 3/8	1615		700 x 23	2096
22 x 1 3/8	1770		700 x 25	2105
24 x 1	1753		700 x 28	2136
24 x 1 1/8	1795		700 x 32	2155
24 x 1 1/4	1905		700 x 35	2168
24 x 1.75	1890		700 x 38	2180
24 x 2	1825		700 x 40	2200
24 x 2.125	1965		**27** x 1	2145
26 x 7/8	1920		27 x 1 1/8	2155
26 x 1	1913		27 x 1 1/4	2161
26 x 1.25	1953		27 x 1 3/8	2169
26 x 1 3/8	2068		27 x 1	2145
26 x 1.5	2010		27 x 1	2145
26 x 1.75	2023		**29** x 2.1	2288
26 x 1.95	2050		29 x 2.3	2326

F6

ENGLISH

Please read this manual carefully and save it for future reference. If you do not understand the information in this manual, or you have a question about your Incite computer that this manual does not cover, consult your Trek dealer, or contact us at:

Trek Bicycle Corporation
Attn: Customer Service
801 W. Madison Street
Waterloo, Wisconsin 53594 USA
http://www.trekbikes.com 920.478.4670

SAFETY AND GENERAL GUIDELINES

⚠ While riding your bicycle, do not stare at the computer for long periods of time (F1). If you do not watch the road, you could hit an obstacle, which could cause you to lose control and fall.

Functions

USING THE MODE BUTTON

There are three ways to use the mode button (F2):

- Push- press once
- Cycle- press repeatedly
- Hold- press and hold in for two or three seconds

MODES

CUR Current speed	Current speed of the bicycle in miles per hour (MPH) or kilometers per hour (KMH)
TRP Trip distance	Accumulated distance (Mi or KM) since last Restart.
CLK Clock	Time of day, displays in hours and minutes

Set-up

When the computer is new (or if you have replaced the battery) the computer must be programmed for your choice of units, the size of the wheels on your bicycle, and the time.

To remove the computer from the band

When the computer is removed from the band, the autostart feature is disabled to save battery life. To wake it, press the mode button.

1. Remove the plastic mounting band from the handlebar.
2. Opposite the mode button, press up on the band (F3) until the edge of the computer lifts.
3. Gently slide the computer sideways, away from the mode button, to disengage the button from the band.

To install the computer in the band, reverse these steps.

To reset the computer (or set units and wheel size)

If you reset the computer, you must also set the units and wheel size.

1. Remove the computer from the band.
2. Push the RESET button (the tiny button on the back of computer, F4) ➤ the speed screen (CUR) appears with KMH or MPH (F5) flashing.
3. Cycle the mode button to change.
4. Push the SET button to select ➤ the four-digit number for wheel size appears, with the first digit flashing.
5. Determine the correct four-digit number for the tire size, as shown in the chart (F6).
6. Cycle the mode button to change the first digit.
7. Push the SET button to select ➤ the next digit flashes.
8. Repeat step 6 and step 7 to select and set all four digits ➤ the TRP screen appears.
9. Place the computer back into the band.

To set the time

1. Remove the computer from the band.
2. Cycle the mode button to CLK (F5).
3. Push the SET button (on the back of the computer) ➤ 12 (hour clock) flashes.
4. Cycle the mode button to 12 or 24 hour clock.
5. Push the SET button to select ➤ Hour flashes.
6. Cycle the mode button to change the Hour.
7. Push the SET button to select ➤ Minutes flashes.
8. Cycle the mode button to change the Minutes.
9. Push the SET button to select ➤ the clock (CLK) screen appears.
10. Place the computer back into the band.

ReStart: Getting ready to ride

Your computer records Trip data, the distance you have ridden since the last ReStart.

To ReStart (set the Trip data to zero)

1. Cycle the mode button to Distance (TRP).
2. Hold the mode button ➤ Distance (TRP) reads 0.0.

Troubleshooting

Blank screen	Computer is in shipping mode. Push a button.
	Battery is dead, or installed incorrectly. Reinstall good battery.
Erratic data	Magnet misaligned or too far away. Re-adjust magnet and sensor placement.
	Battery power is low. Replace battery.
No current speed	Magnet misaligned or too far away. Re-adjust magnet and sensor placement.
Speed is incorrect.	Wheel size is incorrect. Reset the computer.
	Sensor is not reading magnet properly. Readjust magnet and sensor alignment.

LOW BATTERY

If the computer is giving erratic information, a battery may be running low. Replace the batteries whenever the computer malfunctions, or every 6 months. When purchasing new batteries, it is best to take the old batteries to the store with you.

- CR2032, lithium cell, 3 volts

When the battery is removed, the computer automatically resets TRP to Zero.

To replace the battery

1. Remove the computer from the band.
2. Remove the four screws that secure the battery cover (F4).
3. Lift the battery cover, exposing the battery.
   Be careful to avoid removing the rubber O-ring seal.
4. Remove the old battery.
5. Insert the new battery with the 'cross' and identifying label pointing up.
6. Replace the battery cover and install the four screws.
7. Place the computer back into the band.

Limited Warranty

Trek Bicycle Corporation warrants each new Incite computer against defects in workmanship and materials.

This warranty covers:

- Trek Incite computer models for a period of two years from the date of sale.

This warranty does not cover:

- Normal wear and tear, including the length of battery life
- Improper assembly
- Installation of parts or accessories not originally intended for, or compatible with the component as sold
- Damage or failure due to accident, misuse, abuse, or neglect

This warranty is void in its entirety by any modification of the component or its parts.

This warranty is expressly limited to the repair or replacement of a defective item and is the sole remedy of the warranty. This warranty extends from the date of purchase, applies only to the original owner, and is not transferable. Trek is not responsible for incidental or consequential damages. Some states do not allow the exclusion of incidental or consequential damages, so the above exclusion may not apply to you.

Claims under this warranty must be made through an authorized dealer. Proof of purchase is required.

This warranty gives the consumer specific legal rights, and those rights may vary from place to place. This warranty does not affect the statutory rights of the consumer.

ESPAÑOL

Lea detenidamente este manual y guárdelo para futura referencia. Si no comprende la información de este manual o tiene alguna pregunta sobre su ciclocomputador Incite que este manual no cubre, consulte con su distribuidor Trek o póngase en contacto con nosotros en:

Trek Bicycle Corporation
A la atención de: Customer Service
801 W. Madison Street
Waterloo, Wisconsin 53594 USA
http://www.trekbikes.com 920.478.4670

INSTRUCCIONES GENERALES Y DE SEGURIDAD

⚠ Cuando vaya en bicicleta, no mire al ciclocomputador durante períodos prolongados de tiempo (F1). Si no se fija en la carretera, podría chocar contra algún obstáculo, lo que le haría perder el control y caer.

Funciones

USO DEL BOTÓN MODO

Existen tres maneras de utilizar el botón Modo (F2):

- Pulsar: pulsar una vez.
- Pulsar repetidamente: pulsar varias veces seguidas.
- Mantener: mantener pulsado durante dos o tres segundos.

MODOS

CUR Velocidad actual	Velocidad actual de la bicicleta en millas por hora (MPH) o kilómetros por hora (KMH)
TRP Distancia recorrida	Distancia acumulada (Mi or KM) desde el último reinicio.
CLK Reloj	Hora del día, mostrada en horas y minutos

Configuración

Si el ciclocomputador es nuevo (o si ha reemplazado la pila), deberá programar las unidades elegidas, el tamaño de las ruedas de la bicicleta y la hora.

Para extraer el ciclocomputador de la banda

Cuando se extrae el ciclocomputador de la banda, la función de inicio automático se deshabilita para ahorrar pila. Para encenderlo, pulse el botón Modo.

1. Quite la banda de montaje de plástico del manillar.
2. Enfrente del botón Modo, pulse hacia arriba en la banda (F3) hasta que se eleve el borde del ciclocomputador.
3. Deslice el ciclocomputador con suavidad hacia el lado opuesto al botón Modo, para extraer el botón de la banda.

Para instalar el ciclocomputador en la banda, realice estos pasos en orden inverso.

Para reiniciar el ciclocomputador (o ajustar las unidades y el tamaño de las ruedas)

Si reinicia el ciclocomputador, también deberá ajustar las unidades y el tamaño de las ruedas.

1. Extraiga el ciclocomputador de la banda.
2. Pulse el botón RESET (el botón pequeño de la parte posterior del ciclocomputador, F4) ➤ Aparece la pantalla de velocidad (CUR) y en ella parpadea KMH o MPH (F5).
3. Pulse repetidamente el botón Modo para cambiar el valor.
4. Pulse el botón SET para confirmar la selección ➤ Aparece el número de cuatro dígitos correspondiente al tamaño de rueda, con el primero de los dígitos parpadeando.
5. Determine el número correcto de cuatro dígitos correspondiente al tamaño del neumático, según la tabla (F6).
6. Pulse repetidamente el botón Modo para cambiar el primer dígito.
7. Pulse el botón SET para confirmar la selección ➤ Parpadea el siguiente dígito.
8. Repita los pasos 6 y 7 para confirmar la selección y ajustar los cuatro dígitos ➤ Aparece la pantalla TRP.
9. Coloque el ciclocomputador en la banda de nuevo.

Para ajustar la hora

1. Extraiga el ciclocomputador de la banda.
2. Pulse repetidamente el botón Modo hasta que aparezca la pantalla CLK (F5).
3. Pulse el botón SET (en la parte posterior del ciclocomputador) ➤ Parpadea el número 12 (formato de 12 horas del reloj).
4. Pulse repetidamente el botón Modo para seleccionar el reloj de 12 o 24 horas.
5. Pulse el botón SET para confirmar la selección ➤ Parpadea la hora.
6. Pulse repetidamente el botón Modo para cambiar la hora.
7. Pulse el botón SET para confirmar la selección ➤ Parpadean los minutos.
8. Pulse repetidamente el botón Modo para cambiar los minutos.
9. Pulse el botón SET para confirmar la selección ➤ Aparece la pantalla del reloj (CLK).
10. Coloque el ciclocomputador en la banda de nuevo.

Reinicio: Puesta a punto para montar

El ciclocomputador registra los datos del trayecto, la distancia que ha recorrido desde el último reinicio.

Para reiniciar (establecer a cero los datos del recorrido)

1. Pulse repetidamente el botón Modo hasta que muestre la distancia (TRP).
2. Mantenga el botón Modo ➤ Se muestra la distancia (TRP) 0.0.

Solución de problemas

Pantalla en blanco	El ciclocomputador está en modo de envío. Pulse un botón.
	La pila se ha agotado, o no se ha instalado correctamente. Instale una pila adecuada.
Datos erróneos	El imán está desalineado o demasiado lejos. Reajuste la posición del imán y del sensor.
	La pila está a punto de agotarse. Reemplace la pila.
Ninguna velocidad actual	El imán está desalineado o demasiado lejos. Reajuste la posición del imán y del sensor.
La velocidad no es correcta	El tamaño de la rueda es incorrecto. Reinicie el ciclocomputador.
	El sensor no lee el imán correctamente. Reajuste la alineación del imán y del sensor.

PILA BAJA

Si el ciclocomputador proporciona información errónea, es posible que se esté agotando la pila. Reemplace las pilas siempre que el ciclocomputador no funcione bien, o cada 6 meses. Al adquirir pilas nuevas, lo mejor es que se lleve las antiguas consigo a la tienda.

- CR2032, pila de litio, 3 voltios

Si se quita la pila, el ciclocomputador establece automáticamente los totales de TRP a cero.

Para reemplazar la pila

1. Extraiga el ciclocomputador de la banda.
2. Quite los cuatro tornillos de la cubierta de la pila (F4).
3. Retire la tapa, dejando la pila al descubierto.
   Tenga cuidado de no quitar la anilla de goma que sirve como sello.
4. Quite la pila antigua.
5. Inserte la pila nueva con la 'cruz' y la etiqueta identificativa señalando hacia arriba.
6. Vuelva a colocar la cubierta de la pila y los cuatro tornillos.
7. Coloque el ciclocomputador en la banda de nuevo.

Garantía limitada

Trek Bicycle Corporation garantiza todos los ordenadores Incite contra defectos en mano de obra y materiales.

Esta garantía cubre:

- Los modelos de ordenador Trek Incite durante un periodo de dos años desde la fecha de venta.

Esta garantía no cubre:

- El desgaste normal, incluyendo la duración de la vida de la batería
- El montaje incorrecto
- La instalación de piezas o accesorios que originalmente no se diseñaron para, o sean compatibles con, los componentes según se venden
- Daños o fallos debidos a accidente, mal uso, abuso o negligencia.

Esta garantía queda anulada en su integridad por cualquier modificación del componente o de sus piezas.

Esta garantía está limitada expresamente a la reparación o cambia del artículo defectuoso y es el único remedio de la garantía. Esta garantía se extiende desde la fecha de compra, se aplica solamente al propietario original y no es transferible. Trek no se hace responsable de daños consecuentes ni fortuitos. Algunos estados no permiten la exclusión de daños consecuentes o fortuitos, por lo que la exclusión anterior puede que no se le aplique a usted.

Las reclamaciones según está garantía deben hacerse a través de un distribuidor autorizado. Es necesaria la prueba de compra.

Esta garantía concede a los consumidores derechos legales específicos y dichos derechos pueden variar de lugar a lugar. Esta garantía no afecta a los derechos reglamentarios del consumidor.

FRANÇAIS

Veuillez lire ces instructions avec attention et les conserver comme document de référence. Si vous ne comprenez pas certaines des instructions d'utilisation fournies ou si vous avez des questions sur votre compteur Incite auxquelles les instructions d'utilisation ne répondent pas, renseignez-vous auprès de votre revendeur Trek ou contactez-nous à l'adresse :

Trek Bicycle Corporation
Attn: Customer Service
801 W. Madison Street
Waterloo, Wisconsin 53594 USA
http://www.trekbikes.com 920.478.4670

SÉCURITÉ ET CONSIGNES GÉNÉRALES

⚠ Lorsque vous roulez, évitez de fixer le compteur du regard trop longtemps (F1). Si vous ne regardez pas la route, vous risquez de percuter un obstacle, donc de perdre le contrôle de votre vélo et de chuter.

Fonctions

UTILISATION DU BOUTON MODE

Le bouton Mode peut s'utiliser de trois manières (F2) :

- en appuyant dessus une fois ;
- en appuyant dessus autant de fois que nécessaire ;
- en le maintenant enfoncé pendant deux ou trois secondes.

MODES

CUR Vitesse actuelle	Vitesse actuelle du vélo en miles/heure (MPH) ou en kilomètres/heure (KMH)
TRP Distance parcourue	Distance parcourue (Mi or KM) depuis la dernière réinitialisation partielle.
CLK Horloge	Affiche l'heure du jour (heures et minutes)

Configuration

Lorsque le compteur est neuf ou si vous venez de changer sa pile, il doit être programmé de façon à indiquer les unités de mesure de votre choix, la taille des roues de votre vélo et l'heure.

Pour détacher le compteur de son support de fixation

Lorsque le compteur est détaché de son support de fixation, la fonction de démarrage automatique est désactivée afin d'allonger la durée de vie de la pile. Pour réactiver cette fonction, appuyez sur le bouton Mode.

1. Enlevez le support en plastique clipsé sur le guidon.
2. De l'autre côté du compteur par rapport au bouton Mode, poussez sur le support vers le haut (F3) jusqu'à ce que le bord du compteur se soulève.
3. Faites glissez le compteur avec précaution, du côté opposé au bouton Mode, afin de dégager le bouton du support.

Pour installer le compteur sur son support, effectuez les opérations décrites précédemment dans l'ordre inverse.

Pour réinitialiser le compteur (ou définir les unités de mesure et la taille de la roue)

Si vous réinitialisez le compteur, vous devez également définir les unités de mesure à afficher et la taille de la roue.

1. Détachez le compteur de son support de fixation.
2. Appuyez sur le bouton RESET (petit bouton situé sous le compteur : F4) ➤ L'écran Vitesse actuelle (CUR) s'affiche et l'unité de mesure (KMH ou MPH : (F5)) clignote.
3. Appuyez autant de fois que nécessaire sur le bouton Mode pour changer l'unité.
4. Appuyez sur le bouton SET pour valider votre choix ➤ Un nombre à quatre chiffres correspondant à la taille de la roue s'affiche : le premier chiffre clignote.
5. Indiquez le nombre correspondant effectivement à la taille de votre roue, tel qu'indiqué sur le schéma (F6).
6. Appuyez sur le bouton Mode autant de fois que nécessaire pour changer le premier chiffre.
7. Appuyez sur le bouton SET pour valider votre choix ➤ Le chiffre suivant clignote.
8. Répétez les étapes 6 à 7 pour définir les quatre chiffres ➤ L'écran Distance parcourue (TRP) s'affiche.
9. Replacez le compteur dans son support.

Pour configurer l'heure

1. Détachez le compteur de son support de fixation.
2. Appuyez autant de fois que nécessaire sur le bouton Mode pour afficher l'écran Horloge (CLK) (F5).
3. Appuyez sur le bouton SET (sous le compteur) ➤ L'heure s'affiche au format 12 heures.
4. Appuyez autant de fois que nécessaire sur le bouton mode pour basculer entre les formats 12 heures et 24 heures.
5. Appuyez sur le bouton SET pour valider votre choix ➤ L'heure clignote.
6. Appuyez autant de fois que nécessaire sur le bouton mode pour changer l'heure.
7. Appuyez sur le bouton SET pour valider votre choix ➤ Les minutes clignotent.
8. Appuyez autant de fois que nécessaire sur le bouton mode pour changer les minutes.
9. Appuyez sur le bouton SET pour valider votre choix ➤ L'écran Horloge (CLK) s'affiche.
10. Replacez le compteur dans son support.

Réinitialisation partielle : préparez-vous pour votre prochaine sortie

Votre compteur enregistre toutes les données de votre sortie et la distance parcourue depuis la dernière réinitialisation partielle.

Pour effectuer une réinitialisation partielle (remise à zéro des données de trajet)

1. Appuyez autant de fois que nécessaire sur le bouton Mode pour afficher l'écran Distance parcourue (TRP).
2. Maintenez le bouton Mode enfoncé ➤ L'écran Distance parcourue (TRP) affiche la valeur 0.0.

Dépannage

Écran vide	Le compteur est en mode expédition. Appuyez sur un bouton.
	La pile est en fin de vie ou mal installée. Réinstallez une pile en état de marche.
Données irrégulières	Aimant décalé ou trop éloigné. Ajustez la position de l'aimant et du capteur.
	Pile en fin de vie. Remplacez la pile.
Aucune vitesse affichée	Aimant décalé ou trop éloigné. Ajustez la position de l'aimant et du capteur.
Vitesse incorrecte	La taille de roue est incorrecte. Réinitialisez le compteur.
	Le capteur ne détecte pas correctement l'aimant. Réalignez l'aimant et le capteur.

NIVEAU D'ALIMENTATION FAIBLE

Si le compteur fournit des informations confuses, il se peut que l'alimentation soit insuffisante. Remplacez la pile en cas de dysfonctionnement du compteur ou tous les 6 mois. Lorsque vous achetez une nouvelle pile, il est préférable d'apporter l'ancienne avec vous au magasin.

- Pile au lithium CR2032, 3 volts

Lorsque vous retirez la pile, le compteur remet automatiquement les données TRP à zéro.

Pour remplacer la pile

1. Détachez le compteur de son support de fixation.
2. Dévissez les quatre vis qui maintiennent le cache de la pile fermé (F4).
3. Soulevez le couvercle pour accéder à la pile.
   Veillez à ne pas retirer le joint torique en caoutchouc.
4. Retirez la pile usagée.
5. Mettez la nouvelle pile en place, le signe + et l'étiquette vers le haut.
6. Remettez le cache de la pile en place et revissez les quatre vis de maintien.
7. Replacez le compteur dans son support.

Garantie limitée

Trek Bicycle Corporation garantit chaque compteur Incite contre les défauts de matériaux et de fabrication.

Cette garantit couvre:

- Les compteurs Incite pendant une période de deux ans à compter de leur date d'achat.

Cette garantie ne couvre pas:

- L'usure normale, y compris la durée de vie de la pile
- Un montage incorrect
- L'installation de pièces ou d'accessoires non prévus à l'origine pour, ou non compatibles avec, le dispositif tel qu'il est vendu.
- Les dommages ou défaillances occasionnés par un accident, une mauvaise utilisation, un mauvais traitement ou une négligence.

Toute modification apportée au dispositif ou à ses pièces entraîne l'annulation de cette garantie dans son intégralité.

Cette garantie est expressément limitée à la réparation ou au remplacement d'un article défectueux ; il s'agit de l'unique recours de la garantie. Cette garantie commence à courir à partir de la date d'achat, ne s'applique qu'au propriétaire initial et est incessible. Trek ne peut être tenu pour responsable des dommages indirects ou accessoires. Certains états (Etats-Unis) n'autorisent pas l'exclusion des dommages indirects ou accessoires ; il se peut donc que l'exclusion ci-dessus ne s'applique pas à vous.

Les réclamations au titre de cette garantie doivent être adressées par l'intermédiaire d'un concessionnaire Trek agréé. Une preuve d'achat est exigée.

Cette garantie donne au consommateur des droits juridiques spécifiques, et ces droits peuvent varier d'un endroit à un autre. Cette garantie n'affecte pas les droits statutaires du consommateur.

DEUTSCH

Lesen Sie sich dieses Handbuch sorgfältig durch und bewahren Sie es gut auf. Wenn Sie etwas nicht verstehen, oder wenn Sie Fragen zu Ihrem Incite-Computer haben, die das Handbuch nicht beantwortet, wenden Sie sich an Ihren Trek-Händler oder an uns unter:

Trek Bicycle Corporation
Attn: Customer Service
801 W. Madison Street
Waterloo, Wisconsin 53594 USA
http://www.trekbikes.com 920.478.4670

ALLGEMEINE RICHTLINIEN UND SICHERHEITSHINWEISE

⚠ Schauen Sie beim Radfahren nicht zu lange auf den Computer (F1). Wenn Sie nicht auf die Straße schauen, übersehen Sie womöglich ein Hindernis, verlieren die Kontrolle und stürzen.

Funktionen

VERWENDEN DER MODUSTASTE

Für die Modustaste gibt es drei Betätigungsarten (F2):

Einmal – Taste einmal drücken
Mehrmals – Taste mehrmals drücken
Halten – Taste einige Sekunden gedrückt halten

MODI

CUR Aktuelle Geschwindigkeit	Gegenwärtige Geschwindigkeit in Meilen pro Stunde (MPH) oder Kilometer pro Stunde (KMH)
TRP Etappe	Die seit dem letzten Neustart zurückgelegte Strecke (Mi oder KM)
CLK Uhr	Uhrzeit in Stunden und Minuten

Computer einrichten

Nach dem Anbringen des Computers (oder nach einem Batteriewechsel) müssen die gewünschten Maßeinheiten, der Radumfang und die Uhrzeit eingestellt werden.

Computer vom Befestigungsband abnehmen

Wenn Sie den Computer vom Befestigungsband abnehmen, wird zur Schonung der Batterie die Autostart-Funktion deaktiviert. Drücken Sie die Modustaste, um den Computer wieder in Betrieb zu nehmen.

1. Befestigungsband vom Lenker abnehmen.
2. Gegenüber der Modustaste auf das Befestigungsband drücken (F3), bis sich Computer seitlich löst.
3. Computer vorsichtig zur Seite drücken (weg von Modustaste), um Taste vom Befestigungsband zu lösen.

Gehen Sie umgekehrt vor, wenn Sie den Computer auf das Befestigungsband montieren möchten.

Computer zurücksetzen (bzw. Maßeinheiten und Radumfang programmieren)

Wenn Sie den Computer zurücksetzen, müssen Sie auch die Maßeinheiten und den Radumfang einstellen.

1. Computer von Befestigungsband abnehmen.
2. Taste RESET (Knopf an der Computerrückseite, siehe F4) drücken ➤ blinkende Geschwindigkeitsanzeige (CUR)in KMH oder MPH (F5) wird angezeigt.
3. Mit der Modustaste die gewünschte Maßeinheit auswählen.
4. Taste SET drücken ➤ vierstellige Zahl zur Identifizierung des Radumfangs wird angezeigt, erste Ziffer blinkt.
5. Zutreffende vierstellige Zahl für Reifengröße ermitteln, siehe Tabelle (F6).
6. Mit der Modustaste die erste Ziffer auswählen.
7. Auswahl mit Taste SET ➤ nächste blinkende Ziffer auswählen.
8. Schritt 6 und 7 wiederholen, bis alle vier Ziffern programmiert sind ➤ Anzeige TRP.
9. Computer wieder auf Befestigungsband montieren.

Uhrzeit einstellen

1. Computer von Befestigungsband abnehmen.
2. Modustaste drücken, bis CLK (F5) angezeigt wird.
3. Taste SET (Rückseite des Computers) drücken ➤ Uhr mit 12-Stunden-Anzeige blinkt.
4. Mit Modustaste die 12- oder 24-Stunden-Anzeige auswählen.
5. Auswahl mit Taste SET ➤ Stundenangabe blinkt.
6. Mit Modustaste Stundenangabe auswählen.
7. Auswahl mit Taste SET ➤ Minutenangabe blinkt.
8. Mit Modustaste Minutenangabe auswählen.
9. Auswahl mit Taste SET ➤ Anzeige (CLK).
10. Computer wieder auf Befestigungsband montieren.

Neu starten: Fahrbereitschaft herstellen

Der Computer erfasst die Etappendaten, also die Strecke, die Sie seit dem letzten Neustart zurückgelegt haben.

Neu starten (Etappendaten auf null stellen)

1. Modustaste drücken, bis Etappe (TRP) angezeigt wird.
2. Modustaste gedrückt halten ➤ angezeigte Etappe (TRP) wird auf 0.0 gesetzt.

Problembehebung

Leerer Bildschirm	Computer ist nicht betriebsbereit. Drücken Sie eine beliebige Taste.
	Batterie ist leer oder falsch eingesetzt. Erneuern Sie die Batterie, oder setzen Sie die vorhandene Batterie korrekt ein.
Unregelmäßige Daten	Magnet falsch ausgerichtet oder zu weit entfernt. Justieren Sie Magnet und Sensor neu.
	Batterie schwach. Wechseln Sie die Batterie aus.
Keine Anzeige der aktuellen Geschwindigkeit	Magnet falsch ausgerichtet oder zu weit entfernt. Justieren Sie Magnet und Sensor neu.
Falsche Geschwindigkeitsanzeige	Falscher Radumfang eingegeben. Setzen Sie den Computer zurück.
	Sensor erkennt Signale des Magneten nicht korrekt. Justieren Sie Magnet und Sensor neu.

BATTERIE SCHWACH

Wenn der Computer unregelmäßige Informationen ausgibt, ist möglicherweise eine Batterie zu schwach. Wechseln Sie die Batterie aus, sobald der Computer Fehlfunktionen zeigt, oder aber alle 6 Monate. Beim Kauf neuer Batterien sollten Sie die alten im Laden zurückgeben.

- CR2032, Lithium-Batterie, 3 V

Beim Entfernen der Batterie setzt der Computer automatisch TRP auf null zurück.

Batterie auswechseln

1. Computer von Befestigungsband abnehmen.
2. Die vier Schrauben lösen, die die Batterieabdeckung sichern (F4).
3. Batterieabdeckung abnehmen, um Batterie freizulegen.
   Abdichtungs-O-Ring nicht versehentlich entnehmen.
4. Alte Batterie herausnehmen.
5. Neue Batterie so einsetzen, dass die Seite mit dem Pluszeichen (+) und dem Identifikationsetikett nach oben zeigt.
6. Batterieabdeckung wieder einsetzen und mit den vier Schrauben befestigen.
7. Computer wieder auf Befestigungsband montieren.

Eingeschränkte Gewährleistung:

Die Trek Bicycle Corporation gewährleistet, dass jedes Incite-Produkt frei von Produktions- und Materialfehlern ist.

Die Gewährleistung gilt für die folgenden Modelle:

- Trek Incite Computer für eine Dauer von zwei Jahren ab Kaufdatum.

Von der Gewährleistung ausgeschlossen sind:

- Normale Abnutzung und Verschleiß, einschließlich der Lebensdauer der Batterie.
- Unsachgemäße Montage.
- Montage von nicht ursprünglich für das Gerät vorgesehenen und dafür kompatiblen und verkauften Teile und Zubehör.
- Beschädigungen oder Nicht-Funktionieren in Folge unsachgemäßen Einsatzes, Unfalls oder Nachlässigkeit.

Die Gewährleistung verliert ihre volle Gültigkeit angesichts Veränderungen an dem Gerät oder Teilen davon.

Die Gewährleistung ist ausdrücklich auf die Reparatur oder den Austausch von defekten Teilen beschränkt, die das einzige Rechtsmittel der Gewährleistung sind. Die Gewährleistung beginnt am Tag des Kaufs, gilt nur für den Eigentümer und ist nicht übertragbar. Trek übernimmt keine Haftung für Unfall- oder Folgeschäden. In einigen Staaten ist der Ausschluss von Unfall- ,bzw. Folgeschäden nicht erlaubt, somit besteht die Möglichkeit, dass der o.a. Ausschluss für Sie nicht zutreffend ist.

Sämtliche in Folge dieser Gewährleistung auftretenden Ansprüche sind durch einen autorisierten Fachhändler abzuwickeln. Dabei ist die Vorlage des Kaufnachweises erforderlich.

Durch diese Gewährleistung werden dem Verbraucher bestimmte, durch das Gesetz vorgegebene Rechte gewährt, die sich je nach Standort unterscheiden können. Der durch das Gesetz vorgesehene Schutz für den Verbraucher bleibt von dieser Gewährleistung unberührt.

ITALIANO

Leggere il manuale con attenzione e conservarlo per eventuali riferimenti futuri. Se le informazioni contenute risultano poco chiare o se si desidera approfondire eventuali aspetti relativi al computer Incite non trattati in questo manuale, rivolgersi al rivenditore Trek oppure contattare:

Trek Bicycle Corporation
Attn: Customer Service
801 W. Madison Street
Waterloo, Wisconsin 53594 USA
http://www.trekbikes.com 920.478.4670

SICUREZZA E LINEE GUIDA GENERALI

⚠ Non fissare a lungo il computer mentre si guida la bicicletta (F1). È importante tenere gli occhi sulla strada, per evitare eventuali ostacoli che potrebbero causare la perdita di controllo del mezzo e possibili cadute.

Funzioni

UTILIZZO DEL PULSANTE DI MODALITÀ

Esistono tre modi di utilizzo del pulsante di modalità (F2).

- Pressione normale: premere una volta.
- Pressione ciclica: premere più volte a seconda delle necessità.
- Pressione continua: tenere premuto per due o tre secondi.

MODALITÀ

CUR Velocità corrente:	Velocità corrente della bicicletta in miglia orarie (MPH) o chilometri orari (KMH).
TRP Distanza	Distanza accumulata (Mi o KM) dall'ultimo Riavvio.
CLK Orologio	Orario del giorno, visualizzato in ore e minuti.

Impostazione

Se il computer è nuovo (o se sono appena state sostituite le batterie) è necessario programmare il computer a seconda delle unità scelte, della misura delle ruote della bicicletta e dell'ora.

Estrazione del computer dalla base

Quando il computer viene rimosso dalla base, la funzionalità di avvio automatico viene disabilitata per risparmiare le batterie. Per riabilitarla, premere il pulsante di modalità.

1. Rimuovere la base di montaggio in plastica dal manubrio.
2. Premere sulla base (F3) fino a quando il bordo del computer si solleva.
3. Far scorrere lentamente il computer in senso laterale, senza avvicinarlo al pulsante di modalità, in modo da rimuovere il pulsante dalla base.

Per installare il computer sulla base, eseguire la procedura la contrario.

Ripristino del computer (o impostazione delle unità e della misura delle ruote)

Se si ripristina il computer, è anche necessario impostare le unità e la misura delle ruote.

1. Rimuovere il computer dalla base.
2. Premere il pulsante RESET (il pulsante piccolo sul retro del computer, F4) ➤ viene visualizzata la schermata della velocità (CUR) su cui lampeggia l'indicatore KMH o MPH (F5).
3. Premere più volte il pulsante di modalità per apportare modifiche.
4. Premere il pulsante SET per selezionare ➤ viene visualizzato il numero a quattro cifre relativo alla misura delle ruote con la prima cifra lampeggiante.
5. Impostare il numero a quattro cifre corretto per la misura dei pneumatici, come mostrato nel grafico (F6).
6. Premere più volte il pulsante di modalità per cambiare la prima cifra.
7. Premere il pulsante SET per selezionare ➤ la cifra successiva inizia a lampeggiare.
8. Ripetere i punti 6 e 7 per selezionare e impostare le quattro cifre ➤ viene visualizzata la schermata TRP.
9. Riposizionare il computer sulla base.

Impostazione dell'ora

1. Rimuovere il computer dalla base
2. Premere più volte il pulsante di modalità fino a visualizzare CLK (F5).
3. Premere il pulsante SET (sul retro del computer) ➤ 12 (orologio) inizia a lampeggiare.
4. Premere più volte il pulsante di modalità per scegliere il formato di visualizzazione dell'ora tra 12 e 24 ore.
5. Premere il pulsante SET per selezionare ➤ il numero relativa all'ora inizia a lampeggiare.
6. Premere più volte il pulsante di modalità per cambiare l'ora.
7. Premere il pulsante SET per selezionare ➤ il numero relativo ai minuti inizia a lampeggiare.
8. Premere più volte il pulsante di modalità per cambiare i minuti.
9. Premere il pulsante SET per selezionare ➤ viene visualizzata la schermata dell'orologio (CLK).
10. Riposizionare il computer sulla base.

Riavvio: pronti a saltare in sella

Il computer memorizza i dati del tragitto, la distanza percorsa dall'ultimo riavvio.

Riavvio (azzeramento dei dati del tragitto)

1. Premere più volte il pulsante di modalità fino a visualizzare la schermata relativa alla distanza (TRP).
2. Tenere premuto il pulsante di modalità ➤ la distanza (TRP) viene impostata su 0.0.

Risoluzione dei problemi

Lo schermo è vuoto	Il computer è nella modalità di trasporto. Premere un pulsante.
	La batteria è scarica oppure è stata installata in modo non corretto. Reinstallare una batteria carica.
I dati non sono affidabili	Il magnete è disallineato oppure è troppo distante. Riposizionare il magnete e il sensore.
	La batteria si sta scaricando. Sostituire la batteria.
Non viene indicata la velocità corrente	Il magnete è disallineato oppure è troppo distante. Riposizionare il magnete e il sensore.
La velocità non è corretta	La misura delle ruote non è corretta. Ripristinare il computer.
	Il sensore non legge correttamente i dati del magnete. Riallineare il magnete e il sensore.

BATTERIA SCARICA

Se il computer fornisce informazioni non corrette, la batteria potrebbe essere scarica. Sostituire le batterie ogni volta che si rileva un malfunzionamento del computer, oppure ogni sei mesi. Si consiglia di portare con sé le batterie da sostituire al momento dell'acquisto delle nuove batterie.

- CR2032, celle di litio, 3 volt

Quando si rimuove la batteria,, il computer imposta automaticamente la modalità TRP su zero.

Sostituzione della batteria

1. Rimuovere il computer dalla base.
2. Rimuovere le quattro viti che chiudono il coperchio della batteria (F4).
3. Sollevare il coperchio scoprendo totalmente la batteria.
   Evitare di rimuovere la guarnizione ad anello in gomma.
4. Estrarre la batteria da sostituire.
5. Inserire la nuova batteria con la "croce" e l'etichetta identificativa rivolte verso l'alto.
6. Riposizionare il coperchio e avvitare le quattro viti.
7. Riposizionare il computer sulla base.

Garanzia limitata

La Trek Bicycle Corporation garantisce ciascun nuovo computer Incite contro difetti di fabbricazione e dei materiali.

Questa garanzia copre:

- I modelli dei computer della Trek Incite per un periodo di due anni dalla data di vendita.

Questa garanzia non copre: l

- Le normali usura e rotture, incluso la lunghezza del periodo di vita della batteria
- Assemblaggio non adeguato
- Installazione di parti o accessori non originariamente progettati per, o compatibili con la bicicletta così come viene venduta
- Danni o malfunzionamenti a causa di incidente, uso scorretto, abuso o negligenza

La presente garanzia si intende totalmente nulla in caso di modificazioni al Trailster o ai suoi componenti.

La presente garanzia è espressamente limitata alla riparazione o alla sostituzione di un articolo difettoso ed è il solo risarcimento previsto dalla garanzia.
La presente garanzia vale a partire dalla data di acquisto, è applicabile solo al proprietario originale e non è trasferibile. Trek non è responsabile per danni incidentali o consequenziali. Alcuni stati non permettono l'esclusione di danni accidentali o conseguenti, pertanto l'esclusione suddetta potrebbe non interessarvi.

Le richieste coperte da tale garanzia devono essere presentate presso il rivenditore autorizzato. E' necessario presentare una prova di acquisto.

La presente garanzia dà al consumatore diritti legali specifici, e tali diritti possono variare da luogo a luogo. La presente garanzia non ha effetto sui diritti stabiliti dalla legge per il consumatore

NEDERLANDS

Lees deze handleiding zorgvuldig door en bewaar deze ter referentie. Als je de informatie in deze handleiding niet begrijpt of vragen hebt over je Incite-computer die niet in deze handleiding worden beantwoord, neem dan contact op met je Trek-dealer of met ons op:

Trek Bicycle Corporation
T.a.v.: Klantenservice
801 W. Madison Street
Waterloo, Wisconsin 53594 USA
http://www.trekbikes.com 920.478.4670

VEILIGHEID EN ALGEMENE RICHTLIJNEN

⚠ Kijk tijdens het fietsen niet langdurig naar de computer (F1). Als je niet naar de weg kijkt, loop je het risico een obstakel te raken, waardoor je de controle over de fiets zou kunnen verliezen en zou kunnen vallen.

Functies

DE MODUSKNOP GEBRUIKEN

De modusknop kan op drie manieren worden gebruikt (F2):

- Drukken: één keer drukken.
- Fietsen: herhaaldelijk drukken
- Ingedrukt houden: twee of drie seconden ingedrukt houden.

MODI

CUR Huidige snelheid	Huidige snelheid van de fiets in mijl per uur (MPH) of kilometer per uur (KMH)
TRP Dagafstand	Totale afstand (Mi or KM) sinds de laatste herstart.
CLK Klok	Tijd van de dag, wordt weergegeven in uren en minuten

Instellen

Als de computer nieuw is (of als je de batterij vervangen hebt), moet de computer geprogrammeerd worden met jouw keuzes voor eenheden, de grootte van de wielen van je fiets en de tijd.

De computer uit de riem halen

Als de computer wordt verwijderd uit het riempje, wordt de functie autostart uitgeschakeld om de batterij te sparen. Druk op de modusknop om de functie te activeren.

1. Verwijder de plastic riem van het stuur.
2. Druk op de riem (F3), tegenover de modusknop, totdat de rand van de computer omhoogkomt.
3. Schuif de computer voorzichtig opzij, weg van de modusknop, om de knop los te maken van de riem.

Om de computer opnieuw in de riem te plaatsen, voer je deze stappen in omgekeerde volgorde uit.

De computer opnieuw instellen (of eenheden en wielgrootte instellen)

Als je de computer opnieuw instelt, moet je ook de eenheden en wielgrootte instellen.

1. De computer uit de riem halen.
2. Druk op de knop RESET (de kleine knop aan de achterkant van de computer, F4) ➤ het scherm snelheid (CUR) wordt weergegeven terwijl KMH of MPH (F5) knippert.
3. Druk op de modusknop om een andere optie weer te geven.
4. Druk op de knop SET om het viercijferige nummer te selecteren ➤ Het nummer wordt weergegeven en het eerste nummer knippert.
5. Bepaal het juiste viercijferige nummer voor de bandgrootte, zoals weergegeven in de grafiek (F6).
6. Druk op de modusknop om het eerste cijfer te wijzigen.
7. Druk op de knop SET om in te stellen ➤ Het volgende cijfer begint te knipperen.
8. Herhaal stap zes en zeven om alle nummers te selecteren en in te stellen ➤ Het scherm TRP wordt weergegeven.
9. Plaats de computer terug in de riem.

De tijd instellen

1. De computer uit de riem halen.
2. Druk op de modusknop om naar CLK (F5) te gaan.
3. Druk op de knop SET (aan de achterkant van de computer) ➤ 12 (uur klok) knippert.
4. Gebruik de modusknop om in te stellen op 12 of 24 uur.
5. Druk op de knop SET om in te stellen ➤ Het uur knippert.
6. Gebruik de modusknop om de uren te wijzigen.
7. Druk op de knop SET om in te stellen ➤ De minuten knipperen.
8. Gebruik de modusknop om de uren te wijzigen.
9. Druk op de knop SET om de gewenste waarde in te stellen ➤ Het scherm Clock (CLK) wordt weergegeven.
10. Plaats de computer terug in de riem.

Herstarten Voorbereiding voor de rit

De computer onthoudt de gegevens van de rit, de afstand die je gefietst hebt sinds de laatste herstart.

De computer herstarten (de ritgegevens op nul stellen)

1. Druk op de modusknop om naar Afstand (TRP) te gaan.
2. Houd de modusknop ingedrukt ➤ Afstand (TRP) staat op 0.0.

Problemen oplossen

Leeg scherm	Computer bevindt zich in transportmodus. Druk op een knop.
	Batterij is leeg of onjuist geplaatst. Plaats een goede batterij.
Foutieve gegevens	Magneet niet goed uitgelijnd of afstand te groot. Stel de plaatsing van de magneet en de sensor bij.
	Batterij is bijna leeg. Vervang de batterij.
Geen huidige snelheid	Magneet niet goed uitgelijnd of afstand te groot. Stel de plaatsing van de magneet en de sensor bij.
Onjuiste snelheid	Onjuiste wielmaat. Stel de computer opnieuw in.
	Sensor leest de magneet niet goed. Stel de uitlijning van de magneet en de sensor bij.

LEGE BATTERIJ

Wanneer de computer onjuiste gegevens weergeeft, is de batterij mogelijk bijna leeg. Vervang de batterijen wanneer de computer niet goed werkt of vervang de batterij elke zes maanden. Wanneer je nieuwe batterijen koopt, kun je de oude batterijen het beste meenemen naar de winkel.

- CR2032, lithiumbatterij, 3 volt

Wanneer je de batterij verwijdert, wordt TRP automatisch hersteld naar nul.

De batterij vervangen

1. De computer uit de riem halen.
2. Verwijder de vier schroeven waarmee het batterijdeksel (F4 is vastgeschroefd.
3. Verwijder het dekseltje om toegang te verkrijgen tot de batterij.
   Let goed op dat je de rubberen afsluitring niet verwijdert.
4. Verwijder de oude batterij.
5. Plaats de nieuwe batterij met het plusteken (+) en het opschrift naar boven.
6. Zet het deksel er weer op en bevestig de vier schroeven.
7. Plaats de computer terug in de riem.

Beperkte garantie

Trek Bicycle Corporation garandeert elke nieuwe Incite computer tegen defecten in vakmanschap en materialen.

Deze garantie dekt

- Trek Incite computermodellen voor een periode van twee jaar vanaf de verkoopdatum.

Deze garantie dekt geen

- Normale slijtige, inclusief de lengte van een batterijleven
- Onjuiste montage
- Installatie van onderdelen of toebehoren die hier niet origineel voor bedoeld zijn voor, of verenigbaar met het component zoals verkocht
- Schade of defecten als gevolg van ongelukken, verkeerd gebruik, misbruik, of verwaarlozing

Deze garantie wordt in zijn geheel ongeldig door elke aanpassing van de componenten of zijn onderdelen.

Deze garantie is uitdrukkelijk beperkt tot de reparatie of vervanging van een defect onderdeel en is het enige middel van garantie. Deze garantie gaat in vanaf de datum van aankoop, en is alleen van toepassing op de originele eigenaar, en kan niet worden overgedragen. Trek is niet verantwoordelijk voor incidentele of consequentiele schade. Sommige staten/landen staan de uitsluiting van incidentele of voortvloeiende schade niet toe, dus de bovengenoemde uitsluiting is mogelijk niet van toepassing op u.

Eisen onder deze garantie moeten worden gemaak door een geautoriseerde dealer. Aankoopbewijs is vereist.

Deze garantie geeft de klant specifieke legale rechten, en deze kunnen van plaats tot plaats varieren. Deze garantie beïnvloedt niet de statutaire rechten van de consument.

PORTUGUÊS

Leia este manual cuidadosamente e guarde-o para referência futura. Se não perceber as informações deste manual ou se tiver dúvidas sobre o computador Incite que este manual não consiga explicar, consulte o seu revendedor Trek ou contacte-nos:

Trek Bicycle Corporation
Ao cuidado de: Customer Service
801 W. Madison Street
Waterloo, Wisconsin 53594 USA
http://www.trekbikes.com 920.478.4670

DIRECTRIZES DE SEGURANÇA E GERAIS

⚠ Quando estiver a andar na bicicleta, não se distraia a olhar fixamente para o computador durante longos períodos de tempo (F1). Se não prestar atenção à estrada, poderá colidir com um obstáculo o que poderá resultar numa possível perda de controlo da bicicleta e queda.

Funcionalidades

UTILIZAR O BOTÃO DE MODO

Existem duas formas de utilizar o botão de modo(F2):

- Premir - premir uma vez
- Percorrer - premir repetidamente
- Manter - premir e manter durante dois ou três segundos

MODOS

CUR Velocidade actual	Velocidade actual da bicicleta em quilómetros por hora (KMH) ou em milhas por hora (MPH)
TRP Distância da viagem	Distância acumulada (KM ou Mi) desde a última Reposição.
CLK Relógio	Horas, apresentadas em horas e minutos

Configuração

Quando o computador for novo (ou quando tiver substituído a pilha) o computador tem de ser programado com as unidades, tamanho da roda e hora correctos.

Para remover o computador da base

Quando o computador for removido da base, a funcionalidade de arranque automático é desactivada para prolongar a duração da pilha. Para o activar, prima o botão de modo.

1. Retire o suporte de plástico do guiador.
2. Do lado oposto ao botão de modo, prima para cima o suporte (F3) até que a extremidade do computador seja levantada.
3. Cuidadosamente, deslize o computador lateralmente, afastando-o do botão de modo para desencaixar o botão da base.

Para reinstalar o computador na base, inverta a ordem destes passos.

Repor o computador (ou definir as unidades e o tamanho da roda)

Se repuser o computador, também tem de definir as unidades e o tamanho da roda.

1. Remova o computador da base.
2. Prima o botão RESET (o pequeno botão na parte de trás do computador, F4) ➤ é apresentado o ecrã da velocidade (CUR) com a indicação KMH ou MPH (F5) intermitente.
3. Percorra o botão de modo para alterar a definição.
4. Prima o botão SET para seleccionar ➤ e será apresentado o número de quatro dígitos to tamanho da roda com o primeiro dígito intermitente.
5. Determine o número com quatro dígitos correcto para o tamanho da roda, tal como indicado na tabela (F6).
6. Percorra o botão de modo para alterar o primeiro dígito.
7. Prima o botão SET para seleccionar ➤ o dígito seguinte fica intermitente.
8. Repita os passos 6 e 7 para seleccionar todos os quatro dígitos ➤ é apresentado o ecrã TRP.
9. Coloque o computador novamente na base.

Definir a hora

1. Remova o computador da base.
2. Percorra o botão de modo até obter CLK (F5).
3. Prima o botão SET (na parte de trás do computador) ➤ Fica intermitente 12 (relógio de 12 horas).
4. Percorra o botão de modo para escolher entre um relógio de 12 ou de 24 horas.
5. Prima o botão SET para seleccionar ➤ A hora fica intermitente.
6. Percorra o botão de modo para alterar a Hora.
7. Prima o botão SET para seleccionar ➤ Os minutos fica intermitente.
8. Percorra o botão de modo ➤ para alterar os Minutos.
9. Prima o botão SET para seleccionar é apresentado o ecrã do relógio (CLK).
10. Coloque o computador novamente na base.

Reposição: Preparação para andar de bicicleta

O computador regista os dados da Viagem, a distância percorrida desde a última Reposição.

Repor (colocar a zero os dados da Viagem).

1. Percorra o botão de modo para obter Distância (TRP).
2. Mantenha premido o botão ➤ Distância (TRP) indica 0.0.

Resolução de problemas

Ecrã em branco	O computador está no modo de envio. Prima um botão.
	O computador não tem pilha ou está incorrectamente instalada. Reinstale uma bateria com carga.
Dados erráticos	O íman não está alinhado ou está demasiado longe. Reajuste a colocação do íman e do sensor.
	A pilha está com pouca carga. Substitua a pilha.
Não é indicada a velocidade actual	O íman não está alinhado ou está demasiado longe. Reajuste a colocação do íman e do sensor.
A velocidade indicada está incorrecta	O tamanho da roda está incorrecto. Reponha o computador.
	O sensor não está a ler o íman de forma adequada. Reajuste o alinhamento entre o íman e o sensor.

PILHA FRACA

Se o computador fornecer informações erráticas, a pilha pode estar fraca. Substitua as pilhas sempre que o computador funcionar mal ou a cada 6 meses. Quando comprar novas pilhas, leve as pilhas antigas consigo quando for à loja para referência.

- CR2032, célula de lítio, 3 volts

Quando a pilha for removida, o computador repõe automaticamente o valor TRP para Zero.

Para substituir a pilha

1. Remova o computador da base.
2. Remova os quatro parafusos que fixam a tampa da pilha (F4).
3. Levante a tampa da pilha expondo a pilha.
   Tenha cuidado para evitar remover o O-ring destinado a selar o computador.
4. Retire a pilha velha.
5. Coloque a nova pilha com a "cruz" e a etiqueta de identificação voltadas para cima.
6. Reponha a tampa da pilha e aperte os quatro parafusos novamente.
7. Coloque o computador novamente na base.

Garantia limitada

A Trek Bicycle Corporation garante todos os novos computadores Incite contra defeitos de mão-de-obra e materiais.

Essa garantia abrange:

- Os computadores Trek Incite modelos por um período de dois anos após a data de venda.

Essa garantia não cobre

- Desgaste normal, incluindo a vida útil da bateria
- Montagem incorreta
- Instalação de peças ou acessórios não originalmente destinados a ou compatíveis com o componente quando vendido
- Danos ou defeitos devidos a acidentes, uso indevido, abuso ou negligência

Qualquer modificação do componente ou de suas peças torna esta garantia totalmente nula.

Esta garantia se limita explicitamente ao conserto ou troca de itens defeituosos, o que constitui o único recurso da garantia. Esta garantia tem início na data de compra, aplica-se apenas ao proprietário original e não é transferível. A Trek não se responsabiliza por danos incidentais ou conseqüenciais. Alguns estados não permitem a exclusão de danos incidentais ou conseqüenciais, então a exclusão acima pode não se aplicar a você.

Reivindicações em conformidade com esta garantia precisam ser feitas através de um revendedor autorizado. É necessária a apresentação de uma comprovação da compra.

Esta garantia dá aos consumidores direitos legais específicos, os quais podem variar de um lugar para outro. Esta garantia não afeta os direitos do consumidor previstos em lei.

简体中文

请仔细阅读本手册并妥善保管以备将来参考。如果您不理解本手册中的内容，或对手册中未涉及到的 Incite 码表的其他问题存有疑问，请咨询 Trek 经销商或与我们联系，联系方式如下：

Trek Bicycle Corporation
Attn:Customer Service
801 W. Madison Street
Waterloo, Wisconsin 53594 USA
http://www.trekbikes.com 920.478.4670

安全及使用指南

在骑行时，请不要长时间注视码表 (F1)。如果不注意前方路况，很可能会撞上障碍物，导致失控而摔倒。

功能

使用模式按钮

⚠ 模式按钮有以下三种使用方式 (F2):
按下– 按下一次
反复按下– 重复多次按下
按住– 按下并持续按住 2 到 3 秒钟

模式

CUR 当前速度	以英里/小时 (MPH) 或公里/小时 (KMH) 显示当前的车速
TRP 骑行里程	码表上次重新启动至今累计的骑行距离 (Mi or KM)。
CLK 时钟	以小时和分钟显示当天时间

设置

在首次使用码表前或更换码表电池后，必须根据所选计量单位、车轮尺寸和时间对码表进行设置。

从固定座上卸下码表

码表从固定座上卸下时，自动启动功能将停用，以节省电池电量。要唤醒码表，请按下模式按钮。

1. 从车把上取下塑料固定座。
2. 在与模式按钮相对的一侧，轻推固定座 (F3)，直到码表边缘翘起为止。
3. 向远离模式按钮的一侧轻轻滑动码表，使模式按钮脱离固定座。
   要将码表装入固定座，请按相反的步骤进行操作。

重置码表（或设置单位和车轮尺寸）

如果您重置了码表，必须也对单位和车轮尺寸进行设置。

1. 从固定座上取下码表。
2. 按下 RESET 按钮（位于码表背面的小按钮，F4）➤ 将出现速度屏幕 (CUR)，KMH 或 MPH (F5) 闪烁。
3. 反复按下模式按钮更改设置选项。
4. 按下 SET 按钮进行选择 ➤ 显示四位数的车轮尺寸，第一位数字会闪烁。
5. 如图 6 所示，正确设置与车轮尺寸相对应的四位数字 (F6)。
6. 反复按下模式按钮更改第一位数字。
7. 按下 SET 按钮进行选择 ➤ 下一位数字闪烁。
8. 重复步骤 6 和步骤 7，选择并设置全部四位数字 ➤ 出现 TRP 屏幕。
9. 将码表装回固定座。

设置时间

1. 从固定座上取下码表。
2. 反复按下模式按钮进入 CLK 屏幕 (F5)。
3. 按下 SET 按钮（位于码表背面）➤ 12 小时制时钟闪烁。
4. 反复按下模式按钮选择 12 或 24 小时制时钟。
5. 按下 SET 按钮进行选择 ➤ 小时部分将闪烁。
6. 反复按下模式按钮更改小时。
7. 按下 SET 按钮进行选择 ➤ 分钟部分将闪烁。
8. 反复按下模式按钮更改分钟。
9. 按下 SET 按钮进行选择 ➤ 将显示时钟屏幕 (CLK)。
10. 将码表装回固定座。

重新启动：准备骑车

码表将记录骑行里程数据，即码表上次重新启动至今的骑行距离。

重新启动（将骑行里程数据归零）

1. 反复按下模式按钮显示里程 (TRP)。
2. 按住模式按钮 ➤ 里程 (TRP) 归为 0.0。

故障排除

黑屏	码表处于运输模式。按下任何一个按钮即可。
	电池耗尽，或安装不正确。重新安装一节好的电池即可。
数据紊乱	磁铁未对准或相距太远。应重新调整磁铁和感应器的安放位置。
	电池电量不足。应更换电池。
不显示当前速度	磁铁未对准或相距太远。应重新调整磁铁和感应器的安放位置。
速度不正确。	车轮尺寸不正确。应重置码表。
	感应器不能从磁铁正确读数。应重新调整磁铁和感应器的安放位置。

电池电量不足

如果码表显示的信息紊乱，可能是由于电池电量不足。只要发现码表运行不正常，请立即更换电池，或每隔 6 个月更换一次电池。购买新电池时，最好带上旧电池。

CR2032，锂电池，3 伏特

取出电池后，码表会将 TRP 自动归零。

更换电池

1. 从固定座上取下码表。
2. 拧下用于固定电池盖的四颗螺丝 (F4)。
3. 取下电池盖，露出电池。
   小心不要遗失 O 形橡胶圈封条。
4. 取出旧电池。
5. 带有“十”字标记的一面朝上，装入新电池。
6. 合上电池盖，拧上四颗螺丝。
7. 将码表装回固定座。

有限质量保证:

特莱克自行车有限公司保证出厂的每台Incite电脑没有工艺和材料缺陷。本质量保证适用于特莱克 型Incite电脑，为期两年，自销售之日开始计算。

但不适用于一般的磨损和撕扯，包括电池寿命。

- 装配不当。
- 未按部件或附件的初始用途安装、或与销售的元部件不兼容。
- 因事故、使用不当、滥用或疏忽导致的损伤或故障。

用户私自改装产品的元件或部件的，本保证将全部无效。

本保证只适用于有缺陷部件的修理或更换，只是一种质量保证的补救措施。本保证自产品购买日开始生效，只适用于最初的买主，不得转让。特莱克不对偶发损害或间接损害承担责任。有些州不允许厂家免于承担偶发损害或间接损害的责任，因此上述免责声明可能不适合您。

本保证项下的索赔应由经授权的经销商提出。提出索赔时必须提供购买凭证。

本保证让消费者享有某些合法权利，此类权利可能因地而异。本保证不妨碍消费者享有的法定权利。