BONTRAGER

**Pro U Lock and Ultimate Key U Lock**

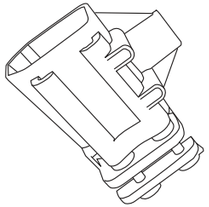



PN 584910

**Info**

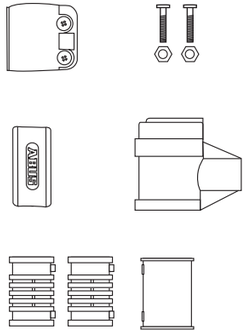


**Info**

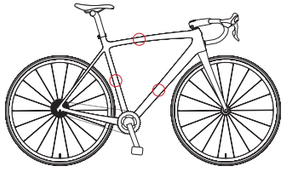

**Info**

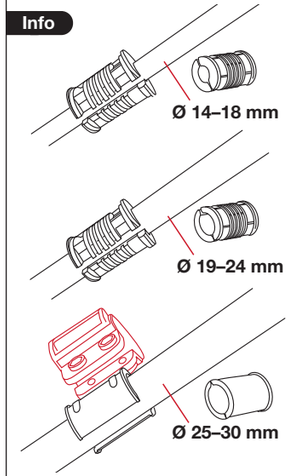


**Info**

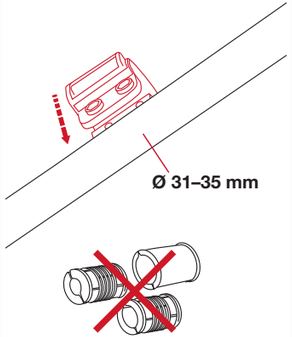


**1. Mounting 1**

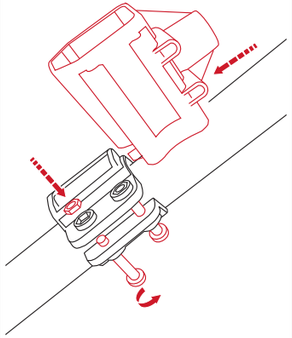

**2.**

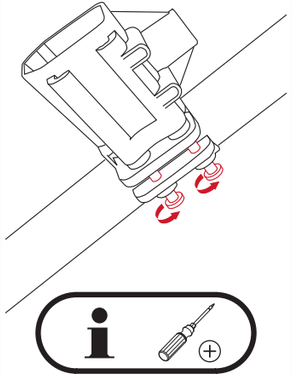

**3.**

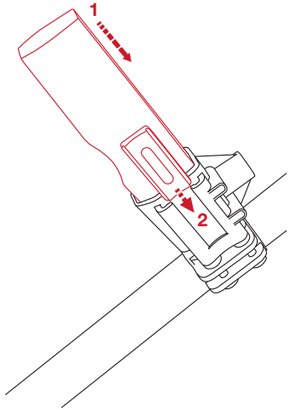

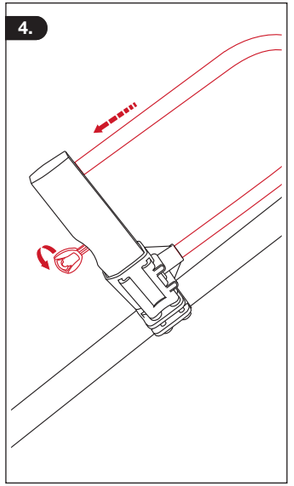


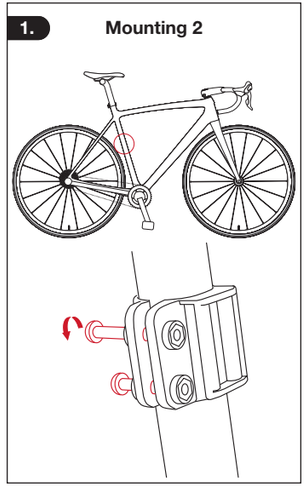


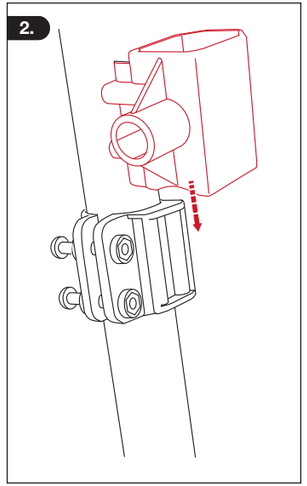


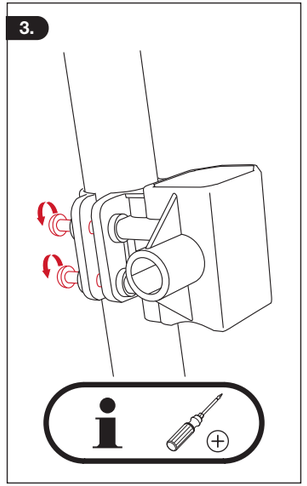


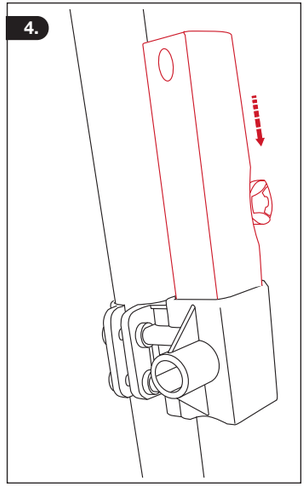


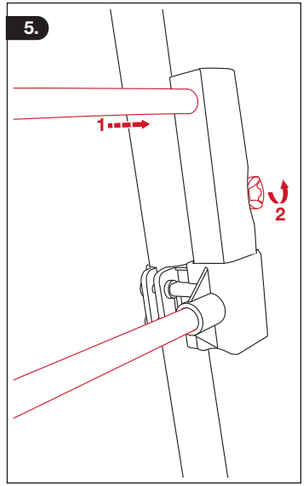


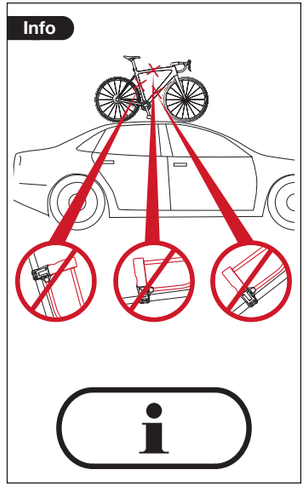


801 W Madison Street, Waterloo, WI 53594, USA
Ceintuurbaan 2-20C, 3847 LG Harderwijk, NL

bontrager.com
10/2018