TCL

Hi! Let's Get Started.

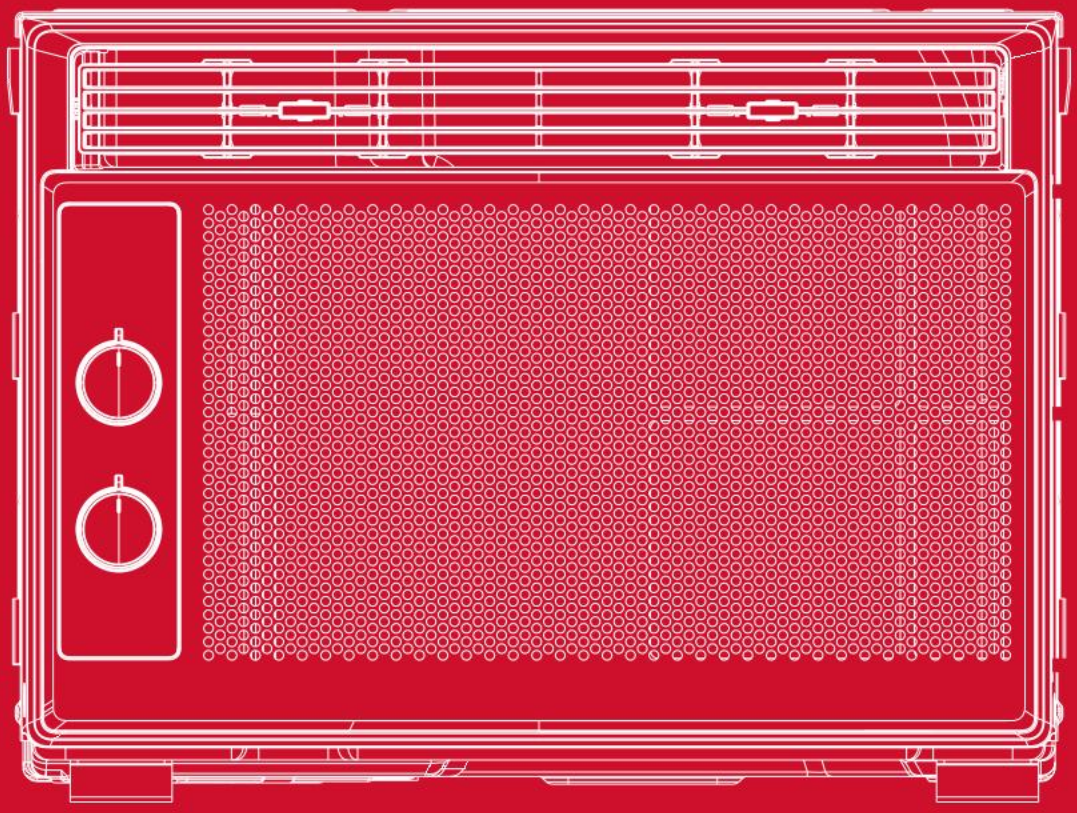

5K Mechanical Window AC

English / Spanish / French

Table of Contents

English

Register and Protect Your Purchase....3
Important Considerations & Safety Precautions....5
What's in the Box....11
Let's Get Started – Installation....12
How to Control Your AC....16
Maintenance....17
Troubleshooting....18

Spanish

Registre y proteja su compra....20
Consideraciones importantes y precauciones de seguridad....22
Contenido de la caja....28
Comencemos – Instalación....29
Cómo controlar su aire acondicionado....33
Mantenimiento....34
Solución de Problemas....35

French

Enregistrez et protégez votre achat....37
Considérations importantes et précautions de sécurité....39
Contenu de la boîte....45
C'est parti – l'application....46
Comment régler votre climatiseur....50
Entretien....51
Conseils de dépannage....52

Applicable Models | Modelos Aplicables | Modèles Applicables

W5WC72M / W5WC72M-B / T05WV9M

*Actual coverage may vary based on room size and configuration (ceiling height, number of windows, and other varying conditions) and environmental factors such as number of occupants, home insulation, etc.

*La cobertura real puede variar según el tamaño y la configuración de la habitación (altura del techo, número de ventanas y otras condiciones variables) y factores ambientales como el número de ocupantes, el aislamiento de la casa, etcétera.

*La couverture réelle peut varier en fonction de la taille et de la configuration de la pièce (hauteur du plafond, nombre de fenêtres et autres conditions variables) et de facteurs environnementaux tels que le nombre d'occupants et l'isolation de la maison, etc.

Register and protect your purchase

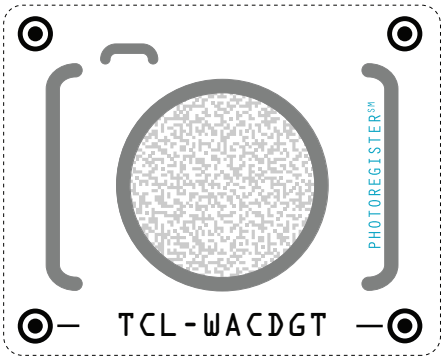

Register easily with your smartphone

Scan or text a photo of
the camera icon to 71403

Or register online at register.tcl.com

Need help? Visit photoregister.com/help or text HELP to 71403

Add a TCL Protection Plan when you register your product and be covered from life's mishaps

Thank you for choosing TCL. We want your ownership experience to bring you as much joy as the product you purchased does, so we're offering you a special price on TCL Protection Plans when you purchase during registration. Add a TCL Protection Plan within your first 30 days of ownership to receive the best value and we'll make sure nothing gets in the way of you enjoying your new product.

Benefits & Description	PROTECT	PLUS
Extended Manufacturer Coverage Extended parts & labor coverage for manufacturer defects.	Up To 4 Years	Up To 4 Years
Priority Service Free shipping and rapid turn-around time.	3-5 Days	3-5 Days
Product Replacement Free 1-time replacement if product cannot be fixed.	⊕	⊕
TCL Parts & Service Genuine TCL parts & factory certified service.	⊕	⊕
No Deductible $0 out of pocket expense.	⊕	⊕
Accidental Damage Protection Coverage for drops, breaks and spills starts after 30 days.		⊕

***Extended service plans (i.e., "Protect" and "Plus" plans) are only offered in the United States (US). All TCL products continue to offer a limited consumer warranty in both the US and Canada. Please refer to the warranty section in this guide for additional details on warranty information.**

IMPORTANT SAFETY INSTRUCTIONS

Before installing and using your air conditioner, please read this owner's manual carefully. Store this manual in a safe place for future reference. Your safety and the safety of others is very important to us. Please pay attention to all safety messages outlined in this owner's manual.

WARNING: To reduce the risk of fire, electrical shock or injury when using your air conditioner, follow the following basic precautions:

ELECTRICAL REQUIREMENTS

The electrical ratings for your air conditioner are listed on the model and serial number label located on the front right hand side of the unit (when facing the front).

REGISTER YOUR APPLIANCE

You can register your appliance online by going to register.tcl.com

Be sure to retain your original sales receipt. A valid proof of purchase is required for all warranty claims.

BATTERY WARNING STATEMENT

Do not mix old and new batteries and do not mix alkaline, standard (carbon-zinc) or rechargeable (ni-cad, ni-mh, etc.) batteries

Document your model and serial numbers here:

Model #_____ Serial #_____

You can locate your 20 digit serial number underneath the bar code (On the right hand side of the AC).

WARNING	Specific electrical requirements are shown in the diagram below. Follow the requirements below for the type of plug on the power supply cord.	
Electrical Shock Hazard Plug into a grounded 3 prong outlet. Do not remove the ground prong. Do not use an adapter Do not use an extension cord. Failure to follow these instructions can result in death, fire, or electrical shock	**Wiring Requirements**	**Power Supply Cord**
	• 115 Volt (103 min – 127 max) • (5K-8K) (0-8 amps) • (10K-12K) (0-12 amps) • (5-8K) (10 amp time-delay fuse or circuit breaker) • (10K-12K) (15 amp time-delay fuse or circuit breaker) • Use on single outlet circuit only	

RECOMMENDED GROUND METHOD

For your personal safety, this air conditioner must be grounded. This air conditioner is equipped with a 3 prong power supply cord with a grounded plug. To minimize the possibility of electrical shock, the cord must be plugged into a 3 prong outlet and grounded in accordance with all local codes and ordinances. If a 3 prong outlet is not available, it is the customer's responsibility to have a properly grounded 3 prong outlet installed by a qualified electrician.

FCC CAUTION

This device complies with part 15 of the FCC Rules. Operation is subject to the following two conditions: (1) This device may not cause harmful interference, and (2) this device must accept any interference received, including interference that may cause undesired operation. Any Changes or modifications not expressly approved by the party responsible for compliance could void the user's authority to operate the equipment.

Note: This equipment has been tested and found to comply with the limits for a Class B digital device, pursuant to part 15 of the FCC Rules. These limits are designed to provide reasonable protection against harmful interference in a residential installation. This equipment generates uses and can radiate radio frequency energy and, if not installed and used in accordance with the instructions, may cause harmful interference to radio communications. However, there is no guarantee that interference will not occur in a particular installation. If this equipment does cause harmful interference to radio or television reception, which can be determined by turning the equipment off and on, the user is encouraged to try to correct the interference by one or more of the following measures:

-Reorient or relocate the receiving antenna.

-Increase the separation between the equipment and receiver.

-Connect the equipment into an outlet on a circuit different from that to which the receiver is connected.

-Consult the dealer or an experienced radio/TV technician for help.

The distance between user and device should be no less than 20cm.

DO NOT RETURN TO STORE

WE ARE READY TO HELP

contact us first with any questions

TCL SUPPORT:
support.tcl.com/us
1-800-825-6747

BE CAREFUL WHEN REMOVING THE AIR CONDITIONING UNIT

Important Considerations & Safety Precautions

This manual contains many helpful tips on how to use and maintain your AC properly. Just a little preventive care on your part can save you a great deal of time and money over the life of your AC. You will find answers to common problems encountered in the Troubleshooting Tips chart. It is recommended to review this chart first, prior to calling our service centers.

⚠ **CAUTION**

- This appliance should not be used by children without direct supervision. Persons with reduced physical, sensory, and mental capabilities, or lack of experience and knowledge should be given supervision or instruction concerning use of the appliance in a safe way and hazards it may involve. Cleaning and user maintenance shall also not be made by children without supervision.
- Children should be supervised to ensure that they do not play with the appliance.
- If the supply cord is damaged, it must be replaced by the manufacturer, its service agent or similarly qualified service company to avoid a hazard.
- The appliance shall be installed in accordance with all applicable local and national regulations.
- Do not operate your AC in a wet room, such as a bathroom or laundry room.
- ACs equipped with electric heater should be installed at a distance of at least 1 meter from combustible or inflammable materials
- Contact an authorized service technician for repair or maintenance of this unit.
- Contact an Authorized installer for installation of this unit if help is required.

To prevent injury to the user or other people and property damage, the following instructions must be followed.
Failure to follow these instructions may lead to incorrect operation, causing harm and damage.

- The seriousness is classified by the following indications:

⚠ **WARNING:** This symbol indicates the possibility of death or serious injury.
⚠ **CAUTION:** This symbol indicates the possibility of damage to properties only.

• Meanings of symbols used in this manual are as shown below:

	Be sure not to do.
	Be sure to follow the instructions.

⚠ Warning		
Plug the power plug in properly	**Do not operate or stop the unit by inserting or pulling out the power plug**	**Do not damage or use an unspecified power cord.**
Otherwise, it may cause an electric shock or fire due to heat generation. 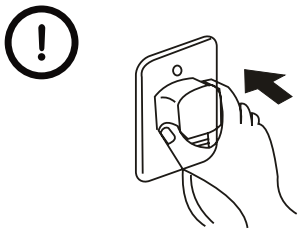	It may cause an electric shock or fire due to heat generation. 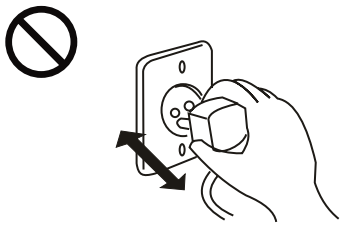	It may cause an electric shock or fire. If the power cord is damaged, it must be replaced by the manufacturer, an authorized service center, or a similarly qualified service company in order to avoid a hazard.
Do not modify the power cord length or share the outlet with other appliances	**Do not operate with a wet hand or in a damp environment.**	**Do not direct airflow at room occupants only.**
It may cause an electric shock or fire due to heat generation. 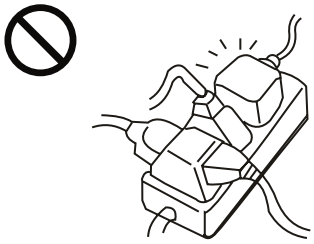	It may cause an electric shock. 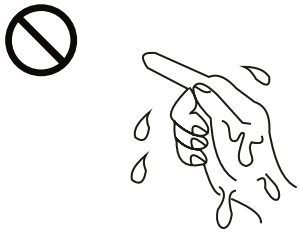	This could lead to health concerns. 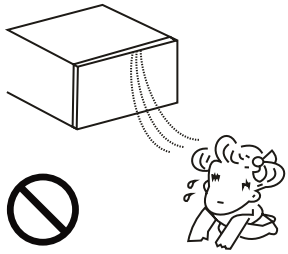

⚠ Caution		
⃠ When the air filter is to be removed, do not touch the metal parts of the unit.	**⃠ Do not clean the AC with water.**	**⃠ Ventilate well when used together with a stove, etc.**
It may cause an injury.	Water may enter the unit and degrade the insulation. It may cause an electric shock.	An oxygen shortage may occur.
⃠ When cleaning the unit, switch it off and remove it from the outlet.	**⃠ Do not place a pet or houseplant where it will be exposed to direct airflow.**	**⃠ Do not use it for special purposes.**
Since the fan rotates at high speed during operation, it may cause an injury.	This could cause harm to the pets or plants.	Do not use this AC to preserve precision devices, food, pets, plants, and art objects. It may cause deterioration of quality, etc.
⃠ Do not operate switches with wet hands.	**⃠ Do not apply insecticides or flammable sprays.**	**⃠ Do not place a heater or other combustible materials where they will be exposed to direct air flow.**
It may cause an electric shock.	It may cause fire or deformation of the unit's cabinet.	It may cause imperfect combustion.

For your safety

- Do not store or use gasoline or other flammable vapors and liquids in the vicinity of this product or any other appliance.
- To avoid fire hazard or electric shock, do not use an extension cord or an adaptor plug. Do not remove any prong from the power cord.

Electrical Information

- Ensure that the electrical requirements are met for the model you have chosen. This information can be found on the serial plate, which is located on the side of the unit's cabinet.
- Be sure the AC is properly grounded. To minimize shock and fire hazards, proper grounding is important. The power cord is equipped with a three-prong grounding plug for protection against shock hazards.
- Your AC must be used in a properly grounded wall receptacle. If the wall receptacle you intend to use is not adequately grounded or protected by a time delay fuse or circuit breaker, have a qualified electrician install the proper receptacle.
- Ensure that the receptacle is accessible after the unit installation.
- Do not run AC with outside protective cover in place. This could result to mechanical damage within the AC.

NOTE: This AC is designed to be operated under the following conditions:

Cooling operation	Outdoor temp	18-43°C/64-109°F	Discharge: 3.7MPA Suction 1.2MPA
	Indoor temp	17-32°C/62-90°F	Discharge: 3.7MPA Suction 1.2MPA

NOTE: Performance may be reduced outside of these operating temperatures.

NOTE: All pictures and figures shown in this manual are for illustrative purposes only, and may vary from those of your AC. However, please note that the actual shape shall prevail.

POINTS TO CONSIDER WHEN USING THE AC

⚠ **WARNING:** To reduce the risk of fire, electric shock, or injury to persons, read the Safety Precautions before operating this appliance.

NOTE: If the AC is turned off, wait for 3 minutes before restarting the unit. This allows pressure inside the compressor to equalize. Failure to follow these instructions may be harmful to your unit.

POWER SUPPLY VOLTAGE

If the power supplied to the unit is not within + 10% of the specified rating, the unit may not function and can cause a fuse to blow.

NOISE LEVEL

Noise from the AC will be louder at night than during the day because the ambient or external noises are relatively lower at night. If you find the noise from the AC too loud, try adjusting the thermostat to a higher temperature.

ENERGY SAVING IDEAS

- Ensure your unit is adequate for the intended room by checking the unit's sq. ft. coverage.
- Install the room AC on the shaded side of your room, if possible.
- Do not block air flow inside with blinds, curtains or furniture, or outside with shrubs, enclosures, or other buildings.
- Keep blinds and drapes in other windows closed during the sunniest part of the day.
- Clean the air filter as recommended in the "Maintenance" section.

When compared with other refrigerants, R32 is more environmentally friendly. Please use this product as instructed. This refrigerant is flammable and may combust under certain conditions, however when this product is used as directed these risks are significantly reduced. Always consult with a trained professional when maintaining or repairing an air conditioner.

Warning

- Please read the manual before installing, using, or conducting maintenance.
- Do not use means to accelerate the defrosting process or to clean, other than those recommended by the manufacturer.
- Be aware that refrigerants may not contain an odor.
- Do not pierce or burn the appliance.
- The appliance shall be stored in a room without continuously operating heat sources (for example: open flames, an operating ignition gas appliance or an operating electric heater).
- Please contact the nearest after-sale service center when maintenance is necessary. At the time of maintenance, the maintenance personnel must strictly comply with the Operation
- Manual provided by the corresponding manufacturer and any non-professional is prohibited to maintain the air conditioner.
- It is necessary to comply with the provisions of gas-related federal, state, and local laws and regulations.
- It is necessary for a trained professional to remove any refrigerator from the system when maintaining or recycling the unit.



Warning: flammable & Dangerous



Read the user manual



Read the installation manual



Read the service manual

Important Considerations

- **The air conditioner you buy must be installed by professional personnel** and the “Installation manual” is used only for the professional installation personnel!
- The installation specifications should be subject to our after-sale service regulations.
- When filling the flammable refrigerant, please use caution to avoid serious injury.
- A leak test must be done after the installation is completed.
- It is a must to perform the safety inspection before maintaining or repairing an air conditioner using flammable refrigerant in order to ensure that the fire risk is reduced to a minimum.
- Requirements for the total weight of filled refrigerant and the area of a room to be equipped with an air conditioner (are shown as in the following Tables GG.1 and GG.2)



The maximum charge and the required minimum floor area

m1 = (4 m3) x LFL , m2 = (26 m3)) x LFL, m3 = (130 m3)x LFL
Where LFL is the lower flammable limit in kg/ m3,R290 LFL is 0.038 kg/ m3,R32 LFL is 0.038 kg/ m3.

For the appliances with a charge amount m1 < M = m2:

The maximum charge in a room shall be in accordance with the following:mmax= 2.5 x (LFL)(5/4) x h0 x (A)1/2
The required minimum floor area Amin to install an appliance with refrigerant charge M (kg) shall be in accordance with following: Amin = (M/ (2.5 x (LFL)(5/4) x h0)) 2
Where:
mmax is the allowable maximum charge in a room, in kg;
M is the refrigerant charge amount in appliance, in kg;
Amin is the required minimum room area, in m2;
A is the room area, in m2;
LFL is the lower flammable limit, in kg/m3;
h0 is the installation height of the appliance,in meters for calculating mmax or Amin, 1.8 m for wall mounted;

Table GG.1 - Maximum charge (kg)

Category	LFL (kg/m_3)	h_0 (m)	Floor area (m_2)						
			4	7	10	15	20	30	50
R32	0,306	0,6	0,68	0,9	1,08	0,32	1,53	1,87	2,41
		1	1,14	1,51	1,8	2,2	2,54	3,12	4,02
		1,8	2,05	2,71	3,24	3,97	4,58	5,61	7,254
		2,2	2,5	3,31	3,96	4,85	5,6	6,86	8,85

Table GG.2 - Minimum room area (m2)

Category	LFL (kg/m_3)	h 0 (m)	Charge amount (M) (kg) Minimum room area (m2)						
			1,224 kg	1,836 kg	2,448 kg	3,672 kg	4,896 kg	6,12 kg	7,956 kg
R32	0,306	0,6		29	51	116	206	321	543
		1		10	19	42	74	116	196
		1,8		3	6	13	23	36	60
		2,2		2	4	0	15	24	40

Installation Safety Principles

1. Site Safety

Open Flames Prohibited



Ventilation Necessary



2. Operation Safety

Mind Static Electricity



Open Flames Prohibited

Must wear protective clothing and anti-static gloves

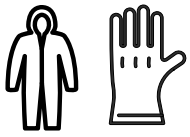

Don`t use mobile phone



3. Installation Safety

• Refrigerant Leak Detector • Appropriate Installation Location		The left picture is the schematic diagram of a refrigerant leak detector.

Please note that:

1. The installation site should be in a well-ventilated area.
2. The sites for installing and maintaining an air conditioner using Refrigerant R32 should be free from open fire or welding, smoking, drying oven or any other heat source higher than 548°C which easily produces open fire.
3. When installing an air conditioner, it is necessary to take appropriate anti-static measures such as wear anti-static clothing and/or gloves.
4. Installation or maintenance location should not be surrounded by obstacles or close to any heat source, flammable, and/or explosive areas or objects.
5. If the product suers refrigerant leak during the installation, all personnel should go out till the refrigerant leaks completely for 15 minutes. If the product is damaged, a professional must carry such damages product back to the maintenance station. It is prohibited to weld the refrigerant pipe or conduct other operations on the contaminated site.
6. The air conditioner unit needs to sit on a flat even surface.
7. It is necessary to avoid the places where there are other electrical products, power switch plugs and sockets, kitchen cabinet, bed, sofa and other valuables directly under the lines on two sides of the indoor unit.
8. Any ventilation openings of unit should be free from obstructions.

What's in the Box

Open the carton and remove the below parts.

NO.	APPEARANCE	PART NAME	QUANTITY
1		Top Rail	1
2	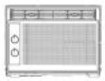	AC Unit	1
3		Filler Panels (labeled "Left" & "Right")	2
		Sash Lock	1
		Lock Frame	2
		3/8'' Screws	4
		1/2'' Screws	3
		3/4'' Screws	4
4		Window Sash Seal	1
		Foam Top Window Gasket	1

Note: Illustrations in this manual are for explanatory purposes only. Product design and aesthetics may vary.

Tip! Before unboxing, cut the tape along the top of the box to loosen contents inside. Once you lift and remove the box, check the inside of the box as some parts may be stuck at the top. You can find the screws and other parts located in the tray beneath the AC unit.

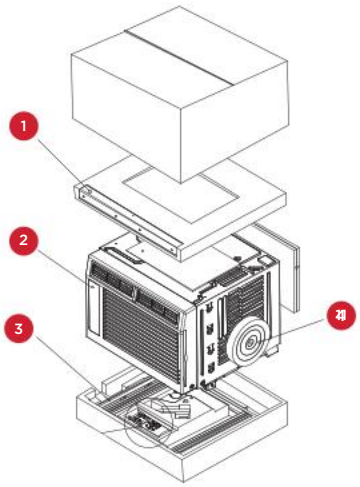

Let's get started!

Step 1: Testing

Before installing your AC, let's test it to make sure it works properly and your outlet has the proper power level. First, place it on a flat surface, plug it directly into a wall outlet (never use a power strip or other device), and turn it on. Next, use the Mode button on your control panel to change the AC to Cool Mode and press the down arrow to set the temperature to the lowest setting. After 3 minutes, the AC should be blowing cool air. If so, please continue to the next step. If not, see detailed troubleshooting tips at support.tcl.com/us.

Step 2: Installation

A few quick notes before installing:

- This unit is made to fit inside a standard double-hung window.
- Check the size of your window before installing.

1. Use the (4) included 3/8" screws to fasten the top mounting rail to the unit.

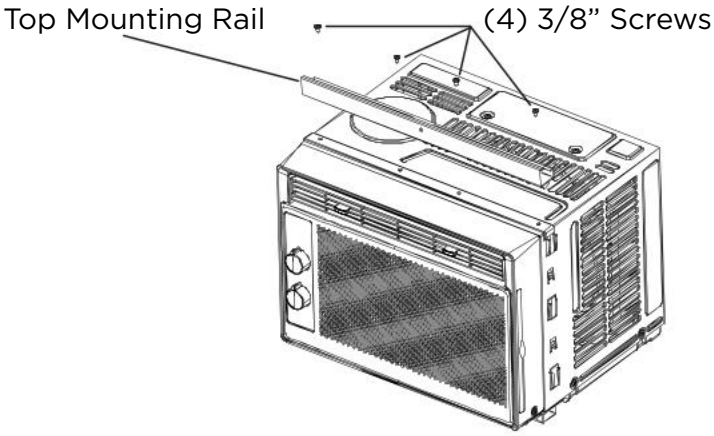

2. Fasten the accordion styled window panel expander pieces to the unit (some models come with the panel extenders already attached). They are marked "Right" and "Left". Pull the leading edge of them to its maximum width. Then slide the panel expanders into the grooved notches on the sides of the unit, (slide downward) and make sure they are inserted into the metal rails tightly.

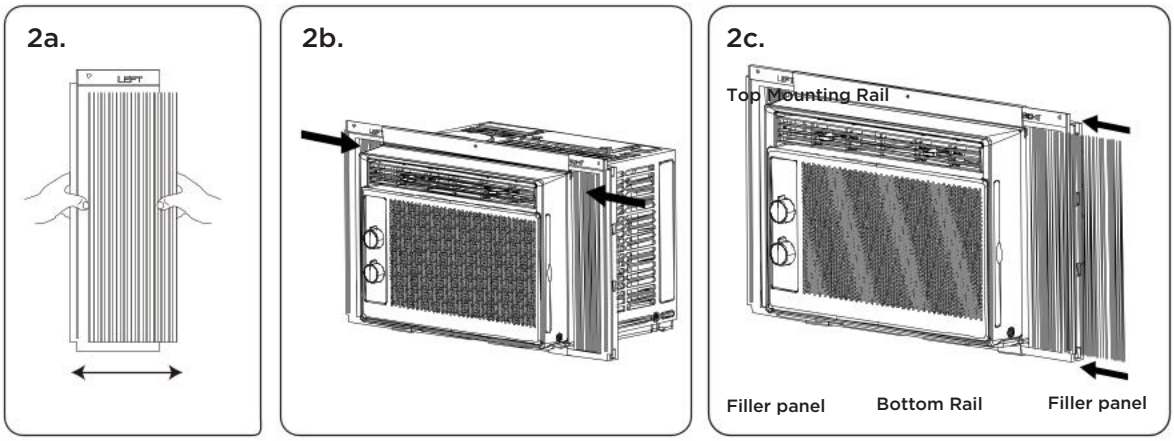

3. Carefully place the window air conditioner into the window where it is to be installed (2 people are recommended for this step). Close the window securely. The AC unit should be slightly tilted to the outside area to allow water to drain out from the unit.

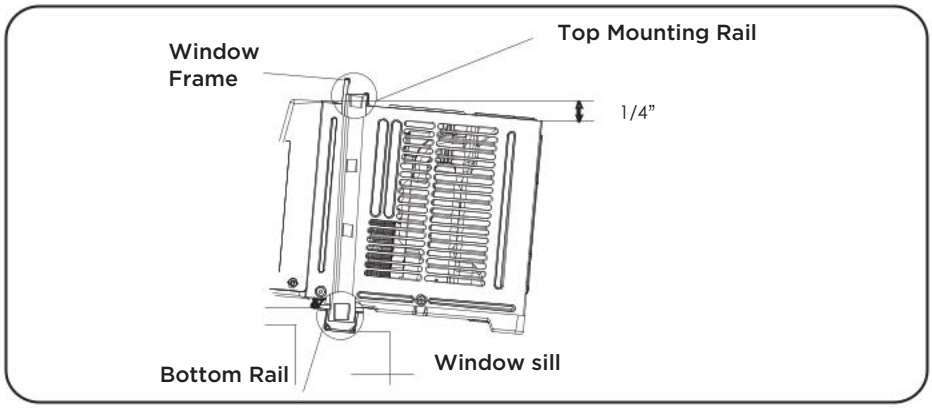

4a. Fasten the air conditioner to the window frame, using the included 1/2″ screws. Fasten each of the panel extenders (Left and Right). You may have to drill a pilot hole in the window frame to fasten these screws to the window sash.

4b. Attach the lock frame between the panel extender and the window sill and then fasten them together with the included 3/4″ locking screw. Repeat for each side.

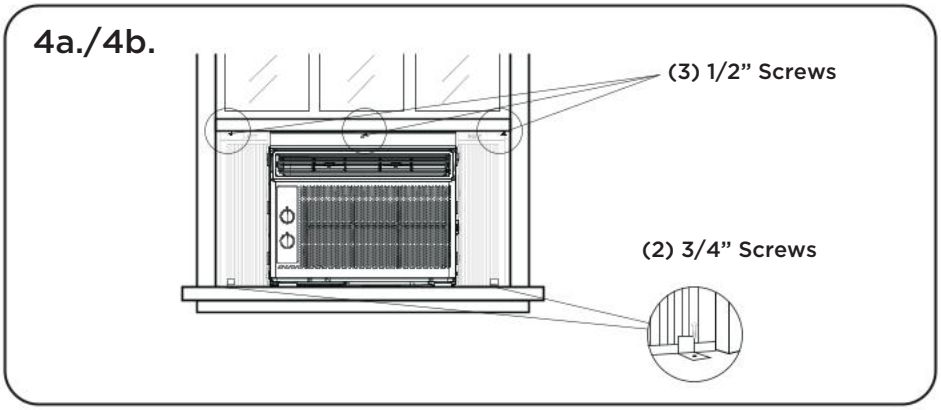

4c. Attach the sash lock between the top of the sliding window and window frame, using 1 of the included 3/4″ screws to secure the window closed.

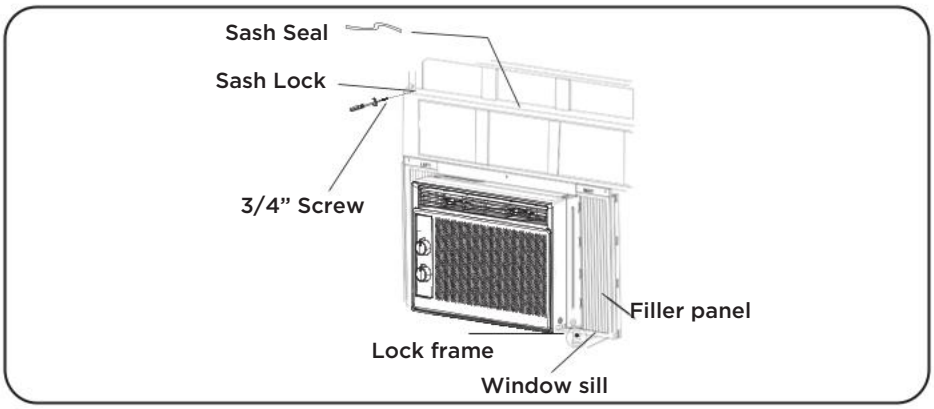

4d. To prevent outside air from entering the room, insert the foam top window gasket. You can cut the foam top to match the width of the window.

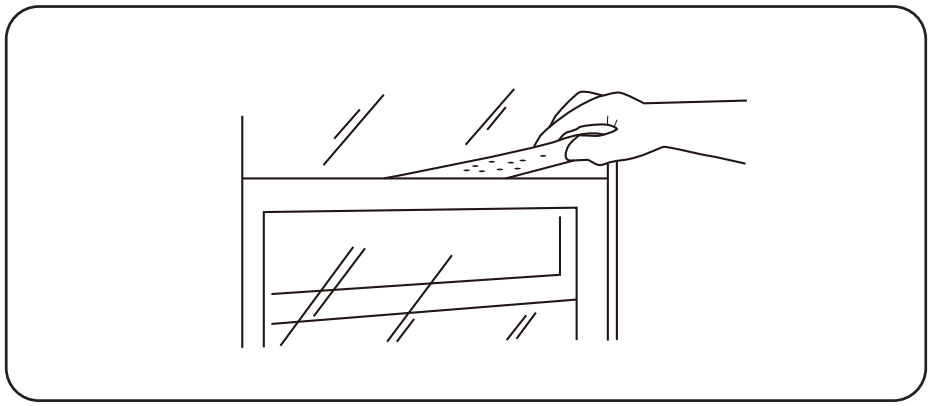

5. Plug the unit into the electrical outlet as specified above in the electrical requirements. Set the unit to Cool Mode.

Water Drainage

Your unit is designed to collect moisture from condensation in a collection pan at the bottom of the unit. It is not uncommon to hear water sloshing when the fan is spinning as it does aid in the overall efficiency of the unit.

If you want to eliminate the sloshing sound, you can drain the excess moisture by removing the plug on the unit's backside. Doing so may lessen the efficiency of the unit. Make sure to re-plug the hole once you have finished draining. A minimal amount of water will remain in the drain pan.

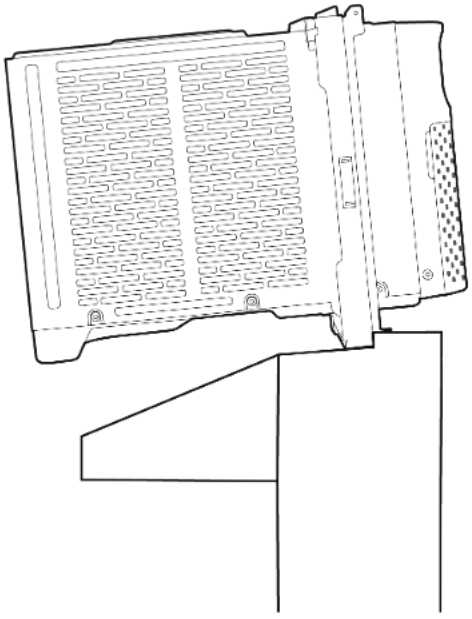

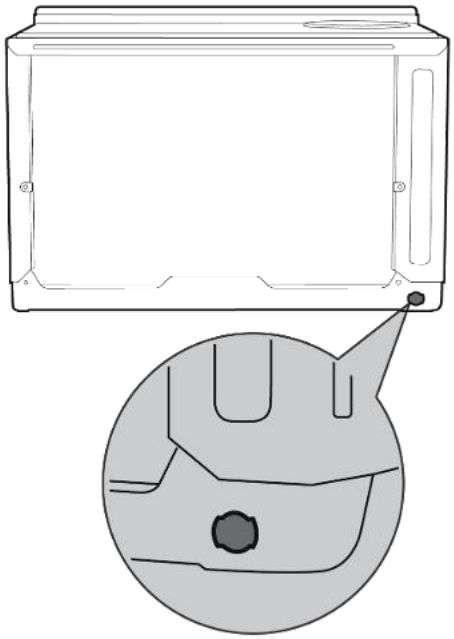

Normal Sounds

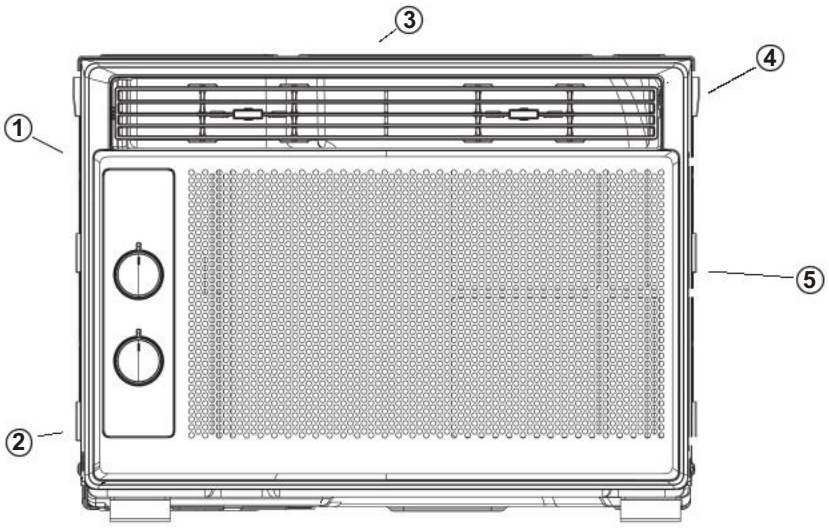

1. Sound of Rushing Air

You may hear the sounds of rushing air being moved by the fan at the front of the unit.

2. Gurgle/Hiss

“Gurgling or hissing” noises may be heard due to refrigerant passing through the evaporator during regular operation.

3. High-Pitched Chatter

High-efficiency compressors may have a high-pitched chatter during the cooling cycle.

4. Vibration

The unit may vibrate and make noise because of poor wall or window construction or incorrect installation.

5. Pinging or Switching

Droplets of water hitting the condenser during regular operation may cause “pinging or switching” sounds.

How to Control Your AC
Control Panel

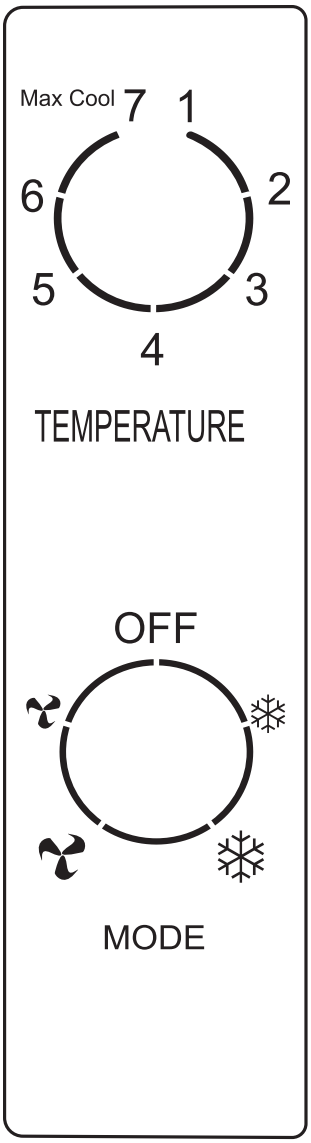

Power:
Turn the air conditioner on and off.

Cooling Mode:
Set to high cooling or low cooling mode. In high cooling mode, the fan will operate at high speed. In low cooling mode, the fan will operate at low speed.

Fan Mode:
Set to high fan or low fan mode. In high fan mode, the fan will operate at high speed. In low fan mode, the fan will operate at low speed.

Thermostat:
Turn the TEMP to the desired room temperature, by set the knob to certain digital direction. For maximum cooling turn the TEMP dial to 7 (Max Cool) direction.

Normal Operating Sounds:
You may hear a pinging noise caused by water hitting the condenser.
You may hear the thermostat click when compressor on and off.
The fan may operate even when the compressor is off.

Maintenance

Care and Cleaning

Clean your air conditioner occasionally to keep it looking new. Before cleaning, be sure to unplug the unit from any and all power sources to prevent electric shock or fire hazards.

Air Filter

The air filter should be checked at least once every month to see if it needs cleaning. Never use hot water over 104°F (40°C) to clean the air filter. Never attempt to operate the unit without the air filter. Trapped particles and dust can build up over time, which can result in decreased airflow and can cause the coils to accumulate frost. To clean the air filter:

1. Slide the filter out by pulling on the tab located on the side of the unit.
2. Wash the filter using liquid dish soap and warm water. Rinse the filter thoroughly. Gently shake the filter to remove excess water.
3. Let the filter dry completely before placing it into the air conditioner.

Note: If you do not wish to wash the filter, you may vacuum the filter to remove the dust and other particles.

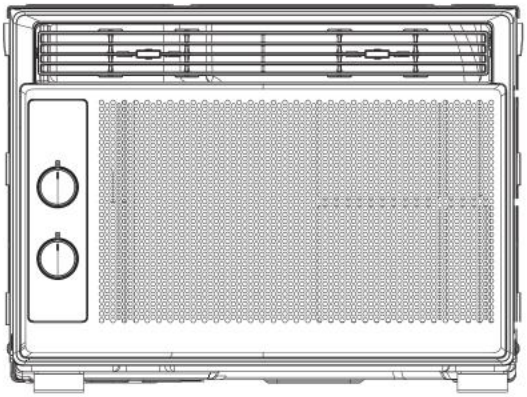

Cabinet Cleaning

To clean the air conditioner's cabinet:

- Using a cloth dampened in a solution of warm water and mild liquid soap, wipe down the unit and the front panel. Then, using a clean dampened cloth, make sure to wipe down the unit to remove all excess soap and continue to dry.
- Never use harsh cleaners, wax, or polish on the cabinet front.
- Be sure to wring out excess water from the cloth before wiping round the control. Excess water may damage the unit.

Storage

If you want to store the unit when not in use, we recommend removing the drain plug at the back of the unit and slightly tilting the unit towards the rear to drain any water in the pan in a safe manner. Next, clean the unit and then store it back in the original packaging or box until next use.

Troubleshooting

Before calling for service, review this list. It may save you time and expense. This list includes common occurrences that are not the result of defective workmanship or materials in this appliance.

PROBLEM	SOLUTIONS
The air conditioner will not start	Wall plug disconnected. Push the plug firmly into the wall outlet.
	The fuse for the outlet the unit is connected to is blown, or the circuit breaker tripped. Replace the fuse with a time delay type or reset the circuit breaker.
	Circuit may have tripped. Press the RESET button.
	The unit is OFF. Turn the unit ON and set it to the desired setting.
Air from the unit does not feel cold enough	Room temperature below 17 °C (62°F). Cooling may not occur until room temperature rises above 17 °C (62°F).
	The temperature sensing element is in contact with the cold coil, located behind the air filter. Straighten the tube away from the coil.
	Reset to a Lower temperature.
	Compressor shut off while changing modes. Wait approximately 3 minutes and listen for the compressor to restart when it is set to COOL mode.
The air conditioner It is cooling, but the room is too warm- ice is forming on the cooling coil behind the decorative front.	Outdoor temperature is below 18 °C (64°F). To defrost the coil, set the unit to the FAN ONLY mode.
	The air filter may be dirty. Clean filter. Refer to the Maintenance section. To defrost, set the unit to the FAN ONLY mode.
	The thermostat is too cold for nighttime cooling. To defrost the coil, set to FAN ONLY mode. Then, set the temperature to a higher temperature.
The air conditioner is cooling, but the room is too warm- NO ice is forming on the coil behind the decorative front.	The air may be restricted due to a dirty air filter. Clean air filter. Refer to the Maintenance section.
	Temperature is set too High – set to a lower temperature.
	Air directional louvers are positioned improperly. Position louvers for better air distribution.
	The front of the units is blocked by drapes, blinds, furniture, etc., which restricts air distribution. Clear the blockage in front of the unit.
	Ensure all doors, windows, and other external openings are closed.
	Unit recently turned on in hot room. Allow additional time to remove Stored heat from walls, ceiling, floor and furniture.
The air conditioner turns on and off rapidly.	The air may be restricted due to a dirty air filter. Clean air filter. Refer to the Maintenance section.
	Outside temperature is extremely hot. Set the FAN speed to a higher setting to bring air past cooling coils more frequently.
There is noise when the unit is on.	Air movement sound. This is normal. If too loud, set to a slower FAN setting.
	Window vibration - poor installation. Refer to installation instructions or check with the installer.
Water is dripping INSIDE the unit while it's cooling.	Improper installation. Tilt the air conditioner slightly outward to allow for water drainage. Refer to the installation instructions and check with the installer.
Water is dripping OUTSIDE the unit while it's cooling.	The unit removes a large quantity of moisture from a humid room. This is normal during excessively humid days.
The room is too cold.	The temperature is set too low. Increase set temperature

TCL

¡Hola! Comencemos.

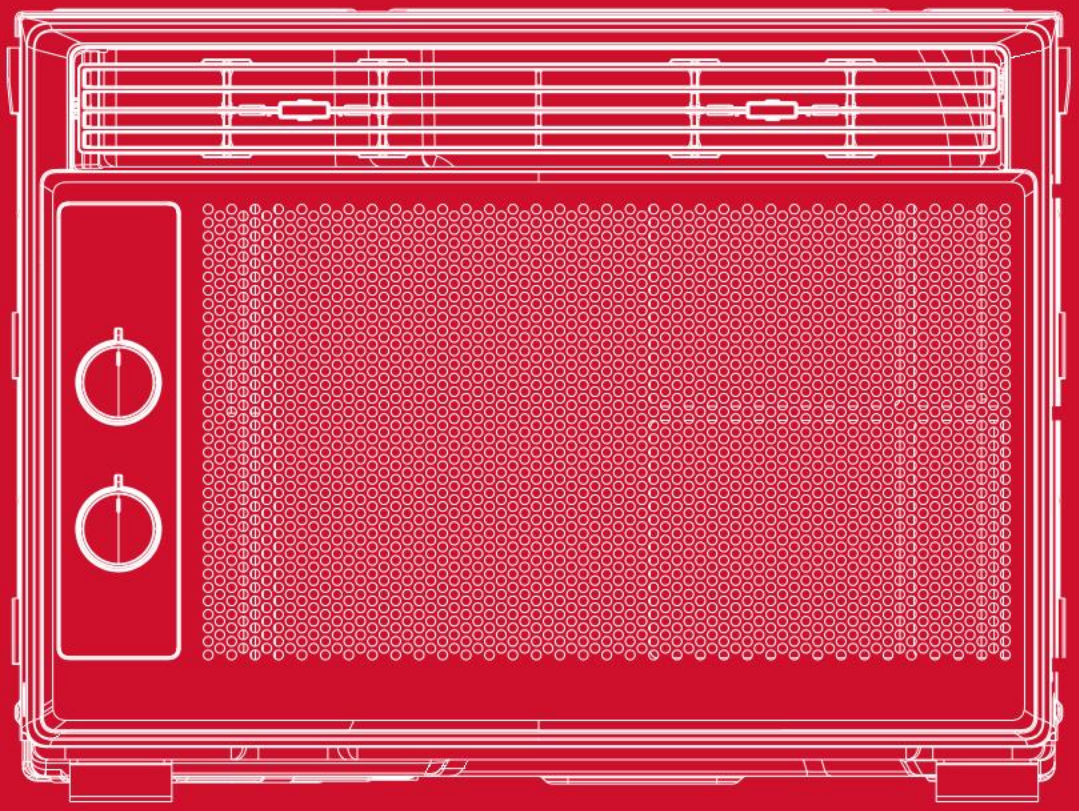

5K Aire acondicionado mecánico de ventana

English / Spanish / French

Registre y proteja su compra

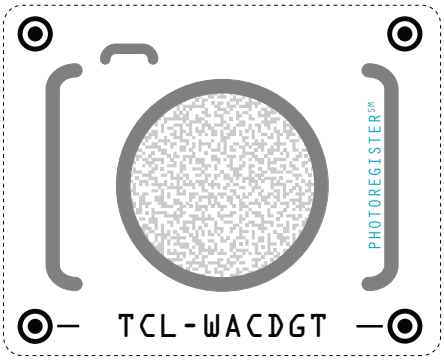

Regístrese fácilmente con su teléfono inteligente

Escanee o envíe un mensaje de texto con una foto del icono de la cámara al 71403

O regístrese en línea en register.tcl.com

¿Necesita ayuda? Visite photoregister.com/help o envíe un mensaje de texto que diga HELP al 71403

Agregue un Plan de protección de TCL cuando registre el producto, a fin de contar con cobertura contra los contratiempos que la vida presenta.

Gracias por elegir TCL. Queremos que disfrute de la experiencia de propiedad tanto como disfruta del producto adquirido, por lo que, cuando realice la compra, le ofreceremos un precio especial en planes de protección de TCL durante el registro. Agregue un Plan de protección TCL dentro de los primeros 30 días de ser propietario para recibir el mejor valor y nos aseguraremos de que nada se interponga en el camino para que disfrute de su nuevo producto.

Beneficios y descripción	PROTECT	PLUS
Cobertura extendida del fabricante Cobertura ampliada de piezas y mano de obra por defectos de fabricación.	Hasta 4 años	Hasta 4 años
Servicio prioritario Envío gratuito y tiempo de respuesta rápido.	De 3 a 5 días	De 3 a 5 días
Reemplazo del producto 1 reemplazo gratuito si el producto no se puede reparar.	⊕	⊕
Piezas y servicio TCL Piezas TCL originales y servicio certificado de fábrica.	⊕	⊕
No deducible $0 de gastos de bolsillo.	⊕	⊕
Protección contra daños accidentales La cobertura para caídas, roturas y derrames comienza después de 30 días.		⊕

***Los planes de servicio extendido (es decir, los planes "Protect" y "Plus") solo se ofrecen en los Estados Unidos (EE. UU.). " Todos los productos de TCL continúan ofreciendo una garantía limitada al consumidor tanto en los EE. UU. como en Canadá. Consulte la sección de garantía de esta guía para obtener más información sobre la garantía.**

INSTRUCCIONES IMPORTANTES DE SEGURIDAD

Antes de instalar y usar su aire acondicionado, lea detenidamente este manual. Conserve este manual en un lugar seguro para futuras consultas. Su seguridad y la de los demás son muy importantes para nosotros.

Por favor, preste atención a todos los mensajes de seguridad descritos en este manual.

ADVERTENCIA: Para reducir el riesgo de incendio, descarga eléctrica o lesiones al usar su aire acondicionado, ajústese a las siguientes precauciones básicas:

REQUISITOS ELÉCTRICOS

Las clasificaciones eléctricas para su acondicionador de aire se detallan en la etiqueta del modelo y el número de serie, ubicados en el lado frontal izquierdo de la unidad (vista de frente).

REGISTRE SU APARATO

Puede registrar su dispositivo en línea, visitando register.tcl.com. Asegúrese de conservar su recibo de compra original. Se requiere un comprobante de compra válido para todos los reclamos de garantía.

DECLARACIÓN DE ADVERTENCIA SOBRE LAS BATERÍAS

No mezcle baterías nuevas y usadas ni mezcle baterías alcalinas, estándar (carbono-zinc) o recargables (ni-cad, ni-mh, etc.).

Documente aquí su modelo y números de serie:

N° de modelo_____ N° de serie _____

Puede ubicar su número de serie de 20 dígitos debajo del código de barras (En el lado izquierdo del sistema de aire acondicionado)..

ADVERTENCIA	Los requisitos eléctricos específicos se muestran en el siguiente diagrama. Cumpla los siguientes requisitos en relación al tipo de enchufe en el cable de alimentación.	
Peligro de Descarga Eléctrica Enchufar a un tomacorrientes de 3 terminales con conexión a tierra. No quite el terminal de tierra. No use un adaptador No utilice un cable alargador. No seguir estas instrucciones puede provocar la muerte, un incendio o una descarga eléctrica.	**Requerimientos del Cableado**	**Cable de Alimentación**
	• 5K - 115 voltios (103 mín - 127 máx) • 5K - (0-8 amp) • 5K - (fusible de retardo de 10 amp o disyuntor) • Usar solo en un circuito de salida individual	

MÉTODO DE PUESTA A TIERRA RECOMENDADO

Para su seguridad personal, este aire acondicionado debe estar conectado a tierra. Este aire acondicionado está equipado con un cable de alimentación de 3 terminales con un enchufe con conexión a tierra. Para minimizar la posibilidad de descarga eléctrica, el cable debe enchufarse a un tomacorrientes de 3 clavijas y conectarse a tierra de acuerdo con todos los códigos y ordenanzas locales. Si no hay disponible un tomacorrientes de 3 terminales, es responsabilidad del cliente que un electricista calificado instale un tomacorrientes de 3 terminales debidamente conectado a tierra.

FCC PRECAUCIÓN

Este dispositivo cumple con la Parte 15 de las Normas de la FCC. Su funcionamiento está sujeto a las siguientes dos condiciones: (1) Este dispositivo no puede causar interferencias perjudiciales, y (2) este dispositivo debe aceptar cualquier interferencia recibida, incluyendo interferencias que puedan causar un funcionamiento no deseado. Cualquier cambio o modificación no aprobado expresamente por la parte responsable del cumplimiento podría anular la autoridad del usuario para operar el equipo.

Nota: Este equipo ha sido probado y se ha determinado que cumple con los límites establecidos para un dispositivo digital de Clase B, conforme a la Parte 15 de las Normas de la FCC. Estos límites están diseñados para proporcionar una protección razonable contra interferencias perjudiciales en una instalación residencial. Este equipo genera, utiliza y puede irradiar energía de radiofrecuencia y, si no se instala y utiliza de acuerdo con las instrucciones, puede causar interferencias perjudiciales en las comunicaciones por radio. Sin embargo, no se garantiza que no se produzcan interferencias en una instalación en particular. Si este equipo causa interferencias perjudiciales en la recepción de radio o televisión, lo cual puede determinarse apagando y encendiendo el equipo, se recomienda al usuario intentar corregir la interferencia mediante una o más de las siguientes medidas:

-Reorientar o reubicar la antena receptora.

-Aumentar la separación entre el equipo y el receptor.

-Conectar el equipo a un tomacorriente en un circuito diferente al que está conectado el receptor.

NO LO DEVUELVA A LA TIENDA

ESTAMOS LISTOS PARA AYUDAR

contáctenos primero con cualquier pregunta

ASISTENCIA TCL:
support.tcl.com/us
1-800-825-6747

CUIDADO CUANDO RETIRE LA UNIDAD DE AIRE ACONDICIONADO

Consideraciones importantes y precauciones de seguridad

Este manual contiene muchos consejos útiles sobre cómo usar y mantener su aire acondicionado correctamente. Con solo un poco de cuidado preventivo de su parte, puede ahorrar mucho tiempo y dinero durante la vida útil de su equipo. En la tabla de Consejos para la solución de problemas, encontrará respuestas a problemas comunes. Se recomienda revisar primero esta tabla antes de llamar a nuestros centros de servicio.

⚠ **PRECAUCIÓN**

- Este aparato no debe ser utilizado por niños sin supervisión directa. Las personas con capacidades físicas, sensoriales o mentales reducidas, o con falta de experiencia y conocimiento, deberán recibir supervisión o instrucciones sobre el uso del aparato de forma segura y sobre los posibles peligros que implica. La limpieza y el mantenimiento por parte del usuario tampoco deberán ser realizados por niños sin supervisión.
- Se debe supervisar a los niños para asegurarse de que no jueguen con el aparato.
- Si el cable de alimentación está dañado, debe ser reemplazado por el fabricante, su agente de servicio o una compañía de servicio debidamente calificada para evitar cualquier peligro.
- El aparato debe instalarse de acuerdo con todas las normativas locales y nacionales aplicables.
- No opere el aire acondicionado en una habitación húmeda, como un baño o lavandería.
- Los aires acondicionados equipados con calefactor eléctrico deben instalarse a una distancia mínima de 1 metro de materiales combustibles o inflamables.
- Contacte a un técnico de servicio autorizado para la reparación o mantenimiento de esta unidad.
- Si necesita ayuda para la instalación de esta unidad, contacte a un instalador autorizado.

Para evitar lesiones al usuario u otras personas y daños a la propiedad, se deben seguir las siguientes instrucciones.
No seguir estas instrucciones puede llevar a un funcionamiento incorrecto, causando daños y perjuicios.

- La gravedad se clasifica según las siguientes indicaciones:

⚠ **ADVERTENCIA:** Este símbolo indica la posibilidad de muerte o lesiones graves.
⚠ **PRECAUCIÓN:** Este símbolo indica la posibilidad de daños únicamente a la propiedad.

- Los significados de los símbolos utilizados en este manual se muestran a continuación:

	Asegúrese de no realizar esta acción.
	Asegúrese de seguir las instrucciones.

⚠ ADVERTENCIA		
Conecte el enchufe de alimentación correctamente.	**No encienda ni apague la unidad insertando o retirando el enchufe de alimentación.**	**No dañe ni utilice un cable de alimentación no especificado.**
De lo contrario, puede causar una descarga eléctrica o un incendio debido a la generación de calor. 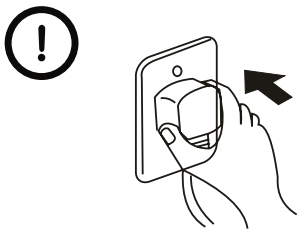	Puede causar una descarga eléctrica o un incendio debido a la generación de calor. 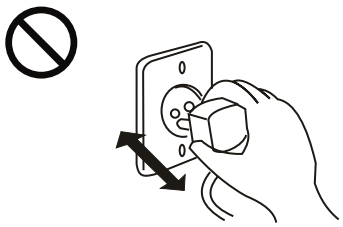	Puede causar una descarga eléctrica o un incendio. Si el cable de alimentación está dañado, debe ser reemplazado por el fabricante, un centro de servicio autorizado o una empresa de servicio igualmente calificada para evitar un peligro.
No modifique la longitud del cable de alimentación ni comparta el tomacorriente con otros aparatos.	**No opere la unidad con la mano mojada ni en un ambiente húmedo.**	**No dirija el flujo de aire únicamente hacia los ocupantes de la habitación.**
Puede causar una descarga eléctrica o un incendio debido a la generación de calor. 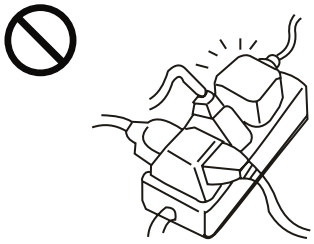	Puede causar una descarga eléctrica. 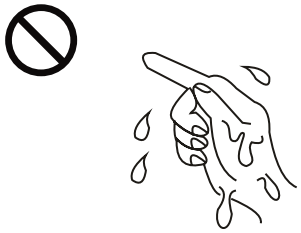	Esto podría generar problemas de salud. 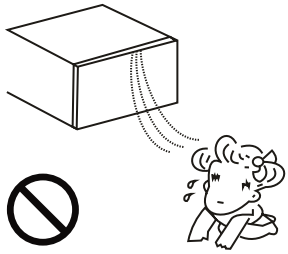

⚠ Caution		
⃠ Cuando se retire el filtro de aire, no toque las partes metálicas de la unidad.	**⃠ No limpie el aire acondicionado con agua.**	**⃠ Ventile adecuadamente cuando se utilice junto con una estufa u otro aparato similar.**
Podría causar una lesión.	El agua puede ingresar en la unidad y degradar la aislación, lo que podría provocar una descarga eléctrica.	Podría ocurrir una falta de oxígeno.
⃠ Al limpiar la unidad, apáguela y desconéctela del tomacorriente.	**⃠ No coloque una mascota o planta donde quede expuesta directamente al flujo de aire.**	**⃠ No lo utilice con fines especiales.**
Como el ventilador gira a alta velocidad durante el funcionamiento, podría causar una lesión.	Esto podría causar daños a las mascotas o a las plantas.	No use este aire acondicionado para conservar dispositivos de precisión, alimentos, mascotas, plantas u objetos de arte. Podría ocasionar el deterioro de su calidad.
⃠ No opere los interruptores con las manos mojadas.	**⃠ No aplique insecticidas ni aerosoles inflamables.**	**⃠ No coloque un calefactor u otros materiales combustibles donde estén expuestos directamente al flujo de aire.**
Podría provocar una descarga eléctrica.	Podría provocar un incendio o deformación del gabinete de la unidad.	Podría causar una combustión defectuosa.

Por su seguridad

- No almacene ni use gasolina ni otros vapores o líquidos inflamables cerca de este producto o de cualquier otro aparato.
- Para evitar riesgos de incendio o descarga eléctrica, no utilice un cable de extensión ni adaptadores. No retire ninguna espiga del cable de alimentación.

Información eléctrica

- Asegúrese de que los requisitos eléctricos coincidan con el modelo que ha elegido. Esta información se encuentra en la placa de serie ubicada en el costado del gabinete de la unidad.
- Verifique que el aire acondicionado esté debidamente conectado a tierra. Para minimizar los riesgos de descarga y de incendio, es importante una conexión a tierra adecuada. El cable de alimentación está equipado con un enchufe de tres clavijas con puesta a tierra para protección contra descargas eléctricas.
- Su aire acondicionado debe utilizarse en un tomacorriente de pared debidamente conectado a tierra. Si el tomacorriente que desea utilizar no está adecuadamente conectado a tierra o protegido con un fusible retardado o un interruptor automático, haga que un electricista calificado instale el tomacorriente adecuado.
- Asegúrese de que el tomacorriente sea accesible después de la instalación de la unidad.
- No opere el aire acondicionado con la cubierta protectora exterior puesta. Esto podría causar daños mecánicos en la unidad.

NOTA: Este aire acondicionado está diseñado para funcionar bajo las siguientes condiciones:

Funcionamiento en modo de enfriamiento	Temperatura exterior	18-43°C/64-109°F	Discharge: 3.7MPA Suction 1.2MPA
	Temperatura interior	17-32°C/62-90°F	Discharge: 3.7MPA Suction 1.2MPA

NOTA: El rendimiento puede reducirse fuera de estos rangos de temperatura de funcionamiento.
NOTA: Todas las imágenes y figuras mostradas en este manual son únicamente con fines ilustrativos y pueden diferir de las de su aire acondicionado. Sin embargo, prevalecerá siempre la forma real del producto.

PUNTOS A CONSIDERAR AL USAR EL AIRE ACONDICIONADO

⚠ **ADVERTENCIA:** Para reducir el riesgo de incendio, descarga eléctrica o lesiones a las personas, lea las Precauciones de seguridad antes de operar este aparato.

NOTA: Si el aire acondicionado se apaga, espere 3 minutos antes de volver a encenderlo. Esto permite que la presión dentro del compresor se iguale. No seguir estas instrucciones puede ser perjudicial para su equipo.

VOLTAJE DE ALIMENTACIÓN

Si la energía suministrada a la unidad no está dentro de un ±10% de la clasificación especificada, la unidad puede no funcionar y puede provocar que se funda un fusible.

NIVEL DE RUIDO

El ruido del aire acondicionado será más fuerte en la noche que durante el día, ya que el ruido ambiental o externo es relativamente más bajo en la noche. Si considera que el ruido del aire acondicionado es demasiado alto, intente ajustar el termostato a una temperatura más alta.

IDEAS PARA AHORRAR ENERGÍA

- Asegúrese de que su unidad sea adecuada para la habitación prevista, verificando la cobertura en pies cuadrados.
- Instale el aire acondicionado en el lado sombreado de la habitación, si es posible.
- No bloquee el flujo de aire en el interior con persianas, cortinas o muebles, ni en el exterior con arbustos, cerramientos u otros edificios.
- Mantenga cerradas las persianas y cortinas de otras ventanas durante las horas más soleadas del día.
- Limpie el filtro de aire según lo recomendado en la sección Mantenimiento.

En comparación con otros refrigerantes, el R32 es más ecológico. Utilice este producto según las instrucciones. Este refrigerante es inflamable y puede hacer combustión en ciertas circunstancias; sin embargo, cuando se utiliza este producto como se indica, estos riesgos se reducen significativamente. Consulte siempre con un profesional capacitado cuando realice el mantenimiento o la reparación de un aire acondicionado.

Advertencia

- Lea el manual antes de instalar o usar el aire acondicionado, o antes de llevar a cabo el mantenimiento.
- No acelere el proceso de descongelación ni lleve a cabo la limpieza con métodos distintos de los recomendados por el fabricante.
- Tenga en cuenta que los refrigerantes pueden ser inodoros.
- No perfore ni queme el aparato.
- El aparato debe almacenarse en un ambiente libre de fuentes en funcionamiento continuo (por ejemplo: llamas abiertas, un aparato de encendido a gas en funcionamiento o un calentador eléctrico en funcionamiento).
- Póngase en contacto con el centro de servicio posventa más cercano cuando sea necesario realizar un mantenimiento. Cuando se realice el mantenimiento, el personal de mantenimiento debe cumplir rigurosamente con el manual de operación proporcionado por el fabricante correspondiente; queda prohibido que personas no profesionales realicen el mantenimiento del aire acondicionado.
- Es necesario cumplir con las disposiciones de las leyes y normas federales, estatales y locales relativas al gas.
- Es necesario que un profesional capacitado elimine el refrigerante del sistema cuando realice el mantenimiento de un aire acondicionado.



Advertencia: inflamable y peligroso



Lea el manual de usuario



Lea el manual de mantenimiento



Lea el manual de mantenimiento

Consideraciones importantes

- **El aire acondicionado que compre debe ser instalado por personal** profesional y el “Manual de instalación” está destinado solo al personal de instalación profesional. Las especificaciones de instalación deben estar sujetas a nuestras normas de servicio posventa.
- Cuando llene el aire acondicionado con el refrigerante inflamable, tenga cuidado para evitar lesiones graves.
- Se debe realizar una prueba de fugas después de que se complete la instalación.
- Es imprescindible realizar una inspección de seguridad antes de realizar el mantenimiento o la reparación de un
  aire acondicionado que utilice refrigerante inflamable para garantizar que el riesgo de incendio se reduzca al mínimo.
- Requisitos según el peso total del refrigerante lleno y la superficie del cuarto que se equipará con un aire acondicionado (se muestran en las siguientes tablas GG.1 y GG.2)



Carga máxima y superficie mínima de suelo requerida

m1 = (4 m3) x LFL, m2 = (26 m3) x LFL, m3 = (130 m3)x LFL
Donde LFL es el límite inferior de inflamabilidad en kg/m3, de modo que el LFL del R290 es 0,038 kg/m3, y el LFL del R32 es 0,038 kg/m3.

Para aparatos con una cantidad de carga de m1 < M = m2:

La carga máxima en un cuarto debe corresponderse con lo siguiente: mmáx.= 2,5 x (LFL)(5/4)xh0x (A)1/2
La superficie de suelo mínima requerida (Amin) para instalar un aparato con carga de refrigerante M (kg) debe corresponderse con lo siguiente: Amín.= (M / [2,5 x (LFL)(5/4)xh0])2
Donde:
mmáx. es la carga máxima permitida en un cuarto, en kg; M es la cantidad de carga de refrigerante en el aparato, en kg;
Amin es la superficie mínima requerida del cuarto, en m2; A es la superficie del cuarto, en m2;
LFL es el límite inferior de inflamabilidad, en kg/m3;
h0 es la altura de instalación del aparato, en metros, para calcular mmáx. o Amín. (1,8 m para el montaje en paredes).

Tabla GG.1: carga máxima (kg)

Categoría	LFL (kg/m_3)	h_o (m)	Superficie del suelo (m_2)						
			4	7	10	15	20	30	50
R32	0,306	0,6	0,68	0,9	1,08	0,32	1,53	1,87	2,41
		1	1,14	1,51	1,8	2,2	2,54	3,12	4,02
		1,8	2,05	2,71	3,24	3,97	4,58	5,61	7,254
		2,2	2,5	3,31	3,96	4,85	5,6	6,86	8,85

Tabla GG.2: superficie mínima del cuarto (m_2)

Categoría	LFL (kg/m_3)	h 0 (m)	Cantidad de carga (M) (kg) Superficie mínima del cuarto (m_2)						
			1,224 kg	1,836 kg	2,448 kg	3,672 kg	4,896 kg	6,12 kg	7,956 kg
R32	0,306	0,6		29	51	116	206	321	543
		1		10	19	42	74	116	196
		1,8		3	6	13	23	36	60
		2,2		2	4	0	15	24	40

Principios de seguridad para la instalación

1. Seguridad del sitio

Llamas abiertas prohibidas



Ventilación necesaria



2. Seguridad para la operación

Tenga cuidado con la electricidad estática



Llamas abiertas prohibidas

Debe usar vestimenta de protección y guantes antiestáticos

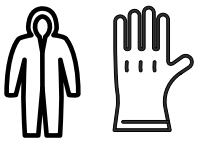

No debe usar el teléfono móvi



3. Seguridad para la instalación

• Detector de fugas de refrigerante • Lugar de instalación apropiado	 La imagen izquierda es de un detector de fugas de refrigerante.

Tenga en cuenta lo siguiente:

1. El sitio de instalación debe estar en un área bien ventilada.
2. Los sitios de instalación y mantenimiento de un aire acondicionado que utilice el refrigerante R32 deben estar libres de fuego abierto, soldaduras, cigarrillos encendidos, hornos de secado o cualquier otra fuente de calor superior a 548 °C que produzcan fuego abierto con facilidad.
3. Al instalar un aire acondicionado, es necesario tomar las medidas antiestáticas adecuadas, como usar vestimenta o guantes antiestáticos.
4. El lugar de instalación o mantenimiento no debe estar rodeado de obstáculos ni cerca de ninguna fuente de calor, áreas u objetos inflamables o explosivos.
5. Si el producto sufre una fuga de refrigerante durante la instalación, todo el personal debe salir del lugar durante 15 minutos, hasta que el refrigerante se filtre por completo. Si el producto está dañado, un profesional debe llevar dicho producto dañado a la estación de mantenimiento. Está prohibido soldar la tubería del refrigerante o realizar otras operaciones en el sitio contaminado.
6. La unidad de aire acondicionado debe colocarse sobre una superficie plana y uniforme.
7. Es necesario evitar los lugares donde haya otros productos eléctricos, enchufes y tomas de energía, gabinetes de cocina, camas, sofás y otros objetos de valor directamente debajo de las líneas a los dos lados de la unidad interior.
8. Las aberturas de ventilación de la unidad deben estar libres de obstrucciones.

Contenidos de la Caja

Abra la caja de cartón y retire las siguientes partes.

Nº	APARIENCIA	NOMBRE DE LA PIEZA	CANTIDAD
1		Riel superior	1
2	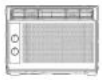	Unidad de AC	1
3		Paneles de Relleno (Solo unidades de pantalla digital)	2
		Cerradura Guillotina	1
		Marco de Traba	2
		Tornillos de 3/8”	4
		Tornillos de 1/2”	3
	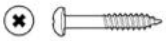	Tornillos de 3/4”	4
4		Burlete Para Marco de Ventana	1
		Junta de Espuma de Superior de Ventana	1

Note: Todas las ilustraciones de este manualson sólo para fines explicativos. Su aparato puede ser ligeramente diferente.

¡Consejo! Antes de desempaquetar, corte la cinta a lo largo de la parte superior de la caja para aflojar el contenido dentro. Una vez que levante y retire la caja, verifique el interior ya que algunas partes pueden estar atascadas en la parte superior. Puede encontrar los tornillos y otras piezas ubicadas en la bandeja debajo de la unidad del AC.

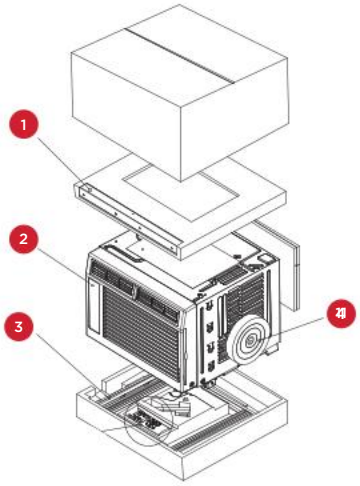

¡Comencemos!

Paso 1: Prueba

Antes de instalar el A/C, vamos a probarlo para asegurarnos de que funcione correctamente y de que su toma de corriente tenga el nivel de energía adecuado. Primero, colóquelo sobre una superficie plana, conéctelo directamente a una toma de corriente de pared (nunca use una extensión u otro dispositivo) y enciéndalo. A continuación, utilice el botón Mode del panel de control para cambiar su unidad al modo de enfriamiento y presione la flecha hacia abajo para ajustar la temperatura al valor más bajo. Después de 3 minutos, la unidad debe estar soplando aire frío. Si es así, por favor continúe con el siguiente paso. Si no, consulte los consejos detallados para la solución de problemas en support.tcl.com/us.

Paso 2: Instalación

Algunas notas rápidas antes de instalar:

- Esta unidad está hecha para que quepa dentro de una ventana estándar de doble hoja.
- Verifique el tamaño de su ventana antes de instalar.

1. Use los (4) tornillos de 3/8” incluidos para sujetar a la unidad el riel de montaje superior.

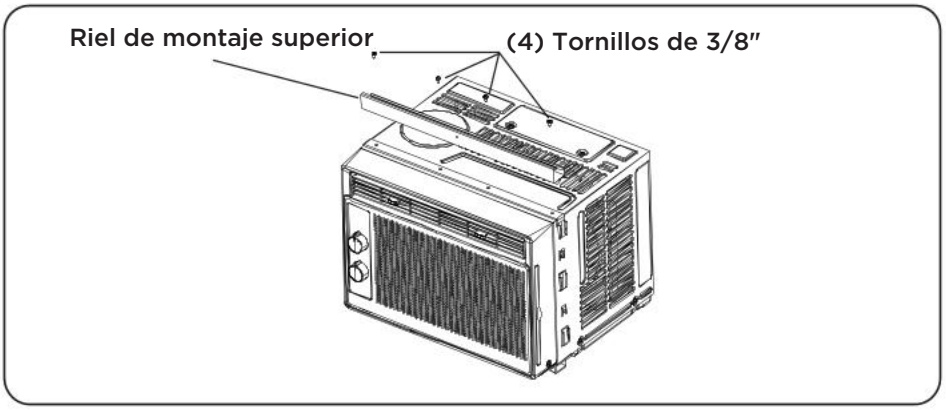

2. Fije a la unidad las piezas de expansión estilo acordeón del panel de la unidad (algunos modelos vienen con los extensores de panel ya instalados). Están marcadas como “Derecha” e “Izquierda”. Tire del borde frontal de ellas hasta su ancho máximo. Luego, deslice los expansores del panel en las muescas ranuradas a los lados de la unidad, deslícelos hacia abajo y asegúrese de que estén insertados firmemente en los rieles de metal.

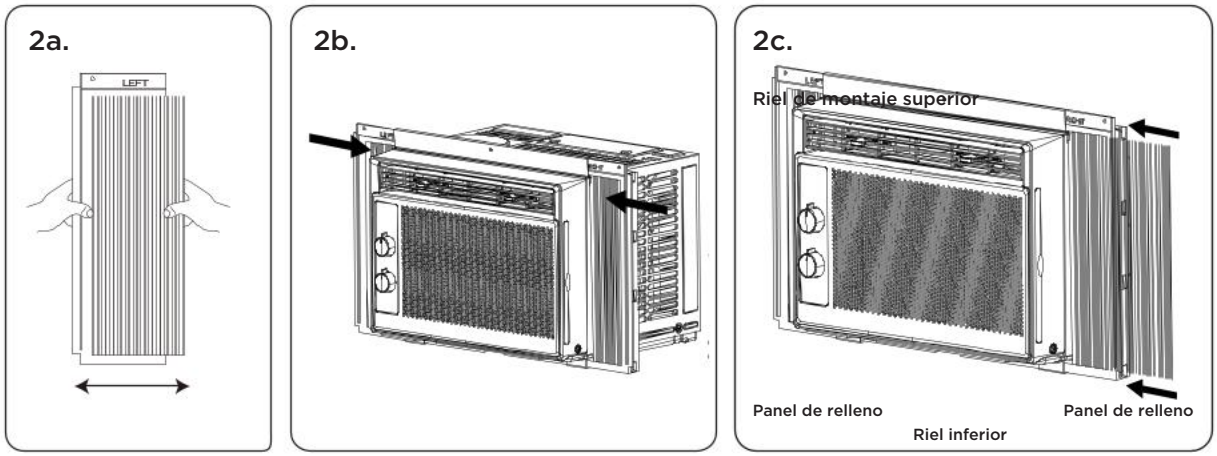

3. Coloque con cuidado el aire acondicionado en la ventana donde se lo va a instalar (se recomiendan 2 personas para este paso). Cierra la ventana de forma segura. La unidad de AC debe estar ligeramente inclinada hacia el área exterior para permitir que el agua salga de la misma.

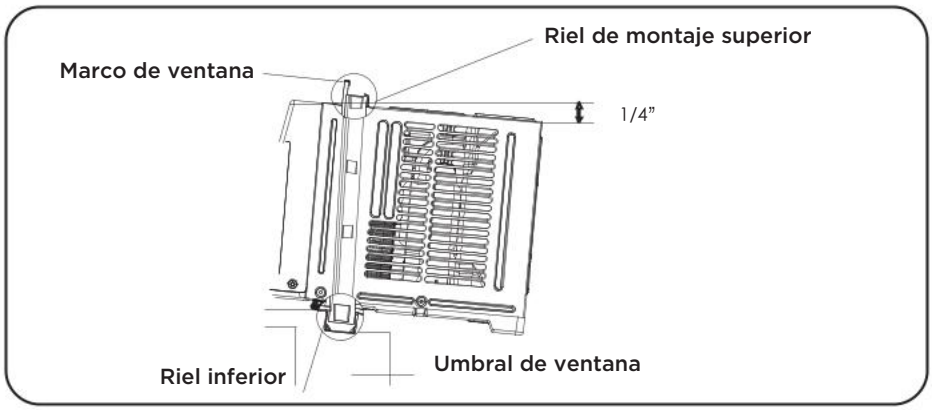

4a. Fije el aire acondicionado al marco de la ventana, utilizando los tornillos de 1/2 pulgada incluidos. Sujete cada uno de los extensores del panel (izquierdo y derecho). Puede que tenga que perforar un orificio piloto en el marco de la ventana para fijar estos tornillos a la hoja de la misma.

4b. Acople el marco de bloqueo entre el extensor del panel y el alféizar de la ventana y, a continuación, júntelos con el tornillo de bloqueo de 3/4 in incluido.

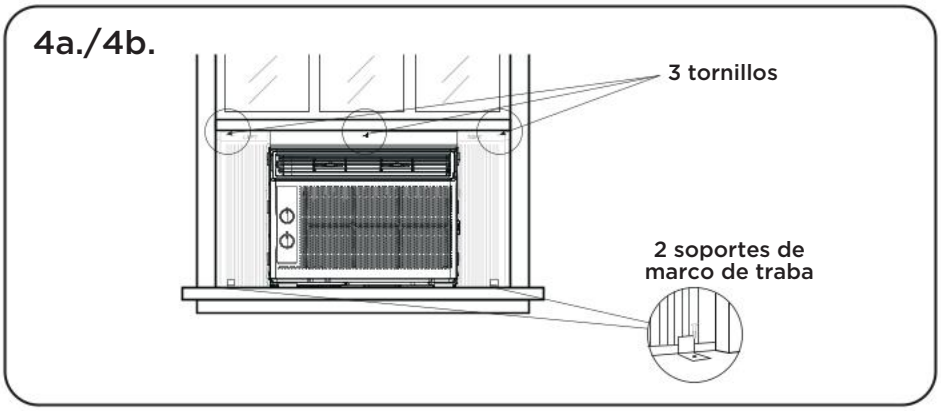

4c. Fije la traba de guillotina entre la parte superior de la ventana deslizante y el marco, utilizando 1 de los tornillos de 3/4 de pulgada incluidos, para asegurar la ventana en posición cerrada.

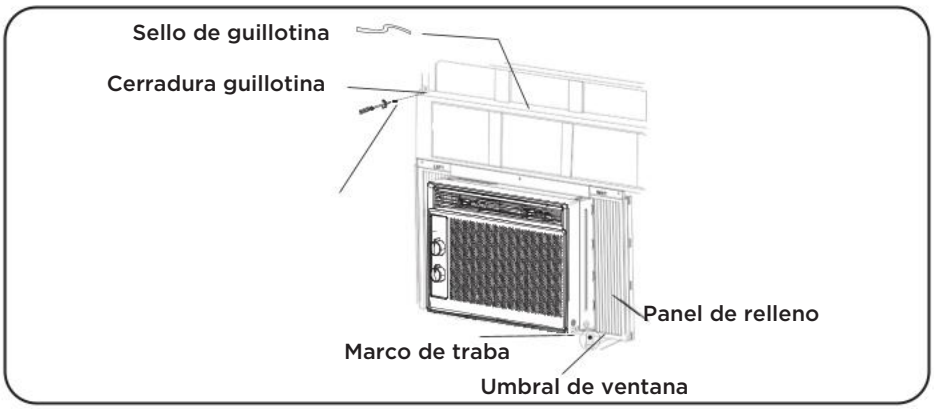

4d. Para evitar que el aire exterior entre en la habitación, inserte la junta de espuma de la ventana superior. Puede cortar la parte superior de espuma para que coincida con la anchura de la ventana.

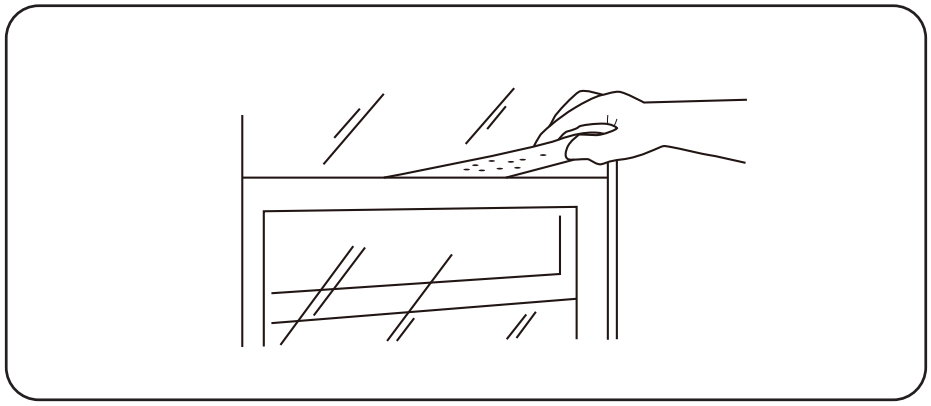

5. Enchufe la unidad en la toma de corriente eléctrica como se especifica más arriba en los requisitos eléctricos. Ponga la unidad en modo frío.

Drenaje de Agua

Su unidad está diseñada para recoger la humedad de la condensación en un recipiente de recolección en la parte inferior de la unidad. No es raro escuchar el sonido del agua cuando el ventilador está girando, ya que esto ayuda a la eficiencia general de la unidad.

Si desea eliminar el sonido del agua, puede drenar el exceso de humedad quitando el tapón en la parte trasera de la unidad. Sin embargo, esto puede reducir la eficiencia de la unidad. Asegúrese de volver a tapar el orificio una vez que haya terminado de drenar. Una mínima cantidad de agua permanecerá en la bandeja de drenaje.

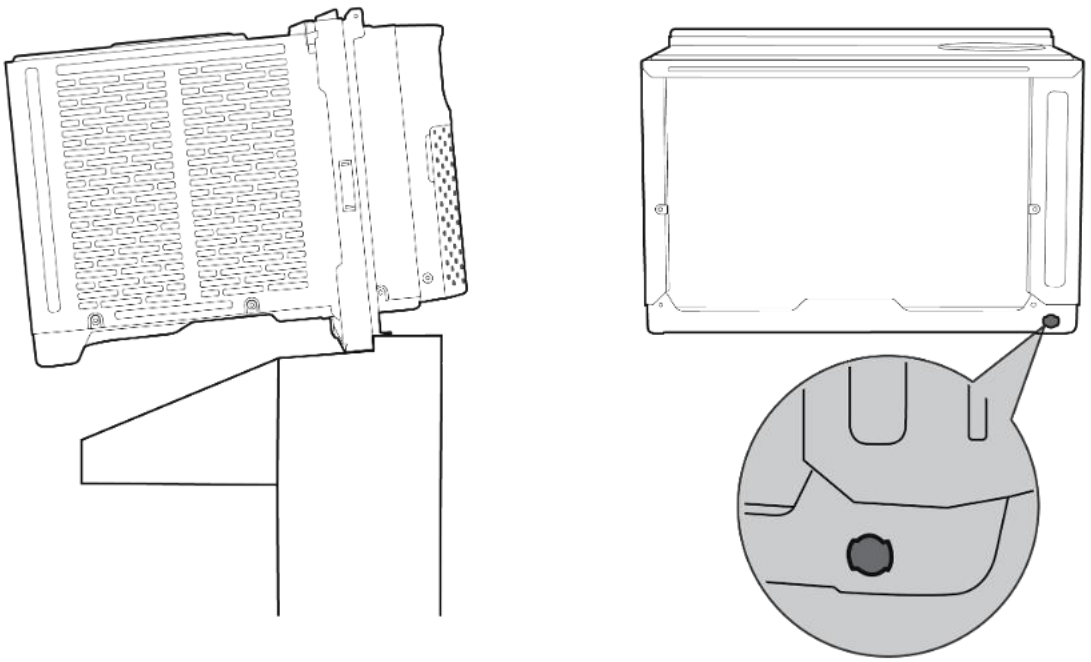

Sonidos normales

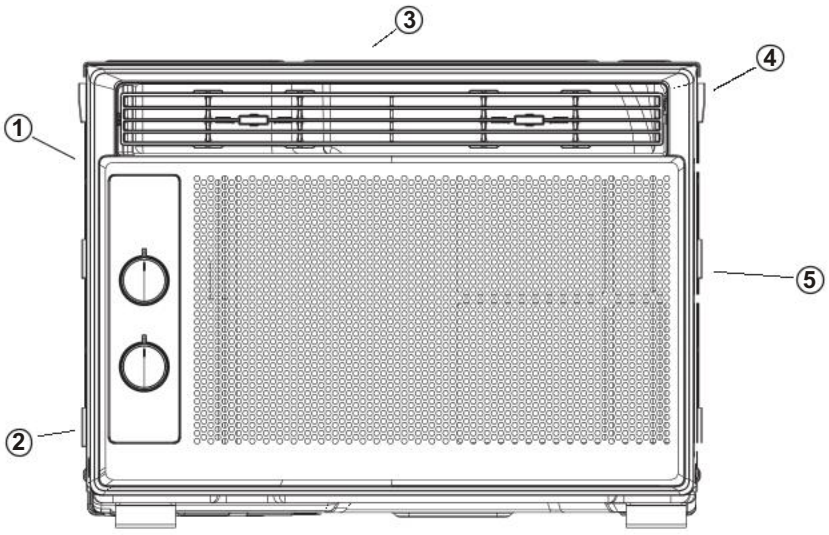

1. Sonido de aire en movimiento

Puede escuchar el sonido del aire siendo impulsado por el ventilador en la parte frontal de la unidad.

2. Gorgoteo/Silbido

Durante el funcionamiento normal, pueden escucharse ruidos de “gorgoteo” o “silbido” debido al paso del refrigerante a través del evaporador.

3. Zumbido agudo

Los compresores de alta eficiencia pueden producir un zumbido agudo durante el ciclo de enfriamiento.

4. Vibración

La unidad puede vibrar y generar ruido debido a una construcción deficiente de la pared o ventana, o a una instalación incorrecta.

5. Pings o Cambio

Las gotas de agua que caen sobre el condensador durante su operación regular pueden causar sonidos de “ping” o “cambio”.

Cómo controlar su aire acondicionado

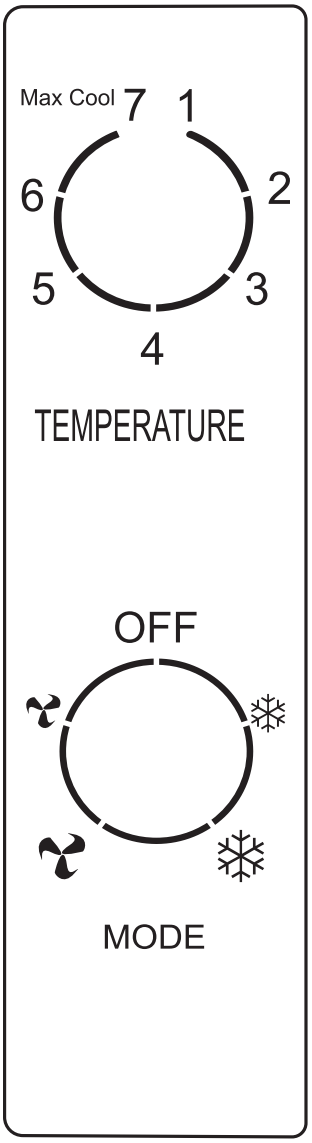

Encendido:
Enciende y apaga el aire acondicionado.

Modo de Enfriamiento:
Configura el modo de enfriamiento alto o bajo. En el modo de enfriamiento alto, el ventilador funcionará a alta velocidad. En el modo de enfriamiento bajo, el ventilador funcionará a baja velocidad.

Modo de Ventilador:
Configura el modo de ventilador alto o bajo. En el modo de ventilador alto, el ventilador funcionará a alta velocidad. En el modo de ventilador bajo, el ventilador funcionará a baja velocidad.

Termostato:
Ajusta la temperatura deseada de la habitación girando la perilla superior a una de las 7 configuraciones de enfriamiento. Para un enfriamiento máximo, gira la perilla de temperatura hacia la dirección de 7 (Máximo Enfriamiento).

Sonidos Normales de Funcionamiento:
Podrías escuchar un sonido metálico (ping) causado por el agua al golpear el condensador. Podrías escuchar un clic del termostato cuando el compresor se enciende o apaga. El ventilador puede funcionar incluso cuando el compresor está apagado.

Mantenimiento

Cuidado y limpieza

Limpie su aire acondicionado ocasionalmente para mantenerlo como nuevo. Antes de limpiar, asegúrese de desconectar la unidad de todas las fuentes de alimentación para prevenir riesgos de descarga eléctrica o incendio.

Filtro de aire

El filtro de aire debe revisarse al menos una vez al mes para verificar si necesita limpieza. Nunca use agua caliente por encima de 104°F (40°C) para limpiar el filtro.
Nunca intente operar la unidad sin el filtro de aire. Las partículas y el polvo atrapados pueden acumularse con el tiempo, lo que puede reducir el flujo de aire y causar que las bobinas acumulen escarcha.

Para limpiar el filtro de aire:

1. Deslice el filtro hacia afuera tirando de la lengüeta ubicada en el costado de la unidad.
2. Lave el filtro usando jabón líquido para platos y agua tibia. Enjuague el filtro completamente y sacuda suavemente para eliminar el exceso de agua.
3. Deje que el filtro se seque completamente antes de colocarlo nuevamente en el aire acondicionado.

Note: Si no desea lavar el filtro, puede aspirarlo para eliminar el polvo y otras partículas.

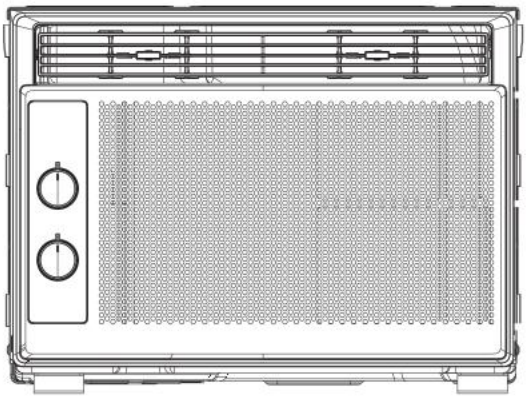

Limpieza del gabinete

Para limpiar el gabinete del aire acondicionado:
• Con un paño humedecido en una solución de agua tibia y jabón líquido suave, limpie la unidad y el panel frontal. Luego, con un paño limpio y húmedo, retire todo el exceso de jabón y continúe secando.
• Nunca use limpiadores abrasivos, cera o pulidores en el frente del gabinete.
• Asegúrese de escurrir el exceso de agua del paño antes de limpiar alrededor del control. El exceso de agua puede dañar la unidad.

Almacenamiento

Si desea almacenar la unidad cuando no se esté usando:

1. Retire el tapón de drenaje en la parte trasera de la unidad y incline ligeramente la unidad hacia atrás para drenar cualquier agua de la bandeja de manera segura.
2. Limpie la unidad y guárdela en su empaque o caja original hasta el próximo uso.

Solución de problemas

Antes de solicitar servicio, revise esta lista. Puede ahorrarle tiempo y dinero.
Esta lista incluye situaciones comunes que no son resultado de defectos de fabricación o materiales en este aparato.

Problema	Solución
El aire acondicionado no enciende	Enchufe de pared desconectado. Inserte el enchufe firmemente en la toma de corriente.
	El fusible del tomacorriente al que está conectada la unidad se ha quemado o el interruptor automático se disparó. Reemplace el fusible por uno de retardo o reinicie el interruptor automático.
	Puede haberse disparado el circuito. Presione el botón RESET.
	La unidad está apagada. Enciéndala y ajuste la configuración deseada.
El aire de la unidad no se siente lo suficientemente frío	La temperatura de la habitación está por debajo de 17°C (62°F). El enfriamiento puede no ocurrir hasta que la temperatura suba por encima de 17°C (62°F).
	El elemento sensor de temperatura está en contacto con la bobina fría detrás del filtro de aire. Enderece el tubo para separarlo de la bobina.
	Restablezca a una temperatura más baja.
	El compresor se apagó al cambiar de modo. Espere aproximadamente 3 minutos y escuche que el compresor se reinicie cuando esté en modo FRÍO.
La unidad enfría, pero la habitación está demasiado cálida – se forma hielo en la bobina detrás del frente decorativo	La temperatura exterior está por debajo de 18°C (64°F). Para descongelar la bobina, ajuste la unidad en modo VENTILADOR únicamente.
	El filtro de aire puede estar sucio. Limpie el filtro. Consulte la sección Mantenimiento. Para descongelar, ajuste en modo VENTILADOR únicamente.
	El termostato está demasiado frío para enfriamiento nocturno. Para descongelar, ajuste en modo VENTILADOR únicamente y luego configure una temperatura más alta.
La unidad enfría, pero la habitación está demasiado cálida – NO se forma hielo en la bobina detrás del frente decorativo.	El flujo de aire puede estar restringido debido a un filtro de aire sucio. Limpie el filtro. Consulte la sección Mantenimiento.
	La temperatura está configurada demasiado alta – ajústela a una temperatura más baja.
	Las lamas direccionales del aire están mal posicionadas. Ajuste las lamas para una mejor distribución del aire.
	El frente de la unidad está bloqueado por cortinas, persianas, muebles, etc. Retire los obstáculos.
	Asegúrese de que todas las puertas, ventanas y otras aberturas estén cerradas.
	La unidad se encendió recientemente en una habitación caliente. Espere un tiempo adicional para eliminar el calor almacenado en paredes, techo, piso y muebles.
El aire acondicionado se enciende y apaga rápidamente	El flujo de aire puede estar restringido debido a un filtro de aire sucio. Limpie el filtro. Consulte la sección Mantenimiento.
	La temperatura exterior es extremadamente alta. Ajuste la velocidad del ventilador a un nivel más alto para que el aire pase más frecuentemente por las bobinas de enfriamiento.
Hay ruido cuando la unidad está encendida	Hay ruido cuando la unidad está encendida
	-Sonido del movimiento de aire. Esto es normal. Si es demasiado fuerte, ajuste a una velocidad de ventilador más baja. -Vibración de la ventana debido a mala instalación. Consulte las instrucciones de instalación o verifique con el instalador.
Agua goteando DENTRO de la unidad mientras enfría	Agua goteando DENTRO de la unidad mientras enfría
Agua goteando FUERA de la unidad mientras enfría	Agua goteando FUERA de la unidad mientras enfría
La habitación está demasiado fría	La habitación está demasiado fría

TCL

Commençons l’installation

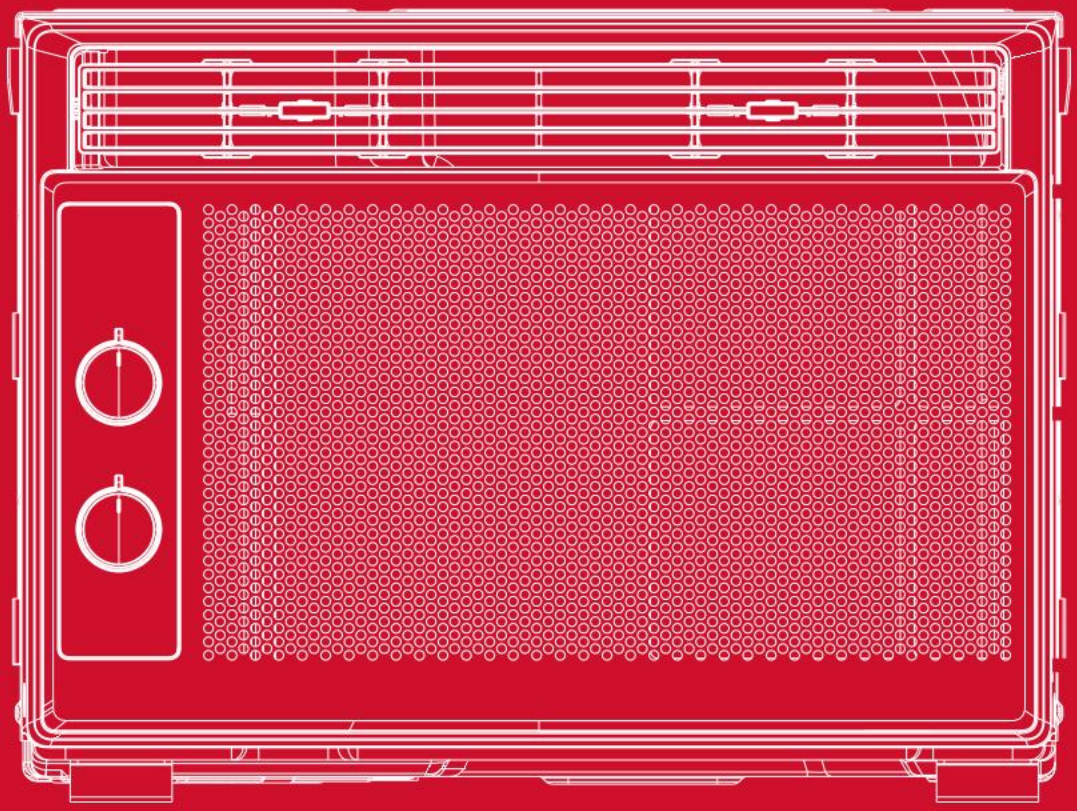

Climatiseur de fenêtre mécanique 5K

English / Spanish / French

Register and protect your purchase
Enregistrez et protégez votre achat

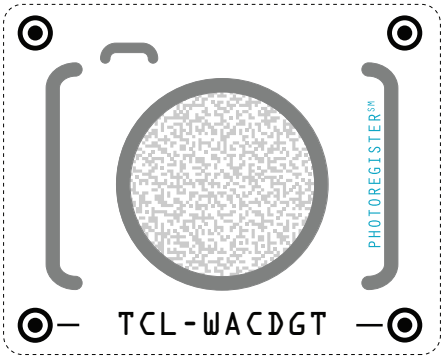

Text to Register

Text a photo of the camera icon to **71403**

Or register online at register.tcl.com
Need help? Visit photoregister.com/help or text HELP to 71403

Enjoy exclusive benefits with registration:

- Expedited support and service
- Insider tips on your appliance
- Exclusive offers and promotions
- Verification of ownership

Inscrivez-vous facilement avec votre téléphone intelligent.

Scannez ou envoyez une photo de l'icône de l'appareil photo au numéro **71403.**

Ou inscrivez-vous en ligne sur register.tcl.com

Vous avez besoin d'aide ? Visitez photoregister.com/help ou textez HELP par SMS au numéro 71403.

Profitez d'avantages exclusifs lors de l'enregistrement :

- Assistance et service accélérés
- Des astuces pour votre appareil
- Offres et promotions exclusives
- Vérification de propriété

***All TCL products continue to offer a limited consumer warranty in both the US and Canada. Please refer to the warranty section in this guide for additional details on warranty information.**

***Tous les produits TCL continuent d'offrir une garantie limitée aux consommateurs aux États-Unis et au Canada. Veuillez consulter la section garantie dans ce guide pour obtenir plus d'informations.**

CONSIGNES DE SÉCURITÉ IMPORTANTES

Avant d'installer et d'utiliser votre climatiseur, veuillez lire avec attention ce guide de l'utilisateur et, pour référence ultérieure, rangez-le dans un endroit sécuritaire. Pour nous, votre sécurité - et celle des autres - est très importante. Nous vous demandons de lire attentivement tous les messages de sécurité de ce guide.

MISE EN GARDE : Pour réduire les risques d'incendie, de choc électrique ou de blessure en utilisant votre climatiseur, veuillez prendre les précautions de base suivantes :

ALIMENTATION

Les caractéristiques électriques de votre climatiseur sont indiquées sur l'étiquette du modèle et du numéro de série située à l'avant, à droite, en faisant face à l'appareil.

ENREGISTREMENT DE VOTRE APPAREIL

Vous pouvez enregistrer votre appareil en ligne sur le site register.tcl.com
N'oubliez pas de conserver votre facture, car une preuve d'achat est nécessaire pour faire valoir la garantie.

AVERTISSEMENT CONCERNANT LES PILES

Ne pas mélanger des piles neuves et usagées et ne pas mélanger des piles alcalines, standard (carbone-zinc) ou rechargeables (ni-cad, ni-mh, etc.).

Consignez ici les numéros de modèle et de série de votre appareil :

No de modèle _____ No de série _____

Vous trouverez le numéro de série à 20 chiffres sous le code à barres (au dos de l'appareil)

AVERTISSEMENT	Des exigences spécifiques en câblage sont illustrées dans le diagramme qui suit. Respectez-les en ce qui a trait au type de fiche du cordon d'alimentation.	
Risque de choc électrique En insérant insérant la fiche dans une prise tripolaire avec mise à la terre (trois broches). Ne retirez pas la broche de mise à la terre. N'utilisez pas d'adaptateur. N'utilisez pas de rallonge. Le non-respect de ces consignes peut donner lieu à un décès, un incendie ou un choc électrique.	**Exigences en câblage**	**Cordon d'alimentation**
	• 115 Volts (103 V. min à 127 V. max) • (5K-8K) 0 à 8 A • (10K-12K) 0 à 12 A • (5-8K) fusible temporisé de 15 A ou disjoncteur • (10K-12K) fusible temporisé de 15 A ou disjoncteur • Pour tous les modèles, n'utilisez qu'une seule prise d'alimentation	

MÉTHODE RECOMMANDÉE POUR LA MISE À LA TERRE

Pour votre sécurité personnelle, ce climatiseur doit être mis à la terre. Il est équipé d'un cordon d'alimentation muni d'une fiche polarisée avec mise à la terre (3 broches). Pour minimiser la possibilité de choc électrique, le cordon doit être branché dans une prise tripolaire avec mise à la terre, conformément à tous les codes et règlements locaux. Si une prise tripolaire n'est pas disponible, la responsabilité de l'installation appropriée d'une telle prise par un technicien qualifié incombe au client.

MISE EN GARDE FCC

Cet appareil est conforme à la partie 15 des règles de la FCC. Son fonctionnement est soumis aux deux conditions suivantes : (1) Cet appareil ne doit pas causer d'interférences nuisibles, et (2) cet appareil doit accepter toute interférence reçue, y compris les interférences pouvant entraîner un fonctionnement indésirable. Toute modification ou tout changement non expressément approuvé par la partie responsable de la conformité peut annuler le droit de l'utilisateur d'utiliser l'équipement.

Remarque : Cet équipement a été testé et déclaré conforme aux limites applicables aux appareils numériques de classe B, conformément à la partie 15 des règles de la FCC. Ces limites sont conçues pour offrir une protection raisonnable contre les interférences nuisibles dans une installation résidentielle. Cet équipement génère, utilise et peut émettre de l'énergie de radiofréquence et, s'il n'est pas installé et utilisé conformément aux instructions, peut provoquer des interférences nuisibles aux communications radio. Toutefois, il n'existe aucune garantie que des interférences ne surviendront pas dans une installation particulière. Si cet équipement provoque des interférences nuisibles à la réception radio ou télévision, ce qui peut être déterminé en éteignant puis en rallumant l'appareil, l'utilisateur est encouragé à tenter de corriger les interférences en prenant une ou plusieurs des mesures suivantes :

-Réorienter ou déplacer l'antenne de réception.
-Augmenter la distance entre l'équipement et le récepteur.
-Brancher l'équipement sur une prise d'un circuit différent de celui auquel le récepteur est connecté.
-Consulter le revendeur ou un technicien radio/télévision expérimenté pour obtenir de l'aide.

La distance entre l'utilisateur et l'appareil doit être d'au moins 20 cm.

Ne retournez pas à la boutique

Nous sommes prêts à vous aider

Pour toute question, contactez-nous d'abord

Soutien TCL :
support.tcl.com/fr_FR
1-800-825-6747

Soyez prudent en retirant le climatiseur

Considérations importantes et précautions de sécurité

Ce manuel contient de nombreux conseils utiles sur la façon d'utiliser et d'entretenir correctement votre climatiseur. Un peu de soins préventifs de votre part peut vous faire économiser beaucoup de temps et d'argent pendant la durée de vie de votre climatiseur. Vous trouverez des réponses aux problèmes courants rencontrés dans le tableau des conseils de dépannage. Il est recommandé de consulter ce tableau d'abord avant d'appeler nos centres de service.

⚠ **ATTENTION**

- Cet appareil ne doit pas être utilisé par des enfants sans supervision directe. Les personnes ayant des capacités physiques, sensorielles et mentales réduites, ou un manque d'expérience et de connaissances, devraient recevoir une supervision ou une instruction concernant l'utilisation sécuritaire de l'appareil et les dangers qu'il pourrait comporter. Le nettoyage et l'entretien ne doivent pas non plus être effectués par des enfants sans supervision.
- Les enfants doivent être surveillés pour s'assurer qu'ils ne jouent pas avec l'appareil.
- Si le câble d'alimentation est endommagé, il doit être remplacé par le fabricant, son agent de service ou une entreprise de service qualifiée afin d'éviter tout danger.
- L'appareil doit être installé conformément à toutes les réglementations locales et nationales applicables.
- Ne faites pas fonctionner votre climatiseur dans une salle humide, comme une salle de bain ou une buanderie.
- Les climatiseurs équipés d'un chauffage électrique doivent être installés à une distance d'au moins 1 mètre des matériaux combustibles ou inflammables
- Contactez un technicien de service autorisé pour la réparation ou l'entretien de cette unité.
- Contactez un installateur autorisé pour l'installation de cette unité si besoin d'aide.

Pour prévenir les blessures à l'utilisateur ou à d'autres personnes ainsi que les dommages matériels, les instructions suivantes doivent être suivies.

- Le non-respect de ces instructions peut entraîner une mauvaise fonctionnement, causant des dommages et des dégâts.
- La gravité est classée selon les indications suivantes:

⚠ **AVERTISSEMENT:** Ce symbole indique la possibilité de décès ou de blessure grave.
⚠ **ATTENTION:** Ce symbole indique la possibilité de dommages matériels seulement.

- Les significations des symboles utilisés dans ce manuel sont indiquées ci-dessous:

	Assure-vous de ne pas le faire.
	Assurez-vous de suivre les instructions.

⚠ Avertissement		
Branche la prise d'alimentation correctement	**Ne faites pas fonctionner ou arrêter l'appareil en insérant ou en retirant la prise d'alimentation**	**N'endommagez pas et n'utilisez pas un cordon d'alimentation non spécifié.**
Sinon, cela peut provoquer un choc électrique ou un incendie à cause de la production de chaleur. 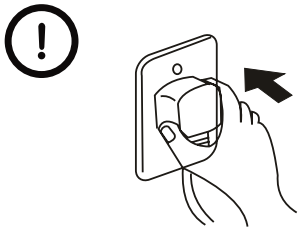	Cela peut provoquer un choc électrique ou un incendie à cause de la production de chaleur. 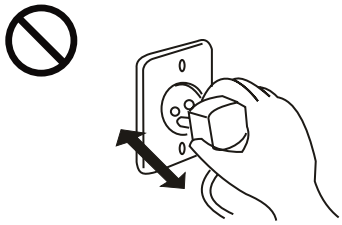	Cela peut provoquer un choc électrique ou un incendie. Si le cordon d'alimentation est endommagé, il doit être remplacé par le fabricant, un centre de service autorisé ou une entreprise de service qualifiée afin d'éviter tout danger.
Ne modifiez pas la longueur du cordon d'alimentation ni ne partagez la prise avec d'autres appareils	**N'utilisez pas les mains mouillées ou dans un environnement humide.**	**Ne dirigez pas le flux d'air uniquement vers les occupants de la pièce.**
Cela peut provoquer un choc électrique ou un incendie à cause de la production de chaleur. 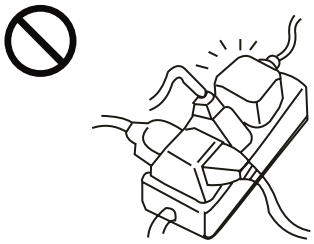	Cela peut provoquer une décharge électrique. 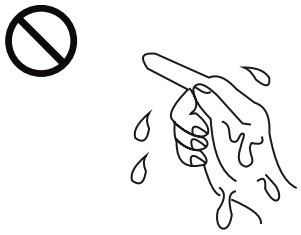	Cela pourrait entraîner des problèmes de santé. 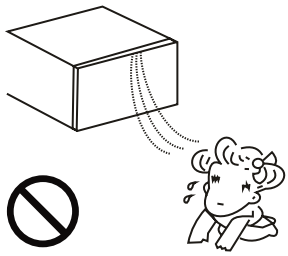

⚠ Attention		
⃠ Lorsque le filtre à air doit être retiré, ne touchez pas aux parties métalliques de l'appareil.	**⃠ Ne nettoyez pas le climatiseur à l'eau.**	**⃠ Ventilez bien lorsqu'il est utilisé avec une cuisinière, etc.**
Cela peut causer une blessure.	L'eau peut pénétrer dans l'unité et dégrader l'isolation. Cela peut provoquer une décharge électrique.	Une pénurie d'oxygène peut survenir.
⃠ Lors du nettoyage de l'unité, éteignez-le et retirez-le de la prise.	**⃠ Ne placez pas un animal de compagnie ou une plante d'intérieur là où il sera exposé à un flux d'air direct.**	**⃠ Ne l'utilisez pas à des fins spéciales.**
Comme le ventilateur tourne à grande vitesse pendant le fonctionnement, cela peut causer une blessure.	Cela pourrait nuire aux animaux de compagnie ou aux plantes.	N'utilisez pas cette climatisation pour préserver des appareils de précision, de la nourriture, des animaux de compagnie, des plantes et des objets d'art. Cela peut causer une détérioration de la qualité, etc.
⃠ Ne pas utiliser les interrupteurs avec les mains mouillées.	**⃠ N'appliquez pas d'insecticides ni de vaporisateurs inflammables.**	**⃠ Ne placez pas un chauffage ou d'autres matériaux combustibles là où ils seront exposés à l'air direct.**
Cela peut provoquer une décharge électrique.	Cela peut provoquer un incendie ou une déformation de l'armoire de l'unité.	Cela peut causer une combustion imparfaite.

Pour assurer votre sécurité

- Ne pas stocker ni utiliser d'essence ni d'autres vapeurs et liquides inflammables à proximité de ce produit ou de tout autre appareil.
- Pour éviter le risque d'incendie ou les chocs électriques, n'utilisez pas de rallonge ni de prise adaptatrice. Ne retirez aucune pointe du câble d'alimentation.

Connexion électrique

- Assurez-vous que les exigences électriques sont respectées pour le modèle que vous avez choisi. Cette information se trouve sur la plaque de série, située sur le côté de l'armoire de l'unité.
- Assurez-vous que il climatiseur est bien mise à la terre. Pour minimiser les risques de chocs et d'incendie, une mise à la terre adéquate est importante. Le cordon d'alimentation est équipé d'une prise de terre à trois broches pour la protection contre les risques de choc.
- Votre climatiseur doit être utilisé dans une prise murale correctement mise à la terre. Si la prise murale que vous comptez utiliser n'est pas adéquatement mise à la terre ou protégée par un fusible à retard ou un disjoncteur, faites installer la prise appropriée par un électricien qualifié.
- Assurez-vous que la prise est accessible après l'installation de l'unité.
- Ne pas faire fonctionner il climatiseur avec une protection extérieure en place. Cela pourrait entraîner des dommages mécaniques à l'intérieur du climatiseur.

REMARQUE: Ce climatiseur est conçu pour fonctionner dans les conditions suivantes:

Fonctionnement du refroidissement	Température extérieure	18-43°C/64-109°F	Refoulement: 3,7 MPA Aspiration 1,2 MPA
	Température intérieure	17-32°C/62-90°F	Refoulement: 3,7 MPA Aspiration 1,2 MPA

REMARQUE: La performance peut être réduite en dehors de ces températures de fonctionnement.

REMARQUE: Toutes les images et figures présentées dans ce manuel sont à titre illustratif seulement, et peuvent différer de celles de votre climatiseur. Cependant, veuillez noter que la forme réelle prévaudra.

POINTS À CONSIDÉRER LORS DE L'UTILISATION DU CLIMATISEUR

⚠ **AVERTISSEMENT:** Pour réduire le risque d'incendie, de choc électrique ou de blessure aux personnes, lisez les Précautions de sécurité avant d'utiliser cet appareil.

REMARQUE: S'il climatiseur est éteinte, attendez 3 minutes avant de redémarrer l'appareil. Cela permet à la pression à l'intérieur du compresseur de s'égaliser. Le non-respect de ces instructions peut nuire à votre unité.

TENSION D'ALIMENTATION

Si l'alimentation fournie à l'unité n'est pas inférieure à +10% de la valeur nominale spécifiée, l'appareil peut ne pas fonctionner et provoquer la grille d'un fusible.

NIVEAU DE BRUIT

Le bruit provenant du climatiseur sera plus fort la nuit que pendant la journée, car les bruits ambiants ou externes sont relativement plus faibles la nuit. Si vous trouvez que le bruit du climatiseur est trop fort, essayez d'ajuster le thermostat à une température plus élevée.

IDÉES D'ÉCONOMIE D'ÉNERGIE

- Assurez-vous que votre unité convient à la pièce visée en vérifiant la couverture en pieds carrés de l'unité.
- Installez il climatiseur du côté ombragé de la pièce, si possible.
- Ne pas bloquer la circulation de l'air à l'intérieur avec des stores, rideaux ou meubles, ni à l'extérieur avec des arbustes, des enclos ou d'autres bâtiments.
- Garder les stores et rideaux des autres fenêtres fermés pendant la partie la plus ensoleillée de la journée.
- Nettoyer le filtre à air comme recommandé dans la section «Entretien».

Par rapport aux autres réfrigérants, R32 est plus respectueux de l'environnement. Veuillez utiliser ce produit comme indiqué. Ce réfrigérant est inflammable et peut s'enflammer dans certaines conditions. Toutefois, lorsque ce produit est utilisé conformément aux instructions, ces risques sont considérablement réduits. Consultez toujours un professionnel qualifié pour l'entretien ou la réparation d'un climatiseur.

Avertissement

- lisez le manuel avant de procéder à l'installation, à l'utilisation ou à l'entretien.
- Évitez de prendre des mesures visant à accélérer le processus de dégivrage ou à nettoyer, autres que celles recommandées par le fabricant.
- Sachez que les réfrigérants peuvent ne pas avoir d'odeur.
- Évitez de percer ou de brûler l'appareil.
- L'appareil doit être entreposé dans une pièce sans sources en fonctionnement continu (par exemple : flammes vives, appareil fonctionnant au gaz ou chauffage électrique en fonctionnement).
- Communiquez avec le centre de service après-vente le plus proche lorsque l'entretien est nécessaire. Au moment de l'entretien, le personnel d'entretien est tenu de se conformer scrupuleusement au manuel d'utilisation fourni par le fabricant en question et toute personne non qualifiée n'est pas autorisée à assurer l'entretien du climatiseur.
- il est impérieux de respecter les dispositions des lois et règlements fédéraux, Étatiques et locaux en matière de gaz.
- Il est nécessaire de dégager le réfrigérant dans le système lors de l'entretien ou de la maintenance d'un climatiseur par un professionnel qualifié.



Avertissement : inflammable et dangereux



Lisez le manuel d'utilisation



Lisez le manuel



Lisez le manuel d'entretien

Points importants

- **Le climatiseur que vous achetez doit être installé par un personnel qualifié et le** « manuel d'installation » n'est destiné qu'au personnel qualifié pour l'installation! Les spécifications d'installation doivent être soumises à nos règles de service après-vente .
- Lorsque vous remplissez le réfrigérant inflammable, soyez vigilant(e) pour éviter toute blessure grave.
- Un test de fuite doit être effectué après installation.
- Il est impérieux d'effectuer une inspection de sécurité avant l'entretien ou la réparation d'un climatiseur utilisant un réfrigérant inflammable pour s'assurer que le risque d'incendie est réduit au minimum.
- Les exigences relatives au poids total du réfrigérant rempli et à la superficie d'une pièce à équiper d'un climatiseur (sont indiquées dans les tableaux GG.1 et GG.2 suivants)



La charge maximale et la surface de plancher minimale requise

m1 = (4 m3) x LFL , m2 = (26 m3)) x LFL, m3 = (130 m3)x LFL
Où LFL est la limite inférieure d'inflammabilité en kg/ m 3 ,R290 LFL est 0,038 kg/ m 3 ,R32 LFL est 0,038 kg/ m 3 .
Pour les appareils avec un montant de charge m1 < M = m2 :
La charge maximale dans une pièce doit être conforme aux conditions suivantes : mmax= 2,5 x (LFL)(5/4) x h0 x (A)1/2
La surface de plancher minimale requise Amin pour installer un appareil avec une charge de réfrigérant M (kg) doit être conforme à ce qui suit : A min = (M/ (2,5 x (LFL) (5/4) x h 0)) 2
Où :
m_{max} est la charge maximale autorisée dans une pièce, en kg; M est le montant de la charge réfrigérante dans l'appareil, en kg; Amin est la zone de la pièce minimum requise, en m2; A est la zone de la pièce, en m2;
LFL est la limite inférieure d'inflammabilité, en kg/m 3;
h 0 est la hauteur d'installation de l'appareil, en mètres pour calculer m max ou A min , 1,8 m pour un montage mural;

Tableau GG.1 - Charge maximale (kg)

Catégorie	LFL (kg/m_3)	h_0 (m)	Surface de plancher (m_2)						
			4	7	10	15	20	30	50
R32	0,306	0,6	0,68	0,9	1,08	0,32	1,53	1,87	2,41
		1	1,14	1,51	1,8	2,2	2,54	3,12	4,02
		1,8	2,05	2,71	3,24	3,97	4,58	5,61	7,254
		2,2	2,5	3,31	3,96	4,85	5,6	6,86	8,85

Table GG.2 - Superficie minimale de la pièce (m_2)

Catégorie	LFL (kg/m_3)	h 0 (m)	Montant de la charge (M) (kg) Superficie minimale de la pièce (m_2)						
			1,224 kg	1,836 kg	2,448 kg	3,672 kg	4,896 kg	6,12 kg	7,956 kg
R32	0,306	0,6		29	51	116	206	321	543
		1		10	19	42	74	116	196
		1,8		3	6	13	23	36	60
		2,2		2	4	0	15	24	40

Principes de sécurité l'installation

1. Sécurité du site

Flammes vives interdites



Ventilation nécessaire



2. Sécurité des opérations

Flammes vives interdites

Attention à l' électricité statique



Utilisation interdite du téléphone portable gants antistatiques

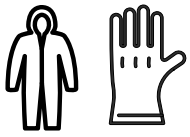

Port de l'équipement de protection et



3. Sécurité de l'installat

• Détecteur de fuites de réfrigérant • Emplacement d'installation approprié	 L'image de gauche est le schéma d'un détecteur de fuites réfrigérant.

Veuillez noter que :

1. Le site d'installation doit être situé dans une zone bien ventilée.
2. Les sites d'installation et d'entretien d'un climatiseur utilisant le réfrigérant R32 doivent être exempts de flammes vives ou de soudure, de fumage, de four de séchage ou de toute autre source de chaleur supérieure à 548°C qui produit facilement des flammes vives.
3. Lors de l'installation d'un climatiseur, il est nécessaire de prendre les mesures antistatiques appropriées telles que porter des vêtements et/ou des gants antistatiques.
4. L'emplacement d'installation ou d'entretien ne doit pas être entouré d'obstacles ou à proximité d'une source de chaleur, d'une zone inflammable et/ou d'objets explosifs.
5. Si le produit subit une fuite de réfrigérant pendant l'installation, tout le personnel doit évacuer jusqu'à ce que le réfrigérant s'écoule complètement pendant 15 minutes. Si le produit est endommagé, un professionnel doit le ramener à la station d'entretien. Il est interdit de souder le tuyau de réfrigérant ou d'effectuer d'autres opérations sur le site contaminé.
6. Le climatiseur doit être posé sur une surface plane
7. Il est nécessaire d'éviter les endroits où il y a d'autres produits électriques, des fiches et des prises d'interrupteur, des armoires de cuisine, un lit, un canapé et d'autres objets de valeur directement sous les lignes des deux côtés de l'unité intérieure.
8. Les ouvertures de ventilation de l'appareil ne doivent pas être obstruées.

Contenu de la boîte

Ouvrez la boîte et retirez les pièces mentionnées ci-dessous.

NO.	APPARENCE	PIÈCE	QUANTITÉ
1		Rail supérieur	1
2	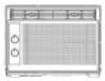	Climatiseur	1
3		Panneaux de remplissage (identifiés « gauche » et « droite »?	2
		Fermoir de châssis	1
		Cadre de verrouillage	2
		Vis 3/8 po	4
		Vis 1/2 po	3
		Vis 3/4 po	4
4		Étanchéité du cadre de fenêtre	1
		Joint d'étanchéité supérieur de la fenêtre en mousse	1

Remarque: Toutes les illustrations de ce quide sont fournies à titre explicatif seulement. Il se peut que votre appareil soit légèment différent.

Conseil - Avant de déballer l'appareil, coupez le ruban sur le haut de la boîte pour détacher le contenu qui s'y trouve. Une fois que vous aurez soulevé et sorti le contenu de la boîte, vérifiez l'intérieur de cette dernière, car certaines pièces peuvent être coincées dans la partie supérieure. Les vis et autres pièces sont dans le plateau sous le climatiseur.

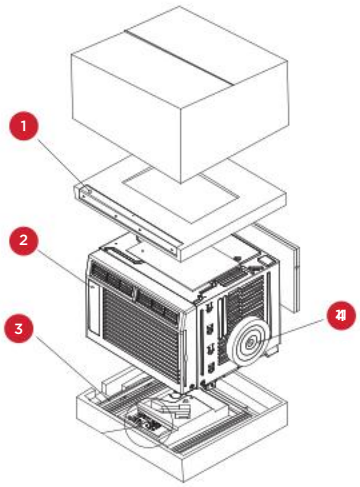

C’est parti!

Étape 1: Test de l’appareil

Avant d’installer votre climatiseur, testez-le pour vérifier qu’il fonctionne correctement et que votre prise fournit une puissance adéquate. Tout d’abord, placez-le sur une surface plane, branchez-le directement sur une prise murale (n’utilisez jamais de multiprise ou d’autre dispositif) et mettez-le sous tension. Ensuite, utilisez le bouton « Mode » du panneau de contrôle pour faire passer le climatiseur en mode « refroidissement » et appuyez sur la flèche vers le bas pour régler la température au niveau le plus bas. Au bout de 3 minutes, le climatiseur doit souffler de l’air frais. Si c’est le cas, veuillez passer à l’étape suivante. Sinon, consultez les conseils de dépannage détaillés à l’adresse suivante : support.tcl.com/us.

Étape 2: Installation

Quelques petites remarques avant l’installation :

- Cet appareil est conçu pour une fenêtre standard à guillotine double.
- Vérifiez les dimensions de votre fenêtre avant l’installation.

1. À l’aide des 4 vis 3/8 po fournies, fixez le rail de montage supérieur à l’appareil.

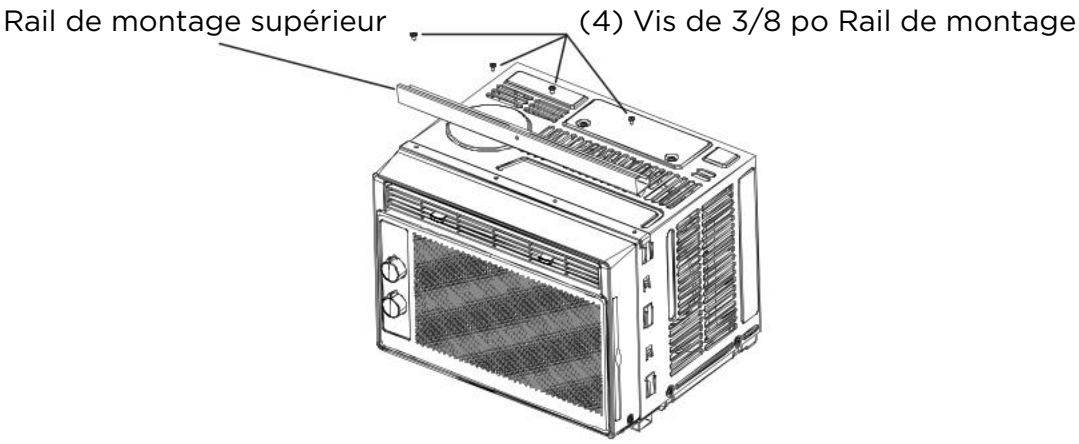

2. Installez les extenseurs style accordéon du panneau fenêtre sur appareil (certains modèles sont livrés avec des extensions de panneau déjà installés). Les extenseurs « droit » et « gauche » sont indiqués. En tirant sur les bords, ouvrez-les au maximum. Faites ensuite glisser les extensions de panneau dans les encoches rainurées sur les côtés de l’unité, faites-les glisser vers le bas et assurez-vous qu’ils sont bien insérés dans les rails métalliques.

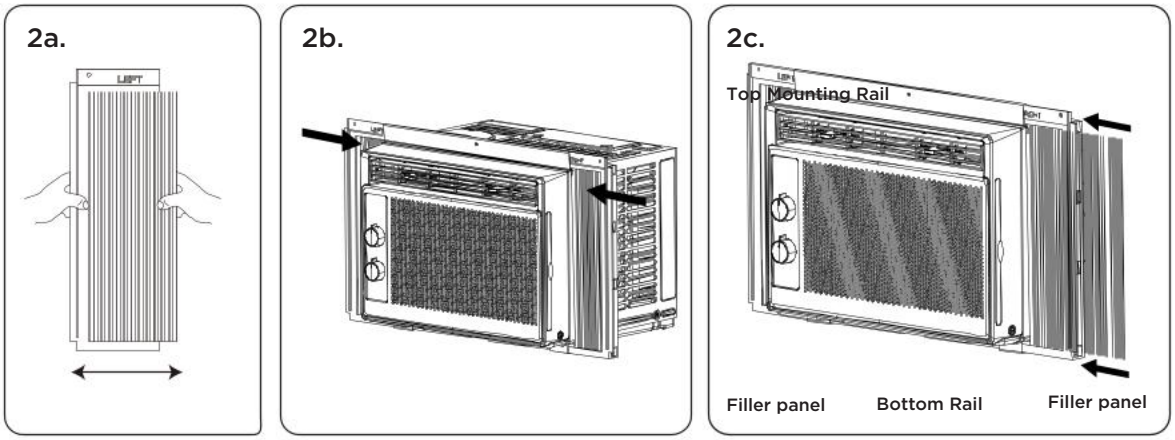

3. Avec précaution, mettez le climatiseur en place dans la fenêtre à l'endroit désiré (opération normalement effectuée par deux personnes). Fermez bien la fenêtre. Le climatiseur doit être légèrement incliné vers l'extérieur pour permettre l'égouttement de l'eau.

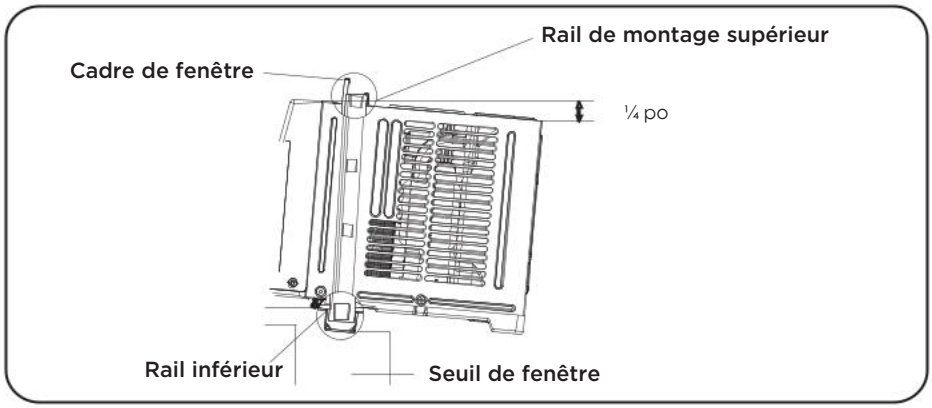

4a. Immobilisez le climatiseur sur le cadre de fenêtre à l'aide des vis 1/2 po fournies. Fixez bien chaque panneau extenseur (gauche et droit). Il se peut que vous ayez à percer un avant-trou dans le cadre de fenêtre pour fixer ces vis dans le châssis.

4b. Fixez le cadre de verrouillage entre l'extension du panneau et le rebord de la fenêtre, puis fixez-les ensemble à l'aide de la vis de verrouillage de 3/4" incluse.

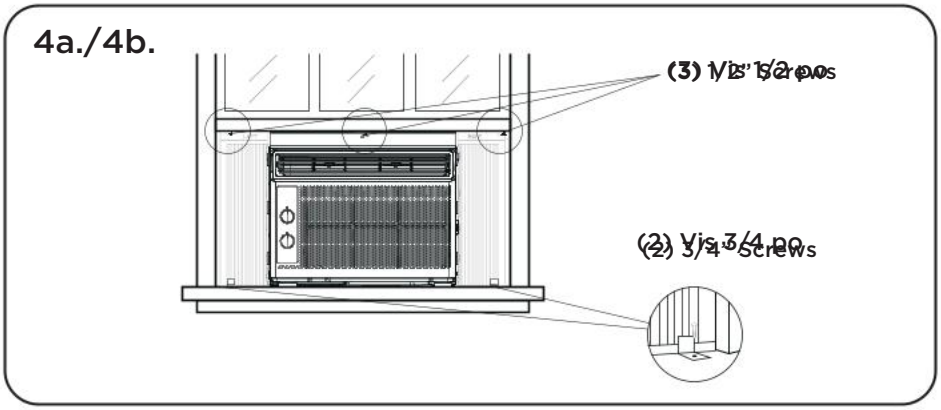

4c. Pour maintenir la fenêtre fermée, sécurisez la serrure de châssis entre le dessus de la fenêtre coulissante et le cadre de fenêtre à l'aide de deux vis 3/4 po fournies.

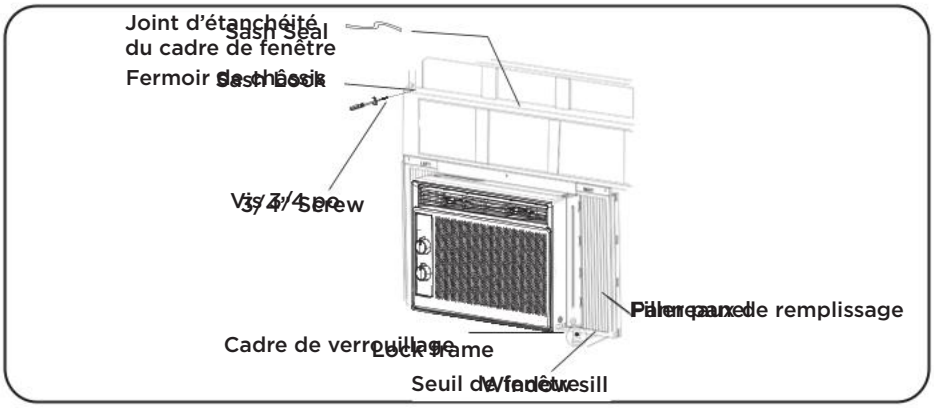

4d. Pour empêcher l'air extérieur de pénétrer dans la pièce, insérez le joint de fenêtre supérieur en mousse. Vous pouvez couper la partie supérieure en mousse pour l'adapter à la largeur de la fenêtre.

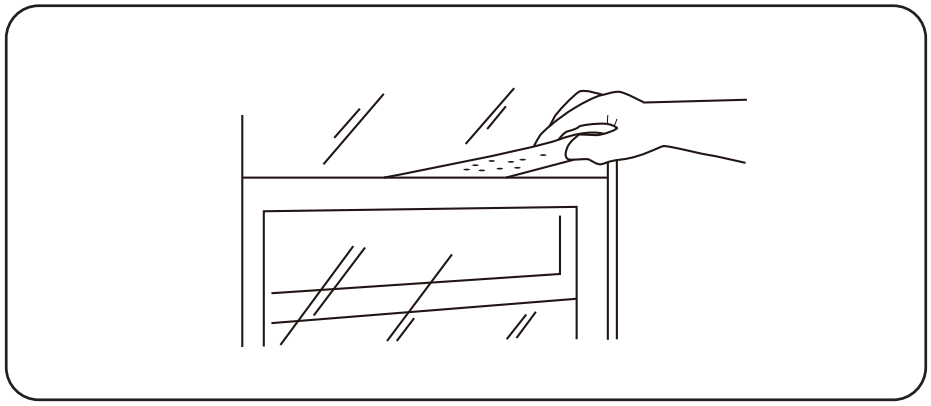

5. Branchez l'appareil sur la prise électrique comme indiqué ci-dessus dans les exigences électriques. Mettez l'appareil en mode « refroidissement ».

Drainage de l'Eau

Votre unité est conçue pour collecter l'humidité de la condensation dans un bac de collecte situé au bas de l'unité. Il n'est pas rare d'entendre de l'eau clapoter lorsque le ventilateur tourne, car cela contribue à l'efficacité globale de l'unité.

Si vous souhaitez éliminer le bruit du clapotement, vous pouvez évacuer l'excès d'humidité en retirant le bouchon à l'arrière de l'unité. Cela pourrait toutefois réduire l'efficacité de l'unité. Assurez-vous de remettre le bouchon en place une fois que vous avez fini de vider l'eau. Une petite quantité d'eau restera dans le bac de drainage.

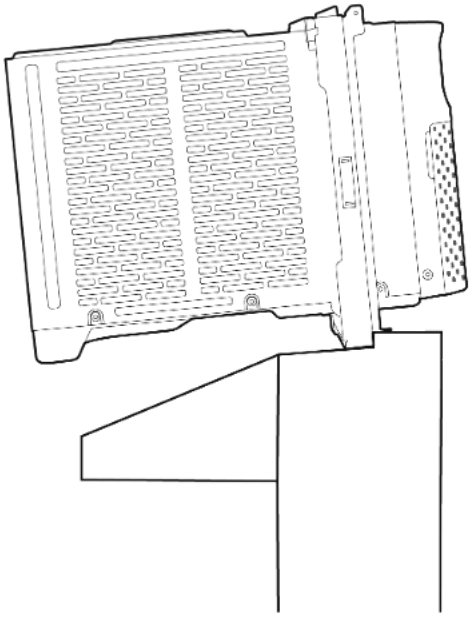

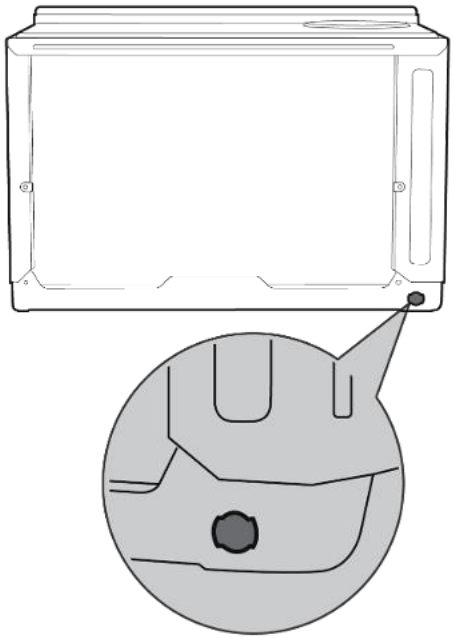

Bruits normaux

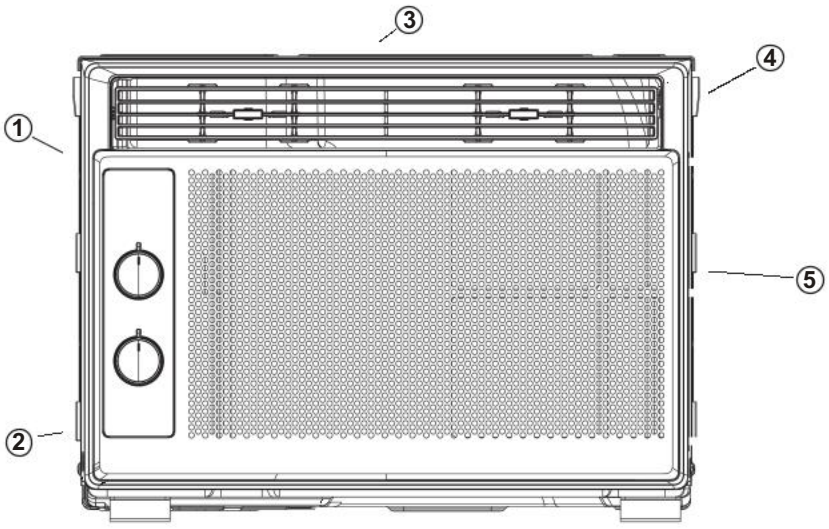

1. Bruit de l’air qui s’engouffre

Vous pourriez entendre le bruit de l’air qui passe par le ventilateur à l’avant de l’unité.

2. Gargouillement/Sifflement

Des bruits de «gargouillement ou de sifflement» peuvent être entendus à cause du passage du réfrigérant dans l’évaporateur lors du fonctionnement normal.

3. Bavardage aigu

Les compresseurs à haute efficacité peuvent avoir un bruit de vibration aigu pendant le cycle de refroidissement.

4. Vibration

L’unité peut vibrer et faire du bruit en raison d’une mauvaise construction des murs ou fenêtres ou d’une mauvaise installation.

5. Cliquetis ou commutation

Des gouttelettes d’eau frappant le condenseur pendant le fonctionnement normal peuvent provoquer des bruits de «cliquetis ou de commutation».

Panneau de contrôle

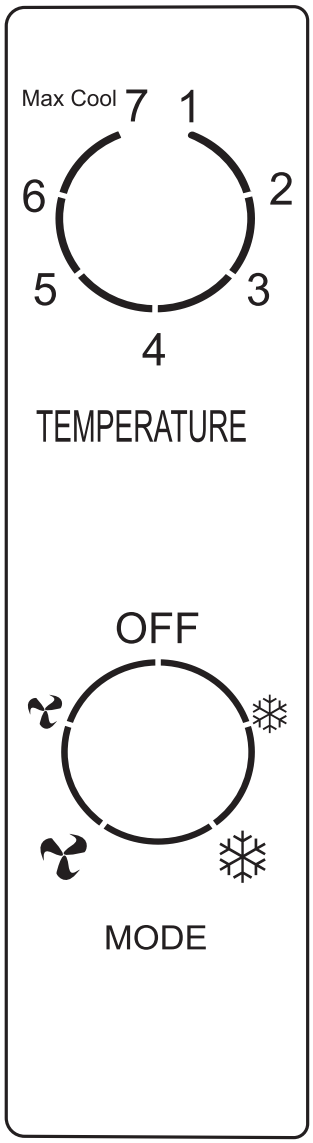

Alimentation:
Allumez et éteignez le climatiseur.

Mode Cool:
Réglez en mode refroidissement élevé ou faible refroidissement. En mode de refroidissement élevé, le ventilateur fonctionne à grande vitesse. En mode faible refroidissement, le ventilateur fonctionnera à basse vitesse.

Mode Fan:
Réglez en mode ventilateur haut ou faible. En mode ventilateur élevé, le ventilateur fonctionnera à grande vitesse. En mode faible ventilateur, le ventilateur fonctionnera à basse vitesse.

Thermostat:
Ajustez TEMP à la température ambiante désirée, en réglant le bouton dans une direction numérique précise. Pour un refroidissement maximal, tournez la molette TEMP à 7 (Refroidissement max).

Bruits de fonctionnement normaux:
Vous pourriez entendre un bruit de bip causé par l'eau qui frappe le condenseur. Vous pourriez entendre le thermostat cliquer quand le compresseur est allumé ou éteint. Le ventilateur peut fonctionner même lorsque le compresseur est éteint.

Entretien

Entretien et nettoyage

Nettoyez votre climatiseur de temps en temps pour qu'il ait l'air neuf. Avant de nettoyer, assurez-vous de débrancher l'appareil de toutes les sources d'alimentation pour éviter les chocs électriques ou les risques d'incendie. .

Filtre à air

Le filtre à air devrait être vérifié au moins une fois par mois pour voir s'il a besoin d'être nettoyé. N'utilisez jamais d'eau chaude à plus de 104°F (40°C) pour nettoyer le filtre à air. N'essayez jamais de faire fonctionner l'appareil sans filtre à air. Les particules et poussières piégées peuvent s'accumuler avec le temps, ce qui peut entraîner une diminution du débit d'air et provoquer l'accumulation de givre des bobines. Pour nettoyer le filtre à air:

1. Retirez la calandre des creux des deux côtés à l'avant et retirez le filtre à l'intérieur.
2. Lavez le filtre avec du savon à vaisselle liquide et de l'eau tiède. Rincez bien le filtre. Secouez doucement le filtre pour enlever l'excès d'eau.
3. Laissez le filtre sécher complètement avant de le mettre dans le climatiseur.

Remarque: Si vous ne souhaitez pas laver le filtre, vous pouvez passer l'aspirateur pour enlever la poussière et les autres particules.

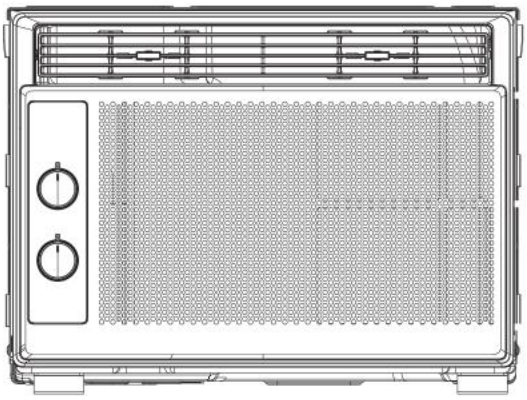

Nettoyage de l'armoire

Pour nettoyer l'armoire du climatiseur:

- À l'aide d'un chiffon humidifié dans une solution d'eau tiède et de savon liquide doux, essuyez l'unité et le panneau avant. Ensuite, à l'aide d'un chiffon propre et humide, assurez-vous d'essuyer l'appareil pour enlever tout le surplus de savon et continuez à sécher.
- Ne jamais utiliser de nettoyants agressifs, de cire ou de polissage sur la façade de l'armoire.
- Assurez-vous d'essorer l'excès d'eau du chiffon avant d'essuyer autour de la commande. Un excès d'eau peut endommager l'appareil.

Stockage

Si vous souhaitez stocker l'unité lorsqu'elle n'est pas utilisée, nous recommandons de retirer le bouchon de vidange à l'arrière et de légèrement incliner l'appareil vers l'arrière pour évacuer toute eau dans le bac de façon sécuritaire. Ensuite, nettoyez l'unité et remettez-la dans l'emballage ou la boîte d'origine jusqu'à la prochaine utilisation.

Dépannage

Avant d'appeler pour un service, consultez cette liste. Cela pourrait vous faire économiser du temps et de l'argent. Cette liste inclut des occurrences courantes qui ne sont pas causées par un défaut de main-d'œuvre ou de matériaux dans cet appareil.

PROBLÈME	SOLUTIONS
Le climatiseur ne démarre pas.	La prise murale est débranchée. Enfoncez fermement la prise dans la prise murale.
	Le fusible de la prise à laquelle l'appareil est connecté est grillé, ou le disjoncteur a sauté. Remplacez le fusible par un disjoncteur à retard ou réinitialisez le disjoncteur.
	Le circuit a peut-être sauté. Appuyez sur le bouton RESET [Réinitialiser].
	L'unité est en mode OFF [éteinte]. Mettre l'appareil en mode ON [allumer] et réglez-le au réglage désiré.
L'air provenant de l'appareil ne semble pas assez froid	Température ambiante en dessous de 17°C (62°F). Le refroidissement peut ne pas se produire tant que la température ambiante ne dépasse pas 17 °C (62°F).
	L'élément de détection de température est en contact avec la bobine froide, située derrière le filtre à air. Redresse le tube loin de la bobine.
	Réinitialisez à une température plus basse.
	Le compresseur s'éteint en changeant de mode. Attends environ 3 minutes et écoute que le compresseur redémarre quand il est réglé en mode COOL.
Le climatiseur Il refroidit, mais la pièce est trop chaude — de la glace se forme sur la bobine de refroidissement derrière la façade décorative.	La température extérieure est inférieure à 18 °C (64 °F). Pour dégivrer la bobine, réglez l'appareil en mode FAN ONLY.
	Le filtre à air pourrait être sale. Nettoyez le filtre. Consultez la section Entretien. Pour dégivrer, réglez l'appareil en mode FAN ONLY.
	Le thermostat est trop froid pour un refroidissement nocturne. Pour dégivrer la résistance, réglez en mode FAN ONLY. Ensuite, réglez la température à une température plus élevée.
Le climatiseur est en mode refroidissement, mais la pièce est trop chaude — AUCUNE glace ne se forme sur la bobine derrière la façade décorative.	L'air peut être limité à cause d'un filtre à air sale. Nettoyez le filtre à air. Consultez la section Entretien.
	La température est réglée trop élevée – réglée à une température plus basse.
	Les persiennes directionnelles d'air sont mal positionnées. Positionnez les persiennes pour une meilleure distribution de l'air.
	L'avant des unités est obstrué par des rideaux, des stores, des meubles, etc., ce qui limite la distribution de l'air. Dégagez le blocage devant l'unité.
	Assurez-vous que toutes les portes, fenêtres et autres ouvertures extérieures sont fermées.
	L'unité s'est récemment allumée dans la salle chaude. Prévoyez plus de temps pour retirer la chaleur stockée des murs, du plafond, du plancher et des meubles.
Le climatiseur s'allume et s'éteint rapidement.	L'air peut être limité à cause d'un filtre à air sale. Nettoyez le filtre à air. Consultez la section Entretien.
	La température extérieure est extrêmement chaude. Réglez la vitesse du ventilateur à un réglage plus élevé pour faire passer l'air plus souvent entre les serpentins de refroidissement.
Il y a du bruit quand l'appareil est allumé.	Bruit de mouvement d'air. C'est normal. Si c'est trop fort, réglez le FAN plus lentement.
	Vibration des fenêtres - mauvaise installation. Consultez les instructions d'installation ou vérifiez auprès de l'installateur.
L'eau goutte À l'INTÉRIEUR de l'unité pendant qu'elle refroidit.	Mauvaise installation. Inclinez légèrement le climatiseur vers l'extérieur pour permettre le drainage de l'eau. Consultez les instructions d'installation et vérifiez auprès de l'installateur.
L'eau coule À l'EXTÉRIEUR de l'unité pendant qu'elle refroidit.	L'unité élimine une grande quantité d'humidité d'une pièce humide. C'est normal lors des journées extrêmement humides.
Télédétection Désactivation prématurée (certains modèles)	Télécommande non située dans la portée. Placez la télécommande à moins de 20 pieds et 180 degrés de l'avant de l'unité.
	Signal de télécommande obstrué. Enlevez l'obstruction.
La pièce est trop froide.	La température est réglée trop basse. Augmentez la température réglée

TCL

Need more help? / ¿Necesitas más ayuda? / Besoin d'aide ?

support.tcl.com

1-800-825-6747

TCL and the TCL Logo are owned by TCL Corporation
and under license to TTE Technology, Inc.