TCL

Hi! Let’s Get Started.

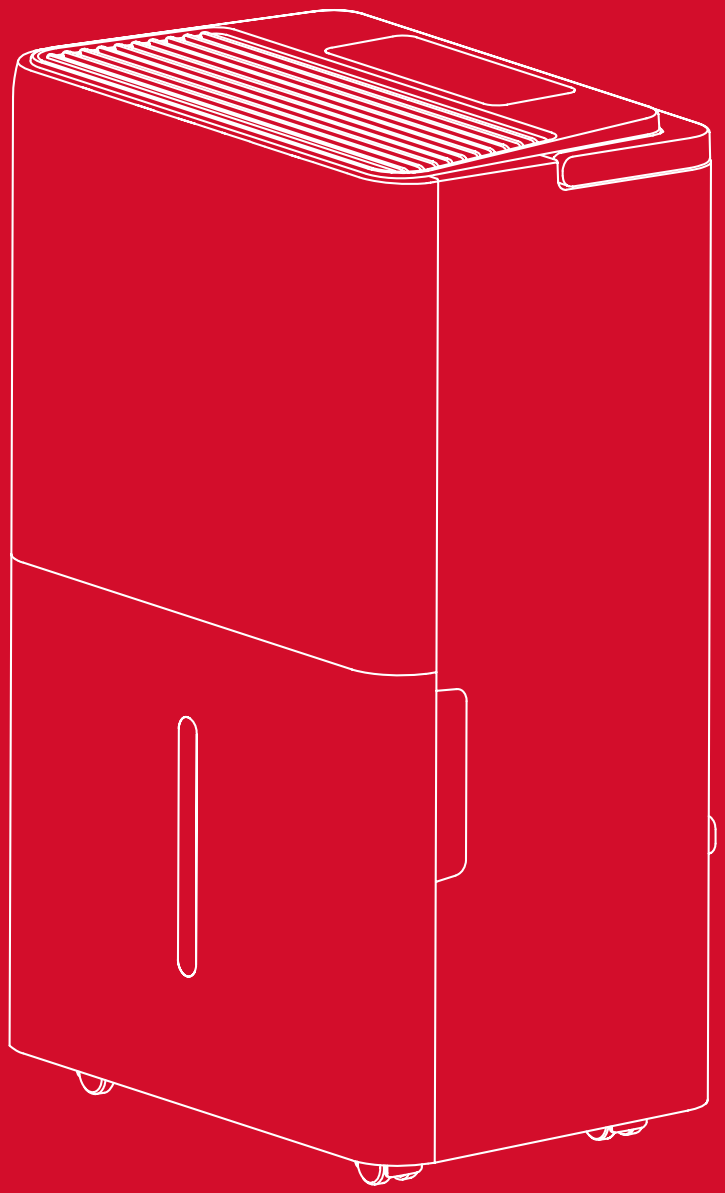

DFL -Series Dehumidifier

English / Spanish / French

Table of Contents

English

Register and Protect Your Purchase....3
Important Safety Instructions....4
What's in the Box....7
Let's Get Started!....8
How to Control Your Dehumidifier....9
Troubleshooting....12
WiFi App Installation (WiFi Modules Only)....13

Spanish

Registre y proteja su compra....15
Instrucciones Importantes De Seguridad....16
Contenidos de la Caja....21
¡Comencemos!....22
Cómo Manejar su deshumidificador....23
Solución de Problemas....26
Instrucciones de la aplicación WiFi (Solo modelos con WiFi)....27

French

Enregistrez et prot gez votre achat....31
Consignes De Sécurité Importantes....32
Contenu de la boîte....35
C'est parti!....36
Comment régler votre déshumidificateur....37
Conseils de dépannage....40
Installation de l'application WiFi (Modèles WiFi seulement)....41

Applicable Models

T25DC3S / T32DC3S / T50DC3S / T50DC3SP

W25D93 / W32D93 / W50D93 / W50D9P3 / W50D9P-B

H25D44W / H50D44W / H50D46B-CA

T25DC9R / T32DC9R / T50DC9R / T50DC9SPB

*Actual coverage may vary based on room size and configuration (ceiling height, number of windows, and other varying conditions) and environmental factors such as number of occupants, home insulation, etc.

*La cobertura real puede variar según el tamaño y la configuración de la habitación (altura del techo, número de ventanas y otras condiciones variables) y factores ambientales como el número de ocupantes, el aislamiento de la casa, etcétera.

*La couverture réelle peut varier en fonction de la taille et de la configuration de la pièce (hauteur du plafond, nombre de fenêtres et autres conditions variables) et de facteurs environnementaux tels que le nombre d'occupants et l'isolation de la maison, etc.

Register and protect your purchase

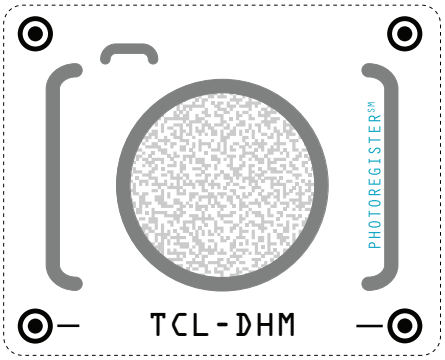

Register easily with your smartphone

Scan or text a photo of
the camera icon to 71403

Or register online at register.tcl.com

Need help? Visit photoregister.com/help or text HELP to 71403

Add a TCL Protection Plan when you register your product and be covered from life's mishaps

Thank you for choosing TCL. We want your ownership experience to bring you as much joy as the product you purchased does, so we're offering you a special price on TCL Protection Plans when you purchase during registration. Add a TCL Protection Plan within your first 30 days of ownership to receive the best value and we'll make sure nothing gets in the way of you enjoying your new product.

Benefits & Description	PROTECT	PLUS
Extended Manufacturer Coverage Extended parts & labor coverage for manufacturer defects.	Up To 4 Years	Up To 4 Years
Priority Service Free shipping and rapid turn-around time.	3-5 Days	3-5 Days
Product Replacement Free 1-time replacement if product cannot be fixed.	⊕	⊕
TCL Parts & Service Genuine TCL parts & factory certified service.	⊕	⊕
No Deductible $0 out of pocket expense.	⊕	⊕
Accidental Damage Protection Coverage for drops, breaks and spills starts after 30 days.		⊕

***Extended service plans (i.e., "Protect" and "Plus" plans) are only offered in the United States (US). All TCL products continue to offer a limited consumer warranty in both the US and Canada. Please refer to the warranty section in this guide for additional details on warranty information.**

IMPORTANT SAFETY INSTRUCTIONS

Before installing and using your dehumidifier, please read this owner's manual carefully.
Store this manual in a safe place for future reference. Your safety and the safety of others is very important to us.
Please pay attention to all safety messages outlined in this owner's manual.
WARNING: To reduce the risk of fire, electrical shock or injury when using your dehumidifier, follow the following basic precautions:

ELECTRICAL REQUIREMENTS

The electrical ratings for your dehumidifier are listed on the model and serial number label located on the on the back side (when facing the front).

REGISTER YOUR APPLIANCE

You can register your appliance online by going to register.tcl.com
Be sure to retain your original sales receipt. A valid proof of purchase is required for all warranty claims.

Document your model and serial numbers here:

Model #_____ Serial #_____

You can locate your 20 digit serial number underneath the bar code (on the back side)

WARNING	Specific electrical requirements are shown in the diagram below. Follow the requirements below for the type of plug on the power supply cord.	
Electrical Shock Hazard Plug into a grounded 3 prong outlet. Do not remove the ground prong. Do not use an adapter. Do not use an extension cord. Failure to follow these instructions can result in death, fire, or electrical shock.	**Wiring Requirements**	**Power Supply Cord**
	60Hz, 115V AC outlet protected by a 15 amp time delay fuse or circuit breaker.	*PREFERRED GROUNDING METHOD* 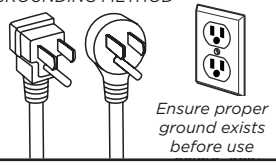 *Ensure proper ground exists before use*

RECOMMENDED GROUND METHOD

For your personal safety, this air conditioner must be grounded. This dehumidifer is equipped with a 3 prong power supply cord with a grounded plug. To minimize the possibility of electrical shock, the cord must be plugged into a 3 prong outlet and grounded in accordance with all local codes and ordinances. If a 3 prong outlet is not available, it is the customer's responsibility to have a properly grounded 3 prong outlet installed by a qualified electrician.

FCC CAUTION

This device complies with part 15 of the FCC Rules. Operation is subject to the following two conditions: (1) This device may not cause harmful interference, and (2) this device must accept any interference received, including interference that may cause undesired operation. Any Changes or modifications not expressly approved by the party responsible for compliance could void the user's authority to operate the equipment.

Note: This equipment has been tested and found to comply with the limits for a Class B digital device, pursuant to part 15 of the FCC Rules. These limits are designed to provide reasonable protection against harmful interference in a residential installation. This equipment generates uses and can radiate radio frequency energy and, if not installed and used in accordance with the instructions, may cause harmful interference to radio communications. However, there is no guarantee that interference will not occur in a particular installation. If this equipment does cause harmful interference to radio or television reception, which can be determined by turning the equipment off and on, the user is encouraged to try to correct the interference by one or more of the following measures:

-Reorient or relocate the receiving antenna.
-Increase the separation between the equipment and receiver.
-Connect the equipment into an outlet on a circuit different from that to which the receiver is connected.
-Consult the dealer or an experienced radio/TV technician for help. The distance between user and device should be no less than 20cm.

DO NOT RETURN TO STORE

WE ARE READY TO HELP

contact us first with any questions

TCL SUPPORT:
support.tcl.com
1-800-825-6747

TAKE CARE WHEN REMOVING THE DEHUMIDIFIER UNIT

INSTALLATION MANUAL---Important considerations

When compared with other refrigerants, R32 is more environmentally friendly. Please use this product as instructed. This refrigerant is flammable and may combust under certain conditions, however when this product is used as directed these risks are significantly reduced. Always consult with a trained professional when maintaining or repairing an air conditioner.

Warning

- Please read the manual before installing, using, or conducting maintenance.
- Do not use means to accelerate the defrosting process or to clean, other than those recommended by the manufacturer.
- Be aware that refrigerants may not contain an odor.
- Do not pierce or burn the appliance.
- The appliance shall be stored in a room without continuously operating sources (for example: open flames, an operating ignition gas appliance or an operating electric heater).
- Please contact the nearest after-sale service center when maintenance is necessary. At the time of maintenance, the maintenance personnel must strictly comply with the Operation
- Manual provided by the corresponding manufacturer and any non-professional is prohibited to maintain the air conditioner.
- It is necessary to comply with the provisions of gas-related federal, state, and local laws and regulations.
- It is necessary to clear away the refrigerant in the system when maintaining or recycling an air conditioner by a trained professional.



Warning: flammable & Dangerous



Read the user manual



Read the installation manual



Read the service manual

Important Considerations

- **The air conditioner you buy must be installed by professional personnel** and the “Installation manual” is used only for the professional installation personnel!
- The installation specifications should be subject to our after-sale service regulations.
- When filling the flammable refrigerant, please use caution to avoid serious injury.
- A leak test must be done after the installation is completed.
- It is a must to perform the safety inspection before maintaining or repairing an air conditioner using flammable refrigerant in order to ensure that the fire risk is reduced to a minimum.
- Requirements for the total weight of filled refrigerant and the area of a room to be equipped with an air conditioner (are shown as in the following Tables GG.1 and GG.2)



The maximum charge and the required minimum floor area

m1 = (4 m3) x LFL , m2 = (26 m3)) x LFL, m3 = (130 m3)x LFL
Where LFL is the lower flammable limit in kg/ m3,R290 LFL is 0.038 kg/ m3,R32 LFL is 0.038 kg/ m3.

For the appliances with a charge amount m1 < M = m2:

The maximum charge in a room shall be in accordance with the following:mmax= 2.5 x (LFL)(5/4) x h0 x (A)1/2
The required minimum floor area Amin to install an appliance with refrigerant charge M (kg) shall be in accordance with following: Amin = (M/ (2.5 x (LFL)(5/4) x h0)) 2
Where:
mmax is the allowable maximum charge in a room, in kg;
M is the refrigerant charge amount in appliance, in kg;
Amin is the required minimum room area, in m2;
A is the room area, in m2;
LFL is the lower flammable limit, in kg/m3;
h0 is the installation height of the appliance,in meters for calculating mmax or Amin, 1.8 m for wall mounted;

Table GG.1 - Maximum charge (kg)

Category	LFL (kg/m_3)	h_0 (m)	Floor area (m_2)						
			4	7	10	15	20	30	50
R32	0,306	0,6	0,68	0,9	1,08	0,32	1,53	1,87	2,41
		1	1,14	1,51	1,8	2,2	2,54	3,12	4,02
		1,8	2,05	2,71	3,24	3,97	4,58	5,61	7,254
		2,2	2,5	3,31	3,96	4,85	5,6	6,86	8,85

Table GG.2 - Minimum room area (m2)

Category	LFL (kg/m_3)	h 0 (m)	Charge amount (M) (kg) Minimum room area (m2)						
			1,224 kg	1,836 kg	2,448 kg	3,672 kg	4,896 kg	6,12 kg	7,956 kg
R32	0,306	0,6		29	51	116	206	321	543
		1		10	19	42	74	116	196
		1,8		3	6	13	23	36	60
		2,2		2	4	0	15	24	40

Installation Safety Principles

1. Site Safety

Open Flames Prohibited



Ventilation Necessary



2. Operation Safety

Mind Static Electricity



Open Flames Prohibited

Must wear protective clothing and anti-static gloves

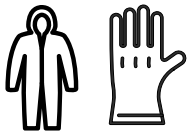

Don`t use mobile phone



3. Installation Safety

• Refrigerant Leak Detector • Appropriate Installation Location		The left picture is the schematic diagram of a refrigerant leak detector.

Please note that:

1. The installation site should be in a well-ventilated area.
2. The sites for installing and maintaining an air conditioner using Refrigerant R32 should be free from open fire or welding, smoking, drying oven or any other heat source higher than 548°C which easily produces open fire.
3. When installing an air conditioner, it is necessary to take appropriate anti-static measures such as wear anti-static clothing and/or gloves.
4. Installation or maintenance location should not be surrounded by obstacles or close to any heat source, flammable, and/or explosive areas or objects.
5. If the product suers refrigerant leak during the installation, all personnel should go out till the refrigerant leaks completely for 15 minutes. If the product is damaged, a professional must carry such damages product back to the maintenance station. It is prohibited to weld the refrigerant pipe or conduct other operations on the contaminated site.
6. The air conditioner unit needs to sit on a flat even surface.
7. It is necessary to avoid the places where there are other electrical products, power switch plugs and sockets, kitchen cabinet, bed, sofa and other valuables directly under the lines on two sides of the indoor unit.
8. Any ventilation openings of unit should be free from obstructions.

What's in the Box

Note: Some accessories are not in bucket, please find it in packaging.

NO.	APPEARANCE	PART NAME	QUANTITY
1		Pump Drain Hose (about 5m, 16.4ft) **(PUMP MODEL ONLY)**	1 set

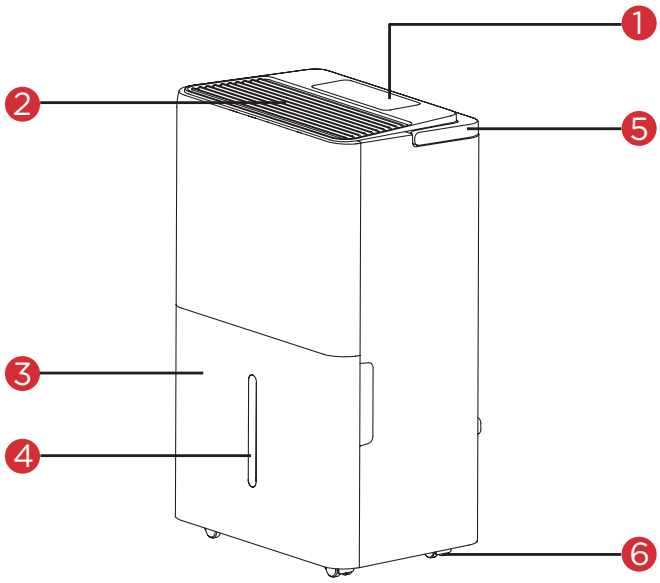

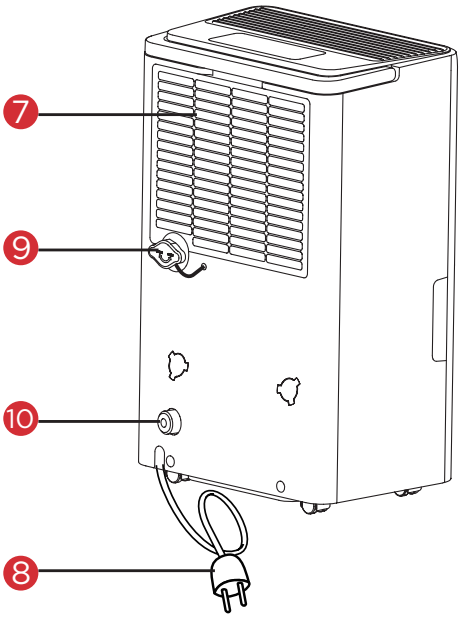

NO.	COMPONENT DESCRIPTION
1	Control Panel
2	Air Outlet
3	Bucket
4	Water Level View Window
5	Handle
6	Castor
7	Air Intake Grill
8	Power Cord
9	Drain Port
10	Pump Connector (Only on models with a pump)

Note: Illustrations in this manual are for explanatory purposes only. Product design and aesthetics may vary.

Let's Get Started!

Installation & Assembly Instructions

Step 1: Installation

Note: Do not place your dehumidifier in any location that features permanent, intermittent, or risk of standing water to prevent damage to the unit and/or any persons.

Preparation

1. Remove the bucket from the unit.
2. Take out the included accessories.
3. Install the bucket into the main unit.

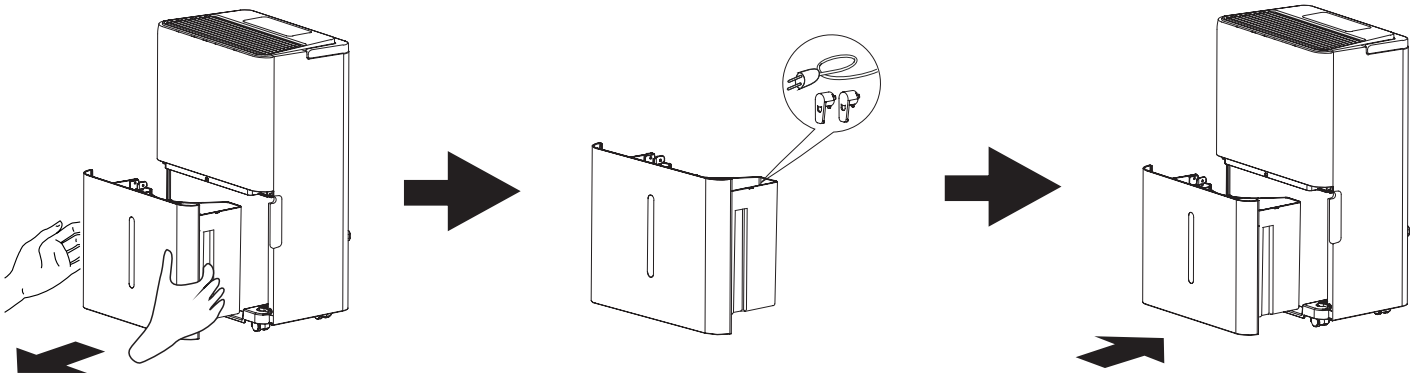

Accessories Included

NO.	APPEARANCE	PART NAME	QUANTITY
1		Drain Pipe (Pump Model Only)	x1

Step 2: Testing

- Do not use outdoors.
- Place the unit on a smooth level surface.
- Allow at least 12 -18 inches of clearance on all sides of the unit.
- Place the unit in a space where the temperature will not fall below 41 degrees Fahrenheit.
- The dehumidifier must be operated in an enclosed area to be most effective, such as a basement.
- Close all doors, windows, and other outside openings to the room.

How to Control Your Dehumidifier

All the basics you need to know!

The smaller cabinet:

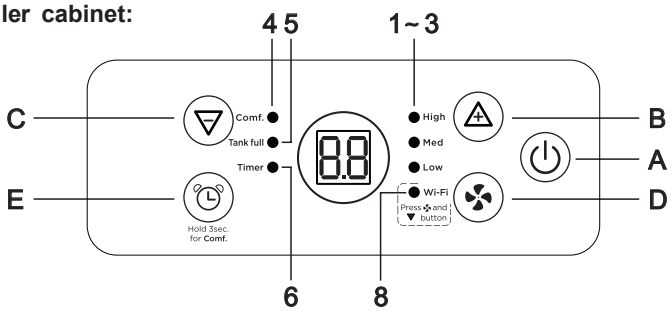

A. On/Off Button
B. Fan speed button
C. Decrease Button
D. Increase Button
E. Timer Button

1. High speed symbol
2. Med speed symbol
3. Low speed symbol
4. Comfort symbol
5. Tank full symbol
6. Timer symbol
7. Wi-Fi symbol

The bigger cabinet:

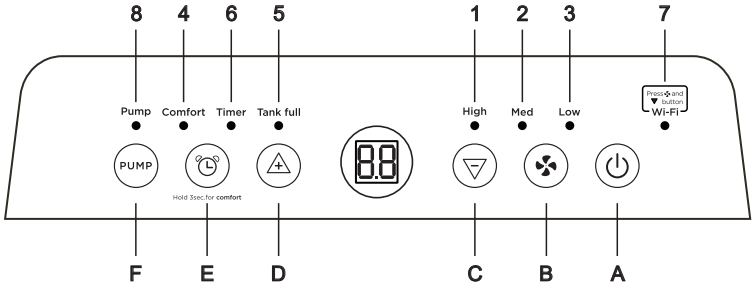

A. On/Off button
B. Fan speed button
C. Decrease button
D. Increase button
E. Timer button
F. Pump button

1. High speed symbol
2. Med speed symbol
3. Low speed symbol
4. Comfort symbol
5. Tank full symbol
6. Timer symbol
7. Wi-Fi symbol*
8. Pump symbol**

Disclaimer: Pump and Wi-Fi features are only available on select models. It is normal for the letters "CF" to be displayed for several seconds on Wi-Fi models as the dehumidifier powers on.

It is recommended to run the dehumidifier in Continuous mode for 24 hours for the first time. This will stabilize the humidity and ensure that the compressor will function properly.

1. **Power On and Off -** Press the once to turn on the appliance, push again to power off.
2. **Comfort Mode -** Hold the for 3 seconds and the "Comfort" or "Comf." symbol will turn on. In this setting, the humidity level will automatically be set according to the ambient temperature and cannot be changed. Please note - the unit's fan speed will default to Low and cannot be adjusted.

   To exit Comfort mode, press the or hold the for 3 seconds.
3. **Timer -** The timer can be used to delay the appliance start-up or shutdown.

   Start-up - With the appliance off, press the to enable this feature.
   Then press the or buttons to increase or decrease the timer in 30 minute increments (shown as 0.5 on the display).
   After 5 seconds of inactivity, the Timer symbol will light up and this feature will be active.

   Shutdown - With the appliance on, press the to enable this feature.
   Then press the or buttons to increase or decrease the timer in 30 minute increments (shown as 0.5 on the display).
   After 5 seconds of inactivity, the Timer symbol will light up and this feature will be active

4. **Filter -** Remove the filter from the back of the unit by using your thumbs to press down on the filter tabs directly above the filter. Clean the filter with warm, soapy water. Dry thoroughly before replacing the filter. Once the filter is completely dry, place the filter back in the unit.

Avoid contacting metal parts of the appliance to avoid possible cuts or risk of personal injury.

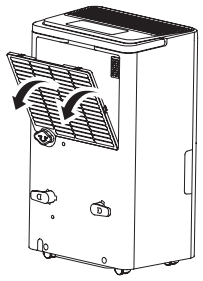

5. **Tank Full -** When the water bucket is full, the Tank Full symbol will light up and the compressor will turn off. The fan may continue to run for a few more minutes. Remove the bucket with both hands and empty. Do not place the bucket on the floor when it is full because the bottom is not flat.

Cleaning the water tank - It is recommended to clean the bucket the with a mild detergent every week to prevent the growth of mold, mildew, and bacteria. Once clean, completely dry the bucket and, using two hands, place it back inside the appliance.

Continuous Drain -

A standard garden hose can be used for continuous gravity flow into a floor drain.

1. Unscrew the cap on the back of the unit.
2. Install a standard garden hose to the back of the unit, ensuring there are no kinks in the hose.
3. Ensure that the dehumidifier is level, even a slight tilt can cause the water to drip down into the drain bucket and not through the garden hose.

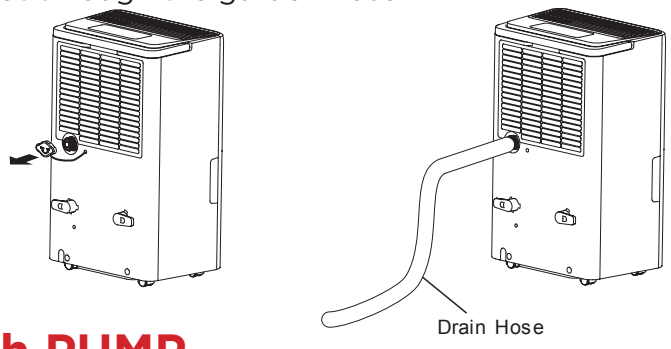

For Model(s) with PUMP

1. **PUMP -** Enable this function for use with a drain hose. Connect the pump drain tube and adapter to the back of the unit. Press the PUMP button and verify the light next to the Pump symbol turns on.

Note: Water will still drain into the bucket but the pump will engage when the bucket is almost full.

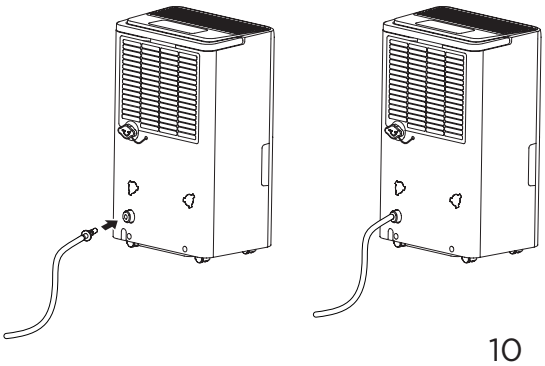

Note: You **must** place the end of the drain hose down a drain or someplace where it can freely drain (bowls, buckets, etc. are not recommended as they can overflow).

Attaching Pump Drain Tube -

1. Push in on the outer ring of the pump connector on the back of the dehumidifier (See photo).
2. Slide the drain adapter into the opening and then release the outer ring of the pump connect.
3. Gently pull the drain adapter to ensure it is locked into place.
4. To remove the drain hose push in on the outer ring of the pump connector and pull on the drain tube connector.

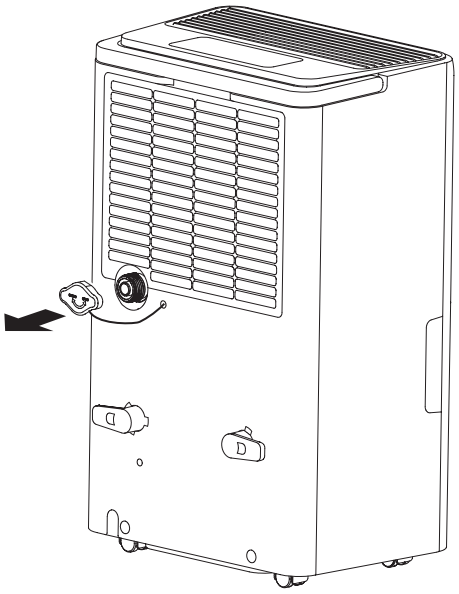

NOTE:
After the pump has been activated, the pump will not begin removing water until the internal bucket is almost full and will continue removing water after this point until the pump mode is turned off.
Makes sure there are not kinks or knots in the hose.
If there is a full tank alarm, please clean the tank first before activating the pump.

WARNING:

Before the ambient temperature drops to 32-degrees F (0-degrees C), condensate remaining in the appliance must be emptied to avoid damage to the machine.
Make sure to clean the condensate channel every month to avoid damage to the pump by unplugging the device, emptying the bucket and ensuring no blockage in the pump drain port.

Automatic Defrost - When frost builds up on the evaporator coils, the compressor will stop and the fan will continue to run until the frost disappears. When the coils are completely defrosted, the compressor will automatically restart and dehumidify will resume. If the frost does not completely melt on its own, unplug the appliance overnight. Be sure to confirm the filter is clean before running again.

Troubleshooting

Having trouble completing installation? Don't worry, it's usually an easy fix.

PROBLEM	POSSIBLE CAUSES	SOLUTIONS
Dehumidifier does not start	The dehumidifier is unplugged.	• Make sure the dehumidifier plug is pushed completely into the outlet.
	The fuse is blown/circuit breaker is tripped	• Check the house fuse/circuit breaker box and replace the fuse or reset the breaker.
	Dehumidifier has reached its pre-set level or the bucket is full	• The dehumidifier automatically turns off when either condition occurs. Change to a lower setting or empty the water bucket. The bucket must be replaced properly for the dehumidifier to operate.
	Bucket is not in the proper position	• The bucket must be in place and securely inserted for the dehumidifier to operate.
	Power failure	• There is a protective time delay (up to 3 min.) to prevent tripping of the compressor overload. For this reason, the unit may not start normal dehumidification for 3 min. after it is powered back on.
Dehumidifier does not dry the air as it should	Not enough time allowed for unit to remove moisture	• When first installed, allow at least 24 hours to reach the desired dryness/humidity level.
	Airflow is restricted	• Make sure there are no curtains, blinds , or furniture blocking the front or back of the dehumidifier.
	Dirty filter	• Refer back to #4 Filter located on page 10 for cleaning and care.
	The Humidity Control may not be set low enough	• For drier air, press the ▽ button to lower the humidity setting percentage in the room set the dehumidifier to CO for maximum dehumidification.
	Doors and windows may not be closed tightly	• Check that all doors, windows, and other openings are securely closed.
	Clothes dryer may be blowing moist air into the room	• Install the dehumidifier away from the dryer. The dryer should be vented outside.
	Room temperature is too low	• Moisture removal is best at higher room temperatures. Lower room temperatures will reduce the moisture removal rate. This model is designed to operate at temperatures above 41° F (5°C).

WiFi App Installation

(for WiFi models only)

TCL Home App Setup (Smart Phone Required)

Step 1: Download & Install the TCL Home App

Scan the QR code below or search for the TCL Home App in the Apple or Google app store. Download and open the app.

Step 2: Create an Account

Once you have opened the app, select "Create account." You will then be sent a verification code to your email. Input the code and continue.

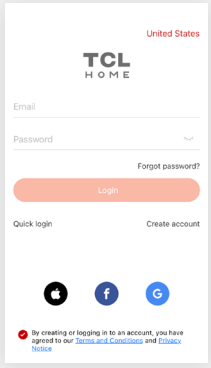

Step 3: Add Your Device

Select the "Add Devices" button and follow the in-app instructions to complete the setup.

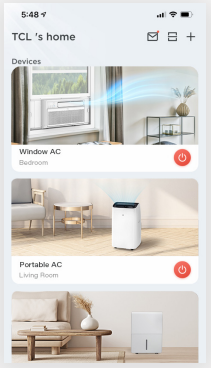

Note: The App only supports the 2.4 GHz WiFi band (all routers have a 2.4 GHz band). Please connect to the 2.4 GHz band before you begin the app setup process.

Matter Setup (Smart Phone OR Smart Speaker Required)

Smart ecosystems and their companion speakers can only support matter when using these versions or newer.

Device	Version
Alexa App	2.2.536317
Alexa Echo Device	9094439556
Android	Google Play: 22.36.15 Google Home: 2.58.24.1
Google Home Hub	1.56.324896
iPhone	iOS 16.5
Apple Home Pod	16.5

Step 1: Getting Started (For Android & iOS Smart Phones: TCL Home App OR Smart Speakers)

- **Method 1** – Smart Speaker Required: Open the Google or Apple app store on your smart phone and search for your smart speaker's companion app if not already downloaded (Amazon Alexa, Google Home, SmartThings, Apple Home).
- **Method 2: Using the camera function on your smartphone, scan the QR code below or search TCL Home in Google or Apple app store and download the TCL Home App (it does not require the use of a smart speaker and has more features).**

Note: The App only supports the 2.4 GHz WiFi band (all routers have a 2.4 GHz band). Please connect to the 2.4 GHz band before you begin the app setup process.

Step 2: Connect Your Air Conditioner to Matter

1. Ensure your smart phone and smart speaker are connected to your WiFi network. If you do not have a smart speaker, please use the TCL Home App you downloaded from the previous section.

2. Turn on Bluetooth on your mobile device.

3. Press "Display" or "Eco" 6 times on the remote controller OR press and hold "Mode" & "^" for 3s. The device will beep twice and show "CF" after a few seconds.





4. Open the Amazon Alexa, Google Home, SmartThings, Apple Home or TCL Home app on your mobile device.

5. Tap the "+" and "Add Device/Accessory" or tap "+Add" in your app, select your Matter device, and scan the Matter QR code found on the side of the device. Then, follow the in-app instructions to complete setup.

- **If setting up without a smart speaker using the TCL Home App, please select the device titled "Matter Window AC". Once completed, you can control your device through the TCL Home App, Smart Assistant App, or Smart Speaker.**

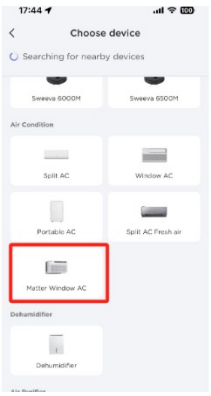

Troubleshooting

Having trouble completing installation? Don't worry, it's usually an easy fix.

PROBLEM	POSSIBLE CAUSES	SOLUTIONS
TCL Home App loses connectivity to AC during setup	Wireless router may be too far from AC	• Relocate wireless router closer to AC.
	Network error	• Restart wireless router, AC, and mobile device
TCL Home App cannot find AC	Network error	• Restart wireless router, AC, and mobile device
	App & AC are not on the same 2.4GHz channel	• Confirm your device is connected to the 2.4GHz channel.
	Router blocking TCL Home App	• Verify App is not being blocked by the router's firewall.
	Incorrect WiFi Password	• Reinput and verify WiFi password.
Unable to find or connect to Wireless Network	App may need permission to location	• Give TCL Home App permission to Location in phone settings.

TCL

¡Hola! Comencemos.

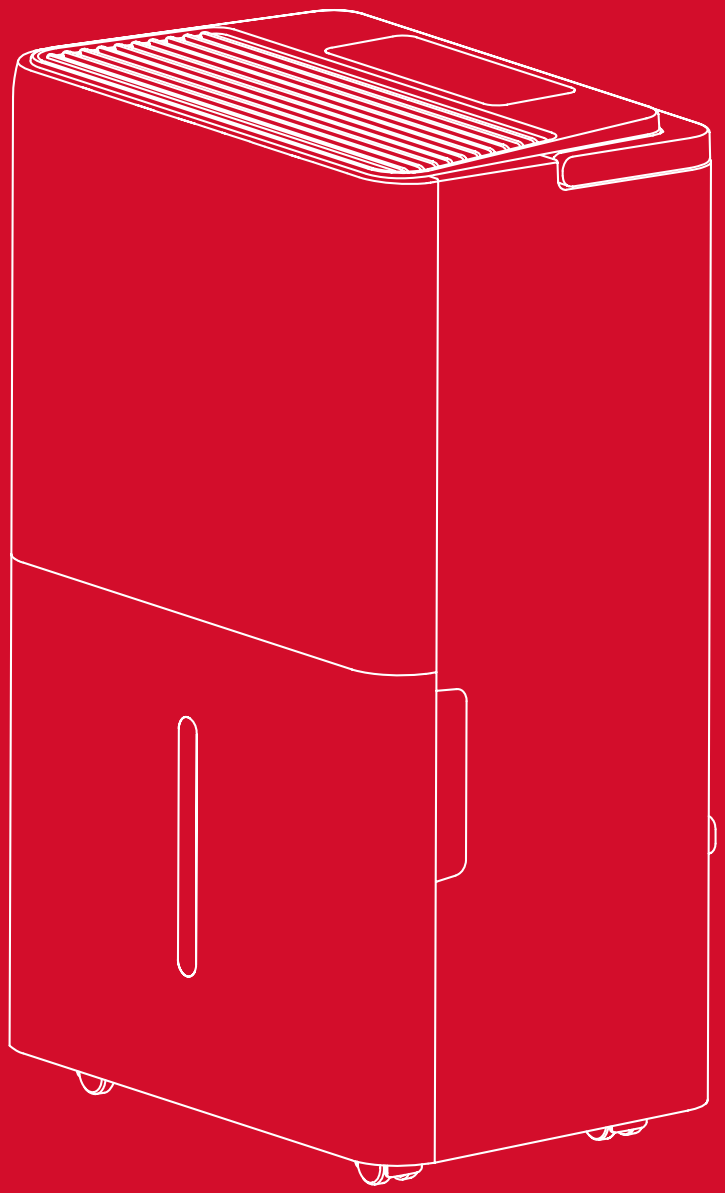

Deshumidificador - Serie DFL

Registre y proteja su compra

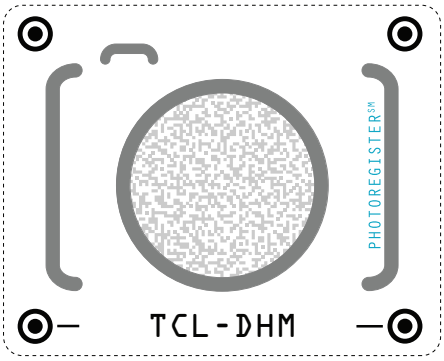

Regístrese fácilmente con su teléfono inteligente

Escanee o envíe un mensaje de texto con una foto del icono de la cámara al 71403

O regístrese en línea en register.tcl.com

¿Necesita ayuda? Visite photoregister.com/help o envíe un mensaje de texto que diga HELP al 71403

Agregue un Plan de protección de TCL cuando registre el producto, a fin de contar con cobertura contra los contratiempos que la vida presenta.

Gracias por elegir TCL. Queremos que disfrute de la experiencia de propiedad tanto como disfruta del producto adquirido, por lo que, cuando realice la compra, le ofreceremos un precio especial en planes de protección de TCL durante el registro. Agregue un Plan de protección TCL dentro de los primeros 30 días de ser propietario para recibir el mejor valor y nos aseguraremos de que nada se interponga en el camino para que disfrute de su nuevo producto.

Beneficios y descripción	PROTECT	PLUS
Cobertura extendida del fabricante Cobertura ampliada de piezas y mano de obra por defectos de fabricación.	Hasta 4 años	Hasta 4 años
Servicio prioritario Envío gratuito y tiempo de respuesta rápido.	De 3 a 5 días	De 3 a 5 días
Reemplazo del producto 1 reemplazo gratuito si el producto no se puede reparar.	⊕	⊕
Piezas y servicio TCL Piezas TCL originales y servicio certificado de fábrica.	⊕	⊕
No deducible $0 de gastos de bolsillo.	⊕	⊕
Protección contra daños accidentales La cobertura para caídas, roturas y derrames comienza después de 30 días.		⊕

***Los planes de servicio extendido (es decir, los planes "Protect" y "Plus") solo se ofrecen en los Estados Unidos (EE. UU.). " Todos los productos de TCL continúan ofreciendo una garantía limitada al consumidor tanto en los E UU. como en Canadá. Consulte la sección de garantía de esta guía para obtener más información sobre la garant**

INSTRUCCIONES IMPORTANTES DE SEGURIDAD

Antes de instalar y usar su deshumidificador, lea atentamente este manual del usuario. Guarde este manual en un lugar seguro para futuras consultas. Su seguridad y la seguridad de los demás es muy importante para nosotros. Preste atención a todos los mensajes de seguridad que se describen en este manual del usuario.

ADVERTENCIA: Para reducir el riesgo de incendio, descarga eléctrica o lesiones al usar el deshumidificador, siga las siguientes precauciones básicas:

REQUERIMIENTOS ELÉCTRICOS

Las clasificaciones eléctricas de su deshumidificador se encuentran en la etiqueta del modelo y del número de serie que se encuentra en la parte posterior (cuando está mirando hacia el frente).

REGISTRE SU APARATO

Puede registrar su aparato en línea yendo a register.tcl.com

Asegúrese de conservar su recibo de venta original. Se requiere una prueba de compra válida para todas las reclamaciones de garantía.

Documente aquí sus números de modelo y de serie:

N° de modelo_____ N° de serie _____

Puede localizar su número de serie de 20 dígitos debajo del código de barras (en la parte posterior)

ADVERTENCIA	Los requisitos eléctricos específicos se muestran en el siguiente diagrama. Siga los siguientes requisitos para el tipo de enchufe del cable de alimentación.	
Enchufe de Peligro de Choque Eléctrico en un tomacorriente de 3 control remoto de conexión a tierra. No retire la clavija de tierra. No utilice un adaptador. No utilice un cable de extensión. El incumplimiento de estas instrucciones puede acarrear la muerte, un incendio o una descarga eléctrica.	**Requisitos de cableado**	**Cable de alimentación**
	Salida de 5=60 Hz, 115 V AC protegida por un fusible o disyuntor de 12 amperios de retardo.	*Método de conexión a tierra preferido*  *Asegúrese de que exista una conexión a tierra adecuada antes de utilizarlo.*

MÉTODO RECOMENDADO DE CONEXIÓN A TIERRA

Para su seguridad personal, este aire acondicionado debe estar conectado a tierra. Este acondicionador de aire está equipado con un cable de alimentación de 3 puntas con un enchufe con conexión a tierra. Para minimizar la posibilidad de una descarga eléctrica, el cable debe conectarse a una toma de corriente de 3 control remoto y conectarse a tierra de acuerdo con todos los códigos y requerimientos legales locales. Si no hay disponible un tomacorriente de 3 puntas, es responsabilidad del cliente que un electricista calificado instale un tomacorriente de 3 espigas debidamente conectado a tierra.

NO LO DEVUELVA A LA TIENDA

ESTAMOS LISTOS PARA AYUDAR

Contáctenos primero con cualquier pregunta

ASISTENCIA TCL:
support.tcl.com/us
1-800-825-6747

CUIDADO CUANDO RETIRE LA UNIDAD DEL DESHUMIDIFICADOR

MANUAL DE INSTALACIÓN: consideraciones importantes

En comparación con otros refrigerantes, el R32 es más ecológico. Utilice este producto según las instrucciones. Este refrigerante es inflamable y puede hacer combustión en ciertas circunstancias; sin embargo, cuando se utiliza este producto como se indica, estos riesgos se reducen significativamente. Consulte siempre con un profesional capacitado cuando realice el mantenimiento o la reparación de un aire acondicionado.

Advertencia

- Lea el manual antes de instalar o usar el aire acondicionado, o antes de llevar a cabo el mantenimiento.
- No acelere el proceso de descongelación ni lleve a cabo la limpieza con métodos distintos de los recomendados por el fabricante.
- Tenga en cuenta que los refrigerantes pueden ser inodoros.
- No perfore ni queme el aparato.
- El aparato debe almacenarse en un ambiente libre de fuentes en funcionamiento continuo (por ejemplo: llamas abiertas, un aparato de encendido a gas en funcionamiento o un calentador eléctrico en funcionamiento).
- Póngase en contacto con el centro de servicio posventa más cercano cuando sea necesario realizar un mantenimiento. Cuando se realice el mantenimiento, el personal de mantenimiento debe cumplir rigurosamente con el manual de operación proporcionado por el fabricante correspondiente; queda prohibido que personas no profesionales realicen el mantenimiento del aire acondicionado.
- Es necesario cumplir con las disposiciones de las leyes y normas federales, estatales y locales relativas al gas.
- Es necesario que un profesional capacitado elimine el refrigerante del sistema cuando realice el mantenimiento de un aire acondicionado.



Advertencia: inflamable y peligroso



Lea el manual de usuario



Lea el manual de mantenimiento



Lea el manual de mantenimiento

Consideraciones importantes

- **El aire acondicionado que compre debe ser instalado por personal** profesional y el “Manual de instalación” está destinado solo al personal de instalación profesional. Las especificaciones de instalación deben estar sujetas a nuestras normas de servicio posventa.
- Cuando llene el aire acondicionado con el refrigerante inflamable, tenga cuidado para evitar lesiones graves.
- Se debe realizar una prueba de fugas después de que se complete la instalación.
- Es imprescindible realizar una inspección de seguridad antes de realizar el mantenimiento o la reparación de un
  aire acondicionado que utilice refrigerante inflamable para garantizar que el riesgo de incendio se reduzca al mínimo.
- Requisitos según el peso total del refrigerante lleno y la superficie del cuarto que se equipará con un aire acondicionado (se muestran en las siguientes tablas GG.1 y GG.2)



Carga máxima y superficie mínima de suelo requerida

m1 = (4 m3) x LFL, m2 = (26 m3) x LFL, m3 = (130 m3)x LFL
Donde LFL es el límite inferior de inflamabilidad en kg/m3, de modo que el LFL del R290 es 0,038 kg/m3, y el LFL del R32 es 0,038 kg/m3.

Para aparatos con una cantidad de carga de m1 < M = m2:

La carga máxima en un cuarto debe corresponderse con lo siguiente: mmáx.= 2,5 x (LFL)(5/4)xh0x (A)1/2
La superficie de suelo mínima requerida (Amin) para instalar un aparato con carga de refrigerante M (kg) debe corresponderse con lo siguiente: Amín.= (M / [2,5 x (LFL)(5/4)xh0])2
Donde:
mmáx. es la carga máxima permitida en un cuarto, en kg; M es la cantidad de carga de refrigerante en el aparato, en kg;
Amin es la superficie mínima requerida del cuarto, en m2; A es la superficie del cuarto, en m2;
LFL es el límite inferior de inflamabilidad, en kg/m3;
h0 es la altura de instalación del aparato, en metros, para calcular mmáx. o Amín. (1,8 m para el montaje en paredes).

Tabla GG.1: carga máxima (kg)

Categoría	LFL (kg/m_3)	h_0 (m)	Superficie del suelo (m_2)						
			4	7	10	15	20	30	50
R32	0,306	0,6	0,68	0,9	1,08	0,32	1,53	1,87	2,41
		1	1,14	1,51	1,8	2,2	2,54	3,12	4,02
		1,8	2,05	2,71	3,24	3,97	4,58	5,61	7,254
		2,2	2,5	3,31	3,96	4,85	5,6	6,86	8,85

Tabla GG.2: superficie mínima del cuarto (m_2)

Categoría	LFL (kg/m_3)	h 0 (m)	Cantidad de carga (M) (kg) Superficie mínima del cuarto (m_2)						
			1,224 kg	1,836 kg	2,448 kg	3,672 kg	4,896 kg	6,12 kg	7,956 kg
R32	0,306	0,6		29	51	116	206	321	543
		1		10	19	42	74	116	196
		1,8		3	6	13	23	36	60
		2,2		2	4	0	15	24	40

Principios de seguridad para la instalación

1. Seguridad del sitio

Llamas abiertas prohibidas



Ventilación necesaria



2. Seguridad para la operación

Tenga cuidado con la electricidad estática



Llamas abiertas prohibidas

Debe usar vestimenta de protección y guantes antiestáticos

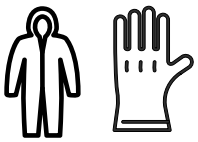

No debe usar el teléfono móvi



3. Seguridad para la instalación

• Detector de fugas de refrigerante • Lugar de instalación apropiado		La imagen izquierda es de un detector de fugas de refrigerante.

Tenga en cuenta lo siguiente:

1. El sitio de instalación debe estar en un área bien ventilada.
2. Los sitios de instalación y mantenimiento de un aire acondicionado que utilice el refrigerante R32 deben estar libres de fuego abierto, soldaduras, cigarrillos encendidos, hornos de secado o cualquier otra fuente de calor superior a 548 °C que produzcan fuego abierto con facilidad.
3. Al instalar un aire acondicionado, es necesario tomar las medidas antiestáticas adecuadas, como usar vestimenta o guantes antiestáticos.
4. El lugar de instalación o mantenimiento no debe estar rodeado de obstáculos ni cerca de ninguna fuente de calor, áreas u objetos inflamables o explosivos.
5. Si el producto sufre una fuga de refrigerante durante la instalación, todo el personal debe salir del lugar durante 15 minutos, hasta que el refrigerante se filtre por completo. Si el producto está dañado, un profesional debe llevar dicho producto dañado a la estación de mantenimiento. Está prohibido soldar la tubería del refrigerante o realizar otras operaciones en el sitio contaminado.
6. La unidad de aire acondicionado debe colocarse sobre una superficie plana y uniforme.
7. Es necesario evitar los lugares donde haya otros productos eléctricos, enchufes y tomas de energía, gabinetes de cocina, camas, sofás y otros objetos de valor directamente debajo de las líneas a los dos lados de la unidad interior.
8. Las aberturas de ventilación de la unidad deben estar libres de obstrucciones.

Qué hay en la caja

Nota: Algunos accesorios no están en el cubo, por favor encuéntrelo en el embalaje.

NO.	APARIENCIA	NOMBRE DE LA PARTE	CANTIDAD
1		Manguera de drenaje de la bomba (aproximadamente 5m, 16.4ft) **(SÓLO MODELO DE BOMBA)**	1 juego

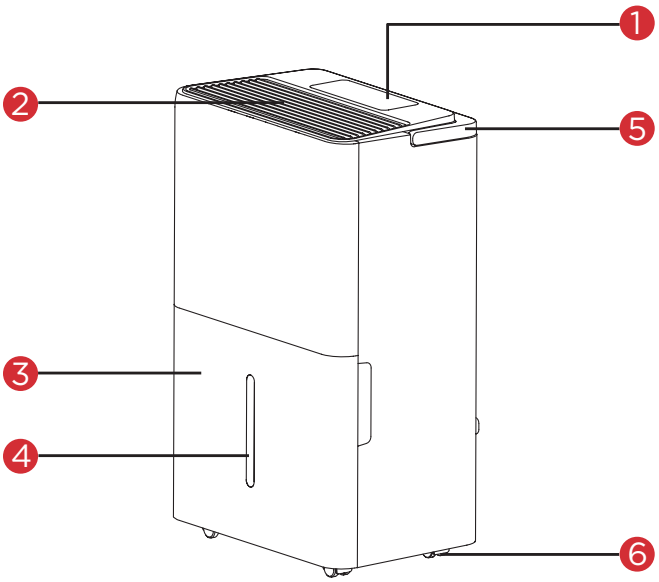

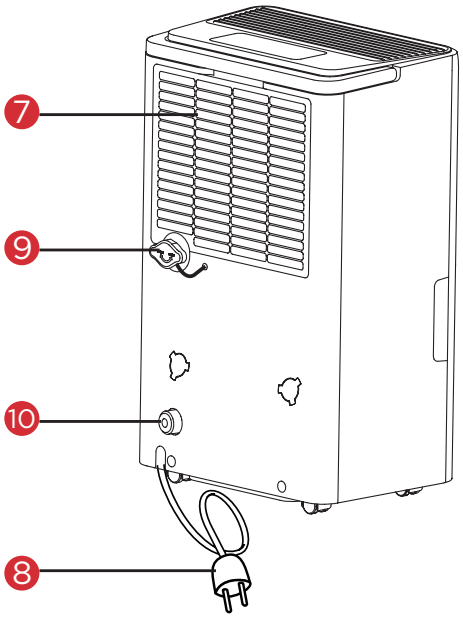

Nº	DESCRIPCIÓN DE COMPONEN-TES
1	Panel de control
2	Salida de aire
3	Balde
4	Ventana de visualización del nivel del agua
5	Manejar
6	Castor
7	Parrilla de entrada de aire
8	Cable de alimentación
9	Conexión de purga
10	Conector de bomba (Solo en modelos con bomba)

Nota: Todas las ilustraciones de este manual son sólo para fines explicativos.
Su aparato puede ser ligeramente diferente.

¡Vamos a empezar!
Instructions d'installation et de montage

Paso 1: Instalación

Nota: Para evitar daños a la unidad o a cualquier persona, no coloque el deshumidificador en un lugar que tenga riesgo permanente o intermitente de exposición a agua estancada.

Preparación
1. Elimine el presupuesto de la unidad.
2. Retire la cubierta del tanque del depósito y saque los accesorios que se incluyen.
3. Instale el depósito en la unidad principal.

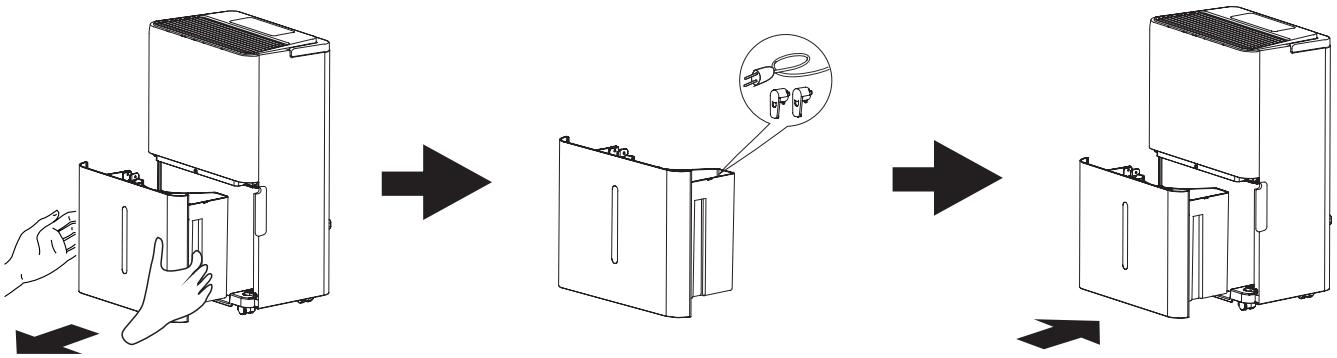

Accesorios incluidos

NO.	APARIENCIA	NOMBRE DE LA PIEZA	CANTIDAD
1		Tubo de desagüe (Solo modelo de bomba)	x1

Paso 2: Pruebas

- No utilizar al aire libre.
- Coloque la unidad sobre una superficie plana y nivelada.
- Deje por lo menos de 12 a 18 pulgadas de espacio libre en todos los lados de la unidad.
- Coloque la unidad en un espacio donde la temperatura no baje de 41 grados Fahrenheit.
- El deshumidificador debe ser operado en un área cerrada para que sea más efectivo, como un sótano.
- Cierre todas las puertas, ventanas y otras aberturas exteriores de la habitación.

Cómo controlar su deshumidificador

¡Todo lo básico que necesitas saber para mantenerte fresco!

El gabinete más pequeño

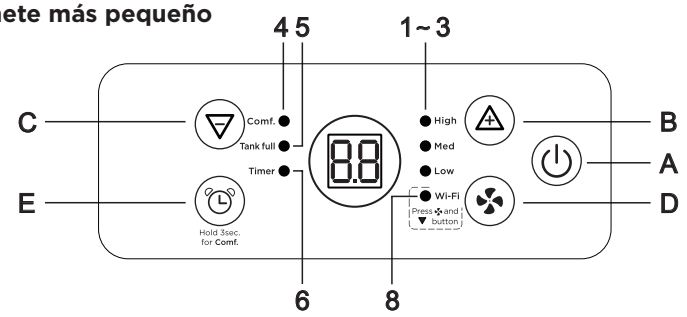

A. Encendido/Apagado
B. Velocidad del ventilador
C. Disminución
D. Incrementar
E. Temporizador

1. Símbolo de alta velocidad
2. Símbolo de velocidad media
3. Símbolo de baja velocidad
4. Símbolo de comodidad
5. Símbolo de tanque lleno
6. Símbolo del temporizador
7. Símbolo de wifi

El gabinete más grande

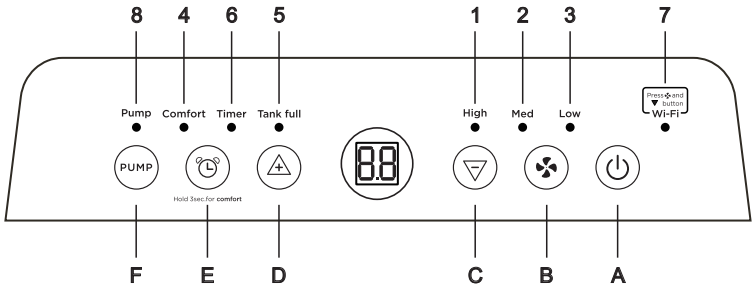

A. Encendido/Apagado
B. Velocidad del ventilador
C. Disminución
D. Incrementar
E. Temporizador
F bomba

1. Símbolo de alta velocidad
2. Símbolo de velocidad media
3. Símbolo de baja velocidad
4. Símbolo de comodidad
5. Símbolo de tanque lleno
6. Símbolo del temporizador
7. Símbolo de wifi
8. Símbolo de la bomba

Descargo de responsabilidad: las características de bomba, UV y Wi-Fi solo están disponibles en ciertos modelos. Es normal que las letras "CF" aparezcan durante varios segundos en los modelos Wi-Fi cuando se enciende el deshumidificador.

Se recomienda hacer funcionar el deshumidificador en modo Continuo durante 24 horas por primera vez. Esto estabilizará la humedad y asegurará que el compresor funcione correctamente.

1. **Encendido y apagado:** pulse de Encendido una vez para encender el aparato y púlselo de nuevo para apagarlo.
2. **Modo comodidad:** mantenga presionado el durante 3 segundos y el símbolo "Comfort" o "Comf." se encenderá. En esta configuración, el nivel de humedad se establecerá automáticamente de acuerdo con la temperatura ambiente y no se puede cambiar. Tenga en cuenta que la velocidad del ventilador de la unidad estará predeterminada en Baja y no se puede ajustar.

   Para salir del modo Comodidad, presione el o mantenga presionado el durante 3 segundos.
3. **Temporizador -** el temporizador se puede utilizar para el arranque o la detención del aparato.

   Arranque - con el dispositivo apagado, presione el botón de Temporizador para habilitar esta función y luego presione los botones o para aumentar o disminuir el temporizador en incrementos de 30 minutos. Después de 5 segundos de inactividad, el símbolo de Temporizador se iluminará. Esta función se activará y encenderá el dispositivo después de la duración establecida (mostrado como 0.5 en la pantalla).

   Detención - con el dispositivo activado, presione para habilitar esta función y luego presione los botones o para aumentar o disminuir el temporizador en incrementos de 30 minutos. Después de 5 segundos de inactividad, el símbolo de Temporizador se encenderá. Esta función se activará y apagará el dispositivo después de la duración establecida (mostrado como 0.5 en la pantalla).

4. **Filtro -** Haga presión con los pulgares sobre las pestañas que se encuentran justo encima del filtro para quitarlo de la parte posterior de la unidad. Limpie el filtro con agua tibia y jabón. Séquelo bien antes de volver a colocarlo. Una vez que el filtro esté completamente seco, vuelva a colocarlo en la unidad.

Evite el contacto con las partes metálicas del aparato para evitar posibles cortes o riesgo de lesiones.

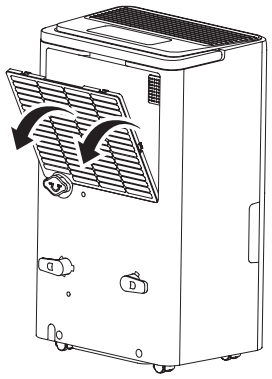

5. **Tanque lleno:** cuando el cubo de agua está lleno, el símbolo de Tanque lleno se encenderá y el compresor se apagará. El ventilador puede seguir funcionando durante unos minutos más. Retire el cubo con ambas manos y vacíelo. No coloque el cubo en el piso cuando esté lleno porque el fondo no es plano.

Limpieza del tanque de agua: se recomienda limpiar el cubo con un detergente suave cada semana para evitar la aparición de moho y bacterias. Una vez que el cubo esté limpio, séquelo y vuelva a colocarlo dentro del aparato usando las dos manos.

Drenaje continuo -

Se puede usar una manguera de jardín estándar para un flujo continuo por gravedad hacia un drenaje de piso.

1. Desenrosque la tapa de la parte posterior de la unidad.
2. Conecte una manguera de jardín estándar a la parte posterior de la unidad, asegurándose de que no haya retorceduras en la manguera.
3. Asegúrese de que el deshumidificador esté nivelado; incluso una leve inclinación puede hacer que el agua gotee hacia la cubeta de drenaje y no fluya a través de la manguera de jardín.

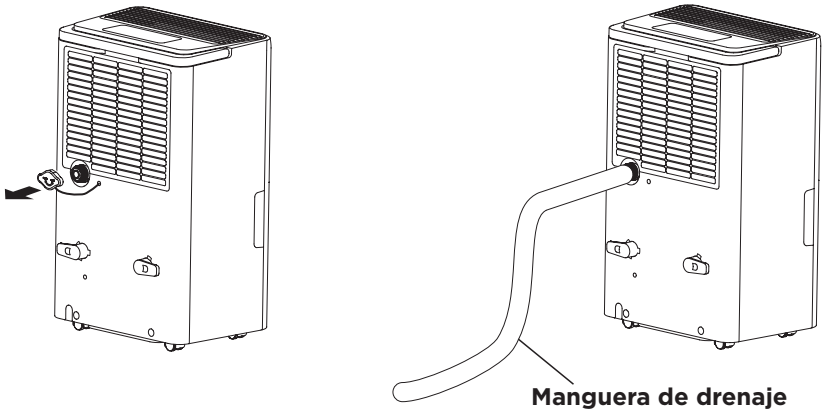

Para modelos con bomba de vacío

1. **PUMP -** habilite esta función para usarla con una manguera de drenaje. Conecte el tubo de drenaje de la bomba y el adaptador a la parte posterior de la unidad. Pulse el botón de BOMBA y verifique que la luz junto al símbolo de la Bomba se encienda. Observe que el agua seguirá drenando en el cubo, pero se vaciará parcialmente cuando este esté casi lleno.

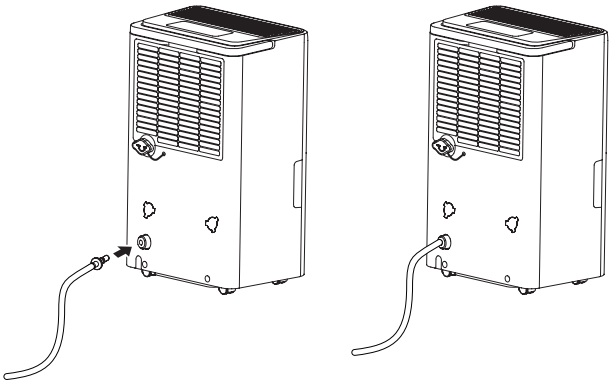

Nota: Debe colocar el extremo de la manguera de drenaje en un desagüe o en algún lugar donde pueda drenar libremente (no se recomiendan cuencos, cubos, etc., ya que pueden desbordarse).

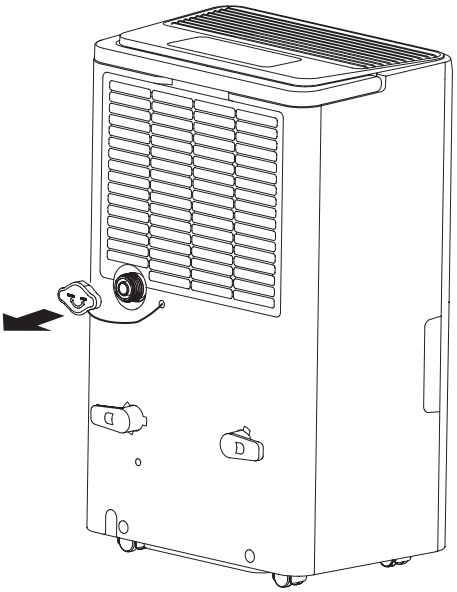

Conexión del tubo de drenaje de la bomba -

1. Presione el anillo exterior del conector de la bomba en la parte posterior del deshumidificador (consulte la foto).
2. Deslice el adaptador de drenaje hacia la abertura y luego suelte el anillo externo de la conexión de la bomba.
3. Tire suavemente del adaptador de drenaje para asegurarse de que esté bloqueado en su lugar.
4. Para quitar la manguera de drenaje, presione el anillo exterior del conector de la bomba y tire del conector del tubo de drenaje.

Nota:

- Una vez activada la bomba, ésta no empezará a extraer agua hasta que el depósito interno esté casi lleno y seguirá extrayendo agua después de este punto hasta que se apague el modo bomba.
- Asegúrese de que no haya torceduras ni nudos en la manguera.
- Si suena una alarma de tanque completo, limpie primero el tanque antes de activar la bomba.

Advertencia

- Antes de que la temperatura ambiente baje a 32° F (0° C), el condensado que queda en el aparato debe vaciarse para evitar daños a la máquina.
- Asegúrese de limpiar el canal de condensación cada mes para evitar daños en la bomba desenchufando el dispositivo, vaciando el depósito y asegurándose de que no haya bloqueos en el puerto de drenaje de la bomba.

Descongelación automática: cuando se acumule escarcha en las bobinas del evaporador, el compresor se detendrá y el ventilador seguirá funcionando hasta que desaparezca la escarcha. Cuando las bobinas se descongelen por completo, el compresor se reiniciará automáticamente y se reanudará la deshumidificación. Si la escarcha no se derrite completamente por sí sola, desenchufe el aparato durante la noche. Asegúrese de confirmar que el filtro esté limpio antes de volver a utilizarlo.

Solución de problemas

¿Tiene problemas para completar la instalación? No se preocupe. Suele haber una solución sencilla.

PROBLEMA	CAUSAS POSIBLES	SOLUCIONES
El deshumidificador no arranca	El deshumidificador está desconectado.	• Asegúrese de que el enchufe del deshumidificador se introduzca completamente en la toma de corriente.
	El fusible está fundido/el disyuntor está desconectado.	• Revise la caja de fusibles/interruptores de la casa y reemplace el fusible o reajuste el interruptor.
	El deshumidificador ha alcanzado su nivel preestablecido o el cubo está lleno.	• El deshumidificador se apaga automáticamente cuando surge alguno de los problemas precitados. Cambie a un ajuste inferior o vacíe el cubo de agua. Para que el deshumidificador funcione, el cubo debe ser reemplazado correctamente.
	El cubo no está colocado en la posición correcta	• El cubo debe estar en su lugar y bien insertado para que funcione el deshumidificador.
	Falla de alimentación	• Hay un retardo de tiempo de protección (hasta 3 min.) para evitar que se dispare la sobrecarga del compresor. Por esta razón, es posible que la unidad no inicie la deshumidificación normal durante 3 minutos después de volver a encenderse.
El deshumidificador no seca el aire como debería	No ha pasado suficiente tiempo como para que la unidad elimine la humedad	• Cuando lo instale por primera vez, deje que pasen al menos 24 horas para que el nivel de sequedad/humedad alcance el nivel deseado.
	El flujo de aire está restringido	• Asegúrese de que no haya cortinas, persianas o muebles que bloqueen la parte delantera o trasera del deshumidificador.
	Filtro sucio	• Consulta el filtro #4 en la página 26 para la limpieza y el cuidado.
	Es posible que el control de humedad no esté lo suficientemente bajo	• Para onbtener aire más seco, pulse el botón para reducir el porcentaje de ajuste de humedad en la habitación, ajuste el deshumidificador a CO para una máxima deshumidificación.
	Las puertas y ventanas podrían no estar cerradas herméticamente.	• Verifique que todas las puertas, ventanas y otras aberturas estén bien cerradas.
	La secadora de ropa puede estar soplando aire húmedo en la habitación	• Instale el deshumidificador lejos del secador. La secadora debe ventilarse en el exterior.
	La temperatura ambiente es demasiado baja	• La remoción de humedad es mejor a temperaturas ambiente más altas. Una temperatura ambiente más baja reducirá la tasa de eliminación de humedad. Este modelo está diseñado para funcionar a temperaturas superiores a 41° F (5°C).

Instrucciones de la aplicación WiFi

(solo para modelos WiFi)

Configuración de la aplicación TCL Home (Se requiere un teléfono inteligente)

Paso 1: Descargar e instalar la aplicación TCL Home

Escanee el código QR a continuación o busque la aplicación TCL Home en la tienda de aplicaciones de Apple o Google. Descargue y abra la aplicación.

Paso 2: Crear una cuenta

Una vez que haya abierto la aplicación, seleccione “Crear cuenta”. Luego se le enviará un código de verificación a su correo electrónico. Ingrese el código y continúe.

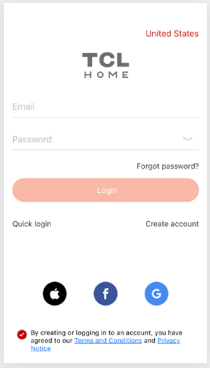

Paso 3: Agregar su dispositivo

Seleccione el botón “Agregar dispositivos” y siga las instrucciones en la aplicación para completar la configuración.

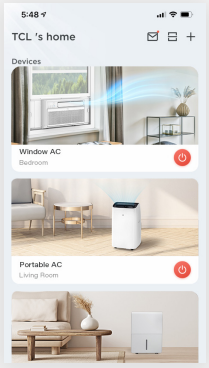

Nota: La aplicación solo admite la banda WiFi de 2.4 GHz (todos los enrutadores tienen una banda de 2.4 GHz). Conéctese a la banda de 2.4 GHz antes de comenzar el proceso de configuración de la aplicación.

Configuración de Matter (Se requiere un teléfono inteligente o un altavoz inteligente)

Los ecosistemas inteligentes y sus altavoces compañeros solo admiten Matter al usar estas versiones o más recientes.

Dispositivo	Versión
Alexa App	2.2.536317
Alexa Echo Device	9094439556
Android	Google Play: 22.36.15 Google Home: 2.58.24.1
Google Home Hub	1.56.324896
iPhone	iOS 16.5
Apple Home Pod	16.5

Paso 1: Empezar

(Para teléfonos inteligentes Android e iOS: Aplicación TCL Home o Altavoces Inteligentes)

- **Método 1: Se requiere altavoz inteligente: Abra la tienda de aplicaciones de Google o Apple en su teléfono inteligente y busque la aplicación compañera de su altavoz inteligente si aún no la ha descargado (Amazon Alexa, Google Home, SmartThings, Apple Home).**
- **Método 2: Utilizando la función de la cámara en su teléfono inteligente, escanee el código QR a continuación o busque TCL Home en la tienda de aplicaciones de Google o Apple y descargue la aplicación TCL Home (no requiere el uso de un altavoz inteligente y tiene más funciones).**

Nota: La aplicación solo admite la banda WiFi de 2.4 GHz (todos los enrutadores tienen una banda de 2.4 GHz). Conéctese a la banda de 2.4 GHz antes de comenzar el proceso de configuración de la aplicación.

Paso 2: Conectar su aire acondicionado a Matter

1. Asegúrese de que su teléfono inteligente y su altavoz inteligente estén conectados a su red WiFi. Si no tiene un altavoz inteligente, utilice la aplicación TCL Home que descargó en la sección anterior.
2. Encienda el Bluetooth en su dispositivo móvil.
3. Presione “Display” o “Eco” 6 veces en el control remoto O presione y mantenga presionados “Mode” y “^” durante 3 segundos. El dispositivo sonará dos veces y mostrará “CF” después de unos segundos.





4. Abra la aplicación Amazon Alexa, Google Home, SmartThings, Apple Home o TCL Home en su dispositivo móvil.

5. Toque el “+” y “Agregar dispositivo/accesorio” o toque “+Agregar” en su aplicación, seleccione su dispositivo Matter y escanee el código QR de Matter que se encuentra en el lateral del dispositivo. .

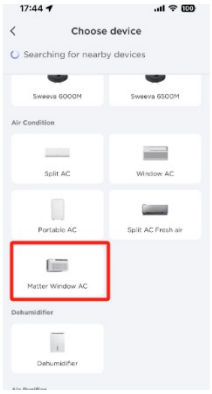

- **Si está configurando sin un altavoz inteligente utilizando la aplicación TCL Home, seleccione el dispositivo titulado “Matter Window AC”. Una vez completado, puede controlar su dispositivo a través de la aplicación TCL Home, la aplicación de asistente inteligente o el altavoz inteligente.**

Solución de problemas

¿Tiene problemas para completar la instalación? No se preocupes. Suele haber una solución sencilla.

PROBLEM	POSSIBLE CAUSES	SOLUTIONS
TCL Home App pierde la conectividad al A/C durante la configuración	El enrutador inalámbrico puede estar demasiado lejos del A/C	• Reubique el enrutador inalámbrico más cerca del A/C.
	Error de red	• Reinicie el enrutador inalámbrico, el A/C y el dispositivo móvil con la aplicación TCL Home App instalada.
TCL Home App no puede encontrar el A/C	Error de red	• Reinicie el enrutador inalámbrico, el A/C y el dispositivo móvil con la aplicación TCL Home App instalada.
	App y A/C no están en el mismo canal de 2.4GHz	• Confirme que su dispositivo esté conectado al canal de 2.4GHz.
	El router está bloqueando TCL Home App	• Compruebe que la aplicación no esté bloqueada por el cortafuegos del enrutador.
	Conectividad desconocida o error de red	• Siga las instrucciones para añadir la unidad de A/C a la red inalámbrica utilizando el AP MODE.
No se puede encontrar o conectar a una red inalámbrica	La aplicación puede necesitar permiso para ubicarse	• Conceda permiso de Ubicación a TCL Home App en la configuración del teléfono.

TCL

Commençons l’installation

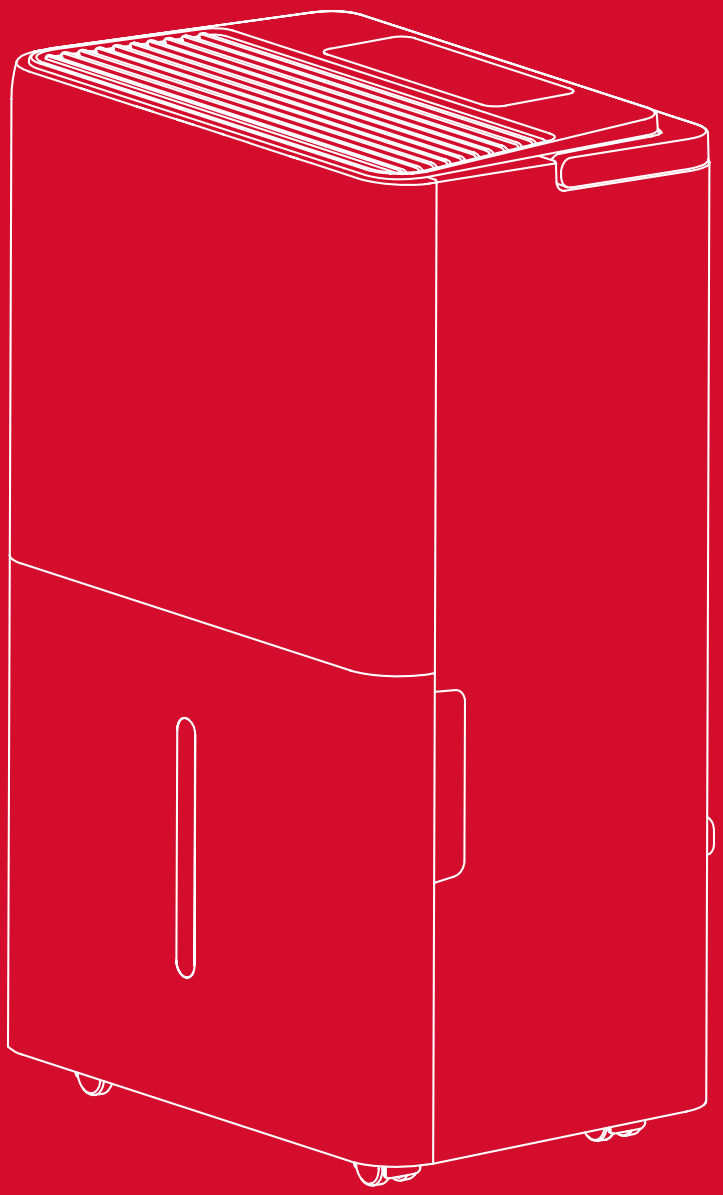

Déshumidificateur - Série DFL

Register and protect your purchase
Enregistrez et protégez votre achat

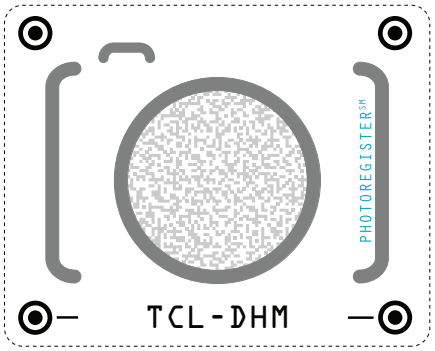

Text to Register

Text a photo of the camera icon to **71403**

Or register online at register.tcl.com
Need help? Visit photoregister.com/help or text HELP to 71403

Enjoy exclusive benefits with registration:

- Expedited support and service
- Insider tips on your appliance
- Exclusive offers and promotions
- Verification of ownership

Inscrivez-vous facilement avec votre téléphone intelligent.

Scannez ou envoyez une photo de l'icône de l'appareil photo au numéro **71403.**

Ou inscrivez-vous en ligne sur register.tcl.com

Vous avez besoin d'aide ? Visitez photoregister.com/help ou textez HELP par SMS au numéro 71403.

Profitez d'avantages exclusifs lors de l'enregistrement :

- Assistance et service accélérés
- Des astuces pour votre appareil
- Offres et promotions exclusives
- Vérification de propriété

***All TCL products continue to offer a limited consumer warranty in both the US and Canada. Please refer to the warranty section in this guide for additional details on warranty information.**

***Tous les produits TCL continuent d'offrir une garantie limitée aux consommateurs aux États-Unis et au Canada. Veuillez consulter la section garantie dans ce guide pour obtenir plus d'informations.**

CONSIGNES DE SÉCURITÉ IMPORTANTES

Avant d'installer et d'utiliser votre déshumidificateur, veuillez lire avec attention ce guide de l'utilisateur et, pour référence ultérieure, rangez-le dans un endroit sécuritaire. Pour nous, votre sécurité - et celle des autres - est très importante. Nous vous demandons de lire attentivement tous les messages de sécurité de ce guide.

MISE EN GARDE : Pour réduire les risques d'incendie, de choc électrique ou de blessure en utilisant votre climatiseur, veuillez prendre les précautions de base suivantes :

ALIMENTATION

Les caractéristiques électriques de votre déshumidificateur sont énumérées sur l'étiquette comportant les numéros de modèle et de série au dos de l'appareil (si vous vous placez face à l'appareil).

ENREGISTREMENT DE VOTRE APPAREIL

Puede registrar su aparato en línea yendo a register.tcl.com

N'oubliez pas de conserver votre facture, car une preuve d'achat est nécessaire pour faire valoir la garantie.

Consignez ici les numéros de modèle et de série de votre appareil :

No de modèle _____ No de série _____

Vous trouverez le numéro de série à 20 chiffres sous le code à barres (au dos de l'appareil)

AVERTISSEMENT	Des exigences spécifiques en câblage sont illustrées dans le diagramme qui suit. Respectez-les en ce qui a trait au type de fiche du cordon d'alimentation.	
Risque de choc électrique	**Exigences en câblage**	**Cordon d'alimentation**
En insérant la fiche dans une prise tripolaire avec mise à la terre (trois broches). Ne retirez pas la broche de mise à la terre. N'utilisez pas d'adaptateur. N'utilisez pas de rallonge. Le non-respect de ces consignes peut donner lieu à un décès, un incendie ou un choc électrique.	Prise de courant de 60 Hz, 115 volts protégée par un fusible ou un disjoncteur de 12 ampères.	

MÉTHODE RECOMMANDÉE POUR LA MISE À LA TERRE

Pour votre sécurité personnelle, ce déshumidificateur doit être mis à la terre. Il est équipé d'un cordon d'alimentation muni d'une fiche polarisée avec mise à la terre (3 broches). Pour minimiser la possibilité de choc électrique, le cordon doit être branché dans une prise tripolaire avec mise à la terre, conformément à tous les codes et règlements locaux. Si une prise tripolaire n'est pas disponible, la responsabilité de l'installation appropriée d'une telle prise par un technicien qualifié incombe au client.

Ne retournez pas à la boutique

Nous sommes prêts à vous aider

Pour toute question, contactez-nous d'abord

Soutien TCL :
support.tcl.com/fr_FR
1-800-825-6747

Soyez prudent en retirant le déshumidificateur

MANUEL D'INSTALLATION---Points importants

Par rapport aux autres réfrigérants, R32 est plus respectueux de l'environnement. Veuillez utiliser ce produit comme indiqué. Ce réfrigérant est inflammable et peut s'enflammer dans certaines conditions. Toutefois, lorsque ce produit est utilisé conformément aux instructions, ces risques sont considérablement réduits. Consultez toujours un professionnel qualifié pour l'entretien ou la réparation d'un climatiseur.

Avertissement

- lisez le manuel avant de procéder à l'installation, à l'utilisation ou à l'entretien.
- Évitez de prendre des mesures visant à accélérer le processus de dégivrage ou à nettoyer, autres que celles recommandées par le fabricant.
- Sachez que les réfrigérants peuvent ne pas avoir d'odeur.
- Évitez de percer ou de brûler l'appareil.
- L'appareil doit être entreposé dans une pièce sans sources en fonctionnement continu (par exemple : flammes vives, appareil fonctionnant au gaz ou chauffage électrique en fonctionnement).
- Communiquez avec le centre de service après-vente le plus proche lorsque l'entretien est nécessaire. Au moment de l'entretien, le personnel d'entretien est tenu de se conformer scrupuleusement au manuel d'utilisation fourni par le fabricant en question et toute personne non qualifiée n'est pas autorisée à assurer l'entretien du climatiseur.
- il est impérieux de respecter les dispositions des lois et règlements fédéraux, Étatiques et locaux en matière de gaz.
- Il est nécessaire de dégager le réfrigérant dans le système lors de l'entretien ou de la maintenance d'un climatiseur par un professionnel qualifié.



Avertissement : inflammable et dangereux



Lisez le manuel d'utilisation



Lisez le manuel



Lisez le manuel d'entretien

Points importants

- **Le climatiseur que vous achetez doit être installé par un personnel qualifié et le** « manuel d'installation » n'est destiné qu'au personnel qualifié pour l'installation! Les spécifications d'installation doivent être soumises à nos règles de service après-vente .
- Lorsque vous remplissez le réfrigérant inflammable, soyez vigilant(e) pour éviter toute blessure grave.
- Un test de fuite doit être effectué après installation.
- Il est impérieux d'effectuer une inspection de sécurité avant l'entretien ou la réparation d'un climatiseur utilisant un réfrigérant inflammable pour s'assurer que le risque d'incendie est réduit au minimum.
- Les exigences relatives au poids total du réfrigérant rempli et à la superficie d'une pièce à équiper d'un climatiseur (sont indiquées dans les tableaux GG.1 et GG.2 suivants)



La charge maximale et la surface de plancher minimale requise

m1 = (4 m3) x LFL , m2 = (26 m3)) x LFL, m3 = (130 m3)x LFL
Où LFL est la limite inférieure d'inflammabilité en kg/ m 3 ,R290 LFL est 0,038 kg/ m 3 ,R32 LFL est 0,038 kg/ m 3 .
Pour les appareils avec un montant de charge m1 < M = m2 :
La charge maximale dans une pièce doit être conforme aux conditions suivantes : mmax= 2,5 x (LFL)(5/4) x h0 x (A)1/2
La surface de plancher minimale requise Amin pour installer un appareil avec une charge de réfrigérant M (kg) doit être conforme à ce qui suit : A min = (M/ (2,5 x (LFL) (5/4) x h 0)) 2
Où :
m_{max} est la charge maximale autorisée dans une pièce, en kg; M est le montant de la charge réfrigérante dans l'appareil, en kg; Amin est la zone de la pièce minimum requise, en m2; A est la zone de la pièce, en m2;
LFL est la limite inférieure d'inflammabilité, en kg/m 3;
h 0 est la hauteur d'installation de l'appareil, en mètres pour calculer m max ou A min , 1,8 m pour un montage mural;

Tableau GG.1 - Charge maximale (kg)

Catégorie	LFL (kg/m_3)	h_0 (m)	Surface de plancher (m_2)						
			4	7	10	15	20	30	50
R32	0,306	0,6	0,68	0,9	1,08	0,32	1,53	1,87	2,41
		1	1,14	1,51	1,8	2,2	2,54	3,12	4,02
		1,8	2,05	2,71	3,24	3,97	4,58	5,61	7,254
		2,2	2,5	3,31	3,96	4,85	5,6	6,86	8,85

Table GG.2 - Superficie minimale de la pièce (m_2)

Catégorie	LFL (kg/m_3)	h 0 (m)	Montant de la charge (M) (kg) Superficie minimale de la pièce (m_2)						
			1,224 kg	1,836 kg	2,448 kg	3,672 kg	4,896 kg	6,12 kg	7,956 kg
R32	0,306	0,6		29	51	116	206	321	543
		1		10	19	42	74	116	196
		1,8		3	6	13	23	36	60
		2,2		2	4	0	15	24	40

Principes de sécurité l'installation

1. Sécurité du site

Flammes vives interdites



Ventilation nécessaire



2. Sécurité des opérations

Flammes vives interdites

Attention à l' électricité statique



Utilisation interdite du téléphone portable gants antistatiques

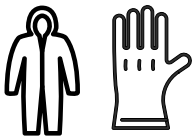

Port de l'équipement de protection et



3. Sécurité de l'installat

• Détecteur de fuites de réfrigérant • Emplacement d'installation approprié		L'image de gauche est le schéma d'un détecteur de fuites réfrigérant.

Veuillez noter que :

1. Le site d'installation doit être situé dans une zone bien ventilée.
2. Les sites d'installation et d'entretien d'un climatiseur utilisant le réfrigérant R32 doivent être exempts de flammes vives ou de soudure, de fumage, de four de séchage ou de toute autre source de chaleur supérieure à 548°C qui produit facilement des flammes vives.
3. Lors de l'installation d'un climatiseur, il est nécessaire de prendre les mesures antistatiques appropriées telles que porter des vêtements et/ou des gants antistatiques.
4. L'emplacement d'installation ou d'entretien ne doit pas être entouré d'obstacles ou à proximité d'une source de chaleur, d'une zone inflammable et/ou d'objets explosifs.
5. Si le produit subit une fuite de réfrigérant pendant l'installation, tout le personnel doit évacuer jusqu'à ce que le réfrigérant s'écoule complètement pendant 15 minutes. Si le produit est endommagé, un professionnel doit le ramener à la station d'entretien. Il est interdit de souder le tuyau de réfrigérant ou d'effectuer d'autres opérations sur le site contaminé.
6. Le climatiseur doit être posé sur une surface plane
7. Il est nécessaire d'éviter les endroits où il y a d'autres produits électriques, des fiches et des prises d'interrupteur, des armoires de cuisine, un lit, un canapé et d'autres objets de valeur directement sous les lignes des deux côtés de l'unité intérieure.
8. Les ouvertures de ventilation de l'appareil ne doivent pas être obstruées.

Contenu de la Boîte

Note: Certains accessoires ne sont pas dans le bac, vous les trouverez ailleurs dans l'emballage.

No.	Apparence	Pièce	Quantité
1		Tuyau de drainage de la pompe (environ 5 m ou 16,4 pi) **(MODÈLE AVEC POMPE SEULEMENT)**	1 ensemble

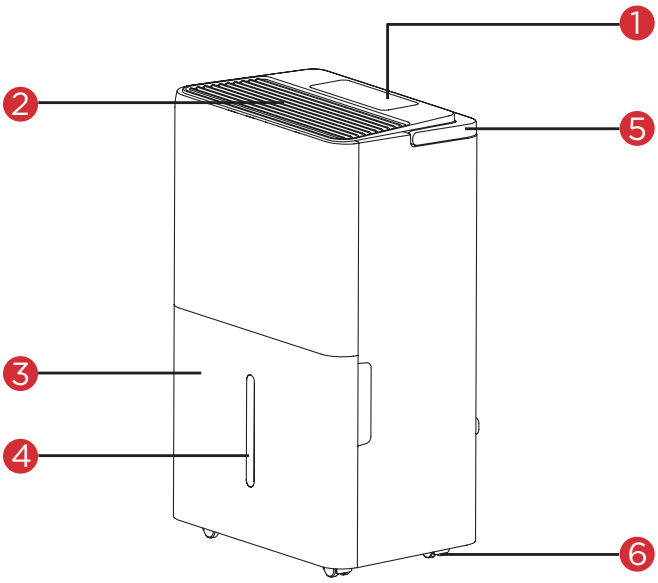

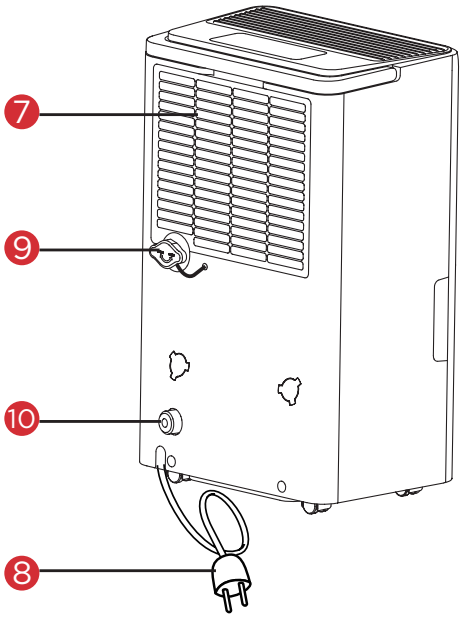

No.	DESCRIPTION DU COMPOSANT
1	Panneau de contrôle
2	Sortie d'air
3	Seau
4	Fenêtre de visualisation du niveau d'eau
5	Poignée
6	Castor
7	Grille d'admission d'air
8	Cordon d'alimentation
9	Port de vidange
10	Connecteur de pompe (Uniquement sur les modèles avec pompe)

Remarque : Toutes les illustrations de ce quide sont fournies à titre explicatif seulement. Il se peut que votre appareil soit légèment différent.

C’est parti!

Installation et instructions d’assemblage du modèle

Étape 1: Installation

Remarque: ne placez pas votre déshumidificateur dans un endroit où l’eau est présente, intermittente ou stagnante afin d’éviter d’endommager l’appareil ou de nuire aux personnes.

Préparation
1. Supprimez le budget de l’unité.
2. Retirez le couvercle du réservoir du godet et retirez les accessoires inclus.
3. Installez le godet dans l’unité principale.

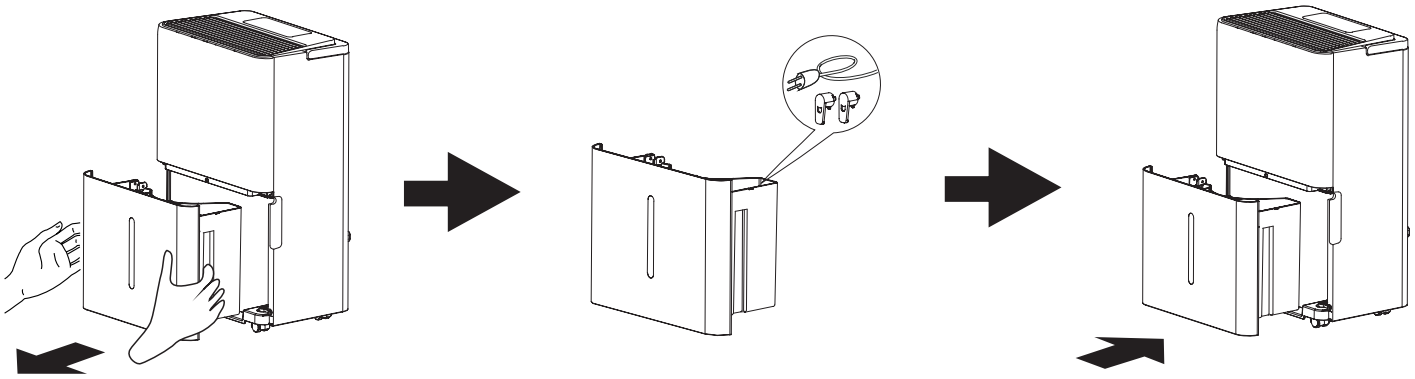

Accessoires inclus

NO.	ASPECT	NOM DE LA PIÈCE	QUANTITÉ
1		Tuyau de vidange (Modèle de pompe uniquement)	x1

Étape 2: Test de l’appareil

- Ne pas utiliser l’appareil à l’extérieur.
- Déposez l’appareil sur une surface plane et de niveau.
- Laissez un dégagement d’au moins 12 à 18 po de chaque côté de l’appareil.
- Placez l’appareil à un endroit où la température minimale est de 41 degrés Fahrenheit.
- Dans une pièce fermée, comme un sous-sol, le déshumidificateur fonctionne plus efficacement.
- Fermez toutes les portes, fenêtres et autres ouvertures de la pièce.

Comment régler votre déshumidificateur

Toutes les notions de base à connaître !

La plus petite châssis

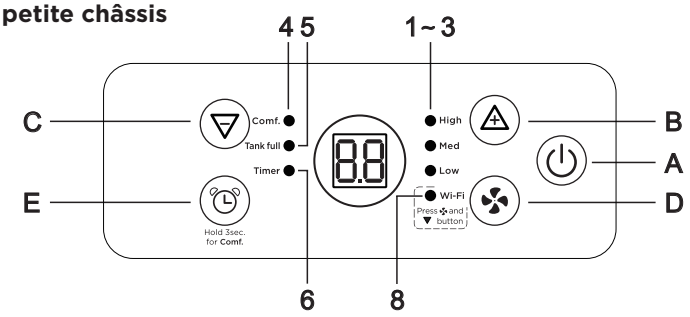

A. Marche/Arrêt
B. Vitesse du ventilateur
C. Diminution
D. Augmentation
E. Minuterie

1. Symbole de vitesse élevée
2. Symbole de vitesse moyenne
3. Symbole de basse vitesse
4. Symbole de confort
5. Symbole de réservoir plein
6. Symbole de minuterie
7. Symbole Wi-Fi

La plus grande châssis

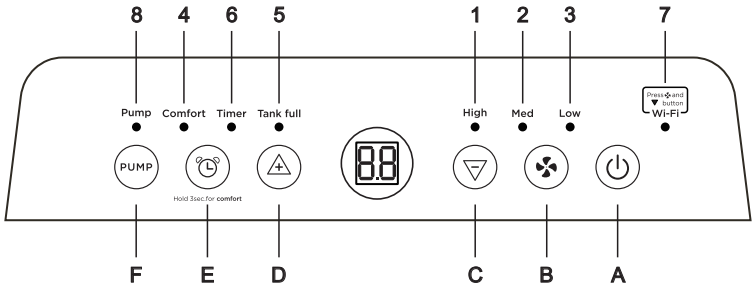

A. Marche/Arrêt
B. Vitesse du ventilateur
C. Diminution
D. Augmentation
E. Minuterie
f bombe

1. Symbole de vitesse élevée
2. Symbole de vitesse moyenne
3. Symbole de basse vitesse
4. Symbole de confort
5. Symbole de réservoir plein
6. Symbole de minuterie
7. Symbole Wi-Fi
8. Symbole de la bombe

Avertissement : Les fonctions de pompe, d'ultraviolets et de Wi-Fi ne sont disponibles que sur certains modèles. L'affichage des lettres "CF" pendant plusieurs secondes sur les modèles Wi-Fi est normal lorsque le déshumidificateur se met en marche.
Il est recommandé de faire fonctionner le déshumidificateur en mode continu pendant 24 heures pour la première fois. Cela permettra de stabiliser l'humidité et d'assurer le bon fonctionnement du compresseur.

1. **Mise en marche et arrêt :** appuyez une fois sur pour mettre l'appareil en marche, appuyez de nouveau pour l'arrêter.

2. **Mode confort :** Maintenez le bouton enfoncé pendant 3 secondes et le bouton " Comfort " ou " Comf. " s'allumera. Dans cette configuration, le taux d'humidité est automatiquement réglé en fonction de la température ambiante et ne peut pas être modifié. Veuillez noter que - la vitesse du ventilateur de l'unité sera par défaut faible et ne peut pas être ajustée.

   Pour quitter le mode Confort, appuyez sur ou maintenez la touche enfoncée pendant 3 secondes.

3. **Minuterie :** la minuterie peut être utilisée pour retarder le démarrage ou l'arrêt de l'appareil.

   Mise en marche : appareil éteint, appuyez sur pour activer cette fonction, puis sur les boutons ou pour augmenter ou diminuer la minuterie par tranche de 30 minutes. Après 5 secondes d'inactivité, le symbole de la minuterie s'allume et cette fonction est activée pour mettre en marche l'appareil après la durée définie (affiché comme 0,5 sur l'écran).

   Arrêt : appareil en marche, appuyez sur pour activer cette fonction, puis sur les boutons ou pour augmenter ou diminuer la minuterie par tranche de 30 minutes. Après 5 secondes d'inactivité, le symbole de l'heure s'allume et cette fonction est activée et éteint l'appareil après la durée programmée (affiché comme 0,5 sur l'écran).

4. **Filtre :** Retirez le filtre à l'arrière de l'appareil en utilisant vos pouces pour appuyer sur les languettes du filtre situées directement au-dessus de celui-ci. Nettoyez le filtre avec de l'eau chaude savonneuse. Séchez-le soigneusement avant de remettre le filtre en place. Une fois qu'il est complètement sec, replacez-le dans l'appareil.

Évitez d'entrer en contact avec des pièces métalliques de l'appareil pour éviter les coupures ou les risques de blessures.

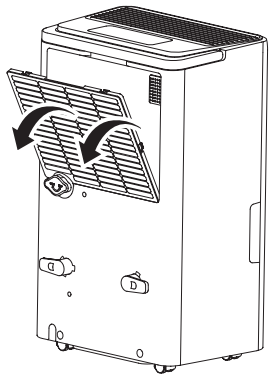

5. **Réservoir plein :** lorsqu'il est plein, le symbole du réservoir s'allume et le compresseur s'éteint. Le ventilateur peut continuer à fonctionner pendant quelques minutes supplémentaires. Avec vos deux mains, retirez le réservoir et videz-le. Évitez de le poser sur le sol, car sa base n'est pas stable.

Nettoyage du réservoir d'eau : il est recommandé de nettoyer le réservoir à l'aide d'un détergent doux chaque semaine afin d'éviter le développement de moisissures et de bactéries. Une fois le nettoyage terminé, séchez-le et, à l'aide de deux mains, replacez-le à l'intérieur de l'appareil.

Évacuation en continu -

Il est possible d'utiliser un tuyau d'arrosage standard pour assurer un écoulement continu par gravité dans un siphon de sol.

1. Dévissez le couvercle à l'arrière de l'appareil.
2. Installez un tuyau d'arrosage standard à l'arrière de l'appareil, en vous assurant que le tuyau ne soit pas plié.
3. Assurez-vous que le déshumidificateur est de niveau, car même une légère inclinaison peut faire couler l'eau dans le seau de récupération et non à travers le tuyau d'arrosage.

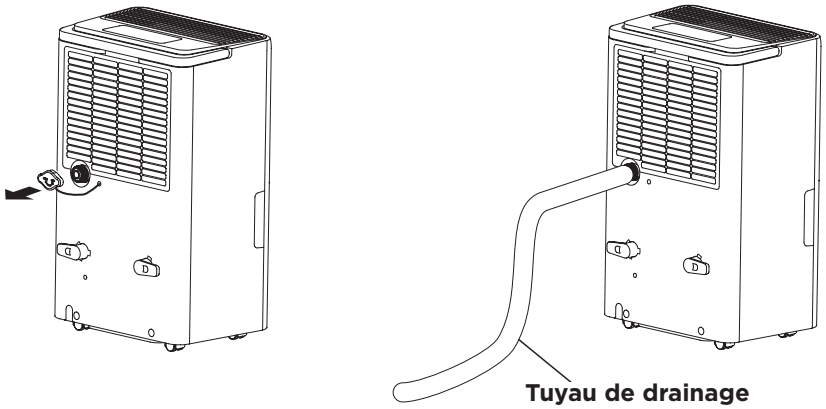

Pour les modèles avec pompe

1. **POMPE :** activez cette fonction pour une utilisation avec un tuyau de vidange. Fixez le tuyau de vidange de la pompe et l'adaptateur à l'arrière de l'appareil. Appuyez sur le bouton PUMP et vérifiez que le voyant situé à côté du symbole de la pompe s'allume. Notez que l'eau s'écoulera toujours dans le réservoir, mais se videra partiellement lorsqu'il sera presque plein ; alors la pompe s'enclenche.

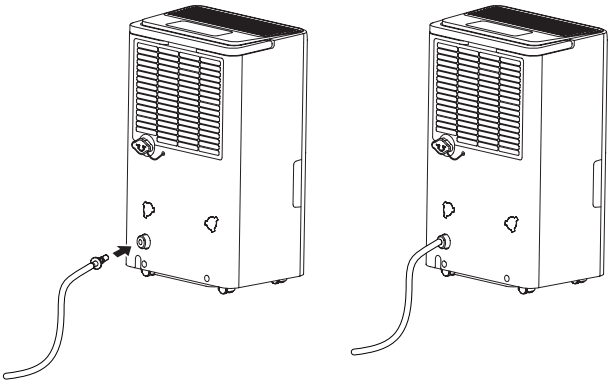

Remarque: Vous devez placer l'extrémité du tuyau de vidange dans un drain ou à un endroit où il peut s'écouler librement (bols, seaux, etc. ne sont pas recommandés car ils peuvent déborder).

Fixation du tube d'évacuation de la pompe -

1. Enfoncez la bague extérieure du raccord de la pompe à l'arrière du déshumidificateur (voir photo).
2. Faites glisser l'adaptateur d'évacuation dans l'ouverture, puis relâchez la bague extérieure du raccord de la pompe.
3. Tirez doucement sur l'adaptateur d'évacuation pour vous assurer qu'il est bien verrouillé en place.
4. Pour retirer le tuyau d'évacuation, enfoncez la bague extérieure du raccord de la pompe et tirez sur le raccord du tube d'évacuation.

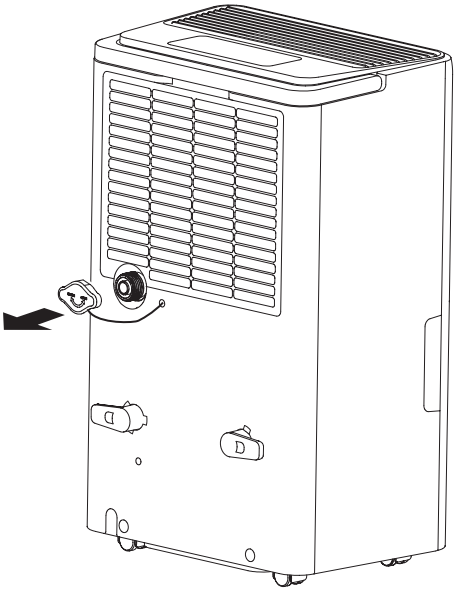

Remarque :

• Une fois que la pompe a été activée, la pompe ne commencera pas à enlever l'eau jusqu'à ce que le godet interne soit presque plein et continuera à enlever l'eau après ce point jusqu'à ce que le mode de pompe soit éteint.
• Assurez-vous qu'il n'y a pas de plis ou de nœuds dans le tuyau.
• S'il y a une alarme de réservoir plein, nettoyez d'abord le réservoir avant d'activer la pompe.

Avertissement

• Avant que la température ambiante ne descends à 32 degrés F (0 degré C), le condensat restant dans l'appareil doit être vidé pour éviter d'endommager la machine.
• Veillez à nettoyer le canal de condensation tous les mois pour éviter d'endommager la pompe en débranchant l'appareil, en vidant le godet et en s'assurant qu'il n'y a pas de blocage dans le port de vidange de la pompe.

Dégivrage automatique : s'il y a accumulation de givre sur les serpentins de l'évaporateur, le compresseur s'arrête et le ventilateur continue de fonctionner jusqu'à ce que le givre disparaisse. Lorsque les serpentins sont complètement dégelés, le compresseur redémarre automatiquement et la déshumidification reprend. Si le givre ne fond pas complètement de lui-même, débranchez l'appareil pendant la nuit. Assurez-vous que le filtre est propre avant de le remettre en marche.

Conseils de dépannage

Vous avez de la difficulté à terminer l'installation? Pas de souci, la solution est habituellement simple.

PROBLÈME	CAUSES POSSIBLES	SOLUTIONS
Le déshumidificateur ne démarre pas	Le déshumidificateur est débranché	• Vérifiez si la fiche du climatiseur est bien enfoncée dans la prise de courant.
	Le fusible a sauté ou le disjoncteur est désactivé	• Vérifiez la boîte à fusibles ou le panneau du disjoncteur de la maison. Au besoin, remplacez le fusible ou réarmez le disjoncteur.
	Le déshumidificateur a atteint le niveau précédemment réglé ou le bac est plein	• Dans l'une ou l'autre de ces conditions, le déshumidificateur s'éteint automatiquement. Réglez-le à un niveau plus bas ou videz l'eau du bac. Le bac doit être replacé correctement pour que le déshumidificateur fonctionne.
	Le bac n'est pas bien placé	• Le bac doit être bien placé et inséré pour que le déshumidificateur fonctionne.
	Il y a panne de courant	• Une temporisation de protection d'environ 3 minutes évite la surcharge du compresseur. Pour cette raison, il se peut que, pendant les 3 minutes suivant sa remise sous tension, l'appareil ne relance pas la déshumidification normale.
Le déshumidificateur n'abaisse pas le taux d'humidité comme il le devrait	Pas suffisamment de temps alloué pour que l'appareil élimine l'humidité	• Lors de la première utilisation, allouez au moins 24 heures à l'appareil pour obtenir le niveau de sécheresse ou d'humidité désiré.
	La circulation d'air est bloquée	• Assurez-vous que rien n'entrave la circulation d'air devant ou derrière le déshumidificateur – rideaux, stores ou meuble.
	Le filtre est sale	Reportez-vous au filtre n°4 à la page 41 pour le nettoyage et l'entretien.
	Le contrôle de l'humidité n'est peut-être pas réglé assez bas	• Pour de l'air plus sec, appuyez sur le bouton v pour abaisser le pourcentage d'humidité voulu dans la pièce et réglez le déshumidificateur à CO pour une déshumidification maximale.
	Les portes et fenêtres ne sont peut-être pas bien fermées	• Vérifiez si toutes les portes, fenêtres et autres ouvertures sont bien fermées.
	La sécheuse de linge souffle peut-être de l'air chaud et humide dans la pièce	• Installez le déshumidificateur loin de la sécheuse de linge qui doit être ventilée à l'extérieur.
	La température de la pièce est trop basse	• L'élimination de l'humidité est meilleure à des températures ambiantes plus élevées. Les températures ambiantes basses réduiront le taux d'élimination de l'humidité. Ce modèle est conçu pour fonctionner à des températures supérieures à 5 °C (41 °F).

Installation de l’application Wi-Fi

(pour les modèles WiFi uniquement)

Configuration de l’application TCL Home (Smartphone requis)

Étape 1: Téléchargez et installez l’application TCL Home

Scannez le code QR ci-dessous ou recherchez l’application TCL Home dans la boutique d’applications Apple ou Google. Téléchargez et ouvrez l’application.

Étape 2: Créez un compte

Une fois que vous avez ouvert l’application, sélectionnez “Créer un compte”. Vous recevrez alors un code de vérification sur votre e-mail. Entrez le code et continuez.

Étape 3: Ajoutez votre appareil

Sélectionnez le bouton “Ajouter des appareils” et suivez les instructions dans l’application pour terminer la configuration.

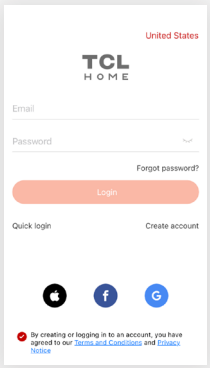

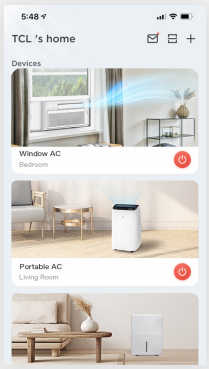

Remarque : L’application ne prend en charge que la bande WiFi de 2,4 GHz (tous les routeurs ont une bande de 2,4 GHz). Veuillez vous connecter à la bande de 2,4 GHz avant de commencer le processus de configuration de l’application.

Configuration de Matter (Smartphone OU enceinte intelligente requise)

Les écosystèmes intelligents et leurs enceintes compagnons ne peuvent prendre en charge Matter qu’en utilisant ces versions ou des versions plus récentes.

Appareil	Version
Alexa App	2.2.536317
Alexa Echo Device	9094439556
Android	Google Play: 22.36.15 Google Home: 2.58.24.1
Google Home Hub	1.56.324896
iPhone	iOS 16.5
Apple Home Pod	16.5

Étape 1: Démarrage
(Pour les smartphones Android et iOS : Application TCL Home OU enceintes intelligentes)

- **Méthode 1** – Enceinte intelligente requise : Ouvrez la boutique d'applications Google ou Apple sur votre smartphone et recherchez l'application compagnon de votre enceinte intelligente si elle n'est pas déjà téléchargée (Amazon Alexa, Google Home, SmartThings, Apple Home).
- **Méthode 2 : Utilisez la fonction de la caméra sur votre smartphone, scannez le code QR ci-dessous ou recherchez TCL Home dans la boutique d'applications Google ou Apple et téléchargez l'application TCL Home (elle ne nécessite pas l'utilisation d'une enceinte intelligente et offre plus de fonctionnalités).**

Remarque : L'application ne prend en charge que la bande WiFi de 2,4 GHz (tous les routeurs ont une bande de 2,4 GHz). Veuillez vous connecter à la bande de 2,4 GHz avant de commencer le processus de configuration de l'application.

Étape 2: Connectez votre climatiseur à Matter

1. Assurez-vous que votre smartphone et votre enceinte intelligente sont connectés à votre réseau WiFi. Si vous n'avez pas d'enceinte intelligente, veuillez utiliser l'application TCL Home que vous avez téléchargée dans la section précédente.
2. Activez le Bluetooth sur votre appareil mobile.
3. Appuyez sur "Affichage" ou "Éco" 6 fois sur la télécommande OU appuyez et maintenez enfoncés "Mode" et "^" pendant 3 secondes. L'appareil émettra deux bips et affichera "CF" après quelques secondes.





4. Ouvrez l'application Amazon Alexa, Google Home, SmartThings, Apple Home ou TCL Home sur votre appareil mobile.

5. Appuyez sur le "+" et "Ajouter un appareil/accessoire" ou appuyez sur "+Ajouter" dans votre application, sélectionnez votre appareil Matter et scannez le code QR Matter trouvé sur le côté de l'appareil. Ensuite, suivez les instructions dans l'application pour terminer la configuration.

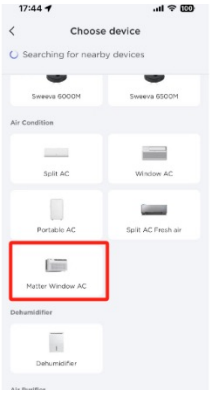

- **Si vous configurez sans enceinte intelligente en utilisant l'application TCL Home, veuillez sélectionner l'appareil intitulé "Matter Window AC". Une fois terminé, vous pouvez contrôler votre appareil via l'application TCL Home, l'application Smart Assistant ou l'enceinte intelligente.**

Conseils de dépannage

Avez-vous de la difficulté à terminer l'installation? Ne vous inquiétez pas, il y a généralement une solution facile.

PROBLÈME	CAUSES POSSIBLES	SOLUTIONS
L'application TCL Home perd la connexion avec le climatiseur pendant la configuration	Le routeur sans fil est peut-être trop loin du climatiseur	• Approchez le routeur sans fil du climatiseur.
	Erreur réseau	• Redémarrez le routeur sans fil, le climatiseur et l'appareil mobile.
L'application TCL Home ne peut trouver le climatiseur	Erreur réseau	• Redémarrez le routeur sans fil, le climatiseur et l'appareil mobile.
	L'application et le climatiseur ne sont pas sur la même fréquence 2,4 GHz	• Confirmez la connexion de votre appareil à la fréquence 2,4 GHz.
	Le routeur bloque l'application TCL Home	• Vérifiez si l'application est bloquée par le coupe-feu du routeur.
	Mot de passe WiFi erroné.	Entrez et vérifiez de nouveau le mot de passe WiFi.
Incapacité de trouver ou de se connecter au Réseau sans fil	L'application peut avoir besoin d'une autorisation de localisation	• Donnez à TCL Home l'autorisation de localisation dans les réglages du téléphone.

TCL

Need more help? / ¿Necesitas más ayuda? / Besoin d'aide ?

support.tcl.com

1-800-825-6747

TCL and the TCL Logo are owned by TCL Corporation
and under license to TTE Technology, Inc.