SUNEX®
TOOLS

4406KIT
6 TON BOTTLE JACK KIT

OWNER'S MANUAL

CONTENTS:

Page 1 Specifications
2-3 Warning Information
3 Setup and Operating Instructions
4 Operating Instructions, Preventive Maintenance and Troubleshooting
5 Exploded View Drawing and Replacement Parts
6 Warranty Information



INTENDED USE: For lifting a vehicle that has at least 8-3/4" of ground clearance in order to raise it high enough for tire/wheel changing.

SPECIFICATIONS

BOTTLE JACK

Low Height	8.50"
High Height	13.68"
Ram Stroke	5.18"
Extension Screw Travel	2.18"
Max. Low Height w/Ext. Screw Extended	10.68"
Max. High Height w/Ext. Screw Extended	15.86"
Max. High Height with both the Extension & Base Adapter & Ext. Screw Extended	21.17"
Ram Diameter – 1.25" Extension Screw Diameter	.77"
Saddle Diameter	1.02"
Extension Screw w/Adapter Sleeves Diameter	1.17"
Bottle Jack Low Height w/Adapter Sleeves Installed	10.18"
Jack Base Size	4" X 4.75"
Pump Handle Length	15.25"

BASE ADAPTER PAD	8.5" X 8.8"/Adds 1.87" to jack heights when used
SQUARE ADAPTER SADDLE	3.5" X 3.5"/Adds .25" to jack heights when used
EXTENSION ADAPTER SADDLE	1.24" Diameter/Adds 3.44" to jack heights when used
U-SHAPED SADDLE ADAPTER	1.75" X 4.87"/Adds 1.8" Overall Height to jack heights
Kit Net Weight	15 Lbs.

(See Page 2 For Additional Specifications.)

COMPLIES WITH ASME PASE-2024 SAFETY STANDARD

© Copyright 2025, SUNEX Tools®

SPECIFICATIONS CONTINUED

6 TON BOTTLE JACK
5.18" OF STROKE

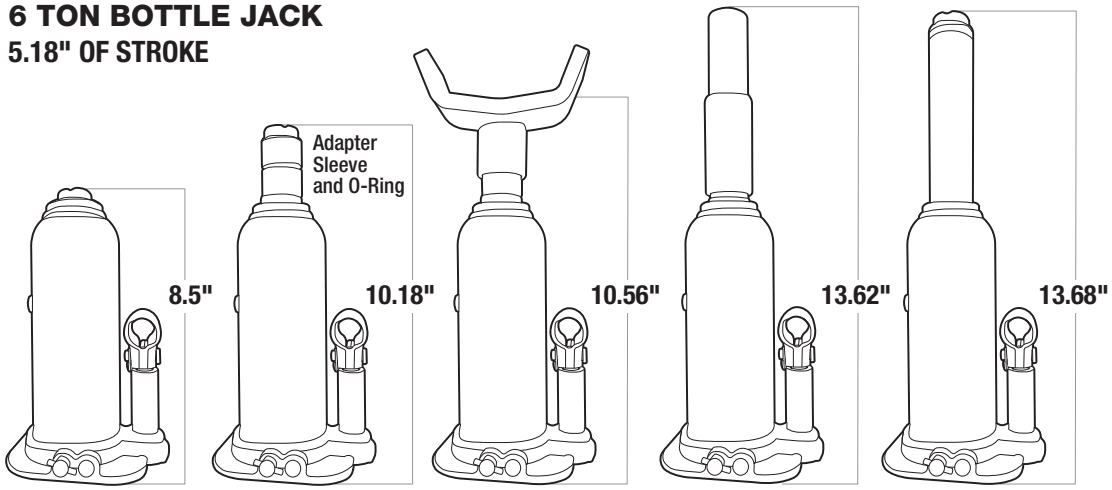

FIGURE 1

WARNING INFORMATION

This is the safety alert symbol. It is used to alert you to potential personal injury hazards. Obey all safety messages that follow this symbol to avoid possible injury or death.

⚠WARNING WARNING: Indicates a hazardous situation which, if not avoided, could result in death or serious injury.

IMPORTANT: READ THESE INSTRUCTIONS BEFORE OPERATING

BEFORE USING THIS DEVICE, READ THIS MANUAL COMPLETELY AND THOROUGHLY, UNDERSTAND ITS OPERATING PROCEDURES, SAFETY WARNINGS AND MAINTENANCE REQUIREMENTS.

It is the responsibility of the owner to make sure all personnel read this manual prior to using the device. It is also the responsiblity of the device owner to keep this manual intact and in a convenient location for all to see and read. If the manual or product labels are lost or not legible, contact SUNEX for replacements. If the operator is not fluent in English, the product and safety instructions shall be read to and discussed with the operator in the operator's native language by the purchaser/owner or his designee, making sure that the operator comprehends its contents.

THE NATURE OF HAZARDOUS SITUATIONS

⚠WARNING

The use of portable automotive lifting devices is subject to certain hazards that cannot be prevented by mechanical means, but only by the exercise of intelligence, care, and common sense. It is therefore essential to have owners and personnel involved in the use and operation of the equipment who are careful, competent, trained, and qualified in the safe operation of the equipment and its proper use. Examples of hazards are dropping, tipping or slipping of loads caused primarily by improperly securing loads, overloading, off-centered loads, use on other than hard level surfaces, and using equipment for a purpose for which it was not designed.

METHODS TO AVOID HAZARDOUS SITUATIONS

⚠WARNING

- Study, understand, and follow all instructions before operating this Kit.
- Wear eye protection that meets ANSI Z87.1 and OSHA standards (users and bystanders)
- Do not exceed rated capacities. U-Shaped saddle adapter rated at 4.5 ton. Do not shock load.
- Do not use jack or kit components if damaged, altered, modified, in poor condition, leaking hydraulic fluid, or unstable due to lose or missing components. Inspect before each use. Repair or replace if necessary. Inspect jack base for deformed, broken or cracked ribs and replace base immediately.
- Always center load on saddle or saddle adapters. Be sure setup is stable before working on vehicle.
- No persons should be under vehicle when jack is in use.
- **This is a lifting device only. Immediately after lifting, support the vehicle with appropriate means.**
- Do not use any adapters or attachments unless approved or supplied by SUNEX.

OWNER'S MANUAL

- Do not use the top of the locating lugs on the U-shaped adapter to lift or support a load.
- Put vehicle transmission in “park” if automatic or in gear if a standard shift. Apply emergency brake.
- Use on a level surface capable of supporting the load.
- Use jack base under bottle jack when operating on softer surfaces.
- Slightly loosen wheel nuts on wheel to be removed before lifting vehicle.
- Support the vehicle with jack stands immediately after lifting and before starting any work.
- Failure to heed these jack instructions and Owner’s Manual instructions may result in personal injury, property damage, or both.

WARNING: This product can expose you to chemicals including nickel, which is known to the State of California to cause cancer and birth defects or other reproductive harm. For more information go to www.P65Warnings.ca.gov.

CONSEQUENCES OF NOT AVOIDING HAZARDOUS SITUATIONS

⚠WARNING

Failure to read this manual completely and thoroughly, failure to understand its OPERATING INSTRUCTIONS, SAFETY WARNINGS, MAINTENANCE INSTRUCTIONS and comply with them, and failure to comply with the METHODS TO AVOID HAZARDOUS SITUATIONS could cause accidents resulting in serious or fatal personal injury and/or property damage.

SETUP INSTRUCTIONS

Sometimes air will get trapped in the jack’s hydraulic system during shipment or storage in a position other than upright. The symptoms will be not getting a full ram stroke proportionate to the pump stroke, or ram not rising to maximum height. The following instructions will purge air from the system:

1) Open the jack’s release valve two full turns in the counterclockwise direction and pump the jack about 10 times.
2) Close the release valve by turning it clockwise until it stops and pump the jack to maximum height.
3) If the condition is better, repeat steps 1 and 2 until all the air is purged out of the hydraulic system.

OPERATING INSTRUCTIONS

This is the safety alert symbol used for the OPERATING INSTRUCTIONS section of this manual to alert you to potential personal injury hazards. Obey all instructions to avoid possible injury or death.
IMPORTANT: Before attempting to raise any vehicle, check vehicle service manual for recommended lifting surfaces.

To Raise A Load

1. Study, understand, and follow all instructions before operating this Kit.
2. Do not exceed rated capacities. The U-shaped adapter is rated at 4.5 ton.
3. Put vehicle transmission in “park” if automatic or in gear if a standard shift. Apply emergency brake.
4. Lift only on areas of vehicle as specified by the vehicle manufacturer.
5. Use on a level surface capable of supporting the load.
6. Use jack base adapter pad under bottle jack when operating on softer surfaces.
7. Determine the height requirement to lift vehicle tire off the ground. It may be necessary to raise the jack’s extension screw to get the maximum effective jack stroke. Consider the possibility of having to use a saddle adapter and jack base when determining the effective jack stroke.
8. If applicable, determine the best saddle adapter for use on the designated lift point and affix it to the top of the extension screw saddle.
9. If using a saddle adapter, raise the extension screw high enough to receive the adapter sleeve and o-ring (see page 2). Affix the adapter sleeve halves around the extension screw and secure them to the screw with the o-ring provided. Screw the extension screw saddle down on top of the adapter sleeve. Slip the designated saddle adapter over the adapter sleeve and make sure it is seated on the sleeve.
10. Slightly loosen wheel nuts of the wheel to be removed before lifting vehicle.
11. Position the jack on the ground right below the vehicle’s designated lift point.

12. Assemble the two-piece jack handle together and use the slotted end to turn the jack's release valve clockwise until it stops.
13. Insert the handle in the jack's pump receiver and proceed to pump the jack until the jack's saddle or adapter makes contact with the vehicle's designated lift point.
14. Once contact is made with the lift point, slowly pump the jack until the jack starts to raise the vehicle. While slowly pumping, make sure the jack's base or base adapter pad (if used) is secure on the ground and the jack's saddle or adapter is secure to the vehicles designated lift point. Discontinue pumping if the condition seems unstable, lower the jack and adjust the setup.
15. Support the vehicle with jack stands immediately after lifting and before starting any work.
16. **Never get under a vehicle that is supported by the jack alone.**
17. Remove all the wheel lug nuts and the tire/wheel combination from the wheel hub.

To Lower A Load

1. Put the tire/wheel combination on the wheel hub and install the lug nuts. Snug the lug nuts on the hub and do not fully tighten until the tire is lowered and touching the ground.
2. Position the jack on the ground right below the vehicle's designated lift point.
3. Use the slotted end of the jack handle to turn the jack's release valve clockwise until it stops.
4. Proceed to pump the jack until the vehicle is lifted off the jack stands. Remove the jack stands from under the vehicle.
5. Very slowly and carefully turn the jack's release valve in a counterclockwise direction so the vehicle's tire touches the ground.
6. Tighten the lug nuts and remove the jack from underneath the vehicle.

PREVENTATIVE MAINTENANCE

This is the safety alert symbol used for the PREVENTATIVE MAINTENANCE section of this manual to alert you to potential personal injury hazards. Obey all instructions to avoid possible injury or death.
IMPORTANT: Any jack found to be defective as a result of worn parts due to lack of lubrication, or hydraulic system contaminated with water, rust and/or foreign materials is not eligible for warranty consideration.

1. Always store the jack in a well-protected area where it will not be exposed to inclement weather, corrosive vapors, abrasive dust, or any other harmful elements. The jack and Kit components must be cleaned of water, snow, sand, grit, oil, grease or other foreign matter before using.
2. The jack pump linkage must be lubricated periodically with a general purpose grease to prevent premature wearing of parts. Do not lubricate any portion of the lift saddle and any kit components. Any bottle jack components found to be defective due to worn parts resulting from inadequate or no lubrication are not eligible for warranty consideration.
3. It should not be necessary to refill or top off the reservoir with hydraulic fluid unless there is an external leak. An external leak requires immediate repair which must be performed in a dirt-free environment by qualified hydraulic repair personnel who are familiar with this equipment. Authorized Service Centers are recommended. IMPORTANT: In order to prevent seal damage and jack failure, never use alcohol, hydraulic brake fluid, or transmission oil in the jack. Use hydraulic jack oil, Chevron Hydraulic Oil AW ISO 32 or its equivalent Unocal Unax AW 150.
4. Every jack owner is responsible for keeping the jack and adapter labels clean and readable. Use a mild soap solution to wash external surfaces but not any moving hydraulic components.
5. Inspect the jack and kit components before each use. Do not use if any component is cracked, broken, bent, shows sign of damage or leaks hydraulic fluid. Do not use the jack if it has loose or missing hardware or components, or is modified in any way. Take corrective action before using the kit again.
6. Do not attempt to make any hydraulic repairs unless you are a qualified hydraulic repair person that is familiar with this equipment.

TROUBLESHOOTING

PROBLEM	ACTION
1. Unit will not lift rated load.	Purge air from hydraulic system by following procedure under SETUP.
2. Unit will not sustain rated load or feels "spongy" under rated load.	Purge air from hydraulic system as above.
3. Unit will not lift to full height.	Purge air from hydraulic system as above.
4. Handle tends to raise up while the unit is under rated load.	Pump the handle rapidly several times to push oil past ball valves in power unit.
5. Unit still does not operate.	Contact SUNEX Customer Service.

SUNEX® TOOLS

4406KIT
6 TON BOTTLE JACK KIT

4406KIT PARTS DRAWING AND PARTS LIST

01 BOTTLE JACK

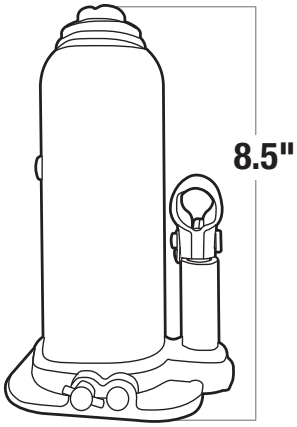

02 TWO-PIECE HANDLE

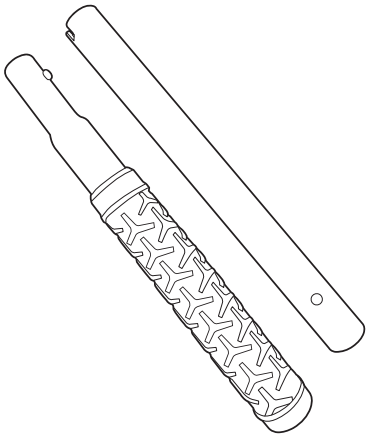

03 ADAPTER SLEEVE AND O-RING

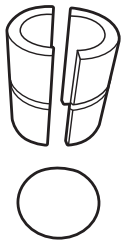

04 BASE ADAPTER PAD

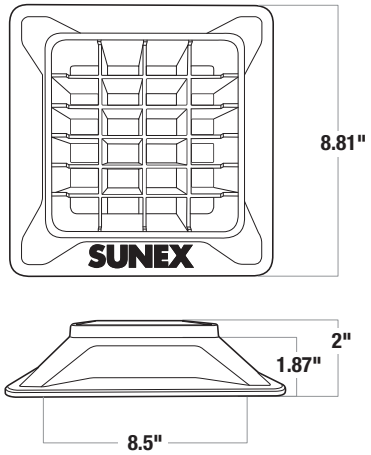

05 SQUARE ADAPTER SADDLE

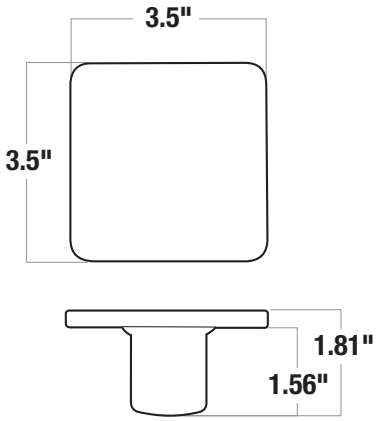

06 EXTENSION ADAPTER SADDLE

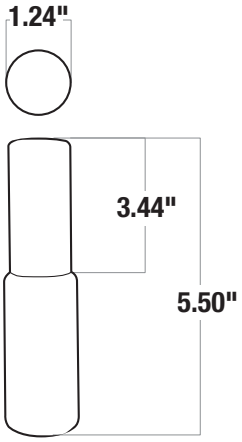

07 U-SHAPED ADAPTER SADDLE

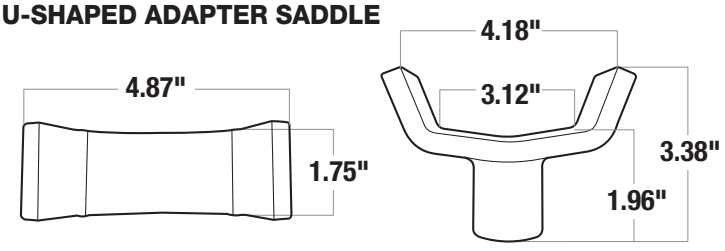

08 BAG



Ref No.	Part No.	Description	Qty
1	RS440601	Bottle Jack	1
2	RS440602	2-Piece Handle	1
3	RS440603	Adapter Sleeve and O-Ring	1
4	RS440604A	Base Adapter Pad	1
5	RS440605	Square Adapter Saddle	1
6	RS440606	Extension Adapter Saddle	1
7	RS440607	U-Shaped Adapter Saddle	1
8	RS440608	Bag	1
n/s	RS4406KITPLK	Product Label Kit	1

Made in Cambodia

LIMITED WARRANTY

SUNEX INTERNATIONAL, INC. WARRANTS TO ITS CUSTOMERS THAT THE COMPANY'S SUNEX TOOLS® BRANDED PRODUCTS ARE FREE FROM DEFECTS IN WORKMANSHIP AND MATERIALS.

SUNEX International, Inc. will repair or replace its SUNEX Tools® branded products which fail to give satisfactory service due to defective workmanship or materials, based upon the terms and conditions of the following described warranty plans attributed to that specific product.

This product carries a ONE-YEAR warranty. During this warranty period, SUNEX Tools will repair or replace at our option any part or unit which proves to be defective in material or workmanship.

Other important warranty information

This warranty does not cover damage to equipment or tools arising from alteration, abuse, misuse, damage and does not cover any repairs or replacement made by anyone other than SUNEX Tools or its authorized warranty service centers. The foregoing obligation is SUNEX Tools' sole liability under this or any implied warranty and under no circumstances shall we be liable for any incidental or consequential damages.

NOTE: Some states do not allow the exclusion or limitation of incidental or consequential damages, so the above limitation or exclusion may not apply to you.

Return equipment or parts to an authorized service center, transportation prepaid. Be certain to include your name and address, evidence of the purchase date, and description of the suspected defect. If you have any questions about warranty service, please write to SUNEX Tools. This warranty gives you specific legal rights and you may also have other rights which vary from state to state. Repair kits and replacement parts are available for many of SUNEX Tools products regardless of whether or not the product is still covered by a warranty plan.

SHIPPING ADDRESS:
SUNEX Tools
315 Hawkins Rd.
Travelers Rest, South Carolina 29690

MAILING ADDRESS:
SUNEX Tools
P.O. Box 1233
Travelers Rest, South Carolina 29690

SUNEX® TOOLS

4406KIT
CONJUNTO DE GATO DE BOTELLA DE 6 TONELADAS

OWNER'S MANUAL

CONTENTS:

Página7-8 Especificaciones
8-9 Información de advertencia
10 Instrucciones de montaje, Mantenimiento preventivo y diagnóstico
11 Información de garantía



USO PREVISTO: Para elevar un vehículo que cuente con al menos 8-3/4" de altura libre al suelo para elevarlo lo suficiente para cambiar las llantas o ruedas.

ESPECIFICACIONES

GATO DE BOTELLA

Altura baja	8.50"
Altura alta	13.68"
Recorrido del pistón	5.18"
Recorrido del tornillo de extensión	2.18"
Máxima altura baja con tornillo de extensión extendido	10.68"
Máxima altura alta con tornillo de extensión extendido	15.86"
Máxima altura con la extensión y el adaptador de base y el tornillo de extensión extendidos	21.17"
Diámetro del pistón – 1,25" de diámetro del tornillo de extensión	.77"
Diámetro de la silla	1.02"
Tornillo de extensión con diámetro de las mangas del adaptador	1.17"
Altura baja del gato tipo botella con fundas del adaptador instaladas	10.18"
Tamaño base del gato	4" x 4,75"
Longitud de la manilla de la bomba	15.25"

ALMOHADILLA ADAPTADORA DE LA BASE . . . . . 8,5" x 8,8"/Agrega 1,87" a la altura del gato al usarse
SILLÍN ADAPTADOR CUADRADO . . . . . 3,5" x 3,5"/Agrega 0,25" a la altura del gato al usarse
SILLA DEL ADAPTADOR DE EXTENSIÓN . . . . . 1,24" de diámetro/Agrega 3,44" a la altura del gato al usarse
ADAPTADOR DE SILLA EN FORMA DE U . . . . . 1,75" x 4,87"/Agrega 1,8" de altura global a la altura del gato
Peso neto del conjunto . . . . . 15 libras.
(Consulte la página 2 para obtener especificaciones adicionales).

CUMPLE CON LA NORMA DE SEGURIDAD 2024 DE ASME PASE

© Copyright 2025, SUNEX Tools®

ESPECIFICACIONES

GATO DE BOTELLA DE 6 TONELADAS
5,18" DE RECORRIDO

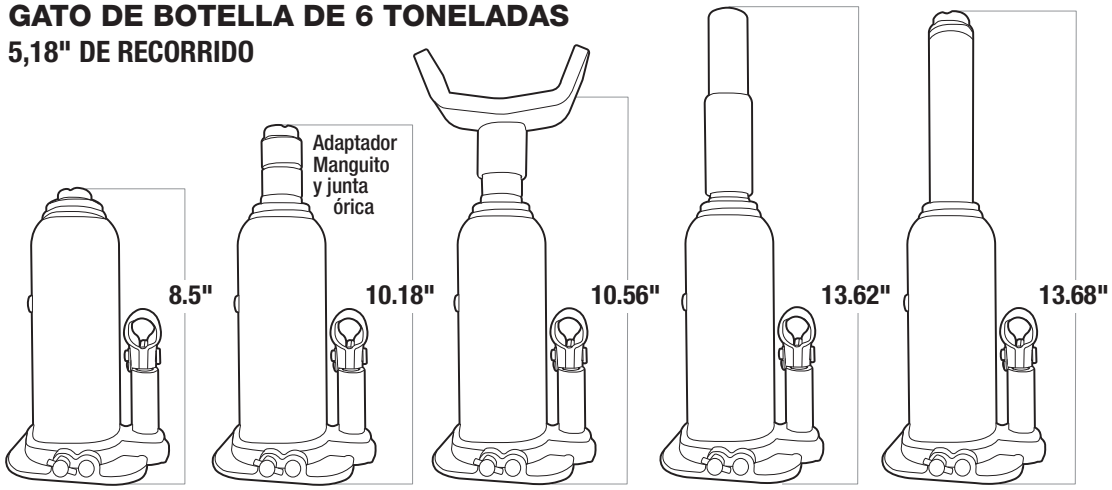

INFORMACIÓN DE ADVERTENCIA

Este símbolo indica una alerta de seguridad y se usa para advertir sobre peligro de accidentes personales. Observe toda la información de seguridad que sigue a este símbolo para evitar la posibilidad de que ocurran lesiones o muerte.

⚠ ADVERTENCIA PRECAUCIÓN: Indica una situación peligrosa que si no se evita, puede provocar la muerte o lesiones graves.

IMPORTANTE: LEA ESTAS INSTRUCCIONES ANTES DE USAR EL DISPOSITIVO

ANTES DE USAR ESTE DISPOSITIVO, LEA ESTE MANUAL DETENIDAMENTE. PROCURE ENTENDER SUS PROCEDIMIENTOS OPERATIVOS, ADVERTENCIAS DE SEGURIDAD Y FORMA DE MANTENIMIENTO.

El propietario es responsable de asegurarse de que todo el personal lea este manual antes de usar el dispositivo. Asimismo, es responsabilidad del propietario mantener este manual en buenas condiciones en una ubicación conveniente para su consulta. Si las etiquetas del manual o producto son ilegibles o no están en su lugar, deberá ponerse en contacto con SUNEX para obtenerlas gratis. El comprador/propietario o una persona designada deberá leer y comentar el producto y las advertencias de seguridad en la lengua materna del operario que no hable inglés fluido, a fin de asegurarse de que comprende el contenido.

NATURALEZA DE LAS SITUACIONES DE RIESGO

⚠ ADVERTENCIA

El uso de dispositivos de elevación de automotores se halla sujeto a ciertos riesgos que no se pueden prever por medios mecánicos, sino por la información, la diligencia y el sentido común. Por lo tanto, es esencial que el uso del dispositivo quede en manos de los propietarios y de personal que sea cuidadoso, competente, capacitado y habilitado para realizar una operación segura. Algunos ejemplos de peligros son dejar caer, inclinar o resbalar las cargas, principalmente como consecuencia de una sujeción incorrecta, sobrecarga, posición no centrada, uso en superficies no niveladas o firmes, así como usar el dispositivo con un fin para el que no está diseñado.

FORMAS DE EVITAR LAS SITUACIONES DE RIESGO

⚠ ADVERTENCIA

- Estudie, comprenda y siga todas las instrucciones antes de utilizar este conjunto.
- Lleve protección ocular que cumpla con las normas ANSI Z87.1 y OSHA (usuarios y espectadores)
- No excede las capacidades nominales. Adaptador de sillín en forma de U clasificado a 4,5 toneladas. No provoque ninguna descarga eléctrica.
- No utilice componentes del gato o del conjunto si están dañados, alterados, modificados, en mal estado, con fugas de líquido hidráulico o si están inestables debido a componentes sueltos o faltantes. Inspecciónelos antes de cada uso. Repare o repóngalos si es necesario. Inspecciona la base del gato para detectar deformaciones o grietas o roturas y cambie la base inmediatamente.
- Siempre centre la carga en el sillín o en los adaptadores de silla. Asegúrese de que la instalación esté estable antes de trabajar en el vehículo.
- Ninguna persona debe estar bajo el vehículo cuando el gato esté en uso.
- **Este es solo un dispositivo de elevación. Inmediatamente después de elevarlo, apoye el vehículo con los medios adecuados.**
- No utilice la parte superior de las agarraderas de ubicación del adaptador en forma de U para levantar o soportar una carga.

OWNER'S MANUAL

- Ponga la transmisión del vehículo en "park" (posición de estacionado) si es automática o en marcha si es cambio estándar. Accione el freno de emergencia.
- Use en una superficie nivelada capaz de soportar la carga.
- Use la base del gato bajo el gato de botella cuando se opere en superficies más blandas.
- Afloje ligeramente las tuercas de rueda en la rueda, las que deben retirarse antes de elevar el vehículo.
- Apoye el vehículo con los soportes del gato inmediatamente después de levantarlo y antes de comenzar cualquier trabajo.
- Al hacer caso omiso a estas instrucciones del gato y del Manual del Propietario se puede ocasionar lesiones personales, daños materiales o ambos.

ADVERTENCIA: Este producto le podrá exponer a ciertos químicos, para incluir el níquel, conocidos en el Estado de California por ocasionar cáncer y defectos congénitos u otros daños a la reproducción. Para mayores informes, visite: www.P65Warnings.ca.gov.

CONSECUENCIAS DE NO PREVENIR LAS SITUACIONES DE RIESGO

⚠ ADVERTENCIA

No leer, comprender u observar todo el contenido de este manual en relación con sus INSTRUCCIONES DE USO, ADVERTENCIAS DE SEGURIDAD y FORMA DE MANTENIMIENTO, así como desatender las FORMAS DE EVITAR LAS SITUACIONES DE RIESGO, puede provocar accidentes que tengan como consecuencia lesiones graves, peligro de muerte o daños materiales.

INSTRUCCIONES DE MONTAJE

A veces el aire queda atrapado en el sistema hidráulico del gato durante el envío o el almacenamiento si está en una posición distinta a la vertical. Las indicaciones serán no obtener un recorrido completo del pistón proporcional al recorrido de la bomba, o que el cilindro no se eleva a su máxima altura.
Las instrucciones a continuación purgarán el aire del sistema

1) Abra la válvula de liberación del gato dos vueltas completas en sentido antihorario y bombee el gato unas 10 veces aproximadas.
2) Cierre la válvula de liberación, girándola en sentido horario hasta que se detenga y bombee el gato a la máxima altura.
3) Si la situación se mejora, repite los pasos 1 y 2 hasta que todo el aire se purgue del sistema hidráulico.

INSTRUCCIONES DE OPERACIÓN

Este es el símbolo de alerta de seguridad utilizado en la sección de INSTRUCCIONES DE OPERACIÓN de este manual para alertarle sobre los posibles riesgos de lesiones personales. Obedezca todas las instrucciones con el fin de evitar posibles lesiones o aun la muerte. **IMPORTANTE:** Antes de intentar levantar cualquier vehículo, consulte el manual de servicio del vehículo para ver las superficies de elevación recomendadas.

Para levantar una carga

1. Estudie, comprenda y siga todas las instrucciones antes de utilizar este conjunto.
2. No exceda las capacidades nominales. El adaptador en forma de U está clasificado para 4,5 toneladas.
3. Ponga la transmisión del vehículo en "park" (posición de estacionado) si es automática o en marcha si es cambio estándar. Accione el freno de emergencia.
4. Eleve solo en las áreas del vehículo según lo especificado por el fabricante.
5. Utilice en una superficie nivelada capaz de soportar la carga.
6. Use la almohadilla adaptadora de la base del gato bajo el gato de botella al operaralo en superficies más blandas.
7. Determine la altura requerida para levantar la llanta del vehículo del suelo. Puede ser necesario elevar el tornillo de extensión del gato para lograr el recorrido máximo efectivo del gato. Contemple la posibilidad de tener que usar un adaptador de sillín y una base de gato al determinar el recorrido efectivo del gato.
8. Si corresponde, determine el mejor adaptador de sillín para usar en el punto de elevación designado y fíjelo en la parte superior del sillín del tornillo de extensión.
9. Si se utiliza un adaptador de silla, eleve el tornillo de extensión lo suficiente para recibir la funda y la junta tórica del adaptador (consulte la página 2). Sujete las mitades de la manga del adaptador alrededor del tornillo de extensión y fíjelas al tornillo con la junta tórica brindada. Atornille el sillín del tornillo de extensión en la parte superior de la manga del adaptador. Deslice el adaptador del sillín designado sobre la manga del adaptador y asegúrese que esté asentado en la manga
10. Afloje ligeramente las tuercas de la rueda que deben retirarse antes de levantar el vehículo.
11. Coloque el gato en el suelo justo debajo del punto de elevación designado del vehículo.
12. Ensamble juntas las dos piezas de la manilla de gato y use el extremo ranurado para girar la válvula de liberación del gato en sentido horario hasta que se detenga.

13. Inserte la manilla en el receptor de la bomba del gato y proceda a bombear el gato hasta que la silla o el adaptador del gato haga contacto con el punto de elevación designado del vehículo.
14. Una vez que se haga contacto con el punto de elevación, bombee lentamente el gato hasta que el gato empiece a elevar el vehículo. Mientras que se bombee lentamente, asegúrese de que la base del gato o que la almohadilla de la base del adaptador (si se use) esté bien sujetada a tierra y que el sillín o adaptador del gato esté bien sujetado al punto de elevación designado del vehículo. Deje de bombear si la situación parece estar inestable, baje el gato y ajuste el montaje.
15. Apoye el vehículo con soportes gatos inmediatamente después de levantarlo y antes de comenzar cualquier trabajo.
16. Nunca se meta debajo de un vehículo que esté soportado solo por el gato.
17. Extraiga todas las tuercas de rueda y la combinación llanta/rueda del cubo de la rueda.

Para bajar una carga

1. Coloque la combinación llanta/rueda en el cubo de la rueda e instale las tuercas de rueda. Apriete las tuercas del cubo y no las apriete completamente hasta que la llanta se baje y toque el suelo.
2. Coloque el gato en el suelo justo debajo del punto de elevación designado del vehículo.
3. Utilice el extremo ranurado de la manilla del gato con el fin de girar la válvula de liberación del gato en sentido horario hasta que se detenga.
4. Proceda a bombear el gato hasta que el vehículo se eleve de los soportes del gato. Extraiga los soportes del gato de debajo del vehículo.
5. Gire muy lentamente y con cuidado la válvula de liberación del gato en sentido antihorario para que la rueda del vehículo toque el suelo.
6. Apriete las tuercas de las ruedas y extraiga el gato de debajo del vehículo.

MANTENIMIENTO DE SEGURIDAD

Este símbolo indica una alerta de seguridad y se utiliza en la parte de este manual que versa sobre el MANTENIMIENTO DE SE GURIDAD, con el fin de advertir sobre los peligros de accidentes personales. Observe todas las instrucciones para evitar lesiones o peligros de muerte. **IMPORTANTE:** A fin de prevenir daños en las juntas herméticas y fallas en el dispositivo, no use alcohol, líquido de frenos hidráulicos ni aceite de transmisión en el gato. Cualquier gato que se encuentra defectuoso como resultado de con taminantes extraños en el sistema hidráulico no es elegible para consideraciones de garantía.

1. Siempre guarde el gato en un área protegida, en donde no quede expuesto a las condiciones climáticas, gases corrosivos, sus tancias abrasivas u otros materiales perjudiciales. Antes de su uso, los componentes del gato y del kit deben limpiarse de agua, nieve, arena, suciedad, aceite, grasa u otras sustancias extrañas.
2. El gato deberá lubricarse periódicamente con el fin de prevenir el desgaste prematuro de las partes. Se deberá aplicar una grasa de uso general en todos los puntos de pivote con la excepción de los componentes hidráulicos. No lubrique ninguna porción de la silla de elevación y antes de usar el gato, asegúrese que la silla esté libre de grasa, cualquier lubricante o escombro.
3. No deberá ser necesario rellenar o llenar al tope el depósito el que contiene el líquido hidráulico, al menos que haya una fuga externa. Una fuga externa requiere reparaciones inmediatas las cuales deben realizarse en un ambiente libre de suciedad por parte de personal calificado en las reparaciones hidráulicas y quienes sean familiarizados con este equipo. Se recomienda usar los centros de servicio autorizados. **IMPORTANTE:** Con el fin de prevenir daños al sello y fallas del gato, nunca use alcohol, líquido de freno hidráulico ni aceite para transmisiones con el gato. Use aceite para gatos hidráulicos.
4. Cada propietario del gato es responsable por mantener limpias y legibles las etiquetas del gato. Use una solución de jabón suave para lavar las superficies externas del gato pero sin mover ninguno de los componentes hidráulicos móviles externos.
5. Inspeccione el gato y los componentes del kit antes de cada uso. No lo utilice si algún componente está agrietado, roto, doblado, presenta signos de daño o tiene fugas de líquido hidráulico. No utilice el gato si tiene piezas o componentes sueltos o faltantes, o si ha sido modificado de alguna manera.
5. No haga ningún Intento para hacer ninguna reparación hidráulica al menos que usted sea un Individuo calificado de reparación hidráulica y que esté familiarizado con este equipo. Las reparaciones deben llevarse a cabo por parte de un centro de servicio autorizado.

DIAGNÓSTICO DE AVERÍAS

PROBLEMA	ACCIÓN
1. El equipo no levantará la carga nominal.	Expulsa el aire del sistema hidráulico al seguir el procedimiento bajo LAS INSTRUCCIONES DE OPERACIÓN
2. El equipo no pueda soportar toda la carga nominal o se siente "esponjoso" bajo carga nominal.	Expulsa el aire del sistema hidráulico como indicado anteriormente. esponjoso bajo la carga.
3. El equipo no levantará la carga hasta la altura normal.	Expulsa el aire del sistema hidráulico como indicado anteriormente. Revisa que los niveles de aceite no estén ni altos ni bajos.
4. El mango es propenso a elevarse cuando la unidad está bajo una carga clasificada.	Bombee el mango rápidamente varias veces con el fin de empujar el aceite más allá de las válvulas de bola en la unidad de potencia.
5. El equipo aún no funciona.	Comuníquese con el Servicio de Atención al Cliente de SUNEX.

GARANTÍA LIMITADA

SUNEX INTERNATIONAL, INC., LE GARANTIZA A SUS CLIENTES QUE LAS HERRAMIENTAS Y PRODUCTOS CON LA MARCA DE LA EMPRESA SUNEX TOOLS NO CONTIENEN DEFECTOS EN SU MANO DE OBRA NI MATERIAS PRIMAS.

SUNEX International, Inc., reparará o sustituirá sus productos con la marca SUNEX Tools® que reflejen fallas en el funcionamiento satisfactorio debido a que la mano de obra o las materias primas estén defectuosas, tomando como base las cláusulas y condiciones de los planes de garantía descritos a continuación y asignados a ese producto específico. Esteproducto tiene una garantía de UN AÑO. Durante este periodo de garantía, SUNEX Tools reparará o repondrá, a nuestra opción, cualquier parte o unidad la cual demuestra ser defectuosa en cuanto a material o mano de obra.

Otra importante información de la garantía...

Esta garantía no cubre daños a equipo o herramientas debido a modificaciones, abuso, mal uso o daños y no cubre ninguna reparación o sustitución hecha por ninguna persona que no seaSUNEX Tools o alguno de sus centros de servicio de garantía autorizados. La obligación antes mancionada queda bajo la responsabilidad exclusiva de SUNEX Tools® según se menciona o de cualquier garantía implícita y bajo ninguna circunstancia quedará bajo su responsabilidad cualquier garantía implícita ya bajo ninguna circunstancia quedará bajo su responsabilidad cualquier daño incidental o consecuencial.

NOTA: Algunos estados no permiten la exclusión ni limitación de daños. Devuelva el equipo o partes a un centro de servicio autorizado, con el flete prepagado. Asegúrese de incluir su nombre y dirección, comprobación de la fecha de compra, y la descripción del defecto sospechado. Si usted tiene alguna pregunta acerca del servicio de garantía, escriba por favor a SUNEX Tools. Esta garantía le brinda derechos legales específicos y usted puede contar con derechos adicionales los cuales varían de estado a estado. Están disponibles equipos de reparación y partes de sustitución para muchos de los productos de SUNEX Tools, independientemente del hecho de que el producto aún esté cubierto o no por un plan de garantía

DIRECCIÓN A EMBARCARSE:

SUNEX Tools
315 Hawkins Rd.
Travelers Rest, South Carolina 29690

DIRECCIÓN DE CORREOS:

SUNEX Tools
P.O. Box 1233
Travelers Rest, South Carolina 29690

SUNEX® TOOLS

4406KIT
KIT DE CRIC -BOUTEILLE DE 6 TONNES

GUIDE DU PROPRIÉTAIRE

CONTENU:

Page 12 Spécifications
13-14 Renseignements sur la mise en garde
14 Instructions d'installation et d'utilisation
15 Instructions d'utilisation,ventretien préventif et dépannage
16 Renseignements sur la garantie



USAGE PRÉVU : Pour soulever un véhicule ayant au moins 8-3/4" de garde au sol afin de le soulever haut Assez pour changer les pneus et les roues.

SPÉCIFICATIONS

CRIC -BOUTEILLE

Petite taille . . . . . .8.50"
Haute hauteur. . . . . .13.68"
Coup de bélier . . . . . 5.18"
Déplacement de la vis d'extension. . . . . .2.18"
Max. faible hauteur avec vis prolongée . . . . . .10.68"
Max. haute hauteur avec vis prolongée . . . . . .15.86"
Hauteur maximale avec à la fois l'extension et l'adaptateur de base et la vis externe étendue . . . . . .21.17"
Diamètre du ram – 1,25" de diamètre de la vis d'extension . . . . . 77"
Diamètre de la selle . . . . . .1.02"
Vis d'extension avec diamètre des manchons adaptateurs . . . . . .1.17"
Prise à bouteille de faible hauteur avec manchons adaptateurs installés . . . . . .10.18"
Taille de base du cric. . . . . .4 » x 4,75 »
Longueur de la poignée de pompe. . . . . .15.25"
PAD ADAPTATEUR DE BASE . . . . . 8,5 » x 8,8"/Ajoute 1,87 » à la hauteur des prises lorsqu'elle est utilisée
**SELLE ADAPTATRICE CARRÉE . . . . . 3,5 » x 3,5"/Ajoute 0,25 » à la hauteur des prises lorsqu'elle est utilisée
SELLE DE L'ADAPTATEUR D'EXTENSION . . . . . Diamètre de 1,24 » / Ajoute 3,44 » à la hauteur du cric lorsqu'il est utilisé
ADAPTATEUR DE SELLE EN U . . . . . .1,75 » x 4,87"/Ajoute 1,8 » de hauteur totale à la hauteur du cric
Poids net du kit . . . . . .15 livres.
(Voir page 2 pour les spécifications supplémentaires.)

EST CONFORME À LA NORME DE SÉCURITÉASME PASE 2024

© Copyright 2025, SUNEX Tools®

SPÉCIFICATIONS

CRIC -BOUTEILLE DE 6 TONNES
5,18" DE COURSE

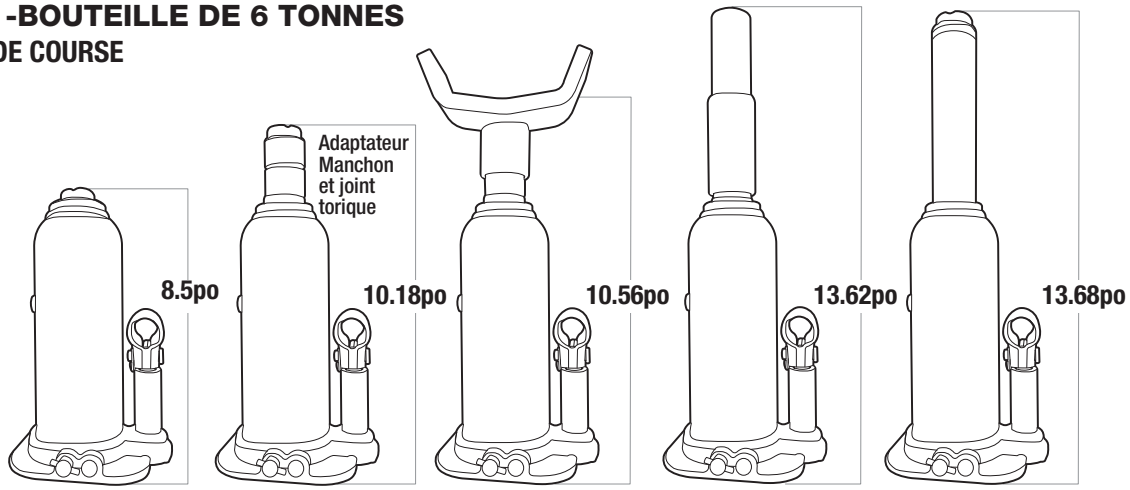

INFORMATION D' AVERTISSEMENT

Ce symbole indique un danger potentiel. Il est utilisé pour avertir l'utilisateur des risques potentiels de blessures corporelles. Prière de respecter toutes les consignes de sécurité qui suivent ce symbole afin d'éviter les blessures ou la mort potentielles.

⚠ AVERTISSEMENT

AVERTISSEMENT : Ce symbole indique une situation dangereuse qui pourrait causer la mort ou des blessures graves si elle n'est pas évitée.

IMPORTANT : LIRE CES CONSIGNES AVANT L'UTILISATION.

PRIÈRE DE LIRE CES CONSIGNES ATTENTIVEMENT ET DE S'ASSURER DE BIEN COMPRENDRE LES PROCÉDURES D'UTILISATION, LES AVERTISSEMENTS DE SÉCURITÉ ET LES BESOINS EN MATIÈRE D'ENTRETIEN DE L'OUTIL AVANT DE L'UTILISER.

Le propriétaire doit s'assurer que tous les employés lisent ce manuel avant d'utiliser l'outil. Le propriétaire de l'outil doit aussi maintenir ce manuel en bon état et le ranger dans un endroit facilement accessible à tous ceux qui doivent le lire. Si le manuel ou les étiquettes de l'outil sont perdus ou illisibles, communiquer avec SUNEX pour obtenir un remplacement. Si l'utilisateur ne parle pas couramment le français, les consignes de sécurité et le mode d'emploi de l'outil devront lui être lues à haute voix et être discutées avec l'utilisateur, dans sa langue maternelle, par le propriétaire/acheteur ou une personne désignée, afin d'assurer que l'utilisateur en comprenne les bien le contenu.

LE TYPE DE SITUATIONS DANGEREUSES

⚠ AVERTISSEMENT

L'utilisation de dispositifs de levage portatifs pour automobiles expose l'utilisateur à certains dangers qui ne peuvent pas être évités par des moyens mécaniques, mais seulement en faisant preuve d'intelligence, d'attention et de bon sens. Il est donc essentiel que les propriétaires et les employés qui utiliseront ce dispositif soient prudents, compétents, qualifiés et formés à l'utilisation sécuritaire de l'équipement. Des exemples de dangers comprennent le renversement, le glissement ou la chute soudaine de la charge. Ces dangers sont principalement imputables à une charge mal répartie, une utilisation sur une surface meuble ou inclinée, ou une utilisation à des fins autres que celles pour lesquelles le dispositif a été conçu.

MÉTHODES POUR ÉVITER LES SITUATIONS DANGEREUSES

⚠ AVERTISSEMENT

- Étudiez, comprenez et suivez toutes les instructions avant d'utiliser ce kit.
- Portez une protection oculaire conforme aux normes ANSI Z87.1 et OSHA (utilisateurs et témoins)
- Ne pas dépassez les capacités nominales. Adaptateur de selle en U évalué à 4,5 tonnes. Ne chargez pas avec des chocs.
- Ne pas utilisez de cric ou de kit s'ils sont endommagés, modifiés, en mauvais état, fuyant du liquide hydraulique ou instables en raison de des composants perdants ou manquants. Inspectez avant chaque utilisation. Réparez ou remplacez si nécessaire. Inspectez la base du cric pour détecter des déformations ou des fractures ou des côtes fêlées et remplacez la base immédiatement.
- Toujours centrez la charge sur la selle ou les adaptateurs de selle. Assurez-vous que l'installation est stable avant de travailler sur le véhicule.
- Aucune personne ne doit être sous le véhicule lorsque le cric est utilisé.
- **Ceci est uniquement un dispositif de levage. Immédiatement après le levage, soutenez le véhicule par les moyens appropriés.**
- N'utilisez aucun adaptateur ou accessoire à moins d'approbation ou de fourniture par SUNEX.

GUIDE DU PROPRIÉTAIRE

- N'utilisez pas le haut des tenons de localisation de l'adaptateur en U pour soulever ou supporter une charge.
- Mettez la transmission du véhicule en « stationnement » si elle est automatique ou en vitesse si c'est un changement de vitesse standard. Appuie sur le frein d'urgence.
- Utilisez sur une surface plane capable de supporter la charge.
- Utilisez la base du cric sous le cric- bouteille lorsque vous opérez sur des surfaces plus souples.
- Desserrez légèrement les écrous de roue de la roue à retirer avant de soulever le véhicule.
- Soutenez le véhicule avec des supports de cric immédiatement après le levage et avant de commencer tout travail.
- Le non-respect de ces instructions du cric et du Manuel du propriétaire peut entraîner des blessures corporelles, des

AVERTISSEMENT : Ce produit peut vous exposer à des produits chimiques y compris le nickel, reconnu par l'État de la Californie comme causant le cancer et des anomalies congénitales ou d'autres effets nuisibles sur la reproduction. Pour de plus amples informations, aller à www.P65Warnings.ca.gov.

CONSÉQUENCES EN CAS DE SITUATIONS DANGEREUSES

⚠ AVERTISSEMENT

Le manquement de lire ce manuel complètement et avec attention et l'incompréhension des CONSIGNES D'UTILISATION, AVERTISSEMENTS DE SÉCURITÉ, INSTRUCTIONS D'ENTRETIEN et de se conformer à elles, et en négligeant les MÉTHODES POUR ÉVITER DES SITUATIONS DANGEREUSES peut causer des accidents ayant comme conséquence des blessures sérieuses ou mortelles et/ou des dégâts matériels

INSTRUCTIONS D'INSTALLATION

Parfois, de l'air se retrouve coincé dans le système hydraulique du cric lors de l'expédition ou de l'entreposage dans une position autre que debout. Les symptômes seront de ne pas obtenir une course complète du bélier proportionnelle à la course de la pompe, ou le bélier qui ne monte pas à la hauteur maximale. Ce qui suit les instructions vont purger l'air du système :

1) Ouvrez la soupape de décharge du cric deux tours complets dans le sens antihoraire et pomper le cric environ 10 fois.
2) Fermez la soupape de décharge en la tournant dans le sens horaire jusqu'à ce qu'elle s'arrête et pompez le cric à la hauteur maximale.
3) Si l'état est meilleur, répétez les étapes 1 et 2 jusqu'à ce que tout l'air soit purgé du système hydraulique.

INSTRUCTIONS D'UTILISATION

Voici le symbole d'alerte de sécurité utilisé dans la section INSTRUCTIONS D'UTILISATION de ce manuel pour vous alerter d'un potentiel risque de blessures corporelles. Obéissez à toutes les instructions pour éviter une blessure ou la mort possible. **IMPORTANT :** Avant de tenter de soulever un véhicule, consultez le manuel d'entretien pour les surfaces de levage recommandées.

Pour soulever une charge

1. Étudiez, comprenez et suivez toutes les instructions avant d'utiliser ce kit.
2. Ne pas dépassez les capacités nominales. L'adaptateur en forme de U est évalué à 4,5 tonnes.
3. Mettez la transmission du véhicule en « stationnement » si c'est automatique ou en vitesse si c'est un changement de vitesse standard. Appuie sur le frein d'urgence.
4. Soulevez seulement sur les zones du véhicule telles que spécifiées par le fabricant du véhicule.
5. Utilisez sur une surface plane capable de supporter la charge.
6. Utilisez le tampon adaptateur de base de la prise sous la prise bouteille lorsque vous utilisez sur des surfaces plus souples.
7. Déterminez la hauteur requise pour soulever le pneu du véhicule. Il peut être nécessaire de relever la vis d'extension du cric pour obtenir le coup de cric efficace maximal. Considérez la possibilité d'utiliser un adaptateur de selle et une base de prise pour déterminer le coup de cric efficace.
8. Si applicable, déterminez le meilleur adaptateur de selle à utiliser sur le point de levage désigné et l'attacher au-dessus de la vis d'extension de selle.
9. Si vous utilisez un adaptateur de selle, remontez la vis d'extension suffisamment haut pour recevoir la pochette d'adaptation et le joint torique (voir page 2). Fixez les demi-manchons adaptateurs autour de la vis d'extension et les fixent à la vis avec le joint torique fourni. Oubliez l'extension visser la selle sur le dessus de la pochette adaptatrice. Fassiez glisser l'adaptateur de selle désigné sur le manchon adaptateur et assure-toi qu'il est bien assis sur la manche.
10. Desserrez légèrement les écrous de la roue à retirer avant de soulever le véhicule.

11. Positionnez le cric au sol juste en dessous du point de levage désigné du véhicule.
12. Assemblez la poignée du cric en deux parties et utilisez l'extrémité fendue pour tourner la soupape de décharge du cric dans le sens horaire jusqu'à ce qu'elle s'arrête.
13. Insérez la poignée dans le récepteur de la pompe du cric et continuez à pomper le cric jusqu'à ce que la selle ou l'adaptateur du cric entre en contact le point de levage désigné du véhicule.
14. Une fois le contact avec le point de levage, pompez lentement le cric jusqu'à ce que le cric commence à soulever le véhicule. Tout en pompant lentement, assurez-vous que la base ou le tampon adaptateur de base de la prise (si utilisé) est bien fixé à la terre et que la selle ou l'adaptateur de la prise est bien fixé au point de levée désigné pour véhicules. Arrêtez le pompage si l'état semble instable, baissez la prise et ajustez l'installation.
15. Soutenez le véhicule avec des supports de cric immédiatement après le levage et avant de commencer tout travail.
16. **Ne jamais passez sous un véhicule soutenu uniquement par le cric.**
17. Retirez tous les écrous de roue et la combinaison pneu/roue du moyeu de roue.

Pour abaisser une charge

1. Placez la combinaison pneu/roue sur le moyeu de roue et installez les écrous de roue. Serrez les écrous de roue du moyeu et ne serez pas complètement jusqu'à ce que le pneu soit abaissé et touche le sol.
2. Positionnez le cric au sol juste en dessous du point de levage désigné du véhicule.
3. Utilisez l'extrémité fente de la poignée du cric pour tourner la soupape de décharge du cric dans le sens horaire jusqu'à ce qu'elle s'arrête.
4. Pompez le cric jusqu'à ce que le véhicule soit soulevé des supports de cric. Retirez les supports de cric sous le véhicule.
5. Tournez très lentement et prudemment la soupape de décharge du cric dans le sens antihoraire pour que le pneu du véhicule touche le sol.
6. Serrez les écrous de roue et retirez le cric sous le véhicule.

ENTRETIEN PRÉVENTIF

Voici le symbole utilisé pour dans la section ENTRETIEN PRÉVENTIF du présent manuel pour avertir du risque de blessure. Suivre toutes les directives pour éviter des blessures pouvant être graves ou mortelles. **IMPORTANT:** Tout vérin trouvé défectueux à la suite de pièces usées en raison d'un manque de lubrification ou d'une lubrification insuffisante n'est pas admissible à la considération de garantie.

1. Toujours ranger le cric dans un endroit bien protégé des intempéries, des vapeurs corrosives, de la poussière abrasive ou de tout autre élément dommageable. Le vérin et les composants du kit doivent être nettoyés de toute trace d'eau, de neige, de sable, de poussière, d'huile, de graisse ou d'autres corps étrangers avant utilisation.
2. Le cric doit être lubrifié périodiquement afin de prévenir l'usure prématurée des pièces. Une graisse d'usage général doit être appliquée à tous les points de pivotement, à l'exception des composantes hydrauliques. Ne lubrifiez aucune partie de la selle de levage et veillez à garder la selle, avant d'utiliser le cric, exempte de graisse, de tout lubrifiant quel qu'il soit ou de débris.
3. À moins d'une fuite, il ne devrait pas être nécessaire de remplir le réservoir de liquide hydraulique. Toute fuite doit être immédiatement réparée dans un environnement sans poussières par un technicien qualifié en réparation de composantes hydrauliques et familier avec ce type d'équipement. Il est recommandé de faire appel à un centre de service autorisé. **IMPORTANT:** Pour prévenir les dommages aux joints d'étanchéité et la défectuosité du cric, ne jamais utiliser d'alcool, de liquide à freins hydrauliques ni d'huile à transmission dans le cric. Utiliser l'huile hydraulique conçue pour les crics.
4. Le propriétaire du cric doit s'assurer que l'étiquette apposée sur le cric demeure propre et lisible. Utiliser une solution savonneuse douce pour nettoyer les surfaces externes du cric, mais pas les composantes hydrauliques mobiles.
5. Inspectez le cric et les composants du kit avant chaque utilisation. Ne l'utilisez pas si un composant est fissuré, cassé, tordu, présente des signes de dommages ou fuit du liquide hydraulique. N'utilisez pas le cric s'il présente des pièces desserrées ou manquantes, ou s'il a été modifié de quelque manière que ce soit.
6. N'essayez pas de faire des réparations à moins que vous soyez un réparateur qualifié qui est familiarisé avec cet équipement.

TROUBLESHOOTING

PROBLEM	ACTION
1. Unit will not lift rated load.	Purge air from hydraulic system by following procedure under SETUP.
2. Unit will not sustain rated load or feels "spongy" under rated load.	Purge air from hydraulic system as above.
3. Unit will not lift to full height.	Purge air from hydraulic system as above.
4. Handle tends to raise up while the unit is under rated load.	Pump the handle rapidly several times to push oil past ball valves in power unit.
5. Unit still does not operate.	Contactez le service à la clientèle de SUNEX

GARANTIE LIMITÉE

SUNEX INTERNATIONAL, INC. GARANTIT À SES CLIENTS QUE LES OUTILS DE MARQUE SUNEX TOOLS SONT EXEMPTS DE DÉFAUTS DE MAIN D'ŒUVRE ET DE MATÉRIAU

SUNEX International, Inc. réparera ou remplacera ses outils de marque SUNEX Tools® qui ne donnent pas un service satisfaisant à cause d'un défaut de main d'œuvre ou de matériau, selon les termes et conditions décrits ci-dessous dans les plans de garantie correspondant à ce produit spécifique. Ce produit a une garantie de UN AN. Pendant la période de garantie, SUNEX Tools® réparera ou remplacera, à sa seule discrétion, toute pièce ou tout appareil dont il a été déterminé qu'il comporte un défaut de matériau ou de main d'œuvre.

Autres informations importantes sur la garantie...

Cette garantie ne couvre pas les dommages à de l'équipement ou à des outils modifiés, sujets à des abus ou à une utilisation incorrecte, ou encore endommagés; elle ne couvre pas les réparations ou le remplacement effectué par quiconque autre que SUNEX Tools® ou ses centres de services de garantie autorisés. L'obligation qui précède constitue la seule responsabilité de SUNEX Tools® en vertu de cette garantie ou de toute garantie implicite; et en aucun cas SUNEX Tools® ne pourra être responsable pour des dommages indirects ou consécutifs.

Remarque : Certaines juridictions ne permettent pas l'exclusion ou la limitation des dommages indirects ou consécutifs; la limitation ou l'exclusion ci-dessus pourrait donc ne pas s'appliquer à votre cas. Retourner l'équipement ou les pièces à SUNEX Tools®, ou à un centre de service de garantie autorisé, port prépayé. S'assurer d'inclure votre nom, votre adresse, une preuve de la date d'achat et la description de la défaillance présumée. Veuillez adresser par écrit toutes vos questions sur le service de garantie à SUNEX Tools®. Cette garantie donne à l'acheteur des droits juridiques spécifiques ainsi que certains autres droits qui peuvent varier selon la juridiction. Après échéance de la garantie de remplacement direct d'un an, certaines pièces de service seront disponibles à l'achat par l'entremise des options de services normaux de SUNEX Tools®.

ADRESSE DE LIVRAISON:
SUNEX Tools
315 Hawkins Rd.
Travelers Rest, South Carolina 29690

ADRESSE MAIL:
SUNEX Tools
P.O. Box 1233
Travelers Rest, South Carolina 29690