SUNEX®

MODEL 8060XTGRY / 8060XTBK / 8060XTR
PREMIUM 8 DRAWER SERVICE CART



⚠WARNING



Overall Load Capacity.....800 Lbs.	**Top Drawer.....150 Lbs.**	**3" Long Drawer Capacity ..... 75 Lbs. Each**
5" Long Drawer Capacity .....100 Lbs. Each	**5" Short Drawer Capacity .....75 Lbs. Each**	**10" Short Drawer Capacity ..... 150 Lbs.**

• It is the responsibility of the owner to make sure all personnel read this manual prior to using the device. It is also the responsibility of the device owner to keep this manual intact and in a convenient location for all to see and read. If the manual or product labels are lost or not legible, contact Sunex Tools® for replacements. If the operator is not fluent in English, the product and safety instructions shall be read and discussed with the operator in the operator's native language by the purchaser/owner or his designee, making sure that the operator comprehends its contents. • Read and follow all instructions in User's Manual. • Do not load carts beyond rated capacity (800 Lbs.). • Maximum Caster Capacity 225lbs each. • Lock lid and drawers before moving. • Apply brake on locking casters anytime cart is in place. • Do not pull cart. Push from handle on end to move. • Units can tip or fall causing damage or personal injury. • Do not stand on or step in drawers. • Do not open more than one loaded drawer at a time. • Cart is designed to roll easily on flat surfaces and should not be used on uneven or inclined surfaces. • Keep children away from unit. • Wear gloves when lifting by edges. • Failure to heed these warnings may result in personal injury and/or property damage.

⚠ **WARNING:** This product can expose you to chemicals including nickel, which is known to the State of California to cause cancer and birth defects or other reproductive harm. For more information go to www.P65Warnings.ca.gov.

© Copyright 2026, Sunex Tools®

SUNEX®

MODEL 8060XTGRY / 8060XTBK / 8060XTR
PREMIUM 8 DRAWER SERVICE CART

PARTS BREAKDOWN

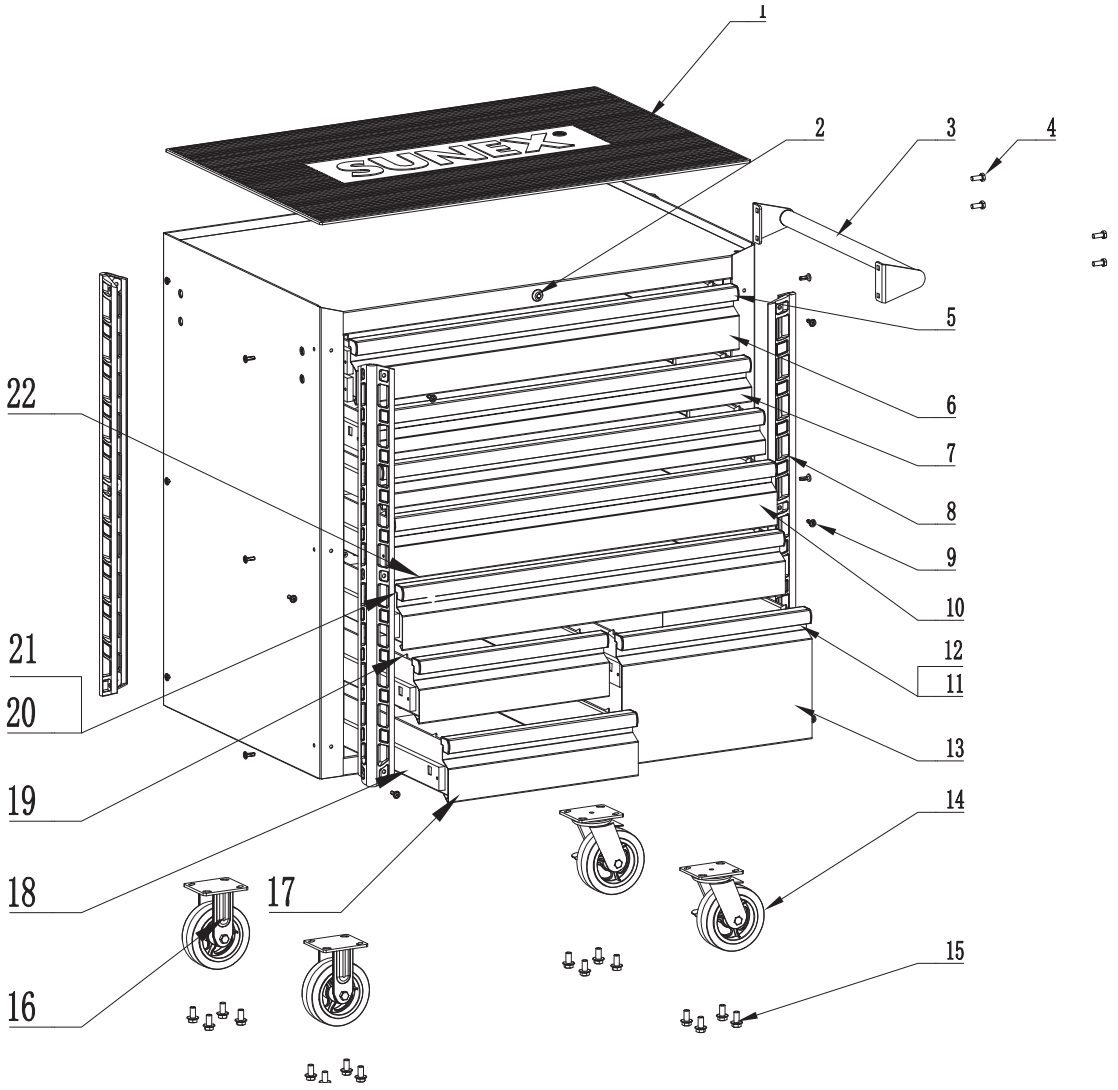

PARTS LIST

Ref No.	Part No.	Description	Qty
1	RS8060RM	RUBBER MAT W/LOGO	1
2	RS806026BK	LOCK W/2 KEYS - BLACK	1
3&4	RSPUSHHDL13	PUSH HANDLE W/HARDWARE	1
5	RS806005	ALUMINUM DRAWER PULL (EACH)	5
6	RS5INFDRWGY04	5" FULL DRAWER (EACH) - GRAY	1
	RS5INFDRWR01	5" FULL DRAWER (EACH) - RED	1
	RS5INFDRWBK05	5" FULL DRAWER (EACH) - BLACK	1
7	RS3INFDRWGY06	3" FULL DRAWER (EACH) - GRAY	2
	RS3INFDRWR03	3" FULL DRAWER (EACH) - RED	2
	RS3INFDRWBK08	3" FULL DRAWER (EACH) - BLACK	2
8	RSBUMP04	BUMPER (EACH)	4
9	RSPPBUMP03	BUMPER HARDWARE KIT (24 PCS)	1
10	RS5INFDRWGY05	5" FULL DRAWER (EACH) - GRAY	1
	RS5INFDRWR02	5" FULL DRAWER (EACH) - RED	1
	RS5INFDRWBK06	5" FULL DRAWER (EACH) - BLACK	1
11	RS806007	ALUMINUM DRAWER PULL (EACH) - SHORT	3
12	RS10INHDRWLGY	DRAWER LATCH - 10" HALF DRAWER (EACH) - GRAY	1
	RS10INHDRWLR	DRAWER LATCH - 10" HALF DRAWER (EACH) - RED	1
	RS10INHDRWLBK	DRAWER LATCH - 10" HALF DRAWER (EACH) - BLACK	1
13	RS10INHDRWGY	10" HALF DRAWER (EACH) - GRAY	1
	RS10INHDRWR	10" HALF DRAWER (EACH) - RED	1
	RS10INHDRWBK	10" HALF DRAWER (EACH) - BLACK	1
14	RS5INLC02BK	5" LOCKING CASTER (EACH) - BLACK	2
15	RS5INCASTBKBK03	5" CASTER BOLT KIT (16 PCS) - BLACK	1
16	RS5INNLFCBK02	5" FIXED CASTER (EACH) - BLACK	2
17	RS5INHDRWGY	5" HALF DRAWER (EACH) - GRAY	2
18	RS806013	ROLLER BEARING SLIDES (PAIR)	10
19	RS5INHDRWLGY	DRAWER LATCH - 5" HALF DRAWER (EACH) - GRAY	2
	RS5INHDRWLR	DRAWER LATCH - 5" HALF DRAWER (EACH) - RED	2
	RS5INHDRWLBK	DRAWER LATCH - 5" HALF DRAWER (EACH) - BLACK	2
20	RS806018	DRAWER PULL END CAPS (SET OF 16)	1
21	RSFDRWLGY	DRAWER LATCH - FULL DRAWER (EACH) - GRAY	5
	RSFDRWLR	DRAWER LATCH - FULL DRAWER (EACH) - RED	5
	RSFDRWLBK	DRAWER LATCH - FULL DRAWER (EACH) - BLACK	5
22	RSLINERS8	DRAWER LINERS (8 PCS)	1

SUNEX®

MODEL 8060XTGRY / 8060XTBK / 8060XTR
CARRITO DE SERVICIO DE LUJO 8 CAJONES



⚠ ADVERTENCIA



Capacidad de carga total .....800 Lbs.	**Capacidad de compartimiento superior.... 150 Lbs.**	**Cajón largo 3" capacidad ..... 75 Lbs. cada uno**
Cajón largo 5" capacidad .....100 Lbs. cada uno	**Cajón corto 5" capacidad ..... 75 Lbs. cada uno**	**Cajón corto 10" capacidad .....150 Lbs.**

• Lea y comprenda todas las instrucciones. Hacer caso omiso al seguir todas las instrucciones alistadas a continuación podría ocasionar el choque eléctrico, incendio, explosiones y/o lesiones personales serias. Es las responsabilidad del propietario asegurarse que todo el personal lea este manual previo al uso de este dispositivo. También es la responsabilidad del propietario del dispositivo mantener intacto este manual y en un lugar conveniente para que todos lo lean y vean. Si el manual o las etiquetas se hayan perdido o no sean legibles, comuníquese con Sunex Tools® por algunos repuestos. Si el operador no domina el idioma inglés, las instrucciones del producto y de seguridad le serán leídas y discutidas con el operador en el idioma materno del operador por parte del comprador/propietario o su designado, asegurándose que el operador comprenda el contenido. • Lea y comprenda todas las instrucciones en el manual del usuario. • No cargue los carritos más allá de su capacida nominal (800 libras). • Capacidad máxima de cada rueda: 225 lb. • Bloquee la parte superior y los cajones antes de mover. • Aplique el freno en las rodajas de seguridad en cualquier momento que el carrito esté en su lugar. • No jale el carrito. Empuja desde la manija en el extremo para moverlo. • Las unidades pueden volcar o caerse, ocasionando daños o lesiones personales. • No pise en ni sobre los cajones. • No abra más de un cajón a la vez. • El carrito está diseñada para rodarse fácilmente sobre las superficies planas y no deberá usarse en las superficies desniveladas ni inclinadas. • Mantenga los niños lejos de la unidad. • Lleve puesto guantes al momento de levantar los bordes. • No cumplir con estas indicaciones puede provocar lesiones graves o peligro de muerte, así como daños materiales.

⚠ **ADVERTENCIA:** Este producto le podrá exponer a ciertos químicos, para incluir el níquel, conocidos en el Estado de California por ocasionar cáncer y defectos congénitos u otros daños a la reproducción. Para mayores informes, visite: www.P65Warnings.ca.gov.

SUNEX®

MODEL 8060XTGRY / 8060XTBK / 8060XTR
CHARIOT DE SERVICE À 8 TIROIRS PREMIUM



⚠ AVERTISSEMENT



Capacité de chargement totale.....800 Lbs.	**Capacité de compartiment supérieur..... 150 Lbs.**	**Capacité du long tiroir de 3 po ..... 75 lb chacun**
Capacité du long tiroir de 5 po..... 100 lb chacun	**Capacité du court tiroir de 5 po.....75 lb chacun**	**Capacité du court tiroir de 10 po..... 150 lb**

• Veuillez lire et bien comprendre toutes les instructions. Tout manquement aux instructions indiquées ci-après pourrait entraîner un choc électrique, un incendie, une explosion et/ou des blessures personnelles graves. Il est de la responsabilité du propriétaire de s'assurer que tout le personnel lise ce manuel avant d'utiliser l'appareil. Il revient aussi au propriétaire de l'appareil de conserver ce manuel en bon état et dans un endroit accessible permettant au manuel d'être vu et lu par tous. Si le manuel ou les étiquettes du produit sont perdus ou illisibles, contactez Sunex Tools® pour les faire remplacer. Si l'utilisateur-opérateur de l'appareil ne maîtrise pas bien l'anglais, les instructions relatives au produit et aux mesures de sécurité devront être lues et discutées avec l'opérateur dans sa langue maternelle par l'acheteur- propriétaire ou toute personne habilitée par lui à le faire, en s'assurant que l'opérateur en comprend bien le contenu. • Lisez et suivez toutes les instructions du Manuel d'utilisation. • Ne chargez pas les chariots au-delà de la capacité nominale (800 livres). • Capacité maximale par roulette : 225 lb. • Verrouillez le couvercle et les tiroirs avant de les déplacer. • Assurez-vous, après avoir mis le chariot en place, d'actionner chaque fois les freins sur les roulettes bloquantes. • Ne tirez pas sur le chariot. Poussez la poignée au bout pour se déplacer. • Les unités peuvent pencher ou basculer d'un côté et causer des dommages ou des blessures corporelles. • Ne grimpez pas dans ou sur les tiroirs. • N'ouvrez pas plus d'un tiroir plein à la fois.• Le chariot est conçu pour rouler facilement sur des surfaces planes et ne devrait pas être utilisé sur des surfaces inégales ou inclinées. • Ne laissez pas les enfants s'approcher de l'unité. • Portez des gants lorsque vous soulevez le chariot par les bords. • Le manque d'observer ces avertissements peut avoir comme conséquence des blessures corporelles et/ou des dégâts matériels.

⚠ **ADVERTENCIA:** Este producto le podrá exponer a ciertos químicos, para incluir el níquel, conocidos en el Estado de California por ocasionar cáncer y defectos congénitos u otros daños a la reproducción. Para mayores informes, visite: www.P65Warnings.ca.gov.