SONY

5-026-673-**12**(1)

Passive crossover network
Circuit de recoupement passif
Red divisora de frecuencias pasivas
Passive Frequenzweiche
Passivfilter
Passief scheidingsnetwerk
Circuito cruzado passivo
Circuito separatore di frequenza passivo
Zwrotnica pasywna
Circuit separator de frecvență pasiv
Passive crossover-netværk
Passivinnen jakosuodinverkko
Passiv kryssnetverk
Δίκτυο παθητικής διαστάυρωσης
Síť pasivních výhybek
Passzív frekvenciaválító áramkör
Siet pasīvnebo rozdelenia
Mreža or pasivni kr̂stocani kabeli
Pasif crossover ağı

2-Way Component Speaker System

GB Instructions
DE Montageanleitung
FR Mode d'emploi
ES Instrucciones
IT Istruzioni per l'uso
RO Instrucțiuni
SE Instruktioner
DK Vejledning
FI Ohjeet
NO Instruksjoner
GR Οδηγίες
CZ Pokyny
HU Használati útmutató
SK Návod
BG Инструкции
TR Talimatlar
NL Gebruiksaanwijzing
PT Instruções
PL Instrukcja obsługi

XS-162ES

©2021 Sony Corporation Printed in Vietnam

Dimensions / Dimensions / Dimensiones / Abmessungen / Dimensioner / Afmetingen / Dimensões / Dimensioni / Wymiary / Dimensiuni / Dimensioner / Mitat / Μάλ / Διαστάσεις / Rozměry / Méretek / Rozmery / Размери / Boyutlar

Unit: mm (in)
Unité: mm (po)
Unidad: mm
Einheit: mm
Enhet: mm
Eenheid: mm
Unidade: mm
Unità: mm
Jednostka: mm
Unitate: mm
Enhed: mm
Yksikkö: mm
Enet: mm
Mováda: mm
Jednotka: mm
Mértékegység: mm
Jednotka: mm
Merna enjedinica: mm
Birim: mm

Tweeter
Haut-parleur d'aigus
Altavoz de agudos
Hochtöner
Diskanthögtalare
Tweeter
Altofalante de agudos
Tweeter
Głośnik wysokotonowy
Difuzor de înalte

Tweeter
Diskantti
Diskanthöyttaler
Tweeter
Výškový reproduktor
Csipogó
Výškový reproduktor
Високоговорител за високи честоти
Tweeter

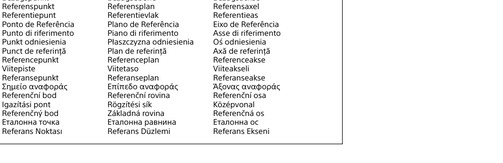

A Reference Point
Point de référence
Punto de referencia
Bezugspunkt
Referenzpunt
Referentiepunt
Ponto de Referência
Punto di riferimento
Punkt odniesienia
Punct de referință
Referencepunkt
Viite
Referansepunkt
Σημείο αναφοράς
Referenční bod
Igazítási pont
Referenčný bod
Etalonna točka
Referans Noktası

B Reference Plane
Plan de référence
Plano de referencia
Bezugsebene
Referenzvlak
Referentievlak
Plano de Referência
Piano di riferimento
Płaszczyzna odniesienia
Plan de referință
Referenceplan
Vitetaso
Referansplan
Επίπεδο αναφοράς
Referenční rovina
Referenčná rovina
Referenčna ravnina
Referans Düzlemi

C Reference Axis
Axe de référence
Eje de referencia
Bezugsachse
Referenzassen
Referentieas
Eixo de Referência
Asse di riferimento
Oś odniesienia
Axă de referință
Referenceaxe
Viiteaksel
Referanseakse
Άξονας αναφοράς
Referenční osa
Referenčná os
Referenčna os
Referans Ekseni

- Depending on the attachment location, the dimension value may differ.
- Selon l'emplacement choisi pour fixer l'appareil, la dimension peut varier.
- En función del lugar en el que lo monte, el valor de dimensión puede variar.
- Abhängig vom Standort des Apparats kann der Abmessungswert abweichen.
- Afhankelijk van waarvan u de apparatuur bevestigt, kan de dimensiewaarde verschillen.
- Afhankelijk van de inbouwplaats, kunnen de afmetingen verschillen.
- Dependendo do local de conexão, o valor de dimensões pode ser diferente.
- A seconda della posizione di montaggio, il valore della dimensione potrebbe essere diverso.
- Wartość wymiaru może się różnić w zależności od miejsca mocowania.
- În funcție de locul atașării, valoarea dimensiunii poate să difere.
- Dimensionsværdien kan variere afhængigt af fastgørelsesstedet.
- Varusteen sijainnista riippuen mitat voivat poiketa.
- Måleverdier kan variere avhengig av tilbehørets plassering.
- Η τιμή της διάστασης ενδέχεται να ποικίλλει, ανάλογα με τη θέση του προσαρτήματος.
- V závislosti na místě upevnění se rozměr může lišit.
- A rögzítés helyétől függően a méret értéke változhat.
- V závislosti od umiestnenia nadstavca sa môže rozmer líšiť.
- Стойността на размера може да варира в зависимост от местоположението на приставката.
- Boyut, bağlantı konumuna bağlı olarak değişiklik gösterebilir.

https://www.sony.net/

Precautions

- Do not continuously use the speaker system beyond the peak power handling capacity.
- Keep recorded tapes, watches, and personal credit cards using magnetic coding away from the speaker system to protect them from damage caused by the magnets in the speakers.
- Please note the following when installing the units; otherwise malfunction and/or deterioration in sound quality may result.
  - Do not touch the diaphragms and/or speaker cones by hand or with tools.
  - Do not put your fingers through the holes of the frame.
  - Do not drop foreign objects in the units.
- Do not place this product close to medical devices.
  - This product (including accessories) has magnet(s) which may interfere with pacemakers, programmable shunt valves for hydrocephalus treatment, or other medical devices. Do not place this product close to persons who use such medical devices. Consult your doctor before using this product if you use any such medical device.

Caution
When using the speakers with an amplifier or power booster employing the BTL (balanced transformerless) system, **be sure to connect the speaker system cords directly to the amplifier speaker cords.** If the connection is made through already existing speaker cords which have a common ⊖ lead for both the right and left channels, it is possible that no sound will be heard, and that the amplifier will be damaged.

If you cannot find an appropriate mounting location, consult your car dealer or your nearest Sony dealer before mounting.

Précautions

- Evitez de soumettre le système de haut-parleurs à une utilisation continue au-delà de la puissance de crête admissible.
- Gardez les bandes enregistrées, les montres et les cartes de crédit utilisant un code magnétique à l'écart du système de haut-parleurs pour éviter tout dommage causé par les aimants des haut-parleurs.
- Tenez compte des recommandations suivantes lors de l'installation des appareils ; sinon vous risquez une défaillance et/ou une détérioration de la qualité du son.
  - Ne touchez pas les diaphragmes et/ou les cônes des haut-parleurs avec la main ou des outils.
  - Ne glissez pas les doigts à travers les trous du cadre.
  - Ne laissez pas tomber de corps étrangers dans les appareils.
- Ne placez pas ce produit près d'appareils médicaux.
  - Ce produit (y compris les accessoires) comporte un ou des aimants qui peuvent perturber les stimulateurs cardiaques, les valves de dérivation programmables pour le traitement de l'hydrocéphalie ou d'autres appareils médicaux. Ne placez pas ce produit près de personnes utilisant ce type d'appareil médical. Consultez votre médecin avant d'utiliser ce produit si vous utilisez ce type d'appareil médical.

Attention
Lorsque vous utilisez les haut-parleurs avec un amplificateur ou amplificateur de puissance utilisant la fonction BTL (équilibré sans transformateur), **raccordez les cordons du système de haut-parleurs directement aux cordons de haut-parleurs de l'amplificateur.** Si le raccordement est effectué via des cordons de haut-parleurs déjà existants comportant un fil ⊖ en commun pour les canaux de droite et de gauche, il est possible qu'aucun son ne se fasse entendre et que l'amplificateur soit endommagé.

Si vous ne pouvez pas trouver d'emplacement approprié pour installer l'appareil, consultez votre revendeur Sony le plus proche.

Precauciones

- Evite utilizar de forma continuada el sistema de altavoces con una potencia que sobrepase su capacidad de potencia máxima.
- Mantenga alejados del sistema de altavoces las cintas grabadas, relojes o tarjetas de crédito con codificación magnética para evitar daños que posiblemente causaría el imán de los altavoces.
- Es importante que tenga en cuenta las siguientes indicaciones al instalar las unidades. De lo contrario, es posible que no funcionen correctamente y/o que la calidad del sonido sea deficiente.
  - No toque los diafragmas ni los conos de los altavoces con las manos ni con las herramientas.
  - No introduzca los dedos en los orificios de la estructura.
  - No tire objetos extraños en las unidades.
- No poner este producto cerca de aparatos médicos.
  - Este producto (incluyendo los accesorios) tiene un imán (o imanes) que puede interferir con marcapasos, válvulas de derivación programables para el tratamiento de hidrocefalia o con otros aparatos médicos. No ponga el producto cerca de personas que utilicen dichos aparatos médicos. Consulte con su médico antes de utilizar este producto si utiliza cualquiera de dichos aparatos médicos.

Precaución
Si utiliza los altavoces con un amplificador o un elevador de potencia con el sistema BTL (sin transformador balanceado), **asegúrese de conectar los cables del sistema de altavoces directamente con los cables de altavoces del amplificador.** Si la conexión se realiza a través de cables de altavoces ya existentes, con un hilo ⊖ común para el canal derecho y el izquierdo, es posible que no se escuche ningún sonido, y que el amplificador se dañe.

Si no puede encontrar un emplazamiento apropiado para instalarlos, consulte al distribuidor de su automóvil o al proveedor de Sony más próximo.

Sicherheitsmaßnahmen

- Verwenden Sie das Lautsprechersystem nicht kontinuierlich über der maximalen Belastbarkeit.
- Halten Sie bespielte Tonbänder, Uhren und Kreditkarten mit Magnetcodierung von den Lautsprechern fern, um eine Beschädigung durch die Lautsprechermagnete zu vermeiden.
- Beachten Sie bei der Installation der Geräte bitte Folgendes, da es andernfalls zu Fehlfunktionen und/oder Einbußen bei der Klangqualität kommen kann.
  - Berühren Sie die Membranen und/oder Lautsprecherkonen nicht mit den Händen oder Werkzeugen.
  - Stecken Sie die Finger nicht durch die Aussparungen im Rahmen.
  - Lassen Sie keine Fremdkörper in die Geräte gelangen.
- Dieses Produkt nicht in der Nähe von medizinischen Geräten aufstellen.
  - Dieses Produkt (einschließlich der Zubehörteile) enthält einen oder mehrere Magnete, die Herzschrittmacher, programmierbare Shunt-Ventile für die Behandlung von Hydrozephalus oder andere medizinische Geräte beeinträchtigen können. Stellen Sie dieses Produkt nicht in der Nähe von Personen auf, die solche medizinischen Geräte verwenden. Konsultieren Sie Ihren Arzt vor der Benutzung dieses Produkts, falls Sie ein solches medizinisches Gerät verwenden.

Vorsicht
Wenn Sie die Lautsprecher mit einem Verstärker oder Zusatzverstärker mit BTL-System (symmetrisch, ohne Transformator) verwenden, müssen Sie die Kabel des Lautsprechersystems **unbedingt direkt an die Lautsprecherkabel des Verstärkers anschließen.** Erfolgt der Anschluss über bereits vorhandene Lautsprecherkabel mit einer gemeinsamen ⊖-Leitung für den rechten und den linken Kanal, ist möglicherweise kein Ton zu hören und der Verstärker wird beschädigt.

Wenn Sie keine geeignete Einbaustelle finden, wenden Sie sich vor der Montage an Ihren Kfz-Händler oder an den nächsten Sony-Händler.

Säkerhetsföreskrifter

- Driv inte högtalarsystemet kontinuerligt med högre toppeffekt än det klarar av.
- Kom ihåg att inspelade kassettband, klockor och kreditkort med magnetrema kan skadas av magneterna i högtalarna och du bör därför inte lägga dem i närheten av högtalarna.
- Observera följande när enheterna installeras; annars kan ett fel eller sämre ljudkvalitet uppkomma.
  - Rör inte vid membranen och/eller högtalarkonerna med handen eller verktyg.
  - Stick inte in dina fingrar genom hålen i ramen.
  - Tappa inte främmande föremål i enheterna.
- Placera inte denna produkt i närheten av medicinsk utrustning.
  - Denna produkt (inklusive tillbehör) innehåller en eller flera magneter som kan störa pacemakers, programmerbara shuntventiler för vattenskallebehandling, eller annan medicinsk utrustning. Placera inte denna produkt i närheten av personer som använder sådan medicinsk utrustning. Rådfråga en läkare innan du använder denna produkt om du själv använder sådan medicinsk utrustning.

Se upp!
Om du använder högtalarna med en förstärkare eller effektförstärkare med BTL-system (balanserad transformatorlös) **måste du ansluta högtalarsystemets kablar direkt till förstärkarens högtalarkablar.** Om du ansluter via befintliga högtalarkablar som har en gemensam ⊖-ledning för både höger och vänster kanal kommer du troligtvis att få något ljud och dessutom riskerar du att förstärkaren skadas.

Om du inte hittar något bra ställe att montera högtalaren på, bör du kontakta bilåterförsäljaren eller närmaste Sony-återförsäljare innan du monterar den.

Voorzorgsmaatregelen

- Belast het luidsprekersysteem niet constant met een vermogen dat het maximale ingangsvermogen overschrijdt.
- Houd banden met opnamen, horloges en creditcards met magnetische codering uit de buurt van het luidsprekersysteem om mogelijke beschadiging door de luidsprekermagneten te voorkomen.
- Houd rekening met het volgende bij het installeren van de toestellen; doet u dit niet, dan kunnen er storingen optreden en/of kan de geluidskwaliteit verslechteren.
  - Raak de membranen en/of luidsprekerconussen niet aan met the hand of met gereedschap.
  - Steek je vingers niet door de openingen in het frame.
  - Laat geen vreemde voorwerpen vallen in de toestellen.
- Plaats dit product niet dichtbij medische apparatuur.
  - Dit product (inclusief de accessoires) bevat magneten die de werking kunnen hinderen van een pacemaker, programmeerbare shunt-ventielen voor de behandeling van hydrocefalie (waterhoofd), of andere medische apparatuur. Plaats dit product niet dichtbij personen die dergelijke medische apparatuur gebruiken. Raadpleeg uw arts voordat u dit product gebruikt in het geval u dergelijke medische apparatuur gebruikt.

Opgelet
Wanneer u de luidsprekers gebruikt in combinatie met een versterker of power booster die gebruik maakt van de BTL-systeem (balanced transformerless), **zorgt ervoor dat u de luidsprekerkabels rechtstreeks worden verbonden met de luidsprekerkabels van uw versterker.** Indien de aansluiting gebeurt op bestaande luidsprekerkabels met een gemeenschappelijke ⊖-geleider voor het rechter- en linkerkanaal, is er mogelijk geen geluid hoorbaar en kan de versterker worden beschadigd.

Als u geen geschikte montageplaats vindt, raadpleeg dan uw autodealer of de dichtstbijzijnde Sony-dealer voordat u de luidsprekers gaat installeren.

Precauciones

- No utilice el sistema de altavoces con alimentazione di potenza nominale superiore a quella massima supportata e in modo prolungato.
- I nastri registrati, gli orologi e le carte di crédito con codice magnetico devono essere tenuti lontano dal sistema diffusori, per evitare che i magneti dei diffusori possano danneggiarli.
- Tenere presente quanto segue durante l'installazione delle unità; in caso contrario potrebbero verificarsi problemi di funzionamento e/o deterioramento della qualità dell'audio.
  - Non toccare i diaframmi e/o i coni dei diffusori con le mani o con altri strumenti.
  - Non inserire le dita nelle cavità della cornice.
  - Non introdurre oggetti estranei nelle unità.
- Non collocare questo prodotto nelle vicinanze di dispositivi medicali.
  - Questo prodotto (accessori inclusi) contiene magneti che potrebbero interferire con pacemaker, valvole shunt programmabili per il trattamento dell'idrocefalo o altri dispositivi medicali. Non collocare questo prodotto nelle vicinanze di persone che fanno uso di tali dispositivi medicali. Consultare il proprio medico prima di usare questo prodotto se si fa uso di dispositivi medicali.

Attenzione
Se si utilizzano i diffusori con un amplificatore o un preamplificatore che utilizza il sistema BTL (senza trasformatore bilanciato), **accertarsi di collegare i cavi del sistema diffusori direttamente ai cavi dell'amplificatore.** Se il collegamento viene effettuato mediante i cavi diffusore già esistenti dotati di un cavo in comune ⊖ per i canali destro e sinistro, è possibile che non venga emesso alcun suono e che l'amplificatore venga danneggiato.

Se non si riesce ad individuare una posizione adatta per il montaggio, consultare il concessionario auto o il proprio rivenditore Sony.

Środki ostrożności

- Nie należy używać zestawu głośnikowego w sposób ciągły przy mocy wyjściowej przekraczającej jego wydajność.
- Aby uniknąć uszkodzenia przedmiotów, takich jak nagrane kasety, zegarki oraz karty kredytowe zakodowane magnetycznie, należy je przechowywać z dala od głośników zawierających wbudowane magnesy.
- Należy pamiętać o następujących kwestiach podczas instalowania produktu; w przeciwnym wypadku może dojść do awarii i/lub pogorszenia jakości dźwięku.
  - Nie dotykać membran i/lub stożków głośników rękami lub narzędziami.
  - Nie wkładać palców w otwory ramki.
  - Nie wrzucać ciał obcych do wnętrza produktów.
- Nie umieszczać produktu w sąsiedztwie urządzeń medycznych.
  - Ten produkt (wraz z osprzętem) wyposażono jest w magnesy, które mogą zakłócać pracę rozruszników serca, programowalnych zastawek przetokowych do leczenia wodogłowia lub innych urządzeń medycznych. Nie należy umieszczać produktu w pobliżu osób, które korzystają ze wspomnianych urządzeń medycznych. Jeżeli stosowane są wspomniane urządzenia medyczne, przed przystąpieniem do użytkowania tego produktu należy zasięgnąć porady lekarskiej.

Przestroga
W przypadku używania głośników podłączonych do wzmacniacza mocy lub wzmacniacza tonów niskich wykorzystującego system BTL (ang. balanced transformerless) należy **koniecznie przyłączyć systemu głośnikowego są bezpośrednio połączone z przewodami głośnikowymi wzmacniacza.** W przypadku wykonania połączenia z wykorzystaniem istniejących już przewodów głośnikowych ze wspólnym przewodem ⊖ dla prawego i lewego kanału, dźwięk może nie być słyszalny, a wzmacniacz może ulec uszkodzeniu.

W przypadku trudności ze znalezieniem odpowiedniego miejsca na instalację głośników należy skonsultować się z punktem sprzedaży pojazdu lub najbliższym sprzedawcą produktów firmy Sony.

Măsuri de siguranță

- Nu utilizați în mod continuu sistemul de difuzoare peste capacitatea de putere a puterii la vârf.
- Păstrați benzile înregistrate, ceasurile și cardurile de credit personale cu partea magnetică departe de sistemul de difuzoare pentru a le proteja de deteriorările cauzate de magneții din difuzoare.
- La instalarea unităților de difuzoare, ținți cont de următoarele; altfel, pot apărea defecțiuni și/sau deterioări ale calității sunetului.
  - Nu atingeți diafragmele și/sau conurile difuzoarelor cu mâna sau cu alte unelte.
  - Nu introduceți degetele prin grilele cadrului.
  - Nu scăpați obiecte străine în unități.
- Nu amplasați acest produs în apropierea dispozitivelor medicale.
  - Acest produs (inclusiv accesorii) conține unu sau mai mulți magneți care pot interfera cu stimulatoarele cardiace, șunturile ventriculo-peritoneale programabile pentru tratarea hidrocefaliei sau alte dispozitive medicale. Nu amplasați acest produs în apropierea persoanelor care utilizează astfel de dispozitive medicale. Solicitați sfatul medicului înainte de a utiliza acest produs dacă folosiți astfel de dispozitive medicale.

Atenție
Când utilizați difuzoarele cu un amplificator sau cu un amplificator de putere dotat cu sistem BTL (echilibrare fără transformator), **asigurați-vă că ați conectat cablurile sistemului de difuzoare direct la cablurile pentru difuzoare ale amplificatorului.** Dacă realizați conexiunea prin intermediul cablurilor de difuzor deja existente care au un fir comun ⊖ pentru ambele canale, sunetul și amplificatorul pot fi afectate.

Dacă nu reușiți să găsiți un amplasament corespunzător pentru montaj, consultați vânzătorul vehiculului sau cel mai apropiat distribuitor Sony înainte de montaj.

Sikkerhedsforanstaltninger

- Brug ikke højttalersystemet kontinuerligt ud over den spidseffekt, det kan klare.
- Hold optagne bånd, ure og kreditkort med magnetkode væk fra højttalersystemet for at beskytte disse dele mod beskadigelse forårsaget af magneterne i højttalerne.
- Vær opmærksom på følgende ved installation af enhederne; ellers kan der opstå fejlfunktion og/eller forringelse af lydkvalitet.
  - Rør ikke ved membranerne og/eller højttalerkegler med hånden eller med værktøjer.
  - Sæt ikke fingrene ind i hullerne i rammen.
  - Tab ikke fremmedlegemer ned i enhederne.
- Placer ikke dette produkt i nærheden af medicinsk udstyr.
  - Dette produkt (inklusive tilbehør) indeholder magnet(er), som muligvis kan interfere med pacemakere, programmerbare shuntventiler til hydrocephalusbehandling eller andet medicinsk udstyr. Placer ikke dette produkt i nærheden af personer, som anvender sådan medicinsk udstyr. Konsulter din læge inden du anvender dette produkt, hvis du anvender nogen former for sådan medicinsk udstyr.

Forsigtig
Når du bruger højttalerne med en forstærker eller en powerbooster sammen med det afbalancerede, transformerløse BTL-system, **skal du huske at slutte højttalersystemets ledninger direkte til forstærkeren.** Hvis forbindelsen oprettes via allerede eksisterende højttalerledninger, der har en fælles ⊖ ledning til både venstre og højre kanal, hører der muligvis ingen lyd, og forstærkeren kan tage skade.

Kontakt din autoforhandler eller nærmeste Sony-forhandler for montering, hvis du ikke kan finde et egnet montagested.

Säkerhetsmåtthet

- Använd inte det ljudsystem som du har köpt under en lång tid med en effekt som du inte klarar av.
- Se till att du inte placerar ljudkassetter, klockor eller kreditkort med magnetrema kan skadas av magneterna i högtalarna och du bör därför inte lägga dem i närheten av högtalarna.
- Observera följande när enheterna installeras; annars kan ett fel eller sämre ljudkvalitet uppkomma.
  - Rör inte vid membranen och/eller högtalarkonerna med handen eller verktyg.
  - Sätt inte in dina fingrar genom hålen i ramen.
  - Tappa inte främmande föremål i enheterna.
- Placera inte denna produkt i närheten av medicinsk utrustning.
  - Denna produkt (inklusive tillbehör) innehåller en eller flera magneter som kan påverka pacemakare, programmerbare shuntventiler för behandling av hydrocefalus eller andra medicinska produkter. Det produkten må inte placeras i närheten av personer som bruker slike medisinske enheter. Hvis du bruker slike medisinske enheter, må du hør med legen din før du bruker dette produktet.

Försiktig
När du bruker högtalarna med en förstärkare eller strömförstärkare med BTL-systemet (balanserad transformatorlös) **husk å koble ledningene til høyttalersystemets høyttalerkabler direkte til forsterkeren.** Hvis forbindelsen opprettes via allerede eksisterende høyttalerledninger, der har en felles ⊖ ledning til både venstre og høyre kanal, kan det hende at ingen lyd høres og at forsterkeren skades.

Hvis du ikke kan finne et sted som passer for montering, snakk med bilforhandleren eller din nærmeste Sony-återförsäljare innan du monterar den.

Preguntas

- Evite utilizar el sistema de altavoces con una potencia que sobrepase su capacidad de potencia máxima.
- Mantenga alejados del sistema de altavoces las cintas grabadas, relojes o tarjetas de crédito con codificación magnética para evitar daños que posiblemente causaría el imán de los altavoces.
- Es importante que tenga en cuenta las siguientes indicaciones al instalar las unidades. De lo contrario, es posible que no funcionen correctamente y/o que la calidad del sonido sea deficiente.
  - No toque los diafragmas ni los conos de los altavoces con las manos ni con las herramientas.
  - No introduzca los dedos en los orificios de la estructura.
  - No tire objetos extraños en las unidades.
- No poner este producto cerca de aparatos médicos.
  - Este producto (incluyendo los accesorios) tiene un imán (o imanes) que puede interferir con marcapasos, válvulas de derivación programables para el tratamiento de la hidrocefalia, o con otros aparatos médicos. No ponga el producto cerca de personas que utilicen dichos aparatos médicos. Consulte con su médico antes de utilizar este producto si utiliza cualquiera de dichos aparatos médicos.

Precaución
Si utiliza los altavoces con un amplificador o un elevador de potencia con el sistema BTL (sin transformador balanceado), **asegúrese de conectar los cables del sistema de altavoces directamente con los cables de altavoces del amplificador.** Si la conexión se realiza a través de cables de altavoces ya existentes, con un hilo ⊖ común para el canal derecho y el izquierdo, es posible que no se escuche ningún sonido, y que el amplificador se dañe.

Si no puede encontrar un emplazamiento apropiado para instalarlos, consulte al distribuidor de su automóvil o al proveedor de Sony más próximo.

Varotoimet

- Älä käytä kaiuttinjärjestelmää jatkuvasti sen tehonsietokyvyn ylittävällä valmiudella.
- Pidä magneettikoodausta käyttävät äänitetyt kasetit, kellot ja luottokortit kaukana kaiuttinjärjestelmästä niiden suojaamiseksi kaiuttimien magneettien aiheuttamilta vaurioilta.
- Huomaa seuraavat asiat yksikköitä asennettaessa: muussa tapauksessa seurauksena voi olla toimintahäiriö ja/tai äänenlaadun heikkeneminen.
  - Älä koske kalvoihin ja/tai kaiutinkartioihin käsillä tai työkaluilla.
  - Älä työnnä sormiasi runkojen reikien läpi.
  - Älä pudota vieraita esineitä yksiköihin.
- Älä sijoita tätä laitetta lähelle lääketieteellisiä laitteita.
  - Tässä tuotteessa (lisävarusteet mukaan lukien) on magneetteja, jotka voivat häiritä tahdistimia, hydrokefaalian hoitoon tarkoitettuja ohjelmoitavia suuttiventtiileitä tai muita lääketieteellisiä laitteita. Älä sijoita tätä laitetta lähelle henkilöitä, jotka käyttävät tällaisia lääketieteellisiä laitteita. Neuvottele lääkärin kanssa ennen tämän tuotteen käyttämistä, jos käytät jotain tällaista lääketieteellistä laitetta.

Huomio
Käytettäessä kaiuttimia vahvistimella tai lisävahvistimella, joissa on käytössä BTL-järjestelmä (balansoitu muuntajaton), **tarkista, että olet liittänyt kaiuttinjärjestelmän johdot suoraan vahvistimen kaiuttinjohtoihin.** Jos liitäntä tehdään jo käytössä olevin kaiuttinjohtoihin, joilla on yhteinen ⊖-johto sekä oikeaa että vasenta kanavaa varten, on mahdollista, että ääni ei kuulu ja vahvistin vaurioituu.

Jos et löydä sopivaa asennuspaikkaa, ota yhteys autoliikkeeseen tai lähimpään Sony-jälleenmyyjään ennen asennusta.

Forholdsregler

- Ikke bruk høyttalersystemet kontinuerlig utover maks effektkapasitet.
- Hold innspilte kassetter, klokker og personlige kreditkort med magnetremsa kan skadas av høyttalersystemet for å beskytte dem mot skade fra magneter i høyttalerne.
- Legg merke til følgende når du installerer enhetene, eller kan det oppstå feil og/eller redusert lydkvalitet.
  - Ikke ta på membranene og/eller høyttalerkjegene med hender eller verktøy.
  - Ikke før fingrene dine gjennom åpningene i kabinettet.
  - Ikke slipp fremmedgjenstander i enhetene.
- Dette produktet må ikke plasseres i nærheten av medisinske enheter.
  - Dette produktet (inkludert tilbehør) inneholder magneter som kan påvirke pacemakere, programmerbare shuntventiler for behandling av hydrocefalus eller andre medisinske enheter. Dette produktet må ikke plasseres i nærheten av personer som bruker slike medisinske enheter. Hvis du bruker slike medisinske enheter, må du hør med legen din før du bruker dette produktet.

Forsiktig
Når du bruker høyttalerne med en forsterker eller strømforsterker som bruker BTL-systemet (balansert transformatorfri), **husk å koble ledningene til høyttalersystemet direkte til ledningene til forsterkeren.** Hvis tilkoblingen gjøres gjennom høyttalerledninger som allerede eksisterer som har en felles ⊖ ledning for både høyre og venstre kanaler, kan det hende at ingen lyd høres og at forsterkeren skades.

Hvis du ikke kan finne et sted som passer for montering, snakk med bilforhandleren eller din nærmeste Sony-återförsäljare innan du monterar den.

Προφυλάξεις

- Μη χρησιμοποιείτε το σύστημα ηχείων πέρα από την ικανότητα διαχείρισης ισχύος κορυφής τους.
- Κρατήστε κασέτες, ρολόγια και πιστωτικές κάρτες με μαγνητική κωδικοποίηση μακριά από το σύστημα ηχείων προκειμένου να προστατευτούν από βλάβες που προκαλούνται από τους μαγνήτες στα ηχεία.
- Κατά την εγκατάσταση των μονάδων φροντίστε τα παρακάτω, διαφορετικά, ενδέχεται να προκύψει δυσλειτουργία ή/και υποβάθμιση της ποιότητας του ήχου.
  - Μην αγγίζετε τα διαφράγματα ή/και τους κώνους των ηχείων με τα χέρια σας ή με εργαλεία.
  - Μην περάτε τα δάχτυλά σας μέσα από τις οπές του πλαισίου.
  - Μη ρίχνετε ξένα σώματα μέσα στις μονάδες.
- Μην τοποθετείτε το προϊόν αυτό κοντά σε ιατρικές συσκευές.
  - Το προϊόν αυτό (συμπεριλαμβανομένων αξεσουάρ) έχει μαγνήτη(-ες) που μπορεί να δημιουργεί ανεπιθύμητες παρεμβάλλες σε βηματοδότες, προγραμματιζόμενες βαλβίδες παροχέτευσης για τη θεραπεία υδροκεφάλου ή άλλες ιατρικές συσκευές. Μην τοποθετείτε το προϊόν αυτό κοντά σε άτομα που χρησιμοποιούν τέτοιου είδους ιατρικές συσκευές. Συμβουλευτείτε τον γιατρό σας, πριν χρησιμοποιήσετε το προϊόν αυτό, εφόσον χρησιμοποιείτε τέτοιου είδους ιατρική συσκευή.

Προσοχή
Όταν χρησιμοποιείτε τα ηχεία με ενισχυτή ή με ενισχυτή με power booster με σύστημα BTL (συμμετρικό χωρίς μετασχηματιστή), **βεβαιωθείτε πως τα καλώδια του συστήματος ηχείων στα καλώδια ηχείου του ενισχυτή.** Εάν η σύνδεση γίνει μέσω ήδη υφιστάμενων καλωδίων ηχείων τα οποία έχουν κοινό καλώδιο ⊖ τόσο για το δεξί όσο και για το αριστερό κανάλι, είναι πιθανό μη μια ακούγεται κανένας ήχος και ο ενισχυτής θα καταστραφεί.

Εάν δεν μπορείτε να βρείτε κατάλληλο σημείο τοποθέτησης, συμβουλευτείτε τον αντιπρόσωπο του αυτοκινήτου σας ή την πλησιέστερο αντιπρόσωπο της Sony πριν από την τοποθέτηση.

Upozornenia

- Neprevádzkujte reproduktorovú sústavu trvale nad hranicou maximálneho výkonu.
- Uchovávajte pásky s magnetickým záznamom, hodinky a osobné kreditné karty ďalej od reproduktorovej sústavy, aby ste ich chránili pred poškodením magnetmi v reproduktoroch.
- Pri inštalácii zariadení majte na pamäti nasledovné; inak môže dôjsť k poruche a/alebo zhoršeniu kvality zvuku.
  - Nedotýkajte sa rukou alebo nástrojmi membrán ani kônusov reproduktorov.
  - Nestrkajte prsty do otvorov rámu.
  - Do zariadenia nevhadzujte cudzie predmety.
- Neumiestňujte tento výrobok blízko zdravotníckych prístrojov.
  - Tento výrobok (vrátane príslušenstva) obsahuje magnet(y), ktoré môžu rušiť kardiostimulátory, programovateľné bočnikové ventily na liečbu hydrocefalu alebo iné zdravotnícke prístroje. Neumiestňujte tento výrobok blízko osôb, ktoré používajú takéto zdravotnícke prístroje. Ak používate akýkoľvek takýto zdravotnícky prístroj, pred použitím tohto výrobku sa poraďte so svojím lekárom.

Upozornenie
Ak používate reproduktory so zosilňovačom alebo posilňovačom výkonu využívajúcim systém BTL (vyvážený systém bez transformátorov), **káble reproduktorovej sústavy priprojte priamo ku káblom reproduktorov na zosilňovači.** Ak je pripojenie vykonané cez už existujúce káble reproduktorov, ktoré majú spoločný vodič ⊖ pre pravý aj ľavý kanál, je možné, že nebude počuť žiadny zvuk a že dôjde k poškodeniu zosilňovača.

Ak nenájdete vhodné montážne miesto, obráťte sa pred montážou na predajcu vášho auta alebo najbližšieho predajcu Sony.

Prednasi merki

- Не използвайте непрекъснато системата високоговорители над максималната пикова входна мощност.
- Пазете ленти със записи, часовници и лични кредитни карти с магнитно кодиране далеч от системата на високоговорителите, за да ги предпазите от повреда, причинена от магнитите във високоговорителите.
- Имайте предвид посоченото по-долу, когато монтирате модулите; в противен случай е възможно да възникне неизправност и/или влошаване на качеството на звука.
  - Не докосвайте диафрагмите и/или конусите на високоговорителите с ръка или с инструменти.
  - Не пъхайте пръстите си в отворите на рамката.
  - Не изпускайте чужди обекти вътре високоговорителите.
- Не поставяйте този продукт в близост до медицински устройства.
  - Този продукт (вкл. аксесоарите) съдържа магнити, които могат да попречат на работата на пейсмейкъри, програмируеми байпас клапи за хидроцефалия или другите медицински устройства. Не поставяйте този продукт в близост до лице с такъв уредите. Консултирайте се с лекар, преди да използвате този продукт, ако използвате такива медицински устройства.

Внимание
Когато използвате високоговорителите с усилвател или усилвател на мощността, който използва системата BTL (балансиран трансформатор), **не забравяйте да свържете кабелите на системата високоговорители директно към кабелите на високоговорителя с усилвателя.** Ако връзката е направена чрез вече съществуващи кабели за високоговорители, които имат общ проводник ⊖ както за левия, така и за десния канал, е възможно да не се чува звук и усилвателят да се повреди.

Ако не можете да намерите подходящо място за монтиране, консултирайте се с търговеца на автомобили или на най-близкия търговец на Sony, преди да монтирате.

Opatření

- Nepřekračujte dlouhodobě špičkový výkon reproduktorového systému.
- Uchovávejte záznamové pásky, hodinky a osobní kreditní karty s magnetickým kódováním v bezpečné vzdálenosti od reproduktorového systému, aby nedošlo k jejich poškození magnety v reproduktorech.
- Při instalaci jednotek dodržujte následující zásady, jinak může dojít k poruše nebo zhoršení kvality zvuku.
  - Nedotýkejte se membrán ani náležitostí kuželů reproduktorů.
  - Nestrkejte prsty do otvorů v konstrukci.
  - Zabraňte tomu, aby do jednotek zapadly cizí předměty.
- Neumisťujte tento produkt blízko lékařských přístrojů.
  - Tento přístroj (včetně dopínků) obsahuje magnet/y, které mohou interferovat s kardiostimulátory, shunty s programovatelnou chlopní, užívanými při léčbě hydrocefalu nebo jinými lékařskými přístroji. Neukládejte tento produkt v blízkosti osob, které tyto lékařské přístroje používají. Pokud používáte některý z těchto lékařských přístrojů, poraďte se s lékařem předtím, než budete používat tento produkt.

Upozornění
Pokud používáte reproduktory se zesilovačem nebo posilovačem výkonu se systémem BTL (Balanced Transformless), **připojte kabely reproduktorového systému přímo k reproduktorovým kabelům na zesilovači.** Při připojení přes stávající reproduktorové kabely se společným vodičem ⊖ pro pravý a levý kanál je možné, že nebude slyšet žádný zvuk a že dojde k poškození zesilovače.

Pokud nemůžete najít vhodné místo pro montaž, poraďte se před instalací s prodejcem vašeho vozidla nebo nejbližším prodejcem značky Sony.

Övintézkedések

- Ne használja a hangszórórendszer hosszabb ideig a csúcsteljesítménye felett.
- A hangszórókban található mágnesek mágneses mezőtől való védelem érdekében tartsa távol a hangszórórendszertől a felvételeket tartalmazó szalagokat, karórákat és mágneses kódolásokat tartalmazó hitelkártyákat.
- Az egységek telepítésekor kérjük vegye figyelembe a következőket; ellenkező esetben előfordulhat a hibás/gyenge hangminőség romlása következhet be.
  - Kézzel vagy eszközökkel ne érjen hozzá a membránokhoz és/vagy a hangszórókúpokhoz.
  - Ujjaival ne nyúljon be a váz furataiba.
  - Ne ejtsen bele idegen tárgyakat az egységekbe.
- A készülékek ne helyezze orvosi eszközök közelébe.
  - A készülék (beleértve a kiegészítőit) mágnest vagy mágnese

Mounting / Montage / Montaje / Montage / Montering / Montage / Montagem / Montaggio / Montaż / Montaj / Montering / Asennus / Montering / Τοποθέτηση / Montáž / Beszerelés / Montáž / Монтаж / Montaj

Τεχνικά χαρακτηριστικά

Ηχείο	Ξεχωριστού τύπου, ομάδαχος: Woofer 16,5 cm κωνικού τύπου Tweeter 2,5 cm θολωτού τύπου
Βραχυπρόθεσμη μέγιστη ισχύς**	270 W*[1]
Ονομαστική ισχύς	60 W*[2]
Ισχύς CTA 2031 RMS	90 W
Ονομαστική αντίσταση	4 Ω
Επίπεδο πίεσης ήχου εξόδου	89±2 dB (1 W, 1 m)*[3]
Αποδοτικό εύρος συχνότητας	40 – 40.000 Hz*[4]
Ζωγνόπτα αποκοπής	5.000 Hz
Θύρος	Woofer: Περίπου 950 g ανά ηχείο Tweeter: Περίπου 60 g ανά ηχείο Δίκτυο παθητικής διασταύρωσης: Περίπου 160 g ανά ηχείο Εξαρτήματα εγκατάστασης
Παρεχόμενα εξαρτήματα	

Ο σχεδιασμός και τα τεχνικά χαρακτηριστικά υπόκεινται σε αλλαγή χωρίς προειδοποίηση.

** Η "Βραχυπρόθεσμη μέγιστη ισχύς" μπορεί επίσης να αναφέρεται ως "Ισχύς κορυφής"
*[1] Συνθήκες δοκιμασίας: IEC 60268-5 (2003-05)

Specifikace

Reproduktor	Oddělený typ, dvoupásmový: Hlouboký reproduktor, 16,5 cm, kuželový typ Výškový reproduktor, 2,5 cm, klenutý typ
Krátkodobý maximální výkon**	270 W*[1]
Jmenovitý příkon	60 W*[2]
Výkon CTA 2031 RMS	90 W
Jmenovitá impedance	4 Ω
Výstupní akustický tlak	89±2 dB (1 W, 1 m)*[3]
Efektivní frekvenční rozsah	40 – 40 000 Hz*[4]
Dělicí frekvence	5 000 Hz
Hmotnost	Hlouboký reproduktor: Přibližně 950 g na reproduktor Výškový reproduktor: Přibližně 60 g na reproduktor Síť pasivních výhybek: Přibližně 160 g na reproduktor
Dodané příslušenství	Součásti pro instalaci

Konstrukce a technické údaje mohou podléhat změnám bez předchozího upozornění.

** „Krátkodobý maximální výkon" může být také označován jako „špičkový výkon".
*[1] Podmínky testování: IEC 60268-5 (2003-05)

Terméklejellemzők

Hangszóró	Típusú, 2-utas hangszóró: Mélynyomó tömege: 16,5 cm, kúp típusú Csipogó: 2,5 cm, dóm típusú
Rövidtávú maximális teljesítmény**	270 W*[1]
Névleges teljesítmény	60 W*[2]
CTA 2031 RMS teljesítmény	90 W
Névleges impedancia	4 Ω
Kimeneti hangnyomásszint	89±2 dB (1 W, 1 m)*[3]
Effektív frekvenciatartomány	40 – 40 000 Hz*[4]
Keresztezési frekvencia:	5 000 Hz
Tömeg	Mélynyomó: körülbelül 950 g hangszórónként Csipogó: körülbelül 60 g hangszórónként
Mellékelt tartozékok	Passzív frekvenciaváltó áramkör: körülbelül 160 g hangszórónként Beszerelési alkatrészek

A formatervi és a specifikációk előzetes bejelentés nélkül változhatnak.

** A „rövidtávú maximális teljesítmény" másként „csúcsteljesítmény" néven is előfordulhat.
*[1] Tesztelési feltételek: IEC 60268-5 (2003-05)

Technické údaje

Reproduktor	Delený, 2-pásmový: Kužeľový basový reproduktor 16,5 cm Vrchlíkový výškový reproduktor 2,5 cm
Maximálny krátkodobý výkon**	270 W*[1]
Menovitý výkon	60 W*[2]
Výkon RMS podľa CTA 2031	90 W
Menovitá impedancia	4 Ω
Úroveň výstupného akustického tlaku	89±2 dB (1 W, 1 m)*[3]
Efektívny frekvenčný rozsah	40 – 40 000 Hz*[4]
Deliaca frekvencia	5 000 Hz
Hmotnosť	Basový reproduktor: Približne 950 g na reproduktor Výškový reproduktor: Približne 60 g na reproduktor Sieť pasívneho rozdelenia: Približne 160 g na reproduktor
Dodávané príslušenstvo	Diely na inštaláciu

Dizajn a technické údaje sa môžu zmeniť bez oznámenia.

** „Krátkodobý maximálny výkon" môže byť tiež označovaný ako „špičkový výkon".
*[1] Testovacie podmienky: IEC 60268-5 (2003-05)

Спецификации

Високоговорител	Отделен тип, 2-пътен: Високоговорител за ниски честоти 16,5 cm конусен тип Високоговорител за високи честоти 2,5 cm куполен тип
Краткосрочна максимална мощност**	270 W*[1]
Номинална мощност	60 W*[2]
CTA 2031 RMS мощност	90 W
Номинален импеданс	4 Ω
Ниво на налягане на изходящия звук	89±2 dB (1 W, 1 m)*[3]
Ефективен честотен обхват	40 – 40 000 Hz*[4]
Пресечна честота	5 000 Hz
Тегло	Високоговорител за ниски честоти: прибл. 950 g на високоговорител Високоговорител за високи честоти: прибл. 60 g на високоговорител Мрежа от пасивни кръстосани кабели: прибл. 160 g на високоговорител
Предоставени аксесоари	Части за монтаж

Дизайнът и спецификациите са обект на промяна без предварително.

** "Краткосрочната максимална мощност" може да бъде наричана и "Пикова мощност".
*[1] Условия на тестване: IEC 60268-5 (2003-05)

Teknik Özellikler

Hoparlör	Ayrı tipi, 2 yollu: Woofer 16,5 cm konik tip Tweeter 2,5 cm kubbe tipi
Kısa süreli maksimum güç**	270 W*[1]
Nominal güç	60 W*[2]
CTA 2031 RMS Gücü	90 W
Nominal empedans	4 Ω
Çıkış sesi basınç düzeyi	89±2 dB (1 W, 1 m)*[3]
Etkin frekans aralığı	40 – 40,000 Hz*[4]
Crossover frekansı	5,000 Hz
Ağırlık	Woofer: Hoparlör başına yakl. 950 g Tweeter: Hoparlör başına yakl. 60 g Pasif crossover ağı: Hoparlör başına yakl. 160 g
Birlikte verilen aksesuarlar	Kurulum parçaları

Tasarım ve teknik özelliklerde önceden bildirilmeden değişiklik yapılabilir.

** "Kısa süreli maksimum güç", "Azami Güç" olarak da adlandırılabilir.
*[1] Test Durumu: IEC 60268-5 (2003-05)

Before mounting

A depth of at least 53.5 mm (2 1/8 in) is required to mount the woofer. Measure the depth of the area where you are to mount the speaker, and ensure that the speaker is not obstructing any other components of the car. Keep the followings in mind when choosing a mounting location:

- Make sure that nothing is obstructing around the mounting location of the door (front or rear) where you are to mount the speaker.
- A hole for mounting may already be cut out of the inner panel of the door (front or rear). In this case, you need to modify the board only.
- If you are to mount this speaker system in the door (front or rear), make sure that the speaker terminals, frame or magnet do not interfere with any inner parts, such as the window mechanism in the door (when you open or close the window), etc. Also make sure that the speaker grille does not touch any inner fittings, such as the window cranks, door handles, arm rests, door pockets, lamps or seats etc.
- The suitable mounting location for the tweeters varies depending on the type of car. Choose a location that suits your car.

Avant le montage

Le montage du haut-parleur de graves nécessite une profondeur d'au moins 53,5 mm (2 1/8 po). Mesurez la profondeur de l'emplacement où vous souhaitez monter le haut-parleur, puis assurez-vous que le haut-parleur ne gêne en rien les autres composants du véhicule. Prenez en considération les points suivants lors du choix de l'emplacement de montage:

- Assurez-vous qu'aucun objet ne gêne à proximité de l'emplacement de montage de la portière (avant ou arrière) où vous envisagez de monter le haut-parleur.
- Il est possible qu'un trou ait déjà été découpé dans le panneau intérieur de la portière (avant ou arrière). Dans ce cas, il vous suffit de modifier le panneau.
- Si vous envisagez de monter ce système de haut-parleur dans la portière (avant ou arrière), assurez-vous que les bornes, le cadre ou les aimants du haut-parleur ne sont pas en contact avec des pièces internes, telles que la crémaillère de la vitre dans la portière (lorsque vous ouvrez ou fermez la vitre), etc.
  Assurez-vous également que la grille du haut-parleur n'entre pas en contact avec des éléments internes, tels que les manivelles de lève-glace, les poignées de portières, les accoudoirs, les vide-poches, les lampes ou les sièges, etc.
- Le bon emplacement de montage des haut-parleurs d'aigus dépend du type de voiture. Choisissez un emplacement s'adaptant à la conception de votre voiture.

Antes del montaje

Debe existir una profundidad de 53,5 mm como mínimo para instalar el altavoz de agudos. Mida la profundidad del lugar donde desea montar el altavoz y compruebe que el altavoz no obstruya ningún componente del automóvil. Antes de elegir el lugar de montaje, se debe tener en cuenta lo siguiente:

- Asegúrese de que no haya ningún obstáculo en el lugar de montaje de la puerta (delantera o trasera) donde desea montar el altavoz.
- Es posible que ya exista un orificio de montaje en el panel interior de la puerta (delantera o trasera). En este caso, sólo debe modificar el salpicadero.
- Si desea montar este sistema de altavoces en la puerta (delantera o trasera), asegúrese de que los terminales del altavoz, el marco o el imán no interfieren con los componentes interiores como, por ejemplo, el mecanismo de la ventanilla en la puerta (al abrir o cerrar la ventanilla), etc.
  Asegúrese también de que la rejilla del altavoz no esté en contacto con accesorios interiores como, por ejemplo, los picaportes de las ventanillas y puertas, los reposabrazos, los compartimentos para guardar objetos situados en las puertas, las luces o los asientos etc.
- El lugar apropiado para la instalación de los altavoces de agudos varía según el tipo de automóvil. Escoja el lugar que mejor se adecue a su automóvil.

Vor der Montage

Für eine versenkte Montage ist eine Einbautiefe von mindestens 53,5 mm erforderlich. Messen Sie die Tiefe an der Stelle, an der der Lautsprecher montiert werden soll, und vergewissern Sie sich, dass der Lautsprecher keine anderen Fahrzeugteile blockiert. Beachten Sie bitte Folgendes, wenn Sie die Montagestelle festlegen:

- Achten Sie darauf, dass nichts die Montageposition in der Tür (vorne oder hinten), an der Sie den Lautsprecher anbringen wollen, blockiert.
- In der Innenverkleidung der Tür (vorn oder hinten) befindet sich möglicherweise bereits eine Aussparung für die Montage. In diesem Fall brauchen Sie nur die Platte anzupassen.
- Wenn Sie dieses Lautsprechersystem in der Tür (vorne oder hinten) montieren, achten Sie darauf, dass die Lautsprecheranschlüsse, die Rahmen bzw. die Magneten keine Teile im Fahrzeuginneren blockieren, wie zum Beispiel den Hubmechanismus in der Tür zum Öffnen und Schließen des Fensters usw.
  Achten Sie außerdem darauf, dass das Lautsprechergitter keine Teile der Innenausstattung wie Fensterkurbeln, Türgriffe, Armlehnen, Ablagen in der Tür, Lampen, Sitze usw. berührt.
- Die für die Hochtöner am besten geeignete Montageposition hängt vom Fahrzeugtyp ab. Wählen Sie je nach Fahrzeugtyp eine geeignete Montageposition.

Innan du monterar

För en jämn och slät montering krävs ett djup på minst 53,5 mm. Mät ut djupet där du tänker montera högtalaren och se till att den inte kommer i vägen för några andra komponenter i bilen. Tänk på följande när du väljer monteringsplats:

- Se till att det inte finns några hinder på dörren (främre eller bakre) runt den plats där du tänker montera högtalaren.
- I vissa fall finns det redan ett hål förberett för högtalare i dörrens (främre eller bakre) innerpanel. I så fall behöver du bara se till att urtaget passar högtalaren.
- Om du tänker montera det här högtalarsystemet i dörren (framdörr eller bakdörr), måste du se till att högtalarterminalerna, ramen och magneten inte kommer i vägen för några delar inne i dörren, t.ex. fönstermekanismen (när du öppnar eller stänger fönstret) eller liknande.
  Se också till att inte högtalargallret kommer i vägen för några delar av inredningen, t.ex. fönstervevar, dörrhandtag, armstöd, dörrfickor, lampor, säten eller liknande.
- Var diskanthögtalarna monteras bäst beror på vilken typ av bil det är fråga om. Välj en plats som är lämplig med tanke på bilen.

Vóór de montage

Voor de montage is een inbouwdiepte van minimaal 53,5 mm vereist. Meet de diepte van het gebied waar u de luidspreker wilt installeren en zorg dat de luidspreker niet wordt geblokkeerd door andere onderdelen van de auto. Houd rekening met de volgende punten als u een montageplaats uitzoekt:

- Zorg ervoor dat er zich geen obstakels bevinden in de buurt van de inbouwplaats in het portier (voor of achter).
- In het binnenste paneel van het portier (voor of achter) of de hoedenplank is mogelijk al een opening voor de installatie gemaakt. In dit geval hoeft u alleen de plaat aan te passen.
- Als u dit luidsprekersysteem wilt installeren in het portier (voor of achter), moet u ervoor zorgen dat de contactpunten, het frame en de magneet van de luidspreker niet in contact komen met de onderdelen in het portier, zoals het raammechanisme in het portier (wanneer u het raam opent of sluit), enzovoort.
  Zorg ook dat het luidsprekerrooster niet in contact komt met onderdelen in de auto, zoals raamhendels, portierpreparen, armsteunen, zijvakken in het portier, lampen of stoelen, enzovoort.
- De geschikte inbouwplaats voor de tweeters hangt af van het type auto. Kies een geschikte positie voor uw auto.

Antes da montagem

Para montar a colunas de graves, é necessária uma profundidade de pelo menos 53,5 mm. Meça a profundidade da área onde quer montar a coluna e verifique se não interfere com os outros componentes do automóvel. Quando escolher um local para a montagem, verifique o seguinte:

- Verifique se não existe nada na área circundante da porta (da frente ou de trás) que interfira com o local de montagem do altifalante.
- O painel interior da porta (da frente ou de trás) ou da prateleira traseira pode já ter os furos de montagem feitos. Nesse caso, só tem de modificar a placa.
- Se quiser montar este sistema de colunas na porta (da frente ou de trás) do automóvel, verifique se os terminais respectivos, a armação ou o ímã não interferem com nenhuma das peças do interior do veículo, como o elevador do vidro da janela na porta (quando fechar ou abrir a janela), etc.
  Verifique também se a grelha da coluna não toca em nenhuma das peças interiores, como os manipulos do vidro, os puxadores das portas, os apoios para os braços, as bolsas da porta, luzes, bancos, etc.
- O local adequado para montar os altofalante de agudos varia com o tipo de veículo. Escolha um local adequado para o seu carro.

Prima del montaggio

Per il montaggio a incasso è necessaria una profondità di almeno 53,5 mm. Misurare la profondità dell'area in cui verrà montato il diffusore e assicurarsi che quest'ultimo non ostacoli nessun altro componente dell'auto. Per scegliere la posizione di montaggio, tenere presente quanto segue:

- Assicurarsi che non vi sia alcun ostacolo nel punto in cui si desidera montare i diffusori nelle portiere (anteriori o posteriori).
- È possibile che sia già presente un foro nel pannello interno della portiera (anteriore o posteriore). In tal caso è necessario modificare solamente la superficie.
- Se il sistema diffusori viene installato nella portiera (anteriore o posteriore), accertarsi che i terminali, la cornice o il magnete dei diffusori non interferiscano con nessuna delle parti interne, quali il meccanismo dei finestrini all'interno della portiera (se si apre o chiude il finestrino) e così via.
  Accertarsi inoltre che la griglia dei diffusori non entri in contatto con nessun dispositivo interno, quali manovelle dei finestrini, maniglie delle portiere, braccioli, vani portaoggetti delle portiere, luci o sedili e così via.
- La posizione di montaggio più adatta per i tweeter varia in base al tipo di automobile. Scegliere una posizione che si adatti alla propria automobile.

Przed rozpoczęciem montażu

Do montażu głośnika niskotonowego wymagana jest głębokość co najmniej 53,5 mm. W miejscu, w którym ma zostać zamontowany głośnik, należy zmierzyć głębokość i upewnić się, że głośnik nie będzie przeszkadzał w działaniu innych elementów wyposażenia samochodu. Wybierając miejsce montażu, należy pamiętać o następujących czynnikach:

- Należy się upewnić, że nie ma żadnych przeszkód wokół miejsca montażu w drzwiach (przednich lub tylnych), w których ma zostać zainstalowany głośnik.
- Otwory montażowe w panelu wewnętrznym drzwi (przednich lub tylnych) lub w tylnej półce mogą już być wycięte. W takim wypadku należy tylko zmodyfikować płytę.
- Jeśli zestaw głośnikowy ma zostać zainstalowany w drzwiach (przednich lub tylnych), należy się upewnić, że zaciski głośników, obudowa ani magnes nie kolidują z żadnymi elementami wewnętrznymi, takimi jak mechanizm otwierania okna w drzwiach (podczas otwierania lub zamykania okna) itp.
  Należy także upewnić się, że siatka głośnika nie dotyka żadnych części wewnętrznych, takich jak korby do opuszczania szyb, klamki drzwi, podłokietniki, kieszenie w drzwiach, lampy lub siedzenia itp.
- Właściwe miejsce do zamontowania głośników wysokotonowych zależy od typu samochodu. Należy wybrać miejsce odpowiednie dla danego samochodu.

Ināmte de montaj

Pentru montajul încastrat este necesară o adâncime de cel puțin 53,5 mm. Măsurați adâncimea zonei în care intenționați să montați difuzorul și asigurați-vă că difuzorul nu obstrucționează nicio altă componentă a vehiculului. Rețineți următoarele aspecte când alegeți un amplasament pentru montaj:

- Asigurați-vă că nu există obstrucții în jurul amplasamentului de montare din ușa (din față sau din spate) în care montați difuzorul.
- Este posibil să fie deja decupată o gaură pentru montaj pe panoul interior al ușii (din față sau din spate) sau în etajera din spate. În acest caz, trebuie să modificați numai placa.
- Dacă intenționați să montați acest sistem de difuzoare în ușă (din față sau din spate), asigurați-vă că bornele difuzorilor, rama sau magnetul nu interferează cu nicio componentă internă, cum ar fi mecanismul geamului din ușă (când închideți sau când deschideți geamul) etc.
  De asemenea, asigurați-vă că grila difuzorului nu atinge nicium mecanism intern, precum macaraua geamului, mânerele ușii, suporturi de sprijin pentru brațe, buzunarele ușii, becurile sau scaunele etc.
- Amplasamentul adecvat pentru montarea difuzoarelor de înalte diferă în funcție de tipul vehiculului. Alegeți un amplasament adecvat pentru vehiculul dumneavoastră.

Før montering

Der kræves en dybde på mindst 53,5 mm til montering af wooferen. Mål dybden af det område, hvor højttaleren skal monteres, og kontroller, at højttaleren ikke kommer til at sidde i vejen for andre af bilens komponenter. Vær opmærksom på følgende, når du vælger et monteringssted:

- Kontroller, at intet blokeres omkring dørens (for- eller bagdør) monteringssted, hvor højttaleren skal monteres.
- Der kan allerede være skåret et hul ud i dørens (for- eller bagdør) inderpanel til montering. I så fald skal du kun ændre pladen.
- Hvis du monterer dette højttalersystem i døren (for- eller bagdør), skal du kontrollere, at højttalerstikkene, rammen eller magneten ikke obstruerer indvendige dele som f.eks. vinduesmekanismen i døren (når du åbner eller lukker vinduet) etc.
  Kontroller også, at højttalergitteret ikke rører ved indvendige beslag som f.eks. vindueshejs, dørhåndtag, armlæn, dørlommer, lamper eller sæder etc.
- Det egnede monteringssted for diskanthøjttalerne varierer afhængigt af biltype. Vælg en placering, der passer til din bil.

Ennen asennusta

Bassokaiuttimen asennukseen tarvitaan vähintään 53,5 mm syvä tila. Mittaa kaiuttimen asennuspaikan syvyys ja varmista, ettei kaiutin ole auton muiden auton osien tiellä. Huomaa seuraavat asiat asennuspaikkaa valittaessa:

- Varmista, ettei kaiuttimen asennuspaikan ympärillä ovessa (edessä tai takana) ole mitään esteitä.
- Asennusaukko voi olla valmiiksi leikattuna oven sisälevyssä (edessä tai takana). Tässä tapauksessa ainoastaan asennuslevyä voidaan joutua hieman muotoilemaan.
- Jos tämä kaiutinjärjestelmä asennetaan oveen (etu tai taka), varmista, ettevät kaiuttimien liittimet, runko tai magneetti ole auton minkään sisäosan, kuten oven ikkunamekanismin (kun ikkuna avataan tai suljetaan) tai vastaavan tiellä.
  Varmista myös, ettei kaiuttimen ritilä koske auton mihinkään sisäosaan, kuten ikkuna- tai ovikahvoihin, kynärtukiin, ovitaskuihin, valaisimiin tai istuimiin jne.
- Diskanttikaiuttimien sopiva asennuspaikka vaihtelee autotyypin mukaan. Valitse omaan autoosi parhaiten sopiva asennuspaikka.

Før montering

En dybde på minst 53,5 mm kreves for å montere basshøyttaleren. Mål dybden på området hvor du skal montere høyttaleren, og sørg for at høyttaleren ikke blokkerer andre deler av bilen. Husk følgende når du velger et sted for montering:

- Sørg for at det ikke er hindringer rundt døren (front eller bak) hvor du har tenkt å montere høyttaleren.
- Det kan allerede være et hull for montering i dørens indre panel (front eller bak). I så fall trenger du bare tilpasse platen.
- Hvis du skal montere dette høyttalersystemet i døren (front eller bak), sørg for at høyttalerterminalene, kabinettet og magneten ikke hindrer noen interne deler, som vindusmekanismen i døren (når du åpner eller lukker vinduet), osv.
  Sørg også for at høyttaleristen ikke er i kontakt med noen interne deler, som vindusveiver, dørhåndtak, armstetter, dørlommer, lamper, seter, osv.
- Riktig monteringssted for diskanthøyttalerne varierer avhengig av type bil. Velg en plassering som passer bilen din.

Πριν από την τοποθέτηση

Για την τοποθέτηση του woofer απαιτείται βάθος τουλάχιστον 53,5 mm. Μετρήστε το βάθος του σημείου όπου πρόκειται να τοποθετήσετε το ηχείο και βεβαιωθείτε ότι το ηχείο δεν εμποδίζει κάποιο άλλο εξάρτημα του αυτοκινήτου. Όταν επιλέγετε το σημείο τοποθέτησης λάβετε υπόψη τα παρακάτω:

- Βεβαιωθείτε ότι δεν υπάρχουν εμπόδια γύρω από το σημείο τοποθέτησης επί της θύρας (εμπρός ή πίσω) στην οποία πρόκειται να τοποθετήσετε το ηχείο.
- Ενδέχεται να υπάρχει ήδη η οπή για την τοποθέτηση στο εσωτερικό πάνελ της θύρας (εμπρός ή πίσω). Σε αυτήν την περίπτωση χρειάζεται να τροποποιήσετε μόνο τον πίνακα.
- Εάν πρόκειται να τοποθετήσετε αυτό το σύστημα ηχείων στην πόρτα (μπροστά ή πίσω), βεβαιωθείτε ότι οι ακροδέκτες των ηχείων, του πλαισίου ή του μαγνήτη δεν εμποδίζουν τυχόν εσωτερικά εξαρτήματα, όπως τον μηχανισμό του παραθύρου της θύρας (όταν ανοίγετε ή κλείνετε το παράθυρο), κ.λπ.
  Βεβαιωθείτε επίσης ότι η γρίλια του ηχείου δεν ακουμπά σε τυχόν εσωτερικά εξαρτήματα, όπως για παράδειγμα τις μανιβέλες των παραθύρων, τα χερούλια θυρών, τα στηρίγματα βραχιόνων, τις θήκες θυρών αυτοκινήτου, τις λυχνίες ή τα καθίσματα κ.λπ.
- Το κατάλληλο σημείο τοποθέτησης για τα tweeter διαφέρει ανάλογα με τον τύπο του αυτοκινήτου. Διαλέξτε το σημείο που ταιριάζει στο αυτοκινήτό σας.

Před montáží

Pro montáž hloubkového reproduktoru je nutná hloubka alespoň 53,5 mm. Změřte hloubku prostoru, kam budete instalovat reproduktor, a ujistěte se, že reproduktor nebude překážet žádným jiným součástem vozidla. Při volbě místa pro montáž mějte na paměti toto:

- Ujistěte se, že nic nepřekáží okolo místa instalace ve dveřích (předních nebo zadních), kam budete instalovat reproduktor.
- Ve vnitřním panelu dveří (předních nebo zadních) již může být vyříznutý otvor pro montáž. V takovém případě je nutné upravit jen desku.
- Pokud budete tento reproduktorový systém instalovat do dveří (předních nebo zadních), ujistěte se, že konstrukce ani magnet nepřekážejí žádným jiným vnitřním dílům, například mechanizmu oken ve dveřích (při otevírání a zavírání okna) atd.
  Současně se ujistěte, že se mřížka reproduktoru nedotýká žádných vnitřních součástí, jako jsou kliky oken, kliky dveří, opěrky, kapsy ve dveřích, lampičky, sedadla atd.
- Vhodné místo pro instalaci výškových reproduktorů se liší v závislosti na typu vozidla. Zvolte umístění vhodné pro vaše vozidlo.

Beszerelés előtt

A mélynyomó beszereléséhez legalább 53,5 mm mélységre van szükség. Mérje meg annak a területnek a mélységét ahova be kívánja szerelni a hangszórót, és biztosítsa, hogy a hangszóró ne akadályozza az autó más alkatrészeit. A beszerelési hely kiválasztásakor vegye figyelembe a következőket:

- Biztosítsa, hogy semmi ne legyen útban az ajtón (első vagy hátsó) lévő beszerelési helynél, ahova a hangszórót kívánja beszerelni.
- Lehetséges, hogy az ajtó (első vagy hátsó) belső paneljén már ki van vágva a beszerelőnyílás. Ebben az esetben csak a lemezt kell módosítania.
- Ha ezt a hangszórórendszert az ajtóba (első vagy hátsó) kívánja beszerelni, biztosítsa, hogy a hangszóró kivezetései, a kerete, vagy a mágnese ne ütközzenek az olyan belső alkatrészekkel, mint az ajtóban lévő ablakmozgató mechanika (az ablak nyitásakor vagy zárásakor) stb.
  Szintén biztosítsa, hogy a hangszóró rácsa ne érjen hozzá az olyan belső szerelőnyelvekhez, mint az ablakemelő karok, ajtófogantyúk, kartámasztók, ajtózsebek, lámpák, vagy ülések stb.
- A csipogók számára alkalmas beszerelési hely autótipusonként változik. Válasszon ki egy olyan helyet, amely megfelel az autójához.

Pred montážou

Na montáž basového reproduktora je potrebná hĺbka najmenej 53,5 mm. Odmerajte hĺbku miesta, v ktorom chcete reproduktor inštalovať, a uistite sa, že reproduktor neprekáža iným komponentom vozidla. Pri výbere miesta montáže majte na pamäti nasledujúce skutočnosti:

- Presvedčte sa, či nič neprekáža v okolí miesta upevnenia vo dverách (predných alebo zadných).
- Je možné, že montážny otvor na vnútornom paneli dverí (predných alebo zadných) je už vyrezaný. V takom prípade stačí upraviť iba dosku.
- Ak chcete túto reproduktorovú sústavu namontovať do dverí (predných alebo zadných), uistite sa, že svorky reproduktorov, rám alebo magnet nezasahujú do žiadnych vnútorných častí, ako je napríklad okenný mechanizmus vo dverách (pri otváraní a zatváraní okna), atď.
  Dbajte tiež na to, aby sa mriežka reproduktora nedotýkala žiadneho vnútorného príslušenstva, ako sú napríklad kľúčky okien, kľúčky dverí, laktové opierky, dverové priehradky, žiarovky alebo sedadlá atď.
- Vhodné umiestnenie výškových reproduktorov závisí od typu vozidla. Zvoľte si také miesto, ktoré vyhovuje vášmu vozidlu.

Преди монтаж

Нужна е дълбочина от поне 53,5 mm, за да се монтира високоговорителят за ниски честоти. Измерете дълбочината на зоната, където ще монтирате високоговорителя, и се уверете, че няма да пречи на други детайли на автомобила. Имайте предвид посоченото по-долу, когато избирате местоположение за монтаж:

- Уверете се, че няма препятствия около зоната за монтаж на вратата (предна или задна), където ще монтирате високоговорителя.
- Възможно е вече да има изрязан отвор за монтаж на вътрешния панел на вратата (предна или задна). В такъв случай трябва да направите промяни само по таблото.
- Ако ще монтирате тази система високоговорители във вратата (предна или задна), се уверете, че клемите на високоговорителите, рамката или магнитът не пречат на каквито и да било вътрешни части, като например механизма за прозореца във вратата (когато отваряте или затваряте прозореца) и др.
  Уверете се също, че решетките на високоговорителите не допират вътрешни елементи, като например лостовете за прозорците, дръжките на вратите, подлакътници, джобове на вратите, лампи или седалки, както и др.
- Подходящото място за монтаж на високоговорителите за високи честоти варира в зависимост от типа на автомобила. Изберете място, което е подходящо за вашия автомобил.

Montajdan önce

Woofer'ı monte etmek için en az 53,5 mm derinlik gerekir. Hoparlörü monte edeceğiniz alanın derinliğini ölçün ve hoparlörün aracın diğer komponentlerini engellemediğinden emin olun. Bir montaj konumu seçerken aşağıdakileri göz önünde bulundurun:

- Hoparlörü monte edeceğiniz kapının (ön veya arka) montaj konumunun çevresini hiçbir şeyin engellemediğinden emin olun.
- Kapının (ön veya arka) iç panelinden montaj için bir delik zaten kesilmiş olabilir. Bu durumda yalnızca panoyu değiştirmeniz gerekir.
- Bu hoparlör sistemini kapıya (ön veya arka) monte edecekseniz, hoparlör terminallerinin, çerçevenin veya mıknatısın kapıdaki cam mekanizması (camı açtığınızda veya kapattığınızda) vb. gibi herhangi bir iç parçayı etkilemeyeceğinden emin olun.
  Ayrıca hoparlör ızgarasının cam açma kolları, kapı kolları, kol dayanakları, kapı cepleri, lambalar veya koltuklar vb. gibi herhangi bir iç mekanizmaya dokunmadığından da emin olun.
- Tweeter'lar için uygun montaj konumu arabanın tipine göre değişir. Aracınıza uygun bir konum bulun.

Parts list / Liste des pièces / Lista de componentes / Teileliste / Lista över medföljande delar / Onderdelenlijst / Lista de peças / Elenco dei componenti / Spis części / Lista componentelor / Reservedelsliste / Osaluettelo / Liste over deler / Κατάλογος ανταλλακτικών / Seznam součástí / Alkatrészjegyzék / Zoznam súčastí / Списък на частите / Parça listesi

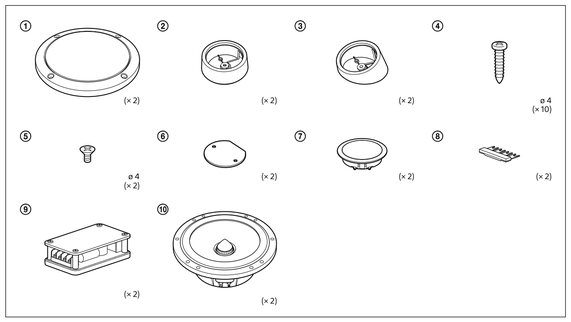

Tweeter / Haut-parleur d'aigus / Altavoz de agudos / Hochtöner / Diskanthögtalare / Tweeter / Altofalante de agudos / Tweeter / Głośnik wysokotonowy / Difuzor de înalte / Tweeter / Diskantti / Diskanthøyttaler / Tweeter / Výškový reproduktor / Cipogó / Výškový reproduktor / Високоговорител за високи честоти / Tweeter

Example / Exemple / Ejemplo / Beispiel / Exempel / Voorbeeld / Esempio / Esempio / Przykład / Exemplu / Eksempel / Esimerkki / Eksempel / Παράδειγμα / Příklad / Példa / Príklad / Пример / Örnek

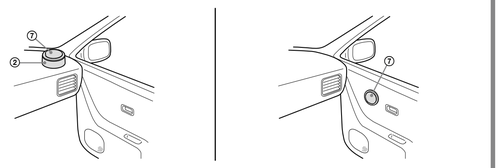

1

Remove the inside door panel.
Retirez le panneau intérieur de la portière.
Extraiga el panel de la cubierta interior.
Nehmen Sie die Innenabdeckung der Tür ab.
Ta bort insidan av dörren.
Verwijder het binnenste deurpaneel.
Rimuovere il pannello interno della portiera.
Ta bort innersidan av dörren.
Fjern panelet på indersiden af døren.
Irrota oven sisäpaneeli.
Fjern det indre dørpanelet.
Αφαιρέστε το εσωτερικό πάνελ της θύρας.
Odstraňte vnitřní panel dveří.
Távolítsa el a belső ajtópanelt.
Odmontujte vnútorný panel dverí.
Отстранете вътрешния панел на вратата.
İçeridaki kapı panelini çıkarın.

2

Decide the method to mount the unit depending on the type of the car and the installation location.
Choisissez la méthode à utiliser pour monter l'appareil selon le type de voiture et l'emplacement de montage choisi.
Escoja el método para instalar la unidad según el tipo de automóvil y el lugar de instalación.
Wählen Sie die Montageart je nach Fahrzeugtyp und Montageposition aus.
Välj monteringssätt efter vad som är lämpligt för bilen och platsen du utför monteringen.
Kies de inbouwmethode volgens het type auto en de inbouwpositie.
Escolha o método de montagem do aparelho de acordo com o tipo de veículo e o local de instalação.
Decidere il metodo di montaggio dell'apparecchio in base al tipo di automobile e alla posizione di installazione.
Wybierz metodę montażu głośnika w zależności od typu samochodu i położenia instalacji.
Decidați asupra metodei de montaj al unității în funcție de tipul vehiculului și de amplasamentul de instalare.
Beslut dig för en monteringsmetode afhængigt af biltype og installationssted.
Päätä laitteen asennustapa auton tyypin ja asennuspaikan mukaan.
Bestem enhetens monteringsmetode avhengig av type bil og hvor enheten skal installeres.
Αποφασίστε τη μέθοδο τοποθέτησης της μονάδας ανάλογα με τον τύπο του αυτοκινήτου και το σημείο τοποθέτησης.
Vyberte způsob instalace jednotky v závislosti na typu vozidla a místě instalace.
Az autó típusától függően döntse el a beszerelés módját és a helyét.
Vyberte spôsob montáže jednotky podľa typu vozidla a miesta inštalácie.
Изберете метода за монтаж на модула в зависимост от типа на автомобила и местоположението на монтажа.
Aracın tipine ve kurulum konumuna bağlı olarak birimi monte etme yöntemine karar verin.

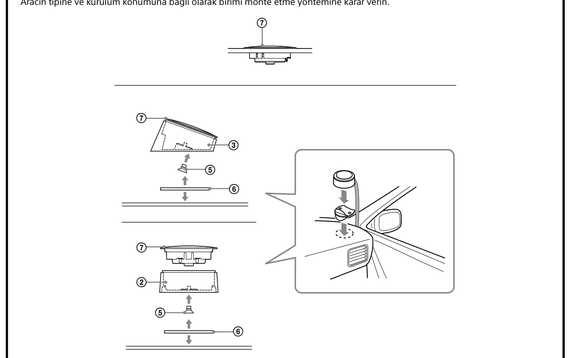

Woofer / Haut-parleur de graves / Altavoz de graves / Tieftöner / Bashögtalare / Woofer / Altofalante de graves / Woofer / Głośnik niskotonowy / Difuzor frecvențe joase / Woofer / Bassokaiutin / Basshøyttaler / Woofer / Hloubkový reproduktor / Mélynyomó / Basový reproduktor / Високоговорител за ниски честоти / Woofer

1

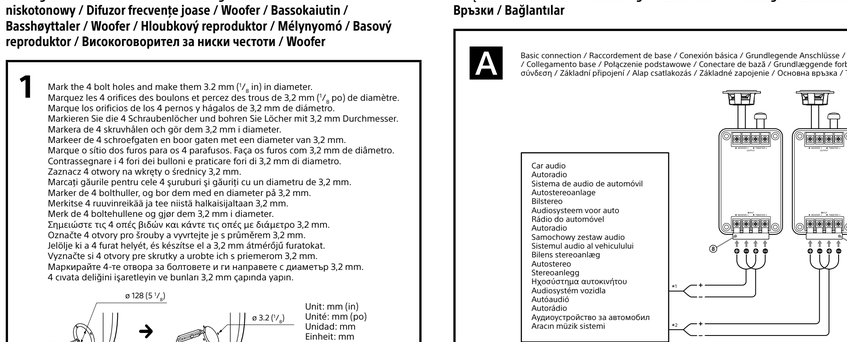

Mark the 4 bolt holes and make them 3.2 mm (1/8 in) in diameter.
Marquez les 4 orifices des boulons et percez des trous de 3,2 mm (1/8 po) de diamètre.
Marque los orificios de los 4 pernos y hágalos de 3,2 mm de diámetro.
Markieren Sie die 4 Schraubenlöcher und bohren Sie Löcher mit 3,2 mm Durchmesser.
Markera de 4 skruvhålen och gör dem 3,2 mm i diameter.
Markeer de 4 schroefgaten en boor gaten met een diameter van 3,2 mm.
Marque o sítio dos furos para os 4 parafusos. Faça os furos com 3,2 mm de diâmetro.
Contrassegnare i 4 fori dei bulloni e praticare fori di 3,2 mm di diametro.