SONY

4-543-805-01(1)

Network Camera

設置説明書
Installation Manual
Manuel d'installation
Installationsanleitung
Manuale di installazione
Manual de instalación
Руководство по установке
설치 설명서

お買い上げいただきありがとうございます。

⚠警告 電気製品は、安全のための注意事項を守らないと、火災や人身事故になることがあります。

この設置説明書には、事故を防ぐための重要な注意事項と製品の取り扱いかたを示してあります。**この設置説明書をよくお読みのうえ**、製品を安全にお使いください。お読みになったあとは、いつでも見られるところに必ず保管してください。

SNC-XM631

IPELA

© 2014 Sony Corporation Printed in China

4543805010

A

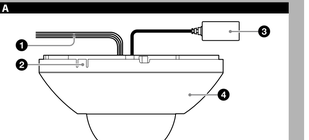

B

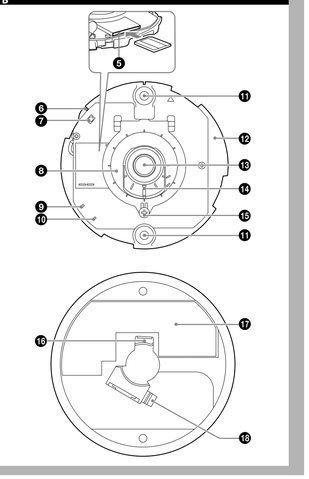

日本語

説明書について

設置説明書(本書)
この設置説明書には、カメラ本体の各部の名称や設置、接続方法が記載されています。操作の前に必ずお読みください。

安全のために(同梱)
カメラを安全に使うための注意事項が記載されています。必ずお読みください。

SNC easy IP setupガイド(CD-ROMに収録)
ユーザーガイド/アプリケーションガイド(Web)
カメラのセットアップの方法や、Webブラウザを介したコントロールの方法が記載されています。
設置説明書にしたがってカメラを正しく設置、接続したあと、ユーザーガイドをご覧になってカメラを操作してください。

ソフトウェアの使いかた

付属のCD-ROMには、IPアドレスを割り当てるためのセットアッププログラムが収納されています。また、セットアップ方法についての情報がPDF形式で記録されています。
ユーザーガイドやアプリケーションガイドをご覧になりたい場合は、CD-ROMからダウンロードしていただくか、もしくは次のURLからダウンロードできます。
http://www.sony.net/ipela/snc

CD-ROMマニュアルの使いかた

Adobe Readerがインストールされたコンピューターで、各ガイドを閲覧できます。
Adobe Readerは、Adobeのウェブサイトから無償でダウンロードできます。

1 CD-ROMに収録されているindex.htmlファイルを開く。

2 読みたいガイドを選択してクリックする。

ご注意

CD-ROMが破損または紛失した場合は、約実1ヶ月間またはソニーのサービス窓口経由で購入できます。

AdobeおよびAdobe Readerは、Adobe Systems Incorporated(アドビシステムズ社)の商標です。

本機にIPアドレスを割り当てる

付属のCD-ROMに収録されているセットアッププログラムを使ってIPアドレスを割り当ててください。
セットアップ方法について詳しくは、SNC easy IP setupガイドをご覧ください。

各部の名称と働き

ケーブル❶は、出荷時は接続されていません。

側面 A

❶ I/O(入出力)ケーブル(付属)
1系統のセンサー入力と1系統のアラーム出力を備えています。
各ワイヤーは次の信号に対応しています。

ピン番号	ピン名称	色	ピン番号	ピン名称	色
1	センサー入力+ (Sensor Input +)	赤	3	アラーム出力+ (Alarm Output +)	青
2	センサー入力− (GND) (Sensor Input – (GND))	黒	4	アラーム出力− (Alarm Output –)	白

◆各機能や設定について詳しくは、ユーザーガイドをご覧ください。
◆配線については、「I/Oケーブルの接続」をご覧ください。

❷ **ケーブル引き出し用スリット**
ケーブルをカメラの横から引き出して配線する場合は、ペンチなどでつまんで折り取ってください。

❸ **LAN(ネットワーク)コネクタ(PoE)[RJ45]**
ネットワークケーブル(UTP、カテゴリー5)を使用して、PoE*給電およびネットワーク通信を行います。
(*PoE: Power over Ethernetの略です。IEEE802.3afに準拠しています。)

◆接続については、裏面の「電源ネットワークへの接続」をご覧ください。

❹ **ドームケース**

内面 B

❺ **SDカードスロット**
別売のSDメモリーカードを装着することで、カメラの画像をメモリーカードに記録できます。
装着の際は、図のように端子面を定格ラベル側に向けて差し込み、最後まで押し込んで確実に装着してください。
本機は、S規格およびSDHC規格のメモリーカードにのみ対応しています。

❻ **ロックレバー**
ドームケースを取り外すとき、レバーを押しながらドームケースを回してください。

❼ **リセットスイッチ**
押しながら電源を供給すると、工場出荷時の設定に戻ります。

❽ **カメラヘッド**

❾ **POWER(電源)インジケーター(緑)**
カメラに電源が供給されると、カメラ内部でシステムチェックを行います。
正常に動作している場合はインジケーターが点灯します。

❿ **NETWORK(ネットワーク)インジケーター**
ネットワークに接続されているときは点灯、または点滅します。ネットワークに接続されていないときは消灯しています。

⓫ **カメラ取り付け用ネジ穴(2か所)**
取り付ける際、取り付けネジはしっかり締めてください。

⓬ **カメラ本体**

⓭ **レンズ**

⓮ **△画像上方マーク**
画像の上方向を示します。

⓯ **カメラヘッド固定ネジ**
ネジをゆるめてからカメラヘッドを撮影したい方向に向け、そのあと締めて固定します。

⓰ **I/O(入出力)ポート**
付属のI/Oケーブルを接続します。

⓱ **定格ラベル**
本機の名称や、電気関係の定格情報が記載されています。

⓲ **落下防止用ロープ取り付け穴**
別売のロープを取り付けます。
お買い上げ店またはソニーのサービス窓口経由で購入できます。

設置

⚠警告

- 壁や天井など高所へ設置する際は、専門の工事業者に依頼してください。
- 天井への設置は、本体と設置用アダプターを含む重量に充分耐えられる強度があることを お確かめの上、確実に取り付けてください。充分な強度がないと落下してけがの原因となります。
- 落下事故防止のため、別売のロープを必ず取り付けてください。
- 天井へ設置した場合は、1年に一度は取り付けがゆるんでいないことを点検してください。また、使用状況に応じて点検の間隔を短くしてください。
- 直射日光が当たる場所へは設置しないでください。

(裏面へ続く)

English

Before operating the unit, please read this manual thoroughly and retain it for future reference.

About the Manals

Installation Manual (this document)
This Installation Manual describes the names and functions of parts and controls of the Network Camera, gives connection examples and explains how to set up the camera. Be sure to read the Installation Manual before operating.

Safety Regulations (supplied)
The Safety Regulations describes the secure usage of camera. Be sure to read it.

SNC easy IP setup Guide (stored in the CD-ROM)
User's Guide/Application Guide (Web)
The User's Guide describes how to set up the camera and how to control the camera via a Web browser.
After installing and connecting the camera correctly, operate referring to this User's Guide.

Using the software

The supplied CD-ROM includes the setup program for assigning an IP address. The information for how to set up an IP address is also included in the disc in PDF format.
User's Guide and Application Guide can be downloaded from the disc, or the following URL:
http://www.sony.net/ipela/snc

Using the CD-ROM manual

The manual can be read on a computer with Adobe Reader installed.
You can download Adobe Reader free from the Adobe website.

1 **Open the index.html file in the CD-ROM.**
2 **Select and click on the manual that you want to read.**

Note

If you have lost or damaged the CD-ROM, you can purchase a new one from your Sony dealer or Sony service counter.

Adobe and Acrobat Reader are trademarks of Adobe Systems Incorporated in the United States and/or other countries.

Assigning the IP address

Assign the IP address using the setup program in the supplied CD-ROM.
For details on how to set up the IP address, see SNC easy IP Setup Guide.

Location and Function of Part

The cable ❶ is not connected at the time of shipment.

Side A

❶ **I/O (input/output) cable (supplied)**
Provided with one sensor input and one alarm output.
The wires comply with the following signals:

Pin No.	Pin name	Color	Pin No.	Pin name	Color
1	Sensor In +	Red	3	Alarm Out +	Blue
2	Sensor In – (GND)	Black	4	Alarm Out –	White

- For details about functions and settings, refer to the User's Guide.
- For wiring, refer to "Connecting the I/O cable" on the reverse side.

❷ **Knockout type flange**
When threading the cables through the side of the camera, use pliers to break off the knockout flange (with pliers, etc.).

❸ **LAN (network) connector (PoE) [RJ45]**
Connect a network cable (UTP, category 5) to this port to communicate with a network or PoE* system.
(*PoE stands for Power over Ethernet. It is pursuant to IEEE802.3af.)
- For details on connection, refer to "Connection to the electrical power network" on the reverse side.

❹ **Dome case**

Inside B

❺ **SD card slot**
Image data in the camera can be recorded to a memory card by inserting an SD memory card (sold separately) into the slot.
When inserting, point the contact area at the rating label side (referring to the illustration), and be sure to insert it completely.
This unit is only compatible with SD and SDHC memory cards.

❻ **Lock lever**
Press the lever inward and turn the dome case, then remove the dome case from the camera unit.

❼ **Reset switch**
To reset the camera to the factory default settings, hold down the reset switch and supply power to the camera.

❽ **Camera head**

❾ **POWER indicator (Green)**
When the power is supplied to the camera, the camera starts checking the system. If the system is normal, the indicator lights up.

❿ **NETWORK indicator**
The indicator lights up or flashes when the camera is connected to the network. The indicator is off when the camera is not connected to the network.

⓫ **Screw holes for installing the camera (2 positions)**
Make sure to tighten the screws securely when installing the camera.

⓬ **Camera unit**

⓭ **Lens**

⓮ **△ mark**
Indicates the image direction.

⓯ **Camera head fixing screw**
Firstly, loosen the screw and point the camera head in the desired direction, then tighten the screw to secure in place.

⓰ **I/O (input/output) port**
Connect the supplied I/O cable.

⓱ **Rating Label**
This label shows the name of device and its electric rating.

⓲ **Hole for fall-prevention rope**
Attach the rope (sold separately).
You can purchase the fall-prevention rope at the store of purchase or authorized Sony dealer.

Installation

WARNING

- If you attach the camera in the height such as the wall or the ceiling, etc., entrust the installation to an experienced contractor or installer.
- If you install the camera on the ceiling, ensure that the ceiling is strong enough to withstand the weight of the camera plus the Mounting Adaptor and then install the camera securely. If the ceiling is not strong enough, the camera may fall and cause serious injury.
- To prevent the camera from falling, make sure to attach the fall-prevention rope (sold separately).
- If you attach the camera to the ceiling, check periodically, at least once a year, to ensure that the connection has not loosened. If conditions warrant, make this periodic check more frequently.
- Do not install the camera in a location that is exposed to sunlight.

(continued on the reverse side)

Français

Avant d'utiliser l'appareil, veuillez lire attentivement ce manuel et le conserver pour future référence.

À propos des manuels

Manuel d'installation (le présent document)
Ce Manuel d'installation indique les noms et fonctions des pièces et commandes de la Network Camera, fournit des exemples de raccordement et explique comment installer la caméra. Lisez impérativement le Manuel d'installation avant l'utilisation.

Règles de sécurité (fourni)
Le document Règles de sécurité décrit l'utilisation correcte de la caméra. Lisez-le attentivement.

Guide de l'outil SNC easy IP setup (sur le CD-ROM)
Guide de l'utilisateur/Manuel d'application (Web)
Le Guide de l'utilisateur explique comment installer la caméra et commander cette dernière via un navigateur Web.
Après avoir installé et raccordé correctement la caméra, suivez les instructions de ce Guide de l'utilisateur.

Utilisation du logiciel

Le CD-ROM fourni contient un programme d'attribution d'adresse IP. Le disque contient également des informations, au format PDF, sur la configuration d'une adresse IP.
Vous pouvez télécharger le Guide de l'utilisateur et le Manuel d'application à partir du disque ou de l'URL suivante :
http://www.sony.net/ipela/snc

Utilisation du manuel sur CD-ROM

Vous devez installer Adobe Reader sur votre ordinateur pour pouvoir lire ce manuel.
Vous pouvez télécharger Adobe Reader gratuitement depuis le site Web d'Adobe.

1 **Ouvrez le fichier index.html situé sur le CD-ROM.**
2 **Sélectionnez le manuel que vous souhaitez lire, puis cliquez sur ce dernier.**

Remarque

Si vous avez perdu ou endommagé le CD-ROM, vous pouvez acheter un CD-ROM de remplacement auprès de votre revendeur Sony ou du service clientèle Sony.

Adobe et Acrobat Reader sont les marques de commerce d'Adobe Systems Incorporated aux Etats-Unis et/ou dans d'autres pays.

Attribution de l'adresse IP

Attribuez l'adresse IP à l'aide du programme de configuration du CD-ROM fourni. Pour plus de détails sur la configuration de l'adresse IP, reportez-vous au Guide de l'outil SNC easy IP setup.

Emplacement et fonction des pièces

D'origine le câble ❶ n'est pas raccordé.

Côté A

❶ **Câble d'E/S (entrée/sortie) (fourni)**
Fourni avec une entrée pour capteur et une sortie d'alarme.
Les fils correspondent aux signaux suivants :

Broche n°	Nom de la broche	Couleur	Broche n°	Nom de la broche	Couleur
1	Entrée capteur + (Sensor In +)	Rouge	3	Sortie alarme + (Alarm Out +)	Bleu
2	Entrée capteur – (TERRE) (Sensor In – (GND))	Noir	4	Sortie alarme – (Alarm Out –)	Blanc

- Pour plus d'informations sur les fonctions et les réglages, reportez-vous au Guide de l'utilisateur.
- Pour le câblage, reportez-vous à la section « Raccordement du câble d'E/S » au verso.

❷ **Bride avec pièce amovible**
Lorsque vous faites passer les câbles à travers le côté de la caméra, utilisez par exemple des pinces pour couper la bride avec pièce amovible.

❸ **Connecteur LAN (réseau) (PoE) [RJ45]**
Raccordez un câble réseau (UTP, catégorie 5) à ce port pour communiquer avec un réseau ou un système PoE*.
(*PoE signifie Power over Ethernet, à savoir alimentation par Ethernet. Ce protocole est conforme à la norme IEEE802.3af.)
- Pour plus de détails sur le raccordement, reportez-vous à la section « Raccordement au réseau électrique » au verso.

❹ **Logement dôme**

Intérieur B

❺ **Logement pour carte SD**
Il est possible d'enregistrer les données image de la caméra sur une carte mémoire en insérant une carte mémoire SD (vendue séparément) dans le logement.
Placez la zone de contact face à l'étiquette indiquant la puissance nominale (en vous reportant à l'illustration), puis insérez la carte à fond.
Cet appareil est compatible uniquement avec des cartes mémoire SD et SDHC.

❻ **Levier de verrouillage**
Poussez le levier vers l'intérieur pour tourner le logement dôme, puis retirez celui-ci du bloc de caméra.

❼ **Commutateur de réinitialisation**
Pour rétablir les réglages par défaut de la caméra, maintenez le commutateur de réinitialisation enfoncé et mettez la caméra sous tension.

❽ **Bloc de caméra**

❾ **Témoin POWER (vert)**
Lorsque l'alimentation électrique est fournie à la caméra, celle-ci commence à vérifier le système. Si le système est normal, le témoin s'allume.

❿ **Témoin NETWORK**
Le témoin s'allume ou clignote lorsque la caméra est reliée au réseau. Le témoin est éteint lorsque la caméra n'est pas reliée au réseau.

⓫ **Orifices des vis de montage de la caméra (2 positions)**
Serrez correctement ces vis lors de l'installation de la caméra.

⓬ **Caméra**

⓭ **Objectif**

⓮ **Repère △**
Ce repère indique le sens de l'image.

⓯ **Vis de montage du bloc de caméra**
Desserrez la vis, dirigez le bloc de caméra dans la direction de votre choix, puis serrez à nouveau la vis.

⓰ **Port d'E/S (entrée/sortie)**
Raccordez le câble d'E/S fourni.

⓱ **Étiquette de classification**
Cette étiquette indique le nom de l'appareil et sa classification électrique.

⓲ **Orifice pour câble anti-chute**
Fixez le câble anti-chute (vendu séparément).
Vous pouvez vous procurer le câble anti-chute auprès du magasin qui vous a vendu la caméra ou auprès d'un revendeur Sony agréé.

Installation

AVERTISSEMENT

- Si vous fixez la caméra en hauteur, notamment sur un mur ou au plafond, confiez l'installation à un installateur expérimenté.
- Si vous installez la caméra au plafond, assurez-vous que le plafond est suffisamment solide pour supporter le poids de la caméra et celui de l'adaptateur de montage avant de procéder à l'installation. Dans le cas contraire, la caméra risquerait de tomber et de provoquer de graves blessures.
- Pour empêcher la caméra de tomber, fixez impérativement le cordon métallique anti-chute (vendu séparément).
- Si vous installez la caméra au plafond, vérifiez l'installation périodiquement (au moins une fois par an) pour vous assurer que le montage est toujours solide. Si les conditions le permettent, effectuez cette vérification périodique plus fréquemment.
- N'installez pas la caméra dans un endroit exposé aux rayons directs du soleil.

(suite au verso)

Deutsch

Bitte lesen Sie dieses Handbuch vor der Benutzung des Geräts sorgfältig durch und bewahren Sie es zum späteren Nachschlagen auf.

Hinweis zu den Anleitungen

Installationsanleitung (dieses Dokument)
Diese Installationsanleitung erläutert die Bezeichnungen und Funktionen der Teile und Bedienungselemente der Network Camera, enthält Anschlussbeispiele und erläutert die Einrichtung der Kamera. Bitte lesen Sie die Installationsanleitung vor der Inbetriebnahme durch.

Sicherheitsbestimmungen (mitgeliefert)
Die Sicherheitsbestimmungen beschreiben die sichere Benutzung der Kamera. Lesen Sie diese unbedingt durch.

SNC easy IP setup-Anleitung (auf der CD-ROM enthalten)
Bedienungsanleitung/Anwendungsanleitung (Web)
Die Bedienungsanleitung erläutert die Einrichtung der Kamera und die Steuerung der Kamera über einen Webbrowser.
Nachdem Sie die Kamera ordnungsgemäß installiert und angeschlossen haben, können Sie mit der Inbetriebnahme gemäß dieser Bedienungsanleitung beginnen.

Verwenden der Software

Die mitgelieferte CD-ROM enthält das Einrichtungsprogramm für das Zuweisen einer IP-Adresse. Die CD-ROM enthält außerdem eine Datei im PDF-Format, in der beschrieben wird, wie Sie eine IP-Adresse einrichten.
Die Bedienungsanleitung und die Anwendungsanleitung können von der CD-ROM oder der folgenden URL heruntergeladen werden:
http://www.sony.net/ipela/snc

Verwenden der Anleitung auf der CD-ROM

Die Anleitung kann auf einem Computer, auf dem Adobe Reader installiert ist, gelesen werden.
Sie können Adobe Reader kostenlos von der Adobe-Website herunterladen.

1 **Öffnen Sie die Datei index.html auf der CD-ROM.**
2 **Wählen Sie die Anleitung aus, die Sie lesen möchten, und klicken Sie darauf.**

Hinweis

Wenn Sie die CD-ROM nicht mehr besitzen oder wenn sie beschädigt ist, können Sie Ersatz bei Ihrem Sony-Händler oder der Sony-Servicevertretung erwerben.

Adobe und Acrobat Reader sind Markenzeichen von Adobe Systems Incorporated in den Vereinigten Staaten und/oder in anderen Ländern.

Zuweisen der IP-Adresse

Verwenden Sie das Einrichtungsprogramm auf der mitgelieferten CD-ROM, um die IP-Adresse zuzuweisen.
Weitere Informationen zur Zuweisung der IP-Adresse finden Sie in der SNC easy IP setup-Anleitung.

Position und Funktion der Komponenten

Das Kabel ❶ ist bei Lieferung nicht angeschlossen.

Seite A

❶ **I/O-Kabel (Eingangs-/Ausgangskabel) (mitgeliefert)**
Das Kabel ist mit einem Sensoreingang und einem Alarmausgang ausgestattet.
Die Adern sind mit folgenden Signalen belegt:

Pin-Nr.	Pin-Bezeichnung	Farbe	Pin-Nr.	Pin-Bezeichnung	Farbe
1	Sensoreingang + (Sensor In +)	Rot	3	Alarmausgang + (Alarm Out +)	Blau
2	Sensoreingang – (GND) (Sensor In – (GND))	Schwarz	4	Alarmausgang – (Alarm Out –)	Weiß

- Weitere Informationen zu Funktionen und Einstellungen finden Sie in der Bedienungsanleitung.
- Informationen zur Herstellung der Anschlüsse finden Sie unter „Anschließen des I/O-Kabels" auf der Rückseite.

❷ **Ausbrechlasche**
Wenn Sie die Kabel durch die Seite der Kamera führen, brechen Sie die Ausbrechlasche heraus (mit einer Zange usw.).

❸ **LAN-Anschluss (Netzwerk) (PoE) [RJ45]**
Stecken Sie ein Netzwerkkabel (UTP, Kategorie 5) in diesen Anschluss, um eine Verbindung mit einem Netzwerk oder PoE*-System herzustellen.
(*PoE bedeutet Power over Ethernet (Spannungsversorgung über Ethernet). Entspricht den Richtlinien IEEE802.3af.)
- Weitere Informationen zum Anschluss finden Sie unter „Anschließen an das Stromnetz" auf der Rückseite.

❹ **Kuppelgehäuse**

Innen B

❺ **SD-Kartensteckplatz**
Bilddaten von der Kamera können auf einer SD-Speicherkarte (gesondert erhältlich) aufgezeichnet werden, wenn Sie eine Speicherkarte in den Einschub einsetzen.
Der Kontaktbereich sollte beim Einschieben (wie in der Abbildung gezeigt) auf die Typenschildseite zeigen. Stellen Sie zudem sicher, dass die Karte vollständig eingeschoben ist.
Das Gerät ist nur mit SD- und SDHC-Speicherkarten kompatibel.

❻ **Sperrhebel**
Drücken Sie den Hebel nach innen, drehen Sie das Kuppelgehäuse und nehmen Sie dann das Kuppelgehäuse von der Kameraeinheit ab.

❼ **Schalter zum Zurücksetzen**
Zum Zurücksetzen der Kamera auf die werkseitigen Standardeinstellungen halten Sie den Schalter zum Zurücksetzen gedrückt und schließen dann die Kamera an eine Stromquelle an.

❽ **Kamerakopf**

❾ **POWER-Anzeige (Grün)**
Wenn die Kamera mit Strom versorgt wird, überprüft die Kamera das System. Wenn das System normal arbeitet, leuchtet die Anzeige.

❿ **NETWORK-Anzeige**
Die Anzeige leuchtet oder blinkt, wenn die Kamera ans Netzwerk angeschlossen ist. Die Anzeige leuchtet nicht, wenn die Kamera nicht ans Netzwerk angeschlossen ist.

⓫ **Schraublöcher zur Montage der Kamera (2 Positionen)**
Achten Sie bei der Montage der Kamera darauf, dass die Schrauben fest angezogen sind.

⓬ **Kameraeinheit**

⓭ **Objektiv**

⓮ **△-Markierung**
Gibt die Bildausrichtung an.

⓯ **Kamerakopf-Befestigungsschraube**
Lösen Sie zuerst die Schraube und richten Sie den Kamerakopf so aus, dass er in die gewünschte Richtung zeigt, und ziehen Sie dann die Schraube zur sicheren Befestigung an.

⓰ **I/O-Anschluss (Eingang/Ausgang)**
Zum Anschließen des mitgelieferten I/O-Kabels.

⓱ **Typenschild**
Diese Kennzeichnung zeigt den Namen des Geräts sowie seine elektrische Bemessung an.

⓲ **Loch für Fallschutzdrahtseil**
Befestigen Sie das Drahtseil (separat erhältlich).
Sie können ein Fallschutzdrahtseil bei der Vertriebsstelle oder einem autorisierten Sony-Vertragshändler erwerben.

Installation

WARNUNG

- Wenn Sie die Kamera in großer Höhe anbringen, wie an einer Wand oder Decke usw., überlassen Sie die Montage einem erfahrenen Kundenbetreuer oder Installateur.
- Wenn Sie die Kamera an der Decke anbringen, stellen Sie sicher, dass die Decke ausreichend stark ist, um das Gewicht der Kamera und des Montage-Adapters zu tragen, und bringen Sie die Kamera dann sicher an. Wenn die Decke für die Kamera nicht stabil genug ist, kann es zu einem Herabfallen und ernsthaften Verletzungen kommen.
- Befestigen Sie unbedingt ein Fallschutzdrahtseil (separat erhältlich), um ein Herabfallen der Kamera zu verhindern.
- Wenn Sie die Kamera an der Decke befestigen, prüfen Sie regelmäßig (mindestens einmal im Jahr) nach, dass sich die Verbindung nicht gelockert hat. Wenn es die Umstände zulassen, sollten Sie diese Kontrolle häufiger durchführen.
- Installieren Sie die Kamera nicht an einem Ort, der Sonnenlicht ausgesetzt ist.

(Fortsetzung auf der Rückseite)

Español

Antes de poner en funcionamiento la unidad, lea detenidamente este manual y consérvelo para referencias futuras.

Acerca de los manuales

Manual de instalación (este documento)
En este Manual de instalación se describen los nombres y funciones de las partes y controles de la Network Camera, ejemplos de conexión e instrucciones para configurar la cámara. Asegúrese de leer el Manual de instalación antes de utilizarla.

Normativas de seguridad (suministrado)
En la guía Normativas de seguridad se describe el uso seguro de la cámara. Es muy importante leer esta guía.

Guía de SNC easy IP setup (almacenada en el CD-ROM)
Guía del usuario/Guía de la aplicación (web)
En la Guía del usuario se describe cómo configurar la cámara y cómo controlarla a través de un explorador web.
Después de instalar y conectar la cámara correctamente, consulte esta Guía del usuario para utilizarla.

Utilización del software

El CD-ROM suministrado incluye el programa de configuración necesario para asignar una dirección IP. El disco también incluye información en formato PDF sobre la configuración de una dirección IP.
La Guía del usuario y la Guía de la aplicación se pueden descargar desde el disco o desde la siguiente dirección URL:
http://www.sony.net/ipela/snc

Utilización del manual del CD-ROM

El manual se puede leer en un ordenador con Adobe Reader instalado.
Puede descargar Adobe Reader gratuitamente desde el sitio web de Adobe.

1 **Abra el archivo index.html en el CD-ROM.**
2 **Seleccione y haga clic en el manual que desee leer.**

Nota

Si ha perdido el CD-ROM o está dañado, puede adquirir uno nuevo a través de un distribuidor Sony o de un servicio técnico Sony.

Adobe y Acrobat Reader son marcas comerciales de Adobe Systems Incorporated en Estados Unidos y/o en otros países.

Asignación de la dirección IP

Asigne la dirección IP con ayuda del programa de configuración incluido en el CD-ROM suministrado.
Para obtener más información sobre la configuración de la dirección IP, consulte la Guía de SNC easy IP setup.

Ubicación y función de las piezas

El cable ❶ no se suministra conectado de fábrica.

Lateral A

❶ **Cable de E/S (entrada/salida) (suministrado)**
Incorpora una entrada de sensor y una salida de alarma.
Los cables son compatibles con las siguientes señales:

Núm. clavija	Nombre clavija	Color	Núm. clavija	Nombre clavija	Color
1	Entrada sensor + (Sensor In +)	Rojo	3	Salida alarma + (Alarm Out +)	Azul
2	Entrada sensor – (Tierra) (Sensor In – (GND))	Negro	4	Salida alarma – (Alarm Out –)	Blanco

- Para obtener más información sobre las funciones y los ajustes, consulte la Guía del usuario.
- Para obtener información sobre el cableado, consulte "Conexión del cable de E/S" en el dorso.

❷ **Brida preperforada**
Al pasar los cables por la parte lateral de la cámara, utilice unos alicates para separar la brida preperforada.

❸ **Conector LAN (red) (PoE) [RJ45]**
Conecte un cable de red (UTP, categoría 5) a este puerto para comunicarse con una red o sistema PoE*.
(*PoE significa Alimentación a través de Ethernet (del inglés Power over Ethernet). Cumple la norma IEEE802.3af.)
- Para obtener más información sobre la conexión, consulte "Conexión a la red eléctrica" en el dorso.

❹ **Cúpula**

Interior B

❺ **Ranura para tarjetas SD**
Los datos de imagen de la cámara se pueden grabar en una tarjeta de memoria insertando una tarjeta de memoria SD (vendida por separado) en la ranura.
Cuando vaya a insertar la tarjeta de memoria, dirija la zona de contacto hacia el lado de la etiqueta de clasificación (consulte la ilustración) y verifique que la introduce por completo.
Esta unidad solo es compatible con tarjetas de memoria SD y SDHC.

❻ **Palanca de bloqueo**
Presione la palanca hacia dentro, gire la cúpula y, a continuación, retire la cúpula de la unidad de la cámara.

❼ **Botón de reinicio**
Para recuperar los ajustes predeterminados de fábrica de la cámara, mantenga pulsado el interruptor de reinicio y conecte la cámara a la corriente.

❽ **Parte superior de la cámara**

❾ **Indicador POWER (Verde)**
Cuando se suministra corriente a la cámara, esta comienza a comprobar el sistema. Si el sistema está normal, este indicador se enciende.

❿ **Indicador NETWORK**
El indicador se ilumina o parpadea si se conecta la cámara a la red. El indicador permanece apagado si la cámara no se encuentra conectada a la red.

⓫ **Orificios de tornillos de montaje de la cámara (2 posiciones)**
Asegúrese de apretar bien los tornillos cuando instale la cámara.

⓬ **Cámara**

⓭ **Objetivo**

⓮ **Marca △**
Indica la dirección de la imagen.

⓯ **Tornillo de fijación de la parte superior de la cámara**
Afloje primero el tornillo y dirija la parte superior de la cámara hacia la dirección deseada; a continuación, apriete el tornillo para fijarlo.

⓰ **Puerto de E/S (entrada/salida)**
Conecte el cable de E/S suministrado.

⓱ **Etiqueta de valor nominal**
Esta etiqueta muestra el nombre del dispositivo y su clasificación eléctrica.

⓲ **Orificio para el cable antidesprendimiento**
Fije el cable (se vende por separado).
Puede adquirir el cable antidesprendimiento en la tienda en la que compró la unidad o en un distribuidor autorizado de Sony.

Instalación

ADVERTENCIA

- Si instala la cámara en un lugar elevado, como un muro o un techo, deje la instalación en manos de un instalador especializado.
- Si instala la cámara en el techo, compruebe que el techo sea lo suficientemente resistente para aguantar el peso de la cámara y del adaptador de montaje y, seguidamente, instale la cámara correctamente. Si el techo no soporta ese peso, la cámara podría caerse y provocar graves daños.
- Para evitar que la cámara se caiga, asegúrese de colocar el cable antidesprendimiento (se vende por separado).
- Si instala la cámara en el techo, compruebe regularmente, al menos una vez al año, que la conexión no se haya aflojado. Si las condiciones lo permiten, se debe llevar a cabo esta comprobación con más frecuencia.
- No instale la cámara en un lugar sometido a la luz solar.

(continúa en el dorso)

Italiano

Leggere attentamente questo manuale prima di utilizzare l'unità, e conservarlo per riferimenti futuri.

Informazioni sui manuali

Manuale di installazione (questo documento)
Questo manuale di installazione descrive il nome e la funzione delle parti e dei comandi della telecamera di rete, fornisce degli esempi di collegamento e le procedure di montaggio della telecamera. Ricordare di leggere il manuale di installazione prima di utilizzare la telecamera.

Regole di sicurezza (in dotazione)
Le Regole di sicurezza illustrano come utilizzare la videocamera in modo sicuro. Leggerle attentamente.

Guida di SNC easy IP setup (nel CD-ROM)
Guida per l'utente/Guida applicativa (Web)
La Guida per l'utente descrive come configurare la telecamera e come controllarla tramite un browser Web.
Dopo avere correttamente montato e collegato la telecamera, utilizzarla facendo riferimento a questa Guida per l'utente.

Utilizzo del software

Il CD-ROM in dotazione include il programma di impostazione per l'assegnazione dell'indirizzo IP. Le informazioni su come impostare un indirizzo IP sono contenute anche nel disco in formato PDF.
La Guida per l'utente e la Guida applicativa possono essere scaricate dal disco o dal seguente indirizzo:
http://www.sony.net/ipela/snc

Uso del manuale su CD-ROM

Il manuale può essere letto esclusivamente su un computer sul quale sia installato Adobe Reader.
È possibile scaricare gratuitamente Adobe Reader dal sito Web di Adobe.

1 **Aprire il file index.html nel CD-ROM.**
2 **Selezionare e fare clic sul manuale che si desidera leggere.**

Nota

In caso di perdita o di danneggiamento del CD-ROM, è possibile acquistarne uno nuovo da un rivenditore Sony o rivolgendosi all'assistenza Sony.

Adobe e Adobe Reader sono marchi commerciali di Adobe Systems Incorporated negli Stati Uniti e/o in altri paesi.

Assegnazione dell'indirizzo IP

Assegnare l'indirizzo IP utilizzando il programma di impostazione contenuto nel CD-ROM in dotazione.
Per i dettagli su come impostare l'indirizzo IP, fare riferimento alla Guida di SNC easy IP setup.

Ubicazione e funzione delle parti

Alla consegna, il cavetto ❶ non è collegato.

Lato A

❶ **Cavetto I/O di ingresso/uscita (in dotazione)**
Dotato di un ingresso per sensore e di un'uscita per allarme.
I conduttori sono conformi con i seguenti segnali:

Pin n.	Nome pin	Colore	Pin n.	Nome pin	Colore
1	Ingresso sensore + (Sensor In +)	Rosso	3	Uscita allarme + (Alarm Out +)	Blu
2	Ingresso sensore – (massa) (Sensor In – (GND))	Nero	4	Uscita allarme – (Alarm Out –)	Bianco

- Per informazioni sulle funzioni e sulle impostazioni, vedere la Guida per l'utente.
- Per il cablaggio, fare riferimento a "Collegamento del cavetto I/O" sul retro.

❷ **Flangia preforata**
Per far passare i cavi attraverso il lato della telecamera, utilizzare un paio di pinze per staccare la flangia preforata (con pinze e così via).

❸ **Connettore LAN (rete) (PoE) [RJ45]**
Collegare un cavetto di rete (UTP, categoria 5) a questa porta per comunicare con una rete o un sistema PoE*.
(*PoE è l'abbreviazione di Power over Ethernet. È conforme con IEEE802.3af).
- Per informazioni dettagliate sul collegamento, vedere "Collegamento alla rete elettrica" sul retro.

❹ **Custodia a cupola**

Interno B

❺ **Slot per scheda SD**
È possibile registrare i dati dell'immagine nella telecamera su una scheda di memoria SD (venduta a parte) inserendola nello slot.
Quando si inserisce la scheda, puntare l'area con i contatti verso il lato con l'etichetta dei valori nominali (facendo riferimento all'illustrazione) e accertarsi di inserirla completamente.
Questa unità è compatibile solo con schede di memoria SDHC e SD.

❻ **Leva di blocco**
Premere la leva verso l'interno e ruotare la custodia a cupola, quindi rimuovere quest'ultima dall'unità telecamera.

❼ **Interruttore reset**
Per ripristinare la telecamera alle impostazioni predefinite in fabbrica, accendere la telecamera tenendo premuto l'interruttore reset.

❽ **Testa telecamera**

❾ **Spia POWER (Verde)**
All'accensione, la telecamera inizia a controllare il sistema. Se il funzionamento del sistema è regolare, la spia si accende.

❿ **Spia NETWORK**
La spia si accende o lampeggia quando la telecamera è collegata alla rete. La spia è spenta quando la telecamera non è collegata alla rete.

⓫ **Fori di installazione telecamera (2 posizioni)**
Verificare di stringere le viti in sicurezza quando si installa la telecamera.

⓬ **Unità telecamera**

⓭ **Obiettivo**

⓮ **Contrassegno △**
Indica la direzione dell'immagine.

⓯ **Vite di fissaggio testa telecamera**
Allentare prima la vite e puntare la testa della telecamera nella direzione desiderata, quindi serrare la vite per fissarla in posizione.

⓰ **Porta I/O di ingresso/uscita**
Collegare il cavetto I/O fornito.

⓱ **Etichetta dei valori nominali**
Su questa etichetta sono riportati il nome del dispositivo e i dati di alimentazione nominali.

⓲ **Foro per il cavo di ritenuta**
Fissare il cavo (venduto a parte).
È possibile acquistare il cavo di ritenuta presso il negozio dove è stato fatto l'acquisto oppure da un rivenditore Sony autorizzato.

Installazione

AVVERTENZA

- Se si monta la telecamera in posizione elevata, come muri o soffitto, ecc., affidare l'operazione a installatori o ditta di montaggio esperti.
- Se si installa la telecamera sul soffitto, assicurarsi che quest'ultimo sia sufficientemente robusto per reggere il peso della telecamera e dell'adattatore di montaggio, quindi, installare la telecamera in modo sicuro. Se il soffitto non è abbastanza robusto, la telecamera potrebbe cadere e causare ferite gravi.
- Per evitare che la telecamera cada, aver cura di montare il cavo di ritenuta (venduto a parte).
- Se la telecamera viene montata al soffitto, verificare periodicamente, almeno una volta all'anno, che il montaggio non si sia allentato. Se necessario, ripetere questo controllo periodico più frequentemente.
- Non installare la telecamera in luoghi esposti alla luce solare.

C

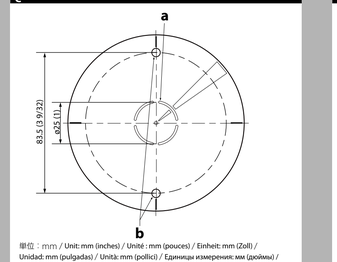

単位：mm / Unit: mm (inches) / Unité : mm (pouces) / Einheit: mm (Zoll) / Unidad: mm (pulgadas) / Unità: mm (pollici) / Единица измерения: мм (дюймы) / Ölçüem ölçürü: мм (дюймдер) / 단위: mm (인치)

D

I/Oケーブルへの配線図 / Wiring diagram for the I/O cable / Schéma de raccordement du câble d'E/S / Schaltplan für das I/O-Kabel / Diagrama de cableado para el cable de E/S / Diagramma di collegamento per il cavetto I/O / Схема проводов для кабеля I/O / I/O ケابلبەنە ماەدىلە

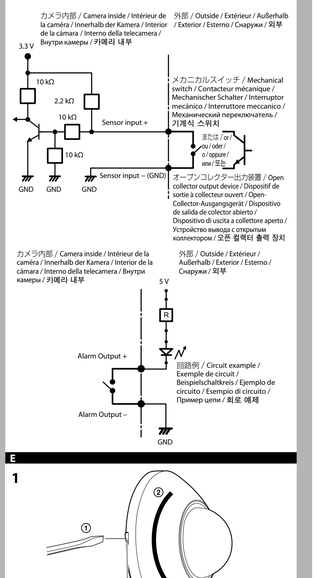

E

F

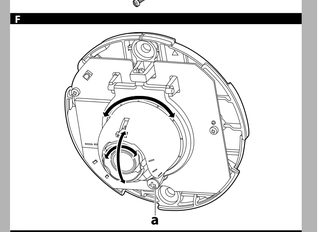

G

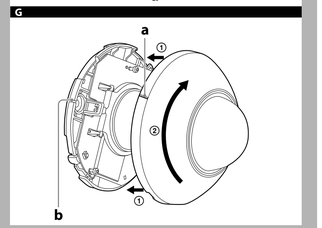

H

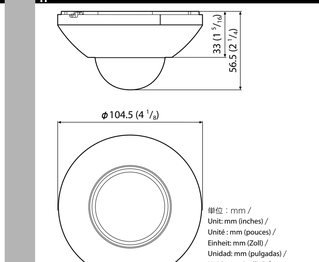

単位：mm / Unit: mm (inches) / Unité : mm (pouces) / Einheit: mm (Zoll) / Unidad: mm (pulgadas) / Unità: mm (pollici) / Единица измерения: мм (дюймы) / Ölçüem ölçürü: мм (дюймдер) / 단위: mm (인치)

日本語

カメラの取り付け位置を決める C

カメラの撮影方向を決めるため、付属のテンプレートを使って配線用の穴φ25（**G-a**）を あけ、カメラ取り付け用穴（2カ所）（**G-b**）の位置を決めます。

取り付けネジについて
カメラには、φ4.5 mmの穴が2カ所あいています。この穴を利用し、設置する場所や材質により、使用するネジ類が異なります。（ネジは付属していません。）
鋼材の場合： M4ネジとナットで固定してください。（六角ボルトは使用できません。）
木材の場合： タッピンネジ（呼び径4）で固定してください。板厚は15 mm以上必要です。
コンクリート壁の場合： ドライビット、またはプラグボルトで固定してください。（M4ネジのボルト頭部形状：オーベスジ、六角ボルトは使用できません。）
ジャンクションボックスの場合： ジャンクションボックスのネジ穴に合った ネジで固定してください。（ネジの頭部形状：φ 7 mm　高さ4 mm以下）

⚠警告

設置する場所や材質により、適切な取り付けネジを使用してください。適切な取り付けネジを使用しないと落下して大けがの原因になります。

I/Oケーブルの接続 D

I/Oケーブルの各ワイヤーは、イラスト（**D**）のように接続してください。

カメラを取り付ける E

1 **ドームケースをがす。**
① ドームケース側面の溝（**E-a**）にマイナスドライバーを差し込み、ドームケースを反時計方向に回転させる。
② ドームケースをがす。
2 **落下防止用のロープ（別売）（E-b）をカメラと天井または壁に取り付ける。**
3 **ネットワークケーブルを取り付ける。**
4 **I/Oケーブルを差し込む。**
5 **カメラを取り付ける。**
カメラ本体の2か所のネジ穴を、付属のテンプレートで決めた天井や壁のネジ位置に合わせて、ネジ（付属していません）で締め付ける。

ご注意

カメラの取り付けは、0℃以上で行ってください。

撮影方向と撮影範囲の調整 F

1 **カメラヘッド固定ネジ（E-a）を2 ～ 3回転ゆるめる。**
2 **カメラを調整して、撮影したい方向にレンズを向ける。**
3 **カメラヘッド固定ネジを締めて固定する。**
（推奨締め付けトルク：0.6 N·m）

ご注意

- カメラヘッド固定ネジをゆるめずにカメラヘッドの向きを調整すると、内部の部品が変形することがあります。
- レンズの回転方向は、±175°で止まります。回転できる範囲を超えてレンズを回すと、内部の配線が破断される恐れがあります。

ドームケースを取り付ける G

1 **ドームカバーのロマーク（G-a）をカメラ本体の凹マーク（G-b）に合わせてはめ込む（①）。ロックされるまで、時計方向に回転させる（②）。**
2 **ドームカバーに付いている保護シートをはがす。**

接続

電源ネットワークへの接続
市販のネットワークケーブル（ストレートケーブル）を使い、本機のネットワークコネクタとPoE(*)給電機能を持った装置（ハブなど）を接続してください。

電源は、ネットワークケーブルを通して供給されます。詳しくは、PoE(*)対応ハブなどの取扱説明書をご覧ください。
(*) Power over Ethernetの略。IEEE802.3afに準拠の機器。）

ご注意

電源を入れたあと、すぐに電源を切らないでください。電源を切る場合は、5分程度お待ちください。

主な仕様

圧縮方式

映像圧縮方式	JPEG/H.264
最大フレームレート	30 fps

カメラ

撮像素子	1/2.9 型CMOS（Exmor） 有効画素数：約2147万画素 内部同期
同期方式	View-DR オフ／VE* オフ／オートゲイン最大
最低被写体照度	値 MAX ／ 50 IRE (IP) ／ 30 fps カラー：0.3 lx　白黒：0.3 lx

* VE：Visibility Enhancerの略です。

レンズ

焦点距離	f=2.8 mm
最大口径比	F2.0
画角	1920 × 1080（アスペクト比 16：9）のとき 水平：113°　垂直：61° パン：350° チルト：0° ～ 60°
レンズ可動角度	ローテーション：－175° ～ +175°

インターフェース

LANポート(PoE)	10BASE-T/100BASE-TX、オートネゴシエーション
I/Oポート（**D**）	センサー入力：1ポート、MAKE接点／BREAK接点切換可 アラーム出力：1ポート(半導体リレー+/−50V、0.4A以下)(本体とは電気的に絶縁)

SDメモリーカードスロット

その他

電源電圧	IEEE802.3af準拠(PoE方式)
消費電力	4.0 W（PoE CLASS 2）
使用温度	−10℃ ～ +50℃
起動温度	0℃ ～ 50℃
保存温度	−30℃ ～ +60℃
動作湿度	20% ～ 80%
保存湿度	20% ～ 80%
外形寸法(直径/高さ)（**H**）	Φ104.5 mm × 56.5 mm（突起部含まず）
質量	約200 g
付属品	テンプレート(1)、I/Oケーブル(1)、CD-ROM（付属プログラム）(1)、安全のために、設置説明書(一式)

本機の仕様および外観は、改良のため予告なく変更することがありますが、ご了承ください。

English

Deciding the Installation Location of the Camera C

After deciding the direction in which the camera will shoot, make the required hole for the connecting cables using the supplied template (**G-a**). Then decide the two mounting hole positions to install the camera (**G-b**).

Mounting screws
The camera has two ø 4.5 mm (7/16 inch) mounting holes. The required mounting screws differ depending on the installation location and its material. (Mounting screws are not supplied.)
Steel wall or ceiling: Use M4 bolts and nuts. (Hexagon head bolt should not be used.)
Wooden wall or ceiling: Use M4 tapping screws. The panel thickness must be 15 mm (5/8 inch) or more.
Concrete wall: Use anchors, bolts and plugs suitable for concrete walls. (Head shape of M4 bolt: Pan head screw or hexagon head bolt should not be used.)
Junction box: Use screws to match the holes on the junction box. (Head shape of screw: ø 7 mm (9/32 inch) Height 4 mm (5/16 inch) or less)

WARNING

The required mounting screws differ depending on the installation location and its material. If you do not secure the camera with the appropriate mounting screws, the camera may fall off.

Connecting the I/O Cable D

Connect the wires of the I/O cable as illustrated in (**D**).

Installing the Camera E

1 **Remove the dome case.**
① Insert a flat-blade driver in the slit of the dome case outside (**E-a**) and turn the dome case in the counterclockwise direction.
② Remove the dome case.
2 **Attach the fall-prevention rope (sold separately) (E-b) to the ceiling or wall and the camera.**
3 **Connect the network cable.**
4 **Insert the I/O cable.**
5 **Install the camera.**
Align the two screw holes on the camera with the fixed screw positions on the ceiling or wall using the supplied template. Then, tighten the screws (sold separately).

Note

Install the camera in an environment warmer than 0°C (32°F).

Adjusting the Camera Direction and Coverage F

1 **Loosen the camera head fixing screw (E-a) by turning it two or three times.**
2 **Adjust the camera to turn the lens in the desired direction.**
3 **Tighten the camera head fixing screw. (Recommended torque: 0.6 N·m)**

Notes

- Adjusting the camera head angle without first loosening the camera head fixing screw may damage internal parts.
- Lens rotation direction is ±175°. If you turn the lens beyond the movable range of rotation, the wiring inside the camera may be damaged.

Attaching the Dome Case G

1 **Attach the dome case to the camera unit aligning the projecting mark (G-a) of the dome cover with the recessed mark (G-b) of the camera unit (①).**
Turn the dome case in the clockwise direction until it is locked (②).
2 **Remove the protecting film on the dome cover.**

Connection

Connection to the electrical power network
Connect the network connector of the camera to a PoE* supported device (such as a hub) using the network cable (straight, not supplied).

The electrical power is supplied through the network cable. For details, refer to the instruction manuals of the PoE* supported devices.
(* PoE: The acronym for Power over Ethernet. IEEE802.3af standard compliant devices.)

Note

Do not turn off the camera immediately after turning it on. Wait for at least five minutes before turning off the camera.

Specifications

Compression

Video compression format	JPEG/H.264
Maximum frame rate	30 fps

Camera

Image device	1/2.9 type CMOS (Exmor) Effective picture elements: Approx. 2,140,000 Internal synchronization
Synchronization	View-DR Off/VE* Off/Auto gain control maximum rate MAX/50 IRE (IP)/30 fps
Minimum illumination	Color: 0.3 lx Black & White: 0.3 lx

* VE stands for Visibility Enhancer.

Lens

Focal length	f = 2.8 mm
Maximum relative aperture	F2.0
View angle	1920 x 1080 (aspect ratio 16:9): Horizontal: 113°, Vertical: 61°
Movable angle	Pan: 350° Tilt: 0° to 60° Rotation: −175° to +175°

Interface

LAN port (PoE)	10BASE-T/100BASE-TX, auto negotiation
I/O ports (**D**)	Sensor input: 1 port, MAKE contact/BREAK contact switchable Alarm output: 1 port (Semiconductor relay +/−50 V, 0.4 A or less) (electrically isolated from the camera unit)

SD memory card slot

Others

Power supply	IEEE802.3af compliant (PoE system)
Power consumption	4.0 W (PoE CLASS 2)
Operating temperature	−10°C to +50°C (15°F to 122°F)
Activation temperature	0°C to 50°C (32°F to 122°F)
Storage temperature	−30°C to +60°C (−22°F to +140°F)
Operating humidity	20% to 80%
Storage humidity	20% to 80%
Dimensions (diameter/height) (**H**)	ø 104.5 mm (4 1/8 inches) × 56.5 mm (2 7/64 inches) (not including the projecting parts)
Mass	Approx. 200 g (7 oz)
Supplied accessories	Template (1), I/O cable (1), CD-ROM (supplied programs) (1), Safety Regulations, Installation Manual (this document) (1 set)

Design and specifications are subject to change without notice.

Français

Choix de l'emplacement d'installation de la caméra C

Après avoir décidé de l'orientation de prise de vue de la caméra, percez l'orifice nécessaire pour les câbles de connexion à l'aide du gabarit fourni (**G-a**). Choisissez ensuite deux positions pour les orifices qui serviront à installer la caméra (**G-b**).

Vis de montage
La caméra dispose de deux orifices de montage de ø 4,5 mm (7/16 pouce). Les vis de montage requises varient selon l'emplacement d'installation et les matériaux. (Les vis de montage ne sont pas fournies.)
Paroi ou plafond en acier : utilisez des boulons et des écrous M4. (Vous ne devez pas utiliser de vis à six pans.)
Paroi ou plafond en bois : utilisez des vis autotaraudeuses M4. L'épaisseur du panneau doit être d'au moins 15 mm (5/8 pouce).
Mur en béton : utilisez des ancrages, des boulons et des chevilles pour murs en béton. (Forme de la tête de la vis M4 : vous ne devez pas utiliser de vis à tête cylindrique ni de vis à six pans.)
Boîte de jonction : utilisez des vis s'adaptant aux orifices de la boîte de jonction. (Forme de la tête de la vis : ø 7 mm (9/32 pouce) Hauteur 4 mm (5/16 pouce) ou moins)

AVERTISSEMENT

Les vis de montage requises varient selon l'emplacement d'installation et les matériaux. Si vous ne fixez pas solidement la caméra avec les vis de montage appropriées, la caméra risque de tomber.

Raccordement du câble d'E/S D

Raccordez les fils du câble d'E/S de la manière illustrée en (**D**).

Installation de la caméra E

1 **Retirez le logement dôme.**
① Insérez un tournevis à lame plate dans la fente de l'extérieur du logement dôme (**E-a**) et tournez le logement dôme dans le sens inverse des aiguilles d'une montre.
② Retirez le logement dôme.
2 **Fixez le cordon métallique anti-chute (vendu séparément) (E-b) au plafond ou au mur et à la caméra.**
3 **Raccordez le câble réseau.**
4 **Insérez le câble d'E/S.**
5 **Installez la caméra.**
Alignez les deux trous de vis sur la caméra aux positions de vis sur le plafond ou le mur à l'aide du gabarit fourni. Serrez les vis (vendues séparément).

Remarque

Installez la caméra dans un environnement dont la température est supérieure à 0 °C (32 °F).

Réglage de la direction et du champ de prise de vue de la caméra F

1 **Desserrez la vis de fixation du bloc de caméra (E-a) en la tournant deux ou trois fois.**
2 **Réglez la caméra de façon à placer l'objectif dans la direction de votre choix.**
3 **Serrez la vis de montage du bloc de caméra. (Couple de serrage recommandé : 0,6 N·m)**

Remarques

- Si vous réglez l'angle du bloc de caméra sans desserrer la vis de montage du bloc de caméra, vous risquez d'endommager les composants internes.
- Le sens de rotation de l'objectif est de ±175°. Si vous faites pivoter l'objectif au-delà de la plage de rotation admissible, vous risquez d'endommager les câbles à l'intérieur de la caméra.

Fixation du logement dôme G

1 **Fixez le logement dôme au bloc caméra en alignant le repère saillant (G-a) du couvercle du dôme sur le repère renfoncé (G-b) du bloc caméra (①). Tournez le logement dôme dans le sens des aiguilles d'une montre jusqu'à ce qu'il se verrouille (②).**
2 **Retirez le film protecteur du logement dôme.**

Connexion

Raccordement au réseau électrique
Raccordez le connecteur réseau de la caméra à un périphérique compatible PoE* (un concentrateur, par exemple) à l'aide du câble réseau (droit, non fourni).

L'alimentation provient du câble réseau. Pour plus d'informations, reportez-vous au Mode d'emploi du périphérique compatible PoE*.
(* PoE : acronyme de Power over Ethernet. Périphériques conformes à la norme IEEE802.3af.)

Remarque

Ne mettez pas la caméra hors tension immédiatement après l'avoir mise sous tension. Patientez au moins cinq minutes avant de mettre la caméra hors tension.

Spécifications

Compression

Format de compression vidéo	JPEG/H.264
Fréquence d'images maximale	30 ips

Caméra

Dispositif d'image	Type CMOS 1/2,9 (Exmor) Éléments d'image effectifs : environ 2 140 000
Synchronisation	Synchronisation interne
Éclairage minimal	View-DR désactivé/VE* désactivé/Taux maximal du contrôle automatique du gain MAX/50 IRE (IP)/30 ips Couleur : 0,3 lx Noir et blanc : 0,3 lx

* VE signifie Visibility Enhancer.

Objectif

Distance focale	f = 2,8 mm
Ouverture relative maximale	F2.0
Angle de prise de vue	1920 × 1080 (rapport d'aspect : 16:9) : Horizontal : 113°, Vertical : 61°
Angle mobile	Panoramique : 350° Inclinaison : 0° à 60° Rotation : −175° à +175°

Interface

Port LAN (PoE)	10BASE-T/100BASE-TX, négociation automatique
Port d'E/S (**D**)	Entrée capteur : 1 port, contact à FERMETURE/contact à OUVERTURE commutable Sortie alarme : 1 port (relais à semiconducteur +/−50 V, 0,4 A maximum) (isolé électriquement du bloc caméra)

Logement pour carte mémoire SD

Autres informations

Alimentation	Conforme à IEEE802.3af (système PoE)
Consommation	4,0 W (PoE CLASS 2)
Température de fonctionnement	−10 °C à +50 °C (15 °F à 122 °F)
Température d'activation	0 °C à 50 °C (32 °F à 122 °F)
Température de stockage	−30 °C à +60 °C (−22 °F à +140 °F)
Humidité de fonctionnement	de 20 % à 80 %
Humidité de stockage	de 20 % à 80 %
Dimensions (diamètre/hauteur) (**H**)	ø 104,5 mm (4 1/8 pouces) × 56,5 mm (2 1/4 pouces) (parties saillantes non incluses)
Poids	environ 200 g (7 oz)
Accessoires fournis	Gabarit (1), Câble d'E/S (1), CD-ROM (programmes fournis) (1), Règlements de sécurité, Manuel d'installation (le présent document) (1 exemplaire)

La conception et les spécifications sont susceptibles d'être modifiées sans préavis.

Deutsch

Einbauort der Kamera auswählen C

Nachdem Sie den Blickwinkel der Kamera festgelegt haben, bohren Sie das erforderliche Loch für die Anschlusskabel. Verwenden Sie dabei die im Lieferumfang enthaltene Schablone (**G-a**). Legen Sie dann die beiden Montageloch-Positionen für die Installation der Kamera fest. (**G-b**).

Befestigungsschrauben
Die Kamera verfügt über zwei Montagelöcher mit einem Durchmesser von 4,5 mm. Wählen Sie die erforderlichen Befestigungsschrauben je nach Installationsort und Beschaffenheit des Einschraubuntergrundes aus. (Befestigungsschrauben sind nicht im Lieferumfang enthalten.)
Wand oder Decke aus Stahl: Verwenden Sie M4-Schrauben und -Muttern. (Sechskantschrauben dürfen nicht benutzt werden.)
Wand oder Decke aus Holz: Verwenden Sie M4-Blechschrauben. Die Paneelstärke muss mindestens 15 mm betragen.
Wand aus Beton: Verwenden Sie für Betonwände geeignete Anker, Schrauben und Dübel. (Kopfform der M4-Schraube: Flachkopf- oder Sechskantschrauben dürfen nicht benutzt werden.)
Anschlussdose: Verwenden Sie Schrauben, die den Bohrungen der Anschlussdose entsprechen. (Kopfform der Schraube: ø 7 mm, Höhe 4 mm oder weniger)

WARNUNG

Wählen Sie die erforderlichen Befestigungsschrauben je nach Installationsort und Beschaffenheit des Einschraubuntergrundes aus. Wenn Sie ungeeignete Befestigungsschrauben verwenden, kann die Kamera herunterfallen.

Anschließen des I/O-Kabels D

Schließen Sie die Adern des I/O-Kabels wie in (**D**) abgebildet an.

Kamera installieren E

1 **Nehmen Sie das Kuppelgehäuse ab.**
① Setzen Sie einen Flachschraubendreher in den Schlitz außen am Kuppelgehäuse ein (**E-a**) und drehen Sie das Kuppelgehäuse gegen den Uhrzeigersinn.
② Nehmen Sie das Kuppelgehäuse ab.
2 **Bringen Sie das Fallschutzrahtseil (separat erhältlich) (E-b) an der Wand oder Decke und der Kamera an.**
3 **Schließen Sie das Netzwerkkabel an.**
4 **Setzen Sie das I/O-Kabel ein.**
5 **Installieren Sie die Kamera.**
Richten Sie die beiden Schraublöcher an der Kamera an den festgelegten Schraubenpositionen an der Decke bzw. der Wand mit der mitgelieferten Schablone aus. Ziehen Sie dann die Schrauben (separat erhältlich) an.

Hinweis

Montieren Sie die Kamera in einer Umgebung, die wärmer als 0°C ist.

Einstellen von Richtung und Aufnahmebereich der Kamera F

1 **Lösen Sie die Arretierschraube des Kamerakopfes (E-a), indem Sie sie zwei- oder dreimal drehen.**
2 **Stellen Sie die Kamera so ein, dass das Objektiv in die gewünschte Richtung zeigt.**
3 **Ziehen Sie die Arretierschraube des Kamerakopfes an. (Empfohlenes Drehmoment: 0,6 N·m)**

Hinweise

- Wird der Winkel des Kamerakopfes ohne vorheriges Lösen der Arretierschraube des Kamerakopfes eingestellt, können Innenteile beschädigt werden.
- Die Objektiv-Drehrichtung beträgt ±175°. Wenn Sie das Objektiv darüber hinaus drehen, können die Kabel in der Kamera beschädigt werden.

Kuppelgehäuse anbringen G

1 **Bringen Sie das Kuppelgehäuse an der Kameraeinheit an, indem Sie die vorstehende Markierung (G-a) des Kuppelgehäuses an der vertieften Markierung (G-b) der Kameraeinheit ausrichten (①). Drehen Sie das Kuppelgehäuse im Uhrzeigersinn, bis es einrastet (②).**
2 **Entfernen Sie die Schutzfolie vom Kuppelgehäuse.**

Anschlüsse

Anschließen an das Stromnetz
Verbinden Sie mithilfe des Netzwerkkabels (ungekreuzt, nicht mitgeliefert) den Netzwerk-Anschluss der Kamera mit einem Gerät, das PoE* unterstützt (z. B. ein Hub).

Die Stromzufuhr erfolgt über das Netzwerkkabel. Nähere Einzelheiten finden Sie in den Bedienungsanleitungen der Geräte, die PoE* unterstützen.
(* PoE: Das Akronym für Power over Ethernet. Geräte, die dem Standard IEEE802.3af entsprechen.)

Hinweis

Schalten Sie die Kamera nicht sofort nach dem Einschalten wieder aus. Warten Sie vor dem Ausschalten der Kamera mindestens fünf Minuten.

Technische Daten

Komprimierung

Videokompressionsformat	JPEG/H.264
Maximale Bildrate	30 fps

Kamera

Bildwandler	1/2,9-Zoll-CMOS (Exmor) Effektive Bildelemente: ca. 2.140.000
Synchronisation	Interne Synchronisation
Mindestausleuchtung	View-DR Aus/VE* Aus/Maximum der automatischen Verstärkungsregelung MAX/50 IRE (IP)/30 fps Farbe: 0,3 lx S/W: 0,3 lx

* VE steht für Visibility Enhancer.

Objektiv

Brennweite	f = 2,8 mm
Maximale, relative Blendenöffnung	F2.0
Sichtwinkel	1920 × 1080 (Seitenverhältnis 16:9): Horizontal: 113°, Vertikal: 61°
Bewegungswinkel	Schwenken: 350° Neigen: 0° bis 60°
	Drehen: −175° bis +175°

Schnittstelle

LAN-Anschluss (PoE)	10BASE-T/100BASE-TX, automatische Konfiguration
I/O-Anschluss (**D**)	Sensoreingang: 1 Anschluss, Kontaktherstellung/Kontaktunterbrechung umschaltbar Alarmausgang: 1 Anschluss (Halbleiter-Relais +/−50 V, max. 0,4 A) (elektrisch isoliert von der Kameraeinheit)

SD-Speicherkartensteckplatz

Sonstiges

Stromversorgung	entspricht IEEE802.3af (PoE-System)
Leistungsaufnahme	4,0 W (PoE CLASS 2)
Betriebstemperatur	−10°C bis +50°C
Aktivierungstemperatur	0°C bis 50°C
Lagertemperatur	−30°C bis +60°C
Betriebsfeuchtigkeit	20% bis 80%
Lagerfeuchtigkeit	20% bis 80%
Abmessungen (Durchmesser/Höhe) (**H**)	ø 104,5 mm x 56,5 mm (ohne vorstehende Teile)
Gewicht	ca. 200 g
Mitgelieferte Zubehör	Schablone (1), I/O-Kabel (1), CD-ROM (mitgelieferte Software) (1), Sicherheitsbestimmungen, Installationsanleitung (dieses Dokument) (1 Satz)

Änderungen, die dem technischen Fortschritt dienen, bleiben vorbehalten.

Español

Decisión del lugar de instalación de la cámara C

Tras decidir la orientación de grabación de la cámara, realice el orificio necesario para los cables de conexión con ayuda de la plantilla suministrada (**G-a**). A continuación, decida las posiciones de los dos orificios de montaje para instalar la cámara (**G-b**).

Tornillos de montaje
La cámara lleva dos orificios de montaje de 4,5 mm de diámetro. Los tornillos de montaje necesarios varían en función de la ubicación de instalación y del material. (Los tornillos de montaje no se suministran.)
Pared o techo de acero: utilice tornillos y tuercas M4. (No debe usarse el tornillo de cabeza hexagonal.)
Pared o techo de madera: utilice tornillos de rosca M4. El grosor del panel debe ser de 15 mm como mínimo.
Pared de hormigón: utilice anclajes, tornillos y tacos adecuados para paredes de hormigón. (Forma de la cabeza del tornillo M4: No debe usarse el tornillo de cabeza plana ni el tornillo de cabeza hexagonal.)
Caja de conexiones: utilice tornillos adecuados para los orificios de la caja de conexiones. (Forma de la cabeza del tornillo: ø 7 mm de diámetro 4 mm de altura como máximo)

ADVERTENCIA

Los tornillos de montaje necesarios varían en función de la ubicación de instalación y del material. La cámara podría caerse si no se fija con los tornillos de montaje adecuados.

Conexión del cable de E/S D

Conecte los cables del cable de E/S tal y como se indica en la ilustración (**D**).

Instalación de la cámara E

1 **Retire la cúpula.**
① Inserte un destornillador plano en la ranura de la parte exterior de la cúpula (**E-a**) y gire la cúpula en el sentido contrario a las agujas del reloj.
② Retire la cúpula.
2 **Coloque el cable antidesprendimiento (se vende por separado) (E-b) en el techo o en la pared y en la cámara.**
3 **Conecte el cable de red.**
4 **Introduzca el cable de E/S.**
5 **Instale la cámara.**
Alinee los dos orificios de los tornillos de la cámara con las posiciones fijas de los tornillos en el techo o en la pared con ayuda de la plantilla suministrada. Seguidamente, apriete los tornillos (se venden por separado).

Nota

Instale la cámara en un entorno con temperaturas por encima de 0 °C.

Ajuste de la dirección y la cobertura de la cámara F

1 **Afloje el tornillo de fijación del cabezal de la cámara (E-a) girándolo dos o tres veces.**
2 **Ajuste la cámara para girar el objetivo en la dirección deseada.**
3 **Apriete el tornillo de fijación de la parte superior de la cámara. (Par de torsión recomendado: 0,6 N·m)**

Notas

- Ajustar el ángulo de la parte superior de la cámara sin aflojar antes el tornillo de fijación de la parte superior de la cámara podría dañar piezas internas.
- La dirección de rotación del objetivo es ±175°. Si gira el objetivo por encima del intervalo de rotación permitido, el cableado interno de la cámara podría dañarse.

Acoplamiento de la cúpula G

1 **Monte la cúpula en la unidad de la cámara alineando el saliente (G-a) de la tapa de la cúpula con la muesca (G-b) de la unidad de la cámara (①). Gire la cúpula en el sentido de las agujas del reloj hasta que quede bloqueada (②).**
2 **Retire la película de protección de la tapa de la cúpula.**

Conexión

Conexión a la red eléctrica
Conecte el conector de red de la cámara a un dispositivo compatible con PoE* (como un concentrador) utilizando el cable de red (recto, no suministrado).

La corriente eléctrica se suministra a través del cable de red. Para obtener más información, consulte los manuales de instrucciones de los dispositivos compatibles con PoE*.
(* PoE: Power over Ethernet. Dispositivos compatibles con el estándar IEEE802.3af.)

Nota

No apague la cámara justo después de haberla encendido. Deje pasar al menos cinco minutos antes de apagar la cámara.

Especificaciones

Compresión

Formato de compresión de vídeo	JPEG/H.264
Velocidad de fotogramas máxima	30 fps

Cámara

Dispositivo de imagen	CMOS tipo 1/2,9 (Exmor) Elementos de imagen efectivos: Aprox. 2.140.000
Sincronización	Sincronización interna
Iluminación mínima	View-DR desactivado/VE* desactivado/Máximo nivel de control de ganancia automático MÁX/50 IRE (IP)/30 fps Color: 0,3 lx B/N: 0,3 lx

* VE son las siglas de Visibility Enhancer.

Objetivo

Distancia de enfoque	f = 2,8 mm
Apertura relativa máxima	F2.0
Ángulo de visión	1920 x 1080 (relación de aspecto 16:9): Horizontal: 113°, Vertical: 61°
Ángulo de movimiento	Barrido horizontal: de 350° Barrido vertical: de 0° a 60° Rotación: de −175° a +175°

Interfaz

Puerto LAN (PoE)	10BASE-T/100BASE-TX, negociación automática
Puerto de E/S (**D**)	Entrada de sensor: 1 puerto, alternancia entre contacto MAKE y contacto BREAK Salida de alarma: 1 puerto (relé de semiconductor +/−50 V, 0,4 A o menos) (aislado eléctricamente de la unidad de la cámara)

Ranura para tarjetas de memoria SD

Otros

Suministro de alimentación	Sistema conforme a la norma IEEE802.3af (sistema PoE)
Consumo de potencia	4,0 W (PoE CLASS 2)
Temperatura de funcionamiento	De −10 °C a +50 °C
Temperatura de activación	De 0 °C a 50 °C
Temperatura de almacenamiento	De −30 °C a +60 °C
Humedad de funcionamiento	Del 20% al 80%
Humedad de almacenamiento	Del 20% al 80%
Dimensiones (diámetro/altura) (**H**)	ø 104,5 mm × 56,5 mm (sin incluir salientes)
Peso	Aprox. 200 g
Accesorios suministrados	Plantilla (1), cable de E/S (1), CD-ROM (programas suministrados) (1), Normativas de seguridad, Manual de instalación (este documento) (1 copia)

El diseño y las especificaciones están sujetos a modificaciones sin previo aviso.

Italiano

Scelta della posizione di installazione della telecamera C

Dopo avere deciso la direzione di ripresa della telecamera, eseguire il foro necessario per i cavetti di collegamento mediante la dima in dotazione (**G-a**). Stabilire quindi le posizioni dei due fori di montaggio per installare la telecamera (**G-b**).

Viti di montaggio
La telecamera è dotata di due fori di montaggio di ø 4,5 mm. Le viti di montaggio richieste variano in base alla posizione di installazione e al relativo materiale. (Le viti di montaggio non sono fornite in dotazione.)
Soffitto o parete di acciaio: utilizzare viti e bulloni M4. (Non utilizzare bulloni a testa esagonale).
Soffitto o parete in legno: utilizzare viti autofilettanti M4. Lo spessore del pannello deve essere pari ad almeno 15 mm.
Parete in muratura: utilizzare tasselli, perni e sistemi di ancoraggio adatti alle pareti in muratura. (Forma della testa dei bulloni M4: non utilizzare bulloni a testa esagonale o viti a testa troncoconica).
Cassetta di giunzione: utilizzare viti adatte ai fori della cassetta di giunzione. (Forma della testa delle viti: ø 7 mm, altezza max. 4 mm)

AVVERTENZA

Le viti di montaggio richieste variano in base alla posizione di installazione e al relativo materiale. Se la telecamera non viene assicurata con viti di montaggio adatte, potrebbe cadere.

Collegamento del cavo di I/O D

Collegare i conduttori del cavetto I/O come indicato in (**D**).

Montaggio della telecamera E

1 **Rimuovere la custodia a cupola.**
① Inserire un cacciavite a lama piatta nella fessura esterna della custodia a cupola (**E-a**) e ruotare la custodia a cupola in senso antiorario.
② Rimuovere la custodia a cupola.
2 **Fissare il cavo di ritenuta (venduto a parte) (E-b) al soffitto o al muro e alla telecamera.**
3 **Collegare il cavetto di rete.**
4 **Inserire il cavetto I/O.**
5 **Montare la telecamera.**
Allineare i due fori per le viti sulla telecamera alle posizioni fisse delle viti sul soffitto o sulla parete con la dima in dotazione. Fissare quindi le viti (vendute a parte).

Nota

Installare la telecamera in un ambiente con temperatura superiore a 0 °C.

Regolazione della copertura e direzione della telecamera F

1 **Allentare la vite di fissaggio della testa della telecamera (E-a) ruotandola due o tre volte.**
2 **Regolare la telecamera per ruotare l'obiettivo nella direzione desiderata.**
3 **Serrare la vite di fissaggio della testa della telecamera. (Coppia consigliata: 0,6 N·m)**

Note

- Se l'angolazione della testa della telecamera viene regolata senza allentare la relativa vite di bloccaggio, i componenti interni potrebbero essere danneggiati.
- La direzione di rotazione dell'obiettivo è ±175°. Se si ruota l'obiettivo oltre l'intervallo di rotazione consentito, il cavetto all'interno della telecamera potrebbe danneggiarsi.

Applicazione della custodia a cupola G

1 **Fissare la custodia a cupola alla unità telecamera, allineando l'indicatore in rilievo (G-a) della custodia a cupola con l'indicatore incassato (G-b) dell'unità telecamera (①).**
Ruotare la custodia a cupola in senso orario fino al bloccaggio (②).
2 **Rimuovere la pellicola di protezione della custodia a cupola.**

Collegamento

Connessione alla rete elettrica
Collegare il connettore di rete della telecamera a un dispositivo PoE* compatibile (ad esempio un hub) utilizzando il cavetto di rete (diritto, non in dotazione).

L'alimentazione elettrica è fornita dal cavetto di rete. Per i dettagli, fare riferimento ai manuali di istruzioni dei dispositivi PoE* compatibili.
(* PoE è l'abbreviazione di Power over Ethernet. Dispositivi conformi con lo standard IEEE802.3af).

Nota

Non spegnere la telecamera subito dopo averla accesa. Attendere almeno cinque minuti prima di spegnere la telecamera