SONY®

4-199-181-**02** (1)

Touch Panel Monitor

取扱説明書 _____ JP

Operating Instructions _____ GB

使用说明书 _____ CS

LKRA-003

お買い上げいただきありがとうございます。

⚠警告 電気製品は安全のための注意事項を守らないと、火災や人身事故になることがあります。

この取扱説明書には、事故を防ぐための重要な注意事項と製品の取り扱いかたを示してあります。**この取扱説明書をよくお読みのうえ、**製品を安全にお使いください。お読みになったあとは、いつでも見られるところに必ず保管してください。

© 2010 Sony Corporation

4199181020

安全のために

ソニー製品は安全に充分配慮して設計されています。しかし、電気製品は、まちがった使いかたをすると、火災や感電などにより死亡や大けがなど人身事故につながることがあり、危険です。
事故を防ぐために次のことを必ずお守りください。

安全のための注意事項を守る

注意事項をよくお読みください。

定期点検をする

1年に1度は、内部の点検を、ソニーの営業担当者またはサービス担当者にご相談ください（有料）。

故障したら使用を中止する

すぐに、ソニーの営業担当者またはサービス担当者にご連絡ください。

万一、異常が起きたら

- **煙が出たら**
- **異常な音、においがしたら**
- **内部に水、異物が入ったら**
- **製品を落としたりキャビネットを破損したときは**

↓

❶ 電源を切る。
❷ 電源コードや接続コードを抜く。
❸ ソニーの営業担当者またはサービス担当者に連絡する。

警告表示の意味

この説明書および製品では、次のような表示をしています。表示の内容をよく理解してから本文をお読みください。

⚠警告
この表示の注意事項を守らないと、火災や感電などにより死亡や大けがなど人身事故につながることがあります。

⚠注意
この表示の注意事項を守らないと、感電やその他の事故によりけがをしたり周辺の物品に損害を与えることがあります。

注意を促す記号

行為を禁止する記号

行為を指示する記号

目次

⚠警告 4
⚠注意 5
その他の安全上のご注意 6
使用上のご注意（性能を保持するために） 7
各部の名称と働き 8
前面／右側面パネル 8
後面／コネクターパネル 9
電源の投入と自動調整 11
電源を入れる 11
AUTO ボタンで自動調整する 11
メニューで行う調整と設定 12
メニューの操作のしかた 12
Color（カラー）メニュー 13
Picture（画像）メニュー 14
OSD Menu（メニュー画面）メニュー 14
Misc.（その他）メニュー 14
パワーセーブモード 15
プリセットタイミング 15
故障かな？と思ったら 16
アフターサービス 17
主な仕様 17
寸法図 20

JP

⚠警告

下記の注意事項を守らないと、火災や感電により、死亡や大けがにつながることがあります。

火災　感電

油煙、湯気、湿気、ほこりの多い場所では設置・使用しない

禁止

上記のような場所に設置すると、火災や感電の原因となります。
取扱説明書に記されている仕様条件以外の環境での使用は、火災や感電の原因となります。

電源コードを傷つけない

禁止

電源コードを傷つけると、火災や感電の原因となることがあります。

- 設置時に、製品と壁やラック、棚などの間に、はさみ込まない。
- 電源コードを加工したり、傷つけたりしない。
- 重いものをのせたり、引っ張ったりしない。
- 熱器具に近づけたり、加熱したりしない。
- 電源コードを抜くときは、必ずプラグを持って抜く。
- 万一、電源コードが傷んだら、ソニーの営業担当者またはサービス担当者に交換をご依頼ください。

指定の電源電圧で使う

指示

付属の AC アダプターでお使いください。
付属以外の製品でのご使用は、火災の原因となります。

電源コードのプラグ及びコネクターは突き当たるまで差し込む

指示

まっすぐに突きあたるまで差し込まないと、火災や感電の原因となります。

内部を開けない

分解禁止

内部には電圧の高い部分があり、キャビネットや裏ぶたを開けたり改造したりすると、火災や感電の原因となることがあります。内部の調整や設定、点検、修理はお買い上げ店またはソニーのサービス窓口にご依頼ください。

通気孔をふさがない

禁止

通気孔をふさぐと内部に熱がこもり、火災や故障の原因となることがあります。風通しをよくするために次の項目をお守りください。

- 壁から 5 cm 以上離して設置する。
- 密閉された狭い場所に押し込めない。
- 毛足の長い敷物（じゅうたんや布団など）の上に設置しない。
- 布などで包まない。
- あお向けや横倒し、逆さまにしない。

⚠注意　下記の注意を守らないと、けがをしたり周辺の物品に損害を与えることがあります。

内部に水や異物を入れない

禁止

水や異物が入ると火災や感電の原因となることがあります。
万一、水や異物が入ったときは、すぐに電源を切り、電源コードや接続コードを抜いて、ソニーの営業担当者またはサービス担当者にご相談ください。

設置は専門の工事業者に依頼する

指示

設置については、ソニーの営業担当者またはサービス担当者にご相談ください。
設置先に充分な強度がないと、落下して、大けがの原因となります。
また、1年に1度は、取り付けがゆるんでないことを点検してください。

不安定な場所に設置しない

禁止

ぐらついた台の上や傾いたところに設置すると、倒れたり落ちたりしてケガの原因となることがあります。
また、設置・取り付け場所の強度を充分にお確かめください。

指定された電源ケーブル、接続ケーブルを使う

指示

この取扱説明書に記されている電源ケーブル、接続ケーブルを使わないと、火災や故障の原因となることがあります。

コード類は正しく配置する

指示

電源コードや接続ケーブルは、足に引っかけると本機の落下や転倒などによりけがの原因となることがあります。
充分注意して接続・配置してください。

直射日光の当たる場所や熱器具の近くに設置・保管しない

禁止

内部の温度が上がり、火災や故障の原因となることがあります。

ぬれた手で電源プラグをさわらない

ぬれ手禁止

ぬれた手で電源プラグを抜き差しすると、感電の原因となることがあります。

接続の際は電源を切る

指示

電源コードや接続コードを接続するときは、電源を切ってください。感電や故障の原因となることがあります。

お手入れの際は、電源を切って電源プラグを抜く

プラグをコンセントから抜く

電源を接続したままお手入れをすると、感電の原因となることがあります。

移動の際は電源コードや接続コードを抜く

指示

コード類を接続したまま本機を移動させると、コードに傷がついて火災や感電の原因となることがあります。

定期的に内部の掃除を依頼する

指示

長い間、掃除をしないと内部にホコリがたまり、火災や感電の原因となることがあります。1年に1度は、内部の掃除をお買い上げ店またはソニーのサービス窓口にご依頼ください（有料）。
特に、湿気の多くなる梅雨の前に掃除をすると、より効果的です。

水のある場所に設置しない

水ぬれ禁止

水が入ったり、ぬれたりすると、火災や感電の原因となることがあります。

モニターの重量にあった取り付け金具を使用する

指示

モニターの重量に耐えきれない取り付け金具を使用すると、本機が落下し、けがの原因となることがあります。

密閉環境に設置する際は注意する

注意

本機を設置した際、上下および周辺の機器によりモニター周辺の通風が妨げられ動作温度が上がり、故障や発熱の原因となる可能性があります。
本機の動作条件温度 5 ℃から 35 ℃を保つように上下および周辺機器との隙間を充分に取り、通気孔の確保や通気ファンの設置等の配慮をしてください。

付属の AC アダプターは指定された製品以外には使用しない

禁止

付属の AC アダプターは LKRA-003 専用のアダプターです。
他の機器に使用すると、火災や感電の原因となります。

取り付け金具を確実に固定する

指示

取り付け金具が確実に固定されていないとモニターが落下し、けがの原因となることがあります。

AC アダプターおよびケーブル類を持って、モニターを移動させない

禁止

運搬するときは、モニター本体を持ってください。
AC アダプターおよびケーブル類を持って運搬すると本体が落下してけがの原因となることがあります。

その他の安全上のご注意

警告

設置の際には、容易にアクセスできる固定配線内に専用遮断装置を設けるか、使用中に、容易に抜き差しできる、機器に近いコンセントに電源プラグを接続してください。
万一、異常が起きた際には、専用遮断装置を切るか、電源プラグを抜いてください。

注意

日本国内で使用する電源コードセットは、電気用品安全法で定める基準を満足した承認品が要求されます。
ソニー推奨の電源コードセットをご使用下さい。

使用上のご注意（性能を保持するために）

ソフトウェアのバージョンについて

本機に接続するソニー製メディアブロックがLMT-300の場合、ご使用前に必ずLMT-300のソフトウェアのバージョンを確認してください。
本機は、LMT-300のソフトウェアのバージョンが下記の場合のみ動作します。
- システムバージョン：Version 1.60.0以降

液晶画面について

- 液晶画面を太陽にむけたままにすると、液晶画面を傷めてしまいます。窓際や室外に置くときなどはご注意ください。
- 液晶画面を強く押したり、ひっかいたり、上にものを置いたりしないでください。画面にムラが出たり、液晶パネルの故障の原因になります。
- 寒い所でご使用になると、横縞が見えたり、画像が尾を引いて見えたり、画面が暗く見えたりすることがありますが、故障ではありません。温度が上がると元に戻ります。
- 固定された画像または静止画を長時間表示した場合、残像や焼きつきの原因となることがあります。
- 使用中に画面やキャビネットがあたたかくなることがありますが、故障ではありません。

液晶画面の輝点・滅点について

本機の液晶パネルは有効画素99.99%以上の非常に精密度の高い技術で作られていますが、画面上に黒い点が現れたり（画素欠け）、常時点灯している輝点（赤、青、緑など）や滅点がある場合があります。また、液晶パネルの特性上、長期間ご使用の間に画素欠けが生じることもあります。これらの現象は故障ではありませんので、ご了承の上本機をお使いください。

お手入れのしかた

お手入れをする前に、必ず電源プラグをコンセントから抜いてください。

モニター画面のお手入れについて

モニターの画面は反射による映り込みを抑えるため、特殊な表面処理を施してあります。誤ったお手入れをした場合、性能を損なうことがありますので、以下のことをお守りください。
- スクリーン表面についた汚れは、エタノールを含ませた柔らかい布で汚れの部分のみ軽くふき取ってください。エタノールを多く含ませすぎたり、のばすようにふき取ると汚れが薄く引きのばされることがあります。
  メガネふきのような柔らかく乾いた布で軽くふき取って汚れを取ることもできます。
- スクリーン表面にエタノール以外の薬品や水などを付けないでください。
- ふき取り時にスクリーンと筐体との間に液が入らないように注意してください。
- 強くこすると画面に傷が付くことがあります。
- アルコールやベンジン、シンナー、酸性洗浄液、アルカリ性洗浄液、研磨剤入り洗浄剤、化学ぞうきんなどはスクリーン表面を傷めますので、絶対に使用しないでください。

外装のお手入れについて

- 乾いた柔らかい布で軽く拭いてください。汚れがひどいときは、薄い中性洗剤溶液を少し含ませた布で拭きとり、乾いた布でカラ拭きしてください。
- アルコールやベンジン、シンナー、殺虫剤をかけると、表面の仕上げを傷めたり、表示が消えてしまうことがあるので、使用しないでください。
- 布にゴミが付着したまま強く拭いた場合、傷が付くことがあります。
- ゴムやビニール製品に長時間接触させると、変質したり、塗装がはげたりすることがあります。

結露について

結露とは、寒いところから急に暖かい場所へ持ち込んだとき、本体の内部に水滴がつくことです。結露が起きたときは、電源を入れずにそのまま放置し、充分乾燥してからお使いください。

廃棄するときは

- 一般の廃棄物と一緒にしないでください。
  ごみ廃棄場で処分されるごみの中にモニターを捨てないでください。
- 本機の蛍光管の中には水銀が含まれています。廃棄の際は、地方自治体の条例または規則に従ってください。

各部の名称と働き

前面／右側面パネル

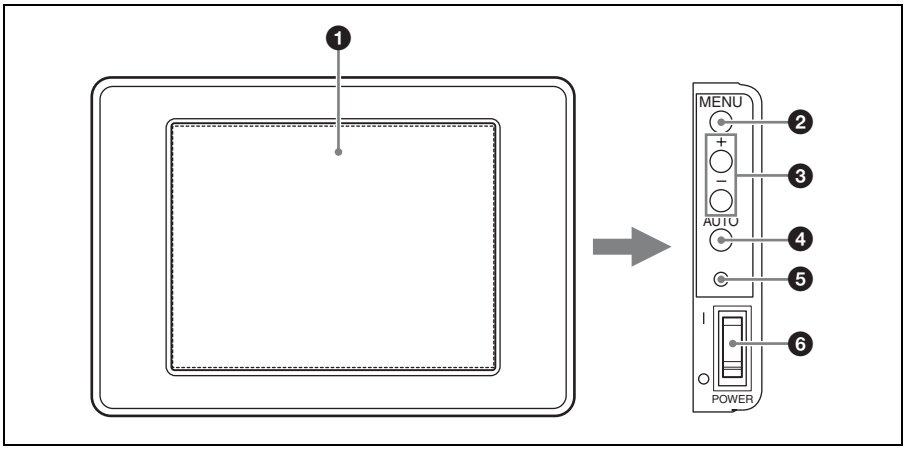

❶ タッチパネル

付属のスタイラスペンを使って操作します。

❷ MENU（メニュー）ボタン

メニューを表示します。
メニュー表示中は、メニュー階層の移動や調整値の決定を行います。

❸ ＋／－ボタン

明るさを調整します。
メニュー表示中は、メニュー項目の選択や調整を行います。

❹ AUTO（オート）ボタン

このボタンを押すと、カラー調整や画像調整を自動的に行います。
メニュー表示中は、メニュー階層をひとつ上に戻すときに使います。

❺ ステータスインジケーター

メディアブロックやSMSサーバー[1]の状態、または入力信号の状態を表示します。

ご注意

本機と接続して使用できるメディアブロックとSMSサーバーは、ソニー製のメディアブロックとSMSサーバーのみです。

緑色の点灯：本機に対応した映像信号が検出されたとき
アンバー色の点灯：本機で非対応の映像信号が検出されたとき
緑色の点滅：メディアブロックやSMSサーバーの電源がオフのとき、または映像信号が検出されないとき
消灯：本機の電源がオフのとき

❻ POWER（電源）スイッチ

I にすると電源が入り、○ にすると電源が切れます。

1) 本機はメディアブロックやSMSサーバーのコントローラーとして使うことができます。

後面／コネクターパネル

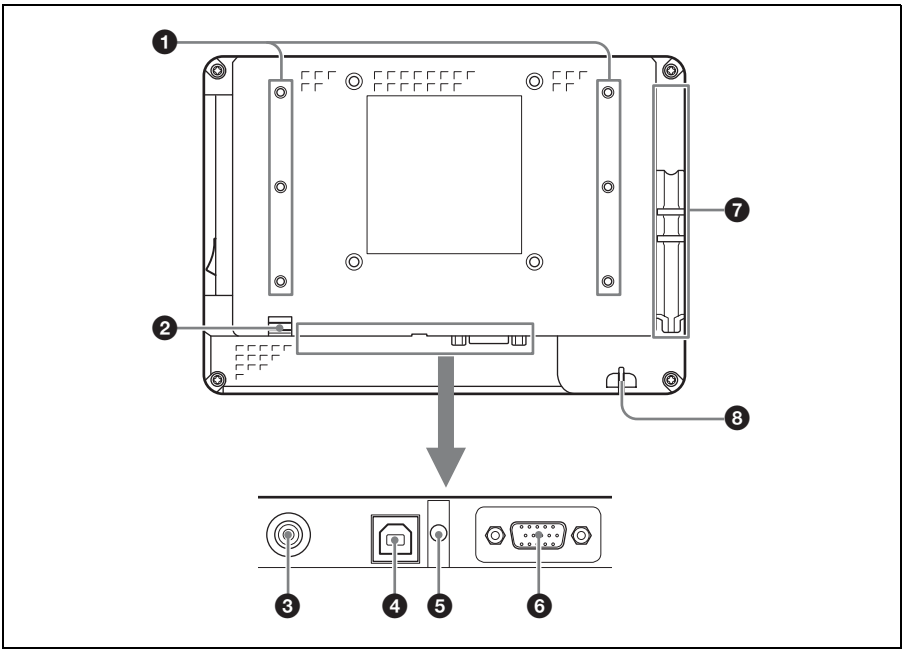

❶ TPC アダプター取り付けネジ穴（6 か所）

SRX シリーズプロジェクターに付属の TPC アダプターを取り付けます。
TPC アダプターの取り付けについて詳しくは、SRX シリーズプロジェクターの設置説明書（別売）をご覧ください。

❷ 電源コードクランパー取り付け穴

電源コードクランパー（付属）を取り付けます（10 ページ参照）。

❸ DC IN（DC 電源入力）端子

付属の AC アダプターを接続します。

❹ TPC 端子

付属の USB ケーブルを使ってメディアブロックや SMS サーバーの TPC 端子と接続します。
必要に応じて、USB ケーブルのアース線を SRX シリーズプロジェクターの安全にアースが取れる部分に固定してください。

❺ USB ケーブルクランパー取り付け穴

USB ケーブルクランパー（付属）を取り付けます（10 ページ参照）。

❻ VGA 入力端子（HD D-sub 15 ピン、凹）

付属の VGA ケーブルを使ってメディアブロックや SMS サーバーの VGA 端子と接続します。

❼ スタイラスペンホルダー

付属のスタイラスペンを使わないときは、ここに差しておきます。

❽ ストラップ取り付け穴

付属のスタイラスペンのストラップを取り付けます。

ケーブルクランパーの取り付けかた

USB ケーブルや電源コードが端子から抜けるのを防ぐため、付属のケーブルクランパーを下図のように取り付けてください。

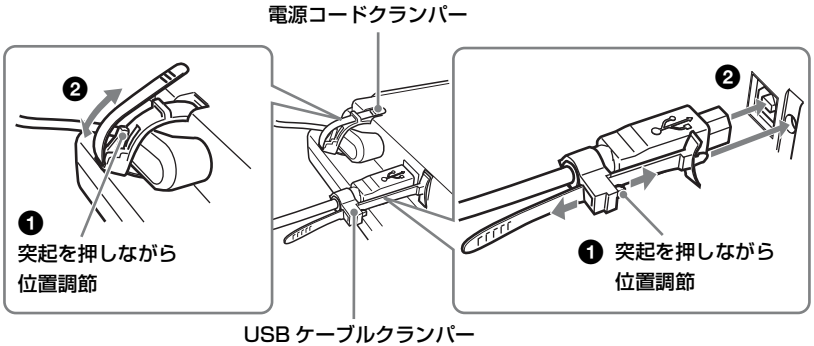

ご注意

USB ケーブルクランパーは、取り付け穴に 1 回差し込むとはずすことができません。
クランパーを穴に差し込む向きや、USB ケーブルに取り付ける向きを確認してから取り付けてください。

電源の投入と自動調整

電源を入れる

メディアブロックやSMSサーバーとの接続が完了したら、次の手順で本機の電源を入れます。

1 付属のACアダプターをDC IN端子と電源コンセントへ差し込む。

2 本機の電源を入れる。

POWERスイッチを I の位置にします。

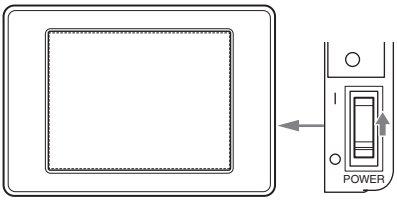

3 メディアブロックやSMSサーバーの電源を入れる。

本機に対応した入力信号が検出されると、ステータスインジケーターが緑色で点灯します。

ご注意

- 必ず本機の電源を入れてからメディアブロックやSMSサーバーの電源を入れてください。逆にするとメディアブロックやSMSサーバーから正常な信号が出力されないことがあります。
- 画面に「NO INPUT SIGNAL」または「NOT SUPPORT」と表示された場合は、接続を確認して正しく接続し直してください。

本機の電源を切るには

POWERスイッチを O の位置にします。

AUTOボタンで自動調整する

AUTOボタンを使うと、カラー調整と画像調整が自動的に行われます。
自動調整のあと、メニューを使ってさらに細かく調整を行うこともできます。

ご注意

自動調整は、電源を入れてから20分以上経過後に、画面全体にできるだけ明るい画像を表示した状態で行ってください。20分以内に行うと、後で位相がずれる場合があります。

1 画面にメニューが表示されていないことを確認する。

2 AUTOボタンを1秒以上押す。

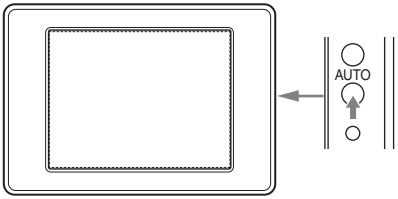

画面に「ADJ」と表示され、次の項目が自動的に調整されます。
調整が終わると「ADJ」表示が消えます。

自動調整される項目

カラー調整：Contrast（コントラスト）、Brightness（明るさ）、Color Temp.（色温度）、Color Adj.（色合い）

画像調整：H.Position（水平位置）、V.Position（垂直位置）、Phase（位相）、Clock（クロック）

ご注意

- メニュー表示中に AUTO ボタンを押しても自動調整はできません。
- 自動調整中はほかの操作はできません。
- 自動調整中は画像が乱れますが故障ではありません。
- 入力信号によっては、最適な状態に自動調整できない場合があります。この場合はメニューを使って手動で調整してください。

メニューで行う調整と設定

メニューの操作のしかた

ご注意

掲載している画面は、説明のための画面例です。実際の画面とは異なることがあります。

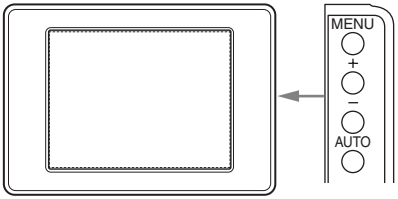

1 MENU ボタンを押して、メニュー画面を表示させる。

2 設定したいメニュー項目を選ぶ。

＋または－ボタンを押してメニュー項目を選び、MENU ボタンを押します。

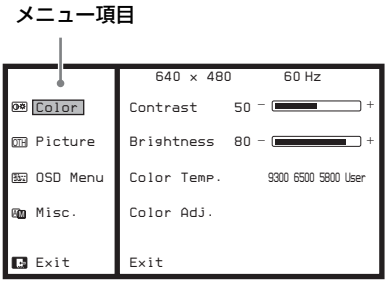

3 設定したい項目を選ぶ。

＋または－ボタンを押して項目を選び、MENU ボタンを押します。

AUTO ボタンを押すと、メニュー項目の選択に戻ります。

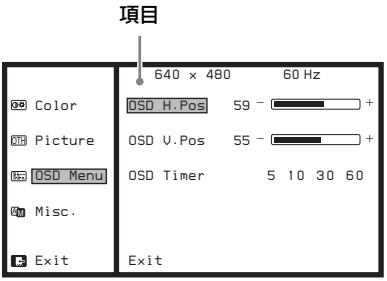

項目によっては、MENU ボタンを押したとき、次の階層が表示されます。この場合は **3** の手順を繰り返して設定したい項目を選びます。

4 項目の設定や調整をする。

＋または－ボタンを押して設定や調整を行います。

MENU ボタンを押すと、設定／調整値が確定され、ひとつ前の階層に戻ります。
設定／調整値を確定せず、ひとつ前の階層に戻るときは、AUTO ボタンを押します。

メニュー画面を消すには

－ボタンを押して画面最下部の Exit を選び、MENU ボタンを押すと、ひとつ前の階層に戻ります。各階層でこの操作を繰り返します。
しばらく操作をしないとメニュー画面は自動的に消えます。メニューが自動的に消えるまでの時間は、OSD Menu メニューの OSD Timer で設定できます。

Color（カラー）メニュー

本機に表示される画質を調整します。

設定項目	機能
Contrast	コントラストを調整します。
Brightness	明るさを調整します。
Color Temp.	色温度を設定します。 **9300**（K）、**6500**（K）、**5800**（K）、**User** が選択できます。 User の出荷時の設定値は、6000 K です。Color Adj. で色合いを調整すると、その設定値が User に反映されます。
Color Adj.	色合いを調整します。 Color Adj. を選択して MENU ボタンを押すと、Red/Green/Blue 調整画面が表示されます。この画面で色合いを調整します。

ご注意

- 入力信号によっては、Contrast を＋方向に調整しても、白い部分の明るさが変化しないことがあります。この場合は、Contrast を－方向に下げてから再調整してください。
- 入力信号によっては、Color Adj. で Red、Green、Blue を＋方向に調整しても色合いが変化しないことがあります。この場合は、Contrast を－方向に下げてから再調整してください。

Picture（画像）メニュー

本機に表示される画像を調整します。

設定項目	機能
H.Position	画像の水平位置を調整します。
V.Position	画像の垂直位置を調整します。
Phase	ドットクロックの位相を調整します。 横方向の縞や文字のにじみが最小になるように調整します。画面に細かい文字を表示して調整すると最良点に調整しやすくなります。
Clock	画像の水平サイズを調整します。 縦方向の大きな縞がなくなるように調整します。

OSD Menu（メニュー画面）メニュー

メニュー画面の調整をします。

設定項目	機能
OSD H.Pos	メニュー画面の水平位置を調整します。
OSD V.Pos	メニュー画面の垂直位置を調整します。
OSD Timer	メニュー画面を表示する時間を設定します。 **5**（秒）、**10**（秒）、**30**（秒）、**60**（秒）が選択できます。 設定時間が過ぎるとメニューは自動的に消えます。

Misc.（その他）メニュー

設定項目	機能
Reset	メニューの設定／調整値を出荷状態に初期化します。 **Yes** を選ぶと初期化されます。**No** を選ぶと初期化されずに元に戻ります。

パワーセーブモード

パワーセーブモードとは、映像信号の入力がない状態や非対応の映像信号が検出されると、自動的に液晶画面のバックライトを消して消費電力を低減する機能です。
パワーセーブモードに入ると、ステータスインジケーターの表示が次のように変わります。
緑色の点滅：映像信号の入力がないとき
アンバー色の点灯：本機で非対応の映像信号が検出されたとき

パワーセーブモード中に本機に対応した映像信号が入力されると、液晶画面のバックライトが自動的に点灯します。

プリセットタイミング

本機は、以下の信号を入力したときに正しく表示されます。

- 解像度：640 × 480
- モード；VESA
- 垂直周波数：59.940 Hz
- 水平周波数：31.469 Hz
- ドットクロック：25.175 MHz
- 同期極性：水平 負、垂直 負

ご注意

- 本機では、同期信号の周波数と極性が近い信号は、同一の信号として扱われる場合があります。
- 表示タイミングのばらつきなどにより画面が適正に表示されない場合、AUTO ボタンによる自動調整を行ったり、メニューを使って調整してください。
- 640 × 480 以外の解像度の信号を入力した場合、文字などがはっきり見えないことがあります。これは、文字などを擬似的に縮小しているためで、故障ではありません。
- 入力信号の解像度が切り替わるとき、画面にノイズが表示されることがありますが、故障ではありません。

故障かな？と思ったら

修理に出す前に、もう一度次の点検をしてください。

以下の対処を行っても直らない場合は、ソニーの営業担当者またはサービス担当者にお問い合わせください。

症状	対処のしかた
画像が表示されない	• 電源コードやケーブルの接続を確認してください。 • メディアブロックや SMS サーバーの電源が入っているか確認してください。
画像が尾を引いてみえたり、画面が暗い	周囲の温度が低すぎるとこのような症状が出ることがあります。仕様に合った温度でお使いください。
静止画を連続表示すると残像が発生する	液晶パネルの特性です。固定された画像または静止画を長時間表示した場合、残像や焼きつきの原因となることがあります。
「NO INPUT SIGNAL」と表示される	• メディアブロックや SMS サーバーの電源が入っているか確認してください。 • VGA ケーブルの接続を確認してください。 • 入力信号の仕様を確認してください。
「NOT SUPPORT」と表示される	• 入力信号の仕様を確認してください。 • 付属の VGA ケーブルを使用してください。
大きな縦縞が見える	• 自動調整を行うか、Picture メニューで Clock を調整してください。
横縞や文字のにじみが見える	• 自動調整を行うか、Picture メニューで Phase を調整してください。

アフターサービス

調子が悪いときはまずチェックを→この説明書をもう一度ご覧になってお調べください。

それでも具合の悪いときは→ソニーの営業担当者またはサービス担当者にご相談ください。

主な仕様

画像系

LCD パネル
　　a-Si TFT アクティブマトリクス
画面サイズ
　　6.5 型
視野角（上／下／左／右、コントラスト >10：1）
　　80°/60°/ 80°/80°
　　（typical）
スキャン
　　ノーマル　0%
　　オーバースキャン 5%
有効表示画面
　　132.48 × 99.36 mm（幅×高さ）
解像度 水平 640 ドット
　　垂直 480 ライン
アスペクト比
　　4：3
明るさ
　　320 cd/m^2（typical）
コントラスト比
　　600：1（typical）
タッチパネル
　　感圧式

入出力系

VGA 入力端子
　　HD D-sub 15 ピン（凹）
TPC 端子
　　メディアブロック、SMS サーバー接続専用端子

その他

電源
　　AC 100 V – 240 V、50/60 Hz、0.65 A – 0.35 A（AC-NB12A）
　　DC 12 V、2.0 A（LKRA-003）
消費電力
　　最大 約 24 W

最大外形寸法（幅／高さ／奥行き）
約 200 × 140 × 41.6 mm
質量　約 0.8 kg
動作条件
温度
5 ℃～ 35 ℃
推奨使用温度
20 ℃～ 30 ℃
湿度
35% ～ 85%（結露なきこと）
保存・輸送条件
温度
－ 10 ℃～＋ 60 ℃
湿度
20% ～ 85%（結露なきこと）
付属品
AC アダプター（1）
VGA ケーブル（1）
USB ケーブル（1）
スタイラスペン（ストラップ付き）（1）
電源ケーブルクランパー（1）
USB ケーブルクランパー（1）
取扱説明書（1）
別売アクセサリー
2 芯 AC 電源コード（125 V、6 A、1.8 m）
（ソニー部品番号：1-792-549-1X）

本機の仕様および外観は、改良のため予告なく変更することがありますが、ご了承ください。

この装置は、クラス A 情報技術装置です。この装置を家庭環境で使用すると電波妨害を引き起こすことがあります。この場合には使用者が適切な対策を講ずるよう要求されることがあります。
VCCI-A

お使いになる前に、必ず動作確認を行ってください。故障その他に伴う営業上の機会損失等は保証期間中および保証期間経過後にかかわらず、補償はいたしかねますのでご了承ください。

ピン配列

VGA 入力端子（HD D-sub 15 ピン、凹）

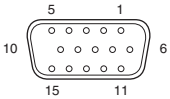

ピン番号	機能	ピン番号	機能
1	赤 映像信号	9	電源（+5 V）
2	緑 映像信号	10	GND
3	青 映像信号	11	未使用
4	未使用	12	DCC データ
5	GND	13	水平同期
6	赤 映像信号 GND	14	垂直同期
7	緑 映像信号 GND	15	DDC クロック
8	青 映像信号 GND		

TPC 端子（USB、TYPE B）

ピン番号	機能
1	USB 用電源
2	差動信号（−）
3	差動信号（+）
4	GND

寸法図

前面

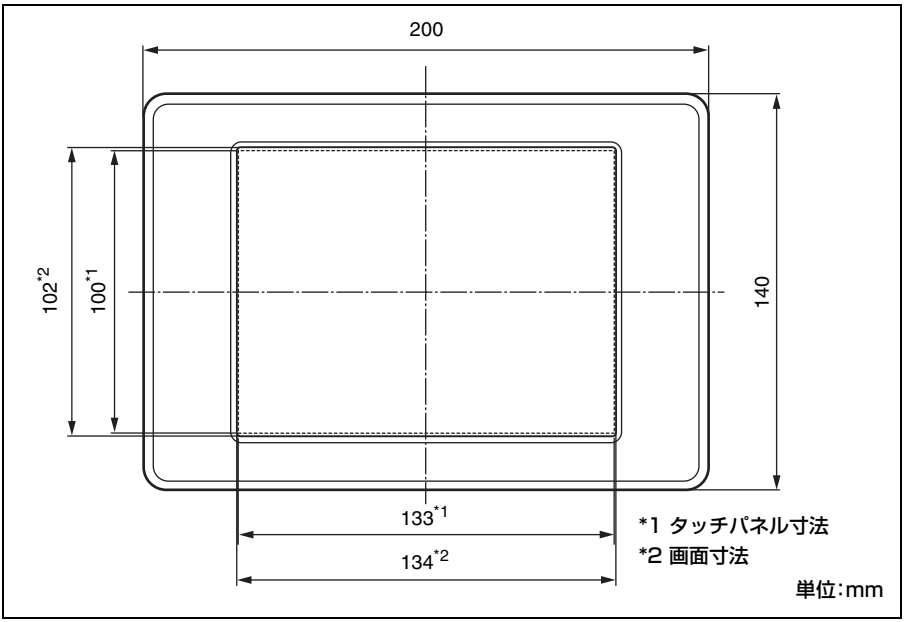
200
140
102*2
100*1
133*1
134*2
*1 タッチパネル寸法
*2 画面寸法
単位:mm

側面

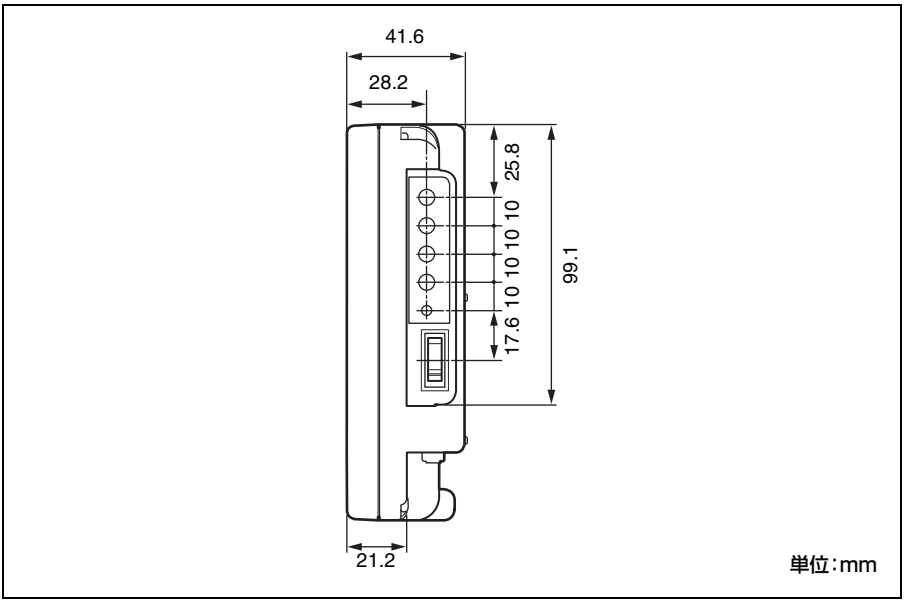
41.6
28.2
25.8
10
10
10
10
17.6
99.1
21.2
単位:mm

後面

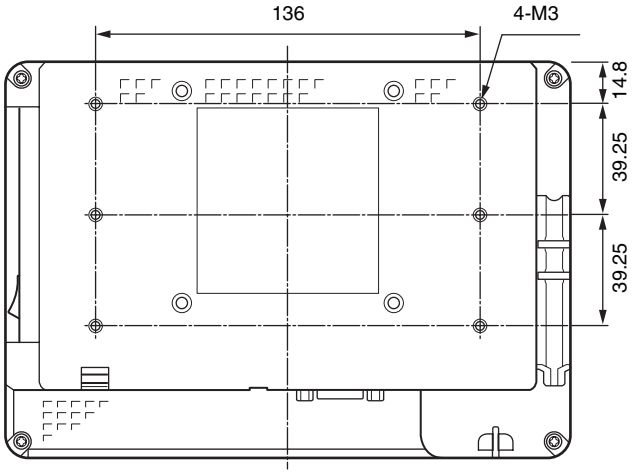

単位:mm

底面

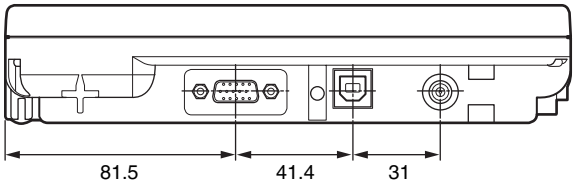

単位:mm

Before operating the unit, please read this manual thoroughly and retain it for future reference.

WARNING

To reduce the risk of fire or electric shock, do not expose this apparatus to rain or moisture.

To avoid electrical shock, do not open the cabinet. Refer servicing to qualified personnel only.

WARNING

When installing the unit, incorporate a readily accessible disconnect device in the fixed wiring, or connect the power plug to an easily accessible socket-outlet near the unit. If a fault should occur during operation of the unit, operate the disconnect device to switch the power supply off, or disconnect the power plug.

WARNING

1. Use the approved Power Cord (2-core mains lead) / Appliance Connector / Plug that conforms to the safety regulations of each country if applicable.
2. Use the Power Cord (2-core mains lead) / Appliance Connector / Plug conforming to the proper ratings (Voltage, Ampere).

If you have questions on the use of the above Power Cord / Appliance Connector / Plug, please consult a qualified service personnel.

For the customers in the U.S.A.

This equipment has been tested and found to comply with the limits for a Class A digital device, pursuant to Part 15 of the FCC Rules. These limits are designed to provide reasonable protection against harmful interference when the equipment is operated in a commercial environment. This equipment generates, uses, and can radiate radio frequency energy and, if not installed and used in accordance with the instruction manual, may cause harmful interference to radio communications. Operation of this equipment in a residential area is likely to cause harmful interference in which case the user will be required to correct the interference at his own expense.

You are cautioned that any changes or modifications not expressly approved in this manual could void your authority to operate this equipment.

All interface cables used to connect peripherals must be shielded in order to comply with the limits for a digital device pursuant to Subpart B of Part 15 of FCC Rules.

This device complies with Part 15 of the FCC Rules. Operation is subject to the following two conditions: (1) this device may not cause harmful interference, and (2) this device must accept any interference received, including interference that may cause undesired operation.

For the customers in Canada

This Class A digital apparatus complies with Canadian ICES-003.

For the customers in Europe, Australia and New Zealand

WARNING

This is a Class A product. In a domestic environment, this product may cause radio interference in which case the user may be required to take adequate measures.

For the customers in Europe

The manufacturer of this product is Sony Corporation, 1-7-1 Konan, Minato-ku, Tokyo, Japan.
The Authorized Representative for EMC and product safety is Sony Deutschland GmbH, Hedelfinger Strasse 61, 70327 Stuttgart, Germany.

This apparatus shall not be used in the residential area.

For the customers in the USA

Lamp in this product contains mercury. Disposal of these materials may be regulated due to environmental considerations. For disposal or recycling information, please contact your local authorities or the

Telecommunications Industry Association (www.eiae.org).

AVERTISSEMENT

Afin de réduire les risques d'incendie ou d'électrocution, ne pas exposer cet appareil à la pluie ou à l'humidité.

Afin d'écarter tout risque d'électrocution, garder le coffret fermé. Ne confier l'entretien de l'appareil qu'à un personnel qualifié.

AVERTISSEMENT

Lors de l'installation de l'appareil, incorporer un dispositif de coupure dans le câblage fixe ou brancher la fiche d'alimentation dans une prise murale facilement accessible proche de l'appareil. En cas de problème lors du fonctionnement de l'appareil, enclencher le dispositif de coupure d'alimentation ou débrancher la fiche d'alimentation.

AVERTISSEMENT

1. Utilisez un cordon d'alimentation (câble secteur à 2 fils)/fiche femelle/fiche mâle conformes à la réglementation de sécurité locale applicable.
2. Utilisez un cordon d'alimentation (câble secteur à 2 fils)/fiche femelle/fiche mâle avec des caractéristiques nominales (tension, ampérage) appropriées.

Pour toute question sur l'utilisation du cordon d'alimentation/fiche femelle/fiche mâle ci-dessus, consultez un technicien du service après-vente qualifié.

Pour les clients au Canada

Cet appareil numérique de la classe A est conforme à la norme NMB-003 du Canada.

Pour les clients en Europe, Australie et Nouvelle-Zélande

AVERTISSEMENT

Il s'agit d'un produit de Classe A. Dans un environnement domestique, cet appareil peut provoquer des interférences radio, dans ce cas l'utilisateur peut être amené à prendre des mesures appropriées.

Pour les clients en Europe

Le fabricant de ce produit est Sony Corporation, 1-7-1 Konan, Minato-ku, Tokyo, Japon.
Le représentant autorisé pour EMC et la sécurité des produits est Sony Deutschland GmbH, Hedelfinger Strasse 61, 70327 Stuttgart, Allemagne.

Ne pas utiliser cet appareil dans une zone résidentielle.

Pour les clients aux Etats-Unis

La lampe dans ce produit contient du mercure. La disposition de ces matériaux peut être réglementée suite à des considérations environnementales. Pour obtenir des informations de disposition ou de recyclage, veuillez communiquer avec vos autorités locales ou la Telecommunications Industry Association (www.eiae.org).

WARNUNG

Um die Gefahr von Bränden oder elektrischen Schlägen zu verringern, darf dieses Gerät nicht Regen oder Feuchtigkeit ausgesetzt werden.

Um einen elektrischen Schlag zu vermeiden, darf das Gehäuse nicht geöffnet werden. Überlassen Sie Wartungsarbeiten stets nur qualifiziertem Fachpersonal.

WARNUNG

Beim Einbau des Geräts ist daher im Festkabel ein leicht zugänglicher Unterbrecher einzufügen, oder der Netzstecker muss mit einer in der Nähe des Geräts befindlichen, leicht zugänglichen Wandsteckdose verbunden werden. Wenn während des Betriebs eine Funktionsstörung auftritt, ist der Unterbrecher zu betätigen bzw. der Netzstecker abzuziehen, damit die Stromversorgung zum Gerät unterbrochen wird.

WARNUNG

1. Verwenden Sie ein geprüftes Netzkabel (2-adriges Stromkabel)/einen geprüften Geräteanschluss/einen geprüften Stecker

entsprechend den Sicherheitsvorschriften, die im betreffenden Land gelten.
2. Verwenden Sie ein Netzkabel (2-adriges Stromkabel)/einen Geräteanschluss/einen Stecker mit den geeigneten Anschlusswerten (Volt, Ampere).

Wenn Sie Fragen zur Verwendung von Netzkabel/Geräteanschluss/Stecker haben, wenden Sie sich bitte an qualifiziertes Kundendienstpersonal.

Für Kunden in Europa, Australien und Neuseeland

WARNUNG

Dies ist eine Einrichtung, welche die Funk-Entstörung nach Klasse A besitzt. Diese Einrichtung kann im Wohnbereich Funkstörungen verursachen; in diesem Fall kann vom Betreiber verlangt werden, angemessene Maßnahmen durchzuführen und dafür aufzukommen.

Für Kunden in Europa

Der Hersteller dieses Produkts ist Sony Corporation, 1-7-1 Konan, Minato-ku, Tokyo, Japan.
Der autorisierte Repräsentant für EMV und Produktsicherheit ist Sony Deutschland GmbH, Hedelfinger Strasse 61, 70327 Stuttgart, Deutschland.

Dieser Apparat darf nicht im Wohnbereich verwendet werden.

Table of Contents

Precautions 26

Location and Function of Controls .. 28

Front/Right Side Panel 28

Rear/Connector Panel 29

Power-on and Automatic Adjustment 31

Turning the Power on 31

Automatic Adjustment Using the AUTO Button 31

Adjustments and Settings Using a Menu 32

Using a Menu 32

Color Menu 33

Picture Menu 34

OSD Menu Menu 34

Misc. (miscellaneous) Menu 34

Power-Save Mode 35

Preset Timing 35

Troubleshooting 36

Specifications 37

Dimensions 39

Precautions

On software version

When you use this unit with Sony LMT-300 Media Block, be sure to confirm the software version of the LMT-300 before operating.
This unit can only be used with LMT-300 having the following software version.
- System version: Version 1.60.0 or later

On safety

- Operate the unit only with a power source as specified in the "Specifications" section.
- A nameplate indicating operating voltage, etc., is located on the rear.
- Should any solid object or liquid fall into the cabinet, unplug the unit and have it checked by qualified personnel before operating it any further.
- Do not drop or place heavy objects on the power cord. If the power cord is damaged, turn off the power immediately. It is dangerous to use the unit with a damaged power cord.
- Unplug the unit from the wall outlet if it is not to be used for several days or more.
- Disconnect the power cord from the AC outlet by grasping the plug, not by pulling the cord.
- The socket-outlet shall be installed near the equipment and shall be easily accessible.

On installation

- Allow adequate air circulation to prevent internal heat build-up.
  Do not place the unit on surfaces (rugs, blankets, etc.) or near materials (curtains, draperies) that may block the ventilation holes.
- Do not install the unit in a location near heat sources such as radiators or air ducts, or in a place subject to direct sunlight, excessive dust, mechanical vibration or shock.

Handling the LCD screen

- The LCD panel fitted to this unit is manufactured with high precision technology, giving a functioning pixel ratio of at least 99.99%. Thus a very small proportion of pixels may be "stuck", either always off (black), always on (red, green, or blue), or flashing. In addition, over a long period of use, because of the physical characteristics of the liquid crystal display, such "stuck" pixels may appear spontaneously. These problems are not a malfunction.
- Do not leave the LCD screen facing the sun as it can damage the LCD screen. Take care when you place the unit by a window.
- Do not push or scratch the LCD monitor's screen. Do not place a heavy object on the LCD monitor's screen. This may cause the screen to lose uniformity.
- If the unit is used in a cold place, horizontal lines or a residual image may appear on the screen. This is not a malfunction. When the monitor becomes warm, the screen returns to normal.
- If a fixed picture such as a frame of a divided picture or time code, or a still picture is displayed for a long time, an image may remain on the screen and be superimposed as a ghosting image.
- The screen and the cabinet become warm during operation. This is not a malfunction.

On cleaning

Before cleaning

Be sure to disconnect the AC power cord from the AC outlet.

On cleaning the monitor screen

The monitor screen surface is especially treated to reduce reflection of light.
As incorrect maintenance may impair the performance of the monitor, take care with respect to the following:
- Clean the screen with a soft cloth lightly moistened with ethanol. Be sure to wipe lightly just the dirt places. Moistening the cloth with too much ethanol or wiping the screen may result in spreading the dirt.

A lens cleaning cloth may be useful to clean the screen.
- Do not use liquid other than ethanol to clean the screen.
- Be careful not to drip ethanol between the screen and the body while cleaning.
- Wiping the screen with excessive force may scratch the surface.
- Never use solvent such as alcohol, benzene or thinner, or acid, alkaline or abrasive detergent, or chemical cleaning cloth, as they will damage the screen surface.

On cleaning the cabinet

- Clean the cabinet gently with a soft dry cloth. Stubborn stains may be removed with a cloth lightly dampened with mild detergent solution, followed by wiping with a soft dry cloth.
- Use of alcohol, benzene, thinner or insecticide may damage the finish of the cabinet or remove the indications on the cabinet. Do not use these chemicals.
- If you rub on the cabinet with a stained cloth, the cabinet may be scratched.
- If the cabinet is in contact with a rubber or vinyl resin product for a long period of time, the finish of the cabinet may deteriorate or the coating may come off.

On moisture condensation

Moisture condensation may occur when the unit is suddenly moved from a cold place to a warm place. In this case, leave the unit with the power turned off until it is sufficiently dry before operating it any further.

On repacking

Do not throw away the carton and packing materials. They make an ideal container which to transport the unit.

Location and Function of Controls

Front/Right Side Panel

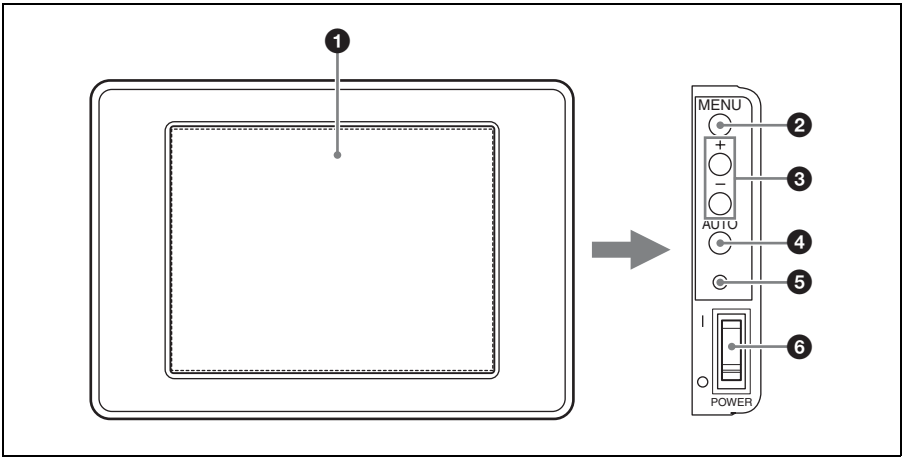

❶ Touch panel

Use the supplied stylus pen to operate on the touch panel.

❷ MENU button

Press this button to display the menu. When the menu is displayed, use this button to go forward/backward in the menu or confirm the adjusted value.

❸ +/– buttons

Press the + or – button to adjust brightness.
When the menu is displayed, use these buttons to select an item or adjust the value.

❹ AUTO button

Press this button to perform color and picture adjustments automatically.
When the menu is displayed, use this button to return to the previous menu status.

❺ Status indicator

Displays the status of the Media Block or SMS server[1)] and the input signal.

Note

This unit can be used with Sony Media Blocks and SMS servers only.

Lit in green: A supported video signal is detected.
Lit in amber: A video signal not supported is detected.
Flashing in green: The power of the Media Block or SMS server is turned off or no video signal is detected.
Off: The power of the unit is turned off.

❻ POWER switch

Set to **I** to turn on the power, or ○ to turn it off.

1) This unit can be used as a controller of the Media Block or SMS server.

Rear/Connector Panel

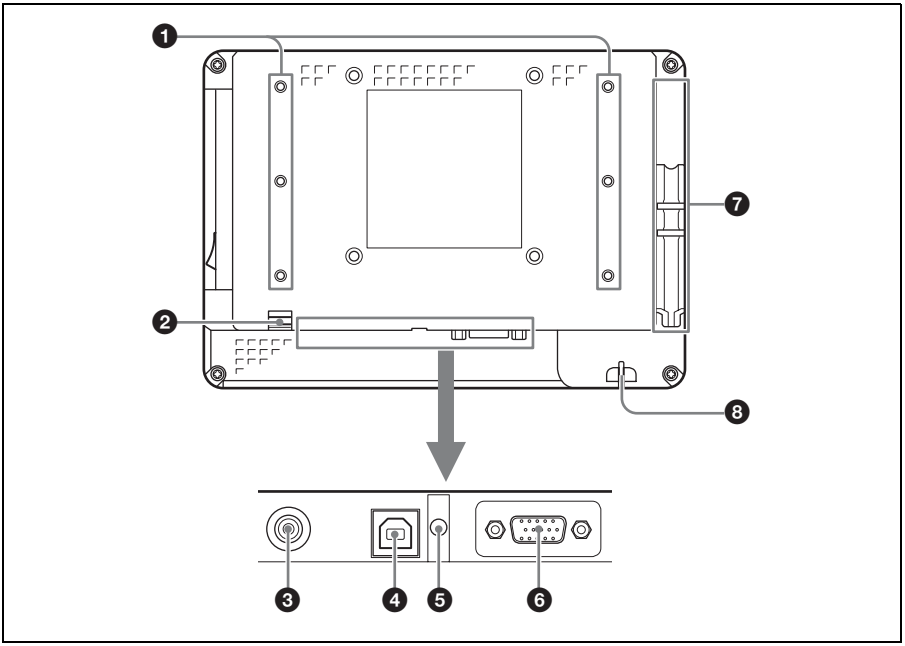

1 Screw holes for attaching the TPC adaptor (six holes)
Attach the TPC adaptor supplied with the SRX-series projector.
For how to attach the TPC adaptor, refer to the Installation Manual for the SRX-series projector (not supplied).

2 Hole for attaching the power cord clamp
Attach the supplied power cord clamp (see page 30).

3 DC IN connector
Connect the supplied AC adaptor.

4 TPC connector
Connect to the TPC connector on the Media Block or SMS server, using the supplied USB cable.
Connect the ground wire of the USB cable to a portion on the SRX-series projector to be grounded safely.

5 Hole for attaching the USB cable clamp
Attach the supplied USB cable clamp (see page 30).

6 VGA input connector (HD D-sub 15-pin, female)
Connect to the VGA connector on the Media Block or SMS server, using the supplied VGA cable.

7 Stylus pen holder
Store the supplied stylus pen when not in use.

8 Hole for attaching the strap
Attach the strap of the supplied stylus pen.

Attaching the cable clamps

The supplied cable clamps prevent the USB cable and the power cord from becoming unplugged from the connectors. Attach the cable clamps as illustrated:

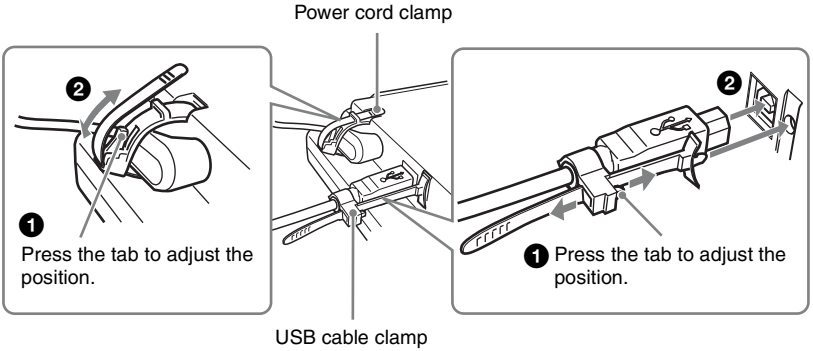

Caution

The USB cable clamp cannot be removed once it has been inserted into its attachment hole. Before inserting the clamp, carefully check the direction in which the clamp faces the attachment hole, as well as the direction in which the clamp grips the USB cable.

Power-on and Automatic Adjustment

Turning the Power on

When the connection to the Media Block or SMS server is completed, turn on the unit according to the following procedures:

1 Connect the supplied AC adaptor to the DC IN connector and to a wall outlet.

2 Turn on the unit.
Set the POWER switch to **I**.

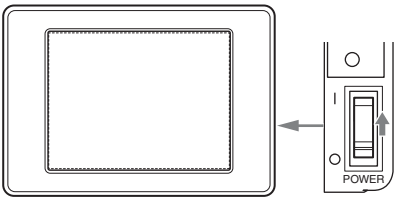

3 Turn on the Media Block or SMS server.
If an appropriate input signal is detected, the status indicator lights in green.

Notes

- Be sure to turn on this unit first, then turn on the Media Block or SMS server. Otherwise the Media Block or SMS server may not output a proper signal.
- If "NO INPUT SIGNAL" or "NOT SUPPORT" is displayed on the monitor screen, check the connection and reconnect correctly.

To turn off the unit

Set the POWER switch to ○.

Automatic Adjustment Using the AUTO Button

You can perform the color and picture adjustments automatically, using the AUTO button.
After automatic adjustment, you can perform fine adjustments on the menu.

Note

When the unit is turned on, wait 20 minutes or more before starting automatic adjustment. For the adjustment, display a bright picture on the screen.
If you perform automatic adjustment 20 minutes or less after the unit has been turned on, the phase may be shifted.

1 Make sure that the menu is not displayed on the screen.

2 Hold the AUTO button pressed for one second or more.

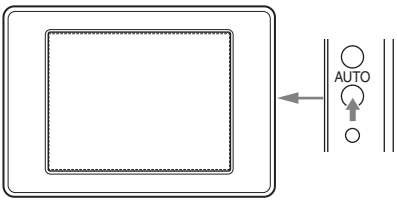

"ADJ" is displayed and the following items are adjusted automatically.
The "ADJ" display will disappear when adjustment is finished.

Items to be adjusted automatically

Color adjustments: Contrast, Brightness, Color Temp. (Color Temperature), Color Adj. (Color Adjustment)
Picture adjustments: H.Position (Horizontal Position), V.Position (Vertical Position), Phase, Clock

Notes

- Automatic adjustment cannot be performed even if you press the AUTO button when the menu is displayed.
- No operation is available during automatic adjustment.
- The picture on the screen is distorted during the automatic adjustment. This is not a malfunction.
- Automatic adjustment may not be accomplished properly, depending on the input signal. In this case, adjust the items manually on the menu.

Adjustments and Settings Using a Menu

Using a Menu

Note

The menu displays are examples for explanation. They may differ from the displays you actually see.

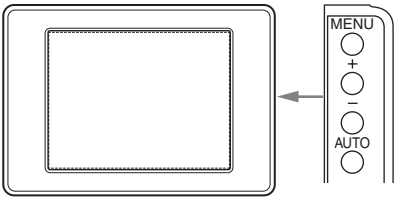

1 Press the MENU button to display the menu.

2 Select the menu item.

Press the + or – button to select the menu item then press the MENU button.

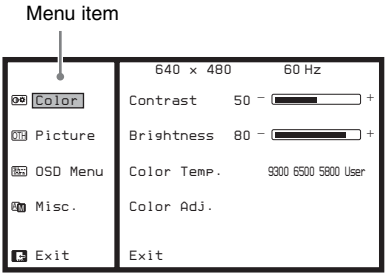

3 Select the setting item.

Press the + or – button to select the item then press the MENU button.
To return to the selection of the menu item, press the AUTO button.

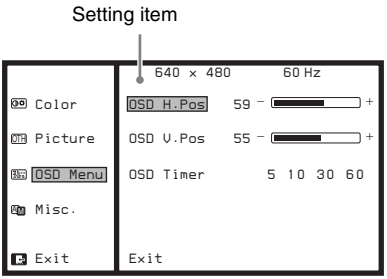

For some items, a sub menu appears when you press the MENU button. In this case, repeat step **3** to select the sub menu item.

4 Make the setting or adjustment for the selected item.

Press the + or – button to set or adjust the value then press the MENU button to confirm the set or adjusted value and return to the previous menu status.
To cancel the set or adjusted value and return to the previous menu status, press the AUTO button.

To clear the menu

Press the – button to go to "Exit" at the bottom of the menu display then press the MENU button to return to the previous menu status. Repeat this operation in each menu status until the menu display disappears.
The menu will disappear automatically if no button is pressed for a while. You can set the menu-off timer, using "OSD Timer" on the OSD Menu menu.

Color Menu

This menu is for adjusting the quality of the picture displayed on this unit.

Setting item	Function
Contrast	Adjusts the contrast.
Brightness	Adjusts the brightness.
Color Temp.	Sets the color temperature. Options are "9300" (K), "6500" (K), "5800" (K), and "User." The default setting for "User" is 6000 K. The "User" value is changed according to the "Color Adj." adjustment.
Color Adj.	Adjusts the color. When you select "Color Adj." and press the MENU button, the Red/Green/Blue adjustment menu appears. You can adjust the color with this menu.

Notes

- Depending on the input signal, the white portion of the picture may not change when you press the + button on "Contrast." In this case, decrease the contrast by pressing the – button then retry the adjustment.
- Depending on the input signal, the color may not change when you press the + button on "Red," "Green" or "Blue" on the Color Adj. menu. In this case, decrease the contrast by pressing the – button then retry the adjustment.

Picture Menu

This menu is for adjusting the picture displayed on this unit.

Setting item	Function
H.Position	Adjusts the horizontal position of the picture.
V.Position	Adjusts the vertical position of the picture.
Phase	Adjusts the phase of the pixel clock. Make the adjustment to minimize horizontal stripes and character blurring on the screen. A display with small characters is recommended to obtain the best possible adjustment point.
Clock	Adjust the horizontal size of the picture. Make the adjustment so that large vertical stripes disappear.

OSD Menu Menu

This menu is for adjusting the menu display.

Setting item	Function
OSD H.Pos	Adjusts the horizontal position of the menu display.
OSD V.Pos	Adjusts the vertical position of the menu display.
OSD Timer	Sets the time to keep the menu display on the screen. Options are “5,” “10,” “30,” and “60” (seconds). The menu disappears automatically after the set time has elapsed.

Misc. (miscellaneous) Menu

Setting item	Function
Reset	Resets the menu items to the factory settings. To reset, select “Yes.” To cancel resetting, select “No.”

Power-Save Mode

If no video signal is input or a video signal not supported is detected, the unit automatically enters Power-Save mode, with the backlight of the LCD screen turned off. The status indicator shows the status of Power-Save mode as follows:
Flashing in green: No video input
Lit in amber: A video signal not supported is detected.

The backlight of the LCD screen will automatically turn on when a supported video signal is input to the unit.

Preset Timing

This unit displays the picture normally with the following input signal.

- Resolution: 640 × 480
- Mode: VESA
- Vertical frequency: 59.940 Hz
- Horizontal frequency: 31.469 Hz
- Pixel clock frequency: 25.175 MHz
- Sync polarity: Horizontal sync negative, Vertical sync negative

Notes

- The unit may handle signals having a similar sync frequency and polarity as the same signal.
- If the picture is not displayed correctly, depending on the display timing variation, adjust the display with the automatic adjustment using the AUTO button or on the menu.
- If the resolution of the input signal is other than 640 × 480, characters may not be visible clearly. This is due to pseudo reduction of the size of the characters and is not a malfunction.
- Noise may be displayed when the resolution of the input signal is changed. This is not a malfunction.

Troubleshooting

If the unit appears to be operating erratically, try to diagnose and correct the problem using the following guide. If the problem still persists, consult with qualified Sony service personnel.

Symptom	Remedy
No picture	• Check if the power cord or connecting cable is firmly connected. • Check if the power of the Media Block or SMS server is turned on.
Residual image or dark screen	This phenomenon may appear when the ambient temperature is too low. Use the unit within the temperature range given in the Specifications.
A ghost appears when still pictures are displayed continuously.	This phenomenon is due to the characteristics of the LCD display. If a fixed picture or a still picture is displayed for a long time, an image may remain on the screen and be superimposed as a ghosting image.
“NO INPUT SIGNAL” is displayed.	• Check if the power of the Media Block or SMS server is turned on. • Check if the VGA cable is firmly connected. • Check the input signal format.
“NOT SUPPORT” is displayed.	• Check the input signal format. • Use the supplied VGA cable.
Large vertical stripes	Perform the automatic adjustment or adjust “Clock” on the Picture menu.
Horizontal stripes or character blurring	Perform the automatic adjustment or adjust “Phase” on the Picture menu.

Specifications

Picture performance

LCD panel
a-Si TFT Active Matrix
Picture size
6.5 type
Viewing angle (up/down/left/right, contrast > 10:1)
80°/60°/80°/80° (typical)
Scan Normal 0%
Over scan 5%
Efficient picture size
132.48 × 99.36 mm (5 1/4 × 4 inches) (width × height)
Resolution
Horizontal 640 dots
Vertical 480 lines
Aspect ratio
4:3
Luminosity
320 cd/m^2 (typical)
Contrast ratio
600:1 (typical)
Touch panel
Pressure-sensitive

Input/Output

VGA input connector
HD D-sub 15-pin (female)
TPC connector
for connection to Media Block or SMS server

General

Power requirements
100 to 240 V AC, 50/60 Hz, 0.65A to 0.35 A (AC-NB12A)
12 V DC, 2.0 A (LKRA-003)
Power consumption
Maximum: approx. 24 W
Dimensions
Approx. 200 × 140 × 41.6 mm (7 7/8 × 5 5/8 × 1 11/16 inches) (w/h/d)
Mass Approx. 0.8 kg (1 lb 12 oz)

Operating conditions
Temperature
5 °C to 35 °C (41 °F to 95 °F)
Recommended temperature
20 °C to 30 °C (68 °F to 86 °F)
Humidity
35% to 85% (no condensation)
Storage and transport conditions
Temperature
–10 °C to +60 °C (14 °F to 140 °F)
Humidity
20% to 85% (no condensation)
Accessories supplied
AC adaptor (1)
VGA cable (1)
USB cable (1)
Stylus pen (with a strap) (1)
Power cord clamp (1)
USB cable clamp (1)
Operating Instructions (1)
Optional accessories
- For customers in the U.S.A.
  2-core AC power cord (125 V, 7 A, 2 m (6.6 feet)) (Sony part No. 1-757-562-1X)
- For customers in the European countries
  2-core AC power cord (250 V, 2.5 A, 2 m (6.6 feet)) (Sony part No. 1-575-131-8X)

Design and specifications are subject to change without notice.

Note
Always verify that the unit is operating properly before use. SONY WILL NOT BE LIABLE FOR DAMAGES OF ANY KIND INCLUDING, BUT NOT LIMITED TO, COMPENSATION OR REIMBURSEMENT ON ACCOUNT OF THE LOSS OF PRESENT OR PROSPECTIVE PROFITS DUE TO FAILURE OF THIS UNIT, EITHER DURING THE WARRANTY PERIOD OR AFTER EXPIRATION OF THE WARRANTY, OR FOR ANY OTHER REASON WHATSOEVER.

Pin assignment

VGA input connector (HD D-sub 15-pin, female)

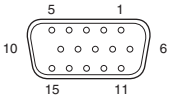

Pin No.	Function	Pin No.	Function
1	Red signal	9	Power (+5 V)
2	Green signal	10	GND
3	Blue signal	11	NC
4	NC	12	DCC data
5	GND	13	Horizontal sync
6	GND for Red signal	14	Vertical sync
7	GND for Green signal	15	DCC clock
8	GND for Blue signal		

TPC connector (USB, TYPE B)

Pin No.	Function
1	Power for USB
2	Differential signal (–)
3	Differential signal (+)
4	GND

Dimensions

Front

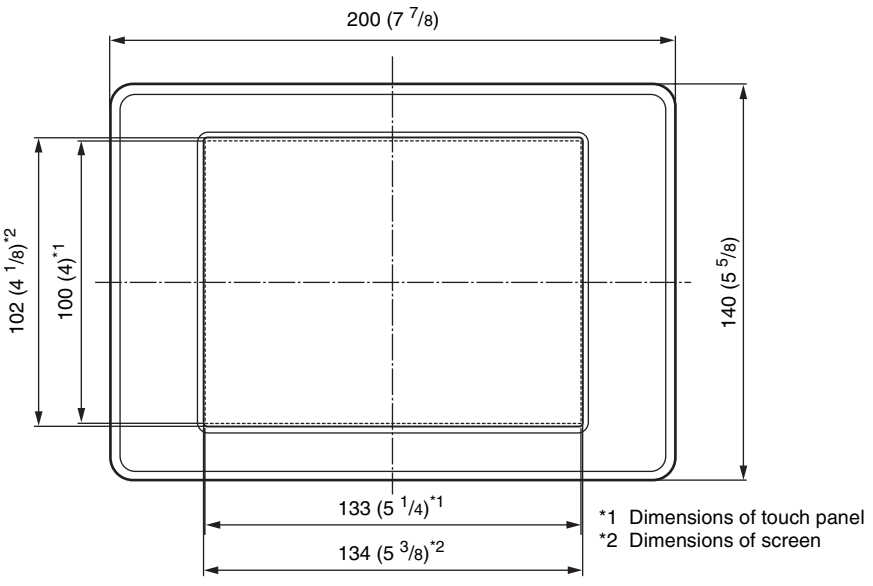

Side

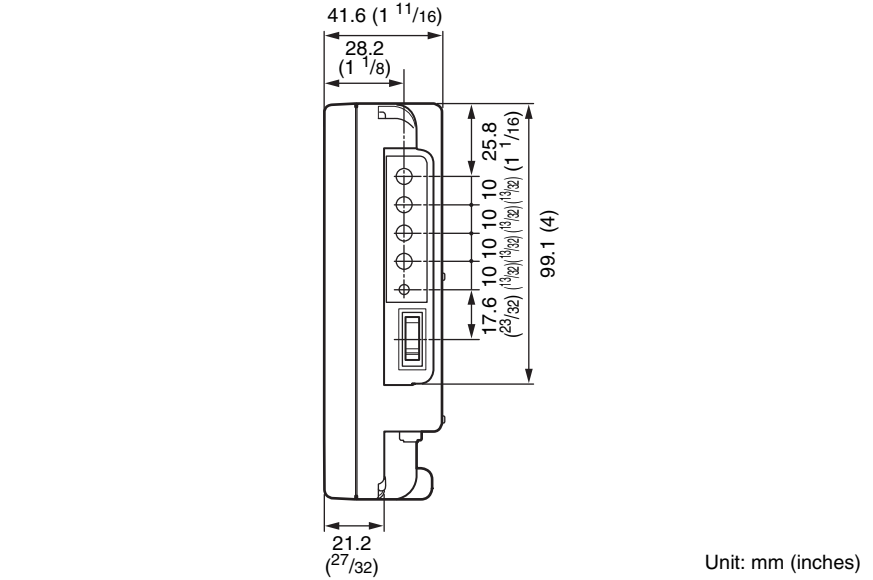

Rear

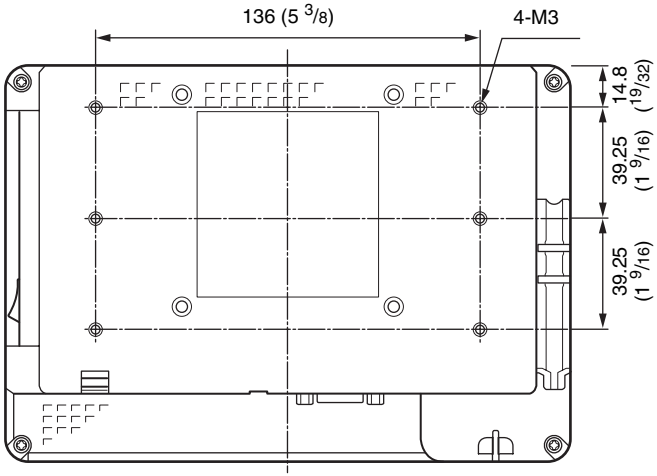

Unit: mm (inches)

Bottom

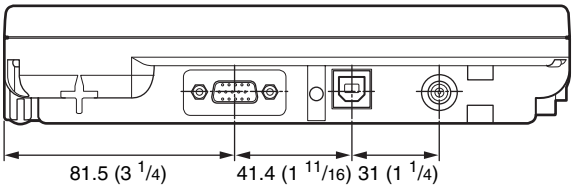

Unit: mm (inches)

机型名称：触摸控制面板

使用产品前请仔细阅读本使用说明书，并请妥善保管。

警告

为减少火灾或电击危险，请勿让本设备受到雨淋或受潮。

为防止触电严禁拆开机壳，维修请咨询具备资格人士。

警告

在安装此设备时，要在固定布线中配置一个易于使用的断电设备，或者将电源插头与电气插座连接，此电气插座必须靠近该设备并且易于使用。在操作设备时如果发生故障，可以切断断电设备的电源以断开设备电源，或者断开电源插头。

警告

1. 请使用经过认可的电源线 （2 芯电源线）/ 设备接口 / 插头，并且都要符合所在国家的安全法规。
2. 请使用符合特定额定值 （电压、电流）的电源线 （2 芯电源线）/ 设备接口 / 插头。

如果在使用上述电源线 / 设备接口 / 插头时有任何疑问，请咨询合格的维修人员。

声明

此为 A 级产品，在生活环境中，该产品可能会造成无线电干扰。在这种情况下，可能需要用户对其干扰采取切实可行的措施。

关于旧产品的处理

请不要将旧的产品与一般的生活垃圾一同弃置。
正确弃置旧的产品有助于避免对环境和人类健康造成潜在的负面影响。
具体处理方法请遵循当地的规章制度。

目录

注意 43

控制部件的位置和功能 45

正面 / 右侧面板 45

背面 / 接口面板 46

开机及自动调整 48

打开电源 48

使用 AUTO 按钮进行自动调整 48

使用菜单调整和设置 49

使用菜单 49

Color 菜单 50

Picture 菜单 50

OSD Menu 菜单 50

Misc. （其他）菜单 51

省电模式 52

预设计时 52

故障排除 53

规格 54

尺寸 56

注意

软件版本

本设备与 Sony LMT-300 数字电影服务器配合使用时，操作前必须确认 LMT-300 的软件版本。
本设备只能与带有以下软件版本的 LMT-300 配合使用。

- 系统版本：Version 1.60.0 或更新版本

安全方面

- 在使用此设备时只使用 “规格”一节中指定的电源线。
- 标有工作电压等信息的铭牌位于设备的背面。
- 如果有任何物品或液体落入机壳中，请拔下设备插头，在操作该设备之前务必将其送交专业人员检查。
- 请不要在电源线上放置重物。如果电源线损坏，请立即关闭电源。在电源线损坏的情况下使用该设备会发生危险。
- 如果该设备多日或长期不用，请从墙上插座上拔下电源插头。
- 抓紧电源线插头，将其从 AC 电源输出插座上拔下以断开电源线。不要抓住电源线向外拔。
- 插座板应该安装在设备附近，并能方便的使用。

安装方面

- 保持足够的空气循环，以防止设备内部过热。
  请不要将设备放置在某些物品的表面（如毛毯、地毯等）或放置在某些物品的附近 （如窗帘、织物等），这些物品可能会阻塞通风孔。
- 请不要将该设备放置在靠近热源的地方，如散热器或风道附近，也不要将设备放置在阳光直射、有大量灰尘或有机械振动的地方。

LCD 屏幕使用方面

- 此监视器所用 LCD 屏幕是采用高精密技术生产的，有效像素率达至少达到 99.99%。因此有很少一部分像素可能会表现为 “亮点”，或者始终是暗点（黑色）、变亮 （红色、绿色或蓝色）或者呈现闪烁状。此外，经过长时间的使用后，由于液晶显示本身的物理特性，也可能会出现这种 “亮点”。这些问题并非故障。
- 请不要将 LCD 屏幕直接面对阳光，这样可能会损伤 LCD 屏幕。通过窗口放置该设备时一定要非常小心。
- 请不要扳拉 LCD 显示器屏幕或将屏幕擦伤。请不要在 LCD 显示器屏幕上放置任何重物。这样可能会导致屏幕失去均匀。
- 如果此设备在寒冷的环境下使用，屏幕上可能会出现残留图像。这并非产品故障。当显示器变暖后，屏幕会返回到正常状况下。
- 如果长时间显示一个固定的图像 （如被分割的图像或时间区码的边框，或者静止图像），屏幕上可能会残留一个影像，并层叠形成重影。
- 屏幕和机壳在操作过程中会逐渐变暖。这并非产品故障。

清洁方面

清洁前

确保从 AC 插座上拔下 AC 电源线。

清洁监视器屏幕

此监视器屏幕表面进行了特殊处理，可以减少反射光。
维护不当可能会削弱监视器的性能，因此需要注意以下几点：

- 请使用蘸有乙醇的软布轻轻擦拭屏幕。一定要轻轻擦拭只是污垢的地方。蘸过多的乙醇或擦拭屏幕会导致污垢扩散。
  眼镜清洁布有利于清洁屏幕。
- 不要使用乙醇以外的液体清洁屏幕。
- 注意清洁时不要将乙醇滴在屏幕和机身上。
- 过度用力擦拭屏幕可能会划伤屏幕表面。
- 千万不要使用溶剂，例如酒精、苯或稀释剂，或者酸性、碱性清洁剂或洗擦剂以及化学清洁布，因为它们会损坏屏幕表面。

清洁机壳

- 使用柔软的干布轻轻擦拭机壳。使用浸过中性清洁剂的软布可以擦掉顽固的污渍，然后用柔软的干布擦拭。
- 使用酒精、苯、稀释剂或杀虫剂可能会破坏机壳的表面光泽，或者擦掉机壳上的指示。不要使用这些化学制品。
- 如果您使用脏布擦拭机壳，可能会刮伤机壳表面。
- 如果机壳长时间与橡胶或乙烯基树脂产品接触，机壳的表面涂层将会被破坏或脱落。

湿气凝结

当本设备突然从一个冷的地方到一个温暖的地方时会发生湿气凝结。在这种情况下，请将本设备置于电源关闭状态，直至完全干燥后再使用。

重新包装

请不要丢弃包装纸箱和包装材料。这些材料在重新运输该设备时可以对其进行很好的包装。

控制部件的位置和功能

正面 / 右侧面板

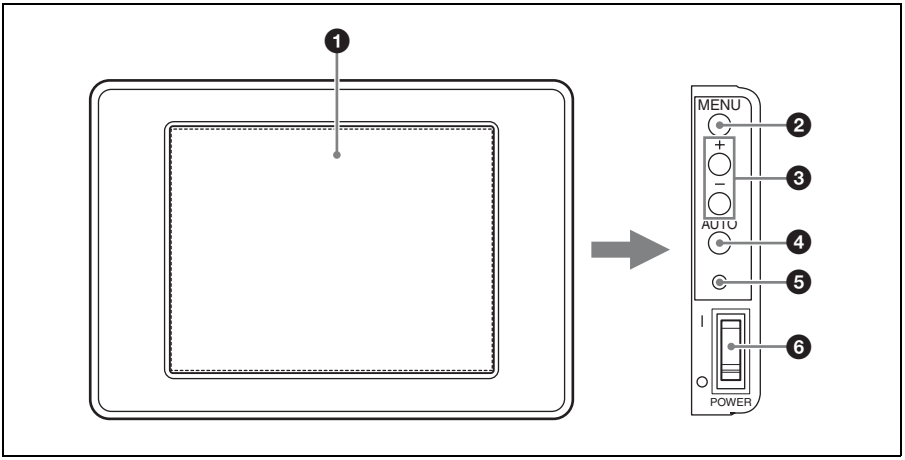

❶ **触摸屏**
使用附带的触控笔在触摸屏上进行操作。

❷ **MENU 按钮**
按此按钮显示菜单。
当菜单显示时，使用此按钮在菜单中前进 / 后退或确认调整值。

❸ **+/– 按钮**
按 + 或 – 按钮调整亮度。
当菜单显示时，使用这些按钮选择项目或调整数值。

❹ **AUTO 按钮**
按此按钮自动调整颜色和图像。
当菜单显示时，使用此按钮返回到上一级菜单。

❺ **状态指示灯**
显示数字电影服务器或 SMS 服务器 1) 和输入信号的状态。

注意
本设备只能配合 Sony 数字电影服务器和 SMS 服务器使用。

绿色亮起：检测到一个支持的视频信号。
琥珀色亮起：检测到一个不支持的视频信号。
绿色闪烁：数字电影服务器或 SMS 服务器的电源关闭，或没有检测到视频信号。
关闭：本设备电源处于关闭。

❻ **POWER 开关**
设置为 I 打开电源，或 O 关闭电源。

1) 本设备可作为数字电影服务器或 SMS 服务器的控制器使用。

背面 / 接口面板

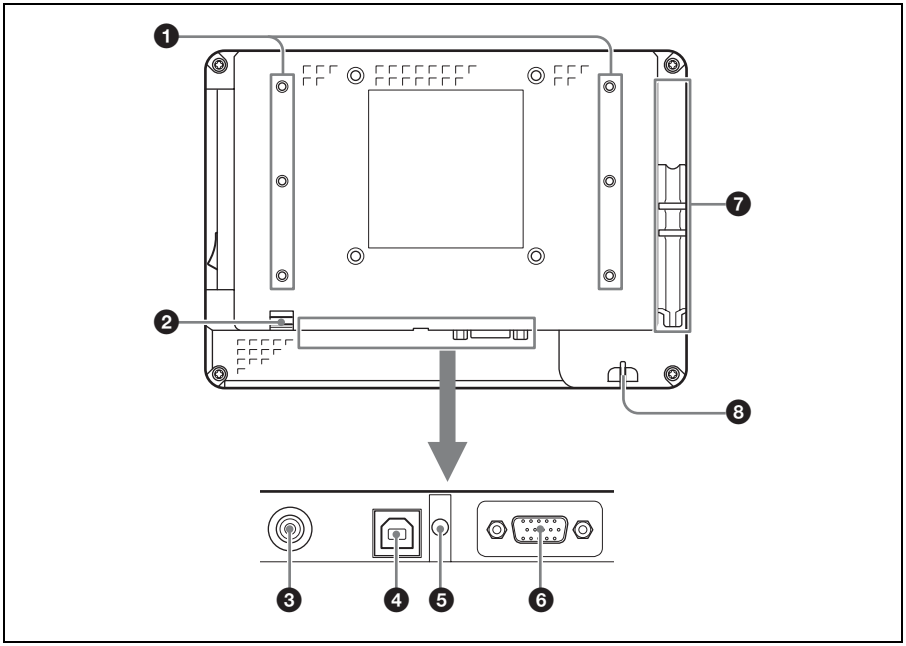

❶ **连接 TPC 适配器用螺丝孔 （6 个）**
连接 SRX 系列放映机附带的 TPC 适配器。
关于如何连接 TPC 适配器，请参阅 SRX 系列放映机的安装手册 （非附带）。

❷ **电线夹连接孔**
连接附带的电线夹 （请参阅第 47 页）。

❸ **DC IN 接口**
连接附带的 AC 电源适配器。

❹ **TPC 接口**
用附带的 USB 电缆连接数字电影服务器或 SMS 服务器上的 TPC 接口。
将 USB 电缆的接地线连接至 SRX 系列放映机上某一部位，以保证安全接地。

❺ **USB 电缆夹连接孔**
连接附带的 USB 电缆夹 （请参阅第 47 页）。

❻ **VGA 输入接口 （HD D-sub 15 芯，雌）**
用附带的 VGA 电缆连接数字电影服务器或 SMS 服务器上的 VGA 接口。

❼ **触控笔筒**
用于存放附带的触控笔。

❽ **触控笔带连接孔**
连接附带触控笔带。

连接电缆夹

附带的电缆夹可以防止 USB 电缆和电源线从接口处拔出。如图所示连接电缆夹：

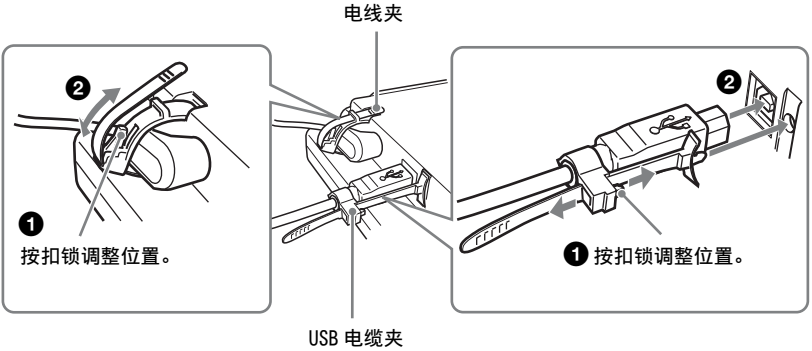

警告

USB 电缆夹一旦插入连接孔即无法拔出。插入夹子之前，请仔细检查夹子对准连接孔的方向，以及夹住 USB 电缆的方向。

开机及自动调整

打开电源

数字电影服务器或 SMS 服务器连接完成后，按照下列步骤打开本设备电源：

1 将附带的 AC 电源适配器连接至 DC IN 接口和电源插座。

2 打开本设备电源。
将 POWER 开关设置为 **I**。

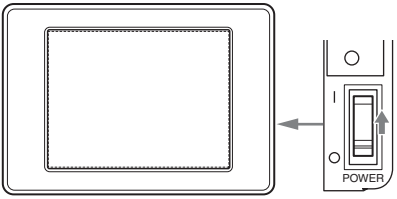

3 打开数字电影服务器或 SMS 服务器电源。
检测到适合的输入信号时，状态指示灯绿色点亮。

注意

- 请务必先打开本设备电源，然后再打开数字电影服务器或 SMS 服务器电源。否则，数字电影服务器或 SMS 服务器可能不输出正确的信号。
- 如果屏幕上出现 “NO INPUT SIGNAL” 或 “NOT SUPPORT”，请检查连接，再重新正确连接。

关闭本设备电源

将 POWER 开关设置为 ○。

使用 AUTO 按钮进行自动调整

可以使用 AUTO 按钮执行自动调整颜色和图像。
自动调整之后，即可在菜单上执行微调。

注意

打开设备后请等待 20 分钟或更长时间后再开启自动调整功能。调整时屏幕上会显示一个明亮的图像。
如果打开设备后少于 20 分钟就执行自动调整，相位可能会偏移。

1 确认菜单没有显示在屏幕上。

2 按住 AUTO 按钮一秒钟或更长时间。

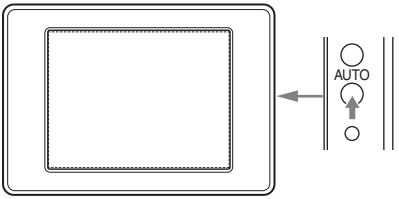

显示 “ADJ”，且自动调整以下项目。
调整结束后 “ADJ” 显示消失。

自动调整的项目

颜色调整：Contrast,Brightness, Color Temp. （色温），Color Adj. （颜色调整）
图像调整：H.Position （水平位置），V.Position （垂直位置），Phase, Clock

注意

- 如果菜单显示时按 AUTO 按钮，则无法执行自动调整。
- 自动调整时所有操作无效。
- 自动调整时屏幕上的图像处于失真状态。这并非产品故障。
- 视输入信号而定，自动调整可能无法正常完成。在这种情况下，请在菜单上手动调整项目。

使用菜单调整和设置

使用菜单

注意

该菜单显示为举例说明。跟实际看到的显示可能有所不同。

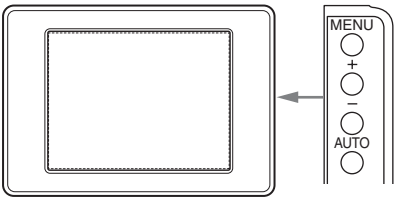

1 按 MENU 按钮显示菜单。

2 选择菜单项目。
按 + 或 – 按钮选择菜单项目，然后按 MENU 按钮。

菜单项目

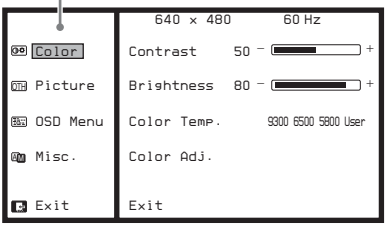

3 选择设置项目。
按 + 或 – 按钮选择项目，然后按 MENU 按钮。
若要返回菜单项目选择，则按 AUTO 按钮。

设置项目

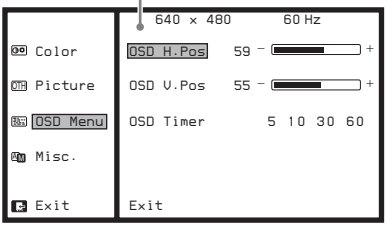

对于一些项目，按 MENU 按钮时会出现子菜单。在这种情况下，请重复第 3 步选择子菜单项目。

4 设置或调整选择的项目。
按 + 或 – 按钮设置或调整数值，然后按 MENU 按钮确认设置或调整值并返回上一级菜单。
若要取消设置或调整值并返回上一级菜单，则按 AUTO 按钮。

清除菜单

按 – 按钮到菜单显示底部的 “Exit”，然后按 MENU 按钮返回上一级菜单。在每个菜单里重复此操作直至菜单显示消失。
如果一段时间内没有按按钮，则菜单会自动消失。可以使用 OSD Menu 菜单上的 “OSD Timer” 设置菜单消失定时器。

Color 菜单

此菜单用于调整本设备显示的图像质量。

设置项目	功能
Contrast	调整对比度。
Brightness	调整亮度。
Color Temp.	设置色温。 选项为 “9300”(K)、“6500”(K)、“5800”(K) 和 “User”。 “User” 的默认设置为 6000 K。“User” 值根据 “Color Adj.” 调整而改变。
Color Adj.	调整颜色。 当选择 “Color Adj.” 并按 MENU 按钮时，将出现 Red/Green/Blue 调整菜单。使用此菜单可以调整颜色。

注意

- 视输入信号而定，当按 “Contrast” 上的 + 按钮时，图像的白色部分可能不会改变。在这种情况下，按 – 按钮降低对比度，然后重试调整。
- 视输入信号而定，当按 Color Adj. 菜单 “Red”、“Green” 或 “Blue” 上的 + 按钮时，颜色可能不会改变。在这种情况下，按 – 按钮降低对比度，然后重试调整。

Picture 菜单

此菜单用于调整本设备显示的图像。

设置项目	功能
H.Position	调整图像的水平位置。
V.Position	调整图像的垂直位置。
Phase	调整像素时钟的相位。 作出调整以尽量减少屏幕上的横向条纹和模糊字符。建议使用小字符显示，以获得可能达到的最适合的调整点。
Clock	调整图像的水平尺寸。 作出调整使较大的垂直条纹消失。

OSD Menu 菜单

此菜单用于调整菜单显示。

设置项目	功能
OSD H.Pos	调整菜单显示的水平位置。
OSD V.Pos	调整菜单显示的垂直位置。
OSD Timer	设置屏幕上保持菜单显示的时间。 选项为 “5”、“10”、“30” 和 “60”（秒）。 设置的时间过去之后菜单自动消失。

Misc.（其他）菜单

设置项目	功能
Reset	将菜单项目重设为出厂设置。 若要重设，请选择 “Yes”。若要取消重设，则选择 “No”。

省电模式

如果没有视频信号输入或检测到不支持的视频信号，本设备将自动进入省电模式，LCD 显示屏背光关闭。
状态指示灯如下表示省电模式的状态：
绿色闪烁：无视频输入
琥珀色亮起：检测到一个不支持的视频信号。

当支持的视频信号输入本设备时，LCD 显示屏的背光将自动打开。

预设计时

本设备通常显示下列输入信号的图像。

- 分辨率：640 × 480
- 模式：VESA
- 垂直频率：59.940 Hz
- 水平频率：31.469 Hz
- 像素时钟频率：25.175 MHz
- 同步极性：水平负同步，垂直负同步

注意

- 本设备可能将具有类似同步频率和极性的信号视作同一信号。
- 如果没有正确显示图像，则视显示计时而定，请使用 AUTO 按钮进行自动调整或在菜单上调整显示。
- 如果输入信号的分辨率不是 640 × 480，字符可能显示不清楚。这是由于字符大小的假减小，而非故障。
- 当改变输入信号的分辨率时，可能会显示干扰。这并非产品故障。

故障排除

如果发现本机工作不正常，请使用下述指南尝试诊断并解决问题。如果问题依然存在，请向 Sony 授权服务人员咨询。

症状	对策
无图像	• 检查电源线或连接电缆是否连接牢固。 • 检查数字电影服务器或 SMS 服务器的电源是否打开。
残留图像或屏幕太暗	当环境温度太低时会出这种现象。请在规格给出的温度范围内使用本设备。
持续显示静止图像时出现重影。	这种现象是由于 LCD 显示屏的特性而产生的。如果长时间显示固定的图像或静止图像，则图像可能会保留在屏幕上，并作为一个重影叠加。
显示 “NO INPUT SIGNAL”。	• 检查数字电影服务器或 SMS 服务器的电源是否打开。 • 检查 VGA 电缆是否连接牢固。 • 检查输入信号格式。
显示 “NOT SUPPORT”。	• 检查输入信号格式。 • 使用附带的 VGA 电缆。
较大的垂直条纹	执行自动调整或在 Picture 菜单上调整 “Clock”。
横向条纹或字符模糊	执行自动调整或在 Picture 菜单上调整 “Phase”。

规格

图像性能

LCD 面板
a-Si TFT 有源矩阵
图像尺寸
6.5 型
视角 （上 / 下 / 左 / 右，对比度 >10:1）
80° /60° /80° /80°（典型）
扫描 普通 0%
过扫描 5%
有效图像尺寸
132.48 × 99.36 mm （宽×高）
分辨率
水平 640 点
垂直 480 线
纵横比
4:3
亮度 320 cd/m^2 （典型）
对比度
600:1 （典型）
触摸屏
压敏性

输入 / 输出

VGA 输入接口
HD D-sub 15 芯 （雌）
TPC 接口
连接至数字电影服务器或 SMS 服务器

一般

电源要求
100 到 240 V AC，50/60 Hz，0.65 A 到 0.35 A （AC-NB12A）
12 V DC，2.0 A （LKRA-003）
功耗 最大：约 24 W
尺寸 约 200 × 140 × 41.6 mm （宽 / 高 / 厚）
质量 约 0.8 kg

工作条件
温度
5℃ 到 35℃
建议温度
20℃ 到 30℃
湿度
35% 到 85% （无冷凝）
存放和运输条件
温度
-10℃ 到 +60℃
湿度
20% 到 85% （无冷凝）
附件 AC 电源适配器 （1）
VGA 电缆 (1)
USB 电缆 (1)
触控笔 （附笔带）(1)
电线夹 (1)
USB 电缆夹 (1)
使用说明书 (1)
可选配件
2 芯 AC 电源线 （250 V，2.5 A，2 m）（Sony 部件编号 1-782-476-1X）

设计和规格如有变更，恕不另行通知。

注意
在使用前请始终确认本机运行正常。
无论保修期内外或基于任何理由，SONY 对任何损坏概不负责。由于本机故障造成的现有损失或预期利润损失，不作 （包括但不限于）退货或赔偿。

针脚分配

VGA 输入接口（HD D-sub 15 芯，雌）

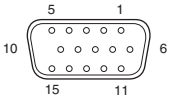

针脚编号	功能	针脚编号	功能
1	红色信号	9	电源 （+5 V）
2	绿色信号	10	GND
3	蓝色信号	11	NC
4	NC	12	DCC 数据
5	GND	13	水平同步
6	红色信号 GND	14	垂直同步
7	绿色信号 GND	15	DCC 时钟
8	蓝色信号 GND		

TPC 接口 （USB，TYPE B）

针脚编号	功能
1	USB 电源
2	差分信号（-）
3	差分信号（+）
4	GND

尺寸

正面

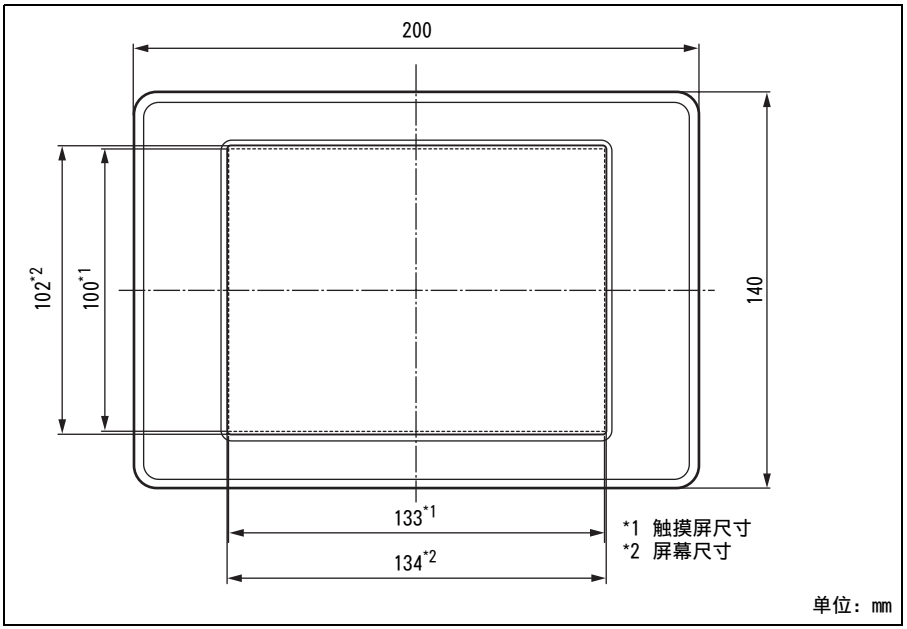
200
102*2
100*1
140
133*1
134*2
*1 触摸屏尺寸
*2 屏幕尺寸
单位：mm

侧面

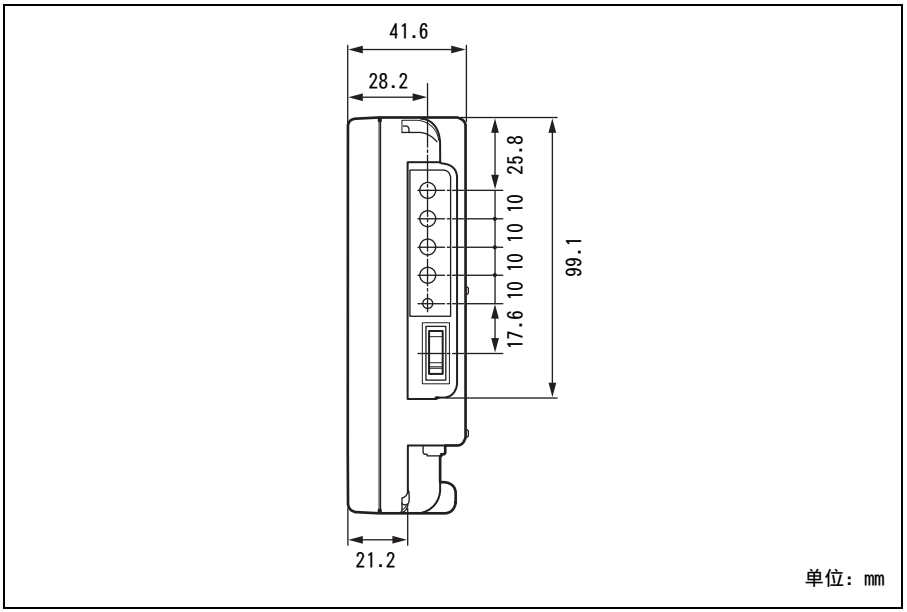
41.6
28.2
25.8
10
10
10
10
17.6
99.1
21.2
单位：mm

背面

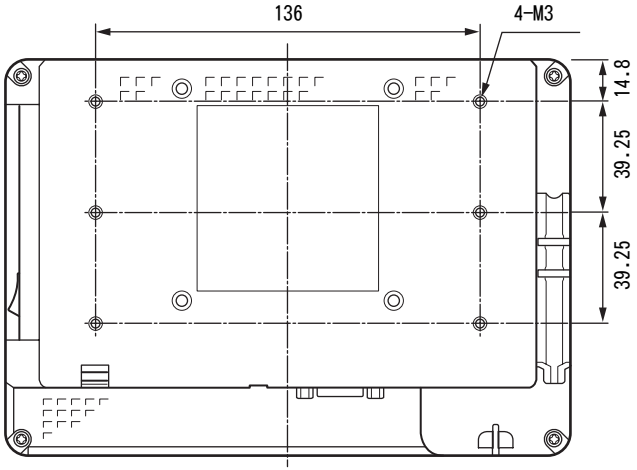

单位：mm

底部

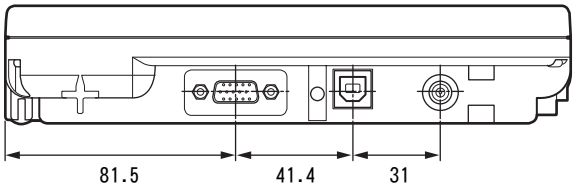

单位：mm

For Customer in China
根据中华人民共和国信息产业部第39号令《电子信息产品污染控制管理办法》及标准中要求的“有毒有害物质或元素名称及含量”等信息，本产品相关信息请参考以下链接:
http://pro.sony.com.cn

出版日期：2011 年 5 月

この説明書は、再生紙を使用しています。
Printed on recycled paper.
使用再生纸印刷。

ソニー株式会社　〒108-0075 東京都港区港南1-7-1

http://www.sony.net/

Sony Corporation

Printed in Japan