SONY

5-056-358-**12**(1)

Sound Bar
Barre de son

Reference Guide	EN
Guide de référence	FR
Guía de referencia	ES

https://rd1.sony.net/help/ht/208283c/h_zz/

©2024 Sony Corporation
Printed in Malaysia
Imprimé en Malaisie
https://www.sony.net/

* 5 0 5 6 3 5 8 1 2 * (1)

BRAVIA Theatre Bar 9 Model, Modèle: YY2083C

English | Sound Bar

Before using the unit, be sure to read the End User License Agreement (EULA) supplied with the unit. The content of the agreement also applies to speakers (available separately) connected to the unit (unless those speakers have a separate license agreement).

Model: YY2083C

The term "product" in this document refers to the unit or its accessories.

Owner's Record

Record the model and serial numbers in the spaces provided below and store them safely.
Refer to them whenever you call your Sony dealer regarding this product.
Model No. _____
Serial No. _____
The model and serial numbers to be recorded are located in the following places.
• the bottom of the unit

Do not install the product in a confined space, such as a bookcase or built-in cabinet.

To reduce the risk of fire, do not cover the ventilation opening of the unit with newspapers, tablecloths, curtains, etc. Do not expose the unit to naked flame sources (for example, lighted candles).

To reduce the risk of fire or electric shock, do not expose this product to dripping or splashing, and do not place objects filled with liquids, such as vases, on the product.

The unit is not disconnected from the AC power source (mains) as long as it is connected to the wall outlet, even if the unit itself has been turned off.

Install the unit so that the power cord can be unplugged from the wall socket immediately in the event of trouble.

CAUTION
Do not cover ventilation openings.
This unit is not intended to be used on soft surfaces (like bedding, blankets etc.).

For Remote Commander
CAUTION
Risk of explosion if battery is replaced by an incorrect type.
Dispose of used batteries according to local rules and regulations.

Do not expose the batteries (battery pack or batteries installed) to excessive heat, such as sunshine, fire or the like, for a long time.

This product has magnet(s) which may interfere with pacemakers, programmable shunt valves for hydrocephalus treatment, or other medical devices. Do not place this product close to persons who use such medical devices. Consult your doctor before using this product if you use any such medical device.

The nameplate and important information concerning safety are attached in the following locations:
• the bottom of the unit

For details on the effects of contact with the human body from the mobile phone or other wireless devices connected to the unit, refer to the instruction manual of the wireless device.

For customers in the U.S.A.

NOTE:
This unit has been tested and found to comply with the limits for a Class B digital device, pursuant to Part 15 of the FCC Rules. These limits are designed to provide reasonable protection against harmful interference in a residential installation. This unit generates, uses, and can radiate radio frequency energy and, if not installed and used in accordance with the instructions, may cause harmful interference to radio communications.
However, there is no guarantee that interference will not occur in a particular installation. If this unit does cause harmful interference to radio or television reception, which can be determined by turning the unit off and on, the user is encouraged to try to correct the interference by one or more of the following measures:
• Reorient or relocate the receiving antenna.
• Increase the separation between the unit and receiver.
• Connect the unit into an outlet on a circuit different from that to which the receiver is connected.
• Consult the dealer or an experienced radio/TV technician for help.

The shielded interface cable recommended in this manual must be used with the unit in order to comply with the limits for a digital device pursuant to Subpart B of Part 15 of FCC Rules.

If you have any questions about this product:
Visit: https://www.sony.com/electronics/support
Contact: Sony Customer Information Service Center at 1-800-222-7669
Supplier's Declaration of Conformity
Trade Name: SONY
Model: YY2083C
Responsible Party: Sony Electronics Inc.
Address: 16535 Via Esprillo, San Diego, CA 92127 U.S.A.
Telephone Number: 858-942-2230

This device complies with part 15 of the FCC Rules. Operation is subject to the following two conditions:
(1) This device may not cause harmful interference, and
(2) this device must accept any interference received, including interference that may cause undesired operation.

You are cautioned that any changes or modifications not expressly approved in this manual could void your authority to operate this unit.

This unit must not be co-located or operated in conjunction with any other antenna or transmitter.

This unit complies with FCC radiation exposure limits set forth for an uncontrolled environment and meets the FCC radio frequency (RF) Exposure Guidelines. This unit should be installed and operated keeping the radiator at least 20 cm or more away from person's body.

Compliance with FCC requirement 15.407(c)
Data transmission is always initiated by software, which is passed down through the MAC, through the digital and analog baseband, and finally to the RF chip. Several special packets are initiated by the MAC. These are the only ways the digital baseband portion will turn on the RF transmitter, which it then turns off at the end of the packet. Therefore, the transmitter will be on only while one of the aforementioned packets is being transmitted. In other words, this unit shall automatically discontinue transmission in case of either absence of information to transmit or operational failure.

Frequency Tolerance: ±20 ppm

For customers in Canada

This unit contains licence-exempt transmitter(s)/receiver(s) that comply with Innovation, Science and Economic Development Canada's licence-exempt RSS(s). Operation is subject to the following two conditions:
(1) This unit may not cause interference; and
(2) This unit must accept any interference, including interference that may cause undesired operation of the unit.

This unit complies with ISED radiation exposure limits set forth for an uncontrolled environment and meets RSS-102 of the ISED radio frequency (RF) Exposure rules. This unit should be installed and operated keeping the radiator at least 20 cm or more away from person's body.

5 150 MHz – 5 350 MHz band is restricted to indoor operations only.

Data transmission is always initiated by software, which is passed down through the MAC, through the digital and analog baseband, and finally to the RF chip. Several special packets are initiated by the MAC. These are the only ways the digital baseband portion will turn on the RF transmitter, which it then turns off at the end of the packet. Therefore, the transmitter will be on only while one of the aforementioned packets is being transmitted. In other words, this unit shall automatically discontinue transmission in case of either absence of information to transmit or operational failure.

Using the Bar Speaker Mounted on a Wall

Refer to the Help Guide for information on the components and steps required to mount the bar speaker on a wall.

https://helpguide.sony.net/ht/208283c/v1/en/contents/010_Mounting_the_Bar_Speaker_on_a_Wall.html

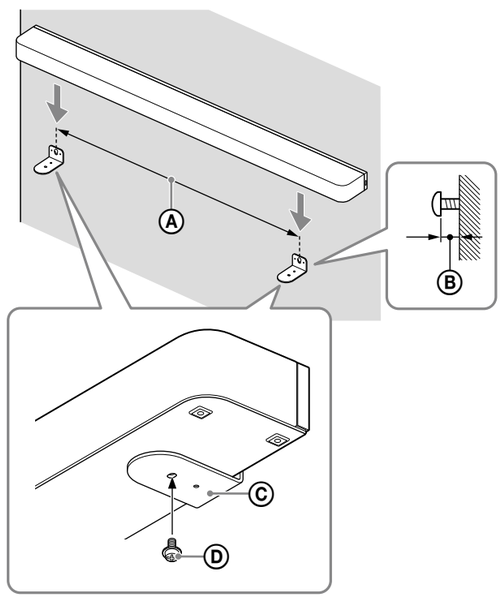

Ⓐ Distance between the screws (commercially available) for wall installation: 1 056 mm (41 5/8 in)
Ⓑ Gap between the wall installation screw head and wall: 3.5 mm to 4.5 mm (5/32 in to 3/16 in)
Ⓒ Wall mounting bracket (supplied)
Ⓓ Screw (supplied)

Notes

• Make sure to use the supplied wall mounting brackets when mounting the bar speaker on a wall. Do not mount the bar speaker directly on a wall. The temperature inside the bar speaker rises considerably, which may cause damage or malfunction.
• Hang the bar speaker horizontally on a reinforced wall.
• Ask a Sony dealer or licensed contractor to install the speakers securely and with full consideration of safety.
• Sony shall not be held responsible for any accidents or damage caused by improper installation, lack of installation stability, misuse, or natural disaster.
• For safety, at least two persons should work together to mount the bar speaker.
• Prepare screws (not supplied) suitable for the wall material and hardness. Depending on the wall material, screws that are not suitable may damage the wall.
• Fasten the screws securely into the wall beam.

Licences

• This product contains software that Sony uses under a licensing agreement with the owner of its copyright. We are obligated to announce the contents of the agreement to customers under requirement by the owner of copyright for the software. Please access the following URL and read the contents of the license.
https://rd1.sony.net/help/ht/sl/24a/
• The software included in this product contains copyrighted software that is licensed under the GPL/LGPL and other licenses which may require access to source code. You may find a copy of the relevant source code as required under the GPL/LGPL (and other licenses) at the following URL.
You may obtain the source code as required by the GPL/LGPL on a physical medium from us for a period of three years after our last shipment of this product by applying through the form at the following URL.
This offer is valid to anyone in receipt of this information.
https://oss.sony.net/Products/Linux/
Please note that Sony cannot answer or respond to any inquiries regarding the content of this source code.
• The Spotify Software is subject to third party licenses found here:
https://www.spotify.com/connect/third-party-licenses.
• Dolby, Dolby Vision, Dolby Atmos, and the double-D symbol are registered trademarks of Dolby Laboratories Licensing Corporation.
Manufactured under license from Dolby Laboratories. Confidential unpublished works.
Copyright © 2012–2021 Dolby Laboratories. All rights reserved.
• For DTS patents, see http://patents.dts.com.
Manufactured under license from DTS, Inc. or DTS Licensing Limited. DTS, DTS:X, and the DTS:X logo are registered trademarks or trademarks of DTS, Inc. in the United States and other countries. © 2021 DTS, Inc. ALL RIGHTS RESERVED.
• Services offered by third parties may be changed, suspended, or terminated without prior notice. Sony does not bear any responsibility in these sorts of situations.

Precautions

• Before operating the unit, check that the operating voltage is identical to your local power supply. The operating voltage is indicated on the nameplate on the bottom of the unit.
• The supplied AC power cord (mains lead) is designed exclusively for this unit. It should not be used in combination with any other devices.
• Completely disconnect the AC power cord (mains lead) from the AC outlet (mains) if it is not going to be used for an extended period of time. When unplugging the AC power cord (mains lead), always grip the plug. Never pull the cord itself.
• AC power cord (mains lead) must be changed only at a qualified service shop.

On placement

• Do not place the unit near heat sources or in a place subject to direct sunlight, excessive dust, or mechanical shock.
• Use caution when placing the unit on a surface that has been specially treated (with wax, oil, polish, etc.), as staining or discoloration of the surface may result.
• The speakers of this unit are not of magnetically shielded type. Do not place magnetic cards on the unit or near it.
• Do not place metal objects other than a TV around the unit. Wireless functions may be unstable.

How to care for the unit

• Any dust or dirt on the fabric part should be gently removed with a soft cloth.
– Scratching the dirt off with the fingernails or applying excessive force may damage the fabric.
– Do not use cleaning brushes, etc., as such tools may damage the fabric depending on the tool material.
– If the fabric part is heavily soiled, wipe it with a soft cloth lightly dampened with a neutral detergent, then wipe it again with a soft dry cloth.
Use of detergents or cleaners other than neutral detergent may cause color fading or fabric damage.
• Wipe the cabinet with a soft cloth dampened with a mild detergent. Do not use abrasive pads, cleansers, or solvents like alcohol or benzene.

On BLUETOOTH® communications

• Microwaves emitting from a BLUETOOTH device may affect the operation of electronic medical devices. Turn off this unit and other BLUETOOTH devices in the following locations, as it may cause an accident:
– in hospitals, near priority seating in trains, locations where inflammable gas is present, near automatic doors, or near fire alarms.

Notes on transferring/disposing

• Be sure to reset the unit, deleting private information and setting information before transferring/disposing.
If the unit is transferred or disposed without resetting, private information may be inspected by a third person and abused.
For details of the resetting method, refer to Help Guide.

Other notes

• Place the unit in a location with adequate ventilation to prevent heat buildup and prolong the life of the unit.
• Should any solid object or liquid fall into the unit, unplug the unit and have it checked by qualified personnel before operating it any further.
• When connecting the unit to the Internet, use the router (ADSL modem or optical line termination device with the router function supplied with the Internet provider, or Wi-Fi access point). If you connect to the Internet without using the router, a security problem may occur. If you are not sure that the wall outlet for the network line has the router function, ask your manager of the apartment house or Internet provider.
• If you have any questions or problems concerning this unit that are not covered in this manual, please consult your nearest Sony dealer.

Trademarks

• Spotify and Spotify logos are registered trademarks of Spotify AB.*
* Spotify service may not be available in some countries/regions. Please visit support.spotify.com for more information.
• The BLUETOOTH® word mark and logos are registered trademarks owned by Bluetooth SIG, Inc. and any use of such marks by Sony Group Corporation and its subsidiaries is under license.
• Wi-Fi®, Wi-Fi Protected Access® and Wi-Fi Alliance® are registered trademarks of Wi-Fi Alliance.
• Wi-Fi CERTIFIED™, WPA™, WPA2™, and WPA3™ are trademarks of Wi-Fi Alliance.
• The terms HDMI™, HDMI High-Definition Multimedia Interface, HDMI Trade dress and the HDMI Logos are trademarks or registered trademarks of HDMI Licensing Administrator, Inc.
• LDAC and LDAC logo are trademarks of Sony Group Corporation or its affiliates.
All other trademarks and registered trademarks are trademarks or registered trademarks of their respective holders. In this manual, ™ and ® marks are not specified.

Specifications

Sound Bar (YY2083C)

Amplifier section

U.S. models:
POWER OUTPUT AND TOTAL HARMONIC DISTORTION:
Front L + Front R:
With 6 ohm loads, both channels driven, from 250 Hz - 4 000 Hz; rated 20 W per channel minimum RMS power in stereo mode, with no more than 1% total harmonic distortion from 250 mW to rated output.
Canadian models:
POWER OUTPUT (rated)
Front L + Front R speaker blocks: 33 W + 33 W (at 6 ohms, 1 kHz 1 % THD)
Center + Center speaker blocks: 33 W + 33 W (at 6 ohms, 1 kHz 1 % THD)
Front tweeter L + Front tweeter R speaker blocks: 33 W + 33 W (at 4 ohms, 10 kHz 1 % THD)
Center tweeter speaker block: 33 W (at 6 ohms, 10 kHz 1 % THD)
Top L + Top R speaker blocks: 33 W + 33 W (at 6 ohms, 1 kHz 1 % THD)
Side L + Side R speaker blocks: 33 W + 33 W (at 6 ohms, 1 kHz 1 % THD)
Beam tweeter L + Beam tweeter R speaker blocks: 33 W + 33 W (at 6 ohms, 15 kHz 1 % THD)
POWER OUTPUT (reference)
Front L/Front R speaker blocks: 45 W (per channel at 6 ohms, 1 kHz)
Center/Center speaker blocks: 45 W (per channel at 6 ohms, 1 kHz)
Front tweeter L/Front tweeter R speaker blocks: 45 W (per channel at 4 ohms, 10 kHz)
Center tweeter speaker block: 45 W (at 6 ohms, 10 kHz)
Top L/Top R speaker blocks: 45 W (per channel at 6 ohms, 1 kHz)
Side L/Side R speaker blocks: 45 W (per channel at 6 ohms, 1 kHz)
Beam tweeter L/ Beam tweeter R speaker blocks: 45 W (per channel at 6 ohms, 15 kHz)

Wireless LAN section

Communication system
IEEE 802.11 a/b/g/n/ac
Frequency band
2.4 GHz, 5 GHz

BLUETOOTH section

Communication system
BLUETOOTH Specification version 5.2
Frequency band
2.4 GHz band (2.400 0 GHz - 2.483 5 GHz)

USB section (For service use only)

FOR SERVICE port
Type A (For connecting USB memory)

HDMI section

Connector
Type A (19pin)

General

Power
120 V AC, 60 Hz
Power consumption
On: 62 W
[Network/Bluetooth Standby] is set to ON: 2.3 W or less
[Network/Bluetooth Standby] is set to OFF: 0.5 W or less
When [Signal Pass Through] is set to [Off], or when [Signal Pass Through] is set to [Auto] and the connected TV is turned off.
Dimensions (approx.) (w/h/d)
Not including projection portion
Sound Bar: 1 300 mm × 64 mm × 113 mm (51 1/4 in × 2 5/8 in × 4 1/2 in)
Sound Bar with the Wall mounting bracket: 1 300 mm × 65.4 mm × 123 mm (51 1/4 in × 2 5/8 in × 4 7/8 in)
Sound Bar with the Foot: 1 300 mm × 76.2 mm × 113 mm (51 1/4 in × 3 in × 4 1/2 in)
Mass (approx.)
Sound Bar: 5.5 kg (12 lb 3 oz)
Sound Bar with the Wall mounting bracket: 5.8 kg (12 lb 13 oz)
Sound Bar with the Foot: 5.5 kg (12 lb 3 oz)

Wireless transmitter/receiver section

Communication system
Wireless Sound Specification version 4.0
Frequency band
5 GHz

Included items

Sound Bar (1)
Remote control (1)
Battery (2)
WALL MOUNT TEMPLATE (1)
Wall mounting bracket (2), Screw (2)
Foot (2)
HDMI cable (4K, 8K transmission supported) (1)
TV center speaker mode cable (1)
AC power cord (mains lead) (1)
Documents (1 set)

Design and specifications are subject to change without notice.

Français | Barre de son

Avant d'utiliser l'appareil, veuillez lire le contrat de licence d'utilisateur final (CLUF) fourni avec l'appareil. Le contenu de ce contrat s'applique également aux enceintes (disponibles séparément) raccordées à l'appareil (à moins que ces enceintes ne soient soumises à un contrat de licence séparé).

Modèle : YY2083C

Le terme « produit » dans ce document désigne l'appareil ou ses accessoires.

Fiche du propriétaire

Inscrivez les numéros de modèle et de série dans les espaces prévus ci-dessous et rangez-les en toute sécurité.
Donnez cette référence chaque fois que vous appelez votre revendeur Sony concernant ce produit.
N° de modèle _____
N° de série _____
Les numéros de modèle et de série se trouvent aux emplacements suivants.
• le bas de l'appareil

N'installez pas le produit dans un espace clos, comme une bibliothèque ou une armoire encastrée.

Afin de réduire le risque d'incendie, ne couvrez pas l'orifice de ventilation de l'appareil avec des journaux, des nappes, rideaux, etc. N'exposez pas l'appareil à des sources de flamme nue (bougies allumées, par exemple).

Afin de réduire le risque d'incendie ou de choc électrique, n'exposez pas ce produit à des gouttes ou à des éclaboussures et ne placez aucun objet rempli de liquide, tel qu'un vase, sur le produit.

L'appareil n'est pas déconnecté de la source d'alimentation CA (secteur) tant qu'il reste branché à la prise murale, même s'il a été mis hors tension.

Installez l'appareil de sorte que le cordon d'alimentation puisse être débranché de la prise murale de façon immédiate en cas de problème.

ATTENTION
Ne couvrez pas les orifices de ventilation.
Cet appareil n'est pas destiné à être utilisé sur des surfaces souples (literie, couvertures, etc.).

Pour la télécommande
ATTENTION
Risque d'explosion si vous remplacez la pile par un type incorrect.
Mettez les piles usagées au rebut en suivant les règles et réglementations locales.

N'exposez pas les piles (bloc-batterie ou piles installées) à une chaleur excessive, telle que le soleil, un feu ou autre, pendant une longue période.

Ce produit est doté d'un ou plusieurs aimants qui peuvent interférer avec le fonctionnement des stimulateurs cardiaques, robinets de dérivation programmables pour traitement d'hydrocéphalie ou autres appareils médicaux. Ne placez pas ce produit près des personnes qui utilisent de tels appareils médicaux. Consultez votre médecin avant d'utiliser ce produit si vous utilisez de tels appareils médicaux.

La plaque signalétique et les informations importantes concernant la sécurité sont fixées aux endroits suivants :
• le bas de l'appareil

Pour plus de détails sur les effets du contact entre le corps humain et le téléphone mobile ou d'autres périphériques sans fil connectés à l'appareil, reportez-vous au mode d'emploi du périphérique sans fil.

Pour les clients aux États-Unis

REMARQUE :
Cet appareil a été testé et déclaré comme conforme aux limitations d'un appareil numérique de classe B, conformément à la section 15 des règles de la FCC. Ces limitations sont conçues pour fournir une protection raisonnable contre les interférences nuisibles dans une installation résidentielle. Cet appareil génère, utilise et peut diffuser une énergie sous forme de fréquence radio et, s'il n'est pas installé et utilisé conformément aux instructions, pourrait provoquer des interférences nuisibles pour les communications radio.
Cependant, il n'existe aucune garantie que des interférences ne se produiront pas dans une installation particulière. Si cet appareil provoque des interférences nuisibles pour la réception radio ou télévision, qui peuvent être détectées en mettant sous et hors tension l'appareil, l'utilisateur est encouragé à essayer de corriger ces interférences par l'une ou plusieurs des mesures suivantes :
• Réorienter ou repositionner l'antenne de réception.
• Augmenter la distance entre l'appareil et le récepteur.
• Brancher l'appareil sur une prise murale d'un circuit différent de celui sur lequel le récepteur est branché.
• Consulter le revendeur ou un technicien radio/télévision qualifié pour obtenir de l'aide.

Le câble d'interface blindé recommandé dans ce manuel doit être utilisé avec l'appareil afin de respecter les limites établies pour un appareil numérique, conformément à la sous-section B de la section 15 des règles de la FCC.

Pour tout renseignement sur ce produit :
Consultez : https://www.sony.com/electronics/support
Contactez : Centre d'information et de service après-vente Sony au 1-800-222-7669
Déclaration de conformité du fabricant
Dénomination commerciale : SONY
Modèle : YY2083C
Partie responsable : Sony Electronics Inc.
Adresse : 16535 Via Esprillo, San Diego, CA 92127 États-Unis
Numéro de téléphone : 858-942-2230

Cet appareil est conforme à la section 15 des règles de la FCC. Le fonctionnement est soumis aux deux conditions suivantes :
(1) Cet appareil ne doit pas provoquer d'interférence nuisibles et
(2) cet appareil doit accepter toute interférence reçue, y compris une interférence qui pourrait provoquer un fonctionnement non désiré.

Vous êtes prévenu que tout changement ou modification non approuvés expressément dans ce manuel pourrait annuler votre droit d'utilisation de cet appareil.

Cet appareil ne doit pas être installé au même endroit ni fonctionner en association avec une autre antenne ou un autre émetteur.

Cet appareil est conforme aux limites d'exposition aux rayonnements définies par la FCC énoncées pour un environnement non contrôlé, et respecte les lignes directrices d'exposition aux fréquences radioélectriques (RF) définies par la FCC. Cet appareil doit être installé et utilisé en gardant une distance d'au moins 20 cm ou plus entre l'élément rayonnant et le corps humain.

Conforme à la norme FCC 15.407(c)
La transmission des données est toujours initiée par le logiciel, puis les données sont transmises par l'intermédiaire du MAC, par la bande de base numérique et analogique et, enfin, à la puce RF. Plusieurs paquets spéciaux sont initiés par le MAC. Ce sont les seuls moyens pour qu'une partie de la bande de base numérique active l'émetteur RF, puis désactive celui-ci à la fin du paquet. En conséquence, l'émetteur reste uniquement activé lors de la transmission d'un des paquets susmentionnés. En d'autres termes, cet appareil doit interrompre automatiquement toute transmission en cas d'absence d'information à transmettre ou de défaillance.

Tolérance de fréquence : ±20 ppm

Pour les clients au Canada

L'émetteur/récepteur exempt de licence contenu dans la présente unité est conforme aux CNR d'Innovation, Sciences et Développement économique Canada applicables aux deux conditions suivantes :
1) l'unité ne doit pas produire de brouillage ;
2) l'utilisateur de l'unité doit accepter tout brouillage radioélectrique subi, même si le brouillage est susceptible d'en compromettre le fonctionnement.

Cet appareil est conforme aux limites d'exposition aux rayonnements énoncées pour un environnement non contrôlé et respecte les règles d'exposition aux fréquences radioélectriques (RF) CNR-102 de l'ISDE. Cet appareil doit être installé et utilisé en gardant une distance de 20 cm ou plus entre le radiateur et le corps humain.

La bande 5 150 MHz – 5 350 MHz est restreinte à une utilisation à l'intérieur seulement.

La transmission des données est toujours initiée par le logiciel, puis les données sont transmises par l'intermédiaire du MAC, par la bande de base numérique et analogique et, enfin, à la puce RF. Plusieurs paquets spéciaux sont initiés par le MAC. Ce sont les seuls moyens pour qu'une partie de la bande de base numérique active l'émetteur RF, puis désactive celui-ci à la fin du paquet. En conséquence, l'émetteur reste uniquement activé lors de la transmission d'un des paquets susmentionnés. En d'autres termes, cet appareil doit interrompre automatiquement toute transmission en cas d'absence d'information à transmettre ou de défaillance.

Utilisation de l'enceinte-barre installée sur un mur

Reportez-vous au Manuel d'aide pour obtenir des informations sur les composants et les étapes nécessaires à la fixation de l'enceinte-barre sur un mur.

https://helpguide.sony.net/ht/208283c/v1/fr2/contents/010_Mounting_the_Bar_Speaker_on_a_Wall.html

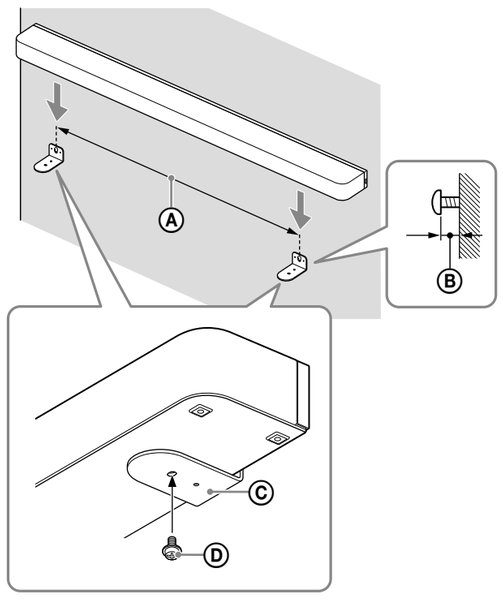

Ⓐ Distance entre les vis (disponibles dans le commerce) pour l'installation murale : 1 056 mm (41 5/8 po)
Ⓑ Écart entre la tête de la vis d'installation murale et le mur : 3,5 mm à 4,5 mm (5/32 po à 3/16 po)
Ⓒ Support de fixation murale (fourni)
Ⓓ Vis (fournie)

Remarques

• Assurez-vous d'utiliser les supports de fixation murale fournis lorsque vous installez l'enceinte-barre sur un mur. N'installez pas l'enceinte-barre directement sur un mur. La température à l'intérieur de l'enceinte-barre augmente considérablement, ce qui peut entraîner des dommages ou des dysfonctionnements.
• Suspendez l'enceinte-barre horizontalement sur un mur renforcé.
• Demandez à un revendeur Sony ou à un installateur agréé d'installer les enceintes de manière sécurisée et en tenant compte de la sécurité.
• Sony ne peut être tenue responsable de tout accident ou dommage causé par une installation incorrecte, un manque de stabilité de l'installation, une mauvaise utilisation ou une catastrophe naturelle.
• Pour des raisons de sécurité, au moins deux personnes doivent travailler ensemble pour installer l'enceinte-barre.
• Préparez des vis (non fournies) appropriées au matériau et à la dureté du mur. En fonction du matériau du mur, des vis inappropriées risquent d'endommager le mur.
• Attachez les vis de manière sécurisée dans la poutre murale.

Licences

• Ce produit contient des logiciels utilisés par Sony dans le cadre d'un contrat de licence conclu avec le propriétaire de ses droits d'auteur. Nous sommes tenu d'annoncer le contenu du contrat aux clients, conformément à l'accord passé avec le propriétaire des droits d'auteur du logiciel. Veuillez cliquer sur le lien et lire le contenu de la licence.
https://rd1.sony.net/help/ht/sl/24a/
• Le logiciel inclus dans ce produit contient un logiciel protégé par le droit d'auteur et couvert par une licence GPL/LGPL et d'autres licences qui peuvent nécessiter un accès au code source. Conformément à la GPL/LGPL, vous trouverez une copie du code source correspondant (et d'autres licences) à l'adresse suivante.
Conformément à la GPL/LGPL, vous pouvez obtenir le code source sur un support physique, pendant une période de trois ans suivant la sortie de la dernière version de ce produit, en formulant votre demande à l'adresse suivante.
Cette offre est valable pour toute personne recevant ces informations.
https://oss.sony.net/Products/Linux/
Veuillez noter que Sony ne peut pas répondre aux demandes de renseignements portant sur le contenu du code source.
• Le logiciel Spotify est soumis à des licences tierces disponibles ici :
https://www.spotify.com/connect/third-party-licenses.
• Dolby, Dolby Vision, Dolby Atmos et le symbole double-D sont des marques déposées de Dolby Laboratories Licensing Corporation.
Fabriqué sous licence de Dolby Laboratories. Travaux confidentiels et non publiés.
Copyright © 2012–2021 Dolby Laboratories. Tous droits réservés.
• Pour les brevets de DTS, consultez http://patents.dts.com.
Fabriqué sous licence de DTS, Inc. ou DTS Licensing Limited. DTS, DTS:X et le logo DTS:X sont des marques déposées ou des marques de DTS, Inc. aux États-Unis et dans d'autres pays. © 2021 DTS, Inc. TOUS DROITS RÉSERVÉS.
• Les services proposés par des tiers peuvent être modifiés, suspendus ou clôturés sans avis préalable. Sony n'assume aucune responsabilité dans ce genre de situation.

Précautions

• Avant d'utiliser l'appareil, assurez-vous que sa tension de fonctionnement correspond à celle du secteur. La tension de fonctionnement est indiquée sur la plaque signalétique située sur le dessous de l'appareil.
• Le cordon d'alimentation secteur fourni est conçu uniquement pour cet appareil. Il ne doit pas être utilisé avec tout autre appareil.
• Débranchez le cordon d'alimentation secteur de la prise secteur si vous n'envisagez pas d'utiliser l'appareil pendant une période prolongée. Lorsque vous débranchez le cordon d'alimentation secteur, saisissez-le toujours par sa fiche. Ne tirez jamais sur le cordon lui-même.
• Le cordon d'alimentation secteur ne doit être remplacé que dans un centre de service après-vente qualifié.

Installation

• Ne placez pas l'appareil à proximité d'une source de chaleur ou dans un endroit exposé aux rayons du soleil, à une poussière excessive ou à des chocs mécaniques.
• Soyez vigilant lorsque vous placez l'appareil sur une surface qui a subi un traitement spécial (avec de la cire, de l'huile, du polish, etc.), car cela risque de tacher ou de décolorer la surface.
• Les enceintes de cet appareil ne comportent aucun blindage magnétique. Ne posez pas de cartes magnétiques sur l'appareil ou à proximité de celui-ci.
• Ne placez aucun objet métallique autre qu'un téléviseur à proximité de l'appareil. Les fonctions sans fil peuvent être instables.

Entretien de l'appareil

• La poussière ou les salissures présentes sur le tissu doivent être retirées délicatement à l'aide d'un chiffon doux.
– Gratter les salissures avec l'ongle ou exercer une pression trop forte sur le tissu risque de l'endommager.
– N'utilisez pas de brosse de nettoyage, etc., car selon le matériau dans lequel ce type d'ustensile est fabriqué, il peut endommager le tissu.
– Si la partie en tissu est particulièrement sale, essuyez-la à l'aide d'un chiffon doux légèrement humidifié avec un détergent neutre, puis essuyez-la à nouveau à l'aide d'un chiffon doux et sec. L'utilisation de détergents ou de nettoyants autres que neutres peut entraîner une décoloration du tissu ou l'endommager.
• Essuyez le boîtier avec un chiffon doux humidifié avec un détergent doux. N'utilisez pas de tampon abrasif, ni de nettoyant ni de solvant, notamment de l'alcool ou du benzène.

À propos des communications BLUETOOTH®

• Les micro-ondes émises par un dispositif BLUETOOTH peuvent perturber le fonctionnement des dispositifs médicaux électroniques. Mettez hors tension cet appareil et les autres dispositifs BLUETOOTH dans les endroits suivants, car ils peuvent provoquer un accident :
– dans les hôpitaux, à proximité des places réservées aux personnes à mobilité réduite à bord des trains, dans des locaux susceptibles de contenir des gaz inflammables, à proximité des portes automatiques ou d'alarmes incendie.

Remarques relatives au transfert ou à la mise au rebut de l'appareil

• Assurez-vous de réinitialiser l'appareil, en supprimant les données privées et les informations relatives aux réglages avant de transférer/mettre au rebut l'appareil.
Si l'appareil est transféré ou mis au rebut sans avoir été réinitialisé au préalable, il se peut que des données privées soient consultées ou fassent l'objet d'une utilisation abusive par une tierce personne.
Pour plus d'informations sur la méthode de réinitialisation, reportez-vous au Guide d'aide.

Autres remarques

• Placez l'appareil dans un endroit suffisamment ventilé pour éviter l'accumulation de chaleur et prolonger la durée de vie de l'appareil.
• Si un objet ou un liquide pénètre dans l'appareil, débranchez-le et faites-le vérifier par un technicien qualifié avant de continuer à l'utiliser.
• Lorsque vous connectez l'appareil à Internet, utilisez le routeur (modem ADSL ou terminal de ligne optique avec fonction de routeur fournie par le fournisseur Internet ou point d'accès Wi-Fi). Si vous vous connectez à Internet sans utiliser de routeur, un problème de sécurité peut survenir. Si vous n'êtes pas certain que la prise murale de la ligne réseau possède une fonction de routeur, interrogez le gestionnaire de votre logement ou votre fournisseur Internet.
• Pour toute question ou tout problème concernant cet appareil n'apparaissant pas dans ce manuel, consultez votre revendeur Sony le plus proche.

Marques

• Spotify et les logos Spotify sont des marques déposées de Spotify AB.*
* Le service Spotify peut ne pas être disponible dans certains pays/régions. Veuillez consulter le site support.spotify.com pour plus d'informations.
• La marque et les logos BLUETOOTH® sont des marques commerciales déposées appartenant à Bluetooth SIG, Inc. et toute utilisation de ces marques par Sony Group Corporation et ses filiales est sous licence.
• Wi-Fi®, Wi-Fi Protected Access®, et Wi-Fi Alliance® sont des marques déposées de Wi-Fi Alliance.
• Wi-Fi CERTIFIED™, WPA™, WPA2™ et WPA3™ sont des marques de Wi-Fi Alliance.
• Les termes HDMI™, interface multimédia haute définition HDMI et habillage commercial HDMI, et les logos HDMI sont des marques commerciales et des marques déposées de HDMI Licensing Administrator, Inc.
• LDAC et le logo LDAC sont des marques de Sony Group Corporation ou de ses filiales.
Toutes les autres marques et marques déposées sont des marques ou des marques déposées de leurs détenteurs respectifs. Les symboles ™ et ® n'apparaissent pas dans ce manuel.

Spécifications

Barre de son (YY2083C)

Section amplificateur

Modèles américains :
PUISSANCE UTILE ET DISTORSION HARMONIQUE TOTALE :
Avant G + Avant D :
Avec des charges de 6 ohm, deux canaux pilotés, de 250 Hz à 4 000 Hz ; puissance RMS minimale de 20 W nominaux par canal en mode stéréo, avec une distorsion harmonique totale inférieure ou égale à 1 % de 250 mW à la puissance de sortie nominale.
Modèles canadiens :
PUISSANCE DE SORTIE (nominale)
Blocs d'enceintes Avant G + Avant D : 33 W + 33 W (sous 6 ohms, 1 kHz, 1 % DHT)
Blocs d'enceintes centrale + centrale : 33 W + 33 W (sous 6 ohms, 1 kHz, 1 % DHT)
Blocs d'enceintes tweeter Avant G + tweeter Avant D : 33 W + 33 W (sous 4 ohms, 10 kHz, 1 % DHT)
Bloc d'enceintes tweeter centrales : 33 W (sous 6 ohms, 10 kHz, 1 % DHT)
Blocs d'enceintes hautes G + D : 33 W + 33 W (sous 6 ohms, 1 kHz, 1 % DHT)
Blocs d'enceintes latérales G + D : 33 W + 33 W (sous 6 ohms, 1 kHz, 1 % DHT)
Blocs d'enceintes Beam tweeter G + Beam tweeter D : 33 W + 33 W (sous 6 ohms, 15 kHz, 1 % DHT)
PUISSANCE DE SORTIE (référence)
Blocs d'enceintes Avant G/Avant D : 45 W (par canal, sous 6 ohms, 1 kHz)
Blocs d'enceintes centrale/centrale : 45 W (par canal, sous 6 ohms, 1 kHz)
Blocs d'enceintes tweeter Avant G/tweeter Avant D : 45 W (par canal, sous 4 ohms, 10 kHz)
Bloc d'enceintes tweeter centrales : 45 W (sous 6 ohms, 10 kHz)
Blocs d'enceintes hautes G/D : 45 W (par canal, sous 6 ohms, 1 kHz)
Blocs d'enceintes latérales G/D : 45 W (par canal, sous 6 ohms, 1 kHz)
Blocs d'enceintes Beam tweeter G/Beam tweeter D : 45 W (par canal, sous 6 ohms, 15 kHz)

Section LAN sans fil

Système de communication
IEEE 802.11 a/b/g/n/ac
Bande de fréquences
2,4 GHz, 5 GHz

Section BLUETOOTH

Système de communication
Spécification BLUETOOTH version 5.2
Bande de fréquences
Bande 2,4 GHz (2,400 0 GHz - 2,483 5 GHz)

Section USB (uniquement pour la maintenance)

Port POUR LA MAINTENANCE
Type A (pour la connexion d'une clé USB)

Section HDMI

Connecteur
Type A (19 broches)

Général

Alimentation
120 V CA, 60 Hz
Consommation électrique
En fonctionnement : 62 W
[Mise en veille réseau/Bluetooth] est réglé sur ON : 2,3 W ou moins
[Mise en veille réseau/Bluetooth] est réglé sur OFF : 0,5 W ou moins
Lorsque [Signal Pass Through] est réglé sur [Non], ou lorsque [Signal Pass Through] est réglé sur [Auto] et le téléviseur connecté est hors tension.
Dimensions (env.) (l/h/p)
N'inclut pas la partie saillante
Barre de son : 1 300 mm × 64 mm × 113 mm (51 1/4 po × 2 5/8 po × 4 1/2 po)
Barre de son avec le support de fixation murale : 1 300 mm × 65,4 mm × 123 mm (51 1/4 po × 2 5/8 po × 4 7/8 po)
Barre de son avec le pied : 1 300 mm × 76,2 mm × 113 mm (51 1/4 po × 3 po × 4 1/2 po)
Poids (env.)
Barre de son : 5,5 kg (12 lb 3 oz)
Barre de son avec le support de fixation murale : 5,8 kg (12 lb 13 oz)
Barre de son avec le pied : 5,5 kg (12 lb 3 oz)

Section transmetteur/récepteur sans fil

Système de communication
Wireless Sound Specification version 4.0
Bande de fréquences
5 GHz

Éléments fournis

Barre de son (1)
Télécommande (1)
Pile (2)
CALIBRE DE MONTAGE MURAL (1)
Support de fixation murale (2), Vis (2)
Pied (2)
Câble HDMI (transmission 4K, 8K prise en charge) (1)
Câble mode enceinte centrale TV (1)
Cordon d'alimentation secteur (1)
Documents (1 jeu)

La conception et les spécifications peuvent être modifiées sans avis préalable.

Antes de usar la unidad, asegúrese de leer el contrato de licencia de usuario final (CLUF) incluido con la unidad. El contenido del contrato también es aplicable a los altavoces (disponibles por separado) conectados a la unidad (excepto si dichos altavoces tienen un contrato de licencia específico).

Modelo: YY2083C

El término "producto" en este documento se refiere a la unidad o sus accesorios.

Registro del propietario

Registre los números de modelo y de serie en los espacios proporcionados a continuación y guárdelos de forma segura.
Consúltelo siempre que llame a su distribuidor de Sony con respecto a este producto.
N.º de modelo: _____
N.º de serie: _____
Los números de modelo y de serie que deben registrarse se ubican en los siguientes lugares.
• la parte inferior de la unidad

No instale el producto en un espacio reducido, como una estantería o un armario empotrado.

Para reducir el riesgo de incendio, no cubra la abertura de ventilación de la unidad con periódicos, paños de cocina, cortinas, etc. No exponga la unidad a fuentes de llama viva (por ejemplo, velas encendidas).

Para reducir el riesgo de incendio o descarga eléctrica, no exponga este producto a goteos o salpicaduras, ni coloque objetos llenos de líquido, como floreros, encima del producto.

La unidad no se desconecta de la fuente de alimentación de CA (red eléctrica) siempre que esté conectada a la toma de pared, aunque se haya apagado la propia unidad.

Instale la unidad de manera que el cable de alimentación pueda desenchufarse de la toma de corriente de la pared rápidamente si se produce algún problema.

PRECAUCIÓN
No cubra las aberturas de ventilación.
Esta unidad no está indicada para su uso sobre superficies blandas (p. ej., camas, mantas, etc.).

Para el mando a distancia
PRECAUCIÓN
Existe riesgo de explosión si se sustituye la batería por otra de un tipo incorrecto.
Deseche las baterías usadas de acuerdo con las normas y reglamentos locales.

No exponga las baterías (paquete de baterías o baterías instaladas) a un calor excesivo, como la luz del sol, el fuego o similares durante un periodo prolongado.

Este producto tiene un imán (o imanes) que puede interferir con marcapasos, válvulas de derivación programables para el tratamiento de la hidrocefalia, o con otros aparatos médicos. No ponga el producto cerca de personas que utilicen dichos aparatos médicos. Consulte con su médico antes de utilizar este producto si utiliza cualquiera de dichos aparatos médicos.

Encontrará la placa de identificación e información importante sobre seguridad en:
• la parte inferior de la unidad

Para obtener más información acerca de los efectos del contacto con el cuerpo humano del teléfono móvil o de otros dispositivos inalámbricos conectados a la unidad, consulte el manual de instrucciones del dispositivo inalámbrico.

Para clientes en EE. UU.

NOTA:
Las pruebas realizadas en esta unidad acreditan su conformidad con los límites para un dispositivo digital de Clase B, conforme a la Parte 15 de las normas de la FCC. Estos límites se diseñan para proporcionar una protección razonable contra interferencias perjudiciales en una instalación residencial. Esta unidad genera, utiliza y puede irradiar energía de radiofrecuencia y, si no se instala y utiliza de acuerdo con las instrucciones, puede provocar interferencias perjudiciales en las comunicaciones por radio.
No obstante, no se puede garantizar que no se produzcan interferencias en una instalación particular. Si esta unidad provoca interferencias perjudiciales para la recepción de radio o televisión, algo que puede determinarse mediante el encendido/apagado de la unidad, se anima al usuario a intentar corregir las interferencias siguiendo una o varias de las siguientes medidas:
• Reorientar o cambiar de lugar la antena de recepción.
• Aumentar la separación entre la unidad y el receptor.
• Conectar la unidad a una toma de corriente en un circuito diferente al que está conectado el receptor.
• Consultar al proveedor o un técnico experto en radio/televisión para obtener ayuda.

El cable de interfaz blindado recomendado en este manual debe usarse con la unidad para cumplir con los límites para un dispositivo digital conforme a la Subparte B de la Parte 15 de las normas de la FCC.

Si tiene preguntas sobre este producto:
Visite: https://www.sony.com/electronics/support
Contacto: Sony Customer Information Service Center en el número 1-800-222-7669
Declaración de conformidad del proveedor
Nombre comercial: SONY
Modelo: YY2083C
Parte responsable: Sony Electronics Inc.
Dirección: 16535 Via Esprillo, San Diego, CA 92127, EE. UU.
Número de teléfono: 858-942-2230

Este dispositivo cumple la parte 15 de las normas de la FCC. El funcionamiento queda sujeto a las dos condiciones siguientes:
(1) Este dispositivo no puede provocar interferencias perjudiciales y
(2) este dispositivo debe aceptar cualquier interferencia recibida, incluida la interferencia que pueda causar un funcionamiento no deseado.

Le advertimos que cualquier cambio o modificación no aprobado expresamente en este manual puede invalidar su permiso a utilizar esta unidad.

Esta unidad no debe ubicarse ni utilizarse junto a otra antena o transmisor.

Esta unidad cumple los límites de exposición a radiación de la FCC estipulados para un entorno no controlado, así como las directrices de exposición a radiofrecuencia (RF) de la FCC. Esta unidad debe instalarse y utilizarse manteniendo el emisor de ondas separado, al menos, 20 cm del cuerpo de la persona.

Conformidad con el requisito 15.407(c) de la FCC
La transmisión de los datos se inicia siempre por software que se transmite a través del MAC, por la banda base analógica y digital y, finalmente, al chip de radiofrecuencia. El MAC inicia varios paquetes especiales. Estas son las únicas formas en que la parte digital de la banda base activará el transmisor de radiofrecuencia que, a continuación, se desactiva al final del paquete. Por tanto, el transmisor permanecerá encendido únicamente mientras se esté transmitiendo uno de los paquetes anteriormente citados. En otras palabras, esta unidad interrumpirá automáticamente la transmisión en caso de falta de información para transmitir o fallo de funcionamiento.

Tolerancia de frecuencia: ±20 ppm

Para clientes de Canadá

Esta unidad contiene transmisores/receptores exentos de licencia que cumplen con las especificaciones de estándares de radio (RSS, por sus siglas en inglés) exentos de licencia del departamento de Innovation, Science and Economic Development Canada. El funcionamiento queda sujeto a las dos condiciones siguientes:
(1) Esta unidad no puede provocar interferencias y
(2) Esta unidad debe aceptar cualquier interferencia, incluida la interferencia que pueda causar un funcionamiento no deseado de la unidad.

Esta unidad cumple los límites de exposición a radiación de ISED estipulados para un entorno no controlado, así como la RSS-102 de las normas de exposición a radiofrecuencia (RF) de ISED. Esta unidad debe instalarse y utilizarse manteniendo el emisor de ondas separado, al menos, 20 cm del cuerpo de la persona.

La banda 5 150 MHz – 5 350 MHz está restringida únicamente al uso en interiores.

La transmisión de los datos se inicia siempre por software que se transmite a través del MAC, por la banda base analógica y digital y, finalmente, al chip de radiofrecuencia. El MAC inicia varios paquetes especiales. Estas son las únicas formas en que la parte digital de la banda base activará el transmisor de radiofrecuencia que, a continuación, se desactiva al final del paquete. Por tanto, el transmisor permanecerá encendido únicamente mientras se esté transmitiendo uno de los paquetes anteriormente citados. En otras palabras, esta unidad interrumpirá automáticamente la transmisión en caso de falta de información para transmitir o fallo de funcionamiento.

Uso del altavoz de barra montado en la pared

Consulte la Guía de Ayuda para obtener información sobre los componentes y los pasos necesarios para montar el altavoz de barra en la pared.

https://helpguide.sony.net/ht/208283c/v1/es/contents/010_Mounting_the_Bar_Speaker_on_a_Wall.html

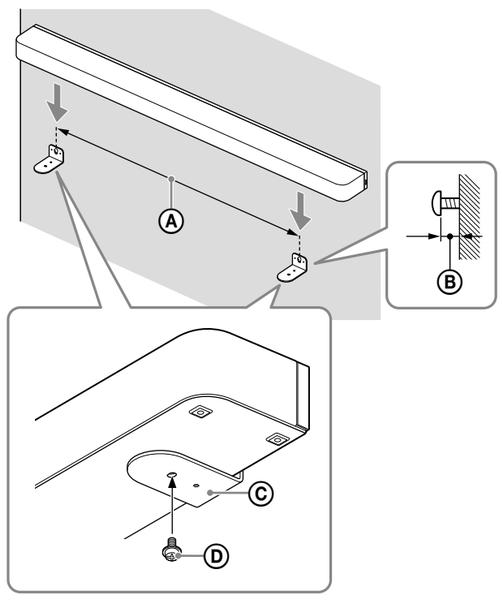

Ⓐ Distancia entre los tornillos (disponibles en el mercado) para la instalación en la pared: 1 056 mm
Ⓑ Espacio entre la cabeza del tornillo de instalación en la pared y la pared: 3,5 mm a 4,5 mm
Ⓒ Soporte de montaje en pared (incluido)
Ⓓ Tornillo (incluido)

Notas

• Asegúrese de utilizar los soportes de montaje en pared incluidos al montar el altavoz de barra en la pared. No monte el altavoz de barra directamente en la pared. La temperatura dentro del altavoz de barra aumenta considerablemente y puede provocar daños o fallos de funcionamiento.
• Cuelgue el altavoz de barra en horizontal en una pared reforzada.
• Pida a un distribuidor de Sony o a un contratista autorizado que instale los altavoces de forma segura y teniendo en cuenta todas las consideraciones de seguridad.
• Sony no será responsable de ningún accidente o daño provocado por una instalación inadecuada, falta de estabilidad en la instalación, mal uso o un desastre natural.
• Por seguridad, al menos dos personas deben trabajar para montar el altavoz de barra.
• Prepare los tornillos (no incluidos) adecuados para el material y la dureza de la pared. Según el material de la pared, unos tornillos inadecuados pueden dañar la pared.
• Apriete los tornillos bien en la viga de la pared.

Licencias

• El producto contiene software que Sony utiliza en virtud de un acuerdo de licencia con el propietario del copyright correspondiente. Tenemos la obligación de anunciar el contenido del acuerdo a los clientes a petición del titular del copyright del software. Acceda a la URL siguiente y lea el contenido de la licencia.
https://rd1.sony.net/help/ht/sl/24a/
• El software incluido en este producto contiene software protegido por derechos de propiedad intelectual con licencia GPL/LGPL y otras licencias que pueden requerir el acceso a código fuente. Puede encontrar una copia del código fuente necesario de GPL/LGPL (y otras licencias) en la siguiente URL.
Podemos facilitarle el código fuente necesario según la GPL/LGPL en un soporte físico durante un período de tres años después de nuestro último envío de este producto solicitándolo en el formulario de la siguiente URL.
Esta oferta es válida para cualquier persona que reciba esta información.
https://oss.sony.net/Products/Linux/
Tenga en cuenta que Sony no puede responder a ninguna consulta sobre el contenido de este código fuente.
• El software de Spotify está sujeto a las licencias de terceros que puedes encontrar aquí:
https://www.spotify.com/connect/third-party-licenses.
• Dolby, Dolby Vision, Dolby Atmos y el símbolo de la doble D son marcas comerciales registradas de Dolby Laboratories Licensing Corporation.
Fabricado con la licencia de Dolby Laboratories. Documentos confidenciales sin publicar.
Copyright © 2012–2021 Dolby Laboratories. Todos los derechos reservados.
• Para las patentes de DTS, consulte http://patents.dts.com.
Fabricado con licencia de DTS, Inc. o DTS Licensing Limited. DTS, DTS:X y el logotipo de DTS:X son marcas comerciales registradas o marcas comerciales de DTS, Inc. en los Estados Unidos y otros países. © 2021 DTS, Inc. TODOS LOS DERECHOS RESERVADOS.
• Los servicios prestados por otros proveedores están sujetos a cambios, anulaciones o interrupciones sin previo aviso. Sony no asume responsabilidad alguna en estas situaciones.

Precauciones

• Antes de utilizar la unidad, compruebe que el voltaje de funcionamiento es idéntico al del suministro eléctrico local. El voltaje de funcionamiento figura en la placa de características de la parte inferior de la unidad.
• El cable de alimentación de CA incluido está diseñado exclusivamente para esta unidad. No debe utilizarse en combinación con ningún otro dispositivo.
• Desconecte del todo el cable de alimentación de CA de la toma de CA si no va a usarlo durante un periodo de tiempo prolongado. Al desconectar el cable de alimentación de CA, sujételo siempre por el enchufe. Nunca tire del cable.
• El cable de alimentación de CA debe ser sustituido únicamente en un taller de servicio cualificado.

Colocación

• No coloque la unidad cerca de fuentes de calor, ni en lugares expuestos a la luz solar directa, a polvo excesivo o a impactos mecánicos.
• Tenga precaución si coloca la unidad sobre una superficie que tenga un tratamiento especial (con cera, aceite, abrillantador, etc.), pues pueden aparecer manchas o decoloración en la superficie.
• Los altavoces de esta unidad no tienen blindaje magnético. No coloque tarjetas magnéticas encima de la unidad o cerca del misma.
• No coloque objetos metálicos cerca de la unidad, aparte de un televisor. La conexión inalámbrica podría perder estabilidad.

Cuidados de la unidad

• El polvo o la suciedad en la parte de tela debe eliminarse con cuidado con un paño suave.
  – Si rasca la suciedad con las uñas o aplica una fuerza excesiva podría dañar la tela.
  – No utilice cepillos de limpieza, etc., ya que estas herramientas pueden dañar la tela, en función de su material.
  – Si la parte de tela está muy sucia, límpiela con un paño suave ligeramente humedecido en un detergente neutro y vuelva a limpiarla después con un paño suave y seco.
  El uso de detergentes o productos de limpieza que no sean neutros puede difuminar el color o dañar la tela.
• Limpie la caja con un paño suave humedecido en un detergente no agresivo. No utilice estropajos abrasivos, productos de limpieza agresivos ni disolventes, como alcohol o benceno.

Acerca de las comunicaciones BLUETOOTH®

• Las microondas emitidas por un dispositivo BLUETOOTH pueden interferir en el funcionamiento de dispositivos médicos electrónicos. Apague esta unidad y otros dispositivos BLUETOOTH en los siguientes lugares, ya que podrían provocar un accidente:
  – en hospitales, cerca de asientos para personas con necesidades especiales en trenes, en lugares con presencia de gas inflamable, cerca de puertas automáticas o cerca de alarmas de incendios.

Notas sobre la transferencia y la eliminación

• Asegúrese de restablecer la unidad, borrando la información privada y la información de ajuste antes de transferirla o desecharla.
Si la unidad se transfiere o se desecha sin restablecerla, la información privada puede ser vista por una tercera persona y ser objeto de abuso.
Para más detalles sobre el método de reinicio, consulte la Guía de ayuda.

Otras notas

• Coloque la unidad en un lugar con una ventilación adecuada para evitar la acumulación de calor y prolongar su vida útil.
• Si cae algún objeto o líquido en el interior de la unidad, desenchúfela y deje que personal cualificado lo inspeccione antes de seguir utilizándolo.
• Al conectar la unidad a Internet, utilice el router (módem ADSL o dispositivo terminal de línea óptica con función de router incluido por el proveedor de Internet o punto de acceso Wi-Fi). Si se conecta a Internet sin usar el router, puede producirse un problema de seguridad. Si no está seguro de si la toma de la línea de red tiene función de router, pregunte al propietario de su vivienda o al proveedor de Internet.
• Si tiene dudas o problemas en relación con la unidad que no se traten en este manual, póngase en contacto con su distribuidor de Sony más cercano.

Marcas comerciales

• Spotify y los logotipos de Spotify son marcas comerciales registradas de Spotify AB.*
  * Puede que el servicio de Spotify no esté disponible en algunos países/regiones. Visite support.spotify.com para obtener más información.
• La marca denominativa y los logotipos BLUETOOTH® son marcas comerciales registradas propiedad de Bluetooth SIG, Inc., y Sony Group Corporation y sus filiales poseen licencia para utilizar cualquiera de dichas marcas.
• Wi-Fi®, Wi-Fi Protected Access® y Wi-Fi Alliance® son marcas comerciales registradas de Wi-Fi Alliance.
• Wi-Fi CERTIFIED™, WPA™, WPA2™ y WPA3™ son marcas comerciales de Wi-Fi Alliance.
• Los términos HDMI™, HDMI High-Definition Multimedia Interface (Interfaz multimedia de alta definición), HDMI Trade Dress (diseño e imagen comercial HDMI) y los logotipos HDMI son marcas comerciales o marcas registradas de HDMI Licensing Administrator, Inc.
• LDAC y el logotipo de LDAC son marcas comerciales de Sony Group Corporation o sus filiales.
Todas las demás marcas comerciales y marcas comerciales registradas son marcas comerciales o marcas comerciales registradas de sus respectivos propietarios. En este manual no se indican las marcas ™ y ®.

Especificaciones

Barra de sonido (YY2083C)

Sección del amplificador

Modelos para EE. UU.:
POTENCIA DE SALIDA Y DISTORSIÓN ARMÓNICA TOTAL:
Frontal izquierdo + frontal derecho:
Con cargas de 6 ohmios, por ambos canales, de 250 Hz a 4 000 Hz; 20 W nominales por canal de potencia RMS mínima en modo estéreo, con un máximo de 1 % de distorsión armónica total de 250 mW a potencia nominal.
Modelos para Canadá:
POTENCIA (nominal)
Bloques de altavoces frontal izquierdo + frontal derecho: 33 W + 33 W (a 6 ohmios, 1 kHz 1 % THD)
Bloques de altavoces central + central: 33 W + 33 W (a 6 ohmios, 1 kHz 1 % THD)
Bloques de altavoces tweeter frontal izquierdo + tweeter frontal derecho: 33 W + 33 W (a 4 ohmios, 10 kHz 1 % THD)
Bloque de altavoces tweeter central: 33 W (a 6 ohmios, 10 kHz 1 % THD)
Bloques de altavoces superior izquierdo + superior derecho: 33 W + 33 W (a 6 ohmios, 1 kHz 1 % THD)
Bloques de altavoces lateral izquierdo + lateral derecho: 33 W + 33 W (a 6 ohmios, 1 kHz 1 % THD)
Bloques de altavoces Beam tweeter izquierdo + Beam tweeter derecho: 33 W + 33 W (a 6 ohmios, 15 kHz 1 % THD)
POTENCIA (referencia)
Bloques de altavoces frontal izquierdo / frontal derecho: 45 W (por canal a 6 ohmios, 1 kHz)
Bloques de altavoces central / central: 45 W (por canal a 6 ohmios, 1 kHz)
Bloques de altavoces tweeter frontal izquierdo / tweeter frontal derecho: 45 W (por canal a 4 ohmios, 10 kHz)
Bloque de altavoces tweeter central: 45 W (a 6 ohmios, 10 kHz)
Bloques de altavoces superior izquierdo / superior derecho: 45 W (por canal a 6 ohmios, 1 kHz)
Bloques de altavoces lateral izquierdo / lateral derecho: 45 W (por canal a 6 ohmios, 1 kHz)
Bloques de altavoces Beam tweeter izquierdo / Beam tweeter derecho: 45 W (por canal a 6 ohmios, 15 kHz)

Sección de LAN inalámbrica

Sistema de comunicación
IEEE 802.11 a/b/g/n/ac
Banda de frecuencia
2,4 GHz, 5 GHz

Sección de BLUETOOTH

Sistema de comunicación
Especificación BLUETOOTH versión 5.2
Banda de frecuencia
Banda 2,4 GHz (2,400 0 GHz - 2,483 5 GHz)

Sección de USB (solo para mantenimiento)

Puerto FOR SERVICE
Tipo A (para conectar una memoria USB)

Sección de HDMI

Conector
Tipo A (19 clavijas)

Especificaciones generales

Alimentación
120 V CA, 60 Hz
Consumo de energía
Encendido: 62 W
[En espera por red/Bluetooth] está Encendido: 2,3 W o menos
[En espera por red/Bluetooth] está Apagado: 0,5 W o menos
Cuando [Paso de señal] está ajustado en [No] o cuando [Paso de señal] está ajustado en [Automático] y el televisor conectado está apagado.
Dimensiones (aprox.) (an./al./pr.)
Partes salientes no incluidas
Barra de sonido: 1 300 mm × 64 mm × 113 mm
Barra de sonido con soporte de montaje en pared: 1 300 mm × 65,4 mm × 123 mm
Barra de sonido con pie: 1 300 mm × 76,2 mm × 113 mm
Peso (aprox.)
Barra de sonido: 5,5 kg
Barra de sonido con soporte de montaje en pared: 5,8 kg
Barra de sonido con pie: 5,5 kg

Sección de receptor/transmisor inalámbrico

Sistema de comunicación
Wireless Sound Specification versión 4.0
Banda de frecuencia
5 GHz

Artículos incluidos

Barra de sonido (1)
Mando a distancia (1)
Pila (2)
PLANTILLA PARA MONTAJE EN PARED (1)
Soporte de montaje en pared (2), Tornillo (2)
Pie (2)
Cable HDMI (transmisión admitida 4K, 8K) (1)
Cable del modo altavoz central de TV (1)
Cable de alimentación de CA (1)
Documentos (1 juego)

El diseño y las especificaciones están sujetos a cambios sin previo aviso.

COMPATIBLE WITH