Owner's Manual
Guide d'utilisation
Manual del propietario

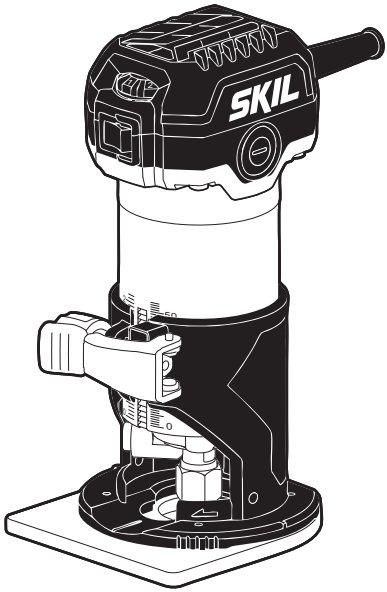

Model/ Modelo/ Modèle: RT1324-00

6.5 Amp Trim Router

Affleureuse de 6,5 A

Fresadora recortadora de 6,5 A

⚠ WARNING: To reduce the risk of injury, the user must read and understand the Owner's Manual before using this product. Save these instructions for future reference.

⚠ AVERTISSEMENT : Afin de réduire les risques de blessure, l'utilisateur doit lire et comprendre le guide d'utilisation avant d'utiliser cet article. Conservez le présent guide afin de pouvoir le consulter ultérieurement.

⚠ ADVERTENCIA : Para reducir el riesgo de lesiones, el usuario debe leer y comprender el Manual del operador antes de utilizar este producto. Guarde estas instrucciones para consultarlas en caso sea necesario.

For Customer Service
Pour le service à la clientèle
Servicio al cliente

1-877-SKIL-999 OR **www.skil.com**

SAFETY SYMBOLS

The purpose of safety symbols is to attract your attention to possible dangers. The safety symbols and the explanations with them deserve your careful attention and understanding.

The symbol warnings do not, by themselves, eliminate any danger. The instructions and warnings they give are no substitutes for proper accident prevention measures.

⚠ WARNING Be sure to read and understand all safety instructions in this Owner's Manual, including all safety alert symbols such as "**DANGER**," "**WARNING**," and "**CAUTION**" before using this tool. Failure to follow all instructions listed below may result in electric shock, fire, and/or serious personal injury.

The definitions below describe the level of severity for each signal word. Please read the manual and pay attention to these symbols.	
	This is the safety alert symbol. It is used to alert you to potential personal injury hazards. Obey all safety messages that follow this symbol to avoid possible injury or death.
⚠ DANGER	DANGER indicates a hazardous situation which, if not avoided, will result in death or serious injury.
⚠ WARNING	WARNING indicates a hazardous situation which, if not avoided, could result in death or serious injury.
⚠ CAUTION	CAUTION, used with the safety alert symbol, indicates a hazardous situation which, if not avoided, will result in minor or moderate injury.

Damage Prevention and Information Messages

These inform the user of important information and/or instructions that could lead to equipment or other property damage if they are not followed. Each message is preceded by the word "NOTICE", as in the example below:

NOTICE Equipment and/or property damage may result if these instructions are not followed.



⚠ WARNING The operation of any power tools can result in foreign objects being thrown into your eyes, which can result in severe eye damage. Before beginning power tool operation, always wear safety goggles or safety glasses with side shields and a full-face shield when needed. We recommend a wide-vision safety mask for use over eyeglasses or standard safety glasses with side shields. Always use eye protection which is marked to comply with ANSI Z87.1.

TABLE OF CONTENTS

General Power Tool Safety Warnings 4-5

Safety Warnings for Router 5-7

Symbols 8-10

Get to Know Your Router 11

Specifications 11

Assembly 12-15

Operating Instructions 15-21

Maintenance. 22-23

Extension Cords 24

Troubleshooting 25

Limited Warranty of SKIL Consumer Portable 26

⚠ WARNING Drilling, sawing, sanding, or machining wood products can expose you to wood dust, a substance known to the state of California to cause cancer. Avoid inhaling wood dust or use a dust mask or other safeguards for personal protection. For more information go to www.P65Warning.ca.gov/wood.

⚠ WARNING Some dust created by power sanding, sawing, grinding, drilling, and other construction activities contains chemicals known to the state of California to cause cancer, birth defects, or other reproductive harm. Some examples of these chemicals are:

- Lead from lead-based paints.
- Crystalline silica from bricks, cement, and other masonry products.
- Arsenic and chromium from chemically-treated lumber.

• Your risk from these exposures varies, depending upon how often you do this type of work.

To reduce your exposure to these chemicals:

- Work in a well-ventilated area.
- Work with approved safety equipment, such as dust masks that are specially designed to filter out microscopic particles.
- Avoid prolonged contact with dust from power sanding, sawing, grinding, drilling, and other construction activities. Wear protective clothing and wash exposed areas with soap and water. Allowing dust to get into your mouth or eyes or to lie on the skin may promote absorption of harmful chemicals.

GENERAL POWER TOOL SAFETY WARNINGS

⚠ WARNING **Read all safety warnings, instructions, illustrations and specifications provided with this power tool.** Failure to follow all instructions listed below may result in electric shock, fire and/or serious injury.

SAVE ALL WARNINGS AND INSTRUCTIONS FOR FUTURE REFERENCE.

The term “power tool” in the warnings refers to your mains-operated (corded) power tool or battery-operated (cordless) power tool.

Work area safety

Keep work area clean and well lit. Cluttered or dark areas invite accidents.

Do not operate power tools in explosive atmospheres, such as in the presence of flammable liquids, gases or dust. Power tools create sparks which may ignite the dust or fumes.

Keep children and bystanders away while operating a power tool. Distractions can cause you to lose control.

Electrical safety

Power tool plugs must match the outlet. Never modify the plug in any way. Do not use any adapter plugs with earthed (grounded) power tools. Unmodified plugs and matching outlets will reduce risk of electric shock.

Avoid body contact with earthed or grounded surfaces, such as pipes, radiators, ranges and refrigerators. There is an increased risk of electric shock if your body is earthed or grounded.

Do not expose power tools to rain or wet conditions. Water entering a power tool will increase the risk of electric shock.

Do not abuse the cord. Never use the cord for carrying, pulling or unplugging the power tool. Keep cord away from heat, oil, sharp edges or moving parts. Damaged or entangled cords increase the risk of electric shock.

When operating a power tool outdoors, use an extension cord suitable for outdoor use. Use of a cord suitable for outdoor use reduces the risk of electric shock.

If operating a power tool in a damp location is unavoidable, use a ground fault circuit interrupter (GFCI) protected supply. Use of a GFCI reduces the risk of electric shock.

Personal safety

Stay alert, watch what you are doing and use common sense when operating a power tool. Do not use a power tool while you are tired or under the influence of drugs, alcohol or medication. A moment of inattention while operating power tools may result in serious personal injury.

Use personal protective equipment. Always wear eye protection. Protective equipment such as a dust mask, non-skid safety shoes, hard hat or hearing protection used for appropriate conditions will reduce personal injuries.

Prevent unintentional starting. Ensure the switch is in the off-position before connecting to power source and/or battery pack, picking up or carrying the tool. Carrying power tools with your finger on the switch or energizing power tools that have the switch on invites accidents.

Remove any adjusting key or wrench before turning the power tool on. A wrench or a key left attached to a rotating part of the power tool may result in personal injury.

Do not overreach. Keep proper footing and balance at all times. This enables better control of the power tool in unexpected situations.

Dress properly. Do not wear loose clothing or jewelry. Keep your hair, clothing and gloves away from moving parts. Loose clothes, jewelry or long hair can be caught in moving parts.

If devices are provided for the connection of dust extraction and collection facilities, ensure these are connected and properly used. Use of dust collection can reduce dust-related hazards.

Do not let familiarity gained from frequent use of tools allow you to become complacent and ignore tool safety principles. A careless action can cause severe injury within a fraction of a second.

Power tool use and care

Do not force the power tool. Use the correct power tool for your application. The correct power tool will do the job better and safer at the rate for which it was designed.

Do not use the power tool if the switch does not turn it on and off. Any power tool that cannot be controlled with the switch is dangerous and must be repaired.

Disconnect the plug from the power source and/or remove the battery pack, if detachable, from the power tool before making any adjustments, changing accessories, or storing power tools. Such preventive safety measures reduce the risk of starting the power tool accidentally.

Store idle power tools out of the reach of children and do not allow persons unfamiliar with the power tool or these instructions to operate the power tool. Power tools are dangerous in the hands of untrained users.

Maintain power tools and accessories. Check for misalignment or binding of moving parts, breakage of parts and any other condition that may affect the power tool's operation. If damaged, have the power tool repaired before use.

Many accidents are caused by poorly maintained power tools.

Keep cutting tools sharp and clean. Properly maintained cutting tools with sharp cutting edges are less likely to bind and are easier to control.

Use the power tool, accessories and tool bits etc. in accordance with these instructions, taking into account the working conditions and the work to be performed. Use of the power tool for operations different from those intended could result in a hazardous situation.

Keep handles and grasping surfaces dry, clean and free from oil and grease. Slippery handles and grasping surfaces do not allow for safe handling and control of the tool in unexpected situations.

Service

Have your power tool serviced by a qualified repair person using only identical replacement parts. This will ensure that the safety of the power tool is maintained.

SAFETY WARNINGS FOR ROUTER

Hold the power tool by insulated gripping surfaces only, because the cutter may contact its own cord. Cutting a "live" wire may make exposed metal parts of the power tool "live" and could give the operator an electric shock.

Use clamps or another practical way to secure and support the workpiece to a stable platform. Holding the work by hand or against your body leaves it unstable and may lead to loss of control.

Maintain a firm grip on the router with both hands to resist starting torque.

Never attempt to use the router motor without first installing it in an approved fixed base. Failure to heed this warning could result in personal injury and damage to the motor.

Make sure that the motor housing does not move up or down when clamped in the fixed base. If the motor is not securely clamped into the base, injury could result and adjustments will not be accurate.

Do not hand-hold the router in an upside down or horizontal position. The motor can separate from the base if not properly attached according to the instructions.

Tighten the collet nut securely to prevent the cutter bit from slipping. If the collet nut is not securely tightened, the cutter bit may detach during use, causing serious personal injury.

Never tighten the collet nut without a cutter bit installed in the collet nut.

Never hold the workpiece being cut in your hands or across your legs. It is important to support and clamp the workpiece properly in order to minimize body exposure, bit binding, or loss of control.

Stay alert and clear the router cutter bit's path of any obstructions before starting the motor. Keep cutting area clear of all foreign objects while the motor is running.

Inspect and remove all nails from lumber before routing.

Check to see that the cord will not "hang up" during routing operation.

Make sure that the cutter bit is not in contact with the workpiece before the switch is turned on. Always allow the bit to reach full speed before contacting the workpiece.

Keep hands clear of the cutter bit when the motor is running to prevent personal injury.

Provide clearance under the workpiece for the router cutter bit when through-cutting.

Keep cutting pressure constant. Do not overload the motor.

Use only sharp cutter bits that are not chipped or cracked. Blunt cutter bits will cause stalling and burn the workpiece.

Never use this router motor with a cutter bit larger than 3-1/2 inches in diameter.

Always use cutter bits that are designed for this router. Never use cutter bits which are larger in diameter than the opening in the router sub-base. Cutter bits that have cutter diameters larger than the opening could cause possible loss of control or create other hazardous conditions that could cause serious personal injury.

The sub-base on this router has an opening of 1-1/4 inches. To use cutter bits with a larger diameter, install and use a sub-base with a larger diameter opening.

Do not use large router cutter bits for freehand routing. Use of large cutter bits when freehand routing could cause loss of control or create hazardous conditions that could result in serious personal injury. If using a router table, large bits should be used for edging only.

Be sure that the cutter bit is centered in a template guide (sold separately) prior to template guide applications to avoid personal injury or damage to finished work.

Do not remove more than 1/8 inch in a single pass. Excessive depth of cut can result in loss of control that could result in personal injury.

After completing a cut, turn the motor OFF and let it come to complete stop before removing the router from the workpiece. Let the motor come to a complete stop before putting the router down. Cutter bits coast after the power is turned off.

Only use router tables with on-board switch-controlled receptacles. Failure to use router tables with all the appropriate safety features could result in serious personal injury.

Disconnect the tool from the power source before making any adjustments or changing cutter bits.

If you are changing a bit immediately after use, be careful not to touch the collet nut or cutter bit with your hands or fingers. The heat buildup from cutting could cause severe burns. Always use the wrench provided.

Avoid "climb cutting;" see the "Feeding the Router" section in this manual. Climb cutting increases the chance for loss of control and possible serious injury.

Only use router bits suitable for the no-load speed of the tool.

Never use router bits with a diameter exceeding the maximum diameter specified in the technical data section.

⚠ WARNING Bits, sockets, and tools get hot during operation. Wear gloves when touching them.

⚠ WARNING Wear ear protection. Exposure to noise can cause hearing loss.

⚠ WARNING To avoid injury, hold the tool by the insulated gripping surfaces only. If the tool contacts hidden wiring or its own cord, exposed metal parts of the tool could shock the operator and cause serious injury. Make sure that hidden electrical wiring, water pipes, or other hazards are not in the cutting path.

SYMBOLS

IMPORTANT: Some of the following symbols may be used on your tool. Please study them and learn their meaning. Proper interpretation of these symbols will result in more effective and safer operation of the tool.

Symbol	Name	Designation/Explanation
V	Volts	Voltage (potential)
A	Amperes	Current
Hz	Hertz	Frequency (cycles per second)
W	Watts	Power
kg	Kilograms	Weight
min	Minutes	Time
s	Seconds	Time
Ø	Diameter	Size of drill bits, grinding wheels, etc.
n_0	No-load Speed	Speed at no load
n	Rated speed	Maximum attainable speed
…/min	Per Minute	Revolutions, strokes, surface speed, orbits, etc., per minute
0	Off position	Zero speed, zero torque...
1,2,3,… I,II,III,	Selector settings	Speed, torque or position settings. Higher number means greater speed
0	Infinitely variable selector with off	Speed is increasing from 0 setting
→	Arrow	Action in the direction of arrow
⎓	Direct Current	Type or a characteristic of current
~	Alternating current	Type or a characteristic of current
⎓	Alternating or direct current	Type or a characteristic of current
⧈	Class II tool	Designates Double Insulated Construction tools.
⏚	Earthing terminal	Grounding terminal
⚠	Safety Alert	Precautions that involve your safety.
	Read The Operator's Manual	To reduce the risk of injury, user must read and understand operator's manual before using this product.

Symbol	Name	Designation/Explanation
	Wear eye protection symbol	Always wear safety goggles or safety glasses with side shields and a full-face shield when operating this product.
	Do not use the guard for cut-off operations	Alerts user not to use the guard for cut-off operations

SYMBOLS (CERTIFICATION INFORMATION)

IMPORTANT: Some of the following symbols for certification information may be used on your tool. Please study them and learn their meaning. Proper interpretation of these symbols will result in more effective and safer operation of the tool.

Symbol	Designation/Explanation
	This symbol designates that this tool is listed by Underwriters Laboratories.
	This symbol designates that this component is recognized by Underwriters Laboratories.
	This symbol designates that this tool is listed by Underwriters Laboratories, to United States and Canadian Standards.
	This symbol designates that this tool is listed by the Canadian Standards Association.
	This symbol designates that this tool is listed by the Canadian Standards Association, to United States and Canadian Standards.
	This symbol designates that this tool is listed by the Intertek Testing Services, to United States and Canadian Standards.
	This symbol designates that this machine is listed by German TÜV Association.
	This symbol designates that this machine is listed by the SGS Testing Services, to United States and Canadian Standards.
	This symbol designates that this machine complies to NOM Mexican Standards.

GET TO KNOW YOUR ROUTER

Fig. 1

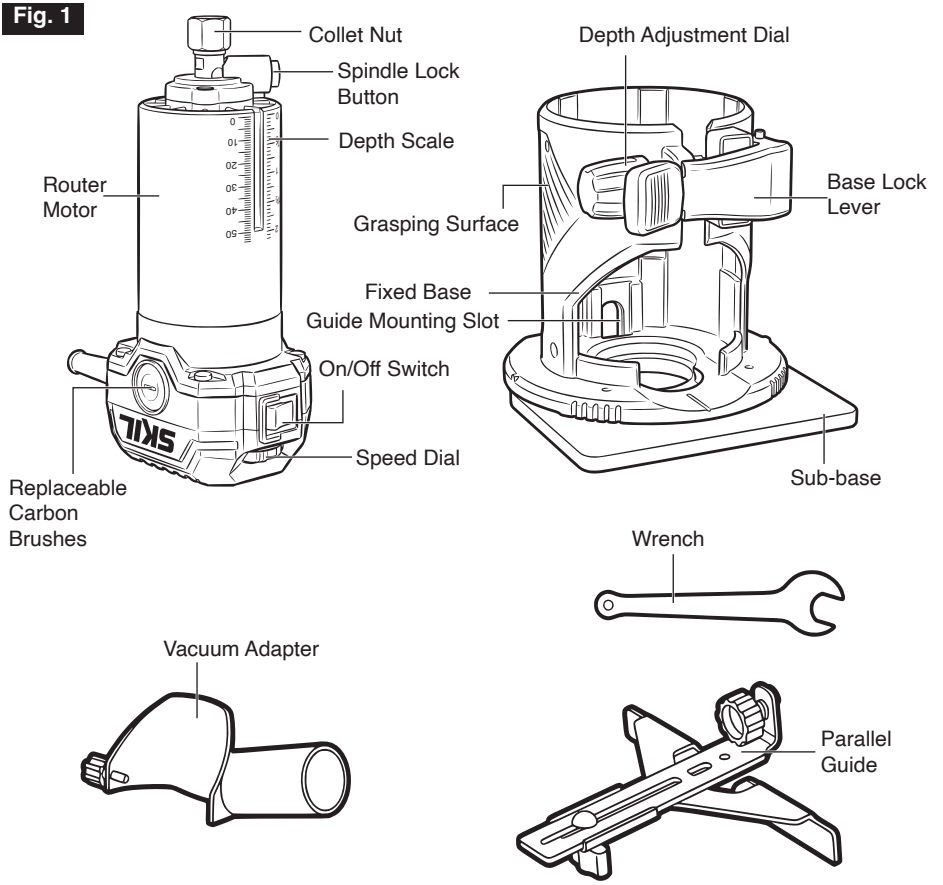

SPECIFICATIONS

Rated Voltage	120 V~, 60 Hz
Rated Power Input	6.5 A
No-load Speed	10,000 – 35,000 RPM
Collet Size	Ø 1/4”
Recommended Operating Temperature	14 – 104 °F (-10 – 40 °C)
Recommended Storage Temperature	14 – 104 °F (-10 – 40 °C)

ASSEMBLY

⚠ WARNING **Do not attempt to modify this tool or create accessories not recommended for use with this tool.** Any such alteration or modification is misuse and could result in a hazardous condition leading to possible serious injury.

⚠ WARNING **Always turn the motor off and unplug the router before making any adjustments or installing accessories.** Failure to unplug the router could result in accidental starting, which can cause serious personal injury.

Installing and Removing the Fixed Base (Fig. 2a & 2b)

To remove the fixed base

1. Press the “O” (off) side of the on/off switch down. Unplug the tool from the power source.
2. Place the tool upside down.
3. Open the base lock lever (Fig. 2a).
4. Pull the fixed base from the router motor (Fig. 2b).

To install the fixed base

1. Press the “O” (off) side of the on/off switch down. Unplug the tool from the power source.
2. Place the tool upside down.
3. Align the depth scale with the gear and slide the fixed base down onto the router motor (Fig. 2b).
4. Close the base lock lever (Fig. 2a).

Fig. 2a

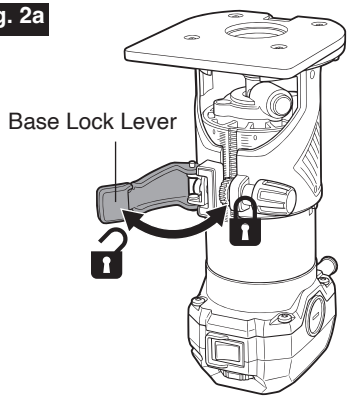

Fig. 2b

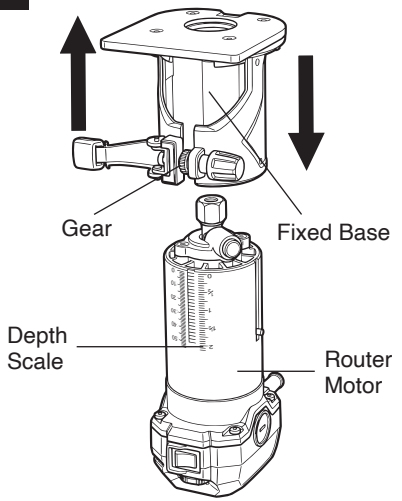

Installing and Removing Bits (Fig. 3a & 3b)

⚠ WARNING **Do not use bits with damaged shanks.**

⚠ WARNING **Use protective gloves when removing the bit from the tool or first allow the bit to cool down.** The bit may be hot after prolonged use. This router is shipped with a collet that accepts cutter bits with 1/4" diameter shanks.

⚠ WARNING Do not use a router cutter bit that has a cutter bit diameter larger than 1-5/16 inches with the sub-bases that are supplied with this router. A larger cutter bit will not fit through the base opening, will cause damage to the base and the motor, and could cause serious personal injury to the operator.

Fig. 3a

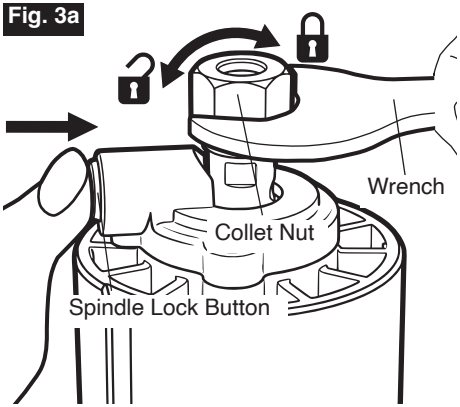

Fig. 3b

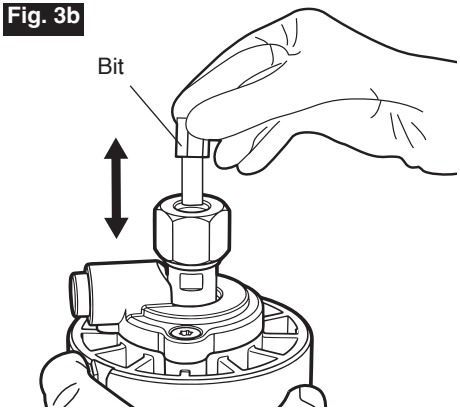

1. Press the "O" (off) side of the on/off switch down. Unplug the tool from the power source.
2. Place the tool upside down and remove the fixed base following the chapter "**To remove the fixed base**".
3. Press the spindle lock button to lock the spindle shaft, then use the wrench to loosen the collet nut by turning it counterclockwise (Fig. 3a).
4. **Install or remove the bit as follows (Fig. 3b):**
   - To install the bit, clean its shank and insert it into the collet until it reaches the bottom. Then pull it out approximately 1/16" (1.6 mm) to allow for expansion when the bit gets hot.
   - To remove the bit, pull the bit out of the collet.
5. Press and hold the spindle lock button to lock the spindle shaft, then use the wrench to tighten the collet nut by turning it clockwise (Fig. 3a).
6. Release the spindle lock button.
7. Install the fixed base following the section "**To install the fixed base**".

Installing and Removing the Parallel Guide (Fig. 4a & 4b)

To install the parallel guide

1. Press the “O” (off) side of the on/off switch down. Unplug the tool from the power source.
2. Turn the locking knob of the parallel guide counterclockwise until the edge of the bolt is flush with the outer surface of the hook (Fig. 4b).

   NOTE: If the locking knob is accidentally completely unscrewed from the parallel guide, reassemble the parts in the order shown in Fig. 4b.
3. Insert the “hook” of the parallel guide into the parallel guide mounting slot.
4. Tighten the locking knob by turning it clockwise. Ensure the parallel guide is securely connected to the fixed base.

To remove the parallel guide

1. Press the “O” (off) side of the on/off switch down. Unplug the tool from the power source.
2. Loosen the locking knob by turning it counterclockwise.
3. Remove the parallel guide from the guide mounting slot on the fixed base.

Fig. 4a

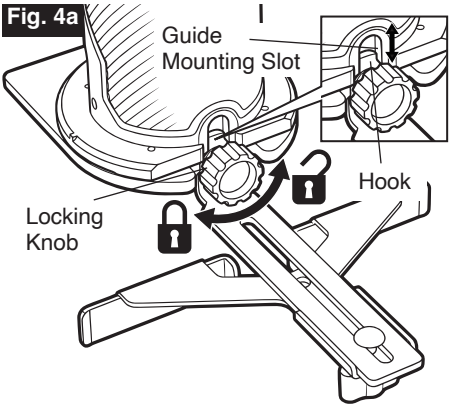

Fig. 4b

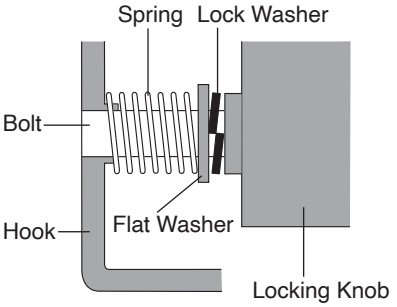

Installing and Removing the Vacuum Adapter (Fig. 5a & 5b)

To install the vacuum adapter

1. Press the “O” (off) side of the on/off switch down. Unplug the tool from the power source.
2. Insert the pin on the vacuum adapter into the unthreaded hole on the side of the fixed base (Fig. 5a).

Fig. 5a

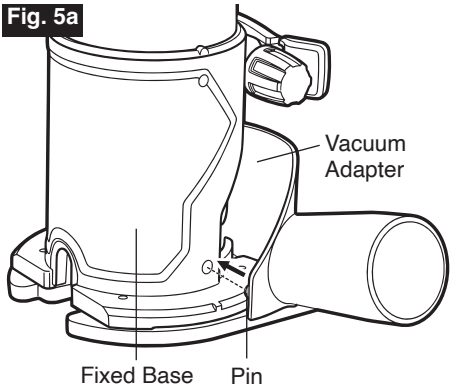

3. Align the hole on the opposite side of the vacuum adapter with the threaded hole on the side of the fixed base.
4. Screw the screw knob into the aligned holes and tighten it by turning it clockwise (Fig. 5b).

Fig. 5b

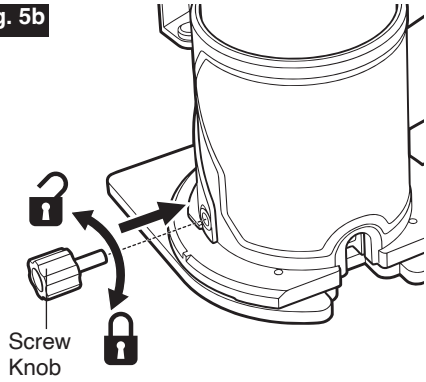

To remove the vacuum adapter

1. Press the “O” (off) side of the on/off switch down. Unplug the tool from the power source.
2. Fully unscrew the screw knob from the fixed base by turning it counterclockwise (Fig. 5b).
3. Pull the pin of the vacuum adapter out of the hole on the side of the fixed base.
4. Pull the vacuum adapter away from the fixed base.

OPERATING INSTRUCTIONS

⚠ WARNING **To reduce the risk of fire, personal injury, and product damage due to a short circuit, never immerse your tool in fluid or allow a fluid to flow inside them.** Corrosive or conductive fluids, such as seawater, certain industrial chemicals, and bleach or bleach-containing products, etc. can cause a short circuit.

⚠ WARNING **If any parts are damaged or missing, do not operate this product until the parts are replaced.** Use of this product with damaged or missing parts could result in serious personal injury.

⚠ WARNING **Do not attempt to modify this power tool or create accessories not recommended for use with this power tool.** Any such alteration or modification is misuse and could result in a hazardous condition leading to possible serious injury.

⚠ WARNING **To prevent accidental starting that could cause serious personal injury, always turn the motor off and unplug the router when assembling parts, making adjustments, cleaning, or when not in use.**

⚠ WARNING **Do not allow familiarity with this product to make you careless.** Remember that a careless fraction of a second is sufficient to inflict serious injury.

Adjusting The Cutting Depth (Fig. 6)

Fig. 6

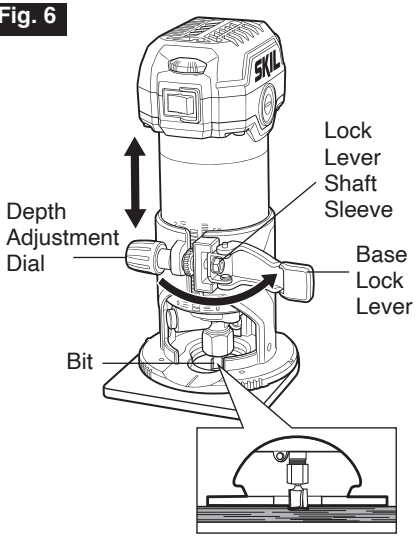

1. Press the “O” (off) side of the on/off switch down. Unplug the tool from the power source.
2. Select and install the desired cutter bit following the instructions in the section “**Installing and Removing Bits**”.
3. Open the base lock lever.
4. Turn the depth adjustment dial. Align the tip of the bit with the bottom of the fixed base so that the bit is not protruding past the sub-base. Note the indicated depth on the depth scale and adjust to your desired cutting depth.
5. Once the cutting depth is set, close the base lock lever.

NOTE:

- Always make a test cut in scrap material to determine the cutting depth setting.
- Making a single deep cut is never advisable. Smaller diameter cutter bits are easily broken by too much lateral thrust and torque. Larger cutter bits will cause a rough cut and will be difficult to guide and control. For these reasons, do not exceed 1/8” (3.2 mm) cutting depth in a single pass.
- If the base lock lever is too loose, tighten the lock lever shaft sleeve using a M5 hex wrench (not included).

Speed Dial (Fig. 7)

Fig. 7

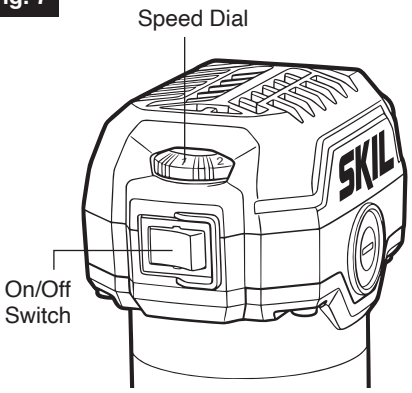

The router is equipped with a speed dial. Turn the speed dial to control the router speed.

The speed dial is numbered “1” to “6”, with setting “1” being the slowest speed and setting “6” being the fastest speed.

⚠ WARNING **Never change the speed while the tool is running.**

Failure to obey this could make you lose control of the tool and result in serious personal injury and property damage.

NOTE: Choose the applicable cutting speed according to the bit diameter and the material being cut. Reduce the speed when using extra-large bits (cutting diameter of 1 inch or greater), or heavy cutting bits. Changing the rate of feed can also improve the quality of the cut.

DIAL SETTING	RPM	APPLICATION
1	10,000	Hardwoods, larger diameter cutter bits.
2	14,200	
3	18,400	
4	22,600	Softwoods, plastics, counter-tops, smaller diameter cutter bits.
5	26,800	
6	35,000	

The speed chart above indicates the relationship between speed settings and the cutting application. Exact settings are determined by operator experience and preference, and also by recommendations made by the manufacturers of the cutter bits.

On/Off Switch (Fig. 7)

To turn the tool on, press the "I" (on) side of the on/off switch down.

To turn the tool off, press the "O" (off) side of the on/off switch down.

Always hold the tool and position the cutter bit away from the workpiece when operating the switch.

GENERAL OPERATIONS

⚠ WARNING **Before operating the tool, follow all safety instructions in this manual.** Failure to do so could result in serious personal injury.

⚠ WARNING **Before plugging in the tool to the power source, make sure the switch is in the "O" (off) position.** Failure to do so could result in accidental starting of the tool resulting in serious injury.

⚠ WARNING **Always clamp the workpiece securely and keep a firm grip on the tool base.**

⚠ WARNING Before the router bit contacts the workpiece, the tool should be running at full speed.

⚠ WARNING Avoid hand positions that may expose fingers to the bit through open areas of the router base. Fingers entering the opening in the router base can be seriously cut or burned. This could damage the workpiece and result in loss of control.

NOTICE **Making test cuts is essential with most routing applications.** A test cut yields information about the setup, the speed of the tool, the cutting depth, and how the cutter bit reacts to the workpiece. Much of routing is a trial-and-error process of making various adjustments, followed by test cuts, while learning all of the tool's operational abilities. To avoid ruining good material, make the test cuts in scrap material.

NOTICE To avoid damaging the motor from overheating, do not let your hand cover the air vents.

⚠ WARNING **Always be alert and pay attention to the operation. Never operate the tool while fatigued.**

⚠ WARNING Only remove the tool and cutter bit from the workpiece after turning the tool off, and after the cutter bit comes to a complete stop.

NOTICE It is not recommended to change the base of this router to use it on a router table.

Operating the Router

- With the cutting depth set, place the tool on the edge of the workpiece, making sure that the cutter bit does not contact the workpiece.
- Turn the tool on and allow it to attain full speed.
- Keep in mind that the router bit turns clockwise; move the tool and carry out the routing procedure with uniform feed rate.
- Use the tool with its sub-base flat on the workpiece.
- Always hold the tool firmly to maintain proper control.
- As a general rule, the operator should pull the tool, not push it.
- After finishing the work, guide the tool back into the upper starting position.
- Turn the tool off and allow the cutter bit to come to a complete stop before removing it from the workpiece.

Routing with The Parallel Guide

The parallel guide can be used as an aid in routing applications such as decorative edging, straight-edge planing and trimming, grooving, dadoing, and slotting.

To adjust the parallel guide (Fig. 8a)

1. Loosen the knob.
2. Slide the fence along the arm of the parallel guide to the desired length.
3. Tighten the knob.

Straight Routing (Fig. 8b)

Move the router while keeping the parallel guide flush with the side of the workpiece.

NOTE:

- Roundover bits with bearings are excellent for shaping the edge of any workpiece that is either straight or curved, if the curvature is at least as great as the radius of the bit to be used.

Fig. 8a

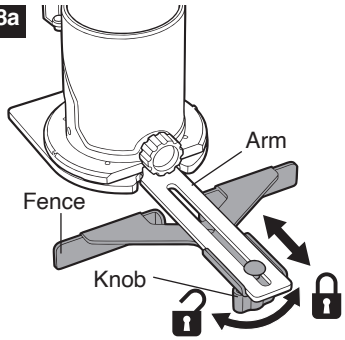

Fig. 8b

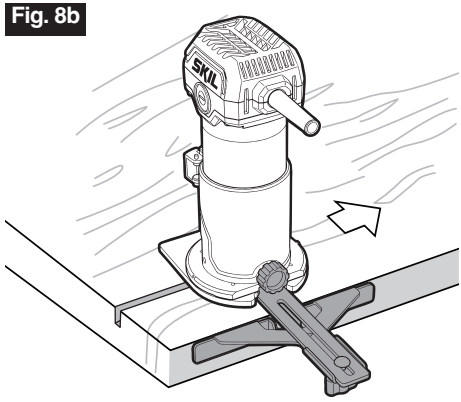

- If the distance between the side of the workpiece and the cutting position is too wide for the edge guide, or if the side of the workpiece is not straight, firmly clamp a straight board to the workpiece and use it as a guide against the router base. Feed the tool in the direction of the arrow (Fig. 8c).

Fig. 8c

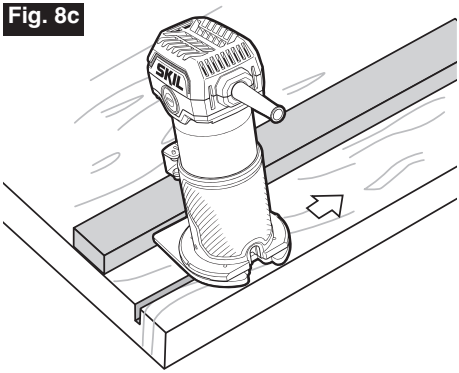

Circular Routing (Fig. 9a–9c)

For circular work, reassemble the knob and screw on the parallel guide assembly as shown in Fig. 9a (smaller radius of cut) or Fig. 9b (larger radius of cut).

The minimum and maximum radius of circles to be cut (distance between the center of circle and the center of bit) are 57 mm (2-1/4″) and 210 mm (8-17/64″), respectively.

Align the center hole in the parallel guide with the center of the circle to be cut. Drive a nail less than 6 mm (15/64″) in diameter into the center hole to secure the parallel guide. Pivot the tool clockwise around the nail.

Fig. 9a

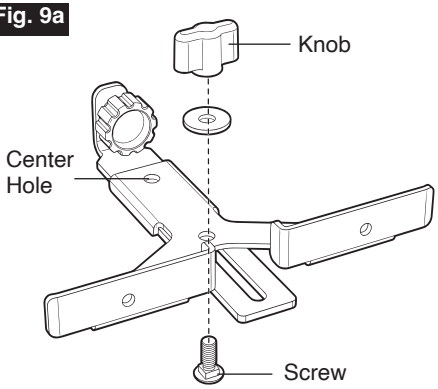

Fig. 9b

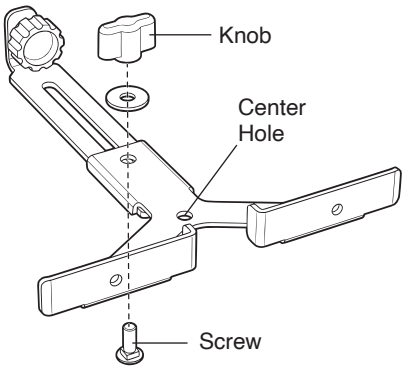

Fig. 9c

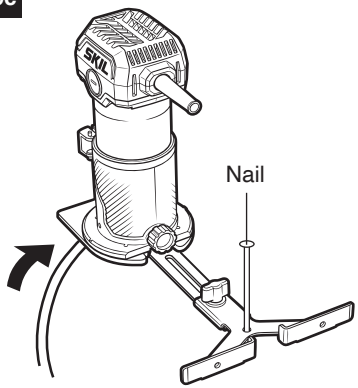

Internal Routing (Fig. 10)

With the cutting depth set, tilt the tool and place it on the workpiece, with only the leading edge of the sub-base contacting the workpiece.

To begin your cut, gradually lower the cutter bit into the workpiece until the sub-base is flush with the workpiece.

Fig. 10

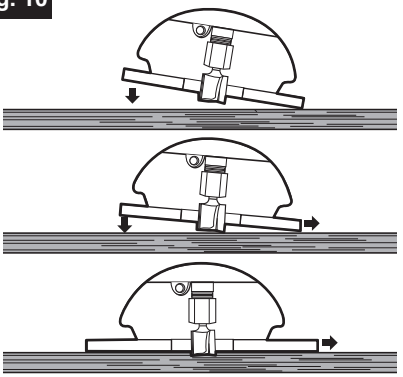

Feeding the Router (Fig. 11)

When routing or doing related work, the best finishes will result from setting up the cut carefully, selecting the proper cutting depth, knowing how the cutter bit reacts in the workpiece, and selecting the appropriate rate and direction of feed for the project.

Fig. 11

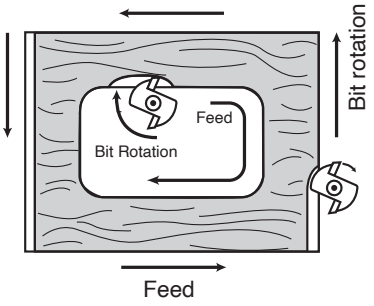

Direction of feed for external cuts (Fig. 12a)

The cutter bit rotates clockwise. This means that feeding the bit from left to right will cause the bit to pull the tool toward the workpiece.

If the tool is fed in the opposite direction (right to left), the rotating force of the cutter bit will tend to push the bit away from the workpiece. This is called “climb-cutting”. Climb-cutting may cause loss of control, resulting in possible personal injury. When climb-cutting is required, exercise extreme caution to maintain control of the tool.

Fig. 12a

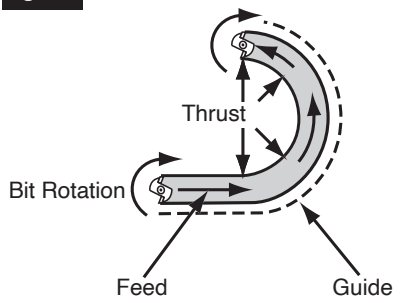

Direction of feed for internal cuts (Fig. 12b)

When making an internal cut, such as a groove, dado, or slot, always position the guide (parallel guide, straight edge, or board guide) on the right-hand side of the tool as the cut is made.

Always be alert and exercise extreme caution in order to maintain control of the tool when making this type of cut around curves.

In either case, the lateral thrust of the cutting is always against the guide, as is proper.

Fig. 12b

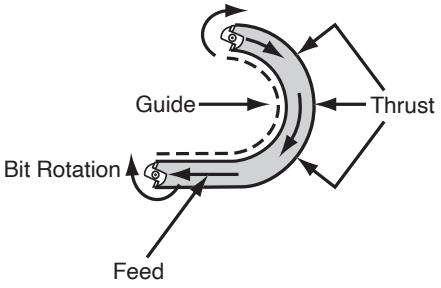

Rate of Feed

The proper rate of feed depends on several factors: the hardness and moisture content of the workpiece, the cutting depth, and the cutting diameter of the bit. Use a faster rate of feed when cutting shallow grooves in softwoods, such as pine. Use a slower rate of feed when making deep cuts in hardwoods, such as oak.

Feeding too quickly (Fig. 13a)

Forcing the feed of the cutter bit forward too quickly slows the rotational speed of the cutter bit and the bit takes larger bites as it rotates, causing splintering and gouging of the workpiece. This forcing action can also cause the router motor to overheat.

Under extreme force-feeding conditions, the RPMs can become so slow and the bites become so large that chips become partially cut off, causing splintering and gouging of the workpiece.

Feeding too slowly (Fig. 13b)

When the cutter bit is fed too slowly, the rotating cutter bit does not cut into new wood rapidly enough to take a bite. Instead, it scrapes away sawdust-like particles. This scraping produces heat, which can glaze, burn, and mar the cut in the workpiece, and in extreme cases, can overheat the cutter bit.

Fig. 13a

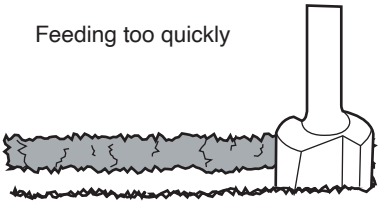

Fig. 13b

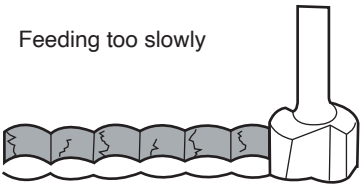

MAINTENANCE

Service

⚠ WARNING **To avoid accidents, always disconnect the tool from the power supply before cleaning or performing any maintenance.**

⚠ WARNING **Preventive maintenance performed by unauthorized personnel may result in misplacing of internal wires and components, which could cause a serious hazard.** We recommend that all tool service be performed by a SKIL Factory Service Center or Authorized SKIL Service Station.

General Maintenance

⚠ WARNING **When servicing, use only identical replacement parts. Use of any other parts could create a hazard or cause product damage.**

Periodically inspect the entire product for damaged, missing, or loose parts such as screws, nuts, bolts, caps, etc. Tighten securely all fasteners and caps and do not operate this product until all missing or damaged parts are replaced. Please contact customer service or an authorized service center for assistance.

Tool Lubrication

Your SKIL tool has been properly lubricated and is ready to use. It is recommended that tools with gears be re-greased with a special gear lubricant at every brush change.

Carbon Brushes

The brushes and commutator in your tool have been engineered for many hours of dependable service. To maintain peak efficiency of the motor, we recommend that the brushes be examined every two to six months. Only genuine SKIL replacement brushes specially designed for your tool should be used.

Replacement of Carbon Brushes (Fig. 14)

Fig. 14

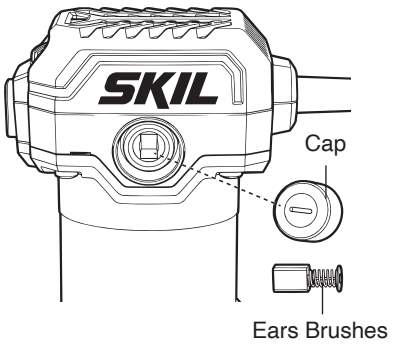

1. Unplug the router motor before inspecting or replacing brushes.
2. Replace both carbon brushes when either has less than 1/4-in. length of carbon remaining, or if the spring or wire is damaged or burned.
3. Using a slotted screwdriver, remove the black plastic cap on each side of the router motor and carefully withdraw the spring-loaded brush assemblies. Keep brushes clean and sliding freely in their guide channels.

NOTICE To reinstall the same brushes, make sure that the brushes go back in the same way they came out. This will avoid the need for a break-in period.

4. Insert new brush assemblies into the guide channels with the carbon part going in first, being certain to fit the two metal “ears” into their slots in the channel.
5. Remember to replace both end caps after inspecting or servicing brushes. Tighten the caps snugly, but do not over-tighten. The router should be allowed to “run in” (run at no load without a cutter bit) for five minutes before use, to seat the new brushes properly.

⚠ WARNING For your safety, always turn off the switch and unplug the router motor from the power source before performing any maintenance or cleaning.

Collet Nut Care

Before each use, inspect the collet nut to make sure that it is clean and that it is gripping the cutter bit properly.

With the router cutter bit removed, press the spindle lock button and turn the collet nut counterclockwise until it is free from the spindle shaft. Blow the collet with compressed air and clean the tapered inside of the collet nut with a tissue or a fine brush.

Always make sure that the cutter bit shank, collet nut, and spindle are clean and free of woodchips, dust, gum and pitch residue, grease, and rust before installing a cutter bit or collet nut.

Apply a slight amount of machine oil to the spindle shaft if it looks dry.

Replace a worn or damaged collet nut immediately.

Cutter Bits

For faster, more accurate cutting results, keep cutter bits clean and sharp. Remove all accumulated pitch and gum from cutter bits after each use.

Cleaning

The router may be cleaned most effectively with compressed dry air.

⚠ WARNING **Always wear safety goggles when cleaning tools with compressed air.** Ventilation openings and switch levers must be kept clean and free of foreign matter. Do not attempt to clean by inserting pointed objects through openings.

⚠ CAUTION **Certain cleaning agents and solvents damage plastic parts.** Some of these are: gasoline, carbon tetrachloride, chlorinated cleaning solvents, ammonia, and household detergents that contain ammonia.

Storage

Store the tool indoors in a place that is inaccessible to children. Keep away from corrosiveagents.

EXTENSION CORDS

⚠ WARNING If an extension cord is necessary, a cord with adequate size conductors that is capable of carrying the current necessary for your tool must be used. This will prevent excessive voltage drop, loss of power, or overheating. Grounded tools must use three-wire extension cords that have three-prong plugs and receptacles.

NOTE: The smaller the gauge number, the heavier the cord.

RECOMMENDED SIZES OF EXTENSION CORDS 120 VOLT ALTERNATING CURRENT TOOLS

Tool's Ampere Rating	Cord Size in A.W.G				Wire sizes in mm^2			
	Cord length in feet				Cord length in meters			
	25	50	100	150	15	30	60	120
3-6	18	16	16	14	0.75	0.75	1.5	2.5
6-8	18	16	14	12	0.75	1.0	2.5	4.0
8-10	18	16	14	12	0.75	1.0	2.5	4.0
10-12	16	16	14	12	1.0	2.5	-	-
12-16	14	12	-	-	-	-	-	-

TROUBLESHOOTING

Problem	Cause	Remedy
The router does not work.	1. The power cord is not plugged in.	1. Plug the tool into a power source.
	2. Switch is in the “OFF” position.	2. Put the switch in the “ON” position.
	3. The power source fuse or circuit breaker tripped.	3. Replace the fuse or reset the tripped circuit breaker. (If the product repeatedly causes the circuit or fuse to trip/blow, discontinue use immediately and have it serviced by an Authorized SKIL Service Center or Service Station.)
	4. The cord is damaged.	4. Inspect the cord for damage. If damaged, have the cord replaced by an Authorized SKIL Service Center or Service Station.
	5. Burned out switch.	5. Have the switch replaced by an Authorized SKIL Service Center or Service Station.
	6. The carbon brushes have worn out completely.	6. Remove the brush caps and replace the old brushes with new ones.
The surface of the workpiece is not smooth after cutting.	1. The bit is dull.	1. Change to a sharp bit.
	2. Routing at an improper bit speed	2. Select a suitable bit speed.
Bit cannot be installed.	1. Bit size is not compatible with the collet nut.	1. Use 1/4-in shaft bits with the 1/4-inch collet.

LIMITED WARRANTY OF SKIL CONSUMER CORDED HANDHELD POWER TOOLS & STORAGE SYSTEMS

1 YEAR LIMITED WARRANTY- LEGAL

Chervon North America, Inc. ("Seller") warrants to the original purchaser only, that all SKIL consumer CORDED HANDHELD POWER TOOLS & STORAGE SYSTEMS will be free from defects in material or workmanship for a period of one year from date of purchase. A limited warranty will apply for a duration of one year for corded handheld tools and storage systems. Original purchasers are encouraged to register their product within 30 days of purchase to confirm their limited warranty. Product registration can be completed online at www.Registermyskil.com Purchasers should also retain their receipt as proof of purchase.

Notwithstanding the foregoing, if a SKIL consumer tool is used for industrial, professional, or commercial purposes, the foregoing warranty will apply for a duration of ninety days, regardless of registration. SELLER'S SOLE OBLIGATION AND YOUR EXCLUSIVE REMEDY under this Limited Warranty and, to the extent permitted by law, any warranty or condition implied by law, shall be the repair or replacement of parts, without charge, which are defective in material or workmanship and which have not been misused, carelessly handled, or repaired by persons other than Seller or Authorized Service Station. To make a claim under this Limited Warranty, you must return the complete product, transportation prepaid, to any SKIL Factory Service Center or Authorized Service Station. For Authorized SKIL Power Tool Service Stations, please visit www.Registermyskil.com or call 1-877-SKIL-999 (1-877-754-5999).

THIS LIMITED WARRANTY DOES NOT APPLY TO ROUTINE MAINTENANCE PARTS AND CONSUMABLES THAT CAN WEAR OUT FROM NORMAL USE WITHIN THE WARRANTY PERIOD, INCLUDING BLADES, DRILL BITS, ROUTER BITS, SANDING BELTS, GRINDING WHEELS, AND OTHER RELATED ITEMS.

ANY IMPLIED WARRANTIES APPLICABLE TO A PRODUCT SHALL BE LIMITED IN DURATION EQUAL TO THE DURATION OF THE EXPRESS WARRANTIES APPLICABLE TO SUCH PRODUCT, AS SET FORTH IN THE FIRST PARAGRAPH ABOVE. SOME STATES IN THE U.S., SOME CANADIAN PROVINCES DO NOT ALLOW LIMITATIONS ON HOW LONG AN IMPLIED WARRANTY LASTS, SO THE ABOVE LIMITATION MAY NOT APPLY TO YOU. THIS LIMITED WARRANTY DOES NOT COVER THE DAMAGE RESULTING FROM MODIFICATION, ALTERATION, OR UNAUTHORIZED REPAIR.

IN NO EVENT SHALL SELLER BE LIABLE FOR ANY INCIDENTAL OR CONSEQUENTIAL DAMAGES (INCLUDING BUT NOT LIMITED TO LIABILITY FOR LOSS OF PROFITS) ARISING FROM THE SALE OR USE OF THIS PRODUCT. SOME STATES IN THE U.S. AND SOME CANADIAN PROVINCES DO NOT ALLOW THE EXCLUSION OR LIMITATION OF INCIDENTAL OR CONSEQUENTIAL DAMAGES, SO THE ABOVE LIMITATION OR EXCLUSION MAY NOT APPLY TO YOU.

THIS LIMITED WARRANTY GIVES YOU SPECIFIC LEGAL RIGHTS, AND YOU MAY ALSO HAVE OTHER RIGHTS WHICH VARY FROM STATE TO STATE IN THE U.S., PROVINCE TO PROVINCE IN CANADA AND FROM COUNTRY TO COUNTRY.

THIS LIMITED WARRANTY APPLIES ONLY TO PRODUCTS SOLD WITHIN THE UNITED STATES OF AMERICA, CANADA AND THE COMMONWEALTH OF PUERTO RICO. FOR WARRANTY COVERAGE WITHIN OTHER COUNTRIES, CONTACT YOUR LOCAL SKIL DEALER OR IMPORTER.

© Chervon North America, 1203 E. Warrenville Rd, Naperville, IL 60563.

SYMBOLES DE SÉCURITÉ

Les symboles de sécurité ont pour but d'attirer votre attention sur les dangers possibles. Les symboles de sécurité et les explications qui les accompagnent méritent votre attention et nécessitent votre compréhension.

Les avertissements associés à ces symboles n'éliminent pas à eux seuls tout danger. Les instructions et les avertissements qu'ils donnent ne remplacent pas les mesures appropriées de prévention des accidents.

⚠ AVERTISSEMENT Veillez à lire et assurez-vous que vous comprenez toutes les consignes de sécurité figurant dans ce mode d'emploi, y compris tous les symboles d'alerte de sécurité tels que « **DANGER** », « **AVERTISSEMENT** » et « **MISE EN GARDE** », avant d'utiliser cet outil. Le non-respect de toutes les instructions énumérées ci-dessous pourrait entraîner un choc électrique, un incendie et/ou des blessures graves.

Les définitions ci-dessous décrivent le niveau de gravité de chaque mot indicateur. Veuillez lire le mode d'emploi et prêter attention à ces symboles.	
	Ceci est le symbole d'alerte de sécurité. Il est utilisé pour vous avertir des risques potentiels de blessures. Respectez tous les messages de sécurité qui suivent ce symbole afin d'éviter tout risque de blessure ou de décès.
⚠ DANGER	DANGER indique une situation dangereuse qui, si elle n'est pas évitée, entraînera la mort ou des blessures graves.
⚠ AVERTISSEMENT	AVERTISSEMENT indique une situation dangereuse qui, si elle n'est pas évitée, pourrait entraîner la mort ou des blessures graves.
⚠ MISE EN GARDE	MISE EN GARDE, utilisé avec le symbole d'alerte de sécurité, indique une situation dangereuse qui, si elle n'est pas évitée, entraînera des blessures légères ou modérées.

Messages d'information et prévention des dommages

Ces messages communiquent à l'utilisateur des informations et/ou des instructions importantes qui, si elles ne sont pas respectées, pourraient endommager l'équipement ou d'autres biens. Chaque message est précédé du mot « AVIS », comme dans l'exemple ci-dessous :

AVIS Le non-respect de ces instructions peut entraîner des dommages matériels et/ou des dommages à l'équipement.



⚠ AVERTISSEMENT L'utilisation d'outils électriques peut entraîner la projection de corps étrangers dans les yeux, ce qui peut provoquer de graves lésions oculaires. Avant de commencer à utiliser un outil électrique, portez toujours des lunettes de protection ou des lunettes de sécurité avec des écrans latéraux et un écran facial complet si nécessaire. Nous recommandons d'utiliser un masque de sécurité à large champ de vision par-dessus des lunettes ou des lunettes de sécurité standard avec des écrans latéraux. Utilisez toujours un équipement de protection des yeux indiquant qu'il est conforme à la norme ANSI Z87.1.

TABLE DES MATIÈRES

Avertissements généraux relatifs à la sécurité pour les outils électriques 29-31

Avertissements relatifs à la sécurité pour l'affleureuse 31-32

Symboles 33-35

Familiarisez-vous avec votre affleureuse 36

Caractéristiques techniques 36

Assemblage 37-40

Instructions d'utilisation. 40-46

Entretien 47-48

Cordons de rallonge 49

Recherche de la cause des problèmes 50

Garantie limitée des outils portables grand public SKIL 51

⚠ AVERTISSEMENT Le perçage, le sciage, le ponçage ou l'usinage de produits en bois peut vous exposer à la poussière de bois, une substance reconnue comme étant cancérigène par l'État de Californie. Évitez d'inhaler la poussière de bois ou utilisez un masque antipoussière ou prenez d'autres mesures de protection personnelle. Pour plus d'informations, consultez le site www.P65Warning.ca.gov/wood.

⚠ AVERTISSEMENT Certaines poussières produites par le ponçage, le sciage, le meulage, le perçage et d'autres activités de construction contiennent des produits chimiques reconnus par l'État de Californie comme causant des cancers, des malformations congénitales ou d'autres troubles de la reproduction. Voici quelques exemples de tels produits chimiques :

- Plomb provenant de peinture au plomb.
- Silice cristalline provenant des briques, du ciment et d'autres produits de maçonnerie.
- Arsenic et chrome provenant de bois traité chimiquement.

• Le risque lié à ces expositions varie en fonction de la fréquence à laquelle vous effectuez ce type de travail.

Pour réduire votre exposition à ces produits chimiques :

- Travaillez dans un endroit bien ventilé.
- Utilisez des équipements de sécurité homologués, tels que des masques antipoussière spécialement conçus pour filtrer les particules microscopiques.
- Évitez tout contact prolongé avec la poussière générée par le ponçage mécanique, le sciage, le meulage, le perçage et d'autres activités de construction. Portez des vêtements de protection et lavez les zones exposées avec de l'eau et du savon. Le fait de laisser de la poussière pénétrer dans la bouche ou les yeux, ou de la laisser se déposer sur la peau, peut favoriser l'absorption de substances chimiques nocives.

AVERTISSEMENTS GÉNÉRAUX RELATIFS À LA SÉCURITÉ POUR LES OUTILS ÉLECTRIQUES

⚠ AVERTISSEMENT **Lisez tous les avertissements relatifs à la sécurité, les instructions, les illustrations et les spécifications accompagnant cet outil électrique.** Le non-respect de toutes les instructions énumérées ci-dessous peut entraîner un choc électrique, un incendie et/ou des blessures graves.

CONSERVEZ TOUS LES AVERTISSEMENTS ET TOUTES LES INSTRUCTIONS POUR POUVOIR VOUS Y RÉFÉRER ULTÉRIEUREMENT.

Le terme « outil électrique » utilisé dans les avertissements fait référence à votre outil électrique fonctionnant sur secteur (avec fil) ou sur pile (sans fil).

Sécurité sur le lieu de travail

Maintenez la zone de travail propre et bien éclairée. Les zones encombrées ou sombres sont propices aux accidents.

N'utilisez pas d'outils électriques dans des atmosphères explosives, par exemple en présence de

liquides, gaz ou poussières inflammables. Les outils électriques produisent des étincelles qui peuvent mettre le feu à la poussière ou aux fumées.

Tenez les enfants et les autres personnes présentes à l'écart lorsque vous utilisez un outil électrique. Les distractions pourraient vous en faire perdre le contrôle.

Sécurité électrique

Les fiches des outils électriques doivent correspondre à la prise de courant. Ne modifiez jamais la fiche de quelque manière que ce soit. N'utilisez pas de fiches d'adaptation avec des outils électriques mis à la terre ou à la masse. Des fiches non modifiées et des prises de courant appropriées réduisent le risque de choc électrique.

Évitez tout contact du corps avec des surfaces mises à la terre/à la masse, telles que celles des tuyaux, des radiateurs, des cuisinières et des réfrigérateurs. Le risque de choc électrique est accru si votre corps est mis à la terre/à la masse.

N'exposez pas les outils électriques à la pluie ou à l'humidité. La pénétration d'eau dans un outil électrique augmente le risque de choc électrique.

N'imposez pas de contraintes excessives au cordon. N'utilisez jamais le cordon pour porter, tirer ou débrancher l'outil électrique. Tenez le cordon à l'écart de la chaleur, de l'huile, des bords tranchants ou des pièces mobiles. Les cordons endommagés ou emmêlés augmentent le risque de choc électrique.

Lorsque vous utilisez un outil électrique à l'extérieur, utilisez un cordon de rallonge adapté à une utilisation à l'extérieur. L'utilisation d'un cordon adapté à une utilisation à l'extérieur réduit le risque de choc électrique.

Si l'utilisation d'un outil électrique dans un endroit humide est inévitable, utilisez une alimentation protégée par un disjoncteur de fuite à la terre (GFCI). L'utilisation d'un disjoncteur de fuite à la terre réduit le risque de choc électrique.

Sécurité personnelle

Restez vigilant(e), regardez ce que vous faites et faites preuve de bon sens lorsque vous utilisez un outil électrique. N'utilisez pas un outil électrique si vous êtes fatigué(e) ou sous l'influence de drogues, d'alcool ou de médicaments. Un simple moment d'inattention lors de l'utilisation d'outils électriques peut entraîner des blessures graves.

Utilisez des équipements de protection individuelle. Portez toujours des lunettes de protection. Les équipements de protection tels que le masque antipoussière, les chaussures de sécurité antidérapantes, le casque ou les protections auditives, utilisés dans des conditions appropriées, réduiront les risques de blessures.

Prévenez les démarrages intempestifs. Assurez-vous que l'interrupteur est en position d'arrêt avant de brancher la source d'alimentation et/ou le bloc-piles, ou de soulever ou de transporter l'outil. Le fait de porter des outils électriques avec le doigt sur l'interrupteur ou de mettre sous tension des outils électriques dont l'interrupteur est allumé invite des accidents.

Retirez toute clé de réglage ou autre clé avant de mettre l'outil en marche. Une clé laissée attachée à une pièce rotative de l'outil électrique peut entraîner des blessures.

Ne vous penchez pas excessivement au-dessus. Gardez un bon équilibre à tout moment. Ceci permet de mieux contrôler l'outil électrique dans des situations inattendues.

Habillez-vous de façon appropriée. Ne portez pas de vêtements amples ou de bijoux. Tenez vos cheveux, vos vêtements et vos gants à l'écart des pièces mobiles. Les vêtements amples, les bijoux ou les cheveux longs peuvent être happés par des pièces en mouvement.

Si des dispositifs sont prévus pour le raccordement de systèmes d'extraction et de collecte des poussières, veillez à ce qu'ils soient raccordés et utilisés correctement. L'utilisation d'un système de dépoussiérage peut réduire les risques liés à la poussière.

Ne laissez pas la familiarité acquise par l'utilisation fréquente des outils vous amener à devenir complaisant(e) et à ignorer les principes de sécurité des outils. Un geste imprudent peut entraîner des blessures graves en une fraction de seconde.

Utilisation et entretien des outils électriques

N'imposez pas de contraintes excessives à l'outil électrique. Utilisez l'outil électrique adapté à votre application. L'outil électrique adéquat effectuera le travail mieux et de manière plus sûre à la vitesse pour laquelle il a été conçu.

N'utilisez pas l'outil électrique si l'interrupteur ne le met pas en marche et ne l'éteint pas. Tout outil électrique qui ne peut pas être contrôlé par l'interrupteur est dangereux et doit être réparé.

Débranchez la fiche de la source d'alimentation et/ou retirez le bloc-piles, s'il est amovible, de l'outil électrique avant d'effectuer des réglages, de changer d'accessoires ou de ranger les outils électriques. Ces mesures de sécurité préventives réduisent le risque de démarrage accidentel de l'outil électrique.

Rangez les outils électriques à l'arrêt hors de portée des enfants et ne permettez pas à des personnes ne connaissant pas l'outil électrique ou n'ayant pas lu ces instructions d'utiliser l'outil électrique. Les outils électriques sont dangereux entre les mains d'utilisateurs non formés.

Entretenez les outils électriques et leurs accessoires. Vérifiez que les pièces mobiles ne sont pas mal alignées ou coincées, que des pièces ne sont pas cassées et que rien n'est susceptible d'affecter le fonctionnement de l'outil électrique. S'il est endommagé, faites réparer l'outil électrique avant de l'utiliser à nouveau.

De nombreux accidents sont causés par des outils électriques mal entretenus.

Maintenez les outils de coupe affûtés et propres. Les outils de coupe correctement entretenus et dotés d'arêtes tranchantes sont moins susceptibles de se coincer et sont plus faciles à contrôler.

Utilisez l'outil électrique, les accessoires et les embouts, etc. conformément à ces instructions, en tenant compte des conditions de travail et des tâches à effectuer. L'utilisation de l'outil électrique pour des opérations différentes de celles pour lesquelles il a été conçu peut entraîner une situation dangereuse.

Maintenez les poignées et les surfaces de préhension sèches, propres et exemptes d'huile et de graisse. Les poignées et les surfaces de préhension glissantes ne permettent pas de manipuler et de contrôler l'outil en toute sécurité dans des situations inattendues.

Service après-vente

Faites réparer votre outil électrique par un réparateur qualifié en utilisant uniquement des pièces de rechange identiques. Ceci permet de garantir la sécurité de l'outil électrique.

AVERTISSEMENTS RELATIFS À LA SÉCURITÉ POUR L'AFFLEUREUSE

Tenez l'outil électrique uniquement par les surfaces de préhension isolées, car l'organe de coupe pourrait entrer en contact avec son propre cordon d'alimentation. La coupe d'un fil sous tension peut rendre les parties métalliques exposées de l'outil électrique sous tension et causer un choc électrique à l'opérateur.

Utilisez des brides de fixation ou un autre moyen pratique de sécuriser et de supporter l'ouvrage sur une plateforme stable. Le fait de tenir l'ouvrage à la main ou contre le corps le rend instable et peut entraîner une perte de contrôle.

Maintenez une prise ferme sur l'affleureuse avec les deux mains pour résister au couple de démarrage.

N'essayez jamais d'utiliser le moteur de l'affleureuse sans l'avoir préalablement installé dans une base fixe homologuée. Le non-respect de cet avertissement pourrait entraîner des blessures ainsi que des dommages au moteur.

Assurez-vous que le carter du moteur ne bouge ni vers le haut, ni vers le bas quand il est sécurisé dans la base fixe. Si le moteur n'est pas fermement sécurisé dans la base, cela pourrait entraîner des blessures, et les réglages ne seront pas précis.

Ne tenez pas l'affleureuse à la main en position horizontale ou à l'envers. Le moteur peut se détacher de la base s'il n'est pas correctement sécurisé conformément aux instructions.

Serrez fermement l'écrou de la pince de serrage pour empêcher le taillant de glisser. Si l'écrou de serrage n'est pas fermement serré, le taillant de se détacher en cours d'utilisation, ce qui pourrait provoquer de graves blessures.

Ne serrez jamais l'écrou sans qu'un taillant ne soit inséré dans la pince de serrage.

Ne tenez jamais l'ouvrage dans vos mains ou posé sur vos jambes. Il est essentiel de soutenir et de sécuriser correctement l'ouvrage afin de minimiser l'exposition du corps ou le risque de coincement du taillant ou de perte de contrôle.

Restez vigilant(e) et dégagez la trajectoire du taillant de tout obstacle avant de mettre le moteur en marche. Pendant le fonctionnement du moteur, veillez à ce que la zone de coupe soit dégagée de tout corps étranger.

Avant de commencer à défoncer, inspectez l'ouvrage et retirez tous les clous du bois.

Vérifiez que le cordon ne risque pas de rester suspendu au cours de l'opération d'affleurage.

Assurez-vous que le taillant n'est pas en contact avec l'ouvrage avant de mettre l'équipement sous tension. Laissez toujours l'outil atteindre sa vitesse maximale avant de le laisser entrer en contact avec l'ouvrage.

Tenez vos mains éloignées du taillant lorsque le moteur est en marche pour éviter toute blessure.

Assurez-vous de laisser un dégagement suffisant pour le taillant de l'affleureuse sous l'ouvrage lors d'une coupe traversante.

Maintenez une pression de coupe constante. Ne surchargez pas le moteur.

N'utilisez que des taillants affûtés, exempts d'éclats ou de fissures. Des taillants émoussés provoqueront un calage et brûleront l'ouvrage.

N'utilisez jamais ce moteur d'affleureuse avec un taillant d'un diamètre supérieur à 3-1/2 po.

Utilisez toujours des taillants conçus pour cette affleureuse. N'utilisez jamais de taillants dont le diamètre est supérieur à celui de l'ouverture de l'embase de l'affleureuse. Les taillants dont le diamètre de coupe dépasse celui de l'ouverture pourraient entraîner une perte de contrôle ou créer d'autres situations dangereuses susceptibles de provoquer de graves blessures.

L'embase de cette affleureuse comporte une ouverture de 1-1/4 po. Pour utiliser des taillants de diamètre supérieur, installez et utilisez une embase ayant une ouverture de plus grand diamètre.

N'utilisez pas de taillants d'affleureuse de grandes dimensions pour l'affleurage à main levée. L'utilisation de grands taillants lors de l'affleurage à main levée pourrait entraîner une perte de contrôle ou créer des conditions dangereuses susceptibles de provoquer de graves blessures. Si vous utilisez une table d'affleurage, les grands taillants ne doivent être utilisés que pour le profilage des chants.

Assurez-vous que le taillant est bien centré dans un guide (vendu séparément) avant toute utilisation de ce dernier, afin d'éviter tout risque de blessure ou d'endommagement de l'ouvrage.

Ne retirez pas plus de 1/8 po en une seule passe. Une profondeur de coupe excessive peut entraîner une perte de contrôle susceptible de provoquer des blessures.

Quand une coupe est terminée, éteignez le moteur et laissez-le s'arrêter complètement avant de retirer l'affleureuse de l'ouvrage. Attendez que le moteur soit complètement arrêté avant de poser l'affleureuse. Les taillants continuent à tourner après la mise hors tension.

Utilisez uniquement des tables d'affleureuse équipées de prises de courant contrôlées par un interrupteur. L'utilisation d'une table d'affleureuse qui n'est pas équipée de tous les dispositifs de sécurité appropriés peut entraîner des blessures graves.

Débranchez l'outil de la source d'alimentation avant tout réglage ou changement d'un taillant.

Si vous remplacez un taillant immédiatement après son utilisation, veillez à ne pas toucher l'écrou de la pince de serrage ou le taillant lui-même avec vos mains ou vos doigts. L'accumulation de chaleur générée par la coupe pourrait provoquer de graves brûlures. Utilisez toujours la clé fournie.

Évitez l'usinage tangentiel en avalant ; reportez-vous à la section intitulée « Alimentation de l'affleureuse » de ce mode d'emploi. L'usinage tangentiel en avalant accroît le risque de perte de contrôle et de blessures graves.

N'utilisez que des taillants adaptés à la vitesse à vide de l'outil.

N'utilisez jamais de taillants dont le diamètre dépasse le diamètre maximal spécifié dans la section consacrée aux données techniques.

⚠ AVERTISSEMENT Les embouts, les douilles et les outils chauffent pendant leur utilisation. Portez des gants pour les manipuler.

⚠ AVERTISSEMENT Portez un dispositif de protection de l'ouïe. L'exposition au bruit peut causer une perte auditive.

⚠ AVERTISSEMENT Pour éviter toute blessure, ne tenez l'outil que par ses surfaces de préhension isolées. Si l'outil entre en contact avec des câbles électriques dissimulés ou avec son propre cordon d'alimentation, les parties métalliques exposées de l'outil pourraient causer un choc électrique à l'opérateur et provoquer des blessures graves. Assurez-vous qu'aucun câblage électrique dissimulé, canalisation d'eau ou autre objet présentant un danger ne se trouve sur la trajectoire de coupe.

SYMBOLES

IMPORTANT : Certains des symboles suivants peuvent être utilisés sur votre outil. Veuillez les étudier et apprendre leur signification. Une interprétation correcte de ces symboles permettra une utilisation plus efficace et plus sûre de l'outil.

Symbole	Nom	Désignation / Explication
V	Volts	Tension (potentiel)
A	Ampères	Courant
Hz	Hertz	Fréquence (cycles par seconde)
W	Watts	Puissance
kg	Kilogrammes	Poids
min.	Minutes	Temps
s	Secondes	Temps
Ø	Diamètre	Taille des mèches, des meules abrasives, etc.
n_0	Vitesse à vide	Vitesse à vide
n	Vitesse nominale	Vitesse maximum pouvant être atteinte
.../min	Par minute	Tours, coups, vitesse en surface, orbites, etc. par minute
0	Position désactivée	Vitesse nulle, couple nul...
1,2,3,… I,II,III,	Paramètres du sélecteur	Réglages de la vitesse, du couple ou de la position. Plus le chiffre est élevé, plus la vitesse est rapide.
0	Sélecteur infiniment variable avec désactivation	La vitesse augmente à partir du réglage 0.
→	Flèche	Action dans le sens de la flèche
⎓	Courant continu	Type ou caractéristique du courant
~	Courant alternatif	Type ou caractéristique du courant
⎓~	Courant alternatif ou continu	Type ou caractéristique du courant
⧈	Outil de classe II	Désigne des outils de construction à double isolation.
⏚	Borne de mise à la masse	Borne de mise à la terre
⚠	Alerte de sécurité	Précautions pour votre sécurité.
	Lisez le mode d'emploi.	Pour réduire le risque de blessure, l'utilisateur doit lire le mode d'emploi et s'assurer qu'il le comprend avant d'utiliser ce produit.

Symbole	Nom	Désignation / Explication
	Symbole de port d'un dispositif de protection oculaire	Portez toujours des lunettes de protection ou des lunettes de sécurité avec des écrans latéraux et un écran facial complet lorsque vous utilisez ce produit.
	N'utilisez pas le dispositif de protection pour les opérations de tronçonnage.	Alerte l'utilisateur pour lui demander de ne pas utiliser le dispositif de protection pour les opérations de tronçonnage.

SYMBOLES (INFORMATIONS SUR LA CERTIFICATION)

IMPORTANT : Certains des symboles suivants comportant des informations sur la certification peuvent être utilisés sur votre outil. Veuillez les étudier et apprendre leur signification. Une interprétation correcte de ces symboles permettra une utilisation plus efficace et plus sûre de l'outil.

Symbole	Désignation / Explication
	Ce symbole indique que cet outil est répertorié par Underwriters Laboratories.
	Ce symbole indique que ce composant est connu par Underwriters Laboratories.
	Ce symbole indique que cet outil est répertorié par Underwriters Laboratories, et qu'il est conforme aux normes des États-Unis et du Canada.
	Ce symbole indique que cet outil est répertorié par le Groupe CSA.
	Ce symbole indique que cet outil est répertorié par le Groupe CSA, et qu'il est conforme aux normes des États-Unis et du Canada.
	Ce symbole indique que cet outil est répertorié par les Services d'essais Intertek, et qu'il est conforme aux normes des États-Unis et du Canada.
	Ce symbole indique que cette machine est répertoriée par l'Association TÜV allemande.
	Ce symbole indique que cette machine est répertoriée par les Services d'essais SGS, et qu'elle est conforme aux normes des États-Unis et du Canada.
	Ce symbole indique que cette machine est conforme aux normes mexicaines NOM.

FAMILIARISEZ-VOUS AVEC VOTRE AFFLEUREUSE.

Fig. 1

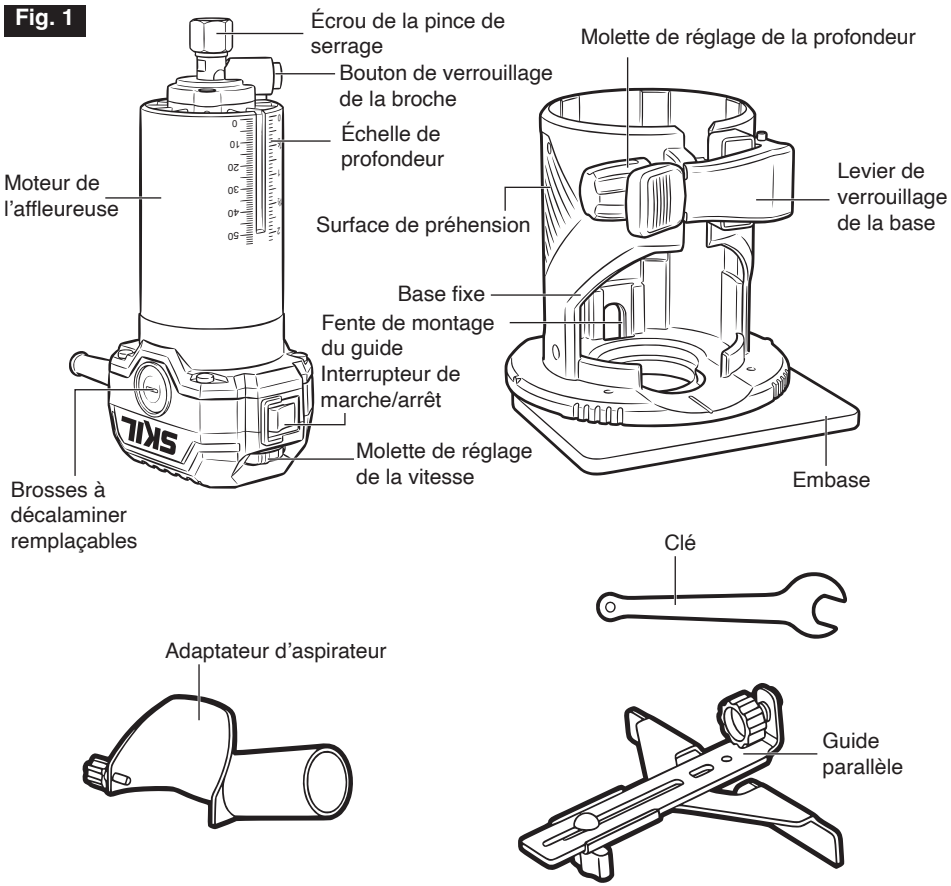

CARACTÉRISTIQUES TECHNIQUES

Tension nominale	120 V~, 60 Hz
Puissance d'entrée nominale	6,5 A
Vitesse à vide	10 000 – 35 000 tr/min
Taille du collet	Ø 1/4 po
Température de fonctionnement recommandée	-10 – 40 °C / 14 – 104 °F
Température de stockage recommandée	-10 – 40 °C / 14 – 104 °F

ASSEMBLAGE

⚠ AVERTISSEMENT **Ne tentez pas de modifier cet outil ou de créer des accessoires qu'il n'est pas recommandé d'utiliser avec cet outil.** Toute altération ou modification de ce type constitue une mauvaise utilisation et pourrait entraîner une situation dangereuse susceptible de provoquer des blessures graves.

⚠ AVERTISSEMENT **Veillez toujours à couper le moteur et à débrancher l'affleureuse avant d'effectuer tout réglage ou d'installer des accessoires.** Le fait de ne pas débrancher l'affleureuse pourrait entraîner un démarrage accidentel, susceptible de causer de graves blessures.

Installation et retrait de la base fixe (Fig. 2a & 2b)

Fig. 2a

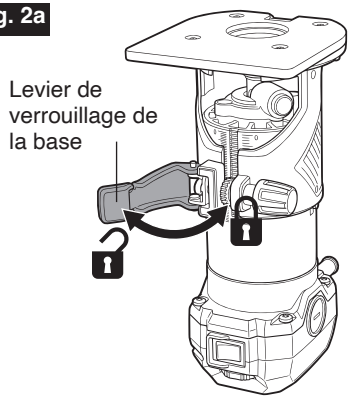

Retrait de la base fixe

1. Enfoncez le côté « O » (hors tension) de l'interrupteur de marche/arrêt. Débranchez l'outil de la source d'alimentation.
2. Placez l'outil sens dessus-dessous.
3. Ouvrez le levier de verrouillage de la base (Fig. 2a).
4. Tirez sur la base fixe pour la détacher du moteur de l'affleureuse (Fig. 2b).

Installation de la base fixe

1. Enfoncez le côté « O » (hors tension) de l'interrupteur de marche/arrêt. Débranchez l'outil de la source d'alimentation.
2. Placez l'outil sens dessus-dessous.
3. Alignez l'échelle de profondeur sur l'engrenage et faites glisser la base fixe vers le bas, sur le moteur de l'affleureuse (Fig. 2b).
4. Fermez le levier de verrouillage de la base (Fig. 2a).

Fig. 2b

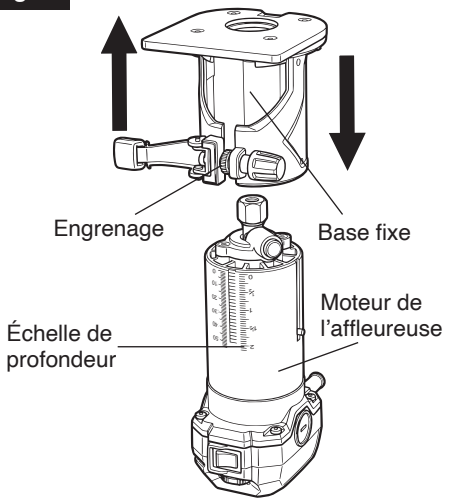

Installation et retrait des taillants (Fig. 3a & 3b)

⚠ AVERTISSEMENT **N'utilisez pas de taillants avec des tiges endommagées.**

⚠ AVERTISSEMENT **Utilisez des gants de protection lorsque vous retirez le taillant de l'outil, ou laissez d'abord le taillant refroidir.** Le taillant peut être très chaud après une utilisation prolongée. Cette affleureuse est livrée avec une pince de serrage compatible avec des taillants ayant une tige de 1/4 po de diamètre.

Fig. 3a

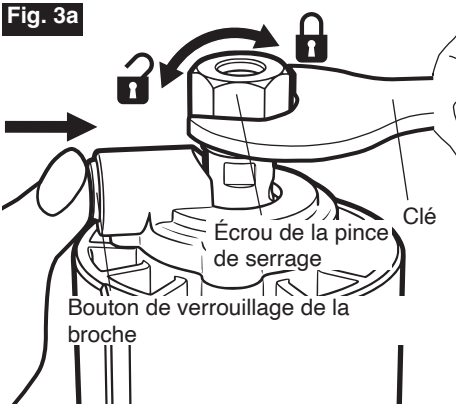

⚠ AVERTISSEMENT N'utilisez pas de taillant d'affleureuse dont le diamètre de coupe est supérieur à 1-5/16 po avec les embases fournies avec cette affleureuse. Un taillant de plus grand diamètre ne passera pas à travers l'ouverture de la base ; il endommagera la base ainsi que le moteur, et il pourrait causer de graves blessures à l'opérateur.

Fig. 3b

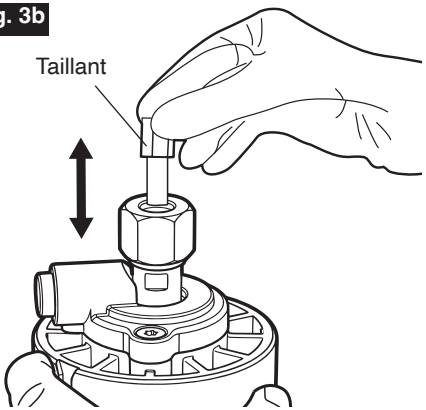

1. Enfoncez le côté « O » (hors tension) de l'interrupteur de marche/arrêt. Débranchez l'outil de la source d'alimentation.
2. Placez l'outil sens dessus-dessous et retirez la base fixe en suivant les instructions du chapitre intitulé « Retrait de la base fixe ».
3. Appuyez sur le bouton de verrouillage de la broche pour verrouiller l'arbre de la broche, puis utilisez la clé pour desserrer l'écrou de la pince de serrage en le tournant dans le sens inverse des aiguilles d'une montre (Fig. 3a).
4. **Installez ou retirez le taillant de la façon suivante (Fig. 3b) :**
   - Pour installer le taillant, nettoyez sa tige et insérez-la dans la pince jusqu'à ce qu'elle atteigne le fond. Retirez-la ensuite d'environ 1,6 mm / 1/16 po pour permettre sa dilatation lorsque le taillant chauffera.
   - Pour retirer le taillant, tirez-le hors de la pince.
5. Appuyez sur le bouton de verrouillage de la broche et maintenez-le enfoncé pour verrouiller l'arbre de la broche, puis utilisez la clé pour desserrer l'écrou de la pince de serrage en le tournant dans le sens des aiguilles d'une montre (Fig. 3a).
6. Relâchez le bouton de verrouillage de la broche.
7. Installez la base fixe en suivant les instructions de la section intitulée « **Installation de la base fixe** ».

Installation et retrait du guide parallèle (Fig. 4a & 4b)

Installation du guide parallèle

1. Enfoncez le côté « O » (hors tension) de l'interrupteur de marche/arrêt. Débranchez l'outil de la source d'alimentation.
2. Tournez le bouton de verrouillage du guide parallèle dans le sens inverse des aiguilles d'une montre jusqu'à ce que le bord du boulon soit au ras de la surface extérieure du crochet (Fig. 4b).

   REMARQUE : Si le bouton de verrouillage se dévisse complètement du guide parallèle par accident, remontez les pièces dans l'ordre illustré à la Fig. 4b.
3. Insérez le « crochet » du guide parallèle dans la fente de montage du guide parallèle.
4. Serrez le bouton de verrouillage en le tournant dans le sens des aiguilles d'une montre. Assurez-vous que le guide parallèle est fermement raccordé à la base fixe.

Retrait du guide parallèle

1. Enfoncez le côté « O » (hors tension) de l'interrupteur de marche/arrêt. Débranchez l'outil de la source d'alimentation.
2. Desserrez le bouton de verrouillage en le tournant dans le sens inverse des aiguilles d'une montre.
3. Retirez le guide parallèle de la fente de montage du guide située sur la base fixe.

Fig. 4a

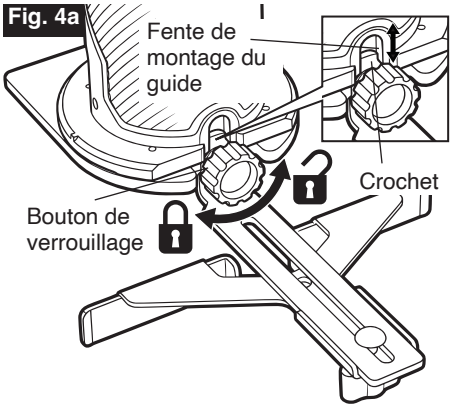

Fig. 4b

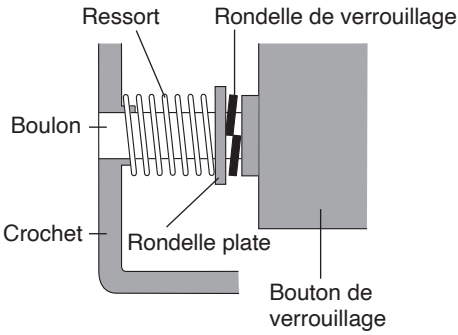

Installation et retrait de l'adaptateur d'aspirateur (Fig. 5a et 5b)

Installation de l'adaptateur d'aspirateur

1. Enfoncez le côté « O » (hors tension) de l'interrupteur de marche/arrêt. Débranchez l'outil de la source d'alimentation.
2. Insérez la goupille de l'adaptateur d'aspirateur dans le trou non fileté situé sur le côté de la base fixe (Fig. 5a).
3. Alignez le trou situé sur le côté opposé de l'adaptateur d'aspirateur sur le trou fileté situé sur le côté de la base fixe.

Fig. 5a

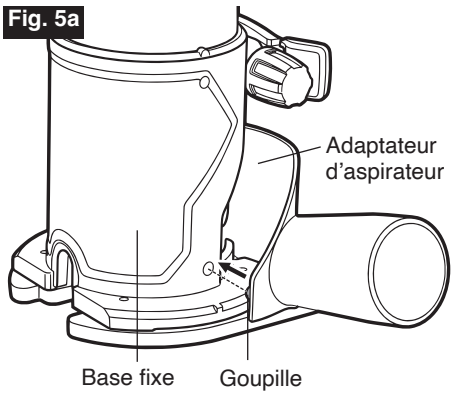

4. Vissez le bouton à vis dans les trous alignés et serrez-le en le tournant dans le sens des aiguilles d'une montre (Fig. 5b).

Retrait de l'adaptateur d'aspirateur

1. Enfoncez le côté « O » (hors tension) de l'interrupteur de marche/arrêt. Débranchez l'outil de la source d'alimentation.
2. Dévissez complètement le bouton à vis de la base fixe en le tournant dans le sens inverse des aiguilles d'une montre (Fig. 5b).
3. Retirez la goupille de l'adaptateur d'aspirateur du trou situé sur le côté de la base fixe.
4. Retirez l'adaptateur d'aspirateur de la base fixe.

Fig. 5b

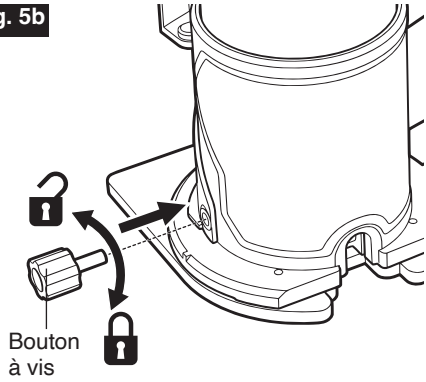

INSTRUCTIONS D'UTILISATION

⚠ AVERTISSEMENT **Pour réduire le risque d'incendie, de blessures et de dommages au produit dus à un court-circuit, n'immergez jamais votre outil dans un liquide, et ne laissez jamais un liquide s'écouler à l'intérieur.** Les liquides corrosifs ou conducteurs, tels que l'eau de mer, certains produits chimiques industriels, l'eau de Javel ou les produits contenant de l'eau de Javel, etc. peuvent provoquer un court-circuit.

⚠ AVERTISSEMENT **Si des pièces sont endommagées ou manquantes, n'utilisez pas ce produit tant que ces pièces n'auront pas été remplacées.** L'utilisation de ce produit avec des pièces endommagées ou manquantes pourrait entraîner des blessures graves.

⚠ AVERTISSEMENT **Ne tentez pas de modifier cet outil électrique ou de créer des accessoires qu'il n'est pas recommandé d'utiliser avec cet outil.** Toute altération ou modification de ce type constitue une mauvaise utilisation et pourrait entraîner une situation dangereuse susceptible de provoquer des blessures graves.

⚠ AVERTISSEMENT **Pour éviter tout démarrage accidentel susceptible de provoquer des blessures graves, éteignez toujours le moteur et débranchez l'affleureuse lorsque vous assemblez des pièces, effectuez des réglages ou nettoyez le produit, ou lorsque le produit n'est pas utilisé.**

⚠ AVERTISSEMENT **Ne laissez pas la familiarité avec ce produit vous rendre négligent(e).** N'oubliez pas qu'une fraction de seconde d'inattention suffit pour infliger des blessures graves.

Réglage de la profondeur de coupe (Fig. 6)

Fig. 6

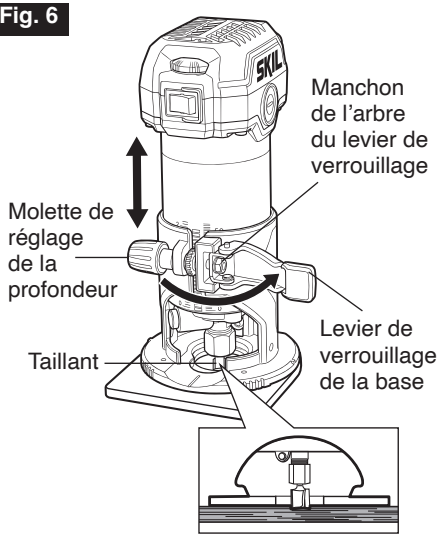

1. Enfoncez le côté « O » (hors tension) de l'interrupteur de marche/arrêt. Débranchez l'outil de la source d'alimentation.
2. Sélectionnez et installez le taillant désiré en suivant les instructions de la section intitulée « **Installation et retrait des taillants** ».
3. Ouvrez le levier de verrouillage de la base.
4. Tournez la molette de réglage de la profondeur. Alignez la pointe du taillant sur le bas de la base fixe de manière à ce qu'elle ne dépasse pas de l'embase. Notez la profondeur indiquée sur l'échelle et réglez-la sur la profondeur de coupe désirée.
5. Une fois que la profondeur de coupe est réglée, fermez le levier de verrouillage de la base.

REMARQUE :

- Effectuez toujours une coupe d'essai sur un morceau de matériau de rebut afin de déterminer le réglage de la profondeur de coupe.
- Il est tout à fait déconseillé d'effectuer une coupe unique profonde. Les taillants de petit diamètre pourraient se briser facilement sous l'effet d'une poussée latérale et d'un couple excessifs. L'utilisation de taillants de grand diamètre produira une coupe irrégulière et sera difficile à guider et à contrôler. Pour ces raisons, ne dépassez pas une profondeur de coupe de 3,2 mm / 1/8 po en une seule passe.
- Si le levier de verrouillage de la base est trop lâche, resserrez le manchon de l'arbre du levier de verrouillage à l'aide d'une clé hexagonale M5 (non fournie).

Molette de réglage de la vitesse (Fig. 7)

Fig. 7

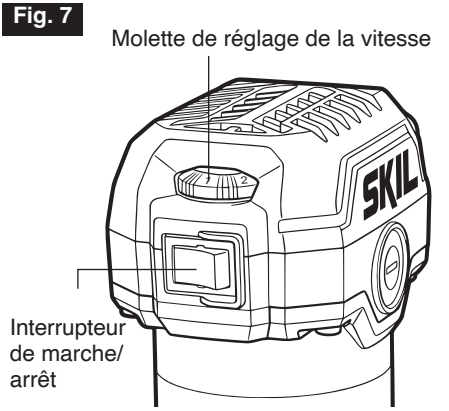

L'affleureuse est équipée d'une molette de réglage de la vitesse. Tournez la molette pour régler la vitesse de l'affleureuse.

La molette est numérotée de « 1 » à « 6 », le réglage « 1 » correspondant à la vitesse la plus lente et le réglage « 6 » à la vitesse la plus rapide.

⚠ AVERTISSEMENT **Ne changez jamais la vitesse pendant que l'outil est en marche.** Le non-respect de cette consigne pourrait vous faire perdre le contrôle de l'outil et causer de graves blessures ainsi que des dommages matériels.

REMARQUE : Choisissez la vitesse de coupe appropriée en fonction du diamètre du taillant et du matériau à couper. Réduisez la vitesse lors de l'utilisation de taillants de très grand diamètre (diamètre de coupe égal ou supérieur à 1 po) ou de taillants lourds. Le changement de la vitesse d'alimentation peut également améliorer la qualité de la coupe.

RÉGLAGE DE LA MOLETTE	tr/min	APPLICATION
1	10 000	Bois durs, taillants de grand diamètre
2	14 200	
3	18 400	
4	22 600	Bois tendres, plastiques, revêtements de comptoirs, taillants de petit diamètre
5	26 800	
6	35 000	

Le tableau des vitesses ci-dessus indique la relation entre les réglages de vitesse et l'application de coupe. Les réglages précis sont déterminés par l'expérience et les préférences de l'opérateur, ainsi que par les recommandations des fabricants des taillants.

Interrupteur de marche/arrêt (Fig. 7)

Pour mettre l'outil sous tension, appuyez sur le côté « I » (marche) de l'interrupteur de marche/arrêt.

Pour mettre l'outil hors tension, appuyez sur le côté « O » (arrêt) de l'interrupteur de marche/arrêt.

Tenez toujours l'outil et maintenez le taillant éloigné de l'ouvrage lors de l'actionnement de l'interrupteur.

OPÉRATIONS GÉNÉRALES

⚠ AVERTISSEMENT **Avant d'utiliser l'outil, respectez toutes les consignes de sécurité figurant dans ce mode d'emploi.** Si vous ne respectez pas cet avertissement, vous risquez de causer des blessures graves.

⚠ AVERTISSEMENT **Avant de brancher l'outil dans la source d'alimentation, assurez-vous que l'interrupteur est dans la position « O » (arrêt).** Le non-respect de cette consigne pourrait entraîner un démarrage accidentel de l'outil et causer des blessures graves.

⚠ AVERTISSEMENT **Sécurisez toujours l'ouvrage et maintenez fermement la base de l'outil.**

⚠ AVERTISSEMENT Avant que le taillant de l'affleureuse n'entre en contact avec l'ouvrage, l'outil doit déjà tourner à pleine vitesse.

⚠ AVERTISSEMENT Évitez les positions des mains susceptibles d'exposer les doigts au taillant à travers les ouvertures de la base de l'affleureuse. Les doigts pénétrant dans l'ouverture de la base de l'affleureuse risquent d'être gravement coupés ou brûlés. Ceci pourrait endommager l'ouvrage et causer une perte de contrôle.

AVIS **Pour la plupart des applications d'affleurage, il est essentiel d'effectuer des coupes d'essai.** Une coupe d'essai permet de vérifier le réglage, la vitesse de l'outil, la profondeur de coupe et le comportement du taillant sur l'ouvrage. Le travail avec une affleureuse repose en grande partie sur un processus de tâtonnements, consistant à effectuer divers ajustements suivis de coupes d'essai, tout en découvrant progressivement l'ensemble des capacités opérationnelles de l'outil. Afin d'éviter de gâcher de bons matériaux, effectuez vos coupes d'essai sur des rebuts.

AVIS Pour ne pas risquer d'endommager le moteur par surchauffe, ne couvrez pas les orifices d'aération avec votre main.

⚠ AVERTISSEMENT **Faites toujours preuve de vigilance et concentrez-vous sur l'opération en cours. N'utilisez jamais l'outil quand vous êtes fatigué(e).**

⚠ AVERTISSEMENT Ne retirez l'outil et le taillant de l'ouvrage qu'après avoir éteint l'outil et une fois que le taillant est complètement immobilisé.

AVIS Il est déconseillé de changer la base de cette affleureuse pour l'utiliser sur une table d'affleureuse.

Utilisation de l'affleureuse

- Une fois la profondeur de coupe réglée, placez l'outil sur le bord de l'ouvrage en veillant à ce que le taillant n'entre pas en contact avec l'ouvrage.
- Mettez l'outil sous tension et laissez-le atteindre sa vitesse maximale.
- N'oubliez pas que le taillant tourne dans le sens des aiguilles d'une montre ; déplacez l'outil et effectuez l'opération d'affleurage à une vitesse d'avance uniforme.
- Utilisez l'outil avec son embase à plat sur l'ouvrage.
- Maintenez toujours l'outil fermement pour assurer un contrôle optimal.
- En règle générale, l'opérateur doit tirer l'outil, et non le pousser.
- Une fois le travail terminé, remettez l'outil dans sa position supérieure de démarrage.
- Éteignez l'outil et attendez que le taillant s'arrête complètement avant de le retirer de l'ouvrage.

Affleurage avec le guide parallèle

Le guide parallèle peut être utilisé comme aide lors d'opérations d'affleurage telles que la réalisation de chants décoratifs, le dressage et l'arasage, le rainurage, la réalisation de feuillures et le fraisage de fentes.

Réglage du guide parallèle (Fig. 8a)

1. Desserrez le bouton.
2. Faites glisser le guide le long du bras du guide parallèle jusqu'à la longueur désirée.
3. Serrez le bouton.

Affleurage droit (Fig. 8b)

Déplacez l'affleureuse tout en maintenant le guide parallèle au ras du côté de l'ouvrage.

REMARQUE :

- Les taillants à arrondir avec roulement sont excellents pour façonner le chant de tout ouvrage, qu'il soit droit ou recourbé, à condition que sa courbure soit au moins égale au rayon du taillant utilisé.

Fig. 8a

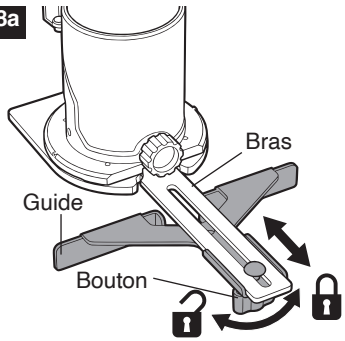

Fig. 8b

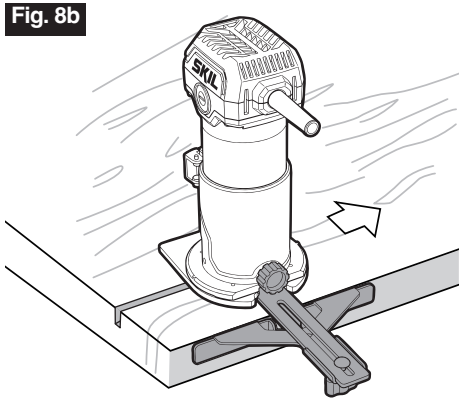

- Si la distance entre le bord de l'ouvrage et la position de coupe est trop grande pour le guide latéral, ou si le bord de l'ouvrage n'est pas droit, fixez fermement une planche droite sur l'ouvrage et utilisez-la comme guide contre la base de l'affleureuse. Faites avancer l'outil dans le sens de la flèche (Fig. 8c).

Fig. 8c

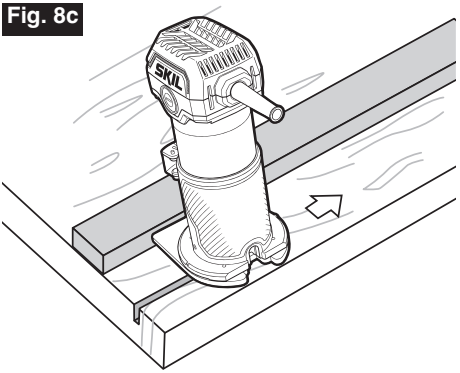

Affleurage circulaire (Fig. 9a-9c)

Pour les travaux circulaires, remontez le bouton et vissez l'ensemble de guide parallèle, comme illustré à la Fig. 9a (rayon de coupe plus petit) ou à la Fig. 9b (rayon de coupe plus grand).

Les rayons minimum et maximum des cercles à couper (distance entre le centre du cercle et le centre du taillant) sont de 57 mm / 2-1/4 po et de 210 mm / 8-17/64 po, respectivement.

Alignez le trou central dans le guide parallèle sur le centre du cercle à couper. Enfoncez un clou d'un diamètre inférieur à 6 mm / 15/64 po dans le trou central pour sécuriser le guide parallèle. Pivotez l'outil dans le sens des aiguilles d'une montre autour du clou.

Fig. 9a

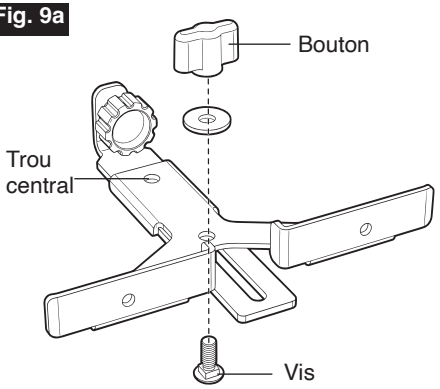

Fig. 9b

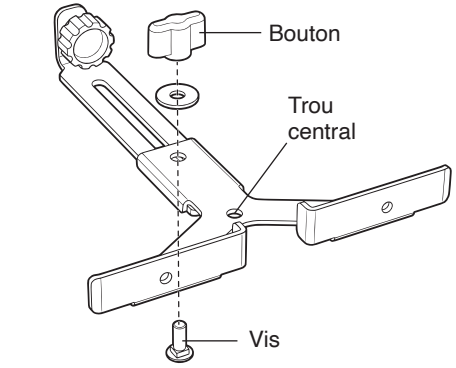

Fig. 9c

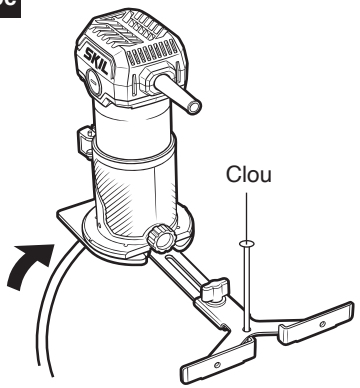

Affleurage interne (Fig. 10)

Fig. 10

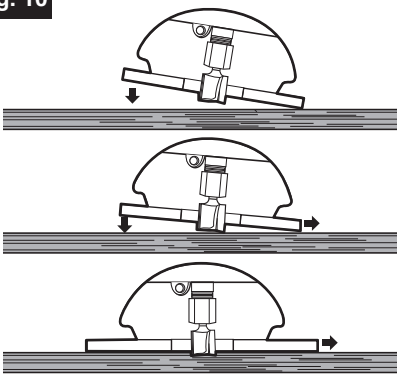

Une fois la profondeur de coupe réglée, inclinez l'outil et placez-le sur l'ouvrage de telle sorte que seul le bord d'attaque de l'embase soit en contact avec celui-ci.

Pour commencer votre coupe, abaissez progressivement le taillant dans l'ouvrage jusqu'à ce que l'embase soit au même niveau que celui-ci.

Avancement de l'affleureuse (Fig. 11)

Fig. 11

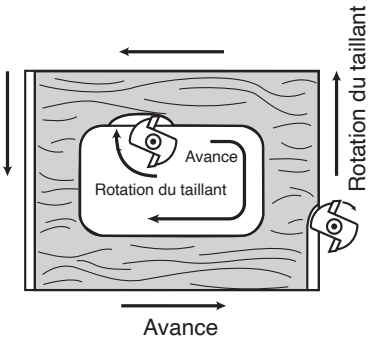

Lors d'opérations d'affleurage ou de travaux connexes, les meilleures finitions s'obtiennent en préparant soigneusement la coupe, en choisissant la profondeur de coupe appropriée, en comprenant la réaction du taillant au contact de l'ouvrage et en sélectionnant la vitesse ainsi que le sens d'avancement appropriés pour le projet.

Sens de l'avance pour les coupes extérieures (Fig. 12a)

Fig. 12a

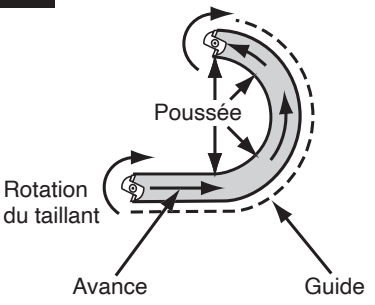

Le taillant tourne dans le sens des aiguilles d'une montre. Cela signifie que l'avance du taillant de gauche à droite aura pour effet d'attirer l'outil vers l'ouvrage.

Si l'outil est avancé dans le sens inverse (de droite à gauche), la force de rotation du taillant aura tendance à repousser celui-ci loin de l'ouvrage. Ceci est appelé « usinage tangentiel en avalant ». L'usinage tangentiel en avalant peut entraîner une perte de contrôle et causer des blessures Quand un usinage tangentiel en avalant est requis, il faut prendre toutes les précautions nécessaires pour conserver le contrôle de l'outil.

Sens de l'avance pour les coupes intérieures (Fig. 12b)

Fig. 12b

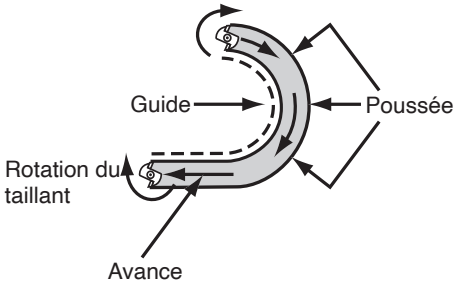

Lors de la réalisation d'une coupe intérieure, telle qu'une rainure, une feuillure ou une fente, positionnez toujours le guide (guide parallèle, guide droit ou guide vertical) sur le côté droit de l'outil au moment de la coupe.

Faites toujours preuve de vigilance et d'une extrême prudence afin de conserver le contrôle de l'outil lors de la réalisation de ce type de coupe autour de courbes.

Dans les deux cas, la poussée latérale de la coupe s'exerce toujours contre le guide, comme il se doit.

Vitesse d'avance

Fig. 13a

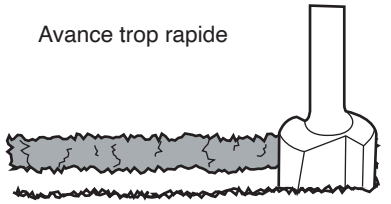

La vitesse d'avance appropriée dépend de plusieurs facteurs : la dureté et la teneur en humidité de l'ouvrage, la profondeur de coupe et le diamètre de coupe du taillant. Utilisez une vitesse d'avance plus rapide lors de la coupe de rainures peu profondes dans des bois tendres tels que le pin. Utilisez une vitesse d'avance plus lente lors de la réalisation de coupes profondes dans des bois durs tels que le chêne.

Avance trop rapide (Fig. 13a)

Une accélération excessive de l'avance du taillant ralentit sa vitesse de rotation ; il prélève alors des copeaux plus épais à chaque tour, ce qui provoque des éclats et des arrachements dans l'ouvrage. Cette sollicitation excessive peut également entraîner une surchauffe du moteur de l'affleureuse.

Fig. 13b

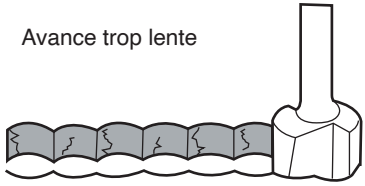

Dans des conditions d'avance extrêmement forcée, la vitesse de rotation peut devenir si lente et la profondeur de coupe si importante que les copeaux ne sont que partiellement détachés, provoquant ainsi des éclatements et des arrachements sur l'ouvrage.

Avance trop lente (Fig. 13b)

Lorsque le taillant avance trop lentement, sa rotation ne lui permet pas de pénétrer assez vite dans le bois. Au lieu de cela, il racle des particules semblables à de la sciure. Ce raclage produit de la chaleur, ce qui peut vitrifier, brûler et abîmer la coupe dans l'ouvrage, et, dans des cas extrêmes, provoquer une surchauffe du taillant.

ENTRETIEN

Service après-vente

⚠ AVERTISSEMENT **Pour éviter des accidents, débranchez toujours l'outil de la source d'alimentation électrique avant de le nettoyer ou d'effectuer toute opération de maintenance.**

⚠ AVERTISSEMENT **Une maintenance préventive effectuée par du personnel non autorisé peut entraîner le déplacement de fils et de composants internes, ce qui pourrait présenter un grave danger.** Nous recommandons que toutes les opérations de maintenance de cet outil soient effectuées par un centre de service après-vente usine SKIL ou par un poste de service agréé par SKIL.

Entretien général

⚠ AVERTISSEMENT **Lors de toute opération d'entretien, n'utilisez que des pièces de rechange identiques. L'utilisation de toutes autres pièces de rechange pourrait créer un danger ou endommager le produit.**

Inspectez périodiquement l'intégralité du produit pour vous assurer qu'il n'y a pas de pièces endommagées, manquantes ou desserrées comme des vis, des écrous, des boulons, des capuchons, etc. Serrez à fond tous les dispositifs de fixation et capuchons, et ne vous servez pas de ce produit avant que toutes les pièces manquantes ou endommagées aient été remplacées. Veuillez contacter le service à la clientèle ou un centre de service après-vente agréé pour obtenir de l'assistance.

Lubrification de l'outil

Votre outil SKIL a été lubrifié de façon appropriée et est prêt à être utilisé. Il est recommandé de graisser à nouveau les outils équipés d'engrenages avec un lubrifiant spécial pour engrenages lors de chaque remplacement des brosses.

Brosses à décalaminer

Les brosses et le commutateur de votre outil ont été conçus pour assurer de nombreuses heures de fonctionnement fiable. Afin de maintenir le moteur à son niveau d'efficacité optimal, nous vous recommandons d'examiner les brosses une fois tous les deux à six mois. Seules des brosses à décalaminer de rechange SKIL authentiques, spécialement conçues pour votre outil, doivent être utilisés.

Remplacement des brosses à décalaminer (Fig. 14)

1. Débranchez le moteur de l'affleureuse avant d'inspecter ou de remplacer des brosses.
2. Remplacez les deux brosses à décalaminer dès que l'une d'entre elles présente une longueur de charbon restante inférieure à 1/4 po, ou si le ressort ou le fil est endommagé ou brûlé.
3. À l'aide d'un tournevis plat, retirez le capuchon en plastique noir situé de chaque côté du moteur de l'affleureuse et extrayez délicatement les ensembles de brosses à ressort. Veillez à ce que les brosses restent propres et glissent librement dans leurs canaux de guidage.

Fig. 14

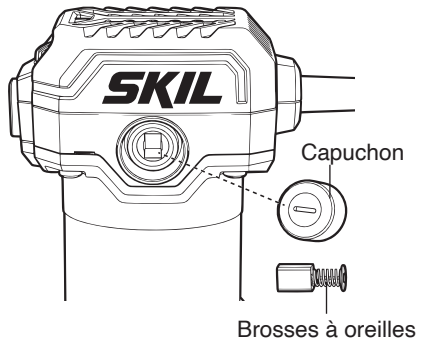

AVIS Pour réinstaller les mêmes brosses, assurez-vous de les remettre de la même façon qu'à l'origine. Ceci évitera le besoin d'une nouvelle période de rodage.

4. Insérez les nouveaux ensembles de brosses dans les canaux de guidage, la partie en charbon en premier, en veillant à insérer les deux « oreilles » en métal dans leurs fentes respectives au sein du canal.
5. N'oubliez pas de remettre les deux capuchons en place après avoir inspecté les brosses ou après avoir effectué une opération d'entretien sur ces brosses. Serrez les capuchons fermement, mais sans trop forcer. Avant toute utilisation, laissez l'affleureuse tourner à vide (sans taillant) pendant cinq minutes afin de permettre aux nouvelles brosses de se mettre en place correctement.

⚠ AVERTISSEMENT Pour votre sécurité, éteignez toujours l'interrupteur et débranchez le moteur de l'affleureuse de la source d'alimentation avant d'effectuer toute opération d'entretien ou de nettoyage.

Entretien de l'écrou de la pince de serrage

Avant chaque utilisation, inspectez l'écrou de la pince de serrage pour vous assurer qu'il est propre et qu'il maintient correctement le taillant en place.

Une fois le taillant de l'affleureuse retiré, appuyez sur le bouton de verrouillage de la broche et tournez l'écrou de la pince de serrage dans le sens inverse des aiguilles d'une montre jusqu'à ce qu'il se détache de l'arbre de la broche. Soufflez de l'air comprimé dans la pince et nettoyez la surface conique intérieure de l'écrou de la pince avec un chiffon ou une brosse fine.

Veillez toujours à ce que la tige du taillant, l'écrou de la pince de serrage et la broche soient propres et exempts de copeaux de bois, de poussière, de résidus de gomme et de résine, de graisse et de rouille avant d'installer un taillant ou un écrou de serrage.

Appliquez une petite quantité d'huile pour machine sur l'arbre de la broche s'il semble sec.

Remplacez immédiatement un écrou de pince usé ou endommagé.

Taillants

Pour pouvoir effectuer des coupes plus rapides et plus précises, veillez à ce que les taillants soient propres et affûtés. Après chaque utilisation, retirez toute trace de résine et de gomme accumulées sur les taillants.

Nettoyage

La façon la plus efficace de nettoyer l'affleureuse est en utilisant un jet d'air comprimé sec.

⚠ AVERTISSEMENT **Portez toujours des lunettes de sécurité lors du nettoyage des outils à l'air comprimé.** Les ouvertures de ventilation et les leviers de l'interrupteur doivent être gardés propres et ne doivent être obstrués par aucun corps étranger. N'essayez pas de nettoyer en insérant des objets pointus dans les ouvertures.

⚠ MISE EN GARDE **Certains produits de nettoyage et solvants endommagent les pièces en plastique.** Citons notamment : l'essence, le tétrachlorure de carbone, les solvants de nettoyage chlorés, l'ammoniac et les détergents ménagers contenant de l'ammoniac.

Rangement

Rangez l'outil à l'intérieur, dans un endroit inaccessible aux enfants. Gardez à l'écart des agents corrosifs.

CORDONS DE RALLONGE

⚠ AVERTISSEMENT Si l'utilisation d'un cordon de rallonge est nécessaire, il est impératif d'utiliser un modèle dont les conducteurs ont une taille suffisante pour supporter le courant requis par votre outil. Ceci évitera une chute de tension excessive, une perte de puissance ou une surchauffe. Les outils avec mise à la terre doivent être utilisés avec des rallonges à trois fils munies de prises et de fiches à trois broches.

REMARQUE : Plus le numéro de calibre est petit, plus le cordon est lourd.

TAILLES RECOMMANDÉES POUR LES CORDONS DE RALLONGE DESTINÉS AUX OUTILS DE 120 VOLTS À COURANT ALTERNATIF

Intensité nominale de l'outil	Taille du cordon (AWG)				Tailles des fils en mm^2			
	Longueur du cordon en pieds				Longueur du cordon en mètres			
	25	50	100	150	15	30	60	120
3- 6	18	16	16	14	0,75	0,75	1,5	2,5
6- 8	18	16	14	12	0,75	1,0	2,5	4,0
8- 10	18	16	14	12	0,75	1,0	2,5	4,0
10- 12	16	16	14	12	1,0	2,5	-	-
12- 16	14	12	-	-	-	-	-	-

RECHERCHE DE LA CAUSE DES PROBLÈMES

Problème	Cause	Remède
L'affleureuse ne fonctionne pas.	1. Le cordon d'alimentation n'est pas branché.	1. Branchez l'outil dans une source d'alimentation.
	2. L'interrupteur est dans la position de désactivation.	2. Mettez l'interrupteur dans la position d'activation.
	3. Le fusible ou le disjoncteur de la source d'alimentation a sauté.	3. Remplacez le fusible ou réenclenchez le disjoncteur. (Si le produit provoque régulièrement le déclenchement du disjoncteur ou si le fusible est fréquemment grillé, cessez immédiatement de l'utiliser et faites-le réparer par un centre de service ou de réparation agréé SKIL.)
	4. Le cordon est endommagé.	4. Inspectez le cordon pour déterminer s'il est endommagé. En cas de dommage, faites remplacer le cordon par un centre de service ou de réparation agréé SKIL.
	5. L'interrupteur est brûlé.	5. Faites remplacer l'interrupteur par un centre de service ou de réparation agréé SKIL.
	6. Les brosses à décalaminer sont complètement usées.	6. Retirez les capuchons des brosses et remplacez les brosses usées par des brosses neuves.
La surface de l'ouvrage n'est pas lisse après la coupe.	1. Le taillant est émoussé.	1. Remplacez-le par un taillant bien affûté.
	2. Effleurage à une vitesse inappropriée du taillant	2. Sélectionnez une vitesse appropriée pour le taillant.
Le taillant ne peut pas être installé.	1. La taille du taillant n'est pas compatible avec celle de l'écrou de la pince.	1. Utilisez des taillants à arbre de 1/4 po avec la pince de serrage de 1/4 po

GARANTIE LIMITÉE DES OUTILS ÉLECTRIQUES MANUELS CÂBLÉS ET DES SYSTÈMES DE STOCKAGE DE GRANDE CONSOMMATION DE SKIL

GARANTIE LIMITÉE D'UN AN – MENTIONS LÉGALES

Chervon North America, Inc. (« Vendeur ») garantit, exclusivement à l'acheteur initial, que tous les OUTILS ÉLECTRIQUES MANUELS CÂBLÉS ET SYSTÈMES DE STOCKAGE de grande consommation de SKIL ne comporteront aucun défaut de matériau ou de fabrication pendant une période d'un an à compter de la date de l'achat. Une garantie limitée s'appliquera pendant une durée d'un an pour les outils manuels câblés et les systèmes de stockage. Les acheteurs initiaux sont encouragés à enregistrer leur produit dans les 30 jours suivant l'achat pour confirmer leur garantie limitée. L'enregistrement des produits peut être effectué en ligne sur le site www.Registermyskil.com. Les acheteurs doivent également conserver leur reçu comme preuve d'achat.

Nonobstant ce qui précède, si un outil de grande consommation de SKIL est utilisé à des fins industrielles, professionnelles ou commerciales, la garantie précédente s'appliquera seulement pendant une durée de quatre-vingt-dix jours, indépendamment de l'enregistrement. LA SEULE OBLIGATION DU VENDEUR ET VOTRE SEUL REMÈDE en vertu de cette Garantie limitée et, dans la mesure où la loi le permet, de toute autre garantie ou condition légalement implicite, sera la réparation ou le remplacement à titre gratuit des pièces qui seront jugées défectueuses pour cause de vice de matériau ou de fabrication et qui n'auront pas été utilisées de façon abusive, manipulées sans précautions ou réparées incorrectement par des personnes autres que le Vendeur ou un Centre de service après-vente agréé. Pour vous prévaloir de la présente Garantie limitée, vous devez retourner le produit complet, en port payé, à un centre de service usine SKIL ou à un centre de service après-vente agréé. Pour trouver les centres de service après-vente agréés de SKIL pour des outils électriques, veuillez vous rendre sur le site www.Registermyskil.com ou téléphoner au 1-877-SKIL-999 (1-877-754-5999).

CETTE GARANTIE LIMITÉE NE S'APPLIQUE PAS AUX PIÈCES D'ENTRETIEN COURANT ET AUX CONSOMMABLES QUI PEUVENT S'USER DANS LE CADRE D'UNE UTILISATION NORMALE PENDANT LA PÉRIODE DE GARANTIE, Y COMPRIS LES LAMES, LES FORETS, LES MÈCHES DE TOUPIE, LES BANDES DE PONÇAGE, LES MEULES ET AUTRES ARTICLES CONNEXES.

LA DURÉE DE TOUTE GARANTIE IMPLICITE APPLICABLE À UN PRODUIT SERA LIMITÉE À LA DURÉE DES GARANTIES EXPRESSES APPLICABLES À CE PRODUIT, COMME INDIQUÉ AU PREMIER PARAGRAPHE CI-DESSUS. COMME CERTAINS ÉTATS AUX ÉTATS-UNIS ET CERTAINES PROVINCES AU CANADA NE PERMETTENT PAS DE LIMITATIONS DE LA DURÉE D'UNE GARANTIE IMPLICITE, LA LIMITATION CI-DESSUS NE S'APPLIQUE PEUT-ÊTRE PAS À VOUS. CETTE GARANTIE LIMITÉE NE COUVRE PAS LES DOMMAGES RÉSULTANT D'UNE MODIFICATION, D'UNE ALTÉRATION OU D'UNE RÉPARATION NON AUTORISÉE.

LE VENDEUR NE SERA EN AUCUN CAS RESPONSABLE POUR TOUS DOMMAGES INDIRECTS OU SECONDAIRES (Y COMPRIS, MAIS SANS LIMITATION, LA RESPONSABILITÉ AU TITRE DE LA PERTE DE BÉNÉFICES) RÉSULTANT DE LA VENTE OU DE L'EMPLOI DE CE PRODUIT. COMME CERTAINS ÉTATS AUX ÉTATS-UNIS ET CERTAINES PROVINCES AU CANADA NE PERMETTENT PAS L'EXCLUSION OU LA LIMITATION DE LA RESPONSABILITÉ POUR DOMMAGES INDIRECTS OU SECONDAIRES, LA LIMITATION CI-DESSUS NE S'APPLIQUE PEUT-ÊTRE PAS À VOUS.

CETTE GARANTIE LIMITÉE VOUS CONFÈRE DES GARANTIES JURIDIQUES PARTICULIÈRES, ET VOUS POUVEZ AUSSI AVOIR D'AUTRES DROITS, QUI VARIENT D'UN ÉTAT À L'AUTRE AUX ÉTATS-UNIS, D'UNE PROVINCE À L'AUTRE AU CANADA OU D'UN PAYS À L'AUTRE.

CETTE GARANTIE LIMITÉE NE S'APPLIQUE QU'AUX PRODUITS VENDUS AUX ÉTATS-UNIS D'AMÉRIQUE, AU CANADA ET À PORTO RICO. CONTACTEZ VOTRE DISTRIBUTEUR OU IMPORTATEUR LOCAL SKIL POUR OBTENIR DES INFORMATIONS SUR LA COUVERTURE DE LA GARANTIE DANS LES AUTRES PAYS.

© Chervon North America, 1203 E. Warrenville Rd, Naperville, IL 60563.

SÍMBOLOS DE SEGURIDAD

El propósito de los símbolos de seguridad es atraer la atención del usuario hacia posibles peligros. Los símbolos de seguridad y las explicaciones que los acompañan merecen que usted preste una atención detenida y logre una comprensión profunda.

Las advertencias con símbolo no eliminan por sí mismas ningún peligro. Las instrucciones y las advertencias que dichas instrucciones dan no son sustitutos de las medidas adecuadas de prevención de accidentes.

⚠ ADVERTENCIA Asegúrese de leer y entender todas las instrucciones de seguridad contenidas en este manual del propietario, incluyendo todos los símbolos de alerta de seguridad, tales como "**PELIGRO**", "**ADVERTENCIA**" y "**PRECAUCIÓN**", antes de utilizar esta herramienta. Si no se siguen todas las instrucciones que se indican a continuación, es posible que el resultado sea descargas eléctricas, incendio y/o lesiones corporales graves.

Las definiciones que aparecen a continuación describen el nivel de gravedad de cada palabra de aviso. Por favor, lea el manual y preste atención a estos símbolos.	
	Este es el símbolo de alerta de seguridad. Se utiliza para alertarle a usted de peligros potenciales de lesiones corporales. Obedezca todos los mensajes de seguridad que sigan a este símbolo para evitar posibles lesiones o la muerte.
⚠ PELIGRO	PELIGRO indica una situación peligrosa que, si no se evita, causará la muerte o lesiones graves.
⚠ ADVERTENCIA	ADVERTENCIA indica una situación peligrosa que, si no se evita, podría causar la muerte o lesiones graves.
⚠ PRECAUCIÓN	PRECAUCIÓN, utilizada con el símbolo de alerta de seguridad, indica una situación peligrosa que, si no se evita, causará lesiones leves o moderadas.

Mensajes de prevención de daños e información

Estos mensajes ofrecen al usuario información y/o instrucciones importantes que hay que seguir para no causar daños al equipo u otros daños materiales. Cada mensaje va precedido por la palabra "AVISO", como en el ejemplo que aparece a continuación:

AVISO Si no se siguen estas instrucciones, es posible que se produzcan daños al equipo y/o daños materiales.



⚠ ADVERTENCIA La utilización de cualquier herramienta eléctrica puede hacer que se lancen objetos extraños hacia los ojos del operador, lo cual puede causar daños oculares graves. Antes de comenzar a utilizar una herramienta eléctrica, use siempre anteojos de seguridad o gafas de seguridad con escudos laterales y una careta completa cuando sea necesario. Recomendamos usar una máscara de seguridad de visión amplia para usarla sobre los anteojos o las gafas de seguridad estándar con escudos laterales. Use siempre protección ocular que esté marcada para cumplir con la norma ANSI Z87.1.

ÍNDICE

Advertencias generales de seguridad para herramientas eléctricas . . 54-56

Advertencias de seguridad para la fresadora. 56-58

Símbolos 59-61

Familiarícese con su fresadora 62

Especificaciones 62

Ensamblaje. 63-66

Instrucciones de utilización 66-73

Mantenimiento 74-75

Cables de extensión 76

Resolución de problemas. 77

Garantía Limitada de Herramientas Portátiles de Consumo SKIL 78-79

⚠ ADVERTENCIA El taladrado, el aserrado, el lijado o el maquinado de productos de madera puede exponerlo a usted a polvo de madera, una sustancia que el Estado de California sabe que causa cáncer. Evite inhalar polvo de madera o utilice una máscara antipolvo u otras salvaguardas de protección personal. Para obtener más información, visite www.P65Warnings.ca.gov/wood.

⚠ ADVERTENCIA Cierto polvo generado por las operaciones de lijado, aserrado, amolado y taladrado con herramientas eléctricas, así como por otras actividades de construcción, contiene sustancias químicas que el Estado de California sabe que causan cáncer, defectos de nacimiento u otros daños sobre la reproducción. Algunos ejemplos de estas sustancias químicas son:

- Plomo procedente de pinturas a base de plomo.
- Sílice cristalina procedente de ladrillos, cemento y otros productos de mampostería.
- Arsénico y cromo procedentes de madera de construcción tratada químicamente.

• El riesgo para usted por causa de estas exposiciones varía, dependiendo de qué tan a menudo realice este tipo de trabajo.

Para reducir su exposición a estas sustancias químicas:

- Trabaje en un área bien ventilada.
- Trabaje con equipo de seguridad aprobado, tal como máscaras antipolvo que estén diseñadas especialmente para impedir mediante filtración el paso de partículas microscópicas.
- Evite el contacto prolongado con el polvo procedente de las operaciones de lijado, aserrado, amolado y taladrado con herramientas eléctricas, así como de otras actividades de construcción. Use ropa protectora y lave las áreas expuestas con agua y jabón. Si deja que le entre polvo en la boca o en los ojos, o que le quede polvo en la piel, es posible que se promueva la absorción de sustancias químicas perjudiciales.

ADVERTENCIAS GENERALES DE SEGURIDAD PARA HERRAMIENTAS ELÉCTRICAS

⚠ ADVERTENCIA **Lea todas las advertencias de seguridad, instrucciones, ilustraciones y especificaciones suministradas con esta herramienta eléctrica.** Si no se siguen todas las instrucciones que se indican a continuación, es posible que el resultado sea descargas eléctricas, incendio y/o lesiones graves.

GUARDE TODAS LAS ADVERTENCIAS E INSTRUCCIONES PARA REFERENCIA FUTURA.

La expresión “herramienta eléctrica” que se incluye en las advertencias se refiere a su herramienta eléctrica alimentada por la red eléctrica (alámbrica) o a su herramienta eléctrica alimentada por baterías (inalámbrica).

Seguridad en el área de trabajo

Mantenga el área de trabajo limpia y bien iluminada. Las áreas desordenadas u oscuras invitan a que se produzcan accidentes.

No utilice herramientas eléctricas en atmósferas explosivas, tales como las existentes en presencia de

líquidos, gases o polvos inflamables. Las herramientas eléctricas generan chispas, las cuales es posible que incendien el polvo o los vapores.

Mantenga a los niños y a las personas presentes alejados mientras esté utilizando una herramienta eléctrica. Las distracciones pueden hacer que usted pierda el control.

Seguridad eléctrica

Los enchufes de las herramientas eléctricas deben coincidir con el tomacorriente. No modifique nunca el enchufe de ninguna manera. No utilice enchufes adaptadores con herramientas eléctricas conectadas a tierra (puestas a masa). Los enchufes sin modificar y los tomacorrientes coincidentes reducirán el riesgo de descargas eléctricas.

Evite el contacto del cuerpo con superficies conectadas a tierra o puestas a masa, tales como tuberías, radiadores, estufas de cocina y refrigeradores. Hay un mayor riesgo de descargas eléctricas si el cuerpo del operador está conectado a tierra o puesto a masa.

No exponga las herramientas eléctricas a la lluvia ni a condiciones mojadas. La entrada de agua en una herramienta eléctrica aumentará el riesgo de descargas eléctricas.

No maltrate el cable. No utilice nunca el cable para transportar, jalar o desenchufar la herramienta eléctrica. Mantenga el cable alejado del calor, el aceite, los bordes afilados o las piezas móviles. Los cables dañados o enredados aumentan el riesgo de descargas eléctricas.

Cuando utilice una herramienta eléctrica a la intemperie, utilice un cable de extensión adecuado para uso a la intemperie. La utilización de un cable adecuado para uso a la intemperie reduce el riesgo de descargas eléctricas.

Si es inevitable utilizar una herramienta eléctrica en un lugar húmedo, use una fuente de alimentación protegida por un interruptor de circuito accionado por corriente de pérdida a tierra (GFCI, por sus siglas en inglés). El uso de un GFCI reduce el riesgo de descargas eléctricas.

Seguridad personal

Manténgase alerta, fíjese en lo que está haciendo y use el sentido común cuando utilice una herramienta eléctrica. No utilice una herramienta eléctrica mientras esté cansado o bajo la influencia de drogas, alcohol o medicamentos. Es posible que un momento de

desatención mientras se estén utilizando herramientas eléctricas cause lesiones corporales graves.

Utilice equipo de protección personal. Use siempre protección ocular. Los equipos de protección, tales como una máscara antipolvo, zapatos de seguridad antideslizantes, casco o protección de la audición, utilizados según lo requieran las condiciones, reducirán las lesiones corporales.

Prevenga los arranques accidentales. Asegúrese de que el interruptor esté en la posición de apagado antes de conectar la herramienta a una fuente de alimentación y/o a un paquete de batería, levantar la herramienta o transportarla. Si se transportan herramientas eléctricas con el dedo en el interruptor o si se suministra corriente a herramientas eléctricas que tengan el interruptor en la posición de encendido se invita a que se produzcan accidentes.

Retire todas las llaves de ajuste o de tuerca antes de encender la herramienta eléctrica. Es posible que una llave de tuerca o de ajuste que se deje sujeta a una pieza móvil de la herramienta eléctrica cause lesiones corporales.

No intente alcanzar demasiado lejos. Mantenga un apoyo de los pies y un equilibrio adecuados en todo momento. Esto permite un mejor control de la herramienta eléctrica en situaciones inesperadas.

Vístase adecuadamente. No se ponga ropa holgada ni joyas. Mantenga el pelo, la ropa y los guantes alejados de las piezas móviles. La ropa holgada, las joyas o el pelo largo pueden quedar atrapados en las piezas móviles.

Si se proporcionan dispositivos para la conexión de instalaciones de extracción y recolección de polvo, asegúrese de que dichas instalaciones estén conectadas y se utilicen correctamente. El uso de recolección de polvo puede reducir los peligros relacionados con el polvo.

No deje que la familiaridad obtenida con el uso frecuente de las herramientas le permita volverse complaciente e ignorar los principios de seguridad de las herramientas. Una acción descuidada puede causar lesiones graves en una fracción de segundo.

Uso y cuidado de las herramientas eléctricas

No fuerce la herramienta eléctrica. Utilice la herramienta eléctrica correcta para la aplicación que vaya a realizar. La herramienta eléctrica correcta realizará el trabajo mejor y de manera más segura a la capacidad nominal para la que fue diseñada.

No utilice la herramienta eléctrica si el interruptor no la enciende y apaga. Cualquier herramienta eléctrica que no se pueda controlar con el interruptor es peligrosa y debe ser reparada.

Desconecte el enchufe de la fuente de alimentación y/o retire el paquete de batería de la herramienta eléctrica, si es retirable, antes de hacer cualquier ajuste, cambiar accesorios o almacenar herramientas eléctricas. Dichas medidas preventivas de seguridad reducen el riesgo de arrancar accidentalmente la herramienta eléctrica.

Almacene las herramientas eléctricas inactivas fuera del alcance de los niños y no deje que las personas que no estén familiarizadas con la herramienta eléctrica o con estas instrucciones utilicen la herramienta eléctrica. Las herramientas eléctricas son peligrosas en manos de los usuarios que no hayan recibido capacitación.

Realice mantenimiento de las herramientas eléctricas y los accesorios. Compruebe si hay desalineación o atoramiento de las piezas móviles, rotura de piezas y cualquier otra situación que pueda afectar al funcionamiento de la herramienta eléctrica. Si la herramienta eléctrica está dañada, haga que la reparen antes de utilizarla.

Muchos accidentes son causados por herramientas eléctricas que reciben un mantenimiento deficiente.

Mantenga las herramientas de corte afiladas y limpias. Las herramientas de corte mantenidas adecuadamente, con bordes de corte afilados, tienen menos probabilidades de

atorarse y son más fáciles de controlar.

Utilice la herramienta eléctrica, los accesorios, las brocas de la herramienta, etc., de acuerdo con estas instrucciones, teniendo en cuenta las condiciones de trabajo y el trabajo que se vaya a realizar. El uso de la herramienta eléctrica para operaciones distintas a las previstas podría causar una situación peligrosa.

Mantenga los mangos y las superficies de agarre secos, limpios y libres de aceite y grasa. Los mangos resbalosos y las superficies de agarre resbalosas no permiten un manejo y un control seguros de la herramienta en situaciones inesperadas.

Servicio de ajustes y reparaciones

Haga que su herramienta eléctrica reciba servicio de ajustes y reparaciones por un técnico de reparaciones calificado que utilice únicamente piezas de repuesto idénticas. Esto garantizará que se mantenga la seguridad de la herramienta eléctrica.

ADVERTENCIAS DE SEGURIDAD PARA LA FRESADORA

Agarre la herramienta eléctrica solo por las superficies de agarre con aislamiento, porque es posible que el cortador entre en contacto con su propio cable. Si se corta un cable que tenga corriente, es posible que eso haga que las partes metálicas de la herramienta que estén al descubierto tengan corriente, lo cual podría causar una descarga eléctrica al operador.

Utilice abrazaderas u otro modo práctico de sujetar y soportar la pieza de trabajo en una plataforma estable. Si se sujeta la pieza de trabajo con la mano o contra el cuerpo, dicha pieza se deja inestable y es posible que eso cause pérdida de control.

Mantenga un agarre firme sobre la fresadora con ambas manos para resistir la fuerza de torsión de arranque.

No intente nunca utilizar el motor de la fresadora sin instalarlo primero en una base fija aprobada. Si no se hace caso de esta advertencia, el resultado podría ser lesiones corporales y daños al motor.

Asegúrese de que la carcasa del motor no se mueva hacia arriba o hacia abajo al sujetarla con abrazaderas a la base fija. Si el motor no está firmemente sujeto con abrazaderas a la base, se podrían producir lesiones y los ajustes no serán precisos.

No agarre la fresadora con las manos en posición invertida u horizontal. El motor se puede separar de la base, si no está instalado correctamente de acuerdo con las instrucciones.

Apriete firmemente la tuerca del portaherramienta para evitar que la broca de corte resbale. Si la tuerca del portaherramienta no se aprieta firmemente, es posible que la broca de corte se desprenda durante el uso, causando lesiones corporales graves.

No apriete nunca el portaherramienta sin que haya una broca de corte instalada en la tuerca del portaherramienta.

No sostenga nunca la pieza de trabajo que esté cortando en las manos ni sobre las piernas. Es importante soportar y fijar adecuadamente con abrazaderas la pieza de trabajo para minimizar la exposición del cuerpo, el atoramiento de la broca o la pérdida de control.

Manténgase alerta y despeje el recorrido de la broca de corte de la fresadora para eliminar todas las obstrucciones antes de arrancar el motor. Mantenga el área de corte despejada de todos los objetos extraños mientras el motor esté en funcionamiento.

Inspeccione y retire todos los clavos de la madera de construcción antes de fresar.

Compruebe el cable para asegurarse de que no "cuelgue" durante la operación de fresado.

Asegúrese de que la broca de corte no esté en contacto con la pieza de trabajo antes de poner el interruptor en la posición de encendido. Deje siempre que la broca alcance la velocidad máxima antes de que entre en contacto con la pieza de trabajo.

Mantenga las manos alejadas de la broca de corte cuando el motor esté en funcionamiento, para prevenir lesiones corporales.

Proporcione holgura debajo de la pieza de trabajo para la broca de corte de la fresadora cuando realice cortes pasantes.

Mantenga constante la presión de corte. No sobrecargue el motor.

Utilice solo brocas de corte afiladas que no estén astilladas ni agrietadas. Las brocas de corte romas causarán detención del motor y quemarán la pieza de trabajo.

No utilice nunca este motor de fresadora con una broca de corte que mida más de 3-1/2 pulgadas de diámetro.

Utilice siempre brocas de corte que estén diseñadas para esta fresadora. No utilice nunca brocas de corte que tengan un diámetro más grande que la abertura de la subbase de la fresadora. Las brocas de corte que tengan diámetros de cortador más grandes que la abertura podrían causar una posible pérdida de control o crear otra situación peligrosa que podría causar lesiones corporales graves.

La subbase de esta fresadora tiene una abertura de 1-1/4 pulgadas. Para utilizar brocas de corte con un diámetro más grande, instale y utilice una subbase con una abertura de diámetro más grande.

No utilice brocas de corte de fresadora grandes para fresar a pulso. El uso de brocas de corte grandes cuando se frese a pulso podría causar pérdida de control o crear situaciones peligrosas que podrían tener como resultado lesiones corporales graves. Si está utilizando una mesa de fresadora, las brocas grandes se deberán utilizar solo para cortar bordes.

Asegúrese de que la broca de corte esté centrada en una guía de plantilla (vendida por separado) antes de realizar aplicaciones con guías de plantilla, para evitar lesiones corporales o daños a la pieza de trabajo acabada.

No retire más de 1/8 de pulgada en una sola pasada. Una profundidad de corte excesiva puede causar una pérdida de control que podría tener como resultado lesiones corporales.

Después de completar un corte, APAGUE el motor y deje que se detenga por completo antes de retirar la fresadora de la pieza de trabajo. Deje que el motor se detenga por completo antes de dejar la fresadora en algún lugar. Las brocas de corte giran por inercia mientras desaceleran después de apagar la herramienta.

Utilice solo mesas de fresadora con tomacorrientes controlados por interruptor a bordo. Si no se utilizan mesas de fresadora con todas las características de seguridad adecuadas, el resultado podría ser lesiones corporales graves.

Desconecte la herramienta de la fuente de alimentación antes de realizar cualquier ajuste o cambiar las brocas de corte.

Si está cambiando una broca inmediatamente después de utilizarla, tenga cuidado de no tocar la tuerca del portaherramienta o la broca de corte con las manos o los dedos. La acumulación de calor generado por el corte podría causar quemaduras graves. Utilice siempre la llave de tuerca suministrada.

Evite el "corte a favor del avance"; consulte la sección "Avance de la fresadora" de este manual. El corte a favor del avance aumenta la probabilidad de pérdida de control, lo cual tendrá como resultado posibles lesiones graves.

Utilice solo brocas de fresadora adecuadas para la velocidad sin carga de la herramienta.

No utilice nunca brocas de fresadora con un diámetro que exceda el diámetro máximo especificado en la sección de datos técnicos.

⚠ ADVERTENCIA Las brocas, las bocallaves y las herramientas se calientan durante su utilización. Use guantes cuando las toque.

⚠ ADVERTENCIA Use protección de oídos. La exposición a ruido puede causar pérdida de audición.

⚠ ADVERTENCIA Para evitar lesiones, sujete la herramienta solo por las superficies de agarre con aislamiento. Si la herramienta entra en contacto con cables ocultos o con su propio cable, las partes metálicas de la herramienta que estén al descubierto podrían producir descargas eléctricas al operador y causar lesiones graves. Asegúrese de que no haya cables eléctricos ocultos, tuberías de agua u otros peligros en la trayectoria de corte.

SÍMBOLOS

IMPORTANTE: Es posible que algunos de los siguientes símbolos se usen en esta herramienta. Por favor, estúdielos y aprenda su significado. La interpretación adecuada de estos símbolos tendrá como resultado una utilización más eficiente y segura de la herramienta.

Símbolo	Nombre	Designación/Explicación
V	Voltios	Tensión (potencial)
A	Amperios	Corriente
Hz	Hercio	Frecuencia (ciclos por segundo)
W	Vatios	Potencia
kg	Kilogramos	Peso
min	Minutos	Tiempo
s	Segundos	Tiempo
ø	Diámetro	Tamaño de las brocas taladradoras, los discos de amolar, etc.
n_0	Velocidad sin carga	Velocidad sin carga
n	Velocidad nominal	Velocidad máxima alcanzable
.../min	Por minuto	Revoluciones, carreras, velocidad superficial, órbitas, etc., por minuto
0	Posición de apagado	Velocidad cero, fuerza de torsión cero...
1,2,3,... I,II,III,	Ajustes del selector	Ajustes de velocidad, fuerza de torsión o posición. Un número más alto significa mayor velocidad
	Selector infinitamente variable con apagado	La velocidad está aumentando desde el ajuste 0
	Flecha	Acción en el sentido de la flecha
	Corriente continua	Tipo o característica de corriente
	Corriente alterna	Tipo o característica de corriente
	Corriente alterna o continua	Tipo o característica de corriente
	Herramienta de Clase II	Designa herramientas de construcción con aislamiento doble.
	Terminal de puesta a masa	Terminal de conexión a tierra
	Alerta de seguridad	Precauciones que involucran la seguridad del operador.

Símbolo	Nombre	Designación/Explicación
	Lea el manual del operador	Para reducir el riesgo de lesiones, el usuario debe leer y entender el manual del operador antes de utilizar este producto.
	Símbolo de uso de protección ocular	Use siempre anteojos de seguridad o gafas de seguridad con escudos laterales y una careta completa cuando utilice este producto.
	No utilice el protector para operaciones de tronzado	Alerta al usuario para que no utilice el protector para operaciones de tronzado

SÍMBOLOS (INFORMACIÓN DE CERTIFICACIÓN)

IMPORTANTE: Es posible que algunos de los siguientes símbolos de información de certificación se usen en esta herramienta. Por favor, estúdielos y aprenda su significado. La interpretación adecuada de estos símbolos tendrá como resultado una utilización más eficiente y segura de la herramienta.

Símbolo	Designación/Explicación
	Este símbolo indica que esta herramienta está homologada por Underwriters Laboratories.
	Este símbolo indica que este componente está reconocido por Underwriters Laboratories.
	Este símbolo indica que esta herramienta está homologada por Underwriters Laboratories, conforme a las normas estadounidenses y canadienses.
	Este símbolo indica que esta herramienta está homologada por la Canadian Standards Association.
	Este símbolo indica que esta herramienta está homologada por la Canadian Standards Association, conforme a las normas estadounidenses y canadienses.
	Este símbolo indica que esta herramienta está homologada por Intertek Testing Services, conforme a las normas estadounidenses y canadienses.
	Este símbolo indica que esta herramienta está homologada por la Asociación Alemana TÜV.
	Este símbolo indica que esta herramienta está homologada por los SGS Testing Services, conforme a las normas estadounidenses y canadienses.
	Este símbolo indica que esta herramienta cumple con las normas mexicanas NOM.

FAMILIARÍCESE CON SU FRESADORA

Fig. 1

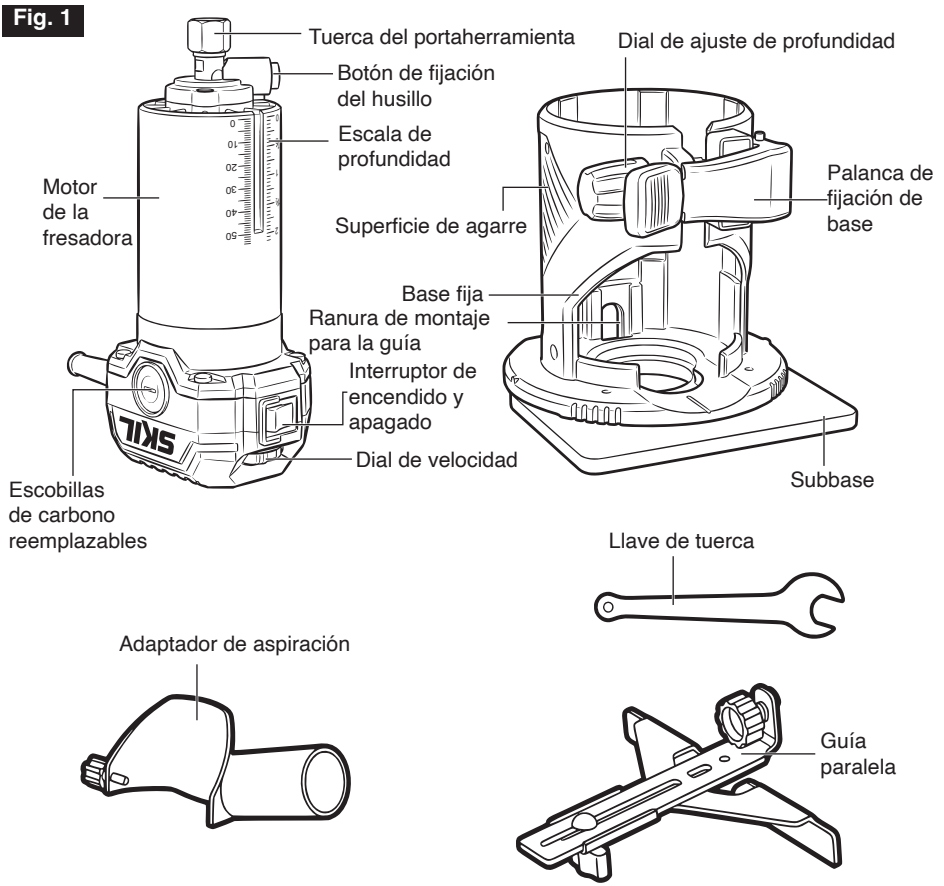

ESPECIFICACIONES

Tensión nominal	120 V ~, 60 Hz
Entrada de potencia nominal	6,5 A
Velocidad sin carga	10.000 – 35.000 RPM
Tamaño del portaherramienta	Ø 1/4 de pulgada
Temperatura de funcionamiento recomendada	14 – 104 °F (-10 – 40 °C)
Temperatura de almacenamiento recomendada	14 – 104 °F (-10 – 40 °C)

ENSAMBLAJE

⚠ ADVERTENCIA **No intente modificar esta herramienta ni crear accesorios no recomendados para utilizarse con esta herramienta.** Cualquiera de dichas alteraciones o modificaciones constituye un uso incorrecto y podría provocar una situación peligrosa que cause posibles lesiones graves.

⚠ ADVERTENCIA **Apague siempre el motor y desenchufe la fresadora antes de realizar cualquier ajuste o instalar accesorios.** Si no se desenchufa la fresadora, el resultado podría ser un arranque accidental que puede causar lesiones corporales graves.

Instalación y desinstalación de la base fija (Fig. 2a y 2b)

Para desinstalar la base fija

1. Presione hacia abajo el lado “O” (apagado) del interruptor de encendido y apagado. Desenchufe la herramienta de la fuente de alimentación.
2. Coloque la herramienta en posición invertida.
3. Abra la palanca de fijación de la base (Fig. 2a).
4. Jale la base fija para separarla del motor de la fresadora (Fig. 2b).

Para instalar la base fija

1. Presione hacia abajo el lado “O” (apagado) del interruptor de encendido y apagado. Desenchufe la herramienta de la fuente de alimentación.
2. Coloque la herramienta en posición invertida.
3. Alinee la escala de profundidad con el engranaje y deslice la base fija hacia abajo sobre el motor de la fresadora (Fig. 2b).
4. Cierre la palanca de fijación de la base (Fig. 2a).

Fig. 2a

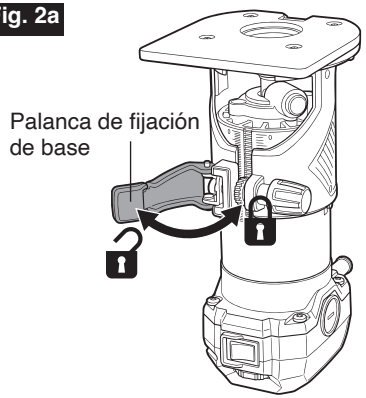

Fig. 2b

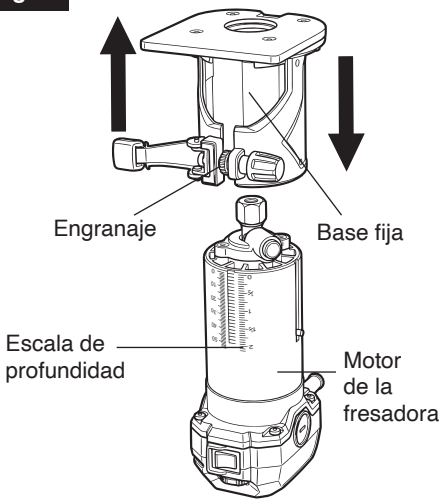

Instalación y desinstalación de las brocas (Fig. 3a y 3b)

⚠ ADVERTENCIA **No utilice brocas con vástagos dañados.**

⚠ ADVERTENCIA **Use guantes protectores cuando retire la broca de la herramienta o deje primero que la broca se enfríe.** Es posible que la broca esté caliente después de un uso prolongado. Esta fresadora se envía con un portaherramienta que acepta brocas de corte con vástagos de 1/4 de pulgada de diámetro.

⚠ ADVERTENCIA No utilice una broca de corte de fresadora que tenga un diámetro de broca de corte superior a 1-5/16 pulgadas con las subbases que se suministran con esta fresadora. Una broca de corte más grande no cabrá a través de la abertura de la base, causará daños a la base y al motor, y podría causar lesiones corporales graves al operador.

Fig. 3a

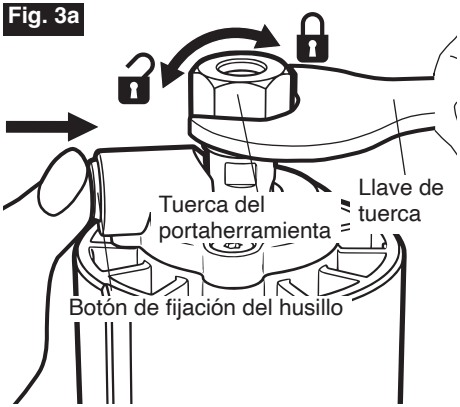

Fig. 3b

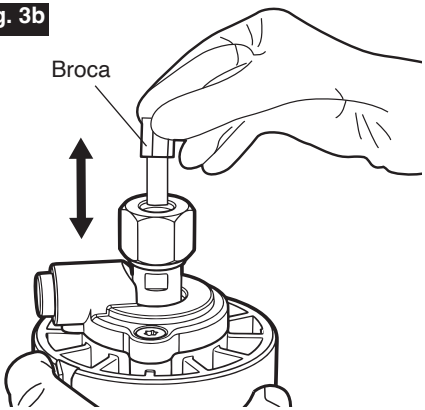

1. Presione hacia abajo el lado “O” (apagado) del interruptor de encendido y apagado. Desenchufe la herramienta de la fuente de alimentación.
2. Coloque la herramienta en posición invertida y retire la base fija siguiendo el capítulo “**Para desinstalar la base fija**”.
3. Presione el botón de fijación del husillo para bloquear el eje del husillo y luego utilice la llave de tuerca para aflojar la tuerca del portaherramienta girándola en sentido contrario al de las agujas del reloj (Fig. 3a).
4. **Instale o retire la broca de la siguiente manera (Fig. 3b):**
   - Para instalar la broca, limpie su vástago e insértela en el portaherramienta hasta que llegue al fondo. Luego, jálela hacia fuera aproximadamente 1/16 de pulgada (1,6 mm) para tener en cuenta la expansión cuando la broca se caliente.
   - Para retirar la broca, jale la broca hacia fuera del portaherramienta.
5. Presione y mantenga presionado el botón de fijación del husillo para bloquear el eje del husillo y luego utilice la llave de tuerca para apretar la tuerca del portaherramienta girándola en el sentido de las agujas del reloj (Fig. 3a).
6. Suelte el botón de fijación del husillo.
7. Instale la base fija siguiendo la sección “**Para instalar la base fija**”.

Instalación y desinstalación de la guía paralela (Fig. 4a y 4b)

Para instalar la guía paralela

1. Presione hacia abajo el lado “O” (apagado) del interruptor de encendido y apagado. Desenchufe la herramienta de la fuente de alimentación.
2. Gire la perilla de fijación de la guía paralela en sentido contrario a las agujas del reloj hasta que el borde del perno esté al ras con la superficie exterior del gancho (Fig. 4b).

   NOTA: Si la perilla de fijación se desenrosca accidentalmente por completo de la guía paralela, reensamble las piezas en el orden que se muestra en la Fig. 4b.
3. Inserte el “gancho” de la guía paralela en la ranura de montaje para la guía paralela.
4. Apriete la perilla de fijación girándola en el sentido de las agujas del reloj. Asegúrese de que la guía paralela esté conectada firmemente a la base fija.

Para desinstalar la guía paralela

1. Presione hacia abajo el lado “O” (apagado) del interruptor de encendido y apagado. Desenchufe la herramienta de la fuente de alimentación.
2. Afloje la perilla de fijación girándola en sentido contrario al de las agujas del reloj.
3. Retire la guía paralela de la ranura de montaje para la guía ubicada en la base fija.

Fig. 4a

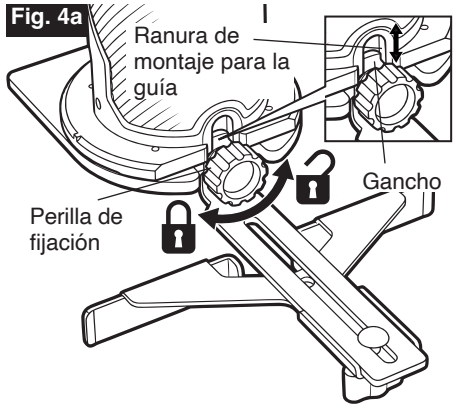

Fig. 4b

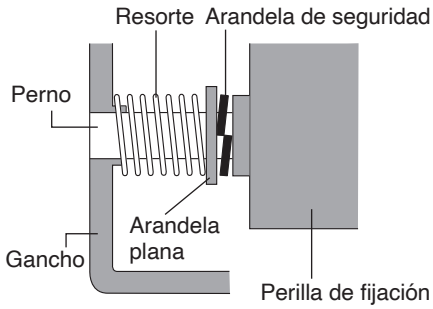

Instalación y desinstalación del adaptador de aspiración (Fig. 5a y 5b)

Para instalar el adaptador de aspiración

1. Presione hacia abajo el lado “O” (apagado) del interruptor de encendido y apagado. Desenchufe la herramienta de la fuente de alimentación.
2. Inserte el pasador del adaptador de aspiración en el agujero sin rosca ubicado en un lado de la base fija (Fig. 5a).
3. Alinee el agujero ubicado en el lado opuesto del adaptador de aspiración con el agujero roscado ubicado en un lado de la base fija.
4. Atornille la perilla tipo tornillo en los agujeros alineados y apriétela girándola en el sentido de las agujas del reloj (Fig. 5b).

Fig. 5a

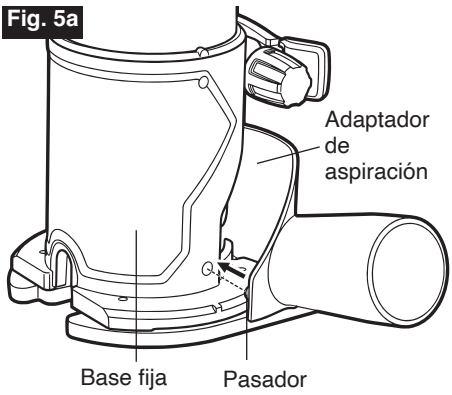

Para desinstalar el adaptador de aspiración

1. Presione hacia abajo el lado “O” (apagado) del interruptor de encendido y apagado. Desenchufe la herramienta de la fuente de alimentación.
2. Desenrosque completamente la perilla tipo tornillo de la base fija girándola en sentido contrario al de las agujas del reloj (Fig. 5b).
3. Jale el pasador del adaptador de aspiración hacia fuera del agujero ubicado en un lado de la base fija.
4. Retire el adaptador de aspiración alejándolo de la base fija.

Fig. 5b

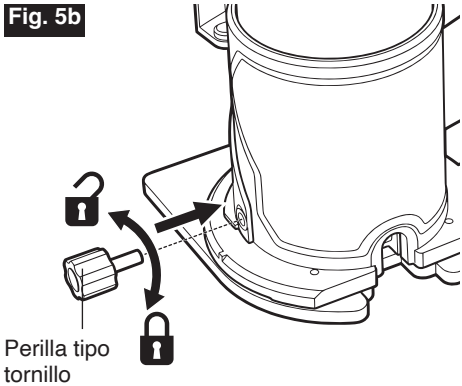

INSTRUCCIONES DE UTILIZACIÓN

⚠ ADVERTENCIA **Para reducir el riesgo de incendio, lesiones corporales y daños al producto debido a un cortocircuito, no sumerja nunca su herramienta en un líquido ni deje que un líquido fluya en su interior.** Los líquidos corrosivos o conductores, tales como agua de mar, ciertos productos químicos industriales y el blanqueador o los productos que contienen blanqueador, etc., pueden causar un cortocircuito.

⚠ ADVERTENCIA **Si cualquiera de las piezas está dañada o falta, no utilice este producto hasta que las piezas hayan sido reemplazadas.** La utilización de este producto con piezas dañadas o si le faltan piezas podría causar lesiones corporales graves.

⚠ ADVERTENCIA **No intente modificar esta herramienta eléctrica ni crear accesorios no recomendados para utilizarse con esta herramienta eléctrica.** Cualquiera de dichas alteraciones o modificaciones constituye un uso incorrecto y podría provocar una situación peligrosa que cause posibles lesiones graves.

⚠ ADVERTENCIA **Para prevenir arranques accidentales que podrían causar lesiones corporales graves, apague siempre el motor y desenchufe la fresadora cuando ensamble piezas, haga ajustes o realice limpieza, o cuando la fresadora no se esté utilizando.**

⚠ ADVERTENCIA **No deje que la familiaridad con este producto le haga volverse descuidado.** Recuerde que una fracción de segundo de descuido es suficiente para causar lesiones graves.

Ajuste de la profundidad de corte (Fig. 6)

Fig. 6

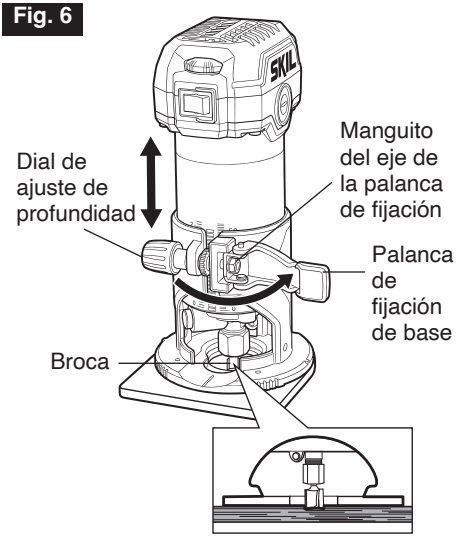

1. Presione hacia abajo el lado “O” (apagado) del interruptor de encendido y apagado. Desenchufe la herramienta de la fuente de alimentación.
2. Seleccione e instale la broca de corte deseada siguiendo las instrucciones de la sección “**Instalación y desinstalación de las brocas**”.
3. Abra la palanca de fijación de la base.
4. Gire el dial de ajuste de profundidad. Alinee la punta de la broca con la parte inferior de la base fija de manera que la broca no sobresalga más allá de la subbase. Fíjese en la profundidad indicada en la escala de profundidad y realice ajustes hasta obtener la profundidad de corte deseada.
5. Una vez que la profundidad de corte esté establecida, cierre la palanca de fijación de la base.

NOTA:

- Haga siempre un corte de prueba en material de desecho para determinar el ajuste de profundidad de corte.
- No es aconsejable nunca hacer un solo corte profundo. Las brocas de corte de diámetro más pequeño se rompen fácilmente por causa de demasiado empuje lateral y demasiada fuerza de torsión. Las brocas de corte más grandes producirán un corte basto y serán difíciles de guiar y controlar. Por estos motivos, no exceda una profundidad de corte de 1/8 de pulgada (3,2 mm) en una sola pasada.
- Si la palanca de fijación de la base está demasiado floja, apriete el manguito del eje de la palanca de fijación con una llave hexagonal M5 (no incluida).

Dial de velocidad (Fig. 7)

Fig. 7

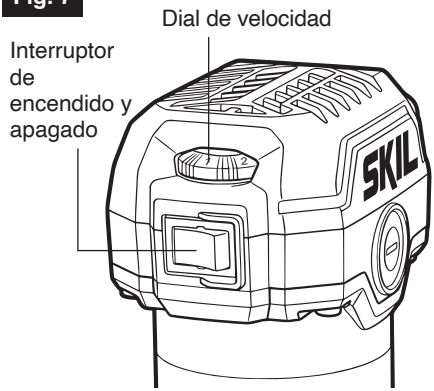

La fresadora está equipada con un dial de velocidad. Gire el dial de velocidad para controlar la velocidad de la fresadora.

El dial de velocidad está numerado del “1” al “6”, siendo la posición “1” la velocidad más lenta y la posición “6” la velocidad más rápida.

⚠ ADVERTENCIA **No cambie nunca la velocidad mientras la herramienta esté en funcionamiento.** Si no se obedece esta advertencia, el resultado podría ser que usted pierda el control de la herramienta y se causen lesiones corporales graves y daños materiales.

NOTA: Elija la velocidad de corte aplicable de acuerdo con el diámetro de la broca y el material que se esté cortando. Reduzca la velocidad cuando utilice brocas extragrandes (con un diámetro de corte de 1 pulgada o más) o brocas de corte pesado. Cambiar la velocidad de avance también puede mejorar la calidad del corte.

AJUSTE DEL DIAL	RPM	APLICACIÓN
1	10.000	Maderas duras, brocas de corte de diámetro más grande.
2	14.200	
3	18.400	
4	22.600	Maderas blandas, plásticos, tableros de mostrador, brocas de corte de diámetro más pequeño.
5	26.800	
6	35.000	

El cuadro de velocidades que antecede indica la relación entre los ajustes de velocidad y la aplicación de corte. Los ajustes exactos son determinados por la experiencia y la preferencia del operador, y también por las recomendaciones hechas por los fabricantes de las brocas de corte.

Interruptor de encendido y apagado (Fig. 7)

Para encender la herramienta, presione hacia abajo el lado “I” (encendido) del interruptor de encendido y apagado.

Para apagar la herramienta, presione hacia abajo el lado “O” (apagado) del interruptor de encendido y apagado.

Agarre siempre la herramienta y posicione la broca de corte alejada de la pieza de trabajo cuando opere el interruptor.

OPERACIONES GENERALES

⚠ ADVERTENCIA **Antes de utilizar la herramienta, siga todas las instrucciones de seguridad de este manual.** Si no lo hace así, el resultado podría ser lesiones corporales graves.

⚠ ADVERTENCIA **Antes de enchufar la herramienta en la fuente de alimentación, asegúrese de que el interruptor esté en la posición "O" (apagado).** Si no se hace así, el resultado podría ser un arranque accidental de la herramienta que tenga como resultado lesiones graves.

⚠ ADVERTENCIA **Sujete siempre la pieza de trabajo de manera segura con abrazaderas y agarre firmemente la base de la herramienta.**

⚠ ADVERTENCIA Antes de que la broca de fresadora entre en contacto con la pieza de trabajo, la herramienta deberá estar funcionando a máxima velocidad.

⚠ ADVERTENCIA Evite posiciones de las manos que puedan exponer los dedos a la broca a través de áreas abiertas de la base de la fresadora. Los dedos que entren por la abertura de la base de la fresadora pueden sufrir cortes o quemaduras graves. Esto podría dañar la pieza de trabajo y causar pérdida de control.

AVISO **Es esencial realizar cortes de prueba en la mayoría de las aplicaciones de fresado.** Un corte de prueba proporciona información sobre la configuración, la velocidad de la herramienta, la profundidad de corte y cómo la broca de corte reacciona a la pieza de trabajo. Gran parte del fresado es un proceso de ensayo y error haciendo diversos ajustes, seguidos por cortes de prueba, mientras se aprenden todas las capacidades operativas de la herramienta. Para evitar arruinar material en buen estado, haga cortes de prueba en material de desecho.

AVISO Para evitar dañar el motor por sobrecalentamiento, no deje que la mano cubra las salidas de aire.

⚠ ADVERTENCIA **Esté siempre alerta y preste atención a la operación. No utilice nunca la herramienta mientras esté fatigado.**

⚠ ADVERTENCIA Retire la herramienta y la broca de corte de la pieza de trabajo solo después de apagar la herramienta y después de que la broca de corte se detenga por completo.

AVISO No se recomienda cambiar la base de esta fresadora para utilizarla en una mesa de fresadora.

Utilización de la fresadora

- Con la profundidad de corte establecida, coloque la herramienta en el borde de la pieza de trabajo, asegurándose de que la broca de corte no entre en contacto con la pieza de trabajo.
- Encienda la herramienta y deje que alcance la velocidad máxima.
- Tenga presente que la broca de fresadora gira en el sentido de las agujas del reloj; mueva la herramienta y lleve a cabo el procedimiento de fresado con una velocidad de avance uniforme.
- Utilice la herramienta con su subbase en posición plana sobre la pieza de trabajo.
- Agarre siempre firmemente la herramienta para mantener un control adecuado.
- Como regla general, el operador deberá jalar la herramienta, no empujarla.
- Después de finalizar el trabajo, guíe la herramienta de vuelta a la posición inicial superior.
- Apague la herramienta y deje que la broca de corte se detenga por completo antes de retirarla de la pieza de trabajo.

Fresado con la guía paralela

La guía paralela se puede utilizar como auxiliar en aplicaciones de fresado, tales como realización de bordes decorativos, acepillado y recorte de bordes rectos, acanalado, mortajado y ranurado.

Para ajustar la guía paralela (Fig. 8a)

1. Afloje la perilla.
2. Deslice el tope-guía a lo largo del brazo de la guía paralela hasta la longitud deseada.
3. Apriete la perilla

Fresado recto (Fig. 8b)

Mueva la fresadora mientras mantiene la guía paralela al ras con el lado de la pieza de trabajo.

NOTA:

- Las brocas de redondear con cojinetes son excelentes para dar forma al borde de cualquier pieza de trabajo que sea recta o curva, si la curvatura es al menos tan grande como el radio de la broca que se va a utilizar.
- Si la distancia entre el lado de la pieza de trabajo y la posición de corte es demasiado ancha para la guía de borde, o si el lado de la pieza de trabajo no es recto, fije firmemente con abrazaderas una tabla recta a la pieza de trabajo y utilícela como guía contra la base de la fresadora. Avance la herramienta en el sentido de la flecha (Fig. 8c).

Fig. 8a

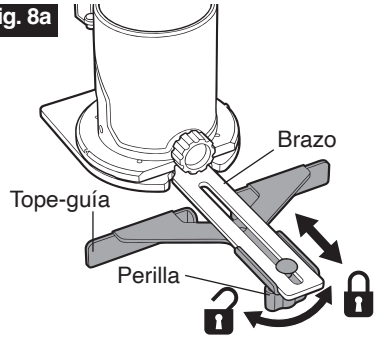

Fig. 8b

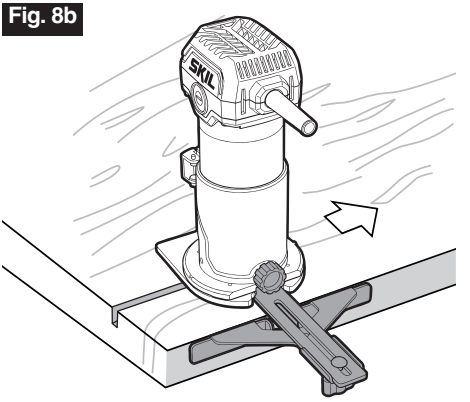

Fig. 8c

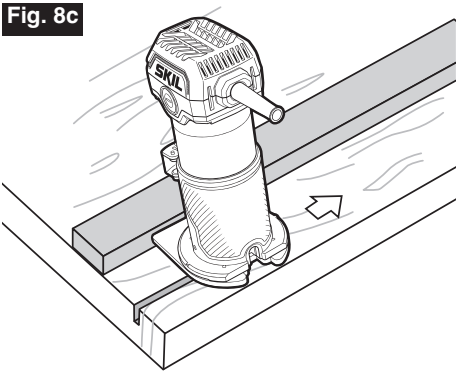

Fresado circular (Fig. 9a-9c)

Fig. 9a

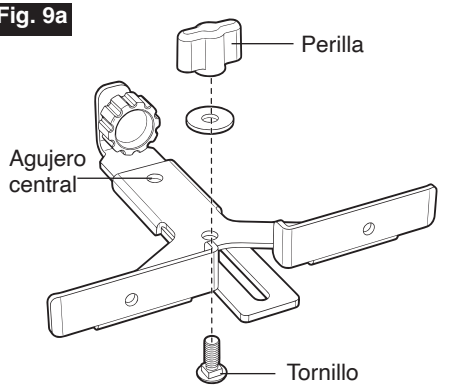

Para realizar trabajo circular, reensamble la perilla y el tornillo en el ensamblaje de la guía de borde de la manera que se muestra en la Fig. 9a (radio de corte más pequeño) o en la Fig. 9b (radio de corte más grande).

Los radios mínimo y máximo de los círculos que se van a cortar (la distancia entre el centro del círculo y el centro de la broca) son de 57 mm (2-1/4 pulgadas) y 210 mm (8-17/64 pulgadas), respectivamente.

Alinee el agujero central de la guía paralela con el centro del círculo que se va a cortar. Clave un clavo de menos de 6 mm (15/64 de pulgada) de diámetro en el agujero central para fijar la guía paralela. Gire la herramienta en el sentido de las agujas del reloj alrededor del clavo.

Fig. 9b

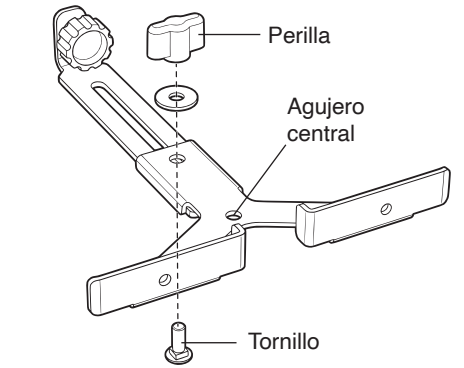

Fig. 9c

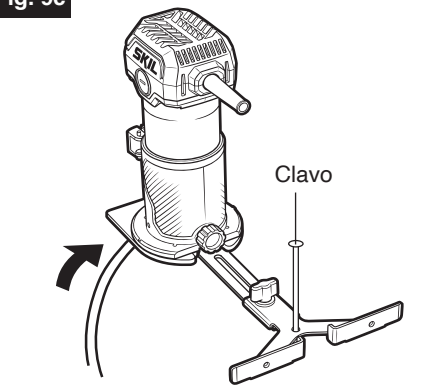

Fresado interno (Fig. 10)

Fig. 10

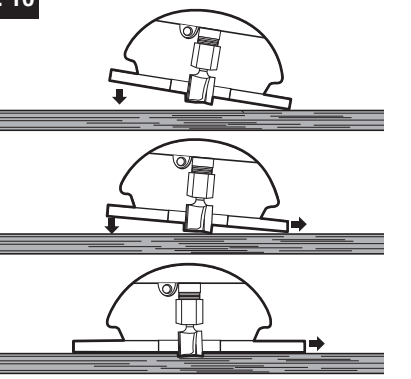

Con la profundidad de corte establecida, incline la herramienta y colóquela sobre la pieza de trabajo, de manera que solo el borde de avance de la subbase esté en contacto con la pieza de trabajo.

Para comenzar el corte, baje gradualmente la broca de corte hacia la pieza de trabajo hasta que la subbase esté al ras con la pieza de trabajo.

Avance de la fresadora (Fig. 11)

Fig. 11

Cuando frese o haga trabajo relacionado, los mejores acabados se producirán como resultado de preparar cuidadosamente el corte, seleccionar la profundidad de corte adecuada, saber cómo reacciona la broca de corte en la pieza de trabajo y seleccionar la velocidad y el sentido de avance adecuados para el proyecto.

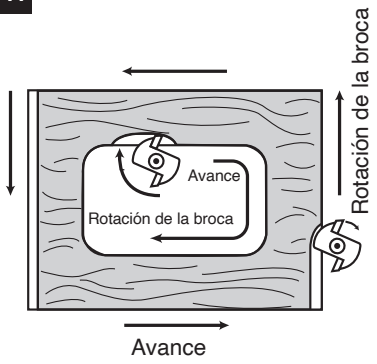

Sentido de avance para cortes externos (Fig. 12a)

Fig. 12a

La broca de corte gira en el sentido de las agujas del reloj. Esto significa que hacer avanzar la broca de izquierda a derecha hará que la broca jale la herramienta hacia la pieza de trabajo.

Si se hace avanzar la herramienta en sentido contrario (de derecha a izquierda), la fuerza de rotación de la broca de corte tenderá a empujar la broca alejándola de la pieza de trabajo. Esto se conoce como "corte a favor del avance". Es posible que el “corte a favor del avance” cause pérdida de control, lo cual tendrá como resultado posibles lesiones corporales. Cuando se requiera “cortar a favor del avance”, tenga precaución extrema para mantener el control de la herramienta.

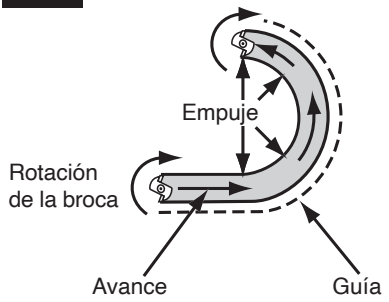

Sentido de avance para cortes internos (Fig. 12b)

Fig. 12b

Cuando haga un corte interno, tal como un surco, una mortaja o una ranura, posicione siempre la guía (guía paralela, borde recto o guía de tabla) sobre el lado derecho de la herramienta mientras se realiza el corte.

Esté siempre alerta y tenga precaución extrema para mantener el control de la herramienta cuando haga este tipo de corte alrededor de curvas.

En cualquiera de los dos casos, el empuje lateral del corte es siempre contra la guía, según sea adecuado.

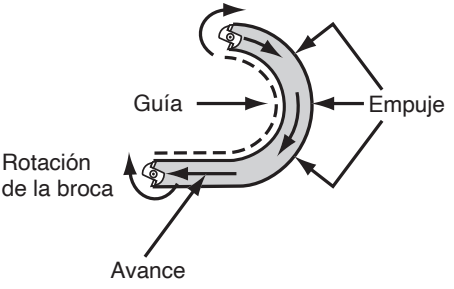

Velocidad de avance

La velocidad de avance adecuada depende de varios factores: la dureza y el contenido de humedad de la pieza de trabajo, la profundidad de corte y el diámetro de corte de la broca. Utilice una velocidad de avance más rápida cuando corte surcos poco profundos en maderas blandas, como por ejemplo pino. Utilice una velocidad de avance más lenta cuando haga cortes profundos en maderas duras, tales como roble.

Avance demasiado rápido (Fig. 13a)

Si se fuerza el avance de la broca de corte hacia delante demasiado rápidamente, se reduce la velocidad rotacional de la broca de corte, y la broca arranca pedazos más grandes mientras rota, causando astillamiento y estriado de la pieza de trabajo. Esta acción de forzar el avance también puede hacer que el motor de la fresadora se sobrecaliente.

En condiciones de avance con una fuerza extrema, las RPM pueden volverse tan lentas y los bocados tan grandes que las virutas queden parcialmente cortadas, causando astillamiento y estriado de la pieza de trabajo.

Fig. 13a

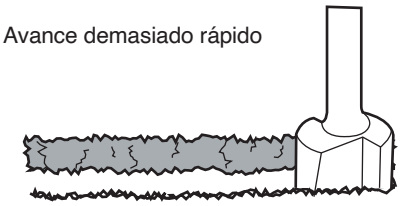

Fig. 13b

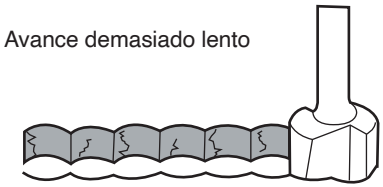

Avance demasiado lento (Fig. 13b)

Cuando la broca de corte se hace avanzar demasiado lentamente, la broca de corte que rota no corta lo suficientemente rápido en la madera nueva para arrancar un pedazo. En lugar de ello, rasca y arranca partículas tipo aserrín. Este rascado produce calor, el cual puede vidriar, quemar y rasguñar el corte en la pieza de trabajo, y en casos extremos, puede sobrecalentar la broca de corte.

MANTENIMIENTO

Servicio de ajustes y reparaciones

⚠ ADVERTENCIA **Para evitar accidentes, desconecte siempre la herramienta de la fuente de alimentación antes de limpiarla o realizar cualquier mantenimiento.**

⚠ ADVERTENCIA **Es posible que el mantenimiento preventivo realizado por personal no autorizado tenga como resultado una colocación incorrecta de los cables y componentes internos, lo cual podría causar un peligro grave.** Recomendamos que todo el servicio de ajustes y reparaciones de la herramienta sea realizado por un Centro de Servicio de Fábrica SKIL o una Estación de Servicio SKIL Autorizada.

Mantenimiento general

⚠ ADVERTENCIA **Cuando haga servicio de ajustes y reparaciones, utilice solo piezas de repuesto idénticas. Es posible que el uso de cualquier otra pieza cree un peligro o cause daños al producto.**

Inspeccione periódicamente todo el producto para determinar si hay piezas dañadas, si faltan piezas o si hay piezas flojas, tales como tornillos, tuercas, pernos, tapas, etc. Apriete firmemente todos los sujetadores y todas las tapas, y no utilice este producto hasta que todas las piezas que falten o estén dañadas hayan sido reemplazadas. Para obtener asistencia, sírvase contactar a servicio al cliente o a un centro de servicio autorizado.

Lubricación de de la herramienta

Su herramienta SKIL ha sido lubricada adecuadamente y está lista para utilizarse. Se recomienda reengrasar las herramientas con engranajes con un lubricante especial para engranajes en cada cambio de escobillas.

Escobillas de carbono

Las escobillas y el conmutador de su herramienta han sido diseñados para brindar muchas horas de servicio confiable. Para mantener una eficiencia pico del motor, recomendamos examinar las escobillas cada dos a seis meses. Solo se deberán utilizar escobillas de repuesto SKIL originales diseñadas especialmente para su herramienta.

Reemplazo de las escobillas de carbono (Fig. 14)

Fig. 14

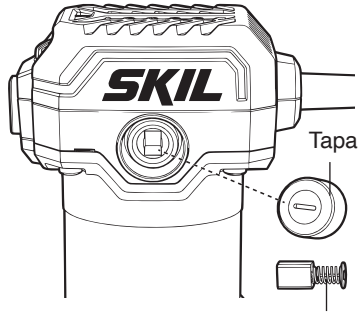

1. Desenchufe el motor de la fresadora antes de inspeccionar o reemplazar las escobillas.
2. Reemplace ambas escobillas de carbono cuando cualquiera de ellas tenga menos de 1/4 de pulgada longitud de carbono restante, o si el resorte o el alambre están dañados o quemados.
3. Utilizando un destornillador de hoja plana, retire la tapa de plástico negro ubicada a cada lado del motor de la fresadora y retire con cuidado los ensamblajes de escobillas accionados por resorte. Mantenga las escobillas limpias y deslizándose libremente en sus canales de guía.

AVISO Para reinstalar las mismas escobillas, asegúrese de que vuelvan a entrar de la misma manera en la que salieron. Esto evitará la necesidad de un período de asentamiento.

4. Inserte los ensamblajes de escobillas nuevos en los canales de guía con la parte de carbono entrando primero, asegurándose de encajar las dos “orejas” de metal en sus ranuras en el canal.
5. Recuerde reemplazar ambas tapas de extremo después de inspeccionar las escobillas o hacerles servicio de ajustes y reparaciones. Apriete las tapas firmemente, pero no las apriete demasiado. Se deberá permitir que la fresadora “se asiente” (que funcione sin carga y sin broca de corte) durante cinco minutos antes de utilizarla, para asentar adecuadamente las escobillas nuevas.

⚠ ADVERTENCIA Por su seguridad, ponga siempre el interruptor en la posición de apagado y desenchufe el motor de la fresadora de la fuente de alimentación antes de realizar cualquier mantenimiento o limpieza.

Cuidado de la tuerca del portaherramienta

Antes de cada uso, inspeccione la tuerca del portaherramientas para asegurarse de que esté limpia y que agarre correctamente la broca de corte.

Con la broca de fresadora retirada, presione el botón de fijación del husillo y gire la tuerca del portaherramienta en sentido contrario al de las agujas del reloj hasta que esté libre del eje del husillo. Sople el portaherramienta con aire comprimido y limpie el interior cónico de la tuerca del portaherramienta con un pañuelo de papel o un cepillo fino.

Asegúrese siempre de que el vástago de la broca de corte, la tuerca del portaherramienta y el husillo estén limpios y libres de virutas de madera, polvo, residuos de goma y resina, grasa y óxido antes de instalar una broca de corte o la tuerca del portaherramienta.

Aplique una pequeña cantidad de aceite para máquinas al eje del husillo si parece seco.

Reemplace inmediatamente una tuerca del portaherramienta desgastada o dañada.

Brocas de corte

Para obtener resultados de corte más rápidos y más precisos, mantenga las brocas de corte limpias y afiladas. Retire toda la resina y toda la goma acumuladas en las brocas de corte después de cada uso.

Limpieza

La fresadora se puede limpiar con la máxima eficacia con aire comprimido seco.

⚠ ADVERTENCIA **Use siempre anteojos de seguridad cuando limpie herramientas con aire comprimido.** Las aberturas de ventilación y las palancas de interruptor se deben mantener limpias y libres de materia extraña. No intente limpiar la herramienta insertando objetos puntiagudos a través de las aberturas.

⚠ PRECAUCIÓN **Ciertos agentes de limpieza y solventes dañan las piezas de plástico.** Algunos de estos son: gasolina, tetracloruro de carbono, solventes de limpieza clorados, amoníaco y detergentes domésticos que contienen amoníaco.

Almacenamiento

Almacene la herramienta en un lugar interior que sea inaccesible para los niños. Manténgala alejada de los agentes corrosivos.

CABLES DE EXTENSIÓN

⚠ ADVERTENCIA Si es necesario un cable de extensión, se debe utilizar un cable con conductores del tamaño adecuado que sea capaz de transportar la corriente necesaria para su herramienta. Esto evitará una caída excesiva de tensión, pérdida de potencia o sobrecalentamiento. Las herramientas conectadas a tierra deben usar cables de extensión de tres alambres que tengan enchufes y tomacorrientes de tres terminales.

NOTA: Cuanto menor sea el número de calibre, más pesado será el cable.

TAMAÑOS RECOMENDADOS DE CABLES DE EXTENSIÓN PARA HERRAMIENTAS DE CORRIENTE ALTERNA DE 120 V

Amperaje nominal de la herramienta	Tamaño del cable en A.W.G				Tamaños de alambre en mm^2			
	Longitud del cable en pies				Longitud del cable en metros			
	25	50	100	150	15	30	60	120
3-6	18	16	16	14	0,75	0,75	1,5	2,5
6-8	18	16	14	12	0,75	1,0	2,5	4,0
8-10	18	16	14	12	0,75	1,0	2,5	4,0
10-12	16	16	14	12	1,0	2,5	-	-
12-16	14	12	-	-	-	-	-	-

RESOLUCIÓN DE PROBLEMAS

Problema	Causa	Remedio
La fresadora no funciona.	1. El cable de alimentación no está enchufado.	1. Enchufe la herramienta en una fuente de alimentación.
	2. El interruptor está en la posición de “APAGADO”.	2. Ponga el interruptor en la posición de “ENCENDIDO”.
	3. El fusible de la fuente de alimentación se ha fundido o el disyuntor ha saltado.	3. Reemplace el fusible o restablezca el disyuntor que ha saltado. (Si el producto hace que el disyuntor salte o que el fusible se funda repetidamente, deje de usarlo inmediatamente y haga que reciba servicio de ajustes y reparaciones por un Centro de Servicio SKIL Autorizado o una Estación de Servicio SKIL Autorizada).
	4. El cable está dañado.	4. Inspeccione el cable para determinar si tiene daños. Si está dañado, haga reemplazar el cable por un Centro de Servicio SKIL Autorizado o una Estación de Servicio SKIL Autorizada.
	5. Interruptor quemado.	5. Haga que el interruptor sea reemplazado por un Centro de Servicio SKIL Autorizado o una Estación de Servicio SKIL Autorizada.
	6. Las escobillas de carbono se han desgastado por completo.	6. Retire las tapas de las escobillas y reemplace las escobillas viejas por escobillas nuevas.
La superficie de la pieza de trabajo no está lisa después del corte.	1. La broca está desafilada.	1. Cámbiela por una broca afilada.
	2. Fresado a una velocidad de broca inadecuada	2. Seleccione una velocidad de broca adecuada.
La broca no se puede instalar.	1. El tamaño de la broca no es compatible con la tuerca del portaherramienta.	1. Utilice brocas con vástago de 1/4 de pulgada con el portaherramienta de 1/4 de pulgada.

GARANTÍA LIMITADA DE HERRAMIENTAS ELÉCTRICAS DE MANO ALÁMBRICAS Y SISTEMAS DE ALMACENAMIENTO DE CONSUMO SKIL

GARANTÍA LIMITADA DE 1 AÑO, TEXTO LEGAL

Chervon North America, Inc., (el "Vendedor") garantiza, únicamente al comprador original, que todas las HERRAMIENTAS ELÉCTRICAS DE MANO ALÁMBRICAS Y SISTEMAS DE ALMACENAMIENTO de consumo SKIL estarán libres de defectos de material o de fabricación durante un período de un año a partir de la fecha de compra. Se aplicará una garantía limitada con una duración de un año para las herramientas de mano alámbricas y los sistemas de almacenamiento. Se insta a los compradores originales a registrar el producto dentro del plazo de 30 días después de realizar la compra para confirmar su garantía limitada. El registro del producto se puede completar en línea en www.Registermyskil.com. Los compradores deberán también retener su recibo como comprobante de compra.

Con independencia de lo anterior, si una herramienta de consumo SKIL se utiliza para fines industriales, profesionales o comerciales, la garantía que antecede tendrá aplicación con una duración de noventa días, independientemente de que se haya registrado o no se haya registrado. LA OBLIGACIÓN EXCLUSIVA DEL VENDEDOR Y EL RECURSO EXCLUSIVO QUE USTED TIENE bajo esta Garantía Limitada y, hasta donde la ley lo permita, cualquier garantía o condición implícita por ley, consistirán en la reparación o el reemplazo de las piezas, sin cargo, que presenten defectos de material o de fabricación y que no hayan sido utilizadas incorrectamente, manejadas descuidadamente o reparadas incorrectamente por personas que no sean el Vendedor o una Estación de Servicio Autorizada. Para presentar un reclamo bajo esta Garantía Limitada, usted debe devolver el producto completo, con el transporte prepagado, a cualquier Centro de Servicio de Fábrica o Estación de Servicio Autorizada SKIL. Para averiguar las ubicaciones de las Estaciones de Servicio de Herramientas Eléctricas SKIL, sírvase visitar www.Registermyskil.com o llamar al 1-877-SKIL-999 (1-877-754-5999).

ESTA GARANTÍA LIMITADA NO SE APLICA A LAS PIEZAS Y LOS CONSUMIBLES DE MANTENIMIENTO DE RUTINA QUE SE PUEDEN DESGASTAR COMO RESULTADO DEL USO NORMAL DENTRO DEL PERÍODO DE GARANTÍA, LO CUAL INCLUYE HOJAS DE CORTE, BROCAS TALADRADORAS, BROCAS DE FRESADORA, CORREAS DE LIJAR, DISCOS DE AMOLAR Y OTROS ARTÍCULOS RELACIONADOS.

TODAS LAS GARANTÍAS IMPLÍCITAS APLICABLES A UN PRODUCTO ESTARÁN LIMITADAS EN DURACIÓN A LA MISMA DURACIÓN QUE TENGAN LAS GARANTÍAS EXPRESAS APLICABLES A DICHO PRODUCTO, TAL COMO SE ESTABLECE EN EL PRIMER PÁRRAFO QUE ANTECEDE. ALGUNOS ESTADOS DE LOS EE.UU. Y ALGUNAS PROVINCIAS CANADIENSES NO PERMITEN LIMITACIONES EN CUANTO A LA DURACIÓN DE UNA GARANTÍA IMPLÍCITA, POR LO QUE ES POSIBLE QUE LA LIMITACIÓN QUE ANTECEDE NO TENGA APLICACIÓN EN EL CASO DE USTED. ESTA GARANTÍA LIMITADA NO CUBRE LOS DAÑOS QUE RESULTEN DE MODIFICACIONES, ALTERACIONES O REPARACIONES NO AUTORIZADAS.

EL VENDEDOR NO SERÁ RESPONSABLE EN NINGÚN CASO POR DAÑOS INCIDENTALES O EMERGENTES (INCLUYENDO, PERO SIN LIMITARSE A, RESPONSABILIDAD POR PÉRDIDA DE GANANCIAS) QUE SURJAN DE LA VENTA O EL USO DE ESTE PRODUCTO. ALGUNOS ESTADOS DE LOS EE.UU. Y ALGUNAS PROVINCIAS CANADIENSES NO PERMITEN LA EXCLUSIÓN O LIMITACIÓN DE LOS DAÑOS INCIDENTALES O EMERGENTES, POR LO QUE ES POSIBLE QUE LA LIMITACIÓN O EXCLUSIÓN QUE ANTECEDE NO TENGA APLICACIÓN EN EL CASO DE USTED,

ESTA GARANTÍA LIMITADA LE CONFIERE A USTED DERECHOS LEGALES ESPECÍFICOS Y ES POSIBLE QUE USTED TENGA TAMBIÉN OTROS DERECHOS QUE VARÍAN DE UN ESTADO A OTRO EN LOS EE.UU., DE UNA PROVINCIA A OTRA EN CANADÁ Y DE UN PAÍS A OTRO.

ESTA GARANTÍA LIMITADA SE APLICA SOLAMENTE A LOS PRODUCTOS VENDIDOS EN LOS ESTADOS UNIDOS DE AMÉRICA, CANADÁ Y EL ESTADO LIBRE ASOCIADO DE PUERTO RICO. PARA OBTENER COBERTURA DE GARANTÍA EN OTROS PAÍSES, PÓNGASE EN CONTACTO CON SU DISTRIBUIDOR O IMPORTADOR LOCAL DE SKIL.

© Chervon North America, 1203 E. Warrenville Rd, Naperville, IL 60563.