NO POWER OOPS WITH OUPES

Version: OPS-UPS-P1200L-N-V1.3

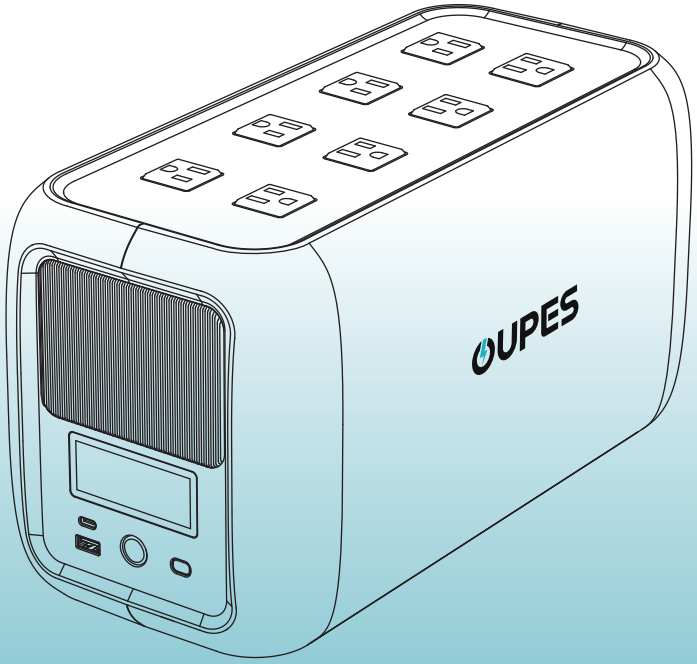

User Manual

UPS 1200 Uninterrupted Power Supply

Customer service

US Region: Email us: support@oupes.com Call us: +1(209)400-9909 Website: oupes.com

Canada Region: Email us: support.ca@oupes.com Website: ca.oupes.com

Mexico Region: Email us: support.mx@oupes.com Website: mx.oupes.com

Language

English Contents 01-16
French (Table des matières en français) 17-32
Spanish (Tabla de Contenido en Español) 33-48

English Contents

Disclaimer 02-03
APP&Package List 04
Product Description 05-06
- Overview 05
- LCD Screen 06

Instructions for Use 07-09
- Power On/OFF 07
- Mute/Mode Button 08
- IOT Rest IOT 09

Power your Loads 10-11
- AC Powering 10
- DC Powering 11

Recharge Methods 12
Specifications 13-14
Alarming&Error Code 15
Certification and Compliance 16

Disclaimer

Disclaimer

Please keep this user manual properly and operate the product in accordance with the manual. The company shall not be liable for any problems arising from failure to follow the instructions in this manual. This manual is subject to update without prior notice.

Transportation

1. Protect the product from severe impacts, vibration, and dropping.
2. Do not bring this product on board an aircraft.
3. Do not stack items on top of this product.

Environment

4. Use and store this product within the temperature and humidity ranges specified in the user manual.
5. Keep this product away from water, fire, heat sources, metals, chemicals, and dusty environments during use and storage.
6. Do not use or store this product in environments with strong electrostatic or magnetic fields.
7. Do not use this product in any type of vehicle, including aircraft, cars, or boats.
8. Keep this product out of the reach of children and pets.

Operation

9.When charging, always connect the charger to the UPS first before connecting the load. When disconnecting, always disconnect the load first, then disconnect the charger from the UPS.
10. Use only official or recommended accessories to charge this product.
11. Do not plug the product's outlets into its own output socket.
12. Do not block the ventilation openings to prevent the product fr om overheating.
13. Do not insert fingers or any body parts into the product.
14. Do not use this product to power medical equipment, precision instruments, or aquarium equipment.
15. Do not use this product to power appliances with high instantaneous starting power, such as microwave ovens, vacuum cleaners, or electric drills.

Disclaimer

Maintenance

16. For any maintenance, consult a qualified professional for service or guidance.
17. Do not puncture or disassemble this product using tools or other objects.
18. If the product gets wet, stop using it immediately and place it in a waterproof, ventilated and safe area.
19. If the product is severely damaged, put on insulated gloves, power it off, and place it in a safe, ventilated area.
20. This product contains batteries. For recycling, discharge the battery completely and dispose of it properly in accordance with local regulations.

APP

You can connect this product via APP to view information, control the device and personalize settings.

Scan the QR code to download our Smart Control APP.

Available as “Cleanergy” on iOS & Android.

Available On App Store

Available On Google Play

Product List

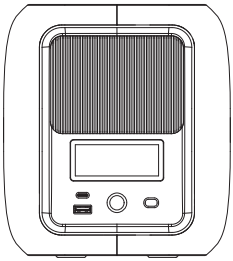

UPS Unit

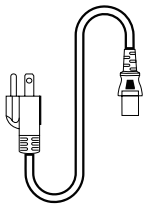

AC Charging Cable

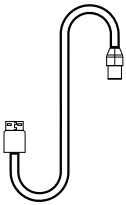

USB A+B Type Communication Cable

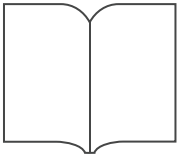

User Manual

Warning

1. Check whether the product and accessories are intact and undamaged.
2. Before first use, it is recommended to let the product stand for 2 to 6 hours to prevent internal condensation caused by temperature differences between indoor and outdoor environments.
3. Before first use, charge the product for at least 6 hours to achieve optimal battery performance.
4. It is recommended to fully charge and discharge the product to 10% every 3 months, then recharge it to 60% capacity for storage.
5. To clean the product, turn off the power first, then gently wipe it with a dry, soft cloth.

Product Description

Overview

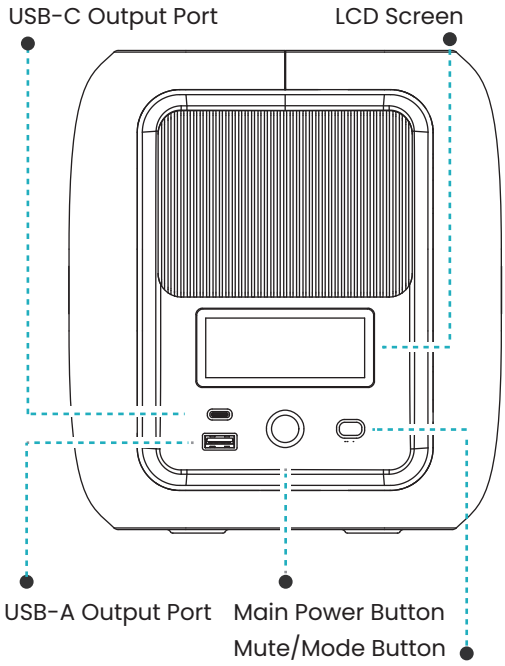

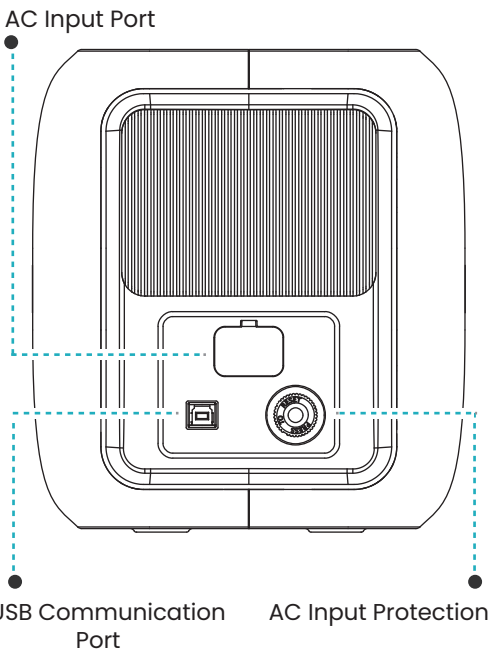

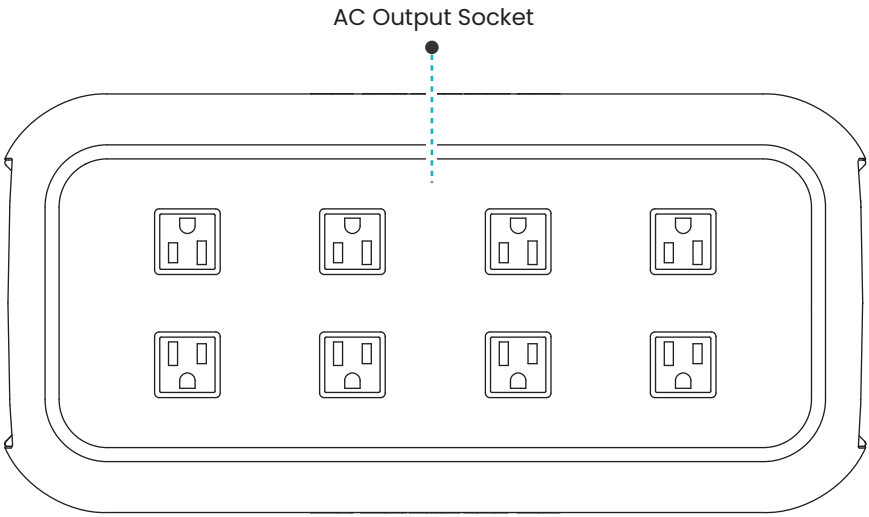

Product Description

LCD Screen

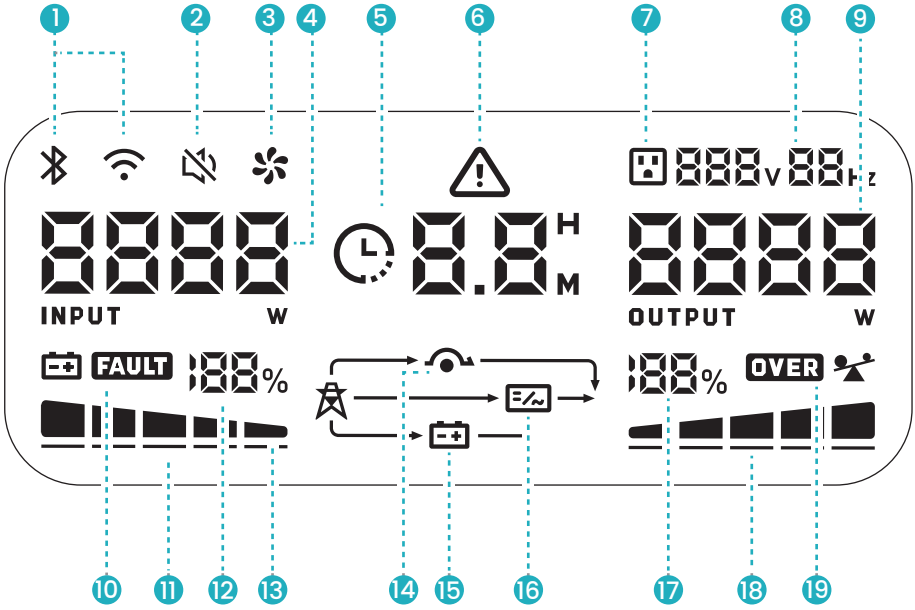

1.		Bluetooth&Wi-Fi	7.		Output Power	13.		Low BAT Warning
2.		Mute	8.		Output Frequency	14.		Eco Mode
3.		Fan	9.		UPS Output Power	15.		BAT Mode
4.		UPS Input Power	10.	FAULT	BAT Fault	16.		Online Mode
5.		Charge/Dis charge Time Left	11.		BAT Bar	17.		Load Capacity
6.		Error Code	12.		BAT Percentage	18.	OVER	Output Overload
						19.		Load Percentage

Power On/Off

1. Long Press the power button for 5 seconds to turn on or off the power.
2. Short Press the power button to turn on or off the screen.

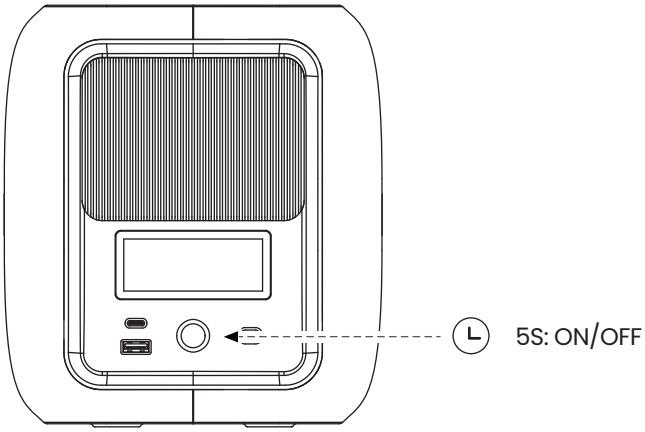

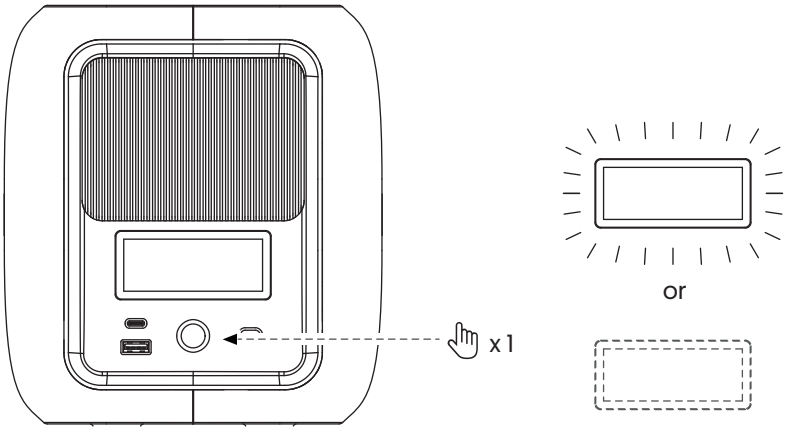

Mute/Mode Button

1. Short press the mute/mode button to enable or disable mute mode. When the device beeps, short press the mute/mode button to silence the alarm. Certain critical alarms will still beep when mute is activated, as they are not subject to mute control.
2. Long press the mute/mode button for 3~5 seconds to switch between online mode and ECO mode.

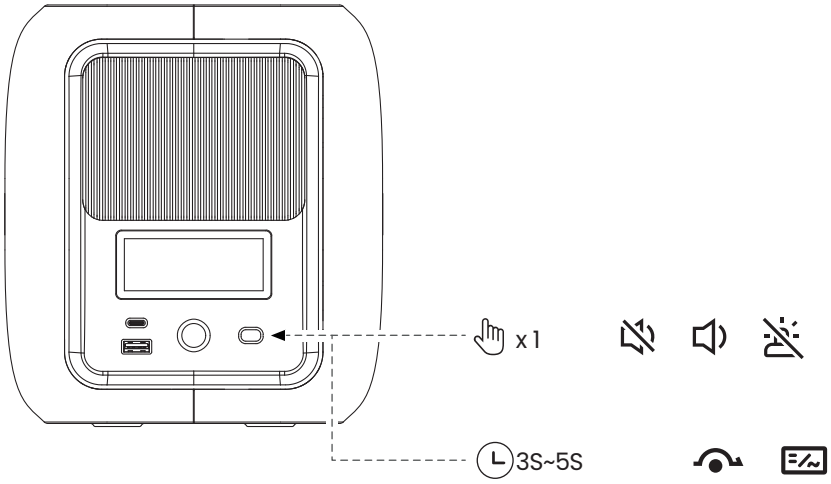

Rest IOT

1. After the device powers on, long press the power button and the mute/mode button simultaneously for 10 seconds to reset Bluetooth and Wi-Fi.

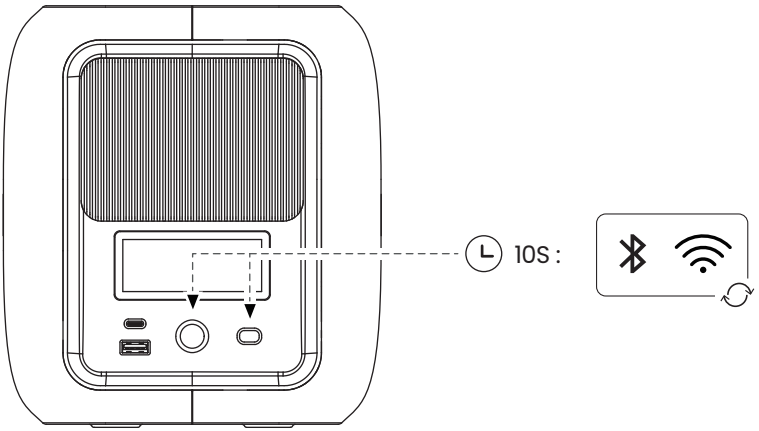

Power your Loads

AC Powering

1. Long press the mute/mode button for 3~5 seconds to switch between online mode and ECO mode.
   ECO Mode: When mains power is normal, the load is directly powered by the utility power. When mains power is abnormal, the UPS switches to battery power supply with a transfer time ≤10ms.
   Online Mode: The mains power supplies the load after rectification and inversion. When mains power fails, the battery continuously supplies power via the inverter, achieving zero transfer time (0ms) with uninterrupted output.

2. Do not operate the device beyond its rated power to prevent protection activation and service life reduction.

3. For powering equipment sensitive to power interruption (such as computers, NAS, etc.), Online Mode is recommended. To enable automatic safe shutdown of the computer, connect the communication cable and install the supporting UPS software on the computer for configuration.

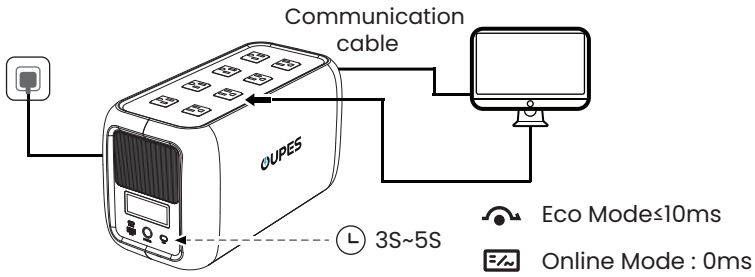

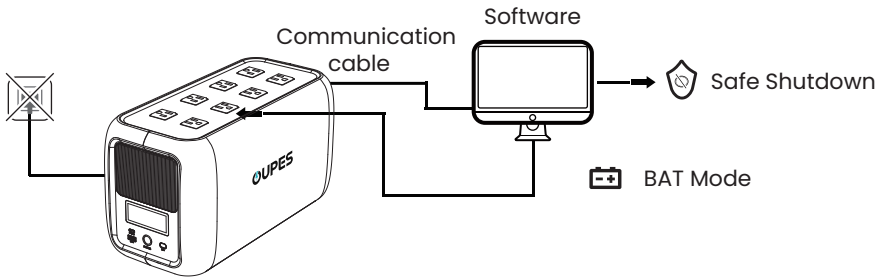

Power your Loads

DC Powering

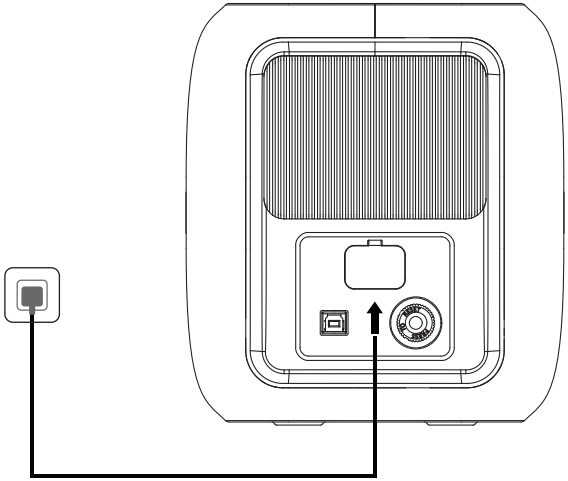

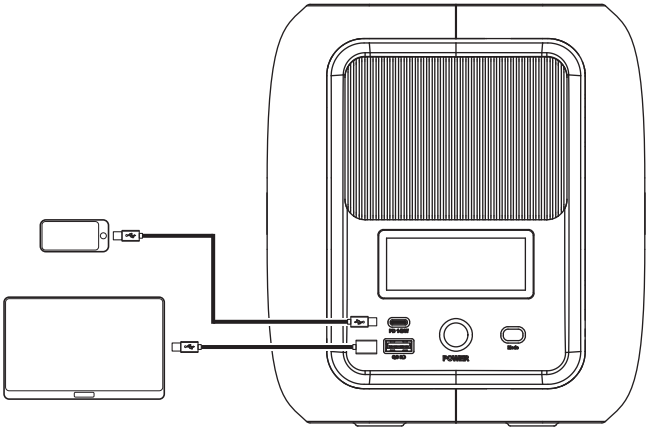

Recharge Methods

1. AC Input Protection: If the protector pops out, please disconnect all the connections and ensure that the AC input current is below 20A. Then, press the protector button to resume charging.

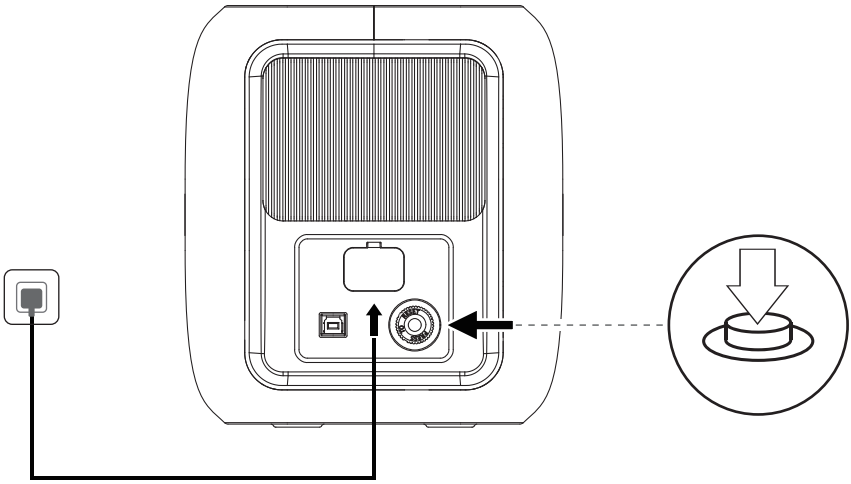

Specifications

Mode	
Online Mode	AC Output: 120V~10A Max 1200W Max 50/60Hz Peak Power: 2400W
	Transfer Time=0ms
Bypass Mode	AC Output: 1200W
	Transfer Time≤10ms
Battery Mode	1200W Continuous @ ≤25°C 1200W≤10mins @ 40°C 960W Continuous @ 40°C
DC Output	
USB-A Output	5V⎓3A; 9V⎓2A; 12V ⎓1.5A 18W Max
USB-C Output	5V⎓3A; 9V⎓3A; 12V ⎓3A; 15V ⎓2.4A 36W Max
AC Input	
AC Input	90-140V~ 40-70Hz 60W Max
AC Input Protection	20A
Battery	
Battery Type	LiFePO4
Battery Capacity	368.64Wh (51.2V/7.2Ah)

Specifications

Environment	
Operating Temperature	0-40°C (32-104°F)
Operating Humidity	10 to 90% non-condensing
Storage Temperature	-20-60°C (-4-140°F)
Storage Humidity	5 to 95% non-condensing
Altitude	≤4000m; derating 1.5% per 100m above 2000m
Audible Noise	<45dB@1m
Physical	
Dimension	380.5*185.1*206.5mm (14.98*7.29*8.13in)
Net Weight	7.45kg (16.42lb)

Error Code & Trouble Snooting

Error Code	Status	Cause	Solution
01	flashing, no output One Beep every second.	Device abnormality	Power off the unit, disconnect the load, and restart it later.
02	flashing, no output One Beep every second.	AC input over current.	Power off the unit and disconnect the load. Restart it later and reset the overcurrent protector.
03	flashing, no output One Beep every second.	Over temperature.	Stop operation immediately. Move the unit to a cool and well-ventilated area; resume use after temperature returns to normal.
04	flashing, no output One Beep every second.	Low voltage.	Power off the unit, disconnect the load, and restart it later.
05	flashing, no output One Beep every second.	Low temperature.	Stop operation. Move the unit to a warm environment and restart after temperature recovers.
06	flashing, no output One Beep every second.	Output overload.	Disconnect the load and check for over-power or short circuit. If normal, restart the unit or reset the overcurrent protector.
07	flashing, no input Five Beeps.	UPS communication disconnected.	Check the connection between the UPS and communication cable, then re-plug the cable.
08	One Beep every second.	Output Short circuit.	Disconnect the load and inspect for overload or short circuit. Restart the unit or reset the protector if no fault is found.
09	One Beep every 3 seconds.	Battery level below 20%.	Connect AC power to charge the unit, or save computer files and shut down promptly.
10	One Beep every second.	Battery level below 10%.	
11	Three beeps every 30 seconds.	Mains power failure, switched to battery mode.	Save computer files and power off devices in a timely manner.
12	Three beeps every 30 seconds.	Abnormal mains voltage/frequency, switched to battery mode.	Save computer files and power off devices in a timely manner.

If the issue persists, contact support.

FCC Warning

This device complies with part 15 of the FCC Rules. Operation is subject to the following two conditions: (1)This device may not cause harmful interference, and (2) this device must accept any interference received, including interference that may cause undesired operation. Any changes or modifications not expressly approved by the party responsible for compliance could void the user's authority to operate the equipment.

Notice:

This equipment has been tested and found to comply with the limits for a Class B digital device, pursuant to part 15 of the FCC Rules. These limits are designed to provide reasonable protection against harmful interference in a residential installation. This equipment generates uses and can radiate radio frequency energy and, if not installed and used in accordance with the instructions, may cause harmful interference to radio communications. However, there is no guarantee that interference will not occur in a particular installation. If this equipment does cause harmful interference to radio or television reception, which can be determined by turning the equipment off and on, the user is encouraged to try to correct the interference by one or more of the following measures:
(1)Reorient or relocate the receiving antenna.
(2)Increase the separation between the equipment and receiver.
(3)Connect the equipment into an outlet on a circuit different from that to which the receiver is connected.
(4)Consult the dealer or an experienced radio/TV technician for help.

This equipment complies with FCC radiation exposure limits set forth for an uncontrolled environment.
This equipment should be installed and operated with minimum distance 20cm between the radiator & your body.

Table des matières en français

Clause de non-responsabilité **18-19**

Liste des applications et des produits **20**

Description du produit **21-22**

- Aperçu 21
- Écran LCD 22

Instructions d'utilisation **23-25**

- Mise en marche/arrêt 23
- Bouton Muet/Mode 24
- Réinitialisation de l'IOT 25

Alimentez vos charges **26-27**

- Alimentation CA 26
- Alimentation CC 27

Méthodes de recharge **28**

Spécifications **29-30**

Code d'alarme et d'erreur **31**

Conformité et certification **32**

Clause de non-responsabilité

Clause de non-responsabilité

Veuillez conserver précieusement ce manuel d'utilisation et utiliser le produit conformément au manuel. L'entreprise ne sera pas tenue responsable des problèmes découlant du non-respect des instructions de ce manuel. Ce manuel peut être mis à jour sans préavis.

Transport

1. Protégez le produit des chocs violents, des vibrations et des chutes.
2. N'emportez pas ce produit à bord d'un avion.
3. Ne pas empiler d'objets sur ce produit.

Environnement

4. Utilisez et stockez ce produit dans les plages de température et d'humidité spécifiées dans le manuel d'utilisation.
5. Tenez ce produit à l'écart de l'eau, du feu, des sources de chaleur, des métaux, des produits chimiques et des environnements poussiéreux pendant l'utilisation et le stockage.
6. N'utilisez pas et ne stockez pas ce produit dans des environnements soumis à de forts champs électrostatiques ou magnétiques.
7. N'utilisez ce produit dans tout type de véhicule, y compris les avions, les voitures ou les bateaux.
8. Gardez ce produit hors de portée des enfants et des animaux domestiques.

Fonctionnement

9. Lors de la charge, connectez toujours le chargeur à l'UPS en premier avant de connecter la charge. Lors de la déconnexion, déconnectez toujours la charge en premier, puis déconnectez le chargeur de l'UPS.
10. N'utilisez que des accessoires officiels ou recommandés pour charger ce produit.
11. Ne branchez pas les prises du produit dans sa propre prise de sortie.
12. Ne bloquez pas les ouvertures de ventilation pour éviter que le produit ne surchauffe.
13. N'insérez pas les doigts ou toute autre partie du corps dans le produit.
14. N'utilisez pas ce produit pour alimenter des dispositifs médicaux, des instruments de précision ou des équipements d'aquarium.
15. N'utilisez pas ce produit pour alimenter des appareils ayant une puissance de démarrage instantanée élevée, tels que des fours à micro-ondes, des aspirateurs ou des perceuses électriques.

Clause de non-responsabilité

Entretien

16. Pour tout entretien, consultez un professionnel qualifié pour obtenir des services ou des conseils.
17. Ne percez pas et ne démontez pas ce produit à l'aide d'outils ou d'autres objets.
18. Si le produit est mouillé, cessez immédiatement de l'utiliser et placez-le dans un endroit étanche, ventilé et sûr.
19. Si le produit est gravement endommagé, mettez des gants isolants, éteignez-le et placez-le dans un endroit sûr et ventilé.
20. Ce produit contient des batteries. Pour le recyclage, déchargez complètement la batterie et mettez-la au rebut de manière appropriée conformément aux réglementations locales.

APP

Vous pouvez connecter ce produit via l'application pour afficher des informations, contrôler l'appareil et personnaliser les paramètres.

Scannez le code QR pour télécharger notre application Smart Control.

Disponible sous le nom « Cleanergy » sur iOS et Android.

Disponible sur App Store

Disponible sur Google Play

Liste des produits

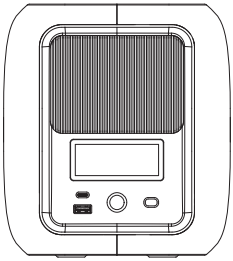

Unité UPS

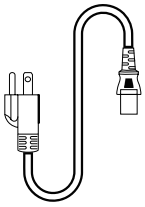

Câble de recharge CA

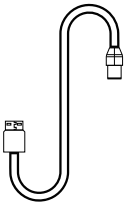

Câble de communication USB Type A et B

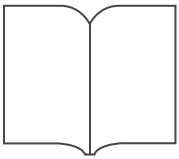

Manuel d'utilisation

Avertissement

1. Vérifiez que le produit et ses accessoires sont intacts et non endommagés.
2. Avant la première utilisation, il est recommandé de laisser reposer le produit pendant 2 à 6 heures afin d'éviter la condensation interne causée par les différences de température entre les environnements intérieur et extérieur.
3. Avant la première utilisation, chargez le produit pendant au moins 6 heures afin d'obtenir des performances optimales de la batterie.
4. Il est recommandé de charger complètement le produit et de le décharger à 10 % tous les 3 mois, puis de le recharger à 60 % de sa capacité avant de le stocker.
5. Pour nettoyer le produit, mettez-le d'abord hors tension, puis essuyez-le délicatement à l'aide d'un chiffon doux et sec.

Description du produit

Aperçu

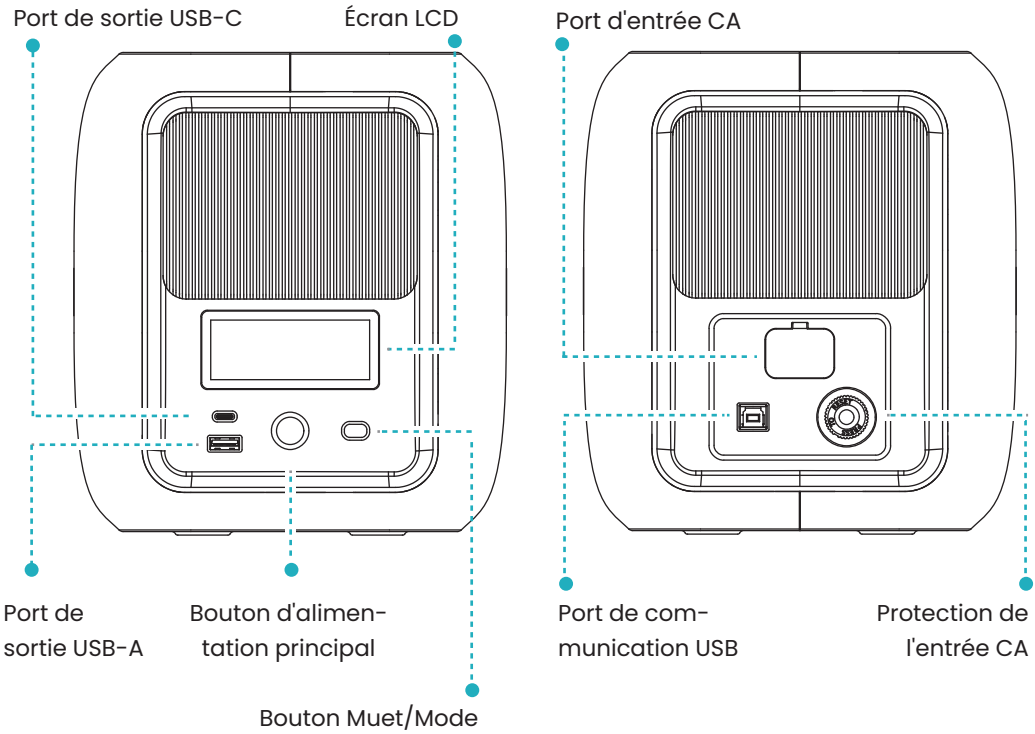

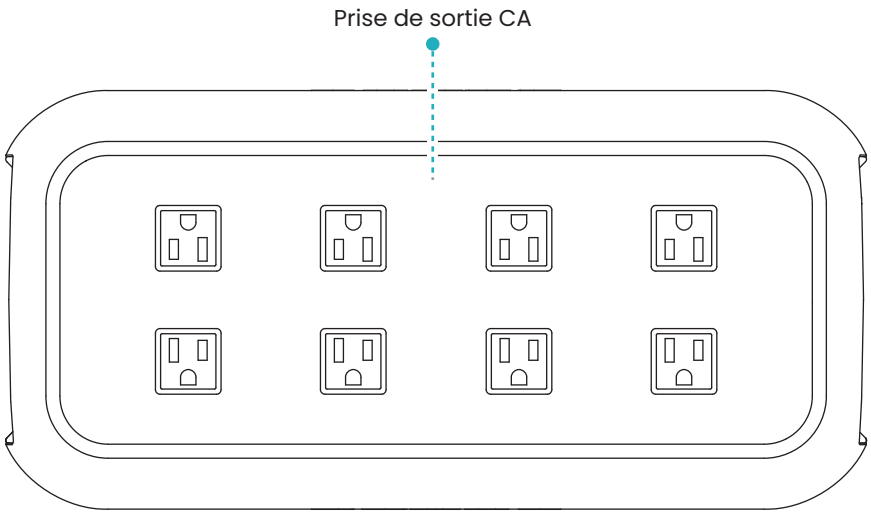

Description du produit

Écran LCD

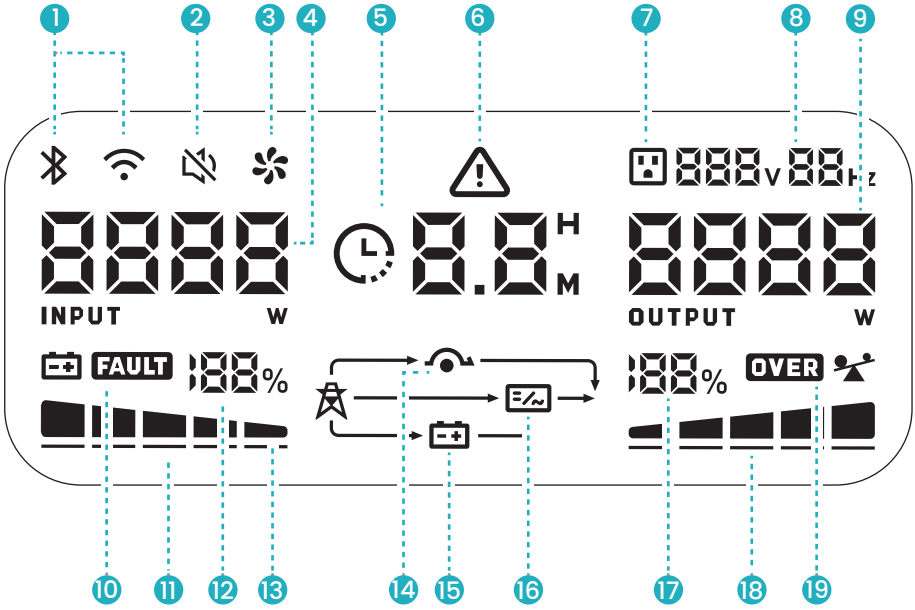

1.	Bluetooth et Wi-Fi	7.	Puissance de sortie	13.	Avertissement de batterie faible
2.	Mute	8.	Fréquence de sortie	14.	Mode ÉCO
3.	Ventilateur	9.	Puissance de sortie de l'UPS	15.	Mode batterie
4.	Puissance d'entrée de l'UPS	10.	Défaut de batterie	16.	Mode en ligne
5.	Temps de charge/décharge restant	11.	Barre de batterie	17.	Capacité de charge
6.	Code d'erreur	12.	Pourcentage de batterie	18.	Surcharge de sortie
				19.	Pourcentage de charge

Mise en marche/arrêt

1. Appuyez longuement sur le bouton d'alimentation pendant 5 secondes pour allumer ou éteindre l'appareil.
2. Appuyez brièvement sur le bouton d'alimentation pour allumer ou éteindre l'écran.

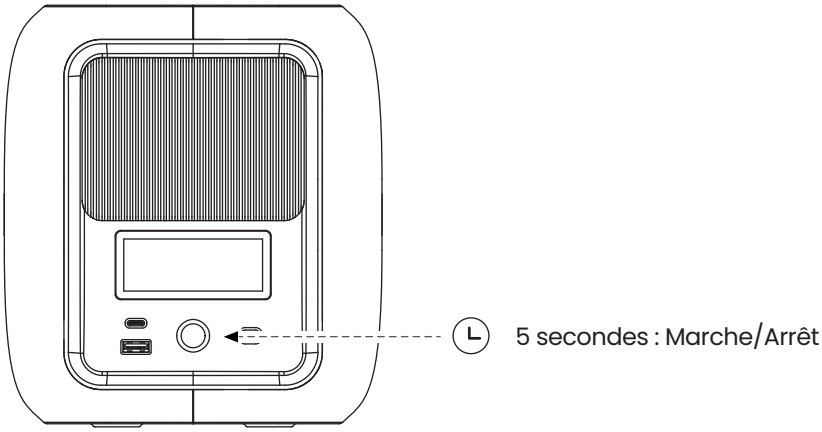

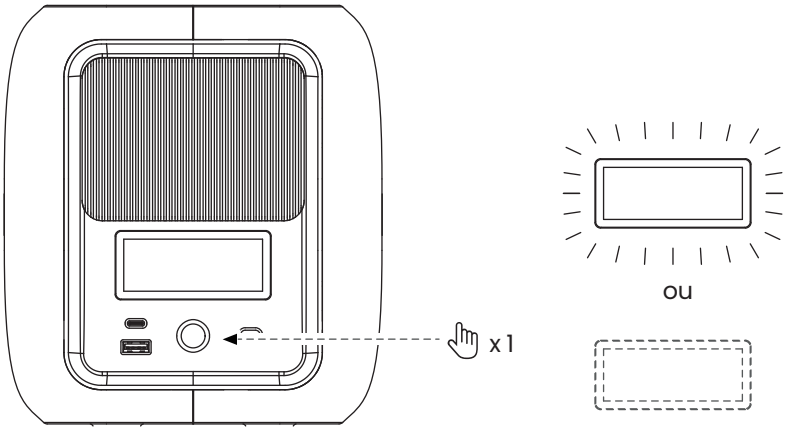

Bouton Muet/Mode

1. Appuyez brièvement sur le bouton Muet/Mode pour activer ou désactiver le mode muet. Lorsque l'appareil émet un bip, appuyez brièvement sur le bouton Muet/-Mode pour mettre l'alarme en sourdine. Certaines alarmes critiques continueront d'émettre des bips lorsque le mode muet est activé, car elles ne sont pas soumises au contrôle du mode muet.
2. Appuyez longuement sur le bouton Muet/Mode pendant 3 à 5 secondes pour basculer entre le mode en ligne et le mode ÉCO.

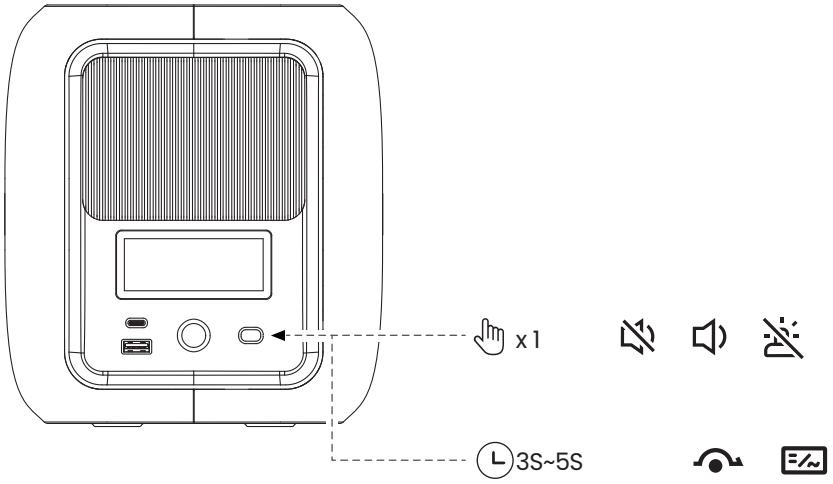

Réinitialisation de l'IOT

1. Une fois l'appareil allumé, appuyez simultanément sur le bouton d'alimentation et sur le bouton Muet/Mode pendant 10 secondes pour réinitialiser le Bluetooth et le Wi-Fi.

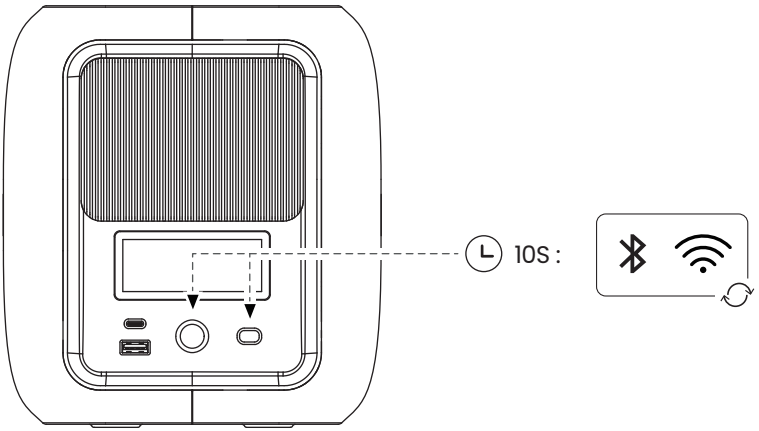

Alimentez vos charges

Alimentation CA

1. Appuyez longuement sur le bouton Muet/Mode pendant 3 à 5 secondes pour basculer entre le mode en ligne et le mode ÉCO.
   Mode ÉCO : lorsque l'alimentation secteur est normale, la charge est directement alimentée par le réseau électrique. Lorsque l'alimentation secteur est anormale, l'UPS bascule sur l'alimentation par batterie avec un temps de transfert ≤ 10 ms.
   Mode en ligne : L'alimentation secteur alimente la charge après redressement et inversion. En cas de panne de l'alimentation secteur, la batterie fournit une alimentation en continu via l'onduleur, avec un temps de transfert nul (0 ms) et une sortie ininterrompue.
2. N'utilisez pas l'appareil au-delà de sa puissance nominale pour éviter le déclenchement des protections et la réduction de sa durée de vie.
3. Pour alimenter des équipements sensibles aux coupures de courant (tels que les ordinateurs, les NAS, etc.), le mode en ligne est recommandé. Pour permettre l'arrêt automatique et sécurisé de l'ordinateur, connectez le câble de communication et installez le logiciel de l'UPS pris en charge sur l'ordinateur pour la configuration.

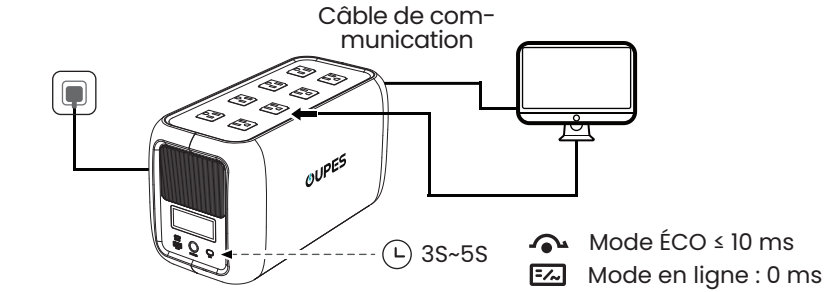

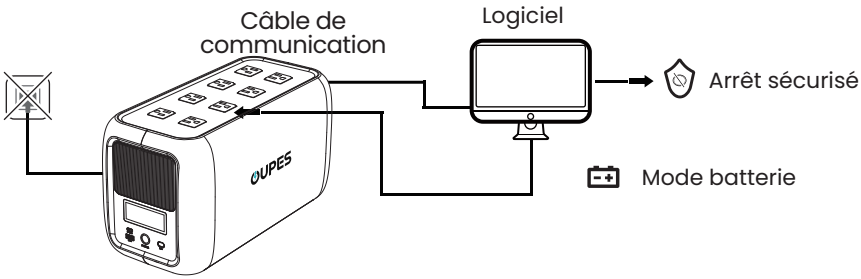

Alimentez vos charges

Alimentation CC

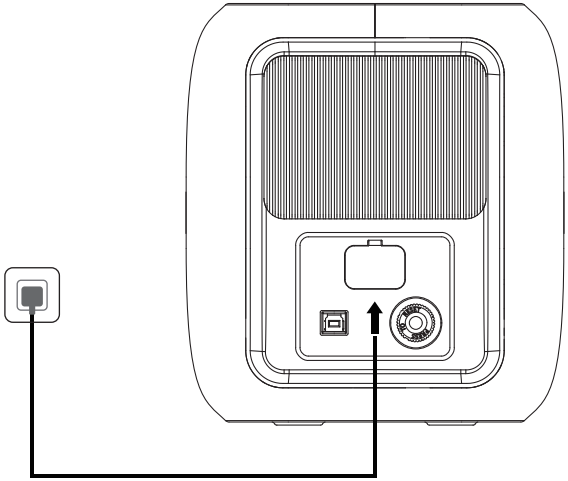

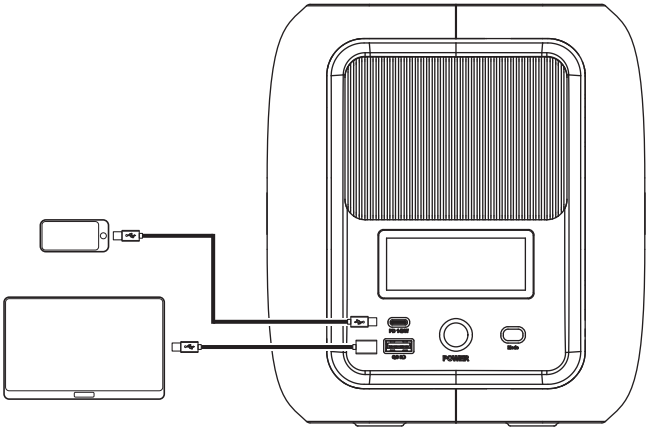

Méthodes de recharge

1. Protection de l'entrée CA : Si le protecteur se déclenche, veuillez déconnecter toutes les connexions et vous assurer que le courant d'entrée CA est inférieur à 20 A. Appuyez ensuite sur le bouton de protection pour reprendre la charge.

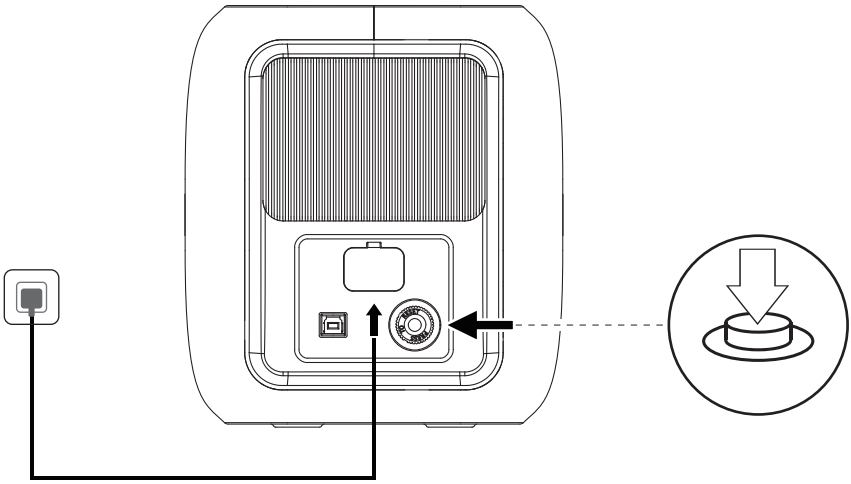

Specifications

Mode	
Mode en ligne	Sortie CA : 120 V~10 A Max 1 200 W Max 50/60 Hz Puissance de crête : 2 400 W
	Transfer Time=0ms
Mode Bypass	Sortie CA : 1 200 W
	Transfer Time≤10ms
Mode Batterie	1 200 W en continu à ≤ 25 °C 1 200 W≤ 10 min à 40°C 960 W en continu à 40°C
Sortie CC	
Sortie USB-A	5 V ⎓ 3 A ; 9 V ⎓ 2 A ; 12 V ⎓ 1,5 A 18 W Max
Sortie USB-C	5 V ⎓ 3 A ; 9 V ⎓ 3 A ; 12 V ⎓ 3 A ; 15 V ⎓ 2,4 A 36 W Max
AC Input	
Entrée CA	90-140 V~ 40-70 Hz 60 W Max
Protection de l'entrée CA	20 A
Batterie	
Type de batterie	LiFePO4
Capacité de la batterie	368,64 Wh (51,2 V/7,2 Ah)

Spécifications

Environnement	
Température de fonctionnemen	0 à 40 °C (32 à 104 °F)
Humidité de fonctionnement	10 à 90 % sans condensation
Température de stockage	-20 à 60 °C (-4 à 140 °F)
Humidité de stockage	5 à 95 % sans condensation
Altitude	≤ 4 000 m ; déclassement de 1,5 % par 100 m au-dessus de 2 000 m
Bruit audible	< 45 dB @ 1 m
Physique	
Dimensions	380,5*185,1*206,5 mm (14,98*7,29*8,13 pouces)
Poids net	7,45 kg (16,42 lb)

Code d'erreur et dépannage

Code d'erreur	État	Cause	Solution
01	Clignotant, aucune sortie. Un bip chaque seconde.	Anomalie de l'appareil	Éteignez l'unité, déconnectez la charge et redémarrez-la plus tard.
02	Clignotant, aucune sortie. Un bip chaque seconde.	Surintensité d'entrée CA.	Mettez l'appareil hors tension et débranchez la charge. Redémarrez-le ultérieurement et réinitialisez le protecteur de surintensité.
03	Clignotant, aucune sortie. Un bip chaque seconde.	Surchauffe.	Arrêtez le fonctionnement immédiatement. Déplacez l'unité dans un endroit frais et bien ventilé ; reprenez l'utilisation une fois la température revenue à la normale.
04	Clignotant, aucune sortie. Un bip chaque seconde.	Basse tension.	Éteignez l'unité, déconnectez la charge et redémarrez-la plus tard.
05	Clignotant, aucune sortie. Un bip chaque seconde.	Basse température.	Arrêtez le fonctionnement. Déplacez l'unité dans un environnement chaud et redémarrez-la une fois la température rétablie.
06	Clignotant, aucune sortie. Un bip chaque seconde.	Surcharge de sortie.	Déconnectez la charge et vérifiez s'il y a une surpuissance ou un court-circuit.Si tout est normal, redémarrez l'unité ou réinitialisez le protecteur de surintensité.
07	Clignotant, aucune entrée. Cinq bips.	Communication de l'UPS déconnectée.	Vérifiez la connexion entre l'UPS et le câble de communication, puis rebranchez le câble.
08	Un bip chaque seconde.	Court-circuit de sortie.	Déconnectez la charge et vérifiez s'il y a une surcharge ou un court-circuit. Redémarrez l'unité ou réinitialisez le protecteur si aucun défaut n'est trouvé.
09	Un bip toutes les 3 secondes.	Niveau de batterie inférieur à 20 %.	Connectez l'alimentation CA pour charger l'unité, ou enregistrez les fichiers informatiques et éteignez-la rapidement.
10	Un bip chaque seconde.	Niveau de batterie inférieur à 10 %.	
11	Trois bips toutes les 30 secondes.	Panne de l'alimentation secteur, passage en mode batterie.	Enregistrez les fichiers informatiques et éteignez les appareils en temps opportun.
12	Trois bips toutes les 30 secondes.	Tension/fréquence du secteur anormale, passage en mode batterie.	Enregistrez les fichiers informatiques et éteignez les appareils en temps opportun.

Si le problème persiste, contactez le support.

Avertissement de la FCC

Cet appareil est conforme à la partie 15 des règlements de la FCC. Le fonctionnement est soumis aux deux conditions suivantes : (1) Cet appareil ne doit pas causer d'interférences nuisibles, et (2) cet appareil doit accepter toute interférence reçue, y compris celles pouvant provoquer un fonctionnement indésirable. Toute modification ou changement non expressément approuvé par la partie responsable de la conformité pourrait annuler le droit de l'utilisateur à utiliser l'équipement.

Avis :

Cet équipement a été testé et déclaré conforme aux limites d'un appareil numérique de classe B, conformément à la partie 15 des règles de la FCC. Ces limites sont conçues pour offrir une protection raisonnable contre les interférences nuisibles dans une installation résidentielle. Cet équipement génère, utilise et peut émettre de l'énergie de fréquence radio et, s'il n'est pas installé et utilisé conformément aux instructions, peut causer des interférences nuisibles aux communications radio. Cependant, il n'y a aucune garantie que des interférences ne se produiront pas lors d'une installation particulière. Si cet équipement provoque des interférences nuisibles à la réception radio ou télévisuelle, ce qui peut être déterminé en éteignant et en rallumant l'équipement, l'utilisateur est encouragé à essayer de corriger les interférences en prenant une ou plusieurs des mesures suivantes :

(1) Réorienter ou déplacer l'antenne de réception.

(2) Augmenter la distance entre l'équipement et le récepteur.

(3) Brancher l'appareil sur une prise de courant située sur un circuit différent de celui sur lequel le récepteur est branché.

(4) Pour toute aide, vous pouvez contacter le revendeur ou un technicien radio/TV expérimenté.

Cet équipement est conforme aux limites d'exposition aux rayonnements de la FCC établies pour un environnement non contrôlé.

Cet équipement doit être installé et utilisé avec une distance minimale de 20 cm entre le radiateur & votre corps.

Tabla de Contenido en Español

Descargo de Responsabilidades **34-35**

Aplicación y Lista de Productos **36**

Descripción del Producto **37-38**

- Descripción General 37
- Pantalla LCD 38

Instrucciones de Uso **39-41**

- Encendido/Apagado 39
- Botón de Silencio/Modo 40
- Restablecimiento de IOT 41

Alimentar sus Cargas **42-43**

- Alimentación CA 42
- Alimentación CC 43

Métodos de Recarga **44**

Especificaciones **45-46**

Códigos de Alarma y Error **47**

Cumplimiento y Certificación **48**

Descargo de Responsabilidades

Descargo de Responsabilidades

Conserve correctamente este manual del usuario y utilice el producto de acuerdo con las instrucciones del mismo. La empresa no se responsabiliza de ningún problema derivado del incumplimiento de las instrucciones de este manual. Este manual está sujeto a actualizaciones sin previo aviso.

Transporte

1. Proteja el producto de impactos fuertes, vibraciones y caídas.
2. No transporte este producto a bordo de aeronaves.
3. No coloque objetos encima de este producto.

Entorno

4. Utilice y almacene este producto dentro de los rangos de temperatura y humedad especificados en el manual del usuario.
5. Mantenga este producto alejado del agua, fuego, fuentes de calor, metales, productos químicos y entornos con polvo durante su uso y almacenamiento.
6. No utilice ni almacene este producto en entornos con fuertes campos electrostáticos o magnéticos.
7. No utilice este producto en ningún tipo de vehículo, incluyendo aeronaves, automóviles o embarcaciones.
8. Mantenga este producto fuera del alcance de niños y mascotas.

Funcionamiento

9. Durante la carga, conecte siempre primero el cargador al UPS antes de conectar la carga. Al desconectar, retire siempre primero la carga y después desconecte el cargador del UPS.
10. Utilice únicamente accesorios oficiales o recomendados para cargar este producto.
11. No conecte las salidas del producto a su propia toma de salida.
12. No bloquee las aberturas de ventilación para evitar el sobrecalentamiento del producto.
13. No introduzca los dedos ni ninguna otra parte del cuerpo en el producto.
14. No utilice este producto para alimentar equipos médicos, instrumentos de precisión ni equipos para acuarios.
15. No utilice este producto para alimentar aparatos con alta potencia de arranque instantáneo, como hornos microondas, aspiradoras o taladros eléctricos.

Descargo de Responsabilidades

Mantenimiento

16. Para cualquier mantenimiento, consulte a un profesional cualificado para obtener servicio o asesoramiento.
17. No perfore ni desmonte este producto utilizando herramientas u otros objetos.
18. Si el producto se moja, deje de utilizarlo inmediatamente y colóquelo en un área impermeable, ventilada y segura.
19. Si el producto presenta daños graves, póngase guantes aislantes, apáguelo y colóquelo en un área segura y ventilada.
20. Este producto contiene baterías. Para su reciclaje, descargue completamente la batería y deséchela correctamente de acuerdo con la normativa local.

Aplicación

Puede conectar este producto a través de la aplicación para consultar información, controlar el dispositivo y personalizar la configuración.

Escanee el código QR para descargar nuestra aplicación Smart Control.

Disponible como "Cleanergy" en iOS y Android.

Disponible En App Store

Disponible En Google Play

Lista de Embalaje

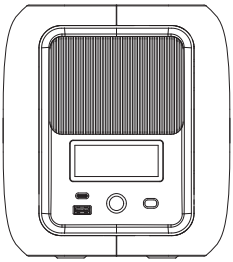

Unidad del UPS

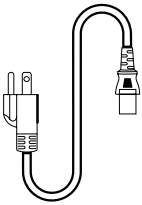

Cable de Carga CA

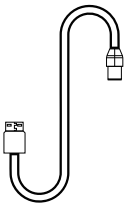

Cable de Comunicación USB Tipo A+B

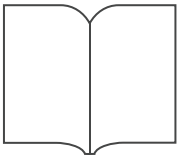

Manual del Usuario

Advertencia

1. Compruebe que el producto y los accesorios estén intactos y no presenten daños.
2. Antes del primer uso, se recomienda dejar reposar el producto entre 2 y 6 horas para evitar la condensación interna causada por diferencias de temperatura entre interiores y exteriores.
3. Antes del primer uso, cargue el producto durante al menos 6 horas para lograr un rendimiento óptimo de la batería.
4. Se recomienda cargar por completo y descargar el producto hasta el 10% cada 3 meses y, a continuación, recargarlo hasta el 60% de su capacidad para almacenarlo.
5. Para limpiar el producto, apáguelo primero y, a continuación, límpielo suavemente con un paño seco y suave.

Descripción del Producto

Descripción General

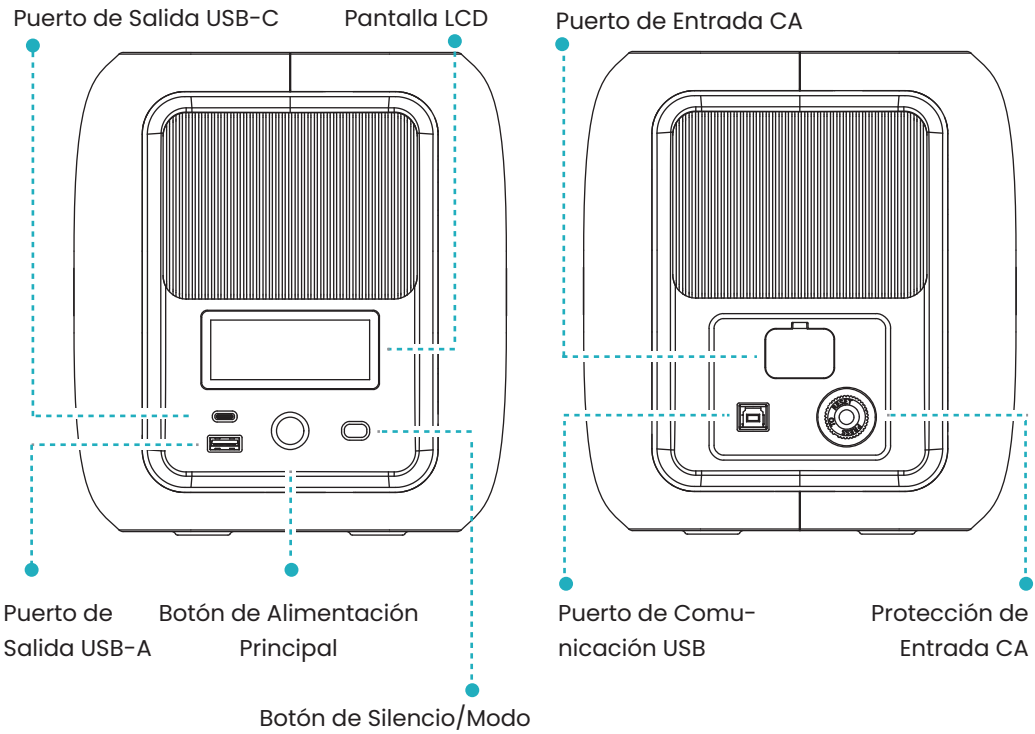

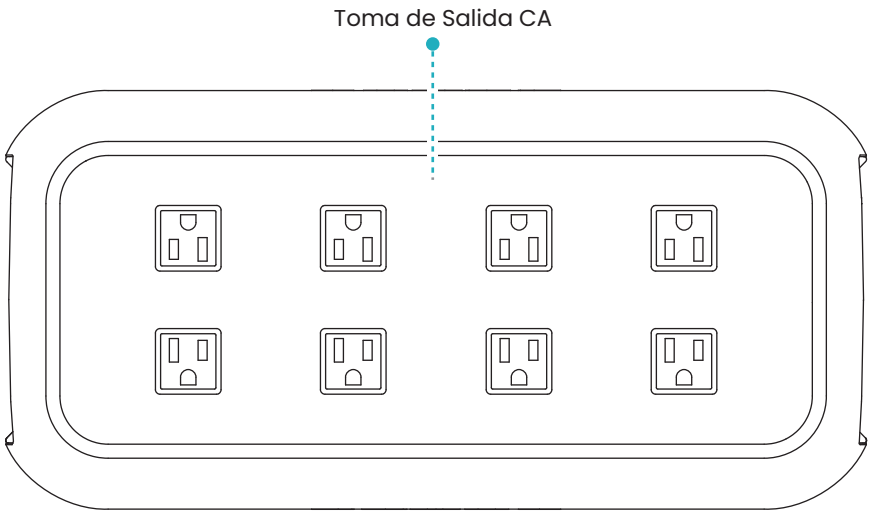

Descripción del Producto

Pantalla LCD

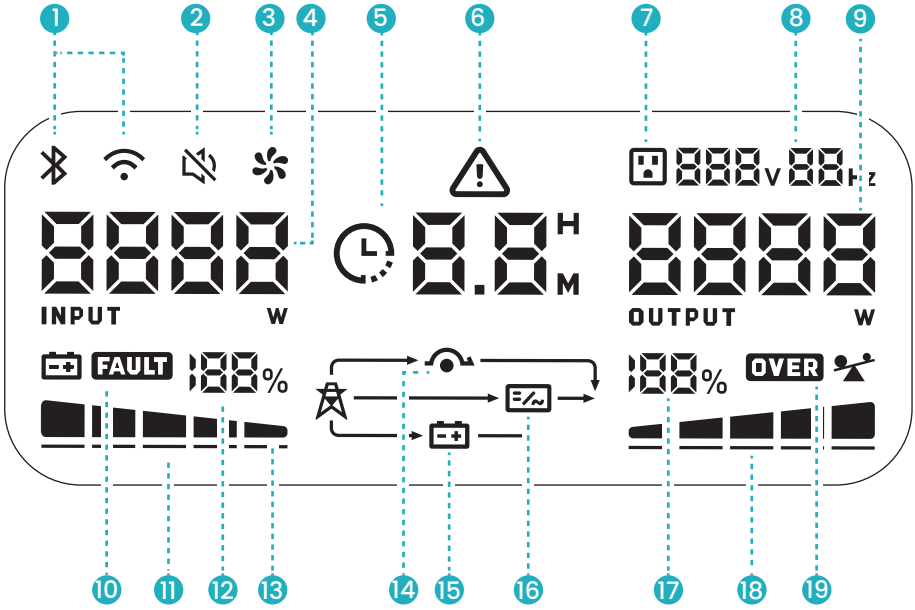

1.	Bluetooth y Wi-Fi	7.	Potencia de Salida	13.	Aviso de Batería Baja
2.	Silencio	8.	Frecuencia de Salida	14.	Modo Eco
3.	Ventilador	9.	Potencia de Salida del UPS	15.	Modo de Batería
4.	Potencia de Entrada del UPS	10.	Falla de Batería	16.	Modo en Línea
5.	Tiempo Restante de Carga/-Descarga	11.	Barra de Batería	17.	Capacidad de Carga
6.	Código de Error	12.	Porcentaje de Batería	18.	Sobrecarga de Salida
				19.	Porcentaje de Carga

Encendido/Apagado

1. Mantenga pulsado el botón de alimentación durante 5 segundos para encender o apagar el dispositivo.
2. Pulse brevemente el botón de alimentación para encender o apagar la pantalla.

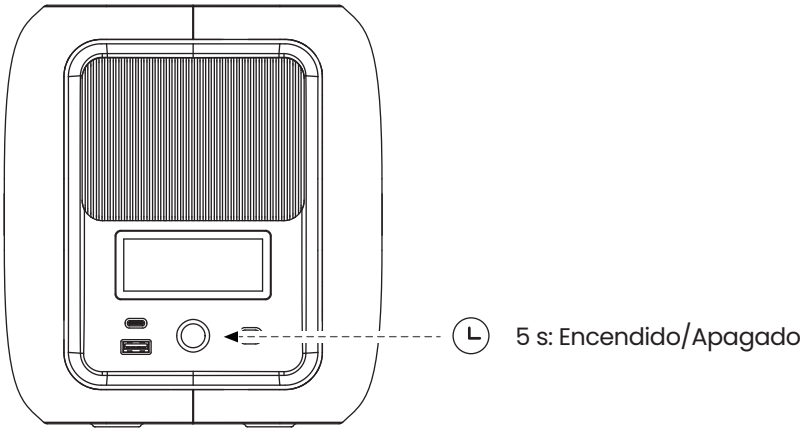

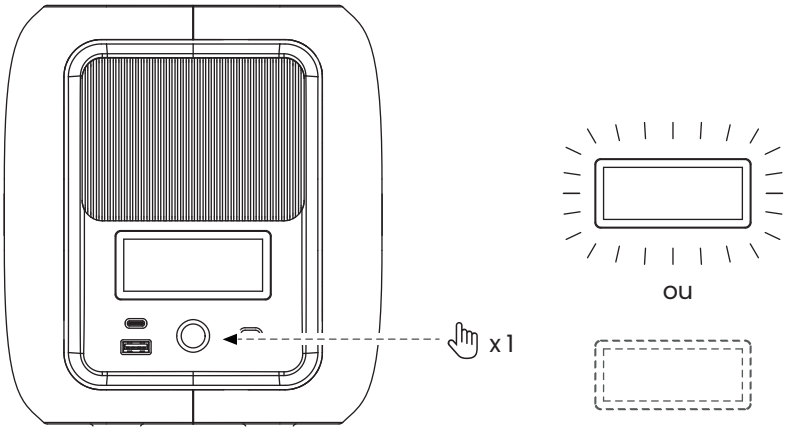

Botón de Silencio/Modo

1. Pulse brevemente el botón de silencio/modo para activar o desactivar el modo de silencio. Cuando el dispositivo emita un pitido, pulse brevemente el botón de silencio/modo para silenciar la alarma. Algunas alarmas críticas seguirán emitiendo pitidos aunque el modo de silencio esté activado, ya que no están sujetas al control de silencio.
2. Mantenga pulsado el botón de silencio/modo durante 3-5 segundos para cambiar entre el modo en línea y el modo ECO.

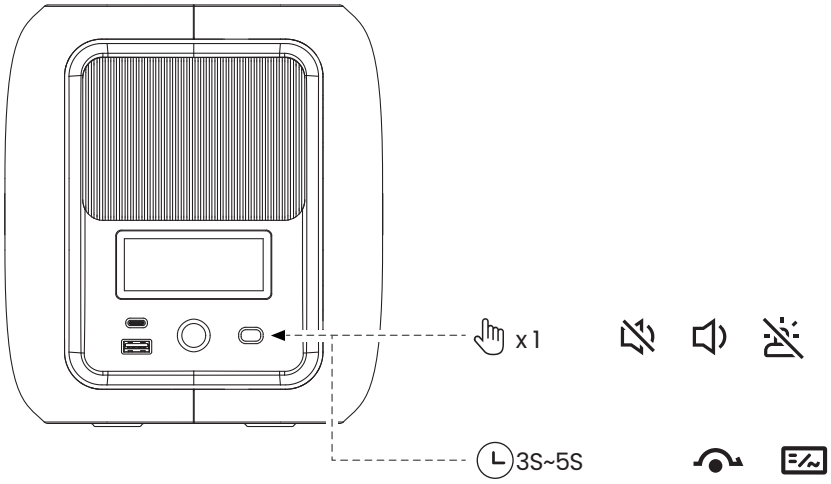

Restablecimiento de IOT

1. Después de encender el dispositivo, mantenga pulsados simultáneamente el botón de alimentación y el botón de silencio/modo durante 10 segundos para restablecer Bluetooth y Wi-Fi.

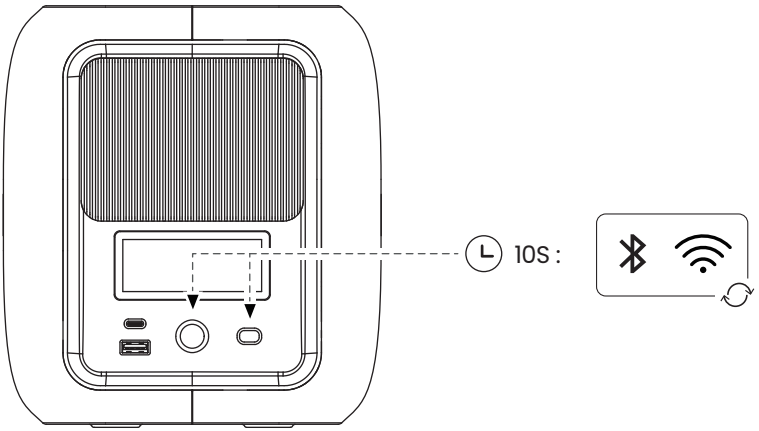

Alimentación CA

1. Mantenga pulsado el botón de silencio/modo durante 3-5 segundos para cambiar entre el modo en línea y el modo ECO.
   Modo ECO: Cuando la alimentación de red funciona con normalidad, la carga recibe energía directamente de la red eléctrica. Cuando la alimentación de red es anormal, el UPS cambia al suministro mediante batería con un tiempo de transferencia ≤ 10 ms.
   Modo en Línea: La alimentación de red suministra energía a la carga después de la rectificación e inversión. Cuando falla la alimentación de red, la batería continúa suministrando energía a través del inversor, logrando un tiempo de transferencia cero (0 ms) con salida ininterrumpida.
2. No utilice el dispositivo por encima de su potencia nominal para evitar la activación de la protección y la reducción de la vida útil.
3. Para alimentar equipos sensibles a interrupciones de energía (como ordenadores, NAS, etc.), se recomienda utilizar el Modo en Línea. Para habilitar el apagado automático seguro del ordenador, conecte el cable de comunicación e instale el software UPS compatible en el ordenador para realizar la configuración.

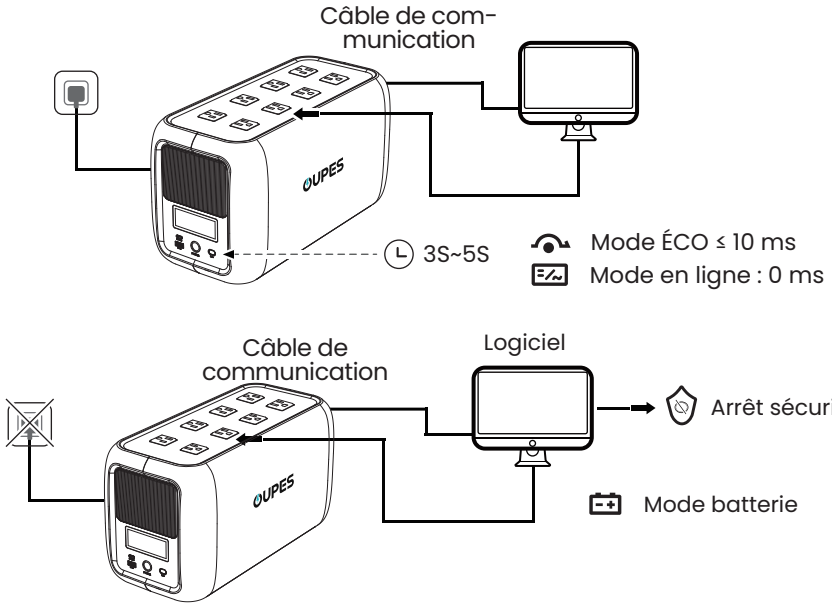

Alimentación CC

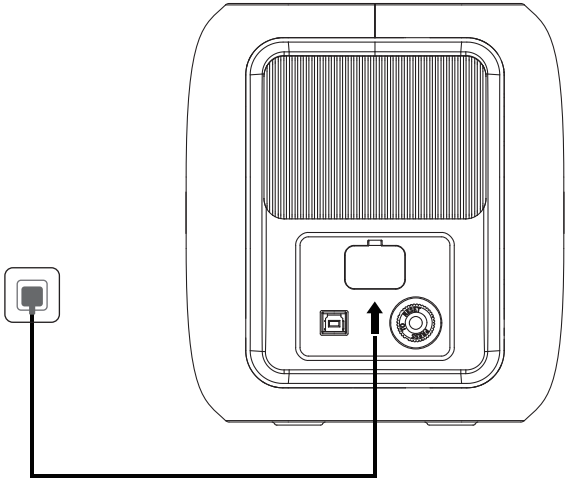

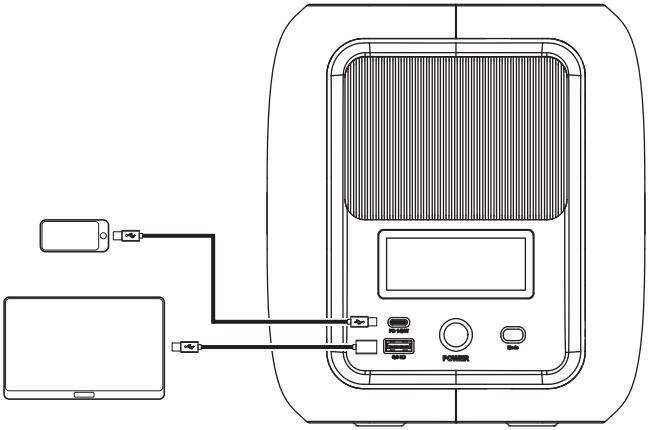

Métodos de Recarga

1. Protección de Entrada CA: Si el protector se dispara, desconecte todas las conexiones y asegúrese de que la corriente de Entrada CA sea inferior a 20 A. Luego, presione el botón del protector para reanudar la carga.

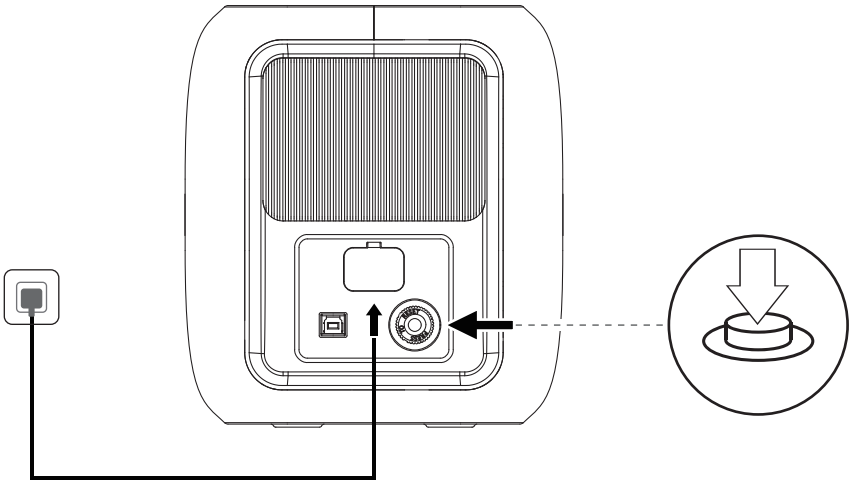

Especificaciones

Modo	
Modo en Línea	Salida de CA: 120 V ~ 10 A máx. 1200 W máx. 50/60 Hz Potencia Pico: 2400 W
	Tiempo de Transferencia = 0 ms
Modo de Derivación	Salida de CA: 1200 W
	Tiempo de Transferencia ≤ 10 ms
Modo de Batería	1200 W Continua a ≤25 °C 1200 W ≤10 min a 40°C 960 W Continua a 40°C
Sortie CC	
Salida USB-A	5 V ⎓ 3 A; 9 V ⎓ 2 A; 12 V ⎓ 1,5 A 18 W Máx.
Salida USB-C	5 V ⎓ 3 A; 9 V ⎓ 3 A; 12 V ⎓ 3 A; 15 V ⎓ 2,4 A 36 W Máx.
Entrada CA	
Entrada CA	90-140 V~ 40-70 Hz 60 W Máx.
Protección de Entrada CA	20 A
Batería	
Tipo de Batería	LiFePO4
Capacidad de la Batería	368,64 Wh (51,2 V/7,2 Ah)

Especificaciones

Entorno	
Temperatura de Funcionamiento	0-40 °C (32-104 °F)
Humedad de Funcio-namiento	10% a 90% sin condensación
Temperatura de Almacenamiento	-20-60 °C (-4-140 °F)
Humedad de Almacenamiento	5% a 95% sin condensación
Altitud	≤ 4000 m; reducción del rendimiento del 1,5% por cada 100 m por encima de 2000 m
Ruido Audible	< 45 dB @ 1 m
Físico	
Dimensiones	380,5×185,1×206,5 mm (14,98×7,29×8,13 pulgadas)
Peso Neto	7,45 kg (16,42 lb)

Código de Error y Solución de Problemas

Código de Error	Estado	Causa	Solución
01	Parpadeando, sin salida Un pitido cada segundo.	Anomalía del dispositivo	Apague la unidad, desconecte la carga y reiníciela más tarde.
02	Parpadeando, sin salida Un pitido cada segundo.	Sobrecorriente de entrada CA.	Apague el equipo y desconecte la carga. Reinícielo más tarde y restablezca el protector contra sobrecorriente.
03	Parpadeando, sin salida Un pitido cada segundo.	Sobretemperatura.	Detenga el funcionamiento inmediatamente. Traslade la unidad a un área fresca y bien ventilada; reanude el uso cuando la temperatura vuelva a la normalidad.
04	Parpadeando, sin salida Un pitido cada segundo.	Bajo voltaje.	Apague la unidad, desconecte la carga y reiníciela más tarde.
05	Parpadeando, sin salida Un pitido cada segundo.	Baja temperatura.	Detenga el funcionamiento. Traslade la unidad a un entorno cálido y reiníciela cuando la temperatura se haya recuperado.
06	Parpadeando, sin salida Un pitido cada segundo.	Sobrecarga de salida.	Desconecte la carga y compruebe si existe sobrepotencia o cortocircuito.Si todo es normal, reinicie la unidad o restablezca el protector de sobrecorriente.
07	Parpadeando, sin entrada Cinco pitidos.	Comunicación con el UPS desconectada.	Compruebe la conexión entre el UPS y el cable de comunicación y vuelva a conectar el cable.
08	Un pitido cada segundo.	Cortocircuito en la salida.	Desconecte la carga y verifique si existe sobrecarga o cortocircuito. Reinicie la unidad o restablezca el protector si no se detecta ninguna falla.
09	Un pitido cada 3 segundos.	Nivel de batería inferior al 20%.	Conecte la alimentación CA para cargar la unidad, o guarde los archivos del ordenador y apáguelo inmediatamente.
10	Un pitido cada segundo.	Nivel de batería inferior al 10%.	
11	Tres pitidos cada 30 segundos.	Fallo de la alimentación de red, cambiado al modo de batería.	Guarde los archivos del ordenador y apague los dispositivos oportunamente.
12	Tres pitidos cada 30 segundos.	Voltaje o frecuencia de red anómala, cambiado al modo de batería.	Guarde los archivos del ordenador y apague los dispositivos oportunamente.

Si el problema persiste, póngase en contacto con el soporte.

Advertencia de FCC

Este dispositivo cumple con la parte 15 de las Normas de FCC. El funcionamiento está sujeto a las dos condiciones siguientes: (1) Este dispositivo no puede causar interferencia dañina, y (2) este dispositivo debe aceptar cualquier interferencia recibida, incluida aquella que pueda causar un funcionamiento no deseado. Cualquier cambio o modificación no aprobado expresamente por el parte responsable del cumplimiento podría anular la autoridad del usuario para operar el equipo.

Aviso:

Este equipo se sometió a pruebas y cumple con los límites para un dispositivo digital de Clase B, de conformidad con la parte 15 de las Normas de FCC. Estos límites se diseñaron para ofrecer protección razonable contra interferencias perjudiciales en una instalación residencial. El equipo genera, utiliza y puede radiar energía de radiofrecuencia y, si no se instala ni utiliza de conformidad con las instrucciones, podría provocar interferencias perjudiciales a las comunicaciones por radio. Sin embargo, no hay garantía de que no se produzcan interferencias en una instalación en particular. Si este equipo causa interferencia perjudicial en la recepción de radio o televisión, lo cual puede determinarse apagando y encendiendo el equipo, se recomienda al usuario que intente corregir la interferencia tomando una o más de las siguientes medidas:
(1) Reoriente o reubique la antena receptora.
(2) Aumente la distancia entre el equipo y el receptor.
(3) Conecte el equipo a una toma de corriente de un circuito distinto al que está conectado el receptor.
(4) Consulte al distribuidor o a un técnico de radio / televisión con experiencia para ayuda.
Este equipo cumple con los límites de exposición a radiación de la FCC establecidos para un entorno no controlado.
Este equipo debe instalarse y operarse con una distancia mínima de 20 cm entre el radiador y su cuerpo.



NO POWER OOPS WITH OUPES