OUPES

NO POWER OOPS WITH OUPES

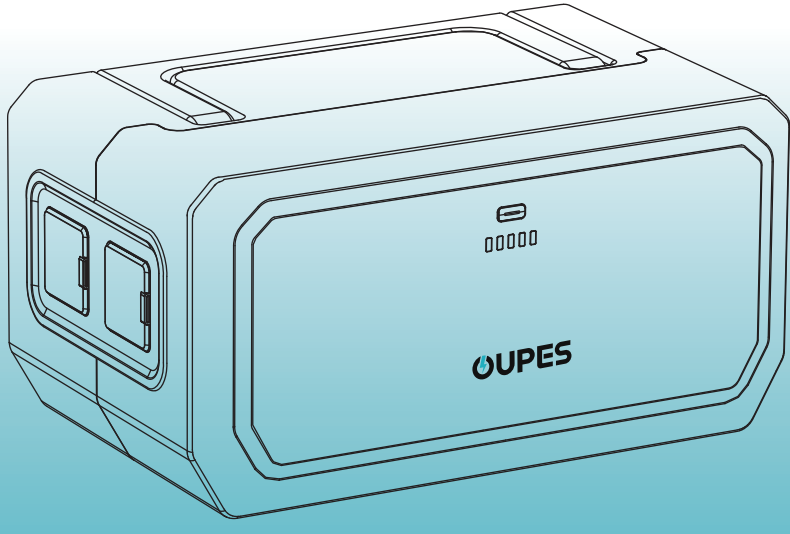

User Manual

B2 V2 BAT-2048Wh Extra Battery

Version: OPS-S2V2-BAT-V1.0

Customer service

US Region

Email us: support@oupes.com
Call us: +1(209)400-9909
Website: oupes.com

European Union Region

Email us: support.eu@oupes.com
Website: eu.oupes.com

Canada Region

Email us: support.ca@oupes.com
Website: ca.oupes.com

United Kingdom Region

Email us: support.uk@oupes.com
Website: uk.oupes.com

Mexico Region

Email us: support.mx@oupes.com
Website: mx.oupes.com

Language

English Contents 01-09
Deutsch (Deutsches Inhaltsverzeichnis) 10-18
French (Table des matières en français) 19-27
Italian (Indice in italiano) 28-36
Spanish (Tabla de Contenido en Español) 37-45

English Contents

Disclaimer 02-03
Package List 04
Product Description 05
Connection Method 05
Power ON/OFF 06
Specifications 07
Error Code&Trouble Shooting 08
Certification and Compliance 09

Disclaimer

Before using this product, please read this user manual carefully to ensure that you fully understand the product and can use it correctly. After reading this user manual, please keep it in a safe place for future reference. Improper use of this product may cause serious injury to yourself or others, or result in product damage and property loss. By using this product, you are deemed to have understood, recognized and accepted all the terms and contents of this document. The Company shall not be responsible for any damages caused by the user's failure to use this product in accordance with this user manual.
In accordance with laws and regulations, the company reserves the right of final interpretation of this document and all documents related to this product. This document is subject to change, update, revision or termination without notice.

Please visit our website for the latest product information.

●The company shall not be held responsible for any damage caused by force majeure(e.g. fire, typhoon, flood, earthquake) or use under other abnormal circumstances by the customer.

Transportation

1. Do not subject this product to severe impacts, vibrations, or drops.
2. Do not carry this product onto a plane.

Environment

3. Keep the product away from water resources, heat resources, metal objects and chemical substances and dust environment.
4. Place the product on a stable and flat surface.
5. Store the product in a dry, well-ventilated place.
6. Follow the environment temperature requirements specified in the user manual.
7. Do not use the product in an environment with strong static electricity or magnetic fields.
8. Keep the product out of reach of children and pets.

Disclaimer

Operation

9. Do not damage, repair, modify or disassemble this product by yourself.
10. Do not use any unofficial or not recommended components or accessories.
11. Remember to turn on the product before connecting your devices.
12. Always disconnecting your devices before turning off the product.
13. Do not put fingers or hands into the product.
14. Do not insert wires or other metal objects into the product to prevent short circuits.
15. Do not use the product to power medical equipment and precision instrument.
16. Do not stack any heavy objects on the product.
17. Risk of Electric Shock: Never use the product to power tools to cut or access live parts or live wirings, or materials that may contain live parts or live wirings inside, such as building walls, etc.

Emergency

18. If the product falls into water or gets wet, stop using it immediately and place the product in a secure, waterproof, and well-ventilated area, then contact customer service for further support.
19. If the product is smoking or catches fire, it is recommended to use the fire extinguishers.
20. If the product is overturned and severely damaged, wear insulating gloves to turn it off, and then place the product in an open area far from flammable materials and people, and dispose of it according to local laws and regulations.

Recycling and Disposal

21. The product with severe damage, malfunction, or depleted battery life should be properly disposed of or recycled.
22. The product contains batteries. Please dispose of the product following local laws and regulations for battery disposal and recycling. Do not dispose of it with household waste to avoid environmental pollution and safety hazards.
23. If possible, ensure the battery is completely discharged (to 0% capacity) before disposing of the product. If not, refrain from placing the battery directly into a battery recycling box. Instead, contact a professional battery recycling company for proper handling.

APP

You can connect this product via APP to view information, control the device and personalize settings.

Scan the QR code to download our Smart Control APP.

Available as “Cleanergy” on iOS & Android.

Available On App Store

Available On Google Play

What's in the Box

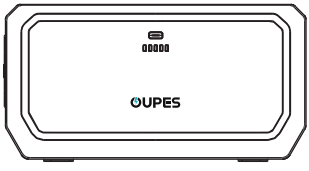

Power Station*1

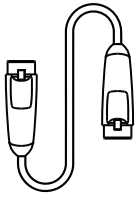

Battery Expansion Cable *1

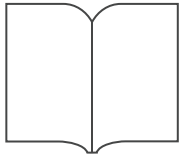

User Manual*1

Warning

1. Check whether the product and accessories are intact and undamaged.
2. Before first use, please charge the unit fully, then continue charging for an additional hour.
3. It is recommended to fully charge and discharge the product every 3 months, then recharge it to 60% capacity for storage.
4. To clean the product, turn off the power first, then gently wipe it with a dry, soft cloth.

Product Description

Overview

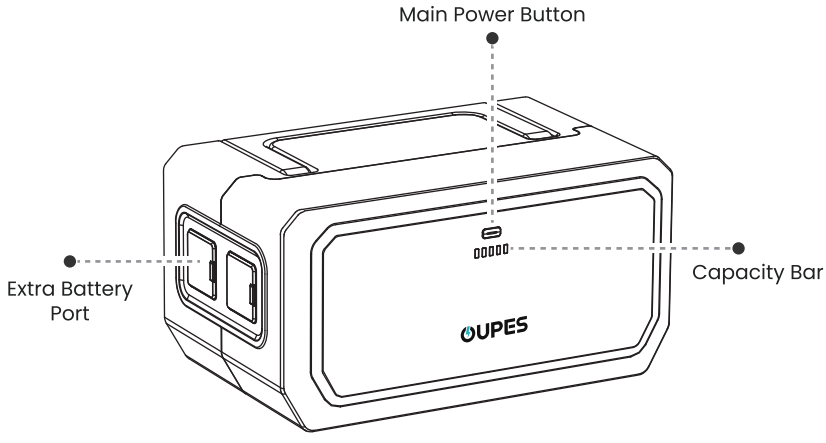

Connection Method

Power On/Off

1. Turn off the power station and the extra battery before connecting or disconnecting them.
2. When successfully connecting, the extra battery and the power station will charge and discharge together.

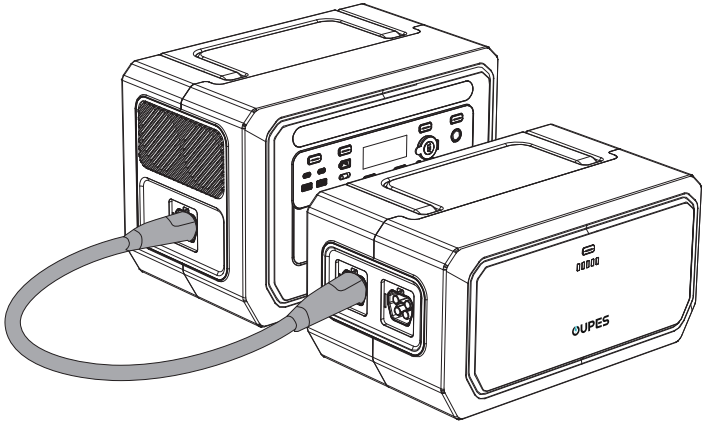

Power On/Off

1. Long press the main power button for 3 seconds to turn the main power on or off.
2. The device will shut down after 5 minutes without operation.

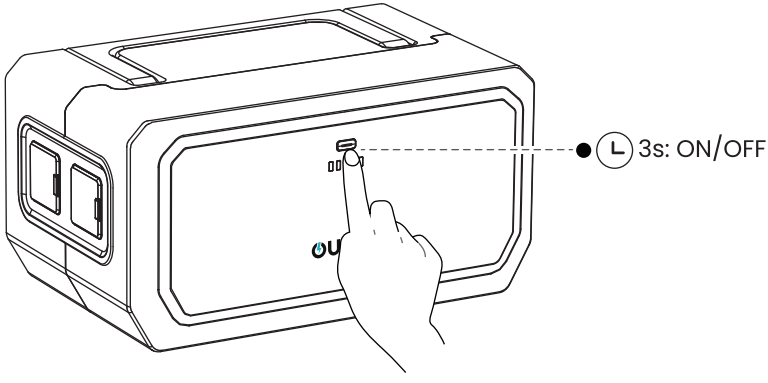

Specifications

Port	
Extra Battery Port Output	44~56.5V
Extra Battery Port Input	44~56.5V
General Info	
Battery Capacity	2048Wh（51.2V/40Ah）
Battery Type	LiFePO4
Operating Temperature	0~40℃（32~104°F）
Storage Temperature	-20~60℃（-4~140°F）
Dimension	410.50*270.30*213.30mm（16.16*10.64*8.40in）
Net Weight	16.05kg（35.38lb）

Error Code & Trouble Shooting

Error Code	Cause	Solution
E00	Over voltage of single battery cell.	Stop charging and discharge until the battery voltage returns to normal.
E01	Low Voltage of single battery cell.	Charge the device until the voltage returns to normal.
E02	Battery total voltage is too high.	Stop charging and start discharging until the battery voltage returns to normal.
E03	Battery total voltage is too low.	Charge the device until the voltage returns to normal.
E04	High temperature of batteny.	The device will automatically return to norma when the temperature returns to normal.
E05	Low temperature of batteny.	The device will automatically retumn to norma when the temperature returns to normal.
E06	Charge over temperature.	Charge the device after the temperature returning to normal.
E07	Over temperature of MOSFET.	The device will automatically return to normal when the temperature returns to normal.
E08	Connect the wrong expansion battery.	Connect correct extra battery to restore.

Note: The error content is only displaved on the APP. If problems persist, please contact service team for further support.

Certification and Compliance

FCC Warning

This device complies with part 15 of the FCC Rules. Operation is subject to the following two conditions: (1)This device may not cause harmful interference, and (2) this device must accept any interference received, including interference that may cause undesired operation. Any changes or modifications not expressly approved by the party responsible for compliance could void the user's authority to operate the equipment.

Notice:

This equipment has been tested and found to comply with the limits for a Class B digital device, pursuant to part 15 of the FCC Rules. These limits are designed to provide reasonable protection against harmful interference in a residential installation. This equipment generates uses and can radiate radio frequency energy and, if not installed and used in accordance with the instructions, may cause harmful interference to radio communications. However, there is no guarantee that interference will not occur in a particular installation. If this equipment does cause harmful interference to radio or television reception, which can be determined by turning the equipment off and on, the user is encouraged to try to correct the interference by one or more of the following measures:
(1)Reorient or relocate the receiving antenna.
(2)Increase the separation between the equipment and receiver.
(3)Connect the equipment into an outlet on a circuit different from that to which the receiver is connected.
(4)Consult the dealer or an experienced radio/TV technician for help.

This equipment complies with FCC radiation exposure limits set forth for an uncontrolled environment.
This equipment should be installed and operated with minimum distance 20cm between the radiator & your body.

Deutsches Inhaltsverzeichnis

Haftungsausschluss 11-12

Lieferumfang 13

Produktbeschreibung 14

Anschlussmethode 14

Ein-/Ausschalten 15

Spezifikationen 16

Fehlercode & Fehlerbehebung 17

Zertifizierung und Compliance 18

Haftungsausschluss

Bevor Sie dieses Produkt verwenden, lesen Sie bitte dieses Benutzerhandbuch sorgfältig durch, um sicherzustellen, dass Sie das Produkt vollständig verstehen und es korrekt verwenden können. Bitte bewahren Sie dieses Benutzerhandbuch nach dem Lesen an einem sicheren Ort auf, um es später bei Bedarf nachschlagen zu können. Unsachgemäße Verwendung dieses Produkts kann zu schweren Verletzungen bei Ihnen oder anderen sowie zu Produktschäden und Sachverlust führen. Durch die Nutzung dieses Produkts gilt, dass Sie alle Bedingungen und Inhalte dieses Dokuments verstanden, anerkannt und akzeptiert haben. Das Unternehmen übernimmt keine Haftung für Schäden, die aus der Nichtbeachtung der Anweisungen in diesem Benutzerhandbuch resultieren.
In Übereinstimmung mit geltenden Gesetzen und Vorschriften behält sich das Unternehmen das Recht der endgültigen Auslegung dieses Dokuments und aller damit verbundenen Unterlagen vor. Dieses Dokument kann ohne vorherige Ankündigung geändert, aktualisiert, überarbeitet oder aufgehoben werden. Bitte besuchen Sie unsere Website, um die neuesten Produktinformationen zu erhalten.
●Das Unternehmen haftet nicht für Schäden, die durch höhere Gewalt (z. B. Feuer, Taifun, Überschwemmung, Erdbeben) oder durch Nutzung unter anderen außergewöhnlichen Umständen durch den Kunden verursacht werden.

Transport

1. Setzen Sie das Produkt keinen starken Stößen, Vibrationen oder Stürzen aus.
2. Nehmen Sie dieses Produkt nicht mit in ein Flugzeug.

Umwelt

3. Halten Sie das Produkt von Wasser, Wärmequellen, Metallobjekten, Chemikalien und staubiger Umgebung fern.
4. Stellen Sie das Produkt auf eine stabile und ebene Fläche.
5. Lagern Sie das Produkt an einem trockenen, gut belüfteten Ort.
6. Beachten Sie die im Benutzerhandbuch angegebenen Umgebungstemperaturanforderungen.
7. Verwenden Sie das Produkt nicht in Umgebungen mit starker statischer Elektrizität oder starken Magnetfeldern.
8. Bewahren Sie das Produkt außerhalb der Reichweite von Kindern und Haustieren auf.

Bedienung

9. Beschädigen, reparieren, modifizieren oder demontieren Sie dieses Produkt nicht eigenständig.
10. Verwenden Sie keine inoffiziellen oder nicht empfohlenen Komponenten oder Zubehörteile.
11. Schalten Sie das Produkt ein, bevor Sie Ihre Geräte anschließen.
12.Trennen Sie Ihre Geräte immer, bevor Sie das Produkt ausschalten.
13. Stecken Sie keine Finger oder Hände in das Produkt.
14. Führen Sie keine Drähte oder andere Metallgegenstände in das Produkt ein, um Kurzschlüsse zu vermeiden.
15. Verwenden Sie das Produkt nicht zur Stromversorgung von medizinischen Geräten oder Präzisionsinstrumenten.
16. Stapeln Sie keine schweren Gegenstände auf dem Produkt.
17. Stromschlaggefahr: Verwenden Sie das Produkt niemals zum Antrieb von Werkzeugen zum Schneiden oder Freilegen stromführender Teile oder Leitungen oder zum Bearbeiten von Materialien (z. B. Gebäudewände), die solche enthalten könnten.

Urgence

18. Wenn das Produkt ins Wasser fällt oder nass wird, beenden Sie die Nutzung sofort, stellen Sie es an einem sicheren, wasserdichten und gut belüfteten Ort ab und kontaktieren Sie den Kundendienst.
19. Sollte das Produkt rauchen oder Feuer fangen, verwenden Sie bitte einen Feuerlöscher.
20. Wenn das Produkt umgestürzt und stark beschädigt ist, schalten Sie es mit Isolierhandschuhen aus, stellen Sie es in einen offenen Bereich fern von brennbaren Materialien und Menschen und entsorgen Sie es gemäß den örtlichen Vorschriften.

Recycling und Entsorgung

21. Produkte mit schweren Schäden, Fehlfunktionen oder erschöpfter Batterie sollten ordnungsgemäß entsorgt oder recycelt werden.
22. Dieses Produkt enthält Batterien. Entsorgen Sie das Produkt gemäß den örtlichen Vorschriften für Batterieentsorgung und Recycling. Entsorgen Sie es nicht mit dem Hausmüll, um Umweltverschmutzung und Sicherheitsrisiken zu vermeiden.
23. Entladen Sie die Batterie möglichst vollständig (bis 0 %), bevor Sie das Produkt entsorgen. Andernfalls legen Sie sie nicht direkt in eine Batterie-Recyclingbox. Wenden Sie sich stattdessen an ein professionelles Batterierecyclingunternehmen.

APP

Sie können dieses Produkt über die APP verbinden, um Informationen anzuzeigen, das Gerät zu steuern und Einstellungen zu personalisieren.

Scannen Sie den QR-Code, um unsere Smart Control App herunterzuladen.

Erhältlich als „Cleanergy“ für iOS und Android.

Available On App Store

Available On Google Play

Lieferumfang

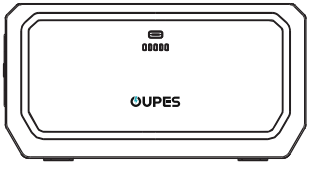

Powerstation × 1

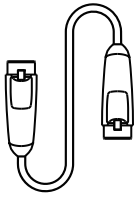

Batterieerweiterungskabel ×1

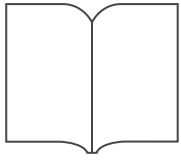

Benutzerhandbuch × 1

Warnung

1. Überprüfen Sie, ob das Produkt und das Zubehör unversehrt und unbeschädigt sind.
2. Laden Sie das Produkt vor dem ersten Gebrauch mindestens 6 Stunden lang auf, um eine optimale Batterieleistung zu erzielen.
3. Es wird empfohlen, das Produkt alle 3 Monate vollständig aufzuladen und zu entladen und es anschließend für die Lagerung wieder auf 60 % aufzuladen.
4. Schalten Sie das Produkt zur Reinigung zunächst aus und wischen Sie es dann vorsichtig mit einem trockenen, weichen Tuch ab.

Übersicht der

Produktbeschreibung

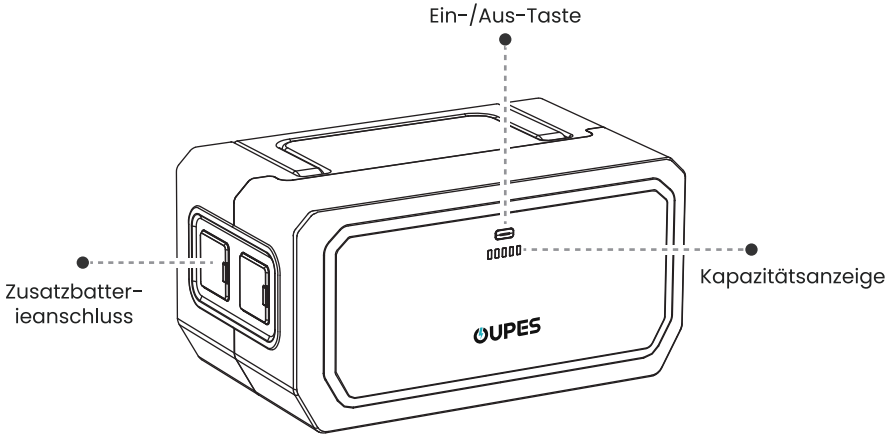

Anschlussmethode

Ein-/Ausschalten

1. Schalten Sie die Powerstation und die Zusatzbatterie aus, bevor Sie sie verbinden oder trennen.
2. Wenn die Verbindung erfolgreich hergestellt wurde, laden und entladen sich die Zusatzbatterie und die Powerstation gemeinsam.

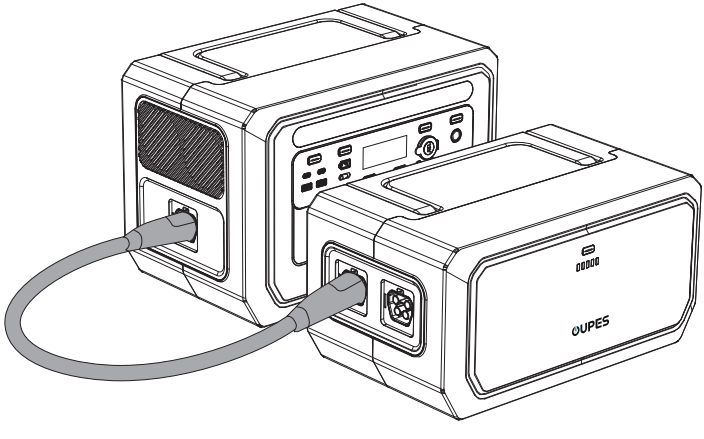

Ein-/Ausschalten

1. Halten Sie die Ein-/Aus-Taste 3 Sekunden lang gedrückt, um das Gerät ein- oder auszuschalten.
2. Das Gerät schaltet sich nach 5 Minuten Inaktivität automatisch aus.

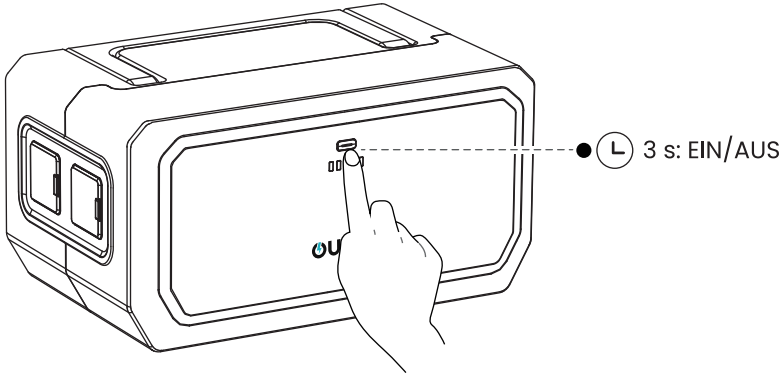

Spezifikationen

Anschluss	
Ausgang des Zusatzbatterieanschlusses	44–56,5 V
Eingang des Zusatzbatterieanschlusses	44–56,5 V
Allgemeine Informationen	
Batteriekapazität	2048 Wh (51,2 V/40 Ah)
Batterietyp	LiFePO4
Betriebstemperatur	0–40 °C (32–104 °F)
Lagertemperatur	-20–60 °C (-4–140 °F)
Abmessungen	410,50 × 270,30 × 213,30 mm (16,16 × 10,64 × 8,40 Zoll)
Nettogewicht	16,05 kg (35,38 lb)

Fehlercode & Fehlerbehebung

Fehlercode	Ursache	Lösung
E00	Überspannung einer einzelnen Batteriezelle.	Beenden Sie den Ladevorgang und entladen Sie die Batterie, bis die Batteriespannung wieder normal ist.
E01	Niedrige Spannung einer einzelnen Batteriezelle.	Laden Sie das Gerät auf, bis die Spannung wieder normal ist.
E02	Gesamtspannung der Batterie ist zu hoch	Beenden Sie den Ladevorgang und beginnen Sie mit der Entladung, bis die Batteriespannung wieder normal ist.
E03	Gesamtspannung der Batterie ist zu niedrig.	Laden Sie das Gerät auf, bis die Spannung wieder normal ist.
E04	Hohe Batterietemperatur.	Das Gerät kehrt automatisch in den Normalzustand zurück, wenn die Temperatur wieder normal ist.
E05	Niedrige Batterietemperatur.	Das Gerät kehrt automatisch in den Normalzustand zurück, wenn die Temperatur wieder normal ist.
E06	Übertemperatur beim Ladevorgang.	Laden Sie das Gerät auf, nachdem die Temperatur wieder normal ist.
E07	Übertemperatur des MOSFET.	Das Gerät kehrt automatisch in den Normalzustand zurück, sobald die Temperatur wieder normal ist.
E08	Falsche Erweiterungsbatterie angeschlossen.	Schließen Sie die richtige Zusatzbatterie zur Wiederherstellung an.

Hinweis: Der Fehlertext wird nur in der App angezeigt. Wenn das Problem weiterhin besteht, wenden Sie sich für weitere Unterstützung an den Kundendienst.

Zertifizierung und Konformität

FCC-Warnung

Dieses Gerät entspricht Teil 15 der FCC-Vorschriften. Der Betrieb unterliegt folgenden zwei Bedingungen: (1) Dieses Gerät darf keine schädlichen Störungen verursachen, und (2) dieses Gerät muss alle empfangenen Störungen akzeptieren, einschließlich solcher, die unbeabsichtigten Betrieb verursachen könnten. Jegliche Änderungen oder Modifikationen, die nicht ausdrücklich von der für die Konformität verantwortlichen Partei genehmigt wurden, können die Berechtigung des Benutzers zum Betrieb der Einrichtung aufheben.

Hinweis:

Dieses Gerät wurde getestet und entspricht den Grenzwerten für digitale Geräte der Klasse B gemäß Teil 15 der FCC-Vorschriften. Diese Grenzwerte sind so konzipiert, dass sie angemessenen Schutz vor schädlichen Störungen bei Installation in Wohnbereichen bieten. Dieses Gerät erzeugt, nutzt und kann Hochfrequenzenergie abstrahlen. Wenn es nicht gemäß den Anweisungen installiert und verwendet wird, kann es schädliche Störungen bei Funkkommunikationen verursachen. Es besteht jedoch keine Garantie, dass Störungen in einer bestimmten Installation nicht auftreten. Wenn dieses Gerät schädliche Störungen bei der Empfangsqualität von Radio oder Fernsehen verursacht – was durch Ein- und Ausschalten des Geräts überprüft werden kann – wird der Benutzer aufgefordert, die Störung durch eine oder mehrere der folgenden Maßnahmen zu beheben:

(1) Ausrichtung oder Umplatzierung der Empfangsantenne ändern.

(2) Den Abstand zwischen Gerät und Empfänger vergrößern.

(3) Das Gerät in eine Steckdose an einem anderen Stromkreis anschließen als den, an dem der Empfänger angeschlossen ist.

(4) Den Händler oder einen erfahrenen Radio-/Fernsehtechniker um Hilfe bitten.

Dieses Gerät entspricht den FCC-Grenzwerten für Strahlenexposition, die für unkontrollierte Umgebungen festgelegt wurden.

Dieses Gerät sollte installiert und betrieben werden, wobei ein Mindestabstand von 20 cm zwischen dem Strahler und Ihrem Körper eingehalten wird.

Table des matières en français

Clause de non-responsabilité 20-21
Contenu de l'emballage 22
Description du produit 23
Méthode de connexion 23
Allumer/Éteindre 24
Caractéristiques 25
Code d'erreur et dépannage 26
Certification et conformité 27

Clause de non-responsabilité

Avant d'utiliser ce produit, veuillez lire attentivement ce manuel d'utilisation pour vous assurer de bien comprendre le produit et de pouvoir l'utiliser correctement. Après avoir lu ce manuel d'utilisation, veuillez le conserver dans un endroit sûr pour consultation ultérieure. Une utilisation incorrecte de ce produit peut entraîner des blessures graves pour vous-même ou autrui, ainsi que des dommages au produit et des pertes matérielles. En utilisant ce produit, vous êtes réputé(e) avoir compris, reconnu et accepté l'ensemble des termes et du contenu de ce document. La société ne saurait être tenue responsable des dommages causés par le non-respect de ce manuel d'utilisation lors de l'utilisation du produit.
Conformément aux lois et règlements, la société se réserve le droit d'interprétation finale du présent document ainsi que de tous les documents relatifs à ce produit. Ce document est susceptible d'être modifié, mis à jour, révisé ou résilié sans préavis. Veuillez consulter notre site web pour obtenir les dernières informations sur ce produit.
●La société ne peut être tenue responsable de tout dommage causé par un cas de force majeure (par exemple, incendie, typhon, inondation, tremblement de terre) ou par une utilisation du client dans d'autres circonstances anormales.

Transport

1. Ne soumettez pas ce produit à des chocs violents, des vibrations ou des chutes.
2. Ne transportez pas ce produit dans un avion.

Environnement

3. Tenez le produit à l'écart des sources d'eau, des sources de chaleur, des objets métalliques, des substances chimiques et des environnements poussiéreux.
4. Placez le produit sur une surface stable et plane.
5. Stockez le produit dans un endroit sec et bien ventilé.
6. Respectez les exigences de température ambiante spécifiées dans le manuel d'utilisation.
7. N'utilisez pas le produit dans un environnement exposé à une forte électricité statique ou à des champs magnétiques.
8. Tenez le produit hors de portée des enfants et des animaux domestiques.

Fonctionnement

9. N'endommagez pas, ne réparez pas, ne modifiez pas ni ne démontez pas ce produit par vous-même.
10. N'utilisez pas de composants ou d'accessoires non officiels ou non recommandés.
11. N'oubliez pas d'allumer le produit avant de connecter vos appareils.
12. Débranchez toujours vos appareils avant d'éteindre le produit.
13. Ne mettez pas les doigts ou les mains dans le produit.
14. N'insérez pas de fils ou d'autres objets métalliques dans le produit afin d'éviter les courts-circuits.
15. N'utilisez pas le produit pour alimenter des équipements médicaux et des instruments de précision.
16. N'empilez pas d'objets lourds sur le produit.
17. Risque de choc électrique : N'utilisez jamais le produit pour alimenter des outils servant à couper ou accéder à des pièces ou fils sous tension, ou à des matériaux susceptibles de contenir des pièces ou fils sous tension à l'intérieur, comme les murs de bâtiment, etc.

Urgence

18. Si le produit tombe dans l'eau ou est mouillé, arrêtez immédiatement de l'utiliser et placez-le dans un endroit sûr, étanche et bien ventilé, puis contactez le service clientèle pour obtenir une assistance complémentaire.
19. Si le produit fume ou prend feu, il est recommandé d'utiliser un extincteur.
20. Si le produit est renversé et gravement endommagé, portez des gants isolants pour l'éteindre, puis placez-le dans un espace ouvert loin des matériaux inflammables et des personnes, et éliminez-le conformément aux lois et réglementations locales.

Recyclage et éliminationDisposal

21. Le produit gravement endommagé, en panne ou avec une batterie épuisée doit être correctement mis au rebut ou recyclé.
22. Le produit contient des batteries. Veuillez disposer du produit conformément aux lois et réglementations locales relatives à l'élimination et au recyclage des batteries. Ne le jetez pas avec les ordures ménagères pour éviter la pollution environnementale et les risques de sécurité.
23. Si possible, assurez-vous que la batterie est complètement déchargée (à 0 % de capacité) avant de disposer du produit. Si ce n'est pas le cas, abstenez-vous de placer la batterie directement dans une boîte de recyclage de batteries. Contactez plutôt une entreprise professionnelle de recyclage de batteries pour un traitement approprié.

Application

Vous pouvez connecter ce produit via l'application pour afficher des informations, contrôler l'appareil et personnaliser les paramètres.

Scannez le code QR pour télécharger notre application Smart Control.

Disponible sous le nom « Cleanergy » sur iOS et Android.

Available On App Store

Available On Google Play

Contenu de la boîte

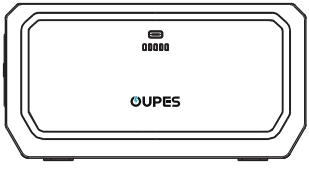

Station d'alimentation *1

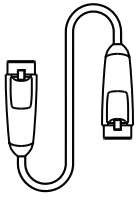

Câble d'extension de la batterie *1

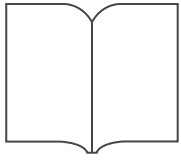

Manuel d'utilisation *1

Avertissement

1. Vérifiez que le produit et ses accessoires sont intacts et non endommagés.
2. Avant la première utilisation, chargez le produit pendant au moins 6 heures afin d'obtenir des performances optimales de la batterie.
3. Il est recommandé de charger complètement le produit et de le décharger tous les 3 mois, puis de le recharger à 60 % de sa capacité avant de le stocker.
4. Pour nettoyer le produit, mettez-le d'abord hors tension, puis essuyez-le délicatement à l'aide d'un chiffon doux et sec.

Description du produit

Aperçu

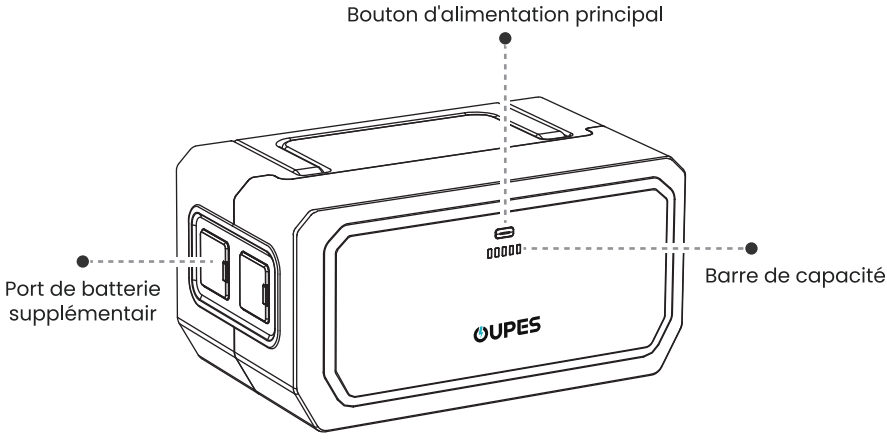

Méthode de connexion

Allumer/Éteindre

1. Éteignez la station d'alimentation et la batterie supplémentaire avant de les connecter ou de les déconnecter.
2. Une fois la connexion établie, la batterie supplémentaire et la station d'alimentation se chargeront et se déchargeront ensemble.

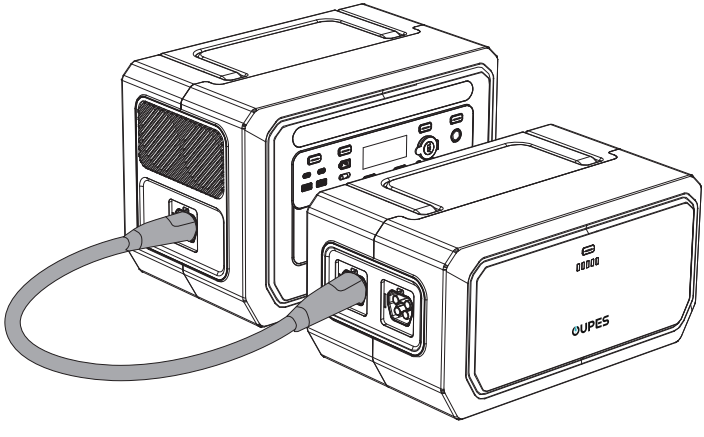

Allumer/Éteindre

1. Appuyez longuement sur le bouton d'alimentation principal pendant 3 secondes pour allumer ou éteindre l'alimentation principale.
2. L'appareil s'éteindra après 5 minutes d'inactivité.

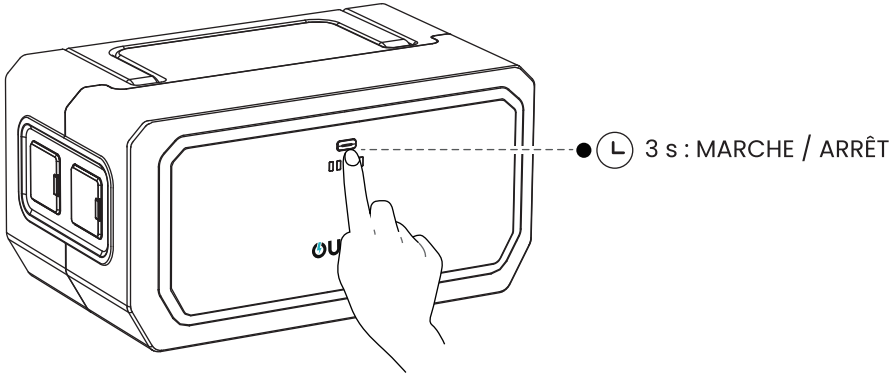

Caractéristiques

Port	
Sortie du port de batterie supplémentaire	44 ~ 56,5 V
Entrée du port de batterie supplémentaire	44 ~ 56,5 V
Informations générales	
Capacité de la batterie	2 048 Wh (51,2 V/40 Ah)
Type de batterie	LiFePO4
Température de fonctionnement	0 ~ 40 °C (32 ~ 104 °F)
Température de stockage	-20 ~ 60 °C (-4 ~ 140 °F)
Dimensions	410,50 × 270,30 × 213,30 mm (16,16 × 10,64 × 8,40 pouces)
Poids net	16,05 kg (35,38 lb)

Code d'erreur et dépannage

Code d'erreur	Cause	Solution
E00	surtension d'une cellule de batterie unique.	Arrêtez la charge et effectuez une décharge jusqu'à ce que la tension de la batterie revienne à la normale.
E01	Faible tension d'une cellule de batterie unique.	Chargez l'appareil jusqu'à ce que la tension revienne à la normale.
E02	La tension totale de la batterie est trop élevée	Arrêtez de charger et commencez à décharger jusqu'à ce que la tension de la batterie revienne à la normale.
E03	La tension totale de la batterie est trop faible.	Chargez l'appareil jusqu'à ce que la tension revienne à la normale.
E04	Température élevée de la batterie.	L'appareil revient automatiquement à la normale lorsque la température redevient normale.
E05	Basse température de la batterie.	L'appareil revient automatiquement à la normale lorsque la température redevient normale.
E06	surchauffe pendant la charge.	Rechargez l'appareil une fois que la température est revenue à la normale.
E07	surchauffe du MOSFET.	L'appareil revient automatiquement à la normale lorsque la température redevient normale.
E08	connexion d'une batterie d'extension inadaptée.	Connectez une batterie supplémentaire correcte pour la restauration.

Remarque: Le contenu de l'erreur s'affiche uniquement sur l'application. Si le problème persiste, veuillez contacter l'équipe du service pour obtenir de l'aide.

Avertissement de la FCC

Cet appareil est conforme à la partie 15 des règlements de la FCC. Le fonctionnement est soumis aux deux conditions suivantes : (1) Cet appareil ne doit pas causer d'interférences nuisibles, et (2) cet appareil doit accepter toute interférence reçue, y compris celles pouvant provoquer un fonctionnement indésirable. Toute modification ou changement non expressément approuvé par la partie responsable de la conformité pourrait annuler le droit de l'utilisateur à utiliser l'équipement.

Avis :

Cet équipement a été testé et déclaré conforme aux limites d'un appareil numérique de classe B, conformément à la partie 15 des règles de la FCC. Ces limites sont conçues pour offrir une protection raisonnable contre les interférences nuisibles dans une installation résidentielle. Cet équipement génère, utilise et peut émettre de l'énergie de fréquence radio et, s'il n'est pas installé et utilisé conformément aux instructions, peut causer des interférences nuisibles aux communications radio. Cependant, il n'y a aucune garantie que des interférences ne se produiront pas lors d'une installation particulière. Si cet équipement provoque des interférences nuisibles à la réception radio ou télévisuelle, ce qui peut être déterminé en éteignant et en rallumant l'équipement, l'utilisateur est encouragé à essayer de corriger les interférences en prenant une ou plusieurs des mesures suivantes :

(1) Réorienter ou déplacer l'antenne de réception.

(2) Augmenter la distance entre l'équipement et le récepteur.

(3) Brancher l'appareil sur une prise de courant située sur un circuit différent de celui sur lequel le récepteur est branché.

(4) Pour toute aide, vous pouvez contacter le revendeur ou un technicien radio/TV expérimenté.

Cet équipement est conforme aux limites d'exposition aux rayonnements de la FCC établies pour un environnement non contrôlé.

Cet équipement doit être installé et utilisé avec une distance minimale de 20 cm entre le radiateur & votre corps.

Indice in italiano

Esclusione di responsabilità 29-30
Contenuto della confezione 31
Descrizione del prodotto 32
Metodo di collegamento 32
Accensione/Spegnimento 33
Specifiche 34
Codice errore e risoluzione dei problemi 35
Certificazione e conformità 36

Avvertenze

Prima di utilizzare questo prodotto, si prega di leggere attentamente il presente manuale utente per assicurarsi di comprendere appieno il prodotto e di poterlo utilizzare correttamente. Dopo aver letto il presente manuale utente, si prega di conservarlo in un luogo sicuro per futuro riferimento. L'uso improprio di questo prodotto può causare gravi lesioni a se stessi o ad altri, oppure danni al prodotto e perdite di proprietà. Utilizzando questo prodotto, si ritiene che l'utente abbia compreso, riconosciuto e accettato tutti i termini e i contenuti del presente documento. L'azienda non sarà responsabile per eventuali danni causati dal mancato utilizzo del prodotto da parte dell'utente in conformità con il presente manuale utente.

In conformità alle leggi e ai regolamenti, l'azienda si riserva il diritto di interpretazione finale del presente documento e di tutti i documenti relativi a questo prodotto. Il presente documento è soggetto a modifiche, aggiornamenti, revisioni o cessazione senza preavviso. Visitate il nostro sito web per le ultime informazioni sui prodotti.

●L'azienda non sarà responsabile di eventuali danni causati da cause di forza maggiore (ad es. incendio, tifone, inondazione, terremoto) o dall'utilizzo in altre circostanze anomali da parte del cliente.terre) ou par une utilisation du client dans d'autres circonstances anormales.

Trasporto

1. Non sottoporre il prodotto a forti urti, vibrazioni o cadute.
2. Non portare questo prodotto in aereo.

Ambiente

3.Tenere il prodotto lontano da fonti d'acqua, fonti di calore, oggetti metallici, sostanze chimiche e ambiente polveroso.
4. Posizionare il prodotto su una superficie stabile e piana.
5. Conservare il prodotto in un luogo asciutto e ben ventilato.
6. Attenersi ai requisiti di temperatura ambiente specificati nel manuale utente.
7. Non utilizzare il prodotto in ambienti con forte elettricità statica o campi magnetici.
8. Tenere il prodotto fuori dalla portata dei bambini e degli animali domestici.

Operazione

9. Non danneggiare, riparare, modificare o smontare questo prodotto da soli.
10. Non utilizzare componenti o accessori non ufficiali o non consigliati.
11. Ricordarsi di accendere il prodotto prima di collegare i dispositivi.
12. Scollegare sempre i dispositivi prima di spegnere il prodotto.
13. Non inserire le dita o le mani nel prodotto.
14. Non inserire cavi o altri oggetti metallici nel prodotto per evitare cortocircuiti.
15. Non utilizzare il prodotto per alimentare apparecchiature mediche e strumenti di precisione.
16. Non impilare oggetti pesanti sul prodotto.
17. Rischio di scosse elettriche: Non utilizzare mai il prodotto per alimentare strumenti che tagliano o accedono a parti sotto tensione o a cablaggi sotto tensione, o a materiali che possono contenere parti sotto tensione o cablaggi sotto tensione, come pareti di edifici, ecc.

Emergenza

18.Se il prodotto cade in acqua o si bagna, smettere immediatamente di usarlo e riporlo in un luogo sicuro, impermeabile e ben ventilato, quindi contattare il servizio clienti per ulteriore assistenza.
19. Se il prodotto emette fumo o prende fuoco, si consiglia di utilizzare gli estintori.
20. Se il prodotto viene rovesciato e gravemente danneggiato, indossare guanti isolanti per spegnerlo e quindi riporlo in un'area aperta lontana da materiali infiammabili e persone e smaltirlo secondo le leggi e le normative locali.

Riciclaggio e smaltimento

21. Il prodotto con danni gravi, malfunzionamenti o batteria esaurita deve essere smaltito o riciclato correttamente.
22. Il prodotto contiene batterie. Si prega di smaltire il prodotto seguendo le leggi e le normative locali per lo smaltimento e il riciclaggio delle batterie. Non smaltirlo insieme ai rifiuti domestici per evitare l'inquinamento ambientale e i rischi per la sicurezza.
23. Se possibile, assicurarsi che la batteria sia completamente scarica (allo 0% di capacità) prima di smaltire il prodotto. In caso contrario, evitare di inserire la batteria direttamente in un contenitore per il riciclaggio delle batterie.
Rivolgersi invece a un'azienda di riciclaggio di batterie professionale per una corretta gestione.

APP

È possibile collegare questo prodotto tramite APP per visualizzare le informazioni, controllare il dispositivo e personalizzare le impostazioni.

Scansionare il codice QR per scaricare la nostra APP Smart Control.

Available as "Cleanergy" on iOS & Android.

Available On App Store

Available On Google Play

Cosa c'è nella scatola

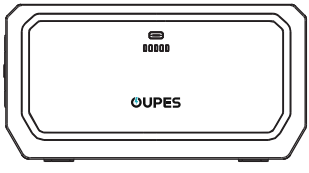

Stazione di alimentazione*1

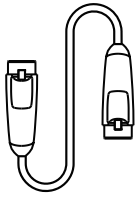

Cavo di espansione della batteria *1

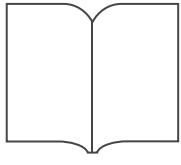

Manuale dell'utente*1

Avvertenze

1. Verificare che il prodotto e gli accessori siano integri e non danneggiati.
2. Prima del primo utilizzo, caricare il prodotto per almeno 6 ore per ottenere prestazioni ottimali della batteria.
3. Si consiglia, ogni 3 mesi, di caricare completamente il prodotto e scaricarlo fino, quindi ricaricarlo al 60% per la conservazione.
4. Per pulire il prodotto, spegnere prima l'alimentazione, quindi passare delicatamente un panno morbido e asciutto.

Descrizione del prodotto

Panoramica

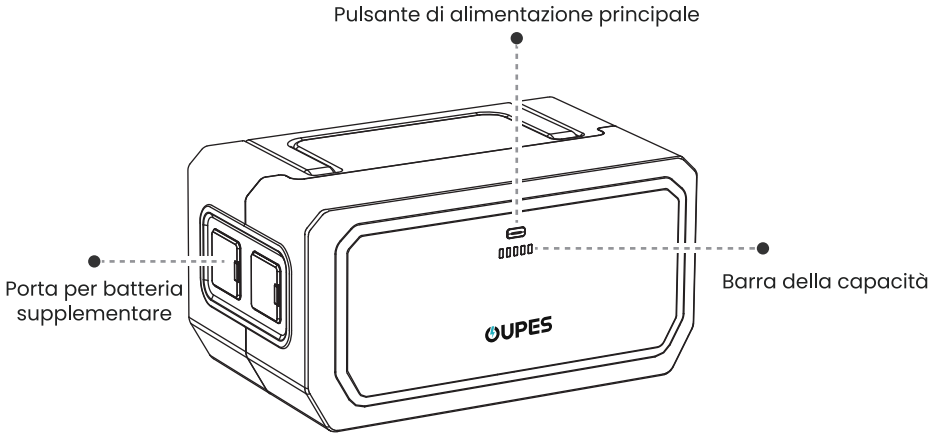

Metodo di collegamento

Accensione/Spegnimento

1. Spegnere la centrale elettrica e la batteria supplementare prima di collegarle o scollegarle.
2. Una volta collegate con successo, la batteria supplementare e la stazione di alimentazione si caricheranno e scaricheranno insieme.

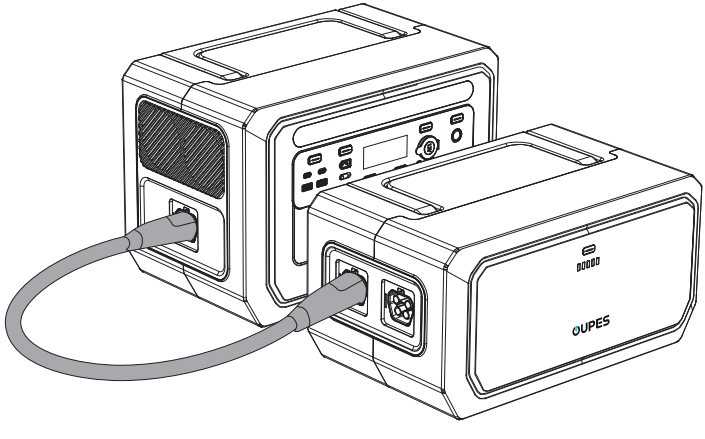

Accensione/Spegnimento

1. Tenere premuto il pulsante di alimentazione principale per 3 secondi per accendere o spegnere il dispositivo.
2. Il dispositivo si spegnerà dopo 5 minuti di inattività.

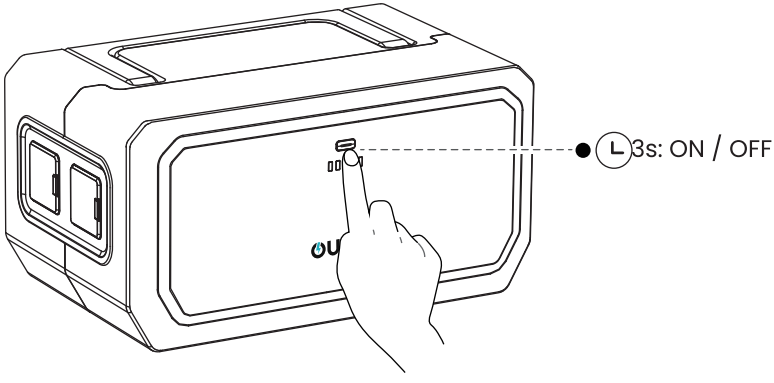

Specifiche

Porta	
Uscita di porta per batteria supplementare	44~56,5 V
Ingresso di porta per batteria supplementare	44~56,5 V
Informazioni generali	
Capacità della batteria	2048 Wh (51,2 V/40 Ah)
Tipo di batteria	LiFePO4
Temperatura di funzionamento	0~40℃ (32~104℉)
Temperatura di conservazione	-20~60 °C (-4~140 °F)
Dimensione	410,50*270,30*213,30 mm (16,16*10,64*8,40 pollici)
Peso netto	16,05 kg (35,38 lb)

Codice errore e risoluzione dei problemi

Codice errore	Causa	Soluzione
E00	Sobrevoltaje de una celda de la batería.	Interrompere la carica e la scarica finché la tensione della batteria non torna alla normalità.
E01	Bassa tensione di una singola cella della batteria.	Caricare il dispositivo finché la tensione non torna alla normalità.
E02	La tensione totale della batteria è troppo alta	Interrompere la carica e iniziare la scarica finché la tensione della batteria non torna alla normalità.
E03	La tensione totale della batteria è troppo bassa.	Caricare il dispositivo finché la tensione non torna alla normalità.
E04	Alta temperatura della batteria.	Il dispositivo tornerà automaticamente alla normalità quando la temperatura tornerà normale.
E05	Bassa temperatura della batteria.	Il dispositivo tornerà automaticamente alla normalità quando la temperatura tornerà normale.
E06	sovratemperatura di carica.	Caricare il dispositivo dopo che la temperatura è tornata alla normalità.
E07	sovratemperatura del MOSFET.	Il dispositivo tornerà automaticamente alla normalità quando la temperatura tornerà normale.
E08	batteria di espansione sbagliata collegata.	Collegare una batteria supplementare corretta per ripristinare.

Nota: I dettagli dell'errore vengono visualizzati solo sull'app. Se i problemi dovessero persistere, si prega di contattare il team di assistenza per ulteriore supporto.

FCC Avviso

Questo dispositivo è conforme al paragrafo 15 delle Norme FCC. L'operatività è soggetta a due condizioni: (1) Questo dispositivo non deve causare interferenze dannose, e (2) questo dispositivo deve accettare qualsiasi interferenza ricevuta, incluse quelle che potrebbero causare un funzionamento non desiderato. Qualsiasi modifica non espressamente approvata dalla parte responsabile della conformità può invalidare l'autorizzazione dell'utente ad operare l'apparecchiatura.

Avviso:

Questa apparecchiatura è stata testata e rientra nei limiti previsti per i dispositivi digitali di Classe B, ai sensi del paragrafo 15 delle Norme FCC. Tali limiti sono progettati per fornire una protezione adeguata contro interferenze dannose in caso di installazione residenziale. Questa apparecchiatura genera, utilizza e può irradiare energia a frequenza radio. Se non installata e utilizzata conformemente alle istruzioni, potrebbe causare interferenze dannose alle comunicazioni radio. Tuttavia, non esiste alcuna garanzia che le interferenze non si verifichino in una specifica installazione. Se questa apparecchiatura causa interferenze dannose alla ricezione radio o televisiva – cosa che può essere verificata spegnendo e riaccendendo l'apparecchiatura – l'utente è invitato a cercare di correggere l'interferenza adottando una o più delle seguenti misure:

(1) Riorientare o ricollocare l'antenna di ricezione.

(2) Aumentare la distanza tra l'apparecchiatura e il ricevitore.

(3) Collegare l'apparecchiatura a una presa di corrente appartenente a un circuito diverso da quello del ricevitore.

(4) Consultare il rivenditore o un tecnico specializzato in radio/TV per assistenza.

Questa apparecchiatura è conforme ai limiti di esposizione alle radiazioni stabiliti dalla FCC per ambienti non controllati.

Questa apparecchiatura deve essere installata e operata mantenendo una distanza minima di 20 cm tra il radiatore e il corpo utente.

Tabla de Contenido en Español

Descargo de Responsabilidades 38-39
Lista de Embalaje 40
Descripción del Producto 41
Método de Conexión 41
Encendido/Apagado 42
Especificaciones 43
Código de Error y Solución de Problemas 44
Certificación y Cumplimiento 45

Descargo de Responsabilidades

Antes de usar este producto, consulte cuidadosamente este manual del usuario para asegurarse de que comprende completamente el producto y puede usarlo correctamente. Después de leer este manual del usuario, consulte mantener protocolo en un lugar seguro para futuras referencias. El uso incorrecto de este producto puede causar lesiones graves a usted u otras personas, o provocar daños al producto y pérdida de propiedad. Al usar este producto, se considera que ha comprendido, reconocido y aceptado todos los términos matemáticos y contenidos de documento. La Compañía no será responsable de ningún daño causado por el incumplimiento del usuario de utilizar este producto de acuerdo con este manual del usuario.

De acuerdo con las leyes y regulaciones, la empresa se reserva el derecho de la versión final interpretación de este documento y todos los documentos relacionados con este producto. Este documento está sujeto a cambios, actualizaciones, revisiones o terminación sin previo aviso. Por favor visite nuestro sitio web para obtener la información más reciente del producto.

●La empresa no será responsable de ningún daño causado por fuerza mayor (por ejemplo, incendio, tifón, inundación, terremoto) o por el uso en otras circunstancias anormales por parte del cliente.

Transporte

1. No someta este producto a impactos severos, vibraciones o caídas.
2. No lleve este producto a un avión.

Entorno

3. Mantenga el producto alejado de fuentes de agua, fuentes de calor, objetos metálicos, sustancias químicas y entornos con polvo.
4. Coloque el producto sobre una superficie estable y plana.
5. Almacene el producto en un lugar seco y bien ventilado.
6. Siga los requisitos de temperatura ambiental especificados en el manual del usuario.
7. No utilice el producto en condiciones ambientales con electricidad estática fuerte o campos magnéticos.
8. Mantenga el producto fuera del alcance de niños y mascotas.

Operación

9. No dañe, repare, modifique o desarme este producto usted mismo.
10. No utilice componentes o accesorios no oficiales o no homologados.
11. Recuerde encender el producto antes de conectar sus dispositivos.
12. Siempre desconecte sus dispositivos antes de apagar el producto.
13. No introduzca dedos o manos en el producto.
14. No inserte cables u otros objetos de metal en el producto para evitar cortocircuitos.
15. No utilice el producto para alimentar equipos médicos e instrumentos de precisión.
16. No apile objetos pesados sobre el producto.
17. Riesgo de Descarga Eléctrica: Nunca utilice el producto para alimentar herramientas que corten o accedan a partes o cableados bajo voltaje, o materiales que puedan contener partes o cableados bajo voltaje en su interior, como paredes de edificios, etc.

Emergencia

18. Si el producto cae al agua o se humedece, deje de usarlo inmediatamente y coloque el producto en una ubicación segura, impermeable y bien ventilada, luego contacte con el servicio al cliente para obtener más apoyo.
19. Si el producto echa humo o se incendia, se recomienda usar los extintores.
20. Si el producto se vuelca y sufre daños graves, use guantes aislantes para apagarlo y luego colóquelo en un área abierta lejos de materiales inflamables y personas, y elimínelo conforme a las leyes y regulaciones locales.

Reciclaje y Eliminación

21. El producto con daños graves, mal funcionamiento o batería agotada debe eliminarse o reciclarse según corresponda.
22. El producto contiene baterías. Por favor, elimine el producto siguiendo las leyes y regulaciones locales para la eliminación y reciclaje de baterías. No lo deseche con los residuos domésticos para evitar la contaminación ambiental y riesgos de seguridad.
23. Si es posible, asegúrese de que la batería esté completamente descargada (al 0% de capacidad) antes de desechar el producto. Si no es así, evite colocar la batería directamente en un contenedor de reciclaje de baterías.
En su lugar, contacte a una empresa profesional de reciclaje de baterías para un manejo adecuado.

Aplicación

Puede conectar este producto a través de la aplicación para consultar información, controlar el dispositivo y personalizar la configuración.

Escanee el código QR para descargar nuestra aplicación Smart Control.

Disponible como "Cleanergy" en iOS y Android.

Available On App Store

Available On Google Play

¿Qué hay en la Caja?

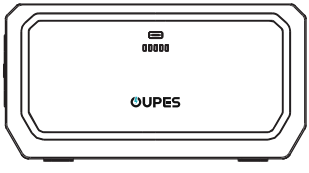

Estación de Energía *1

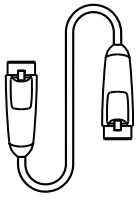

Cable de Expansión de Batería *1

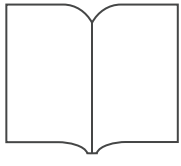

Manual del Usuario *1

Advertencia

1. Compruebe que el producto y los accesorios estén intactos y no presenten daños.
2. Antes del primer uso, cargue el producto durante al menos 6 horas para lograr un rendimiento óptimo de la batería.
3. Se recomienda cargar por completo y descargar el producto hasta cada 3 meses y, a continuación, recargarlo hasta el 60% de su capacidad para almacenarlo.
4. Para limpiar el producto, apáguelo primero y, a continuación, límpielo suavemente con un paño seco y suave.

Descripción del Producto

Descripción General

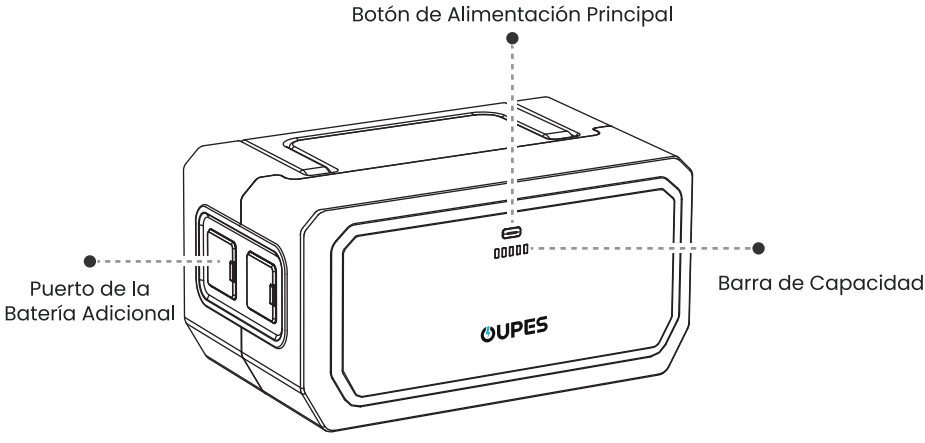

Método de Conexión

Encendido/Apagado

1. Apague la estación de energía y la batería adicional antes de conectarlas o desconectarlas.
2. Al conectarse con éxito, la batería adicional y la estación de energía se cargarán y descargarán juntas.

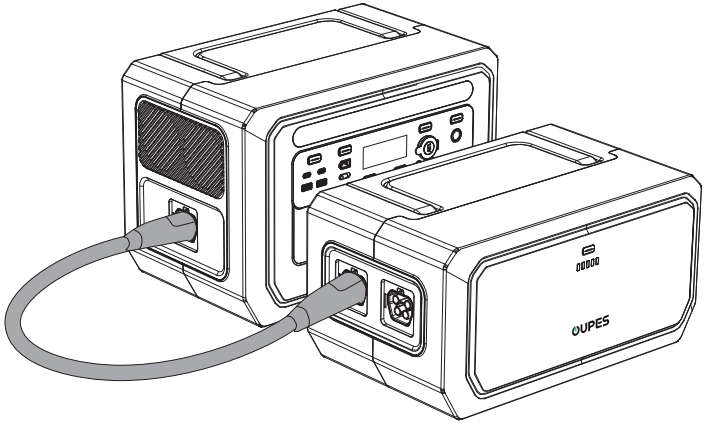

Encendido/Apagado

1. Mantenga pulsado el botón de alimentación principal durante 3 segundos para encender o apagar la alimentación principal.
2. El dispositivo se apagará después de 5 minutos sin operación.

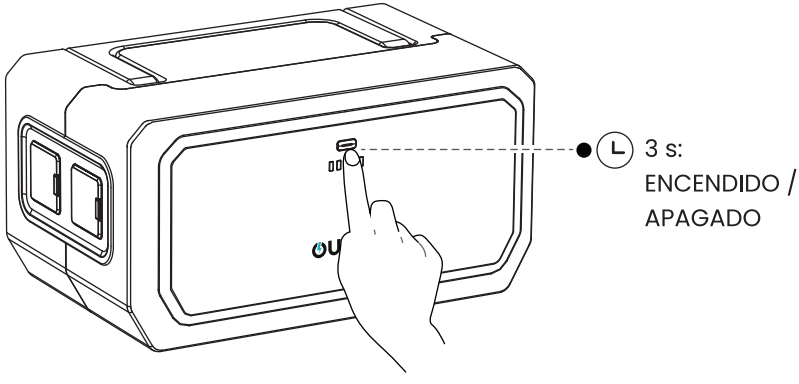

Especificaciones

Puerto	
Salida del Puerto de la Batería Adicional	44~56,5 V
Entrada del Puerto de la Batería Adicional	44~56,5 V
Información General	
Capacidad de la Batería	2048 Wh (51,2 V/40 Ah)
Tipo de Batería	LiFePO4
Temperatura de Funcionamiento	0~40 °C(32~104 °F)
Temperatura de Almacenamiento	-20~60 °C (-4~140 °F)
Dimensiones	410,50*270,30*213,30 mm (16,16*10,64*8,40 pulgadas)
Peso Neto	16,05 kg (35,38 lb)

Código de Error y Solución de Problemas

Código de Error	Causa	Solución
E00	Sobrevoltaje de una celda de la batería.	Detenga la carga y descargue hasta que el voltaje de la batería vuelva a la normalidad.
E01	Bajo voltaje de una celda de la batería.	Cargue el dispositivo hasta que el voltaje vuelva a la normalidad.
E02	Voltaje total de la batería demasiado alto	Detenga la carga e inicie la descarga hasta que el voltaje de la batería vuelva a la normalidad.
E03	Voltaje total de la batería demasiado bajo.	Cargue el dispositivo hasta que el voltaje vuelva a la normalidad.
E04	Alta temperatura de la batería.	El dispositivo volverá automáticamente a la normalidad cuando la temperatura vuelva a la normalidad.
E05	Baja temperatura de la batería.	El dispositivo volverá automáticamente a la normalidad cuando la temperatura vuelva a la normalidad.
E06	Carga con temperatura excesiva.	Cargue el dispositivo tras volver la temperatura a la normalidad.
E07	Sobretemperatura del MOSFET.	El dispositivo volverá automáticamente a la normalidad cuando la temperatura vuelva a la normalidad.
E08	Conexión de la batería de expansión incorrecta.	Conecte la batería adicional correcta para la restauración.

Nota: El contenido de error solo se muestra en la aplicación. Si persisten los problemas, comuníquese con el equipo de servicio para obtener más apoyo.

FCC Advertencia

Este dispositivo cumple con la parte 15 de las Normas de la FCC. Su funcionamiento está sujeto a las dos siguientes condiciones: (1) Este dispositivo no debe causar interferencias dañinas, y (2) este dispositivo debe aceptar cualquier interferencia recibida, incluidas aquellas que puedan causar un funcionamiento no deseado. Cualquier cambio o modificación no aprobada expresamente por la parte responsable de la conformidad puede invalidar la autoridad del usuario para operar el equipo.

Aviso:

Este equipo ha sido probado y cumple con los límites establecidos para dispositivos digitales de Clase B, de conformidad con la parte 15 de las Normas de la FCC. Estos límites están diseñados para proporcionar una protección razonable contra interferencias dañinas en una instalación residencial. Este equipo genera, utiliza y puede irradiar energía de frecuencia radio. Si no se instala y usa de acuerdo con las instrucciones, puede causar interferencias dañinas en las comunicaciones radio. Sin embargo, no hay garantía de que no se produzcan interferencias en una instalación específica. Si este equipo causa interferencias dañinas en la recepción de radio o televisión – lo cual se puede determinar apagando y encendiendo el equipo – se anima al usuario a intentar corregir las interferencias mediante una o más de las siguientes medidas:

(1) Reorientar o reubicar la antena de recepción.

(2) Aumentar la separación entre el equipo y el receptor.

(3) Conectar el equipo a un tomacorriente de un circuito diferente al del receptor.

(4) Consultar al distribuidor o a un técnico experto en radio/TV para obtener ayuda.

Este equipo cumple con los límites de exposición a radiaciones establecidos por la FCC para un entorno no controlado.

Este equipo debe instalarse y operarse manteniendo una distancia mínima de 20 cm entre el radiador y el cuerpo del usuario.



NO POWER OOPS WITH OUPES