metabo HPT

MAINTENANCE MANUAL

REFILL THE COMPRESSED AIR

To refill the compressed air may recover the situation, when the driving power becomes weak or the nail head is not countersunk below the wood's surface.
Before starting the refill work, you must first prepare the following items.

1. Official accessories :

<AIR REFILL VALVE>
(NR1890DCB, NR1890DRB, NR1865DKA, NR1875DDA, NV1890DA : **# 384002M**)
[1] Reduction Valve Set
[2] 6mm Hex Bar Wrench

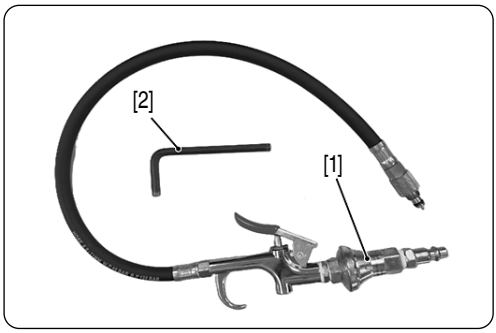

2. Commercially available items :
[1] Oil-free Air Compressor
(Minimum pressure over 9.0 bar (130 PSI)

⚠ WARNING

Remove all fasteners before starting. Keep the battery removed during Step 2 (all compressed-air work).

<Step 1.> Set Driver Blade to Bottom Dead Point

(1) Remove all nails from magazine
Press the knob of nail feeder (A) [1] to release the lock of the nails, then gently return nail feeder (B) [2] forward.
Pull the nail strip directly out from the rear of the magazine. (Fig. 1)

1

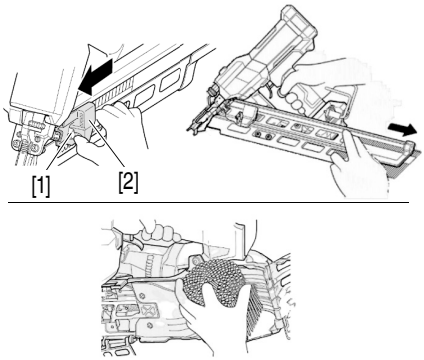

(2) Install the battery in the nailer

(3) Set the nailer to maintenance mode
Maintenance mode cannot be activated if the ambient temperature is below 5 °C (41 °F).
Under the condition of "Power switch OFF", press and hold on power switch more than 1 second, then power indicator lights green. (Fig. 2)

2

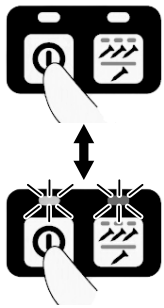

Set the nailer to maintenance mode, Push and hold on Power switch and Nailing operation switch simultaneously for more than 5 seconds.
Nailing operation indicator blinks in blue. (Fig. 3)

3

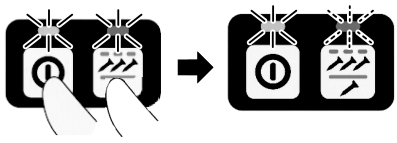

NOTE

Do not press the push lever and/or pull the trigger during the process of turning the power switch ON. Doing so will prevent the power switch from turning ON.

(4) Set driver blade to bottom dead point
Driver Blade will be in “maintenance mode”, Push and hold the Push Lever to workpiece and pull the Trigger. The Driver Blade moves upward by a fixed amount. Repeat it 2 or 3 times until the nailer dry fires leaving the tip of the Driver Blade protruding from the nail outlet. (Fig. 4)

4

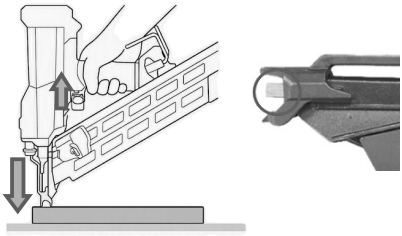

NOTE

Place the sacrificial workpiece on a stable surface before moving the driver blade to the bottom dead point.

(5) Remove the battery from the nailer

<Step 2.> Refill the Compressed Air

(1) Remove the charge cap
Use 6mm Hex Bar Wrench to remove Charge cap. (Turn left to loosen.) (Fig. 5)

5



(2) Refill the compressed air to nailer
Prepare a compressor and connect the Reduction Valve Set to the compressor. (The compressor-side connection has a 1/4 inch NPT coupler.) (Fig. 6-1)
Set a delivery pressure of 9 bar (130 PSI). (Fig. 6-2)
Screw in the charge connector into the pressure feeding port of the Housing and refill the compressed air to nailer for at least 10 seconds. (Fig. 6-3)

6-1



6-2

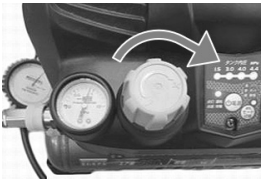

6-3

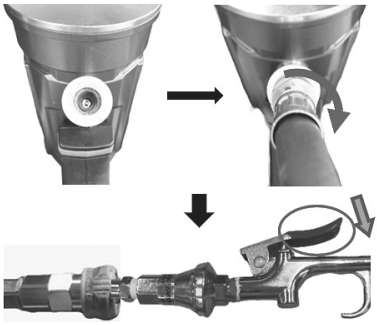

NOTE

If you hear air leaking from the Reduction Valve Set while filling with air, please contact an authorized service center.

(3) Install the charge cap
Quickly mount the Charge Cap on the feeding port within 30 seconds after feeding compressed air to prevent air leaks from the valve section. (Fig. 7)
[Reference: Tightening torque is 4.5 ± 0.5 N·m (3.3 ± 0.4 lbf-ft)]

7



<Step 3.> Set the Piston Ass'y to standby position

(1) Install the battery to nailer
(2) Set the Piston Ass'y to standby position
Under the condition of "Power switch OFF", push and hold on power switch more than 1 second, then power indicator lights in Green. (Fig. 8)

8

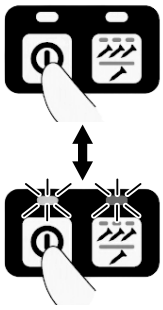

When push and hold the Push Lever to workpiece and the Trigger is pulled, the Piston Ass'y is wound up from the bottom dead point to the standby position. (Fig. 9)

9

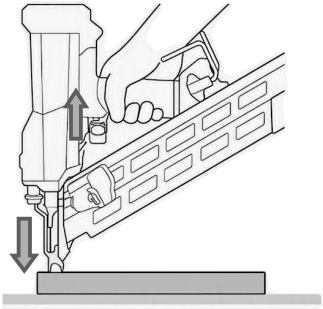

NOTE

Do not press the push lever and/or pull the trigger during the process of turning the power switch ON. Doing so will prevent the power switch from turning ON.

<Step 4.> Check the Nailer Operation

(1) Check the LED display section of operation panel
The LED display lights green and blue as shown below is correct. (Fig. 10)

10

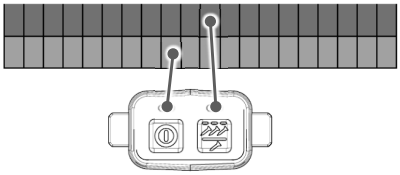

For example, the red and purple blinks indicate insufficient pressure. (Fig. 11)
Please to refill the compressed air (repeat from Step 1 to Step 3) or contact an authorized service center.

11

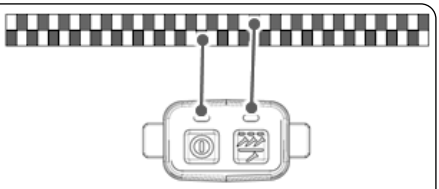

If any other indication appears, stop using the nailer and contact an authorized service center.

(2) Check the driving power of nailer
Turn the Adjuster to the fully retracted position.
(Fig. 12)

12

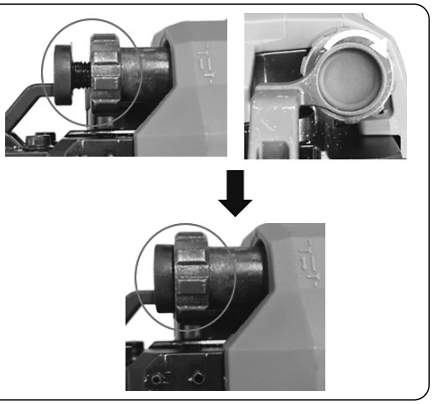

Please wear safety glasses before driving nails. Load the nails you plan to use into the Magazine and drive two or three nails into the wood, the nail head should be countersunk below the wood's surface. If the nail head is not countersunk below the wood's surface, please to refill the compressed air (repeat from Step 1 to Step 3) or contact an authorized service center.

If all checks are completed successfully, the nailer may be returned to service.

MANUEL D'ENTRETIEN

REMPLIR D'AIR COMPRIMÉ

Remplir d'air comprimé peut aider à résoudre la situation lorsque la puissance d'entraînement s'affaiblit ou que la tête de clou n'est pas fraisée sous la surface du bois. Avant de commencer le travail de remplissage, il est nécessaire de préparer les éléments suivants.

1. Accessoires officiels :

<VALVE DE REMPLISSAGE D'AIR>
(NR1890DCB, NR1890DRB, NR1865DKA, NR1875DDA, NV1890DA : **# 384002M**)
[1] Ensemble de soupape de réduction
[2] Clé hexagonale 6 mm

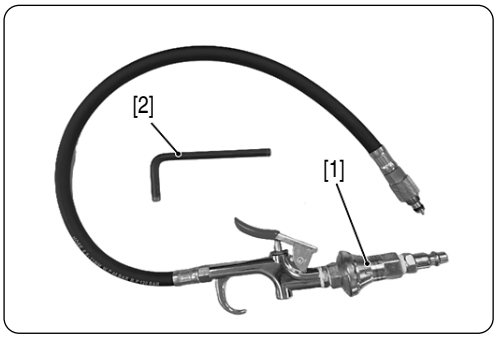

2. Éléments en vente dans le commerce :
[1] Compresseur d'air sans huile
(Pression minimum supérieure à 9,0 bar (130 PSI)

⚠ AVERTISSEMENT

Prendre soin de retirer toutes les fixations avant de commencer. Conserver la batterie retirée à l'Étape 2 (tout travail d'air comprimé).

<Étape 1.> Placer la lame d'entraînement au point mort inférieur

(1) Sortir tous les clous du magasin
Appuyer sur le bouton de l'alimenteur de clous (A) [1] pour libérer le verrouillage des clous, puis ramener délicatement l'alimenteur de clous (B) [2] à l'avant. Sortir directement la bande de clous de l'arrière du magasin. (Fig. 1)

1

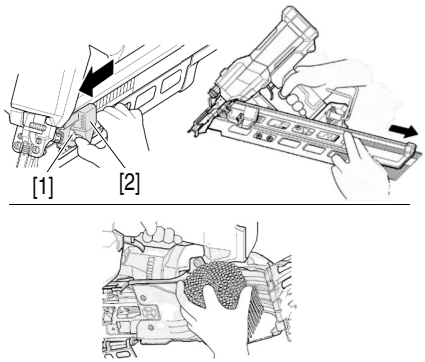

(2) Installer la batterie dans le cloueur
(3) Régler le cloueur en mode d'entretien
Le mode d'entretien ne peut pas être activé si la température ambiante est inférieure à 5°C (41°F). Avec l'outil hors tension, maintenir enfoncé l'interrupteur d'alimentation pendant plus d'une seconde, puis le voyant d'alimentation s'allumera en vert. (Fig. 2)

2

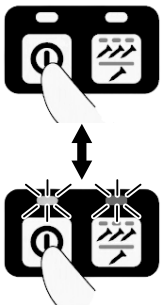

Régler le cloueur en mode d'entretien, maintenir simultanément enfoncés l'interrupteur d'alimentation et le bouton de clouage pendant plus de 5 secondes. Le voyant de clouage clignote en bleu. (Fig. 3)

3

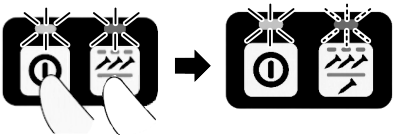

REMARQUE

Ne pas appuyer sur le levier-poussoir et/ou tirer sur la gâchette pendant que vous mettez l'interrupteur d'alimentation sur MARCHE.
Faire ceci empêchera l'interrupteur d'alimentation de se mettre en MARCHE.

(4) Placer la lame d'entraînement au point mort inférieur
La lame d'entraînement sera en mode d'entretien. Maintenir enfoncé le levier-poussoir sur la pièce et enclencher la gâchette. La lame d'entraînement se déplace vers le haut d'une distance établie. Répéter 2 ou 3 fois jusqu'à ce que le cloueur tire à vide laissant la pointe de la lame d'entraînement dépassée de la sortie des clous. (Fig. 4)

4

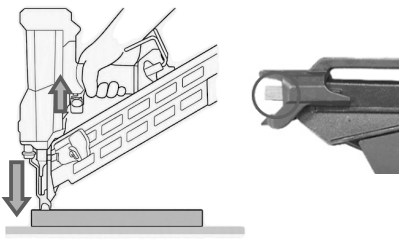

REMARQUE

Placer la pièce de rebut sur une surface stable avant de déplacer la lame d'entraînement sur le point mort inférieur.

(5) Retirez la batterie du cloueur

<Étape 2.> Remplir d'air comprimé

(1) Retirer le bouchon de recharge
Utiliser la clé hexagonale de 6 mm pour retirer le bouchon de recharge. (Tourner vers la gauche pour desserrer.) (Fig. 5)

5



(2) Remplir le cloueur d'air comprimé.
Préparer un compresseur et y raccorder l'ensemble de soupape de réduction. (Le raccord côté compresseur est pourvu d'un raccord NPT de 1/4 po.) (Fig. 6-1)
Régler une pression de refoulement de 9 bar (130 PSI). (Fig. 6-2)
Visser le connecteur de recharge dans l'orifice d'alimentation en pression du boîtier et remplir le cloueur d'air comprimé pendant au moins 10 secondes. (Fig. 6-3)

6-1



6-2

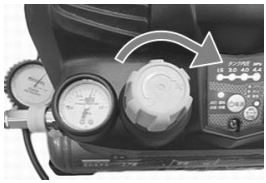

6-3

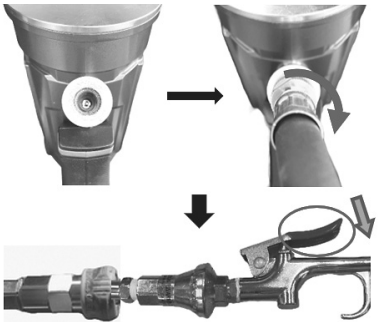

REMARQUE

Si vous entendez de l'air s'échapper de l'ensemble de soupape de réduction pendant le remplissage d'air, communiquez avec un centre de service agréé.

(3) Installer le bouchon de recharge
Installer rapidement le bouchon de recharge sur l'orifice d'alimentation dans les 30 secondes suivant l'alimentation en air comprimé pour éviter les fuites d'air de la section de soupape. (Fig. 7)
[Référence : Le couple de serrage est 4,5 ± 0,5 N·m (3,3 ± 0,4 lbf-ft)]

7



<Étape 3.> Régler l'ensemble du piston sur la position d'attente

(1) Installer la batterie sur le cloueur
(2) Régler l'ensemble du piston sur la position d'attente
Avec l'outil hors tension, maintenir enfoncé l'interrupteur d'alimentation pendant plus d'une seconde, puis le voyant d'alimentation s'allumera en vert. (Fig. 8)

8

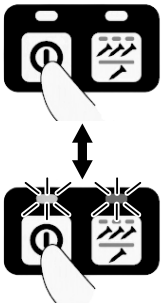

En poussant et maintenant le levier-poussoir vers la pièce et avec la gâchette enclenchée, l'ensemble du piston passe du point mort inférieur à la position d'attente. (Fig. 9)

9

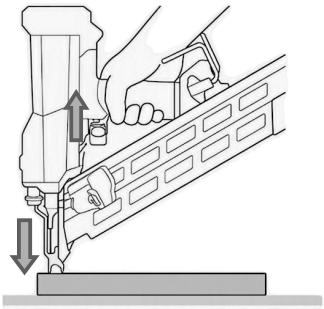

REMARQUE

Ne pas appuyer sur le levier-poussoir et/ou tirer sur la gâchette pendant que vous mettez l'interrupteur d'alimentation sur MARCHE.
Faire ceci empêchera l'interrupteur d'alimentation de se mettre en MARCHE.

<Étape 4.> Vérifier le fonctionnement du cloueur

(1) Vérifier la section d'affichage à DEL du panneau de commande
L'affichage à DEL s'allumant en vert et en bleu comme illustré ci-dessous est correct. (Fig. 10)

10

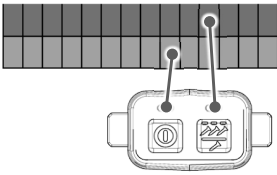

Par exemple, des clignotements rouge et violet indiquent une pression insuffisante. (Fig. 11)
Veuillez remplir le réservoir d'air comprimé (répéter les étapes 1 à 3) ou communiquer avec un centre de service agréé.

11

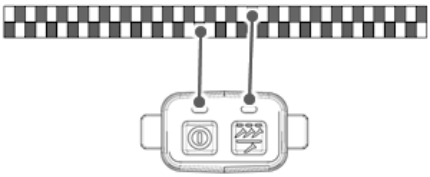

Si toute autre indication apparaît, cesser d'utiliser la cloueuse et communiquer avec un centre de service agréé.

(2) Vérifier la puissance d'entraînement du cloueur
Tourner le dispositif de réglage à la position complètement rétractée. (Fig. 12)

12

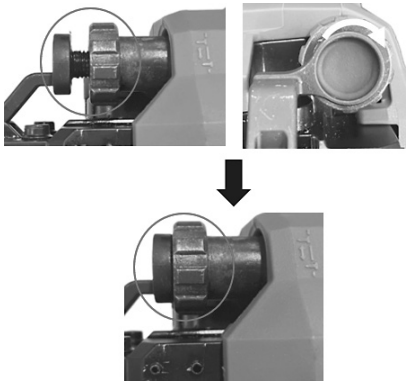

Veuillez porter des lunettes de sécurité avant d'enfoncer des clous.
Charger les clous que vous prévoyez utiliser dans le magasin et enfoncer deux ou trois clous dans le bois, la tête de clou doit être fraisée sous la surface du bois.
Si la tête de clou n'est pas fraisée sous la surface du bois, remplir d'air comprimé (répéter les étapes 1 à 3) ou communiquer avec un centre de service agréé.

Si toutes les vérifications ont été effectuées avec succès, la cloueuse peut être remise en service.

MANUAL DE MANTENIMIENTO

REPONER EL AIRE COMPRIMIDO

Recargar el aire comprimido puede recuperar la situación en la que la potencia de clavado se debilita o el cabezal del clavo no queda embutido por debajo de la superficie de la madera.
Antes de empezar el trabajo de recarga, debe preparar primero los siguientes elementos.

1. Accesorios oficiales:

<VÁLVULA DE RECARGA DE AIRE>
(NR1890DCB, NR1890DRB, NR1865DKA, NR1875DDA, NV1890DA : **# 384002M**)
[1] Set de válvula de reducción
[2] Llave de barra hexagonal de 6 mm

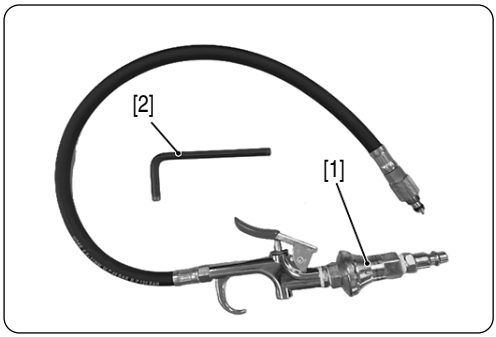

2. Elementos disponibles comercialmente:
[1] Compresor de aire sin aceite
(Presión mínima superior a 9.0 bar [130 PSI])

⚠ ADVERTENCIA

Retire todas las fijaciones antes de comenzar. Mantenga la batería quitada durante el Paso 2 (todo el trabajo relacionado con el aire comprimido).

<Paso 1.> Ajustar la hoja del motor en el punto muerto inferior

(1) Extraiga todos los clavos del cargador
Presione la perilla del alimentador de clavos (A) [1] para liberar el bloqueo de los clavos, luego devuelva suavemente el alimentador de clavos (B) [2] hacia delante.
Tire de la cinta de clavos directamente para sacarla por la parte trasera de la cámara. (Fig. 1)

1

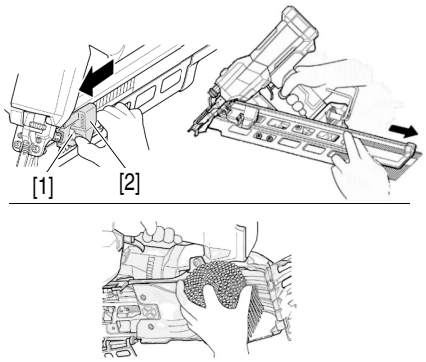

(2) Instale la batería en el clavador
(3) Ajuste el clavador en el modo de mantenimiento
El modo de mantenimiento no puede ser activado si la temperatura ambiente es inferior a 5 °C (41 °F).
Bajo la condición de “Interruptor de alimentación APAGADO”, mantenga presionado el interruptor de alimentación por más de un segundo y el indicador de alimentación se iluminará en verde. (Fig. 2)

2

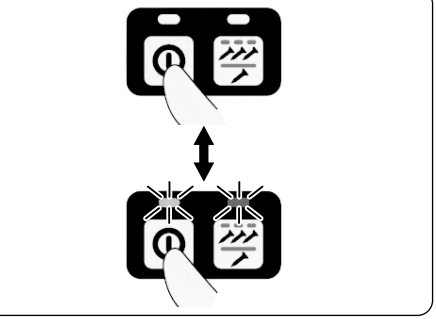

Ajuste el clavador en el modo de mantenimiento, mantenga presionado al mismo tiempo el interruptor de alimentación y el interruptor de operación de clavado por más de 5 segundos.
El indicador de operación de clavado destellea en azul. (Fig. 3)

3

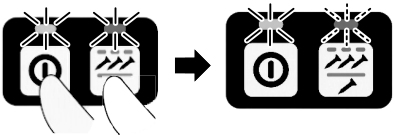

NOTA

No presione la palanca de empuje y/o pulse el gatillo durante el proceso de encender la herramienta. Hacerlo impedirá que la herramienta se encienda.

(4) Ajuste la hoja del motor en el punto muerto inferior
La hoja del motor estará en el "modo de mantenimiento". Mantenga presionada la palanca de empuje sobre la pieza de trabajo y apriete el gatillo. La hoja del motor se desplaza hacia arriba una longitud determinada. Repita el proceso 2 o 3 veces hasta que el clavador dispare en seco dejando la punta de la hoja del motor sobresaliendo por la salida de los clavos. (Fig. 4)

4

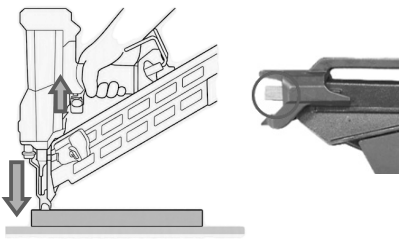

NOTA

Coloque la pieza de trabajo sacrificial sobre una superficie estable antes de mover la cuchilla impulsora al punto muerto inferior.

(5) Extraiga la batería del clavador

<Paso 2.> Reponer el aire comprimido

(1) Quite la tapa de carga
Use una llave de barra hexagonal de 6 mm para quitar la tapa de carga. (Gírela a la izquierda para aflojarla.) (Fig. 5)

5



(2) Reponga el aire comprimido en el clavador
Prepare un compresor y conecte el juego de válvulas de reducción al compresor. (La conexión del lado del compresor cuenta con un acoplador NPT de 1/4 de pulgada.) (Fig. 6-1)
Ajuste a una presión de suministro de 9 bar (130 PSI). (Fig. 6-2)
Atornille el conector de carga en el puerto de alimentación de presión de la carcasa y reponga el aire comprimido en el clavador por al menos 10 segundos. (Fig. 6-3)

6-1



6-2

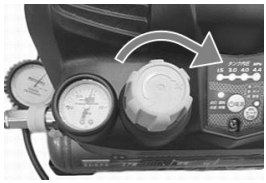

6-3

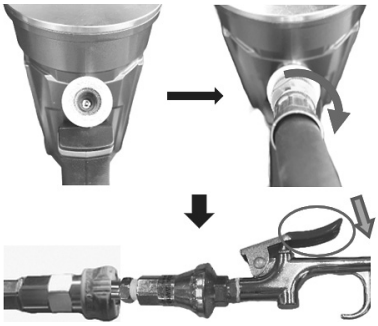

NOTA

Si oye que sale aire del juego de válvulas de reducción durante el llenado de aire, contacte con un centro de reparaciones autorizado.

(3) Instale la tapa de carga.
Monte rápidamente la tapa de carga en el puerto de alimentación durante los 30 segundos posteriores a alimentar el aire comprimido, para evitar fugas de aire desde la sección de la válvula. (Fig. 7)
[Referencia: El par de apriete es de 4.5 ± 0.5 N·m (3.3 ± 0.4 lbf-ft)]

7



<Paso 3.> Colocar el conjunto del pistón en la posición de espera

(1) Instale la batería en el clavador
(2) Coloque el conjunto del pistón en la posición de espera
Bajo la condición de “Interruptor de alimentación APAGADO”, mantenga presionado el interruptor de alimentación por más de un segundo y el indicador de alimentación se iluminará en verde. (Fig. 8)

8

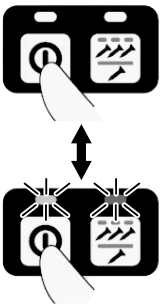

Al mantener presionada la palanca de empuje sobre la pieza de trabajo y apretar el gatillo, el conjunto del pistón se desplaza desde el punto muerto inferior hasta la posición de espera. (Fig. 9)

9

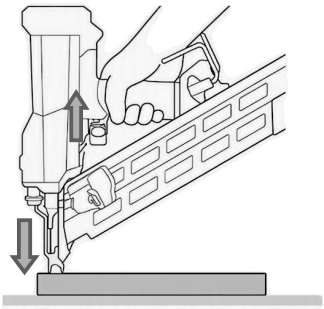

NOTA

No presione la palanca de empuje y/o pulse el gatillo durante el proceso de encender la herramienta. Hacerlo impedirá que la herramienta se encienda.

<Paso 4.> Verificar la operación del clavador

(1) Verifique la sección de la pantalla LED del panel de operaciones
La pantalla LED se ilumina en verde y azul como se muestra más abajo, lo cual es correcto. (Fig. 10)

10

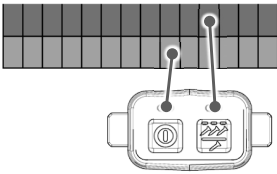

Por ejemplo, el parpadeo en rojo y púrpura indica presión insuficiente. (Fig. 11)
Recargue el aire comprimido (repita del Paso 1 al Paso 3) o contáctese con un centro de servicio autorizado.

11

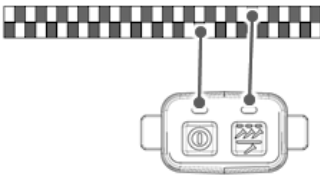

Si aparece cualquier otra indicación, deje de usar el clavador y contacte con un centro de reparaciones autorizado.

(2) Verifique la potencia de clavado del clavador
Gire el ajustador a la posición totalmente replegada. (Fig. 12)

12

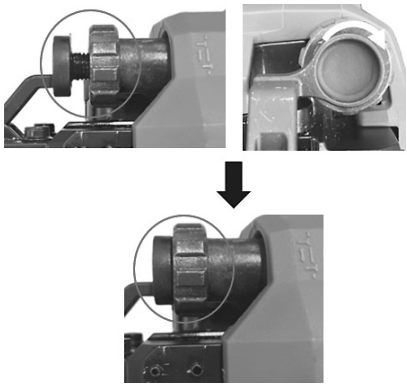

Por favor, use gafas de seguridad cuando clave clavos.
Cargue en el cargador los clavos que tiene previsto usar y clave dos o tres clavos en la madera. La cabeza del clavo debería encastarse debajo de la superficie de la madera.
Si la cabeza del clavo no queda embutida por debajo de la superficie de la madera, recargue el aire comprimido (repita del Paso 1 al Paso 3) o contáctese con un centro de servicio autorizado.

Si todas las verificaciones se completaron correctamente, el clavador puede volver a ser usado.