namesake

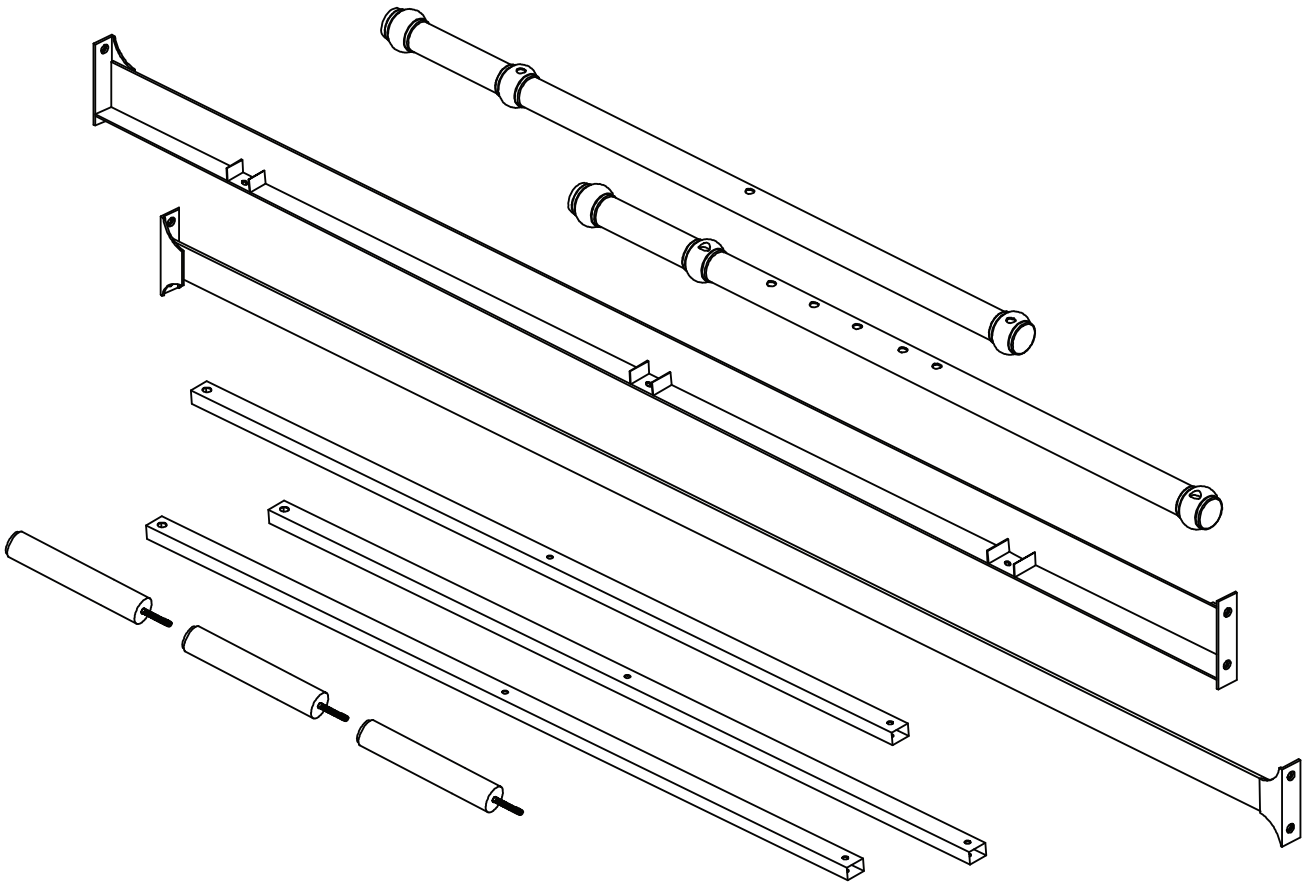

Twin Size Conversion Kit

M15389



Welcome Home

We have carefully designed and crafted each piece of furniture to be with your family for years to come.

Here's to new memories of bedtime stories, goodnight kisses, holiday mornings, and baby's first steps.

From our family to yours,
Namesake

¡Le damos la bienvenida a casa!

Hemos diseñado y elaborado cuidadosamente cada mueble para que se quede con su familia durante muchos años.

Celebremos los nuevos recuerdos de cuentos a la hora de acostarse, besos de buenas noches, mañanas navideñas y los primeros pasos del bebé.

De nuestra familia a la suya,
Namesake

Bienvenue à la maison

Nous avons soigneusement conçu et fabriqué chaque meuble pour qu'il demeure dans votre famille des années durant.

Nous espérons que vous chérissez les souvenirs d'histoires au coucher, de baisers sur la joue en guise de bonne nuit, de premiers pas et de matinées de Noël. Voici pour commencer de nouvelles traditions avec votre famille.

De notre famille à la vôtre,
Namesake

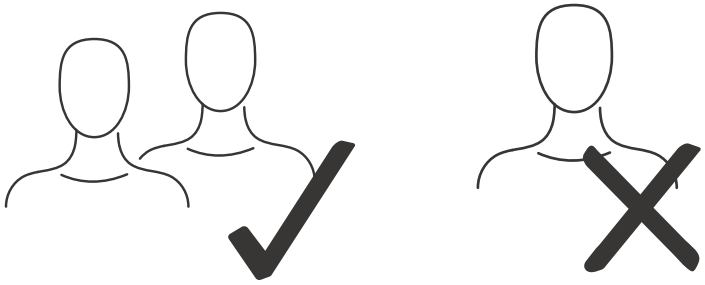

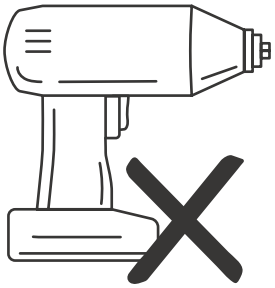

As always, for additional questions, please
contact us and we'll be more than willing to help!

Como siempre, si tuviera preguntas adicionales, ¡póngase en
contacto con nosotros y estaremos complacidos de ayudarle!

Comme toujours, pour des questions supplémentaires,
contactez-nous et nous serons plus que disposés à vous aider!

NAMESAKEHOME.COM/SUPPORT
(323) 909-5019

PARTS
NOT TO SCALE

PIEZAS
NO A ESCALA

PIÈCES
NON DESSINÉES À L'ÉCHELLE

A

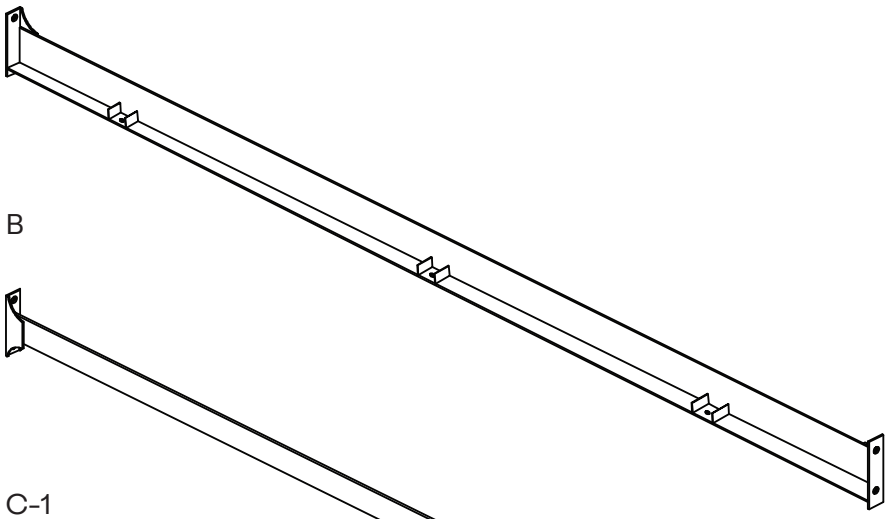

B

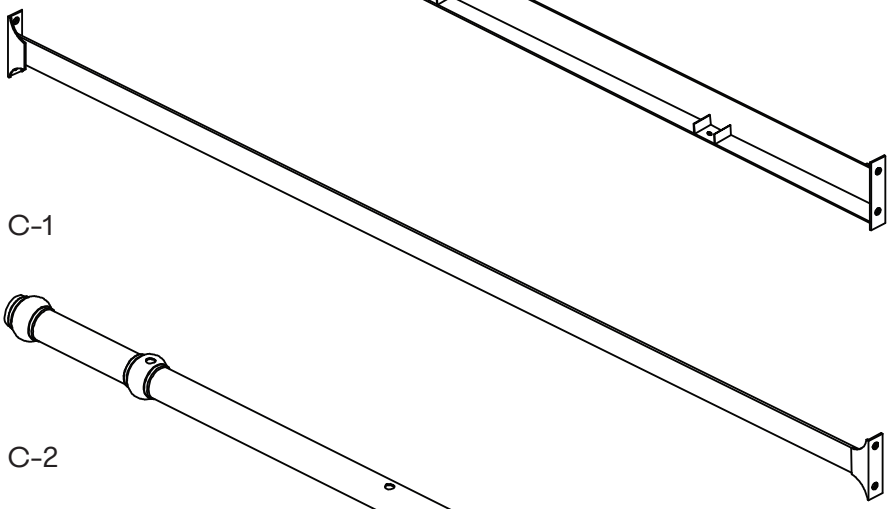

RIGHT SIDE RAIL
RIEL LATERAL DERECHO
TRAVERSE LATÉRALE DROITE

C-1

C-2

LEFT SIDE RAIL
RIEL LATERAL IZQUIERDO
TRAVERSE LATÉRALE GAUCHE

D

x3

LEFT FRONT POST
POSTE DELANTERO IZQUIERDO
MONTANT AVANT GAUCHE

RIGHT FRONT POST
POSTE DELANTERO DERECHO
MONTANT AVANT DROIT

E

x3

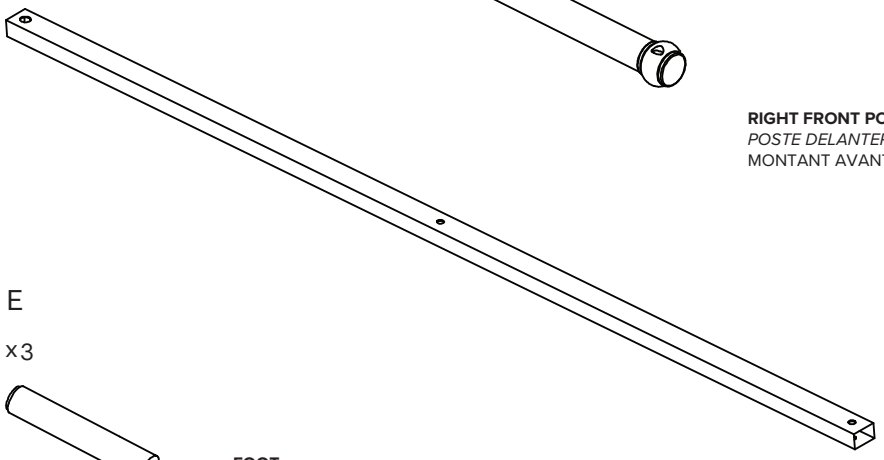

FOOT
PIE
PIED

SLAT
LATTÉ
LATTE

HARDWARE
ACTUAL SIZE

HERRAJE
TAMAÑO REAL

MATÉRIEL
TAILLE ACTUELLE

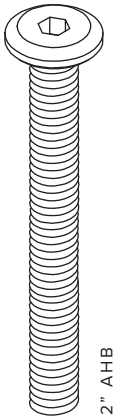

H1

x4

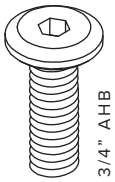

H2

x8

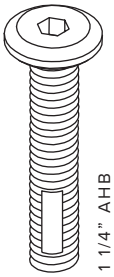

H3

x6

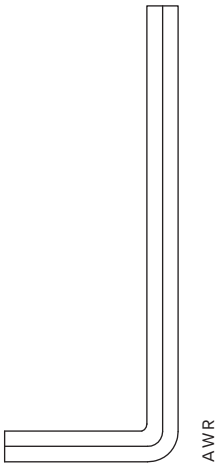

H4

x1

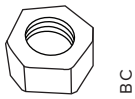

H5

x6

1

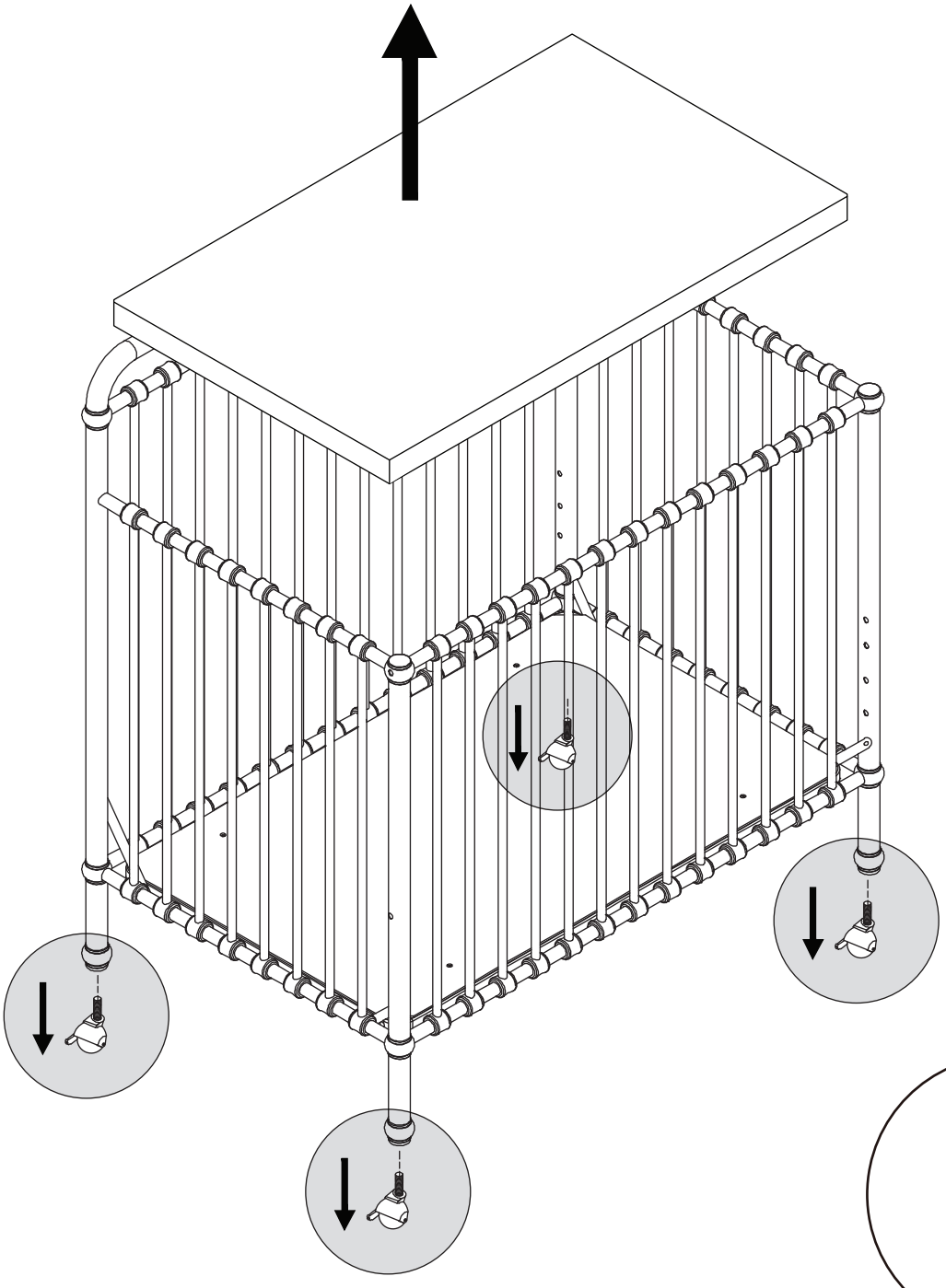

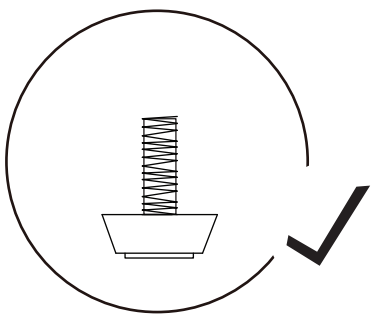

2

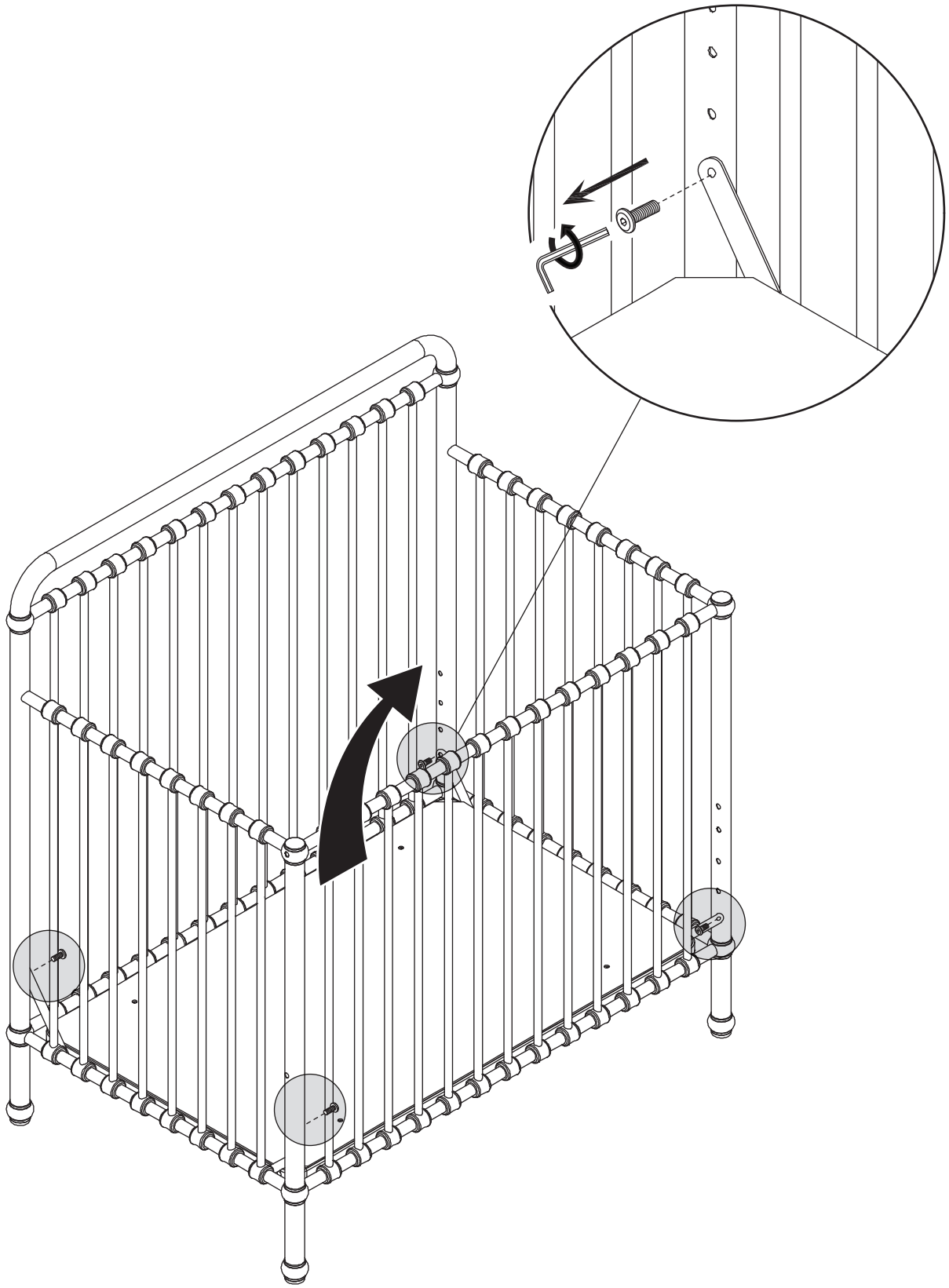

3

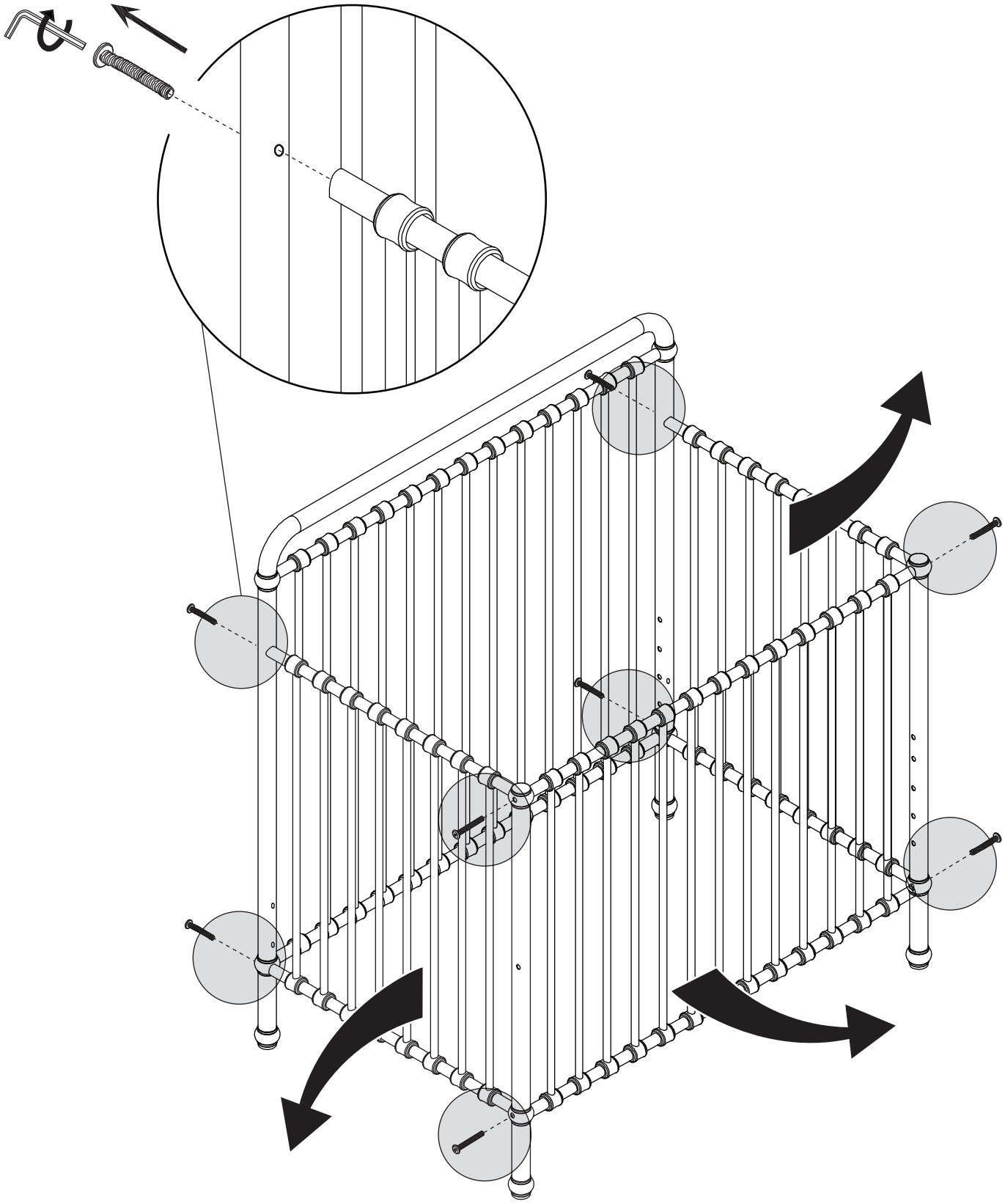

4

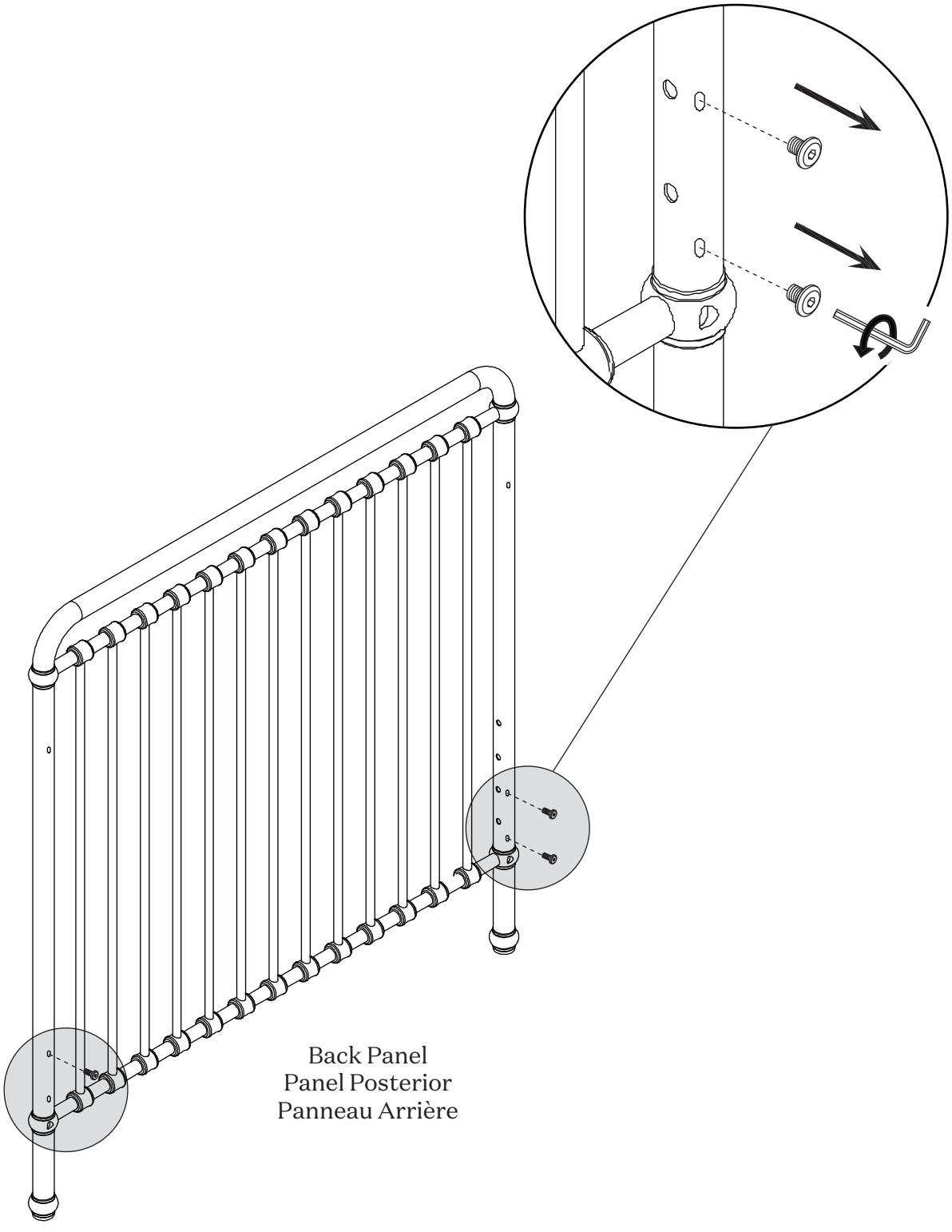

Back Panel
Panel Posterior
Panneau Arrière

5

H1
x4

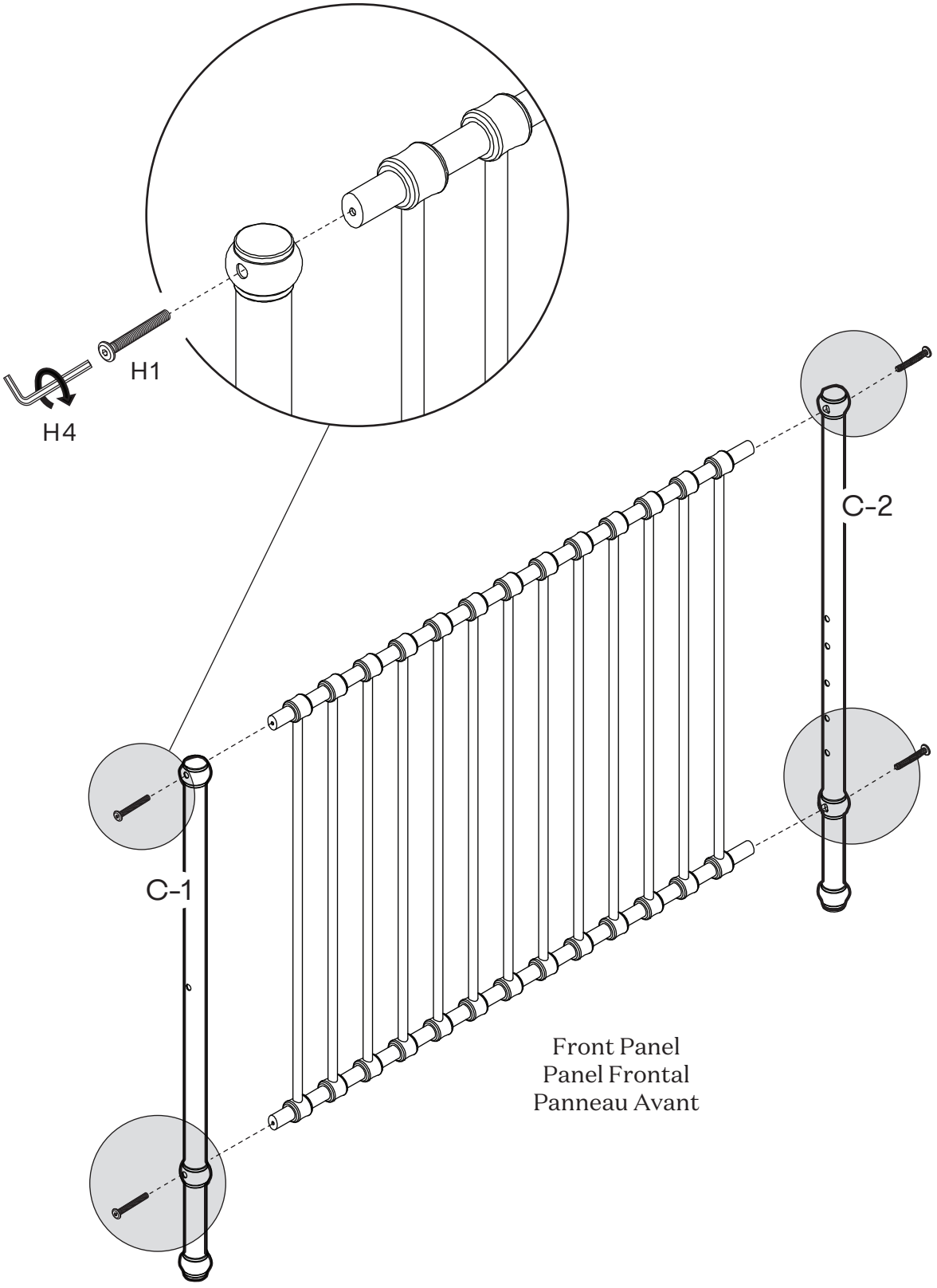

6

H2
x8

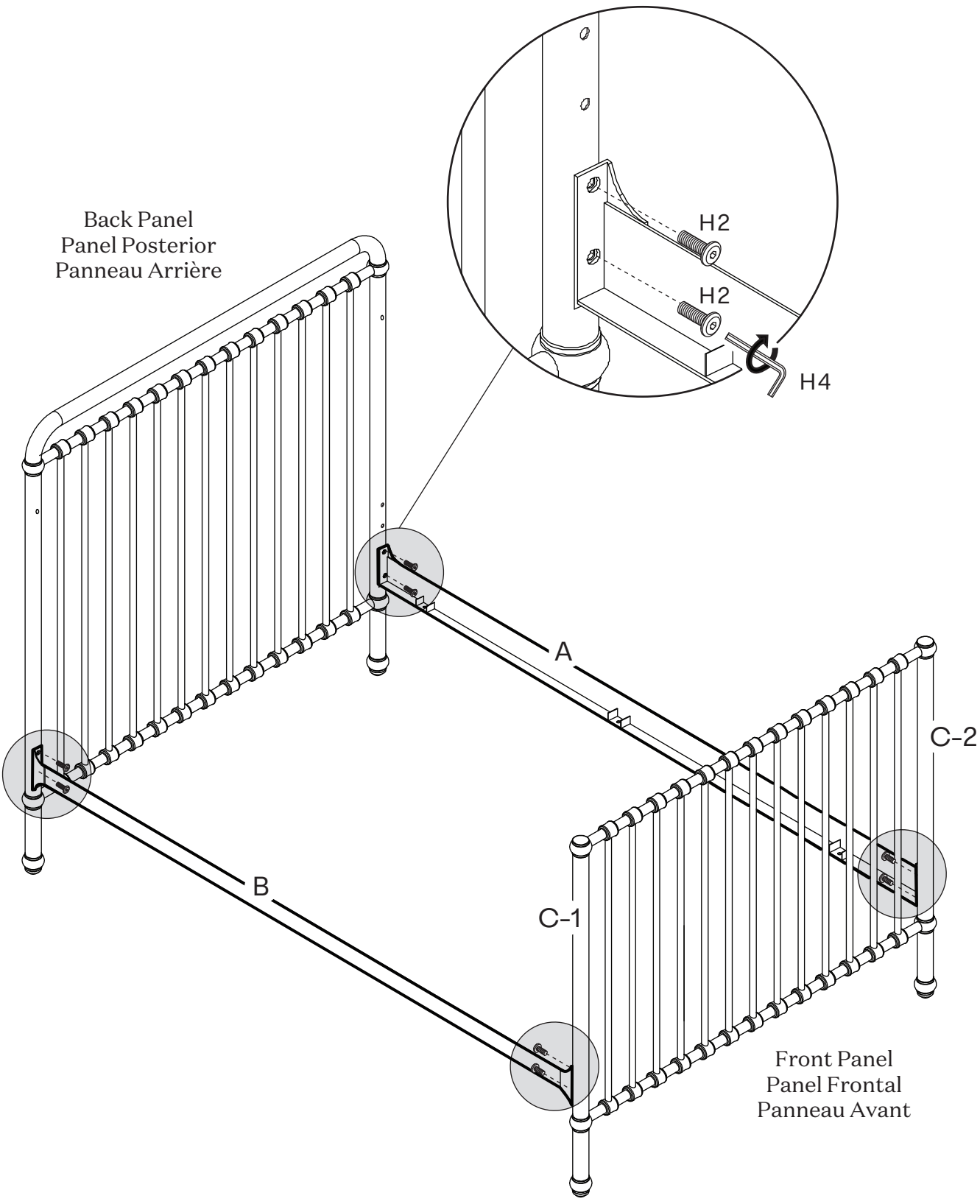
Back Panel
Panel Posterior
Panneau Arrière
H2
H2
H4
A
B
C-1
C-2
Front Panel
Panel Frontal
Panneau Avant

7

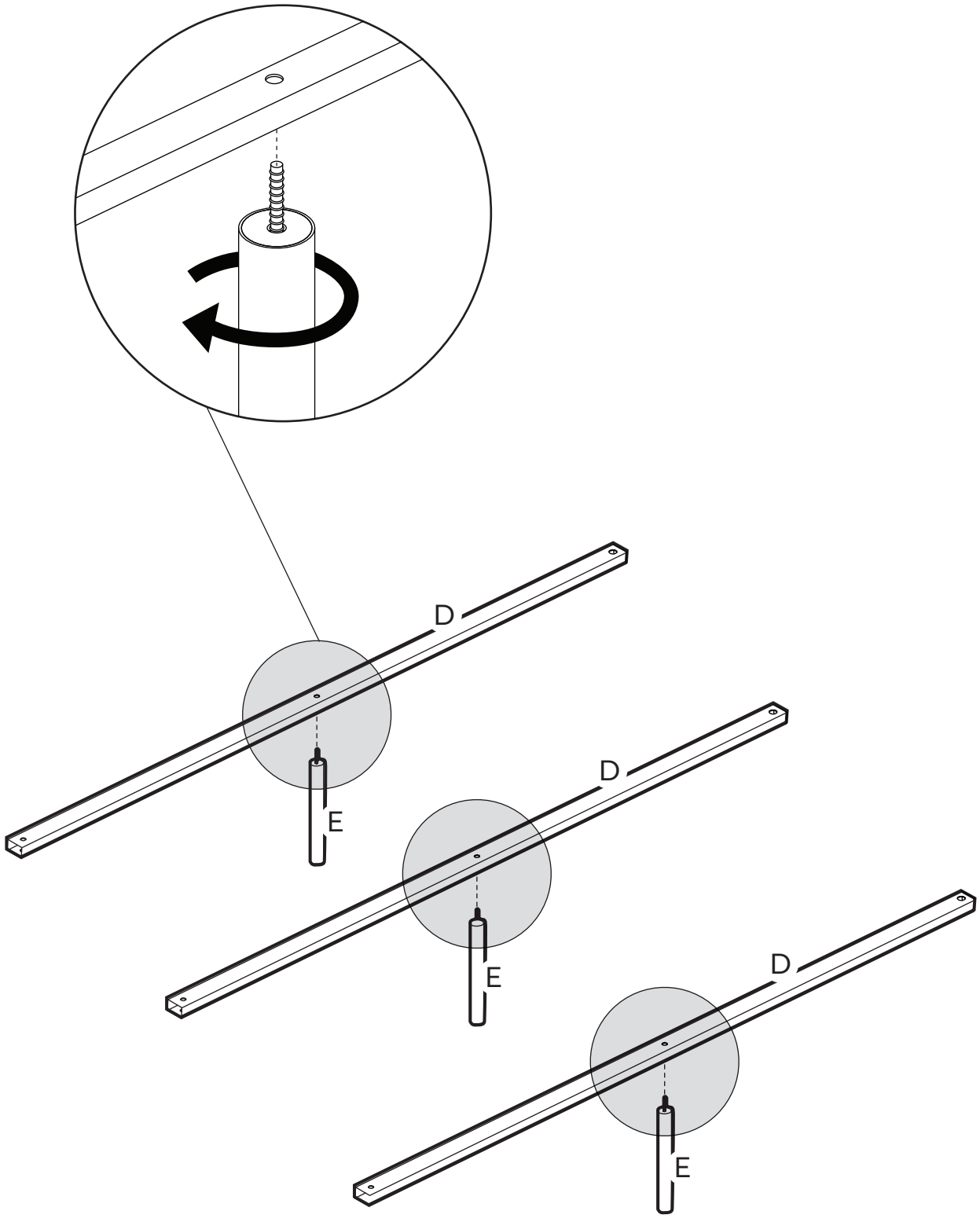

8

H3
×6

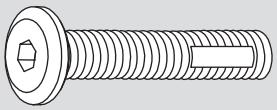

H5
×6



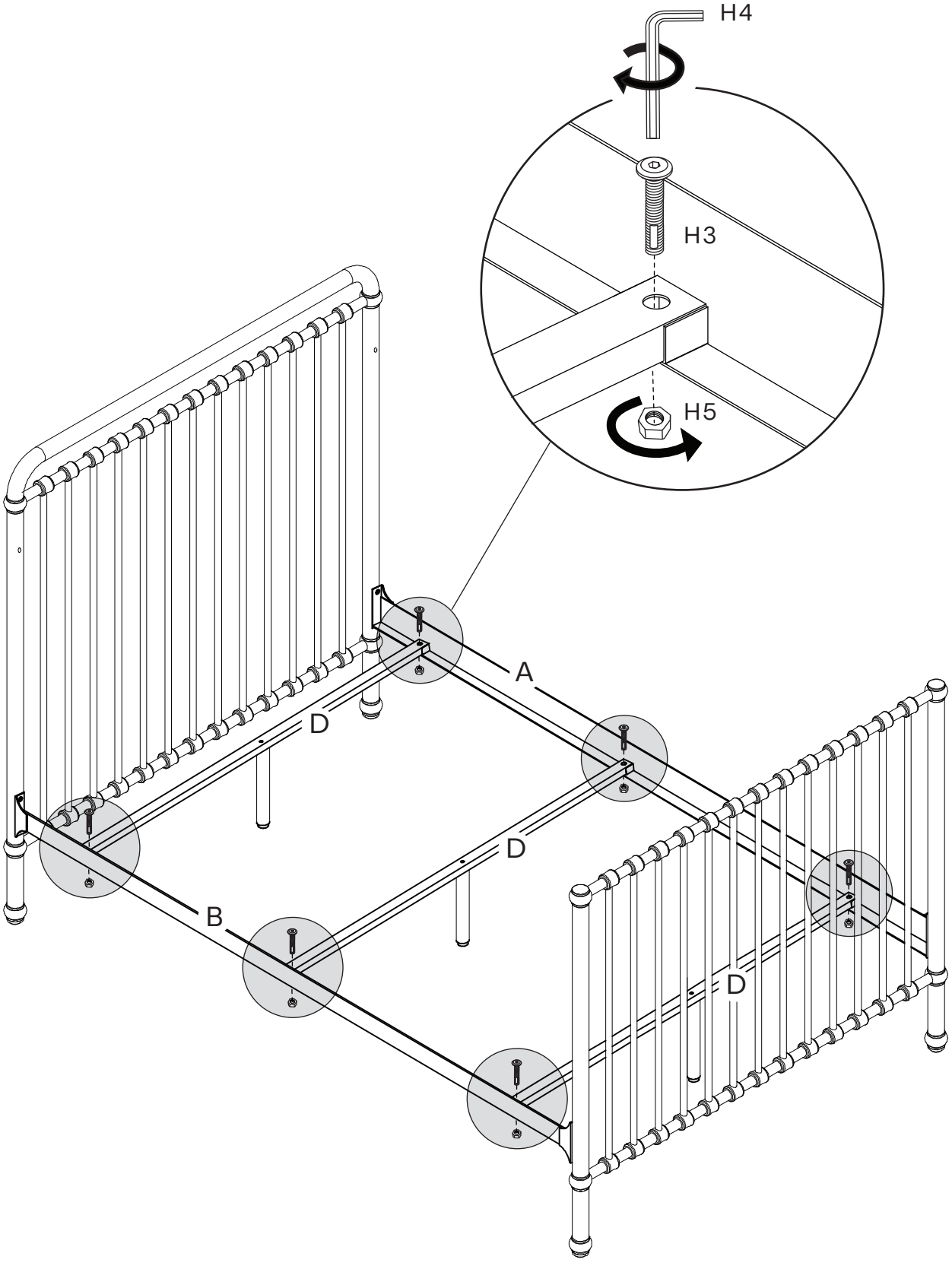

WELCOME HOME

¡LE DAMOS LA BIENVENIDA A CASA!

BIENVENUE À LA MAISON

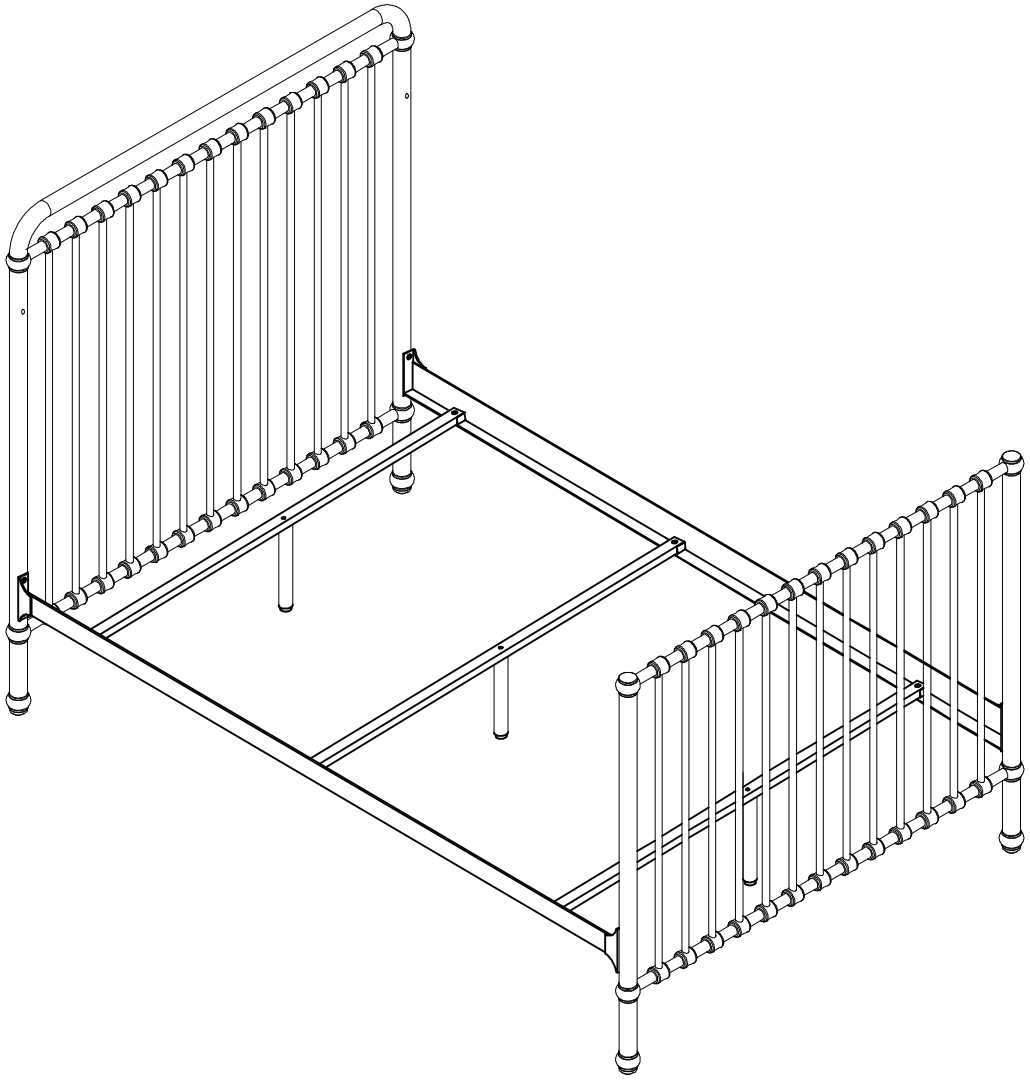

* THE MAXIMUM WEIGHT FOR THE CONVERSION RAILS IS 500 LB (227 KG).
* EL PESO MÁXIMO PARA LOS RIELES DE CONVERSIÓN ES DE 227 KG (500 LB).
* LE POIDS MAXIMUM POUR LES TRAVERSES DE CONVERSION EST DE 227 KG (500 LB).

REGISTRATION

Registering your product is simple.

NAMESAKEHOME.COM/REGISTRATIONS

PART REPLACEMENT

If you would like to order replacement or missing parts, please visit us at,
NAMESAKEHOME.COM/PARTS

or you can contact us by mail at,
8500 REX RD. PICO RIVERA, CA 90660

ONE YEAR LIMITED WARRANTY

Rest assured, your Namesake product is covered under warranty for one year after the date of purchase. For more details on our warranty policy, please visit,

NAMESAKEHOME.COM/WARRANTY

CARE AND CLEANING

To clean wood or metal parts, use a lint-free, soft cloth with a non-toxic cleaner. Wipe dry immediately. To avoid scratches or other damages, do not use abrasive chemicals or materials. For fabrics, we recommend using a non-toxic foaming fabric cleaner or leather cleaner where appropriate. Touch up kits are available for purchase by contacting us at,

(323) 909-5019 OR NAMESAKEHOME.COM/PARTS

STORAGE

Because materials respond to temperature and humidity, it is important to store furniture in controlled environments. Furniture should not be placed in direct sunlight or near air-conditioning outlets, radiators, heaters, or humidifiers. Any changes such as extreme heat or cold, dampness, or dryness, may cause noticeable shrinkage or swelling of wood. Direct sunlight may affect the coloring of materials over time.

REGISTRARSE

Es sencillo registrar su producto.

NAMESAKEHOME.COM/REGISTRATIONS

RECAMBIO DE PIEZAS

Si quisiera pedir repuestos o piezas faltantes, visítenos en:
NAMESAKEHOME.COM/PARTS

o puede contactarnos por correo en:
8500 REX RD. PICO RIVERA, CA 90660

GARANTÍA LIMITADA DE UN AÑO

Para su tranquilidad, este producto Namesake está cubierto por una garantía de un año a partir de la fecha de compra. Para conocer más detalles sobre nuestra política de garantía, visite:

NAMESAKEHOME.COM/WARRANTY

CUIDADO Y LIMPIEZA

Para limpiar piezas de madera o metal, use un paño suave sin pelusa con un limpiador no tóxico. Seque con un paño inmediatamente. Para evitar rayar o dañar la superficie, no use agentes químicos ni materiales abrasivos. En cuanto a las telas, recomendamos usar una espuma limpiadora no tóxica para telas o un limpiador para cuero según corresponda. Hay kits para retocar disponibles para la venta contactándonos en:

(323) 909-5019 o NAMESAKEHOME.COM/PARTS

ALMACENAMIENTO

Dado que los materiales responden a la temperatura y la humedad, es importante guardar muebles en ambientes controlados. No deben ponerse los muebles a la luz solar directa ni cerca de salidas de aire acondicionado, radiadores, calefactores ni humidificadores. Cualquier cambio como los extremos de calor o frío, humedad o sequedad, pueden causar notoriamente encogimiento o hinchazón en la madera. La luz solar directa puede afectar la coloración de los materiales con el paso del tiempo.

ENREGISTREMENT

L'enregistrement du produit est simple à réaliser.

NAMESAKEHOME.COM/REGISTRATIONS

PIÈCES DE RECHANGE

Pour commander des pièces de rechange ou manquantes, veuillez visiter:
NAMESAKEHOME.COM/PARTS

ou communiquer avec nous par courriel à l'adresse:
8500 REX RD. PICO RIVERA, CA 90660

GARANTIE LIMITÉE D'UN AN

Ne vous inquiétez pas, votre produit Namesake est couvert par une garantie d'un an à compter de la date d'achat. Pour plus de détails sur la politique de garantie, veuillez visiter:

NAMESAKEHOME.COM/WARRANTY

NETTOYAGE ET ENTRETIEN

Pour nettoyer le bois ou les pièces métalliques, utilisez un chiffon doux sans peluche et un produit nettoyant non toxique. Essuyez immédiatement. Pour éviter les égratignures ou autres dommages, veillez à ne pas utiliser des produits chimiques ou des matériaux abrasifs. Pour les tissus, il est recommandé d'utiliser un produit nettoyant pour tissus non toxique ou pour cuir le cas échéant. Il est possible de se procurer des nécessaires de retouches en nous contactant à:

(323) 909-5019 ou NAMESAKEHOME.COM/PARTS

ENTREPOSAGE

Compte tenu que les matériaux réagissent à la température et à l'humidité, il importe de ranger le mobilier dans des environnements contrôlés. Le mobilier ne doit pas être placé en plein soleil ni près des sorties d'air climatisé, des radiateurs, des appareils de chauffage ou des humidificateurs. Tout changement comme un froid ou une chaleur extrême, de l'humidité ou de la sécheresse pourrait causer la contraction ou le gonflement du bois. La lumière directe du soleil peut altérer la couleur des matériaux au fil du temps.

