Use & Care Guide
Manual de Uso y Cuidado
English / Español

Kenmore®

French Door Bottom Mount Refrigerator

Refrigerador de puertas francesas con montaje inferior

Models, Modelos: 25.6 cf 248.7568#
#color number, número de color

Transform SR Brands Management LLC
Hoffman Estates, IL 60179 U.S.A.
www.kenmore.com

Kenmore®

PRODUCT RECORD

In the space below, record the date of purchase, model and serial number of your product. You will find the model and serial number printed on an identification label located on the interior liner of the refrigerator compartment. Have these items of information available whenever you contact Sears concerning your product.

Model No. _____ Date of Purchase _____

Serial No. _____

Save these instructions and attach your sales receipt for future reference.

REFRIGERATOR WARRANTY

Kenmore Limited Warranty

Kenmore® products are sold and distributed by Kenmore and Kenmore authorized distributors and licensees in various countries.

For information on the limited warranty and authorized provider applicable to your product and country please visit: https://www.kenmore.com/warranty-information/

For a printed copy please contact us at 1-844-553-6667 or at the address below:

ATTN: Kenmore Warranty Request
5407 Trillium Suite B120
Hoffman Estates, IL 60192

Contents

Product record 1
Kenmore limited warranty 2
Brief Introduction 3
Safety and warning information 4
Installing your new appliance 7
Description of the appliance 14
Display controls 15
Using your appliance 18
Cleaning and Care 24
Helpful hints and tips 26
Troubleshooting 27
Disposal of the appliance 31
Customer care 32

Brief Introduction

Thank you for choosing Kenmore. We are sure you will find your new refrigerator a pleasure to use. However, before you use the appliance, we recommend that you carefully read the instructions, which provide details about installing and using the product. Please keep this manual for future reference.

- For your safety and correct usage before installing and first using the appliance, read this user manual carefully, including its hints and warnings.
- To avoid unnecessary mistakes and accidents, it is important to make sure that all people using the appliance are thoroughly familiar with its operation and safety features. Save these instructions and be sure that they remain with the appliance if it is moved or sold, so that anyone using it throughout its life, will be properly informed on its usage and safety notices.
- For the safety of life and property, keep the precautions of these user's instructions as the manufacturer is not responsible for damages caused by omission.
- This appliance is not intended for use by persons (including children) with reduced physical, sensory or mental capabilities, or lack of experience and knowledge, unless they have been given supervision or instruction concerning use of the appliance by a person responsible for their safety.
- Children should be supervised to ensure that they do not play with the appliance.

State of California Proposition 65 Warnings:

⚠ WARNING: Cancer and Reproductive Harm
-www.P65Warnings.ca.gov.

Safety and warning information

General safety

- This appliance is intended to be used in household and similar applications such as

  1. Staff kitchen areas in shops, offices and other working environments;
  2. Farm houses and by clients in hotels, motels and other residential type environments;
  3. Bed and breakfast type environments;
  4. Captering and similar non-retail applications

- Do not store explosive substances such as aerosol cans with a flammable propellant in this appliance.

- If the supply cord is damaged, it must be replaced by the manufacturer, its service agent or similarly qualified persons in order to avoid a hazard.

- Keep ventilation openings, in the appliance enclosure or in the built-in structure, clear of obstruction.

- Do not use mechanical devices or other means to accelerate the defrosting process, other than those recommended by the manufacturer.

- Do not damage the refrigerant circuit.

- Do not use electrical appliances inside the food storage compartments of the appliance, unless they are of the type recommended by the manufacturer.

- The refrigerant and insulation blowing gas are flammable. When disposing of the appliance, do so only at an authorized waste disposal centre. Do not expose to flame.

- When positioning the appliance, ensure power cord and water supply line is not trapped or damaged.

- Do not locate multiple portable socket outlets or portable power supplies at the rear of the appliance.

Replacing the illuminating lamps

- The illumination lamps must not be replaced by the user! If the illumination lamps is damaged, contact the customer helpline for assistance. This warning is only for refrigerators that contain illumination lamps.

Refrigerant

- The refrigerant isobutane (R600a) is contained within the refrigerant circuit of the appliance. During transportation and installation of the appliance, ensure that none of the components of the refrigerant circuit become damaged. The refrigerant (R600a) is flammable.

- Refrigerators contain refrigerant and gases in the insulation. Refrigerant and gases must be disposed of professionally as they may cause eye injuries or ignition. Ensure that tubing of the refrigerant circuit is not damage prior to proper disposal.

- Risk of fire / flammable materials If the refrigerant circuit should be damaged:

  1. Avoid open flames and sources of ignition.

  2. Thoroughly ventilate the room in which the appliance is situated.

- It is dangerous to alter the specifications or modify this product in any way. Any alteration to the power cord may cause a short circuit, fire, and/or electric shock.

Electrical safety

- The power cord must not be lengthened.
- Make sure that the power plug is not crushed or damaged. A crushed or damaged power plug may overheat and cause a fire.
- Make sure that you can access the main plug of the appliance.
- Do not pull the main cable.
- If the power plug socket is loose, do not insert the power plug. There is a risk of electric shock or fire.
- You must not operate the appliance without the interior lighting lamp cover.
- The fridge is only applied with power supply of single phase alternating current of 110~115V/60Hz. If fluctuation of voltage in the district of user is so large that the voltage exceeds the above scope, for safety sake, be sure to apply A.C. Automatic voltage regulator of more than 350W to the fridge. The refrigerator is to be connected to a dedicated circuit instead of common one with other electric appliances. Its plug must match the socket with ground wire.

Daily use

- Do not store flammable gases or liquids in the appliance,There is a risk of an explosion.
- Do not operate any electrical appliances in the appliance (e.g. electric ice cream makers, mixers etc.).
- When unplugging always pull the plug from the mains socket, do not pull on the cable.
- Do not place hot items near the plastic components of this appliance.
- This refrigerating appliance is not intended to be used as a built-in appliance.
- Do not place food products directly against the air outlet on the rear wall.
- Store pre-packed frozen food in accordance with the frozen food manufacturers' instructions.
- The appliances manufacturers' storage recommendations should be strictly adhered to. Refer to relevant instructions for storage.
- Do not place carbonated or fizzy drinks in the freezer compartment as it creates pressure on the container, which may cause it to explode, resulting in damage to the appliance.
- In order to sense the temperature and humidity near the appliance and make the appliance run better, add temperature and humidity sensor outside the box of appliance.
- Frozen food can cause frost burns if consumed straight from the freezer compartment.
- Do not place the appliance in direct sunlight. Keep burning candles, lamps and other items with naked flames away from the appliance so that do not set the appliance on fire.
- The appliance is intended for keeping food stuff and/or beverages in normal household as explained in this instruction booklet. The appliance is heavy. Care should betaken when moving it.

- Do not remove nor touch items from the freezer compartment if your hands are damp/wet,as this could cause skin abrasions or frost/freezer burns.
- Never use the base, drawers, doors etc. to stand on or as supports.
- Frozen food must not be refrozen once it has been thawed out.
- Do not consume ice popsicles or ice cubes straight from the freezer as this can cause freezer burn to the mouth and lips.
- To avoid items falling and causing injury or damage to the appliance, do not overload the door racks or put too much food in the crisper drawers.

Caution! Care and cleaning

- Before maintenance, switch off the appliance and disconnect the mains plug from the mains socket.
- Do not clean the appliance with metal objects, steam cleaner, ethereal oils, organic solvents or abrasive cleansers.
- Do not use sharp objects to remove frost from the appliance. Use a plastic scraper.

Installation Important

- For electrical connection carefully, follow the instructions given in this manual. Unpack the appliance and check if there are damages on it.
- Do not connect the appliance if it is damaged. Report possible damages immediately to the place you bought it. In this case retain packing.
- It is advisable to wait at least four hours before connecting the appliance to allow the oil to flow back in the compressor.
- Adequate air circulation should be around the appliance, lacking this leads to overheating. To achieve sufficient ventilation, follow the instructions relevant to installation.
- Wherever possible the back of the product should not be too close to a wall to avoid touching or contacting warm parts (compressor, condenser) to prevent the risk of fire, follow the instructions relevant to installation.
- The appliance must not be locate close to radiators or cookers.
- Make sure that the mains plug is accessible after the installation of the appliance.

Service

- Any electrical work required to do the servicing of the appliance should be carried out by qualified electrician or competent person.
- This product must be serviced by an authorized Service Center, and only genuine spare parts must be used:

  1. If the appliance is Frost Free.
  2. If the appliance contains freezer compartment.

Installing your new appliance

Before using the appliance for the first time, you should be aware of the following tips.

Warning

For proper installation, this refrigerator must be placed on a level surface of hard material that is the same height as the rest of the flooring. This surface should be strong enough to support a fully loaded refrigerator.

The rollers, which are not casters, should be only used for forward or backward movement. Moving the refrigerator sideways may damage your floor and the rollers.

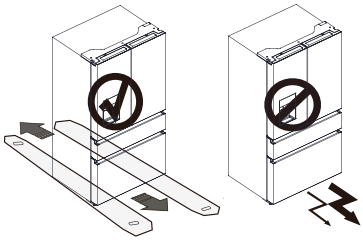

Ventilation of appliance

In order to improve efficiency of the cooling system and save energy, it is necessary to maintain good ventilation around the appliance for the dissipation of heat. For this reason, sufficient clear space should be available around the refrigerator.

- **Suggestion**

  It is advisable for there to be at least 2"(50mm) of clearance from the back of the fridge to the wall, at least 1/2"(12mm) of clearance from its top, at least 1/2"(12mm) from its side to the wall and a clear space in front to allow the doors to open 125°, as shown in the following diagram.

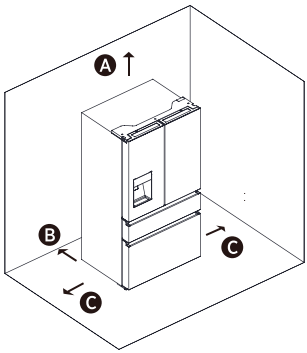

Ⓐ 1/2 " Above

Ⓑ 2" Behind

Ⓒ 1/2" Each Side

Note

- This appliance performs well with ambient temperature between 55°F (12.8°C) to 110°F (43.3°C). The appliance may not work properly if left at a temperature above or below the indicated range.
- Stand your appliance in a dry place to avoid high moisture.
- Keep the appliance out of direct sunlight. rain or frost. Stand the appliance away from heat sources such as stoves, fires or heaters.

Adjusting Door Height And Door Gap

The height of a door can be adjusted using the provided Snap Rings. Tools you will need:

		
Small Snap Ring (2pcs)	Big Snap Ring (2pcs)	Wrench (Not provided)

To Adjust The Height Of Door

1. Check the height difference between the doors and then lift and hold the lowest door to be even with the other.

2. Insert a suitably sized Snap Ring between the Door and the Hinge as shown.

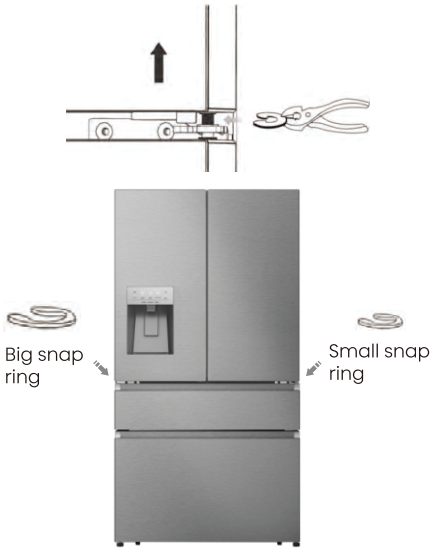

Important

1. Insert only one Snap Ring. If you insert two or more Snap Rings, they may slip out or cause a rubbing noise.

2. Do not raise the door too much. The door may contact and damage the top cover.

3. Save remaining Snap Rings for possible future use.

Warning

Contains Small Parts, Keep the Snap Rings Away From Babies and Children

Leveling of appliance

- For sufficient leveling and air circulating in the lower rear section of the appliance, the bottom feet may need to be adjusted. You can adjust them manually by hand or by using a suitable tool.
- To allow the doors to self-close, tilt the top backwards by 0.4" - 0.6"(10-15mm).

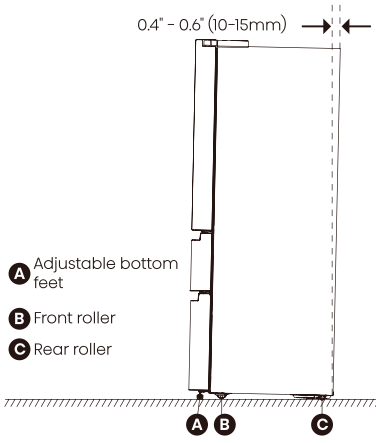

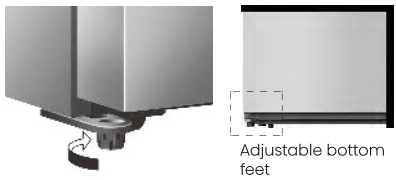

Warning

Before moving the refrigerator, the feet must be adjusted all the way up to allow the rollers full contact with the floor.

Installing the handles

Before you use the appliance, you have to install the handles Handles and set screws are provided in refrigerator. Please follow procedures below to install and reverse the handle.

Tools you will need(Provided in bag):


Allen Wrench (1/8",3mm)

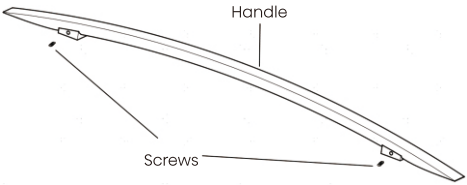

1. Install the handle on the handle pillar along the dotted line shown in A.

2. Then tighten the screws with 3mm Allen wrench in the direction shown in B.

3. Make sure that the screw holes of the fridge compartment handle face toward the middle and the screw holes of the freezer compartment handle face downward.

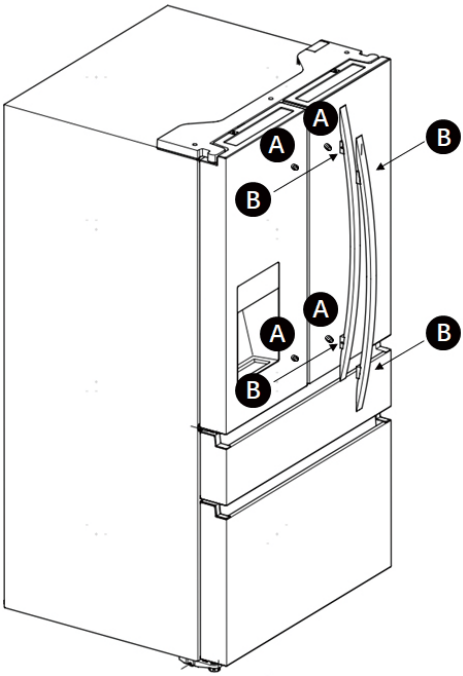

Door Removal

In case your home access door is too narrow for the refrigerator to pass through, remove the refrigerator doors and drawers. If you do not need to remove the appliance doors, proceed to "**Installing Water Lines**" on page 13. If you need to remove the doors, continue below.

Tools you will need(Not provided)

	
Allen Wrench (5/32", 4mm)	Wrench (5/16", 8mm)
	
Philips Screwdriver	

Warning

Electrical Shock Hazard Disconnect power before removing doors. Reconnect ground wire before operating. Failure to do so could result in death or electric shock.



Keep the refrigerator doors closed until you are ready to lift them from the cabinet.

1. Unplug refrigerator or disconnect power.
2. Using a Phillips screwdriver, remove the three screws(A) attaching the hinge cover, and then remove the hinge cover with the entire harnesses attached.

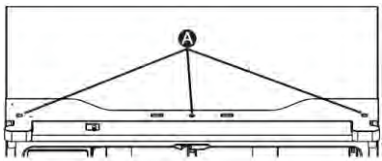

3. Separate the two connectors on the left side door. To remove the wire connector, press the top of the connector (B) and separate it from the other one. To remove the water coupler from the hinge, twist and pull the clips from the coupler. Remove the water line (C) while pressing the movable part (D) of the water line coupler.

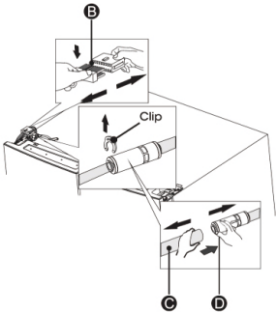

4. Remove the 3 screws (E) fixed on the hinges, with a Wrench (8mm) and 1 ground screws (F) attached to the hinge with Philips (+) screwdriver. Remove the upper left door hinge (G).

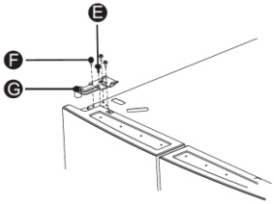

5. Use our both hands to open the door more than 90°. Lift it up and take it off.

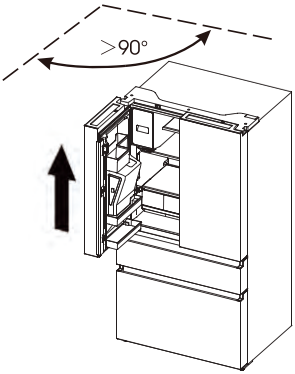

6. If necessary, remove the 2 hex head bolts hinges (I) with an Allen wrench (5mm). Remove the lower left door hinge (H).

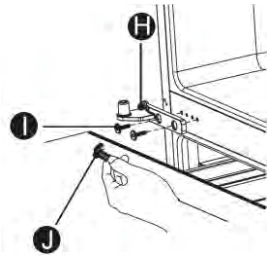

7. Pull the middle door fully open.

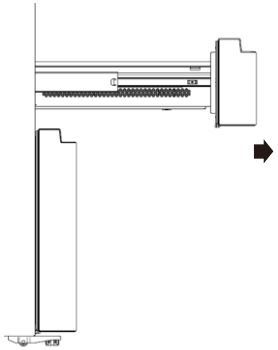

8. Take out upper drawer.

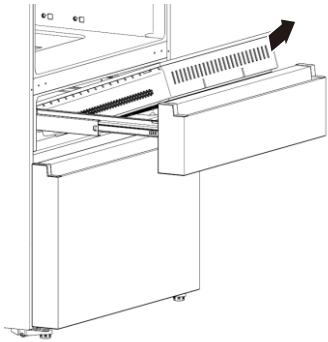

9. Remove the two screws that secure the support frame.

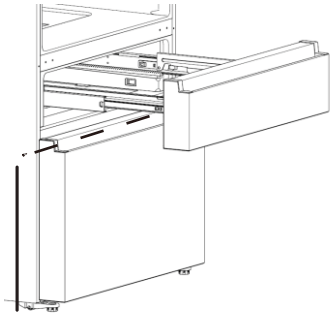

10. Take out the middle door.

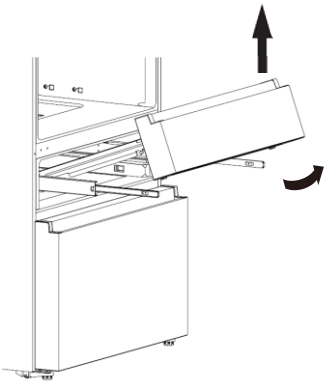

11. Pull the freezer door and the freezer drawer fully open.

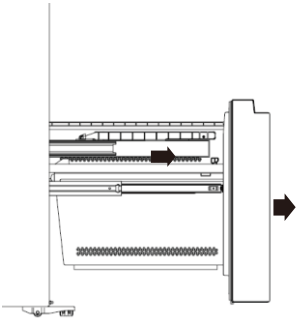

12. Take out the middle drawer.

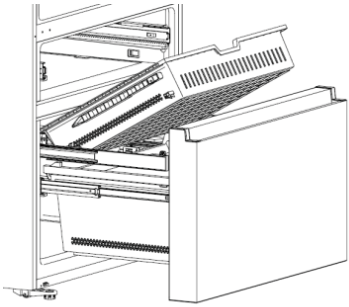

13. Take out the lower drawer.

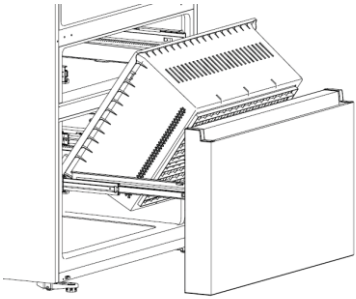

14. Take out the freezer door.

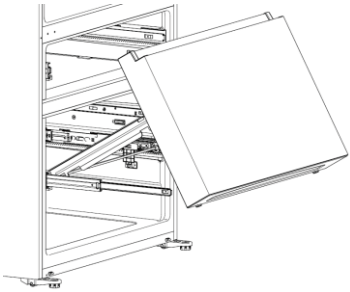

15. Move your refrigerator into its final position, then re-install the drawers and doors by reversing these steps.

Warning

In order to ensure the self-close mechanism works correctly, please make sure the doors are opened more than 90 degrees when you remove or reattaching them.

Installing the water lines

- Ice & water dispenser with a filter is one of the helpful features on your new appliance. To help promote better health, the water filter removes unwanted particles from your water.
- Please follow the below instructions carefully for correct installation.
- In order for the ice & water dispenser to operate properly, a water line is required.

  -the maximum inlet water pressure is 700kPa (100psi);

  -the minimum inlet water pressure is 207kPa (30psi).

Warning

- The water connection must be made by a qualified plumber. Operation outside the water pressure range may cause malfunction, or severe and damaging water leaks.
- Under normal conditions, a200cc (5.75 oz.) cup can be filled in about 10 seconds.
- If the refrigerator is installed in an area with low water pressure (below 30psi), you can install a booster pump to compensate for the low pressure.

What you need to have before you begin

- 1. Power drill and 1/4" drill bit.
- 2. 1/2" or adjustable wrench.
- 3. lat blade and Philips head screwdrivers.

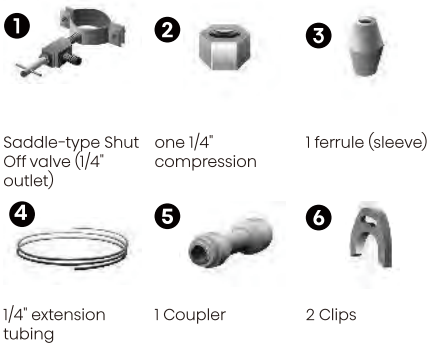

- 4. You may need to purchase No.1, No.2, and No.3 parts to complete connection. You may find these items sold as a kit at a local hardware store.

Connecting to the water supply line

1. First, shut off the main water supply.



2. Using a power drill and a 1/4" drill bit drill into the cold-water line and connect the saddle-type shutoff valve.

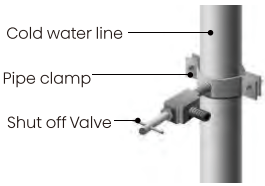

3. Connect 1/4" extension tubing to shut off valve outlet.

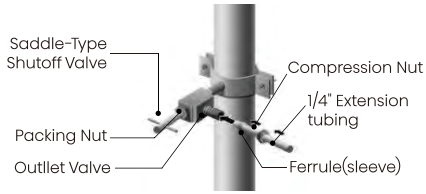

4. Flush the tubing. Turn the main water supply on and flush out the tubing until the water is clear. Then, shut the water off at the water valve after about a quart of water has flushed through the tubing.



5. Connect the extension tubing line with the line on the back of the fridge via the coupler. Fully insert the extension tubing into the coupler, and then insert the clip onto the coupler to lock in the tubing. Do the same with the other end. After both clips are inserted, check the line to make sure it is held firmly by the clips.

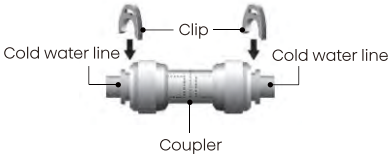

Note

- Ensure that the water line does not get pinched or bent when installing.
- This can result in improper water flow through the line and will affect the functionality of the fridge.

6. Turn the water on and check for leakage.



Connect Water Line to Refrigerator

Warning

- The water line must be connected to the cold water pipe. If it is connected to the hot water pipe, it may cause the purifier to malfunction.
- Avoid contamination of pipes during installation.
- Connect to potable water supply only.

Important

If you turn the refrigerator on before the water is connected, turn off the ice maker.

1. You may need to purchase below items to complete this connection. And you may find these items sold as a kit at a local hardware store.

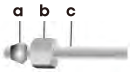

a Ferrule (Sleeve) -1 pcs
b 1/4" Compression Nut - 1 pcs
c 1/4" Water Line -1 pcs

2. Unplug refrigerator or disconnect power.

3. Close shutoff value.

4. Thread a 1/4 " compression nut and ferrule (sleeve) onto the free end and of 1/4" water line.

5. Insert the free and of the 1/4" water line into the brass fitting attached to the water inlet on the back of the refrigerator.

6. Slide the 1/4" compression nut over the ferrule (sleeve) and screw the 1/4" compression nut onto the brass fitting.

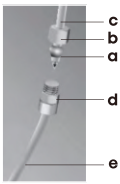

c 1/4" Water Line
b 1/4" Compression Nut
a Ferrule (Sleeve)
d Brass Fitting
e Water Inlet

7. Comfirm 1/4" water line is secure by gently pulling on it.

8. Turn on water supply and check for leaks. Correct any leaks

Note

- Use only the new tubing supplied with the refrigerator. Old tubing should not be used. After connected to the water supply line, please open the water valve to flush the filter for 5 minutes before use.
- The initial dark discoloration of water is normal.

Description of the appliance

View of the appliance



1. Refrigerator LED
2. Water Filter
3. Refrigerator Door Bin
4. Ice-Maker
5. Mullion
6. Glass Shelf
7. Refrigerator Side Light
8. Storage Drawer
9. Middle Storage Drawer
10. Flexspace Temp Drawer
11. Freezer Upper Drawer
12. Freezer Lower Drawer
13. Fridge Door Left
14. Fridge Door Right
15. Handle
16. Flexspace Door
17. Freezer Door
18. Leveling Leg

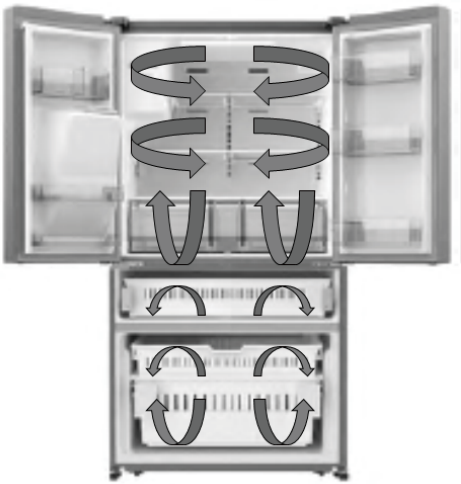

Note: Due to constant development of our products, your refrigerator may be slightly different from this instruction manual, but its functions and usage remain the same.
Note: To get the best energy efficiency of this product, please place all shelves, drawers on their original position as the illustration above.

Display controls

Your product has one control panel which is installed on the refrigerator door. Use your appliance according to the following control guidelines.

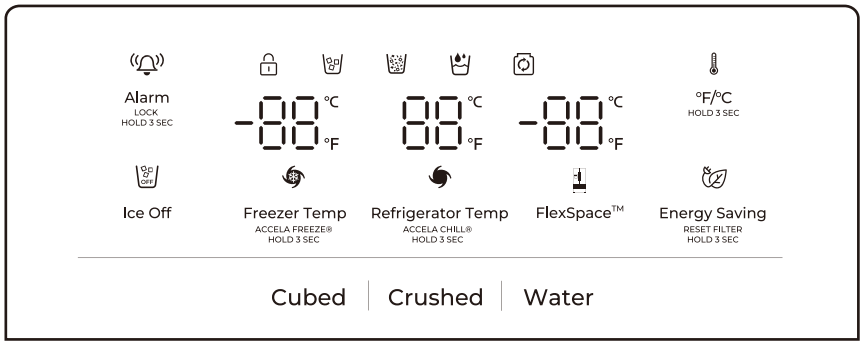

The display will illuminate when the refrigerator is first plugged in. However the lights will automatically turn off after 60 seconds.

"Child Lock and Door Alarm"

This button serves two purposes:

1. Child Lock

Press and hold "Alarm" for 3 seconds to lock the whole Control Panel including dispenser function. If Control panel is locked, the icon "🔒" will be on, and none of the buttons on the Control panel work. To unlock the Control panel, please press and hold "Alarm" for 3 seconds again.

2. Door Alarm

Leaving any door open for over 2 minutes will activate door alarm. The icon "🔔" will flicker, the control panel will display "dr", and you will hear a buzzer sound. The buzzer will sound 3 times per minute and will stop after 8 minutes. In case of alarm, you can touch the Alarm button to cancel door alarm, then the icon "🔔" stops flickering and stays on, the buzzer sound will stop at the same time. Also door alarm can be stopped by closing all the doors. To save energy, please avoid keeping doors open for a long time when using refrigerator.

"Ice Control"

You can touch "Ice Off" button to control the ice maker. When the Child Lock is off, you can touch the "Ice Off" icon to turn off the ice maker, and the icon "🧊" will be illuminated. If you want to turn on the ice maker, please touch the "Ice Off" button again, and the icon "🧊" will be off.

Note:

When the "Ice Off" is on, it only turns off the ice maker, not the dispenser.

“Fridge Temperature Control”

When you touch the button continuously, the temperature will be set in the following sequence.

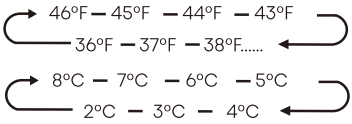

If you want to decrease the time needed to cool items in the Fridge, please touch and hold this button for 3 seconds, the Accela Chill icon " " will be illuminated, the fridge temperature setting will display 36°F(2°C). Accela Chill automatically switches off after 3 hours, and the refrigerator temperature setting will revert back to the previous setting. When Accela Chill function is on, you can touch the "Refrigerator Temp" to switch it off.

Note:

On the Accela Chill Function, when you touch the "Energy Saving" button, Eco function will be activated, and "Accela Chill" mode will be off.

“Freezer Temperature Control”

You can touch the "Freezer Temp" button to activate the mode to control the freezer temperature. When you press the button continuously, the temperature will be set in the following sequence.

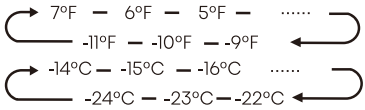

Press and hold the button for 3 seconds, the icon " " will be illuminated, the freezer temperature setting will display -11°F(-24°C). Accela Freeze can quickly lower the temperature and freeze your food faster than usual. This can retain more of the vitamins and nutrition in fresh food and keep your food longer. Accela Freeze automatically switches off after 52 hours, and the freezer temperature setting will revert back to the previous setting. When the Accela Freeze function is on, you can touch "Freezer Temp" to switch off the Accela Freeze function. The Accela Freeze is used to perform pre-freezing and fast freezing in sequence of Freezer compartment. This function accelerates the freezing of fresh food and, at the same time, protects foodstuffs already stored from undesirable warming.

Note

- To freeze fresh food activate the Accela Freeze function at least 24 hours before placing the food to complete pre-freezing.
- On the Accela Freeze Function, when you touch the "Energy Saving" button, Eco function will be activated, and "Accela Freeze" mode will be off.

“FlexSpace™”

You can touch the "FlexSpace™" button to activate the mode to control the convertible compartment temperature. When you press the button continuously, the temperature will increase by one degree from range of 27F to 41F in the following sequence.

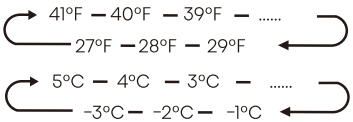

“Dispenser Control”

When the Child Lock is on, the dispenser will not work. When the Child Lock is off, you can press the "Cubed" or "Crushed" option to choose the type of ice to be dispensed, and press the "Water" button will activate the water mode. If you choose the function of Cubed, the "" icon will be illuminated, choose the fuction of Crushed the "" icon will be illuminated, and the "" icon will be illuminated when Water function is chosen.

“ °F/°C ”

When the Child Lock is off, you can touch the"°F/°C" button to switch between Celsius and Fahrenheit units. The default state is Fahrenheit display. When it is switched to Fahrenheit, the icon "" will be on.

“ECO/Energy Saving”

You can touch this button to turn Energy Save mode on and off. When you turn Energy Save on, the Eco icon "" lights. The temperature of the fridge is automatically switched to 43°F(6°C) and the freezer to 1°F(-17°C). If Energy Save is off, the icon "" will go off and the temperature setting will revert back to the previous setting.

“Water Filter”

In general, you should change the water filter every 6 months to ensure the highest possible water quality. After the refrigerator has dispensed about 200 gallons of water, the filter icon "" will blink, reminding you to replace the water filter.
You can purchase the new filter from the retailer where you purchased your refrigerator or the Kenmore after-sales service system. For ordering a replacement , the water filter part number is 46-10011.Make sure that the new filter is the same filter type that came with your fridge and can be correctly used in your refrigerator. After you change the water filter, touch and hold the "Energy Saving" buttons for 3 seconds to make the blinking stop.

“Demo Mode”

Demo mode is for store display, and it prevents the refrigerator from generating cool air. In this Demo Mode,the refrigerator may seem like it is working but it will not make cool air. The indicators on the control panel will show "0F". To cancel this mode, touch and hold "Alarm" and "°F/°C" buttons at the same time for 3 seconds until the buzzer beep a long sound.

Using your fridge compartment

- The refrigerator compartment is suitable for storage of vegetables and fruit. Food inside should be sealed for storage in order to avoid losing moisture or flavor permeating into other foods.

  Caution!

  Never close the refrigerator door while the shelves, crisper and/or telescopic slides are extended. It may damage both them and the refrigerator.

Opening and Closing Doors

- The four doors can be opened and closed either separately or together.
- There is a mullion on the left-hand side refrigerator compartment door.
- When closing the left-hand door ,the mullion folds behind the right-hand door joining the two doors.
  The temperature of the door frame is controlled to help prevent moisture from developing on the mullion. The temperature of the surface may be warm, which is normal, and will not affect the performance of the refrigerator.

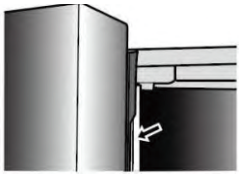

Note

Before closing the left-hand door, make sure the mullion is folded inward. If the mullion is pulled outward it may become damaged when you try to close the door.



Door Bins

- The refrigerator compartment is provided with six door bins, which are suitable for the storage of canned liquid, bottled drinks and packaged food. To remove the door, simply
  lift the racks up and pull straight out. To relocate the door , slide it in above the desired location and push down until it stops.

Warning

Do not place too many heavy things in the baskets. Before you tilt up the door shelf vertically, please take the food out.

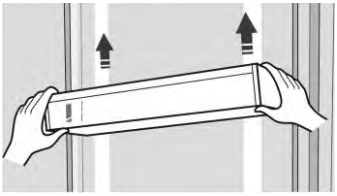

Adjustable Shelves

The height of the shelves can be adjusted to fit your storage needs.

- 1. To remove the glass shelves. Tilt up the front of the shelf in the direction shown (1) and lift it up vertically (2). Pull the shelf out.



- 2. To re-install the glass shelves, tilt the front of the shelf up and guide the shelf hooks into the slots at a desired height(1). Then lower the front of the shelf so that the hooks can drop into the slots (2).

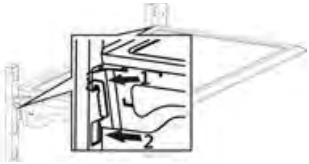

Removing/Replacing freezer drawer

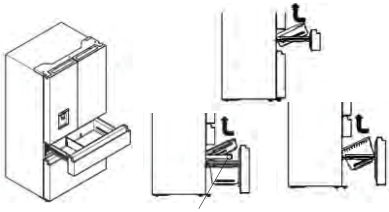

Note

Unscrew the drawer before taking it out.
1. Pull out drawer to maximum extension.
2. Lift up to remove the drawer.
3. Reverse steps 1 and 2 to replace the drawer.

Getting Cold Water and Ice

Push the appropriate ice or water type button to select what you want to dispense.

Getting Cold Water

The water dispenser is located in the fridge door. To get water, push the water button. Then move your glass down to the dispenser lever (A) at below suggested position and press it.

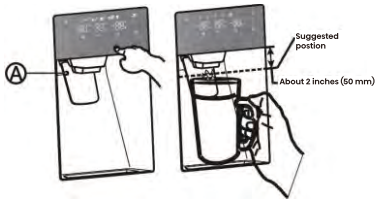

Getting Cubed & Crushed Ice

To get ice, push the cubed or crushed ice button as required. Then move your glass down to the dispenser lever(A) at below suggested position and press it.

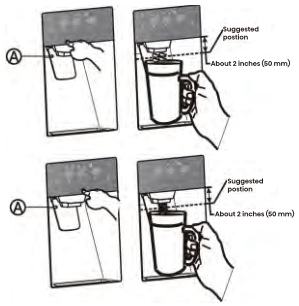

Warning

- If a power failure occurs, ice cubes may melt and then freeze together when the power comes back on, causing the dispenser to stop working. To prevent this problem, after a power failure, pull out the ice bucket and residual ice or water.
- Don't push the water dispenser lever forward without a cup below since it may cause water spilling.

Ice Maker in Refrigerator

- Press "Ice Off" Button to turn the ice maker On and Off. The Ice Off icon "" is off when the ice maker is functioning.
- Following installation, allow 24 hours to produce the first batch of ice. Discard the first three batches of ice produced. Allow 2 to 3 days to fill the ice storage container.
- If the ice in the ice container clumps or sticks to the wall, break up ice using a plastic utensil and discard. Do not use a sharp tool to break up the ice. This can cause damage to the ice container.
- Do not store any items other than ice in the ice storage container.
- If the ice sticks to the wall, break the ice cubes with plastic utensils and discard.

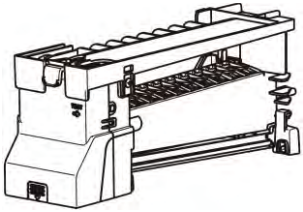

To turn off the Ice Maker

- Press the "Ice Off" button in the control panel to turn off the ice maker, the "" icon will light up. And you need to remove all ice cubes from the ice bucket. If not, the ice cubes may clump together, making it difficult to remove them.

To remove the ice bucket

When you select the ice off mode, remove all ice cubes from the bucket.

1. Open the door at the maximum angle.

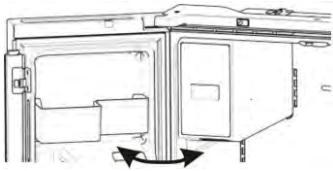

135°

2. Gently lift the ice bucket up, and then pull it out slowly while holding the bottom of the bucket with one hand and the side with the other hand.



3. Empty the ice bucket.

Note:

If you leave the ice cubes in the bucket, the ice cubes may clump together making it difficult to remove them.

4. When done, put the ice bucket back into the position, push it firmly straight back. If the ice bucket does not fit in, turn the helix 90 degree(see the below illustration on the right) and try again.

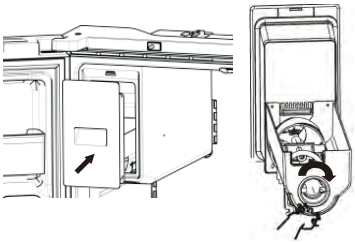

CAUTION:

- Do not apply excessive force to the bucket cover. The cover may break. To prevent injury, make sure to clean up any ice or water that has fallen on the floor.
- The inside of the ice bucket is very cold when the refrigerator is operating. Don't reach deep inside the ice bucket. This may cause physical injury or product damage.

Changing the water filter

Please refer to the "water filter" owner's manual for proper maintenance and operation. If this device is not maintained and operated as specified in the owner's manual, there is a risk of exposure to contaminants.

To drink the freshest and cleanest water from your refrigerator, change the filter on time.

To change the water filter, follow below steps:

1. Pull the handle under the cover outwards to open the cover.



2. Pull the water filter down wards and turn it about 90° counter-clockwise to take it out. When the filter is disassembled, pay attention to keep the filter head upward tilted to avoid water leaking from the front filter part And the dropped water in the cover should be cleaned immediately.

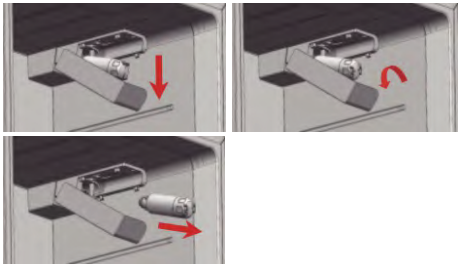

3. Insert the new water filter into the hole, and at the same time turn it about 90°clockwise until it stops.

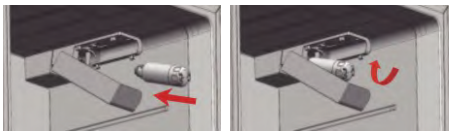

4. Push the water filter up, and move the cover up to horizontal and push it until it locks.

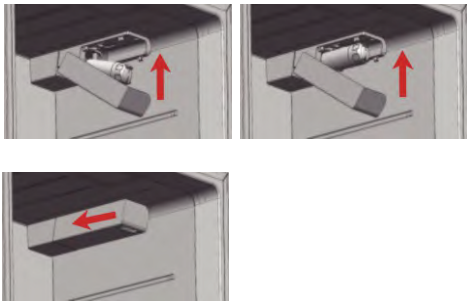

Note

Turn the water supply back on. After that, you should check the leaks. If leaks occur, repeat the above operation steps 1-5. If leaks persisit, please stop using it and call your supporting dealers.

5. Flush filter for 5 minutes before use.
6. Flushing system for 2 minutes after period of non-use exceeding 2 days.

Removing any residual matter inside the water supply line

1. Turn on the main water supply and supply water from water supply line.
2. Let the water flow through the dispenser until it becomes clear (flush for approximately 5 minutes). This will clean the water supply system and remove the air from the lines.
3. Additional flushing may be required in some households.
4. Open the refrigerator door and make sure there are no water leaks coming from the water filler

Note

- Be sure to flush the dispenser thoroughly, otherwise water may drip from the dispenser.
- This means that there is still air in the line. Do not dispense continuously.
- Depress and release the dispenser pad for cycles of 30 seconds ON and 60 seconds OFF.

Reverse osmosis water supply is important

- The pressure of the water supply coming out of a reverse osmosis system going to the water inlet valve of the refrigerator needs to be a minimum of 40 to 60 psi (276 to 414 kpa). If the water pressure does not reach the water supply pressure of the reverse osmosis system is less than 40 to 60 psi (276 to 414 kPa):
  1. Check to see whether the sediment filter in the reverse osmosis system is blocked. Replace the filter if necessary.
  2. Allow the storage tank on the reverse osmosis system to refill after heavy usage.
  3. If your refrigerator has a water filter, it may further reduce the water pressure when used in conjunction with a reverse osmosis system. To resolve it, remove the water filter. Check whether the sediment has been filtered.

Cleaning and Care

- For hygienic reasons the appliance (including exterior and interior accessories) should be cleaned regularly (at least every two months).

Warning

- The appliance must not be connected to the power. Unplugged during cleaning. Danger of electrical Shock!
- Before cleaning switch the appliance off and remove the plug from the mains socket.

Exterior cleaning

To maintain good appearance of your appliance, you should clean it regularly.

- Wipe the digital panel and display panel with a clean, soft cloth.
- Spray water onto the cleaning cloth instead of spraying directly on the surface of the appliance. This helps ensure an even distribution of moisture to the surface.
- Clean the doors, handles and cabinet surfaces with a mild detergent and then wiped dry with a soft cloth.

Warning

- Do not use sharp objects as they are likely to scratch the surface.
- Do not use Thinner, Car detergent Clorox, ethereal oil, abrasive cleansers or organic solvent such as Benzene for cleaning. They may damage the surface of the appliance and may cause fire.

Interior cleaning

- You should clean the appliance interior regularly. It will be easier to clean when food stocks are low. You can remove the drawers and shelves for a more thorough clean.
- Wipe the inside of the freezer with a weak solution of bicarbonate of soda, and then rinse with warm water using a wrung-out sponge or cloth. Wipe completely dry before replacing the shelves and baskets.
- Thoroughly dry all surfaces and removable parts before putting them back into place.



- Although this appliance automatically defrosts, a layer of frost may occur on the freezer compartment's interior walls if the freezer door is opened frequently or kept open too long.
- If the frost is too thick, choose a time when the freezer is nearly empty and proceed as follow:
  1. Remove existing food and accessories baskets, unplug the appliance from the mains power and leave the doors open. Ventilate the room thoroughly to accelerate the process.
  2. When defrosting is completed, clean your freezer as described above.

Warning

- Do not use sharp objects to remove frost from the freezer compartment.
- Only after the interior is completely dry should the appliance be switched back on and plugged back into the mains socket.

Door seals cleaning

- Take care to keep door seals clean. Sticky food and drinks can cause seals to stick to the cabinet and tear when you open the door. Wash the seals with a mild detergent and warm water. Rinse and dry them thoroughly after cleaning.



Helpful hints and tips

Energy saving tips

We recommend that you follow the tips to save energy.

- Try to avoid keeping the door open for long periods in order to conserve energy.
- Ensure the appliance is away from any sources of heat (Direct sunlight, electric oven or cooker etc.)
- Don't set the temperature colder than necessary.
- Don't store warm food or evaporating liquid in the appliance.
- Place the appliance in a well ventilated, humidity free room. Please refer to the installing your new appliance chapter.
- The description of appliance diagram shows the correct combination for the drawers, crisper and shelves, do not adjust the combination as this is designed to be the most energy efficient configuration.

Hints for fresh food refrigeration

- Do not place hot food directly into the refrigerator or freezer, the internal temperature will increase resulting in the compressor having to work harder and will consume more energy.
- Do cover or wrap the food, particularly if it has a strong flavor.
- Place food properly so that air can circulate freely around it.

Hints for refrigeration

- Meat (All Types) Wrap in polythene food: wrap and place on the glass shelf above the vegetable drawer. Always follow food storage times and use by dates suggested by manufacturers.
- Cooked food, cold dishes, etc:
  They should be covered and may be placed on any shelf.
- Fruit and vegetables:
  They should be stored in the special drawer provided.
- Butter and cheese:
  Should be wrapped in airtight foil or plastic film wrap.
- Milk bottles:
  Should have a lid and be stored in the door racks.

Hints for freezing

- When first starting-up or after a period out of use, let the appliance run at least 2 hours on the higher settings before putting food in the compartment.
- Prepare food in small portions to enable it to be rapidly and completely frozen and make it possible to subsequently thaw only the quantity required.
- Wrap up the food in aluminum foil or polyethylene food wraps which are airtight.
- Do not allow fresh, unfrozen food to touch the food which is already frozen to avoid patrial defrosting.

- It is recommended to label and date each frozen package in order to keep track of the storage time.

Hints for fresh food refrigeration

- Ensure that frozen food has been stored correctly by the food retailer.
- Once defrosted, food will deteriorate rapidly and should not be re-frozen.
- Do not exceed the storage period indicated by the food manufacturer.

Switching off your appliance

- If the appliance needs to be switched off for an extended period, the following steps should be taken to prevent mould on the appliance.

1. Remove all food.
2. Remove the power plug from the mains socket.
3. Clean and dry the interior thoroughly.
4. Ensure that all the doors are wedged open slightly to allow air to circulate.

Troubleshooting

If you experience a problem with your appliance or are concerned that the appliance is not functioning correctly, you can carry out some easy checks before calling for service, please see below.

Warning

Don't try to repair the appliance yourself. If the problem persists after you have made the checks mentioned below, contact a qualified electrician, authorized service engineer or the shop where you purchased the product.

Warning

Risk of child entrapment. Before you throw away your old refrigerator or freezer:
- Take off the doors.
- Leave the shelves in place so that children may not easily climb inside.

Problem	Possible cause & Solution
Appliance is not working correctly	Check whether the power cord is plugged into the power outlet properly.
	Check the fuse or circuit of your power supply, replace if necessary.

Problem	Possible cause & Solution
Appliance is not working correctly	The ambient temperature is too low. Try setting the chamber temperature to a colder level to solve this problem.
	It is normal that the refrigerator is not operating during the automatic defrost cycle, or for a short time after the appliance is switched on to protect the compressor.
Odours from the compartments	The interior may need to be cleaned.
	Some food, containers or wrapping cause odours.
Noise from the appliance	The sounds below are quite normal: • Compressor running noises. • Air movement noise from the small fan motor in the freezer compartment or other compartments. • Gurgling sound similar to water boiling. Popping noise during automatic defrosting. • Clicking noise before the compressor starts.
	Other unusual noises are due to the reasons below and may need you to check and take action: • The cabinet is not level. • The back of appliance touches the wall. • Bottles or containers knocking against each other.
The motor runs continuously	It is normal to frequently hear the sound of the motor, it will need to run more when in following circumstances: • Temperature setting is set colder than necessary. • Large quantity of warm food has recently been stored within the appliance. • The temperature outside the appliance is too high. • Doors are kept open too long or too often. • After your installing the appliance or it has been switched off for a long time.
A layer of frost occurs in the compartment	Check that the air outlets are not blocked by food and ensure food is placed within the appliance to allow sufficient ventilation. • Ensure the door can be fully closed . To remove the frost, please refer to the cleaning and care chapter.

Problem	Possible cause & Solution
Temperature inside is too warm	You may have left the doors open too long or too frequently; • Or the doors are kept open by some obstacle; • Or the appliance is located with insufficient clearance at the sides, back and top.
Temperature inside is too cold	Increase the temperature by following the “Display controls” chapter.
Doors can’t be closed easily	Check whether the top of the refrigerator is tilted back by 10-15mm to allow the doors to self close, or if something inside is preventing the doors from closing.
Water drips on the floor	The water pan (located at the rear bottom of the cabinet) may not be properly leveled, or the draining spout underneath the top of the compressor depot may not be properly positioned to direct water into this pan, or the water spout is blocked , or the water is not fully inserted into the connector. • You may need to pull the refrigerator away from the wall to check the pan, spout and connector. • Check if the refrigerator is power-off for a long time, this may cause the ice in the bucket to melt into water, and flow to the floor.
The light is not working	• The LED light may be damaged. Refer to replace LED lights in cleaning and care chapter. • The control system has disabled the lights due to the door being kept open too long, close and reopen the door to reactivate the lights.

Problem	Possible cause & Solution
Ice is not dispensing	• Did you wait for 10 hours after installation of the water supply line before making ice? if it is not sufficiently cool, it may take longer to make ice, such as when first installed. • Is the water line connected and the water valve open? • Did you manually stop the ice making function? Make sure you have set the Cubed or Crushed mode on. • Is there any ice blocked within the ice maker bucket or ice chute? • Is the freezer temperature too warm? Try setting the freezer temperature lower.
Water dispenser is not functioning	• Is the water storage box installed accurately? Makesure there is enough water in the water storage box. • Is water line broke or bent? Make sure the water line is unblocked and clear of any obstruction. • Is the water storage box frozen for the refrigerator temperature is too low? Try selecting a warmer setting on the display panel. • Is the water pump working?
You can hear water bubbling in the refrigerator	• This is normal. The bubbling comes from the refrigerant coolant liquid circulating through the refrigerator.

Disposal of the appliance

It is prohibited to dispose of this appliance as household waste.

Packaging materials

Packaging materials with the recycle symbol are recyclable. Dispose of the packaging into a suitable waste collection container to recycle it.

Before disposal of the appliance

1. Pull out the mains plug from the mains socket.
2. Cut off the power cord and discard with the mains plug.

Warning

Refrigerators contain refrigerant and gases in the insulation.
Refrigerant and gases must be disposed of professionally as they may cause eye injuries or ignition. Ensure that tubing of the refrigerant circuit is not damage prior to proper disposal.

	Correct Disposal of this product
	This marking indicates that this product should no be disposed with other household wastes throughout the EU. To prevent possible harm to the environment or human health from uncontrolled waste disposal, recycle it responsibly to promote the sustainable reuse of material resources. To return your used device, please use the return and collection systems or contact the retailer where the product was purchased. They can take this product for environmental safe recycling.

Kenmore®

For Customer Care go to:
Para Atención al Cliente vaya a:

www.kenmore.com/contact-us/

to select your local area or retailer where this appliance was purchased for contact information on scheduling in-home repair service or ordering replacement parts.

Para seleccionar su área local o minorista donde compró este electrodoméstico y obtener información de contacto para programar un servicio de reparación en el hogar o solicitar piezas de repuesto, visite.



Use & Care Guide
Manual de Uso y Cuidado
English / Español

Kenmore®

French Door Bottom Mount Refrigerator

Refrigerador de puertas francesas con montaje inferior

Models, Modelos: 25.6 cf 248.7568#
#color number, número de color

Transform SR Brands Management LLC
Hoffman Estates, IL 60179 U.S.A.
www.kenmore.com

Kenmore®

REGISTRO DEL PRODUCTO

Por favor, anote la fecha de compra, el número de modelo y el número de serie a continuación. El modelo y el número de serie se encuentran en la etiqueta de identificación situada dentro del compartimento del refrigerador. Tenga esta información a mano cuando nos contacte acerca de su producto.

N° de modelo _____ **Fecha de compra** _____

N° de serie _____

Guarde estas instrucciones y conserve el recibo de compra para futuras consultas.

GARANTÍA DEL REFRIGERADOR

Garantía limitada Kenmore

Los productos Kenmore® son vendidos por Kenmore y distribuidores autorizados en diferentes países.

Para consultar la garantía limitada y los servicios técnicos autorizados en su país, visite: https://www.kenmore.com/warranty-information/

Para solicitar una copia impresa, póngase en contacto con nosotros al 1-844-553-6667, o escribanos a:

ATENCIÓN: Solicitud de garantía Kenmore
5407 Trillium Suite B120
Hoffman Estates, IL 60192

Contenido

Registro del producto....1
Garantía limitada kenmore....2
Introducción breve....3
Información de seguridad y advertencias....4
Instalación de su nuevo aparato....7
Descripción del aparato....14
Controles de visualización....15
Uso del aparato....18
Limpieza y cuidado....24
Sugerencias y consejos....26
Solución de problemas....27
Desecho del aparato....31
Atención al cliente....32

Introducción breve

Gracias por elegir Kenmore. Con el fin de que disfrute de su nuevo refrigerador al máximo, lea cuidadosamente las instrucciones. Antes de utilizar el aparato, le recomendamos leer detenidamente estas instrucciones, que contienen detalles sobre la instalación y el uso del producto. Conserve este manual para futuras consultas.

- Para su seguridad y un uso adecuado, lea atentamente este manual del usuario antes de instalar y utilizar el aparato por primera vez. Contiene advertencias de seguridad importantes, precauciones e instrucciones de uso.
- Para evitar errores y accidentes, es esencial que todas las personas que utilicen el aparato conozcan bien su funcionamiento y sus características de seguridad. Guarde estas instrucciones y asegúrese de que permanezcan con el aparato si este se traslada o se vende, de modo que los futuros usuarios dispongan de la información necesaria sobre el uso correcto y las medidas de seguridad durante toda su vida útil.
- Para su seguridad y para proteger su propiedad, cumpla siempre las precauciones de seguridad incluidas en este manual, ya que el fabricante no se hace responsable de los daños ocasionados por no seguir estas instrucciones.
- Este aparato no está destinado a ser utilizado por personas (incluidos los niños) con capacidades físicas, sensoriales o mentales reducidas, ni por personas sin experiencia o conocimientos, salvo que reciban supervisión o instrucciones sobre su uso por parte de una persona responsable de su seguridad.
- Supervise a los niños para asegurarse de que no jueguen con el aparato.

Proposición 65 del Estado de California – Advertencias:

⚠ **ADVERTENCIA: Cáncer y daños reproductivos**
-www.P65Warnings.ca.gov.

Información de seguridad y advertencias

Seguridad general

- Este aparato está diseñado para hogares residenciales y entornos similares, como por ej.:

  1. Áreas de cocina para el personal en negocios, oficinas y otros ambientes laborales;
  2. Casas rurales, hoteles, moteles y otros entornos residenciales;
  3. Entornos de alojamiento y desayuno;
  4. Catering y aplicaciones no minoristas similares.

- No guarde sustancias explosivas, como por ej., latas de aerosol con propelentes inflamables, en este aparato.

- Si el cable de alimentación está dañado, debe ser reemplazado por el fabricante o una persona cualificada para evitar riesgos.

- Mantenga las ventilaciones del aparato sin obstrucciones para asegurar un flujo de aire apropiado.

- Queda prohibido acelerar el proceso de descongelación mediante el uso de dispositivos mecánicos u otros medios no recomendados por el fabricante.

- No dañe el circuito refrigerante.

- No utilice aparatos eléctricos dentro del refrigerador a menos que estén aprobados por el fabricante.

- El refrigerante y el material aislante utilizados en este aparato son inflamables. Deseche el aparato en un centro autorizado. Evite la exposición a las llamas.

- Al colocar el aparato, asegúrese de que el cable de alimentación y la línea de suministro de agua no queden atrapados ni dañados.

- Evite utilizar múltiples tomas eléctricas portátiles o fuentes de alimentación detrás del aparato.

Sustitución de las lámparas de iluminación

- Las lámparas de iluminación no deben ser sustituidas por el usuario. Si la lámpara está dañada, póngase en contacto con el servicio de atención al cliente para recibir asistencia. Esta advertencia se aplica únicamente a los frigoríficos que incluyen lámparas de iluminación.

Refrigerante

- El circuito refrigerante utiliza isobutano (R600a) como refrigerante. Evite dañar el circuito refrigerante durante el transporte y la instalación. El refrigerante (R600a) es inflamable.

- Los refrigeradores contienen refrigerante y gases en el circuito refrigerante. Estos materiales se deben desechar de manera profesional ya que pueden causar lesiones oculares o ignición. Asegúrese de que la tubería del circuito refrigerante no esté dañada antes del desecho adecuado.

- Riesgo de incendio / materiales inflamables
  Si el circuito refrigerante resulta dañado:

  1. Evite las llamas abiertas y las fuentes de ignición.
  2. Asegúrese de que el área alrededor del aparato esté bien ventilada.

- Es peligroso modificar este producto de cualquier manera. Cualquier modificación en el cable de alimentación puede provocar un cortocircuito, un incendio y/o una descarga eléctrica.

Seguridad eléctrica

- El cable de alimentación nunca debe alargarse.
- Verifique que el enchufe de alimentación no esté ni triturado ni dañado. Un enchufe triturado o dañado puede sobrecalentarse y provocar un incendio.
- Asegúrese de que el enchufe de alimentación sea siempre accesible.
- No tire del cable de alimentación del aparato.
- Si la toma eléctrica está floja, no inserte el enchufe. Existe riesgo de descarga eléctrica o incendio.
- No utilice el aparato sin la cubierta de la lámpara interior colocada.
- Este frigorífico funciona únicamente con una fuente de alimentación monofásica de 110-115 V/60 Hz. En zonas donde el voltaje fluctúe ampliamente y supere este rango, utilice un regulador automático de voltaje de corriente alterna de al menos 350 W para mayor seguridad. El frigorífico debe conectarse a una toma eléctrica exclusiva, sin compartirla con otros dispositivos eléctricos. Conéctelo siempre a una toma eléctrica con conexión a tierra adecuada.

Uso diario

- No almacene gases ni líquidos inflamables dentro del aparato, ya que existe riesgo de explosión.
- No utilice aparatos eléctricos dentro del aparato (por ejemplo, máquina para hacer helado, mezcladora, etc.).
- Al desenchufar, tire siempre del enchufe de la toma eléctrica, no del cable.
- Evite colocar elementos calientes cerca de las piezas plásticas del aparato.
- Este refrigerador no está diseñado para ser instalado como unidad empotrada.
- No coloque alimentos directamente frente a la salida de aire en la pared posterior.
- Guarde los alimentos congelados envasados siguiendo las instrucciones del fabricante.
- Siga estrictamente las recomendaciones de almacenamiento del fabricante del aparato. Consulte las instrucciones correspondientes para un almacenamiento adecuado.
- No coloque bebidas gaseosas en el compartimiento del congelador, ya que la presión puede provocar que los envases estallen y dañen el aparato.
- Para controlar la temperatura y la humedad cerca del aparato y optimizar su funcionamiento, instale un sensor de temperatura y humedad fuera del gabinete del aparato.
- Los alimentos congelados pueden causar quemaduras por congelación si se consumen inmediatamente después de sacarlos del congelador.
- No coloque el aparato bajo la luz solar directa. Mantenga velas encendidas, lámparas y otros objetos con llama lejos del aparato para evitar riesgos de incendio.
- Este aparato está destinado a almacenar alimentos y/o bebidas en condiciones domésticas normales, como se indica en este manual. El aparato es pesado. Tenga cuidado al moverlo.

- No manipule alimentos congelados con las manos mojadas o húmedas para evitar lesiones cutáneas o quemaduras por congelación.
- No se suba nunca sobre la base, las gavetas ni las puertas del aparato, ni las utilice como soporte.
- Una vez descongelado, el alimento congelado no se debe volver a congelar.
- Evite consumir polos o cubitos de hielo directamente del congelador para prevenir quemaduras en los labios o la boca.
- Para evitar que los objetos caigan y causen lesiones o daños al aparato, no sobrecargue los anaqueles de la puerta ni los Cajones de verduras.

¡Precaución! Cuidado y limpieza

- Desconecte siempre el aparato de la fuente de alimentación antes de realizar cualquier mantenimiento.
- No limpie el aparato con objetos metálicos, limpiadores a vapor, aceites etéreos, disolventes orgánicos ni limpiadores abrasivos.
- No utilice objetos afilados para eliminar la escarcha del aparato. Use una espátula de plástico.

Notas importantes de instalación

- Para las conexiones eléctricas, siga estrictamente las instrucciones indicadas en este manual. Al desembalar, inspeccione el aparato por si presenta algún daño.
- No conecte el aparato si está dañado. Informe de inmediato al distribuidor si detecta algún daño. En ese caso, conserve todos los materiales de embalaje.
- Se recomienda esperar al menos cuatro horas antes de conectar el aparato a la fuente de alimentación para que se estabilice el aceite del compresor.
- Asegúrese de que haya una adecuada circulación de aire alrededor del aparato para evitar sobrecalentamientos. Siga cuidadosamente las instrucciones de instalación para garantizar una ventilación adecuada.
- No coloque la parte trasera del aparato demasiado cerca de una pared ni de partes calientes (como el compresor, el condensador), para reducir el riesgo de incendio.
- No instale el aparato cerca de radiadores o cocinas.
- Asegúrese de que el enchufe de alimentación permanezca accesible después de la instalación.

Servicio

- Cualquier reparación eléctrica debe ser realizada por un electricista cualificado o por profesionales.
- Solo los Centros de Servicio autorizados deben reparar este producto utilizando repuestos originales:
  1. Si el aparato está equipado con un sistema «Sin escarcha»;
  2. Si el aparato incluye un compartimiento del congelador.

Instalación de su nuevo aparato

Antes de usar el aparato por primera vez, tenga en cuenta las siguientes recomendaciones.

Advertencia

Para una instalación segura, coloque el aparato sobre una superficie nivelada, sólida y al ras del suelo. Esta base debe ser lo suficientemente resistente para soportar el aparato lleno.

Utilice las rueditas para mover el refrigerador hacia delante y hacia atrás únicamente. El movimiento de costado puede dañar tanto el piso como las rueditas.

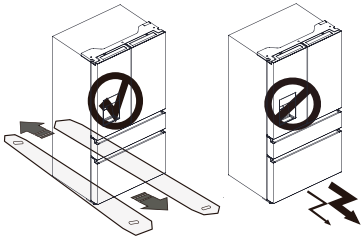

Ventilación del aparato

Una buena ventilación alrededor del aparato no solo impulsa la eficiencia de enfriamiento, sino además conserva la energía. Asegúrese de que haya un amplio espacio alrededor para que pueda salir el calor.

- **Sugerencia**

  Se recomienda mantener al menos 2" (50 mm) de separación en la parte trasera, al menos 1/2" (12 mm) en la parte superior, al menos 1/2" (12 mm) a cada lado de la pared, y asegurarse de dejar suficiente espacio en la parte frontal para que las puertas se abran a 125°, como se muestra en el diagrama siguiente.

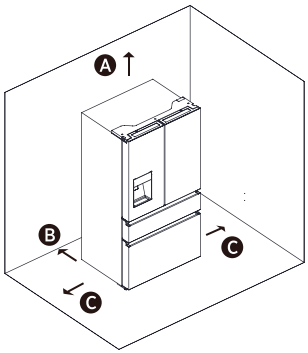

Ⓐ 1/2" por arriba

Ⓑ 2" por detrás

Ⓒ 1/2" a cada lado

Nota

- Este aparato funciona de manera óptima en temperaturas ambiente entre 55°F (12,8°C) y 110°F (43,3°C). Si se coloca fuera de este rango, puede que no funcione correctamente.
- Coloque su aparato en un área seca para evitar la formación de humedad.
- Posicione el aparato lejos de la luz solar directa, la lluvia o la escarcha. Manténgalo distante de fuentes de calor como por ej., estufas, hogares o calentadores.

Ajuste de la altura y separación de la puerta

La altura de la puerta puede ajustarse utilizando los anillos de retención proporcionados. Herramientas necesarias:

		
Anillo de retención pequeño (2 uds.)	Anillo de retención grande (2 uds.)	Llave de tuercas (No se proporcionan)

Para ajustar la altura de la puerta

1. Verifique la diferencia de altura entre las puertas. Levante y sostenga la puerta inferior para alinearla con la otra.
2. Inserte un anillo de retención del tamaño adecuado entre la puerta y la bisagra, tal como se muestra en la imagen.



Importante

1. Inserte solo un anillo de retención. Insertar más de uno puede provocar que se deslicen o generen ruidos por fricción.
2. No levante demasiado la puerta. Asegúrese de que la puerta no entre en contacto ni dañe la tapa superior.
3. Guarde los demás anillos de retención para usos futuros.

Advertencia

Contiene piezas pequeñas. Mantenga los anillos de retención fuera del alcance de bebés y niños.

Nivelación

- Para un nivelado adecuado y flujo de aire en la parte posterior inferior del aparato, ajuste los pies inferiores según sea necesario. Puede ajustar la altura de la puerta manualmente o con una herramienta adecuada.
- Para permitir que las puertas se cierren automáticamente, incline la parte superior levemente hacia atrás en aprox. 0,4" - 0,6" (10-15 mm).

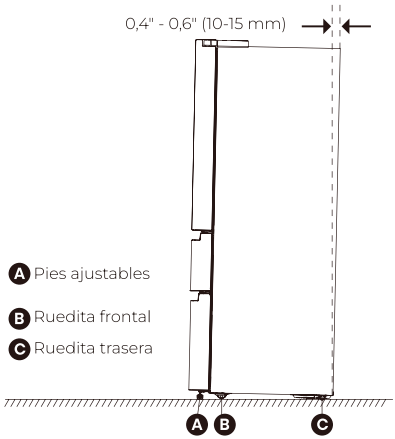



Advertencia

Antes de mover el refrigerador, ajuste los pies a su posición más alta para que las rueditas se deslicen libremente por el suelo.

Instalación de las manijas

Instale las manijas antes de usar el aparato. Las manijas y los tornillos de fijación se suministran con el refrigerador. Para instalar o invertir el sentido de apertura de las manijas, siga los pasos a continuación.

Herramientas necesarias (incluidas en la bolsa):



Llave Allen (1/8", 3 mm)

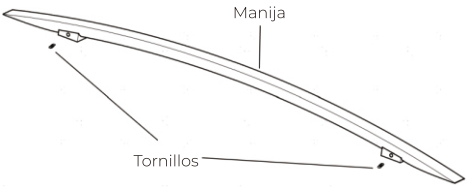

1. Instale la manija en el pilar correspondiente, siguiendo la línea de puntos mostrada en A.

2. Apriete los tornillos con una llave Allen de 3 mm en la dirección indicada en B.

3. Asegúrese de que los orificios del tornillo de la manija del frigorífico estén orientados hacia el centro y los de la manija del congelador hacia abajo.

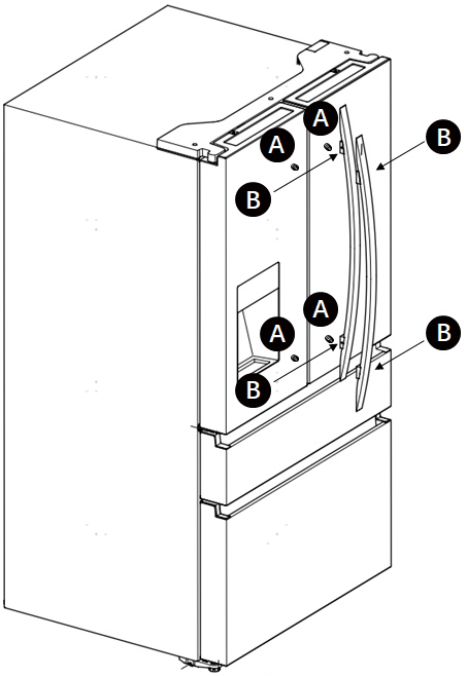

Extracción de la puerta

Si el refrigerador no cabe por su puerta, puede que sea necesario quitar las puertas y las gavetas. Si no necesita quitar las puertas, continúe con «**Instalación de las líneas de agua**» en la página 13. Si necesita quitar las puertas, siga los pasos que se indican a continuación.

Herramientas necesarias (no incluidas)

	
Llave Allen (5/32", 4 mm)	Llave de tuercas (5/16", 8 mm)
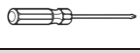	
Destornillador Philips	

Advertencia

Riesgo de descarga eléctrica
Desconecte la fuente de alimentación antes de retirar las puertas. Vuelva a conectar el cable de puesta a tierra antes de utilizar el aparato. No hacerlo puede causar la muerte o una descarga eléctrica.



Mantenga las puertas del refrigerador cerradas hasta que esté listo para levantarlas del gabinete.

1. Desenchufe el aparato o desconecte la alimentación.
2. Con un destornillador Philips, retire los tres tornillos (A) que fijan la cubierta de la bisagra y luego retire la cubierta junto con todo el mazo de cables.

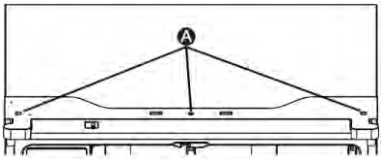

3. Separe los dos conectores de la puerta izquierda. Para retirar el conector, presione la parte superior del conector (B) y sepárelo del otro. Para quitar el acoplador de la línea de agua de la bisagra, gire y retire los clips del acoplador. Retire la línea de agua (C) presionando la parte móvil (D) del acoplador de la línea de agua.

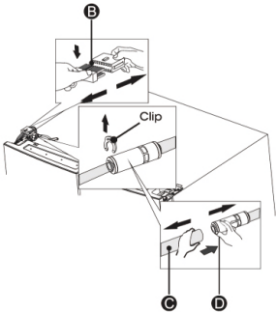

4. Utilice una llave de tuercas (8 mm) para quitar los 3 tornillos (E) que fijan las bisagras y un destornillador Philips (+) para quitar el tornillo de puesta a tierra (F) fijado a la bisagra. Retire la bisagra superior izquierda (G).

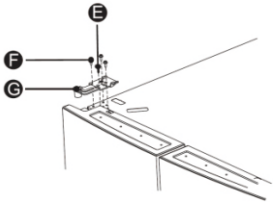

5. Abra la puerta a más de 90° usando ambas manos. Levante la puerta hacia arriba y retírela.

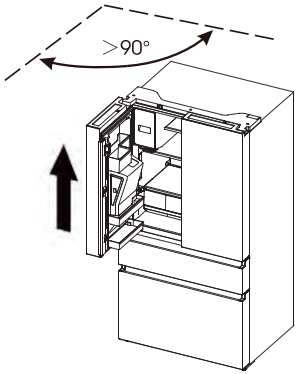

6. Si es necesario, retire los 2 pernos de cabeza hexagonal (I) con una llave Allen de 5 mm. Retire la bisagra inferior izquierda (H).

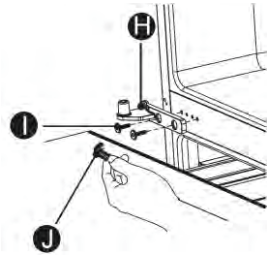

7. Abra completamente la puerta del medio.

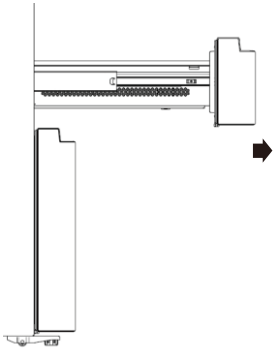

8. Saque la gaveta superior.

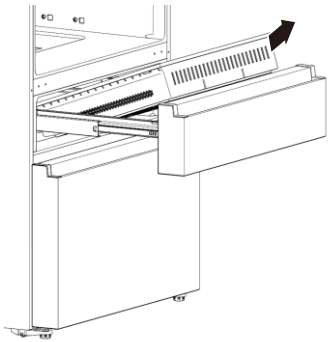

9. Retire los dos tornillos que fijan el marco de soporte.

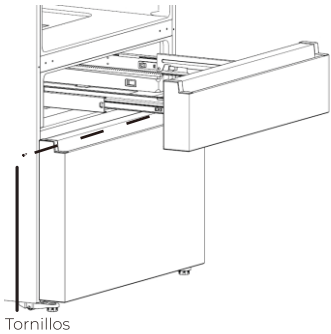

10. Retire la puerta del medio.

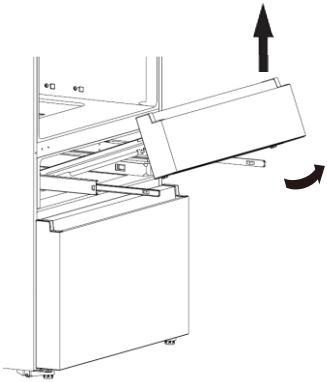

11. Abra completamente la puerta y la gaveta del congelador.

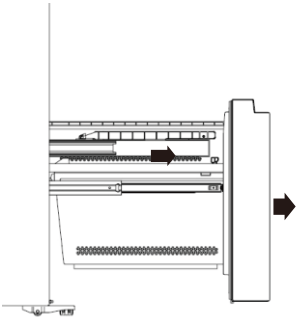

12. Retire la gaveta del medio.

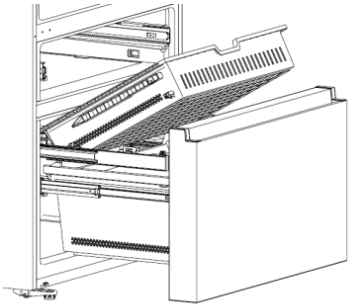

13. Retire la gaveta inferior.

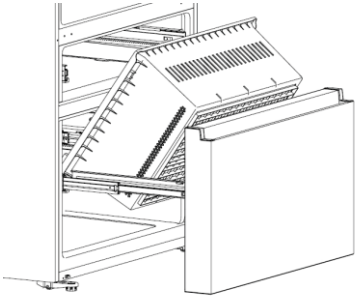

14. Retire la puerta del congelador.

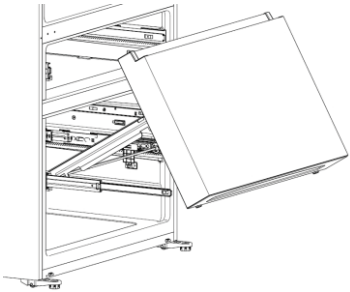

15. Mueva el refrigerador a su posición final. Invierta los pasos anteriores para volver a instalar las gavetas y las puertas.

Advertencia

Para garantizar el correcto funcionamiento del mecanismo de cierre automático, asegúrese de abrir las puertas más de 90° al retirarlas o volver a colocarlas.

Instalación de las líneas de agua

- Su aparato cuenta con un dispensador de hielo y agua con filtro. El filtro de agua elimina eficazmente las partículas no deseadas del agua, promoviendo una mejor salud.
- Siga cuidadosamente estas instrucciones para una instalación adecuada.
- Para que el dispensador de hielo y agua funcione correctamente, se necesita una línea de agua.

  - La presión máxima de entrada del agua es de 700 kPa (100 psi);

  - La presión mínima de entrada del agua es de 207 kPa (30 psi).

Advertencia

- La conexión de agua debe realizarla un plomero cualificado. Utilizar el aparato fuera del rango de presión de agua especificado puede provocar fallos de funcionamiento y fugas perjudiciales.
- En condiciones normales, un vaso de 200 cc (5,75 oz.) puede llenarse en unos 10 segundos.
- Si la presión de agua es inferior a 30 psi, instale una bomba de aumento de presión para compensar la baja presión.

Lo que necesita antes de empezar

- 1. Taladro eléctrico con broca de 1/4".
- 2. Llave de 1/2" o llave de ajuste.
- 3. Destornilladores de hoja plana y Philips.



Válvula de cierre tipo silla de montar (salida de 1/4")



Una tuerca de compresión de 1/4"



1 casquillo (manguito)



Tubo de extensión de 1/4"



1 acoplador



2 clips

- 4. Es posible que necesite comprar las piezas N.° 1, N.° 2 y N.° 3 para completar la conexión. Es posible que estos artículos estén disponibles en un kit en su ferretería habitual.

Conexión a la línea de suministro de agua

1. Cierre el suministro principal de agua antes de comenzar la instalación.



2. Utilice un taladro eléctrico y una mecha de 1/4" para perforar el tubo de agua fría. Inserte la válvula de cierre tipo silla de montar en el orificio perforado.

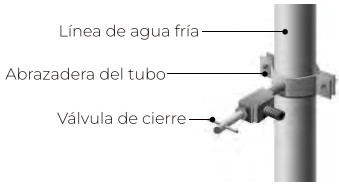

3. Conecte el tubo de extensión de 1/4" a la salida de la válvula de cierre.

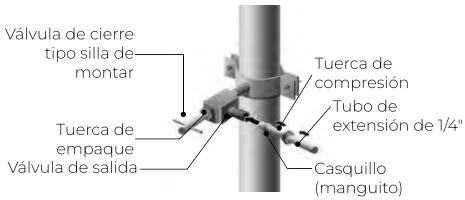

4. Purge el tubo. Abra el suministro principal de agua y purgue el tubo hasta que el agua salga transparente. Cierre el agua después de que hayan salido aproximadamente un cuarto de galón (aprox. 1 litro).



5. Utilice el acoplador para conectar el tubo de extensión a la línea de agua en la parte trasera del frigorífico. Inserte completamente el tubo en el acoplador y fíjelo con los clips en ambos extremos para asegurarlo en su lugar. Asegúrese de que ambos clips estén bien colocados y que el tubo esté seguro.

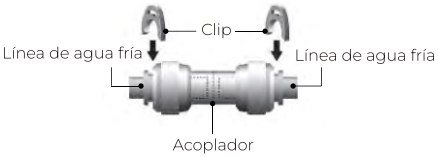

Nota

- Asegúrese de que la tubería de agua no quede aplastada ni doblada durante la instalación.
- Esto puede provocar un flujo de agua incorrecto y afectar el funcionamiento del frigorífico.

6. Abra el agua y compruebe que no haya fugas.



Conexión de la tubería de agua al refrigerador

Advertencia

- La tubería de agua debe conectarse a la tubería de agua fría. Si se conecta a la tubería de agua caliente, el purificador puede funcionar incorrectamente.
- Procure evitar cualquier contaminación de las tuberías durante la instalación.
- Conecte el aparato únicamente a una fuente de agua potable.

Importante

Si enciende el refrigerador antes de conectar el agua, asegúrese de apagar la máquina de hacer hielo.

1. Puede que necesite adquirir los siguientes artículos para completar la conexión. Es posible que estos artículos estén disponibles en un kit en su ferretería habitual.

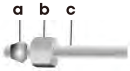

a Casquillo (manguito) - 1 pieza
b Tuerca de compresión de 1/4" - 1 pieza
c Línea de agua de 1/4" - 1 pieza

2. Desenchufe el aparato o desconecte la alimentación.

3. Cierre la válvula de cierre.

4. Enrosque la tuerca de compresión de 1/4" y el casquillo (manguito) en el extremo libre de la tubería de agua de 1/4".

5. Inserte el extremo libre de la tubería de agua de 1/4" en el accesorio de latón conectado a la entrada de agua en la parte trasera del refrigerador.

6. Deslice la tuerca de compresión de 1/4" sobre el casquillo (manguito) y enróquela en el accesorio de latón.

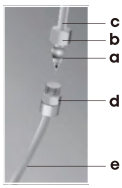

c Línea de agua de 1/4"
b Tuerca de compresión de 1/4"
a Casquillo (manguito)
d Accesorio de latón
e Entrada de agua

7. Tire suavemente de la tubería de agua de 1/4" para asegurarse de que está bien fijada.

8. Abra el suministro de agua y verifique si hay fugas. Si encuentra alguna fuga, corríjala de inmediato.

Nota

- Utilice únicamente la tubería nueva suministrada con el refrigerador. No utilice tuberías antiguas. Después de conectar la tubería de suministro de agua, abra la válvula de agua y purgue el filtro durante 5 minutos antes de usarlo.
- Es normal que el agua salga algo oscura la primera vez.

Descripción del aparato

Vista del aparato



1. LED del refrigerador
2. Filtro de agua
3. Contenedor de la puerta del refrigerador
4. Máquina de hacer hielo
5. Montante
6. Estante de vidrio
7. Luz lateral del refrigerador
8. Gaveta de almacenamiento
9. Gaveta de almacenamiento intermedia
10. Gaveta de temperatura Flexspace
11. Gaveta superior del congelador
12. Gaveta inferior del congelador
13. Puerta del frigorífico - Izquierda
14. Puerta del frigorífico - Derecha
15. Manija
16. Puerta Flexspace
17. Puerta del congelador
18. Pie de nivelación

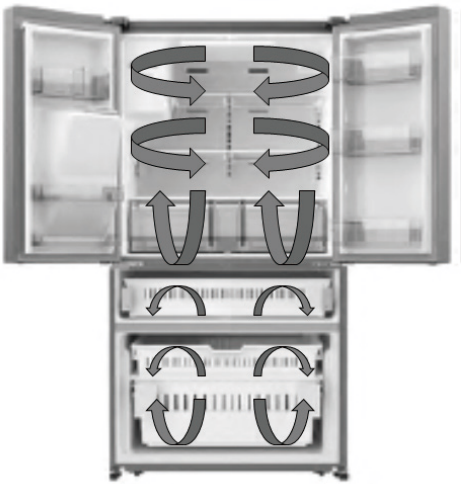

Nota: A medida que nuestros productos se perfeccionan continuamente, su refrigerador puede diferir ligeramente del que se muestra en este manual. No obstante, sus funciones y uso seguirán siendo los mismos.

Nota: Para una eficiencia de energía óptima, reinstale todos los componentes como se muestra anteriormente.

Controles de visualización

Su aparato está equipado con un panel de control, instalado en la puerta del refrigerador. Utilice el aparato conforme a las pautas indicadas a continuación.

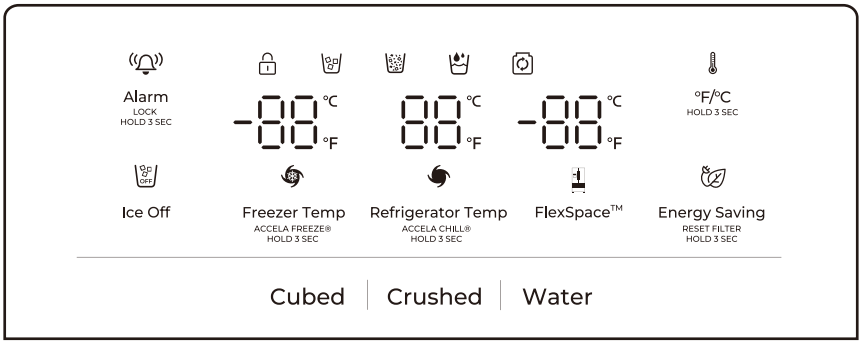

Al enchufar el refrigerador por primera vez, la pantalla se iluminará. Las luces se apagarán automáticamente después de 60 segundos.

«Bloqueo para niños y alarma de la puerta»

Este botón tiene dos funciones:

1. Bloqueo para niños

Mantenga pulsado el botón «Alarm» durante 3 segundos para bloquear todo el panel de control, incluida la función del dispensador. Cuando el panel de control esté bloqueado, se encenderá el ícono «» y ningún botón funcionará. Para desbloquear el panel de control, mantenga pulsado nuevamente el botón «Alarm» durante 3 segundos.

2. Alarma de la puerta

Si alguna puerta queda abierta durante más de 2 minutos, se activará la alarma de la puerta. El ícono «» parpadeará, el panel de control mostrará «dr» y se oirá el zumbador. El zumbador sonará 3 veces por minuto y se detendrá después de 8 minutos. Para cancelar la alarma de la puerta, presione el botón «Alarm». El ícono «» dejará de parpadear y permanecerá encendido, y el zumbador se detendrá. La alarma también se desactivará al cerrar todas las puertas. Para ahorrar energía, evite dejar las puertas abiertas durante periodos prolongados al utilizar el refrigerador.

«Control de hielo»

Puede usar el botón «Ice Off» para controlar la máquina de hacer hielo. Cuando el bloqueo para niños esté desactivado, presione el ícono «Ice Off» para apagar la máquina de hacer hielo. El ícono «» se encenderá. Para encender la máquina de hacer hielo, presione nuevamente el botón «Ice Off» y el ícono «» se apagará.

Nota:

Cuando «Ice Off» está activado, solo apaga la máquina de hacer hielo, no el dispensador.

«Control de temperatura del frigorífico»

Presione el botón continuamente para recorrer los ajustes de temperatura en la siguiente secuencia.

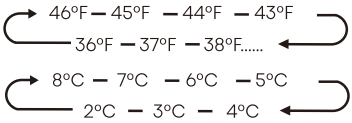

Si desea reducir el tiempo necesario para enfriar los alimentos en el frigorífico, mantenga pulsado este botón durante 3 segundos y se encenderá el icono «» de Superenfriamiento. La temperatura del frigorífico se establecerá en 36°F (2°C). La función de Superenfriamiento se desactivará automáticamente después de 3 horas y la temperatura del refrigerador volverá al ajuste anterior. También puede pulsar el botón «Refrigerator Temp» para desactivar la función de Superenfriamiento.

Nota:

Mientras la función de Superenfriamiento esté activa, al pulsar el botón «Energy Saving» se activará el modo «Eco» y se desactivará la función de «Superenfriamiento».

«Control de temperatura del congelador»

Puede pulsar el botón «Freezer» para ajustar la temperatura del congelador. Presione el botón continuamente para recorrer los ajustes de temperatura en la siguiente secuencia.

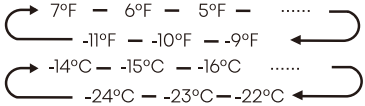

Mantenga pulsado el botón durante 3 segundos. Se encenderá el icono «» y la temperatura del congelador se establecerá en -11°F (-24°C). Supercongelación baja rápidamente la temperatura, permitiéndole congelar los alimentos más rápido de lo habitual. Esto permite conservar más vitaminas y nutrientes en los alimentos frescos, manteniéndolos en buen estado durante más tiempo. La función de Supercongelación se desactivará automáticamente después de 52 horas y la temperatura del congelador volverá al ajuste anterior. Mientras la función de Supercongelación esté activa, puede pulsar el botón «Freezer» para desactivarla. La función de Supercongelación se utiliza tanto para la precongelación como para la congelación rápida en el compartimiento del congelador. Acelera la congelación de los alimentos frescos, mientras protege los ya almacenados del calentamiento.

Nota

- Para congelar alimentos frescos, active la función de Supercongelación al menos 24 horas antes de introducir los alimentos para la precongelación.
- Mientras la función de Supercongelación esté activada, al pulsar el botón «Energy Saving» se activará el modo «Eco» y se desactivará la función de «Supercongelación».

«Flexspace™»

Presione el botón «Flexspace™» para ajustar la temperatura del compartimento convertible. Presione el botón continuamente para aumentar la temperatura en incrementos de 1 grado según la siguiente secuencia. El rango ajustable es de 27°F a 41°F.

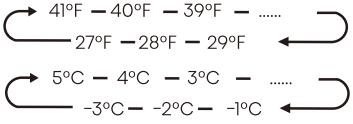



«Control de dispensación»

Cuando el bloqueo para niños está activado, el dispensador quedará deshabilitado. Cuando el bloqueo para niños está desactivado, puede presionar el botón «Cubed» o «Crushed» para seleccionar el tipo de hielo a dispensar. Presione el botón «Water» para activar el modo de agua. Si selecciona la función en cubos, se encenderá el ícono «». Si selecciona la función triturado, se encenderá el ícono «». El ícono «» se iluminará cuando se active la función de agua.



«°F/°C»

Cuando el bloqueo para niños está desactivado, puede presionar el botón «°F/°C» para cambiar entre grados Celsius y Fahrenheit. El ajuste predeterminado es Fahrenheit. Cuando el refrigerador está ajustado en Fahrenheit, se iluminará el ícono «».



«ECO / Ahorro de energía»

Puede tocar este botón para activar o desactivar el modo de ahorro de energía. Cuando el modo de ahorro de energía está activado, se encenderá el ícono Eco «». La temperatura del frigorífico se ajustará automáticamente a 43°F (6°C) y la del congelador a -1°F (-17°C). Si se desactiva el modo de ahorro de energía, el ícono «» se apagará y los ajustes de temperatura volverán a sus valores anteriores.



«Filtro de agua»

Para mantener una buena calidad del agua, se recomienda cambiar el filtro de agua cada 6 meses. Después de dispensar aproximadamente 200 galones de agua, el ícono del filtro «» parpadeará, indicando que debe reemplazarse el filtro.
Puede adquirir un filtro nuevo en el distribuidor donde compró su refrigerador o a través del sistema de servicio postventa de Kenmore. Para pedir un reemplazo, el número de pieza del filtro de agua es 46-10011. Asegúrese de que el filtro nuevo sea del mismo tipo que el que venía con su frigorífico y que pueda ser utilizado correctamente en su refrigerador. Después de cambiar el filtro de agua, mantenga pulsado el botón «Eco» durante 3 segundos para detener el parpadeo del ícono.

«Modo demo»

El modo demo está diseñado para la exhibición en tiendas. Impide que el refrigerador enfríe. En el modo demo, el refrigerador puede parecer que funciona, pero no enfriará el aire. El panel de control mostrará el ícono «OF». Para cancelar el modo demo, mantenga pulsados simultáneamente los botones «Alarm» y «°F/°C» durante 3 segundos, hasta que escuche un zumbido largo.

Uso del compartimiento del frigorífico

- El compartimiento del frigorífico es adecuado para almacenar verduras y fruta. Para conservar la frescura y evitar la transferencia de olores, guarde siempre los alimentos en recipientes cerrados.

¡Precaución!

No cierre nunca la puerta del frigorífico si los estantes, el cajón para frutas y verduras o los raíles telescópicos están extendidos. Esto puede dañar tanto a estos como al frigorífico.

Apertura y cierre de las puertas

- Las cuatro puertas pueden abrirse y cerrarse de forma individual o conjunta.
- La puerta izquierda del compartimiento del frigorífico incorpora un montante.
- Al cerrar la puerta izquierda, el montante se pliega detrás de la puerta derecha, uniendo ambas puertas.
  La temperatura del marco de la puerta se regula para evitar la formación de condensación en el montante. Es normal que la superficie esté templada; esto no afecta al rendimiento del refrigerador.

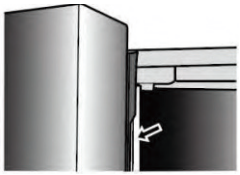

Nota

Antes de cerrar la puerta izquierda, asegúrese de que el montante esté plegado hacia el interior. Si el montante está extendido hacia fuera, podría dañarse al intentar cerrar la puerta.



Contenedor de la puerta

- El compartimiento del frigorífico dispone de seis anaqueles de la puerta, ideales para almacenar líquidos enlatados, bebidas embotelladas y alimentos envasados. Para retirar un anaquel de la puerta, levántelo y extráigalo hacia fuera. Para reubicar el anaquel, deslícelo hasta la posición deseada y presiónelo hacia abajo hasta que encaje.

Advertencia

Evite colocar objetos pesados en el anaquel de la puerta. Antes de retirar el anaquel, asegúrese de quitar cualquier alimento del estante.

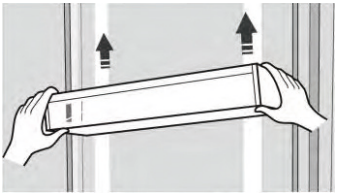

Estantes ajustables

La altura de los estantes puede ajustarse según sus necesidades de almacenamiento.

- 1. Para extraer un estante de vidrio: Incline la parte frontal del estante hacia arriba (1) y luego levántelo verticalmente (2). Extraiga el estante.



- 2. Para volver a instalar el estante de vidrio: incline la parte frontal del estante hacia arriba y encaje los ganchos en las ranuras deseadas (1). Luego baje el frente del estante para que los ganchos se coloquen correctamente (2).

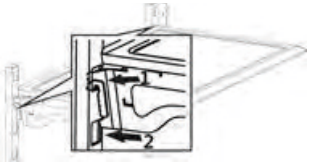

Extracción/sustitución del cajón del congelador

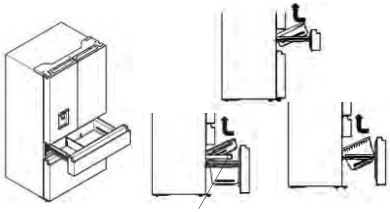

Nota

Desatornille el cajón antes de extraerlo.
1. Extraiga el cajón completamente.
2. Levántelo para retirarlo.
3. Para volver a colocar el cajón, invierta los pasos 1 y 2.

Obtención de agua fría y hielo

Presione el botón correspondiente para seleccionar el tipo de hielo o agua que desea dispensar.

Obtener agua fría

El dispensador de agua se encuentra en la puerta del frigorífico. Para obtener agua, presione el botón «Water». Coloque su vaso bajo la palanca del dispensador (A) en la posición sugerida a continuación y presiónela para servir agua.

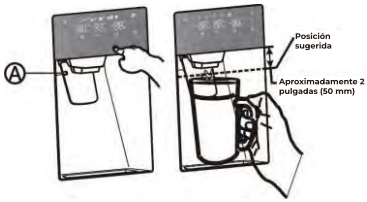

Obtener hielo en cubos o triturado

Para obtener hielo, presione el botón «Cubed» o «Crushed» según corresponda. Coloque su vaso bajo la palanca del dispensador (A) en la posición sugerida a continuación y presiónela para servir hielo.

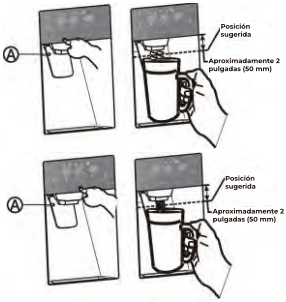

Advertencia

- Si se produce un corte de energía, los cubitos de hielo pueden derretirse y volver a congelarse al restablecerse la corriente, lo que puede hacer que el dispensador deje de funcionar. Para evitarlo, tras un corte de energía, saque el cubo de hielo y elimine cualquier resto de hielo o agua.
- No accione la palanca del dispensador de agua sin un vaso colocado, ya que puede provocar derrames.

Máquina de hacer hielo en el refrigerador

- Presione el botón «Ice Off» para encender o apagar la máquina de hacer hielo. El ícono hielo apagado «» se apaga cuando la máquina de hacer hielo está en funcionamiento.
- Tras la instalación, espere 24 horas para que se produzca el primer lote de hielo. Deseche los tres primeros lotes de cubitos de hielo. Espere de 2 a 3 días para que el contenedor de hielo se llene.
- Si los cubitos se agrupan o se adhieren a las paredes del contenedor, sepárelos con un utensilio de plástico y deseche los que estén pegados. No utilice herramientas afiladas para romper el hielo. Esto puede dañar el contenedor de hielo.
- Use el contenedor solo para guardar hielo. No almacene otros objetos en él.
- Si el hielo se adhiere a la pared, rompa los cubitos con un utensilio de plástico y deséchelos.

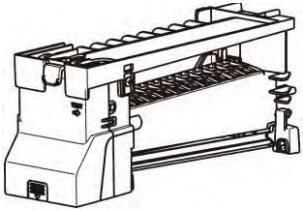

Apagar la máquina de hacer hielo

- Para apagar la máquina de hacer hielo, presione el botón «Ice Off» en el panel de control. El ícono «» se encenderá. Asegúrese de retirar todos los cubitos del cubo de hielo. Dejar hielo en el cubo puede hacer que se apelmace y sea difícil de extraer.

Retirar el cubo de hielo

Cuando seleccione el modo «hielo apagado», retire todos los cubitos del cubo.

1. Abra la puerta completamente.

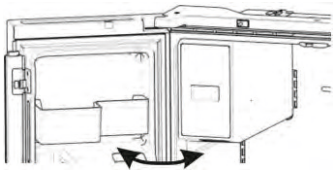

2. Levante suavemente el cubo y extráigalo despacio. Sujételo con una mano por la base y con la otra por el lateral.

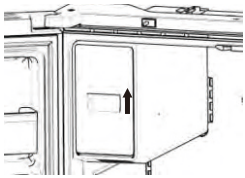

3. Vacíe el cubo de hielo.

Nota:

Si los cubitos permanecen demasiado tiempo en el cubo, pueden apelmazarse y dificultar su extracción.

4. Una vez finalizado, vuelva a colocar el cubo en su lugar y presiónelo firmemente hacia adentro. Si el cubo no encaja, gire la hélice 90 grados (consulte la ilustración inferior) y vuelva a intentarlo.

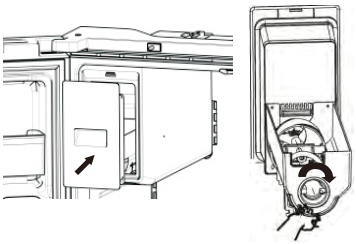

PRECAUCIÓN:

- No aplique fuerza excesiva a la tapa del cubo, ya que podría romperse. Para evitar lesiones, limpie cualquier resto de hielo o agua que haya caído al suelo.
- El interior del cubo está muy frío mientras el refrigerador está en funcionamiento. No introduzca la mano profundamente en el cubo. Esto puede provocar lesiones o dañar el aparato.

Cambiar el filtro de agua

Para un mantenimiento y funcionamiento adecuados, consulte el manual del usuario del filtro de agua. Si no sigue estas recomendaciones, podría exponerse a contaminantes.
Para mantener la calidad del agua, se recomienda reemplazar el filtro de agua a intervalos regulares.

Para cambiar el filtro de agua, siga estos pasos:

1. Tire de la manija situada bajo la cubierta hacia fuera para abrirla.



2. Tire del filtro de agua hacia abajo y gírelo 90° en sentido antihorario para retirarlo. Mientras retira el filtro, incline la cabeza del filtro hacia arriba para evitar fugas de agua por la parte delantera. Limpie de inmediato cualquier derrame de agua en la cubierta.





3. Inserte el nuevo filtro de agua, girándolo 90˚ en sentido horario hasta que se detenga.

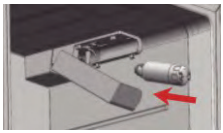
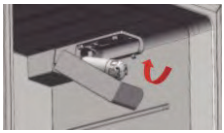

4. Empuje el filtro hacia arriba, coloque la cubierta en posición horizontal y presiónela hasta que encaje.


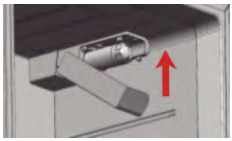


Nota

Abra nuevamente la conexión del suministro de agua. Verifique que no haya fugas. Si se detectan fugas, repita los pasos del 1 al 5. Si las fugas persisten, deje de utilizar el aparato y póngase en contacto con su distribuidor autorizado.

5. Antes de usar, deje correr el agua a través del nuevo filtro durante 5 minutos.
6. Sistema de enjuague durante 2 minutos después de un periodo de no uso que supere los 2 días.

Esto eliminará las impurezas que se encuentren dentro de la línea de suministro de agua

1. Abra el suministro principal de agua para que fluya por la línea de suministro.
2. Permita que el agua fluya por el dispensador hasta que salga clara (enjuague durante aproximadamente 5 minutos). Esto limpiará el sistema de agua y eliminará el aire de las líneas.
3. En algunos hogares puede ser necesario realizar un enjuague adicional.
4. Abra la puerta del refrigerador y compruebe si hay fugas de agua provenientes del filtro de agua.

Nota

- Asegúrese de purgar bien el dispensador.
- Si el agua continúa goteando del dispensador, significa que todavía hay aire en la línea. No dispense de forma continua.
- Presione y suelte la palanca del dispensador en ciclos de 30 segundos activado y 60 segundos desactivado.

El suministro de agua por ósmosis inversa es importante

- La presión del agua desde un sistema de ósmosis inversa hacia la válvula de entrada del refrigerador debe estar entre 40 y 60 psi (276 a 414 kPa). Si la presión del agua es inferior a 40-60 psi (276-414 kPa), verifique lo siguiente:
  1. Inspeccione el filtro de sedimentos del sistema de ósmosis inversa por si hubiera obstrucciones. Reemplace el filtro si es necesario.
  2. Permita que el tanque de almacenamiento del sistema de ósmosis inversa se vuelva a llenar tras un uso intensivo.
  3. Si su refrigerador incluye un filtro de agua, puede reducir aún más la presión cuando se usa junto con un sistema de ósmosis inversa. Para resolver este problema, retire el filtro de agua. Verifique si los sedimentos se han filtrado correctamente.

Limpieza y cuidado

- Por razones de higiene, el aparato (incluidos los accesorios exteriores e interiores) debe limpiarse periódicamente (al menos cada dos meses).

Advertencia

- El aparato no debe estar conectado a la fuente de alimentación durante la limpieza. Desenchufe siempre el refrigerador antes de limpiarlo para evitar el riesgo de descarga eléctrica.
- Apague el aparato y desenchúfelo del toma antes de la limpieza.

Limpieza exterior

La limpieza regular mantiene el aspecto de su refrigerador.

- Limpie el panel de control y el panel de visualización con un paño limpio y suave.
- Humedezca el paño con agua en lugar de pulverizar agua directamente sobre el aparato. Esto evita que la humedad se concentre en el área.
- Limpie las puertas, las manijas y las superficies de los gabinetes con un detergente suave y luego seque con un paño suave.

Advertencia

- No utilice objetos afilados que puedan rayar la superficie.
- No utilice diluyente, detergente para auto, Clorox, aceites esenciales, limpiadores abrasivos ni disolventes orgánicos como el benceno para la limpieza. Pueden dañar la superficie del aparato y exponerlo a un riesgo de incendio.

Limpieza interior

- Debe limpiar el interior del aparato con regularidad. La limpieza es más sencilla cuando hay pocos alimentos almacenados. Para una limpieza más profunda, retire las gavetas y los estantes.
- Limpie el interior del congelador con una solución suave de bicarbonato de sodio, luego enjuáguelo con agua tibia utilizando una esponja o paño escurrido. Asegúrese de que todo esté totalmente seco antes de volver a insertar los estantes y las gavetas.
- Seque todas las superficies y los componentes removibles completamente antes de colocarlos nuevamente.



- A pesar de la descongelación automática, el compartimiento del congelador puede desarrollar escarchas si la puerta se abre con frecuencia o se deja abierta demasiado tiempo.
- Para la escarcha gruesa, descongele cuando el congelador esté casi vacío:
  1. Vacíe el congelador, desenchufe el refrigerador y abra la puerta. Ventile el cuarto para acelerar la descongelación.
  2. Una vez descongelado, limpie el congelador como se recomienda.

Advertencia

- No utilice objetos filosos para descongelar el compartimiento del congelador.
- No encienda el aparato ni lo enchufe en el tomacorriente hasta que el interior esté completamente seco.

Limpieza de las juntas de la puerta

- Mantenga las juntas de la puerta limpias. Evite que se adhieran al gabinete, lo que podría provocar rasgaduras. Limpie las juntas con un detergente suave y agua tibia. Enjuague y seque completamente después de limpiar.



Sugerencias y consejos

Consejos para el ahorro de energía

Recomendamos seguir los consejos para ahorrar energía.

- Evite dejar las puertas abiertas durante períodos prolongados.
- Mantenga el aparato lejos de las fuentes de calor, como la luz solar directa o cocinas.
- Establezca las temperaturas apropiadas.
- No almacene alimentos calientes o líquido vaporoso en el aparato.
- Instale el aparato en un área seca, bien ventilada. Consulte la sección «Instalación de su nuevo aparato».
- Consulte el diagrama del aparato para ver la disposición correcta de las gavetas, el cajón para frutas y verduras y los estantes. Esta configuración está diseñada para ser la más eficiente energéticamente, por lo que no debe modificarla.

Sugerencias para la refrigeración de alimentos frescos

- Evite colocar alimentos calientes directamente en el frigorífico o en el congelador, ya que esto eleva la temperatura interna y aumenta el consumo de energía.
- Cubra o envuelva los alimentos con olor fuerte.
- Disponga los alimentos de modo que el aire pueda circular libremente alrededor de ellos.

Sugerencias para refrigeración

- Carne (todos los tipos): Envuélvala en film alimentario de polietileno. Coloque la carne sobre el estante de vidrio encima del cajón para frutas y verduras. Adhiera a los alimentos el tiempo de almacenamiento y las fechas de vencimiento que proporcionan los fabricantes.
- Alimentos cocinados, platos fríos, etc.: Deben estar cubiertos y pueden guardarse en cualquier estante.
- Frutas y vegetales:
  Guarde las frutas y los vegetales en la gaveta designada.
- Manteca y queso:
  Use papel de aluminio hermético o una envoltura de plástico.
- Botellas de leche:
  Las botellas de leche deben estar con tapa y guardadas en los anaqueles de la puerta.

Consejos de congelación

- Permita que el aparato opere durante al menos 2 horas a alta temperatura antes del uso inicial o después de un periodo sin usar.
- Congele los alimentos en pequeñas porciones para una congelación rápida y completa, y una conveniente descongelación.
- Envuelva los alimentos herméticamente en papel de aluminio o film de polietileno.
- No permita que los alimentos frescos no congelados entren en contacto con alimentos ya congelados, ya que podría producirse una descongelación parcial.

- Etiquete y feche los elementos congelados para una gestión efectiva del inventario.

Sugerencias para la refrigeración de alimentos frescos

- Verifique que el comerciante haya almacenado los alimentos congelados de manera apropiada.
- Una vez descongelados, consuma los alimentos rápidamente y no los vuelva a congelar.
- Siga el periodo de almacenamiento del fabricante.

Apagado del aparato

- Si necesita apagar el aparato durante un periodo extenso, siga estos pasos para evitar la formación de moho.
  1. Retire todos los alimentos.
  2. Desenchufe el aparato.
  3. Limpie y seque el interior completamente.
  4. Deje las puertas levemente abiertas para ventilación.

Solución de problemas

Si experimenta un problema con su aparato, realice las siguientes verificaciones antes de llamar al servicio técnico.

Advertencia

No intente reparar el aparato por su cuenta. Si el problema persiste tras verificar lo siguiente, póngase en contacto con un electricista cualificado, un técnico autorizado o el distribuidor donde adquirió el refrigerador.

Advertencia

Riesgo de atrapamiento infantil. Antes de desechar su viejo refrigerador o congelador:
- Retire las puertas.
- Mantenga los estantes en su lugar para evitar que los niños se metan dentro.

Problema	Posible causa y solución
El aparato no funciona bien	Asegúrese de que el cable de alimentación esté bien enchufado en el tomacorriente.
	Compruebe y reemplace el fusible o restablezca el disyuntor si fuera necesario.

Problema	Posible causa y solución
El aparato no funciona bien	La temperatura ambiente es demasiado baja. Intente ajustar la temperatura de la cámara a un nivel más frío para resolver este problema.
	Es normal que el refrigerador deje de funcionar durante el ciclo automático de descongelación o por un breve período tras encender el aparato para proteger el compresor.
Olores en los compartimientos	Limpie el interior del aparato.
	Algunos alimentos, envases o materiales de envoltorio pueden causar olores.
Ruido desde el aparato	Los sonidos normales incluyen: • Ruidos que realiza el compresor. • El ruido por la circulación de aire desde los motores del ventilador. • Ruido de burbujeo como si el agua estuviera hirviendo. Estallido durante la descongelación automática. • Crujido antes de que comience el compresor.
	Si oye ruidos inusuales: • Asegúrese de que el refrigerador esté nivelado. • Mantenga el aparato lejos de las paredes. • Botellas o recipientes que chocan entre sí.
El motor funciona continuamente	Es normal escuchar frecuentemente el sonido del motor, necesitará funcionar más en las siguientes circunstancias: • La temperatura es más fría que la necesaria. • Se ha agregado gran cantidad de alimentos calientes. • Temperaturas ambiente elevadas. • Las puertas se abren con frecuencia o durante largos periodos. • El aparato está recién instalado o se reinició después de estar apagado.

Problema	Posible causa y solución
Formación de escarcha	Asegúrese de que las salidas de aire no estén obstruidas y de que haya suficiente espacio alrededor de los alimentos almacenados para que circule el aire. • Asegúrese de que la puerta se cierre completamente. Consulte la sección «Limpieza y cuidado» para la eliminación de escarcha.
El interior está demasiado caliente	Puede que haya dejado las puertas abiertas durante mucho tiempo o con demasiada frecuencia; • O bien las puertas se mantienen abiertas por algún obstáculo; • O el aparato está colocado con una separación insuficiente (lados, parte trasera o superior).
El interior está demasiado frío	Aumente la temperatura siguiendo el capítulo «Controles de visualización».
Las puertas no se cierran con facilidad	Asegúrese de que el refrigerador esté levemente inclinado hacia atrás 10-15 mm para que las puertas se cierren solas.
Hay agua en el suelo	Es posible que la bandeja de agua (ubicada en la parte inferior trasera del gabinete) no esté nivelada correctamente. El desagüe debajo de la parte superior del compartimiento del compresor podría no estar bien colocado para dirigir el agua a la bandeja, o bien podría estar obstruido. El conector de agua podría no estar completamente insertado. • Puede que necesite mover el refrigerador alejándolo de la pared para comprobar la bandeja, el desagüe y el conector. • Si el refrigerador ha estado apagado durante un período prolongado, el hielo del cubo puede derretirse y derramarse sobre el suelo.
La luz no está funcionando	• La luz LED puede estar dañada. Reemplace las luces LED consultando la sección «Limpieza y cuidado». • Si la puerta ha permanecido abierta durante demasiado tiempo, el sistema de control puede desactivar las luces. Cierre y vuelva a abrir la puerta para reactivarlas.

Problema	Posible causa y solución
No se dispensa hielo	• ¿Esperó al menos 10 horas después de instalar la línea de suministro de agua antes de usar la máquina de hacer hielo? Si el aparato no está lo suficientemente frío, la máquina de hacer hielo puede tardar más en comenzar a funcionar, especialmente después de la instalación. • ¿Está el grifo de agua conectado y abierto? • ¿Detuvo manualmente la función de hacer hielo? Asegúrese de que el modo de hielo «en cubos» o «triturado» esté activado. • ¿Hay hielo bloqueado dentro del cubo de la máquina de hacer hielo o en el conducto del hielo? • ¿Es la temperatura del congelador demasiado cálida? Intente poner más fría la temperatura del congelador.
El dispensador de agua no funciona	• ¿Está correctamente instalada la caja de almacenamiento de agua? Asegúrese de que haya suficiente agua en el tanque de almacenamiento. • ¿Está la línea de agua rota o doblada? Asegúrese de que la línea no esté bloqueada y esté libre de obstrucciones. • ¿Está congelada la caja de almacenamiento de agua porque la temperatura del refrigerador es demasiado baja? Intente seleccionar un ajuste de temperatura más cálido en el panel de visualización. • ¿Funciona correctamente la bomba de agua?
Puede oír burbujeo de agua en el refrigerador	• Esto es normal. El burbujeo viene del líquido refrigerante que circula en el interior.

Desecho del aparato

El desecho de este aparato con los residuos domésticos regulares está prohibido.

Materiales de empaque

Los materiales reciclables están marcados con el símbolo de reciclado. Eliminación del empaque de forma responsable.

Antes del desecho del aparato

1. Desenchufe el aparato del tomacorriente.
2. Corte el cable de alimentación.

Advertencia

Los refrigeradores contienen refrigerante y gases en el circuito refrigerante. Estos materiales se deben desechar de manera profesional ya que pueden causar lesiones oculares o ignición. Asegúrese de que la tubería del circuito refrigerante no esté dañada antes del desecho adecuado.

	Desecho apropiado
	Este símbolo indica que este producto no debe desecharse junto con otros residuos domésticos en la Unión Europea. Para evitar posibles daños al medio ambiente o a la salud humana por una eliminación inadecuada, recíclelo de manera responsable para fomentar la reutilización sostenible de los materiales. Para devolver su aparato usado, utilice los sistemas de recogida y devolución o contacte con su distribuidor. Ellos garantizarán el reciclaje seguro y respetuoso con el medio ambiente de este producto.

Kenmore®

For Customer Care go to:
Para Atención al Cliente vaya a:

www.kenmore.com/contact-us/

to select your local area or retailer where this appliance was purchased for contact information on scheduling in-home repair service or ordering replacement parts.

Para seleccionar su área local o minorista donde compró este electrodoméstico y obtener información de contacto para programar un servicio de reparación en el hogar o solicitar piezas de repuesto, visite.