Z335E, Z345M, Z345R ZTrak™ til hjemmebrug Serienummer 220001-

JOHN DEERE

BETJENINGSVEJLEDNING

Z335E, Z345M, Z345R ZTrak™ til hjemmebrug

OMUC30686 UDGAVE G1 (DANISH)

John Deere Power Products
Eksportudgave
PRINTED IN U.S.A.

Introduktion

Tak, fordi du købte et John Deere-produkt

Vi sætter stor pris på at have dig som kunde og ønsker dig mange tilfredse og sikre år med din maskine.

MX00654,000020B-74-10MAY17

Brug af betjeningsvejledningen

Læs denne betjeningsvejledning, og gennemgå advarselsskiltene på din maskine, før du bruger den. De indeholder alle sammen vigtige sikkerhedsoplysninger og instruktioner om brug, der skal følges for at holde dig og andre sikre. Sørg for, at alle, der bruger maskinen, har læst manualen, gennemgået advarselsskiltene og ved, hvordan maskinen bruger sikkert og korrekt.

Din maskine blev designet og bygget til brug i overensstemmelse med instruktionerne om sikker brug. Eftersom den blev designet til at klippe græs, kan den amputere hænder og fødder og kaste med objekter. Hvis du ikke følger sikkerhedsinstruktionerne, kan det føre til alvorlige kvæstelser eller dødsfald.

Førermanualen er inddelt i afsnit for at hjælpe dig med hurtigt at finde oplysninger. Du kan bruge denne manual til at finde svar på mange af dine drifts- og serviceringsspørgsmål. Et register til sidst i denne bog hjælper dig med hurtigt at finde de oplysninger, du har brug for. Kontakt din forhandler, hvis denne manual ikke besvarer dine spørgsmål.

Før du bruger din maskine:

- Hav styr på, hvordan maskinen betjenes. Afsnittet betjeningselementer hjælper dig med at forstå din maskines betjeningselementer, og hvad de gør.
- Forbered din maskine og plæneklipningsområdet ved at udføre de påkrævede daglige kontroller som beskrevet i afsnittet generelle instruktioner.
- Følg vejledningen i afsnittet Forebyggelse af kvæstelser, særligt i relation til:
  - Hold børn sikre ved at følge vejledningen i afsnittet Beskyt børn.
  - Undgå beskadigelse på bakker og nær-terræn-farer ved at følge instruktionerne i afsnittet Betjening på bakker og nær-terræn-farer.
  - Følg instruktionerne i afsnittet Undgå kastede objekter, og fasthold alle værn på sine pladser, herunder udkastningsskakten.
  - Rengør maskinen under brug og før opbevaring som anvist i afsnittet Forebyg brande.
- Forstå hvordan du skal servicere og inspicere din maskine.

Hvis du ikke forstår vejledningen eller har spørgsmål, skal du kontakte din forhandler.

Maskinen, der er vist i denne manual, kan være lidt anderledes end din maskine.

Betegnelserne VENSTRE OG HØJRE angives i forhold til maskinens fremadgående kørselsretning. Hvis der vises en stiplet linje (------), betyder det, at det omtalte element, er skjult.

Inden maskinen leveres, har forhandleren foretaget en førleveringskontrol for at sikre sig, at den fungerer optimalt.

Denne instruktionsbog er en vigtig del af maskinen. Lad denne manual følge maskinen, når du sælger den.

SB31882,00004A1-74-09JUL20

Brug af maskinen

Denne maskine er udelukkende konstrueret med henblik på almindelig plæneklipning. Enhver anden form for brug strider mod den tilsigtede brug.

Producenten påtager sig intet ansvar for skader og kvæstelser, der måtte opstå som følge af misbrug, og disse risici påhviler alene brugeren. Bestemmelsesmæssig brug omfatter også en nøje overholdelse af producentens forskrifter i forbindelse med betjening, vedligeholdelse og reparation.

Denne maskine må kun betjenes, vedligeholdes og repareres af personer, der er fortrolige med alle maskinens funktioner, og som kender alle relevante sikkerhedsregler (forebyggelse af ulykker). Overhold altid reglerne for forebyggelse af ulykker, alle øvrige gældende sikkerhedsmæssige og arbejdsmedicinske regler samt færdselsloven.

Hvis brændstoftilførslen til motoren indstilles sådan, at fabriksspecifikationerne overskrides, eller hvis maskinen på anden måde overbelastes, bortfalder garantikravet.

Producenten overtager intet ansvar i forbindelse med enhver egenmægtig modifikation udført på denne maskine og de heraf resulterende beskadigelser og evt. kvæstelser.

OUO1023,0000025-74-05JUN17

Emissionsforhold og manipulation

Drift og vedligeholdelse

Motoren, inkl. emissionsreguleringssystem, skal betjenes, bruges og vedligeholdes i henhold til instruktionerne i denne betjeningsvejledning for at motorens emissionsforhold ikke overskrider de gældende krav mhp. motorens kategori/certificering.

Manipulation

Bevidst manipulation eller misbrug af motorens emissionsreguleringssystem må ikke finde sted; navnlig i forbindelse med deaktivering eller hvis vedligeholdelse af udstødningsgasrecirkulation (EGR) eller DEF-doseringssystemet udelades. Typegodkendelsen iht. Europæiske Union (EU) og de gældende emissionsrelaterede garantier bortfalder, hvis motorens emissionsreguleringssystem bliver manipuleret.

AK08008,00000A6-74-12JAN18

Særlige oplysninger

Betjeningsvejledningen indeholder særlige oplysninger, der gør opmærksom på muligheden for at komme til skade eller beskadige maskinen foruden ekstra tips til betjening og vedligeholdelse. Læs alle disse informationer grundigt for at undgå personskader og beskadigelse af maskinen.

FORSIGTIG: Undgå personskade! Dette symbol og denne tekst oplyser om potentielle farer, der - såfremt de ignoreres, eller de pågældende arbejdsprocedurer ikke følges - kan være dødelige for operatøren eller andre i nærheden.

VIGTIGT: Undgå skader! Denne tekst oplyser operatøren om handlinger eller tilstande, der kan medføre beskadigelse af maskinen.

BEMÆRK: Denne tekst oplyser gennem hele vejledningen operatøren om betjening og vedligeholdelse af maskinen.

MX00654,000020D-74-05JUN17

Dele

Vi anbefaler John Deeres kvalitetsreservedele og smøremidler, der fås hos din John Deere-forhandler.

Når du bestiller dele, skal din John Deere-forhandler have serienummeret eller produktidentifikationsnummeret (PIN) på din maskine eller dit redskab. Det er de numre, som du skrev ind i produktidentifikationsafsnittet i denne manual.

Bestil servicedele online

Besøg **https://partscatalog.deere.com/jdrc/** for internetforbindelse til bestilling af reservedele og oplysninger.

TC00531,00000E9-74-03MAR21

Servicelitteratur

Hvis du gerne vil have en kopi af Reservedelskataloget eller Teknisk manual til denne maskine, bedes du gå ind på John Deere Technical Information Store på:

https://techpubs.deere.com/

eller ringe til:

- **USA & Canada:** 1-800-522-7448.
- **Alle andre områder:** Din John Deere-forhandler.

TH84124,0000199-74-05FEB20

Indhold

Introduktion 2
Produktidentifikation 4
Sikkerhedsmærkater uden tekst 5
Sikkerhed 7
Udrensning af maskine 10
Samling 11
Betjeningselementer 13
Brug af 13
Serviceintervaller 23
Vedligeholdelse – smøring 24
Vedligeholdelse af motor 25
Vedligeholdelse af transmission 29
Vedligeholdelse af klippemodul 31
Vedligeholdelse af det elektriske system 38
Diverse service 39
Fejlsøgning 42
Opbevaring 44
Specifikationer 45
John Deere kvalitetserklæring 48
Vedligeholdelsesprotokol 49
Overensstemmelseserklæring 50
Hældningsmåler 52
Indeks 53

Originale instruktioner. Alle informationer, illustrationer og specifikationer i denne manual er baseret på de senest tilgængelige informationer på udgivelsestidspunktet. Ret til ændringer forbeholdes til enhver tid og uden varsel.

COPYRIGHT © 2021
DEERE & COMPANY
Moline, Illinois
All rights reserved.

Produktidentifikation

Notér identifikationsnumre

Ratløse plæneklippere

PIN (220001-)

Når du kontakter et autoriseret servicecenter for at få oplysninger om service, skal du altid angive produktmodellen og identifikationsnumrene.

Find maskinens model- og serienummer, serienummer for maskinens motor og transmission/transaksel, og notér oplysningerne i felterne nedenfor på følgende måde.

KØBSDATO:

_____

FORHANDLERENS NAVN:

_____

FORHANDLERENS TELEFONNUMMER:

_____

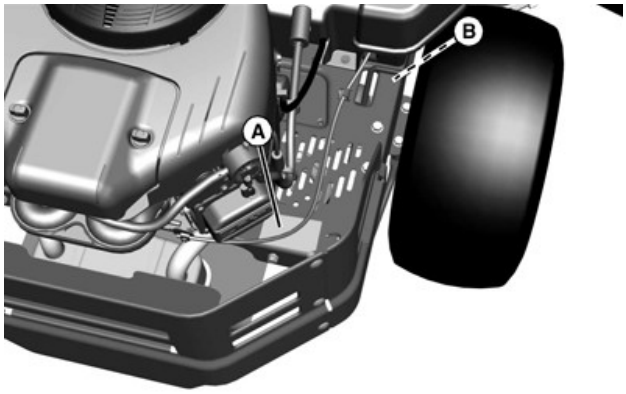

MXAL42766—UN—09APR13

Produktidentifikationsnummer (A):

— — — — — — — — — — — — — — — —

Motorens serienummer:

På motorens blæserhus.

— — — — — — — — — — — — — — — —

Transakslens serienumre (B):

Mærkat med serienummer på forsiden af hvert transakselhus.

VENSTRE SIDE:

— — — — — — — — — — — — — — — —

HØJRE SIDE:

— — — — — — — — — — — — — — — —

SB31882,0000445-74-17MAY21

Sikkerhedsmærkater uden tekst

Sikkerhedsmærkaternes placering

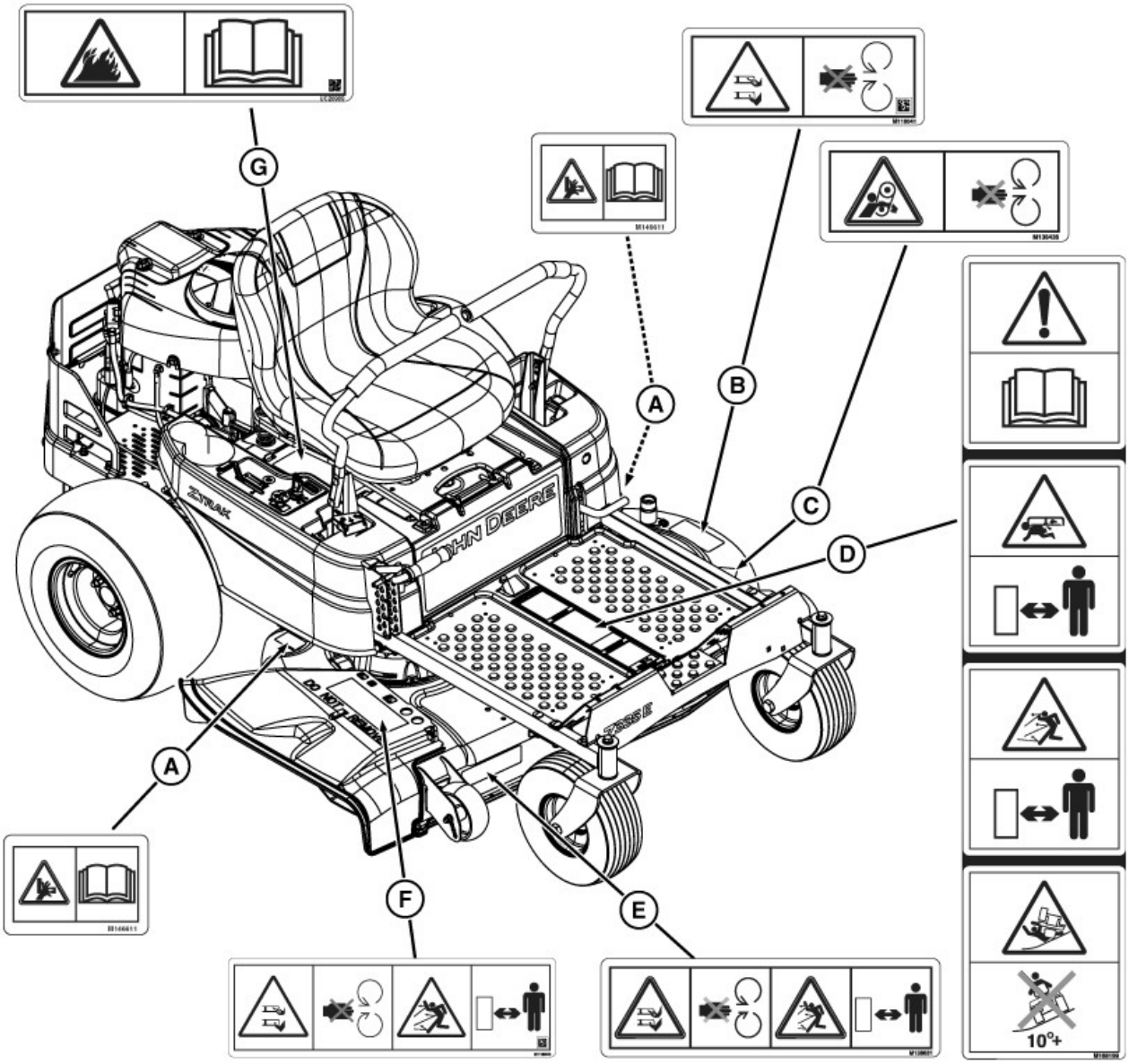

MX101336—UN—15JUN20

Z335E, Z345M og Z345R

A—ADVARSEL – M146611
B—FARE – M118041
C—FARE – M136436
D—FARE, ADVARSEL, FORSIGTIG - M172914
E—FARE – M138631
F—FARE – M118040
G—FORSIGTIG - UC26989

SB31882,00003A7-74-15JUN20

Forstå maskinens sikkerhedsmærkater uden tekst

TCT005498—UN—11SEP12

Der er sat sikkerhedsskilte på maskinen mange steder for at henlede opmærksomheden på en potentiel fare. Den mulige fare for tilskadekomst vises i en advarselstrekant. Et tilstødende billedmateriale indeholder oplysninger om, hvordan man undgår personskade. Disse sikkerhedsskilte og deres placering på maskinen vises i dette sikkerhedsafsnit sammen med en kort forklarende tekst.

Der kan forekomme yderligere sikkerhedsoplysninger i forbindelse med reservedele og komponenter fra leverandøren, der ikke er gengivet i denne betjeningsvejledning.

MX00654,0000389-74-21JUN18

Undgå personskade forårsaget af den belastede fjeder

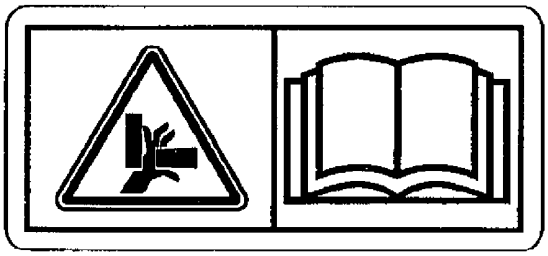

MXAL42777—UN—09APR13

- Hold fingre og hænder væk fra klempunkter.
- Læs betjeningsvejledningen.

MX00654,000038C-74-24APR19

Undgå personskade forårsaget af roterende knive

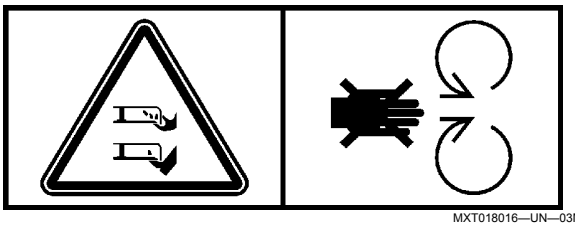

MXT018016—UN—03MAY16

- Stik ikke hænder eller fødder ind under eller ind i klippemodulet, mens motoren kører.
- Brug ikke klippemodulet, uden at græsudkastslisken/-skærmen eller hele græsfanget er på plads.

MX00654,0000392-74-24APR19

Undgå personskade som følge af indfangning i drivremme

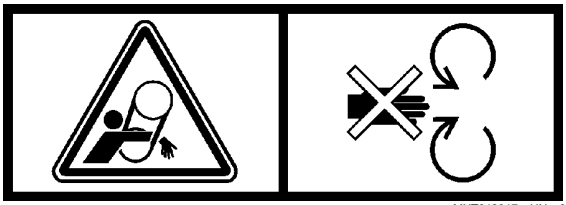

MXT018017—UN—03MAY16

- Hold afstand til bevægelige drivremme.
- Betjen ikke maskinen, hvis skærmene er afmonterede.

MX00654,0000391-74-24APR19

Læs betjeningsvejledningen

MXT013479—UN—05MAR15

- Denne betjeningsvejledning indeholder informationer, som er nødvendige for sikker brug af maskinen.
- Læs betjeningsvejledingen omhyggeligt, før du betjener maskinen. Overhold alle sikkerhedsregler for at undgå ulykker.

TH84124,0000173-74-12JUN15

Hold børn på afstand af plæneklipperen

MXT013480—UN—05MAR15

- Plænetraktoren kan forårsage kvæstelser eller dødsfald.
- Hold en sikker afstand til maskinen.
- Sørg for, at børn ikke er i nærheden af plæneklipperen, når motoren kører.

TH84124,0000174-74-12JUN15

Undgå at komme til skade ved at vælte

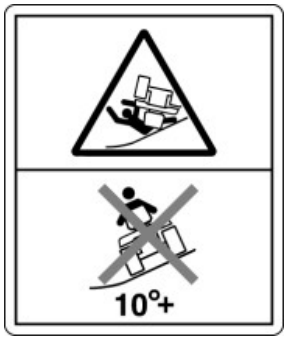

MXT013482—UN—31OCT16

- Kør ikke på steder, hvor maskinen kan glide, vælte eller tippe rundt.
- I visse konfigurationer må maskinen ikke køres eller betjenes på skråninger med en hældning på over 10 grader.
- Se afsnittet Betjening på skråninger for yderligere oplysninger.

TH84124,0000176-74-12JUN15

Undgå at komme til skade på grund af flyvende genstande

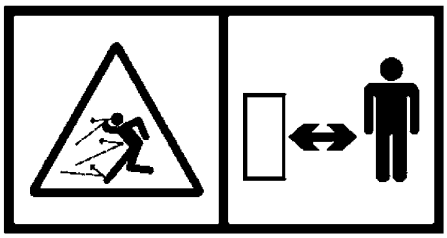

MXAL42780—UN—09APR13

- Hold en god sikkerhedsafstand til maskinen, når motoren kører.

MX00654,000038F-74-24JUL13

Undgå personskade som følge af brand i udstyr

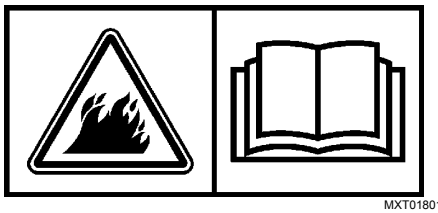

MXT018019—UN—04MAY16

- Undgå brand i udstyr.
- Brand kan opstå ved ophobning af græs, blade mv. på eller ved varme eller bevægelige dele.
- Efterse og rengør hele maskinen før, under og efter brug.
- Sluk for motoren, og lad den køle ned før rengøring.
- Læs omhyggeligt betjeningsvejledningens afsnit Rengøring for at få mere at vide.

MX00654,0000390-74-30MAR20

Sikkerhed

Brug din plæneklipper sikkert

Generelle instruktioner

- Læs denne betjeningsvejledning, og gennemgå advarselsskiltene på din maskine, før du bruger den. De indeholder alle sammen vigtige sikkerhedsoplysninger og instruktioner om brug, der skal følges for at holde dig og andre sikre. Sørg for, at alle, der bruger maskinen, har læst manualen, gennemgået advarselsskiltene og ved, hvordan maskinen bruges sikkert og korrekt.
- Alder, fysisk og mental kapacitet kan være faktorer i udstyrsrelaterede skader. Førerne skal være mentalt og fysisk i stand til at betjene maskinen korrekt og sikkert. Lad aldrig et barn betjene maskinen.
- Du må ikke betjene maskinen, mens du er påvirket af alkohol eller stoffer, eller nå du er distraheret eller udmattet. Korrekt betjening kræver din fulde opmærksomhed.
- Benyt altid øjenbeskyttelse, høreværn, tætsiddende tøj og passende fodtøj ved betjening af maskinen. Betjen aldrig maskinen, mens du har sandaler på eller er barfodet.
- Brug ikke radio- eller musikhovedtelefoner. Sikker drift såvel som servicering forudsætter din fulde opmærksomhed.
- Manipuler aldrig med sikkerhedsanordninger.
- Brug kun maskinen i dagslys eller med god kunstig belysning.
- Betjen kun motoren i områder med god udluftning. Udstødningsgasserne indeholder kulilte, som er en dødbringende gasart.
- Efterlad aldrig en maskine uden opsyn med motoren kørende.
- Se til begge sider, når du nærmer dig veje, og udvis forsigtighed ved vendinger på offentlige veje. Du kan blive ramt af en maskine og blive alvorligt kvæstet eller dø.

Før du bruger din maskine

- Hav styr på, hvordan maskinen betjenes. Afsnittet betjeningselementer hjælper dig med at forstå din maskines betjeningselementer, og hvad de gør.
- Forbered din maskine og plæneklipningsområdet ved at udføre de påkrævede daglige kontroller som beskrevet i afsnittet generelle instruktioner.
- Følg vejledningen i afsnittet Forebyggelse af kvæstelser, særligt i relation til:
  - Hold børn sikre ved at følge vejledningen i afsnittet Beskyt børn.
  - Undgå beskadigelse på bakker og nær-terræn-farer ved at følge instruktionerne i afsnittet Betjening på bakker og nær-terræn-farer.
  - Følg instruktionerne i afsnittet Undgå kastede objekter, og fasthold alle værn på sine pladser, herunder udkastningsskakten.
  - Rengør maskinen under brug og før opbevaring som anvist i afsnittet Forebyg brande.
- Forstå, hvordan du skal servicere og inspicere din maskine.

Inspektion og daglig tjekliste

- Inspicér maskinen, før arbejdet påbegyndes. Sørg for, at fastgørelsesdelene er fastspændte og at værn og skærme er i god stand og sidder fast på rette sted. Foretag alle nødvendige justeringer, før du betjener maskinen. Reparer eller udskift beskadigede, meget slidte eller manglende dele.
- Kontrollér visuelt, at klippeknivene, klippeknivenes bolte og plæneklipperenheden ikke er slidt eller beskadiget. For at undgå beskadigelse af maskinen skal du udskifte beskadigede knivblade og bolte som sæt.
- Sørg for, at brændstofhætten og motorluftfilteret sidder på rette plads, før motoren startes.

Brændstof

- Vær forsigtig ved håndtering af brændstof. Brændstoffet er brandbart, og brændstofdampe kan være eksplosive. Ryg ikke ved håndtering af brændstof. Brug kun en godkendt brændstofbeholder. Sug spildt brændstof op med det samme.
- Se jævnligt efter, om der er revner eller utætheder i brændstofslangerne, tanken, dækslet og fittingerne. Udskift om nødvendigt.

Kontrollér plæneklipningsområdet

- Sørg for, at der ikke er nogen tilskuere eller kæledyr i plæneklipningsområdet.
- Fjern alle objekter, der kan kastes af klippeknivene fra området, f. eks. sten, ledninger eller legetøj. Fjern lavthængende grene eller andre forhindringer, der kan komme i vejen for din rute.
- Undersøg klippeområdet. Konfigurer en sikker bevægelsessti. Klip ikke på de steder, hvor dækgrebet eller stabiliteten er tvivlsom.
- Skråninger og terrænfarer er betydelige faktorer med hensyn til ulykker i forbindelse med mistet kontrol og vælteulykker. Betjening på skråninger og nær terrænfarer kræver ekstra forsigtighed. Følg instruktionerne i Betjening på skråninger og afsnittet Nær terrænfarer.

Vægte og redskaber

- Nogle redskaber kræver ballastvægte. Følg anbefalingerne for hjulvægte eller modvægte.
- Brug kun tilbehør og redskaber, der er godkendt af John Deere.

- Hvis du ikke forstår vejledningen eller har spørgsmål, skal du kontakte din forhandler.

SB31882,00004A0-74-10JUL20

Forhindrer kvæstelser

Beskyttelse af børn

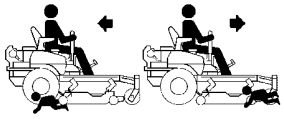

MXT005340—UN—06JUN13

- Børn kan blive dræbt eller kvæstet ved at køre på klippere, når føreren ikke følger praksis for sikker drift.
- Klip aldrig, mens du bakker. Betjening med klipperen aktiveret, mens der bakkes, frarådes.
- Lad aldrig børn køre på klipperen eller i en vogn bag klipperen, selv når knivene er slået fra. De kan falde af og blive kørt over eller skåret af klippeknivene. Børn kan bryde ind i brugen af klipperen. Børn, der tidligere har fået lov til at køre en tur, kan pludselig vise sig i klippeområdet for at få en tur til. Hvis du ikke er opmærksom, kan de blive kørt ned af klipperen, evt. i bak.
- Børn er ofte tiltrukket af plæneklippere og plæneklipningsaktivitet, særligt hvis de tidligere har fået ture. De ved ikke, om knivene drejer eller forstår ikke, at de kan blive dræbt eller kvæstet, selv hvis knivene ikke drejer.
- Hold børn indendørs og uden for plæneklipningsområdet, når klipperen betjenes. Lad børnene være under opsyn af en ansvarlig voksen, der ikke er føreren. Hvis der ikke er en ansvarlig voksen til at sikre, at børnene bliver inden døre, MÅ DU IKKE klippe plænen.
- Vær opmærksom på, om der er børn eller andre til stede. Slå klippeknivene fra, og stands maskinen, hvis nogen går ind i plæneklipningsområdet.
- Kig i den retning, maskinen bevæger sig. Før og mens du bakker, skal klippeknivene være slået fra, og du skal omhyggeligt kigge ned og bagud, særligt efter børn.
- Vær særligt forsigtig, når du nærmer dig objekter, der blokerer din udsigt, f.eks. blinde hjørner, buskads eller træer, og særligt, når du bakker. De kan skjule et barn.

Undgå udkastede genstande

- Sørg for, at der ikke står nogen, der hvor maskinen bruges. Flyvende genstande kan medføre død eller alvorlige kvæstelser.
- Fjern alle objekter, der kan kastes af klippeknivene fra området, f. eks. sten, ledninger eller legetøj.
- Udkastet må aldrig have retning mod personer.
- Undgå at rette udkastet mod en mur eller forhindring såsom et hegn eller holdemur. Materiale kan blive kastet mod føreren.
- Undgå at udkaste materiale mod en gade eller vej.
- Stop knivene, når der køres hen over grus.

OUO2005,000078C-74-15FEB20

Betjening på hældninger og nær terrænfarer

- Skråninger kan give anledning til, at du mister kontrollen over maskinen, og at der indtræffer ulykker i forbindelse med, at maskinen vælter, hvilket kan forårsage alvorlige kvæstelser eller dødsfald. Uvis forsigtighed og almindelig sund fornuft ved betjening på skråninger.
- Hvis du føler dig usikker på en skråning, må du ikke klippe der eller betjene maskinen der.
- Slå hen over skråninger, og ikke lige op og ned.
- Hold udkig efter huller, rødder, bump, store sten eller skjulte genstande. Højt græs kan skjule forhindringer.
- Kør langsomt, så det ikke bliver nødvendigt at stoppe, mens du kører på en skråning.
- Slå ikke vådt græs. Dæk kan glide på vådt græs, selv når bremserne virker normalt.
- Sørg for, at alle bevægelser på skråninger udføres langsomt og gradvist. Undgå pludselig ændring af hastighed eller retning, der kan bevirke, at plæneklipperen med fører vælter.
- Hvis dækkene mister grebet, skal kraftudtaget kobles fra, og der fortsættes langsomt væk fra skråningen.
- Sæt ikke gearet i neutralposition for at køre i frigear ned ad bakke.

Identificér sikre hældninger

- Før du bruger maskinen, skal du måle skråningerne i alle plæneklipningsområderne for at fastslå, hvilke skråninger der er sikre for en plæneklipper med fører. Udvis god dømmekraft og almindelig sund fornuft, når du foretager denne undersøgelse.

Måling af skråninger

- Foreslået metode 1: Læg et stykke kraftigt lige tømmer på 1,2 m (4 ft) på skråningen, og mål skråningens vinkel med en vinkelmåler eller lignende.
- Foreslået metode 2: Se hældningsmåleren, der findes til sidst i manualen.

Hældningsgrænser

- Hvis den anbefalede maksimale hældning overstiges, øges risikoen for vælteulykker, som kan medføre alvorlige kvæstelser eller dødsfald.

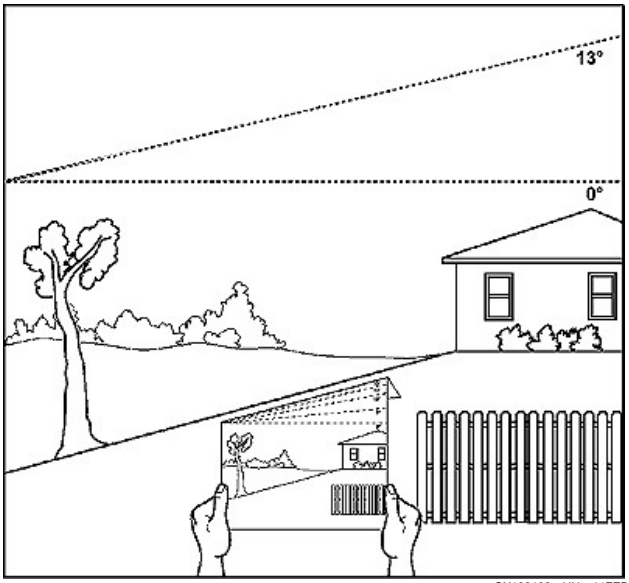

GX100108—UN—14FEB20

- Slå aldrig græs med eller betjen denne plæneklipper med fører på hældninger på over 13° med plæneklipperen med fører i dens grundlæggende konfiguration. Den grundlæggende konfiguration er plæneklipperen med fører med klippeenhed og ingen andre redskaber. (En hældning på 13° svarer til en stigning på 1,4 m [4,6 ft] over en vandret afstand på 6,1 m [20 ft]).

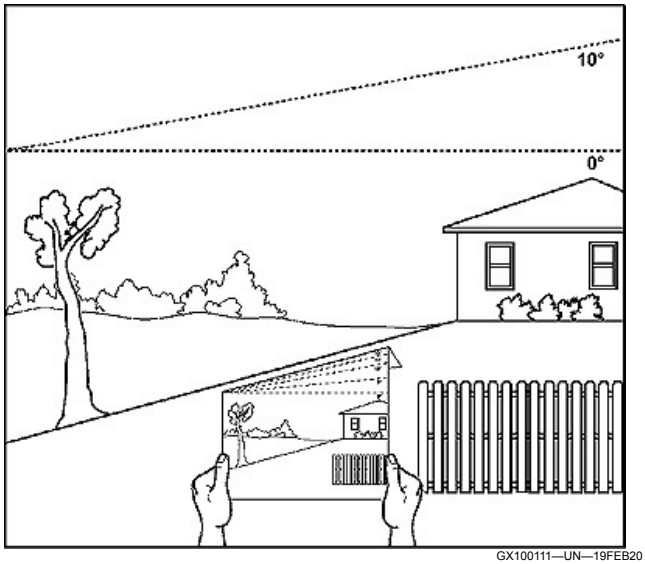

GX100111—UN—19FEB20

- Redskaber, såsom materialeopsamlingssystemer, vejrværn eller andre redskaber øger vælterisikoen. Når du bruger redskaber, må du aldrig klippe eller betjene denne plæneklipper med fører på skråninger, der hælder mere end 10°. (En hældning på 10° svarer til en stigning på 1 m [3,5 ft] over en vandret afstand på 6,1 m [20 ft]).
- Risikoen for væltning er lav ved hældninger på 10° eller mindre. Efterhånden som skråningsvinklen stiger til det anbefalede maksimum, øges risikoen til at moderat niveau.

Betjening nær terrænfarer

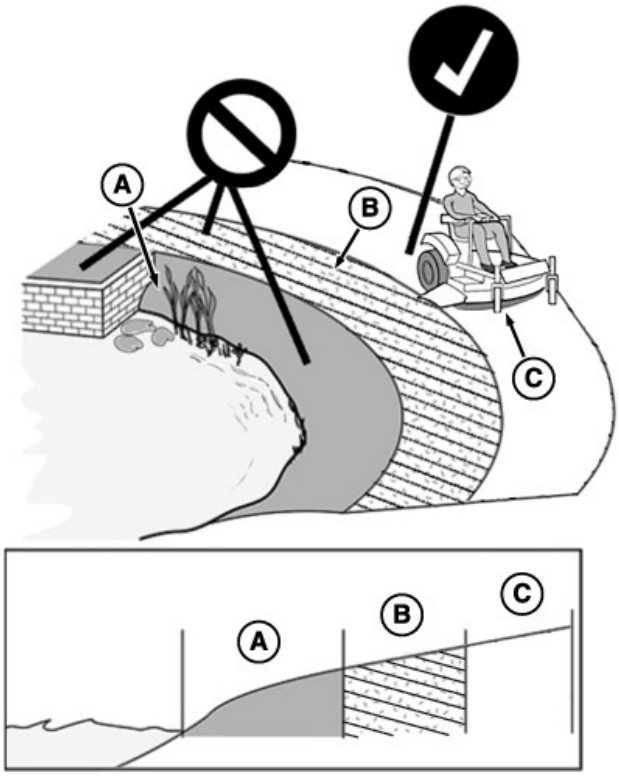

GX100105—UN—01FEB20

- Terrænfarer såsom grøfter og lodrette kanter er en faktor relateret til ulykker som følge af mistet kontrol og vælteulykker, hvilket kan medføre alvorlige kvæstelser og dødsfald. Udvis forsigtighed og almindelig sund fornuft ved farer nær terrænet.
- Slå ikke græs eller betjen maskinen i områder i nærheden af farer, som kan få maskinen til at vælte. Hvis et hjul går over en kanten, eller hvis kanten forsvinder, kan maskinen pludseligt miste grebet, glide og/eller vælte.
- Farerne (A) omfatter, men er ikke begrænset til, grøfter, lodrette kanter, dæmninger eller områder nær vand.
- Hold en sikkerhedsafstand (B) der er mindst lige så bred som maskinen mellem faren (A) og klippeområdet (C). Klip eller betjen ikke maskinen i fareområdet eller området inden for sikkerhedsafstanden.
- Slå kun græs med eller betjen maskinen i plæneklipningsområdet (C). Overskrid ikke den anbefalede hældningsvinkel. Se afsnittet Hældningsgrænser.

OUO2005,000078A-74-09MAR20

Forebyg brande

TS227—UN—15APR13

- Klip ikke højt, tørt græs eller gennem bunker af blade. Brændbare materiale kan få kontakt med varme komponenter og øge risikoen for brand.
- Urenheder kan ophobes overalt på maskinen, særligt på vandrette flader. Mens du bruger maskinen, skal du jævnligt kontrollere for og fjerne rester, særligt i tørre forhold og forhold med mange rester, f. eks. ved indsamling af blade.
- Efter betjening skal du fjerne alle brændbare materiale helt fra udstyret, før det opbevares. Brug trykluft, en løvblæser eller vand til at holde maskinen ren.
- Lad maskinen køle af i et åbent område, før du stiller den til opbevaring. Parkér ikke maskinen i nærheden af brændbare materialer såsom halm, biomateriale, klude eller kemikalier. Parkér ikke i nærheden af åben ild eller andre antændingskilder, f.eks. en vandvarmer eller ovn.
- For megen smøring eller brændstof-/olielækager eller -spild på maskinen kan også udgøre ansamlingssteder for urenheder. Omgående rengøring efter spild og reparation af lækager reducerer potentialet for ansamlinger af snavs.
- Se afsnittet Rengøring af maskine for at få flere oplysninger om kontrol af ansamling af snavs og placeringer, der skal inspiceres.
- Parkér altid maskinen sikkert, før en sådan rengøres eller serviceres. Se afsnittet Sikker parkering.

OUO2005,0000787-74-15FEB20

Sikker parkering

Aktivér altid parkeringsbremsen, og tag nøglen ud, før du lader maskinen være uden opsyn. Der er risiko for, at børn eller andre forsøger at flytte eller betjene en maskine, der ikke er under opsyn.

- Stands maskinen på en plan overflade.
- Slå klippeknivene eller andre redskaber fra.
- Sænk redskabet ned på jorden.
- Aktivér parkeringsbremsen.
- Stop motoren.
- Tag nøglen ud.

- Vent, indtil motoren og alle bevægelige dele står stille, før du forlader sædet.

OUO2005,0000788-74-15FEB20

Yderligere sikkerhedsoplysninger

Sikker bugsering af læs

- Bremseafstanden øges med hastigheden og vægten af det bugserede læs. Kør langsomt, og giv ekstra tid og afstand til standsning.
- Den samlede bugserede vægt må ikke overskride bugseringskapaciteten, der er angivet i Specifikationer i denne manual.
- Et for tungt læs kan forårsage, at dækkene mister grebet, og at føreren mister kontrollen over maskinen på skråninger. Reducer den bugserede vægt, når der køres på skråninger.
- Lad aldrig børn eller andre være i eller på det bugserede redskab.
- Brug kun godkendte tilkoblingsanordninger. Bugser kun ved hjælp af en maskine, der har en tilkoblingsanordning, der er beregnet til bugsering. Redskaber må kun kobles til maskinen på det godkendte tilkoblingspunkt.
- Bugseret udstyr øger risikoen for at vælte på skråninger. Se Betjening på skråninger og afsnittet Nær terrænfarer for yderligere oplysninger.
- Foretag ikke skarpe sving. Vær ekstra forsigtig, når du drejer eller betjener maskinen under vanskelige terrænforhold. Vær forsigtig, når du bakker.

Sikker transport

Føl instruktionerne i Transport af maskinen i afsnittet Anhænger.

- Brug en læsserampe i fuld bredde, der er er mindst 30 cm (12 in) bredere end maskinen. Brug aldrig to separate ramper.

Service og vedligeholdelse

- Korrekt servicering og vedligeholdelse af maskinen er afgørende.
- Hold alle dele i god stand, alle møtrikker og bolte spændte, og reparér enhver beskadigelse omgående. Stop og inspicér maskinen med det samme, hvis du støder ind i et fremmedlegeme.
- Sørg for, at alle sikkerhedsenheder, udkastningsskakten og græsopsamlerens komponenter er i god stand, og udskift dem efter behov.
- Forstå serviceprocedurerne helt, før der arbejdes på maskinen. Hvis du ikke forstår serviceprocedurerne eller er usikker ved arbejde på din maskine, skal du kontakte din serviceringsforhandler.
- Frakobl batteriet eller alle tændrørsledninger, før du servicerer maskinen. Afbryd først den negative pol og derefter den positive pol. Sæt først den negative pol og derefter den positive pol på.
- Nogle komponenter kan have oplagret energi i fjedre eller hydrauliske komponenter. Serviceringsprocedurerne, der er beskrevet i afsnittet Service, beskriver hvordan service- og vedligeholdelsesopgaver udføres på sikker vis.
- Understøt alle maskindele, der skal løftes under vedligeholdelsesarbejdet. Brug donkraftstøtter eller servicelås til at understøtte komponenterne efter behov.

Bortskaffelse af affaldsprodukter og kemikalier

- Affaldsprodukter som f.eks. brugt olie, brændstof, kølervæske, bremsevæske og batterier er skadelige for miljøet og mennesker.
- Brug ikke drikkevarebeholdere til affaldsvæsker – der er fare for, at nogen ved en fejltagelse drikker indholdet.
- Sikkerhedsdatabladet (SDS) giver en detaljeret oversigt over de kemiske produkter: Fysiske og sundhedsmæssige risici, sikkerhedsprocedurer og førstehjælpsteknikker. Leverandøren af de kemiske produkter, der anvendes til maskinen, er ansvarlig for at levere en SDS-oversigt for det pågældende produkt.
- For at lære hvordan du genbruger eller bortskaffer affaldsprodukter fra vedligeholdelse på den rigtige måde, skal du kontakte din lokale genbrugsstation eller autoriserede forhandler. Hvis du ønsker at bortskaffe maskinen, skal du kontakte din lokale genbrugsstation eller autoriserede forhandler.

OUO2005,0000789-74-15FEB20

Udrensning af maskine

Generelle retningslinjer for rengøring

Maskinen skal inspiceres regelmæssigt i løbet af dagen. Ophobning af snavs og andre rester skal fjernes for at sikre, at maskinen fungerer korrekt og for at reducere brandfaren. Frekvensen for inspektioner og rengøring vil variere afhængigt af en række faktorer inklusive driftsforhold, maskinkonfiguration, arbejdshastigheder og vejrforhold. Inspektioner og rengøring kan være påkrævet flere gange i løbet af dagen specielt under tørre, varme og blæsende forhold.

VIGTIGT: Undgå brand! Jævnlig og grundig rengøring af maskinen kombineret med de andre, rutinemæssige vedligeholdelsesprocedurer som anført i brugervejledningen reducerer risikoen for brand og nedetider betydeligt, samt forbedrer maskinens ydeevne.

Foruden korrekt vedligeholdelse er det håndterede materiales tilstand den vigtigste faktor i forbindelse med brand. Tørre, lette og luftige materialer, der kan skabe støvskyer, antænder nemmest. Affald kan ophobes forskellige steder, særligt på vandrette flader. Forhold som vindhastighed og -retning kan ændre, hvor materialerne ophobes. Vær opmærksom på ændrede forhold og justér din rengøringstidsplan og -praksis for at sikre korrekt maskinfunktion og for at mindske risikoen for brand.

Følg altid de sikkerhedsprocedurer, der er anført på maskinen og i brugervejledningen. Parkér altid maskinen sikkert, før du udfører nogen form for inspektion eller rengøring. (Se Sikker parkering i afsnittet Sikkerhed).

Hele maskinen skal inspiceres, idet der lægges ekstra vægt på de områder, der er nævnt nedenfor.

OUMX068,0001043-74-20JUL20

Udrensningsområder

Vigtige områder på maskinen, der skal inspiceres og rengøres, omfatter (se maskinens servicemærkat):

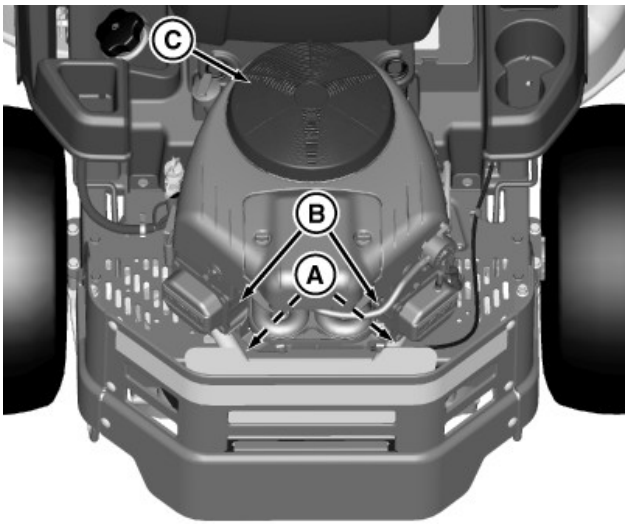

GXT002892—UN—29MAR16

1. Lydpottekomponenter (A):

- Udstødningsmanifold
- Lydpotterør
- Lydpotte
- Lydpotteafskærmning

2. Motorens køleribber (B) og indsugningsfiltre (C).

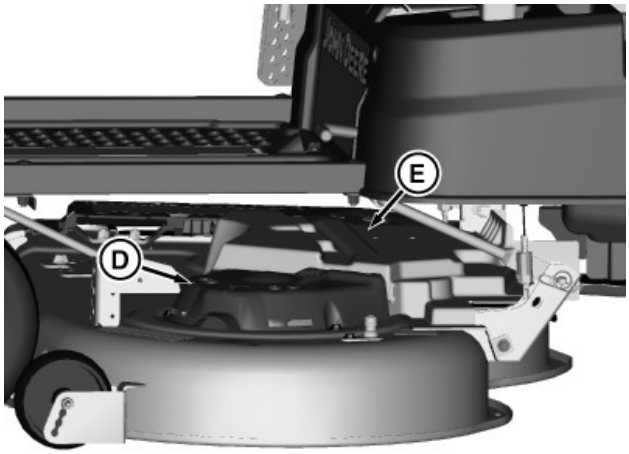

GXT003033—UN—15JUL16

3. Oven på klippeenheden, under skærmene (D), inkl. området omkring akseltappen og remmene (E).

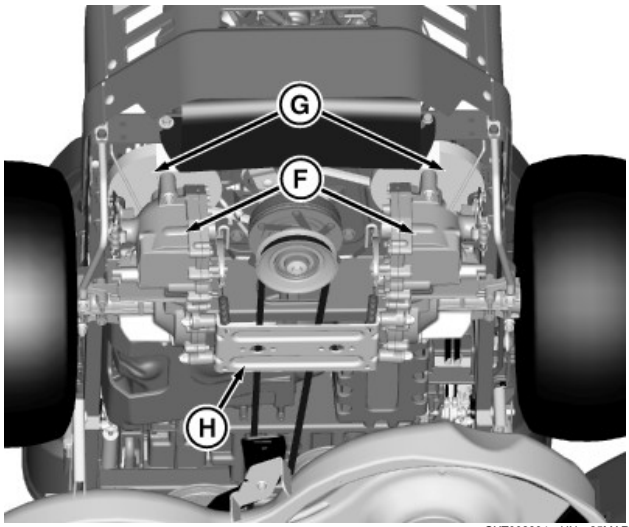

GXT002894—UN—25MAR16

4. På eller nær transaksler (F), remdrev og ribber (G) samt krydsholderbeslag (H).

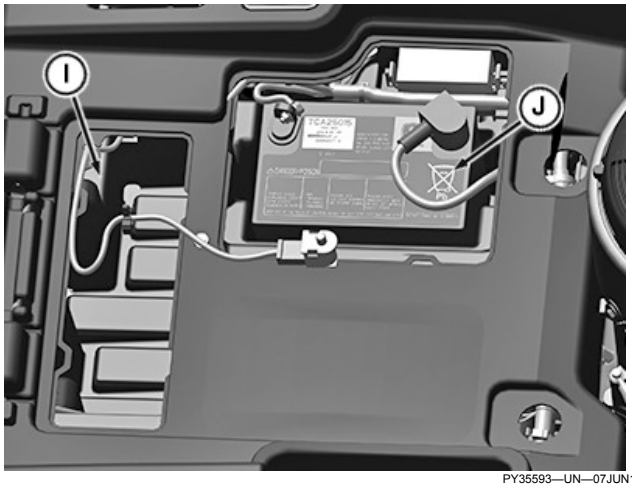

PY35593—UN—07JUN17

5. Under sædet, inkl. opbevaringsboksen (I), batteriet (J) og ledningsbundtet.

SB31882,00003A9-74-11MAY20

Samling

Opladning og tilslutning af batteri

FORSIGTIG: Undgå personskade! Batteriet udvikler en brændbar og eksplosiv gas. Batteriet kan eksplodere:

- **Ryg ikke, og anvend ikke åben ild i nærheden af batteriet.**
- **Bær beskyttelsesbriller og handsker.**
- **Kontrollér aldrig batteriets ladning ved at placere et metalobjekt på polerne. Benyt et voltmeter eller en batterisyretester.**
- **Før altid batterikablerne væk fra batteriets poler.**
- **Undlad at starte et frosset batteri med startkabler eller oplade det. Opvarm batteriet iht. specifikationen.**

Specifikation

Batteri—Temperatur. . . . . 16 °C (60 °F)

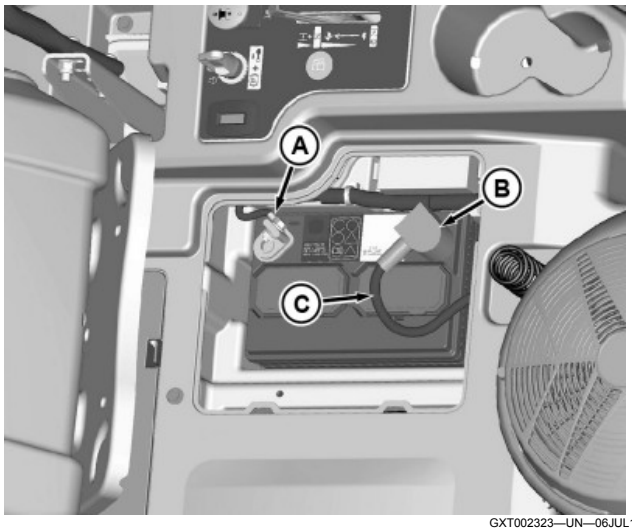

GXT002323—UN—06JUL15

1. Fjern og kassér den røde, positive (+) beskyttelseshætte fra den positive (+) batteripol.
2. Lad batteriet op.

- Batteriet leveres fuldt opladet til 12,6 volt.

3. Forbind først det positive (+) batterikabel (A) med batteriets pluspol (B).
4. Forbind det negative (-) batterikabel med den negative batteripol (C).
5. Batteripolen påsmøres universalfedt eller påsprøjtes silikone for at forhindre korrosion.
6. Skub det røde dæksel over det positive batterikabel.

SB31882,000040E-74-15JUN20

Kontrollér dæktryk

Kontrollér dæktrykket. (Se Kontrol af dæktryk i afsnittet Supplerende vedligeholdelse).

MP47322,00F4629-74-15MAR13

Nivellering af klippemodul

Kontrollér plæneklipperens nivellering. (Se Justering af klippemodulnivellering i afsnittet BETJENING).

MP47322,00F462A-74-31MAY13

Kontrol af motoroliestand

Kontrollér motoroliestanden. (Se Kontrol af motoroliestand i afsnittet Vedligeholdelse af motor).

MP47322,00F462B-74-15MAR13

Kontrol af maskinens sikkerhedssystem

Kontrollér maskinens sikkerhedssystem for at sikre, at det elektroniske sikkerhedssystem fungerer korrekt. Gennemgå alle tests. (Se Afprøvning af sikkerhedssystem i afsnittet BETJENING).

MP47322,00F462C-74-15MAR13

Betjeningselementer

Førerplatformens betjeningselementer

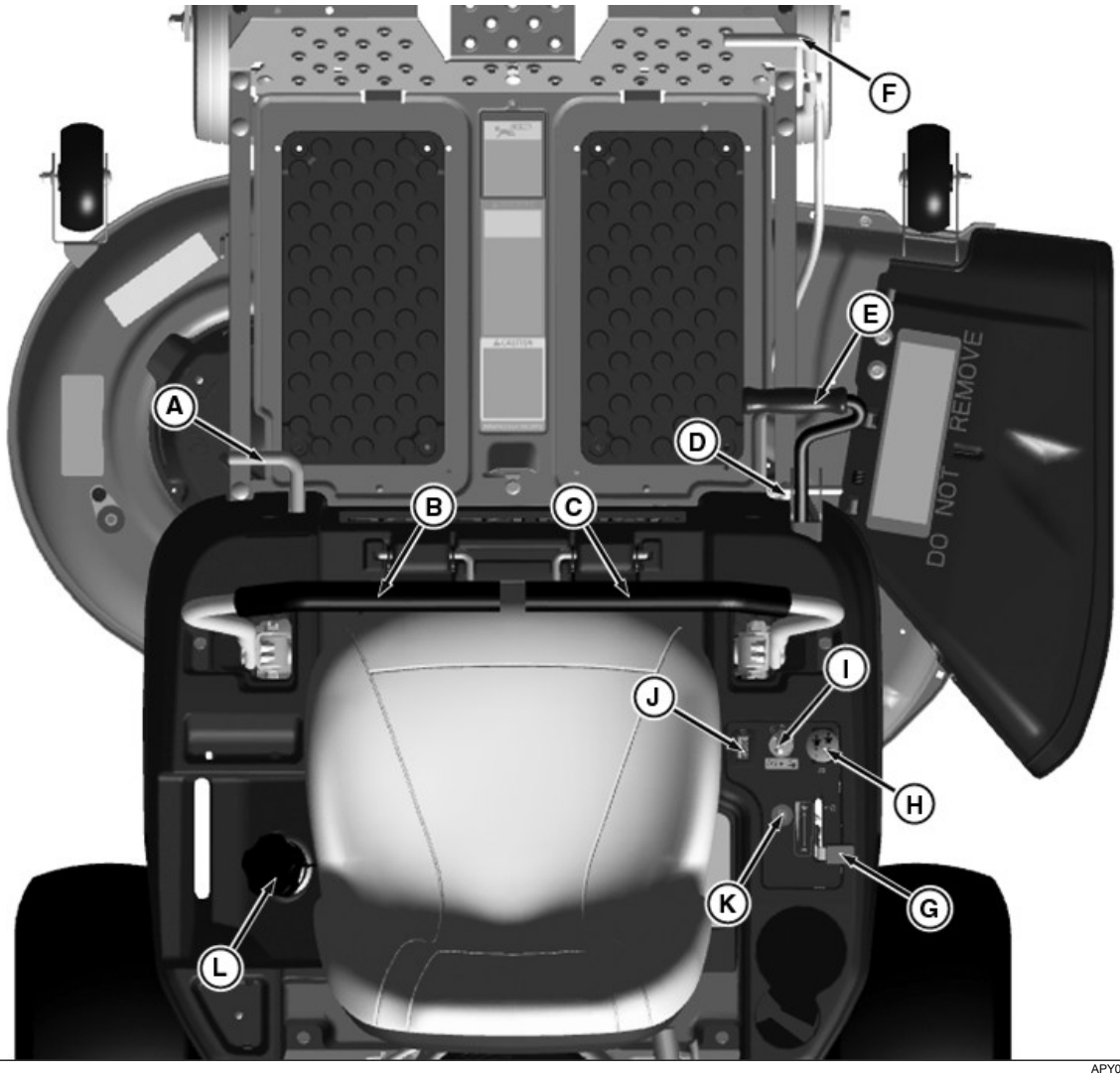

APY04444—UN—24MAY18

A—Betjeningshåndtag til parkeringsbremse
B—Venstre betjeningshåndtag til bevægelse
C—Højre betjeningshåndtag til bevægelse
D—Splitværktøj til klippemodulets højde
E—Løftegreb til klippeenhed
F—Løftepedal til klippeenhed (hvis udstyret hermed)
G—Gashåndtag
H—Indkoblingskontakt til klippemodul
I—Tændingsnøglekontakt
J—Timetæller
K—Advarselslampe for lav brændstofstand
L—Brændstoftankens hætte

MG39705,0000093-74-21MAY20

Brug af

Daglig betjeningstjekliste

☐ Kontrollér motorolien.
☐ Rengør lydpotteområdet, luftsugefiltrene og klippeenheden.
☐ Kontrollér bremsesystemet.
☐ Kontrollér brændstofniveauet.
☐ Kontrollér for lækager under maskinen.
☐ Kontrollér sikkerhedsspærringssystemet.
☐ Kontrollér dæktryk.
☐ Kontrollér olieniveauet i begge transmissioner.
☐ Kontrollér bioklipstyringens åbne-/lukkehandling (hvis monteret).
☐ Rengør klippeenheden efter brug ved hjælp af rengøringsåbningen.

SB31882,00003CD-74-21MAY20

Undgå beskadigelse af plastoverflader og lakerede flader

- Tør ikke plastdelene af, før de er skyllet. Brug af en tør klud medfører ridser.
- Insektspray beskadiger plastoverflader og lakerede flader. Brug ikke insektspray i nærheden af maskinen.

- Pas på ikke at spilde brændstof på maskinen. Brændstof skader overfladen. Sug straks spildt brændstof op.
- Visse overflader bliver beskadiget, hvis de udsættes for sollys i længere tid.

MP47322,00F4630-74-15APR19

Stige af og på maskinen

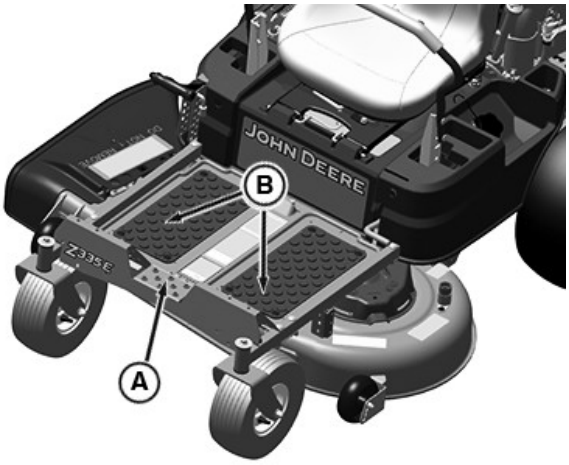

APY04445—UN—24MAY18

- Træd ikke på klipperen ved på- eller afstigning.
- Stig på maskinen forfra ved hjælp af trinnet (A) og/eller fodpladen (B).
- Parkér maskinen sikkert før afstigning (se Sikker parkering i afsnittet SIKKERHED).
- Hold fodpladen ren.

MG39705,0000094-74-02MAY18

Indstilling af sæde

Fast sæde

1. Vip sædet fremad.

APY04446—UN—24MAY18

2. Løsn de fire sædebolte (A) med en 13 mm skruenøgle eller splitværktøjet til klippemodulets højde.
3. Skub sædet til den ønskede position og spænd boltene til specifikation.

Specifikation

Bolte—Drejningsmoment. . . . . 12 N·m (9 lb·ft)

Indstilleligt sæde

1. Tag plads i førersædet.

APY04447—UN—24MAY18

2. Skub og hold sædets justeringshåndtag (A) mod midten af sædet.
3. Kør sædet frem eller tilbage til den ønskede position.
4. Udløserarm

MG39705,0000095-74-19JUN18

Justering af armlæn

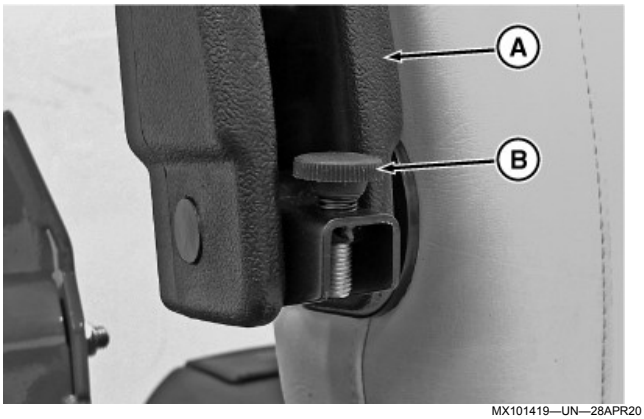

MX101419—UN—28APR20

1. Hæv begge armlæn (A).
2. Drej justeringsknappen (B) med uret for at sænke armlænet og mod uret for at hæve det.

SB31882,0000410-74-12MAY20

Justering af køregreb

1. Parkér maskinen sikkert. (Se Sikker parkering i afsnittet SIKKERHED).

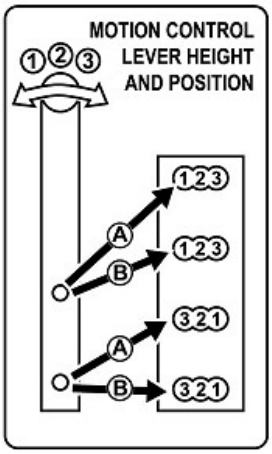

GXT002159—UN—03JUN15

2. Se på instruktionsmærkaten på maskinens frontpanel og nedenstående beskrivelse, når køregrebet skal justeres.

APY04448—UN—24MAY18

3. Tag to bolte og møtrikker ud, og hæv eller sænk hvert enkelt greb, så det føles behageligt.
   - For at få højeste position for grebet bruges hullerne (A).
   - For at få nederste position for grebet bruges hullerne (B).
4. Køregrebene kan også enkeltvist justeres lidt frem og tilbage (C) inden for hullerne.

MG39705,0000097-74-02MAY18

Indstilling af klippehøjde

Skærehøjden kan omtrentligt indstilles i intervallet 25—100 mm (1—4 in). Når klippeenheden er hævet i transportposition, er skærehøjden ca. 100 mm (4 in.). Se køregrebets mærkat på den forreste platform.

1. Parkér maskinen sikkert. (Se Sikker parkering i afsnittet Sikkerhed).
2. Pump dækkene op til det korrekte tryk. (Se Dæk i afsnittet SPECIFIKATIONER).

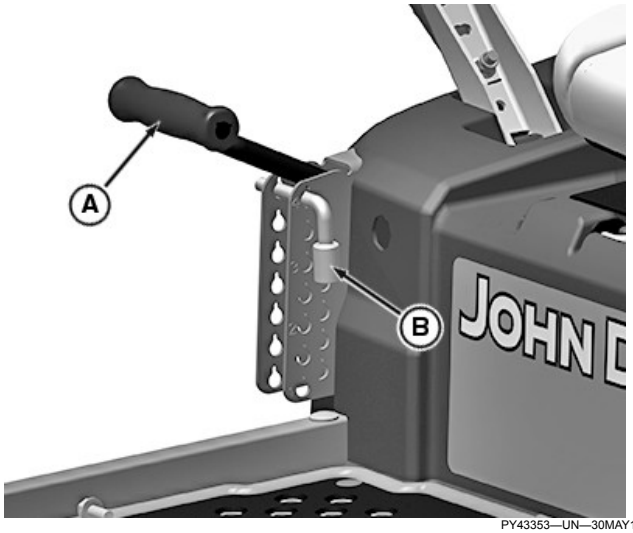

PY43353—UN—30MAY17

3. Træk opad i løftegrebet (A) og træk grebet mod maskinens midte for at låse det fast i hævet position.
4. Indsæt stiftværktøjet (B) i det hul, der giver den ønskede skærehøjde.
5. Sænk klippeenheden:
   - Løft løftegrebet en smule, tryk let udad, og sænk derefter løftegrebet (A) ned på stiften (B).

MG39705,00000D9-74-28MAY20

Justering af plæneklipperens højde

FORSIGTIG: Undgå personskade! Roterende knive er farlige.

Gør som følger, før plænetraktoren indstilles eller vedligeholdes:

- **Frakobl tændrørskablerne eller det negative (-) batterikabel for at forhindre utilsigtet start af motoren.**
- **Bær altid handsker, når du arbejder på klippeknivene, eller når du arbejder i nærheden af klippeknivene.**

BEMÆRK: Hjulene på klippeenheden må ikke være i kontakt med jorden, når den nivelleres ind.

1. Parkér maskinen sikkert. (Se Sikker parkering i afsnittet Sikkerhed).
2. Pump dækkene op til det korrekte tryk. (Se Dæk i afsnittet SPECIFIKATIONER).
3. Placer de selvoprettende hjul i stilling til at køre fremad.
4. Indstil plæneklipperen til den ønskede klippehøjde, og sænk klippemodulet til klippepositionen.
5. Mål klippehøjden (side til side).

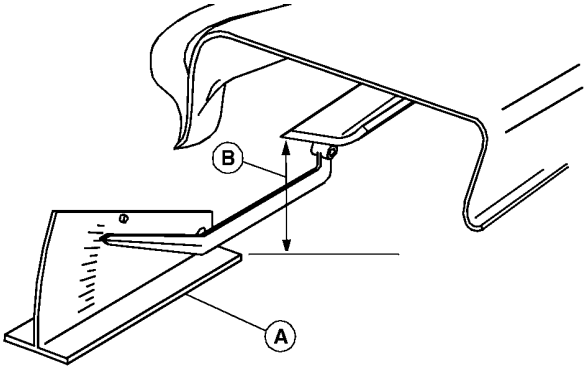

MXAL42797—UN—09APR13

Et passende nivelleringsinstrument (A) (AM130907) kan anskaffes hos forhandleren.

a. Placer knivbladene på følgende måde, og mål fra de yderste bladspidser (B) til den plane flade.

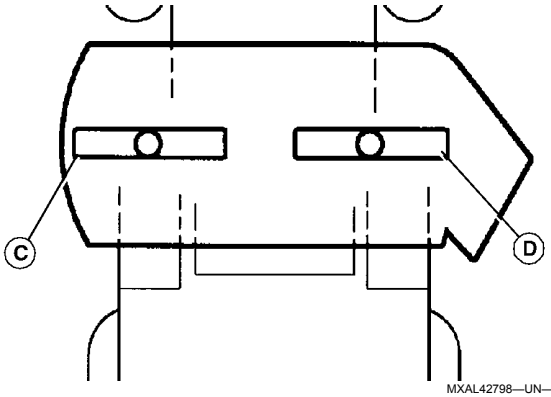

MXAL42798—UN—09APR13

b. Drej venstre blad (C) som vist på billedet. Hold remmen, og drej den højre klippeknive (D) som vist. Mål begge klippeknive.

Forskellen mellem klippeknivenes mål må ikke overskride 3 mm (1/8 in.).

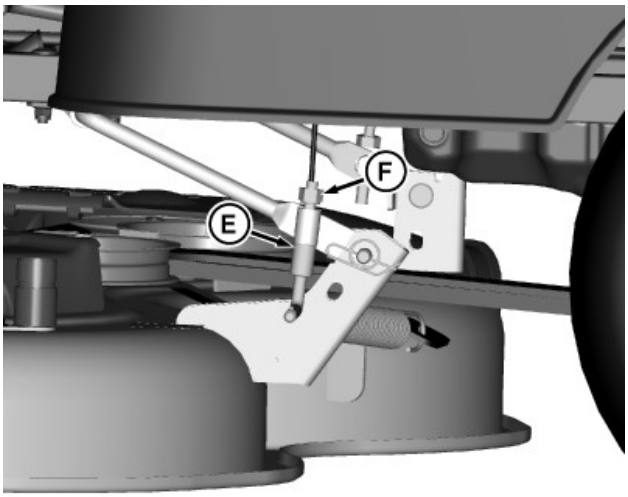

GXT003029—UN—29JUN16

c. Juster om nødvendigt klippemodulets nivellering ved at dreje de bageste møtrikker vha. værktøjet (E) med uret for at hæve siden af modulet eller mod uret for at sænke det. Brug en ekstra skruenøgle til at holde den øverste del af gevindstangen (F) under justering.

BEMÆRK: Sørg for, at den nederste del af låsemøtrikken sidder godt ind på gevindet, så den ikke løsner sig under brug.

6. Mål klippehøjden (på langs).

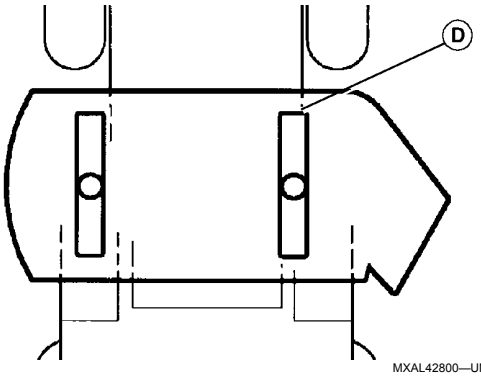

MXAL42800—UN—09APR13

a. Drej det højre knivblad (D), så knivspidsen vender lige frem.

b. Mål fra knivspidsen til overfladen. Mål begge klippeknive. Knivbladets forreste spids skal være placeret lavere end den bageste bladspids som angivet i specifikationerne.

Specifikation

Variation for for-til-bag-bladspids—Højde. . . . . 3—6 mm (1/8—1/4 in)

c. **42A klippemodul**

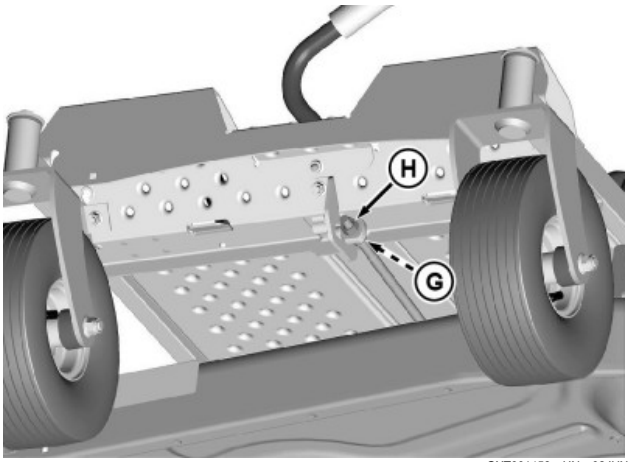

GXT001458—UN—02JUN15

Juster plæneklipperens nivellering fra for til bag ved at løsne den bageste møtrik (G) på forreste løftestang. Drej den forreste møtrik (H) med uret for at løfte plæneklipperens forside eller mod uret for at sænke den. Stram den bageste møtrik (G), efter justeringen er foretaget.

BEMÆRK: Kontrollér, at klippemodulet låser i transportposition. Hvis det ikke låser, drejes de to bageste justeringsmøtrikker lige meget mod uret for at sænke klippemodulets bagstykke, indtil låsen går i indgreb. Kontrollér justeringen af den forreste løftestang, og juster den, hvis nødvendigt.

SB31882,000047B-74-10JUL20

Justering af klippemodulets hjul

FORSIGTIG: Undgå personskade! Roterende knive er farlige.

Gør som følger, før plænetraktoren indstilles eller vedligeholdes:

- **Kobl tændrørskablerne eller det negative (-) batterikabel fra for at forhindre utilsigtet start af motoren.**
- **Bær altid handsker, når du arbejder på knivene, eller når du arbejder i nærheden af knivene.**

VIGTIGT: Undgå skader! Klippemodulet kan tage skade, hvis hjulene indstilles forkert:

- **Hjulene må ikke samtidig køre på jorden og støtte klippemodulets vægt.**
- **Kontrollér hjulenes indstilling, hver gang klippehøjden ændres.**

1. Parkér maskinen sikkert på et jævnt underlag. (Se Sikker parkering i afsnittet Sikkerhed).
2. Pump dækkene til det korrekte dæktryk.
3. Løft op i løftegrebet, og lås det fast i transportposition.
4. Justering af plæneklipperens hjul til den korrekte højde:

42A klippemodul

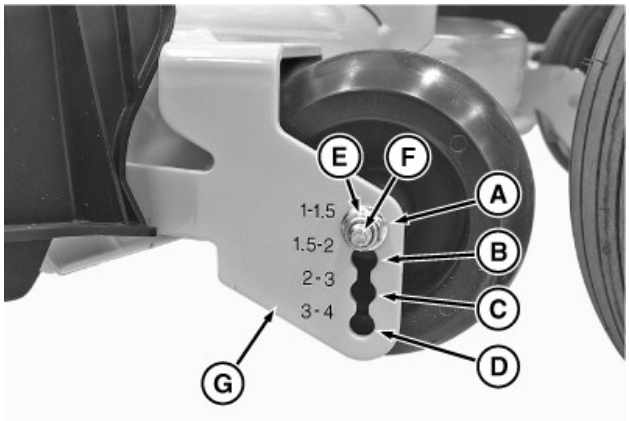

MX101461—UN—01MAY20

Position 1 (A)	25 — 38 mm (1 — 1-1/2 in) skærehøjde
Position 2 (B)	38 — 50 mm (1-1/2 — 2 in) skærehøjde
Position 3 (C)	50 — 76 mm (2 — 3 in) skærehøjde
Position 4 (D)	76 — 101 mm (3 — 4 in) skærehøjde

- Tag møtrikken (E) ud med værktøjet til indstilling af klippehøjden eller en 13 mm fastnøgle. Træk maskinbolten (F) ud, til enden af bolten er fri af ydersiden af målehjulsbeslaget (G), og lad derefter bolt og hjul glide på plads. Skub bolten tilbage gennem beslagets yderside. Montér møtrikken (E) og spænd den iht. specifikationen.

Specifikation

Bræddebolt—Drejningsmoment. . . . . 24 Nm (18 lb·ft)

SB31882,00004A4-74-13JUL20

Kontrol af sikkerhedssystemer

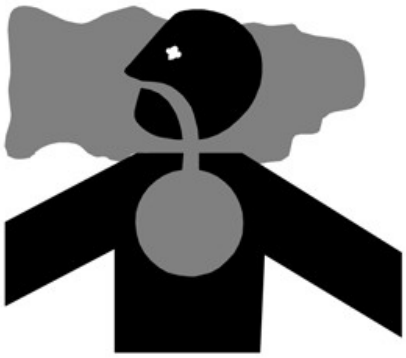

MXAL42804—UN—09APR13

FORSIGTIG: Undgå personskade! Motorens udstødningsgasser indeholder kulilte og kan give anledning til alvorlig sygdom eller dødsfald.

Lad ikke motoren være i gang i lukkede rum, som f.eks. en garage, selv om vinduer og døre står vidt åbne.

Flyt maskinen ud i det fri, før du starter motoren.

Sikkerhedssystemerne på maskinen skal altid kontrolleres, før maskine anvendes. Du skal have læst maskinens betjeningsvejledning og være helt inde i, hvordan maskinen betjenes, før du udfører disse kontroltrin af sikkerhedssystemet.

Brug følgende tjekliste for at kontrollere, at maskinen fungerer som den skal.

Hvis der optræder fejlfunktion under et af disse trin, må du ikke betjene maskinen. **Kontakt din autoriserede forhandler for at få hjælp.**

Udfør disse kontroltrin under åben himmel. Sørg for, at der ikke er andre i nærheden.

MP47322,00F4637-74-25APR19

Kontrol af parkeringsbremsekontakten

1. Parkér maskinen sikkert. (Se Sikker parkering i afsnittet SIKKERHED).
2. Sæt dig på sædet.
3. Frigør håndbremsen.
4. Prøv at starte motoren.

Resultat: Motoren må ikke tørne. Hvis motoren tørner, er der et problem med strømkredsen til sikkerhedsspærren.

MP47322,00F4638-74-09APR19

Afprøvning af parkeringsbremse

1. Parkér maskinen sikkert. (Se Sikker parkering i afsnittet SIKKERHED).
2. Aktivér parkeringsbremsen.
3. Aktivér styrehåndtaget til bypassventilen.
4. Forsøg at skubbe maskinen fremad manuelt.

Resultat: Parkeringsbremsen skal forhindre maskinen i at flytte sig. Hvis maskinen flytter sig, kontaktes en autoriseret forhandler for at få hjælp.

BEMÆRK: Når afprøvningen er færdig, kobles bypassventilens styring ud, før maskinen sendes til service.

TH84124,0000115-74-19MAY14

Afprøvning af plæneklipperens indkoblingsgreb (kraftudtag)

1. Parker maskinen sikkert. (Se Sikker parkering i afsnittet SIKKERHED).
2. Sæt dig på sædet.
3. Aktiver parkeringsbremsen.
4. Indkobl så plæneklipperen.
5. Prøv at starte motoren.

Resultat: Motoren må ikke tørne. Hvis motoren tørner, er der et problem med sikkerhedsspærrekredsen.

MP47322,00F463A-74-27MAR13

Kontrol af sædekontakt

1. Parker maskinen sikkert. (Se Sikker parkering i afsnittet Sikkerhed).
2. Første test:

a. Lås parkeringsbremsen.
b. Start motoren.
c. Flyt gashåndtaget op til maks. motoromdrejningshastighed.
d. Aktiver plæneklipperen.
e. Løft dig fra sædet. Stig ikke af maskinen.

Resultat: Motoren og klipperbladene bør stoppe. Hvis motoren og klipperbladene ikke stopper, er der noget i vejen med sikkerhedsspærrekredsen.

3. Anden test:
   a. Frakobl klippemodulet.
   b. Start motoren.
   c. Lås parkeringsbremsen op.
   d. Løft dig fra sædet. Stig ikke af maskinen.

   Resultat: Motoren skal standse. Sker det ikke, er der noget i vejen med sikkerhedsspærrekredsen.
4. Tredje test:
   a. Lås parkeringsbremsen.
   b. Frakobl klippemodulet.
   c. Start motoren.
   d. Løft dig fra sædet. Stig ikke af maskinen.

   Resultat: Motoren skal fortsætte med at køre. Hvis motoren stopper, er der et problem med strømkredsen til sikkerhedsspærren.

MP47322,00F463B-74-19MAR13

Afprøvning af kontakt på køregreb

1. Parker maskinen sikkert. (Se Sikker parkering i afsnittet Sikkerhed).
2. Sæt dig på sædet.
3. Første test:
   a. Start motoren med parkeringsbremsen låst.
   b. Flyt højre køregreb indad.

   Resultat: Motoren skal standse. Sker det ikke, er der noget i vejen med sikkerhedsspærrekredsen.
4. Anden test:
   a. Start motoren.
   b. Slip parkeringsbremsen.
   c. Flyt højre køregreb indad.

   Resultat: Motoren skal fortsætte med at køre. Hvis motoren stopper, er der et problem med strømkredsen til sikkerhedsspærren.
5. Gentag første og anden test med venstre køregreb.

MP47322,00F463C-74-19MAR13

Brug af parkeringsbremse

FORSIGTIG: Undgå personskade! Der er risiko for, at børn eller andre forsøger at flytte eller betjene en maskine, der ikke er under opsyn.

Lås altid parkeringsbremsen, og tag nøglen ud, før du lader maskinen være uden opsyn.

Trækning af parkeringsbremsen

1. Træk parkeringsbremsens håndtag opad for at låse parkeringsbremsen.

Frigivelse af parkeringsbremse

1. Skub håndbremsens håndtag ned for at løsne håndbremsen.

TH84124,000024A-74-25JUL16

Brug af tændingslåsen

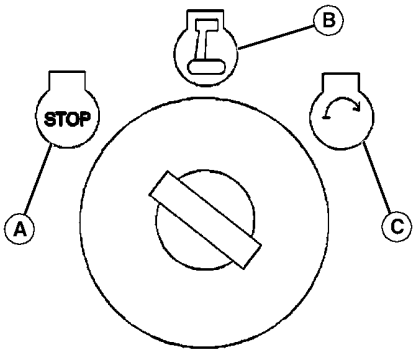

MXAL42805—UN—09APR13

A – STOP-position (fra) – når nøglen er i STOP-position, er al strøm slået fra, og motoren bør ikke køre.

B – Run-position (til) – når nøglen drejes fra STOP til denne position, aktiveres alle tilkoblede strømkredsløb.

C – Start-position – drej nøglen over på start for at starte motoren. Slip nøglen, når motoren er startet, så den automatisk vender tilbage til ON-position. Motoren fortsætter med at køre.

TH84124,00000B8-74-21APR14

Brug af advarselslampe for lav brændstofstand

Hvis advarselslampen for lav brændstofstand skulle lyse, når motoren kører, skal der fyldes yderligere brændstof på maskinen så hurtigt, det kan lade sig gøre (læs om opfyldning af brændstoftank i afsnittet SUPPLERENDE VEDLIGEHOLDELSE).

TH84124,00000BC-74-21APR14

Brug af plæneklipperens indkoblingskontakt

- Indkobling af plæneklipper – Træk plæneklipperens indkoblingsknap op.
- Udkobling af plæneklipper – Træk plæneklipperens indkoblingsknap ned.

MP47322,00F463F-74-15MAR13

Brug af timetæller

- Timetælleren viser, hvor mange timer motoren har kørt. Timetælleren akkumulerer ikke timer med motoren slukket, når nøglen står i kørestilling (run). Anvend timetælleren til at fastslå, hvornår maskinen har nået de anbefalede serviceintervaller.
- Drej nøglen over på STOP, når maskinen ikke er i brug.
- Timetælleren kan ikke nulstilles.

MP47322,00F4640-74-05JUN15

Brug af køregreb

FORSIGTIG: Undgå personskade! Lær at bruge køregrebene, og øv dig ved halv gas, indtil du bliver fortrolig med maskinen.

Flyt ikke køregrebene hurtigt frem og tilbage og omvendt. Hvis retningen ændres pludseligt, kan man miste herredømmet over maskinen, og den kan blive beskadiget.

Før De skal arbejde med maskinen, skal De lære grebene at kende, så De ved, hvordan de fungerer og reagerer. Det er yderst vigtigt, at De ved, hvordan maskinen accelererer, styres og stoppes.

Køregrebenes funktioner er:

- Dobbeltfunktion, neutral.
- Styresystem.
- Acceleration.
- Opbremsning.

Tænd- og slukposition

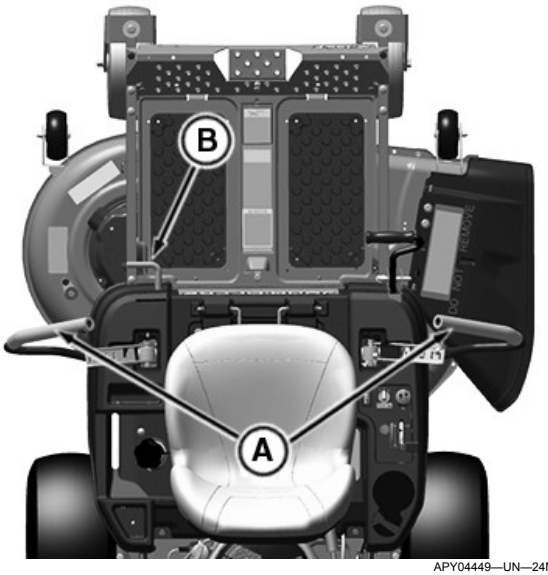

APY04449—UN—24MAY18

- For at starte motoren skal køregrebene være i tænd- og slukposition (A), og parkeringsbremsen (B) skal være låst.
- Køregrebene kan hverken bevæges frem eller tilbage, når håndtagene flyttes til tænd- og slukposition.
- Føreren kan forlade plæneklipperen med motoren kørende, når plæneklipperens indkoblingskontakt er frakoblet, køregrebene er i tænd- og slukposition, og parkeringsbremsen er låst.
- Køregrebene skal være i tænd- og slukposition for, at man sikkert kan sætte sig op på og forlade førersædet.

Neutral position

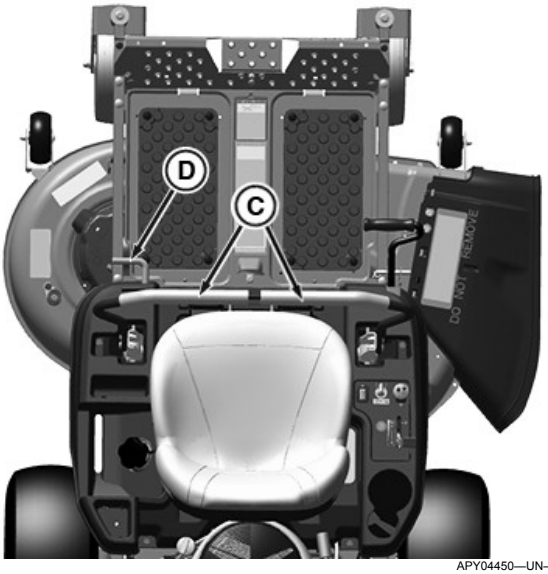

APY04450—UN—24MAY18

- Maskinens hastighed, bevægelse og retning kan styres, mens motoren kører, køregrebene er i neutral position (C), og parkeringsbremsen (D) er ulåst.
- I nødstilfælde kan maskinen stoppes ved at flytte køregrebene hurtigt tilbage til neutral position.

KØRSEL FREM OG TILBAGE

At køre lige frem og tilbage kræver øvelse. Hvis maskinen ikke kører i en lige linje, når der køres frem eller tilbage, skal sporingen af køregrebet måske justeres.

1. Flyt gashåndtaget til klippestillingen (mow).
2. Lås parkeringsbremsen op.
3. Flyt begge køregreb indad fra tænd- og slukposition til neutral position.
4. Flyt køregrebene fremad for at køre fremad.
5. Flyt køregrebene bagud for at køre bagud.
6. Flyt køregrebene tilbage til neutral for at stoppe kørslen.

Fremadkørsel

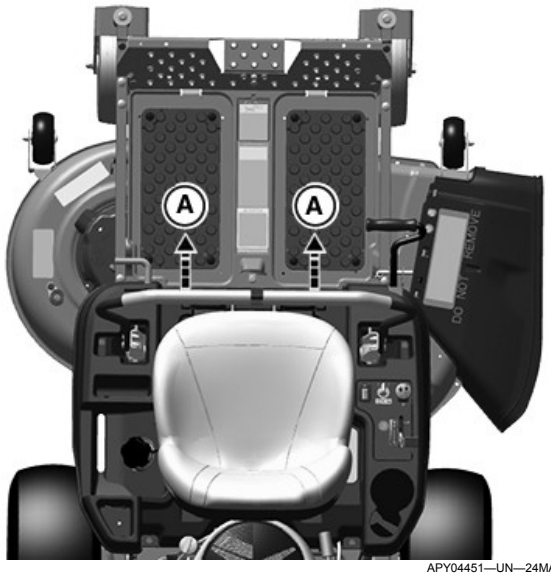

APY04451—UN—24MAY18

1. Skub lidt efter lidt begge køregreb lige meget fremad (A) fra frigearsposition. Hastigheden øges ved at skubbe grebene længere fremad. Hastigheden sænkes stille og roligt vil at flytte grebene langsomt mod neutral.

Bakning

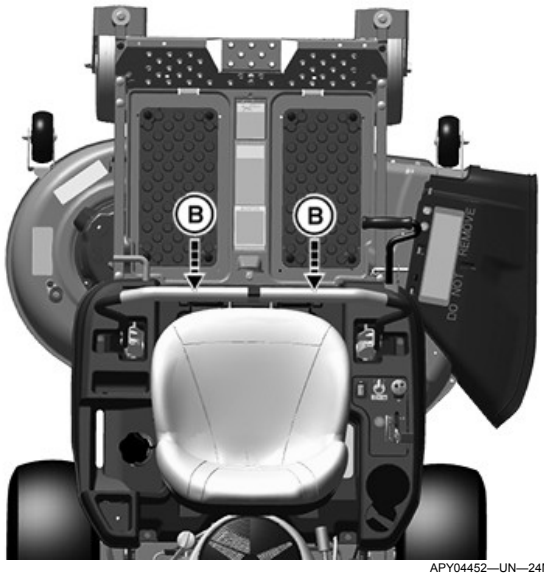

APY04452—UN—24MAY18

1. Se ned og bagud, og skub derefter lidt efter lidt begge køregreb lige meget bagud (B) fra frigearsposition. Hastigheden øges ved at skubbe

grebene længere bagud. Hastigheden sænkes stille og roligt vil at flytte grebene langsomt mod neutral.

Dreje til venstre

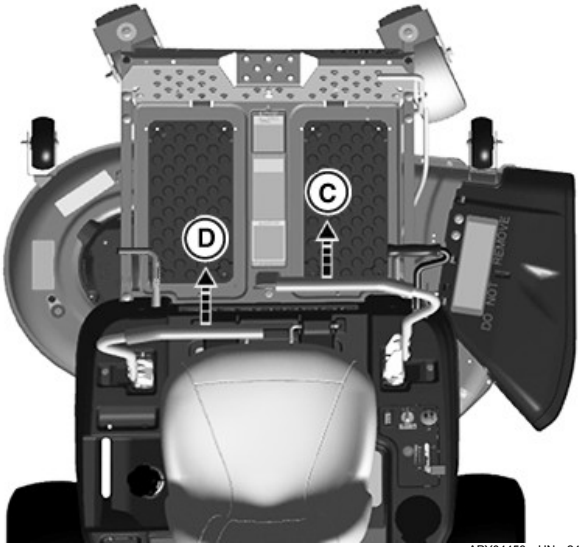

APY04453—UN—24MAY18

1. Skub højre køregreb (C) længere frem end venstre køregreb (D) for at dreje lidt til venstre.

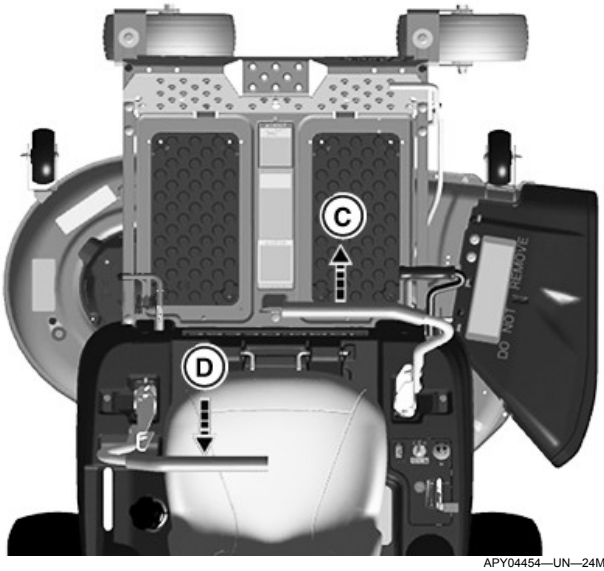

APY04454—UN—24MAY18

2. Skub højre køregreb (C) frem, og træk samtidig venstre køregreb (D) bagud for at dreje skarpt til venstre.

Dreje til højre

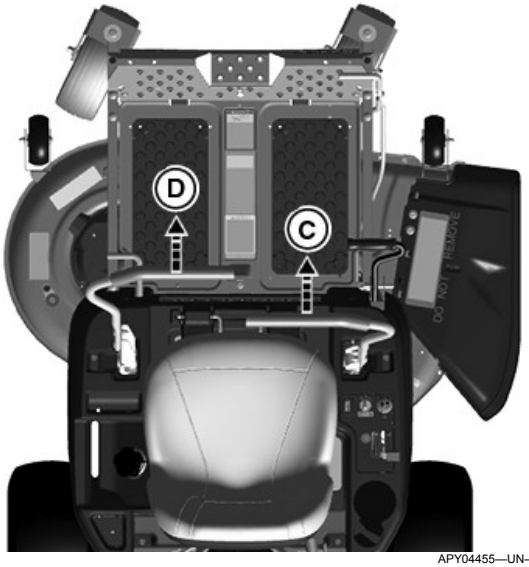

APY04455—UN—24MAY18

1. Skub venstre køregreb (D) længere frem end højre køregreb (C) for at dreje lidt til højre.

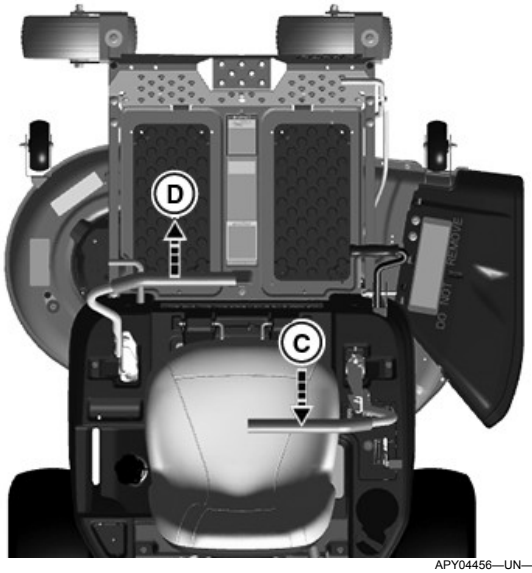

APY04456—UN—24MAY18

2. Skub venstre køregreb (D) frem og træk samtidig højre køregreb (C) bagud for at dreje skarpt til højre.

MG39705,0000098-74-03MAY18

Start af motoren

FORSIGTIG: Undgå personskade! Motorens udstødningsgasser indeholder kulilte og kan give anledning til alvorlig sygdom eller dødsfald.

Lad ikke motoren være i gang i lukkede rum, som f.eks. en garage, selv om vinduer og døre står vidt åbne.

Flyt maskinen ud i det fri, før du starter motoren.

1. Sid på førersædet.
2. Lås parkeringsbremsen.
3. Skub plæneklipperens indkoblingsknap ned for at frakoble den.
4. Sæt begge betjeningshåndtag i start-/stopposition.
5. Indstil gashåndtaget til motorhastigheden:

- **Kold start:** Indstil gashåndtaget til startposition, fuld gas. Brug chokergrebet efter behov (hvis monteret).
- **Varm start:** Indstil gashåndtaget til plæneklipningsposition, fuld gas.

VIGTIGT: Undgå skader! Startmotoren kan blive beskadiget, hvis den arbejder længere end 20 sekunder ad gangen:

- **Vent to minutter inden det næste forsøg, hvis motoren ikke starter.**

6. Drej tændingsnøglen til startposition.
7. Når motoren starter, skal du sætte tændingslåsen i kørselsposition, deaktivere chokerkontrollen (hvis monteret) og flytte gasreguleringen til plæneklipningsposition, fuld gas.

VIGTIGT: Undgå skader! Unødvendig tomgangskørsel kan beskadige motoren. Overdreven tomgangskørsel kan medføre overophedning af motoren, ophobning af kulstoffer samt dårlig motorydelse.

8. Lad motoren varme op i 20 sekunder.
9. Frigør parkeringsbremsen.
10. Sæt begge køregreb i neutral.

SB31882,00003CC-74-04SEP20

Indkobling af klippemodul

FORSIGTIG: Undgå personskade! Sørg for, at der ikke står nogen, der hvor maskinen skal bruges. Flyvende genstande kan medføre død eller alvorlige kvæstelser.

Hold hænder og fødder væk fra roterende knivblade og udkastets åbning.

Slå ikke græs, mens maskinen kører i bakgear, medmindre det er absolut nødvendigt.

1. Justér klipperen til den ønskede skærehøjde.
2. Start motoren.
3. Frigør parkeringsbremsen.
4. Sæt begge betjeningshåndtag til bevægelse i neutral.
5. Flyt gashåndtaget til positionen START/KLIP, fuld gas.

BEMÆRK: For at få en blødere indkobling kan klippemodulet kobles ind ved transportpositionen og derefter sænkes til den ønskede klippehøjde.

6. Træk indkoblingskontakten op for at koble plæneklipperen ind.

BEMÆRK: Køre- og drejehastigheden varierer i forhold til, hvor meget betjeningshåndtagene flyttes.

7. Skub stille og roligt køregrebene fremad. Sørg for at holde en forsvarlig hastighed, mens der klippes græs.

MX52301,0000F1A-74-16APR20

Frakobling af plæneklipper

FORSIGTIG: Undgå personskade! Forsøg ikke at afbryde redskabet, mens maskinen kører.

Roterende knive er farlige. Sluk for motoren, og fjern tændingsnøglen, før du rejser dig fra sædet for at inspicere maskine og redskab.

Bortslyngede genstande kan forårsage alvorlige kvæstelser. Kontrollér, at alle maskindele er standset, før du løfter låget til græsopsamleren eller fjerner udkastsliskerne.

1. Parkér maskinen sikkert. Vent på, at alle bevægelige dele stopper, inden førerplatformen forlades for at efterse maskinen.
2. Se efter, om der er snavs eller rester under klippeskjoldet og græsudkastet.
3. Rengør plæneklipperen for al snavs og rester før brug.
4. Hvis der er tilstopning, skiftes til åben tilstand, så der kan komme græs ud.

OUO2004,0000AF8-74-29JAN21

Standsning af motoren

1. Stop maskinen på et jævnt underlag, ikke på en skråning.
2. Skub plæneklipperens indkoblingskontakt ned for at frakoble den.
3. Gasreguleringspositionen skal forblive i positionen for fuld gas for at undgå tilbagetænding ved nedlukning.
4. Lås parkeringsbremsen.
5. Sæt gashåndtaget på laveste gasposition.
6. Lad motoren køle ned i 20 sekunder.
7. Drej tændingsnøglen over på STOP (fra).

FORSIGTIG: Undgå personskade! Der er risiko for, at børn eller andre forsøger at flytte eller betjene en maskine, der ikke er under opsyn.

Lås altid parkeringsbremsen, og tag nøglen ud, før du lader maskinen være uden opsyn.

8. Tag nøglen ud.

MG39705,00001D0-74-21MAY20

Flytning af maskinen med håndkraft

FORSIGTIG: Undgå personskade! Når bypassventilen er åben, kan maskinen bevæges uden hindringer.

- **Åbn ikke bypassventilen, når maskinen står på en skråning. Der er fare for, at den kører ukontrolleret ned ad skråningen.**

VIGTIGT: Undgå skader! Transmissionen kan tage skade, hvis maskinen bugseres ukorrekt:

- **Skub eller træk kun maskinen med håndkraft.**
- **Brug ikke et andet køretøj til at flytte maskine.**
- **Bugser ikke maskinen.**

Når maskinen skal flyttes, uden at motoren startes, skal omløbsventilerne altid bruges:

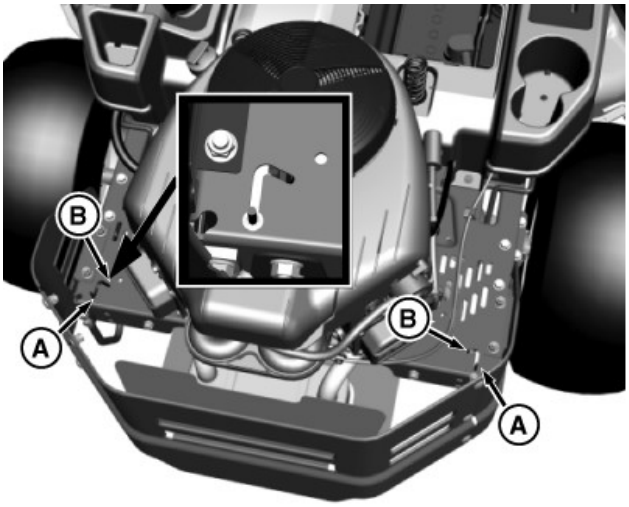

MXT005332—UN—13JUN13

1. Tryk bypassstyrestængerne (A) fremad og ind i låsestopudsparingen (B) for at aktivere omløbsventilen.
2. Frigør parkeringsbremsen.
3. Skub maskinen derhen, hvor den skal være, og lås parkeringsbremsen.

BEMÆRK: Bypassstangen skal kobles fra, før maskinen startes og bruges.

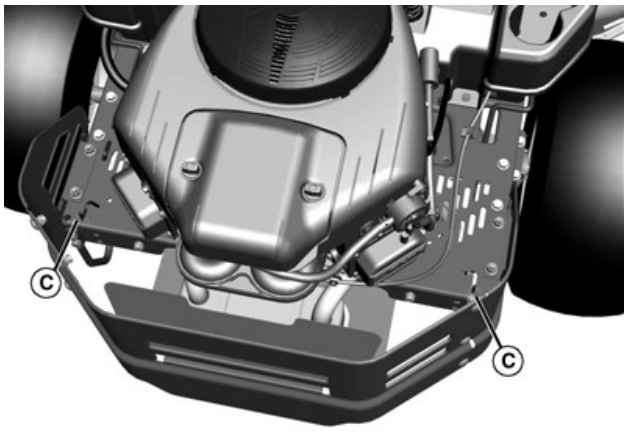

MXAL42815—UN—09APR13

4. Flyt begge bypassstyrestænger fra deres låsestopudsparing, og skub begge stænger tilbage til den deaktiverede position (C).

MP47322,00F4645-74-06MAY20

Frakobling af slåmaskine, græsopsamler eller materialeopsamlingssystem

FORSIGTIG: Undgå personskade! Forsøg ikke at frakoble redskabet, mens maskinen kører.

- **Roterende knive er farlige. Sluk for motoren, og fjern tændingsnøglen, før du rejser dig fra sædet for at inspicere maskine og redskab.**
- **Bortslyngede genstande kan forårsage alvorlige kvæstelser. Kontrollér, at alle maskindele er standset, før du løfter låget til græsopsamleren eller fjerner udkastsliskerne.**

Kontrol med henblik på tilstopning under kørsel

Hvis der ophobes græs foran klippeenhedens udkastsliske, skal du undersøge, om slisken er tilstoppet, eller om der er problemer med blæserenheden (hvis monteret).

Hvis der ligger en stribe afklip bag ved klippeenheden eller afklippet blæses ud til siden, skal du kontrollere, om udkastslisken er tilstoppet, om græsopsamlerne er fulde, eller om der er problemer med blæserenheden.

Fjernelse af urenheder fra inspektionspunkter:

FORSIGTIG: Undgå personskade! Brug ikke hænder eller fødder til at fjerne blokeringer i klippe- eller blæserenheden. Akkumuleret energi kan få knivene til at rotere.

1. Parkér maskinen sikkert. Vent til alle bevægelige dele er stoppet, inden der stiges af maskinen for at efterse den.
2. Åbn afdækningen til klippehuset. Kontrollér udkastslisken.
3. Fjern slisken fra klippe- eller blæserenheden. Kontrollér sliskens indgang.
4. Kontrollér, om der er snavs under klippeenheden.

MP47322,00F4646-74-10JUL20

Transport af maskinen på anhænger

BEMÆRK: Anhængerens kapacitet skal være større end vægten af maskine og redskab til sammen. (Se afsnittet Specifikationer i brugerhåndbogen).

Sørg for, at anhængeren har de nødvendige lygter og advarselsskilte som påkrævet af lovgivningen.

FORSIGTIG: Undgå personskade! Vær ekstra forsigtig, når du læsser maskinen af eller på en anhænger eller lastbil. Maskinens hjul kan køre ud over rampen eller traileren og få maskinen til at tippe over.

- **Bak langsomt og i lige linje, når den skal læsses på. Sørg for, at hjulene ikke kører ned i huller eller over kanter.**
- **Der må ikke bruges to særskilte læsseramper. Brug en læsserampe med fuld bredde, der er mindst 30 cm (12 in.) bredere end maskinen for at undgå, at styrehjulene kører ud over rampen.**
- **Brug en trailer med sider.**

1. Parkér anhængeren på en jævn overflade.
2. Hæv klippemodulet, før maskinen køres op på en trailer.

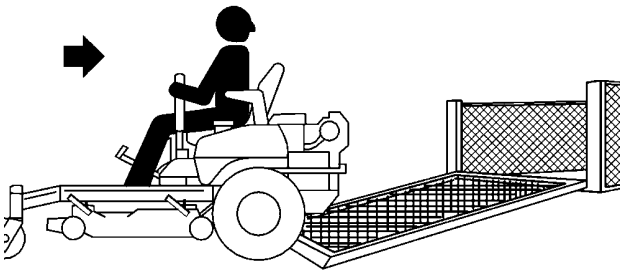

MXAL42817—UN—09APR13

3. Bak maskinen op på en kraftig trailer med en rampe i fuld bredde.
4. Sænk klippemodulet fuldstændigt.
5. Lås parkeringsbremsen.

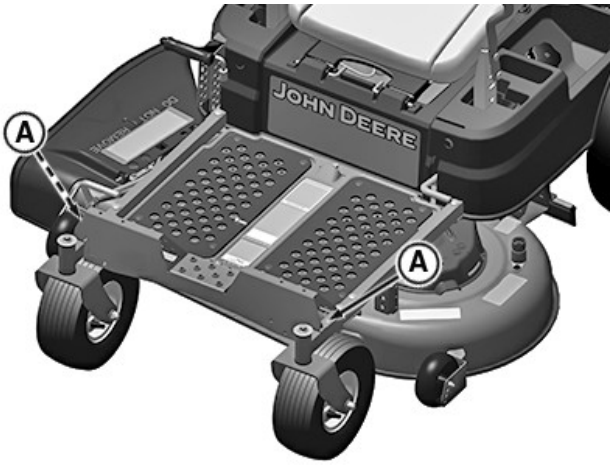

PY43375—UN—02JUN17

6. Fastgør forenden af maskinen i begge sider af stellet ved de punkter (A), der er beregnet til at fastgøre den til traileren, vha. kraftige remme, kæder eller kabler. Holderne skal ledes ned, fremad og udad i forhold til maskinen.
7. Sluk for maskinen, og tag tændingsnøglen ud.

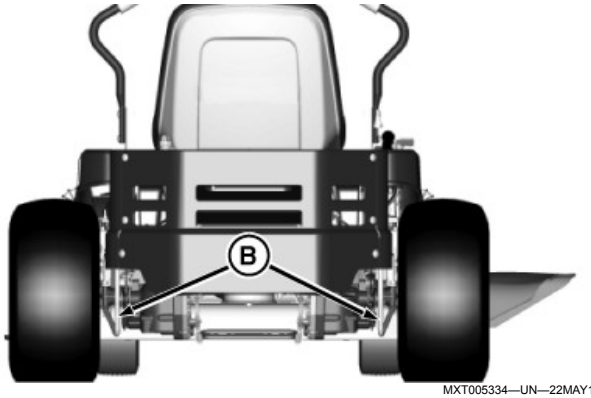

MXT005334—UN—22MAY13

8. Fastgør den bageste de af maskinen til traileren i begge sider af rammen ved punkterne (B) med solide remme, kæder eller kabler. Holderne skal ledes ned, bagud og udad i forhold til maskinen.

RM87422,000074C-74-21MAY20

Transport af materialeopsamlingsystemet (hvis udstyret hermed)

Hvis materialeopsamlingssystemet forbliver på maskinen under transport, skal følgende retningslinjer angående transport af enheden følges:

- Tøm stofposerne, og tag af græsopsamleren. Fulde poser giver ekstra vægt, som kan overbelaste opsamlerens ramme på ujævne veje. Når der køres med normal hastighed, kan vinden rive i stofposerne, så de går for hurtigt i stykker.
- Sørg for, at afdækningen af opsamleren sidder godt fast på rammen.
- Hvis den skal transporteres over længere afstande eller ved høj hastighed, skal den bageste pose eller Power Flow-sliske afmonteres inden transport.

TH84124,000021B-74-18JUN15

Bugsering af læs

VIGTIGT: Undgå skader! Bugsering af for tunge anhængerlæs kan overbelaste drivsystemets komponenter. Gør som beskrevet nedenfor for ikke at beskadige drivsystemets komponenter.

- Overskrid ikke den maksimal bugseringskapacitet på 113,4 kg (250 lbs).
- Overskrid ikke den maksimale trækstangsvægt på 45,4 kg (100 lbs).
- Lad altid traktoren køre med fuld gas, når den bugserer et læs.
- Undgå skråninger på mere end 10 grader under bugsering, da den trækkende maskine ellers kan blive beskadiget. Brug hældningsvejledningen i denne betjeningsvejledning for sikre, at der bugseres korrekt. Se Betjening på skråninger i afsnittet Sikkerhed for yderligere oplysninger.
- Undgå at foretage skarpe sving. Foretag skarpe sving for at undgå ulykker på grund af for skarpe sving.
- Kør langsomt og giv ekstra bremseafstand.

SB31882,0000444-74-01JUN20

Tips til plæneklipning

- Klip græs med gashåndtaget helt i hurtig/klippeposition.
- Klip græs, når det er tørt.
- Hold klipperen og udkastslisken rene.
- Klip med skarpe knive.
- Nivellér klipperen for at få en jævn klipning.
- Slå græsset ofte.
- Kør med en fart, som passer til forholdene:
  - Klip højt eller vådt græs to gange. Ved første gennemkørsel skal du klippe græsset halvvejs ned til den ønskede højde. Klip til den ønskede højde ved anden gennemgang.
  - Kør langsomt, når der klippes højt eller tykt græs.
  - Undgå at beskadige græsset ved at lade maskinens drivhjul glide på græsset. Øv dig i at foretage jævne bevægelser med betjeningshåndtaget.
  - Når der foretages skarpe vendinger, må maskinens indvendige drivhjul ikke stoppe og dreje på græsset.

MG39705,00005BB-74-09JUN21

Valg af klippeknive

Der findes adskillige typer klippeknive til ZTrak-klippere:

- Sideudakstblade - Dette er universalklippeknive, som maskinen er udstyret med fra fabrikken. De er mest velegnede til brug ved sideudkast.
- Bioklipblade - Disse knive er konstrueret med henblik på optimal ydelse, når de bruges med bioklipsættet (ekstraudstyr).
- Knivblade til græsopsamling - se græsopsamlerens brugervejledning og brug de knivblade, der følger med materialeopsamlingssættet.

SB31882,000047C-74-16JUN20

Serviceintervaller

Vedligeholdelse af maskinen

VIGTIGT: Undgå skader!

Hvis der arbejdes under ekstreme forhold, er det nærliggende, at vedligeholdelsesintervallerne skal være kortere:

- **Motorkomponenterne kan tilsmudses eller tilstoppes, når der arbejdes i ekstrem varme, støv eller under andre hårde vilkår.**
- **Motorolien kan forringes, hvis maskinen konstant køres med langsomme eller lave motoromdrejningshastigheder, eller hvis motoren startes mange gange og kører i ganske kort tid.**

Hvis maskinen vaskes ved højtryk, kan det skade dens komponenter. Det anbefales, at køretøjet vaskes med håndkraft eller med en haveslange og en mild sæbe.

Undgå at sprøjte vand med stor kraft tæt på eller ind i følgende dele/områder:

- **Luftindtag**
- **Elektriske forbindelser (herunder batterirummet)**
- **Hjullejer**
- **Køler (hvis udstyret)**
- **Advarselsetiketter**
- **Andre mærkater**
- **Tændingskontakt**
- **Instrumentpanel (målere og kontakter)**
- **Åndehul/rørventiler**
- **Klipperens spindler**
- **Klipperens mellemhjulslejer**
- **Transmissionens køleblæsere**
- **Transmissionens væskebeholdere**

Brug følgende tidsskemaer for at udføre rutinemæssig vedligeholdelse på din maskine.

Parkér køretøjet sikkert. (Læs mere om sikker parkering i afsnittet SIKKERHED).

MG39705,000009B-74-03MAY18

Serviceintervaller

Efter hver 8 timer eller dagligt

- Rengør lydpotteområdet.
- Rens luftindtagsfiltrene.
- Rengør klippeenheden.
- Rengør klippeenheden ved hjælp af rengøringsåbningen.

Hver 50 timer eller en gang årligt (afhængig af, hvad der først indtræffer)

- Skift motorolie. (Servicér oftere under støvede forhold.)
- Udskift motoroliefilter. (Servicér oftere under støvede forhold.)
- Smør klippemodulets spindler.
- Smør klippemodulets mellemarm. (Alle klippemoduler undtagen 42A)
- Kontrollér plæneklipperens nivellering. Nivellér, om nødvendigt.

Hver 100 timer eller en gang årligt (afhængig af, hvad der først indtræffer)

- Udskift tændrørene.
- Udskift luftfilterelementet(erne) (Servicér oftere under støvede forhold.)
- Udskift brændstoffilter.
- Kontrollér klipperens rem. Udskift om nødvendigt.
- Slib/udskift plæneklipperens knivblade.
- Rens undersiden af klipperen.
- Kontrollér dæktrykket.
- Rengør motorens køleribber.
- Hvis der er skidt og snavs, der ikke kan blæses ud, skal blæserhuset afmonteres og rengøres fra bunden.

Efter hver 200 timer

- Kontrollér/juster motorventilspillerummet. Kontakt en John Deere-forhandler for at få foretaget dette.

SB31882,00003B7-74-28MAY20

Vedligeholdelse – smøring

Smørefedt

VIGTIGT: Undgå skader! Brug de anbefalede John Deere fedttyper for at undgå komponentsvigt og for tidlig slitage.

Følgende fedt anbefales til service:

- John Deere Multi-Purpose (universal) HD Lithium Complex-fedt
- GREASE-GARD™ Premium Plus

Ikke alle typer fedt kan bruges. John Deere anbefaler, at forskellige typer fedt ikke blandes. Hvis der bruges andre typer fedt end den anbefalede til service, skal systemet tømmes for eventuelle rester før brug. Hvis dette ikke er praktisk muligt, smøres dobbelt så ofte, indtil systemet er tømt for alt gammelt fedt.

OUMX068,0000642-74-20APR21

Smøring af klippemodulets spindler

1. Parkér maskinen sikkert. (Se Sikker parkering i afsnittet SIKKERHED).
2. Sænk klippemodulet helt ned.
3. Fjern fodpladen til klippemodulet. (Se Montering og afmontering af klippemodulets fodplade i afsnittet Service på plæneklipper).

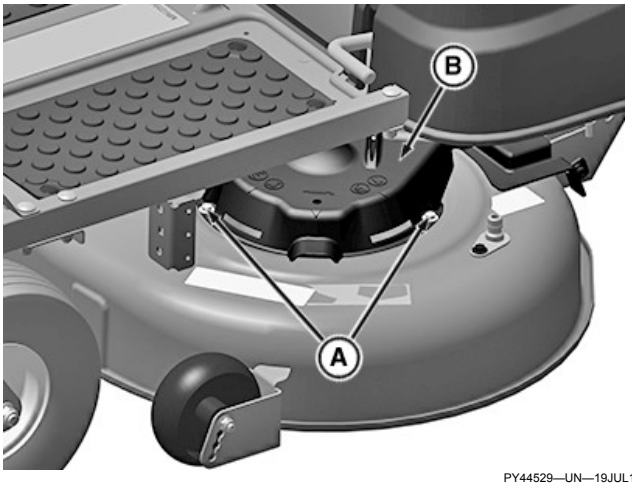

PY44529—UN—19JUL17

Aftagning af kappen på venstre spindel

4. Tag de to skruer (A) og kappen på venstre spindel af (B).

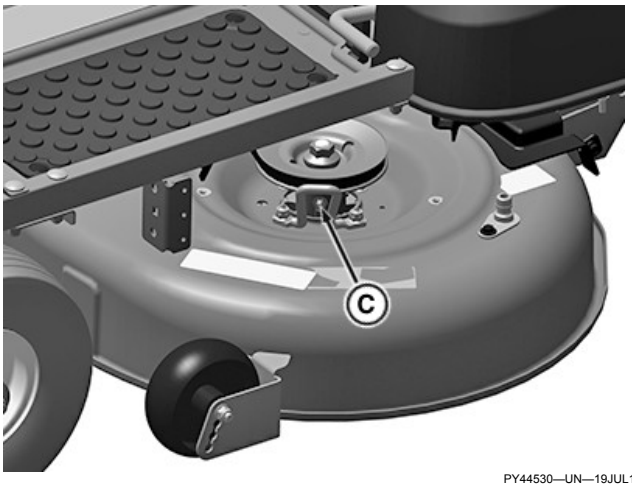

PY44530—UN—19JUL17

5. Smør smøreniplen på venstre spindel (C) med to skud fedt med det specificerede interval.
6. Montér kappen på venstre spindel med to skruer.
7. Gør det samme, når klippemodulets højre spindel skal smøres.

RM87422,000074E-74-26JUL17

Vedligeholdelse af motor

Kuldioxidemissioner (CO_2)

Se motoremissionsmærkaten mhp. bestemmelse af udstødning af kuldioxid (CO_2). Find den pågældende familie på emissionsmærkaten, og se motorfabrikantens webside, som står nedenfor.

http://www.briggsandstratton.com

https://power.kohler.com/en/engines

https://www.kawasaki-engines.eu/en/support/

http://www.honda-engines-eu.com/co2

Denne CO_2-måling er resultatet af et testforløb i forbindelse med en fast kontrolcyklus under laboratoriebetingelser på en (overordnet) motor, som er repræsentativ for motortypen (motorfamilien), men dog på ingen måde er en garanti for ydelsen mhp. en bestemt maskine.

MK71445,000007A-74-13MAY19

Undgå udstødningsgas

FORSIGTIG: Undgå personskade! Motorens udstødningsgasser indeholder kulilte og kan give anledning til alvorlig sygdom eller dødsfald.

Lad ikke motoren være i gang i lukkede rum, som f.eks. en garage, selv om vinduer og døre står vidt åbne.

Flyt maskinen ud i det fri, før du starter motoren.

MP47322,00F4652-74-13JAN15

Benzinmotorolie

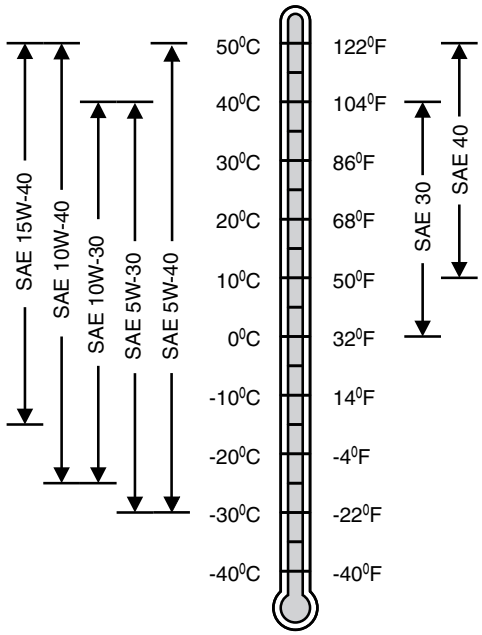

TS1744—UN—25AUG20

Olieviskositet for lufttemperaturområder

Brug en olieviskositet baseret på det forventede lufttemperaturområde i perioden mellem olieskift.

Brug af olier med enkeltviskositet som SAE 30 eller SAE 40 kan reducere olieforbruget i luftkølede motorer.

De følgende olier er godkendte:

- John Deere Plus-50™ II
- John Deere Turf-Gard™

Andre olier kan anvendes, hvis de opfylder en eller flere af følgende specifikationer:

- ILSAC GF-6A
- API Servicekategori SP
- API Servicekategori SN
- API Servicekategori SM
- API Servicekategori SL
- API Servicekategori SJ
- ACEA Oliesekvens A3/B3
- ACEA Oliesekvens A3/B4
- ACEA Oliesekvens A5/B5
- ACEA Oliesekvens C5
- ACEA Oliesekvens C4
- ACEA Oliesekvens C3
- ACEA Oliesekvens C2
- ACEA Oliesekvens C1

DX,ENOIL2-74-15JUL20

Kontrol af motoroliestand

VIGTIGT: Undgå skader! Hvis det forsømmes at kontrollere motoroliestanden, er der fare for alvorlige motorproblemer, hvis oliestanden er uden for driftsintervallet:

- **Kontrollér oliestanden før betjening.**
- **Kontroller oliestanden, når motoren er kold og står stille.**
- **Hold olieniveauet mellem mærkerne på oliepinden.**
- **Sluk for motoren, før der hældes olie på.**

BEMÆRK: Kontrollér olien to gange om dagen, hvis motoren kører mere end 4 timer på en dag.

Sørg for, at motoren er kold, når du kontrollerer motoroliestanden.

1. Parkér maskinen sikkert. (Se Sikker parkering i afsnittet Sikkerhed).

VIGTIGT: Undgå skader! Snavs og forurening kan trænge ind i motoren, når du kontrollerer motoroliestanden. Rengør området omkring oliepinden, før du løsner eller tager den ud.

2. Rengør området omkring oliepinden for at forhindre snavs i at falde ned i motorens krumtaphus.

Plus-50 er et varemærke tilhørende Deere & Company
Turf-Gard er et varemærke tilhørende Deere & Company

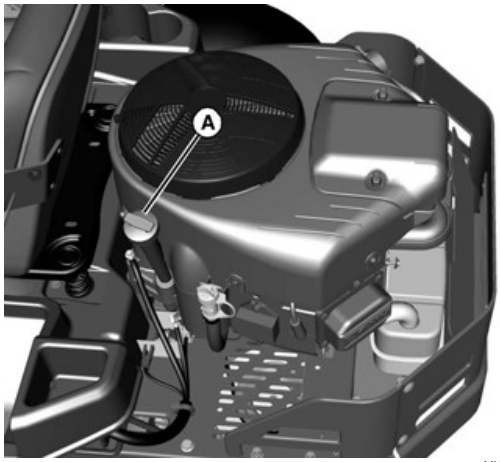

MXAL42827—UN—09APR13

3. Tag oliepinden (A) op. Tør af med en ren klud.
4. Sæt oliepinden i, og stram den til.
5. Træk oliepinden op.
6. Kontrollér oliestanden på oliepinden. Olien skal stå mellem mærkerne ADD (påfyld) og FULL (fuld).
7. Hvis oliestanden er lav, påfyldes olie op til, men ikke over, mærket FULL (fuld) på oliepinden. Fyld ikke for meget på.
8. Sæt oliepinden i, og stram den til.

MP47322,00F4654-74-06MAY20

Udskiftning af konventionel motorolie og filter

VIGTIGT: Undgå skader! Hvis der arbejdes under ekstreme forhold, er det nærliggende, at vedligeholdelsesintervallerne skal være kortere:

- **Motorkomponenterne kan tilsmudses eller tilstoppes, når der arbejdes i ekstrem varme, støv eller under andre hårde vilkår.**
- **Motorolien kan forringes, hvis maskinen konstant køres med langsomme eller lave motoromdrejningshastigheder, eller hvis motoren startes mange gange og kører i ganske kort tid.**

1. Lad motoren køre for at varme olien op.
2. Parkér maskinen sikkert på et jævnt underlag. (Se Sikker parkering i afsnittet SIKKERHED).

VIGTIGT: Undgå skader! Snavs og forurening kan trænge ind i motoren, når du kontrollerer motoroliestanden. Rengør området omkring oliepinden, før du løsner eller tager den ud.

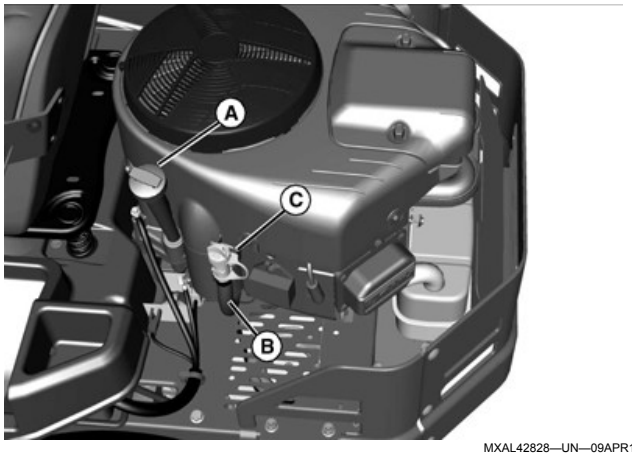

MXAL42828—UN—09APR13

3. Rengør området omkring oliepinden (A) for at forhindre snavs i at falde ned i krumtaphuset.
4. Løsn oliepinden (A). Kobl olieafløbsslangen (B) fra siden af motoren.
5. Fjern aftapningsproppen (C). Sænk forsigtigt olieafløbet ned i en godkendt beholder, indtil al olie er løbet ud.

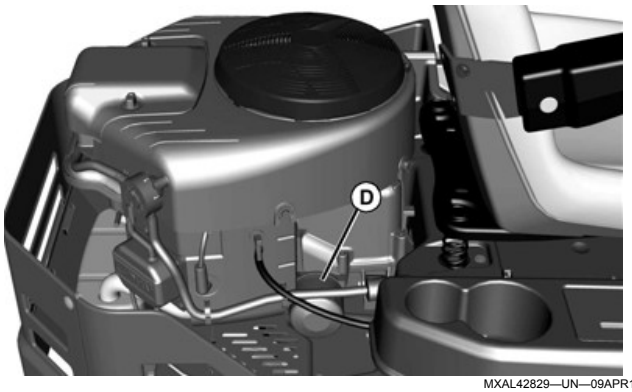

MXAL42829—UN—09APR13

6. Place a drain pan under the oil filter, and remove filter (D). Sæt en opsamlingsskål under oliefilteret, og tag det af.
7. Tør al olie væk, der er dryppet fra oliefilteret ned på motorens bundkar.
8. Smør et tyndt lag ny, ren olie på den nye filterpakning.
9. Sæt det nye oliefilter på ved at dreje oliefiltret til højre (med uret), indtil gummipakningen berører filtersoklen. Spænd filteret til med en ekstra halv omgang.
10. Efter at olien er aftappet, monteres aftapningsproppen (C), og afløbsslangeenheden (B) fastgøres til siden af motoren.
11. Påfyld ikke olie højere end FULL-mærket (fuld) på oliepinden. Begynd med specifikationen. Fyld ikke for meget på.

Specifikation

Motorolie—Kapacitet med filter. . . . . 1,9 l (2,0 q) (cirka)

12. Stram oliepinden (A).
13. Start maskinen, og lad den køre i tomgang, mens du kontrollerer for lækager. Stop motoren. Afhjælp eventuelle lækager, før du begynder arbejdet.
14. Kontrollér oliestanden. Påfyld evt. olie.
15. Tør alle overflader af for olierester.

MG39705,0000207-74-22JUN20

Rengøring af luftindsugningsfilteret og motorribberne

FORSIGTIG: Undgå personskade! Trykluft kan slynge urenheder langt bort.

- **Sørg for, at der ikke er tilskuere ved arbejdsområdet.**
- **Bær beskyttelsesbriller, når du bruger trykluft til rengøringsformål.**
- **Reducér trykluftstrykket i henhold til specifikationen.**

Specifikation

Luft—Tryk. . . . . 210 kPa (30 psi)

VIGTIGT: Undgå skader! Et tilstoppet luftindsugningsfilter kan beskadige motoren på grund af overophedning. Sørg for, at indsugningsgitre og andre udvendige overflader, inkl. køleribber, altid holdes rene, så der kan suges nok luft ind.

1. Parkér maskinen sikkert. (Se Sikker parkering i afsnittet SIKKERHED).
2. Rengør luftindsugningsfiltret øverst på motoren og de udvendige overflader med en klud, børste, støvsuger eller trykluft.

MP47322,00F4656-74-26MAY15

Rengøring af motorkappen

FORSIGTIG: Undgå personskade! Trykluft kan slynge urenheder langt bort.

- **Sørg for, at der ikke er tilskuere ved arbejdsområdet.**
- **Bær beskyttelsesbriller, når du bruger trykluft til rengøringsformål.**
- **Reducér trykluftstrykket i henhold til specifikationen.**

Specifikation

Luft—Tryk. . . . . 210 kPa (30 psi)

VIGTIGT: Undgå skader! Et tilstoppet luftindsugningsfilter kan beskadige motoren på grund af overophedning. Sørg for, at luftsugefilteret og andre udvendige overflader, inkl. køleribber, altid holdes rene, så der kan suges nok luft ind.

FORSIGTIG: Undgå personskade! Berøring af varme overflader kan give hudforbrændinger. Motoren, komponenter og væsker vil være varme, hvis motoren har kørt. Lad motoren køle af, før den vedligeholdes, eller før der arbejdes nær motoren og dens dele.

1. Parkér maskinen sikkert. (Se Sikker parkering i afsnittet SIKKERHED).
2. Rens sugefilteret og de udvendige motoroverflader (se Rengøring af sugefilter og motorfinner i afsnittet MOTOR).

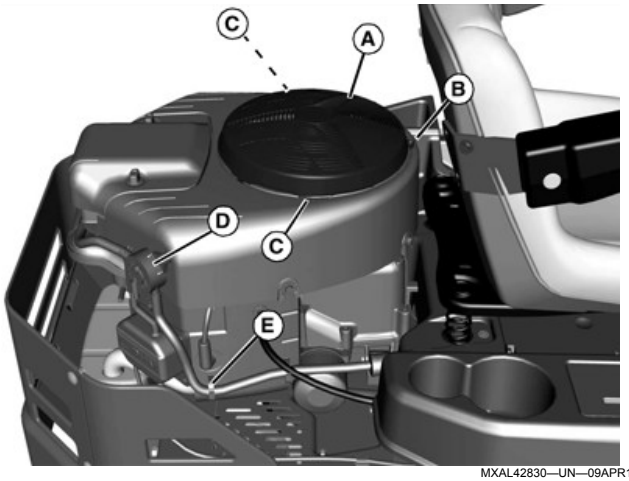

MXAL42830—UN—09APR13

3. Find den roterende skærmvogter (A) øverst på motoren.
4. Fjern skruen (B) (hvis monteret), tryk tapperne in (C), og løft vogteren væk (A).
5. Gør afskærmningen og svinghjulsdækslet rent for snavs.

VIGTIGT: Undgå skader! Sørg for, at placeringen af brændstofpumpen (D), clipsen til brændstofslangen (E) og evt. øvrige påmonterede dele ikke ændres ved afmontering af dele fra siden af motoren.

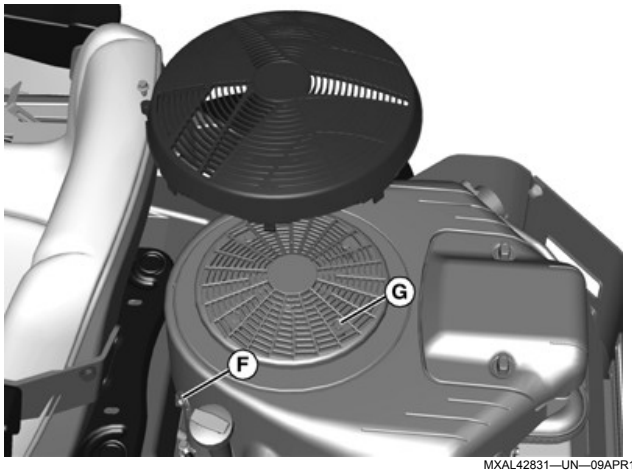

MXAL42831—UN—09APR13

6. Fjern fem bolte (F) og motorkappen.
7. Fjern fire bolte (G) og den roterende skærm.

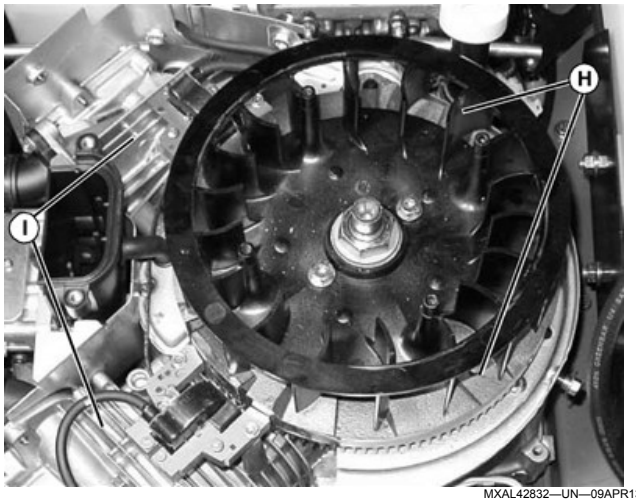

MXAL42832—UN—09APR13

8. Fjern snavs fra:
   - Ventilatorområder (H)
   - Cylinderhovedets køleribber (I)
   - Motorens køleribber
   - Område mellem motor og stel
9. Montér den roterende skærm med fire bolte.

VIGTIGT: Undgå skader! Motorkappen skal samles, så hullerne i kappen passer med kanten i luftindtaget og de tilhørende overflader langs maskinens sider. Hvis den ikke samles korrekt, kan luftfilteret ikke lukke tæt og dermed forårsage skade på motoren.

10. Montér kappen med fastgørelsesdelene.

MP47322,00F4657-74-06MAY20

Eftersyn og rengøring af luftfilterelement

1. Parkér maskinen sikkert. (Se Sikker parkering i afsnittet SIKKERHED).
2. Lad motoren køle af.

VIGTIGT: For at forebygge motorskade skal man sørge for, at der ikke falder fremmedlegemer ind i karburatorens luftindsugning.

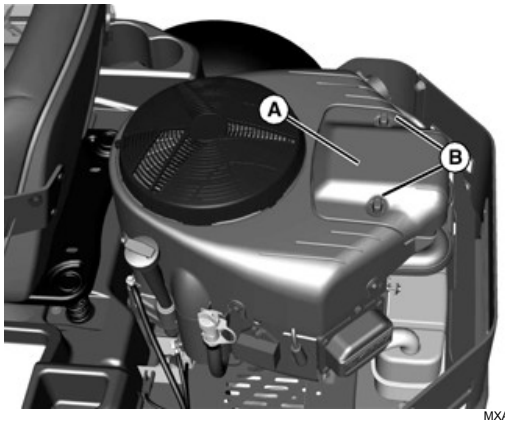

MXAL42833—UN—09APR13

3. Fjern snavs og affald fra luftfilterets dæksel (A).
4. Løsn de to greb (B), og tag dækslet af.

VIGTIGT: Snavs og rester kan trænge ind i motoren gennem et beskadiget filterelement:

- **Vask ikke papirelementet.**
- **Undgå at rense papirelementet ved at banke det mod en anden genstand.**
- **Brug trykluft til at rense elementet.**
- **Udskift kun elementet, hvis det er meget snavset eller beskadiget, eller hvis pakningen er revnet.**

BEMÆRK: I forbindelse med afmontering af filterkassetten skal evt. smådele og fremmedlegemer, der er kommet ind i luftindtaget, fjernes, før der sættes en ny kassette i.

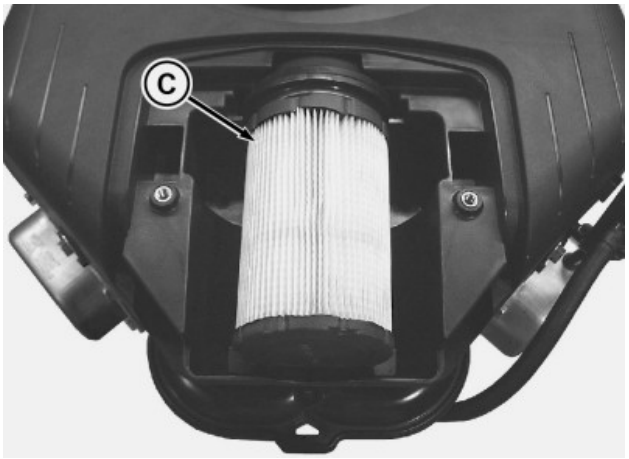

MXT010728—UN—21APR14

5. Løft filterpatronen (C) ud, og se efter, om den er beskadiget.
6. Rengør luftfilterhuset omhyggeligt. Forsøg at forhindre, at der falder skidt og snavs ned i karburatoren.
7. Monter patronen. Sørg for, at kassette og forsegling sidder korrekt og forsegler karburatorens luftindsugningsområde.
8. Monter luftfilterets dæksel, og spænd grebene. Spænd ikke for meget.

TH84124,00000B2-74-18JUN15

Kontrol af tændrør

FORSIGTIG: Undgå personskade! Berøring af varme overflader kan give hudforbrændinger. Motoren, komponenter og væsker vil være varme, hvis motoren har kørt. Lad motoren køle af, før den vedligeholdes, eller før der arbejdes nær motoren og dens dele.

1. Parkér maskinen sikkert (se Sikker parkering i afsnittet Sikkerhed).

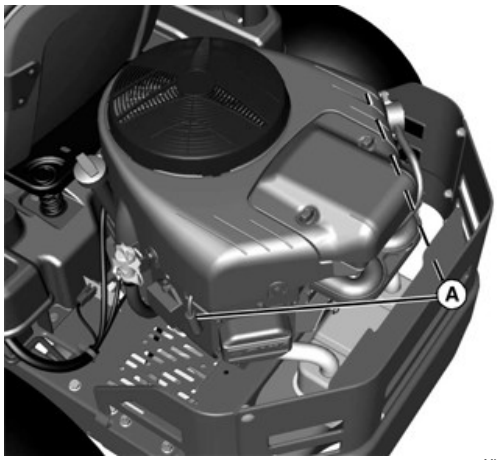

MXAL42835—UN—09APR13

2. Frakobl tændrørskablerne (A); et på hver side af motoren.

3. Fjern tændrørene.
4. Rengør tændrøret omhyggeligt med en stålbørste.
5. Inspicér tændrøret for:
   - Revnet porcelæn.
   - Tærede eller beskadigede elektroder.
   - Anden slitage eller skader.

BEMÆRK: I Canada må tændrøret kun udskiftes med et modstandsrør.

6. Udskift tændrørene efter behov.

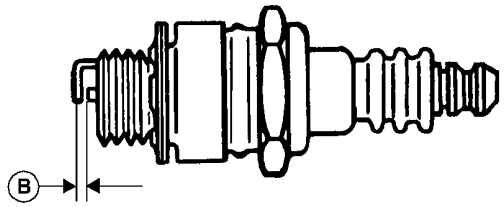

MXAL42836—UN—09APR13

7. Kontrollér elektrodeafstanden (B) med en bladsøger. Bøj den ydre elektrode for at ændre elektrodeafstanden. Spillerummet skal være iht. specifikationen.

Specifikation

Elektrode—Mellemrum. . . . . 0.75 mm (0.030 in)

8. Montér og spænd tændrørene iht. specifikationen.

Specifikation

Tændrør—Drejningsmoment. . . . . 20 Nm (180 lb-in.)

9. Tilslut tændrørsledningerne.

MP47322,00F4659-74-06MAY20

Justering af karburator

BEMÆRK: Karburatoren er kalibreret af motorfabrikanten og kan ikke justeres.

Hvis motoren startes i højder over 1006 m (3.300 ft.), kan visse karburatorer kræve montering af en speciel hoveddyse til høje højder. Kontakt en autoriseret forhandler.

Se afsnittet Fejlfinding i denne instruktionsbog, hvis motoren er vanskelig at starte eller går ujævnt.

Motoren kan muligvis køre ujævnt ved høj motorgang med transmissionen i “N”-neutral og plæneklipperens tilkoblingsgreb slået fra. Dette er normalt og skyldes motorens emissionskontrolsystem.

Hvis motoren stadig arbejder unormalt, efter der er foretaget de undersøgelser og korrektioner, der er beskrevet i fejlfindingsafsnittet, skal en autoriseret forhandler kontaktes.

MP47322,00F465A-74-15MAR13

Udskiftning af brændstoffilter

FORSIGTIG: Undgå personskade! Brændstofdampe er eksplosive og antændelige:

- **Ryg ikke ved håndtering af brændstof.**
- **Hold brændstoffet væk fra åben ild eller gnister.**
- **Sluk motoren, før du vedligeholder den.**
- **Lad motoren køle af, før du vedligeholder den.**
- **Udfør arbejdet i et velventileret område.**
- **Sug spildt brændstof op med det samme.**

BEMÆRK: Skift filter ved lavt brændstofniveau.

1. Parkér maskinen sikkert. (Se Sikker parkering i afsnittet Sikkerhed).
2. Lad motoren køle af.
3. Hæv førersædet efter behov.
4. Anbring en aftapningsbeholder under brændstoffiltret.

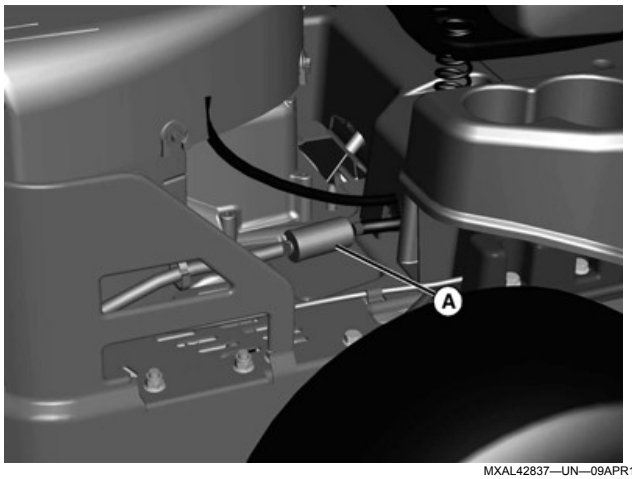

MXAL42837—UN—09APR13

Standard-dobbeltcylinder vist.

5. Skub slangeklemmerne på begge sider af brændstoffilteret (A) væk fra enderne af filteret vha. en tang.
6. Træk slangerne af filtret.

VIGTIGT: Undgå skader! Hvis brændstoffiltret er monteret forkert, kan det forårsage motorskader. Montér filteret, så pilen peger i brændstoffets gennemløbsretning (mod motoren) for at sikre korrekt drift.

7. Forbind slangerne med det nye filter, og sørg for at pilen peger i brændstoffets gennemløbsretning.
8. Montér spændebåndene, og se efter, om der er utætheder.

MP47322,00F465B-74-06MAY20

Vedligeholdelse af transmission

Kontrol af transmissionen

Transmissionen er en forseglet enhed. Transmissionen er vedligeholdelsesfri. Hvis du har mistanke om transmissionsfejl, skal du kontakte en autoriseret forhandler.

MP47322,00F465D-74-03JUN15

Kontrol og justering af krybning i neutral

Kontrol af krybning i frigearsposition

Kontrollér neutral krybning med motoren kørende, køregrebene i tænd- og slukposition, parkeringsbremsen deaktiveret og maskinen på plant underlag.

Hvis maskinen kryber frem eller tilbage, mens køregrebene står i tænd- og slukposition, skal forbindelserne til køregrebene justeres:

Justering af krybning i frigearsposition

1. Parkér maskinen sikkert. (Se Sikker parkering i afsnittet SIKKERHED).

2. Afmonter adgangspanelet for bedre at få adgang til justeringskomponenterne (om nødvendigt):

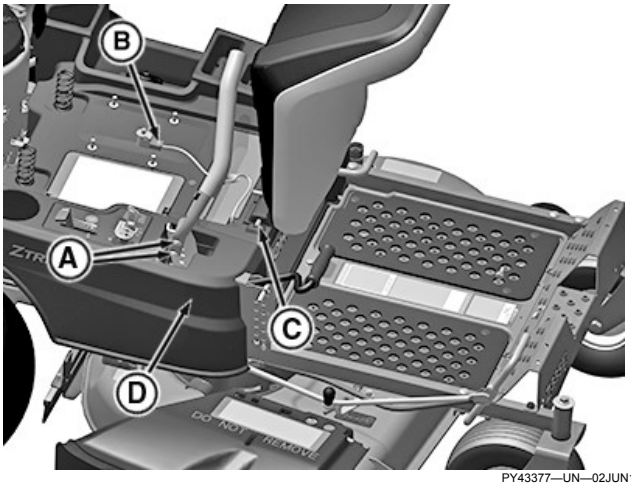

PY43377—UN—02JUN17

a. Fjern de to bolte (A) for at afmontere styrearmen.
b. Løft bageste del af sædet, og frakobl tilslutningen til ledningsnettet (B) fra sædets ledningsnetstik.
c. Fjern de to L-stifter (C) for at afmontere sædet.
d. Fjern de syv tryklåseringe fra adgangspanelet (D), og afmonter adgangspanelet.

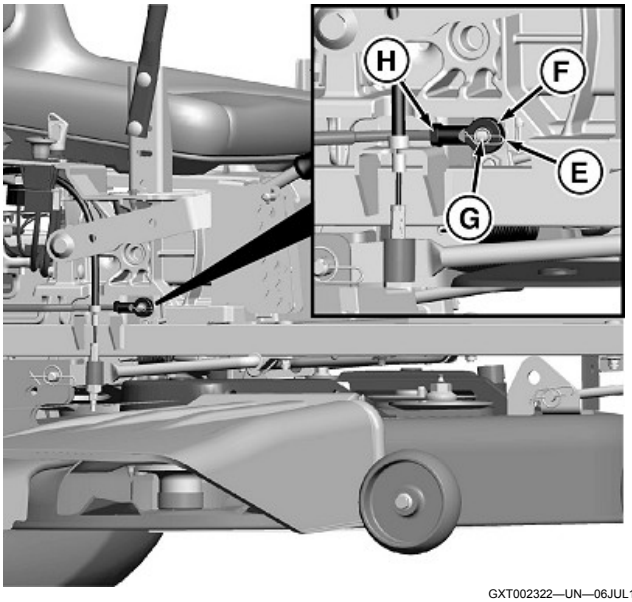

GXT002322—UN—06JUL15

Højre side af maskinen vist med maskindele afmonterede for bedre overblik.

3. Ved behov for justering på grebssiden (højre side vist), fjernes fjederlåsesplitten (E) og stangens ende (F) fra drejesplitten (G). Drej enden af stangen (F) på stangen (H) ind (med uret) for at nedsætte den fremadgående krybning og udad (mod uret) for at nedsætte den bagudgående krybning. Gentag dette efter behov på modsatte side. Sæt stangens ender tilbage på armene, og gør dem fast med fjederlåsesplitter.
4. Installer adgangspanelet, og skub holderne, sædet, sædekontakten og styrearmen på plads, hvis disse er blevet afmonteret.

RM87422,000074F-74-02JUN17

Justering af styretøj

Hvis maskinen ikke trækker i en lige linje, når den kører fremad, skal styretøjet justeres:

1. Parkér maskinen sikkert. (Se Sikker parkering i afsnittet SIKKERHED).

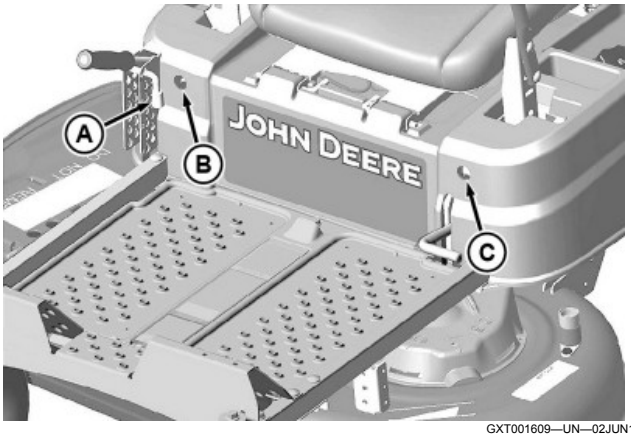

GXT001609—UN—02JUN15

2. Brug en 13 mm nøgle til at justere styretøjet på den frie ende af klippemodulets splitværktøj til klippemodulets højde (A) som følger:

BEMÆRK: Styretøjets bolte begrænser den fremadgående hastighed. Hvis begge greb går imod styretøjets bolte, drejes begge bolte lige meget mod uret, til det kun er den ene bolt, der rører ved grebet. Dette vil give maksimal fremadgående hastighed.

- Hvis maskinen trækker mod venstre, drejes styretøjets bolt (B) med uret.
- Hvis maskinen trækker mod højre, drejes styretøjets bolt (C) med uret.

TH84124,00001AC-74-04JUL17

Rengøring af transmissionsakslens køleribber

FORSIGTIG: Undgå personskade! Trykluft kan slynge urenheder langt bort.

- **Sørg for, at der ikke er tilskuere ved arbejdsområdet.**
- **Bær beskyttelsesbriller, når du bruger trykluft til rengøringsformål.**
- **Reducér tryklufttrykket i henhold til specifikationen.**

Specifikation

Luft—Tryk. . . . . 210 kPa (30 psi)

VIGTIGT: For at sikre korrekt afkøling skal transmissionsakslens køleribber og området omkring dem altid være rene. Hvis transmissionsakslen bruges med blokerede køleribber, kan den blive beskadiget pga. overopvarmning.

1. Parkér maskinen sikkert. (Se Sikker parkering i afsnittet SIKKERHED).

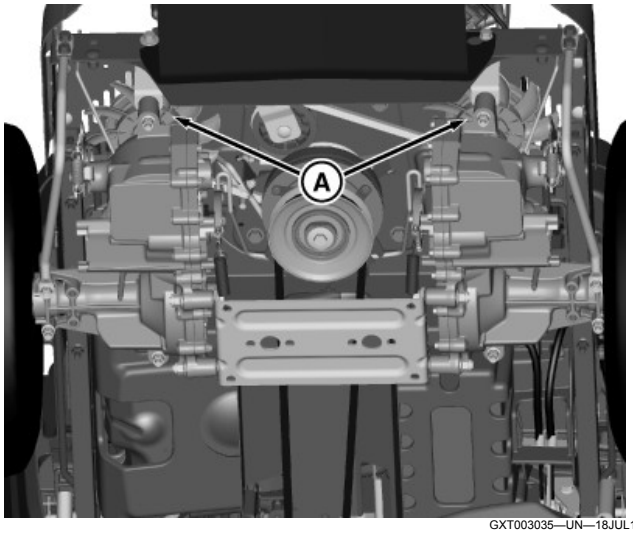

GXT003035—UN—18JUL16

2. Rengør transmissionsakslens køleribber (A) og udvendigt omkring hver blæser med en klud, børste eller trykluft.

MX52301,0000FDD-74-18JUL16

Kontrol og udskiftning af transmissionsakslens/ transmissionens drivrem

FORSIGTIG: Undgå personskade! Indvikling i en rem eller skive kan medføre alvorlige kvæstelser. Stop motoren, og vent, til alle bevægelige dele står stille.

BEMÆRK: Transmissionens drivremme har en selvjusterende fjederspænding, og justering af spændingen er derfor ikke nødvendig.

Kontrol af rem til transmissionsaksel/transmission

1. Parkér maskinen sikkert. (Se Sikker parkering i afsnittet SIKKERHED).

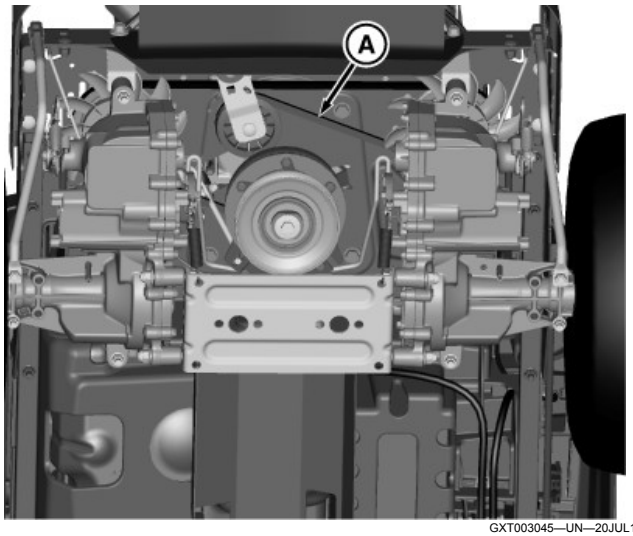

GXT003045—UN—20JUL16

2. Undersøg remmen (A) for slitage, skader eller stræk, mens den sidder på remskiverne.

Udskiftning af rem til transmissionsaksel/transmission

1. Parkér maskinen sikkert. (Se Sikker parkering i afsnittet SIKKERHED).
2. Tag skærmen til remskiveafskærmningen af.
3. Afmontér klippemodulet.

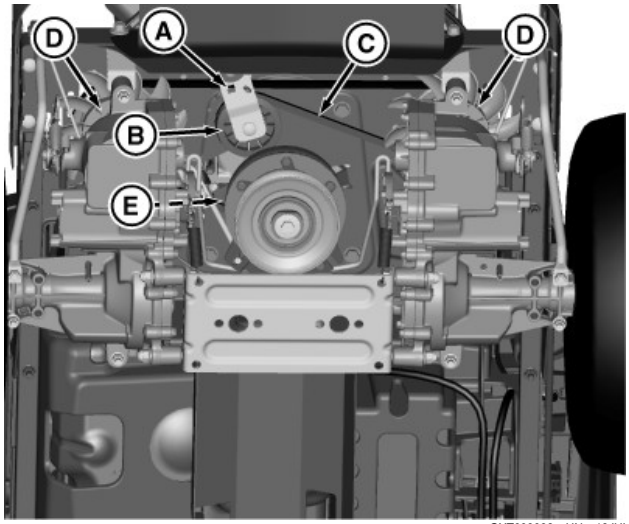

GXT003038—UN—18JUL16

Komponenterne set nedefra og forfra.

4. Kobl stikket til den elektriske kobling fra hovedledningsnettet.

FORSIGTIG: Undgå personskade! Komponenterne monteres under fjederspænding. Brug beskyttelsesbriller og de rette værktøjer, når komponenter med fjederspænding monteres og afmonteres.

5. Indsæt en skralde eller knusebakke på 3/8 tommer i det firkantede hul (A) på mellemarmen, drej den fjederbelastede mellemarm for at aflaste remspændingen på mellemskiven (B), og tag drivremmen (C) af mellemskiven. Løsn fjederspændingen på armen, og fjern værktøjet.
6. Tag drivremmen af de to remskrive til transmissionsaksles (D).
7. Tag drivremmen af motorens remskive (E).
8. Placer den nye rem på motorens remskive (E) og transmissionsakslens to remskiver (D).
9. Drej den fjederbelastede mellemarm (A), og sæt remmen på mellemskiven (B).
10. Sæt el-stikket til den elektriske kobling (A) ind i hovedledningsnettet.
11. Monter klippemodulet.
12. Monter afskærmningen til motorens remskive.

MX52301,0000FDE-74-20JUL16

Vedligeholdelse af klippemodul

Identifikation af klippemodul

Klippemodulerne i den følgende vejledning identificeres med en kode. Koderne er som følger:

Kode	Beskrivelse
42A	42" Accel Deep™ klippemodul

Accel Deep er et varemærkende Deere & Company

TH84124,000022D-74-16SEP15

Af- og påmontering af plæneklipperens fodplade

FORSIGTIG: Undgå personskade! Klippemodulet må kun anvendes, hvis fodpladen er monteret. Hvis den anvendes uden fodplade, er der risiko for alvorlige kvæstelser.

Aftagning af fodplade

1. Parkér maskinen sikkert. (Se Sikker parkering i afsnittet SIKKERHED).

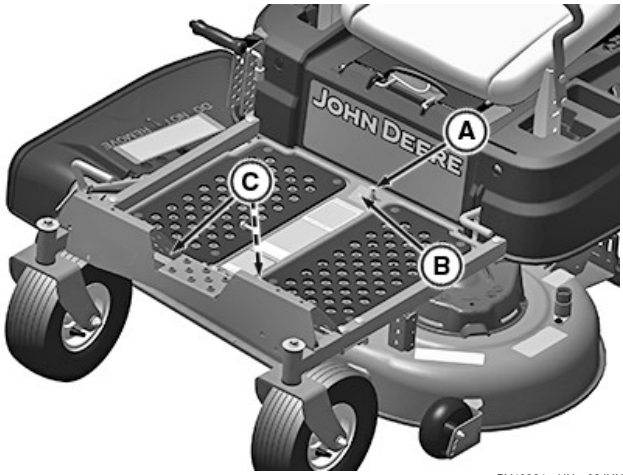

PY43364—UN—02JUN17

2. Fjern bolten (A) med 13 mm nøglen på klippemodulets splitværktøj.
3. Drej fodpladen op ved at trække med hånden (B).
4. Fjern fodpladen.

Montering af fodplade

1. Anbring fodpladens flige (C) i rammens huller.
2. Sænk fodpedalen ned.
3. Sæt bolten (A) i.

RM87422,0000743-74-04JUL17

Afmontering af klippemodul (42A)

1. Parkér maskinen sikkert. (Se Sikker parkering i afsnittet SIKKERHED).
2. Lad motoren og lyddæmperen få lov til at afkøle helt.

FORSIGTIG: Undgå personskade! Roterende knive er farlige.

Gør som følger, før plænetraktoren indstilles eller vedligeholdes:

- **Kobl tændrørskablet/-kablerne eller det negative (-) batterikabel fra for at forhindre utilsigtet start af motoren.**
- **Bær altid handsker, når du arbejder på knivbladene, eller når du arbejder i nærheden af knivene.**

3. Løft klippemodulet til låst transporthøjde.

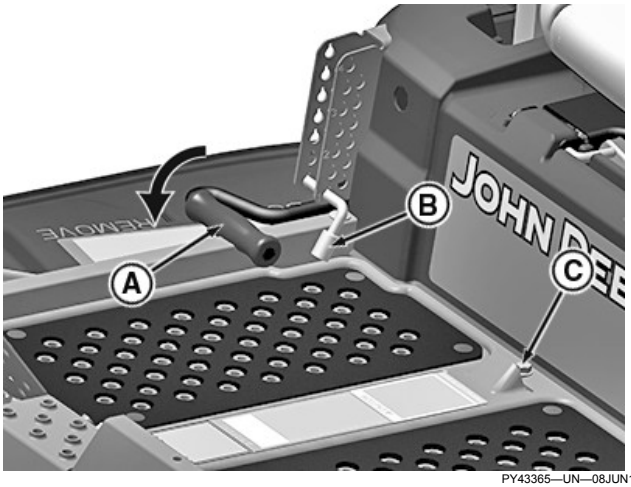

PY43365—UN—08JUN17

4. Tag splitten til klippemodulets højde ud, skub håndtaget (A) til dets laveste position, og sæt splitten (B) i lige over grebet for at låse klippemodulet fast i sænket position.
5. Fjern bolten (C) og fodpladen.

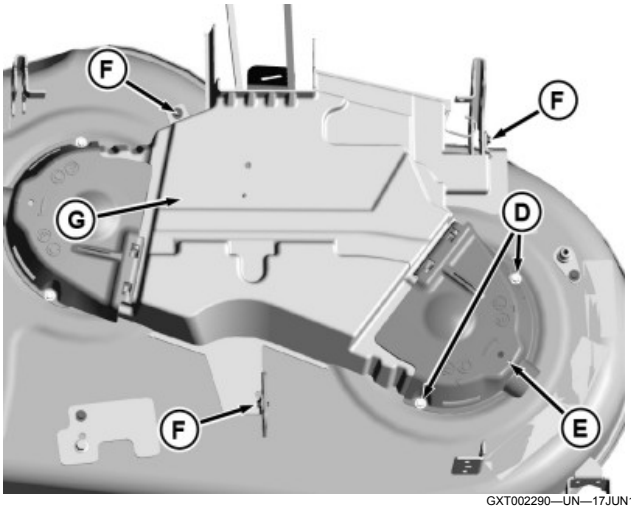

GXT002290—UN—17JUN15

Klippemodul vist med motoren fjernet fra maskinen for at give et bedre overblik.

6. Tag de to skruer (D) og venstre skærm (E) af klippemodulet.
7. Fjern de tre maskinskruer (F) og midterste skærm (G) fra klippemodulet.

FORSIGTIG: Undgå personskade! Komponenten er fjederbelastet og spændt. Personer kan komme til skade, hvis en fjederbelastet komponent løsnes hurtigt.

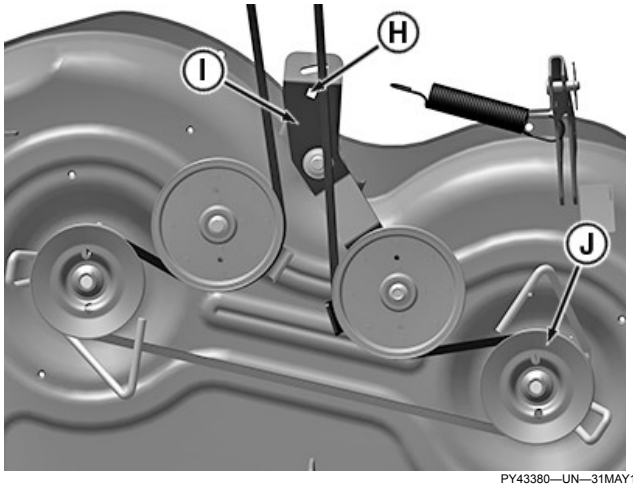

PY43380—UN—31MAY17

Klippemodul vist med motoren fjernet fra maskinen for at give et bedre overblik.

8. Sæt en 3/8" skralde med forlænger ind i **bunden** af det firkantede hul (H) i skivens spændarmen (I). Drej den mod uret for at løsne spændingen på remmen, og tag remmen af remskiven på højre spindel (J).
9. Tag klippemodulets drivrem af motorens drivskive.

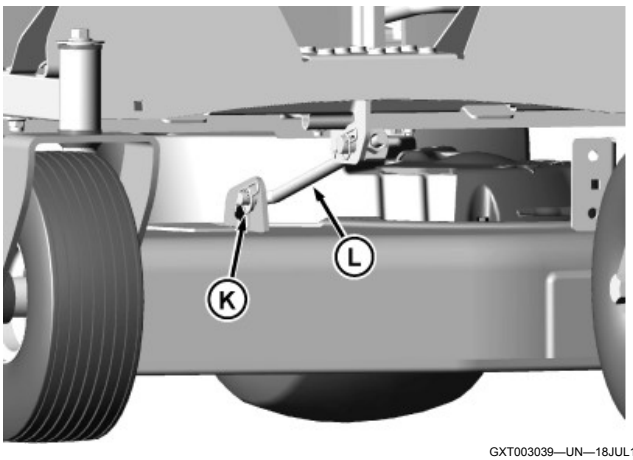

GXT003039—UN—18JUL16

10. Fjern låseclipsen (K) og forreste trækbeslag (L) fra beslaget på klippemodulet.

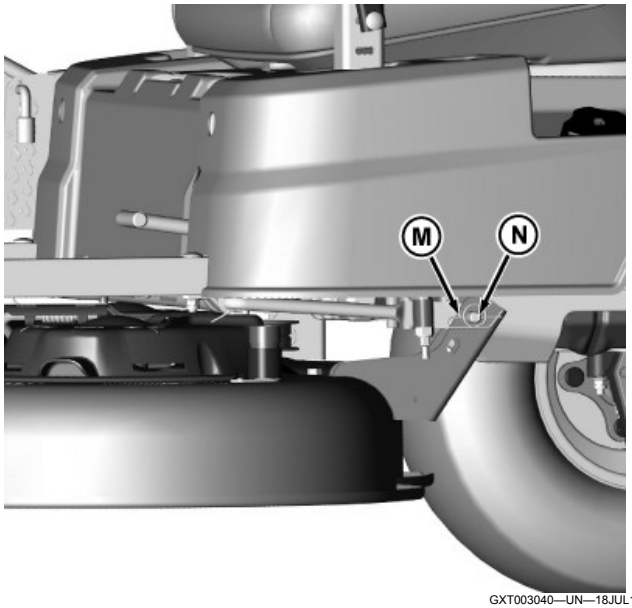

GXT003040—UN—18JUL16

11. Tag fjederklipsen (M) og splitten (N) på hver side af det bageste beslag til klippemodulet af.
12. Hæv klippemodulets løftearme til låst transportposition:
    a. Træk låsesplitten ud, og hæv grebet til klippemodulets løftearme helt op.
    b. Sæt låsesplitten i lige under løftegrebet for at låse det i hævet position.
13. Lad klippemodulet og remmen glide hen mod maskinens forende for at rydde maskinens midterste remafskærmning, og lad klippemodulet glide til siden og ud under maskinen.

VIGTIGT: Maskinen kan vælte, når den bruges uden påmonteret klippemodul. Maskinen må kun flyttes med hånden, når klippemodulet ikke er påmonteret. (Se Flytning af maskinen med håndkraft i afsnittet BETJENING).

RM87422,0000756-74-05JUL17

Montering af klippemodul (42A)

1. Parkér maskinen sikkert. (Se Sikker parkering i afsnittet SIKKERHED).
2. Lad motoren og lydpotten køle helt af.

FORSIGTIG: Undgå personskade! Roterende knive er farlige.

Gør som følger, før plænetraktoren indstilles eller vedligeholdes:

- **Kobl tændrørskablet/-kablerne eller det negative (-) batterikabel fra for at forhindre utilsigtet start af motoren.**
- **Bær altid handsker, når du arbejder på knivbladene, eller når du arbejder i nærheden af knivene.**

3. Træk splitten til klippemodulets højde ud, og hæv grebet til klippemodulets løftearme helt op. Sæt låsesplitten i lige under løftegrebet for at låse det i hævet position.
4. Lad klippemodulet glide ud under maskinen, sæt remmen på maskinens midterste remafskærmning. Få klippemodul og maskinskærm til at passe sammen, rul det hele bagud.

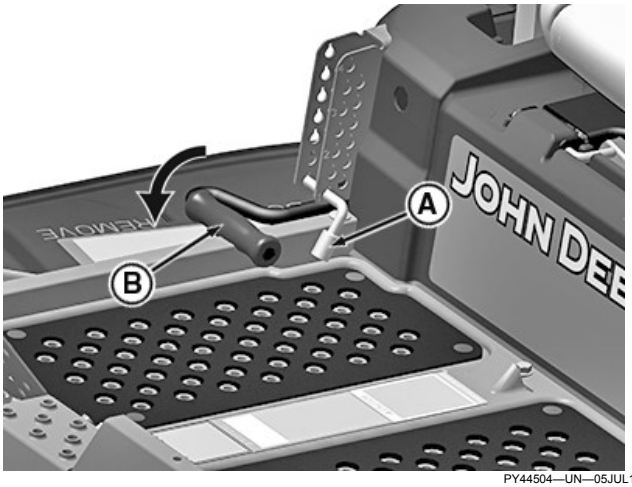

PY44504—UN—05JUL17

5. Tag splitten til klippemodulets højde (A) ud, skub håndtaget (B) til dets laveste position, og sæt splitten i lige over grebet for at låse klippemodulet fast i sænket position.

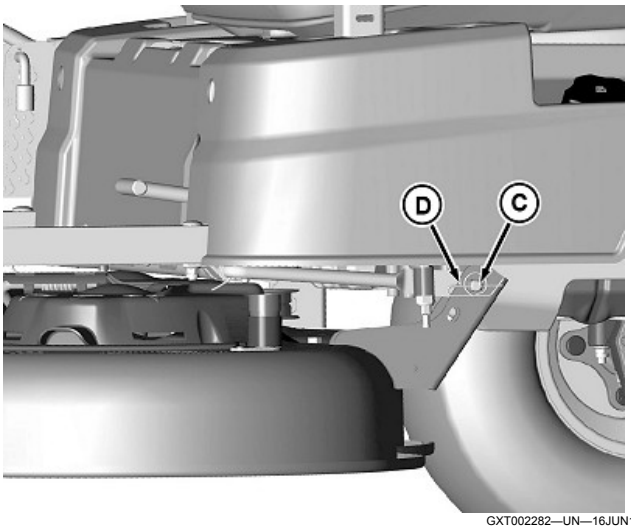

GXT002282—UN—16JUN15

6. Sæt splitten (C) og fjederclipsen (D) ind i begge sider af det bageste klippemodulsbeslag.

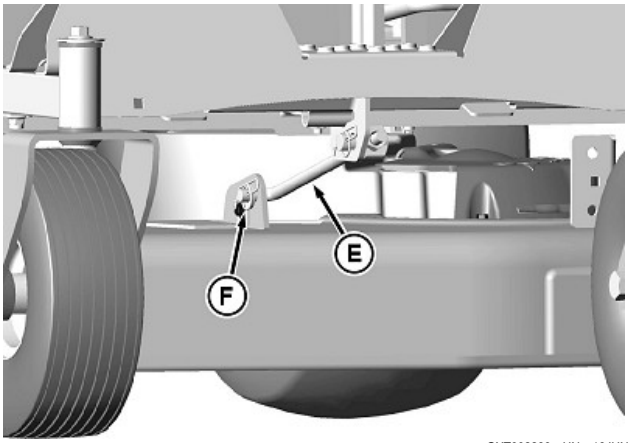

GXT002283—UN—16JUN15

7. Monter den forreste trækstang (E) i klippemodulets beslag, og fastgør den med spændeskive og fjederlåsestift (F).

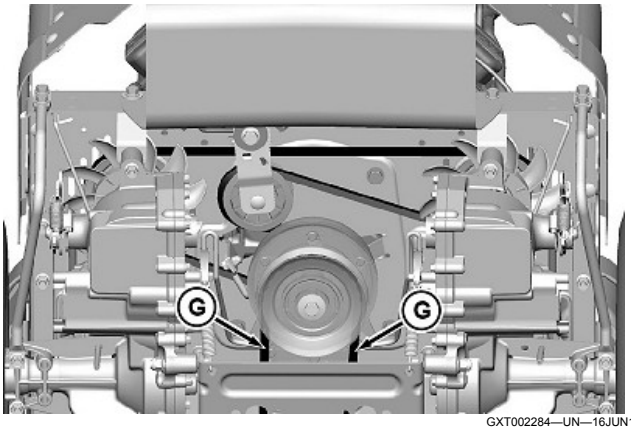

GXT002284—UN—16JUN15

8. Sæt klippemodulets rem (G) på motorremskiven.

VIGTIGT: Venstre og højre skiver er skjult af remskærmene. Hvis remmen ikke sættes rigtigt på skiverne, kan den lide skade.

9. Sørg for, at remmen sidder helt ind på de tre højre remskiver.

FORSIGTIG: Undgå personskade! Komponenten er fjederbelastet og spændt. Personer kan komme til skade, hvis en fjederbelastet komponent løsnes hurtigt.

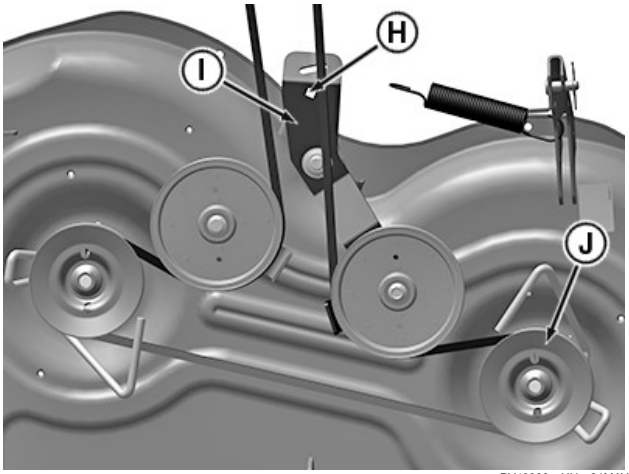

PY43380—UN—31MAY17

Klippemodul vist med motoren fjernet fra maskinen for at give et bedre overblik.

10. Sæt en 3/8" skralde med forlænger ind i **bunden** af det firkantede hul (H) i skivens spændarmen (I). Drej armen mod uret, og sæt remmen på den venstre spindelremskive (J).

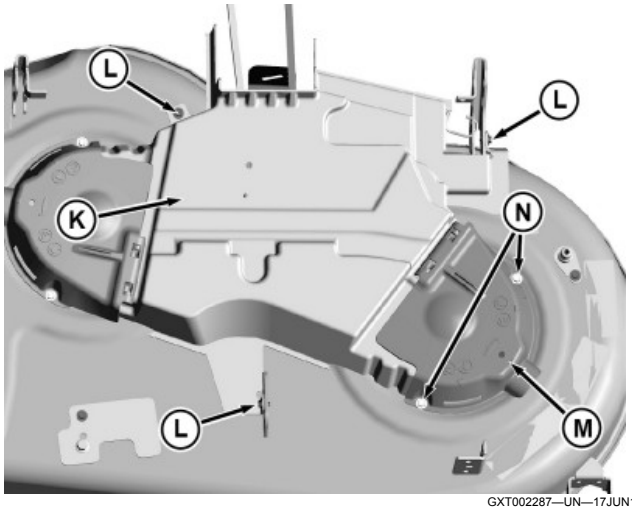

GXT002287—UN—17JUN15

Klippemodul vist med motoren fjernet fra maskinen for at give et bedre overblik.

11. Monter den midterste skærm på klippemodulet (K) med tre maskinskruer (L).
12. Montér kappen på venstre spindel (M) med to skruer (N).
13. Monter fodpladen, og sæt den fast med de originale fastspændingsdele.

RM87422,0000757-74-05JUL17

Udskiftning af klippemodulets drivrem (42A)

Afmonter plæneklipperens drivrem

1. Parkér maskinen sikkert. (Se Sikker parkering i afsnittet SIKKERHED).
2. Lad motoren og lyddæmperen få lov til at afkøle helt.

FORSIGTIG: Undgå personskade! Roterende knive er farlige.

Gør som følger, før plænetraktoren indstilles eller vedligeholdes:

- **Kobl tændrørskablet/-kablerne eller det negative (-) batterikabel fra for at forhindre utilsigtet start af motoren.**
- **Bær altid handsker, når du arbejder på knivbladene, eller når du arbejder i nærheden af knivene.**

3. Løft klippemodulet til låst transporthøjde.

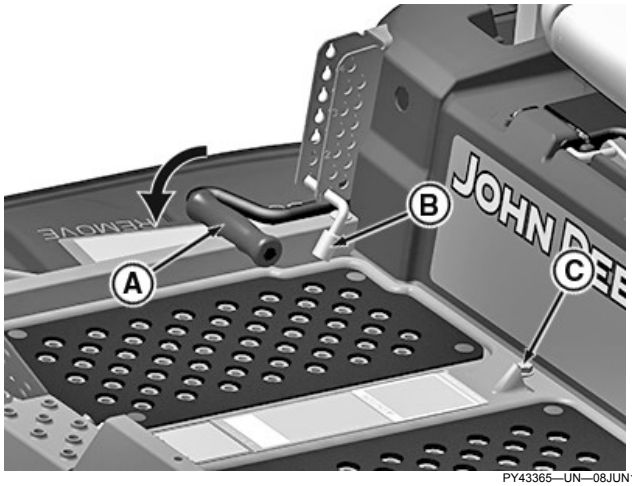

PY43365—UN—08JUN17

4. Tag splitten til klippemodulets højde ud, skub håndtaget (A) til dets laveste position, og sæt splitten (B) i lige over grebet for at låse klippemodulet fast i sænket position.
5. Fjern bolten (C) og fodpladen.

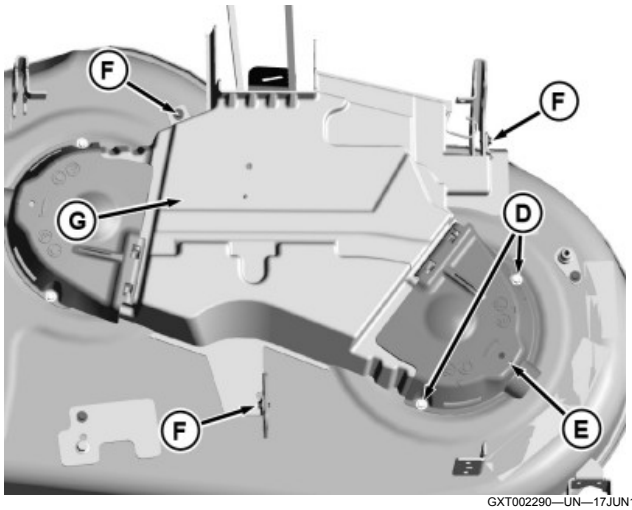

GXT002290—UN—17JUN15

Klippemodul vist med motoren fjernet fra maskinen for at give et bedre overblik.

6. Tag de to skruer (D) og venstre skærm (E) af klippemodulet.
7. Fjern de tre maskinskruer (F) og midterste skærm (G) fra klippemodulet.

FORSIGTIG: Undgå personskade! Komponenten er fjederbelastet og spændt. Personer kan komme til skade, hvis en fjederbelastet komponent løsnes hurtigt.

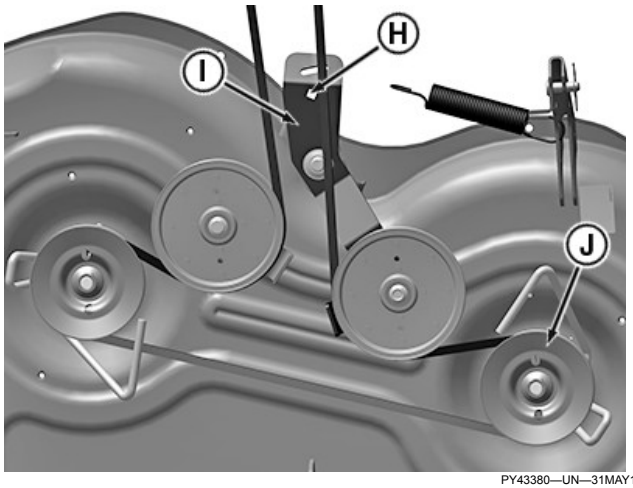

PY43380—UN—31MAY17

Klippemodul vist med motoren fjernet fra maskinen for at give et bedre overblik.

8. Sæt en 3/8" skralde med forlænger ind i **bunden** af det firkantede hul (H) i skivens spændarmen (I). Drej den mod uret for at løsne spændingen på remmen, og tag remmen af remskiven på højre spindel (J).
9. Tag klippemodulets drivrem af motorens drivskive.

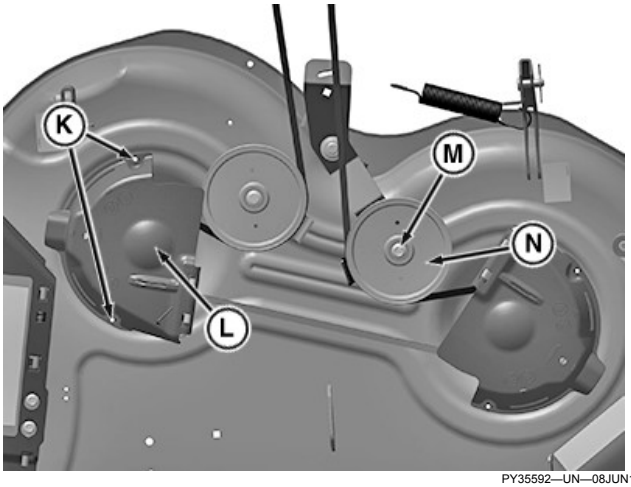

PY35592—UN—08JUN17

Klippemodul vist med motoren fjernet fra maskinen for at give et bedre overblik.

10. Fjern de to skruer (K) og kappen på højre spindel (L).
11. Løsn møtrikken (M) på remskiven, og tag remmen skiven (N) og remføreren.
12. Tag remmen af maskinen.
13. Se efter, om remmen er slidt eller beskadiget. Udskift den, hvis det er nødvendigt.
14. Rengør den øverste del af klippemodulet og skiverne.

Monter klipperens drivrem

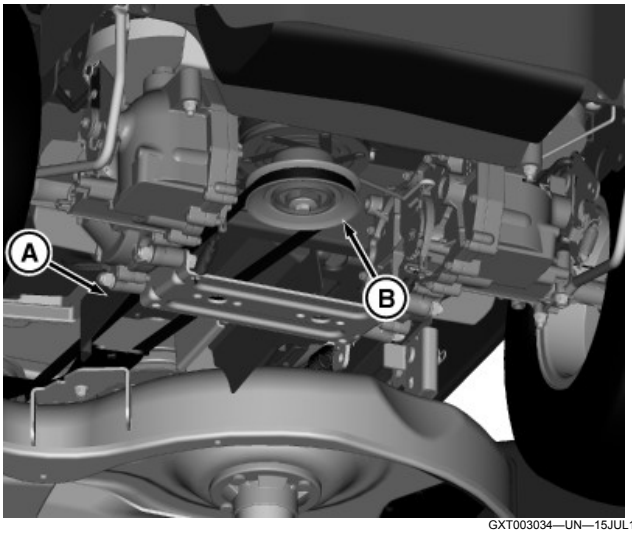

GXT003034—UN—15JUL16

1. Før remmen gennem den midterste maskinafskærmning (A), og sæt den på remskiven (B).

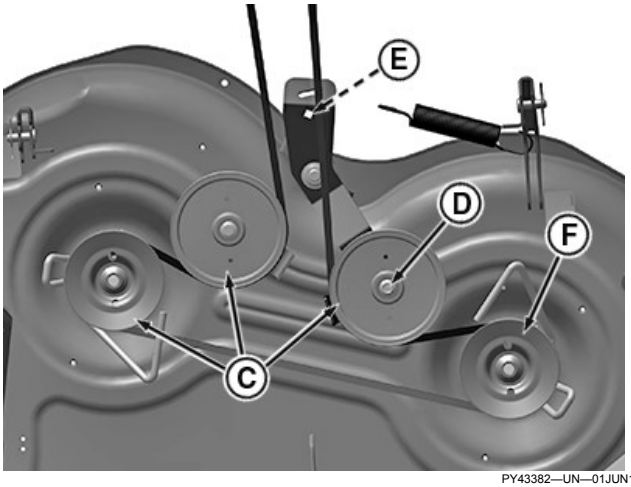

PY43382—UN—01JUN17

2. Monter remmen på de tre remskiver (C) som vist.
3. Spænd bolten (D) på mellemremskiven iht. specifikationerne.

Specifikation

Remskive—Drejningsmoment. . . . . 47 N·m (35 lb-ft)

VIGTIGT: Venstre og højre skiver er skjult af remskærmene. Hvis remmen ikke sættes rigtigt på skiverne, kan den lide skade.

FORSIGTIG: Undgå personskade! Komponenten er fjederbelastet og spændt. Personer kan komme til skade, hvis en fjederbelastet komponent løsnes hurtigt.

4. Sæt en 3/8" skralde med forlænger ind i **bunden** af det firkantede hul (E) i skivens spændarmen. Drej armen mod uret, og sæt remmen på den venstre spindelremskive (F).

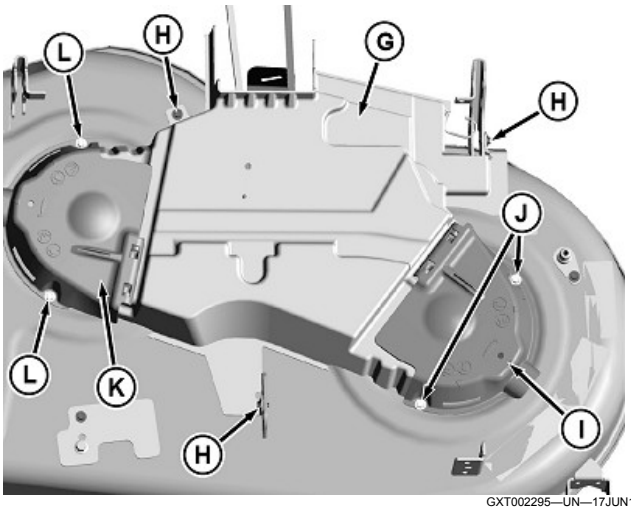

GXT002295—UN—17JUN15

Klippemodul vist med motoren fjernet fra maskinen for at give et bedre overblik.

5. Monter den midterste skærm på klippemodulet (G) med tre maskinskruer (H).
6. Montér kappen på venstre spindel (I) med to skruer (J).
7. Montér kappen på højre spindel (K) med to skruer (L).
8. Monter fodpladen, og sæt den fast med de originale fastspændingsdele.

RM87422,0000758-74-07JUL17

Montering af bioklipknive

FORSIGTIG: Undgå personskade! Knivbladene er skarpe. Brug altid handsker, når knivbladene håndteres, eller når der arbejdes i nærheden af knivblade. Udskift knivbladene, hvis de er defekte. De må ikke rettes ud eller svejses.

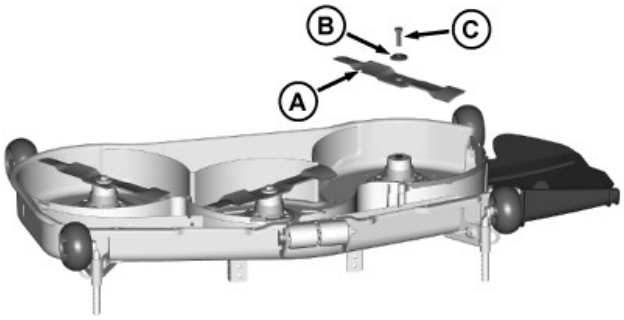

MXT015291—UN—19AUG15

1. Montér knivbladet (A) med æggen nedad mod jorden.
2. Monter den store skive (B) og bolten (C).
3. Anbring en træklods mellem klippekniven og klippeenheden for at forhindre klippekniven i at dreje, når bolten strammes.
4. Spænd bolten.

Specifikation

Bolt til knivblad—Drejningsmoment. . . . . 68 Nm (50 lb·ft)

5. Afstanden mellem knivbladet og bioklip-ledepladen kontrolleres ved at dreje bladene med hånden. Hvis de kommer i kontakt med hinanden, skal du kontrollere, at fastgørelsesdelene er tilspændt.

SB31882,00003E3-74-27MAY20

Kontrol af bøjede knivblade

FORSIGTIG: Undgå personskader! Knivbladene er skarpe. Brug altid handsker, når knivbladene håndteres, eller når der arbejdes i nærheden af knivblade.

Udskift knivbladene, hvis de er defekte. De må ikke rettes ud eller svejses.

1. Parkér maskinen sikkert. (Se Sikker parkering i afsnittet SIKKERHED).
2. Løft klippemodulet til den højest mulige position, og lås det fast for at få adgang til knivbladene.

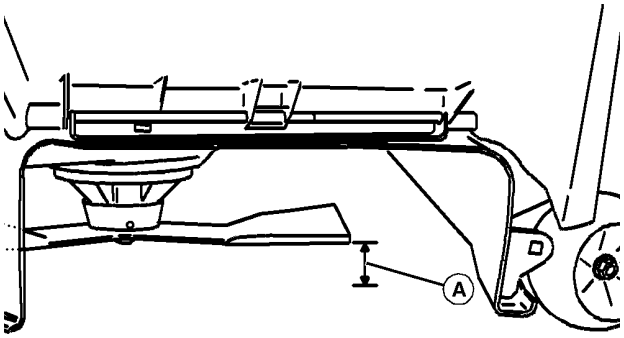

MXAL42867—UN—09APR13

Klippemodul med sideudkast anvendt til illustration

3. Mål afstanden (A) mellem spidsen af knivbladet og jordoverfladen.
4. Drej knivbladet 180º, og mål afstanden mellem den anden ende af knivbladsspidsen og jordoverfladen.
5. Hvis forskellen på de to målinger er større end 3 mm (1/8"), skal der monteres et nyt knivblad.
6. Gentag for alle knivblade.

MP47322,00F466C-74-25JUL18

Service af knivblade

FORSIGTIG: Roterende knive er farlige.

Gør som følger, før plænetraktoren indstilles eller vedligeholdes:

- **Kobl tændrørskablet/-kablerne eller det negative (-) batterikabel fra for at forhindre utilsigtet start af motoren.**
- **Bær altid handsker, når du arbejder på klippekniven, eller når du arbejder i nærheden af knivene.**

Afmontering af knivblade

1. Parkér maskinen sikkert. (Se Sikker parkering i afsnittet SIKKERHED).
2. Løft klippemodulet for komme til knivbladene. Om nødvendigt må klippemodulet fjernes.
3. Blokér knivbladet med et stykke træ for at forhindre det i at dreje rundt.

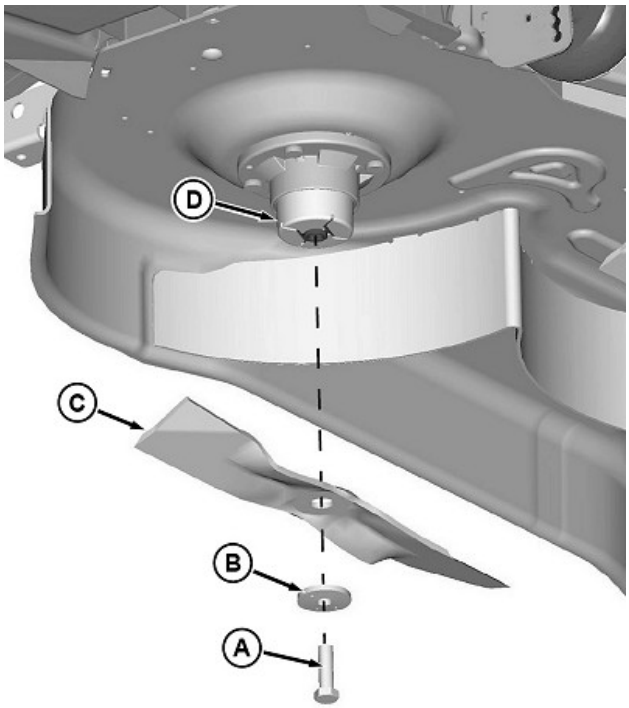

GXT001605—UN—13MAY15

4. Løsn og fjern bolten (A), spændeskiven (B) og knivbladet (C).
5. Efterse knivbladene; slib, afbalancer eller udskift dem, som det er nødvendigt.

Montering af knivblade

1. Sørg for, at deflektorkoppen (D) sidder korrekt på plads mellem spindelen og knivbladet.
2. Placer knivbladet (C) på styrespindelen med skæret vendt mod jorden.
3. Monter spændeskiven (B) med den buede side mod knivbladet og bolten (A) for at spænde knivbladet fast på spindelakslen.

4. Bloker knivbladet med et stykke træ for at forhindre det i at dreje rundt, og spænd bolten iht. specifikationen.

Specifikation

Knivbladsbolt—Drejningsmoment. . . . . 68 N·m (50 lb-ft)

TH84124,000022C-74-18JUN15

Vedligeholdelse af det elektriske system

Sikker vedligeholdelse af batteri

MXAL42869—UN—09APR13

FORSIGTIG: Undgå personskade! Batteriet udvikler en brændbar og eksplosiv gas.

Undgå, at batteriet eksploderer:

- **Ryg ikke, og anvend ikke åben ild i nærheden af batteriet.**
- **Bær beskyttelsesbriller og handsker.**
- **Sørg for, at der ikke er direkte kontakt med metal over batteripolerne.**
- **Fjern først det negative kabel, når du afbryder batteriet.**
- **Sæt det negative kabel på til sidst, når du tilslutter batteriet.**

MP47322,00F466F-74-13JAN15

Af- og påmontering af batteriet

Afmontering

1. Parkér maskinen sikkert. (Se Sikker parkering i afsnittet SIKKERHED).
2. Drej førersædet fremover.
3. Fjern dækslet til batterirummet.

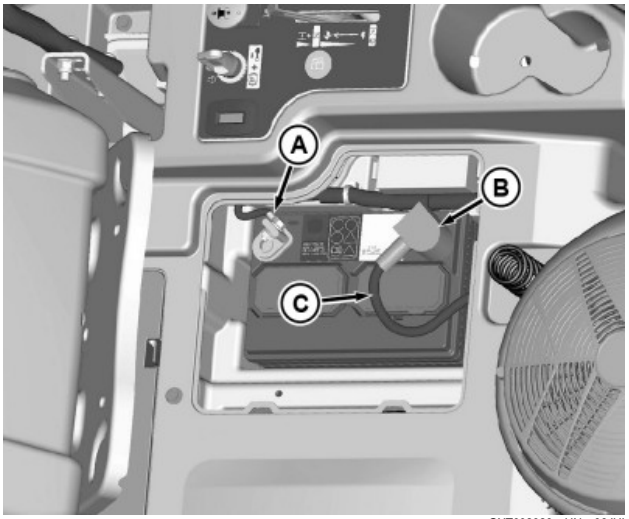

GXT002323—UN—06JUL15

4. Frakobl det negative (-) batterikabel (A).
5. Skub det røde dæksel (B) væk fra den positive (+) batteripol, og fjern kablet (C) fra batteriet.
6. Afmontér batteriet.

Montering

1. Anbring batteriet på batteribakken som vist.
2. Forbind først det positive (+) kabel til batteriet, dernæst det negative (-) kabel.
3. Batteripolerne påsmøres universalfedt eller påsprøjtes silikone for at forhindre korrosion.
4. Skub det røde dæksel over den positive batteripol.
5. Montér dækslet på batterirummet.
6. Sænk førersædet.

TH84124,00001AF-74-06JUL15

Rengøring af batteri og poler

1. Parkér maskinen sikkert. (Se Sikker parkering i afsnittet SIKKERHED).
2. Afbryd og afmonter batteriet.
3. Vask batteriet i en opløsning med fire teskefulde bagesoda i én gallon vand. Pas på, at der ikke kommer sodaopløsning ned i cellerne.
4. Rens batteriet med vand, og tør det af.
5. Rens polerne og enderne på batterikablerne med en stålbørste, indtil de skinner.
6. Montér batteriet.
7. Sæt kablerne på batteripolerne med spændskiver og møtrikker, start med det positive kabel.
8. Batteripolerne påsmøres universalfedt eller påsprøjtes silikone for at forhindre korrosion.

MG39705,00000D8-74-18JUL18

Brug af hjælpebatteri

FORSIGTIG: Undgå personskade! Batteriet udvikler en brændbar og eksplosiv gas.

Undgå, at batteriet eksploderer:

- **Ryg ikke, og anvend ikke åben ild i nærheden af batteriet.**
- **Bær beskyttelsesbriller og handsker.**

- **Oplad og start ikke et frosset batteri med et startkabel. Opvarm batteriet iht. specifikationen.**

Specifikation

Batteri—Temperatur. . . . . 16 °C (60 °F)

- **Slut ikke det negative (-) kabel fra ekstrabatteriet til den negative (-) pol på det afladede batteri. Tilslut på en god jordforbindelse på afstand af det afladede batteri.**

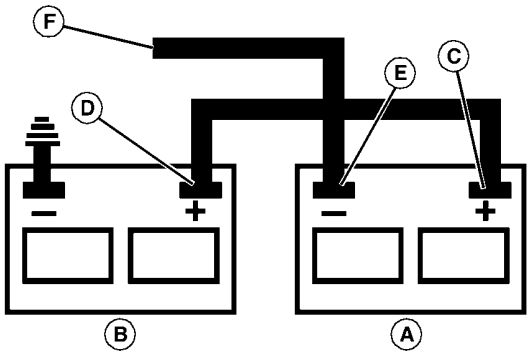

MXAL42872—UN—09APR13

A—Hjælpebatteri
B—Afbrudt køretøjsbatteri
C—Pluspol (+)
D—Pluspol (+)
E—Minuspol (+)
F—Hjælpebatteri negativ (-) kabelende

1. Slut det positive (+) kabel fra ekstrabatteriet til ekstrabatteriets (A) positive (+) pol (C).
2. Slut den anden ende af det positive (+) kabel fra ekstrabatteriet til det afbrudte køretøjsbatteris (B) positive (+) pol (D).
3. Slut det negative (–) kabel fra ekstrabatteriet til ekstrabatteriets negative (–) pol (E).

VIGTIGT: Undgå skader! De elektriske opladninger fra ekstrabatteriet beskadiger maskinkomponenter. Sæt ikke ekstrabatteriets negative kabel på maskinens stel. Sæt det kun på motorblokken.

Montér ekstrabatteriets negative kabel på afstand af bevægelige dele i motorrummet som f.eks. remme og ventilatorblade.

4. Slut den anden ende (F) af det negative (–) kabel fra ekstrabatteriet til en metaldel på den slukkede maskines motorblok på afstand af batteriet.
5. Start motoren i den slukkede maskine, og lad maskinen være i gang i et godt stykke tid.
6. Afbryd forsigtigt hjælpekablerne i nøjagtigt den omvendte rækkefølge: Først det negative kabel og derefter det positive kabel.

MP47322,00F4672-74-05JUN15

Udskiftning af sikring

1. Parker maskinen sikkert. (Se Sikker parkering i afsnittet SIKKERHED).
2. Hæv førersædet op.
3. Fjern dækslet til batterirummet.
4. Se servicemærkaten bag førersædet for identifikation og placering af sikringskredsløb.
5. Udtag sikringen og kontrollér metaltråden i sikringens vindue. Kassér sikringen, hvis tråden er i stykker.
6. Skub en ny sikring med korrekt ampereklassificering ind i den pågældende fatning.
7. Sænk førersædet ned.

MP47322,00F4673-74-15MAR13

Diverse service

Anvendelse af korrekt brændstof og stabilisator

VIGTIGT: Undgå skader! Brug af gammelt, kontamineret eller forkert brændstof kan medføre skade på motor- og brændstofsystemet. Reparationer som følge af gammelt, kontamineret eller forkert brændstof er ikke dækket af garantien.

Brug almindeligt, blyfrit brændstof med et oktantal på 87 eller derover. Brændstofblandinger, som indeholder op til 10 % ethanol eller op til 15 % MTBE omformuleret brændstof, er acceptable. Anvend ikke brændstof eller tilsætningsstoffer, der indeholder methanol, da der kan opstå skade på motoren.

Anvend altid frisk, rent brændstof, som købes i en mængde, der kan anvendes inden for ca. 30 dage. Der skal tilsættes stabilisator til brændstoffet, hver gang der fyldes på. Tilsæt stabilisator før opfyldning af brændstofbeholderen for at sikre god opblanding. Dette hjælper med at forebygge problemer med motorens ydeevne og bevirker, at der kan opbevares brændstof i maskinen hele året, uden det skal aftappes.

Opbevar brændstof i plastikbeholdere for at mindske dannelse af kondens. Sørg for, at hætten på brændstofbeholderen lukker tæt til for at reducere forurening og fordampning af brændstoffet. For at sikre bedst mulige opbevaringsbetingelser for brændstoffet skal der anvendes en selvlukkende beholder.

Brændstof blandes for at give det bedste resultat efter årstiden. For at undgå funktionsproblemer med motoren, såsom startvanskeligheder eller damplås, skal der benyttes brændstof, der passer til årstiden. I varmt vejr benyttes brændstof, der købes i løbet af den årstid, og i koldt vejr benyttes brændstof, som købes i løbet af den årstid.

Brændstof kan blive for gammelt i maskiner med motorer, der benyttes årstidsbestemt eller sjældent i løbet af en sæson. Gammelt brændstof kan danne lakpartikler, som kan tilstoppe karburatoren eller EFI-komponenterne og dermed påvirke motorens ydeevne.

Opbevar brændstofbeholderen tæt tillukket et køligt sted uden direkte sollys. Brændstof kan nedbrydes og forringes, hvis beholderen ikke er ordentligt forseglet, eller hvis det udsættes for sol og varme.

Der kan ske kondensdannelse i brændstoftanken som følge af mange forskellige drifts- eller miljømæssige forhold, og det kan efterhånden påvirke maskinens funktion. Fyld maskinens brændstoftank op hver dag efter endt brug.

MP47322,00F4674-74-26MAY15

Påfyldning af brændstoftanken

FORSIGTIG: Undgå personskade! Brændstofdampe er eksplosive og antændelige:

- **Sluk motoren, før du fylder brændstof på tanken.**
- **Lad motoren køle af, før du hælder brændstof på.**
- **Ryg ikke ved håndtering af brændstof.**
- **Hold brændstoffet væk fra åben ild eller gnister.**
- **Fyld brændstof på tanken ude i det fri eller i et ventileret område.**
- **Sug spildt brændstof op med det samme.**
- **Brug en ren, godkendt, ikke-metallisk beholder for at forebygge statisk elektricitet.**

VIGTIGT: Undgå skader! Urenheder og vand i brændstoffet vil beskadige motoren:

- **Rengør tankåbningen for smuds og urenheder.**
- **Brug ren, frisk, stabiliseret brændstof.**
- **Fyld brændstof på tanken hver dag, når dagens arbejde er afsluttet for at forhindre, at der dannes kondens i brændstoftanken.**
- **Hvis du bruger tragt, skal du sikre dig, at den er af plast og ikke har gitter eller filter.**

Fyld brændstof på tanken hver dag, når dagens arbejde er afsluttet for at forhindre, at der dannes kondens og isaflejringer, når vejret er koldt.

1. Parkér maskinen sikkert. (Se Sikker parkering i afsnittet Sikkerhed).
2. Lad motoren køle af.
3. Fjern alt skidt omkring dækslet til brændstoftanken.
4. Tag langsomt dækslet til brændstoftanken af, så et evt. tryk i tanken kan slippe ud.
5. Fyld kun brændstof op til underkanten af .påfyldningsstudsen. Fyld ikke for meget på.
6. Montér brændstoftankens dæksel, og drej det, indtil det klikker.

MP47322,00F4675-74-21OCT20

Løftning af maskinen

1. Parkér maskinen sikkert. (Se Sikker parkering i afsnittet SIKKERHED).

FORSIGTIG: Undgå personskade! Maskinen kan falde af eller glide ned af usikre løfteanordninger eller bukke.

- **Brug sikkert løftegrej, der er udlagt til at løfte maskinens vægt.**
- **Sænk maskinen ned på donkraften eller andre stabile understøtninger, og blokér hjulene, før du vedligeholder maskinen.**

BEMÆRK: Afmonter eventuelle redskaber til materialeopsamling, før maskinen løftes

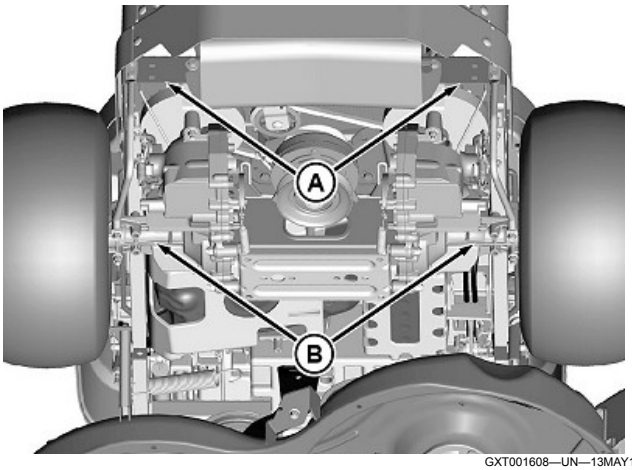

GXT001608—UN—13MAY15

2. Løft maskinens bagende sikkert vha. løftepunkterne på stellet (A). Anbring bukke eller andre stabile understøtninger under transakslens løftepunkter (B).

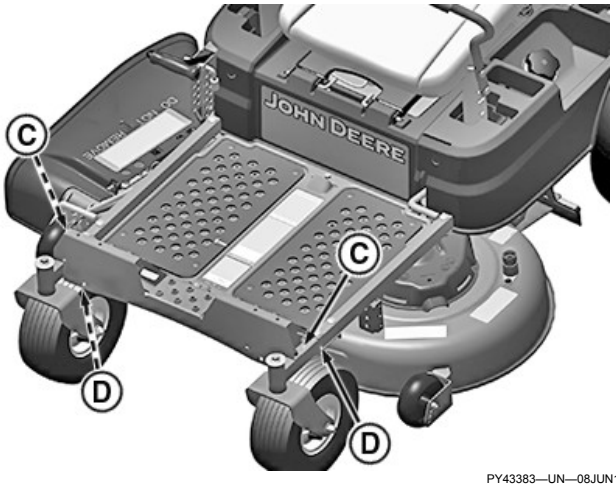

PY43383—UN—08JUN17

3. Løft maskinens forende sikkert på stelpunktet (C). Anbring bukke eller andre stabile understøtninger under maskinens løftepunkter på stellet (D).
4. Hvis kun forenden af maskine løftes, skal de blokerede hjul hvile på gulvet, så maskinen ikke bevæger sig.
5. Løft forenden og/eller bagenden af maskinen, og fjern bukke eller andre understøtninger for at sænke maskinen. Sænk maskinen.

RM87422,0000759-74-05JUN17

Kontrol af dæktryk

FORSIGTIG: Undgå personskade! Der er fare for, at dæk og fælgdele kan gå fra hinanden eksplosionsagtigt, hvis dækket håndteres forkert:

- **Forsøg ikke at montere et dæk, hvis ikke du har det rigtige udstyr og den nødvendige erfaring til at udføre arbejdet.**
- **Sørg for, at alle dæk er pumpet op til det anbefalede tryk, især ved arbejde på skråninger. Hvis trykket er lavt, kan maskinen blive ustabil på skråninger.**
- **Foretag aldrig svejsning eller opvarmning af et hjul med dæk. Varme kan medføre en stigning i lufttrykket, hvilket kan få dækket til at eksplodere. Svejsning kan svække hjulets struktur eller deformere det.**
- **Stå ikke foran eller over et dæk, når det pumpes op. Brug en clips-drejepatron og forlængerslange, der er lang til at du kan stå ved siden af.**

1. Kontrollér dækkene for skader.
2. Kontrollér dæktrykket med en nøjagtig lavtryksmåler.
3. Lavere dæktryk kan forbedre vejgrebet og funktionen alt efter græsforholdene, eller hvis der er stejle skråningerne på kørearealet.
4. Tilføj eller fjern luft for at overholde et specificeret dæktryk. (Se dæktryk i afsnittet specifikationer).

MP47322,00F4677-74-10JUN20

På- og afmontering af hjulenheden

Afmontering

1. Parkér maskinen sikkert. (Se Sikker parkering i afsnittet Sikkerhed).

FORSIGTIG: Undgå personskade! Maskinen kan falde af eller glide ned af usikre løfteanordninger eller bukke.

- **Brug sikkert løftegrej, der er udlagt til at løfte maskinens vægt.**
- **Sænk maskinen ned på bukke eller andre stabile**

understøtninger, og blokér hjulene, før du vedligeholder maskinen.

VIGTIGT: Undgå skader! Anbring støttebukke under rammen, ikke under transmissionen eller motoren, når maskinen løftes op eller understøttes.

2. Løft maskinen med sikkert løftegrej, og sænk maskinen ned på bukke eller andre stabile understøtninger. Blokerede hjul skal hvile på gulvet for at forhindre, at maskinen bevæger sig.

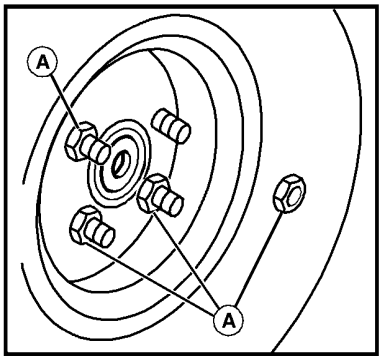

MXAL42875—UN—09APR13

3. Fjern hjulmøtrikkerne (A).
4. Løft hjulsamlingen af.

FORSIGTIG: Undgå personskade! Der er fare for, at dæk og fælgdele kan gå fra hinanden eksplosionsagtigt, hvis dækket håndteres forkert:

- **Forsøg ikke at montere et dæk, hvis ikke du har det rigtige udstyr og den nødvendige erfaring til at udføre arbejdet.**

5. Bring hjulsamlingen hen til en autoriseret forhandler med henblik på reparation.

Montering

1. Montér hjulsamlingen med ventiltappen udad.
2. Fastspænd hjulmøtrikkerne ens i skiftevis rækkefølge, til de sidder fast.
3. Sænk maskinen helt ned på gulvet.
4. Spænd hjulmøtrikkerne iht. specifikationer.

Specifikation

Hjulsmøtrikker—Drejningsmoment. . . . . 102 Nm (75 lb.-ft.)

MP47322,00F4678-74-26MAY15

Af- og påmontering af forreste styrehjul

Afmontering:

1. Parkér maskinen sikkert. Læs om sikker parkering af maskinen i kapitlet Sikkerhed.

FORSIGTIG: Undgå personskade! Maskinen kan falde af eller glide ned af usikre løfteanordninger eller bukke.

- **Brug sikkert løftegrej, der er udlagt til at løfte maskinens vægt.**
- **Sænk maskinen ned på bukke eller andre stabile understøtninger, og blokér hjulene, før du vedligeholder maskinen.**

BEMÆRK: Kobl alle redskaber fra, før du løfter maskinen.

2. Hæv maskinens forende, og klods den op.

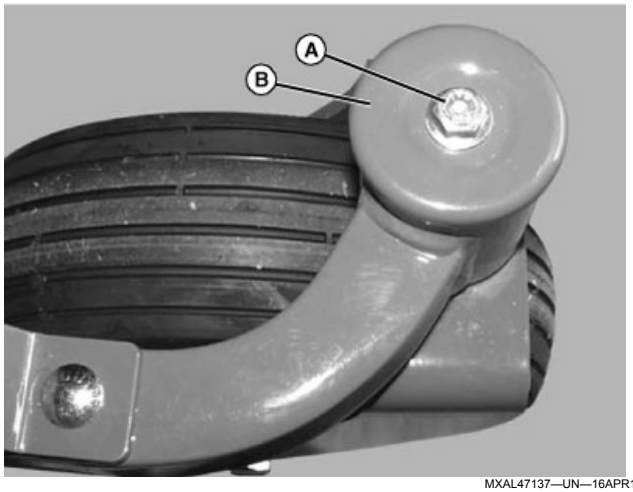

MXAL47137—UN—16APR13

3. Understøt styrehjulene, og fjern flangebolten (A) og hætten (B).
4. Tag styrehjulene af maskinen.

MXAL47138—UN—16APR13

5. Undersøg lejerne (C) ved toppen og bunden af stellet. Udskift slidte eller beskadigede lejer.

BEMÆRK: Det inderste spor går ud over den yderste.

MXAL47139—UN—16APR13

6. Tag møtrikken (D) ud, og træk bolten ud af hjulet.
7. Fjern hele hjulet (E).

MXAL47140—UN—16APR13

8. Fjern afskærmningen (F) og lejet (G). Se efter, om skærme, hjul og lejer er slidte eller beskadigede. Udskift slidte eller beskadigede dele.

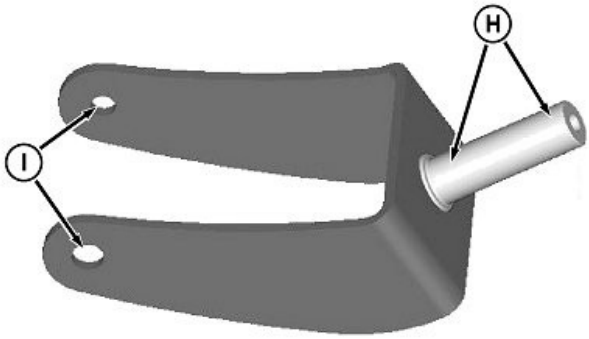

GXT002156—UN—02JUN15

9. Se efter, om lejernes slidsteder (H) og bolthullerne (I) er slidte eller beskadigede. Udskift om nødvendigt.

Samling

- Smør hjulets aksel og bolt med fedt.
- Foretag montagen i modsat rækkefølge som ved afmonteringen.
- Spænd styrehjulets låsemøtrik og bolt iht. specifikationen.

Specifikation

Styrehjulets låsemøtrik—Drejningsmoment. . . . . 47 Nm (35 lb-ft)

- Spænd flangebolten for at fastgøre gaflen iht. specifikationen.

Specifikation

Flangebolt—Drejningsmoment. . . . . 47 Nm (35 lb-ft)

MX52301,0001044-74-13SEP16

Rengøring og reparation af metaloverflader

Rengøring:

Følg den almindelige praksis ved bilpleje til maskinens lakerede metalflader. Brug en kvalitetsvoks til bilpleje med jævne mellemrum for at bevare fabriksudseendet på maskinens lakerede overflader.

Reparation af mindre ridser (ridser i lakken):

1. Rens området, der skal repareres, meget omhyggeligt.

VIGTIGT: Undgå skader! Brug ikke skuremidler på lakerede overflader.

2. Brug et bilpoleringsmiddel til at fjerne ridser i lakken.
3. Giv hele overfladen et tyndt lag voks.

Reparation af dybe ridser (der ses metal eller grunding):

1. Rens området, der skal repareres med sprit eller terpentin.
2. Brug en malestift med fabriksfarver, der fås hos din autoriserede forhandler til at fylde ridserne med. Følg anvisningerne på malestiften om anvendelse og tørring.
3. Gør overfladen glat med et bilpoleringsmiddel. Brug ikke poleringsmaskine.
4. Giv overfladen et tyndt lag voks.

MP47322,00F467A-74-26MAY15

Fejlsøgning

Brug af fejlsøgningsskemaet

Hvis du har et problem, der ikke er anført i dette skema, kan du se i den tekniske manual eller kontakte en autoriseret forhandler.

MP47322,00F467B-74-13NOV18

Motor

FEJL	KONTROLLER
Ringe motorydelse	Snavs i brændstofsystemet eller gammelt brændstof. Tøm tanken, og fyld friskt, stabiliseret brændstof på. Anskaf brændstof fra en anden leverandør, før du overvejer andre problemer med maskinen. Leverandører blander brændstof på forskellig måde og ved at skifte leverandør løses problemer med motorydelse sædvanligvis. Brændstof blandet med sprit eller æter kan medføre problemer med motorydelsen som følge af gummi- og lakaflejringer, særligt hvis brændstoffet opbevares i adskillige uger eller mere. Anskaf friskt brændstof.
Motoren vil ikke starte – ingen omdrejninger	Parkeringsbremsen er ikke låst. Køregrebene er ikke i tænd- og slukposition. Plæneklipperen er koblet til. Defekt bremse, indkoblingsgreb eller tændingsnøgle. Elektrisk problem – Se afsnittet Fejlfinding på elektriske komponenter.
Motoren drejer rundt, men vil ikke starte	Tændrørskablet sidder løst eller er koblet fra. Forkert brændstof. Tilstoppet brændstoffilter. Elektrisk problem – Se afsnittet Fejlfinding på elektriske komponenter.
Motoren er vanskelig at starte	Karburatoren er ikke korrekt justering eller beskidt. Chokeren lukker ikke helt. Tilstoppet brændstoffilter. Defekt tændrør. Gammelt eller forkert brændstof. Løse eller korroderede elektriske forbindelser. Motoroliens viskositet.

FEJL	KONTROLLER
Motoren kører ujævnt	Blokerede køleribber. Løse elektriske forbindelser. Choker- eller gaskablet hænger. Chokeren er ikke helt åben. Brændstoflinjen eller brændstoffilteret tilstoppet. Gammelt eller tilsmudset brændstof. Forkert brændstof. Blokeret luftfilterelement.
Motoren sætter ud under belastning	Defekt tændrør. Gammelt eller tilsmudset brændstof. Tilstoppet brændstoffilter.
Damplommer i motoren	Brændstoftankens udluftningsventil er blokeret. Snavs i brændstoffilteret. Blokerede køleribber. Løsn slangeforbindelsen ved brændstoffilteret eller -pumpen.
Motoren overheder	Motorens luftindsugningsfilter er tilstoppet. Blokerede køleribber. For lav eller for høj motoroliestand. Motoren har kørt for længe i langsom tomgang.
Motoren vil ikke køre i tomgang	Tændrørenes elektrodeafstand er ikke korrekt justeret. Defekt tændrør. Føreren har rejst sig fra sædet.
Motoren banker	For gammelt brændstof eller brændstof med for lavt oktantal. Motor overbelastet. Lavt motoromdrejningstal. Lav oliestand lav.
Motoren stopper eller sætter ud ved kørsel på skrænter.	Brændstoftanken er mindre end halvt fuld. Føreren har rejst sig fra sædet.
Motoren knalder.	Defekt tændrør. Føreren har rejst sig fra sædet.
Motoren taber effekt	Motor overopheder. For megen olie i motoren. Snavset luftfilter. Defekt tændrør. Kørehastigheden er for hurtig til forholdene. Forkert brændstof.
Højt brændstofforbrug	Chokeren er ikke helt åben.
Sort udstødningsrøg	Luftfilteret er snavset eller tilstoppet med olie.

MP47322,00F467C-74-15MAR13

El

FEJL	KONTROLLER
Starteren fungerer ikke eller formår ikke at dreje motoren.	Parkeringsbremsen er ikke låst. Plæneklipperen er koblet til. Batteripolerne er korroderede. Batteriet er ikke opladet. Køregrebene er ikke i tænd- og slukposition. Sprunget sikring. Defekt kontakt
Batteriet kan ikke lades op	Død celle i batteriet. Der er gået en ladesikring. Batterikablerne og batteripolerne er snavsede. Lav motoromdrejningshastighed eller for lav tomgang.
Lysene virker ikke	Stikket til forlygterne er frakoblet. Løs eller udbrændt pære. Der er gået en sikring til forlygterne.

MP47322,00F467D-74-15MAR13

Maskine

IF	KONTROLLÉR
Maskinen vibrerer eller ryster voldsomt	Drivremmene til redskabet er slidte eller beskadigede. Plæneklipperens blade er ikke afbalanceret. Traktionsdrivrememen er beskadiget eller slidt. Snavs på remskiverne.
Maskinen kører ikke, selv om motoren er i gang	Transmissionens hydraulikoliestand er lav. Transmissionsremmen er knækket. Håndtagene til omløbsventilen er aktiverede.
Maskinen bevæger sig, mens motoren kører og den hydrostatiske styring er i neutral	Forbindelsesleddet er ude af justering. Transmissionens neutral er ikke justeret korrekt.
Plæneklipperens løftegreb låser ikke i transportposition	Sørg for, at forbindelsesleddet er korrekt justeret og ikke er løst eller binder. Løsn alle fire hjørner for at sænke dækslet, når det er ved en snithøjde på 2-1/2 tommer. Niveller igen med den valgfrie nivelleringsprocedure.
Forreste del af maskinen knirker under kørslen	Smør plæneklipperens forreste trækstang ved forreste og bageste drejepunkter.

MP47322,00F467E-74-06JUL20

Klippemodul

FEJL	KONTROLLÉR
Græsslisken er tilstoppet.	For høj kørehastighed. Græsset er for langt. Græsset er for vådt. Motorens omdrejningshastighed er ikke indstillet på klipning. Begrænset luftgennemstrømning. Drivremmen forkert monteret. Juster klippehøjden, så der kun klippes 1/3 græs ad gangen.
Pletter med uklippet græs	For høj kørehastighed. Motorens omdrejningshastighed er ikke indstillet på klipning. Klippemodulet skal rengøres.
Rem glider	Affald i remskiverne. Nedslidt rem. Remspændingen er ikke korrekt.

FEJL	KONTROLLÉR
For kraftig vibrering.	Affald på plæneklipperen eller i remskiverne. Beskadiget drivrem. Beskadigede remskiver, eller remskiverne flugter ikke. Knivbladene er ude af balance.
Knivbladene river op i græsset.	Klippehøjden er for lav. Hjulene på klippemodulet er ikke korrekt justeret. For høj vendehastighed. Kamme i terrænet. Uvejsomt eller ujævnt terræn. For lavt dæktryk.
Klippemodulet overbelaster traktoren	Motorens omdrejningshastighed er for lav. For høj kørehastighed. Affald har viklet sig omkring spindlerne. Juster klippehøjden, så der kun klippes 1/3 græs ad gangen.
Ujævn klipning.	Plæneklippermodulet er ikke i vandret stilling. For høj kørehastighed. Sløve knivblade. Hjulene på klippemodulet er ikke korrekt justeret. Dæktrykket er ujævnt. Juster klippehøjden, så der kun klippes 1/3 græs ad gangen.
Ekstra afklip sendes ud fra forsiden af klippemodulet.	Forholdene kan være for tørre eller terrænet for ujævnt til, at der er god forbindelse mellem den forreste del af klippemodulet og græsset. Der kan købes et sæt til brug under tørre forhold på http://JDParts.deere.com eller ved henvendelse til en forhandler.

TH84124,00001B2-74-18JUN15

MulchControl (hvis udstyret hermed)

IF	Kontrol
MulchControl™-lugen vil ikke åbne	Tilstopning af klippeenhed/afskærmningsplader.
MulchControl™-lugen vil ikke lukke	Tilstopning af klippeenhed/afskærmningsplader
MulchControl™-lugen holder ikke indstillingen (åben eller lukket)	Kontrollér, at håndtaget sidder godt fast på stiftkonussen og er korrekt justeret.
MulchControl™ medfører udblæsning i lukket position	Kontrollér, at låsestoppet er monteret (efter fjernelse af snit og kast - kun 42 tommer Accel Deep™) Kontrollér, at systemet er i lukket position
MulchControl™-materialespredningen er ikke tilfredsstillende	Rens undersiden af klippemodulet for snavs Kontrollér, at klippeknivene er skarpe og uden skader Kontrollér, at det er de rigtige klippeknive, der er monteret (MulchControl™ er beregnet til at bruge bioklipknive og ikke standardklippeknive) Udskift klippeknivene Kontrollér udkastslisken for skader
	Kontroller procedurerne for Justering af klippehøjden (på tværs) og Justering af klippehøjden (på langs). Justér systemet for korrekt dørposition Lad motoren køre med fuld gas Plæneklipningen er for hurtig til græsset

MulchControl er et varemærke tilhørende Deere & Company
Accel Deep er et varemærke tilhørende Deere & Company

SB31882,00003DC-74-28MAY20

Opbevaring

Sikkerhed i forbindelse med opbevaring

FORSIGTIG: Undgå personskade! Brændstofdampe er eksplosive og antændelige.

Motorens udstødningsgasser indeholder kulilte og kan give anledning til alvorlig sygdom eller dødsfald:

- **Lad kun motoren være i gang så længe, at maskinen kan køres til eller fra opbevaringsstedet.**
- **Hvis en maskine stilles til opbevaring, inden den får lov at køle ned, kan det medføre brand i køretøjet og antændelse af lagerbygning. Der kan opstå brand, hvis antændelige smådele ikke fjernes fra omkring motoren og lydpotte, eller hvis maskinen opbevares i nærheden af antændelige materialer.**
- **Opbevar aldrig køretøjet med brændstof i tanken inde i en bygning, hvor gasser kan komme i kontakt med åben ild eller gnister.**
- **Lad maskinen køle af, før du opbevarer den i et indelukket rum.**

MP47322,00F4680-74-06MAY15

Klargøring af maskinen før opbevaring

1. Reparer slidte eller beskadigede dele. Udskift delene om nødvendigt. Spænd løse forskruninger.
2. Reparer ridsede eller afskallede metaloverflader for at forebygge rust.
3. Fjern græs og urenheder fra maskinen.
4. Rengør det roterende klippemodul nedenunder, og fjern eventuel græs og snavs inde i slisken og posen.
5. Vask maskinen, og voks metal- og plastoverflader.
6. Lad maskinen køre i 5 minutter for at tørre remme og remskiver.
7. Smør et tyndt lag motorolie på dreje- og slitagepunkter for at forebygge rust.
8. Smør smørepunkterne, og kontroller dæktrykket.

MP47322,00F4681-74-13JUL16

Klargøring af brændstof og motor før opbevaring

Brændstof:

Hvis du har anvendt "stabiliseret brændstof", skal tanken fyldes op med stabiliseret brændstof.

BEMÆRK: En fyldt brændstoftank reducerer mængden af luft i brændstoftanken og bidrager dermed til at reducere forringelsen af brændstoffet.

Hvis du ikke bruger "stabiliseret brændstof":

1. Parker maskinen sikkert i et velventileret område. (Se Sikker parkering i afsnittet Sikkerhed).

BEMÆRK: Prøv at forudse sidste gang, hvor maskinen bruges i sæsonen, så der resterer meget lidt brændstof i brændstoftanken.

2. Tænd for motoren, og lad den gå, indtil den løber tør for brændstof.
3. Ved maskiner, der er udstyret med tændingsnøgle, skal nøglen drejes om på Off.

VIGTIGT: Undgå skader! Gammelt brændstof kan frembringe fernis og stoppe karburator eller indsprøjtningskomponenter og påvirke maskinens ydelse.

- **Hæld brændstof-conditioner (-forbedrer) eller stabilisator i frisk brændstof, før tanken fyldes.**

4. Bland frisk brændstof og brændstofstabilisator i en separat beholder. Følg anvisningerne med henblik på iblanding af stabilisator.
5. Fyld brændstoftanken med stabiliseret brændstof.
6. Lad motoren være i gang nogle få minutter, så brændstofblandingen kan cirkulere gennem karburatoren i benzinmotorer eller brændstofinjektorerne i dieselmotorer.

Motor:

Fremgangsmåde med henblik på opbevaring af motoren skal følges, når køretøjet ikke bruges i mere end 60 dage.

1. Skift motorolie og filter, mens motoren er varm.
2. Vedligehold luftfilteret om nødvendigt.
3. Fjern urenheder fra motorens indsugningsgitter.
4. På benzinmotorer:
   - Tag tændrørene af. Hæld 30 ml (1 oz) ren motorolie i cylindrene.
   - Sæt tændrørene i, men sæt ikke tændrørsledningerne på.
   - Tørn motoren 5 eller 6 gange for at fordele olien.
5. Rengør motoren og motorrummet.
6. Afmontér batteriet.
7. Rengør batteriet og batteripolerne. Kontrollér elektrolytniveauet, hvis dit batteri ikke er vedligeholdelsesfrit.
8. Luk brændstofspærreventilen, hvis maskinen har en sådan.
9. Opbevar batteriet på et køligt, tørt og frostfrit sted.

BEMÆRK: Det opbevarede batteri skal genoplades for hver 90 dage.

10. Lad batteriet op.

VIGTIGT: Undgå skader! Hvis overfladerne udsættes for sollys i længere tid, kan de blive beskadiget. Opbevar maskinen inden døre, og dæk den med en presenning, hvis den står ude.

11. Opbevar maskinen et tørt og beskyttet sted. Hvis køretøjet står ude i det fri, skal det dækkes med en vandtæt presenning.

OUMX068,000077B-74-05JUL17

Klargøring efter opbevaring

1. Kontrollér dæktrykket.
2. Kontrollér motoroliestanden.
3. Kontrollér batteriets elektrolytniveau, hvis dit batteri ikke er vedligeholdelsesfrit. Lad om nødvendigt batteriet op.
4. Montér batteriet.
5. På benzinmotorer: Kontrollér tændrørets gnistgab. Sæt tændrøret i, og spænd det med det foreskrevne tilspændingsmoment:
6. Smør alle fedtsmørepunkter.
7. Åbn spærreventilen til brændstoffet, hvis din maskine er udstyret med en sådan.
8. Lad motoren gå i 5 minutter, uden at klipperen eller andre redskaber er tilkoblet, så olien kan fordeles i hele motoren.
9. Forvis dig om, at alle skærme og beskyttelser eller afvisere er på plads.

MP47322,00F4683-74-05JUL17

Specifikationer

Motor

Z335E

Fabrikat	Briggs & Stratton
Modelnummer	40N877
Udboring	75.4 mm (2.97 in)
Slaglængde	73.4 mm (2.89 in)
Slagvolumen	656 cm^3 (40,03 in^3)
Cylindre	Dobbelte
Takt	Fire
Magnetluftgab	0,20 - 0,30 mm (0,008 - 0,012 in)
Ventilspillerum – indsugning	0,10 - 0,15 mm (0,004 - 0,006 in)
Ventilspillerum – udstødning	0,10 - 0,15 mm (0,004 - 0,006 in)
Elektrodeafstand	0.75 mm (0.030 in)
Tændrørsmoment	20 Nm (180 lb·in)

Z345M og Z345R

Fabrikat	Briggs & Stratton
Modelnummer	44N677
Oplysninger om udgangseffekt	http://www.briggsandstratton.com/
Udboring	79.25 mm (3.12 in)
Slaglængde	73.4 mm (2.89 in)
Slagvolumen	724 cm^3 (44,18 in^3)
Cylindre	Dobbelte
Takt	Fire
Ventilspillerum – indsugning	0,10 - 0,15 mm (0,004 - 0,006 in)
Ventilspillerum – udstødning	0,10 - 0,15 mm (0,004 - 0,006 in)
Elektrodeafstand	0.75 mm (0.030 in)
Tændrørsmoment	20 Nm (180 lb·in)

SB31882,00003C6-74-20AUG20

Kuldioxidemissioner (CO_2)

Se motoremissionsmærkaten mhp. bestemmelse af udstødning af kuldioxid (CO_2). Find den pågældende familie på emissionsmærkaten, og se motorfabrikantens webside, som står nedenfor.

http://www.briggsandstratton.com

https://power.kohler.com/en/engines

https://www.kawasaki-engines.eu/en/support/

http://www.honda-engines-eu.com/co2

Denne CO_2-måling er resultatet af et testforløb i forbindelse med en fast kontrolcyklus under laboratoriebetingelser på en (overordnet) motor, som er repræsentativ for motortypen (motorfamilien), men dog på ingen måde er en garanti for ydelsen mhp. en bestemt maskine.

MK71445,000007A-74-13MAY19

Transmission

Transmissionsakselmotorer	Hydro-Gear EZT
Antal gear	Hydrostatisk, Variabel hastighed

TH84124,0000164-74-18JUN15

Kørehastigheder ved fulde motoromdrejninger

Frem	0-10,5 km/t (0-6,5 mph)
Bak	0-4,8 km/t (0-3,0 mph)

MX52301,0000FC3-74-14JUL16

El-system

Batteritype	12 V
Koldstartskapacitet	300 amp

TH84124,0000221-74-15JUN15

Brændstofsystem

Brændstoftyper (anbefalet):

	Almindelig blyfri 87 oktan
	Brændstof blandet med ætanol (op til 10 %)
	MTBE-behandlet brændstof (op til 15 %)
Brændstoffilter	Udskifteligt – papirelement
Brændstofpumpe	Impuls
Brændstofindsprøjtning	Karburator

TH84124,0000165-74-18JUN15

Dæk

Forhjul	11 x 4,00-4 (ribbet)
Bagerst	18 x 8,50-8 (grønsvær)
Dæktryk – forhjul	103 kPa (15 psi)
Dæktryk – baghjul	69 kPa (10 psi)

MX52301,0000FC4-74-14JUL16

Kapaciteter

Krumtaphus med oliefilter	1,9 l (2,0 qt)
Brændstoftank	8 l (2,1 gal)
Bugseringskapacitet (alle modeller)	113,39 kg (250 lb)
Maksimal trækstangsbelastning	45,4 kg (100 lb)

SB31882,0000472-74-17MAY21

Dimensioner

Z335E	
Højde	923 mm
Bredde	1283 mm
Længde	1821 mm
Vægt med klippemodul og fuld brændstof	229 kg (505 lb)
Z345M	
Højde	1019 mm
Bredde	1283 mm
Længde	1836 mm
Vægt med klippemodul og fuld brændstof	232 kg (511 lb)
Z345R	
Højde	1019 mm
Bredde	1283 mm
Længde	1836 mm
Vægt med klippemodul og fuld brændstof	234 kg (516 lb)

MG39705,00000BD-74-26JUL18

Anbefalede smøremidler

Motorolie	TURF-GARD® ELLER PLUS-4®
Fedt	
	GREASE-GARD™ Premium Plus
	John Deere Multi-Purpose (universal) HD Lithium Complex-fedt

(retten til ændringer af specifikationer og konstruktioner uden forudgående varsel forbeholdes).

TH84124,000016C-74-03MAR15

Plæneklippermoduler

42A" klipper

Snitbredde	1,07 m (42 in.)
Roterende knivblade	2
Drejningsmoment for knivbladsbolte	68 Nm (50 lb-ft)
Klippehøjde (ca.)	25-102 mm (1-4 in.)

MX52301,0000FB2-74-06JUL16

Motoromdrejningstal hurtig tomgang

Z335E uden klippemodul	3050 ± 100 o/min
Z345M uden klippemodul	3050 ± 100 o/min
Z345R uden klippemodul	3050 ± 100 o/min

RM87422,00007B4-74-05JUL17

Rotationshastighed for knive

42A 107 cm klippeenhed . 2732 o/min. ved motoromdrejningstal på 3050 o/min.

SV90572,0000007-74-27JUL18

Lydtrykmålinger

Gennemsnitligt lydniveau ved arbejdsstedet ifølge EN ISO 5395-1

Z335E uden klippemodul . . . . . 86,6 ± 1 dB(A) ved et motoromdrejningstal på 3050 o/min.

Z335E med 42A 107 cm klippeenhed . . . . . 89,2 ± 1 dB(A) ved et motoromdrejningstal på 3050 o/min.

Z335E med 42A 107 cm klippemodul og græsopsamler . 92,8 ± 1 dB (A) ved et motoromdrejningstal på 3050 o/min.

Z345M eller Z345R uden klippemodul . . . . 89,9 ± 1 dB(A) ved et motoromdrejningstal på 3050 o/min.

Z345M eller Z345R med 42A 107 cm klippemodul .90,7 ± 1 dB(A) ved et motoromdrejningstal på 3050 o/min.

Z345M eller Z345R med 42A 107 cm klippemodul og græsopsamler . . . . . 93,9 +/- 1 dB(A) ved 3050 o/min, motor

SV90572,0000008-74-27JUL18

Vibrationsmålinger

Ved hånd/arm målt i henhold til EN ISO 5395-1

For Z335E uden klippemodul overstiger de samlede vibrationer, som hånd/arm-systemet er underlagt, ikke 2,5 m/s^2.

For Z335E med 42A 107 cm klippeenhed overstiger de samlede vibrationer, som hånd/arm-systemet er underlagt, ikke 2,5 m/s^2.

For Z335E med 42A 107 cm klippemodul og græsopsamler overstiger de samlede vibrationer, som hånd/arm-systemet er underlagt, ikke 2,5 m/s^2.

For Z345M eller Z345R uden klippemodul overstiger de samlede vibrationer, som hånd/arm-systemet er underlagt, ikke 2,5 m/s^2.

For Z345M eller Z345R med 42A 107 cm klippemodul overstiger de samlede vibrationer, som hånd/arm-systemet er underlagt, ikke 2,5 m/s^2.

For Z345M eller Z345R med 42A 107 cm klippemodul og græsopsamler overstiger de samlede vibrationer, som hånd/arm-systemet er underlagt, ikke 2,5 m/s^2.

Hele karosseriet målt iht. EN ISO 5395-1

Z335E uden klippemodul . . . . . 0,5 m/s^2

Usikkerhed K . . . . . 0,1 m/s^2

Z335E med 42A 107 cm klippeenhed . . . . . 0,6 m/s^2

Usikkerhed K . . . . . 0,1 m/s^2

Z335E med 42A 107 cm klippemodul og græsopsamler . 0,8 m/s^2

Usikkerhed K . . . . . 0,1 m/s^2

Z345M eller Z345R uden klippemodul . . . . . 0,6 m/s^2

Usikkerhed K . . . . . 0,1 m/s^2

Z345M eller Z345R med 42A 107 cm klippemodul . . . . . 0,6 m/s^2

Usikkerhed K . . . . . 0,1 m/s^2

Z345M eller Z345R med 42A 107 cm klippemodul og græsopsamler . . . . . 0,9 m/s^2

Usikkerhed K . . . . . 0,1 m/s^2

BEMÆRK: Værdierne, der er angivet ovenfor, repræsenterer den vægtede effektive værdi af den acceleration, som hele kroppen udsættes for på en repræsentativ maskine under faktiske arbejds- og transportforhold. Accelerationsværdien afhænger af terrænets ruhed, traktorens arbejdshastighed og førerens vægt samt kørestil. Måleresultaterne er opnået ved kørsel under realistiske driftsforhold ifølge standardproceduren i EN ISO 5395-1.

SR99263,000001B-74-26JUL18

John Deere kvalitetserklæring

John Deere-kvalitet

John Deeres produkter er mere end blot et køb. De er en investering i kvalitet. Denne kvalitet omfatter ikke kun vores udstyr, men også den service, som din John Deere-forhandler tilbyder i form af reservedele og kundesupport. Denne support er nødvendig for at beholde dig som en tilfreds kunde.

Det er derfor, John Deere har startet en proces til at håndtere dine spørgsmål og problemer, såfremt de opstår. De følgende tre trin vil hjælpe med at føre dig gennem processen.

Trin 1

Se i din betjeningsvejledning

A. Den indeholder mange billeder og detaljerede oplysninger og sikker og korrekt betjening af dit udstyr.

B. Den indeholder fejlsøgningsprocedurer og specifikationsoplysninger.

C. Den indeholder bestillingsoplysninger for reservedele, kataloger, service og tekniske manualer.

D. Hvis du ikke finder svar på dine spørgsmål i betjeningsvejledningen, så gå videre til trin 2.

Trin 2

Kontakt forhandleren

A. Din John Deere-forhandler har ansvaret for og godkendelse og evne til at besvare spørgsmål, løse problemer og opfylde dine behov for reservedele og service.

B. Diskutér først dine spørgsmål eller problemer med forhandlerens uddannede personale med ansvar for reservedele og service.

C. Hvis personalet som står for reservedele og service ikke kan løse dit problem, så kontakt forhandlerens direktør eller ejer.

D. Hvis dine spørgsmål eller problemer ikke kan løses af forhandleren, så gå til trin 3.

Trin 3

Kontakt John Deere

A. Din John Deere-forhandler er den mest effektive kilde til håndtering af enhver bekymring, men hvis du ikke er i stand til at løse problemet efter at have kontrolleret brugervejledningen og kontaktet din forhandler, skal du kontakte John Deere for at få hjælp.

B. For at sikre hurtig og effektiv service bedes du have følgende ved hånden, før du ringer:

- Navnet på forhandleren som du har arbejdet med.
- Dit udstyrs modelnummer.
- Din maskines antal driftstimer (hvis relevant).
- Serienummeret som du skrev på indersiden af omslaget til denne vejledning.
- Hvis problemet er med et redskab, skal du have identifikationsnummeret for redskabet.

C. Ring derefter til 1-800-537-8233 (USA og Canada), så vil vores konsulenter arbejde sammen med forhandleren om at løse dit problem. Hvis du befinder dig uden for USA og Canada, skal du gå ind på følgende websted:

https://www.deere.com/en/global-country-selector/

Vælg land, og klik derefter på linket nederst på siden til at kontakte os.

SP66632,00043A7-74-08MAR21

Vedligeholdelsesprotokol

Protokol over vedligeholdelsesdatoer

Olieskift	Udskiftning af oliefilter (hvis monteret)	Smøring af maskinen	Kontrol/rengøring af luftfilterelement	Brændstoffilterskift

OUO1082,00066CA-74-15MAY17

Overensstemmelseserklæring

EF-konformitetserklæring

Deere & Company
Moline, Illinois U.S.A.

Undertegnede erklærer hermed at

Maskintype: Ratløs plæneklipper

Modeller: Z335E/Z345M/Z345R

Serienumre: Se produktidentifikationssiden

opfylder alle relevante bestemmelser og grundlæggende krav i henhold til følgende direktiver:

DIREKTIV	NUMMER	CERTIFICERINGSMETODE
Maskindirektiv	2006/42/EF	Selvcertificering
EMC-direktiv	2014/30/EF	Selvcertificering
Støjdirektiv	2000/14/EF (bilag VI, procedure 2)	Tredjepartscertificering
		BEMYNDIGET ORGAN
Målt lydtrykniveau		Intertek Deutschland GmbH – NB0905 Stangenstraße 1 70771 Leinfelden-Echterdingen, Tyskland
Z335E med 42A 107 cm klippeenhed	100 dB(A)	
Z335E med 42A 107 cm klippeenhed og græsopsamler	100 dB(A)	
Z345M eller Z345R med 42A 107 cm klippeskjold	99 dB(A)	
Z345M eller Z345R med 42A 107 cm klippeenhed og græsopsamler	100 dB(A)	
Garanteret lydtrykniveau		
Z335E med 42A 107 cm klippeenhed	100 dB(A)	
Z335E med 42A 107 cm klippeenhed og græsopsamler	100 dB(A)	
Z345M eller Z345R med 42A 107 cm klippeskjold	100 dB(A)	
Z345M eller Z345R med 42A 107 cm klippeenhed og græsopsamler	100 dB(A)	

Navn og adresse på den person i EU, der er autoriseret til udarbejdelse af den tekniske konstruktionsfil:

John Deere Walldorf GmbH & Co. KG
Kundesupport
Impexstraße 3
D-69190 Walldorf
EUConformity@JohnDeere.com

Udstedelsessted: Horicon, Wisconsin, USA

Udstedelsesdato: 1. oktober 2019

Produktionsafdeling: John Deere Power Products

DXCE01—UN—28APR09

PY31410—UN—13JUL16

Navn: Steve Dobrot

Titel: Manager Product Engineering, RLE

MG39705,0000581-74-01JUL21

UK-konformitetserklæring

Deere & Company
Moline, Illinois U.S.A.

Undertegnede erklærer herved, at:

Maskintype: Ratløs plæneklipper

Modeller: Z335E/Z345M/Z345R

Serienumre: Se produktidentifikationssiden

opfylder alle relevante bestemmelser og grundlæggende krav i henhold til følgende UK-forskrifter:

DIREKTIV	NUMMER	CERTIFICERINGSMETODE
Forskrift af 2008 om levering af maskineri (sikkerhed)	S.I. 2008/1597	Selvcertificering
Forskrift af 2016 om elektromagnetisk kompatibilitet	S.I. 2016/1091	Selvcertificering
Forskrift af 2001 om støjemission fra udstyr til udendørs brug	S.I. 2001/1701	Tredjepartscertificering
		BEMYNDIGET ORGAN
Målt lydtrykniveau		Intertek Testing and Certification Limited Godkendt serienummer 0395 1-9 Brook Street Brentwood Essex CM14 5NQ
Z335E med 42A 107 cm klippeenhed	100 dB(A)	
Z335E med 42A 107 cm klippeenhed og græsopsamler	100 dB(A)	
Z345M eller Z345R med 42A 107 cm klippeskjold	99 dB(A)	
Z345M eller Z345R med 42A 107 cm klippeenhed og græsopsamler	100 dB(A)	
Garanteret lydtrykniveau		
Z335E med 42A 107 cm klippeenhed	100 dB(A)	
Z335E med 42A 107 cm klippeenhed og græsopsamler	100 dB(A)	
Z345M eller Z345R med 42A 107 cm klippeskjold	100 dB(A)	
Z345M eller Z345R med 42A 107 cm klippeenhed og græsopsamler	100 dB(A)	

Navn og adresse på den person, der er autoriseret til at udarbejde den tekniske konstruktionsfil:

John Deere Walldorf GmbH & Co. KG
Kundesupport
Impexstraße 3
D-69190 Walldorf
EUConformity@JohnDeere.com

Overensstemmelseserklæringen er udstedt alene under fabrikantens ansvar.

Udstedelsessted: Horicon, Wisconsin, USA

Udstedelsesdato: 1. oktober 2021

Produktionsafdeling: John Deere Power Products

Importør af Ag & Turf-produkter: John Deere Ltd- Harby Road, Langar, Nottinghamshire, NG13 9HT

Importør af skovbrugsprodukter: John Deere Forestry Ltd- Carlisle Airport Industrial Estate, Carlisle, Cumbria, CA6 4NW

UK CA

TC101783—UN—21FEB21

PY31410—UN—13JUL16

Navn: Steve Dobrot

Titel: Manager Product Engineering, RLE

MG39705,0000580-74-01JUL21

Hældningsmåler

Hældningsmålerskabelon

Hold siden op, eller kopier den, og følg anvisningerne herunder for, hvordan hældningsmålerskabelonen skal bruges.

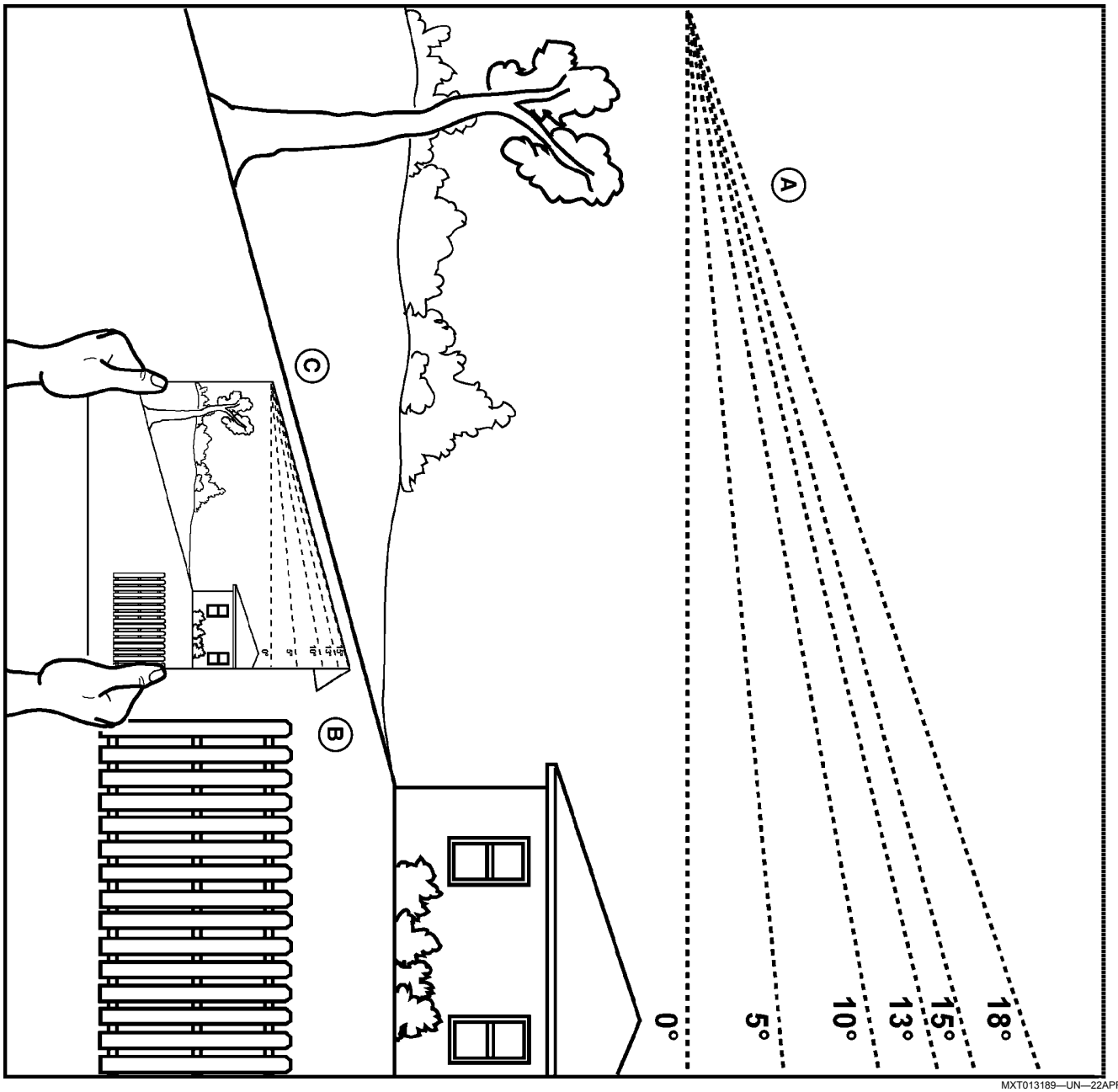

MXT013189—UN—22APR15

Brug hældningsmåleren til at bestemme, om en hældning er for stejl til sikker kørsel. Brug ikke maskinen, hvis hældningen er større end den anbefalede specifikation i betjeningsvejledningen. Se Betjening på skråninger i afsnittet Sikkerhed.

- Fold skabelonen langs med den relevante linje (A) for at matche den anbefalede hældning.
- Ligestil kanten (B) med en lodret overflade, et træ, en bygning, et hegn, en pæl osv.
- Sammenlign hældningen (C) med den foldede kant.

OUMX068,0000513-74-05JUL17

Indeks

A

Advarselslampe for lav brændstofstand, Brug 18
Armlæn, justering (hvis udstyret hermed) 14

B

Batteri, Af- og påmontering af 38
Batteri, brug af hjælpebatteri 38
Batteri, oplad og tilslut ved montering 11
Batteri, Sikker vedligeholdelse 38
Bioklipknive
  Montering, 48 tommer Accel Deep™-klippemodul 37
Brændstof og stabilisator, korrekt anvendelse 39
Brændstoffilter, udskiftning af 29
Brændstoflagring 44
Brændstoftank, påfyldning 39

D

Driftstjekliste, daglig 13
Dæktryk, Kontrol 40

E

Emissionsforhold
  Manipulation 2

F

Fejlfinding på el-system 43
Fejlfinding, motor 42
Fejlsøgning af maskinen 43
Fejlsøgning af MulchControl 44
Fejlsøgningsdiagram 42
Filter, udskiftning af motorolie 26
Flytning af maskinen med håndkraft 21
Fodplade, Af- og påmontering af plæneklipperens 31
Frakobling af plæneklipper 21
Førerplatformens betjeningselementer 13

H

Hjul, Af- og påmontering af forreste styre- 41
Hjul, justering af plæneklipper 16
Hjulenhed, på- og afmontering af 40

I

Identifikation af klippemodul 31

K

Karburator, Justering af 29
Klippemodul, Fejlfinding 43
Klippemodul, indkobling af 21
Klippemodul, Montering (42A) 33
Klipper, Afmontering (42A) 32
Knivblade, Eftersyn af klippemodulets 37
Knivblade, Kontrol af klippemodulets 37
Kontakt, Afprøvning af plæneklipperens indkoblings (kraftudtag) 17
Kontakt, afprøvning af sæde 17
Kontakt, Afprøvning på køregreb 18
Kontakt, Brug af plæneklipperens indkoblingskontakt 18
Kontakt, test af parkeringsbremsen 17
Kuldioxidemissioner 25, 45
Køregreb, Brug af 18
Køregreb, Justering 14

L

Luftfilterelementer (dobbelt cylinder), Kontrol og rengøring af ... 28
Løftning af maskinen 40

M

Maskine, Af- og påstigning 14
Materialeopsamlingssystem, frakobling 22
Metaloverflader, reparation og rengøring 42
Motor
  Olie 25
Motorkappe, rengøring 27
Motoroliestand, kontrol af 25
Motorribber, Rengøring af 27
Mærkater, sikkerhed uden tekst 6

N

Neutral krybning, Kontrol og justering 29

O

Olie
  Motor
    Benzin 25
Opbevaring, Klargøring af maskinen til 44
Opbevaring, Klargøring efter 45

P

Parkeringsbremse, Afprøvning 17
Parkeringsbremse, Brug af 18
Plastoverflader og lakerede flader, Undgå beskadigelse 13
Plæneklipper, justering af højde 15
Plæneklipper, justering af skærehøjde 15
Plæneklipperens spindler, smøring af 24
Protokol over vedligeholdelsesdatoer 49

R

Registrering af identifikationsnumre 4
Rem, Udskiftning af plæneklipperens drivrem (42A) 35
Rengøring af batteri og poler 38
Reservedele 2

S

Serviceintervaller 24
Sikkerhed i forbindelse med opbevaring 44
Sikkerhedsmærkater, uden tekst 6
Sikkerhedssystemer, kontrol 17
Sikring, Udskiftning af 39
Skabelon, Hældningsmåler 52
Skråninger, betjening på
  Terrænfarer, betjening nær 8
Smørefedt 24
Specifikationer
  Anbefalede smøremidler 46
  Brændstofsystem 46
  Dæk 46
  El-system 46
  Kapaciteter 46
  Klippemoduler 46
  Lydtrykmålinger 47
  Motor 45
  Motoromdrejningstal hurtig tomgang 46
  Mål 46
  Rotationshastighed for knive 47
  Transmission 46
  Vibrationsmålinger 47

Styretøj, Justering af 30
Sæde, Indstilling af 14

T

Timetæller, Brug 18
Tips til plæneklipning 23
Transmissionen, Kontrol 29
Transmissionsaksel, Rengøring af køleribber 30
Transmissionsakslens drivrem, Kontrol og udskiftning 31
Transport af maskinen på anhænger 22
Transport af materialeopsamlingsystemet (hvis udstyret hermed) 23
Tændingslås, Brug 18
Tændrør, kontrol af 28