Sistem gumijastih gosenic ML16 (kombajni serije W-T in S)

NAVODILO ZA UPRAVLJANJE

Sistem gumijastih gosenic ML16 (kombajni serije W-T in S)

OMZ93221 IZDAJA K5 (SLOWENISCH)

John Deere GmbH & Co. KG
John Deere Werk Zweibrücken
Evropska izvedba
PRINTED IN U.S.A.

Navodila

Uvod

ZX262204 —UN—12NOV15

NAMENSKA UPORABA: Uporabniški priročnik je del stroja. Namen uporabniškega priročnika je:

1. Upravljavec mora natančno razumeti delovanje stroja.
2. Upravljavec in ljudje v bližini se ne smejo poškodovati.
3. Upravljavcu mora biti na razpolago celotna zmogljivost stroja.

Obvezno preberite varnostna navodila. Stroj morate za največjo učinkovitost delovanja upravljati in servisirati skladno s tem uporabniškim priročnikom. V primeru dvoma se obrnite na svojega lokalnega zastopnika za John Deere.

Temeljito preberite TA PRIROČNIK ter se seznanite s pravilnim upravljanjem in vzdrževanjem stroja. Če tega ne boste storili, lahko povzročite telesne poškodbe ali okvare stroja. Ta navodila in varnostna nalepka na vašem stroju so lahko na voljo tudi v drugih jezikih. (Za naročilo se obrnite na prodajalca John Deere.)

UPORABNIŠKI PRIROČNIK PRIPADA stroju in ga morate pri nadaljnji prodaji predati kupcu stroja.

MERSKE ENOTE v tem priročniku so podane v metričnih in ameriških ZDA enotah. Uporabljajte samo originalne nadomestne dele in vijačne elemente. Metrični vijaki oz. colski vijaki zahtevajo različne vijačne ključe.

DESNA IN LEVA STRAN veljata za pogled v smeri vožnje.

ZAPIŠITE IDENTIFIKACIJSKE ŠTEVILKE IZDELKA na ustrezna mesta v poglavju “Tehnični podatki” ali “Identifikacijske številke izdelka”. Vestno si zapišite vse številke, ki so lahko v primeru kraje v veliko pomoč. Številke potrebuje vaš zastopnik John Deere, v primeru naročanja delov. Priporočamo vam, da identifikacijske številke napišete še na drugo varno mesto.

Program podpore John Deere vključuje GARANCIJO za stranke, ki svojo opremo uporabljajo in vzdržujejo, kot je opisano v tem priročniku. Garancija je pojasnjena v garancijskem certifikatu ali izjavi, ki ste jo dobili od vašega zastopnika.

Ta garancija vam zagotavlja, da bo družba John Deere podpirala svoje izdelke, če se v garancijskem obdobju na njih pojavijo napake. V nekaterih primerih bo družba John Deere ponudila tudi terenske izboljšave, pogosto brezplačno, tudi če je izdelku potekla garancija. Če boste opremo zlorabili ali spremenili tako, da bo njena zmogljivost drugačna od prvotnih tehničnih specifikacij, bo postala garancija nična, izboljšave na lokaciji pa bodo lahko zavrnjene.

Če niste prvi lastnik tega stroja, vam priporočamo, da se obrnete na svojega zastopnika za John Deere in mu sporočite serijsko številko stroja. Tako vas bo podjetje John Deere lažje obveščalo o izboljšavah in novostih.

OUCC002,0004833 -82-11NOV15-1/1

Blagovne znamke

Seznam blagovnih znamk, omenjenih v tem uporabniškem priročniku.

Blagovne znamke	
Bio Hy-Gard™	Blagovna znamka družbe Deere & Company
Extreme-Gard™	Blagovna znamka družbe Deere & Company
Grease-Gard™	Blagovna znamka družbe Deere & Company
Hy-Gard™	Blagovna znamka družbe Deere & Company

OUCC002,0004844 -82-11NOV15-1/1

Vsebina

Stran

Varnost
Spoznavanje opozorilnih oznak.....01-1
Razumevanje opozorilnih oznak.....01-1
Upoštevajte varnostna navodila 01-1
Zamenjajte opozorilne oznake.....01-2
Prakse varne uporabe gosenic.....01-2
Previdnost pri puščanju tekočin pod visokim tlakom.....01-2
Zagotovite varno vzdrževanje.....01-3
Varno vzdrževanje 01-3
Varno vzdrževanje sistema tlačne posode 01-4
Pred varjenjem ali segrevanjem odstranite barvo z delov 01-4
Izogibajte se segrevanja v območju tlačnih napeljav 01-4
Razgradnja: pravilna reciklaža in odstranjevanje tekočin in komponent.....01-5
Ne perite varnostnih nalepk z visokotlačnim čistilcem.....01-5
Opozorilne nalepke.....01-6
Protipožarno varstvo.....01-7
Čiščenje gosenic 01-7
Odstranite umazanijo.....01-8
V primeru požara 01-8

Uporaba gosenic
Opis sistema gumijastih gosenic 02-1
Utekanje gosenic.....02-2
Upravljanje stroja z gosenicami.....02-3
Nastavitev napetosti gosenic.....02-4
Nastavitev sistema vzmetenja gosenic.....02-5
Kontrola temperature gosenic 02-6
Kontrola obrabe gosenic.....02-6
Odpravljanje težav.....02-7

Mazanje in vzdrževanje
Območja čiščenja gosenic.....03-1
Tabela servisnih intervalov 03-2
Prostornine 03-2
Olje za menjalnike 03-4
Hidravlično olje 03-4
Mazalna mast 03-5
Po prvih 10 delovnih urah.....03-5
Vsakih 50 delovnih ur 03-7
Vsakih 400 delovnih ur ali letno.....03-8
Vsakih 1000 delovnih ur 03-8
Vsakih 2000 delovnih ur 03-9
Kontrola stekanja in previsa gosenic.....03-10

Stran

Tehnični podatki
Tehnični podatki.....04-1
Zatezni momenti za metrične sornike in vijake...04-1
Tipske ploščice 04-2
Serijska številka komponent gosenic.....04-2

Originalna navodila. Vse informacije, ilustracije in specifikacije v teh navodilih za uporabo so osnovani na zadnjih informacijah pridobljenih v času publikacije. Pridružujemo si pravico do sprememb.

COPYRIGHT © 2015
DEERE & COMPANY
Moline, Illinois
All rights reserved.
A John Deere ILLUSTRUCTION ™ Manual

Varnost

Spoznavanje opozorilnih oznak

To so simboli na opozorilnih oznakah. Če vidite ta simbol na stroju ali navodilih za uporabo pomeni, da obstaja nevarnost poškodbe.

Upoštevati je potrebno vsa varnostna opozorila, kakor tudi splošne predpise preprečevanja nesreč.

T81389 —UN—28JUN13

DX,ALERT -82-29SEP98-1/1

Razumevanje opozorilnih oznak

Opozorilna oznaka se pojasni s pojmom NEVARNOST, PREVIDNOST ali POZOR. Pri tem NEVARNOST označuje mesta ali območja z največjo stopnjo nevarnosti.

Opozorilne tablice označene z NEVARNOST ali PREVIDNOST, se nahajajo na specifičnih nevarnih mestih. Opozorilna tablica z oznako POZOR vsebuje splošne previdnostne ukrepe. Označba POZOR nas tudi v tem tekstu opozarja na varnostna opozorila.

TS187 —82—08SEP03

DX,SIGNAL -82-03MAR93-1/1

Upoštevajte varnostna navodila

Natančno preberite vsa varnostna sporočila v teh navodilih in opozorilne oznake na stroju. Pazite, da so opozorilne oznake v dobrem stanju. Če opozorilne oznake manjkajo ali so poškodovane, jih zamenjajte. Prepričajte se, da so nove komponente opreme in nadomestni deli pravilno označeni z opozorilnimi oznakami. Nadomestne opozorilne oznake so na voljo pri vašem zastopniku za John Deere.

Za dele in komponente, ki jih za vas ne dobavijo uradni dobavitelji, lahko veljajo dodatne varnostne informacije, ki niso vključene v ta navodila za uporabo.

Naučite se pravilno ravnati in upravljati s strojem. Stroja ne sme upravljati oseba, ki nima potrebnega predznanja.

Stroj vzdržujte v ustreznem delovnem stanju. Nepooblaščeno spreminjanje na stroju lahko poslabša delovanje in/ali varnost ter vpliva na življenjsko dobo stroja.

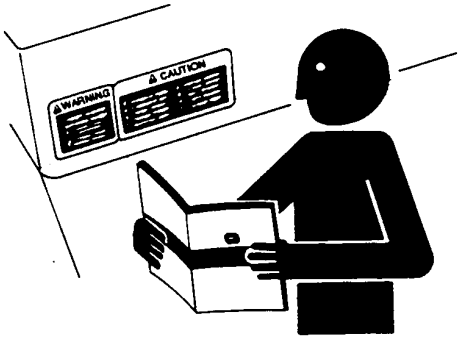

TS201 —UN—15APR13

Če ne razumete kateregakoli dela teh navodil in potrebujete pomoč, se posvetujte z zastopnikom za John Deere.

DX,READ -82-16JUN09-1/1

Zamenjajte opozorilne oznake

Če opozorilne oznake manjkajo ali so poškodovane, jih zamenjajte. Uporabljajte ta navodila za pravilno namestitev opozorilnih oznak.

Za dele in komponente, ki jih za vas ne dobavijo uradni dobavitelji, lahko veljajo dodatne varnostne informacije, ki niso vključene v ta navodila za uporabo.

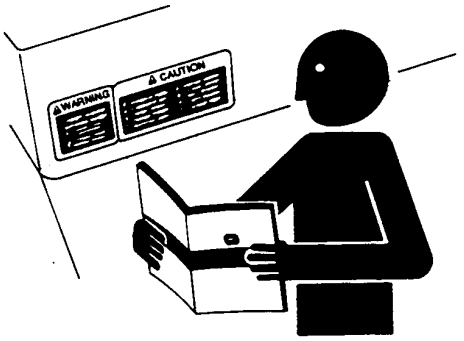

TS201 —UN—15APR13

DX,SIGNS -82-18AUG09-1/1

Prakse varne uporabe gosenic

Med delovanjem stroja se NE zadržujte blizu gosenic.

Prakse varne uporabe strojev z gosenicami se ne razlikujejo od praks varne uporabe strojev na kolesih.

Pred začetkom uporabe stroja VEDNO preberite uporabniški priročnik kombajna in preglejte poglavje Varnost. V uporabniškem priročniku kombajna so navedene varne delovne prakse, s katerimi boste sebe in druge zaščitili pred nezgodno smrtjo in/ali poškodbami.

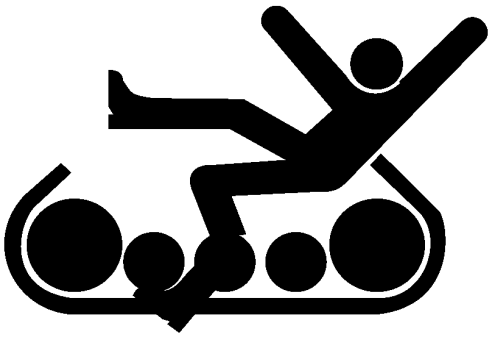

H48148 —UN—12DEC96

OUCC002,0004835 -82-11NOV15-1/1

Previdnost pri puščanju tekočin pod visokim tlakom

Periodično – najmanj enkrat letno – preverjajte, ali so na hidravličnih ceveh znaki netesnosti, zavozlanosti, prask, odrgnin, korozije, izpostavljenih žic ali kakršnikoli drugi znaki obrabljenosti ali poškodb.

Obrabljene in poškodovane sklope cevi nemudoma zamenjajte z odobrenimi nadomestnimi deli John Deere.

Pod visokim tlakom iztekajoča tekočina lahko prodre kožo in povzroči hude poškodbe.

Preprečite tveganje in pred ločitvijo hidravlične ali druge cevi iz napeljave izpustite tlak. Pred ponovnim vzpostavljanjem tlaka v ceveh privijte vse povezave.

Pri iskanju netesnosti uporabite kos kartona. Zaščitite roke in telo pred tekočinami pod visokim tlakom.

V primeru poškodbe takoj poiščite zdravniško pomoč. Če je katerakoli tekočina prodrla v kožo, se mora le-ta v nekaj urah kirurško odstraniti, sicer lahko nastanejo hude infekcije. Zdravniki, ki nimajo izkušenj s tovrstnimi poškodbami, naj ustrezne informacije poiščejo pri kompetentnem medicinskem viru. Te informacije so v angleščini na voljo pri medicinskem oddelku v ZDA, Deere & Company Medical Department, Moline, Illinois, če pokličete številko +1 800-822-8262 ali +1 309-748-5636.

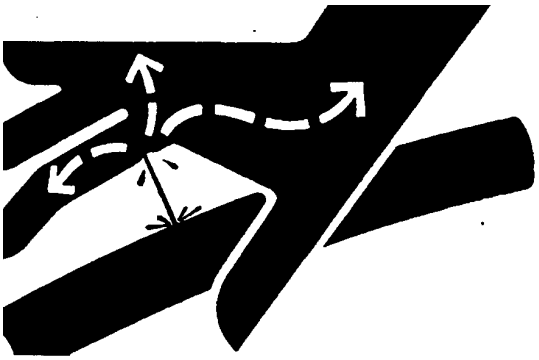

X9811 —UN—23AUG88

DX,FLUID -82-12OCT11-1/1

Zagotovite varno vzdrževanje

Pred začetkom vzdrževanja preučite delovni postopek. Območje vzdržujte čisto in suho.

Mazalno, vzdrževalno in nastavljalno delo izvajajte sam, ko stroj miruje. Bodite pozorni na to, da roke, noge in deli obleke ne zaidejo v nevarno območje pogonskih delov. Celoten pogonski sistem izklopite in s premikanjem vzvodov naprave izpustite tlak. Opremo odložite na tla. Zaustavite motor. Odstranite ključ in nastavite parkirno zavoro. Počakajte, da se stroj ohladi.

Varno podprite dele stroja, ki bodo odstranjeni za vzdrževanje.

Vse dele ohranite v dobrem stanju in naj bodo pravilno nameščeni. Okvare takoj odpravite. Zamenjajte izrabljene ali poškodovane dele. Odstranite ostanke masti, olja ali umazanije.

Odklopite ozemljitveni kabel akumulatorja (-) pred nastavitvami na električnemu sistemu ali varjenju na stroju.

TS218 —UN—23AUG88

HX,AG,SF6789 -82-05MAY99-1/1

Varno vzdrževanje

Dolgi lasje naj bodo zvezani zadaj glave v èop. Pri delu na stroju ali na gibljivih delih ne nosite kravate, šala, širokih oblaèil ali ogrlice. Èe stroj zagrabi takšen viseèi predmet, lahko pride do težke poškodbe.

Odstranite prstane in ostali nakit, da s tem prepreèite elektrièni kratki stik ali poškodbe z gibljivimi deli.

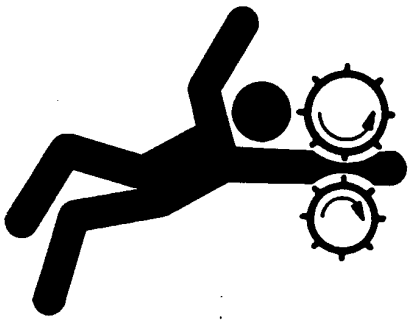

TS228 —UN—23AUG88

DX,LOOSE -82-04JUN90-1/1

Varno vzdrževanje sistema tlačne posode

Uhajanje tekočine ali plina iz sistemov s tlačnimi posodami, ki se uporabljajo pri klimatski napravi, hidravliki in zračnem zavornem sistemu, lahko povzroči hude poškodbe. Ekstremna vročina lahko povzroči pok tlačne posode in tlačne napeljave se lahko po nesreči poškodujejo. Ne varite in ne uporabljajte gorilnika v bližini tlačne posode ali tlačne napeljave.

Preden odstranite tlačno posodo, izpustite pritisk iz hidravličnega sistema.

Preden odstranite tlačno posodo, izpustite pritisk iz hidravličnega sistema. Nikoli ne izpuščajte pritiska iz hidravličnega sistema ali tlačne posode z odvijanjem priključka.

TS281 —UN—15APR13

Tlačne posode ni možno popraviti.

DX,WW,ACCLA2 -82-22AUG03-1/1

Pred varjenjem ali segrevanjem odstranite barvo z delov

Onemogočimo potencialno tvorjenje škodljivih plinov in prahu.

Nevarni plini lahko nastanejo v primeru, ko se barva segreje zaradi varjenja ali lotanja ozr. s pomočjo varilskega gorilnika.

Pred segrevanjem odstranite barvo z delov:

- Odstranite barvo vsaj minimalno v krogu 100 mm (4 in.) okrog mesta, ki ga bomo segrevali. Če barvo ne morete odstraniti, morate pred gretjem ali varjenjem uporabiti predpisani respirator.
- Pri odstranjevanju barve s pomočjo peskanja ali brušenja, se ne sme vdihovati pri tem nastajajoči prah. Zaradi tega uporabljati primerna varovala dihanja.
- Pri uporabi topila za barvo, je potrebno to topilo pred izvajanjem varjenja odstraniti s pomočjo vode in milnice. Posodo s topilom in ostale goreče materiale je potrebno odstraniti z delovnega območja. Pred varjenjem počakajte vsaj 15 minut, da se plini razgubijo.

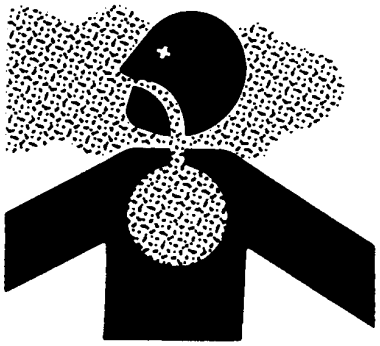

TS220 —UN—15APR13

Ne uporabljajte klorovih raztopin v območjih, kjer se bo izvajalo varjenje.

Takšna dela izvajajte v dobro zračenih ali odprtih prostorih, da se lahko odstranjujejo strupeni plini in dim.

Upoštevajte predpise pri odstranjevanju barve in topilnih sredstev.

DX,PAINT -82-24JUL02-1/1

Izogibajte se segrevanja v območju tlačnih napeljav

Pri segrevanju tlačnih napeljav lahko nastanejo gorljivi plini, kar lahko povzroči opekline in požar. V območju tlačnih napeljav ali lahko gorečih materialov ne segrevajte in ni dovoljeno varjenje ali lotanje z uporabo varilskega gorilnika. Tlačne napeljave lahko pomotoma prerežete in lahko počijo, če se segrevanje razširi izven predvidenega območja.

TS953 —UN—15MAY90

DX,TORCH -82-10DEC04-1/1

Razgradnja: pravilna reciklaža in odstranjevanje tekočin in komponent

Pri razgradnji stroja in/ali komponent je treba upoštevati ustrezne varnostne ukrepe in ukrepe za okoljsko upravljanje. Ti ukrepi vključujejo naslednje:

- Med odstranjevanjem predmetov in upravljanjem z materiali uporabljajte ustrezno orodje in zaščitno opremo, kot so zaščitna obleka, rokavice, obrazne maske ali očala.
- Upoštevajte navodila za specializirane komponente.
- Sprostite preostalo energijo s spuščanjem vpetih elementov stroja, sprostitvijo vzmeti, odklopom akumulatorja ali drugih električnih virov, ter sprostite tlak v hidravličnih komponentah, akumulatorjih in drugih podobnih sistemih.
- Poskušajte preprečiti izpostavljenost komponentam, ki so bile v stiku s kmetijskimi kemikalijami, kot so gnojila in pesticidi. S temi komponentami ustrezno ravnajte in jih odstranite na pravilen način.
- Pred reciklažo komponent previdno izpraznite tekočine iz motorjev, rezervoarjev za gorivo, hladilnikov, hidravličnih valjev, rezervoarjev in napeljav. Pri praznjenju tekočin uporabite neprepustne vsebnike. Ne uporabljajte posod za hrano ali pijače.
- Odpadkov ne vlivajte na tla, v odtoke ali kakršne koli vire vode.
- Upoštevajte vse nacionalne in državne zakone ter lokalne predpise in pristojne službe v zvezi z odstranjevanjem odpadnih tekočin (kot na primer: olje, gorivo, hladilno sredstvo, zavorna tekočina), filtrov, akumulatorjev in drugih snovi ali delov. Gorljive in vnetljive tekočine ali komponente je treba odstraniti v za to predvidene sežigalnice, drugačno odstranjevanje je lahko prepovedano z zakonom in povzroča izpostavljenost nevarnim dimom ali pepelu.
- Ustrezno servisirajte in odstranite klimatske naprave. Zakonski predpisi lahko zahtevajo, da servisiranje in reciklažo hladilnih sredstev iz klimatskih naprav, ki lahko poškodujejo atmosfero, če uidejo vanjo, opravljajo posebni certificirani servisni centri.
- Poiščite ustrezne možnosti za reciklažo gum, kovine, plastike, stekla gume in električnih komponent, ki jih je mogoče reciklirati po delih ali v celoti.
- Za dodatne informacije o pravilnem načinu recikliranja in odstranjevanje odpadkov se obrnite na pristojne lokalne centre za reciklažo in varovanje okolja ali na zastopnika za John Deere.

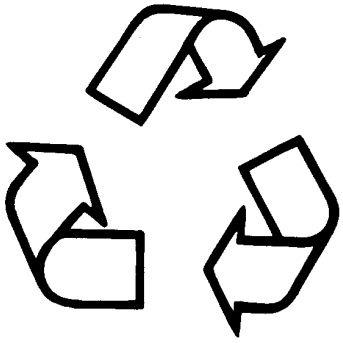

TS1133 —UN—15APR13

DX,DRAIN -82-01JUN15-1/1

Ne perite varnostnih nalepk z visokotlačnim čistilcem

Voda pod tlakom lahko odstrani ali poškoduje varnostne nalepke. Varnostnih nalepk ne perite neposredno z visokotlačnim čistilcem.

Zamenjajte manjkajoče ali poškodovane varnostne nalepke. Nadomestne varnostne nalepke dobite pri zastopniku John Deere.

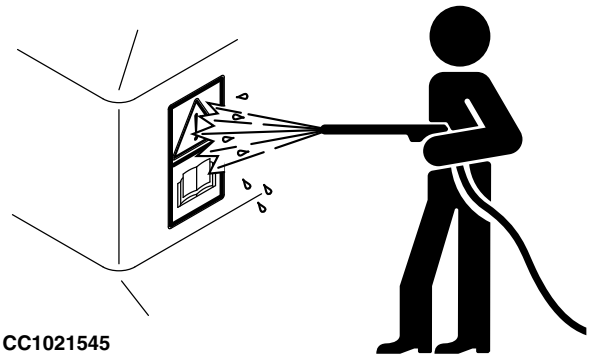

CC1021545

CC1021545 —UN—23APR02

OUCC002,0003AEA -82-10SEP12-1/1

Opozorilne nalepke

Slikovne varnostne oznake

Na pomembnih delih stroja so nalepljene opozorilne tablice, ki opozarjajo na potencialno nevarnost. Obstoječa nevarnost je slikovno prikazana na opozorilnemu trikotniku. S sliko je ponazorjena informacija o tem, kako preprečimo telesno poškodbo. V nadaljevanju so podane te opozorilne oznake, mesta namestitve na stroju in kratke razlage.

TS231 —82—08SEP03

OUCC002,0004834 -82-11NOV15-1/3

Uporabniški priročnik

Ta uporabniški priročnik vsebuje vsa pomembna navodila za varno delo s strojem. Da preprečite nesreče, skrbno upoštevajte vsa varnostna opozorila.

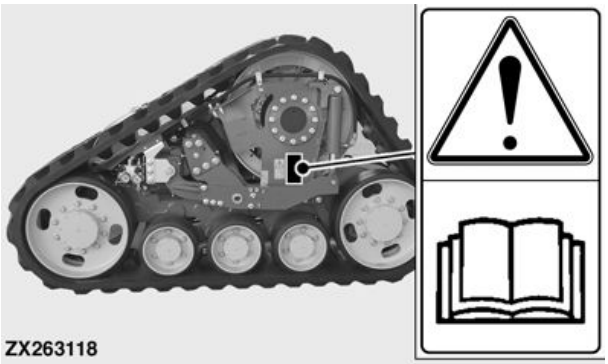

ZX263118 —UN—12NOV15

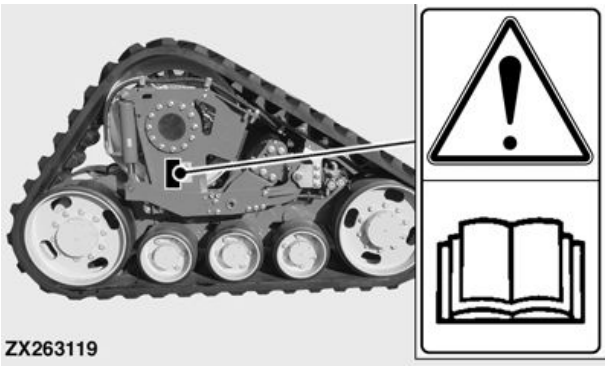

ZX263119 —UN—12NOV15

Nadaljevanje na naslednji strani

OUCC002,0004834 -82-11NOV15-2/3

Pritrdilni vijaki nosilnih in vmesnih koles

Pritrdilne vijake nosilnih in vmesnih koles zategujte s predpisanim momentom v zahtevanih intervalih.

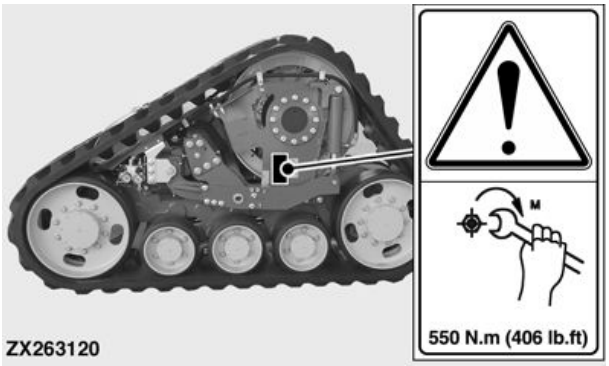

ZX263120 —UN—12NOV15

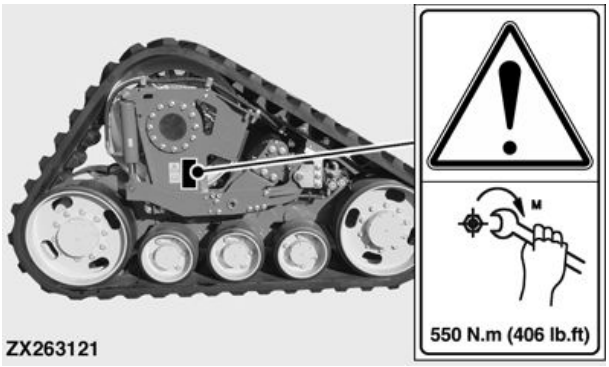

ZX263121 —UN—12NOV15

OUCC002,0004834 -82-11NOV15-3/3

Protipožarno varstvo

Sistem gumijastih gosenic je treba med žetvijo vsak dan večkrat pregledati. Ostanke pridelka in drugo nesnago je treba odstraniti, da zagotovite pravilno delovanje stroja in zmanjšate tveganje požara.

Redno in temeljito čiščenje stroja v kombinaciji z drugimi postopki vzdrževanja, ki so navedeni v Uporabniškem priročniku, močno zmanjšujejo možnost okvar in povečujejo učinkovitost stroja. Vedno upoštevajte vse varnostne postopke na nalepkah na stroju in v tem uporabniškem priročniku.

Vaš stroj je opremljen z enim ali dvema univerzalnima gasilnima aparatoma. Stanje gasilnih aparatov je treba dnevno preverjati, kadar vstopite in izstopite iz kabine in kadar opravljate dela na stroju. Po uporabi je treba gasilne aparate zamenjati ali opraviti strokovni servis.

Za več informacij glejte poglavje **Območja čiščenja gosenic**.

OUCC002,0004836 -82-11NOV15-1/1

Čiščenje gosenic

POMEMBNO: Po uporabi na vlažnem in blatnem terenu gosenice takoj očistite.

Poskrbite, da bosta pogonsko kolo in glavni okvir vedno očiščena zemlje in nesnage.

Glavni okvir in območje koles redno čistite, da preprečite nabiranje zemlje in nesnage. Nabiranje nesnage lahko povzroči predčasno obrabo gumijastih gosenic, koles vozička in vmesnih koles.

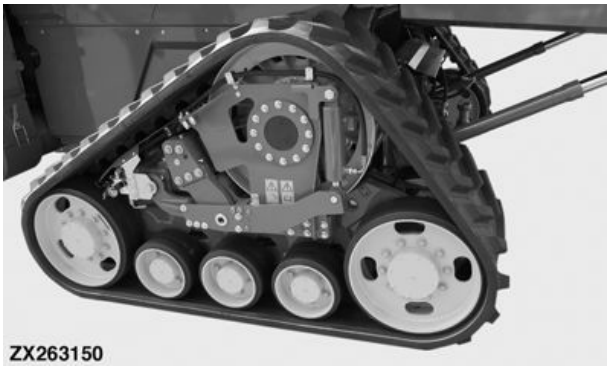

ZX263150 —UN—12NOV15

OUCC002,0004843 -82-12NOV15-1/1

Odstranite umazanijo

Nabiranje rezanice in ostankov v prostoru motorja, na motorju in blizu gibljivih delov lahko povzroči požar. Redno preverjajte in čistite ta področja. Pred izvajanjem pregledov ali vzdrževalnimi deli ugasnite motor, vklopite parkirno zavoro in odstranite ključ iz ključavnice.

TS227 —UN—15APR13

HX,9010SA,B -82-23AUG97-1/1

V primeru požara

OPOZORILO: Preprečite telesne poškodbe.

Ob prvem znaku požara ustavite stroj. Požar lahko prepoznate zaradi smradu dima ali vidnih plamenov. Ker se požar hitro širi in veča, takoj zapustite stroj in se varno umaknite od ognja. Ne vračajte se k stroju! Glavna prioriteta je vaša varnost.

Pokličite gasilce. Prenosni gasilni aparat lahko pogasi manjši požar ali ga zadrži, dokler ne pridejo gasilci, vendar pa imajo prenosni gasilni aparati omejitve. Varnost voznika in drugih oseb mora biti vedno na prvem mestu. Če poskušate pogasiti požar, imejte hrbet obrnjen v smeri vetra z neovirano potjo, po kateri se lahko hitro rešite in umaknete od požara, če ga ne morete pogasiti.

Preberite navodila na gasilnem aparatu in se seznanite z njegovo lokacijo, deli in delovanjem pred začetkom požara. Lokalni gasilski oddelki ali dobavitelji gasilnih aparatov morda ponujajo usposabljanje in priporočila za uporabo gasilnih aparatov.

Če na gasilnem aparatu ni navodil, sledite tem splošnim smernicam:

TS227 —UN—15APR13

1. Izvlecite zatič. Držite gasilni aparat s šobo, obrnjeno stran od vas, in sprostite zaklepni mehanizem.
2. Ciljajte nizko. Gasilni aparat usmerite proti osnovi požara.
3. Počasi in enakomerno stisnite ročico.
4. S šobo brizgajte z ene strani na drugo.

DX,FIRE4 -82-22AUG13-1/1

Opis sistema gumijastih gosenic

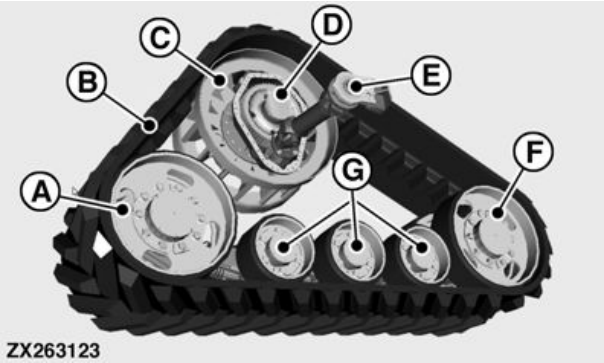

ZX263123 —UN—12NOV15

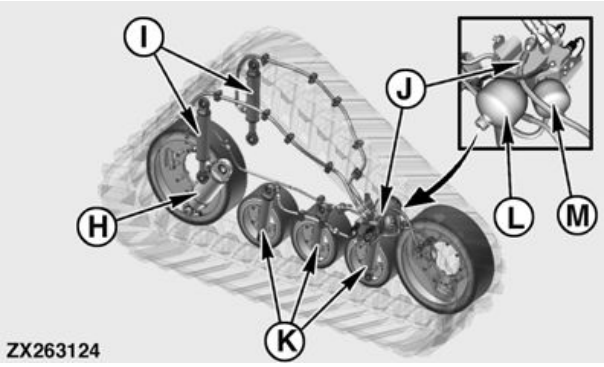

ZX263124 —UN—12NOV15

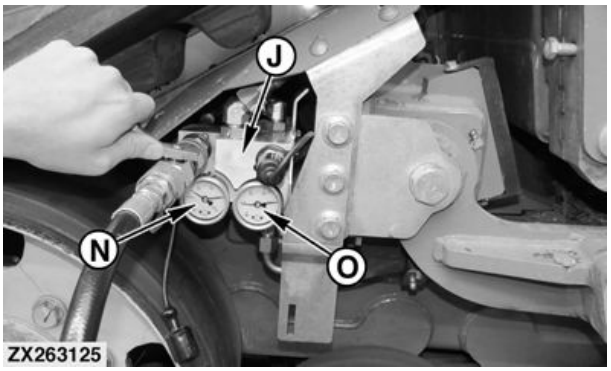

ZX263125 —UN—12NOV15

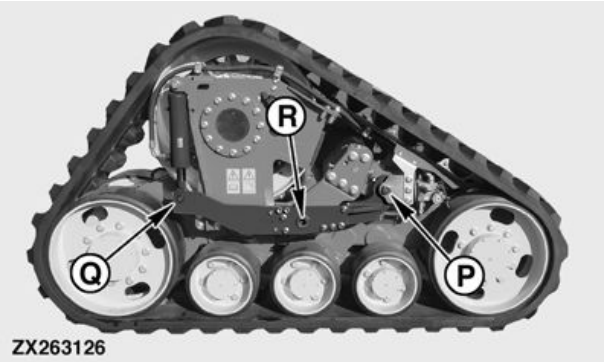

ZX263126 —UN—12NOV15

A—Vmesno kolo
B—Gumijasta gosenica
C—Pogonsko kolo
D—Gonilo
E—Vhodni pogon
F—Vmesno kolo
G—Nosilno kolo
H—Valj za napenjanje gosenic
I— Valj vzmetenja
J—Ventilski blok
K—Valj nosilnega kolesa
L—Tlačni akumulator
M—Tlačni akumulator
N—Merilnik tlaka napetosti jermena
O—Merilnik tlaka vzmetenja
P—Vrtišče nihajnega vzvoda
Q—Vrtišče hidravličnega valja
R—Prenos teže sprednje osi na nihajni vzvod

Lastnosti in prednosti gosenic:

Lastnosti in prednosti gosenic:
- Zgoščevanje – zmanjšano zgoščevanje in premikanje tal.
- Plovnost – izboljšana plovnost v neugodnih razmerah.
- Vlečna sposobnost – maksimalna učinkovitost vleke.
- Fleksibilnost – preprosta montaža in prestavljanje med vozili.
- Udobna vožnja – gumirana vmesna kolesa in vozički blažijo udarce med vožnjo.
- Samodejno napenjanje – učinkovito blaženje udarcev in neravnin.
- Dvojno napenjanje – dvojni valji zagotavljajo majhno napetost gosenic za učinkovito delo.
- Integrirane gosenice – neprekinjene gumijaste gosenice zmanjšujejo površinske poškodbe.
- Oblikovni prenos moči – moment se gladko razporeja po gumijasti gosenici z majhnim kotalnim uporom.
- Hitrost – zagotovljeno je normalno delovno območje hitrosti.
- Stabilnost – nizko težišče za izboljšano stabilnost.

Komponente gosenic:

Gosenice se montirajo na levi in desni strani sprednje osi namesto običajnih pogonskih koles.

Sila teže se prenaša na voziček gosenic prek sistema nihajnih vzvodov s podpornimi cilindri.

Hidravlično vzmeteni nosilni valji kompenzirajo blažje neravnine tal. Tako je zagotovljen enakomeren pritisk na tla po celotni kontaktni površini gosenic.

Enak pritisk v vseh hidravličnih valjih (K) vzmetenja je zagotovljen z neodvisnimi hidravličnimi krogotoki za napenjanje gosenic in za vzmetenje.

Sistem vzmetenja:

Vmesni kolesi (A) in (F) ter nosilno kolo (G) skupaj z dvojnim samodejnim napenjalnim sistemom kompenzirajo neravnine tal.

Teža sprednje osi kombajna se prenaša na gosenice v povezovalni točki (G) med roko gosenic in nihajnim vzvodom.

Nihajni vzvod je v vrtišču povezan z voznim mehanizmom gosenic.

Nadaljevanje na naslednji strani

OUCC002,000484B -82-13NOV15-1/2

Nihajni vzvod na nasprotni strani počiva na dveh hidravličnih valjih (I). En hidravlični valj je nameščen na notranji strani, drugi pa na zunanji strani gosenic.

Teža kombajna na sprednji osi ustvarja vlečno silo na hidravlična valja (I).

Hidravlična valja sta na strani batnic povezana z dvema tlačnima akumulatorjema (L) in (M). Plinska blazina vnaprej napolnjenih akumulatorjev zagotavlja blaženje za celoten vozni mehanizem.

Tri nosilna kolesa (G) so obešena na nihajnih vzvodih in hidravličnih valjih (K), ki jim omogočajo, da neodvisno eden od drugega kompenzirajo blažje neravnine tal.

Hidravlični valji si delijo isti krogotok hidravličnega olja kot glavni hidravlični valji in se prav tako opirajo v dva tlačna akumulatorja.

POMEMBNO: Nikoli ne prevažajte stroja, če ni hidravličnega tlaka v sistemu. V nasprotnem primeru nastopi preobremenitev sprednjih in zadnjih vmesnih koles in posledično hude poškodbe.

Akumulator (L) ima kapaciteto 1,0 l (0,25 gal) in je napolnjen s tlakom 5000 kPa (50 bar) (725 psi).

Akumulator (M) ima kapaciteto 0,5 l (0,12 gal) in je napolnjen s tlakom 3000 kPa (30 bar) (450 psi).

OUCC002,000484B -82-13NOV15-2/2

Utekanje gosenic

OPOZORILO: Ugasnite motor, zategnite parkirno zavoro in izvlecite ključ iz ključavnice.

POMEMBNO: Nove ali čiste gosenice vedno čim prej izpostavite suhim in prašnim tlom.

Postopek utekanja v nadaljevanju velja za nov sistem gosenic oz. po montaži novega traku gosenic. Pred uporabo je treba na pogonske prečke gosenic nanesti smukec, ki bo pomagal pri utekanju gosenic.

Izvedite naslednji postopek:

1. Stresite skodelico smukca na sprednja in zadnja vmesna kolesa.
2. Premaknite stroj naprej ali vzvratno, da se smukec razporedi po pogonskih prečkah.
3. Prepričajte se, da so vodilne/pogonske prečke na vseh površinah namazane s smukcem.
4. Stroj naj po montaži deluje približno deset ur.
5. Preverite hidravlični tlak v sistemu za napenjanje gosenic in ga po potrebi nastavite (glejte **Nastavitev napetosti gosenic** v tem poglavju).
6. Preverite zategnjenost vijačnih zvez modula gosenic in jih po potrebi zategnite (glejte poglavje **Mazanje in vzdrževanje**).

OUCC002,0004845 -82-11NOV15-1/1

Upravljanje stroja z gosenicami

ZX263122 —UN—12NOV15

POMEMBNO: Če je le mogoče, se izognite transportu stroja z nameščenim hederjem. Pri visokih hitrostih vožnje po cesti se poveča obraba gosenic, ki se tudi pregrevajo. Posledica je skrajšanje življenjske dobe pogonskih prečk. Izogibajte se vožnji po cesti pred dokončanim utekanjem, še zlasti na asfaltu. Če se kljub temu ni mogoče izogniti vožnji po cesti z novimi gosenicami, zmanjšajte hitrost vožnje in namažite pogonske prečke s smukcem v pomoč pri utekanju.

OPOMBA: Vožnja stroja z gosenicami je enaka vožnji stroja s kolesi. To pomeni, da veljajo navodila za vožnjo kombajna v uporabniškem priročniku kombajna.

Upravljanje strojev z gosenicami se ne razlikuje od upravljanja strojev s kolesi. Vsi upravljalni elementi in funkcije prestavljanja so enaki kot pri stroju s kolesi.

Stroji z gosenicami zagotavljajo večjo nosilnost sprednje osi in boljši oprijem.

Vedenje stroja na tlakovani cesti je podobno kot pri stroju s kolesi. Na netlakovanih, slabih cestah in na polju pa je tak stroj udobnejši, saj dvojni samodejni napenjalni sistem bolje kompenzira neravnine tal in stroj ne poskakuje.

Za informacije o upravljanju, ki niso povezane z gosenicami, glejte uporabniški priročnik kombajna.

Pri delu z gosenicami upoštevajte naslednje točke:

- Pravilna napetost gosenic
- Pravilna nastavitev vzmetenja

OUCC002,0004849 -82-11NOV15-1/1

Nastavitev napetosti gosenic

Vsak dan preverjajte tlak, da zagotovite zanesljivo delovanje voznega mehanizma gosenic.

Merilnik hidravličnega tlaka (A) omogoča hitro vizualno kontrolo, ali je tlak znotraj priporočenega delovnega območja.

OPOMBA: Drugi merilnik tlaka na krmilnem ventilu je namenjen preverjanju/nastavljanju tlaka vzmetenja gosenic (glejte Nastavitev sistema vzmetenja gosenic v tem poglavju).

Hidravlični tlak mora znašati 8000 ± 500 kPa (80 ± 5 bar; 1200 ± 75 psi). Idealen delovni tlak je **8000 kPa (80 bar) (1160 psi)**.

POMEMBNO: Če je tlak prenizek, je to znak, da hidravlični sistem nekje ne tesni in je potreben podrobnejši pregled. Za več informacij se obrnite na vašega zastopnika za John Deere.

POMEMBNO: Nikoli ne prevažajte stroja, če ni hidravličnega tlaka v sistemu. V nasprotnem primeru nastopi preobremenitev sprednjih in zadnjih vmesnih koles in posledično hude poškodbe.

Če je tlak zunaj tega območja, ga morate nastaviti. Izvedite naslednji postopek:

1. Priključite polnilno cev (B) na levo spojko krmilnega ventila gosenic (C) in zaprite zaporno pipo (D).

OPOMBA: Polnilna cev (B) za uravnavanje hidravličnega tlaka je priložena stroju.

2. Priključite polnilno cev (B) na ventilski blok kombajna (E) in odprite zaporno pipo (D).

OPOMBA: Položaj ventilskega bloka (E) je naveden v uporabniškem priročniku kombajna.

3. Zaženite motor in premaknite stikalo za nastavitev motovila naprej, dokler tlak ne zraste na vrednost 10000—12000 kPa (100–120 bar) (1450–1740 psi).
4. Zaprite zaporno pipo (D) in ugasnite motor.
5. Počasi odprite zaporno pipo (D), dokler ne dosežete tlaka **80 bar (1160 psi)**, nato pa jo spet zaprite.

A—Merilnik
B—Polnilna cev
C—Krmilni ventil gosenic
D—Zaporna pipa
E—Ventilski blok kombajna

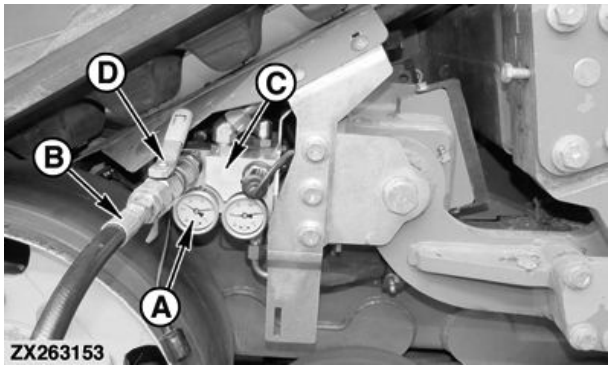

ZX263153 —UN—16NOV15

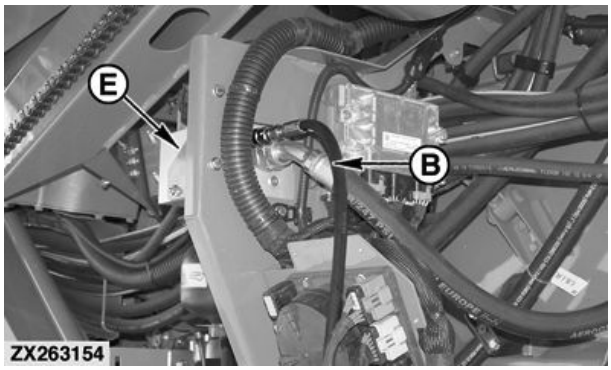

ZX263154 —UN—16NOV15

Ventilski blok - serija W-T

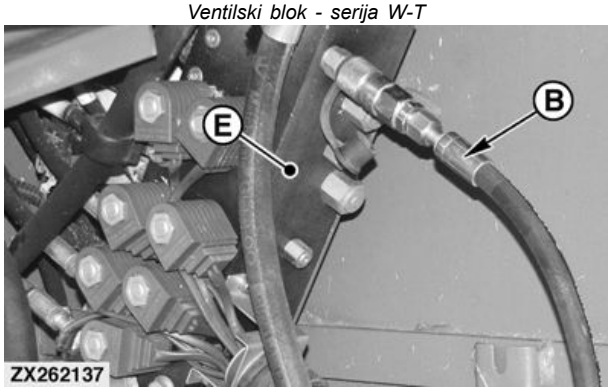

ZX263137 —UN—16NOV15

Ventilski blok - S670

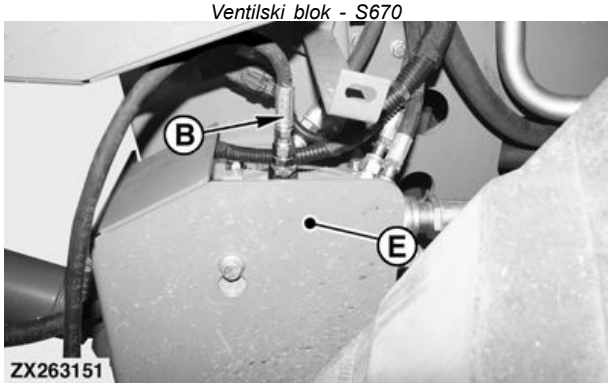

ZX263151 —UN—16NOV15

Ventilski blok - S680/S685/S690

OUCC002,000484E -82-15NOV15-1/1

Nastavitev sistema vzmetenja gosenic

Merilnik hidravličnega tlaka (A) omogoča hitro vizualno kontrolo, ali je tlak znotraj priporočenega delovnega območja.

OPOMBA: Drugi merilnik tlaka na krmilnem ventilu je namenjen preverjanju/nastavljanju tlaka za napenjanje gosenic (glejte Nastavitev napetosti gosenic v tem poglavju).

POMEMBNO: Stroja ne uporabljajte na cesti z nameščenim hederjem, katerega teža presega 3400 kg (7496 lb).

POMEMBNO: Vzmetenje gosenic nastavljajte pri praznem žitnem bunkerju, heder pa naj ne bo priključen na kombajn.

Tlak vzmetenja gosenic je treba prilagoditi vožnji po cesti. Izvedite naslednji postopek:

1. Priključite polnilno cev (B) na desno spojko krmilnega ventila gosenic (C) in zaprite zaporno pipo (D).

OPOMBA: Polnilna cev (B) za uravnavanje hidravličnega tlaka je priložena stroju.

2. Priključite polnilno cev (B) na ventilski blok kombajna (E) in odprite zaporno pipo (D).

OPOMBA: Položaj ventilskega bloka (E) je naveden v uporabniškem priročniku kombajna.

3. Zaženite motor in premaknite stikalo za nastavitev motovila naprej, dokler tlak ne zraste na vrednost 10000—12000 kPa (100–120 bar) (1450–1740 psi).
4. Zaprite zaporno pipo (D) in ugasnite motor.
5. 5 - Počasi odprite zaporno pipo (D), dokler ne dosežete tlaka (glejte preglednico), nato pa jo znova zaprite.

Tlak za stroj brez zložljivega hederja	
Tlak na levi strani	Tlak na desni strani
5500 kPa (55 bara) (798 psi)	5000 kPa (50 bar) (725 psi)

Tlak za stroj z zložljivim hederjem		
Teža hederja	Tlak na levi strani	Tlak na desni strani
2000 kg (4409 lb)	7000 kPa (70 bara) (1015 psi)	6500 kPa (65 bara) (943 psi)
2500 kg (5512 lb)	7500 kPa (75 bara) (1088 psi)	7000 kPa (70 bara) (1015 psi)
3000 kg (6614 lb)	8000 kPa (80 bara) (1160 psi)	7500 kPa (75 bara) (1088 psi)

6. Opravite 10-minutno preizkusno vožnjo in nato preverite temperaturo obeh gosenic (glejte **Kontrola temperature gosenic** v tem poglavju).

OPOMBA: Po nastavitvi tlaka poskrbite, da bo vmesno kolo še vedno v stiku s tlemi. V nasprotnem primeru zmanjšujte tlak v korakih po 5 bar.

POMEMBNO: Po 10 urah obratovanja preverite tlak.

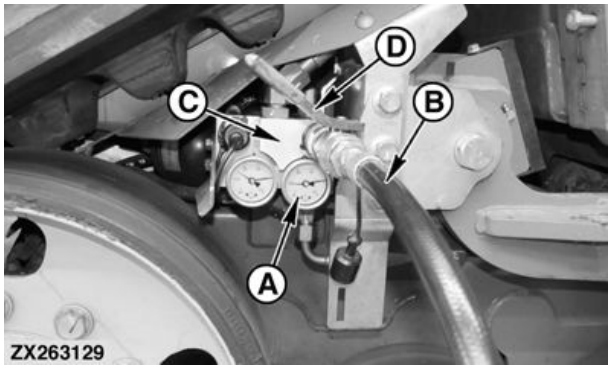

ZX263129 —UN—16NOV15

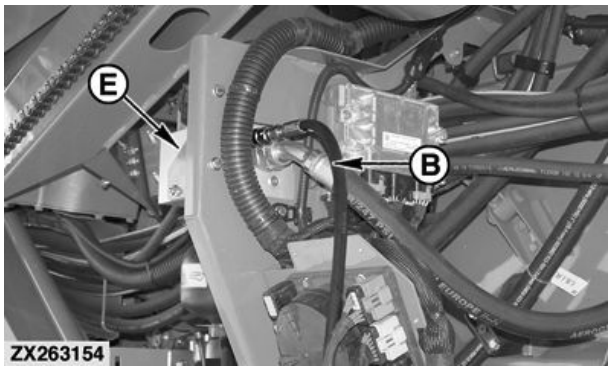

ZX263154 —UN—16NOV15

Ventilski blok - serija W-T

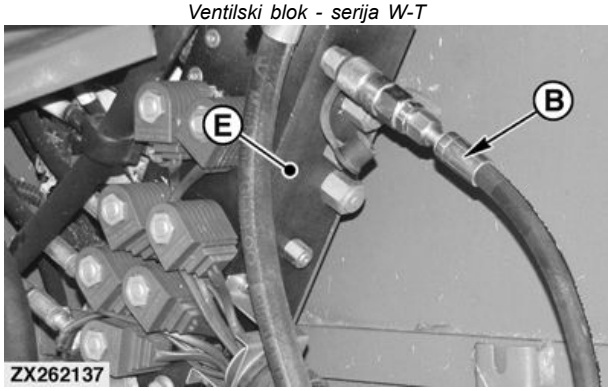

ZX263137 —UN—16NOV15

Ventilski blok - S670

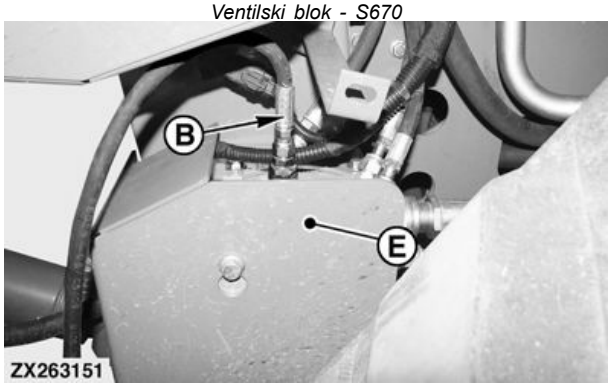

ZX263151 —UN—16NOV15

Ventilski blok - S680/S685/S690

A—Merilnik
B—Polnilna cev
C—Krmilni ventil gosenic
D—Zaporna pipa
E—Ventilski blok kombajna

Nadaljevanje na naslednji strani

OUCC002,0004853 -82-15NOV15-1/2

OUCC002,0004853 -82-15NOV15-2/2

Kontrola temperature gosenic

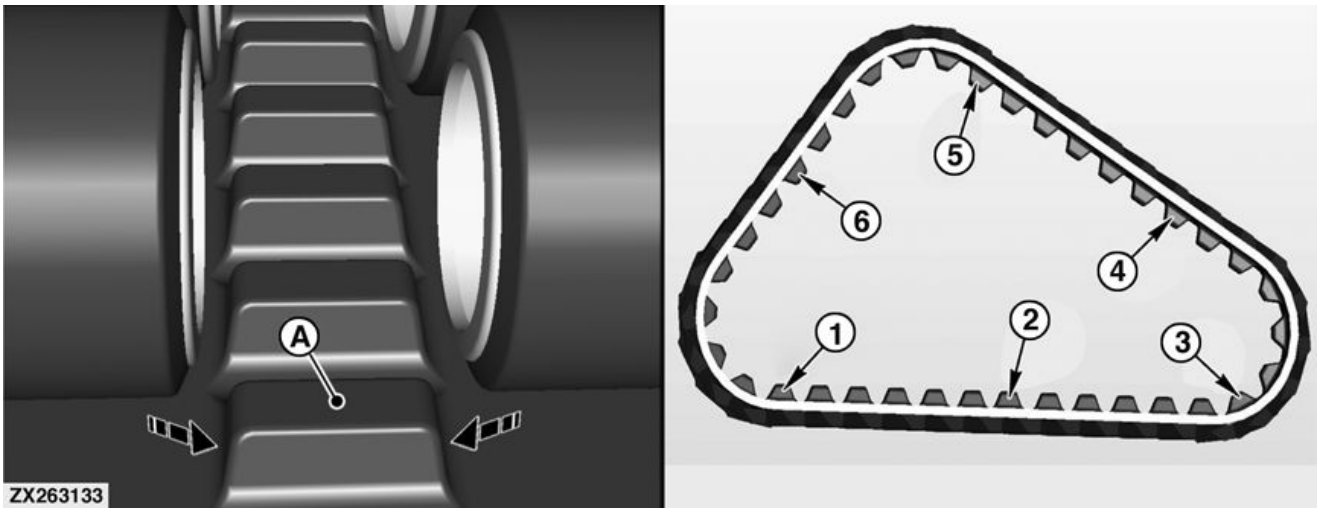

A—Prečka

Temperaturo gosenic kontrolirajte po naslednjem postopku:

1. Vozite naravnost vsaj 2 km (1,24 milje) brez zavijanja.
2. Preverite, ali so gosenice centrirane. Dovoljen je le rahel stik med pogonskim ali vmesnimi kolesi in prečkami (A).
3. Preverite temperaturo 1-6 pogonskih prečk (A) na obeh enotah gosenic, vedno na enaki oddaljenosti od gosenic (glejte puščice).

Če razlika v temperaturi presega 20 °C, je treba nastaviti previs in stekanje. Obrnite se na svojega zastopnika za John Deere.

POMEMBNO: Gosenic ne uporabljajte, če njihova temperatura ni znotraj specificiranega območja. Obrnite se na svojega zastopnika za John Deere.

OUCC002,0004858 -82-12NOV15-1/1

Kontrola obrabe gosenic

Za pravilno meritev obrabe gosenic namestite na gosenico 200 mm (8 in) dolgo in 20 mm (0,8 in) visoko kovinsko ploščo (A), nato pa izmerite razdaljo med zunanjim robom (B) in prečko (C). Dimenzija mora znašati 230—250 mm (9,05—9,84 in).

Gosenice so uporabne, dokler se ne obrabijo do 10 mm (0,4 in).

OPOMBA: Enakomerna obraba prečk in dezena gosenic brez poškodb samo na eni strani šteje za normalno obrabo.

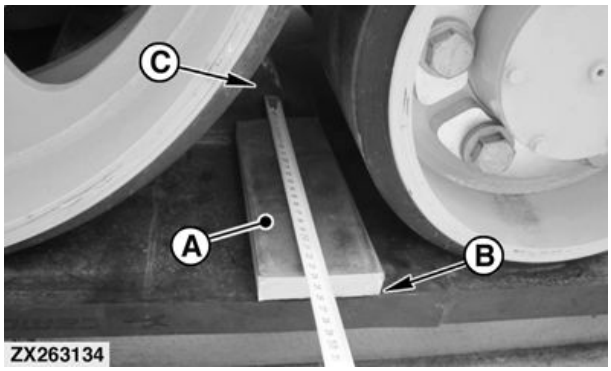

A—Kovinska plošča
B—Zunanji rob
C—Prečka

OUCC002,0004859 -82-12NOV15-1/1

Odpravljanje težav

Gosenice se močno segrevajo

Simptom	Težava	Rešitev
Gosenice se segrejejo (nad 70 °C) na pogonskih stebelnih vijakih in prihaja do čezmerne obrabe.	Kontrolirajte tek gosenic. Pri vožnji naravnost naprej morajo biti gosenice centrirane na pogonskem kolesu in se morajo le rahlo dotikati vmesnih koles na levi ali desni strani. Stroj zapeljite naravnost naprej 50 metrov brez zavijanja, nato pa ustavite in kontrolirajte. Ali so gosenice centrirane?	Ne: Obrnite se na svojega zastopnika za John Deere in preverite nastavitve.
	Preverite osnovno nastavitev valjev vzmetenja na obeh voznih mehanizmih. Vsi štirje hidravlični valji morajo biti iztegnjeni za približno isto dolžino (± 2 cm / 0,8 in).	Po potrebi dolijte hidravlično olje, da bo nastavitev na obeh straneh enaka. Preverite puščanje.

Gosenice postanejo ohlapne

Simptom	Težava	Rešitev
Napetost gosenic ne ostane konstantna ali hitro pade.	Preverite sistem za napenjanje gosenic glede vidnih znakov puščanja. Ali obstajajo vidni znaki puščanja?	Da: Popravite netesnost hidravličnega sistema. Ne: Obrnite se na svojega zastopnika za John Deere in preverite integrirani tlačni akumulator v hidravličnem valju.

Gosenica, mastna od olja

Simptom	Težava	Rešitev
Notranja stran gosenice je mastna od olja.	Preverite vse komponente glede zunanjih znakov puščanja. Ali obstajajo vidni znaki puščanja?	Da: Odpravite netesnosti hidravličnih vodov, hidravličnih valjev ali pest nosilnih valjev in vmesnih koles.

Poslabšano udobje vzmetenja

Simptom	Težava	Rešitev
Poslabšano udobje vzmetenja	Vzrok je lahko en od obeh akumulatorjev.	Obrnite se na svojega zastopnika za John Deere in preverite ali dopolnite dušikovo polnitev akumulatorjev.

Jeklena žica moli iz gosenic

Simptom	Težava	Rešitev
Jeklena žica moli iz gosenic.	To je pogojeno s proizvodnim postopkom in ni nujno znak za poškodovano gosenico.	Žico odrežite tako, da bo poravnana z gumo.

OUCC002,000484F -82-11NOV15-1/1

Območja čiščenja gosenic

POMEMBNO: Po uporabi na vlažnem in blatnem terenu gosenice takoj očistite.

Glavni okvir in območje koles (A) redno čistite, da preprečite nabiranje zemlje in nesnage. Nabiranje nesnage lahko povzroči predčasno obrabo gumijastih gosenic, nosilnih in vmesnih koles.

Odstranite vso zemljo in nesnago, še posebej na mestih, ki so označena s puščicami.

Skrbno preglejte in očistite območje med gosenico in okvirjem stroja, kakor tudi območje osi.

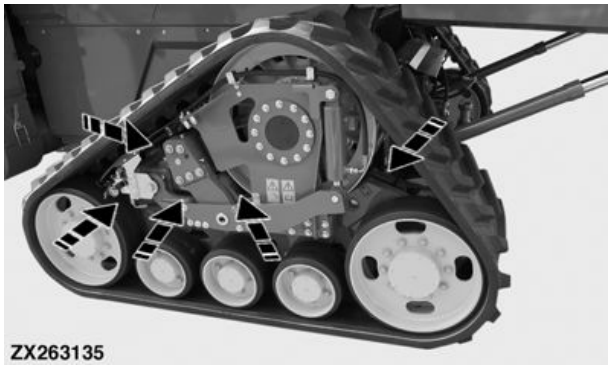

ZX263135 —UN—12NOV15

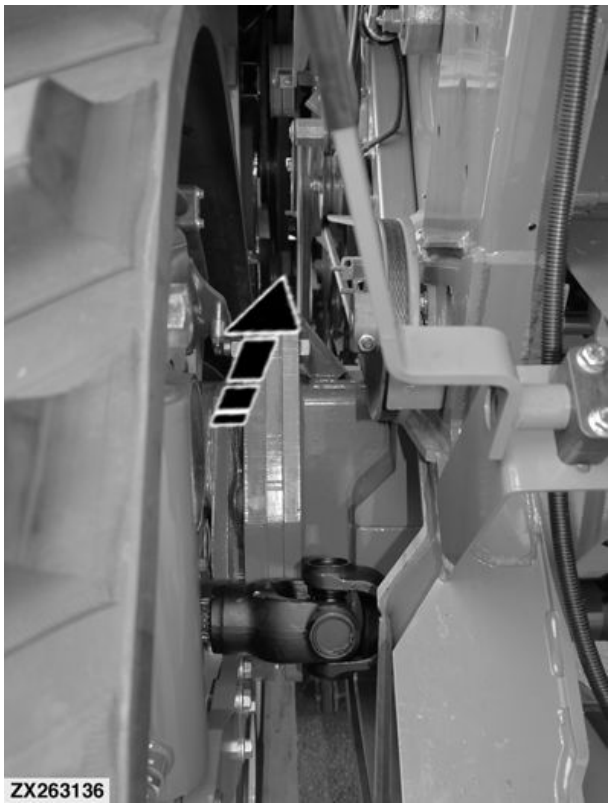

ZX263136 —UN—12NOV15

OUCC002,000485A -82-12NOV15-1/1

Tabela servisnih intervalov

Servisni intervali					
Servis	**Dnevno**	**50 delovnih ur**	**400 delovnih ur ali letno**	**1000 delovnih ur**	**2000 delovnih ur**
Čiščenje zemlje in nesnage s pogonskih koles	X				
Čiščenje zemlje in nesnage z glavnega okvirja	X				
Kontrola tlaka za napenjanje gosenic	X				
Mazanje enot gosenic		X			
Kontrola nivoja olja v nosilnih kolesih			X		
Kontrola nivoja olja v vmesnih kolesih			X		
Kontrola utorov ležajne podpore pogonske gredi			X		
Menjava olja v nosilnih kolesih				X	
Menjava olja v vmesnih kolesih				X	
Menjava olja v reducirnem gonilu					X

POMEMBNO: Servisni intervali so podani za povprečne razmere. Servisne intervale skrajšajte, če uporabljate stroj v ekstremnih pogojih.

OUCC002,000485B -82-13NOV15-1/1

Prostornine

Pesto nosilnega kolesa

POMEMBNO: Vedno uporabljajte priporočeno hidravlično olje (glejte Hidravlično olje v tem poglavju).

Priporoča se uporaba naslednjih olj:

- **John Deere Hy-Gard™**
- **John Deere Low Viscosity Hy-Gard™**

Prostornina: **0,25 l (0,26 qt)**

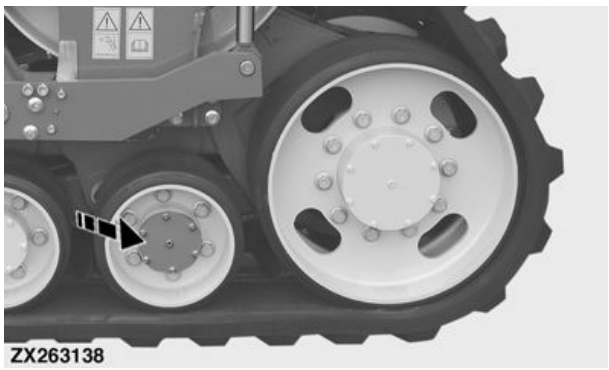

ZX263138 —UN—12NOV15

Nadaljevanje na naslednji strani

OUCC002,000485C -82-12NOV15-1/3

Pesto vmesnega kolesa

POMEMBNO: Vedno uporabljajte priporočeno hidravlično olje (glejte Hidravlično olje v tem poglavju).

Priporoča se uporaba naslednjih olj:

- **John Deere Hy-Gard™**
- **John Deere Low Viscosity Hy-Gard™**

Prostornina: **1,6 l (1,7 qt)**

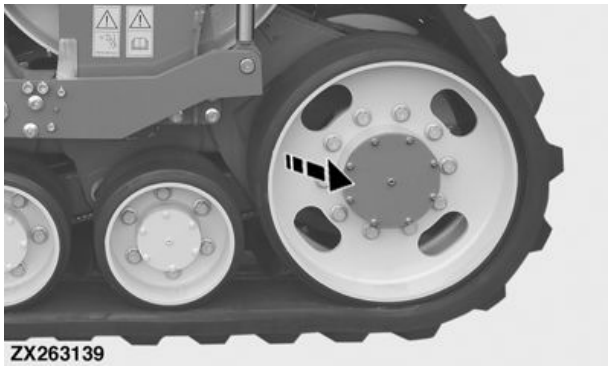

ZX263139 —UN—12NOV15

OUCC002,000485C -82-12NOV15-2/3

Reducirno gonilo

POMEMBNO: Vedno uporabljajte priporočeno olje za menjalnike (glejte Olje za menjalnike v tem poglavju).

Priporoča se uporaba naslednjih olj:

- **John Deere EXTREME-GARD™**
- **John Deere GL-5 Gear Lubricant**

Prostornina: približno **4,2 l (1,11 gal)**

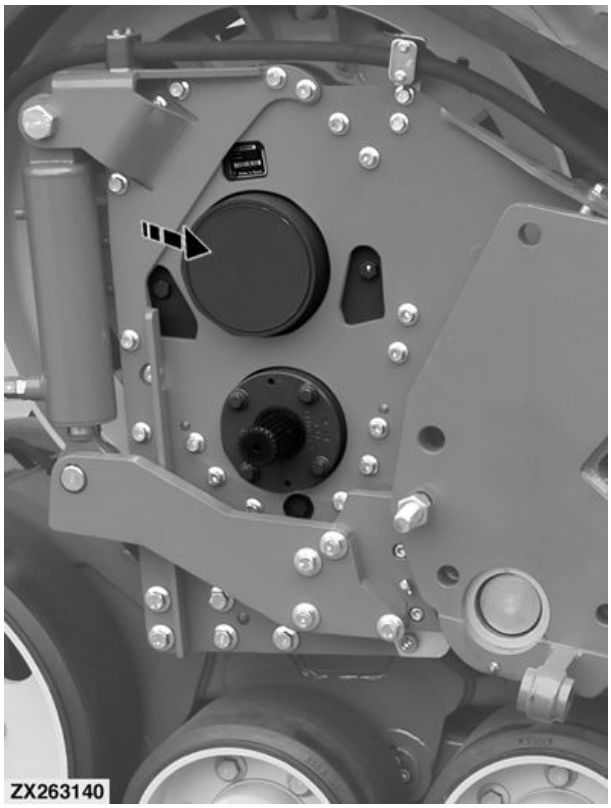

ZX263140 —UN—12NOV15

OUCC002,000485C -82-12NOV15-3/3

Olje za menjalnike

Vedno izberite viskoznost olja glede na pričakovane zunanje temperature do naslednje menjave olja.

Priporoča se uporaba naslednjih olj:

- John Deere EXTREME-GARD™
- Mazivo John Deere GL-5 Gear

Druga olja lahko uporabljate, če ustrezajo naslednjim zahtevam:

- API Service Category GL-5

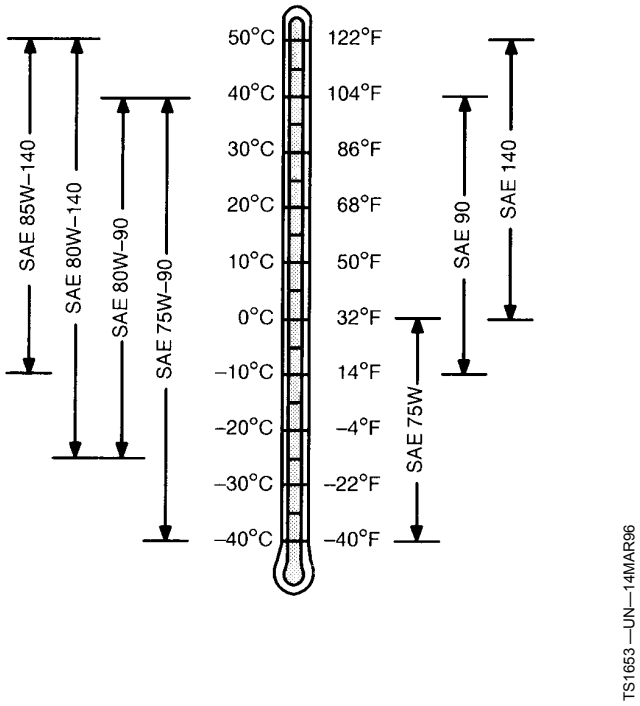

Stopnje viskoznosti olja glede na temperaturo zraka

OUCC002,000485D -82-12NOV15-1/1

Hidravlično olje

Do naslednje menjave olja vedno izberite viskoznost olja glede na pričakovane zunanje temperature.

Priporoča se uporaba naslednjih olj:

- John Deere Hy-Gard™
- John Deere Low Viscosity Hy-Gard™

Ostala olja se lahko uporabljajo, če ustrezajo najmanj naslednjim zahtevam:

- John Deere Standard JDM J20C
- John Deere Standard JDM J20D

Če predpisi zahtevajo uporabo biološko razgradljivega olja, uporabite olje John Deere Bio Hy-Gard™.[1]

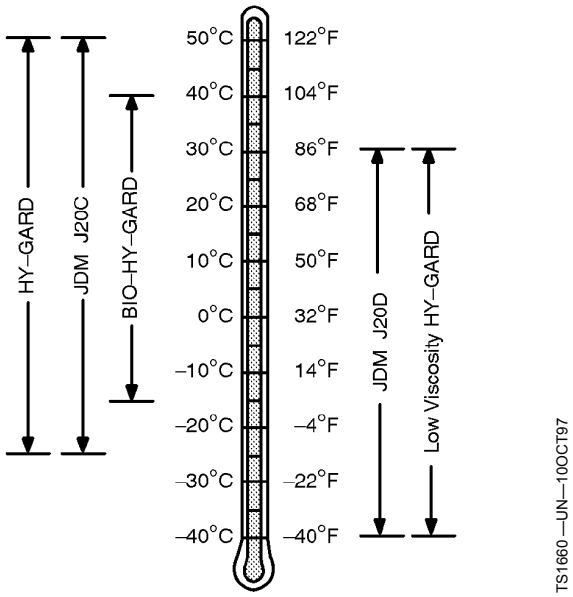

[1] *Bio Hy-Gard izpolnjuje ali presega najmanjšo biološko razgradljivost 80 % v 21 dneh po preizkusni metodi CEC-L-33-T-82. Bio Hy-Gard se ne sme se mešati z mineralnimi olji, ker se s tem zmanjšuje biološka razgradljivost in se onemogoči izvajanje predpisane reciklaže olja.*

OUCC002,000485E -82-12NOV15-1/1

Mazalna mast

Mazalno mast je treba izbrati glede na NLGI-konsistenco in glede na pričakovane zunanje temperature v obdobju do naslednjega vzdrževanja.

Priporoča se poliuretanska mazalna mast John Deere SD.

Priporočljive so tudi naslednje mazalne masti:

- HD mast John Deere z litijevim kompleksom
- Vodoodporna HD mast John Deere
- John Deere Grease-Gard™

Ostale mazalne masti se lahko uporabljajo, če ustrezajo naslednjim pogojem:

- NLGI Performance Classification GC-LB

POMEMBNO: Nekateri tipi zgoščevalcev masti niso kompatibilni z drugimi. Pred mešanjem različnih vrst masti se posvetujte s svojim dobaviteljem masti.

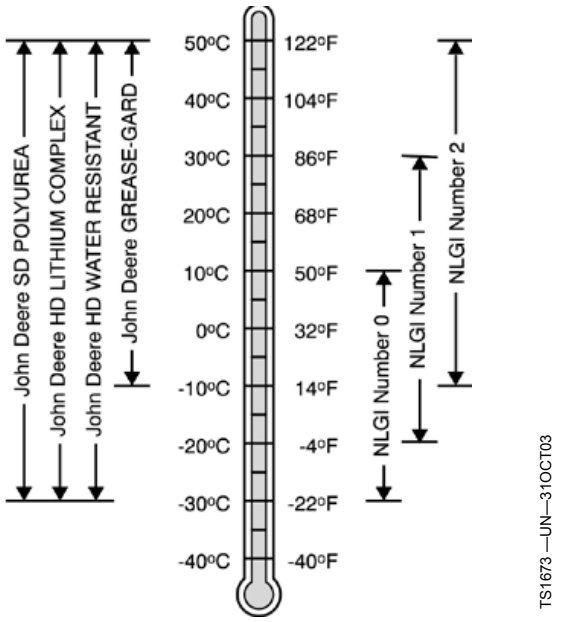

Mazalne masti glede na temperaturo zraka

OUCC002,0004861 -82-12NOV15-1/1

Po prvih 10 delovnih urah

Pogonska kolesa

Vijake pogonskega kolesa (A) zategnite z momentom **310 N·m (230 lb·ft)** pred prvo uporabo in nato vsakih 10 delovnih ur.

A—Vijaki pogonskega kolesa (20 kosov na vsako enoto gosenic)

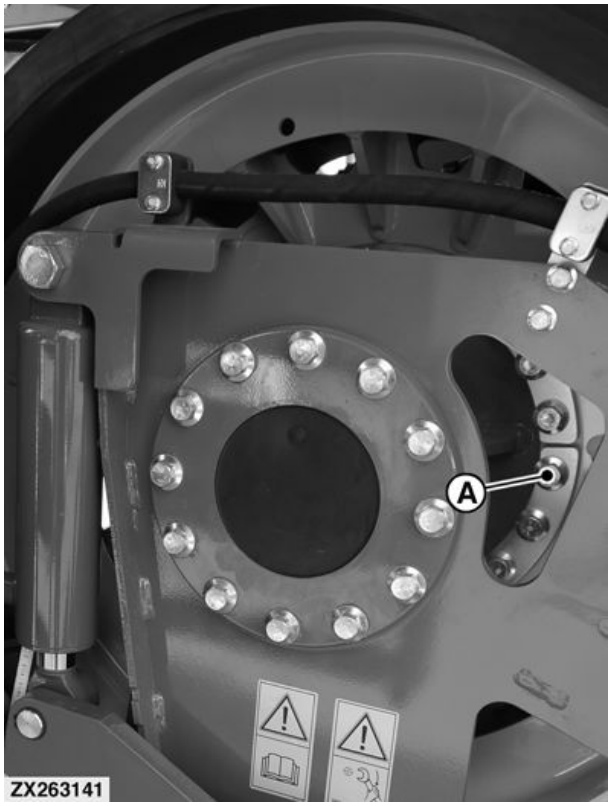

Nadaljevanje na naslednji strani

OUCC002,000485F -82-12NOV15-1/4

Nosilna kolesa

Vijake nosilnih koles (A) zategnite z momentom **550 N·m (406 lb·ft)** pred prvo uporabo in nato vsakih 10 delovnih ur.

A—Vijaki nosilnih koles (36 kosov na vsako enoto gosenic)

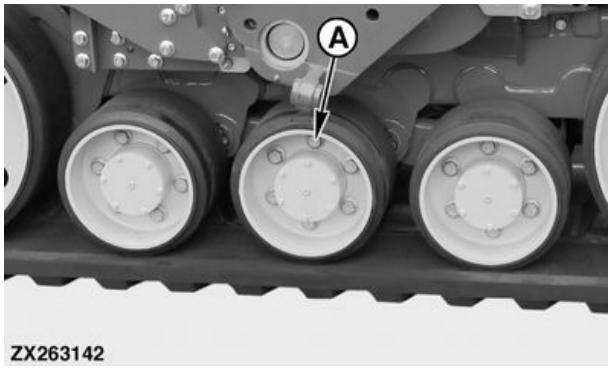

ZX263142 —UN—12NOV15

OUCC002,000485F -82-12NOV15-2/4

Vmesna kolesa

Vijake vmesnih koles (A) zategnite z momentom **550 N·m (406 lb·ft)** pred prvo uporabo in nato vsakih 10 delovnih ur.

A—Vijaki vmesnih koles (40 kosov na vsako enoto gosenic)

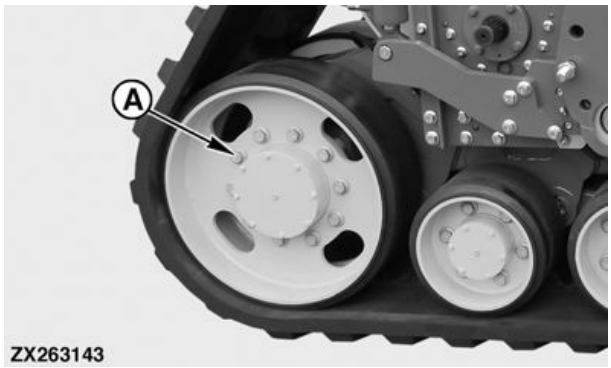

ZX263143 —UN—12NOV15

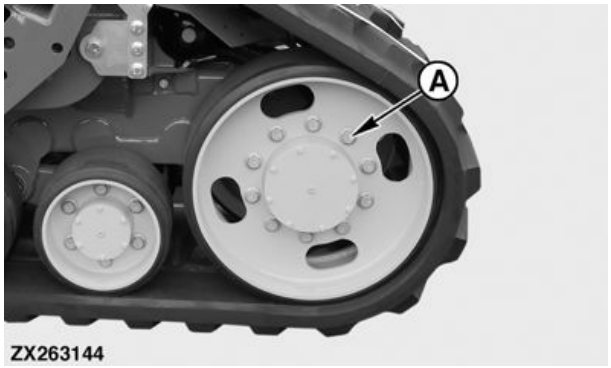

ZX263144 —UN—12NOV15

Nadaljevanje na naslednji strani

OUCC002,000485F -82-12NOV15-3/4

Roka gosenic

Vijake rok gosenic (A) zategnite z momentom **600 N·m (450 lb·ft)** pred prvo uporabo in nato vsakih 10 delovnih ur.

A—Vijaki roke gosenic

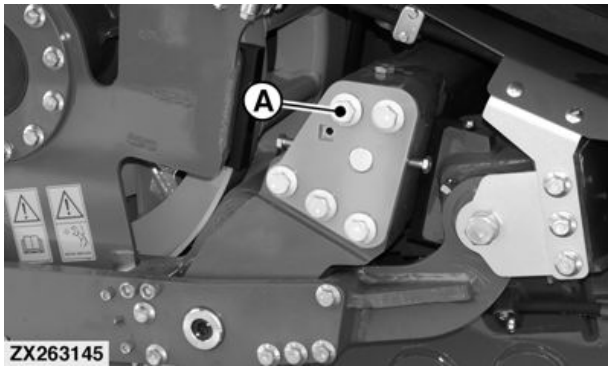

ZX263145 —UN—12NOV15

OUCC002,000485F -82-12NOV15-4/4

Vsakih 50 delovnih ur

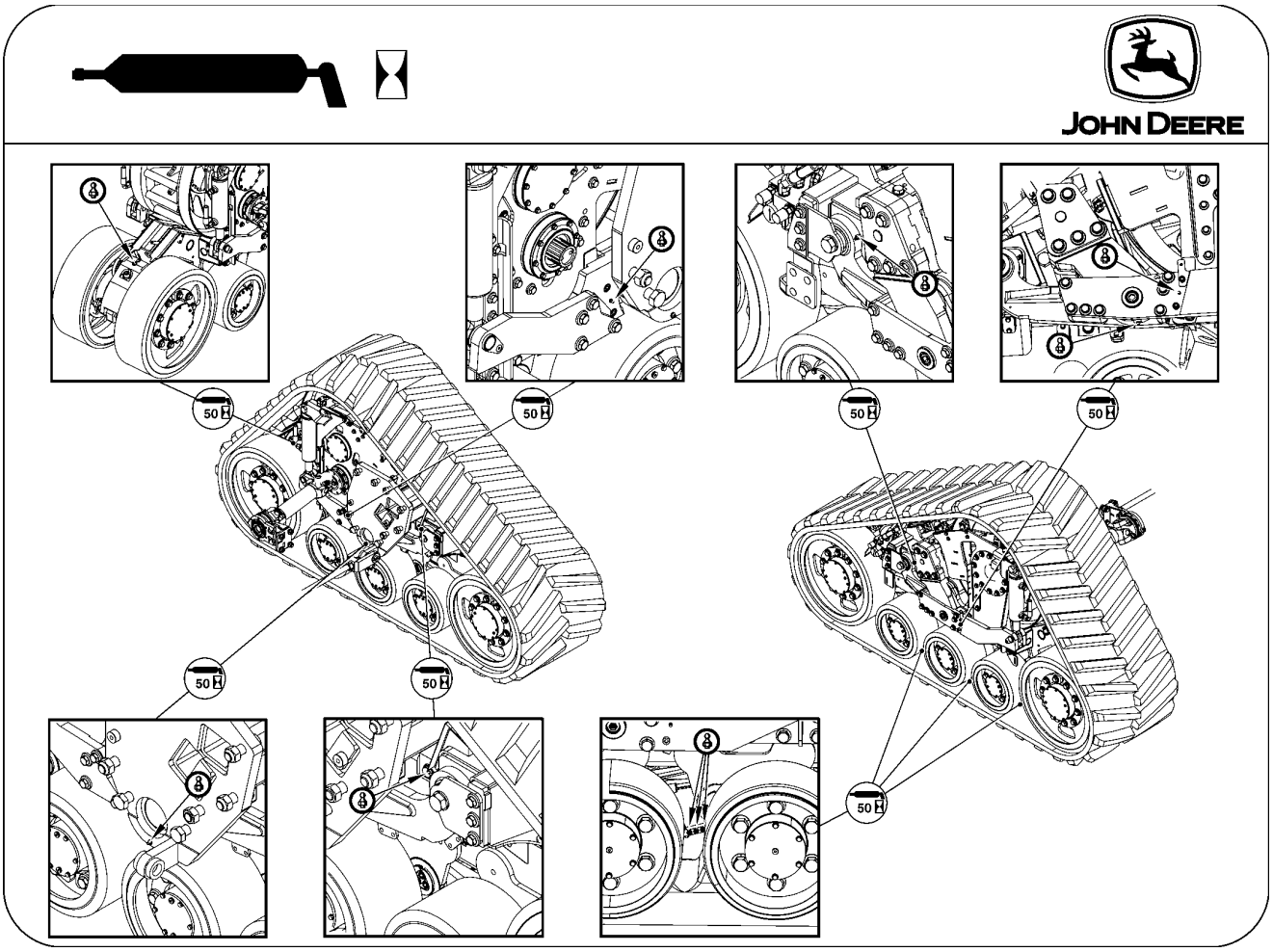

ZX263146 —UN—12NOV15

V zvezi z mazanjem skozi mazalke enot gosenic glejte preglednico mazanja.

POMEMBNO: Nalepka s preglednico mazanja je tudi prilepljena na kombajn.

OUCC002,0004862 -82-12NOV15-1/1

Vsakih 400 delovnih ur ali letno

Nosilno kolo in vmesno kolo

OPOMBA: Postopek kontrole nivoja olja v pestih nosilnih koles (B) in vmesnih koles (C) je enak.

Odstranite čep (A) in se nato prepričajte, da je gladina olja na dnu odprtine. Po potrebi dolijte olje.

A—Zamašek za dolivanje/preverjanje
B—Nosilno kolo
C—Vmesno kolo

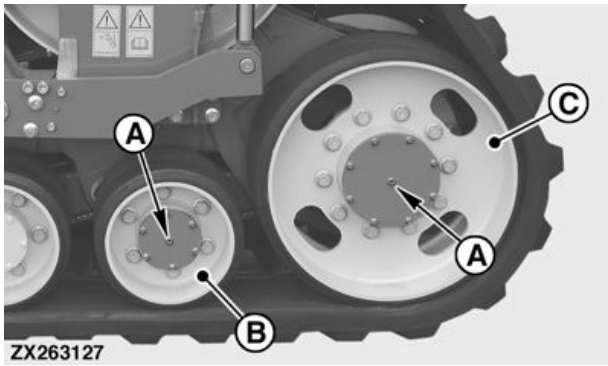

ZX263127 —UN—12NOV15

OUCC002,0004840 -82-16NOV15-1/2

Ležajna podpora pogonske gredi

Na obeh straneh kontrolirajte utore ležajne podpore pogonske gredi (A).

A—Ležajna podpora pogonske gredi

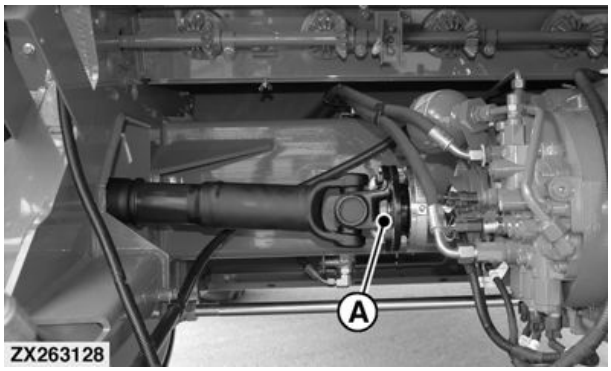

ZX263128 —UN—16NOV15

OUCC002,0004840 -82-16NOV15-2/2

Vsakih 1000 delovnih ur

Nosilna kolesa

Odstranite vijake s šesterorobo glavo (A) in pokrov (B) s pesta nosilnega kolesa (C) ter izpustite olje v primerno posodo.

Namestite pokrov (B) in ga pritrdite z vijakom s šesterorobo glavo (A).

Odstranite čep (D) iz pesta nosilnega kolesa in ga napolnite z **0,25 l (0,26 qt)** predpisanega hidravličnega olja (glejte **Hidravlično olje** v tem poglavju).

Namestite čep (D) nazaj na svoje mesto in uporabite nov tesnilni obroček.

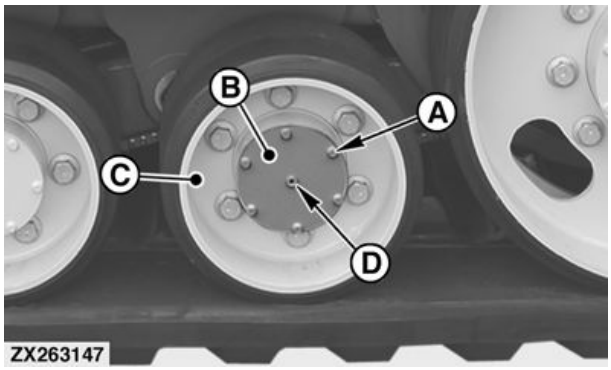

ZX263147 —UN—12NOV15

A—Vijak s šesterorobo glavo
B—Pokrov
C—Pesto
D—Zamašek za dolivanje/preverjanje

Nadaljevanje na naslednji strani

OUCC002,000484D -82-13NOV15-1/2

Vmesna kolesa

Odstranite vijake s šesterorobo glavo (A) in pokrov (B) s pesta nosilnega kolesa (C) ter izpustite olje v primerno posodo.

Namestite pokrov (B) in ga pritrdite z vijakom s šesterorobo glavo (A).

Odstranite čep (D) iz pesta nosilnega kolesa in ga napolnite z **1,6 l (1,7 qt)** predpisanega hidravličnega olja (glejte **Hidravlično olje** v tem poglavju).

Namestite čep (D) nazaj na svoje mesto in uporabite nov tesnilni obroček.

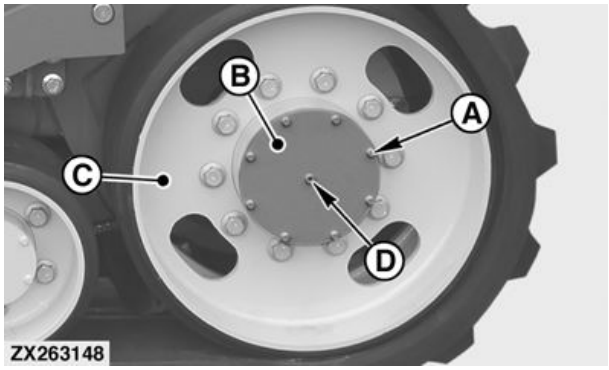

ZX263148 —UN—12NOV15

A—Vijak s šesterorobo glavo
B—Pokrov
C—Pesto
D—Zamašek za dolivanje/preverjanje

OUCC002,000484D -82-13NOV15-2/2

Vsakih 2000 delovnih ur

Reducirno gonilo

Za izpuščanje olja v primerno posodo odstranite izpustni čep (A) gonila (B).

Odstranite kontrolni čep (C).

Napolnite približno **4,2 l (1,11 gal)** predpisanega olja za menjalnike (glejte **Olje za menjalnike** v tem poglavju) tako, da bo gladina olja segala do odprtine za čep (C).

OPOMBA: Na obeh straneh uporabite sprednji kontrolni čep (C).

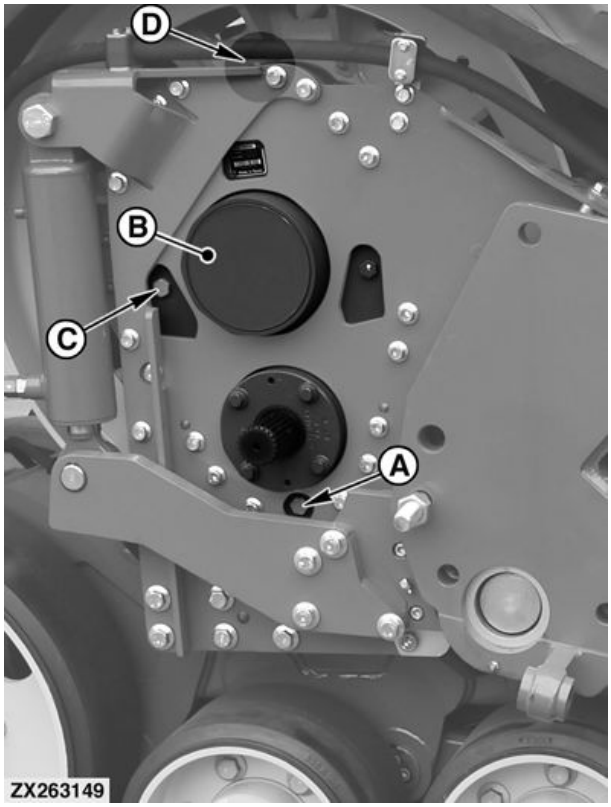

ZX263149 —UN—12NOV15

A—Izpustni vijak
B—Gonilo
C—Kontrolni čep
D—Odzračevalni vijak

OUCC002,000484C -82-13NOV15-1/1

Kontrola stekanja in previsa gosenic

Stekanje in previs gosenic preverite po naslednjem postopku

1. **Kontrola previsa gosenic**

   Prepričajte se, ali je kombajn popolnoma raven. Kontrolo opravite na dnu sprednje osi (A).

OPOMBA: Nastavitev previsa je enaka na levi in na desni strani.

2. Previs gosenic preverite na zunanji tečajni roki (B). Kot previsa mora znašati 89,5°, kot je prikazano.

POMEMBNO: Če se previs gosenic ne ujema s predpisanim kotom, se obrnite na vašega zastopnika za John Deere, ki bo nastavil previs gosenic.

A—Sprednja os **B—Tečajna roka**

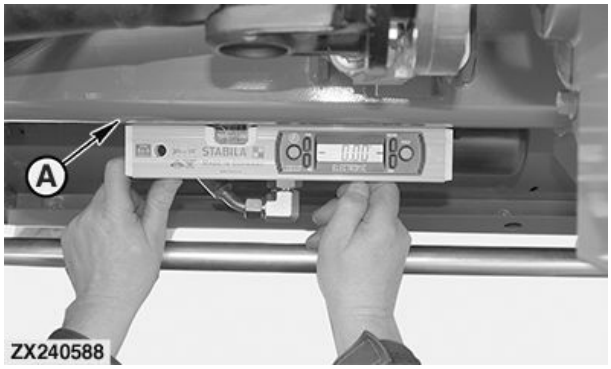

ZX240588 —UN—09JUN15

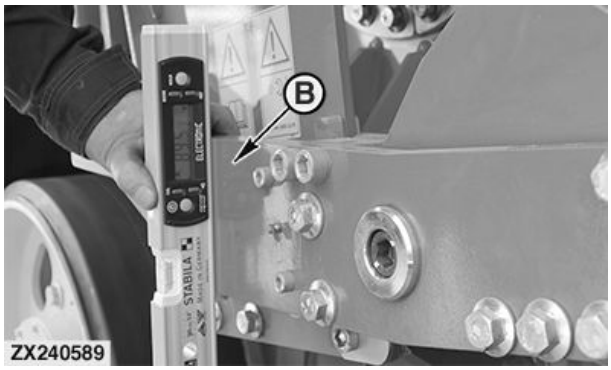

ZX240589 —UN—09JUN15

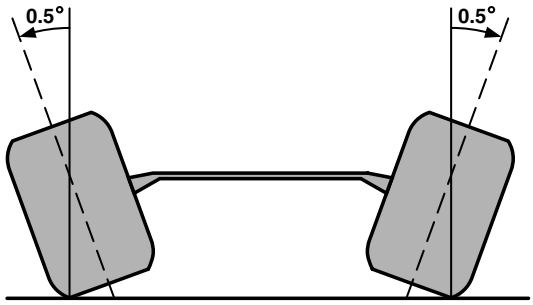

H104436 —UN—13MAR12

Nadaljevanje na naslednji strani

OUCC002,0004860 -82-12NOV15-1/2

3. **Kontrola stekanja gosenic**

   Izmerite razdaljo med notranjostjo osnega pesta sprednjega vmesnega kolesa (A) in notranjostjo osnega pesta zadnjega vmesnega kolesa (B).

POMEMBNO: Kolotek spredaj in zadaj vedno merite na isti višini in na istem mestu.

4. Preverite, ali je kolotek zadaj, merjeno v smeri vožnje, za 4-6 mm (0,15-0,23 in) širši kot spredaj.

POMEMBNO: Če se stekanje gosenic ne ujema s predpisano vrednostjo, se obrnite na vašega zastopnika za John Deere, ki bo nastavil stekanje gosenic.

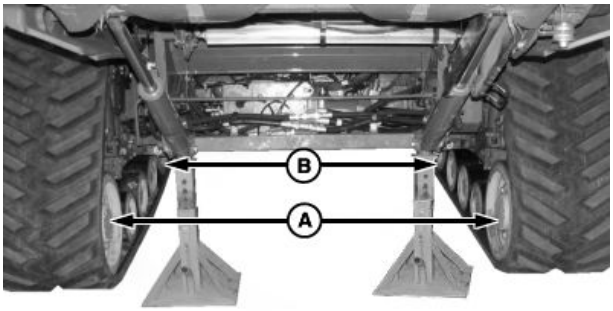

H104432 —UN—12JAN12

A—Osno pesto vmesnega kolesa - spredaj

B—Osno pesto vmesnega kolesa - zadaj

OUCC002,0004860 -82-12NOV15-2/2

Tehnični podatki

Prostornina akumulatorja 1	1,0 l (0,25 gal)
Polnilni tlak akumulatorja 1	5000 kPa (50 bar) (725 psi)
Prostornina akumulatorja 2	0,5 l (0,12 gal)
Polnilni tlak akumulatorja 2	3000 kPa (30 bar) (450 psi)
Masa ene enote gosenic	2250 kg (4960 lb)

OUCC002,0004856 -82-13NOV15-1/1

Zatezni momenti za metrične sornike in vijake

TS1670 —UN—01MAY03

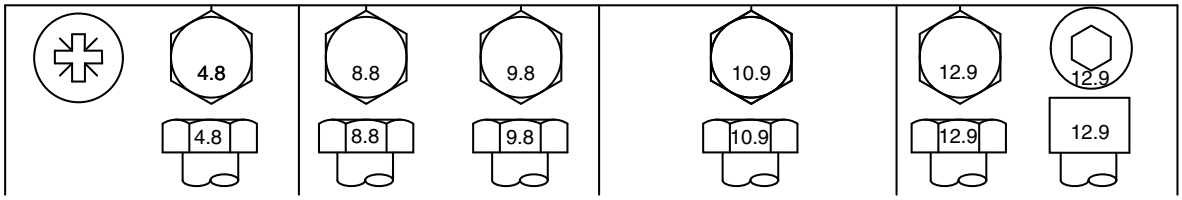

Velikost sornika ali vijaka	Razred 4.8				Razred 8.8 ali 9.8				Razred 10.9				Razred 12.9			
	Namazano[a]		Suho[b]		Namazano[a]		Suho[b]		Namazano[a]		Suho[b]		Namazano[a]		Suho[b]	
	Nm	lb.-in.	Nm	lb.-in.	Nm	lb.-in.	Nm	lb.-in.	Nm	lb.-in.	Nm	lb.-in.	Nm	lb.-in.	Nm	lb.-in.
M6	4.7	42	6	53	8.9	79	11.3	100	13	115	16.5	146	15.5	137	19.5	172
									Nm	lb.-ft.	Nm	lb.-ft.	Nm	lb.-ft.	Nm	lb.-ft.
M8	11.5	102	14.5	128	22	194	27.5	243	32	23.5	40	29.5	37	27.5	47	35
			Nm	lb.-ft.	Nm	lb.-ft.	Nm	lb.-ft.								
M10	23	204	29	21	43	32	55	40	63	46	80	59	75	55	95	70
	Nm	lb.-ft.														
M12	40	29.5	50	37	75	55	95	70	110	80	140	105	130	95	165	120
M14	63	46	80	59	120	88	150	110	175	130	220	165	205	150	260	190
M16	100	74	125	92	190	140	240	175	275	200	350	255	320	235	400	300
M18	135	100	170	125	265	195	330	245	375	275	475	350	440	325	560	410
M20	190	140	245	180	375	275	475	350	530	390	675	500	625	460	790	580
M22	265	195	330	245	510	375	650	480	725	535	920	680	850	625	1080	800
M24	330	245	425	315	650	480	820	600	920	680	1150	850	1080	800	1350	1000
M27	490	360	625	460	950	700	1200	885	1350	1000	1700	1250	1580	1160	2000	1475
M30	660	490	850	625	1290	950	1630	1200	1850	1350	2300	1700	2140	1580	2700	2000
M33	900	665	1150	850	1750	1300	2200	1625	2500	1850	3150	2325	2900	2150	3700	2730
M36	1150	850	1450	1075	2250	1650	2850	2100	3200	2350	4050	3000	3750	2770	4750	3500

Zapisane ustrezne zatezne vrednosti so osnovane na ustrezni kakovosti vijakov in pritrdilnih elementov. NE uporabljajte teh vrednosti, če se v navedenih primerih uporablja drugačen zatezni moment ali postopek zatezanja. Za pritrdilne elemente iz legiranih jekel ali matice na U-sornikih glejte tehnična navodila za pritrditev za določeno aplikacijo. Matice s plastičnim vložkom ali kovinsko vrsto varovalne matice privijajte z momentom za suhe vijake, razen kadar je v navodilih za to aplikacijo navedeno drugače.

Strižni sorniki so izdelani tako, da se pri določeni obremenitvi prerežejo. Pri zamenjavi strižnih zatičev, vedno uporabite zatiče iste kakovosti. Pritrdilne elemente menjajte vedno samo z elementom enakega ali višjega kakovostnega razreda. Vijake in matice višjega kakovostnega razreda privijajte z enakim zateznim momentom, kot prej nameščene dele. Prepričajte se, da so navoji pritrdilnih elementov čisti, in preverite pravilnost oprijema navoja. Po možnosti namažite gole ali cinkane pritrdilne elemente, razen zapornih matic, kolesnih vijakov ali kolesnih matic, razen kadar je za določeno aplikacijo navedeno drugače.

[a] *"Namazano" pomeni prevlečeno z mazivom kot na primer z motornim oljem, pritrdilni elementi s fosfatno prevleko in oljem ali M20 in daljši pritrdilni elementi s cinkovo prevleko JDM F13C, F13F ali F13J.*
[b] *"Suho" pomeni ne prevlečeno ali cinkano brez prisotnosti maziva ali od M6 do M18 pritrdilni elementi s cinkovo prevleko JDM F13B, F13E ali F13H.*

DX,TORQ2 -82-12JAN11-1/1

Tipske ploščice

Serijske številke za identifikacijo komponent ali sklopov stroja so odtisnjene na komponentah ali tovarniških ploščicah s serijsko številko.

Te številke in črke potrebujete pri naročanju nadomestnih delov.

Da boste imeli te številke vedno pri roki, vpišite serijske številke v predvidena polja na vsaki sliki.

OUCC002,0004857 -82-12NOV15-1/1

Serijska številka komponent gosenic

Reducirno gonilo

Serijska številka je na notranji površini sestava gosenic.

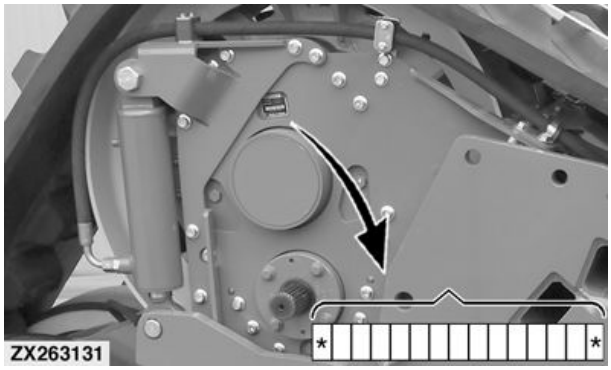

ZX263131 —UN—12NOV15

OUCC002,0004854 -82-12NOV15-1/2

Vozno gonilo

Serijska številka je na vrhu prečnika.

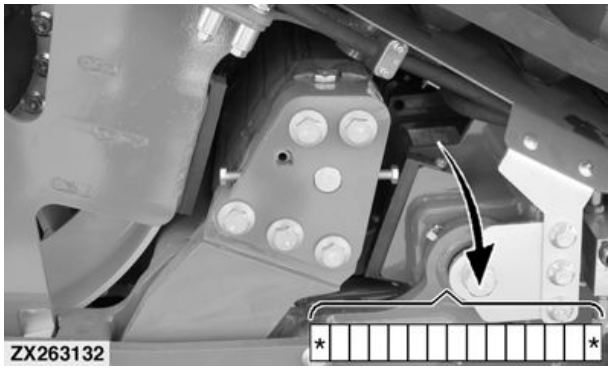

ZX263132 —UN—12NOV15

OUCC002,0004854 -82-12NOV15-2/2

Indeks

Stran

Č

Čiščenje gosenic 01-7

G

Gosenice
  Komponente 02-1

H

Hidravlično olje 03-4

K

Količine polnjenja 03-2
Kontrola
  Obraba gosenic 02-6
  Temperatura gosenic 02-6
Kontrola obrabe gosenic 02-6
Kontrola temperature gosenic 02-6

L

Letno 03-8

M

Mazalna mast 03-5
Mazanje in vzdrževanje
  Hidravlično olje 03-4
  Količine polnjenja 03-2
  Letno 03-8
  Mazalna mast 03-5
  Olje za menjalnike 03-4
  Po 10 delovnih urah 03-5
  Vsakih 1000 delovnih ur 03-8
  Vsakih 2000 delovnih ur 03-9
  Vsakih 400 delovnih ur 03-8
  Vsakih 50 delovnih ur 03-7

N

Napetost gosenic 02-4
Nastavitev
  Napetost gosenic 02-4
  Sistem vzmetenja gosenic 02-5

O

Območja za čiščenje 03-1
Odpravljanje težav 02-7
Olje za menjalnike 03-4
Opozorilne nalepke 01-6

P

Po 10 delovnih urah 03-5

Stran

Protipožarno varstvo
  Priporočila 01-7

S

Serijska številka komponent gosenic 04-2
Servis
  Razpredelnica z intervali 03-2
Sistem vzmetenja 02-5
Sistem vzmetenja gosenic 02-5

T

Tabela zateznih momentov
  Metrično 04-1
Tehnični podatki 04-1
Tipske ploščice 04-2

U

Uporaba gosenic
  Kontrola obrabe gosenic 02-6
  Kontrola temperature gosenic 02-6
  Napetost gosenic 02-4
  Odpravljanje težav 02-7
  Sistem vzmetenja 02-5
  Utekanje 02-2
Upravljanje
  Komponente gosenic 02-1
Upravljanje stroja 02-3
Upravljanje stroja z gosenicami 02-3
Utekanje gosenic 02-2

V

Varnost
  Čiščenje gosenic 01-7
  Protipožarno varstvo 01-7
Varnost, previdnost pri puščanju tekočin pod visokim tlakom
  Previdnost pri puščanju tekočin pod visokim tlakom 01-2
Vsakih 1000 delovnih ur 03-8
Vsakih 2000 delovnih ur 03-9
Vsakih 400 delovnih ur 03-8
Vsakih 50 delovnih ur 03-7
Vzdrževanje
  Območja za čiščenje 03-1
  Razpredelnica z intervali 03-2

Z

Zatezni momenti sornikov in vijakov
  Metrično 04-1
Zatezni momenti strojne opreme
  Metrično 04-1
Zatezni momenti za metrične sornike in vijake 04-1

Servisna služba John Deere vam bo pomagala pri vašem delu

John Deere rezervni deli

V najkrajšem času vam dostavimo originalne nadomestne dele John Deere tako, da so izpadi dela minimalni.

Ker imamo na široko založeno in dobro sortirano skladišče, smo vedno v koraku z vašimi zahtevami.

TS100 —UN—23AUG88

DX,IBC,A -82-04JUN90-1/1

Pravilno orodje

Precizno orodje in preizkusne naprave, omogočajo našemu servisu, da napake hitro prepoznajo in odpravijo... . S tem prihranite čas in denar.

TS101 —UN—23AUG88

DX,IBC,B -82-04JUN90-1/1

Dobro izšolani strokovnjaki na servisu

Za našo John Deere servisno službo ni šolanje nikoli končano.

Šolanje se izvaja redno, da se zagotovi našemu osebju poznavanje opreme in delovanja z njo.

Rezultat?

To prinaša izkušnje, na katerih lahko nadgrajujejo!

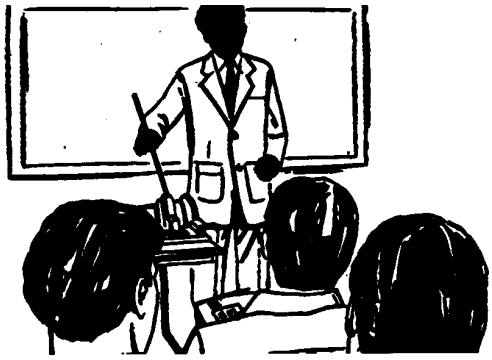

TS102 —UN—23AUG88

DX,IBC,C -82-04JUN90-1/1

Hiter servis

Naš cilj je nuditi hitro in učinkovito pomoč, kadarkoli in kjerkoli jo boste potrebovali.

Popravljamo pri vas doma ali v naših delavnicah, odvisno od okoliščin: obrnite se na nas, zanesite se na nas.

PREDNOSTI SERVISNE SLUŽBE JOHN DEERE: Vedno bomo tam, ko nas boste potrebovali.

TS103 —UN—23AUG88

DX,IBC,D -82-04JUN90-1/1