GreenStar™ Rasvjetna traka

PRIRUČNIK ZA RUKOVANJE

GreenStar™ Rasvjetna traka

OMPFP14235 IZDANJE F4 (CROATIAN)

John Deere Ag Management Solutions
PRINTED IN U.S.A.

Uvod

Predgovor

DOBRODOŠLI U GREENSTAR AGROTEHNIČKE SUSTAVE ponuđene od tvrtke John Deere. GreenStar™ Lightbar je sustav vođenja jednostavan za korištenje.

Pažljivo PROČITAJTE OVAJ PRIRUČNIK za rukovanje kako biste se naučili ispravno koristiti i servisirati vaš sustav GreenStar™ Lightbar. Ako ne postupite tako, možete prouzročiti osobnu povredu ili oštećenje opreme.

OVAJ PRIRUČNIK TREBA SMATRATI stalnim dijelom vašeg John Deere GreenStar™ Lightbar sustava , te kod preprodaje istog mora ostati uz njega.

Oznake DESNO I LIJEVO odnose se na položaj gledanja u onom smjeru u kojemu će se stroj kretati naprijed.

UNESITE IDENTIFIKACIJSKE BROJEVE PROIZVODA (P.I.N.) u sekciji Identifikacijski brojevi. Točno zapišite sve brojeve kako bi vam bilo lakše pronaći stroj ako ga ukradu. Vašem serviseru je potreban također taj broj kada naručujete rezervne dijelove. Pohranite identifikacijske brojeve na sigurnom mjestu, odvojeno od stroja.

JAMSTVO je pruženo kao dio programa podrške John Deere namijenjenog kupcima koji rukuju opremom i održavaju je na način opisan u ovom priručniku. GreenStar™ Lightbar jamstvo na sklopovlje objašnjeno je na potvrdi o jamstvu koju ste trebali dobiti od svog prodavača.

Ovo jamstvo vam pruža potvrdu da će John Deere zamijeniti svoje proizvode u slučaju kvara u jamstvenom razdoblju. U nekim slučajevima, John Deere pruža i poboljšanja na terenu, često besplatna za kupca, čak i ako je jamstveni rok za proizvod istekao. U slučaju neodgovarajućeg korištenja sustava GreenStar™ Lightbar, ili izmjena na njemu koje prelaze izvorne tvorničke specifikacije, jamstvo se poništava, a poboljšanja na terenu mogu biti uskraćena.

VAŽNO: Ovaj priručnik daje nužne informacije za odgovarajući rad sustava GreenStar™ Lightbar.

UŽIVAJTE u vašem novom GreenStar™ Lightbar sustavu tvrtke John Deere.

GreenStar je trgovački naziv tvrtke Deere & Company.

OUCC002,0002982 -A5-18JUN08-1/1

Sadržaj

Stranica

Sigurnost
Prepoznavanje sigurnosnih obavijesti 05-1
Razumijevanje riječi upozorenja.....05-1
Poštivanje sigurnosnih uputa.....05-1
Sigurnost pri servisnim radovima 05-2
Pravilna uporaba nogostupa i rukohvata.....05-2
Sigurno rukovanje elektroničkim sastavnicama i držačima.....05-3
Siguran rad sa sustavima navođenja 05-3
Pravilno koristite sigurnosni pojas 05-4

Ugradnja rasvjetne trake
Sustav navođenja rasvjetne trake 10-1
Opće upute za montažu 10-1
Rukovanje posudom za usis konzole rasvjetne trake.....10-2
Sustav rasvjetne trake – samostalna konfiguracija 10-3
Sustav rasvjetne trake – konfiguracija zaslona ..10-4

Rukovanje rasvjetnom trakom
Opis sustava rasvjetne trake 15-1
Rukovanje s Lightbar sustavom 15-3
Zaštita sustava Lightbar osiguračem.....15-6

Konfiguracija zaslona u partnerskom načinu rada
Rukovanje sustavom rasvjetne trake u partnerskom načinu rada 20-1
Zaslon Original GreenStar™ i partnerski način rada rasvjetne trake.....20-1
Zaslon GS2 1800 i partnerski način rada rasvjetne trake 20-1
Zaslon GS2 2600 i partnerski način rada rasvjetne trake 20-3
Zaslon GS3 2630 i partnerski način rada rasvjetne trake 20-3

Specifikacije rasvjetne trake
Sigurnosne napomene u vezi naknadne ugradnje električnih ili elektronskih uređaja i/ili komponenata.....25-1
EC Izjava o sukladnosti 25-1
Identificiranje koda datuma.....25-2
Carinska unija – EAC 25-2

Serijski brojevi
Identifikacijska naljepnica.....30-1
Lightbar konzola 30-1

Izvorne upute. Sve informacije, crteži i tehnički podaci u ovom priručniku zasnivaju se na najnovijim informacijama dostupnim u trenutku objavljivanja. Zadržavamo pravo na izmjene u bilo koje vrijeme bez prethodne najave.

COPYRIGHT © 2014
DEERE & COMPANY
Moline, Illinois
All rights reserved.
A John Deere ILLUSTRUCTION ® Manual

Sigurnost

Prepoznavanje sigurnosnih obavijesti

Ovo je znak za sigurnosno upozorenje. Ovaj znak na vašem stroju ili u ovom Priručniku znači da postoji opasnost od mogućih povreda.

Slijedite sigurnosne upute kao i opće propise o zaštiti na radu.

T81389 —UN—28JUN13

DX,ALERT -A5-29SEP98-1/1

Razumijevanje riječi upozorenja

Upozoravajući znak se proširuje pojmovima OPASNOST, OPREZ ili POZOR. Pri tome OPASNOST označava mjesta ili područja s najvećim stupnjem opasnosti.

Upozoravajuće naljepnice OPASNOST ili OPREZ, koriste se na posebnim mjestima na kojima postoji opasnost. Upozoravajuće naljepnice s oznakom POZOR sadrže opće mjere opreza. Upozoravajući znakovi s natpisom POZOR i u ovom Priručniku upućuju na sigurnosne upute.

⚠ OPASNOST

⚠ UPOZORENJE

⚠ OPREZ

TS187 —A5—23APR14

DX,SIGNAL -A5-03MAR93-1/1

Poštivanje sigurnosnih uputa

Pažljivo pročitajte sve sigurnosne poruke navedene u ovom priručniku, kao i sve sigurnosne oznake postavljene na stroju. Sigurnosne oznake održavajte u dobrom stanju. Zamijenite nedostajuće ili oštećene sigurnosne oznake. Paziti na to da se na novoj opremi ili zamijenjenim dijelovima nalaze trenutno važeće sigurnosne oznake. Zamjenske sigurnosne oznake možete dobiti kod servisera John Deere opreme.

Na dijelovima i sastavnicama mogu postojati dodatne sigurnosne informacije koje nisu navedene u ovom Priručniku za rukovanje.

Dobro upoznajte rukovanje strojem i njegovim kontrolnim uređajima prije početka rada. Nemojte dozvoliti da strojem upravlja neobučena osoba.

Stroj uvijek držite u dobrom radnom stanju. Nedozvoljene preinake utječu na funkcioniranje i/ili radnu sigurnost i životni vijek trajanja stroja.

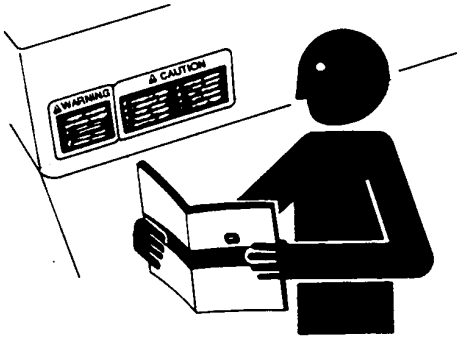

TS201 —UN—15APR13

Ako ne razumijete bilo koji dio ovih uputa za rad i potrebna vam je pomoć, kontaktirajte vašeg servisera John Deere opreme.

DX,READ -A5-16JUN09-1/1

Sigurnost pri servisnim radovima

Radovi na servisiranju polaze od toga, da je osoblje dobro upoznato s postupcima. Prostor za rad treba biti čist i suh.

Radovi na podmazivanju, održavanju i namještanju mogu se obavljati samo kada stroj miruje. Čuvajte ruke, noge i odjeću podalje od pogonjenih dijelova. Sve radne sustave isključite; ispustite tlak aktiviranjem komandi. Spustite priključak na zemlju. Isključite motor. Izvadite ključ paljenja. Pustite da se motor ohladi.

Učvrstite svaki element stroja koji se mora podignuti radi održavanja, kako se ne bi srušio.

Držite sve dijelove u dobrom stanju i pravilno ugrađene. Kvarove odmah otklanjajte. Mijenjajte istrošene ili oštećene dijelove. Uklonite sve naslage maziva, ulja ili nečistoća.

Na automatskoj opremi, odspojite kabel uzemljenja (-) akumulatora prije obavljanja bilo kakvih namještanja na električnim sustavima ili zavarivanju na stroju.

Kod ugrađenih uređaja, prije bilo kakvih radova na električnom sustavu ili zavarivanja, odspojite električnu vezu prema traktoru.

TS218 —UN—23AUG88

DX,SERV -A5-17FEB99-1/1

Pravilna uporaba nogostupa i rukohvata

Spriječite pad tijekom penjanja i spuštanja, okrećući se prema stroju. Održavajte kontakt u 3-točke sa stepenicama, držačima i rukohvati.

Posebno pazite u blatnjavim, snježnim ili vlažnim uvjetima. Održavajte nogostupe čistima i bez masti ili ulja. Nikada ne skačite kada izlazite iz stroja. Nikada se ne penjite niti spuštajte na stroju koji se kreće.

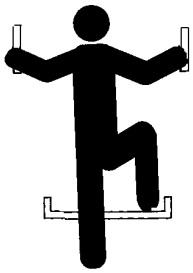

T133468 —UN—15APR13

DX,WW,MOUNT -A5-12OCT11-1/1

Sigurno rukovanje elektroničkim sastavnicama i držačima

Pad tijekom postavljanja ili uklanjanja elektroničkih sastavnica montiranih na opremi, može prouzročiti ozbiljne povrede. Upotrijebite ljestve ili platformu kako biste lakše pristupili svakom položaju za postavljanje. Upotrebljavajte čvrste i sigurne oslonce za noge i rukohvate. Ne ugrađujte i ne uklanjajte sastavnice u vlažnim ili hladnim vremenskim uvjetima.

Ako ugrađujete ili servisirate RTK (Real-Time Kinematic) baznu postaju na toranj ili drugu visoku konstrukciju, pozovite ovlaštenog penjača.

Ako ugrađujete ili servisirate stup prijamnika za globalno pozicioniranje koji se koristi na priključnom uređaju, upotrijebite odgovarajuće tehnike podizanja i nosite odgovarajuću zaštitnu opremu. Stup je težak i može biti nespretno s njime rukovati. Kada mjesta ugradnje nisu pristupačna, potrebne su dvije osobe koje stoje na tlu ili na servisnoj platformi.

TS249 —UN—23AUG88

DX,WW,RECEIVER -A5-24AUG10-1/1

Siguran rad sa sustavima navođenja

Sustave navođenja ne upotrebljavajte na javnim prometnicama. Sustave navođenja uvijek isključite (onemogućite) prije izlaska na javnu prometnicu. Sustave navođenja ne uključujte (ne aktivirajte) tijekom prijevoza na javnim prometnicama.

Sustavi navođenja namijenjeni su kao pomoć rukovatelju za učinkovitije obavljanje operacija na polju. Rukovatelj je uvijek odgovoran za kretanje stroja. Sustavi navođenja nemaju sposobnost da automatski otkrivaju ili sprječavaju sudare s preprekama ili drugim strojevima.

Sustavi navođenja obuhvaćaju bilo koju aplikaciju koja automatizira upravljanje strojem. To uključuje, ali se ne ograničava na, AutoTrac™, iGuide™, iTEC™ Pro, AutoTrac™ Universal (ATU), RowSense™ i Machine Sync.

Da biste spriječili ozljeđivanje rukovatelja ili drugih osoba u blizini:

- Nikada nemojte silaziti sa stroja niti se penjati na njega dok je u pokretu.
- Provjerite jesu li stroj, alat i sustav navođenja ispravno postavljeni.
  - Ako koristite iTEC™ Pro, provjerite jesu li utvrđene točne granice.
  - Ako koristite Machine Sync, provjerite je li pratiteljeva početna točka baždarena sa zadovoljavajućim prostorom između strojeva.
- Budite na oprezu i obraćajte pažnju na događaje u neposrednoj blizini.
- Po potrebi preuzmite kontrolu nad upravljačem kako biste izbjegli opasnosti u polju, druge osobe, opremu ili prepreke.
- Zaustavite radove ako slaba vidljivost umanjuje vašu mogućnost rukovanja strojem ili ako u smjeru kretanja stroja uočite druge osobe ili prepreke.
- Prilikom odabira brzine stroja uzmite u obzir uvjete na polju, vidljivost i konfiguraciju stroja.

AutoTrac je zaštićeni znak tvrtke Deere & Company
iGuide je zaštićeni znak tvrtke Deere & Company
iTEC je zaštićeni znak tvrtke Deere & Company
RowSense je zaštićeni znak tvrtke Deere & Company

JS56696,0000ABC -A5-02DEC13-1/1

Pravilno koristite sigurnosni pojas

Spriječite povrede od nagnječenja ili čak smrt u slučaju prevrtanja.

Ovaj stroj je opremljen zaštitnim okvirom protiv prevrtanja (ROPS). Koristite sigurnosni pojas kada radite sa strukturom za zaštitu od prevrtanja (ROPS).

- Držite zasun i izvucite sigurnosni pojas povlačeći ga preko tijela.
- Gurnite zasun u kopču. Poslušajte čuje li se klik.
- Povucite za zasun sigurnosnog pojasa kako biste provjerili da je pojas sigurno učvršćen.
- Ugodno postavite sigurnosni pojas preko kukova.

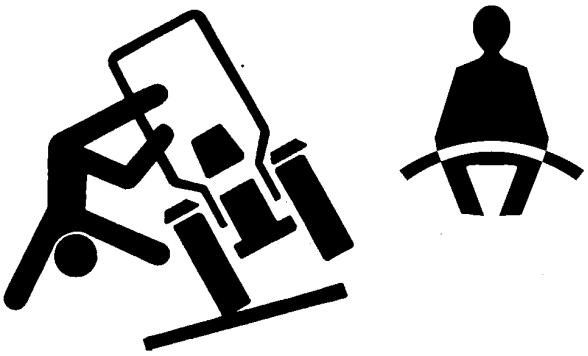

TS1729 —UN—24MAY13

Zamijeniti kompletan sigurnosni pojas ako učvrsni vijci, bravica, pojas ili naprava s valjcima pokazuju znakove oštećenja.

Provjerite sigurnosni pojas vozačkog sjedala i pripadnu konstrukciju barem jednom godišnje. Pri tome paziti na labava učvrsna mjesta ili oštećenja na pojasu, kao npr. rezove, ispadanje vlakana, izrazitu istrošenost, promjenu boje ili trenjem istrošena mjesta. Zamijenite samo s zamjenskim dijelovima odobrenim za vaš stroj. Potražite pomoć John Deere servisera.

DX,ROPS1 -A5-22AUG13-1/1

Sustav navođenja rasvjetne trake

ZX1044380 —UN—30JUN10

Sustav rasvjetne trake GreenStar™ prikazuje vaš položaj unutar polja u odnosu na putanju koju ste odredili svojim prvim prolaskom kroz polje. Pomoću LED lampica na zaslonu Rasvjetna traka možete znati u koju je stranu potrebno zakrenuti kako biste trenutnu putanju održali paralelnom s posljednjom putanjom.

Sustav rasvjetne trake može se koristiti kao samostalna konfiguracija samo sa StarFire prijemnikom ili se može koristiti s GreenStar™ zaslonom u kombinaciji s GPS prijemnikom (partnerski način rada). Pogledajte Sustav rasvjetne trake – Samostalna konfiguracija ili Sustav rasvjetne trake – Konfiguracija sa zaslonom u ovom odjeljku i odjeljku Konfiguracija zaslona u Partnerskom načinu rada.

NAPOMENA: Kut nagiba konzole rasvjetne trake je podesiv.

OUCC002,0002DFD -A5-30JUN10-1/1

Opće upute za montažu

Slijedite ove smjernice kako biste ispravno montirali i održavali sustav rasvjetne trake GreenStar™:

- Montirajte je u dosegu operatera.
- Nemojte pokrivati naljepnice ili indikatore.
- Nemojte ometati pogled operateru.
- Nemojte pohranjivati na izravnoj sunčevoj svjetlosti.
- Nemojte na rasvjetnu traku izravno usmjeravati visokotlačne mlaznice.
- Nemojte koristiti oštre kemikalije (poput otapala ili benzina) ili neovlaštena sredstva za čišćenje gume te dodatke za čišćenje posude. Kontaktirajte servisera John Deerea.

Posuda za usis rasvjetne trake sustava GreenStar™ treba biti pričvršćena na prednje vjetrobransko staklo traktora.

VAŽNO: Loše postupanje ili zlouporaba mogu oštetiti posudu za usis ili na drugi način stvoriti uvjete koji bi mogli prouzročiti kvar posude za usis te za posljedicu imati neočekivano otpuštanje.

- Nemojte dopustiti da išta ometa slobodno kretanje klipa dok je posuda pričvršćena. To bi moglo spriječiti da crvena linija korisnika obavijesti o gubitku vakuuma.
- Kad se ne koriste, rasvjetnu traku i posudu za usis uklonite s vjetrobranskog stakla.
- Neka posuda za usis bude čista.
- Svakih 24 sata ponovo pričvrstite posudu za usis.

NAPOMENA: Pročitajte i upute i opreze koji se nalaze u korisničkom priručniku za posudu za usis.

OUCC002,0002DFE -A5-30JUN10-1/1

Rukovanje posudom za usis konzole rasvjetne trake

VAŽNO: Posudu koristite pri temperaturama od –18 do 49 °C (0 do 120 °F). Vlaga ili zagađivači mogu smanjiti otpornost na proklizavanje posude. Indikator crvene linije (A) možda neće raditi ispravno na visinama iznad 1500 m (5000 ft.).

Pročitajte i upute i opreze koji se nalaze u korisničkom priručniku za posudu za usis.

Ručna crpka uklanja zrak između gumene podloge i kontaktne površine na vjetrobranskom staklu. Crvena linija (A) na klipu crpke (B) služi kao indikator vakuuma.

Dva jezičca za otpuštanje (C) posudi omogućuju da se sasvim odvoji.

NAPOMENA: Kontrolni ventil operateru omogućuje da ponovo iscrpi posudu a da je ne uklanja s kontaktne površine.

1. **Za pričvršćivanje:**

   Očistite kontaktnu površinu vjetrobranskog stakla i, prema potrebi, unutarnju stranu posude za usis.

2. Postavite posudu tako da je crvena linija (A) vidljiva u slučaju da se pojavi (gubitak vakuuma) dok je posuda pričvršćena.

3. Pumpajte klip (B) dok se posuda sasvim ne pričvrsti. Prestanite pumpati čim se sakrije crvena linija (A).

ZX1044377 —UN—30JUN10

A—Crvena linija
B—Klip crpke
C—Jezičac za otpuštanje

4. Često provjerite klip (B) kako biste provjerili je li posuda čvrsto pričvršćena. Ako se pojavi crvena linija (A), pumpajte klip (B) dok se crvena linija (A) ponovo ne sakrije.

NAPOMENA: Svakih 24 sata ponovo pričvrstite posudu za usis.

1. **Za otpuštanje:**

   Jednom rukom držite konzolu rasvjetne trake.

2. Povlačite jedan od jezičaca za otpuštanje (C) dok se posuda sasvim ne odvoji.

OUCC002,0002DFF -A5-30JUN10-1/1

Sustav rasvjetne trake – samostalna konfiguracija

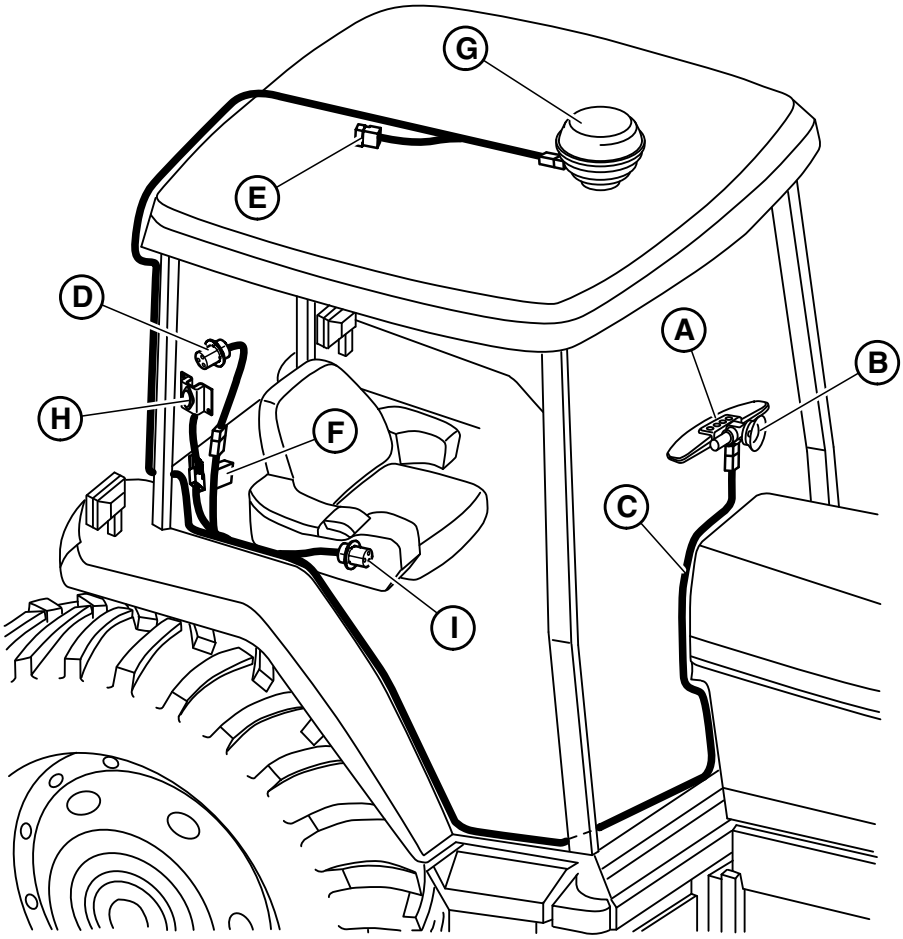

Provođenje samostalnog ožičenja

A—Rasvj. traka
B—Posuda za usis
C—Ožičenje napajanja
D—Ožičenje adaptera za napajanje (ako je potreban)
E—Aktivni terminator CAN sabirnice
F—Osigurač – 10 A
G—StarFire prijemnik
H—Dioda za gašenje
I— Dijagnostički adapter/priključak SERVICE ADVISOR™

NAPOMENA: Spojite ožičenje adaptera za napajanje (D) na praktičnu utičnicu.

Trakicama pričvrstite ožičenje (C).

OUCC002,0002E00 -A5-30JUN10-1/1

Sustav rasvjetne trake – konfiguracija zaslona

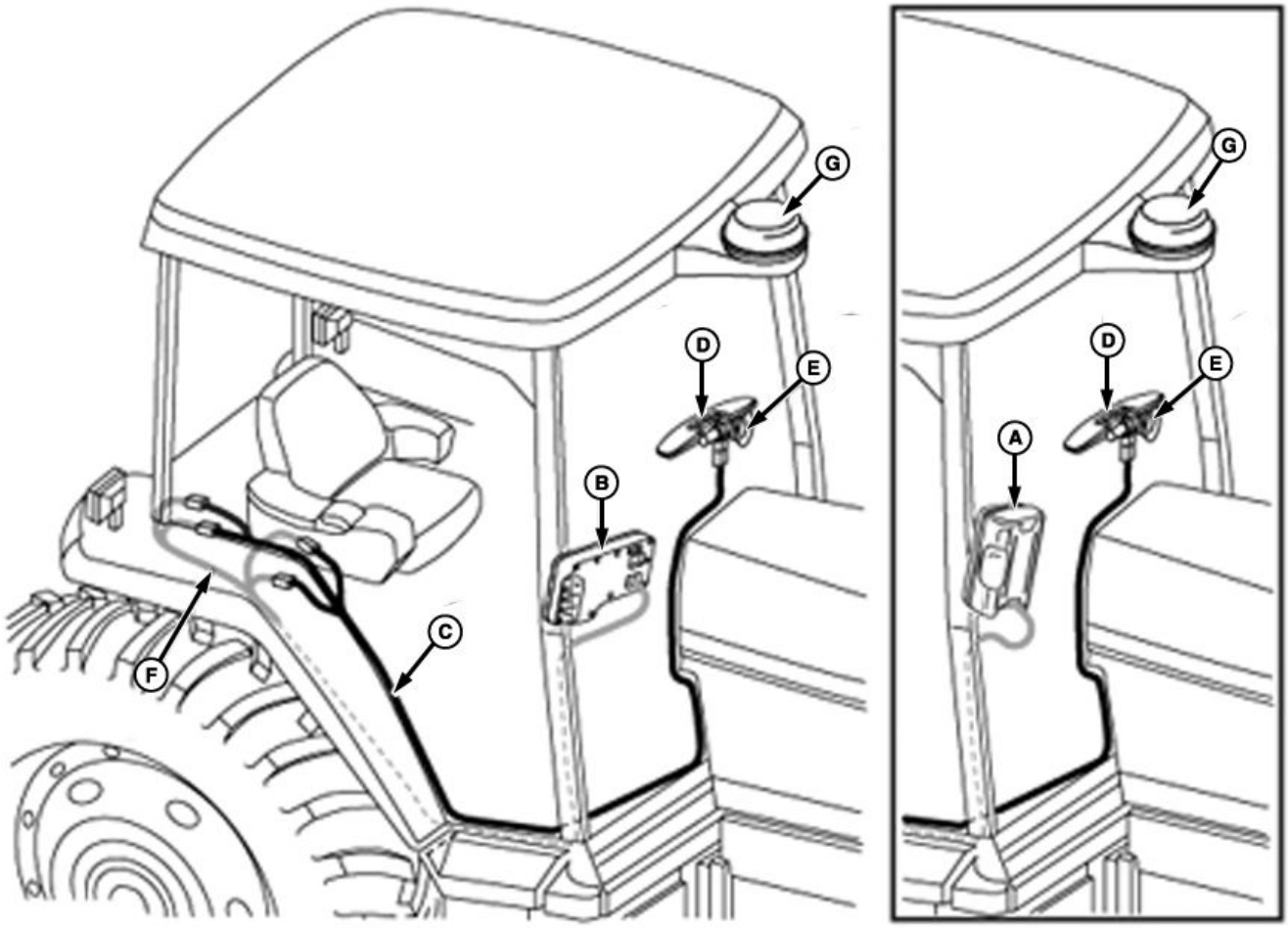

A—Zaslon Original GreenStar™
B—Greenstar™ 2 1800 zaslon
C—Kabelski snop desne konzole
D—Rasvjetna traka
E—Posuda za usis
F—2- i 4-pinski priključci ožičenja pripremljeni za GreenStar™
G—StarFire™ prijemnik

NAPOMENA: Zasloni Original GreenStar™ (A), GS2 1800 (B), GS2 2600 i GS3 2630 su opcionalni. S ožičenjem s desne konzole (C), sustav rasvjetne trake može se koristiti u samostalnom ili partnerskom načinu rada (pogledajte sekciju Konfiguracija zaslona u partnerskom načinu rada).

Za ožičenja prilagodnika koja treba ugraditi na neke samostojeće prskalice kontaktirajte svog zastupnika.

GreenStar je trgovački naziv tvrtke Deere & Company

Nastavlja se na sljedećoj stranici

HC94949,0000503 -A5-09JUN14-1/2

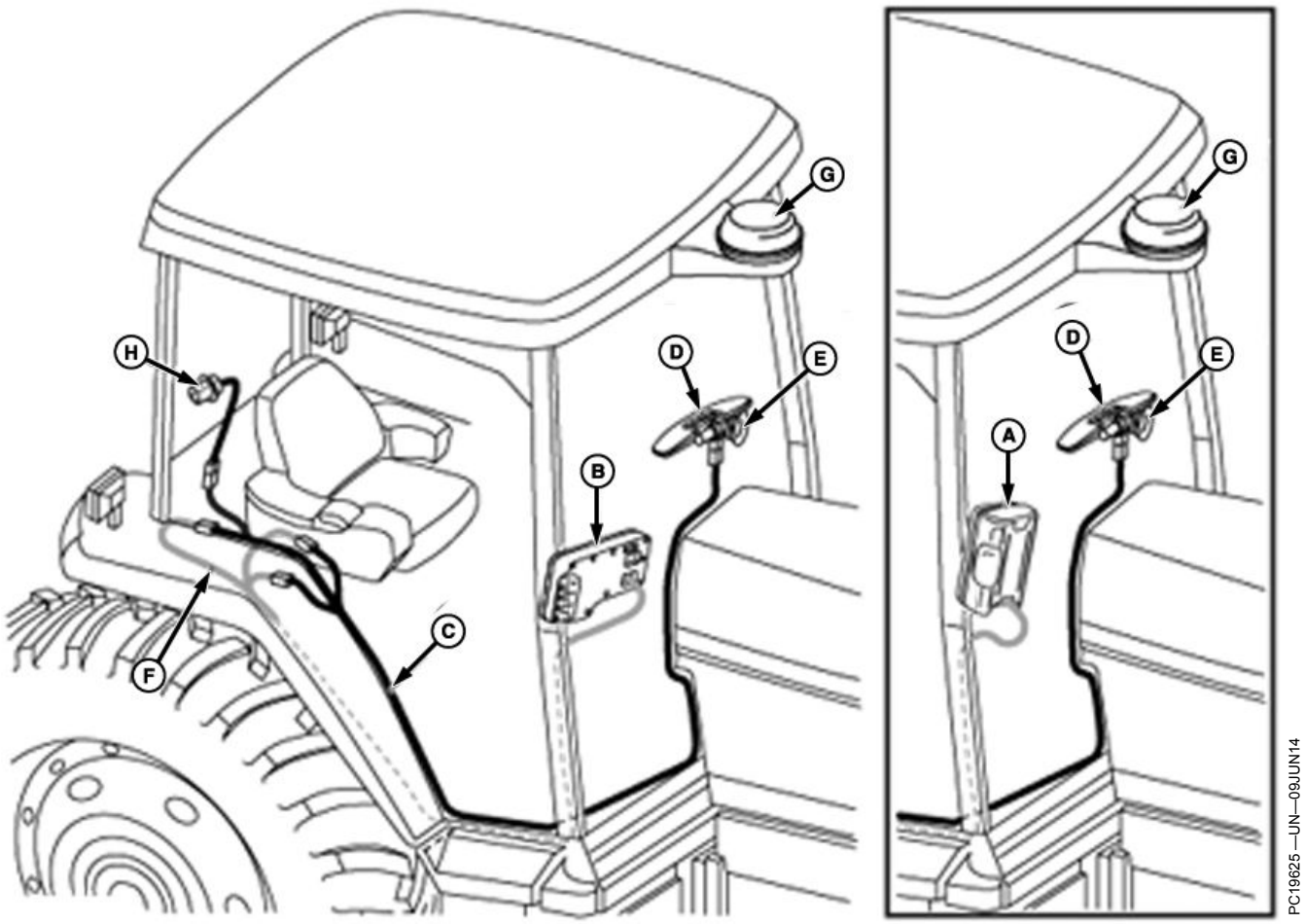

A—Zaslon Original GreenStar™
B—Zaslon GS2 1800
C—Kabelski snop desne konzole
D—Rasvjetna traka
E—Posuda za usis
F—2- i 4-pinski priključci ožičenja pripremljeni za GreenStar™
G—StarFire™ prijemnik
H—Kabelski snop prilagodnika napajanja

HC94949,0000503 -A5-09JUN14-2/2

Opis sustava rasvjetne trake

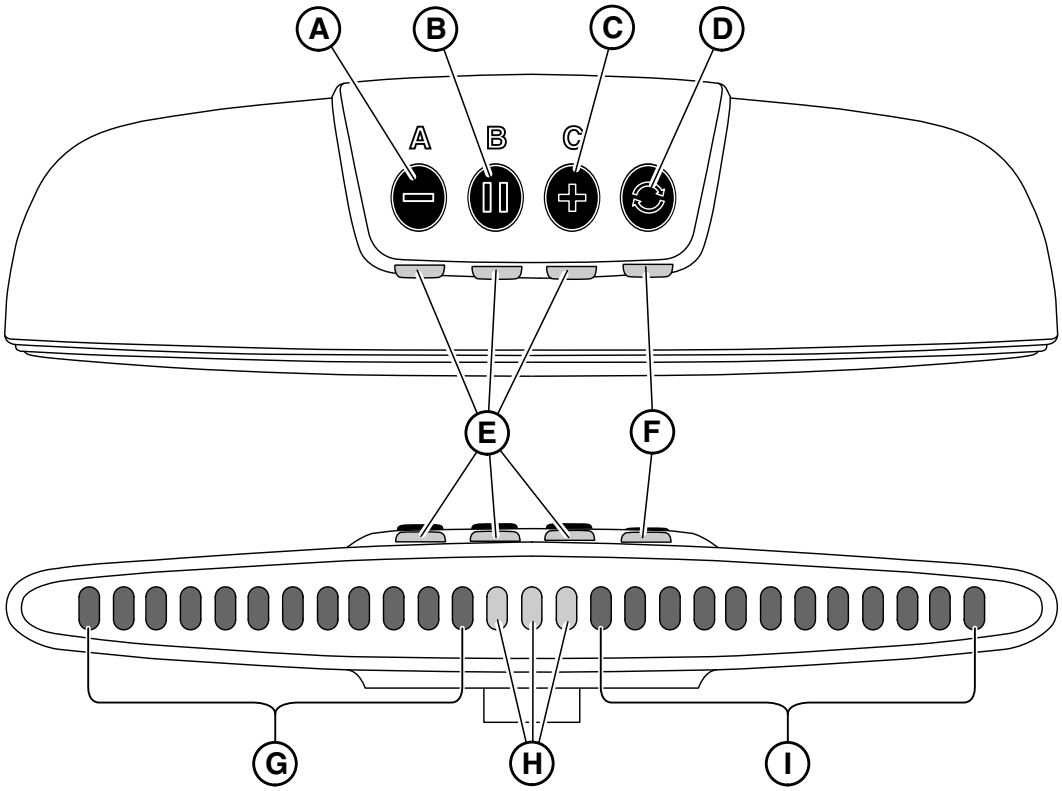

ZX1041592 —UN—16APR08

A—Točka za postavljanje A/Smanjivanje LED svjetline/gumb za smanjivanje razmaka
B—Točka za postavljanje B/gumb središte putanje
C—Točka za postavljanje C/Povećanje LED svjetline/gumb za povećanje razmaka
D—Gumb Način rada
E—LED indikatora unosa operatera
F—LED indikatora kvalitete GPS signala
G—Praćenje pomaka na lijevoj strani/Smanjivanje LED lampica indikatora praćenja (crvena)
H—LED lampica indikatora praćenja središta (zelena)
I— Praćenje pomaka na desnoj strani/Povećanje LED lampica indikatora praćenja (crvena)

NAPOMENA: Rasvjetna traka izvodi 5-sekundno testiranje LED lampica u kojem se sve LED lampice pale nakon uključivanja.

Sustav rasvjetne trake dizajniran je za spajanje na CAN sabirnicu vozila ili da se njime upravlja kao samostalnim sustavom, te se može koristiti s ili bez GreenStar™ zaslona u kombinaciji sa StarFire GPS prijemnikom (pogledajte Sustav rasvjetne trake – Samostalna konfiguracija ili Sustav rasvjetne trake – Konfiguracija sa zaslonom u ovom odjeljku).

NAPOMENA: Kad god se na CAN sabirnici detektira zaslon, sustav rasvjetne trake stavlja se u partnerski način rada. U tom se načinu gumbi rasvjetne trake onemogućuju, a sve se postavljanje navođenja vrši na GreenStar™ zaslonu. Pogledajte odgovarajući korisnički priručnik za zaslon.

Sustav rasvjetne trake uključuje se prekidačem s ključem.

POZOR: Sustav rasvjetne trake MORA se ISKLJUČITI tijekom transporta cestom. Za isključivanje rasvjetne trake pritisnite i držite gumb Način rada (D) 2 sekunde.

Kao samostalnim sustavom se rasvjetnom trakom može upravljati u tri različita načina rada pritiskom gumba Način rada (D). Ovisno o odabrano načinu rada, gumbi (A), (B) i (C) imat će različite funkcije (pogledajte Rukovanje sustavom rasvjetne trake u ovom odjeljku):

1. **Način pokretanja:** Omogućuje operateru da podesi svjetlinu LED lampica pomoću gumba (A) ili (C) ili da izvrši središnju putanju gumbom (B).
2. **Način postavljanja:** Operateru omogućuje postavljanje praćenja pomoću gumba (A), (B) i (C).
3. **Način podešavanja:** Operateru omogućuje podešavanje razmaka između putanja pomoću gumba (A) ili (C).

Nastavlja se na sljedećoj stranici

OUCC002,0002E03 -A5-29JUN10-1/2

VAŽNO: Sustav rasvjetne trake provjerava kvalitetu GPS signala. Za funkcioniranje sustava rasvjetne trake potreban je WAAS, EGNOS, SF1 ili SF2. Bez obvezne kvalitete diferencijala, na rasvjetnoj se traci neće prikazati navigacijske LED lampice.

Softver Starfire Configurator dostupan je na stranici podrške za Stellar (http://stellarsupport.deere.com) za aktivaciju i postavljanje SF1 i SF2 signala s prijenosnog računala. Potrebno je dodatno ožičenje – Obratite se svom John Deere distributeru.

LED lampica (F) ispod gumba za način rada (D) na sljedeći način označava kvalitetu GPS signala:

Zeleno = dobra kvaliteta – visoka točnost.

Žuto = niska točnost.

Trepereće žuto = Signal dostupan, ali nije dostatan za pokretanje paralelnog praćenja.

Crveno = nema dostupnog GPS signala.

Crveno trepereće = nije zabilježen GPS prijemnik.

VAŽNO: Sustav rasvjetne trake može se još uvijek koristiti kad LED lampica (F) svijetli žuto, ali će točnost biti manja (smanjena kvaliteta GPS signala).

VAŽNO: LED navigacija praćenja moguća je samo kad se upravlja prema naprijed na željeni put. Sustav rasvjetne trake ne podržava rad vozila unatrag.

Kod prvog pokretanja tvorničke su postavke sljedeće:

- Razmak između putanja = 5 m (16 ft 4.8 in.)

OUCC002,0002E03 -A5-29JUN10-2/2

Rukovanje s Lightbar sustavom

Sustavom Lightbar se može upravljati pod tri operativna načina rada.

Radni način (I) je automatski aktiviran (normalan rad) ako je bila izvedena vrijedeća postava (Pogledajte ”Rukovanje s Lightbar-om pod radnim načinom”).

NAPOMENA: Ako vrijedeća postava nije provedena, Lightbar automatski započinje način rada postave.

Pritisnite tipku (D) za izabrati **Način rada postave** (II)— LED-dioda ispod **A** tipke je aktivirana da potvrdi odabir Načina rada postave (Pogledajte ”Rukovanje s Lightbar-om pod Načinom rada postave”).

Pritisnite tipku (D) za izabrati **Način rada namještanja** (III)— LED-diode ispod **A** i **C** tipki su aktivirane da potvrde odabir Načina rada namještanja (Pogledajte ”Rukovanje s Lightbar-om pod način rada namještanja”).

I— Rad operativnog načina
II— Postava operativnog načina rada
III— Namještanje operativnog načina rada
D—Tipka odabira operativnog načina rada

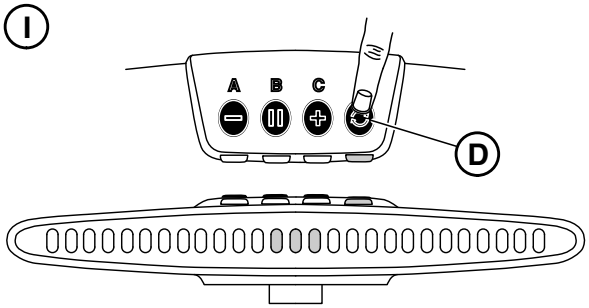

ZX1041593

Rad operativnog načina

ZX1041593 —UN—16APR08

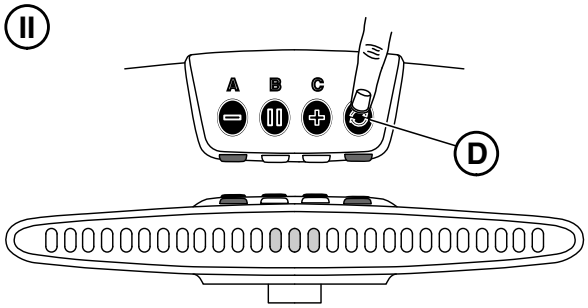

ZX1041601

Postava operativnog načina rada

ZX1041601 —UN—16APR08

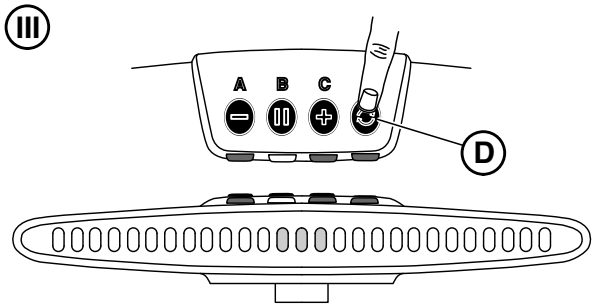

ZX1041602

Namještanje operativnog načina rada

ZX1041602 —UN—16APR08

Nastavlja se na sljedećoj stranici

OUCC002,00029B1 -A5-07JUL08-1/5

Rukovanje s Lightbar-om pod radnim načinom

Radni način je automatski aktiviran pod normalnim radom, ako je bila izvedena vrijedeća postava. Kako biste bili sigurni da je radni način aktiviran, provjerite da niti jedna LED-dioda pod **A**, **B** ili **C** tipke nije aktivirana. Ako je potrebno, pritisnite tipku (D) dok LED-diode ispod tipki **A**, **B** ili **C** nisu sve isključene, da pristupite radnom načinu. Izabrati ovaj operativni način rada da:

- Povećate/smanjite jačinu osvjetljenja LED-dioda pritiskom tipke (A) ili (C).
- Obavite središnju traku pritiskom tipke (B).
  - Sustav aktivira indikator LED-diode središnjeg praćenja (F). Kada vozite po traci, samo ove LED-diode su aktivirane.
  - Ako je otkriven pomak (offset) trake udesno, sustav aktivira indikator LED-dioda (E) lijevog pomaka proporcionalno pomaku koji je detektiran (oko 10 cm (3.93 in.) po aktiviranoj LED-diodi (E)). Ovo aktiviranje LED-dioda informira vozača da mora skrenuti ulijevo, dok sve indikatorske LED-diode (E) lijevog pomaka nisu isključene.
  - Ako je otkriven pomak (offset) trake ulijevo, sustav aktivira indikatorske LED-diode (G) desnog pomaka proporcionalno pomaku koji je detektiran (oko 10 cm (3.93 in.) po aktiviranoj LED-diodi (G)). Ovo aktiviranje LED-dioda informira vozača da mora skrenuti udesno, dok sve indikatorske LED-diode (G) desnog pomaka nisu isključene.

Funkcioniranje nalaska trake:

Za pomoći vozaču u otkrivanju razmaka trake dok se okreće na kraju polja, sustav se mijenja u treperavo svjetlo LED-dioda (E) ili (G), svaki puta kada je dosegnuta mjera ograničenja Lightbara. Frekvencija treperenja ukazuje na udaljenost od trake:

- Viša frekvencija znači bliže traci.
- Niža frekvencija znači podalje od trake.

NAPOMENA: Treperenje LED-dioda započinje na udaljenosti od trake od 1,3 m (4 ft 3.12 in.) na 10 Hz i mijenja se na 1 Hz na razmaku/2 trake.

A—Tipka smanjivanja jačine osvjetljenja LED-dioda
B—Tipka središnje trake
C—Tipka povećanja jačine osvjetljenja LED-dioda
D—Tipka odabira operativnog načina rada
E—LED-diode (crvene) indikatora lijevog pomaka (offseta) trake
F—Indikator LED-dioda (zelene) središnjeg praćenja
G—LED-diode (crvene) indikatora desnog pomaka (offseta) trake

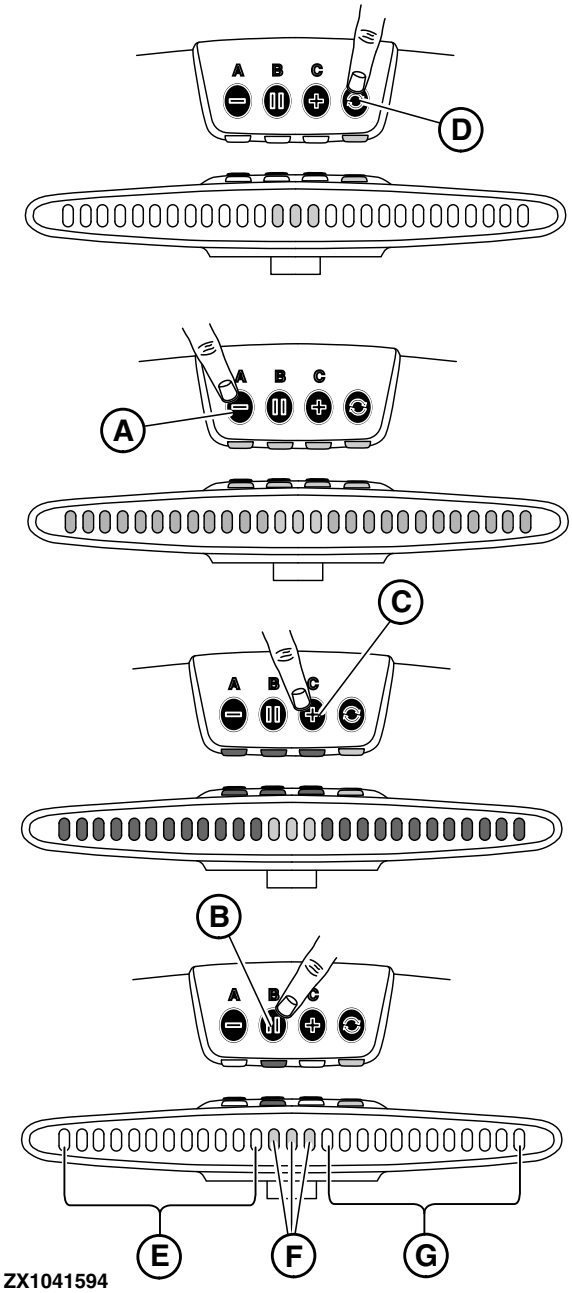

Rukovanje s Lightbar-om—Radni način

Nastavlja se na sljedećoj stranici

OUCC002,00029B1 -A5-07JUL08-2/5

Rukovanje s Lightbar-om pod načinom rada postave

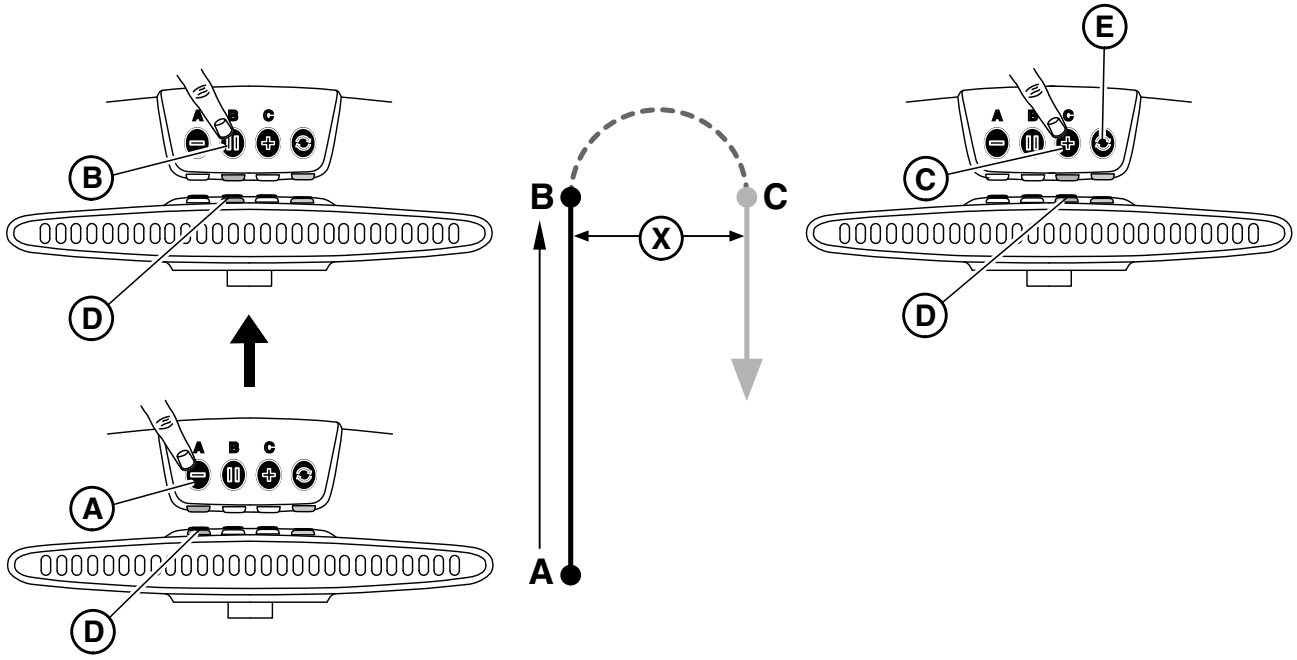

Rukovanje s Lightbar-om—Način rada postave

A—Tipka zadane vrijednosti
B—Tipka zadane vrijednosti B
C—Tipka zadane vrijednosti C
D—LED-dioda indikatora vozačevog unosa
E—Tipka odabira operativnog načina rada
X—Razmak traka

Nakon uključenja napajanja, pritisnite tipku (E) da pristupite načinu rada namještanje. LED-dioda ispod tipke **A** je aktivirana za potvrditi odabir načina rada namještanja. Izabrati ovaj operativni način rada da:

- **Namještanje trake kao početne postave**. Vozač treba definirati točke A, B i C (pogledajte ilustraciju). Točke A i B se upotrebljavaju za izračunati čelo, a točka C se upotrebljava za proračunati razmak traka, koji je razmak (X) između paralelnih traka. Namjestite početnu traku kako slijedi:

a. Sustav uključuje indikatorsku LED-diodu vozačevog unosa, ispod tipke (A) i čeka da vozačev unos da namjesti **A** točku. Pritisnite tipku (A) za pokretanje proračuna pravca kretanja.

NAPOMENA: Trenutni položaj točke A je pohranjen.

b. Sustav uključuje LED-diodu indikatora vozačevog unosa (treperi) ispod tipke (B). Sustav provjerava je li vozač vozio barem 3 m (9 ft 10 in.), a zatim LED-dioda vozačeva unosa svijetli trajnim svjetlom. Sustav čeka vozačev unos da namjesti **B** točku. Pritisnite tipku (B) kada je dosegnuta točka **B**.

NAPOMENA: Proračunata je i pohranjena nova A-B duljina.

c. Sustav uključuje LED-diodu indikatora vozačevog unosa (treperi) ispod tipke (C). Sustav provjerava da li je smjer vozila veći od 90 stupnjeva od dužine A-B, a zatim LED-dioda unosa vozača svijetli trajnim svjetlom. Sustav čeka vozačev unos da namjesti **C** točku. Pritisnite tipku (C) manje od 2 sekunde, kada je dosegnuta točka **C**.

NAPOMENA: Proračunati su i pohranjeni položaj vozila C i razmak trake (X). Sustav se prebacuje u radni način.

NAPOMENA: Pritiskom tipke (C) duže od 2 sekunde, opozvat će se zadnje pohranjeni razmak trake (X). Sustav se prebacuje u radni način.

- **Opoziv razmaka traka koji je ranije namješten**. Kad god vozač treba zadržati svoj razmak trake, nova A-B dužina može biti namještena, a trenutni razmak trake (X) opozvan, pritiskom na tipku (C) duže od 2 sekunde (pogledajte pod objašnjenjem iznad za početnu postavu trake).

NAPOMENA: Tijekom postupka početne postave trake, sve LED-diode indikatora traka isključene.

Nastavlja se na sljedećoj stranici

OUCC002,00029B1 -A5-07JUL08-3/5

Jednom kada je razmak trake (X) namješten: Pritisnite tipku (E) dva puta za izabrati način rada namještanja i fino ugodite razmak trake (X), prema potrebi. Pogledajte pod ”Rukovanje s Lightbar-om pod načinom rada namještanja”.

OUCC002,00029B1 -A5-07JUL08-4/5

Rukovanje s Lightbar-om pod načinom rada namještanja

Nakon uključenja napajanja, pritisnite tipku (B) dva puta, da pristupite načinu rada namještanja. LED-diode ispod tipki **A** i **C** su aktivirane kako bi potvrdile odabir načina rada namještanja. Izaberite ovaj operativni način rada za fino traženje razmaka trake:

- Sustav uključuje LED-diodu indikatora vozačevog unosa ispod tipaka (A) i (C) kako je prikazano na nasuprotnoj slici.
- Pritisnite tipku (A) za smanjivanje razmaka trake. Svaka aktivacija indikatora LED-dioda (D) praćenja, predstavlja 10 cm (3.93 in.) smanjivanja razmaka trake.
- Pritisnite tipku (C) za povećati razmak trake. Svaka aktivacija indikatora LED-dioda (E) praćenja, predstavlja 10 cm (3.93 in.) povećanje razmaka trake.

A—Tipka za smanjiti razmak
B—Tipka odabira operativnog načina rada
C—Tipka za povećati razmak
D—LED-diode (crvene) indikatora smanjivanja praćenja
E—LED-diode (crvene) indikatora povećanja praćenja

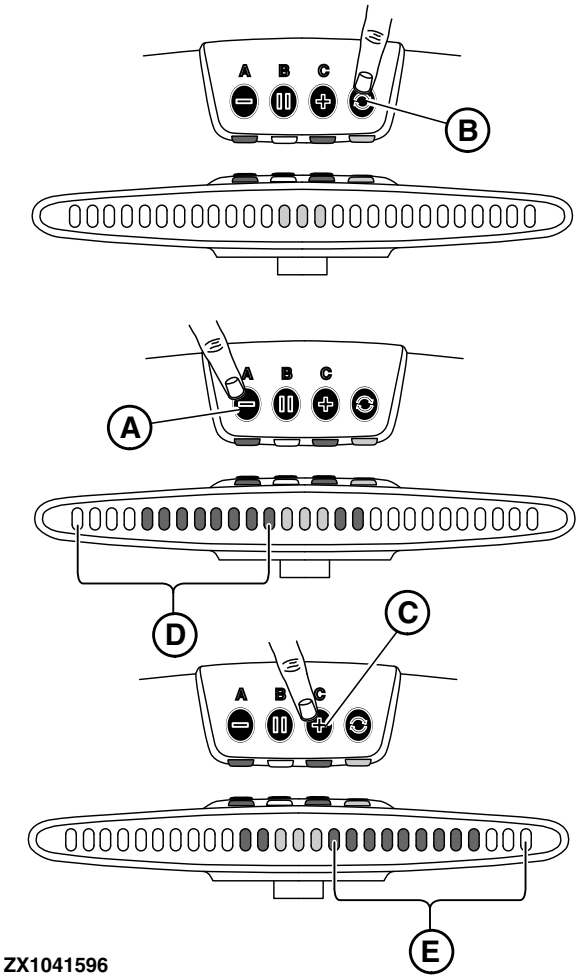

ZX1041596 —UN—05MAY08

Rukovanje s Lightbar-om—Način rada namještanja

OUCC002,00029B1 -A5-07JUL08-5/5

Zaštita sustava Lightbar osiguračem

- **Samostalna konfiguracija:** 10 A osigurač (A), smješten na kabelskom snopu za napajanje, zaštićuje sustav Lightbar.
- **Konfiguracija displeja:** Električni sustav traktora zaštićuje sustav Lightbar. Za identificiranje osigurača koji zaštićuje sustav Lightbar, pogledajte Priručnik za rukovanje traktorom.

A—Osigurač-10 A

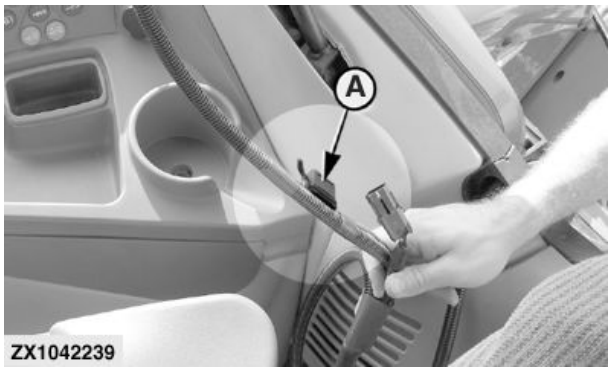

ZX1042239 —UN—18JUN08

OUCC002,00029A8 -A5-24JUN08-1/1

Konfiguracija zaslona u partnerskom načinu rada

Rukovanje sustavom rasvjetne trake u partnerskom načinu rada

GreenStar™ Rasvjetna traka može se koristiti u partnerskom načinu rada uz zaslon GreenStar™ (Original GreenStar™, GS2 1800, GS2 2600 ili GS3 2630). Kada su rasvjetna traka i zaslon spojeni na CAN sabirnicu stroja, zaslon automatski prepoznaje rasvjetnu traku i sustav rasvjetne trake postavlja se u partnerski način rada. Tipke rasvjetne trake i LED lampice načina rada su onemogućene, a sva postavljanje navođenja izvode se na zaslonu. (Za informacije o postavljanju pogledajte korisnički priručnik zaslona.)

GreenStar je trgovački naziv tvrtke Deere & Company
StarFire je trgovački naziv tvrtke Deere & Company

Koristi partnerskog načina rada su sljedeće:

- Može se unijeti točna širina alata i razmak između putanja.
- Mogu se koristiti alati s pomakom.
- StarFire™ Dijagnostika GPS prijemnika.
- Mapiranje pokrivenosti (samo zasloni GS2 i GS3).

NAPOMENA: Ažurirajte zaslon s najnovijom verzijom softvera.

HC94949,0000504 -A5-09JUN14-1/1

Zaslon Original GreenStar™ i partnerski način rada rasvjetne trake

U partnerskoj konfiguraciji sa zaslonom Original GreenStar™, nema posebne stranice za postavljanje rasvjetne trake sustava GreenStar™.

Postavljanje putanje navođenja izvodi se na zaslonu. LED lampice praćenja rasvjetne trake svijetlit će u koracima od 10 cm (4 in.). Ovi koraci ne odgovaraju udaljenosti na kojoj se aktiviraju tonovi praćenja.

Svjetlina LED lampica rasvjetne trake sinkronizira se s postavkom svjetline zaslona.

GreenStar je trgovački naziv tvrtke Deere & Company

HC94949,000050B -A5-09JUN14-1/1

Zaslon GS2 1800 i partnerski način rada rasvjetne trake

Odaberite Izbornik > GreenStar™ glavna stranica > Postavke > Postavke navođenja > Postavke rasvjetne trake

Veličina koraka (A) – Postavlja vrijednost udaljenosti od putanje za svaki okvir na pokazivaču točnosti putanje. Ako se zaslon koristi s rasvjetnom trakom sustava GreenStar™, veličina koraka također će postaviti vrijednost udaljenosti pomaka s putanje koju predstavlja svaka lampica na rasvjetnoj traci.

Upravljaj prema smjeru (B) – Ako se odabere ova opcija i svijetle lampice s lijeve strane pokazivača točnosti putanje, upravljajte strojem ulijevo da biste poravnali s putanjom za navođenje.

Smjer pomaka s putanje (C) – Ako se odabere ova opcija i svijetle lampice s lijeve strane pokazivača točnosti putanje, upravljajte strojem udesno da biste poravnali s putanjom za navođenje.

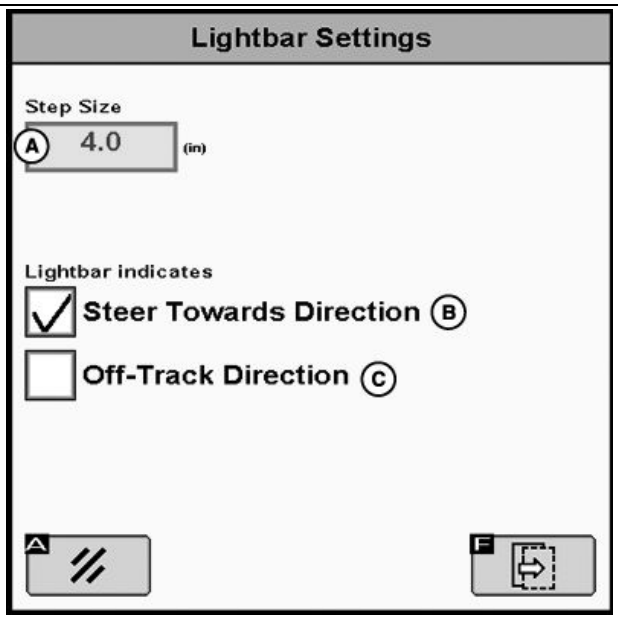

PC19690 —UN—03JUN14

A—Veličina praga
B—Upravljaj prema smjeru
C—Smjer pomaka s putanje

GreenStar je trgovački naziv tvrtke Deere & Company

Nastavlja se na sljedećoj stranici

HC94949,000050C -A5-09JUN14-1/3

Vanjska rasvjetna traka uključena (A) – Označite okvir da biste UKLJUČILI rasvjetnu traku.

Prilagođavanje svjetline rasvjetne trake – Upotrijebite ovu postavku da biste svjetlinu rasvjetne trake prilagodili relativno u odnosu na postavku svjetline zaslona. Svjetlina vanjske rasvjetne trake sinkronizira se s postavkom svjetline zaslona. (Za prilagođavanje postavki pogledajte korisnički priručnik zaslona GS2 1800.)

A—Vanjska rasvjetna traka uključena

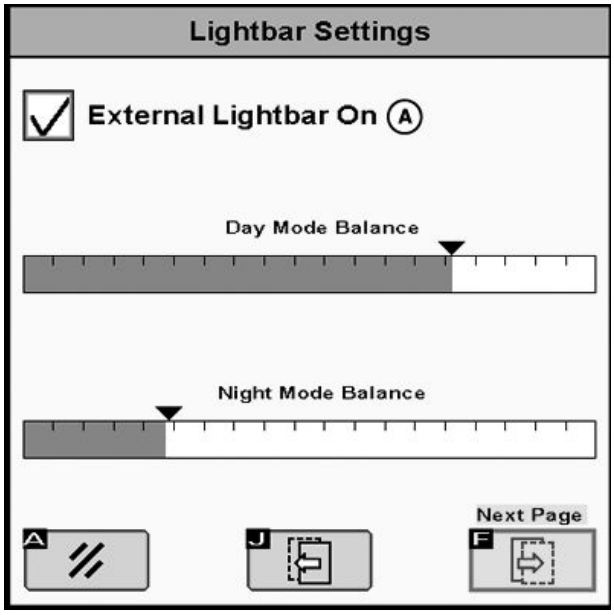

PC19691 —UN—03JUN14

HC94949,000050C -A5-09JUN14-2/3

Konfiguriraj smjer ugradnje rasvjetne trake – Ova postavka omogućuje ugradnju konzole rasvjetne trake naglavce. Kada je stranica otvorena, svijetli pola lampica na rasvjetnoj traci. Označite potvrdni okvir (A) za smjer u kojem se svjetla pojavljuju.

A—Potvrdni okvir smjera

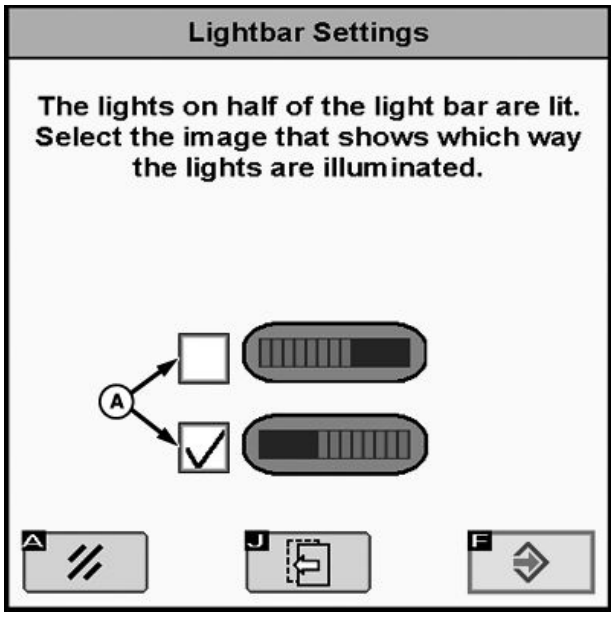

PC19692 —UN—09JUN14

HC94949,000050C -A5-09JUN14-3/3

Zaslon GS2 2600 i partnerski način rada rasvjetne trake

U partnerskom načinu rada sa zaslonom GreenStar™ 2 2600, nema posebne stranice za postavljanje rasvjetne trake sustava GreenStar™.

Veličina praga postavlja se u Općim postavkama navođenja.

Odaberite Izbornik > GreenStar™ 2 Pro > Navođenje > Postavke navođenja > Opće postavke > Sljedeće

Veličina koraka (A) – Postavlja vrijednost udaljenosti od putanje za svaki okvir na pokazivaču točnosti putanje. Ako se zaslon koristi s vanjskom rasvjetnom trakom, veličina koraka također će postaviti vrijednost udaljenosti pomaka s putanje koju predstavlja svaka lampica na rasvjetnoj traci.

Svjetlina LED lampica rasvjetne trake sinkronizira se s postavkom svjetline zaslona.

A—Veličina praga

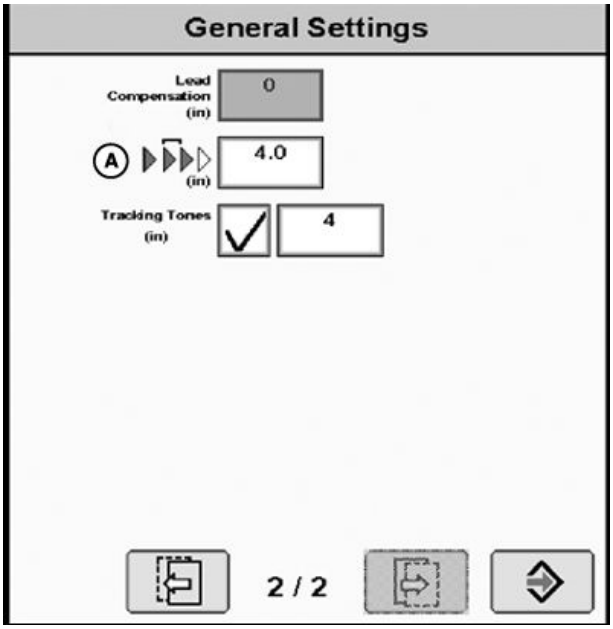

PC19693 —UN—03JUN14

GreenStar je trgovački naziv tvrtke Deere & Company

HC94949,000050D -A5-09JUN14-1/1

Zaslon GS3 2630 i partnerski način rada rasvjetne trake

Odaberite Izbornik > GS3 > Navođenje > Postavke navođenja > tipka Promijeni postavke rasvjetne trake

Veličina koraka (A) – Postavlja vrijednost udaljenosti od putanje za svaki okvir na pokazivaču točnosti putanje. Ako se zaslon koristi s vanjskom rasvjetnom trakom sustava GreenStar™, veličina koraka također će postaviti vrijednost udaljenosti pomaka s putanje koju predstavlja svaka lampica na rasvjetnoj traci.

Upravljaj prema smjeru (B) – Ako se odabere ova opcija i svijetle lampice s lijeve strane pokazivača točnosti putanje, upravljajte strojem ulijevo da biste poravnali s putanjom za navođenje.

Smjer pomaka s putanje (C) – Ako se odabere ova opcija i svijetle lampice s lijeve strane pokazivača točnosti putanje, upravljajte strojem udesno da biste poravnali s putanjom za navođenje.

A—Veličina praga
B—Upravljaj prema smjeru
C—Smjer pomaka s putanje

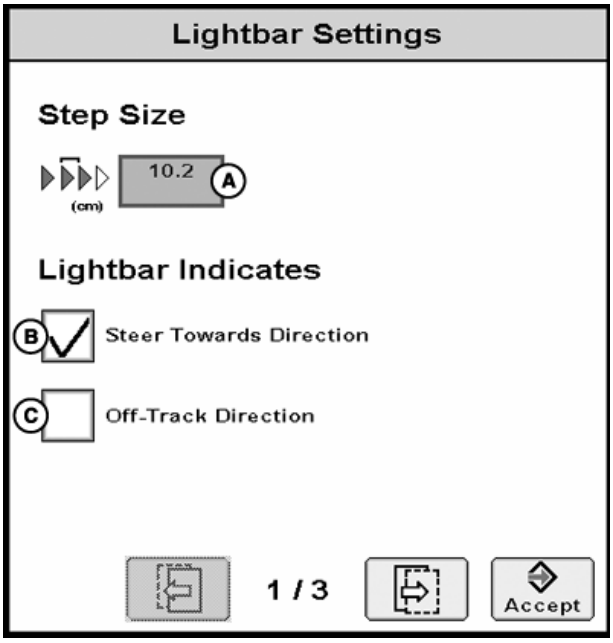

PC19613 —UN—13MAY14

GreenStar je trgovački naziv tvrtke Deere & Company

Nastavlja se na sljedećoj stranici

HC94949,000050E -A5-09JUN14-1/3

Vanjska rasvjetna traka uključena (A) – Označite okvir da biste UKLJUČILI rasvjetnu traku.

Prilagođavanje svjetline rasvjetne trake – Upotrijebite ovu postavku da biste svjetlinu rasvjetne trake prilagodili relativno u odnosu na postavku svjetline zaslona. Svjetlina vanjske rasvjetne trake sinkronizira se s postavkom svjetline zaslona. (Za prilagođavanje postavki pogledajte korisnički priručnik zaslona GS3 2630.)

A—Potvrdni okvir za uključivanje vanjske rasvjetne trake

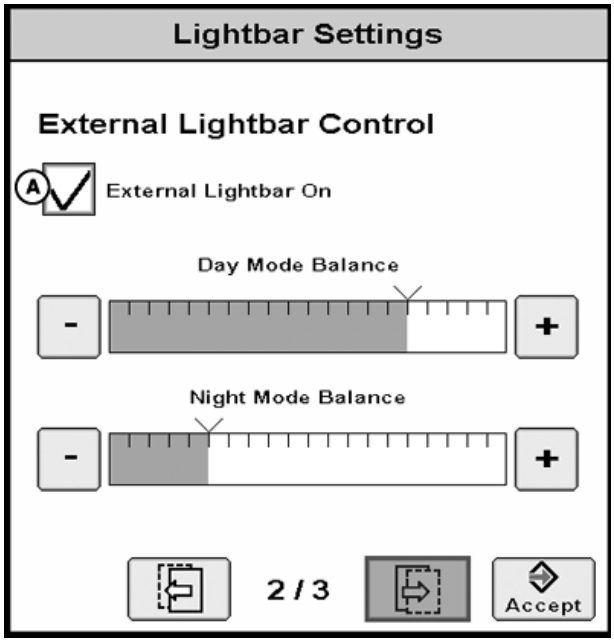

PC19614 —UN—27MAY14

HC94949,000050E -A5-09JUN14-2/3

Konfiguriraj smjer ugradnje rasvjetne trake – Ova postavka omogućuje ugradnju konzole rasvjetne trake naglavce. Kada je stranica otvorena, svijetli pola lampica na rasvjetnoj traci. Označite potvrdni okvir (A) za smjer u kojem se svjetla pojavljuju.

A—Potvrdni okvir smjera

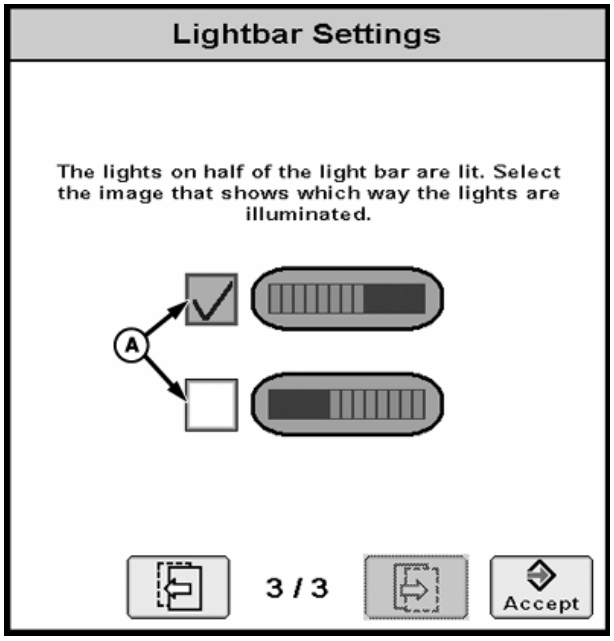

PC19615 —UN—09JUN14

HC94949,000050E -A5-09JUN14-3/3

Specifikacije rasvjetne trake

Sigurnosne napomene u vezi naknadne ugradnje električnih ili elektronskih uređaja i/ili komponenata

Traktor je opremljen elektronskim komponentama čije funkcije mogu biti poremećene utjecajima elektromagnetskih polja drugih uređaja. Takvi utjecaji mogu biti opasni, zato imajte u vidu sljedeće sigurnosne upute:

Ako se električni ili elektronski uređaji ugrade u stroj i spoje na glavni sustav, korisnik mora utvrditi djeluje li ugradnja na elektroniku ili neke druge sastavnice. To se posebno odnosi na:

- Osobno računalo
- GPS (Global Positioning System - sustav globalnog nalaženja) prijamnik

Dodatno, svi uređaji moraju biti u skladu s EMC smjernicom 89/336/EEC, i biti označeni s oznakom CE.

Žice, instalacija i maksimalna potrošnja struje moraju biti u skladu s uputama proizvođača traktora.

ZX,OMSPFH,EMV -A5-02DEC96-1/1

EC Izjava o sukladnosti

DEERE & COMPANY
Moline, Illinois U.S.A.

Osoba navedena ispod izjavljuje da

Proizvod: Rasvjetna traka John Deere GreenStar™

ispunjava sve relevantne odredbe i ključne zahtjeve sljedećih direktiva:

Direktiva	BROJ	Metoda izdavanja certifikata
Direktiva za elektromagnetsku usklađenost	2004/108/EZ	Prilog II. Direktive

Ime i adresa osobe iz Europske zajednice, ovlaštene za sastaviti tehničku konstrukcijsku datoteku:

Brigitte Birk
John Deere GmbH & Co. KG
Mannheim Regional Center (Zentralfunktionen)
John Deere Strasse 70
Mannheim, Njemačka D-68163
EUConformity@JohnDeere.com

Mjesto izjave: Urbandale, Iowa

Datum izjave: 27. ožujka 2013

Proizvodna jedinica: John Deere Intelligent Solutions Group

Ime: Tilo Kempf

Titula: Machine Control Development Manager

DXCE01 —UN—28APR09

CE

HC94949,0000490 -A5-04JUN14-1/1

Identificiranje koda datuma

Datum proizvodnje identificirajte pomoću koda datuma (A) na naljepnici na proizvodu. "YY" (B) označava posljednje dvije znamenke godine proizvodnje. "WW" (C) označava broj tjedna kalendarske godine proizvodnje.

NAPOMENA: Broj tjedna proizvodnje je u rasponu od 01 – 53.

Kod datuma		
YY	Posljednje dvije znamenke godine proizvodnje	Primjer: **11** = 20**11** **12** = 20**12** **13** = 20**13**
WW	Broj tjedna kalendarske godine proizvodnje	Primjer: 01, 02, 03...53

A—Kod datuma (Datum proizvodnje)
B—Posljednje dvije znamenke godine proizvodnje
C—Broj tjedna kalendarske godine proizvodnje

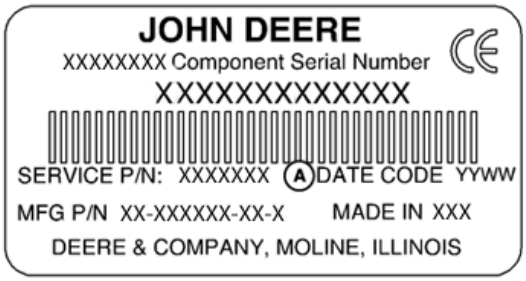

PC17568 —UN—16AUG13

Primjer naljepnice na proizvodu

PC17574 —UN—16AUG13

Primjer koda datuma

HC94949,0000342 -A5-23AUG13-1/1

Carinska unija – EAC

Informacije za proizvode koji nose oznaku sukladnosti država članica Carinske unije

Proizvođač: DEERE & COMPANY
Moline, Illinois U.S.A.

Model: Rasvjetna traka John Deere GreenStar™

Proizvedeno u U.S.A.

Naziv i adresa ovlaštenog zastupnika u Carinskoj uniji Rusije, Bjelarusa i Kazahstana:
Društvo s ograničenom odgovornošću
"John Deere Rus"

Adresa:
142050, Russia, Moscow region, Domodedovo district, Domodedovo, Beliye Stolbi micro district, vladenye "Warehouse 104," Building 2.

Za tehničku podršku kontaktirajte svog zastupnika.

PC17575 —UN—16AUG13

EAC

HC94949,0000492 -A5-02JUN14-1/1

Serijski brojevi

Identifikacijska naljepnica

Slova i brojke utisnute na naljepnici identificiraju sastavnicu ili sklop. Svi ovi znakovi su potrebni kod naručivanja dijelova ili identifikacije sustava ili sastavnice za bilo koji program John Deere potpore. Oni su također potrebni kod zakonskog postupka u slučaju da je vaš sustav Lightbar ikad ukraden.

Iz ovih razloga, točno zabilježite ovi znakove.

OUCC002,00029A6 -A5-18JUN08-1/1

Lightbar konzola

Naljepnica je smještena ispod konzole.

ZX1042240 —UN—15JUL08

OUCC002,00029A7 -A5-18JUN08-1/1

Indeks

Stranica

I

Identifikacijska naljepnica 30-1

M

Montaža rasvjetne trake
- Opće upute 10-1
- Posuda za usis..... 10-2
- Samostalna konfiguracija..... 10-3
- Sustav navođenja 10-1

O

Opis sustava..... 15-1
Opisi LED lampica 15-1
Osiguračka zaštita 15-6

P

Partnerski način rada
- Konfiguracija sa zaslonom 20-1
- Originalni zaslon GreenStar..... 20-1
- Zaslon GS2 1800 20-1
- Zaslon GS2 2600 20-3
- Zaslon GS3 2630 20-3

Posuda za usis 10-2

R

Rukovanje rasvjetnom trakom
- Konfiguracija sa zaslonom u partnerskom načinu rada 20-1
- Partnerski način rada 20-1, 20-3
- Posuda za usis..... 10-2

Rukovanje s Lightbar-om
- Način rada namještanja 15-3
- Način rada postave 15-3
- Namještanje razmaka trake 15-3
- Namještanje trake 15-3
- Opoziv razmaka trake 15-3
- Osiguračka zaštita 15-6
- Radni način 15-3

S

Serijski brojevi
- Identifikacijska naljepnica 30-1
- Konzola 30-1

Sigurnost, nogostupi i rukohvati
- Pravilna uporaba nogostupa i rukohvata 05-2

Sustav navođenja
- Konfiguracija zaslona..... 10-4
- Rasvj. traka..... 10-1
- Samostalna konfiguracija..... 10-3

Stranica

U

Ugradnja rasvjetne trake
- Konfiguracija zaslona..... 10-4

Upute za montažu 10-1

Uz pomoć John Deere servisa obavit ćete svoj posao

John Deere rezervni dijelovi

U najkraćem roku ćemo vam osigurati originalne dijelove John Deerea i pomoći da izbjegnete duga vremena čekanja.

Budući da imamo dobro opskrbljeno, odlično raspoređeno skladište, uvijek smo za jedan korak ispred u odnosu na vaše potrebe.

TS100 —UN—23AUG88

DX,IBC,A -A5-04JUN90-1/1

Pravi alati

Precizni alati i ispitni uređaji naše servisno tehničke službe brzo prepoznaju i otklanjanju kvarove... te vam štede vrijeme i novac.

TS101 —UN—23AUG88

DX,IBC,B -A5-04JUN90-1/1

Dobro obučeno osoblje za rad s klijentima

Škola nikada nije završila za John Deere servisne tehničare.

Dodatno školovanje i obučavanje se redovito održava kako bismo bili sigurni da naše osoblje poznaje vašu opremu i kako je pravilno održavati.

Rezultat?

Tako se dolazi do iskustva na kojemu je moguće dalje graditi!

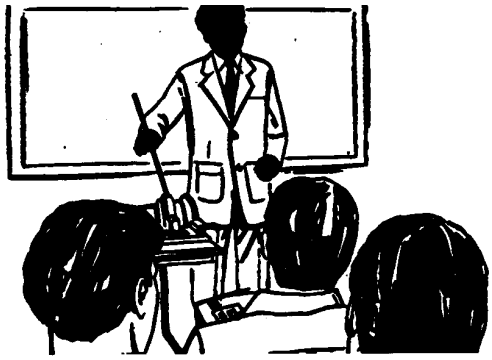

TS102 —UN—23AUG88

DX,IBC,C -A5-04JUN90-1/1

Brzo na licu mjesta

Naš je cilj da vam osiguramo brzu i efikasnu uslugu kad god i gdje god vam zatreba.

Popravak se može obaviti na licu mjesta ili u radionici, ovisno o okolnostima: Kad vam zatreba, obratite nam se i pouzdajte se u nas.

JOHN DEERE IMA SNAŽAN SERVIS ZA KLIJENTE: Tamo smo gdje nas trebate.

TS103 —UN—23AUG88

DX,IBC,D -A5-04JUN90-1/1