GreenStar™ šviesos juosta

EKSPLOATACIJOS INSTRUKCIJA

GreenStar™ šviesos juosta

OMPFP14233 LEIDIMAS F4 (LITHUANIAN)

John Deere Ag Management Solutions
PRINTED IN U.S.A.

Įžanga

Pratarmė

SVEIKI ATVYKĘ Į John Deere pasiūlytas GREENSTAR PRECIZINES ŽEMĖS ŪKIO SISTEMAS. GreenStar™ Lightbar yra vartotojui patogi valdymo sistema.

Atidžiai PERSKAITYKITE ŠIĄ INSTRUKCIJĄ ir išmokite teisingai valdyti bei prižiūrėti GreenStar™ Lightbar sistemą. Jei to neatliksite, galite susižeisti arba sugadinti įrenginį.

ŠI INSTRUKCIJA TURI BŪTI neatskiriama John Deere GreenStar™ Lightbar sistemos dalis; parduodant turi likti kartu su sistema.

DEŠINIOJI IR KAIRIOJI PUSĖS nustatomos žiūrint mašinos judėjimo pirmyn kryptimi.

UŽSIRAŠYKITE GAMINIO IDENTIFIKACIJOS NUMERIUS (PIN) identifikacijos numerių skyriuje. Labai atidžiai užsirašykite visus numerius, nes tai palengvins mašinos paiešką vagystės atveju. Šių numerių reikės ir oficialiam gamintojo atstovui, jums užsakant atsargines mašinos dalis. Identifikacijos numerius patartina saugoti patikimoje vietoje, bet tik ne mašinoje.

GreenStar yra Deere bendrovės prekinis ženklas

GARANTIJA suteikiama kaip dalis John Deere paramos programos klientams, kurie dirba ir prižiūri savo įrenginį pagal nurodymus šioje instrukcijoje. GreenStar™ Lightbar techninės įrangos garantija yra paaiškinta garantijos pažymėjime, kurį turėtumėte gauti iš oficialiojo atstovo.

Ši garantija užtikrina, kad John Deere pasiims savo gaminį atgal, jei garantijos laikotarpiu atsiras defektų. Kai kuriomis aplinkybėmis John Deere įves patobulinimus, dažnai neimant mokesčio iš užsakovo netgi tada, jei gaminys be garantijos. Jei GreenStar™ Lightbar sistema bus blogai prižiūrima, arba jei bus pakeistos jos eksploatacinės savybės keičiant fabriko techninius duomenis, garantija bus anuliuota, o patobulinimai gali būti atmesti.

SVARBU: Ši instrukcija pateikia reikalingą informaciją apie atitinkamą GreenStar™ Lightbar sistemos eksploataciją.

MĖGAUKITĖS nauja John Deere GreenStar™ Lightbar sistema.

OUCC002,0002982 -26-18JUN08-1/1

Turinys

Puslapis

Sauga
Atpažinkite įspėjamuosius ženklus 05-1
Išsiaiškinkite įspėjamųjų žodžių reikšmes 05-1
Laikykitės saugos instrukcijų 05-1
Saugios techninės priežiūros būdai.....05-2
Tinkamai naudokitės laipteliais ir turėklais 05-2
Atsargiai elkitės su elektronikos komponentais ir laikikliais.....05-3
Saugiai naudokite valdymo sistemas 05-3
Tinkamai naudokitės saugos diržu 05-4

Šviesos juostos montavimas
Šviesos juostos valdymo sistema.....10-1
Bendrosios montavimo instrukcijos 10-2
Šviesos juostos konsolės prisisiurbiančio spaustuko naudojimas.....10-2
Šviesos juostos sistema – Naudojimas atskirai ..10-3
Šviesos juostos sistema – ekrano konfigūravimas 10-4

Šviesos juostos naudojimas
Šviesos juostos sistemos aprašymas.....15-1
Lightbar sistemos eksploatavimas.....15-3
Lightbar sistemos saugiklių apsauga.....15-6

Ekrano konfigūravimas suderinto naudojimo režimu
Šviesos juostos sistemos naudojimas suderinto naudojimo režimu 20-1
Originalus GreenStar™ ekranas ir šviesos juostos suderinto naudojimo režimas.....20-1
GS2 1800 ekranas ir šviesos juostos suderinto naudojimo režimas 20-1
GS2 2600 ekranas ir šviesos juostos suderinto naudojimo režimas 20-3
GS3 2630 ekranas ir šviesos juostos suderinto naudojimo režimas 20-3

Šviesos juostos specifikacijos
Saugos nurodymai dėl vėlesnio elektros ar elektroninių įtaisų ir/ar detalių įrengimo.....25-1
EB atitikties deklaracija.....25-1
Datos kodo reikšmė.....25-2
Muitų sąjunga – EAC.....25-2

Puslapis

Gamykliniai numeriai
Identifikacijos etiketė 30-1
Lightbar pultas 30-1

Originalios instrukcijos. Visa informacija, iliustracijos ir specifikacijos šioje instrukcijoje pagrįstos naujausia informacija, kokia buvo leidimo metu. Pasiliekame teisę daryti pakeitimus bet kuriuo metu be išankstinio įspėjimo.

COPYRIGHT © 2014
DEERE & COMPANY
Moline, Illinois
All rights reserved.
A John Deere ILLUSTRUCTION ® Manual

Atpažinkite įspėjamuosius ženklus

Tai ženklas, įspėjantis apie pavojų. Matydami šį ženklą ant savo mašinos arba šioje instrukcijoje, būkite atidūs, nes yra galimybė susižeisti.

Laikykitės rekomenduojamų atsargumo priemonių ir darbo saugos taisyklių.

T81389 —UN—28JUN13

DX,ALERT -26-29SEP98-1/1

Išsiaiškinkite įspėjamųjų žodžių reikšmes

Įspėjamieji žodžiai — PAVOJUS, ATSARGIAI arba DĖMESIO — papildo įspėjamuosius ženklus. Žodis PAVOJUS nurodo didžiausius pavojus.

Įspėjamieji ženklai su užrašu PAVOJUS arba ATSARGIAI tvirtinami prie tam tikrų pavojingų vietų. Bendros atsargumo priemonės yra išvardytos po saugos ženklais su užrašu DĖMESIO. Ženklas su užrašu DĖMESIO atkreipia dėmesį ir į šioje instrukcijoje aprašytus saugos nurodymus.

⚠ PAVOJUS

⚠ ATSARGIAI

⚠ DĖMESIO

TS187 —26—30SEP88

DX,SIGNAL -26-03MAR93-1/1

Laikykitės saugos instrukcijų

Atidžiai perskaitykite visą saugos informaciją šioje instrukcijoje ir ant mašinos saugos ženklų. Prižiūrėkite saugos ženklus, kad jie būtų tinkami vartoti. Pakeiskite trūkstamus ar sugadintus saugos ženklus naujais. Patikrinkite, ar naujų įrenginių komponentai ir atsarginės dalys su saugos ženklais. Atsarginius saugos ženklus galite įsigyti pas oficialų John Deere atstovą.

Iš tiekėjų gali būti gauta papildoma saugos informacija uždėta ant detalių ir komponentų, kurios nėra šioje eksploatacijos instrukcijoje.

Išmokite tinkamai dirbti mašina ir tinkamai naudoti jos valdymo sistemas. Neleiskite mašina dirbti neapmokytiems asmenims.

Mašina visada turi būti geros darbinės būklės. Neteisėti mašinos pakeitimai gali daryti neigiamą įtaką jos darbui ir/ar saugai bei pakenkti eksploatacijos trukmei.

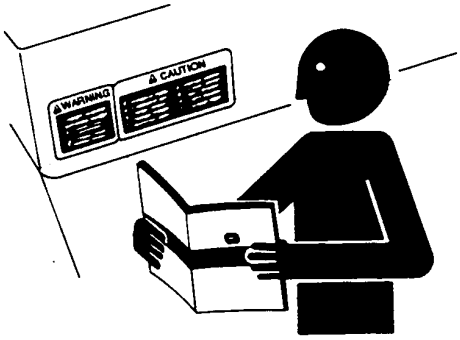

TS201 —UN—15APR13

Jei nesuprantate kurios nors instrukcijos dalies ir jums reikia pagalbos, susisiekite su oficialiu John Deere atstovu.

DX,READ -26-16JUN09-1/1

Saugios techninės priežiūros būdai

Prieš pradėdami dirbti susipažinkite su techninio darbų aptarnavimo tvarka. Darbo vietą laikykite švarią ir sausą.

Niekada netepkite, neatlikite techninio aptarnavimo ir nereguliuokite mašinos jai judant. Stenkitės, kad jūsų rankos, kojos ir drabužiai būtų toliau nuo pavara varomų dalių. Išjunkite visas pavaras ir naudodamiesi valdymo rankenėlėmis sumažinkite slėgį. Nuleiskite įrenginius ant žemės. Užgesinkite variklį. Ištraukite užvedimo raktelį. Leiskite mašinai atvėsti.

Saugiai paremkite visas mašinos dalis, kurios techninio aptarnavimo metu turi būti pakeltos.

Visos detalės turi būti geroje darbinėje būklėje ir tinkamai sumontuotos. Kuo skubiau pašalinkite gedimą. Pakeiskite susidėvėjusias arba sulūžusias detales. Pašalinkite susikaupusius tepalus, alyvą arba nešvarumus.

Prieš pradedant virinimo darbus ar darbus elektros sistemoje, būtina atjungti savaeigės mašinos akumuliatorių baterijos masinį laidą (-).

Prieš pradedant velkamos įrangos elektros sistemos remonto ar mašinos virinimo darbus, būtina atjungti visas laidų pynių jungtis, jungiančias padargus su traktoriumi.

TS218 —UN—23AUG88

DX,SERV -26-17FEB99-1/1

Tinkamai naudokitės laipteliais ir turėklais

Kad nepargriūtumėte, lipdami į mašiną ir išlipdami iš jos būkite atsisukę į mašiną. Išlaikykite 3 taškų kontaktą su laipteliais ir turėklais.

Būkite itin atsargūs, kai dėl purvo, sniego arba drėgmės paviršiai yra slidūs. Nuvalykite tepalą ir alyvą nuo laiptelių. Niekada nešokite iš mašinos. Niekada nelipkite į važiuojančią mašiną arba iš jos.

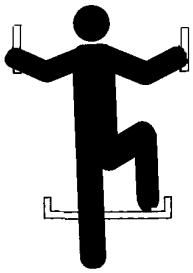

T133468 —UN—15APR13

DX,WW,MOUNT -26-12OCT11-1/1

Atsargiai elkitės su elektronikos komponentais ir laikikliais

Krisdami montuojant ar išimant ant įrenginių sumontuotus elektronikos komponentus, galite sunkiai susižeisti. Kad lengvai pasiektumėte montavimo vietą, naudokitės kopėčiomis ar platforma. Naudokite tvirtas ir patikimas kojų atramas ir rankenas. Nemontuokite ar neišimkite komponentų, kai drėgna ar šalta.

Jei montuojate ar atliekate RTK bazinės stoties priežiūrą ant bokšto ar aukšto statinio, naudokite sertifikuotas nages.

Jei montuodami ar atlikdami globalinės padėties nustatymo sist. imtuvo priežiūrą ant įrenginio naudojate stiebą, pasinaudokite tinkama kėlimo technika ir dėvėkite tinkamas apsaugos priemones. Stiebas sunkus ir jį gali būti nepatogu prižiūrėti. Reikia dviejų žmonių, kai nuo žemės arba nuo darbo aikštelės sunku pasiekti montavimo vietas.

TS249 —UN—23AUG88

DX,WW,RECEIVER -26-24AUG10-1/1

Saugiai naudokite valdymo sistemas

Važiuodami keliais, nenaudokite valdymo sistemos. Prieš įvažiuodami į kelią būtinai išjunkite valdymo sistemą. Važiuodami keliu, nemėginkite įjungti (suaktyvinti) valdymo sistemos.

Valdymo sistemos paskirtis – padėti operatoriui efektyviau atlikti lauko darbus. Už mašinos trajektoriją visada atsakingas operatorius. Valdymo sistemos automatiškai neaptinka kliūčių ar kitų mašinų ir neapsaugo nuo susidūrimo su jomis.

Valdymo sistema – bet kuri programa, automatizuojanti mašinos vairavimą. Tokios programos gali būti AutoTrac™, iGuide™, iTEC™ Pro, AutoTrac™ Universal (ATU), RowSense™ ir mašinos sinchronizavimas, tačiau jomis neapsiribojama.

Kad nebūtų sužeistas operatorius ir aplinkiniai, laikykitės toliau pateikiamų nurodymų.

"AutoTrac" yra bendrovės "Deere & Company" prekių ženklas.
"iGuide" yra bendrovės "Deere & Company" prekių ženklas.
"iTEC" yra bendrovės "Deere & Company" prekių ženklas.
"RowSense" yra bendrovės "Deere & Company" prekių ženklas.

- Nebandykite išlipti arba įlipti į važiuojančią mašiną.
- Tikrinkite, ar tinkamai nustatyta mašina, padargas ir valdymo sistema.
  - Jeigu naudojate iTEC™ Pro, tikrinkite, ar nustatytos tikslios ežios.
  - Jeigu naudojate mašinos sinchronizavimą, tikrinkite, ar sekėjo pagrindinis taškas sukalibruotas paliekant pakankamą tarpą tarp mašinų.
- Būkite budrūs ir stebėkite aplinką.
- Norėdami laukuose aplenkti pavojingas vietas, pašalinius asmenis, įrangą arba kitas kliūtis, prireikus perimkite vairą.
- Jeigu dėl blogo matomumo darosi sunkiau valdyti mašiną, pamatyti žmones ar kliūtis mašinos kelyje, nutraukite darbą.
- Pasirinkdami mašinos važiavimo greitį visada įvertinkite lauko sąlygas, matomumą ir mašinos konfigūraciją.

JS56696,0000ABC -26-02DEC13-1/1

Tinkamai naudokitės saugos diržu

Verčiantis saugokitės sunkių sužalojimų ar žūties.

Ši mašina įrengta su saugančia nuo apvirtimo konstrukcija (ROPS). Kai dirbate su ROPS, NAUDOKITE saugos diržą.

- Laikykite fiksatorių ir traukite saugos diržą skersai kūno.
- Įstatykite fiksatorių į sagtį. Turite išgirsti spragtelėjimą.
- Patraukite saugos diržo fiksatorių, kad įsitikintumėte, jog diržas saugiai užsegtas.
- Įtempkite saugos diržą skersai klubų.

Jei diržo tvirtinimo sistema ar atskiros jos dalys susidėvėjusios ar sugadintos, pakeiskite visą diržo mechanizmą.

Ne rečiau kaip kartą per metus tikrinkite saugos diržą ir jo tvirtinimo detales. Patikrinkite, ar diržo mechanizmas nėra atsileidęs, ar diržas neįtrūkęs, neįsitempęs, nenublukęs, nepažeistas, ar ne per daug susidėvėjęs. Keiskite detales tik jūsų mašinai skirtomis atsarginėmis detalėmis. Kreipkitės į John Deere įgaliotąjį atstovą.

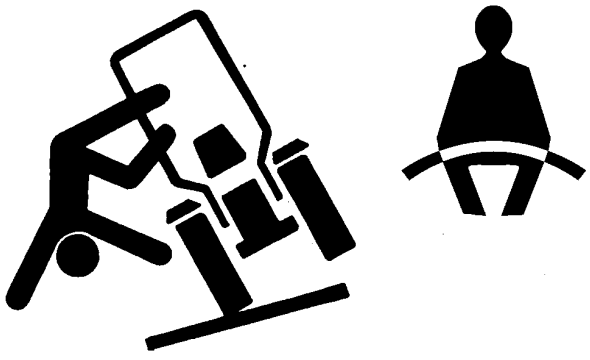

DX,ROPS1 -26-22AUG13-1/1

Šviesos juostos valdymo sistema

ZX1044380 —UN—30JUN10

GreenStar™ šviesos juostos sistema rodo jūsų padėtį lauke pagal trasą, kurią nurodėte pirmojo įvažiavimo į lauką metu. Sekdami indikatorius savo šviesos juostos ekrane, žinosite, į kurią pusę sukti ir važiuosite lygiagrečiai ankstesniam keliui.

Šviesos juostos sistemą galima naudoti atskirai su StarFire imtuvu arba naudoti kartu su GreenStar™ ekranu ir GPS imtuvu (suderinto naudojimo režimu). Žr. šio skyriaus dalį "Šviesos juostos sistema – Naudojimas atskirai" arba "Šviesos juostos sistema – Konfigūravimas su ekranu" bei skyrių "Konfigūravimas su ekranu Suderinto naudojimo režimu".

PASTABA: Šviesos juostos konsolės pakreipimo kampą galima reguliuoti.

OUCC002,0002DFD -26-30JUN10-1/1

Bendrosios montavimo instrukcijos

Kad teisingai sumontuotumėte ir naudotumėte GreenStar™ šviesos juostos sistemą, vadovaukitės šiomis nuorodomis:

- Sumontuokite operatoriui pasiekiamoje vietoje.
- Neuždenkite etikečių ir indikatorių.
- Neuždenkite operatoriaus matymo lauko.
- Nelaikykite vietoje, į kurią krenta tiesioginiai saulės spinduliai.
- Nevalykite šviesos juostos tiesiogine aukšto slėgio srove.
- Nevalykite spaustukas agresyviomis cheminėmis medžiagomis (pvz., benzinu ar tirpikliais), nepatvirtintais gumos valikliais ir kondicionieriais. Kreipkitės į savo John Deere atstovą.

GreenStar™ šviesos juostos prisisiurbiantis spaustukas turi būti prispaudžiamas prie traktoriaus priekinio stiklo.

SVARBU: Naudojant ir valant netinkamai, prisisiurbiantį spaustuką galima sugadinti arba kitaip sukurti sąlygas, dėl kurių spaustukas atliptų ir nukristų.

- Patikrinkite, kad spaustuką pritvirtintus niekas netrukdytų laisvai judėti stūmokliui. Jei judėjimas trukdomas, vartotojas gali būti neįspėtas apie vakuumo praradimą.
- Kai nenaudojate, šviesos juostą ir prisisiurbiantį spaustuką nuo priekinio stiklo nuimkite.
- Spaustuką reguliariai valykite.
- Kas 24 valandas spaustuką pritvirtinkite iš naujo.

PASTABA: Taip pat perskaitykite instrukcijas ir įspėjimus, pateikiamus prisisiurbiančio spaustuko instrukcijų vadove.

OUCC002,0002DFE -26-30JUN10-1/1

Šviesos juostos konsolės prisisiurbiančio spaustuko naudojimas

SVARBU: Naudokite spaustuką nuo –18 iki 49 °C (nuo 0 iki 120 °F) temperatūroje. Drėgmė ar užterštas paviršius gali susilpninti spaustuko sukibimą su paviršiumi. Raudonos linijos indikatorius (A) didesniame negu 1500 m (5000 ft.) aukštyje gali tinkamai neveikti.

Taip pat perskaitykite instrukcijas ir įspėjimus, pateikiamus prisisiurbiančio spaustuko instrukcijų vadove.

Rankiniu siurbliu pašalinamas oras iš tarp guminio padūko ir priekinio stiklo sukibimo paviršiaus. Raudona linija (A) ant siurblio stūmoklio (B) yra naudojama kaip vakuumo indikatorius.

Dvi atsijungimo pagalvėlės (C) leidžia visiškai atjungti spaustuką.

PASTABA: Kontrolinis vožtuvas leidžia operatoriui vėl pripumpuoti spaustuką jo neatlipinant nuo kontaktinio paviršiaus.

1. **Kaip prilipdyti:**

   Nuvalykite priekinio stiklo kontaktinį paviršių ir, jei reikia, prisisiurbiančio spaustuko vidinį paviršių.

2. Nustatykite siurbtuką taip, kad galėtų pasimatyti raudona linija (A), jei ji spaustuką prilipdžius atsirastų (dėl prarasto vakuumo).

3. Pumpuokite stūmoklį (B), kol spaustukas visiškai prisitvirtins. Kai raudona linija (A) pasislėps, daugiau nebepumpuokite.

ZX1044377 —UN—30JUN10

A—Raudona linija
B—Siurblio stūmoklis
C—Atleidimo pagalvėlė

4. Nuolat tikrinkite stūmoklį (B), kad būtumėte tikri, jog spaustukas yra saugiai pritvirtintas. Jei pasimato raudona linija (A), pumpuokite stūmoklį (B) tol, kol raudona linija (A) vėl pasislėps.

PASTABA: Kas 24 valandas spaustuką pritvirtinkite iš naujo.

1. **Kaip atlipinti:**

   suimkite šviesos juostos konsolę vieną ranka.

2. Patraukite už vienos iš atjungimo pagalvėlių (C), kol spaustukas visiškai atsilipdys.

OUCC002,0002DFF -26-30JUN10-1/1

Šviesos juostos sistema – Naudojimas atskirai

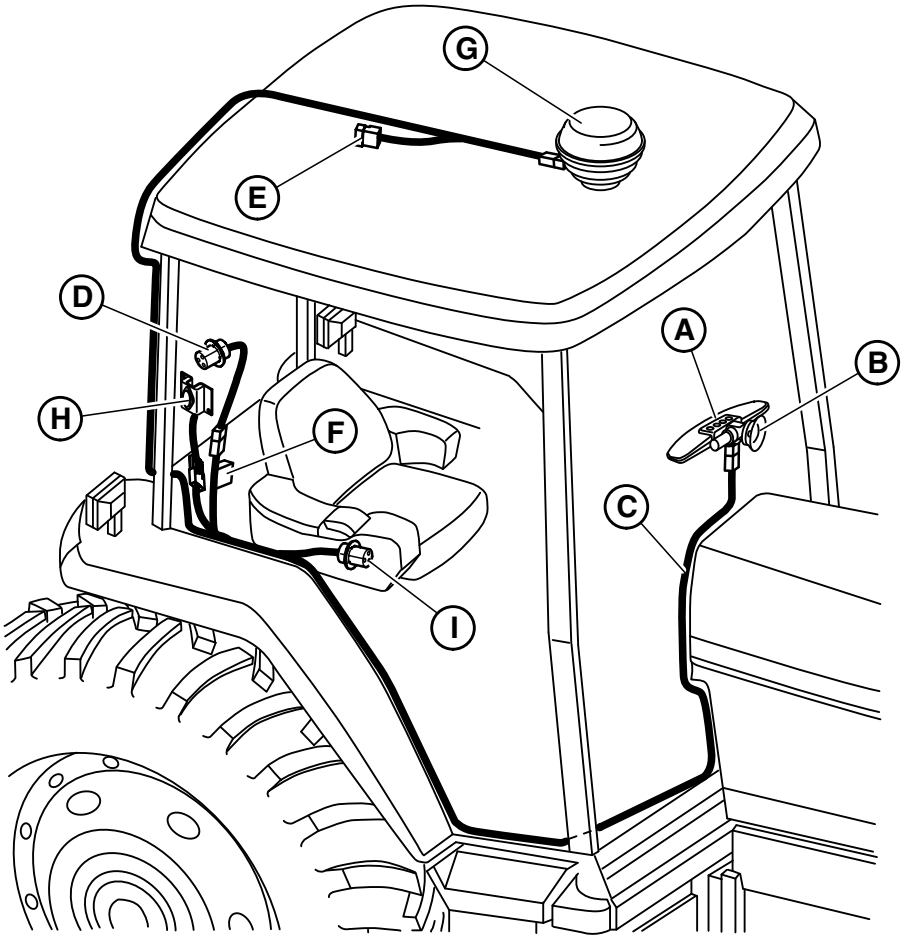

Laidų sujungimas naudojant atskirai

A—Šviesos juosta
B—Prisisiurbiantis spaustukas
C—Maitinimo laidų pynė
D—Maitinimo adapterio laidų pynė (jei reikalinga)
E—CAN magistralės aktyvus terminatorius
F—10 A saugiklis
G—StarFire imtuvas
H—Slopinimo diodas
I— SERVICE ADVISOR™ diagnostinis adapteris / jungtis

PASTABA: Prijunkite maitinimo adapterio laidų pynę (D) prie išvado maitinimo jungties.

Pritvirtinkite laidų pynę (C) dirželiais.

OUCC002,0002E00 -26-30JUN10-1/1

Šviesos juostos sistema – ekrano konfigūravimas

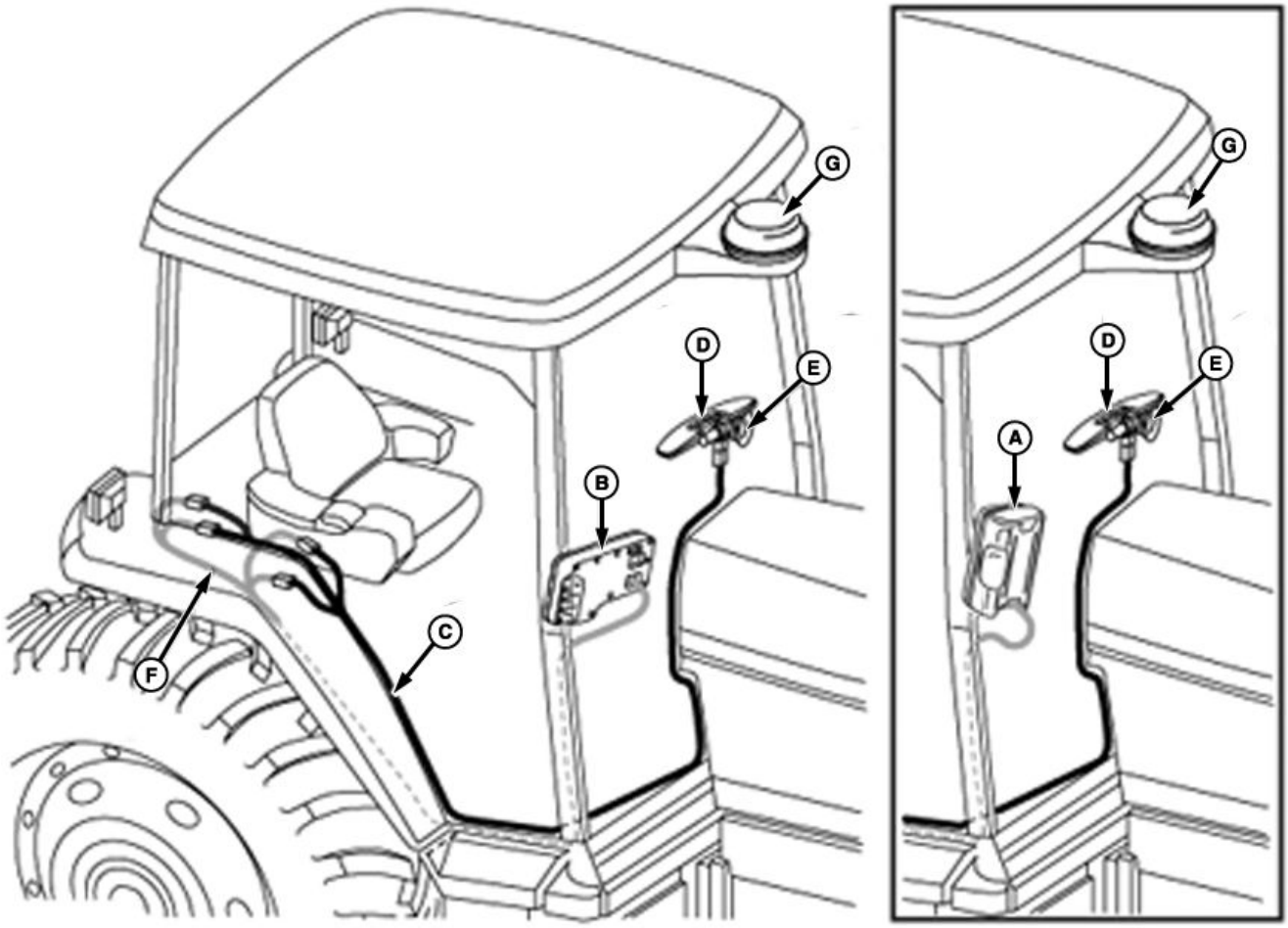

A—Originalus GreenStar™ ekranas
B—GreenStar™ 2 1800 ekranas
C—Dešiniojo prietaisų skydo laidų pynė
D—Šviesos juosta
E—Prisisiurbiantis spaustukas
F—GreenStar™ laidų pynės 2 ir 4 kontaktų jungtys
G—Imtuvas StarFire™

PASTABA: Originalus GreenStar™ (A), GS2 1800 (B), GS2 2600 ir GS3 2630 ekranai yra pasirinktiniai. Su dešiniojo prietaisų skydo laidų pyne (C) šviesos juostos sistemą galima naudoti atskirai arba suderinto naudojimo režimu (žr. skyriuje "Ekrano konfigūravimas suderinto naudojimo režimu").

Adapterio laidų pynių, reikalingų kai kuriems savaeigiams purkštuvams, kreipkitės į pardavėją.

“GreenStar” yra bendrovės “Deere & Company” prekių ženklas

Tęsinys sekančiame puslapyje

HC94949,0000503 -26-09JUN14-1/2

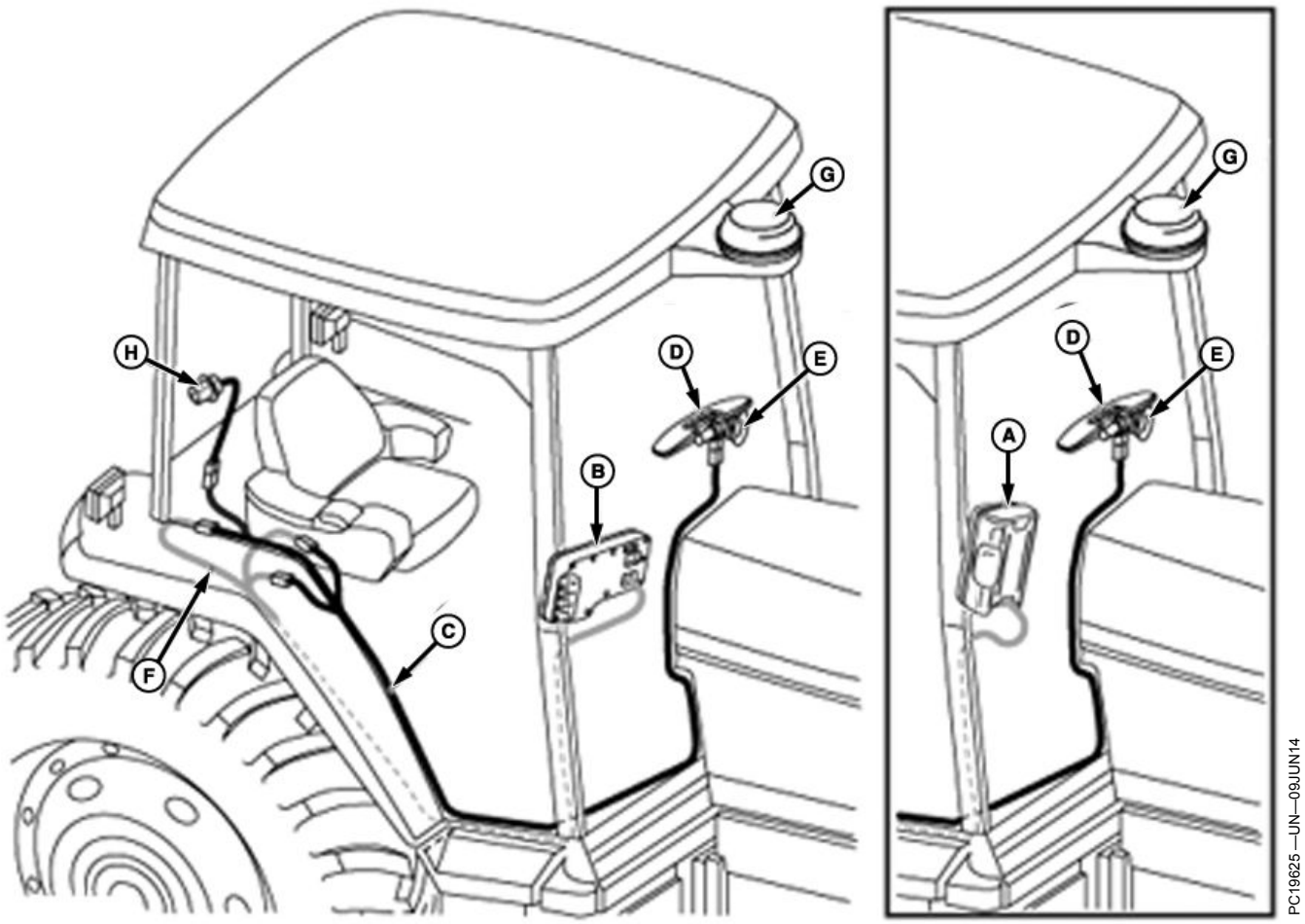

A—Originalus GreenStar™ ekranas
B—GS2 1800 ekranas
C—Dešiniojo prietaisų skydo laidų pynė
D—Šviesos juosta
E—Prisisiurbiantis spaustukas
F—GreenStar™ laidų pynės 2 ir 4 kontaktų jungtys
G—Imtuvas StarFire™
H—Maitinimo adapterio laidų pynė

HC94949,0000503 -26-09JUN14-2/2

Šviesos juostos sistemos aprašymas

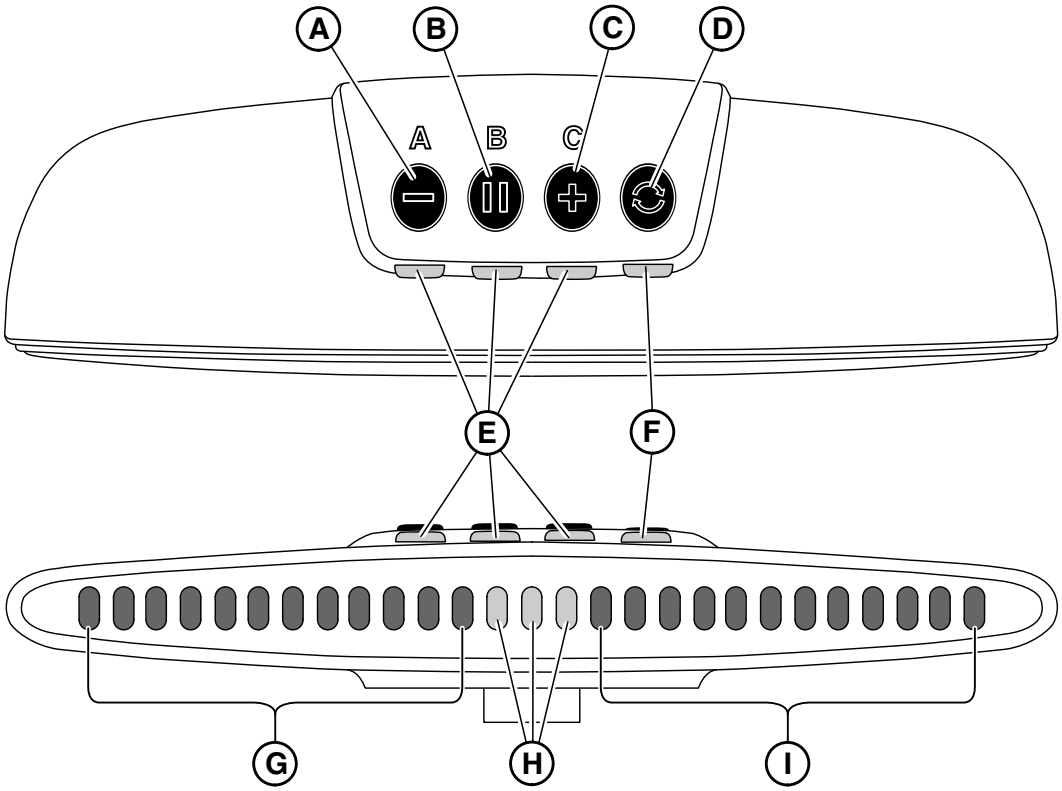

A—Taško A nustatymo / LED ryškumo sumažinimo / Tarpo sumažinimo mygtukas
B—Taško B nustatymo / Trasos centravimo mygtukas
C—Taško C nustatymo / LED ryškumo padidinimo / Tarpo padidinimo mygtukas
D—Režimo mygtukas
E—Operatoriaus įvesties LED indikatorius
F—GPS signalo kokybės LED indikatorius
G—Poslinkio į kairę trasavimo / Trasavimo sumažinimo LED indikatoriai (raudoni)
H—Centrinio trasavimo LED indikatoriai (žali)
I— Poslinkio į dešinę trasavimo / Trasavimo padidinimo LED indikatoriai (raudoni)

PASTABA: Šviesos juosta atlieka 5 sek. LED patikrinimą, kurio metu įjungus maitinimą įsijungia visi LED indikatoriai.

Šviesos sistema yra sukurta prijungti prie transporto priemonės CAN magistralės arba naudoti kaip atskira sistema, ją galima naudoti su arba be GreenStar™ ekranu kartu su StarFire GPS imtuvu (žr. šio sk. "Šviesos juostos sistema – naudojimas atskirai" arba "Šviesos juostos sistema – Konfigūravimas su ekranu").

PASTABA: Kai CAN magistralėje aptinkamas ekranas, šviesos juostos sistema perjungiama į suderinto naudojimo režimą. Šiuo režimu šviesos juostos mygtukai yra išjungiami ir visa nustatymo sąranka atliekama GreenStar™ ekrane. Žr. atitinkamą ekrano operatoriaus vadovą

Šviesos juostos sistema įsijungia pasukus transporto priemonės raktą.

ĮSPĖJIMAS: Transportuojant keliu šviesos juostos sistema TURI BŪTI IŠJUNGTA. Norėdami išjungti šviesos juostos sistemą, paspauskite ir laikykite Režimo mygtuką (D) 2 sekundes.

Kaip atskirą sistemą šviesos juostą galima Režimo mygtuku (D) nustatyti naudoti trim režimais. Priklausomai nuo pasirinkto režimo, mygtukai (A), (B) ir (C) atlieka skirtingas funkcijas (žr. šio sk. "Šviesos juostos sistemos naudojimas"):

1. **Veikimo režimas:** leidžia operatoriui koreguoti LED indikatorių šviesumą mygtukais (A) arba (C) naudoti trasos centravimą mygtuku (B).
2. **Sąrankos režimas:** leidžia operatoriui nustatyti trasavimą mygtukais (A), (B) ir (C).
3. **Koregavimo režimas:** leidžia operatoriui koreguoti trasos plotį mygtukais (A), (B) ir (C).

Tęsinys sekančiame puslapyje

SVARBU: Šviesos juostos sistema patikrina GPS signalo kokybę. Kad šviesos juostos sistema veiktų, reikia WAAS, EGNOS, SF1 arba SF2. Be reikalingos diferencialo kokybės šviesos juostoje navigacijos LED indikatoriai nebus rodomi.

Starfire konfigūravimo programinę įrangą galima atsisiųsti iš Stellar Support (http://stellarsupport.deere.com) ir su ja suaktyvinti ir nustatyti SF1 ir SF2 signalus nešiojamuoju kompiuteriu. Tam reikės papildomo laido – kreipkitės į savo John Deere atstovą.

LED indikatorius (F) po režimo mygtuku (D) apie GPS signalo kokybę signalizuoja taip:

žalias = gera kokybė, didelis tikslumas.

oranžinis = mažas tikslumas.

mirksintis oranžinis = signalas yra, bet jo nepakanka važiuoti lygiagrečia trasa.

raudonas = GPS signalo nėra.

mirksintis raudonas = GPS imtuvas neaptiktas.

SVARBU: Šviesos juostos sistemą galima naudoti, kai LED indikatorius (F) šviečia oranžine spalva, bet tikslumas bus mažesnis (prastesnė GPS signalo kokybė).

SVARBU: Trasavimo navigacija LED indikatoriais veikia tik tada, kai važiuojama tiesiai į priekį į norimą maršrutą. Šviesos juostos sistema transporto judėjimo atgaline kryptimi nepalaiko.

Pirmojo paleidimo metu gamykliniai nustatymai yra tokie:

- Trasos plotis = 5 m (16 ft 4.8 in.)

OUCC002,0002E03 -26-29JUN10-2/2

Lightbar sistemos eksploatavimas

Lightbar sistemą galima valdyti trimis darbiniais režimais.

Darbinis režimas (I) įjungiamas automatiškai (normalus darbas), jei buvo atliktas leistinas nustatymas (žr. ”Lightbar eksploatavimas darbiniame režime”).

PASTABA: Jei nebuvo atliktas leistinas nustatymas, Lightbar automatiškai paleidžiama nustatymo režime.

Nuspauskite mygtuką (D), kad galėtų būti parenkamas **Nustatymo režimas** (II)— įsijungia šviesdiodis po **A** mygtuku nustatymo režimo parinkimui patvirtinti (žr. ”Lightbar eksploatavimas nustatymo režime”).

Nuspauskite mygtuką (D), kad galėtų būti parenkamas **Reguliavimo režimas** (III)— įsijungia šviesdiodis po **A** ir **C**mygtukais reguliavimo režimo parinkimui patvirtinti (žr. ”Lightbar eksploatavimas reguliavimo režime”).

I— Paleiskite darbinį režimą
II— Nustatykite darbinį režimą
III— Sureguliuokite darbinį režimą
D—Darbinio režimo parinkimo mygtukas

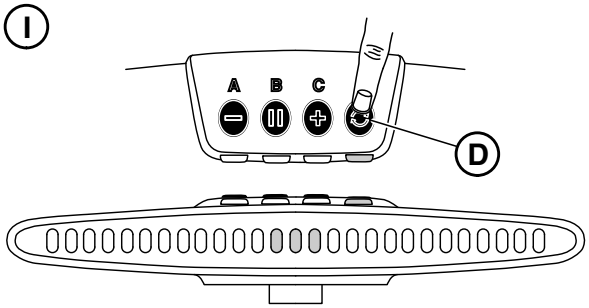

ZX1041593

Paleiskite darbinį režimą

ZX1041593 —UN—16APR08

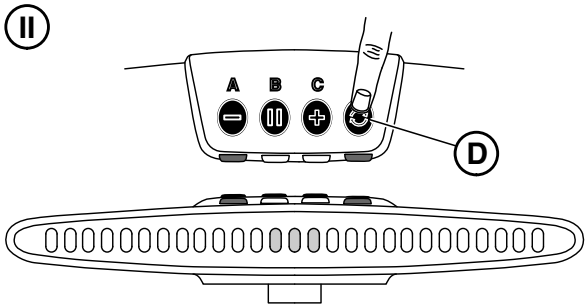

ZX1041601

Nustatykite darbinį režimą

ZX1041601 —UN—16APR08

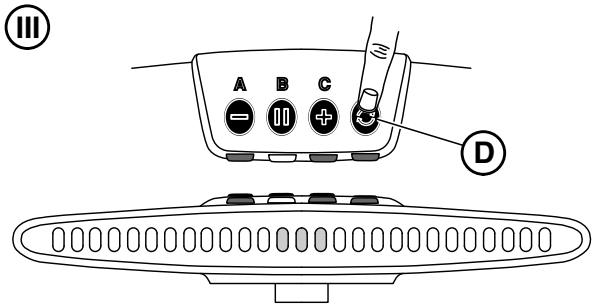

ZX1041602

Sureguliuokite darbinį režimą

ZX1041602 —UN—16APR08

Tęsinys sekančiame puslapyje

OUCC002,00029B1 -26-07JUL08-1/5

Lightbar eksploatavimas darbiniame režime

Darbinis režimas įjungiamas automatiškai, kai darbas normalus, jei buvo atliktas leistinas nustatymas. Kad įsitikintumėte, jog įjungtas darbinis režimas, patikrinkite, ar neįsijungę šviesdiodžiai po **A**, **B** ar **C** mygtukais. Jei reikia, spauskite mygtuką (D), kol išsijungs visi šviesdiodžiai po mygtukais **A**, **B** ar **C**, kad būtų galima prieiti prie darbinio režimo. Parinkite šį darbinį režimą:

- Padidinkite/sumažinkite šviesdiodžio ryškumą spausdami mygtuką (A) ar (C).
- Atlikite centrinio maršruto sekimą spausdami mygtuką (B).
  - Sistema įjungia centrinio maršruto sekimo indikatoriaus šviesdiodžius (F). Važiuojant keliu įjungiami tik šie šviesdiodžiai.
  - Jei nustatomas nukrypimas nuo maršruto į dešinę, sistema įjungia kairės pusės nukrypimo nuo maršruto indikatoriaus šviesdiodžius (E) proporcingai kiekvieno įjungto šviesdiodžio (E) nustatytam nukrypimui (apie 10 cm (3.93 in.)). Šis šviesdiodžio įjungimas informuoja operatorių, kad jis turi važiuoti kaire puse, kol išsijungs kairės pusės nukrypimo nuo maršruto indikatoriaus šviesdiodžiai (E).
  - Jei nustatomas nukrypimas nuo maršruto į kairę, sistema įjungia dešinės pusės nukrypimo nuo maršruto indikatoriaus šviesdiodžius (G) proporcingai kiekvieno įjungto šviesdiodžio (G) nustatytam nukrypimui (apie 10 cm (3.93 in.)). Šis šviesdiodžio įjungimas informuoja operatorių, kad jis turi važiuoti dešine puse, kol išsijungs dešinės pusės nukrypimo nuo maršruto indikatoriaus šviesdiodžiai (G).

Kelio ieškiklio funkcijų vykdymas:

Kad padėtų operatoriui surasti tarpvėžės tarpą sukantis galulaukėje, sistemoje pradeda mirksėti šviesdiodžiai (E) ar (G) kiekvieną kartą, kai pasiekiama Lightbar daviklio riba. Mirksėjimo dažnis parodo atstumą nuo maršruto:

- Didesnis dažnis reiškia buvimą arčiau kelio.
- Mažesnis dažnis reiškia buvimą toliau nuo kelio.

PASTABA: Šviesdiodžių mirksėjimas prasideda, kai nuo kelio yra 1,3 m (4 ft 3.12 in.) atstumas esant 10 Hz ir pasikeičia į 1 Hz, kai kelio tarpas/2.

A—Šviesdiodžio ryškumo sumažinimo mygtukas
B—Centrinis maršruto sekimo mygtukas
C—Šviesdiodžio ryškumo padidinimo mygtukas
D—Darbinio režimo parinkimo mygtukas
E—Kairės p. nukrypimo nuo maršruto indikatoriaus šviesdiodžiai (raudoni)
F—Centrinio maršruto sekimo indikatoriaus šviesdiodžiai (žali)
G—Dešinės p. nukrypimo nuo maršruto indikatoriaus šviesdiodžiai (raudoni)

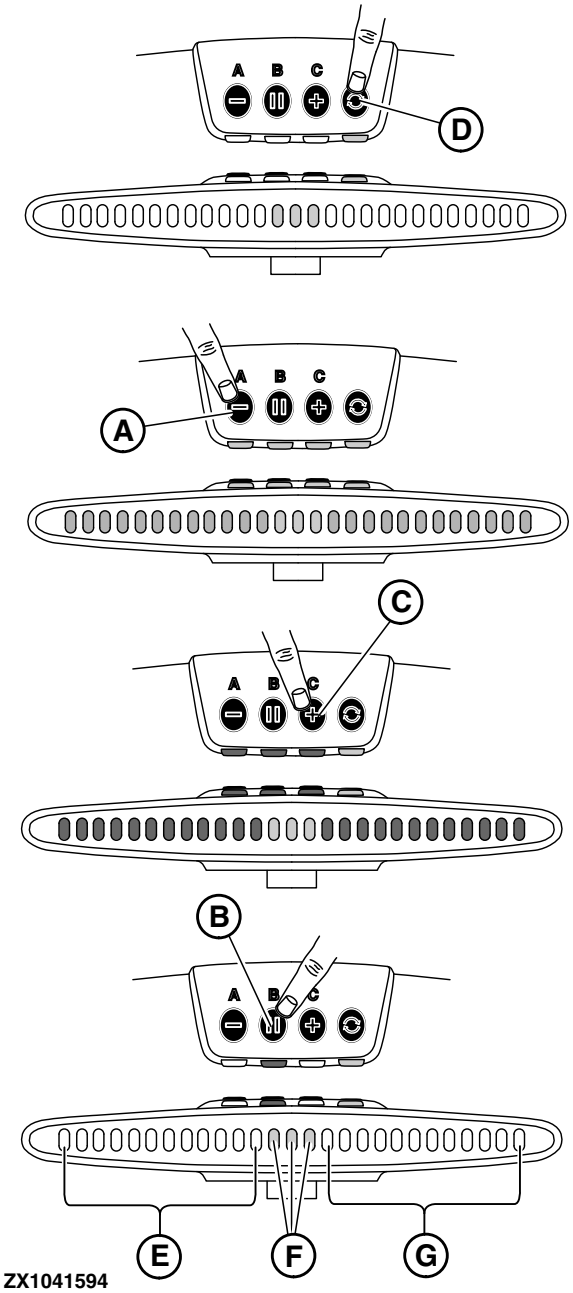

Lightbar eksploatavimas—darbinis režimas

Tęsinys sekančiame puslapyje

OUCC002,00029B1 -26-07JUL08-2/5

Lightbar eksploatavimas nustatymo režime

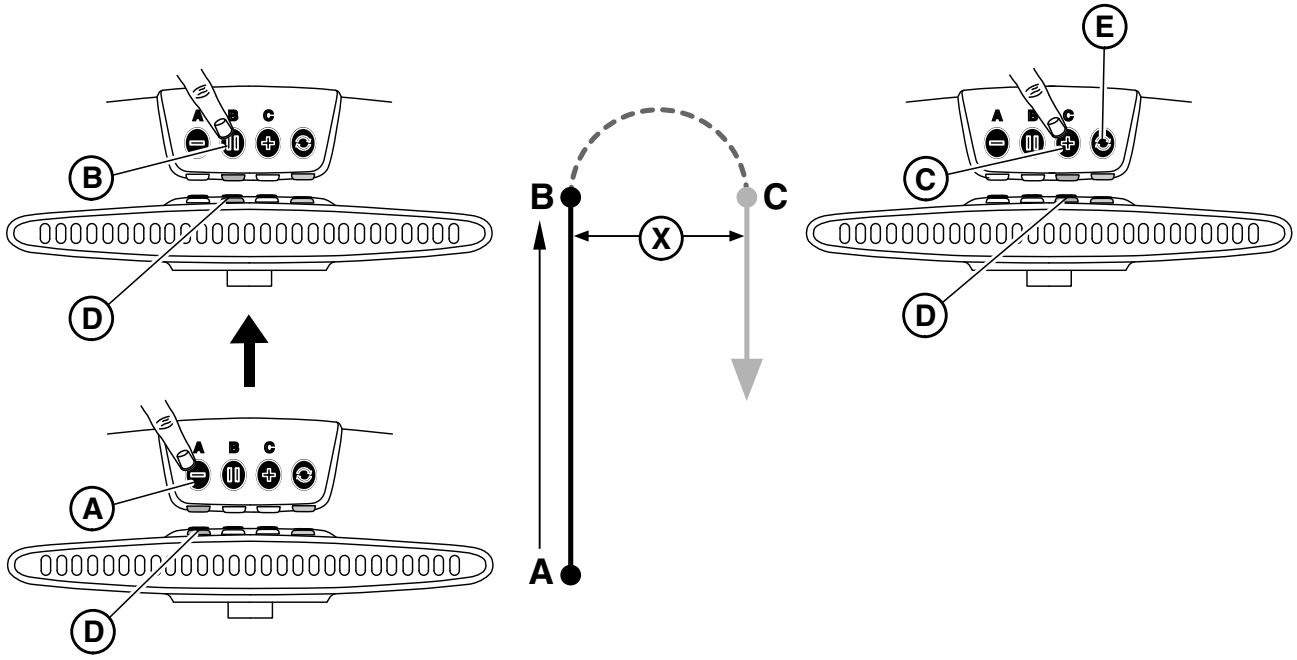

Lightbar eksploatavimas—nustatymo režimas

A—Kontrolinio taško A mygtukas
B—Kontrolinio taško B mygtukas
C—Kontrolinio taško C mygtukas
D—Operatoriaus įvesties indikatoriaus šviesdiodis
E—Darbinio režimo parinkimo mygtukas
X—Kelio tarpas

Įjungę maitinimą, nuspauskite mygtuką (E) prie nustatymo režimo prieiti. Šviesdiodis po **A** mygtuku įsijungia, kad patvirtintų, jog parinktas nustatymo režimas. Parinkite šį darbinį režimą:

- **Nustatykite maršrutą kaip pradinį nustatymą**. Operatoriui reikia nustatyti taškus A, B ir C (žr. iliustraciją). Taškai A ir B naudojami kursui apskaičiuoti, o taškas C naudojamas apskaičiuoti kelio tarpui, kuris yra atstumas (X) tarp lygiagrečių kelių. Nustatykite pradinį maršrutą taip:

a. Sistema įjungia operatoriaus įvesties indikatoriaus šviesdiodį (A) ir laukia, kol operatoriaus įvestyje bus nustatytas **A** taškas. Kad pradėtumėte kurso apskaičiavimą, nuspauskite mygtuką (A).

PASTABA: Išsaugojama esama taško A padėtis.

b. Sistema įjungia operatoriaus įvesties indikatoriaus šviesdiodį (mirksintį) po mygtuku (B). Sistema patikrina, ar operatorius nuvažiavo nors 3 m (9 ft 10 in.), po to operatoriaus įvesties šviesdiodis nemirksi. Sistema laukia, kol operatoriaus įvestyje bus nustatytas **B** taškas. Nuspauskite mygtuką (B), kai pasiekiamas taškas **B**.

PASTABA: Apskaičiuojama ir išsaugojama nauja A-B linija.

c. Sistema įjungia operatoriaus įvesties indikatoriaus šviesdiodį (mirksintį) po mygtuku (C). Sistema tikrina, ar mašinos kursas ne didesnis nei 90 laipsnių nuo A-B linijos, po to operatoriaus įvesties šviesdiodis nemirksi. Sistema laukia, kol operatoriaus įvestyje bus nustatytas **C** taškas. Spauskite mygtuką (C) trumpiau nei 2 sek., kai pasiekiamas taškas **C**.

PASTABA: Mašinos padėtis C ir kelio tarpas (X) apskaičiuojami ir išsaugojami. Sistema persijungia į darbinį režimą.

PASTABA: Mygtuko (C) spaudimas ilgiau nei 2 sek. iškvies paskutinį išsaugotą kelio tarpą (X). Sistema persijungia į darbinį režimą.

- **Iškvieskite pirmiau nustatytą kelio tarpą**. Kai tik operatoriui reikia išlaikyti kelio tarpą, gali būti nustatyta nauja A-B linija ir dabartinis kelio tarpas (X) iškviečiamas spaudžiant mygtuką (C) ilgiau nei 2 sek. (žr. paaiškinimą virš pradinio kelio nustatymo).

PASTABA: Pradinės maršruto nustatymo procedūros metu visi maršruto sekimo indikatorių šviesdiodžiai išjungti.

Tęsinys sekančiame puslapyje

Kai kelio tarpas (X) nustatytas: Nuspauskite mygtuką (E) dukart reguliavimo režimui pasirinkti ir tiksliai sureguliuokite tarpą (X), jei reikia. Žr. ”Lightbar eksploatavimas reguliavimo režime”.

OUCC002,00029B1 -26-07JUL08-4/5

Lightbar eksploatavimas reguliavimo režime

Įjungę maitinimą, nuspauskite mygtuką (B) dukart prie reguliavimo režimo prieiti. Įjungiami šviesdiodžiai po **A** ir **C** mygtukais, kad patvirtintų, jog parinktas reguliavimo režimas. Parinkite šį darbinį režimą kelio tarpui tiksliai sureguliuoti:

- Sistema įjungia operatoriaus įvesties indikatoriaus šviesdiodį po mygtukais (A) ir (C), kaip parodyta.
- Nuspauskite mygtuką (A) kelio tarpui sumažinti. Kiekvienas maršruto sekimo indikatoriaus šviesos diodo (D) įjungimas reiškia kelio tarpo sumažėjimą 10 cm (3.93 in.).
- Nuspauskite mygtuką (C) kelio tarpui padidinti. Kiekvienas maršruto sekimo indikatoriaus šviesos diodo (E) įjungimas reiškia kelio tarpo padidėjimą 10 cm (3.93 in.).

A—Tarpo sumažinimo mygtukas
B—Darbinio režimo parinkimo mygtukas
C—Tarpo padidinimo mygtukas
D—Sumažinkite maršruto sekimo indikatoriaus šviesdiodžių (raudonų) stiprumą
E—Padidinkite maršruto sekimo indikatoriaus šviesdiodžių (raudonų) stiprumą

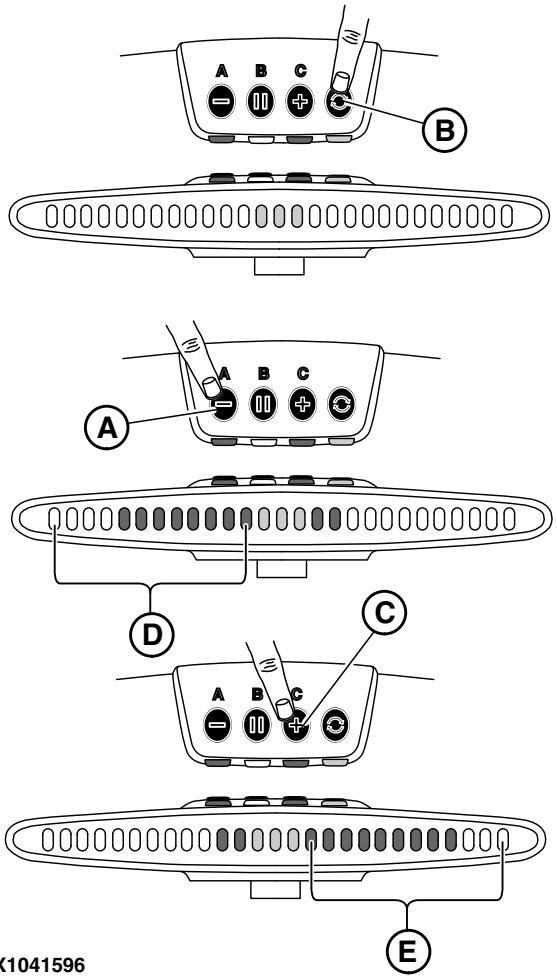

ZX1041596

ZX1041596 —UN—05MAY08

Lightbar eksploatavimas—reguliavimo režimas

OUCC002,00029B1 -26-07JUL08-5/5

Lightbar sistemos saugiklių apsauga

- **Atskira konfigūracija:** 10A saugiklis (A) esantis maitinimo laidų pynėje apsaugoja Lightbar sistemą.
- **Ekrano konfigūravimas:** Traktoriaus elektros sistema apsaugoja Lightbar sistemą. Kad nustatytumėte, kuris saugiklis apsaugoja Lightbar sistemą, žr. traktoriaus eksploatacijos instrukciją.

A—Saugiklis-10 A

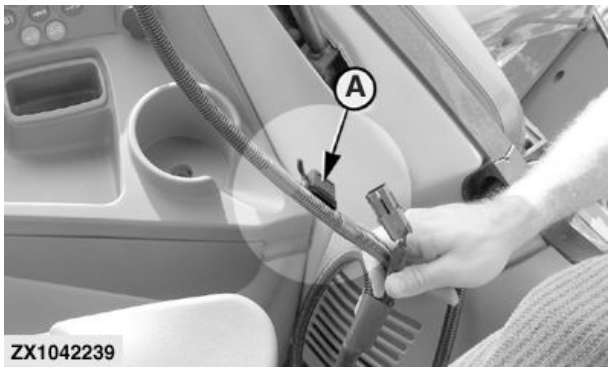

ZX1042239

ZX1042239 —UN—18JUN08

OUCC002,00029A8 -26-24JUN08-1/1

Šviesos juostos sistemos naudojimas suderinto naudojimo režimu

GreenStar™ šviesos juostą suderinto naudojimo režimu galima naudoti su GreenStar™ ekranu (originaliu GreenStar™, GS2 1800, GS2 2600 arba GS3 2630). Kai prie mašinos CAN magistralės yra prijungta ir šviesos juosta, ir ekranas, ekranas automatiškai atpažįsta šviesos juostą ir šviesos juostos sistema perjungiama į suderinto naudojimo režimą. Šviesos juostos mygtukai ir režimo šviesos diodų indikatoriai išjungiami, visa valdymo sąranka atliekama ekrane. (Sąrankos informacijos žr. ekrano operatoriaus instrukcijoje.)

Suderinto naudojimo režimo privalumai:

- Galima įvesti tikslų padargo plotį ir trasos plotį.
- Galima naudoti paslinktus padargus.
- StarFire™ imtuvo GPS diagnostika.
- Aprėpties žemėlapis (tik GS2 ir GS3 ekranuose).

PASTABA: Atnaujinkite ekrano programinę įrangą į naujausią versiją.

"GreenStar" yra bendrovės "Deere & Company" prekių ženklas
"StarFire" yra bendrovės "Deere & Company" prekių ženklas

HC94949,0000504 -26-09JUN14-1/1

Originalus GreenStar™ ekranas ir šviesos juostos suderinto naudojimo režimas

Suderinto naudojimo su originaliu GreenStar™ ekranu konfigūravimo atveju GreenStar™ šviesos juostai atskiro sąrankos puslapio nėra.

Valdymo trasos sąranka atliekama ekrane. Šviesos juostos trasavimo šviesos diodų indikatoriai įsižiebia intervalais po 10 cm (4 in.). Šie intervalai neatitinka atstumo, kurio yra įjungiami trasavimo tonai.

Šviesos juostos šviesos diodų indikatorių ryškumas sinchronizuojamas su nustatytu ekrano ryškumu.

"GreenStar" yra bendrovės "Deere & Company" prekių ženklas

HC94949,000050B -26-09JUN14-1/1

GS2 1800 ekranas ir šviesos juostos suderinto naudojimo režimas

Pasirinkite Meniu > GreenStar™ pagrindinis puslapis > Nustatymai > Valdymo nustatymai > Šviesos juostos nustatymai

Žingsnio dydis (A) – nustatomas kiekvieno kelio tikslumo indikatoriaus laukelio atstumo nuo trasos reikšmė. Jei ekranas naudojamas su GreenStar™ šviesos juosta, žingsnio dydžiu taip pat nustatoma kiekvienos šviesos juostoje įsižiebiančios lemputės nurodoma atstumo nuo trasos reikšmė.

Važiuoti link krypties (B) – kai pasirinktas šis variantas ir įsižiebia maršruto tikslumo indikatoriaus kairėje esančios lemputės, norint išlygiuoti pagal valdymo trasą mašiną reikia pasukti į kairę.

Kryptis ne trasa (C) – kai pasirinktas šis variantas ir įsižiebia maršruto tikslumo indikatoriaus kairėje esančios lemputės, norint išlygiuoti pagal valdymo trasą mašiną reikia pasukti į dešinę.

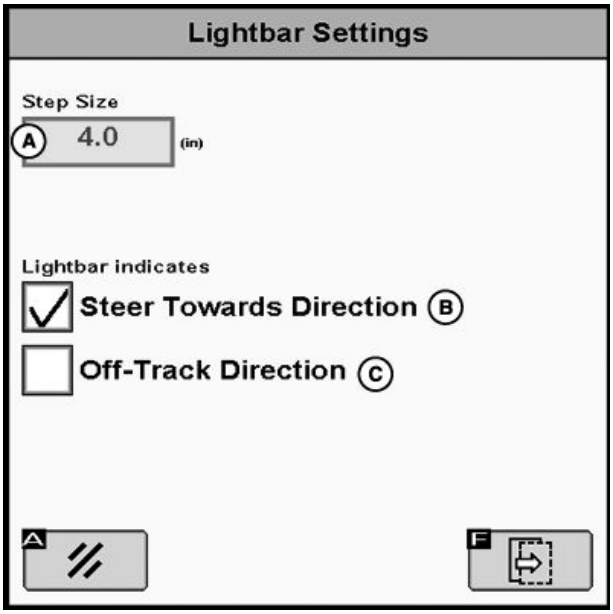

PC19690 —UN—03JUN14

A—Žingsnio dydis
B—Važiuoti link krypties
C—Kryptis ne trasa

"GreenStar" yra bendrovės "Deere & Company" prekių ženklas

Tęsinys sekančiame puslapyje

HC94949,000050C -26-09JUN14-1/3

Įjungta išorinė šviesos juosta (A) – pažymėkite langelį, norėdami ĮJUNGTI šviesos juostą.

Reguliuoti šviesos juostos ryškumą – šiuo nustatymu reguliuojamas šviesos juostos ryškumas ekrano ryškumo atžvilgiu. Išorinės šviesos juostos ryškumas sinchronizuojamas su nustatytu ekrano ryškumu. (Kaip reguliuoti nustatymą, žr. GS2 1800 ekrano operatoriaus instrukcijoje.)

A—Įjungta išorinė šviesos juosta

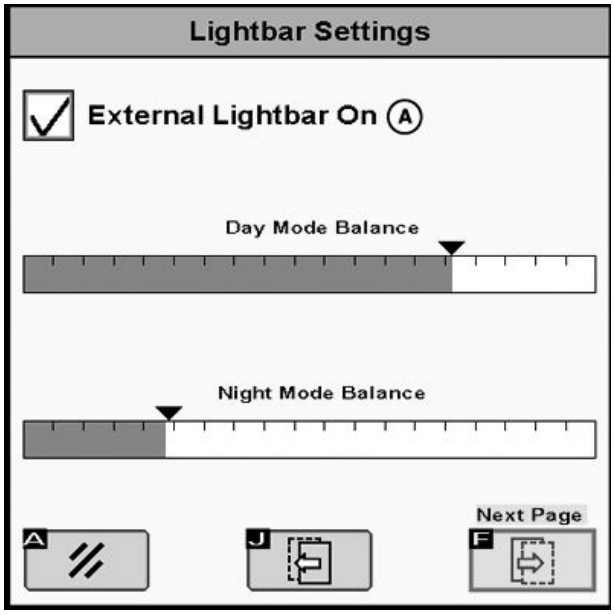

PC19691 —UN—03JUN14

HC94949,000050C -26-09JUN14-2/3

Konfigūruoti šviesos juostos montavimo kryptį – šis nustatymas leidžia GreenStar šviesos juostos konsolę sumontuoti apverstą. Atidarius puslapį įsižiebia pusė šviesos juostos lempučių. Pažymėkite žymės langelį (A) toje pusėje, kurioje įsižiebia lemputės.

A—Krypties žymės langelis

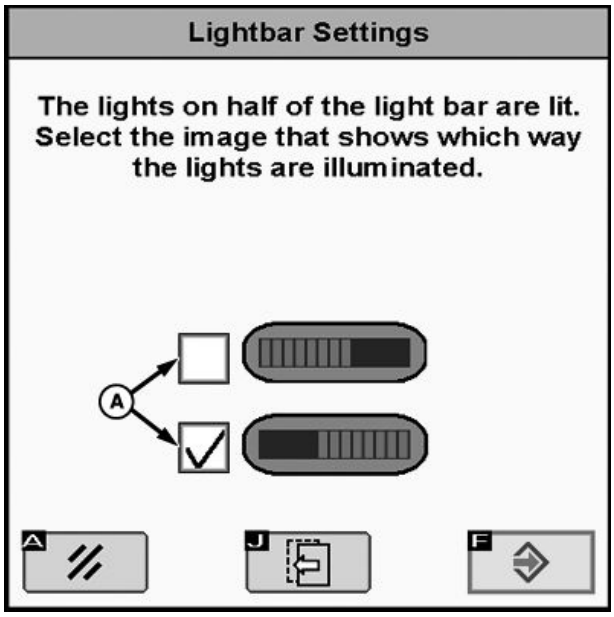

PC19692 —UN—09JUN14

HC94949,000050C -26-09JUN14-3/3

GS2 2600 ekranas ir šviesos juostos suderinto naudojimo režimas

Konfigūruojant suderinto naudojimo su GreenStar™ 2 2600 ekranu režimą, atskiro GreenStar™ šviesos juostos sąrankos puslapio nėra.

Žingsnio dydis yra nustatomas Bendruosiuose valdymo nustatymuose.

Pasirinkite Meniu > GreenStar™ 2 Pro > Valdymas > Valdymo nustatymai > Bendrieji nustatymai > Paskesnis

Žingsnio dydis (A) – nustatomas kiekvieno kelio tikslumo indikatoriaus laukelio atstumo nuo trasos reikšmė. Jei ekranas naudojamas su išorine šviesos juosta, žingsnio dydžiu taip pat nustatoma kiekvienos šviesos juostoje įsižiebiančios lemputės nurodoma atstumo nuo trasos reikšmė.

Šviesos juostos šviesos diodų indikatorių ryškumas sinchronizuojamas su nustatytu ekrano ryškumu.

A—Žingsnio dydis

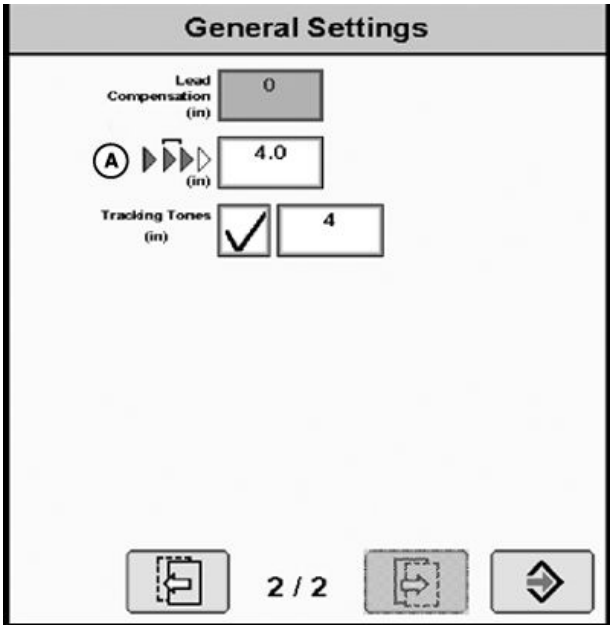

PC19693 —UN—03JUN14

“GreenStar” yra bendrovės “Deere & Company” prekių ženklas

HC94949,000050D -26-09JUN14-1/1

GS3 2630 ekranas ir šviesos juostos suderinto naudojimo režimas

Pasirinkite Meniu > GS3 > Valdymas > Valdymo nustatymai > šviesos juostos nustatymų Keitimo mygtukas

Žingsnio dydis (A) – nustatomas kiekvieno kelio tikslumo indikatoriaus laukelio atstumo nuo trasos reikšmė. Jei ekranas naudojamas su išorine GreenStar™ šviesos juosta, žingsnio dydžiu taip pat nustatoma kiekvienos šviesos juostoje įsižiebiančios lemputės nurodoma atstumo nuo trasos reikšmė.

Važiuoti link krypties (B) – kai pasirinktas šis variantas ir įsižiebia maršruto tikslumo indikatoriaus kairėje esančios lemputės, norint išlygiuoti pagal valdymo trasą mašiną reikia pasukti į kairę.

Kryptis ne trasa (C) – kai pasirinktas šis variantas ir įsižiebia maršruto tikslumo indikatoriaus kairėje esančios lemputės, norint išlygiuoti pagal valdymo trasą mašiną reikia pasukti į dešinę.

A—Žingsnio dydis
B—Važiuoti link krypties
C—Kryptis ne trasa

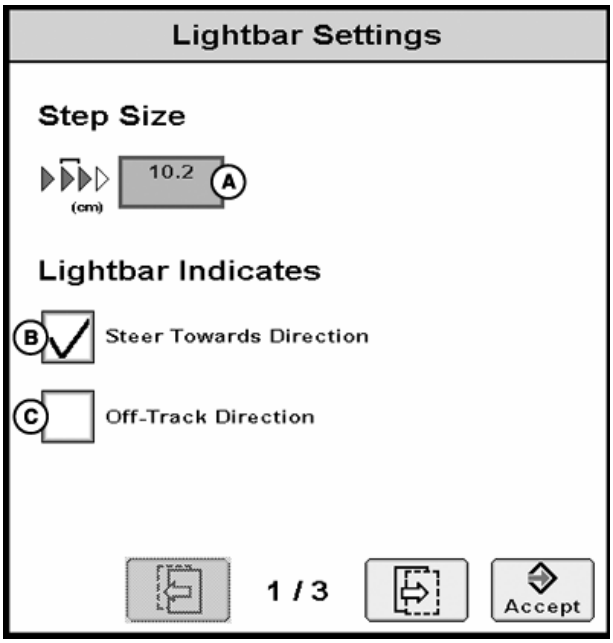

PC19613 —UN—13MAY14

“GreenStar” yra bendrovės “Deere & Company” prekių ženklas

Tęsinys sekančiame puslapyje

HC94949,000050E -26-09JUN14-1/3

Įjungta išorinė šviesos juosta (A) – pažymėkite langelį, norėdami ĮJUNGTI šviesos juostą.

Reguliuoti šviesos juostos ryškumą – šiuo nustatymu reguliuojamas šviesos juostos ryškumas ekrano ryškumo atžvilgiu. Išorinės šviesos juostos ryškumas sinchronizuojamas su nustatytu ekrano ryškumu. (Kaip reguliuoti nustatymą, žr. GS3 2630 ekrano operatoriaus instrukcijoje.)

A—Žymės langelis Įjungta išorinė šviesos juosta

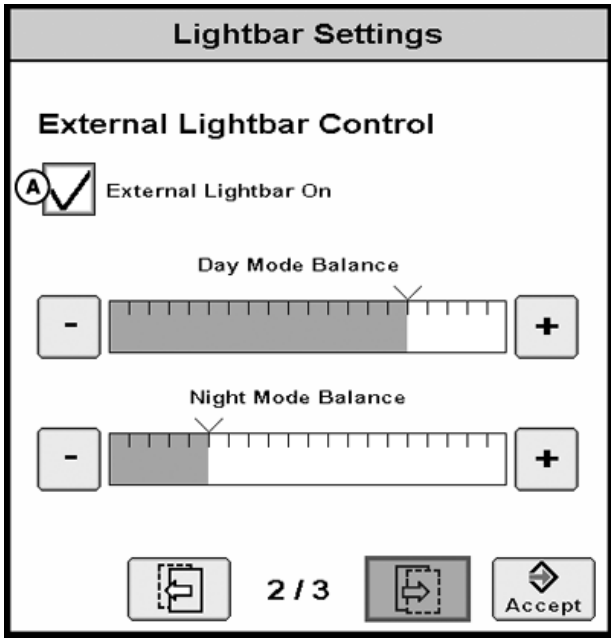

PC19614 —UN—27MAY14

HC94949,000050E -26-09JUN14-2/3

Konfigūruoti šviesos juostos montavimo kryptį – šis nustatymas leidžia GreenStar šviesos juostos konsolę sumontuoti apverstą. Atidarius puslapį įsižiebia pusė šviesos juostos lempučių. Pažymėkite žymės langelį (A) toje pusėje, kurioje įsižiebia lemputės.

A—Krypties žymės langelis

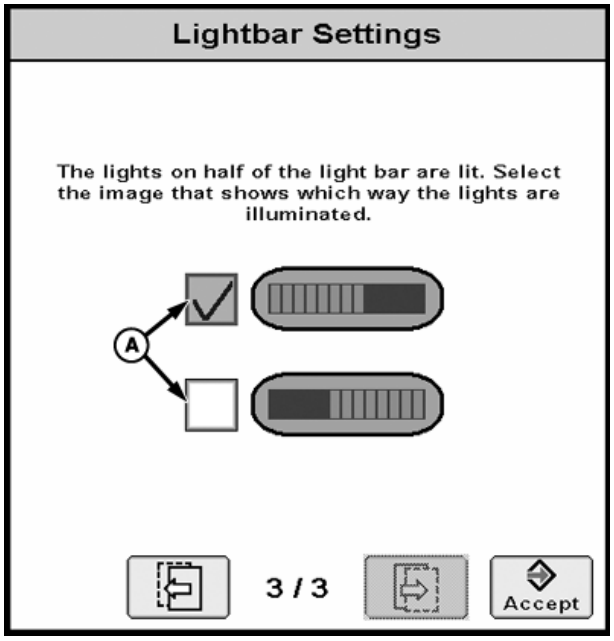

PC19615 —UN—09JUN14

HC94949,000050E -26-09JUN14-3/3

Šviesos juostos specifikacijos

Saugos nurodymai dėl vėlesnio elektros ar elektroninių įtaisų ir/ar detalių įrengimo

Mašinoje įmontuotos elektroninės detalės, kurių darbą gali įtakoti kitų įtaisų elektromagnetinis spinduliavimas. Toks poveikis gali būti pavojingas, todėl atkreipkite dėmesį į šiuos saugos nurodymus:

Jei mašinoje vėliau buvo įrengti elektriniai arba elektroniniai prietaisai ir prijungti prie kompiuterinės sistemos, naudotojas turi pats patikrinti, ar įrengimas nedaro poveikio elektronikos arba kitoms sistemos detalėms. Tai ypač susiję su tokiais įrenginiais, kaip:

- Personalinis kompiuteris
- GPS (Globalinės padėties nustatymo įrenginiai) imtuvai

Atkreipkite dėmesį į tai, kad vėliau įrengti elektriniai/elektroniniai prietaisai turi atitikti EMC 89/336/EEB Direktyvą ir turėti žymą CE.

Kabelių prijungimas ir montavimas, taip pat leistinas maksimalus srovės stiprumas turi atitikti transporto priemonės gamintojo instrukcijoje nurodytus reikalavimus.

ZX,OMSPFH,EMV -26-02DEC96-1/1

EB atitikties deklaracija

Deere & Company
Moline, Illinois U.S.A.

Nurodyti asmenys pareiškia, kad

Gaminys: John Deere GreenStar™ šviesos juosta

atitinka visas esmines nuostatas ir būtinus tokių direktyvų reikalavimus:

Direktyva	Numeris	SERTIFIKAVIMO BŪDAS
Elektromagnetinio suderinamumo direktyva	2004/108/EB	Direktyvos II priedas

Europos Bendrijoje įgalioto asmens parengti techninių dokumentų bylą pavardė ir adresas:

Brigitte Birk
John Deere GmbH & Co. KG
Mannheimo regioninis centras (pagrindinės funkcijos)
John Deere Strasse 70
Mannheim, Vokietija D-68163
EUConformity@johndeere.com

Deklaracijos vieta: Urbandale, Iowa

Deklaracijos data: 2013 m. kovo 27 d.

Gamybinis skyrius: John Deere Intelligent Solutions Group

Pavardė: Tilo Kempf

Pareigos: Machine Control Development Manager

DXCE01 —UN—28APR09

CE

HC94949,0000490 -26-04JUN14-1/1

Datos kodo reikšmė

Pagaminimo data nustatoma iš gaminio etiketėje nurodyto datos kodo (A). "YY" (B) yra paskutiniai du pagaminimo metų skaitmenys, "WW" (C) – kalendorinių pagaminimo metų savaitės numeris.

PASTABA: Pagaminimo savaitės numeris gali būti nuo 01 iki 53.

Datos kodas		
YY	Paskutiniai du pagaminimo metų skaitmenys	Pavyzdys: **11** = 20**11** **12** = 20**12** **13** = 20**13**
WW	Kalendorinių pagaminimo metų savaitės numeris	Pavyzdys: 01, 02, 03...53

A—Datos kodas (pagaminimo data)
B—Paskutiniai du pagaminimo metų skaitmenys
C—Kalendorinių pagaminimo metų savaitės numeris

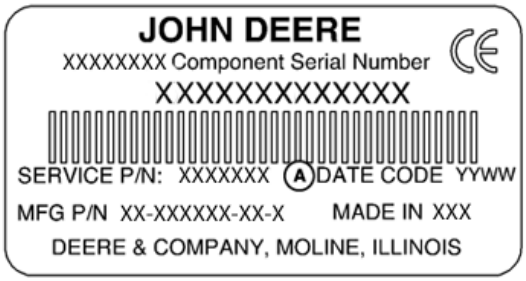

PC17568 —UN—16AUG13

Gaminio etiketės pavyzdys

PC17574 —UN—16AUG13

Datos kodo pavyzdys

HC94949,0000342 -26-23AUG13-1/1

Muitų sąjunga – EAC

Informacija apie gaminius, žymimus Muitų sąjungos šalių narių atitikties ženklu

Gamintojas: Deere & Company
Moline, Illinois U.S.A.

Modelis: John Deere GreenStar™ šviesos juosta

Pagaminta U.S.A.

Įgaliotojo atstovo Rusijos, Baltarusijos ir Kazachstano Muitų sąjungoje pavadinimas ir adresas:
Limited Liability Company
"John Deere Rus”

Adresas:
142050, Russia, Moscow region, Domodedovo district, Domodedovo, Beliye Stolbi micro district, vladenye "Warehouse 104," Building 2.

Techninės pagalbos kreipkitės į pardavėją.

PC17575 —UN—16AUG13

EAC

HC94949,0000492 -26-02JUN14-1/1

Gamykliniai numeriai

Identifikacijos etiketė

Etiketėje įspaustomis raidėmis ir skaičiais identifikuojama detalė arba agregatas. Visi šie ženklai reikalingi užsakant atsargines dalis arba identifikuojant sistemą ar jo detalę bet kurios John Deere gaminių rėmimo programos metu. Taip pat jų reikia tam atvejui, jei Lightbar sistema būtų pavogta, nes šie duomenys padėtų ją surasti.

Todėl tiksliai įrašykite šiuos simbolius.

OUCC002,00029A6 -26-18JUN08-1/1

Lightbar pultas

Etiketė yra po pultu.

ZX1042240 —UN—15JUL08

OUCC002,00029A7 -26-18JUN08-1/1

Indeksas

Puslapis

G

Gamykliniai numeriai
- Identifikacijos etiketė 30-1
- Pultas 30-1

I

Identifikacijos etiketė 30-1

L

LED indikatorių aprašymas 15-1
Lightbar eksploatavimas
- Darbinis režimas 15-3
- Iškvieskite tarpvėžės tarpą 15-3
- Nustatykite tarpvėžę 15-3
- Nustatymo režimas 15-3
- Reguliavimo režimas 15-3
- Saugiklių apsauga 15-6
- Sureguliuokite tarpvėžės tarpą 15-3

M

Montavimo instrukcijos 10-2

P

Prisisiurbiantis spaustukas 10-2

S

Sauga, laipteliai ir turėklai
- Tinkamai naudokitės laipteliais ir turėklais 05-2

Saugiklių apsauga 15-6
Sistemos aprašymas 15-1
Suderinto naudojimo režimas
- Ekrano konfigūravimas 20-1
- GS2 1800 ekranas 20-1
- GS2 2600 ekranas 20-3
- GS3 2630 ekranas 20-3
- Originalus "GreenStar" ekranas 20-1

Š

Šviesos juostos montavimas
- Bendrosios instrukcijos 10-2
- Ekrano konfigūravimas 10-4
- Naudojimas atskirai 10-3
- Prisisiurbiantis spaustukas 10-2
- Valdymo sistema 10-1

Šviesos juostos naudojimas
- Ekrano konfigūravimas suderinto naudojimo režimu 20-1
- Prisisiurbiantis spaustukas 10-2
- Suderinto naudojimo režimas 20-1, 20-3

Puslapis

V

Valdymo sistema
- Ekrano konfigūravimas 10-4
- Naudojimas atskirai 10-3
- Šviesos juosta 10-1

John Deere tarnyba palaiko gerą darbinę būklę

John Deere atsarginės dalys

Jums nereikės gaišti laiko - John Deere personalas pasiruošęs greitai suteikti Jums pagalbą.

Mūsų sandėliuose laikoma gausybė plataus asortimento atsarginių dalių. Taigi mes visada esame pasiruošę jums padėti.

TS100 —UN—23AUG88

DX,IBC,A -26-04JUN90-1/1

Reikalingi įrankiai

Tikslieji įrankiai ir diagnostinė įranga padeda mūsų Techninio aptarnavimo departamento technikams greitai nustatyti ir pašalinti gedimus.. Taip taupydami jūsų laiką ir pinigus.

TS101 —UN—23AUG88

DX,IBC,B -26-04JUN90-1/1

Gerai parengti technikai

John Deere klientų aptarnavimo srityje dirbantys technikai nuolat tobulinasi ir plečia savo žinias.

Mūsų mechanikai, lankydami nuolat rengiamus mokymo kursus susipažįsta su jūsų turimų mašinų ir padargų sandara bei veikimu.

Rezultatas?

Taip kaupiama patirtis, kuria Jūs galite pasitikėti!

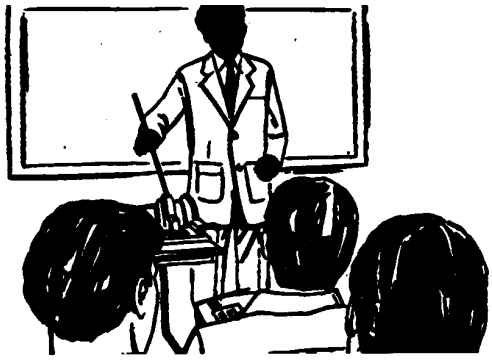

TS102 —UN—23AUG88

DX,IBC,C -26-04JUN90-1/1

Skubios paslaugos

Mes visada pasiruošę jums padėti - mes būsime ten ir tada, kai jums labiausiai reikės pagalbos.

Mes galime atlikti remontą jūsų pageidaujamoje vietoje arba savo dirbtuvėse, priklausomai nuo aplinkybių: pasitikėkite mumis ir kreipkitės į mus.

AUKŠTO LYGIO JOHN DEERE SERVISAS: Mes būsime šalia, kai jums mūsų prireiks.

TS103 —UN—23AUG88

DX,IBC,D -26-04JUN90-1/1