GreenStar™-lysstang

INSTRUKSJONSHÅNDBOK

GreenStar™-lysstang

OMPFP14230 UTGAVE F4 (NORWEGIAN)

John Deere Ag Management Solutions
PRINTED IN U.S.A.

Introduksjon

Forord

VELKOMMEN TIL John Deeres GREENSTAR PRECISION FARMING SYSTEMS. GreenStar™ Lightbar er et veiledningssystem som er enkelt å bruke.

LES DENNE HÅNDBOKEN nøye, og lær deg hvordan GreenStar™ Lightbar-systemet skal brukes og vedlikeholdes. Hvis ikke, kan det oppstå skade på personer eller utstyr.

DENNE HÅNDBOKEN SKAL BETRAKTES som en permanent del av John Deere GreenStar™ Lightbar-systemet, og skal følge med hvis du eventuelt skulle selge det.

HØYRE OG VENSTRE side er definert av kjøreretningen til maskinen.

SKRIV INN PRODUKTIDENTIFIKASJONSNUMMERET i avsnittet "identifikasjonsnummer". Pass på at nummeret er korrekt, slik at maskinen lettere kan spores opp hvis den skulle bli stjålet. Forhandleren trenger dessuten disse numrene når du bestiller deler. Oppbevar identifikasjonsnumrene på et sikkert sted utenfor maskinen.

GARANTIEN inngår som en del av John Deeres støtteprogram for kunder som bruker og vedlikeholder utstyret i henhold til anvisningene i denne håndboken. Garantien for GreenStar™ Lightbar-maskiner er forklart på garantierklæringen som du skal ha mottatt fra forhandleren.

Med denne garantien kan du være trygg på at John Deere vil stå til ansvar for produktene sine dersom det skulle oppstå feil i løpet av garantiperioden. I enkelte tilfeller foretar John Deere også utbedringer hos kunden. Dette er ofte kostnadsfritt, selv når garantien på produktet har gått ut. Dersom GreenStar™ Lightbar-systemet misbrukes eller endres slik at ytelsen ikke samsvarer med de opprinnelige spesifikasjonene fra fabrikken, blir garantien ugyldig, og John Deere er ikke forpliktet til å foreta utbedringer hos kunden.

VIKTIG: Denne håndboken gir nødvendig informasjon om riktig bruk av GreenStar™ Lightbar-systemet.

Vi håper du drar stor nytte av ditt nye GreenStar™ Lightbar-system fra John Deere.

GreenStar er et varemerke som tilhører Deere & Company

OUCC002,0002982 -78-18JUN08-1/1

Innhold

Side

Sikkerhet
Vær klar over sikkerhetsinformasjon 05-1
Forstå signalordene.....05-1
Følg sikkerhetsinstrukser.....05-1
Sikkert vedlikehold.....05-2
Bruk trinn og grep korrekt.....05-2
Håndtere elektroniske komponenter og
braketter på en sikker måte.....05-3
Trygg betjening av veiledningssystemer 05-3
Bruke sikkerhetsbeltet på riktig måte.....05-4

Montere lysstang
Veiledningssystem med lysstang.....10-1
Generelle anvisninger for montering 10-1
Betjene lysstangkonsollens sugekopp.....10-2
Lysstangsystem – frittstående konfigurasjon.....10-3
Lysstangsystem – skjermkonfigurasjon.....10-4

Betjene lysstang
Beskrivelse av lysstangsystemet.....15-1
Bruk av Lightbar-systemet.....15-3
Lightbar-systemets sikringsbeskyttelse.....15-6

Skjermkonfigurasjon i ledsagermodus
Betjene lysstangsystem i ledsagermodus 20-1
Opprinnelig GreenStar™-skjerm og
ledsagermodus for lysstang 20-1
GS2 1800-skjerm og ledsagermodus
for lysstang.....20-1
GS2 2600-skjerm og ledsagermodus
for lysstang.....20-3
GS3 2630-skjerm og ledsagermodus
for lysstang.....20-3

Lysstangspesifikasjoner
Sikkerhetsanvisning angående senere
installering av elektrisk eller
elektronisk utstyr og/eller komponenter.....25-1
EU-samsvarserklæring.....25-1
Identifisere datokode 25-2
Tollunion – EAC.....25-2

Serienummer
Identifikasjonsmerke.....30-1
Lightbar-konsollen 30-1

Original-instruksjonene. Alle opplysninger, illustrasjoner og spesifikasjoner i denne håndboka er basert på nyeste tilgjengelig informasjon på tidspunktet da den gikk i trykken. Vi forbeholder oss retten til å foreta endringer til enhver tid, og uten forvarsel.

COPYRIGHT © 2014
DEERE & COMPANY
Moline, Illinois
All rights reserved.
A John Deere ILLUSTRUCTION ® Manual

Sikkerhet

Vær klar over sikkerhetsinformasjon

Dette er et sikkerhetssymbol. Når en ser dette symbolet på maskinen eller i instruksjonsboka, vær oppmerksom på muligheten for skade.

Følg de anbefalte forholdsregler og alment kjente verneregler.

T81389 —UN—28JUN13

DX,ALERT -78-29SEP98-1/1

Forstå signalordene

Et signalord—FARE, ADVARSEL eller OBS!—brukes sammen med sikkerhetssymbolet. FARE viser den mest alvorlige risikoen.

Sikkerhetsmerker med signalordene FARE eller ADVARSEL er ofte plassert nær risikoområder. Generelle forholdsregler er oppført på OBS!-sikkerhetsmerkene. OBS!-merkene henviser også til sikkerhetsinformasjon i denne håndboka.

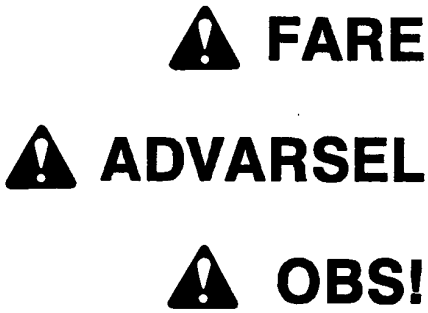

TS187 —78—30SEP88

DX,SIGNAL -78-03MAR93-1/1

Følg sikkerhetsinstrukser

Les nøye alle sikkerhetsmeldinger i denne håndboken og på maskinens sikkerhetsmerker. Hold sikkerhetsmerkene i god stand. Skift ut manglende eller skadde sikkerhetsmerker. Forsikre deg om at nye utstyrskomponenter og reservedeler er utstyrt med aktuelle sikkerhetsmerker. Nye sikkerhetsmerker kan fås hos din John Deere-forhandler.

Det kan forekomme ytterligere sikkerhetsinformasjon på deler og komponenter fra andre leverandører, og denne informasjonen er ikke gjengitt i denne brukerhåndboken.

Lær å betjene maskinen og å håndtere styringsenhetene ordentlig. Ikke la noen betjene maskinen uten opplæring.

Hold maskinen i god stand. Uautoriserte modifikasjoner på maskinen kan svekke funksjonen og/eller sikkerheten, samt virke negativt inn på maskinens levetid.

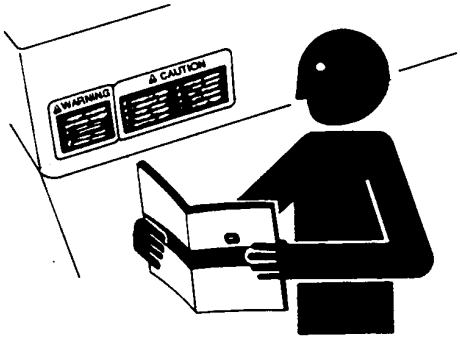

TS201 —UN—15APR13

Dersom det er deler av denne håndboken du ikke forstår, og dersom du skulle trenge hjelp, ta kontakt med din John Deere-forhandler.

DX,READ -78-16JUN09-1/1

Sikkert vedlikehold

Gjør deg kjent med vedlikeholdsarbeidet før det utføres. Hold arbeidsplassen ren og tørr.

Ikke smør eller vedlikehold maskinen mens den er igang. Hold hender, føtter og klær vekk fra roterende deler. Slå av alle kraftkilder og betjen kontrollorganene for å slippe ut trykk. Senk redskap til bakken. Stopp motoren. Ta ut nøkkelen. La maskinen avkjøles.

Sikre/støtt opp alle maskindeler som må heves for vedlikehold.

Hold alle deler i god stand og riktig justert. Rett opp skader øyeblikkelig. Skift ut slitte og ødelagte deler. Fjern opphopinger av fett, olje eller støv.

På selvgående maskiner, ta av jordkabelen (-) på batteriet før justeringer på el.systemet eller sveising utføres.

På redskap kobles evt. el.forbindelse til traktoren fra, før en vedlikeholder elektriske komponenter eller sveiser.

TS218 —UN—23AUG88

DX,SERV -78-17FEB99-1/1

Bruk trinn og grep korrekt

Unngå fall ved å være vendt mot maskinen når du stiger på og av. Hold 3-punkts kontakt med trinn, grep og håndlister.

Vær spesielt forsiktig når det er glatt på grunn av gjørme, snø eller fuktighet. Hold trinnene rene og fri for smørefett eller olje. Du må aldri hoppe ned fra maskinen. Du må aldri stige på eller av en maskin i bevegelse.

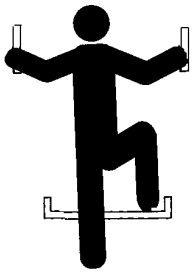

T133468 —UN—15APR13

DX,WW,MOUNT -78-12OCT11-1/1

Håndtere elektroniske komponenter og braketter på en sikker måte

Å falle ned under montering eller fjerning av elektroniske komponenter kan forårsake alvorlige skader. Bruk en stige eller plattform for å enkelt nå hver monteringsposisjon. Bruk robuste og sikre fot- og håndfester. Ikke monter eller fjern komponenter under våte eller isete forhold.

Hvis en RTK-basestasjon skal installeres eller vedlikeholdes på et tårn eller andre høye strukturer, må en sertifisert klatrer utføre dette arbeidet.

Hvis en GPS-mottaksmast skal installeres eller vedlikeholdes på et instrument, må du bruke riktige løfteteknikker og egnet beskyttelsesutstyr. Masten er tung og kan være vanskelig å håndtere. To personer kreves når monteringsposisjonene ikke er tilgjengelige fra bakken eller fra en vedlikeholdsplattform.

TS249 —UN—23AUG88

DX,WW,RECEIVER -78-24AUG10-1/1

Trygg betjening av veiledningssystemer

Veiledningssystemer skal ikke brukes på vei. Slå alltid av (deaktiver) veiledningssystemet før du kjører ut på en vei. Ikke slå på (aktiver) veiledningssystemet under transport på vei.

Veiledningssystemet er beregnet på å hjelpe føreren med å utføre mer effektiv åkerdrift. Føreren er alltid ansvarlig for maskinbanen. Veiledningssystemer oppdager ikke eller unngår kollisjoner med hindringer eller med andre maskiner automatisk.

Veiledningssystemer inkluderer alle programmer som automatiserer maskinstyring. Dette omfatter, men er ikke begrenset til, AutoTrac™, iGuide™, iTEC™ Pro, AutoTrac™ Universal (ATU), RowSense™, og Maskinsynk.

Slik forebygger du skader på fører og tilskuere:

AutoTrac er et varemerke som tilhører Deere & Company
iGuide er et varemerke som tilhører Deere & Company
iTEC er et varemerke som tilhører Deere & Company
RowSense er et varemerke som tilhører Deere & Company

- Stig aldri på eller av en maskin som er i bevegelse.
- Kontroller at maskinen, redskapet og veiledningssystemet er riktig konfigurert.
  - Kontroller at grensene er nøyaktig konfigurert hvis du bruker iTEC Pro™.
  - Hvis du bruker Maskinsynk., må du sørge for at følgerens hjempunkt er kalibrert med tilstrekkelig avstand mellom maskinene.
- Vær årvåken, og følg med på hva som foregår i omgivelsene.
- Ta kontroll over rattet når det er nødvendig for å unngå farer i åkeren, uvedkommende personer, utstyr eller andre hindringer.
- Stans driften hvis dårlige siktforhold reduserer muligheten din til å betjene maskinen eller oppdage personer eller hindringer i maskinbanen.
- Vurder åkerforhold, sikt og maskinkonfigurasjon når du velger maskinhastighet.

JS56696,0000ABC -78-02DEC13-1/1

Bruke sikkerhetsbeltet på riktig måte

Unngå å knuse legemsdeler eller dødsulykker ved velt.

Denne maskinen er utstgyrt med en vernebøyle. BRUK setebelte når du arbeider med veltebøyle.

- Hold fast i lasken og trekk setebeltet over kroppen.
- Før lasken inn i spennen. Hør etter et klikk.
- Dra i setebeltelasken for å kontrollere at beltet er forsvarlig fastspent.
- La setebeltet sitte tett over hoftene.

Skift ut hele sikkerhetsbeltet hvis monteringsboltene, spennen, beltet eller returmekanismen viser tegn på skader.

Undersøk sikkerhetsbeltet og festeanordningene minst én gang i året. Se etter tegn som tyder på løse fester eller skade på beltet, f.eks. revner, frynser, ekstrem eller uvanlig slitasje, misfarging eller oppskrapede partier. Bruk kun reservedeler som er godkjent for maskinen. Ta kontakt med din John Deere-forhandler.

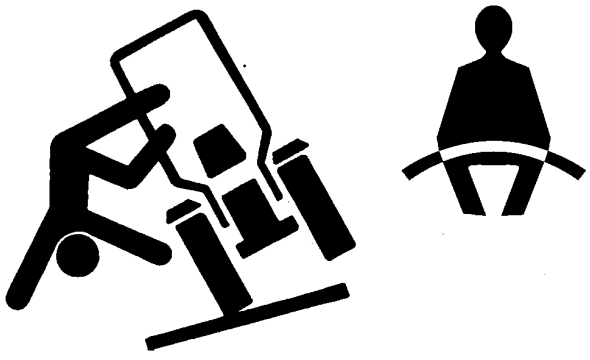

DX,ROPS1 -78-22AUG13-1/1

Veiledningssystem med lysstang

ZX1044380 —UN—30JUN10

GreenStar™-lysstangsystemet viser posisjonen i åkeren i forhold til sporet som du fastsetter med første kjøring gjennom åkeren. Ved hjelp av lysdiodene på lysstangskjermen vet du hvilken vei du må styre for å holde banen parallell med den forrige.

Lysstangsystemet kan brukes i en frittstående konfigurasjon med bare en StarFire-mottaker eller kan brukes med en GreenStar™-skjerm sammen med GPS-mottakeren (ledsagermodus). Se Lysstangsystem – frittstående konfigurasjon eller Lysstangsystem – skjermkonfigurasjon i dette avsnittet og avsnittet Skjermkonfigurasjon i ledsagermodus.

MERK: Lysstangkonsollens vippevinkel kan justeres.

OUCC002,0002DFD -78-30JUN10-1/1

Generelle anvisninger for montering

Følg disse retningslinjene for å montere og vedlikeholde GreenStar™-lysstangsystemet på riktig vis:

- Monter innenfor førerens rekkevidde.
- Skilt og indikatorer må ikke dekkes til.
- Førerens utsyn må ikke forstyrres.
- Skal ikke oppbevares i direkte solskinn.
- Det må ikke brukes høytrykksspyler på lysstangen.
- Unngå bruk av sterke kjemikalier (som løsemidler eller bensin) eller uautoriserte gummirengjøringsmidler til rengjøring av sugekoppen. Kontakt John Deere-forhandleren.

GreenStar™-lysstangens sugekopp er beregnet på festing til traktorens frontrute.

VIKTIG: Misbruk eller feilaktig bruk kan skade sugekoppen eller på annen måte forårsake forhold som fører til at sugekoppen svikter slik at den uventet løsner.

- Ingenting må forhindre stemplets frie bevegelse mens sugekoppen festes. Dette kan forhindre at den røde linjen varsler brukeren om tap av vakuum.
- Fjern lysstangen og sugekoppen fra frontruten når den ikke er i bruk.
- Hold sugekoppen ren.
- Fest sugekoppen på nytt hver 24. time.

MERK: Les også anvisningene og forsiktighetsreglene i instruksjonshåndboken for sugekoppen.

OUCC002,0002DFE -78-30JUN10-1/1

Betjene lysstangkonsollens sugekopp

VIKTIG: Bruk sugekoppen ved temperaturer fra -18 til 49 °C (0 til 120 °F). Fuktighet eller tilsmussing kan redusere sugekoppens glidemotstand. Det er ikke sikkert at den røde linjeindikatoren (A) fungerer pålitelig over 1500 m (5000 ft.).

Les også anvisningene og forsiktighetsreglene i instruksjonshåndboken for sugekoppen.

Den manuelle pumpen fjerner luft mellom gummiputen og frontrutens kontaktoverflate. En rød linje (A) på pumpestemplet (B) fungerer som en vakuumindikator.

Sugekoppen løsnes fullstendig med de to løsningsputene (C).

MERK: Med en kontrollventil kan føreren pumpe sugekoppen igjen uten å fjerne den fra kontaktflaten.

1. **Slik festes den:**

   Rengjør frontrutens kontaktflate og om nødvendig flaten inni sugekoppen.

2. Plasser sugekoppen slik at den røde linjen (A) kan sees hvis den skulle komme til syne (tap av vakuum) mens sugekoppen er tilkoblet.

3. Pump stemplet (B) til sugekoppen festes helt. Stopp pumpingen så snart den røde linjen (A) er skjult.

4. Kontroller stemplet (B) regelmessig for å kontrollere at sugekoppen forblir godt festet. Hvis den røde linjen (A) kommer til syne, skal du pumpe stemplet (B) til den røde linjen (A) ikke sees lenger.

ZX1044377 —UN—30JUN10

A—Rød linje
B—Pumpestempel
C—Løsningspute

MERK: Fest sugekoppen på nytt hver 24. time.

1. **Slik løsner du den:**

   Hold lysstangkonsollen med én hånd.

2. Trekk i den ene av løsningstappene (C) til koppen løsner helt.

OUCC002,0002DFF -78-30JUN10-1/1

Lysstangsystem – frittstående konfigurasjon

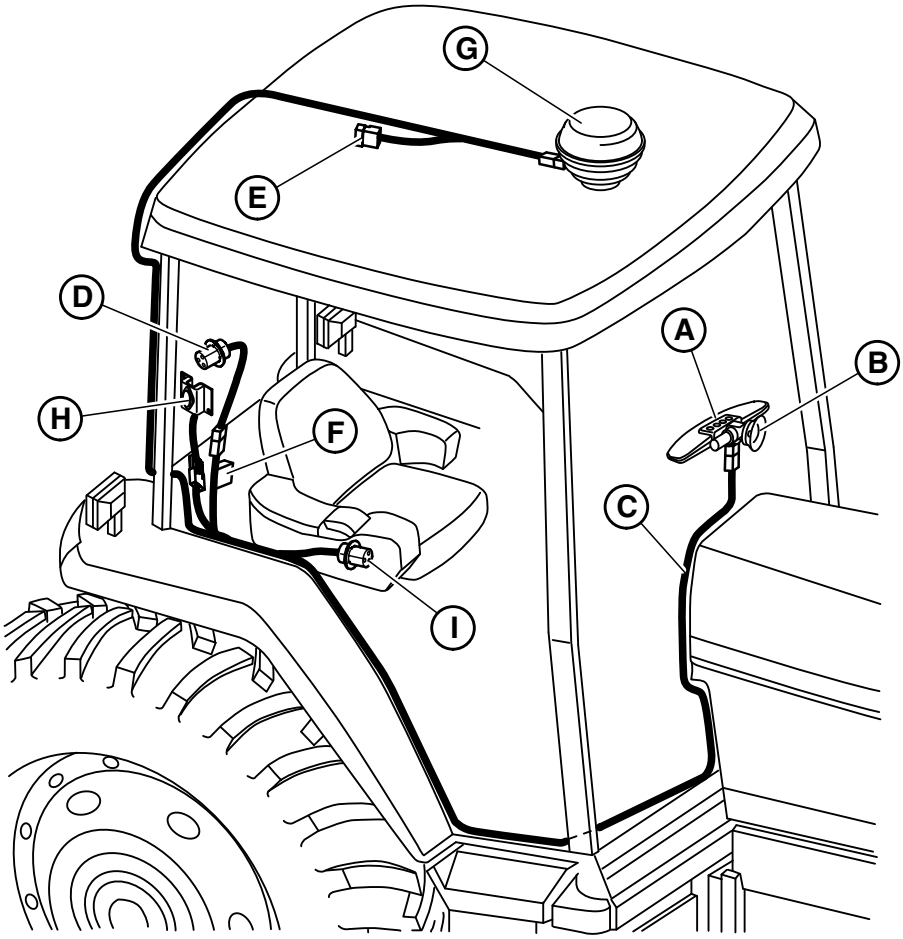

Bane for ledningsnett i frittstående konfigurasjon

A—Lysstang
B—Sugekopp
C—Ledningsnett for strømforsyning
D—Ledningsnett for strømadapter (om nødvendig)
E—Aktiv terminator for CAN-buss
F—Sikring – 10 A
G—StarFire-mottaker
H—Sperrediode
I—SERVICE ADVISOR™ diagnostisk adapter/kontakt

MERK: Koble strømadapterens ledningsnett (D) til ekstra stikkontakt for strøm.

Bruk festestrips til å feste ledningsnettet (C) langsmed.

OUCC002,0002E00 -78-30JUN10-1/1

Lysstangsystem – skjermkonfigurasjon

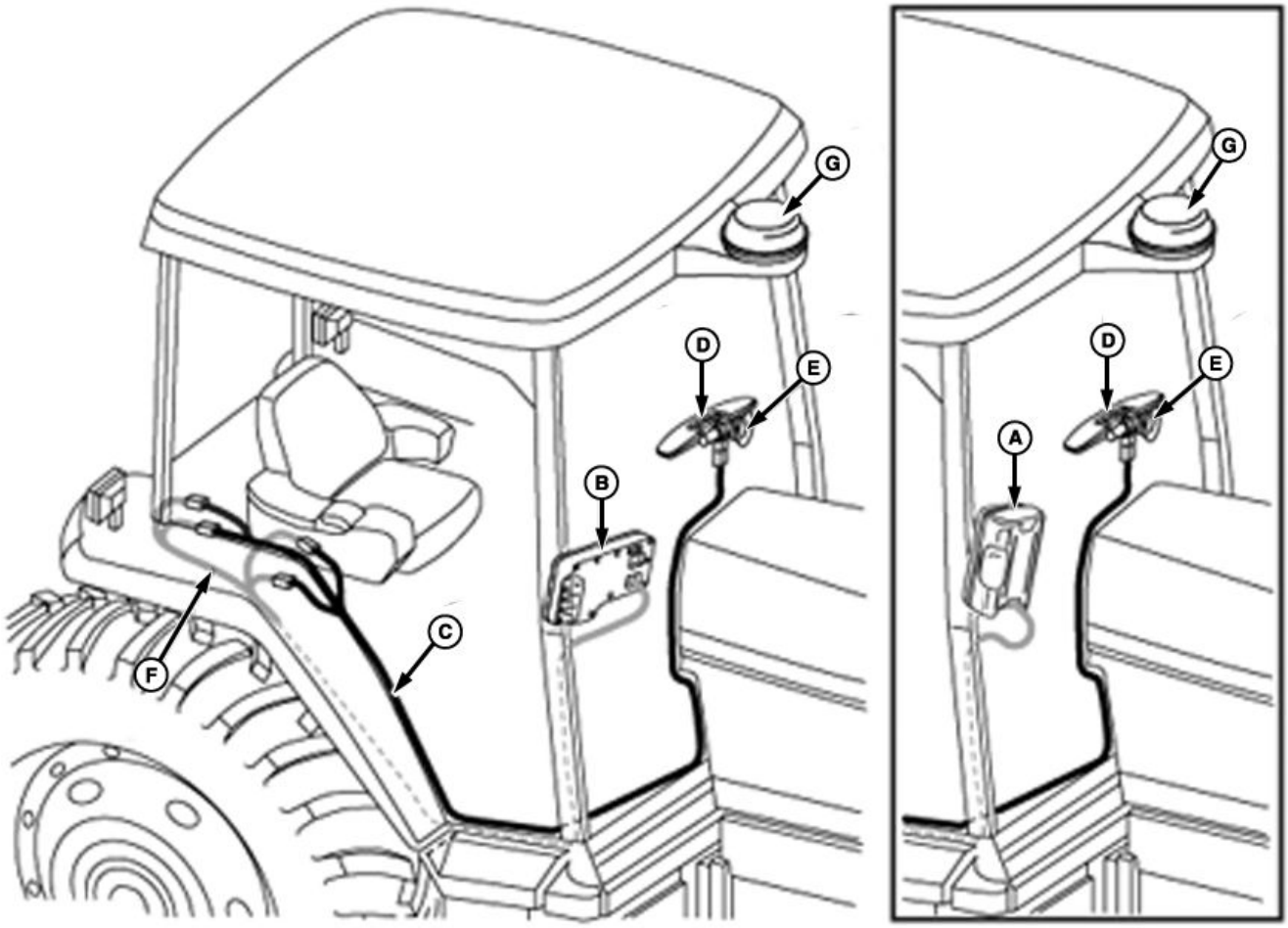

A—Opprinnelig GreenStar™-skjerm
B—GreenStar™ 2 1800-skjerm
C—Ledningsnett for høyre konsoll
D—Lysstang
E—Sugekopp
F—2- og 4-pinners kontakter for GreenStar™-klart ledningsnett
G—StarFire™-mottaker

MERK: Opprinnelige GreenStar™ (A) GS2 1800- (B), GS2 2600- og GS3 2630-skjermer er valgfrie. Med ledningsnett for konsoll (C) på høyre side kan lysstangsystemet brukes i frittstående modus eller ledsagermodus (se avsnittet Skjermkonfigurasjon i ledsagermodus).

Kontakt leverandøren for adapterledningsnett som kreves for montering på enkelte selvgående åkersprøyter.

GreenStar er et varemerke som tilhører Deere & Company

Fortsettes på neste side

HC94949,0000503 -78-09JUN14-1/2

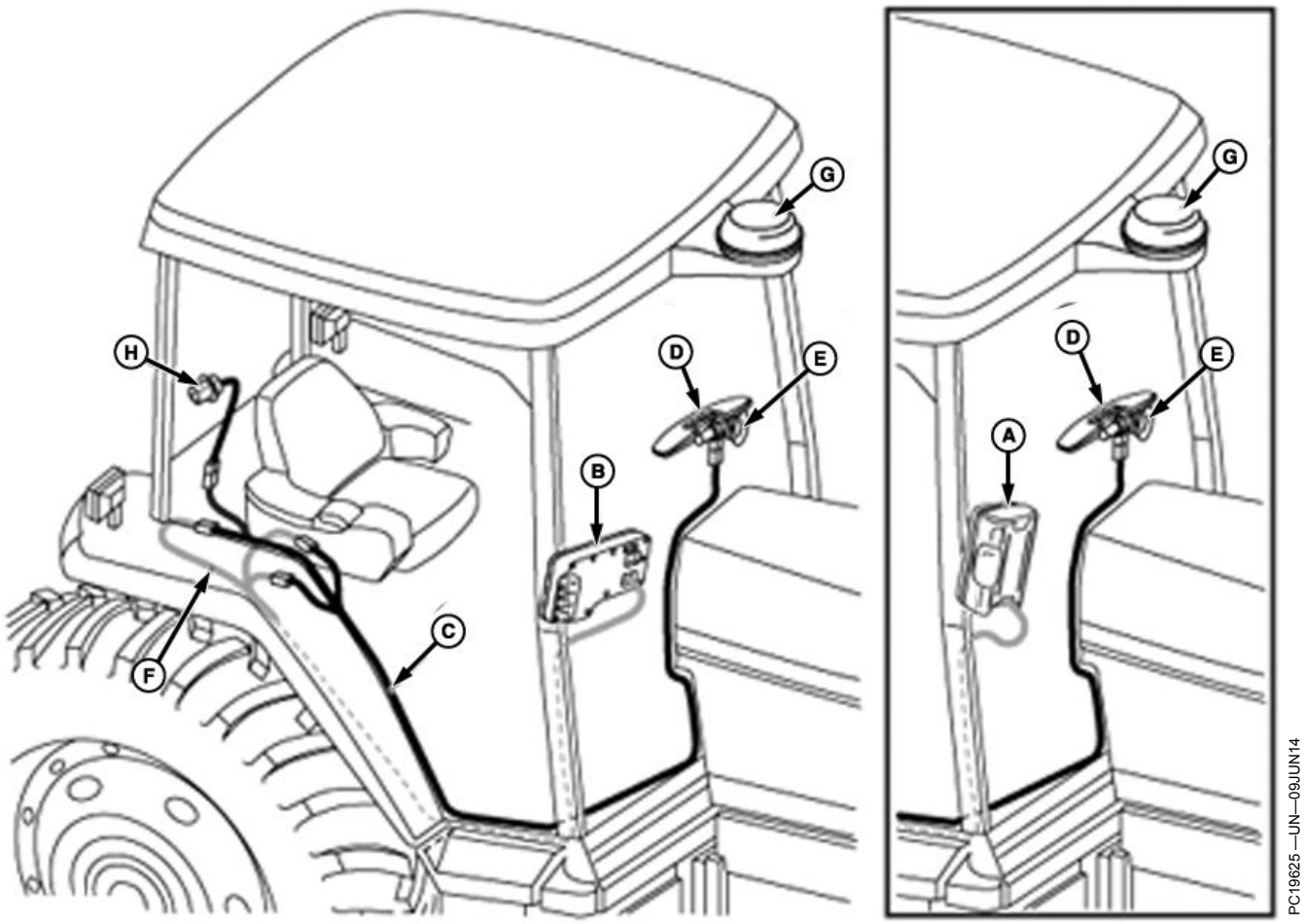

A—Opprinnelig GreenStar™-skjerm
B—GS2 1800-skjerm
C—Ledningsnett for høyre konsoll
D—Lysstang
E—Sugekopp
F—2- og 4-pinners kontakter for GreenStar™-klart ledningsnett
G—StarFire™-mottaker
H—Ledningsnett for strømadapter

HC94949,0000503 -78-09JUN14-2/2

Beskrivelse av lysstangsystemet

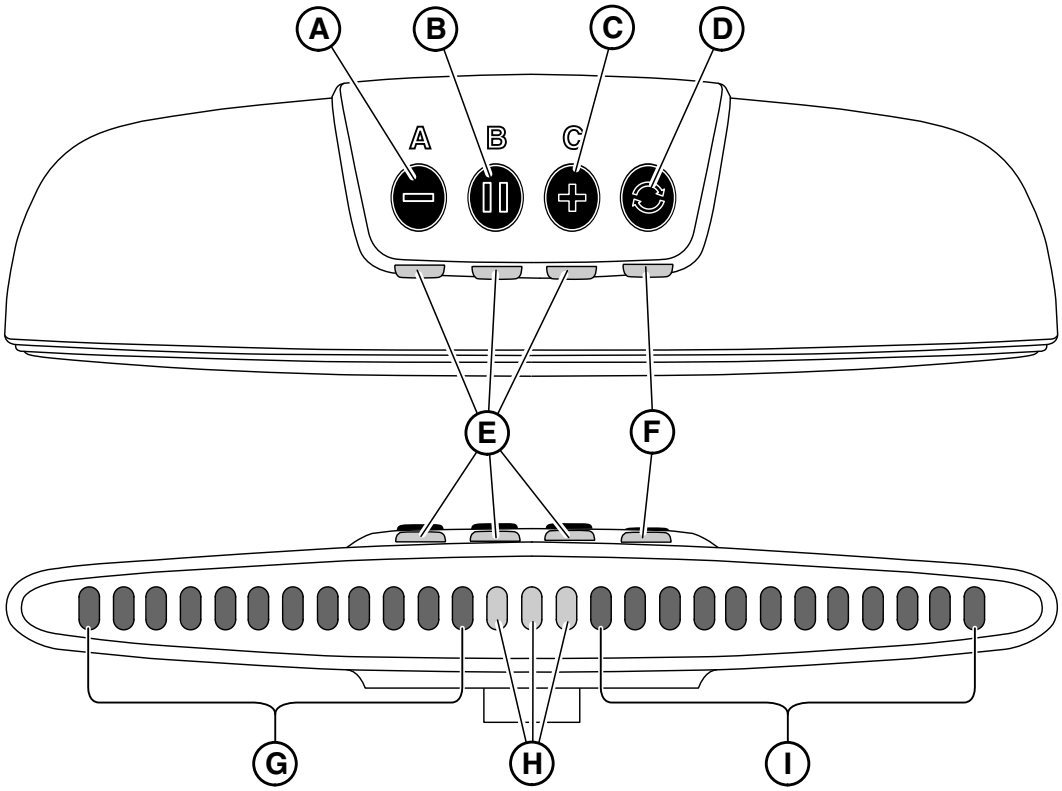

ZX1041592 —UN—16APR08

A—Knappen Settpunkt A / Reduser lysstyrke for lysdiode / Reduser mellomrom
B—Knappen Settpunkt B / Midtstill spor
C—Knappen Settpunkt C / Øk lysstyrke for lysdiode / Øk mellomrom
D—Modusknapp
E—Indikatorlysdiode for førerinndata
F—Indikatorlysdiode for GPS-signalkvalitet
G—Indikatorlysdioder for venstre forskyvning / reduksjon av sporing (røde)
H—Indikatorlysdioder for midtstilling av sporing (grønne)
I— Indikatorlysdioder for høyre forskyvning / økning av sporing (røde)

MERK: Lysstangen utfører en femsekunders lysdiodetest med alle lysdiodene tent ved oppstart.

Lysstangsystemet er konstruert for tilkobling til kjøretøyets CAN-buss eller betjening som et frittstående system, og kan brukes med eller uten en GreenStar™-skjerm sammen med StarFire GPS-mottakeren (se Lysstangsystem – frittstående konfigurasjon eller Lysstangsystem – skjermkonfigurasjon i dette avsnittet).

MERK: Hver gang en skjerm registreres på CAN-bussen, settes lysstangsystemet i ledsagermodus. I denne modusen er lysstangknappene deaktivert og alt veiledningsoppsett foretas på GreenStar™-skjermen. Se brukerhåndboken for den relevante skjermen.

Lysstangsystemet slås på med kjøretøyets nøkkelbryter.

OBS: Lysstangsystemet MÅ slås AV under transport på vei. Trykk på og hold nede modusknappen (D) i 2 sekunder for å slå av lysstangen.

Lysstangen kan som frittstående system betjenes i tre forskjellige moduser ved å trykke på Modus-knappen (D). Avhengig av hvilken modus som velges, har kappene (A), (B) og (C) forskjellig funksjonalitet (se Betjene lysstangsystem i dette avsnittet):

1. **Kjøringsmodus:** Føreren kan justere lysdiodelysstyrken med knappene (A) eller (C) eller midtstille sporet med knappen (B).
2. **Oppsettmodus:** Føreren kan konfigurere sporing med knappene (A), (B) og (C).
3. **Justeringsmodus:** Føreren kan justere sporavstand med knappene (A) eller (C).

Fortsettes på neste side

OUCC002,0002E03 -78-29JUN10-1/2

VIKTIG: Lysstangsystemet kontrollerer GPS-signalkvaliteten. Lysstangsystemet trenger enten WAAS, EGNOS, SF1 eller SF2 for å fungere. Uten påkrevd differensialkvalitet vises ingen navigeringslysdioder på lysstangen.

Stellar Support (http://stellarsupport.deere.com) leverer Starfire-konfigureringsprogramvare for aktivering og konfigurering av SF1- og SF2-signaler fra bærbar datamaskin. Et ytterligere ledningsnett kreves. Kontakt John Deere-forhandleren.

Lysdioden (F) under modusknappen (D) angir GPS-signalkvaliteten på følgende måte:

Grønn = God kvalitet – stor nøyaktighet.

Gul = Liten nøyaktighet.

Blinkende gul = Signal tilgjengelig, men utilstrekkelig for parallellsporing.

Rød = Intet GPS-signal tilgjengelig.

Blinkende rød = Ingen GPS-mottaker oppdaget.

VIKTIG: Lysstangsystemet kan fremdeles brukes når lysdioden (F) blinker gult, men nøyaktigheten er lavere (redusert GPS-signalkvalitet).

VIKTIG: Navigering med sporingslysdioder er kun mulig under styring forover etter ønsket bane. Lysstangsystemet støtter ikke betjening av kjøretøyet i revers.

Ved første oppstart er fabrikkinnstillingene slik:

- Sporavstand = 5 m (16 ft 4.8 in.)

OUCC002,0002E03 -78-29JUN10-2/2

Bruk av Lightbar-systemet

Lightbar-systemet kan brukes i tre ulike driftsmodi.

Run-modusen (I) aktiveres automatisk (vanlig bruk) hvis det har blitt utført en gyldig opsetting (Se ”Bruk av Lightbar i run-modus”).

MERK: Hvis det ikke har blitt utført en gyldig oppsetting, starter Lightbar automatisk i setup-modus.

Trykk på knappen (D) for å velge **setup-modus** (II) – LED-lyset under**A**-knappen aktiveres for å bekrefte valg av setup-modus (Se ”Bruk av Lightbar i setup-modus”).

Trykk på knappen (D) for å velge **adjust-modus** (II) – LED-lyset under**A** og **C**-knappen aktiveres for å bekrefte valg av adjust-modus (Se ”Bruk av Lightbar i adjust-modus”).

I— Driftsmodusen run
II— Driftsmodusen setup
III— Driftsmodusen adjust
D—Knapp for valg driftsmodus

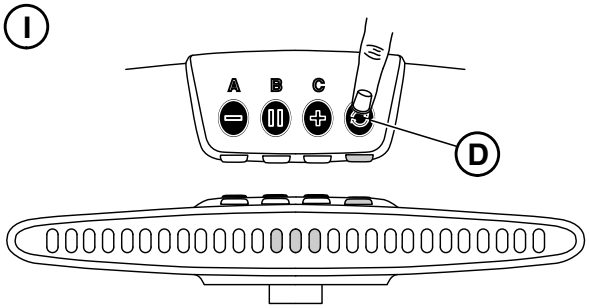

ZX1041593

Driftsmodusen run

ZX1041593 —UN—16APR08

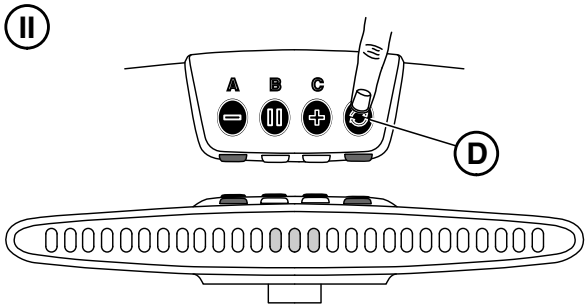

ZX1041601

Driftsmodusen setup

ZX1041601 —UN—16APR08

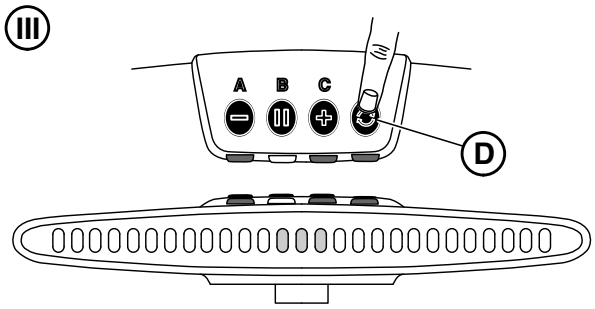

ZX1041602

Driftmodusen adjust

ZX1041602 —UN—16APR08

Fortsettes på neste side

OUCC002,00029B1 -78-07JUL08-1/5

Bruk av Lightbar i run-modus

Run-modusen aktiveres automatisk under vanlig bruk hvis det har blitt utført en gyldig oppsetting. For å forsikre deg om at run-modusen er aktivert, må du kontrollere at ingen LED-lys under **A**, **B** eller **C**-knappene er aktivert. Trykk på knapp (D) til LED-lysene under knappene **A**, **B** eller **C** alle er av for å få tilgang til run-modusen. Velg denne driftsmodusen for å:

- Øke/minske LED-lysstyrken ved å trykke på knapp (A) eller (C).
- Utfør en midtsporing ved å trykke på knapp (B).
  - Systemet aktiverer LED-indikatorene (F) for midtsporing. Når du bare kjører i sporet, er disse LED-lysene aktivert.
  - Hvis det oppdages en forskyvning mot høyre, aktiverer systemet LED-indikatorene for forskyvning mot venstre (E) proporsjonelt i forhold til den forskyvningen som er oppdaget (ca. 10 cm for hver aktiverte LED-indikator (E)). Aktiveringen av LED-indikatorene informerer føreren om at han må styre mot venstre til alle LED-indikatorer for forskyvning mot høyre slås av.
  - Hvis det oppdages en forskyvning mot venstre, aktiverer systemet LED-indikatorene for forskyvning mot høyre (G) proporsjonelt i forhold til den forskyvningen som er oppdaget (ca. 10 cm for hver aktiverte LED-indikator (G)). Aktiveringen av LED-indikatorene informerer føreren om at han må styre mot høyre til alle LED-indikatorer for forskyvning mot venstre slås av.

Sporfinnerfunksjon:

For å hjelpe føreren med å finne sporavstanden mens han snur i åkerreiner, endrer systemet til blinkende LED-indikatorer (E) eller (G) måle/referansegrensen for Lightbar er nådd. Den blinkende frekvensen indikerer avstanden fra sporet:

- En høyere frekvens betyr at man er nærmere sporet.
- En lavere frekvens betyr at men er lenger unna sporet.

MERK: LED-indikatorene starter å blinke ved en avstand fra sporet på 1,3 ved 10 Hz og endres til 1 Hz ved sporavstand/2.

A—Knapp for minsking av LED-lysstyrke
B—Midtsporingsknapp
C—Knapp for øking av LED-lysstyrke
D—Knapp for valg av driftsmodus
E—LED-indikatorer for forskyvning mot venstre (røde)
F—LED-indikatorer for midtsporing (grønne)
G—LED-indikatorer for forskyvning mot høyre (røde)

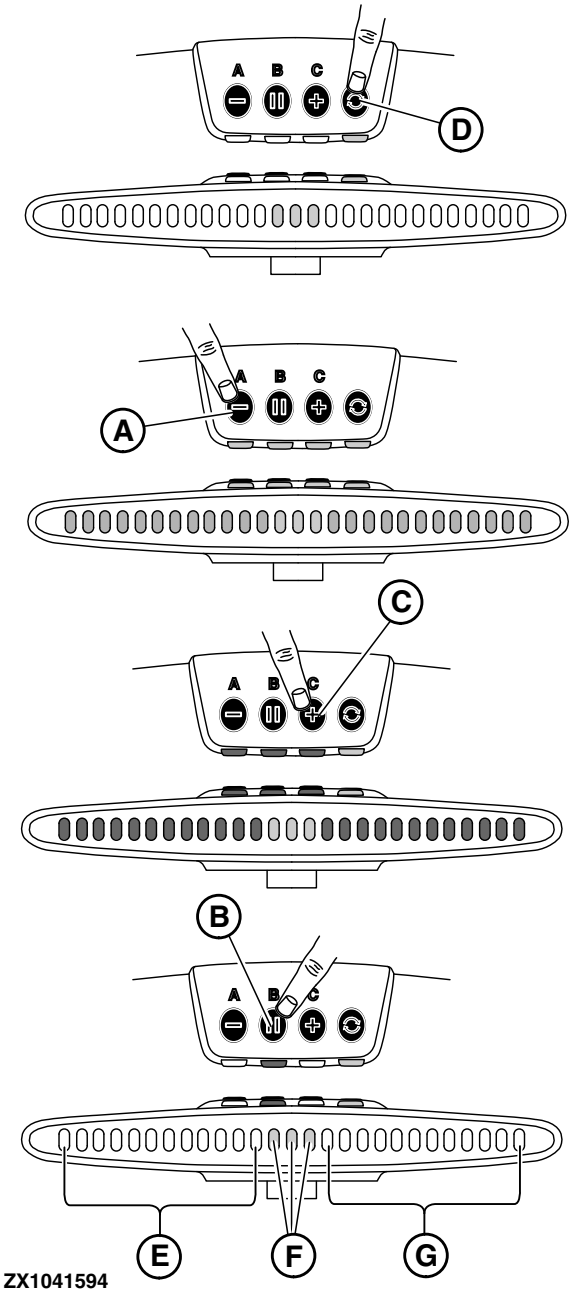

Bruk av Lightbar – run-modus

Fortsettes på neste side

OUCC002,00029B1 -78-07JUL08-2/5

Bruk av Lightbar i setup-modus

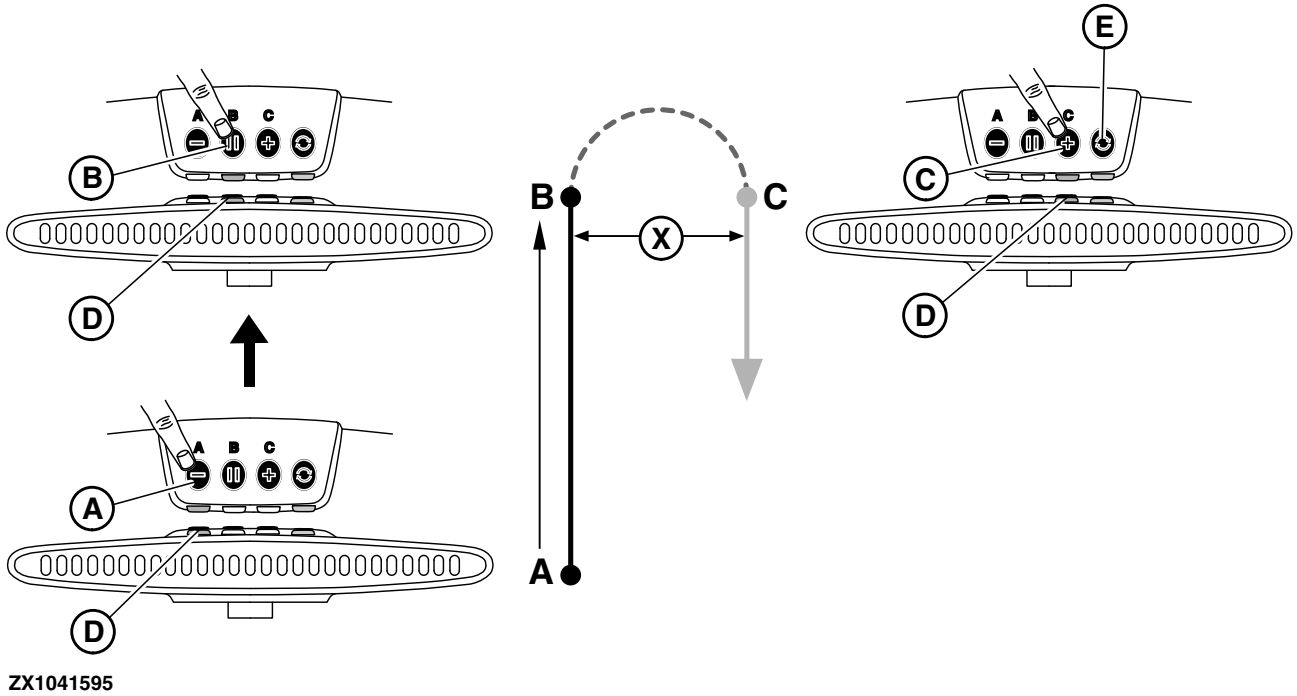

Bruk av Lightbar – setup-modus

A—Knapp for angivelse av punkt A
B—Knapp for angivelse av punkt B
C—Knapp for angivelse av punkt C
D—LED-indikator for kommandoer fra føreren
E—Knapp for valg driftsmodus
X—Sporavstand

Trykk på knapp (E) for komme til setup-modus etter oppstart. LED-indikatoren under **A**-knappen aktiveres for å bekrefte valg av setup-modus. Velg denne driftsmodusen for å:

- **Valg av spor som utgangsoppsett**. Føreren må definere punktene A, B og C (se illustrasjon). Punktene A og B brukes til å beregne retningen, og punkt C brukes til å beregne sporavstanden, som er avstanden (X) mellom de parallelle sporene. Sett opp utgangsspor på følgende måte:

a. Systemet slår på LED-indikatoren for førerkommandoer under knappen (A) og venter på at førerens kommando setter **A**-punktet. Trykk på knapp (A) for å starte beregningen av retningen.

MERK: Den gjeldende posisjonen for A er lagret.

b. Systemet slår på LED-indikatoren for førerkommando (blinkende) under (B)-knappen. Systemet kontrollerer at føreren har kjørt minst 3 m, deretter slutter LED-indikatoren for førerkommando å blinke. Systemet venter på at føreren skal sette **B**-punktet. Trykk på knapp (B) når punktet **B** er nådd.

MERK: Systemet beregner og lager ny linje A-B.

c. Systemet slår på LED-indikatoren for førerkommando (blinkende) under (C)-knappen. Systemet kontrollerer at kjøretøyets retning er større en 90 grader fra linjen A-B, deretter slutter LED-indikatoren for førerkommando å blinke. Systemet venter på at føreren skal sette **C**-punktet. Trykk på knapp (C) når punktet **C** er nådd.

MERK: Kjøretøyets posisjon C og sporavstand (X) beregnes og lagres. Systemet skifter til run-modus.

MERK: Hvis knapp (C) holdes nede lenger enn 2 sekunder, vil sist lagrede sporavstand (X) hentes frem. Systemet skifter til run-modus.

- **Hent frem en tidligere angitt sporavstand**. Hver gang føreren måtte behøve å beholde sporavstanden, kan det settes opp en ny linje A-B og gjeldende sporavstand (X) hentes frem ved å trykke på knapp (C) lenger enn 2 sekunder (se forklaring over for utgangsoppsetting av spor).

MERK: Under prosedyren med å sette opp utgangssporet er alle LED-sporindikatorer av.

Fortsettes på neste side

OUCC002,00029B1 -78-07JUL08-3/5

Når sporavstanden (X) har blitt satt opp: Trykk på knapp (E) to ganger for å velge adjust-modus and fininnstilling av sporavstanden (X), om nødvendig. Se "Bruk av Lightbar i adjust-modus".

OUCC002,00029B1 -78-07JUL08-4/5

Bruk av Lightbar i adjust-modus

Trykk på knapp (B) for komme til adjust-modus etter oppstart. LED-indikatorene under **A** og **C**-knappen aktiveres for å bekrefte valg av adjust-modus. Velg denne driftsmodusen for å fininnstille sporavstanden:

- Systemet slår på LED-indikatoren for førerkommando under knappene (A) og (C) som vist ved siden av.
- Trykk på knapp (A) for å minske sporavstanden. Hver aktivering av LED-sporindikator (D) representerer 10 cm av sporavstandsminskningen.
- Trykk på knapp (C) for å øke sporavstanden. Hver aktivering av LED-sporindikator (E) representerer 10 cm av sporavstandsøkningen.

A—Knapp for sporminskning
B—Knapp for valg driftsmodus
C—Knapp for sporøkning
D—LED-indikatorer for sporminskning (røde)
E—LED-indikatorer for sporøkning (røde)

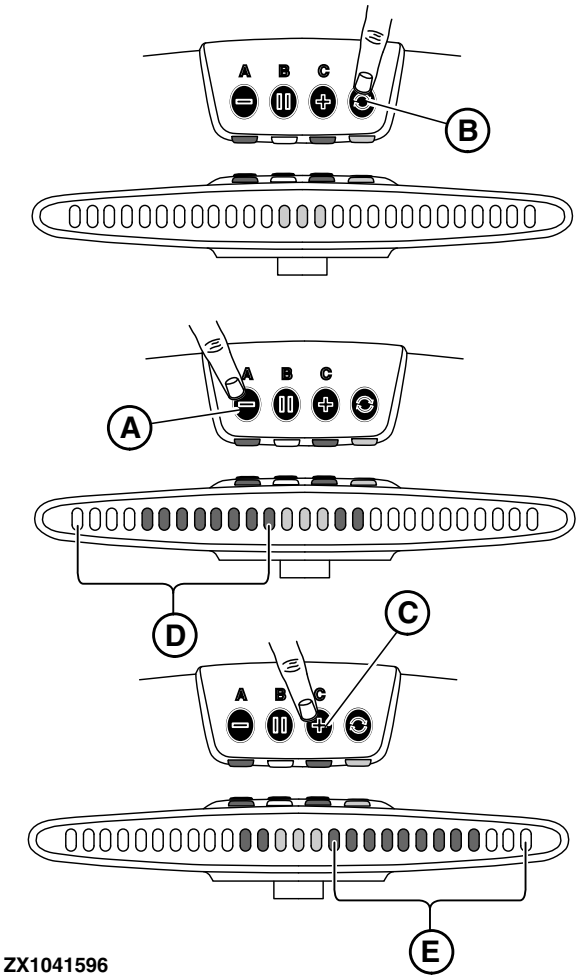

ZX1041596 —UN—05MAY08

Bruk av Lightbar – adjust-modus

OUCC002,00029B1 -78-07JUL08-5/5

Lightbar-systemets sikringsbeskyttelse

- **Selvstendig konfigurasjon:** En 10A-sikring (A) plassert på ledningsnettet for strømforsyning beskytter Lightbar-systemet.
- **Skjermkonfigurasjon:** Traktorens elektriske anlegg beskytter Lightbar-systemet. Se håndboken for traktoren for å finne ut hvilken sikring som beskytter Lightbar-systemet.

A—Sikring–10 A

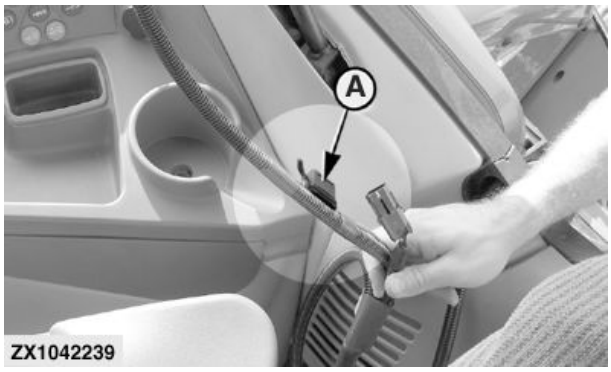

ZX1042239 —UN—18JUN08

OUCC002,00029A8 -78-24JUN08-1/1

Skjermkonfigurasjon i ledsagermodus

Betjene lysstangsystem i ledsagermodus

GreenStar™-lysstang kan brukes i ledsagermodus med en Greenstar™-skjerm (opprinnelig Greenstar™, GS2 1800, GS2 2600 eller GS3 2630). Når både lysstangen og skjermen er koblet til kjøretøyets CAN-buss, oppdager skjermen lysstangen automatisk, og lysstangsystemet settes i ledsagermodus. Lysstangknappene og moduslysdiodene deaktiveres, og alt veiledningsoppsett foretas på skjermen. (Mer informasjon finnes i instruksjonshåndboken for oppsettinformasjon.)

GreenStar er et varemerke som tilhører Deere & Company
StarFire er et varemerke som tilhører Deere & Company

Fordeler ved ledsagermodus:

- Nøyaktig redskapsbredde og sporavstand kan legges inn.
- Redskaper med forskyvning kan brukes.
- StarFire™ GPS-mottakerdiagnostikk.
- Dekningskartlegging (kun GS2- og GS3-skjermer).

MERK: Oppdater skjermen med den nyeste programvaren.

HC94949,0000504 -78-09JUN14-1/1

Opprinnelig GreenStar™-skjerm og ledsagermodus for lysstang

I ledsagerkonfigurasjon med en opprinnelig GreenStar™-skjerm finnes det ingen egen oppsettside for GreenStar™-lysstangen.

Konfigurasjon av veiledningsspor utføres på skjermen. Lysstangens sporingsdioder lyser opp med intervaller på 10 cm (4 in.). Disse intervallene stemmer ikke overens med avstanden som sporingstonene aktiveres ved.

Lysstyrken til lysstangdiodene synkroniseres med skjermens lysstyrkeinnstilling.

GreenStar er et varemerke som tilhører Deere & Company

HC94949,000050B -78-09JUN14-1/1

GS2 1800-skjerm og ledsagermodus for lysstang

Velg Meny > GreenStar™ Hoved > Innstillinger > Veiledningsinnstillinger > Innstillinger for lysstang

Trinnstørrelse (A) – Angir avstandsverdien fra sporet til hvert felt på banepresisjonsindikatoren. Hvis skjermen brukes med en GreenStar™-lysstang, angir Trinnstørrelse også verdien for utenfor spor-avstanden som hvert lys utgjør på lysstangen.

Styr mot retning (B) – Hvis dette alternativet velges og lysene tennes til venstre for banepresisjonsindikatoren, må maskinen styres til venstre for å komme på linje med veiledningssporet.

Retning utenfor spor (C) – Hvis dette alternativet velges og lysene tennes til venstre for banepresisjonsindikatoren, må maskinen styres til høyre for å komme på linje med veiledningssporet.

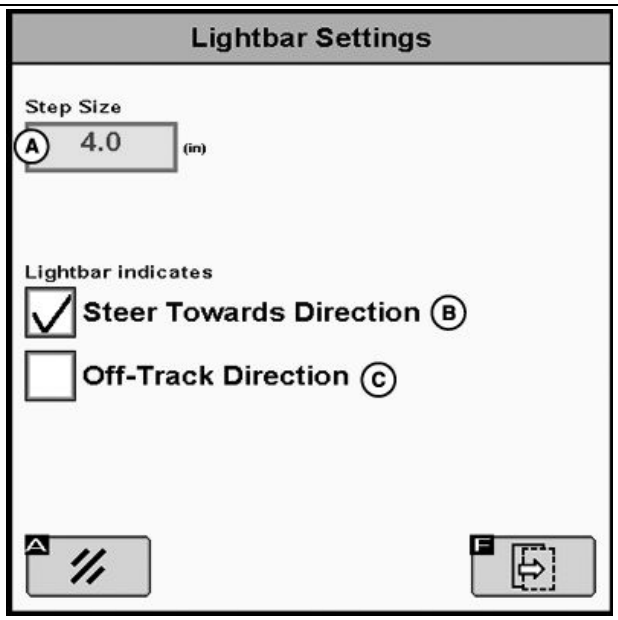

PC19690 —UN—03JUN14

A—Trinnstørrelse
B—Styr mot retning
C—Retning utenfor spor

GreenStar er et varemerke som tilhører Deere & Company

Fortsettes på neste side

HC94949,000050C -78-09JUN14-1/3

Ekstern lysstang på (A) – Merk av i boksen for å slå PÅ lysstangen.

Juster lysstyrken til lysstangen – Bruk innstilingen til å justere lysstyrken i forhold til skjermens lysstyrke. Lysstyrken til den eksterne lysstangen synkroniseres med skjermens lysstyrkeinnstilling. (For å justere innstillingen, se instruksjonshåndboken GS2 1800-skjerm.)

A—Ekstern lysstang på

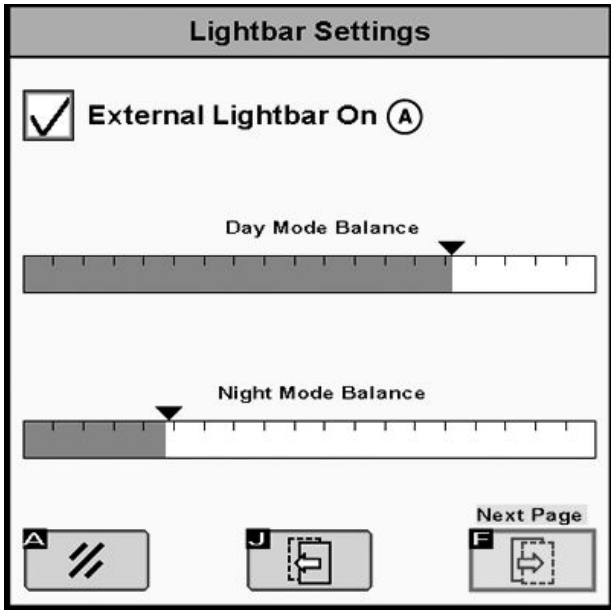

PC19691 —UN—03JUN14

HC94949,000050C -78-09JUN14-2/3

Konfigurer monteringsretningen til lysstangen – Denne innstillingen gjør det mulig å montere lysstangkonsollen opp ned. Når siden åpnes, tennes halvparten av lysene på lysstangen. Merk av i boksen (A) for retningen som lysene vises i.

A—Retning-avmerkingsboks

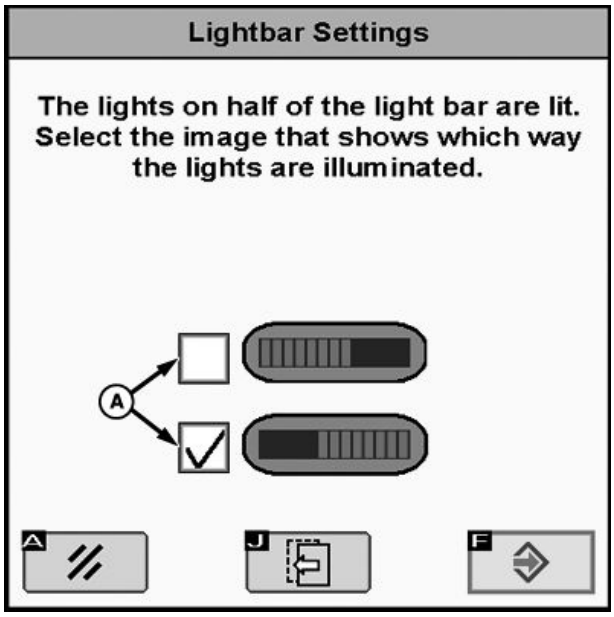

PC19692 —UN—09JUN14

HC94949,000050C -78-09JUN14-3/3

GS2 2600-skjerm og ledsagermodus for lysstang

I ledsagerkonfigurasjon med en GreenStar™ 2 2600-skjerm finnes det ingen egen oppsettside for GreenStar™-lysstangen.

Trinnstørrelsen angis i Generelle veiledningsinnstillinger.

Velg Meny > GreenStar™ 2 Pro > Veiledning > Veiledningsinnstillinger > Generelle innstillinger > Neste

Trinnstørrelse (A) – Angir avstandsverdien fra sporet til hvert felt på banepresisjonsindikatoren. Hvis skjermen brukes med en ekstern lysstang, angir Trinnstørrelse også verdien for utenfor spor-avstanden som hvert lys utgjør på lysstangen.

Lysstyrken til lysstangdiodene synkroniseres med skjermens lysstyrkeinnstilling.

A—Trinnstørrelse

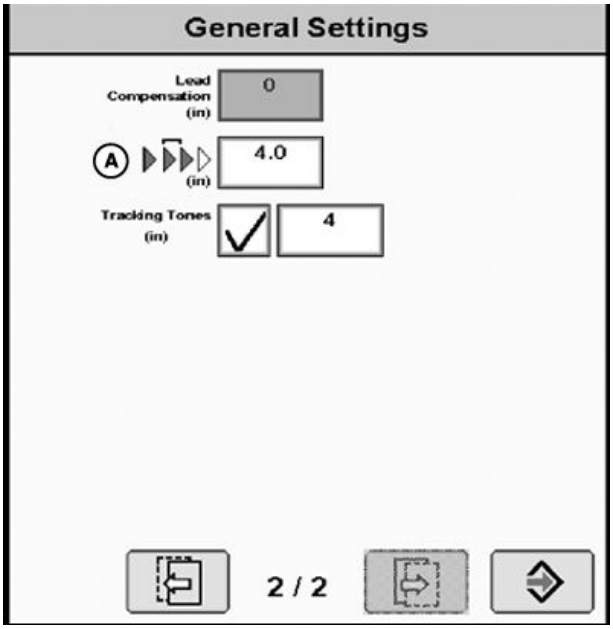

PC19693 —UN—03JUN14

GreenStar er et varemerke som tilhører Deere & Company

HC94949,000050D -78-09JUN14-1/1

GS3 2630-skjerm og ledsagermodus for lysstang

Velg Meny > GS3 > Veiledning > Veiledningsinnstillinger > Knappen Endre innstillinger for lysstang

Trinnstørrelse (A) – Angir avstandsverdien fra sporet til hvert felt på banepresisjonsindikatoren. Hvis skjermen brukes med en ekstern GreenStar™-lysstang, angir Trinnstørrelse også verdien for utenfor spor-avstanden som hvert lys utgjør på lysstangen.

Styr mot retning (B) – Hvis dette alternativet velges og lysene tennes til venstre for banepresisjonsindikatoren, må maskinen styres til venstre for å komme på linje med veiledningssporet.

Retning utenfor spor (C) – Hvis dette alternativet velges og lysene tennes til venstre for banepresisjonsindikatoren, må maskinen styres til høyre for å komme på linje med veiledningssporet.

A—Trinnstørrelse
B—Styr mot retning
C—Retning utenfor spor

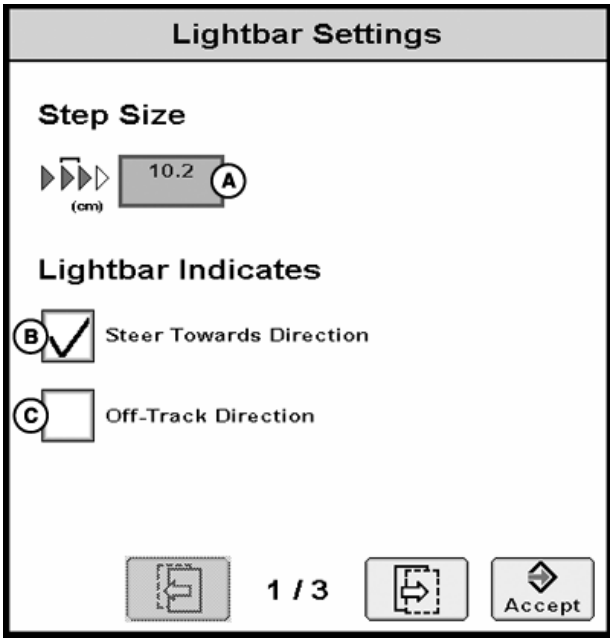

PC19613 —UN—13MAY14

GreenStar er et varemerke som tilhører Deere & Company

Fortsettes på neste side

HC94949,000050E -78-09JUN14-1/3

Ekstern lysstang på (A) – Merk av i boksen for å slå PÅ lysstangen.

Juster lysstyrken til lysstangen – Bruk innstilingen til å justere lysstyrken i forhold til skjermens lysstyrke. Lysstyrken til den eksterne lysstangen synkroniseres med skjermens lysstyrkeinnstilling. (For å justere innstillingen, se instruksjonshåndbok for GS3 2630-skjerm.)

A—Avmerkingsboks for Ekstern lysstang på

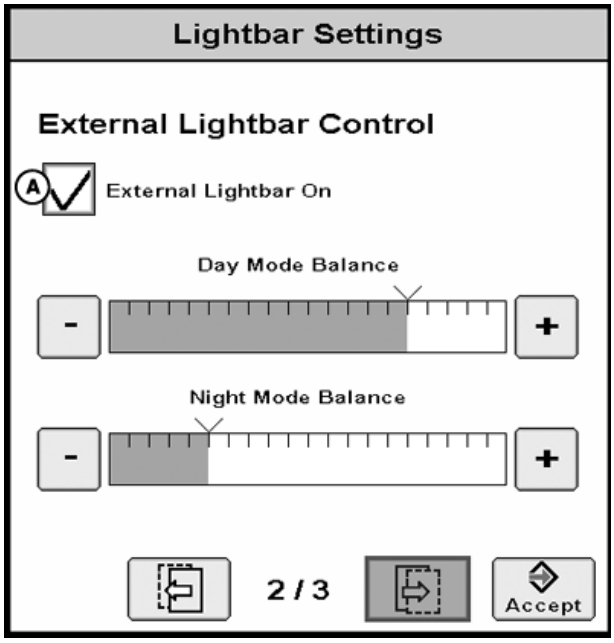

PC19614 —UN—27MAY14

HC94949,000050E -78-09JUN14-2/3

Konfigurer monteringsretningen til lysstangen – Denne innstillingen gjør det mulig å montere lysstangkonsollen opp ned. Når siden åpnes, tennes halvparten av lysene på lysstangen. Merk av i boksen (A) for retningen som lysene vises i.

A—Retning-avmerkingsboks

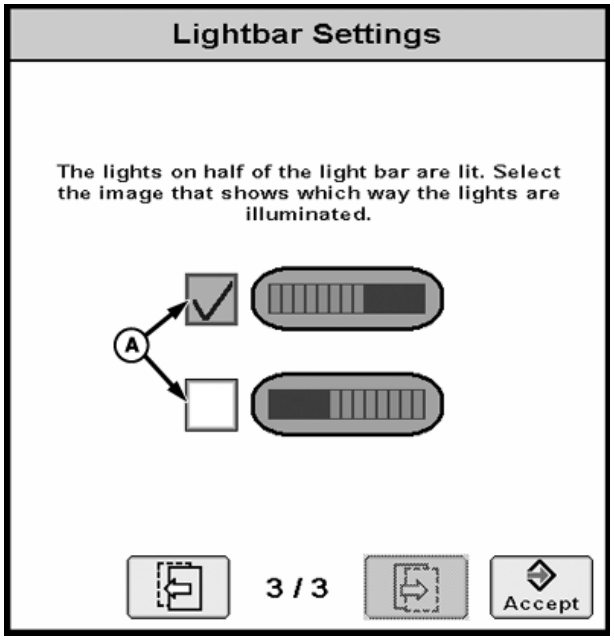

PC19615 —UN—09JUN14

HC94949,000050E -78-09JUN14-3/3

Lysstangspesifikasjoner

Sikkerhetsanvisning angående senere installering av elektrisk eller elektronisk utstyr og/eller komponenter.

Maskinen er utstyrt med elektroniske komponenter. Disse komponentene kan påvirkes av elektromagnetisk stråling fra annet utstyr. Slik påvirkning kan være skadelig, så ta hensyn til følgende sikkerhetsanvisninger:

Hvis elektriske og elektroniske apparater på et senere tidspunkt monteres på maskinen og kobles til anlegget ombord, må brukeren forsikre seg om hvorvidt monteringen påvirker elektronikk eller andre komponenter. Dette gjelder særlig for:

- Personlig datamaskin
- GPS-mottaker (globalt posisjoneringssystem)

I særdeleshet må elektriske/elektroniske komponenter som monteres på et senere tidspunkt, være i samsvar med den til enhver tid aktuelle utgaven av direktivet om elektromagnetisk kompatibilitet 89/336/EØF og ha CE-merke.

Ledningstrekk, montering og maksimalt tillatt strømtilførsel skal være fastsatt i monteringsinstruksen fra maskinens produsent.

ZX,OMSPFH,EMV -78-02DEC96-1/1

EU-samsvarserklæring

DEERE & COMPANY
Moline, Illinois U.S.A.

Personen som er navngitt nedenfor, erklærer at

Produkt: John Deere GreenStar™-lysstang

oppfyller alle relevante forskrifter og vesentlige krav i følgende direktiver:

Direktiv	Nummer	Sertifiseringsmetode
Direktivet om elektromagnetisk kompatibilitet	2004/108/EF	Vedlegg II av direktivet

Navn og adresse til den personen i Europa med autorisasjon til å sammenstille den tekniske konstruksjonsfilen:

Brigitte Birk
John Deere GmbH & Co. KG
Mannheim Regional Center (sentrale funksjoner)
John Deere Strasse 70
Mannheim, Tyskland D-68163
EUConformity@johndeere.com

Sted for erklæringen: Urbandale, Iowa

Dato for erklæringen: 27. mars 2013

Produksjonsenhet: John Deere Intelligent Solutions Group

Navn: Tilo Kempf

Tittel: Machine Control Development Manager

DXCE01 —UN—28APR09

CE

HC94949,0000490 -78-04JUN14-1/1

Identifisere datokode

Bruk datokoden (A) på produktmerket til å identifisere produksjonsdatoen. “YY" (B) identifiserer de siste to sifrene i produksjonsåret, og “WW” (C) identifiserer ukenummeret i kalenderens produksjonsår.

MERK: Ukenummeret for produksjon går fra 01 til 53.

Datokode		
YY	Siste to sifre i produksjonsår	Eksempel: **11** = 20**11** **12** = 20**12** **13** = 20**13**
WW	Ukenummer til kalenderens produksjonsår	Eksempel: 01, 02, 03 ...53

A—Datokode (produksjons-dato)
B—Siste to sifre i produksjonsår
C—Ukenummer til kalenderens produksjonsår

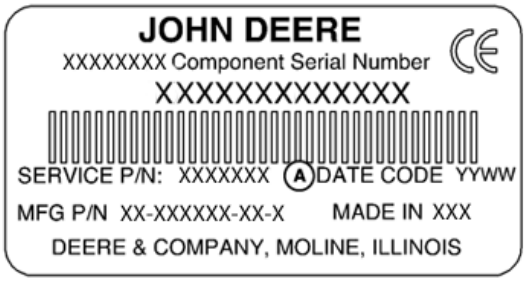

PC17568 —UN—16AUG13

Eksempel på produktmerke

PC17574 —UN—16AUG13

Eksempel på datokode

HC94949,0000342 -78-23AUG13-1/1

Tollunion – EAC

Informasjon for produkter med samsvarsmerke for tollunionens medlemsland

Produsent: DEERE & COMPANY
Moline, Illinois U.S.A.

Modell: John Deere GreenStar™-lysstang

Laget i USA.

Navn og adresse til godkjent representant i tollunionen for Russland, Hviterussland og Kasakhstan:
Selskap med begrenset ansvar
"John Deere Rus"

Adresse:
142050, Russland, Moscow region, Domodedovo district, Domodedovo, Beliye Stolbi micro district, vladenye "Warehouse 104," Building 2.

Kontakt din forhandler for teknisk støtte.

PC17575 —UN—16AUG13

EAC

HC94949,0000492 -78-02JUN14-1/1

Serienummer

Identifikasjonsmerke

Bokstavene og tallene på etiketten identifiserer komponenter eller komponentgrupper. Alle disse tegnene er nødvendige når man skal bestille deler eller identifisere et system eller en komponent for John Deeres produktstøtteprogram. Dessuten er disse opplysningene nødvendige for å få Lightbar-systemet tilbake til deg hvis det skulle bli stjålet.

Av disse årsakene, er det viktig at du er nøyaktig når du skriver ned disse tegnene.

OUCC002,00029A6 -78-18JUN08-1/1

Lightbar-konsollen

Merket er plassert under konsollen.

ZX1042240 —UN—15JUL08

OUCC002,00029A7 -78-18JUN08-1/1

Indeks

Side

B

Beskrivelse av lysdioder 15-1
Betjene lysstang
  Ledsagermodus 20-1, 20-3
  Skjermkonfigurasjon i ledsagermodus 20-1
  Sugekopp 10-2
Bruk av Lightbar
  Adjust-modus 15-3
  Angi et spor 15-3
  Hente frem en sporavstand 15-3
  Juster sporavstand 15-3
  Run-modus 15-3
  Setup-modus 15-3
  Sikringsbeskyttelse 15-6

I

Identifikasjonsmerke 30-1

L

Ledsagermodus
  GS2 1800-skjerm 20-1
  GS2 2600-skjerm 20-3
  GS3 2630-skjerm 20-3
  Opprinnelig GreenStar-skjerm 20-1
  Skjermkonfigurasjon 20-1

M

Montere lysstang
  Frittstående konfigurasjon 10-3
  Generelle anvisninger 10-1
  Skjermkonfigurasjon 10-4
  Sugekopp 10-2
  Veiledningssystem 10-1
Monteringsanvisninger 10-1

S

Serienummer
  Identifikasjonsmerke 30-1
  Konsoll 30-1
Sikkerhet, trinn og grep
  Bruk trinn og grep korrekt 05-2
Sikringsbeskyttelse 15-6
Sugekopp 10-2
Systembeskrivelse 15-1

V

Veiledningssystem
  Frittstående konfigurasjon 10-3
  Lysstang 10-1
  Skjermkonfigurasjon 10-4

John Deere Service holder hjulene i gang

Reservedeler fra John Deere

Vi hjelper deg med originale John Deere-deler så raskt som mulig.

Derfor har vi et stort og variert delelager — for å møte ditt behov.

TS100 —UN—23AUG88

DX,IBC,A -78-04JUN90-1/1

Det rette verktøyet

Presisjonsverktøy og testutstyr gjør oss i stand til å lokalisere og reparere driftsforstyrrelser raskt. . . det sparer både tid og penger.

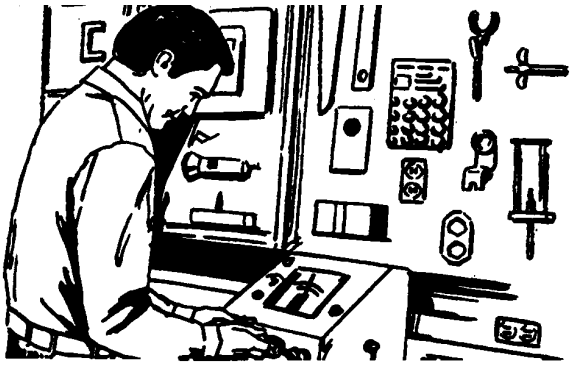

TS101 —UN—23AUG88

DX,IBC,B -78-04JUN90-1/1

Velkvalifiserte teknikere

Skolen er aldri slutt for John Deeres servicefolk.

Det holdes kurs regelmessig for å sikre at våre servicefolk kjenner sine maskiner og hvordan justeringer og reparasjoner utføres.

Resultatet?

Erfaring du kan stole på!

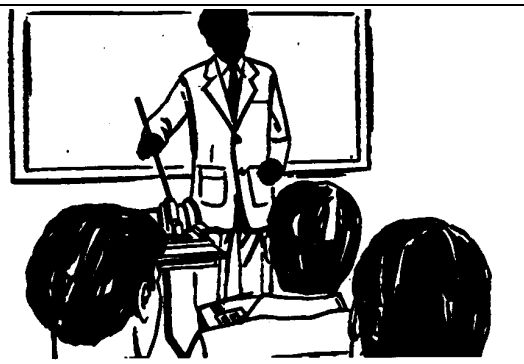

TS102 —UN—23AUG88

DX,IBC,C -78-04JUN90-1/1

Rask service

Vårt mål er å yte rask og effektiv service, når og hvor du ønsker det.

Vi kan foreta reparasjon hos deg eller hos oss, avhengig av omstendighetene: Bruk oss, stol på oss.

JOHN DEEREs SERVICEAPPARAT: Vi er der når du trenger oss.

TS103 —UN—23AUG88

DX,IBC,D -78-04JUN90-1/1