GreenStar™ ljusramp

INSTRUKTIONSBOK

GreenStar™ ljusramp

OMPFP14229 UTGÅVA F4 (SWEDISH)

John Deere Ag Management Solutions
PRINTED IN U.S.A.

Introduktion

Inledning

VÄLKOMMEN TILL GREENSTAR PRECISIONSLANT-BRUK från John Deere. ”GreenStar™ Lightbar” är ett användarvänligt styrsystem.

LÄS NOGA IGENOM INSTRUKTIONSBOKEN och lär dig hantera och underhålla GreenStar™ Lightbar-systemet på rätt sätt. Felaktig hantering kan leda till person- eller maskinskada.

INSTRUKTIONSBOKEN bör alltid finnas till hand och ska följa John Deere GreenStar™ Lightbar-systemet vid ägarbyte.

Beteckningarna HÖGER och VÄNSTER gäller i maskinens körriktning framåt.

ANTECKNA MASKINENS KOMPLETTA SERIENUMMER (siffror och bokstäver) på härför avsedd plats i sektionen ”Serienummer”. Det kompletta numret behövs vid eventuella försäkringsfrågor. Likaså behövs serienumret av återförsäljaren vid reservdelsbeställning. Av säkerhetsskäl bör serienumren även noteras på annan plats.

Systemet täcks av en FABRIKSGARANTI under förutsättning att utrustningen används och underhålls enligt anvisningarna i denna instruktionsbok. Garantinvillkoren för GreenStar™ Lightbar-komponenterna förklaras på garantisedeln som erhålls av återförsäljaren.

Garantin innebär att John Deere åtgärdar produktfel som uppstår inom garantiperioden. I vissa fall kan systemet omfattas av John Deere modifieringsprogram utanför garantitiden, ofta utan kostnad för kunden. Om GreenStar™ Lightbar-systemet missbrukas, eller modifieras så att gällande fabriksspecifikationer ändras, upphör garantin att gälla och kan resultera i att utrustningen inte kommer att omfattas av eventuella modifieringar.

VIKTIGT: Instruktionsboken innehåller all nödvändig information för rätt användning av GreenStar™ Lightbar-systemet.

VI ÖNSKAR MYCKET NÖJE med ditt nya GreenStar™ Lightbar-system från John Deere!

GreenStar är ett Deere & Company varumärke

OUCC002,0002982 -67-18JUN08-1/1

Innehåll

Sida

Säkerhet
Varningssymbol 05-1
Varningstexter.....05-1
Följ säkerhetsanvisningarna.....05-1
Arbeta säkert 05-2
Korrekt användning av steg och räcken 05-2
Hantera elektroniska komponenter och fästen med försiktighet 05-3
Säker användning av styrningssystem.....05-3
Korrekt användning av säkerhetsbälte 05-4

Installation av ljusramp
Ljusrampens styrsystem.....10-1
Allmänna monteringsanvisningar 10-1
Användning av ljusrampens sugkopp.....10-2
Programmering av fristående ljusrampssystem ..10-3
Programmering av ljusrampssystemets monitor 10-4

Ljusramp, användning
Beskrivning på ljusrampssystem 15-1
Lightbar — systemfunktioner.....15-3
Lightbar — säkringsskydd 15-6

Programmering av monitorn i ledsagarläget
Användning av ljusrampssystemet i ledsagarläget.....20-1
Ledsagarläge mellan Ursprunglig GreenStar™-monitor och ljusramp 20-1
Ledsagarläge mellan GS2 1800-monitor och ljusramp.....20-1
Ledsagarläge mellan GS2 2600-monitor och ljusramp.....20-3
Ledsagarläge mellan GS3 2630-monitor och ljusramp.....20-3

Ljusramp, specifikationer
Säkerhetsmeddelande avseende påföljande installation av elektriska och elektroniska anordningar och/eller komponenter.....25-1
EG-försäkran om överensstämmelse.....25-1
Identifiera datumkod.....25-2
Tullunion – EAC.....25-2

Serienummer
Serienummerskylt.....30-1
Lightbar-konsol.....30-1

Originalinstruktionsbok. All information, alla illustrationer och specifikationer i denna handbok baserar på den senast tillgängliga informationen vid tiden för publiceringen. Rätten att när som helst och utan tillkännagivelse göra förändringar förbehålles.

COPYRIGHT © 2014
DEERE & COMPANY
Moline, Illinois
All rights reserved.
A John Deere ILLUSTRUCTION ® Manual

Varningssymbol

Detta är varningssymbolen. Den finns både på maskinen och i denna bok och varnar för risken för personskador.

Undvik olyckor genom att alltid följa säkerhetsföreskrifterna.

T81389 —UN—28JUN13

DX,ALERT -67-29SEP98-1/1

Varningstexter

Ordet VARNING används tillsammans med varningssymbolen och varnar för allvarlig olycksrisk.

Maskinen är försedd med varningsdekaler där olycksrisken är som störst. Det kan även finnas varningsdekaler med allmänna säkerhetsföreskrifter. I denna bok används VARNING för att påkalla uppmärksamhet för olycksrisk.

TS187 —67—30SEP88

DX,SIGNAL -67-03MAR93-1/1

Följ säkerhetsanvisningarna

Läs noggrant alla säkerhetsanvisningar i den här handboken och på maskinens varningsdekaler. Håll varningsdekalerna i gott skick. Ersätt saknade eller skadade varningsdekaler. Kontrollera att nya utrustningskomponenter och reparerade delar är utrustade med aktuella varningsdekaler. Ersättningsdekaler finns alltid tillgängliga hos din John Deere-återförsäljare.

Det kan finnas ytterligare säkerhetsinformation som inte är tryckt i denna instruktionsbok på de delar eller komponenter som inte är tillverkade av John Deere.

Lär dig grundligt hur maskinen ska manövreras och reglagen ska användas. Låt inte någon manövrera fordonet utan instruktioner.

Håll fordonet i gott arbetsskick. Otillbörlig modifiering av maskinen kan leda till nedsatt funktion och/eller säkerhet, och påverka maskinens livslängd.

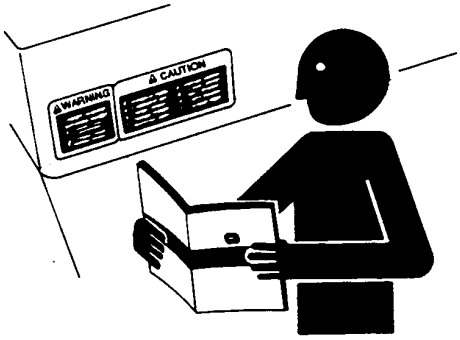

TS201 —UN—15APR13

Om det är någon del av den här handboken som du inte förstår och därför behöver hjälp, kontakta din John Deere-återförsäljare.

DX,READ -67-16JUN09-1/1

Arbeta säkert

Läs den aktuella servicesektionen i denna bok innan arbetet påbörjas. Arbetsplatsen skall vara ren och torr.

Smörj eller utför aldrig någon service eller justering på maskinen medan den är i arbete. Håll händer, fötter och kläder borta från rörliga delar. Koppla ur drivningarna och manövrera spakarna för att göra hydraulsystemet trycklöst. Sänk ned eventuellt redskap till marken. Stäng av motorn. Tag ur startnyckeln. Låt maskinen svalna.

Palla på ett säkert sätt delar som måste lyftas för service.

Se över komponenterna regelbundet och se till att de är riktigt monterade. Skador skall åtgärdas omedelbart. Ersätt slitna och skadade delar. Rengör maskinen regelbundet från fett, olja och växtrester.

Med självgående utrustning, koppla alltid först från batterijordkabeln (-) innan arbete på elsystemet eller svetsningsarbete påbörjas.

Med bogserade redskap, koppla alltid först från kabelhärvorna mellan redskapet och maskinen innan arbete på elsystemet eller svetsningsarbete påbörjas.

TS218 —UN—23AUG88

DX,SERV -67-17FEB99-1/1

Korrekt användning av steg och räcken

Minska risken för att ramla genom att vara vänd mot maskinen när du kliver på och av. Se till att ha kontakt vid 3 punkter på steg och räcken.

Var extra försiktig när steg och räcken är täckta med lera, snö eller fukt eftersom detta ökar risken för att halka. Hål stegen rena från fett eller olja. Hoppa aldrig när du lämnar maskinen. Kliv aldrig på eller av en maskin som är i rörelse.

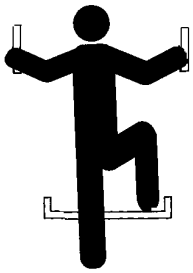

T133468 —UN—15APR13

DX,WW,MOUNT -67-12OCT11-1/1

Hantera elektroniska komponenter och fästen med försiktighet

Allvarliga skador kan uppstå vid fall under monteringen eller avlägsnandet av elektroniska komponenter som är monterade på utrustningen. Använd en stege eller en plattform för att lätt komma åt monteringsplatsen. Använd stabila och säkra fästen för händer och fötter. Montera eller avlägsna aldrig komponenter i våta eller isiga väderförhållanden.

Använd en godkänd stege vid montering eller underhållsarbete av en RTK-basstation som befinner sig på ett torn eller annan hög placering.

Vid montering eller underhållsarbete av en GPS-mast som används på ett redskap, använd korrekt lyftutrustning och bär lämplig skyddsutrustning. Masten är mycket tung och kan vara svår att hantera. Det krävs två personer för arbetet om monteringsplatserna inte kan nås från marken eller från en serviceplattform.

TS249 —UN—23AUG88

DX,WW,RECEIVER -67-24AUG10-1/1

Säker användning av styrningssystem

Styrningssystemet får inte användas på allmän väg. Stäng alltid av (inaktivera) styrningssystemet före körning på allmän väg. Försök inte sätta igång (aktivera) ett styrningssystem under körning på allmän väg.

Styrningssystem är avsedda som hjälp till en mer effektiv funktion under fältarbeten. Föraren är alltid ansvarig för maskinens bana. Styrningssystem varken uppfattar eller förhindrar kollisioner med hinder eller andra maskiner automatiskt.

Styrningssystem inkluderar alla tillämpningar, som gör styrningen av maskinen automatisk. Detta inkluderar men begränsas inte till AutoTrac™, iGuide™, iTEC™ Pro, AutoTrac™ Universal (ATU), RowSense™ och Machine Sync.

Undvik personskador genom att:

- aldrig hoppa av eller på maskinen under gång,
- kontrollera att maskinen, redskapet och styrningssystemet är rätt inställda,
  - kontrollera att noggranna gränser har definierats om iTEC™ Pro används,
  - kontrollera att följarens hempunkt har kalibrerats med tillräckligt avstånd mellan fordonen om maskinsynkronisering används,
- vara på alerten och vara uppmärksam på omgivningen,
- ta över kontrollen av ratten, när så behövs, för att undvika faror på fältet, åskådare, annan utrustning eller andra hinder,
- upphöra med verksamheten om det är svårt att köra maskinen eller att se människor eller hinder framför maskinen p.g.a. dålig sikt,
- ta fältförhållandena, sikten och maskinens utförande med i beräkningen vid valet av hastighet.

AutoTrac är ett varumärke som tillhör Deere & Company
iGuide är ett varumärke som tillhör Deere & Company
iTEC är ett varumärke som tillhör Deere & Company
RowSense är ett varumärke som tillhör Deere & Company

JS56696,0000ABC -67-02DEC13-1/1

Korrekt användning av säkerhetsbälte

Varning för skador eller dödsfall om maskinen välter.

Denna maskin är utrustad med ett överstörtningsskydd (ROPS). ANVÄND säkerhetsbältet under drift med överstörtningsskyddet.

- Håll i bälteslåset och dra säkerhetsbältet över kroppen.
- Sätt in spärrhaken i bälteslåset. Lyssna efter ett klick.
- Ryck i säkerhetsbältes spärrhake för att försäkra dig om att det sitter ordentligt.
- Dra säkerhetsbältet över höfterna.

Ersätt hela säkerhetsbältet om fästdelar, spänne, bälte eller spole uppvisar skador.

Säkerhetsbältet och fästdelar måste inspekteras årligen. Var uppmärksam på lösa delar eller skador på bältet, såsom skåror, nötta ställen, onormalt slitage, missfärgning eller avskavningar. Använd endast utbytesdelar som godkänts för traktorn. Kontakta din John Deere-återförsäljare.

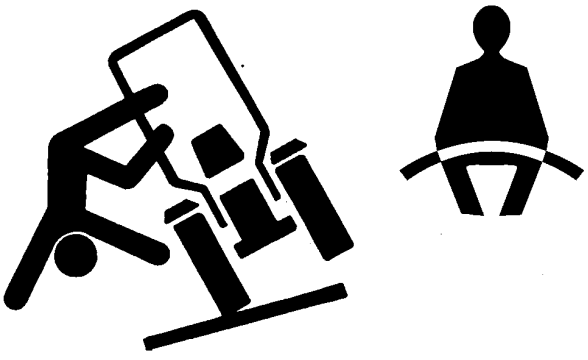

DX,ROPS1 -67-22AUG13-1/1

Ljusrampens styrsystem

ZX1044380 —UN—30JUN10

GreenStar™-ljusrampen visar ditt läge på fältet i förhållande till det spår du lade upp första gången du passerade genom fältet. Med hjälp av lysdioderna på ljusrampens monitorn vet du åt vilket håll du ska styra, för att spåret ska vara parallellt med det föregående.

Ljusrampssystemet kan användas fristående med endast en Star Fire-mottagare eller det kan användas med en GreenStar™-monitor tillsammans med GPS-mottagaren (ledsagarläget). Se ”Programmering av fristående ljusrampssystem” eller ”Programmering av ljusrampssystemets monitor” och ”Programmering av monitorn i ledsagarläget” i detta avsnitt.

OBS: Lutningsvinkeln för ljusrampsmonitorn kan justeras.

OUCC002,0002DFD -67-30JUN10-1/1

Allmänna monteringsanvisningar

Följ dessa riktlinjer för att kunna montera och underhålla GreenStar™-ljusrampssystemet på rätt sätt:

- Installera den så att föraren kan nå den.
- Täck inte över dekaler eller varningslampor.
- Skym inte förarens sikt.
- Förvara inte i direkt solsken.
- Spruta inte högtrycksvatten på ljusrampen.
- Använd inte fräna kemikalier (såsom lösningsmedel eller bensin) eller ej-godkända rengöringsmedel för gummi eller tillsatsmedel till att rengöra sugkoppen. Kontakta John Deere-återförsäljaren.

GreenStar™-ljusrampens sugkopp är avsedd att sättas fast på traktorns vindruta.

VIKTIGT: Fel hantering eller användning kan skada sugkoppen eller annars skapa tillstånd, som kunde leda till att sugkoppen inte fungerar och lossnar oförväntat.

- Låt inte någonting komma i vägen för kolvens fria rörelse, när sugkoppen sitter fast. Detta kan förhindra, att den röda linjen varnar användaren för förlust av vakuumet.
- Ta bort ljusrampen och sugkoppen från vindrutan, när de inte används.
- Håll sugkoppen ren.
- Återmontera sugkoppen varje dygn.

OBS: Läs även anvisningarna och varningarna i sugkoppens bruksanvisning.

OUCC002,0002DFE -67-30JUN10-1/1

Användning av ljusrampens sugkopp

VIKTIGT: Sugkoppen kan användas i temperaturer från -18 till 49 °C (0 till 120 °F). Fukt eller föroreningar kan reducera sugkoppens glidmotstånd. Den röda linjeindikatorn (A) är inte särskilt pålitlig vid höjder över 1 500 m (5000 ft).

Läs även anvisningarna och varningarna i sugkoppens bruksanvisning.

Den manuella pumpen avlägsnar luften mellan gummidynan och vindrutan. En röd linje (A) på pumpkolven (B) tjänar som en vakuum-indikator.

De två utlösningsflikarna (C) lossar sugkoppen helt.

OBS: En backventil låter föraren pumpa upp sugkoppen, utan att den behöver tas loss från vindrutan.

1. **Fastsättning:**

   Rengör vindrutan och, om så behövs, insidan av sugkoppen.

2. Placera sugkoppen så att den röda linjen (A) blir synlig, om den skulle uppträda (vakuumförlust), medan sugkoppen är fastsatt.

3. Pumpa kolven (B) tills sugkoppen sitter ordentligt fast. Stoppa pumpningen så snart den röda linjen (A) inte syns längre.

4. Kontrollera kolven (B) ofta för att säkerställa att sugkoppen sitter ordentligt fast. Om den röda linjen visar sig, pumpa kolven tills den röda linjen inte längre syns.

ZX1044377 —UN—30JUN10

A—Röd linje
B—Pumpkolv
C—Utlösningsflik

OBS: Återmontera sugkoppen varje dygn.

1. **Losstagning:**

   Håll fast ljusrampen med ena handen.

2. Dra i en av utlösningsflikarna (C) tills sugkoppen lossnar helt.

OUCC002,0002DFF -67-30JUN10-1/1

Programmering av fristående ljusrampssystem

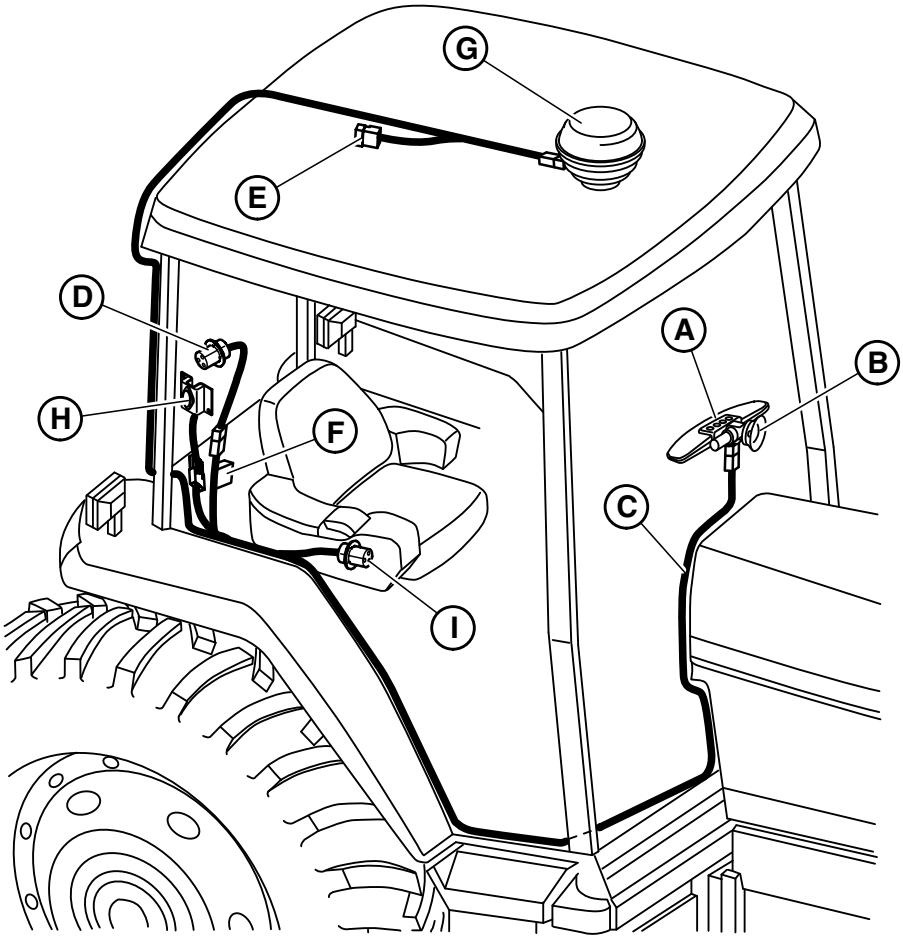

Fristående kabelhärvdragning

A—Ljusramp
B—Sugkopp
C—Strömförsörjnings-kabelhärva
D—Adapterkabel- härva (om så behövs)
E—CAN-buss aktiv nätterminator
F—Säkring på 10 A
G—StarFire-mottagare
H—Undertryckningsdiod
I— Service ADVISOR™ -diagnosadapter/ -anslutningsdon

OBS: Anslut adapterkabelhärvan (D) till det extra uttagets anslutningsdon.

Använd buntband till att sätta fast kabelhärvan (C).

OUCC002,0002E00 -67-30JUN10-1/1

Programmering av ljusrampssystemets monitor

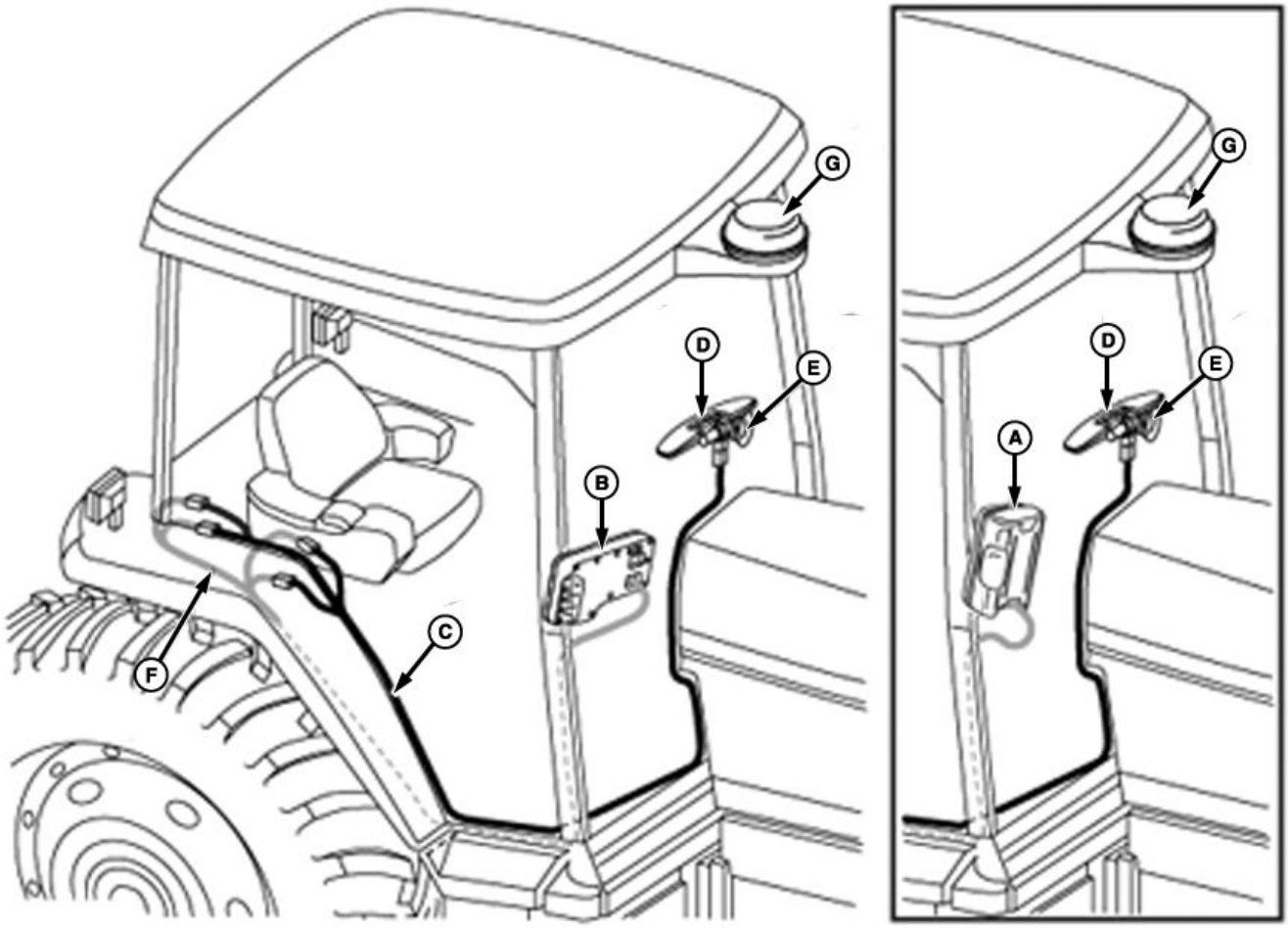

A—Ursprunglig GreenStar™-monitor
B—GreenStar™ 2 1800-monitor
C—Kabelhärva till höger manöverbord
D—Ljusramp
E—Sugkopp
F—GreenStar™-färdig kabelhärva, anslutningsdon med 2 och 4 stift
G—StarFire™ -mottagare

OBS: Ursprunglig GreenStar™ (A), GS2 1800 (B), GS2 2600 och GS3 2630-monitorer är tillval. Tillsammans med den högra kabelhärvan (C) kan ljusrampssystemet användas i det fristående eller ledsagarläget (se avsnittet ”Programmering av monitorn i ledsagarläget”).

Kontakta återförsäljaren angående de adapterkabelhärvor som krävs för installationen på en del självgående sprutor.

GreenStar är ett varumärke som tillhör Deere & Company

Fortsättning på nästa sida

HC94949,0000503 -67-09JUN14-1/2

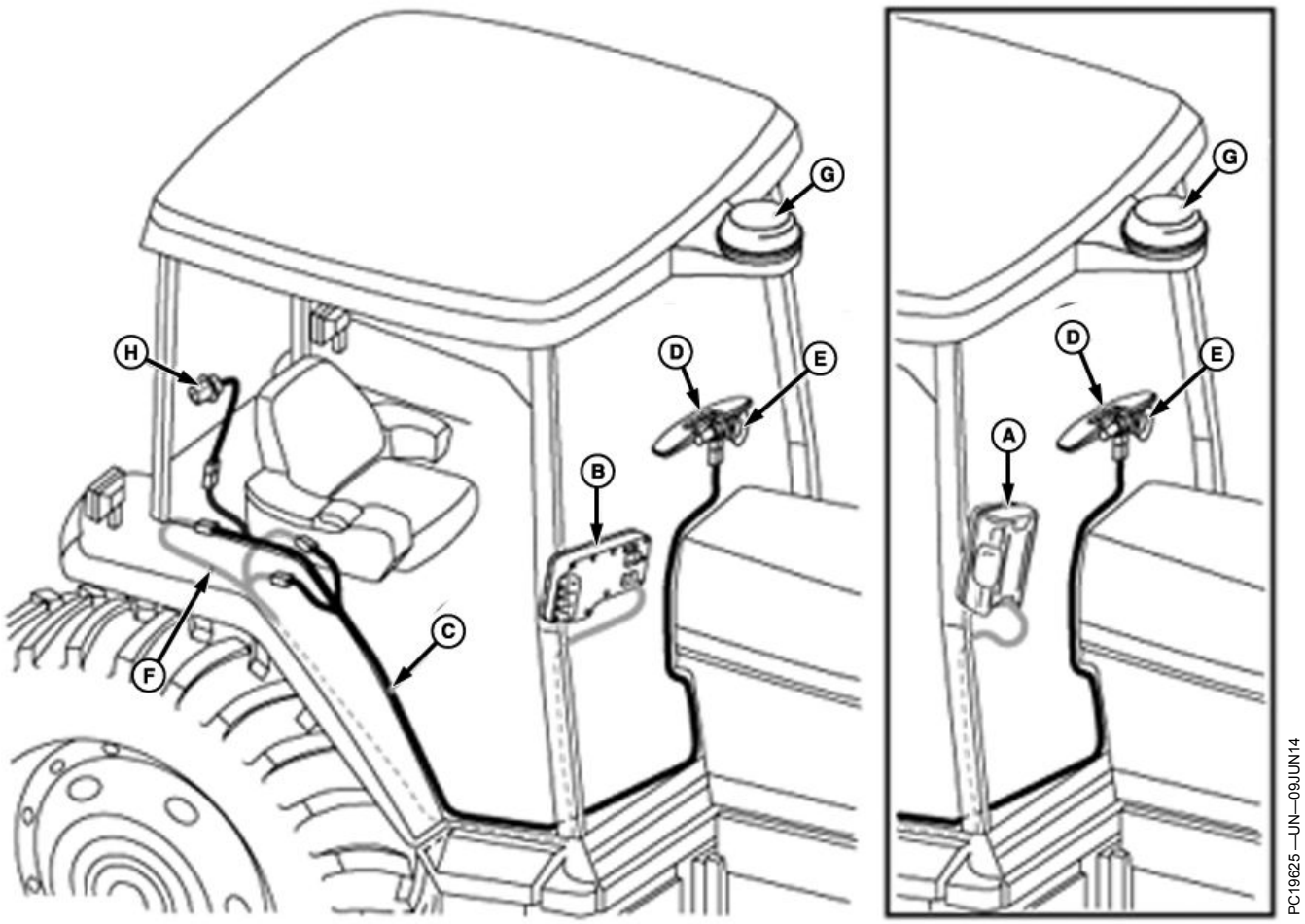

A—Ursprunglig GreenStar™-monitor
B—GS2 1800-monitor
C—Kabelhärva till höger manöverbord
D—Ljusramp
E—Sugkopp
F—GreenStar™-färdig kabelhärva, anslutningsdon med 2 och 4 stift
G—StarFire™ -mottagare
H—Adapterkabelhärva

HC94949,0000503 -67-09JUN14-2/2

Beskrivning på ljusrampssystem

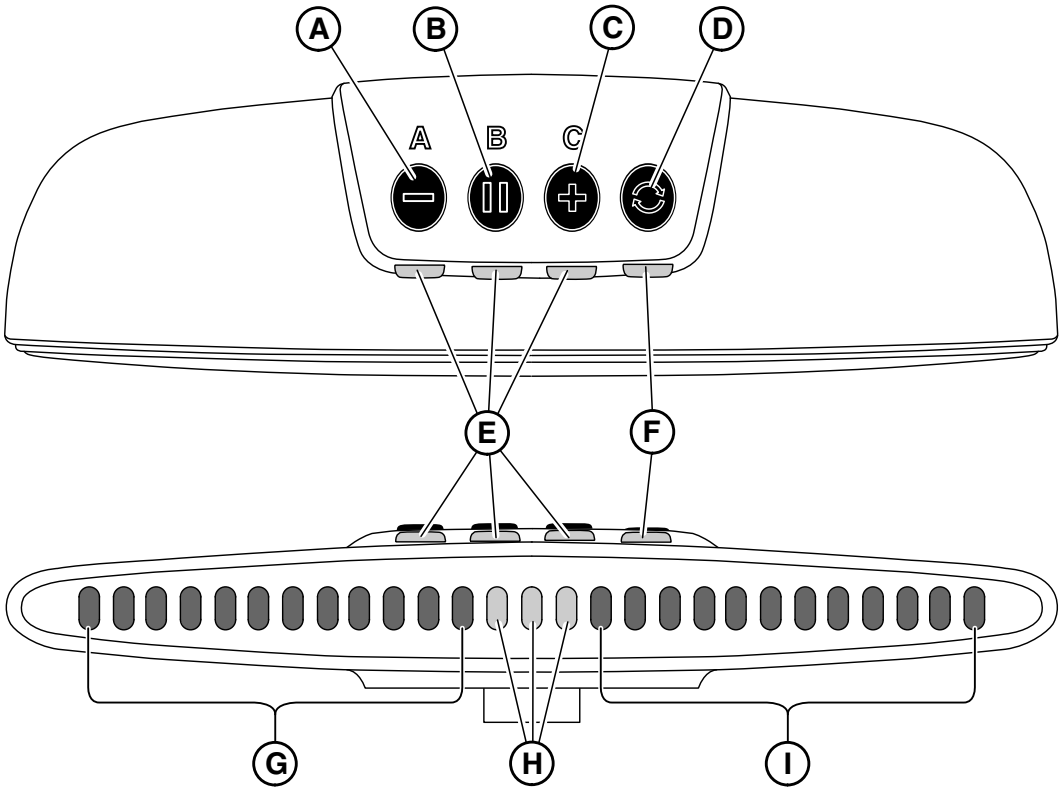

ZX1041592 —UN—16APR08

A—Inställningspunkt A/knapp för minskning av lysdiodljusstyrka/minskning av avstånd
B—Inställningspunkt B/knapp för mittspår
C—Inställningspunkt C/knapp för ökning av lysdiodljusstyrka/ökning av avstånd
D—Lägesknapp
E—Lysdiodindikator för förarinmatning
F—Lysdiodindikator för GPS-signalkvalitet
G—Lysdiodindikatorer för spårningsförskjutning, vänster sida/minskning av spårning (röda)
H—Lysdiodindikatorer för mittspårning (gröna)
I— Lysdiodindikatorer för spårningsförskjutning, höger sida/ökning av spårning (röda)

OBS: Vid starten utför lyktrampen ett 5 sekunder långt lysdiodprov med samtliga lysdioder tända.

Ljusrampssystemet är avsett att anslutas till fordonets CAN-buss eller fungera som ett fristående system och det kan användas med eller utan en GreenStar™-monitor tillsammans med StarFire GPS-mottagaren (se ”Programmering av fristående ljusrampsystem” eller ”Programmering av ljusrampssystemets monitor” i detta avsnitt).

OBS: Närhelst en monitor upptäcks på CAN-bussen, ställs ljusrampen in på ledsagarläget. I detta läge är knapparna på ljusrampen inaktiverade och all styrningsinställning utförs i GreenStar™-monitorn (se instruktionsboken för vederbörlig monitor).

Ljusrampen slås på med tändningsnyckeln.

⚠ VARNING: Ljusrampssystemet MÅSTE stängas av under transport på vägar. Håll Lägesknappen (D) intryckt i 2 sekunder för att stänga av ljusrampen.

Som ett fristående system kan ljusrampen användas i tre olika lägen genom att trycka på Lägesknappen (D). Beroende på det valda läget kommer knapparna (A), (B) och (C) att ha olika funktioner (se ”Användning av ljusrampssystemet” i detta avsnitt).

1. **Användningsläget:** Låter föraren justera lysdiodernas ljusstyrka med hjälp av knapparna (A) eller (C), eller utföra ett mittspår med hjälp av knappen (B).
2. **Inställningsläget:** Låter föraren ställa in spårning med hjälp av knapparna (A), (B) eller (C).
3. **Justeringsläget:** Låter föraren ställa in avståndet mellan spår med hjälp av knapparna (A) eller (C).

Fortsättning på nästa sida

OUCC002,0002E03 -67-29JUN10-1/2

VIKTIGT: Ljusrampssystemet kontrollerar GPS-signalens kvalitet. Antingen WAAS, EGNOS, SF1 eller SF2 krävs för att det ska fungera. Utan den erforderliga differentialkvaliteten visas inga navigeringslysdioder på ljusrampen.

StarFire Configurator-programvara är tillgänglig från Stellar Support (http://stellarsupport.deere.com) så att SF1- och SF2-signaler kan aktiveras och ställas in från en bärbar dator. Ytterligare en kabelhärva krävs – kontakta John Deere-återförsäljaren.

Lysdioden (F) under Lägesknappen (D) anger GPS-signalens kvalitet på följande sätt:

Grön = Bra kvalitet – stor precision.

Gul = Låg precision.

Blinkande gul = signal tillgänglig men otillräcklig för att driva parallellspårningen.

Röd = ingen GPS-signal tillgänglig.

Blinkande röd = ingen GPS-mottagare uppfattad.

VIKTIGT: Ljusrampssystemet kan fortfarande användas, när lysdioden (F) blinkar gult, men precisionen är lägre (reducerad kvalitet i GPS-signalen).

VIKTIGT: Spårningsnavigering med lysdioderna är enbart möjlig vid styrning framåt till den önskade banan. Ljusrampssystemet fungerar inte när fordonet backar.

Vid den första starten är fabriksinställningarna:

- Avstånd mellan spår = 5 m (16 ft 4.8 in.)

OUCC002,0002E03 -67-29JUN10-2/2

Lightbar — systemfunktioner

Lightbar-systemet har tre funktioner.

RUN (körning) (I) aktiveras automatiskt (normal funktion) om en giltig inställning har gjorts (se avsnittet ”RUN-funktion (körning)”).

OBS: Om ingen giltig inställning finns lagrad, aktiverar systemet automatiskt SETUP-funktionen.

Tryck på funktionsknappen (D) för att välja **SETUP (inställning)** (II). **A-** knappens kontrollampa tänds för att bekräfta den valda funktionen (se avsnittet ”SETUP-funktion (inställning)”).

Tryck på funktionsknappen (D) för att välja **Justeringsfunktion** (III). **A-** och **C-** knapparnas kontrollampor tänds för att bekräfta den valda funktionen (se avsnittet ”Justeringsfunktion”).

I— RUN-funktion (körning)
II— SETUP-funktion (inställning)
III— Justeringsfunktion
D—Funktionsknapp

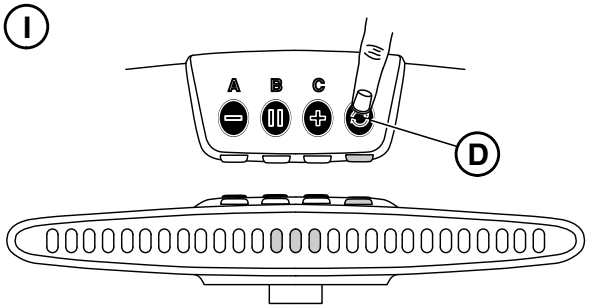

ZX1041593

RUN-funktion (körning)

ZX1041593 —UN—16APR08

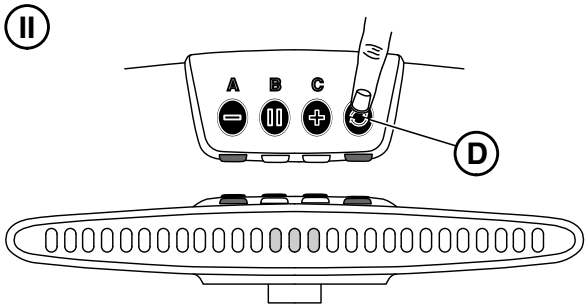

ZX1041601

SETUP-funktion (inställning)

ZX1041601 —UN—16APR08

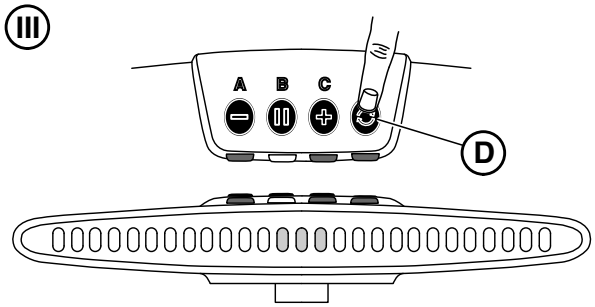

ZX1041602

Justeringsfunktion

ZX1041602 —UN—16APR08

Fortsättning på nästa sida

OUCC002,00029B1 -67-07JUL08-1/4

RUN-funktion (körning)

RUN-funktionen aktiveras automatiskt under normal körning om en giltig inställning finns lagrad. Kontrollera att RUN-funktionen är aktiv. Ingen av kontrollamporna under knapparna **A**, **B** eller **C** lyser. Vid behov, tryck på knappen (D) för att släcka kontrollamporna under **A**, **B** eller **C** knappen. Välj RUN-funktionen för att:

- Minska/öka spårindikatorernas ljusstyrka genom att trycka på knappen (A) eller (C).
- Gör en mittlinjesspårning genom att trycka på knappen (B).
  - Systemet aktiverar spårindikatorerna (F). Vid körning i en rak linje lyser dessa indikatorerna.
  - Vid en spårförskjutning åt höger aktiverar systemet de vänstra spårförskjutningsindikatorerna (E) proportionellt till förskjutningen (varje aktiverad indikator visar cirka 10 cm förskjutning). Indikatorn informerar föraren att han måste styra åt vänster tills alla indikatorerna (E) har släckts.
  - Vid en spårförskjutning åt vänster aktiverar systemet de högra spårförskjutningsindikatorerna (G) proportionellt till förskjutningen (varje aktiverad indikator visar cirka 10 cm förskjutning). Indikatorn informerar föraren att han måste styra åt höger tills alla indikatorerna (G) har släckts.

Spårfinnarfunktion:

För att hjälpa föraren att finna spåret på vändtegen, övergår spårindikatorerna (E) eller (G) från ett fast sken till att blinka varje gång max. inställningen överskrids. Blinkfrekvensen indikerar avståndet från spåret:

- Ju närmre spåret föraren kör, desto högre frekvens.
- Ju längre bort från spåret föraren kör, desto lägre frekvens.

OBS: Spårindikatorerna börjar blinka på ett avstånd av 1,3 m från spåret vid 10 Hz och ändras till 1 Hz vid spårvidd/2.

A—Knapp för minskning av indikatorenas ljusstyrka
B—Mittlinjesknapp
C—Knapp för ökning av indikatorernas ljusstyrka
D—Funktionsknapp
E—Spårförskjutning åt vänster, spårindikatorer (röda)
F—Mittlinjesindikatorer (gröna)
G—Spårförskjutning åt höger, spårindikatorer (röda)

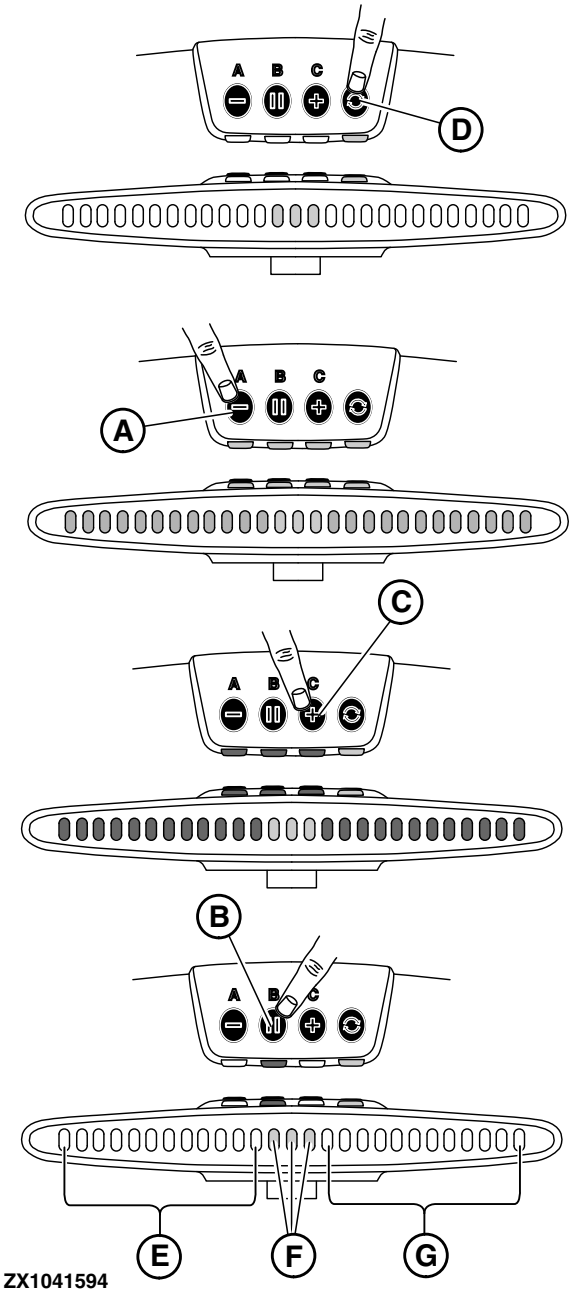

RUN-funktion (körning)

Fortsättning på nästa sida

OUCC002,00029B1 -67-07JUL08-2/4

SETUP-funktion (inställning)

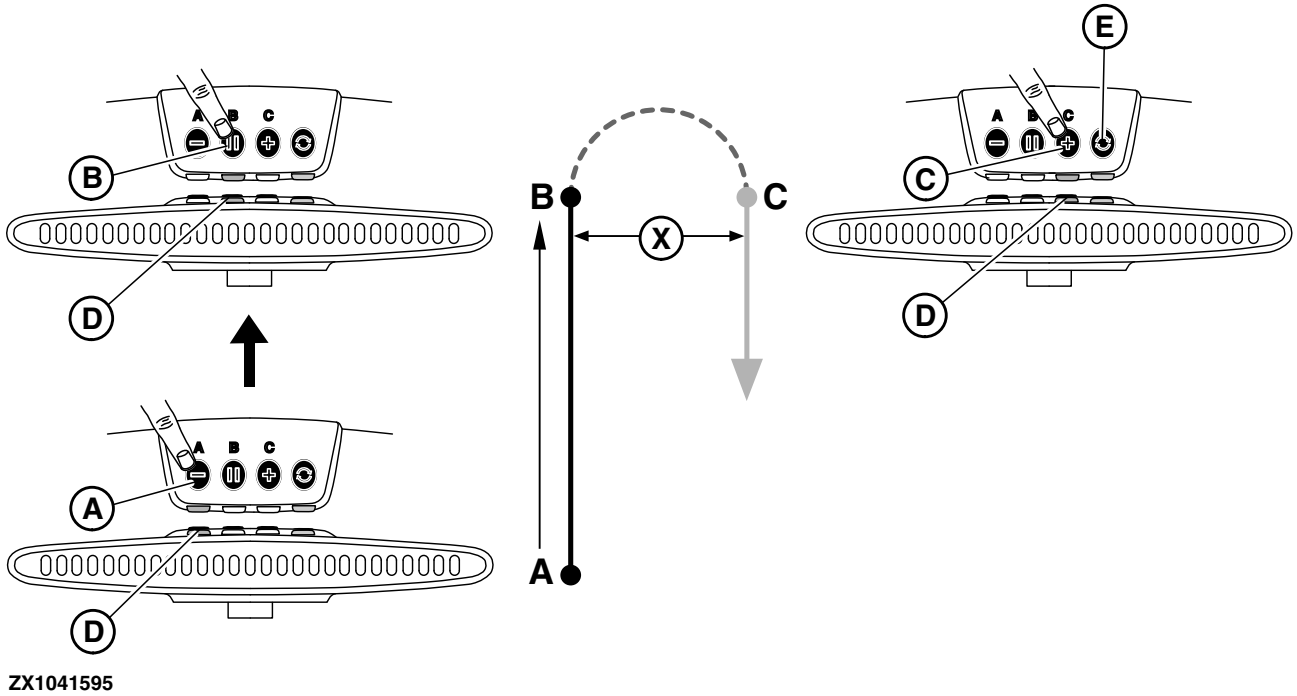

Körning — SETUP-funktion

A—Knapp, inställning av punkt A
B—Knapp, inställning av punkt B
C—Knapp, inställning av punkt C
D—Kontrollampa
E—Funktionsknapp
X—Spårvidd

Efter start, tryck på knappen (E) för åtkomst av SETUP-funktionen (inställning). **A**-knappens kontrollampa tänds för att bekräfta den valda funktionen. Välj denna funktionen för att:

- **Göra en initial inställning.** Föraren måste fastställa punkterna A, B och C (se bilden). Punkterna A och B används för att beräkna avståndet till vändtegen och punkten C för att beräkna spårvidden, dvs. avståndet (X) mellan parallella spår. Gör enligt följande:

a. Kontrollampan under knappen (A) tänds och väntar på att föraren skall ställa in punkten **A.** Tryck på knappen (A) för att starta vändtegsberäkningen.

OBS: Punkten A lagras.

b. Kontrollampan under knappen (B) tänds och börjar blinka. När systemet har fastställt att föraren har kört minst 3 m övergår lampan till att lysa med ett fast sken. Systemet väntar på att föraren skall ställa in punkten **B.** Tryck på knappen (B) när punkten **B** har nåtts.

OBS: Den nya A–B linjen beräknas och lagras.

c. Kontrollampan under knappen (C) tänds och börjar blinka. Systemet kontrollerar att fordonets vändtegsvinkel är minst 90 grader från A–B linjen och kontrollampan övergår till att lysa med fast sken. Systemet väntar nu på att föraren skall ställa in punkten **C.** Tryck på knappen (C) i max. två sekunder när punkten **C** har nåtts.

OBS: Fordonets lägespunkt C och spårvidden (X) beräknas och vändtegsmönstret lagras. Systemet skiftar till RUN-funktion (körning).

OBS: Ett tryck på knappen (C) i minst två sekunder återkallar den senaste lagrade spårvidden (X). Systemet skiftar till RUN-funktion (körning).

- **Återkalling av en tidigare lagrad spårvidd.** En lagrad spårvidd kan användas vid inställning av en ny A–B linje. Vid behov kan föraren återkalla spårvidden (X) genom att trycka på knappen (C) i minst två sekunder (se ”Göra en initial inställning” ovan i detta avsnitt).

OBS: Under den initiala inställningen är alla spårindikatorer släckta.

Efter inställning av spårvidden (X): För finjustering av spårvidden (X), tryck två gånger på funktionsknappen (E) tför att välja justeringsfunktionen. Se avsnittet ”Justeringsfunktion”.

Fortsättning på nästa sida

OUCC002,00029B1 -67-07JUL08-3/4

Justeringsfunktion

Efter start, tryck på knappen (B) för åtkomst till justeringsfunktionen. **A**- och **C**-knapparnas kontrollampor tänds för att bekräfta vald funktion. Välj justeringsfunktion för finjustering av spårvidden:

- Kontrollamporna till knapparna (A) och (C) (se bilderna) tänds.
- Tryck på knappen (A) för att minska spårvidden. Varje spårindikator (D) representerar en spårvidd på 10 cm.
- Tryck på knappen (C) för att öka spårvidden. Varje spårindikator (E) representerar en spårvidd på 10 cm.

A—Knapp för minskning av spårvidd
B—Funktionsknapp
C—Knapp för ökning av spårvidd
D—Minskning av spåravstånd, indikatorer (röda)
E—Ökning av spårvidd, indikatorer (röda)

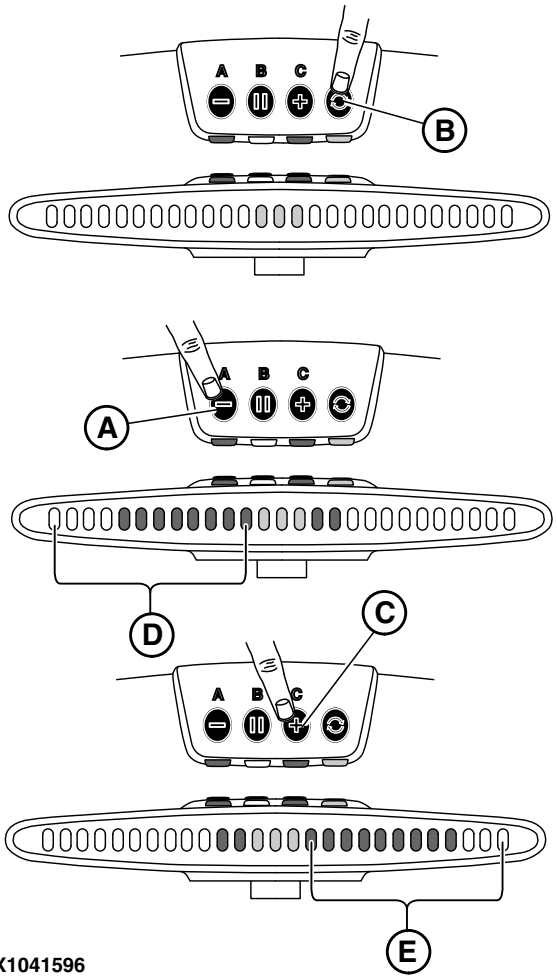

ZX1041596

ZX1041596 —UN—05MAY08

Körning — justeringsfunktion

OUCC002,00029B1 -67-07JUL08-4/4

Lightbar — säkringsskydd

- **Fristående användning:** Lightbar-systemet skyddas av en 10 A säkring (A) på strömförsörjningens kabelhärva.
- **I kombination med en monitor:** Lightbar-systemet skyddas av traktorns elsystem. Se traktorns instruktionsbok för att identifiera säkringen.

A—Säkring –10 A

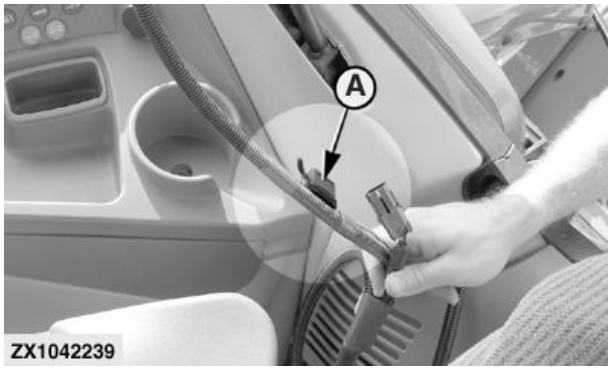

ZX1042239 —UN—18JUN08

OUCC002,00029A8 -67-24JUN08-1/1

Användning av ljusrampssystemet i ledsagarläget

GreenStar™ Ljusrampen kan användas i ledsagarläget med en GreenStar™-monitor (ursprunglig GreenStar™, GS2 1800, GS2 2600 eller GS3 2630). När både ljusrampen och monitorn är anslutna till fordonets CAN-buss, detekterar monitorn automatiskt ljusrampen, varefter ljusrampssystemet placeras i ledsagarläget. Ljusrampens knappar och lysdioderna för läge inaktiveras och all styrningsinställning utförs på monitorn. (Mer information om inställningar finns i insktruktionsboken.)

GreenStar är ett varumärke som tillhör Deere & Company
StarFire är ett varumärke som tillhör Deere & Company

Fördelar med ledsagarläget:

- Exakta redskapsbredder och avstånd mellan spår kan skrivas in.
- Förskjutna redskap kan användas.
- StarFire™-mottagarens GPS-felsökning.
- Kartläggning av täckning (enbart GS2- och GS3-monitorer).

OBS: Uppdatera monitorns programvara.

HC94949,0000504 -67-09JUN14-1/1

Ledsagarläge mellan Ursprunglig GreenStar™-monitor och ljusramp

Det finns ingen speciell inställningssida för GreenStar™-ljusrampen i ett ledsagarläge med en Ursprunglig GreenStar™-monitor.

Inställningen av styrningsspår utförs på monitorn. Ljusrampens lysdioder tänds i steg om 10 cm (4 in.). Dessa steg är inte lika med avståndet vid vilket spårningstonerna aktiveras.

Ljusstyrkan i ljusrampens lysdioder synkroniseras med monitorns ljusstyrka.

GreenStar är ett varumärke som tillhör Deere & Company

HC94949,000050B -67-09JUN14-1/1

Ledsagarläge mellan GS2 1800-monitor och ljusramp

Välj Meny > GreenStar™ huvud > Inställningar > Styrningsinställningar > Ljusrampinställningar

Stegstorlek (A) – används till att ställa in det värde för urspårningsavståndet som varje ruta i indikatorn för sökvägens precision representerar. Om monitorn används tillsammans med GreenStar™-ljusrampen kommer Stegstorlek även att ställa in det urspårningsavstånd som varje lampa i ljusrampen representerar.

Styr i riktning (B) – När detta alternativ är valt och lamporna tänds till vänster om indikatorn för banans precision måste maskinen styras åt vänster för inriktning mot styrningsspåret.

Urspårningsriktning (C) – när detta alternativ är valt och lamporna tänds till vänster om indikatorn för banans precision måste maskinen styras åt höger för inriktning mot styrningsspåret.

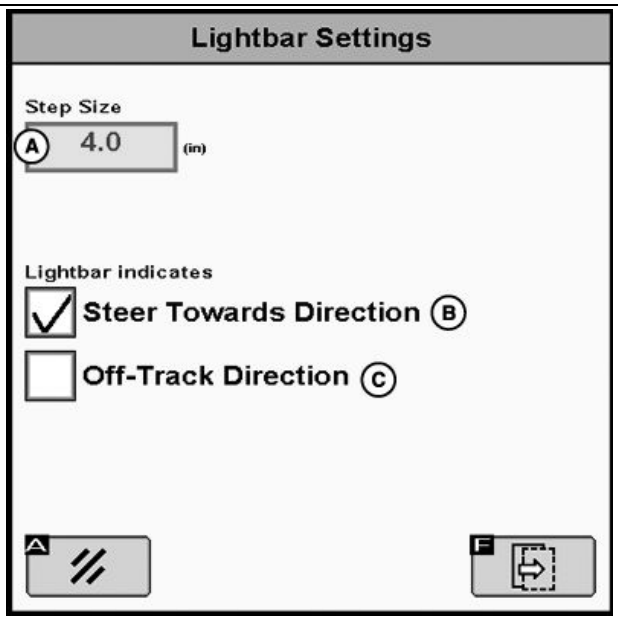

PC19690 —UN—03JUN14

A—Stegstorlek
B—Styr mot riktningen
C—Urspårningsriktning

GreenStar är ett varumärke som tillhör Deere & Company

Fortsättning på nästa sida

HC94949,000050C -67-09JUN14-1/3

Utvändig ljusramp på (A) – markera rutan för att aktivera ljusrampen.

Justera ljusrampens ljusstyrka – använd inställningen för att justera ljusrampens ljusstyrka i förhållande till monitorns ljusstyrka. Ljusstyrkan i den utvändiga ljusrampen synkroniseras med monitorns ljusstyrka. (Se instruktionsboken för GS2 1800-monitorn för justering av inställningar.)

A—Utvändig ljusramp på

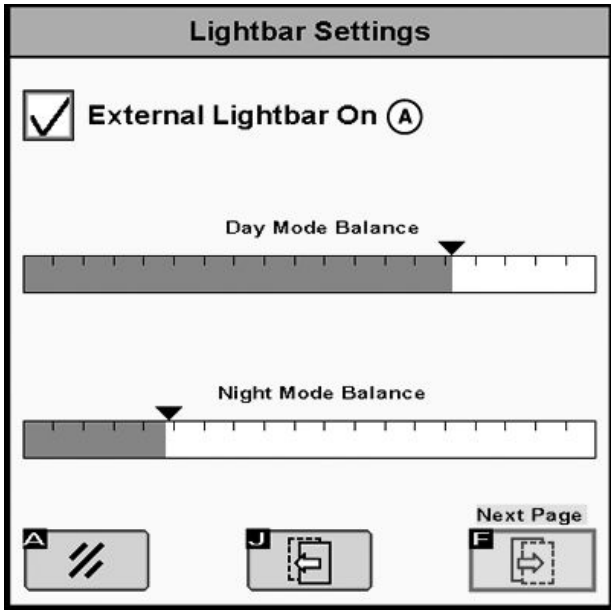

PC19691 —UN—03JUN14

HC94949,000050C -67-09JUN14-2/3

Inställning av ljusrampens monteringsriktning – använd den här inställningen för att montera ljusrampen monteras upp och ner. Hälften av ljusrampen lyser när sidan är öppen. Markera rutan (A) för riktningen som lamporna visar.

A—Kryssruta för riktning

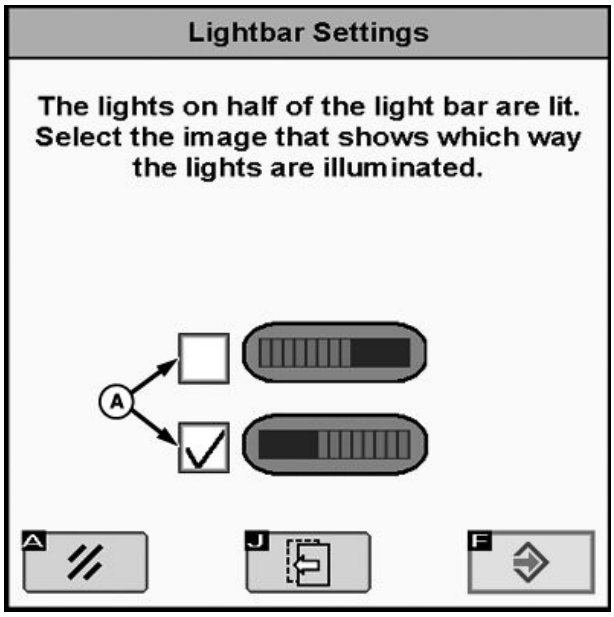

PC19692 —UN—09JUN14

HC94949,000050C -67-09JUN14-3/3

Ledsagarläge mellan GS2 2600-monitor och ljusramp

Det finns ingen speciell inställningssida för GreenStar™-ljusrampen i ett ledsagarläge med en GreenStar™ 2 2600-monitor.

Stegstorleken ställs in i Allmänna styrningsinställningar.

Välj Meny > GreenStar™ 2 Pro > Styrning > Styrningsinställningar > Allmänna inställningar > Nästa

Stegstorlek (A) – används till att ställa in det värde för urspårningsavståndet som varje ruta i indikatorn för sökvägens precision representerar. Om monitorn används tillsammans med en utvändig ljusramp kommer Stegstorlek även att ställa in det urspårningsavstånd som varje lampa i ljusrampen representerar.

Ljusstyrkan i ljusrampens lysdioder synkroniseras med monitorns ljusstyrka.

A—Stegstorlek

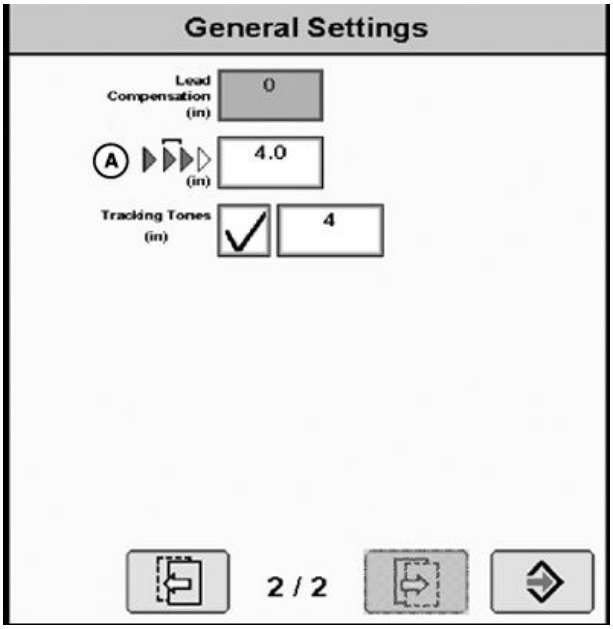

PC19693 —UN—03JUN14

GreenStar är ett varumärke som tillhör Deere & Company

HC94949,000050D -67-09JUN14-1/1

Ledsagarläge mellan GS3 2630-monitor och ljusramp

Välj Meny > GS3 > Styrning > Styrningsinställningar > Knapp för ändring av ljusrampinställningar

Stegstorlek (A) – används till att ställa in det värde för urspårningsavståndet som varje ruta i indikatorn för sökvägens precision representerar. Om monitorn används tillsammans med en utvändig GreenStar™-ljusramp kommer Stegstorlek även att ställa in det urspårningsavstånd som varje lampa i ljusrampen representerar.

Styr i riktning (B) – När detta alternativ är valt och lamporna tänds till vänster om indikatorn för banans precision måste maskinen styras åt vänster för inriktning mot styrningsspåret.

Urspårningsriktning (C) – när detta alternativ är valt och lamporna tänds till vänster om indikatorn för banans precision måste maskinen styras åt höger för inriktning mot styrningsspåret.

A—Stegstorlek
B—Styr mot riktningen
C—Urspårningsriktning

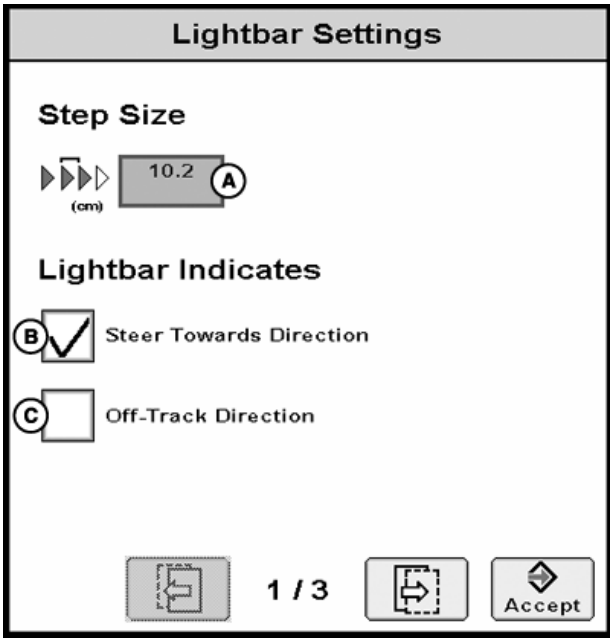

PC19613 —UN—13MAY14

GreenStar är ett varumärke som tillhör Deere & Company

Fortsättning på nästa sida

HC94949,000050E -67-09JUN14-1/3

Utvändig ljusramp på (A) – markera rutan för att aktivera ljusrampen.

Justera ljusrampens ljusstyrka – använd inställningen för att justera ljusrampens ljusstyrka i förhållande till monitorns ljusstyrka. Ljusstyrkan i den utvändiga ljusrampen synkroniseras med monitorns ljusstyrka. (Se instruktionsboken för GS3 2630-monitorn för justering av inställningar.)

A—Kryssruta för utvändig ljusramp på

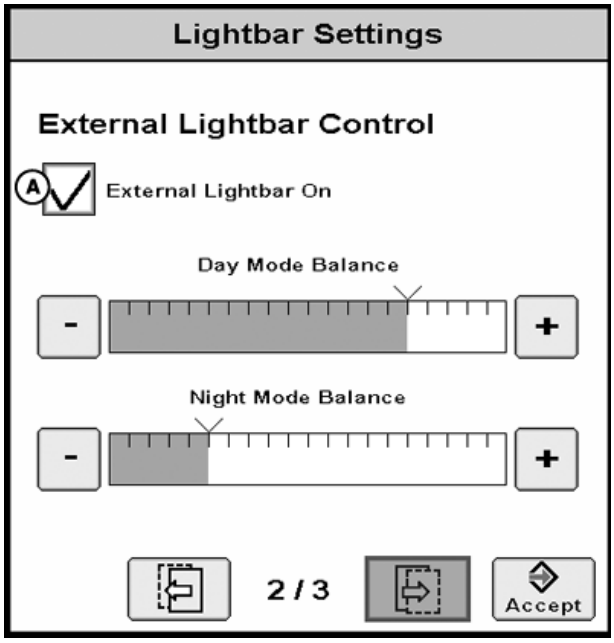

PC19614 —UN—27MAY14

HC94949,000050E -67-09JUN14-2/3

Inställning av ljusrampens monteringsriktning – använd den här inställningen för att montera ljusrampen monteras upp och ner. Hälften av ljusrampen lyser när sidan är öppen. Markera rutan (A) för riktningen som lamporna visar.

A—Kryssruta för riktning

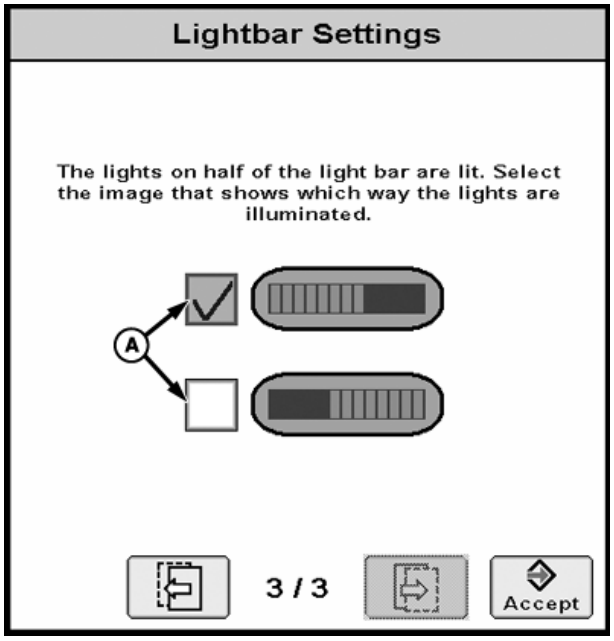

PC19615 —UN—09JUN14

HC94949,000050E -67-09JUN14-3/3

Ljusramp, specifikationer

Säkerhetsmeddelande avseende påföljande installation av elektriska och elektroniska anordningar och/eller komponenter

Maskinen är utrustad med elektroniska komponenter vars funktion kan påverkas av elektromagnetisk utstrålning från andra apparater. Sådan påverkan kan vara farlig, så ta följande säkerhetsföreskrifter med i beräkningen.

Om elektriska och elektroniska apparater installeras senare på maskinen och ansluts till systemet ombord, måste användaren kontrollera om den nya installationen inverkar på elektroniken eller andra komponenter. Detta gäller särskilt:

- Persondatorer
- Mottagare för satellitbaserad positionsbestämning (GPS)

I synnerhet måste senare installerade elektriska/elektroniska komponenter överensstämma med tillämplig utgåva av EMC-direktiv 89/336/EEC och vara markerade CE.

Maskintillverkarens anvisningar beträffande kabeldragning, installation och högsta tillåtna strömstyrka måste följas.

ZX,OMSPFH,EMV -67-02DEC96-1/1

EG-försäkran om överensstämmelse

DEERE & COMPANY
Moline, Illinois U.S.A.

Personen som namnges nedan försäkrar att

Produkten: John Deere GreenStar™-ljusramp

uppfyller alla relevanta bestämmelser och nödvändiga krav gällande följande direktiv:

Direktiv	Nummer	CERTIFIERINGSMETOD
EMC-direktiv (elektromagnetisk kompatibilitet)	2004/108/EU	Bilaga II i direktivet

Namn och adress till den personen inom EU som har behörighet att sammanställa ett tekniskt konstruktionsunderlag:

Brigitte Birk
John Deere GmbH & Co. KG
Mannheim Regional Center (Zentralfunktionen)
John Deere Strasse 70
Mannheim, Germany D-68163
EUConformity@JohnDeere.com

Försäkran utfärdad i: Urbandale, Iowa

Datum för försäkran: 27 mars 2013

Tillverkningsenhet: John Deere Intelligent Solutions Group

Namn: Tilo Kempf

Titel: Machine Control Development Manager

DXCE01 —UN—28APR09

CE

HC94949,0000490 -67-04JUN14-1/1

Identifiera datumkod

Fastställ tillverkningsåret med hjälp av datumkoden (A) på produktetiketten. ”YY” (B) anger de två sista siffrorna i tillverkningsåret och “WW” (C) anger tillverkningsårets veckonummer.

OBS: Tillverkningens veckonummer ligger mellan 01–53.

Datumkod		
YY	De två sista siffrorna i tillverkningsåret	Exempel: **11** = 20**11** **12** = 20**12** **13** = 20**13**
WW	Tillverkningsårets veckonummer	Exempel: 01, 02, 03...53

A—Datumkod (tillverkningsdatum)
B—De två sista siffrorna i tillverkningsåret
C—Tillverkningsårets veckonummer

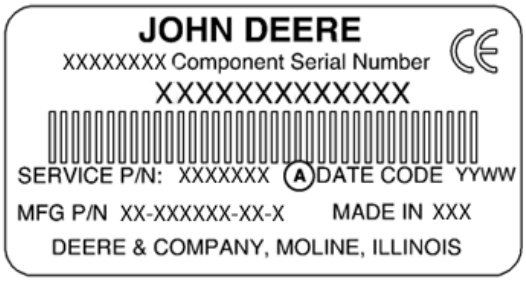

PC17568 —UN—16AUG13

Exempel på produktetikett

PC17574 —UN—16AUG13

Exempel på datumkod

HC94949,0000342 -67-23AUG13-1/1

Tullunion – EAC

Information om produkter som är försedda med överensstämmelsemärke för tullunionens medlemsstater

Tillverkare: DEERE & COMPANY
Moline, Illinois U.S.A.

Modell: John Deere GreenStar™-ljusramp

Tillverkad i U.S.A.

Namn på och adress för den auktoriserade representaten i tullunionen mellan Ryssland, Vitryssland och Kazakstan:
Aktiebolag
”John Deere Rus”

Adress:
142050, Russia, Moscow region, Domodedovo district, Domodedovo, Beliye Stolbi micro district, vladenye "Warehouse 104," Building 2.

Kontakta din återförsäljare för att få teknisk hjälp.

PC17575 —UN—16AUG13

EAC

HC94949,0000492 -67-02JUN14-1/1

Serienummer

Serienummerskylt

Komponenten/enheten identifieras av bokstäverna och siffrorna på serienummerskylten. Återförsäljaren behöver veta hela numret (både bokstäver och siffror) för att kunna ge dig snabb och säker leverans vid reservdelsbeställning eller för identifiering av systemet att omfattas av eventuella modifieringsprogram. Det kompletta serienumret behövs också vid eventuella försäkringsfrågor (t.ex. stöld).

Var nog med att notera rätt serienummer.

OUCC002,00029A6 -67-18JUN08-1/1

Lightbar-konsol

Serienummerskylten är placerad under konsolen.

ZX1042240 —UN—15JUL08

OUCC002,00029A7 -67-18JUN08-1/1

Index

Sida

B

Beskrivning på lysdioder 15-1

I

Installation av ljusramp
- Allmänna anvisningar 10-1
- Fristående programmering 10-3
- Konfigurering av monitorn 10-4
- Styrsystem 10-1
- Sugkopp 10-2

K

Körning
- Justeringsfunktion 15-3
- RUN-funktion (körning) 15-3
- SETUP-funktion (inställning) 15-3
- Spårinställning, lagring 15-3
- Spårvidd, återkallning 15-3
- Säkringsskydd 15-6
- Återkalling av spårvidd 15-3

L

Ledsagarläge
- GS2 1800-monitor 20-1
- GS2 2600-monitor 20-3
- GS3 2630-monitor 20-3
- Programmering av monitor 20-1
- Ursprunglig GreenStar-monitor 20-1

Ljusramp, användning
- Ledsagarläge 20-1, 20-3
- Programmering av monitorn i ledsagarläget 20-1
- Sugkopp 10-2

M

Monteringsanvisningar 10-1

S

Serienummer
- Konsol 30-1
- Serienummerskylt 30-1

Serienummerskylt 30-1

Styrsystem
- Fristående programmering 10-3
- Konfigurering av monitorn 10-4
- Ljusramp 10-1

Sugkopp 10-2

Systembeskrivning 15-1

Säkerhet, steg och räcken
- Korrekt användning av steg och räcken 05-2

Säkringsskydd 15-6

John Deere Service hjälper dig i arbetet

John Deere reservdelar

Vi hjälper dig hålla stilleståndstiden nere genom att snabbt tillhandahålla original John Deere reservdelar.

Vi har ett stort och omfattande lager för att vid alla tillfällen kunna möta dina krav.

TS100 —UN—23AUG88

DX,IBC,A -67-04JUN90-1/1

Rätt verktyg

Precisionsverktyg och testutrustning gör det möjligt för våra verkstäder att lätt och snabbt hitta och lösa problem . . . du spar tid och pengar.

TS101 —UN—23AUG88

DX,IBC,B -67-04JUN90-1/1

Välutbildade montörer

En John Deere-montör slutar aldrig skolan.

Servicekurser hålls regelbundet för att vi skall vara säkra på att vår personal känner väl till maskinerna.

Resultat?

Erfarenhet man kan lita på.

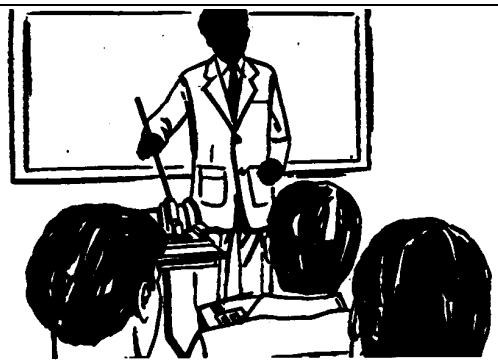

TS102 —UN—23AUG88

DX,IBC,C -67-04JUN90-1/1

Snabb service

Vårt mål är att ge snabb och effektiv service när det behövs och där det behövs.

Vi kan göra arbetet hos dig eller hos oss, beroende på omständigheterna. Besök oss. Lita på oss.

JOHN DEERES SERVICEMOTTO: Vi finns när du behöver oss.

TS103 —UN—23AUG88

DX,IBC,D -67-04JUN90-1/1