GreenStar™ Lightbar

BETJENINGSVEJLEDNING

GreenStar™ Lightbar

OMPFP14224 UDGAVE F4 (DANISH)

John Deere Ag Management Solutions
PRINTED IN U.S.A.

Introduktion

Forord

Velkommen til GREENSTAR PRÆCISIONSLAND-BRUGSSYSTEMER fra John Deere. GreenStar™ Lightbar er et brugervenligt styringssystem.

LÆS DENNE INSTRUKTIONSBOG omhyggeligt for at lære hvordan dit GreenStar™ Lightbar-system betjenes og vedligeholdes korrekt. Hvis du ikke gør det, så er der risiko for personskade og skader på materiel.

DENNE INSTRUKTIONSBOG SKAL BETRAGTES som et fast tilbehør til dit John Deere GreenStar™ Lightbar-system, og bør derfor følge med systemet, hvis det videresælges.

HØJRE OG VENSTRE side er som set fra førersædet, når maskinen kører fremad.

SKRIV PRODUKTETS IDENTIFIKATIONSNUMRE (PIN) i afsnittet Identifikationsnumre. Notér alle numre omhyggeligt, så det bliver muligt at finde maskinen, hvis den skulle blive stjålet. Din forhandler har også brug for disse numre ved bestilling af reservedele. Gem identifikationsnumrene på et sikkert sted, ikke i nærheden af maskinen.

Der gives GARANTI som en del af John Deeres serviceprogram, dog kun for kunder, der betjener og vedligeholder udstyret i henhold til anvisningerne i denne brugsvejledning. Garantien for GreenStar™ Lightbar hardware er forklaret på garanticertifikatet, hvilket du bør have modtaget fra forhandleren.

Denne garanti giver sikkerhed for, at John Deere vil stå bag deres produkter, hvis der opstår defekter inden for garantiperioden. Under visse omstændigheder vil John Deere også yde forbedringer i marken, ofte uden vederlag, selv hvis produktets garanti er udløbet. Bliver GreenStar™ Lightbar-systemet misbrugt eller ydeevnen ændret til indstillinger, der overskrider de originale fabriksindstillinger, bortfalder garantien og vi kan frasige os markforbedringer.

VIGTIGT: Denne instruktionsbog indeholder alle nødvendige informationer til korrekt brug af GreenStar™ Lightbar-systemet.

GOD FORNØJELSE med dit nye GreenStar™ Lightbar-system fra John Deere.

GreenStar er et varemærke tilhørende Deere & Company

OUCC002,0002982 -74-18JUN08-1/1

Indhold

Side

Sikkerhed
Overhold sikkerhedsinstruktionerne 05-1
Forstå signalordene.....05-1
Overholdelse af sikkerhedsinstruktionerne.....05-1
Gør vedligeholdelsen sikker 05-2
Rigtig brug af trin og håndtag 05-2
Sikker håndtering af elektroniske komponenter og holdere 05-3
Betjen styringssystemer med omtanke.....05-3
Sikker brug af sikkerhedssele.....05-4

Installation af Lightbar
Styresystem med Lightbar.....10-1
Generelle installationsinstruktioner.....10-1
Betjening af Lightbar-konsollens sugekop.....10-2
Lightbar-system—Standalone-konfiguration 10-3
Lightbar-system—Konfiguration med skærmmodul 10-4

Betjening af Lightbar
Beskrivelse af Lightbar-system.....15-1
Betjening af Lightbar-systemet.....15-3
Sikringsbeskyttelse af Lightbar-systemet 15-6

Konfiguration med skærmmodul i Ledsager-modus
Betjening af Lightbar-system i Ledsager-modus 20-1
Originalt GreenStar™ skærmmodul og Lightbars Ledsager-modus 20-1
GS2 1800 skærmmodul og Lightbar Ledsager-modus 20-1
GS2 2600 skærmmodul og Lightbar Ledsager-modus 20-3
GS3 2630 skærmmodul og Lightbar Ledsager-modus 20-3

Lightbar specifikationer
Sikkerhedsbemærkninger angående senere installation af elektriske og elektroniske apparater og/eller komponenter 25-1
EU-overensstemmelseserklæring 25-1
Identificér datokode 25-2
Toldunion–EAC.....25-2

Serienumre
Identifikationsmærkat 30-1

Side

Lightbar-konsol.....30-1

Originale instruktioner. Alle informationer, illustrationer og specifikationer i denne manual er baseret på de senest tilgængelige informationer på udgivelsestidspunktet. Ret til ændringer forbeholdes til enhver tid og uden varsel.

COPYRIGHT © 2014
DEERE & COMPANY
Moline, Illinois
All rights reserved.
A John Deere ILLUSTRUCTION ® Manual

Sikkerhed

Overhold sikkerhedsinstruktionerne

Dette er en advarselstrekant. Når du ser den på din maskine eller i denne bog, skal du være på vagt over for risiko for personskade.

Følg de anbefalede sikkerhedsregler og vejledningen i sikker brug.

T81389 —UN—28JUN13

DX,ALERT -74-29SEP98-1/1

Forstå signalordene

Signalordene—FARE, ADVARSEL og PAS PÅ—bruges sammen med advarselstrekanten. FARE advarer om de alvorligste sikkerhedsrisici.

FARE eller ADVARSEL-skilte sidder tæt ved de farlige steder. Generelle sikkerhedsregler findes på PAS PÅ-skiltene. PAS PÅ bruges i denne bog også til at fremhæve sikkerhedsinstruktioner.

⚠ FARE

⚠ ADVARSEL

⚠ PAS PÅ

TS187 —74—30SEP88

DX,SIGNAL -74-03MAR93-1/1

Overholdelse af sikkerhedsinstruktionerne

Læs alle sikkerhedshenvisninger i denne betjeningsvejledning og på de advarselskilte, som er anbragt på maskinen, omhyggeligt. Sørg for at holde advarselskilte i god stand. Erstat manglende eller beskadigede advarselskilte. Kontrollér at nye udstyrskomponenter og reservedele er i besiddelse af de relevante advarselskilte. Nye advarselskilte kan rekvireres hos din John Deere-forhandler.

Der findes muligvis yderligere sikkerhedsinformationer i forbindelse med reservedele og komponenter fra andre producenter, som ikke præsenteres i denne betjeningsvejledning.

Gør dig fortrolig med betjeningen af maskinen og anvendelse af styreenhederne. Personer uden faglig kompetence må ikke betjene maskinen.

Sørg for at tilstanden på din maskine altid upåklagelig. Uautoriserede modifikationer på maskinen kan begrænse funktionen og/eller sikkerheden samt maskinens levetid.

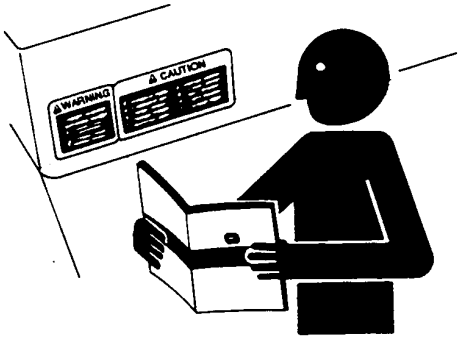

TS201 —UN—15APR13

Kontakt din John Deere-forhandler, hvis der forekommer afsnit i denne betjeningsvejledning, som du ikke forstår og deraf har brug for assistance.

DX,READ -74-16JUN09-1/1

Gør vedligeholdelsen sikker

Vær fortrolig med fremgangsmåden, før et arbejde begyndes. Hold arbejdsstedet rent og tørt.

Forsøg aldrig at smøre, vedligeholde eller justere maskinen, mens den er i bevægelse. Hold hænder, fødder og tøjet væk fra arbejdende dele. Frakobl alle drev, og bevæg alle håndtag for at fjerne trykket. Sænk udstyr til jorden. Stop motoren. Fjern nøglen. Lad maskinen køle af.

Klods sikkert og solidt op under udstyr og komponenter, som skal hæves for at få arbejdet udført.

Hold alle dele i god stand og korrekt monterede. Ret skader med det samme. Udskift slidte eller brækkede dele. Fjern alle sammenpakninger af fedt, olie eller snavs.

På selvkørende maskiner tages batteristelkablets polsko af minuspolen, før der arbejdes på el-anlægget eller svejses på maskinen.

På bugserede redskaber adskilles koblekabler til traktoren, før der arbejdes på elsystemets dele eller svejses på redskabet.

TS218 —UN—23AUG88

DX,SERV -74-17FEB99-1/1

Rigtig brug af trin og håndtag

Undgå styrt ved at stige forlæns af og på maskinen. Bevar 3-punkts kontakt med trin, håndtag og gelændere.

Vær særlig forsigtig, hvis mudder, sne eller fugt gør forholdene glatte. Hold trinene rene og fri af fedt eller olie. Spring aldrig ned fra maskinen. Stig aldrig af eller på en maskine, der er i bevægelse.

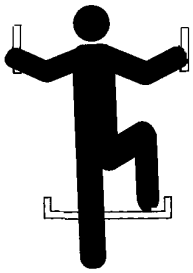

T133468 —UN—15APR13

DX,WW,MOUNT -74-12OCT11-1/1

Sikker håndtering af elektroniske komponenter og holdere

Fald under på- og afmontering af elektroniske komponenter på udstyret kan medføre alvorlige skader. Anvend en stige eller en platform for at få nem adgang til hvert monteringsområde. Sørg for at have solidt fodfæste og noget at holde fat i. Komponenterne må ikke på- og afmonteres under våde forhold, eller hvis det fryser.

Hvis en RTK-basisstation skal monteres eller efterses på en mast eller et andet højt punkt, skal dette arbejde udføres af en person, der er autoriseret til at klatre.

Hvis en GPS-antenne skal monteres eller efterses på et redskab, skal der bruges forsvarlige løfteteknikker og bæres passende beskyttelsesudstyr. Antennen er tung og kan være svær at håndtere. Hvis monteringsområdet ikke kan nås fra jorden eller via en serviceplatform, skal der være to personer om arbejdet.

TS249 —UN—23AUG88

DX,WW,RECEIVER -74-24AUG10-1/1

Betjen styringssystemer med omtanke

Brug ikke styresystemer på offentlige veje. Styresystemer skal altid være slået FRA (deaktiveret) inden udkørsel på offentlig vej. Forsøg aldrig at slå et styresystem TIL (aktivere) under transport på offentlig vej.

Styresystemer er beregnet til at hjælpe føreren til at udføre markarbejdet på en mere effektiv måde. Maskinføreren har altid ansvaret for, hvor maskinen kører. Styringssystemer detekterer og forhindrer ikke automatisk sammenstød med forhindringer eller andre maskiner.

Styringssystemer omfatter alle anvendelser, der automatiserer maskinens styring. Dette omfatter, men er ikke begrænset til AutoTrac™, iGuide™, iTEC™ Pro, AutoTrac™ Universal (ATU), RowSense™, og Machine Sync (maskinsynkronisering).

For at undgå at maskinfører eller tilskuere kommer til skade:

- Stig aldrig på eller af en maskine i bevægelse.
- Bekræft at opsætning af maskine, redskab og styringssystem er korrekt.
  - Bekræft, at de præcise grænser er defineret, såfremt iTEC™ Pro anvendes.
  - Bekræft, at efterfølgende redskabs tilhørspunkt er kalibreret med tilstrækkelig plads mellem maskinerne, såfremt Machine Sync (maskinsynkronisering) anvendes.
- Vær vågen og opmærksom på omgivelserne.
- Overtag kontrollen af rattet, hvis det skønnes nødvendigt, for at undgå farer på marken, eller tilskuere, udstyr og andre forhindringer.
- Stands arbejdet, hvis dårlig sigtbarhed hindrer evnen til at betjene maskinen eller til at se mennesker eller forhindringer i maskinens bane.
- Tag markforhold, sigtbarhed og maskinens konfiguration i betragtning, når maskinhastigheden skal vælges.

AutoTrac er et varemærke tilhørende Deere & Company
iGuide er et varemærke tilhørende Deere & Company
iTEC er et varemærke tilhørende Deere & Company
RowSense er et varemærke tilhørende Deere & Company

JS56696,0000ABC -74-02DEC13-1/1

Sikker brug af sikkerhedssele

Undgå knusning eller livsfarlige ulykker hvis maskinen vælter.

Denne maskine er udstyret med en styrtbøjle (ROPS). BRUG sikkerhedssele under anvendelse af styrtbøjle.

- Hold i låsepalen og træk sikkerhedsselen hen over kroppen.
- Sæt låsepalen ind i spændet. Lyt efter et klik.
- Træk i sikkerhedsselens låsepal for at kontrollere, om selen ordentligt fastgjort.
- Læg sikkerhedsselen hen over hofterne.

Udskift hele sikkerhedsselen hvis monteringsdele, spænde, sele eller tilbagetræk viser tegn på skade.

Efterse sikkerhedssele og monteringsdele mindst en gang om året. Se efter løst isenkram og beskadigelse af selen, såsom hak, trevler, kraftig eller usædvanlig slitage, eller opkradsning. Brug kun reservedele specielt godkendt til denne maskine. Ret henvendelse til din John Deere-forhandler.

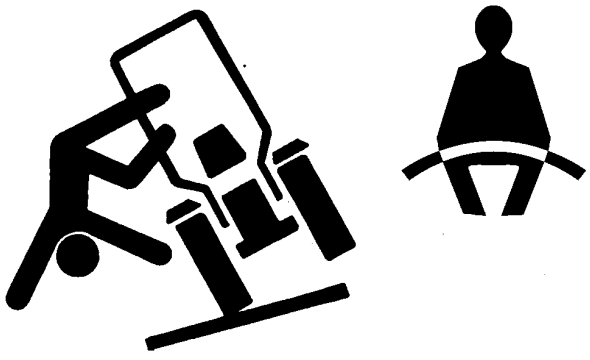

DX,ROPS1 -74-22AUG13-1/1

Styresystem med Lightbar

ZX1044380 —UN—30JUN10

Greenstar™ Lightbar-systemet viser maskinens position på marken relativt til det spor, der blev bestemt ved den første passering over marken. Ved at bruge lysdioderne på Lightbar-displayet ses hvilken vej, der skal styres, for at holde sporet parallelt med det forrige.

Lightbar-systemet kan bruges i en selvstændig (standalone) konfiguration med bare en StarFire modtager, eller det kan bruges med et GreenStar™ skærmmodul sammen med GPS modtageren (Ledsager-modus). Jf. Lightbar-system—Standalone-konfiguration eller Lightbar-system—Skærmmodul-konfiguration i dette afsnit og til afsnittet Skærmmodul-konfiguration i Ledsager-modus.

BEMÆRK: Lightbar-konsollens vippevinkel kan justeres.

OUCC002,0002DFD -74-30JUN10-1/1

Generelle installationsinstruktioner

Følg disse anvisninger til at installere og vedligeholde GreenStar™ Lightbar-systemet korrekt:

- Installér det inden for førerens rækkevidde.
- Mærkater og indikatorer må ikke tildækkes.
- Førerens udsyn må ikke generes.
- Må ikke opbevares i direkte sollys.
- Brug aldrig højtrykrenser på Lightbar.
- Brug ikke skrappe kemikalier (såsom opløsningsmidler eller benzin) eller uautoriserede gummirensningsmidler og skyllemidler til at rengøre koppen. Ret henvendelse til John Deere-forhandleren.

Sugekoppen på GreenStar™ Lightbar er beregnet til montering på traktorens forrude.

VIGTIGT: Forkert behandling eller misbrug kan beskadige sugekoppen eller skabe tilstande, der kan få sugekoppen til at svigte og medføre utilsigtet løsrivning.

- Undgå alt, der kan forhindre stemplets frie bevægelse, mens koppen er monteret. Dette kunne forhindre den røde streg i at advare føreren mod vakuumtab.
- Tag Lightbar og sugekop af forruden, når de ikke skal bruges.
- Hold sugekoppen ren.
- Montér sugekoppen igen inden for 24 timer.

BEMÆRK: Læs også instruktioner og advarsler i sugekoppens instruktionsbog.

OUCC002,0002DFE -74-30JUN10-1/1

Betjening af Lightbar-konsollens sugekop

VIGTIGT: Brug koppen i temperaturer fra -18 til 49 °C (0 til 120 °F). Fugt eller støv kan reducere koppens sugeevne. Den røde stregindikator (A) kan ikke forventes at fungere pålideligt i højder over 1500 m (5000 ft.)

Læs også instruktioner og advarsler i sugekoppens instruktionsbog.

Den manuelle pumpe fjerner luften mellem gummiklodsen og forrudens kontaktflade. En rød streg (A) på pumpestemplet (B) fungerer som en vakuumindikator.

De to sugeklodser (C) gør det muligt at løsne koppen helt.

BEMÆRK: En kontraventil giver føreren mulighed for at pumpe koppen igen uden at tage den af kontaktfladen.

1. **Montering:**

   Rengør forrudens kontaktflade og om nødvendigt indersiden af sugekoppen.

2. Placér sugekoppen således, at den røde streg (A) er synlig, hvis den skulle vise sig (vakuumtab) mens koppen er monteret.

3. Pump stemplet (B) indtil koppen sidder rigtigt fast. Hold op med at pumpe så snart den røde streg (A) ikke længere er synlig.

4. Kontrollér stemplet (B) jævnligt for at sikre, at koppen sidder godt fast. Hvis den røde streg (A) bliver synlig, skal stemplet (B) pumpes indtil den røde streg (A) atter forsvinder.

ZX1044377 —UN—30JUN10

A—Rød streg
B—Pumpestempel
C—Sugeklods

BEMÆRK: Montér sugekoppen igen inden for 24 timer.

1. **Afmontering:**

   Hold Lightbar-konsollen i den ene hånd.

2. Træk i en udløserflig på sugeklodsen (C) indtil koppen slipper helt.

OUCC002,0002DFF -74-30JUN10-1/1

Lightbar-system—Standalone-konfiguration

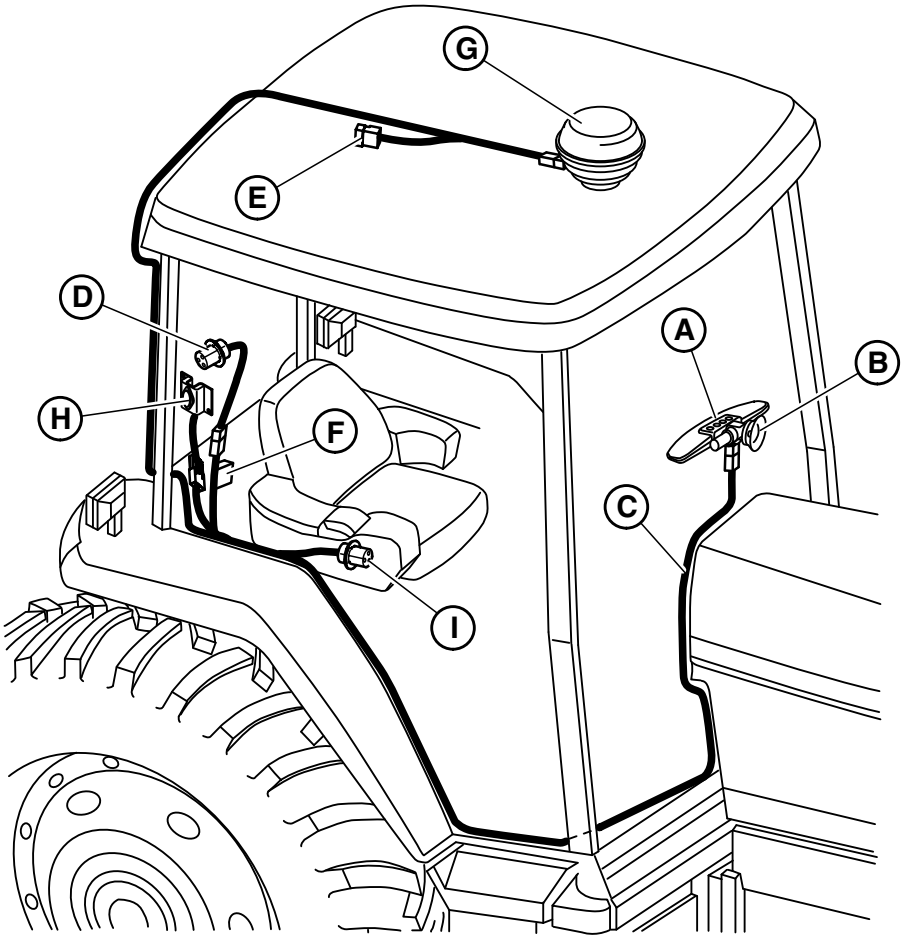

ZX1044378

ZX1044378 —UN—30JUN10

Ledningsføring til Standalone

A—Lightbar
B—Sugekop
C—Ledningsbundt til strømforsyning
D—Ledningsbundt til strømadapter (om nødvendigt)
E—CAN Bus aktiv terminator
F—Sikring—10 A
G—StarFire modtager
H—Slukkediode
I— SERVICE ADVISOR™ fejlfindingsadapter/konnektor

BEMÆRK: Tilslut strømadapterens ledningsbundt (D) til ekstraudtagets strømkonnektor.

Brug kabelholdere til at fiksere ledningsbundtets (C) føring.

OUCC002,0002E00 -74-30JUN10-1/1

Lightbar-system—Konfiguration med skærmmodul

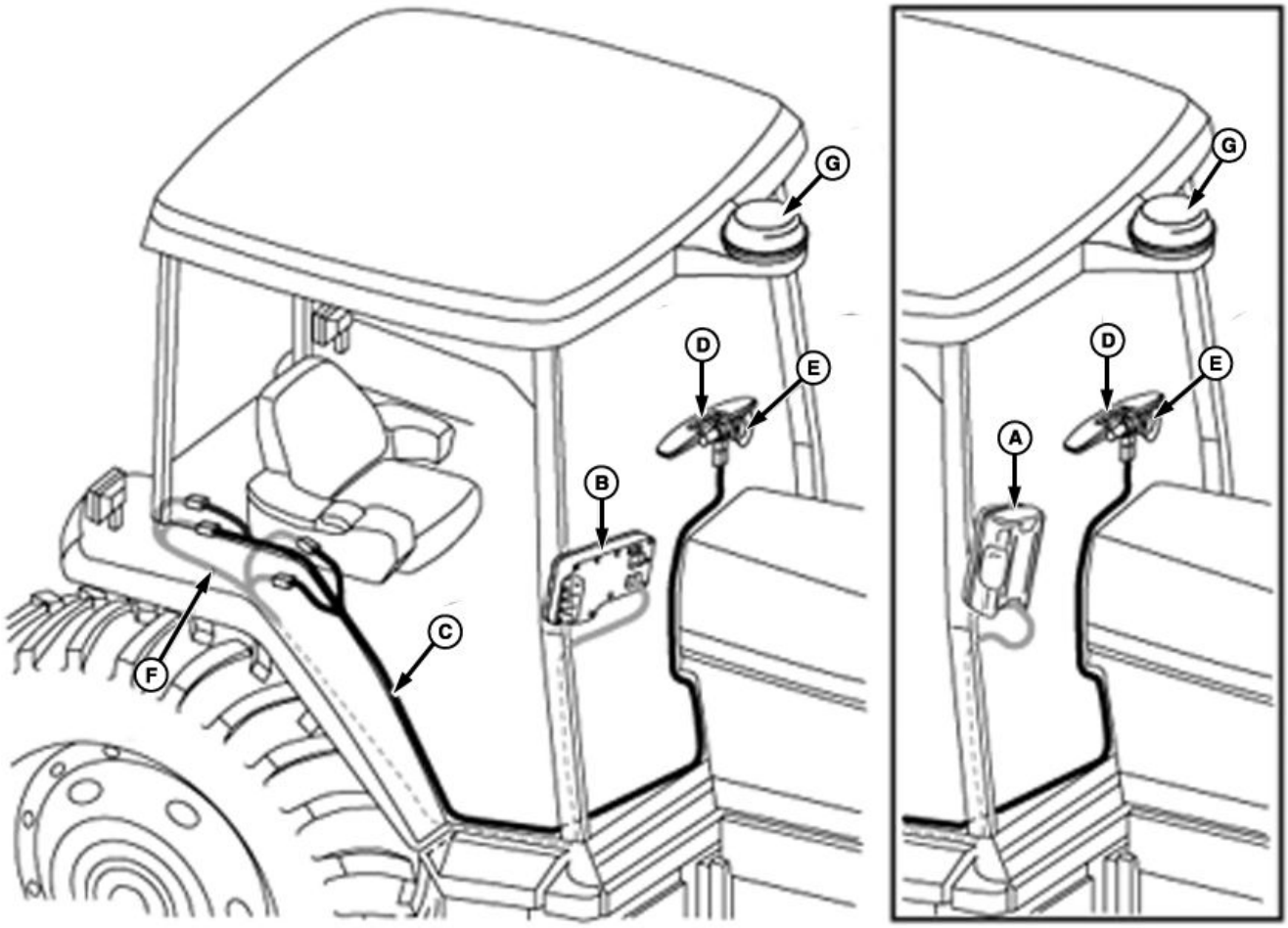

A—Originalt GreenStar™ skærmmodul
B—GreenStar™ 2 1800 skærmmodul
C—Ledningsbundt til højre styrepult
D—Lightbar
E—Sugekop
F—GreenStar™-klart ledningsbundt, 2- og 4-bens konnektorer
G—StarFire™ modtager

BEMÆRK: Der kan vælges mellem originalt GreenStar™ (A), GS2 1800 (B), GS2 2600 og GS3 2630. Med ledningsbundtet til højre styrepult (C) kan Lightbar-systemet bruges i Standalone-modus eller i Ledsager-modus (jf. afsnittet Konfiguration med skærmmodul i Ledsager-modus).

Ret henvendelse til forhandleren angående de adapterledningsbundter, der er nødvendige til installation på visse selvkørende sprøjter.

GreenStar er et varemærke tilhørende Deere & Company

Fortsættes på næste side

HC94949,0000503 -74-09JUN14-1/2

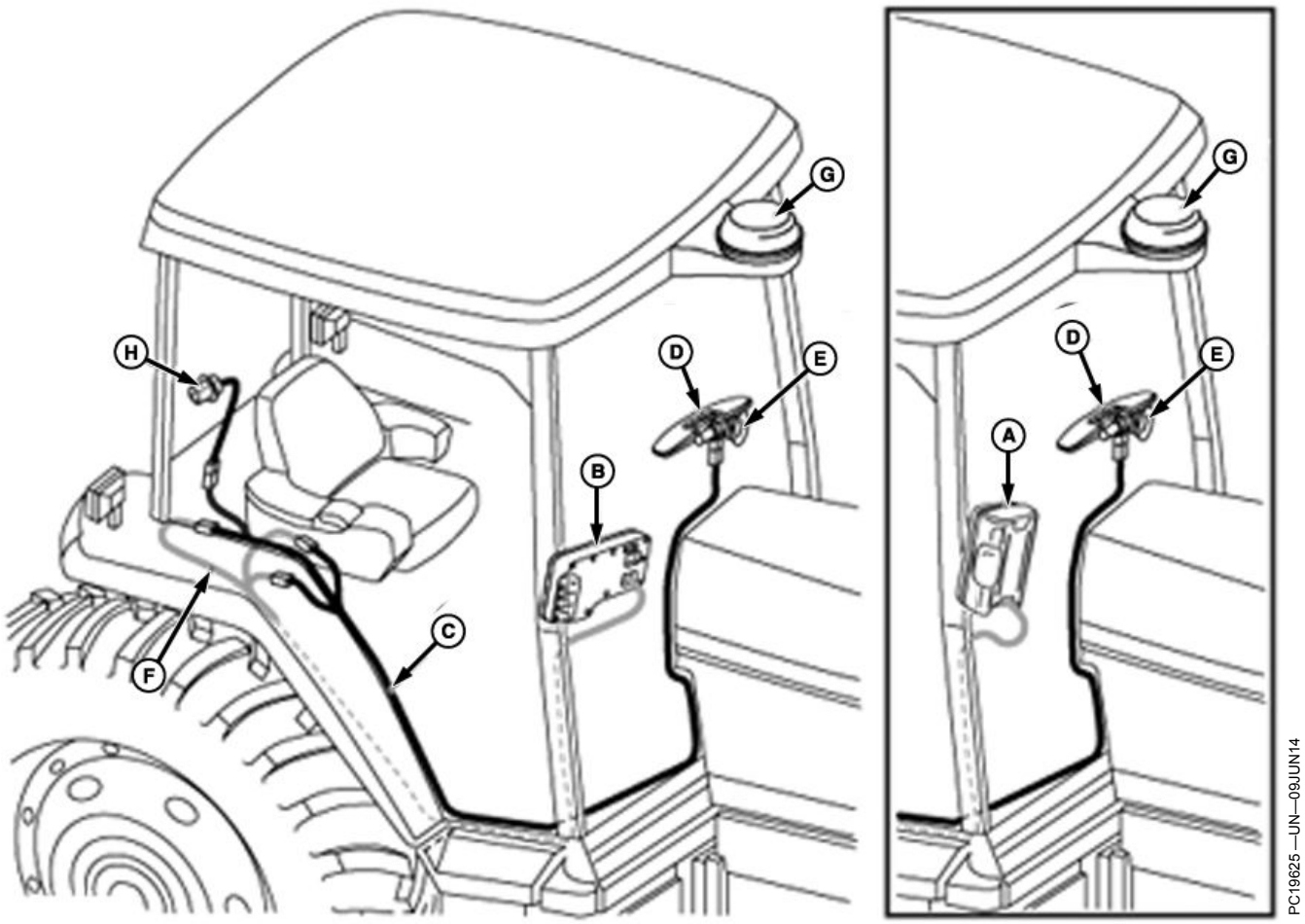

A—Originalt GreenStar™ skærmmodul
B—GS2 1800 skærmmodul
C—Ledningsbundt til højre styrepult
D—Lightbar
E—Sugekop
F—GreenStar™-klart ledningsbundt, 2- og 4-bens konnektorer
G—StarFire™ modtager
H—Strømadapterledningsbundt

HC94949,0000503 -74-09JUN14-2/2

Beskrivelse af Lightbar-system

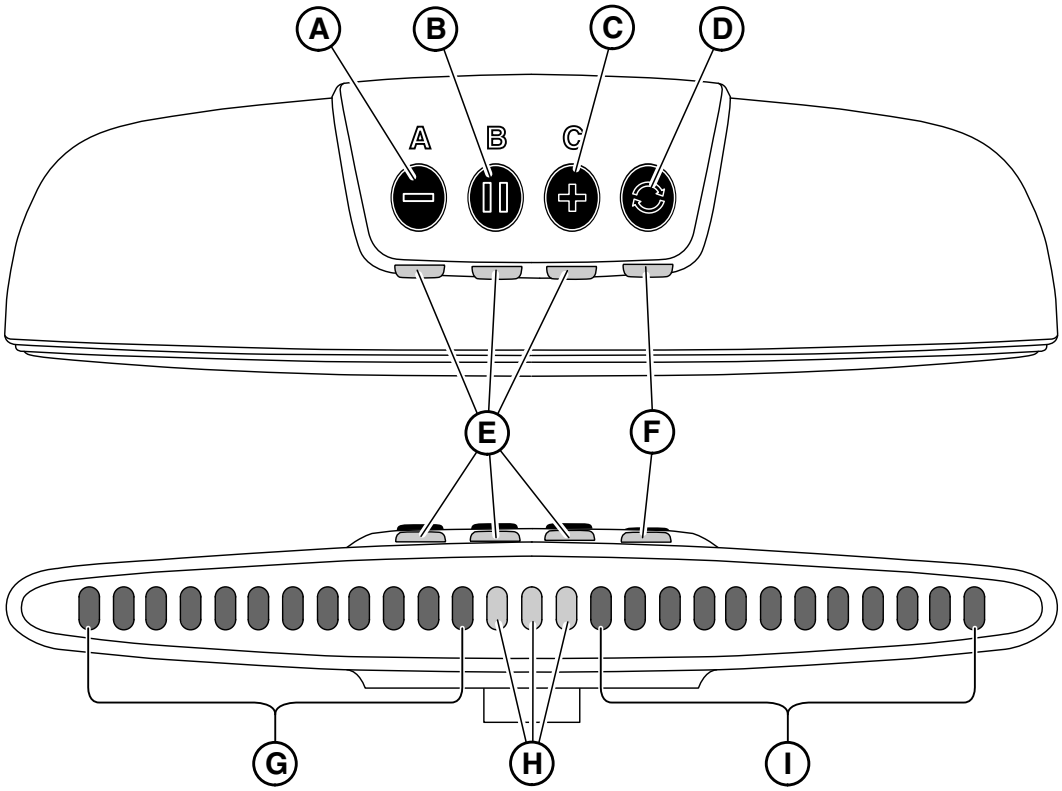

A—Tast til Indstilling af punkt A/Nedsæt LED-lysstyrke/Reducér afstand
B—Tast til Indstilling af punkt B/Centrering af spor
C—Tast til Indstilling af punkt C/Øg LED-lysstyrke/Øg afstand
D—Modus-tast
E—LED-indikator for førerindlæsning
F—LED-indikator for GPS-signalkvalitet
G—Venstre LED-indikatorer (røde) for Forskydning af sporing/Nedsæt sporing
H—LED-indikatorer (grønne) for centrering af sporing
I— Højre LED-indikatorer (røde) for Forskydning af sporing/Øg sporing

BEMÆRK: Når systemet startes, udfører Lightbar en 5 sekunders LED-test med alle lysdioder tændt.

Lightbar-systemet er konstrueret til at kunne tilsluttes køretøjets CAN-Bus eller til at kunne betjenes som et standalone-system, og det kan bruges med eller uden et GreenStar™ skærmmodul i kombination med StarFire GPS-modtageren (jf. Lightbar-system—Standalone-konfiguration eller Lightbar-system—Skærmmodul-konfiguration i dette afsnit).

BEMÆRK: Når som helst der detekteres et skærmmodul på CAN-Bussen, vil Lightbar-systemet blive stillet i Ledsager-modus. I denne modus er Lightbar-tasterne deaktiveret og alle styringens opsætninger foregår på GreenStar™ skærmmodulet. Jf. betjeningsvejledningen til det relevante skærmmodul.

Lightbar-systemet tændes med køretøjets nøglekontakt.

FORSIGTIG: Lightbar-systemet SKAL SLUKKES under vejtransport. Tryk og hold på Modus-tasten (D) i 2 sekunder for at slukke for Lightbar.

Som et standalone-system kan Lightbar betjenes i tre forskellige modi ved at trykke på Modus-tasten (D). Tasterne (A), (B) og (C) har forskellige funktioner alt afhængig af den valgte modus (jf. Betjening af Lightbar-system i dette afsnit):

1. **Run-modus:** Giver føreren mulighed for at justere lysdiodernes styrke ved at bruge tasterne (A) eller (C) eller udføre en centrering af sporet ved hjælp af tasten (B).
2. **Setup-modus:** Giver føreren mulighed for at indstille sporingen ved hjælp af tasterne (A), (B) og (C).
3. **Justeringsmodus:** Giver føreren mulighed for at justere sporafstanden ved hjælp af tasterne (A) eller (C).

Fortsættes på næste side

OUCC002,0002E03 -74-29JUN10-1/2

VIGTIGT: Lightbar-systemet kontrollerer GPS-signalets kvalitet. Der kræves enten WAAS, EGNOS, SF1 eller SF2 for at få Lightbar-systemet til at fungere. Der vises ingen lysdioder for navigation på Lightbar uden den nødvendige differentialkvalitet.

Det er muligt at anskaffe Starfire Configurator-softwaren fra Stellar Support ((http://stellarsupport.deere.com) til aktivering og opsætning af SF1 og SF2 signaler fra en bærbar. Der kræves foruden et ledningsbundt—Ret henvendelse til John Deere-forhandleren.

LED-lyset (F) under Modus-tasten (D) indikerer GPS-signalets kvalitet på følgende måde:

Grønt = God kvalitet—Høj præcision.

Gult = Lav præcision.

Blinker gult = Signal til rådighed, men ikke tilstrækkeligt til at køre parallel sporing.

Rødt = Intet GPS signal til rådighed.

Blinker rødt = Kan ikke detektere GPS modtager.

VIGTIGT: Lightbar-systemet kan stadig bruges, når LED (F) lyser gult, men præcisionen vil være mindre (reduceret GPS signalkvalitet).

VIGTIGT: Navigation med sporings-LED er kun mulig, når der styres i fremadgående retning til det ønskede spor. Lightbar-systemet understøtter ikke køretøjets modsatgående funktion.

Ved første opstart er fabriksindstillingerne følgende:

- Sporafstand = 5 m (16 ft 4.8 in.)

OUCC002,0002E03 -74-29JUN10-2/2

Betjening af Lightbar-systemet

Lightbar-systemet kan betjenes i tre driftstilstande.

Run-tilstand (I) aktiveres automatisk (almindelig drift) efter korrekt opsætning (se ”Betjening af Lightbar i Run-tilstand”).

BEMÆRK: Hvis der ikke er gennemført en korrekt opsætning, starter lysbjælken automatisk i Setup-tilstand.

Tryk på knappen (D) for at vælge **Setup-tilstand** (II) - LED'en under knappen **A** aktiveres for at bekræfte valg af Setup-tilstand (se ”Betjening af Lightbar i Setup-tilstand”).

Tryk på knappen (D) for at vælge **Justeringstilstand** (III) - LED'en under knapperne **A** og **C** aktiveres for at bekræfte valg af Justeringstilstand (se ”Betjening af Lightbar i Justeringstilstand”).

I— Run-tilstand
II— Setup-tilstand
III— Justeringstilstand
D—Knappen Valg af Driftstilstand

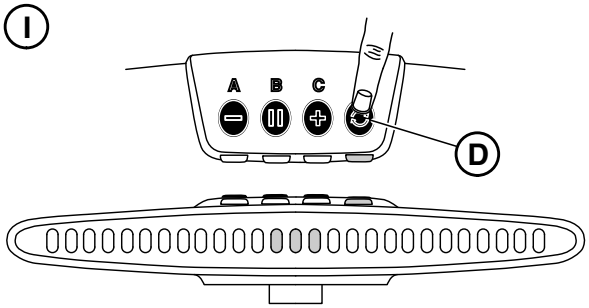

ZX1041593

Run-tilstand

ZX1041593 —UN—16APR08

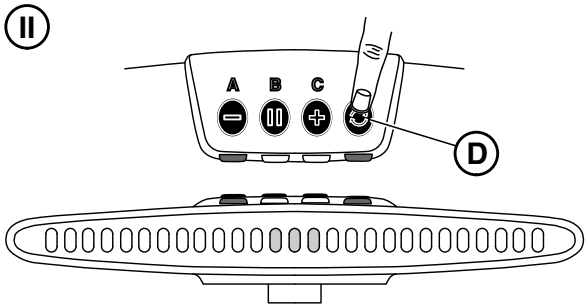

ZX1041601

Setup-tilstand

ZX1041601 —UN—16APR08

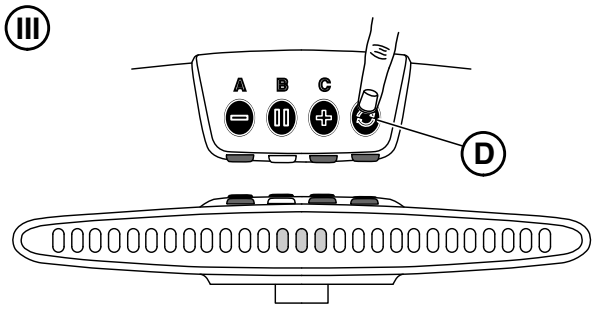

ZX1041602

Justeringstilstand

ZX1041602 —UN—16APR08

Fortsættes på næste side

OUCC002,00029B1 -74-07JUL08-1/5

Betjening af Lightbar i Run-tilstand

Run-tilstanden aktiveres automatisk ved almindelig drift efter korrekt opsætning. Du kan kontrollere, at Run-tilstanden er aktiveret ved at sørge for, at alle LED'er under knapperne **A**, **B** og **C** er slukkede. Tryk eventuelt på knappen (D), indtil alle LED'er under knapperne **A**, **B** eller **C** er slukkede for at få adgang til Run-tilstanden. Vælg denne betjeningstilstand for at:

- Øge/reducere LED-lysstyrken ved at trykke på knappen (A) eller (C).
- foretage en midtersporing ved at trykke på knappen (B).
  - Systemet aktiverer indikator-LED'erne for midtersporing (F). Når der køres i sporet aktiveres disse LED'er.
  - Hvis der registreres en sporforskydning i højre side, aktiverer systemet indikator-LED'erne for venstre offsetsporing (E) proportionalt til den registrerede forskydning (ca. 10 cm pr. aktiveret LED (E)). Denne LED-aktivering informerer føreren om, at han skal styre mod venstre, indtil alle indikator-LED'er for venstre offsetsporing (E) slukker.
  - Hvis der registreres en sporforskydning i venstre side, aktiverer systemet indikator-LED'erne for højre offsetsporing (G) proportionalt til den registrerede forskydning (ca. 10 cm pr. aktiveret LED (G)). Denne LED-aktivering informerer føreren om, at han skal styre mod højre, indtil alle indikator-LED'er for højre offsetsporing (G) slukker.

Sporfinder-funktion:

For at hjælpe føreren med at finde sporafstanden i forpløjninger, skifter systemet til blinkende LED'er (E) eller (G) hver gang lysbjælkens målegrænse nås. Blinkehyppigheden indikerer sporafstanden:

- En højere hyppighed betyder tættere på sporet.
- En lavere hyppighed betyder længere væk fra sporet.

BEMÆRK: LED'erne starter med at blinke ved en afstand på 1,3 m fra sporet ved 10 Hz og ændres til 1 Hz ved sporafstand/2.

A—Knappen Reducer LED-lysstyrke
B—Knappen Midterspor
C—Knappen Øg LED-lysstyrke
D—Knappen Valg af Driftstilstand
E—Indikator-LED'er for venstre offsetsporing (rød)
F—Indikator-LED'er for midtersporing (grøn)
G—Indikator-LED'er for højre offsetsporing (rød)

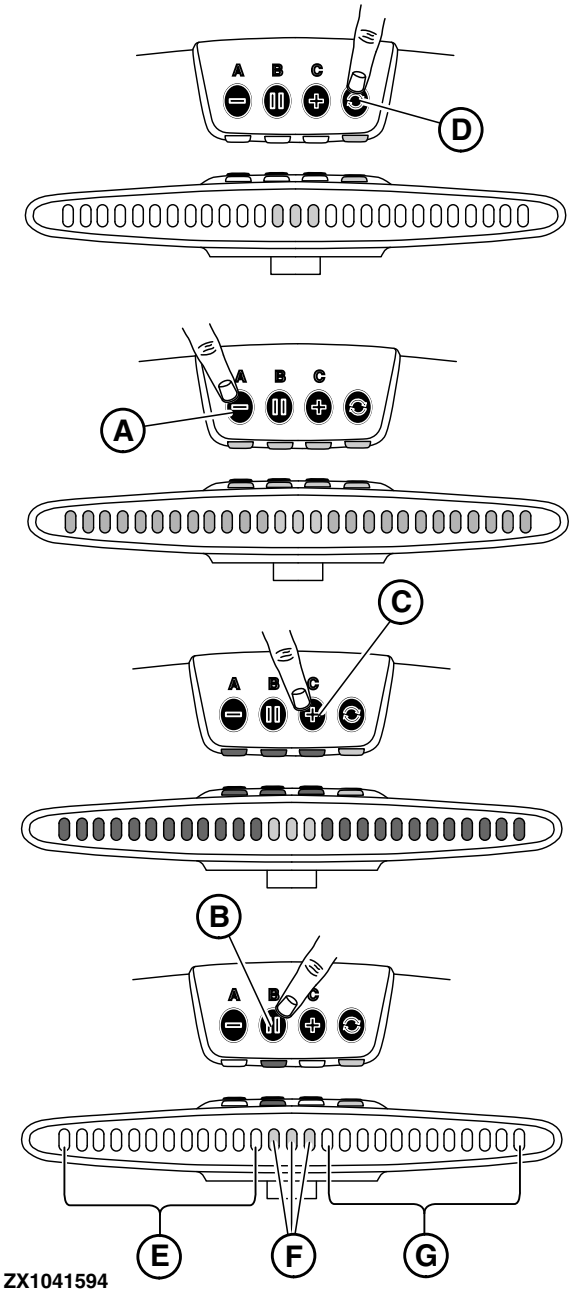

Betjening af Lightbar i Run-tilstand

Fortsættes på næste side

OUCC002,00029B1 -74-07JUL08-2/5

Betjening af Lightbar i Setup-tilstand

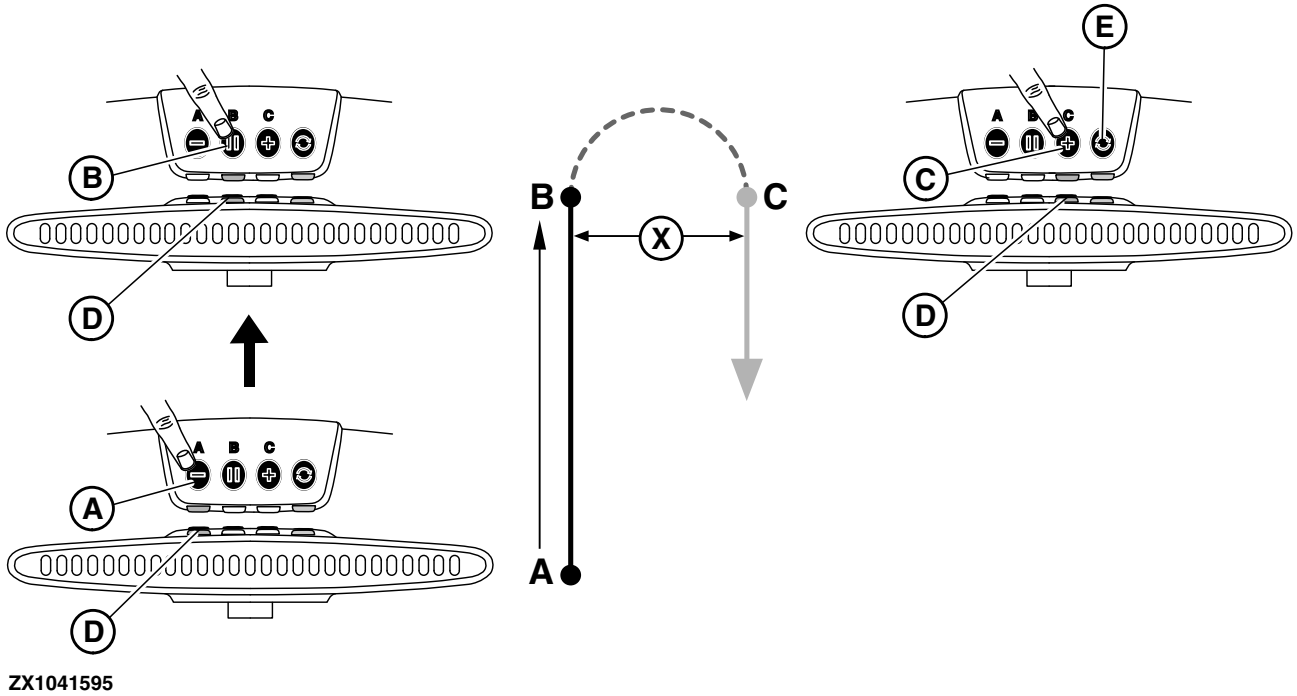

Betjening af Lightbar i Setup-tilstand

A—Knappen Sætpunkt A
B—Knappen Sætpunkt B
C—Knappen Sætpunkt C
D—Indikator-LED for førerinput
E—Knappen Valg af Driftstilstand
X—Sporafstand

Tryk på knappen (E) efter start for at få adgang til Setup-tilstanden. LED'en under knappen **A** aktiveres for at bekræfte valg af Setup-tilstand. Vælg denne betjeningstilstand for at:

- **Indstille et spor til startopsætning**. Føreren skal definere punkterne A, B og C (se billede). Punkterne A og B bruges til at beregne venderadius og punkt C bruges til at beregne sporafstanden, det er afstanden (X) mellem de parallelle spor. Sådan indstilles startsporet:

a. Systemet aktiverer indikator-LED'en for førerinput under knappen (A) og venter, at føreren indstiller punkt **A**. Tryk på knappen (A) for at starte beregning af venderadius.

BEMÆRK: Den aktuelle position for punkt A gemmes.

b. Systemet tænder for indikator-LED'erne for førerinput (blinker) under knappen (B). Systemet kontrollerer, at føreren er kørt mindst 3 m inden LED'erne for førerinput stopper med at blinke. Systemet venter på, at føreren indstiller punkt **B**. Tryk på knappen (B), når punkt **B** er nået.

BEMÆRK: Der beregnes en ny A-B rute og værdien gemmes.

c. Systemet tænder for indikator-LED'erne for førerinput (blinker) under knappen (C). Systemet kontrollerer, at maskinens venderadius er større end 90 grader fra A-B ruten, inden LED'en for førerinput stopper med at blinke. Systemet venter på, at føreren indstiller punkt **C**. Tryk på knappen (C) i mindre end 2 sekunder, når punkt **C** er nået.

BEMÆRK: Køretøjsposition C og sporafstand (X) beregnes og gemmes. Systemet skifter til Run-tilstand.

BEMÆRK: Hvis der trykkes på knap (C) i mere end 2 sekunder, hentes den sidst gemte sporafstand (X). Systemet skifter til Run-tilstand.

- **Hentning af tidligere indstillet sporafstand**. Når føreren har brug for at holde sporafstanden, er det muligt at indstille en ny A-B rute og den aktuelle sporafstand (X) kan hentes ved at trykke på knappen (C) i mere end 2 sekunder (se ovenstående forklaring med henblik på startspor).

BEMÆRK: Under indstilling af startsporet er alle sporindikator-LED'er slukket.

Fortsættes på næste side

Når sporafstanden (X) er indstillet: Tryk to gange på knappen (E) for at vælge justeringstilstanden og finjustere sporafstanden (X), hvis det er nødvendigt. Se ”Betjening af Lightbar i Justeringstilstand”.

OUCC002,00029B1 -74-07JUL08-4/5

Betjening af Lightbar i Justeringstilstand

Tryk to gange på knappen (B) efter start for at få adgang til Justeringstilstanden. LED'erne under knapperne **A** og **C** aktiveres for at bekræfte valg at Justeringstilstand. Vælg denne driftstilstand for at finjustere sporafstanden:

- Systemet tænder for indikator-LED'erne for førerinput under knapperne (A) og (C) som vist på modsatte side.
- Tryk på knappen (A) for reducere sporafstanden. Enhver aktivering af sporindikator-LED'er (D) repræsenterer 10 cm reducering af sporafstanden.
- Tryk på knappen (C) for at øge sporafstanden. Enhver aktivering af sporindikator-LED'er (E) repræsenterer 10 cm forøgning af sporafstanden.

A—Knappen Reducer afstand
B—Knappen Valg af Driftstilstand
C—Knappen Øg afstand
D—Indikator-LED'er for sporingsreducering (rød)
E—Indikator-LED'er for sporingsforøgelse (rød)

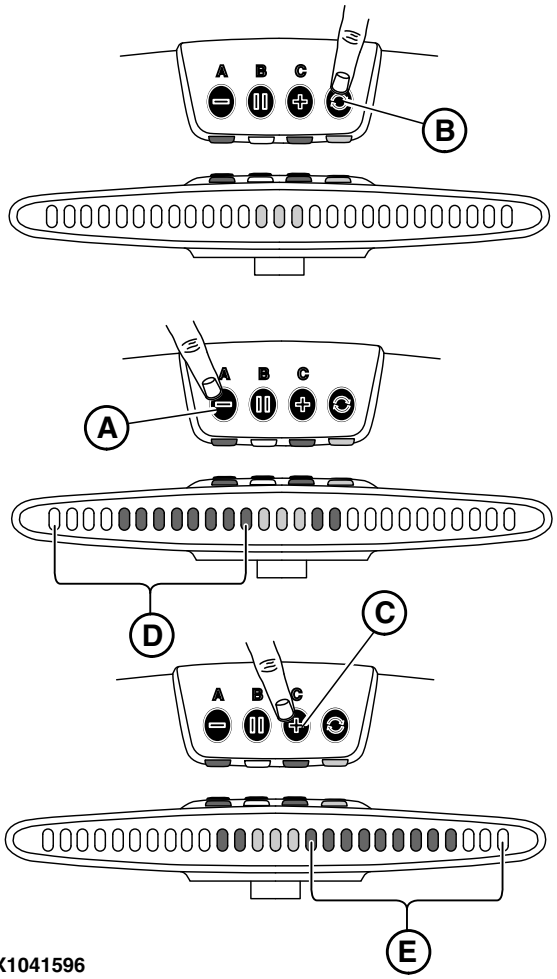

ZX1041596

ZX1041596 —UN—05MAY08

Betjening af Lightbar i Justeringstilstand

OUCC002,00029B1 -74-07JUL08-5/5

Sikringsbeskyttelse af Lightbar-systemet

- **Standalone-konfiguration:** En 10A sikring (A) på strømforsyningsledningsbundtet beskytter Lightbar-systemet.

- **Display-konfiguration:** Traktorens elanlæg beskytter Lightbar-systemet. Se traktorens betjeningsvejledning for at finde ud af, hvilken sikring, der beskytter Lightbar-systemet.

A—Sikring -10 A

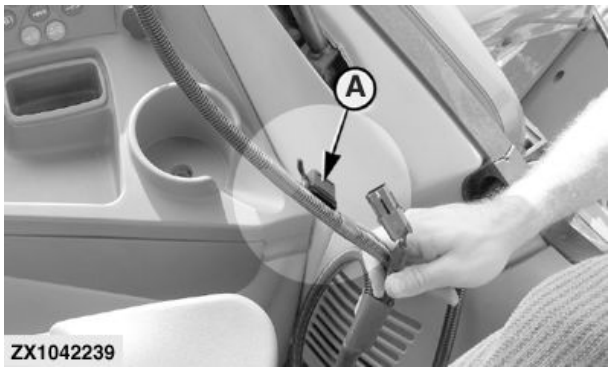

ZX1042239

ZX1042239 —UN—18JUN08

OUCC002,00029A8 -74-24JUN08-1/1

Konfiguration med skærmmodul i Ledsager-modus

Betjening af Lightbar-system i Ledsager-modus

GreenStar™ Lightbar kan anvendes i Ledsager-modus sammen med et GreenStar™ skærmmodul (Original GreenStar™, GS2 1800, GS2 2600 eller GS3 2630). Når både Lightbar og skærmmodul er tilsluttet maskinens CAN-Bus, vil skærmmodulet automatisk anerkende Lightbar, og Lightbar-systemet bliver placeret i Ledsager-modus. Lightbar-knapperne og Modus-lysdioderne bliver deaktiveret og alle styringsopsætninger foregår på skærmen. (Jf. skærmmodulets betjeningsvejledning vedrørende oplysninger om opsætning.)

Fordelene ved Ledsager-modus er:

- Der kan indlæses præcis redskabsbredde og sporafstand.
- Der kan benyttes forskudte redskaber.
- GPS-fejlfinding på StarFire™ modtager.
- Dækningskort (kun GS2 og GS3 skærmmoduler).

BEMÆRK: Opdatér skærmen med den nyeste software.

GreenStar er et varemærke tilhørende Deere & Company
StarFire er et varemærke tilhørende Deere & Company

HC94949,0000504 -74-09JUN14-1/1

Originalt GreenStar™ skærmmodul og Lightbars Ledsager-modus

I Ledsager-konfiguration med et originalt GreenStar™ skærmmodul er der ingen opsætningsside specielt for GreenStar™ Lightbar.

Opsætning af styringsspor foregår på selve skærmen. Lightbar'ens sporfølgningslysdioder vil tænde i trin på 10 cm (4 in.). Disse trin svarer ikke til afstanden, hvormed sporfølgningstonerne aktiveres.

Lysstyrken på Lightbar-dioder er synkroniseret med indstillingen af lysstyrken på skærmen.

GreenStar er et varemærke tilhørende Deere & Company

HC94949,000050B -74-09JUN14-1/1

GS2 1800 skærmmodul og Lightbar Ledsager-modus

Vælg Menu > GreenStar™ Hoved > Indstillinger > Styringsindstillinger > Lightbar-indstillinger

Trinstørrelse (A) – Indstiller værdien på afsporingsafstanden for hvert felt på rutepræcisionsindikatoren. Hvis skærmmodulet bruges med GreenStar™ Lightbar, vil Trinstørrelse også sætte den værdi for afsporingsafstanden, som hvert af Lightbar-lysene repræsenterer.

Styr mod retning (B) – Hvis denne mulighed er valgt og lysene til venstre på rutepræcisionsindikatoren tændes, skal maskinen styres til venstre for at rette ind med styringssporet.

Afsporingsretning (C) – Hvis denne mulighed er valgt og lysene til venstre på rutepræcisionsindikatoren tændes, skal maskinen styres til højre for at rette ind med styringssporet.

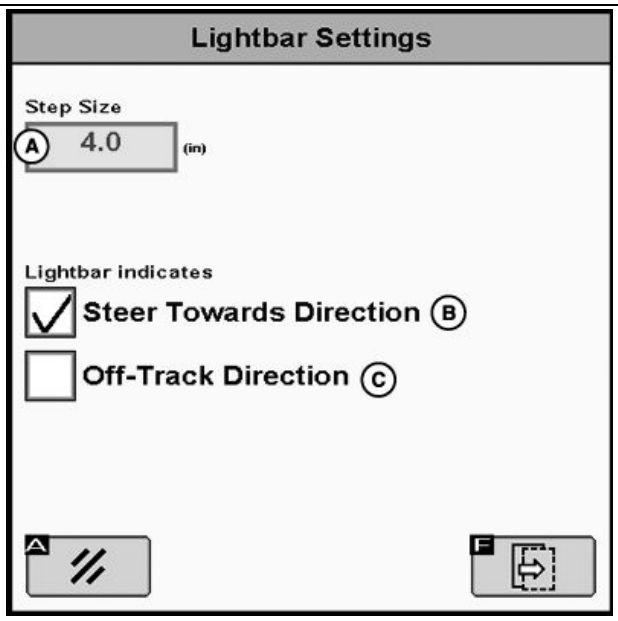

PC19690 —UN—03JUN14

A—Trinstørrelse
B—Styr mod retning
C—Afsporingsretning

GreenStar er et varemærke tilhørende Deere & Company

Fortsættes på næste side

HC94949,000050C -74-09JUN14-1/3

Ekstern Lightbar TIL (A) – Afkryds feltet for at slå Lightbar TIL.

Justering af Lightbar's lysstyrke – Brug indstillingen til at justere Lightbar's lysstyrke i forhold til skærmens lysstyrke. Lysstyrken på den eksterne Lightbar synkroniseres med indstillingen af lysstyrken på skærmen. (Jf. betjeningsvejledningen til GS2 1800 skærmmodul angående justeringsindstillinger.)

A—Ekstern Lightbar TIL

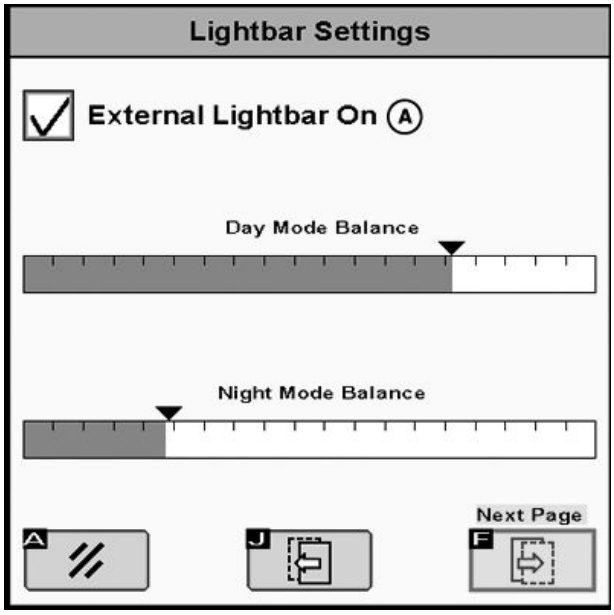

PC19691 —UN—03JUN14

HC94949,000050C -74-09JUN14-2/3

Konfiguration af monteringsretning for Lightbar – Denne indstilling gør det muligt at montere Lightbar på hovedet. Når siden er åben, lyser det halve af lysene på Lightbar. Sæt et mærke i feltet (A) for den retning hvor lysene viser sig.

A—Afkrydsningsfelt for Retning

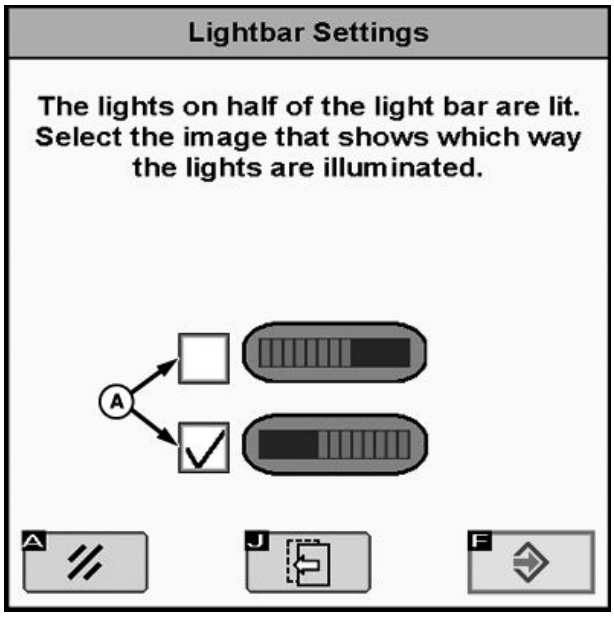

PC19692 —UN—09JUN14

HC94949,000050C -74-09JUN14-3/3

GS2 2600 skærmmodul og Lightbar Ledsager-modus

I Ledsager-modus med et GreenStar™ 2 2600 skærmmodul er der ingen opsætningsside specielt for GreenStar™ Lightbar.

Trinstørrelsen indstilles under styringens Generelle indstillinger.

Vælg Menu > GreenStar™ 2 Pro > Styring > Styringsindstillinger > Generelle indstillinger > Næste

Trinstørrelse (A) – Indstiller værdien på afsporingsafstanden for hvert felt på rutepræcisionsindikatoren. Hvis skærmen bruges med en ekstern Lightbar, vil Trinstørrelse også sætte den værdi for afsporingsafstanden, som hvert af Lightbar-lysene repræsenterer.

Lysstyrken på Lightbar-dioder er synkroniseret med indstillingen af lysstyrken på skærmen.

A—Trinstørrelse

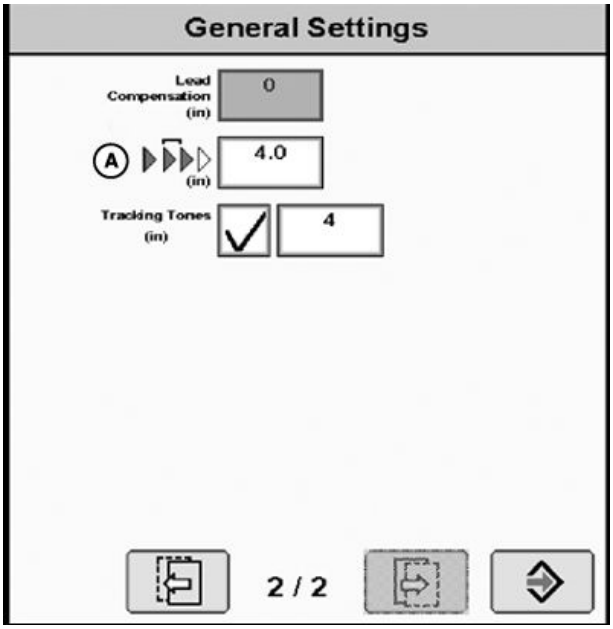

PC19693 —UN—03JUN14

GreenStar er et varemærke tilhørende Deere & Company

HC94949,000050D -74-09JUN14-1/1

GS3 2630 skærmmodul og Lightbar Ledsager-modus

Vælg Menu > GS3 > Styring > Styringsindstillinger > Lightbar-indstillingers skifte-knap

Trinstørrelse (A) – Indstiller værdien på afsporingsafstanden for hvert felt på rutepræcisionsindikatoren. Hvis skærmen bruges med en ekstern GreenStar™ Lightbar, vil Trinstørrelse også sætte den værdi for afsporingsafstanden, som hvert af Lightbar-lysene repræsenterer.

Styr mod retning (B) – Hvis denne mulighed er valgt og lysene til venstre på rutepræcisionsindikatoren tændes, skal maskinen styres til venstre for at rette ind med styringssporet.

Afsporingsretning (C) – Hvis denne mulighed er valgt og lysene til venstre på rutepræcisionsindikatoren tændes, skal maskinen styres til højre for at rette ind med styringssporet.

A—Trinstørrelse
B—Styr mod retning
C—Afsporingsretning

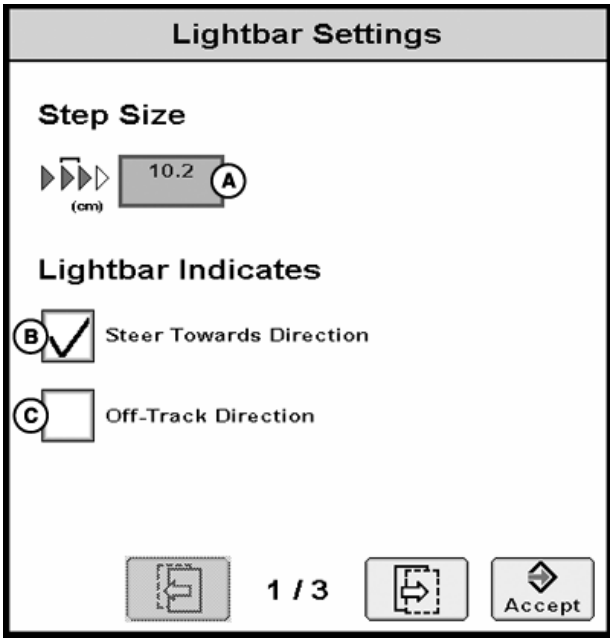

PC19613 —UN—13MAY14

GreenStar er et varemærke tilhørende Deere & Company

Fortsættes på næste side

HC94949,000050E -74-09JUN14-1/3

Ekstern Lightbar TIL (A) – Afkryds feltet for at slå Lightbar TIL.

Justering af Lightbar's lysstyrke – Brug indstillingen til at justere Lightbar's lysstyrke i forhold til skærmens lysstyrke. Lysstyrken på den eksterne Lightbar synkroniseres med indstillingen af lysstyrken på skærmen. (Jf. betjeningsvejledningen til GS3 2630 skærmmodul angående justering af indstillinger.)

A—Afkrydsningsfelt for Ekstern Lightbar TIL

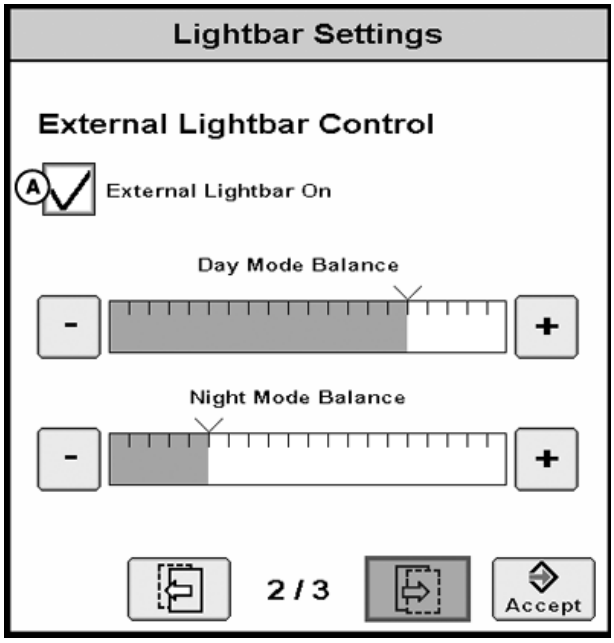

PC19614 —UN—27MAY14

HC94949,000050E -74-09JUN14-2/3

Konfiguration af monteringsretning for Lightbar – Denne indstilling gør det muligt at montere Lightbar på hovedet. Når siden er åben, lyser det halve af lysene på Lightbar. Sæt et mærke i feltet (A) for den retning hvor lysene viser sig.

A—Afkrydsningsfelt for Retning

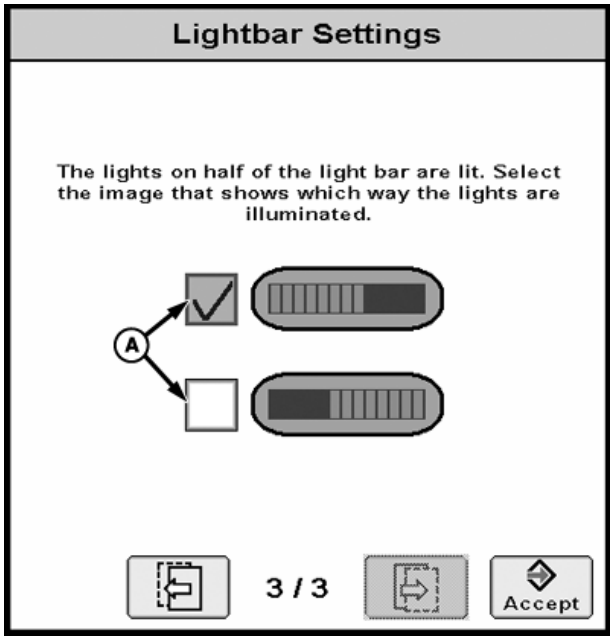

PC19615 —UN—09JUN14

HC94949,000050E -74-09JUN14-3/3

Lightbar specifikationer

Sikkerhedsbemærkninger angående senere installation af elektriske og elektroniske apparater og/eller komponenter

Maskinen er udstyret med elektroniske komponenter, hvis funktioner kan påvirkes af elektromagnetisk stråling fra andre apparater. Disse påvirkninger kan være farlige, så tag følgende instruktioner om sikkerhed med i betragtning:

Hvis elektriske og elektroniske apparater installeres senere på maskinen og tilsluttes det ombordværende system, skal brugeren bekræfte om denne installation påvirker de elektroniske eller andre komponenter. Det gælder specielt for:

- PC'er
- Satellitsporingssystem (GPS)

Specielt skal senere installerede elektriske/elektroniske komponenter være i overensstemmelse med den relevante udgave af EMC direktiv 89/336/EØF og være CE-mærket.

Kabler, monteringsarbejde og største tilladte strømforbrug skal svare til maskinproducentens monteringsvejledning.

ZX,OMSPFH,EMV -74-02DEC96-1/1

EU-overensstemmelseserklæring

DEERE & COMPANY
Moline, Illinois U.S.A.

Undertegnede erklærer hermed at

Produkt: John Deere GreenStar™ Lightbar

opfylder alle relevante bestemmelser og grundlæggende krav i henhold til følgende direktiver:

Direktiv	Nummer	Certificeringsmetode
EMC-direktiv	2004/108/EF	Tillæg II i direktivet

Navn og adresse på den person i EU, der er autoriseret til udarbejdelse af den tekniske konstruktionsfil:

Brigitte Birk
John Deere GmbH & Co. KG
Mannheim Regional Center (centralfunktioner)
John Deere Strasse 70
Mannheim, Tyskland D-68163
EUConformity@johndeere.com

Erklæringssted: Urbandale, Iowa

Erklæringsdato: 27. marts 2013

Produktionsafdeling: John Deere Intelligent Solutions Group

Navn: Tilo Kempf

Titel: Machine Control Development Manager

DXCE01 —UN—28APR09

CE

HC94949,0000490 -74-04JUN14-1/1

Identificér datokode

Brug datokoden (A) på produktmærkaten til at identificere produktionsdatoen. "YY" (B) angiver de to sidste cifre i produktionsåret; "WW" (C) angiver ugenummeret i produktionskalenderåret.

BEMÆRK: Nummeret, der angiver produktionsugen, vil være mellem 01 og 53.

Datokode		
YY	De sidste to cifre i produktionsåret	For eksempel: **11** = 20**11** **12** = 20**12** **13** = 20**13**
WW	Ugenummer i produktionskalenderår	For eksempel: 01, 02, 03...53

A—Datokode (produktions-dato)
B—De sidste to cifre i produktionsåret
C—Ugenummer for produktionskalenderår

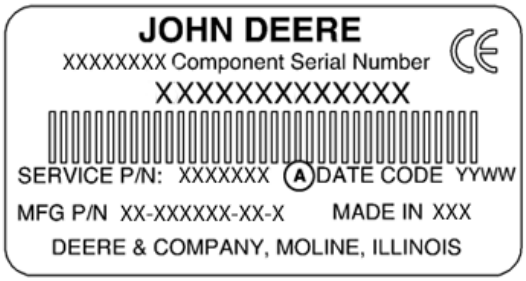

PC17568 —UN—16AUG13

Eksempel på produktmærkat

PC17574 —UN—16AUG13

Eksempel på datokode

HC94949,0000342 -74-23AUG13-1/1

Toldunion–EAC

Information om produkter med toldunionens medlemsstaters overensstemmelsesmærke

Producent: DEERE & COMPANY
Moline, Illinois U.S.A.

Model: John Deere GreenStar™ Lightbar

Fremstillet i USA

Navn og adresse på den autoriserede repræsentant i toldunionen bestående af Rusland, Belarus og Kazakhstan:
Anpartsselskab
"John Deere Rus"

Adresse:
142050, Rusland, regionen Moskva, Domodedovo-distriktet, Domodedovo, underdistrikt Beliye Stolbi, vladenye "Warehouse 104," bygning 2.

Kontakt din forhandler for teknisk support.

PC17575 —UN—16AUG13

EAC

HC94949,0000492 -74-02JUN14-1/1

Serienumre

Identifikationsmærkat

Tallene og bogstaverne på mærkatet identificerer en komponent eller et modul. Alle disse skal opgives ved bestilling af reservedele og til at identificere systemer og komponenter i forbindelse med John Deeres produktsupport. De bruges ligeledes af politiet til sporing af Lightbar-systemet i tilfælde af tyveri.

Derfor skal disse oplysninger gemmes forsvarligt.

OUCC002,00029A6 -74-18JUN08-1/1

Lightbar-konsol

Mærkatet sidder under konsollen.

ZX1042240 —UN—15JUL08

OUCC002,00029A7 -74-18JUN08-1/1

Indeks

Side

B

Beskrivelse af lysdioder 15-1
Betjening af Lightbar
  Konfiguration med skærmmodul i Ledsager-modus 20-1
  Ledsager-modus 20-1, 20-3
  Sugekop 10-2
Betjening af Lightbar-systemet
  Hentning af sporafstand 15-3
  Justering af sporafstand 15-3
  Justeringstilstand 15-3
  Run-tilstand 15-3
  Setup-tilstand 15-3
  Sikringsbeskyttelse 15-6
  Sporindstilling 15-3

I

Identifikationsmærkat 30-1
Installation af Lightbar
  Generelle instruktioner 10-1
  Konfiguration med skærmmodul 10-4
  Standalone-konfiguration 10-3
  Styresystem 10-1
  Sugekop 10-2
Installationsinstruktioner 10-1

L

Ledsager-modus
  GS2 1800 skærmmodul 20-1
  GS2 2600 skærmmodul 20-3
  GS3 2630 skærmmodul 20-3
  Konfiguration med skærmmodul 20-1
  Original GreenStar skærm 20-1

S

Serienumre
  Identifikationsmærkat 30-1
  Konsol 30-1
Sikkerhed, trin og håndtag
  Rigtig brug af trin og håndtag 05-2
Sikringsbeskyttelse 15-6
Styresystem
  Lightbar 10-1
  Standalone-konfiguration 10-3
Styringssystem
  Konfiguration med skærmmodul 10-4
Sugekop 10-2
Systembeskrivelse 15-1

John Deere Service holder dig i gang

John Deere reservedele

Vi sparer dig tid ved hurtigt at give dig de rigtige originale John Deere dele i hånden.

Det er derfor vi har et stort og vidtspændende lager – vi er parat, før du får brug for reservedelene.

TS100 —UN—23AUG88

DX,IBC,A -74-04JUN90-1/1

De rigtige værktøjer

Præcisionsværktøj og avanceret prøveudstyr sætter vor serviceafdeling i stand til at finde og rette fejl hurtigt og sikkert . . . og spare dig tid og penge.

TS101 —UN—23AUG88

DX,IBC,B -74-04JUN90-1/1

Toptrænede teknikere

Skolen er aldrig forbi for John Deere serviceteknikere.

Regelmæssige træningskurser sikrer, at vore serviceteknikere kender dine maskiner til bunds og ved, hvordan de vedligeholdes.

Resultatet?

Erfaring og viden du kan stole på!

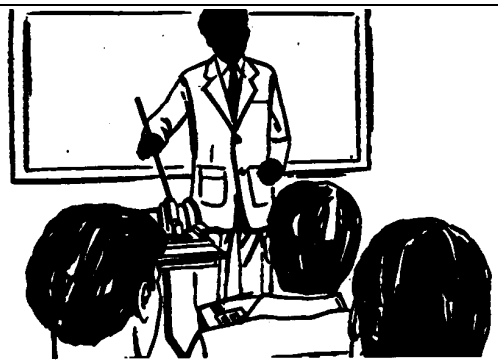

TS102 —UN—23AUG88

DX,IBC,C -74-04JUN90-1/1

Hurtig service

Vort mål er at give dig en hurtig og effektiv service dér, hvor du har brug for den.

Vi kan udføre reparationerne hos dig eller hos os efter omstændighederne: rådfør dig med os, stol på os.

JOHN DEERE SERVICE ER FORAN: Vi er på pletten, når du har brug for os.

TS103 —UN—23AUG88

DX,IBC,D -74-04JUN90-1/1