Barra luminosa GreenStar™

MANUALE DELL'OPERATORE

Barra luminosa GreenStar™

OMPFP14222 EDIZIONE F4 (ITALIAN)

John Deere Ag Management Solutions
PRINTED IN U.S.A.

Introduzione

Premessa

BENVENUTI NEL MONDO DELL'AGRICOLTURA DI PRECISIONE GREENSTAR offerto da John Deere. Il sistema GreenStar™ Lightbar è un metodo di guida di facile uso.

Si consiglia di LEGGERE ATTENTAMENTE il manuale per imparare a usare e a eseguire in modo corretto la manutenzione del sistema GreenStar™ Lightbar. In caso contrario si potrebbero causare infortuni o danni alla macchina.

QUESTO MANUALE VA CONSIDERATO parte integrale del sistema GreenStar™ Lightbar John Deere e deve rimanere con esso in caso di vendita.

I LATI SINISTRO E DESTRO si intendono guardando il senso di avanzamento della macchina.

ANNOTARE I NUMERI DI IDENTIFICAZIONE DEL PRODOTTO (P.I.N.) nell'apposita sezione, Annotare accuratamente tutti i numeri, per facilitare la ricerca della macchina in caso di furto. Questi numeri servono anche al concessionario quando vengono ordinati i ricambi. Archiviare i numeri in un luogo separato.

La GARANZIA, offerta come parte del programma di supporto John Deere, vale per i clienti che usano e fanno manutenzione all'apparecchiatura come descritto in questo manuale. Le condizioni della garanzia sono descritte nel certificato che accompagna il sistema GreenStar™ Lightbar.

Questa garanzia vi dà la certezza che John Deere supporta i suoi prodotti per i difetti che si dovessero verificare entro il periodo di garanzia. In qualche circostanza, John Deere offre miglioramenti di installazione successiva, spesso senza costi per il cliente, anche oltre il periodo di garanzia. Se il sistema GreenStar™ Lightbar fosse maltrattato o modificato per ottenere delle prestazioni fuori dalle specifiche tecniche originali di fabbrica, la garanzia perderebbe di validità e i miglioramenti successivi potrebbero essere negati.

IMPORTANTE: Questo manuale fornisce tutte le informazioni necessarie per un corretto uso del sistema GreenStar™ Lightbar.

GRAZIE per avere scelto il nuovo sistema GreenStar™ Lightbar John Deere.

GreenStar è un marchio commerciale Deere & Company

OUCC002,0002982 -39-18JUN08-1/1

Indice generale

Pagina

Sicurezza
Riconoscere le informazioni per la sicurezza 05-1
Conoscere la terminologia dei segnali.....05-1
Attenersi alle istruzioni di sicurezza.....05-1
Abituarsi a lavorare in sicurezza.....05-2
Uso corretto del predellino e dei corrimano.....05-2
Uso sicuro di componenti elettronici e staffe.....05-3
Uso in sicurezza dei sistemi di guida.....05-3
Uso corretto della cintura di sicurezza.....05-4

Installazione della barra luminosa
Sistema di guida con barra luminosa 10-1
Istruzioni generali per l'installazione.....10-1
Funzionamento della ventosa della barra luminosa 10-2
Barra luminosa—Configurazione autonoma.....10-3
Barra luminosa — Configurazione con display...10-4

Uso della barra luminosa
Descrizione della barra luminosa 15-1
Uso del sistema Lightbar.....15-3
Protezione mediante fusibile del sistema Lightbar.....15-7

Configurazione con display in modalità combinata
Uso della barra luminosa in modalità combinata.....20-1
Display GreenStar™ originale e modalità combinata della barra luminosa.....20-1
Display GS2 1800 e modalità combinata della barra luminosa 20-1
Display GS2 2600 e modalità combinata della barra luminosa 20-3
Display GS3 2630 e modalità combinata della barra luminosa 20-3

Caratteristiche tecniche della barra luminosa
Norme di sicurezza relative alla successiva installazione di apparecchiature e/o componenti elettrici ed elettronici 25-1
Dichiarazione di conformità CE 25-1
Identificazione con codice data 25-2
Unione doganale–EAC.....25-2

Numeri di serie
Etichetta di identificazione.....30-1

Pagina

Console del sistema Lightbar 30-1

Manuale originale. Tutte le informazioni, illustrazioni e specifiche tecniche riportate in questo manuale sono basate sulle informazioni più recenti disponibili al momento della pubblicazione. Con riserva di modifica senza obbligo di notifica.

COPYRIGHT © 2014
DEERE & COMPANY
Moline, Illinois
All rights reserved.
A John Deere ILLUSTRUCTION ® Manual

Riconoscere le informazioni per la sicurezza

Questo è il simbolo di attenzione per la sicurezza. Quando è presente sulla macchina o sul manuale, fare attenzione al potenziale pericolo di infortuni.

Osservare le precauzioni ed eseguire le operazioni consigliate per la sicurezza.

T81389 —UN—28JUN13

DX,ALERT -39-29SEP98-1/1

Conoscere la terminologia dei segnali

Con il simbolo di sicurezza vengono usate delle parole di segnalazione—PERICOLO, AVVERIMENTO o ATTENZIONE—. La parola PERICOLO indica le situazioni più rischiose.

I simboli di PERICOLO o AVVERTIMENTO sono situati vicino alle zone pericolose. Le precauzioni generiche vengono identificate con i simboli di ATTENZIONE. La scritta ATTENZIONE in questo manuale richiama inoltre l'attenzione sui messaggi di sicurezza.

PERICOLO

AVVERTENZA

ATTENZIONE

TS187 —39—30SEP88

DX,SIGNAL -39-03MAR93-1/1

Attenersi alle istruzioni di sicurezza

Leggere con attenzione tutti i messaggi di sicurezza riportati nel manuale e nei segnali di sicurezza applicati sulla macchina. Mantenere i segnali di sicurezza in buone condizioni. Rimpiazzare eventuali segnali di sicurezza mancanti o danneggiati. Accertarsi che i nuovi componenti delle attrezzature e i ricambi per la riparazione siano completi dei segnali di sicurezza correnti. I segnali di sicurezza di ricambio sono disponibili presso il concessionario John Deere.

I ricambi ed i componenti reperiti presso altri fornitori possono contenere ulteriori informazioni di sicurezza, non riprodotte in questo manuale dell'operatore.

Imparare ad utilizzare correttamente la macchina ed i comandi. Non consentire l'uso da parte di persone non addestrate.

Mantenere la macchina in condizioni operative corrette. Ogni modifica apportata senza autorizzazione può compromettere il funzionamento e/o la sicurezza della macchina e ridurne la durata.

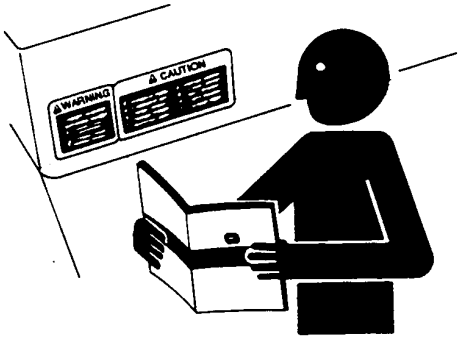

TS201 —UN—15APR13

Se non si comprende una parte di questo manuale e si necessita assistenza, rivolgersi al concessionario John Deere.

DX,READ -39-16JUN09-1/1

Abituarsi a lavorare in sicurezza

Prima di iniziare il lavoro imparare le procedure di manutenzione. Mantenere la zona pulita ed asciutta.

Non eseguire lubrificazioni, riparazioni o regolazioni con la macchina in movimento. Tenere mani, piedi ed abiti lontani da parti in movimento. Disinserire tutti gli organi di trasmissione del moto ed azionare i comandi per scaricare la pressione. Abbassare le attrezzature a terra. Arrestare il motore. Togliere la chiave di accensione. Lasciare raffreddare la macchina.

Sostenere in sicurezza qualsiasi elemento della macchina che debba essere sollevato per manutenzione.

Mantenere tutte le parti in buone condizioni e correttamente installate. Riparare immediatamente i danni. Sostituire le parti consumate o rotte. Rimuovere gli accumuli di grasso, olio o detriti.

Sui mezzi semoventi, prima di effettuare regolazioni relative all'impianto elettrico o saldature sulla macchina, scollegare il cavo di massa (–) dalla batteria.

Sulle attrezzature trainate, prima di intervenire sui componenti elettrici o effettuare saldature sulla macchina, scollegare i cavi elettrici dal trattore.

TS218 —UN—23AUG88

DX,SERV -39-17FEB99-1/1

Uso corretto del predellino e dei corrimano

Per prevenire le cadute, rivolgersi verso la macchina quando si sale e si scende. Mantenere un appoggio su 3 punti mediante il predellino i sostegni e i corrimano.

Fare estremamente attenzione quando fango, neve o umidità creano condizioni sdrucciolevoli. Mantenere il predellino pulito e privo di olio o grasso. Non saltare mai quando si esce dalla macchina. Non salire o scendere mai da un veicolo in movimento.

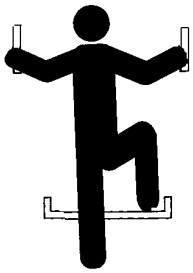

T133468 —UN—15APR13

DX,WW,MOUNT -39-12OCT11-1/1

Uso sicuro di componenti elettronici e staffe

Una caduta durante l'installazione o la rimozione di componenti elettronici montati sull'attrezzatura può provocare gravi infortuni. Usare una scaletta o una piattaforma per raggiungere comodamente ogni posizione di montaggio. Utilizzare sostegni sicuri e stabili per le mani e per i piedi. Non installare né rimuovere i componenti in caso di pioggia o ghiaccio.

In caso di installazione di una stazione base RTK su una torretta o una struttura alta impiegare un operaio arrampicatore certificato.

Impiegare le tecniche di sollevamento corrette e indossare i dispositivi di protezione adeguati in caso di installazione o manutenzione di un ricevitore GPS su un'attrezzatura. L'antenna è pesante e può essere difficile da maneggiare. È richiesto l'impiego di due persone se i punti di montaggio non sono accessibili da terra o da una piattaforma di servizio.

TS249 —UN—23AUG88

DX,WW,RECEIVER -39-24AUG10-1/1

Uso in sicurezza dei sistemi di guida

Non usare il sistema di guida su strada. spegnere (disattivare) sempre il sistema di guida prima di imboccare una strada. Non cercare di accendere (attivare) il sistema di guida durante il trasporto su strada.

I sistemi di guida aiutano a migliorare le operazioni su campo; l'operatore è sempre responsabile della guida della macchina. I sistemi di guida non rilevano, né prevengono automaticamente le collisioni con ostacoli o altre macchine.

I sistemi di guida comprendono qualsiasi applicazione che automatizzi la sterzata della macchina, inclusi, senza alcuna limitazione, AutoTrac™, iGuide™, iTEC™ Pro, AutoTrac™ Universal (ATU), RowSense™ e Machine Sync.

Per prevenire infortuni all'operatore ed agli astanti, procedere come segue:

- non salire o scendere da una macchina in movimento;
- verificare che macchina, attrezzo e sistema di guida siano stati configurati correttamente;
  - se si usa iTEC™ Pro, verificare che i confini siano stati definiti con precisione;
  - se si usa Machine Sync, verificare che il punto iniziale della macchina successiva sia tarato con spazio sufficiente tra le macchine;
- stare all'erta e prestare attenzione all'esterno;
- prendere il controllo del volante quando necessario per evitare pericoli sul campo, astanti, attrezzature o ostacoli di altra natura;
- sospendere le operazioni se le condizioni di visibilità non consentono di usare correttamente la macchina o di vedere chiaramente persone e ostacoli sul percorso;
- nel selezionare la velocità della macchina, tenere presenti le condizioni del campo, la visibilità e la configurazione della macchina stessa.

AutoTrac è un marchio commerciale Deere & Company
iGuide è un marchio commerciale Deere & Company
iTEC è un marchio commerciale Deere & Company
RowSense è un marchio commerciale Deere & Company

JS56696,0000ABC -39-02DEC13-1/1

Uso corretto della cintura di sicurezza

Evitare il rischio di infortuni o morte da schiacchiamento in caso di ribaltamento.

Questa macchina è dotata di telaio di protezione per ribaltamento (ROPS). UTILIZZARE la cintura di sicurezza durante l'utilizzo con ROPS.

- Afferrare il bloccaggio e tirare la cintura davanti al proprio corpo.
- Inserire il bloccaggio nella fibbia. Deve udirsi un clic.
- Dare uno strattone al bloccaggio della cintura per assicurarsi che sia saldamente fissata.
- Sistemare la cintura sui fianchi.

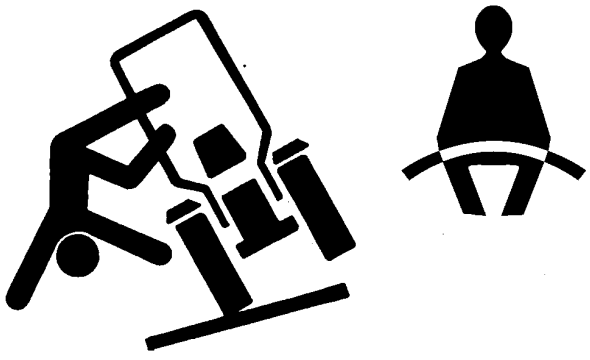

Sostituire l'intero gruppo della cintura di sicurezza se la viteria di montaggio, la fibbia, la cintura o il dispositivo di riavvolgimento mostrano dei segni di danneggiamento.

Ispezionare la cintura di sicurezza e la relativa viteria di montaggio almeno una volta all'anno. Controllare se la viteria è allentata o se sono presenti danni alla cintura quali tagli, sfilacciature, usura notevole o anomala, scoloramenti o abrasioni. Sostituire solo con ricambi approvati per la macchina in questione. Consultare il proprio concessionario John Deere.

DX,ROPS1 -39-22AUG13-1/1

Installazione della barra luminosa

Sistema di guida con barra luminosa

ZX1044380 —UN—30JUN10

La barra luminosa GreenStar™ mostra la posizione della macchina nel campo rispetto al percorso determinato con la prima passata. Mediante i LED della barra luminosa si può determinare come sterzare per mantenere ogni passata parallela alla precedente.

La barra luminosa può essere adoperata in configurazione autonoma con un ricevitore StarFire o unitamente a un display GreenStar™ con il ricevitore GPS (modalità combinata). Vedi Barra luminosa—Configurazione autonoma o Barra luminosa—Configurazione con display, in questa sezione e la sezione Configurazione del display in modalità combinata.

NOTA: l'inclinazione della console della barra luminosa è regolabile.

OUCC002,0002DFD -39-30JUN10-1/1

Istruzioni generali per l'installazione

Seguire queste istruzioni per l'installazione e la manutenzione della barra luminosa GreenStar™:

- Installarla a portata di mano dell'operatore.
- Non coprirla con adesivi o indicatori.
- Non ostacolare la visuale dell'operatore.
- Non conservarla esposta alla luce solare diretta.
- Non dirigere getti di acqua compressa sulla barra luminosa.
- Non utilizzare sostanze chimiche forti (come solventi o benzina) né detergenti o condizionatori per gomma non autorizzati per pulire la ventosa. Consultare il concessionario John Deere.

La ventosa della barra luminosa GreenStar™ va fissata al parabrezza del trattore.

IMPORTANTE: un uso improprio può danneggiare la ventosa o creare condizioni che ne potrebbero causare la perdita di efficienza e quindi il distacco imprevisto.

- Evitare che qualsiasi oggetto ostacoli il libero movimento dello stantuffo mentre la ventosa è fissata, poiché ciò potrebbe impedire alla linea rossa di segnalare un'eventuale perdita del vuoto.
- Rimuovere la barra luminosa e la ventosa dal parabrezza quando non la si usa.
- Mantenere pulita la ventosa.
- Ri-fissare la ventosa ogni 24 ore.

NOTA: leggere anche le istruzioni e le avvertenze contenute nel manuale di istruzioni della ventosa.

OUCC002,0002DFE -39-30JUN10-1/1

Funzionamento della ventosa della barra luminosa

IMPORTANTE: usare la ventosa a temperature comprese tra -18 e 49 °C (tra 0 e 120 °F). L'umidità o impurità possono ridurre la resistenza della ventosa allo slittamento. L'indicatore a linea rossa (A) può non funzionare affidabilmente ad altitudini superiori a 1500 m (5000 ft).

Leggere anche le istruzioni e le avvertenze contenute nel manuale di istruzioni della ventosa.

La pompa manuale rimuovere l'aria tra la superficie in gomma della ventosa e la superficie del parabrezza a contatto della ventosa. Una linea rossa (A) sullo stantuffo della pompa (B) serve da indicatore del grado di vuoto.

I due pomelli di sblocco (C) permettono di staccare completamente la ventosa.

NOTA: una valvola di ritegno permette all'operatore di azionare di nuovo la pompa senza bisogno di rimuovere la ventosa dalla superficie di contatto.

1. **Per fissare la ventosa:**

   Pulire la superficie di contatto del parabrezza e, se necessario, la superficie interna della ventosa.

2. Posizionare la ventosa in modo che la linea rossa (A) sia visibile se dovesse apparire (perdita del vuoto) mentre la ventosa è fissata.

3. Azionare lo stantuffo (B) finché la ventosa non aderisce completamente; fermarsi non appena la linea rossa (A) non è più visibile.

ZX1044377 —UN—30JUN10

A—Linea rossa
B—Stantuffo pompa
C—Pomello di sblocco

4. Controllare spesso lo stantuffo (B) per accertarsi che la ventosa sia fissata bene; se compare la linea rossa (A), azionare lo stantuffo finché la linea rossa non scompare.

NOTA: Ri-fissare la ventosa ogni 24 ore.

1. **Per sbloccare la ventosa:**

   Afferrare la console della barra luminosa con una mano.

2. tirare uno dei pomelli di sblocco (C) finché la ventosa non si stacca completamente.

OUCC002,0002DFF -39-30JUN10-1/1

Barra luminosa—Configurazione autonoma

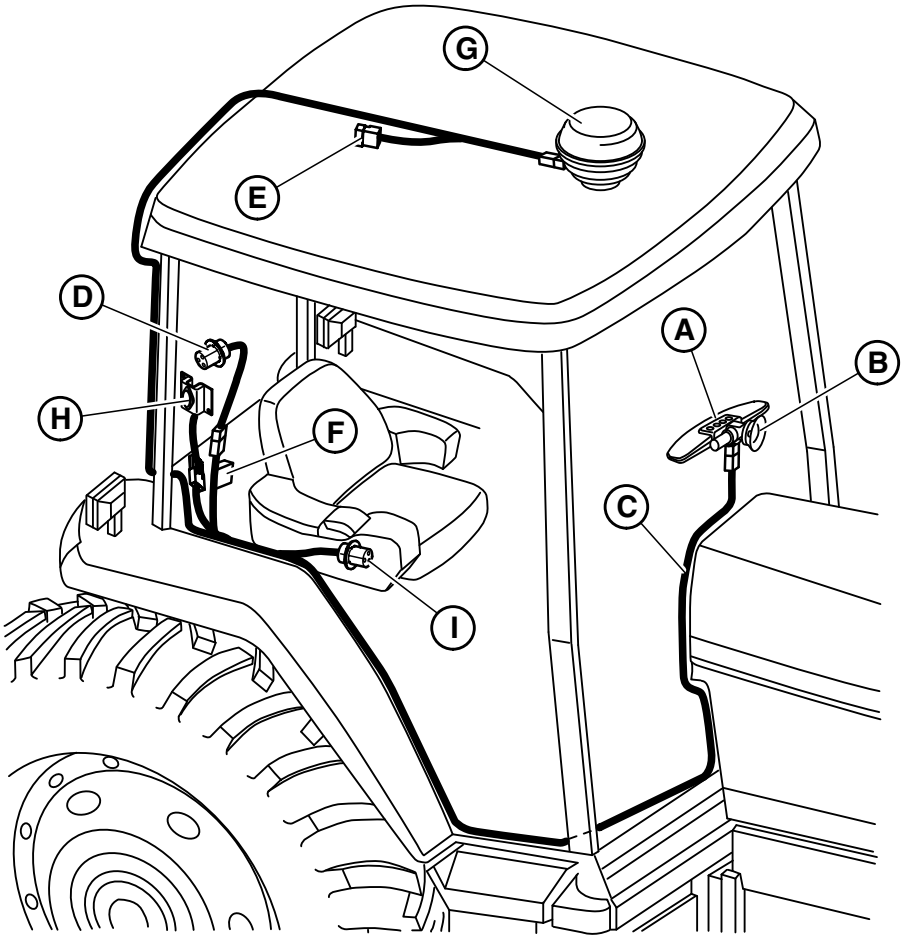

ZX1044378 —UN—30JUN10

Percorso del cavo per la configurazione autonoma

A—Barra luminosa
B—Ventosa
C—Cavo di alimentazione
D—Cavo adattatore alimentazione (se necessario)
E—Terminatore attivo bus CAN
F—Fusibile da 10 A
G—Ricevitore StarFire
H—Diodo di soppressione
I—Connettore/adattatore diagnostico SERVICE ADVISOR™

NOTA: collegare il cavo dell'adattatore di alimentazione (D) alla presa ausiliaria.

Usare fascette per bloccare il cavo (C).

OUCC002,0002E00 -39-30JUN10-1/1

Barra luminosa — Configurazione con display

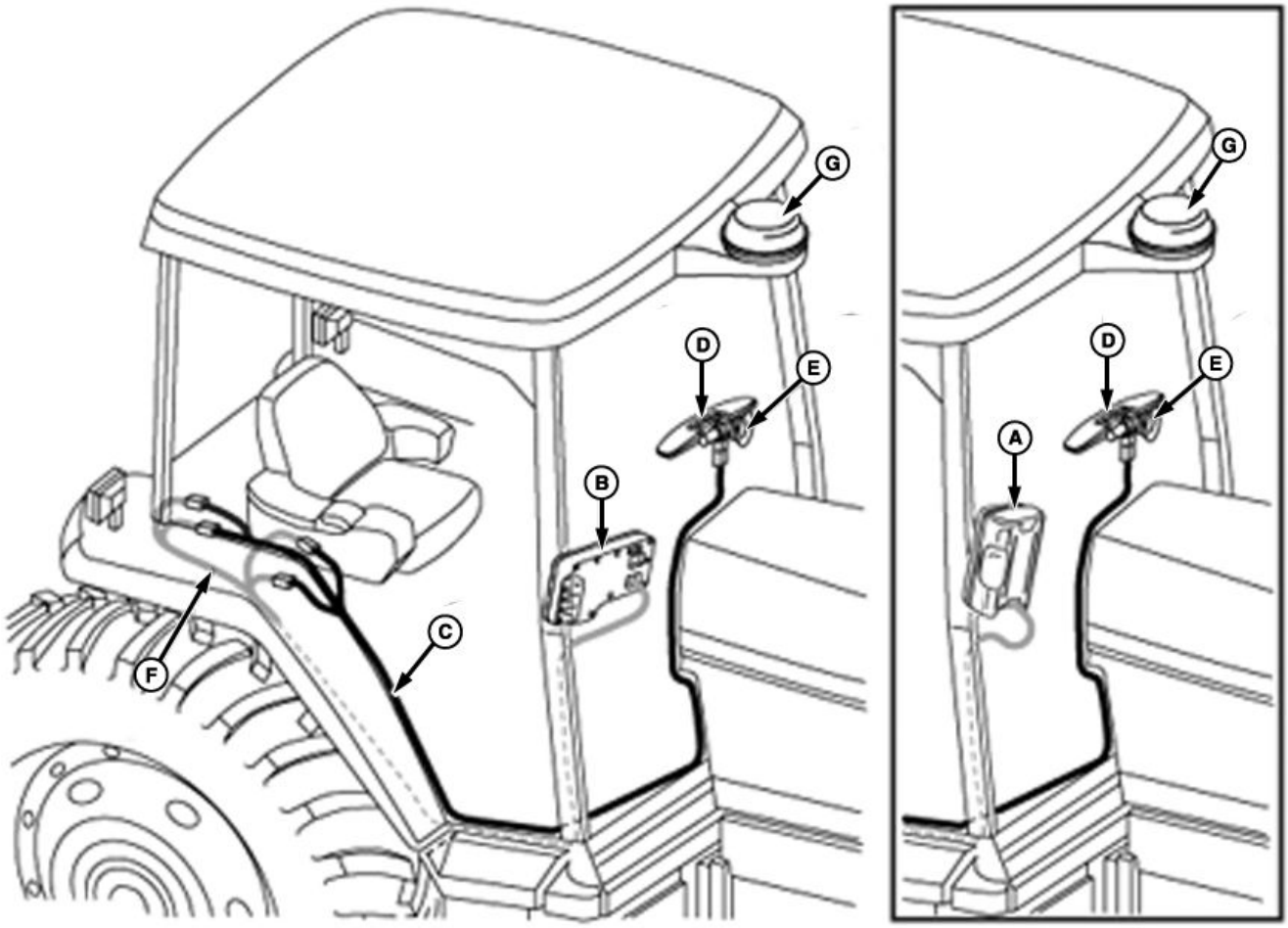

A—Display GreenStar™ originale
B—Display GreenStar™ 2 1800
C—Cavo consolle lato destro
D—Barra luminosa
E—Ventosa
F—Connettori a 2 e 4 contatti del cavo con predisposizione per GreenStar™
G—Ricevitore StarFire™

NOTA: I display GreenStar™ originale (A), GS2 1800 (B), GS2 2600 e GS3 2630 sono opzionali. Con il cavo della consolle lato destro (C), è possibile usare la barra luminosa in configurazione autonoma o combinata (vedi Configurazione del display nella sezione Modalità combinata).

Consultare il concessionario in merito ai cavi necessari per l'installazione su alcune irroratrici semoventi.

GreenStar è un marchio commerciale Deere & Company

Continua alla pagina seguente

HC94949,0000503 -39-09JUN14-1/2

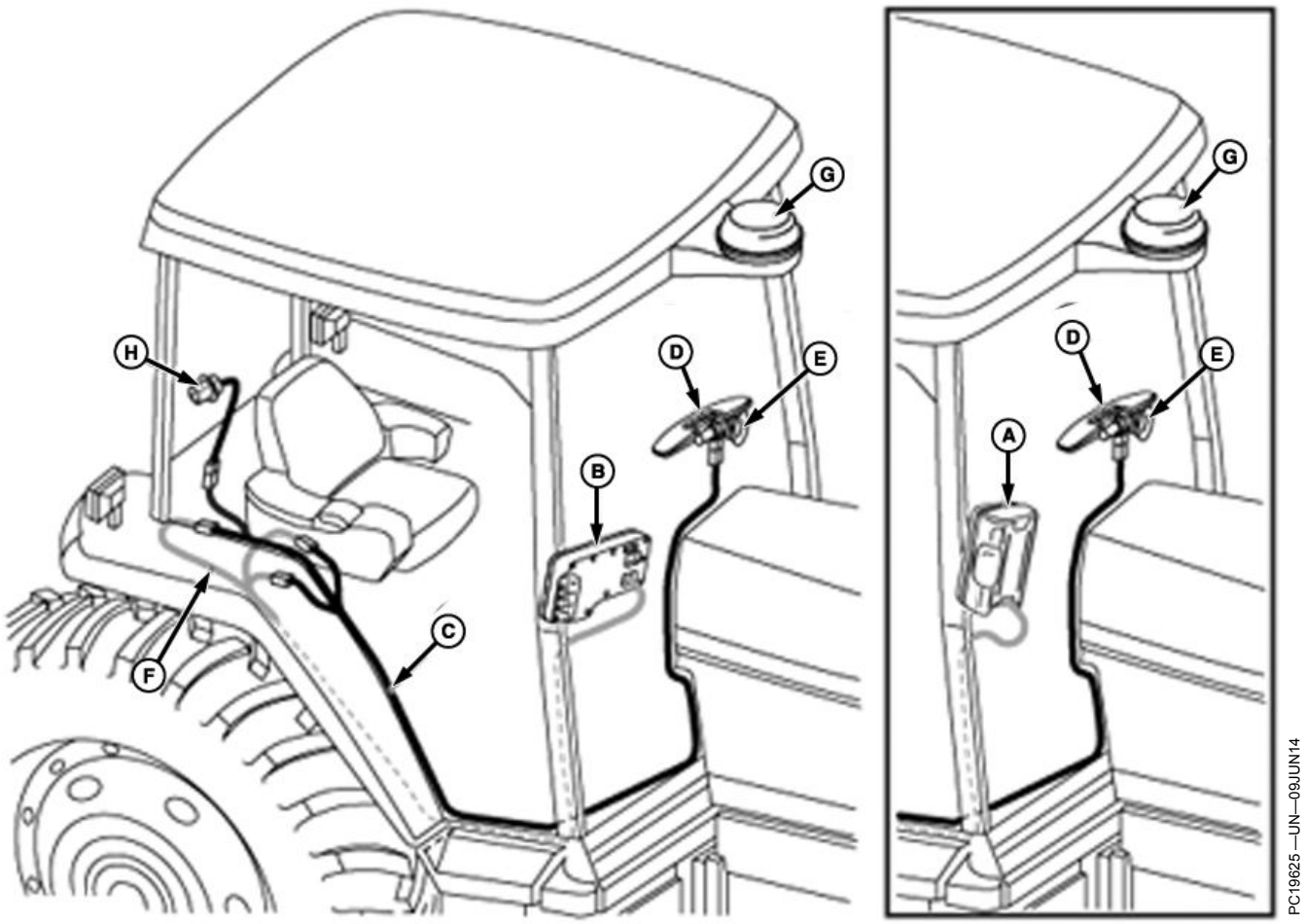

A—Display GreenStar™ originale
B—Display GS2 1800
C—Cavo consolle lato destro
D—Barra luminosa
E—Ventosa
F—Connettori a 2 e 4 contatti del cavo con predisposizione per GreenStar™
G—Ricevitore StarFire™
H—Cavo adattatore di alimentazione

HC94949,0000503 -39-09JUN14-2/2

Descrizione della barra luminosa

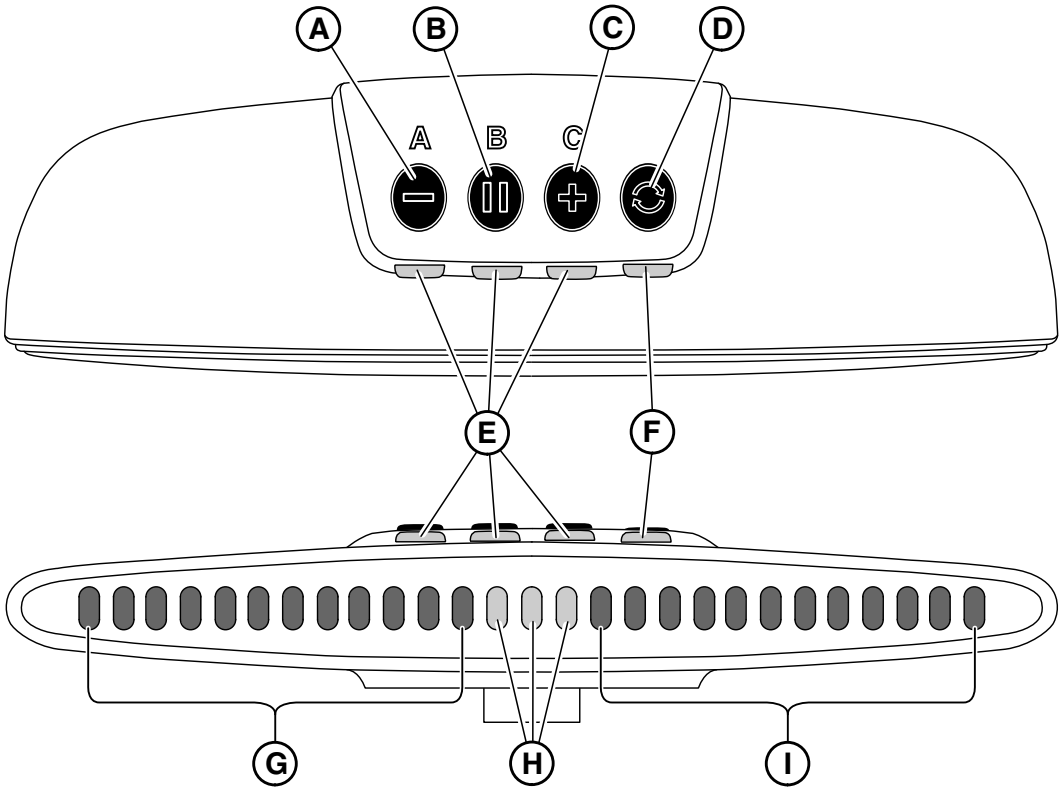

A—Impostazione punto A/Diminuzione luminosità degli indicatori/Diminuzione larghezza passata
B—Impostazione punto B/Centro passata
C—Impostazione punto C/Aumento luminosità degli indicatori/Aumento larghezza passata
D—Tasto Modalità
E—Indicatori dei comandi operatore
F—Indicatore della qualità del segnale GPS
G—Indicatori scarto a sinistra/diminuzione passata (luce rossa)
H—Indicatori centro passata (luce verde)
I—Indicatori scarto a destra/aumento passata (luce rossa)

NOTA: All'avviamento del sistema, la barra luminosa esegue una prova di 5 secondi durante la quale gli indicatori si illuminano.

La barra luminosa è concepita per essere collegata al bus CAN del veicolo o per funzionare come sistema autonomo e può essere impiegata con o senza un display GreenStar™ insieme al ricevitore GPS StarFire (vedi Barra luminosa—Configurazione autonoma o Barra luminosa—Configurazione con display, in questa sezione).

NOTA: ogni volta che sul bus CAN viene rilevato un display, la barra luminosa passa alla modalità combinata, nella quale i suoi pulsanti sono disabilitati e tutte le impostazioni di guida vengono eseguite dal display GreenStar™. Consultare il manuale dell'operatore del pertinente display.

La barra luminosa si accende con l'interruttore a chiave del veicolo.

ATTENZIONE: la barra luminosa DEVE essere spenta durante il trasporto su strada; per spegnerla, premere il pulsante della modalità (D) e tenerlo premuto per 2 secondi.

Come sistema autonomo, la barra luminosa può funzionare in tre diverse modalità, ciascuna delle quali è selezionabile premendo l'apposito pulsante (D). A seconda della modalità selezionata, i pulsanti (A), (B) e (C) hanno funzionalità diverse (vedi Funzionamento della barra luminosa, in questa sezione).

1. **Modalità di funzionamento:** permette all'operatore di regolare la luminosità dei LED mediante il pulsante (A) o (C) o di centrare la passata mediante il pulsante (B).
2. **Modalità di impostazione:** permette all'operatore di impostare la passata mediante i pulsanti (A), (B) e (C).
3. **Modalità di regolazione:** permette all'operatore di regolare la larghezza della passata mediante il pulsante (A) o (C).

Continua alla pagina seguente

OUCC002,0002E03 -39-29JUN10-1/2

IMPORTANTE: la barra luminosa verifica la qualità del segnale GPS; per funzionare, richiede un segnale WAAS, EGNOS, SF1 o SF2. Senza la qualità differenziale necessaria, sulla barra luminosa non si accende nessun LED di navigazione..

È disponibile un software di configurazione Starfire da Stellar Support (http://stellarsupport.deere.com) per l'attivazione e l'impostazione dei segnali SF1 e SF2 da un laptop. È necessario un cavo aggiuntivo—Rivolgersi al concessionario John Deere.

Il LED (F) sotto il pulsante della modalità (D) indica la qualità del segnale GPS come segue:

Luce verde = Buona qualità—Alta precisione.

Luce ambra = Bassa precisione.

Luce ambra lampeggiante = Segnale disponibile ma di intensità insufficiente per il comando di Parallel Tracking.

Luce rossa = segnale GPS non disponibile

Luce rossa lampeggiante = ricevitore GPS non rilevato

IMPORTANTE: è ancora possibile usare la barra luminosa quando il LED (F) è color ambra, ma la precisione è ridotta (qualità del segnale GPS ridotta).

IMPORTANTE: la navigazione con i LED è possibile solo quando si avanza lungo il percorso desiderato; la barra luminosa non è utilizzabile con il veicolo in retromarcia.

All'avvio iniziale, le impostazioni di fabbrica sono:

- Larghezza passata = 5 m (16 ft 4.8 in)

OUCC002,0002E03 -39-29JUN10-2/2

Uso del sistema Lightbar

Il sistema Lightbar può funzionare in tre diverse modalità operative.

La **modalità operativa di esecuzione** (I) viene attivata automaticamente (operatività normale) se è stata eseguita un'impostazione valida (fare riferimento al paragrafo ”Uso del sistema Lightbar nella modalità operativa di esecuzione”).

NOTA: Se invece non è stata eseguita un'impostazione valida il sistema Lightbar viene avviato automaticamente nella modalità operativa di impostazione.

Premere il tasto (D) per selezionare la **modalità operativa di impostazione** (II) — Viene attivato il LED situato sotto il tasto **A** per confermare la selezione della modalità operativa di impostazione (fare riferimento al paragrafo ”Uso del sistema Lightbar nella modalità operativa di impostazione”).

Premere il tasto (D) per selezionare la **modalità operativa di regolazione** (III) — Vengono attivati i LED situati sotto i tasti **A** e **C** per confermare la selezione della modalità operativa di regolazione (fare riferimento al paragrafo ”Uso del sistema Lightbar nella modalità operativa di regolazione”).

I— Modalità operativa di esecuzione
II— Modalità operativa di impostazione
III— Modalità operativa di regolazione
D—Tasto selezione modalità operativa

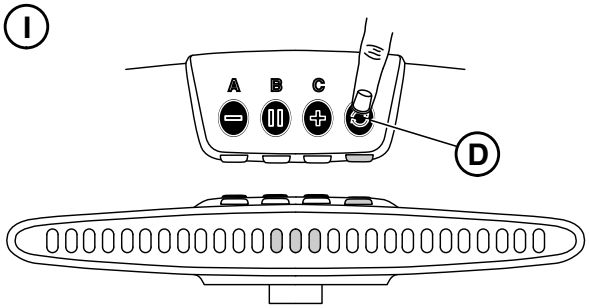

ZX1041593

Modalità operativa di esecuzione

ZX1041593 —UN—16APR08

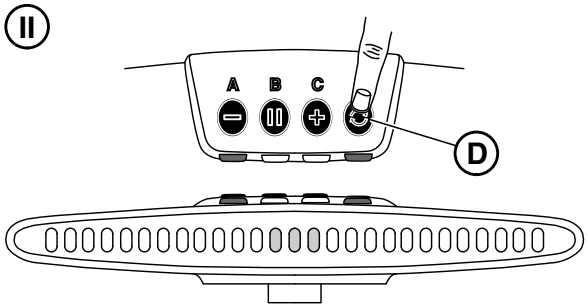

ZX1041601

Modalità operativa di impostazione

ZX1041601 —UN—16APR08

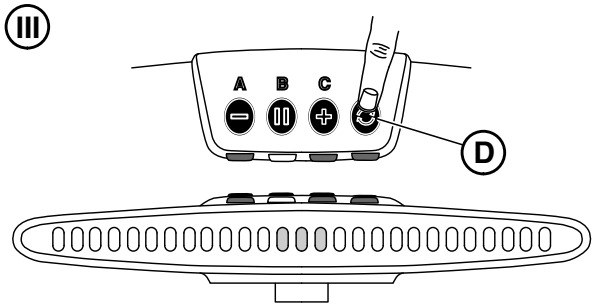

ZX1041602

Modalità operativa di regolazione

ZX1041602 —UN—16APR08

Continua alla pagina seguente

OUCC002,00029B1 -39-07JUL08-1/5

Uso del sistema Lightbar nella modalità operativa di esecuzione

La modalità operativa di esecuzione viene attivata automaticamente (operatività normale) se è stata eseguita un'impostazione valida. Per essere certi che sia stata attivata la modalità operativa di esecuzione, controllare che non sia illuminato alcun LED di quelli situati sotto i tasti **A**, **B** o **C**. Se necessario, per accedere alla modalità operativa di esecuzione, premere il tasto (D) fino a disattivare tutti i LED situati sotto i tasti **A**, **B** o **C**. Selezionare questa modalità operativa per:

- Aumentare o diminuire la luminosità dei LED, premendo il tasto (A) o (C).
- Effettuare la centratura della passata premendo il tasto (B).
  - Il sistema attiva i LED (F) di indicazione della centratura della passata. Quando si guida centrati nella passata, solo questi LED sono attivati.
  - Se viene rilevato uno scostamento verso destra dalla traccia prevista, il sistema attiva i LED (E) di indicazione dello spostamento a sinistra in proporzione allo scostamento rilevato (circa 10 cm per ogni LED (E) attivato). Questa attivazione dei LED informa l'operatore che deve sterzare a sinistra fino a far spegnere tutti i LED (E) di indicazione dello spostamento a sinistra.
  - Se viene rilevato uno scostamento verso sinistra dalla traccia prevista, il sistema attiva i LED (G) di indicazione dello spostamento a destra in proporzione allo scostamento rilevato (circa 10 cm per ogni LED (G) attivato). Questa attivazione dei LED informa l'operatore che deve sterzare a destra fino a far spegnere tutti i LED (G) di indicazione dello spostamento a destra.

Funzionalità per trovare la traccia:

Per aiutare l'operatore a trovare la spaziatura della passata mentre fa inversione a fine campo, il sistema modifica l'illuminazione dei LED (E) o (G) da continua a lampeggiante, quando viene raggiunto il limite di misurazione della Lightbar. La frequenza di lampeggio indica la distanza dalla traccia:

- L'aumento della frequenza significa l'avvicinamento alla traccia.
- La diminuzione della frequenza significa che ci si allontana dalla traccia.

NOTA: Il lampeggio dei LED inizia a una distanza dal centro della passata di 1,3 m, a 10 Hz, e cambia a 1 Hz al centro della passata.

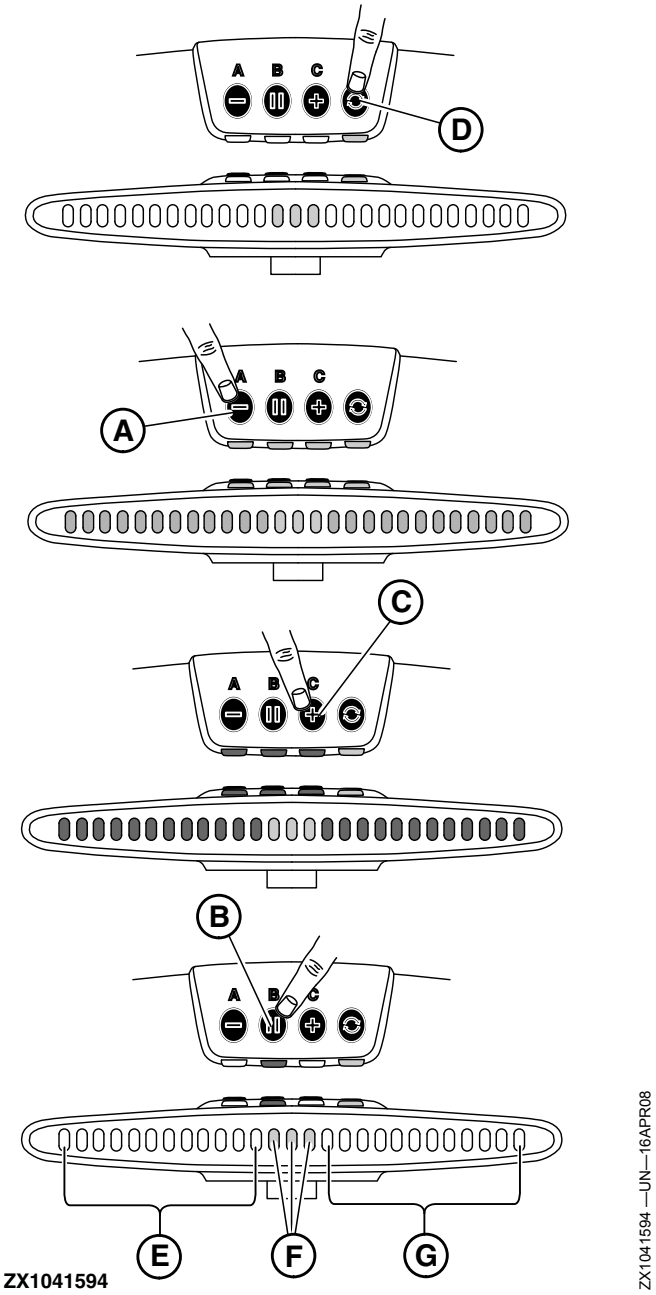

Uso del sistema Lightbar — Modalità operativa di esecuzione

A—Tasto diminuzione luminosità LED
B—Tasto centratura passata
C—Tasto aumento luminosità LED
D—Tasto selezione modalità operativa
E—LED (rossi) lato sinistro per indicazione scostamento passata
F—LED (verdi) per indicazione centratura passata
G—LED (rossi) lato destro per indicazione scostamento passata

Continua alla pagina seguente

Uso del sistema Lightbar nella modalità operativa di impostazione

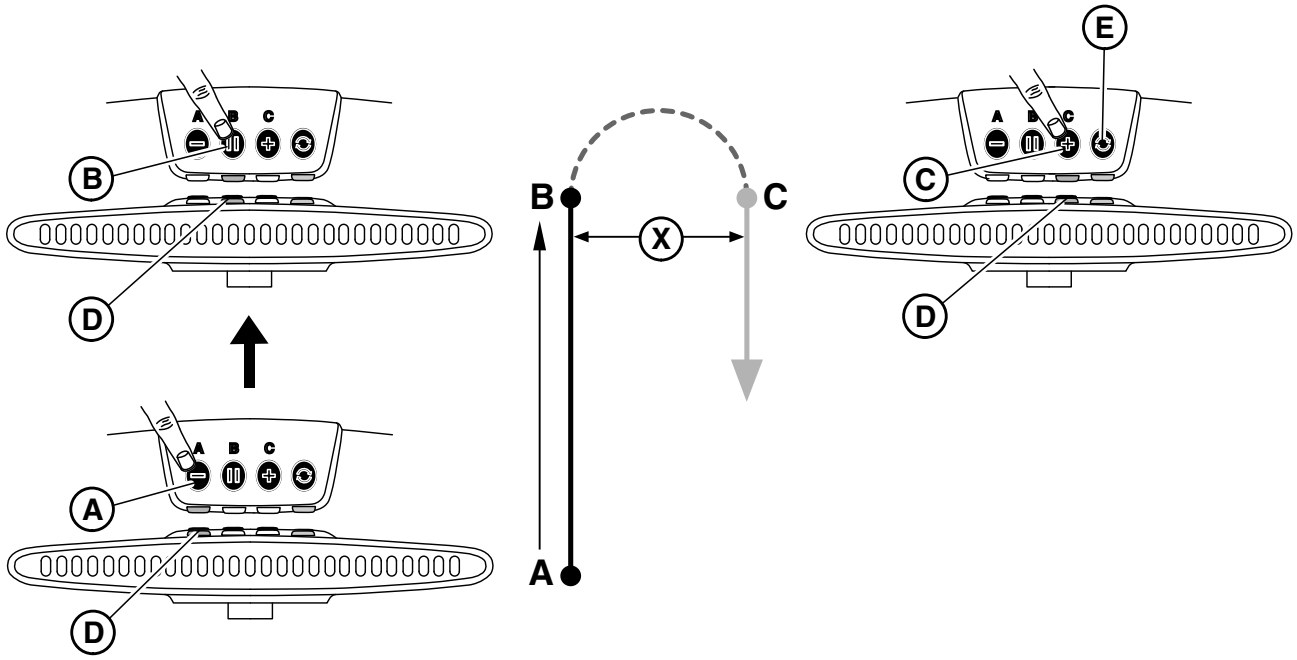

Uso del sistema Lightbar — Modalità operativa di impostazione

A—Tasto impostazione punto A.
B—Tasto impostazione punto B.
C—Tasto impostazione punto C.
D—LED per indicazione immissione dati operatore
E—Tasto selezione modalità operativa
X—Spaziatura passata

Dopo l'attivazione, premere il tasto (E) per accedere alla modalità operativa di impostazione. Viene attivato il LED situato sotto il tasto **A** per confermare la selezione della modalità operativa di impostazione. Selezionare questa modalità operativa per:

- **Definire una traccia come impostazione iniziale**. L'operatore deve definire i punti A, B e C (vedi illustrazione). I punti A e B vengono usati per calcolare la direzione di avanzamento, mentre il punto C viene usato per calcolare la spaziatura della passata, rappresentata dalla distanza (X) tra due tracce parallele. Impostare la traccia iniziale come segue:

a. Il sistema attiva il LED di indicazione di immissione dati dell'operatore situato sotto il tasto (A) e attende l'immissione del dato da parte dell'operatore per impostare il punto **A**. Premere il tasto (A) per far iniziare il calcolo della direzione di avanzamento.

NOTA: Viene memorizzata la posizione del punto A.

b. Il sistema attiva il LED (in lampeggio) di indicazione di immissione dati dell'operatore situato sotto il tasto (B). Il sistema controlla che il veicolo abbia percorso almeno 3 m, quindi l'illuminazione del LED di indicazione di immissione dati dell'operatore diventa continua. Il sistema attende l'immissione del dato da parte dell'operatore per impostare il punto **B**. Premere il tasto (B) quando viene raggiunto il punto **B**.

NOTA: Viene così calcolata e memorizzata la nuova linea A-B.

c. Il sistema attiva il LED (in lampeggio) di indicazione di immissione dati dell'operatore situato sotto il tasto (C). Il sistema controlla che l'angolo di percorso in curva del veicolo sia maggiore di 90 gradi rispetto alla linea A-B, quindi l'illuminazione del LED di indicazione di immissione dati dell'operatore diventa continua. Il sistema attende l'immissione del dato da parte dell'operatore per impostare il punto **C**. Premere il tasto (C) per meno di 2 secondi quando viene raggiunto il punto **C**.

NOTA: La posizione C del veicolo e la spaziatura (X) della passata vengono così calcolati e memorizzati. Il sistema passa alla modalità operativa di esecuzione.

Continua alla pagina seguente

NOTA: Premendo il tasto (C) per più di 2 secondi viene richiamato l'ultimo dato di spaziatura (X) memorizzato. Il sistema passa alla modalità operativa di esecuzione.

- **Richiamo di una spaziatura di passata impostata in precedenza**.
  Quando l'operatore desidera mantenere una certa spaziatura, è possibile impostare una nuova linea A-B e richiamare una spaziatura (X) di passata premendo il tasto (C) per più di 2 secondi (vedi la spiegazione di cui sopra riguardo l'impostazione della traccia iniziale).

NOTA: Durante la procedura di impostazione della traccia iniziale, tutti i LED di indicazione della traccia sono disattivati.

Dopo l'impostazione della spaziatura (X) di passata: Premere due volte il tasto (E) per selezionare la modalità operativa di regolazione e impostare in modo accurato la spaziatura (X) di passata, se necessario. Vedi ”Uso del sistema Lightbar nella modalità operativa di regolazione”.

OUCC002,00029B1 -39-07JUL08-4/5

Uso del sistema Lightbar nella modalità operativa di regolazione

Dopo l'attivazione, premere due volte il tasto (B) per accedere alla modalità operativa di regolazione. Vengono attivati i LED situati sotto i tasti **A** e **C** per confermare la selezione della modalità operativa di regolazione. Selezionare questa modalità operativa per regolare in modo preciso la spaziatura di passata:

- Il sistema attiva i LED di indicazione di immissione dati dell'operatore situati sotto i tasti (A) e (C), come mostrato.
- Per diminuire la spaziatura di passata, premere il tasto (A). Ciascun LED (D) di spaziatura attivato rappresenta una diminuzione di spaziatura di 10 cm.
- Per aumentare la spaziatura di passata, premere il tasto (C). Ciascun LED (E) di spaziatura attivato rappresenta un aumento di spaziatura di 10 cm.

A—Tasto diminuzione spaziatura passata
B—Tasto selezione modalità operativa
C—Tasto aumento spaziatura passata
D—LED (rossi) indicazione diminuzione spaziatura passata
E—LED (rossi) indicazione aumento spaziatura passata

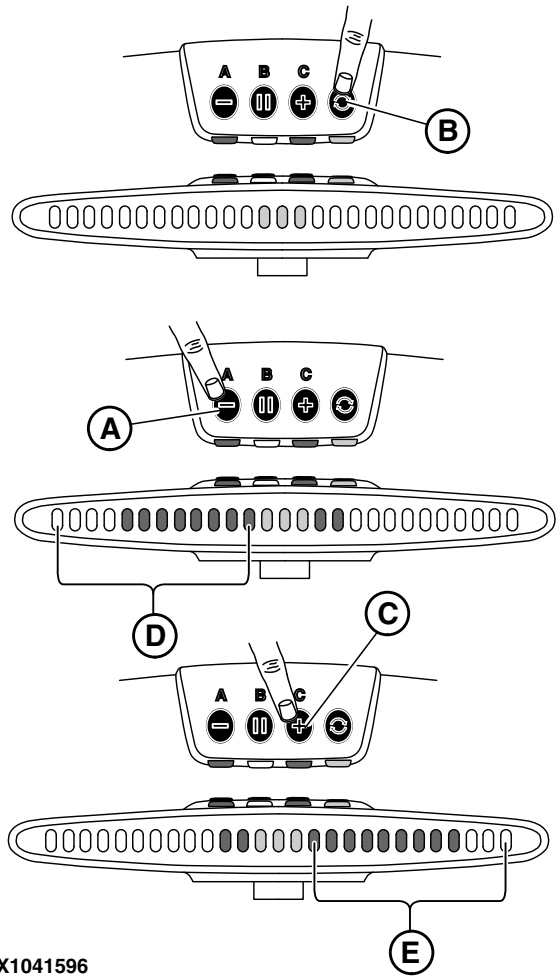

Uso del sistema Lightbar — Modalità operativa di regolazione

OUCC002,00029B1 -39-07JUL08-5/5

Protezione mediante fusibile del sistema Lightbar

- **Configurazione indipendente:** Un fusibile da10A (A) situato nel cavo di alimentazione protegge il sistema Lightbar.
- **Configurazione con display:** L'impianto elettrico del trattore protegge il sistema Lightbar. Per identificare quale fusibile è posto a protezione del sistema Lightbar, fare riferimento al manuale dell'operatore del trattore.

A—Fusibile da 10 A

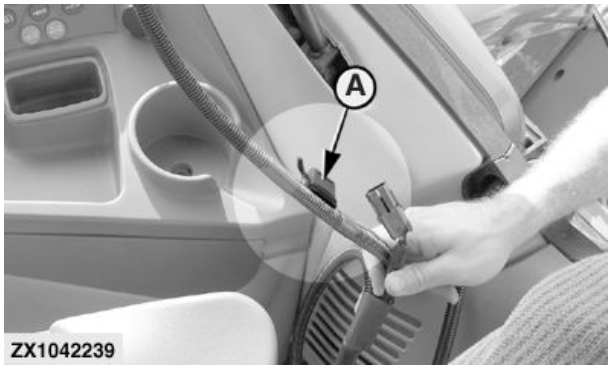

ZX1042239 —UN—18JUN08

OUCC002,00029A8 -39-24JUN08-1/1

Configurazione con display in modalità combinata

Uso della barra luminosa in modalità combinata

La barra luminosa GreenStar™ può essere usata in modalità combinata con un display GreenStar™ (GreenStar™ originale, GS2 1800, GS2 2600 o GS3 2630). Se la barra luminosa ed il display sono collegati al bus CAN della macchina, il display stesso riconosce automaticamente la barra, che viene posta in modalità combinata. I pulsanti della barra luminosa ed i LED della modalità sono disabilitati e tutte le impostazioni di guida vengono eseguite nel display (per informazioni sulle impostazioni, consultare il Manuale dell'operatore).

GreenStar è un marchio commerciale Deere & Company
StarFire è un marchio commerciale di Deere & Company

Di seguito, i vantaggi della modalità combinata.

- Immissione di valori esatti della larghezza dell'attrezzo e della passata.
- Uso di attrezzi disassati.
- Diagnostica del GPS del ricevitore StarFire™.
- Mappe di copertura (solo con i display GS2 e GS3).

NOTA: Aggiornamento del display con il software più recente.

HC94949,0000504 -39-09JUN14-1/1

Display GreenStar™ originale e modalità combinata della barra luminosa

In modalità combinata con un display GreenStar™ originale, non vi è una specifica pagina di impostazione per la barra luminosa GreenStar™.

L'impostazione della passata viene eseguita sul display. I LED della passata sulla barra luminosa si accendono con incrementi di 10 cm (4 in.). Tali incrementi non corrispondono alla distanza alla quale si attivano i toni della passata.

La luminosità dei LED della barra luminosa è sincronizzata con l'impostazione di luminosità del display.

GreenStar è un marchio commerciale Deere & Company

HC94949,000050B -39-09JUN14-1/1

Display GS2 1800 e modalità combinata della barra luminosa

Selezionare Menu > Pagina principale GreenStar™ > Impostazioni > Impostazioni Guida > Impostazioni barra luminosa

Dimens intervallo (A) - Imposta il valore della distanza di fuori linea di ciascuna casella sull'indicatore di precisione percorso. Se si usa il display con la barra luminosa GreenStar™, questa opzione imposta anche la distanza di fuori linea rappresentata da ciascuna luce sulla barra stessa.

Sterza verso direzione (B) - Quando si seleziona questa opzione e si accendono le spie sulla sinistra dell'indicatore di precisione percorso, sterzare la macchina verso sinistra per allinearla alla passata.

Direzione di fuori linea (C) - Quando si seleziona questa opzione e si accendono le spie sulla sinistra dell'indicatore di precisione percorso, sterzare la macchina verso destra per allinearla alla passata.

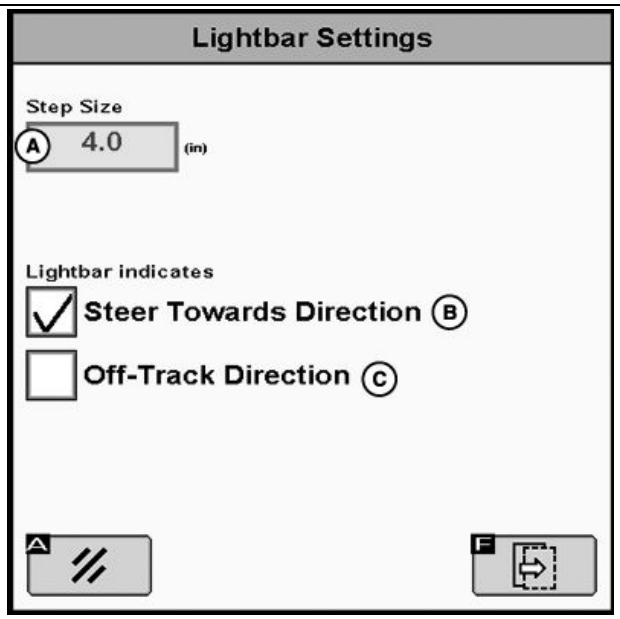

PC19690 —UN—03JUN14

A—Dimens intervallo
B—Sterza verso direzione
C—Direzione di fuori linea

GreenStar è un marchio commerciale Deere & Company

Continua alla pagina seguente

HC94949,000050C -39-09JUN14-1/3

Barra luminosa esterna accesa (A) – Selezionare la casella per accendere la barra luminosa esterna.

Regolazione luminosità barra luminosa – Usare l'impostazione per regolare la luminosità della barra luminosa in rapporto alla luminosità del display. La luminosità della barra luminosa esterna è sincronizzata con l'impostazione di luminosità del display (per regolare l'impostazione, consultare il Manuale dell'operatore del display GS2 1800).

A—Barra luminosa esterna accesa

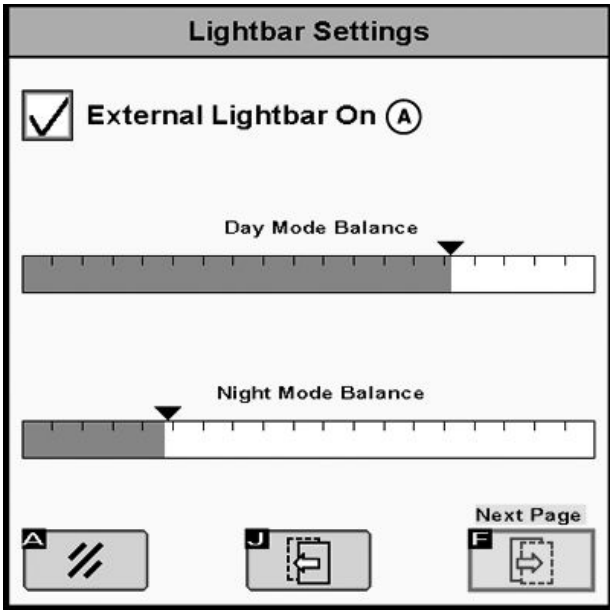

PC19691 —UN—03JUN14

HC94949,000050C -39-09JUN14-2/3

Configurazione direzione montaggio barra luminosa – Questa impostazione consente il montaggio al contrario della consolle della barra luminosa. Quando la pagina è aperta, si accende la metà delle luci presenti sulla barra luminosa. Contrassegnare la casella (A) per la direzione in cui compaiono le luci.

A—Casella di controllo Direzione

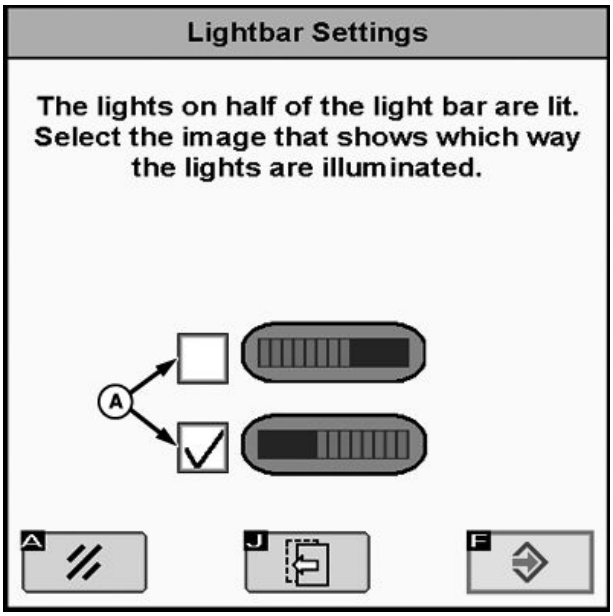

PC19692 —UN—09JUN14

HC94949,000050C -39-09JUN14-3/3

Display GS2 2600 e modalità combinata della barra luminosa

In modalità combinata con un display GreenStar™ 2 2600, non vi è una specifica pagina di impostazione per la barra luminosa GreenStar™.

La Dimens intervallo viene definita nelle Impostazioni di guida generali.

Selezionare Menu > GreenStar™ 2 Pro > Guida > Impostazioni Guida > Impostazioni generali > Avanti

Dimens intervallo (A) - Imposta il valore della distanza di fuori linea di ciascuna casella sull'indicatore di precisione percorso. Se si usa il display con una barra luminosa esterna, questa opzione imposta anche la distanza di fuori linea rappresentata da ciascuna luce sulla barra stessa.

La luminosità dei LED della barra luminosa è sincronizzata con l'impostazione di luminosità del display.

A—Dimens intervallo

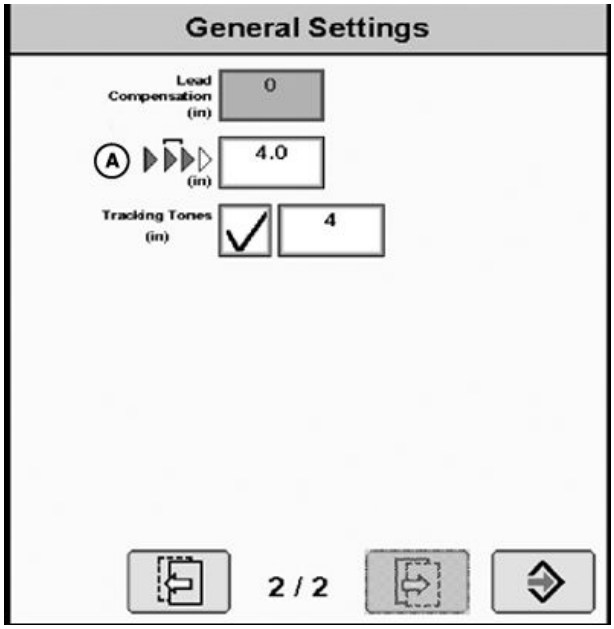

PC19693 —UN—03JUN14

GreenStar è un marchio commerciale Deere & Company

HC94949,000050D -39-09JUN14-1/1

Display GS3 2630 e modalità combinata della barra luminosa

Selezionare Menu > GS3 > Guida > Impostazioni Guida > pulsante Modifica impostazioni barra luminosa

Dimens intervallo (A) - Imposta il valore della distanza di fuori linea di ciascuna casella sull'indicatore di precisione percorso. Se si usa il display con una barra luminosa GreenStar™ esterna, questa opzione imposta anche la distanza di fuori linea rappresentata da ciascuna luce sulla barra stessa.

Sterza verso direzione (B) - Quando si seleziona questa opzione e si accendono le spie sulla sinistra dell'indicatore di precisione percorso, sterzare la macchina verso sinistra per allinearla alla passata.

Direzione di fuori linea (C) - Quando si seleziona questa opzione e si accendono le spie sulla sinistra dell'indicatore di precisione percorso, sterzare la macchina verso destra per allinearla alla passata.

A—Dimens intervallo
B—Sterza verso direzione
C—Direzione di fuori linea

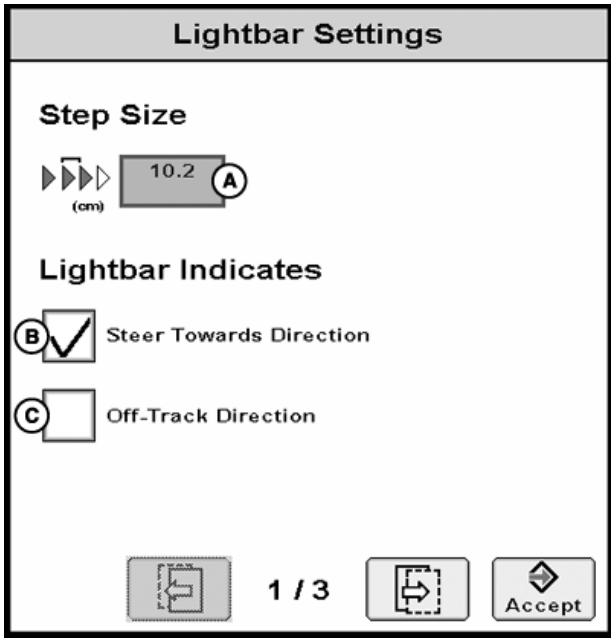

PC19613 —UN—13MAY14

GreenStar è un marchio commerciale Deere & Company

Continua alla pagina seguente

HC94949,000050E -39-09JUN14-1/3

Barra luminosa esterna accesa (A) – Selezionare la casella per accendere la barra luminosa esterna.

Regolazione luminosità barra luminosa – Usare l'impostazione per regolare la luminosità della barra luminosa in rapporto alla luminosità del display. La luminosità della barra luminosa esterna è sincronizzata con l'impostazione di luminosità del display (per regolare l'impostazione, consultare il Manuale dell'operatore del display GS3 2630).

A—Casella di controllo Barra luminosa esterna accesa

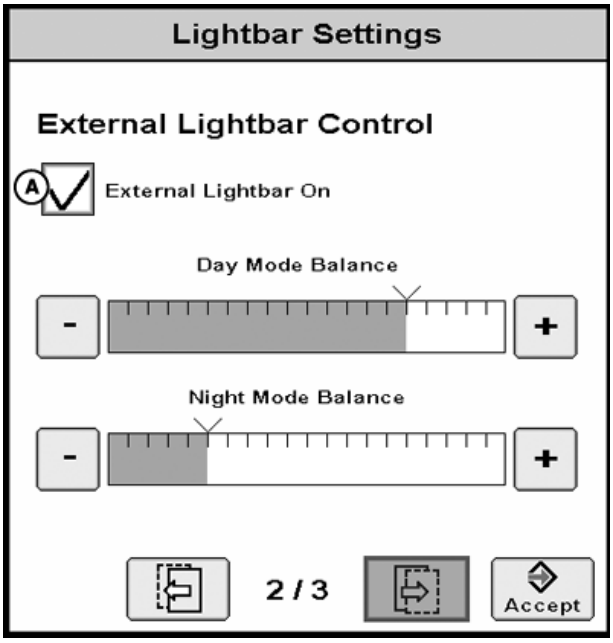

PC19614 —UN—27MAY14

HC94949,000050E -39-09JUN14-2/3

Configurazione direzione montaggio barra luminosa – Questa impostazione consente il montaggio al contrario della consolle della barra luminosa. Quando la pagina è aperta, si accende la metà delle luci presenti sulla barra luminosa. Contrassegnare la casella (A) per la direzione in cui compaiono le luci.

A—Casella di controllo Direzione

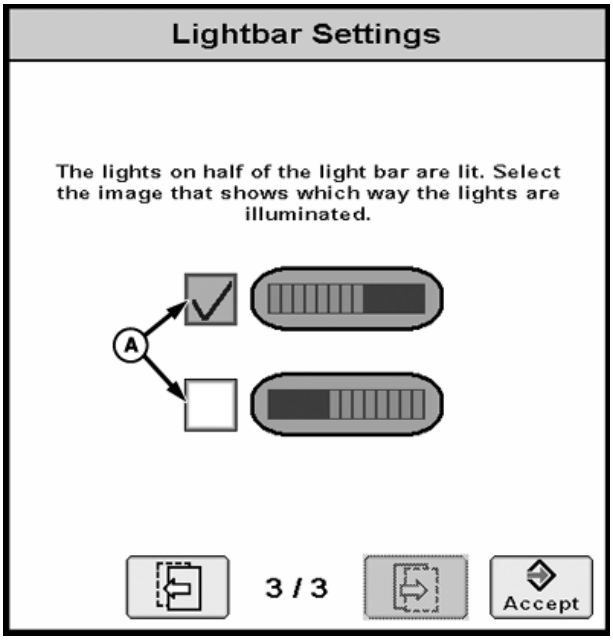

PC19615 —UN—09JUN14

HC94949,000050E -39-09JUN14-3/3

Caratteristiche tecniche della barra luminosa

Norme di sicurezza relative alla successiva installazione di apparecchiature e/o componenti elettrici ed elettronici

La macchina è dotata di componenti elettronici le cui funzioni potrebbero essere influenzate da radiazioni elettromagnetiche emesse da altre apparecchiature. Ciò può creare condizioni di pericolo, pertanto è consigliabile attenersi alle seguenti norme di sicurezza.

In caso di successiva installazione sulla macchina e connessione al sistema di bordo di ulteriori apparecchiature elettriche ed elettroniche, l'utente è tenuto a verificare se detta installazione compromette l'elettronica del sistema o altri componenti, Ciò riguarda in particolare:

- Personal Computer
- Ricevitore GPS (Global Positioning System)

In particolare, eventuali componenti elettrici/elettronici installati successivamente devono essere conformi ai requisiti della Direttiva relativa alla compatibilità elettromagnetica 89/336/CEE e devono recare il marchio CE.

I cavi, l'installazione e l'alimentazione massima di corrente devono rispettare le specifiche contenute nelle istruzioni per l'installazione del costruttore della macchina.

ZX,OMSPFH,EMV -39-02DEC96-1/1

Dichiarazione di conformità CE

Deere & Company
Moline, Illinois U.S.A.

Il sottoscritto dichiara che

Prodotto: Barra luminosa John Deere GreenStar™

soddisfa tutte le condizioni pertinenti e i requisiti essenziali delle direttive seguenti:

Direttiva	Numero	Tipo di certificazione
Direttiva sulla compatibilità elettromagnetica	2004/108/CE	Allegato II della Direttiva

Nome e indirizzo della persona nell'Unione europea autorizzata a compilare il fascicolo tecnico di fabbricazione:

Brigitte Birk
John Deere GmbH & Co. KG
Mannheim Regional Center (Zentralfunktionen)
John Deere Strasse 70
Mannheim, Germany D-68163
EUConformity@JohnDeere.com

Luogo della dichiarazione: Urbandale, Iowa U.S.A.

Nome: Tilo Kempf

Data della dichiarazione: 27 marzo 2013

Titolo: Machine Control Development Manager

Unità produttiva: John Deere Intelligent Solutions Group

DXCE01 —UN—28APR09

CE

HC94949,0000490 -39-04JUN14-1/1

Identificazione con codice data

Utilizzare il codice data (A) sull'etichetta di prodotto per identificare la data di fabbricazione. “YY" (B) identifica gli ultimi due numeri dell'anno di fabbricazione; “WW” (C) identifica il numero settimana dell'anno calendariale di fabbricazione.

NOTA: Il numero settimana dell'anno calendariale di fabbricazione è compreso nell'intervallo 01-53.

Codice data		
YY	Ultimi due numeri dell'anno di fabbricazione	Esempio: **11** = 20**11** **12** = 20**12** **13** = 20**13**
WW	Numero settimana dell'anno calendariale di fabbricazione	Esempio: 01, 02, 03...53

A—Codice data (Data di fabbricazione)
B—Ultimi due numeri dell'anno di fabbricazione
C—Numero settimana dell'anno calendariale di fabbricazione

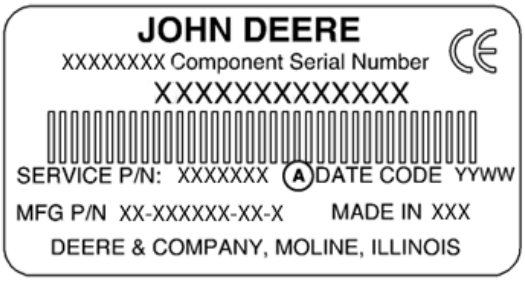

PC17568 —UN—16AUG13

Esempio di etichetta di prodotto

PC17574 —UN—16AUG13

Esempio di codice data

HC94949,0000342 -39-23AUG13-1/1

Unione doganale–EAC

Informazioni per i prodotti dotati del marchio di conformità degli stati membri dell'Unione doganale

Produttore: Deere & Company
Moline, Illinois U.S.A.

Modello: Barra luminosa John Deere GreenStar™

Prodotto negli U.S.A.

Nome e indirizzo dell'agente autorizzato nell'Unione doganale di Russia, Bielorussia e Kazakistan:
Società a responsabilità limitata
"John Deere Rus"

Indirizzo:
142050, Russia, Moscow region, Domodedovo district, Domodedovo, Beliye Stolbi micro district, vladenye "Warehouse 104," Building 2.

Per assistenza tecnica, rivolgersi al proprio concessionario.

PC17575 —UN—16AUG13

EAC

HC94949,0000492 -39-02JUN14-1/1

Numeri di serie

Etichetta di identificazione

Le lettere e i numeri riportati su questa targhetta identificano un componente o un gruppo. Tutti i caratteri riportati sono necessari per l'ordinazione dei ricambi o per l'identificazione di un sistema o di un componente richiesta dai programmi di assistenza John Deere. Inoltre, sono indispensabili a fini di legge per reperire il sistema in caso di furto del sistema Lightbar.

Per questi motivi, annotare accuratamente questi caratteri.

OUCC002,00029A6 -39-18JUN08-1/1

Console del sistema Lightbar

L'etichetta è situata sotto la console.

ZX1042240 —UN—15JUL08

OUCC002,00029A7 -39-18JUN08-1/1

Indice alfabetico

Pagina

D

Descrizione dei LED indicatori..... 15-1
Descrizione del sistema..... 15-1

E

Etichetta di identificazione..... 30-1

F

Funzionamento della barra luminosa
  Ventosa..... 10-2

I

Installazione della barra luminosa
  Configurazione autonoma..... 10-3
  Configurazione display..... 10-4
  Istruzioni generali..... 10-1
  Sistema di guida 10-1
  Ventosa..... 10-2
Istruzioni per l'installazione..... 10-1

M

Modalità combinata
  Configurazione con display..... 20-1
  Display GreenStar originale..... 20-1
  Display GS2 1800..... 20-1
  Display GS2 2600..... 20-3
  Display GS3 2630..... 20-3

N

Numeri di serie
  Console..... 30-1
  Etichetta di identificazione 30-1

P

Protezione tramite fusibile 15-7

S

Sicurezza, predellino e corrimano
  Uso corretto del predellino e dei corrimano 05-2
Sistema di guida
  Barra luminosa..... 10-1
  Configurazione autonoma..... 10-3
  Configurazione display..... 10-4

U

Uso del sistema Lightbar
  Impostazione di una passata 15-3
  Modalità operativa di esecuzione..... 15-3
  Modalità operativa di impostazione..... 15-3

Pagina

  Modalità operativa di regolazione 15-3
  Protezione tramite fusibile..... 15-7
  Regolazione della spaziatura di passata 15-3
  Richiamo di una spaziatura di passata 15-3
Uso della barra luminosa
  Configurazione del display in modalità combinata.. 20-1
  Modalità combinata..... 20-1, 20-3

V

Ventosa 10-2

La nostra assistenza per la vostra efficienza

Parti di ricambio John Deere

La pronta consegna di parti originali John Deere contribuisce a minimizzare i tempi di fermo macchina.

Le nostre scorte ampie e complete anticipano le vostre esigenze.

TS100 —UN—23AUG88

DX,IBC,A -39-04JUN90-1/1

Attrezzi adeguati

Attrezzi di precisione ed apparecchiatura di prova consentono al nostro Servizio di Assistenza di identificare e risolvere rapidamente i problemi . . per farvi risparmiare tempo e denaro.

TS101 —UN—23AUG88

DX,IBC,B -39-04JUN90-1/1

Tecnici ben addestrati

L'addestramento non è mai finito per i tecnici di assistenza John Deere.

Affinchè il nostro personale conosca bene le macchine e la loro manutenzione, vengono tenuti corsi di addestramento su base regolare.

Il risultato?

Un'esperienza sulla quale fare affidamento.

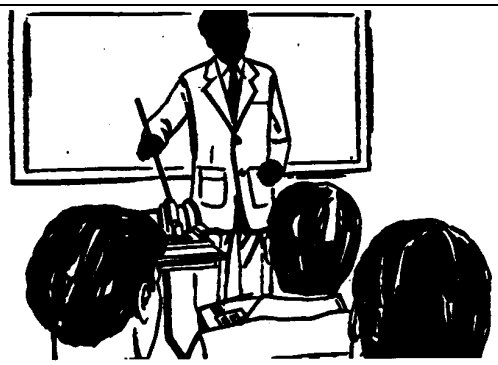

TS102 —UN—23AUG88

DX,IBC,C -39-04JUN90-1/1

Servizio rapido

Il nostro obiettivo è di fornire un servizio rapido ed efficiente quando occorre e dove desiderato.

Possiamo effettuare le riparazioni presso di voi o nella nostra officina, a seconda delle circostanze.

SUPERIORITA' DELL'ASSISTENZA JOHN DEERE: Sempre vicino quando vi serve.

TS103 —UN—23AUG88

DX,IBC,D -39-04JUN90-1/1