Barra de Luzes GreenStar™

MANUAL DO OPERADOR

Barra de Luzes GreenStar™

OMPFP14003 EDIÇÃO F4 (PORTUGUESE)

John Deere Ag Management Solutions
PRINTED IN U.S.A.

Introdução

Prefácio

BEM-VINDO AOS SISTEMAS DE AGRICULTURA DE PRECISÃO GREENSTAR oferecidos pela John Deere. A Lightbar do GreenStar™ é um sistema de orientação fácil de usar.

LEIA ESTE MANUAL atentamente para aprender a operar e fazer a manutenção correta no sistema Lightbar do GreenStar™. A não observância deste procedimento poderá resultar em danos pessoais ou estragos no equipamento.

ESTE MANUAL DEVE SER CONSIDERADO parte integrante do seu sistema da Lightbar do GreenStar da John Deere e deve permanecer com o sistema quando este for vendido.

Os lados DIREITO E ESQUERDO são determinados com base no sentido de avanço da máquina.

ESCREVA OS NÚMEROS DE IDENTIFICAÇÃO DO PRODUTO (P.I.N.) na seção Números de Identificação. Registre com precisão todos os números para ajudar no rastreamento da máquina em caso de roubo. O seu distribuidor também precisará destes números quando você encomendar peças. Guarde os números de série num lugar seguro fora da máquina.

GreenStar é marca registrada da Deere & Company

A GARANTIA é fornecida como parte do programa de assistência da John Deere para clientes que operam e mantêm seus equipamentos conforme descrito neste manual. A garantia de peças da Lightbar do GreenStar™ é explicada no certificado de garantia que deve ter sido recebido do concessionário.

Esta garantia assegura-lhe que a John Deere dá assistência aos seus produtos quando surgem defeitos dentro do período de garantia. Em certas circunstâncias, a John Deere fornece também aperfeiçoamentos em campo, frequentemente sem encargos para o cliente, mesmo se o produto estiver fora da garantia. Caso o sistema Lightbar do GreenStar seja mal utilizado ou modificado para alterar seu desempenho para além das especificações originais da fábrica, a garantia será anulada e as melhorias de talhão podem ser negadas.

IMPORTANTE: Este manual fornece as informações necessárias para a operação apropriada do sistema Lightbar do GreenStar™.

FAÇA BOM USO do novo sistema Lightbar do GreenStar™ da John Deere.

OUCC002,0002982 -54-18JUN08-1/1

Conteúdo

Página

Segurança
Reconheça as Informações de Segurança 05-1
Palavras de Aviso.....05-1
Siga as Instruções de Segurança.....05-1
Prática de Manutenção Segura.....05-2
Usar degraus e apoios de mão corretamente 05-2
Manusear suportes e componentes eletrônicos com segurança 05-3
Operação Segura dos Sistemas de Orientação ..05-3
Usar Cinto de Segurança Corretamente 05-4

Instalação da Barra de Luzes
Sistema de Orientação de Barra de Luzes.....10-1
Instruções Gerais de Instalação.....10-1
Operação da Ventosa do Console da Barra de Luzes.....10-2
Sistema de Barra de Luzes—Configuração Independente 10-3
Sistema da Barra de Luzes – Configuração do Monitor.....10-4

Operação da Barra de Luzes
Descrição do Sistema de Barra de Luzes 15-1
Operação do Sistema Lightbar.....15-3
Proteção de Fusível do Sistema Lightbar.....15-7

Configuração do Monitor em Modo Sincronizado
Operação do Sistema da Barra de Luzes em Modo Sincronizado.....20-1
Monitor Original GreenStar™ e Modo Sincronizado da Barra de Luzes.....20-1
Monitor 1800 GS2 e Modo Sincronizado da Barra de Luzes.....20-1
Monitor GS2 2600 e Modo Sincronizado da Barra de Luzes.....20-3
Monitor GS3 2630 e Modo Sincronizado da Barra de Luzes.....20-3

Especificações da Barra de Luzes
Nota de Segurança sobre a Instalação Posterior de Componentes e/ou Aparelhos Eletro-eletrônicos 25-1
Declaração de conformidade CE.....25-1
Identificação do Código de Data 25-2
União Aduaneira – EAC 25-2

Números de série
Etiquetas de Identificação 30-1

Página

Console da Lightbar 30-1

Instruções originais. Todas as informações, ilustrações e especificações neste manual são baseadas nos dados mais recentes disponíveis no momento da publicação. Reservamo-nos o direito de efetuar alterações a qualquer momento sem aviso prévio.

COPYRIGHT © 2014
DEERE & COMPANY
Moline, Illinois
All rights reserved.
A John Deere ILLUSTRUCTION ® Manual

Segurança

Reconheça as Informações de Segurança

Este é o símbolo de alerta de segurança. Ao ver este símbolo em sua máquina ou neste manual, fique atento a possíveis ferimentos pessoais.

Siga as precauções e práticas seguras de operação recomendadas.

T81389 —UN—28JUN13

DX,ALERT -54-29SEP98-1/1

Palavras de Aviso

Uma palavra de aviso—PERIGO, ATENÇÃO OU CUIDADO—é usada como símbolo de alerta de segurança. PERIGO identifica os riscos graves.

Avisos de segurança como PERIGO ou ATENÇÃO estão localizados próximos de perigos específicos. Precauções gerais são indicadas nos avisos de segurança de CUIDADO. A palavra CUIDADO também chama atenção para as mensagens de segurança neste manual.

⚠ PERIGO

⚠ ALERTA

⚠ CUIDADO

TS187 —54—27JUN08

DX,SIGNAL -54-03MAR93-1/1

Siga as Instruções de Segurança

Leia atentamente todas as mensagens de segurança neste manual e os avisos de segurança em sua máquina. Mantenha os avisos de segurança em boas condições. Substitua avisos de segurança danificados ou perdidos. Certifique-se de que novos componentes e peças de reposição do equipamento incluam os avisos de segurança atualizados. Avisos de segurança para reposição podem ser encontrados no seu concessionário John Deere.

Pode haver informações de segurança adicionais não reproduzidas neste manual do operador, contidas em peças e componentes oriundos de outros fornecedores.

Aprenda como operar a máquina e como usar os comandos corretamente. Não deixe ninguém operar a máquina sem que tenha sido treinado.

Mantenha sua máquina em condições de operação corretas. Modificações não autorizadas na máquina podem prejudicar o funcionamento e/ou a segurança e afetar a vida útil.

Caso não compreenda alguma parte deste manual e precisar de assistência, entre em contato com seu concessionário John Deere.

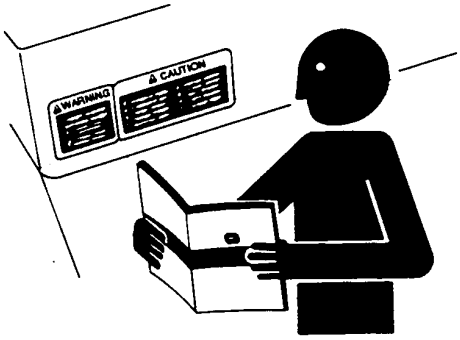

TS201 —UN—15APR13

DX,READ -54-16JUN09-1/1

Prática de Manutenção Segura

Compreenda o procedimento de manutenção antes de executar qualquer trabalho. Mantenha a área de trabalho limpa e seca.

Nunca lubrifique, ajuste ou faça manutenção na máquina quando esta estiver em movimento. Mantenha mãos, pés e vestimentas longe de peças acionadas por potência elétrica ou hidráulica. Desengate todas as fontes de potência, e opere os controles para aliviar a pressão. Baixe o equipamento até ao solo. Desligue o motor. Remova a chave. Permita que a máquina arrefeça.

Apoie de forma segura quaisquer elementos da máquina que tenham que ser levantados para que a manutenção possa ser feita.

Mantenha todas as peças em bom estado e adequadamente instaladas. Repare danos imediatamente. Substitua as peças gastas ou partidas. Remova quaisquer acumulações de massa lubrificante, óleo ou detritos.

Em equipamentos com motor, desligue o cabo terra da bateria (-) antes de fazer quaisquer ajustes nos sistemas elétricos ou antes de soldar na máquina.

Em implementos rebocados, desligue o conjunto de cabos de ligação do trator antes de fazer manutenção nos componentes do sistema elétrico ou antes de soldar na máquina.

TS218 —UN—23AUG88

DX,SERV -54-17FEB99-1/1

Usar degraus e apoios de mão corretamente

Evitar quedas entrando e saindo de frente para a máquina. Manter sempre um contato de três pontos com os degrau, apoios de mão e corrimãos.

Tenha cuidados adicionais quando lama, neve ou umidade aumentarem o risco de escorregões. Mantenha os degraus limpos e livres de graxa e óleo. Nunca salte ao sair da máquina. Nunca entre ou saia de uma máquina em movimento.

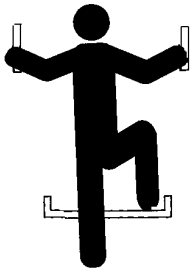

T133468 —UN—15APR13

DX,WW,MOUNT -54-12OCT11-1/1

Manusear suportes e componentes eletrônicos com segurança

Quedas durante instalação ou remoção de componentes eletrônicos montados no equipamento podem causar graves ferimentos. Use uma escada ou plataforma para alcançar facilmente cada local de montagem. Use apoios seguros e resistentes para as mãos e os pés. Não instale nem remova componentes molhados ou congelados.

Ao instalar ou fazer manutenção de uma estação base RTK em uma torre ou outra estrutura alta, use um elevador aprovado.

Ao instalar ou fazer manutenção em um mastro de antena de GPS usada num implemento, use técnicas de elevação apropriadas e o devido equipamento de proteção pessoal. O mastro é pesado e pode ser difícil de manusear. Serão necessárias duas pessoas quando os locais de montagem não forem acessíveis do solo ou de uma plataforma de manutenção.

TS249 —UN—23AUG88

DX,WW,RECEIVER -54-24AUG10-1/1

Operação Segura dos Sistemas de Orientação

Não use sistemas de orientação em rodovias. Sempre desligue (desative) os sistemas de orientação antes de entrar em uma rodovia. Não tente ligar (ativar) um sistema de orientação ao transportar em uma rodovia.

Os sistemas de orientação visam auxiliar o operador a realizar operações mais eficientes no campo. O operador é sempre responsável pelo percurso da máquina. Os sistemas de orientação não detectam automaticamente obstáculos ou outras máquinas nem previnem colisões.

Sistemas de Orientação incluem qualquer aplicativo que automatize a direção da máquina. Isso inclui, mas não se limita, ao AutoTrac™, iGuide™, iTEC™ Pro, AutoTrac™ Universal (ATU), RowSense™, e o Sincronismo da Máquina.

Para evitar acidentes pessoais ao operador e observadores:

- Nunca tente entrar ou sair de uma máquina em movimento.
- Verifique se a máquina, o implemento e o sistema de orientação estão configurados corretamente.
  - Se estiver usando iTEC™ Pro, verifique se os limites precisos foram definidos.
  - Se estiver usando o Sincronismo da Máquina, verifique se o ponto inicial do seguidor está calibrado com espaço suficiente entre as máquinas.
- Permaneça alerta e preste atenção ao ambiente ao seu redor.
- Assuma o controle do volante de direção, quando necessário, para evitar perigos no campo, observadores, equipamentos ou outros obstáculos.
- Interrompa a operação se condições de visibilidade deficiente prejudicarem sua capacidade de operar a máquina ou de identificar pessoas ou obstáculos no caminho da máquina.
- Considere as condições do talhão, a visibilidade e a configuração da máquina ao selecionar a velocidade da máquina.

AutoTrac é uma marca registrada da Deere & Company
iGuide é uma marca registrada da Deere & Company
iTEC é uma marca registrada da Deere & Company
RowSense é uma marca registrada da Deere & Company

JS56696,0000ABC -54-02DEC13-1/1

Usar Cinto de Segurança Corretamente

Evite ferimentos ou morte por esmagamento durante um capotamento.

A máquina é equipada com uma Estrutura de Proteção na Capotagem (EPC). USE um cinto de segurança ao operar com uma EPC.

- Segure a trava e passe o cinto de segurança pelo corpo.
- Insira a trava na fivela. Ouça o clique.
- Puxe a trava do cinto de segurança para assegurar que o cinto está preso com firmeza.
- Ajuste o cinto de segurança nos quadris.

Se algum dos componentes do cinto, como as peças de fixação, o cinto, a fivela ou o retrator apresentarem sinais de danos, substituir o cinto de segurança inteiro.

Realizar no mínimo uma vez por ano uma inspeção do cinto de segurança e dos acessórios de montagem. Identificar sinais de peças soltas ou avarias no cinto, tal como rasgos, desfiamento, desgaste extremo ou precoce, desbotamento ou abrasão. Substituir somente por peças de reposição autorizadas para o trator. Consulte o seu concessionário John Deere.

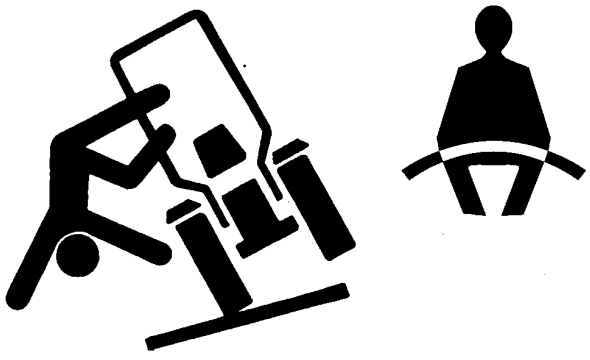

DX,ROPS1 -54-22AUG13-1/1

Sistema de Orientação de Barra de Luzes

ZX1044380 —UN—30JUN10

O Sistema de Barra de Luzes GreenStar™ mostra a posição no talhão relativa à pista que foi determinada pelo primeiro passe no talhão. Usando os LEDs no monitor da Barra de Luzes, sabe-se para que lado virar o volante para manter o caminho paralelo com o anterior.

O sistema de Barra de Luzes pode ser utilizado em configuração independente com apenas um receptor StarFire ou pode ser usado com um monitor GreenStar™ com o receptor de GPS (modo associado). Consulte Sistema de Barra de Luzes—Configuração Independente ou Sistema de Barra de Luzes—Configuração do Monitor nesta Seção e a Seção de Configuração do Monitor no Modo Associado.

NOTA: O ângulo de inclinação do console da Barra de Luzes é ajustável.

OUCC002,0002DFD -54-30JUN10-1/1

Instruções Gerais de Instalação

Siga estas diretrizes para instalar e manter corretamente o sistema de Barra de Luzes GreenStar™:

- Instale ao alcance do operador.
- Não cubra os adesivos ou os indicadores.
- Não obstrua a visão do operador.
- Não armazene sob a incidência direta da luz solar.
- Não direcione jato de alta pressão à Barra de Luzes.
- Não utilize produtos químicos agressivos (como solventes ou gasolina) ou limpadores e condicionadores para borracha não autorizados para limpar a ventosa. Entre em contato com o concessionário John Deere.

A ventosa da Barra de Luzes GreenStar™ tem a finalidade de ser fixada ao para-brisa dianteiro do trator.

IMPORTANTE: Tratamento ou uso inadequados pode danificar a ventosa ou criar condições para sua falha, causando desprendimento inesperado.

- Não deixe que nada interfira na movimentação livre do êmbolo enquanto a ventosa estiver fixada. Isso poderia impedir que a linha vermelha alerte o usuário da perda de vácuo.
- Remova a Barra de Luzes e a ventosa do para-brisa quando não estiverem em uso.
- Mantenha a ventosa limpa.
- Fixe novamente a ventosa a cada 24 horas.

NOTA: Leia também as instruções e avisos de cuidado contidos no manual de instruções da ventosa.

OUCC002,0002DFE -54-30JUN10-1/1

Operação da Ventosa do Console da Barra de Luzes

IMPORTANTE: Utilize a ventosa temperaturas de -18 a 49 °C (0 a 120 °F). A umidade ou contaminantes podem diminuir a resistência da ventosa a deslizamento. O indicador da linha vermelha (A) pode não operar de forma confiável em elevações superiores a 1500 m (5000 ft.).

Leia também as instruções e avisos de cuidado contidos no manual de instruções da ventosa.

A bomba manual remove o ar das superfícies de contato entre a almofada de borracha e o para-brisa. Uma linha vermelha (A) no êmbolo da bomba (B) serve para indicar o nível de vácuo.

As duas abas de liberação (C) permitem que a ventosa se desprenda completamente.

NOTA: Uma válvula de retenção permite que o operador bombeie novamente a ventosa sem ter que removê-la da superfície de contato.

1. **Para Fixar:**

   Limpe a superfície de contato no para-brisa e, se necessário, a superfície interna da ventosa.

2. Posicione a ventosa de maneira que a linha vermelha (A) esteja visível se tiver que aparecer (perda de vácuo) enquanto a ventosa estiver fixado.

3. Bombeie o êmbolo (B) até que a ventosa esteja completamente fixada. Pare de bombear assim que a linha vermelha (A) for ocultada.

ZX1044377 —UN—30JUN10

A—Linha vermelha
B—Êmbolo da bomba
C—Aba de liberação

4. Verifique frequentemente o êmbolo (B) para assegurar que a ventosa permanece fixada com firmeza. Se a linha vermelha (A) surgir, bombeie o êmbolo (B) até que a linha vermelha (A) seja ocultada novamente.

NOTA: Fixe novamente a ventosa a cada 24 horas.

1. **Para Liberar:**

   Segure o console da Barra de Luzes com uma das mãos.

2. Puxe uma das abas de liberação (C) até desprender completamente a ventosa.

OUCC002,0002DFF -54-30JUN10-1/1

Sistema de Barra de Luzes—Configuração Independente

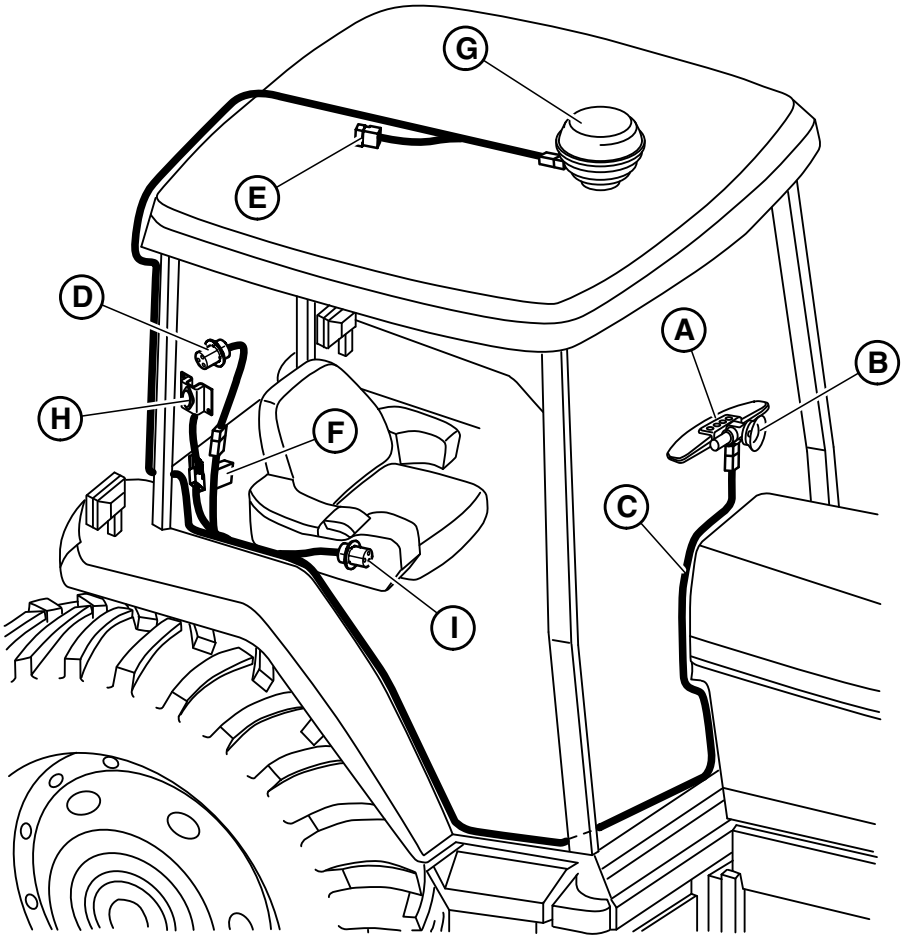

Instalação do Chicote na Configuração Independente

A—Barra de Luzes
B—Ventosa
C—Chicote da fonte de alimentação
D—Chicote do adaptador de alimentação (se necessário)
E—Terminador ativo do Barramento CAN
F—Fusível—10 A
G—Receptor StarFire
H—Diodo de supressão
I—Adaptador/conector de diagnóstico do SERVICE ADVISOR™

NOTA: Conecte o chicote do adaptador de alimentação (D) ao conector de alimentação da tomada de conveniência.

Use braçadeiras plásticas para fixar a passagem do chicote (C).

OUCC002,0002E00 -54-30JUN10-1/1

Sistema da Barra de Luzes – Configuração do Monitor

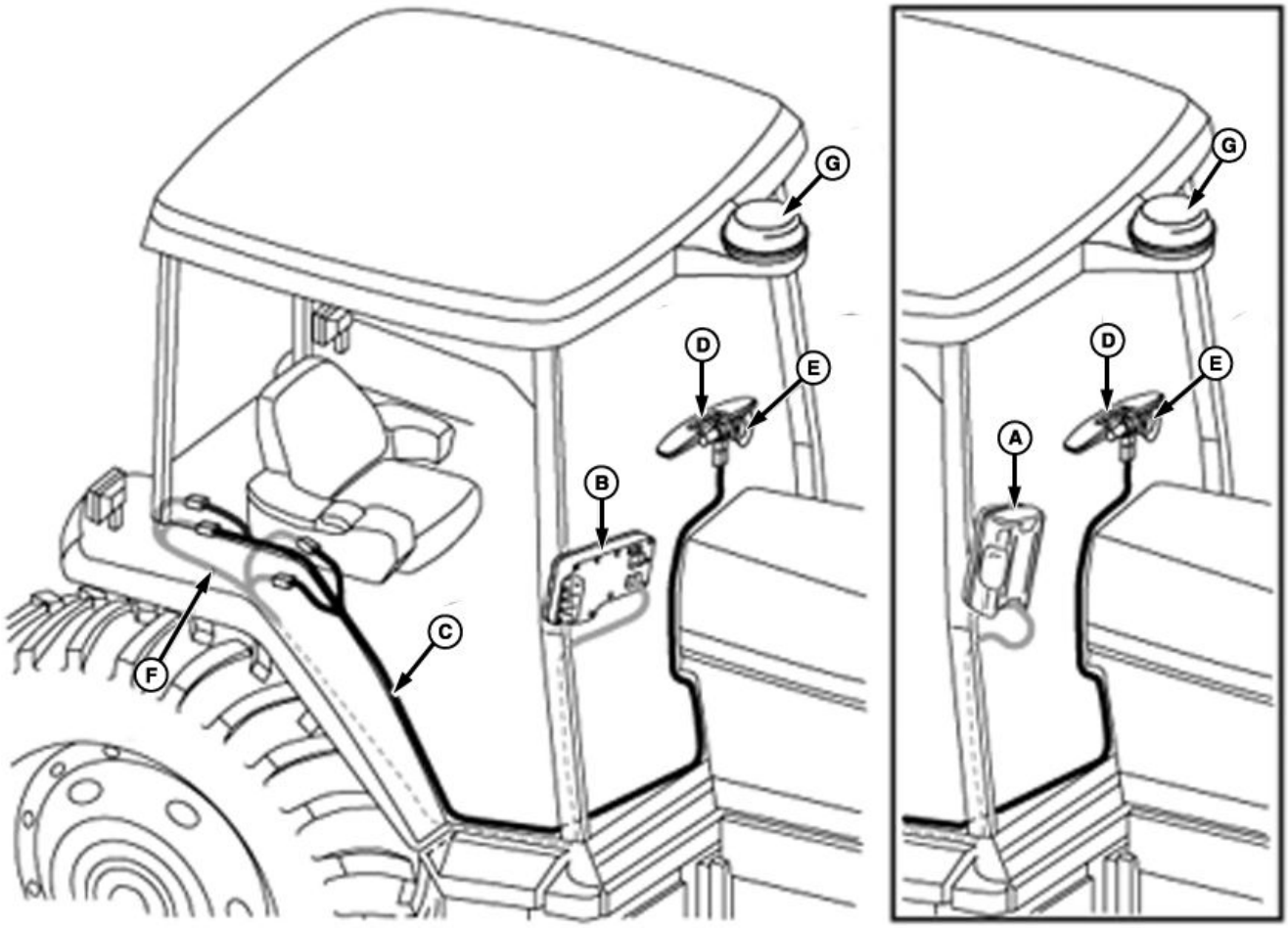

A—Monitor GreenStar™ Original
B—Monitor GreenStar™ 2 1800
C—Chicote Elétrico do Console Direito
D—Barra de Luzes
E—Ventosa
F—Chicote Habilitado GreenStar™ com Conectores de 2 e 4 pinos
G—Receptor StarFire™

NOTA: Monitores Originais GreenStar™ (A), GS2 1800 (B), GS2 2600 e GS3 2630 são opcionais. Com o chicote do console direito (C), o sistema da Barra de Luzes pode ser usado de modo independente ou sincronizado (Consulte Configuração do Monitor na seção de Modo Sincronizado).

Consulte seu distribuidor para obter os chicotes do adaptador necessários para instalação em alguns pulverizadores autopropelidos.

GreenStar é uma marca comercial da Deere & Company

Continua na próxima página

HC94949,0000503 -54-09JUN14-1/2

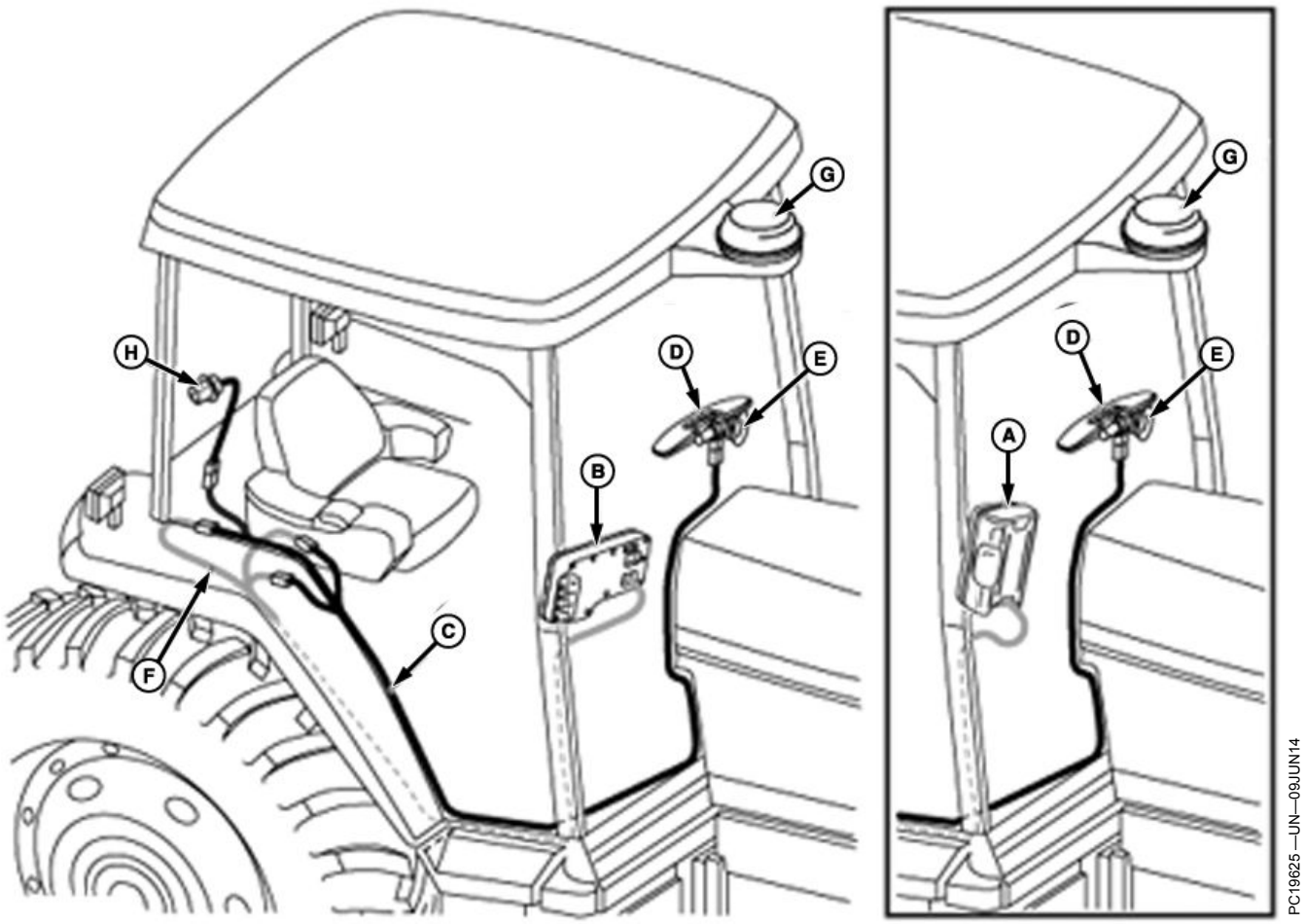

A—Monitor GreenStar™ Original
B—Monitor GS2 1800
C—Chicote Elétrico do Console Direito
D—BARRA DE INDICADORES
E—Ventosa
F—Chicote Habilitado GreenStar™ com Conectores de 2 e 4 pinos
G—Receptor StarFire™
H—Chicote do Adaptador de Alimentação

HC94949,0000503 -54-09JUN14-2/2

Descrição do Sistema de Barra de Luzes

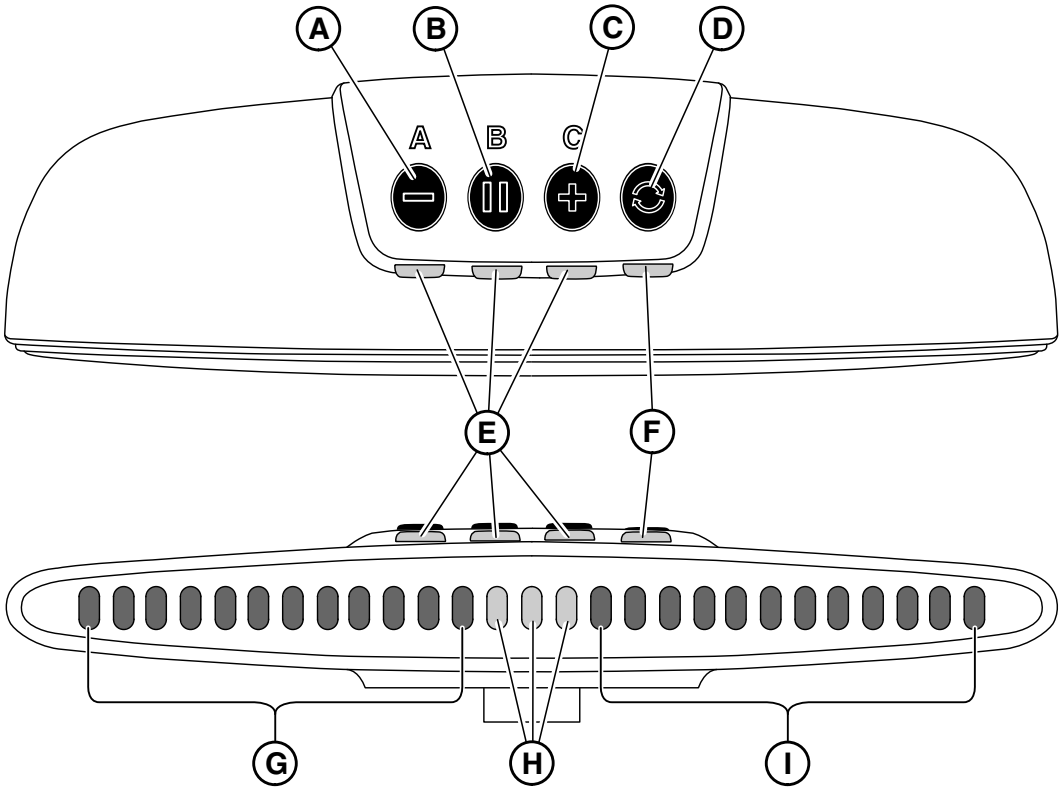

A—Ponto de ajuste A/Diminuir Brilho dos LEDs/Botão Diminuir Espaçamento
B—Ponto de ajuste B/Botão Centralizar Pista
C—Ponto de ajuste C/Aumentar Brilho dos LEDs/Botão Aumentar Espaçamento
D—Botão Modo
E—LED Indicador de Entrada do Operador
F—LED Indicador de Qualidade de Sinal do GPS
G—LEDs (Vermelhos) Indicadores de Rastreamento de Desvio à Esquerda/Diminuir Rastreamento
H—LEDs (Verdes) Indicadores de Rastreamento Centralizado
I— LEDs (Vermelhos) Indicadores de Rastreamento de Desvio à Direita/Aumentar Rastreamento

NOTA: A Barra de Luzes executa um teste de LEDs de cinco segundos com todos os LEDs acesos após a ativação.

O sistema de Barra de Luzes é projetado para ser conectado ao Barramento CAN do veículo ou para ser operado como sistema independente com ou sem um monitor GreenStar™ em conjunto com o receptor de GPS StarFire GPS (consulte, nesta Seção, Sistema de Barra de Luzes—Configuração Independente ou Configuração da Barra de Luzes—Configuração do Monitor).

NOTA: Sempre que um monitor é detectado no Barramento CAN, o sistema da Barra de Luzes é colocado no modo associado. Neste modo, os botões da Barra de Luzes são desativados e toda a configuração de orientação é feita no monitor GreenStar™. Consulte o Manual do Operador do Monitor aplicável.

O sistema de Barra de Luzes liga com a chave de partida do veículo.

CUIDADO: O sistema de Barra de Luzes DEVE ser DESLIGADO durante o transporte em estrada. Pressione e segure o Botão de Modo (D) por 2 segundos para desligar a Barra de Luzes.

Como sistema independente, a Barra de Luzes pode ser operada de três modos diferentes pressionando-se o botão Modo (D). Dependendo do modo detectado, os botões (A), (B) e (C) terão funcionalidades diferentes (consulte Operação do Sistema de Barra de Luzes nesta Seção):

1. **Modo Execução:** Permite ao operador ajustar o brilho dos LEDs com o botão (A) ou (C) ou executar uma centralização de pista com o botão (B).
2. **Modo Configuração:** Permite ao operador configurar o rastreamento com os botões (A), (B) e (C).
3. **Modo Ajuste:** Permite ao operador ajustar o espaçamento da pista com o botão (A) ou (C).

Continua na próxima página

OUCC002,0002E03 -54-29JUN10-1/2

IMPORTANTE: O sistema de Barra de Luzes verifica a qualidade do sinal do GPS. É necessário acesso ao sistema WAAS, EGNOS, SF1 ou SF2 para que o sistema da Barra de Luzes opere. Sem a qualidade diferencial requerida, os LEDs de navegação não são exibidos na barra de luzes.

O Software Starfire Configurator pode ser obtido em Stellar Support (http://stellarsupport.deere.com) para ativar e configurar os sinais SF1 e SF2 a partir de um laptop. É necessário um chicote adicional—Entre em contato com seu concessionário John Deere.

O LED (F) abaixo do botão de modo (D) indica a qualidade do sinal do GPS da seguinte maneira:

Verde = Boa qualidade—Precisão alta.

Âmbar = Baixa precisão.

Âmbar piscando = Sinal disponível, mas não suficiente para acionar o Parallel Tracking.

Vermelho = não há sinal de GPS disponível.

Vermelho piscando = não foi detectado um receptor GPS.

IMPORTANTE: O sistema de Barra de Luzes também pode ser utilizado quando o LED (F) acender em âmbar, mas a precisão será menor (sinal do GPS com qualidade reduzida).

IMPORTANTE: A navegação por LED de rastreamento somente é possível ao dirigir em avanço no caminho desejado. O sistema de Barra de Luzes não suporta a operação do veículo em marcha à ré.

Na primeira inicialização, os ajustes de fábrica são os seguintes:

- Espaçamento entre Pistas = 5 m (16 ft 4.8 in.)

OUCC002,0002E03 -54-29JUN10-2/2

Operação do Sistema Lightbar

O Sistema Lightbar pode ser operado em três modos de operação.

O **Modo de Funcionamento** (I) é ativado automaticamente (operação normal) se uma configuração válida tiver sido feita (Veja ”Operação do Sistema Lightbar no Modo de Funcionamento”).

NOTA: Se uma configuração válida não tiver sido feita a Lightbar inicia automaticamente no modo de Configuração.

Pressione o botão (D) para selecionar o **Modo de Configuração** (II)—O LED abaixo do botão **A** é ativado para confirmar a seleção do Modo de Configuração (Veja ”Operação da Lightbar no Modo de Configuração ”).

Pressione o botão (D) para selecionar o **Modo de Ajuste** (III)—Os LEDs abaixo dos botões **A** e **C** são ativados para confirmar a seleção do Modo de Ajuste (Veja ”Operação da Lightbar no Modo de Ajuste”).

I— Funcionamento do Modo de Operação
II— Configuração do Modo de Operação
III— Ajuste do Modo de Operação
D—Botão de Seleção do Modo de Operação

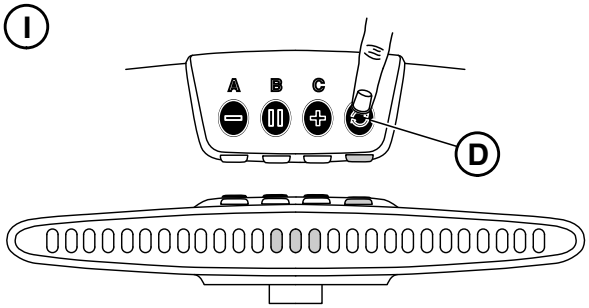

ZX1041593

Funcionamento do Modo de Operação

ZX1041593 —UN—16APR08

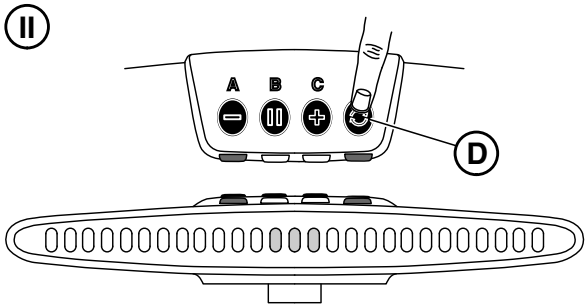

ZX1041601

Configuração do Modo de Operação

ZX1041601 —UN—16APR08

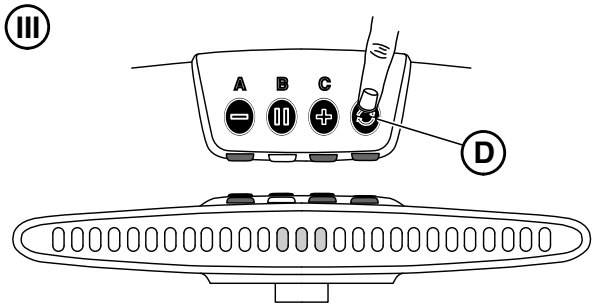

ZX1041602

Ajuste do Modo de Operação

ZX1041602 —UN—16APR08

Continua na próxima página

OUCC002,00029B1 -54-07JUL08-1/5

Operação da Lightbar no Modo de Funcionamento

O Modo de funcionamento é ativado automaticamente sob operação normal se uma configuração válida tiver sido feita. Para certificar-se de que o modo de funcionamento está ativado, certifique-se de os LEDs abaixo dos botões **A**, **B** ou **C** não estejam ativados. Caso necessário, pressione o botão (D) até que os LEDs abaixo dos botões **A**, **B** ou **C** estejam desligados para o acesso no modo de funcionamento. Selecione esse modo de operação para:

- Aumentar/diminuir o brilho do LED pressionando o botão (A) ou (C).
- Fazer uma trilha central pressionando o botão (B).
  - O sistema ativa os LEDs indicadores da trilha central (F). Ao dirigir numa determinada trilha, só esses LEDs são ativados.
  - Se uma trilha deslocada à direita for detectada, o sistema ativa os LEDs indicadores de deslocamento de trilha (E) proporcionalmente ao deslocamento detectado (por volta de 10 cm (3.93 in.) por LED (E) ativado). Essa ativação do LED informa o operador que ele deve dirigir para a esquerda até que os LEDs indicadores de deslocamento de trilha (E) estejam desligados.
  - Se uma trilha deslocada à esquerda for detectada, o sistema ativa os LEDs indicadores de deslocamento de trilha à direita (G) proporcionalmente ao deslocamento detectado (por volta de 10 cm (3.93 in.) por LED (G) ativado). Essa ativação do LED informa o operador que ele deve dirigir para a direita até que os LEDs indicadores de deslocamento de trilha à direita (G) estejam desligados.

Funcionalidade do Track Finder:

Para ajudar o operador a achar o espaçamento de trilha enquanto vira em cabo, o sistema muda para LEDs piscantes (E) ou (G) sempre que o limite do medidor da Lightbar for atingido. A freqüência com que piscam indica a distância da trilha:

- Uma freqüência mais alta significa maior proximidade da trilha.
- Uma freqüência mais baixa indica maior distanciamento da trilha.

NOTA: O piscar de LEDs inicia a uma distância da trilha de 1,3 m (4 ft 3.12 in.) em 10 Hz e muda para 1 Hz no espaçamento do percurso/2.

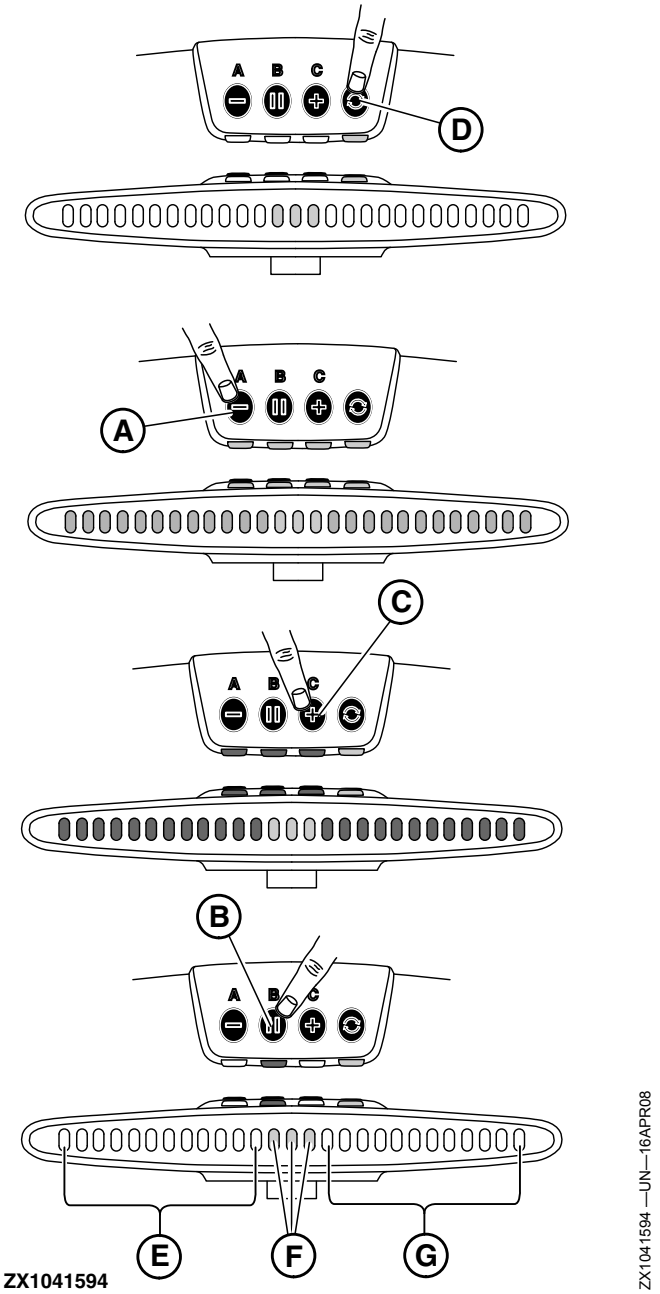

Operação da Lightbar–Modo de Funcionamento

A—Botão de Diminuição do Brilho do LED
B—Botão de Trilha Central
C—Botão de Aumento do Brilho do LED
D—Botão de Seleção do Modo de Operação
E—LEDs Indicadores de Deslocamento de Trilha do lado esquerdo (Vermelho)
F—LEDs Indicadores de Trilha Central (Verde)
G—LEDs Indicadores de Deslocamento de Trilha do lado direito (Vermelho)

Continua na próxima página

OUCC002,00029B1 -54-07JUL08-2/5

Operação da Lightbar no Modo de Configuração

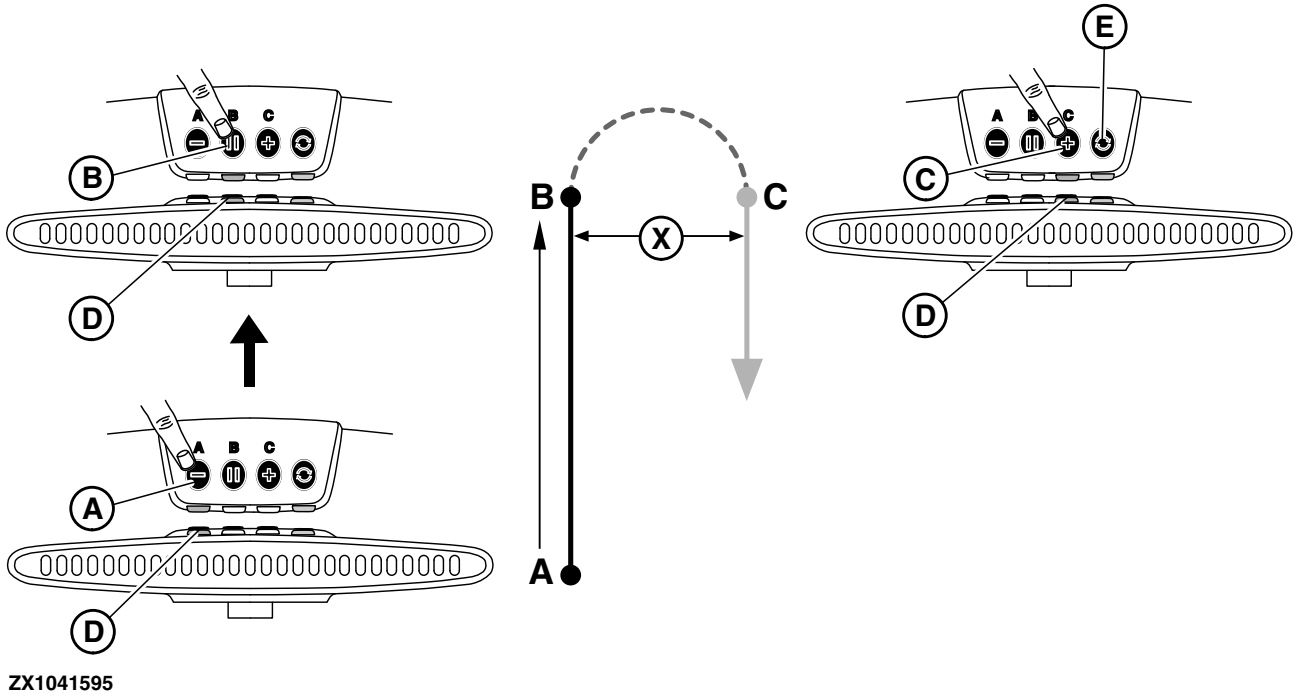

Operação da Lightbar–Modo de Configuração

A—Botão de ajuste do ponto A
B—Botão de ajuste do ponto B
C—Botão de ajuste do ponto C
D—LED Indicador de Entrada do Operador
E—Botão de Seleção do Modo de Operação
X—Espaçamento de Trilhas

Após a ativação, pressione o botão (E) para acessar o modo de configuração. O LED abaixo do botão **A** é ativado para confirmar a seleção do Modo de Configuração. Selecione esse modo de operação para:

- **Ajustar uma trilha como configuração inicial**. O operador precisa definir os pontos A, B e C (veja a ilustração). Os pontos A e B são usados para calcular o rumo e o ponto C é usado para calcular o espaçamento de trilha, que é a distância (X) entre as trilhas paralelas. Configure a trilha inicial da seguinte maneira:

  a. O sistema liga o LED indicador de entrada do operador abaixo do botão (A) e espera até a entrada do operador no ponto de ajuste **A**. Pressione o botão (A) para iniciar o cálculo do rumo.

  NOTA: A posição atual do ponto A está armazenada.

  b. O sistema liga o LED (piscante) indicador de entrada do operador abaixo do botão (B). O sistema verifica se o operador dirigiu pelo menos 3 m (9 ft 10 in.) quando o LED de entrada do operador fica sólido. O sistema espera para que a entrada do operador para ajustar o ponto **B**. Pressione o botão (B) quando o ponto **B** for atingido.

  NOTA: Nova linha A-B é calculada e armazenada.

  c. O sistema liga o LED (piscante) indicador de entrada do operador abaixo do botão (C). O sistema verifica se o rumo do veículo é superior a 90 graus da linha A-B, então o LED de entrada do operador torna-se sólido. O sistema espera para que a entrada do operador para ajustar o ponto **C**. Pressione o botão (C) por menos de 2 segundos quando o ponto **C** for atingido.

  NOTA: A posição C do veículo e o espaçamento de trilha (X) são calculados e armazenados. O sistema muda para o Modo de Funcionamento

  NOTA: Pressionar o botão (C) por mais de 2 segundos irá trazer o último espaçamento de trilha armazenado (X). O sistema muda para o Modo de Funcionamento

- **Como acessar um espaçamento de trilha ajustado previamente**.
  Sempre que o operador precisa manter o espaçamento de percurso uma nova linha A-B pode ser configurada, e o espaçamento de trilha atual (X) pode ser relembrado pressionando-se o botão (C) por mais de 2 segundos (veja a explicação acima para a configuração de trilha inicial.

Continua na próxima página

OUCC002,00029B1 -54-07JUL08-3/5

NOTA: Durante o procedimento de configuração de trilha inicial, todos os LEDs indicadores ficam desligados.

Após a configuração do espaçamento de trilha (X):
Pressione o botão (E) duas vezes para selecionar o modo de ajuste e afinar o espaçamento de trilha (X), caso necessário. Veja "Operação da Lightbar no Modo de Ajuste".

OUCC002,00029B1 -54-07JUL08-4/5

Operação da Lightbar no Modo de Ajuste

Após a ativação, pressione o botão (B) para acessar o modo de ajuste. Os LEDs abaixo dos botões **A** e **C** são ativados para confirmar a seleção do modo de ajuste. Selecione este modo de operação para afinar o espaçamento de trilha:

- O sistema liga o LED indicador de entrada do operador abaixo dos botões (A) e (C) conforme exibido.
- Pressione o botão (A) para diminuir o espaçamento de trilha. A ativação de cada LED indicador de trilha (D) representa 10 cm (3.93 in.) de redução do espaçamento de trilha.
- Pressione o botão (C) para aumentar o espaçamento de trilha. A ativação de cada LED indicador de trilha (E) representa 10 cm (3.93 in.) de aumento do espaçamento de trilha.

A—Botão de Diminuição de Espaçamento
B—Botão de Seleção do Modo de Operação
C—Botão de Aumento de Espaçamento
D—LEDs Indicadores de Diminuição de Trilha (Vermelho)
E—LEDs Indicadores de Aumento de Trilha (Vermelho)

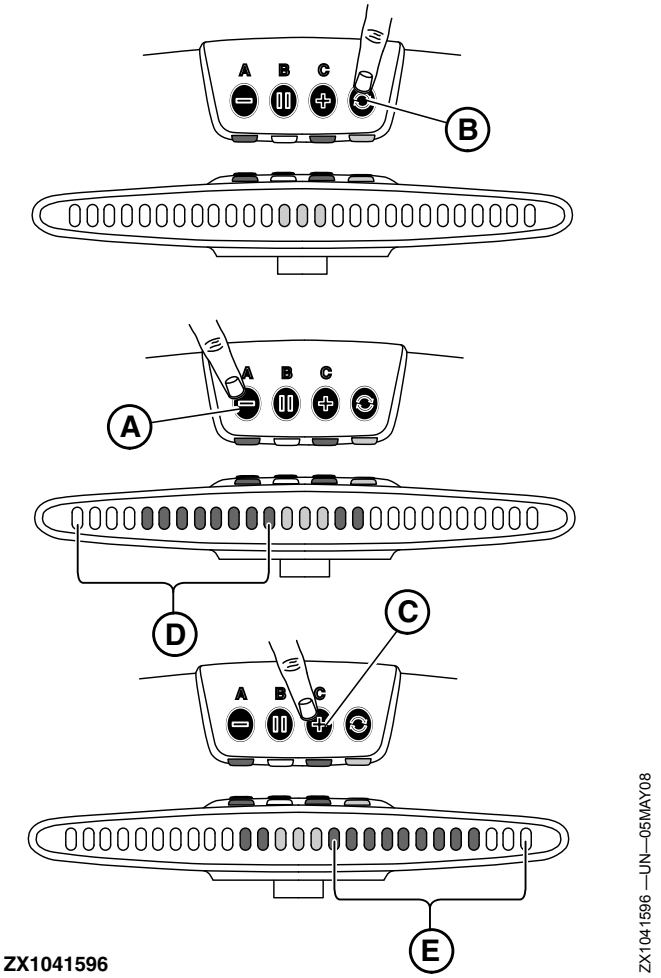

Operação da Lightbar–Modo de Ajuste

OUCC002,00029B1 -54-07JUL08-5/5

Proteção de Fusível do Sistema Lightbar

- **Configuração Independente:** Um fusível de 10A (A) localizado no chicote da alimentação protege o sistema Lightbar.
- **Configuração do Mostrador:** O sistema elétrico do motor protege o sistema Lightbar. Para identificar qual fusível protege o sistema Lightbar, veja o Manual do Operador do Trator.

A—Fusível de -10 A

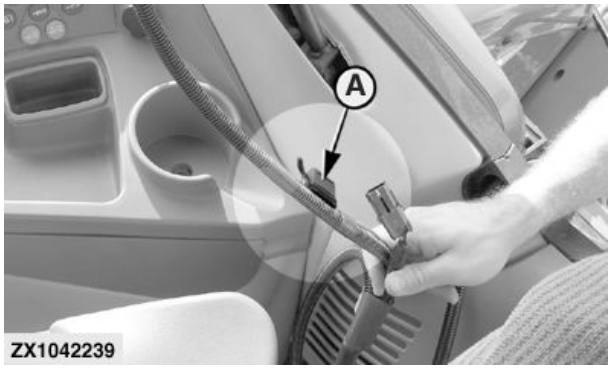

ZX1042239 —UN—18JUN08

OUCC002,00029A8 -54-24JUN08-1/1

Operação do Sistema da Barra de Luzes em Modo Sincronizado

A Barra de Luzes GreenStar™ pode ser usada em modo sincronizado com um Monitor GreenStar™ (GreenStar™ Original, GS2 1800, GS2 2600 ou GS3 2630). Quando a Barra de indicadores e o monitor estão conectados ao Barramento CAN da máquina, o monitor reconhece automaticamente a Barra de indicadores e coloca o sistema da Barra de indicadores no modo associado. Os botões do sistema da barra de luzes e os LEDs de Modo ficam desativados e toda a configuração de orientação é executada no monitor. (Consulte o Manual do Operador para obter as informações de configuração.)

GreenStar é uma marca comercial da Deere & Company
StarFire é uma marca comercial da Deere & Company

Os benefícios do modo sincronizado são:

- A largura exata do implemento e o espaçamento entre pistas podem ser inseridos.
- Pode-se utilizar implementos em deslocamento.
- Diagnóstico do Receptor GPS StarFire™.
- Mapeamento de cobertura (somente Monitores GS2 e GS3).

NOTA: Atualização do monitor com a última versão do software.

HC94949,0000504 -54-09JUN14-1/1

Monitor Original GreenStar™ e Modo Sincronizado da Barra de Luzes

Na configuração sincronizada com um Monitor GreenStar™ Original, não há uma página de configuração específica para a Barra de Luzes GreenStar™.

A configuração de pista de orientação é executada no monitor. Os LEDs de rastreamento da barra de luzes se acendem em incrementos de 10 cm (4 in.). Esses incrementos não correspondem à distância na qual os Avisos de Rastreamento são ativados.

A luminosidade dos LEDs da Barra de Luzes está sincronizada com o ajuste de brilho do monitor.

GreenStar é uma marca comercial da Deere & Company

HC94949,000050B -54-09JUN14-1/1

Monitor 1800 GS2 e Modo Sincronizado da Barra de Luzes

Selecione Menu > GreenStar™ Principal > Configurações > Configurações de Orientação > Configurações de Barra de Luzes

Tamanho do Passo (A) – Define o valor da distância do desvio de pista que cada caixa do Indicador de Precisão do Caminho representa. Se o monitor for usado com a Barra de Luzes GreenStar™, o Tamanho do Passo também define o valor da distância do desvio de pista que cada luz representa na Barra de Luzes.

Virar no Sentido da Direção (B) – Se esta opção for selecionada e as luzes forem acesas à esquerda do Indicador de Precisão do Caminho, manobre a máquina à esquerda para alinhá-la à pista de orientação.

Direção de Desvio de Pista (C)– Se esta opção for selecionada e as luzes forem acesas à esquerda do Indicador de Precisão do Caminho, manobre a máquina à direita para alinhá-la à pista de orientação.

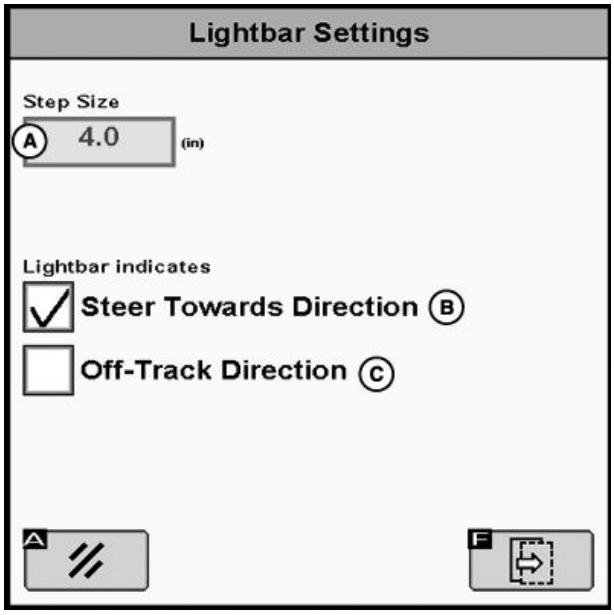

PC19690 —UN—03JUN14

A—Tamanho do Passo
B—Virar no Sentido da Direção
C—Direção de Desvio de Pista

GreenStar é uma marca comercial da Deere & Company

Continua na próxima página

HC94949,000050C -54-09JUN14-1/3

Barra de Luzes Externa Ligada (A) – Marque a caixa para LIGAR a Barra de Luzes.

Ajustar Brilho da Barra de Luzes – Use a configuração para ajustar o brilho da Barra de Luzes em relação ao brilho do monitor. O brilho da Barra de Luzes externa é sincronizado com o ajuste de brilho do monitor. (Para ajustar a configuração, consulte o Manual do Operador do Monitor GS2 1800.)

A—Barra de Luzes Externa Ligada

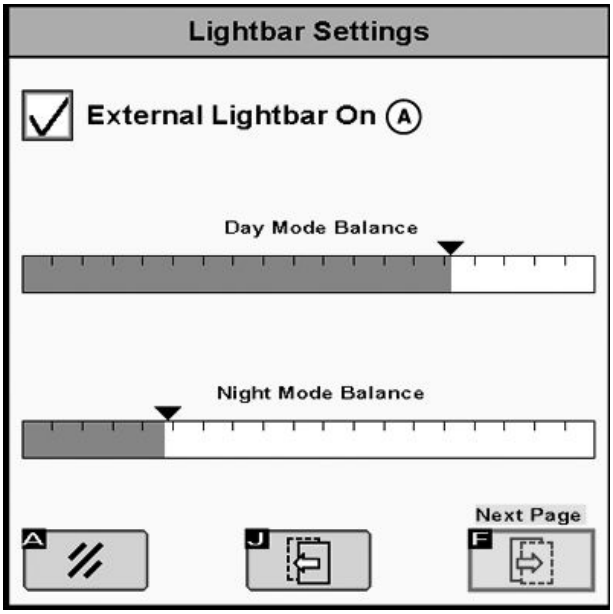

PC19691 —UN—03JUN14

HC94949,000050C -54-09JUN14-2/3

Configurar o Sentido de Montagem da Barra de Luzes – Essa configuração permite que o console da Barra de Luzes seja montado de cabeça para baixo. Quando a página é aberta, metade das luzes na Barra de Luzes se acende. Clique na caixa (A) para definir a direção na qual as luzes aparecem.

A—Caixa de Seleção de Direção

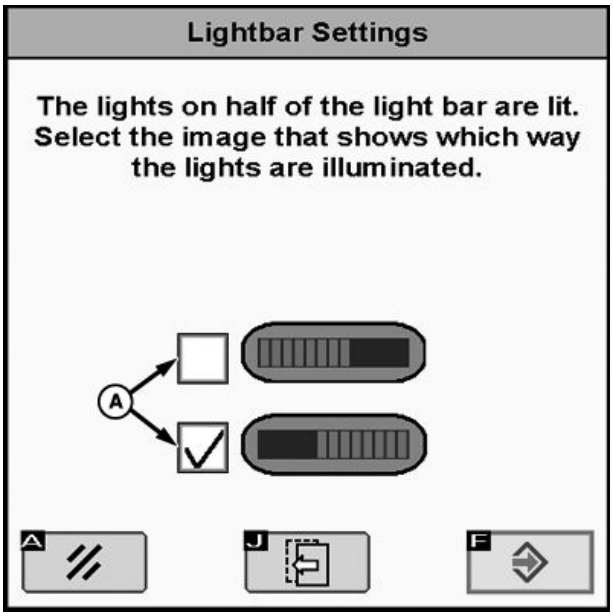

PC19692 —UN—09JUN14

HC94949,000050C -54-09JUN14-3/3

Monitor GS2 2600 e Modo Sincronizado da Barra de Luzes

No modo sincronizado com um Monitor GreenStar™ 2 2600, não há uma página de ajuste específica para a Barra de Luzes GreenStar™.

O tamanho do passo é definido nas Configurações Gerais da Orientação.

Selecione Menu > GreenStar™ 2 Pro > Orientação > Configurações de Orientação > Configurações Gerais > Próximo

Tamanho do Passo (A) – Define o valor da distância do desvio de pista que cada caixa do Indicador de Precisão do Caminho representa. Se o monitor for usado com uma Barra de Luzes externa, o Tamanho do Passo também define o valor da distância do desvio de pista que cada luz representa na Barra de Luzes.

A luminosidade dos LEDs da Barra de Luzes está sincronizada com o ajuste de brilho do monitor.

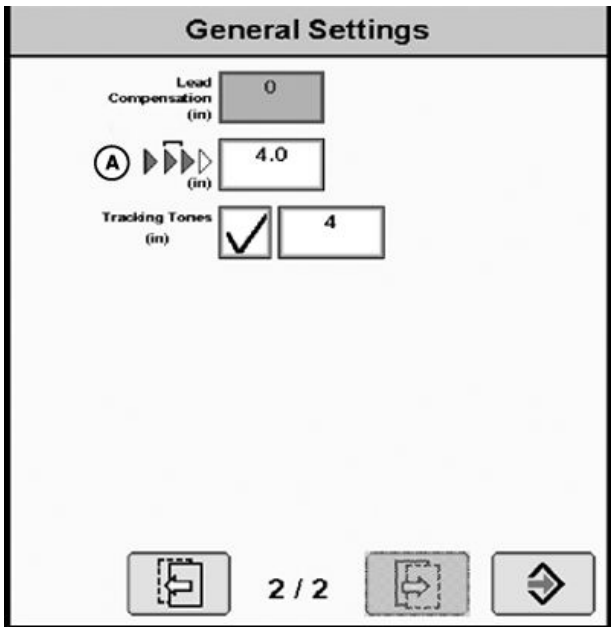

PC19693 —UN—03JUN14

A—Tamanho do Passo

GreenStar é uma marca comercial da Deere & Company

HC94949,000050D -54-09JUN14-1/1

Monitor GS3 2630 e Modo Sincronizado da Barra de Luzes

Selecione o botão Menu > GS3 > Orientação > Configurações de Orientação > botão de Alteração de Configurações da Barra de Luzes

Tamanho do Passo (A) – Define o valor da distância do desvio de pista que cada caixa do Indicador de Precisão do Caminho representa. Se o monitor for usado com uma Barra de LuzesGreenStar™, o Tamanho do Passo também define o valor da distância do desvio de pista que cada luz representa na Barra de Luzes.

Virar no Sentido da Direção (B) – Se esta opção for selecionada e as luzes forem acesas à esquerda do Indicador de Precisão do Caminho, manobre a máquina à esquerda para alinhá-la à pista de orientação.

Direção de Desvio de Pista (C)– Se esta opção for selecionada e as luzes forem acesas à esquerda do Indicador de Precisão do Caminho, manobre a máquina à direita para alinhá-la à pista de orientação.

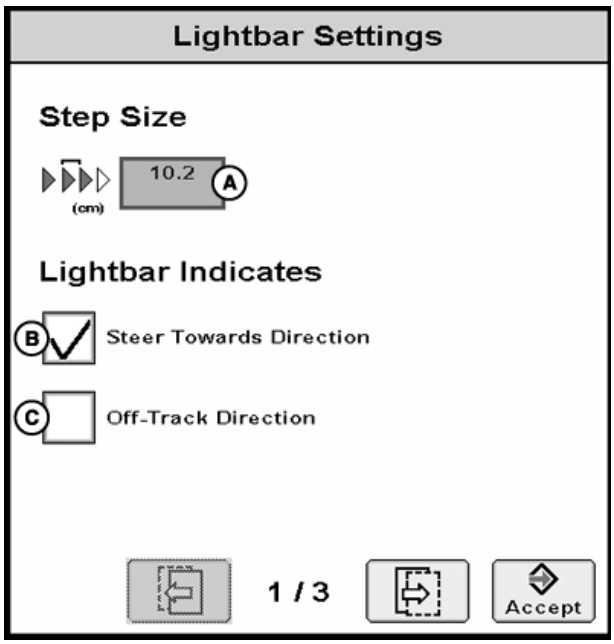

PC19613 —UN—13MAY14

A—Tamanho do Passo
B—Virar no Sentido da Direção
C—Direção de Desvio de Pista

GreenStar é uma marca comercial da Deere & Company

Continua na próxima página

HC94949,000050E -54-09JUN14-1/3

Barra de Luzes Externa Ligada (A) – Marque a caixa para LIGAR a Barra de Luzes.

Ajustar Brilho da Barra de Luzes – Use a configuração para ajustar o brilho da Barra de Luzes em relação ao brilho do monitor. O brilho da Barra de Luzes externa é sincronizado com o ajuste de brilho do monitor. (Para ajustar a configuração, consulte o Manual do Operador do Monitor GS3 2630.)

A—Caixa de Seleção da Barra de Luzes Ligada

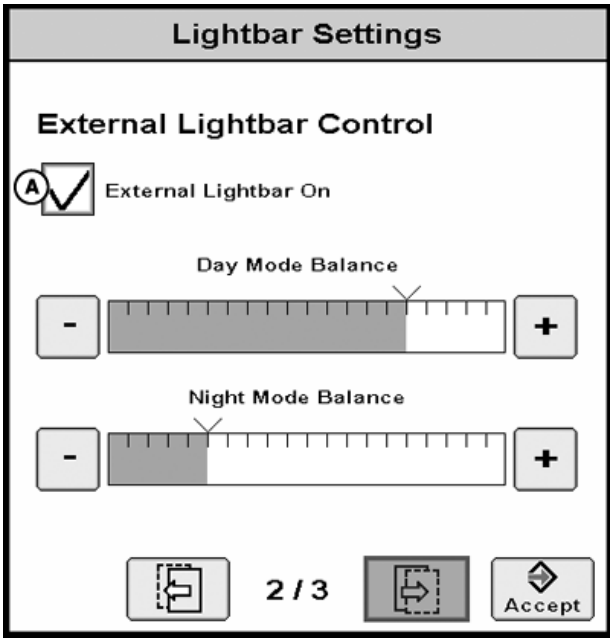

PC19614 —UN—27MAY14

HC94949,000050E -54-09JUN14-2/3

Configurar o Sentido de Montagem da Barra de Luzes – Essa configuração permite que o console da Barra de Luzes seja montado de cabeça para baixo. Quando a página é aberta, metade das luzes na Barra de Luzes se acende. Clique na caixa (A) para definir a direção na qual as luzes aparecem.

A—Caixa de Seleção de Direção

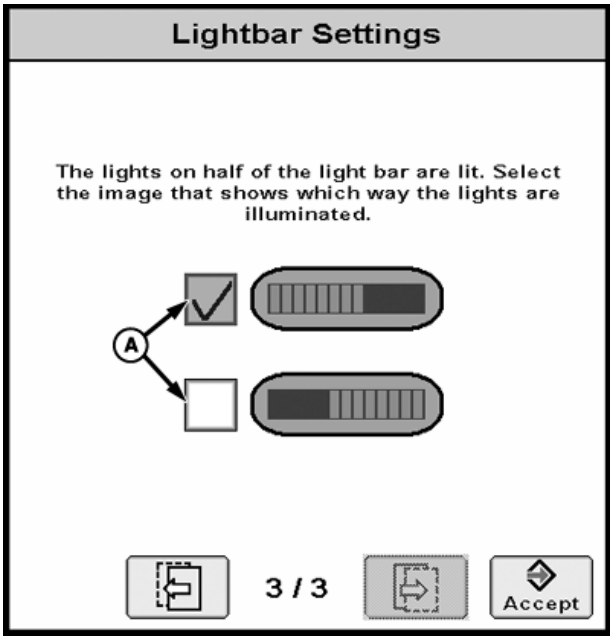

PC19615 —UN—09JUN14

HC94949,000050E -54-09JUN14-3/3

Especificações da Barra de Luzes

Nota de Segurança sobre a Instalação Posterior de Componentes e/ou Aparelhos Eletro-eletrônicos

A máquina está equipada com componentes eletrônicos cujas funções podem ser influenciadas por radiações eletromagnéticas de outros aparelhos. Essas influências podem ser perigosas, portanto leve em consideração as seguintes instruções de segurança:

Se os aparelhos elétricos e eletrônicos forem instalados subseqüentemente na máquina e conectados ao sistema integrado, o usuário deverá verificar se a instalação afeta os aparelhos eletrônicos e outros componentes. Isso se aplica particularmente a:

- Computador
- Receptor GPS (Sistema de Posicionamento Global)

Em particular, a instalação subseqüente de componentes elétricos/eletrônicos deve cumprir a edição apropriada da Diretiva EMC 89/336/EEC, e estar marcada CE.

A fiação, a instalação e a alimentação de corrente máxima permitida devem ser conforme prescrito no manual de instalação do fabricante da máquina.

ZX,OMSPFH,EMV -54-02DEC96-1/1

Declaração de conformidade CE

Deere & Company
Moline, Illinois U.S.A.

A pessoa mencionada abaixo declara que

Produto: Barra de Luzes John Deere GreenStar™

atende a todas as cláusulas relevantes e exigências essenciais das seguintes diretivas:

Diretiva	Número	MÉTODO DE CERTIFICAÇÃO
Diretiva de Compatibilidade Eletromagnética	2004/108/EC	Anexo II da Diretiva

Nome e endereço da pessoa na Comunidade Europeia autorizada a compilar o arquivo de construção técnica:

Brigitte Birk
John Deere GmbH & Co. KG
Mannheim Regional Center (Zentralfunktionen)
John Deere Strasse 70
Mannheim, Alemanha D-68163
EUConformity@JohnDeere.com

Local da declaração: Urbandale, Iowa

Data da declaração: 27 de março de 2013

Unidade de fabricação: John Deere Intelligent Solutions Group

Nome: Tilo Kempf

Cargo: Machine Control Development Manager

DXCE01 —UN—28APR09

CE

HC94949,0000490 -54-04JUN14-1/1

Identificação do Código de Data

Use o código de data (A) na etiqueta do produto para identificar a data de fabricação. “YY" (B) identifica os últimos dois números do ano de fabricação; “WW” (C) identifica o número da semana do ano civil de fabricação.

NOTA: O número da semana de fabricação varia de 01 a 53.

Código de Data		
YY	Últimos Dois Números do Ano de Fabricação	Exemplo: **11** = 20**11** **12** = 20**12** **13** = 20**13**
WW	Número da Semana do Ano Civil de Fabricação	Exemplo: 01, 02, 03...53

A—Código de Data (Data da Fabricação)
B—Últimos Dois Números do Ano de Fabricação
C—Número da Semana do Ano Civil de Fabricação

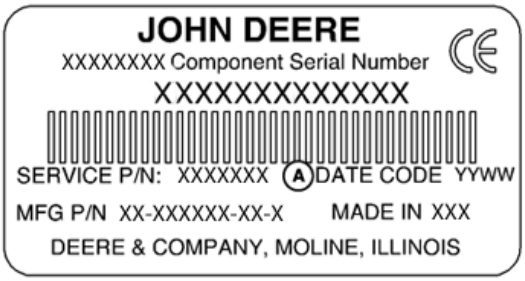

PC17568 —UN—16AUG13

Exemplo de Etiqueta do Produto

PC17574 —UN—16AUG13

Exemplo do Código de Data

HC94949,0000342 -54-23AUG13-1/1

União Aduaneira – EAC

As informações dos produtos que possuem a marca de conformidade de membro da União Aduaneira declaram

Fabricante: Deere & Company
Moline, Illinois U.S.A.

Modelo: Barra de Luzes John Deere GreenStar™

Fabricado nos EUA

Nome e endereço do representante autorizado na União Aduaneira da Rússia, Bielorrússia e Cazaquistão:
Empresa de Responsabilidade Limitada
"John Deere Rus”

Endereço:
142050, Rússia, região de Moscou, distrito de Domodedovo, Domodedovo, complexo de Beliye Stolbi, vladenye "Depósito 104", Edifício 2.

Entre em contato com o seu distribuidor para obter suporte técnico.

PC17575 —UN—16AUG13

HC94949,0000492 -54-02JUN14-1/1

Números de série

Etiquetas de Identificação

As letras e os números nas etiquetas identificam um componente ou um conjunto. Todos esses caracteres são necessários para fazer pedidos de peças ou para identificar um sistema ou componente em qualquer programa de suporte a produtos da John Deere. Eles também são necessários para que as autoridades policiais rastreiem seu sistema em caso de roubo.

Por essas razões, registre exatamente esses caracteres.

OUCC002,00029A6 -54-18JUN08-1/1

Console da Lightbar

A etiqueta está localizada abaixo do console.

ZX1042240 —UN—15JUL08

OUCC002,00029A7 -54-18JUN08-1/1

Índice

Página

D

Descrição do Sistema..... 15-1
Descrição dos LEDs..... 15-1

E

Etiqueta de identificação 30-1

I

Instalação da Barra de Luzes
  Configuração do Monitor..... 10-4
  Configuração independente..... 10-3
  Instruções gerais..... 10-1
  Sistema de orientação 10-1
  Ventosa..... 10-2
Instruções de instalação..... 10-1

M

Modo sincronizado
  Configuração do mostrador 20-1
Modo Sincronizado
  Monitor GreenStar Original..... 20-1
  Monitor GS2 1800..... 20-1
  Monitor GS2 2600..... 20-3
  Monitor GS3 2630..... 20-3

N

Números de Série
  Console..... 30-1
  Etiqueta de identificação..... 30-1

O

Operação da Barra de Luzes
  Configuração do monitor em modo sincronizado ... 20-1
  Modo sincronizado..... 20-1, 20-3
  Ventosa..... 10-2
Operação da Lightbar
  Acesso a um espaçamento de trilha..... 15-3
  Ajuste de uma trilha 15-3
  Ajuste do espaçamento de trilha..... 15-3
  Modo de ajuste 15-3
  Modo de configuração 15-3
  Modo de funcionamento 15-3
  Proteção de fusível 15-7

P

Proteção de fusível..... 15-7

S

Segurança, degraus e apoios de mão
  Usar degraus e apoios de mão corretamente..... 05-2

Página

Sistema de orientação
  Barra de Luzes..... 10-1
  Configuração do Monitor..... 10-4
  Configuração independente..... 10-3

V

Ventosa 10-2

Peças da John Deere

Nós ajudamos a reduzir o tempo inoperante, fazendo a entrega das peças da John Deere com rapidez.

Essa é a razão pela qual nós mantemos um variado estoque, para estarmos sempre prontos para atender a suas necessidades.

TS100 —UN—23AUG88

DX,IBC,A -54-04JUN90-1/1

As ferramentas Certas

As ferramentas de precisão e o equipamento de ensaio auxiliam o nosso Departamento de Manutenção a localizar e reparar os problemas rapidamente . . . para lhe economizar tempo e dinheiro.

TS101 —UN—23AUG88

DX,IBC,B -54-04JUN90-1/1

Técnicos Bem Treinados

Os técnicos de serviço da John Deere estão constantemente aperfeiçoando os seus conhecimentos.

São feitos regularmente treinos, para garantir que o nosso pessoal conheça o equipamento e saiba fazer a sua manutenção.

Qual é o resultado?

Experiência na qual você pode confiar!

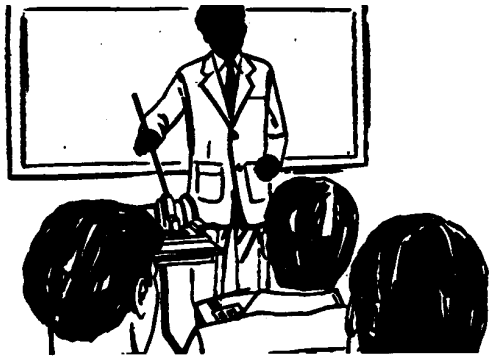

TS102 —UN—23AUG88

DX,IBC,C -54-04JUN90-1/1

Assistência Imediata

O nosso objetivo é oferecer assistência imediata e eficiente quando e onde o cliente quiser.

Oferecemos assistência no seu local ou no nosso, dependendo das circunstâncias: procure-nos, e confie em nós.

A SUPERIORIDADE DA ASSISTÊNCIA DA JOHN DEERE: estaremos sempre perto quando precisar.

TS103 —UN—23AUG88

DX,IBC,D -54-04JUN90-1/1