Barra de luces GreenStar™

MANUAL DEL OPERADOR

Barra de luces GreenStar™

OMPFP14002 EDICIÓN F4 (SPANISH)

John Deere Ag Management Solutions
PRINTED IN U.S.A.

Introducción

BIENVENIDO A LOS SISTEMAS GREENSTAR PARA AGRICULTURA DE PRECISIÓN (AMS) ofrecidos por John Deere. El Lightbar de GreenStar™ es un sistema de guiado fácil de usar.

LEA ESTE MANUAL detenidamente para informarse sobre el funcionamiento y mantenimiento correctos del sistema Lightbar de GreenStar™. No hacerlo puede producirle lesiones a usted o daños a la maquinaria

ESTE MANUAL DEBE CONSIDERARSE como parte del sistema Lightbar de GreenStar™ de John Deere y deberá permanecer con él en caso de venderlo.

El LADO DERECHO y el LADO IZQUIERDO se determinan mirando en el sentido de avance de la máquina.

ANOTE LOS NÚMEROS DE IDENTIFICACIÓN DEL PRODUCTO (P.I.N.) en la sección Números de identificación. Anote detalladamente todos los números de serie para ayudar a recuperar la máquina en caso de robo. El concesionario también necesita de estos números para los pedidos de piezas. Guarde estos números en un lugar seguro fuera de la máquina.

GreenStar es una marca comercial de Deere & Company

Esta máquina dispone de una GARANTÍA como parte del programa de soporte técnico para los clientes que manejan y mantienen su equipo según describe este manual. La garantía del equipo Lightbar de GreenStar™ se explica en el certificado de garantía que debe haberle entregado su concesionario.

Esta garantía le asegura que John Deere respaldará sus productos en caso de surgir averías dentro del plazo de garantía. En determinadas circunstancias, John Deere proporciona mejoras del producto, frecuentemente sin cargo alguno para el cliente, incluso si el equipo está fuera de garantía. En caso de mal uso del sistema Lightbar de GreenStar™ o de modificación de su rendimiento fuera de las especificaciones de la fábrica anulará la garantía y se podría denegar las mejoras en campo.

IMPORTANTE: Este manual provee la información necesaria para la operación apropiada del sistema Lightbar de GreenStar™.

DISFRUTE el nuevo sistema Lightbar de GreenStar™ de John Deere.

OUCC002,0002982 -63-18JUN08-1/1

Índice

Página

Seguridad
Reconocer los avisos de seguridad.....05-1
Distinguir los mensajes de seguridad.....05-1
Observar los mensajes de seguridad.....05-1
Mantenimiento seguro.....05-2
Uso adecuado de pasamanos y escalones.....05-2
Manejo seguro de componentes electrónicos y soportes 05-3
Funcionamiento seguro de sistemas de guiado ..05-3
Uso adecuado del cinturón de seguridad.....05-4

Instalación de la barra de luces
Sistema de guiado con barra de luces 10-1
Instrucciones generales de montaje.....10-1
Uso de ventosa de consola de barra de luces ...10-2
Sistema de barra de luces—Configuración autónoma 10-3
Sistema de barra de luces—Configuración de la pantalla 10-4

Funcionamiento de la barra de luces
Descripción de sistema de barra de luces.....15-1
Funcionamiento del sistema Lightbar.....15-3
Protección por fusible del sistema Lightbar.....15-7

Configuración de pantalla en modo sincronizado
Uso del sistema de barra de luces en modo sincronizado 20-1
Modo sincronizado de barra de luces con pantalla GreenStar™ Original 20-1
Pantalla GS2 1800 y barra de luces en modo sincronizado 20-1
Pantalla GS2 2600 y barra de luces en modo sincronizado 20-3
Pantalla GS3 2630 y barra de luces en modo sincronizado 20-3

Especificaciones de la barra de luces
Nota de seguridad referente a la instalación subsiguiente de aparatos y/o componentes eléctricos y electrónicos.....25-1
Declaración de conformidad de CE.....25-1
Identificación de código de fecha 25-2
Unión aduanera-EAC 25-2

Números de serie
Etiquetas de identificación.....30-1
Consola del Lightbar.....30-1

Manual original. Todas las informaciones, ilustraciones y especificaciones de este manual se basan en la información más actual disponible a la fecha de publicación. Reservado el derecho a introducir cambios sin previo aviso.

COPYRIGHT © 2014
DEERE & COMPANY
Moline, Illinois
All rights reserved.
A John Deere ILLUSTRUCTION ® Manual

Seguridad

Reconocer los avisos de seguridad

Este es el símbolo de seguridad de alerta. Al observar este símbolo en la máquina o en este manual, sea consciente de que existe un riesgo para su seguridad personal.

Observe las instrucciones de seguridad y manejo seguro de la máquina.

T81389 —UN—28JUN13

DX,ALERT -63-29SEP98-1/1

Distinguir los mensajes de seguridad

Los mensajes PELIGRO, ADVERTENCIA o ATENCIÓN se identifican por el símbolo preventivo de seguridad. El mensaje de PELIGRO indica alto riesgo de accidentes.

Los mensajes de PELIGRO o ADVERTENCIA aparecen en todas las zonas de peligro de la máquina. El mensaje de ATENCIÓN informa sobre medidas de seguridad generales. ATENCIÓN también indica normas de seguridad en esta publicación.

⚠ PELIGRO

⚠ ADVERTENCIA

⚠ ATENCIÓN

TS187 —63—28APR14

DX,SIGNAL -63-03MAR93-1/1

Observar los mensajes de seguridad

Leer cuidadosamente todos los mensajes de seguridad en este manual y en las etiquetas de seguridad de la máquina. Mantener las etiquetas de seguridad correspondientes en buen estado. Sustituir las etiquetas deterioradas o perdidas. Comprobar que los nuevos componentes del equipo y los repuestos contengan las etiquetas de seguridad actualmente en uso. Si necesita etiquetas de seguridad de repuesto, pídalas a su concesionario John Deere.

Puede que este manual no contenga información de seguridad adicional sobre partes y componentes de proveedores ajenos a John Deere.

Aprenda a utilizar correctamente la máquina y sus mandos. No permita que nadie use la máquina sin haber sido instruido.

Mantener la máquina en buenas condiciones de trabajo. Cualquier modificación no autorizada puede menoscabar el funcionamiento y/o seguridad de la máquina y acortar su vida útil.

Si no se entiende alguna parte de este manual y precisa ayuda, ponerse en contacto con el concesionario John Deere.

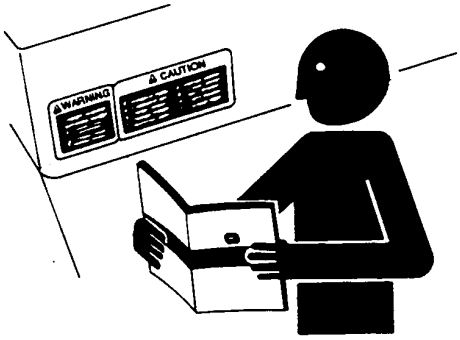

TS201 —UN—15APR13

DX,READ -63-16JUN09-1/1

Mantenimiento seguro

Familiarizarse con los procedimientos de mantenimiento antes de efectuar los trabajos. La zona de trabajo debe estar limpia y seca.

No efectuar ningún trabajo de engrase, reparación o ajuste con el motor en marcha. Mantener las manos, pies y ropa siempre lejos de componentes móviles. Poner todos los mandos en punto muerto para aliviar la presión. Bajar hasta el suelo todos los equipos. Detener el motor. Retirar la llave de contacto. Esperar a que se enfríe el motor.

Apoyar cuidadosamente todos los elementos de la máquina que se levantan para efectuar trabajos de mantenimiento.

Todos los componentes deben estar en buen estado y correctamente instalados. Reparar daños inmediatamente. Cambiar cualquier pieza desgastada o rota. Mantener todos los componentes de la máquina limpios de grasa, aceite y suciedad acumulada.

Al tratarse de equipos autopropulsados, desconectar el cable de masa de la batería antes de intervenir en los componentes del sistema eléctrico o antes de realizar trabajos de soldadura en la máquina.

Al tratarse de equipos arrastrados, desconectar los grupos de cables del tractor antes de intervenir en los componentes del sistema eléctrico o antes de realizar trabajos de soldadura en la máquina.

TS218 —UN—23AUG88

DX,SERV -63-17FEB99-1/1

Uso adecuado de pasamanos y escalones

Para evitar caídas, subir y bajarse del puesto del operador mirando hacia la máquina. Mantener tres puntos de contacto con los peldaños, asideros y pasamanos.

Tener sumo cuidado de no resbalar en superficies cubiertas por barro, nieve y humedad. Mantener los peldaños limpios y libres de grasa y aceite. Nunca saltar para bajarse de la máquina. Nunca subir o bajar de una máquina en movimiento.

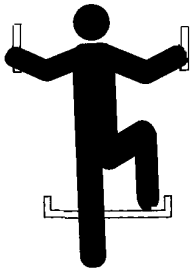

T133468 —UN—15APR13

DX,WW,MOUNT -63-12OCT11-1/1

Manejo seguro de componentes electrónicos y soportes

Sufrir una caída durante la instalación y separación de componentes electrónicos del equipo puede causar lesiones graves. Utilizar una escalera o plataforma para alcanzar cada punto de montaje. Asegurarse de apoyar los pies y las manos de forma segura sobre peldaños y asideros. No instalar ni retirar componentes si ha llovido o si hay hielo.

Emplear a un escalador certificado para instalar una estación base de RTK en una torre u otra estructura alta o para dar servicio a la misma en estas condiciones.

Al instalar o realizar trabajos de mantenimiento en un mástil receptor de posicionamiento global sobre un apero, utilizar las técnicas de elevación apropiadas y un equipo de seguridad. El mástil pesa mucho y puede ser difícil de manejar. Se necesitan dos personas para alcanzar los puntos de montaje no accesibles desde el suelo o desde una plataforma de servicio.

TS249 —UN—23AUG88

DX,WW,RECEIVER -63-24AUG10-1/1

Funcionamiento seguro de sistemas de guiado

No usar sistemas de guiado en carreteras. Siempre apagar (desactivar) los sistemas de guiado antes de entrar a una carretera. No intentar encender (activar) un sistema de guiado mientras se transporta en una carretera.

Los sistemas de guiado han sido diseñados para auxiliar al operador a efectuar operaciones en campo de modo más eficaz. El operador siempre es responsable de guiar la máquina. Los sistemas de guiado no detectan automáticamente ni pueden impedir las colisiones con obstáculos u otras máquinas.

Los sistemas de guiado incluyen una aplicación que controla de modo automático la dirección de la máquina. Esto incluye, entre otras, AutoTrac™, iGuide™, iTEC™ Pro, AutoTrac™ Universal (ATU), RowSense™ y Sincronización de máquinas.

Para evitar lesionar al operador y a otras personas:

- Nunca subir ni bajar de una máquina en movimiento.
- Verificar que la máquina, el apero y el sistema de guiado estén debidamente configurados.
  - Si se está usando iTEC™ Pro, verificar que se hayan definido límites precisos.
  - Si se está usando la Sincronización de máquinas, verificar que el punto inicial del vehículo seguidor esté calibrado con una separación suficiente entre las máquinas.
- Permanecer alerta y prestar atención al entorno circundante.
- Tomar control del volante de la dirección cuando sea necesario para evitar peligros en el campo, personas en las inmediaciones, equipos y otros obstáculos.
- Detener el funcionamiento si las condiciones de poca visibilidad perjudican la capacidad de manejar la máquina o de identificar a personas u obstáculos en la trayectoria de la máquina.
- Tomar en cuenta las condiciones del campo, la visibilidad y la configuración de la máquina al seleccionar la velocidad de la máquina.

AutoTrac es una marca comercial de Deere & Company
iGuide es una marca comercial de Deere & Company
iTEC es una marca comercial de Deere & Company
RowSense es una marca comercial de Deere & Company

JS56696,0000ABC -63-02DEC13-1/1

Uso adecuado del cinturón de seguridad

Evitar lesiones graves o mortales por aplastamiento en caso de vuelco.

Esta máquina está equipada con arco de seguridad (ROPS). USAR cinturón de seguridad al manejar la máquina con el arco de seguridad.

- Agarrar el cinturón por su trabilla y pasarlo a lo largo del cuerpo.
- Insertar la trabilla en la fijación. Escuchar cómo encastra.
- Tirar del cinturón para asegurarse de que esté bien enganchado.
- Tensar el cinturón a lo largo de las caderas.

Sustituir todo el cinturón de seguridad si su tornillería de montaje, hebilla, cinturón o mecanismo retractor muestra evidencia de daños.

Revisar el cinturón de seguridad y sus elementos de fijación por lo menos una vez al año. Examinar si hay tornillos flojos o daños del cinturón, como p.ej. cortes, zonas deshilachadas u otros signos de desgaste extremo o inusual, decoloración o abrasión. Utilizar únicamente repuestos homologados para su máquina. Acudir a su concesionario John Deere.

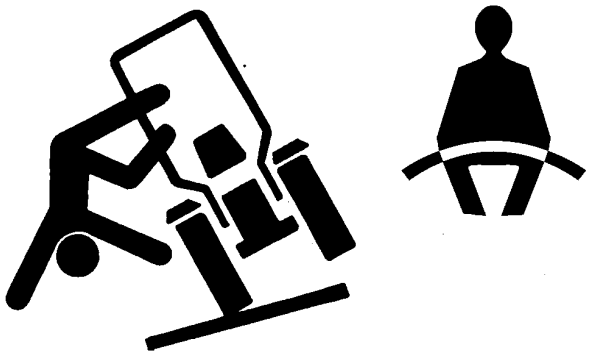

DX,ROPS1 -63-22AUG13-1/1

Sistema de guiado con barra de luces

ZX1044380 —UN—30JUN10

El sistema de barra de luces GreenStar™ muestra la posición en el campo con relación a la pasada que se determinó con la primera pasada a través del campo. Empleando los diodos fotoemisores de la barra de luces, se puede saber hacia dónde conducir para mantener una trayectoria paralela con la última pasada.

El sistema de barra de luces puede emplearse en configuración autónoma con sólo un receptor StarFire, o emplearse con una pantalla GreenStar™ junto con el receptor de GPS (modo de compañera). Consultar el tema Sistema de barra de luces—Configuración autónoma o Sistema de barra de luces—Configuración de pantalla, en la presente sección, y también consultar la sección Configuración de pantalla en modo de compañera.

NOTA: El ángulo de inclinación de la consola de barra de luces puede ajustarse.

OUCC002,0002DFD -63-30JUN10-1/1

Instrucciones generales de montaje

Seguir estas pautas para la instalación y mantenimiento correctos del sistema de barra de luces GreenStar™:

- Instalarlo de modo que quede al alcance del operador.
- No cubrir etiquetas ni indicadores.
- No obstruir la vista del operador.
- No almacenar la unidad expuesta a la luz solar directa.
- No dirigir un chorro de agua a presión alta hacia la barra de luces.
- No utilizar productos químicos fuertes (tales como disolventes o gasolina) o limpiadores de caucho y acondicionadores no aprobados para limpiar la ventosa. Consultar al concesionario John Deere.

La ventosa de la barra de luces GreenStar™ está diseñada para fijarse al parabrisas del tractor.

IMPORTANTE: El mal uso o uso incorrecto puede dañar la ventosa o causar condiciones que pudieran causar la falla de la ventosa, haciendo que se suelte inesperadamente.

- No permitir que nada interfiera con el movimiento libre del émbolo cuando se fija la ventosa. Esto podría impedir que la línea roja advierta al usuario de la pérdida del vacío.
- Quitar la barra de luces y la ventosa del parabrisas cuando la unidad no esté en uso.
- Mantener la ventosa limpia.
- Volver a fijar la ventosa cada 24 horas.

NOTA: Además, leer las instrucciones y precauciones contenidas en el manual de instrucciones de la ventosa.

OUCC002,0002DFE -63-30JUN10-1/1

Uso de ventosa de consola de barra de luces

IMPORTANTE: Utilizar la ventosa a temperaturas de -18 a 49°C (0 a 120°F). La humedad o la presencia de contaminantes puede perjudicar la resistencia de la ventosa a deslizarse. El indicador de línea roja (A) puede no funcionar de modo confiable a elevaciones superiores a los 1500 m (5000 ft).

Además, leer las instrucciones y precauciones contenidas en el manual de instrucciones de la ventosa.

La bomba manual extrae el aire de entre el bloque de caucho y la superficie de contacto del parabrisas. La línea roja (A) del émbolo de la bomba (B) sirve como indicador de vacío.

Los dos bloques de soltado (C) permiten soltar la ventosa por completo.

NOTA: Una válvula de retención permite al operador volver a bombear la ventosa sin tener que quitarla de la superficie de contacto.

1. **Para fijar:**

   Limpiar la superficie de contacto del parabrisas y, de ser necesario, la superficie interior de la ventosa.

2. Colocar la ventosa de modo que la línea roja (A) quede visible en caso que aparezca (por pérdida de vacío) cuando la ventosa está fijada.

3. Bombear el émbolo (B) hasta que la ventosa se fije por completo. Dejar de bombear tan pronto como la línea roja (A) quede oculta.

ZX1044377 —UN—30JUN10

A—Línea roja
B—Émbolo de bomba
C—Bloque de soltado

4. Revisar el émbolo (B) con frecuencia para verificar que la ventosa permanezca fijada de modo seguro. Si la línea roja (A) aparece, bombear el émbolo (B) hasta que la línea roja (A) vuelva a quedar oculta.

NOTA: Volver a fijar la ventosa cada 24 horas.

1. **Para soltar:**

   Sujetar la consola de la barra de luces con una mano.

2. Tirar de una de las pestañas de soltado (C) hasta que la ventosa se suelte por completo.

OUCC002,0002DFF -63-30JUN10-1/1

Sistema de barra de luces—Configuración autónoma

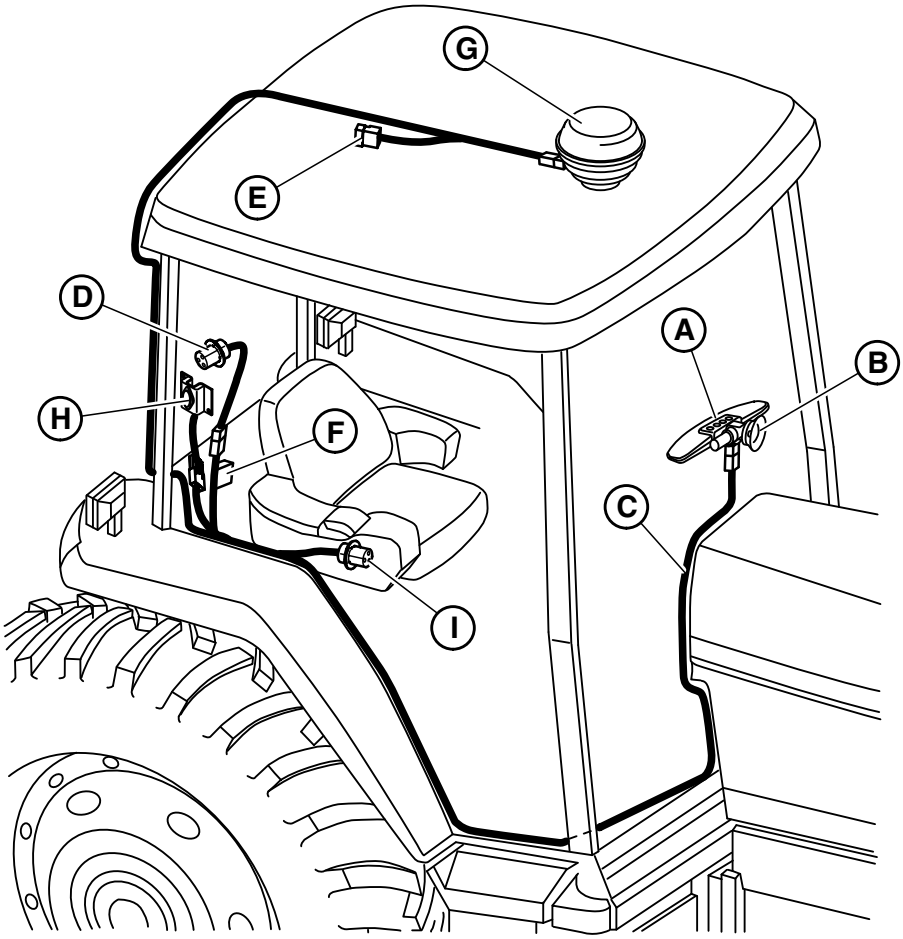

Tendido de grupo de cables de configuración autónoma

A—Barra de luces
B—Ventosa
C—Grupo de cables de alimentación
D—Grupo de cables adaptador de alimentación (de ser necesario)
E—Terminador activo de bus CAN
F—Fusible—10 A
G—Receptor StarFire
H—Diodo supresor
I—Adaptador/conector de diagnóstico de SERVICE ADVISOR™

NOTA: Conectar el grupo de cables adaptador (D) al tomacorriente auxiliar.

Utilizar bandas de amarre para fijar el grupo de cables (C).

OUCC002,0002E00 -63-30JUN10-1/1

Sistema de barra de luces—Configuración de la pantalla

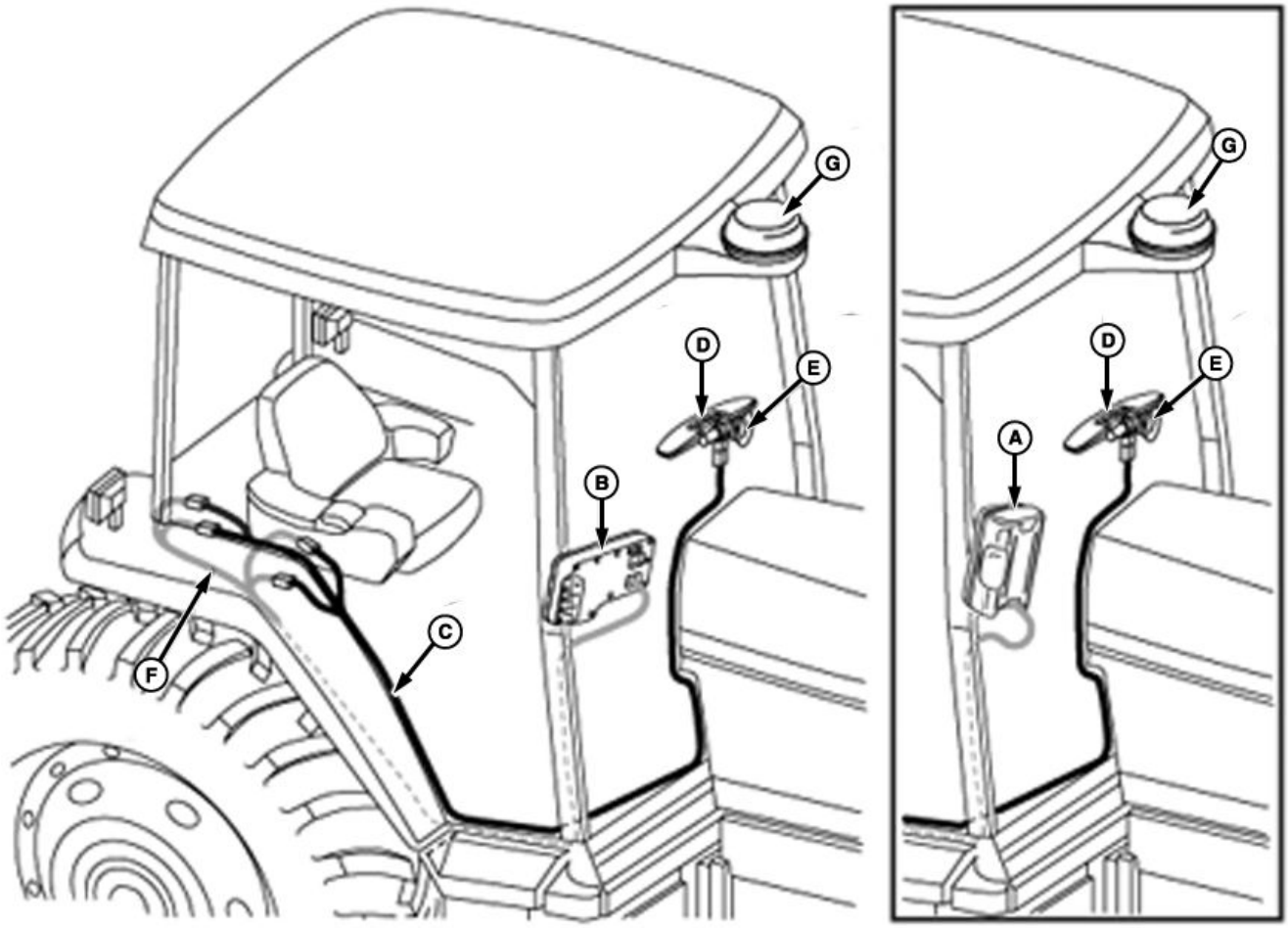

A—Monitor GreenStar™ Original
B—Pantalla GreenStar™ 2 1800
C—Grupo de cables de la consola derecha
D—Barra de luces
E—Ventosa
F—Conectores de 2 y 4 clavijas del grupo de cables listo para GreenStar™
G—Receptor StarFire™

NOTA: Las pantallas GreenStar™ Original (A), GS2 1800 (B), GS2 2600 GS3 2630 son opcionales. Con el grupo de cables de consola derecha (C), el sistema de barra de luces puede emplearse en modo autónomo o sincronizado (ver Configuración de pantalla, en la sección Modo sincronizado).

Consultar al concesionario para los grupos de cables adaptadores necesarios para la instalación en algunas pulverizadoras autopropulsadas.

GreenStar es una marca comercial de Deere & Company

Continúa en la siguiente página

HC94949,0000503 -63-09JUN14-1/2

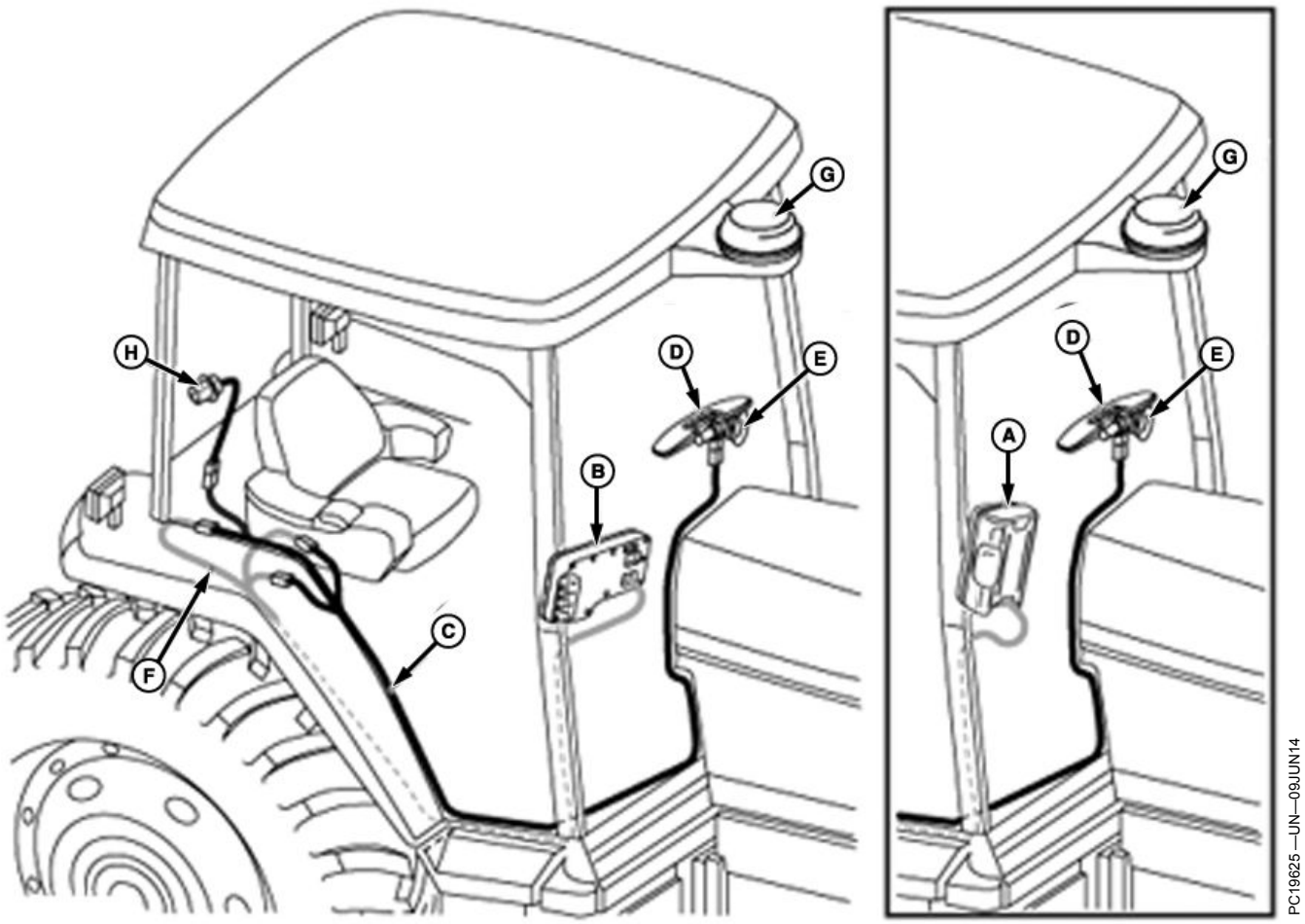

A—Monitor GreenStar™ Original
B—Monitor GS2 1800
C—Grupo de cables de la consola derecha
D—Barra de luces
E—Ventosa
F—Conectores de 2 y 4 clavijas del grupo de cables listo para GreenStar™
G—Receptor StarFire™
H—Grupo de cables adaptador de alimentación

HC94949,0000503 -63-09JUN14-2/2

Descripción de sistema de barra de luces

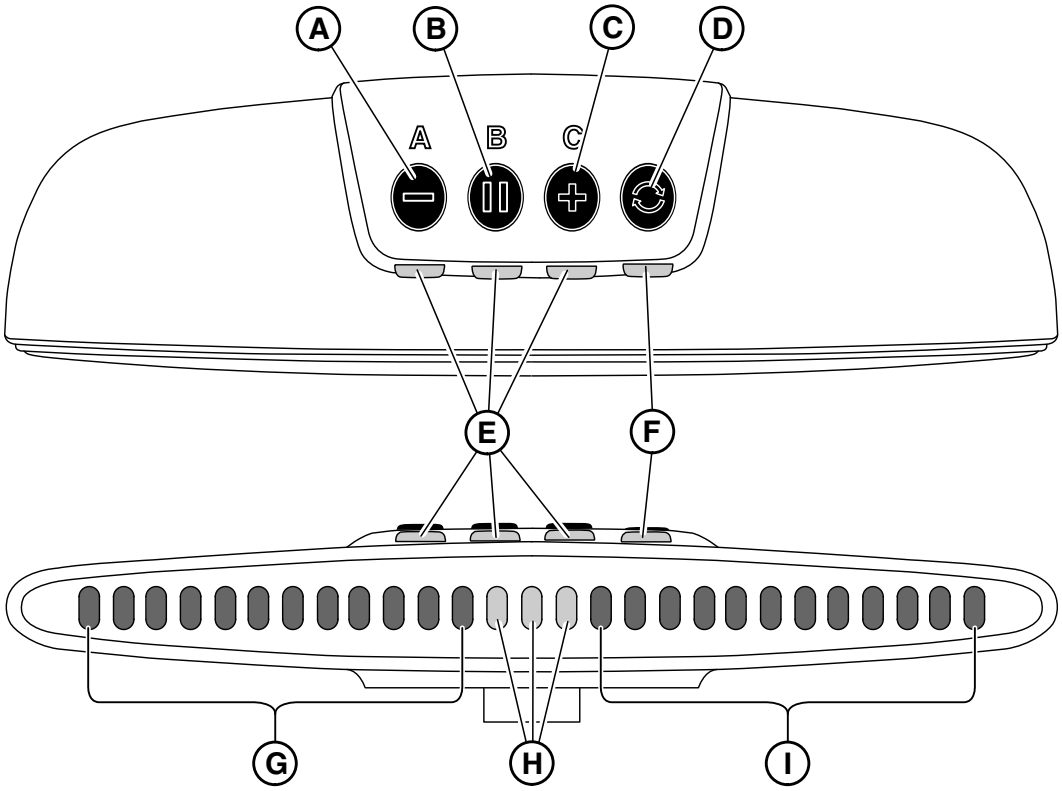

ZX1041592 —UN—16APR08

A—Botón de fijar punto A/reducir brillo de LED/reducir separación
B—Botón de fijar punto B/pasada central
C—Botón de fijar punto C/aumentar brillo de LED/aumentar separación
D—Botón de modo
E—LED indicador de acción del operador
F—LED indicador de calidad de señal de GPS
G—LED indicadores de desviación izq./reducir pasada (rojo)
H—LED indicadores de centro de pasada (verde)
I— LED indicadores de desviación der./aumentar pasada (rojo)

NOTA: Cuando se le conecta la alimentación, la barra de luces ejecuta una prueba en la cual ilumina todos sus LED por 5 segundos.

El sistema de barra de luces está diseñado para conectarse al bus CAN del vehículo o usarse como sistema autónomo y puede emplearse con o sin pantalla GreenStar™ junto con el receptor de GPS StarFire (ver Sistema de barra de luces—Configuración autónoma o Sistema de barra de luces—Configuración de pantalla, en la presente sección).

NOTA: Cuando detecta que hay una pantalla conectada al bus de CAN, la barra de luces se coloca en modo de compañera. En este modo, los botones de la barra de luces quedan inhabilitados y la configuración del sistema de guiado se efectúa a través de la pantalla GreenStar™. Consultar el manual del operador de la pantalla correspondiente.

El sistema de barra de luces se enciende con la llave de contacto del vehículo.

ATENCIÓN: ES NECESARIO apagar la barra de luces para transportar la máquina en carreteras. Mantener pulsado el botón de modo (D) por 2 segundos para apagar la barra de luces.

Cuando funciona como sistema autónomo, la barra de luces puede usarse en tres modos diferentes, seleccionados con el botón de modo (D). Según el modo seleccionado, los botones (A), (B) y (C) tienen funciones diferentes (ver Uso del sistema de barra de luces, en esta sección):

1. **Modo de marcha:** Permite al operador ajustar el brillo de los LED con los botones (A) o (C), y designar una pasada central con el botón (B).
2. **Modo de configuración:** Permite al operador configurar las pasadas con los botones (A), (B) y (C).
3. **Modo de ajuste:** Permite al operador configurar la separación entre pasadas con los botones (A) o (C).

Continúa en la siguiente página

OUCC002,0002E03 -63-29JUN10-1/2

IMPORTANTE: El sistema de barra de luces verifica la calidad de la señal de GPS. Se requiere usar WAAS, EGNOS, SF1 ó SF2 para el funcionamiento del sistema de barra de luces. Si no se obtiene la señal diferencial de la calidad requerida, ninguno de los LED de navegación se ilumina en la barra de luces.

Se ofrece un programa configurador de StarFire a través de Stellar Support (http://stellarsupport.deere.com) que permite activar y configurar señales de SF1 y SF2 desde una computadora portátil. Se requiere un grupo de cables adicional—Comunicarse con el concesionario John Deere.

El LED (F) que está debajo del botón de modo (D) indica la calidad de la señal de GPS de la manera siguiente:

Verde = Buena calidad—Alta precisión.

Ámbar = Baja precisión.

Ámbar destellante = La señal se encuentra disponible pero no es suficiente para controlar el seguimiento paralelo.

Rojo = No hay señal de GPS disponible.

Rojo destellando = No se detecta receptor de GPS.

IMPORTANTE: La barra de luces puede utilizarse a pesar de que el LED (F) se ilumine en ámbar, pero el nivel de precisión será inferior (calidad reducida de la señal de GPS).

IMPORTANTE: La navegación por LED es posible cuando se conduce en avance hacia la trayectoria deseada solamente. El sistema de barra de luces no admite la conducción del vehículo en retroceso.

Cuando se enciende por primera vez, los valores fijados en fábrica son:

- Espacio entre pasadas = 5 m (16 ft 4.8 in.)

OUCC002,0002E03 -63-29JUN10-2/2

Funcionamiento del sistema Lightbar

El sistema Lightbar puede ser operado en tres modos de funcionamiento:

El **Modo Marcha** (I) es automáticamente activado (operación normal) si ha sido realizada una configuración válida (consulte ”Funcionamiento del Lightbar en Modo Marcha”).

NOTA: Si no ha sido realizada una configuración válida, el Lightbar automáticamente se inicia bajo el Modo Configuración.

Presione el botón (D) para seleccionar el **Modo Configuración** (II)—El LED debajo del botón **A** es activado para confirmar la selección del Modo Configuración (Consulte ”Funcionamiento del Lightbar bajo el Modo Configuración”).

Presione el botón (D) para seleccionar el **Modo Ajuste** (III)—Los LEDs debajo de los botones **A** y **C** son activados para confirmar la selección del Modo Ajuste (Consulte ”Funcionamiento del Lightbar bajo el Modo Ajuste”).

I— Modo Operación de funcionamiento
II— Configuración de modo de funcionamiento
III— Ajuste del modo de funcionamiento
D—Botón de selección del modo de funcionamiento

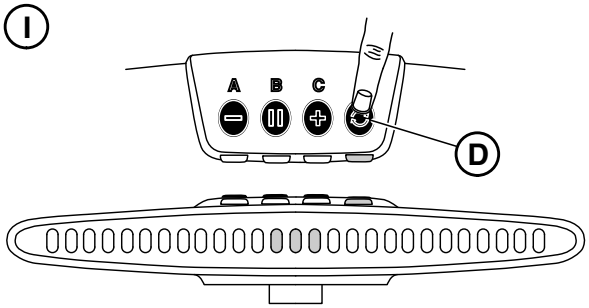

ZX1041593 —UN—16APR08

ZX1041593

Modo Operación de funcionamiento

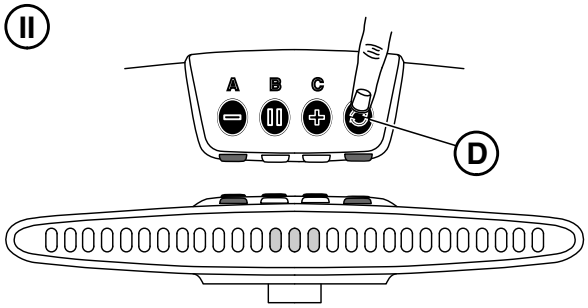

ZX1041601 —UN—16APR08

ZX1041601

Configuración de modo de funcionamiento

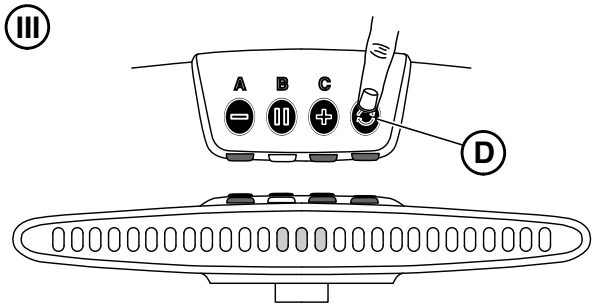

ZX1041602 —UN—16APR08

ZX1041602

Ajuste del modo de funcionamiento

Continúa en la siguiente página

OUCC002,00029B1 -63-07JUL08-1/5

Funcionamiento del Lightbar bajo el Modo Marcha

El Modo Marcha es automáticamente activado bajo operación normal si ha sido realizada una configuración válida. Para asegurarse que el modo marcha está activado verifique que ningún LED debajo de los botones **A**, **B** o **C** esté activado. Si fuere necesario, presione el botón (D) hasta que los LEDs debajo de los botones **A**, **B** o **C** estén apagados para acceder al modo de marcha. Seleccione este modo de operación para:

- Aumentar/disminuir el brillo de los LEDs presionando el botón (A) o (C).
- Hacer una pasada de centro presionando el botón (B).
  - El sistema activa los LEDs indicadores de pasada de centro (F). Al dirigir en pasadas solamente estos LEDs están activados.
  - Si es detectado un ajuste de pasada para el lado derecho el sistema activa los LEDs indicadores de pasada de ajuste del lado izquierdo (E) proporcionalmente al ajuste detectado (alrededor de 10 cm (3.93 in.) por LED (E) activado). Esta activación de los LEDs le informa al operador que él debe conducir hacia el lado izquierdo hasta que los LEDs indicadores de deviación de pasada (E) estén apagados.
  - Si es detectado un ajuste de pasada para el lado izquierdo el sistema activa los LEDs indicadores de pasada de ajuste del lado derecho (E) proporcionalmente al ajuste detectado (alrededor de 10 cm (3.93 in.) por LED (E) activado). Esta activación de los LEDs le informa al operador que él debe conducir hacia el lado derecho hasta que los LEDs indicadores de pasada de ajuste (E) estén apagados.

Función Buscador de Pasada:

Para ayudar al operador a encontrar el espaciamiento de pasada mientras gira en una cabecera, el sistema cambia los LEDs intermitentes (E) o (G) toda vez que el límite del medidor del Lightbar sea alcanzado. La frecuencia intermitente indica la distancia de la pasada:

- Una frecuencia más alta significa mayor proximidad a la pasada.
- Una frecuencia más baja significa mayor distancia de la pasada.

NOTA: La intermitencia de los LEDs comienza a una distancia de pasada de 1,3 m (4 ft 3.12 in.) a 10 Hz y cambia a 1 Hz en el espaciamiento de pasada/2.

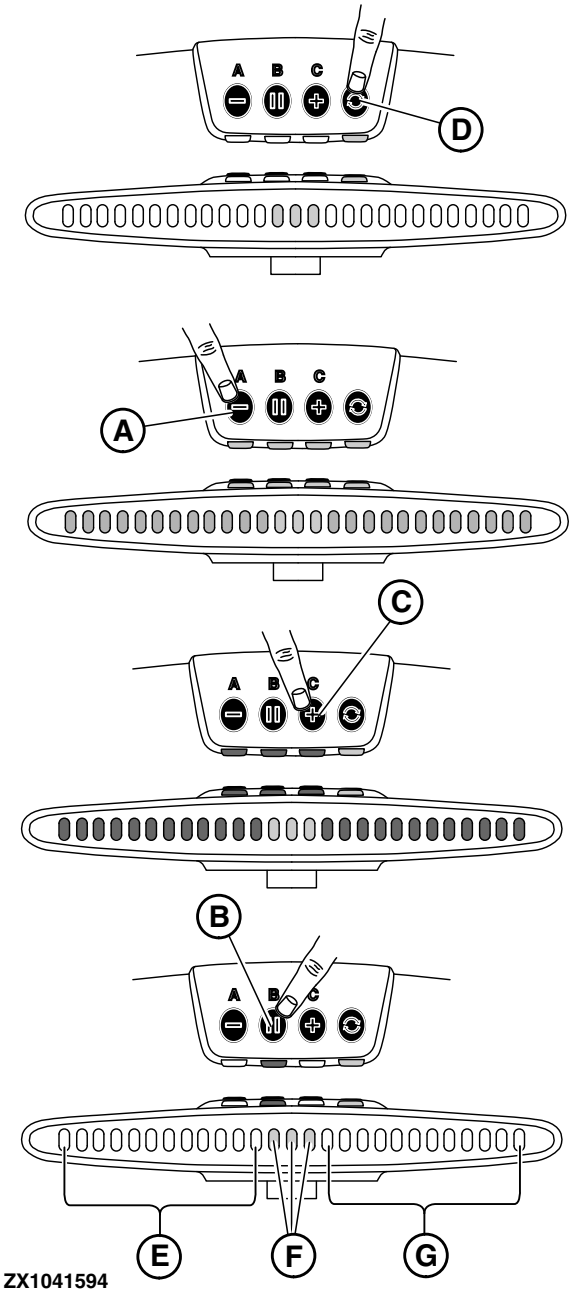

Funcionamiento del Lightbar—Modo Marcha

A—Botón de disminución de brillo del LED
B—Botón de pasada de centro
C—Botón de aumento de brillo del LED
D—Botón de selección del modo de funcionamiento
E—LEDs indicadores de pasada del lado izquierdo (Rojo)
F—LEDs indicadores de pasada de centro (verde)
G—LEDs indicadores de pasada del lado derecho (Rojo)

Continúa en la siguiente página

Funcionamiento del Lightbar bajo el Modo Configuración

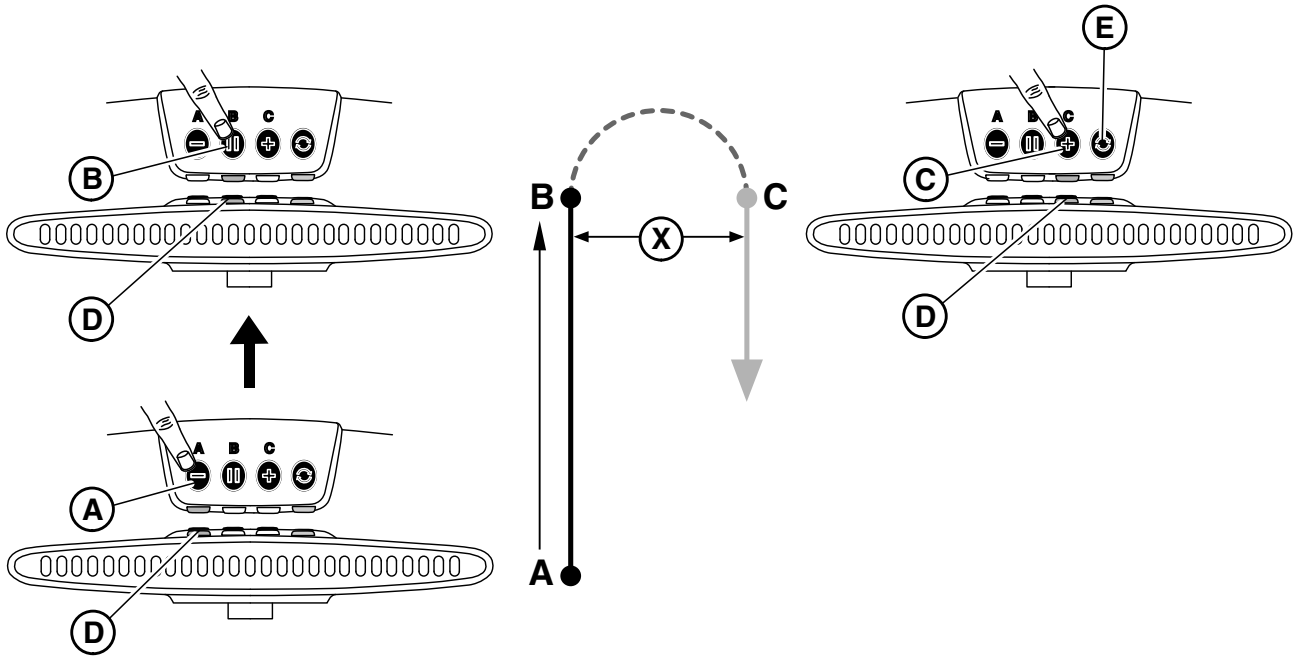

Funcionamiento del Lightbar—Modo Configuración

A—Botón de Punto de Ajuste A
B—Botón de Punto de Ajuste B
C—Botón de Punto de Ajuste C
D—Indicador LED de entrada del operador
E—Botón de selección del modo de funcionamiento
X—Espacio entre pasadas

Después de encender, presione el botón (E) para acceder al modo configuración. El LED debajo del botón **A** es activado para confirmar la selección del Modo Configuración. Seleccione este modo de operación para:

- **Ajustar una pasada como configuración inicial**. El operador precisa definir los puntos A, B y C (vea la ilustración). Los puntos A y B son usados para calcular la dirección y el punto C es usado para calcular el espaciamiento de pasada, que es la distancia (X) entre las pasadas paralelas. Configure la pasada inicial como sigue:

  a. El sistema enciende el LED indicador en la entrada del operador debajo del botón (A) y espera la entrada del operador para ajustar el punto **A**. Presione el botón (A) para iniciar el cálculo de dirección.

  NOTA: La posición actual del punto A es guardada.

  b. El sistema enciende el LED indicador en la entrada del operador (intermitente) debajo del botón (B). El sistema verifica que el operador haya conducido al menos 3 m (9 ft 10 in.) y luego el LED de entrada del operador se torna sólido. El sistema espera la entrada del operador para ajustar el punto **B**. Presione el botón (B) cuando el punto **B** sea alcanzado.

  NOTA: La nueva línea A-B es calculada y guardada.

  c. El sistema enciende el LED indicador en la entrada del operador (intermitente) debajo del botón (C). El sistema verifica que la dirección del vehículo sea mayor a 90 grados de la línea A-B y luego el LED de entrada del operador se torna sólido. El sistema espera la entrada del operador para ajustar el punto **C**. Presione el botón (C) por menos de 2 segundos cuando el punto **C** sea alcanzado.

  NOTA: La posición C del vehículo y el espaciamiento de pasada (X) son calculados y guardados. El sistema cambia al Modo de marcha.

  NOTA: Presionar el botón (C) por más de 2 segundos hará con que se llame al espaciamiento de pasado guardado por último (X). El sistema cambia al Modo de marcha.

- **Llamada a un espaciamiento de pasada guardado previamente**.

Continúa en la siguiente página

Siempre que el operador precise mantener su espaciamiento de pasada una nueva línea A--B puede ser configurada y el espaciamiento de pasada actual (X) llamado nuevamente presionando el botón (C) más de 2 segundos (vea la explicación de arriba para configuración inicial de la pasada).

NOTA: Durante el procedimiento inicial de configuración de pasada, todos los LEDs indicadores de búsqueda están apagados.

Una vez que el espaciamiento de pasada (X) ha sido configurado: Presione el botón (E) dos veces para seleccionar el modo de ajuste y ajuste avanzado del espaciamiento de pasada (X), si fuere necesario. Consulte ”Funcionamiento del Lightbar bajo el Modo Ajuste”.

OUCC002,00029B1 -63-07JUL08-4/5

Funcionamiento del Lightbar bajo el Modo Ajuste

Después de encender, presione el botón (B) para acceder al modo ajuste. Los LEDs debajo de los botones **A** y **C** son activados para confirmar la selección del modo ajuste. Seleccione este modo de operación para realizar un ajuste avanzado del espaciamiento de pasada:

- El sistema enciende el LED indicador de entrada del operador (intermitente) debajo de los botone (A) y (C) como se muestra.
- Presione el botón (A) para disminuir el espaciamiento de pasada. Cada activación del LED indicador de pasada (D) representa a 10 cm (3.93 in.) de disminución de espaciamiento de pasada.
- Presione el botón (C) para aumentar el espaciamiento de pasada. Cada activación del LED indicador de pasada (E) representa a 10 cm (3.93 in.) de aumento de espaciamiento de pasada.

A—Botón de disminución de espaciamiento
B—Botón de selección del modo de funcionamiento
C—Botón de aumento de espaciamiento
D—LEDs indicadores de disminución de pasada (Rojo)
E—LEDs indicadores de aumento de pasada (Rojo)

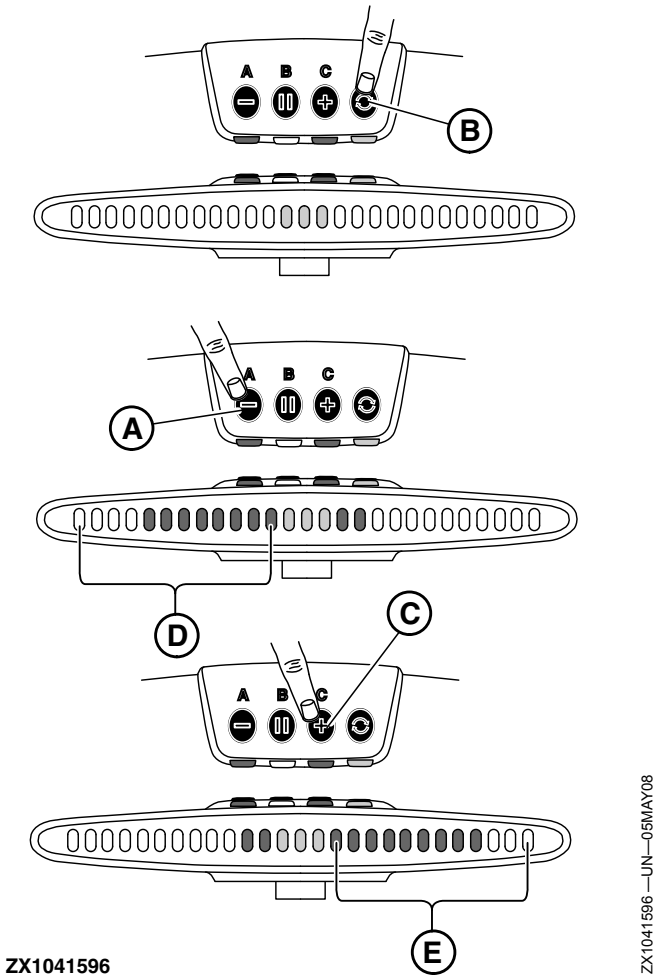

Funcionamiento del Lightbar—Modo Ajuste

OUCC002,00029B1 -63-07JUL08-5/5

Protección por fusible del sistema Lightbar

- **Configuración independiente:** Un fusible de 10A (A) localizado en el grupo de cables de alimentación protege al sistema Lightbar.
- **Configuración de la pantalla:** El sistema eléctrico del tractor protege al sistema Lightbar. Para identificar qué fusibles protegen al sistema Lightbar, consulte el Manual del operador del tractor.

A—Fusible -10 A

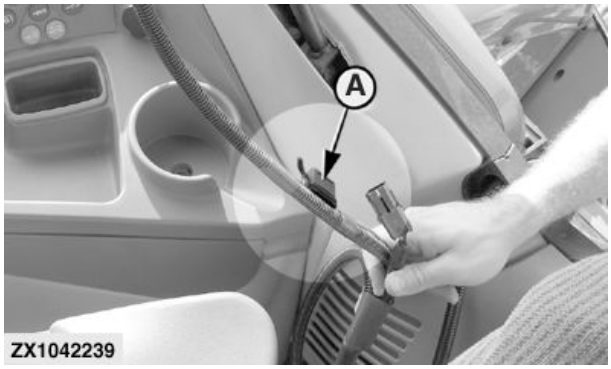

ZX1042239 —UN—18JUN08

OUCC002,00029A8 -63-24JUN08-1/1

Configuración de pantalla en modo sincronizado

Uso del sistema de barra de luces en modo sincronizado

La barra de luces GreenStar™ se puede utilizar en el modo sincronizado con una pantalla GreenStar™ (GreenStar™ Original, GS2 1800, GS2 2600 o GS3 2630). Cuando la barra de luces y la pantalla están conectadas al bus CAN de la máquina, la pantalla automáticamente reconoce la barra de luces y el sistema de la barra de luces se coloca en el modo sincronizado. Los botones de la barra de luces y los diodos fotoemisores de modo quedan inhabilitados y la configuración de guiado se realiza con la pantalla. (Consultar el Manual del operador de la pantalla para obtener la información de configuración.)

GreenStar es una marca comercial de Deere & Company
StarFire es una marca comercial de Deere & Company

Los beneficios que rinde el modo sincronizado son:

- Es posible introducir el ancho preciso del apero y el espacio entre pasadas.
- Se pueden usar aperos "descentrados".
- Diagnóstico de receptor GPS StarFire™.
- Trazado de mapas de cobertura (pantallas GS2 y GS3 solamente).

NOTA: Cargar la versión de software más reciente en la pantalla.

HC94949,0000504 -63-09JUN14-1/1

Modo sincronizado de barra de luces con pantalla GreenStar™ Original

En el modo sincronizado con una pantalla GreenStar™ Original, no hay una página de configuración específica para la barra de luces GreenStar™.

La configuración de la pasada de guiado se realiza en la pantalla. Los diodos fotoemisores de seguimiento de barra de luces se iluminan en incrementos de 10 cm (4 in.). Estos incrementos no corresponden con las distancias a las cuales se activan los tonos de rastreo.

La intensidad de iluminación de los diodos fotoemisores de la barra de luces se sincroniza con el ajuste del brillo de la pantalla.

GreenStar es una marca comercial de Deere & Company

HC94949,000050B -63-09JUN14-1/1

Pantalla GS2 1800 y barra de luces en modo sincronizado

Seleccionar Menú > GreenStar™ - Principal > Parámetros > Parámetros de guiado > Parám. barra luces

Tamaño de paso (A) – Fija el valor de distancia de separación de la trayectoria que se representa con cada cuadro del indicador de precisión. Si se utiliza la pantalla con una barra de luces GreenStar™ externa, el tamaño de paso también define la distancia de desviación de rumbo que representa cada segmento luminoso de la barra de luces.

Conducir hacia (B) – Cuando esta opción está seleccionada, las luces encendidas a la izquierda en el Indicador de precisión de trayectoria indican que la máquina se debe girar a la izquierda para alinearla con la pasada de guiado.

Sentido fuera de pasada (C) – Cuando esta opción está seleccionada, las luces encendidas a la izquierda en el Indicador de precisión de trayectoria indican que la máquina se debe girar a la derecha para alinearla con la pasada de guiado.

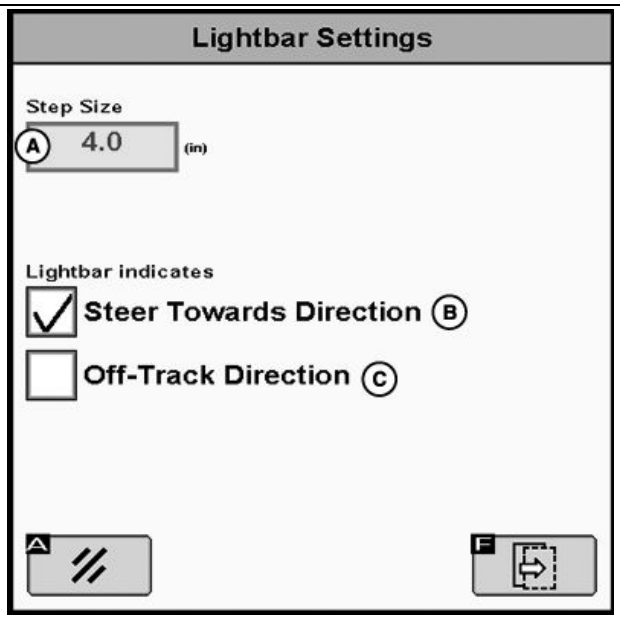

PC19690 —UN—03JUN14

A—Tamaño de paso
B—Conducir hacia
C—Sentido fuera de pasada

GreenStar es una marca comercial de Deere & Company

Continúa en la siguiente página

HC94949,000050C -63-09JUN14-1/3

Barra de luces externa activ. (A) – Marcar la casilla para activar la barra de luces externa.

Ajuste de brillo de la barra de luces – Usar este parámetro para regular la intensidad de iluminación de la barra de luces con respecto al brillo de la pantalla. La intensidad de iluminación de la barra de luces externa se sincroniza con el ajuste del brillo de la pantalla. (Para ajustar el parámetro, consultar el Manual del operador de la pantalla GS2 1800.)

A—Barra de luces externa activada

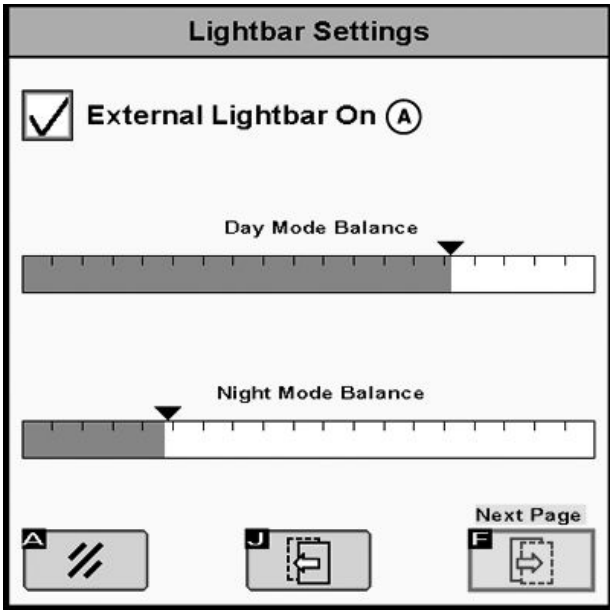

PC19691 —UN—03JUN14

HC94949,000050C -63-09JUN14-2/3

Configurar la orientación de montaje de la barra de luces – Este parámetro permite montar la consola de la barra de luces en posición invertida. Cuando la página está abierta, la mitad de las luces de la barra se ilumina. Marcar la casilla (A) correspondiente al sentido de las luces que se han iluminado.

A—Casilla de sentido

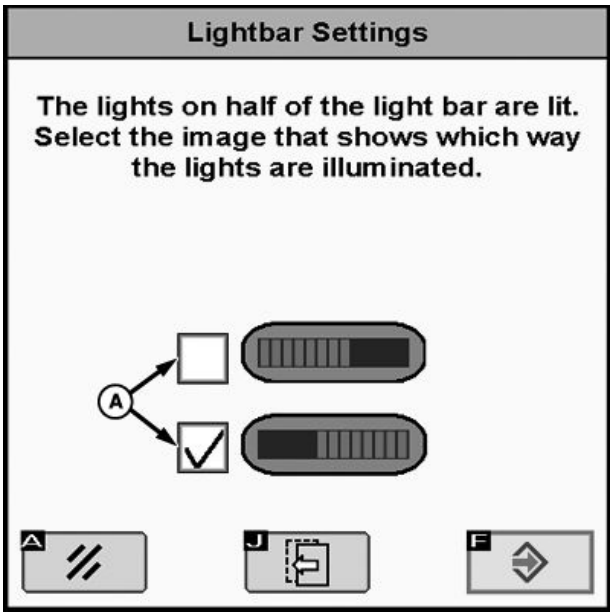

PC19692 —UN—09JUN14

HC94949,000050C -63-09JUN14-3/3

Pantalla GS2 2600 y barra de luces en modo sincronizado

En el modo sincronizado con una pantalla GreenStar™ 2 2600, no hay una página de configuración específica para la barra de luces GreenStar™.

El tamaño del paso se fija en los parámetros generales de guiado.

Seleccionar Menú >> GreenStar™ 2 Pro >> Guiado >> Parámetros de guiado >> Parámetros generales >> Siguiente

Tamaño de paso (A) – Fija el valor de distancia de separación de la trayectoria que se representa con cada cuadro del indicador de precisión. Si se utiliza la pantalla con una barra de luces externa, el tamaño de paso también define la distancia de desviación de rumbo que representa cada segmento luminoso de la barra de luces.

La intensidad de iluminación de los diodos fotoemisores de la barra de luces se sincroniza con el ajuste del brillo de la pantalla.

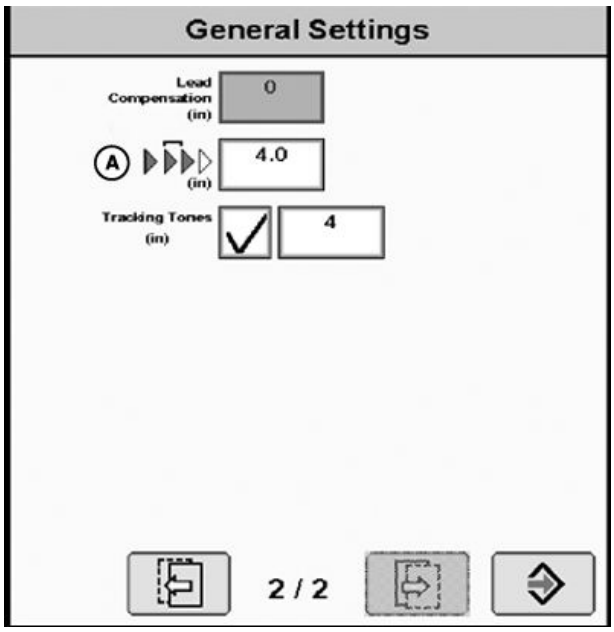

PC19693 —UN—03JUN14

A—Tamaño de paso

GreenStar es una marca comercial de Deere & Company

HC94949,000050D -63-09JUN14-1/1

Pantalla GS3 2630 y barra de luces en modo sincronizado

Seleccionar Menú > GS3 > Guiado > Parámetros de guiado > Botón de modificación de parámetros de barra de luces

Tamaño de paso (A) – Fija el valor de distancia de separación de la trayectoria que se representa con cada cuadro del indicador de precisión. Si se utiliza la pantalla con una barra de luces GreenStar™ externa, el tamaño de paso también define la distancia de desviación de rumbo que representa cada segmento luminoso de la barra de luces.

Conducir hacia (B) – Cuando esta opción está seleccionada, las luces encendidas a la izquierda en el Indicador de precisión de trayectoria indican que la máquina se debe girar a la izquierda para alinearla con la pasada de guiado.

Sentido fuera de pasada (C) – Cuando esta opción está seleccionada, las luces encendidas a la izquierda en el Indicador de precisión de trayectoria indican que la máquina se debe girar a la derecha para alinearla con la pasada de guiado.

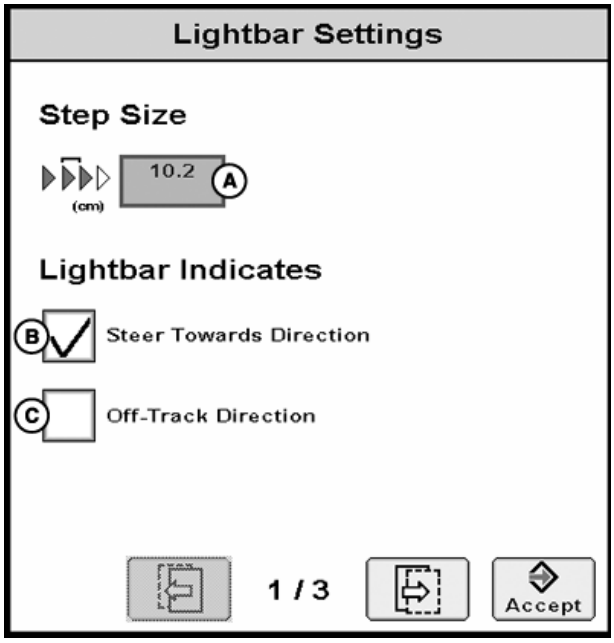

PC19613 —UN—13MAY14

A—Tamaño de paso
B—Conducir hacia
C—Sentido fuera de pasada

GreenStar es una marca comercial de Deere & Company

Continúa en la siguiente página

HC94949,000050E -63-09JUN14-1/3

Barra de luces externa activ. (A) – Marcar la casilla para activar la barra de luces externa.

Ajuste de brillo de la barra de luces – Usar este parámetro para regular la intensidad de iluminación de la barra de luces con respecto al brillo de la pantalla. La intensidad de iluminación de la barra de luces externa se sincroniza con el ajuste del brillo de la pantalla. (Para ajustar el parámetro, consultar el Manual del operador de la pantalla GS3 2630.)

A—Casilla de activación de barra de luces externa

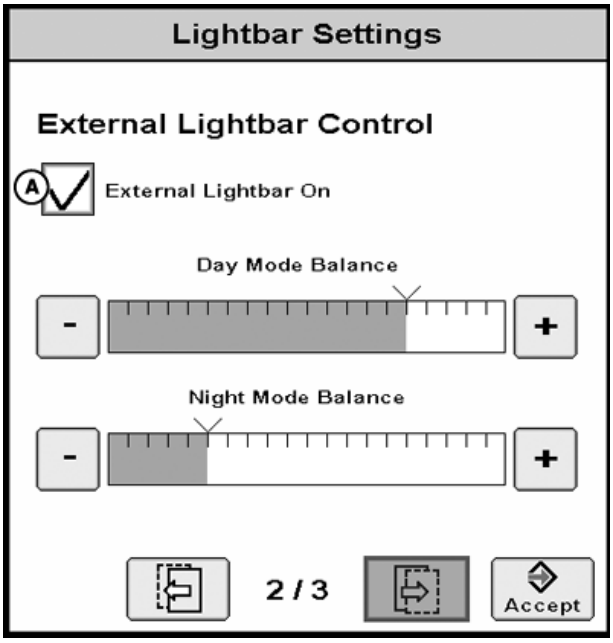

PC19614 —UN—27MAY14

HC94949,000050E -63-09JUN14-2/3

Configurar la orientación de montaje de la barra de luces – Este parámetro permite montar la consola de la barra de luces en posición invertida. Cuando la página está abierta, la mitad de las luces de la barra se ilumina. Marcar la casilla (A) correspondiente al sentido de las luces que se han iluminado.

A—Casilla de sentido

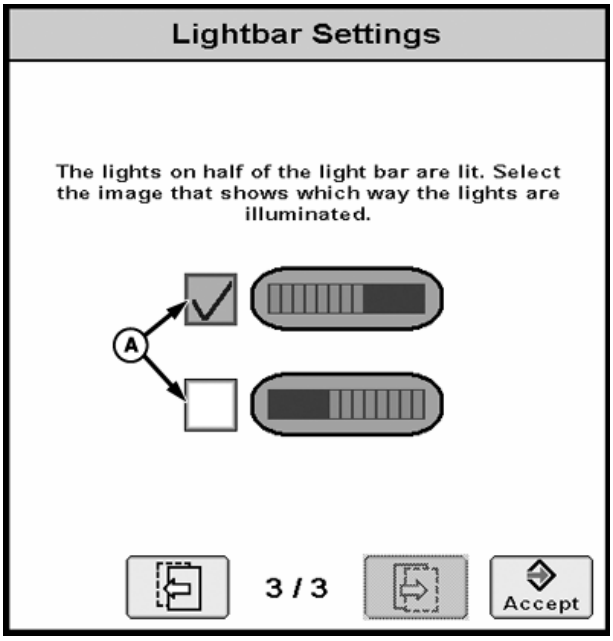

PC19615 —UN—09JUN14

HC94949,000050E -63-09JUN14-3/3

Especificaciones de la barra de luces

Nota de seguridad referente a la instalación subsiguiente de aparatos y/o componentes eléctricos y electrónicos

La máquina se encuentra equipada con componentes electrónicos cuya función puede verse afectada por las radiaciones electromagnéticas emitidas por otros aparatos. Tales influencias pueden ser perjudiciales, por lo cual se deben tomar en cuenta las instrucciones de seguridad dadas a continuación:

Si se van a instalar accesorios eléctricos y electrónicos en el sistema eléctrico de la cosechadora, el usuario debe verificar si dicha instalación afecta al sistema electrónico o a otros componentes. Esto se aplica en particular a:

- Computadora personal
- Receptor de GPS (sistema de posicionamiento global)

En particular, los componentes eléctricos/electrónicos instalados subsecuentemente deberán cumplir con las disposiciones de la edición actual de la directriz de compatibilidad electromagnética (EMC) 89/336/EEC y portar el distintivo CE.

El cableado, la instalación y el nivel máximo de suministro de corriente deberán ajustarse a las indicaciones dadas en las instrucciones de instalación del fabricante de la máquina.

ZX,OMSPFH,EMV -63-02DEC96-1/1

Declaración de conformidad de CE

Deere & Company
Moline, Illinois U.S.A.

La persona abajo nombrada declara que

Producto: Barra de luces John Deere GreenStar™

Cumple con todas las disposiciones relevantes y los requisitos esenciales de las siguientes directivas:

Directiva	Número	Método de certificación
Directiva de compatibilidad electromagnética	2004/108/CE	Anexo II de la directiva

Nombre y dirección de la persona en la Unión Europea autorizada para cumplimentar el documento técnico de construcción:

Brigitte Birk
John Deere GmbH & Co. KG
Mannheim Regional Center (Zentralfunktionen)
John Deere Strasse 70
Mannheim, Germany D-68163
EUConformity@JohnDeere.com

Lugar de la declaración: Urbandale, Iowa, EE.UU.

Fecha de la declaración: 27 de marzo de 2013

Fábrica: John Deere Intelligent Solutions Group

Nombre: Tilo Kempf

Título: Machine Control Development Manager

DXCE01 —UN—28APR09

CE

HC94949,0000490 -63-04JUN14-1/1

Identificación de código de fecha

Usar el código de fecha (A) en la etiqueta del producto para identificar la fecha de fabricación. "AA" (B) identifica los últimos dos dígitos del año de fabricación; "SS" (C) identifica el número de semana del año natural de fabricación.

NOTA: El número de semana del año de fabricación se encuentra en el intervalo de 01-53.

Código de fecha		
AA	Últimos dos dígitos del año de fabricación	Ejemplo: **11** = 20**11** **12** = 20**12** **13** = 20**13**
SS	Número de semana de año natural de fabricación	Ejemplo: 01, 02, 03...53

A—Código de fecha (Fecha de fabricación)
B—Últimos dos dígitos del año de fabricación
C—Número de semana de año natural de fabricación

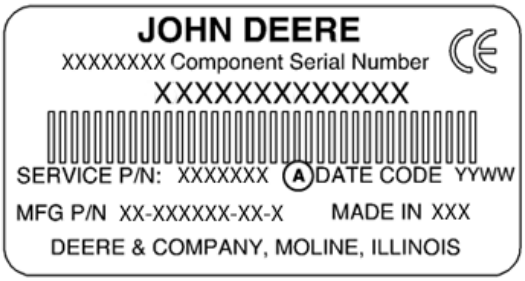

PC17568 —UN—16AUG13

Ejemplo de etiqueta de producto

PC17574 —UN—16AUG13

Ejemplo de código de fecha

HC94949,0000342 -63-23AUG13-1/1

Unión aduanera-EAC

Información para productos que llevan la marca de conformidad de los países miembros de la Unión aduanera

Fabricante: Deere & Company
Moline, Illinois U.S.A.

Modelo: Barra de luces John Deere GreenStar™

Hecho en EE.UU.

Razón social y dirección del representante autorizado en la Unión aduanera de Rusia, Bielorrusia y Kazajstán:
Compañía de responsabilidad limitada
"John Deere Rus"

Dirección:
142050, Russia, Moscow region, Domodedovo district, Domodedovo, Beliye Stolbi micro district, vladenye "Warehouse 104," Building 2.

Para cuestiones de apoyo técnico, comunicarse con su concesionario.

PC17575 —UN—16AUG13

HC94949,0000492 -63-02JUN14-1/1

Números de serie

Etiquetas de identificación

Las letras y números impresos en la etiqueta identifican el componente o el conjunto. Se necesitan todos estos caracteres para solicitar repuestos o identificar un sistema o componente en cualquier programa de soporte de productos John Deere. Además, las autoridades los necesitan para identificar el Lightbar en caso de sustracción.

Por estas razones, guarde estos caracteres con exactitud.

OUCC002,00029A6 -63-18JUN08-1/1

Consola del Lightbar

La etiqueta está localizada debajo de la consola.

ZX1042240 —UN—15JUL08

OUCC002,00029A7 -63-18JUN08-1/1

Índice alfabético

Página

D

Descripción de diodos fotoemisores..... 15-1
Descripción del sistema..... 15-1

E

Etiquetas de identificación..... 30-1

F

Funcionamiento de la barra de luces
  Configuración de pantalla en modo sincronizado... 20-1
  Modo sincronizado..... 20-1, 20-3
Funcionamiento del Lightbar
  Ajuste de una pasada 15-3
  Ajuste del espaciamiento de pasada 15-3
  Llamar nuevamente a un espaciamiento
    de pasada 15-3
  Modo Ajuste 15-3
  Modo Configuración..... 15-3
  Modo Marcha 15-3
  Protección por fusible 15-7

I

Instalación de la barra de luces
  Configuración autónoma..... 10-3
  Configuración de la pantalla 10-4
  Instrucciones generales..... 10-1
  Sistema de guiado 10-1
  Ventosa..... 10-2
Instrucciones de montaje..... 10-1

M

Modo sincronizado
  Configuración de la pantalla 20-1
  Monitor GreenStar original..... 20-1
  Monitor GS2 1800..... 20-1
  Monitor GS2 2600..... 20-3
  Monitor GS3 2630..... 20-3

N

Números de serie
  Consola..... 30-1
  Etiquetas de identificación 30-1

P

Protección por fusible..... 15-7

S

Seguridad, escalones y pasamanos
  Uso adecuado de pasamanos y escalones 05-2

Página

Sistema de guiado
  Barra de luces..... 10-1
  Configuración autónoma..... 10-3
  Configuración de la pantalla 10-4

U

Uso de barra de luces
  Ventosa..... 10-2

V

Ventosa 10-2

El servicio John Deere le mantiene en marcha

Repuestos John Deere

Le ayudamos a mantener su máquina en marcha proporcionándole los repuestos John Deere con rapidez.

Tenemos a su disposición el surtido más completo y variado para anticiparnos a sus necesidades.

TS100 —UN—23AUG88

DX,IBC,A -63-04JUN90-1/1

Herramientas adecuadas

Nuestro Departamento de Servicio dispone de herramientas de precisión y de los dispositivos de comprobación más adecuados para localizar y reparar averías con rapidez y eficacia ... para ahorrarle a usted tiempo y dinero.

TS101 —UN—23AUG88

DX,IBC,B -63-04JUN90-1/1

Mecánicos entrenados

Para los mecánicos de John Deere nunca acaba el estudio.

Atienden con regularidad a cursillos de entrenamiento para el conocimiento completo del equipo y de su reparación.

¿Resultado?

Experiencia en la que usted puede confiar.

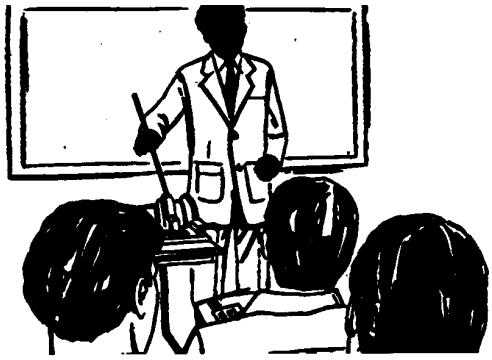

TS102 —UN—23AUG88

DX,IBC,C -63-04JUN90-1/1

Rapidez en el servicio

Nuestro objetivo es proporcionarle un servicio rápido y eficaz cuando y donde lo necesite.

Podemos efectuar las reparaciones en el campo o en el taller, según las circunstancias. Venga a vernos. Confíe en nosotros.

LA SUPERIORIDAD DEL SERVICIO JOHN DEERE: Acudimos cuando nos necesita.

TS103 —UN—23AUG88

DX,IBC,D -63-04JUN90-1/1