JOHN DEERE
AG & TURF DIVISION

حمالة الأكياس الخلفية
7 بوشل

OMM169043 I2

تعليمات التشغيل

JOHN DEERE

تعليمات أصلية. جميع المعلومات، الصور والمعطيات الفنية في هذه النشرة تتوافق مع أجدد المعلومات المتوفرة عند وقت النشر. نحتفظ بحق التغيرات في التصميم في كل وقت وبدون إعلام مسبق. تعليمات أصلية. جميع المعلومات، الصور والمعطيات الفنية في هذه النشرة تتوافق مع أجدد المعلومات المتوفرة عند وقت النشر.
COPYRIGHT© 2012
Deere & Co.
John Deere Worldwide Commercial and
Consumer Equipment Division
All rights reserved
Previous Editions
COPYRIGHT©

نموذج تصدير
Litho in U.S.A.

SELF
OMM169043

جدول المحتويات

المقدمة..... 1
رقم تعريف نوع المنتج..... 1
ملصقات السلامة..... 2
السلامة..... 3
تحضير المركبة..... 4
التركيب 4
الفك والتخزين 10
التشغيل..... 12
الصيانة..... 14
البحث عن العطل..... 15
المواصفات..... 15
الحصول على صيانة جيدة..... 15

مقدمة

استخدام دليل استعمال السائق

اقرأ دليل الاستعمال هذا بالكامل، وبشكل خاص معلومات السلامة، قبل التشغيل.

يعتبر هذا الدليل جزء هام من ماكينتك هذه. حافظ على كل دليل استعمال في مكانه التقليدي بحيث يمكن الوصول إليها بسهولة.

استخدم تعليمات التشغيل والسلامة في دليل استعمال قيادة الجهاز الإضافي، بما يتوافق مع دليل سائق الماكينة، لتشغيل وصيانة الجهاز الإضافي بالشكل الصحيح الآمن.

إذا كان في دليل استعمال الجهاز الإضافي جزء يسمى تحضير الماكينة، هذا يعني أنه يتوجب عليك القيام ببعض الأشياء في جرارك أو المركبة قبل أن تتمكن من تركيب الجهاز الإضافي. تقدم أجزاء التركيب والتجميع في دليل الاستعمال هذا معلومات لتجميع وتركيب الجهاز الإضافي على جرارك أو مركبتك. استعمل جزء الصيانة للقيام بعمل أي مهام ضبط ضرورية والقيام بالصيانة الدورية في الجهاز الإضافي الخاص بك.

إذا كان لديك أية أسئلة أو مخاوف عند القيام بعملية التجميع، التركيب أو التشغيل لهذا الجهاز الإضافي، راجع وكيل جون دبير المحلي الخاص بك أو اتصل بمركز اتصال زبائن جون دبير على هاتف رقم 1-800-537-8233 للحصول على المساعدة.

يمكن العثور على معلومات الكفالة لجهاز جون دبير الإضافي هذا في الكفالة التي تحصل عليها مع مركبة أو جرار جون دبير الخاص بك.

تحديد نوع المنتج

توافق المنتج

حمالة الأكياس 7 بوشل

نظام هذه الحمالة الخلفية للأكياس 7 بوشل متوافق مع تسلسل اختيار X300 وجرارات جون دبير تسلسل اختيار X500.

تسجيل معلومات الشراء

دوّن معلومات الشراء الخاصة بك في الفراغات الواردة أدناه.

تاريخ الشراء:

_____

اسم الوكيل:

_____

هاتف الوكيل:

_____

قم بتسجيل المنتج الخاص بك والضمان على الإنترنت

لتسجيل المنتج الخاص بك من خلال شبكة الإنترنت، اذهب ببساطة إلى الموقع www.JohnDeereWarrantyRegistration.com. باستكمال المعلومات، سواء على الإنترنت أو باستخدام بطاقة ضمان المنتج، سوف نتأكد من أن العميل يتلقى جميع خدمات ما بعد البيع ومعلومات هامة عن المنتج.

ملصقات السلامة

فهم ملصقات سلامة الماكينة

يتم وضع ملصقات سلامة الماكينة الموضحة في هذا الجزء في المناطق الهامة على الماكينة الخاصة بك لتوجيه الانتباه إلى مخاطر السلامة المحتملة.

يوجد على ملصقات السلامة الموجودة على الماكينة الخاصة بك الكلمات خطر أو انتبه أو احذر ويتم استخدامها مع رمز تحذير السلامة هذا. كلمة خطر تشير إلى أكبر خطورة.

يشرح دليل السائق أيضًا أي مخاطر سلامة محتملة عند الضرورة في رسائل السلامة الخاصة التي يتم الإشارة إليها بكلمة انتبه ورمز تحذير السلامة.

تحذير M122118

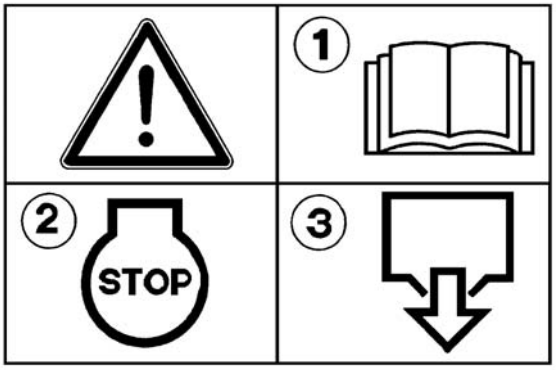

M122118

- اقرأ دليل السائق.
- معلومات التشغيل هذه تحتوي على معلومات هامة لكيفية العمل السليم على الماكينة. من الضروري إتباع جميع تعليمات السلامة بعناية لتفادي الحوادث.
- اطفئ وحدة جزّ العشب قبل تفريغ كيس العشب.
- الكيس هو جزء يهترئ ويتلف. افحص الكيس بشكل دوري، بدله عند الضرورة.
- استعمل كيس جون دبير أو ما يعادله من حيث مواصفات السلامة.

تحذير M122119

تجنب الإصابات من الانقلاب

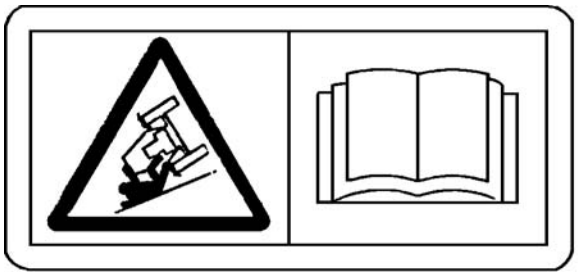

M122119

- لا تقد الماكينة في الأماكن التي يمكن أن تنزلق أو تنقلب فيها.
- راجع دليل استعمال السائق لمعرفة أثقال الاتزان اللازمة للمحافظة على عجلة المقود ثابتة وتحت السيطرة.

تحذير M129037

M129037

تجنب الجروح من الأجسام المتطايرة

- شغل وحدة جزّ العشب عندما تكون تجهيزات التعبئة في الكيس بالكامل في موضعها.
- لا تفتح الماسك والسكاكين تدور.
- اطفئ المحرك قبل فك أو تركيب الكيس.
- ابعد أي أشخاص عندما تدور الماكينة.

اقرأ تعليمات التشغيل

- معلومات التشغيل هذه تحتوي على معلومات هامة لكيفية العمل السليم على الماكينة. من الضروري إتباع جميع تعليمات السلامة بعناية لتفادي الحوادث.

تحذير M149489

M149489

- يمنع إدخال اليدين أو الأرجل تحت أو في داخل وحدة جزّ العشب والمحرك يدور.
- ابق بعيدا عن الأجزاء التي تدور. لا تفتح أو تبعد درع الحماية عندما يكون المحرك دائراً. شغل المروحة عندما تكون مجموعة الإمساك بالعشب مؤمنة بالكامل في موضعها.
- الأشياء المتطايرة - قبل البدء في عملية قص العشب، قم بتنظيف المساحة من الأجسام الغريبة التي قد تكون موجودة ويتم نثرها بواسطة السكاكين. يمنع تشغيل ماكينة تحضير العشب بدون أن يكون مجرى التصريف أو ممسك العشب كامل في مكانه.
- ابعد مسافة كافية عن الماكينة لمراعاة السلامة.
- اقرأ دليل السائق.

السلامة

اقرأ تعليمات السلامة في دليل استعمال السائق الخاص بالماكينة

اقرأ احتياطات تشغيل السلامة العامة في دليل استعمال السائق للماكينة الخاصة بك لمعرفة المزيد من معلومات السلامة.

التشغيل بشكل آمن

اقرأ وافهم واتبع جميع التعليمات في دليل استعمال الجهاز الإضافي هذا، وفي دليل استعمال السائق للماكينة وإشارات السلامة على الجهاز الإضافي قبل التشغيل.

استعمل أثقال الاتزان الملائمة. فك أثقال الاتزان عندما يتم فك نظام تجميع المواد.

مطولات وعاء التجميع عن الماكينة. انتبه للأشياء حولك عند القيام بعمل انعطافات قصيرة.

لا تشغل نظام تجميع المواد إلا إذا كان ماسك العشب مشدود جيدا في موضعه وغطاء الجامع مؤمن في موضعه.

لا تسمح لأي شخص بالركوب على وحدة جزّ العشب أو نظام جمع المواد. يكمن الخطر للركاب عندما تصطدم بهم أي أشياء يمكن أن تتحرك بواسطة الجرار أو يمكن الوقوع عن الجرار. قد يعيق الركاب الرؤية عن السائق ويتسببون في حدوث الحوادث.

قبل إزالة الكيس أو تركيبه:

- أوقف وحدة جزّ العشب.
- افصل وحدة جزّ العشب أو عمود نقل الحركة.
- أوقف المحرك وأخرج المفتاح.
- انتظر حتى يتوقف المحرك وجميع الأجزاء التي تتحرك عن الحركة قبل أن تغادر مقعد السائق.

قبل الرجوع بالماكينة للخلف:

- أوقف الماكينة.
- ابحث عن أطفال خلف الجامع.
- ابعد الأشخاص عند تنزيل نظام تجميع المواد.

العمل بشكل آمن على المنحدرات:

- فرغ الأكياس عندما تكون نصف ممتلئة.
- يمنع العمل على المنحدرات الشديدة.
- قبل الانعطاف، خفف السرعة.
- تجنب التشغيل والتوقف بشكل مفاجئ.
- لا تصف الماكينة مع نظام تجميع المواد على المنحدرات.

صيانة الكيس والبربيج:

- الكيس والبربيج يعتبرا جزء يهترئ ويتلف.
- افحص الكيس والبربيج بشكل دوري، وبدله عند الضرورة.
- استعمل بربيج وكيس جون دبير أو ما يعادلها من حيث مواصفات السلامة.
- لا تترك العشب المقصوص طوال الليل في الأكياس.

الصف بأمان

1. أوقف الماكينة على سطح مستوي، وليس على منحدر.
2. افصل سكاكين الجزّ أو أي معدات ملحقة أخرى.
3. انزل المعدات إلى الأرض.
4. اقفل مكبح الوقوف.
5. أوقف المحرك.
6. اسحب المفتاح.
7. انتظر حتى يتوقف المحرك وجميع القطع الموصولة عن الحركة قبل أن تغادر مقعد السائق.
8. اغلق صمام إغلاق الوقود، إذا كانت ماكينتك مزودة به.
9. افصل سلك البطارية السالب أو فك سلك (أسلاك) شمعة الإشعال (لمحركات البنزين) قبل القيام بصيانة الماكينة.

حماية الأطفال

- يمكن حدوث حوادث وخيمة إن لم ينتبه السائق لوجود الأطفال. احتفظ بالأطفال في الداخل عند تشغيل الماكينة والجهاز الإضافي واتركهم في رعاية شخص آخر كبير.
- لا تتوقع مطلقا أن الأطفال سيبقون في نفس المكان الذي رأيتهم فيه. كن دائما مستعدا لظهور الأطفال. اطفئ الماكينة إذا دخل أحد الأطفال في مكان العمل.
- لا تسمح للأطفال أو للأشخاص غير المدربين بتشغيل الماكينة.
- لا تحمل الأطفال أو تدعهم يركبوا أي جهاز إضافي أو الجرار حتى إذا كان الجهاز الإضافي مطفأ. لا تصطحب الأطفال على العربات أو داخل المقصورة.

تجنب الجروح من الأجسام المتطايرة

- عند تشغيل المركبة مع وجود جهاز إضافي MCS مركب تأكد أن جميع المجاري والبرابيج مؤمنة في مواضعها. حافظ على الجامع مغلقا أو MCS في وضع العمل.
- أوقف المحرك وانتظر حتى تتوقف جميع الأجزاء المتحركة عن الحركة، قبل فك أو رفع أي أجزاء من الجهاز الإضافي.
- تجنب الإصابات من سكاكين الدافع التي تدور والأشياء المتطايرة. فك الجهاز الإضافي عند تشغيل المركبة في نظام التصريف الجانبي. تأكد من وجود دروع التوجيه في أماكنها على غطاء وحدة جزّ العشب إذا تم فك الجهاز الإضافي.

تجنب الإصابات من السكاكين التي تدور

- انتبه أن تكون اليدين والأقدام بعيدة عن السكاكين التي تدور ومجموعة نفخ الهواء عندما يكون المحرك دائرا.
- أوقف المحرك وانتظر حتى تتوقف الأجزاء التي تتحرك قبل القيام بصيانة المكونات.
- لا تشغل المروحة أو MCS إلا إذا كانت جميع مكونات الجهاز الإضافي في مكانها ومؤمنة.

تطبيق الصيانة بأمان

- يجب أن يقوم بأعمال الصيانة أشخاص مدربين بالغين لهم خبرة بهذا العمل فقط.
- افهم مجرى أعمال الصيانة قبل القيام بالعمل. حافظ على مكان العمل نظيف وجاف.
- يمنع تشغيل المحرك في الأماكن المغلقة حيثما يمكن تجمع غازات أول أكسيد الكربون الخطيرة.
- يمنع بتاتا القيام بأعمال تشحيم، صيانة أو ضبط الماكينة أو الجهاز الإضافي أثناء حركتها. حافظ على جميع أدوات السلامة في مكانها وفي حالة عمل جيدة. حافظ على قطع التركيب مشدودة.
- انتبه أن تكون اليدين أو الأقدام أو الملابس والحلي و الشعر الطويل بعيدة عن الأجزاء المتحركة، لمنع الوصول إليها وأن تعلق بها.
- اخفض أي جهاز إضافي بشكل كامل إلى الأرض أو على حامل ميكانيكي موجود في الجهاز الإضافي قبل صيانة الجهاز الإضافي. افصل كل الطاقة وأوقف المحرك. اقفل مكبح الوقوف وانزع المفتاح. دع الماكينة تبرد.
- افصل البطارية أو فك سلك شمعة الإشعال (لمحركات البنزين) قبل القيام بأي أعمال تصليح في الماكينة.
- قبل عمل صيانة للماكينة أو المعدات الملحقة، فرغ الضغط بحذر من أي أجزاء تحتوي على طاقة مخزونة، مثل أجزاء الهيدروليك والزنبركات.

• فرغ الضغط الهيدروليكي بخفض الأجهزة الملحقة أو وحدات القص على الأرض أو على دعامة ميكانيكية وحرك أذرع التحكم بالهيدروليك.

• ثبت أجزاء الماكينة أو الجهاز الإضافي التي يجب رفعها عند الصيانة بحيث ألا تشكل أي خطر. استعمل جك أو أمن مزلاج الصيانة لدعم المكونات عند الحاجة.

• يمنع بتاتا تشغيل المحرك إلا إذا كان مكبح الوقوف مقفول.

• انتبه إلى أن تكون حالة الأجزاء جيدة وأن يكون تركيبها حسب التعليمات صحيحا. قم بالتصليح مباشرة. بدّل القطع التالفة أو المهترئة. بدل جميع ملصقات التعليمات والسلامة المهترئة والتالفة.

• حافظ على جميع قطع التركيب مشدودة في فترات متكررة لتتأكد أن الأجهزة تعمل بطريقة سليمة.

• لا تقم بعمل تغييرات على الماكينة أو تجهيزات السلامة. التغيرات الغير معتمدة في الماكينة أو الجهاز الإضافي قد يضعف وظائفها وسلامتها.

تحضير المركبة

فط طقم التحليل العضوي

انتبه: تجنب الجروح! سكاكين ماكينة تحضير العشب حادة. ارتدي قفازات دائماً عند التعامل سكاكين وحدة جزّ العشب أو عند القيام بأي عمل بالقرب منها.

طقم التحليل العضوي متوافق مع تركيب أنظمة الحمالة الخلفية 7 بوشل وتدفق القوة 7 بوشل. إذا تم تثبيت طقم التحليل العضوي على وحدة جزّ العشب، يجب فكها مع سدادة التحليل العضوي وقطع التثبيت المركبة وسكاكين التحليل العضوي.

تركيب سكاكين وحدة جزّ العشب الصحيحة

انتبه: تجنب الجروح! سكاكين ماكينة تحضير العشب حادة. ارتدي قفازات دائماً عند التعامل سكاكين وحدة جزّ العشب أو عند القيام بأي عمل بالقرب منها.

مهم: تجنب التلف!

- عند تبديل سكاكين وحدة جزّ العشب، استخدم دائماً قطع غيار جون دير الأصلية.

- للحصول على أفضل أداء، استخدم دائماً سكاكين وحدة جزّ العشب الصحيحة للمهمة التي يتم القيام بها.

- اتبع دائماً تعليمات السلامة والصيانة الموجودة في دليل استعمال السائق للماكينة عند تغيير سكاكين وحدة جزّ العشب.

للحصول على أقصى أداء تعبئة في الكيس، ركب السكاكين الصحيحة على وحدة جزّ العشب. إذا كان هناك حمالة أكياس خلفية 7 بوشل على الماكينة تم شحنها مع سكاكين وحدة جزّ العشب، يجب استعمال هذه السكاكين عنتد التعبئة في الأكياس. إذا لم يتم إرفاق سكاكين معينة، حدد السكاكين الصحيحة لعمل الماكينة على النحو التالي:

أغطية وحدة جزّ العشب 38 إنش

سكاكين رفع منخفض

• يمنع استخدامها للتعبئة في الكيس.

• ينصح باستعمالها للتفريغ الجانبي.

• للظروف مغبرة أو المتسخة.

سكاكين رفع متوسط

• سكين مرتفع مع تدفق هواء جيد.

• سكين عادي مشحون مع وحدة جزّ العشب.

• للتعبئة في الكيس بقص متوسط للعشب بانتظام باستعمال حمالة الأكياس الخلفية 7 بوشل أو تدفق القوة 7 بوشل.

• لقص العشب ذو السيقان الأكثر سمكاً بدون نظام جمع مواد.

سكاكين رفع مرتفع

• للتعبئة في الكيس بكل قوة لالتقاط المواد مثل أوراق شجر الصنوبر باستخدام حمالة الأكياس الخلفية 7 بوشل.

• لا ينصح بجزّ العشب بدون تركيب حمالة الأكياس الخلفية 7 بوشل.

• سكين مرتفع مع تدفق هواء بأعلى درجة.

سكاكين التحليل العضوي

• يمنع استخدامها مع نظام جمع المواد؛ حيث لا يوجد تدفق هواء كافٍ.

• ينصح باستخدامها مع طقم التحليل العضوي فقط.

أغطية وحدة جزّ العشب 42C

سكاكين رفع متوسط

• سكين عادي مشحون مع وحدة جزّ العشب.

• لأعمال قص العشب العادية بدون نظام جمع مواد.

• للتعبئة في الكيس بقص متوسط للعشب بانتظام باستعمال نظام جمع مواد.

• سكين مرتفع مع تدفق هواء جيد.

سكاكين رفع مرتفع

• للتعبئة في الكيس بكل قوة لالتقاط المواد مثل أوراق شجر الصنوبر باستخدام حمالة الأكياس الخلفية 7 بوشل.

• لا ينصح بجزّ العشب بدون تركيب حمالة الأكياس.

• سكين مرتفع مع تدفق هواء بأعلى درجة.

سكاكين التحليل العضوي

• يمنع استخدامها مع نظام جمع المواد؛ حيث لا يوجد تدفق هواء كافٍ.

• ينصح باستخدامها مع طقم التحليل العضوي فقط؛ يمنع استخدامها مع نظام جمع المواد.

أغطية وحدة جزّ العشب 48C

• سكاكين عادية: يوجد تصميم عادي فقط متوفر لسكين وحدة جزّ العشب لوحدات جزّ العشب هذه. تم تصميم هذا السكين لجميع أعمال جزّ العشب، ماعدا التحليل العضوي.

• سكاكين التحليل العضوي: يمنع استخدامها مع نظام جمع المواد؛ حيث لا يوجد تدفق هواء كافٍ. ينصح باستخدامها فقط مع طقم تحليل عضوي اختياري.

أغطية وحدة جزّ العشب 54C

• سكاكين عادية: تم تصميم هذا السكين لجميع أعمال جزّ العشب، ماعدا التحليل العضوي.

• سكاكين التحليل العضوي: يمنع استخدامها مع نظام جمع المواد؛ حيث لا يوجد تدفق هواء كافٍ. ينصح باستخدامها فقط مع طقم تحليل عضوي اختياري.

تركيب الأجزاء الجانبية لوحدة جزّ العشب

يقدم البرغي الاختياري الموجود على الأجزاء الجانبية ميزات عديدة عند التعبئة في الكيس. تتوفر الأطقم الجانبية لجميع موديلات وحدة جزّ العشب. راجع وكيل جون دير لمعرفة التوافر.

التركيب

صف الماكينة بأمان

1. أوقف الماكينة على سطح مستوي، وليس على منحدر.
2. افصل عمود نقل الحركة الدورانية (PTO).
3. انزل المعدات إلى الأرض.
4. اقفل مكبح الوقوف.
5. أوقف المحرك.
6. اسحب المفتاح.
7. انتظر حتى يتوقف المحرك وجميع القطع الموصولة عن الحركة قبل أن تغادر مقعد السائق.
8. اغلق صمام إغلاق الوقود، إذا كانت ماكينتك مزودة به.

تركيب أثقال اتزان صحيحة

انتبه: تجنب الجروح! العمل مع ماسك العشب أو مع جهاز إضافي آخر يمكن أن يؤثر على الثبات في المنحدرات. استعمل الأوزان الأمامية على جرارك عند الضرورة.

عندما يتم فك الجهاز الإضافي، فك كذلك أي أثقال اتزان تم إضافتها إلى الماكينة.

استعمل الأجهزة الإضافية فقط والملحقات التي يتم النصح بها من قبل الشركة المصنعة.

ملاحظة: أثقال الاتزان هي حمل إضافي يمكن إضافته للماكينة لزيادة ثباتها. أثقال الاتزان الاعتيادية لماكينتك قد تكون أوزان عجلات أو أوزان حقيبة. راجع مركز الصيانة المعتمد الخاص بك لمعرفة الأوزان المنصوح بها في ماكينتك.

ركب أثقال الاتزان الأمامية الصحيحة للمساعدة في معادلة اتزان الوزن الإجمالي لحمالة الأكياس. فك أثقال الاتزان عندما يتم فك حمالة الأكياس. سوف يضمن هذا عمل الماكينة بالشكل الصحيح عند عدم التعبئة في أكياس.

تركيب إطارات التثبيت للتسلسل اختيار X300/X500

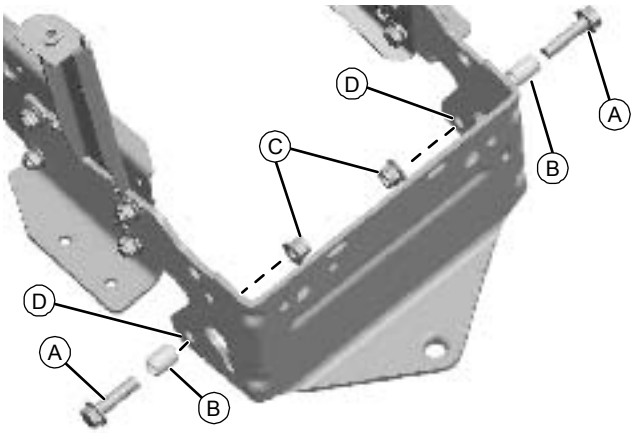

MX36505

الجرارات تسلسل اختيار X500: استخدم الفتحة (D).

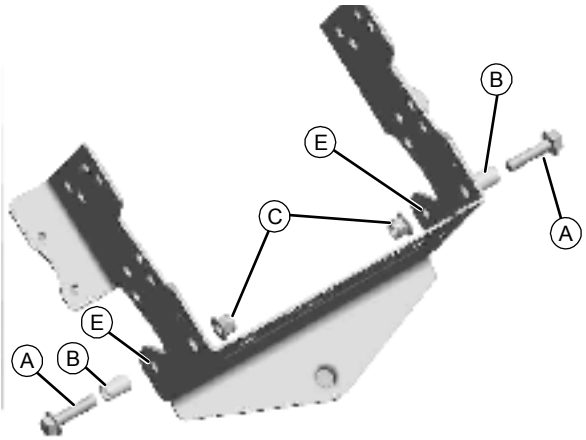

MX36506

الجرارات تسلسل اختيار X300: استخدم الفتحة (E).

ملاحظة: للتركيب بشكل أكثر سهولة، أمن دائماً إطار التعليق للماكينة قبل تركيب الإطار H.

ركب البرغيين M12 x 50 (A) وحافظات المسافة (B) في الفتحة المحددة في الإطار الخلفي لموديل جرارك. امن باستعمال صواميل القفل M12 (C). شد الصواميل بالكامل.

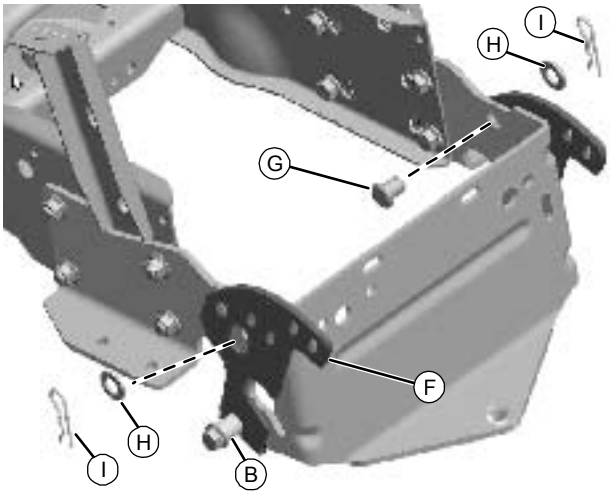

MX36504

1. ضع الطرف المسنن لحامل التثبيت الجانبي (F) فوق حافظات المسافة (B).
2. ركب مسمارين (G) على شكل U 16 ملم من خلال الفتحات الموجودة في الحامل من داخل الإطار الخلفي. أمن باستعمال رنديلات مسطحة M13x24x2.5 (H) ومسمارين قفل زنبرك سميكين (I).

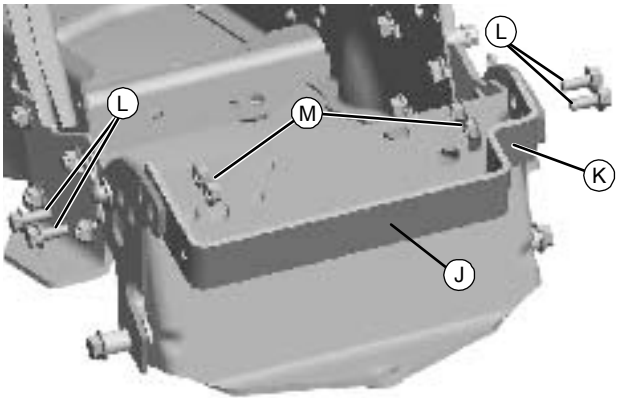

MX36502

3. ضع إطار التعليق (J) بين حوامل التثبيت الجانبية بحيث تكون الزاوية (K) في الجانب الأيمن من الجرار. أمن حوامل التعليق باستعمال براغي 25 x M10 (H) وصواميل M10 (M). لا تشد بالعزم بالكامل.

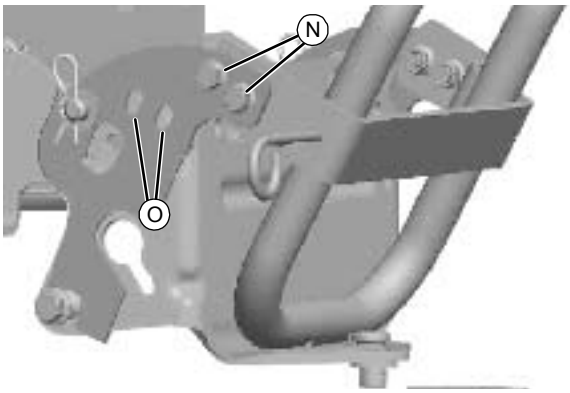

MX36503

ملاحظة الصورة: منظر موضع الجهاز الملحق للجرارات تسلسل اختيار X500.

•استعمل الشقوق (N) عند تركيب حمالة الأكياس على جرار تسلسل اختيار X500

•استعمل الشقوق (O) عند تركيب حمالة الأكياس على جرار LX أو GT أو GX جرار تسلسل اختيار X300.

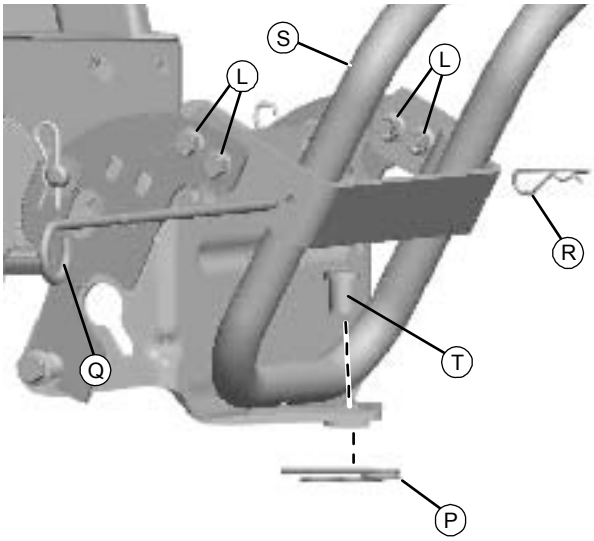

MX36501

4. ضع الإطار H (S) في إطار التعليق وركب مسمار على شكل U (T) 19 ملم من خلال الفتحة في لوحة الرافعة. أمن باستعمال مسمار قفل زنبرك كبير (P).

5. اضبط الثقوب الموجودة في الإطار H مع الثقوب الموجودة في إطار التعليق. ركب مسمار حمالة الأكياس (Q) وأمنه باستعمال مسمار قفل زنبرك رفيع (R).

6. شد قطع التثبيت (L) بالكامل الموجودة على جانبي إطار التعليق لتأمين حوامل التثبيت الجانبية.

تركيب وعاء التجميع

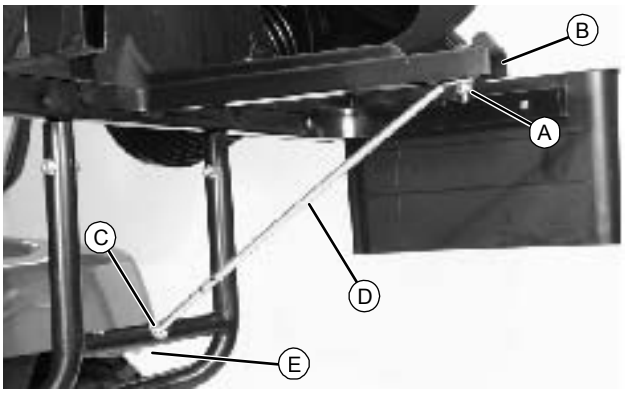

MX1539a

1. فك قطع التثبيت المجمعة مسبقاً (A) من دعامة إطار مركز وعاء التجميع (B).

2. ضع رنديلتين مسطحتين (C) 2.5 x 30 x M10.5 على قضيب الوصلة (D).

3. أدخل الطرف اللولبي لقضيب الوصلة (D) من خلال الفتحة الموجودة في الإطار H. أمنه باستعمال صمولة القفل M10 (E).

4. ساوي دعامة وعاء التجميع (F) باستعمال الإطار H (G). ضع مجموعة وعاء التجميع على الإطار H.

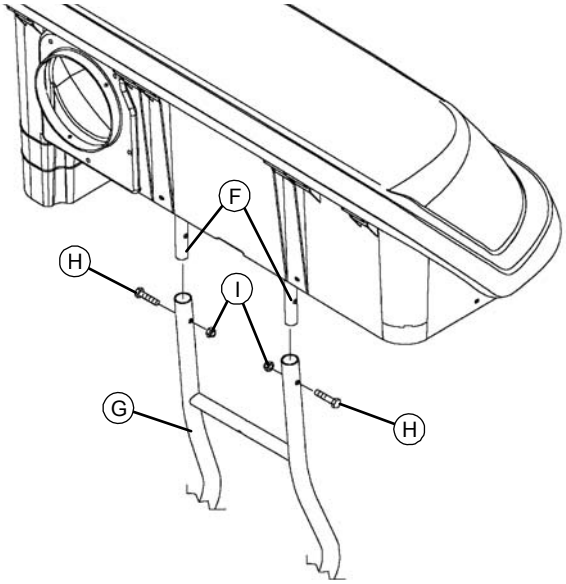

M96604

5. ساوي الطرف الآخر للقضيب مع الفتحة الموجودة في دعامة إطار مركز وعاء التجميع (B). أعد تركيب قطع التثبيت وشدها.

6. أمن مجموعة وعاء التجميع على الإطار H باستعمال برغيين M8x45 (H) وصواميل قفل M8 (I). شد قطع التثبيت بالكامل.

7. افتح غطاء وعاء التجميع.

تركيب المجرى العلوي

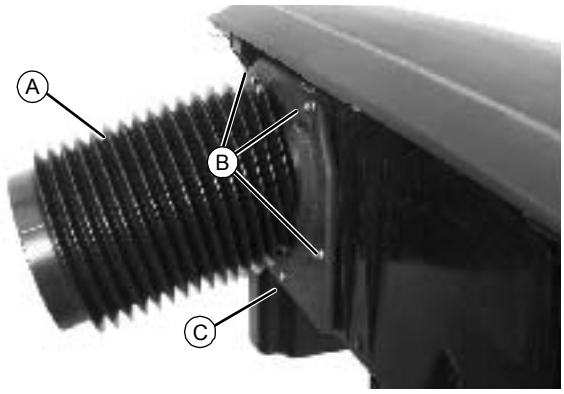

M96605

1. ركب المجرى العلوي (A) من خلال الفتحة الموجودة في علبة وعاء التجميع. ساوي فتحات التثبيت.

ملاحظة: نظراً لسمك المواد، يقترح تركيب برغي 40 × M6 (C) من الداخل، مع صمولة القفل M6 إلى الخارج

2. ركب ثلاث براغي M6x20 (B) وبرغي واحد M6x40 (C).

مهم: تجنب التلف! اتتجاوز الحدود في شد صواميل القفل. سوف يتسبب العزم الزائد في خروج رؤوس البراغي خارج المجرى العلوي.

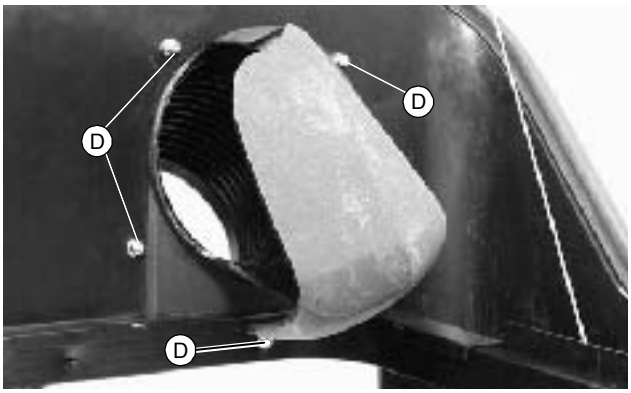

M96603

3. ركب صواميل القفل M6 (D) فوق البراغي. شد صواميل القفل حتى يتم إحكام المجرى العلوي مقابل علبة المجرى.

تركيب الأكياس

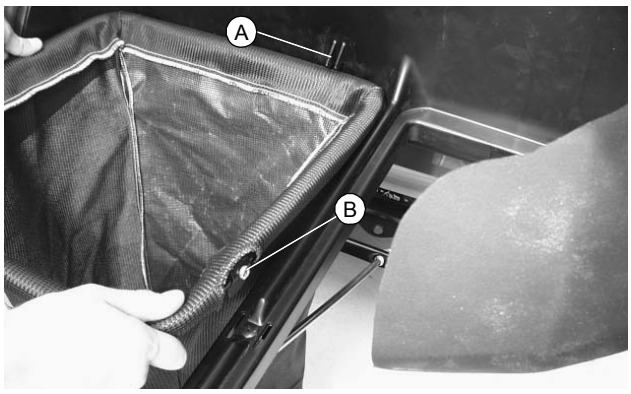

M96585

1. ضع الكيس الأيسر تحت المثبات (A) وأدخل المربط (B) في حزوز دعامة إطار مركز وعاء التجميع.

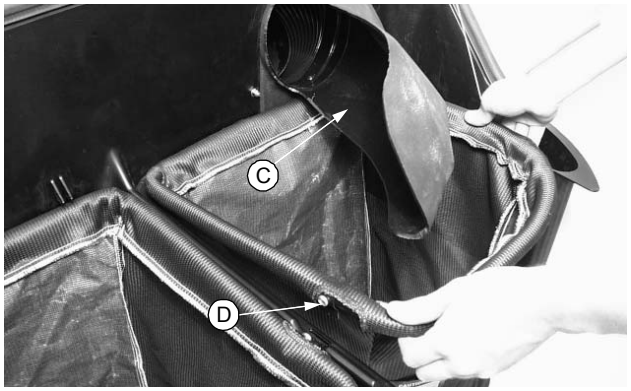

M96601

2. ضع الكيس الأيمن تحت المجرى (C) وأدخل المربط (D) في شق دعامة إطار مركز وعاء التجميع.

ملاحظة: قد يكون من الصعب تثبيت الغطاء عندما تكون الوحدة جديدة. عند الضرورة، انظر مزلاج وعاء التجميع في جزء الصيانة في دليل استعمال السائق الخاص بحمالة الأكياس.

3. أغلق غطاء وعاء التجميع وتأكد من أن المزلاج مثبت في مكانه.

تركيب مجرى حمالة أكياس القص والرمي

أغطية وحدة جزّ العشب 38 إنش

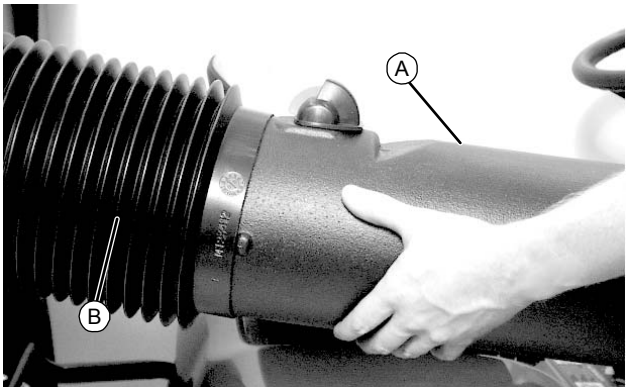

M96602

1. أدخل الطرف المستدير لمجرى حمالة الأكياس (A) داخل المجرى العلوي (B) على مجموعة وعاء التجميع.

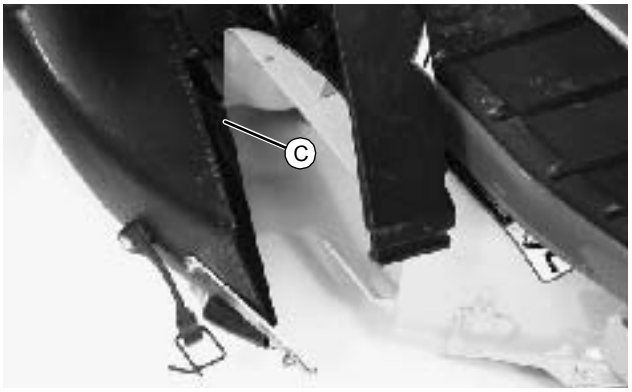

MX1542

2. ارفع مجرى التصريف لأعلى على غطاء وحدة جزّ العشب وساوي فتحة مجرى حمالة الأكياس فوق مجرى تصريف غطاء وحدة جزّ العشب. تأكد من أن مجرى التصريف مثبت بشكل صحيح على الجانب الخلفي من فتحة التصريف (C).

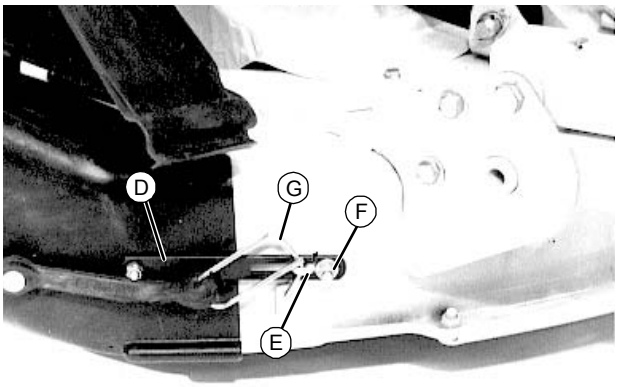

M70256

3. ضع شريط التثبيت (D) فوق الشريط (E).

4. ضع قطع التثبيت (F) مقابل الشريط (E). اضبط قطع التثبيت، عند الضرورة، لتأمين الجهاز الملحق.

5. أمن خطاف الشريط المطاطي (G) من خلال الفتحة الموجودة في الشريط (E).

أغطية وحدة جزّ العشب C42

تركيب المجرى السفلي

ملاحظة: إذا تم تركيب لوحة التحليل العضوي، يجب فكها قبل تركيب مجرى تصريف حمالة الأكياس.

1. ارفع مجرى التصريف البلاستيكي وارفعه على غطاء وحدة جزّ العشب.

ملاحظة: لرفع الموجه المعدني الداخلي، اسحب مؤخرة الموجه للخارج ثم اسحبها للأعلى.

2. ارفع الموجه المعدني الداخلي، وضع مجرى تصريف حمالة الأكياس السفلية في مقدمة فتحة تصريف غطاء وحدة جزّ العشب.

انتبه: تجنب الجروح! تجنب تطاير الأشياء المحتمل. يجب أن تناسب مجموعة مجرى التصريف بحيث تكون مشدودة على حامل مفصل المجرى وتغطي فتحة تصريف غطاء وحدة جزّ العشب بشكل كامل.

ملاحظة: يجب أن يناسب مجرى تصريف حمالة الأكياس على فتحة تصريف غطاء وحدة جزّ العشب من الخارج.

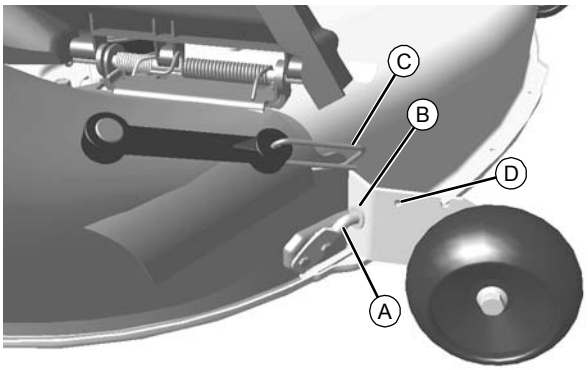

MX38676

3. في مقدمة فتحة التصريف، أدخل المسمار (A) من خلال الفتحة (B) في حامل عجل الدعم. لف المجرى بعكس اتجاه حركة عقارب الساعة بحيث يتحرك الجانب الخلفي للمجرى بعيداً عن غطاء وحدة جزّ العشب لتسهيل تثبيت الشريط المطاطي الأمامي في الخطوة رقم 4.

4. علق خطاف الشريط المطاطي (C) الأمامي فوق أعلى حامل عجل الدعم وأدخله في الفتحة (D).

ملاحظة: إن لم يكن في غطاء وحدة جزّ العشب الفتحة 12.7 ملم (1/2 إنش) (B) في حامل عجل الدعم، افتحها واستعمل الشبلونة أدناه لعمل العلامة واثقب فتحة 12.7 ملم (1/2 إنش) (B) في حامل عجل الدعم. هذا الثقب ضروري لتركيب مقدمة مجرى التصريف.

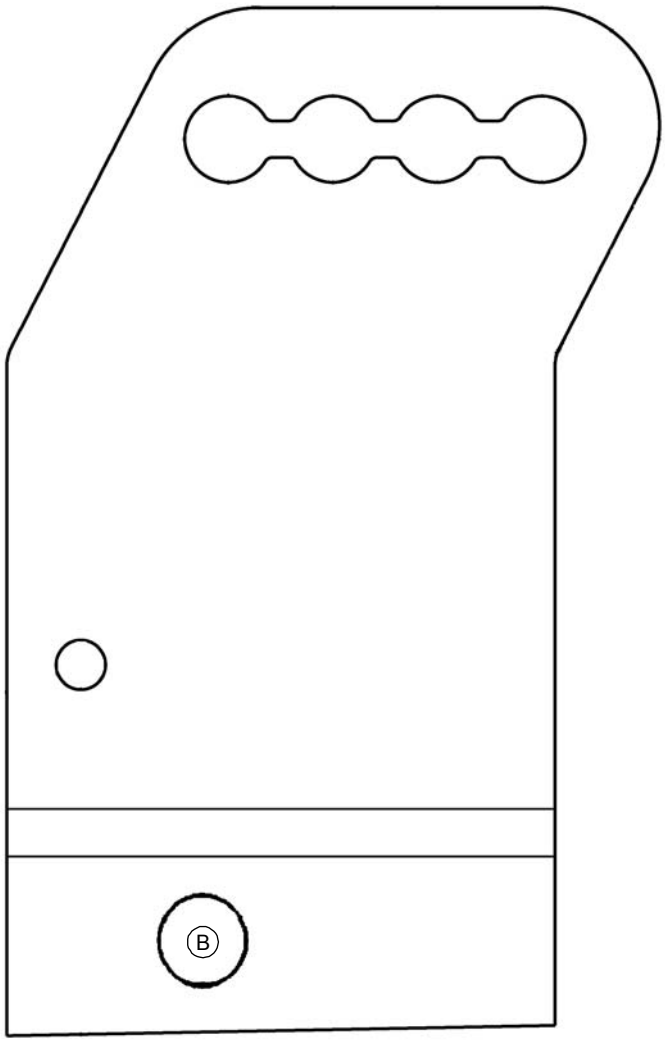

MX38729

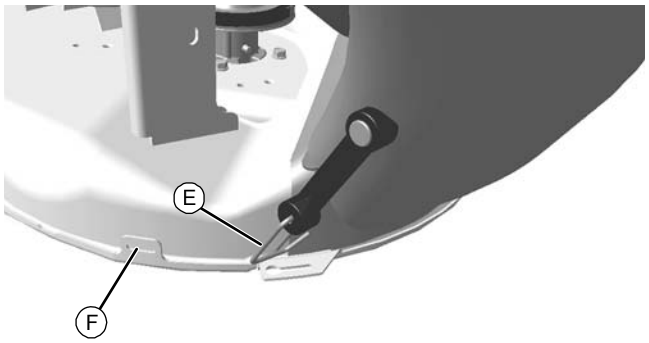

MX38675

5. لف الجانب الخلفي لمجرى التصريف السفلي باتجاه غطاء وحدة جزّ العشب، وأدخل خطاف الشريط الخلفي (E) على مجرى التصريف في الشق (F) على الغطاء.

تركيب المجرى العلوي

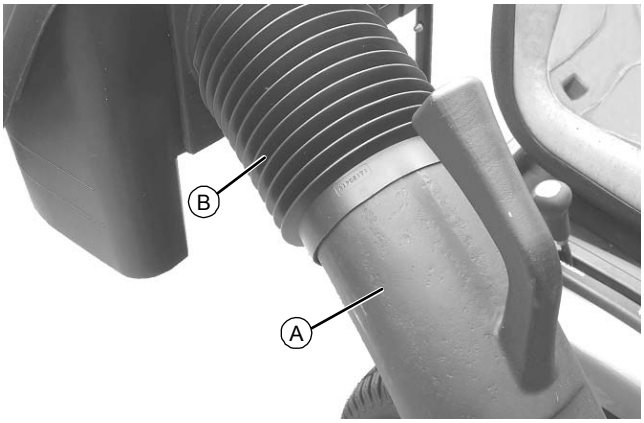

MX39611

1. اخفض غطاء وحدة جزّ العشب بالكامل لتسهيل تركيب مجرى التصريف العلوي. أدخل القسم العلوي (A) لمجرى التصريف العلوي في المجرى المرن (B) من مجموعة وعاء التجميع.

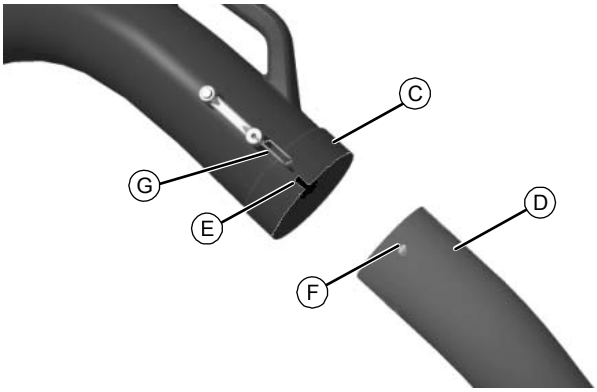

MX10382

2. أدخل قاع مجرى التصريف العلوي (C) فوق أعلى (D) المجرى السفلي، مساويا البروزات (E) مع البرغي (F).

3. علق خطاف الشريط المطاطي (G) على البرغي (F) في المجرى السفلي.

ملاحظة: إذا لم يكن أداء التعبئة في الكيس مقبول، اشتري طقم جانبي AM136660.

تركيب مجرى تدفق القوة

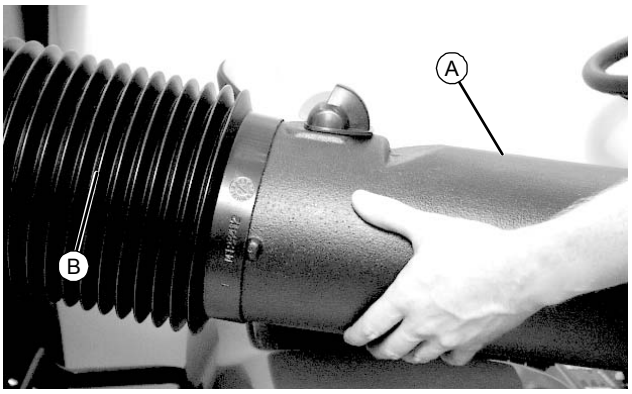

M96602

1. أدخل الطرف المستدير لمجرى تدفق القوة (A) داخل المجرى العلوي (B) على مجموعة وعاء التجميع. قم بتوجيه المجرى داخل الفتحة على بعد كافٍ لتوفير مسافة لتوصيل تدفق القوة.

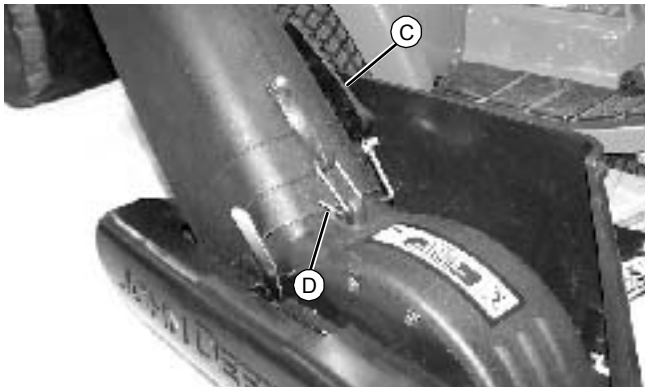

MX8426

2. ارفع وامسك باب العادم (C) مفتوح على تدفق القوة،

3. ضع المجرى بالكامل على مخرج المروحة.

4. علق خطاف الشريط (D) على الحلقة الموجودة على تدفق القوة.

5. أغلق غطاء وعاء التجميع وثبته.

الفك والتخزين

أزل أثقال

انتبه: تجنب الجروح!

عندما يتم فك الجهاز الإضافي، فك كذلك أي أثقال اتزان تم إضافتها إلى الماكينة.

استعمل الأجهزة الإضافية فقط والملحقات التي يتم النصح بها من قبل الشركة المصنعة.

فك أثقال الاتزان الأمامية. سوف يضمن هذا عمل الماكينة بالشكل الصحيح عند عدم تركيب نظام تجميع المواد.

فك مجرى حمالة الأكياس الخلفية

أغطية وحدة جزّ العشب 38 إنش

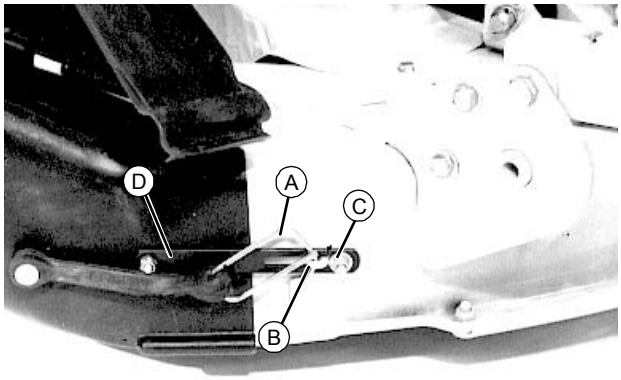

M70256

1. فك خطاف الشريط المطاطي (A) من الشريط (B).
2. ارخى قطع تثبيت الضبط (C)، إذا كنت ترغب في ذلك.
3. فك شريط التثبيت (D) من الشريط (B). ارفع المجرى عن غطاء وحدة جزّ العشب.

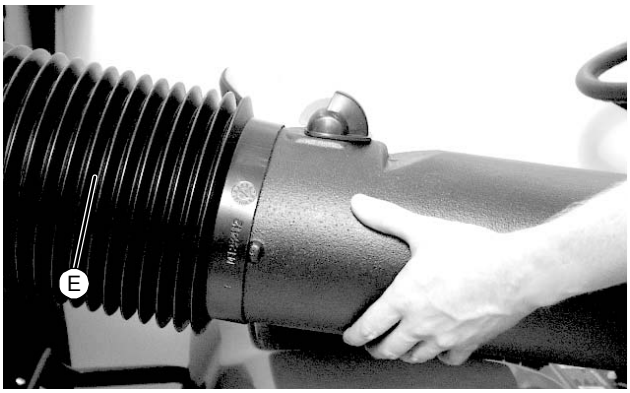

M96602

4. فك مجرى حمالة الأكياس من المجرى العلوي (E) الموجود على مجموعة وعاء التجميع.

أغطية وحدة جزّ العشب 42C

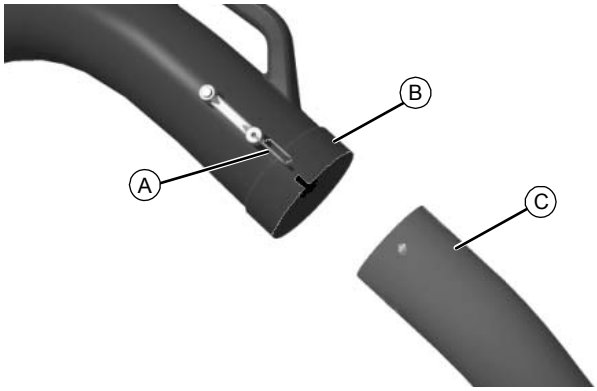

MX10382

1. فك خطاف الشريط المطاطي (A) المتصل بالمجرى العلوي (B) إلى المجرى السفلي (C). فك المجرى العلوي (B).

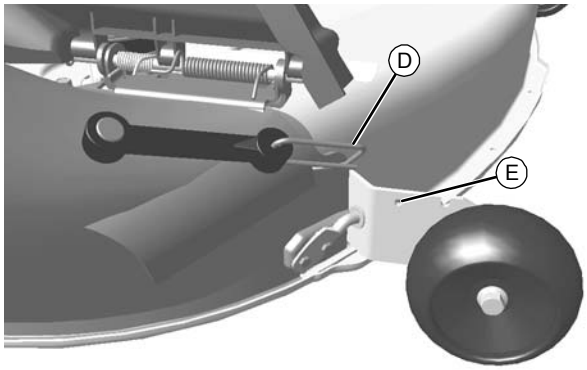

MX38676

2. فك خطاف الشريط المطاطي (D) من الفتحة (E) الموجودة في حامل عجل الدعم.

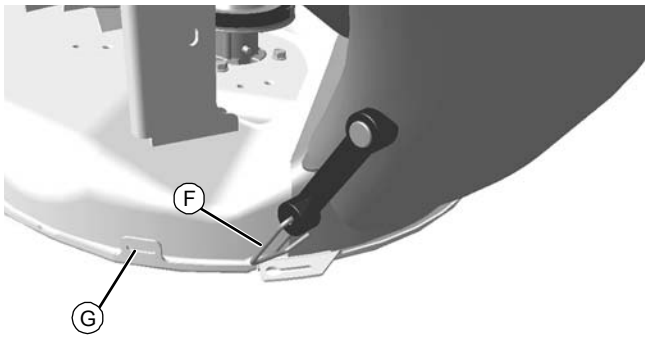

MX38675

3. فك خطاف الشريط المطاطي الخلفي (F) من الفتحة (G) الموجودة على الغطاء.
4. ارفع موجه مجرى التصريف وفك المجرى السفلي من وحدة جزّ العشب.

فك مجرى تدفق القوة

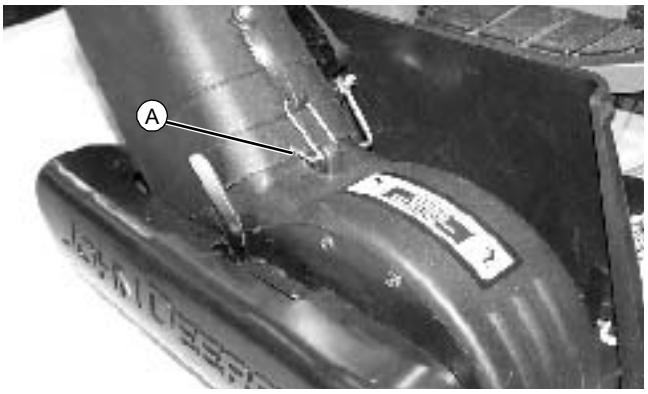

MX8426

1. فك خطاف الشريط (A) من تدفق القوة.

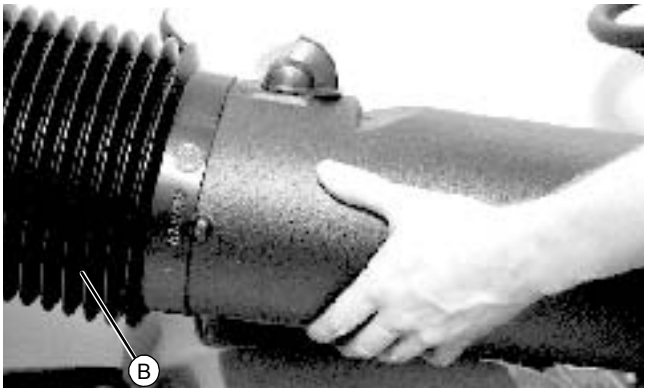

M96602

2. فك مجرى حمالة الأكياس من المجرى العلوي (B) الموجود على مجموعة وعاء التجميع.

فك مجموعة وعاء التجميع

مهم: تجنب التلف! يمكن أن تتسبب الأسطح الكاشطة في تلف الجهاز الإضافي. قم بتخزين الجهاز الإضافي على سطح غير كاشط أو على قوالب خشبية.

ملاحظة: بعد فك مجموعة وعاء التجميع، ركب دائماً قطع التثبيت الواصلة بإطار وعاء التجميع لمنع فقدان الأجزاء.

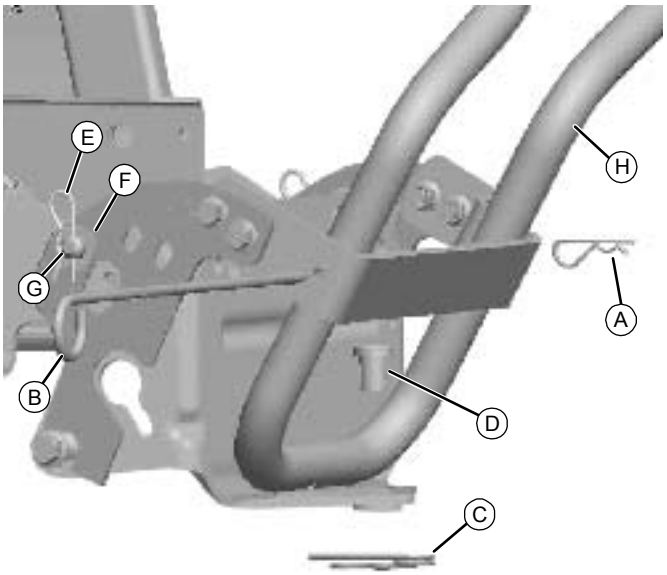

M36501

1. فك مسمار تأمين الزنبرك (A) ومسمار حمالة الأكياس (B) الذي يؤمن الإطار H (H) بإطار التعليق. ارفع الإطار H من إطار التعليق.

2. فك مسمار تأمين الزنبرك (C) والمسمار على شكل U (D) من لوحة الرافعة.

3. فك مسمار تأمين الزنبرك (E) والرنديلات (F) من كلا جانبي الإطار.

مهم: تجنب التلف! استخدام إطار التعليق لتثبيت أثقال الاتزان يمكن أن يتلف الإطار. تم تصميم الحامل وقطع التثبيت لدعم حمالة الأكياس الخلفية فقط.

4. فك المسامير (G) على شكل U من داخل الإطار الخلفي. ارفع إطار التعليق من الإطار الخلفي.

تغيير سكاكين وحدة جزّ العشب

إذا تم تركيب سكاكين خاصة لتعبئة الأكياس، فم بفكها. ركب السكاكسن لاصحيحة لأعمال جزّ العشب القادمة.

سلامة التخزين

انتبه: تجنب الجروح! أبخرة الوقود تعتبر من المواد المتفجرة وسريعة الاشتعال.

يحتوي غاز عادم المحرك على أول أكسيد الكربون ويمكنه أن يتسبب في أمراض خطيرة أو الوفاة:

- **دع المحرك يدور فقط لفترة طويلة بشكل كافي لتحريك الماكينة إلى أو من التخزين.**
- **يمكن أن تحدث حرائق الماكينة و حرائق الهيكل إذا تمت عملية التخزين بدون ترك الماكينة تبرد، أو إذا لم يتم التخلص من الأوساخ المتجمعة في المحرك أو نظام العادم، أو إذا تم تخزين الماكينة بالقرب من مواد قابلة للاشتعال.**
- **لا تخزن الماكينة في مكان مغلق و الخزان به وقود ويمكن أن تصل الأبخرة في هذا المكان إلى نار مشتعلة أو شرار.**
- **دع الماكينة تبرد قبل تخزين الماكينة في أي مكان مغلق.**

تخزين الجهاز الإضافي

ملاحظة: قد لا تنطبق بعض الخطوات التالية على الجهاز الإضافي الخاص بك.

1. قم بإزالة أي قصاصات أعشاب من نظام جمع المواد أو الجهاز الإضافي لحمالة الأكياس.

2. فك الأجهزة الإضافية من الماكينة.

3. نظف الجهاز الإضافي وعمود الدوران، إذا كان موجوداً، باستخدام الضغط العالي للمياه من خرطوم.

4. فك أي دروع إذا لزم الأمر لتنظيف جميع القاذورات.

5. قم بتصليح أو تغير الأجزاء التالفة أو المهترئة أو المنحنية. شد قطع التثبيت المرخية.

6. اطلي الأسطح المدهونة عند الضرورة لمنع الصدأ.

7. ضع طبقة رقيقة من الشحم على السكاكين أو الأسنان لمنع الصدأ.

8. شحم أي نقاط مفصل بزيت المحرك لمنع الصدأ.

9. شحم أي نقاط تشحيم.

مهم: تجنب التلف! يمكن أن تتسبب الأسطح الكاشطة في تلف الجهاز الإضافي. قم بتخزين الجهاز الإضافي على سطح غير كاشط أو على قوالب خشبية.

10. في حالة تخزين الجهاز الإضافي في العراء، ارفع الجهاز الإضافي إذا أمكن وضع غطاء عازل للماء فوقه.

التشغيل

معالجة انسداد في نظام تجميع المواد الغريبة أو الآلة (حمالة الأكياس) أو وحدة جزّ العشب

انتبه: تجنب الجروح! لا تحاول معالجة انسداد في جهاز ملحق والماكينة تدور.

- **السكاكين التي تدور تشكل خطراً كبيراً. أوقف المحرك و اسحب المفتاح قبل مغادرة مقعد السائق لمعاينة الماكينة والجهاز الملحق.**
- **قد تسبب الأشياء المتطايرة جروح خطيرة. تأكد أن جميع أجزاء الماكينة قد توقفت قبل رفع الأغطية العليا أو تفكيك المجاري.**

فحص وجود انسداد أثناء القيادة

إذا تجمعت الأعشاب في مقدمة مجرى التخلص من العشب في وحدة جزّ العشب، افحص وجود انسداد في المجرى أو وجود مشاكل في مجموعة النفخ (إذا كانت موجودة).

إذا وجد أثر قصاصات خلف ماكينة تحضير العشب أو تم نفخ القصاصات إلى الجانب، فافحص انسداد المجرى، امتلاء أكياس الجامع أو مشاكل في مجموعة النفخ.

إزالة الأوساخ من نقاط الفحص:

انتبه: تجنب الجروح! يمنع استخدام اليدين أو القدمين لإزالة انسداد ما في غطاء وحدة جزّ العشب أو في مجموعة نفخ الهواء. قد تتسبب الطاقة المخزونة في دوران السكاكين.

1. صف الماكينة بأمان. انتظر حتى تتوقف جميع الأجزاء عن الحركة قبل النزول عن الماكينة لمعاينتها.

2. افتح الغطاء المخروطي الشكل. افحص مخرج المجرى.

3. فك المجرى من غطاء وحدة جزّ العشب أو مجموعة النفخ. افحص مدخل المجرى.

4. افحص وجود أوساخ أسفل غطاء وحدة جزّ العشب.

تدفق الهواء لنظام تجميع المواد

يتطلب نظام جمع المواد تيار هواء قوي من غطاء وحدة جزّ العشب إلى الأكياس للحصول على أفضل قدرة. تم تزويد حمالة الأكياس الخلفية ومجاري تدفق القوة بمؤشر تدفق يبين أي تدفق هواء كافٍ يتحرك من خلال النظام:

M96617

- عندما يكون المؤشر الأحمر (A) مرئيًا يتحرك تدفق هواء قليل أو ضئيل جداً من خلال المجرى.

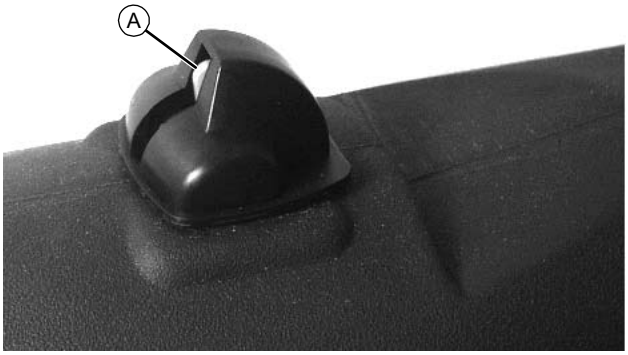

M96616

- عندما لا يكون المؤشر الأحمر (A) مرئياً، يكون هناك تدفق هواء كافٍ.

اتبع النصائح التالية للحفاظ على تدفق هواء كافٍ:

- حافظ على نظافة مجموعة نفخ الهواء (إذا كانت موجودة) والمجاري ووعاء التجميع العلوي والشبك والأكياس والجانب السفلي من غطاء وحدة جزّ العشب.
- حافظ ذراع الوقود اليدوي على وضع سريع ولكن قد بسرعة بطيئة.
- ساوي وحدة جزّ العشب من الأمام إلى الخلف بحيث أن تكون مؤخرة وحدة جزّ العشب أكثر من 10 ملم (3/8 إنش) أعلى من مقدمة وحدة جزّ العشب.
- شغل وحدة جزّ العشب في أوضاع قص أعلى.
- بدّل سكاكين وحدة جزّ العشب التالفة أو المهترئة.
- ركب الأجزاء الجانبية (إذا كانت موجودة).

استعمال مؤشر التعبئة

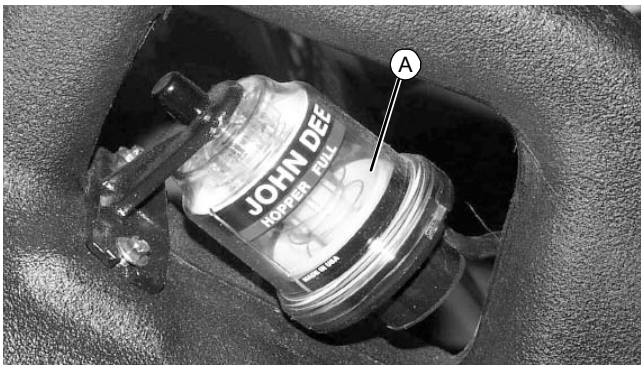

MX8425

يتطلب نظام جمع المواد تيار هواء محدود من غطاء وحدة جزّ العشب إلى الأكياس للحصول على أفضل قدرة. يقيس مؤشر التعبئة الموجود على مجرى التعبئة في الكيس تيار الهواء من خلال النظام. عندما تمتلئ أكياس العشب، يزيد ضغط الهواء في المجرى مما يجعل الحجاب الحاجز الأصفر (A) يزداد في الارتفاع. سوف يعرض المؤشر أيضًا حالة تعبئة وعاء التجميع إذا كان المجرى مسدودًا في مكان ما بين المؤشر ووعاء التجميع.

حافظ على تدفق هواء كافٍ:

- حافظ على نظافة تدفق القوة والمجرى ووعاء التجميع والأكياس والجانب السفلي من غطاء وحدة جزّ العشب.
- حافظ ذراع الوقود اليدوي على وضع سريع ولكن قد بسرعة بطيئة.
- ساوي وحدة جزّ العشب من الأمام إلى الخلف بحيث أن تكون مؤخرة وحدة جزّ العشب أكثر من 10 ملم (3/8 إنش) أعلى من مقدمة وحدة جزّ العشب.
- شغل وحدة جزّ العشب في أوضاع قص أعلى.
- بدّل سكاكين وحدة جزّ العشب التالفة أو المهترئة.
- ركب طقم حاجز اختياري، إذا كان متوفرًا، لموديل وحدة جزّ العشب الخاصة بك. راجع وكيل جون دير.

تعبئة الأكياس

افحص مستوى القصاصات باستمرار.

فرغ الأكياس عندما تكون ممتلئة لمنع انسداد المجرى.

عادة يمتلئ الكيس الأيسر أولاً.

قد لا يمتلئ الكيس الأيمن بشكل كامل عند القيام بقص عشب رفيع واقف. سوف يمتلئ الكيس عندما تخفف السرعة لتقليل تدفق الهواء.

لتجنب الانقلاب، املأ الأكياس 1/2 تعبئة عند العمل في المنحدرات.

ملاحظات لتعبئة الأكياس

ششغل المحرك بأقصى سرعة. إذا نزلت سرعة المحرك، قلل سرعة السير.

جمع العشب في الأكياس فقط عندما يكون العشب جاف. العشب الرطب سوف يسبب انسداد المجرى وحمالة الأكياس.

حافظ على أعلى الجامع مغلقاً.

اجمع كل الصخور، الحجارة، الأغصان وأي مخلفات أخرى قبل القيام بعملية جزّ العشب وتجميعه في الأكياس. قص العشب أعلى مما تريد في أول مرة بحيث تقوم وحدة جزّ العشب بالكشف عن العوائق التي لم يتم رؤيتها والتي سوف تسبب تلف في وحدة جزّ العشب أو تجهيزة التجميع في الأكياس.

مهم: تجنب التلف! لا تترك العشب المقصوص في الأكياس:

- قد تسبب الرطوبة تلف الأكياس.

- العشب المقصوص المبلل يشكل أحد مخاطر الحرائق.

يمنع بتاتا ترك العشب المقصوص أو الأوراق في الأكياس طوال الليل أو لمدة زمنية طويلة. رطوبة الأوراق أو العشب سوف تسبب تلف الأكياس. كذلك، رطوبة الأوراق أو العشب عندما يكون داخل الأكياس يعتبر مواد قابلة للاشتعال ويمكنها إحداث حريق. لهذا السبب، يمنع بتاتا تخزين جهاز تعبئة أكياس القمامة من الأوراق أو العشب الممتلئة أو الممتلئة جزئياً في كراج أو أي مكان آخر مغلق. العشب المقصوص يشكل سماد ممتاز. من الممكن استعمال العشب المقصوص كذلك للتحليل العضوي بين أسطر الحديقة أو حول الأزهار والشجيرات والأشجار.

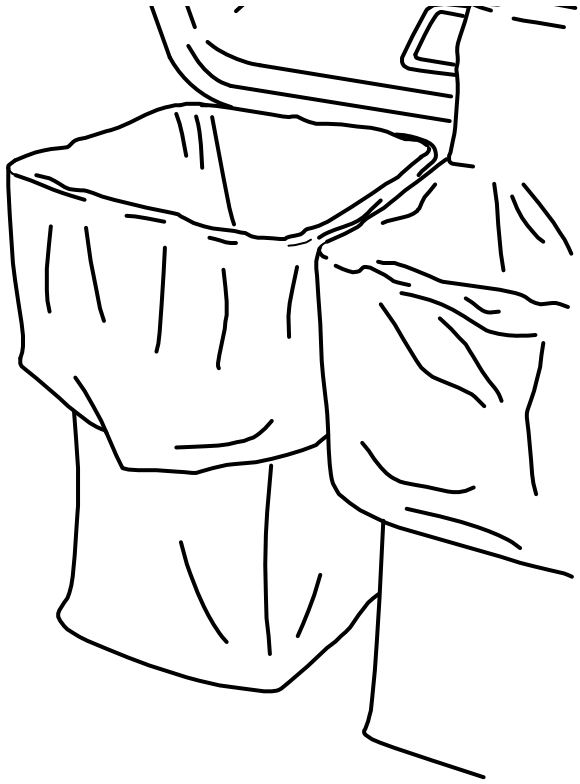

MIF

يمكن وضع الأكياس البلاستيكية الخاصة بنفاية العشب أو الأوراق داخل أكياس القماش لتسهيل التخلص من العشب أو أوراق الأشجار. استخدم جهاز قص عشب 33 جالون وأكياس لجمع الأوراق.

ملاحظة: كن متأكد من ثني ما يكفي من الكيس البلاستيكي على السطح الخارجي للكيس القماش على جميع الجوانب حتى يمكن ربط قفل الأكياس بسهولة بعد التعبئة.

لفك الأكياس البلاستيكية، اربط قفل الكيس أولاً. فك الكيس القماش مع الكيس البلاستيكي من الدعامة. ضع الكيس على جانبه على الأرض. تبت حبل أسفل الكيس وهز المواد خارج الكيس لتفريغه.

مهم: تجنب التلف! قد يتم تطويل حمالة الأكياس إلى ما بعد الماكينة أو وحدة جزّ العشب. كن حذر حتى لا تصدم شجرة أو مبنى الخ، بالجامع عند القيام بعمل انعطافات قصيرة.

بعد تعبئة الأكياس

مهم: تجنب التلف! لا تترك العشب المقصوص في الأكياس:

- قد تسبب الرطوبة تلف الأكياس.

- العشب المقصوص المبلل يشكل أحد مخاطر الحرائق.

قم بتفريغ القصاصات فورًا من الأكياس القماش. اترك الأكياس حتى تجف بعد جزّ العشب لتجنب التلف.

اترك المحرك باردًا للمساعدة على منع حدوث حريق عند تخزين وحدة جزّ العشب.

قم بتنظيف أعلى الغطاء والمحرك ونظام جمع المواد باستخدام الهواء المضغوط، إذا أمكن، للمساعدة على منع تراكم الرواسب ونشوب الحرائق.

نظف تحت الغطاء بالماء تحت ضغط عالي، للمساعدة على منع تراكم المواد الكيميائية على الأعشاب التي تسبب تكون الصدأ وإزالتها. بعد غسل الغطاء، شغل وحدة جزّ العشب لبضع دقائق حتى تجف.

نقل نظام جمع المواد

إذا كان سيتم ترك نظام جمع المواد على الجرار أثناء النقل، اتبع هذه الإرشادات عند سحب الوحدة:

• قم بتفريغ الأكياس القماش وفكها من وعاء التجميع، حيث أن الأكياس الممتلئة تضيف وزناً إضافياً ويمكن أن تزيد الضغط على إطار وعاء التجميع على الطرق الصعبة. عند السير على الطريق بسرعة، يمكن أن تسبب الرياح اهتراء مبكر للأكياس القماش.

• تأكد من أن غطاء وعاء التجميع مربوط بشكل آمن بإطار وعاء التجميع.

• إذا كان سيتم نقل الوحدة لمسافات طويلة أو بسرعات عالية، فك حمالة الأكياس الخلفية أو مجرى تدفق القوة قبل النقل.

الصيانة

ضبط مزلاج وعاء التجميع

تم تصميم مزلاج وعاء التجميع لتثبيت حافظة محكمة بين غطاء وعاء التجميع وعلبة الجسم. إذا كان من الصعب تشغيل المزلاج، يمكن ضبطه:

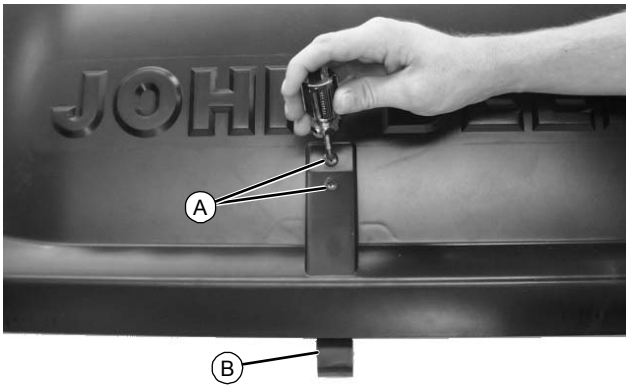

M96617

1. ارخي البراغي (A) المثبتة.

2. اسحب المزلاج (B) للأسفل لتمديد مسافة التثبيت.

3. شد البراغي المثبتة.

تبديل أكياس العشب

1. فك الأكياس من وعاء التجميع.

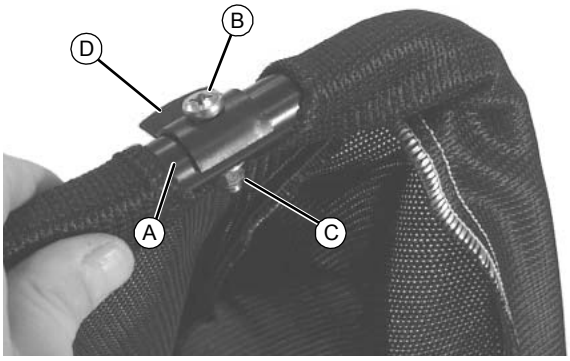

M96674

2. ضع علامة على كل إطار كيس (A) للجانب الأيمن أو الأيسر وفقاً لذلك.

3. فك برغي الوعاء ذو الرأس M6 x 30 (B) وصمولة القفل M6 (C) والمربط (D) من مواسير الإطار. شد جميع الأجزاء.

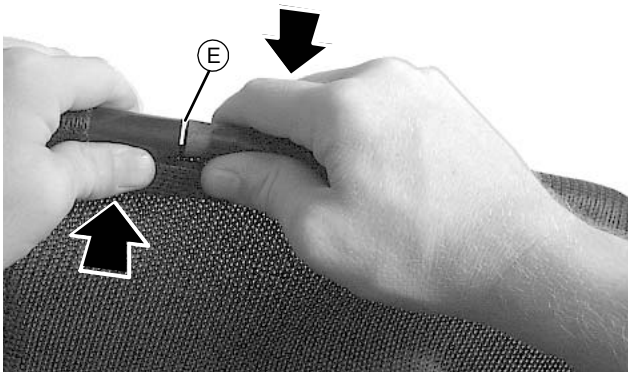

M96675

4. اسحب الكيس حول الإطار حتى تظهر وصلة الإطار (E) عند إحدى فتحات الكيس.

مهم: تجنب التلف! تجنب إعوجاج الإطار. لا تلوي أطراف الإطار بشكل منفرد أكثر من 12 ملم (1/2 إنش).

5. فك أجزاء مواسير الإطار. إلوي المواسير برفق في اتجاهات معاكسة للحصول على مسافة 12 مم (1/2 إنش) بين بعضها البعض.

ملاحظة: إذا كان موضع الإطار غير صحيح عند تركيب الكيس الجديد، سوف يكون الكيس مقلوباً.

M96676

6. أدر كيس المواد حول مواسير الإطار حتى يتم فك الكيس.

7. ابحث عن الفتحة الموجودة في الإطار حيث تم تثبيت المربط من قبل. ثم، ثبت الإطار كما لو كان سيتم تركيبه في وعاء التجميع. أدر الكيس الجديد على الإطار بوضع الكيس في المكان الصحيحح.

8. بمجرد الانتهاء من التركيب، قم بإجراء التعديلات النهائية على الكيس حتى يتم وضع ملصقة سلامة الماكينة في مكانها على جانب مزلاج وعاء التجميع.

9. ركب المربط الأصلي.

10. كرر في الأكياس الأخرى.

فحص سكاكين وحدة جزّ العشب

فحص سكاكين وحدة جزّ العشب:

• افحص للتأكد من أن الوحدة مزودة بسكاكين وحدة جزّ العشب الصحيحة لتعبئة الأكياس. انظر التركيب الصحيح لسكاكين وحدة جزّ العشب في دليل الاستعمال هذا.

• افحص لتتأكد من أن سكاكين وحدة جزّالعشب بحالة جيدة وحادة.

• تأكد من أن سكاكين وحدة جزّ العشب تم تركيبها بشكل صحيح على اللولب وتم شد قطع التثبيت الملحقة بشكل صحيح.

علاج المتاعب/الأعطال

استعمال جدول علاج المتاعب والأعطال

إذا واجهت مشكلة غير مدرجة في هذا الجدول، فراجع وكيلك ليقدم لك الخدمة.

إذا جربت كل الأسباب المحتملة المدرجة هنا ومازالت المشكلة قائمة، فراجع وكيلك لكي يقدم لك المساعدة.

إذا	فحص
لم يتم التقاط كل العشب.	قم بعملية جزّ العشب فقط عندما يكون العشب رطب. قم بعملية جزّ العشب باستعمال الوقود الكامل. استعمل سرعة بطيئة عند القيادة. نظف شبكة عادم وعاء التجميع. قم بتفريغ الأكياس. نظف المجرى ومجموعة النفخ (إذا كانت موجودة). نظف غطاء وحدة جزّ العشب. استعمل سكاكين وحدة جزّ العشب الصحيحة والحادة. اضبط مستوى وحدة جزّ العشب. اضبط غطاء وحدة جزّ العشب عند ارتفاع قص مرتفع. افحص أقشطة غطاء وحدة جزّ العشب وبدلها عند الضرورة.
سدادات تدفق القوة و/أو مجرى التصريف.	قم بتفريغ الأكياس. قم بعملية جزّ العشب فقط عندما يكون العشب رطب. قم بعملية جزّ العشب باستعمال الوقود الكامل. استعمل سرعة بطيئة عند القيادة. نظف شبكة عادم وعاء التجميع. اضبط مستوى وحدة جزّ العشب واستخدم ارتفاع القص الصحيح. نظف غطاء وحدة جزّ العشب.
العشب يتسرب خارج وعاء التجميع.	افحص للبحث عن سدادات وعاء التجميع التالفة.

المواصفات

حمالة خلفية للأكياس 7 بوشل

حجم التخزين التقريبي لكل كيس..... 0.12 متر مكعب (3.50 بوشل)

(المميزات والتصميم يمكن أن تتغير بدون أي إعلام مسبق.)

الحصول على صيانة جيدة

منشورات الصيانة

إذا كنت ترغب في نسخة من كتالوج قطع الغيار أو دليل الاستعمال التقني لهذه الماكينة فيرجى الاتصال بالرقم التالي:

- **الولايات المتحدة وكندا**: 1-800-522-7448.
- **جميع المناطق الأخرى**: راجع وكيل جون دير.

قطع الغيار

نحن ننصح باستعمال قطع غيار جون دير ومواد التشحيم ذات الجودة العالية المتوفرة لدى وكيل جون دير الموجود في منطقتك.

عند القيام بطلب قطع غيار، فسوف يحتاج وكيل جون دير رقم التسلسل أو رقم تعريف المنتج (PIN) لماكينتك أو جهازك الملحق. تلك هي الأرقام التي قمت بتدوينها في جزء تعريف المنتج من دليل الاستعمال هذا.

طلب قطع الغيار من الانترنت

قم بزيارة الموقع **http://JDParts.deere.com** على الانترنت لطلب قطع الغيار والمعلومات.

جودة جون دير تتابع بصيانة الجودة

يقدم جون دير وسيلة خاصة للتعامل مع أسئلتك ومشاكلك، في حالة حدوثها، لتضمن متابعة جودة منتجاتها مع تقديم دعم من خلال تاجر قطع غيار جون دير الخاص بك وتقديم خدمة الصيانة.

اتبع الخطوات أدناه للحصول على أجوبة على أي أسئلة قد تكون لديك بخصوص أي من منتجاتك.

1. عد إلى دليل استعمال السائق المناسب للجهاز الإضافي أو الماكينة أو الملحق.
2. راجع وكيل جون دير الخاص بك بالأسئلة التي لم يتم الإجابة عليها.
3. في شمال أمريكا أو كندا، اتصل بمركز اتصال زبائن جون دير.
   - اتصل برقم 1-800-537-8233 وقدم رقم التسلسل ورقم الموديل.