65# WHITE

رؤوس حصادات ذرة تسلسل 600C

(رقم التسلسل 606C 735101 -)
(رقم التسلسل 606C ستوكماستر 735201 -)
(رقم التسلسل 608C 735301 -)
(رقم التسلسل 608C ستوكماستر 735401 -)
(رقم التسلسل 612C 735501 -)
(رقم التسلسل 612C ستوكماستر 735601 -)

تعليمات التشغيل

رؤوس حصادات ذرة تسلسل 600C

OMHXE16894 نموذج G9 (ARABIC)

OMHXE16894

John Deere Harvester Works
LITHO IN U.S.A.

مقدمة

مقدمة

الرجاء قراءة كتاب التشغيل بعناية، لكي تتعرف على كيفية استعمال وصيانة الماكينة. إذا لم يتم هذا قد تكون النتيجة حدوث جروح خطيرة أو أعطال فادحة في الماكينة. يمكن الحصول على هذه التعليمات وتعليمات السلامة على الماكينة بلغات أخرى. (راجع وكيل جون دبير ليطلبها لك.)

إن كتاب التشغيل هذا يخص الماكينة وفي حالة بيعها الرجاء إعطائه للشاري مع الماكينة.

المقاسات الواردة في هذا الدليل تتبع النظام العشري والنظام الأمريكي معا. استخدم قطع غيار وبراغي مناسبة فقط. المرابط التي تستعمل حسب نظام الانش أو النظام المتري قد تتطلب مفاتيح خاصة بالنظام الانشي أو بالنظام المتري.

تحدد **الجهة اليمنى و الجهة اليسرى** عند النظر باتجاه الحركة الذي سوف تتحرك فيه الماكينة عندما تتم قيادتها إلى الأمام.

اكتب رقم التعريف بالمنتج (PIN) في جزء المواصفات. الرجاء تدوين جميع الأرقام بعناية، في حالة السرقة تكون هذه الأرقام مساعدة مهمة للتحري. هذه الأرقام أيضا لازمة لوكيل جون دبير لطلب قطع الغيار. ننصح بتدوين هذه الأرقام أيضا في مكان آخر آمن.

الكفالة المصحوبة كجزء من برنامج جون دبير لخدمة الزبون الذي يعمل على الماكينة أو يصلحها كما هو موضح في هذا الكتاب. هذه الكفالة موضحة في صك الكفالة الذي تم تسليمه لك عند تسليم الماكينة من الوكيل.

هذا الكفالة تضمن لك أن جون دبير يسترجع المنتجات إذا ظهر فيها تلف أثناء فترة الكفالة. في بعض الظروف، يمكن أن يقوم جون دبير بعمل تحسينات على الماكينة في الحقل بدون تكلفة الزبون وحتى عندما تكون فترة الكفالة قد انتهت. إذا تم استعمال الماكينة لأهداف أخرى أو تم إجراء تغييرات عليها لتغيير أداء طريقة عملها عن المواصفات التي ضبطت عليها من قبل المصنع، فإن الكفالة تكون لاغية ويمكن رفض عمل التصليحات في الحقل. أي تغيير على تجهيزة الوقود غير مصرح به أو يؤدي إلى زيادة قدرة الماكينة يؤدي إلى النتيجة السابقة.

JK22594,000020C -04-15APR09-1/1

فهرس المحتويات

صفحة

مظاهر السلامة

مظاهر السلامة في رأس حصادة الذرة 1-05

السلامة 1-10

أماكن ملصقات السلامة

صورة إشارات التحذير 1-15
خطر التعلق برأس الحصادة 1-15
عمود نقل الحركة الدائرة 1-15
رؤوس حصادات الذرة ستوكماستر™ 2-15
وزن شحن رأس حصادة الذرة 2-15

النقل

النقل 1-20

الوصل والفصل

توصيل رأس الحصادة مع بيت المغذي 1-25
فصل رأس حصادة الذرة من بيت المغذي 5-25
التعليق بنقطة مفردة - الضبط 6-25
سلك الطرف المنخفض لبيت المغذي لفل لاند - الضبط 8-25
مسامير تعليق بيت المغذي (التنظيف) 8-25
فتح بيت المغذي يدويا 8-25
موقع مسمار قص سلك التعليق 9-25
توصيل و فصل رأس حصادة الذرة مع حصادة علف
المواشي أو قشارة الذرة 9-25

التحديث برأس حصادة للحصادات قبل تسلسل 60

توصيل رأس حصادة الذرة بالحصادات قبل تسلسل 60..... 1-30

المعايرة و البرمجة

عندما يجب المعايرة 1-35
رموز خلل المعايرة 1-35
وظائف مسند الذراع 1-35
شاشة التحكم برأس الحصادة النشيط 2-35
شرح نظام التحكم بارتفاع رأس الحصادة أوتوماتيكيا 4-35

تشغيل المنصة

معلومات عامة 1-40

صفحة

قد و اعمل بحذر 1-40
سرعات قيادة رأس حصادة الذرة 1-40
تشغيل/اطفاء رأس حصادة الذرة 2-40
حصادات تسلسل 50، 60 و 70 مع بيت مغذي
بسرعات متغيرة 3-40
حصادات 9400، 9410، 9500، 9510، 9600 و
9610 مع بيت مغذي دفع بقشاط متغير 3-40
الحصادات مع بيت مغذي بسرعة ثابتة 3-40
جناية الذرة بسيقان نحيفة أو مكسورة 4-40
جناية ذرة الفشار 4-40
الجامع 4-40
رفع و فك أطراف و دروع الجامع الوسطى 5-40
خفض مجسات التحكم برأس الحصادة النشيط
الأرضية (اختياري) 6-40
رفع و تميل حامي الجناحات و الأطراف الخارجية 7-40
حاميات الأكواز 7-40
وحدات الأسطر 7-40
بكرات السيقان 8-40
لوحات التوجيه القابلة للضبط هيدروليكيا 8-40
علب تروس التقطيع ستوكماستر™ (اختياري) 9-40
فك، قلب و تركيب شفرات سكاكين التقطيع ستوكماستر™ 10-40
الحلزون 10-40
أضواء القصبة 11-40
مطولات الجامع الخارجية 11-40

عمليات الضبط - رأس حصادة الذرة

ضبط و تعديل مستوى أطراف الجامع 1-45
ضبط سكاكين النفايات 2-45
ضبط توتر جنزير الجامع 3-45
ضبط أجنحة جنزير الجامع 3-45
ضبط لوحات التوجيه 4-45
ضبط مسافة الأسطر 5-45
ضبط الواصلات الانزلاقية 7-45
ضبط جنزير دفع وحدة الأسطر 7-45

التكملة على الصفحة القادمة

تعليمات أصلية. جميع المعلومات، الصور والمعطيات الفنية في هذه النشرة تتوافق مع أجدد المعلومات المتوفرة عند وقت النشر. نحتفظ بحق التغيرات في التصميم في كل وقت وبدون إعلام مسبق.

COPYRIGHT © 2009
DEERE & COMPANY
Moline, Illinois
All rights reserved.
A John Deere ILLUSTRUCTION ® Manual

صفحة

ضبط تروس دفع وحدة الأسطر مع (فقط) دفع بسرعة ثابتة
(حصادات) 45-8
ضبط تروس دفع وحدة الأسطر مع (فقط) دفع بسرعة ثابتة
(حصادات أعلاف المواشي) 45-9
ضبط تروس دفع وحدة الأسطر مع (فقط) دفع بسرعة ثابتة
(قشارات الذرة) 45-9
ضبط الحلزون 45-9
ضبط حلزون 12 سطر فقط 45-10
توصيل الجنزير 45-10
ضبط جنزير دفع الحلزون 45-11

التشحيم

شحمة رأس حصادة الذرة 50-1
مواد التشحيم 50-1
تخزين مواد التشحيم 50-1
مواد تشحيم تركيبية وشحوم أخرى بديلة 50-1
مزج مواد التشحيم 50-2

التشحيم والصيانة

باب تنظيف أرضية الحلزون 55-1
كل 50 ساعة عمل 55-1
فحص و ضبط الجنازير - كل 200 ساعة عمل 55-1
كل 200 ساعة عمل 55-2
كل 1000 ساعة عمل 55-5

البحث عن العطل

رأس حصادة الذرة 60-1
التحكم برأس الحصادة النشيط (AHC) 60-3

الصيانة

موقف السلامة لاسطوانة الهيدروليك 65-1
فك و تركيب بكرات السيقان 65-1
قلب جنازير الجامع و التروس لاهتراء إضافي 65-4
تبديل جنزير الجامع 65-4
فك و تركيب وعاء الزيت 65-5
فك و تركيب أشرطة الاهتراء 65-6
تغير لمبة أضواء القصبة 65-6
تبديل لمبة ضوء التحذير لرأس الحصادة 65-7

التخزين

الصيانة في نهاية كل موسم 70-1
الصيانة في بداية كل موسم 70-1

صفحة

المواصفات

المواصفات 75-1
رقم التسلسل 75-2
احتفظ ببرهان الملكية 75-2
حافظ على الماكينة آمنة 75-2
توضيح التوافق 75-3
توضيح التوافق EC 75-3
قيم عزم شد البراغي والصواميل حسب نظام الإنش 75-4
قيم عزم شد البراغي والصواميل حسب النظام المتري 75-5

مظاهر السلامة في رأس حصادة الذرة

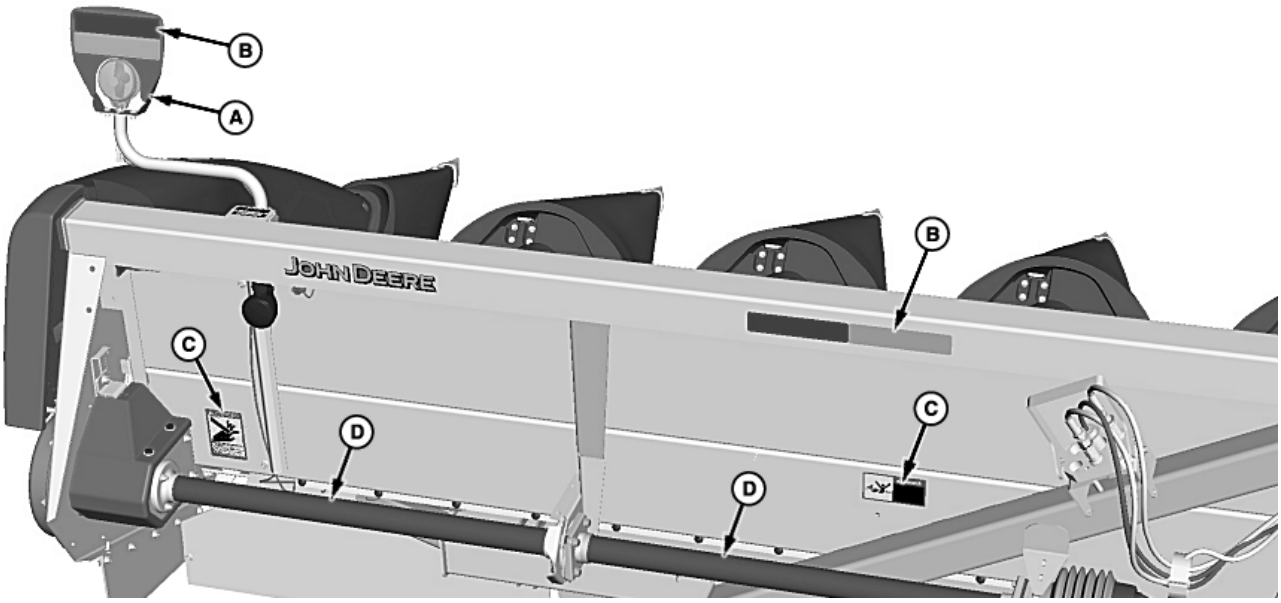

A - إنارة التحذير
B - شريط عاكس
C - ملصقات السلامة
D - دروع محاور الدفع

بالإضافة لمظاهر السلامة المشروحة هنا، إشارات السلامة في حصادة الذرة و رسائل السلامة، و تعليمات السلامة في دليل استعمال السائق تهدف إلى تشغيل حصادة الذرة هذه بشكل آمن عندما يقوم السائق الماهر بالعمل بحرص و عناية.

KR43067,00003F3 -04-19MAY09-1/1

معرفة تعليمات السلامة

هذا الرمز ينبه إلى تعليمات الآمان. عندما ترى هذا الرمز على الماكينة أو في هذا الدليل، فيجب الحذر من خطر الإصابة بجروح شخصية.

اتبع جميع تعليمات السلامة وتعليمات منع الحوادث المتعارف عليها.

DX,ALERT -04-29SEP98-1/1

افهم إشارات التحذير

يرفق مع إشارة تحذير-السلامة كلمة **-خطر أو انتبه أو احذر-**. كلمة **خطر** تشير إلى أكبر خطورة.

الإشارة مع كلمة **خطر أو احذر** تكون موجودة بقرب أماكن الخطر المحددة. تعليمات الحذر العام موجودة في جدول علامات **التنبيه** للسلامة. تشير كلمة **انتبه** أيضا إلى تعليمات السلامة المذكورة في هذا الكتاب.

JK22594,00000DD -04-15AUG06-1/1

ارتدى ثياب الحماية

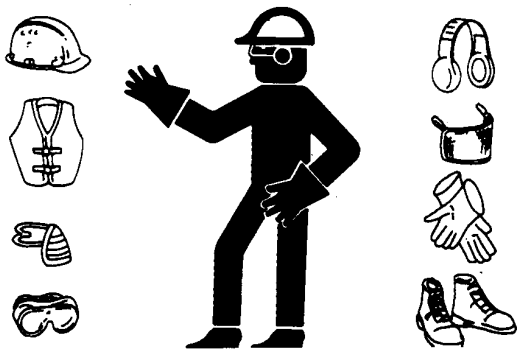

ارتدى ملابس ملتصقة بالجسم غير فضفاضة ومعدات الحماية عند العمل.

الضجة المستمرة قد تؤدي إلى ضرر السمع أو حتى إلى الطرش.

استعمل حماية مناسبة ضد الضجة مثل قناع الأذن أو قطن مناسب للأذن للوقاية من الأضرار أو عدم الراحة من الضجة.

تشغيل الماكينة بشكل سليم يتطلب عناية فائقة وانتباه من السائق. لا يجوز ارتداء سماعات الرأس لسماع المذياع أو المسجل خلال العمل على الماكينة.

JK22594,00000DE -04-15AUG06-1/1

اتباع تعليمات السلامة

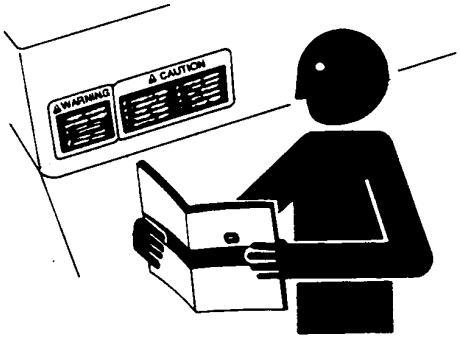

اقرأ جميع تعليمات السلامة المذكورة في هذا الدليل والملصقة على الماكينة. احفظ إشارات السلامة بحالة جيدة. استبدل إشارات السلامة المفقودة أو التالفة. عند شراء معدات جديدة أو قطع غيار انتبه أن تكون مزودة بإشارات التنبيه الصالحة. يمكن الحصول على إشارات تحذير بديلة عند وكيل جون دييير.

قد يكون هناك معلومات سلامة إضافية موجودة في لقطع الغيار أو المكونات المنتجة من شركات التزويد بالقطع و التي لم يتم ذكرها في دليل الاستعمال هذا.

تعرّف قبل استعمال الماكينة على تعليمات التشغيل واستخدام أجهزة التحكم بالطريقة الصحيحة. لا يسمح لأي شخص غير ملم بالماكينة بالعمل عليها.

حافظ على الماكينة بعناية. التغيرات الغير مصرّح بها تؤثر على عمل الماكينة و/أو سلامة العمل وعمر الماكينة.

في حالة احتياج أي مساعدة أو عدم فهم الدليل، يرجى الاتصال بوكيل جون دييير.

DX,READ -04-16JUN09-1/1

الاستعداد للحالات الطارئة

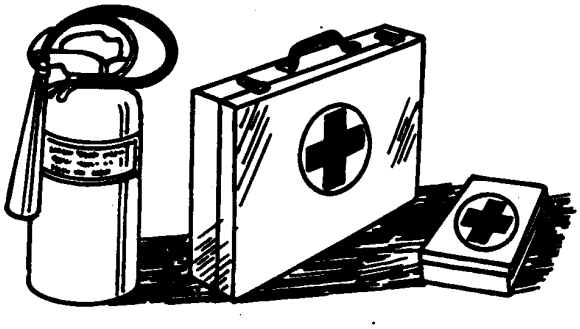

في حالة نشوب حريق يجب أن تكون على أهبة الاستعداد.

مطافئ الحريق وعلبة الإسعاف يجب أن تكون في متناول اليد.

يجب تحضير أرقام الاتصال بالأطباء وعربة الإسعاف والمستشفيات ومكافحة الحريق عند الهاتف.

JK22594,00000DF -04-15AUG06-1/1

تخزين المعدات بأمان

المعدات التي لا تخزن أو تحفظ بطريقة صحيحة مثل العجلات المزدوجة أو عجلات الشبك أو الجرافة ممكن أن تقلب أو تقع وتؤدي إلى جروح خطيرة أو قاتلة.

لذا أمن القطع والأجهزة من الوقوع أو الميلان. أبعد الأطفال والأشخاص الغير مخولين بالعمل.

JK22594,00000E0 -04-15AUG06-1/1

استعمال أثقال الاتزان لضمان ملامسة الأرض بأمان

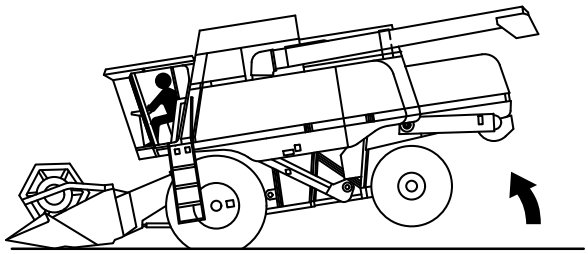

من الممكن أن تتأثر القدرة على التشغيل، القيادة و الكبح بشكل ملحوظ للحصادة الموصولة بشكل خارج عن مركز سحب الماكينة. للمحافظة على التلامس مع الأرض بشكل آمن، قم بموازنة الحصادة بواسطة أثقال اتزان من الخلف حسب الضرورة. راعي أقصى حمل للمحور مسموح به و الوزن الإجمالي.

JK22594,00000E1 -04-15AUG06-1/1

توقيف ومغادرة الحصادة الموصولة

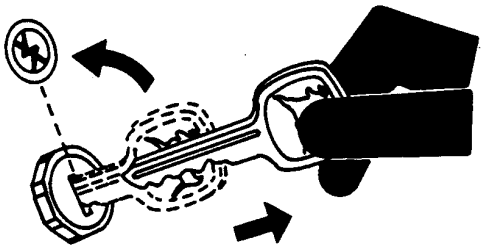

انزل وحدة الحصاد على الأرض.

قبل مغادرة الحصادة، افصل وحدة الحصاد و الفرازة. اطفئ المحرك و حرك الغيار في وضع النيوترال. ضع مكابح الوقوف، انزع المفتاح و اغلق غرفة قيادة السائق.

لا تترك أبدا الحصادة بدون مراقبة والمحرك يعمل.

لا تغادر غرفة القيادة أثناء القيادة.

JK22594,00000E2 -04-15AUG06-1/1

تجنب ملامسة الأجزاء المتحركة

انتبه أن تكون اليدين أو الأقدام أو الملابس بعيدة عن مناطق الخطر قرب الأجزاء المتحركة. يمنع بتاتا القيام بعمليات التنظيف، التشحيم أو الضبط أثناء دوران الماكينة.

JK22594,00000E3 -04-15AUG06-1/1

استعمال إنارات ومعدات السلامة

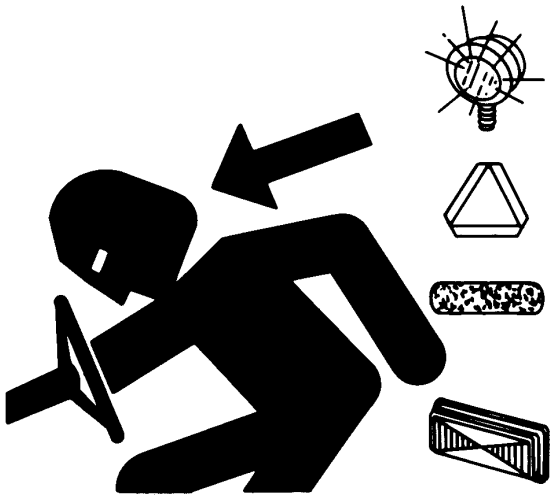

تجنب التصادم مع العربات الآخرة في الطريق. الجرارات مع معداتها التي تساق ببطء أو تجر عربة خلفها والماكينات التي تقود نفسها بنفسها تشكل خطورة خاصة في الطرق العامة. لذا يجب مراقبة السير الخلفي باستمرار وخاصة عند تغيير الاتجاه واستعمال الغماز.

استعمل الأضوية وأضوية التنبيه وأضوية تغير الاتجاه في النهار والليل. اتبع القوانين المحلية لإنارة الماكينات والإشارات. احفظ أجهزة الإنارة والإشارات نظيفة، صالحة وبحالة جيدة يمكن رؤيتها. بدّل أو صلح الإنارات والإشارات التي تكون تالفة أو مفقودة. طقم إنارات الأمان للمعدات الإضافية متوفرة لدى وكيل جون دبير.

DX,FLASH -04-07JUL99-1/1

كبسة الفصل للنقل في الشوارع (أسود)

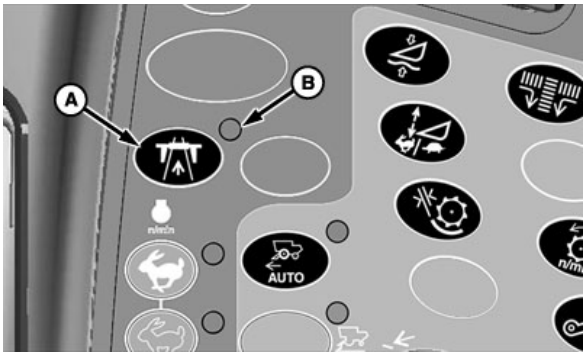

A - كبسة الفصل للنقل في الشوارع
B - إنارات التحكم

يجب أن تكون كبسة الفصل للنقل في الشوارع (A) في موضع الشارع عند القيام بنقل الماكينة في الشوارع العامة.

عندما تكون كبسة الفصل للنقل في الشوارع مضغوطة، سوف تضيء إنارة التحكم (B) مظهرة أن الكبسة موجودة في وضع الشارع. سوف تقوم كبسة الفصل للنقل في الشوارع بمنع الوظائف التالية:

- المحافظة على ارتفاع رأس الحصادة
- حساسية ارتفاع رأس الحصادة
- كانتور ماستر
- البكرة الرفع/التنزيل و البكرة الأمام/الخلف
- تفريغ الحلزون
- تأرجح الحلزون
- حلزون يطوى كهربائيا (إذا كان موجودا)
- تشغيل الفرازة
- تشغيل رأس الحصادة
- رأس الحصادة رفع/تنزيل

لإعادة تشغيل الوظائف لأعمال الحقل، اضغط كبسة الفصل للنقل على الشارع مرة أخرى و سوف تنطفئ إنارة التحكم مما يسمح لكبسات الوظائف المختارة بالعمل مرة أخرى.

JK22594,00002B1 -04-31AUG07-1/1

نقل الحصادة مع رأس الحصادة بشكل آمن

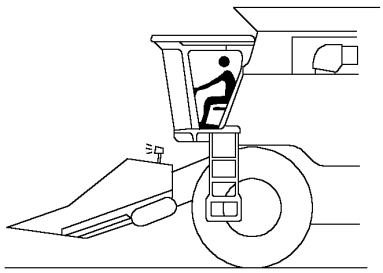

تجنب السير في الشوارع العامة دائما عند إمكانية ذلك عندما يكون رأس الحصادة موصول.

إذا كان من الضروري نقل الحصادة و الرأس موصول، تأكد أن أضواء غمازات التحذير الموجودة على رأس الحصادة تعمل وأن المواد العاكسة نظيفة وواضحة للرؤية.

ينصح باستعمال مراقب أو سيارة إرشاد في حالات التنقل في الشوارع المزدحمة، الضيقة أو الشوارع الكثيرة المنحدرات و في حالة قطع الجسور.

قد بسرعة تكون آمنة حسب الظروف الموجودة.

JK22594,00000E4 -04-15AUG06-1/1

ابتعد عن رأس الحصادة

لا يمكن تغطية بكرت سحب سيقان الذرة في رأس الحصادة بواسطة دروع حماية بشكل كامل بوسائل تصميمية بسبب الوظيفة التي يجب أن تنجزها. ابقى دائما بعيدا عن هذه الأجزاء المتحركة أثناء عملها. افصل دائما رأس الحصادة، اطفئ المحرك و اسحب المفتاح قبل القيام بأعمال الصيانة أو معالجة تحشر أو انسداد في رأس الحصادة.

CRNHD,90SA,B -04-14AUG97-1/1

تجنب التعلق

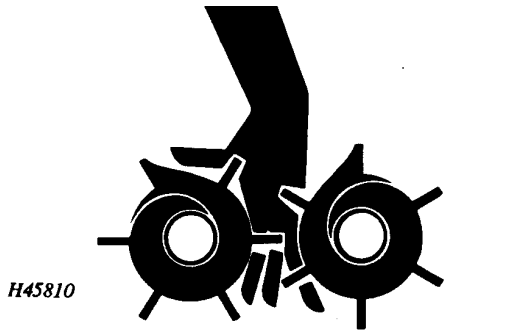

لتجنب التعلق، لا تحاول إدخال المحصول باليد في الماكينة أو تحاول سحب العيدان المسببة لانسداد الماكينة و هي تعمل. تستطيع الماكينة القيام بسحب المحصول بسرعة تفوق ردة فعلك لترك مقبضك عن المحصول.

CRNHD,90SA,C -04-14AUG97-1/1

احذر من أعمدة نقل الحركة الدورانية عندما تدور

التعلق بأعمدة نقل الحركة الدورانية للمحور الأمامي عندما تدور يؤدي إلى حوادث خطيرة أو الموت.

حافظ على وجود دروع الحماية في أماكنها في كل الأوقات.

ارتدي ملابس ملتصقة بالجسم غير فضفاضة. قبل القيام بعمليات الضبط، التوصيل أو تنظيف رأس الحصادة أو أجزاء تحريكها يجب توقيف المحرك والانتظار حتى تتوقف جميع الأجزاء عن الدوران وقوفا تاما.

OUO6035,000146A -04-30JUL01-1/1

تعليمات السلامة عند الصيانة

افهم مجرى أعمال الصيانة قبل القيام بالعمل. حافظ على مكان العمل نظيف وجاف.

عند القيام بعمليات التشحيم، الصيانة أو الضبط يجب أن تكون الماكينة متوقفة تماما. انتبه أن لا تكون اليدين أو الأقدام أو الملابس في مناطق الخطر قرب الأجزاء المتحركة. أوقف جميع الأنظمة عن العمل؛ وأزل الضغط بأداء التجهيزة المخصصة. أنزل الأجهزة المعلقة على الأرض. أوقف المحرك. اسحب المفتاح. أترك الماكينة تبرد.

ثبت أجزاء الماكينة التي يجب رفعها عند الصيانة بحيث أن لا تشكل أي خطر.

انتبه إلى أن تكون حالة الأجزاء جيدة وأن يكون تركيبها حسب التعليمات صحيحا. قم بالتصليح مباشرة. بدّل القطع التالفة أو المهترئة. نظف تجمعات الشحوم، الزيوت أو الأوساخ.

عند العمل على الأجهزة الكهربائية أو وجوب عملية لحام على الماكينات التي تقد نفسها بنفسها، فك أولا خط البطارية السلبي (-) الأرضي.

عند سحب الأجهزة الإضافية، افصل التوصيلة التي تشبكها مع الجرار قبل العمل على الأجهزة الكهربائية أو عند إجراء عملية اللحام.

DX,SERV -04-17FEB99-1/1

السلامة عند الصيانة

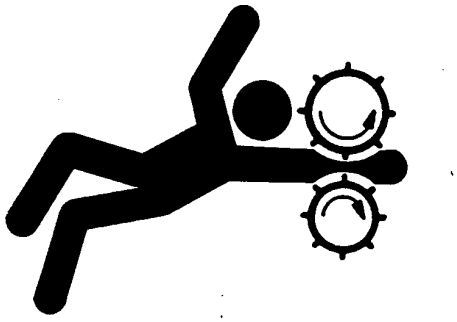

أربط الشعر إذا كان طويلا خلف الرأس. عند العمل على الماكينة أو أجزائها المتحركة لا يجوز ارتداء ربطة أو لفحة أو أي قطعة ملابس غير محكمة أو عقد (حلي). إذا لم يتم إتباع هذه التعليمات، يمكن حدوث جروح قاتلة.

اخلع الخواتم وقطع الحلي لمنع التماس الكهربائي ولتلاشي خطر تعليقها بالأجهزة المتحركة.

DX,LOOSE -04-04JUN90-1/1

دروع الحماية و الأغطية

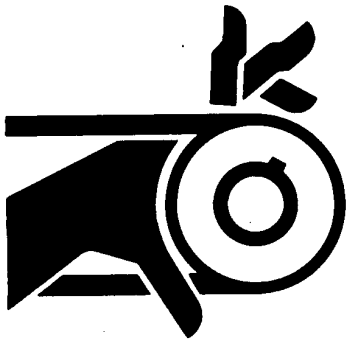

حافظ على وجود دروع الحماية و الأغطية في أماكنها في كل الأوقات. تأكد من تأديتها لوظيفتها و من صحة تركيبها.

افصل دائما الواصل الرئيسي، اطفئ المحرك و اسحب المفتاح قبل محاولة أي درع حماية أو غطاء من مكانه.

انتبه أن تكون اليدين أو الأقدام أو الملابس بعيدة عن مناطق الخطر قرب الأجزاء المتحركة.

JK22594,00000E5 -04-15AUG06-1/1

تركيز دعامة الماكينة بشكل لائق

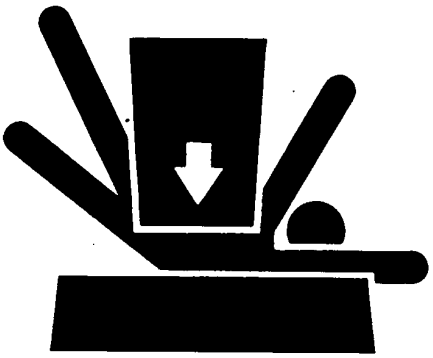

قبل القيام بالتصليحات على الماكينة يجب إنزال الأجهزة المعلقة على الأرض. إذا تطلب العمل أن تكون الماكينة أو الجهاز مرفوع، فضع دعامة تحته لمنع الحوادث. إن الأجزاء التي ترفع بضغط الزيت (هيدروليك) يمكن أن تهبط بسبب سيلان الزيت أو عدم إحكام الدورة.

لا تستعمل دعامات فارغة من الداخل أو من الطوب أو أي شيء قد ينهار مع الضغط المستمر. لا تعمل تحت أي ماكينة تكون فقط مرفوعة على رافع العربات (الجك). اتبع دائما التعليمات الموجودة في هذا الدليل.

إذا كانت أجهزة إضافية مركبة أو مسحوبة على الجرار اتبع دائما تعليمات السلامة الموجودة في دليل الاستعمال لهذه الأجهزة.

DX,LOWER -04-24FEB00-1/1

انتبه عند سيلان السوائل من البرابيج

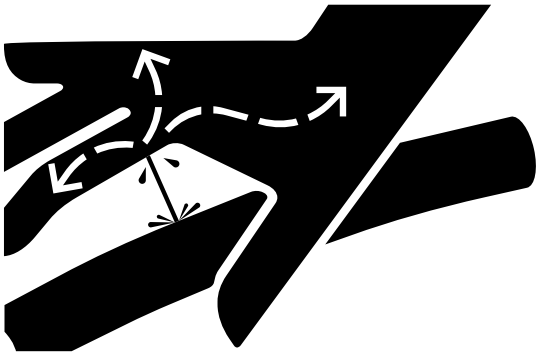

سيلان سوائل الضغط العالي من البرابيش قد تخترق الجلد وتسبب جروح خطيرة.

تجنب الخطر بإزالة الضغط من برابيش الهيدروليك أو غيرها قبل فصلها. قبل إعادة بناء الضغط من جديد تأكد أن تكون جميع البرابيش والوصلات محكمة الإغلاق.

إن شعاع زيت الهيدروليك المتدفق من ثقب صغير لا يمكن رؤيته, لذا استخدم قطعة من الورق الكرتون. احمي جسمك ويديك.

عند الإصابة بأي جروح، يجب مراجعة الطبيب مباشرة. إذا اخترق أي سائل الجلد يجب استخراجه من قبل طبيب مختص لدية خبرة في هذا المجال وإلا فإنها تسبب التهابات خطيرة. الأطباء الذين ليس لهم خبرة في هذا المجال، عليهم بالحصول على المعلومات اللازمة من مصدر طبي كفؤ. يمكن الحصول على المعلومات اللازمة من القسم الطبي لشركة دييير &شركاه في مولين، إلينويز في الولايات المتحدة الأمريكية.

JK22594,00000E6 -04-15AUG06-1/1

إزالة الدهان قبل اللحام أو التسخين

تجنب نشوء غازات سامة أو غبار.

عند تسخين الدهانات بواسطة اللحام بالكهرباء أو الأكسجين أو بالقصدير أو استعمال شعلة نار، يمكن أن تنتج أبخرة خطيرة.

أزل الدهان قبل لحام الأجزاء أو تسخينها:

- أزل الدهان عن مسافة قدرها 100 ملم (4 انش) على الأقل حول المنطقة المراد تسخينها. إذا لم يمكن إزالة الدهان، ارتدى كمامة تنفس مفحوصة قبل التسخين أو اللحام.
- لا تتنفس الغبار الناتج عن إزالة الدهان بشعاع الرمل أو بالحف (الصنفرة). استعمل حماية تنفس ملائمة (كمامة).
- عند استعمال مذيب الدهانات (التنر)، يجب إزالته بالماء والصابون قبل إجراء اللحام. ابعد عبوة المذيب أو أي مادة قابلة للاشتعال من مكان العمل. انتظر على الأقل 15 دقيقة حتى تتطاير الأبخرة قبل اللحام أو التسخين.

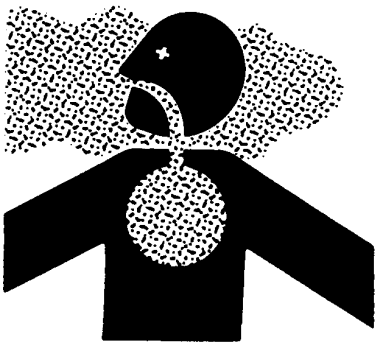

لا تستعمل مذيبات تحتوي على الكلور في المناطق التي يجب لحامها.

قم بجميع هذه الأعمال في مكان ذو تهوية جيدة لإبعاد الغازات السامة والغبار.

اتبع تعليمات التخلص من الدهانات ومذيباتها.

DX,PAINT -04-24JUL02-1/1

امنع نشوء الحرارة بقرب برابيج الضغط

الحرارة بقرب برابيش الضغط تؤدي إلى نشوء أبخرة سريعة الاشتعال، وهذه تؤدي بدورها إلى مخاطر نشوء حروق خطيرة عليك وعلى من حولك.
بالقرب من برابيش الضغط أو المواد القابلة للاشتعال لا تسبب نشوء حرارة بواسطة اللحام بالكهرباء أو الأكسجين أو بالقصدير. إن برابيج الضغط يمكن أن تقطع بدون قصد, إذا انتشرت الحرارة بقرب الشعلة الناتجة عنها.

DX,TORCH -04-10DEZ04-1/1

التخلص من القمامة حسب الأصول

عدم التخلص من القمامة حسب الأصول، يؤدي إلى تلوث الطبيعة وتلف النظام البيئي. إن المواد المستعملة في ماكينات جون دير التي قد تنتهي كقمامة ملوثة للبيئة هي الزيت المعدني، المحروقات، سوائل التبريد، سوائل المكبح، المصفاة (فلتر) والبطاريات.

استعمل أوعية ثابتة ومحكمة عند تفريغ السوائل. لا تستعمل أوعية الطعام أو المشروبات، حتى لا يشرب منها أحد ما.

لا ترمي القمامة أبدا على الأرض أو في المجاري أو مياه الأنهار أو البحار.

تسرب مادة التبريد يؤدي إلى تلوث الغلاف الجوي. الجهات القانونية تصرح للمعامل المختصة بالعمل بهذه المواد بتكريرها أو إعادة استعمالها.

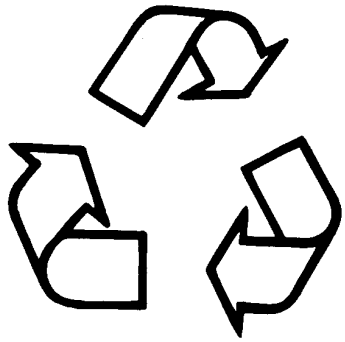

قبل رمي القمامة يرجى سؤال الجهات المختصة للتكرير كالحكومة أو مراكز تكرير القمامة أو وكيل جون دير.

DX,DRAIN -04-03MAR93-1/1

استبدال إشارات السلامة

استبدل إشارات السلامة المفقودة أو التالفة. راجع دليل السائق الخاص بالماكينة لمعرفة أماكن إشارات السلامة الصحيحة.

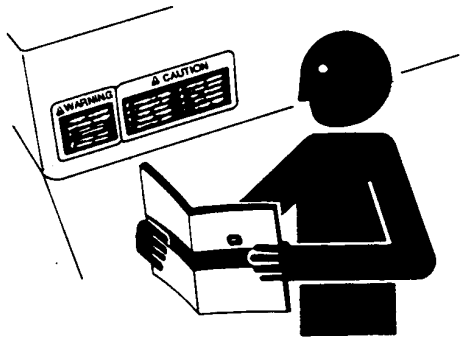

DX,SIGNS1 -04-04JUN90-1/1

صورة إشارات التحذير

في بعض الأماكن المهمة في هذه الماكينة توجد صورة إشارات التحذير، التي تدل على المخاطر. الخطر الذي يمكن حدوثه مشار إليه في المثلث. صورة أخرى تبين كيفية تفادي خطر الجروح بالتصرف السليم. صورة إشارة التحذير هذه وأماكن وجودها وشرح قصير لمعناها سوف يسرد في الآتي.

OUO6075,0004057 -04-10AUG05-1/1

خطر التعلق برأس الحصادة

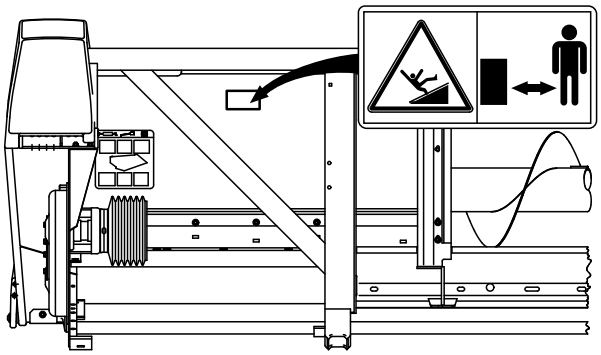

لتجنب مخاطر الجروح أو الموت، اطفئ المحرك قبل محاولة إزالة انسداد. تتحرك البكرات الموجودة في وحدات التجميع بسرعة أعلى مما يمكنك أن تترك السيقان.

JK22594,0000133 -04-06SEP06-1/1

عمود نقل الحركة الدائرة

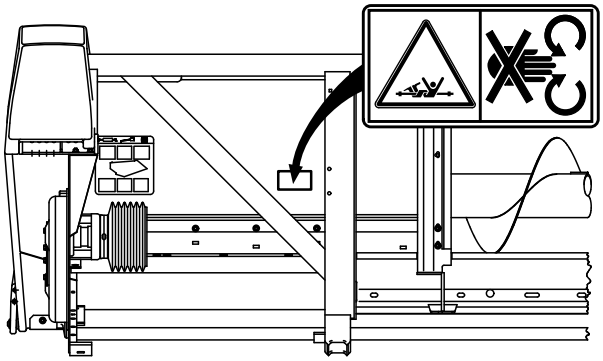

التعلق بأعمدة نقل الحركة الدورانية عندما تدور يؤدي إلى حوادث خطيرة أو الموت. أترك جميع الدروع مركبة. تجنب التلامس مع الأجزاء المتحركة.

JK22594,0000134 -04-06SEP06-1/1

رؤوس حصادات الذرة ستوكماستر™

تجنب الجروح الخطيرة من ملامسة سكاكين السيقان التي تدور أو من الأجسام المتطايرة. ابقى بعيدا عندما يكون رأس الحصادة دائرا.

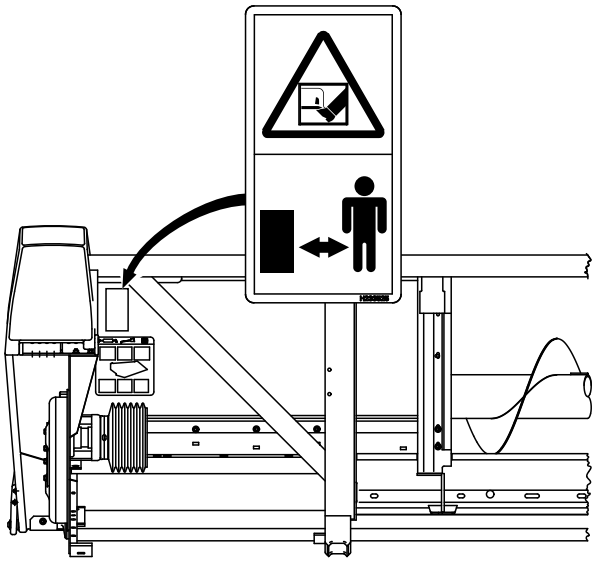

ستوكماستر هي علامة تجارية من دير و شركاه.

OUO6075,0000D79 -04-10JAN08-1/1

وزن شحن رأس حصادة الذرة

وزن الشحن لرأس حصادة الذرة هذه يتجاوز 3630 كلغم (8000 رطل).
لتجنب الجروح الناتجة عن السحق، استعمل جهاز رفع مناسب بقدرة على الحمل و الرفع مناسبة. عد لجزء المواصفات لمعروفة وزن الرأس بدقة.

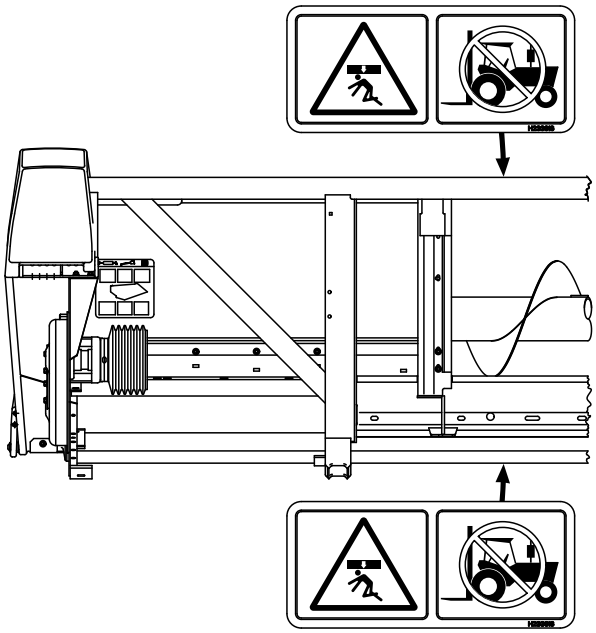

OUO6075,0000D7A -04-10JAN08-1/1

النقل

انتبه: اتبع القوانين المحلية المخصصة بالعرض و إنارة المكينات والإشارات.

مهم: تجنب دائما عند الاستطاعة نقل الحصادة و رأس الذرة موجود. بدلا عن ذلك، انقل رأس الحصادة على شاحنة منخفضة أو ناقلة.

اتبع نصائح الشركة المصنعة للناقلة الخاصة بطريقة النقل بأمان. في حالة عدم توفر هذه المعلومات، اتبع التعليمات التالية:

- **لا تنقلها بسرعة أعلى من 32 كلم/ساعة (20 ميل في الساعة) على ناقلة ليس لها مكابح و 40 كلم/ساعة (25 ميل في الساعة) على ناقلة مزودة بمكابح.**
- **وصل دائما جنزير سحب من المقاس الصحيح.**
- **تحقق دائما من وجود إشارة مركبة تسير ببطء (SMV) في مؤخرة الناقلة أو رأس الحصادة.**
- **تأكد دائما أن ناقلة مزودة بعاكسات ضوئية في الخلف، أضواء الذيل الحمراء وإشارات الغماز.**

راجع دليل استعمال الحصادة للسائق لمعرفة طريقة النقل.

منظر الأطراف مطوية للنقل

إذا كان مزودا بمجسات أرضية للتحكم بارتفاع رأس الحصادة النشيط، ضعها في وضع التخزين لمنع تلف الجهاز عند القيام بعملية طي الأطراف (انظر الصفحات القادمة لمعرفة الطريقة).

لتقليل عرض النقل، يجب أن تكون الأطراف متجهة للأعلى (مطوية).

KR43067,00003C1 -04-26JUN09-1/5

1. **دروع الجامع الوسطى:**

ارفع الطرف (B) و المزلاج (A).

A - مزلاج
B - طرف

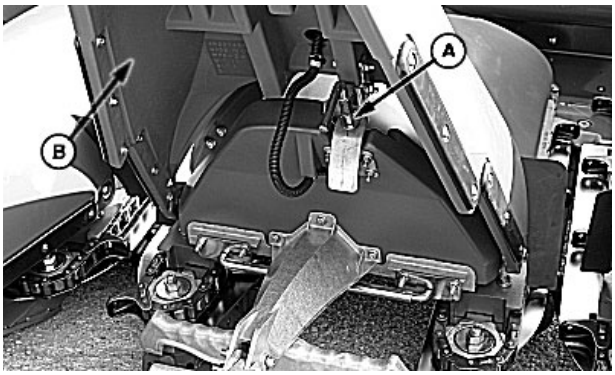

التكملة على الصفحة القادمة

KR43067,00003C1 -04-26JUN09-2/5

مهم: إذا كان مزودا بمجسات أرضية للتحكم بارتفاع رأس الحصادة النشيط، ضعها في وضع التخزين لمنع تلف الجهاز عند القيام بعملية طي الأطراف.

2. ضعها في وضع التخزين.

مزود بتحكم بارتفاع رأس الحصادة نشيط: لف ذراع المجس (A) للأعلى في موضع التخزين و ثبته بمسمار قفل التخزين (B).

A - ذراع المجس
B - مسمار قفل التخزين

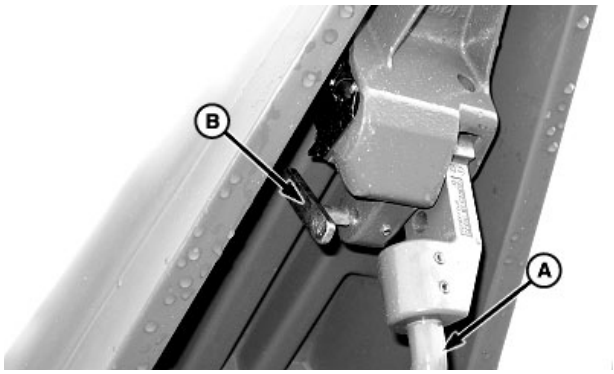

KR43067,00003C1 -04-26JUN09-3/5

3. لف أضواء التحذير في رأس الحصادة (A) للخلف.

A - إنارة التحذير

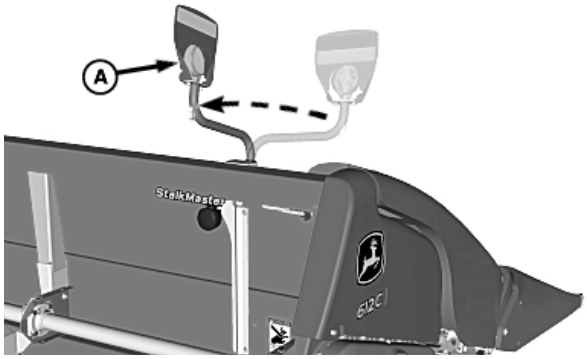

KR43067,00003C1 -04-26JUN09-4/5

4. **دروع الجامع الخارجية:**

ارفع الطرف حتى يدخل مسمار التعليق (A). لخفضه، اسحب المزلاج و اخفض الطرف.

A - مزلاج

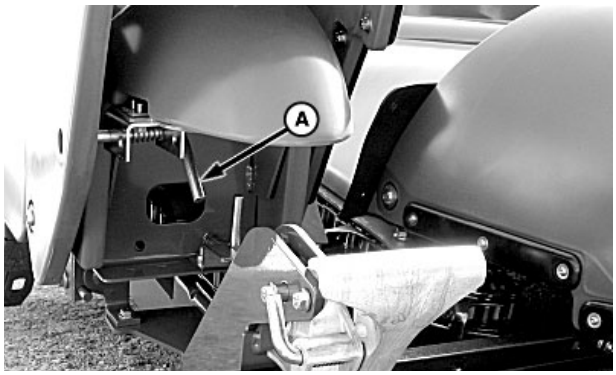

KR43067,00003C1 -04-26JUN09-5/5

توصيل رأس الحصادة مع بيت المغذي

مهم: انظر دليل استعمال الحصادة للسائق لمعرفة العجلات اللازمة عند تشغيل رأس الحصادة.

يمنع تنشيط مسامير التعليق و الرأس على الأرض. إذا توجب تنشيط الوصلة متعددة الأهداف و الرأس على الأرض، فك السلك من المقبض.

1. الزامور، شغل المحرك و اخفض بيت المغذي.
2. قد الحصادة ببطء للأمام حتى يكون بيت المغذي في مركز فتحة إطار التوصيل.
3. ارفع المنصة كليا، وتحقق من كون الخطافي (A) في بيت المغذي قد أمسكت بالجانب الأمامي من دعامة الإطار الرئيسي للمنصة.
4. ضع مكبح الوقوف، اطفئ المحرك، اسحب المفتاح ونزل موقفات الأمان.

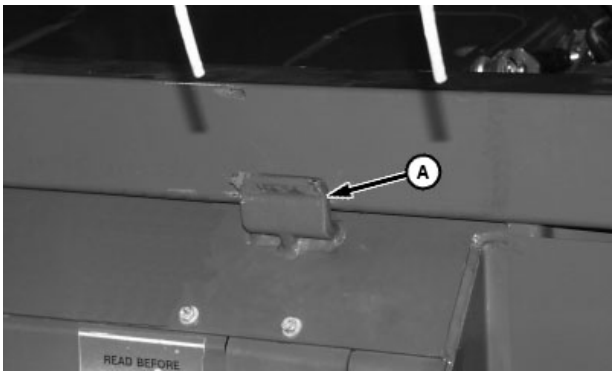

A - خطاف (2 في بيت المغذي)

JK22594,0000237 -04-31JUL07-1/9

5. فك الغطاء (A) و نظف وجه الواصل المتعدد (B).

A - غطاء
B - وجه الواصل المتعدد

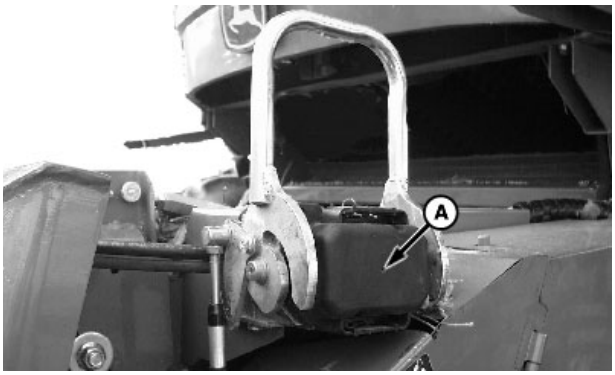

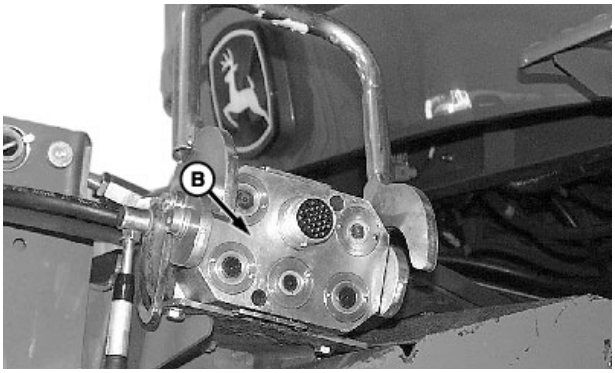

التكملة على الصفحة القادمة

JK22594,0000237 -04-31JUL07-2/9

6. افتح المقبض (A) و فك الواصل المتعدد (B) من حامل التخزين (C).

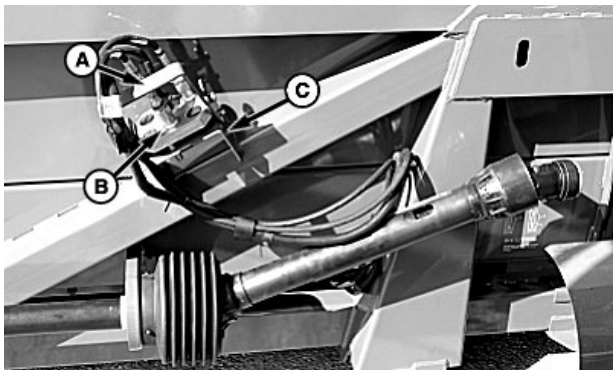

A - مقبض
B - الواصل المتعدد
C - حامل التخزين

JK22594,0000237 -04-31JUL07-3/9

ملاحظة: لمنع تلف سلك التعليق، تم تركيب مسمار قص في المقبض. محاولات تنشيط مسامير التعليق و الرأس على الأرض سوف يتسبب في انقصاص مسمار القص في المقبض. (انظر موضع مسمار القص الاحتياطي لاحقا في هذا الجزء.)

بينما يكون الرأس موصول، تستطيع مسامير التعليق أن تتحرك بحرية في فتحات لوحة التعليق. إذا كانت مسامير التعليق لا تخرج من لوحة التعليق ، تأكد أن لوحات التعليق في رأس الحصادة مضبوطة بالشكل الصحيح.

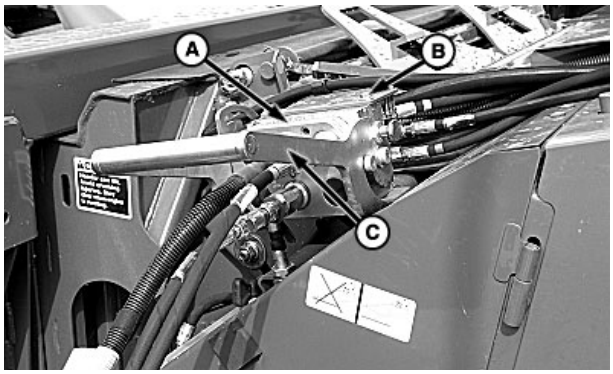

7. ركب الواصل المتعدد (A) على العلبة (B) و اغلق المقبض (C).

A - الواصل المتعدد
B - علبة
C - مقبض

JK22594,0000237 -04-31JUL07-4/9

الماكينات المزودة بواصلات متعددة تأمن بمزلاج

مهم: سوف ينتج عن الخطأ في تأمين اللوح من خلال مجموعة الواصل المتعدد سقوط رأس الحصادة أثناء عملية الحصاد أو النقل.

عندما يكون مقبض الواصل المتعدد مغلق، أدخل لوحة القفل (A) من خلال مجموعة تعليق الواصل المتعدد (B) و ثبتها بواسطة مسمار القفل السريع (C).

A - لوحة القفل
B - مجموعة تعليق الواصل المتعدد
C - مسمار القفل السريع

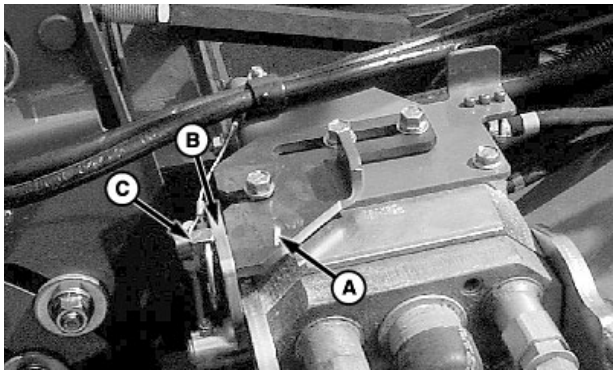

مزود بلوحة تأمين

التكملة على الصفحة القادمة

JK22594,0000237 -04-31JUL07-5/9

الماكينات المزودة بواصلات متعددة تأمن بزر

مهم: قد يسبب الخطأ في إغلاق الواصل المتعدد بشكل كامل بحيث يمكن للزر أن يعمل سقوط الرأس أثناء عملية الحصاد أو النقل.

1. عندما يكون مقبض الواصل المتعدد مغلقا بشكل كامل، سوف يقوم قفل الزر (A) بقفل الوصلات تلقائيا مع بعضهما البعض.

A - زر إقفال

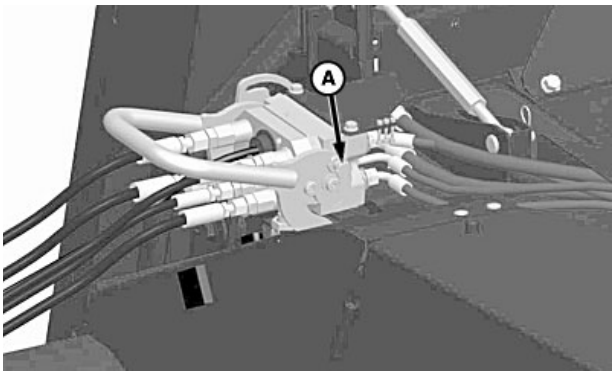

مزلاج مزود بزر إقفال

JK22594,0000237 -04-31JUL07-6/9

2. يجب أن تتحرك مسامير التعليق (A) بحرية في فتحات لوحة التعليق الموجودة في رأس الحصادة عندما يكون الواصل المتعدد موصولا. يجب أن تلامس لوحة التعليق (B) الحامل (C). يجب المحافظة على صغر المسافة (D) بين قاع اللوحة و المسمار مفضل عن وجوده بين قمة اللوحة (E) و المسمار. قد يتطلب ذلك قلب لوحة التعليق.

3. **إذا لزم القيام بعملية الضبط:** فك البراغي (F)، اقلب اللوحة (D) طرف بدل الآخر و أعد تركيبها.

4. شد البراغي حسب المواصفات للبراغي M12.

المواصفات

براغي M12 - العزم.....130 نيوتن متر (96 رطل-قدم)

A - مسمار التعليق
B - لوحة التعليق
C - الحامل السفلي
D - فجوة
E - قمة اللوحة
F - البراغي

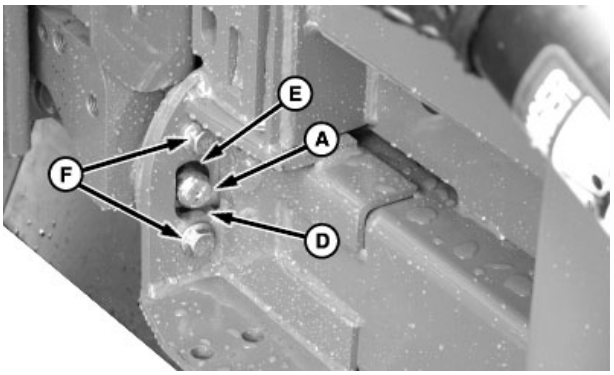

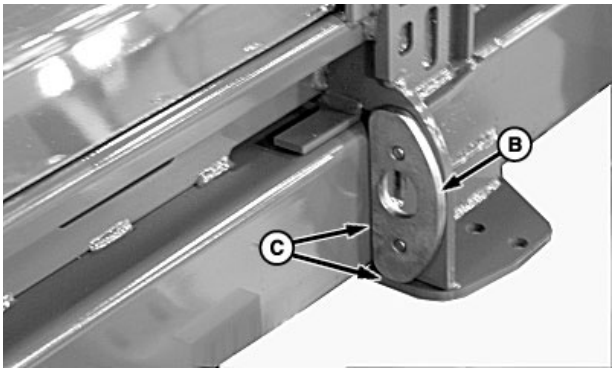

التكملة على الصفحة القادمة

JK22594,0000237 -04-31JUL07-7/9

5. ركب غطاء الواصل المتعدد (A) في موضع تخزين المنصة.

A - غطاء

وضع التخزين

JK22594,0000237 -04-31JUL07-8/9

6. فك العمود التلسكوبي (A) من وضع التخزين و ركبه على محور بيت المغذي، متحققا من تكملة إغلاق جولار التوصيل السريع.

A - عمود تلسكوبي

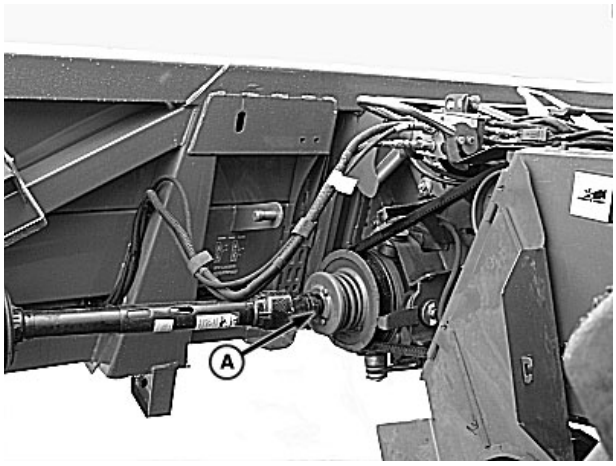

JK22594,0000237 -04-31JUL07-9/9

فصل رأس حصادة الذرة من بيت المغذي

انتبه: لا تترك أعمدة الدوران على الحصادة. سوف يتسبب تشغيل بيت المغذي بدون قصد إلى جروح وخيمة و إتلاف الماكينة.

1. افصل عمود الدفع التلسكوبي من المغذي عند واصل الفصل السريع (A) من الجانب الأيسر للمغذي.
2. ضع عمود الدفع التلسكوبي في موضع التخزين (B).

مهم: يمنع تنشيط مسامير التعليق و الرأس على الأرض. إذا توجب تنشيط الوصلة متعددة الأهداف و الرأس على الأرض، فك السلك من المقبض.

ملاحظة: يجب أن تكون مسامير التعليق داخلة بالكامل عندما يكون المقبض مرفوع إلى أعلى ما يمكن حتى الموقف. اضبط تركيب السلك إذا لم تدخل مسامير التعليق بالكامل (انظر تعليق النقطة المفردة - الضبط).

3. فك مسمار القفل السريع و أدخل لوحة القفل في مجموعة تعليق الواصل المتعدد.
4. ارفع المقبض لتفصل الواصل المتعدد.
5. فك غطاء الواصل المتعدد من وضع التخزين في رأس الحصادة و ضع الغطاء على الواصل المتعدد في الحصادة.
6. افصل الواصل المتعدد من الحصادة و ضعه في وضع التخزين (C).

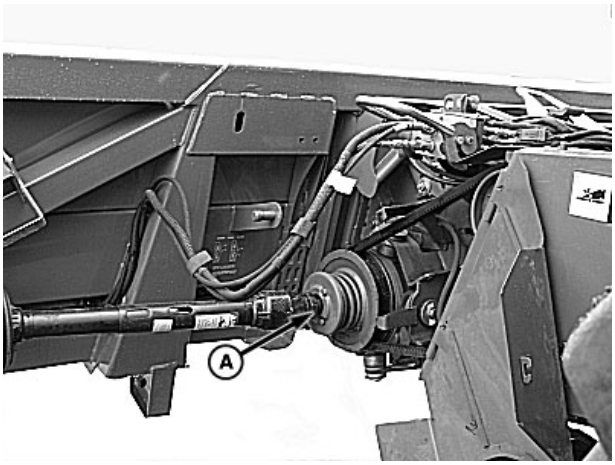

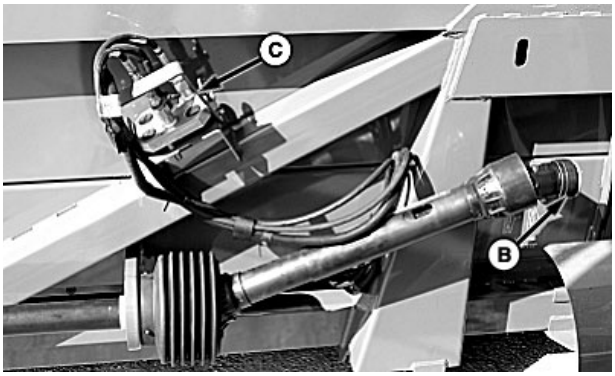

A - واصل الفصل السريع
B - وضع التخزين
C - موضع تخزين الواصل المتعدد

JK22594,0000238 -04-31JUL07-1/2

7. الزامور، شغل المحرك و اخفض بيت المغذي حتى تصبح الخطافات (A) تحت الدعامة العليا لرأس الحصادة، و قد الحصادة ببطء للخلف.

A - خطاف (2 في بيت المغذي)

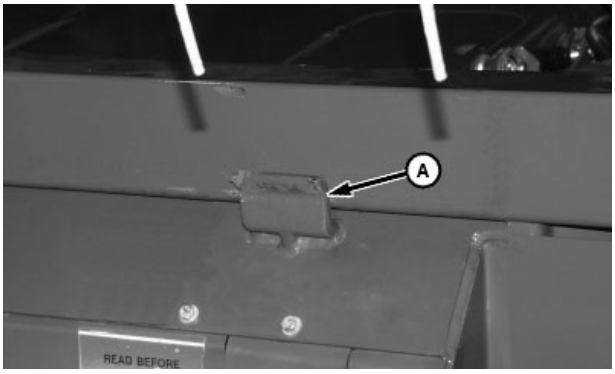

JK22594,0000238 -04-31JUL07-2/2

التعليق بنقطة مفردة - الضبط

ملاحظة: بيت المغذي كانتور ماستر: يجب أن تتم عمليات الضبط للسلك في مقبض الواصل المتعدد فقط.

بيت المغذي لفل لاند ((Level Land: يجب أن تتم عمليات الضبط للسلك في مقبض الواصل المتعدد فقط، إلا إذا كان السلك لا يقع في المركز في الطرف السفلي (موقع مسمار التعليق). انظر سلك الطرف المنخفض لبيت المغذي لفل لاند - الضبط.

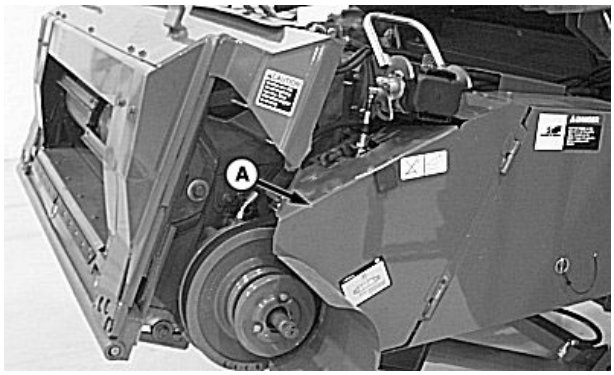

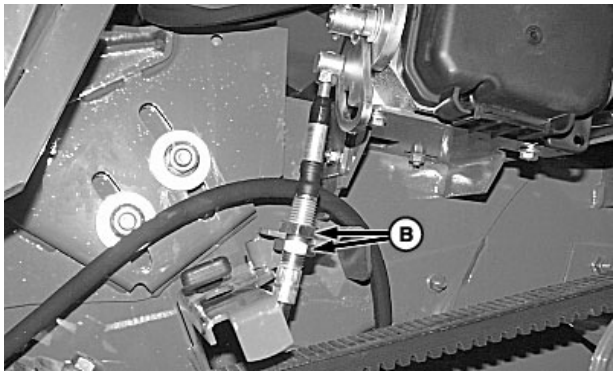

1. افتح درع بيت المغذي الأيسر (A).
2. ارخي صمولات حجز السلك (B).

مهم: تأكد أن المقبض يلامس الموقف في الواصل المتعدد. الخطأ في التأكد من ملامسة المقبض للموقف سوف تتسبب في مسافة مسمار غير صحيحة و يمكن أن تسبب في سقوط رأس الحصادة أثناء القيام بعملية الحصاد أو النقل.

3. اضغط مقبض الواصل السريع على الموقف.

A - درع
B - صمولات حجز

JK22594,0000094 -04-27JUL06-1/4

ملاحظة: تحريك السلك "للأعلى" على الحامل يسحب المسمار أكثر للداخل.

تحريك السلك "للأسفل" على الحامل يدفع المسمار أكثر للخارج.

4. اضبط السلك حسب الضرورة على الحامل للحصول على الضبط الصحيح للمسمار:
   - يجب أن يكون مسمار التعليق الأيسر مستوي لدرجة +/- 2 ملم (A).

A - المسافة

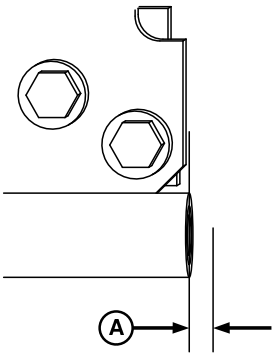

مسمار التعليق الأيسر

التكملة على الصفحة القادمة

JK22594,0000094 -04-27JUL06-2/4

5. ثبت صمولة الحجز السفلى (B) و شد صمولة الحجز العليا (A).

A - صمولة الحجز العليا
B - صمولة الحجز السفلى

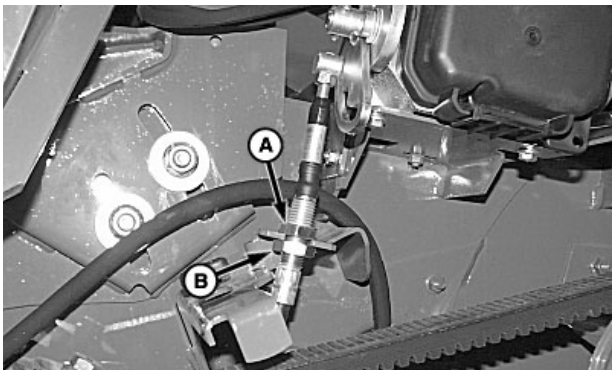

JK22594,0000094 -04-27JUL06-3/4

مهم: الخطأ في التحقق من ضبط المسامير بالمسافات الصحيحة قد يؤدي إلى سقوط الرأس أثناء عملية الحصاد أو النقل.

6. اخفض مقبض الواصل المتعدد بشكل كامل (A) و تأكد أن المسامير (B) (على كلا الجانبين) مضبوطة حسب المواصفات. أعد عملية الضبط إذا لم تكن مضبوطة حسب قيم المواصفات.

المواصفات

مسامير بيت المغذي - المسافة ..... 45 - 52 ملم (1-3/4 انش - 2 انش)

A - مقبض الواصل المتعدد
B - المسامير

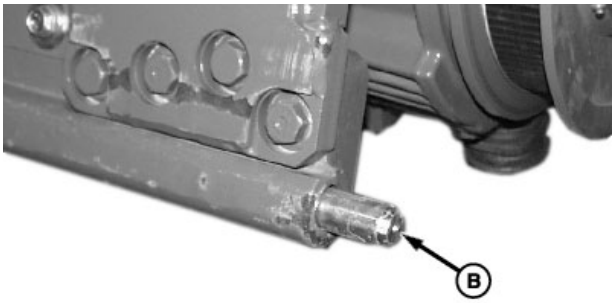

JK22594,0000094 -04-27JUL06-4/4

سلك الطرف المنخفض لبيت المغذي لفل لاند - الضبط

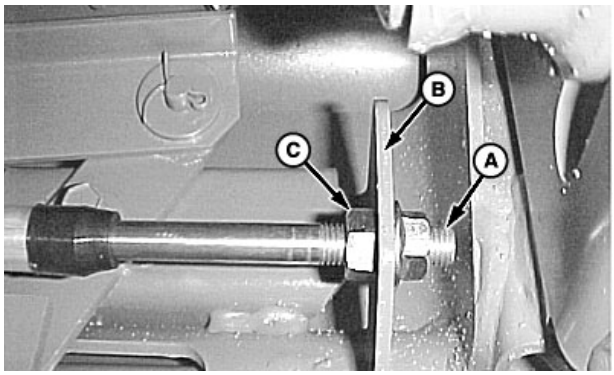

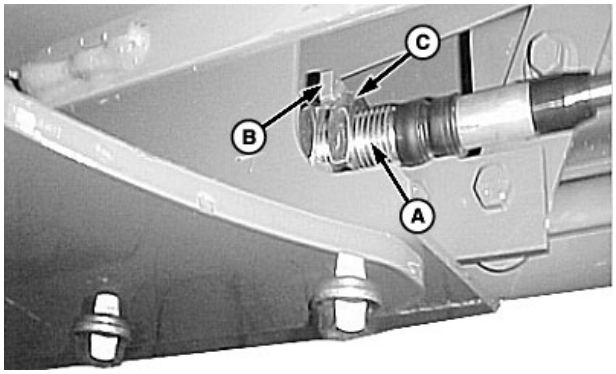

يجب أن تتم عملية الضبط للطرف المنخفض من سلك التعليق إذا لم تكن الأسنان (A) في مركز الحامل (B).

ارخي صمولات الحجز (C) و اضبط السلك بحيث أن تقع الأسنان في مركز الحامل.

شد صمولات الحجز.

A - أسنان
B - حامل
C - صمولات حجز

MH81805,0000700 -04-17MAR05-1/1

مسامير تعليق بيت المغذي (التنظيف)

إذا كان من الصعب تحريك مسامير التعليق، فك البراغي (A) و نظف منطقة المسمار. قد يكون من الضروري تمييل بيت المغذي بشكل كامل لكي يمكنك الوصول إلى هذه البراغي.

A - برغي

MH81805,0000701 -04-17MAR05-1/1

فتح بيت المغذي يدويا

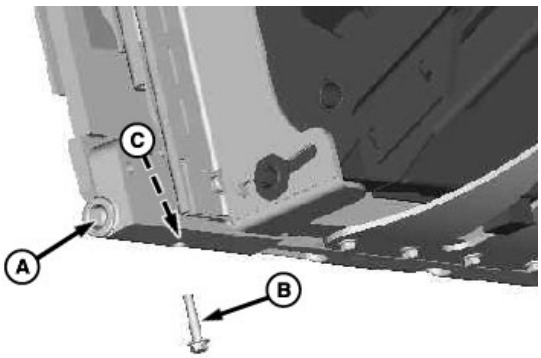

لفك الرأس إذا حدث خلل في مسمار القص، ادفع مسمار التعليق (A) عبر لوحة التعليق و ركب برغي M12 كما في (B) في الفتحة (C). كرر في الجهة الأخرى.

A - مسامير التعليق
B - برغي
C - فتحة

MH81805,0000702 -04-17MAR05-1/1

موقع مسمار قص سلك التعليق

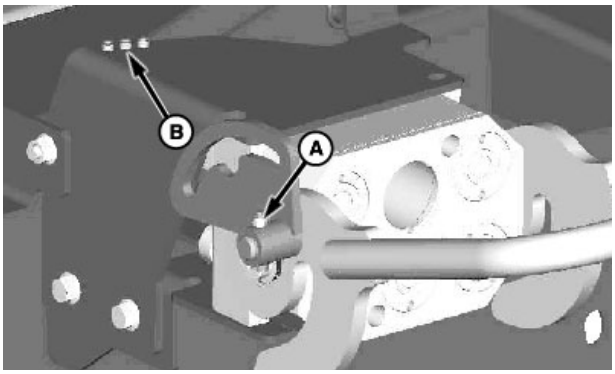

إذا انكسر مسمار القص (A)، فكه و بدله بمسمار القص الاحتياطي (B). يوجد ثلاثة مسامير قص احتياطية مرفقة.

A - مسمار القص
B - مسمار قص احتياطي

MH81805,0000703 -04-17MAR05-1/1

توصيل و فصل رأس حصادة الذرة مع حصادة علف المواشي أو قشارة الذرة

لتوصيل أو فصل رأس حصادة الذرة مع حصادة علف المواشي أو مع قشارة الذرة، انظر دليل استعمال السائق لتلك الماكينة.

JK22594,0000095 -04-27JUL06-1/1

توصيل رأس حصادة الذرة بالحصادات قبل تسلسل 60

للقيام بتوصيل رأس حصادة ذرة حديث لماكينة قديمة يلزم استعمال حزمات التحويل. راجع وكيل جون دبير الخاص بك للحصول على حزم التحويل الصحيحة.

مهم: تجنب حدوث الأضرار بالمنصة و بيت المغذي، يجب أن تكون مسامير التعليق ((A (على كلا الجانبين) في وضع الداخل **قبل القيام بتوصيل رأس الحصادة (كما هو موضح).**

أدخل برغي التوقيف (B) و من ثم لفه للأعلى. إذا كانت المسامير في الوضع **الخارجي،** سوف يتم إتلاف بيت المغذي عندما يكون رأس الحصادة موصول.

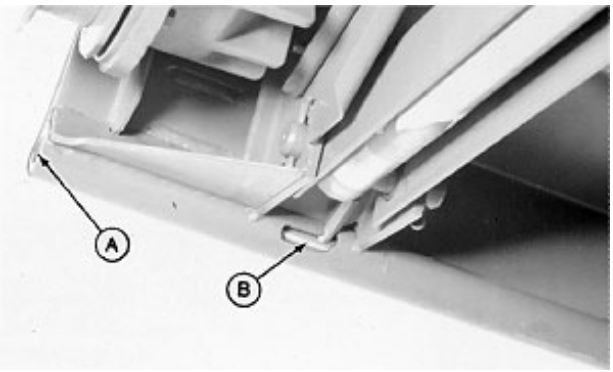

A - مسمار التعليق
B - برغي التوقيف

JK22594,00000BA -04-07AUG06-1/1

عندما يجب المعايرة

*ملاحظة: **المعايرة الكلية:** انظر طرق معايرة رأس الحصادة في دليل استعمال السائق للحصادة.*

يجب أن يتم القيام بالمعايرة قبل أول استعمال أو إذا تم تبديل مجس التحكم بارتفاع رأس الحصادة، مجس موقع لوحة التوجيه أو المكونات المتعلقة بها.

- معايرة رأس الحصادة - LC1 (hdr)
- معايرة مجس زاوية كانتور ماستر - ميل LC1 (اختياري).
- لوحة توجيه تضبط هيدروليكيا - LC1 (اختياري) في معايرة مجس الحصادات تسلس 50 و 60 - dEc
- معايرة العوم النشيط - FLO

ملاحظة: يجب أن يكون قد تم تصليح الوضع المتسبب في الخلل قبل أن يمكن متابعة المعايرة.

إذا حدث أي خلل أثناء عملية المعايرة، سوف تظهر رموز الخلل على شاشة عداد السرعة الثلاثية، في الحصادات تسلسل 50 و 60 في شاشة الكوماندسنتر للحصادات تسلسل 70.

JK22594,000026C -04-11SEP07-1/1

رموز خلل المعايرة

مهم: يجب أن يكون قد تم تصليح الوضع (الأوضاع) المتسبب في الخلل قبل أن يمكن متابعة المعايرة.

إذا ظهر أي رمز خلل (ERxx) خلال عملية المعايرة، اتصل بوكيل جون دير و أعطه رقم رمز الخلل.

JK22594,000026F -04-16AUG07-1/1

وظائف مسند الذراع

وظائف مسند ذراع كوماندسنتر™ لرأس الحصادة: للحصول على المعلومات الكاملة عن كل وظيفة راجع دليل استعمال السائق للحصادة.

A - كبسة تشغيل رأس الحصادة و كبسة تغير اتجاه بيت المغذي
B - كبسة تشغيل الفرازة
C - كبسة ضبط ضغط عمود القطع
D - كبسة ضبط سرعة قشاط وحدة القطع
E - كبسة ضبط حساسية/سرعة بيت المغذي
F - كبسة الفصل للنقل في الشوارع
G - قرص التحكم بالضغط هيدرافلكس™/ارتفاع رأس الحصادة
H - قرص سرعة ملقط القشاط أو سرعة البكرة
I - قرص الاختيار (تشغيل أجهزة التحكم و الضبط)

مسند الذراع كوماندسنتر تسلسل 70

JK22594,0000283 -04-29AUG07-1/1

شاشة التحكم برأس الحصادة النشيط

ملاحظة: للحصول على المعلومات الكاملة لكل الوظائف و عمليات المعايرة. راجع دليل استعمال السائق للحصادة الخاصة بك.

زر حساسية ارتفاع رأس الحصادة: يسمح للسائق باختيار موضع رأس الحصادة بالنسبة للأرض و العودة لذلك الموضع تلقائيا.

زر حساسية ارتفاع رأس الحصادة (هيدرافلكس): يسمح للسائق بضبط ضغط عمود القطع على الأرض، أو وزن عمود القطع، و العودة لذلك الضبط تلقائيا. تعمل هيدرافلكس بالاقتران مع حساسية ارتفاع رأس الحصادة للمحافظة على موضع رأس الحصادة بالنسبة للأرض، اتباع تضاريس الأرض، و العودة لذلك الموضع تلقائيا.

زر المحافظة على ارتفاع رأس الحصادة: يسمح للسائق باختيار موضع بيت المغذي بالنسبة للأرض و العودة لذلك الموضع تلقائيا.

زر كانتورماستر: يسمح للسائق بالمحافظة على موضع الرأس بالنسبة للأرض. تستعمل المجسات لتحديد ارتفاع كل طرف من رأس الحصادة. يميل الرأس لمعادلة بعد كل طرف من أطرافه عن الأرض. إذا كان مزودا بحساسية ارتفاع الرأس - هيدرافلكس (اختياري)، يعمل كلا النظامين معا للمحافظة على أقرب وضع لعمود القطع بالقرب من الأرض.

زر بكرة ديل أ سبيد: يسمح للسائق بالتحكم الأوتوماتيكي لسرعة العمل للبكرة أو لملقط قشاط رأس الحصادة. سوف تكون سرعة العمل عبارة عن نسبة بين سرعة الماكينة الأرضية إلى سرعة البكرة أو سرعة القشاط.

ديل أ سبيد (Dial-A-Speed) هي علامة مسجلة من دير و شركاه.

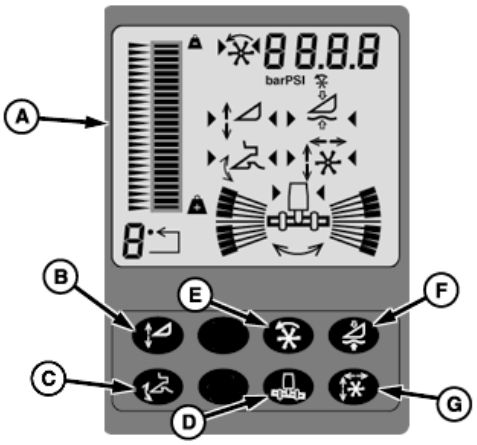

A - شاشة التحكم برأس الحصادة النشيط
B - زر حساسية ارتفاع رأس الحصادة
C - زر المحافظة على ارتفاع رأس الحصادة
D - زر كانتورماستر
E - زر البكرة ديل أ سبيد™
F - زر عوم رأس الحصادة النشيط
G - زر المحافظة على موضع البكرة

زر عوم رأس الحصادة النشيط: تسمح للرأس الثابت بأن يعمل مع ملامسة الأرض و تحافظ على ضغط تلامس تم ضبطه. يختار السائق مدى قوة تلامس الرأس مع الأرض و يعود إلى هذا الضغط تلقائيا.

التكملة على الصفحة القادمة

OUO6043,0001C98 -04-07JAN08-1/2

شاشة التحكم بلوحة التوجيه

كبسة البكرة الأمام/الخلف (A) في مقبض التحكم متعدد الوظائف تسمح للسائق بفتح و إغلاق لوحات التوجيه القابلة للضبط.

يكون النظام نشيط عندما:

- يكون المحرك دائرا
- تكون كبسة فصل النقل في الشوارع (B) في وضع الحقل

اضغط الجزء الأيسر لكبسة البكرة الأمام/الخلف (C) لكي تفتح لوحات التوجيه و الجانب الأيمن (D) لكي تغلق لوحات التوجيه في الوضع الذي تريد.

سوف تظهر علامة موضع لوحة التوجيه (E) و فتحة لوحة التوجيه (F) في الشاشة. للوحات التوجيه مجال من 0 (أقل وضع) إلى 9 (أقصى وضع).

اضغط و ابقى ضاغطا على أزرار التنشيط 1، 2، أو 3 في مقبض التحكم متعدد الوظائف لمدة ثانيتين لتخزين وضع لوحة التوجيه الحالي. بعدما يتم تغير موضع لوحة التوجيه، اضغط زر الذاكرة للعودة للوضع السابق.

A - البكرة الأمام/الخلف الكبسة
B - كبسة الفصل للنقل في الشوارع
C - كبسة الأمام للبكرة
D - الخلف البكرة الكبسة
E - علامة موقع لوحة التوجيه
F - فتحة لوحة التوجيه

OUO6043,0001C98 -04-07JAN08-2/2

شرح نظام التحكم بارتفاع رأس الحصادة أوتوماتيكيا

يعادل نظام التحكم بارتفاع رأس الحصادة أوتوماتيكيا عدم استواء سطح الأرض و يتحكم في الأوضاع العمودية و الأفقية لرأس الحصادة. يقارن النظام بشكل مستمر الوضع المسبق الضبط و الوضع الحالي، بهذا يحافظ على رأس الحصادة في موضع العمل الذي تم اختياره. يتم إدخال القيم بواسطة ضبط معدل الاستجابة و ضبط الحساسية بقرص الاختيار الموجود في مسند الذراع.

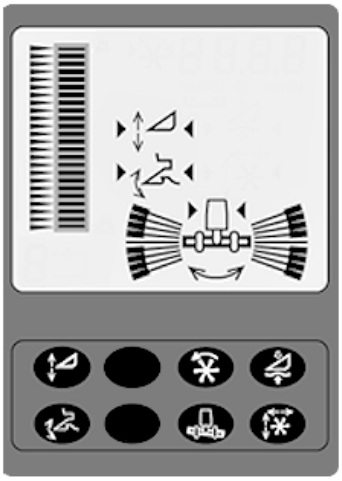

متطلبات النظام:

- يجب أن تكون كبسة فصل النقل في الشوارع في وضع الحقل.
- المحرك دائرا.
- رأس الحصادة يعمل.
- نظام التحكم برأس الحصادة المراد نشيط.

ضبط لاحق للميل - نظامين

- ضبط يدوي - يتم تنشيط المكونات الهيدروليكية مباشرة بواسطة مقبض التحكم متعدد الوظائف.
- ضبط أوتوماتيكي - ضبط التوازي لرأس الحصادة بالنسبة للأرض يتم بواسطة المجسات الموجودة على كل طرف فم رأس الحصادة. هذا يضمن أن تبقى المسافة بين رأس الحصادة و بين الأرض متساوية على كلا الجانبين الأيمن و الأيسر.

ضبط ارتفاع المنصة - أربعة أنظمة

- ضبط يدوي - يتم تنشيط المكونات الهيدروليكية مباشرة بواسطة مقبض التحكم متعدد الوظائف.
- المحافظة على الارتفاع أوتوماتيكيا - يمكن ضبط المنصة في أي وضع داخل مجال بيت المغذي.
- حساسية الارتفاع التلقائية - يتم المحافظة على ارتفاع المنصة بواسطة مجسات الارتفاع الموصولة بالمنصة. هذا يضمن أن يكون ارتفاع رأس الحصادة ثابتا بشكل دائم فوق سطح الأرض الوعرة.
- التحكم بالعوم أوتوماتيكي - تحافظ الماكينة على ثبات ضغط رأس الحصادة مع تلامس الأرض.

ملاحظة: من الممكن أن يتم العمل بشكل يدوي أثناء التشغيل الأوتوماتيكي.

OUO6043,0001C97 -04-07JAN08-1/3

حساسية الارتفاع و حساسية ضغط عوم الرأس النشيط (وظائف أوتوماتيكية)

تتحكم بالسرعة الخاصة بتحركات رأس الحصادة عندما تكون في نظام العوم الأوتوماتيكي و الحساسية الأوتوماتيكية.

طريقة العمل:

ملاحظة: اضغط كبسة ضبط سرعة بيت المغذي و كبسة ضبط الحساسية مرتين للقيام بعمليات ضبط الحساسية (C).

سوف تظهر قيم ضبط الحساسية في شاشة الكوماندسنتر أثناء عملية الضبط. القيم تضبط بين 0 إلى 100.

اضغط كبسة ضبط الحساسية و ضبط سرعة بيت المغذي (A) **مرتين** و استعمل قرص الاختيار (B) لضبط السرعة التي يتبع عندها رأس الحصادة تضاريس الأرض.

لف قرص الاختيار باتجاه حركة عقارب الساعة لتزويد قيم معدل الاستجابة أو بعكس اتجاه حركة عقارب الساعة لتقليل قيم معدل الاستجابة.

A - كبسة ضبط الحساسية و ضبط السرعة لبيت المغذي

B - قرص الاختيار

C - ضبط الحساسية

التكملة على الصفحة القادمة

OUO6043,0001C97 -04-07JAN08-2/3

سرعة الرفع/الخفض يدويا (وظائف يدوية) تتحكم بمعدل استجابة وظائف رفع/خفض رأس الحصادة للتحكم اليدوي أو عندما يكون في نظام متابعة الارتفاع الأوتوماتيكي.

طريقة العمل:

ملاحظة: اضغط كبسة ضبط سرعة بيت المغذي و كبسة ضبط الحساسية مرة واحدة للقيام بعمليات ضبط معدل الاستجابة (C).

سوف تظهر قيم ضبط السرعة في شاشة الكوماندسنتر أثناء عملية الضبط. القيم تضبط بين 0 إلى 100.

اضغط كبسة ضبط الحساسية و ضبط سرعة بيت المغذي (A) **مرة واحدة** و استعمل قرص الاختيار (B) لضبط السرعة التي يتجاوب عندها رأس الحصادة عندما يتم رفعه/خفضه.

لف قرص الاختيار باتجاه حركة عقارب الساعة لتزويد قيم معدل الاستجابة أو بعكس اتجاه حركة عقارب الساعة لتقليل قيم معدل الاستجابة(C).

A - كبسة ضبط الحساسية و ضبط السرعة لبيت المغذي
B - قرص الاختيار
C - قيم ضبط السرعة

OUO6043,0001C97 -04-07JAN08-3/3

معلومات عامة

أطراف الجامع (A) توضع بين أسطر الذرة. تجذب بكرات السيقان (B) سيقان الذرة و تسحبها بسرعة فائقة للأسفل بين البكرات.

عندما يصل كوز (عرنوس) الذرة إلى لوحة التوجيه، يمنع من الدخول بسبب ضيق الفتحة. تستمر البكرات بدفع السيقان و تخلص الكوز من الساق.

تمسك جنازير الجامع (C) بالأكواز و تنقلهم إلى الحلزون (D) الذي يقوم بتوصيلهم إلى حزام توصيل المغذي. يقوم حزام توصيل المغذي بتوصيل الأكواز إلى اسطوانة الدراسة.

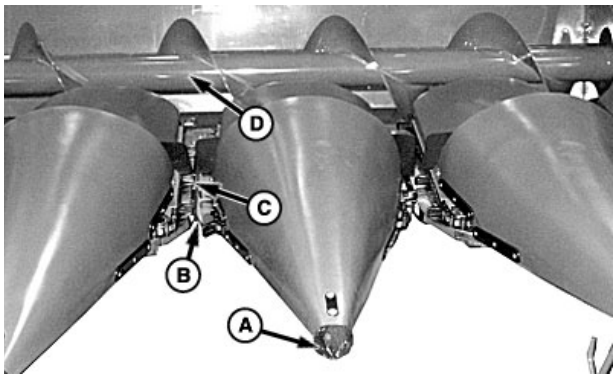

A - طرف الجامع
B - بكرات السيقان
C - جنزير الجامع
D - الحلزون

JK22594,000023F -04-01AUG07-1/1

قد و اعمل بحذر

قد بحذر بحيث يبقى رأس حصادة الذرة على الأسطر. يمنع أن تقود رأس حصادة الذرة أو الحصادة إلى نقطة تحميل أكثر من طاقتها. الحمل الزائد قد يسبب الانكسار. ابدأ العمل بغيار منخفض و ارفع السرعة حتى تجد السرعة الأرضية التي يجب أن تعمل عليها.

اصغي لانزلاق الواصل أو أي أصوات غير عادية أخرى. إذا انسد رأس الحصادة، نظفه بالمحافظة على المحرك في سرعة العمل، ولكن تقليل السرعة الأرضية حتى يتم تفرغ رأس الحصادة.

مهم: يجب أن تكون الحركة باتجاه الأمام تقريبا نفسها كالحركة باتجاه الخلف لأجنحة جنزير الجامع و إلا فسوف ينتج انسداد.

MH81805,000070A -04-17MAR05-1/1

سرعات قيادة رأس حصادة الذرة

يجب أن تكون سرعة حركة الحصادة للأمام نفس سرعة حركة أجنحة جنزير الجامع للخلف.

إذا كانت السرعة الأرضية أسرع مما ينبغي، فسوف تدفع جنازير الجامع السيقان للأمام و تكسر الأكواز. إذا كانت السرعة الأرضية أبطأ مما ينبغي، فسوف تقذف جنازير الجامع الأكواز في رأس الحصادة، يحتمل تقسيم السيقان و تكسير الأكواز.

MH81805,000070C -04-17MAR05-1/1

تشغيل/اطفاء رأس حصادة الذرة

ملاحظة: لتشغيل رأس الحصادة، يجب أن يكون السائق متواجد في مقعد السائق قبل تشغيل الفرازة و كبسات رأس الحصادة.

لتشغيل رأس الحصادة.

- حول كبسة فصل النقل في الشوارع (A) إلى موضع الحقل.
- شغل كبسة الفرازة (B).
- شغل كبسة رأس الحصادة (C).

A - كبسة الفصل للنقل في الشوارع
B - كبسة تشغيل الفرازة
C - كبسة تشغيل رأس الحصادة

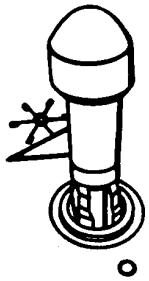

H43694

كبسة تشغيل رأس الحصادة (حصادات تسلسل 9000 و 10)

منظر تسلسل 70

GENERIC,0000008 -04-20MAY08-1/1

حصادات تسلسل 50، 60 و 70 مع بيت مغذي بسرعات متغيرة

تكون سرعة قيادة رأس حصادة الذرة متغيرة بتغير سرعة عمود بيت المغذي السفلي. تتغير سرعة عمود بيت المغذي السفلي بكبسة البكرة (A) الموجودة في مقبض التحكم متعدد الوظائف.

لتشغيل كبسة البكرة، يجب أن تكون كبسة فصل النقل في الشوارع (B) في موضع الحقل.

اضغط و ابقى ضاغطا على الجزء الأعلى من الكبسة لزيادة السرعة، اضغط وابقى ضاغطا على القسم السفلي من الكبسة لتقليل السرعة.

يجب أن يكون كل من المحرك و رأس الحصادة دائرا لكي يمكنك ضبط السرعة.

A - كبسة البكرة
B - كبسة الفصل للنقل في الشوارع

JK22594,0000222 -04-19JUN07-1/1

حصادات 9400، 9410، 9500، 9510، 9600 و 9610 مع بيت مغذي دفع بقشاط متغير

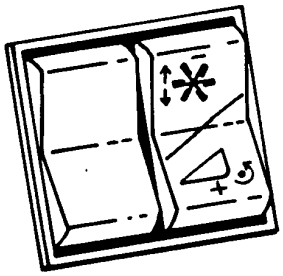

H43707

تكون سرعة قيادة رأس حصادة الذرة متغيرة بتغير سرعة عمود بيت المغذي السفلي. تتغير سرعة عمود بيت المغذي المنخفض بواسطة كبسة زائد (+) أو ناقص (-) الموجودة في مقبض هيدرو.

اضغط و ابقى ضاغطا على الجزء الأسفل من الكبسة لزيادة السرعة، اضغط وابقى ضاغطا على القسم الأعلى من الكبسة لتقليل السرعة.

يجب أن يكون كل من المحرك و رأس الحصادة دائرا لكي يمكنك ضبط السرعة.

سرعة العمود لبيت المغذي المزود بدفع متغير تقع في المجال من 630 إلى 780 دورة في الدقيقة تقريبا.

استعمل الجدول التالي كمرشد في مقارنة سرعة رأس الحصادة لسرعة تحرك الحصادة:

	سرعة حركة الحصادة تقريبا	سرعة عمود بيت المغذي المنخفض تقريبا
أقل من:	6.4 كم/ساعة (4.0 ميل/ساعة)	630 دورة/دقيقة
	8.9 كم/ساعة (5.5 ميل/ساعة)	710 دورة/دقيقة
أكثر من:	11.3 كم/ساعة (7.0 ميل/ساعة)	780 دورة في الدقيقة على الأقصى

JK22594,0000240 -04-20JUL07-1/1

الحصادات مع بيت مغذي بسرعة ثابتة

راجع جزء الضبط لمعرفة سرعة رأس الحصادة في الحصادة مع بيت مغذي ثابت السرعة.

JK22594,0000241 -04-20JUL07-1/1

جناية الذرة بسيقان نحيفة أو مكسورة

قد تكون السيقان و الأكواز نحيفة بالأمراض (الساق متعفن) أو الحشرات (الدود القارض)، متسببا في انكسارها بالقرب من الأرض فور ملامسة أطراف القاسم لرأس حصادة الذرة ودروع الجامع. يتم دفع هذه المواد بطبقات متعددة مما يمنع السيقان من ملامسة بكرات السيقان. عند حدوث هذا يفقد المحصول و تقل إنتاجية الحصاد.

يما يلي قائمة بالحلول المحتملة لمثل هذه المشاكل.

- خفف السرعة الأرضية للحصادة
- زود سرعة رأس حصادة الذرة مع بيت مغذي بسرعة متغيرة
- اضبط لوحات التوجيه بأوسع ما يمكن بدون السماح للأكواز من ملامسة بكرات السيقان
- فك حاميات الكوز
- بدل بكرات السيقان إذا كانت الحزوز مهترئة بشكل واضح

NS43404,0000046 -04-19MAY08-1/1

جناية ذرة الفشار

- اضبط لوحات التوجيه بأقرب ما يمكن
- راجع دليل استعمال السائق لمعرفة كيفية الضبط بالشكل الصحيح
- ارفع الحلزون العرضي بحيث يمكن لأكبر كوز من حيث القطر المرور بين الحلزون و الأرضية بدون ملامسته.
- قلل سرعة محور رأس الحصادة

OUO6043,0001C82 -04-03JAN08-1/1

الجامع

لأغلب الظروف، اعمل بأطراف الجامع الأمامية تكاد تلامس الأرض.

في الوحل، أو الثلج، ارفع رأس الحصادة بشكل كافي لتمنع دخول المواد في فتحة اللقف.

اضبط مستوى جميع الأطراف مع بعضها البعض.

JK22594,0000242 -04-13AUG07-1/1

رفع و فك أطراف و دروع الجامع الوسطى

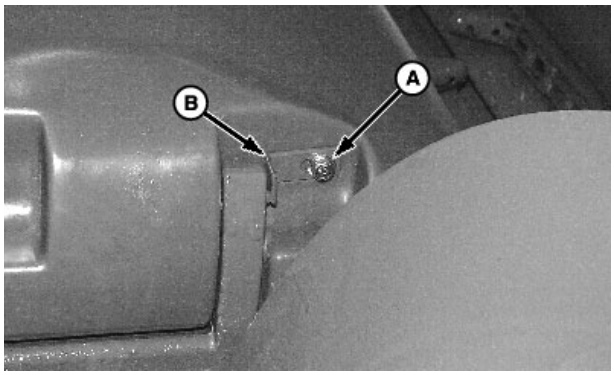

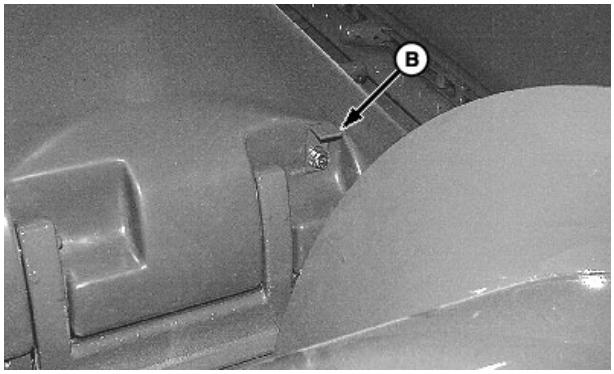

1. ارخي البرغي (A) في مؤخرة درع الجامع و ارفع الموقف (B) إلى الوضع العمودي.

ملاحظة: لا تشد البرغي (A) أكثر مما ينبغي.

المواصفات

برغي موقف درع الجامع - العزم ..... 20 نيوتن متر (15 رطل-قدم)

A - برغي
B - موقف

التكملة على الصفحة القادمة

OUO6043,0001C83 -04-20MAY08-1/2

2. ارفع الطرف و ثبته باستعمال المسمار (A). اسحب قضيب المزلاج (B) و ارفع الطرف.

3. **إذا كان متوفرا:** افصل وصلة كهرباء سلك مجس **التحكم برأس الحصادة النشيط** (C) من وصلة الكهرباء الرئيسية. الوصلة موجودة في داخل غطاء الموجه، بالقرب من فتحة التمرير. اقطع رباط التثبيت الموصول بالغطاء من الخلف، و من ثم اخرج الوصلة كي تصلها.

انتبه: الدرع الأوسط و مجموعة الطرف ثقيلة الوزن و يصعب التعامل معها.

4. حرك درع الجامع إلى الجهة اليمنى حتى يصبح درع الجامع حر من مسامير الدعامة (D)، ارفع الطرف و مجموعة درع الجامع.

A - المسمار
B - قضيب القفل
C - وصلة الكهرباء
D - مسامير الدعامة

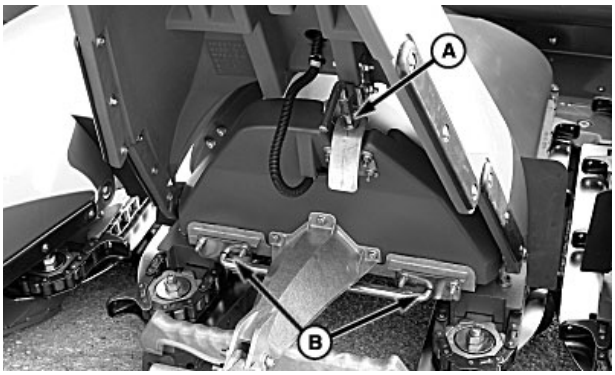

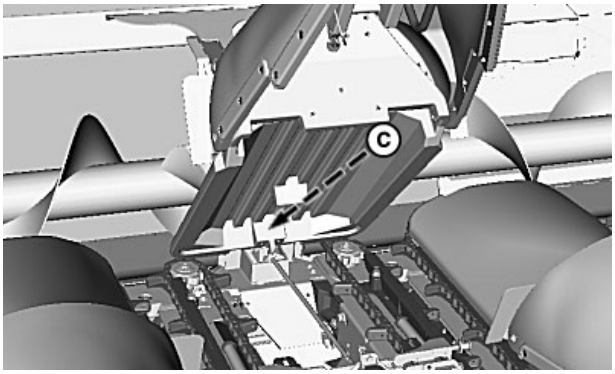

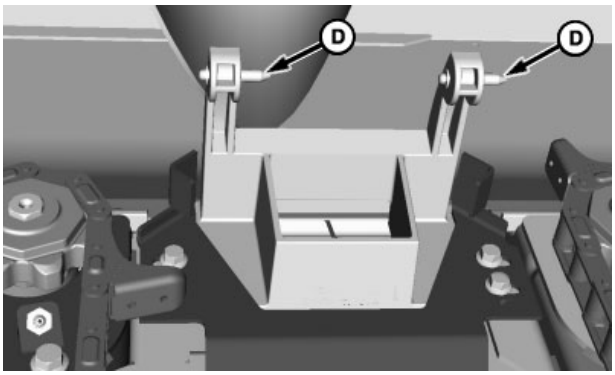

OUO6043,0001C83 -04-20MAY08-2/2

خفض مجسات التحكم برأس الحصادة النشيط الأرضية (اختياري)

ادعم ذراع المجس (A) و اسحب مسمار التخزين (B) للخارج لفتح قفل ذراع المجس.

يجب أن يبقى مسمار قفل التخزين في وضع القفل للعمل في الحقل.

A - ذراع المجس
B - مسمار قفل التخزين

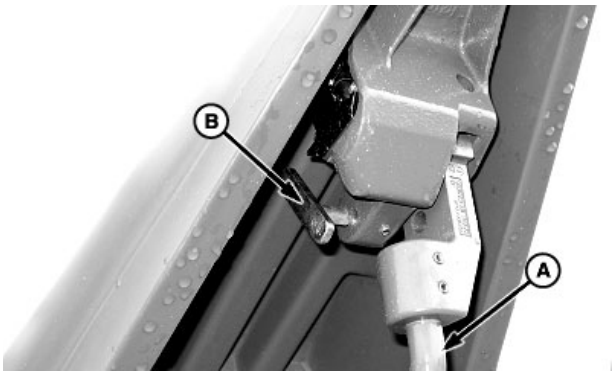

JK22594,0000245 -04-23JUL07-1/1

رفع و تميل حامي الجناحات و الأطراف الخارجية

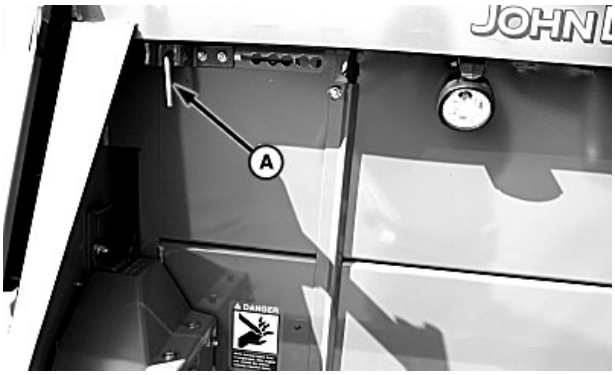

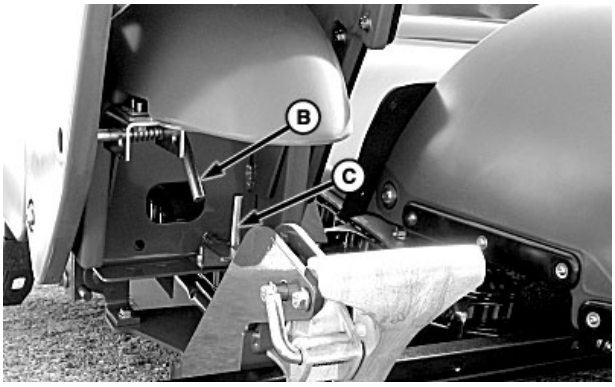

1. ارخي مسمار التعليق (A) ولفه إلى وضع المغلق.
2. ارفع الطرف الخارجي حتى يعلق المسمار (B).
3. ارخي المسامير (C) و لف درع الجامع و الأطراف الخارجية.

A - مسمار قفل المزلاج
B - مسمار التعليق
C - مسمار التعليق

NS43404,0000047 -04-19MAY08-1/1

حاميات الأكواز

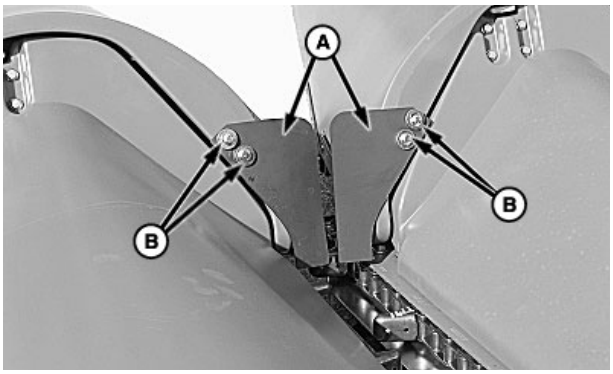

تمنع حاميات الأكواز (A) انزلاق الأكواز المحصودة على جنازير الجامع إلى الأرض.

في الذرة المنخفضة، أو عند انسداد السيقان في فتحات لقف الجامع، فك حاميات الأكواز. احتفظ بحاميات الأكواز و قطع تركيبها.

في الذرة الواقفة، أعد تركيب حاميات الأكواز لمنع فقدان الأكواز.

بدل حاميات الأكواز كما يلي:

فك البراغي (B) التي تثبت حاميات الأكواز و فك حاميات الأكواز.

ملاحظة: عند تركيب حاميات الأكواز، شد البراغي حسب قيم العزم في المواصفات.

A - حاميات الأكواز
B - البراغي

المواصفات

البراغي - العزم.....20 نم - 25 نم
(15 رق - 18 رق)

JK22594,0000247 -04-10SEP07-1/1

وحدات الأسطر

تحتوي وحدات الأسطر على سكاكين القص، جنازير الجامع، لوحات التوجيه و على بكرات السيقان. يتم تخليص أكواز الذرة من السيقان و إرسالها إلى الحلزون بواسطة وحدة الأسطر.

JK22594,0000281 -04-15AUG07-1/1

بكرات السيقان

تسحب بكرات السيقان سيقان الذرة للأسفل لتخلص أكواز الذرة منها وتدخلها إلى لوحات التوجيه.

لمساعدتك في اختيار أي بكرات سيقان تكون الأفضل مناسبة مع احتياجاتك، انظر التعليمات التالية.

سكين بكرات السيقان

ينصح بها إذا كانت حاجتك تكمن في قص سيقان الذرة بطول (10 - 16 انش) خلال الحصاد للأسباب التالية:

- تكسير البقايا بشكل أسرع.
- سخونة و جفاف الأرض مبكرا.
- تحسين التعامل مع البقايا بمعدات الغرس و الحراثة، خاصة في حالات ارتفاع إنتاجية الذرة (150 بوشل/هكتار و أكثر).
- الرغبة في تصغير الممرات اللازمة لعمليات تفتيت السيقان، تقطيعها أو قصها بمقاس ما لجهاز آخر.
- تعمل سكاكين بكرات السيقان جيدا في جميع الأحوال.
- سكاكين البكرات تعمل بشكل أفضل في حالات الرطوبة العالية و الأبخرة الكثيفة.
- تعمل سكاكين البكرات أيضا بشكل أفضل في الأعشاب الكثيفة، الأعناب و النباتات الغير مرغوب فيها.

بكرات سيقان بحزوز مستقيمة

ينصح بها عندما:

- تريد تخفيض تكاليف رأس حصادة الذرة.
- تبطيئ تكسير البقايا.
- زيادة البقايا عند الغرس.
- الاحتفاظ بثلج أكثر/المحافظة على الرطوبة.
- الحصول بالبقايا على جريان أفضل من ثقوب الفراغات الضيقة عند عدم الحراثة.
- للحصول على تمزيق كامل بالدراسة.
- بكرات السيقان المحززة بشكل مستقيم تعمل جيدا في الظروف الجافة جيدا و الهشة التي ينكسر فيها الساق عند أو تحت الكوز بقليل.

NS43404,0000049 -04-19MAY08-1/1

لوحات التوجيه القابلة للضبط هيدروليكيا

ملاحظة: لضبط أو معايرة لوحات التوجيه الخاصة بك، راجع دليل استعمال الحصادة للسائق.

تسمح لوحات التوجيه القابلة للضبط هيدروليكيا (A) للسائق بضبط لوحات التوجيه من داخل غرفة القيادة لأحجام السيقان و الأكواز المتغيرة.

يمكن تحريك لوحات التوجيه فقط عندما يكون المحرك دائرا و كبسة فصل النقل في الشوارع في وضع الحقل.

ضغط كبسة الأمام للبكرة يفتح لوحات التوجيه و ضغط كبسة الخلف للبكرة يغلق لوحات التوجيه.

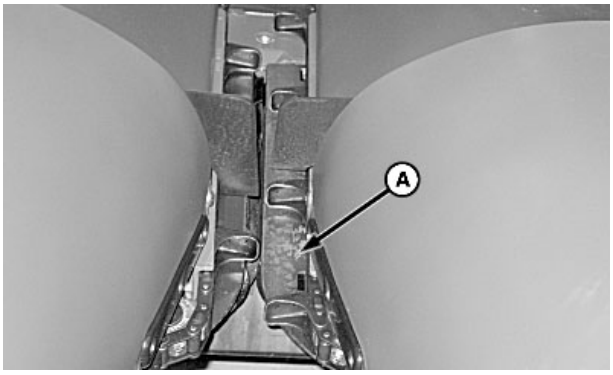

A - لوحة التوجيه

KR43067,0000360 -04-21APR09-1/1

علب تروس التقطيع ستوكماستر™ (اختياري)

مفارم سيقان الذرة المركبة في المصنع توجد متوفرة لرؤوس الحصادات 606C-SM، 608C-SM، و 612C-SM.

يوجد لعلب تروس التقطيع خزانين تم تعبئتهما من قبل المخزن بزيت 80W90 GL-5.

مهم: علب التروس التي يتم شرائها تبديل العلب القديمة من خدمة قطع الغيار يتم تسليمها جافة. تأكد من تعبئة علب التروس المستبدلة بالزيت المطابق للمواصفات قبل تشغيل الماكينة.

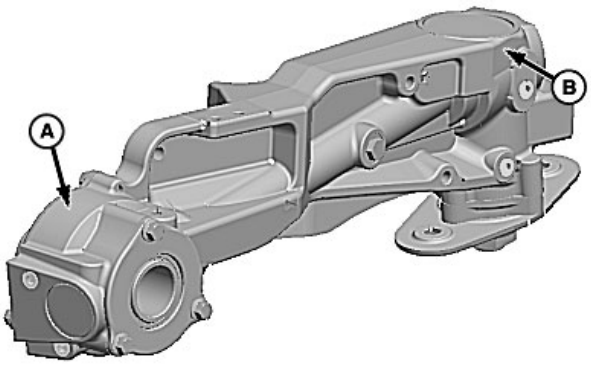

A - خزان علبة التروس الخلفية
B - خزان علبة التروس الأمامية

الموضوع	القياس	المواصفات
خزان علبة التروس الخلفية (A)	السعة	325 ملل (11 أونصة)
خزان علبة التروس الأمامية (B)	السعة	500 ملل (16.9 أونصة)

كل خزان مزود بسدادة تفريغ و سدادة تعبئة/فحص التي يتوجب فكها عند تعبئة أو تفريغ الخزانات.

يجب فحص الزيت مرة كل موسم أو كل 200 ساعة عمل (انظر جزء التشحيم والصيانة).

يجب تفريغ الزيت و تغيره كل 1000 ساعة عمل (انظر جزء التشحيم و الصيانة).

ستوكماستر هي علامة تجارية من دير و شركاه.

KR43067,0000270 -04-21APR09-1/1

فك، قلب و تركيب شفرات سكاكين التقطيع ستوكماستر™

انتبه: للسكاكين حافتين قطع حادتين و يمكن أن تسبب جروح خطيرة. ارتدي كفوف حماية لليدين عند التعامل مع السكاكين.

ملاحظة: سكاكين تقطيع ستوكماستر تعتبر من القطع التي تهترئ. يمكن قلب السكاكين لتطويل مدة اهترائها. اهتراء، ثلامة أو تلف السكاكين هي العوامل التي تؤثر في استهلاك الطاقة في رأس الحصادة و جودة تقطيع السيقان، كلاهما يسببان تحديد سرعة الحصاد. عمر الاهتراء المنتظر لسكاكين التقطيع يتغير مع ظروف عمل السائق و روتين العمل. اقلب وبدل السكاكين حسب الضرورة للمحافظة على إمكانية تقطيع السيقان بشكل مقبول & بدل أي جلبات أو قطع مهترئة.

ملاحظة: يجب تبديل شفرات سكاكين التقطيع بشكل مزدوج في كل علبة تروس التقطيع.

1. فك صمولات الإغلاق (C)، الرنديلات، الجلبات (D) و البراغي.
2. فك السكاكين (A) من بين اللوحة (B).
3. افحص وجود اهتراء عالي أو تلف في كل القطع و الجلبات و بدلها عند الضرورة. يمكن إعادة استخدام صمولات القفل عند قلب الشفرات. يجب تغير صمولات القفل عند تغير السكاكين.

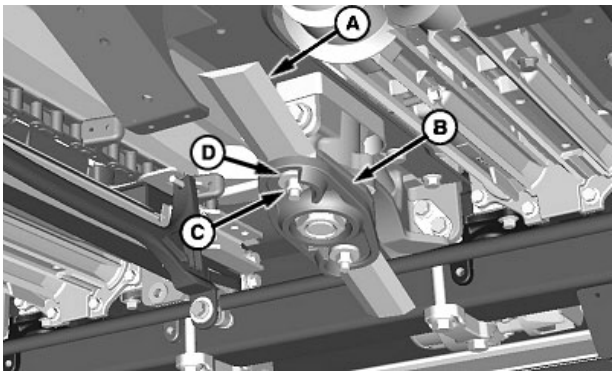

A - سكين (مستعمل 2)
B - لوحة
C - صمولة (مستعمل 2)
D - جلبة (مستعمل 2)

4. ركب السكاكين مستخدما البراغي، الجلبات، الرنديلات و صمولات القفل. شد حسب المواصفات.

المواصفات

برغي سكين تقطيع السيقان - العزم .....130 نيوتن متر (96 رطل-قدم)

OUO6043,0001C87 -04-03JAN08-1/1

الحلزون

الحلزون (A) يقوم بإرسال المحصول من وحدة الأسطر و يوجه المحصول إلى داخل بيت المغذي.

A - الحلزون

OUO6043,0001C88 -04-03JAN08-1/1

أضواء القصبة

تضيء المنطقة الموجودة خلف رأس الحصادة مباشرة بحيث يتمكن السائق من رؤية ارتفاع القص في عمليات الحصاد التي تتم في الليل.

من الممكن تميل أضواء القصبة للأعلى أو للأسفل، يمكن أرجحتها لليسار و لليمين.

NS43404,000004C -04-19MAY08-1/1

مطولات الجامع الخارجية

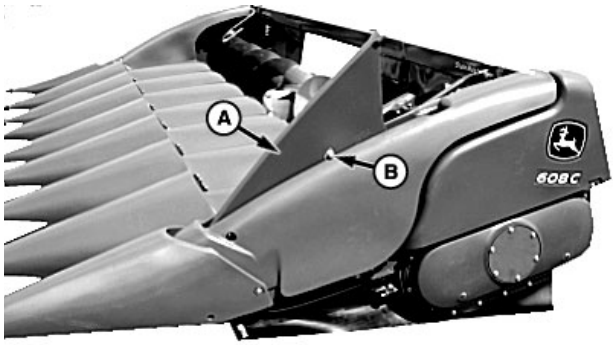

A - مطولات

B - مسمار

المطولات (A) تمنع فدان كوز الذرة من فوق الجوانب لألواح الجامع.

عند العمل في ظروف تكون فيها سيقان الذرة في الأسفل، اخفض مطولات الجامع لكي تتم عملية جمع السيقان بسهولة.

توجد المطولات داخل حامي الجناح و يمكن رفعها و خفضه.

1. ارفع المطول حتى يعلق المسمار (B).
2. لخفض المطول ادفع المسمار (B) للداخل و اخفض المطول.

ملاحظة: يجب أن يتم خفض المطول لرفع الطرف الخارجي.

OUO6043,0001C89 -04-07JAN08-1/1

ضبط و تعديل مستوى أطراف الجامع

انتبه: ارفع رأس حصادة الذرة حتى ترتفع الأطراف عن الأرض، اطفئ المحرك، و اسحب المفتاح.

اضبط أحد أطراف الجامع على ارتفاع مناسب. اضبط بقية الأطراف على نفس الارتفاع.

1. ارفع الطرف (A) و اقفل المزلاج (B).
2. اسحب مسمار قفل الزنبرك (C) و اضبط الارتفاع مستخدما فتحات الموقع (D).
3. من الممكن كذلك القيام بالضبط الدقيق للأطراف برخي صمولة الحجز (E) و ضبط البرغي (F) للأعلى أو للأسفل.

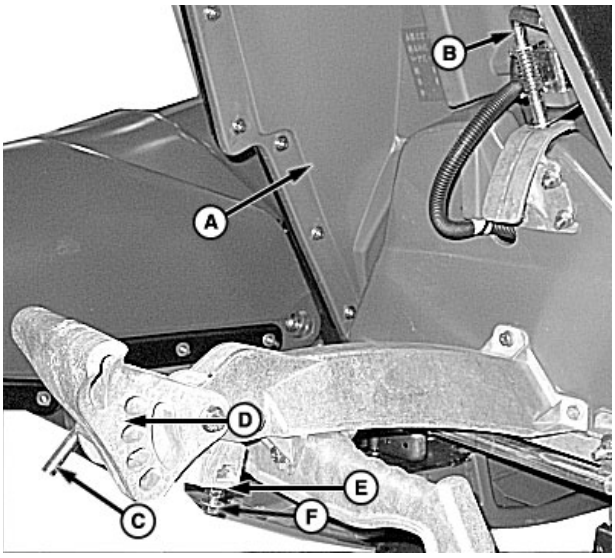

A - طرف
B - مزلاج
C - مسمار الإغلاق
D - فتحة الموقع
E - صمولة حجز
F - برغي

NS43404,000004D -04-19MAY08-1/1

ضبط سكاكين النفايات

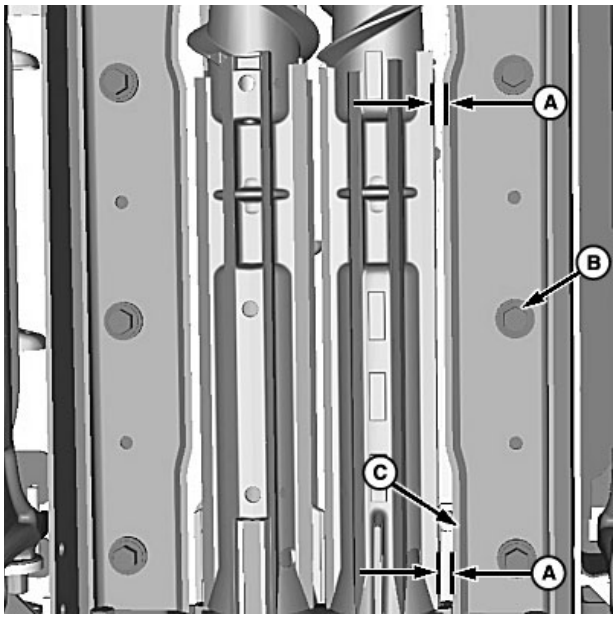

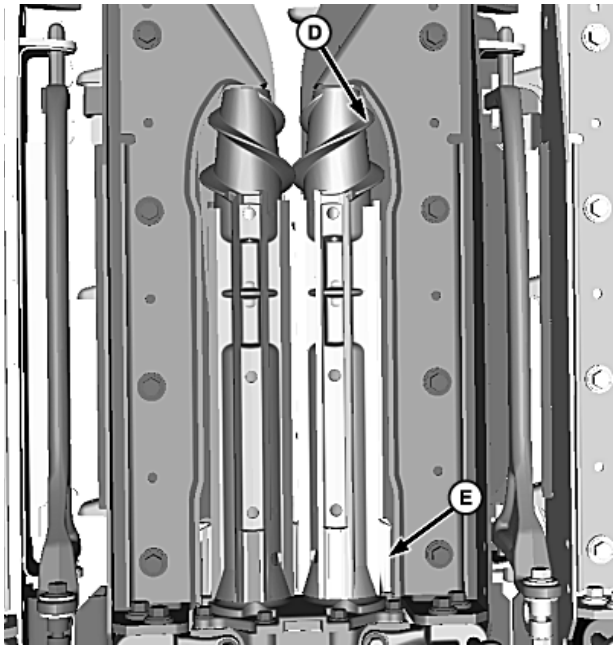

تمنع سكاكين النفايات النباتات الغير مرغوب فيها و النفايات من الالتفاف حول بكرات السيقان.

يجب أن يتم ضبط سكاكين النفايات بأقرب ما يمكن للبكرات بدون سد الحزوز.

1. ارخي البراغي الأربعة (B).
2. اضبط سكين النفايات (C) بحيث أن تكون الفجوة (A) بين السكين و حز بكرة السيقان بين قيم المواصفات.

المواصفات

الفجوة بين سكين النفايات و بين حز بكرة السيقان - فجوة..... 1.5 ملم (1/16 إنش)

3. شد البراغي (B) حسب المواصفات.

المواصفات

براغي تركيب سكين النفايات - العزم .....130 نيوتن متر (96 رطل-قدم)

4. تحقق أن حلزون بكرة السيقان (D) (مقدمة البكرة) و ريشة بكرة السيقان (E) (مؤخرة البكرة) بعيدة عن سكين النفايات عندما تدور.
5. كرر الخطوات لسكين النفايات على الجهة المقابلة و لكل وحدات الأسطر المتبقية.

A - المسافة، 1.5 ملم (1/16 انش)
B - برغي (مستعمل 8)
C - سكين النفايات
D - حلزون بكرة الساق
E - ريش بكرة الساق

NS43404,000004E -04-19MAY08-1/1

ضبط توتر جنزير الجامع

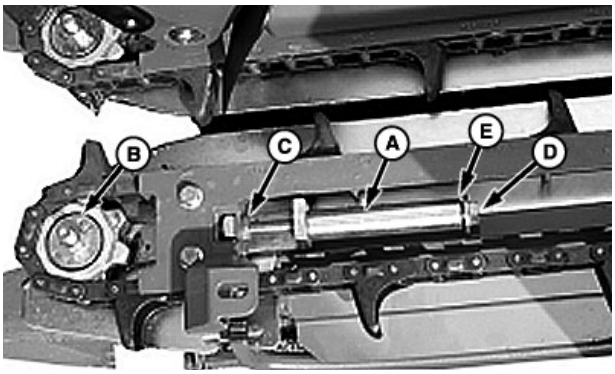

يتم المحافظة على توتر جنزير الجامع بواسطة موتر مشدود بواسطة زنبرك. الزنبرك محمي بالماسورة (A) التي تقوم كذلك بدور الموقف لتمنع الترس المسنن (B) من الانسحاب أكثر مما ينبغي.

لتزويد توتر جنزير الجامع، ارخي الصمولة (C) و شد البرغي (D).

لتمنع الجنزير من تدوير الترس المسنن، اترك مسافة 4.8 ملم (3/16 انش) على الأقصى بين ماسورة حفظ المسافة (A) و بين الرنديلة (E).

A - ماسورة حفظ المسافة
B - الترس المسنن
C - الصمولة
D - برغي
E - رنديلة

JK22594,000025B -04-23JUL07-1/1

ضبط أجنحة جنزير الجامع

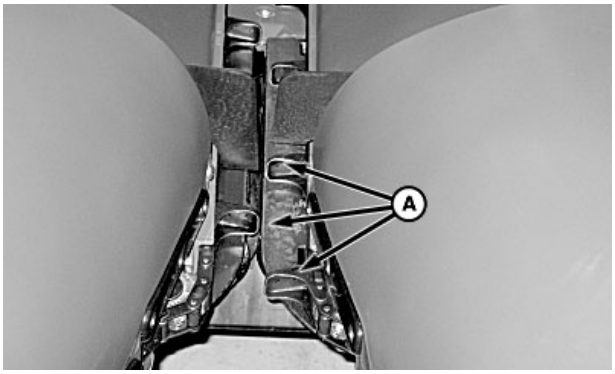

جنازير الجامع تم تجميعها في المصنع مع أجنحة جنازير (A) بوجود تفاوت بين بعضها البعض.

مهم: كن حذر لتجنب دخول الحجارة و الأجسام الأخرى في الأسطر أثناء تشغيل الجامع بالقرب من سطح الأرض.

1. فك الدرع الأوسط.

A - أجنحة الجنزير

NS43404,000004F -04-19MAY08-1/3

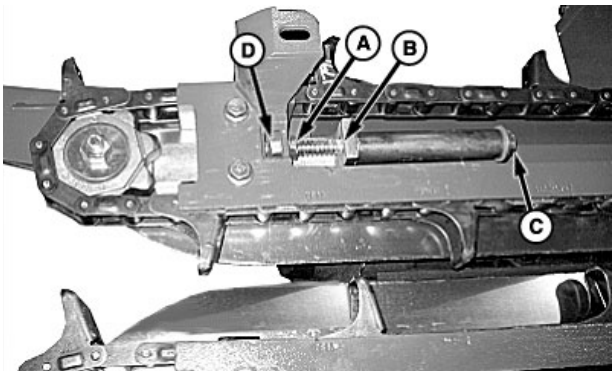

2. لف الصمولة (A) حتى تلامس ساق رباط دعامة الترس (B).

3. ارخي البرغي (C) حتى تفصل الصمولة (D).

A - الصمولة
B - رباط
C - برغي
D - الصمولة

NS43404,000004F -04-19MAY08-2/3

التكملة على الصفحة القادمة

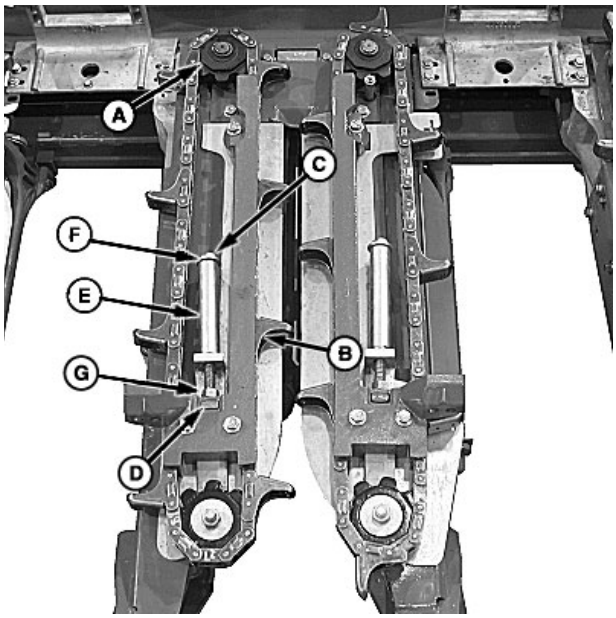

4. ارفع الجنزير عن الترس (A) و لف الجنزير حتى يتم توزيع مسافات الأجنحة (B) بشكل متساوي.

5. لف البرغي (C) في الصمولة (D) و شد البرغي حتى تصبح المسافة بين ماسورة حفظ المسافة (E) و الرنديلة 4.8 (F) ملم (3/16 انش)على الأقصى.

6. لف الصمولة (G) بقوة على مجموعة الترس.

A - ترس
B - أجنحة
C - برغي
D - الصمولة
E - أنبوب
F - رنديلة
G - الصمولة

NS43404,000004F -04-19MAY08-3/3

ضبط لوحات التوجيه

ملاحظة: يتم ضبط لوحات التوجيه من قبل المصنع.

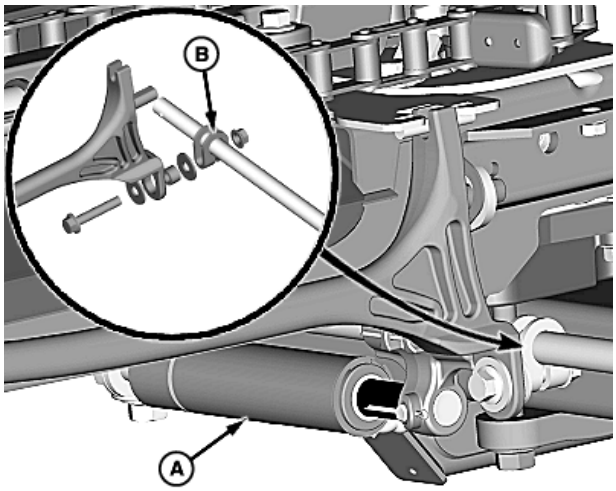

1. اضبط لوحات التوجيه على وضع الإغلاق (الاسطوانة (A) خارجة بالكامل). تأكد أن لوحات التوجيه على الجانب الأيسر في وضع الإغلاق و أعد ضبطها و شد المربط عند الضرورة.

2. سوف يغلق المربط (B) ويثني عمود الربط عندما تكون الأجزاء مشدودة. ركب أذرع اللف في بقية وحدات الأسطر.

A - اسطوانة
B - مربط

OUO6075,0000C32 -04-29OCT07-1/2

التكملة على الصفحة القادمة

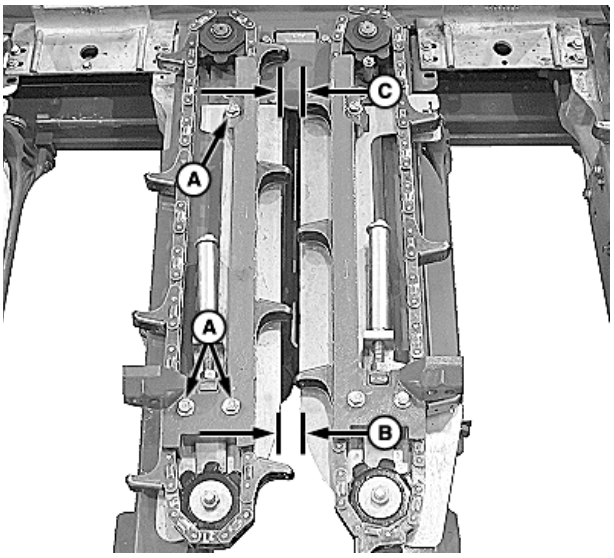

3. ارخي البراغي (A) التي تثبت لوحة التوجيه على الجانب الأيمن مع إطار وحدة الأسطر.

4. اضبط المسافة الأمامية (B) بقيمة 18 ملم (23/32 انش) و المسافة الخلفية (C) على القيمة 20 ملم (25/35 انش).

5. شد جميع البراغي حسب المواصفات.

المواصفات

براغي لوحة التوجيه - العزم.....95 نيوتن متر (70 رطل-قدم)

A - البراغي
B - المسافة في الأمام
C - المسافة في الخلف

OUO6075,0000C32 -04-29OCT07-2/2

ضبط مسافة الأسطر

مسافة الأسطر

رأس حصادة الذرة	سم	إنش
606C	76.2	30
606C	96.5 ,91.4	38 ,36
608C	70.0	27.5
608C	75.0	29.5
608C	76.2	30
608C	96.5 ,91.4	38 ,36
612C	50.8	20
612C	55.9	22
612C	76.2	30

انتبه: عند العمل تحت رأس حصادة الذرة، ضع دائما موقف السلامة للاسطوانة في وضع الأمان لمنع رأس الحصادة من الانخفاض.

1. فك و احتفظ بقطع التوصيل (A) و بدرع دفع وحدة الأسطر (B).

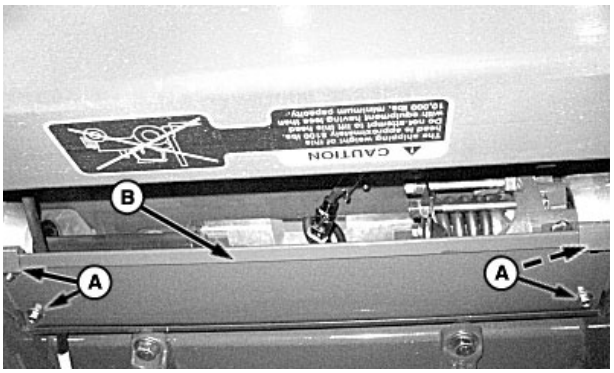

A - أجزاء التثبيت
B - درع

2. فك دروع الجامع و الأطراف. (انظر رفع و فك دروع الجامع الوسطى و الأطراف في جزء تشغيل رأس الحصادة لمعرفة الطريقة.)

التكملة على الصفحة القادمة

JK22594,00001FA -04-03JAN08-1/4

3. فك البراغي (B)، و الدرع (C) و الدعامة (A).

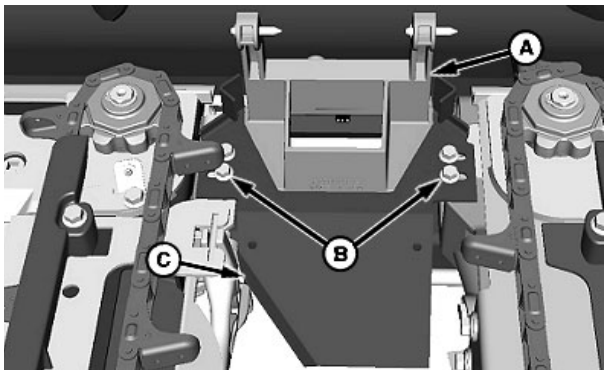

A - دعامة درع الجامع
B - براغي (مستعمل 4)
C - درع

JK22594,00001FA -04-03JAN08-2/4

ملاحظة: لتحريك وحدات الأسطر إلى المواقع المطلوبة، ارفعها بواسطة أداة الرفع الصحيحة و اركزها تحت لوحات انزلاق وحدة الأسطر محافظا على وزن الوحدة فوق الإطار الرئيسي.

4. ارخي البراغي (A) من وحدتي الأسطر في الوسط. حرك كلا وحدتي الأسطر مسافة متساوية للحصول على مسافة الأسطر الصحيحة. ثم انتقل إلى وحدة الأسطر الخارجية التالية. ارخي البراغي و حرك الوحدة إلى مسافة الأسطر المطلوبة و تابع حتى تصبح جميع وحدات الأسطر في أماكنها الصحيحة. شد براغي تثبيت الوحدات بالعزم الوارد في المواصفات.

المواصفات

براغي تثبيت الوحدة - العزم..... 310 نيوتن متر (229 رطل-قدم)

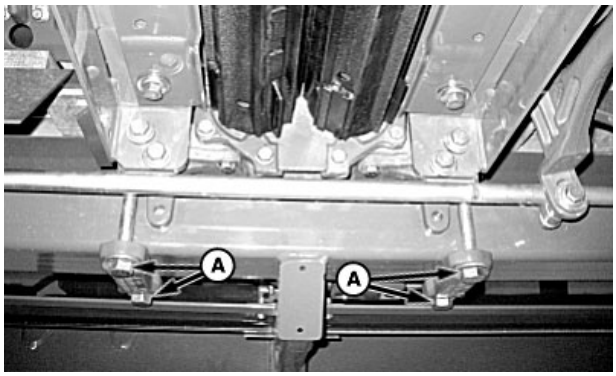

A - البراغي

JK22594,00001FA -04-03JAN08-3/4

5. ضع درع وحدة الأسطر وحامل درع الجامع لمسافة الأسطر التي تريد و أعد تركيب البراغي (B) في الدرع (C) و حامل درع الجامع (A).

المواصفات

دعامة درع الجامع - العزم..... 70 نيوتن متر (52 رطل قدم)

6. ركب الدروع و الأطراف على وحدات الأسطر.

7. صل سلك كهرباء المجس (إذا كان موجودا) و ادفع الوصلة في فتحة غطاء التوجيه. اشبك السلك عند علامات الشريط الأصفر في السلك لتتأكد وجود ارتخاء كافي لرفع الأطراف.

8. أعد تركيب درع دفع وحدة السطر.

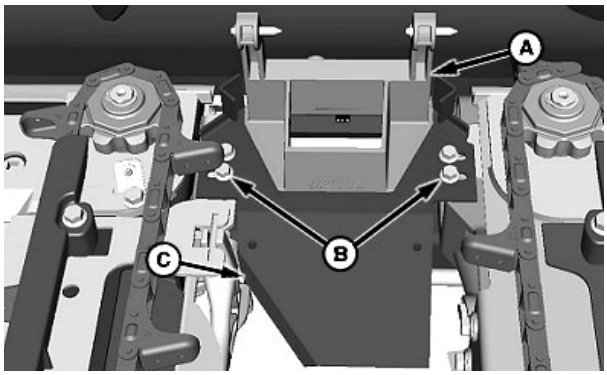

A - دعامة درع الجامع
B - براغي (مستعمل 4)
C - درع

JK22594,00001FA -04-03JAN08-4/4

ضبط الواصلات الانزلاقية

مهم: هذا الضبط يصلح للواصلات الانزلاقية بدون تقطيع فقط.

واصل دفع الحلزون الانزلاقي و وحدات تقطيع الذرة غير قابلة للضبط.

ملاحظة: تحمي الواصلات الانزلاقية وحدات دفع رأس حصادة الذرة. كل دفع وحدة أسطر و دفع الحلزون يكون له واصل انزلاقي.

تم ضبط كل واصل انزلاقي في المصنع بالشكل الصحيح.

يلزم ضبط الواصلات الانزلاقية عندما يتم تفكيكها للقيام بالصيانة فقط. عندما تكون مضبوطة بالشكل الصحيح، يجب أن يكون طول زنبرك واصل وحدة الأسطر الانزلاقي (A) كما هو وارد في المواصفات.

المواصفات

زنبرك الواصل الانزلاقي - الطول .....66 ملم (2-5/8 انش)

مهم: لتجنب تلف رأس حصادة الذرة، لا تشد الصمولات إلى النقطة التي لن ينزلق عندها الواصل الانزلاقي.

شحم الرنديلة و لكن لا تشحم أسطح الواصل.

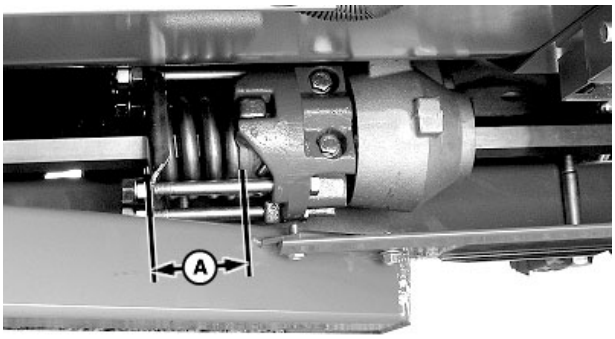

A - زنبرك الواصل

يجب أن تلتحم الصمولتين المستخدمتين لضغط الزنبرك معا. شدها حسب قيم المواصفات.

المواصفات

صمولات حجز الواصل الانزلاقي - العزم .....125 نيوتن متر (92 رطل-قدم)

KR43067,000026A -04-26JUN09-1/1

ضبط جنزير دفع وحدة الأسطر

1. فك البراغي (A) و الغطاء (B).

A - براغي (مستعمل 6)
B - غطاء

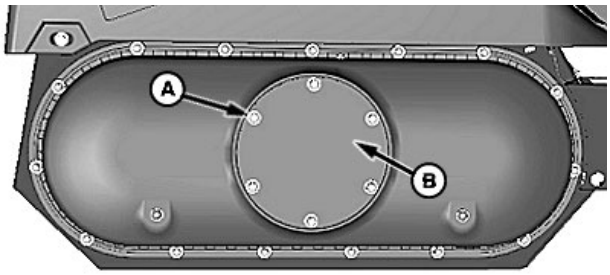

OUO6043,0001C8A -04-20MAY08-1/2

التكملة على الصفحة القادمة

ملاحظة: الجنزير المشدود أكثر مما ينبغي سوف يسبب في اهتراء شديد. جنزير وحدة السطر هو جنزير متواصل بدون وصلة توصيل.

2. اضبط التوتر في جنزير الدفع (B) مستعملا الموتر (A). الطرف السفلي للجنزير يجب أن يكون به مجال للحركة مقداره 10 ملم للأعلى و 10 ملم للأسفل. شد جميع البراغي حسب المواصفات

المواصفات

براغي الموتر - العزم.....90 نيوتن متر (66 رطل-قدم)

3. أعد تركيب الغطاء بواسطة البراغي التي احتفظت بها.

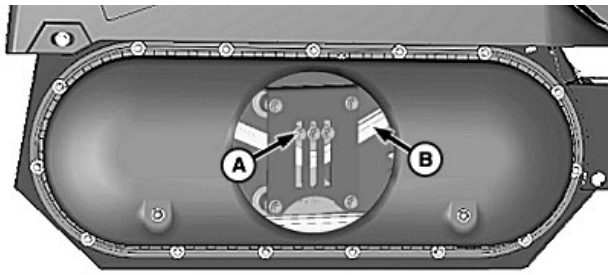

A - موتر
B - جنزير الدفع

OUO6043,0001C8A -04-20MAY08-2/2

ضبط تروس دفع وحدة الأسطر مع (فقط) دفع بسرعة ثابتة (حصادات)

مهم: تغير تروس رأس حصادة الذرة مع بيت مغذي متغير السرعة قد يسبب الارتفاع السريع لسرعة رأس حصادة الذرة، متسببا في إتلاف الماكينة. يمنع بتاتا أن يتجاوز العمود المدفوع الأمامي سرعة 715 دورة في الدقيقة.

رؤوس حصادات الذرة موديل 606C تقاد من الجهة اليسار فقط، مع ترس دافع ذو 30 سن و ترس مدفوع له 33 سن.

الموديلات 608C و 612C تقاد من كلا الجانبين لرأس الحصادة مع ترس دافع ذو 30 سن و ترس مدفوع له 33 سن.

موديلات رؤوس حصادات الذرة التي تعمل بالتقطيع تقاد بترس دافع له 24 سن و ترس مدفوع له 27 سن.

ملاحظة: فرغ الزيت و فك الوعاء قبل تغير أو ضبط التروس، انظر فك/تركيب الزيت و الوعاء في جزء الصيانة.

عند العمل بسرعات أرضية زائدة، ركب ترس صغير على المحور المدفوع و ترس كبير على محاور الدفع.

اضبط الموتر بحيث لا يفلت الجنزير و لا يقفز عن التروس.

يعطي الجدول التالي سرعة حركة الحصادة التقريبية المستخدمة مع كل اقتران للتروس.

ملاحظة: سرعات الحركة المنصوح بها في الجدول تناسب ظروف الحقل المتوسطة. قد يختلف ظرف حقلك جزئيا و يحدد أي ترس يلزم استخدامه. يمنع بتاتا أن يتجاوز العمود المدفوع الأمامي سرعة 715 دورة في الدقيقة. قد يسبب تشغيل رأس حصادة الذرة بسرعة أعلى من 715 دورة في الدقيقة في إتلاف الماكينة.

*ملاحظة: حصادة السرعة الثابتة فقط - التروس مضبوطة من قبل المصنع 30 سن للدافع و 33 سن للمدفوع للتي تعمل بدون تقطيع و 24 سن للدافع و 27 سن للمدفوع للتي تعمل بالتقطيع. يجب **ألا** يتم تغير هذه التروس للحصادات بالسرعة المتغيرة.*

عند العمل بسرعة:	رأس حصادة ذرة تعمل بدون تقطيع		رأس حصادة ذرة تعمل بالتقطيع	
	ترس		ترس	
	دافع	مدفوع	دافع	مدفوع
حتى 7 كلم/ساعة (حتى 4 ميل في الساعة)	30 سن	33 سن	24 سن	27 سن
فوق 7 كلم/ساعة (4 ميل/ساعة)	33 سن	30 سن	27 سن	24 سن

NS43404,0000051 -04-19MAY08-1/1

ضبط تروس دفع وحدة الأسطر مع (فقط) دفع بسرعة ثابتة (حصادات أعلاف المواشي)

مهم: يمنع بتاتا أن يتجاوز العمود المدفوع الأمامي سرعة 715 دورة في الدقيقة. قد ينتج عن ذلك تلف الماكينة.

رؤوس حصادة الذرة ذات 6 أسطر هي فقط التي تقاد من الجانب الأيسر، التي تحتوي على ترس واحد دافع له 30 سن و ترس واحد مدفوع له 33 سن كتجهيزة عادية.

رؤوس حصادات الذرة ذات 8 و 12 سطر يمكن قيادتها من كلا الجانبين لها ترسي دافع 30 سن و ترسين مدفوعين 33 سن كتجهيزة عادية.

ملاحظة: فرغ الزيت و فك الوعاء قبل تغيير أو ضبط التروس، انظر فك/تركيب الزيت و الوعاء في جزء الصيانة.

للحصول على أقصى سرعة عمل، ركب التروس الكبيرة على محاور الدفع و الترس الصغير على المحور المدفوع.

عند تغير مواقع التروس، ثبت التروس على المحاور و ساوي التروس لتسهيل العمل.

اضبط الموتر بحيث لا يفلت الجنزير و لا يقفز عن التروس.

يعطي الجدول التالي سرعة حركة الحصادة التقريبية المستخدمة مع كل اقتران للتروس.

ملاحظة: سرعات الحركة المنصوح بها في الجدول تناسب ظروف الحقل المتوسطة. قد يختلف ظرف حقلك جزئيا و يحدد أي ترس يلزم استخدامه.

حصادات أعلاف مواشي بسرعة ثابتة فقط

رؤوس حصادات ذرة 606C، 608C و 612C			
ترس عمود لوحة المحول (الدافع)	ترس عمود رأس الحصادة (المدفوع)	سرعة عمود رأس الحصادة الأمامي عند عدد دوران محرك 2100 دورة في الدقيقة	السرعة الأرضية المقترحة تقريبا
30 سن	33 سن	410	تحت 3 ميل في الساعة (5 كم/ساعة)
33 سن	30 سن	495	3 - 4 ميل في الساعة (5 - 7 كلم/ساعة)

OUO6043,0001C8C -04-07JAN08-1/1

ضبط تروس دفع وحدة الأسطر مع (فقط) دفع بسرعة ثابتة (قشارات الذرة)

مهم: يمنع بتاتا أن يتجاوز العمود المدفوع الأمامي سرعة 715 دورة في الدقيقة. قد ينتج عن ذلك تلف الماكينة.

ملاحظة: فرغ الزيت و فك الوعاء قبل تغيير أو ضبط التروس، انظر فك/تركيب الزيت و الوعاء في جزء الصيانة.

ركب الترس ذو 33 سن على محور الدفع و الترس 30 سن على المحور المدفوع.

عند تغير مواقع التروس، ثبت التروس على المحاور و ساوي التروس لتسهيل العمل.

اضبط الموتر بحيث لا يفلت جنزير الدفع و لا يقفز عن التروس.

JK22594,00001F1 -04-13JUL07-1/1

ضبط الحلزون

انتبه: أترك دروع السلامة مركبة.

1. يوجد شق في كل من الإطار الرئيسي لرأس الحصادة و حامل البيل (A) لتسهيل عملية ضبط الحلزون. يمكن ضبط الحلزون للأعلى أو للأسفل لتغير المسافة بين الأجنحة و بين الأرض.
2. ابقي الحلزون مضبوطا على الأسفل لأغلب الحالات. ارفع الحلزون لمنع تلف الأكواز في ذرة الفشار و ذرة الأكل البشري.
3. في الحالات العادية، حافظ على مسافة 6 ملم (1/4 انش) على الأقل بين الحلزون و بين قشارة الحلزون القابلة للضبط السفلى.
4. في الحالات العادية، حافظ على مسافة 32 ملم (1-1/4 انش) على الأقل بين أجنحة الحلزون و بين قاع الأرض.

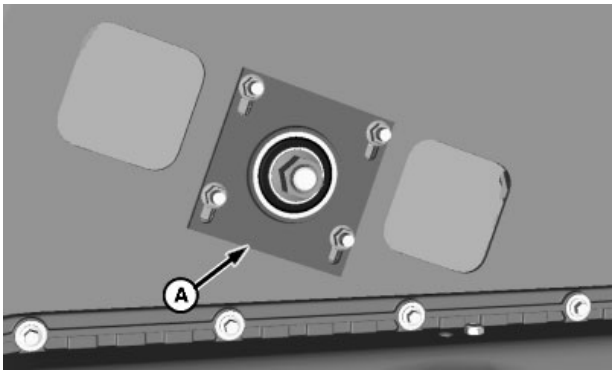

A - حاملات البيل

5. من الممكن فك حاملات البيل ورفع الحلزون و تركيب البراغي في فتحات الشقوق الأعلى على كلا الجانبين لرفع الحلزون عن الأرض 76 ملم (3 انش) لاستعماله في ذرة الأكل البشري.

OUO6043,0001C8D -04-11JUL08-1/1

ضبط حلزون 12 سطر فقط

اضبط ارتفاع الحلزون و الأمام و الخلف كما يلي:

1. ارخي الصمولات بحواف الثلاثة (A).
2. ارخي الصمولة (B).
3. اضبط الصمولة (C) لتحريك الحلزون للأعلى أو للأسفل.
4. حرك الحلزون للأمام و الخلف حسب الضرورة وفقا للمواصفات.

مهم: يجب أن يكون هناك مسافة 22 ملم (7/8 انش) بين أجنحة الحلزون و الأرض و مسافة 6 ملم (1/4 انش) بين أجنحة الحلزون و بين القشارة.

المواصفات

أجنحة الحلزون و الأرض - الفراغ..... 22 ملم (7/8 إنش)

أجنحة الحلزون و القشارة - الفراغ..... 6 ملم (1/4 إنش)

5. عند رفع الحلزون 76 ملم (3 انش) عن الأرض للاستعمال في حصاد ذرة الأكل البشري، فك براغي العربات (D) و ارفع الحلزون لكي تتقابل الشقوق (E) مع الشقوق العليا (F). ركب براغي العربات وثبتها بالصمولات.
6. شد جميع الصمولات حسب المواصفات.

المواصفات

صواميل - العزم.....90 نيوتن متر (66 رطل-قدم)

7. اغلق درع الحلزون و شد الصمولات.

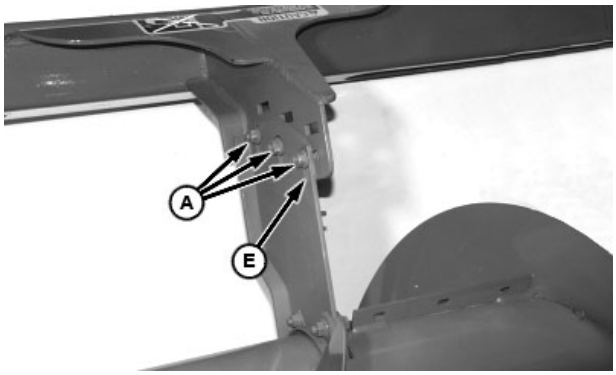

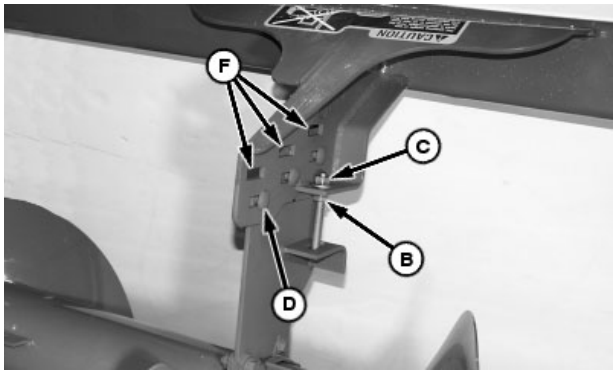

A - صمولة بحافة (مستعمل 3)
B - الصمولة
C - الصمولة
D - برغي عربات (مستعمل 3)
E - شق (مستعمل 3)
F - شق علوي (مستعمل 2)

OUO6043,0001C8E -04-07JAN08-1/1

توصيل الجنزير

عند تأمين وصلة توصيل الجنزير، يجب أن يتجه الطرف المغلق من قفل الزنبرك باتجاه حركة الجنزير كما هو موضح بالسهم الأسود.

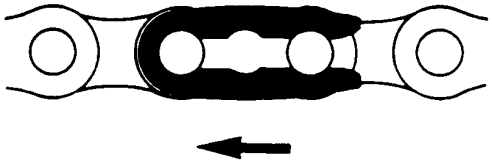

H41470

JK22594,000025D -04-23JUL07-1/1

ضبط جنزير دفع الحلزون

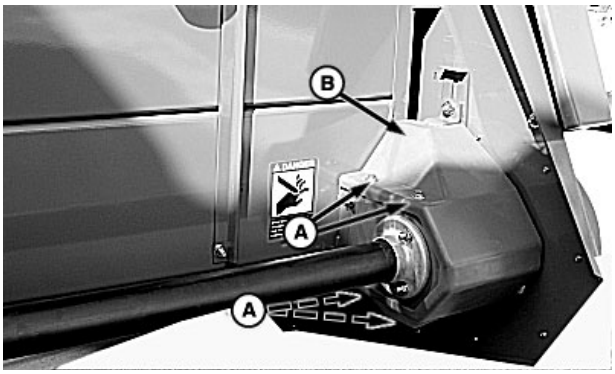

1. فك البراغي (A) و الغطاء (B).

A - البراغي
B - غطاء

OUO6043,0001C8F -04-07JAN08-1/2

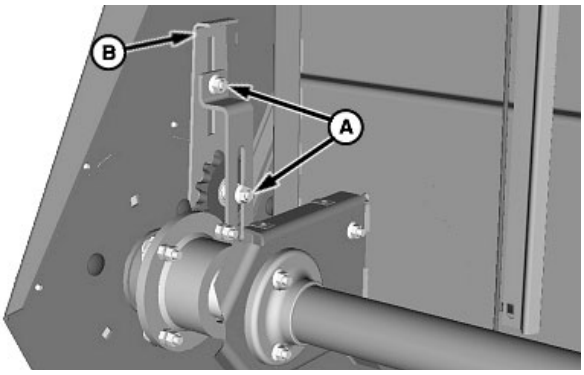

2. ارخي الصمولات (A). ادفع على لوحة الضبط (B) لضبط توتر الجنزير.

3. شد الصواميل (A) حسب المواصفات.

المواصفات

صمولات (A) - العزم.....90 نيوتن متر
(66 رطل-قدم)

ملاحظة: الجنزير المشدود أكثر مما ينبغي سوف يسبب في اهتراء شديد. اضبط توتر الجنزير بحيث أن تكون الارتخاء المتروك للحركة الجانبية 10 ملم (3/8 انش) للأعلى و 10 ملم (3/8 انش) للأسفل.

A - صواميل
B - لوحة

OUO6043,0001C8F -04-07JAN08-2/2

شحمة رأس حصادة الذرة

ينصح باستخدام شحمة جون دبير لرأس حصادة الذرة.

من الممكن أيضا استخدام شحمة SAE متعددة الأهداف مع القدرة على تحمل الضغط العالي جدا (EP) و التي توافق اللزوجة NLGI رقم 0.

DX,CORN -04-01FEB94-1/1

مواد التشحيم

اختر الشحوم التي تتوافق مع لزوجة NLGI ودرجات الحرارة المتوقعة في وقت الصيانة القادمة.

ينصح باستعمال الشحوم التالية:

- John Deere SD POLYUREA GREASE (TY6341)

عند استخدام شحوم أخرى يجب أن يكون لها الموصفات التالية:

- NLGI تمييز GC-LB

مهم: بعض أنواع مكثفات الشحوم لا تتوافق مع الأنواع الأخرى.

إذا تم فقدان نبل تشحيم، استبدله فورا. نظف نبول التشحيم بشكل كامل قبل استعمال المشحمة.

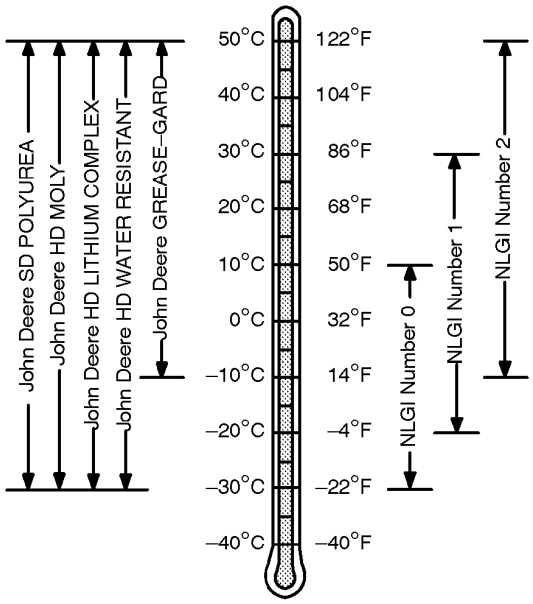

رقم المنتج	الوصف
TY6341	شحمة ضغط عالي جدا للحرارة المرتفعة، متعددة الأهداف، خاصة الفاعلية في استعمالات البيل الكروي.

AG,OUO1035,1175 -04-20MAY08-1/1

تخزين مواد التشحيم

ماكيناتك تعمل فقط بشكل مثالي إذا استعملت مواد تشحيم نظيفة.

استعمل أوعية نظيفة لحفظ مواد التشحيم.

احفظ مواد التشحيم والأوعية بشكل سليم واحميها من الغبار والرطوبة أو أي أوساخ أخرى. ابطح الأوعية لمنع تجمع المياه والأوساخ عليها.

تأكد من وضع علامات على كل الأوعية للتعرف على محتوى كل منها بدون مشاكل.

تخلص من الأوعية القديمة وما تبقى فيها بشكل سليم وحسب التعليمات.

DX,LUBST -04-18MAR96-1/1

مواد تشحيم تركيبية وشحوم أخرى بديلة

قد تحتم ظروف العمل في مناطق معينة استخدام مواد تشحيم أخرى غير مذكورة في هذا الدليل.

قد يكون من غير الممكن الحصول على بعض مواد تشحيم والتبريد من جون دبير في منطقتك.

في حالة وجود أية أسئلة في هذا المجال، توجه إلى وكيل جون دبير المعتمد.

يمكن استخدام مواد التشحيم التركيبية، إذا طابقت صفاتها المميزات المذكورة في هذا الدليل.

قيم درجات الحرارة القصوى وفترات الصيانة المعطاة في هذا الدليل تطبق على مواد التشحيم العادية والتركيبية.

يمكن استخدام مواد التشحيم المحضّرة (المواد المعاد استخدامها بعد التكرير)، إذا طابقت صفاتها المميزات المذكورة.

DX,ALTER -04-15JUN00-1/1

مزج مواد التشحيم

عامة لا يجوز مزج أنواع وماركات زيت مختلفة. إضافات الزيت المستعملة من المنتج اختيرت بحيث أن تطابق مواصفات الزيت مميزات ومتطلبات معينة.

مزج زيوت مختلفة قد يلغي تأثير الإضافات ويقلل من مفعول التشحيم.

في حالة وجود أية أسئلة في هذا المجال، توجه إلى وكيل جون دبير المعتمد.

DX,LUBMIX -04-18MAR96-1/1

باب تنظيف أرضية الحلزون

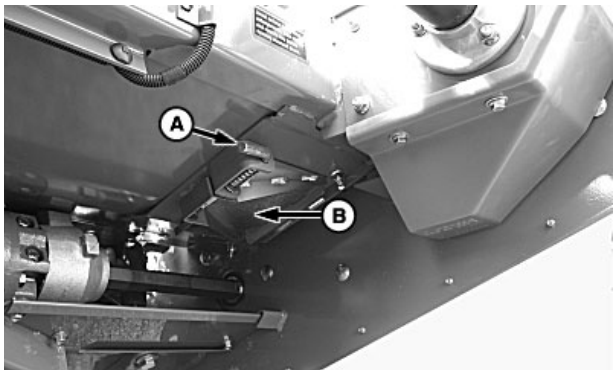

1. فك المزلاج (A) و افتح الباب (B).
2. نظف أرضية الحلزون مستعملا باب التنظيف على كلا جانبي رأس حصادة الذرة.
3. تأكد أن الباب مغلق تماما قبل تحريك الماكينة.

A - مزلاج
B - باب

OUO6043,0001C90 -04-07JAN08-1/1

كل 50 ساعة عمل

مهم: لتجنب تلف الجهاز و حدوث الأعطال بسبب اتساخ النظام، قم دائما بتنظيف نبل التشحيم قبل و **بعد التشحيم**

إذا كان نبل التشحيم تالف أو مفقود، استبدله فورا.

مهم: عند فحص مستويات الزيت، نظف دائما المنطقة حول السدادة قبل فكها.

شد السدادات دائما بقوة.

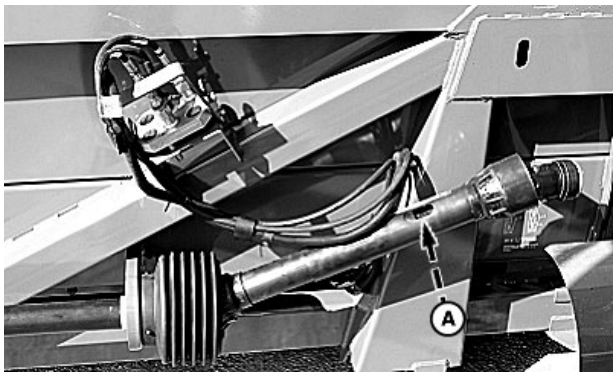

A - نبل تشحيم محور الدفع

شحم محور الدفع:

لف الدرع حسب الحاجة لتصل إلى نبل التشحيم.

شحم نبل تشحيم محور الدفع (A).

KR43067,00003C0 -04-23APR09-1/1

فحص و ضبط الجنازير - كل 200 ساعة عمل

ملاحظة: موديلات رأس حصادة الذرة المختلف لها أرقام مختلفة لكل جنزير.

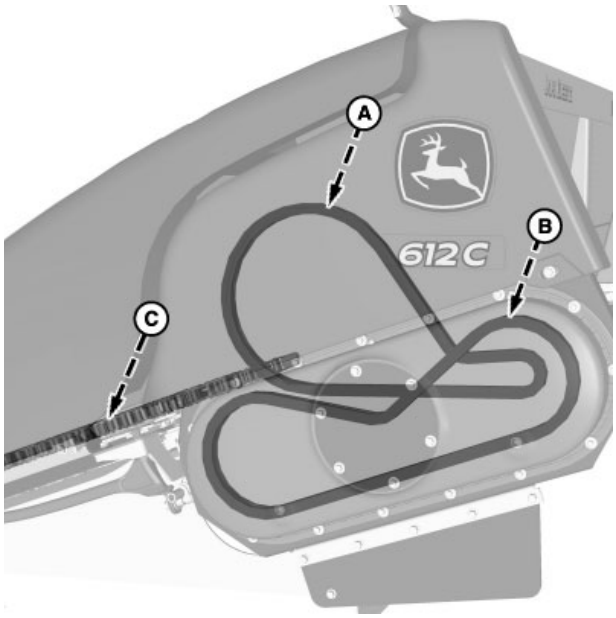

1. **جنزير الحلزون (A):** افحص حالة و توتر الجنزير. اضبطه و بدله عند الضرورة (انظر **ضبط جنزير دفع الحلزون** في جزء **عمليات الضبط**).
2. **جنزير دفع وحدة الأسطر (B):** افحص حالة و توتر الجنزير (الجنازير). اضبطه و بدله عند الضرورة (انظر **ضبط جنزير دفع وحدة الأسطر** في جزء **عمليات الضبط**).
3. **جنازير الجامع (C):** افحص حالة و توتر الجنازير. اضبطه و بدله عند الضرورة (انظر **ضبط توتر جنزير الجامع** في جزء **عمليات الضبط**).

A - جنزير دفع الحلزون
B - جنزير دفع وحدة الأسطر
C - جنزير الجامع

KR43067,00003BE -04-24APR09-1/1

كل 200 ساعة عمل

مهم: لتجنب تلف الجهاز و حدوث الأعطال بسبب اتساخ النظام، قم دائما بتنظيف نبل التشحيم قبل و بعد التشحيم

إذا كان نبل التشحيم تالف أو مفقود، استبدله فورا.

مهم: عند فحص مستويات الزيت، نظف دائما المنطقة حول السدادة قبل فكها.

شد السدادات دائما بقوة.

مهم: حافظ على مستوى الزيت بين قيم المواصفات لمنع الاهتراء الشديد للجنزير.

1. **تغير الزيت في جنازير دفع وحدة الأسطر:**

أ. ارفع رأس حصادة الذرة كليا و ضع موقفات السلامة.

ب. شغل رأس الحصادة لتسخين الزيت قبل تفريغه.

ملاحظة: فرغ الزيت في إناء مناسب و تخلص منه بالشكل الصحيح.

ج. فك السدادة (C)، افصل موقفات السلامة، و اخفض رأس الحصادة لتفريغ الزيت.

د. ارفع رأس الحصادة و ضع موقفات السلامة.

ه. ركب السدادة.

و. اخفض رأس الحصادة على سطح مستوي و فك باب الدخول (B) و سدادة الفحص (A).

ز. أضف زيت تروس SAE 80/90 من باب الدخول حتى يصل إلى أدنى فتحة سدادة الفحص. السعة التقريبية تبلغ 0.9 لتر (0.95 ربع).

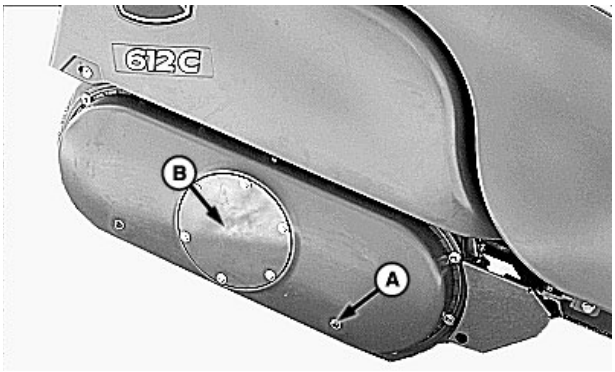

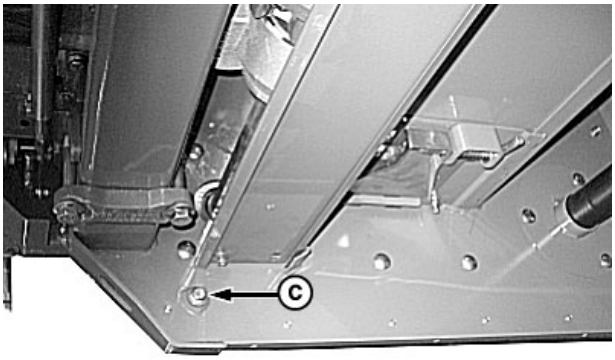

A - سدادة الفحص
B - باب الدخول
C - سدادة التفريغ

المواصفات

زيت جنزير الدفع - السعة ..... 0.9 لتر (0.95 إنش)

ح. ركب باب الدخول و سدادة الفحص.

KR43067,00003BF -04-29JUN09-1/5

انتبه: لتجنب حدوث جروح خطيرة، لا تقوم بتشحيم الجنازير و المحرك دائرا.

ملاحظة: شغل رأس الحصادة لمدة قصيرة قبل تشحيم الجنازير. الجنزير الساخن يساعد في دخول الزيت بين المسامير و بين الجلبات.

2. **تشحيم جنازير دفع الحلزون:**

شحم الجنزير بواسطة زيت SAE 30 أو أثقل. زيت جون دبير لتشحيم الجنزير TY6240 يكون متوفر في علبة رش.

A - جنزير دفع الحلزون

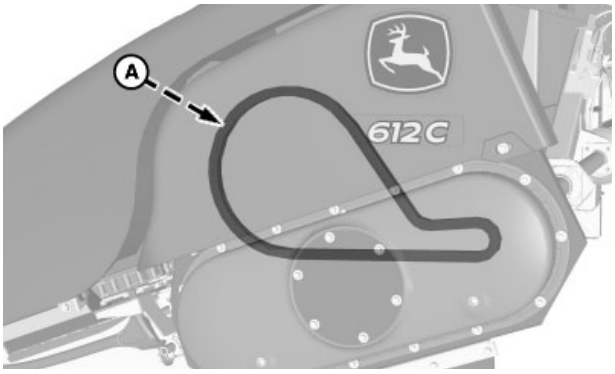

التكملة على الصفحة القادمة

KR43067,00003BF -04-29JUN09-2/5

3. **فحص شحمة علبة تروس وحدة الأسطر:**

ملاحظة: يجب أن تكون شحمة علبة تروس وحدة الأسطر ساخنة و رأس الحصادة مرفوع لكي تحصل على قيمة صحيحة على السيخ.

ط. ارفع رأس الحصادة و اخفض موقفات السلامة.

ي. ارفع درع وحدة الأسطر.

ك. نظف المنطقة حول سيخ/سدادة الفحص (A) لمنع دخول الأوساخ و الغبار في علبة التروس.

ل. فك السيخ و امسحه من الشحمة.

م. أدخل السيخ حتى يلامس قاع الجزء المسنن من السيخ أعلى مدخل علبة التروس (B).

ن. انزعه و راقب مستوى الشحمة على السيخ.

س. إذا كان المستوى تحت علامة ممتلئ (C)، أضف شحمة جون دير لرؤوس الحصادات من خلال نبل التشحيم (D) حتى يتساوى المستوى مع العلامة.

مهم: لا تملأ علبة التروس أكثر مما ينبغي. يلزمك 0.42 لتر (1 أنبوب) من الشحمة لملء علبة التروس من علامة أدنى مستوى (E) إلى علامة ممتلئ (C). المقدار الذي يجب إضافته من الشحمة للمستويات الأخرى يكون تناسبي.

ع. ركب السيخ و شغل رأس الحصادة مرة أخرى لتسخين الشحمة الجديدة حسب الضرورة للحصول على القيمة الصحيحة.

A - سيخ/سدادة الفحص
B - التراجع
C - علامة ممتلئ
D - نبل التشحيم
E - علامة أدنى مستوى

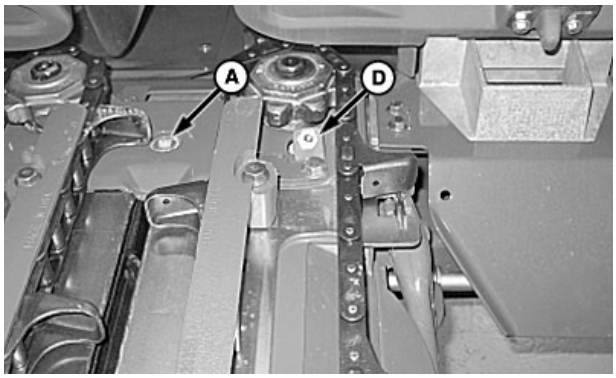

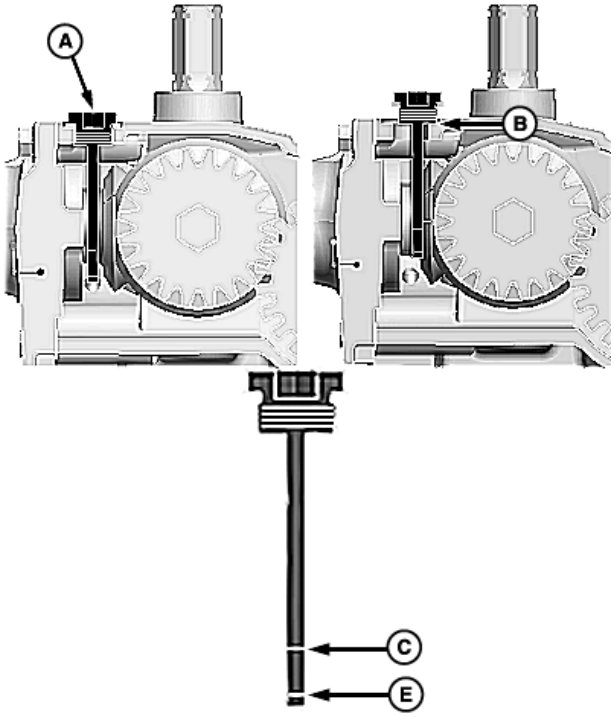

التكملة على الصفحة القادمة

KR43067,00003BF -04-29JUN09-3/5

4. فحص زيت علبة تروس ستوكماستر™ (إذا كان موجودا):

ملاحظة: يجب أن تكون علب تروس رأس حصادة الذرة التي تعمل بالتقطيع ساخنة و يكون الرأس مرفوع لضمان معرفة مستوى الزيت الصحيح.

أ. شغل رأس الحصادة لتسخين شحمة علبة التروس.

ب. ارفع رأس الحصادة و اخفض موقفات السلامة.

ج. فك سدادة الفحص و التعبئة (A) عند مؤخرة علبة التروس في كل سطر. يجب أن يكون مستوى الزيت على حافة فتحة سدادة الفحص/التعبئة. أضف زيت تروس TY6296 80W 90 GL-5 حسب الحاجة للحصول على مستوى صحيح. أعد تركيب سدادة الفحص/التعبئة.

د. فك سدادة الفحص و التعبئة (B) عند مقدمة علبة التروس في كل سطر. يجب أن يكون مستوى الزيت على حافة فتحة سدادة الفحص/التعبئة. أضف زيت تروس TY6296 80W 90 GL-5 حسب الحاجة للحصول على مستوى صحيح. أعد تركيب سدادة الفحص/التعبئة.

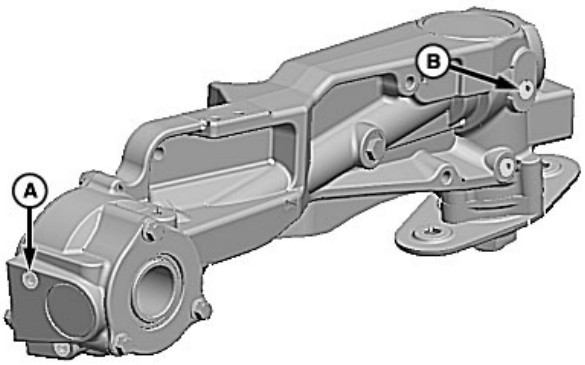

A - سدادة الفحص/التعبئة
B - سدادة الفحص/التعبئة

KR43067,00003BF -04-29JUN09-4/5

ملاحظة: تقاد رؤوس حصادات الذرة التي تعمل بالتقطيع ذات 8 و 12 سطر من كلا الجانبين و يكون لها واصل دفع على كلا الجانبين.

5. تشحيم نبل تشحيم واصل الدفع:

رأس حصادة ذرة تعمل بالتقطيع فقط: ضع شحمة في نبول تشحيم واصل الدفع (A).

A - نبل تشحيم واصل الدفع

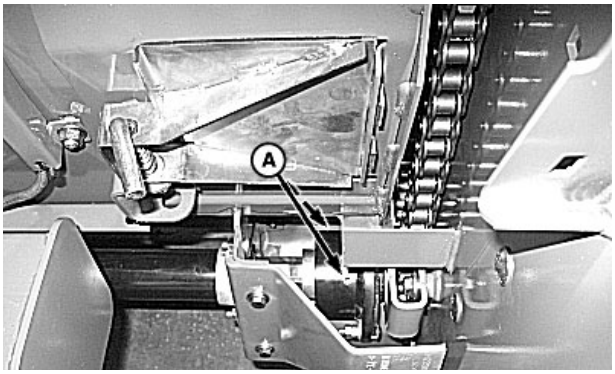

رأس حصادة ذرة تعمل بالتقطيع فقط

KR43067,00003BF -04-29JUN09-5/5

كل 1000 ساعة عمل

مهم: لتجنب تلف الجهاز و حدوث الأعطال بسبب اتساخ النظام، قم دائما بتنظيف نبل التشحيم قبل و بعد التشحيم

إذا كان نبل التشحيم تالف أو مفقود، استبدله فورا.

مهم: عند فحص مستويات الزيت، نظف دائما المنطقة حول السدادة قبل فكها.

شد السدادات دائما بقوة.

ملاحظة: يجب أن تكون علب تروس رأس حصادة الذرة التي تعمل بالتقطيع ساخنة و يكون الرأس مرفوع لتفريغ و تعبئة الزيت.

1. **تغير الزيت في علب تروس التقطيع:**
2. ارفع رأس حصادة الذرة كليا و ضع موقفات السلامة.
3. شغل رأس الحصادة لتسخين الزيت قبل تفريغه.
4. اطفئ المحرك، ضع مكبح الوقوف، و اسحب المفتاح.

ملاحظة: فرغ الزيت في إناء مناسب و تخلص منه بالشكل الصحيح.

5. فك سدادات التفريغ الأمامية و الخلفية (A و B) و دع الزيت ينزل.
6. ركب السدادات.

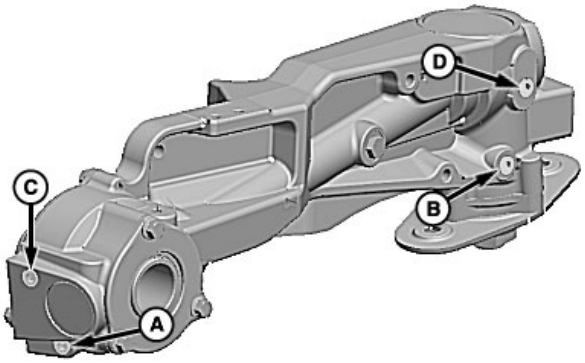

A - سدادة التفريغ الخلفية
B - سدادة التفريغ الأمامية
C - سدادة الفحص/التعبئة الخلفية
D - سدادة الفحص/التعبئة الأمامية

7. فك سدادات الفحص/التعبئة الخلفية و الأمامية (C و D).
8. أضف زيت تروس TY6296 80W 90 GL-5 في علب التروس الأمامية و الخلفية حتى يصل المستوى إلى حافة فتحة سدادة الفحص/التعبئة.

المواصفات

علبة التروس الخلفية - السعة..... 325 ملل (11 أونصة)

علبة التروس الأمامية - السعة..... 500 ملل (16.9 أونصة)

9. ركب سدادات الفحص/التعبئة.

KR43067,0000271 -04-23APR09-1/1

رأس حصادة الذرة

أغلب مشاكل العمل في رأس حصادة الذرة تعود إلى الضبط الغير صحيح. سوف يساعدك جدول علاج الأعطال التالي عند حدوث مشكلة بتخمين الأسباب الممكنة و اقتراح الحل. عند محاولة حل مشكلة، تأكد أن السبب لا يكمن في مكان آخر غير مكان حدوث المشكلة.

الأعراض	المشكلة	الحل
فقدان أكواز الذرة في الحقل	رؤوس الأطراف مضبوطة أعلى مما ينبغي.	اضبط الأطراف بحيث تلامس رؤوسها الأرض بشكل طفيف عندما تكون لوحات انزلاق وحدة الأسطر على ارتفاع انش واحد من سطح الأرض.
		عند التقاط الأكواز المعلقة في ارتفاع منخفض، ارفع رؤوس أطراف الجامع الأمامية و شغل رأس حصادة الذرة بلوحات الانزلاق قريبة من الأرض.
	السرعة الأرضية سريعة أو بطيئة جدا.	اعمل بسرعة تناسب الحقل و ظروف الأرض .د يلوي ارتفاع السرعة الأرضية السيقان للأمام و يسبب سقوط الأكواز أمام جنازير الجامع .يمكن أن تسبب قلة السرعة الأرضية تقسيم السيقان بجنازير الجامع و قطف الأكواز متسببة في سقوط الأكواز في رأس الحصادة.
		اعمل بسرعة يمكن عندها لجنازير الجامع بتوجيه السيقان إلى بكرة السيقان.
	عدم التقاط الأسطر المغروسة.	اتبع مسار الأسطر المغروسة لتقليل فقدان الأكواز.
	وحدات الأسطر غير متوسطة في الأسطر.	اضبط مسافات أسطر رأس الحصادة لتساوي تباعد أسطر الذرة في الحقل.
	تنزلق الأكواز للخارج من فوق جنازير الجامع.	استبدل حاميات الأكواز المهترئة أو ركب حاميات الأكواز.
	سرعة جنزير الجامع مرتفعة أو بطيئة جدا.	غير سرعة بيت المغذي متغير السرعة أو اضبط السرعة الأرضية للحصادة.
قذف الكوز عند بكرة السيقان	لوحات التوجيه غير مضبوطة بالشكل الصحيح.	اضبط لوحات التوجيه. قلل الفراغ بين لوحات التوجيه.
	عمل الماكينة عالي جدا.	ارفع رأس الطرف و شغل رأس الحصادة منخفض.
الذرة المقذوفة تخرج من مؤخرة الحصادة	رأس حصادة الذرة يشفط أوساخ كثيرة.	ارفع سرعة القيادة المتغيرة أو قيادة الحصادة الثابتة.
		افتح مسافة لوحات التوجيه في رأس حصادة الذرة.
الأكواز تنزلق للخارج من خلال العنق	حاميات الأكواز مهترئة.	بدل حاميات الأكواز.

التكملة على الصفحة القادمة

KR43067,00003C2 -04-14APR09-1/2

الأعراض	المشكلة	الحل
سحب سيقان الذرة للأعلى	لوحات التوجيه مضبوطة بالقرب من بعضها البعض أكثر مما ينبغي.	افتح لوحات التوجيه تدريجيا حتى تصبح التغذية بالسيقان من خلال البكرات أكثر حرية.
	الحركة سريعة جدا لسرعة جنزير الجامع.	قلل السرعة لتناسب ظروف المحصول أو زود سرعة قيادة وحدة الأسطر.
	أجنحة جنزير الجامع تضرب في جذور سيقان الذرة.	اخفض رأس الطرف و شغل رأس الحصادة مرتفع.
	الذرة جافة جدا أو منخفضة.	فك حاميات الكوز.
	بكرات السيقان مهترئة.	بدل بكرات السيقان.
التحشير	السيقان تتكسر في بكرات السيقان أو لوحات التوجيه.	اضبط فتحة لوحات التوجيه. تأكد أيضا من أن لوحات التوجيه مضبوطة بالتساوي و موجودة في المركز فوق مركز البكرات.
	الأوساخ تتطاير حول بكرات السيقان.	اضبط سكاكين النفايات أقرب لبكرات السيقان.
	ارخي جنازير الجامع.	افحص اهتراء تروس جنزير الجامع. اضبط توتر جنزير الجامع.
	عدم التقاط الأسطر المغروسة.	اتبع مسار الأسطر لتقليل فقدان الأكواز.
	السرعة الأرضية عالية جدا، متسببة في تجاوز المحصول لرأس حصادة الذرة.	اعمل بسرعة تناسب المحصول و ظروف الأرض. تسبب السرعة العالية الانسداد.
	المحصول لا يتجارى مع الحلزون.	افحص وجود انسداد أو عوائق في سكبة الحلزون. افحص وجود مسافة 22 ملم (7/8 انش) بين جناح الحلزون و بين الأرض. افحص وجود مسافة 6 ملم (1/4 انش) بين جناح الحلزون و بين القشارة.
	انحشار سيقان الذرة في فتحة لقف الجامع.	فك حاميات الكوز.
	بكرات السيقان مهترئة.	بدل بكرات السيقان المهترئة.
فقدان أكواز الذرة من ضعف أو تكسر السيقان. المتسبب في المشكل إما الأمراض (تعفن السيقان) أو الحشرات (الدود القارض)	تلامس السيقان مع حاميات الأكواز.	فك حاميات الكوز.
	السرعة الأرضية مرتفعة جدا.	خفف السرعة الأرضية.
	سرعة بيت المغذي غير صحيحة.	ابحث عن السرعة الصحيحة المناسبة لظروفك بتجربة سرعات بيت مغذي مختلفة.
	بكرات السيقان مهترئة.	بدل بكرات السيقان.

KR43067,00003C2 -04-14APR09-2/2

التحكم برأس الحصادة النشيط (AHC)

الأعراض	المشكلة	الحل
نظام التحكم برأس الحصادة النشيط (AHC) لن يعمل	الرفع أو الخفض يدويا لن يعمل.	راجع وكيل جون دييير.
	نظام التحكم برأس الحصادة النشيط لا يجيب.	شغل نظام التحكم برأس الحصادة النشيط المطلوب في وحدة شاشة عمود الزاوية.
	وصلة بيت المغذي برأس الحصادة غير موصول أو مرخي.	تأكد من التوصيل.
	مجس رأس الحصادة غير موصول جيدا أو تالف.	صلح المجس أو تأكد من الوصلة.
نظام التحكم برأس الحصادة النشيط يخفض و لكنه لا يرفع	ريليه **نظام التحكم برأس الحصادة النشيط** أو كرت **نظام التحكم برأس الحصادة النشيط** تالف.	راجع وكيل جون دييير.
نظام التحكم برأس الحصادة النشيط يرفع و لكنه لا يخفض	ريليه **نظام التحكم برأس الحصادة النشيط** أو كرت **نظام التحكم برأس الحصادة النشيط** تالف.	راجع وكيل جون دييير.
	عمود التحكم متعطل.	افحص لإيجاد سبب التعطل.
	صمام سرعة الخفض الأوتوماتيكي مغلق.	اضبط الصمام على التوالي.
النظام يدور أو يهتز.	ضبط سرعة الخفض غير صحيح.	اضبط الصمام على التوالي.
	ضبط خزان الضغط غير صحيح.	انظر تعليمات تشغيل الحصادة للسائق.
النظام يفصل بشكل متقطع بعد رفع رأس الحصادة فوق عائق	تم فصل النظام.	لإعادة تشغيله، اضغط زر التنشيط في مقبض التحكم متعدد الوظائف.
يرتفع رأس الحصادة أو ينخفض ببطء شديد أو بسرعة فائقة	ضبط سرعة الخفض غير صحيح.	اضبط سرعة خفض الصمام.
	مشكلة في الصمام على التوالي.	راجع وكيل جون دييير.

JK22594,000026B -04-31JUL07-1/1

موقف السلامة لاسطوانة الهيدروليك

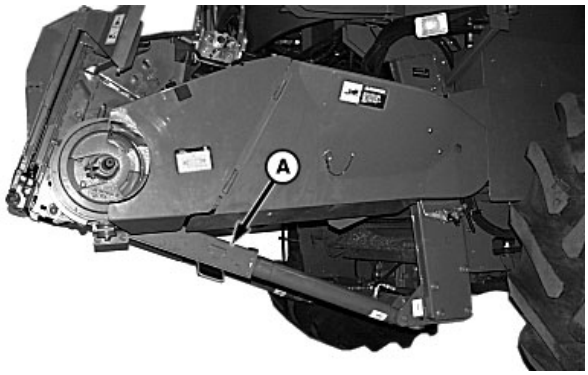

A - موقف السلامة

انتبه: عند العمل تحت رأس حصادة الذرة، ضع دائما موقف السلامة للاسطوانة الهيدروليك في وضع الأمان لمنع رأس الحصادة من الانخفاض.

1. شغل المحرك، ارفع بيت المغذي و أخرج اسطوانة الهيدروليك كليا لوضع موقف السلامة في وضع الأمان.
2. (حصادات 6620، 7720 و 8820) افصل جنزير الدعامة (A) من موقف السلامة (B) و اخفض موقف السلامة على قضيب الاسطوانة.
3. (الحصادات تسلسل 9400، 9500، 9600، 10 و تسلسل 50) ارفع موقف السلامة (A) من وضع التخزين و اخفضه للأسفل على قضيب الاسطوانة.

   بعد إنجاز العمل برأس حصادة الذرة، ضع موقف السلامة في وضع التخزين.

JK22594,000025E -04-23JUL07-1/1

فك و تركيب بكرات السيقان

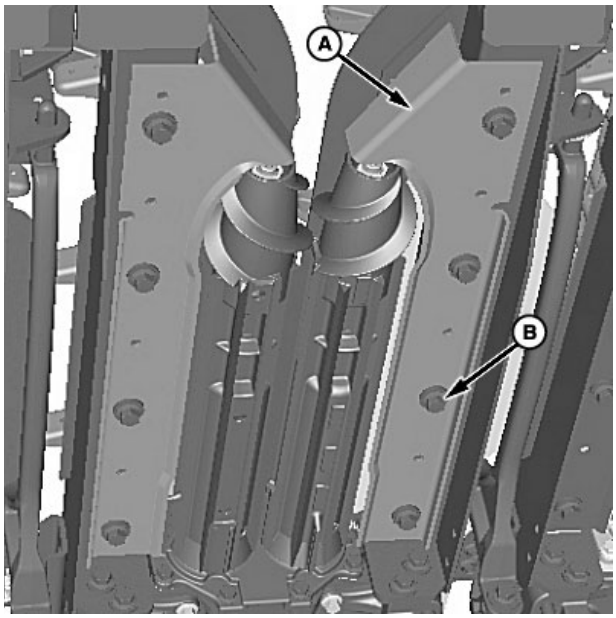

انتبه: ارفع رأس الحصادة كليا و ضع موقف سلامة اسطوانة الهيدروليك قبل القيام بالعمل تحت رأس حصادة الذرة.

1. فك البراغي (B) الأربعة، الرنديلات و سكاكين النفايات (A) من الطرف السفلي لإطار وحدة الأسطر.

A - سكين النفايات
B - برغي و رنديلة (مستعمل 4)

التكملة على الصفحة القادمة

KR43067,0000361 -04-29JUN09-1/5

ملاحظة: سوف تلف بكرات السيقان عند محاولة فك الصمولة (A). ضع قضيب بين بكرة السيقان و بين إطار وحدة الأسطر لمنع دوران بكرات السيقان.

2. فك الصمولة (A) و تخلص منها.

A - الصمولة

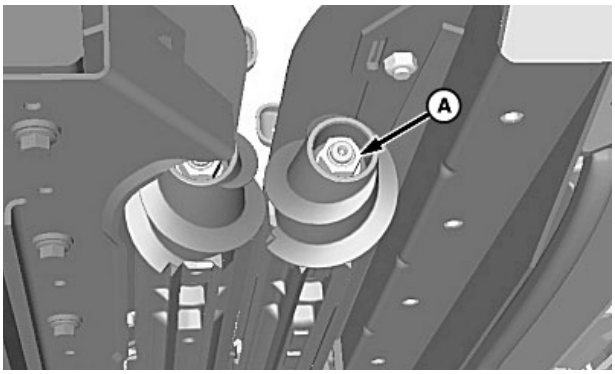

KR43067,0000361 -04-29JUN09-2/5

3. عادة يمكن إخراج بكرات السيقان باليد. إذا لم تستطع من القيام بذلك حدد موقع الأضلاع (A) على بكرة السيقان. فك بكرة السيقان من العمود بتوصيل أداة سحب لها فكين بالأضلاع.

4. مخروطية العمود يجب أن تكون خالية من الصدأ و الأوساخ. افحص اهتراء أو تلف بكرات السيقان.

A - ضلع بكرة السيقان (مستعمل 2)

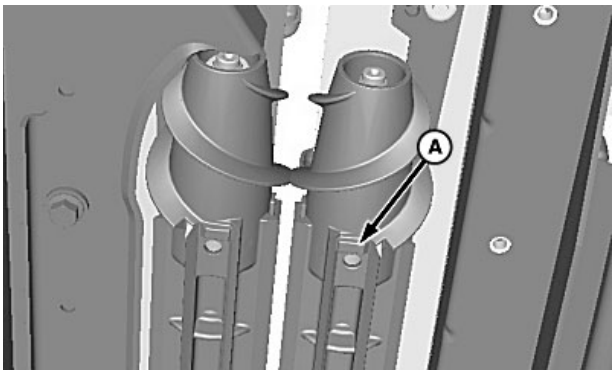

KR43067,0000361 -04-29JUN09-3/5

التكملة على الصفحة القادمة

مهم: تحتوي صمولة بكرة السيقان الكروية (A) على بقعة إغلاق للأسنان موضوعة مسبقا (B) و لا يمكن إعادة استعمالها. يجب أن يتم شراء الصمولة البديلة من خدمة قطع الغيار لجون دير.

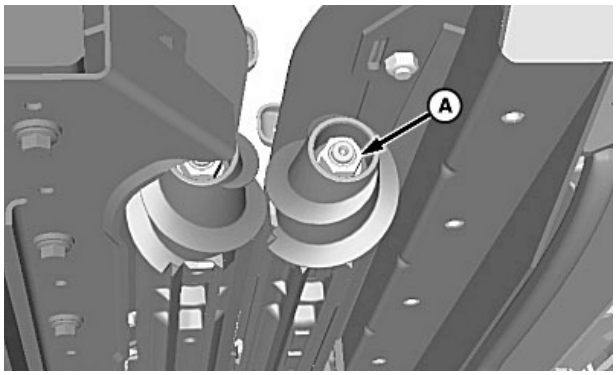

5. ساوي بين الأسياخ على بكرة السيقان و العمود و ركب بكرة السيقان.

6. ركب صمولة كروية جديدة (A) وشدها حسب قيم المواصفات.

المواصفات

صمولة كروية لبكرة السيقان - العزم.....400 نيوتن متر (295 رطل-قدم)

A - صمولة كروية
B - بقعة إغلاق الأسنان

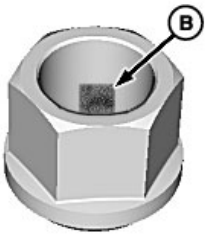

KR43067,0000361 -04-29JUN09-4/5

7. ركب سكين النفايات (A) مستعملا الرنديلات الأربعة و البراغي (B).

8. اضبط سكاكين النفايات (انظر **ضبط سكاكين النفايات** في جزء **الضبط**).

9. كرر الخطوات على بكرة السيقان المقابلة.

A - سكين النفايات
B - برغي و رنديلة (مستعمل 4)

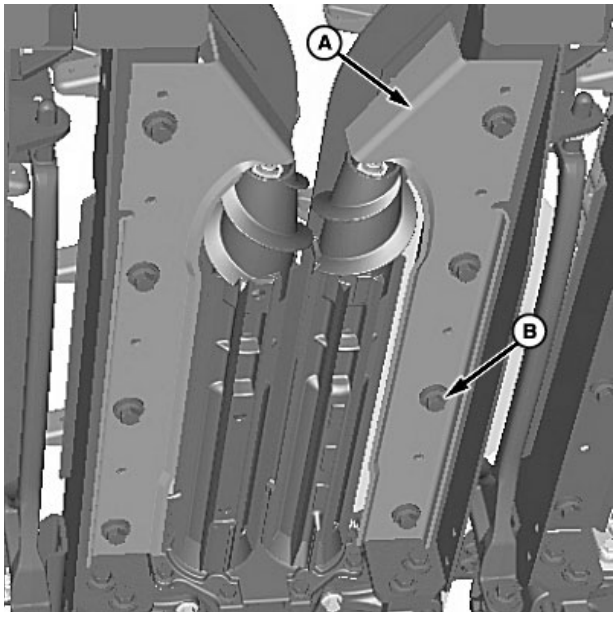

KR43067,0000361 -04-29JUN09-5/5

قلب جنازير الجامع و التروس لاهتراء إضافي

يمكن قلب جنازير الجامع و التروس لاهتراء إضافي. يجب القيام بذلك لكل وحدات الأسطر في نفس الوقت. لقلب الجنازير و التروس:

1. ارخي التوتر عن جنازير الجامع و فك الجنازير.
2. فك التروس الخلفية (A) و (B).
3. ركب الترس (A) على وحدة الأسطر (D).
4. ركب الترس (B) على وحدة الأسطر (C).
5. فك التروس (E و F).
6. ركب الترس (E) على وحدة الأسطر (D).
7. ركب الترس (F) على وحدة الأسطر (C).
8. اقلب جنزير الجامع (G) و ركبه على وحدة الأسطر (C).
9. اقلب جنزير الجامع (H) و ركبه على وحدة الأسطر (D).

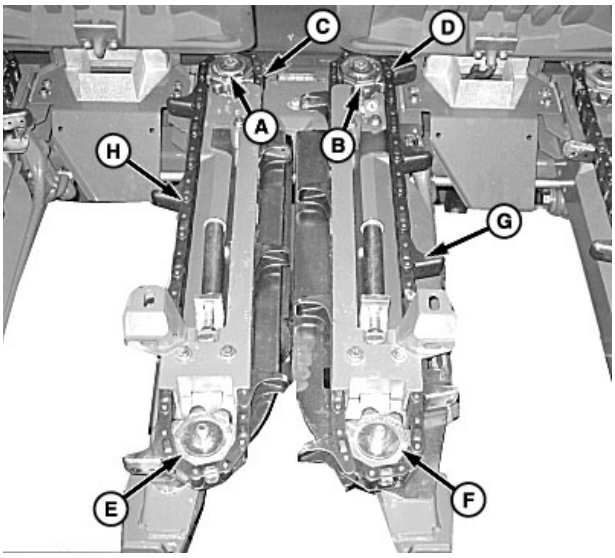

A - التروس الخلفية
B - التروس الخلفية
C - وحدة الأسطر
D - وحدة الأسطر
E - ترس
F - ترس
G - جنزير الجامع
H - جنزير الجامع

JK22594,0000260 -04-20MAY08-1/1

تبديل جنزير الجامع

انتبه: ارفع رأس حصادة الذرة، اطفئ المحرك، اسحب المفتاح و اخفض موقف السلامة قبل العمل تحت رأس الحصادة.

ملاحظة: لجنازير الجامع مسامير من الكروم لتطويل عمر الاهتراء. توجد جنازير المسامير السوداء أو مسامير الكروم لدى وكيل جون دير.

إذا انقطع جنزير الجامع أو اهترى بشدة، بدله بجنزير جديد.

من الممكن فك جنازير الجامع لصيانة الأجزاء الميكانيكية في الجامع بدون فصل الجنزير.

انتبه: لا تقوم أبدا بصيانة أي جزء من الأجزاء الميكانيكية أو تروس الدوران حتى يتم شد الصمولة (A) بقوة على ساق رباط دعامة الترس (B).

1. لف الصمولة (A) حتى تلامس ساق رباط دعامة الترس (B)، لترخية توتر جنزير الجامع.

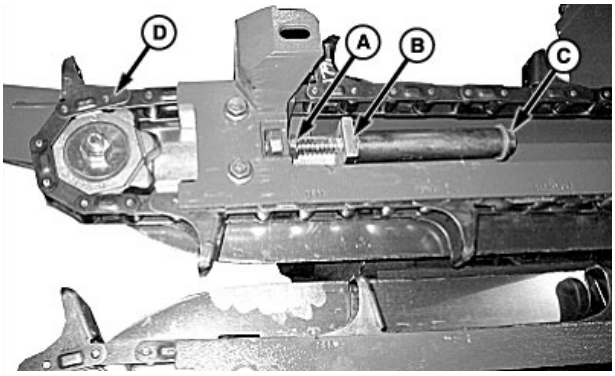

A - الصمولة
B - ساق رباط الدعامة
C - برغي
D - جنزير الجامع

2. ارخي البرغي (C) عند الضرورة حتى يزول التوتر عن الجنزير.
3. فك جنزير الجامع (D).

JK22594,0000261 -04-20MAY08-1/1

فك و تركيب وعاء الزيت

ملاحظة: مع السائل في وعاء نظيف. تخلص من الزيت بالشكل الصحيح، لا تعيد استخدامه.

1. فك سدادة التفريغ (A).

مهم: تجنب إتلاف حافظة إحكام وعاء الزيت عند إعادة استخدامها. لا تستعمل أجسام حادة لتضغط بين الوعاء و رأس حصادة الذرة.

2. فك البراغي و الرنديلات (B) و وعاء الزيت (C).

A - سدادة التفريغ
B - برغي و رنديلة (مستعمل 15)
C - وعاء الزيت

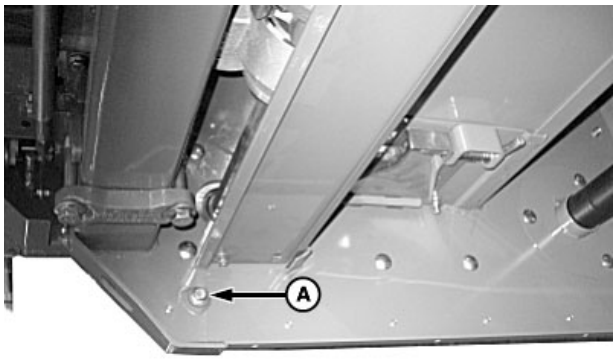

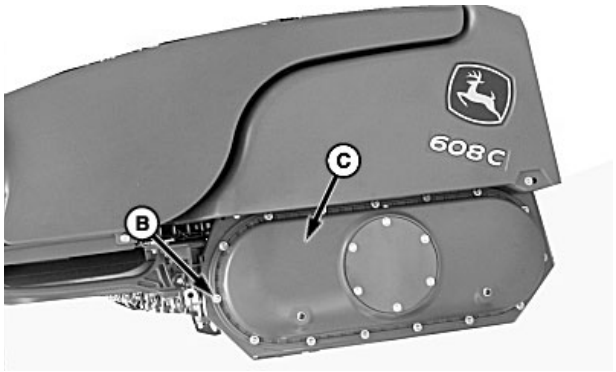

KR43067,000026B -04-14APR09-1/3

ملاحظة: عند تركيب الوعاء بالبراغي ، ابدأ في الوسط و انتقل للخارج.

3. ركب سدادة التفريغ (A).

4. نظف كل الوسخ و الزيت من المنطقة التي يتم فيها تركيب وعاء الزيت (C). ركب براغي وعاء الزيت و الرنديلات (B).

A - سدادة التفريغ
B - برغي و رنديلة (مستعمل 15)
C - وعاء الزيت

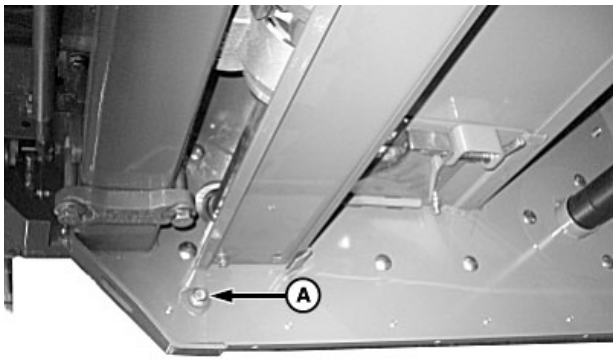

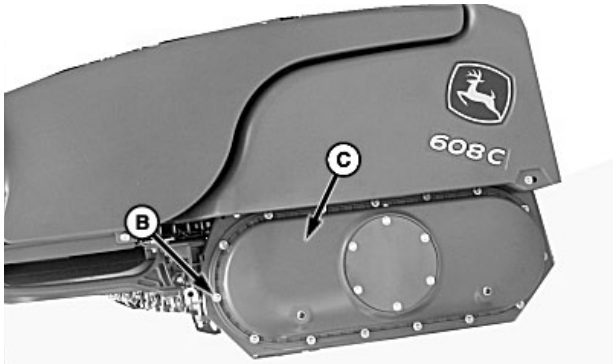

التكملة على الصفحة القادمة

KR43067,000026B -04-14APR09-1/3

5. فك سدادة الفحص (A) و باب الدخول (B).

مهم: يجب أن يتم فحص مستوى الزيت و رأس الحصادة على الحصادة و لوحات انزلاق وحدة الأسطر تلامس الأرض (بزاوية تساوي حوالي 25 درجة).

6. أضف زيت تروس SAE 80/90 من باب الدخول حتى يصل إلى أدنى فتحة سدادة الفحص (A).

7. ركب السدادة و باب الدخول.

المواصفات

وعاء الزيت - السعة..... 0.9 لتر (1 ربع)

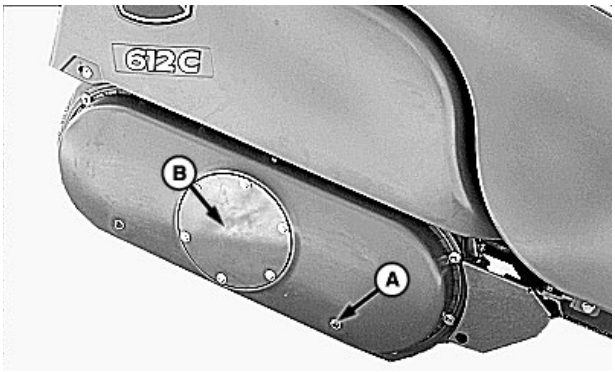

A - سدادة الفحص
B - باب الدخول

KR43067,000026B -04-14APR09-3/3

فك و تركيب أشرطة الاهتراء

1. فك الصمولة و الرنديلة (A).

2. فك البرغي و الرنديلة (B).

3. فك شريط الاهتراء (C).

4. ركب شريط اهتراء جديد بالترتيب العكسي.

المواصفات

صمولة شريط الاهتراء - العزم..... 10 نيوتن متر (7.38 رطل-قدم)

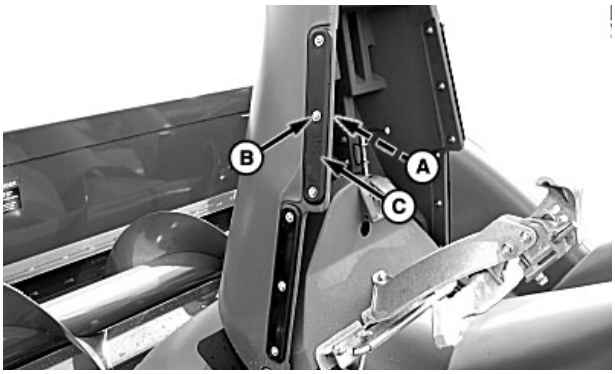

A - الصمولات و الرنديلات
B - البرغي و الرنديلة
C - شريط الاهتراء

KR43067,000026C -04-24APR09-1/1

تغير لمبة أضواء القصبة

1. فك سلك الكهرباء من الضوء.

*ملاحظة: **لا** تلمس اللمبة باليد العارية، الزيت أو الماء.*

2. لف الوصلة في مجموعة الضوء 90 درجة و اسحبها للخارج و ركب اللمبة الجديدة.

3. ركبها بالترتيب العكسي من الفك.

JK22594,0000263 -04-20MAY08-1/1

تبديل لمبة ضوء التحذير لرأس الحصادة

ملاحظة: استعمل مفك مسطح رفيق.

انزع العدسة (A) من الضوء، بحذر شديد.

ادفع اللمبة (B) في الداخل و لفها لكي تتمكن من فكها.

ركب اللمبة الجديدة.

اضغط العدسة في مكانها في سكبة الضوء.

A - العدسة
B - اللمبة

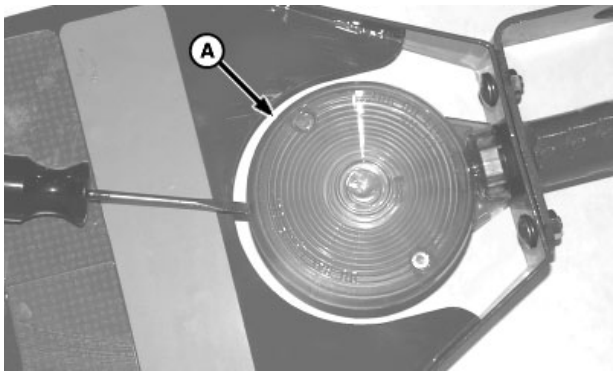

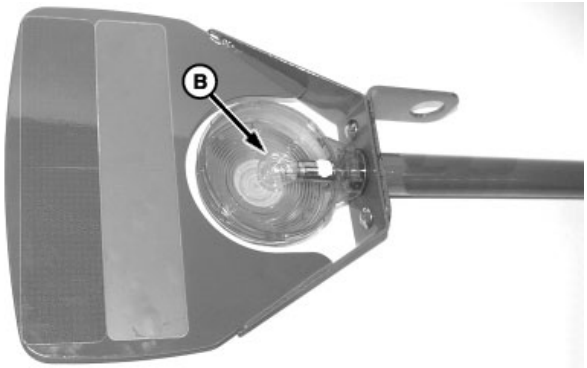

JK22594,0000264 -04-23JUL07-1/1

الصيانة في نهاية كل موسم

مهم: لا تستخدم ماكينات رش الماء بالضغط العالي مباشرة على البيليات أو أي مناطق أخرى التي من الممكن أن يتسبب الماء في إتلافها. يتمكن الماء بالضغط العالي من اختراق أغلب حافظات الإحكام و يتسبب في الأضرار البالغة. جفف تلك المناطق، ثم شحمها و شغل الحصادة.

انتبه: ادعم رأس حصادة الذرة إما بواسطة موقفات السلامة لاسطوانة الهيدروليك أو بواسطة القوالب، أو اخفضها على مستوى الأرض.

1. نظف رأس حصادة الذرة كليا. الأوساخ و القمامة سوف تجمع الرطوبة و تسبب الصدأ.
2. شحم رأس حصادة الذرة. شحم أسنان براغي الضبط.
3. اطلي جميع الأجزاء التي أزيل عنها الدهان.
4. استعمل مواد حماية من اللدائن (البليمير) في الأطراف، أغطية التوجيه و الأجنحة الخارجية.
5. إذا أمكن، أوقف رأس حصادة الذرة في مكان جاف محمي.
6. اطلب قطع الغيار اللازمة للموسم القادم.

JK22594,00000B9 -04-09AUG06-1/1

الصيانة في بداية كل موسم

1. نظف رأس حصادة الذرة كليا.
2. اضبط جنازير الجامع على التوتر الصحيح.
3. اضبط الجنازير على التوتر الصحيح.
4. شحم رأس حصادة الذرة كليا.
5. لف على كل أجزاء رأس حصادة الذرة و تأكد أن البراغي مشدودة و الكبشايات مفتوحة.
6. شغل رأس حصادة الذرة بنصف السرعة لبضعة دقائق. افحص سخونة البيليات أو الارتخاء الشديد.
7. راجع دليل استعمال السائق الخاص بك.

NS43404,0000055 -04-20MAY08-1/1

المواصفات

المواصفات المعطاة في الدليل تعتبر دليل للصيانة فقط و لا تحتوي على تفاوتات تصنيع المصانع العادية.

أطراف الجامع		مقطع منخفض من النوع العائم معلق فوق جنازير الجامع
الجامع الأوسط و الخارجي		معلق، سريع الفك
جنازير الجامع		جنزير اسطواني فولاذ لانهائي للأداء الثقيل 620 مع مسامير كروم (بدون وصلة توصيل رئيسية)
أقصر مسافة بين جنازير الجامع و الأرض		32 ملم (1-1/4 انش)
دفع وحدة الأسطر		بما فيها صندوق التروس بالتروس مغطاة في الشحمة؛ يتم دفعه بمحور سداسي المأخذ مفرد.
ضبط جنزير الجامع		يضبط نفسه بنفسه مضغوط بزنبرك
بكرات السيقان		حلزونية موجهة، نوع محزز (2 لكل وحدة أسطر)
ضبط لوحة التوجيه		تضبط هيدروليكيا
الواصل الانزلاقي		واحد لكل وحدة أسطر زائد دفع الحلزون
سكاكين النفايات		طول كامل من قطعة واحدة من الفولاذ المقسى بالحرارة
تقريبا العرض كليا للتخزين:		
الفنة	**رقم تعريف الرأس**	**العرض (انش) ملم**
606C و 606C-SM	6R30	4800 ملم (15 قدم و 9 انش)
606C	6R36/38	5791 ملم (19 قدم)
608C و 608C-SM	8R70 أو 8R75	6125 ملم (20 قدم و2 إنش)
608C و 608C-SM	8R30	6350 ملم (20 قدم و10 إنش)
608C	8R36/38	7820 ملم (25 قدم و8 إنش)
612C و 612C-SM	12R20	6605ملم (21 قدم و8 إنش)
612C و 612C-SM	12R22	7163 ملم (23 قدم و6 إنش)
612C و 612C-SM	12R30	9400 ملم (30 قدم و10 إنش)
الطول الكامل تقريبا للتخزين (جميع رؤوس حصادات الذرة):		
الأطراف في وضع العمل		3000 ملم (9 قدم و10 إنش)
الأطراف مطوية للأعلى (وضع الصيانة)		2400 ملم (7 قدم و 11 انش)
وزن الشحن تقريبا لرأس حصادة الذرة (بما في ذلك معدات الشحن):		
رأس حصادة ذرة تعمل بدون تقطيع		
الفنة	**رقم تعريف الرأس**	**الوزن، (رطل) كغم**
606C	6R30	1961 كلغم (4314 رطل)
606C	6R36/38	2414 كلغم (5321 رطل)
608C	8R70	2416 كلغم (5327 رطل)
608C	8R75	2532 كلغم (5582 رطل)
608C	8R30	2568 كلغم (5662 رطل)
608C	8R36/38	3181 كلغم (7012 رطل)
612C	12R20	2612 كلغم (5758 رطل)
612C	12R22	2846 كلغم (6275 رطل)
612C	12R30	3783 كلغم (8342 رطل)

التكملة على الصفحة القادمة

JK22594,00001F9 -04-31JUL07-1/2

رأس حصادة ذرة تعمل بالتقطيع ستوكماستر		
606C-SM	6R30	254 كلغم (4970 رطل)
608C-SM	8R70	2862 كلغم (6309 رطل)
608C-SM	8R75	2900 كلغم (6393 رطل)
608C-SM	8R30	2918 كلغم (6433 رطل)
612C-SM	12R20	3663 كلغم (8075 رطل)
612C-SM	12R22	3663 كلغم (8332 رطل)
612C-SM	12R30	4245 كلغم (9359 رطل)

ملاحظة: المميزات والتصميم يمكن أن تتغير بدون أي إعلام مسبق.

JK22594,00001F9 -04-31JUL07-2/2

رقم التسلسل

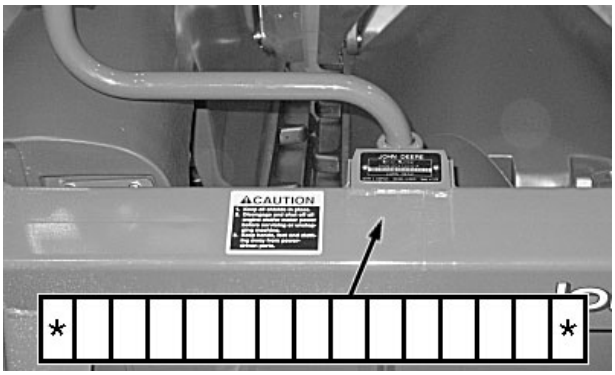

ضع لوحة رقم التسلسل على قاعدة حامل ضوء التحذير الأيسر.

سجل رقم تسلسل حصادتك في المكان أعلاه. أعطي رقم التسلسل هذا لوكيل جون دير عندما تقوم بطلب قطع غيار.

CRNHD,90SP,D -04-31JUL07-1/1

احتفظ ببرهان الملكية

1. احفظ جميع أرقام تسلسل المنتج و المكونات الحديثة في مكان آمن.
2. تحقق باستمرار من وجود لوحات الفئات وأنها لم تفقد. أبلغ الجهات الرسمية المختصة في حالة السرقة واطلب لوحات بديلة.
3. خطوات أخرى يمكن اتخاذها:
   - علم ماكينتك بنظام ترقيم خاص بك
   - خذ صور ملونة من عدة زوايا مختلفة لماكينتك

DX,SECURE1 -04-18NOV03-1/1

حافظ على الماكينة آمنة

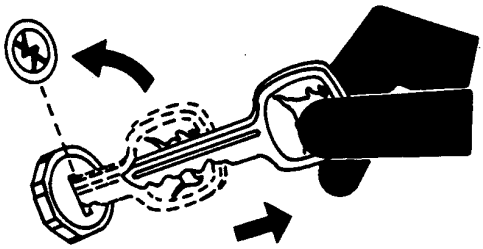

1. ركب تجهيزات مقاومة-التخريب.
2. ندما يكون الجرار في التخزين:
   - أنزل الأجهزة المعلقة على الأرض
   - اضبط العجلات على أعرض وضع لتجعل التحميل أكثر صعوبة
   - انزع أي مفاتيح و بطاريات
3. عند الصف في الداخل، ضع معدات كبيرة أمام المخرج واغلق مبنى التخزين.
4. عند الصف في العراء، خزن في مكان مضاء جيدا و له سور.
5. راقب أي تحركات مريبة و بلغ عن أي سرقات فورا للهيئات القانونية.
6. أبلغ وكيل جون دير بأي فقدان.

DX,SECURE2 -04-18NOV03-1/1

توضيح التوافق

John Deere Harvester Works
1100 13th Avenue
East Moline IL 61244-1497
.U. S. A

Don L. Yarbrough

مدير
تطوير منتجات الحصاد على مستوى العالم.

رأس حصادة ذرة موديل تسلسل 600

تتوافق مع متطلبات كل من:
98/37/EEC ..... قانون الماكينات
89/336/EEC ..... قانون التوافق بين الكهرومغناطيسيات

KR43067,0000413 -04-01JUL09-1/1

توضيح التوافق EC

دبير و شركاه
مولابن، إلاينويز

الشخص المذكور أدناه يقر أنه

نوع الماكينة: رأس حصادة الذرة

من فئة: تسلسل 600C

تستوفي جميع مواد ومبادئ القوانين التالية:

القانون	الرقم	طريقة التصديق
قانون الماكينات	2006/42/EC	شهادة ذاتية، بالمرفق V من القانون
قانون التوافق بين الكهرومغناطيسيات	2004/108/EC	شهادة ذاتية، بالمرفق II من القانون

اسم و عنوان الشخص المصرح له في المؤسسة بالقيام بتجهيز ملف التصميم التقني:

Henning Oppermann
Deere & Company European Office
John Deere Strasse 70
Mannheim, Germany D-68163

مكان الاتفاق: East Moline, Illinois, USA

تاريخ الاتفاق: الأول من تشرين الثاني (نوفمبر) 2009

وحدة التصنيع: مصانع جون دبير هارفستر

الاسم: Don Yarbrough

العنوان: المدير العام، قسم هندسة حصاد المحصول

CE

KR43067,000040F -04-01JUL09-1/1

قيم عزم شد البراغي والصواميل حسب نظام الإنش

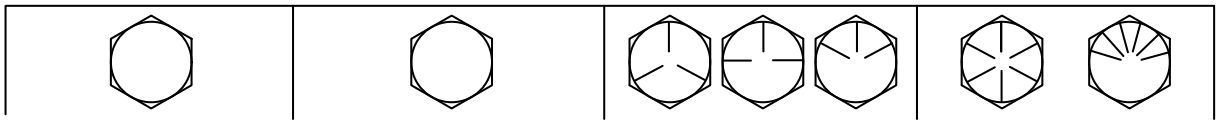

برغي كبير أو	SAE الدرجة 1				SAE الدرجة 2[a]				SAE درجات 5، 5.1 أو 5.2				SAE درجات 8 أو 8.2			
برغي صغير	مزيت[b]		جاف[c]		مزيت[b]		جاف[c]		مزيت[b]		جاف[c]		مزيت[b]		جاف[c]	
مقاس	نم	رطل-انش	نم	رطل-انش	نم	رطل-انش	نم	رطل-انش	نم	رطل-انش	نم	رطل-انش	نم	رطل-انش	نم	رطل-انش
1/4	3.7	33	4.7	42	6	53	7.5	66	9.5	84	12	106	13.5	120	17	150
													نم	ر-ق	نم	ر-ق
5/16	7.7	68	9.8	86	12	106	15.5	137	19.5	172	25	221	28	20.5	35	26
									نم	ر-ق	نم	ر-ق				
3/8	13.5	120	17.5	155	22	194	27	240	35	26	44	32.5	49	36	63	46
			نم	ر-ق	نم	ر-ق	نم	ر-ق								
7/16	22	194	28	20.5	35	26	44	32.5	56	41	70	52	80	59	100	74
	نم	ر-ق														
1/2	34	25	42	31	53	39	67	49	85	63	110	80	120	88	155	115
9/16	48	35.5	60	45	76	56	95	70	125	92	155	115	175	130	220	165
5/8	67	49	85	63	105	77	135	100	170	125	215	160	240	175	305	225
3/4	120	88	150	110	190	140	240	175	300	220	380	280	425	315	540	400
7/8	190	140	240	175	190	140	240	175	490	360	615	455	690	510	870	640
1	285	210	360	265	285	210	360	265	730	540	920	680	1030	760	1300	960
1-1/8	400	300	510	375	400	300	510	375	910	670	1150	850	1450	1075	1850	1350
1-1/4	570	420	725	535	570	420	725	535	1280	945	1630	1200	2050	1500	2600	1920
1-3/8	750	550	950	700	750	550	950	700	1700	1250	2140	1580	2700	2000	3400	2500
1-1/2	990	730	1250	930	990	730	1250	930	2250	1650	2850	2100	3600	2650	4550	3350

قيم العزم المعطاة هي قيم للاستعمال العام فقط، بالنسبة لقوة البرغي فقط. لا تستعمل هذه القيم إذا كانت قيم أخرى في هذا الدليل معطاة لبراغي وصواميل معينة. صواميل إدخال البلاستيك أو أنواع الفولاذ المضغوط أو لقطع التثبيت من الفولاذ غير قابل للصدأ أو الصواميل على قامطة ركابية (برغي على شكل U)، انظر قيم الشد للأجزاء المعنية. مسامير القص تكون مصممة بحيث أن تكسر تحت قوة معينة. عند استبدال هذه المسامير استعمل مسامير بنفس الجودة.

استبدل قطع التثبيت بقطع من نفس الدرجة أو جودة أعلى. عند استعمال قطع بدرجة أعلى، فيجب شدها بنفس قيم شد القطع الأصلية. تأكد من أن يكون لولب البراغي نظيفا وأن توضع البراغي بالشكل الصحيح. عند الاستطاعة شحم قطع التثبيت المستوية أو الزنك بعكس صواميل الإحكام، براغي أو صواميل العجلات، إلا إذا كانت هناك تعليمات أخرى محددة للجزء المعني.

[a] الدرجة 2 تستعمل للبراغي الحادة ذات الرأس السداسي (ليس للبراغي الناعمة السداسية) طولها إلى حد 6 إنش (152 ملم). الدرجة 1 تستعمل للبراغي الحادة ذات الرأس السداسي طولها أكبر من 6 إنش (152 ملم)، ولجميع أنواع البراغي الحادة والناعمة بأي طول.

[b] "مزيتة" تعني مطلية بمادة تشحيم مثل زيت المحرك، قطع تثبيت التي بها فوسفات وطلاء زيتي، أو قطع تثبيت 7/8 انش و أكبر من ذلك مع طلاء برادة الزنك JDM F13C.

[c] "جاف" تعني بدون أي تشحيم للقطع المستوية أو المصفحة بالزنك، أو قطع تثبيت ¼ إلى ¾ إنش مع طلاء برادة الزنك JDM F13B.

DX,TORQ1 -04-24MAR09-1/1

قيم عزم شد البراغي والصواميل حسب النظام المتري

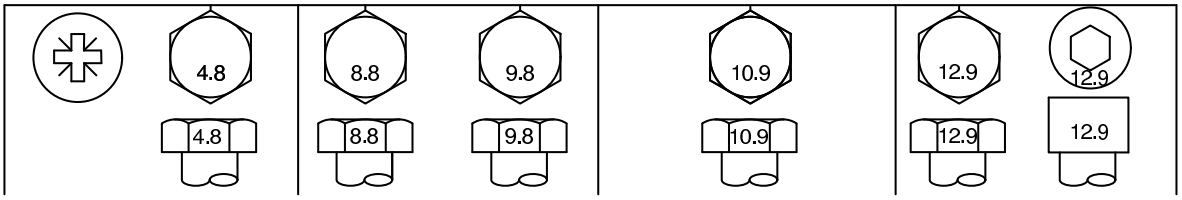

برغي كبير أو	نخب 4.8				نخب 8.8 أو 9.8				نخب 10.9				نخب 12.9			
برغي صغير	مزيت[a]		جاف[b]		مزيت[a]		جاف[b]		مزيت[a]		جاف[b]		مزيت[a]		جاف[b]	
مقاس	نم	رطل-انش	نم	رطل-انش	نم	رطل-انش	نم	رطل-انش	نم	رطل-انش	نم	رطل-انش	نم	رطل-انش	نم	رطل-انش
M6	4.7	42	6	53	8.9	79	11.3	100	13	115	16.5	146	15.5	137	19.5	172
									نم	ر-ق	نم	ر-ق	نم	ر-ق	نم	ر-ق
M8	11.5	102	14.5	128	22	194	27.5	243	32	23.5	40	29.5	37	27.5	47	35
			نم	ر-ق	نم	ر-ق	نم	ر-ق								
M10	23	204	29	21	43	32	55	40	63	46	80	59	75	55	95	70
	نم	ر-ق														
M12	40	29.5	50	37	75	55	95	70	110	80	140	105	130	95	165	120
M14	63	46	80	59	120	88	150	110	175	130	220	165	205	150	260	190
M16	100	74	125	92	190	140	240	175	275	200	350	255	320	235	400	300
M18	135	100	170	125	265	195	330	245	375	275	475	350	440	325	560	410
M20	190	140	245	180	375	275	475	350	530	390	675	500	625	460	790	580
M22	265	195	330	245	510	375	650	480	725	535	920	680	850	625	1080	800
M24	330	245	425	315	650	480	820	600	920	680	1150	850	1080	800	1350	1000
M27	490	360	625	460	950	700	1200	885	1350	1000	1700	1250	1580	1160	2000	1475
M30	660	490	850	625	1290	950	1630	1200	1850	1350	2300	1700	2140	1580	2700	2000
M33	900	665	1150	850	1750	1300	2200	1625	2500	1850	3150	2325	2900	2150	3700	2730
M36	1150	850	1450	1075	2250	1650	2850	2100	3200	2350	4050	3000	3750	2770	4750	3500

قيم العزم المعطاة هي قيم للاستعمال العام فقط، بالنسبة لقوة البرغي فقط. لا تستعمل هذه القيم إذا كانت قيم أخرى في هذا الدليل معطاة لبراغي وصواميل معينة. لقطع التثبيت من الفولاذ غير قابل للصدأ أو الصواميل على قامطة ركابية (برغي على شكل U)، انظر قيم الشد للأجزاء المعنية. شد صواميل إدخال البلاستيك أو أنواع الفولاذ المضغوط بقيم شد العزم للصواميل الجافة بالجدول، إلا إذا كانت هناك قيم أخرى محددة للجزء المعني.

مسامير القص تكون مصممة بحيث أن تكسر تحت قوة معينة. عند استبدال هذه المسامير استعمل مسامير بنفس الجودة. استبدل قطع التثبيت بقطع من نفس النخب أو جودة أعلى. عند استعمال قطع بجودة أعلى، فيجب شدها بنفس قيم شد القطع الأصلية. تأكد من أن يكون لولب البراغي نظيفا وأن توضع البراغي بالشكل الصحيح. عند الاستطاعة شحم قطع التثبيت المستوية أو الزنك بعكس صواميل الإحكام، براغي أو صواميل العجلات، إلا إذا كانت هناك تعليمات أخرى محددة للجزء المعني.

[a] *"مزيتة" تعني مطلية بمادة تشحيم مثل زيت المحرك، قطع تثبيت التي بها فوسفات وطلاء زيتي، أو قطع تثبيت M20 و أكبر من ذلك مع طلاء برادة الزنك JDM F13C.*

[b] *"جاف" تعني بدون أي تشحيم للقطع المستوية أو المصفحة بالزنك، أو قطع تثبيت M6 إلى M18 مع طلاء برادة الزنك JDM F13B.*

DX,TORQ2 -04-24MAR09-1/1

فهرس الكلمات

صفحة

أ

أداء رأس حصادة الذرة 40-2
ارتفاع رأس الحصادة
شرح النظام الأوتوماتيكي 35-4
أشرطة الاهتراء
فك وتركيب 65-6
أضواء القصبة 40-11, 65-6
أضواء، القصبة 40-11
الأطراف و حامي الجناح الخارجية
الرفع و الفك 40-7

ب

باب تنظيف أرضية الحلزون 55-1
البحث عن العطل في رأس حصادة الذرة 60-1
بكرات السيقان
فك وتركيب 65-1
بكرات السيقان 40-8
ستقيم 40-8
سكين 40-8
بيت مغذي بدفع متغيرة
حصادات 9400، 9410، 9500، 9510،
9600 و 9610 40-3
بيت مغذي بسرعة متغيرة
حصادة تسلسل 50 40-3

ت

تبديل لمبة ضوء التحذير لرأس الحصادة 65-7
التخزين 70-1
تخزين مواد التشحيم 50-1
تركيب أشرطة الاهتراء 65-6
التشحيم
كل 1000 ساعة 55-5
زيت علب تروس التقطيع 55-5
كل 200 ساعة 55-2
جنزير دفع الحلزون 55-2
زيت جنزير دفع وحدة الأسطر 55-2
مستوى تشحيم علبة تروس وحدة الأسطر 55-3
مستوى زيت علبة تروس ستوكماستر 55-4
نبل تشحيم واصل الدفع 55-4
كل 50 ساعة 55-1
نبل تشحيم محور الدفع 55-1

صفحة

تشحيم جنزير دفع الحلزون 55-2
تشغيل رأس حصادة الذرة
جناية الذرة بسيقان نحيفة أو مكسورة 40-4
جناية ذرة الفشار 40-4
قد و اعمل بحذر 40-1
معلومات عامة 40-1
تعليق بيت المغذي 25-8
تفريغ الزيت 65-5
توصيل 25-1
توصيل رأس حصادة الذرة بالحصادات قبل تسلسل 60 30-1
توصيل و فصل رأس حصادة الذرة، حصادة علف
المواشي أو قشارة الذرة 25-9
توضيح التوافق 75-3
توضيح التوافق 75-3

ج

الجامع 40-4
رفع دروع الجامع الوسطى 40-5
ضبط أجنحة جنزير الجامع 45-3
ضبط توتر جنزير الجامع 45-3
فك دروع الجامع الوسطى 40-5
الجامع، تعديل مستوى أطراف الجامع 45-1
الجامع، ضبط أطراف الجامع 45-1
الجامع، فك حاميات الأكواز 40-7
جدول عزم شد البراغي
متري 75-5
نظام الإنش 75-4
جنازير الجامع، التبديل و التصليح 65-4
جنزير
صيانة جنزير الجامع 55-1
صيانة جنزير الحلزون 55-1
صيانة جنزير دفع وحدة الأسطر 55-1
جنزير دفع الحلزون، الضبط 45-11

ح

حاميات الأكواز 40-7
الحصادات مع بيت مغذي دفع جنزير ثابت 40-3
الحلزون 40-10
الحلزون، الضبط 45-9
حلزون، ضبط 12 سطر 45-10

التكملة على الصفحة القادمة

صفحة

خ

خزان الزيت
فك وتركيب 65-5
خفض مجسات التحكم برأس الحصادة النشيط
الأرضية (AHC) (اختياري) 40-6

ر

الرأس
ضبط النقطة المفردة 25-6
ضبط مسمار التعليق بنقطة مفردة 25-8
رأس حصادة الذرة
إغلاق 25-1
البحث عن العطل 60-1
توصيل 25-1
عمود الدفع 25-1
النقل 20-1
الرأس مفكوك من بيت المغذي 25-5
رقم التسلسل 75-2
ركب وعاء الزيت (الكرتير) 65-5
رموز الخلل، المعايرة 35-1
رموز خلل المعايرة 35-1

ز

زيت جنزير دفع وحدة الأسطر 55-2
زيت علب تروس التقطيع 55-5

س

ستوكماستر
الصيانة 40-9
عمل 40-9
المواصفات 40-9
السرعات 40-1
سرعات قيادة رأس حصادة الذرة 40-1
سكاكين النفايات
الضبط 45-2
سكاكين تقطيع ستوكماستر
فك وتركيب 40-10
السلامة
صورة إشارة التحذير 15-1

صفحة

ش

شاشة
عمود الزاوية
التحكم برأس الحصادة النشيط 35-2
شرح نظام التحكم بارتفاع رأس الحصادة
أوتوماتيكيا 35-4
شحمة رأس حصادة الذرة 50-1

ص

الصيانة 65-1
التشحيم
ضبط الواصلات الانزلاقية 45-7
كل 1000 ساعة 55-5
زيت علب تروس التقطيع 55-5
كل 200 ساعة 55-2
افحص و اضبط الجنازير 55-1
جنزير دفع الحلزون 55-2
زيت جنزير دفع وحدة الأسطر 55-2
مستوى تشحيم علبة تروس وحدة الأسطر 55-3
مستوى زيت علبة تروس ستوكماستر 55-4
نبل تشحيم واصل الدفع 55-4
كل 50 ساعة 55-1
نبل تشحيم محور الدفع 55-1
فك و تركيب أشرطة الاهتراء 65-6
فك و تركيب وعاء الزيت 65-5
الصيانة في بداية كل موسم 70-1
الصيانة في نهاية كل موسم 70-1

ض

ضبط التعليق بنقطة مفردة 25-6
ضبط الحلزون 45-9
ضبط الواصل المتعدد 25-6
ضبط الواصلات الانزلاقية 45-7
ضبط مسمار التعليق بنقطة مفردة 25-8
الضبط، جنزير دفع الحلزون 45-11

ع

علب تروس التقطيع
ستوكماستر 40-9

التكملة على الصفحة القادمة

صفحة

عمود الزاوية
شاشة
التحكم برأس الحصادة النشيط 35-2
شرح نظام التحكم بارتفاع رأس الحصادة أوتوماتيكيا 35-4

غ

غرفة القيادة
عمود الزاوية
شاشة التحكم برأس الحصادة النشيط 35-2
شرح نظام التحكم بارتفاع رأس الحصادة أوتوماتيكيا 35-4
كبسات
فصل النقل في الشوارع (أسود) 10-4

ف

فتح بيت المغذي يدويا 25-8
فتح بيت المغذي يدويا 25-8
فحص الجنازير 55-1
فك رأس الحصادة من بيت المغذي 25-5
فك و تركيب أشرطة الاهتراء 65-6
فك و تركيب وعاء الزيت 65-5

ق

قلب جنازير الجامع و التروس 65-4
قيم عزم شد أجزاء التثبيت
متري 75-5
نظام الإنش 75-4
قيم عزم شد البراغي والصواميل
متري 75-5
نظام الإنش 75-4
قيم عزم شد البراغي والصواميل حسب النظام المتري 75-5
قيم عزم شد البراغي والصواميل حسب نظام الإنش 75-4

ك

كبسات
فصل النقل في الشوارع (أسود) 10-4
كل 1000 ساعة عمل
التشحيم 55-5
زيت علب تروس التقطيع 55-5

صفحة

كل 200 ساعة عمل
الفحص
جنازير 55-1
التشحيم 55-2
جنزير دفع الحلزون 55-2
زيت جنزير دفع وحدة الأسطر 55-2
مستوى تشحيم علبة تروس وحدة الأسطر 55-3
مستوى زيت علبة تروس ستوكماستر 55-4
نبل تشحيم واصل الدفع 55-4
كل 50 ساعة عمل
التشحيم 55-1
نبل تشحيم محور الدفع 55-1

ل

لوحات التوجيه
الضبط 40-8
لوحات التوجيه القابلة للضبط 40-8

م

مادة التشحيم
التخزين 50-1
مزج 50-2
مزج مواد التشحيم 50-2
مسامير بيت المغذي (التنظيف) 25-8
مستوى تشحيم علبة تروس وحدة الأسطر 55-3
مستوى زيت علبة تروس ستوكماستر 55-4
مسمار قص الواصل المتعدد 25-9
مسند الذراع
كبسات
فصل النقل في الشوارع (أسود) 10-4
مطولات الجامع الخارجية 40-11
المعايرة
عندما يجب المعايرة 35-1
المقبض متعددة الوظائف
لوحات التوجيه القابلة للضبط 40-8
مواد التشحيم
رأس حصادة الذرة 50-1
شحوم الضغط العالي و الشحوم متعددة الأهداف 50-1
المواصفات 75-1
توضيح التوافق 75-3
موقف السلامة لاسطوانة الهيدروليك 65-1

التكملة على الصفحة القادمة

صفحة

ن

نبل تشحيم محور الدفع 55-1
نبل تشحيم واصل الدفع 55-4
النقل
رأس حصادة الذرة 20-1
نقل الحصادة مع رأس الحصادة بشكل آمن 10-4

و

الواصل المتعدد ضبط مسامير بيت المغذي 25-8
الواصلات الانزلاقية
الضبط 45-7
وحدة الأسطر
ضبط الواصلات الانزلاقية 45-7
وحدة الأسطر 40-7
وحدة الأسطر، توصيل الجنزير 45-10
وحدة الأسطر، حصادة أعلاف المواشي 45-9
وحدة الأسطر، ضبط تروس دفع وحدة الأسطر
مع سرعات دفع ثابتة 45-8
وحدة الأسطر، ضبط جنزير دفع وحدة الأسطر 45-7
وحدة الأسطر، ضبط لوحات التوجيه 45-4
وحدة الأسطر، ضبط مسافة الأسطر 45-5
وحدة الأسطر، قشارة ذرة 45-9
وحدة الدفع، حصادة 45-8
الوصلات 25-1