S660, S670, S680, S685, S690 ja HillMaster-puimurit (sarjanumerot 105000—)

KÄYTTÖOHJE

S660, S670, S680, S685, S690 ja HillMaster-leikkuupuimurit

OMZ93304 PAINOS L6 (FINNISCH)

John Deere GmbH & Co. KG
John Deere Werk Zweibrücken
Euroopan painos
PRINTED IN U.S.A.

Johdanto

LUE TÄMÄ KÄYTTÖOHJE huolellisesti, jotta opit käyttämään ja huoltamaan konetta oikein. Väärä käyttötapa voi aiheuttaa tapaturmia tai laitevaurioita. Tämä käsikirja ja koneessa olevat turvamerkit ovat saatavilla myös muilla kielillä (ota yhteys John Deere -jälleenmyyjään).

TÄMÄ KÄYTTÖOHJE on koneeseen kiinteästi kuuluva osa, ja sen tulee siirtyä uudelle omistajalle myydessäsi koneen.

MITTAYKSIKÖINÄ tässä käyttöohjeessa käytetään sekä metrisiä mittoja että vastaavia amerikkalaisia mittoja. Käytä vain sopivankokoisia varaosia ja kiinnittimiä. Metrisiä ja tuumamittaisia kiinnittimiä varten saatetaan tarvita erikokoisia työkaluja.

OIKEA JA VASEN PUOLI on määritelty normaalin ajosuunnan mukaan.

KIRJOITA TUOTTEEN TUNNISTENUMEROT (PIN) käsikirjan osaan Tekniset tiedot tai Sarjanumerot. Merkitse kaikki numerot huolellisesti muistiin siltä varalta, että kone varastetaan. Myös jälleenmyyjäsi tarvitsee tunnistusnumeroita varaosien tilaamisen yhteydessä. Säilytä tunnistusnumerot varmassa paikassa erillään koneesta.

JOS SYÖTETTÄVÄN POLTTOAINEEN MÄÄRÄÄ MUUTETAAN VALMISTAJAN OHJEISTA tai konetta muuten ylikuormitetaan, koneen takuu raukeaa.

ENNEN KONEEN TOIMITTAMISTA jälleenmyyjäsi on tarkastanut sen. Varaa jälleenmyyjältä huoltotarkastus ensimmäisen 20 - 50 käyttötunnin jälkeen, millä varmistat, että kone toimii mahdollisimman tehokkaasti.

TÄMÄ PUIMURI ON SUUNNITELTU YKSINOMAAN tavalliseen maatalouskäyttöön tai vastaavaan työkäyttöön ("TARKOITETTU KÄYTTÖ"). Muunlaisen käytön ei katsota olevan tarkoituksenmukaista. Valmistaja ei vastaa yhdestäkään vahingosta tai tapaturmasta, jonka syynä on näin määritelty väärinkäyttö. Väärinkäytöstä aiheutuvista riskeistä vastaa yksinomaan käyttäjä. Käyttötarkoituksen mukaiseen käyttöön kuuluu olennaisesti myös valmistajan käytölle, huollolle ja kunnossapidolle asettamien vaatimusten tinkimätön noudattaminen.

TÄTÄ LEIKKUUPUIMURIA SAAVAT KÄYTTÄÄ, huoltaa ja korjata vain henkilöt, jotka ovat tutustuneet koneen kaikkiin erityisominaisuuksiin ja perehtyneet koneen turvallisuusohjeisiin (tapaturmien estäminen). Asiaan kuuluvia tapaturmien torjuntaohjeita sekä muita yleisesti tunnettuja työturvallisuus-, työterveys- ja tieliikennemääräyksiä tulee aina noudattaa. Jos leikkuupuimuriin on tehty muutoksia ilman valmistajan lupaa, valmistaja ei ole vastuussa siitä seuraavista tapaturmista tai vaurioista.

REKISTERÖI KÄYTETYT TUOTTEET. Mikäli olet hankkinut käytettyjä John Deere -tuotteet John Deere -jälleenmyyjältä, jälleenmyyjä on päivittänyt takuurekisteröintiä koskevat tiedot eikä sinun tarvitse ilmoittaa jälleenmyyjälle muita tietoja.

Jos olet hankkinut käytettyjä John Deere -tuotteita huutokaupasta, kaupanvälittäjältä tai maantilayrittäjältä, rekisteröi tuotteet nyt. John Deerelle ja John Deere -jälleenmyyjälle asiakkaiden turvallisuus ja tyytyväisyys ovat tärkeitä tekijöitä. Lähimmällä John Deere -jälleenmyyjällä on erinomaiset valmiudet tarjota koneellesi ensiluokkaisia tukipalveluja. Hän palvelee sinua mielellään! Ilmoita tuotettasi koskevat tiedot ja osoitteesi sähköisessä muodossa John Deeren maakohtaisen verkkosivuston välityksellä. Valitse seuraavaksi sinulle sopivin jälleenmyyjä, minkä jälkeen saat kupongin, jonka esittämällä saat alennusta eräiden John Deere -varaosien hinnasta.

OUO6075,000174F -22-31JAN14-1/1

Tunnistuskuva

H115702 —UN—31AUG15

OUO6075,000413D -22-31AUG15-1/1

Sisältö

Sivu

Turvallisuusominaisuudet
Koneen turvallisuusominaisuudet 05-1

Turvallisuus
Turvallisuusohjeiden merkintä 10-1
Varoitusten luokittelu 10-1
Noudata turvallisuusohjeita 10-1
Koneen ajo 10-2
Noudata tieliikennesääntöjä 10-2
Turvallisuustarkastus 10-2
Lasten ja muiden lisämatkustajien kyydittäminen 10-2
Riittävät akselipainot 10-3
Kuljetus maantiellä leikkuupöytä asennettuna 10-3
Voimansiirtojohtojen välttäminen 10-3
Koneen pysäköinti ja koneesta poistuminen 10-3
Työskentele paikassa, jossa on hyvä ilmanvaihto 10-4
Polttonesteen turvallinen käsittely—Tulipalojen ehkäisy 10-4
Varustaudu vaaratilanteisiin 10-4
Käynnistysnesteen turvallinen käsittely 10-5
Tulipalon sattuessa 10-5
Vältä staattisen sähkön aiheuttamat vaarat tankatessa 10-6
Käytä suojavarusteita 10-6
Puintiyksikön tapaturmavaara 10-6
Pysy etäällä teräpalkista 10-7
Turvavalojen ja -laitteiden käyttö 10-7
Käytä turvavöitä 10-7
Opastajan istuin 10-8
Ajo leikkuupöytä asennettuna 10-8
Estä koneen karkaaminen ja yllättävät liikkeet 10-8
Turvallinen kunnossapito 10-9
Hitsaustyöt elektronisten ohjausyksiköiden läheisyydessä 10-9
Maalin poistaminen ennen hitsausta tai kuumentamista 10-10
Vältä lämmönlähteiden käyttöä polttonesteen paineputkien läheisyydessä 10-10
Älä koske liikkuviin osiin 10-10
Jyväsäiliön puhdistaminen ja tukkeumien poistaminen turvallisesti 10-11
Pysy etäällä pyörivistä akseleista 10-11
Asenna kaikki suojukset 10-11
Korkeapaineisia nesteitä koskeva varovaisuus 10-12

Sivu

Vältä avaamasta korkeapaineista polttoainejärjestelmää 10-12
Akkujärjestelmien turvallinen huolto 10-12
Korkeapaineiselta nesteeltä suojautuminen 10-13
Noudata rengassuosituksia 10-13
Renkaiden turvallinen huolto 10-13
Käytöstä poistaminen — Nesteiden ja komponenttien asianmukainen kierrätys ja hävittäminen 10-14
Jäähdytysjärjestelmän turvallinen huolto 10-14
Poista kasautuneet puintijätteet 10-15
Koneiden tukeminen 10-15
Säilytä lisävarusteet turvallisesti 10-15
Käyttöhihnojen turvallinen huoltaminen 10-16
Elektronisten komponenttien ja pidikkeiden turvallinen käsittely 10-16
Vältä peruuttamisen aiheuttamat päälleajo-onnettomuudet 10-16
Varapoistumistie 10-17
Akkujen turvallinen käsittely 10-17
Pakokaasusuodattimen turvallinen puhdistus 10-18
Varo kuumaa pakokaasua! 10-19
Vaihtuva hälytysjärjestelmä 10-19
Kuljettajan läsnäolon tunnistusjärjestelmä 10-20

Turvamerkit
Kuvalliset varoitusmerkit 15-1
Turvamerkkien uusiminen 15-1
Käyttöohje 15-1
Kunnossapito ja huolto 15-2
Turvavyö 15-2
Seisontajarru 15-2
Hydrauliöljy ja painekaasu 15-3
Paineakku 15-3
Varo alhaalla roikkuvia sähkölinjoja 15-3
Jyväsäiliö 15-4
Varapoistumistie 15-4
Ohjaamon/huoltotason nousutikkaat 15-4
Vältä törmäys moottoriajoneuvojen kanssa 15-5
Paripyörät (jos varustettuna) 15-5
Syöttökuljettimen turvatanko 15-5
Syöttökanavan suojus 15-6
Hydrauliöljy ja painekaasu 15-6
Paineakku 15-6
Syöttökuljettimen ketju 15-7
Syöttökuljettimen kallistuva etulevy 15-7

Jatkuu seuraavalla sivulla

Alkuperäisohjeet. Kaikki tämän käsikirjan tiedot, kuvat ja spesifikaatiot perustuvat uusimpiin julkaisuhetkellä saatavilla oleviin tietoihin. Pidätämme oikeuden muutoksiin ilman erillistä ilmoitusta.

COPYRIGHT © 2016
DEERE & COMPANY
Moline, Illinois
All rights reserved.
A John Deere ILLUSTRUCTION ™ Manual

Sivu

Vasemmanpuoleinen suojus....15-7
Jyväsäiliön puhdistusluukut....15-8
Tyhjennysputken kokoontaittuminen (jos varustuksessa)....15-8
Akkutila....15-8
Hydrauliöljy ja painekaasu....15-9
Paineakku....15-9
Olkisilppuri....15-10
Levittäjä....15-10
Ruumentenlevittimen lukitus....15-11
Huoltotikkaat ja huoltotaso takana....15-11
Vältä tulta....15-11
Jyväsäiliö....15-12
Hydrauliöljy ja painekaasu....15-12
Paineakku....15-13
Jäähdytysjärjestelmä....15-13
Varo jyväsäiliötä....15-13
Varo puhdasta jyväputkea....15-14
Pyörivä imusihdin luukku ja jäähdyttimen puhallin....15-14
Jyväelevaattori....15-14
Kivikouru....15-15
Hydrauliöljy ja painekaasu....15-15
Paineakku....15-15
Syöttökuljettimen käyttösuojus....15-16
Käynnistysmoottori....15-16
Pakokaasun lämpötila (Final Tier 4/Stage IV)....15-16
Ilmakompressorijärjestelmä (jos varustuksessa)....15-17
Ilmakompressorin säiliö (jos varustuksessa)....15-17
Tarkastusluukku....15-17

Hallintalaitteet ja mittaristot

Yleiskuva hallintalaitteista ja mittareista....20-1

Ohjauspaneeli katossa

Ohjauspaneeli katossa....25-1
Mikrofoni (lisävaruste)....25-1
Peilin lämmityskatkaisin (lisävaruste)....25-1
Taustapeilin ohjauskytkin (lisävaruste)....25-2
Radiotyypit (lisävaruste)....25-2
Jälkiasennusradiot....25-3
Radion ohjelmointi paikallistaajuuksille....25-3
Radion hallintalaitteet....25-3
Antenni....25-3
Tietoliikenne/LA-puhelimen asennus....25-4

CommandCenter™-näytöt

Käsinojanäytön navigointi (GreenStar™ 3 CommandCenter™ ei-kosketusnäyttö)....30-1
Käsinojanäytön navigointi (GreenStar™ 3 CommandCenter™ -kosketusnäyttö)....30-2
Käsinojanäytössä navigointi (GreenStar™ 3 2630 -näyttö)....30-3

Sivu

Näytön käyttämisen asettelut....30-4
Näytön kuvakkeen tunnistaminen....30-8
Näyttää alueiden asettelut....30-10
Näyttää vasemmat alueiden asettelut....30-11
Puimuri, päävalikon näyttö....30-11
Sivuhihnojen nopeuden alennus ja viljasäiliön täyttymisen tunnistin (järjestelmän tarkkailukuvakkeet)....30-12
Tyhjennysputki (järjestelmän valvontakuvakkeet)....30-12
Puimurin interaktiivinen säätö (jos varustuksessa) (järjestelmän valvontakuvakkeet)....30-13
Harvest Smart™ -syöttönopeus (jos varustuksessa) (järjestelmän valvontakuvakkeet)....30-13
Manuaalinen tallennus päälle/pois....30-14
Koneen yksityiskohtaisten asetustietojen uudelleenkonfiguraatio....30-15
Suoritusmittariston asetusten uudelleenkonfiguraatio....30-15
Puintitietojen näyttö....30-16
Valitse Sato märkänä tai kuivana sekä Leikkuuleveyden muutos....30-18
Pellon kokonaismäärien poistaminen....30-19
Poista viljan kokonaismäärät....30-20
Puimurin asetusnäyttö....30-20
Jyväsäiliön täytön ja tyhjennysnopeuden säätöpoikkeaman asetus....30-26
Kokoontaittamistoimintojen asetukset....30-27
Jäänteiden hallinnan asetukset....30-28
Kosteusasetusten ja satoyksiköiden asetusten muuttaminen....30-30
Sadon kalibrointi....30-31
Yksipisteinen sadon kalibrointi tai monipisteinen sadon kalibrointi....30-39
Renkaan vierintäsäteen koodin vaihto....30-39
Kosteusanturin lämpötilan kalibrointi....30-40
Tuotannollinen kosteus- ja tiheystaulukko....30-41
Vakiopainotaulukko....30-41
Vilja- ja jyvätappion asetusten muuttaminen....30-42
Koneen asetusten muuttaminen....30-45
Nimellä tallennetut puitavat materiaalit....30-46
Interaktiivinen puimurin säätö (jos varustuksessa) (ohjaamon suositukset)....30-47
Interaktiivinen puimurin säätö (jos varustuksessa) (ohjaamon suositukset)....30-56
Harvest Smart™-syöttönopeus (jos varustettuna)....30-61
Active Terrain Adjustment™ -näyttö (jos varusteena)....30-61
Active Terrain Adjustment™ (jos varusteena)....30-62
leikkuupöydän asetusnäyttö....30-64
Leikkuupöydän asetusten muuttaminen....30-68
Automaattinen leikkuupöydän ohjauksen (AHC) asetukset....30-73
Monitoimivivun asetus....30-74

Jatkuu seuraavalla sivulla

Sivu

Moottorin informaatiokenttä 30-75
Pakokaasusuodattimen puhdistus (Final Tier 4/Stage IV) 30-76
Moottorinopeuden ohjaus (koneet joissa ProDrive™) 30-77
Moottorin jäähdytyksen edistyminen (Final Tier 4/Stage IV) 30-77
Vianmääritys ja kalibrointi -näyttö 30-78
Radion lähteen valinta 30-80
MW/LW-aloitussivu 30-81
CD/MP3-aloitussivu 30-83
USB-aloitussivu (Premium-radio) 30-85
Ulkoinen lisälaite (AUX) Kotisivu 30-87
Bluetooth™ Audio 30-87
Radioasetukset 30-88
Puhelimen käyttö (Premium-radio) 30-89
Puhelinmuistio (Premium-radio) 30-90
Puhelimen rekisterit (Premium-radio) 30-91
Puhelinasetukset (Premium-radio) 30-92
Kirkkaustaso ja rajaruudun väri 30-94
Alueelliset asetukset, kielet, aika-/päivämääräasetukset, mittayksiköt 30-97
Vianmäärityskoodit, näyttötestit, tietoja 30-100
Kytketään monimonitorinäyttöön ja lisähallintalaitteisiin 30-102
Viestikeskus-sovellus 30-103
Suoritusmittaristosovellus 30-105
Asettelun hallinta -sovellus 30-107
Videorajapinnan suorituskyky 30-108
Videotuvallisuus 30-109
Kameroiden säätäminen (jos varustuksessa) 30-109
Video-sovellus (jos varusteena) 30-109
Pääsyn hallinnan sovellus 30-112

CommandTouch™-käsinojakonsoli

Käsinojakonsolin hallintalaitteet 35-1
Leikkuupöydän kytkentä- ja syöttökuljettimen peruutuskäyttökytkin 35-2
Syöttökuljettimen peruutuskäytön vaihtaminen 35-3
Mattonoukinpöydän puhdistustoimenpide 35-3
Erottelurummun kytkin 35-4
Harvest Smart™ -syöttönopeuden käyttökytkin (jos varusteena) 35-4
Moottorin nopeuden valinta 35-5
Seisontajarrun kytkin (jos varusteena) 35-6
Painamalla vaihdettavien vaihteiden painikkeet (jos varusteena) 35-6
ProDrive-tila 1 ja 2 -kytkimet (ProDrive-koneet) (mikäli kuuluu varustukseen) 35-7
Nelivedon katkaisimet (jos varustuksessa) 35-9
Tasauspyörästön lukon kytkin (jos varusteena) 35-9
Leikkuupöydän korkeus / HydraFlex™-kevennyspaineen ohjausvalitsin 35-10
Dial-A-Speed™-valitsin 35-11
Tieajon turvakytkin 35-12
Kokoontaittamistoimintojen pikakytkin (jos varusteena) 35-12
Ilmakompressorin kytkin (jos varustuksessa) 35-13
CommandARM™-ohjaimet 35-14
Leikkuupöydän säätökytkin 35-15
Puintikelan nopeuden säätökytkin 35-16
Puhaltimen nopeuden säätökytkin 35-16
Levittimen nopeuden säätökytkin (ruumentenlevitin ja PowerCast™ -takalaudan levitin) 35-17
Suojien säätökytkin (Advanced PowerCast™ -takalaudan levitin) 35-18
Tyhjennyksen vaihtokytkin (jos varusteena) 35-19
Syöttökuljettimen nopeus-/herkkyyssäätökytkin 35-20
Varstasillan välys säätökytkin 35-21
Yläseulan/alaseulan säätökytkin 35-21
Takalaudan siipikulman säätökytkin (jos varusteena) 35-21
Sivukaistannopeuden vähennyskytkin 35-22
Kuljettajan käyttöliittymän painikkeet 35-22
Asetusarvotoimintojen tila (manuaalinen tai automaattinen) 35-23
HillMaster-rinnepuintijärjestelmän katkaisimet 35-25
ClimaTrak™-automaattinen lämpötilan säätö 35-26
Valokytkimet 35-27
Radion toimintapainikkeet (jos varusteena) 35-28
Monitoimivipu ja kämmensäätö 35-28
Monitoimivipujen kytkimet 35-29
Pikapysäytyskytkin 35-30
Tyhjennysputken kääntökytkin 35-30
Tyhjennysputken käyttöpainike 35-31
Leikkuupöydän nosto/laskupainike 35-31
Leikkuupöydän kallistuspainike 35-32
Konesynkr-painikkeet (jos varustettuna 35-32
Kaatokelan korkeuden ja etäisyyden säätökytkin 35-33
Maissipöydän käyttöakselin nopeus ja säädettävä peitelevyn kytkin 35-34
Leikkuupöydän aktivointipainikkeet 35-35
AutoTrac™-toiminnon jatka-painike (jos varusteena) 35-35
Noukintaroottorin teräpalkin kallistuskytkin, hydraulisen syöttökuljettimen eteen/taakse-kallistuskytkin, teräpalkin eteen/taakse-kytkin 35-36

Ohjaamon CommandTouch™-kulmapilari

Ohjaamon CommandTouch™-kulmapilari 40-1
Aktiivinen leikkuupöydän ohjauksen näyttö 40-4
Automaattisen leikkuukoneen ohjausjärjestelmän kuvaus 40-5
Aktivointipainike, toimintatilojen yhdistelmä 40-6
leikkuupöydän korkeuden palautus 40-7

Jatkuu seuraavalla sivulla

Sivu

leikkuupöydän korkeuden tunnistus 40-9
Leikkuupöydän korkeuden mittaus (HydraFlex™-leikkuupöydät).....40-11
Dial-A-Speed™-järjestelmä 40-13
Sivuttaiskallistusjärjestelmä (lisävaruste) 40-15
Aktiivinen leikkuupöydän kellunta.....40-17
Kaatokelan asennon automatiikka.....40-19
Peitelevyjen asennon automatiikka 40-21
Hydraulisen syöttökuljettimen eteen/taakse-kallistus (jos varustuksessa)...40-23
Teräpalkin eteen/taakse-asento (eurooppalaiset 600X-leikkuupöydät).....40-25
VisionTrak™-näyttö 40-27
VisionTrak™-suorituskykyvalvonta (Yleiset tiedot) 40-29
VisionTrak™-suorituskykyvalvonta—Käyttö 40-30
VisionTrak—Koneen esisäädöt 40-33
VisionTrak™-toimintatarkastukset 40-33

Kalibrointi
Kalibrointi—Milloin tulee kalibroida.....45-1
Kalibrointi.....45-2
Kalibroinnin vikakoodit.....45-2

Avoin ohjaamo
Käyttöohjekirjan säilytyspaikka.....50-1
Varapoistumistie 50-1
John Deere FarmSight™ Ethernet-yhteys (jos varustuksessa) 50-1
ComfortCommand™ -kuljettajan istuin (perusistuin)—Säätö 50-2
ComfortCommand™ kuljettajan istuin (Premium-kangasistuin)—Säätö 50-3
ComfortCommand™ kuljettajan istuin (Premium-nahkaistuin)—Säätö 50-4
Vasen käsinoja ja selkänoja (perusistuin) — säätäminen 50-5
Vasemman käden käsinoja ja selkänoja (Premium kankas-/nahkaistuin)—Säätäminen 50-5
Lämmitetyn/tuuletetun istuimen kytkin (Premium nahkaistuin) 50-6
Alaselkätuen kytkin (Premium nahkaistuin).....50-6
Etumatkustajan istuin — säätäminen 50-7
Jääkaappi (jos varustuksessa) 50-7
Turvavyöt.....50-8
Käsinojan ohjauskonsoli — säätäminen.....50-8
Käsinojan näyttö — säätö.....50-8
Lisälaitteiden pistorasialista.....50-9
Ohjaamon portaiden asennot (pyöräkokoonpano, jossa yksinkertaiset renkaat) 50-9
Ohjaamon portaiden asennot (paripyöräkokoonpano) 50-10
Palosammutin (Eurooppa).....50-10
Palosammuttimet (Euraasian unioni).....50-11
Palosammuttimien sijainnit.....50-11

Sivu

Ohjauspylväs.....50-12
Tuulilasin pyyhkimen/pesulaitteen kytkin.....50-12
Vaihdevipu (jos varusteena) 50-13
Manuaalinen seisontajarru (jos varustettuna)...50-13
Jarrupolkimet.....50-13
Ohjauspylvään jalkatuessa (jos varusteena)....50-14
Kaiteet ja oikeanpuoleinen tasanne.....50-14
GreenStar™-näyttö ja Harvest Monitor-/Harvest Doc™-järjestelmät 50-15

Valot ja signaalit
Valokytkimet 55-1
Valojen sijainnit.....55-2
Ajovalot (vain Venäjä).....55-8
Valaistuksen viive/aikakatkaisu 55-8
Suuntavilkut.....55-8
Ohjaamon sisävalo.....55-9
Kartanlukuvalo.....55-9

Syöttökuljetin
Hydraulisylinteri, turvatanko 60-1
Syöttökuljettimen sivusuojukset.....60-2
Syöttökuljettimen huoltoluukut.....60-2
Syöttökiihdyttimen yläluukku 60-3
Syöttökuljettimen pohjaluukku ja syöttölevyn tiiviste 60-3
Kivikouru.....60-4
Syöttökuljettimen eteen/taakse kallistuvan etulevyn säätö (manuaalinen kallistus) 60-5
Hydraulisen syöttökuljettimen eteen/taakse kallistuvan etulevyn nollapiste (hydraulinen kallistus) (jos varustuksessa).....60-7
Syöttökuljettimen ketjun kireys — säätäminen...60-8
Syöttökuljettimen ketjun välilenkit - poistaminen.....60-9
Syöttökuljettimen rumpu (manuaalinen kallistus) — korkeuden säätäminen 60-10
Syöttökuljettimen rumpu (hydraulinen kallistus) (jos varusteena) — korkeuden säätäminen.....60-10
Syöttökuljettimen nopeus — vaihto 60-11
Syöttökuljettimen käyttöketjun kireys — säätäminen.....60-12
Syöttökuljettimen yläakselin ketjupyörät.....60-13
Syöttökuljettimen muuttuvanopeuksinen käyttöhihna — vaihtaminen.....60-13
Syöttökuljettimen muuttuvanopeuksinen käyttöhihna — säätäminen.....60-15
Leikkuupöydän kaatokela / kaistapoiminnon pumppuhihna (muuttuvanopeuksinen syöttökuljetin — vaihtaminen) 60-19
Leikkuupöydän kaatokela / kaistapoiminnon pumppuhihna

Jatkuu seuraavalla sivulla

Sivu

(muuttuvanopeuksinen syöttökuljetin — säätäminen) 60-24
Syöttökuljettimen kiinteänopeuksinen käyttöhihna — vaihtaminen 60-24
Syöttökuljettimen kiinteänopeuksinen käyttöhihna — säätäminen 60-25
Leikkuupöydän kaatokela / kaistapoiminnon pumppuhihna (kiinteänopeuksinen syöttökuljetin) — vaihtaminen 60-25
Leikkuupöydän kaatokela / kaistapoiminnon pumppuhihna (kiinteänopeuksinen syöttökuljetin - säätö) .. 60-28
CommandTouch Multi-Speed-syöttökuljettimen käyttöhihna — vaihto 60-28
CommandTouch Multi-Speed -syöttökuljettimen käyttöhihna — säätäminen 60-29
Leikkuupöydän kaatokela / kaistapoiminnon pumppuhihna (CommandTouch Multi-Speed -syöttökuljetin) — vaihtaminen 60-29
Leikkuupöydän kaatokela / kaistapoiminnon pumppuhihna (CommandTouch Multi-Speed -syöttökuljetin) — säätäminen 60-31
Manuaalinen kallistuksen osoitin (sivukallistusjärjestelmä) 60-31
Kiinnitä moniliitin ja yksipistesokka 60-32
Leikkuupöydän kytkentä ja irrotus syöttökuljettimesta 60-35
Yksipistesokka - säätäminen 60-36
Tasamaa syöttökuljettimen vaijerin alempi pää — säätäminen 60-38
Tasamaa syöttökuljetin — säätölevyjen säätäminen 60-38
Syöttökuljettimen lukitustapit (puhdistus) 60-39
Syöttökuljettimen manuaalinen lukituksen avaaminen 60-39
Murtopultin sijainti 60-39

Suojukset

Sivusuojukset 65-1
Työkalulaatikko (jos varusteena) 65-2
Vasemmat sivusuojukset 65-2
Oikeat sivusuojukset 65-4
Erottelijan kannet 65-5

Erottelija

Vakiosyöttökiihdyttimen kulutuslistat - vaihto 70-1
Sitkaiden kasvien syöttökiihdyttimen kulutuslistat - vaihto 70-2
Murskainsyöttökiihdyttimen kulutuslistat - vaihto 70-3
Piikeillä varustetun syöttökiihdyttimen kampapohja (riisikoneet) 70-4
Syöttökiihdyttimen hihna - vaihto 70-7

Sivu

Syöttökiihdyttimen hihna - säätö 70-8
Vakionopeus, korkea teho, syöttökiihdytin - nopeuden muuttaminen 70-9
Suuri nopeus, korkea teho, syöttökiihdytin - nopeuden muuttaminen 70-10
Varstasillan suositukset 70-11
Varstasiltatyypit 70-11
Erottelijan ritilän välikappaleet 70-12
Erottelijan ritilätyypit 70-12
Erotteluritilän peitteet (jos varustettuna) 70-13
Erottelijan ritilän katkaisimet (jos varustuksessa) 70-13
Erottelijan ritilän katkaisinten sijainti (jos varustuksessa) 70-14
Varstasilta, aluevaihteiston murtopultit (Varstasillan vakiosäätö) 70-15
Varstasillan osat (Varstasillan vakiosäätö)—Irrotus ja asennus 70-15
Varstasiltaosat (aktiivinen varstasillan eristys) - irrotus ja asennus 70-20
Varstasillan suuntaus (Varstasillan vakiosäätö) 70-28
Varstasillan suuntaus (aktiivinen varstasillan eristys) 70-31
Erottelijan yläkannen siivekkeet (jos varusteena) 70-38
Puintikelan elementit ja murskainsormet (TriStream-roottori) - Poisto ja asennus 70-39
Puintikelan elementin ja erottelijan murskainsormen sijainti (TriStream-roottori, sitkeän aineksen konfigurointi) 70-41
Puintikelan elementin ja erottelijan murskainsormen sijainti (TriStream-roottori, tiheästi pakattu konfigurointi) 70-42
Puintikelan elementit ja murskainsormet (Variable Stream -roottori) - Poisto ja asennus 70-43
Puintikelan elementin ja erottelijan murskainsormen sijainti (Variable Stream -roottori, vakiokonfigurointi) 70-46
Puintikelan elementin ja erottelijan murskainsormen sijainti (Variable Stream -roottori, tiheän pakkauksen konfigurointi) 70-47
Posi-Torq™-erottelija—alennettu nopeusalue 70-48
Erottelijan käyttävän hihnapyörän välys—Säätö 70-49
Erottelijan muuttuvanopeuksinen käyttöhihna - vaihto 70-50
Syöttökierukan alustan jakajat 70-51
Olkikelan hihna—Säätäminen 70-51
Olkikelan hihna — vaihto 70-52
Olkikelan kulutuslistat - vaihto (S660 ja S670) .. 70-57

Jatkuu seuraavalla sivulla

Sivu

Olkikelan kulutuslistat, vakio - vaihto (S680, S685 ja S690) 70-58
Sitkaiden kasvien olkikelan kulutuslista - vaihto 70-59
Yläolkikelan hihna (jos varusteena) — säätö (S670, S680, S685 ja S690) 70-59
Yläolkikelan hihna (jos varusteena) — vaihto (S670, S680, S685 ja S690) 70-60
Yläolkikela (jos varusteena) — siiven vaihto (S670, S680, S685 ja S690) 70-61
Etuoikea väliakselin hihna - säätö 70-62
Etuoikea väliakselin hihna - vaihto 70-62
Takaoikea väliakselin hihna - säätö 70-63
Takaoikea väliakselin hihna - vaihto 70-63
Seulaston ilmakourut ja huoltoluukku 70-64
Seulaston putken hammaspyörät — manuaalinen puhdistusluukku (jos varusteena) 70-64
Seulaston putken hammaspyörät — manuaalinen puhdistusluukku (jos varusteena) 70-64
Seulaston tuuletin ja kuljettimen syöttökierukan hihna - säätö 70-65
Seulaston tuuletin ja kuljettimen syöttökierukan hihna - vaihto 70-65
Puhaltimen variaattorihihnan vaihto 70-66
Puhdistuspuhaltimen käyttölaite (Active Terrain Adjustment™)—Säätö 70-66
Puhdistuspuhaltimen käyttölaite (Ei—Active Terrain Adjustment™)—Säätö 70-66
Syvä hammastus, etuyläseula 70-67
Alaseula ja yläseula - mittaus 70-67
Yleismallin yläseula 29 mm (1-1/8 in.) 70-68
Syvään hammastettu yläseula 41 mm (1-5/8 in.) 70-68
Yleismallin alaseula 29 mm (1-1/8 in.) 70-68
Syvään hammastettu alaseula 29 mm (1-1/8 in.) 70-69
Yläseulan/alaseulan säätökytkin 70-69
Yläseulan perän kaksialuesäätö—Säätö 70-69
Yläseulan/alaseulan elementit—Irrotus ja asennus 70-70
Yläseula/seula/palautusastia -kokonaisuudet 70-73
Ylä- ja alaseulan moottori—manuaalinen säätö 70-73
Jyväelevaattorin hihna — säätö 70-74
Jyväelevaattorin hihnan vaihto 70-74
Jyväelevaattorin kuljetinketju — säätäminen 70-75
Rajaisjärjestelmän elevaattorin anturit 70-76
Rajaisjärjestelmän elevaattorin kolat 70-77
Rajaiselevaattorin käyttöhihna — säätö (S660 ja S670) 70-77
Rajaisjärjestelmän elevaattorin kolaketju — säätö 70-78
Ylempi rajaiskierukan käyttöketju — säätö (S660 ja S670) 70-78

Sivu

Rajaisjärjestelmän käyttöhihna — säätö (S680, S685 ja S690) 70-79
Rajaisjärjestelmän käyttöhihna — vaihtaminen (S680, S685 ja S690) 70-80
Rajaisjärjestelmän käyttöketju — säätö (S680, S685 ja S690) 70-81
Rajaisjärjestelmän käyttöketju — vaihtaminen (S680, S685 ja S690) 70-81
Rajaisjärjestelmän kulutuslistat ja puintilistat — irrotus ja asennus (S680, S685 ja S690) 70-82
Rajaisjärjestelmän kulutuslistat ja puintilistat — säätö (S680, S685 ja S690) 70-84
Rajaisjärjestelmän paluuvarstasillat - säätö (S680, S685 ja S690) 70-86
Rajaisjärjestelmän elevaattoriputken puhdistusluukku (S680, S685 ja S690) 70-86
Käyttöhihnat - vasen puoli 70-87
Käyttöhihnat — oikeanpuoleiset (S660 ja S670) 70-88
Käyttöhihnat — oikeanpuoleiset (S680, S685 ja S690) 70-89
Syöttökiihdytin - irtikytkentä 70-90
Erottelija - irtikytkentä 70-90
Olkikela - irrottaminen 70-91

Jäännösten hallinta

Jäännösten käsittelyvaihtoehdot 75-1
Yleistä tietoa karhotuksesta (Intermediate/Deluxe Residue) 75-2
Viljan jakolevy siivet — säätäminen 75-3
Yleistä tietoa karhotuksesta (Premium Residue) 75-4
Karhon kavenninohjaimet 75-4
Takalauta—Säätö (Deluxe Residue) 75-5
Takalaudan siivet (manuaalinen säätö)—Säätö (Deluxe Residue) 75-5
Takalaudan siivet (sähkömoottori)—Säätö (Deluxe Residue) 75-6
Takalaudan siivet (manuaalinen säätö)—Tehdasasetukset (Deluxe Residue) 75-7
Takalaudan siivet (sähköinen säätö)—Tehdasasetukset (Deluxe Residue) 75-8
PowerCast-takalauta — säätäminen (lisävaruste) 75-9
PowerCast-takalaudan siipi — vaihtaminen (lisävaruste) 75-9
PowerCast-takalauta (lisävaruste) takalevy 75-10
Viljan jakolevy 75-11
Ilmakourut 75-12
Yläolkikelan pohja (jos varusteena) — irrotus (Premium Residue) 75-12
Olkisilppurin ohjaustanko (lisävaruste) 75-13
Olkisilppurin vastaterä — säätäminen 75-14
Olkisilppuri vastaterät — vaihtaminen 75-14
Olkisilppurin huoltoluukku 75-16

Jatkuu seuraavalla sivulla

Sivu

Hienoksi leikkaavan olkisilppurin siivet — vaihtaminen ja asetukset 75-17
Erittäin hienoksi leikkaavat olkisilppurin terät — vaihtaminen ja asetukset 75-19
Keskikatkaisuterä — vaihtaminen 75-21
Olkisilppurin terät — keskittäminen 75-21
Olkisilppurin säätökatkaisin 75-23
Olkisilppurin ajonopeudet — vaihto 75-23
Takalaudan siivet—Säätö (Intermediate/Premium Residue) 75-24
Takalaudan siivet (sähkömoottori)—Säätö (Intermediate/Premium Residue) 75-25
Takalaudan siivet (sähköinen säätö)—Tehdasasetukset (Intermediate/Premium Residue) 75-26
Advanced PowerCast -ruumentenlevittimen levyt — vaihtaminen 75-27
Ruumentenlevitin (yleiset tiedot) 75-29
Ruumentenlevitin — karhoasento 75-29
Ruumentenlevitin — laskeminen 75-31
Ruumentenlevittimen levyt (yksi nopeus) — vaihtaminen 75-32
Ruumentenlevittimen levyt (kaksi nopeutta) — vaihtaminen 75-33
Leveälle levittävä ruumentenlevitin (lisävaruste) 75-34
Olkisilppurin käyttöhihnan kireys — säätäminen 75-35
Olkisilppurin hihna — vaihtaminen 75-36
Olkisilppurin väliakselin hihna — säätäminen ..75-41
Olkisilppurin väliakselin hihna — vaihtaminen (S660 ja S670) 75-41
Olkisilppurin väliakselin hihna—Vaihtaminen (S680 S685 ja S690) 75-44

Jyväsäiliö ja tyhjennysjärjestelmä

Jyväsäiliön ja moottorin tikkaat 80-1
Jyväsäiliön tyhjennysaukot 80-1
Jyväsäiliön jyvänäytekaukalo 80-2
Jyväsäiliön täyttymisen anturit — säätö 80-3
Jyväsäiliön kannet (jos varustuksessa) — käyttö 80-4
Jyväsäiliön kannet (jos varustuksessa) — säätö 80-4
Jyväsäiliön tasausputkien kannet 80-5
Murtopulttien sijainti 80-5
Tyhjennysputken murtopultti 80-6
Täyttökierukan tuulisuoja 80-6
Jyväsäiliön putki (jyväsäiliön jatkeet) — kokoontaittaminen 80-7
Jyväsäiliön putki (jyväsäiliön kannet) — säätäminen 80-7
Materiaalivirtauksen anturin levy (jyväsäiliön jatkeet) — puhdistus 80-8
Materiaalivirtauksen anturin levy (jyväsäiliön kannet) — puhdistus 80-9
Tyhjennysputken käyttöketju — säätäminen 80-9
Tyhjennysputken kiinnityslevy — säätö 80-10
Tyhjennysputken asento—Säätäminen 80-10
Tyhjennysputken lukitusvarren asennot 80-11
Tyhjennysputken käyttöhihna—Vaihtaminen (S660 ja S670) 80-11
Tyhjennysputken käyttöhihna—Vaihtaminen (S680 S685 ja S690) 80-13

Huolto – sähköjärjestelmä

Hitsaustyöt elektronisten ohjausyksiköiden läheisyydessä 85-1
Huolehdi ohjausyksikköihin kuuluvien liitinten puhtaudesta 85-1
Huomioi sähkölaitteiden varotoimet: 85-2
Sähkölaitteiden peruskäsittely / ajoneuvojen ohjausyksiköiden varotoimet 85-2
Akkujen turvallinen käsittely 85-3
Akut — turvallinen asennus 85-4
Akkujen kaapelit — kytkentä 85-4
Akut — lataaminen 85-5
Akut — akkuhapon ominaistiheyden tarkastus 85-5
Akut - Apuakun kytkentä 85-6
Akut — irrotus ja asennus (S660 ja S670) 85-6
Akut — irrotus ja asennus (S680, S685 ja S690) 85-8
Päävirtakatkaisin 85-9
Sulakekeskuksen kansi 85-9
Sulakekeskus 85-10
Turvallisuus halogeenilamppujen huollossa 85-11
Ohjaamo ajovalon polttimo — vaihtaminen 85-12
Ohjaamon ajovalot — säätäminen 85-12
Ohjaamon halogeenivalon polttimo — vaihtaminen 85-13
Ohjaamon halogeenivalot — säätö 85-13
Etukatteen valot (jos varusteena) — vaihto 85-14
Alemman ajovalon polttimo (jos varusteena) — vaihtaminen 85-14
Alemman ajovalon polttimo (jos varusteena) — säätäminen 85-15
Turvallisuusohjeet suurteho-xenonvaloja (HID) vaihdettaessa 85-15
Suurteho-ksenonvalopolttimo (lisävaruste) — vaihto 85-16
Suurteho-ksenonvalot (lisävaruste) — säätäminen 85-17
Vaihda vilkkumajakka (ei valodiodivaloja (LED)) 85-17
Vaihda vilkkumajakka (valodiodivalot (LED)) 85-18
Kaasupurkausvalot, lisätyövalot, huoltoluukun työvalot, sänkivalot, jyväsäiliön ja tyhjennysputken valot — vaihtaminen 85-18
Sivuvalot ja seulaston työvalot — vaihtaminen 85-18
Varoitus-/äärivalot, ääri-/jarruvalot ja takavaroitusvalot—Vaihtaminen 85-19

Jatkuu seuraavalla sivulla

Sivu

Ohjaamon sisävalo — vaihto.....85-19
Kartanlukuvalo — vaihto.....85-20

Vikakoodit
Vikakoodivalikkoon meno.....90-1
Vikakoodien tärkeysluokka.....90-3

Veto ja taka-akseli
Renkaiden turvallinen huolto.....95-1
Kuljetus maantiellä leikkuupöytä asennettuna....95-1
Renkaiden kantokyky -tarra.....95-1
Renkaiden huoltaminen.....95-2
Eturengaspaineet (yksittäispyörät tasaisen maan konfiguraatio) (maissipöydät) (Eurooppa ja Euraasian unioni).....95-3
Eturengaspaineet (yksittäispyörät HillMaster™-konfiguraatio) (maissipöydät) (Eurooppa ja Euraasian unioni).....95-5
Eturengaspaineet (yksittäispyörät tasaisen maan konfiguraatio) (kaistapoiminta / jäykkä, joustava ja pidennettävä leikkuupöytä / jäykkä noukinroottori) (Eurooppa ja Euraasian unioni).....95-6
Eturengaspaineet (yksittäispyörät tasaisen HillMaster™ konfiguraatio) (kaistapoiminta / jäykkä, joustava ja pidennettävä leikkuupöytä / jäykkä noukinroottori) (Eurooppa ja Euraasian unioni).....95-8
Takarengaspaineet (kaksipyöräveto tasaisen maan konfiguraatio) (maissipöydät) (Eurooppa ja Euraasian unioni).....95-9
Takarengaspaineet (nelipyöräveto tasaisen maan konfiguraatio) (maissipöydät) (Eurooppa ja Euraasian unioni).....95-11
Takarengaspaineet (kaksipyöräveto HillMaster™ konfiguraatio) (maissipöydät) (Eurooppa ja Euraasian unioni).....95-12
Takarengaspaineet (nelipyöräveto HillMaster™ konfiguraatio) (maissipöydät) (Eurooppa ja Euraasian unioni).....95-13
Takarengaspaineet (kaksipyöräveto tasaisen maan konfiguraatio) (kaistapoiminta / jäykkä, joustava ja pidennettävä leikkuupöytä / jäykkä noukinroottori) (Eurooppa ja Euraasian unioni).....95-14
Takarengaspaineet (nelipyöräveto tasaisen maan konfiguraatio) (kaistapoiminta / jäykkä, joustava ja pidennettävä leikkuupöytä / jäykkä noukinroottori) (Eurooppa ja Euraasian unioni).....95-16
Takarengaspaineet (kaksipyöräveto HillMaster™ konfiguraatio) (kaistapoiminta / jäykkä, joustava ja pidennettävä leikkuupöytä / jäykkä noukinroottori) (Eurooppa ja Euraasian unioni).....95-17
Takarengaspaineet (nelipyöräveto HillMaster™ konfiguraatio) (kaistapoiminta / jäykkä, joustava ja pidennettävä leikkuupöytä / jäykkä noukinroottori) (Eurooppa ja Euraasian unioni).....95-18
Etu- ja takarenkaiden tiedot.....95-18
Pyörän asennuksen ohjaintappi.....95-19
Pyöränpulttien kiristystiukkuus (pyöräkokoonpano, jossa yksinkertaiset renkaat).....95-19
Pyöränpulttien kiristystiukkuus (paripyöräkokoonpano).....95-20
Eturenkaat vanteen epäsymmetrisyys.....95-21
Paripyörien valmisteleminen tieajoa tai huoltoa varten.....95-21
Irrota etupyörät — paripyörät.....95-22
Etupyörien asennus — paripyörät.....95-24
Keskikiinnitykselliset leveäväliset paripyörät (lisävaruste).....95-25
Takapyörien pulttien kiristys.....95-26
Nesteen käyttö renkaissa.....95-26
Lisäpainovaatimukset (S660) (Eurooppa ja Euraasian unioni).....95-27
Lisäpainovaatimukset (S670) (Eurooppa ja Euraasian unioni).....95-28
Lisäpainovaatimukset (S670 HillMaster™) (Eurooppa ja Euraasian unioni).....95-29
Lisäpainovaatimukset (S680) (Eurooppa ja Euraasian unioni).....95-30
Lisäpainovaatimukset (S685 ja S690) (Eurooppa ja Euraasian unioni).....95-31
Lisäpainovaatimukset (S680 HillMaster™) (Eurooppa ja Euraasian unioni).....95-32
Lisäpainovaatimukset (S685 HillMaster™ ja S690 HillMaster™) (Eurooppa ja Euraasian unioni).....95-33
Tunkin nostokohtien sijaintitarra.....95-33
Tunkin nostokohtien sijainnit.....95-34

Sisäänajohuolto
Moottorin sisäänajo.....100-1
Käyttöhihnojen säätö - ensimmäiset 50 tuntia..100-3
Tarkastukset totutusajon aikana - ensimmäiset 100 tuntia.....100-4

Jatkuu seuraavalla sivulla

Sivu

Sisäänajohuolto 100 tunnin jälkeen (Tier 2/Stage II) 100-4
Totutusajotarkastus 400 tunnin jälkeen (Final Tier 4/Stage IV) 100-5

Tarkastukset ennen käynnistystä
Moottorin öljymäärä 105-1
Hydrostaattiöljyn/hydrauliöljyn määrä 105-2
Jäähdytysnesteen määrä 105-2
Polttoainejärjestelmä 105-3
Polttoainesäiliön huohotin 105-4
urealiuoksen (DEF) säiliön huohotin (Final Tier 4/Stage IV) 105-5
Moottorin ilmanottokuomun asennot 105-5
Moottorin ilmanottokuomun asettaminen (Vakiopeltoasento) 105-6
Moottorin ilmanottokuomun asettaminen (Jatkettu peltoasento) 105-7
Moottorin ilmanottokuomun asettaminen (Kuljetusasento) 105-9
Moottoritilan puhdistus 105-10

Moottorin käyttö
Pakokaasusuodattimen turvallinen puhdistus .. 110-1
Varo kuumaa pakokaasua! 110-2
Varoitus: traktori on pysäytettävä 110-2
Yleiskuva pakokaasusuodattimesta (Final Tier 4/Stage IV) 110-4
Milloin pakokaasusuodattimen puhdistusjärjestelmä otetaan pois käytöstä .. 110-4
Pakokaasusuodattimen AUTOMAATTINEN tila (Final Tier 4/Stage IV) 110-5
Pakokaasusuodattimen puhdistus pysäköitynä (Final Tier 4/Stage IV) 110-6
Moottorin jäähdytyksen varoitusnäytöt (Final Tier 4/Stage IV) 110-7
Kohteen tunnistusanturi (Final Tier 4/Stage IV) 110-8
Selektiivinen katalyyttinen pelkistysjärjestelmä (SCR) (Final Tier 4/Stage IV) 110-9
Moottorin käynnistys 110-10
Moottorin sammuttaminen 110-11
Kylmäkäynnistysnesteen turvallinen käsittely 110-11
Kylmäkäynnistin (jos varusteena) 110-12
Lohkolämmitin 110-13

Huolto - Moottori
Halutut päästöjärjestelmään liittyvät tiedot 115-1
Takatikkaat 115-1
Moottorin suodattimen käyttöaukon kansi 115-1
Moottorin kannet 115-1
Käynnistysnesteastian vaihto 115-2
Moottorin voimanottoa tai polttoaine-/ilmajärjestelmää ei saa muuttaa 115-2

Sivu

Polttoainejärjestelmä 115-2
Moottorin öljymäärä 115-3
urealiuoksen (DEF) säiliön huohotin - täyttö (Final Tier 4/Stage IV) 115-4
urealiuoksen (DEF) säiliö - tyhjentäminen (Final Tier 4/Stage IV) 115-5
urealiuoksen (DEF) annostelusäiliö - vaihto (Final Tier 4/Stage IV) 115-6
Polttoainesäiliö — tankkaus 115-7
Polttoainesäiliä — tyhjennys 115-7
Polttoainesäiliö — sulkuventtiili 115-7
Polttoaineen pääsuodattimen vedenerotin - tyhjennys 115-8
Polttoaineen esipuhdistimen suodatin — puhdistus 115-9
Raskaaseen käyttöön tarkoitettu polttoaineen esipuhdistimen suodatin (lisävaruste) — huuhtelu 115-10
Raskaaseen käyttöön tarkoitettu polttoaineen esipuhdistimen suodatin (lisävaruste) 115-11
Polttoaineen ensiö- ja toisiosuodatinelementin vaihto—Vaihtaminen (Tier 2/Stage II) (S660 ja S670) 115-12
Polttoaineen ensiö- ja toisiosuodatinelementin vaihto—Vaihtaminen (Tier 2/Stage II) (S680 ja S690) 115-13
Polttoaineen ensiö- ja toisiosuodatinelementin vaihto — vaihtaminen (Final Tier 4/Stage IV) 115-14
Polttoainejärjestelmä - ilmaus 115-15
Jäähdytysjärjestelmä - tyhjennys 115-16
Jäähdytysjärjestelmä — täyttö 115-18
Jäähdytysjärjestelmä — asettaminen talvikuntoon 115-18
Moottorin hihna — reititys (Tier 2/Stage II) (S660 ja S670) 115-19
Moottorin hihna — reititys (Tier 2/Stage II) (S680 ja S690) 115-19
Moottorin apulaitehihna / tuulettimen hihna / ilmakompressori (jos varustuksessa) hihna — vaihtaminen (Tier 2 / Stage II) (S660 ja S670) 115-19
Moottorin apulaitehihna / ilmakompressorin (jos varustuksessa) hihna — vaihtaminen (Tier 2 / Stage II) (S680 ja S690) 115-23
Tuulettimen käyttöhihna — vaihtaminen (Tier 2/Stage II) (S680 ja S690) 115-29
Pyörivän sihdin hihnan — reititys 115-32
Pyörivän sihdin käyttöhihna — vaihtaminen (Tier 2/Stage II) (S660 ja S670) 115-32

Jatkuu seuraavalla sivulla

Sivu

Pyörivän sihdin käyttöhihna — vaihtaminen (Tier 2/Stage II) (S680 ja S690) ... 115-33
Moottorin hihna — reititys (Final Tier 4/Stage IV) (S660 ja S670) ... 115-34
Moottorin hihna — reititys (Final Tier 4/Stage IV) (S680, S685 ja S690) ... 115-35
Ilmastointilaitteen kompressorin/laturin hihna - Vaihtaminen (Final Tier 4/Stage IV) (S660 ja S670) ... 115-35
Ilmastointilaitteen kompressorin/laturin hihna — Vaihtaminen (Final Tier 4/Stage IV) (S680, S685 ja S690) ... 115-39
Pyörivän sihdin käyttöhihna — vaihtaminen (Final Tier 4/Stage IV) (S660 ja S670) ... 115-44
Pyörivän sihdin käyttöhihna — vaihtaminen (Final Tier 4/Stage IV) (S680, S685 ja S690) ... 115-45
Imutuulettimen käyttöhihna - Vaihtaminen (Final Tier 4/Stage IV) (S660 ja S670) ... 115-46
Imutuulettimen käyttöhihna - Vaihtaminen (Final Tier 4/Stage IV) (S680, S685 ja S690) ... 115-47
Imutuulettimen käyttöhihna - Vaihtaminen (Final Tier 4/Stage IV) (S660 ja S670) ... 115-48
Muuttuvanopeuksinen tuulettimen käyttöhihna — vaihtaminen (Final Tier 4/Stage IV) (S660 ja S670) ... 115-48
Ilmakompressorin hihna (jos kuuluu varustukseen) — (Final Tier 4/Stage IV) (S660 ja S670) ... 115-54
Ilmakompressorin hihna (jos kuuluu varustukseen) — (Final Tier 4/Stage IV) (S680, S685 ja S690) ... 115-59
Tuulettimen käyttöhihna — Vaihtaminen (Final Tier 4/Stage IV) (S680, S685 ja S690) ... 115-62
Pyörivä sihti, öljynjäähdytin, lauhdutin ja ahtoilman jäähdytin - puhdistus ... 115-66
Pyörivän imusihdin harja — säätäminen ... 115-68
Moottorin päästöjenhallintahihna — vaihto (Final Tier 4/Stage IV) ... 115-68
Ilmanpuhdistimen suodattimet — irrotus ... 115-70
Ilmakompressorijärjestelmä (jos varustuksessa) ... 115-71
Dieselhiukkassuodattimen ylläpito ja huolto (Final Tier 4/Stage IV) ... 115-72
Pakokaasusuodattimen/dieselhiukkassuodattimen tuhkan käsittely ja hävittäminen (Final Tier 4/Stage IV) ... 115-72
Pakokaasusuodattimen hävittäminen (Final Tier 4/Stage IV) ... 115-73

Sivu

Moottorin päästöjenhallinnan ilmansuodatin - irrottaminen (Final Tier 4/Stage IV) ... 115-73

Siirtoajo

Kuljetus maantiellä leikkuupöytä asennettuna ... 120-1
Koneen ajo yleisellä tiellä ... 120-1
Peruutussummeri ... 120-7
Koneen kuljetus lavetilla ... 120-7
Koneen sitomiskohtien sijainnit -kuvatarra ... 120-14
Koneen kiinnityskohdat ... 120-15
Tunkin nostokohtien sijainnit ... 120-15
Kuljetus yleisellä tiellä ... 120-16
Koneen hinaaminen (koneet joissa mekaaninen vaihteisto) ... 120-16
Koneen hinaaminen (painamalla vaihdettavien vaihteiden ja ProDrive-vaihteiston koneet) ... 120-17
Manuaalinen perävaunun vetolaite — kiinnittäminen (vakiomalli) ... 120-18
Puoliautomaattinen perävaunun vetolaite — kiinnittäminen (lisävaruste) ... 120-18
Vetokoukku edessä ... 120-18
Vetokoukku takana ... 120-19

Puinnin periaatteet

Käyttö kylmissä lämpötiloissa ... 125-1
Puinnin vinkit ... 125-1

Materiaaliasetukset

Sinimailanen / Ohra / Rypsi / Kahviherneet ... 130-1
Maissi (kuiva) / maissi (kostea) / maissintähkäsekoitus / syötävät pavut ... 130-2
Pellava / Heinänsiemen / Guar (rypälepapu) / Linssit ... 130-3
Lupiinit / Hirssi / Sinappi / Valkopavut ... 130-4
Kaura / Herne / Paukkumaissi / Rapsinsiemen (kuiva) ... 130-5
Rapsi (vihreä) / Riisi / Ruis / Saflori ... 130-6
Durra / Soija / Auringonkukka / Ruisvehnä ... 130-7
Vehnä vaikea / Vehnä normaali ... 130-8
Lisähuomautusten kuvaussivu ... 130-9
Varstasillan suositukset ... 130-9
Virran sammutusmenetelmä ... 130-10

Harvest Smart™ -syöttönopeus (lisävaruste)

Harvest Smart -syöttönopeus - turvakäyttö (jos varustuksessa) ... 135-1
Harvest Smart syöttönopeus — kuvaus ... 135-1
Harvest Smart™ -syöttönopeus—Smart- tai Capacity-tilat ... 135-1
Harvest Smart™-Syöttönopeus—Tavoitepaine ... 135-2
Harvest Smart™-Syöttönopeus—Suurin moottoriteho ... 135-3

Jatkuu seuraavalla sivulla

Sivu

Harvest Smart™-Syöttönopeus—Suurin puintinopeus 135-4
Harvest Smart™ -Syöttönopeus—Herkkyys 135-5
Harvest Smart™-Syöttönopeus—Tilailmaisimet 135-6
Harvest Smart™-Syöttönopeus—Alkukalibrointi 135-7
Harvest Smart™-Syöttönopeus—Käyttö 135-8
Harvest Smart™-syöttönopeus—Lisätietoja (tyhjennysputki PÄÄLLÄ ja pelto-olosuhteet) 135-9
Harvest Smart™-Syöttönopeus—Parhaat käytännöt 135-10
Harvest Smart™-Syöttönopeuden ohjaus—Järjestelmä ja pelto-ongelmat 135-11
Harvest Smart™ -syöttönopeus vianetsintä ... 135-13
Harvest Smart -syöttönopeuden varakäyttötila 135-14

HillMaster™-vaakasuorassapitojärjestelmä (jos varusteena)

HillMaster-järjestelmä (yleistiedot) 140-1
HillMasterin päivittäiset käyttövalmistelut 140-4
HillMaster-rinnepuintijärjestelmän katkaisimet 140-5

Paloturvallisuus

Suositusten mukaiset palontorjuntavälineet 145-1
Palosammuttimen käyttö 145-1
Nestesammuttimen täyttö (tarvittaessa) 145-2
Polttonesteen turvallinen käsittely—Tulipalojen ehkäisy 145-2
Varustaudu vaaratilanteisiin 145-3
Käynnistysnesteen turvallinen käsittely 145-3
Poista kasautuneet puintijätteet 145-3
Palosammutin (Eurooppa) 145-4
Palosammuttimet (Euraasian unioni) 145-4
Palosammuttimien sijainnit 145-5
Tulipalon sattuessa 145-5
Moottoritilan puhdistus 145-6

Koneen puhdistus

Yleiset puhdustusohjeet 150-1
Koneen puhdistus (määräaikainen puhdistus) 150-2
Koneen puhdistaminen (vuosittainen puhdistus ja erityisviljat) 150-10

Polttoaineet ja voiteluaineet

Polttonesteen turvallinen käsittely—Tulipalojen ehkäisy 155-1
Vältä staattisen sähkön aiheuttamat vaarat tankatessa 155-1
Polttoainesäiliö - tankkaus 155-2
Dieselpolttoaineen käsittely ja varastointi 155-2
Dieselpolttoaine 155-3

Sivu

Biodieselpolttoneste 155-4
Dieselpolttonesteen voitelevuus 155-5
Dieselpolttonesteen lisäaineet 155-5
Dieselpolttonesteen testaus 155-6
Dieselmoottorin käyttö kylmissä olosuhteissa .. 155-7
Urealiuos (DEF) (Final Tier 4/Stage IV) 155-8
Urealiuoksen (DEF) testaaminen (Final Tier 4/Stage IV) 155-8
Urealiuoksen (DEF) varastointi (Final Tier 4/Stage IV) 155-9
Urealiuoksen (DEF) säiliön täyttäminen (Final Tier 4/Stage IV) 155-10
Urealiuoksen (DEF) säiliö (Final Tier 4/Stage IV) 155-11
Urealiuoksen (DEF) hävittäminen (Final Tier 4/Stage IV) 155-11
Dieselmoottoreiden jäähdytysneste (dieselmoottorit, joissa on märät sylinteriputket) 155-12
Jäähdytysnesteen lisäaine John Deere COOL-GARD™ II Coolant Extender 155-13
Käyttö lämpimässä ilmastossa 155-13
Jäähdytysnestetiivisteen kanssa sekoitettavan veden laatu 155-14
Jäähdytysnesteen jäätymispisteen testaus 155-15
Dieselmoottorin sisäänajoöljy — Päästöluokituksettomat ja luokituksen Tier 1, Tier 2 ja Tier 3 sekä vaiheen I, vaiheen II ja vaiheen III mukaiset moottorit 155-16
John Deere Break-In Plus™ -moottoriöljy (Final Tier 4/Stage IV) 155-17
Dieselmoottoriöljy — Luokituksen Tier 2 ja vaiheen II mukaiset moottorit 155-17
Dieselmoottoriöljy (Final Tier 4/Stage IV) 155-18
Suuressa korkeudessa käytettävän dieselmoottorin öljyn vaihtovälit 155-18
Moottoriöljyn ja suodattimen vaihtovälit — Luokituksen Tier 2 ja vaiheen II moottorit 155-19
Moottoriöljyn ja suodattimen vaihtovälit (Final Tier 4/Stage IV) 155-20
Analyysit Oilscan™ ja Coolscan™ 155-20
ProDrive™-voimansiirron, CommandTouch™-moninopeussyöttökanavan käytön, hydrostaattinen käyttöjärjestelmän, päähydrauliikkajärjestelmän ja pääkoneen hammaspyöräkotelon öljyt 155-21
Vaihteisto (mekaaninen vaihteenvaihto ja painikevalintainen vaihteenvaihto), pyörävälitykset, jyväputki, puintikoneiston käyttöakseli ja kaksivaihteiset puintikoneiston käyttöakselit 155-22
Syöttökuljettimen suunnanvaihtovipu 155-23
Rasva 155-23

Jatkuu seuraavalla sivulla

Sivu

Jarruneste (jos varusteena) 155-23
Öljynsuodattimet 155-24
Polttonestesuodattimet 155-24
Vaihtoehtoiset ja synteettiset voiteluaineet 155-24
Voiteluaineiden varastointi 155-24
Voiteluaineiden sekoittaminen 155-24

Voitelu ja määräaikaishuollot
Huoltovälit — nollaaminen tai pitkittäminen 160-1
Voitelutarrojen sijainti 160-2
Hydrauliletku 160-3
Hydrauliärjestelmän puhtaus 160-3
Paineakun paine 160-3
Määräaikaishuoltotaulukko 160-4
Voitelusymbolit 160-6
10 tunnin välein 160-7
10 tunnin välein 160-8
10 tunnin välein (HillMaster™ -koneet) 160-9
50 tunnin välein 160-10
50 tunnin välein 160-11
50 tunnin välein 160-13
50 tunnin välein 160-15
50 tunnin välein (HillMaster™-koneet) 160-16
Ensimmäiset 100 käyttötuntia (ProDrive™-koneet S660, S670, S680, S685 ja S690) 160-17
100 tunnin välein 160-18
200 tunnin välein 160-19
200 tunnin välein (S660 ja S670) 160-20
250 tunnin välein (Tier 2/Stage II) (S660 ja S670) 160-21
250 tunnin välein (Tier 2/Stage II) (S680 ja S690) 160-22
250 tunnin välein (Final Tier 4/Stage IV) (S660 ja S670) 160-23
250 tunnin välein (Final Tier 4/Stage IV) (S680, S685 ja S690) 160-25
400 tunnin välein (S660 ja S670) 160-27
400 tunnin välein (Tier 2/Stage II) (S680 ja S690) 160-28
400 tunnin välein (Final Tier 4/Stage IV) (S680, S685 ja S690) 160-29
400 tunnin välein (Final Tier 4/Stage IV) (S660 ja S670) 160-30
400 käyttötunnin välein 160-32
400 tunnin välein 160-34
400 tunnin välein 160-35
400 tunnin välein 160-36
400 käyttötunnin välein (S660 ja S670 ei-ProDrive™ -koneet) 160-38
400 tunnin välein (S660 ja S670 painikevalintaisen vaihteenvaihdon vaihteistolla varustetut koneet) 160-39
400 käyttötunnin välein (S660 ja S670 ProDrive™-koneet) 160-40
400 käyttötunnin välein (S680, S685 ja S690 ProDrive™ -koneet) 160-41

Sivu

400 tunnin välein 160-42
400 tunnin välein 160-44
800 tunnin välein 160-45
1000 käyttötunnin välein (S660 ja S670 ProDrive™-koneet) 160-46
1000 käyttötunnin välein (S680, S685 ja S690) 160-47
1000 käyttötunnin välein (S680, S685 ja S690) 160-48
2000 tunnin välein (S660 ja S670) 160-49
2000 käyttötunnin välein (S680, S685 ja S690) 160-50
2000 tunnin välein 160-51
4500 käyttötunnin tai kolmen vuoden välein (Final Tier 4/Stage IV) 160-52
4500 käyttötuntia tai viisi vuotta 160-53
6000 käyttötunnin tai kuuden vuoden välein 160-53
Tarvittaessa 160-54

Vianetsintä
Syöttökuljetin 165-1
Erottelija 165-2
Hydrostaattinen veto 165-5
Neliveto (lisävaruste) 165-7
Ohjaus 165-8
Jarrut 165-8
Moottori 165-9
Sähkölaitteet 165-18
Lämmitin 165-19
Ilmastointilaite 165-20
Kosteusanturi (jos varusteena) 165-20
Materiaalivirtausanturi (jos varusteena) 165-21

Säilytys
Koneen valmistelu varastointia varten 170-1
Käyttöönotto varastoinnin jälkeen 170-2

Tekniset tiedot
Toimintanopeudet (S660 ja S670) 175-1
Toimintanopeudet (S680, S685 ja S690) 175-3
Tekniset tiedot (S660 ja S670) 175-5
Tekniset tiedot (S680, S685 ja S690) 175-8
Mitat (S660 ja S670) 175-10
Mitat (S670 HillMaster™) 175-11
Mitat (S680, S685 ja S690) 175-12
Mitat (S680 HillMaster™, S685 HillMaster™ ja S690 HillMaster™) 175-13
Mittojen referenssipisteet 175-14
Ajajan kehoon kohdistuva värinä 175-15
Melutaso 175-15
Turvailmoitus sähkö- ja elektronilaitteiden ja/tai komponenttien jälkiasennuksesta 175-15
EY-vaatimustenmukaisuusvakuutus 175-16
Euraasian unioni 175-17
Koneen suunniteltu käyttöikä 175-17

Jatkuu seuraavalla sivulla

Sivu

Tuumamittaisten pulttien ja ruuvien kiristystiukkuudet....175-18
Metrimittaisten pulttien ja ruuvien kiristystiukkuudet....175-19

Koneen tunnistekilvet

Koneen sarjanumeron tulkitseminen....180-1
Tunnistenumerot....180-1
Koneen tunnistuskilpi....180-2
Koneen tunnistuskilven sijainti....180-2
Euraasian unionin vaatimusten-mukaisuusmerkin sijainti....180-2
Moottorin sarjanumeron tulkitseminen....180-3
Moottorin sarjanumero (Tier 2/Stage II)....180-4
Moottorin sarjanumero (Final Tier 4/Stage IV)....180-4
Hydrostaattisen vedon pumppu....180-4
Hydrostaattisen vedon moottori....180-5
Kaksivaihteinen nelivetomoottori....180-5
Moottorin käyttövaihde....180-5
Roottorin hammaspyörävaihde....180-6
Vaihteisto....180-6
Syöttökuljettimen suunnanvaihtovipu....180-6
Multi-Speed-syöttökuljettimen käyttövaihde (jos varusteena)....180-7
Olkisilppuri (jos varusteena)....180-7
Takalaudan siipi (Deluxe, Intermediate ja Premium Residue)....180-7
Advanced PowerCast™ -takalauta (Intermediate ja Premium Residue)....180-8
PowerCast-takalauta (Deluxe Residue)....180-8
Ruumentenlevitin (Deluxe residue)....180-8
Säilytä omistustodistus....180-9
Laitteiden turvallinen säilytys....180-9

Julkaistua John Deere -huoltokirjallisuutta

Tekniset tiedot....JDSLA-1

Koneen turvallisuusominaisuudet

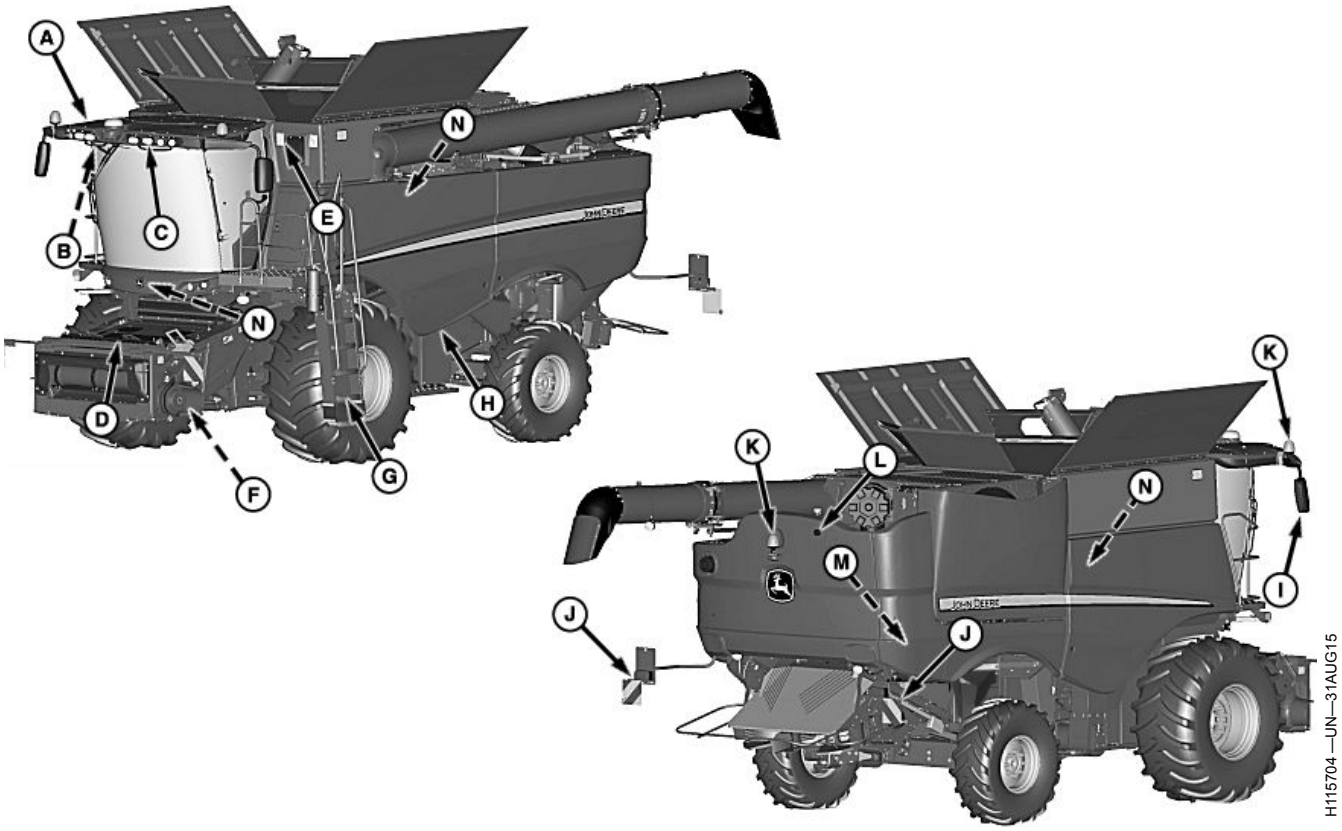

Kuva edestä / kuva takaa turvallisuusominaisuudet

A—Ohjaamon turvallisuusominaisuudet: Kuljettajan läsnäolojärjestelmä, moottorin käynnistyksen elektroninen lukitus, turvavyöt, äänitorvi, varauloskäynti-ikkuna, seisontajarru ja suuntavalot

B—Kahvat

C—Ajovalot

D—Luistamattomat astinmatot

E—Varoitusmerkit

F—Mekaaninen turvatanko (syöttökuljetin)

G—Luistamattomat portaat ja kaiteilla varustettu huoltotaso

H—Suojukset

I— Taustapeilit

J—Varoitusvalot ja heijastava teippi

K—Vilkkumajakat

L—Peruutussummeri

M—Luistamaton, kaiteilla varustettu huoltotaso

N—Vaihtuva turvallisuushälytys sisältää: Karhon työvalo, sänkivalot, sivusuojusten huoltovalot

Tässä näytettyjen turvallisuusominaisuuksien lisäksi muut osat ja järjestelmät, koneen turvallisuusvalot ja käyttöohjeen turvallisuusilmoitukset ja -ohjeet auttavat pätevää kuljettajaa käyttämään tätä konetta turvallisesti.

OUO6075,000413E -22-31AUG15-1/1

Turvallisuus

Turvallisuusohjeiden merkintä

Tämä on turvallisuusohjetta osoittava merkki. Lue koneessa ja käyttöohjeessa oleva ohje erityisen hyvin estääksesi mahdollisen tapaturman.

Noudata suositeltuja varotoimia ja työskentele turvallisella tavalla.

T81389 —UN—28JUN13

DX,ALERT -22-29SEP98-1/1

Varoitusten luokittelu

VAARA; sana VAARA viittaa vaaralliseen tilanteeseen, jonka välttämättä jättäminen johtaa kuolemaan tai vakavaan loukkaantumiseen.

VAROITUS; sana VAROITUS viittaa vaaralliseen tilanteeseen, jonka välttämättä jättäminen voi johtaa kuolemaan tai vakavaan loukkaantumiseen.

HUOMIO; sana HUOMIO viittaa vaaralliseen tilanteeseen, jonka välttämättä jättäminen voi johtaa lievään loukkaantumiseen. Sanaa HUOMIO saatetaan käyttää myös kiinnittämään huomio riskialttiisiin toimiin, joista voi seurata loukkaantuminen.

TS187 —22—30SEP88

Varoituksia VAARA, VAROITUS ja HUOMIO käytetään turvallisuusohjetta ilmaisevan merkin yhteydessä. Sana VAARA muistuttaa vakava-asteisimmista vaaroista. VAARA- ja VAROITUS-tarrat on sijoitettu lähelle erityisiä riskikohteita. Yleiset ohjeet on merkitty HUOMIO-varoitustarralla. Tekstin yhteydessä olevat turvallisuusohjeet on myös tässä oppaassa merkitty HUOMIO-sanalla.

DX,SIGNAL -22-05OCT16-1/1

Noudata turvallisuusohjeita

Lue huolellisesti kaikki tämän oppaan ja koneeseen kiinnitettyjen turvamerkkien sisältämät turvallisuusviestit. Pidä turvamerkit moitteettomassa kunnossa. Korvaa puuttuvat tai vahingoittuneet turvamerkit. Varmista, että uudet laitteiston komponentit ja varaosat on varustettu ajan tasalla olevilla turvamerkeillä. Turvamerkkejä on saatavissa John Deere -jälleenmyyjältä.

Ulkopuolisilta toimittajilta hankittuihin varaosiin ja komponentteihin saattaa liittyä lisäksi turvallisuusohjeita, jotka puuttuvat tästä käyttöohjeesta.

Opettele käyttämään konetta ja sen hallintalaitteita oikein. Älä anna kenenkään käyttää järjestelmää ilman riittävää opastusta.

Pidä kone moitteettomassa toimintakunnossa. Luvattomat muutokset koneeseen saattavat heikentää koneen suorituskykyä ja/tai turvallisuutta sekä lyhentää koneen käyttöikää.

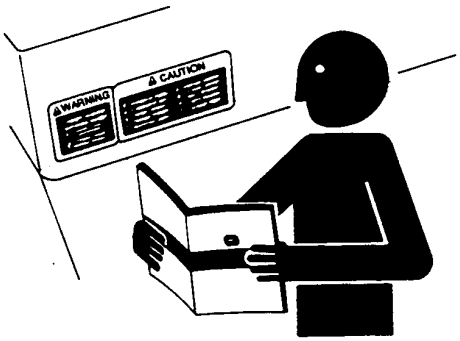

TS201 —UN—15APR13

Jos et ymmärrä jotain tämän oppaan osaa ja tarvitset opastusta, ota yhteys John Deere -jälleenmyyjään.

DX,READ -22-16JUN09-1/1

Koneen ajo

Käytä konetta vain, kun kaikki suojukset ovat paikoillaan ja kunnolla kiinnitettyinä.

Tarkasta koneen välitön ympäristö aina ennen liikkeellelähtöä (esim. ettei lähellä oleskele lapsia). Varmista, että näet koneen ympäristön hyvin. Käytä äänimerkkiä varoitukseksi välittömästi ennen liikkeelle lähtöä.

Pidä ajonopeus aina olosuhteisiin nähden sopivana. Vältä tekemästä jyrkkiä käännöksiä, kun ajat rinteessä. Ole erityisen huolellinen ajaessasi kaltevalla alustalla jyväsäiliön ollessa täynnä.

Noudata leikkuupöydän käyttöoppaan ohjeita, kun kiinnität tai irrotat puintiyksikköä.

Huomioi käännöksissä työvälineen suuri leveys ja koneen ohjausominaisuus, jossa koneen takapää liikkuu ulospäin kaarteessa. Puimuriin kiinnitetyt varusteet ja maaston olosuhteet vaikuttavat puimurin ajo-ominaisuuksiin.

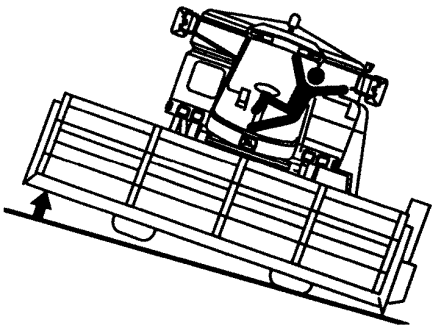

ZX002461

ZX002461 —UN—16JUN95

Vähennä ajonopeutta, kun ajat rinteessä, epätasaisella alustalla tai kun teet jyrkän käännöksen. Vaihda pienemmälle vaihteelle ennen jyrkkään alamäkeen ajamista.

Vältä ajamista kuoppiin, ojiin tai esteisiin, jotka voivat aiheuttaa koneen kaatumisen, erityisesti rinteissä.

OUO6075,0000AB7 -22-21FEB07-1/1

Noudata tieliikennesääntöjä

Noudata aina paikallisia tieliikennesääntöjä ajaessasi yleisellä tiellä.

OUO6075,0000032 -22-22JAN01-1/1

Turvallisuustarkastus

Ennen työskentelyn aloittamista tulee aina tarkastaa sekä koneen turvallisuus tieliikenteessä että koneen yleinen käyttöturvallisuus.

FX,READY -22-28FEB91-1/1

Lasten ja muiden lisämatkustajien kyydittäminen

Koneen kyydissä saa olla vain sen kuljettaja. Matkustajien mukaanotto on sallittua vain lyhytaikaisesti opastusta ja tarkkailua varten.

Matkustajat ovat alttiita onnettomuuksille, kuten koneen päältä putoamiseen. Matkustajat haittaavat myös kuljettajan näkyväisyyttä, mikä vähentää huomattavasti käyttöturvallisuutta.

Lapset eivät saa olla koskaan koneessa tai puimurin ohjaamossa, kun moottori on käynnissä.

Opastusistuin on tarkoitettu käytettäväksi koulutusta varten sekä lyhytaikaisesti tarkkailua varten, mutta ei lasten mukana kuljettamiseen.

TS253 —UN—23AUG88

HX,AG,SF6904 -22-22JUL99-1/1

Riittävät akselipainot

Painava leikkuupöytä vaikuttaa voimakkaasti puimuriin ajo-ominaisuuksiin, ohjaukseen ja jarrutukseen, sillä se muuttaa puimurin painopistettä.

Asenna tarvittavat lisäpainot riittävän akselipainon varmistamiseksi.

Älä ylitä sallittuja akseli- ja kokonaispainoja.

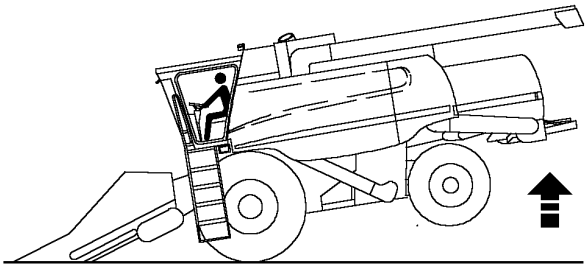

H51907 —UN—10FEB99

HX,AG,SF6782 -22-05FEB99-1/1

Kuljetus maantiellä leikkuupöytä asennettuna

Noudata paikallisia ja kansallisia lakeja ja määräyksiä kuljettaessasi puimuria yleisillä teillä.

Tämä puimuri voidaan hyväksyä maantiekuljetukseen Saksassa, kun siinä on Geringhoff 8-rivinen kokoontaittuva leikkuupöytä ja Kemper 8-rivinen kokoontaittuva leikkuupöytä. Saksassa tiekuljetus vaatii tiekuljetusluvan saamista paikalliselta TUEV:ltä.

Hae lupaa jälleenmyyjältäsi tai valmistustehtaasta.

OUO6075,0004319 -22-29JUN16-1/1

Voimansiirtojohtojen välttäminen

Laita jyväsäiliön tyhjennysputki kuljetusasentoon ja laske jyväsäiliön tukitanko alas ennen kuljetusta yleisillä teillä.

Kiinnitä radioantenni kuljetusasentoon ennen yleisillä teillä ajoa. Antenni saattaa muutoin koskettaa alhaalla roikkuvia sähköjohtoja. Tämä saattaa aiheuttaa voimakkaan sähköiskun kuljettajalle.

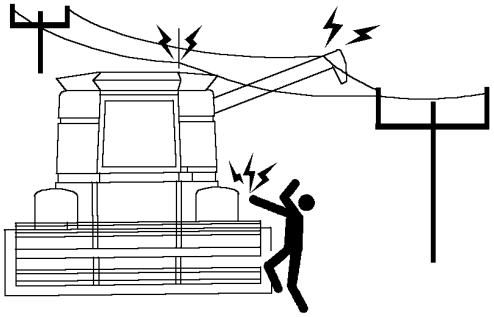

H52022 —UN—14APR99

HX,STSSA,D -22-22JUL99-1/1

Koneen pysäköinti ja koneesta poistuminen

Laske leikkuupöytä maahan.

Kytke puintikoneisto ja leikkuupöytä pois päältä ennen kuin poistut koneesta. Siirrä monitoimivipu vapaa-asentoon ja kytke kone POIS PÄÄLTÄ. Kytke seisontajarru päälle, poista virta-avain virtalukosta ja lukitse ohjaamon ovi.

Älä koskaan jätä konetta valvomatta sen ollessa käynnissä.

Älä poistu ohjaamosta puimurin liikkuessa.

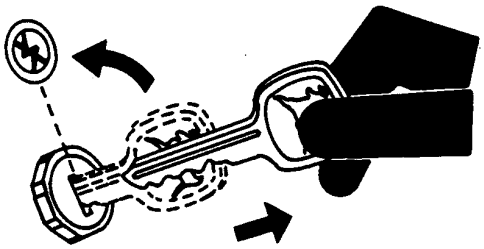

TS230 —UN—24MAY89

OUO6075,0000AEB -22-11FEB14-1/1

Työskentele paikassa, jossa on hyvä ilmanvaihto

Moottorin pakokaasut saattavat johtaa sairastumiseen tai kuolemaan. Kun moottoria on käytettävä sisätiloissa, asenna pakoputkeen putki, joka vie pakokaasut ulos.

Jos pakoputkeen ei ole mahdollista asentaa jatketta, avaa ovet ja ikkunat, jotta raitista ilmaa pääsee sisään.

TS220 —UN—15APR13

DX,AIR -22-17FEB99-1/1

Polttonesteen turvallinen käsittely—Tulipalojen ehkäisy

Käsittele polttonestettä huolellisesti: se on erittäin helposti syttyvää. Älä tankkaa konetta, kun tupakoit tai oleskelet avotulen tai kipinöiden lähellä.

Sammuta moottori ennen tankkausta. Täytä polttonestesäiliö ulkona.

Estä palovaara pitämällä kone puhtaana polttonesteestä, öljystä ja liasta. Puhdista läikkynyt polttoneste aina.

Käytä syttyvien nesteiden kuljetukseen vain tähän tarkoitukseen hyväksyttyjä säiliöitä.

Älä koskaan täytä polttonestesäiliötä muovipinnoitteisen avolava-auton lavan päällä. Laske polttonestesäiliö aina maahan ennen kuin täytät siihen polttonestettä. Anna polttonesteen täyttösuuttimen koskettaa säiliötä ennen kuin avaat säiliön kannen. Pidä polttonesteen täyttösuutin kiinni polttonesteastian täyttöaukossa kun lisäät polttonestettä.

TS202 —UN—23AUG88

Älä koskaan säilytä polttonesteastioita tai -säiliöitä avotulen, kipinöiden tai sytytysliekkien läheisyydessä. Tietyissä laitteissa, kuten esimerkiksi vedenlämmittimet, on sytytysliekki.

DX,FIRE1 -22-12OCT11-1/1

Varustaudu vaaratilanteisiin

Varaudu tulipalon mahdollisuuteen.

Pidä ensiapupakkaus ja palosammutin valmiina.

Säilytä lääkärin, sairaankuljetuksen, sairaalan ja palokunnan hätäpuhelinnumerot esillä puhelimen lähellä.

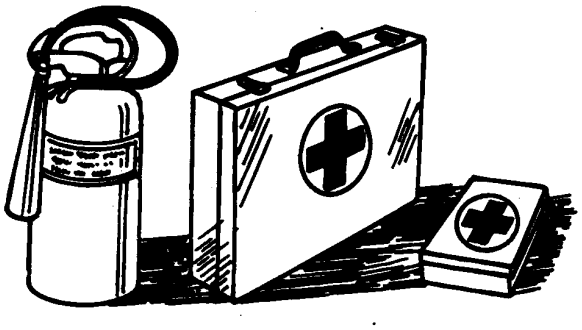

TS291 —UN—15APR13

DX,FIRE2 -22-03MAR93-1/1

Käynnistysnesteen turvallinen käsittely

Käynnistysneste on erittäin tulenarkaa.

Huolehdi siitä, että läheisyydessä ei esiinny kipinöitä eikä avotulta, kun käsittelet käynnistysnestettä. Pidä käynnistysneste loitolla akuista ja kaapeleista.

Estä paineistetun käynnistysnestesäiliön tahaton tyhjentyminen. Säilytä säiliö viileässä ja suojatussa paikassa ja varmista, että säiliön kansi on aina paikallaan.

Älä polta tai puhkaise käynnistysnestesäiliötä.

Älä käytä käynnistysnestettä hehkutulpilla tai imuilman lämmittimellä varustettujen moottoreiden käynnistämiseen.

TS1356 —UN—18MAR92

DX,FIRE3 -22-14MAR14-1/1

Tulipalon sattuessa

HUOMIO: Ehkäise tapaturmat.

Pysäytä traktori heti, jos havaitset merkkejä tulesta. Tulipalon merkkejä voivat olla savun haju tai näkyvät liekit. Koska tuli yltyy ja leviää nopeasti, poistu heti traktorista ja siirry pois tulen ulottuvilta turvallisen välimatkan päähän. Älä palaa traktorin luokse! Turvallisuus on ehdottomasti ensisijainta.

Soita palokunta. Käsisammuttimen kaltainen alkusammutusväline saattaa sammuttaa pienen tulipalon tai estää sen leviämistä, kunnes palokunta saapuu paikalle. Sammuttimilla on kuitenkin rajoituksensa. Muista aina asettaa kuljettajan ja lähistöllä olevien henkilöiden turvallisuus ensimmäiselle sijalle. Jos yrität sammuttaa tulta, pidä selkäsi aina suunnattuna vastatuuleen ja seiso esteettömällä pakoreitillä. Sinun täytyy päästä nopeasti turvaan, mikäli tulen sammuttaminen ei ole mahdollista.

Lue sammuttimen käyttöohje ja perehdy sen sijaintiin, osiin ja käyttöön ennen tulipalon syttymistä. Paikallinen pelastuslaitos tai turvallisuusalan yritykset saattavat tarjota sammutuskoulutusta ja -opastusta.

Jos sammuttimessasi ei ole käyttöohjetta, noudata näitä yleisohjeita:

TS227 —UN—15APR13

1. Vedä sokka ulos. Pidä sammuttimesta kiinni niin, että suutin osoittaa poispäin itsestäsi ja poista varmistin.
2. Tähtää alas. Suuntaa suutin liekkien juureen.
3. Laukaise sammutin painamalla kahvaa hitaasti ja tasaisesti.
4. Liikuta suutinta sivusuunnassa puolelta toiselle.

DX,FIRE4 -22-22AUG13-1/1

Vältä staattisen sähkön aiheuttamat vaarat tankatessa

Erittäin vähärikkisen polttonesteen (ULSD) sähkönjohtavuus on vähentynyt mutta sen kyky varautua staattisesti suurentunut rikin ja muiden komponenttien poiston vuoksi.

Jalostamolla polttonesteeseen on saatettu lisätä staattista varausta vähentävää lisäainetta. Monet seikat voivat kuitenkin ajan kuluessa vähentää lisäaineen tehoa.

Erittäin vähärikkinen polttoneste (ULSD) voi varautua staattisesti virratessaan polttonesteen kuljetusjärjestelmien läpi. Jos staattinen sähkövaraus purkautuu ympäristössä, jossa on räjähdysalttiita höyryjä, seurauksena voi olla tulipalo tai räjähdys.

Tästä syystä on tärkeää varmistaa, että koko tankkausjärjestelmän (polttonestesäiliö, siirtopumppu, siirtoletku, tankkauspistooli ja muut osat) maadoitus ja potentiaalin tasaus on tehty asianmukaisesti. Varmista, että polttonesteen tai polttonestejärjestelmän toimittaja on noudattanut standardeja, jotka koskevat tankkausjärjestelmien asianmukaista maadoitusta ja potentiaalin tasausta.

RG22142 —UN—17MAR14

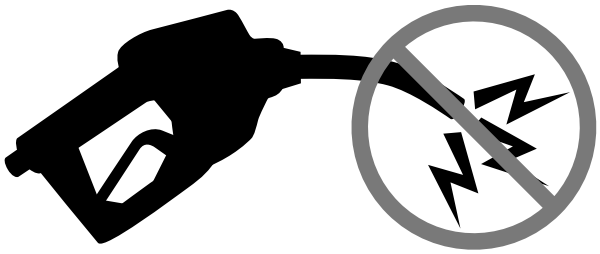

RG21992 —UN—21AUG13

DX,FUEL,STATIC,ELEC -22-12JUL13-1/1

Käytä suojavarusteita

Käytä työvaatteita ja varusteita, jotka sopivat kyseiseen työhön.

Koneen turvallinen käyttö edellyttää täydellistä keskittymistä ajamiseen. Älä käytä korvakuulokkeita radion tai musiikin kuunteluun.

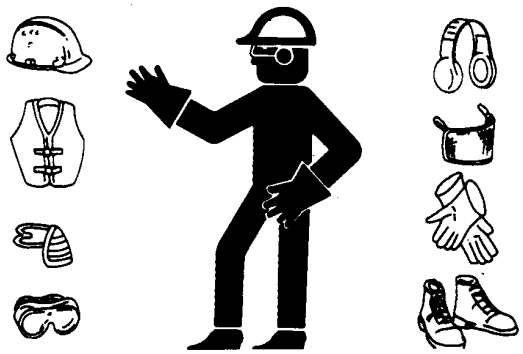

TS206 —UN—15APR13

DX,WEAR2 -22-03MAR93-1/1

Puintiyksikön tapaturmavaara

Teräpalkkia, syöttökierukkaa, kaatokelaa ja syöttötelaa ei voida täysin suojata niiden toimintatavan vuoksi. Pysy riittävän kaukana liikkuvista osista. Kytke leikkuupöydän käyttö pois päältä, sammuta moottori, kytke seisontajarru ja irrota virta-avain paikaltaan ennen kuin huollat tai puhdistat konetta.

ES118704 —UN—21MAR95

OUO6075,00009E5 -22-28SEP10-1/1

Pysy etäällä teräpalkista

Älä yritä puhdistaa leikkuupöydän etuosaa ellei puintikoneistoa ole kytketty pois päältä, seisontajarru kytketty päälle, moottori sammutettu ja virta-avain poistettu paikaltaan.

Tarkasta ennen moottorin käynnistystä, että kukaan ei ole koneen lähellä.

TS254 —UN—23AUG88

OUO6075,00009E6 -22-28SEP10-1/1

Turvavalojen ja -laitteiden käyttö

Hitaasti liikkuvat traktorit, työkoneyhdistelmät tai perävaunut sekä itseliikkuvat koneet aiheuttavat helposti onnettomuuksia liikenteessä. Varmista etenkin käännyttäessä, ettei takaa tule muita ajoneuvoja. Käytä suuntavilkkuja.

Käytä ajovaloja, varoitusvilkkuja ja suuntavilkkuja sekä päivällä että yöllä. Noudata paikallisia määräyksiä ajoneuvon valojen ja huomiolaitteiden suhteen. Pidä valot, heijastimet, peilit ja varoituskolmio puhtaina ja hyvässä kunnossa. Uusi kadonneet tai vaurioituneet osat. Asenna työkoneisiin tarvittavat lisävalot.

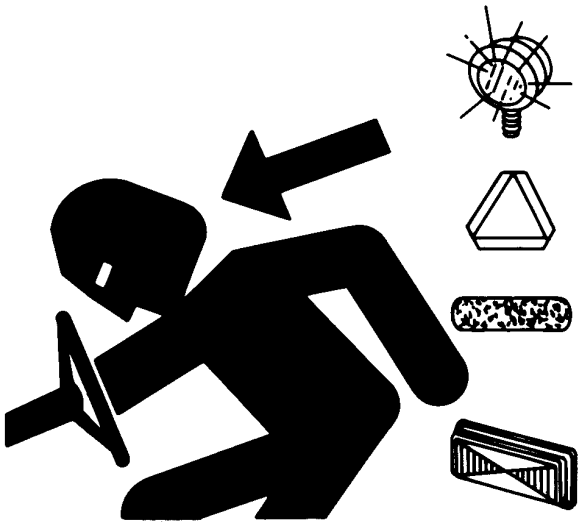

TS951 —UN—12APR90

HX,STSSA,O -22-22JUL99-1/1

Käytä turvavöitä

Käytä turvavyötä aina, kun käytät puimuria tai olet sen mukana tarkkailijana.

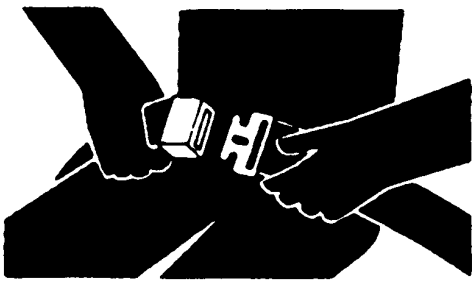

H47137

H47137 —UN—25OCT95

HX,STSSA,I -22-22JUL99-1/1

Opastajan istuin

Varustukseen mahdollisesti kuuluva opastajan istuin on tarkoitettu vain kuljettajan kouluttamiseen tai koneen vianetsintään.

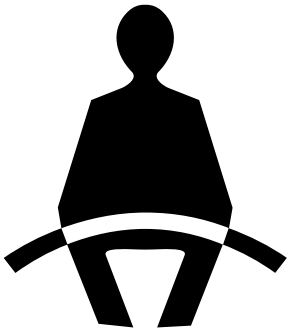

TS1730 —UN—24MAY13

DX,SEAT,NA -22-22AUG13-1/1

Ajo leikkuupöytä asennettuna

Vältä ajamasta puimurilla yleisellä tiellä leikkuupöytä asennettuna.

Jos puimuria on välttämättä ajettava tiellä leikkuupöytä asennettuna, varmistu, että leikkuupöydän tieliikennevalot ovat kunnossa ja heijastimet ovat puhtaat ja nähtävissä.

Varoitusajoneuvon tai valvojien käyttö on suositeltavaa kapeilla, mutkikkailla ja mäkisillä teillä sekä silloilla.

Aja turvallisella nopeudella olosuhteiden mukaan.

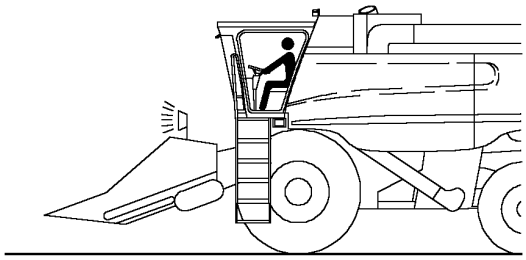

H51909 —UN—07MAY99

OUO6075,0000034 -22-22JAN01-1/1

Estä koneen karkaaminen ja yllättävät liikkeet

Vältä koneen tai komponenttien yllättävistä liikkeistä johtuvat tapaturmat ja kuolemat.

Älä käynnistä moottoria oikosulkemalla käynnistimen napoja. Kone tai komponentti saattaa liikkua, jos normaali virtapiiri on ohitettu.

H58737 —UN—08JUL99

AG,OUO1035,792 -22-08JUL99-1/1

Turvallinen kunnossapito

Ymmärrä huoltotoimenpiteen tarkoitus ennen kuin ryhdyt työhön. Pidä työympäristö puhtaana ja kuivana.

Älä voitele, huolla tai säädä konetta sen käydessä. Pidä kädet, jalat ja vaatetus pois liikkuvien osien läheisyydestä. Kytke voimansiirto pois päältä, liikuttele hallintavipuja paineen poistamiseksi ja laske työkone maahan. Anna moottorin jäähtyä. Poista virta-avain virtalukosta. Anna moottorin jäähtyä.

Tue kunnolla ne koneen osat, joiden täytyy olla nostettuna huollon aikana.

Pidä kaikki osat kunnossa ja oikein asennettuina. Korjaa vauriot viipymättä. Uusi vaurioituneet tai kuluneet osat, ennen kuin syntyy suuria vaurioita. Poista rasva, öljy ja muut jätteet.

Irrota itsekulkevien koneiden akun maakaapeli ennen sähkö- tai hitsaustöitä.

Irrota työkoneen johtosarja traktorista ennen sähkölaitteiden huolto- tai hitsaustöitä.

TS218 —UN—23AUG88

DX,SERV -22-17FEB99-1/1

Hitsaustyöt elektronisten ohjausyksiköiden läheisyydessä

TÄRKEÄÄ: Älä käytä moottorin käynnistämiseen kaarihitsauslaitteita. Näiden virrat ja jännitteet ovat liian suuria ja voivat aiheuttaa pysyviä vaurioita.

1. Irrota akun miinuskaapeli/-kaapelit (-).
2. Irrota akun pluskaapeli/-kaapelit (+).
3. Yhdistä plus- ja miinuskaapelit toisiinsa. Älä yhdistä näitä traktorin runkoon.
4. Siirrä kaikki johtosarjojen osat pois hitsausalueen läheisyydestä.
5. Liitä hitsauslaitteen maadoitus siten, että se on hitsauspisteen lähellä ja kaukana ohjausyksiköistä.

TS953 —UN—15MAY90

6. Suorita hitsauksen jälkeen vaiheet 1—5 käänteisessä järjestyksessä.

DX,WW,ECU02 -22-14AUG09-1/1

Maalin poistaminen ennen hitsausta tai kuumentamista

Vältä hengittämästä myrkyllisiä kaasuja tai myrkyllistä pölyä.

Myrkyllisiä kaasuja muodostuu, kun maalattu osa kuumenee hitsattaessa, juotettaessa tai muuten lämmitettäessä.

Maalin poistaminen ennen kuumentamista:

- Poista maali vähintään 100 mm:n etäisyydeltä kuumennettavasta alueesta. Jos maalipinnoitetta ei ole mahdollista poistaa, käytä asianmukaista hengityssuojausta ennen kuumentamista tai hitsausta.
- Hiekkapuhalla tai hio maali pois ja vältä hengittämästä syntynyttä pölyä. Käytä hyväksyttyä hengityssuojainta.
- Poista maali liuotinaineella tai maalinpoistoaineella. Pese maalinpoistoaine pois saippualla ja vedellä ennen hitsaustöitä. Siirrä liuotinaine- tai maalinpoistoaineastiat ja muut herkästi syttyvät aineet hitsausalueelta. Anna kaasujen hajota ainakin 15 minuutin ajan ennen hitsaamista tai kuumentamista.

TS220 —UN—15APR13

Älä käytä kloorattua liuotinainetta hitsausalueilla.

Suorita kaikki työt hyvin tuuletetussa tilassa, jotta myrkylliset kaasut ja pöly poistuvat.

Hävitä maali ja liuotinaineet asiaan kuuluvalla tavalla.

DX,PAINT -22-24JUL02-1/1

Vältä lämmönlähteiden käyttöä polttonesteen paineputkien läheisyydessä

Lämmönlähteiden käyttö polttonesteen paineputkien lähellä saattaa saada aikaan suihkuavan liekin, jossa voit polttaa itsesi tai lähellä olevat ihmiset. Älä luo lämpöä hitsaamalla, juottamalla tai käyttämällä poltinta polttonesteen paineputkien tai muiden palonarkojen aineiden lähellä. Paineputket voivat haljeta, kun lämpö nousee riittävän korkeaksi.

TS953 —UN—15MAY90

DX,TORCH -22-10DEC04-1/1

Älä koske liikkuviin osiin

Pidä kädet, jalat ja vaatetus pois liikkuvien osien läheisyydestä. Älä puhdista, voitele tai säädä konetta sen käydessä.

TS256 —UN—23AUG88

H01,9000SA,E -22-15JUN90-1/1

Jyväsäiliön puhdistaminen ja tukkeumien poistaminen turvallisesti

Vältä vakavat tapaturmat tai jopa kuolema, joka johtuu säiliön tasauskierukkaan takertumisesta. Toiminnallisista syistä tasauskierukkaa ei voida peittää täysin. Älä mene jyväsäiliöön moottorin käydessä. Sammuta moottori, kytke seisontajarru ja irrota virta-avain aina ennen jyväsäiliöön menemistä

Jos vilja jumittuu eikä virtaa tasauskierukoihin, sammuta moottori, irrota virta-avain, ja moottoritilan luukusta käsin käytä tankoa, luutaa tai lapiota rikkoaksesi muodostuneen tukkeuman ja saadaksesi viljan virtauksen taas jatkumaan.

TS256 —UN—23AUG88

OUO6043,00015E2 -22-24MAY04-1/1

Pysy etäällä pyörivistä akseleista

Takertuminen pyörivään akseliin voi aiheuttaa vakavan tapaturman tai jopa kuoleman.

Kaikkien suojusten tulee olla jatkuvasti niille kuuluvilla paikoillaan. Varmistu, että pyörivä suojus pyörii vapaasti.

Käytä työvaatteita, joissa ei ole löysiä tai repeytyneitä kohtia. Sammuta moottori ja varmista, että kaikki pyörivät osat ja käyttöakselit ovat pysähtyneet, ennen kuin ryhdyt säätö- tai liitäntätoimenpiteisiin tai minkäänlaisiin moottorin tai moottorin käyttämien varusteiden huoltotöihin.

TS1644 —UN—22AUG95

DX,ROTATING -22-18AUG09-1/1

Asenna kaikki suojukset

Tuulettimien, hihnojen ja hihnapyörien pyöriminen voi aiheuttaa vakavan loukkaantumisen.

Pidä kaikki suojukset toimenpiteen aikana aina paikoillaan.

Käytä työvaatteita, joissa ei ole löysiä tai repeytyneitä kohtia. Sammuta moottori ja varmista, että tuulettimet, hihnat, hihnapyörät ja käyttölaitteet ovat pysähtyneet, ennen kuin ryhdyt säätö-, liitäntä- tai puhdistustöihin tuuletinten ja näiden käyttölaitteiden läheisyydessä.

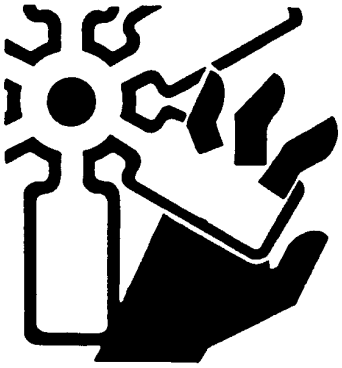

TS677 —UN—21SEP89

OUO6075,0000C23 -22-03MAY11-1/1

Korkeapaineisia nesteitä koskeva varovaisuus

Tarkasta hydrauliikkaletkut säännöllisesti – vähintään kerran vuodessa – ja kiinnitä tarkastuksen yhteydessä huomio vuotoihin, taittumiin, viiltoihin, murtumiin, kulumiin, pullistumiin, korroosioon, suojattomiin johdinten säikeisiin tai muihin kulumisen tai vaurioiden merkkeihin.

Vaihda kuluneet tai vaurioituneet letkut ja niiden osat välittömästi John Deeren hyväksymiin varaosiin.

Iholle osuva paineella purkautuva neste saattaa läpäistä ihon ja johtaa siten vakavaan loukkaantumiseen.

Vältä vaaratilanteet: päästä paine pois järjestelmästä ennen ensimmäisenkään liitoksen avaamista. Kiristä kaikki liitokset ennen paineen nostoa.

Pienistä rei'istä tai suuttimista tulevat polttoneste- tai öljysuihkut ovat usein lähes näkymättömiä. Käytä sen vuoksi vuotokohtia etsiessäsi apuna pahvinpalasta. Suojaa kädet ja keho korkeapaineisilta nesteiltä.

Onnettomuuden sattuessa hakeudu välittömästi lääkäriin. Ihoon tunkeutunut neste on poistettava kirurgisesti

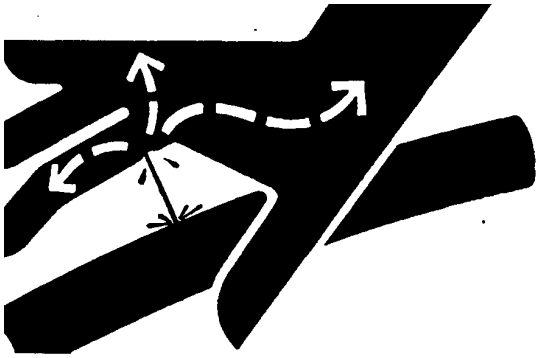

X9811 —UN—23AUG88

muutaman tunnin kuluessa tai muuten seurauksena voi olla kuolio. Lääkärin on syytä ottaa yhteys asiantuntevaan lääketieteelliseen tiedonlähteeseen, mikäli hän ei ole perehtynyt tämänkaltaisiin tapaturmiin. Tällaisia tietoja on saatavissa englanniksi Deere & Companyn lääketieteelliseltä osastolta (Medical Department, Moline, Illinois, USA) soittamalla numeroon 1-800-822-8262 tai +1 309-748-5636.

DX,FLUID -22-12OCT11-1/1

Vältä avaamasta korkeapaineista polttoainejärjestelmää

Polttoaineletkuihin jäänyt polttoaine voi aiheuttaa vakavia vammoja. Älä irrota tai yritä korjata polttoaineletkuja, tunnistimia tai mitään muita osia, jotka on asennettu korkeapainepolttoainepumpun ja suuttimien väliin, jos moottorissa on High Pressure Common Rail (HPCR) -polttoainejärjestelmä.

Ainoastaan koulutetut huoltoteknikot, jotka tuntevat järjestelmän, voivat korjata sen. (Ota yhteyttä John Deere -huoltoon.)

TS1343 —UN—18MAR92

DX,WW,HPCR1 -22-07JAN03-1/1

Akkujärjestelmien turvallinen huolto

Ilmastoinnissa, hydraulisissa ja ilmajarrujärjestelmissä käytettävistä paineistetuista akuista purkautuva neste tai kaasu saattaa aiheuttaa vakavia vammoja. Kuumuus voi aiheuttaa akun räjähtämisen ja paineletkujen katkeamisen vahingossa. Älä hitsaa tai käytä kaasuhitsauslaitteita paineakun tai paineletkun lähettyvillä.

Päästä paine painejärjestelmästä ennen akun irrottamista.

Päästä paine hydraulijärjestelmästä ennen akun irrottamista. Älä koskaan yritä päästää painetta hydraulijärjestelmästä tai akusta löysäämällä järjestelmään kuuluvaa liitosta.

Vioittuneita akkuja ei voi korjata.

TS281 —UN—15APR13

DX,WW,ACCLA2 -22-22AUG03-1/1

Korkeapaineiselta nesteeltä suojautuminen

Korkeapaineinen nestesuihku saattaa tunkeutua ihon läpi ja aiheuttaa vakavan ihovaurion. Älä päästä nestettä suihkuamaan käsille tai muualle kehoon.

Hakeudu välittömästi lääkäriin, kun nestettä tai öljyä on tunkeutunut ihoon. Lääkärin on poistettava neste kirurgisesti muutaman tunnin kuluessa, muuten saattaa syntyä vakava tulehtuma. Lääkärin, jolla ei ole kokemusta tällaisesta hoidosta, on otettava yhteys ihotautilääkäriin. Lisätietoja on saatavana Deere & Companyn terveysosastolta, Moline, Illinois, USA.

TS1343 —UN—18MAR92

DX,SPRAY -22-16APR92-1/1

Noudata rengassuosituksia

Pidä kone moitteettomassa toimintakunnossa.

Käytä vain ilmoitettuja rengaskokoja, noudata kantavuutta koskevia rajoituksia ja täytä renkaat tässä käyttöohjeessa annettuun ohjepaineeseen.

Muiden kuin ilmoitettujen renkaiden käyttö voi heikentää vakautta, vaikuttaa ohjattavuuteen, johtaa renkaiden ennenaikaiseen vaurioitumiseen tai aiheuttaa muita kestävyyteen ja turvallisuuteen vaikuttavia riskitekijöitä.

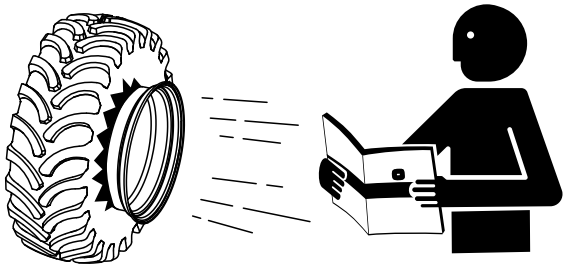

H111235 —UN—13MAY14

DX,TIRE,INFO -22-19MAY14-1/1

Renkaiden turvallinen huolto

Renkaan ja vanteen osien irtoaminen räjähdyksen seurauksena voi aiheuttaa hengenvaarallisen loukkaantumisen.

Älä ryhdy renkaiden asentamiseen, mikäli sinulta puuttuvat työn vaatima välineistö ja erikoisosaaminen.

Käytä aina sopivaa rengaspainetta. Älä ylitä suositeltua rengaspainetta. Älä koskaan hitsaa tai kuumenna pyöriä tai renkaita. Kuumuus saattaa kasvattaa ilmanpainetta ja aiheuttaa siten renkaan räjähtämisen. Hitsaaminen saattaa heikentää pyörän lujuutta tai aiheuttaa pyörän vääntymisen.

Käytä renkaiden täyttöön kiinnitettävää täyttösuutinta ja riittävän pitkää jatkoletkua, jolloin pystyt oleskelemaan renkaan sivulla. Renkaan edessä tai päällä EI saa oleskella. Käytä suojahäkkiä, mikäli sellainen on saatavissa.

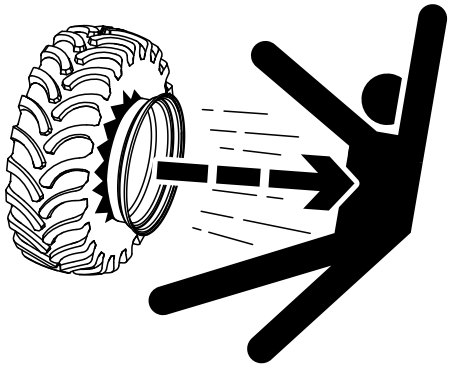

RXA0103438 —UN—11JUN09

Varmista, että rengaspaine ei ole liian pieni. Tarkasta myös, esiintyykö renkaissa viiltoja tai paisumia, ovatko vanteet vaurioituneita tai puuttuuko pyöristä pultteja ja muttereita.

DX,WW,RIMS -22-19AUG09-1/1

Käytöstä poistaminen — Nesteiden ja komponenttien asianmukainen kierrätys ja hävittäminen

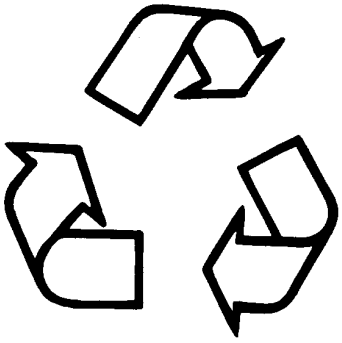

TS1133 —UN—15APR13

Turvallisuuteen ja ympäristöstä huolehtimiseen liittyvät ohjeet tulee ottaa huomioon koneen ja/tai komponentin käytöstä poistamisen yhteydessä. Näihin toimenpiteisiin sisältyvät seuraavat asiat:

- Käytä asianmukaisia työkaluja ja henkilökohtaisia suojavarusteita, kuten suojavaatetusta, käsineitä, kasvosuojuksia tai suojalaseja osien ja materiaalien poistamisen ja käsittelemisen aikana.
- Noudata erityiskomponentteja koskevia ohjeita.
- Vapauta varastoitunut energia laskemalla alas jousitetut koneen osat, poistamalla jousien jännitykset, irrottamalla akku ja muut jännitelähteet ja laskemalla paine hydrauliikkakomponenteissa, paineakuissa ja muissa samankaltaisissa järjestelmissä.
- Altistuminen komponenteille, jotka saattavat sisältää jäämiä maatalouskemikaaleista, kuten lannoitteista ja torjunta-aineista, tulee pitää mahdollisimman vähäisenä. Käsittele näitä komponentteja asianmukaisesti ja myös hävitä ne asianmukaisesti.
- Tyhjennä moottorit, polttonestesäiliöt, jäähdyttimet, hydrauliikkasylinterit, muut säiliöt sekä putket ja letkut ennen komponenttien kierrättämistä. Käytä tiiviitä astioita tyhjentäessäsi nesteitä. Älä käytä ruualle tai juomille tarkoitettuja astioita.
- Älä kaada nestemäisiä jätteitä maahan, viemäriin tai minkäänlaiseen vesistöön.
- Noudata kaikkia kansallisia, alueellisia ja paikallisia lakeja, määräyksiä ja asetuksia, jotka liittyvät nestemäisten jätteiden (kuten öljy, polttoneste, jäähdytysneste tai jarruneste), suodattimien, akkujen ja muiden aineiden tai osien hävittämiseen. Palavien nesteiden tai komponenttien polttaminen muissa kuin tätä tarkoitusta varten suunnitelluissa polttouuneissa saattaa olla lailla kiellettyä, ja siitä saattaa seurata altistuminen haitallisille höyryille tai tuhkalle.
- Huolla ja hävitä ilmastointijärjestelmät asianmukaisesti. Kylmäneste saattaa olla vapautuessaan haitallista ilmakehälle. Paikalliset määräykset saattavat edellyttää, että sertifioitu huoltoliike suorittaa ilmastointilaitteen kylmänesteen talteenoton ja kierrätyksen.
- Tutki vaihtoehtoja, miten kierrättää renkaat, metalli, muovi, lasi, kumi ja elektroniikkakomponentit, jotka voivat olla osittain tai täysin kierrätyskelpoisia.
- Tietoja jätteiden asianmukaisesta kierrättämisestä tai hävittämisestä saat ottamalla yhteyttä paikalliseen ympäristö- tai kierrätyskeskukseen tai John Deere -jälleenmyyjään.

DX,DRAIN -22-01JUN15-1/1

Jäähdytysjärjestelmän turvallinen huolto

TS281 —UN—15APR13

Paineistettujen nesteiden räjähdysmäinen purkautuminen jäähdytysjärjestelmästä saattaa aiheuttaa vakavia palovammoja.

Sammuta moottori, kytke seisontajarru ja irrota virta-avain. Anna järjestelmän jäähtyä ennen tulpan avaamista. Löysää tulppaa hitaasti, jotta paine pääsee poistumaan ja avaa tulppa kokonaan vasta tämän jälkeen.

OUO6075,0000ABC -22-21FEB07-1/1

Poista kasautuneet puintijätteet

Ruumenten ja puintijätteiden kertyminen moottoritilaan, moottorin päälle tai lähelle liikkuvia osia aiheuttaa palovaaran. Tarkasta ja puhdista nämä alueet säännöllisesti. Sammuta moottori, kytke seisontajarru päälle ja irrota virta-avain ennen näitä tarkastuksia ja huoltoja.

TS227 —UN—15APR13

HX,9010SA,B -22-23AUG97-1/1

Koneiden tukeminen

Laske työkoneet ja lisälaitteet maahan ennen huoltotöiden aloittamista. Jos työ edellyttää koneen tai lisälaitteen nostamista, tue ne ensin kunnolla. Yläasennossa olevat hydrauliset nostolaitteet saattavat vuotaa ja ovat siten epävarmoja.

Älä käytä tuentaan kappaleita, jotka saattavat murtua (salaojaputket) tai jotka saattavat kaatua (pyöreät puut) raskaan taakan alla. Älä mene koneen alle, joka on tuettu ylös vain tunkilla. Seuraa koneen tuentaa koskevia ohjeita tästä käyttöoppaasta.

Noudata lisäksi työkoneeseen asennettujen lisälaitteiden omien käyttöohjeiden turvallisuusohjeita.

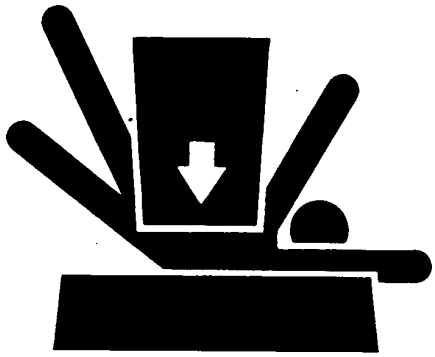

TS229 —UN—23AUG88

DX,LOWER -22-24FEB00-1/1

Säilytä lisävarusteet turvallisesti

Varastoidut lisävarusteet kuten paripyörät, lisäpainot ja kuormaimet saattavat kaatua tai pudota aiheuttaen tapaturman.

Varastoi työkoneet siten, että ne eivät pääse putoamaan tai kaatumaan. Älä päästä lapsia tai muita sivullisia lisävarusteiden tai työkoneiden varastointialueelle.

TS219 —UN—23AUG88

DX,STORE -22-03MAR93-1/1

Käyttöhihnojen turvallinen huoltaminen

Noudata seuraavia varotoimenpiteitä aina hihnapyörien huoltamisen yhteydessä:

- Vältä käden tai käsivarren jumiin jäämistä, jottet loukkaannu vakavasti. Älä koskaan yritä puhdistaa, tarkastaa tai säätää hihnoja, kun kone on käynnissä. Sammuta aina moottori, kytke seisontajarru ja irrota avain.
- Älä koskaan yritä puhdistaa hihnoja syttyvillä puhdistusaineilla.

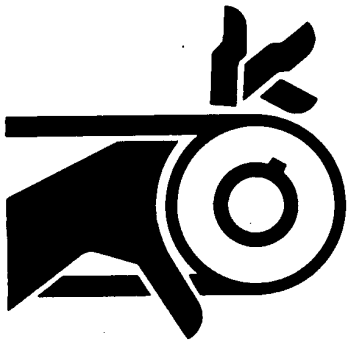

TS285 —UN—23AUG88

OUO6075,00026A4 -22-06FEB03-1/1

Elektronisten komponenttien ja pidikkeiden turvallinen käsittely

Putoaminen varusteisiin kuuluvien elektronisten komponenttien asennuksen tai irrotuksen aikana voi aiheuttaa vakavan loukkaantumisen. Käytä tikkaita tai huoltotasoa, jotta yletyt helposti asennuskohteisiin. Käytä tukevia ja turvallisia jalan- ja kädensijoja. Älä asenna tai irrota komponentteja märissä tai jäisissä olosuhteissa.

Käytä pylvääseen tai muuhun korkeaan rakenteeseen asennettavan paikannusohjauksen (RTK) maatukiaseman asentamisessa tai huoltamisessa henkilöä, joka on hyväksytty kiipeämistehtäviin.

Sovella työkoneeseen kiinnitettävän GPS-vastaanottimen pylvään asentamisessa tai huoltamisessa asianmukaista nostotekniikkaa ja käytä asianmukaista suojavarustusta. Pylväs on raskas ja hankala käsitellä. Työskentelyyn tulee osallistua kaksi henkilöä, mikäli asennuskohteita ei ole mahdollista saavuttaa maasta tai huoltotasolta käsin.

TS249 —UN—23AUG88

DX,WW,RECEIVER -22-24AUG10-1/1

Vältä peruuttamisen aiheuttamat päälleajo-onnettomuudet

Varmista ennen liikkeellelähtöä, ettei kukaan oleskele koneen kulkureitillä. Käännä päätäsi ja katso suoraan taakse. Siten varmistat parhaan mahdollisen näkyvyyden. Käytä peruuttamisen aikana merkinantajaa, mikäli näkyvyys on rajoittunut tai työskentelet ahtaissa paikoissa.

Koneen tausta-alueen turvallisuutta (ts. takana ei ole henkilöitä eikä esineitä) ei saa varmistaa pelkän kameran avulla. Järjestelmän toimintaa voivat rajoittaa monet eri tekijät, kuten huoltokäytännöt, ympäristöolosuhteet ja toiminta-alue.

PC10857XW —UN—15APR13

DX,AVOID,BACKOVER,ACCIDENTS -22-30AUG10-1/1

Varapoistumistie

Turvavyö voidaan katkaista ja ikkunalasi rikkoa vasaralla, jotta ohjaamosta päästään ulos hätätilanteessa.

H113082 —UN—26FEB15

SS43267,000052D -22-26FEB15-1/1

Akkujen turvallinen käsittely

Akun kaasut voivat räjähtää. Huolehdi siitä, ettei akkujen läheisyydessä pääse syntymään kipinöitä ja liekkejä. Tarkasta akkunesteen määrä taskulampun avulla.

Älä milloinkaan tarkasta akun lataustilaa yhdistämällä akun napoja metallikappaleella. Käytä volttimittaria tai ominaispainomittaria.

Irrota aina maakaapeli (-) ensin ja aseta se viimeiseksi paikalleen.

Akkunesteen sisältämä rikkihappo on myrkyllistä, ja sen väkevyys riittää syövyttämään ihoa ja tekemään reikiä vaatteisiin. Silmiin roiskuessaan akkuneste voi aiheuttaa sokeutumisen.

Vältä vaarat seuraavasti:

- Täytä akut ainoastaan hyvin tuuletetussa ympäristössä
- Käytä suojalaseja ja kumikäsineitä
- Älä puhdista akkuja paineilmalla
- Vältä höyryjen hengittämistä akkunesteen lisäämisen aikana
- Varo roiskuttamasta ja läikyttämästä akkunestettä
- Oikeanlainen apuakun tai akkulaturin käyttö.

Jos happoa pääsee iholle tai silmiin:

1. Huuhtele iho vedellä.
2. Käytä hapon neutralointiin ruokasoodaa tai kalkkijauhetta.
3. Huuhtele silmiä vedellä 15–30 minuuttia. Hankkiudu välittömästi lääkäriin.

Jos olet vahingossa niellyt happoa:

1. Älä yritä oksentaa.
2. Juo runsaasti vettä tai maitoa, älä kuitenkaan enempää kuin 2 litraa (2 qt.).
3. Hankkiudu välittömästi lääkäriin.

VAROITUS: Akun navat, kaapelikengät ja niihin liittyvät osat sisältävät lyijyä ja lyijy-yhdisteitä. Kalifornian osavaltio on todennut näiden kemikaalien aiheuttavan syöpää ja heikentävän lisääntymiskykyä. **Pese kädet käsittelyn jälkeen.**

TS204 —UN—15APR13

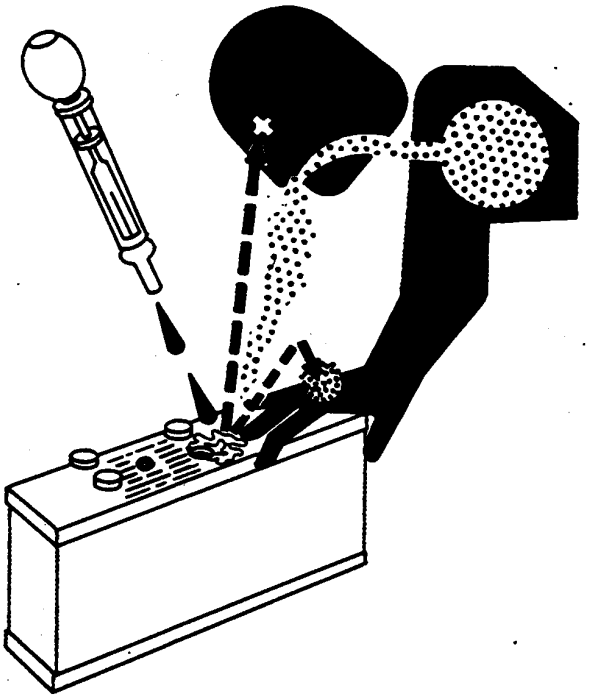

TS203 —UN—23AUG88

DX,WW,BATTERIES -22-02DEC10-1/1

Pakokaasusuodattimen turvallinen puhdistus

Pakokaasusuodattimen puhdistuksen aikana moottori saattaa käydä pitkään nopeutuneella tyhjäkäynnillä, jolloin moottori myös kuumenee voimakkaasti. Pakokaasut ja pakokaasusuodattimen osat kuumenevat lämpötiloihin, jotka riittävät aiheuttamaan palovammoja sekä sytyttämään tai sulattamaan yleisesti käytettyjä materiaaleja.

Pidä kone etäällä ihmistä, eläimistä tai rakenteista, joille kuumat pakokaasut tai komponentit voivat aiheuttaa haittaa tai vahinkoja. Ehkäise palavien materiaalien ja pakoputken lähellä esiintyvien höyryjen aiheuttama palo- ja räjähdysvaara. Säilytä riittävä etäisyys pakoputken ja ihmisten sekä kaikenlaisten sulavien, palavien tai räjähtävien aineiden välillä.

Tarkkaile pakokaasusuodattimen puhdistuksen aikana huolellisesti, esiintyykö koneessa ja koneen ympäristössä kyteviä jätteitä.

Mikäli polttonestettä lisätään moottorin käydessä, seurauksena voi olla palo- tai räjähdysvaara. Sammuta moottori ennen tankkausta ja puhdista maahan läikkynyt polttoneste.

Varmista aina, että moottori on sammutettu, ennen kuin lastaat koneen kuorma-auton tai perävaunun lavalle.

Kuumien pakokaasujärjestelmän osien koskettaminen voi johtaa vakavaan vammautumiseen.

Vältä tällaisten osien koskettamista, ennen kuin osat ovat jäähtyneet vaarattomaan lämpötilaan.

Jos huolto on suoritettava moottorin käydessä:

- Kytke päälle vain huolto-ohjeiden vaatimat liikkuvat osat
- Varmista, että muut ihmiset oleskelevat riittävän etäällä ohjaamosta ja koneesta

Pidä kädet, jalat ja vaatetus poissa liikkuvien osien läheisyydestä.

Pysäytä koneen liike (vapaa-asento), kytke seisontajarru tai vaihteiston lukitusmekanismi päälle ja katkaise työkoneille tai työvälineille ohjautuva käyttövoima, ennen kuin poistut ohjaamosta.

TS227 —UN—15APR13

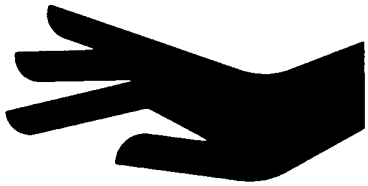

TS271 —UN—23AUG88

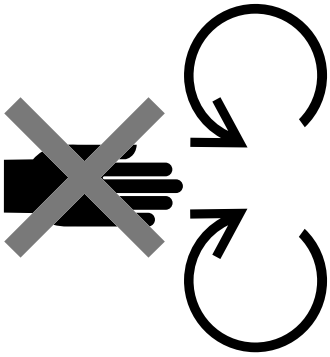

TS1693 —UN—09DEC09

Sammuta moottori ja poista virta-avain (mikäli varustuksessa), ennen kuin poistut koneen luota.

OUO6075,0000E81 -22-07FEB12-1/1

Varo kuumaa pakokaasua!

Koneen tai työkoneiden huoltaminen moottorin käydessä voi johtaa vakaviin vammoihin. Vältä altistumista kuumille pakokaasuille sekä ihokosketusta kuumien pakoputkiston osien kanssa.

Pakoputkiston osat ja höyryt kuumenevat voimakkaasti käytön aikana. Pakokaasut ja pakoputkiston osat kuumenevat lämpötiloihin, jotka riittävät aiheuttamaan palovammoja sekä sytyttämään tai sulattamaan yleisesti käytettyjä materiaaleja.

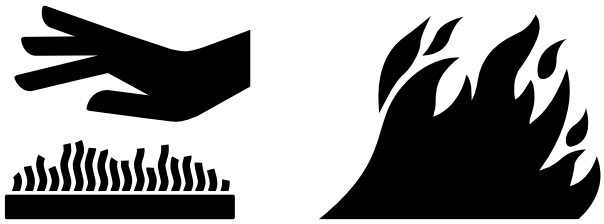

RG17488 —UN—21AUG09

DX,EXHAUST -22-20AUG09-1/1

Vaihtuva hälytysjärjestelmä

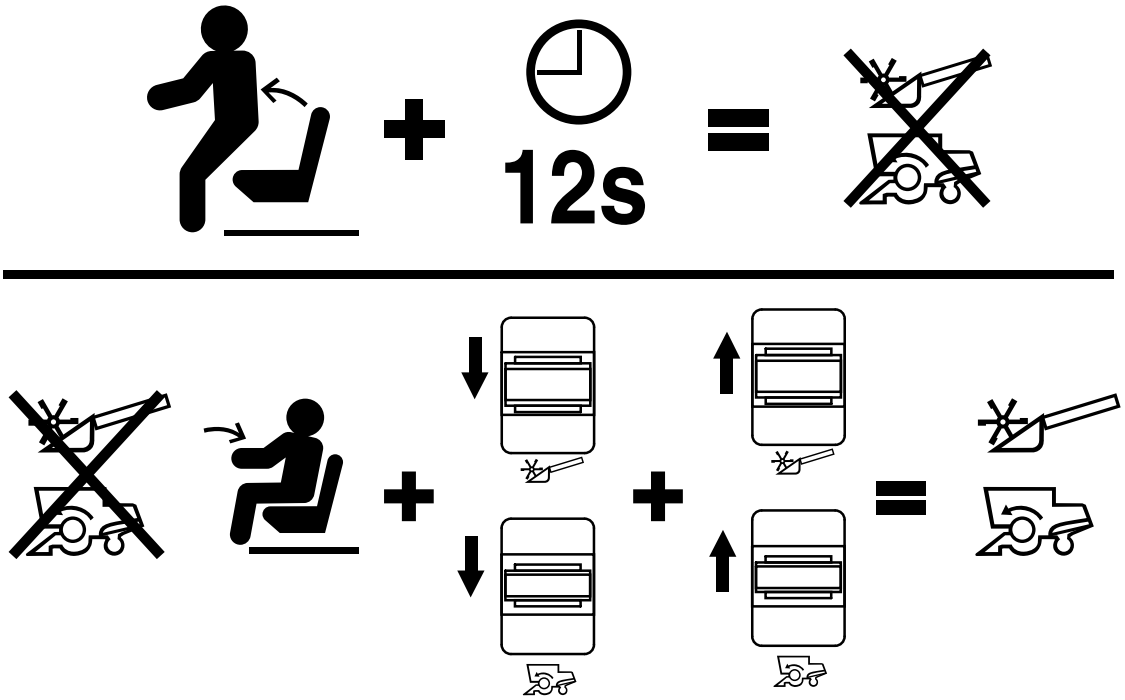

H113906 —UN—08MAY15

Jos kuljettaja poistuu istuimelta, kun leikkuu- ja erottelijajärjestelmä ovat päälle kytkettyinä, valot vilkkuvat ja kuuluu hälytys. Jos kuljettaja on edelleen pois istuimelta, korjuutoiminto pysähtyy.

Jotta korjuu voidaan käynnistää uudelleen, käyttäjän on oltava istumassa ja nollattava ja kytkettävä uudelleen erottelijan ja leikkuupöydän katkaisimet käsinojakonsolissa.

Korjuutoimintojen käynnistämistä varten kuljettajan on istuttava paikallaan ja käsinojakonsolin erottelijan ja leikkuupöydän katkaisimet on nollattava ja kytkettävä uudelleen.

SS43267,00005D8 -22-08MAY15-1/1

Kuljettajan läsnäolon tunnistusjärjestelmä

Kuljettajan läsnäolon tunnistusjärjestelmä osoittaa kuljettajan läsnäolon.

Järjestelmä estää seuraavien toimintojen kytkennän, kun käyttäjä ei ole istuimellaan.

- Puintikoneiston kytkentä
- Leikkuupöydän kytkentä
- Tyhjennysputken kytkentä
- AutoTrac™
- Käyttövoima
- Syöttönopeus
- Leikkuupöydän korkeuden ohjaus
- Kemper-tiekelluntatila

Jos kuljettaja poistuu yli 5-7 sekunniksi istuimelta, kun leikkuu- ja erottelijajärjestelmä ovat päälle kytkettyinä, valot vilkkuvat ja kuuluu hälytys. Jos kuljettaja on edelleen pois istuimelta, korjuutoiminto pysähtyy.

Toimintojen uudelleen käynnistämistä varten kuljettaja on palattava istuimelleen ja kytkettävä toiminnot uudelleen käyttöön.

AutoTrac on Deere & Companyn tavaramerkki

SS43267,00005EC -22-18JUN15-1/1

Turvamerkit

Kuvalliset varoitusmerkit

Tämän koneen moniin tärkeisiin kohtiin on kiinnitetty varoitustarroja, jotka varoittavat mahdollisista vaaroista. Vaaratekijät on esitetty varoituskolmioiden sisällä kuvallisin merkein. Alapuolella oleva kuva ilmaisee henkilövahinkojen ehkäisytavan. Seuraavassa on esitetty varoitustarrat, niiden sijainti koneessa sekä lyhyt selostus.

TS231 —22—07OCT88

OUO6075,0001163 -22-19JUN12-1/1

Turvamerkkien uusiminen

Korvaa puuttuvat tai vahingoittuneet turvamerkit. Kiinnitä turvamerkit tässä käyttöohjeessa ilmoitettuihin paikkoihin.

Ulkopuolisilta toimittajilta hankittuihin varaosiin ja komponentteihin saattaa liittyä lisäksi turvallisuusohjeita, jotka puuttuvat tästä käyttöohjeesta.

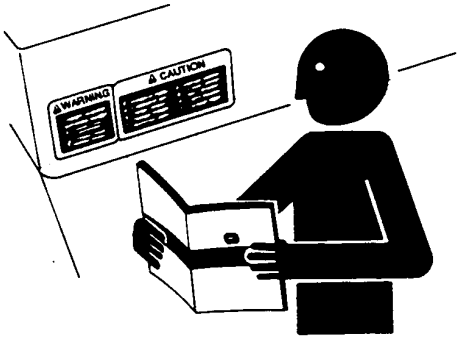

TS201 —UN—15APR13

DX,SIGNS -22-18AUG09-1/1

Käyttöohje

Tämä käyttöohje sisältää tärkeitä tietoja, joiden tunteminen on koneen turvallisen käytön edellytys. Noudata kaikkia turvallisuusohjeita onnettomuuksien välttämiseksi.

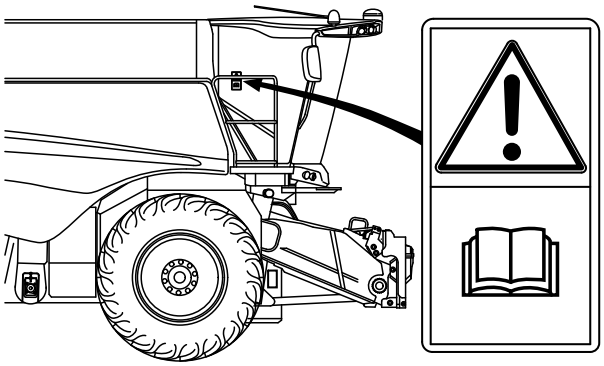

H97195 —UN—14JUN11

OUO6075,00015D7 -22-09AUG13-1/1

Kunnossapito ja huolto

Sammuta puimurin moottori, kytke seisontajarru ja irrota virta-avain ennen huoltoja ja kunnossapitoa. Katso käyttöoppaasta kaikki huoltotöihin liittyvät asiat.

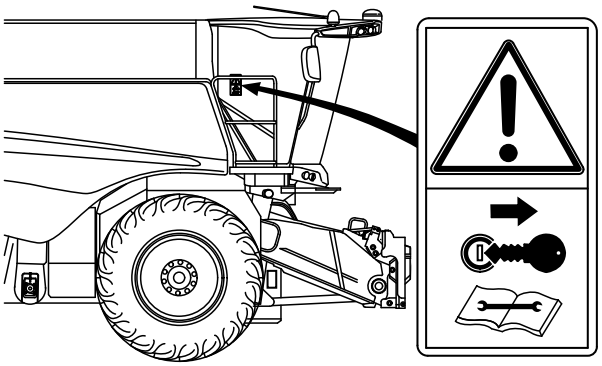

H97196 —UN—13JUN11

OUO6041,0000453 -22-03SEP10-1/1

Turvavyö

Opastajan istuin on tarkoitettu vain kuljettajan kouluttamiseen tai koneen vianetsintään. Älä ota kyytiin muita matkustajia tai lapsia. Käytä turvavyötä aina, kun käytät puimuria tai olet sen mukana tarkkailijana.

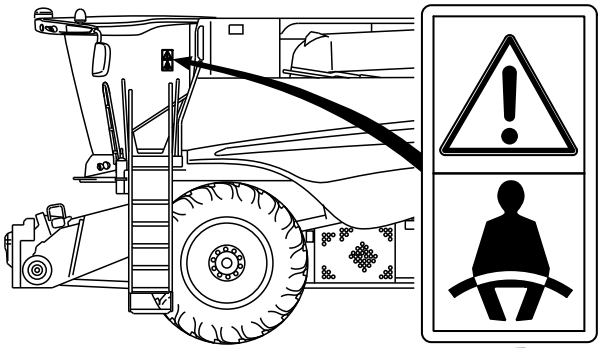

H97197 —UN—13JUN11

OUO6041,0000454 -22-03SEP10-1/1

Seisontajarru

Paina seisontajarru päälle ennen poistumista koneesta.

Lukitse jarrupolkimet yhteen ennen tielle ajoa.

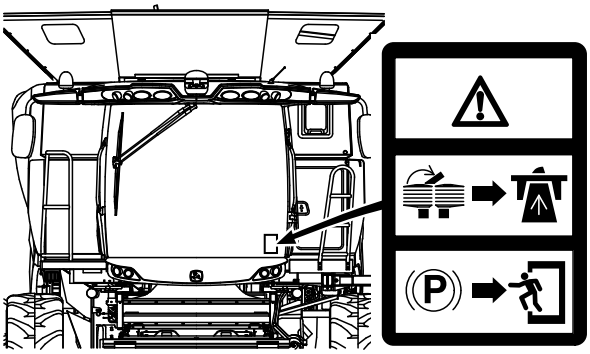

H104579 —UN—25JAN12

OUO6075,0000DE8 -22-24JAN12-1/1

Hydrauliöljy ja painekaasu

HUOMAA: Tarra sijaitsee hytin kannattimessa ja se on vain koneissa, joissa on ProDrive™-vaihteisto.

Vältä hydrauliöljyn ja painekaasun aiheuttamia vakavia vammoja.

Ennen hydraulisten osien irrotusta, paineakkujen purkamista tai latausta:

1. Poista hydraulijärjestelmän paine. Katso järjestelmätiedot käyttöoppaasta tai korjauskäsikirjasta.
2. Sammuta moottori ja irrota virta-avain.

Käytä ainoastaan KUIVAA TYPPEÄ paineakun lataukseen. Ota yhteys paikalliseen John Deere -jälleenmyyjään.

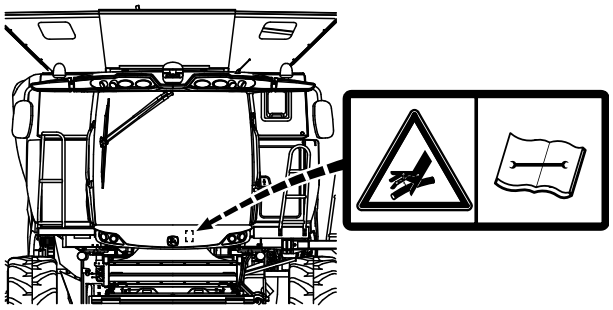

H108688 —UN—01AUG13

OUO6075,00015C0 -22-05AUG13-1/1

Paineakku

HUOMAA: Tarra sijaitsee hytin kannattimessa ja on vain koneissa, joissa on ProDrive™-vaihteisto.

Säilytä suositeltu typpipaine, jotta vältyt tapaturmilta ja mahdolliselta paineakun tai hydraulijärjestelmän vaurioitumiselta.

Paineista akku vain kuivalla typellä. Nimellistyöpaine on 21 500 kPa (3120 psi), ota yhteys John Deere -jälleenmyyjään.

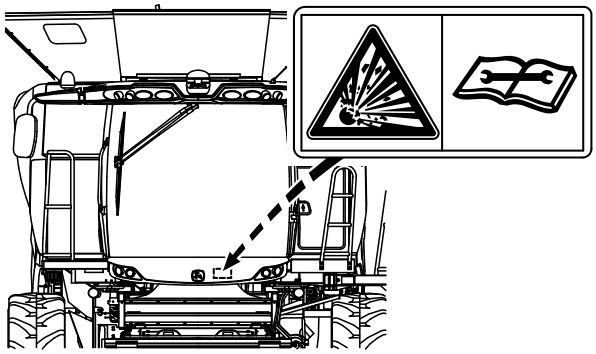

H105072 —UN—23MAR12

OUO6075,00010F3 -22-18JUN13-1/1

Varo alhaalla roikkuvia sähkölinjoja

Sähköiskusta johtuvien vakavien vammojen ja kuolemanvaaran välttämiseksi: Älä koske sähköjohtoihin. Laske jyväsäiliön kannet, kun työskentelet lähellä alhaalla roikkuvia sähkölinjoja.

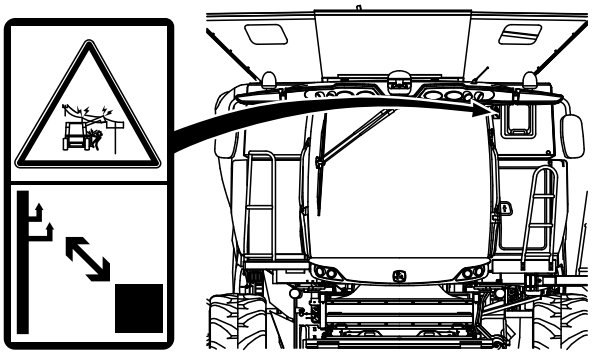

H96811 —UN—03AUG10

OUO6041,00003F6 -22-03SEP10-1/1

Jyväsäiliö

Varo putoamista, vakava loukkaantumisvaara. Älä mene jyväsäiliöön tältä alueelta.

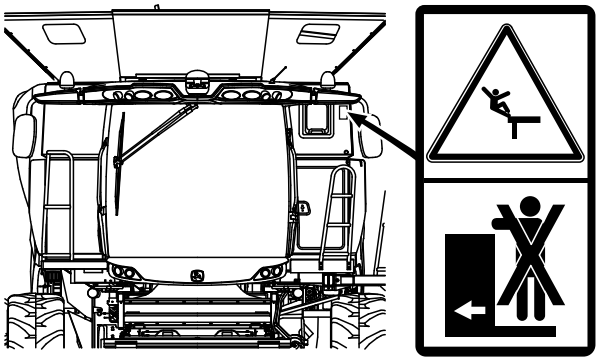

OUO6041,00003F7 -22-03SEP10-1/1

Varapoistumistie

Turvavyö voidaan katkaista ja ikkunalasi rikkoa vasaralla, jotta ohjaamosta päästään ulos hätätilanteessa. Tilaa uusi ikkuna John Deere jälleenmyyjältä.

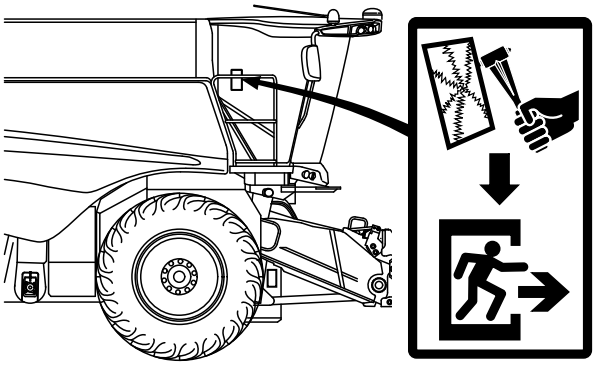

WM05597,0001339 -22-24JUN15-1/1

Ohjaamon/huoltotason nousutikkaat

Varo putoamista, vakava loukkaantumisvaara. Kukaan ei saa olla tikkailla tai huoltotasolla, kun kone liikkuu.

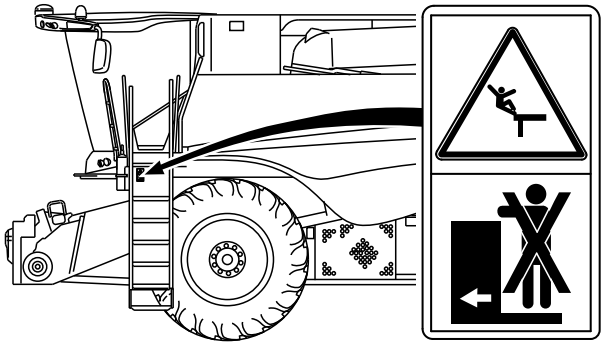

OUO6041,0000404 -22-03SEP10-1/1

Vältä törmäys moottoriajoneuvojen kanssa

Vältä törmäys ajoneuvojen kanssa ja siitä johtuvat tapaturmat ja kuolemat. Käännä ajosillan portaat eteen lukittuun asentoon ennen koneen ajoa tielle.

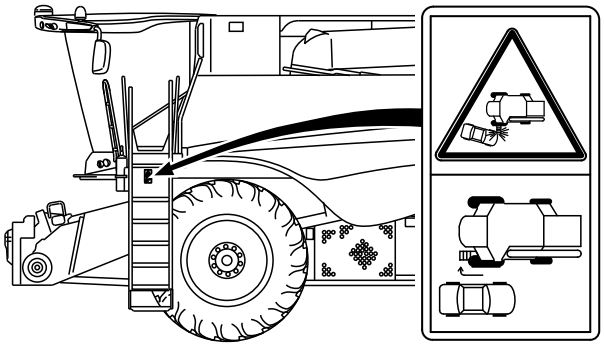

H96815 —UN—03AUG10

OUO6041,0000403 -22-03SEP10-1/1

Paripyörät (jos varustettuna)

HUOMAA: Tarra sijaitsee paripyörissä koneen molemmilla puolilla.

Paripyörien painon keskikohta on poikkeava. Ole varovainen irrotuksen yhteydessä. Pyörien asennukseen ja irrotukseen tarvitaan kahta henkilöä.

Henkilövahinkojen välttämiseksi mukana on erikoisohjaintapit irrottamista ja asentamista varten. Katso paripyörien mukana tulleet ohjeet.

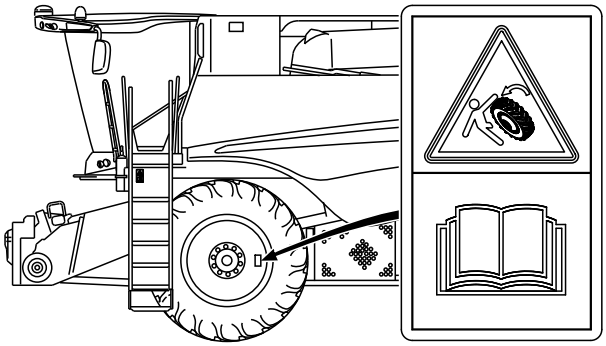

H100876 —UN—04APR11

OUO6075,00015C1 -22-31JUL13-1/1

Syöttökuljettimen turvatanko

HUOMAA: Tarra sijaitsee suojusten sisä- ja ulkopuolella ja syöttökuljettimen molemmin puolin.

Vältä ruhjevammat. Laske leikkuupöytä alas tai aseta paikoilleen turvatanko, joka sijaitsee syöttökuljettimen nostosylinterissä, ennen kuin menet leikkuupöydän alle.

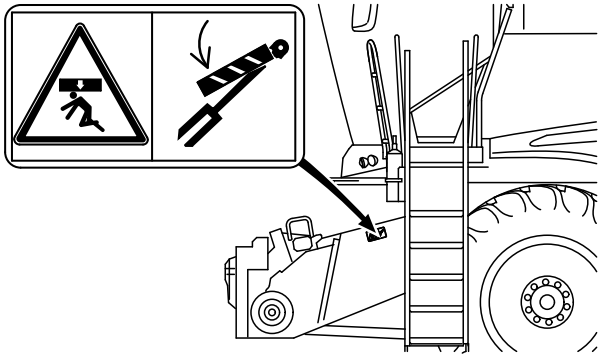

H96814 —UN—03AUG10

OUO6041,0000405 -22-03SEP10-1/1

Syöttökanavan suojus

Takertumisesta johtuvien vakavien vammojen ja kuolemanvaaran välttämiseksi: Älä koskaan nosta suojusta, kun moottori käy. Sammuta moottori ja irrota virta-avain.

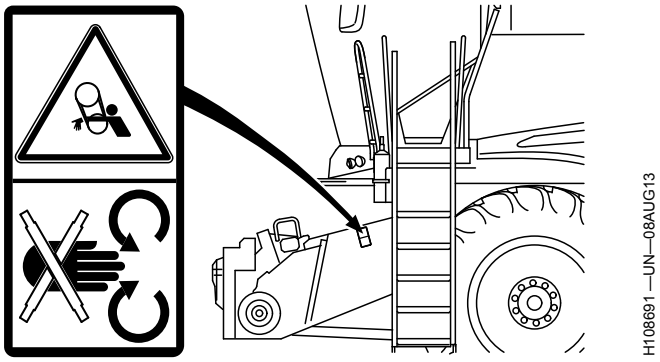

OUO6075,00015C4 -22-09AUG13-1/1

Hydrauliöljy ja painekaasu

Vältä hydrauliöljyn ja painekaasun aiheuttamia vakavia vammoja.

Ennen hydraulisten osien irrotusta, paineakkujen purkamista tai latausta:

1. Poista hydraulijärjestelmän paine. Katso järjestelmätiedot käyttöoppaasta tai korjauskäsikirjasta.
2. Sammuta moottori ja irrota virta-avain.

Käytä ainoastaan KUIVAA TYPPEÄ paineakun lataukseen. Ota yhteys paikalliseen John Deere -jälleenmyyjään.

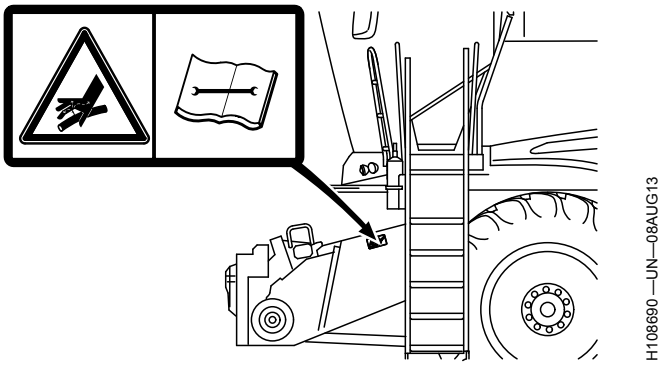

OUO6075,00015C3 -22-31JUL13-1/1

Paineakku

Säilytä suositeltu typpipaine, jotta vältyt tapaturmilta ja mahdolliselta paineakun tai hydraulijärjestelmän vaurioitumiselta.

Paineista akku vain kuivalla typellä. Nimellistyöpaine on 21 500 kPa (3120 psi), ota yhteys John Deere -jälleenmyyjään.

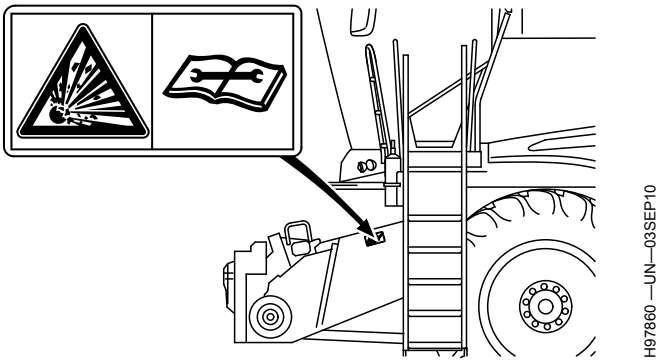

OUO6075,000091B -22-18JUN13-1/1

Syöttökuljettimen ketju

Pyörivät syöttökuljettimen osat aiheuttavat suuren tapaturmavaaran.

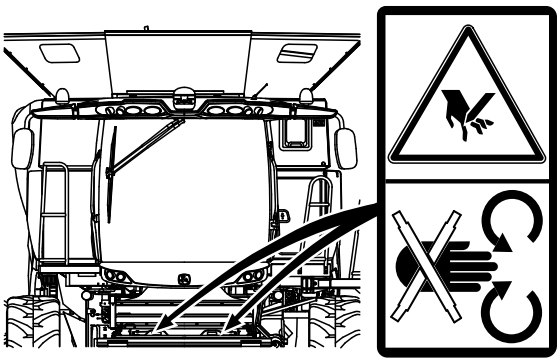

H108692 —UN—08AUG13

OUO6075,00015C5 -22-31JUL13-1/1

Syöttökuljettimen kallistuva etulevy

HUOMAA: Tarra sijaitsee syöttökuljettimen molemmin puolin.

Leikkuupöytä voi kallistua ja aiheuttaa vakavan loukkaantumisen tai kuoleman. Vältä ruhjevammat. Pysy pois tieltä, kun moottori käy.

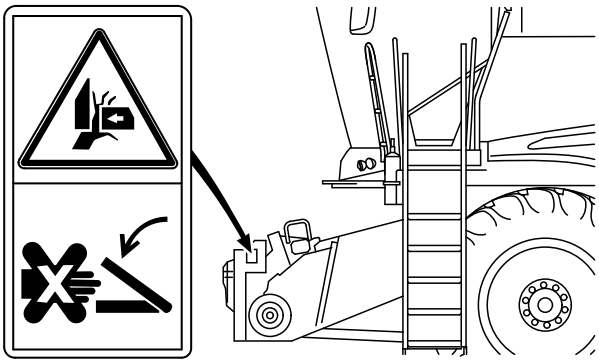

H96813 —UN—03AUG10

OUO6041,00003F8 -22-03SEP10-1/1

Vasemmanpuoleinen suojus

Takertumisesta johtuvien vakavien vammojen ja kuolemanvaaran välttämiseksi. Älä koskaan nosta suojusta, kun moottori käy. Sammuta moottori ja irrota virta-avain.

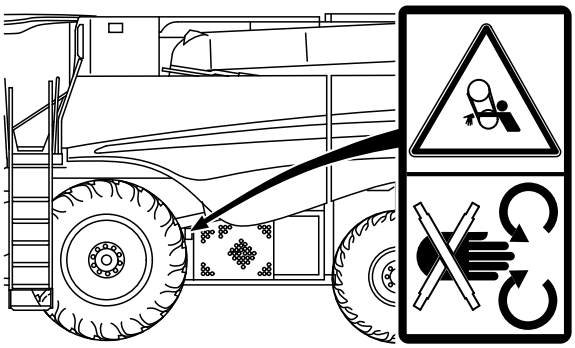

H114542 —UN—17JUN15

WM05597,000133A -22-24JUN15-1/1

Jyväsäiliön puhdistusluukut

Takertumisesta johtuvien vakavien vammojen ja kuolemanvaaran välttämiseksi. Sammuta moottori ja irrota virta-avain ennen kuin avaat puhdistusluukut.

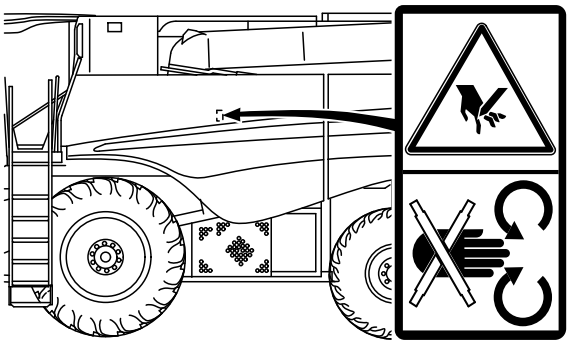

H114543 —UN—17JUN15

WM05597,000133B -22-24JUN15-1/1

Tyhjennysputken kokoontaittuminen (jos varustuksessa)

Jos tyhjennysputken käyttölaite ei toimi, aseta tyhjennysputken lukitustappi lukitusasentoon (katso osio Jyväsäiliö).

Käytä asianmukaisen kantavuuden omaavia tikkaita tai vastaavia, jotta pääset asentamaan lukitustapin. Älä yritä mennä putkeen moottorin sillan kautta.

Varo ettet loukkaannu putken nivelkohdista. Älä koske mahdollisiin puristumiskohtiin, kun käyttölaitetta irrotetaan, sillä putki voi liikkua tahattomasti.

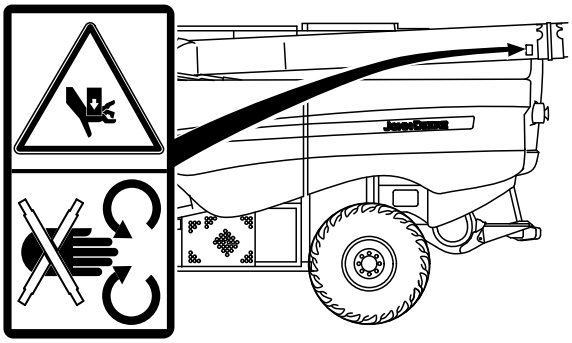

H114544 —UN—17JUN15

WM05597,000133C -22-24JUN15-1/1

Akkutila

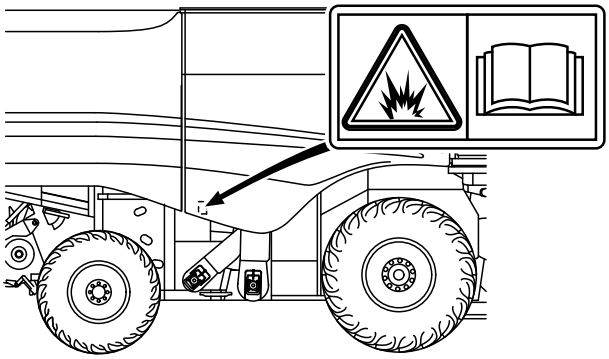

H108693 —UN—31JUL13

S660 ja S670

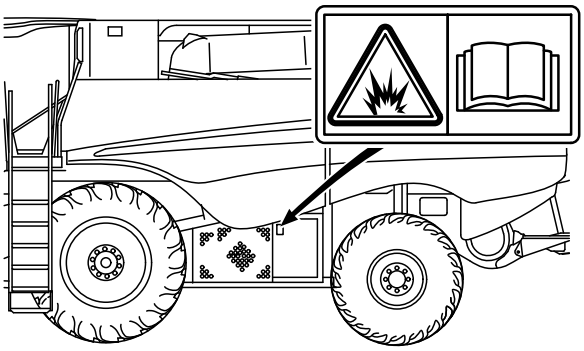

H114545 —UN—17JUN15

S680, S685 ja S690

Estä räjähdykset vakavien vammojen ja kuolemanvaaran välttämiseksi. Vetykaasua voi kertyä korkeita määriä, jos akkutilaa ei tuuleteta oikein. Asenna aina tuuletusputket takaisin paikoilleen, kun olet huoltanut akut tai akkutilan.

WM05597,000133D -22-24JUN15-1/1

Hydrauliöljy ja painekaasu

Vältä hydrauliöljyn ja painekaasun aiheuttamia vakavia vammoja.

Ennen hydraulisten osien irrotusta, paineakkujen purkamista tai latausta:

1. Poista hydraulijärjestelmän paine. Katso järjestelmätiedot käyttöoppaasta tai korjauskäsikirjasta.
2. Sammuta moottori ja irrota virta-avain.

Käytä ainoastaan KUIVAA TYPPEÄ paineakun lataukseen. Ota yhteys paikalliseen John Deere -jälleenmyyjään.

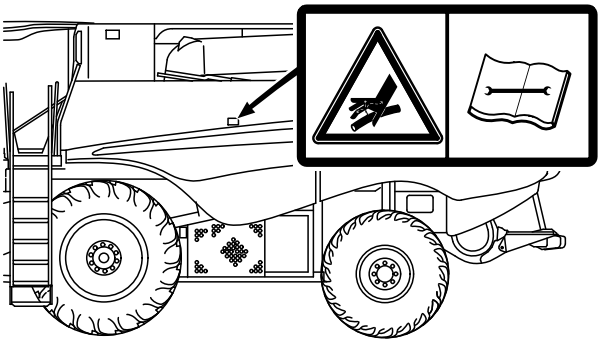

S660 ja S670

WM05597,000133E -22-24JUN15-1/1

Paineakku

Säilytä suositeltu typpipaine, jotta vältyt tapaturmilta ja mahdolliselta paineakun tai hydraulijärjestelmän vaurioitumiselta.

Täytä ainoastaan kuivalla typellä. Nimellistyöpaine on 21 500 kPa (3120 psi), ota yhteys John Deere -jälleenmyyjään.

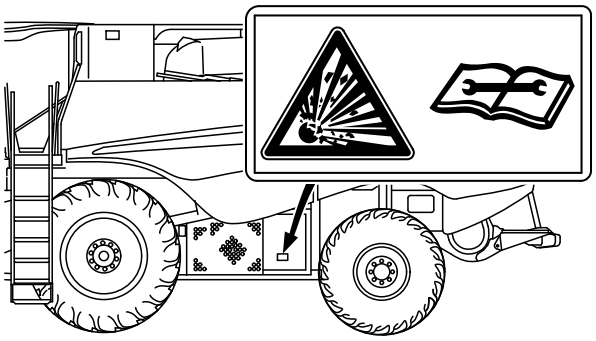

S660 ja S670

WM05597,000133F -22-24JUN15-1/1

Olkisilppuri

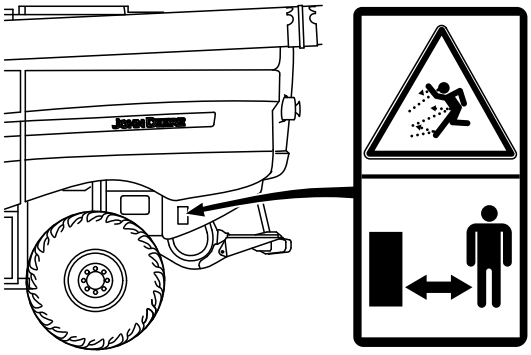

H114548 —UN—17JUN15

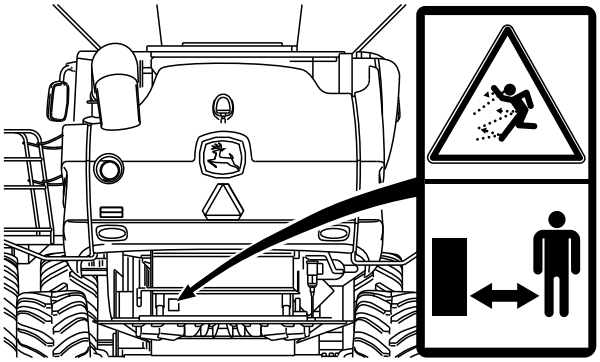

H108697 —UN—09AUG13

HUOMAA: Tarra sijaitsee olkisilppurin molemmin puolin.

Varo putoavia esineitä, vakava loukkaantumisvaara. Pysy pois tieltä, kun moottori käy.

Älä koske koneen liikkuviin osiin. Odota, kunnes kaikki liikkuvat osat ovat pysähtyneet.

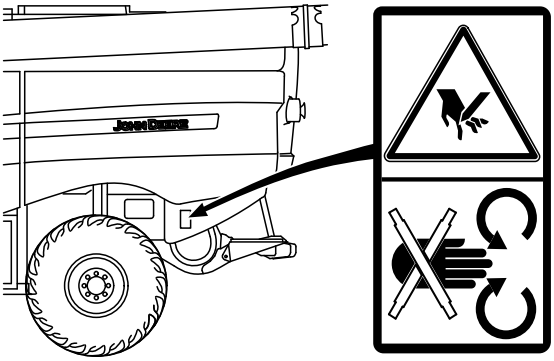

H114549 —UN—17JUN15

WM05597,0001340 -22-24JUN15-1/1

Levittäjä

HUOMAA: Tarra sijaitsee ruumentenlevittimen molemmin puolin.

Varo putoavia esineitä, vakava loukkaantumisvaara. Pysy pois tieltä, kun moottori käy.

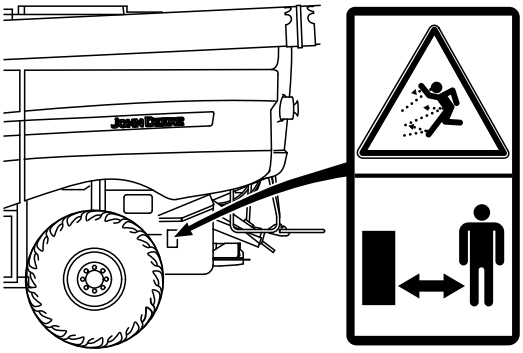

H114550 —UN—17JUN15

WM05597,0001341 -22-24JUN15-1/1

Ruumentenlevittimen lukitus

HUOMAA: Tarra sijaitsee ruumentenlevittimen molemmin puolin.

Ruhjoutumisesta johtuvien vakavien vammojen ja kuolemanvaaran välttämiseksi. Ennen kuin ylös nostettu ruumentenlevitin huolletaan, laita lukitustappi paikoilleen.

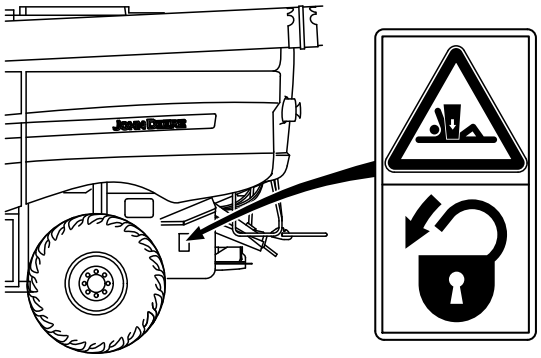

H114551 —UN—17JUN15

WM05597,0001342 -22-24JUN15-1/1

Huoltotikkaat ja huoltotaso takana

Varo putoamista, vakava loukkaantumisvaara. Älä ole tikkailla, kun kone liikkuu.

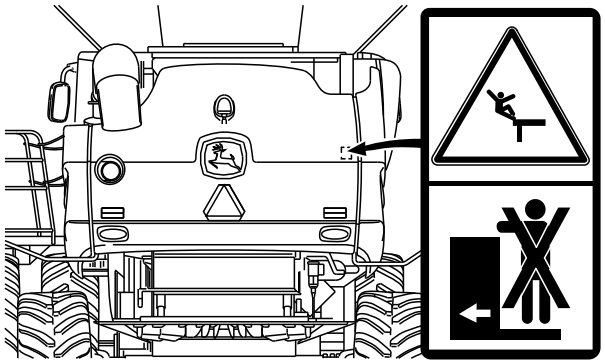

H96847 —UN—04AUG10

OUO6041,00003FB -22-03SEP10-1/1

Vältä tulta

Varusteiden tuleen syttymisen välttäminen. Ruumenten, lehtien ja muun materiaalin kerääntyminen moottoritilaan, moottorin päälle tai lähelle liikkuvia osia saattaa saada aikaan tulipalon. Tarkasta ja puhdista nämä alueet säännöllisesti.

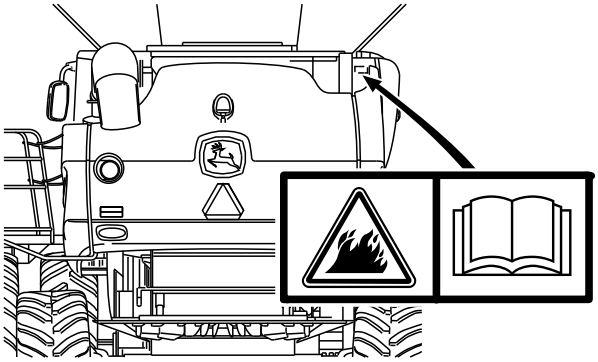

H108698 —UN—08AUG13

OUO6075,00015CA -22-31JUL13-1/1

Jyväsäiliö

Takertumisesta johtuvien vakavien vammojen ja kuolemanvaaran välttämiseksi: Älä mene jyväsäiliöön, kun moottori on käynnissä.

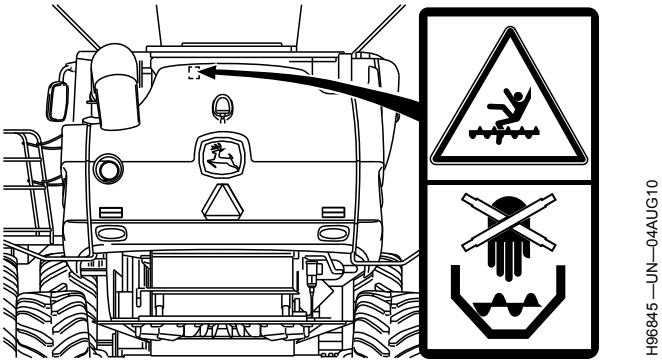

OUO6041,000040A -22-03SEP10-1/1

Hydrauliöljy ja painekaasu

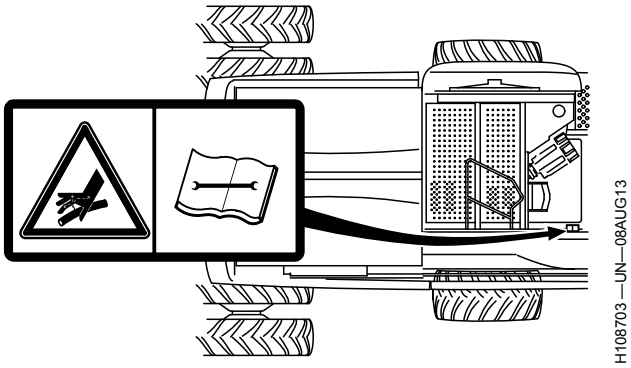

(sijaitsee hydrauliikkasäiliössä)

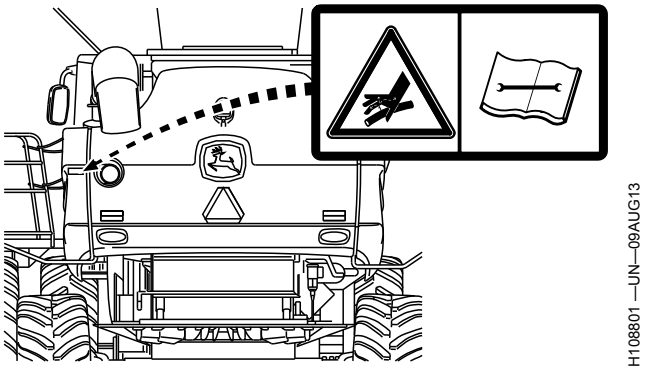

S680, S685 ja S690
(sijaitsee lähellä primääriä ohjausventtiiliä)

Vältä hydrauliöljyn ja painekaasun aiheuttamia vakavia vammoja.

Ennen hydraulisten osien irrotusta, paineakkujen purkamista tai latausta:

1. Poista hydraulijärjestelmän paine. Katso järjestelmätiedot käyttöoppaasta tai korjauskäsikirjasta.
2. Sammuta moottori ja irrota virta-avain.

Käytä ainoastaan KUIVAA TYPPEÄ paineakun latauksen. Ota yhteys paikalliseen John Deere -jälleenmyyjään.

OUO6075,00015D5 -22-09AUG13-1/1

Paineakku

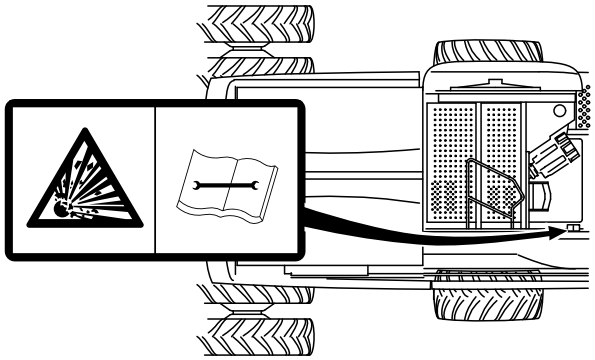

H108700 —UN—08AUG13

(sijaitsee hydrauliikkasäiliössä)

Säilytä suositeltu typpipaine, jotta vältyt tapaturmilta ja mahdolliselta paineakun tai hydraulijärjestelmän vaurioitumiselta.

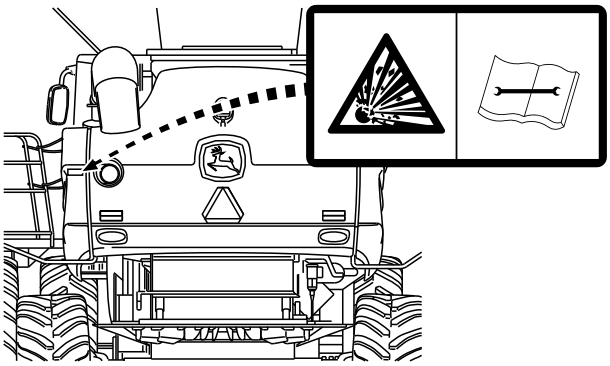

H108802 —UN—09AUG13

S680, S685 ja S690
(sijaitsee lähellä primääriä ohjausventtiiliä)

Paineista akku vain kuivalla typellä. Nimellistyöpaine on 21 500 kPa (3120 psi), ota yhteys John Deere -jälleenmyyjään.

OUO6075,00015D6 -22-09AUG13-1/1

Jäähdytysjärjestelmä

Paineistettu jäähdytysjärjestelmä Jotta estät hallitsemattoman höyryn ja kuuman jäähdytysnesteen vapautumisen aiheuttamien palovammojen syntymisen, odota järjestelmän jäähtymistä. Vapauta tulppa hitaasti. Anna paineen purkautua ennen tulpan irrottamista.

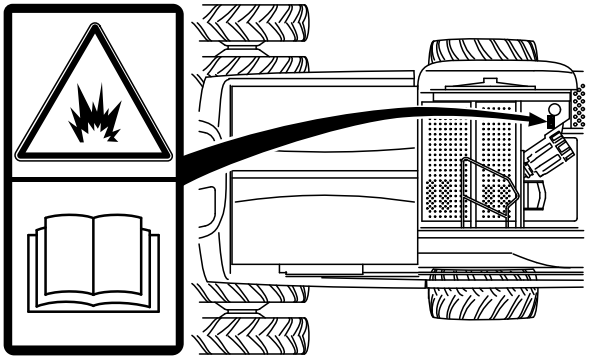

H96859 —UN—05AUG10

OUO6041,0000402 -22-03SEP10-1/1

Varo jyväsäiliötä

Varo putoamista, vakava loukkaantumisvaara. Älä seiso tai kulje jyväsäiliön kansien päällä.

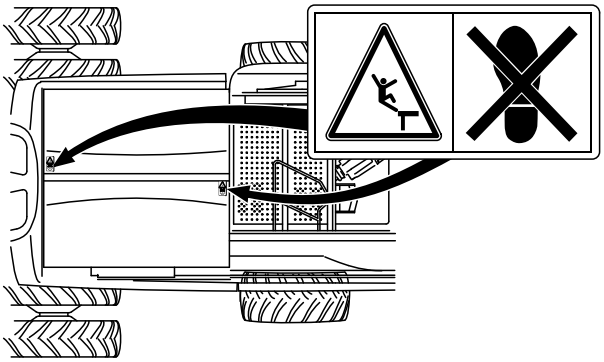

H96857 —UN—03SEP10

OUO6041,000040F -22-03SEP10-1/1

Varo puhdasta jyväputkea

Takertumisesta johtuvien vakavien vammojen ja kuolemanvaaran välttämiseksi: Älä mene jyväsäiliöön, kun moottori on käynnissä.

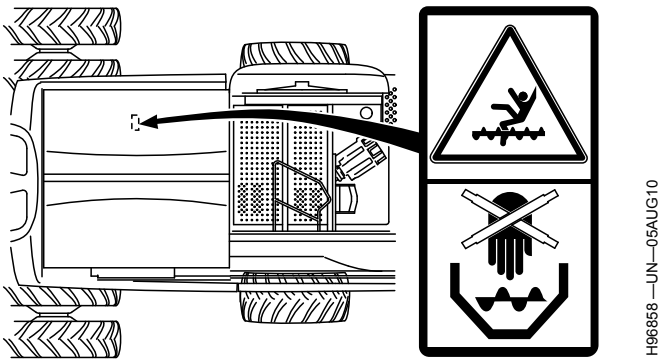

OUO6041,0000410 -22-03SEP10-1/1

Pyörivä imusihdin luukku ja jäähdyttimen puhallin

Varo ettet loukkaannu pyörivän tuulettimen ja imusihdin osista. Sammuta moottori ja poista avain virtalukosta ennen kuin avaat pyörivän imusihdin luukun.

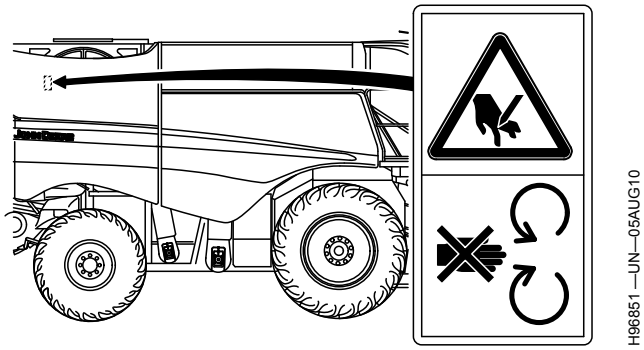

OUO6041,00003FF -22-03SEP10-1/1

Jyväelevaattori

Takertumisesta johtuvien vakavien vammojen ja kuolemanvaaran välttämiseksi: Älä koskaan nosta suojusta, kun moottori käy. Sammuta moottori ja irrota virta-avain.

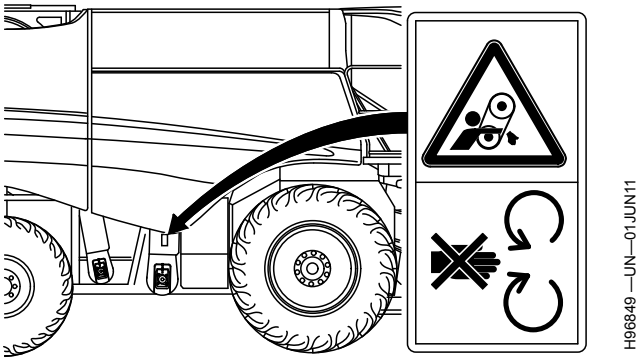

OUO6041,00003FE -22-03SEP10-1/1

Kivikouru

Syöttökiihdyttimen takertumisesta johtuvien vakavien vammojen välttämiseksi: Syöttökiihdytin pyörii, kun erottelija on käynnissä ja pyöriminen loppuu, kun erottelija irrotetaan. Älä puhdista kivikourua ennen kuin erottelijan liike on pysähtynyt.

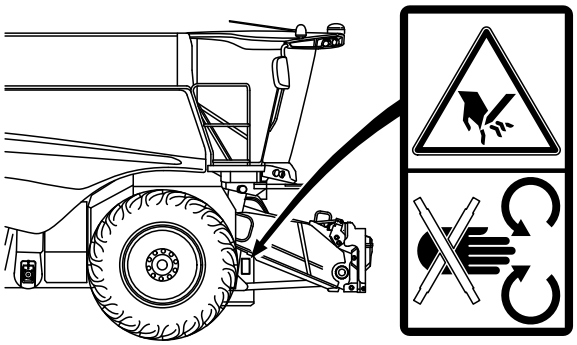

H96854 —UN—05AUG10

OUO6041,0000457 -22-03SEP10-1/1

Hydrauliöljy ja painekaasu

HUOMAA: Tarra sijaitsee kiviloukun ovessa ja on vain koneissa, joissa on ProDrive™-vaihteisto.

Vältä hydrauliöljyn ja painekaasun aiheuttamia vakavia vammoja.

Ennen hydraulisten osien irrotusta, paineakkujen purkamista tai latausta:

1. Poista hydraulijärjestelmän paine. Katso järjestelmätiedot käyttöoppaasta tai korjauskäsikirjasta.
2. Sammuta moottori ja irrota virta-avain.

Käytä ainoastaan KUIVAA TYPPEÄ paineakun lataukseen. Ota yhteys paikalliseen John Deere -jälleenmyyjään.

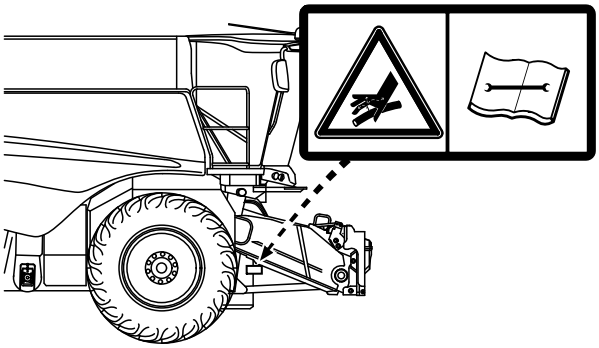

H108701 —UN—01AUG13

OUO6075,00015CF -22-31JUL13-1/1

Paineakku

HUOMAA: Tarra sijaitsee kiviloukun ovessa ja on vain koneissa, joissa on ProDrive™-vaihteisto.

Säilytä suositeltu typpipaine, jotta vältyt tapaturmilta ja mahdolliselta paineakun tai hydraulijärjestelmän vaurioitumiselta.

Paineista akku vain kuivalla typellä. Nimellistyöpaine on 21 500 kPa (3120 psi), ota yhteys John Deere -jälleenmyyjään.

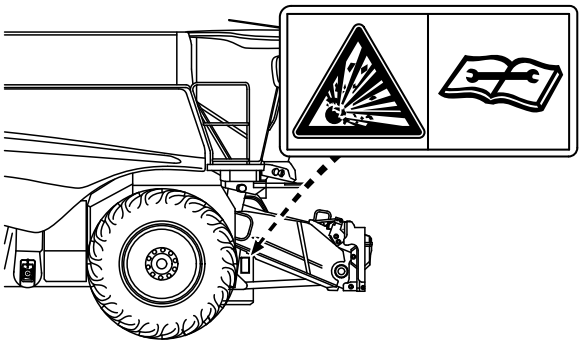

H97866 —UN—03SEP10

OUO6075,0000921 -22-01JUL13-1/1

Syöttökuljettimen käyttösuojus

HUOMAA: Tarra sijaitsee suojusten sisä- ja ulkopuolella ja syöttökuljettimen molemmin puolin.

Älä avaa suojusta moottorin käydessä.

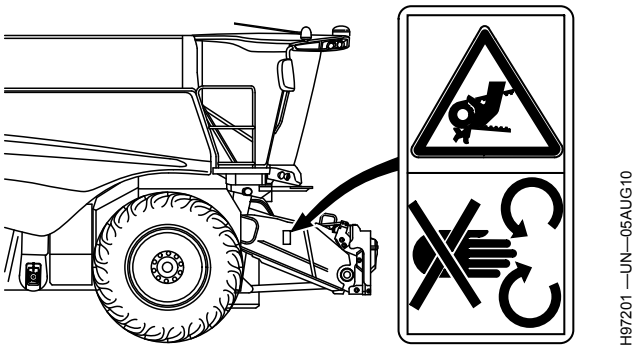

OUO6041,0000458 -22-03SEP10-1/1

Käynnistysmoottori

HUOMAA: Tarra on käynnistymoottorissa.

Älä käynnistä moottoria oikosulkemalla käynnistysmoottorin tai solenoidin napoja. Kone tai komponentit saattavat liikkua, jos normaali virtapiiri on ohitettu.

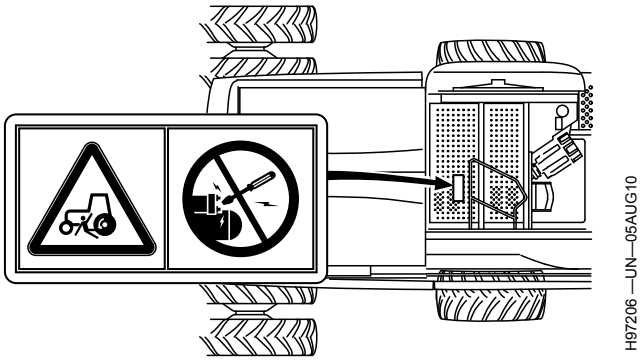

OUO6075,00015D0 -22-31JUL13-1/1

Pakokaasun lämpötila (Final Tier 4/Stage IV)

HUOMAA: Tarrat sijaitsevat suojapinnoilla (ulkopuolella ja ylhäällä).

Pakokaasujärjestelmän osat saattavat olla kuumia. Älä koske pakokaasujärjestelmän osiin, jotta vältät vakavat palovammat.

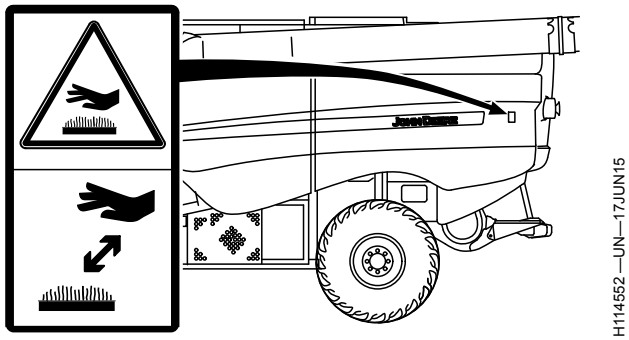

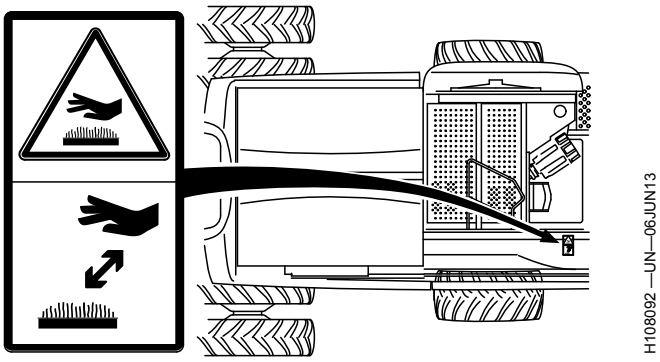

WM05597,0001346 -22-24JUN15-1/1

Ilmakompressorijärjestelmä (jos varustuksessa)

H114553 —UN—17JUN15

Moottorin osat pyörivät ilmakompressorin ollessa päällä. Kun käytät ilmakompressorijärjestelmää, vältä osien liikuttamista.

H117192 —UN—11FEB16

Korkeapaineinen ilmajärjestelmä voi irrottaa likaa tai osia. Käytä suojavarustusta. Lue käyttöohje ennen ilmajärjestelmän huoltoa.

OUO6075,000424A -22-11FEB16-1/1

Ilmakompressorin säiliö (jos varustuksessa)

Ilmasäiliön korkea paine. Käytä suojavarustusta huoltaessasi laitetta. Vapauta ilmajärjestelmän koko paine ennen huoltoa.

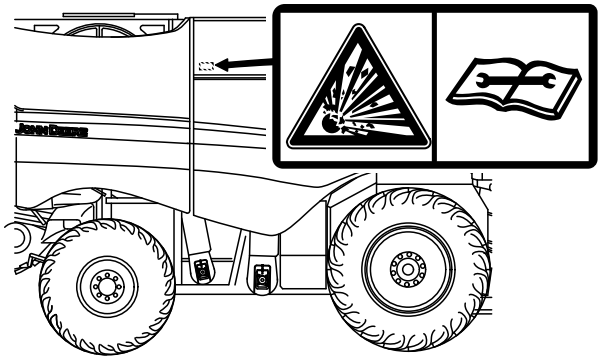

H113272 —UN—24MAR15

WM05597,0001344 -22-24JUN15-1/1

Tarkastusluukku

Varo liikkuvia osia. Ne aiheuttavat vakavia vammoja. Älä avaa tarkastusluukkua ennen kuin erottelurummun liike on loppunut kokonaan.

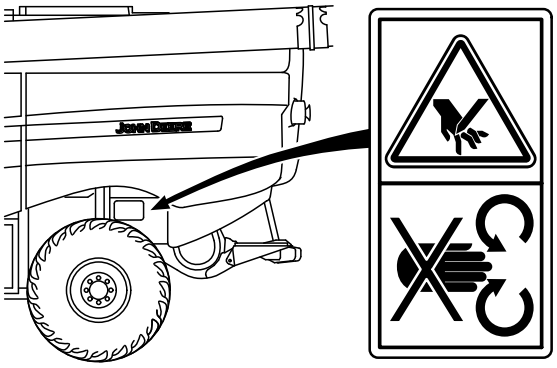

H114554 —UN—24JUN15

WM05597,0001345 -22-24JUN15-1/1

Yleiskuva hallintalaitteista ja mittareista

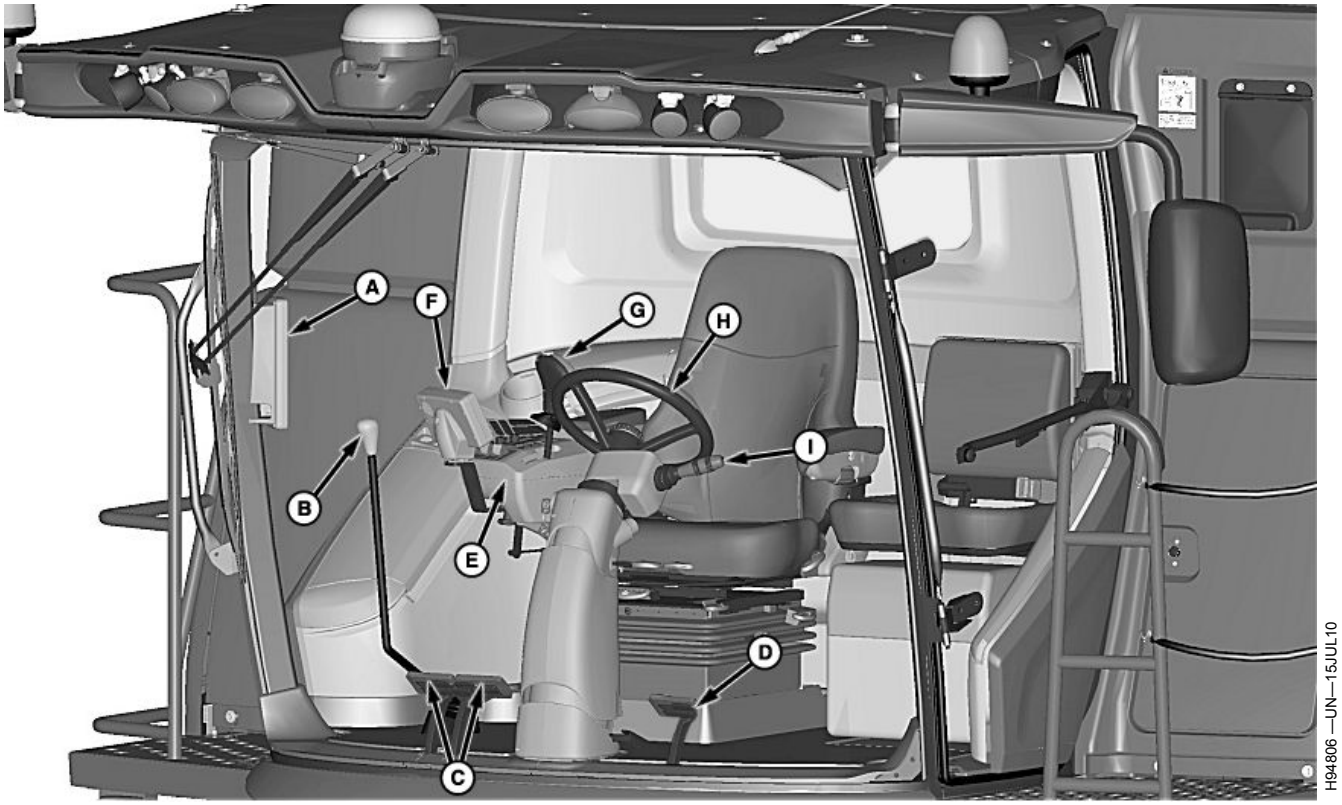

A—Ohjaamon CommandTouch™ kulmapilari
B—Vaihdevipu (jos varusteena)
C—Jarrupolkimet
D—Seisontajarru (jos varusteena)
E—CommandTouch™ käsinojakonsoli
F—CommandCenter™ näyttö
G—Monitoimivipu
H—Ohjauspylväs
I—Suuntavilkku/Valojen valintavipu

CommandTouch on Deere & Company -yhtiön tavaramerkki
CommandCenter on Deere & Company -yhtiön tavaramerkki

OUO6075,0000495 -22-10DEC10-1/1

Ohjauspaneeli katossa

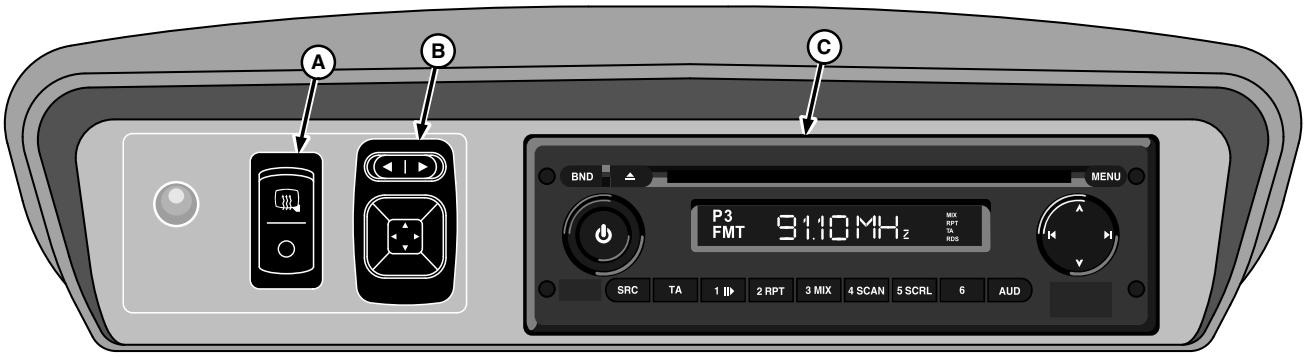

H116683 —UN—24NOV15

A—Peilin lämmityskatkaisin (lisävaruste)

B—Taustapeilin ohjauskytkin (lisävaruste)

C—Radio (lisävaruste)

OUO6075,00041BC -22-24NOV15-1/1

Mikrofoni (lisävaruste)

HUOMAA: Pääkatkaisimen täytyy olla päällä (ON) tai koneen käynnissä, jotta mikrofonit toimisivat.

Käyttäjä käyttää verhoilussa olevaan mikrofonia (A) komunnikoidakseen handsfreenä Bluetooth®-matkapuhelimella (Bluetooth on oltava päällä.)

HUOMAA: Bluetooth on lyhyen kantaman viestintätekniikkaa, jonka avulla henkilö voi olla langattomasti yhteydessä matkapuhelimeen.

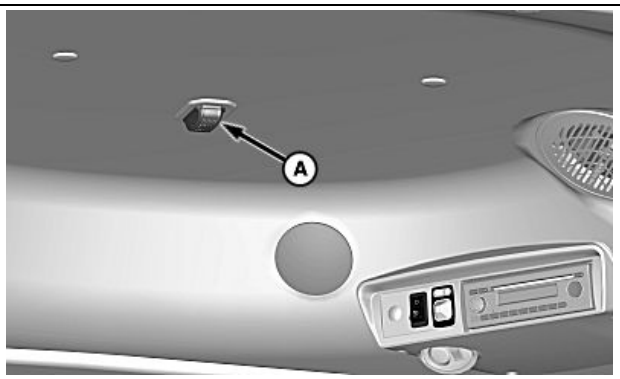

H117054 —UN—27JAN16

A—Mikrofoni

Bluetooth on Bluetooth SIG:n tavaramerkki

OUO6075,00041BD -22-21MAR16-1/1

Peilin lämmityskatkaisin (lisävaruste)

HUOMAA: Pääkatkaisimen täytyy olla päällä (ON) tai koneen käynnissä, jotta taustapeilejä voi säätää.

Peileissä on lämmitys jään ja huurteen poistamista varten.

Peilin lämmityskytkin (I) (alakytkin alas painettuna) SAMMUTTAA virran. Peilin lämmityskytkin (II) (yläkytkin alas painettuna) lämmittää peilit.

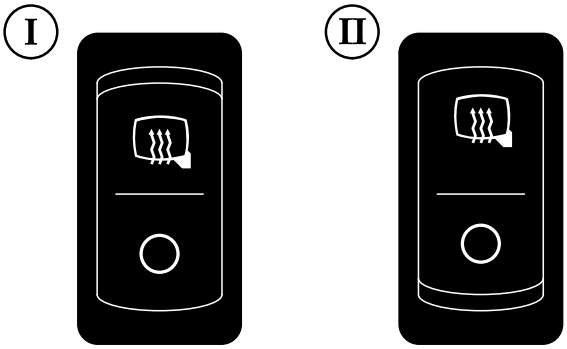

H97712 —UN—23AUG10

I— Peilin lämmityskatkaisin (OFF)

II— Peilin lämmityskatkaisin (ON)

OUO6075,00008AE -22-20AUG10-1/1

Taustapeilin ohjauskytkin (lisävaruste)

HUOMAA: Pääkatkaisimen täytyy olla päällä (ON) tai koneen käynnissä, jotta taustapeilejä voi säätää.

Taustapeilin ohjauskytkin (A) siirtää virtaa vasemmalle tai oikealle taustapeilille. Kytke virta vasempaan taustapeiliin painamalla kytkimen vasenta puolta tai oikeaan taustapeiliin painamalla kytkimen oikeaa puolta.

Taustapeilin säätökytkin (B) liikuttaa valittua peiliä ylös tai alas ja vasemmalle tai oikealle.

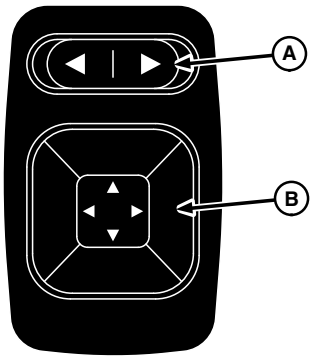

H97350 —UN—14JUL10

A—Taustapeilin ohjauskytkin **B—Peilin säätöpainike**

OUO6075,00003F6 -22-14JUL10-1/1

Radiotyypit (lisävaruste)

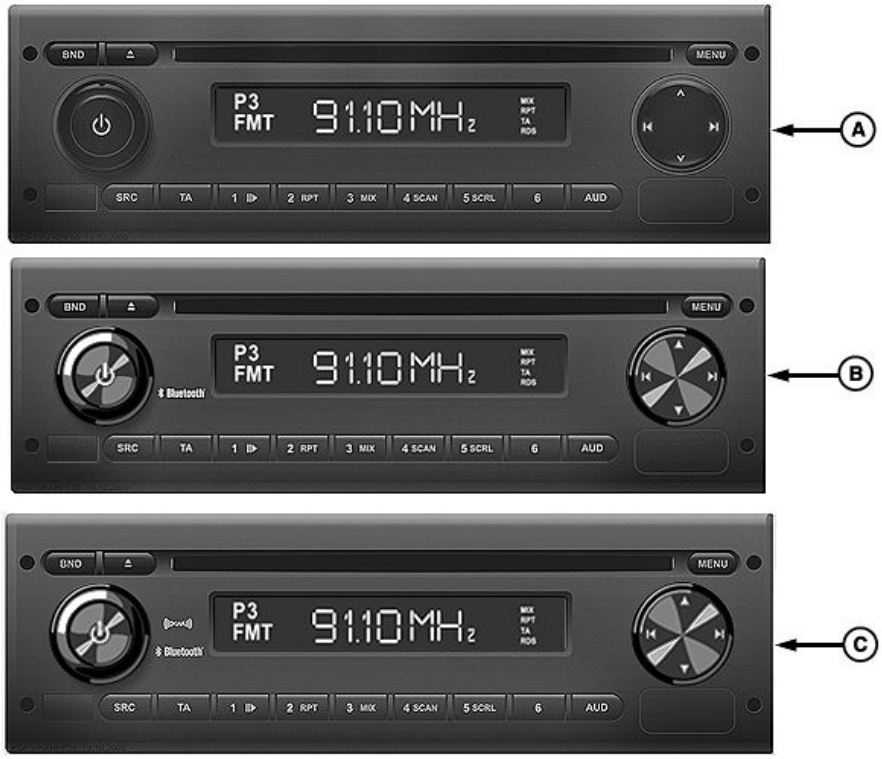

H111448 —UN—19JUN14

Pääominaisuudet	Radio	Liitäntä ulkoisia laitteita varten	CD	CD, MP3/WMA	USB	Bluetooth®	Satelliittiradio
(A) — Deluxe-radiojärjestelmä jossa CD	X	X	X	X			
(B) — Premium-radiojärjestelmä (eurooppalainen/vientimalli)	X	X	X	X	X	X	
(C)—Premium-radiojärjestelmä (Pohjois-Amerikka)	X	X	X	X	X	X	X

Bluetooth on Bluetooth SIG:n rekisteröity tavaramerkki

OUO6075,000184F -22-19JUN14-1/1

Jälkiasennusradiot

TÄRKEÄÄ: Jos asennat tai vaihdat jälkiasennusradiota, ota yhteys John Deere -jälleenmyyjään.

OUO6075,0000B6E -22-21MAR11-1/1

Radion ohjelmointi paikallistaajuuksille

HUOMAA: Jos radio tarvitsee erilaisen viritintaajuuden, kysy neuvoa John Deere -jälleenmyyjältä.

Aaltokaistat (Yhdysvallat/Kanada)		Aaltokaistat (Eurooppa)	
FM	87,7—107,9 MHz	ULA (FM)	87,5—108,0 MHz
AM	530—1710 kHz	MW	522—1629 kHz
WX	162,4—162,55 MHz	LW	153—279 kHz

OUO6075,0001165 -22-25JUN12-1/1

Radion hallintalaitteet

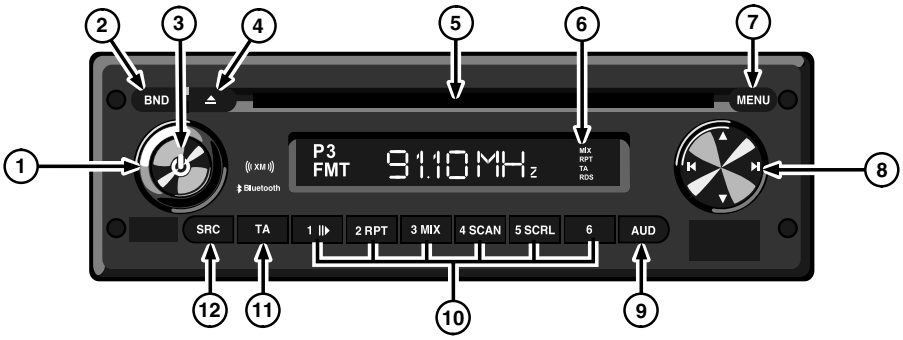

H111449 —UN—20JUN14

1— Äänenvoimakkuuden säätö
2— Kaistan (BND) näppäin
3— Virta-/mykistysnäppäin
4— Poistonäppäin
5— CD-levyn aukko
6— Radion näyttö
7— Valikkonäppäin
8— Keinukatkaisin
9— Audionäppäin (AUD)
10— Numeronäppäimistö (1—6)
11— Liikennetiedotusnäppäin (TA)
12— Lähteen valintanäppäin (SRC)

HUOMAA: Lisätietoja on radion käyttöoppaassa.

OUO6075,0001851 -22-23JUN14-1/1

Antenni

TÄRKEÄÄ: Jos radiota ei käytetä tai konetta siirretään, laske antenni alas ja kiinnitä kiinnikkeellä. Jos kiinnikettä ei ole käytettävissä, taivuta antenni ohjaamon kattoa vasten ja kiinnitä teipillä.

Antennin säätöalue on 5—60 astetta. Enimmäiskääntökulman ylitys vaurioittaa antennia.

Irrota radioantenni (A) kiinnikkeestä (B), kun käytät radiota.

A—Radioantenni **B—Kiinnitin**

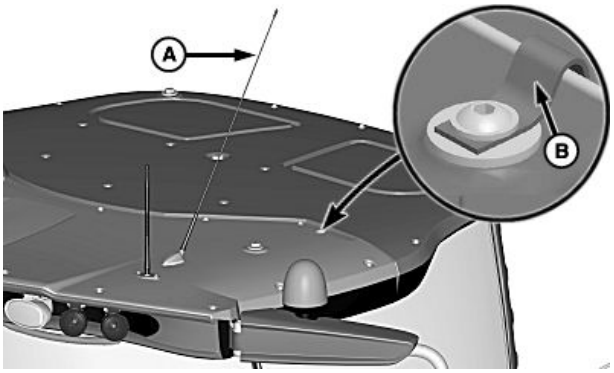

H117993 —UN—01APR16

OUO6075,00042B2 -22-01APR16-1/1

Tietoliikenne/LA-puhelimen asennus

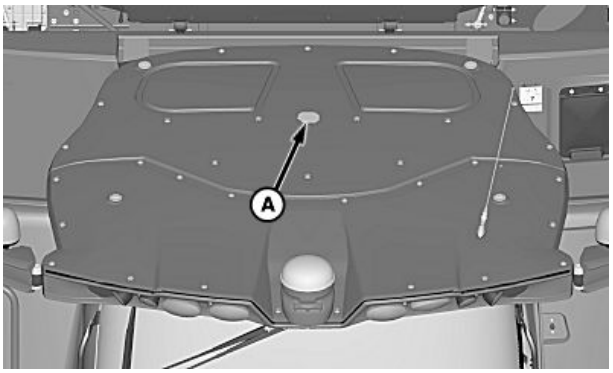

H94464 —UN—14MAY10

H96333 —UN—14MAY10

H101604 —UN—18MAY11

Sijoitus kulmapalkkiin (oikealla takana)

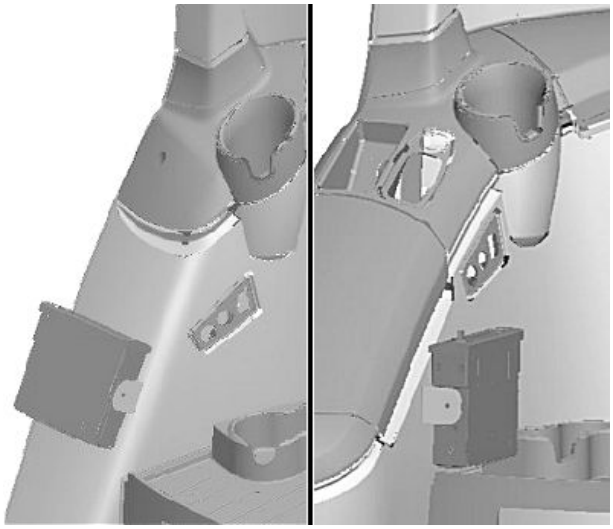

H101603 —UN—18MAY11

Sijoitus Deluxe-ohjaamoon/Premium-ohjaamoon

A—Antennin kiinnitin **B—Antennin kaapeli**

TÄRKEÄÄ: Älä asenna yli 3 ampeeria edellyttävää radiota/puhelinta, sillä se saattaa aiheuttaa sähköjärjestelmän toimintahäiriön.

Jos haluat asentaa lisäpuhelimia, ota yhteys John Deeren myyjään.

Antennin asennuskohta (A) sijaitsee keskellä ohjaamon kattoa.

1. Poista pölysuojus antennin kannasta.
2. Irrota messinkimutteri antennun kannasta.
3. Hävitä kumitiivisterengas.
4. Asenna antennin kanta uudelleen O-renkaan ollessa alaspäin.
5. Asenna antenni.

HUOMAA: Irrota tulppa ja vedä johto reiän läpi.

Antennijohto (B) sijaitsee ohjaamon oikealla puolella kädensijan alla.

TÄRKEÄÄ: Kulmapalkin suoja on irrotettava ennen poraamista. Varo vahingoittamasta johtonippuja ja jäähdyttimen letkuja (kuvassa) poratessasi tai asentaessasi laitteita.

Sijoita ja poraa reiät kuvan mukaan valmistajan toimittaman kiinnikkeen avulla. Asenna kiinnike kierteittävien ruuvien tai kantaruuvien ja muttereiden avulla.

HUOMAA: Tietyt taajuudet voivat aiheuttaa häiriötä paikannusvastaanottimessa. Valitse toinen taajuus tai ota yhteys John Deeren myyjään, jos paikannusvastaanottimessa on signaalihäviöitä.

OUO6075,00014A9 -22-18APR13-1/1

Käsinojanäytön navigointi (GreenStar™ 3 CommandCenter™ ei-kosketusnäyttö)

HUOMAA: Kaikki GreenStar™ 3 CommandCenter™ näppäimet eivät ole käytettävissä kaikissa malleissa.

Voit eri näytöissä selata kahdella eri tavalla.

Valintakiekko- ja vahvistuskytkin-menetelmä:

Käytä valintakiekkoa (K) korostaaksesi haluamiasi kuvakkeita (A—J).

Kun haluttu kuvake on korostettu, käytä seuraavaa kiekkoa ja painikkeita:

- **Valintakiekko (K):** Kierrä kiekko asentoon:
  - Siirry valitun sivun kohteesta toiseen
  - Lisää tai vähennä valitun kohteen arvoja
- **Vahvistuskytkin (L):** Kun kohde on valittu, käytä valintakiekkoa ja paina kytkin kohtaan:
  - Valitse kohde
  - Vaihtaaksesi kohteen valintojen välillä
  - Syötä/tallenna arvoja
- **Peruutuskytkin (M):** Paina painiketta peruuttaaksesi senhetkisen valinnan.

Pikapainike-menetelmä:

Pikapainikkeilla (A—J) voidaan valita yhdellä kosketuksella haluttu syöttökenttä tai vastaava kohta näytöltä.

- **Pikapainikkeet (A—J):** Paina valitaksesi vastaavan kuvakkeen käsinojanäytössä tai GreenStar™ -monitorissa (jos varusteena).

Säätimet liikkumista varten:

- **Päävalikon kytkin (N):** Vaihda näytöllä olevaa aktiivista sovellusta painamalla kytkintä. Sovelluksiin kuuluvat:
  - Viestikeskus
  - Näytön asetukset
  - Ulkoasun hallinta
  - Puimuri
  - Performance Monitor
  - GreenStar™
  - video
  - Käyttöoikeuksien hallinta
- **Perusasennon kytkin (O):** Näyttää käyttäjän määrittämän perusnäytön. Jos useita näyttö on määritetty, perusasennon kytkimen painaminen useita kertoja vie jokaisen määritetyn perusnäytön lävitse.

H94422 —UN—04MAR10

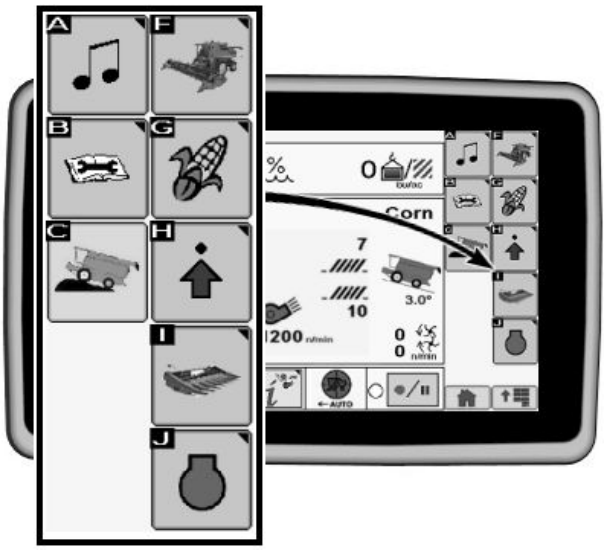

H112750 —UN—26JAN15

GreenStar on Deere & Companyn tavaramerkki
CommandCenter on Deere & Companyn tavaramerkki

SS43267,00004CE -22-12FEB15-1/1

Käsinojanäytön navigointi (GreenStar™ 3 CommandCenter™ -kosketusnäyttö)

HUOMAA: Kaikki GreenStar™ 3 CommandCenter™ näppäimet eivät ole käytettävissä kaikissa malleissa.

Voit eri näytöissä selata kolmella eri tavalla.

Valintakiekko- ja vahvistuskytkin-menetelmä:

Käytä valintakiekkoa (K) korostaaksesi haluamiasi kuvakkeita (A—J).

Kun haluttu kuvake on korostettu, käytä seuraavaa kiekkoa ja painikkeita:

- **Valintakiekko (K):** Kierrä kiekko asentoon:
  - Siirry valitun sivun kohteesta toiseen
  - Lisää tai vähennä valitun kohteen arvoja
- **Vahvistuskytkin (L):** Kun kohde on valittu, käytä valintakiekkoa ja paina kytkin kohtaan:
  - Valitse kohde
  - Vaihtaaksesi kohteen valintojen välillä
  - Syötä/tallenna arvoja
- **Peruutuskytkin (M):** Paina painiketta peruuttaaksesi senhetkisen valinnan.

Pikapainike-menetelmä:

Pikapainikkeilla (A—J) voidaan valita yhdellä kosketuksella haluttu syöttökenttä tai vastaava kohta näytöltä.

- **Pikapainikkeet (A—J):** Paina valitaksesi vastaavan kuvakkeen käsinojanäytössä tai GreenStar™ -monitorissa (jos varusteena).

Kosketusnäytön käyttö:

TÄRKEÄÄ: Älä koskaan kosketa kosketusnäytön pintaa millään sormenpäätä kovemmalla tai terävämmällä esineellä (esimerkiksi kuulakärkikynällä, lyijykynällä tai metalliesineillä). Voimakas paine vahingoittaa ala olevia osia ja aiheuttaa takuun raukeamisen. Kevytkin paine, jos se on jatkuvaa, voi heikentää kosketusnäytön luotettavuutta.

- Valitse ja kosketa haluamaasi kuvaketta näytössä.

Säätimet liikkumista varten:

- **Päävalikon kytkin (N):** Vaihda näytöllä olevaa aktiivista sovellusta painamalla kytkintä. Sovelluksiin kuuluvat:
  - Viestikeskus
  - Näytön asetukset
  - Ulkoasun hallinta
  - Puimuri
  - Performance Monitor
  - GreenStar™
  - video
  - Käyttöoikeuksien hallinta
- **Perusasennon kytkin (O):** Näyttää käyttäjän määrittämän perusnäytön. Jos useita näyttö on määritetty, perusasennon kytkimen painaminen useita kertoja vie jokaisen määritetyn perusnäytön lävitse.

H94422 —UN—04MAR10

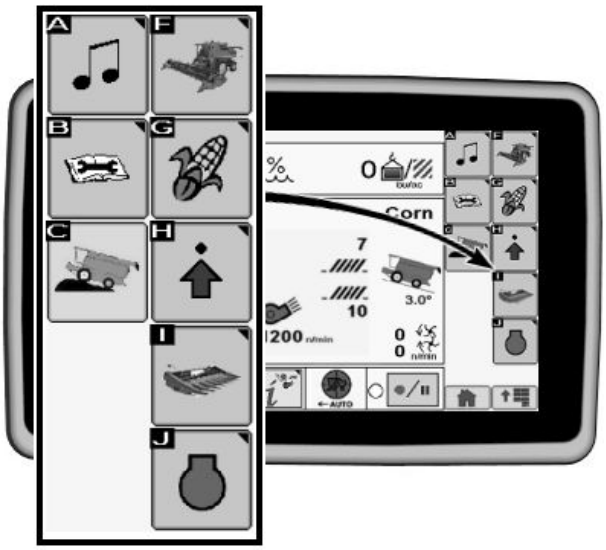

H112750 —UN—26JAN15

GreenStar on Deere & Companyn tavaramerkki
CommandCenter on Deere & Companyn tavaramerkki

SS43267,00004CF -22-12FEB15-1/1

Käsinojanäytössä navigointi (GreenStar™ 3 2630 -näyttö)

H94422 —UN—04MAR10

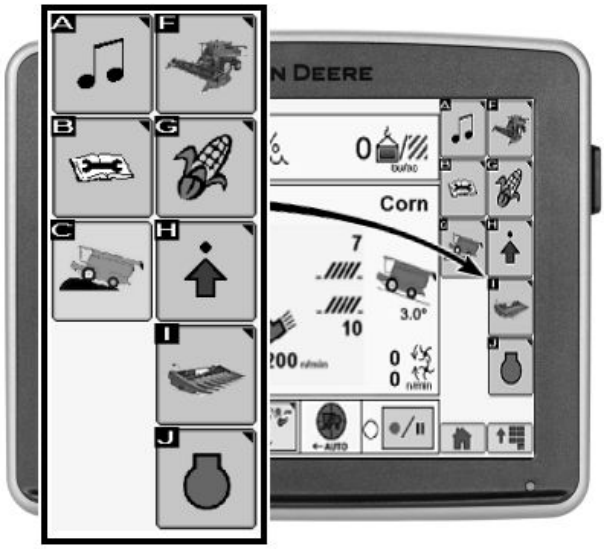

H112751 —UN—26JAN15

HUOMAA: GreenStar™ 2 2600 -näyttöä ei tueta käsinojakokoonpanossa. GreenStar™ 2 2600 -näyttö voidaan asentaa vain kulmapilariin.

Jos GreenStar™ 3 2630 -näyttö on asennettu toisena näyttönä kulmapilariin, käyttöliittymämoduuli (UIM) ei ohjaa navigointia näytössä. Kulmapilarissa oleva näyttö toimii ainoastaan kosketusnäyttönä.

Valintakiekko- ja vahvistuskytkin-menetelmä:

Käytä valintakiekkoa (K) korostaaksesi haluamiasi kuvakkeita (A—J).

Kun haluttu kuvake on korostettu, käytä seuraavaa kiekkoa ja painikkeita:

- **Valintakiekko (K):** Kierrä kiekko asentoon:
  - Siirry valitun sivun kohteesta toiseen
  - Lisää tai vähennä valitun kohteen arvoja
- **Vahvistuskytkin (L):** Kun kohde on valittu näytössä valintakiekolla ja paina kytkin kohtaan:
  - Valitse kohde
  - Vaihtaaksesi kohteen valintojen välillä
  - Syötä/tallenna arvoja
- **Peruutuskytkin (M):** Paina kytkintä peruuttaaksesi senhetkisen valinnan.

Pikapainike-menetelmä:

Pikapainikkeilla (A—J) voidaan valita yhdellä kosketuksella haluttu syöttökenttä tai vastaava kohta näytöltä.

- **Pikapainikkeet (A—J):** Paina valitaksesi vastaavan kuvakkeen käsinojanäytössä tai GreenStar™ -monitorissa (jos varusteena).

GreenStar on Deere & Companyn tavaramerkki

Kosketusnäytön käyttö:

TÄRKEÄÄ: Älä koskaan kosketa kosketusnäytön pintaa millään sormenpäätä kovemmalla tai terävämmällä esineellä (esimerkiksi kuulakärkikynällä, lyijykynällä tai metalliesineillä). Voimakas paine vahingoittaa ala olevia osia ja aiheuttaa takuun raukeamisen. Kevytkin paine, jos se on jatkuvaa, voi heikentää kosketusnäytön luotettavuutta.

- Kosketa haluamaasi kuvaketta näytössä.

Säätimet liikkumista varten:

- **Päävalikon kytkin (N):** Vaihda näytöllä olevaa aktiivista sovellusta painamalla kytkintä. Sovelluksiin kuuluvat:
  - Viestikeskus
  - Näytön asetukset
  - Ulkoasun hallinta
  - Puimuri
  - Performance Monitor
  - GreenStar™
  - video
  - Käyttöoikeuksien hallinta
- **Perusasennon kytkin (O):** Näyttää käyttäjän määrittämän perusnäytön. Jos useita näyttö on määritetty, perusasennon kytkimen painaminen useita kertoja vie jokaisen määritetyn perusnäytön lävitse.

SS43267,00004D0 -22-12FEB15-1/1

Näytön käyttämisen asettelut

Viihde (A)
Vianmääritys ja kalibroinnit (B)
Active Terrain Adjustment™ (C) [a]
Puimurin päävalikko (F)
Puintitiedot (G) [b]
Puimurin asetukset (H)
Leikkuupöydän asetukset (I) [c]
Moottorin tiedot (J)

[a] *Jos varusteena on Active Terrain Adjustment™.*
[b] *Kuvake vaihtelee maissin ja vehnän välillä riippuen siitä mikä leikkuupöytätyyppi koneeseen on kytketty.*
[c] *Kuvake muuttuu koneeseen kytketyn leikkuupöytätyypin mukaan.*

Kosketa tai paina vahvistuskytkintä, kun haluttu kuvake korostuu siirtyäksesi seuraavaan näyttöön. Katso seuraavat tiedot näytössä navigoinnista.

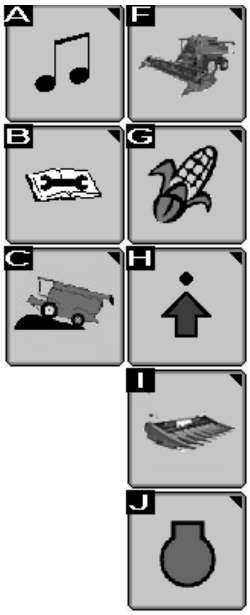

H112747 —UN—26JAN15

Active Terrain Adjustment on Deere & Companyn tavaramerkki

OUO6075,0004304 -22-16JUN16-1/8

Viihde

HUOMAA: Viihteeseen liittyvät kuvakkeet voivat vaihdella valitusta audiolähteestä riippuen.

Viihde (A)

Kosketa tai paina vahvistuskytkintä, kun haluttu kuvake korostuu siirtyäksesi seuraavaan näyttöön. Katso seuraavat tiedot näytössä navigoinnista.

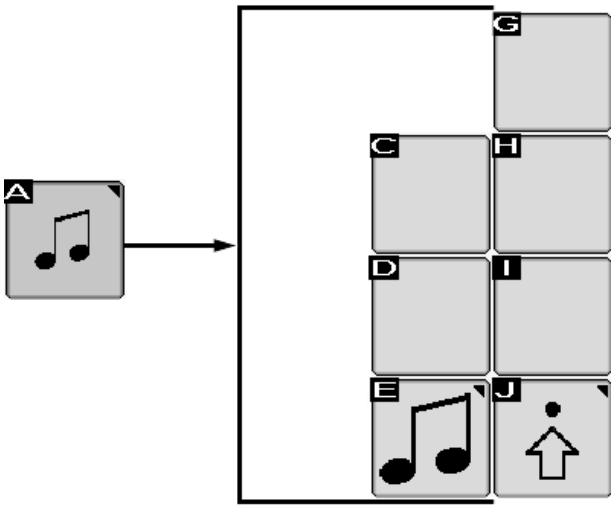

H105326 —UN—01MAY12

Jatkuu seuraavalla sivulla

OUO6075,0004304 -22-16JUN16-2/8

Vianmääritys ja kalibroinnit

Vianmääritys ja kalibroinnit (B)		
Kuvake (F)	**Kuvake (G)**	**Kuvake (H)**
Puimurin pääsovellus	Kalibrointi	Vianmääritykoodit
Kuvake (I)	**Kuvake (J)** [a]	
Erikoistestit	Hinaustilan asettelu	

[a]*Näkyy vain ProDrive™- ja painamalla vaihdettavien vaihteiden -koneissa.*

Kosketa tai paina vahvistuskytkintä, kun haluttu kuvake korostuu siirtyäksesi seuraavaan näyttöön. Katso seuraavat tiedot näytössä navigoinnista.

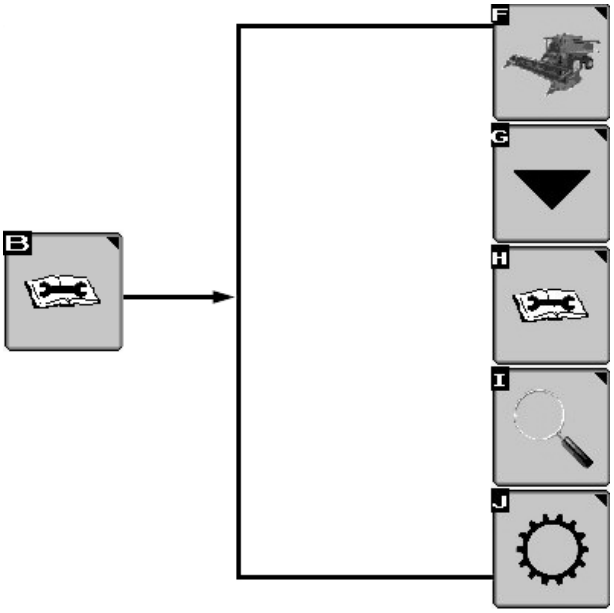

H95605 —UN—05MAR10

OUO6075,0004304 -22-16JUN16-3/8

Puimurin pääsovellus

HUOMAA: Puimurin päävalikon kuvake ilmestyy kaikkiin näyttöihin. Tällä käyttäjä voi navigoida takaisin puimurin päävalikon näyttöön.

Puimurin päävalikko (F)	
Kuvake (A)	Viihde
Kuvake (B)	Vianmääritys ja kalibroinnit
Kuvake (C)	Active Terrain Adjustment™ [a]
Kuvake (F)	Puimurin pääsovellus
Kuvake (G)	Puintitiedot [b]
Kuvake (H)	Puimurin asetukset
Kuvake (I)	Leikkuupöydän asetukset [c]
Kuvake (J)	Moottorin tiedot

[a]*Jos varusteena on Active Terrain Adjustment™.*
[b]*Kuvake vaihtelee maissin ja vehnän välillä riippuen siitä mikä leikkuupöytätyyppi koneeseen on kytketty.*
[c]*Kuvake muuttuu koneeseen kytketyn leikkuupöytätyypin mukaan.*

Kosketa tai paina vahvistuskytkintä, kun haluttu kuvake korostuu siirtyäksesi seuraavaan näyttöön. Katso seuraavat tiedot näytössä navigoinnista.

Active Terrain Adjustment on Deere & Companyn tavaramerkki

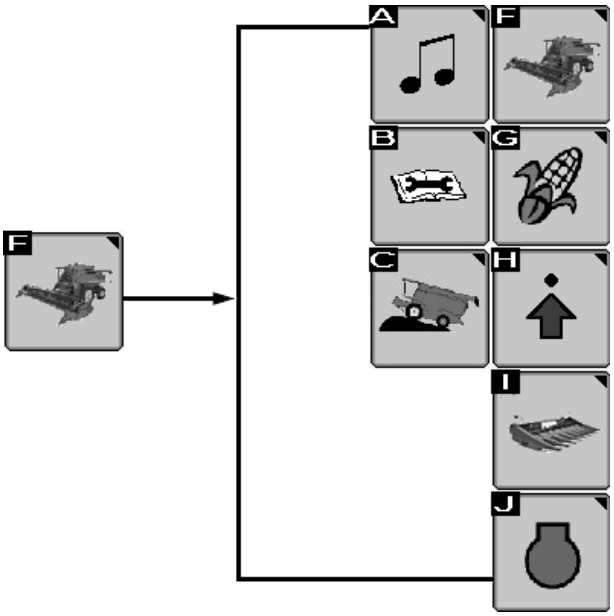

H112748 —UN—26JAN15

Jatkuu seuraavalla sivulla

OUO6075,0004304 -22-16JUN16-4/8

Puintitiedot

Puintitiedot (G) [a]	
Kuvake (F)	**Kuvake (G)**
Puimurin pääsovellus	Satotiedot
	Kosteustiedot
	Muuta leikkausleveyttä/rivejä [b]
Kuvake (H) [c]	**Kuvake (I) [c]**
Peltokokonaismäärät	Kasvikokonaismäärät

[a]Kuvake vaihtelee maissin ja vehnän välillä riippuen siitä mikä leikkuupöytätyyppi koneeseen on kytketty.
[b]Jos GreenStar™-näyttö on asennettuna, leikkausleveys/sarat säädetään GreenStar™-näytön kautta ja ne näkyvät vain käsinojanäytössä.
[c]Jos asennettuna on GreenStar™-näyttö, peltokokonaismäärän sivu ja kasvikokonaismäärän sivu eivät ole käytettävissä. Kokonaismäärät näkyvät GreenStar™-näytössä.

Kosketa tai paina vahvistuskytkintä, kun haluttu kuvake korostuu siirtyäksesi seuraavaan näyttöön. Katso seuraavat tiedot näytössä navigoinnista.

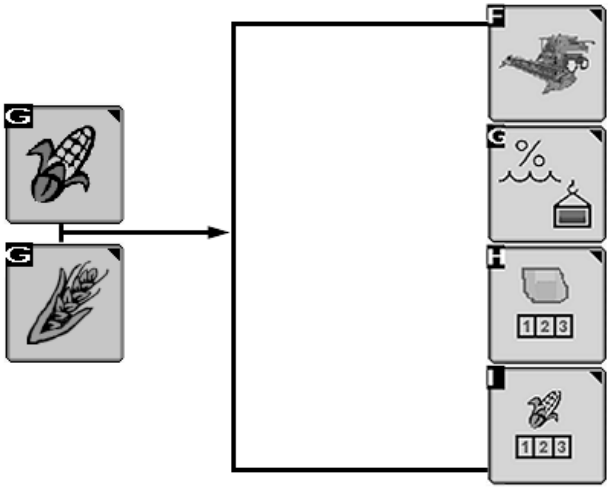

H112978 —UN—17FEB15

OUO6075,0004304 -22-16JUN16-5/8

Puimurin asetukset

Puimurin asetukset (H)		
Kuvake (A)	**Kuvake (B)**	**Kuvake (C)**
Jyväsäiliön täytön asettaminen	Kokoontaittamistoimintojen asetukset [a]	Jäänteiden hallinnan asetukset [b]
Kuvake (D)	**Kuvake (F)**	**Kuvake (G)**
Kosteushälytys	Puimurin pääsovellus	Puitavan materiaalin asettaminen [c]
Kosteuskorjaus (poikkeama)		Puintitappion kalibrointi
Sadon yksiköt		Puintitappion lisäasetukset
Kuvake (H)	**Kuvake (I)**	**Kuvake (J)**
Puimurin automaattisäädön asettaminen	Puimurin interaktiivinen säätö [d]	Harvest Smart™ -syöttönopeuden asettaminen [e]

[a]Jos varusteena on kokoontaittuvat jyväsäiliön kannet.
[b]Jos varusteena on Premium Flex -olkisilppuri/levitin.
[c]Jos GreenStar™-näyttö on asennettuna, puitava materiaali asetetaan GreenStar™-näytössä.
[d]Jos varustettu puimurin interaktiivisella säädöllä.
[e]Jos varusteena on Harvest Smart™ -syöttönopeus.

Kosketa tai paina vahvistuskytkintä, kun haluttu kuvake korostuu siirtyäksesi seuraavaan näyttöön. Katso seuraavat tiedot näytössä navigoinnista.

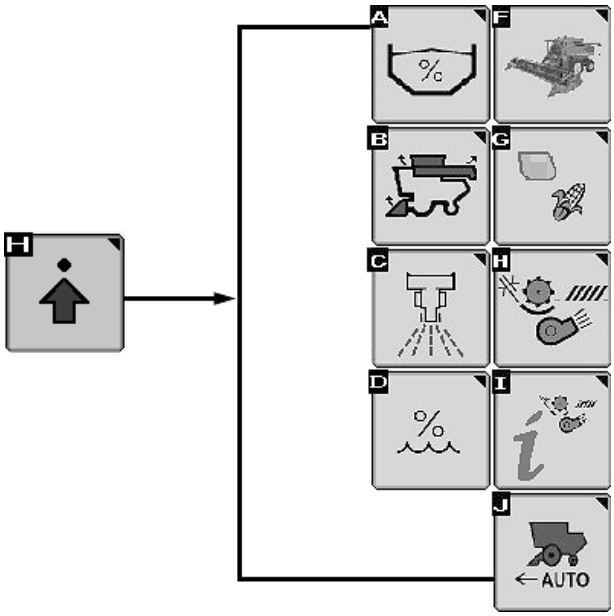

H105780 —UN—05DEC12

Jatkuu seuraavalla sivulla

OUO6075,0004304 -22-16JUN16-6/8

Leikkuupöydän asetukset

Leikkuupöydän asetukset (I) [a]	
Kuvake (F)	**Kuvake (G)** [a]
Puimurin pääsovellus	Leikkuupöydän leveyden asetukset
	Leikkuupöydän käyttötunnit
	Tallennuksen lopetuskorkeus
Kuvake (H)	**Kuvake (I)**
Leikkuupöydän automaattisen korkeuden tilat	Monitoimivivun asetukset [b]

[a]Kuvake muuttuu koneeseen kytketyn leikkuupöytätyypin mukaan.
[b]Koneen lisävarusteista ja leikkuupöydän tyypistä riippuen, kytkimet voidaan uudelleenohjelmoida noukinroottorin leikkuulaitteen tuurnan kallistusta varten (600D noukinroottorit), hydraulisen syöttökuljettimen eteen/taakse kallistusta varten (jos varustuksessa) tai leikkuulaitteen eteen/taakse liikuttamista varten (eurooppalaiset 600X leikkuupöytälavat).

Kosketa tai paina vahvistuskytkintä, kun haluttu kuvake korostuu siirtyäksesi seuraavaan näyttöön. Katso seuraavat tiedot näytössä navigoinnista.

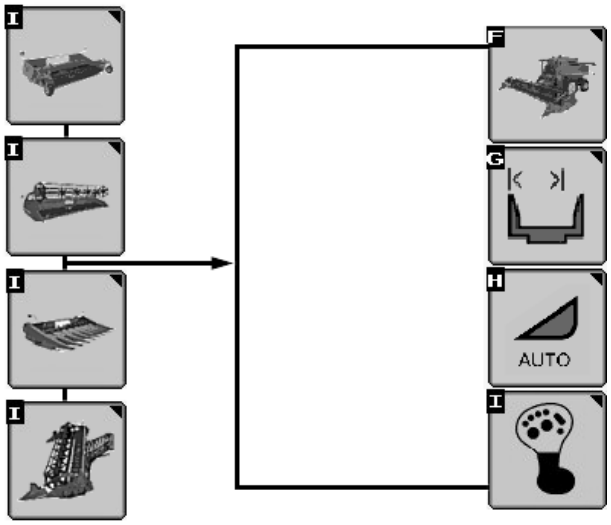

H109710 —UN—28JAN14

OUO6075,0004304 -22-16JUN16-7/8

Moottorin tiedot

Moottorin tiedot (J)	
Kuvake (F)	**Kuvake (G)**
Puimurin pääsovellus	Moottorin ja erottelijan käyttötunnit
	Tehomittari
	Pakokaasusuodattimen puhdistus [a]
Kuvake (I)	
Moottorin jäähdytyksen eteneminen [b]	

[a]Näkyy, jos varustettu Final Tier 4/Stage IV -moottoreilla.
[b]Näkyy, jos varustettu Final Tier 4/Stage IV -moottoreilla, ja kun jäähdytys on käynnissä.

Kosketa tai paina vahvistuskytkintä, kun haluttu kuvake korostuu siirtyäksesi seuraavaan näyttöön. Katso seuraavat tiedot näytössä navigoinnista.

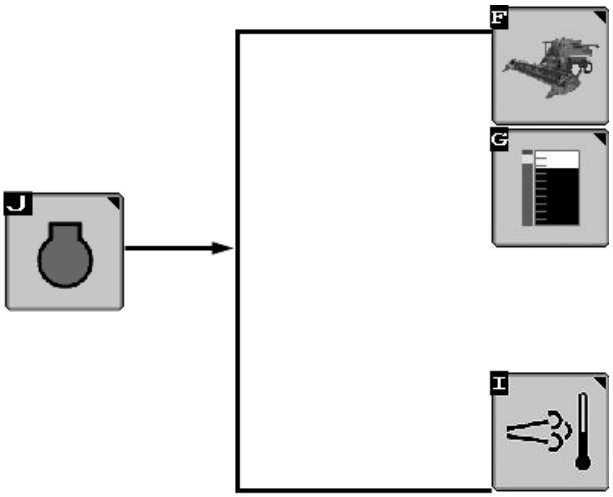

H115103 —UN—16JUL15

OUO6075,0004304 -22-16JUN16-8/8

Näytön kuvakkeen tunnistaminen

Aloitus (1): näyttää käyttäjän aiemmin asettamat koneen nykyiset asetukset.

Puintitiedot (2): näyttää Harvest Monitorin nykyiset tiedot, suorituskyvyn/työsuorituksen, kokonaismäärät ja tällä käyttäjä voi säätää asetuksia.

Asetus (3): näyttää koneen nykyiset asetukset, puintitappioherkkyyden (jyväkoko), leikkuupöydän nykyisen leveyden, kosteusasetuksen ja Harvest Smart -asetuksen (jos kuuluu varustukseen).

Vianmääritys ja kalibrointi (4): näyttää koneen kalibroinnin, vianmääritykoodimallit ja erityistestit (mallit).

Puitu alue (5): näyttää puidun alueen koon.

Puitu etäisyys (6): näyttää nykyisen aktiivisen kuorman kuljetun kokonaisetäisyyden.

Yleinen puhdistuslaite-elementti (7): näyttää yleiskuvakkeen ylä- ja alaseulaelementtien asetuksille aloitussivulla.

Yläseula (8): näyttää yläseulan nykyisen asennon.

Alaseula (9): näyttää alaseulan nykyisen asennon.

Puhallin (10): näyttää puhaltimen nykyisen nopeuden.

Puintikelan nopeus/välys (11): näyttää senhetkisen roottorin nopeuden ja välyksen.

Moottorin käyttötunnit (12): näyttää siihenastiset moottorin käyttötunnit.

CommandTouch Multi-Speed-syöttökuljettimen moninopeusvaihde (jos varusteena) (13): näyttää syöttökuljettimen nopeudelle valitun vaihteen.

Leikkuupöydän korkeus ja herkkyys (14): näyttää nykyiset korkeus- ja herkkyysasetukset.

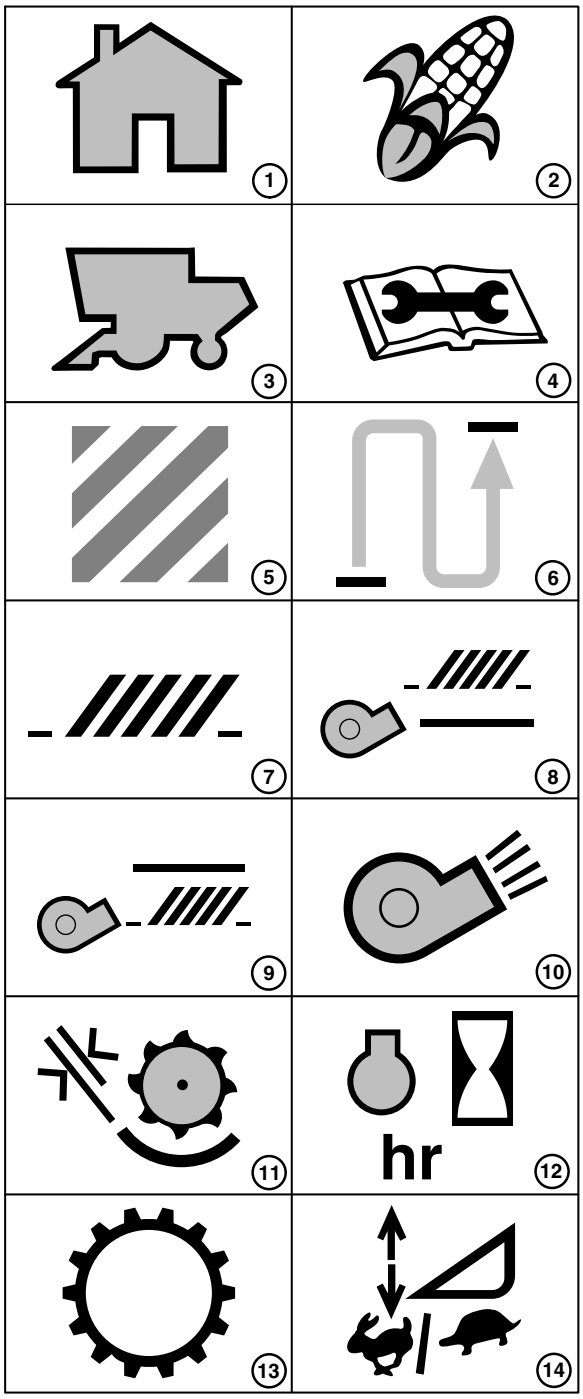

H90897 —UN—28FEB08

Jatkuu seuraavalla sivulla

OUO6045,00007D4 -22-18JUN15-1/3

Tallennus PÄÄLLE/POIS (15): näyttää, onko tallennus PÄÄLLÄ vai POIS.

Suuntaussiipien kulma (jos kuuluu varustukseen) (16): näyttää suuntaussiipien nykyisen asennon.

Käyttäjä voi **Vahvistaa/hyväksyä (17:)** halutut tiedot tai asetukset.

Kalibrointi (18): tällä käyttäjä voi kalibroida tiettyjä ominaisuuksia.

Seuraava vaihe (19): tällä käyttäjä voi tarkastella seuraavaa tietosivua.

Sato (20): näyttää keskimääräisen ja hetkellisen viljasadon.

Kosteus (21): näyttää keskimääräisen ja hetkellisen kosteuden.

Puintikelan nopeus (22): näyttää puintikelan nykyisen nopeuden.

Käyttöakselin nopeus (23): näyttää käyttöakselin nykyisen nopeuden.

Moottorinopeus (24): näyttää moottorin nykyisen nopeuden.

Peitelevyjen välys (25): näyttää peitelevyn nykyisen välyksen.

Kaatokelan nopeus (26): näyttää kaatokelan nykyisen nopeuden.

Noukinroottorin nopeus (27): näyttää noukinroottorin nykyisen nopeuden (jos kuuluu varustukseen).

Levittimen nopeus (28): näyttää levittimen nykyisen nopeuden (jos kuuluu varustukseen).

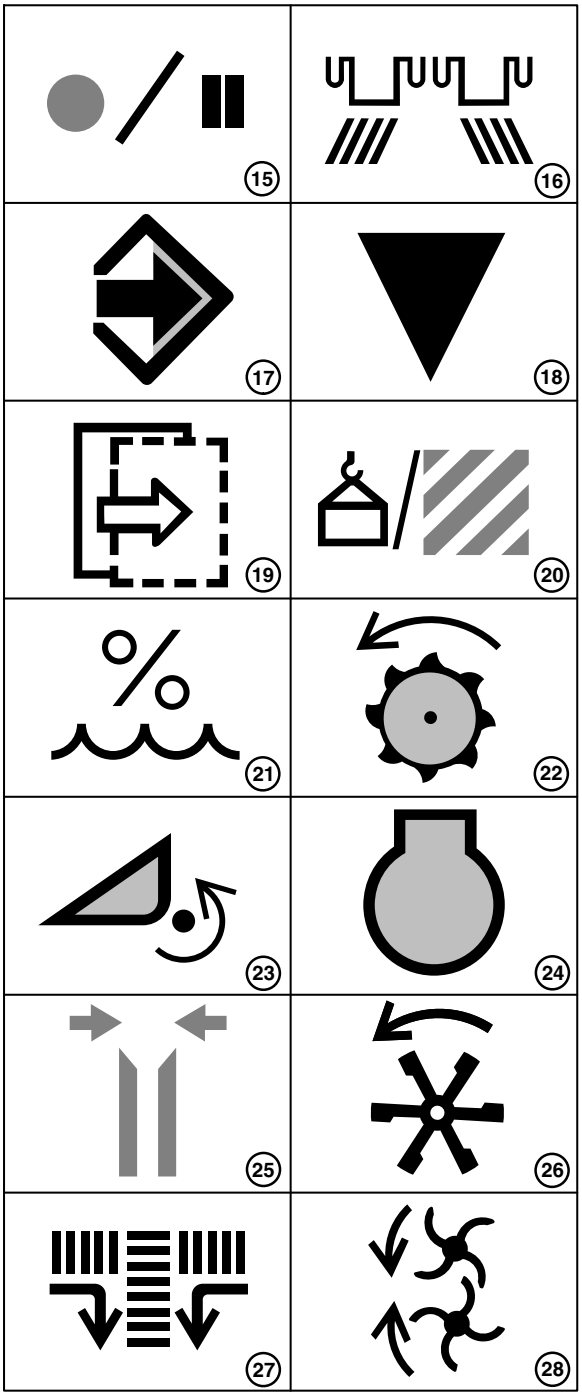

H90898 —UN—28FEB08

Jatkuu seuraavalla sivulla

OUO6045,00007D4 -22-18JUN15-2/3

Leikkuuleveys (29): näyttää leikkuuleveyden nykyisen asennon.

Peruuta (30): tällä käyttäjä voi peruuttaa halutut tiedot tai asetukset.

Poista (31): tällä käyttäjä voi poistaa halutut tiedot tai asetukset.

Paluu (32): tällä käyttäjä voi palata edelliselle sivulle.

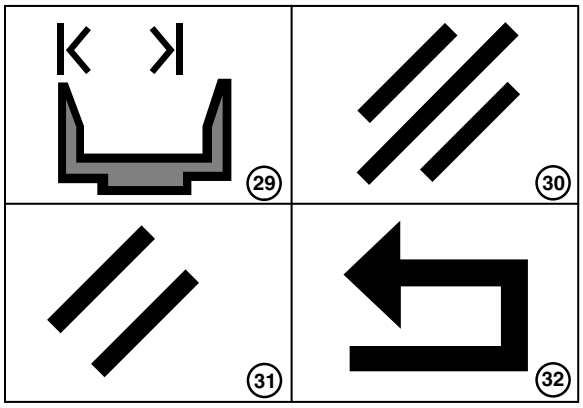

H114746 —UN—18JUN15

OUO6045,00007D4 -22-18JUN15-3/3

Näyttää alueiden asettelut

HUOMAA: Oheinen näyttö on vain viitteellinen. Näytöt näkyvät eri tavoin koneen lisävarusteista riippuen.

Näyttö on jaettu kolmeen alueeseen:

- **Vasen alue (A):** kuljettajalla on mahdollisuus valvoa ja valita seuraavista:
  - Koneen asetusten yksityiskohdat
  - Ohjaustiedot
  - Suoritusmittariston asettelut
- **Keskialue (B):** kuljettaja voi katsoa ja muuttaa useiden koneen sovellusten asetuksia.
- **Oikea alue (C):** näyttää käytettävissä olevat kuvakevaihtoehdot, joita voidaan käyttää senhetkisestä näytöstä.
  - Kun valitaan haluttu kuvake oikealla alueella, näyttöön tulee uusin näyttö, toiminto tai asetuksia on mahdollista muuttaa.

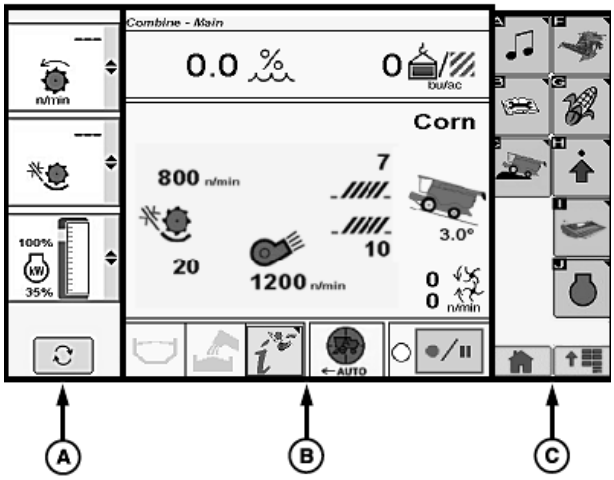

H112752 —UN—26JAN15

SS43267,00004D2 -22-26JAN15-1/1

Näyttää vasemmat alueiden asettelut

HUOMAA: Oheinen näyttö on vain viitteellinen. Näytöt näkyvät eri tavoin koneen lisävarusteista riippuen.

Näytöllä on kello vain vain jollain koneen yksityiskohtien asetusten alueilla, jos kone on varustettu GreenStar™ 3 CommandCenter™ Touchscreen -näytöllä tai GreenStar™ 3 CommandCenter™ Ei-Touchscreen -käsinojanäytöllä.

- **Yksityiskohtaiset koneen asetukset (A):** kuljettajalla on mahdollisuus valita ja tarkkailla kolmea vasemman alueen laatikkoa kerrallaan. Jokaisessa ruudussa näkyy joko käynnissä oleva toiminto tai jokin tietty koneen tila.
- **Ohjauksen tiedot (B):** kuljettajalla on mahdollisuus katsella ja muuttaa ohjauksen tietojen asetuksia.
- **Suoritusmittariston asettelut (C):** kuljettajalla on mahdollisuus kolmen vasemman puolen ruudun valintaan ja tarkkailuun samanaikaisesti. Jokaisessa ruudussa näkyy joko käynnissä oleva toiminto tai jokin tietty koneen tila.

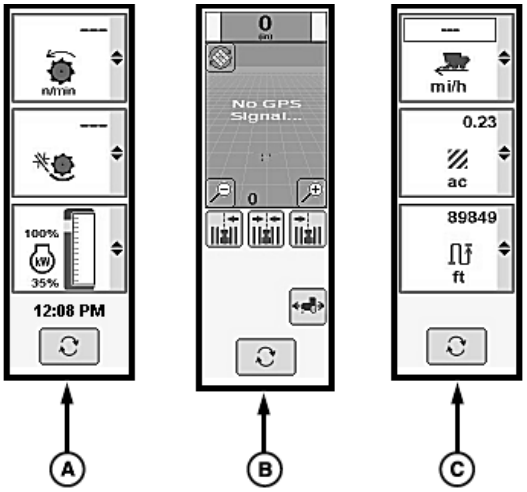

H105837 —UN—19SEP12

OUO6075,00011C2 -22-05DEC12-1/1

Puimuri, päävalikon näyttö

HUOMAA: Vain tarkasteltavat konelukemat.

- Kosteus (jos varusteena) (A)
- Sato (jos varusteena) (B)
- Vilja (C)
- Koneen asetukset
  - Puintikelan nopeus (D)
  - Varstasillan välys (E)
  - Puhaltimen nopeus (F)
  - Yläseulan välys (G)
  - Alaseulan välys (H)
- Active Terrain Adjustment™ (Jos varustuksessa) (I)
  - Puimurin kuva täynnä: Järjestelmä on otettu käyttöön.
  - Puimurin kuva auki: Järjestelmä on pois käytöstä.
- Levittimen nopeus / olkisilppurin siipien kulman asetus 1 (jos varusteena) (J)
- Levittimen nopeus/Olkisilppurin siipien kulman asetus 2 (jos varusteena) (K)
- Sivuhihnojen nopeuden alennus ja viljasäiliö 3/4-täynnä tai täynnä-tila (L)
- Tyhjennysputki ulos/tyhjennysputken kytkentä -tila (M)
- Puimurin interaktiivisen säädön merkkivalo (N)
- Harvest Smart™ -syöttönopeuden tila (POIS PÄÄLTÄ, Smart tai tilavuus) (jos varusteena) (O)
- Manuaalinen tallennus PÄÄLLE/POIS (P)

Active Terrain Adjustment on Deere & Companyn tavaramerkki

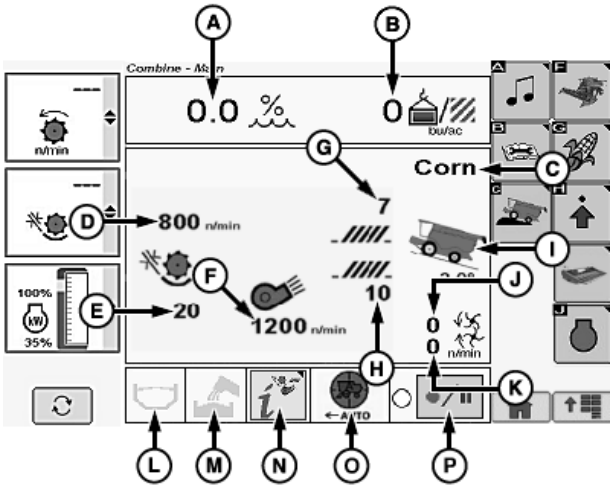

H112753 —UN—26JAN15

SS43267,00004D3 -22-24MAR15-1/1

Sivuhihnojen nopeuden alennus ja viljasäiliön täyttymisen tunnistin (järjestelmän tarkkailukuvakkeet)

Sivuhihnojen nopeuden alennus -kuvake:

- (A) Kuvake - osoittaa, että syöttökuljettimen hihnan nopeus on alennettu tehdasasetusnopeuteen

HUOMAA: Kun saavutetaan jyväsäiliön 3/4-täyttöaste, kuvake vaihtelee sivuhihnan nopeudenalennuskuvakkeen ja 3/4-täynnä -kuvakkeen välillä.

Viljasäiliön täyttymisen tunnistimen kuvakkeet:

- (B) kuvake - osoittaa, että viljasäiliö ei saavuta täyttötason 3/4 täynnä tai 4/4 täynnä tunnistinta
- (C) kuvake - osoittaa, että viljasäiliö on saavuttanut täyttötason 3/4 täynnä tunnistimen

HUOMAA: 30 sekunnin välein 4/4 täynnä -kuvake vilkkuu 8 sekunnin ajan osoituksena siitä, että säiliö on täynnä ja se on tyhjennettävä.

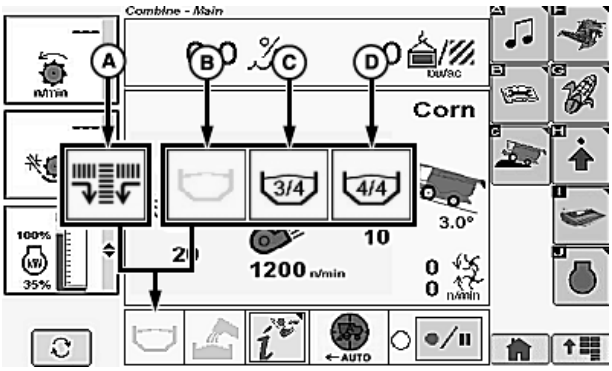

H112759 —UN—26JAN15

- (D) kuvake - osoittaa, että viljasäiliö on saavuttanut täyttötason 4/4 täynnä tunnistimen

SS43267,00004D4 -22-26JAN15-1/1

Tyhjennysputki (järjestelmän valvontakuvakkeet)

Tyhjennysputken kuvakkeet:

- (A) kuvake - osoittaa, että tyhjennysputki ei ole ulkona eikä tyhjennysjärjestelmä ole päällä
- (B) kuvake - osoittaa, että tyhjennysputki on ulkona

HUOMAA: Kuvake vaihtaa taustavärin siniseksi 3 minuutin välein ja vilkkuu 8 sekuntia osoituksena siitä, että tyhjennysputki on käytössä.

- (C) kuvake - osoittaa, että tyhjennysputki on ulkona ja tyhjennysjärjestelmä on tällä hetkellä käytössä

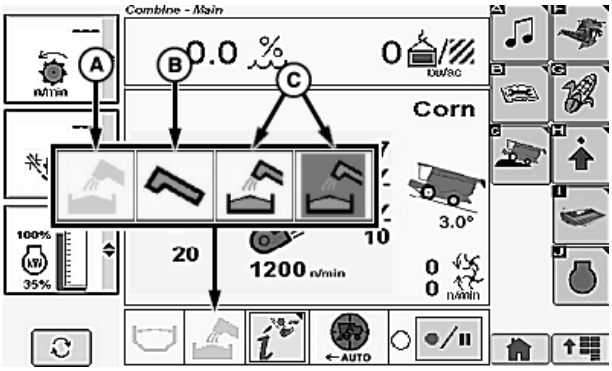

H112754 —UN—26JAN15

SS43267,00004D5 -22-26JAN15-1/1

Puimurin interaktiivinen säätö (jos varustuksessa) (järjestelmän valvontakuvakkeet)

HUOMAA: Puimurin interaktiivisen säädön kuvake tulee näyttöön 30 sekunnin kuluttua.

Puimurin interaktiivisen säädön merkkivalot:

- (A) Ilmaisin (järjestelmä varattu) - ilmoittaa järjestelmän parhaillaan tapahtuvasta säädöstä. Vihreä kuvakkeen alla oleva segmentti siirtyy edestakaisin ilmoittaen, että kone ottaa käyttöön asetukset ja odottaa järjestelmän vakautumista.
- (B) Ilmaisin (keltainen ilmaisin) - ilmoittaa, että järjestelmä on valmis uusien asetusten tarkistamiseen. Keltataustainen kuvake vilkkuu tai muuttuu kiinteäksi (vilkkuu 30 sekuntia ja muuttuu kiinteäksi) ilmoittaen, että järjestelmä tekee säätöjä ja odottaa kuljettajan palautetta (suoritusparametrien arviointi).
- (C) Ilmaisin (punainen ilmaisin) - ilmoittaa, että järjestelmä on tunnistanut edellytysten muutoksen.

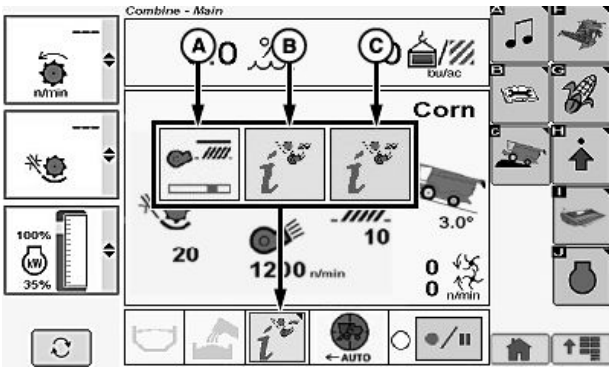

H112755 —UN—26JAN15

Punataustainen kuvake ilmoittaa kuljettajalle, että järjestelmä on tunnistanut muutoksen koneen tehokkuudessa. Järjestelmän mukaan kuljettajan tulee arvioida koneen tehokkuutta ja mahdollisesti optimoida koneen asetuksia.

SS43267,00004D6 -22-26JAN15-1/1

Harvest Smart™ -syöttönopeus (jos varustuksessa) (järjestelmän valvontakuvakkeet)

Harvest Smart™ -syöttönopeuskuvakkeet:

- (A) Kuvake - järjestelmä on asennettu koneeseen, mutta tällä hetkellä POIS PÄÄLTÄ
- (B) Kuvake - järjestelmä on asetettu voimassa olevaan käyttötilaan (Smart tai Capacity)
- (C) Kuvake - järjestelmä on valmis kuljettajan aktivoitavaksi
- (D) Kuvake - järjestelmä on aktiivinen ja toimii normaalisti
- (E) Kuvake - monitoimivivun ajonopeusasetus rajoittaa järjestelmää

Katso osiosta Harvest Smart™ -syöttönopeus—Tilan tunnistukset, kun haluat lisätietoja Harvest Smart™ -syöttönopeudesta.

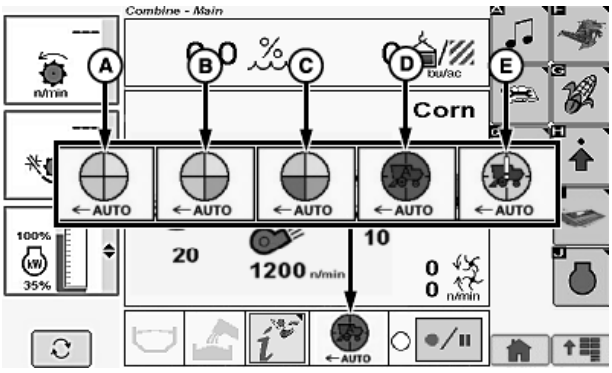

H112749 —UN—26JAN15

SS43267,00004D7 -22-26JAN15-1/1

Manuaalinen tallennus päälle/pois

Tallennusnäytöllä näkyy tietojen tallennuksen tila (PÄÄLLÄ/POIS).

Tietojen tallennuksen aloittaminen edellyttää, että seuraavat ehdot täyttyvät tai ne on kytketty PÄÄLLÄ-asentoon manuaalisesti:

- Erottelija kytketty
- Leikkuupöytä on kytketty.
- Moottori käy huippunopeudella
- Leikkuupöytä laskettu tallennusasentoon
- Asiakas, farmi ja pelto on nimettävä

Tallennuksen pysäyttäminen edellyttää jotakin seuraavista:

- Leikkuupöytä nostetaan tallennuksen pysäytyksen asetuspisteen ohi
- Leikkuupöytä on irrotettu
- Tallennus kytketään POIS manuaalisesti

Tallennus voidaan pysäyttää ja aloittaa uudelleen manuaalisesti nostamatta leikkuupöytää tai kytkemättä erottelijaa pois käytöstä (esimerkiksi kun lähestytään piennarta tai jo niitettyjä päätysarkoja tai vesistöjä, joista ei haluta tallentaa tietoja).

Kosketa tai paina kytkintä, kun PÄÄLLÄ/POIS PÄÄLTÄ -kuvake (A) korostuu.

Tallennuksen PÄÄLLÄ/POIS -merkkivalo (B) palaa välillä valo ja välillä ei.

H112756 —UN—26JAN15

A—Tallennus päällä/pois -kuvake

B—PÄÄLLÄ/POIS-merkkivalo

- Valo ei pala - Tallennus POIS
- Valo palaa - Tallennus PÄÄLLÄ

Kosketa tai paina kytkintä uudelleen käynnistääksesi tallennuksen ja jatka tallennusta manuaalisesti. Paina monitoimivivun leikkuupöydän laskupainiketta (leikkuupöydän laskupainikkeeseen koskeminen aloittaa tallennuksen).

SS43267,00004D8 -22-26JAN15-1/1

Koneen yksityiskohtaisten asetustietojen uudelleenkonfiguraatio

HUOMAA: Näyttää yksityiskohtaiset koneen asetukset. Kuljettajalla on mahdollisuus konfiguroida näyttö uudelleen ja hänellä on mahdollisuus tarkkailla kolmea kohdetta samaan aikaan. Kohteet vaihtelevat koneen konfiguraatiosta riippuen.

Kosketa tai paina kytkintä, kun haluttu koneen asetuskuvake (A) korostuu.

Koneen asetusvalikko näyttää seuraavaa:

- Kosteus
- Sato
- Puhaltimen nopeus
- Puintikelan nopeus
- Varstasillan välys
- Yläseulan välys
- Alaseulan välys
- Käyttöakselin nopeus
- CommandTouch™ Syöttökuljettimen moninopeus-vaihde (jos kuuluu varustukseen)
- Peitelevyjen välys
- Kaatokelan nopeus
- Noukinroottorin nopeus
- Levittimen nopeus
- Korjatun sadon painolaskuri
- Tuottavuus (satoyksikköä tunnissa)
- Jyväsäiliön täyttö (%)

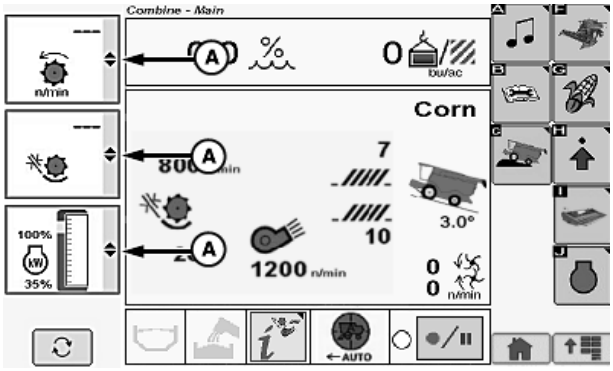

A—Koneen asetuksen kuvakkeet

- Ajoneuvon/erottelijan käyttötunnit
- Tehomittari
- Syöttökuljettimen eteen-/taaksekallistuksen asento (jos kuuluu varustukseen)
- Teräpalkki eteen/taakse (eurooppalaiset 600X-leikkuupöydät)

Kosketa tai paina kytkintä, kun haluttu koneen asetus korostuu.

Toista menettely muille valikoille halutulla tavalla.

SS43267,00004D9 -22-26JAN15-1/1

Suoritusmittariston asetusten uudelleenkonfiguraatio

HUOMAA: Näyttää yksityiskohtaiset suoritusmittariston asetukset. Kuljettajalla on mahdollisuus konfiguroida näyttö uudelleen ja hänellä on mahdollisuus tarkkailla kolmea kohdetta samaan aikaan. Kohteet vaihtelevat koneen konfiguraatiosta riippuen.

Kosketa tai paina vahvistuskytkintä, kun haluttu suoritusmittariston asetuskuvake (A) korostuu.

Suoritusmittariston asetusvalikolla näkyvät seuraavat tiedot:

- Traktorin ajonopeus
- GPS-satelliitin nopeus
- Moottorin nopeus
- Polttoaine/tunti
- Polttoaine/ala
- Pinta-ala/tunti
- Pinta-alan laskuri
- Akkujännite
- Matkalaskuri
- Sadon painolaskuri
- Sadon kosteuslaskuri

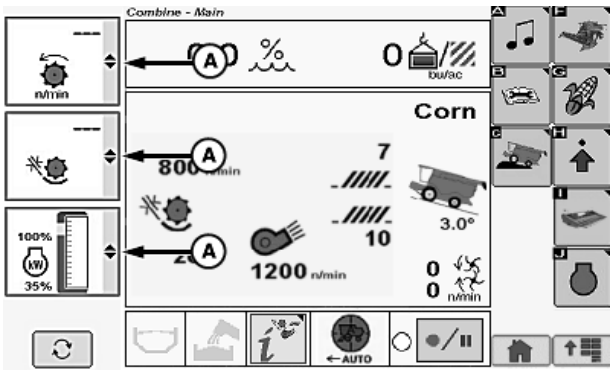

A—Suoritusmittariston asetus, kuvakkeet

- Koneen kokonaispinta-alan laskuri

Kosketa tai paina vahvistuskytkintä, kun haluttu suoritusmittariston asetus korostuu:

Toista menettely muille valikoille halutulla tavalla.

SS43267,00004DA -22-26JAN15-1/1

Puintitietojen näyttö

Puintitiedot:

- Sato (A)
  - Märkä (B)
  - Kuiva (C)
  - Hetkellinen (Tallennus PÄÄLLÄ) (D)
  - Keskimääräinen (Tallennus POIS) (D)
  - Minimi (E)
  - Maksimi (F)
- Kosteus (G)
  - Hetkellinen (Tallennus PÄÄLLÄ) (H)
  - Keskimääräinen (Tallennus POIS) (H)
  - Minimi (I)
  - Maksimi (J)
- Leikkausleveys (K)

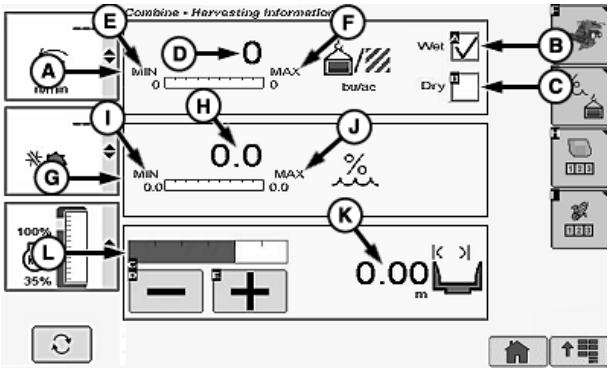

H112963 —UN—17FEB15

- Lisäys/vähennys (L)

OUO6075,0004305 -22-16JUN16-1/3

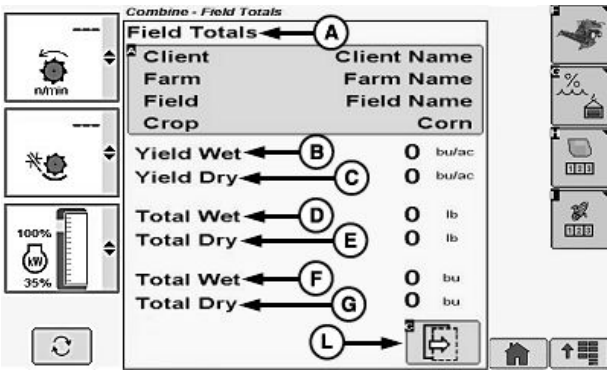

H112964 —UN—17FEB15

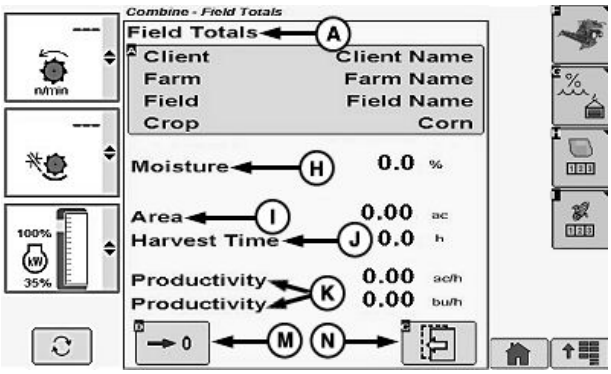

H112965 —UN—17FEB15

Kokonaispinta-ala

HUOMAA: Tilan/pellon nimeäminen on GreenStar™-sovelluksen asetus. Lisätietoja saa GreenStar™-käyttöohjeesta.

Seuraava ilmestyy GreenStar™-näyttöön (jos varusteena) käsinojanäytön sijasta.

Jos koneessa ei ole kosteusanturia, vain seuraavat kokonaispinta-alatiedot ilmestyvät:

- *Pinta-ala*
- *Puintiaika*
- *Tuottavuus*

- Peltokokonaismäärät (A)
- Sato märkänä (B)
- Sato kuivana (C)
- Yhteismäärä märkänä (paino lb tai kg) (D)
- Yhteismäärä kuivana (paino lb tai kg) (D)
- Yhteismäärä märkänä (sadon yksiköt) (F)
- Yhteismäärä kuivana (sadon yksiköt) (F)
- Kosteus (H)
- Pinta-ala (I)
- Puintiaika (J)
- Työsuoritus (K)
- Valittavat kohteet
  - Seuraava sivu -kuvake (L)
  - Tyhjennä kokonaismäärät -kuvake (M)
  - Edellinen sivu -kuvake (N)

GreenStar on Deere & Companyn tavaramerkki

Jatkuu seuraavalla sivulla

OUO6075,0004305 -22-16JUN16-2/3

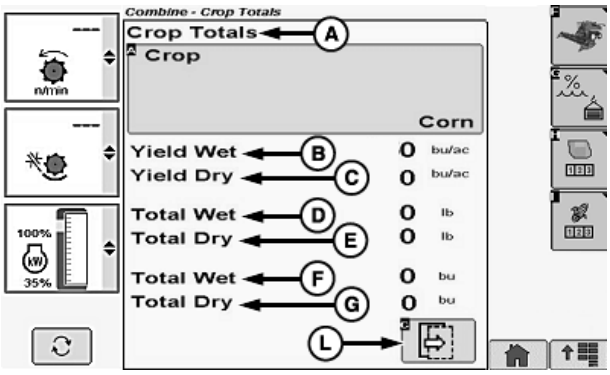

H112966 —UN—17FEB15

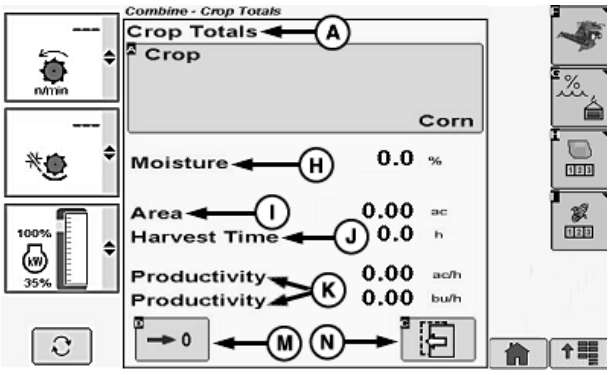

H112967 —UN—17FEB15

Kasvikokonaismäärät:

HUOMAA: Tilan/pellon nimeäminen on GreenStar™-sovelluksen asetus. Lisätietoja saa GreenStar™-käyttöohjeesta.

Seuraava ilmestyy GreenStar™-näyttöön (jos varusteena) käsinojanäytön sijasta.

Jos koneessa ei ole kosteusanturia, vain seuraavat kokonaispinta-alatiedot ilmestyvät:

- *Pinta-ala*
- *Puintiaika*
- *Tuottavuus*

- Kasvikokonaismäärät (A)
  - Sato märkänä (B)
  - Sato kuivana (C)
  - Yhteismäärä märkänä (paino lb tai kg) (D)
  - Yhteismäärä kuivana (paino lb tai kg) (D)
  - Yhteismäärä märkänä (sadon yksiköt) (F)
  - Yhteismäärä kuivana (sadon yksiköt) (F)
  - Kosteus (H)
  - Pinta-ala (I)
  - Puintiaika (J)
  - Työsuoritus (K)
- Valittavat kohteet
  - Seuraava sivu -kuvake (L)
  - Tyhjennä kokonaismäärät -kuvake (M)
  - Edellinen sivu -kuvake (N)

GreenStar on Deere & Companyn tavaramerkki

OUO6075,0004305 -22-16JUN16-3/3

Valitse Sato märkänä tai kuivana sekä Leikkuuleveyden muutos

Sato märkänä tai kuivana:

HUOMAA: Puintitietokuvake vaihtelee maissin ja vehnän välillä koneeseen kytketyn leikkuupöytätyypin perusteella.

Kosketa tai paina vahvistuskytkintä, kun puintitiedot-kuvake korostuu.

Kosketa tai paina vahvistuskytkintä, kun satotiedot-kuvake korostuu.

Kosketa tai paina vahvistuskytkintä, kun haluttu märkä sato -ruutu (B) tai kuiva sato -ruutu (C) korostuu.

Ruudussa näkyy valintamerkki osoituksena siitä, kumpi kohde valittiin.

- Märkä sato - näyttää satoyksiköiden määrän pinta-alayksikköä kohden nykyisissä puintioloissa.
- Kuiva sato - näyttää satoyksiköiden määrän pinta-alayksikköä kohden ottaen huomioon kosteuden poistamisen.

Leikkausleveys:

HUOMAA: Jos GreenStar™-näyttö on asennettuna, leikkausleveys/sarat säädetään GreenStar™-näytön kautta ja ne näkyvät vain käsinojanäytössä.

Kosketa tai paina vahvistuskytkintä, kun plus-kuvake (+) (D) tai miinus-kuvake (-) (E) korostuu. Haluttu leikkausleveys esitetään pylväsnäytöllä (F).

HUOMAA: Leikkausleveyden määrä päivittyy valitusta kuvakkeesta riippuen.

GreenStar on Deere & Companyn tavaramerkki

H96262 —UN—04MAY10

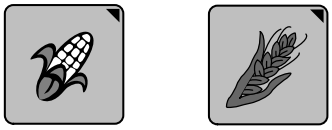

Puintitietokuvake

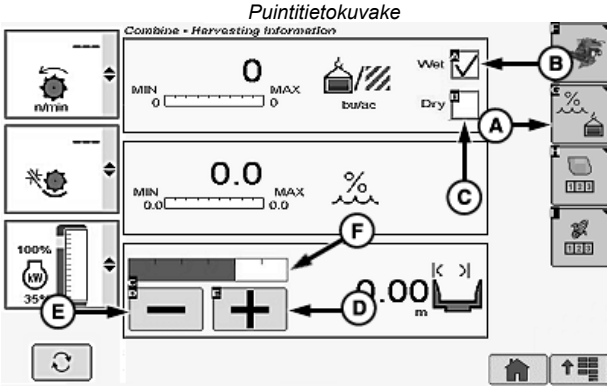

H112977 —UN—17FEB15

A—Satotiedot-kuvake
B—Märkä sato -ruutu
C—Kuiva sato -ruutu
D—Plus-kuvake
E—Miinus-kuvake
F—Leikkausleveyden pylväsnäyttö

OUO6075,0004306 -22-16JUN16-1/1

Pellon kokonaismäärien poistaminen

HUOMAA: Seuraava ilmestyy GreenStar™-näyttöön (jos varusteena) käsinojanäytön sijasta.

Jos koneessa ei ole kosteusanturia, vain seuraavat kokonaispinta-alatiedot ilmestyvät:

- *Pinta-ala*
- *Puintiaika*
- *Tuottavuus*

Puintitietokuvake vaihtelee maissin ja vehnän välillä koneeseen kytketyn leikkuupöytätyypin perusteella.

Kosketa tai paina vahvistuskytkintä, kun puintitiedot-kuvake korostuu.

Kosketa tai paina vahvistuskytkintä, kun peltokokonaismäärien kuvake (A) korostuu.

Kosketa tai paina vahvistuskytkintä, kun seuraavan sivun kuvake (B) korostuu, siirtyäksesi seuraavalle sivulle.

Kosketa tai paina vahvistuskytkintä, kun haluttu kuvake korostuu:

- Peltokokonaismäärien nollauskuvake (C) - poistaa valitun farmin/pellon/kasvin peltokokonaismäärät.
- Edellinen sivu -kuvake (D) - Käyttäjä voi tarkastella edellistä sivua.

A—Peltokokonaismäärien kuvake
B—Seuraava sivu -kuvake
C—Peltokokonaismäärän nollauksen kuvake
D—Edellinen sivu -kuvake

H96262 —UN—04MAY10

Puintitietokuvake

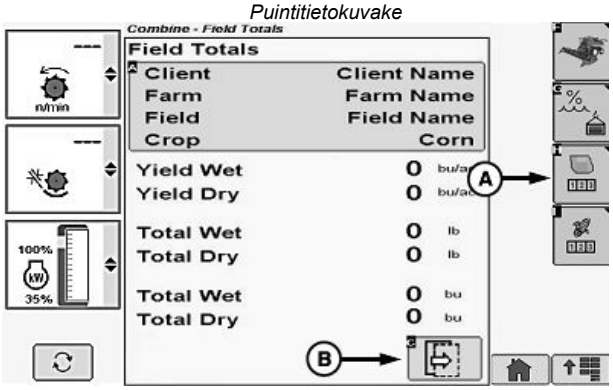

H112968 —UN—17FEB15

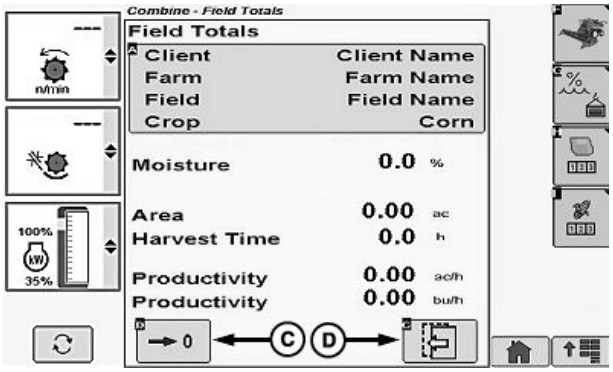

H112969 —UN—17FEB15

GreenStar on Deere & Companyn tavaramerkki

OUO6075,0004307 -22-16JUN16-1/1

Poista viljan kokonaismäärät

HUOMAA: Seuraava ilmestyy GreenStar™-näyttöön (jos varusteena) käsinojanäytön sijasta.

Jos koneessa ei ole kosteusanturia, vain seuraavat kokonaispinta-alatiedot ilmestyvät:

- *Pinta-ala*
- *Puintiaika*
- *Tuottavuus*

Puintitietokuvake vaihtelee maissin ja vehnän välillä koneeseen kytketyn leikkuupöytätyypin perusteella.

Kosketa tai paina vahvistuskytkintä, kun puintitiedot-kuvake korostuu.

Kosketa tai paina vahvistuskytkintä, kun kasvikokonaismäärien kuvake (A) korostuu.

Kosketa tai paina vahvistuskytkintä, kun seuraavan sivun kuvake (B) korostuu, siirtyäksesi seuraavalle sivulle.

Kosketa tai paina vahvistuskytkintä, kun haluttu kuvake korostuu:

- Kasvikokonaismäärien nollauskuvake (B) - poistaa kasvikokonaismäärät valitulta kasvilta.
- Edellinen sivu -kuvake (D) - Käyttäjä voi tarkastella edellistä sivua.

A—Kasvikokonaismäärien kuvake
B—Seuraava sivu -kuvake
C—Kasvikokonaismäärien nollauskuvake
D—Edellinen sivu -kuvake

H96262 —UN—04MAY10

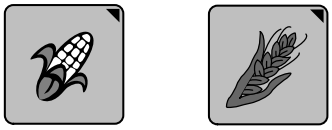

Puintitietokuvake

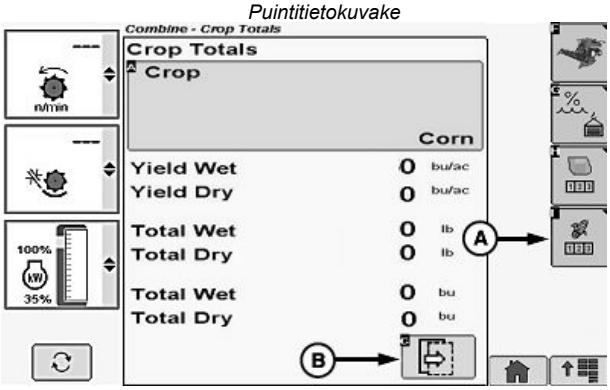

H112970 —UN—17FEB15

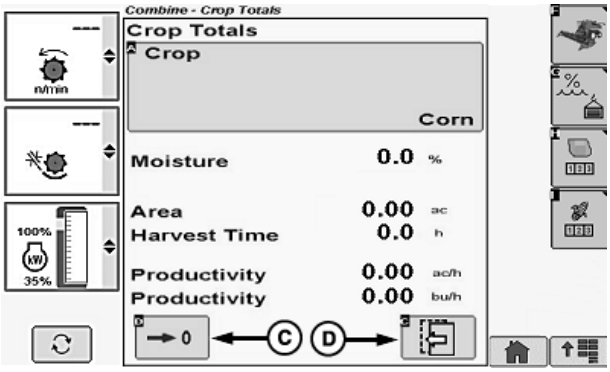

H112976 —UN—17FEB15

GreenStar on Deere & Companyn tavaramerkki

OUO6075,0004308 -22-16JUN16-1/1

Puimurin asetusnäyttö

Jyväsäiliön täyttöasetukset:

HUOMAA: Käyttäjä voi kalibroida haluamansa jyväsäiliön täyttöasteen.

- Jyväsäiliön täyttöprosentti (A)
- Tallennuskuvake (B) - Käyttäjä voi tallentaa jyväsäiliön täyttöasteen
- Tallennuskuvake (C) - Käyttäjä voi tallentaa jyväsäiliön nollatason

Tyhjennysnopeuden säätöpoikkeama-asetukset:

HUOMAA: Käyttäjä voi muuttaa tyhjennysnopeuden laskettuja säätöpoikkeama-arvoja.

- Tyhjennysnopeuden säätöpoikkeama (D)

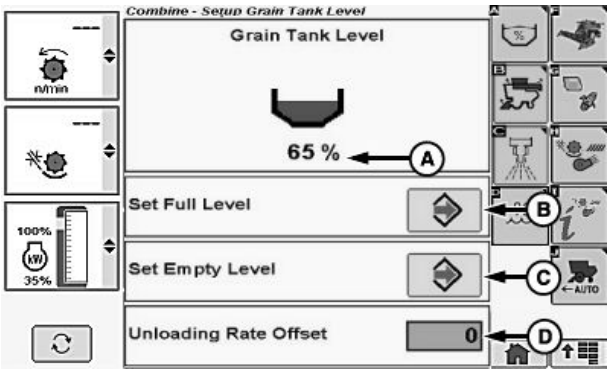

H112956 —UN—13FEB15

- Säätöpoikkeama (-15 to 15)

Jatkuu seuraavalla sivulla

OUO6075,0004309 -22-16JUN16-1/8

Kokoontaittamistoiminnon asetukset:

HUOMAA: Näyttää kaikki valinnaiset kokoontaittami-sominaisuudet, jos varusteena.

- Taittuva tyhjennysputki (A) (jos varusteena)
  - Putken asennon merkkivalo
  - Aukitaiton kuvake
  - Kokoontaiton kuvake
- Jyväsäiliön kannet (B) (jos varustuksessa)
  - Jyväsäiliön asennon merkkivalo
  - Aukitaiton kuvake
  - Kokoontaiton kuvake
- Maissipöydän kokoontaittaminen (C) (jos varusteena)
  - Taittuvan maissipöydän asennon osoitin
  - Aukitaiton kuvake

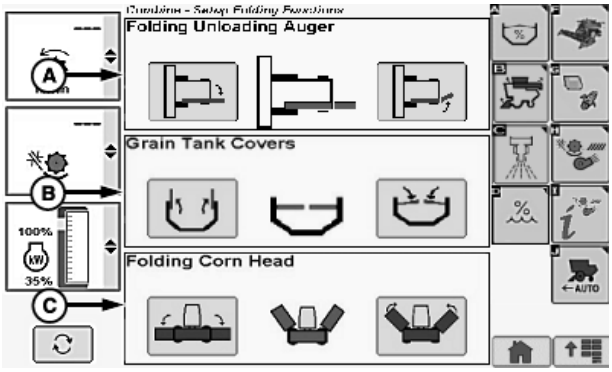

H116190 —UN—05OCT15

- Kokoontaiton kuvake

OUO6075,0004309 -22-16JUN16-2/8

Jäänteiden hallinnan asetukset:

- Silppurin asento (A) (jos varusteena)
  - Nosto
  - Lasku
- Silppurin ohitusluukun asento (B) (jos varusteena)
  - Avaa
  - Suljettu
- Erottelijan siiven asento (C) (jos varusteena)
  - Vakiomalli
  - Lisävalinnat
- Levittäjän nopeus (D) (Advanced PowerCast™ -levitin)
  - 350—550 r/min (maissi) (oletus 500 r/min)
  - 600—800 r/min (pienet jyvät) (oletus 700 r/min)

PowerCast on Deere & Companyn tavaramerkki

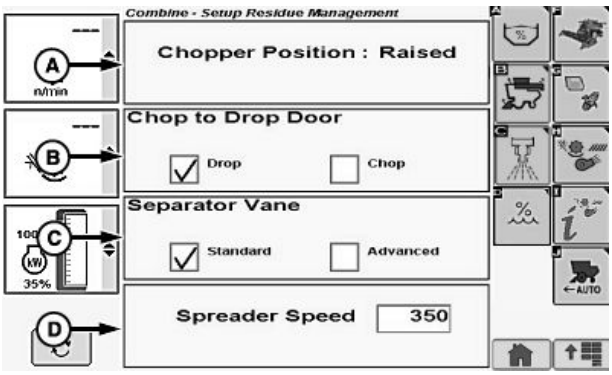

H105795 —UN—05DEC12

OUO6075,0004309 -22-16JUN16-3/8

Kosteusasetukset:

HUOMAA: Näkyy vain, jos kosteusanturi kuuluu varustukseen.

- Kosteushälytys (A)
  - PÄÄLLÄ (B)
  - POIS PÄÄLTÄ (C)
  - Vähimmäishälytys (1—50%) (D)
  - Enimmäishälytys (1—60%) (E)
- Kosteuskorjaus (-25,0 - 25,0, 0,1 yksikön välein) (F)
  - Manuaalinen säätöpoikkeama-asetus (G)
  - Kiinteä kosteus (H)

Satoyksikköasetukset:

- Satoyksiköiden puinti (S)

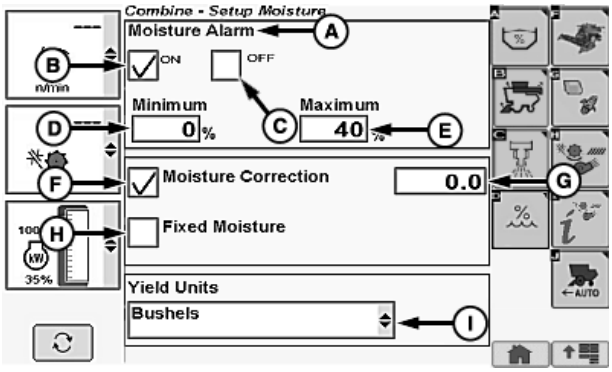

H112860 —UN—09FEB15

- Kiinteä luettelo

Jatkuu seuraavalla sivulla

OUO6075,0004309 -22-16JUN16-4/8

Materiaaliasetukset:

HUOMAA: Tilan/pellon nimeäminen on GreenStar™-sovelluksen asetus. Lisätietoja saa GreenStar™-käyttöohjeesta.

- Puitava materiaali (A)[1]
  - Kiinteä luettelo
- GreenStar™ Pro Documentation (B) - kun tämä on valittuna, käsinojanäytössä valittu puitava materiaali synkronoidaan kulmapilariin asennetun näytön kanssa (jos varusteena)
- Puinnin tila (C)
  - Kiinteä luettelo
- Oljen/tähkien tila (D)
  - Kiinteä luettelo

Puintitappion kalibrointi:

- Puintitappion kalibrointi
  - Näytön kalibrointiluku (E)
  - Kalibrointikuvake (F)
- VisionTrak™ -asetuskuvake (G) - käyttäjä voi siirtyä seuraavalle sivulle valitun viljalajin seulaston/erottelijan tappion hienosäätöä varten
  - Seulaston/erottelijan tasapaino (-50, oletusarvo on 0, 50) (H)
  - Seulaston/erottelijan erottelutarkkuus (-50, oletusarvo on 0, 50) (I)
- Paluu/takaisin-kuvake (J) - käyttäjä voi palata takaisin edelliselle sivulle

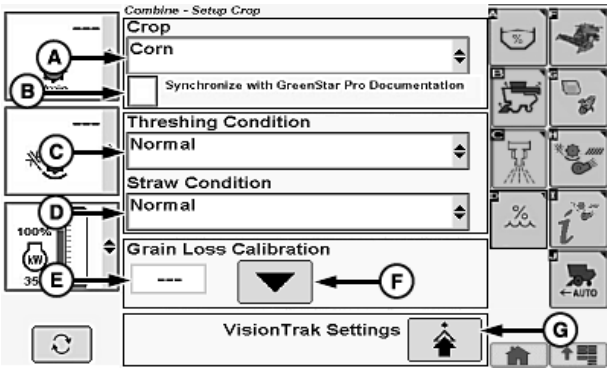

H112867 —UN—09FEB15

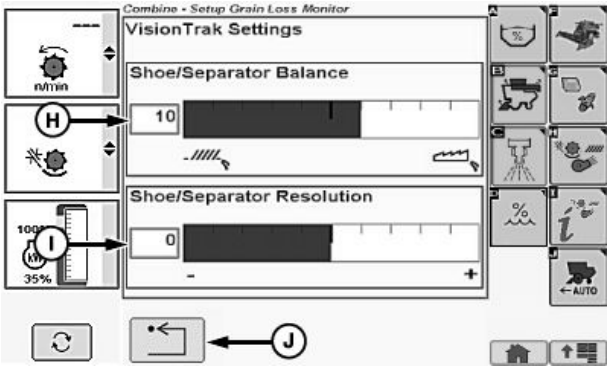

H111418 —UN—12JUN14

GreenStar on Deere & Companyn tavaramerkki
VisionTrak on Deere & Companyn tavaramerkki

[1]Ilmestyy GreenStar™-näyttöön (jos varusteena) käsinojanäytön sijasta.

Jatkuu seuraavalla sivulla

OUO6075,0004309 -22-16JUN16-5/8

Koneen asetukset:

- Puimurin automaattisäätö (ACA) (numeerinen)
  - Yläseulan asento (A)
  - Alaseulan asento (B)
  - Puhaltimen nopeus (C)
  - Puintikelan nopeus (D)
  - Varstasillan välys (E)
  - Korjattava sato (vain tarkasteltava) (F)
- Viljan määreet (G)
  - Perusasetus
  - Kuiva (perusasettelu)
  - Kostea (perusasettelu)
  - Uusi
  - Puhdistus
- Vahvista/hyväksy-kuvake (H) - sallii muokatut koneen asetukset, jotka käyttäjä on valinnut automaattisesti säädettäviksi ja joiden avulla käyttäjä voi tallentaa omat henkilökohtaiset koneen asetuksensa

  HUOMAA: Puintikelan nopeus ja puhaltimen nopeuden asetusarvot vilkkuvat kunnes erottelija on kytketty päälle ja moottorin nopeus on yli 2000 r/min.

  Henkilökohtaiset koneen asetukset tallennetaan myös (asetukset eivät korvaa tehdasasetuksia), jos viljan määreiden valikosta valittiin uusi.

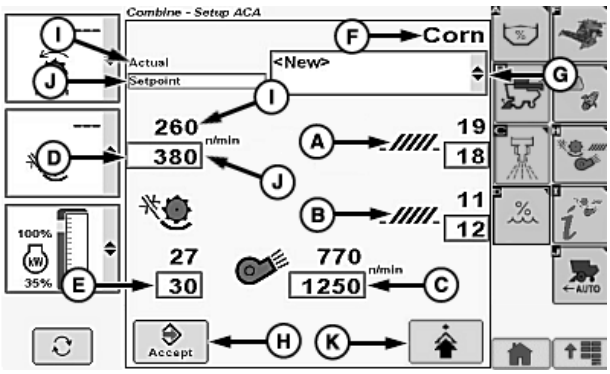

H109931 —UN—28FEB14

- Nykyinen (asetusarvo mustalla) (I) - osoittaa koneen senhetkisen asetusarvon
- Asetusarvo (asetusarvo sinisellä) (J) - asetusarvo kasvaa tai pienentyy automaattisesti, kun plus (+) tai miinus (-) -kuvaketta kosketaan tai valintakiekkoa käännetään

  HUOMAA: Kone sopeutuu automaattisesti käyttäjän asetusarvoon.

- Lisäasetukset-kuvake (F) - Käyttäjä voi siirtyä seuraavalle sivulle vahvistaakseen koneen konfiguraatioasetukset ohjaamon ulkopuolisille kohteille

Jatkuu seuraavalla sivulla

OUO6075,0004309 -22-16JUN16-6/8

Interaktiivinen puimurin säätö (jos varustuksessa) (parannustavoitteet):

- Parannettavia alueita - käyttäjä voi muuttaa koneen tehoaluetta, joka ei ole tyydyttävä
  - Jyvien laatu (A)
  - Oljen tila (B)
  - Puintitappio (C)
- Seuraava sivu -kuvake (D) - käyttäjä voi siirtyä seuraavalle sivulle hienosäätämään tiettyjä puintiin liittyviä seikkoja
- Peruutuskuvake (E) - käyttäjä voi peruuttaa interaktiivisen puimurin säädön asetukset ja palaa puimurin päänäyttöön
- Puinnin tärkeysjärjestys (F) - näyttää puinnin tärkeysjärjestyslistan senhetkisen järjestyksen
- Puinnin tärkeysjärjestyksen asetus -kuvake (G) - käyttäjä voi siirtyä seuraavalle sivulle muuttamaan puinnin tärkeysjärjestyslistaa

Interaktiivinen puimurin säätö (jos varustuksessa) (puinnin tärkeysjärjestysasetukset):

- Puinnin prioriteettilista (H) - käyttäjä voi muuttaa niitä kriteerejä, joiden perusteella kone optimoidaan
  - Puintitappio
  - Jyvien vahingoittuminen
  - Jyvien puhtaus
  - Oljen tila
- Puinnin tärkeysjärjestys (I)
  - 1. Tärkein
  - 2. Tärkeä
  - 3. Vähemmän tärkeä
  - 4. Vähiten tärkeä
- Nuoli ylös -kuvake (J) - käyttäjä voi siirtää korostetun alueen ylöspäin
- Nuoli alas -kuvake (K) - käyttäjä voi siirtää korostetun alueen alaspäin

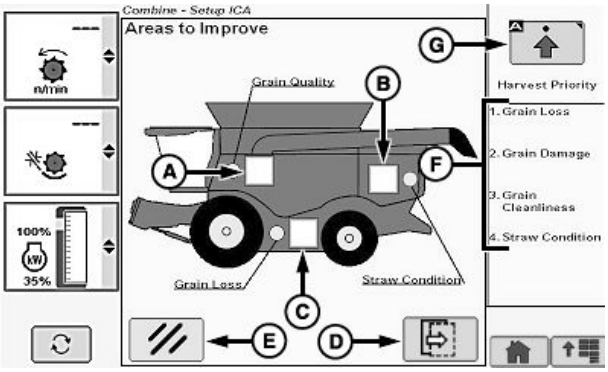

H108640 —UN—29JUL13

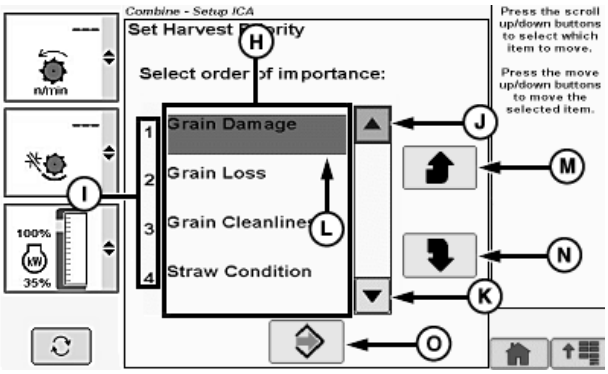

H108641 —UN—29JUL13

- Korostettu alue (L) - listassa oleva korostettu seikka voidaan siirtää ylemmäs tai alemmas
- Valinta ylös -kuvake (M) - käyttäjä voi siirtää valittua seikkaa puinnin tärkeysjärjestyslistassa ylöspäin
- Valinta alas -kuvake (N) - käyttäjä voi siirtää valittua seikkaa puinnin tärkeysjärjestyslistassa alaspäin
- Tallenna-kuvake (O) - käyttäjä voi tallentaa puinnin tärkeysjärjestyslistan muutokset

Jatkuu seuraavalla sivulla

OUO6075,0004309 -22-16JUN16-7/8

Harvest Smart™ -syöttönopeuden ohjausjärjestelmän asetukset (jos varustuksessa):

- Nykyinen toimintatila (A)
  - POIS PÄÄLTÄ
  - Älykäs
  - Täyttömäärä
- Tavoitepaine (30—420, 1 yksikön välein) (B)
- Suurin moottoriteho (60—106 %, 1 yksikön välein) (C)
- Edistyneet asetukset -kuvake (D) - käyttäjä voi siirtyä seuraavalle sivulle suurimman puintinopeuden ja herkkyyden asettamista varten
  - Suurin puintinopeus 2,0—14,0 km/h (1,2—8,6 mph), 0,1 km/h välein (0,1 mph)
  - Herkkyys (1—100, 1 yksikön välein)
- Harvest Smart™ tilanilmaisin (E) - käyttäjä voi nähdä Harvest Smart™ tilan
- Diagnostiikkatiedot-kuvake (F) - auttaa käyttäjää antamalla lisätietoja koneen alijärjestelmistä vikojen etsintää varten

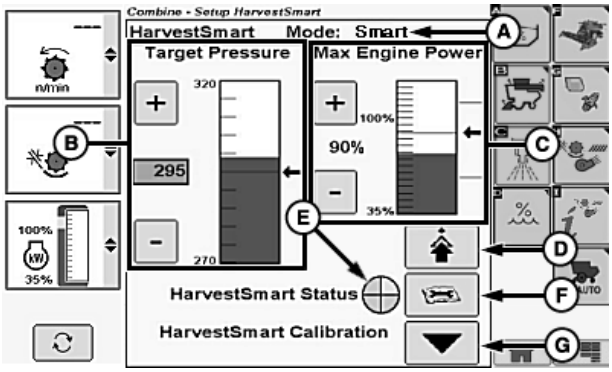

H106500 —UN—08JAN13

- Harvest Smart™ -kalibrointi (G) - käyttäjä voi tallentaa muistiin nykyiset Harvest Smart™ -käyttöominaisuudet

Harvest Smart on Deere & Companyn tavaramerkki

OUO6075,0004309 -22-16JUN16-8/8

Jyväsäiliön täytön ja tyhjennysnopeuden säätöpoikkeaman asetus

Jyväsäiliön täytön asetus:

HUOMAA: Käyttäjä voi kalibroida haluamansa jyväsäiliön täyttöasteen.

Kosketa tai paina vahvistuskytkintä, kun puimurin asetukset -kuvake korostuu.

Kosketa tai paina vahvistuskatkaisinta, kun säiliön täytön asetuskuvake (A) korostuu.

Jyväsäiliön täyttöprosentti (B) on nähtävissä säiliön täyttyessä.

Käytä konetta, kunnes jyväsäiliön haluttu täyttömäärä on saavutettu.

Kosketa tai paina vahvistuskytkintä, kun vahvista-/hyväksy-kuvake (C) korostuu.

HUOMAA: Kuljettaja voi tallentaa alemman jyväsäiliön asetuksen välttääkseen jyvien valumisen reunojen yli kumpuilevassa maastossa.

Tyhjennysnopeuden säätöpoikkeaman asetus:

HUOMAA: Eri kasvit, painot ja kosteusarvot voivat vaikuttaa jyväsäiliön anturin lukemaan. Tyhjennysnopeuden säätöpoikkeaman arvo on -15 ... 15 rajoissa.

Kuljettaja voi asettaa tason tyhjäksi koskettamalla tai painamalla vahvistuskytkintä, kun vahvista-/hyväksy-kuvake (D) korostuu.

- Vähennä säätöpoikkeaman arvoa, jos jyviä on vielä säiliössä, kun jyväsäiliön täyttöasteen lukemana on 0 %.
- Lisää säätöpoikkeaman arvoa, jos jyväsäiliö tyhjenee jo ennen kuin jyväsäiliön täyttöasteen lukemana on 0 %.

Kosketa tai paina vahvistuskytkintä, kun tyhjennysmäärän säätöpoikkeaman valikko (E) korostuu.

Kosketa tai paina vahvistuskytkintä, kun halutut numerot korostuvat.

HUOMAA: Toista toimenpide tarvittaessa, kunnes näyttöön tulee haluttu tyhjennyksen säätöpoikkeaman arvo.

H94473 —UN—31MAR10

Puimurin asetukset -kuvake

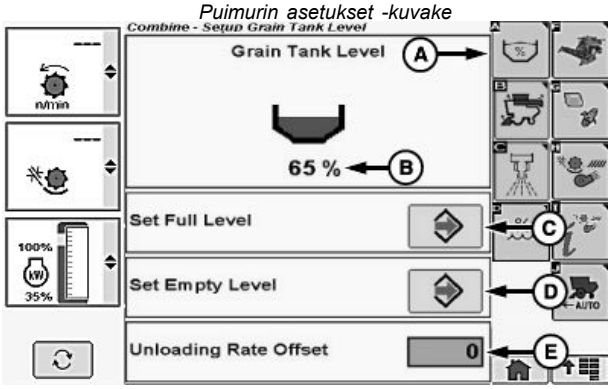

H112957 —UN—05MAR15

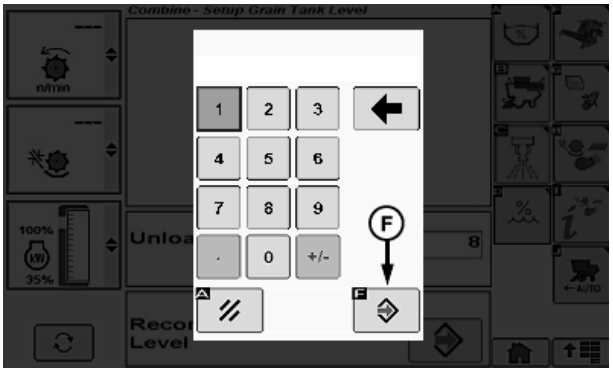

H113137 —UN—05MAR15

A—Jyväsäiliön täytön asetuskuvake
B—Jyväsäiliön täyttöprosentti
C—Vahvista-/hyväksy-kuvake
D—Vahvista-/hyväksy-kuvake
E—Tyhjennysnopeuden säätöpoikkeamavalikko
F—Vahvista-/hyväksy-kuvake

Kosketa tai paina vahvistuskytkintä, kun vahvista-/hyväksy-kuvake (F) korostuu.

SS43267,000050B -22-05MAR15-1/1

Kokoontaittamistoimintojen asetukset

HUOMAA: Näyttö näyttää kaikki valinnaiset kokoontaittamisominaisuudet. Kokoontaittamistoiminto on aina oletuksena näytön yläosassa valintojen mukaan.

Kosketa tai paina vahvistuskytkintä, kun puimurin asetukset -kuvake korostuu.

Kosketa tai paina vahvistuskatkaisinta, kun kokoontaittamistoimintojen asetukset -kuvake (A) korostuu.

Taittuva tyhjennysputki (jos varusteena)

Kosketa tai paina vahvistuskatkaisinta, kun haluttu kuvake korostuu.

- Aukitaiton kuvake (B)
- Kokoontaiton kuvake (C)
- Putken asennon merkkivalo (D)

HUOMAA: Tyhjennysputken taitto on automaattisesti tapahtuva toiminto. Tyhjennysputki alkaa taittua kokoon tai auki automaattisesti, kun haluttu kuvake valitaan.

Näyttö kertoo, jos tyhjennysputki ei ole saavuttanut seuraavaa:

- *Kokonaan aukitaitettu asento (peltoasento). Tyhjennysputki toimii ainoastaan täysin aukitaitettuna.*
- *Täysin kokoontaitettu asento (kuljetusasento) kuljettajan taitettua tyhjennysputken kokoon.*

Jyväsäiliön kannet (jos varustuksessa):

HUOMIO: Varo sähkölinjoja. Jyväsäiliön kansien tulee olla suljettuna koneen kuljetuksen aikana.

TÄRKEÄÄ: Jyväsäiliön on oltava tyhjä ennen viljasäiliön kansien kokoontaittamista.

HUOMAA: Jyväsäiliön kansien pitää olla auki koko pituudelta erottelijan kytkemiseksi.

Kosketa tai paina vahvistuskatkaisinta, kun haluttu kuvake korostuu.

- Aukitaiton kuvake (E)
- Kiinnitaiton kuvake (F)
- Jyväsäiliön asennon merkkivalo (G)

Kannet taittuvat auki tai kiinni sen mukaan, mikä kuvake on valittu.

HUOMAA: Kannet taittuvat automaattisesti kiinni ja auki, kun haluttu kuvake valitaan.

H94473 —UN—31MAR10

Puimurin asetukset -kuvake

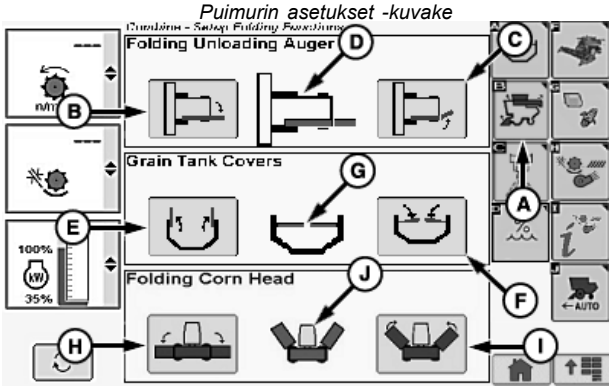

H116191 —UN—05OCT15

A—Kokoontaittamistoimintojen asetuskuvake
B—Aukitaiton kuvake
C—Kokoontaiton kuvake
D—Putken asennon merkkivalo
E—Aukitaiton kuvake
F—Kokoontaiton kuvake
G—Jyväsäiliön asennon merkkivalo
H—Aukitaiton kuvake
I—Kokoontaiton kuvake
J—Taittuvan maissipöydän asennon osoitin

Maissipöydän kokoontaittaminen (jos varusteena):

Kosketa tai paina ja pidä vahvistuskatkaisinta, kun haluttu kuvake korostuu.

- Aukitaiton kuvake (H)
- Kiinnitaiton kuvake (I)
- Taittuvan maissipöydän asennon osoitin (J)

Maissipöytä taittuu auki tai kiinni sen mukaan, mikä kuvake on valittu.

HUOMAA: Käyttäjän ON pidettävä valitusta kuvakkeesta niin kauan, että maissipöytä on kokonaan kiinni tai auki. Kokoontaittaminen pysähtyy, kun kuvake ei ole enää valittuna.

Maissipöydän kokoontaittamisasennon osoitin ilmestyy ainoastaan, jos maissipöytä on varustettu asentotunnistimilla ja jos aktiivisena ei ole asentotunnistimen vikakoodeja.

OUO6075,000418F -22-24JUN16-1/1

Jäänteiden hallinnan asetukset

HUOMAA: Näyttö näyttää kaikki valinnaiset kokoontaittamisominaisuudet, jos varusteena.

Kosketa tai paina vahvistuskytkintä, kun puimurin asetukset -kuvake korostuu.

Kosketa tai paina vahvistuskytkintä, kun jäänteiden hallinnan asetuskuvake (A) korostuu.

Silppurin asento (B) (jos varusteena)

Näyttää silppurin nykyisen asennon.
- Nosto
- Lasku

Silpun pudotusluukun asento (jos varusteena):

HUOMAA: Erottimen on oltava kytkettynä pois päältä, kun silpun pudotusluukun asentoa muutetaan.

Kosketa tai paina vahvistuskytkintä, kun haluttu ruutu korostuu.

- Auki (C) - avaa silpun pudotusluukun automaattisesti.
- Suljettu (D) - sulkee silpun pudotusluukun automaattisesti.

Ruudussa näkyy valintamerkki osoituksena siitä, kumpi kohde valittiin.

Silpun pudotusluukku avautuu tai sulkeutuu automaattisesti sen mukaan, kumpi ruutu oli valittuna.

Erottelijan siiven asento (jos varusteena):

HUOMAA: Erottimen on oltava sammutettuna siipien asentoa muutettaessa.

Kosketa tai paina vahvistuskytkintä, kun haluttu vakioruutu korostuu tai erikoismallin ruutu korostuu.

- Vakio (E) - käyttäjä voi käyttää erottimen siipiä vakioasennossa.

  HUOMAA: Erottimen siipien käyttö erikoisasennossa voi lisätä jyvätappiota tiettyjen kasvien kohdalla ja tietyissä olosuhteissa. Kasvien viipyminen erottimessa vähenee oljen laadun parantamiseksi.

- Erikoismalli (F) - käyttäjä voi muuttaa erottimen siipiä oljen laadun parantamiseksi.

Ruudussa näkyy valintamerkki osoituksena siitä, kumpi kohde valittiin.

Erottimen siivet siirtyvät automaattisesti haluttuun asentoon sen mukaan, mikä ruutu on valittu.

Advanced PowerCast™ -levittimen nopeus (jos varusteena):

HUOMAA: Säädä suojien levitysleveyden asetus ennen levittimen nopeuden säätöä. Katso lisätietoja osion CommandTouch™-käsinojakonsoli kohdasta Suojien säätökytkin (Advanced PowerCast™ -takalaudan levitin).

Levittimen nopeutta voi säätää puintikoneiston ollessa kiinnitettynä tai irrotettuna. Näin käyttäjä voi säätää levittimen asetuspisteen nopeutta. Kun puintikoneisto on kytkettynä, levitin toimii esiasetetulla nopeudella.

Levittimen nopeusalueet:

- *350—550 r/min (maissi) (oletus 500 r/min)*
- *600—800 r/min (pienet jyvät) (oletus 700 r/min)*

Kosketa tai paina vahvistuskytkintä, kun levittimen nopeusruutu (G) korostuu.

Kosketusnäyttö tai ei kosketusnäyttöä: Käännä valintakiekkoa, kunnes haluttu arvo näytetään. Tallenna arvo painamalla vahvistuskytkintä.

Vain kosketusnäyttö: Syötä haluamasi arvo numeronäyttöön. Tallenna arvo koskettamalla vahvista-/hyväksy-kuvaketta.

H94473 —UN—31MAR10

Puimurin asetukset -kuvake

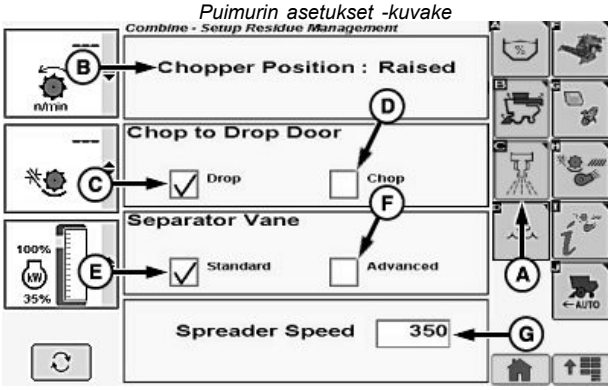

H105813 —UN—05DEC12

A—Jäänteiden hallinnan asetuskuvake
B—Silppurin asento
C—Silpun pudotusluukun asento (auki)
D—Silpun pudotusluukun asento (suljettu)
E—Erottimen siiven asento (vakio)
F—Erottimen siiven asento (erikoismalli)
G—Levittimen nopeusruutu

PowerCast on Deere & Companyn tavaramerkki

Jatkuu seuraavalla sivulla

OUO6075,000180E -22-29MAY14-1/2

CommandTouch on Deere & Companyn tavaramerkki

OUO6075,000180E -22-29MAY14-2/2

Kosteusasetusten ja satoyksiköiden asetusten muuttaminen

Kosteusanturin asetukset:

HUOMAA: Sivu näkyy, jos kosteusanturi kuuluu varustukseen.

Kosketa tai paina vahvistuskytkintä, kun puimurin asetukset -kuvake korostuu.

Kosketa tai paina vahvistuskytkintä, kun kosteusasetusten kuvake (A) korostuu.

Kosketa tai paina vahvistuskytkintä, kun PÄÄLLÄ-ruutu (B) tai POIS PÄÄLTÄ -ruutu (C) korostuu.

Ruudussa näkyy valintamerkki osoituksena siitä, kumpi kohde valittiin.

- Kosteushälytys PÄÄLLÄ -ruutu - kosteushälytys kuuluu, kun arvo laskee alle minimiasetuksen tai nousee yli maksimiasetuksen (käyttäjän etukäteen asettama).
- Kosteushälytys POIS PÄÄLTÄ -ruutu - kosteushälytystä ei kuulu, kun arvo laskee alle minimiasetuksen tai nousee yli maksimiasetuksen (käyttäjän etukäteen asettama).

Kosketa tai paina vahvistuskytkintä, kun minimi-ruutu (D) tai maksimi-ruutu (E) korostuu.

HUOMAA: Tämä määrittää asetuspisteen (minimi ja maksimi) kosteushälyttimen aktivointia varten.

- Kosteushälytyksen minimiruutu - käyttäjä valitsee kosteusprosentin, jota pienempi arvo laukaisee hälytyksen.
- Kosteushälytyksen maksimiruutu - käyttäjä valitsee kosteusprosentin, jota suurempi arvo laukaisee hälytyksen.

Kosketusnäyttö tai ei kosketusnäyttöä: Käännä valintakiekkoa, kunnes haluttu arvo näytetään. Tallenna arvo painamalla vahvistuskytkintä.

Vain kosketusnäyttö: Syötä haluamasi arvo numeronäyttöön. Tallenna arvo koskettamalla vahvista-/hyväksy-kuvaketta.

Kosteuskorjaus-/Kiinteä kosteus -asetukset:

Kosketa tai paina vahvistuskytkintä, kun kosteuskorjausruutu (F) tai kiinteä kosteus -ruutu (G) korostuu.

Ruudussa näkyy valintamerkki osoituksena siitä, kumpi kohde valittiin.

TÄRKEÄÄ: Kosteuskorjauksen muuttaminen ei muuta jo tallennettuja tietoja. Kun muutokset on tehty, kaikki muutosajankohdasta eteenpäin kerätyt sadonkorjuutiedot vaikuttavat muutoksiin.

- Kosteuskorjausruutu - aseta kosteudenkorjaus erottamaan puimurin kosteusanturin ja elevaattorin sertifioidun kosteusanturin arvoja (esimerkki: elevaattorin kosteus [13%] miinus puimurin mitattu kosteus [12%] = kosteusero [+1%])

  HUOMAA: Kosteusero voi olla positiivinen tai negatiivinen numero.

- Kiinteä kosteus -ruutu - kosteusanturin lukeminen on pois päältä ja käytössä on pakotetusti esiasetetut kosteusarvot.

H94473 —UN—31MAR10

Puimurin asetukset -kuvake

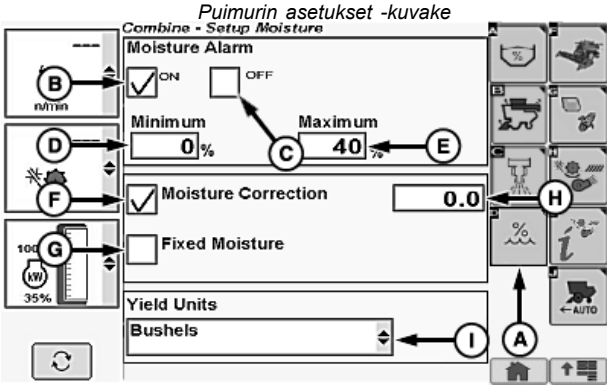

H112861 —UN—09FEB15

A—Kosteusasetusten kuvake
B—PÄÄLLÄ-ruutu
C—POIS-ruutu
D—Minimiruutu
E—Maksimiruutu
F—Kosteuskorjausruutu
G—Kiinteä kosteus -ruutu
H—Arvo/muutosruutu
I— Satoyksikkövalikko

Kosketa tai paina vahvistuskytkintä, kun arvo/muutosruutu (H) korostuu.

Kosketusnäyttö tai ei kosketusnäyttöä: Käännä valintakiekkoa, kunnes haluttu arvo näytetään. Tallenna arvo painamalla vahvistuskytkintä.

Vain kosketusnäyttö: Syötä haluamasi arvo numeronäyttöön. Tallenna arvo koskettamalla vahvista-/hyväksy-kuvaketta.

Satoyksikköasetukset:

Kosketa tai paina vahvistuskytkintä, kun satoyksikkövalikko (I) korostuu.

Satoyksikkövalikko näyttää seuraavat:

Bushelia	Sentneriä	Tonnia
Barrelia	Paunaa	Tonnia (USA)
Säkkiä	Kilogrammaa	

Jatkuu seuraavalla sivulla

OUO6075,000430C -22-16JUN16-1/2

Kun haluttu satoyksikkövalikko on valittu, kosketa tai paina vahvistuskytkintä.

OUO6075,000430C -22-16JUN16-2/2

Sadon kalibrointi

TÄRKEÄÄ: Kalibrointi on tehtävä joka vuosi ja jokaiselle kasville, jonka sato korjataan, jotta jyvät voidaan mitata tarkasti.

Varmista parhaiden tulosten saavuttamiseksi myös se, että värinä on kalibroitu erikseen jokaista viljalajia varten.

Erittäin tarkat kalibroinnit:

HUOMAA: Kun teet kalibrointia, ÄLÄ käänny rivien päädyissä äläkä ylitä vesiteitä.

- Pidä virtausnopeus kalibrointikuorman mukaisena (valvo virtausnopeutta VisionTrak™-suoritusmonitorista ja säädä ajonopeus sen mukaan).
- Kalibroi eri virtausnopeusten kuormat (tunne jokaisen kalibrointikuorman ominaisuudet siltä varalta, että jokin on poistettava tai kuormia on lisättävä).
- Pidä kalibrointikuormat suunnilleen saman painoisina.

Kosketa tai paina vahvistuskytkintä, kun haluttu vianmäärityskuvake korostuu.

Kosketa tai paina vahvistuskytkintä, kun haluttu kalibrointikuvake (A) korostuu.

Kosketa tai paina vahvistuskytkintä, kun kalibrointivalikko (B) korostuu.

Kosketa tai paina vahvistuskytkintä, kun **sato** korostuu.

VisionTrak on Deere & Companyn tavaramerkki

H94478 —UN—31MAR10

Vianmäärityskuvake

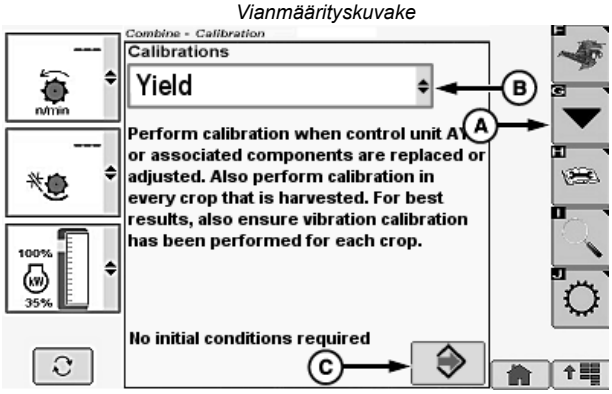

H106041 —UN—30OCT12

A—Kalibrointikuvake
B—Kalibrointivalikko
C—Vahvista-/hyväksy-kuvake

Kosketa tai paina vahvistuskytkintä, kun vahvista-/hyväksy-kuvake (C) korostuu.

OUO6075,000430A -22-16JUN16-1/12

Kosketa tai paina vahvistuskytkintä, kun seuraava sivu -kuvake (A) korostuu.

A—Seuraava sivu -kuvake

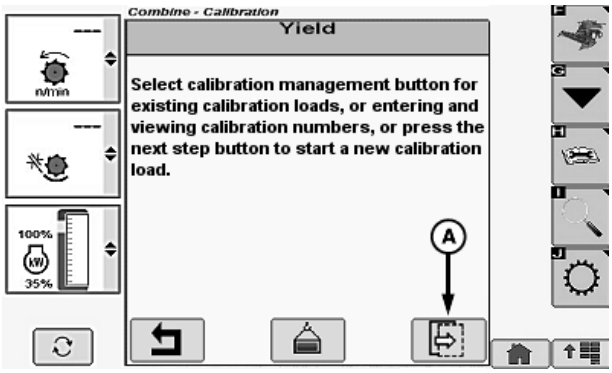

H106174 —UN—14NOV12

Jatkuu seuraavalla sivulla

OUO6075,000430A -22-16JUN16-2/12

Kosketa tai paina vahvistuskytkintä, kun seuraava sivu -kuvake (A) korostuu.

- Lataa ID (B) - näyttää senhetkisen ID-numeron kalibroinnin aikana.

  HUOMAA: Satoa on korjattava vähintään 1360 kg (3000 lb), jotta kalibrointi hyväksytään.

- Arvioitu paino (C) - näyttää massavirtajärjestelmän keräämän kuorman painon kalibroinnin aikana.

A—Seuraava sivu -kuvake
B—Lataustunnus
C—Arvioitu paino

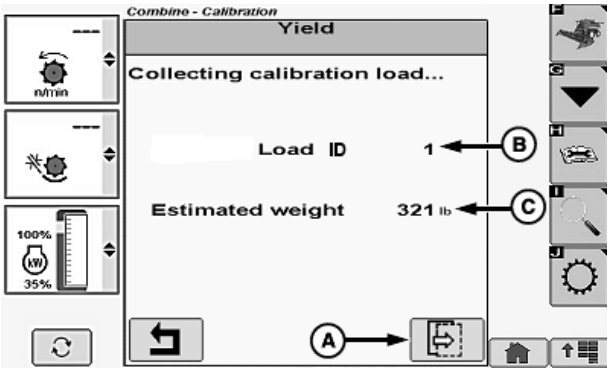

OUO6075,000430A -22-16JUN16-3/12

Kosketa tai paina vahvistuskytkintä, kun haluttu kalibroinnin hallinta -kuvake (A) korostuu.

A—Kalibroinnin hallinta -kuvake

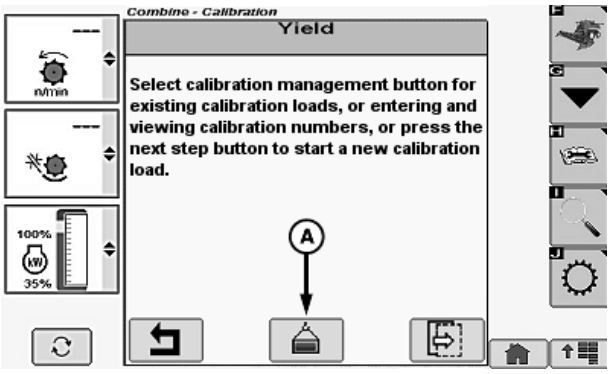

OUO6075,000430A -22-16JUN16-4/12

- Kuormantunnistus (A) - näyttää kerätyt kuormantunnistusnumerot.
- Arvioitu paino (B) - näyttää massavirtajärjestelmän keräämän kuorman painon kalibroinnin aikana.
- Todellinen paino (C) - näyttää, että käyttäjä syötti kuorman painon.
- Prosenttivirhe (D) - näyttää arvioidun painon ja todellisen painon välisen prosenttieron.

Laskukaava:

Virhe % = 100 x (arvioitu - todellinen) ÷ todellinen

Esimerkki:

0,5% = 100 x (17919 - 17829) ÷ 17829

A—Kuorman tunnus
B—Arvioitu paino
C—Todellinen paino
D—Prosenttivirhe

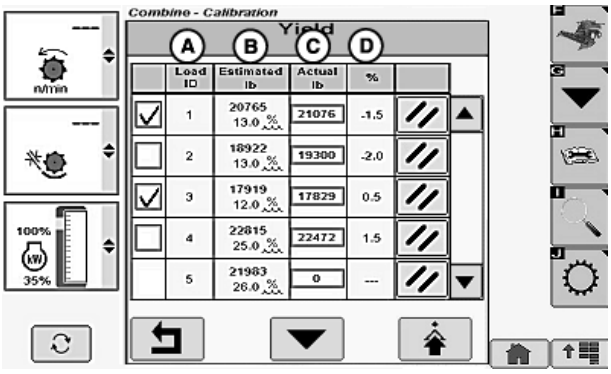

Jatkuu seuraavalla sivulla

OUO6075,000430A -22-16JUN16-5/12

Nollaa kuormantunnistus ja satoarvot:

HUOMAA: Kolmetoista kuormantunnistusnumeroa voidaan tallentaa ennen kuin muisti on täynnä ja yksi tai useampi kalibrointikuormitus on poistettava ennen kuin toinen kuorma voidaan kerätä.

Kosketa tai paina vahvistuskytkintä, kun nuoli ylös/alas -kuvakkeet (A) korostuvat selataksesi listaa kunnes haluttu kuormantunniste näytetään.

Kosketa tai paina vahvistuskytkintä, kun haluttu kuormantunnistuksen nollauksen kuvake (B) korostuu.

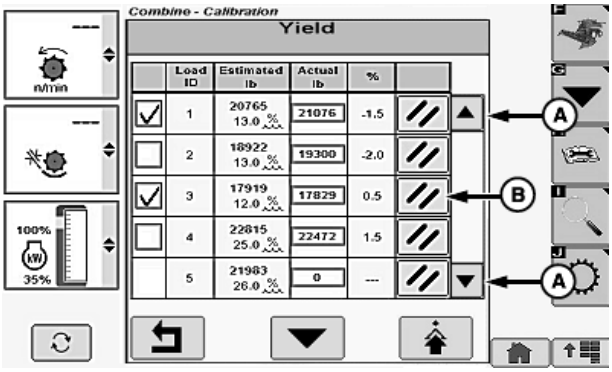

A—Nuoli ylös/alas -kuvakkeet

B—Tunnistuksen nollauskuvake

Jatkuu seuraavalla sivulla

OUO6075,000430A -22-16JUN16-6/12

Todellisten painoarvojen päivitys:

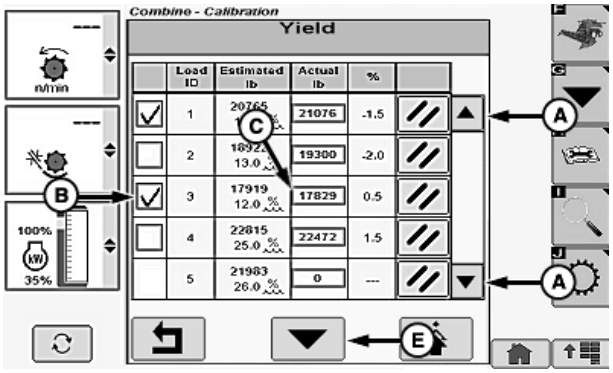

H112936 —UN—12FEB15

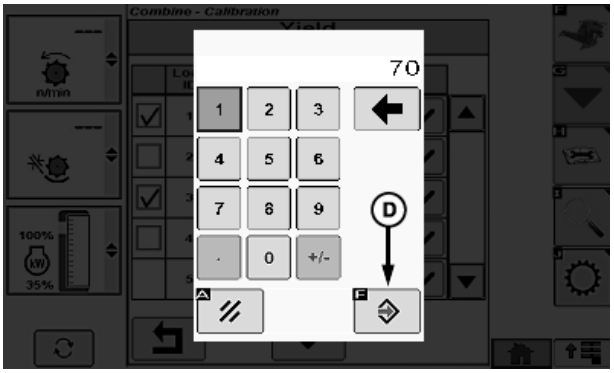

H106047 —UN—30OCT12

A—Nuoli ylös/alas -kuvakkeet
B—Kalibroinnin valintaruutu
C—Todellinen paino -valikko
D—Vahvista-/hyväksy-kuvake
E—Kalibrointikuvake

Kosketa tai paina vahvistuskytkintä, kun nuoli ylös/alas -kuvakkeet (A) korostuvat selataksesi listaa kunnes haluttu kuormantunniste näytetään.

HUOMAA: Valintaruutu ei ole käytössä ennen kuin käyttäjä syöttää todellisen skaalauspainon.

- Rajoitettu tarkkuus - käyttäjäkohtaista kalibrointia ei ole suoritettu. Järjestelmä käyttää oletusarvona ennalta määrättyä sisäistä kalibrointiarvoa, joka ei välttämättä sovellu eri kone- ja pelto-olosuhteisiin.
- Yksipisteinen kalibrointi - käyttäjä suoritti kalibrointiprosessin ja keräsi yhdestä kolmeen kalibrointikuormaa. Soveltuu pelloille, joilla sato on melko tasaista, jolloin virtausnopeus on tasainen.
- Monipisteinen kalibrointi - käyttäjä suoritti kalibrointiprosessin ja keräsi vähintään neljä kalibrointikuormaa. Kalibrointitarkkuus on parempi pelloilla, joilla sato-olosuhteet ovat vaihtelevat eikä virtausnopeutta pidetä tasaisena.

HUOMAA: Katso lisätietoja myöhemmin tässä osiossa olevista kohdista Yksipisteinen sadon kalibrointi tai Monipisteinen sadon kalibrointi.

Kosketa tai paina vahvistuskytkintä, kun haluttu kalibroinnin valintaruutu (B) korostuu.

Kosketa tai paina vahvistuskytkintä, kun haluttu todellinen painovalikko (C) korostuu.

Kosketa tai paina vahvistuskytkintä, kun halutut numerot korostuvat.

HUOMAA: Toista toimi tarvittaessa, kunnes todellinen painoarvo näytetään.

Kosketa tai paina vahvistuskytkintä, kun vahvista-/hyväksy-kuvake (D) korostuu.

HUOMAA: Kalibrointikuvake on valittava, jotta sadon kalibrointiarvot voidaan päivittää. Jos paluu-/takaisin-kuvake korostuu, arvoja ei ole tallennettu tai päivitetty.

Kosketa tai paina vahvistuskytkintä, kun haluttu kalibrointikuvake (E) korostuu, päivittääksesi sadon kalibrointiarvot.

Jatkuu seuraavalla sivulla

OUO6075,000430A -22-16JUN16-7/12

Lisäkalibroinnin asetus:

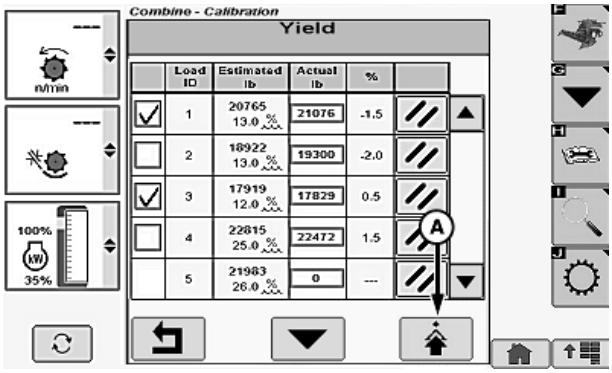

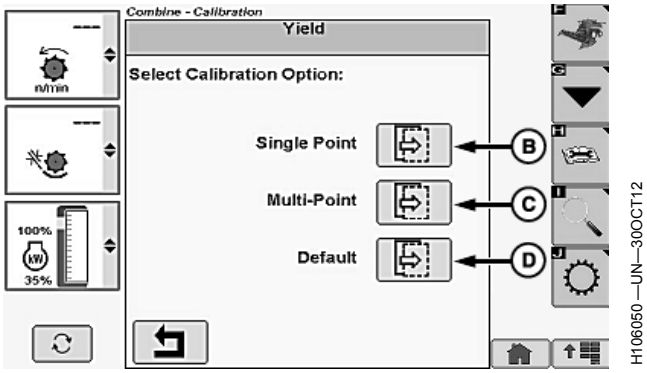

Kuorman hallinnan näyttö

A—Lisäasetusten tunnus
B—Yksipisteinen seuraava sivu -kuvake
C—Monipisteinen seuraava sivu -kuvake
D—Oletus seuraava sivu -kuvake

Kosketa tai paina vahvistuskytkintä, kun lisäasetusten kuvake (A) korostuu.

HUOMAA: Kalibrointikertoimien syöttö helpottaa pääasiassa kalibrointiarvojen siirtoa useiden koneiden välillä oltaessa samalla pellolla. Täysin uusien kalibrointien muodostamista ei suositella.

- *Käytä oletuskalibrointia palauttaaksesi tehdaskalibrointiarvot, jos syötät virheitä, joita ei voida korjata.*
- *Kalibrointinumeron C11 suhteellinen säätäminen säätää kaikkia muita numeroita C1—C10, jotka perustuvat syötettyyn arvoon C11. Ei-lineaarinen tai lineaarinen kalibrointiominaisuus säilytetään, mutta intensiteetti on erilainen. Esimerkiksi jos numeroa C11 nostetaan 10% (0,1), kaikki numerot C1—C10 nousevat 10%.*

- Yksipiste (B) - kalibrointia voidaan muokata säätämällä kalibrointinumeroa C11.
- Monipiste (C) - käytetään vain siirrettäessä kalibrointinumeroita eri koneiden välillä. Siirrä C11 ensin, sitten C1 C10:een ja hyväksy numerot.
- Oletus (D) - palauttaa tehdaskalibrointiarvot.

Kosketa tai paina vahvistuskytkintä, kun haluttu kalibrointivaihtoehto (B—D) korostetaan.

OUO6075,000430A -22-16JUN16-8/12

Peruskalibrointi:

HUOMAA: Seuraava varoitusviesti ilmestyy:

Olet palauttamassa tehdaskalibrointiarvoja.

Paina Vahvista/Tallenna-painiketta jatkaaksesi tai paina Keskeytä-painiketta palataksesi kuorman hallinta -näyttöön ilman muutoksia.

Kosketa tai paina vahvistuskytkintä, kun Vahvista/Hyväksy-kuvake (A) on korostuneena palauttaaksesi tehdaskalibrointiarvot.

HUOMAA: Kosketa tai paina vahvistuskytkintä, kun peruutuskuvake (B) korostuu palataksesi kuorman hallinta -näyttöön ilman muutoksia.

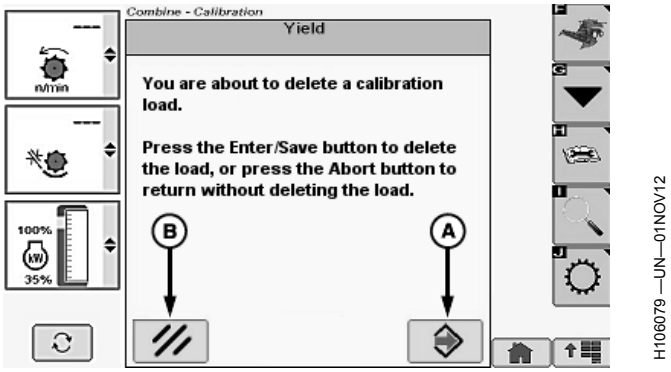

A—Vahvista-/hyväksy-kuvake
B—Peruutuskuvake

Jatkuu seuraavalla sivulla

OUO6075,000430A -22-16JUN16-9/12

Yksipisteinen kalibrointi:

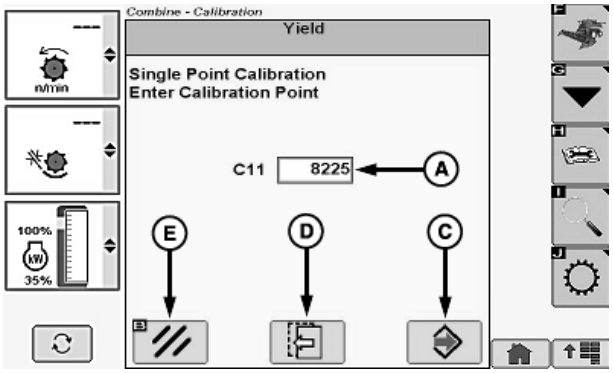

H106051 —UN—31OCT12

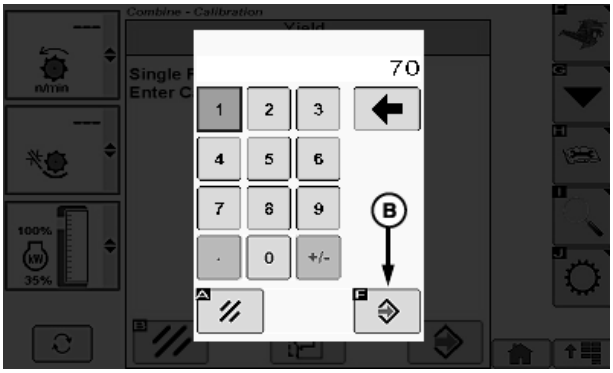

H106053 —UN—31OCT12

A—Kalibrointiarvo C11
B—Vahvista-/hyväksy-kuvake
C—Vahvista-/hyväksy-kuvake
D—Edellinen sivu -kuvake
E—Peruutuskuvake

HUOMAA: Kalibrointiarvo voidaan säätää manuaalisesti, jos massavirtavirhe tunnetaan.

Laskukaava:

Uusi C11 = Vanha C11 x todellinen paino ÷ arvioitu paino

Esimerkki:

9048 = 8225 x 6600 ÷ 6000

Kosketa tai paina vahvistuskytkintä, kun kalibrointinumero C11 (A) korostuu.

HUOMAA: Kalibrointiarvoalueet:

- *C1: -250—15000*
- *C2—C11: 0—15000*

Kosketa tai paina vahvistuskytkintä, kun halutut numerot korostuvat.

HUOMAA: Toista toimi tarvittaessa, kunnes haluttu arvo näkyy.

Kosketa tai paina vahvistuskytkintä, kun vahvista-/hyväksy-kuvake (B) korostuu.

Kosketa tai paina vahvistuskytkintä, kun Vahvista-/hyväksy-kuvake (C) korostuu, tallentaaksesi kalibrointiarvon ja palataksesi kuorman hallinta -näyttöön.

HUOMAA: Kalibrointikuvake on valittava, jotta kalibrointiarvot voidaan päivittää. Jos Peruuta-kuvake korostuu, arvoja ei ole tallennettu tai päivitetty. Näyttö palaa kuorman hallinta -näyttöön.

Kosketa tai paina vahvistuskytkintä, kun edellinen sivu -kuvake (D) korostuu, palataksesi tarvittaessa edelliselle sivulle.

Jatkuu seuraavalla sivulla

OUO6075,000430A -22-16JUN16-10/12

Monipistekalibrointi (C11 ainoastaan):

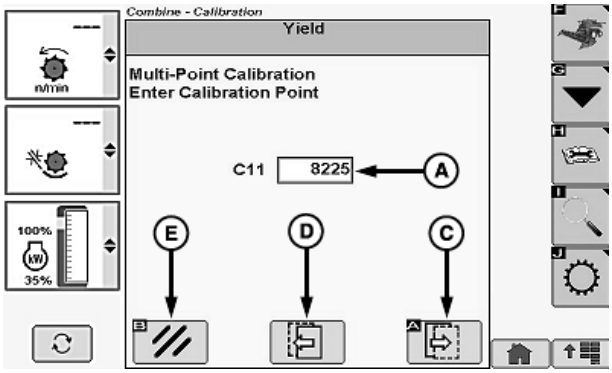

H106070 —UN—31OCT12

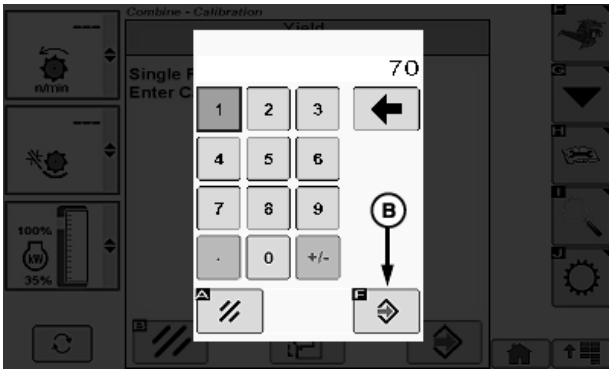

H106053 —UN—31OCT12

A—Kalibrointiarvo C11
B—Vahvista-/hyväksy-kuvake
C—Seuraava sivu -kuvake
D—Edellinen sivu -kuvake
E—Peruutuskuvake

HUOMAA: Kalibrointiarvo voidaan säätää manuaalisesti, jos massavirtavirhe tunnetaan.

Laskukaava:

Uusi C11 = Vanha C11 x todellinen paino ÷ arvioitu paino

Esimerkki:

7477 = 8225 x 6000 ÷ 6600

Kosketa tai paina vahvistuskytkintä, kun kalibrointinumero C11 (A) korostuu.

HUOMAA: Kalibrointiarvoalueet:

- *C1: -250—15000*
- *C2—C11: 0—15000*

Kosketa tai paina vahvistuskytkintä, kun halutut numerot korostuvat.

HUOMAA: Toista toimi tarvittaessa, kunnes haluttu arvo näkyy.

Kosketa tai paina vahvistuskytkintä, kun vahvista-/hyväksy-kuvake (B) korostuu.

Kosketa tai paina vahvistuskytkintä, kun Vahvista-/hyväksy-kuvake (C) korostuu, tallentaaksesi kalibrointiarvon ja palataksesi kuorman hallinta -näyttöön.

HUOMAA: Kalibrointikuvake on valittava, jotta kalibrointiarvot voidaan päivittää. Jos Peruuta-kuvake korostuu, arvoja ei ole tallennettu tai päivitetty. Näyttö palaa kuorman hallinta -näyttöön.

Kosketa tai paina vahvistuskytkintä, kun edellinen sivu -kuvake (D) korostuu, palataksesi tarvittaessa edelliselle sivulle.

Jatkuu seuraavalla sivulla

OUO6075,000430A -22-16JUN16-11/12

Monipistekalibrointi (C1—C10):

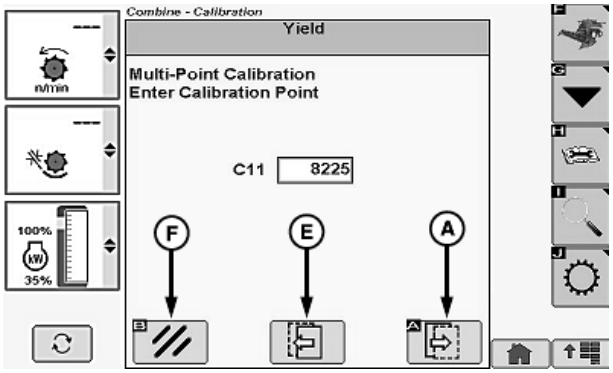

H106071 —UN—01NOV12

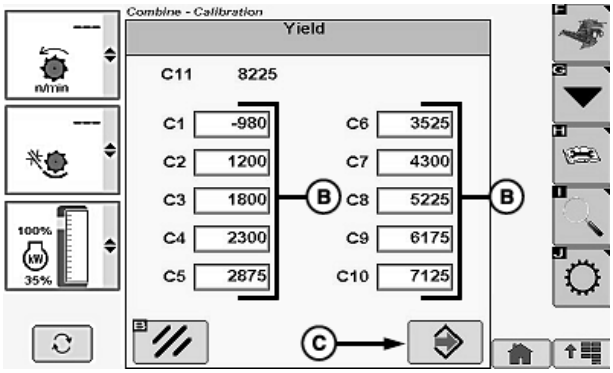

H106072 —UN—01NOV12

HUOMAA: C1—C10 kalibrointikertoimet on mitattu arvolla C11. Aina kun C11 päivitetään edellisessä näytössä, asteikkoa C1—C10 säädetään automaattisesti.

Kosketa tai paina vahvistuskytkintä, kun seuraava sivu -kuvake (A) korostuu.

Kosketa tai paina vahvistuskytkintä, kun haluamasi kalibrointinumerot (B) korostuvat.

HUOMAA: Kalibrointiarvoalueet:

- *C1: -250—15000*
- *C2—C11: 0—15000*

Kalibrointiarvot C1—C10 ON SYÖTETTÄVÄ laskevassa järjestyksessä, jotta ne voidaan hyväksyä.

Kosketa tai paina vahvistuskytkintä, kun halutut numerot korostuvat.

HUOMAA: Toista toimi tarvittaessa, kunnes haluttu arvo näkyy.

Kosketa tai paina vahvistuskytkintä, kun vahvista-/hyväksy-kuvake (C) korostuu.

Kosketa tai paina vahvistuskytkintä, kun Vahvista-/hyväksy-kuvake (D) korostuu, tallentaaksesi kalibrointiarvon ja palataksesi kuorman hallinta -näyttöön.

HUOMAA: Kalibrointikuvake on valittava, jotta kalibrointiarvot voidaan päivittää. Jos

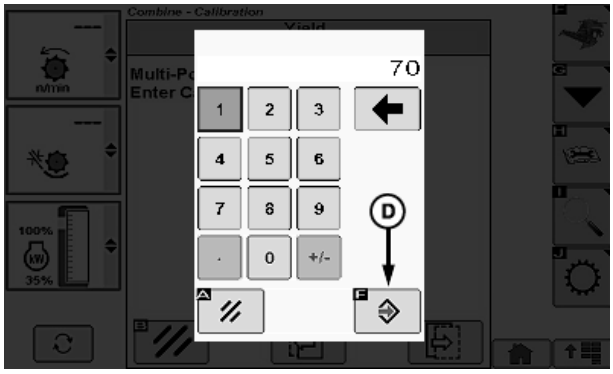

H106073 —UN—01NOV12

A—Seuraava sivu -kuvake
B—Kalibrointinumerot (C1—C10)
C—Vahvista-/hyväksy-kuvake
D—Vahvista-/hyväksy-kuvake
E—Edellinen sivu -kuvake
F—Peruutuskuvake

Peruuta-kuvake (F) korostuu, arvoja ei ole tallennettu tai päivitetty. Näyttö palaa kuorman hallinta -näyttöön.

Kosketa tai paina vahvistuskytkintä, kun edellinen sivu -kuvake (E) korostuu, palataksesi tarvittaessa edelliselle sivulle.

OUO6075,000430A -22-16JUN16-12/12

Yksipisteinen sadon kalibrointi tai monipisteinen sadon kalibrointi

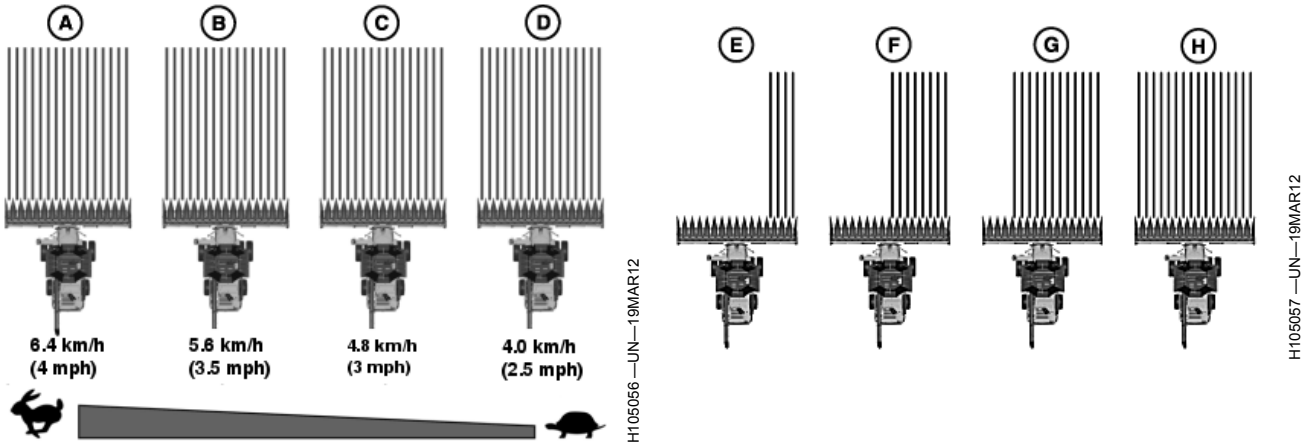

A—Kuorma 1
B—Kuorma 2
C—Kuorma 3
D—Kuorma 4
E—Vähimmäisvirtaus
F—Keskisuuri virtaus
G—Keskisuuri virtaus
H—Enimmäisvirtaus

HUOMAA: Koneen ajonopeuden vaihteleminen on paras tapa vaihdella virtausnopeutta.

Paras tapa pitää virtausnopeus tasaisena on valvoa VisionTrak™-näyttöä ja säätää koneen ajonopeus sen mukaan.

Yksipisteinen sadon kalibrointi

Yksipisteinen kalibrointi suoritetaan, kun käyttäjä kerää yhdestä kolmeen kalibrointikuormaa.

Tätä kalibrointitapaa suositellaan, kun puitava pelto on suhteellisen yhdenmukainen, kone ajaa tasaisella nopeudella ja virtauksen vaihtelu on pientä.

Kalibrointikuorman keräämiseksi korjaa viljaa noin 2722 kg (6000 lb.) enimmäispuintinopeudella.

Yhden tai kahden lisäkuorman korjaaminen ei ole välttämätöntä, mutta sillä järjestelmä pystyy arvioimaan kokonaisvirheen.

VisionTrak on Deere & Companyn tavaramerkki

Monipisteinen sadon kalibrointi

Monipisteistä sadon kalibrointia käytetään, kun puitavan pellon sadon odotetaan vaihtelevan tai kun konetta käytetään vaihtelevilla nopeuksilla ja vaihtelevilla viljan virtausnopeuksilla.

Tämä kalibrointitapa kerää jokaisen kalibrointikuorman jokaisessa odotettavassa virtausolosuhteessa.

Korjaa viljaa jokaiselle kalibrointikuormalle noin 2722 kg (6000 lb.).

Aja vähintään **neljä** kalibrointikuormaa erilaisilla ajonopeuksilla (A—D) tai erilaisilla leikkausleveyksillä simuloidaksesi erisuuruisia virtauksia (E—H).

OUO6075,000430B -22-16JUN16-1/1

Renkaan vierintäsäteen koodin vaihto

Jos renkaat tai pyörävälitykset muuttuvat tehtaan alkuperäistoimituksesta, voi olla tarpeen kalibroida järjestelmä uudelleen. Tarkasta, että oikea rengaskoodi on syötetty muistiin.

TÄRKEÄÄ: Renkaan vierintäsäde saattaa olla erilainen uudella rengastyypillä. OHJAAMON ohjausyksikkö TÄYTYY olla asetettu uudelle renkaan vierintäsäteelle. Kysy tarkemmat ohjeet John Deere -edustajalta.

Jos järjestelmää ei kalibroida, tuloksena voi olla epätarkka sadonkorjuutulosten ilmaisu.

OUO6075,0001111 -22-11APR12-1/1

Kosteusanturin lämpötilan kalibrointi

Kosketa tai paina vahvistuskytkintä, kun haluttu vianmäärityskuvake korostuu.

Kosketa tai paina vahvistuskytkintä, kun haluttu kalibrointikuvake (A) korostuu.

Kosketa tai paina vahvistuskytkintä, kun kalibrointivalikko (B) korostuu.

Kosketa tai paina vahvistuskytkintä, kun **Kosteusanturin lämpötila** korostuu.

Kosketa tai paina vahvistuskytkintä, kun vahvista-/hyväksy-kuvake (C) korostuu.

A—Kalibrointikuvake
B—Kalibrointivalikko
C—Vahvista-/hyväksy-kuvake

H94478 —UN—31MAR10

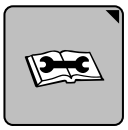

Vianmääritysuskuvake

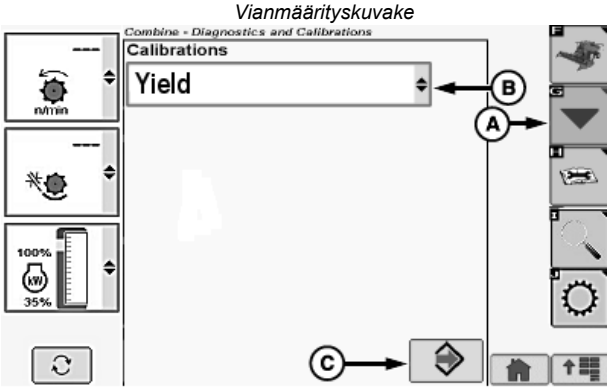

H112863 —UN—09FEB15

SS43267,00004F6 -22-09FEB15-1/2

HUOMAA: Kalibrointi on tehtävä ennen sadonkorjuun alkua ja kosteusanturin ollessa tyhjä.

Kosketa tai paina vahvistuskytkintä, kun plus (+) -kuvake (A) tai miinus (-) -kuvake (B) korostuu.

HUOMAA: Lämpötila-anturi on asetettava senhetkiseen ympäristön lämpötilaan.

Nosta tai laske kunnes haluttu lämpötila-anturi (C) näytetään.

HUOMAA: Poikkeama (D) säätyy automaattisesti, kun ympäristön lämpötila-anturi asetetaan.

Kosketa tai paina vahvistuskytkintä, kun vahvista-/hyväksy-kuvake (E) korostuu, tallentaaksesi anturin lämpötilan.

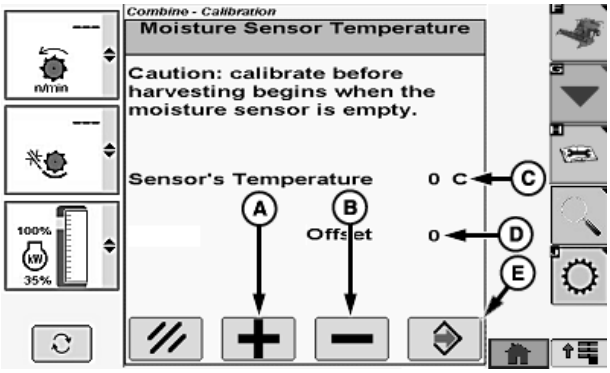

H112862 —UN—09FEB15

A—Plus (+) -kuvake
B—Miinus (-) -kuvake
C—Lämpötila-anturi
D—Siirtymä
E—Vahvista-/hyväksy-kuvake

SS43267,00004F6 -22-09FEB15-2/2

Tuotannollinen kosteus- ja tiheystaulukko

Kasvimateriaali	Vakiokosteus (%)	Kasvuston tiheys (paunaa/busheli)	Kasvuston tiheys (kg/busheli)
Sinimailanen	12,0	60	27
Ohra	14,0	48	22
Ohra (talvi) [a]	14,5	48	22
Ohra (kevät) [a]	14,5	48	22
Rypsi	10,0	52	24
Kahviherneet[a]	12,0	61	27
Maissi (kuiva tai märkä)	15,0	56	25
Pavut	14,5	60	27
Pellava	7,0	56	25
Heinän siemen	12,0	22	10
Linssit	10,5	60	27
Lupiinit[a]	12,0	53	24
Hirssi	11,0	50	23
Sinappi	8,0	60	27
Valkopavut	14,5	62	28
Kaura	14,0	32	15
Kaura[a]	15,0	32	15
Herne	10,5	60	27
Herne[a]	12,0	60	27
Paukkumaissi	14,0	60	27
Paukkumaissi[a]	15,5	60	27
Rapsi (kuiva tai märkä) [a]	10,0	52	24
Riisi	14,0	45	20
Ruis	14,0	56	25
Saflori	6,0	45	20
Durra	13,0	56	25
Soija	13,0	60	27
Auringonkukka	14,0	29	11
Auringonkukka[a]	9,0	20	11
Ruisvehnä[a]	14,5	58	26
Vehnä (kevät)	13,0	60	27
Vehnä (talvi)	13,0	60	27

[a] *Vain eurooppalainen viljakasvilistaus.*

OUO6075,0000E89 -22-22MAR12-1/1

Vakiopainotaulukko

Yksikkö	Paino (lb)	Paino (kg)
Barrelia	162,0	73,5
Säkkiä	100,0	45.4
Sentneriä	100,0	45,4
Paunaa (lb)	1.0	0.454
Kilogrammaa (kg)	2,204	1,0
Tonnia	2204,0	1000,0
Tonnia (USA)	2000,0	907,0

OUO6075,0000435 -22-15APR10-1/1

Vilja- ja jyvätappion asetusten muuttaminen

Puitava materiaali -valikko:

Kosketa tai paina vahvistuskytkintä, kun puimurin asetukset -kuvake korostuu.

Kosketa tai paina vahvistuskytkintä, kun puitavan materiaalin asettaminen - kuvake (A) korostuu.

Kosketa tai paina vahvistuskytkintä, kun Puitava materiaali -valikko (B) korostuu.

Puitava materiaali -valikko näyttää seuraavaa:

SINIMAILANEN	Linssit	Ruis
Ohra	Lupiinit	Saflori
Ohra – kevät[a]	Hirssi	Durra
Ohra – syys[a]	Sinappi	Soija
Rypsi	Valkopavut	Auringonkukka
Kahviherneet	Kaura	Ruisvehnä[a]
Maissi	Herne	Vehnä[a]
Pavut	Paukkumaissi	Vehnä-kevät
Pellava	Rapsi[a]	Vehnä-syys
Heinän siemen	Riisi	

[a]*Eurooppalainen viljakasvilistaus.*

Kun haluttu puitava materiaali on valittu, kosketa tai paina vahvistuskytkintä.

GreenStar™ Pro Documentation:

Synkronoi käsinojanäytössä valitun puitavan materiaalin kulmapilariin asennetun näytön kanssa (jos varusteena).

Kosketa tai paina vahvistuskytkintä, kun GreenStar Pro Documentation -ruutu (C) on korostettuna.

- Valittu - synkronoi valitun puitavan materiaalin molemmissa näytöissä.
- Ei valittu - valittua puitavaa materiaalia käsitellään molemmissa näytöissä itsenäisesti toisistaan riippumatta.

Puinnin tila:

Puintiolosuhteet-valikko (D) näyttää seuraavat:

- Helppo
- Normaali
- Sitkas

Kun haluttu puinnin tila on valittu, kosketa tai paina vahvistuskytkintä.

Oljen/tähkien tila:

Oljen/tähkän olosuhteet -valikko (E) näyttää seuraavat:

- Hauras
- Normaali

GreenStar on Deere & Companyn tavaramerkki

H94473 —UN—31MAR10

Puimurin asetukset -kuvake

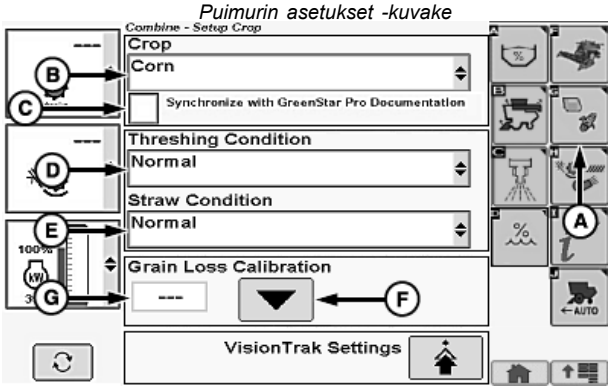

H112815 —UN—09FEB15

A—Puitavan materiaalin asetus -kuvake
B—Puitava materiaali -valikko
C—GreenStar™ Pro Documentation
D—Puinnin tila -valikko
E—Oljen/tähkien tila -valikko
F—Puintitappion kalibrointi -kuvake
G—Puintitappion kalibrointiarvo

- Sitkas

Kun haluttu oljen/tähkien tila on valittu, kosketa tai paina vahvistuskytkintä.

Puintitappion kalibrointi:

Säädä kone ja leikkuupöytä hyväksyttävälle tappiomäärälle puitavan materiaalin ja olosuhteiden mukaan.

Kosketa tai paina vahvistuskytkintä, kun puintitappion kalibrointikuvake (F) on korostettuna.

HUOMAA: Tämä syöttää käyttöominaisuudet muistiin ja keskittää kokonaistappiomäärän osoittimen kulmapilariin.

Näytön kalibrointiluku:

Kosketa tai paina vahvistuskytkintä, kun puintitappion kalibrointiarvo (G) korostuu.

Kosketusnäyttö tai ei kosketusnäyttöä: Käännä valintakiekkoa, kunnes haluttu näytön kalibrointiarvo näytetään. Tallenna arvo painamalla vahvistuskytkintä.

Vain kosketusnäyttö: Syötä haluttu kalibroinnin referenssiarvo numeeriseen näyttöön. Tallenna arvo koskettamalla vahvista-/hyväksy-kuvaketta.

Jatkuu seuraavalla sivulla

Seulaston/erottimen tasapaino

Säätää seulaston tappiomäärän osoittimen ja erottelijan tappiomäärän osoittimen pylväsnäyttöjen tasapainon VisionTrak™-näytössä. Säätöä voidaan käyttää hienosäätämään näyttöä, jos tappiota näyttää tulevan yhdeltä koneen alueelta mutta enemmän tappiota näytetään toisella koneen alueella materiaaliolosuhteista johtuen.

Kosketa tai paina vahvistuskytkintä, kun VisionTrak™-asetuskuvake (A) on korostettuna.

Kosketa tai paina vahvistuskytkintä, kun seulaston/erottimen tasapaino -ruutu (B) tai seulaston/erottimen tasapaino -pylväsnäyttö (C) on korostettuna.

Seulaston/erottimen tasapaino -ruudun säätö:

Kosketusnäyttö tai ei kosketusnäyttöä: Käännä valintakiekkoa, kunnes haluttu seulaston/erottimen tasapainon arvo on näytöllä. Tallenna arvo painamalla vahvistuskytkintä.

Vain kosketusnäyttö: Kosketa tai paina vahvistuskytkintä, kun kuvake plus (+) tai miinus (-) on korostettuna. Jatka painamista, kunnes näytöllä on haluttu seulaston/erottimen tasapainon arvo.

Seulaston/erottimen tasapaino -pylväsnäytön säätö:

Kosketusnäyttö tai ei kosketusnäyttöä: Käännä valintakiekkoa seulaston/erottimen tasapaino -näyttöpalkkien suurentamiseksi tai pienentämiseksi haluttuun arvoon. Tallenna arvo painamalla vahvistuskytkintä.

Vain kosketusnäyttö: Kosketa tai paina vahvistuskytkintä, kun kuvake plus (+) tai miinus (-) on korostettuna. Jatka painamista, kunnes näytöllä on haluttu seulaston/erottimen tasapainon arvo.

Kosketa tai paina vahvistuskytkintä, kun paluu-/takaisin-kuvake (F) korostuu, palataksesi edelliselle sivulle.

Seulaston/erottimen erottelutarkkuus

Käyttäjä voi muuttaa seulaston tappiomäärän osoittimeen tai erottelijan tappiomäärän osoittimeen liittyvien pylväspalkkien lukumäärää VisionTrak™-näytössä (riippumatta keskipylväspalkkien lukumäärästä).

Kosketa tai paina vahvistuskytkintä, kun VisionTrak™-asetuskuvake (A) on korostettuna.

Kosketa tai paina vahvistuskytkintä, kun seulaston/erottimen erottelutarkkuus -ruutu (D) tai seulaston/erottimen erottelutarkkuus -pylväsnäyttö (E) on korostettuna.

Seulaston/erottimen erottelutarkkuus -ruudun säätö:

Kosketusnäyttö tai ei kosketusnäyttöä: Käännä valintakiekkoa, kunnes haluttu seulaston/erottimen erottelutarkkuuden arvo on näytöllä. Tallenna arvo painamalla vahvistuskytkintä.

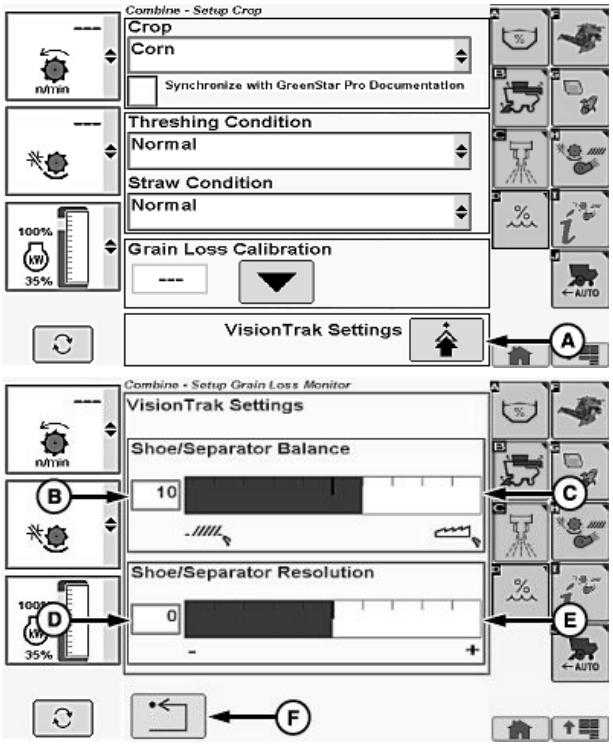

A—VisionTrak™-asetuskuvake
B—Seulaston/erottimen tasapaino -ruutu
C—Seulaston/erottimen tasapaino -pylväsnäyttö
D—Seulaston/erottimen erottelutarkkuus -ruutu
E—Seulaston/erottimen erottelutarkkuus -pylväsnäyttö
F—Paluu-/takaisin -kuvake

Vain kosketusnäyttö: Kosketa tai paina vahvistuskytkintä, kun kuvake plus (+) tai miinus (-) on korostettuna. Jatka painamista, kunnes näytöllä on haluttu seulaston/erottimen erottelutarkkuuden arvo.

Seulaston/erottimen erottelutarkkuus -pylväsnäytön säätö:

Kosketusnäyttö tai ei kosketusnäyttöä: Käännä valintakiekkoa seulaston/erottimen erottelutarkkuus -näyttöpalkkien suurentamiseksi tai pienentämiseksi haluttuun arvoon. Tallenna arvo painamalla vahvistuskytkintä.

Vain kosketusnäyttö: Kosketa tai paina vahvistuskytkintä, kun kuvake plus (+) tai miinus (-) on korostettuna. Jatka painamista, kunnes näytöllä on haluttu seulaston/erottimen erottelutarkkuuden arvo.

Kosketa tai paina vahvistuskytkintä, kun paluu-/takaisin-kuvake (F) korostuu, palataksesi edelliselle sivulle.

Jatkuu seuraavalla sivulla

SS43267,00004F7 -22-09FEB15-2/3

VisionTrak on Deere & Companyn tavaramerkki

SS43267,00004F7 -22-09FEB15-3/3

Koneen asetusten muuttaminen

Nykyiset tai asetusarvoasetukset:

Kosketa tai paina vahvistuskytkintä, kun puimurin asetukset -kuvake korostuu.

Kosketa tai paina vahvistuskytkintä, kun koneen asetusten kuvake (A) korostuu.

- Nykyinen asetus (B) (asetusarvo mustalla) - Osoittaa koneen senhetkisen asetusarvon.
- Asetusarvom asetus (C) (asetusarvo sinisellä) - Kone säätyy automaattisesti kuljettajan valitsemaan asetusarvoon.

Koneen asetukset:

HUOMAA: Puintikelan nopeus ja puhaltimen nopeuden asetusarvot vilkkuvat kunnes erottelija on kytketty päälle ja moottorin nopeus on yli 2000 rpm.

Kosketa tai paina vahvistuskytkintä, kun yksi seuraavista korostuu:

- Puintikelan nopeus (D)
  - 200 - 1000 r/min, 10 r/min välein
- Varstasillan välys (E)
  - 0 - 40 mm[1], 1 mm välein
- Puhaltimen nopeus (F)
  - 620 - 1350 r/ min, 10 r/ min välein
- Yläseulan välys (G)
  - 0 - 22 mm (yleismalli) ja 0 - 30 mm (syvä hammastus)[1], 1 mm välein
- Alaseulan välys (H)
  - 0 - 20 mm (yleismalli ja syvä hammastus)[1], 1 mm välein

Kosketusnäyttö tai ei kosketusnäyttöä: Käännä valintakiekkoa, kunnes haluttu koneen arvo näytetään. Tallenna arvo painamalla vahvistuskytkintä.

Vain kosketusnäyttö: Syötä haluamasi koneen arvo numeeriseen näyttöön. Tallenna arvo koskettamalla vahvista-/hyväksy-kuvaketta.

Kosketa tai paina vahvistuskytkintä, kun vahvista-/hyväksy-kuvake (I) korostetaan, jotta käyttäjän valitsemia muokattuja koneen asetuksia voidaan automaattisesti säätää ja/tai käyttäjä voi tallentaa omat henkilökohtaiset koneen asetukset.

Muuta viljan määreet -valikkoa:

HUOMAA: Käyttäjä voi tallentaa 20 mukautettua materiaaliasetusta, joista kussakin voi olla enintään 20 merkkiä. Koneen asetusten mukauttaminen ei korvaa tehdasasetuksia.

[1]*Manuaalinen käyttö sallitaan yli todellisen asetusarvon (näytetään mustalla) ja asetuspisteen asetusarvon (näytetään sinisellä), josta on osoituksena sana MAX. MAX näytetään kunnes käyttäjä ilmoittaa vähennyksestä.*

H94473 —UN—31MAR10

Puimurin asetukset -kuvake

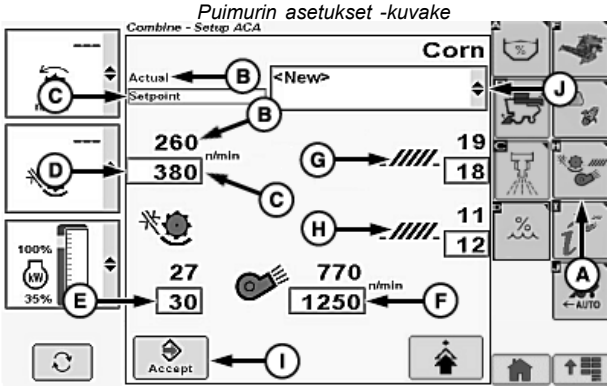

H109932 —UN—28FEB14

A—Koneen asetukset -kuvake
B—Nykyinen asetus
C—Asetusarvon asetus
D—Puintikelan nopeus
E—Varstasillan välys
F—Puhaltimen nopeus
G—Yläseulan välys
H—Alaseulan välys
I—Vahvista-/hyväksy-kuvake
J—Viljan määreet -valikko

Kosketa tai paina vahvistuskytkintä, kun viljan määreet -valikko (J) korostuu.

Viljan määreet -valikko näyttää seuraavaa:

- Perusasetus - näyttää tehtaan oletusasetukset valituille viljoille.
- Kuiva (perusasettelu) - näyttää tehtaan oletusasetukset maissille.
- Kostea (perusasettelu) - näyttää tehtaan oletusasetukset maissille.
- Uusi - valitse, jos haluat syöttää mukautettuja materiaaliasetuksia.
- Puhdistus - näyttää tehtaan oletusasetukset koneen puhdistamista varten.

Kun haluttu viljan määre on valittu, kosketa tai paina vahvistuskytkintä.

Jatkuu seuraavalla sivulla

SS43267,0000509 -22-12FEB15-1/2

Lisäasetukset (koneen ulkopuoliset konfiguraatioasetukset):

Kosketa tai paina vahvistuskytkintä, kun lisäasetusten kuvake (A) korostuu.

Näyttö varoittaa käyttäjää siitä, että hänen tulee tarkastaa koneen ympäristö manuaalisesti suositeltuja asetuksia varten.

HUOMAA: Näytössä näytetyt kohteet riippuvat koneen lisävarusteista ja valitusta puitavasta materiaalista.

Kosketa tai paina vahvistuskytkintä, kun seuraavan sivun kuvake (B) (jos valittavissa) korostuu, siirtyäksesi seuraavalle sivulle.

HUOMAA: Kosketa tai paina vahvistuskytkintä, kun edellinen sivu -kuvake (C) korostuu, palataksesi tarvittaessa edelliselle sivulle.

A—Lisäasetusten kuvake
B—Seuraava sivu -kuvake
C—Edellinen sivu -kuvake

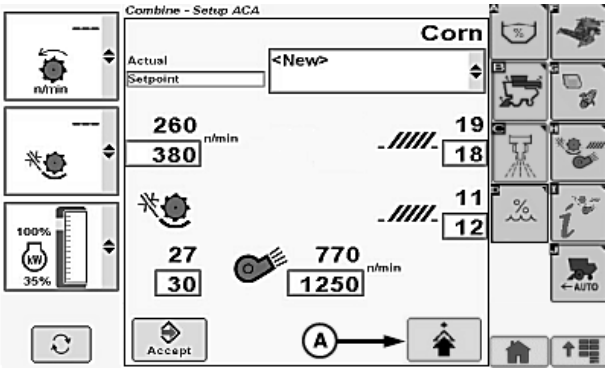

H109933 —UN—28FEB14

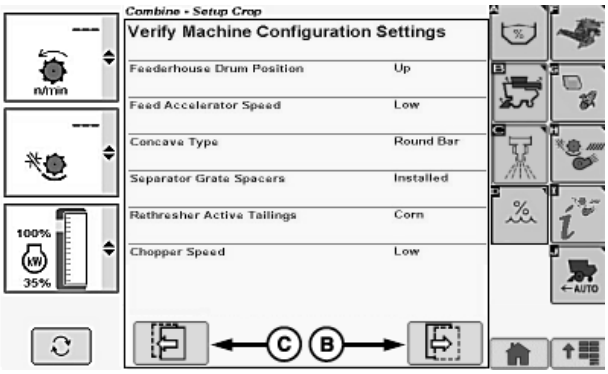

H112939 —UN—12FEB15

SS43267,0000509 -22-12FEB15-2/2

Nimellä tallennetut puitavat materiaalit

HUOMAA: Käyttäjä voi tallentaa 20 mukautettua materiaaliasetusta, joista kussakin voi olla enintään 20 merkkiä. Koneen asetusten mukauttaminen ei korvaa tehdasasetuksia.

Kosketa tai paina vahvistuskytkintä, kun viljan määreet -valikko (A) korostuu.

Viljan määreet -valikko näyttää seuraavaa:

- Perusasetus - näyttää tehtaan oletusasetukset valituille viljoille.
- Kuiva (perusasettelu) - näyttää tehtaan oletusasetukset maissille.
- Kostea (perusasettelu) - näyttää tehtaan oletusasetukset maissille.
- Uusi - valitse, jos haluat syöttää mukautettuja materiaaliasetuksia.
- Puhdistus - näyttää tehtaan oletusasetukset koneen puhdistamista varten.

Kosketa tai paina vahvistuskytkintä, kun Uusi korostuu.

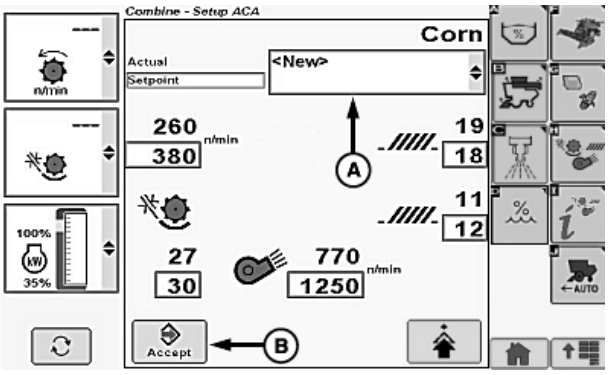

H109935 —UN—28FEB14

A—Viljan määreet -valikko
B—Vahvista-/hyväksy-kuvake

Muokkaa koneen asetuksia tarvittavalla tavalla.

Kosketa tai paina vahvistuskytkintä, kun vahvista-/hyväksy-kuvake (B) korostuu.

Jatkuu seuraavalla sivulla

OUO6075,000177C -22-28FEB14-1/2

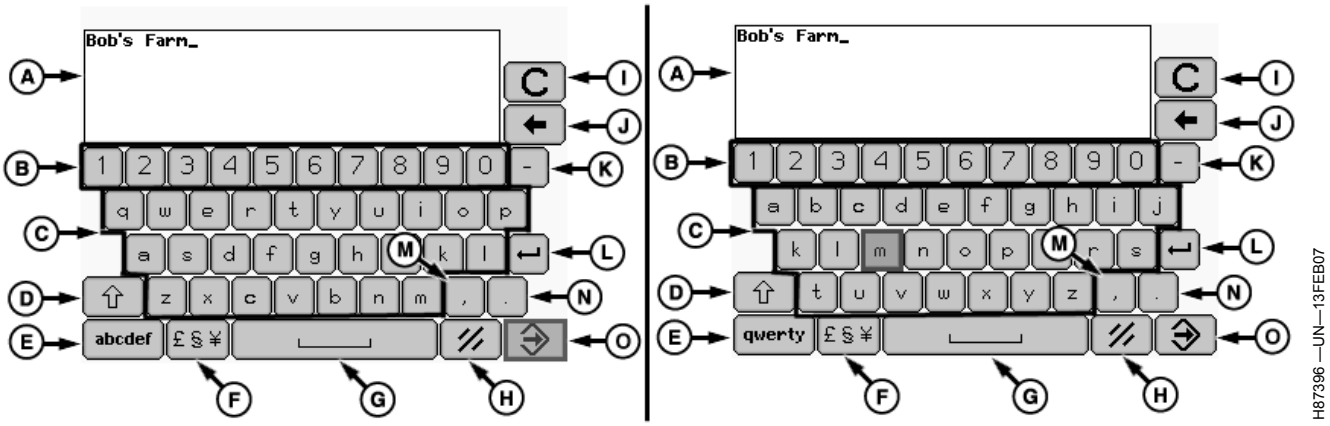

QWERTY-näppäimistöasettelu / ABC-näppäimistöasettelu

A—Nimellä tallennettu näyttö
B—Numeronäppäimet
C—Kirjainnäppäimet
D—Caps Lock-/Vaihtonäppäin
E—QUERTY- (Tavallinen kirjoituskoneen näppäimistöasettelu) tai ABC-näppäin
F—Symbolinäppäin
G—Välilyöntinäppäin
H—Peruuta-näppäin
I— Poista kaikki -näppäin
J— Askelpalautin
K—Yhdysviivanäppäin
L—Enter-/rivinvaihtonäppäin
M—Pilkkunäppäin
N—Pistenäppäin
O—Vahvista-/hyväksy-kuvake

HUOMAA: Kun valitset symbolinäppäimen (F), siirryt toiseen näppäimistöasetteluun, jolla voit valita haluamasi symbolit.

Aakkosnumeerinen näyttö tulee esiin ja voit tallentaa puitavat materiaalit omilla nimillään.

Kosketa tai paina vahvistuskatkaisinta, kun haluttu kuvake korostuu näytön näppäimistöllä.

Nimeä puitava materiaali toistamalla menettely.

Kun puitava materiaali on nimetty haluamallasi tavalla, kosketa tai paina vahvistuskytkintä, kun vahvista-/hyväksy-kuvake (C) korostuu.

OUO6075,000177C -22-28FEB14-2/2

Interaktiivinen puimurin säätö (jos varustuksessa) (ohjaamon suositukset)

HUOMAA: Puimurin interaktiivinen säätöjärjestelmä kytkeytyy pois päältä sammuttamalla moottori (avain virta päältä -asentoon), perumalla järjestelmä tai kun optimointi valmis -tila on saavutettu. Järjestelmä ei säilytä koneen aikaisempia suosituksia, kun puimurin interaktiivinen säätö käynnistetään uudelleen.

Kosketa tai paina vahvistuskytkintä, kun puimurin asetukset -kuvake korostuu.

Kosketa tai paina vahvistuskytkintä, kun puimurin interaktiivinen säätö -kuvake (A) korostuu.

A—Puimurin interaktiivinen säätö -kuvake

H94473 —UN—31MAR10

Puimurin asetukset -kuvake

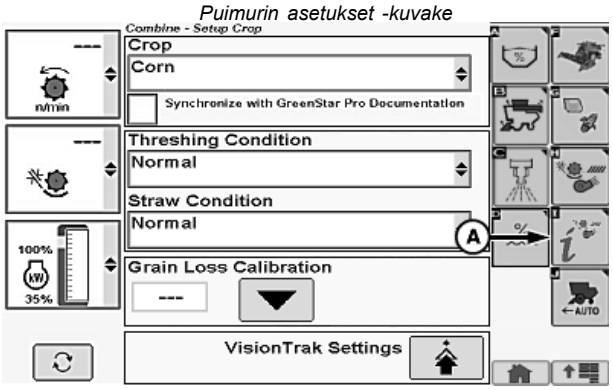

Jatkuu seuraavalla sivulla

SS43267,00004F8 -22-05MAR15-1/12

Puimurin parannustavoitteet:

HUOMAA: Käyttäjä voi valita yhden, kaksi tai kaikki kolme puimurin parannustavoiteruutua.

Puimurin valittu alue muuttuu vihreästä keltaiseksi.

Kosketa tai paina vahvistuskytkintä, kun haluttu puimurin parannustavoiteruutu (tai -ruudut) korostuu.

- Jyvien laatu (A)
  - Rikkoutuneet jyvät
  - Akanat/kuoret
  - Oljen palaset/tähkät
  - Puimaton materiaali
  - Liikaa rajaisia
- Oljen tila (B)
  - Oljen tila
- Puintitappio (C)
  - Erottelijan tappio
  - Seulaston tappio
  - Puimaton tappio

Ruudussa näkyy valintamerkki osoituksena siitä, mikä kohde tai mitkä kohteet valittiin.

HUOMAA: Seuraava sivu -kuvaketta (D) ei voi valita ennen kuin puimurin parannustavoiteruutu valitaan.

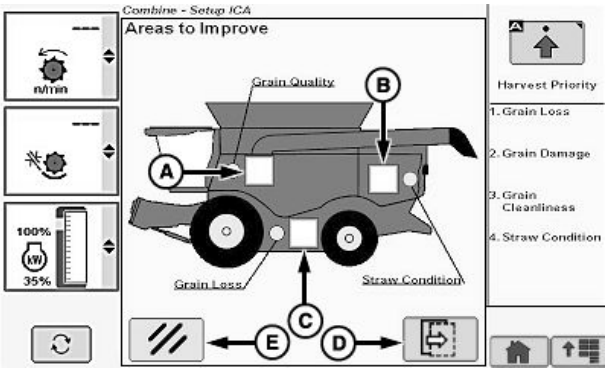

A—Jyvien laatu
B—Oljen tila
C—Puintitappio
D—Seuraava sivu -kuvake
E—Peruutuskuvake

Kosketa tai paina vahvistuskytkintä, kun peruuta kuvake (E) korostuu peruuttaaksesi puimurin interaktiivisen säädön asetuksen ja palataksesi puimurin asetusnäyttöön.

Jatkuu seuraavalla sivulla

SS43267,00004F8 -22-05MAR15-2/12

Puinnin tärkeysjärjestysasetukset:

HUOMAA: Puinnin tärkeysjärjestyksen asetus -kuvaketta tarvitsee painaa vain, jos puinnin tärkeysjärjestys on muuttunut.

Kosketa tai paina vahvistuskytkintä, kun puinnin tärkeysjärjestyksen asetus -kuvake (A) korostuu, muuttaaksesi puinnin tärkeysjärjestystä (B).

Kosketa tai paina vahvistuskytkintä, kun nuoli ylös/alas -kuvake (C) korostuu, siirtääksesi korostetun alueen (D).

Siirrä korostettu alue haluttuun kohtaan puinnin tärkeysjärjestyslistalla (E).

Kosketa tai paina vahvistuskytkintä, kun valinta ylös -kuvake (F) tai valinta alas -kuvake (G) korostuu, siirtääksesi valitun korostetun alueen ylemmäs tai alemmas tärkeysjärjestyksessä (H).

1. Tärkein
2. Tärkeä
3. Vähemmän tärkeä
4. Vähiten tärkeä

Toista kunnes lista on laitettu haluttuun tärkeysjärjestykseen.

Kosketa tai paina vahvistuskytkintä, kun tallennuskuvake (I) korostuu, tallentaaksesi tärkeysjärjestyslistan ja palataksesi edelliseen näyttöön.

Kosketa tai paina vahvistuskytkintä, kun seuraavan sivun kuvake (J) korostuu siirtyäksesi seuraavalle sivulle, tai paina peruuta-kuvaketta (J) peruuttaaksesi puimurin interaktiivisen säädön asetuksen ja palataksesi puimurin asetusnäyttöön.

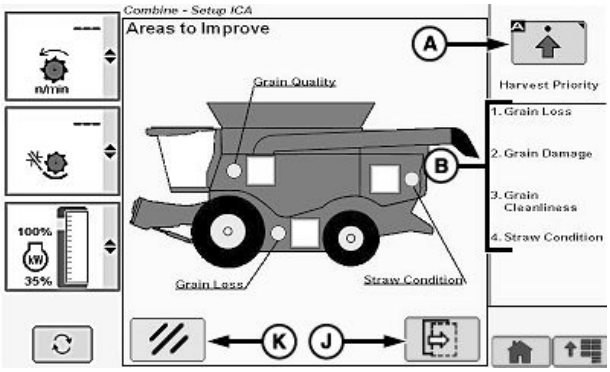

H108634 —UN—26JUL13

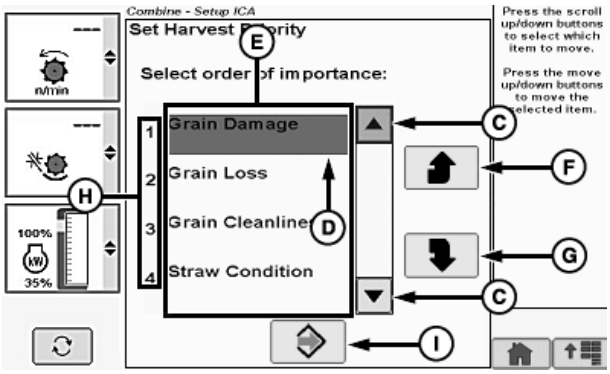

H106218 —UN—05DEC12

A—Puinnin tärkeysjärjestysasetukset -kuvake
B—Puinnin tärkeysjärjestyslista
C—Nuoli ylös/alas -kuvake
D—Korostettu alue
E—Puinnin tärkeysjärjestyslista
F—Valinta ylös -kuvake
G—Valinta alas -kuvake
H—Tärkeysjärjestys
I— Tallennuskuvake
J— Seuraava sivu -kuvake
K—Peruutuskuvake

Jatkuu seuraavalla sivulla

SS43267,00004F8 -22-05MAR15-3/12

Puintitappion parannus:

HUOMAA: Näyttö tulee näkyviin vain, jos puintitappio on aiemmin merkitty valintamerkillä. Valitse mikä tahansa puintitappion parannusyhdistelmä suositeltavia koneen muutoksia varten.

Kosketa tai paina vahvistuskytkintä, kun haluttu puintitappion parannus -ruutu (tai -ruudut) korostuu:

- Erottelijan tappio (A)
- Seulaston tappio (B)
- Puimaton tappio (C)

HUOMAA: Kosketa tai paina vahvistuskatkaisinta, kun haluttu apua-kuvake (D) korostuu. Informaatiokenttä (E) vaihtaa koneen nykyisistä asetuksista apua-informaatiokenttään, joka tarjoaa lisätietoja parannuksista.

Kosketa tai paina vahvistuskytkintä, kun seuraavan sivun kuvake (F) korostuu, siirtyäksesi seuraavalle sivulle.

HUOMAA: Kosketa tai paina vahvistuskytkintä, kun edellisen sivun kuvake korostuu, palataksesi tarvittaessa edelliselle sivulle.

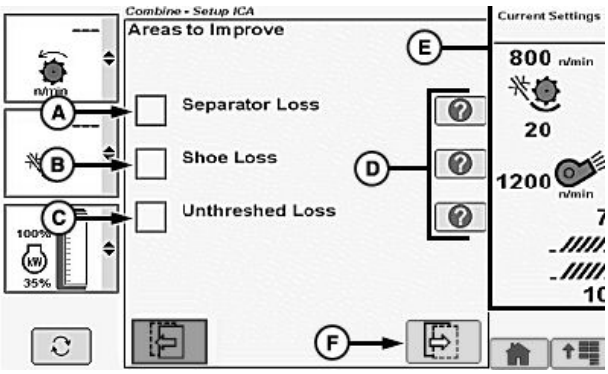

H105855 —UN—05DEC12

A—Erottelijan tappio
B—Seulaston tappio
C—Puimaton tappio
D—Apua-kuvakkeet
E—Informaatioalue
F—Seuraava sivu -kuvake

SS43267,00004F8 -22-05MAR15-4/12

Jyvien laadun parannus:

HUOMAA: Näyttö tulee näkyviin vain, jos jyvien laatu on aiemmin merkitty valintamerkillä. Valitse mikä tahansa jyvien laadun parannuksien yhdistelmä suositeltavia koneen muutoksia varten.

Kosketa tai paina vahvistuskytkintä, kun haluttu jyvien laadun parannus -ruutu (tai -ruudut) korostuu:

- Rikkoutuneet jyvät (A)
- Ruumenia / kuoria (B)
- Oljen palasia / tähkiä (C)
- Puimaton materiaali (D)
- Liikaa rajaisia (E)

HUOMAA: Kosketa tai paina vahvistuskatkaisinta, kun haluttu apua-kuvake (F) korostuu. Informaatiokenttä (G) vaihtaa koneen nykyisistä asetuksista apua-informaatiokenttään, joka tarjoaa lisätietoja parannuksista.

Kosketa tai paina vahvistuskytkintä, kun seuraavan sivun kuvake (H) korostuu, siirtyäksesi seuraavalle sivulle.

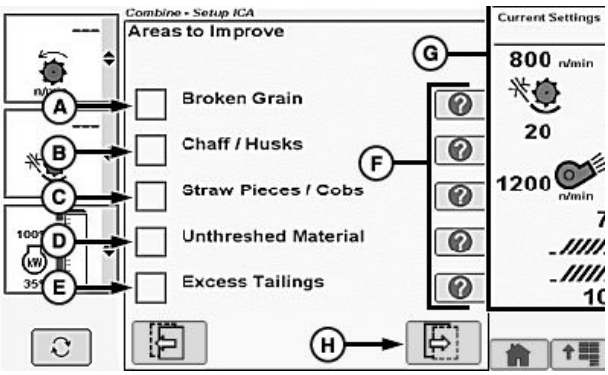

H105856 —UN—05DEC12

A—Rikkoutuneet jyvät
B—Akanat / kuoret
C—Oljen palaset / tähkät
D—Puimaton materiaali
E—Liikaa rajaisia
F—Apua-kuvakkeet
G—Informaatioalue
H—Seuraava sivu -kuvake

HUOMAA: Kosketa tai paina vahvistuskytkintä, kun edellisen sivun kuvake korostuu, palataksesi tarvittaessa edelliselle sivulle.

Jatkuu seuraavalla sivulla

SS43267,00004F8 -22-05MAR15-5/12

Suositeltavat koneen muutokset:

Nykyinen suositus -alueella (A) näkyvät suositeltavat koneen asetusten muutokset.

HUOMAA: Seuraava suositus -kuvake tai edellinen suositus -kuvake saattaa näkyä harmaana, jos enempää suosituksia ei ole.

Kosketa tai paina vahvistuskytkintä, kun seuraava suositus -kuvake (B) tai edellinen suositus -kuvake (C) korostuu, siirtyäksesi seuraavaan suositukseen tai palataksesi edelliseen suositukseen.

HUOMAA: Seuraava suositus -alueella (D) näkyy seuraava järjestelmän ehdottama säätö.

Kosketa tai paina vahvistuskytkintä, kun syötä / hyväksy-kuvake (E) korostuu, tehdäksesi ehdotetun säädön koneelle.

Kosketa tai paina vahvistuskytkintä, kun edellinen sivu -kuvake (C) korostuu, palataksesi tarvittaessa edelliselle sivulle.

HUOMAA: Kosketa tai paina vahvistuskytkintä, kun peruutuskuvake (G) korostuu, peruuttaaksesi suosituksen. Edelliset koneen säädöt säilytetään.

Puimurin interaktiivinen säätöjärjestelmä kytkeytyy pois päältä sammuttamalla moottori (avain virta päältä -asentoon), perumalla järjestelmä tai kun optimointi valmis -tila on saavutettu. Järjestelmä ei säilytä koneen aikaisempia suosituksia, kun puimurin interaktiivinen säätö käynnistetään uudelleen.

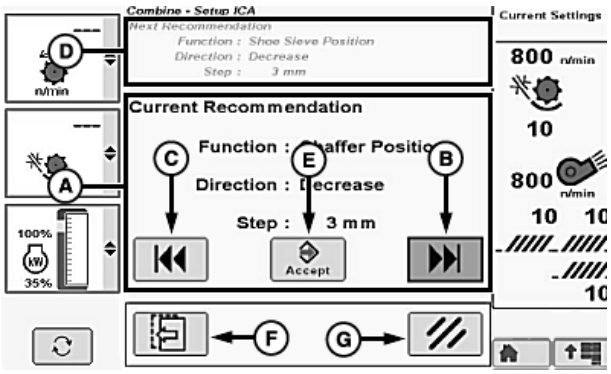

A—Nykyinen suositus -alue
B—Seuraava suositus -kuvake
C—Edellinen suositus -kuvake
D—Seuraava suositus -alue
E—Vahvista-/hyväksy-kuvake
F—Edellinen sivu -kuvake
G—Peruutuskuvake

SS43267,00004F8 -22-05MAR15-6/12

Puimurin interaktiivinen säätö (järjestelmän valvonta)

HUOMAA: Puimurin interaktiivisen säädön kuvake tulee näyttöön 30 sekunnin kuluttua.

Kosketa tai paina vahvistuskatkaisinta, kun puimurin interaktiivisen säädön ilmaisin (A—C) korostuu.

- (A) Ilmaisin (järjestelmä varattu) - ilmoittaa järjestelmän parhaillaan tapahtuvasta säädöstä. Vihreä kuvakkeen alla oleva segmentti siirtyy edestakaisin ilmoittaen, että kone ottaa käyttöön asetukset ja odottaa järjestelmän vakautumista.
- (B) Ilmaisin (keltainen ilmaisin) - ilmoittaa, että järjestelmä on valmis uusien asetusten tarkistamiseen. Keltataustainen kuvake vilkkuu tai muuttuu kiinteäksi (vilkkuu 30 sekuntia ja muuttuu kiinteäksi) ilmoittaen, että järjestelmä tekee säätöjä ja odottaa kuljettajan palautetta (suoritusparametrien arviointi).
- (C) Ilmaisin (punainen ilmaisin) - ilmoittaa, että järjestelmä on tunnistanut edellytysten muutoksen.

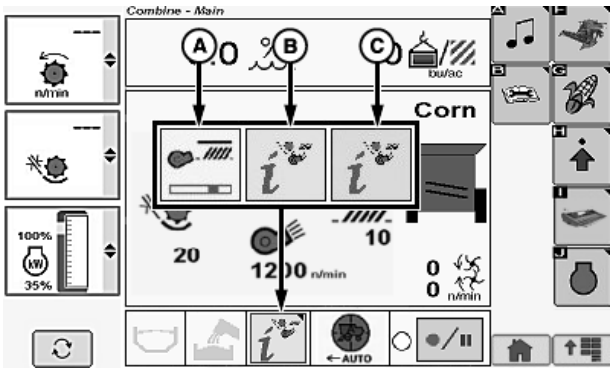

Punataustainen kuvake ilmoittaa kuljettajalle, että järjestelmä on tunnistanut muutoksen koneen tehokkuudessa. Järjestelmän mukaan kuljettajan tulee arvioida koneen tehokkuutta ja mahdollisesti optimoida koneen asetuksia.

Jatkuu seuraavalla sivulla

SS43267,00004F8 -22-05MAR15-7/12

Nuoli-ilmaisimet (A) näyttävät edelliset arvot ennen puimurin interaktiivisen säätöjärjestelmän tekemiä suositeltuja koneen asetusten muutoksia.

HUOMAA: Pylväsnäytöt ilmaisevat visuaalisesti, tapahtuuko lisäystä tai vähentymistä tiettynä aikana.

- Seulaston tappiomäärän ilmaisin (B)
  - Vihreät palkit ilmaisevat, että tappiomäärät ovat pienempiä kuin aikaisemmin ja että suorituskyky on parantunut.
  - Punaiset palkit ilmaisevat, että tappiomäärät ovat suurempia kuin aikaisemmin.
- Erottelijan tappiomäärän ilmaisin (C)
  - Vihreät palkit ilmaisevat, että tappiomäärät ovat pienempiä kuin aikaisemmin ja että suorituskyky on parantunut.
  - Punaiset palkit ilmaisevat, että tappiomäärät ovat suurempia kuin aikaisemmin.
- Rajaisten määrän osoitin (D)
  - Vihreät palkit ilmaisevat, että rajaisten määrä on pienempi.
  - Punaiset palkit ilmaisevat, että rajaisten määrä on suurempi.
- Massavirran ilmaisin (E)
  - Vihreät palkit ilmaisevat, että syöttönopeus on kasvanut.

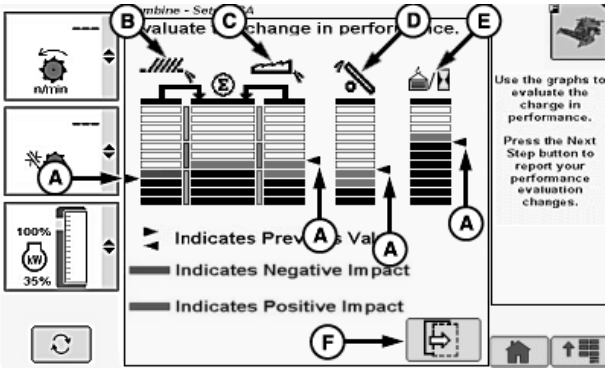

H108636 —UN—26JUL13

A—Nuoli-ilmaisimet
B—Seulaston tappiomäärän ilmaisin
C—Erottelijan tappiomäärän osoitin
D—Rajaisten määrän osoitin
E—Massavirran ilmaisin
F—Seuraava sivu -kuvake

- Punaiset palkit ilmaisevat, että syöttönopeus on laskenut.

Kosketa tai paina vahvistuskytkintä, kun seuraavan sivun kuvake (F) korostuu, siirtyäksesi seuraavalle sivulle.

Jatkuu seuraavalla sivulla

SS43267,00004F8 -22-05MAR15-8/12

Parannusasetusten tarkistaminen:

HUOMAA: Tämä on esimerkki mahdollisista olosuhteista. Seuraa aina näytössä näkyviä tietoja.

Käyttäjä voi vastata tässä joihinkin kysymyksiin kustakin parametrista auttaakseen parantamaan aikaisempia tappioiden ja laadun olosuhteita.

Kosketa tai paina vahvistuskytkintä, kun haluttu parametrivalikko (A) korostuu:

- Rikkoutuneet jyvät
- Akanat/kuoret
- Oljen palaset/tähkät
- Puimaton materiaali
- Oljen tila
- Erottelijan tappio
- Seulaston tappio
- Puimaton tappio
- Liikaa rajaisia

Kukin parametrivalikko näyttää seuraavasti:

- Ongelma ratkaistu
- Parempi
- Ei muutosta
- Huonompi

Kun haluttu valinta on valittu, kosketa tai paina vahvistuskytkintä.

Toista tarpeen mukaan muissa parametrivalikoissa.

Kosketa tai paina vahvistuskytkintä, kun liikaa rajaisia -ruutu (B) korostuu.

- Rasti - liikaa rajaisia on edelleen olemassa.

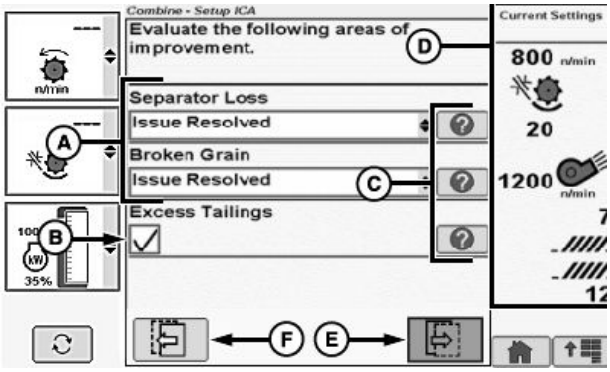

H105860 —UN—06DEC12

A—Parametrivalikot
B—Liikaa rajaisia -ruutu
C—Apua-kuvakkeet
D—Informaatioalue
E—Seuraava sivu -kuvake
F—Edellinen sivu -kuvake

- Ei rastia - liikaa rajaisia -tila on parantunut.

HUOMAA: Kosketa tai paina vahvistuskytkintä, kun haluttu apua-kuvake (C) korostuu. Informaatiokenttä (D) vaihtaa koneen nykyisistä asetuksista apua-informaatiokenttään, joka tarjoaa lisätietoja parannuksista.

Kosketa tai paina vahvistuskytkintä, kun seuraavan sivun kuvake (E) korostuu, siirtyäksesi seuraavalle sivulle.

HUOMAA: Kosketa tai paina vahvistuskytkintä, kun edellinen sivu -kuvake (F) korostuu, palataksesi tarvittaessa edelliselle sivulle.

Jatkuu seuraavalla sivulla

SS43267,00004F8 -22-05MAR15-9/12

Aiemmin hyväksyttävien parametriasetusten tarkistaminen:

HUOMAA: Tämä on esimerkki mahdollisista olosuhteista. Seuraa aina näytössä näkyviä tietoja.

Käyttäjä voi tässä tarkistaa, että parametrit, joita ei aiemmin ole valittu, ovat yhä hyväksyttäviä tai että niitä ei voi nyt hyväksyä.

Kosketa tai paina vahvistuskytkintä, kun järjestelmän arviointi -ruutu (A) korostuu:

- Ei uusia ongelmia, jatka - kuljettaja voi jatkaa järjestelmän optimointia. Järjestelmä jatkaa suositeltavien koneen muutosten antamista.
- Kyllä, pidä asetus ja ilmoita uudesta ongelmasta - antaa käyttäjän liittää mukaan uuden ongelman olemassa olevien ongelmien joukkoon. Järjestelmä jatkaa suositeltavien koneen muutosten antamista.
- Kyllä, poista viimeisin säätö ja jatka - antaa käyttäjän poistaa edellisen suositellun koneen muutoksen ja jatkaa muiden suositusten antamista.
- Kyllä, poista kaikki säädöt ja aloita alusta - antaa käyttäjän poistaa kaikki järjestelmän tekemät suositeltavat koneen asetukset ja poistuu puimurin interaktiivisesta säädöstä.

Parametrit, joita ei aiemmin valittu (B):

- Rikkoutuneet jyvät
- Akanat/kuoret
- Oljen palaset/tähkät
- Puimaton materiaali

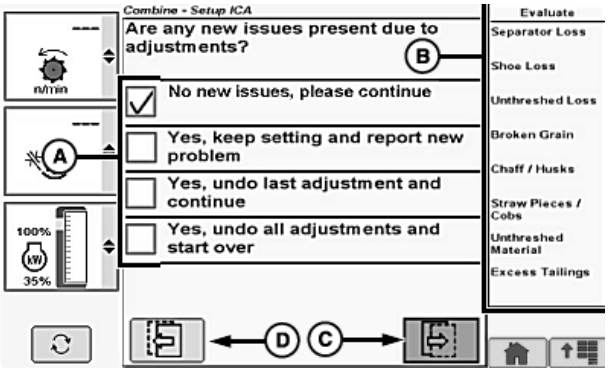

H112958 —UN—13FEB15

A—Järjestelmän arviointi -ruutu
B—Parametrit, joita ei aiemmin valittu
C—Seuraava sivu -kuvake
D—Edellinen sivu -kuvake

- Oljen tila
- Erottelijan tappio
- Seulaston tappio
- Puimaton tappio
- Liikaa rajaisia

Kosketa tai paina vahvistuskytkintä, kun seuraavan sivun kuvake (C) korostuu, siirtyäksesi seuraavalle sivulle.

HUOMAA: Kosketa tai paina vahvistuskytkintä, kun edellinen sivu -kuvake (D) korostuu, palataksesi tarvittaessa edelliselle sivulle.

Jatkuu seuraavalla sivulla

SS43267,00004F8 -22-05MAR15-10/12

Suositeltavat koneen muutokset:

Nykyinen suositus -alueella (A) näkyvät suositeltavat koneen asetusten muutokset.

HUOMAA: Seuraava suositus -kuvake tai edellinen suositus -kuvake saattaa näkyä harmaana, jos enempää suosituksia ei ole.

Kosketa tai paina vahvistuskytkintä, kun seuraava suositus -kuvake (B) tai edellinen suositus -kuvake (C) korostuu, siirtyäksesi seuraavaan suositukseen tai palataksesi edelliseen suositukseen.

HUOMAA: Seuraava suositus -alueella (D) näkyy seuraava järjestelmän ehdottama säätö.

Kosketa tai paina vahvistuskytkintä, kun syötä / hyväksy-kuvake (E) korostuu, tehdäksesi ehdotetun säädön koneelle.

Kosketa tai paina vahvistuskytkintä, kun edellinen sivu -kuvake (C) korostuu, palataksesi tarvittaessa edelliselle sivulle.

HUOMAA: Kosketa tai paina vahvistuskytkintä, kun peruutuskuvake (G) korostuu, peruuttaaksesi suosituksen. Edelliset koneen säädöt säilytetään.

Puimurin interaktiivinen säätöjärjestelmä kytkeytyy pois päältä sammuttamalla moottori (avain virta päältä -asentoon), perumalla järjestelmä tai kun optimointi valmis -tila on saavutettu. Järjestelmä ei säilytä koneen aikaisempia suosituksia, kun puimurin interaktiivinen säätö käynnistetään uudelleen.

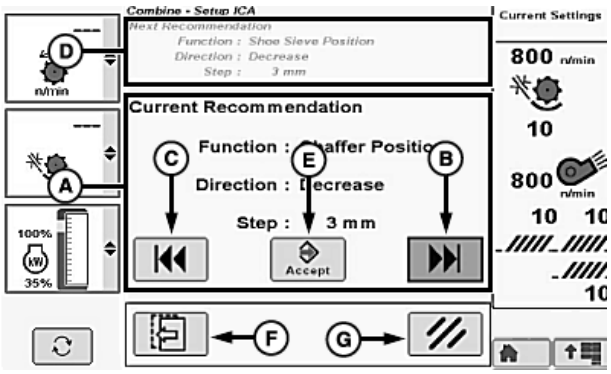

H112864 —UN—09FEB15

A—Nykyinen suositus -alue
B—Seuraava suositus -kuvake
C—Edellinen suositus -kuvake
D—Seuraava suositus -alue
E—Vahvista-/hyväksy-kuvake
F—Edellinen sivu -kuvake
G—Peruutuskuvake

SS43267,00004F8 -22-05MAR15-11/12

Optimointi valmis:

Optimointi valmis (A) tulee näkyviin, kun koneelle ei enää tarvita enempää suosituksia.

HUOMAA: Koska sato- ja pelto-olosuhteet muuttuvat päivän aikana, puimurin interaktiivisen säädön parametrit TÄYTYY käynnistää uudelleen ja säätää.

A—Optimointi valmis

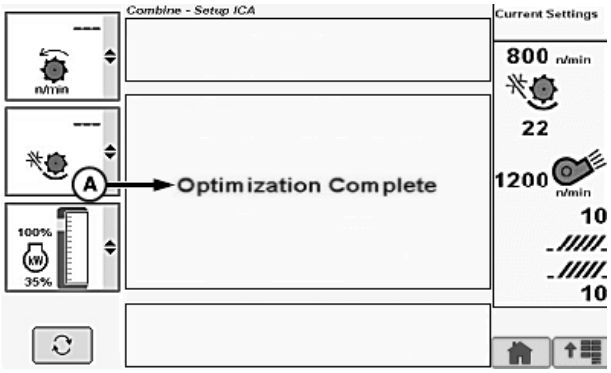

H106314 —UN—10DEC12

SS43267,00004F8 -22-05MAR15-12/12

Interaktiivinen puimurin säätö (jos varustuksessa) (ohjaamon suositukset)

HUOMAA: Järjestelmä säilyttää suositellut asetukset ohjaamon sisällä, kun kone sammutetaan.

Kosketa tai paina vahvistuskytkintä, kun puimurin asetukset -kuvake korostuu.

Kosketa tai paina vahvistuskytkintä, kun puimurin interaktiivinen säätö -kuvake (A) korostuu.

A—Puimurin interaktiivinen säätö -kuvake

H94473 —UN—31MAR10

Puimurin asetukset -kuvake

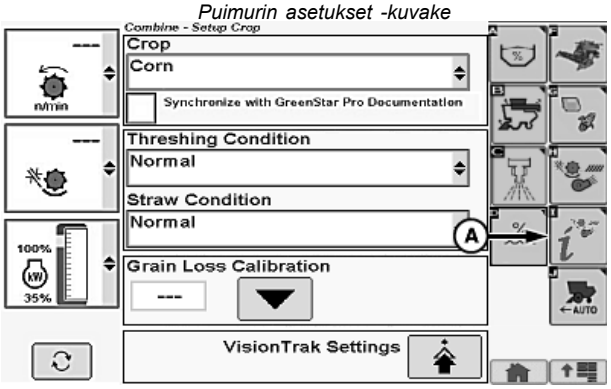

H112817 —UN—09FEB15

SS43267,00004F9 -22-05MAR15-1/8

Suositeltavat koneen muutokset:

Nykyinen suositus -alueella (A) näkyvät suositeltavat koneen asetusten muutokset.

HUOMAA: Seuraava suositus -kuvake tai edellinen suositus -kuvake saattaa näkyä harmaana, jos enempää suosituksia ei ole.

Kosketa tai paina vahvistuskytkintä, kun seuraava suositus -kuvake (B) tai edellinen suositus -kuvake (C) korostuu, siirtyäksesi seuraavaan suositukseen tai palataksesi edelliseen suositukseen.

HUOMAA: Seuraava suositus -alueella (D) näkyy seuraava järjestelmän ehdottama säätö.

Kosketa tai paina vahvistuskytkintä, kun syötä / hyväksy-kuvake (E) korostuu, tehdäksesi ehdotetun säädön koneelle.

HUOMAA: Sammuta kone -kehotus ilmestyy näyttöön ennen suositellun toimenpiteen tekemistä, kun vahvista-/hyväksy-kuvake valitaan.

Sammuta moottori, kytke seisontajarru päälle ja irrota virta-avain.

Tee koneelle säätö, jota näytössä suositeltiin.

Kosketa tai paina vahvistuskytkintä, kun edellinen sivu -kuvake (C) korostuu, palataksesi tarvittaessa edelliselle sivulle.

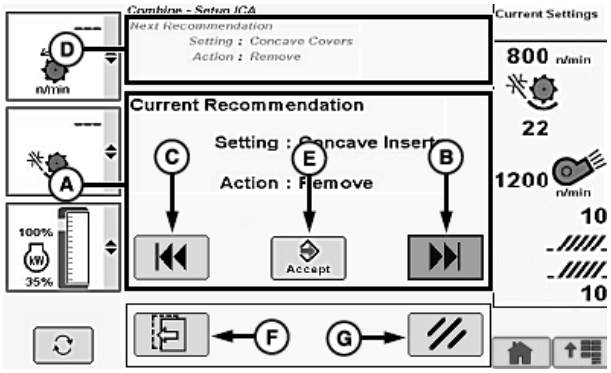

H109939 —UN—03MAR14

A—Nykyinen suositus -alue
B—Seuraava suositus -kuvake
C—Edellinen suositus -kuvake
D—Seuraava suositus -alue
E—Vahvista-/hyväksy-kuvake
F—Edellinen sivu -kuvake
G—Peruutuskuvake

HUOMAA: Kosketa tai paina vahvistuskytkintä, kun peruutuskuvake (G) korostuu, peruuttaaksesi suosituksen. Edelliset koneen säädöt säilytetään.

Järjestelmä säilyttää suositellut asetukset ohjaamon sisällä, kun kone sammutetaan.

Jatkuu seuraavalla sivulla

SS43267,00004F9 -22-05MAR15-2/8

Puimurin interaktiivinen säätö (järjestelmän valvonta)

HUOMAA: Puimurin interaktiivisen säädön kuvake tulee näyttöön 30 sekunnin kuluttua.

Kosketa tai paina vahvistuskatkaisinta, kun puimurin interaktiivisen säädön ilmaisin (A—C) korostuu.

- (A) Ilmaisin (järjestelmä varattu) - ilmoittaa järjestelmän parhaillaan tapahtuvasta säädöstä. Vihreä kuvakkeen alla oleva segmentti siirtyy edestakaisin ilmoittaen, että kone ottaa käyttöön asetukset ja odottaa järjestelmän vakautumista.
- (B) Ilmaisin (keltainen ilmaisin) - ilmoittaa, että järjestelmä on valmis uusien asetusten tarkistamiseen. Keltataustainen kuvake vilkkuu tai muuttuu kiinteäksi (vilkkuu 30 sekuntia ja muuttuu kiinteäksi) ilmoittaen, että järjestelmä tekee säätöjä ja odottaa kuljettajan palautetta (suoritusparametrien arviointi).
- (C) Ilmaisin (punainen ilmaisin) - ilmoittaa, että järjestelmä on tunnistanut edellytysten muutoksen.

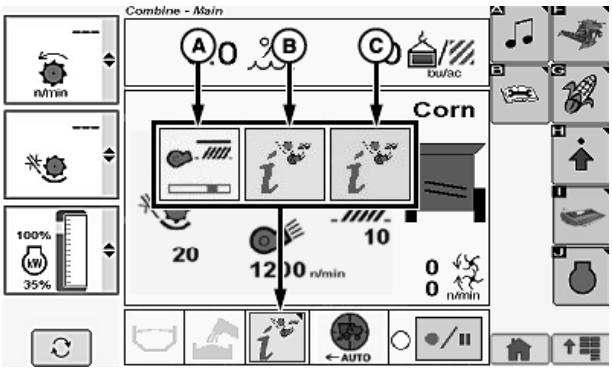

H106295 —UN—14JAN13

Punataustainen kuvake ilmoittaa kuljettajalle, että järjestelmä on tunnistanut muutoksen koneen tehokkuudessa. Järjestelmän mukaan kuljettajan tulee arvioida koneen tehokkuutta ja mahdollisesti optimoida koneen asetuksia.

SS43267,00004F9 -22-05MAR15-3/8

Nuoli-ilmaisimet (A) näyttävät edelliset arvot ennen puimurin interaktiivisen säätöjärjestelmän tekemiä suositeltuja koneen asetusten muutoksia.

HUOMAA: Pylväsnäytöt ilmaisevat visuaalisesti, tapahtuuko lisäystä tai vähentymistä tiettynä aikana.

- Seulaston tappiomäärän ilmaisin (B)
  - Vihreät palkit ilmaisevat, että tappiomäärät ovat pienempiä kuin aikaisemmin ja että suorituskyky on parantunut.
  - Punaiset palkit ilmaisevat, että tappiomäärät ovat suurempia kuin aikaisemmin.
- Erottelijan tappiomäärän ilmaisin (C)
  - Vihreät palkit ilmaisevat, että tappiomäärät ovat pienempiä kuin aikaisemmin ja että suorituskyky on parantunut.
  - Punaiset palkit ilmaisevat, että tappiomäärät ovat suurempia kuin aikaisemmin.
- Rajaisten määrän osoitin (D)
  - Vihreät palkit ilmaisevat, että rajaisten määrä on pienempi.
  - Punaiset palkit ilmaisevat, että rajaisten määrä on suurempi.
- Massavirran ilmaisin (E)
  - Vihreät palkit ilmaisevat, että syöttönopeus on kasvanut.

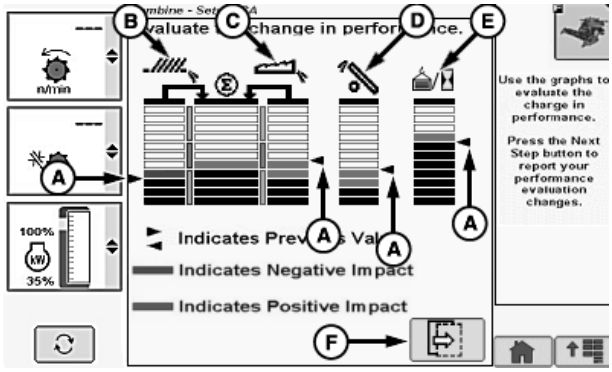

H108636 —UN—26JUL13

A—Nuoli-ilmaisimet
B—Seulaston tappiomäärän ilmaisin
C—Erottelijan tappiomäärän osoitin
D—Rajaisten määrän osoitin
E—Massavirran ilmaisin
F—Seuraava sivu -kuvake

  - Punaiset palkit ilmaisevat, että syöttönopeus on laskenut.

Kosketa tai paina vahvistuskytkintä, kun seuraavan sivun kuvake (F) korostuu, siirtyäksesi seuraavalle sivulle.

Jatkuu seuraavalla sivulla

SS43267,00004F9 -22-05MAR15-4/8

Parannusasetusten tarkistaminen:

HUOMAA: Tämä on esimerkki mahdollisista olosuhteista. Seuraa aina näytössä näkyviä tietoja.

Käyttäjä voi vastata tässä joihinkin kysymyksiin kustakin parametrista auttaakseen parantamaan aikaisempia tappioiden ja laadun olosuhteita.

Kosketa tai paina vahvistuskytkintä, kun haluttu parametrivalikko (A) korostuu:

- Rikkoutuneet jyvät
- Akanat/kuoret
- Oljen palaset/tähkät
- Puimaton materiaali
- Oljen tila
- Erottelijan tappio
- Seulaston tappio
- Puimaton tappio
- Liikaa rajaisia

Kukin parametrivalikko näyttää seuraavasti:

- Ongelma ratkaistu
- Parempi
- Ei muutosta
- Huonompi

Kun haluttu valinta on valittu, kosketa tai paina vahvistuskytkintä.

Toista tarpeen mukaan muissa parametrivalikoissa.

Kosketa tai paina vahvistuskytkintä, kun liikaa rajaisia -ruutu (B) korostuu.

- Rasti - liikaa rajaisia on edelleen olemassa.

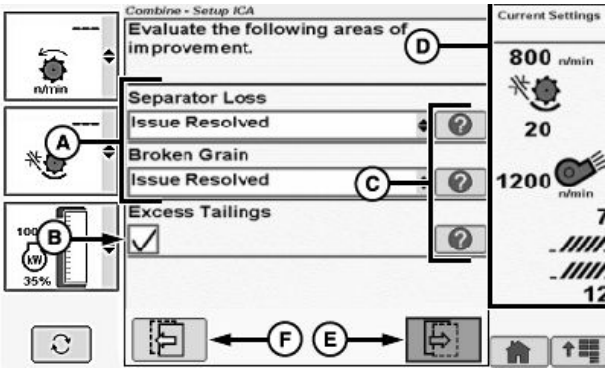

A—Parametrivalikot
B—Liikaa rajaisia -ruutu
C—Apua-kuvakkeet
D—Informaatioalue
E—Seuraava sivu -kuvake
F—Edellinen sivu -kuvake

- Ei rastia - liikaa rajaisia -tila on parantunut.

HUOMAA: Kosketa tai paina vahvistuskytkintä, kun haluttu apua-kuvake (C) korostuu. Informaatiokenttä (D) vaihtaa koneen nykyisistä asetuksista apua-informaatiokenttään, joka tarjoaa lisätietoja parannuksista.

Kosketa tai paina vahvistuskytkintä, kun seuraavan sivun kuvake (E) korostuu, siirtyäksesi seuraavalle sivulle.

HUOMAA: Kosketa tai paina vahvistuskytkintä, kun edellinen sivu -kuvake (F) korostuu, palataksesi tarvittaessa edelliselle sivulle.

Jatkuu seuraavalla sivulla

SS43267,00004F9 -22-05MAR15-5/8

Aiemmin hyväksyttävien parametriasetusten tarkistaminen:

HUOMAA: Tämä on esimerkki mahdollisista olosuhteista. Seuraa aina näytössä näkyviä tietoja.

Käyttäjä voi tässä tarkistaa, että parametrit, joita ei aiemmin ole valittu, ovat yhä hyväksyttäviä tai että niitä ei voi nyt hyväksyä.

Kosketa tai paina vahvistuskytkintä, kun järjestelmän arviointi -ruutu (A) korostuu:

HUOMAA: Ruudut ovat harmaina, jos arviointiominaisuus ei ole käytettävissä.

- Ei uusia ongelmia, jatka - kuljettaja voi jatkaa järjestelmän optimointia. Järjestelmä jatkaa suositeltavien koneen muutosten antamista.
- Kyllä, poista viimeisin säätö ja jatka - antaa käyttäjän poistaa edellisen suositellun koneen muutoksen ja jatkaa muiden suositusten antamista.

Parametrit, joita ei aiemmin valittu (B):

- Rikkoutuneet jyvät
- Akanat/kuoret
- Oljen palaset/tähkät
- Puimaton materiaali
- Oljen tila
- Erottelijan tappio
- Seulaston tappio

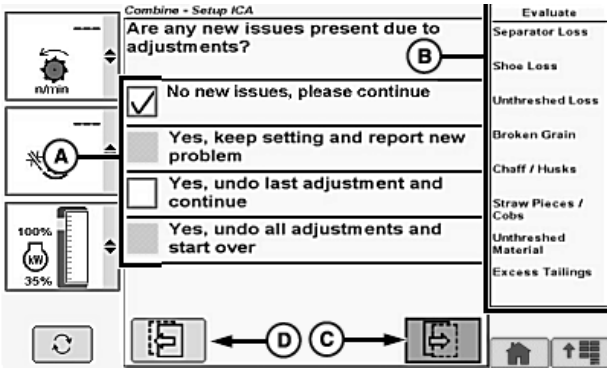

H112959 —UN—13FEB15

A—Järjestelmän arviointi -ruutu
B—Parametrit, joita ei aiemmin valittu
C—Seuraava sivu -kuvake
D—Edellinen sivu -kuvake

- Puimaton tappio
- Liikaa rajaisia

Kosketa tai paina vahvistuskytkintä, kun seuraavan sivun kuvake (C) korostuu, siirtyäksesi seuraavalle sivulle.

HUOMAA: Kosketa tai paina vahvistuskytkintä, kun edellinen sivu -kuvake (D) korostuu, palataksesi tarvittaessa edelliselle sivulle.

Jatkuu seuraavalla sivulla

SS43267,00004F9 -22-05MAR15-6/8

Suositeltavat koneen muutokset:

HUOMAA: Jos suoritus on parantunut, ohjelmisto jatkaa ohjaamon suositusten mukaisesti. Lisätietoja kohdasta puimurin interaktiiviset säädöt

Jos suoritus on heikentynyt, ohjelmisto jatkaa ohjaamon suositusten ulkopuolella.

Nykyinen suositus -alueella (A) näkyvät suositeltavat koneen asetusten muutokset.

HUOMAA: Seuraava suositus -kuvake tai edellinen suositus -kuvake saattaa näkyä harmaana, jos enempää suosituksia ei ole.

Kosketa tai paina vahvistuskytkintä, kun seuraava suositus -kuvake (B) tai edellinen suositus -kuvake (C) korostuu, siirtyäksesi seuraavaan suositukseen tai palataksesi edelliseen suositukseen.

HUOMAA: Seuraava suositus -alueella (D) näkyy seuraava järjestelmän ehdottama säätö.

Kosketa tai paina vahvistuskytkintä, kun syötä / hyväksy-kuvake (E) korostuu, tehdäksesi ehdotetun säädön koneelle.

HUOMAA: Sammuta kone -kehotus ilmestyy näyttöön ennen suositellun toimenpiteen tekemistä, kun vahvista-/hyväksy-kuvake valitaan.

Sammuta moottori, kytke seisontajarru päälle ja irrota virta-avain.

Tee koneelle säätö, jota näytössä suositeltiin.

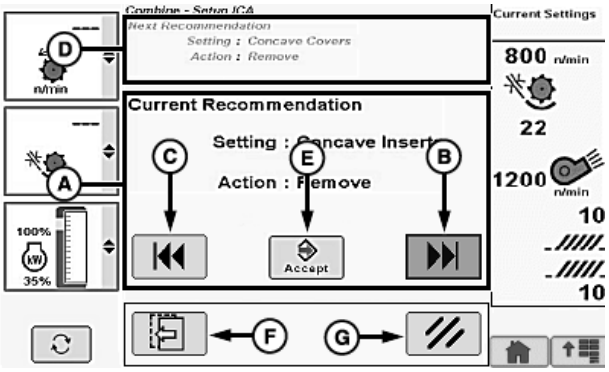

H109939 —UN—03MAR14

A—Nykyinen suositus -alue
B—Seuraava suositus -kuvake
C—Edellinen suositus -kuvake
D—Seuraava suositus -alue
E—Vahvista-/hyväksy-kuvake
F—Edellinen sivu -kuvake
G—Peruutuskuvake

Kosketa tai paina vahvistuskytkintä, kun edellinen sivu -kuvake (C) korostuu, palataksesi tarvittaessa edelliselle sivulle.

HUOMAA: Kosketa tai paina vahvistuskytkintä, kun peruutuskuvake (G) korostuu, peruuttaaksesi suosituksen. Edelliset koneen säädöt säilytetään.

Järjestelmä säilyttää suositellut asetukset ohjaamon sisällä, kun kone sammutetaan.

SS43267,00004F9 -22-05MAR15-7/8

Optimointi valmis:

Optimointi valmis (A) tulee näkyviin, kun koneelle ei enää tarvita enempää suosituksia.

HUOMAA: Koska sato- ja pelto-olosuhteet muuttuvat päivän aikana, puimurin interaktiivisen säädön parametrit TÄYTYY käynnistää uudelleen ja säätää.

A—Optimointi valmis

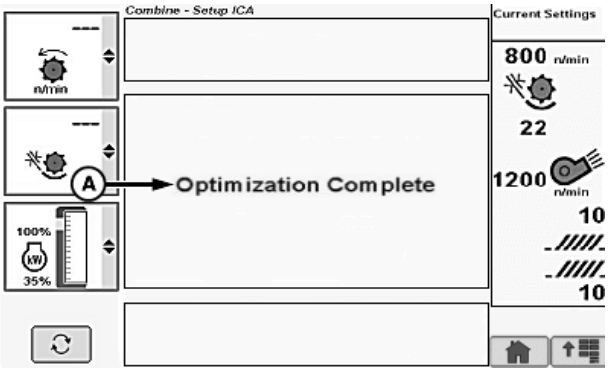

H106314 —UN—10DEC12

SS43267,00004F9 -22-05MAR15-8/8

Harvest Smart™-syöttönopeus (jos varustettuna)

HUOMAA: Tulee näytölle vain, jos kone on varustettu Harvest Smart™-Syöttönopeus -ohjauksella.

Kosketa tai paina vahvistuskytkintä, kun leikkuupuimurin asetuskuvake on korostettuna.

Kosketa tai paina vahvistuskytkintä, kun Harvest Smart™-Syöttönopeus -asetuskuvake (A) on korostettuna.

Katso kappaleesta Harvest Smart™-Syöttönopeus lisätiedot seuraavien toimintojen käyttämisestä:

- Toimintatila (B)
  - OFF
  - Älykäs
  - Kapasiteetti
- Tavoitepaine (C)
- Suurin moottoriteho (D)
- Edistyneet asetukset -kuvake (E)
  - Puintinopeus enintään
  - Herkkyys
- Harvest Smart™-Tilailmaisin (F)
- Vianmäärityskuvake (G)
- Harvest Smart™-kalibrointikuvake (H)

H94473 —UN—31MAR10

Puimurin asetukset -kuvake

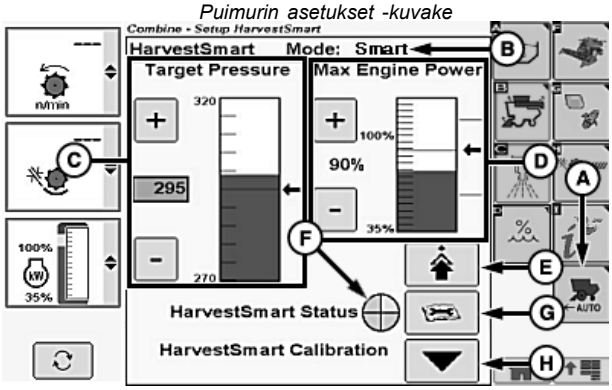

H106433 —UN—03JAN13

A—Harvest Smart™-syöttönopeuden asetuskuvake
B—Toimintatila
C—Tavoitepaine
D—Suurin moottorin teho
E—Edistyneet asetukset -kuvake
F—Harvest Smart™-Tilailmaisin
G—Vianmäärityskuvake
H—Harvest Smart™-kalibrointikuvake

OUO6075,000119D -22-09JAN13-1/1

Active Terrain Adjustment™ -näyttö (jos varusteena)

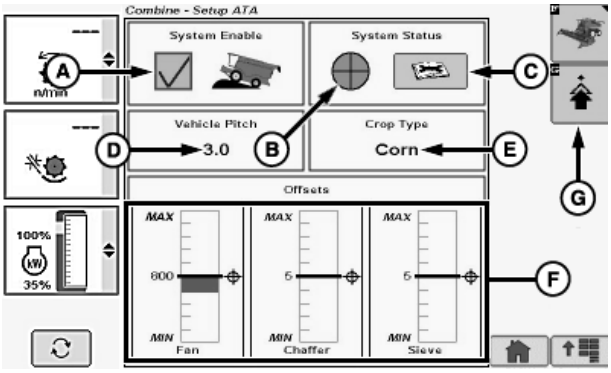

H114834 —UN—24JUN15

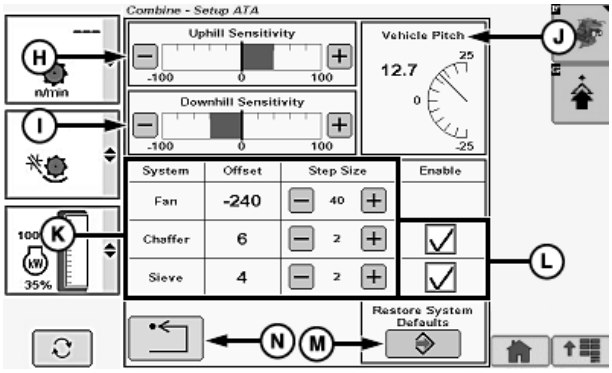

H114835 —UN—24JUN15

- Järjestelmän aktivointi -ruutu (A)
- Järjestelmän tilailmaisin (B)
- Vianmäärityskuvake (C)
- Ajoneuvon pitkittäiskallistus (D)
- Satotyyppi (E)
- Siirtymä (puhallin/yläseula/seula) (F)
- Lisäasetusten tunnus (G)
- Ylämäkiherkkyys (-100, oletus on 0, 100) (H)
- Alamäkiherkkyys (-100, oletus on 0, 100) (I)
- Ajoneuvon pitkittäiskallistus (25, 0, -25) (J)
- Järjestelmätaulukko (K)
  - Järjestelmäsarake
  - Siirtymäsarake
  - Askeleen koko -sarake
- Ota käyttöön ruudut (yläseula/seula) (L)
- Vahvista-/hyväksy-kuvake (M)
- Paluu/takaisin -kuvake (N)

SS43267,00004DB -22-24JUN15-1/1

Active Terrain Adjustment™ (jos varusteena)

Active Terrain Adjustment™ mahdollistaa puhdistuspuhaltimen, seulan ja yläseulan automaattisen säädön riippuen kasvityypistä ja koneen noususta, kun satoa korjataan ylä- tai alamäessä.

HUOMAA: Tee runko eteen/taakse kallistuksen kalibrointi aina, kun leikkuupöytä on kiinnitetty koneeseen, jotta varmistetaan koneen kaltevuustunnistimen paras tarkkuus.

Kosketa tai paina vahvistuskytkintä, kun Active Terrain Adjustment™ -kuvake korostuu.

Järjestelmän aktivointi:

Käyttäjä voi ottaa käyttöön tai poistaa käytöstä Active Terrain Adjustment™ -järjestelmän.

Kosketa tai paina vahvistuskytkintä, kun järjestelmän käyttöönoton ruutu (A) korostuu.

- Rasti ruudussa - järjestelmä on käytössä
- Ei rastia ruudussa - järjestelmä ei ole käytössä

Järjestelmän tilailmaisin:

Käyttäjä voi tarkastella missä tilassa Active Terrain Adjustment™ on.

Kosketa tai paina vahvistuskytkintä, kun vianmääritysskoodin kuvake (B) korostuu.

Näyttöön tulee seuraavat olosuhteet ja tilat:

- Kaltevuusanturi kalibroitu eikä vikoja havaittu
- Puhallinjärjestelmässä ei vikoja
- Järjestelmä otettu käyttöön
- Erottelurumpu kytketty
- Kone suorittaa korjuuta

Kosketa tai paina vahvistuskytkintä, kun paluu-/takaisin-kuvake (C) korostuu, palataksesi edelliselle sivulle.

Ajoneuvon pitkittäiskallistus:

Käyttäjä voi tarkastella ajoneuvon senhetkistä pitkittäiskallistusta (D) ylämäkeä tai alamäkeä ajettaessa.

Satotyyppi:

Käyttäjä voi tarkastella sillä hetkellä korjattavaa satotyyppiä (E).

Siirtymät (puhallin/yläseula/seula):

Se osoittaa järjestelmän näyttämällä visuaalisella tavalla puhaltimen/yläseulan/seulan siirtymän (F) keskipisteestä (käyttäjän alkuperäinen asetuspiste).

Active Terrain Adjustment on Deere & Companyn tavaramerkki

H112574 —UN—05DEC16

Active Terrain Adjustment™ -kuvake

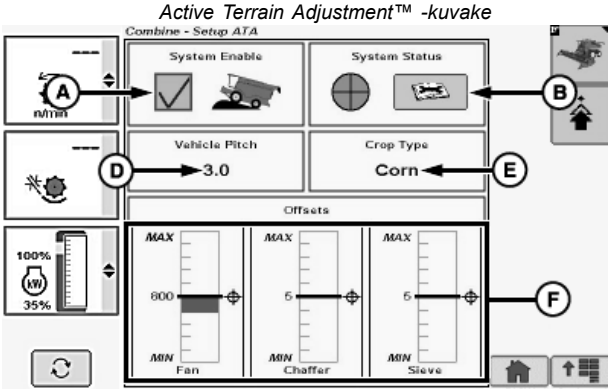

H112603 —UN—14JAN15

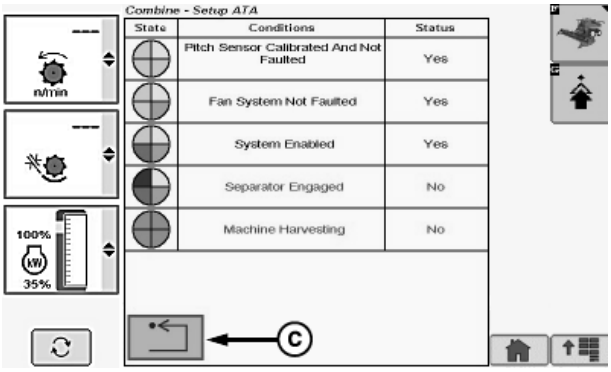

H112604 —UN—14JAN15

A—Järjestelmän aktivointi -ruutu
B—Vianmääritysskoodit-kuvake
C—Paluu-/takaisin -kuvake
D—Ajoneuvon pitkittäiskallistus
E—Satotyyppi
F—Siirtymä (puhallin/yläseula/seula)

Asetuspisteet näytetään kunkin näyttöpalkin keskipisteen vasemmalla puolella.

HUOMAA: Vihreä palkki osoittaa visuaalisesti senhetkisen siirtymäarvon näyttöpalkin keskeltä. Vihreä näyttöpalkki säätyy koneen liikkuessa ylä- ja alamäessä.

Jatkuu seuraavalla sivulla

OUO6075,00041B6 -22-06APR16-1/2

Active Terrain Adjustment™ -lisäasetukset:

Kosketa tai paina vahvistuskytkintä, kun lisäasetusten kuvake (A) korostuu.

Ylämäen herkkyyden säätö (B):

Käyttäjä voi kiihdyttää tai hidastaa järjestelmää ajoneuvon kaltevuuden mukaan ajettaessa ylämäessä. Järjestelmä hidastaa puhdistuspuhaltimen nopeutta ja avaa yläseulan ja seulan osat viljahävikin ja rajaisten vähentämiseksi.

Kosketa tai paina vahvistuskytkintä, kun plus (+) -kuvake tai miinus (-) -kuvake korostuu ja kunnes haluamasi ylämäen herkkyysarvo näkyy näytöllä.

HUOMAA: Vihreä palkki osoittaa visuaalisesti halutun herkkyysasetuksen oletusarvosta 0.

Alamäen herkkyyden säätö (C):

Käyttäjä voi kiihdyttää tai hidastaa järjestelmää ajoneuvon kaltevuuden mukaan ajettaessa alamäessä. Järjestelmä nopeuttaa puhdistuspuhaltimen nopeutta ja sulkee yläseulan ja seulan osat, jotta viljasäiliöön kerätty vilja pysyy puhtaana.

Kosketa tai paina vahvistuskytkintä, kun plus (+) -kuvake tai miinus (-) -kuvake korostuu ja kunnes haluamasi alamäen herkkyysarvo näkyy näytöllä.

HUOMAA: Vihreä palkki osoittaa visuaalisesti halutun herkkyysasetuksen oletusarvosta 0.

Ajoneuvon pitkittäiskallistus (D):

Käyttäjä voi tarkastella ajoneuvon senhetkistä pitkittäiskallistusta ylämäkeä tai alamäkeä ajettaessa.

HUOMAA: Positiivinen arvo osoittaa, että kone liikkuu ylämäkeen. Negatiivinen arvo osoittaa, että kone liikkuu alamäkeen. Jos näytössä näkyvät viivat, on tapahtunut tunnistinvirhe. Ota yhteys John Deere -jälleenmyyjään tai valtuutettuun huoltoliikkeeseen.

Järjestelmätaulukko (E):

Puhaltimen/yläseulan/seulan järjestelmäasetuksia voidaan muuttaa.

- Järjestelmäsarake - osoittaa, mikä osa vaatii säätöä.
- Siirtymäsarake - näyttää senhetkisen järjestelmän suositteleman numeerisen siirtymän.
- Askeleen koko -sarake - näyttää senhetkisen järjestelmän suositteleman numeerisen arvon.

Kosketa tai paina vahvistuskytkintä, kun plus (+) -kuvake tai miinus (-) -kuvake korostuu kunnes haluamasi arvo näkyy.

HUOMAA: Suuremmat askelten arvot tarkoittavat vähemmän säätöjä, mutta suurempia lisäyksiä.

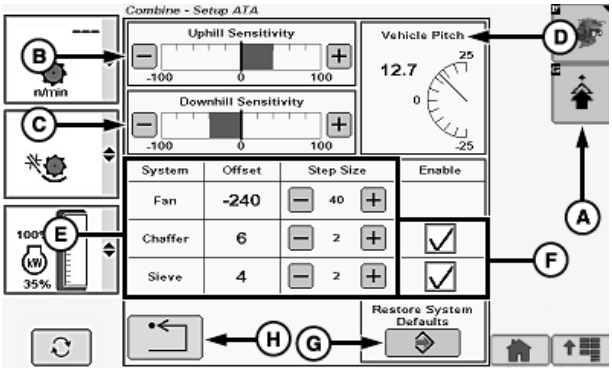

H112608 —UN—14JAN15

A—Lisäasetusten tunnus
B—Ylämäen herkkyyden säätö
C—Alamäen herkkyyden säätö
D—Ajoneuvon pitkittäiskallistus
E—Järjestelmätaulukko
F—Ota käyttöön ruudut (yläseula/seula)
G—Vahvista-/hyväksy-kuvake
H—Paluu-/takaisin -kuvake

Esimerkiksi puhaltimen kokoa 20 oleva askel saa järjestelmän vaihtamaan nopeutta 20 r/min askelin. Kun yläseulan tai seulan askel on kokoa 2, järjestelmä muuttaa yläseulan/seulan välystä 2 mm askelin.

Ota käyttöön ruudut (yläseula/seula) (F):

HUOMAA: Laatikot saattavat olla harmaina, jos tapahtui tunnistinvirhe. Ota yhteys John Deere -jälleenmyyjään tai valtuutettuun huoltoliikkeeseen.

Käyttäjä voi ottaa käyttöön tai poistaa käytöstä yläseulan tai seulan, kun Active Terrain Adjustment™ on käytössä.

Kosketa tai paina vahvistuskytkintä, kun haluttu yläseulan/seulan ruutu korostuu.

- Rasti ruudussa - järjestelmä on käytössä. Active Terrain Adjustment™ voi tehdä automaattisia yläseulan tai seulan säätöjä.
- Ei rastia ruudussa - järjestelmä ei ole käytössä. Käyttäjä voi tehdä manuaalisia yläseulan tai seulan säätöjä.

Järjestelmän oletusarvojen palauttaminen:

Käyttäjä voi palauttaa valitun viljatyypin tehdasoletusarvot.

Kosketa tai paina vahvistuskytkintä, kun syötön/hyväksymisen kuvake (G) korostuu, palataksesi tehdasoletusarvoihin.

Kosketa tai paina vahvistuskytkintä, kun syötä-/hyväksy-kuvake (G) korostuu, palataksesi tehdasoletusarvoihin.

OUO6075,00041B6 -22-06APR16-2/2

leikkuupöydän asetusnäyttö

Leikkuupöydän asetukset (maissipöytä):

- Maissipöytä ja tuntilaskuri[1] (A)
  - leikkuupöydän tyyppi (automaattinen tunnistus)
  - Sarkojen kokonaismäärä (Sarat, tyypin perusteella, numeerinen syöte) (B)
  - Sarkaväli (C)
  - Saran vaihto (Vähennä leikattuja sarkoja) [2] (D)
  - Tallennuksen pysäytyskorkeus (Korkeusasetus tallennuksen kytkemiseen PÄÄLLÄ/POIS) (E)
  - Hätäkäyttötila[3] [4] (F)
  - Kaatokela asennettu -ruutu (G)

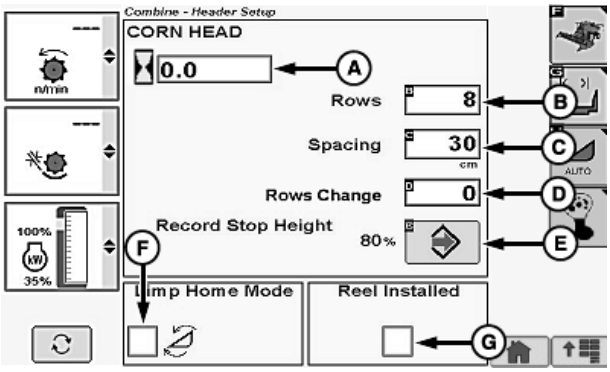

H109840 —UN—18FEB14

[1]Jos haluat lisätietoja leikkuupöydän käyttötuntien nollauksesta, ota yhteys John Deere jälleenmyyjään.
[2]Ilmestyy GreenStar-näyttöön (jos varusteena) käsinojanäytön sijasta.
[3]Jos varustuksessa on hydraulisen syöttökuljettimen eteen/taakse-kallistus.
[4]Hätäkäyttötila on käytössä vain, jos tunnistin ei toimi tai järjestelmä antaa vikakoodin.

SS43267,00004FA -22-09FEB15-1/5

Leikkuukoneen asetukset (Noukinroottori/pöytä/kaistapoiminta):

- Noukinroottori/lava-/kaistapoiminta ja tuntilaskuri[1] (A)
  - leikkuupöydän tyyppi (automaattinen tunnistus)
  - Kaatokelan tai kaistapoiminnon vähimmäispoiminta-nopeus (B)
  - Kokonaisleveys (Kokonaisleveys, tyypin perusteella, numeerinen syöte) (C)
  - Leveyden vaihto (Vähennä leikattua leveyttä) [2](D)
  - Tallennuksen pysäytyskorkeus (Korkeusasetus tallennuksen kytkemiseen PÄÄLLÄ/POIS) (E)
  - Hätäkäyttötila[3] [4] (F)

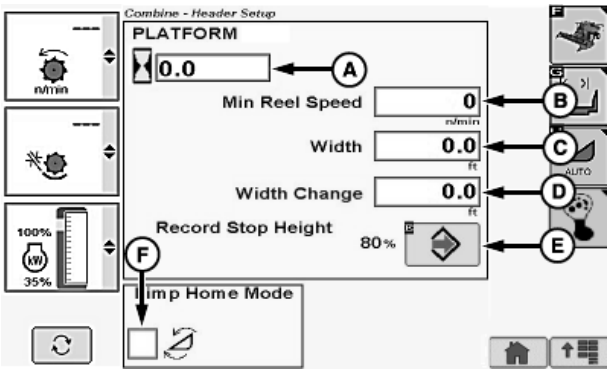

H109841 —UN—18FEB14

[1]Jos haluat lisätietoja leikkuupöydän käyttötuntien nollauksesta, ota yhteys John Deere jälleenmyyjään.
[2]Ilmestyy GreenStar-näyttöön (jos varusteena) käsinojanäytön sijasta.
[3]Jos varustuksessa on hydraulisen syöttökuljettimen eteen/taakse-kallistus.
[4]Hätäkäyttötila on käytössä vain, jos tunnistin ei toimi tai järjestelmä antaa vikakoodin.

Jatkuu seuraavalla sivulla

SS43267,00004FA -22-09FEB15-2/5

Leikkuukoneen asetukset (Pidennettävä pöytä) (eurooppalaiset 600X-leikkuupöydät):

- Pidennettävä pöytä ja tuntilaskuri[1] (A)
  - leikkuupöydän tyyppi (automaattinen tunnistus)
  - Kaatokelan miniminopeus (B)
  - Kokonaisleveys (Kokonaisleveys, tyypin perusteella, numeerinen syöte) (C)
  - Leveyden vaihto (Vähennä leikattua leveyttä) [2](D)
  - Tallennuksen pysäytyskorkeus (Korkeusasetus tallennuksen kytkemiseen PÄÄLLÄ/POIS) (E)
  - Hätäkäyttötila (Hydraulisen syöttökuljettimen eteen/taakse-kallistus)[3] [4](F)
  - Hätäkäyttötila (Teräpalkin asento)[5] [4] (G)
  - Teräpalkin asetus (H) (Muuta teräpalkin asentoa)
  - Kasvikorkeus (I) (0 - 999 cm) (oletus 80 cm)
  - Karhokorkeus (I) (0 999 cm) (oletus 15 cm)
  - Suositeltu teräpalkin asento (K)
  - Vahvista-/hyväksy-kuvake (L)
  - Peruutuskuvake (M)

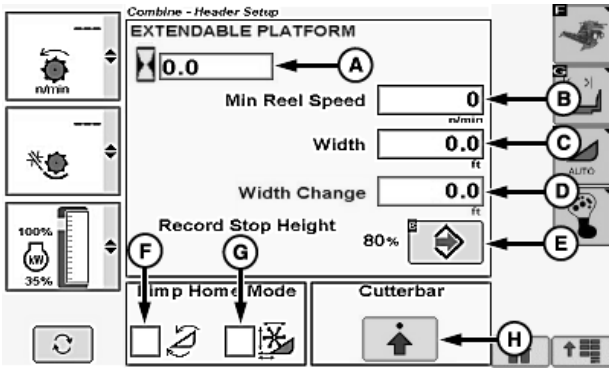

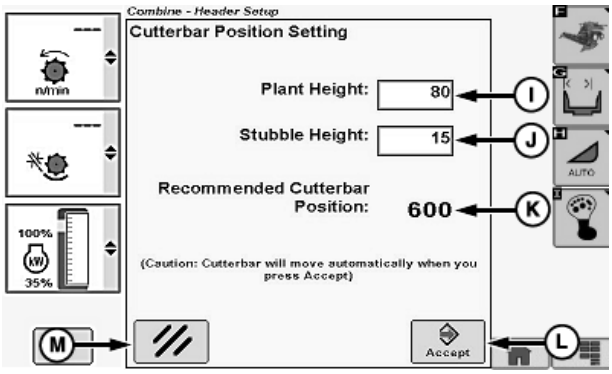

[1]Jos haluat lisätietoja leikkuupöydän käyttötuntien nollauksesta, ota yhteys John Deere jälleenmyyjään.
[2]Ilmestyy GreenStar-näyttöön (jos varusteena) käsinojanäytön sijasta.
[3]Jos varustuksessa on hydraulisen syöttökuljettimen eteen/taakse-kallistus.
[4]Hätäkäyttötila on käytössä vain, jos tunnistin ei toimi tai järjestelmä antaa vikakoodin.
[5]Vain eurooppalaiset 600X-leikkuupöydät.

Jatkuu seuraavalla sivulla

SS43267,00004FA -22-09FEB15-3/5

Automaattinen leikkuupöydän ohjauksen (AHC) asetukset:

HUOMAA: Kuvakkeet vaihtelevat koneen lisävarusteiden ja leikkuupöytätyyppien mukaan.

Maissipöytä
- leikkuupöydän korkeuden mittauksen käyttöön ottaminen (A)
- leikkuupöydän korkeuden palautuksen käyttöön ottaminen (B)
- Aktiivisen leikkuupöydän kellunnan käyttöön ottaminen (C)
- Dial-A-Speed™ Käyttöönotto[1] (D)
- Peitelevyjen asennon palautuksen käyttöönotto[2] (F)
- Sivuttaiskallistuksen käyttöönotto[3] (F)
- Hydraulisen syöttökuljettimen eteen/taakse-kallistus[4] (G)

Noukinroottori/pöytä/kaistapoiminta/jatkettava pöytä
- leikkuupöydän korkeuden mittauksen käyttöön ottaminen (A)
- leikkuupöydän korkeuden palautuksen käyttöön ottaminen (B)
- Aktiivisen leikkuupöydän kellunnan käyttöön ottaminen (C)
- Dial-A-Speed™ Käyttöönotto (D)
- Kaatokelan asennon palautuksen käyttöön ottaminen[5] (E)
- Sivuttaiskallistuksen käyttöönotto[3] (F)
- Hydraulisen syöttökuljettimen eteen/taakse-kallistus[4] (G)

Dial-A-Speed on Deere & Companyn tavaramerkki

[1]Jos maissipöytään, jossa kaatokela.
[2]Jos kytketty maissipöytään, jossa säädettävät peitelevyt.
[3]Jos sivuttaiskallistus on varusteena.
[4]Jos varustuksessa on hydraulisen syöttökuljettimen eteen/taakse-kallistus.
[5]Jos lavakoneeseen, jossa kaatokela.
[6]Vain eurooppalaiset 600X-leikkuupöydät.

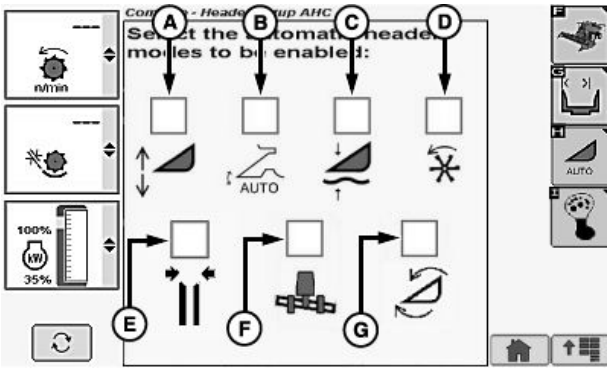

Maissipöydän näyttö

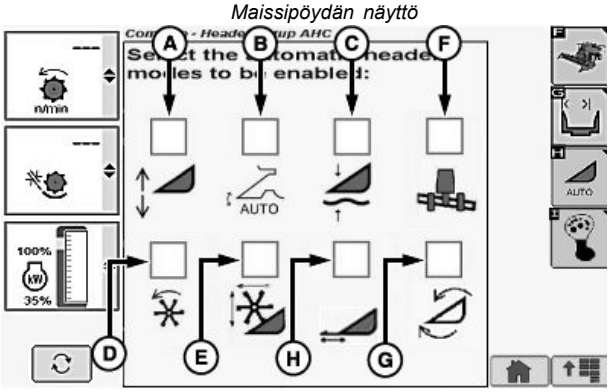

Pöydän näyttö

- Teräpalkin asennon käyttöönotto[6] (H)

Jatkuu seuraavalla sivulla

SS43267,00004FA -22-09FEB15-4/5

Monitoimivivun asetus:

HUOMAA: Kytkinten määrä vaihtelee koneen lisävarusteista ja leikkuupöytätyypeistä riippuen. Monitoimivipu on ohjelmoitavissa ohjaamaan seuraavia:

- *Noukintaroottorin teräpalkin kallistus (600D-noukintaroottorit)*
- *Hydraulisen syöttökuljettimen eteen/taakse-kallistus (jos varustuksessa)*
- *Teräpalkki eteen/taakse (eurooppalaiset 600X-leikkuupöydät)*

Kytkimet (C ja D) osoitettu oletuksena:

- *Noukintaroottorin teräpalkin kallistus (600D-noukintaroottorit)*
- *Teräpalkki eteen/taakse (eurooppalaiset 600X-leikkuupöydät)*

Kytkimet (E ja F) osoitettu oletuksena:

- *Hydraulisen syöttökuljettimen eteen/taakse-kallistus (jos varustuksessa)*

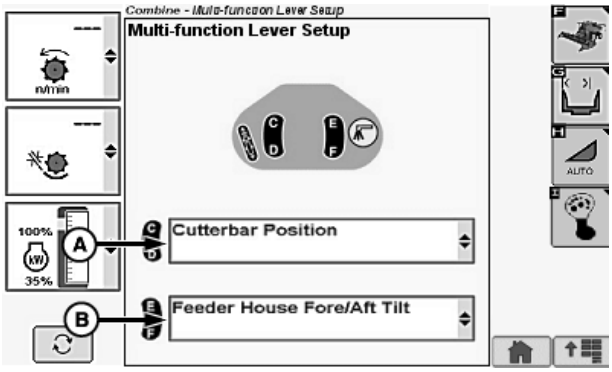

H109752 —UN—28FEB14

- Kytkin valikko (A) ja (B)
  - Teräpalkin asento (eurooppalaiset 600X-leikkuupöydät)
  - Noukintaroottorin teräpalkin kallistus (600D-noukintaroottorit)
  - Hydraulisen syöttökuljettimen eteen/taakse-kallistus (jos varustuksessa)

SS43267,00004FA -22-09FEB15-5/5

Leikkuupöydän asetusten muuttaminen

HUOMAA: Leikkuupöydän asetuksen kuvake muuttuu sen perusteella millainen leikkuupöytätyyppi koneeseen on liitetty.

Kosketa tai paina vahvistuskytkintä, kun leikkuupöydän asetuskuvake korostuu.

Kosketa tai paina vahvistuskytkintä, kun leikkuupöydän leveyden asetuksen kuvake (A) korostuu.

Kosketa tai paina vahvistuskytkintä, kun yksi seuraavista korostuu:

Maissipöydän näyttö:

- Riviruutu (B) - käyttäjä voi asettaa maissipöydän rivien määrän.
- Väliruutu (C) - käyttäjä voi asettaa maissipöydän rivien välin.
- Rivienvaihtoruutu (D) - käyttäjä voi asettaa rivienvaihdon (ei puintia koko leveydellä).

HUOMAA: Rivienvaihtoruutu ilmestyy GreenStar™-näyttöön (jos varusteena) käsinojanäytön sijasta.

Kosketusnäyttö tai ei kosketusnäyttöä: Käännä valintakiekkoa, kunnes haluttu leikkuupöydän arvo näytetään. Tallenna arvo painamalla vahvistuskytkintä.

Vain kosketusnäyttö: Syötä haluamasi leikkuupöydän arvo numeeriseen näyttöön. Tallenna arvo koskettamalla vahvista-/hyväksy-kuvaketta.

Tallennuksen lopetuskorkeus:

HUOMAA: Tallennus kytkeytyy automaattisesti POIS PÄÄLTÄ nykyisellä ja sitä suuremmalla korkeudella ja menee päälle nykyistä arvoa pienemmällä korkeudella edellyttäen, että kaikki muut ehdot täytetään (erotin/leikkuupöytä ovat kytkettynä, moottori on nopealla käyntinopeudella, tila/pelto on asetettu). Lisätietoja tämän toiminnon väliaikaisesta ohittamisesta, katso Manuaalinen tallennus PÄÄLLE/POIS PÄÄLTÄ tässä osiossa.

Jos leikkuupöydän korkeuden mittaus tai aktiivisen leikkuupöydän kellunta ovat aktiivisina, tallennuksen pysäytyksen asetus ei ole oleellista ja tallennus menee PÄÄLLE, sillä edellytyksellä, että kaikki muut ehdot täyttyvät (erottelija/leikkuupöytä on kytketty käyttöön, moottori käy nopealla käyntinopeudella, farmi/pelto on asetettu).

Nosta tai laske leikkuupöytä haluttuun tallennuksen pysäytyksen korkeuteen.

Tallentaaksesi arvon kosketa tai paina vahvistuskytkintä, kun tallennuksen lopetuskorkeuden syötön/hyväksymisen kuvake (E) korostuu.

H96245 —UN—03MAY10

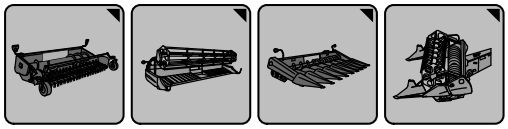

Leikkuupöydän asetusten kuvakkeet

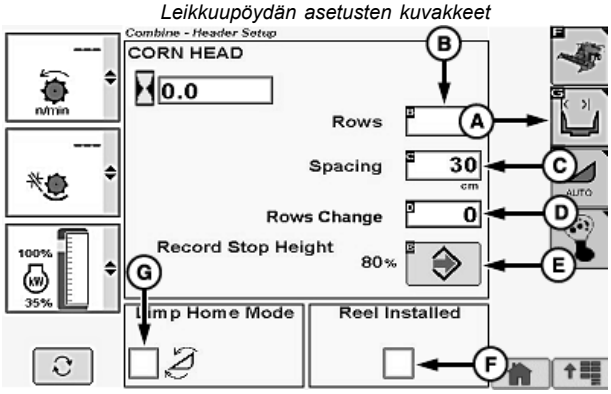

H109844 —UN—18FEB14

A—Leikkuupöydän leveyden asetuksen kuvake
B—Riviruutu
C—Väliruutu
D—Riviruutu
E—Tallennuksen lopetuskorkeuden syötön/hyväksymisen kuvake
F—Kela asennettu -ruutu
G—Hätäkäyttötila-ruutu

Kaatokela asennettuna:

Mahdollistaa maissipöydän kaatokelajärjestelmän käyttöönoton sotkeutunutta tai laonnutta kasvustoa korjattaessa.

Kosketa tai paina vahvistuskytkintä, kun Kaatokela asennettuna -ruutu korostuu.

Ruudussa näkyy valintamerkki osoituksena siitä kumpi kohde valittiin.

Hätäkäyttötila (Hydraulisen syöttökuljettimen eteen/taakse-kallistus):

HUOMAA: Näkyy vain, jos tunnistin ei toimi tai järjestelmä antaa vikakoodin.

Kuljettaja voi siirtää manuaalisesti siirtää syöttökuljettimen eteen/taakse-kallistuksen säätöä tilapäisesti, jos tunnistin ei toimi tai järjestelmä antaa vikakoodin.

TÄRKEÄÄ: Eteen-/taaksekallistuksen kulmaa ei voida mitata, koska syöttökuljettimen eteen-/taaksekallistusjärjestelmässä on aktiivinen vika. Käyttäjä hyväksyy leikkuupöydän maahantörmäyksen riskin.

Kosketa tai paina vahvistuskytkintä, kun hätäkäyttötila-ruutu (G) korostuu.

Ruudussa näkyy valintamerkki osoituksena siitä kumpi kohde valittiin.

GreenStar on Deere & Companyn tavaramerkki

Jatkuu seuraavalla sivulla

OUO6075,000418E -22-06APR16-1/6

Taitettavan maissipöydän näyttö:

- Riviruutu (B) - käyttäjä voi asettaa maissipöydän rivien määrän.
- Väliruutu (C) - käyttäjä voi asettaa maissipöydän rivien välin.
- Rivienvaihtoruutu (D) - käyttäjä voi asettaa rivienvaihdon (ei puintia koko leveydellä).

HUOMAA: Rivienvaihtoruutu ilmestyy GreenStar™-näyttöön (jos varusteena) käsinojanäytön sijasta.

Kosketusnäyttö tai ei kosketusnäyttöä: Käännä valintakiekkoa, kunnes haluttu leikkuupöydän arvo näytetään. Tallenna arvo painamalla vahvistuskytkintä.

Vain kosketusnäyttö: Syötä haluamasi leikkuupöydän arvo numeeriseen näyttöön. Tallenna arvo koskettamalla vahvista-/hyväksy-kuvaketta.

Tallennuksen lopetuskorkeus:

HUOMAA: Tallennus kytkeytyy automaattisesti POIS PÄÄLTÄ nykyisellä ja sitä suuremmalla korkeudella ja menee päälle nykyistä arvoa pienemmällä korkeudella edellyttäen, että kaikki muut ehdot täytetään (erotin/leikkuupöytä ovat kytkettynä, moottori on nopealla käyntinopeudella, tila/pelto on asetettu). Lisätietoja tämän toiminnon väliaikaisesta ohittamisesta, katso Manuaalinen tallennus PÄÄLLE/POIS PÄÄLTÄ tässä osiossa.

Jos leikkuupöydän korkeuden mittaus tai aktiivisen leikkuupöydän kellunta ovat aktiivisina, tallennuksen pysäytyksen asetus ei ole oleellista ja tallennus menee PÄÄLLE, sillä edellytyksellä, että kaikki muut ehdot täyttyvät (erottelija/leikkuupöytä on kytketty käyttöön, moottori käy nopealla käyntinopeudella, farmi/pelto on asetettu).

Nosta tai laske leikkuupöytä haluttuun tallennuksen pysäytyksen korkeuteen.

Tallentaaksesi arvon kosketa tai paina vahvistuskytkintä, kun tallennuksen lopetuskorkeuden syötön/hyväksymisen kuvake (E) korostuu.

Kaatokela asennettuna:

Mahdollistaa maissipöydän kaatokelajärjestelmän käyttöönoton sotkeutunutta tai laonnutta kasvustoa korjattaessa.

Kosketa tai paina vahvistuskytkintä, kun Kaatokela asennettuna -ruutu korostuu.

Ruudussa näkyy valintamerkki osoituksena siitä kumpi kohde valittiin.

Hätäkäyttötila (Hydraulisen syöttökuljettimen eteen/taakse-kallistus):

HUOMAA: Näkyy vain, jos tunnistin ei toimi tai järjestelmä antaa vikakoodin.

H96245 —UN—03MAY10

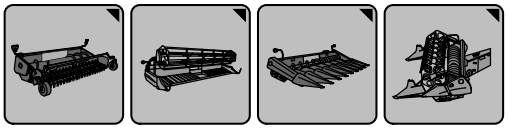

Leikkuupöydän asetusten kuvakkeet

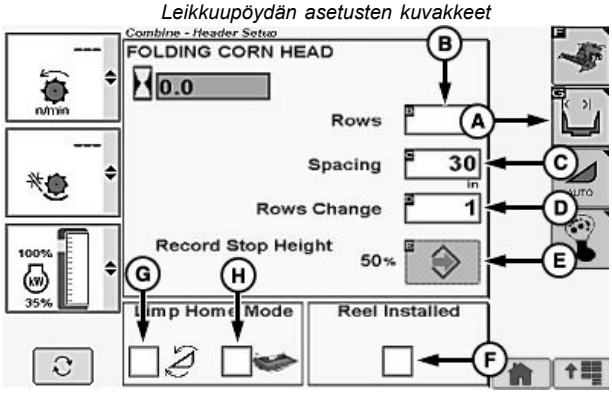

H113912 —UN—08MAY15

A—Leikkuupöydän leveyden asetuksen kuvake
B—Riviruutu
C—Väliruutu
D—Riviruutu
E—Tallennuksen lopetuskorkeuden syötön/hyväksymisen kuvake
F—Kela asennettu -ruutu
G—Hätäkäyttötila-ruutu
H—Hätäkäyttötila-ruutu

Kuljettaja voi siirtää manuaalisesti siirtää syöttökuljettimen eteen/taakse-kallistuksen säätöä tilapäisesti, jos tunnistin ei toimi tai järjestelmä antaa vikakoodin.

TÄRKEÄÄ: Eteen-/taaksekallistuksen kulmaa ei voida mitata, koska syöttökuljettimen eteen-/taaksekallistusjärjestelmässä on aktiivinen vika. Käyttäjä hyväksyy leikkuupöydän maahantörmäyksen riskin.

Kosketa tai paina vahvistuskytkintä, kun hätäkäyttötila-ruutu (G) korostuu.

Ruudussa näkyy valintamerkki osoituksena siitä kumpi kohde valittiin.

Varakäyttötila (kokoontaittamistoiminto)

HUOMAA: Näkyy vain, jos tunnistin ei toimi tai järjestelmä antaa vikakoodin.

Kuljettaja voi siirtää manuaalisesti kokoontaitettavia siipiä tilapäisesti, jos tunnistin ei toimi tai järjestelmä antaa vikakoodin.

TÄRKEÄÄ: Maissipöydän siipiasentoa ei voida määrittää. Käyttö näissä olosuhteissa saattaa vahingoittaa laitetta.

Kosketa tai paina vahvistuskytkintä, kun hätäkäyttötila-ruutu (H) korostuu.

Ruudussa näkyy valintamerkki osoituksena siitä kumpi kohde valittiin.

Jatkuu seuraavalla sivulla

OUO6075,000418E -22-06APR16-2/6

OUO6075,000418E -22-06APR16-3/6

Noukinroottorin/pöydän/kaistapoiminnan näyttö:

Kosketa tai paina vahvistuskytkintä, kun leikkuupöydän leveyden asetuksen kuvake (A) korostuu.

Kosketa tai paina vahvistuskytkintä, kun yksi seuraavista korostuu:

- Kaatokelan tai kaistapoiminnon vähimmäispoimintanopeusruutu (B) - käyttäjä voi asettaa kaatokelan tai kaistapoiminnon vähimmäispoimintanopeuden.
- Leveysruutu (C) - käyttäjä voi asettaa leikkuupöydän leikkausleveyden.
- Leveydenvaihtoruutu (D) - käyttäjä voi asettaa leikkuuleveydenvaihtoja (ei puintia koko leveydellä).

HUOMAA: Leveydenvaihtoruutu ilmestyy GreenStar™-näyttöön (jos varusteena) käsinojanäytön sijasta.

Kosketusnäyttö tai ei kosketusnäyttöä: Käännä valintakiekkoa, kunnes haluttu leikkuupöydän arvo näytetään. Tallenna arvo painamalla vahvistuskytkintä.

Vain kosketusnäyttö: Syötä haluamasi leikkuupöydän arvo numeeriseen näyttöön. Tallenna arvo koskettamalla vahvista-/hyväksy-kuvaketta.

Tallennuksen lopetuskorkeus:

HUOMAA: Tallennus kytkeytyy automaattisesti POIS PÄÄLTÄ nykyisellä ja sitä suuremmalla korkeudella ja menee päälle nykyistä arvoa pienemmällä korkeudella edellyttäen, että kaikki muut ehdot täytetään (erotin/leikkuupöytä ovat kytkettynä, moottori on nopealla käyntinopeudella, tila/pelto on asetettu). Lisätietoja tämän toiminnon väliaikaisesta ohittamisesta, katso Manuaalinen tallennus PÄÄLLE/POIS PÄÄLTÄ tässä osiossa.

Jos leikkuupöydän korkeuden mittaus tai aktiivisen leikkuupöydän kellunta ovat aktiivisina, tallennuksen pysäytyksen asetus ei ole oleellista ja tallennus menee PÄÄLLE, sillä edellytyksellä, että kaikki muut ehdot täyttyvät (erottelija/leikkuupöytä on kytketty käyttöön, moottori käy nopealla käyntinopeudella, farmi/pelto on asetettu).

Nosta tai laske leikkuupöytä haluttuun tallennuksen pysäytyksen korkeuteen.

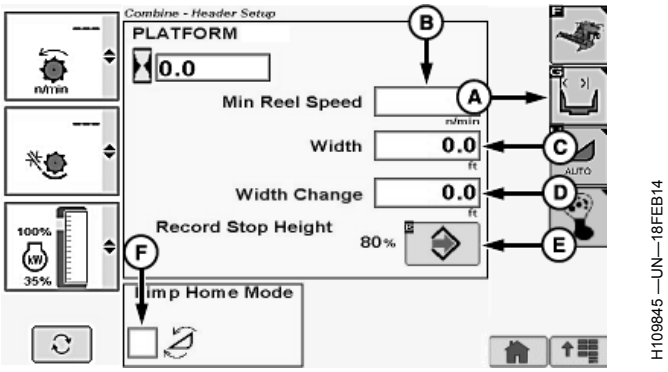

A—Leikkuupöydän leveyden asetuksen kuvake
B—Kaatokelan tai kaistapoiminnon vähimmäisnopeuden ruutu
C—Leveysruutu
D—Leveydenvaihtoruutu
E—Tallennuksen lopetuskorkeuden syötön/hyväksymisen kuvake
F—Hätäkäyttötila-ruutu

Tallentaaksesi arvon kosketa tai paina vahvistuskytkintä, kun tallennuksen lopetuskorkeuden syötön/hyväksymisen kuvake (E) korostuu.

Hätäkäyttötila (Hydraulisen syöttökuljettimen eteen/taakse-kallistus):

HUOMAA: Näkyy vain, jos tunnistin ei toimi tai järjestelmä antaa vikakoodin.

Kuljettaja voi siirtää manuaalisesti siirtää syöttökuljettimen eteen/taakse-kallistuksen säätöä tilapäisesti, jos tunnistin ei toimi tai järjestelmä antaa vikakoodin.

TÄRKEÄÄ: Eteen-/taaksekallistuksen kulmaa ei voida mitata, koska syöttökuljettimen eteen-/taaksekallistusjärjestelmässä on aktiivinen vika. Käyttäjä hyväksyy leikkuupöydän maahantörmäyksen riskin.

Kosketa tai paina vahvistuskytkintä, kun hätäkäyttötila-ruutu (F) korostuu.

Ruudussa näkyy valintamerkki osoituksena siitä kumpi kohde valittiin.

Jatkuu seuraavalla sivulla

OUO6075,000418E -22-06APR16-4/6

Jatkettu pöytä -näyttö (eurooppalainen 600X-leikkuupöytä):

Kosketa tai paina vahvistuskytkintä, kun leikkuupöydän leveyden asetuksen kuvake (A) korostuu.

Kosketa tai paina vahvistuskytkintä, kun yksi seuraavista korostuu:

- Minimikaatokelan nopeusruutu (B) - kuljettaja voi asettaa kaatokelan miniminopeuden.
- Leveysruutu (C) - käyttäjä voi asettaa leikkuupöydän leikkausleveyden.
- Leveydenvaihtoruutu (D) - käyttäjä voi asettaa leikkuuleveydenvaihtoja (ei puintia koko leveydellä).

HUOMAA: Leveydenvaihtoruutu ilmestyy GreenStar™-näyttöön (jos varusteena) käsinojanäytön sijasta.

Kosketusnäyttö tai ei kosketusnäyttöä: Käännä valintakiekkoa, kunnes haluttu leikkuupöydän arvo näytetään. Tallenna arvo painamalla vahvistuskytkintä.

Vain kosketusnäyttö: Syötä haluamasi leikkuupöydän arvo numeeriseen näyttöön. Tallenna arvo koskettamalla vahvista-/hyväksy-kuvaketta.

Tallennuksen lopetuskorkeus:

HUOMAA: Tallennus kytkeytyy automaattisesti POIS PÄÄLTÄ nykyisellä ja sitä suuremmalla korkeudella ja menee päälle nykyistä arvoa pienemmällä korkeudella edellyttäen, että kaikki muut ehdot täytetään (erotin/leikkuupöytä ovat kytkettynä, moottori on nopealla käyntinopeudella, tila/pelto on asetettu). Lisätietoja tämän toiminnon väliaikaisesta ohittamisesta, katso Manuaalinen tallennus PÄÄLLE/POIS PÄÄLTÄ tässä osiossa.

Jos leikkuupöydän korkeuden mittaus tai aktiivisen leikkuupöydän kellunta ovat aktiivisina, tallennuksen pysäytyksen asetus ei ole oleellista ja tallennus menee PÄÄLLE, sillä edellytyksellä, että kaikki muut ehdot täyttyvät (erottelija/leikkuupöytä on kytketty käyttöön, moottori käy nopealla käyntinopeudella, farmi/pelto on asetettu).

Nosta tai laske leikkuupöytä haluttuun tallennuksen pysäytyksen korkeuteen.

Tallentaaksesi arvon kosketa tai paina vahvistuskytkintä, kun tallennuksen lopetuskorkeuden syötön/hyväksymisen kuvake (E) korostuu.

Hätäkäyttötila (Hydraulisen syöttökuljettimen eteen/taakse-kallistus):

HUOMAA: Näkyy vain, jos tunnistin ei toimi tai järjestelmä antaa vikakoodin.

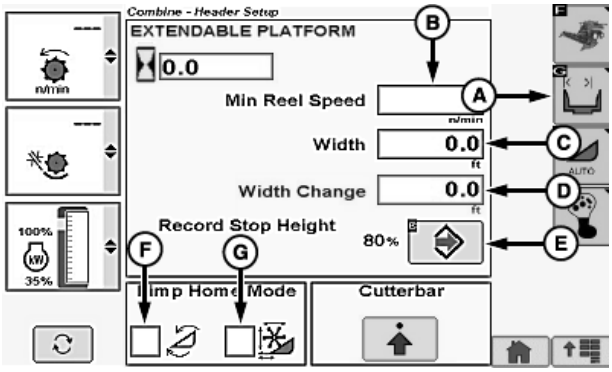

A—Leikkuupöydän leveyden asetuksen kuvake
B—Kelan miniminopeuden ruutu
C—Leveysruutu
D—Leveydenvaihtoruutu
E—Tallennuksen lopetuskorkeuden syötön/hyväksymisen kuvake
F—Hätäkäyttötila-ruutu
G—Hätäkäyttötila-ruutu

Kuljettaja voi siirtää manuaalisesti siirtää syöttökuljettimen eteen/taakse-kallistuksen säätöä tilapäisesti, jos tunnistin ei toimi tai järjestelmä antaa vikakoodin.

TÄRKEÄÄ: Eteen-/taaksekallistuksen kulmaa ei voida mitata, koska syöttökuljettimen eteen-/taaksekallistusjärjestelmässä on aktiivinen vika. Käyttäjä hyväksyy leikkuupöydän maahantörmäyksen riskin.

Kosketa tai paina vahvistuskytkintä, kun hätäkäyttötila-ruutu (F) korostuu.

Ruudussa näkyy valintamerkki osoituksena siitä kumpi kohde valittiin.

Hätäkäyttötila (Teräpalkin asento):

HUOMAA: Näkyy vain, jos tunnistin ei toimi tai järjestelmä antaa vikakoodin.

Kuljettaja voi siirtää manuaalisesti jatkettavaa pöytää tilapäisesti, jos tunnistin ei toimi tai järjestelmä antaa vikakoodin.

TÄRKEÄÄ: Etäisyyttä kaatokelan ja teräpalkin välillä ei voida tarkistaa, koska tunnistin ei toimi tai järjestelmä antaa vikakoodin. Kuljettaja hyväksyy kelan ja teräleikkurin törmäysvaaran.

Kosketa tai paina vahvistuskytkintä, kun hätäkäyttötila-ruutu (G) korostuu.

Ruudussa näkyy valintamerkki osoituksena siitä kumpi kohde valittiin.

Jatkuu seuraavalla sivulla

Teräleikkurin asetus:

Kuljettaja pystyy säätämään teräpalkin asentoa eri kasvi- ja karhokorkeuksille.

Kosketa tai paina vahvistuskytkintä, kun teräpalkin asetus -kuvake (A) korostuu.

Kasvikorkeus tai karhokorkeus:

Kosketa tai paina vahvistuskytkintä, kun yksi seuraavista korostuu:

- Kasvikorkeus -ruutu (B) - kuljettaja pystyy tekemään säätöjä eri kasvikorkeuksille.
- Karhokorkeus -ruutu (B) - kuljettaja pystyy tekemään säätöjä eri karhokorkeuksille.

Kosketusnäyttö tai ei kosketusnäyttöä: Käännä valintakiekkoa, kunnes haluttu arvo näytetään. Tallenna arvo painamalla vahvistuskytkintä.

Vain kosketusnäyttö: Kosketa tai paina vahvistuskytkintä, kun plus (+) -kuvake tai miinus (-) -kuvake korostuu ja kunnes haluamasi arvo näkyy näytöllä.

Kosketa tai paina vahvistuskytkintä, kun vahvista-/hyväksy-kuvake (D) korostuu halutun arvon tallentamista varten.

HUOMAA: Kosketa tai paina vahvistuskytkintä, kun haluttu peruutuskuvake (E) korostuu. Aiemmat koneen arvot palautetaan.

Suositeltu teräpalkin asento:

Suositeltu teräpalkin asento (F) on asetusarvo, joka näkyy käyttäjälle hänen käyttäessään valitsemiaan kasvikorkeuden ja karhokorkeuden arvoja.

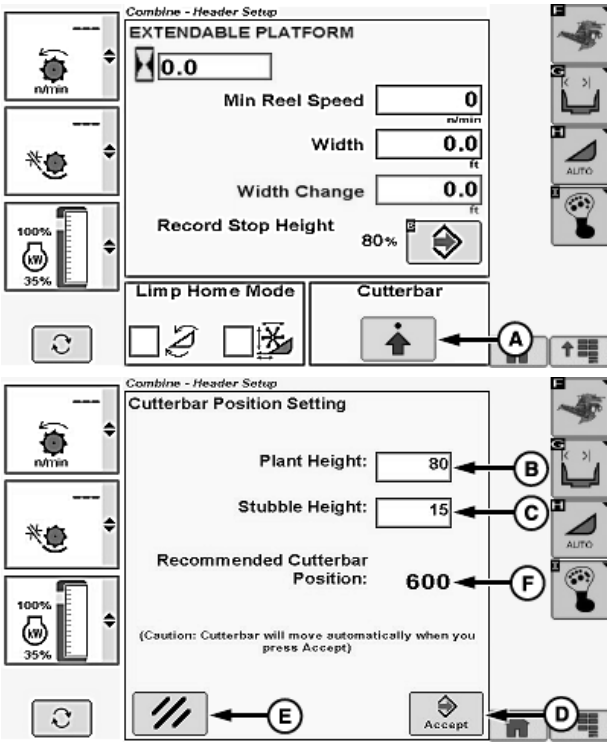

A—Teräleikkurin asetuskuvake
B—Kasvikorkeus-ruutu
C—Karhokorkeus-ruutu
D—Vahvista-/hyväksy-kuvake
E—Peruutuskuvake
F—Suositeltu teräpalkin asento

OUO6075,000418E -22-06APR16-6/6

Automaattinen leikkuupöydän ohjauksen (AHC) asetukset

HUOMAA: Leikkuupöydän asetuksen kuvake muuttuu sen perusteella millainen leikkuupöytätyyppi koneeseen on liitetty.

Kosketa tai paina vahvistuskytkintä, kun leikkuupöydän asetuskuvake korostuu.

Kosketa tai paina vahvistuskytkintä, kun automaattinen leikkuupöydän korkeusohjaustilan kuvake (A) korostuu.

Kosketa tai paina vahvistuskytkintä, kun yksi seuraavista korostuu:

Maissipöytä
- leikkuupöydän korkeuden mittauksen käyttöön ottaminen (B)
- leikkuupöydän korkeuden palautuksen käyttöön ottaminen (C)
- Aktiivisen leikkuupöydän kellunnan käyttöön ottaminen (D)
- Dial-A-Speed™ Käyttöönotto[1] (E)
- Peitelevyjen asennon palautuksen käyttöönotto[2] (F)
- Sivuttaiskallistuksen käyttöönotto[3] (G)
- Hydraulisen syöttökuljettimen eteen/taakse-kallistus[4] (H)

Noukinroottori/pöytä/kaistapoiminta/jatkettava pöytä
- leikkuupöydän korkeuden mittauksen käyttöön ottaminen (B)
- leikkuupöydän korkeuden palautuksen käyttöön ottaminen (C)
- Aktiivisen leikkuupöydän kellunnan käyttöön ottaminen (D)
- Dial-A-Speed™ Käyttöönotto (E)
- Kaatokelan asennon palautuksen käyttöön ottaminen[5] (F)
- Sivuttaiskallistuksen käyttöönotto[3] (G)
- Hydraulisen syöttökuljettimen eteen/taakse-kallistus[4] (H)
- Teräpalkin asennon käyttöönotto[6] (I)

Kulmapilarin ruudussa näkyy valintamerkki osoituksena siitä kumpi kuvake otetaan käyttöön tai pois käytöstä.

Dial-A-Speed on Deere & Companyn tavaramerkki

[1]Jos maissipöytään, jossa kaatokela.
[2]Jos kytketty maissipöytään, jossa säädettävät peitelevyt.
[3]Jos sivuttaiskallistus on varusteena.
[4]Jos varustuksessa on hydraulisen syöttökuljettimen eteen/taakse-kallistus.
[5]Jos lavakoneeseen, jossa kaatokela.
[6]Vain eurooppalaiset 600X-leikkuupöydät.

H96245 —UN—03MAY10

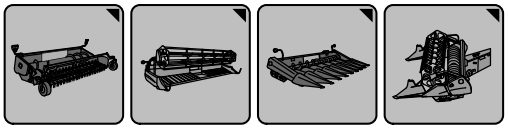

Leikkuupöydän asetusten kuvakkeet

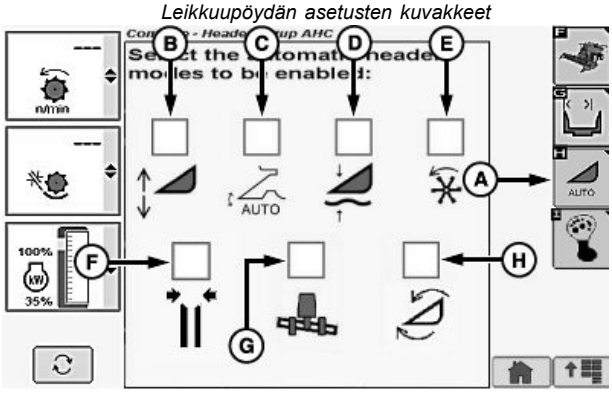

H109796 —UN—12FEB14

Maissipöydän näyttö

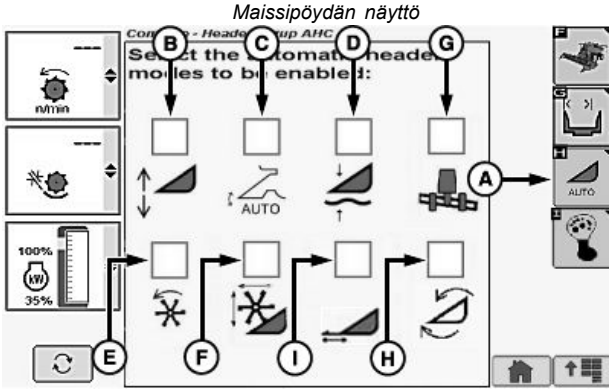

H109797 —UN—12FEB14

Pöydän näyttö

HUOMAA: Jos ruutu näkyy harmaana, kyseinen toiminto ei ole käytössä koneessasi.

OUO6075,0001750 -22-19MAR14-1/1

Monitoimivivun asetus

HUOMAA: Leikkuupöydän asetuksen kuvake muuttuu sen perusteella millainen leikkuupöytätyyppi koneeseen on liitetty.

Kytkinten määrä vaihtelee koneen lisävarusteista ja leikkuupöytätyypeistä riippuen. Monitoimivipu on ohjelmoitavissa ohjaamaan seuraavia:

- *Noukintaroottorin teräpalkin kallistus (600D-noukintaroottorit)*
- *Hydraulisen syöttökuljettimen eteen/taakse-kallistus (jos varustuksessa)*
- *Teräpalkki eteen/taakse (eurooppalaiset 600X-leikkuupöydät)*

Kytkimet (C ja D) osoitettu oletuksena:

- *Noukintaroottorin teräpalkin kallistus (600D-noukintaroottorit)*
- *Teräpalkki eteen/taakse (eurooppalaiset 600X-leikkuupöydät)*

Kytkimet (E ja F) osoitettu oletuksena:

- *Hydraulisen syöttökuljettimen eteen/taakse-kallistus (jos varustuksessa)*

H96245 —UN—03MAY10

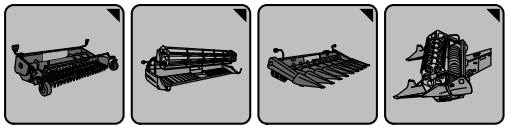

Leikkuupöydän asetusten kuvakkeet

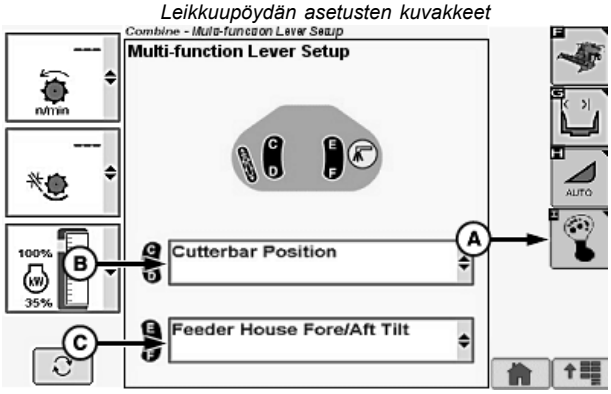

A—Monitoimivivun asetuskuvake

B—Kytkinvalikko

Kosketa tai paina vahvistuskytkintä, kun leikkuupöydän asetuskuvake korostuu.

Kosketa tai paina vahvistuskytkintä, kun monitoimivivun asetuskuvake (A) korostuu.

Kosketa tai paina vahvistuskytkintä, kun kytkinvalikko (B tai C) korostuu.

Kytkinvalikko näyttää seuraavaa:

- Teräpalkin asento (eurooppalaiset 600X-leikkuupöydät)
- Noukintaroottorin teräpalkin kallistus (600D-noukintaroottorit)
- Hydraulisen syöttökuljettimen eteen/taakse-kallistus (jos varustuksessa)

Kun haluttu valinta on valittu, kosketa tai paina vahvistuskytkintä.

OUO6075,0001745 -22-19MAR14-1/1

Moottorin informaatiokenttä

Moottorin asetukset:

- Moottorin käyttötunnit (A)
- Erottelijan käyttötunnit (B)
- Moottorin tehomittari (C)
  - Vihreä alue (35 - 100 %)
  - Keltainen alue (101-110%)
  - Punainen alue (111 - 114%)

TÄRKEÄÄ: Jos osoitin siirtyy punaiselle alueelle, moottorin teho on maksimissaan ja kone saattaa sammua. Vähennä kuormitusta, kunnes osoitin liikkuu takaisin vihreälle ja keltaiselle alueelle.

- Moottorin päästöjenhallinnan ilmansuodatin -osoitin (D) [1]
  - Vihreä alue (0 - 80 %)
  - Keltainen alue (81-95%)
  - Punainen alue (96 - 100 %)

TÄRKEÄÄ: Jos osoitin siirtyy punaiselle alueelle, irrota ja puhdista moottorin päästöjenhallinnan ilmansuodatin.

[1]*Näkyy, jos varustettu Final Tier 4/Stage IV -moottoreilla.*

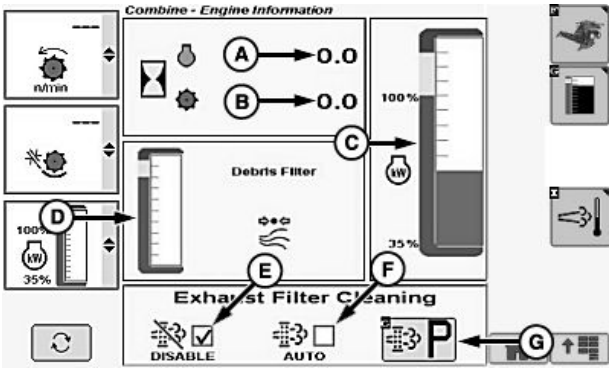

H115104 —UN—16JUL15

- Pakokaasusuodattimen puhdistusjärjestelmän poistaminen käytöstä (E) [1]
- AUTOMAATTINEN pakokaasusuodattimen puhdistuksen toimintatila (F) [1]
- Pakokaasusuodattimen puhdistus pysäköitynä -kuvake (G) [1]

SS43267,0000684 -22-16JUL15-1/1

Pakokaasusuodattimen puhdistus (Final Tier 4/Stage IV)

Kosketa tai paina vahvistuskytkintä, kun Moottorin tieto -kuvake on korostettuna.

Kosketa tai paina vahvistuskytkintä, kun yksi seuraavista korostuu:

HUOMAA: Järjestelmä menee AUTOMAATTISEEN tilaan aina kun avainta käännetään virtalukossa. Varmista aina, että AUTOMAATTINEN tila valitaan, paitsi sellaisissa olosuhteissa, joissa kyseisen tilan käyttäminen saattaa olla vaarallista. Katso milloin pakokaasusuodattimen puhdistusjärjestelmä otetaan pois käytöstä Moottorin käyttö -osiossa.

- Pakokaasusuodattimen puhdistusjärjestelmän poistaminen käytöstä -tila (A) poistaa pakokaasusuodattimen puhdistusjärjestelmän käytöstä. Järjestelmän käytöstä poistamista ei suositella. Sitä tulee käyttää vain tietyissä olosuhteissa tai hätätapauksissa. Katso lisätietoja milloin pakokaasusuodattimen puhdistusjärjestelmä ajon aikana otetaan pois käytöstä Moottorin käyttö -osiosta.
- Pakokaasusuodattimen automaattisen puhdistustilan (B) avulla pakokaasun puhdistusjärjestelmä puhdistaa suodattimen vaaditulla tavalla. Kulmapilarin näytön merkkivalot ja käsinojanäyttö ilmaisevat käyttäjälle pakokaasun suodatinjärjestelmän aktiviteettiin liittyvät tiedot.

  HUOMAA: Pakokaasusuodattimen puhdistuksen merkkivalo kulmapilarin näytössä syttyy, kun pakokaasun suodatinjärjestelmä puhdistaa aktiivisesti suodatinta.

- Pakokaasusuodattimen puhdistus kuvake (C) - on automatisoitu prosessi, joka puhdistaa pakokaasun suodattimen tarvittaessa. Prosessin aikana järjestelmä ohjaa moottorin kierroslukua ja koneen on oltava pysäköitynä paikallaan koko toimenpiteen ajan. Aika, joka vaaditaan pakokaasusuodattimen puhdistukseen pysäköitynä, riippuu pakokaasun suodattimen rajoituksesta, ympäristön lämpötilasta ja senhetkisestä pakokaasun lämpötilasta. Käsinojanäyttö antaa arvion valmistumisajasta.

H94480 —UN—31MAR10

Moottorin tieto -kuvake

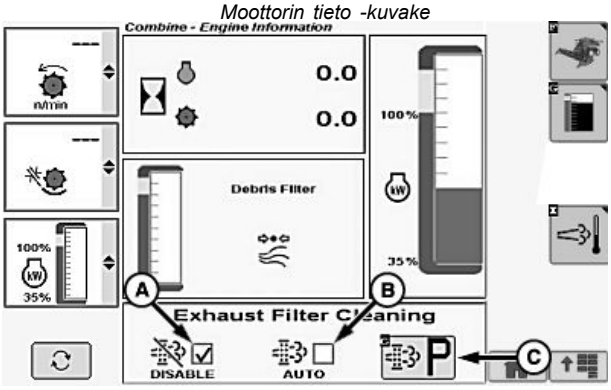

H115105 —UN—16JUL15

HUOMAA: Pakokaasusuodattimen puhdistus pysäköitynä -kuvake voi olla aktiivisena tai pois käytöstä (harmaana) riippuen pakokaasusuodattimen rajoitustasosta. Katso Pakokaasusuodattimen puhdistus ajon aikana Moottorin käyttö -osiosta.

Järjestelmä menee AUTOMAATTISEEN tilaan, kun pysäköitynä tehtävä pakokaasusuodattimen puhdistus on saatu valmiiksi. Varmista aina, että AUTOMAATTINEN tila valitaan, paitsi sellaisissa olosuhteissa, joissa kyseisen tilan käyttäminen saattaa olla vaarallista. Katso milloin pakokaasusuodattimen puhdistusjärjestelmä otetaan pois käytöstä Moottorin käyttö -osiossa.

SS43267,0000685 -22-16JUL15-1/1

Moottorinopeuden ohjaus (koneet joissa ProDrive™)

HUOMAA: Moottorinopeuden ohjaus on ohjelmiston ohjaama, ja se aktivoidaan tieajon turvakytkimellä.

Moottorinopeuden ohjaus vähentää polttoaineen kulutusta ja parantaa tehokkuutta.

- Polttoaineen kulutusta vähennetään alhaisessa kuormituksessa pienentämällä moottorin nopeutta.
- Säilytä suuren kuormituksen vaatima kapasiteetti lisäämällä tarvittaessa dynaamisesti moottorin nopeutta.
- Ajonopeus ylläpidetään moottorin nopeuden muutosten aikana hydrostaattista iskutilavuutta vaihtelemalla.
- Moottorin nopeus pysyy hitaalla joutokäynnillä, kun kone ei liiku.
- Moottorin nopeus on noin 1600 r/min, kun kone on tasaisella maalla tai alhaisella ajonopeudella.
- Moottorin nopeus vaihtelee nopeuden noin 1600 r/min ja huippunopeuden välillä riippuen moottorin kuormituksesta.

HUOMAA: Moottorin nopeuden merkkivalot sammuvat puintitilaan siirtymisen jälkeen, jos moottori ei ole hitaalla joutokäynnillä siirtymisen aikana. Moottori pysyy senhetkisellä nopeudella, kunnes jotakin joutokäynnin painikkeista painetaan.

- Alhainen moottorin nopeus - moottorin nopeus pysyy lukemassa 1200 r/min.
- Keskisuuri moottorin nopeus - moottorin nopeus ei ylitä lukemaa 1690 r/min.
- Suuri moottorin nopeus - moottorin nopeus vaihtelee nopeuden noin 1600 r/min ja huippunopeuden välillä.

SS43267,0000686 -22-16JUL15-1/1

Moottorin jäähdytyksen edistyminen (Final Tier 4/Stage IV)

TÄRKEÄÄ: Jos moottori sammutettiin pakokaasun suodattimen puhdistuksen yhteydessä, lue lisätietoa moottorin jäähdytyksen varoitusnäytöistä (Final Tier 4/Stage IV) kohdasta Moottorin käyttö.

HUOMAA: Näyttöä voidaan tarkkailla säännöllisesti, kun jäähdytys on käynnissä.

Kosketa tai paina vahvistuskytkintä, kun Moottorin tieto -kuvake on korostettuna.

Kosketa tai paina vahvistuskytkintä, kun moottorin jäähdytys -kuvake (A) korostuu.

Viestialueella (B) näkyy seuraavaa:

Jäähdytys käynnissä
Virhe annettaessa jäähtyä
Voi johtaa osan
rikkoutumiseen
Koneen voi sammuttaa
X minuutin kuluttua

Laskuri-ajastin (C) tulee esiin osoittamaan, koska on turvallistaa sammuttaa kone virta-avaimesta.

H94480 —UN—31MAR10

Moottorin tieto -kuvake

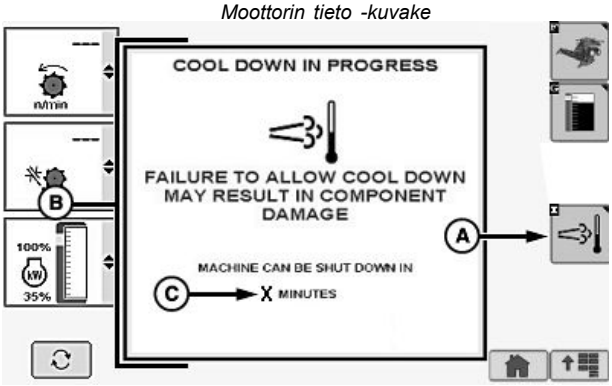

A—Moottorin jäähdytyksen edistyminen -kuvake
B—Viestialue
C—Laskuri-ajastin

SS43267,0000687 -22-16JUL15-1/1

Vianmääritys ja kalibrointi -näyttö

Kalibroinnit:

HUOMAA: Kalibroinnit tehdään näytöllä näytettävien ohjeiden mukaan. Käyttäjä valitsee kalibroinnin ja korostaa kalibrointikuvakkeen ja saa ohjeita näytölle.

Kosketa tai paina vahvistuskytkintä, kun haluttu vianmäärityskuvake korostuu.

Kosketa tai paina vahvistuskytkintä, kun haluttu kalibrointikuvake (A) korostuu.

- Kalibrointi-osan Milloin tulee kalibroida -kohdassa on luettelo kalibroinneista.

H94478 —UN—31MAR10

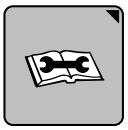

Vianmääritykuvake

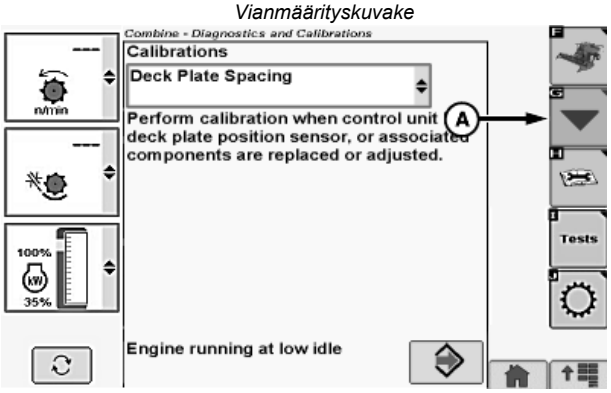

H94638 —UN—05OCT10

Kalibroinnit

SS43267,00004FC -22-05MAR15-1/4

Vianmäärityskoodit:

Kosketa tai paina vahvistuskytkintä, kun haluttu vianmäärityskoodin kuvake (A) korostuu.

- Vianmäärityskoodit - antaa lisätietoja koneen alajärjestelmästä vianhaun yhteydessä. Näyttö kerää tietoa vianmääritysosoitteista ja näyttää kerätyt tiedot yhdellä sivulla.

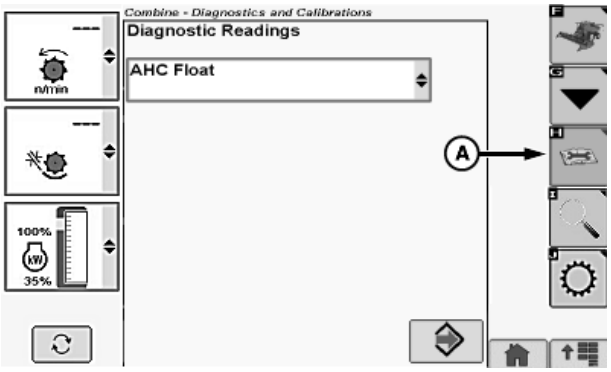

H94639 —UN—05OCT10

Vianmäärityskoodit

SS43267,00004FC -22-05MAR15-2/4

Erikoistestit:

HUOMAA: Puhaltimen nopeuden säätö -erikoistesti ei ehkä toimi oikein, jos puhaltimen puhdistusnopeuden hidastusjärjestelmä on asennettu.

Kosketa tai paina vahvistuskytkintä, kun haluttu erikoistestikuvake (A) korostuu.

- Vianmäärityksen erikoistestit - auttaa pääkäyttäjää tai mekaanikkoa minimoimaan vianmääritykseen tarvittavan ajan erikoisohjeiden avulla. Kone tekee tarkastuksen automaattisesti, kun käyttäjää ohjataan erikoistestien tekemisessä.

H94640 —UN—05OCT10

Erikoistestit

Jatkuu seuraavalla sivulla

SS43267,00004FC -22-05MAR15-3/4

Hinaustilan asettelu:

TÄRKEÄÄ: Älä hinaa konetta paitsi hätätapauksessa lyhyen matkan 8 km/h (5 mph) nopeudella. Katso lisätietoja koneen hinauksesta Kuljetus-osiosta.

HUOMAA: Hinaustilan asettamisen[1] avulla kuljettaja voi hätätiloissa valita seuraavan.

Kosketa tai paina vahvistuskytkintä, kun hinaustilan asetuskuvake (A) korostuu.

Kosketa tai paina vahvistuskytkintä, kun ruutu korostuu.

- Vaihda vaihteisto vapaalle ja ota käyttöön seisontajarru vapautettu -ruutu (B) - vaihda vaihteisto vapaalle ja ota käyttöön seisontajarru vapautettu.

HUOMAA: Käyttäjän tulee olla istuimella vaihteiston lukon vapauttamisen aikana.

[1]Näkyy vain ProDrive- ja painamalla vaihdettavien vaihteiden -koneissa.

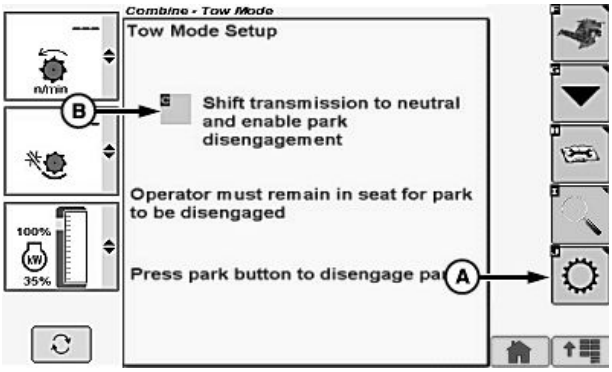

Paina kyynärnojassa olevaa seisontajarrun kytkintä, jotta jarrut vapautuvat ennen koneen hinaamisen aloittamista.

SS43267,00004FC -22-05MAR15-4/4

Radion lähteen valinta

Kosketa tai paina vahvistuskytkintä, kun viihdekuvake tai audiosovelluskuvake korostuu.

Kosketa tai paina vahvistuskytkintä, kun lähteen valintakuvake (A) korostuu.

Kosketa tai paina vahvistuskytkintä, kun haluttu lähteen kuvake korostuu:

- MW (B)
- FM (C)
- LW (D)
- CD/MP3 (E)
- Yleiskäyttöinen sarjaväylä (USB) (vain Premium-radio) (F)
- Lisälaite (AUX) (G)
- Bluetooth® -audio (vain Premium-radio) (H)

Radio POIS PÄÄLTÄ; valitsemalla viihdekuvakkeen tai audiosovelluskuvakkeen siirryt lähteen valintanäyttöön. Lähteen valinta tästä näytöstä kytkee radion PÄÄLLE valitun lähteen kanssa.

Radio PÄÄLLE; valitsemalla viihdekuvakkeen tai audiosovelluskuvakkeen siirryt nykyisin valittuna olevan lähteen aloitussivulle.

Lähteen valinta radion aloitussivulta tekee siirron lähteen valintanäyttöön. Lähteen valinta tästä näytöstä vaihtaa radion valitulle lähteelle.

H105093 —UN—28MAR12

Viihteen kuvake / audiosovelluksen kuvake

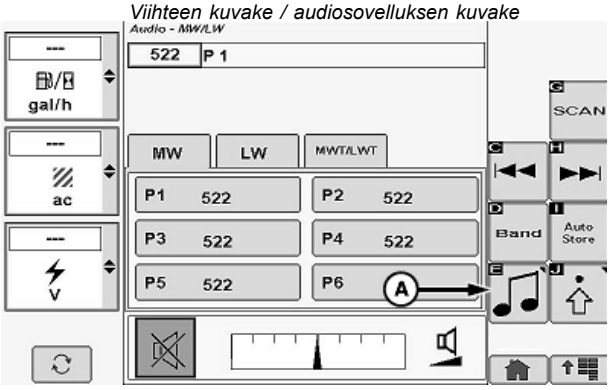

H105097 —UN—28MAR12

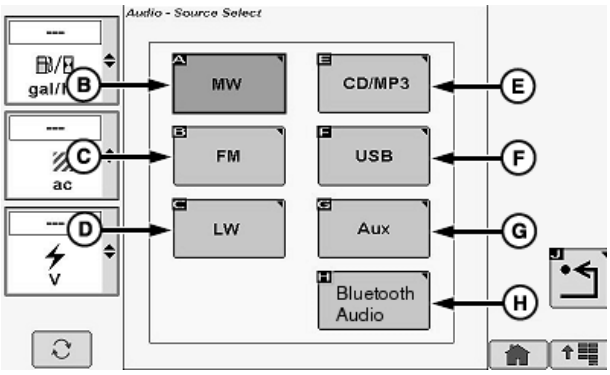

H105095 —UN—28MAR12

Bluetooth on Bluetooth SIG:n rekisteröity tavaramerkki

OUO6075,000112C -22-25JUN12-1/1

MW/LW-aloitussivu

HUOMAA: FM- ja LW-aloitussivut on samanlaisia kuin MW-aloitussivu.

Kosketa tai paina vahvistuskytkintä, kun viihdekuvake tai audiosovelluskuvake korostuu.

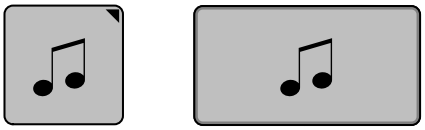

H105093 —UN—28MAR12

Viihteen kuvake / audiosovelluksen kuvake

Selauskuvake (A)

HUOMAA: Selaus kytkeytyy pois toiminnasta, kun kosketat tai painat vahvistuskytkintä kuvakkeen ollessa korostettuna.

Sen avulla kuljettaja voi selata kuunneltavissa olevien asemia valitulla radiokaistalla. Nykyinen aseka kuuluu neljän—kahdeksan sekunnin ajan (riippuen audion tuottamisajasta) ennen uutta hakua.

Kosketa tai paina vahvistuskytkintä, kun hakukuvake on korostettuna.

Asemanhaku ylös/alas -kuvake (B)

HUOMAA: Hakutilassa oltaessa, haku kytkeytyy pois toiminnasta, kun kosketat tai painat vahvistuskytkintä kuvakkeiden ollessa korostettuna.

Asemanhaku ylös/alas mahdollistaa käyttäjälle hyvän kuuluvuuden omaavien radioasemien löytämisen.

HUOMAA: Manuaalisen haun voi tehdä radion etupaneelista ja käsinojan kytkimillä.

Kosketa tai paina vahvistuskytkintä, kun haluttu kanava ylös -kuvake tai kanava alas -kuvake on korostettuna.

Kaistakuvake (C)

Sen avulla kuljettaja voi vaihdella kaistojen MW, LW, MWT ja LWT kesken.

Kosketa tai paina vahvistuskytkintä kaistan kuvakkeen ollessa korostettuna vaihdellaksesi käytettävissä olevien radiokaistojen kesken.

Auto-tallennus -kuvake (D)

Auto-tallennus mahdollistaa käyttäjälle 6:den parhaimmin kuuluvan aseman tallentamisen MWT ja LWT kaistoilla.

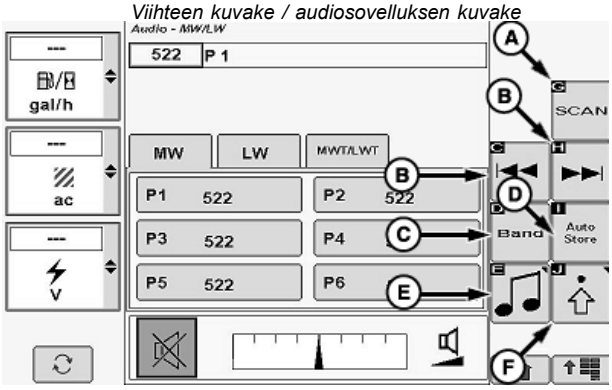

H105271 —UN—26APR12

Kosketa tai paina vahvistuskytkintä auto-tallennus -kuvakkeen ollessa korostettuna tallentaaksesi 6 parhaimmin kuuluvaa asemaa.

HUOMAA: Pidä kaistanäppäintä (BND) painettuna kaksi sekuntia auto-tallennuksen käynnistämiseksi.

Lähteen valintakuvake (E)

Antaa käyttäjälle mahdollisuuden vaihtaa suoraan radiolähetykseen tai muuhun audiolähteeseen (katso lisätiedot tämän kappaleen kohdasta Radioaseman valinta).

Kosketa tai paina vahvistuskytkintä lähteen kuvakkeen ollessa korostettuna vaihdellaksesi käytettävissä olevien vaihtoehtojen kesken.

Audioasetusten kuvake (F)

Sillä kuljettaja voi vaihtaa haluttuja audioasetuksia. Katso lisätiedot tämän osion jäljempänä olevasta kohdasta Audioasetukset.

Jatkuu seuraavalla sivulla

OUO6075,0001521 -22-18JUN13-1/2

Mykistyksen kuvake (A)

Sillä kuljettaja voi mykistää radion äänen.

Kosketa tai paina vahvistuskytkintä, kun mykistyskuvake korostuu.

Äänenvoimakkuuden pylväsnäyttöalue (B)

Sillä kuljettaja voi säätää nykyisen äänenvoimakkuuden.

Kosketa plus-symbolia (+) tai miinus-symbolia (-) tai käännä valintakiekkoa lisätäksesi tai vähentääksesi pylväsnäytön asetusten tasoja.

Kanavien esiasetukset 1—6 (C)

Sillä kuljettaja voi valita esiasetetut asemat (matalin käytettävissä oleva taajuus on oletuksena).

Kosketa tai paina vahvistuskytkintä, kun haluttu esiasetettu asema korostuu.

Paina ja pidä painettuna näyttöruudun kuvaketta tai vahvista-painiketta kahden sekunnin ajan tallentaaksesi aseman taajuuden esiasetuksiin.

Radio ja näytön painikkeet on synkronoitu.

Radiokaistan välilehdet (MW/LW) (D)

Sillä kuljettaja voi vaihdella muilla välilehdillä olevien esiasetettujen lisäasemien kesken (mikäli tallennettu aiemmin muistiin).

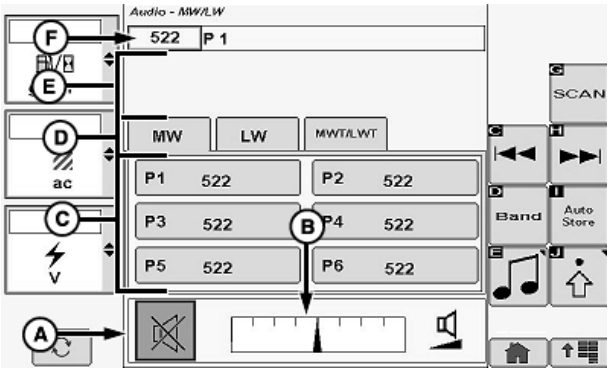

H105272 —UN—03MAY12

Kosketa tai paina vahvistuskytkintä halutun välilehden ollessa korostettuna vaihdellaksesi esiasetettujen lisäasemien kesken (mikäli tallennettu aiemmin muistiin).

Esittäjän/kappaleen nimen näyttöalue (E)

Siitä kuljettaja voi katsoa esittäjän nimen tai kappaleen nimen (mikäli käytettävissä) nykyiseltä radioasemalta.

Radioaseman taajuuden näyttöalue (F)

Siitä kuljettaja voi katsoa radioaseman taajuuden tai kanavan esiasetun numeron (mikäli tallennettu aiemmin muistiin).

OUO6075,0001521 -22-18JUN13-2/2

CD/MP3-aloitussivu

Kosketa tai paina vahvistuskytkintä, kun viihdekuvake tai audiosovelluskuvake korostuu.

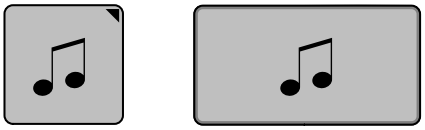

H105093 —UN—28MAR12

Viihteen kuvake / audiosovelluksen kuvake

Kansion valintakuvake (A)

HUOMAA: Kansion valintakuvake ja kansion nimikuvake eivät ole käytettävissä, kun soitetaan ei formaatin MP3 mukaista CD:tä.

Sillä kuljettaja voi katsoa kansion valintasivun (mikäli MP3 CD sisältää kansiorakenteen).

Kosketa tai paina vahvistuskytkintä, kun kansion valintakuvake korostuu. Radio alkaa soittamaan jokaisen kansion ensimmäistä kappaletta navigoinnin yhteydessä.

Tauko-/soittokuvake (B)

Sillä kuljettaja voi pysäyttää kuuntelun ja jatkaa kuuntelua.

Kosketa tai paina vahvistuskytkintä, kun tauko-/soittokuvake on korosttuna.

Nopea siirtyminen taaksepäin/eteenpäin -kuvake (C)

Mahdollistaa kuljettajalle audioata kuunnellessa nopean eteenpäin tai nopean taaksepäin siirtymisen audiotiedostoissa.

Paina ja pidä painettuna näyttöruudun kuvaketta tai vahvista-painiketta, kun nopea siirtyminen taaksepäin/eteenpäin -kuvake on korostettuna siirtyäksesi nopeasti eteenpäin tai taaksepäin audiotiedostoissa. Soitto alkaa uudelleen painamisen jälkeen.

Edellinen/seuraava kappale -kuvake (D)

Sillä kuljettaja voi valita edellisen kappaleen tai siirtyä seuraavaan kappaleeseen.

Kosketa tai paina vahvistuskytkintä, kun haluttu edellinen tai seuraava kappale -kuvake korostuu.

Kansion/kaiken satunnaissoitto (E)

Sillä kuljettaja voi vaihdella seuraavien vaihtoehtojen kesken:

- Kansion satunnaissoitto (vain MP3 CD)
- Kaiken satunnaissoitto
- Satunnaissoitto pois päältä

Kosketa tai paina vahvistuskytkintä, kun satunnaissoiton kuvake korostuu, niin että voit vaihdella vaihtoehtojen kesken.

Kappaleen/kansion/kaiken uudelleensoitto -kuvake (F)

Sillä kuljettaja voi vaihdella seuraavien kohtien kesken:

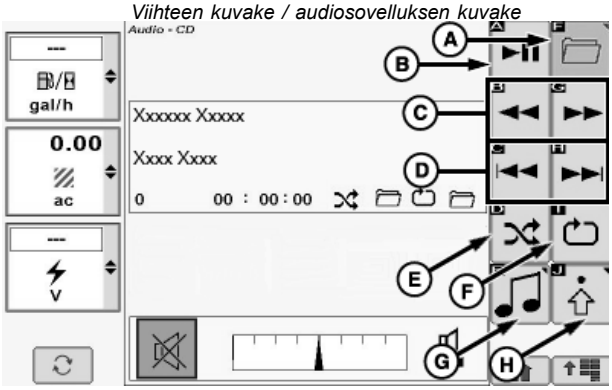

H105275 —UN—26APR12

- Kappaleen uudelleensoitto
- Kansion uudelleensoitto (vain MP3 CD)
- Uudelleensoitto pois päältä

Kosketa tai paina vahvistuskytkintä, kun uudelleensoiton kuvake korostuu, niin että voit vaihdella käytettävissä olevien vaihtoehtojen kesken.

Lähteen valintakuvake (G)

Antaa käyttäjälle mahdollisuuden vaihtaa suoraan radiolähetykseen tai muuhun audiolähteeseen (katso lisätiedot tämän kappaleen kohdasta Radioaseman valinta).

Kosketa tai paina vahvistuskytkintä lähteen valintakuvakkeen ollessa korostettuna vaihdellaksesi käytettävissä olevien vaihtoehtojen kesken.

Audioasetusten kuvake (H)

Sillä kuljettaja pystyy vaihtamaan audioasetuksia (katso lisätiedot tämän osion kohdasta Radioasetukset).

Kosketa tai paina vahvistuskytkintä, kun audioasetusten valintakuvake korostuu.

Jatkuu seuraavalla sivulla

OUO6075,0001517 -22-17JUN13-1/3

Mykistyksen kuvake (A)

Sillä kuljettaja voi mykistää radion ja näyttää tämänhetkisen äänenvoimakkuuden.

Kosketa tai paina vahvistuskytkintä, kun mykistyskuvake korostuu.

Äänenvoimakkuuden pylväsnäyttöalue (B)

Sillä kuljettaja voi säätää nykyisen äänenvoimakkuuden.

Kosketa plus-symbolia (+) tai miinus-symbolia (-) tai käännä valintakiekkoa lisätäksesi tai vähentääksesi pylväsnäytön asetusten tasoja.

Näyttöalue (C)

Siitä kuljettaja voi katsoa seuraavat tiedot:

- Esittäjän nimi
- Albumin nimi
- Kappaleen nimi
- Reitin numero
- Kulunut aika

Merkkikuvakkeen alue (D)

HUOMAA: Kansion satunnaissoiton kuvake ja kansion uudelleensoiton kuvake tulevat näyttöön vain silloin, kun soitetaan MP3 CD:tä.

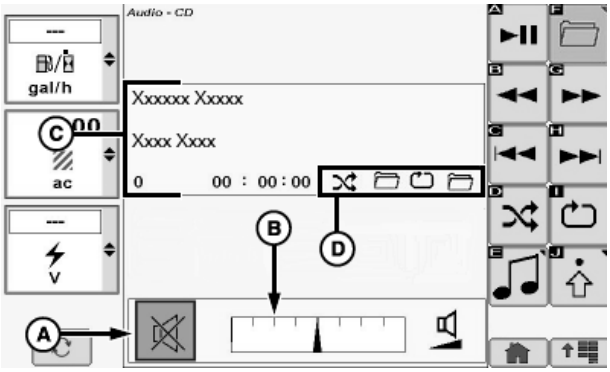

H105276 —UN—02MAY12

Siitä kuljettaja voi katsoa, mikä seuraavista kuvakkeista valittiin viimeksi:

- Kappaleen satunnaissoitto
- Kansion satunnaissoitto
- Kappaleen uudelleensoitto
- Kansion uudelleensoitto

OUO6075,0001517 -22-17JUN13-2/3

Kansion kuvake (A)

Sillä kuljettaja voi navigoida edeltävään kansioon (mikäli käytettävissä).

Kosketa tai paina vahvistuskytkintä, kun kansion kuvake korostuu.

Soittolistan aktivointi/deaktivointi -kuvake (B)

Sillä kuljettaja voi aktivoida/deaktivoida soittolistamoodin (mikäli käytettävissä).

Kosketa tai paina vahvistuskytkintä, kun soittolistan aktivointi/deaktivointi -kuvake korostuu.

Kansion nimi (C)

Sillä kuljettaja voi katsoa kansion nimen (mikäli kansiolle on annettu aiemmin nimi).

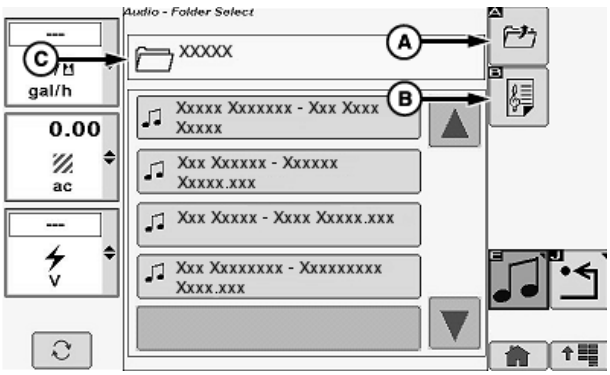

H105088 —UN—27MAR12

OUO6075,0001517 -22-17JUN13-3/3

USB-aloitussivu (Premium-radio)

Kosketa tai paina vahvistuskytkintä, kun viihdekuvake tai audiosovelluskuvake korostuu.

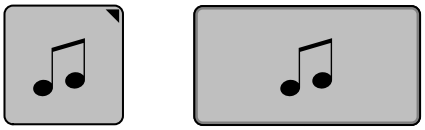

H105093 —UN—28MAR12

Tauko-/soittokuvake (A)

Sillä kuljettaja voi pysäyttää kuuntelun ja jatkaa kuuntelua.

Kosketa tai paina vahvistuskytkintä, kun tauko-/soittokuvake korostuu. Radio alkaa soittamaan jokaisen kansion ensimmäistä kappaletta navigoinnin yhteydessä.

Kansion valintakuvake (B)

Sillä kuljettaja saa näkyviin kansion valintasivun.

Kosketa tai paina vahvistuskytkintä, kun kansion valintakuvake korostuu.

Nopea siirtyminen taaksepäin/eteenpäin -kuvake (C)

Mahdollistaa kuljettajalle audioata kuunnellessa nopean eteenpäin tai nopean taaksepäin siirtymisen audiotiedostoissa.

Paina ja pidä painettuna näyttöruudun kuvaketta tai vahvista-painiketta, kun nopea siirtyminen taaksepäin/eteenpäin -kuvake on korostettuna siirtyäksesi nopeasti eteenpäin tai taaksepäin audiotiedostoissa. Soitto alkaa uudelleen painamisen jälkeen.

Edellinen/seuraava kappale -kuvake (D)

Sillä kuljettaja voi valita edellisen kappaleen tai siirtyä seuraavaan kappaleeseen.

Kosketa tai paina vahvistuskytkintä, kun haluttu edellinen tai seuraava kappale -kuvake korostuu.

Kansion/kaiken satunnaissoitto (E)

Sillä kuljettaja voi vaihdella seuraavien vaihtoehtojen kesken:

- Kansion satunnaissoitto
- Kaiken satunnaissoitto
- Satunnaissoitto pois päältä

Kosketa tai paina vahvistuskytkintä, kun satunnaissoiton kuvake korostuu, niin että voit vaihdella vaihtoehtojen kesken.

Kappaleen/kansion/kaiken uudelleensoitto -kuvake (F)

Sillä kuljettaja voi vaihdella seuraavien kohtien kesken:

Viihteen kuvake / audiosovelluksen kuvake

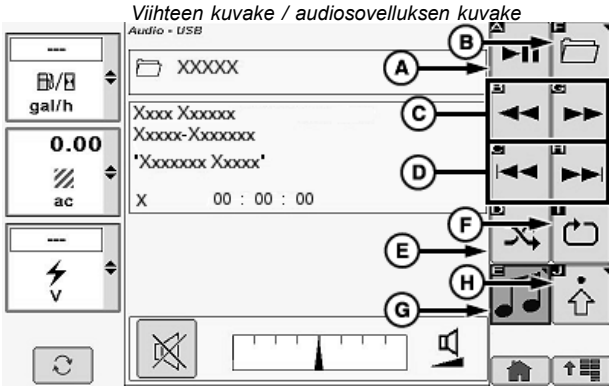

H105277 —UN—26APR12

- Kappaleen uudelleensoitto
- Kansion uudelleensoitto
- Uudelleensoitto pois päältä

Kosketa tai paina vahvistuskytkintä, kun uudelleensoiton kuvake korostuu, niin että voit vaihdella käytettävissä olevien vaihtoehtojen kesken.

Lähteen valintakuvake (G)

Antaa käyttäjälle mahdollisuuden vaihtaa suoraan radiolähetykseen tai muuhun audiolähteeseen (katso lisätiedot tämän kappaleen kohdasta Radioaseman valinta).

Kosketa tai paina vahvistuskytkintä lähteen valintakuvakkeen ollessa korostettuna vaihdellaksesi käytettävissä olevien vaihtoehtojen kesken.

Audioasetusten kuvake (H)

Sillä kuljettaja pystyy vaihtamaan audioasetuksia (katso lisätiedot tämän osion kohdasta Radioasetukset).

Kosketa tai paina vahvistuskytkintä, kun audioasetusten valintakuvake korostuu.

Jatkuu seuraavalla sivulla

OUO6075,0001518 -22-17JUN13-1/3

Mykistyksen kuvake (A)

Sillä kuljettaja voi mykistää radion ja näyttää tämänhetkisen äänenvoimakkuuden.

Kosketa tai paina vahvistuskytkintä, kun mykistyskuvake korostuu.

Äänenvoimakkuuden pylväsnäyttöalue (B)

Sillä kuljettaja voi säätää nykyisen äänenvoimakkuuden.

Kosketa plus-symbolia (+) tai miinus-symbolia (-) tai käännä valintakiekkoa lisätäksesi tai vähentääksesi pylväsnäytön asetusten tasoja.

Näyttöalue (C)

Siitä kuljettaja voi katsoa seuraavat tiedot:

- Esittäjän nimi
- Albumin nimi
- Kappaleen nimi
- Reitin numero

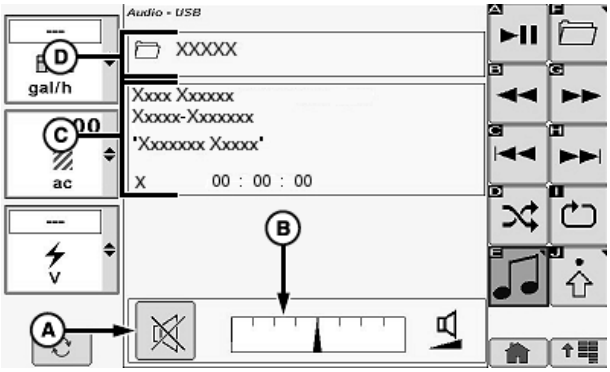

H105278 —UN—02MAY12

- Kulunut aika

Kansion nimi (D)

Sillä kuljettaja voi katsoa kansion nimen (mikäli kansiolle on annettu aiemmin nimi).

OUO6075,0001518 -22-17JUN13-2/3

Kansion kuvake (A)

Sillä kuljettaja voi navigoida edeltävään kansioon (mikäli käytettävissä).

Kosketa tai paina vahvistuskytkintä, kun kansion kuvake korostuu.

Soittolistan aktivointi/deaktivointi -kuvake (B)

Sillä kuljettaja voi aktivoida/deaktivoida soittolistamoodin (mikäli käytettävissä).

Kosketa tai paina vahvistuskytkintä, kun soittolistan aktivointi/deaktivointi -kuvake korostuu.

Kansion nimi (C)

Sillä kuljettaja voi katsoa kansion nimen (mikäli kansiolle on annettu aiemmin nimi).

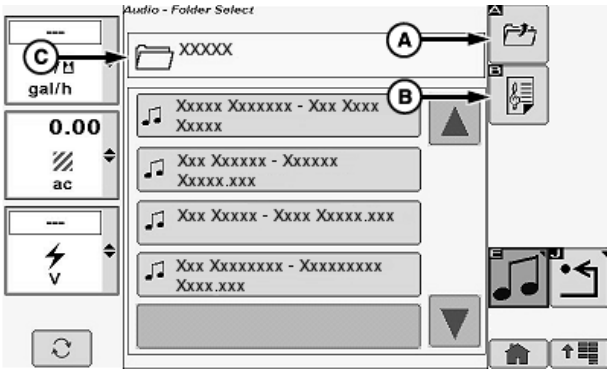

H105088 —UN—27MAR12

OUO6075,0001518 -22-17JUN13-3/3

Ulkoinen lisälaite (AUX) Kotisivu

Kosketa tai paina vahvistuskytkintä, kun viihdekuvake tai audiosovelluskuvake korostuu.

Ulkoinen lisälaite (AUX) (A)

Ilmoittaa, että ulkoinen laite on kytketty stereolisälaiteporttiin (3,5 mm) jaon valittu audiolähteeksi (katso lisätiedot tämän osion kohdasta Radiolähde).

Mykistyksen kuvake (B)

Sillä kuljettaja voi mykistää radion äänen.

Kosketa tai paina vahvistuskytkintä, kun mykistyskuvake korostuu.

Äänenvoimakkuuden pylväsnäyttöalue (C)

Sillä kuljettaja voi säätää nykyisen äänenvoimakkuuden.

Kosketa plus-symbolia (+) tai miinus-symbolia (-) tai käännä valintakiekkoa lisätäksesi tai vähentääksesi pylväsnäytön asetusten tasoja.

Lähteen valintakuvake (D)

Antaa käyttäjälle mahdollisuuden vaihtaa suoraan radiolähetykseen tai muuhun audiolähteeseen (katso lisätiedot tämän kappaleen kohdasta Radioaseman valinta).

Kosketa tai paina vahvistuskytkintä lähteen valintakuvakkeen ollessa korostettuna vaihdellaksesi käytettävissä olevien vaihtoehtojen kesken.

H105093 —UN—28MAR12

Viihteen kuvake / audiosovelluksen kuvake

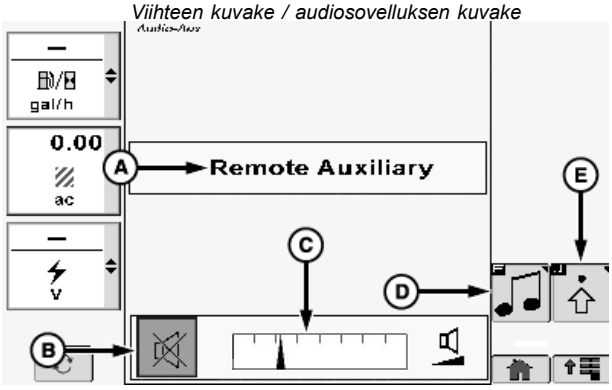

H105352 —UN—03MAY12

Audioasetusten kuvake (E)

Sillä kuljettaja voi vaihtaa haluttuja audioasetuksia. Katso lisätiedot tämän osion jäljempänä olevasta kohdasta Audioasetukset.

OUO6075,000151F -22-17JUN13-1/1

Bluetooth™ Audio

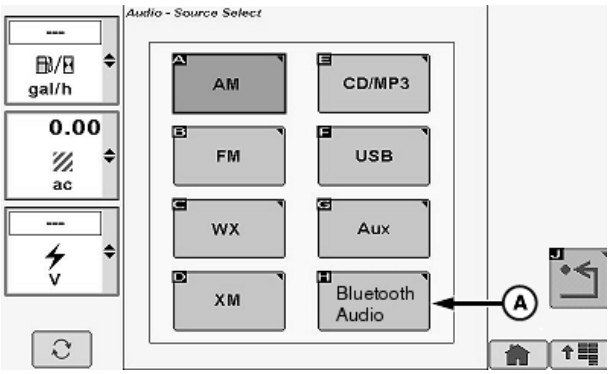

H105445 —UN—21MAY12

Lähteen valintanäyttö (Yhdysvallat/Kanada)

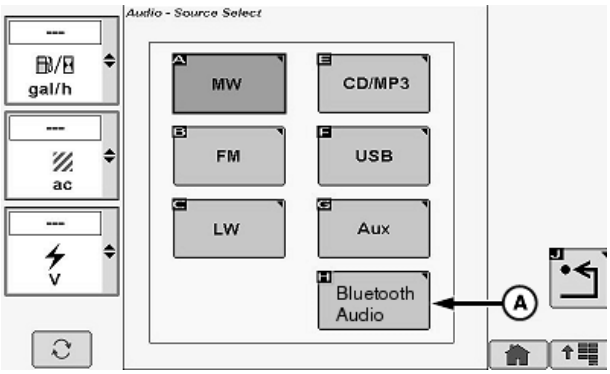

H105444 —UN—21MAY12

Lähteen valintanäyttö (vientikoneet)

Kosketa tai paina vahvistuskytkintä, kun Bluetooth™ Audio-kuvake (A) korostuu.

Katso radion käyttöoppaasta lisätietoja minkä tahansa Bluetooth™-laitteen parikytkennästä radion kanssa.

Bluetooth on Bluetooth SIG:n tavaramerkki

HUOMAA: CommandARM -hallintalaitteistoon sijoitetut radion toimintokytkimet ohjaavat myös parikytkettyä Bluetooth™-laitetta.

WM05597,000134F -22-06JUL15-1/1

Radioasetukset

Kosketa tai paina vahvistuskytkintä, kun viihdekuvake tai audiosovelluskuvake korostuu.

Kosketa tai paina vahvistuskytkintä, kun lisäasetusten kuvake (A) korostuu, niin että pääset audioasetuksiin.

H105093 —UN—28MAR12

Audioasetukset

Tästä kuljettaja voi vaihtaa eri äänensävyasetuksia.

Kosketa tai paina vahvistuskytkintä, kun haluttu audioasetus korostuu:

- Basso (B)
- Diskantti (C)
- Keskiäänet (D)
- Balanssi (E)

Kun haluamasi audioasetus on korostettuna, kosketa plus-symbolia (+) tai miinus-symbolia (-) tai käännä valintakiekkoa lisätäksesi tai vähentääksesi pylväsnäytön asetusten tasoja.

Viihteen kuvake / audiosovelluksen kuvake

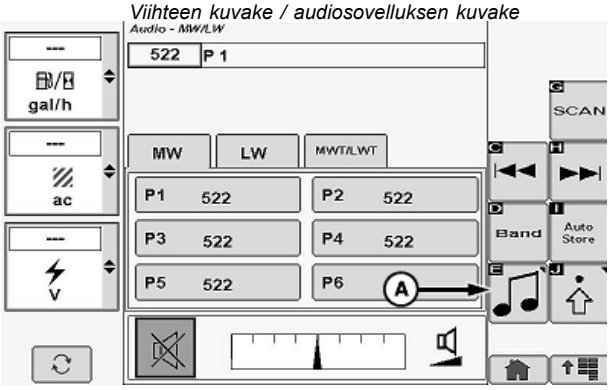

H105097 —UN—28MAR12

Seuraava sivu -kuvake (F)

Sillä kuljettaja voi vaihtaa seuraavalle sivulle.

Kosketa tai paina vahvistuskytkintä, kun seuraava sivu -kuvake korostuu.

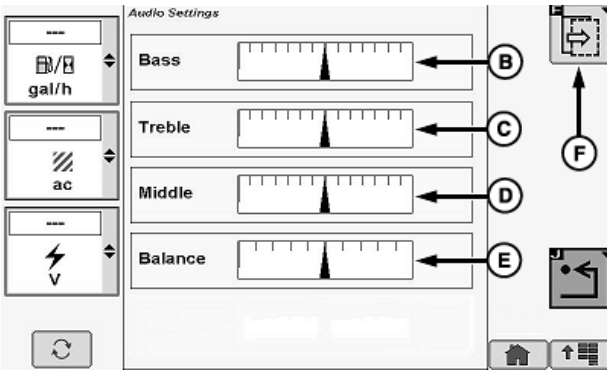

H105099 —UN—03MAY12

Vaihtoehtoisen taajuuden (AF) kuvake (G)

Vaihtoehtoinen taajuus on Radio Data System (RDS) -järjestelmän toiminto, jonka avulla kuljettaja saa pidettyä radion viritettynä tietylle ohjelmalle myös silloin, kun radiotaajuus vaihtelee.

Ota tämä ominaisuus käyttöön koskettamalla tai painamalla vahvistuskytkintä, kun vaihtoehtoisen taajuuden (AF) kuvake on korostettuna.

Vaihtoehtoisen taajuuden (AF) ruutu (H)

Ruudussa näkyy valintamerkki ilmoittaen vaihtoehtoisen taajuuden (AF) olevan käytössä.

Liikennetiedotusten (TA) kuvake (I)

HUOMAA: Liikennetiedotusten (TA) äänenvoimakkuus voidaan asettaa käyttämällä radion valikkonäppäintä ja äänenvoimakkuusäädintä.

Liikennetiedotustoiminnolla kuljettaja saa kuunneltua eri liikennetilanteet.

Ota tämä ominaisuus käyttöön koskettamalla tai painamalla vahvistuskytkintä, kun liikennetiedotusten (TA) kuvake on korostettuna.

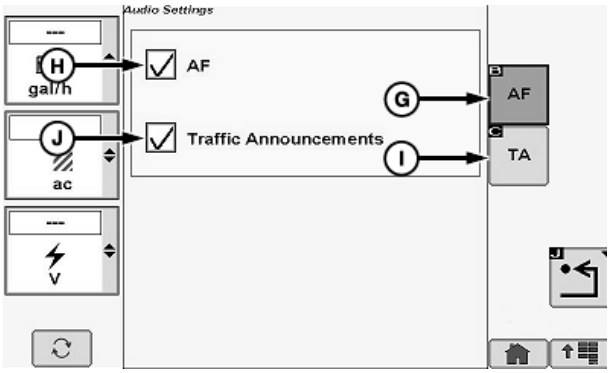

H105100 —UN—03MAY12

Liikennetiedotusten ruutu (K)

Ruudussa näkyy valintamerkki ilmoittaen liikennetiedotustoiminnon (AF) olevan käytössä.

OUO6075,0001130 -22-07MAY12-1/1

Puhelimen käyttö (Premium-radio)

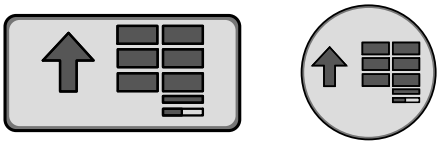

H95878 —UN—29MAR10

Päävalikon kuvake (näyttö) / Päävalikon kytkin (käsinoja)

H105093 —UN—28MAR12

Puhelinsovelluksen kuvake

HUOMAA: Tällä sivulla olevat puhelinpainikkeet eivät ole käytettävissä silloin, kun puhelin päivittää puhelinmuistiota radion kanssa.

Paina päävalikon kuvaketta tai katkaisinta.

Kosketa tai paina vahvistuskytkintä, kun puhelinsovelluksen kuvake korostuu.

Soitonsiirron kuvake (A)

Sillä kuljettaja voi siirtää puhelun omaan puhelimeensa.

Kosketa tai paina vahvistuskytkintä, kun soitonsiirron kuvake korostuu.

Puhelinmuistion kuvake (B)

Tällä kuljettaja saa näyttöön synkronoidun puhelinmuistion (katso lisätiedot tämän osion kohdasta Puhelinmuistio).

Kosketa tai paina vahvistuskytkintä, kun puhelinmuistion kuvake korostuu.

Puheluhistorian kuvake (C)

Tästä kuljettaja voi katsoa vastaamattomat puhelut, soitetut puhelut ja vastatut puhelut (katso lisätiedot tämän osion kohdasta Puheluhistoria).

Kosketa tai paina vahvistuskytkintä, kun puheluhistorian kuvake korostuu.

Bluetooth®-asetusten kuvake (D)

Sillä kuljettaja pystyy vaihtamaan Bluetooth®-asetuksia (katso lisätiedot tämän osion kohdasta Radioasetukset (Premium Radio)).

Kosketa tai paina vahvistuskytkintä, kun Bluetooth®-asetusten kuvake korostuu.

Puhelimen numeerinen näppäimistö (E)

Tämän avulla kuljettaja pystyy valitsemaan puhelinnumeron näytöllä.

Bluetooth on Bluetooth SIG:n rekisteröity tavaramerkki

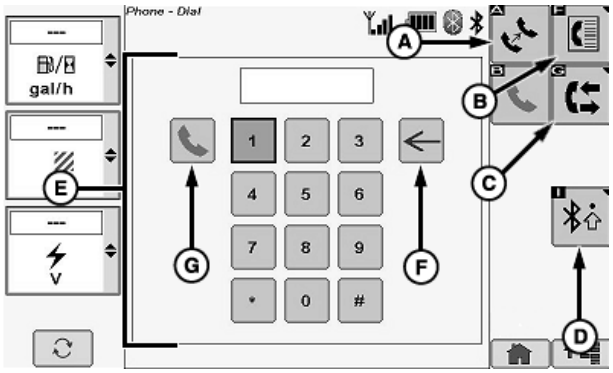

H105090 —UN—27MAR12

Kosketa tai paina vahvistuskytkintä, kun haluamasi numerot korostuvat. Toista niin monta kertaa kunnes haluamasi puhelinnumero on näytössä.

Poiston kuvake (F)

Tämän avulla kuljettaja voi poistaa numeromerkin valitessaan puhelinnumeroa.

Kosketa tai paina vahvistuskytkintä, kun poiston kuvake korostuu.

Soiton kuvake (G)

HUOMAA: Näkymä tulee puhelun soittamisen yhteydessä näyttöön keskustelukumppanin nimen ja puhelinnumeron kanssa.

Tietyt kuvakkeet eivät ole käytettävissä puhelun aikana. Käytä matkapuhelintasi, jos tarvitset numeroita puhelun aikana.

Tämän avulla kuljettaja voi soittaa aiemmin puhelimen numeerisella näppäimistöllä syötettyyn puhelinnumeroon.

Kosketa tai paina vahvistuskytkintä, kun puhelun soiton kuvake korostuu.

OUO6075,0000E4B -22-25JUN12-1/1

Puhelinmuistio (Premium-radio)

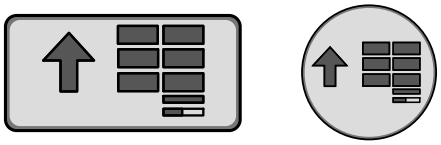

Päävalikon kuvake (näyttö) / Päävalikon kytkin (käsinoja)

H95878 —UN—29MAR10

H105094 —UN—28MAR12

Puhelinsovelluksen kuvake

HUOMAA: Jos olet lisännyt uuden yhteystiedon matkapuhelimeen, puhelin täytyy synkronoida uudelleen radion Bluetooth®-toiminnon kanssa (katso tämän osion kohta Puhelinasetukset).

Yhteystietomerkintää EI VOIDA muokata käsinojanäytön välityksellä. Yhteystiedon muokkaus täytyy tehdä matkapuhelimella, ja puhelin täytyy synkronoida uudelleen radion Bluetooth®-toiminnon kanssa (katso tämän osion kohta Puhelinasetukset).

Paina päävalikon kuvaketta tai katkaisinta.

Kosketa tai paina vahvistuskytkintä, kun puhelinsovelluksen kuvake korostuu.

Kosketa tai paina vahvistuskytkintä, kun puhelinmuistion kuvake (A) korostuu.

Aakkoselliset näyttönäppäimet (B)

HUOMAA: Kirjainpainikkeiden painamisella siirrytään yhteystietolistan valitun ryhmän ensimmäiseen kirjaimeen. Jos yhteystietoja ei ole valitun ryhmän ensimmäisessä kirjaimessa, käyttäjä palaa takaisin valintasivulle.

Tässä kuljettaja voi rajata yhteystietojen listassa olevien nimien määrän niihin nimiin, jotka alkavat valitulla kirjainkuvakkeella.

Kosketa tai paina vahvistuskytkintä, kun haluttu aakkosellinen kuvake korostuu.

Paluu/takaisin -kuvake (C)

Tällä käyttäjä voi palata edelliselle sivulle.

Kosketa tai paina vahvistuskytkintä, kun paluu/takaisin -kuvake korostuu.

Puhelinmuistion yhteystietolista (D)

HUOMAA: Puhelinmuistioon voi tallentaa enimmillään 650 henkilön yhteystiedot. Puhelinnumeron enimmäispituus on 20 merkkiä. Puhelinmuistioon tallennettavan nimen enimmäispituus on 20 merkkiä.

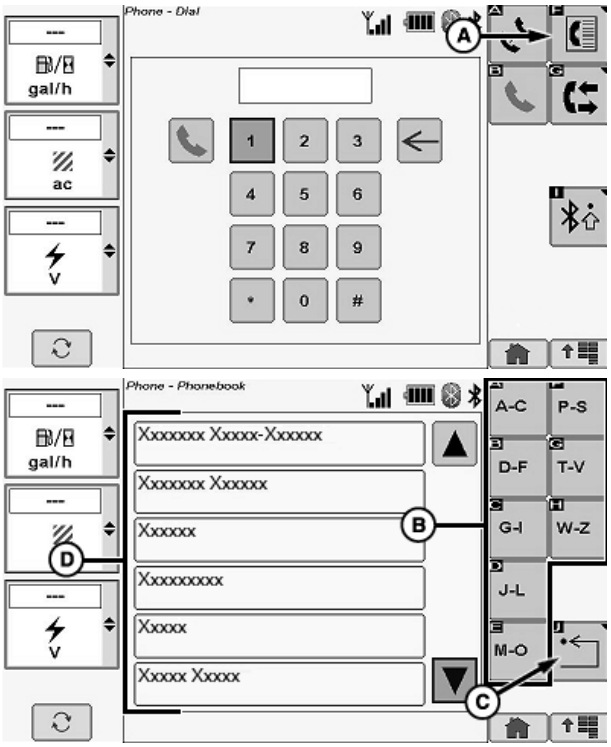

H104857 —UN—27MAR12

H104858 —UN—27MAR12

Jos valitset numeron puhelinmuistion yhteystietosivulta, kyseiseen numeroon soitetaan suoraan.

Jotkut puhelimet eivät toimi moitteettomasti radion Bluetooth®-yhteyden avulla. Jos näin tapahtuu, silloin puhelua ei voida soittaa puhelinmuistion sivulta.

Tässä kuljettaja voi valita listasta yhteystiedon ja avata näyttöön puhelinmuistion merkinnän, joka ilmoittaa yhteystiedon puhelinnumerot (matkapuhelinnumero, työnumero, kotinumero).

Kosketa tai paina vahvistuskytkintä, kun haluttu yhteystieto korostuu.

Yhteystietojen aakkoslistaus etu- ja sukunimen mukaan noudattaa matkapuhelimen vastaavaa järjestystä.

Bluetooth on Bluetooth SIG:n rekisteröity tavaramerkki

SS43267,000058F -22-23MAR15-1/1

Puhelimen rekisterit (Premium-radio)

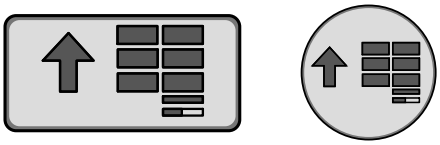

Päävalikon kuvake (näyttö) / Päävalikon kytkin (käsinoja)

H95878 —UN—29MAR10

H105094 —UN—28MAR12

Puhelinsovelluksen kuvake

Paina päävalikon kuvaketta tai katkaisinta.

Kosketa tai paina vahvistuskytkintä, kun puhelinsovelluksen kuvake korostuu.

HUOMAA: Kosketa tai paina vahvistuskytkintä, kun rekistereiden kuvake (A) korostuu. Saapuva puhelu yhteystietolistan henkilöltä näyttää henkilön nimen ja puhelinnumeron. Saapuva puhelu tuntemattomalta henkilöltä näkyy näytöllä **Tuntemattomana***.*

Vastaamattoman puhelun ilmoitus tulee näyttöön soittajan nimen ja puhelinnumeron kanssa (mikäli soittaja on merkitty puhelinmuistioon). **Tuntematon** *tulee näyttöön, jos soittajaa ei ole merkitty puhelinmuistiin.*

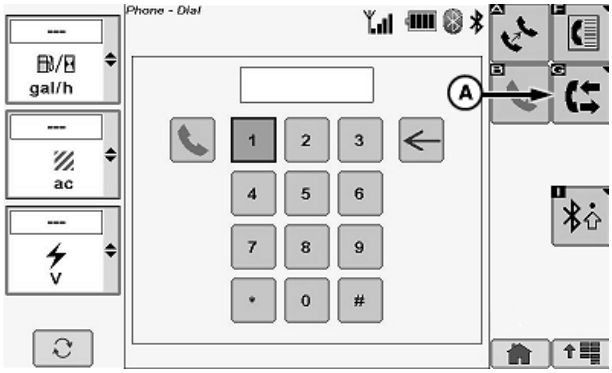

H104863 —UN—27MAR12

Rekistereiden sivulta kuljettaja voi katsoa seuraavat tiedot:

- Vastaamattomat puhelut (B)
- Soitetut puhelut (C)
- Vastatut puhelut (D)

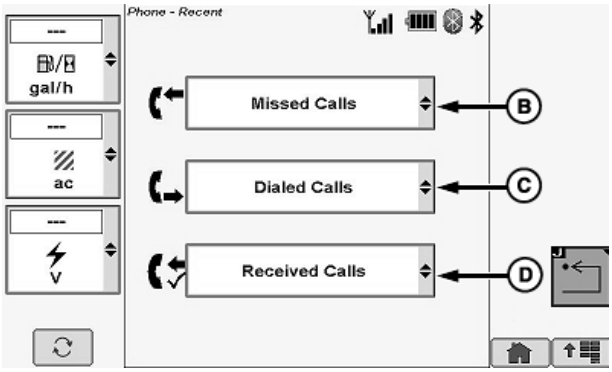

H104864 —UN—28MAR12

Kosketa tai paina vahvistuskytkintä, kun haluttu puheluiden valikko korostuu.

HUOMAA: Puheluiden lista tulee näyttöön aiemmin valitusta valikosta. Henkilön nimi ja puhelinnumero tulevat näyttöön (mikäli soittaja on merkitty puhelinmuistioon) täsmällisen ajan kanssa. Kuljettaja voi valita haluamansa listan merkinnän ja soittaa näin kyseiselle henkilölle tai numeroon.

OUO6075,0000E4D -22-02APR12-1/1

Puhelinasetukset (Premium-radio)

H105094 —UN—28MAR12

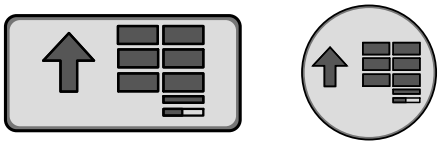

Päävalikon kuvake (näyttö) / Päävalikon kytkin (käsinoja)

H95878 —UN—29MAR10

Puhelinsovelluksen kuvake

Paina päävalikon kuvaketta tai katkaisinta.

Kosketa tai paina vahvistuskytkintä, kun puhelinsovelluksen kuvake korostuu.

Kosketa tai paina vahvistuskytkintä, kun Bluetooth®-asetukset -kuvake (A) on korostettuna.

Bluetooth® Aktivointi/deaktivointi -kuvake (B)

HUOMAA: Kun radion Bluetooth®-toiminta on aktivoitu, Bluetooth®-aktiivinen -kuvake (C) vilkkuu näytöllä puhelimen ja radion synkronisoinnin ajan.

Antaa kuljettajalle mahdollisuuden aktivoida/deaktivoida Bluetooth®-toiminta.

Kosketa tai paina vahvistuskytkintä, kun Bluetooth® aktivointi/deaktivointi -kuvake on korostettuna.

Lisää puhelin -kuvake (D)

HUOMAA: KAIKKI matkapuhelimet eivät pysty käyttämään radion Bluetooth®-toimintoa.

Tässä kuljettaja voi lisätä erilaisen matkapuhelimen.

1. Valitse lisää puhelin -kuvake.
2. **Puhelimen lisääminen** näytetään viestiruudussa (E), jota seuraa pin-koodi “PIN XXXX”.
3. Valitse omassa matkapuhelimessasi kohta **Lisää uusi laite** Bluetooth®-valikossa.
4. Valitse **Bosch-BT** sinun matkapuhelimesi käytettävissä olevien Bluetooth®-laitteiden listalta.
5. Valitse matkapuhelimessasi kohta **Luo yhteys laitteeseen**.
6. Syötä viestiruudussa (E) näkyvä PIN-koodi (pin-koodi näkyy myös radion etupaneelissa).
7. Yhdistettynä Bluetooth®-ilmaisin on aktiivisena, kun matkapuhelin on aktiivisessa yhteydessa radion kanssa.
8. **Puhelin kytketty** tulee viestiruutuun, kun matkapuhelimen kytkentä onnistuu.

HUOMAA: Matkapuhelimen puhelinmuistio synkronoituu automaattisesti radion puhelinmuistion kanssa.

Bluetooth on Bluetooth SIG:n rekisteröity tavaramerkki

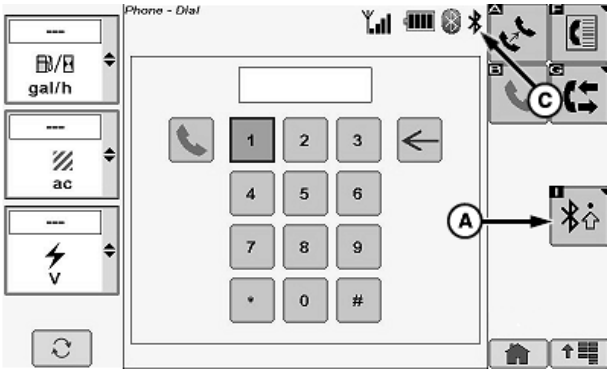

H108313 —UN—17JUN13

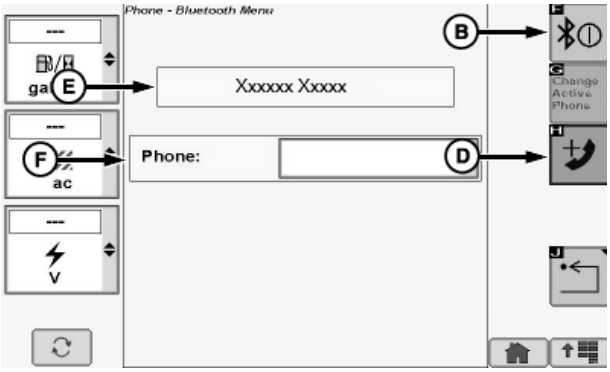

H108314 —UN—17JUN13

Radio lähettää “BT-puhelinmuistio”-pyynnön ennen synkronoinnin aloittamista. Jos tätä pyyntöä ei hyväksytä puhelimella, puhelinmuistio-ominaisuus kytkeytyy pois toiminnasta.

Puhelinlaitelista (F)

Tästä kuljettaja voi valita haluamansa matkapuhelimen listasta.

Kosketa tai paina vahvistuskytkintä, kun puhelinlaitelista on korostettuna.

Kosketa tai paina vahvistuskytkintä, kun haluttu puhelinlaite on korostettuna valikossa.

Jatkuu seuraavalla sivulla

OUO6075,000151E -22-17JUN13-1/3

Bluetooth® -yhteydessä matkapuhelimeen -ilmaisin (A)

Ilmaisee, että matkapuhelin on yhteydessä radioon.

Signaalin voimakkuus ja akkuvirta ilmaisimet

Puhelin näyttää seuraavat tiedot:

Signaalin voimakkuus		Akkuvirta	
B	Ei signaalia	H	Akku on tyhjä
C	5—20 %	I	5—25 %
D	25—40 %	J	30—50 %
E	45—70 %	K	55—80 %
F	75—90 %	L	85—100 %
G	100 %		

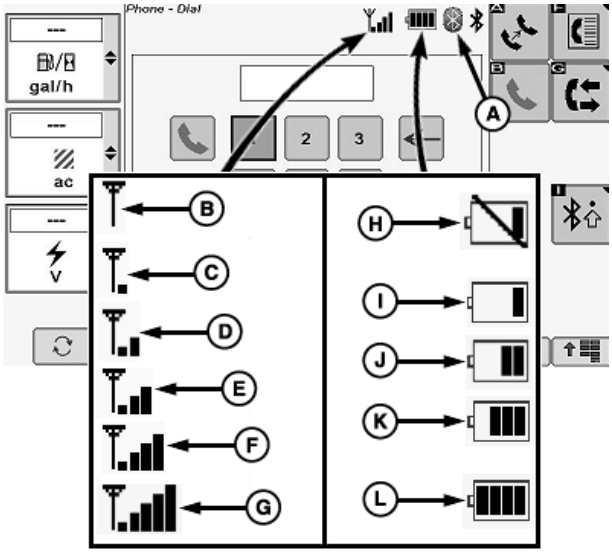

Bluetooth on Bluetooth SIG:n rekisteröity tavaramerkki

OUO6075,000151E -22-17JUN13-2/3

Vaihda aktiivinen puhelin -kuvake (A)

HUOMAA: Puhelinlaitelistan ensimmäinen puhelin on parhaillaan aktivoitu puhelin.

Muistiin vointiin tallentaa enintään pariliitettyä 5 matkapuhelinta

Tästä kuljettaja voi valita haluamansa matkapuhelimen puhelinlaitelistasta. Sitten kun olet valinnut haluamasi matkapuhelimen listasta, valitse aktivoidun puhelimen vaihdon kuvake.

Paluu-/takaisin -kuvake (B)

Tällä käyttäjä voi palata edelliselle sivulle.

Kosketa tai paina vahvistuskytkintä, kun paluu/takaisin -kuvake on korostettuna.

Matkapuhelimen uudelleensynkronointi

HUOMAA: Varmista, että matkapuhelimen Bluetooth® on aktivoituna, kun yritetään saada yhteys matkapuhelimen ja radion Bluetooth®:in välille.

- Kytke matkapuhelin OFF ja sitten jälleen ON.

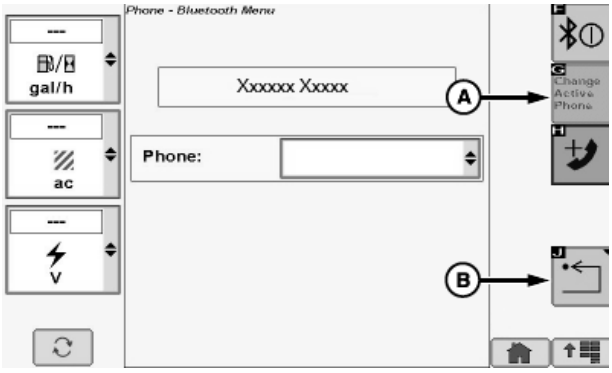

Irtikytkeytyminen kaikista puhelimista

Kytke Bluetooth® pois

Kosketa tai paina vahvistuskytkintä, kun Bluetooth® aktivointi/deaktivointi -kuvake on korostettuna Bluetooth®.

Irtikytkeytyminen yhdestä puhelimesta

Bluetooth®-asetukset valikossa, valitse pura yhteys/kytke irti Bosch-radiosta.

Bluetooth on Bluetooth SIG:n rekisteröity tavaramerkki

OUO6075,000151E -22-17JUN13-3/3

Kirkkaustaso ja rajaruudun väri

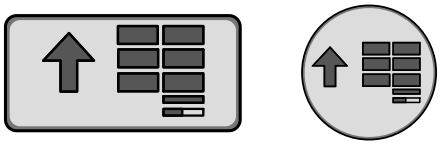

Päävalikon kuvake (näyttö) / Päävalikon kytkin (käsinoja)

Paina päävalikon kuvaketta tai katkaisinta.

H95849 —UN—31MAR10

H95878 —UN—29MAR10

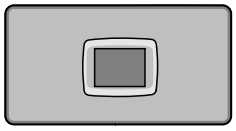

Näyttö Sovelluksen kuvake

Kosketa tai paina vahvistuskytkintä, kun näytön asetusten kuvake on korostettuna.

OUO6075,0001511 -22-11JUN13-1/6

Kirkkaustaso:

Käyttäjä voi tarkkailla näytön kirkkaustasoa.

Kosketa tai paina vahvistuskytkintä, kun kirkkauden kuvake (A) on korostettuna.

Kun kirkkauden pylväsnäyttö (B) on korostettuna, kosketa plus (+) tai miinus (-) -kuvaketta tai kierrä valintakiekkoa valitaksesi näytön kirkkaustason.

- Lisää pylväitä saadaksesi näytöstä kirkkaamman.
- Vähennä pylväitä tummentaaksesi näyttöä.

Päivä/yö -asetukset:

HUOMAA: Päivä/yö -kuvake ilmestyy itsenäisessä tilassa.

Käyttäjä voi vaihdella päivä- tai yöasetusten välillä.

Kosketa tai paina vahvistaaksesi, kun päivä-/yökytkin (C) on korostettuna, vaihdellaksesi päivä/yö-asetusten (D) välillä.

Himmennystila:

Käyttäjä voi nopeasti tummentaa näyttöä ja vähentää häikäisyä.

Kosketa tai paina vahvistuskytkintä, kun himmennys-kuvake (E) on korostettuna tummentaaksesi näyttöä nopeasti.

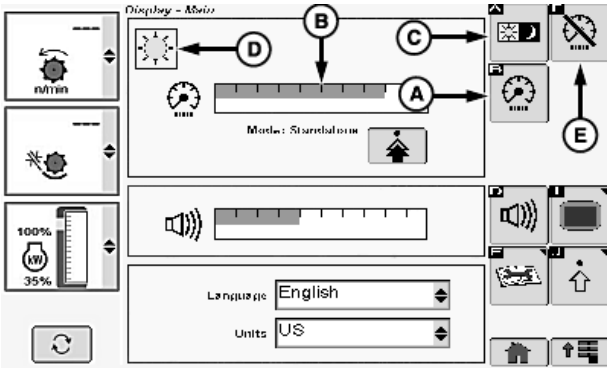

H108230 —UN—11JUN13

A—Kirkkauskuvake
B—Kirkkauden pylväsnäyttö
C—Päivä/yö -kuvake
D—Päivä/yö -asetukset
E—Himmennystilan kuvake

HUOMAA: Himmennystila tummentaa näyttöä väliaikaisesti häikäisyn vähentämiseksi. Näyttö palauttaa normaalin kirkkauden, kun summeri menee päälle tai mikä tahansa käsinojan kytkin valitaan.

Jatkuu seuraavalla sivulla

OUO6075,0001511 -22-11JUN13-2/6

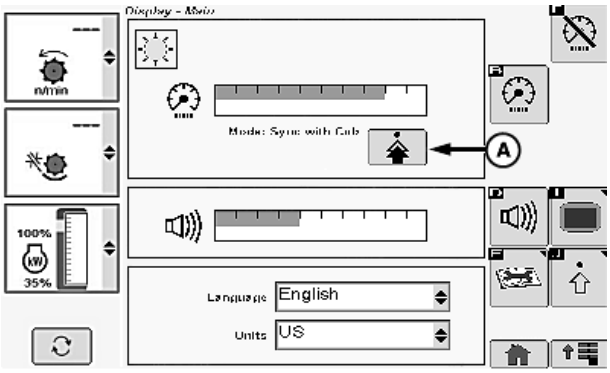

Ohjaamon kanssa synkronointi

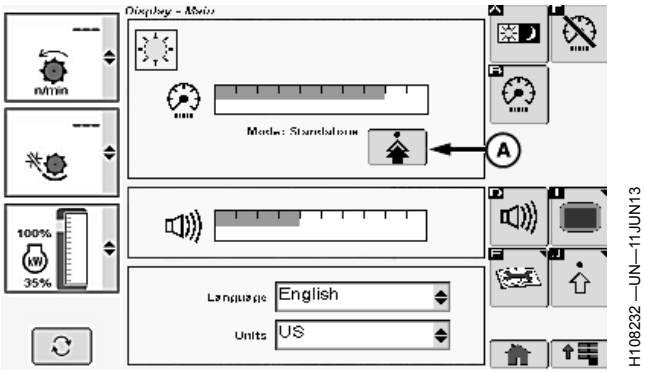

Itsenäinen tila

Ohjaamon kanssa synkronointi -tila/Itsenäinen-tila:

Käyttäjä voi synkronoida näytön ohjaamon valaistuksen mukaan tai näyttö toimii itsenäisesti ohjaamon valaistuksesta riippumatta.

Kosketa tai paina vahvistuskytkintä, kun lisäasetusten kuvake (A) on korostettuna, siirtyäksesi seuraavaan näyttöön.

Kosketa tai paina vahvistuskytkintä, kun Ohjaamon kanssa synkronointi -kuvake (A) on korostettuna.

- Rasti - synkronoi näytön ja ohjaamon taustavalaistuksen yhteydessä.
- Ei rastia - näyttö ja ohjaamon taustavalaistus toimivat toisistaan riippumatta.

Kosketa tai paina vahvistuskytkintä, kun tasapainon pylväsnäyttö (C) korostetaan.

Kosketa plus (+) tai miinus (-) -kuvaketta tai käännä valintakiekkoa valitaksesi näytän tasapainotason.

- Lisää pylväitä saadaksesi taustavalosta kirkkaamman.
- Vähennä pylväitä tummentaaksesi taustaa.

HUOMAA: Kosketa tai paina vahvistuskytkintä, kun peruutuskuvake (D) on korostettuna nollataksesi tasapainotason.

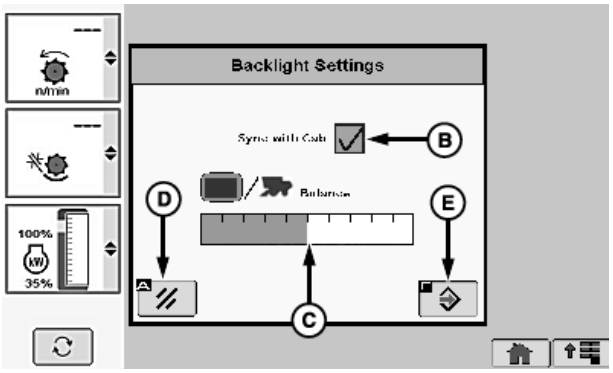

A—Lisäasetukset -kuvake
B—Ohjaamon kanssa synkronointi -ruutu
C—Tasapainon pylväsnäyttö
D—Peruutuskuvake
E—Vahvista-/hyväksy-kuvake

Kosketa tai paina vahvistuskytkintä, kun syötön/hyväksymisen kuvake (E) on korostettuna, palataksesi edelliseen näyttöön.

Jatkuu seuraavalla sivulla

OUO6075,0001511 -22-11JUN13-3/6

Summerin äänenvoimakkuuden asetus:

Käyttäjä voi asettaa haluamansa summerin äänenvoimakkuuden.

Kosketa tai paina vahvistuskytkintä, kun äänenvoimakkuuden kuvake (A) on korostettuna.

Kosketa tai paina vahvistuskytkintä, kun summerin äänenvoimakkuuden asteikko (B) on korostettuna.

Kosketa plus (+) tai miinus (-) -kuvaketta tai käännä valintakiekkoa säätääksesi summerin äänenvoimakkuutta.

- Lisää pylväitä lisätäksesi äänenvoimakkuutta.
- Vähennä pylväitä pienentääksesi äänenvoimakkuutta.

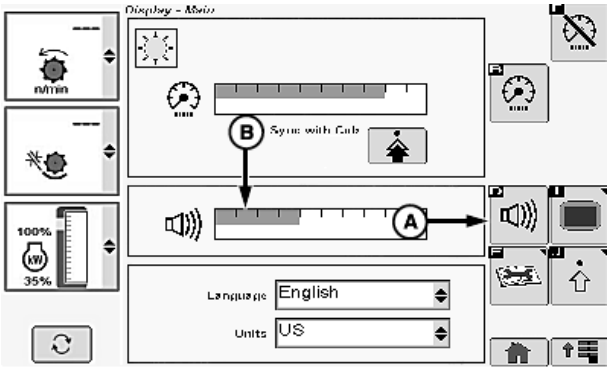

H108234 —UN—11JUN13

A—Äänenvoimakkuuden kuvake

B—Summerin äänenvoimakkuuden asteikko

OUO6075,0001511 -22-11JUN13-4/6

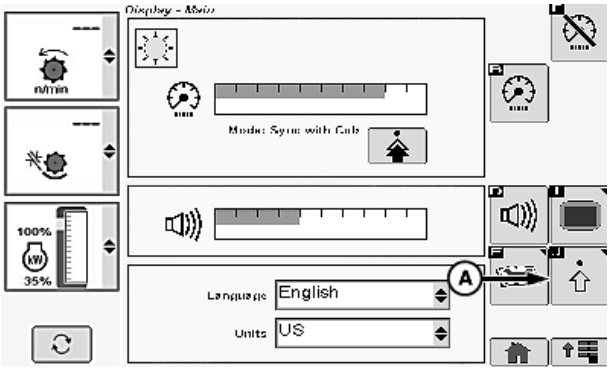

H108235 —UN—11JUN13

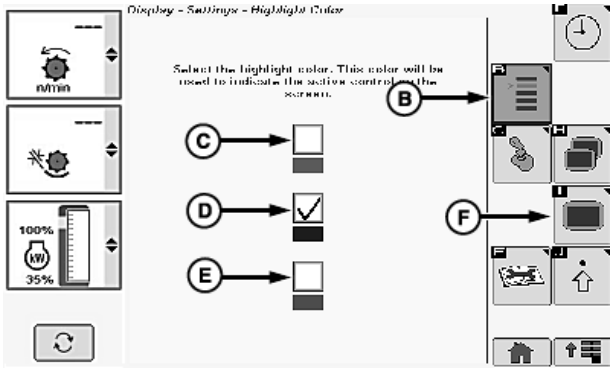

H95738 —UN—05OCT10

A—Lisäasetukset -kuvake
B—Korostus-kuvake
C—Vihreä korostusväri
D—Sininen korostusväri
E—Punainen korostusväri
F—Näytön tunnus

Rajaruudun värin asetukset:

Käyttäjä voi valita rajaruudun värin.

HUOMAA: Värin oletusasetus on punainen näytön käynnistämisen yhteydessä.

Kosketa tai paina vahvistuskytkintä, kun lisäasetusten kuvake (A) on korostettuna.

Kosketa tai paina vahvistuskytkintä, kun korostus-kuvake (A) on korostettuna.

Kosketa tai paina vahvistuskytkintä, kun haluttu väriruutu on korostettuna.

- Vihreä (C)
- Sininen (D)
- Punainen (E)

Ruudussa näkyy valintamerkki osoituksena siitä kumpi väri valittiin.

Kosketa tai paina vahvistuskytkintä, kun näytön kuvake (F) on korostettuna, palataksesi edelliseen näyttöön.

Jatkuu seuraavalla sivulla

OUO6075,0001511 -22-11JUN13-5/6

H95845 —UN—31MAR10

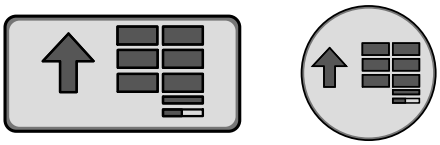

Päävalikon kuvake (näyttö) / Päävalikon kytkin (käsinoja)

Paina päävalikon kuvaketta tai katkaisinta.

H95878 —UN—29MAR10

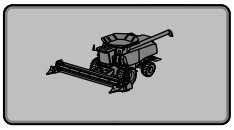

Puimurin pääsovelluksen kuvake

Kosketa tai paina vahvistuskytkintä, kun puimurin pääsivun kuvake on korostettuna.

OUO6075,0001511 -22-11JUN13-6/6

Alueelliset asetukset, kielet, aika-/päivämääräasetukset, mittayksiköt

H95849 —UN—31MAR10

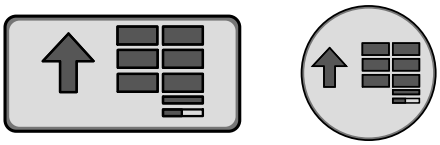

Päävalikon kuvake (näyttö) / Päävalikon kytkin (käsinoja)

Paina päävalikon kuvaketta tai katkaisinta.

H95878 —UN—29MAR10

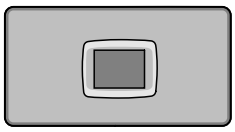

Näyttö Sovelluksen kuvake

Kosketa tai paina vahvistuskytkintä, kun näytön asetusten kuvake on korostettuna.

OUO6075,0001512 -22-11JUN13-1/5

Alueellisten/kielien/yksiköiden valikon asetukset:

Kosketa tai paina vahvistuskytkintä, kun haluttu valikko on korostettuna:

- Kielivalikko (A)
- Yksiköiden valikko (B)

Kun olet tehnyt haluamasi valinnan valikosta, kosketa tai paina vahvistuspainiketta.

A—Kielivalikko **B—Yksiköiden valikko**

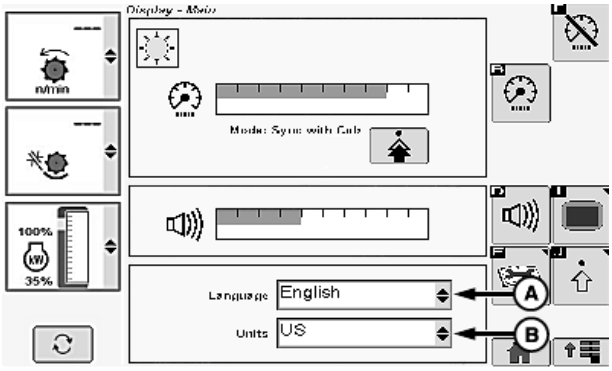

H108236 —UN—11JUN13

Jatkuu seuraavalla sivulla

OUO6075,0001512 -22-11JUN13-2/5

Lisäasetukset:

Kosketa tai paina vahvistuskytkintä, kun lisäasetusten kuvake (A) on korostettuna.

Kosketa tai paina vahvistuskytkintä, kun haluttu valikko on korostettuna:

- Maavalikko (B)
- Kielivalikko (C)
- Numeromuotovalikko (D)
- Yksiköiden valikko (E)

Kun olet tehnyt haluamasi valinnan valikosta, kosketa tai paina vahvistuspainiketta.

Kosketa tai paina vahvistuskytkintä, kun lisäasetusten kuvake (F) on korostettuna.

Kosketa tai paina vahvistuskytkintä, kun haluttu valikko on korostettuna:

- Etäisyys-valikko (G)
- Alue-valikko (H)
- Äänenvoimakkuuden valikko (I)
- Massojen valikko (J)
- Lämpötila-valikko (K)
- Paine-valikko (L)
- Voima-valikko (M)

Kun olet tehnyt haluamasi valinnan valikosta, kosketa tai paina vahvistuspainiketta.

HUOMAA: Kosketa tai paina vahvistuskytkintä, kun peruutuskuvake (N) on korostettuna, palataksesi edelliseen näyttöön.

Kosketa tai paina vahvistuskytkintä, kun syötön/hyväksymisen kuvake (O) on korostettuna, palataksesi edelliseen näyttöön.

Kosketa tai paina vahvistuskytkintä, kun haluttu valikko on korostettuna:

- Päivämäärän muoto -valikko (P)

Kun olet tehnyt haluamasi valinnan valikosta, kosketa tai paina vahvistuspainiketta.

Kosketa tai paina vahvistuskytkintä, kun 24 tunnin ruutu (Q) on korostettuna.

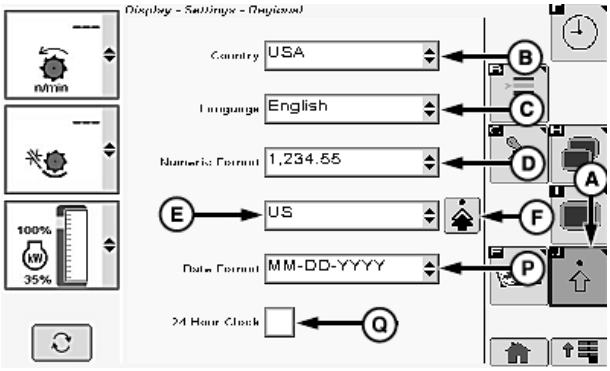

H95741 —UN—05OCT10

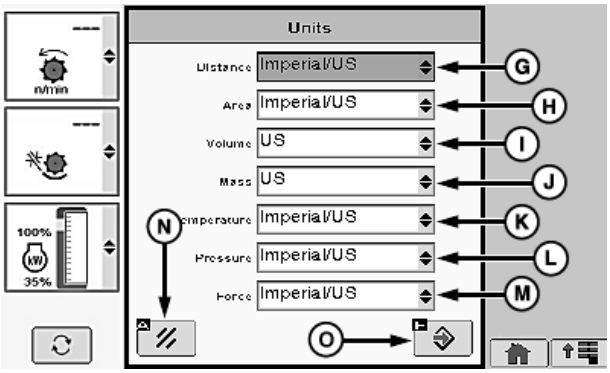

H95742 —UN—05OCT10

A—Lisäasetukset -kuvake
B—Maavalikko
C—Kielivalikko
D—Numeromuotovalikko
E—Yksiköiden valikko
F—Lisäasetukset -kuvake
G—Etäisyys-valikko
H—Alue-valikko
I—Äänenvoimakkuuden valikko
J—Massojen valikko
K—Lämpötila-valikko
L—Paine-valikko
M—Voima-valikko
N—Peruutuskuvake
O—Vahvista-/hyväksy-kuvake
P—Päivämäärän muoto -valikko
Q—24 tunnin ruutu

- Rasti - aika näytetään 24 tunnin mukaan (24 tunnin kello).
- Ei rastia - aika näytetään 12 tunnin mukaan (12 tunnin kello).

Jatkuu seuraavalla sivulla

OUO6075,0001512 -22-11JUN13-3/5

GPS-paikannusvastaanottimen päivämäärä-/aika-asetukset:

Kosketa tai paina vahvistuskytkintä, kun kellon kuvake (A) on korostettuna.

HUOMAA: Jos GPS-paikannusvastaanotin on havaittu, ruutu ilmestyy ja GPS päivämäärä ja aika ovat automaattisesti käytettävissä vastaanottimesta.

Jos paikannusvastaanotinta ei havaita, päivämäärä ja aika on syötettävä manuaalisesti.

Kosketa tai paina vahvistuskytkintä, kun GPS aika- ja päivämääräruutu (B) korostetaan.

- Rasti - päivämäärä- ja aikavalikkoa ei voida valita. Päivämäärä ja aika on asetettu GPS-järjestelmään.
- Ei rastia - päivämäärä- ja aikavalikot voidaan valita. Päivämäärää ja aikaa ei ole asetettu GPS-järjestelmään.

Kosketa tai paina vahvistuskytkintä, kun aika-alueen kuvake (C) on korostettuna.

HUOMAA: Näytetyt aika-alueet perustuvat Greenwichin aikaan (GMT).

Argentiina -2	Tanska +1	Moskova +3
Itävalta +1	Saksa +1	Samara +4
Australia	Viro +2	Orenburg +5
Brisbane +10	Ranska 0	Omsk +6
Adelaide +10	Suomi +2	Krasnojarsk +7
Perth + 9	Kreikka +2	Sveitsi +1
Melbourne +11	Islanti 0	Slovakia +1
Bulgaria +2	Italia +1	Etelä-Afrikka +2
Sao Paulo -3	Unkari +1	Ruotsi +1
Mato Grosso -4	Keski-Amerikka -5	Yhdistynyt kuningaskunta 0
Vancouver -7	Latvia +2	Ukraina +2
Calgary -6	Liettua +2	Turkki +2
Winnipeg -5	Alankomaat +1	Los Angeles -7
Toronto -4	Norja +1	Denver -6
Halifax -3	Puola +1	Chicago -5
Tšekki +1	Portugali 0	Atlanta -4
Kroatia +1	Romania +2	

Kun oikea aika-alue on valittu valikosta, kosketa tai paina vahvistuskytkintä.

Päivämäärän asettaminen:

Kosketa tai paina vahvistuskytkintä, kun haluttu päivämäärä-valikko (D) on korostettuna.

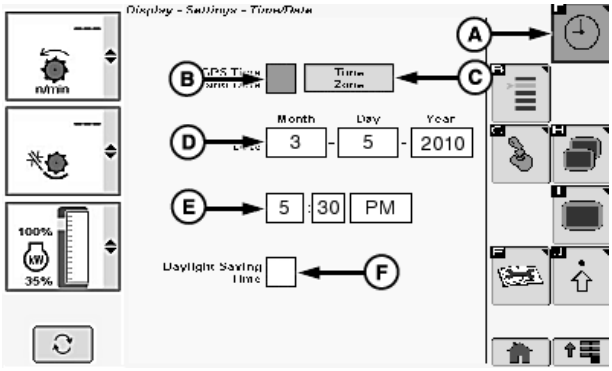

A—Kellokuvake
B—GPS aika- ja päivämäärä-ruutu
C—Aikavyöhykkeen kuvake
D—Päivämäärävalikko (kuukausi, päivä, vuosi)
E—Aika-valikko (tunnit, minuutit, 12 h:n aika tai 24 h:n aika)
F—Kesäaika-ruutu

- Kuukausi
- Päivä
- Vuosi

Kun olet tehnyt haluamasi valinnan valikosta, kosketa tai paina vahvistuspainiketta.

Kellonajan asettaminen:

Kosketa tai paina vahvistuskytkintä, kun haluttu valikko (E) on korostettuna:

- Tunnit
- Minuutit
- A.M. tai P.M.

Kun olet tehnyt haluamasi valinnan valikosta, kosketa tai paina vahvistuspainiketta.

Kosketa tai paina vahvistuskytkintä, kun kesäaika-ruutu (F) on korostettuna.

- Rasti - aika päivittyy automaattisesti, jos kesäaika on käytössä maassasi/alueellasi.
- Ei rastia - aika on päivitettävä manuaalisesti, kun vaihdetaan kesäaikaan.

Jatkuu seuraavalla sivulla

H95845 —UN—31MAR10

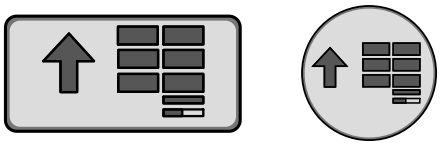

Päävalikon kuvake (näyttö) / Päävalikon kytkin (käsinoja)

Paina päävalikon kuvaketta tai katkaisinta.

H95878 —UN—29MAR10

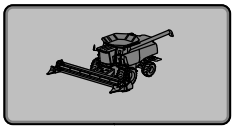

Puimurin pääsovelluksen kuvake

Kosketa tai paina vahvistuskytkintä, kun puimurin pääsivun kuvake on korostettuna.

OUO6075,0001512 -22-11JUN13-5/5

Vianmäärityskoodit, näyttötestit, tietoja

H95849 —UN—31MAR10

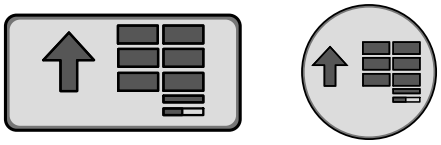

Päävalikon kuvake (näyttö) / Päävalikon kytkin (käsinoja)

Paina päävalikon kuvaketta tai katkaisinta.

H95878 —UN—29MAR10

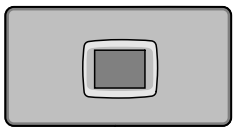

Näyttö Sovelluksen kuvake

Kosketa tai paina vahvistuskytkintä, kun näytön asetusten kuvake on korostettuna.

OUO6075,0001513 -22-11JUN13-1/5

Tietoja-valikko:

Kosketa tai paina vahvistuskytkintä, kun tietoja valikon kuvake (A) on korostettuna.

Näyttöön tulee seuraava:

- Copyright-tiedot
- Ohjelmiston ja laitteiston tiedot
  - Laitteiston osanumero
  - Laitteen sarjanumero
  - Ohjelmiston osanumero
  - Ohjelmiston versionumero
  - Sovelluksen versionumero

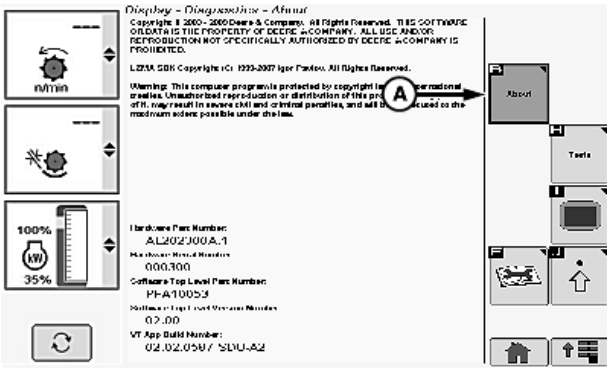

H95747 —UN—05OCT10

A—Tietoja valikon kuvake

Jatkuu seuraavalla sivulla

OUO6075,0001513 -22-11JUN13-2/5

Näyttötestit:

Kosketa tai paina vahvistuskytkintä, kun testit-kuvake (A) on korostettuna.

Näytön väritesti:

Kosketa tai paina vahvistuskytkintä, kun näytön väritesti -kuvake (B) on korostettuna.

- Näytön väritesti -näyttö (kaavio näkyy punaisena, sinisenä ja vihreänä).
- Jos et näe testivärejä, ota yhteys John Deere jälleenmyyjään.

Kosketusnäytön testi:

HUOMAA: Toimii vain, jos varusteena on kosketusnäyttö.

Kosketa tai paina vahvistuskytkintä, kun kosketusnäytön testikuvake (C) on korostettuna.

- Sen avulla käyttäjä tunnistaa näytön pikseliongelmat.
  a. Kun näyttöä kosketaan, kohdistusmerkki ilmestyy kosketulle alueelle.
  b. Jatka näytön painamista epäilemiesi näyttöpisteongelmakohtien kohdalla ja tarkkaile, tuleeko kohdistusmerkki näyttöön.
  c. Jos kohdistusmerkki ei tule näyttöön, ota yhteys John Deere jälleenmyyjään.

Kosketusnäytön kalibrointi:

HUOMAA: Toimii vain, jos varusteena on kosketusnäyttö.

Kosketa tai paina vahvistuskytkintä, kun kosketusnäytön kalibrointi -kuvake (D) on korostettuna.

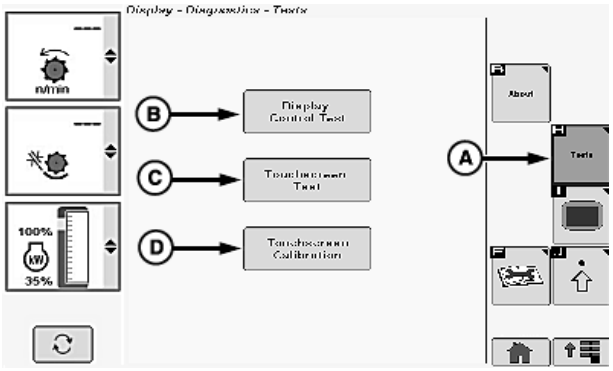

A—Testit kuvake
B—Näytön väritestin kuvake
C—Kosketusnäytön testi -kuvake
D—Kosketusnäytön kalibrointi -kuvake

1. Ilmestyy toinen näyttö, jossa on X oikeassa yläkulmassa.
2. Paina näyttöä X ja jatka X pyöreän näytön seuraamista. Paina aina näyttöä suoraan X keskellä.

HUOMAA: Touchscreenin kalibrointi peruuttaa tallennetut kalibroinnit ja käyttäjä voi aloittaa alusta ja tehdä uuden kalibroinnin.

OUO6075,0001513 -22-11JUN13-3/5

Vianmäärityskoodit:

Kosketa tai paina vahvistuskytkintä, kun vianmäärityskuvake (A) korostetaan.

Näyttöön tulee seuraava:

- Akkujännite
- Virtalukkojännite
- Korkea CAN-jännite (ajoneuvon dataväylä)
- Korkea CAN-jännite (työkoneen dataväylä)
- Alhainen CAN-jännite (ajoneuvon dataväylä)
- Alhainen CAN-jännite (työkoneen dataväylä)
- Näytä käyttötunnit
- USB annettu

HUOMAA: USB-liitin sijaitsee käsinojan alla. Liitintä käytetään vianmääritykoodien peruslukemiseen ja tiedon siirtoon. Älä liitä puhelinta tai audiolaitetta tähän liittimeen. Tätä liitintä EI ole tarkoitettu tavallisten elektroniikkalaitteiden lataamiseen.

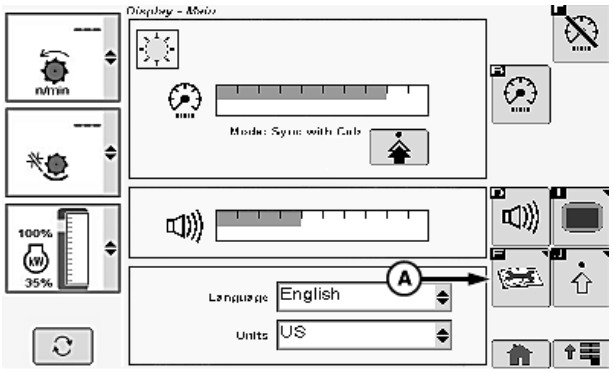

A—Vianmäärityskuvake

Jatkuu seuraavalla sivulla

OUO6075,0001513 -22-11JUN13-4/5

H95845 —UN—31MAR10

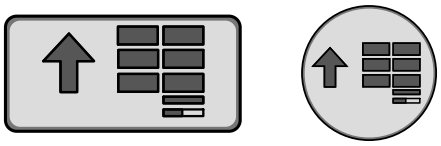

Päävalikon kuvake (näyttö) / Päävalikon kytkin (käsinoja)

Paina päävalikon kuvaketta tai katkaisinta.

H95878 —UN—29MAR10

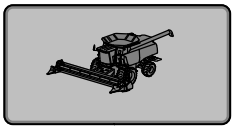

Puimurin pääsovelluksen kuvake

Kosketa tai paina vahvistuskytkintä, kun puimurin pääsivun kuvake on korostettuna.

OUO6075,0001513 -22-11JUN13-5/5

Kytketään monimonitorinäyttöön ja lisähallintalaitteisiin

H95849 —UN—31MAR10

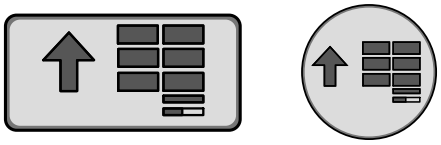

Päävalikon kuvake (näyttö) / Päävalikon kytkin (käsinoja)

Paina päävalikon kuvaketta tai katkaisinta.

H95878 —UN—29MAR10

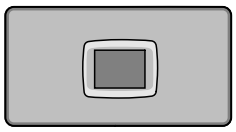

Näyttö Sovelluksen kuvake

Kosketa tai paina vahvistuskytkintä, kun näytön asetusten kuvake on korostettuna.

OUO6075,0001514 -22-11JUN13-1/4

Kosketa tai paina vahvistuskytkintä, kun lisäasetusten kuvake (A) on korostettuna.

A—Lisäasetukset -kuvake

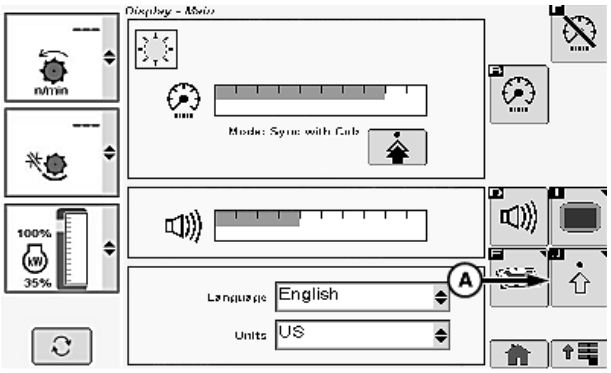

H108235 —UN—11JUN13

Jatkuu seuraavalla sivulla

OUO6075,0001514 -22-11JUN13-2/4

Kytkentä moneen näyttöön:

HUOMAA: Ohjelmisto havaitsee automaattisesti, jos toinen näyttö on liitettynä. Pyydä John Deere jälleenmyyjältä lisätietoja ennen kuin muutat asetuksia tai jos järjestelmä ei havaitse liitettyä näyttöä.

Lisähallintalaitteet:

HUOMAA: Lisähallintalaitteet eivät ole saatavilla.

A—Monimonitorinäytön kuvake

B—Varasäädinkuvake

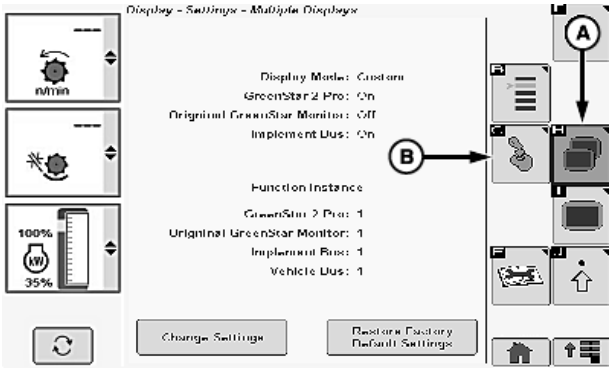

H96256 —UN—05OCT10

OUO6075,0001514 -22-11JUN13-3/4

H95845 —UN—31MAR10

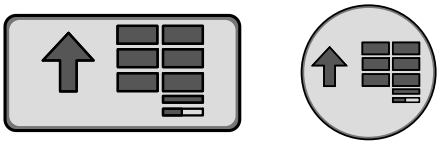

Päävalikon kuvake (näyttö) / Päävalikon kytkin (käsinoja)

Paina päävalikon kuvaketta tai katkaisinta.

H95878 —UN—29MAR10

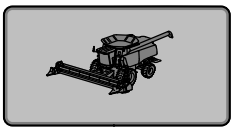

Puimurin pääsovelluksen kuvake

Kosketa tai paina vahvistuskytkintä, kun puimurin pääsivun kuvake on korostettuna.

OUO6075,0001514 -22-11JUN13-4/4

Viestikeskus-sovellus

H95846 —UN—31MAR10

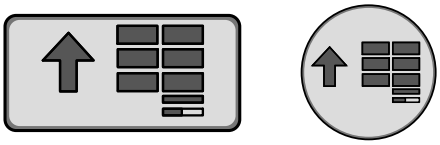

Päävalikon kuvake (näyttö) / Päävalikon kytkin (käsinoja)

Paina päävalikon kuvaketta tai kytkintä.

H95878 —UN—29MAR10

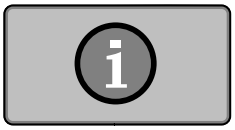

Viestikeskus sovelluskuvake

Kosketa tai paina vahvistuskytkintä, kun haluttu viestikeskuskuvake korostuu.

Jatkuu seuraavalla sivulla

OUO6075,0000652 -22-26AUG10-1/3

Sanomakeskuksen kuvake (A):

Kosketa tai paina vahvistuskytkintä, kun haluttu viestikeskuskuvake korostuu.

Näyttää käyttäjälle viestit tai aktivoi vikakoodit, jos niitä on.

Vianmääritysosoitteen kuvake (B):

HUOMAA: Jos lisävarusteena on GreenStar-näyttö, älä yritä päästä vianmääritysosoitteen tietoihin molemmissa näytöissä samaan aikaan.

Kosketa tai paina vahvistuskytkintä, kun haluttu vianmääritysosoite korostuu.

Käyttäjä voi valita haluamansa ohjausyksiköt ja voi tehdä osoitemuutoksia tai katsoa osoitteita (ota yhteys John Deere jälleenmyyjään).

Vianmäärityskoodien kuvake (C):

HUOMAA: Jos lisävarusteena on GreenStar-näyttö, älä yritä päästä vianmäärityskoodeihin molemmissa näytöissä samaan aikaan.

Kosketa tai paina vahvistuskytkintä, kun halutut vianmäärityskoodit korostuvat.

Käyttäjä voi tarkastella näytöltä ohjaimia, vikakoodien osoitteita, koodeja (aktiiviset ja ei-aktiiviset) ja sen, kuinka monta kertaa koodi on näytetty (lisätietoja Vianmäärityksen vikakoodien tarkasteleminen -valikossa Vianmäärityskoodi-osiossa).

Elektronisen ohjausyksikön tieto (ECU) -kuvake (D):

Kosketa tai paina vahvistuskytkintä, kun elektronisen ohjausyksikön tieto -kuvake on korostettu.

Käyttäjä voi tarkastella ohjausyksiköitä, osoitteita, viestien määrää, ohjausyksiköiden osanumeroita ja sarjanumeroita, ohjelmiston osanumeroita ja -versioita (lisätietoja John Deere jälleenmyyjältä).

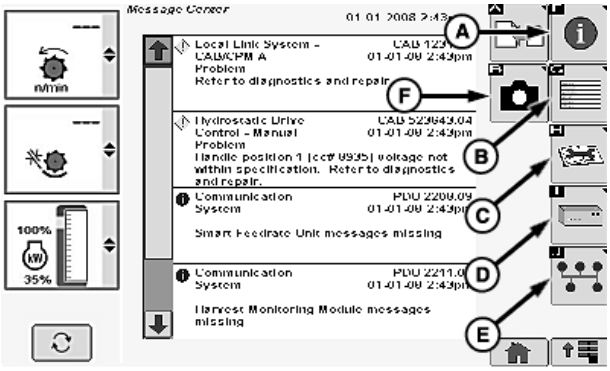

H95965 —UN—05OCT10

Dataväylän tiedot -kuvake (E):

Kosketa tai paina vahvistuskytkintä, kun CAN-väylän tieto -kuvake korostuu.

Käyttäjä voi tarkastella näytöltä, onko verkkotila aktiivinen vai ei-aktiivinen, viestien kokonaismäärää sekä CAN-väylän Hi- ja Lo-jännitteitä (lisätietoja John Deere jälleenmyyjältä).

Siirrä virheenkorjaustiedostot -kuvake (F):

Kosketa tai paina vahvistuskytkintä, kun siirrä virheenkorjaustiedostot -kuvake korostuu.

Mikä tahansa näyttö voidaan tallentaa sisäiseen muistiin ja kopioida sieltä USB-muistitikkuun (lisätietoja John Deere jälleenmyyjältä).

OUO6075,0000652 -22-26AUG10-2/3

H95845 —UN—31MAR10

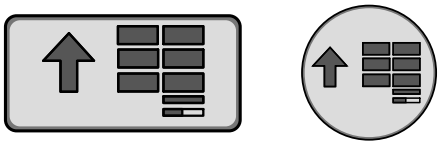

Päävalikon kuvake (näyttö) / Päävalikon kytkin (käsinoja)

Paina päävalikon kuvaketta tai kytkintä.

H95878 —UN—29MAR10

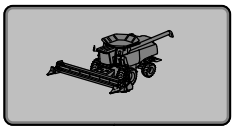

Puimurin pääsovelluksen kuvake

Kosketa tai paina vahvistuskytkintä, kun puimurin pääsivun kuvake korostuu.

OUO6075,0000652 -22-26AUG10-3/3

Suoritusmittaristosovellus

H95847 —UN—12OCT10

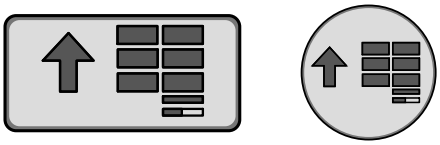

H95878 —UN—29MAR10

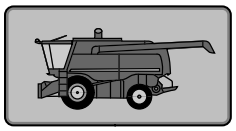

Suoritusmittariston sovelluksen kuvake

Päävalikon kuvake (näyttö) / Päävalikon kytkin (käsinoja)

Paina päävalikon kuvaketta tai katkaisinta.

Kosketa tai paina vahvistuskytkintä, kun haluttu suoritusmittariston kuvake korostuu.

OUO6075,0001779 -22-28FEB14-1/5

Suoritusmittariston valikko:

Kosketa tai paina vahvistuskytkintä, kun haluttu suoritusmittariston valikko (A) korostuu.

Uudelleen konfiguroitu suoritusmittariston valikko ilmestyy seuraavien tietojen kanssa:

- Polttoaineen keskimääräinen kulutus/pinta-ala (gal/eekkeri, l/hehtaari, gal/hehtaari, l/eekkeri)
- Hetkellinen pinta-ala/tunti
- Keskimääräinen pinta-ala/tunti
- Puitu alue (Kerääntyy tallennuksen ollessa PÄÄLLÄ)
- Etäisyys (Kerääntyy kaiken aikaa. Ei riipu tallennustilasta)
- Hetkellinen polttoaineen kulutus/tunti (gal/h, l/h)
- Puinnin tuottavuus/tunti (määrä tai paino)
- Painolaskuri
- Kosteuslaskuri

Kosketa tai paina vahvistuskytkintä, kun haluttu valikkovaihtoehto korostuu.

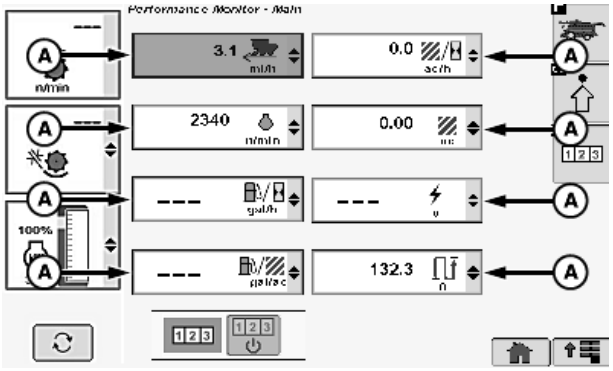

H95803 —UN—05OCT10

A—Suoritusmittariston valikko

Jatkuu seuraavalla sivulla

OUO6075,0001779 -22-28FEB14-2/5

Puintitehon monitorin nollaus:

Kosketa tai paina vahvistuskytkintä, kun yhteensä-kuvake (A) korostuu.

Kosketa tai paina vahvistuskytkintä, kun haluttu laskurin nollaus -kuvake korostuu:

HUOMAA: Alue, etäisyys-, paino- ja kosteustietojen nollaaminen tässä näytössä ei tyhjennä asiakas-, farmi-, pelto- ja kasvikokonaismääriä.

Vain tämän näytön laskurit nollataan.

- Pinta-alan laskurin nollaus -kuvake (B)
  - Näyttää nollauksen jälkeen matkatun alueen.
- Matkalaskurin nollaus -kuvake (C)
  - Näyttää nollauksen jälkeen matkatun etäisyyden.
- Painon ja kosteuden laskurin nollauksen kuvake (D)
  - Näyttää paino- ja kosteusnumerot nollauksen jälkeen.

Varoitusnäyttö ilmestyy. Näytössä kysytään haluatko nollata haluamasi yhteismäärän.

TÄRKEÄÄ: Jos kytkettynä on monta näyttöä, yhteismäärien nollaus tässä näytössä voi nollata myös muiden näyttöjen yhteismäärät.

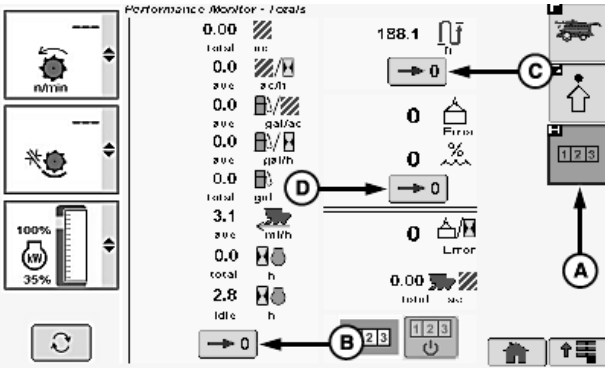

H95810 —UN—05OCT10

A—Yhteensä -kuvake
B—Pinta-alan laskurin nollaus -kuvake
C—Matkalaskurin nollaus -kuvake
D—Painon ja kosteuden nollaus -kuvake

OUO6075,0001779 -22-28FEB14-3/5

Suoritusmittariston lisäasetukset:

Kosketa tai paina vahvistuskytkintä, kun lisäasetusten kuvake (A) korostuu.

- Automaattinen leveys -ruutu (B)

  HUOMAA: Käyttäjän tulisi aina tarkastaa ja ottaa pois käytöstä.

- Leikkuupöydän leveysruutu (C)

  HUOMAA: Käyttäjän tulisi aina ottaa pois käytöstä.

  - Havaittu automaattisesti leikkuupöydän asetusnäytölle tehdyistä asetuksista.
- Tallennus PÄÄLLE/POIS -tila (D)

  HUOMAA: Käyttäjän tulisi aina ottaa pois käytöstä.

- Tallennusvalikko (E)

  HUOMAA: Käyttäjän tulisi aina ottaa pois käytöstä ja asettaa aina AUTO-tilaan.

- Huoltoväli (F)

  HUOMAA: Summeri soi ja viesti ilmestyy näyttöön 20 tunnin kuluessa huoltovälin asettamisesta.

  - Väliksi voidaan säätää 0 - 999 tuntia. Kun huolto on tehty, huoltoväli on nollattava.

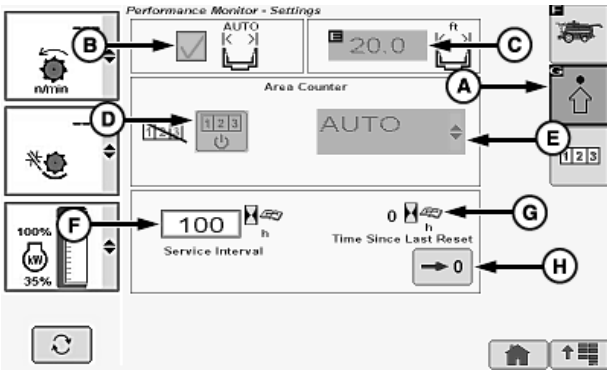

H95813 —UN—05OCT10

A—Lisäasetusten tunnus
B—Automaattinen leveys -ruutu
C—Leikkuupöydän leveysruutu
D—Tallennus PÄÄLLE/POIS -tila
E—Tallennusvalikko
F—Huoltoväli
G—Aika edellisestä nollauksesta
H—Nollaus-kuvake

- Aika edellisestä nollauksesta (G)
  - Näyttää moottorituntien määrän sen jälkeen, kun huolto nollattiin viimeksi.
- Nollaus-kuvake (H)
  - Nollaa tunnit viimeisen huoltolaskurin jälkeen.

Jatkuu seuraavalla sivulla

OUO6075,0001779 -22-28FEB14-4/5

H95845 —UN—31MAR10

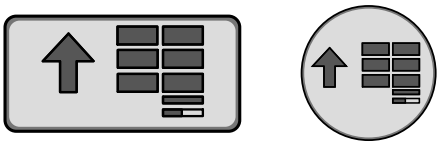

Päävalikon kuvake (näyttö) / Päävalikon kytkin (käsinoja)

Paina päävalikon kuvaketta tai katkaisinta.

H95878 —UN—29MAR10

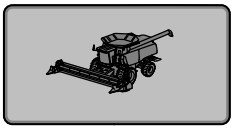

Puimurin pääsovelluksen kuvake

Kosketa tai paina vahvistuskytkintä, kun puimurin pääsivun kuvake korostuu.

OUO6075,0001779 -22-28FEB14-5/5

Asettelun hallinta -sovellus

H95850 —UN—31MAR10

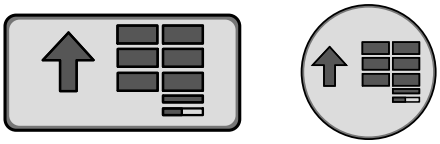

Päävalikon kuvake (näyttö) / Päävalikon kytkin (käsinoja)

Paina päävalikon kuvaketta tai katkaisinta.

H95878 —UN—29MAR10

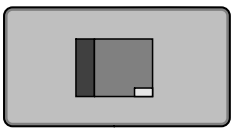

Asettelun hallinta sovelluksen kuvake

Kosketa tai paina vahvistuskytkintä, layout-managerisovelluksen kuvake on korostettuna.

OUO6075,0001272 -22-11OCT12-1/3

Aloitussivun alueen asettaminen:

Antaa käyttäjän näyttää eri aloitussivuja.

Kosketa tai paina vahvistuskytkintä, kun alue-valikon kuvake (A) on korostettuna.

Näyttöön tulee seuraava:

- Aloitussivu 1
- Aloitussivu 2
- Aloitussivu 3

Kun haluttu aloitussivu on valittu, kosketa tai paina vahvistuskytkintä.

Kosketa tai paina vahvistuskytkintä, kun nuoli ylös/alas -kuvakkeet (B) korostuvat, selataksesi aloitussivut (C).

Valitse haluttu aloitussivu.

Kosketa tai paina vahvistuskytkintä, kun aloitussivun vaihtosyklin ruutu (D) mukaan on korostettuna.

- Rasti - valittu aloitussivu on mukana aloitussivusyklissä.
- Ei rastia - valittu aloitussivua ei oteta mukaan aloitussivusykliin.

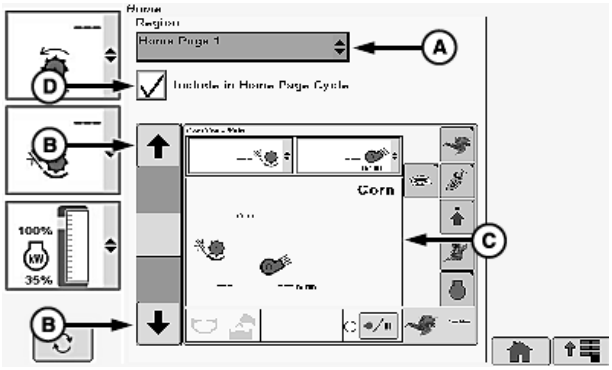

H95818 —UN—05OCT10

A—Alue-valikko
B—Nuoli ylös/alas -kuvakkeet
C—Eri aloitussivut
D—Sisältyy aloitussivun vaihtosyklin ruutuun

HUOMAA: Kosketa tai paina vahvistuskytkintä, kun aloitus-kuvake on korostettuna missä tahansa näytössä, selataksesi eri valitut aloitussivut. Aloitussivu-kytkin käsinojalla selaa myös valitut aloitussivut.

Jatkuu seuraavalla sivulla

OUO6075,0001272 -22-11OCT12-2/3

H95845 —UN—31MAR10

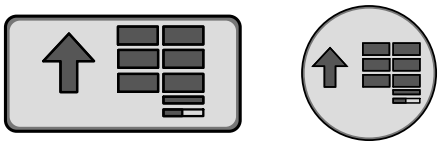

Päävalikon kuvake (näyttö) / Päävalikon kytkin (käsinoja)

Paina päävalikon kuvaketta tai katkaisinta.

H95878 —UN—29MAR10

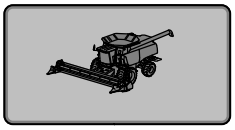

Puimurin pääsovelluksen kuvake

Kosketa tai paina vahvistuskytkintä, kun puimurin pääsivun kuvake on korostettuna.

OUO6075,0001272 -22-11OCT12-3/3

Videorajapinnan suorituskyky

HUOMAA: GreenStar™ 2 2600 -näyttö ei ole videokelpoinen.

Merkinnöillä ADU 01, ADU 02 ja ADU 03 varustetut liittimet johtavat videosignaalit käsinojan näyttöön.

Merkinnällä CPDU 01 varustettu liitin johtaa videosignaalin kulmapilarin valinnaiseen näyttöön.

Kone on varustettu neljällä videokamera-sisääntulolla, jotka sijaitsevat ohjaamon oikealla puolella.

HUOMAA: Käsinojan GreenStar™ 3 CommandCenter™-näyttö tukee yhtä videosignaalia.

Käsinojan GreenStar™ 3 2630 -näyttö tukee kolmea videosignaalia.

Videosisääntulot (A—C) johtavat videosignaalit käsinojan näytölle.

Videosisääntulo (D) johtaa videosignaalin kulmapilariin kiinnitettyyn GreenStar™ 3 2630 -näyttöön (valinnainen).

Videosisääntulot on suojattu sulakkeella (E).

Tarkempaa tietoa videoyhteensopivista kameraratkaisuista saa John Deere -edustajalta.

H108461 —UN—03JUL13

A—Videotulo (käsinoja)
B—Videotulo (käsinoja)
C—Videotulo (käsinoja)
D—Videotulo (kulmapilari)
E—Sisäinen sulake

GreenStar on Deere & Company:n tavaramerkki
CommandCenter on Deere & Company:n tavaramerkki

OUO6075,00015A7 -22-03JUL13-1/1

Videotuvallisuus

HUOMIO: Älä luota kameraan yhteentörmäysten estämisessä tai sivullisten havaitsemisessa. Kuljettajan tai muiden vammautumisen tai kuoleman välttämiseksi, pysy aina valppaana ja tietoisena ympäristöstä konetta käytettäessä. Lue ja ymmärrä kohta Vältä peruutusonnettomuuksia kappaleessa Turvallisuus.

TÄRKEÄÄ:

- **Huomioi myös, että kamera- tai videosovellus saattaa näyttää peilikuvaa.**
- **Asenna kamera tukevaan ja turvalliseen paikkaan.**
- **Ymmärrä kameran näkökenttä.**
- **Huolehdi siitä, että kamera pysyy moitteettomassa kunnossa.**
- **Pidä kameran objektiivi puhtaana.**

OUO6075,00013B2 -22-31JAN13-1/1

Kameroiden säätäminen (jos varustuksessa)

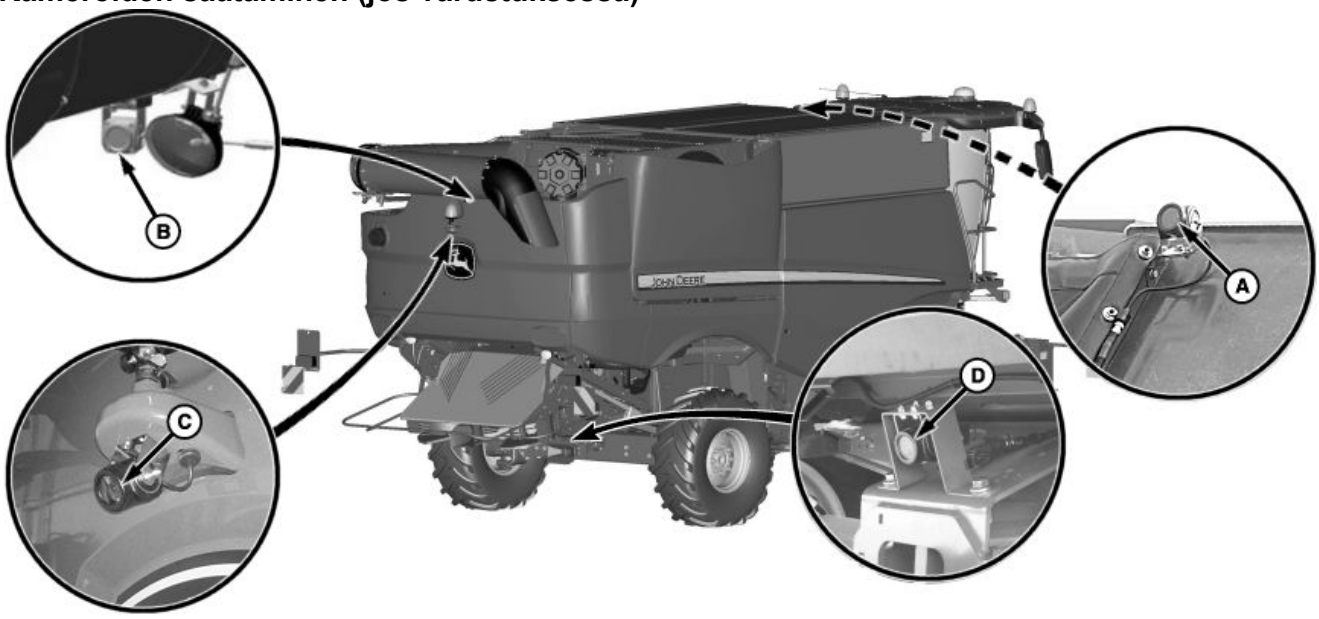

H116367 —UN—25NOV15

A—Viljasäiliön kamera **B—Tyhjennysputken kamera** **C—Takakamera** **D—Nostolaitteen kamera**

HUOMAA: Kameran tyylit voivat vaihdella kuvassa olevista. Ota yhteys John Deere -jälleenmyyjään tai valtuutettuun huoltoliikkeeseen.

Jos koneessa on kameroita (A—D), säädä kamerat tarpeen mukaan.

OUO6075,00041A7 -22-28JAN16-1/1

Video-sovellus (jos varusteena)

H95851 —UN—31MAR10

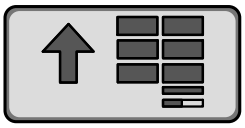

Päävalikon kuvake (näyttö) / Päävalikon kytkin (käsinoja)

Paina päävalikon kuvaketta tai katkaisinta.

H95878 —UN—29MAR10

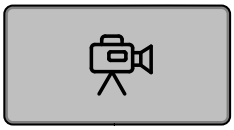

Video sovelluksen kuvake

Kosketa tai paina vahvistuskytkintä, kun haluttu video-kuvake korostuu.

Jatkuu seuraavalla sivulla

SS43267,00004E1 -22-03FEB15-1/4

Kontrastin säätö:

Käyttäjä voi vaalentaa tai tummentaa videon näyttöä.

Kosketa tai paina vahvistuskytkintä, kun haluttu kuvake korostuu:

- Lisää-kuvake (A) - kirkastaa videon näyttöä.
- Vähennä-kuvake (B) - tummentaa videon näyttöä.

HUOMAA: Kontrastin pylväsnäyttö (C) kasvaa tai pienenee riippuen valitusta kuvakkeesta.

Peilin asetukset:

Käyttäjä voi peilata näytön kuvaa.

Kosketa tai paina vahvistuskytkintä, kun haluttu peili-kuvake (D) korostuu.

HUOMAA: Peili PÄÄLLÄ/POIS PÄÄLTÄ (E) vaihtelee kertoakseen käyttäjälle mikä kulma näkyy näytössä.

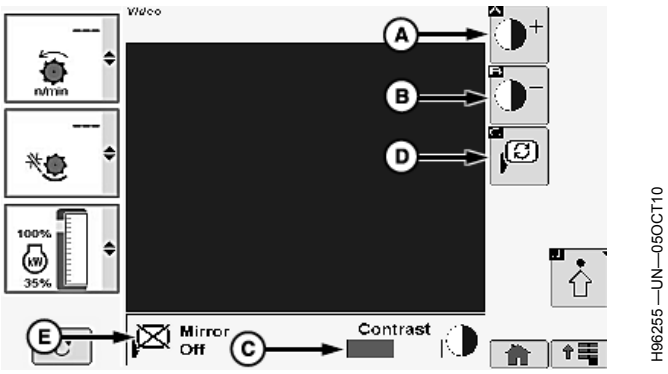

A—Lisää kontrastia -kuvake
B—Vähennä kontrastia -kuvake
C—Kontrastin pylväsnäyttö
D—Kuvake "Peili"
E—Peili PÄÄLLE/POIS PÄÄLTÄ

Jatkuu seuraavalla sivulla

SS43267,00004E1 -22-03FEB15-2/4

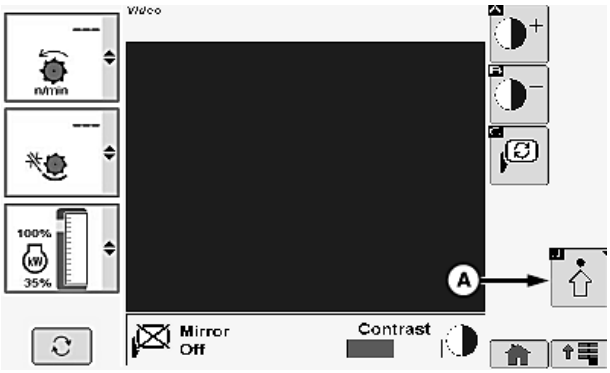

H96254 —UN—05OCT10

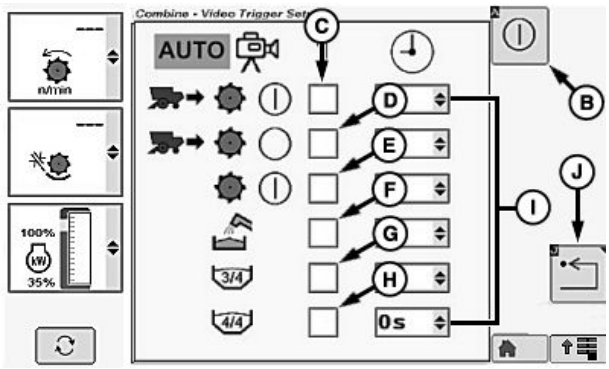

H112851 —UN—03FEB15

A—Lisäasetusten tunnus
B—Videon käynnistys PÄÄLLÄ/POIS PÄÄLTÄ -kuvake
C—Peruutus niin, että erottelijan videon käynnistys on PÄÄLLÄ
D—Peruutus niin, että erottelijan videon käynnistys on POIS PÄÄLTÄ
E—Erottelijan videon käynnistys
F—Tyhjennysputken videon käynnistys
G—3/4 jyväsäiliön videon käynnistys
H—4/4 jyväsäiliön videon käynnistys
I—Aika-valikko
J—Paluu-/takaisin -kuvake

Videon asetukset:

HUOMAA: Käsinojanäytöllä voidaan ohjata koneen moniin eri kohtiin sijoitettujen videokameroiden käynnistimiä.

Käyttäjä voi asettaa ja tarkastella eri alueita koneen ympärillä.

Kosketa tai paina vahvistuskytkintä, kun lisäasetusten kuvake (A) korostuu.

Kosketa tai paina videon käynnistys PÄÄLLÄ/POIS PÄÄLTÄ -kuvaketta (B), kun haluat ottaa käynnistimet käyttöön.

HUOMAA: Kun videon käynnistimet ovat pois päältä, AUTO-kuvake on pyyhitty pois.

Näyttöön tulee seuraava:

- Peruutus niin, että erottelijan videon käynnistys (C) on PÄÄLLÄ
- Peruutus niin, että erottelijan videon käynnistys (D) on POIS PÄÄLTÄ
- Erottelijan videon käynnistys (E)
- Tyhjennysputken videon käynnistys (F)
- 3/4 jyväsäiliön videon käynnistys (G)
- 4/4 jyväsäiliön videon käynnistys (H)

HUOMAA: Video tulee automaattisesti näytölle, kun käynnistysehdot täyttyvät (esimerkki: takavideo tulee näytölle kun kone liikkuu taaksepäin).

Kosketa tai paina vahvistuskytkintä, kun halutut videon käynnistyksen ruudut korostuvat.

- Rasti - video näytetään.
- Ei rastia - videota ei näytetä.

Kosketa tai paina vahvistuskytkintä, kun halutun videon ruudun aika-valikko (I) korostuu.

Kosketa tai paina vahvistuskytkintä, kun haluttu aika korostuu.

HUOMAA: Tämän avulla kamerakuva pysyy näkyvillä pidennetyn ajan olosuhteiden muuttumisen jälkeen (esimerkki: takavideo pysyy näkyvillä pidennetyn ajan vaikka monitoimivipu on siirretty eteenpäinajon asentoon).

Kosketa tai paina vahvistuskytkintä, kun paluu-/takaisin-kuvake (J) korostuu.

Jatkuu seuraavalla sivulla

SS43267,00004E1 -22-03FEB15-3/4

H95845 —UN—31MAR10

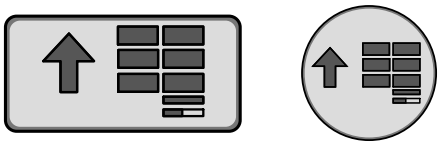

Päävalikon kuvake (näyttö) / Päävalikon kytkin (käsinoja)

Paina päävalikon kuvaketta tai katkaisinta.

H95878 —UN—29MAR10

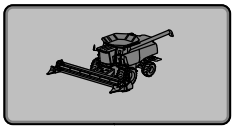

Puimurin pääsovelluksen kuvake

Kosketa tai paina vahvistuskytkintä, kun puimurin pääsivun kuvake korostuu.

SS43267,00004E1 -22-03FEB15-4/4

Pääsyn hallinnan sovellus

H95852 —UN—31MAR10

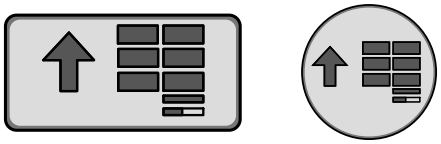

Päävalikon kuvake (näyttö) / Päävalikon kytkin (käsinoja)

Paina päävalikon kuvaketta tai kytkintä.

H95878 —UN—29MAR10

Asettelun hallinta sovelluksen kuvake

Kosketa tai paina vahvistuskytkintä, kun pääsyn hallinta -kuvake korostuu.

Jatkuu seuraavalla sivulla

OUO6075,00006F8 -22-07OCT10-1/5

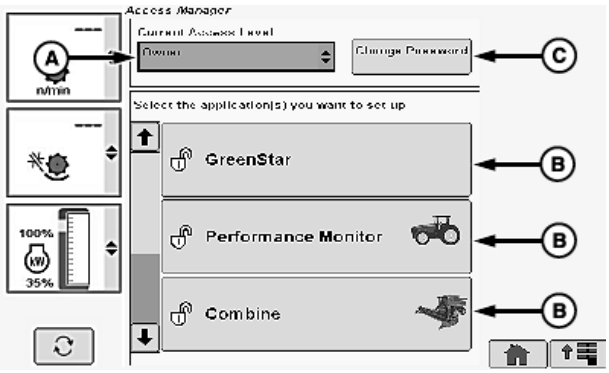

H95814 —UN—05OCT10

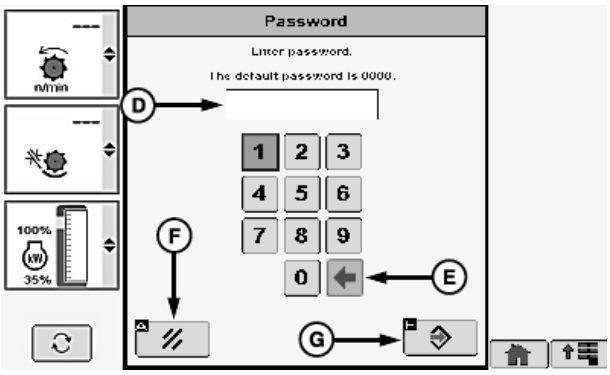

H95823 —UN—05OCT10

A—Pääsyn taso -valikko
B—Sovellus
C—Vaihda salasana -kuvake
D—Salasana-valikko
E—Paluunuolikuvake
F—Peruutuskuvake
G—Vahvista-/hyväksy-kuvake

Pääsyn tason asetukset:

Omistaja voi lukita/avata lukituksesta tiettyjä toimintoja. Jos toiminto on lukittu, vain omistaja voi tehdä muutoksia/säätöjä. Jos toimintoa ei ole lukittu, sekä omistaja että käyttäjä voi tehdä muutoksia/säätöjä.

Kosketa tai paina vahvistuskytkintä, kun pääsyn taso -kuvake (A) korostuu.

Näyttöön tulee seuraava:

HUOMAA: On oltava omistaja-tilassa, jotta sovellus lukitaan/avataan lukituksesta (B). Salasana vaaditaan, kun vaihdetaan käyttäjä-tilasta takaisin omistaja-tilaan.

- Käyttäjä-tila - tietyt muutokset/säädöt käytössä vain omistajan asettamina.
- Omistaja-tila - määrittää mitkä muutokset/säädöt ovat käyttäjien käytettävissä.

Kosketa tai paina vahvistuskytkintä, kun haluttu pääsyn taso korostuu.

Salasanan vaihtaminen:

Omistaja voi asettaa salasanan estämään käyttäjää muuttamasta/säätämästä omistajan aikaisempia asetuksia.

HUOMAA: Jos salasana unohtuu, ota yhteys John Deere jälleenmyyjään lisätietojen saamiseksi.

Kosketa tai paina vahvistuskytkintä, kun muuta salasana kuvake (C) korostuu.

Kosketa tai paina vahvistuskytkintä syöttääksesi numeroita laskurista salasana-valikkoon (D).

HUOMAA: Kosketa tai paina vahvistuskytkintä, kun nuoli takaisin -kuvake (E) korostuu, poistaaksesi numerot virhetilanteessa.

Kosketa tai paina vahvistuskytkintä, kun peruutuskuvake (E) korostuu, peruuttaaksesi ja palataksesi edelliseen näyttöön.

Kosketa tai paina vahvistuskytkintä, kun vahvista-/hyväksy-kuvake (G) korostuu.

Jatkuu seuraavalla sivulla

OUO6075,00006F8 -22-07OCT10-2/5

Sovellusten lukitseminen/sovellusten lukituksen avaaminen:

Omistaja voi lukita/avata lukituksesta tiettyjä toimintoja. Lukittuna vain tietyt ominaisuudet näkyvät käyttäjälle.

Kosketa tai paina vahvistuskytkintä, kun nuoli ylös -kuvake (A) korostuu selataksesi eri sovelluksia.

Puimuri	Näyttö
Viestikeskus	Asettelun hallinta
Suoritusmittaristo	Video
GreenStar	Pääsyn hallinta

Kosketa tai paina vahvistuskytkintä, kun haluttu sovellus (B) korostuu.

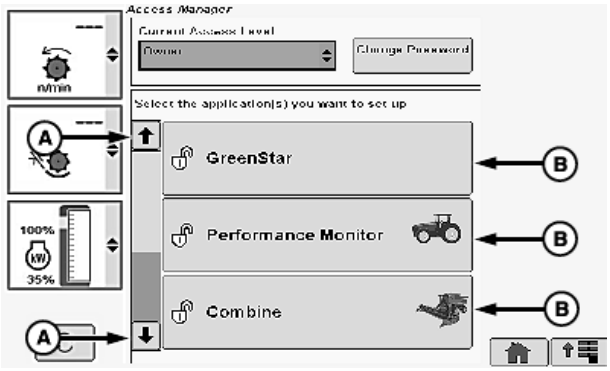

A—Nuoli ylös/alas -kuvakkeet B—Sovellus

OUO6075,00006F8 -22-07OCT10-3/5

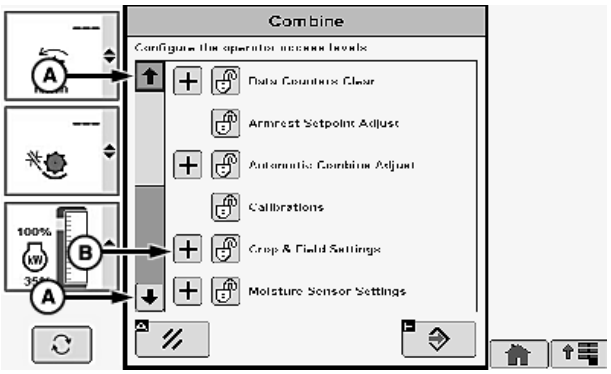

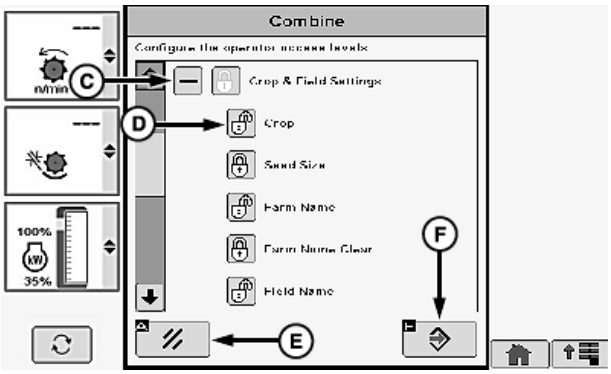

A—Nuoli ylös/alas -kuvakkeet
B—Plus-kuvake
C—Miinus -kuvake
D—Lukitus/lukituksen avaus -kuvake
E—Peruutuskuvake
F—Vahvista-/hyväksy-kuvake

Kosketa tai paina vahvistuskytkintä, kun nuoli ylös -kuvake (A) korostuu selataksesi sovellusten alatoimintoja.

Kosketa tai paina vahvistuskytkintä, kun plus-kuvake (B) (laajentaa alatoiminnon) tai miinus-kuvake (C) (kaataa alatoiminnon) korostuu.

Kosketa tai paina vahvistuskytkintä, kun haluttu alatoiminto korostuu.

HUOMAA: Alatoiminto vaihtelee lukitus/lukituksen avaus kuvakkeen (D) välillä.

Harmaa lukko tarkoittaa, että vain jotkut alatoiminnot on lukittu.

- *Lukitus-kuvake - käyttäjä ei voi tehdä muutoksia/säätöjä. Vain omistaja voi tehdä muutoksia/säätöjä.*
- *Lukituksen avaus -kuvake - sekä omistaja että käyttäjä voivat tehdä muutoksia/säätöjä.*

Toista tarvittaessa jäljellä olevilla sovelluksille.

HUOMAA: Kosketa tai paina vahvistuskytkintä, kun peruutuskuvake (E) korostuu, peruuttaaksesi muutokset ja palataksesi edelliseen näyttöön.

Kosketa tai paina vahvistuskytkintä, kun vahvista-/hyväksy-kuvake (F) korostuu.

Jatkuu seuraavalla sivulla

OUO6075,00006F8 -22-07OCT10-4/5

H95845 —UN—31MAR10

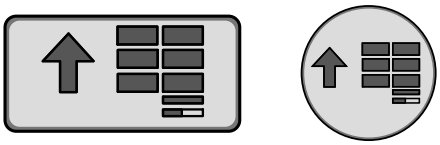

Päävalikon kuvake (näyttö) / Päävalikon kytkin (käsinoja)

Paina päävalikon kuvaketta tai kytkintä.

H95878 —UN—29MAR10

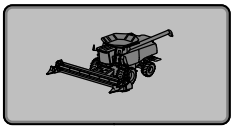

Puimurin pääsivu sovelluksen kuvake

Kosketa tai paina vahvistuskytkintä, kun puimurin pääsivun kuvake korostuu.

OUO6075,00006F8 -22-07OCT10-5/5

Käsinojakonsolin hallintalaitteet

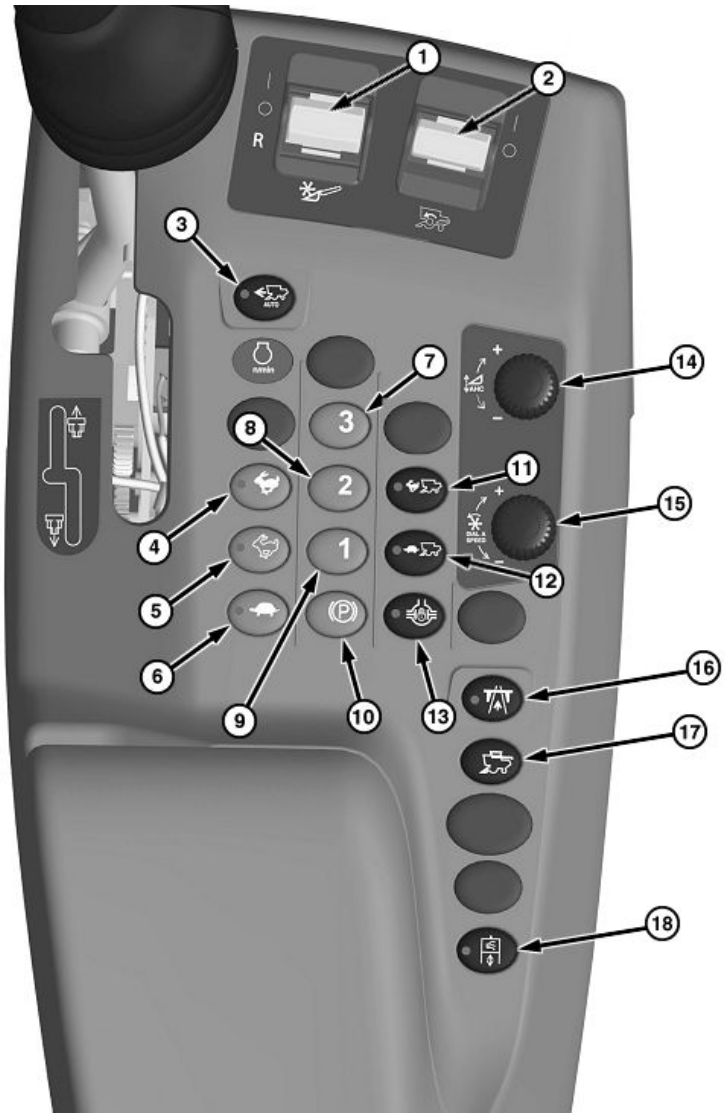

H112760 —UN—28JAN15

1— Leikkuupöydän kytkentä- ja syöttökuljettimen peruutuskäyttökytkin
2— Erottelurummun kytkin
3— Harvest Smart™ Syöttönopeuden käyttöönottokytkin (jos varusteena)
4— Moottorin nopeuskytkin (suuri nopeus)
5— Moottorin nopeuskytkin (keskinopeus)
6— Moottorin nopeuskytkin (alhainen nopeus)
7— Painamalla vaihdettavan 3. vaihteen kytkin (jos varusteena)
8— Painamalla vaihdettavan 2. vaihteen/ProDrive tilan 2 kytkin (jos varusteena)
9— Painamalla vaihdettavan 1. vaihteen/ProDrive tilan 1 kytkin (jos varusteena)
10— Seisontajarrun kytkin (jos varusteena)
11— Nelivedon kytkin (suuri nopeus) (jos varusteena)
12— Nelivedon kytkin (alhainen nopeus) (jos varusteena)
13— Tasauspyörästön lukon kytkin (jos varusteena)
14— Leikkuupöydän korkeus/HydraFlex™ Paineen ohjausvalitsin
15— Nopeusautomatiikan valitsin
16— Tieajon turvakytkin
17— Kokoontaittamistoimintojen pikakytkin (jos varusteena)
18— Ilmakompressorin kytkin (jos varustuksessa)

HUOMAA: Kaikki kytkimet eivät ole käytössä kaikissa konemalleissa.

Tutustu kytkimiin ja säätimiin ennen koneen käyttöönottoa.

Harvest Smart on Deere & Companyn tavaramerkki
HydraFlex on Deere & Companyn tuotemerkki

SS43267,00004DF -22-06JUL15-1/1

Leikkuupöydän kytkentä- ja syöttökuljettimen peruutuskäyttökytkin

Leikkuupöydän kytkemispainikkeella (A) leikkuupöydän ohjaus voidaan kytkeä PÄÄLLE ja POIS PÄÄLTÄ. Paina alas ja eteenpäin lukitaksesi kytkimen PÄÄLLE-asentoon tai vedä kytkintä taakse ottaaksesi sen POIS PÄÄLTÄ.

HUOMAA: Kun syöttökuljettimen suunnanvaihtovipu on päällä, kaatokela liikkuu taaksepäin (vain jäykät ja HydraFlex-mallit) auttaa vetämään materiaalivirtaa pois syöttökuljettimesta.

Jos moottorin suuri käyttönopeus ja syöttökuljettimen peruutuskäyttökytkin ovat päällä, moottori palautuu automaattisesti hitaalle joutokäynnille.

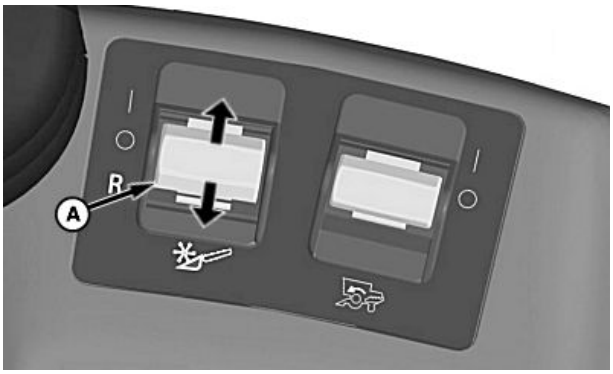

H94644 —UN—27JAN10

Syöttökuljettimen suunnanvaihtovipua (A) käytetään syöttökuljettimen käyttövaihteen vaihtamiseksi peruutus-tilaan, jotta kytketty syöttökuljetin tai leikkuukoneen tukos saadaan poistettua.

Työnnä alas, vedä takaisin päin ja pidä paikoillaan kunnes syöttökuljettimen tukos on irronnut.

Järjestelmävaatimukset:
- Leikkuupöydän kytkemispainikkeen ja syöttökuljettimen suunnanvaihtovivun on oltava POIS PÄÄLTÄ, kun kone käynnistetään.
- Erottelurummun kytkemispainikkeen on oltava PÄÄLLÄ.
- Tieajon turvakytkimen on oltava peltoasennossa.
- Käyttäjän on istuttava paikoillaan, jotta leikkuukone toimii.

Leikkuukoneen ohjaus voidaan kytkeä POIS PÄÄLTÄ pikapysäytyskytkimellä (B), joka sijaitsee monitoimivivussa.

Kytkeäksesi leikkuukoneen ohjauksen tai tyhjennysputken, jos pikapysäytyskytkin oli käytössä, laita kytkin POIS PÄÄLTÄ ja takaisin PÄÄLLE.

Kuljettajan noustua istuimelta leikkuukone jatkaa toimintaansa viiden sekunnin ajan ennen kuin se menee pois päältä.

Se kytketään uudelleen toimintaan istuutumalla kuljettajan istuimelle ja siirtämällä kytkin ensin POIS PÄÄLTÄ -asentoon ja sitten jälleen PÄÄLLE-asentoon.

H113905 —UN—23APR15

A—Leikkuupöydän kytkentä-/syöttökuljettimen peruutuskäyttökytkin

B—Pikapysäytyskytkin

SS43267,00005D6 -22-23APR15-1/1

Syöttökuljettimen peruutuskäytön vaihtaminen

HUOMAA: Jos moottorin suuri käyttönopeus ja syöttökuljettimen peruutuskäyttökytkin ovat päällä, moottori käy automaattisesti alhaisella käyntinopeudella.

Laita leikkuukoneen kytkemispainike ja syöttökuljettimen suunnanvaihtovipu (A) POIS PÄÄLTÄ ja laita moottori alhaiselle käyntinopeudelle.

Työnnä alas, vedä takaisin päin ja pidä syöttökuljettimen suunnanvaihtovipu paikoillaan kunnes syöttökuljettimen tukos on irronnut.

Vapauta kytkin, kun syöttökuljetin on tyhjä.

Laita moottori nopealle käyntinopeudelle ja jatka puintia.

TÄRKEÄÄ: Älä koskaan yritä pakottaa "tukkeumaa" koneen läpi toistuvalla kytkennällä tai peruuttamalla. Toistuva kytkentä lyhentää komponenttien elinikää.

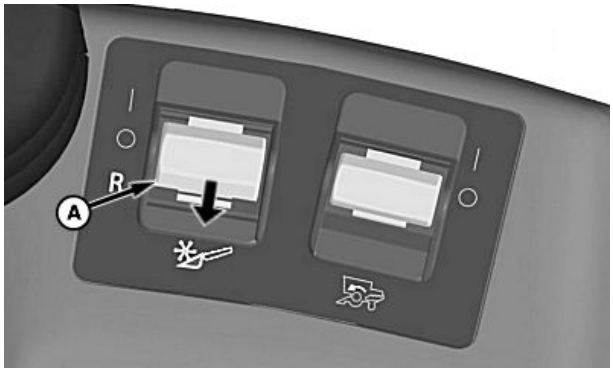

H94655 —UN—27JAN10

A—Leikkuukoneen kytkentä-/syöttökuljettimen peruutuskäyttökytkin

OUO6075,000043E -22-20NOV09-1/1

Mattonoukinpöydän puhdistustoimenpide

HUOMAA: Toimii vain mattonoukinpöydän alustoilla.

Puhdistustoimenpide helpottaa käyttäjän mukana oloa ja parantaa tuottavuutta palaamalla korjuuseen ylikuormakytkimen tapahtuman jälkeen. Tämä toimenpide viivästyttää leikkuupöydän hihnajärjestelmän uudelleenkytkeytymistä, jonka avulla irrotettu tukos syötetään pienissä osissa syöttökuljettimeen.

Jotta puhdistustoimenpide voi alkaa, kiinnittymis-, peruuttamis- ja taas kiinnittymisprosessin on tapahduttava 30 sekunnissa.

1. Kun erottelurumpu on kiinnitetty, siirrä leikkuupöydän peruutuskatkaisiin (A) eteenpäin kiinnittääksesi leikkuupöydän, takaisinpäin kiinnittääksesi syöttökuljettimen peruutuskatkaisimen ja taas eteenpäin kiinnittääksesi leikkuupöydän.
2. Syöttökuljettimen puhdistusnäyttö ilmestyy näyttöön.

HUOMAA: Kun haluat poistua etuajassa puhdistustoimenpiteestä, paina jatka-painiketta tai leikkuupöydän noston tai laskun painiketta monitoimivivussa.

3. Kun puhdistustoimenpide on valmis, hihnat palaavat viimeisimpään nopeuteensa.

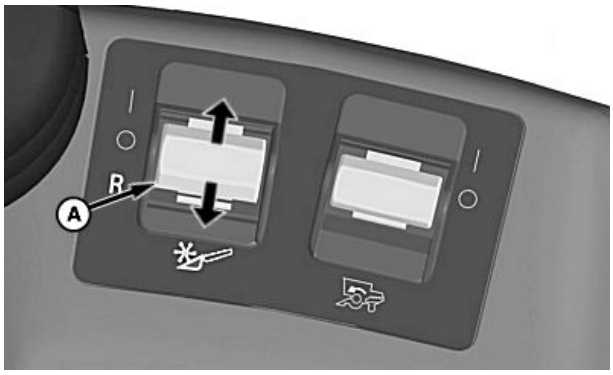

H94644 —UN—27JAN10

A—Leikkuupöydän kytkentä-/syöttökuljettimen peruutuskäyttökytkin

TÄRKEÄÄ: Älä koskaan yritä pakottaa "tukkeumaa" koneen läpi toistuvalla kytkennällä tai peruuttamalla. Toistuva kytkentä lyhentää komponenttien elinikää.

SS43267,00005EB -22-29JUN15-1/1

Erottelurummun kytkin

HUOMAA: Kytke erottelija ennen leikkuukoneen kytkemistä.

Erottelurummun katkaisimella (A) leikkuupöydän ohjaus voidaan kytkeä PÄÄLLE ja POIS PÄÄLTÄ. Paina alas ja eteenpäin lukitaksesi kytkimen PÄÄLLE-asentoon tai vedä kytkintä taakse ottaaksesi sen POIS PÄÄLTÄ.

Järjestelmävaatimukset:
- Moottori käy alatyhjäkäynnillä.
- Erottelurummun katkaisimen on oltava POIS PÄÄLTÄ, kun kone käynnistetään.
- Tieajon turvakytkimen on oltava peltoasennossa.
- Kuljettajan on istuttava istuimella, jotta puintikoneisto voidaan kytkeä.

Erottelurummun käyttönopeuden säätöjärjestelmä ja puhaltimen nopeuden säätöjärjestelmä toimivat vain, kun erottelurumpu on päällä.

HUOMAA: Erottelija menee pois päältä, kun tyhjennyskelan nopeus laskee alla 300 1/min.

Jos kuljettaja poistuu istuimelta kytkennän jälkeen, kuuluu äänimerkki erottelurummun vaihtuvasta hälytysjärjestelmästä ja ulkovalot vilkkuvat varoituksena siitä, että kuljettaja on poistunut istuimelta erottelijan pyöriessä edelleen. Valot vilkkuvat ja äänimerkki kuuluu edelleen, kunnes erottelija on pysähtynyt kokonaan.

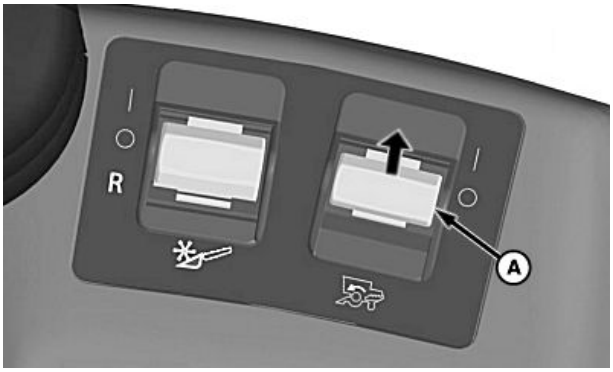

H94656 —UN—27JAN10

A—Erottelurummun kytkin

OUO6075,000431A -22-29JUN16-1/1

Harvest Smart™ -syöttönopeuden käyttökytkin (jos varusteena)

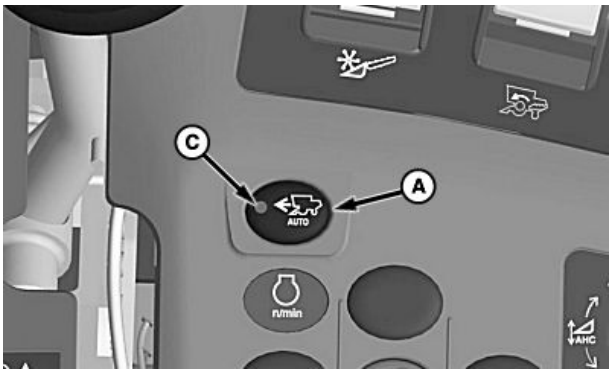

H111263 —UN—23MAY14

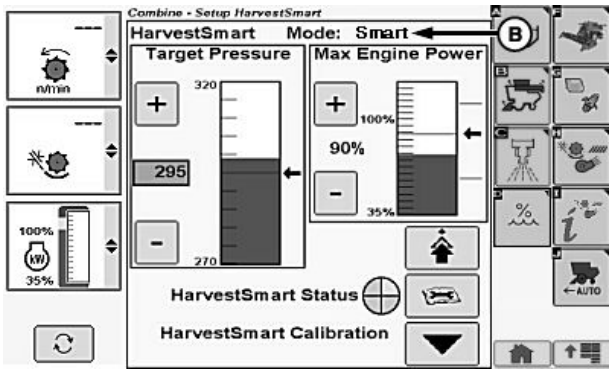

H111264 —UN—23MAY14

A—Harvest Smart™ -syöttönopeuden käyttökytkin
B—Käyttötilat
C—Merkkivalo

Harvest Smart™ -syöttönopeuden käyttökytkimen (A) ansiosta kone voi käyttää Harvest Smart™ -järjestelmää ja käyttäjä voi valita sopivan vaihtoehdon kahdesta käyttötilasta.

Kun Harvest Smart™ -syöttönopeuden käyttökytkintä painetaan kerran, näyttöön avautuu käyttönäyttö. Siirtyminen käyttötilasta (B) toiseen tapahtuu painamalla kytkintä uudelleen:

- POIS PÄÄLTÄ
- Älykäs
- Täyttömäärä

Merkkivalo (C) syttyy, kun järjestelmä aktivoidaan.

Jatkuu seuraavalla sivulla

OUO6075,0001808 -22-23MAY14-1/2

Osiosta Harvest Smart™ -syöttönopeus löydät lisätietoja seuraavista:

- Toimintatila (A)
  - POIS PÄÄLTÄ
  - Älykäs
  - Täyttömäärä
- Tavoitepaine (B)
- Suurin moottoriteho (C)
- Edistyneet asetukset -kuvake (D)
  - Suurin puintinopeus
  - Herkkyys
- Harvest Smart™ -tilailmaisin (E)
- Vianmäärityskuvake (F)
- Harvest Smart™ -kalibrointikuvake (G)

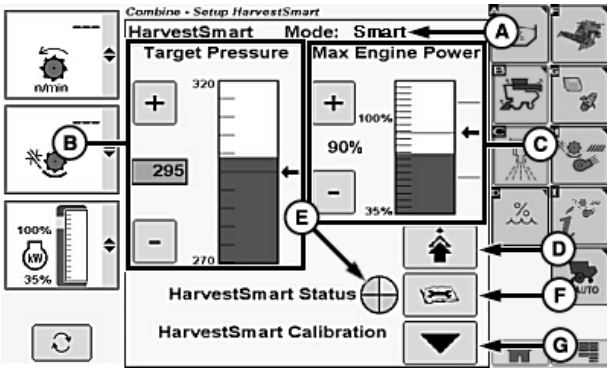

H106500 —UN—08JAN13

OUO6075,0001808 -22-23MAY14-2/2

Moottorin nopeuden valinta

Moottorin nopeuskytkimiä käytetään moottorin nopeuden lisäämiseen tai alentamiseen.

- Kytkin (A) on suurta nopeutta varten.
- Kytkin (B) on keskinopeutta varten.
- Kytkin (C) on alhaista nopeutta varten.

Merkkivalo (D) osoittaa mikä kytkin on valittuna sillä hetkellä.

A—Suuri moottorin nopeus
B—Keskisuuri moottorin nopeus
C—Liian pieni moottorin nopeus
D—Merkkivalot

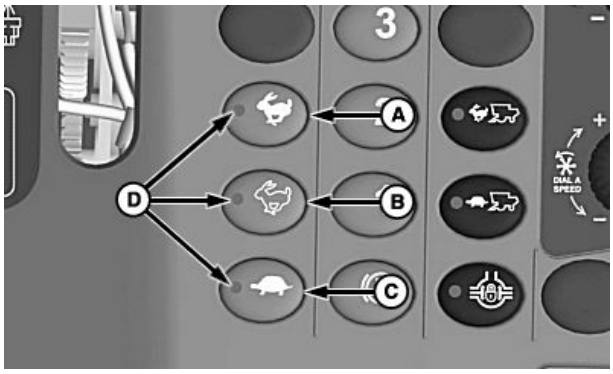

H94729 —UN—27JAN10

OUO6075,0000450 -22-28SEP10-1/1

Seisontajarrun kytkin (jos varusteena)

HUOMAA: Järjestelmä toimii manuaalisesti, kun kone käynnistetään. Kulmapilarissa oleva seisontajarrun merkkivalo syttyy ilmaisten, että seisontajarru on kytketty. Siirry automaattitilaan painamalla seisontajarrukytkintä. seisontajarrun merkkivalo sammuu, kun järjestelmä on automaattitilassa.

Seisontajarrukytkin (A) kytkee seisontajarrun manuaalisesti tai automaattisesti päälle/pois päältä estäen koneen liikkumisen.

Automaattinen tila:

HUOMAA: Seisontajarru kytkeytyy päälle joka kerta kun monitoimivipu asetetaan vapaalle tai moottori sammutetaan.

Jos monitoimivipu on vapaa-asennossa ja nopeus on alle 1,5 km/h (1 mph), seisontajarru kytkeytyy päälle. Jos monitoimivipu siirretään pois vapaa-asennosta, seisontajarru vapautuu.

Manuaalikäyttö (oletustila):

Jos monitoimivipu on vapaa-asennossa ja nopeus on alle 3,0 km/h (1.9 mph), seisontajarru kytkeytyy päälle. Jos monitoimivipu siirretään pois vapaa-asennosta tai ajonopeus on yli 1.5 km/h (1 mph), varoitussummeri hälyttää.

- **Seisontajarru kytkettynä:**

H94718 —UN—27JAN10

A—Seisontajarrun kytkin

- Paina seisontajarrukytkintä seisontajarrun aktivoimiseksi. Kulmapilarissa oleva seisontajarrun merkkivalo syttyy ilmaisten, että seisontajarru on kytketty.

- **Seisontajarru vapautettuna:**
  - Paina seisontajarrun kytkintä jarrun vapauttamiseksi, kun monitoimivipu on vapaa-asennossa. Suuntavilkkujen merkkivalot kulmapilarissa sammuvat. Jarru on edelleen päällä, kunnes monitoimivipu siirretään pois vapaa-asennosta ja palautetaan automaattitilaan.

OUO6075,0001706 -22-02JAN14-1/1

Painamalla vaihdettavien vaihteiden painikkeet (jos varusteena)

HUOMAA: Rengaskoot ja maakohtaiset säädökset rajoittavat enimmäisajonopeutta.

Kone on pysäytettävä ja monitoimivipu on liikutettava vapaa-asentoon ennen halutun vaihteen valitsemista.

Painamalla vaihdettavien vaihteiden painikkeita (A, B tai C) käytetään ohjaamaan ajonopeutta elektronisesti. Paina haluamaasi kytkintä lisätäksesi tai alentaaksesi koneiden ajonopeutta. Näytössä näkyy kumpaa kytkintä painetaan ja se vilkkuu kun vaihteisto vaihtaa elektronisesti.

A—Painamalla vaihdettavan 1. vaihteen painike
B—Painamalla vaihdettavan 2. vaihteen painike
C—Painamalla vaihdettavan 3. vaihteen painike

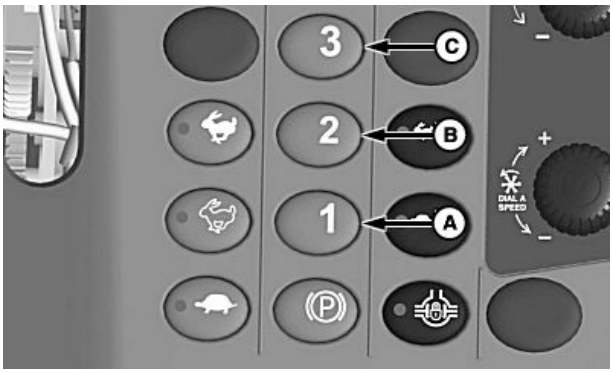

H95208 —UN—27JAN10

OUO6075,0000642 -22-13DEC10-1/1

ProDrive-tila 1 ja 2 -kytkimet (ProDrive-koneet) (mikäli kuuluu varustukseen)

HUOMAA: Rengaskoot ja maakohtaiset säädökset rajoittavat enimmäisajonopeutta. Nopeus voidaan ohjelmoida nollasta suurimpaan sallittuun ajonopeuteen.

Suurin mahdollinen peruutusnopeus on 10 km/h (6.2 mph) valitusta tilasta riippumatta.

ProDrive-tila 1 tai 2 voidaan valita kyseisistä katkaisimista koneen liikkuessa.

ProDrive-tila 1 -katkaisinta (A) ja ProDrive-tila 2 -katkaisinta (B) käytetään ohjaamaan ajonopeutta elektronisesti. Katkaisimilla asetetaan miellyttävä puinti- tai ajonopeus. Kun haluttu ajonopeus on asetettu ja monitoimivipu siirretään täysin eteen, kone ei toimi nopeammin kuin valitun tilan asetusarvo.

1. Paina ProDrive-tila 1- tai 2 -katkaisinta. Kulmapilarin näytön merkkivalot osoittavat, mikä tila on parhaillaan valittuna.

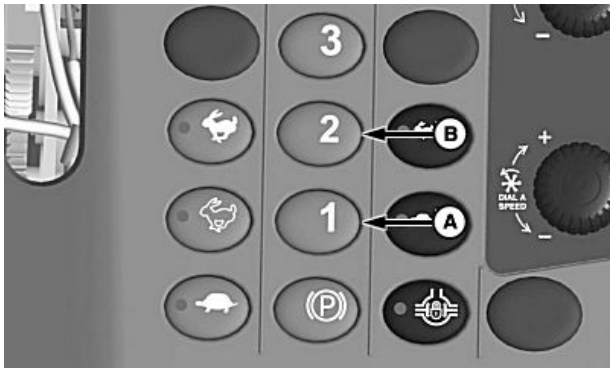

A—ProDrive-tila 1 -katkaisin **B—ProDrive-tila 2 -katkaisin**

2. Kosketa pluskuvaketta (+) tai miinuskuvaketta (-) tai käännä valintakiekkoa, kunnes koneen halutut nopeusasetukset saavutetaan.

Jatkuu seuraavalla sivulla OUO6075,0000F82 -22-09FEB12-1/2

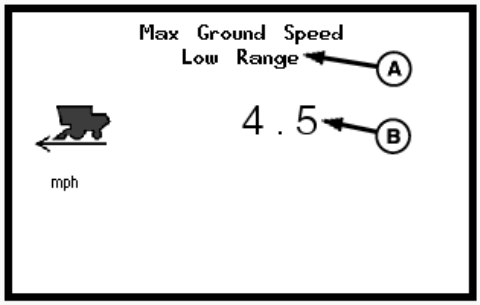

H101553 —UN—16MAY11

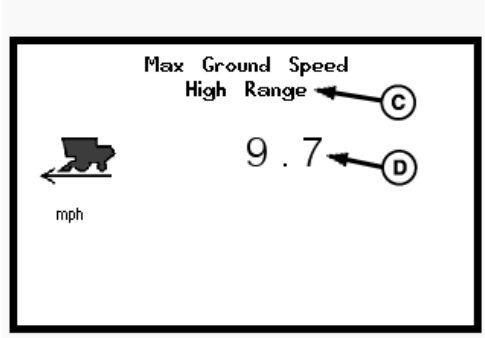

H101554 —UN—16MAY11

3. CommandCenter -näyttö näyttää käyttäjän säätöasetukset seuraaville:

HUOMAA: Tila 1 enimmäisnopeutta ei voida asettaa korkeammalle kuin tilan 2 sillä hetkellä asetettu enimmäisnopeus.

Koneen nopeusalue on 0 — 7,2 km/h (0 — 4.5 mph) tai 0 — 15,6 km/h (0 — 9.7 mph), kuten kuvassa, eikä se kulje asetettua nopeutta nopeammin.

Nopeuden muutos tehdään tilojen 1 ja 2 avulla. (Esimerkki: Tila 1 on asetettu nopeuteen 8 km/h (5 mph) ja monitoimivipu on keskiasennossa (4 km/h eli 2.5 mph). Tila 2 on asetettu nopeuteen 20 km/h (12.4 mph) ja monitoimivipu on keskiasennossa (10 km/h eli 6.2 mph). Nykyinen ajonopeus kasvaa tilasta toiseen vaihdettaessa).

Enimmäisajonopeus, hidas alue (tila 1):

- Enimmäisajonopeus, hidas alue (A) näkyy näytössä, kun ProDrive-tila 1 -katkaisin on valittuna.
  - Näytössä näkyy nopeuden tämänhetkinen asetusarvo (B).
  - Kun valintakiekkoa käännetään, kone suurentaa tai pienentää hitaasti ajonopeutta riippumatta siitä, missä asennossa monitoimivipu on.

Enimmäisajonopeus, nopea alue (tila 2):

- Enimmäisajonopeus, nopea alue (C) näkyy näytössä, kun ProDrive-tila 2 -katkaisin on valittuna.
  - Näytössä näkyy nopeuden tämänhetkinen asetusarvo (D).
  - Kun valintakiekkoa käännetään, kone suurentaa tai pienentää hitaasti ajonopeutta riippumatta siitä, missä asennossa monitoimivipu on.

HUOMAA: Suuremmat enimmäisasetusarvot merkitsevät sitä, että koneen liikkeet ovat aggressiivisempia. On aina parasta käyttää hidasta aluetta ja alhaista enimmäisasetusarvoa, kun tehdään tarkkoja liikkeitä (kiinnitettäessä leikkuupöytää).

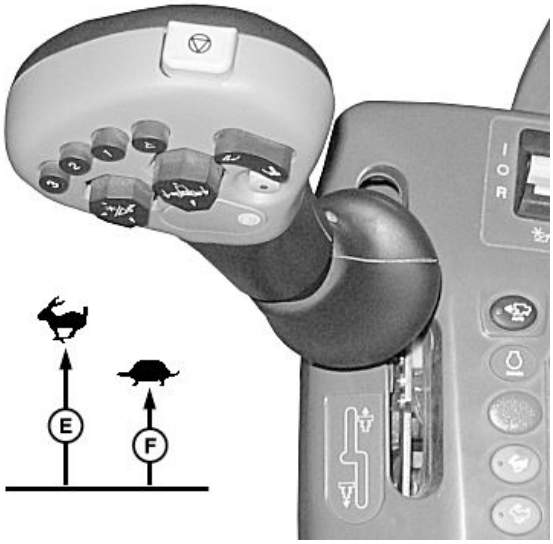

H101555 —UN—16MAY11

A—Enimmäisajonopeus, hidas alue
B—Tämänhetkinen nopeuden asetusarvo
C—Enimmäisajonopeus, nopea alue
D—Tämänhetkinen nopeuden asetusarvo
E—Nopea kiihtyvyysalue
F—Hidas kiihtyvyysalue

- **Esimerkki 1:** Kiinnitettäessä leikkuupöytää koneeseen ja puitaessa. Tila 1 nopeudeksi asetettu 1,6 km/h (1 mph). Tila 2 nopeudeksi asetettu 11,3 km/h (7 mph).
- **Esimerkki 2:** Ojia/vesistöjä lähestyttäessä ja puitaessa. Tila 1 nopeudeksi asetettu 4,8 km/h (3 mph). Tila 2 nopeudeksi asetettu 11,3 km/h (7 mph).

OUO6075,0000F82 -22-09FEB12-2/2

Nelivedon katkaisimet (jos varustuksessa)

TÄRKEÄÄ: Älä kytke nelivetoa PÄÄLLE tai POIS PÄÄLTÄ, kun ajat konetta enimmäisajonopeudella. Vähennä nopeutta tai pysäytä kone.

Kytke neliveto POIS PÄÄLTÄ ennen jyrkkään alamäkeen ajoa.

Ei ProDrive-koneet: Olosuhteissa, jotka saavat korkean paineen aikaan hydrostaattiseen järjestelmään ja koneen hidastaessa tai pysähtyessä, liikuta monitoimivipu vapaa-asentoon ja kytke päälle pieni vaihde.

Puinnin aikana voi vaihtaa hitaalle (kilpikonna) tai nopealle (jänis) LIIKKEELLÄ OLLESSA.

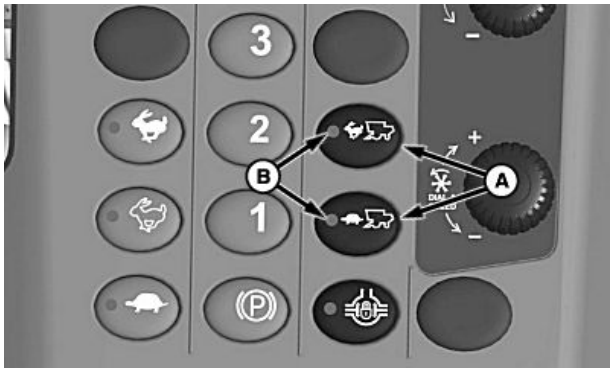

A—Nelivedon katkaisimet **B—Merkkivalot**

Nelivedon katkaisimia (A) käytetään nelivetojärjestelmän nopeuden säätöön.

Paina nelivedon jompaakumpaa katkaisinta kerran kytkeäksesi nelivedon PÄÄLLE tai kerran kytkeäksesi nelivedon POIS PÄÄLTÄ. Merkkivalo (B) jommassakummassa katkaisimessa SYTTYY merkiksi siitä, että kytkin on valittu.

Alempi katkaisin (kilpikonna) antaa suuremman vääntömomentin ja ylempi (jänis) suuremman nopeuden tarpeen mukaan.

HUOMAA: On normaalia, että etupyörät sutivat (menettävät pidon) takapyöriä herkemmin. Äärimmäisen mutaisissa olosuhteissa voi olla tarpeen painaa lyhytaikaisesti olemia jarrupolkimia nelivedon käyttömoottorien hydrostaattisen paineen lisäämiseksi. Ei ProDrive-koneet: Jos takapyörät pyörivät liikaa, vaihda päälle pienempi vaihde.

On suositeltavaa, että nelivedon annetaan olla hitaalla (kilpikonna) nopeudella, jolloin kone toimii maksimivääntömomentilla. Nopeaa (jänis) nopeutta kannattaa käyttää vain, kun halutaan takapyörien pyörivän ajonopeutta nopeammin.

HUOMIO: Ei ProDrive-koneet: Ajonopeus kasvaa, kun se on POIS PÄÄLTÄ ja pienenee, kun se on PÄÄLLÄ.

OUO6075,0000F83 -22-09FEB12-1/1

Tasauspyörästön lukon kytkin (jos varusteena)

HUOMAA: Tasauspyörästön lukko ei kytkeydy, kun tieajon turvakytkin on PÄÄLLÄ. Tasauspyörästön lukko kytkeytyy pois päältä, kun jarrupolkimia painetaan.

Päällekytkentä on mahdollista vain, jos ajonopeus on alle 10 km/h (6.2 mph). Kytkeytyminen pois päältä tapahtuu automaattisesti, kun ajonopeus on yli 12 km/h (7.5 mph).

Tasauspyörästön lukon katkaisimella (A) kytketään manuaalisesti tasauspyörästön lukko päälle/pois päältä pito-ongelmien ratkaisemiseksi pellolla. Merkkivalo (B) SYTTYY, kun järjestelmä aktivoidaan.

A—Tasauspyörästön lukon katkaisin **B—Merkkivalo**

OUO6075,0000F85 -22-09FEB12-1/1

Leikkuupöydän korkeus / HydraFlex™-kevennyspaineen ohjausvalitsin

Leikkuukoneen korkeuden ohjausvalitsimella (A) käyttäjä voi valita leikkuukoneen asennon suhteessa maahan ja palata tähän asentoon automaattisesti (katso Leikkuukoneen korkeuden palautus ja Leikkuukoneen korkeuden mittaus Ohjaamon CommandTouch™-kulmapilari -osiossa).

Käännä valitsinta plusmerkkiä (+) kohti, kun haluat nostaa leikkuukonetta ja asetusarvoa (jos varusteena HydraFlex™-paineennostin) tai miinusmerkkiä (-) kohti laskeaksesi leikkuukonetta ja asetusarvoa (jos varusteena HydraFlex™-paineenalennin).

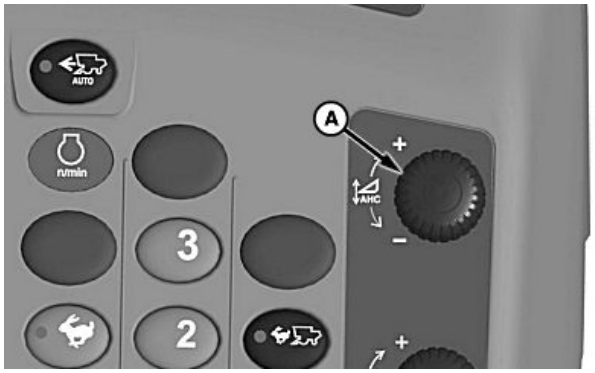

H94722 —UN—27JAN10

A—Leikkuupöydän korkeus / HydraFlex™-kevennyspaineen ohjausvalitsin

HydraFlex on Deere & Companyn tuotemerkki

WM05597,000134B -22-06JUL15-1/1

Dial-A-Speed™-valitsin

Kaatokelan nopeuden/kaistapoimintonopeuden automaattinen säätö

Dial-A-Speed™-valitsin (A) muuttaa käyttäjän määrittämän kaatokelan tai kaistapoiminnon nopeuden. Ajonopeus on koneen ajonopeuden suhde kaatokelan ja kaistapoiminnon nopeuteen (katso Dial-A-Speed™ -järjestelmä kohdasta CommandTouch™kulmapilari).

Kierrä valitsinta plussymbolia (+) kohti, kun haluat lisätä kaatokelan nopeutta ja kaistapoiminnon nopeutta ja asetusarvoa. Jos haluat vähentää niitä, kierrä valitsinta miinussymbolia (-) kohti.

Kaatokelan nopeuden/kaistapoimintonopeuden manuaalinen säätö

Kosketa tai paina vahvistuskytkintä, kun Dial-A-Speed™-kuvake (B) korostuu ottaaksesi automatiikan säätöjärjestelmän pois päältä ja jotta ohjaus voidaan tehdä manuaalisesti.

Käännä Dial-A-Speed™-valitsinta muuttaaksesi manuaalisesti kaatokelan tai kaistapoiminnon nopeutta.

Kierrä valitsinta plussymbolia (+) kohti, kun haluat lisätä kaatokelan nopeutta ja hihnan keruunopeutta. Jos haluat vähentää niitä, kierrä valitsinta miinussymbolia (-) kohti.

Järjestelmä on ohjattavissa manuaalisesti, kun:

- Koneeseen on liitetty oikein varustettu leikkuupöytä.
- Moottori on käynnissä.
- Tieajon turvakytkin on peltoasennossa.
- Leikkuupöytä ja puintikoneisto on kytketty.
- Nopeusautomatiikka Dial-A-Speed™ on pois päältä tai koneen nopeus on alle 0,25 km/h (0.16 mph).

HUOMAA: Maissipöydät, joihin kaatokela on kiinnitetty puitaessa lakomaissia, toimivat vain manuaalisessa tilassa.

Dial-A-Speed on Deere & Companyn tavaramerkki
CommandTouch on Deere & Companyn tavaramerkki

H94723 —UN—27JAN10

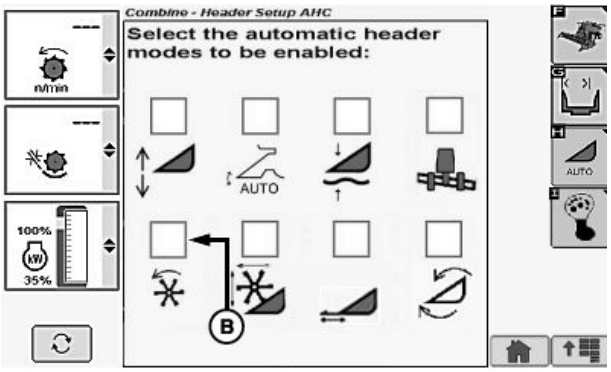

H109799 —UN—12FEB14

A—Dial-A-Speed™-valitsin **B—Dial-A-Speed™-kuvake**

Kaatokela on oltava käytössä, lue lisää kohdasta Leikkuupöydän asetusten muuttaminen CommandCenter™-näytöllä.

WM05597,000134C -22-06JUL15-1/1

Tieajon turvakytkin

HUOMIO: ProDrive™ -koneet: Pikapysäytyskytkimen painaminen puintikoneisto kytkettynä pysäyttää koneen hitaasti rullaten. Monitoimivipu on käännettävä vapaa-asentoon käyttövoimajärjestelmän nollaamiseksi.

Painamalla vaihdettavat vaihteet tai mekaanisella vaihteenvaihdolla varustetut koneet: Kun painetaan pikapysäytyskytkintä erottelijan ollessa kytkettynä, on käyttäjän vastuulla vetää monitoimivipua taaksepäin koneen pysäyttämiseksi.

On suositeltavaa käyttää aina turvavyötä vakavien vammojen välttämiseksi.

HUOMAA: Koneen tieajotoimintoa ei voida kytkeä, jos puintikoneisto on toiminnassa. Varoitusviesti tulee näkyviin ilmaisten, että erottelurumpu on toiminnassa. Kytke puintikoneisto pois ja aktivoi tieajon turvakytkin.

Tieajon turvakytkimen (A) täytyy olla tieajoasennossa, kun konetta ajetaan tiellä.

Kun tieajon turvakytkintä painetaan, merkkivalo (B) syttyy merkiksi tieajoasennon aktivoinnista. Tieajon turvakytkin estää seuraavat toiminnot:

- Puintikoneiston kytkentä
- Leikkuupöydän kytkentä
- Leikkuupöydän nosto/lasku
- leikkuupöydän korkeuden palautus
- leikkuupöydän korkeuden tunnistus

ProDrive on Deere & Companyn tavaramerkki
CommandCenter on Deere & Companyn tavaramerkki

H94726 —UN—27JAN10

A—Tieajon turvakytkin **B—Merkkivalo**

- Kallistuksen automatiikka
- Kaatokelan korkeusasento ja etäisyys
- Tyhjennysputki
- Tyhjennysputken kääntö
- Tyhjennysputken kokoontaittuminen (jos varustuksessa)
- Jyväsäiliön kannet (jos varustuksessa)

HUOMAA: Moottorinopeuden ohjausjärjestelmä (ProDrive™-koneet) kytkeytyy, kun tieajon turvakytkin kytketään PÄÄLLE. Katos lisätietoja Moottorinopeuden ohjauksesta (koneet joissa ProDrive™) osiosta CommandCenter™-näytöt.

Kun olet ajanut konetta tiellä ja haluat aloittaa peltokäytön, paina tieajon turvakytkintä **kahden sekunnin ajan**. Tällöin merkkivalo sammuu ja halutut toiminnot ovat jälleen käytettävissä.

OUO6075,00042D0 -22-26APR16-1/1

Kokoontaittamistoimintojen pikakytkin (jos varusteena)

HUOMAA: Näyttö näyttää kaikki valinnaiset kokoontaittamisominaisuudet. Kokoontaittamistoiminto on aina oletuksena näytön yläosassa valintojen mukaan.

Kokoontaittamistoimintojen pikakytkin (A) mahdollistaa suoran navigoinnin kokoontaittumistoimintoja näytöllä. Katso kokoontaittamistoimintojen asetukset osiossa CommandCenter-näyttöruudut saadaksesi lisätietoja.

A—Kokoontaittamistoimintojen pikakytkin

H94727 —UN—27JAN10

OUO6075,0000468 -22-28SEP10-1/1

Ilmakompressorin kytkin (jos varustuksessa)

Ilmakompressorin kytkin (A) mahdollistaa käyttäjän käyttää paineilmaa, joka tulee ilmakompressorista moottorin sillalle. Merkkivalo (B) SYTTYY osoituksena, että paineilmajärjestelmä on valmis käyttöön.

Katso lisätietoja koskien Ilmakompressorikäyttöä osiossa Moottorin huolto.

Järjestelmävaatimukset:

- Virtalukon on oltava AJO-asennossa.
- Monitoimivipu keskiasennossa.
- Ilmakompressorin kytkin PÄÄLLÄ.
- Seisontajarru päällä (manuaalinen 3-vaihteinen vaihteisto).

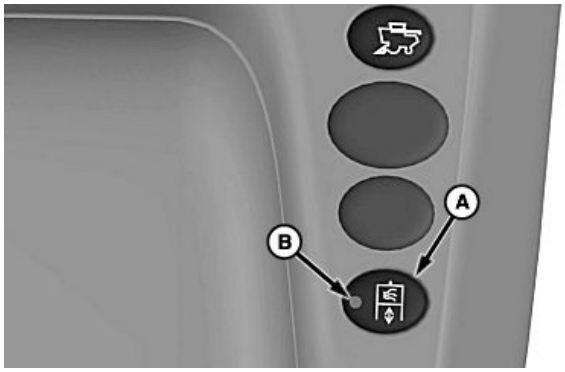

H95217 —UN—28JAN10

A—Ilmakompressorin kytkin **B—Merkkivalo**

SS43267,00004DE -22-27JAN15-1/1

CommandARM™-ohjaimet

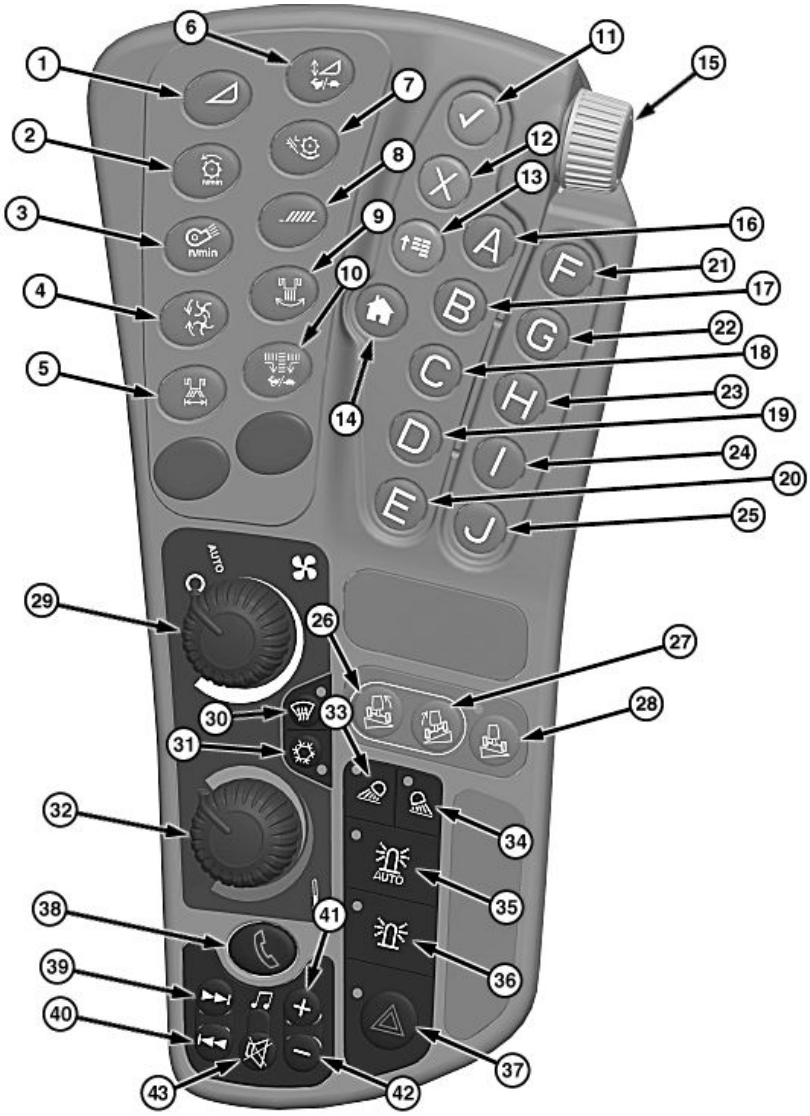

1— Leikkuupöydän säätökytkin
2— Puintikelan nopeuden säätökytkin
3— Puhaltimen nopeuden säätökytkin
4— Levittimen nopeuden ja suojien säätökytkin
5— Tyhjennyksen vaihtokytkin (jos varusteena)
6— Syöttökuljettimen nopeus-/herkkyyssäätökytkin
7— Varstasillan välys, säätökytkin
8— Yläseulan/alaseulan säätökytkin
9— Takalaudan siipikulman säätökytkin (jos varusteena)
10— Sivukaistannopeuden vähennyskytkin
11— Vahvistuskytkin
12— Peruutuskytkin
13— Päävalikon kytkin
14— Aloitussivun kytkin
15— Valintakiekko
16 - 25—A - J pikapainikkeet
26— HillMaster™-manuaalinen kallistus vasemmalle -kytkin (jos varustettuna)
27— HillMaster™-manuaalinen kallistus oikealle -kytkin (jos varustettuna)
28— HillMaster™-vaakasuoras-sapitojärjestelmä -kytkin (jos varustettuna)
29— Puhaltimen nopeuden valintapyörä
30— Huurteenpoistokytkin
31— Ilmastointikytkin
32— Lämpötilan ohjauksen valitsin
33— Työvalot 1 (etusänki) -kytkin
34— Työvalot 2 (karho) -kytkin
35— Automaattinen pyörivän varoitusvalon kytkin
36— Pyörivän varoitusvalon kytkin
37— Hätävilkkukytkin
38— Puhekytkin (jos varusteena)
39— Haku eteenpäin -kytkin (jos varusteena)
40— Haku taaksepäin -kytkin (jos varusteena)
41— Äänenvoimakkuuden lisäyksen kytkin (jos varusteena)
42— Äänenvoimakkuuden vähennyksen kytkin (jos varusteena)
43— Mykistyskytkin (jos varusteena)

HUOMAA: Kaikki kytkimet eivät ole käytössä CommandARM™ kaikissa konemalleissa.

Tutustu kytkimiin ja säätimiin ennen koneen käyttöönottoa.

CommandARM on Deere & Companyn tavaramerkki

OUO6075,000180F -22-28MAY14-1/1

Leikkuupöydän säätökytkin

HUOMAA: Painokytkinten määrä vaihtelee koneen lisävarusteista ja leikkuupöytätyypeistä riippuen. Paina kytkintä, kunnes haluttu säätö näkyy näytöllä.

Paina leikkuupöydän säätökytkintä (A) tarvittaessa säätääksesi seuraavia.

H94660 —UN—27JAN10

A—Leikkuupöydän säätökytkin

Teräpalkin paineen säätö

HUOMAA: Toimii vain HydraFlex™ alustoilla.

Teräpalkin paineen säädön avulla käyttäjä voi lisätä ja vähentää teräpalkin painetta.

1. Kosketa plus (+) tai miinus (-) -kuvaketta tai käännä valintakiekkoa lisätäksesi tai vähentääksesi painetta ja säätääksesi asetuskohtaa.
2. Näytössä näkyvät käyttäjän säädöt.

Kellunta-asennon säätö

HUOMAA: Toimii vain 600D-noukinroottoreissa.

Leikkuupöydän korkeuden tunnistuksen (ei maassa) on oltava käytössä, jotta kellunta-asentoa voidaan säätää. Tämä ei ole käytettävissä leikkuupöydän korkeuden tunnistuksen yhteydessä (maassa).

Leikkuupöydän korkeuden tunnistuksen on oltava käytössä, jotta painetta voidaan säätää.

Kellunta-asennon avulla käyttäjä voi lisätä ja alentaa paineen määrää tukipyörässä ja kelluntarungon sylintereissä.

1. Kosketa plus (+) tai miinus (-) -kuvaketta tai käännä valintakiekkoa lisätäksesi tai vähentääksesi painetta tukipyörässä ja kelluntarungon sylintereissä ja asetuskohdassa.
   - Arvot ovat säädettävissä välillä 1 - 10, oletuksena on 5.
   - Tasaisen maan koneiden asetus on 3 tai alhaisempi.
   - Sivuttaisesti kallistuvien koneiden asetuksen tulee olla vähintään 5.

HUOMAA: Arvo asetetaan alemmas, kun leikkuukorkeus ei ole tasainen (vasemmalta oikealle). Jyrkissä rinteissä tulee käyttää alempaa arvoa.

2. Näytössä näkyvät käyttäjän säädöt.

Kaistapoiminnon nopeuden säätö

HUOMAA: Toimii vain noukintaroottoreissa ja hihnapoiminnassa.

Noukintaroottorin hihnan nopeuden säädön avulla käyttäjä voi lisätä tai alentaa hihnan nopeutta.

1. Kosketa plus (+) tai miinus (-) -kuvaketta tai käännä valintakiekkoa lisätäksesi tai vähentääksesi hihnan nopeutta.
2. Näytössä näkyvät käyttäjän säädöt.

Noukintaroottorin teräpalkin kallistuksen säätö

HUOMAA: Toimii vain 600-sarjan noukinroottoreissa.

Noukintaroottorin teräpalkin kallistuksen säädön avulla käyttäjä voi kasvattaa tai pienentää teräpalkin kulmaa.

1. Kosketa plus (+) tai miinus (-) -kuvaketta tai käännä valintakiekkoa säätääksesi teräpalkin kulmaa.
   - Kasvattaminen kallistaa teräpalkkia alas.
   - Pienentäminen nostaa teräpalkkia ylös.
2. Näytössä näkyvät käyttäjän säädöt.

Hydraulisen syöttökuljettimen eteen/taakse-kallistus

HUOMAA: Toimii vain, jos hydraulisen syöttökuljettimen eteen/taakse-kallistus on varusteena.

Hydraulisen syöttökuljettimen eteen/taakse-kallistuksen ansiosta kuljettaja voi pienentää tai suurentaa syöttökuljettimen kotelon etulevyn kulmaa.

1. Kosketa plus (+) tai miinus (-) -kuvaketta tai käännä valintakiekkoa säätääksesi syöttökuljettimen etulevyn kallistuskulmaa.
   - Lisääminen kallistaa syöttökuljettimen etulevyn kulmaa eteenpäin.
   - Vähentäminen kallistaa syöttökuljettimen etulevyn kulmaa taaksepäin.
2. Näytössä näkyvät käyttäjän säädöt.

Teräpalkin eteen/taakse-asennon säätö

HUOMAA: Koskee vain eurooppalaisia 600X-leikkuupöytiä.

Teräpalkin asennon säädön avulla käyttäjä voi hallita teräpalkin asentoa.

1. Säädä teräpalkin asento koskettamalla plus (+) tai miinus (-) tai kääntämällä valintakiekkoa.

Jatkuu seuraavalla sivulla

OUO6075,000411F -22-18APR16-1/2

- Suurennus kasvattaa teräpalkin asentoa eteenpäin.
- Pienennys pienentää teräpalkin asentoa taaksepäin.

2. Näytössä näkyvät käyttäjän säädöt.

Sivukaistannopeuden vähennyksen säätö

HUOMAA: Toimii vain noukinroottorialustoilla.

HydraFlex on Deere & Companyn tuotemerkki

Sivukaistannopeuden vähennyksen säädöllä käyttäjä voi valita alennetun nopeusasetuksen sivuhihnoille.

1. Kosketa plus (+) tai miinus (-) -kuvaketta tai käännä valintakiekkoa lisätäksesi tai vähentääksesi sivuhihnan nopeutta.
2. Näytössä näkyvät käyttäjän säädöt.

OUO6075,000411F -22-18APR16-2/2

Puintikelan nopeuden säätökytkin

Puintikelan nopeuden säätökytkin (A) kasvattaa tai pienentää puintikelan nopeutta.

1. Kytke puintikoneisto päälle.
2. Paina puintikelan nopeuden säätökytkintä
3. Kosketa plus (+) tai miinus (-) -kuvaketta tai käännä valintakiekkoa lisätäksesi tai vähentääksesi puintikelan nopeutta.
4. Näytössä näkyvät käyttäjän säädöt.

HUOMAA: Puintikelan nopeuden säätökytkin nollaa kierroslukumittarin alhaisen nopeuden hälytystä varten. Aina kun puintikelan nopeutta muutetaan, summeri nollataan myös. Puintikelan sylinterin nopeus voi nousta noin 30 kierr./ min yli neljän tunnin ajan öljyn lämpötilan noustessa. Säädä puintikelan nopeutta tarvittavalla tavalla.

H94669 —UN—27JAN10

A—Puintikelan nopeuden säätökytkin

OUO6075,000044A -22-28SEP10-1/1

Puhaltimen nopeuden säätökytkin

Puhaltimen nopeuden säätökytkin (A) lisää tai pienentää puhaltimen nopeutta.

1. Kytke puintikoneisto päälle.
2. Paina puhaltimen nopeuden säätökytkintä.
3. Kosketa plus (+) tai miinus (-) -kuvaketta tai käännä valintakiekkoa lisätäksesi tai pienentääksesi puhaltimen nopeutta.
4. Näytössä näkyvät käyttäjän säädöt.

Puhaltimen säätömoottorissa on lämpösulake, joka sammuttaa moottorin seuraavissa tilanteissa:

- Kytkin on yhtä mittaa painettuna yli kaksi tai kolme minuuttia.
- Säätövivusto on alueen päässä ja moottori yrittää kuitenkin säätää nopeutta.
- Vivusto takertelee tai on liian jäykkä.

Jos jokin edellä mainituista syistä on todennäköinen, tee tarvittavat puhdistus- ja säätötoimet.

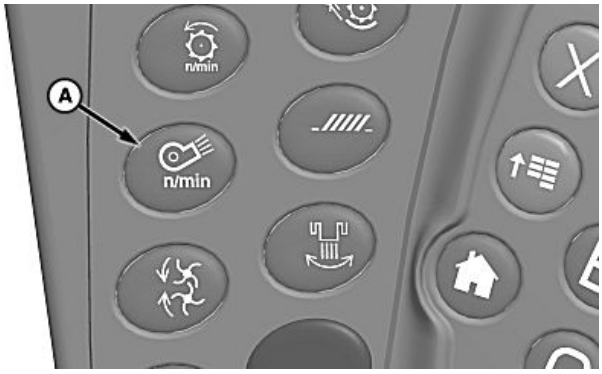

H94670 —UN—27JAN10

A—Puhaltimen nopeuden säätökytkin

HUOMAA: Anna moottorin jäähtyä 10 - 15 minuuttia ennen kuin käytät kytkintä uudelleen.

OUO6075,000044B -22-28SEP10-1/1

Levittimen nopeuden säätökytkin (ruumentenlevitin ja PowerCast™ -takalaudan levitin)

Yksinopeuksinen levitin (jos varusteena):

HUOMAA: Levittimen nopeutta voi säätää puintikoneiston ollessa irrotettuna. Näin käyttäjä voi säätää levittimen asetuspisteen nopeutta. Kun puintikoneisto on kytkettynä, levitin toimii esiasetetulla nopeudella.

Levittimen nopeusalue on 0—550 r/min. Lisää levittimen nopeutta, kunnes haluttu leveys on saavutettu.

Levittimen nopeuden säätökytkimellä (A) voidaan lisätä tai vähentää molempien levittimien levyjen nopeutta ohjaamosta.

1. Paina levittimen nopeuden säätökytkintä.
2. Kosketa plus (+) tai miinus (-) tai käännä valintakiekkoa lisätäksesi tai vähentääksesi levittimen nopeutta.
3. Näytössä näkyvät käyttäjän säädöt.

HUOMAA: Aseta levittimen nopeus nollaan, kun levitintä ei käytetä.

Kaksinopeuksinen levitin (jos varusteena):

HUOMAA: Levittimen nopeutta voi säätää puintikoneiston ollessa irrotettuna. Näin käyttäjä voi säätää levittimen asetuspisteen nopeutta. Kun puintikoneisto on kytkettynä, levitin toimii esiasetetulla nopeudella.

Levittimen nopeusalue on 0—550 r/min. Lisää levittimen nopeutta, kunnes haluttu leveys on saavutettu.

Levittimen nopeuden säätökytkimellä (A) voidaan lisätä tai vähentää molempien levittimien levyjen nopeutta yhdessä tai itsenäisesti ohjaamosta.

1. Levittimen nopeuden säätökytkin:
   - Painamalla kytkintä **kerran** säädetään molempien levittimen levyjen nopeutta.
   - Painamalla kytkintä **kaksi kertaa** säädetään vasemman levittimen levyn nopeutta.
   - Painamalla kytkintä **kolme kertaa** säädetään oikean levittimen levyn nopeutta.
2. Kosketa plus (+) tai miinus (-) tai käännä valintakiekkoa lisätäksesi tai vähentääksesi levittimen nopeutta.
3. Näytössä näkyvät käyttäjän säädöt.

PowerCast on Deere & Companyn tavaramerkki

H94671 —UN—27JAN10

A—Levittimen nopeuden säätökytkin

HUOMAA: Aseta levittimen nopeus nollaan, kun levitintä ei käytetä.

PowerCast™-takalaudan levitin (jos varustuksessa):

HUOMAA: PowerCast™-takalaudan levittimen nopeutta voidaan säätää, kun erottelija on poistettu käytöstä. Näin käyttäjä voi säätää levittimen asetuspisteen nopeutta. Kun puintikoneisto on kytkettynä, levitin toimii esiasetetulla nopeudella.

Levittimen nopeusalue on 0—550 r/min. Lisää levittimen nopeutta, kunnes haluttu leveys on saavutettu.

Levittimen nopeuden säätökytkimellä (A) voidaan lisätä tai vähentää molempien levittimien levyjen nopeutta yhdessä tai itsenäisesti ohjaamosta.

1. Levittimen nopeuden säätökytkin:
   - Painamalla kytkintä **kerran** säädetään molempien levittimen levyjen nopeutta.
   - Painamalla kytkintä **kaksi kertaa** säädetään vasemman levittimen levyn nopeutta.
   - Painamalla kytkintä **kolme kertaa** säädetään oikean levittimen levyn nopeutta.
2. Kosketa plus (+) tai miinus (-) tai käännä valintakiekkoa lisätäksesi tai vähentääksesi levittimen nopeutta.
3. Näytössä näkyvät käyttäjän säädöt.

WM05597,0001354 -22-06JUL15-1/1

Suojien säätökytkin (Advanced PowerCast™ -takalaudan levitin)

Advanced PowerCast™-takalaudan levitin (jos varustuksessa):

HUOMAA: Lisätietoja levittimen nopeuden säädöstä löydät osion CommandCenter™-näytöt kohdasta Jäänteiden hallinnan asetukset.

Levittimen nopeusalueet:

- *350—550 r/min (maissi) (oletus 500 r/min)*
- *600—800 r/min (pienet jyvät) (oletus 700 r/min)*

Levittimen nopeuden säätökytkimellä (A) voidaan suurentaa tai pienentää suojien leveysprosenttia tai poikkeamaa sekä levittimen levyillä että ohjaamosta.

HUOMAA: Paina kytkintä kerran, kun haluat säätää levittimen leveyttä, ja paina kytkintä kahdesti, kun haluat säätää poikkeamaa.

Advanced PowerCast™ -takalaudan levitin käyttää itsenäisesti säädettäviä suojia levittimen levyissä, joilla säädetään jäänteiden leviämisleveyttä ja suuntaa. Kun suojia säädetään kattamaan suurempaa osaa levyistä, materiaali työntyy eteenpäin koneesta ja samaan suuntaan.

Leveyden säätö:

1. Painamalla kytkintä **kerran** säädetään levittimen leveyttä.

HUOMAA: Alueen 0 - 100% käyttö siirtää molempia suojia ja lisää leveyttä tasaisesti molemmissa levittimen levyissä.

Esimerkki: Koneessa on 10,7 m (35 ft.) leikkuupöytä, ei puhallusta. Levittimen oletusleveys on 0%. Asetuksella 0% jäänteet leviävät 1 m (3 ft.) päähän leikkuupöydän päästä. Paina kytkintä kerran ja säädä levittimen leveysarvoa. Lisää leveysarvoksi 50% ja anna molempien suojien liikkua saman veran, jolloin levittimen leveys lisääntyy sekä vasemmalle että oikealle suunnilleen halutun leveyden verran.

2. Kosketa tai paina vahvistuskytkintä, kun halutut numerot korostuvat.

HUOMAA: Toista toimi tarvittaessa, kunnes haluttu arvo näkyy.

3. Kosketa tai paina vahvistuskytkintä, kun vahvista-/hyväksy-kuvake korostuu halutun arvon tallentamista varten.
4. Näytössä näkyvät käyttäjän säädöt.

CommandCenter on Deere & Companyn tavaramerkki
PowerCast on Deere & Companyn tavaramerkki

H94671 —UN—27JAN10

A—Levittimen nopeuden säätökytkin

Poikkeaman säätö (puhalluksen kompensointi):

1. Painamalla kytkintä **kaksi kertaa** säädetään levittimen poikkeamaa.

HUOMAA: Alueen 0 - 100% käyttö oikealle tai vasemmalle (osoitetaan näytölle tulevalla nuolella) siirtää jäännettä samaan suuntaan.

Esimerkki: Koneessa on 10,7 m (35 ft.) leikkuupöytä, puhallussuunta koneen oikealta puolelta. Levittimen leveydeksi on määritetty 50%, jotta jäänne levittyy leikkuupöydän koko leveydelle (ei puhallusta). Kun suojien poikkeaman asetuksena on 0%, jäänne levittyy 1 m (3 ft.) liian lyhyelti puhallussuunnan vastaiseen suuntaan (oikea puoli) ja 1 m (3 ft.) liian pitkälle puhallussuuntaan (vasen puoli). Paina kytkintä kahdesti ja säädä suojien poikkeaman arvo. Kasvata poikkeaman arvoksi 50%, jolloin vasen suoja siirtyy sisemmäs (levitysleveys pienenee vasemmalla puolella) ja oikea suoja siirtyy ulommas (levitysleveys suurenee oikealla puolella).

2. Kosketa tai paina vahvistuskytkintä, kun halutut numerot korostuvat.

HUOMAA: Toista toimi tarvittaessa, kunnes haluttu arvo näkyy.

3. Kosketa tai paina vahvistuskytkintä, kun vahvista-/hyväksy-kuvake korostuu halutun arvon tallentamista varten.
4. Näytössä näkyvät käyttäjän säädöt.

WM05597,0001355 -22-06JUL15-1/1

Tyhjennyksen vaihtokytkin (jos varusteena)

Silppurin siivet (jos varusteena): Tyhjennyksen vaihtokytkin (A) liikuttaa automaattisesti suuntaussiipiä oikealta vasemmalle ja vasemmalta oikealle.

Kaksinopeuksinen levitin (jos varusteena): Tyhjennyksen vaihtokytkin (A) säätää automaattisesti ruumentenlevittimen nopeutta nopeuttamalla tai hidastamalla ruumentenlevittimen levyjä.

PowerCast Tailboard -levitin (jos varusteena) Tyhjennyksen vaihtokytkin (A) säätää automaattisesti ruumentenlevittimen nopeutta nopeuttamalla tai hidastamalla ruumentenlevittimen levyjä.

Advanced PowerCast Tailboard -levitin (jos varusteena): Tyhjennyksen vaihtokytkin (A) säätää levittimen levyjä peittäviä suojia automaattisesti.

HUOMAA: Esimerkki: Jos tuuli puhaltaa ruumenia tai olkia leikkaamatonta satoa kohti tai kuljettaja on saran päässä ja siirtyy takaisin vastakkaiseen suuntaan, painetaan kytkintä seuraavissa tarkoituksissa:

- *Silppurin siipien siirtäminen automaattisesti vastapäiselle puolelle.*
- *Levittimen nopeuden siirtäminen automaattisesti vastapäiselle puolelle.*
- *Levittimen suojien siirtäminen automaattisesti vastapäiselle puolelle.*

H94672 —UN—27JAN10

A—Tyhjennyksen vaihtokytkin

OUO6075,000046D -22-19NOV10-1/1

Syöttökuljettimen nopeus-/herkkyyssäätökytkin

Syöttökuljettimen nopeus-/herkkyyssäätökytkimellä (A) käyttäjä voi kompensoida epätasaista pintaa ja hallita leikkuukoneen vaaka- ja pystyasentoa. Järjestelmä vertaa jatkuvasti esiasetettuja asentoja ja todellisia asentoja, ja pitää leikkuukoneen näin halutussa työasennossa.

Mekaanisen noston/laskun nopeus:

Manuaalinen nosto-/laskunopeuden säätö ohjaa leikkuukoneen nosto-/laskutoimintojen reagointinopeutta manuaalisessa ohjaustilassa tai automaattisessa korkeuden palautustilassa.

HUOMAA: Nopeusasetus näkyy näytössä säädettäessä. Asetukset ovat valittavissa väliltä 0–100.

1. Paina syöttökuljettimen nopeuden/herkkyyden säätökytkintä (A) **kerran** valitaksesi manuaalisen nopeuden noston/laskun.
2. Kosketa plus (+) tai miinus (-) -kuvaketta tai käännä valintakiekkoa lisätäksesi tai vähentääksesi nopeutta.
3. Näytössä näkyvät käyttäjän säädöt.

Leikkuupöydän korkeusasennon säätöherkkyys:

Korkeustunnistin ja aktiivinen leikkuukoneen kelluntapaineen herkkyys (automaattiset toiminnot) ohjaa leikkuukoneen liikkeiden vastausnopeutta automaattisissa mittaus- ja kelluntatiloissa.

HUOMAA: Herkkyysasetus näkyy näytössä säädettäessä. Asetukset ovat valittavissa väliltä 0–100.

1. Paina syöttökuljettimen nopeus-/herkkyyssäätökytkintä (A) **kaksi kertaa** valitaksesi leikkuukoneen korkeuden herkkyyden.
2. Kosketa plus (+) tai miinus (-) -kuvaketta tai käännä valintakiekkoa lisätäksesi tai vähentääksesi herkkyyttä.
3. Näytössä näkyvät käyttäjän säädöt.

Manuaalinen kallistusnopeus:

HUOMAA: Manuaalinen kallistustoiminto toimii vain suljetulla keskuksella varustetuissa hydraulisissa koneissa, joissa on kallistustunnistin.

Manuaalinen kallistusnopeus vastaa vain lateraaliseen kallistukseen manuaalisella nopeudella.

HUOMAA: Nopeusasetus näkyy näytössä säädettäessä. Asetukset ovat valittavissa väliltä 0–100.

H94674 —UN—27JAN10

A—Syöttökuljettimen nopeus-/herkkyyssäätökytkin

1. Paina syöttökuljettimen nopeuden/herkkyyden säätökytkintä (A) **kolme kertaa** valitaksesi manuaalisen nopeuden kallistuksen.
2. Kosketa plus (+) tai miinus (-) -kuvaketta tai käännä valintakiekkoa lisätäksesi tai vähentääksesi vastausnopeutta.
3. Näytössä näkyvät käyttäjän säädöt.

Automaattinen kallistustunnistimen herkkyys:

HUOMAA: Automaattinen kallistustunnistimen herkkyyden nopeudensäätötoiminto toimii vain vaakakallistustunnistimin varustetuissa koneissa.

Automaattinen kallistuksen herkkyystoiminto ohjaa leikkuukoneen kallistuksen vastausnopeutta automaattisissa mittaus- ja kelluntatiloissa.

HUOMAA: Herkkyysasetus näkyy näytössä säädettäessä. Asetukset ovat valittavissa väliltä 0–100.

HUOMAA: Syöttökuljettimen kallistustunnistimen herkkyyden säätötoiminto toimii vain kallistustunnistimen varustetuissa koneissa.

1. Paina syöttökuljettimen nopeuden/herkkyyden säätökytkintä (A) **neljä kertaa** valitaksesi automaattisen kallistuksen herkkyyden.
2. Kosketa plus (+) tai miinus (-) -kuvaketta tai käännä valintakiekkoa lisätäksesi tai vähentääksesi herkkyyttä.
3. Näytössä näkyvät käyttäjän säädöt.

OUO6075,0000447 -22-01DEC10-1/1

Varstasillan välys säätökytkin

Varstasillan välys säätökytkin (A) suurentaa tai pienentää varstasillan välystä.

1. Paina varstasillan välyksen säätökytkintä.
2. Kosketa plus (+) tai miinus (-) -kuvaketta tai käännä valintakiekkoa lisätäksesi tai vähentääksesi varstasillan välystä.
3. Näytössä näkyvät käyttäjän säädöt.

A—Varstasillan välys säätökytkin

H94675 —UN—27JAN10

OUO6075,00004D3 -22-28SEP10-1/1

Yläseulan/alaseulan säätökytkin

Ala- ja yläseulan säätökytkimellä lisätään tai vähennetään ylä- ja alaseulan välystä.

Yläseulan säätö

1. Painamalla kytkintä **kerran** säädetään yläseulan välystä.
2. Kosketa plus (+) tai miinus (-) -kuvaketta tai käännä valintakiekkoa lisätäksesi tai vähentääksesi yläseulan välystä.
3. Näytössä näkyvät käyttäjän säädöt.

Alaseulan säätö

1. Painamalla kytkintä **kaksi kertaa** säädetään alaseulan välystä.
2. Kosketa plus (+) tai miinus (-) -kuvaketta tai käännä valintakiekkoa lisätäksesi tai vähentääksesi alaseulan välystä.
3. Näytössä näkyvät käyttäjän säädöt.

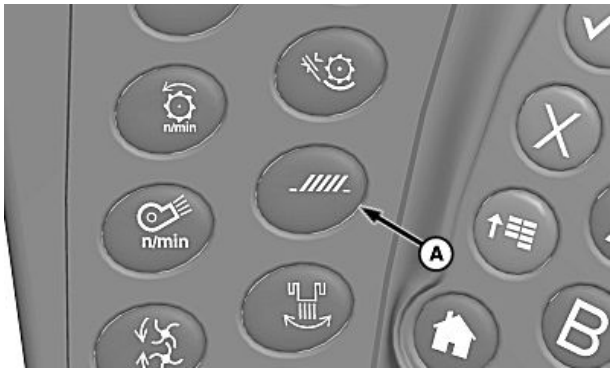

H94676 —UN—27JAN10

A—Yläseulan/alaseulan säätökytkin

OUO6075,00004D4 -22-07OCT10-1/1

Takalaudan siipikulman säätökytkin (jos varusteena)

Takalaudan siiven säätökytkimen (A) avulla käyttäjä voi säätää takalaudan siipiä ohjaamosta käsin.

1. Paina takalaudan siipikulman säätökytkintä.
2. Säädä takalaudan siipiä vasemmalle tai oikealle koskettamalla plus (+) tai miinus (-) tai kääntämällä valintakiekkoa.
3. Näytössä näkyvät käyttäjän säädöt.

A—Takalaudan siipikulman säätökytkin

H94677 —UN—27JAN10

OUO6075,0001812 -22-28MAY14-1/1

Sivukaistannopeuden vähennyskytkin

HUOMAA: Toimii vain noukinroottorialustoilla.

Sivunoukinroottorin hihnan nopeuden hidastaminen parantaa syöttöä, kun sato korjataan alustan toiselta puolelta epäsäännöllisen muotoisten peltojen vuoksi.

Sivuhihnan hidastuskytkin (A) mahdollista noukinroottorin hihnan automaattisen hidastumisen tehtaan asetusnopeuteen.

1. Paina sivukaistannopeuden vähennyskytkintä.
2. Päälle kytketty hidas nopeus näkyy näytöllä, ja noukinroottorin hihnan nopeus hidastuu automaattisesti tehtaan asetusnopeuteen.
3. Jos hihnanopeuden hidastuskytkintä painetaan uudelleen tai hihnan nopeutta yritetään säätää manuaalisesti hitaan nopeuden ollessa päälle kytkettynä, hihnan nopeus palaa automaattisesti käyttäjän asettamaan alkuperäiseen nopeuteen.

HUOMAA: Jos nykyinen noukinroottorin hihnannopeus on pienempi kuin tehtaan asetusnopeus, järjestelmä ei kytkeydy päälle, ja näytölle tulee vikakoodi.

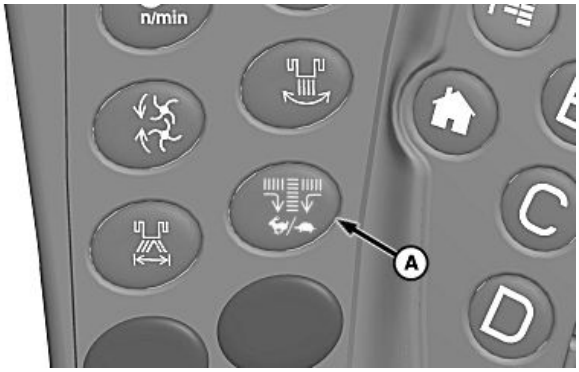

H110013 —UN—01APR14

A—Sivukaistannopeuden vähennyskytkin

Jos tehtaan asetuspistettä pitää säätää, ota yhteys John Deere -jälleenmyyjään.

OUO6075,00017AA -22-26MAR14-1/1

Kuljettajan käyttöliittymän painikkeet

- **Valintakiekko (A):** käyttäjä voi vaihdella keskittymiskohdettaan kohteesta toiseen CommandCenterin näytössä. Kun kohde korostetaan, näyttöön ilmestyy “työkaluvinkki”, jossa kuvataan korostettuna oleva kohde. Valintakiekkoa käytetään myös syötettäessä tietoa numeeristen arvojen lisäyksestä/vähennyksestä.
  - Kierrä valintakiekkoa eteenpäin nostaaksesi asetteluruutujen lukemia.
  - Kierrä valintakiekkoa taaksepäin laskeaksesi asetteluruutujen lukemia.
- **Vahvistuskytkin (B):** käyttäjä voi valita haluamansa “keskittymisalueen” CommandCenter näytössä ja käyttäjä voi vahvistaa korostettuna olevan toiminnon.
- **Peruutuskytkin (C):** käyttäjä voi milloin tahansa peruuttaa tai poistaa toiminnon valinnan näytöstä.
- **Päävalikon kytkin (D):** sitä käytetään aktivoitaessa “sovellus”, jonka CommandCenter näyttö on käynnistänyt. Valikossa mukana olevat kohteet tai sovellukset:
  - Viestikeskus
  - Näytön asetukset
  - Asettelun hallinta
  - Puimuri
  - Suoritusmittaristo
  - GreenStar
  - Video
- **Perusasennon kytkin (E):** tällä käyttäjä voi palata aloitussivulle.

H94960 —UN—27JAN10

A—Valintanuppi
B—Vahvistuskytkin
C—Peruutuskytkin
D—Päävalikon kytkin
E—Perusasennon kytkin

- **Pikapainikkeet (F):** voi valita vastaavan näyttöpainikkeen lisänäytössä tai GreenStar-monitorissa (jos varusteena).

OUO6075,00004D5 -22-07OCT10-1/1

Asetusarvotoimintojen tila (manuaalinen tai automaattinen)

Jos vahvistuskytkintä (A) tai peruutuskytkintä (B) painetaan asetusnäytön näkyessä, asetusnäyttö katoaa ja palataan aloitussivulle.

Vahvistuskytkimen tai peruutuskytkimen painamisella on säädön yhteydessä seuraavia vaikutuksia:

- Paina vahvistuskytkintä säädön yhteydessä:
  - Manuaalinen tila – järjestelmä menee pois päältä.
  - Automaattinen tila – järjestelmä jatkaa säätämistä taustalla.
- Paina peruutuskytkintä säädön yhteydessä:
  - Manuaalinen tila – järjestelmä menee pois päältä.
  - Automaattinen tila – järjestelmä menee pois päältä.

Jos valintakiekkoa (C) käännetään jommassa kummassa tilassa, seurauksena on asetuskohdan siirtyminen eteenpäin tai taaksepäin.

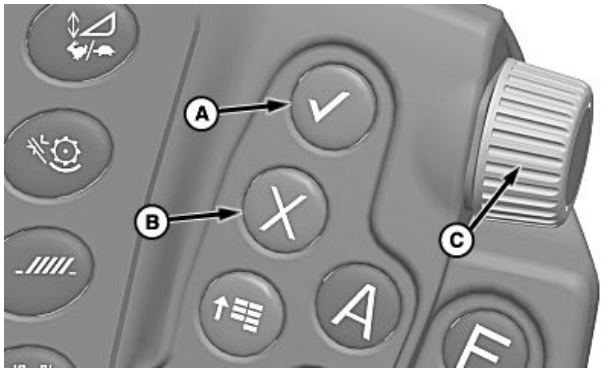

H94659 —UN—27JAN10

A—Vahvistuskytkin
B—Peruutuskytkin
C—Valintanuppi

OUO6075,0000441 -22-11OCT10-1/3

Manuaalinen tila

Peruslisäys- tai vähennystoiminnon ohjaus. Käytetään tieajossa tai silloin, kun automaattitilan vaatimuksia ei täytetä.

Kun virtakytkin on KÄYNNISTYS-asennossa ja erottelija ja leikkuukone eivät ole kytkettyinä, seuraavia asetuskohtia voidaan säätää:

- Hydraflex-paine
- Noukinroottorin nopeus
- Kaatokelan nopeus
- Yläseulan aukko
- Alaseulan välys
- Varstasillan välys
- Puhaltimen nopeus
- Puintikelan nopeus
- Eteen/taakse kallistusalusta
- Silppurin siipien suunta
- Kaistapoiminnon nopeus

CommandARM on Deere & Company -yhtiön tavaramerkki

H95967 —UN—07APR10

Paina haluamaasi CommandARM™ kytkintä.

Kosketa plus (+) tai miinus (-) -kuvaketta tai käännä valintakiekkoa asetuskohtaan.

Jatkuu seuraavalla sivulla

OUO6075,0000441 -22-11OCT10-2/3

Automaattiohjaus

HUOMAA: Musta arvo (A) osoittaa senhetkisen asetuskohdan. Sininen arvo (B) osoittaa asetuskohdan suurentamisen tai pienentämisen, kun plus (+) tai miinus (-) -symbolia kosketetaan tai valintakiekkoa käännetään.

Mahdollistaa edistyneen “dial-in”-toiminnon ohjauksen.

Kun moottori käy nopealla käyntinopeudella ja erottelija on kiinnitettynä, seuraavia asetuskohtia voidaan säätää:

- Puintikelan nopeus
- Puhaltimen nopeus

Moottorin käydessä seuraavat asetusarvot ovat säädettävissä:

- Yläseulan aukko
- Alaseulan välys
- Varstasillan välys
- Silppurin siipien suunta
- Levittimen nopeus
- Leikkuupöydän korkeus
- Leikkuupöydän korkeusasennon säätöherkkyys
- Manuaalinen lateraalikallistusherkkyys
- Automaattinen lateraalikallistusherkkyys:

CommandARM on Deere & Company -yhtiön tavaramerkki

H95966 —UN—07APR10

A—Musta arvo **B—Sininen arvo**

- ProDrive-vaihteiston maksiminopeus, alue 1
- ProDrive-vaihteiston maksiminopeus, alue 2
- Leikkuukoneen korkeuden tunnistus, kellunta-asento

Paina haluamaasi CommandARM™ kytkintä.

Kosketa plus (+) tai miinus (-) -kuvaketta tai käännä valintakiekkoa asetuskohtaan.

OUO6075,0000441 -22-11OCT10-3/3

HillMaster-rinnepuintijärjestelmän katkaisimet

Automaattinen rinnepuintijärjestelmä

Automaattisen rinnepuintijärjestelmän kytkimen (A) avulla koneen erottelija suuntaa automaattisesti itsensä koneen liikkuessa viettävällä maanpinnalla.

Järjestelmän vaatimukset:
- Moottori on käynnissä.
- Tieajon turvakytkin on peltoasennossa.

1. Paina automaattisen rinnepuintijärjestelmän kytkintä aktivoidaksesi automaattisen rinnepuintijärjestelmän.
2. Merkkivalo (B) menee PÄÄLLE osoituksena, että asetus on automaattisessa tilassa.
3. Näyttö näyttää koneen alustarungon graafisesti.

Heilurin avulla tunnistetaan rinne koneen liikkuessa pellon poikki.

HUOMAA: Kun automaattinen rinnepuintijärjestelmä on aktivoitu, manuaalisia kallistuskytkimiä voidaan käyttää ylittämään automaattiset toiminnot (konetta voidaan kallistaa manuaalisesti vasemmalle tai oikealle).

Manuaalinen rinnepuintijärjestelmä

Manuaalisten kallistuskytkimien avulla koneen alusta voidaan manuaalisesti kallistaa vasemmalle tai oikealla koneen liikkuessa viettävällä pinnalla.

Järjestelmän vaatimukset:
- Moottori on käynnissä.
- Tieajon turvakytkin on peltoasennossa.

HUOMAA: Painikevalintaisen vaihteenvaihdon vaihteistolla varustetut koneet: Paina oikeaa manuaalista kallistuskytkintä (C) tai vasenta manuaalista kallistuskytkintä (D), kun haluat ottaa HillMaster-tilan käyttöön. Vapauta seisontajarru painamalla seisontajarrun kytkintä.

Paina ja pidä painettuna oikeaa manuaalista kallistuskytkintä (C) kallistaaksesi koneen alustan oikealle.

Paina ja pidä painettuna vasenta manuaalista kallistuskytkintä (D) kallistaaksesi koneen alustan vasemmalle.

HUOMAA: Kun haluttu manuaalinen kytkin vapautetaan, automaattinen tila menee päälle ja suoristaa koneen alustan automaattisesti.

Näyttö näyttää koneen alustarungon graafisesti.

Heilurin avulla tunnistetaan rinne koneen liikkuessa pellon poikki.

HUOMAA: Kun automaattinen rinnepuintijärjestelmä on aktivoitu, manuaalisia kallistuskytkimiä voidaan käyttää ylittämään automaattiset toiminnot (konetta voidaan kallistaa manuaalisesti vasemmalle tai oikealle).

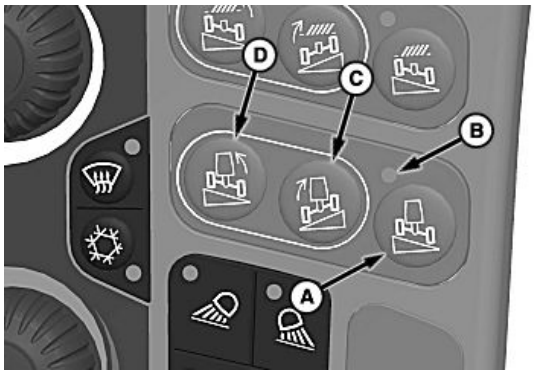

H94961 —UN—27JAN10

A—Automaattisen rinnepuintijärjestelmän katkaisin
B—Merkkivalo
C—Manuaalinen kallistuskytkin oikealle
D—Manuaalinen kallistuskytkin vasemmalle

Tiekuljetusasento:

HUOMIO: Vältä ohjauksen menetystä tiellä kuljetuksen yhteydessä välttääksesi vakavat loukkaantumiset ja kuoleman. Älä koskaan kuljeta konetta tiellä HillMasterin ollessa automaattisessa tilassa. Älä koskaan yritä kallistaa konetta manuaalisesti kuljettaessasi sitä tiellä.

Seuraava lukitsee HillMaster-rinnepuintijärjestelmän ja varmistaa, ettei rinnepuintijärjestelmä kallista konetta, kun sitä kuljetetaan tiellä.

Järjestelmän vaatimukset:
- Moottori on käynnissä.
- Tieajon turvakytkin on peltoasennossa.

1. Siirrä kone tasaiselle maalle.
2. Paina automaattisen rinnepuintijärjestelmän kytkintä **viiden sekunnin** ajan tai kunnes merkkivalo (B) alkaa vilkkua.
3. Paina ja pidä painettuna oikeaa manuaalista kallistuskytkintä (C) kallistaaksesi koneen alustan oikealle.
4. Paina ja pidä painettuna vasenta manuaalista kallistuskytkintä (D) kallistaaksesi koneen alustan vasemmalle.

Kone on nyt vapaa-asennossa ja sitä voidaan kuljettaa tiellä.

OUO6075,00010C8 -22-14MAR12-1/1

ClimaTrak™-automaattinen lämpötilan säätö

Puhaltimen nopeus

HUOMAA: Ajettaessa kylmässä suosittelemme suuntaamaan ilmasuuttimet kohti ohjaamon lattiaa ja kääntämään puhaltimen automaattiasentoon. Tämä edistää ilman kiertämistä ohjaamossa.

Puhaltimen nopeuden valintapyörä (A): säätää puhaltimen nopeutta ja tuuletusaukoista tulevan ilman määrää.

- Pois päältä -asento - koko järjestelmän virta on POIS PÄÄLTÄ.
- Automaattinen asento - puhaltimen nopeus määräytyy valitun lämpötilan ja ohjaamon todellisen lämpötilan välisestä erosta.

  HUOMAA: Kun lämpötila lähestyy asetuskohtaa, puhaltimen nopeus pienenee.

Puhaltimen nopeuden ilmaisin (B): osoitinnuoli liikkuu suhteessa haluttuun puhaltimen nopeuden säätöasetukseen.

Huurteenpoisto

Huurteenpoistokytkin (C): avaa manuaalisesti huurteenpoistosuuttimet.

HUOMAA: Kytkimen merkkivalo syttyy, kun kytkin on PÄÄLLÄ.

Ilmastointi KÄYNNISTYY, kun painetaan ensiksi huurteenpoistokytkintä. Näin ilmasta poistuu kosteutta ja ikkunoihin puhalletaan kuivaa ilmaa. SAMMUTA painamalla ilmastointikytkintä.

- Huurteenpoisto poistaa kosteutta ilmasta myös lämmitystilassa.

Huurteenpoiston osoitin (D): kuvake kytkeytyy PÄÄLLE/POIS PÄÄLTÄ, kun huurteenpoistokytkintä painetaan.

Ilmastointilaite

Ilmastointikytkin (E): aktivoi ilmastointilaitteen ohjaamon viilentämiseksi.

HUOMAA: Kytkimen merkkivalo syttyy, kun sulatus on PÄÄLLÄ.

ClimaTrak on Deere & Companyn tavaramerkki

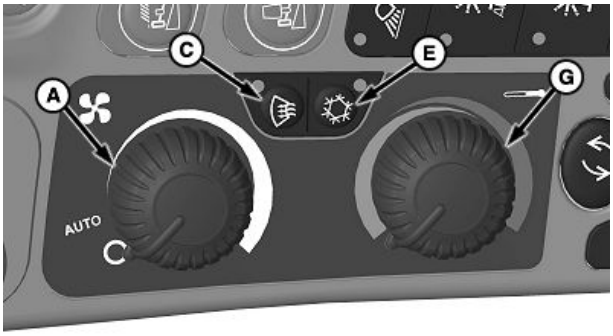

H96249 —UN—30APR10

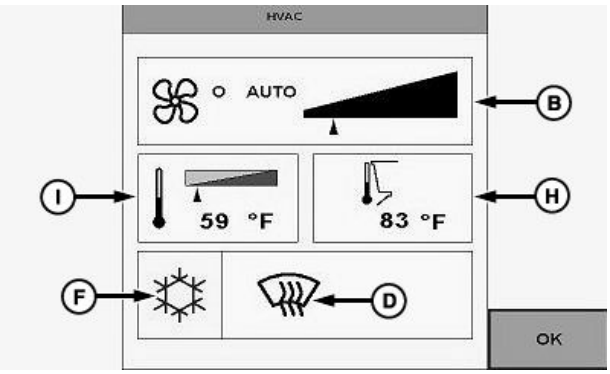

H96250 —UN—30APR10

Ilmastointilaitteen kuvake (F): kuvake kytkeytyy PÄÄLLE/POIS PÄÄLTÄ, kun ilmastointilaitteen kytkintä painetaan.

ClimaTrak™ lämpötilan säätö

Lämpötilan valintapyörä (G): säätää ohjaamon lämpötilaa. Käännä valintapyörää punaiselle alueelle nostaaksesi lämpötilaa ja siniselle alueelle laskeaksesi lämpötilaa.

HUOMAA: Ulkolämpötila (H) näyttää senhetkisen ilman lämpötilan.

Lämpötilan säädön osoitin (I): osoitinnuoli liikkuu suhteessa haluttuun ClimaTrak™ lämpötilan säätöasetukseen.

WM05597,000134A -22-06JUL15-1/1

Valokytkimet

HUOMAA: Saat lisätietoja valojen sijainnista koneessa Valot ja suuntavalot -osiosta.

Etusänkivalojen kytkin (A):

Paina kytkintä laittaaksesi etusänkivalot PÄÄLLE/POIS PÄÄLTÄ.

HUOMAA: Jos ajovalot ovat PÄÄLLÄ, sänkivalot, etukatteen valot ja karhon työvalot eivät mene PÄÄLLE.

- Sänkivalojen avulla käyttäjä näkee leikkuukoneen takana olevan alueen iltakäytössä ja kun valoa on vähän.

Karhon työvalon kytkin (B):

Paina kytkintä laittaaksesi karhovalot PÄÄLLE/POIS PÄÄLTÄ.

HUOMAA: Jos ajovalot ovat PÄÄLLÄ, sänkivalot, etukatteen valot ja karhon työvalot eivät mene PÄÄLLE.

- Karhovalojen avulla käyttäjä näkee leikkuukoneen takana olevan alueen iltakäytössä ja kun valoa on vähän.

Automaattisen vilkkumajakan kytkin (C):

Paina kytkintä laittaaksesi automaattisen vilkkumajakan PÄÄLLE/POIS PÄÄLTÄ.

- Hätävilkkukytkin syttyy ja antaa signaalin jyvätankin käyttäjälle, että jyvätankki on 3/4-täynnä tai on täynnä ja se voidaan tyhjentää.

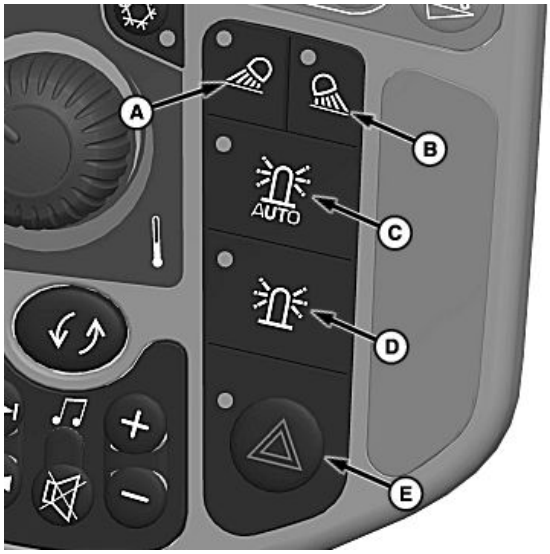

H94962 —UN—27JAN10

Vilkkumajakan kytkin (D):

Paina kytkintä laittaaksesi vilkkumajakan PÄÄLLE/POIS PÄÄLTÄ.

- Vilkkumajakka sijaitsee koneen molemmilla puolilla edessä ja takana. Se varoittaa muita kuljettajia, kun konetta kuljetetaan tiellä.

Hätävilkkujen katkaisin (E):

Paina kytkintä laittaaksesi hätävilkkukytkimen PÄÄLLE/POIS PÄÄLTÄ.

- Hätävilkut sijaitsevat koneen molemmilla puolilla edessä ja takana. Ne varoittavat muita kuljettajia, kun konetta kuljetetaan tiellä.

OUO6075,00004D7 -22-29JUN11-1/1

Radion toimintapainikkeet (jos varusteena)

Puhekytkin (A)[1]:

Paina kytkintä, kun haluat navigoida nopeasti puhelun valintasivulle, vastata tulevaan puheluun tai päättää meneillään olevan puhelun.

Haku eteenpäin -kytkin (B):

- AM/FM/WX/MW/LW: Vaihda seuraavaan esiasetukseen painamalla kytkintä (lyhyt painallus).
- AM/FM/WX/MW/LW: Tee HAKU YLÖSPÄIN painamalla kytkintä (pitkä painallus).
- SiriusXM™ -satelliittiradio: Paina ja pidä kytkintä painettuna, kun haluat vaihtaa seuraavalle/suuremmalle kanavalle.
- CD/MP3: Siirry seuraavaan käytettävissä olevaan kappaleeseen painamalla kytkintä.

Haku taaksepäin -kytkin (C):

- AM/FM/WX/MW/LW: Vaihda edelliseen esiasetukseen painamalla kytkintä (lyhyt painallus).
- AM/FM/WX/MW/LW: Tee HAKU ALASPÄIN painamalla kytkintä (pitkä painallus).
- SiriusXM™ -satelliittiradio: Paina ja pidä kytkintä painettuna, kun haluat vaihtaa edelliselle/pienemmälle kanavalle.
- CD/MP3: Siirry nykyisen kappaleen alkuun tai edelliseen kappaleeseen painamalla kytkintä.

SiriusXM on Sirius XM Radio Inc. -yhtiön tavaramerkki.

[1]Kytkin on vain Premium-radioissa.

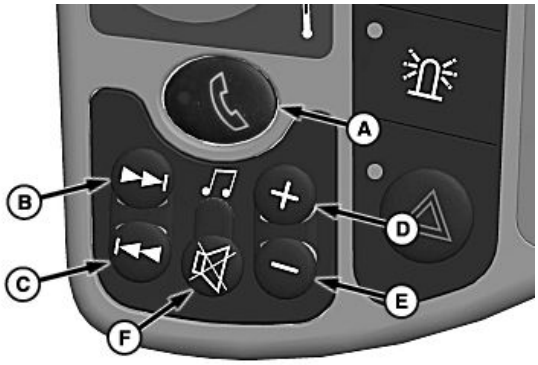

H105408 —UN—11MAY12

Äänenvoimakkuuden lisäyskytkin (D):

Painamalla kytkintä lisätään äänenvoimakkuutta.

Äänenvoimakkuuden vähennyskytkin (E):

Painamalla kytkintä vähennetään äänenvoimakkuutta.

Mykistyskytkin (F):

HUOMAA: Mykistä mikrofoni puhelun aikana painamalla kytkintä.

Paina kytkintä, kun haluat mykistää äänen. Jatka musiikin soittamista painamalla kytkintä.

WM05597,0001357 -22-06JUL15-1/1

Monitoimivipu ja kämmensäätö

TÄRKEÄÄ: Jos hydrostaattisen vedon latauspainevalo syttyy näytössä, kun monitoimivipua liikutetaan, tarkista hydrauliöljyn määrä tai vaihda suodatin. Jos ongelma ei poistu, ota yhteys John Deere -myyjään.

Siirrä monitoimivipua eteenpäin liikuttaaksesi konetta eteenpäin tai vedä vipua hieman oikealle ja taaksepäin liikuttaaksesi konetta taaksepäin.

Kämmentuki (A) voidaan säätää kolmeen lukitusasentoon. Nosta tai laske kämmentukea vetämällä kämmentuen alla olevaa vipua (B) ja säädä kämmentuki haluamaasi asentoon.

A—Kämmentuki **B—Vipu**

H109717 —UN—29JAN14

OUO6075,000173A -22-30JAN14-1/1

Monitoimivipujen kytkimet

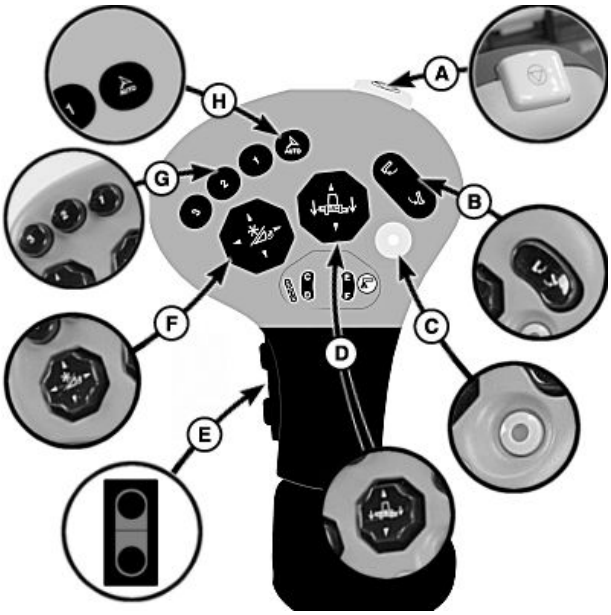

Näkymä edestä

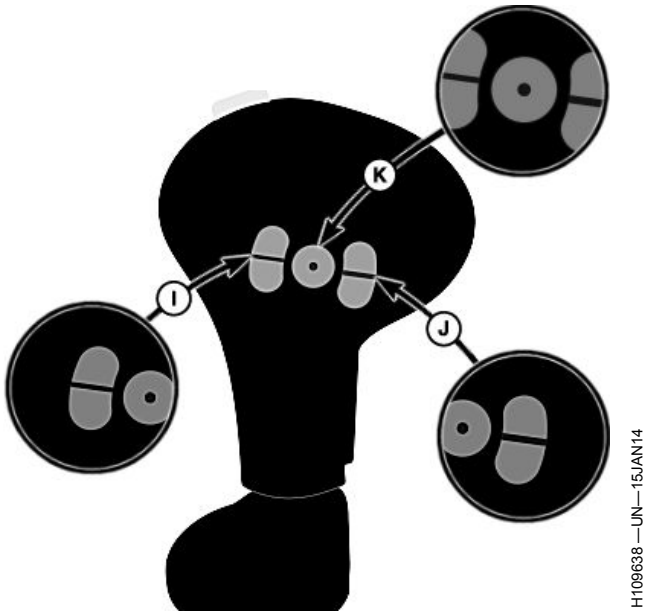

Näkymä takaa

A—Pikapysäytyskytkin
B—Tyhjennysputken kääntökytkin
C—Tyhjennysputken käynnistys-/pysäytyskytkin ja merkkivalo
D—Leikkuupöydän nosto-/laskukytkin ja lateraalikallistuskytkin (lisävaruste)
E—Konesynkr-painikkeet (jos varustettuna
F—Kaatokelan korkeusasento ja etäisyys (lisävaruste), syöttökuljettimen taka-akselin nopeus, säädettävät maissinleikkuupöydän katelevyt (lisävaruste)
G—Aktivointipainikkeet (1, 2, 3)
H—AutoTrac™ Palautus (jos varusteena)
I— Noukintaroottorin teräpalkin kallistuskytkin, hydraulisen syöttökuljettimen eteen/taakse-kallistuskytkin, teräpalkin eteen/taakse-kytkin[1]
J— Noukintaroottorin teräpalkin kallistuskytkin, hydraulisen syöttökuljettimen eteen/taakse-kallistuskytkin, teräpalkin eteen/taakse-kytkin[1]
K—Ei käytössä

AutoTrac on Deere & Companyn tavaramerkki

[1]Painokytkinten määrä vaihtelee koneen lisävarusteista ja leikkuupöytätyypeistä riippuen kytkimet ovat uudelleen ohjelmoitavissa noukintaroottorin teräpalkin ohjausta (600D noukintaroottorit), mahdollisen hydraulisen syöttökuljettimen eteen/taakse-kallistuksen tai teräpalkin eteen/taakse ohjausta varten (eurooppalaiset 600X-leikkuupöydät)

OUO6075,000172A -22-19MAR14-1/1

Pikapysäytyskytkin

HUOMIO: ProDrive™ -koneet: Pikapysäytyskytkimen painaminen puintikoneisto kytkettynä pysäyttää koneen hitaasti rullaten. Monitoimivipu on käännettävä vapaa-asentoon käyttövoimajärjestelmän nollaamiseksi.

Painamalla vaihdettavat vaihteet tai mekaanisella vaihteenvaihdolla varustetut koneet: Kun painetaan pikapysäytyskytkintä erottelijan ollessa kytkettynä, on käyttäjän vastuulla vetää monitoimivipua taaksepäin koneen pysäyttämiseksi.

On suositeltavaa käyttää aina turvavyötä vakavien vammojen välttämiseksi.

TÄRKEÄÄ: Leikkuupöydän käyttö pysähtyy pikapysäyttimellä.

Pikapysäytyskytkimellä (A) käyttäjä voi samaan aikaan SAMMUTTAA seuraavat toiminnot samaan aikaan hätätilanteessa:

- Leikkuupöydän kytkentä
- Tyhjennysputken käyttö
- Tyhjennysputken kääntö
- Jyväsäiliön kannet (jos varustuksessa)
- Tyhjennysputken kokoontaittuminen (jos varustuksessa)
- ProDrive™ (käyttövoiman liike pysähtyy hitaasti) (jos varusteena)

ProDrive on Deere & Companyn tavaramerkki

H109720 —UN—29JAN14

A—Pikapysäytyskytkin

Kun tyhjennysputken käyttökytkintä työnnetään, monitoimivipu käynnistää tyhjennyskierukan voimansiirron uudelleen. Kytkeäksesi leikkuupöydän ohjauksen käännä leikkuupöydän kytkemispainike POIS PÄÄLTÄ ja takaisin PÄÄLLE.

SS43267,00004E0 -22-30JAN15-1/1

Tyhjennysputken kääntökytkin

Tyhjennysputken kääntökytkimellä (A) kuljettaja voi kääntää tyhjennyskierukan sisään tai ulos manuaalisesti tai automaattisesti.

Järjestelmän vaatimukset:
- Tieajon turvakytkimen on oltava peltoasennossa.
- Kuljettajan on oltava istuimella.

Käännä tyhjennysputki ulos painamalla tyhjennysputken kääntökytkimen yläosaa, ja käännä se sisään painamalla kytkimen alaosaa.

Manuaalinen ohjaus: Paina yhtäjaksoisesti kytkimen ylä- tai alaosaa, kunnes kierukka on halutussa asennossa. Kierukka pysähtyy, kun kytkin vapautetaan.

Automaattinen ohjaus: Paina kytkin lyhyesti pohjaan ja vapauta se. Kierukka menee täysin eteen tai sisään ilman, että kytkintä painetaan.

HUOMAA: Automaattinen kääntö ei toimi, kun automaattinen tyhjennysputki on käytössä. Kun tyhjennysputki ei ole käytössä, suositellaan tyhjennysputken kääntämistä kuljetusasentoon.

H109721 —UN—29JAN14

A—Tyhjennysputken kääntökytkin

OUO6075,000173C -22-30JAN14-1/1

Tyhjennysputken käyttöpainike

Tyhjennysputken käyttökytkimellä (A) kuljettaja voi käynnistää tai pysäyttää tyhjennysputken.

Järjestelmän vaatimukset:
- Tieajon turvakytkimen on oltava peltoasennossa.
- Kuljettajan on oltava istuimella.

Paina tyhjennysputken käyttökytkintä kerran laittaaksesi sen PÄÄLLE ja paina tyhjennysputken käyttökytkintä uudestaan laittaaksesi sen POIS PÄÄLTÄ. Merkkivalo menee PÄÄLLE, kun järjestelmä on käytössä.

HUOMAA: Tyhjennysputken käyttökytkin voidaan hätätapauksessa ottaa myös POIS PÄÄLTÄ pikapysäytyskytkimellä (B). Käynnistääksesi tyhjennysputken jos leikkuupöytä ja tyhjennysputken käyttökytkin on pysäytetty pikapysäytyskytkimellä, paina tyhjennysputken käyttökytkintä uudelleen.

Tyhjennysputken käyttökytkin käynnistetään vain, kun painiketta pidetään painettuna tyhjennysputken ollessa automaattisessa kääntötilassa tai kun tyhjennysputkea käännetään ulos manuaalisesti alle 50 %.

Jos kuljettaja nousee istuimelta käynnistyksen jälkeen, tyhjennyskierukka pysähtyy viiden sekunnin kuluttua. Kytke järjestelmä siten, että istut kuljettajan istuimella ja painat tyhjennysputken käyttökytkintä uudelleen.

HUOMAA: Jos purkujärjestelmä ei kytkeydy päälle tai pysähtyy odottamatta, istuudu uudelleen istuimelle ja paina kerran tyhjennysputken kytkintä.

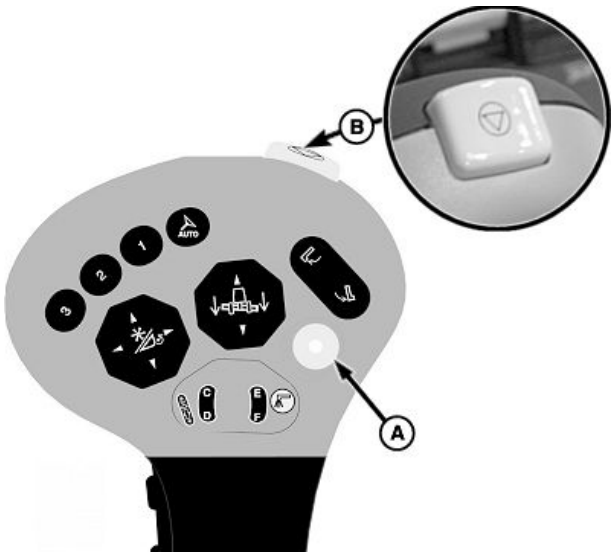

A—Tyhjennysputken käyttöpainike

B—Pikapysäytyskytkin

OUO6075,000173D -22-30JAN14-1/1

Leikkuupöydän nosto/laskupainike

Leikkuupöydän nosto-/laskukytkimellä (A) kuljettaja voi nostaa tai laskea leikkuukonetta.

HUOMAA: Leikkuupöydän nosto-/laskukytkimellä on kaksi asentoa. Kytkimen osittain sisään painaminen saa leikkuupöydän nousemaan tai laskemaan hitaammin. Kytkimen kokonaan painaminen saa leikkuupöydän laskemaan ja nousemaan nopeammin.

Järjestelmän vaatimukset:
- Tieajon turvakytkimen on oltava peltoasennossa.
- Kuljettajan on oltava istuimella.

Paina ja pidä painettuna leikkuupöydän nosto-/laskukytkimen yläosaa nostaaksesi leikkuupöytää tai paina ja pidä pohjaan painettuna leikkuupöydän nosto-/laskukytkimen alaosaa laskeaksesi leikkuupöydän.

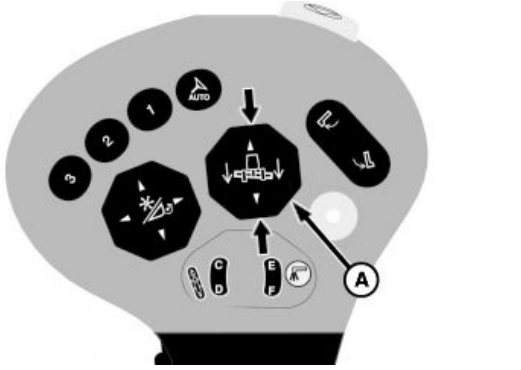

A—Leikkuupöydän nosto/laskupainike

OUO6075,000173E -22-30JAN14-1/1

Leikkuupöydän kallistuspainike

HUOMAA: Puimureissa, joissa on tasaisen maan tai lateraalisella kallistuksella varustettu syöttökuljetin käytössä yhdessä kaksialue-kellunta-työkoneella varustetun 600D -noukinroottorin kanssa, lateraalinen kallistuskytkin mahdollistaa itsenäisen kelluntapaineen säädön oikeassa ja vasemmassa kelluntavarressa ja tukipyörän (jos varusteena) sylintereissä.

Lateraalisella kallistuskytkimellä (A) käyttäjä voi kallistaa syöttökuljetinta vasemmalle tai oikealle.

Järjestelmän vaatimukset:
- Tieajon turvakytkimen on oltava peltoasennossa.

Kun haluat kallistaa leikkuukonetta oikealle, paina lateraalisen sivukallistuskytkimen oikeaa puolta, ja kun haluat kallistaa sitä vasemmalle, paina kytkimen vasenta puolta.

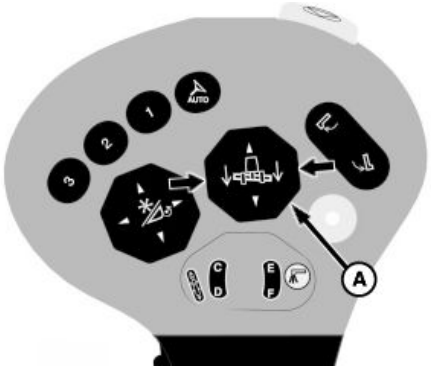

H109724 —UN—29JAN14

A—Leikkuupöydän kallistuspainike

OUO6075,000173F -22-30JAN14-1/1

Konesynkr-painikkeet (jos varustettuna

Konesynkr-painikkeet mahdollistavat käyttäjälle konesynkronoinnin tönäisytoiminnon käyttämisen ilman GreenStar™ 3 2630 -näytön kuvakkeiden käyttämistä. Katso lisätiedot Konesynkronoinnin käyttöohjeesta.

Paina suurenna-painiketta (A) traktorin siirtämiseksi eteenpäin tai paina pienennä-painiketta (B) traktorin siirtämiseksi taaksepäin.

Järjestelmän vaatimukset:
- GreenStar™ 3 2630 -näyttö on kytkettynä päälle.
- Moottori on käynnissä.
- Tieajon turvakytkimen on oltava peltoasennossa.

A—Suurenna-painike **B—Pienennä-painike**

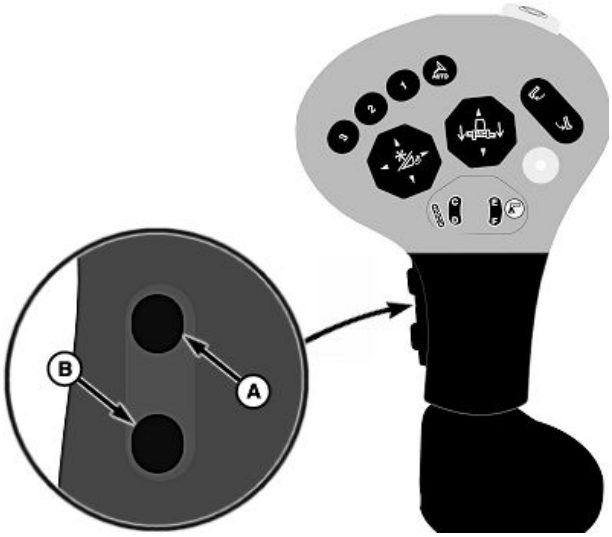

H109728 —UN—29JAN14

GreenStar on Deere & Companyn tuotemerkki

OUO6075,0001740 -22-30JAN14-1/1

Kaatokelan korkeuden ja etäisyyden säätökytkin

HUOMAA: Kytkintä käytetään myös ohjattaessa maissipöydän käyttöakselin nopeutta ja säädettävän peitelevyn väliä (jos varusteena). Lisätietoja tämän osion kohdasta Maissipöydän käyttöakselin nopeus ja säädettävä peitelevyn väli.

Kaatokelan korkeuden ja etäisyyden säätökytkimellä (A) kuljettaja voi säätää kaatokelan asentoa.

Järjestelmän vaatimukset:
- Tieajon turvakytkimen on oltava peltoasennossa.

Paina ja pidä painettuna kytkimen yläosaa nostaaksesi kaatokelaa ja paina ja pidä painettuna kytkimen alaosaa laskeaksesi kaatokelaa.

Paina ja pidä painettuna kytkimen vasenta puolta liikuttaaksesi kaatokelaa eteenpäin ja paina ja pidä painettuna kytkimen oikeaa puolta liikuttaaksesi kaatokelaa taaksepäin.

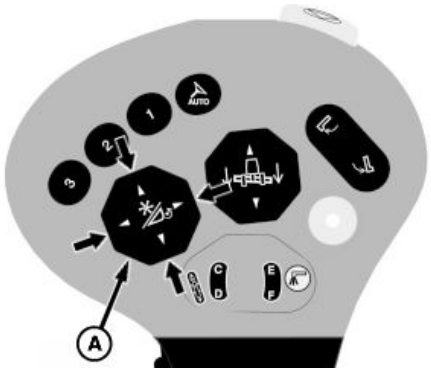

H109725 —UN—29JAN14

A—Kaatokelan korkeuden ja etäisyyden säätö

OUO6075,0001741 -22-19MAR14-1/1

Maissipöydän käyttöakselin nopeus ja säädettävä peitelevyn kytkin

HUOMAA: Katkaisinta käytetään myös ohjaamaan kaatokelan korkeutta ja etäisyyttä. Lue lisätietoa näiden ohjeiden kohdasta "Kaatokelan korkeuden ja etäisyyden säätökytkin".

Käyttöakselin nopeuden ja säädettävän peitelevyn kytkin (A) mahdollistaa maissipöydän käyttöakselin nopeuden ohjauksen ja säädettävän peitelevyn välyksen säädön (jos varusteena).

Järjestelmävaatimukset:
- Tieajon turvakytkin on peltoasennossa.

Syöttökuljettimen muuttuvanopeuksinen käyttö:

Kun koneeseen on kiinnitetty maissipöytä tai rivinoukin, käyttöakselin nopeuden ja säädettävän peitelevyn kytkintä käytetään ohjaamaan käyttöakselin nopeudetta ja säädettävän peitelevyn väliä.

Kytkimen yläosaa lisätäksesi käyttöakselin nopeutta tai paina kytkimen alaosaa alentaaksesi käyttöakselin nopeutta. Käyttöakselin nopeus näkyy käsinojan näytössä.

CommandTouch™ Multi-Speed -syöttökuljetin:

HUOMAA: Multi-Speed-syöttökuljetinta voidaan säätää koneen ollessa PÄÄLLÄ. Kun kone on käynnistysasennossa ja päällä, syöttökuljetin toimii esiasetetulla nopeudella.

Kun koneeseen on kiinnitetty maissipöytä tai rivinoukin, käyttöakselin nopeuden ja säädettävän peitelevyn kytkintä käytetään ohjaamaan käyttöakselin nopeudetta ja säädettävän peitelevyn väliä.

Näyttö aktivoidaan painamalla kytkimen ylä- tai alaosaa. Suuremmalle vaihteelle vaihdetaan painamalla kytkimen yläosaa ja pienemmälle painamalla sen alaosaa.

Senhetkinen vaihdevalinta näkyy mustalla ja haluttu vaihde vilkkuu näytöllä sinisenä, kunnes se saavutetaan.

HUOMAA: Kun kytkettynä on maissipöytä tai maissipöydän kokoontaittaminen, käyttöakselin nopeuden oletus on toinen vaihde, jotta leikkuupöydän käyttö on tehokasta ja leikkuupöydän tappiota saadaan vähennettyä.

Kun virta kytketään, valittuna on viimeksi valittu vaihde. Kun leikkuupöydän vaihto havaitaan ja jos käytössä oli alhainen käyttöakselin nopeus (pienempi kuin 2. vaihde), vaihde jatkaa 2. vaihteelta, muutoin valitaan suurempi vaihde.

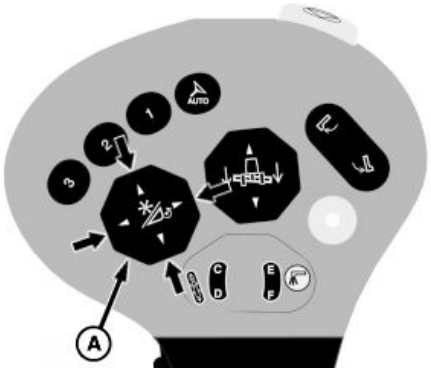

H109725 —UN—29JAN14

A—Käyttöakselin nopeus ja säädettävä peitelevyn kytkin

Näytölle tulevat nopeudet ovat nopealla käyntinopeudella ilman kuormaa:

- 1. vaihde: 480–510 r/min
- 2. vaihde: 535–565 r/min
- 3. vaihde 590–620 r/min
- 4. vaihde 665–695 r/min
- 5. vaihde 735–765 r/min

Säädettävän peitelevyn väli (jos varusteena):

Näyttö aktivoidaan painamalla kytkimen vasenta tai oikeaa reunaa. Paina kytkimen vasenta puolta uudelleen välin lisäämiseksi ja oikeaa puolta välin vähentämiseksi.

CommandTouch on Deere & Companyn tavaramerkki

OUO6075,0004276 -22-06APR16-1/1

Leikkuupöydän aktivointipainikkeet

Kun leikkuupöydän aktivointipainikkeita (A), (B) tai (C) painetaan, seuraavat toiminnot tehdään:

- leikkuupöydän korkeuden palautus
- leikkuupöydän korkeuden tunnistus
- Sivuttaiskallistuksen ohjaus
- Kaatokelan asennon automatiikka
- Peitelevyjen asennon automatiikka
- Aktiivinen leikkuupöydän kellunta
- Hydraulisen syöttökuljettimen eteen/taakse-kallistus (jos varustuksessa)
- Teräpalkin asento (eurooppalaiset 600X-leikkuupöydät)

Elektroninen ohjausjärjestelmä liikuttaa leikkuupöydän takaisin käyttäjän esivalitsemaan asentoon.

HUOMAA: Aktivointipainikkeiden painalluksella aktivoidut leikkuupöydän asennot voidaan ohittaa painamalla kaatokelan korkeuden ja etäisyyden säätökytkintä (D) tai leikkuupöydän nosto-/laskukytkintä ja sivuttaiskallistuskytkintä (E). Kun aktivointipainikentoiminnot on manuaalisesti kumottu, ne voidaan aktivoida uudelleen painamalla halutun toiminnon mukaista painiketta.

Järjestelmän vaatimukset:
- Koneeseen on liitetty oikein varustettu leikkuukone.
- Moottori on käynnissä.
- Tieajon turvakytkimen on oltava peltoasennossa.

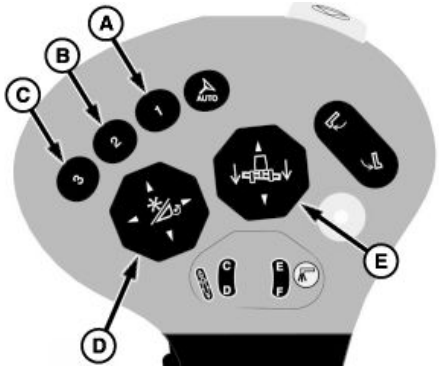

H109726 —UN—29JAN14

A—Aktivointipainike 1
B—Aktivointipainike 2
C—Aktivointipainike 3
D—Kaatokelan korkeuden ja etäisyyden säätö
E—Leikkuupöydän nosto/lasku ja manuaalinen kallistuskytkin

- leikkuupöydän korkeuden palautus, leikkuupöydän korkeuden mittaus tai aktiivisen leikkuupöydän kellunta -tila ovat käytössä.
- Leikkuukone on kiinnitetty.

leikkuupöydän aktivointipainikkeiden painaminen aktivoi järjestelmän. leikkuupöydän ohjausjärjestelmän ohjaa ja liikuttaa leikkuupöydän käyttäjän valitsemaan asentoon.

OUO6075,0001743 -22-19MAR14-1/1

AutoTrac™-toiminnon jatka-painike (jos varusteena)

AutoTrac™-toiminnon jatka-painike (A) aktivoi tai deaktivoi AutoTrac™-järjestelmän.

AutoTrac™-toiminnon jatka-painike aktivoi tai deaktivoi myös RowSense™-järjestelmän. Katso lisätiedot AutoTrac™-Käyttöohjeesta.

Järjestelmän vaatimukset:
- Koneeseen on liitetty oikein varustettu leikkuukone.
- Moottori on käynnissä.
- Tieajon turvakytkimen on oltava peltoasennossa.
- Leikkuukone on kiinnitetty.

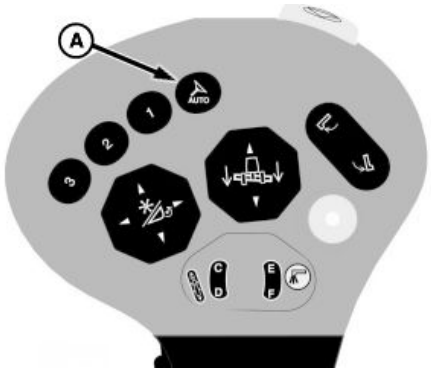

H109727 —UN—29JAN14

A—AutoTrac™-ohjauksen palautuspainike

AutoTrac on Deere & Companyn tavaramerkki
RowSense on Deere & Companyn tavaramerkki

WM05597,000134D -22-06JUL15-1/1

Noukintaroottorin teräpalkin kallistuskytkin, hydraulisen syöttökuljettimen eteen/taakse-kallistuskytkin, teräpalkin eteen/taakse-kytkin

HUOMAA: Painokytkinten määrä vaihtelee koneen lisävarusteista ja leikkuupöytätyypeistä riippuen kytkimet ovat uudelleen ohjelmoitavissa ohjaamaan seuraavia:

- *Noukintaroottorin teräpalkin kallistus (600D-noukintaroottorit)*
- *Hydraulisen syöttökuljettimen eteen/taakse-kallistus (jos varustuksessa)*
- *Teräpalkki eteen/taakse (eurooppalaiset 600X-leikkuupöydät)*

Lue lisää uudelleen ohjelmoinnista kohdasta Monitoimivivun asetus CommandCenter™-näytöltä.

Noukintaroottorin teräpalkin kallistuskytkin (600D-noukintaroottorit)

Noukintaroottorin teräpalkin kallistuskytkimen (600D-noukintaroottorit) (A tai B) avulla kuljettaja voi lisätä tai vähentää teräpalkin kulmaa.

Järjestelmän vaatimukset:
- Koneeseen on liitetty oikein varustettu leikkuukone.
- Moottori on käynnissä.
- Tieajon turvakytkimen on oltava peltoasennossa.
- Leikkuukone on kiinnitetty.
- Monitoimivipujen kytkimille on määritelty toiminnot.

Paina ja pidä kytkimen yläreunaa teräpalkin kulman lisäämiseksi.

Paina ja pidä kytkimen alareunaa teräpalkin kulman vähentämiseksi.

Hydraulisen syöttökuljettimen eteen/taakse-kallistuksen kytkin (jos varustuksessa)

Hydraulisen syöttökuljettimen eteen/taakse-kallistuksen kytkimen (jos varustuksessa) (A tai B) avulla kuljettaja voi ohjata syöttökuljettimen kallistuksen etulevyn paikkaa.

Järjestelmän vaatimukset:
- Moottori on käynnissä.
- Tieajon turvakytkimen on oltava peltoasennossa.
- Monitoimivipujen kytkimille on määritelty toiminnot.

Paina ja pidä kytkimen yläreunaa etulevyn kallistamiseksi eteenpäin.

Paina ja pidä kytkimen alareunaa etulevyn kallistamiseksi taaksepäin.

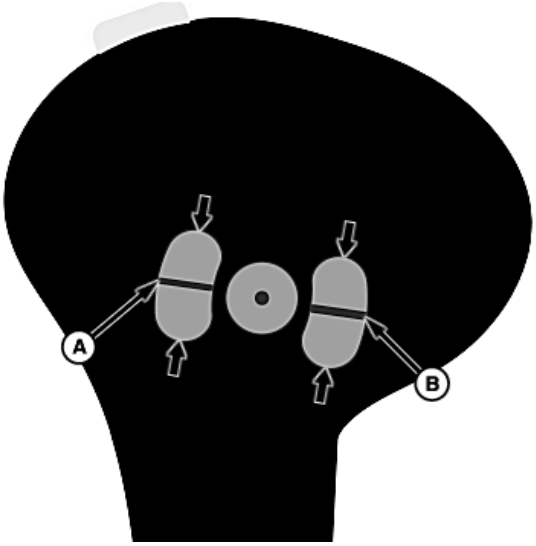

H109639 —UN—15JAN14

Monitoimivipu (näkymä takaa)

A—Noukintaroottorin teräpalkin kallistuskytkin, hydraulisen syöttökuljettimen eteen/taakse-kallistuskytkin, teräpalkin eteen/taakse-kytkin

B—Noukintaroottorin teräpalkin kallistuskytkin, hydraulisen syöttökuljettimen eteen/taakse-kallistuskytkin, teräpalkin eteen/taakse-kytkin

Teräpalkki eteen/taakse -kytkin (eurooppalaiset 600X-leikkuupöydät)

Teräpalkki eteen/taakse -kytkimen (eurooppalaiset 600X-leikkuupöydät) avulla kuljettaja voi ohjata teräpalkin asentoa.

Järjestelmän vaatimukset:
- Koneeseen on liitetty oikein varustettu leikkuukone.
- Moottori on käynnissä.
- Tieajon turvakytkimen on oltava peltoasennossa.
- Leikkuukone on kiinnitetty.
- Monitoimivipujen kytkimille on määritelty toiminnot.

Paina ja pidä kytkimen yläreunaa teräpalkin pidentämiseksi.

Paina ja pidä kytkimen yläreunaa teräpalkin lyhentämiseksi.

OUO6075,000172B -22-19MAR14-1/1

Ohjaamon CommandTouch™-kulmapilari

(1)—Vasemman suuntavilkun merkkivalo: näyttää käyttäjälle, että vasen suuntavilkku on aktivoituna.

(2)—Pysäytä moottori -varoitusvalo (punainen): syttyy ja kone on pysäytettävä heti ja ongelma on ratkaistava. Vianmääritykoodi näkyy käsinojanäytössä kunnes ongelma on ratkaistu.

(3)—Huollon varoitusvalo (keltainen): Syttyy ja vilkkuu, kun koneessa on ongelma. Kone on pysäytettävä heti, kun mahdollista. Vianmääritykoodi näkyy käsinojanäytössä.

(4)—Tieto-varoitusvalo (sininen): syttyy ja vilkkuu, kun vikakoodi on aktiivinen. Ilmaisee ongelman käyttäjälle. Kun varoitus kuitataan, näytön viesti katoaa ja varoitusvalo SAMMUU.

(5)—Oikean suuntavilkun merkkivalo: näyttää käyttäjälle, että oikea suuntavilkku on aktivoituna.

(6)—Perävaunun valojen merkkivalo: syttyy, kun perävaunun johtosarja kiinnitetään ja suuntavilkku on päällä.

(7)—Kaukovalojen merkkivalo: näyttää käyttäjälle, että kaukovalot ovat tällä hetkellä valittuina.

TÄRKEÄÄ: Final Tier 4/Stage IV: Pakokaasun puhdistuskomponentit voivat vaurioitua, jos moottori pysäytetään pakokaasusuodattimen puhdistusta suoritettaessa tai pian puhdistuksen suorittamisen jälkeen. Kuuluu hälytysääni ja näytölle tulee varoitusilmoitus. Käynnistä kone ja seuraa näytölle tulevia ilmoituksia komponenttien jäähtymisen mahdollistamiseksi.

(8) - Pakokaasusuodattimen puhdistuksen merkkivalo (Tier 4 Final / Vaihe IV): syttyy, kun pakokaasusuodatinjärjestelmä tekee aktiivisesti pakokaasusuodattimen puhdistusta.

(9)—Moottorin tehon mittauksen merkkivalo: osoittaa käyttäjälle milloin tahansa miten paljon moottorin tehoa on käytössä sillä hetkellä.

TÄRKEÄÄ: Jos osoitin siirtyy punaiselle alueelle, moottorin teho on maksimissaan ja kone saattaa sammua. Vähennä kuormitusta, kunnes osoitin liikkuu takaisin vihreälle ja keltaiselle alueelle.

- Vihreä alue (35 - 100 %)
- Keltainen alue (101-110%)
- Punainen alue (111 - 114 %)

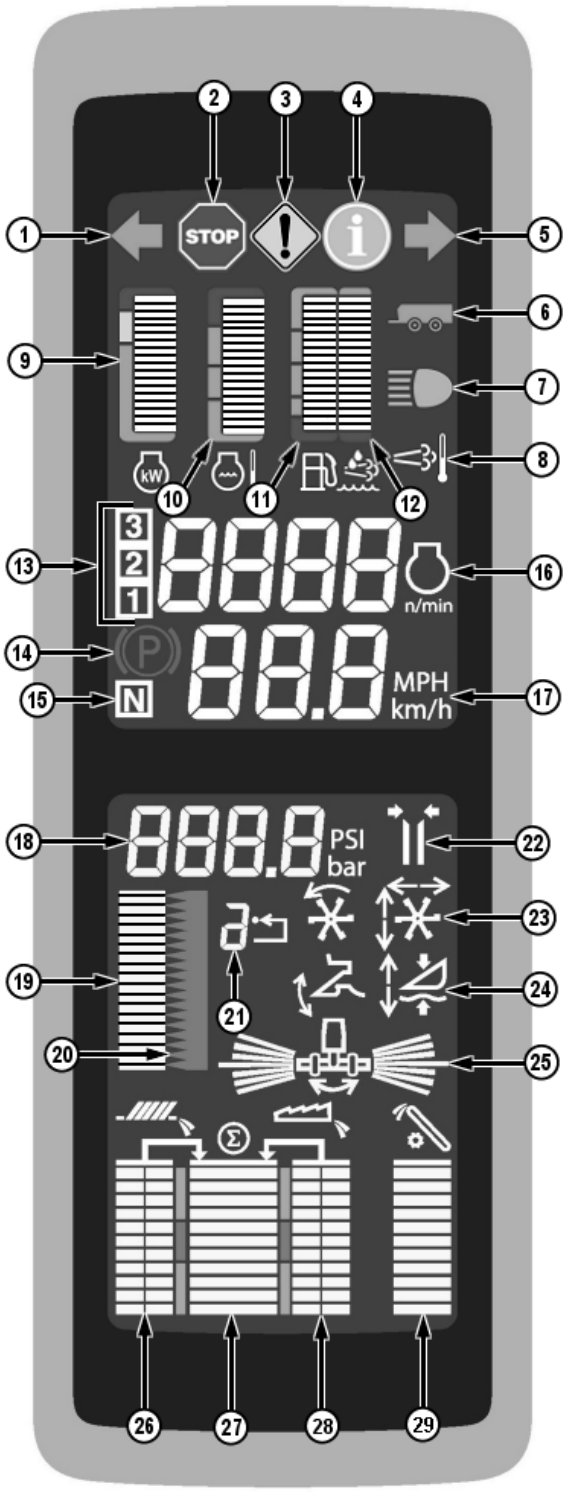

Jatkuu seuraavalla sivulla

SS43267,00004F1 -22-06FEB15-1/3

(10) - Moottorin lämpötilan merkkivalo: näytöllä näkyy 7 - 9 palkkia, kun käyttölämpötila on normaali.

Jos kone antaa äänimerkin ja näytölle tulee viesti, pysäytä moottori ja tarkista ongelma välittömästi.

(11)—Polttoainemittarin merkkivalo: osoittaa miten paljon polttoainetta säiliössä on jäljellä. Kun jäljellä olevan polttoaineen määrä on 10 % (noin tunnin käytön jälkeen), polttoaineen merkkivalo alkaa vilkkua, kuulet äänimerkin ja näytölle tulee viesti polttoaineen alhaisesta määrästä.

Merkkivalossa on nolla palkkia, kun polttoainesäiliö on tyhjä.

(12)—Urealiuoksen tasoilmaisin (Final Tier 4/Stage IV): osoittaa miten paljon liuosta säiliössä on jäljellä.

- Kun taso saavuttaa arvon 10 %, tasoilmaisin vilkkuu, kuuluu hälytysääni ja näytölle tulee matala liuostason ilmoitus.
- Kun taso saavuttaa arvon 0 %, tasoilmaisin palaa ja lopettaa vilkkumisen, kuuluu hälytysääni ja näytölle tulee liuos loppunut -ilmoitus ja moottorin teho rajoittunut -ilmoitus.
- Kun liuos on loppuu, tasoilmaisin palaa ja lopettaa vilkkumisen, kuuluu hälytysääni ja näytölle tulee neste loppunut -ilmoitus, moottorin teho rajoittunut -ilmoitus ja nopeus rajoittunut ilmoitus. Pysäytä moottori -varoitusvalo (punainen) syttyy, moottorin teho on pienennetty ja koneen toiminnot ovat rajoitettuja.

(13) - Vaihteen ja aluevaihteiston merkkivalo:

- **3-nopeuksiset ei ProDrive™-koneet:** näyttää mikä vaihde on valittuna sillä hetkellä. 1, 2, 3 merkkivalo palaa sen mukaan, mikä vaihde on valittuna.
- **2-nopeuksiset ProDrive™-koneet:** näyttää mikä alue on valittuna sillä hetkellä. 1 ja 2 -merkkivalot palavat sen mukaan, mikä vaihde on valittuna.

(14) - Seisontajarrun merkkivalo: syttyy, kun seisontajarru on päällä.

(15) - Vapaa-merkkivalo: näyttää, että kone on tällä hetkellä vapaa-asennossa.

(16)—Moottorin nopeuden merkkivalo: näyttää moottorin nopeuden r/min.

(17)—Ajonopeuden merkkivalo: näyttää koneen ajonopeuden (km/h tai mph).

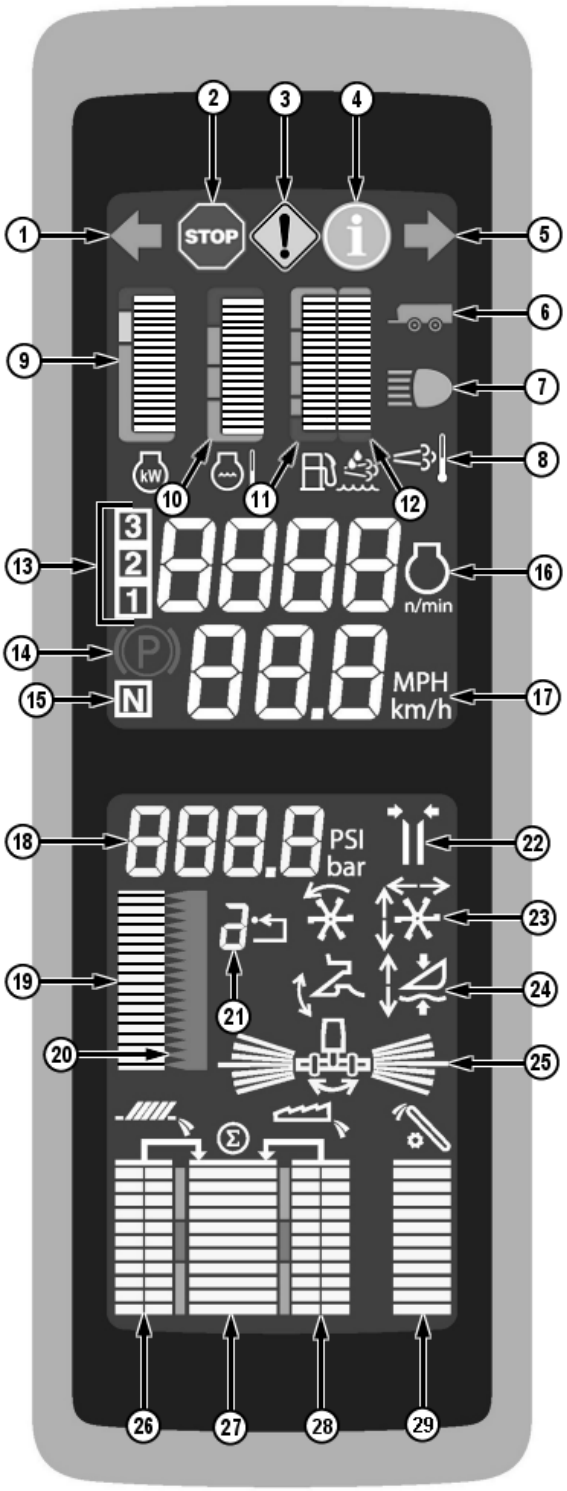

Jatkuu seuraavalla sivulla

SS43267,00004F1 -22-06FEB15-2/3

(18)—Leikkuupöydän korkeuden numeerinen näyttö: näyttää senhetkisen leikkuupöydän korkeuden.

(19)—Leikkuupöydän korkeuden asetusnäyttö: näyttää senhetkisen leikkuupöydän korkeusasetuksen.

(20)—Leikkuupöydän korkeuden asetuspisteen näyttö: näyttää käyttäjän haluaman asetuspisteen.

(21)—Leikkuupöydän aktivointinumero: näyttää sillä hetkellä valittuna olevan aktivointipainikkeen.

(22)—Peitelevyjen asennon kuvake: näyttää, että järjestelmä on sillä hetkellä aktiivinen.

(23) - Nopeusautomatiikan valitsimen/kaatokelan kuvake:

- **Nopeusautomatiikka (vasen kuvake):** näyttää, että järjestelmä on sillä hetkellä aktiivinen.
- **Kaatokelan palautus (oikea kuvake):** näyttää, että järjestelmä on sillä hetkellä aktiivinen.

(24) - Leikkuupöydän korkeuden palautus/Leikkuupöydän korkeuden mittaus/Aktiivinen leikkuupöydän kellunta:

- **Leikkuupöydän korkeuden palautus (vasen kuvake):** näyttää, että järjestelmä on sillä hetkellä aktiivinen.
- **Leikkuupöydän korkeuden tunnistus (oikea kuvake):** näyttää, että järjestelmä on sillä hetkellä aktiivinen.
- **Aktiivisen leikkuupöydän korkeus (oikea kuvake):** näyttää, että järjestelmä on sillä hetkellä aktiivinen.

(25)—Sivuttaiskallistusnäyttö: näyttää syöttökuljettimen rungon sijainnin.

(26)—Seulaston hävikkimäärän osoitin: näyttää seulaston jyvätappion.

(27)—Kokonaishävikkimäärän osoitin: osoittaa keskimääräisen hävikin seulaston ja erottimen alueella.

(28)—Erottelijan hävikkimäärän osoitin: näyttää erottelijan jyvätappion.

(29)—Rajaisten määrän osoitin: näyttää rajaisten paluun määrän.

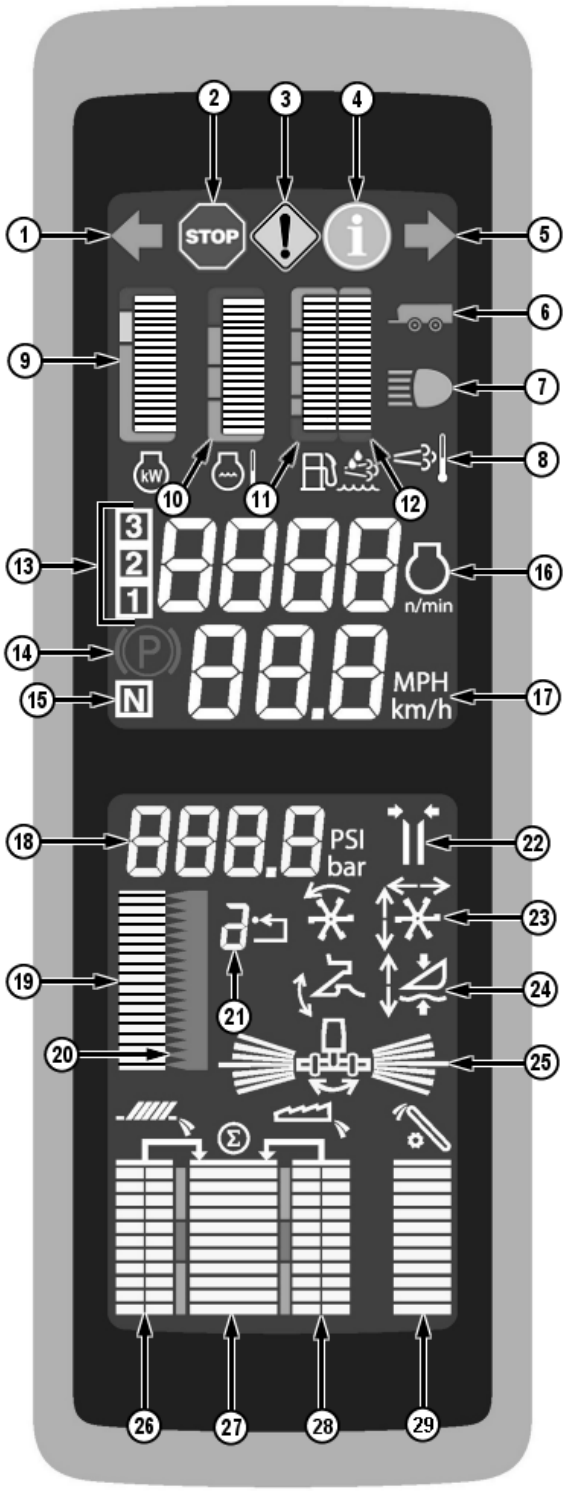

SS43267,00004F1 -22-06FEB15-3/3

Aktiivinen leikkuupöydän ohjauksen näyttö

Nopeusautomatiikka (A): käyttäjä voi ohjata automaattisesti leikkuukoneiden kaatokelan tai kaistapoiminnon käyttönopeutta. Käyttönopeus on koneen ajonopeuden suhde kaatokelan tai kaistapoiminnon nopeuteen.

Leikkuukoneen korkeuden palautus (B): Tällä painikkeella ohjaaja voi valita leikkuupöydän asennon suhteessa koneeseen ja palata automaattisesti tähän asentoon.

Peitelevyjen asennon palautus (C): Tällä painikkeella ohjaaja voi valita peitelevyjen asennon (jos varusteena) ja palata automaattisesti tähän asentoon.

Kaatokelan asennon palautus (D): Käyttäjä voi valita kaatokelan korkeuden ja etäisyyden sekä palata automaattisesti tähän asentoon.

Leikkuupöydän korkeuden mittaus (E): Tällä painikkeella ohjaaja voi valita leikkuupöydän asennon suhteessa maahan ja palata automaattisesti tähän asentoon.

Leikkuukoneen korkeuden mittaus (HydraFlex) (E): käyttäjä voi säätää leikkuupöydän kevennyspainetta tai leikkuupöydän painoa ja palata kyseiseen asetukseen automaattisesti. HydraFlex toimii yhteistyössä leikkuukoneen korkeustunnistimen kanssa. Sillä voidaan ylläpitää leikkuukoneen korkeutta maahan nähden, seurata maanpinnan muotoja ja palata siihen asentoon automaattisesti.

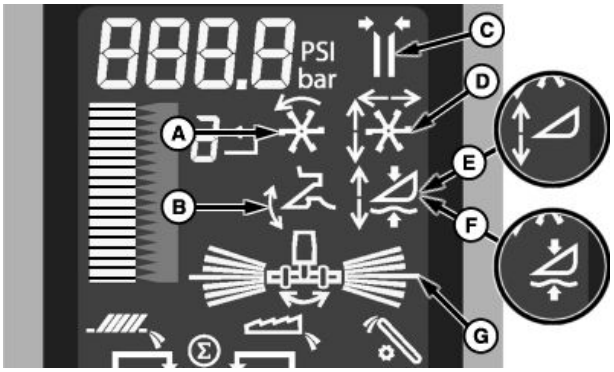

H98580 —UN—01DEC10

Aktiivinen leikkuupöydän kellunta: jäykkä leikkuukone voi toimia kosketuksissa maahan ja ylläpitää määritettyä kosketuspainetta. Käyttäjä valitsee, kuinka tiukasti leikkuupöytä on kosketuksissa maahan, ja palauttaa järjestelmän tähän paineeseen automaattisesti.

Sivuttaiskallistus (G): käyttäjä voi säilyttää leikkuukoneen asennon suhteessa maahan. Anturit leikkuukoneen kussakin päässä mittaavat etäisyyden maahan. Leikkuukone kallistuu tasatakseen etäisyydet maahan leikkuukoneen kussakin päässä. Jos koneessa on vasemman ja oikean leikkuupöydän korkeusanturi ja sivuttaiskallistus on aktiivinen, järjestelmät toimivat yhdessä ylläpitääkseen leikkuupöydän mahdollisimman lähellä suhteessa maahan.

OUO6075,00004C4 -22-01DEC10-1/1

Automaattisen leikkuukoneen ohjausjärjestelmän kuvaus

Automaattinen leikkuukoneen korkeuden ohjausjärjestelmä kompensoi epätasaista maata ja ohjaa leikkuukoneen vaaka- ja pystyasentoja. Järjestelmä vertaa jatkuvasti todellista korkeutta asetettuun korkeuteen ja pitää ne keskenään samana.

Järjestelmän vaatimukset:

- Tieajon turvakytkin on peltoasennossa.
- Moottori on käynnissä.
- Leikkuukone on kiinnitetty.
- Haluttu leikkuukoneen ohjaustila on aktivoitu.

Sivuttaiskallistuksen säätö (A)

- Leikkuukoneen kummassakin päässä olevat tunnistimet säätävät leikkuukoneen asennon yhdensuuntaisesti maahan nähden. Leikkuupöytä pysyy samalla korkeudella sekä vasemmalla että oikealla puolella.

Alustan korkeuden säätö (B ja C)

- Korkeuden palautus — alusta voidaan asettaa mihin tahansa syöttökuljettimelle mahdolliseen asentoon.
- Korkeuden mittaus — alustan korkeus säilytetään, kun korkeusanturit on kiinnitetty alustaan. Näin taataan, että leikkuukoneen korkeus pysyy aina vakiona myös epätasaisilla maapinnoilla.
- Aktiivinen kellunta — kone säilyttää leikkuukoneen paineen tasaisena maahan kosketuksessa.

H98581 —UN—14OCT10

A—Kallistuksen automatiikka
B—Leikkuukoneen korkeuden tunnistus/aktiivinen kellunta-asento
C—Leikkuukoneen korkeuden palautus

OUO6075,00004C5 -22-01DEC10-1/1

Aktivointipainike, toimintatilojen yhdistelmä

HUOMAA: Paina aktivointipainikkeita 1, 2 tai 3 monitoimivivulta kaksi sekuntia, jotta pääset haluamaasi muistin tilaan.

Alla on esitetty muutama yhteinen tila, vaikka olemassa on monia yhdistelmiä.

Ohjaustilat käytössä	Aktivointipainike 1	Aktivointipainike 2	Aktivointipainike 3
Korkeuden palautus	Korkeuden palautus		
Korkeuden palautus, korkeuden mittaus	Korkeuden palautus	Korkeuden mittaus	
Korkeuden palautus, HydraFlex™ Korkeuden mittaus	Korkeuden palautus	HydraFlex™-korkeuden mittaus	
Korkeuden palautus, korkeuden mittaus, HydraFlex™-korkeuden mittaus[a]	Korkeuden palautus	Korkeuden mittaus	HydraFlex™-korkeuden mittaus
Korkeuden palautus, korkeuden mittaus, HydraFlex™-korkeuden mittaus[b]	Korkeuden palautus	Korkeuden mittaus	HydraFlex™-korkeuden mittaus
Korkeuden palautus, korkeuden mittaus, aktiivinen leikkuupöydän kellunta	Korkeuden palautus	Korkeuden mittaus	Aktiivinen leikkuupöydän kellunta
Korkeuden palautus, HydraFlex™-korkeuden mittaus, aktiivinen leikkuupöydän kellunta	Korkeuden palautus	HydraFlex™-korkeuden mittaus	Aktiivinen leikkuupöydän kellunta
Korkeuden palautus, aktiivinen leikkuupöydän kellunta	Korkeuden palautus		Aktiivinen leikkuupöydän kellunta
Korkeuden mittaus	Korkeuden mittaus		
HydraFlex™-korkeuden mittaus	HydraFlex™-korkeuden mittaus		
Korkeuden tunnistus, HydraFlex™-korkeuden mittaus[a]	Korkeuden mittaus		HydraFlex™-korkeuden mittaus
Korkeuden tunnistus, HydraFlex™-korkeuden mittaus[b]	Korkeuden mittaus		HydraFlex™-korkeuden mittaus
Korkeuden tunnistus, HydraFlex™-korkeuden mittaus, aktiivinen leikkuupöydän kellunta[a]	Korkeuden tunnistus, HydraFlex™-korkeuden mittaus		Aktiivinen leikkuupöydän kellunta
Korkeuden tunnistus, aktiivinen leikkuupöydän kellunta	Korkeuden mittaus		Aktiivinen leikkuupöydän kellunta
HydraFlex™-korkeuden tunnistus, aktiivinen leikkuupöydän kellunta	HydraFlex™-korkeuden mittaus		Aktiivinen leikkuupöydän kellunta
Aktiivinen leikkuupöydän kellunta	Aktiivinen leikkuupöydän kellunta		
Kaatokelan asennon automatiikka	Kaatokelan asennon automatiikka		
Peitelevyjen asennon automatiikka	Peitelevyjen asennon automatiikka		
Hydraulisen syöttökuljettimen eteen/taakse-kallistus (jos varustuksessa)	Hydraulisen syöttökuljettimen eteen/taakse-kallistus		
Teräpalkin eteen/taakse-asento[c]	Teräpalkin eteen/taakse-asento		

[a]Ota yhteys John Deere -myyjään, kun haluat ottaa käyttöön korkeuden tunnistuksen ja HydraFlex-korkeuden tunnistuksen. Toiminto on käytössä malleissa 600F tai 600FD lisäkorkeustunnistimin tai mallissa 600D tukipyörin.
[b]Oletustila mallissa 600D, jos tukipyörät ovat ilman sokkaa kalibroinnin aikana, edellyttää mallia 600D tukipyörin.
[c]Eurooppalaiset 600X-leikkuupöydät.

HydraFlex on Deere & Companyn tuotemerkki

OUO6075,0001746 -22-19MAR14-1/1

leikkuupöydän korkeuden palautus

HUOMAA: Leikkuupöydän asetuksen kuvake muuttuu sen perusteella millainen leikkuupöytätyyppi koneeseen on liitetty.

Tällä painikkeella ohjaaja voi valita syöttökuljettimen asennon suhteessa koneeseen ja palata automaattisesti tähän asentoon.

Järjestelmä on kalibroitava jokaiselle käytössä olevalle leikkuukoneelle (katso Kalibroinnin suorittaminen -osio).

Monitoimivivun aktivointipainikkeilla 1, 2 ja 3 voidaan valita yksi kolmesta ohjelmoitavasta leikkuupöydän korkeudesta.

HUOMAA: Jos käytössä on useampia toimintatiloja, lue lisätietoja tämän kappaleen kohdasta Aktivointipainike, toimintatilojen yhdistelmä.

Järjestelmän aktivointi/deaktivointi:

Kosketa tai paina vahvistuskytkintä, kun leikkuupöydän asetuskuvake korostuu.

Kosketa tai paina vahvistuskytkintä, kun automaattinen leikkuupöydän korkeusohjaustilan kuvake (A) korostuu.

Kosketa tai paina vahvistuskytkintä, kun leikkuupöydän korkeuden palautuskuvake (B) korostuu.

HUOMAA: Näytölle tulee valintamerkki ilmoittamaan järjestelmän käyttöönotosta. Merkki häviää, kun järjestelmä poistetaan käytöstä.

A—Leikkuupöydän automaattisen korkeuden tilat -kuvake

B—leikkuupöydän korkeuden palautuskuvake

H96245 —UN—03MAY10

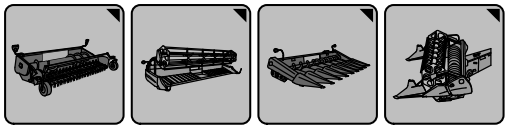

Leikkuupöydän asetusten kuvakkeet

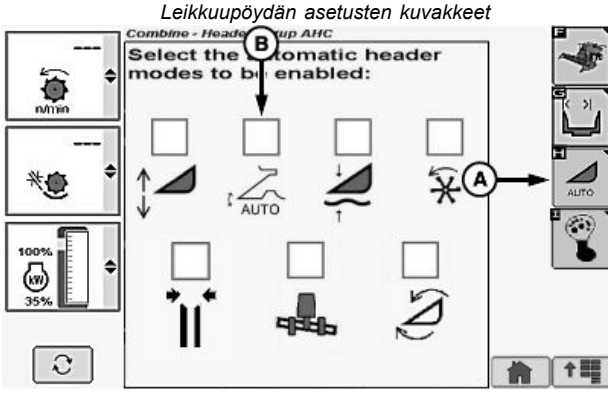

H109800 —UN—12FEB14

Maissipöydän näyttö

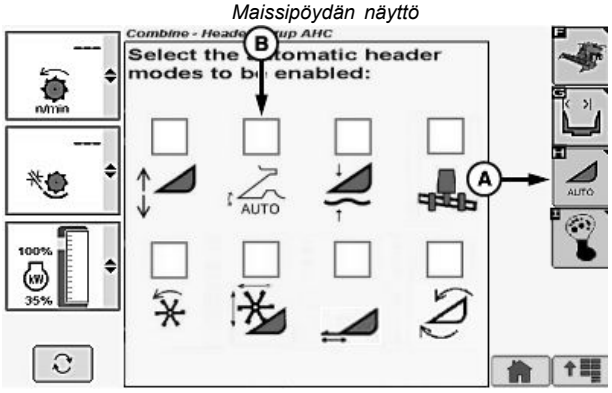

H109801 —UN—12FEB14

Noukinroottorin/pöydän/kaistapoiminnan näyttö

Jatkuu seuraavalla sivulla

OUO6075,0001747 -22-06FEB14-1/2

Toiminta:

Järjestelmä on aktiivinen, kun

- Koneeseen on liitetty oikein varustettu leikkuupöytä.
- Moottori on käynnissä.
- Tieajon turvakytkin on peltoasennossa.
- leikkuupöydän korkeuden palautusjärjestelmä käytössä.
- Leikkuukone on kiinnitetty.

Aktivoi leikkuupöydän tunnistaminen painamalla monitoimivivussa olevaa aktivointipainiketta 1, 2 tai 3.

Aktivointipainikkeen numero (B) näytössä osoittaa, mikä aktivointipainike on valittuna.

leikkuupöydän korkeuden palautuksen kuvake (A) ilmestyy näyttöön osoituksena siitä, että järjestelmä on aktiivinen.

Jos haluat vaihtaa aktivointipainikkeiden korkeuden asetusarvon (C), paina haluamaasi aktivointipainiketta ja säädä korkeus käyttämällä aktiivista leikkuupöydän korkeuden ohjausvalitsinta (D).

Käännä aktiivinen leikkuupöydän korkeuden ohjausvalitsin plusmerkkiä (+) kohti, kun haluat nostaa pöytää ja asetusarvoa. Jos taas haluat laskea niitä, käännä valitsin miinusmerkkiä (-) kohti.

Pylväsnäyttö (E) ja numeronäyttö (F) näyttävät leikkuupöydän suhteellisen korkeuden maahan suhteessa leikkuupöydän korkeuden palautuksen tunnistimeen.

Järjestelmän aktivointi poistuu, kun leikkuupöydän korkeutta säädetään leikkuupöydän nosto-/laskukytkimen (G) avulla.

Voit aktivoida järjestelmän uudelleen painamalla aktivointipainiketta 1, 2 tai 3. Leikkuukone siirtyy automaattisesti esivalittuun korkeuteen.

A—leikkuupöydän korkeuden palautuskuvake
B—Aktivointipainikkeen numero
C—Korkeuden asetusarvo
D—leikkuupöydän korkeuden ohjausvalitsin
E—Pylväsnäyttö
F—Numeronäyttö
G—leikkuupöydän nosto/laskupainike

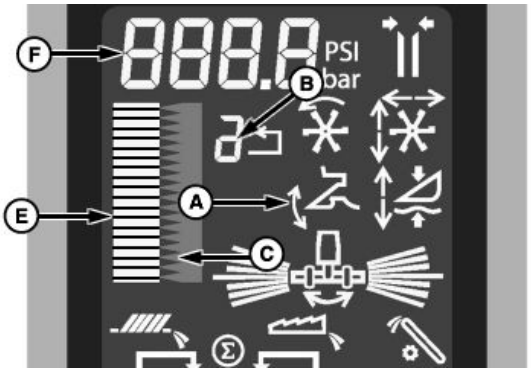

H98582 —UN—14OCT10

H95079 —UN—27JAN10

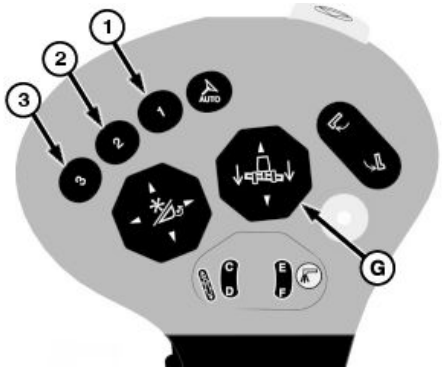

H109729 —UN—29JAN14

OUO6075,0001747 -22-06FEB14-2/2

leikkuupöydän korkeuden tunnistus

HUOMAA: Leikkuupöydän asetuksen kuvake muuttuu sen perusteella millainen leikkuupöytätyyppi koneeseen on liitetty.

Tällä painikkeella ohjaaja voi valita leikkuupöydän asennon suhteessa maahan ja palauttaa pöydän automaattisesti tähän asentoon.

Järjestelmä on kalibroitava jokaiselle käytössä olevalle leikkuukoneelle (katso Kalibroinnin suorittaminen -osio).

Monitoimivivun aktivointipainikkeilla 1, 2 ja 3 voidaan valita yksi kolmesta ohjelmoitavasta leikkuupöydän korkeudesta.

HUOMAA: Jos käytössä on useampia toimintatiloja, lue lisätietoja tämän kappaleen kohdasta Aktivointipainike, toimintatilojen yhdistelmä.

Järjestelmän aktivointi/deaktivointi:

Kosketa tai paina vahvistuskytkintä, kun leikkuupöydän asetuskuvake korostuu.

Kosketa tai paina vahvistuskytkintä, kun automaattinen leikkuupöydän korkeusohjaustilan kuvake (A) korostuu.

Kosketa tai paina vahvistuskytkintä, kun leikkuupöydän korkeuden tunnistuksen kuvake (B) korostuu.

HUOMAA: Näytölle tulee valintamerkki ilmoittamaan järjestelmän käyttöönotosta. Merkki häviää, kun järjestelmä poistetaan käytöstä.

A—Leikkuupöydän automaattisen korkeuden tilat -kuvake

B—leikkuupöydän korkeuden tunnistuksen kuvake

H96245 —UN—03MAY10

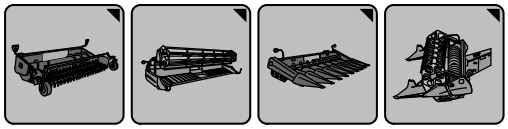

Leikkuupöydän asetusten kuvakkeet

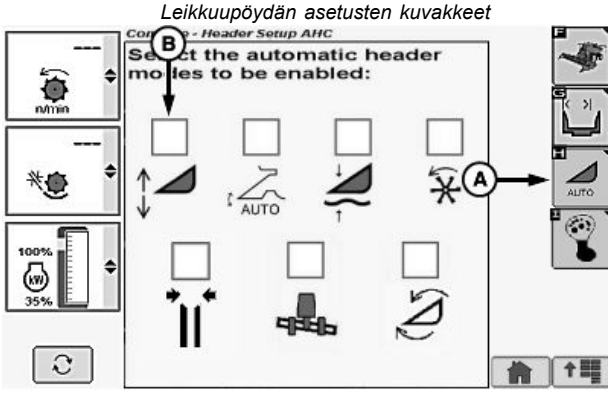

H109802 —UN—12FEB14

Maissipöydän näyttö

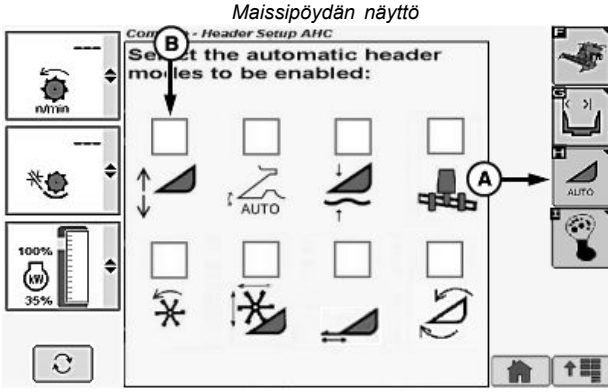

H109803 —UN—12FEB14

Noukinroottorin/pöydän/kaistapoiminnan näyttö

Jatkuu seuraavalla sivulla

OUO6075,0001748 -22-06FEB14-1/2

Toiminta:

Järjestelmä on aktiivinen, kun

- Koneeseen on liitetty oikein varustettu leikkuupöytä.
- Moottori on käynnissä.
- Tieajon turvakytkin on peltoasennossa.
- leikkuupöydän mittausjärjestelmä käytössä.
- Leikkuukone on kiinnitetty.

Aktivoi leikkuupöydän korkeuden mittaus painamalla monitoimivivussa olevaa aktivointipainiketta 1, 2 tai 3.

Aktivointipainikkeen numero (B) näytössä osoittaa, mikä aktivointipainike on valittuna.

leikkuupöydän korkeuden tunnistuksen kuvake (A) ilmestyy näyttöön osoituksena siitä, että järjestelmä on aktiivinen.

Jos haluat vaihtaa aktivointipainikkeiden korkeuden asetusarvon (C), paina haluamaasi aktivointipainiketta ja säädä korkeus käyttämällä aktiivista leikkuupöydän korkeuden ohjausvalitsinta (D).

Käännä aktiivinen leikkuupöydän korkeuden ohjausvalitsin plusmerkkiä (+) kohti, kun haluat nostaa pöytää ja asetusarvoa. Jos taas haluat laskea niitä, käännä valitsin miinusmerkkiä (-) kohti.

Pylväsnäyttö (E) ja numeronäyttö (F) näyttävät leikkuupöydän suhteellisen korkeuden leikkuukoneeseen liitetyn leikkuupöydän korkeuden tunnistimen mukaan.

HUOMAA: leikkuupöydän laskukytkin voidaan asettaa ottamaan järjestelmä välittömästi pois käytöstä, kunnes aktivointipainiketta painetaan. Lisätietoja saa John Deere -myyjältä.

Jos leikkuupöydän korkeutta säädetään automaattisesti leikkuupöydän laskukytkimellä (J), järjestelmä ohitetaan väliaikaisesti, kunnes se vapautetaan. Kun kytkin on vapautettu, järjestelmä palaa automaattiseen tilaan.

HUOMAA: leikkuupöydän laskukytkin voidaan asettaa olemaan reagoimatta, kun laskukytkintä painetaan. Lisätietoja saa John Deere -myyjältä.

leikkuupöydän nostokytkimen (G) käyttö poistaa järjestelmän aktivoinnin väliaikaisesti, kunnes leikkuupöydän laskukytkintä painetaan. Kun kytkintä on painettu, järjestelmä aktivoituu uudelleen.

Voit aktivoida järjestelmän uudelleen painamalla aktivointipainiketta 1, 2 tai 3. Leikkuukone siirtyy automaattisesti esivalittuun korkeuteen.

H99253 —UN—01DEC10

H95079 —UN—27JAN10

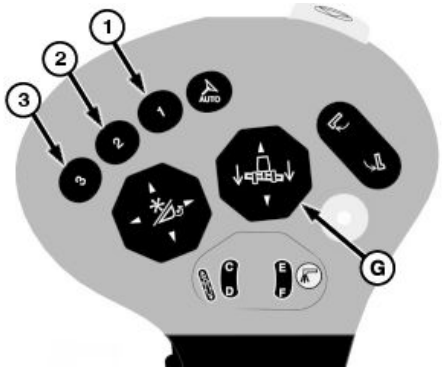

H109729 —UN—29JAN14

A—leikkuupöydän korkeuden tunnistuksen kuvake
B—Aktivointipainikkeen numero
C—Korkeuden asetusarvo
D—leikkuupöydän korkeuden ohjausvalitsin
E—Pylväsnäyttö
F—Numeronäyttö
G—leikkuupöydän nosto/laskupainike

OUO6075,0001748 -22-06FEB14-2/2

Leikkuupöydän korkeuden mittaus (HydraFlex™-leikkuupöydät)

HUOMAA: Leikkuupöydän asetuksen kuvake muuttuu sen perusteella millainen leikkuupöytätyyppi koneeseen on liitetty.

Käyttäjä voi säätää leikkuupöydän kevennyspainetta tai leikkuupöydän painoa ja palata kyseiseen asetukseen automaattisesti. HydraFlex™ toimii yhteistyössä leikkuupöydän korkeustunnistimen kanssa. Sillä voidaan ylläpitää leikkuupöydän korkeutta maahan nähden, seurata maanpinnan muotoja ja palata siihen asentoon automaattisesti. HydraFlex™-kärjissä on tunnistin leikkuupöydän oikealla sivulla. Tämä tunnistin mittaa leikkuupöydän tukemiseen käytetyn hydraulipaineen.

HUOMAA: HydraFlex™ ei ohjaa leikkuukorkeutta maahan nähden. Tätä ohjaa automaattisesti korkeuden mittausjärjestelmä, eikä sitä voi säätää aktiivisen leikkuupöydän ohjausvalitsimen avulla, kun HydraFlex™ on käytössä.

Järjestelmä on kalibroitava jokaiselle käytössä olevalle leikkuukoneelle (katso Kalibroinnin suorittaminen -osio).

Monitoimivivun aktivointipainikkeilla 1, 2 ja 3 voidaan valita yksi kolmesta ohjelmoitavasta HydraFlex™-paineesta.

HUOMAA: Jos käytössä on useampia toimintatiloja, lue lisätietoja tämän kappaleen kohdasta Aktivointipainike, toimintatilojen yhdistelmä.

Järjestelmän aktivointi/deaktivointi:

Kosketa tai paina vahvistuskytkintä, kun leikkuupöydän asetuskuvake korostuu.

Kosketa tai paina vahvistuskytkintä, kun automaattinen leikkuupöydän korkeusohjaustilan kuvake (A) korostuu.

HydraFlex on Deere & Companyn tuotemerkki

H96245 —UN—03MAY10

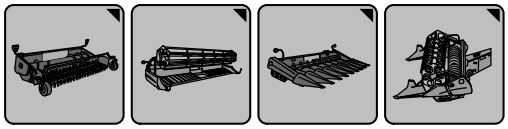

Leikkuupöydän asetusten kuvakkeet

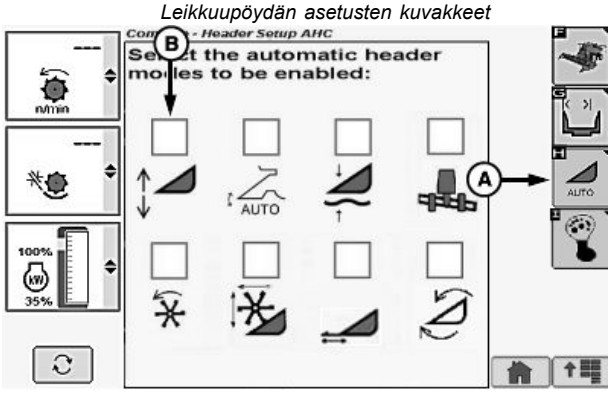

H109803 —UN—12FEB14

Noukinroottorin/pöydän/kaistapoiminnan näyttö

A—Leikkuupöydän automaattisen korkeuden tilat -kuvake

B—leikkuupöydän korkeuden tunnistuksen kuvake

Kosketa tai paina vahvistuskytkintä, kun leikkuupöydän korkeuden tunnistuksen kuvake (B) korostuu.

HUOMAA: Näytölle tulee valintamerkki ilmoittamaan järjestelmän käyttöönotosta. Merkki häviää, kun järjestelmä poistetaan käytöstä.

Jatkuu seuraavalla sivulla

WM05597,000134E -22-06JUL15-1/2

Toiminta:

Järjestelmä on aktiivinen, kun

- Koneeseen on liitetty oikein varustettu leikkuupöytä.
- Moottori on käynnissä.
- Tieajon turvakytkin on peltoasennossa.
- leikkuupöydän mittausjärjestelmä käytössä.
- Leikkuukone on kiinnitetty.

Aktivoi leikkuupöydän korkeuden mittaus (HydraFlex™) painamalla monitoimivivussa olevaa aktivointipainiketta 1, 2 tai 3.

Aktivointipainikkeen numero (B) näytössä osoittaa, mikä aktivointipainike on valittuna.

leikkuupöydän korkeuden tunnistuksen kuvake (A) ilmestyy näyttöön osoituksena siitä, että järjestelmä on aktiivinen.

Jos haluat vaihtaa aktivointipainikkeiden paineen asetusarvon (C), paina haluamaasi aktivointipainiketta ja säädä paine käyttämällä aktiivista leikkuupöydän korkeuden ohjausvalitsinta (D).

Pylväsnäyttö (E) ja numeronäyttö (F) näyttävät paineen asetuskohdan leikkuupöydän paineeseen perustuen.

HUOMAA: HydraFlex™ ei voi toimia leikkuupöydän korkeuden automatiikassa riippumattomasti automaattisessa tilassa. Nämä järjestelmät ohjaavat yhdessä leikkuupöydän painoa ja liikkumista.

Käännä aktiivinen leikkuupöydän korkeuden ohjausvalitsin plusmerkkiä (+) kohti, kun haluat lisätä HydraFlex™-painetta ja asetusarvoa. Jos taas haluat laskea HydraFlex™-painetta, käännä valitsin miinusmerkkiä (-) kohti.

HUOMAA: leikkuupöydän laskukytkin voidaan asettaa ottamaan järjestelmä välittömästi pois käytöstä, kunnes aktivointipainiketta painetaan. Lisätietoja saa John Deere -myyjältä.

Jos leikkuupöydän korkeutta säädetään automaattisesti leikkuupöydän laskukytkimellä (J), järjestelmä ohitetaan väliaikaisesti, kunnes se vapautetaan. Kun kytkin on vapautettu, järjestelmä palaa automaattiseen tilaan.

HUOMAA: leikkuupöydän laskukytkin voidaan asettaa olemaan reagoimatta, kun laskukytkintä painetaan. Lisätietoja saa John Deere -myyjältä.

leikkuupöydän nostokytkimen (G) käyttö poistaa järjestelmän aktivoinnin väliaikaisesti, kunnes leikkuupöydän laskukytkintä painetaan. Kun kytkintä on painettu, järjestelmä aktivoituu uudelleen.

H99253 —UN—01DEC10

H95079 —UN—27JAN10

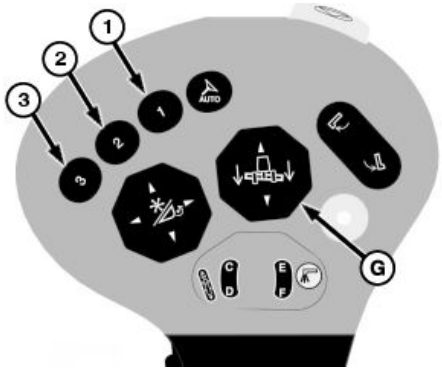

H109729 —UN—29JAN14

A—leikkuupöydän korkeuden tunnistuksen kuvake
B—Aktivointipainikkeen numero
C—Paineen asetusarvo
D—leikkuupöydän korkeuden ohjausvalitsin
E—Pylväsnäyttö
F—Numeronäyttö
G—Leikkuupöydän nosto/laskupainike

Aktivoi järjestelmä uudelleen aktivointipainikkeella 1, 2 tai 3. Järjestelmä aktivoituu uudelleen, kun leikkuukone lasketaan leikkuupöydän laskukytkimellä (G). Leikkuukone siirtyy automaattisesti esivalittuun paineeseen.

WM05597,000134E -22-06JUL15-2/2

Dial-A-Speed™-järjestelmä

HUOMAA: Leikkuupöydän asetuksen kuvake muuttuu sen perusteella millainen leikkuupöytätyyppi koneeseen on liitetty.

Käyttäjä voi ohjata automaattisesti leikkuupöytien kaatokelan tai kaistapoiminnon käyttönopeutta. Käyttönopeus on koneen ajonopeuden suhde kaatokelan tai kaistapoiminnon nopeuteen.

Järjestelmä toimii minkä tahansa leikkuupöydän kanssa, jossa on sopiva kaatokela tai kaistapoiminnon nopeustunnistimet.

Järjestelmän aktivointi/deaktivointi:

Kosketa tai paina vahvistuskytkintä, kun leikkuupöydän asetuskuvake korostuu.

Kosketa tai paina vahvistuskytkintä, kun automaattinen leikkuupöydän korkeusohjaustilan kuvake (A) korostuu.

Kosketa tai paina vahvistuskytkintä, kun Dial-A-Speed™-kuvake (B) korostuu.

HUOMAA: Näytölle tulee valintamerkki ilmoittamaan järjestelmän käyttöönotosta. Merkki häviää, kun järjestelmä poistetaan käytöstä.

H96245 —UN—03MAY10

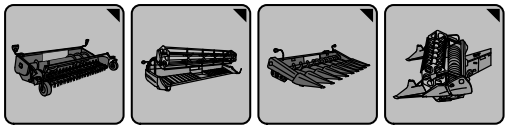

Leikkuupöydän asetusten kuvakkeet

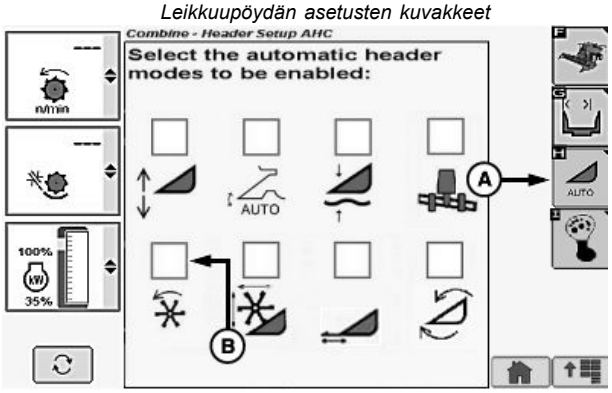

H109804 —UN—12FEB14

Noukinroottorin/pöydän/kaistapoiminnan näyttö

A—Leikkuupöydän automaattisen korkeuden tilat -kuvake

B—Dial-A-Speed™-kuvake

Dial-A-Speed on Deere & Companyn tavaramerkki

Jatkuu seuraavalla sivulla

SS43267,000050D -22-16FEB15-1/3

Toiminta:

Järjestelmä on aktiivinen, kun

- Koneeseen on liitetty oikein varustettu leikkuupöytä.
- Moottori on käynnissä.
- Tieajon turvakytkin on peltoasennossa.
- Leikkuupöytä ja puintikoneisto on kytketty.
- Dial-A-Speed™-nopeusautomatiikka on käytössä.
- Ajonopeus on yli 0,25 km/h (0,16 mph).

HUOMAA: Dial-A-Speed™ ei toimi alle 0,25 km/h (0,16 mph) ajonopeudella.

Kun leikkuupöytä on tallennuksen lopetuskorkeuden yläpuolella, kelan nopeus ei lisäänny automatiikka-asennossa. Tämä estää kelan nopeutta lisääntymästä käännyttäessä pellon päässä.

Dial-A-Speed™-kuvake (A) ilmestyy näyttöön osoituksen siitä, että järjestelmä on aktiivinen.

Ajonopeuden suhde kaatokelan tai kaistapoiminnon nopeuteen säädetään käyttäen Dial-A-Speed™-valitsinta (B). Kierrä valitsinta plussymbolia (+) kohti, kun haluat lisätä kaatokelan nopeutta tai hihnan keruunopeutta. Jos haluat vähentää niitä, kierrä valitsinta miinussymbolia (-) kohti.

Näytössä näkyy nopeuden tämänhetkinen asetus. Mitä suurempi suhdeluku valitaan, sitä nopeammin kaatokela tai kaistapoiminto toimii suhteessa koneen ajonopeuteen.

H98584 —UN—14OCT10

H95084 —UN—27JAN10

A—Dial-A-Speed™-kuvake **B—Dial-A-Speed™-valitsin**

SS43267,000050D -22-16FEB15-2/3

Kaatokelan tai kaistapoiminnon vähimmäisnopeuden muuttaminen

Kosketa tai paina vahvistuskytkintä, kun leikkuupöydän asetuskuvake korostuu.

Kosketa tai paina vahvistuskytkintä, kun leikkuupöydän leveyden asetuksen kuvake (A) korostuu.

Kosketa tai paina kytkintä, kun kaatokelan tai kaistapoiminnon vähimmäisnopeuden ruutu (B) korostuu.

Kosketusnäyttö tai ei kosketusnäyttöä: Käännä valintakiekkoa, kunnes haluttu leikkuupöydän arvo näytetään. Tallenna arvo painamalla vahvistuskytkintä.

Vain kosketusnäyttö: Syötä haluamasi leikkuupöydän arvo numeeriseen näyttöön. Tallenna arvo koskettamalla vahvista-/hyväksy-kuvaketta.

HUOMAA: Kaatokelan tai kaistapoiminnon vähimmäisnopeus on hitaalla alueella 1 kierros minuutissa.

A—Leikkuupöydän leveyden asetuksen kuvake **B—Kaatokelan tai kaistapoiminnon vähimmäisnopeuden ruutu**

H96245 —UN—03MAY10

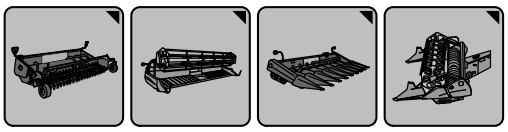

Leikkuupöydän asetusten kuvakkeet

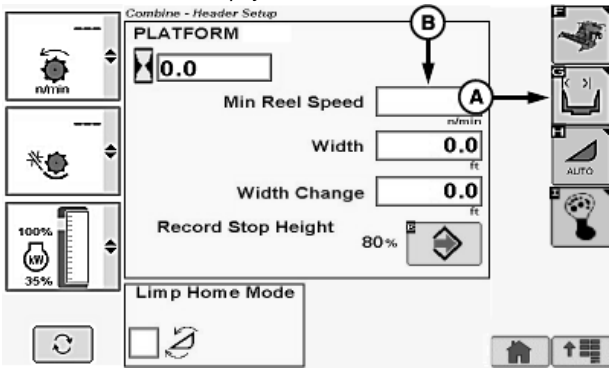

H109862 —UN—18FEB14

SS43267,000050D -22-16FEB15-3/3

Sivuttaiskallistusjärjestelmä (lisävaruste)

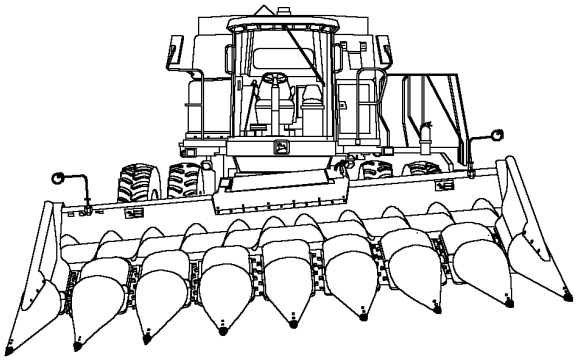

H52277 —UN—04MAR99

H96245 —UN—03MAY10

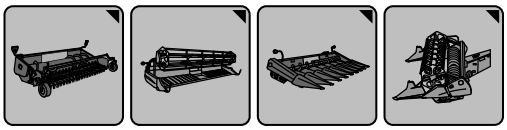

Leikkuupöydän asetusten kuvakkeet

HUOMAA: Leikkuupöydän asetuksen kuvake muuttuu sen perusteella millainen leikkuupöytätyyppi koneeseen on liitetty.

Käyttäjä voi säilyttää leikkuupöydän asennon suhteessa maahan. leikkuupöydän molemmissa päissä on tunnistin, joka määrittää kummankin pään korkeuden. Sivuttaiskallistusjärjestelmä kallistaa leikkuupöytää tasatakseen kummankin leikkuupöydän pään etäisyyden maahan. Sivuttaiskallistusjärjestelmä käyttää erityissyöttökuljetinta, jonka ansiosta leikkuukonetta voi kallistaa vasemmalle ja oikealle.

Jos koneessa on vasemman ja oikean leikkuupöydän korkeusanturi ja sivuttaiskallistus on aktiivinen, järjestelmät toimivat yhdessä ylläpitääkseen leikkuupöydän mahdollisimman lähellä suhteessa maahan.

Järjestelmä on kalibroitava jokaiselle käytössä olevalle leikkuukoneelle (katso Kalibroinnin suorittaminen -osio).

Järjestelmä aktivoituu monitoimivivun aktivointipainikkeella 1, 2 tai 3.

Järjestelmän aktivointi/deaktivointi:

Kosketa tai paina vahvistuskytkintä, kun leikkuupöydän asetuskuvake korostuu.

Kosketa tai paina vahvistuskytkintä, kun automaattinen leikkuupöydän korkeusohjaustilan kuvake (A) korostuu.

Kosketa tai paina vahvistuskytkintä, kun sivuttaiskallistuskuvake (A) korostuu.

HUOMAA: Näytölle tulee valintamerkki ilmoittamaan järjestelmän käyttöönotosta. Merkki häviää, kun järjestelmä poistetaan käytöstä.

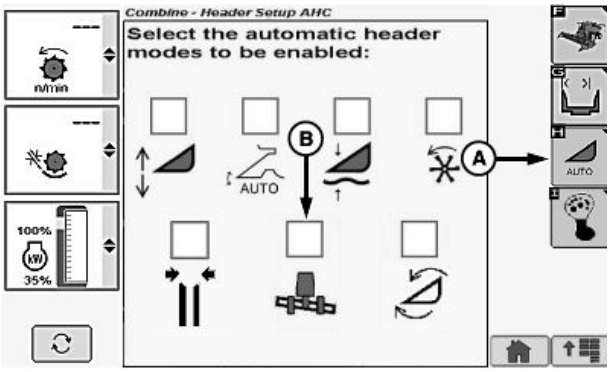

H109805 —UN—12FEB14

Maissipöydän näyttö

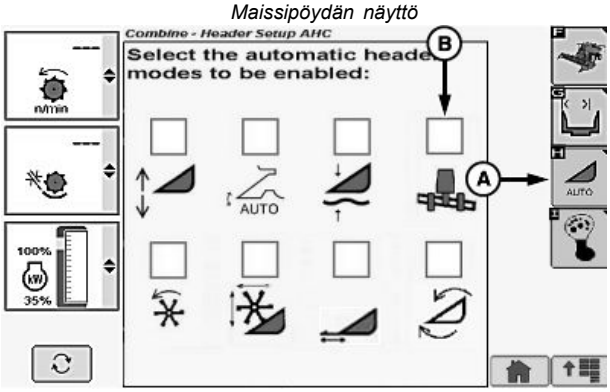

H109806 —UN—12FEB14

Noukinroottorin/pöydän/kaistapoiminnan näyttö

A—Leikkuupöydän automaattisen korkeuden tilat -kuvake

B—Sivuttaiskallistuskuvake

Jatkuu seuraavalla sivulla

OUO6075,000174B -22-06FEB14-1/2

Toiminta:

Järjestelmä on aktiivinen, kun

- Koneeseen on liitetty oikein varustettu leikkuupöytä.
- Moottori on käynnissä.
- Tieajon turvakytkin on peltoasennossa.
- Leikkuupöytä on kalibroitu.
- Leikkuukone on kiinnitetty.
- Sivuttaiskallistusjärjestelmä käytössä.

Aktivoi sivuttaiskallistus painamalla monitoimivivun aktivointipainikkeita 1, 2 tai 3.

Aktivointipainikkeen numero näytössä osoittaa, mikä aktivointipainike on valittuna.

Sivuttaiskallistuen kuvake (A) ilmestyy näyttöön osoituksen siitä, että järjestelmä on aktiivinen.

HUOMAA: Sivuttaiskallistuskytkimen (B) painaminen ohittaa järjestelmän. Kun kytkin vapautetaan viiden sekunnin kuluessa, järjestelmä palaa automaattiseen tilaan.

Kun haluat kallistaa leikkuukonetta oikealle, paina kytkimen oikeaa puolta, ja kun haluat kallistaa sitä vasemmalle, paina kytkimen vasenta puolta.

Voit aktivoida järjestelmän uudelleen painamalla aktivointipainiketta 1, 2 tai 3. Leikkuukone palaa automaattisesti automatiikkatilaan.

H98585 —UN—14OCT10

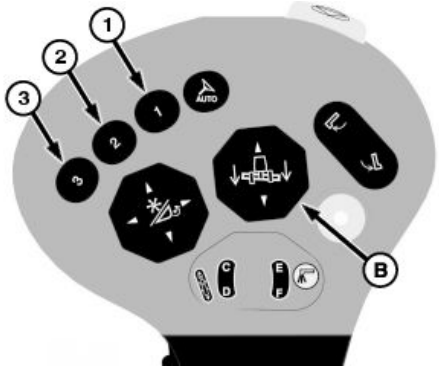

H109731 —UN—29JAN14

A—Sivuttaiskallistuskuvake

B—Leikkuupöydän kallistuspainike

OUO6075,000174B -22-06FEB14-2/2

Aktiivinen leikkuupöydän kellunta

HUOMAA: Järjestelmä toimii vain jäykillä alustoilla, flex-alustoilla ja noukinroottorialustoilla.

Leikkuupöydän asetuksen kuvake muuttuu sen perusteella millainen leikkuupöytätyyppi koneeseen on liitetty.

Jäykkä leikkuukone voi toimia kosketuksissa maahan ja ylläpitää määritettyä kosketuspainetta. Ohjaaja valitsee, kuinka tiukasti leikkuukone on kosketuksissa maahan, ja palauttaa järjestelmän tähän paineeseen automaattisesti. Tunnistin mittaa öljynpaineen syöttökuljettimen nostosylintereissä ja pitää kyseisen paineen, kun leikkuukone liikkuu maassa. Paineakun esitäyttöasetukset vaikuttavat suuresti tarkkuuteen.

HUOMAA: Tunnistin mittaa pellolla liikkuessaan nostosylintereiden paineen. Järjestelmä ohjaa leikkuupöydän nosto-/laskusolenoidiventtiiliä nostosylintereiden öljynpaineen mukaan. Näin leikkuupöydän kevennyspaine saadaan pidettyä vakiona maanpinnan muotojen muuttuessa.

Järjestelmä on kalibroitava jokaiselle käytössä olevalle leikkuukoneelle (katso Kalibroinnin suorittaminen -osio).

Monitoimivivun aktivointipainikkeilla 1, 2 ja 3 voidaan valita yksi kolmesta ohjelmoitavasta leikkuupöydän paineesta.

Järjestelmän aktivointi/deaktivointi:

Kosketa tai paina vahvistuskytkintä, kun leikkuupöydän asetuskuvake korostuu.

Kosketa tai paina vahvistuskytkintä, kun automaattinen leikkuupöydän korkeusohjaustilan kuvake (A) korostuu.

H96245 —UN—03MAY10

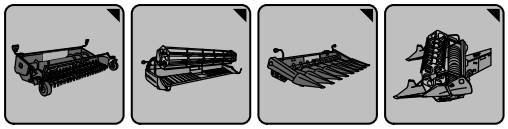

Leikkuupöydän asetusten kuvakkeet

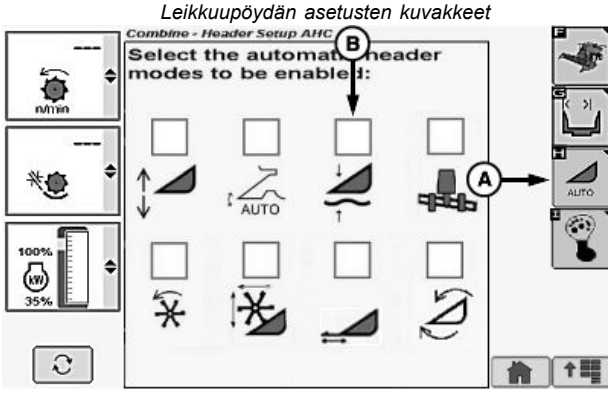

Noukinroottorin/pöydän/kaistapoiminnan näyttö

A—Leikkuupöydän automaattisen korkeuden tilat -kuvake

B—Aktiivinen leikkuupöydän kuvake

Kosketa tai paina vahvistuskytkintä, kun Aktiivinen leikkuupöydän kellunta -kuvake (B) korostuu.

HUOMAA: Näytölle tulee valintamerkki ilmoittamaan järjestelmän käyttöönotosta. Merkki häviää, kun järjestelmä poistetaan käytöstä.

Jatkuu seuraavalla sivulla

OUO6075,000174C -22-06FEB14-1/2

Toiminta:

Järjestelmä on aktiivinen, kun

- Koneeseen on liitetty oikein varustettu leikkuupöytä.
- Moottori on käynnissä.
- Tieajon turvakytkin on peltoasennossa.
- Aktiivinen leikkuupöydän kellunta -tila käytössä.
- Leikkuukone on kiinnitetty.

Aktivoi leikkuupöydän kellunta painamalla aktivointipainikkeita 1, 2 tai 3 monitoimivivussa.

Aktivointipainikkeen numero (B) näytössä osoittaa, mikä aktivointipainike on valittuna.

Aktiivinen leikkuupöydän kellunta -kuvake (A) ilmestyy näyttöön osoituksena siitä, että järjestelmä on aktiivinen.

Jos haluat vaihtaa aktivointipainikkeiden paineen asetusarvon (C), paina haluamaasi aktivointipainiketta ja säädä paine käyttämällä aktiivista leikkuupöydän korkeuden ohjausvalitsinta (D).

Käännä valitsinta plusmerkkiä (+) kohti, kun haluat lisätä sylinterin nostopaineen asetusarvoa (leikkuupöydän nosto), tai miinusmerkkiä (-) kohti, kun haluat vähentää sylinterin nostopaineen asetusarvoa (leikkuupöydän laskeminen).

Pylväsnäyttö (E) ja numeroinen näyttö (F) näyttävät leikkuupöydän todellisen kelluntapaineen. Mittayksiköt: bar metrisessä ja psi englantilaisessa järjestelmässä.

Järjestelmän aktivointi poistuu, kun leikkuupöydän korkeutta nostetaan manuaalisesti leikkuupöydän nosto-/laskukytkimen (G) avulla.

HUOMAA: leikkuupöydän nosto-/laskukytkimen painaminen kytkee järjestelmän pois käytöstä viiden sekunnin kuluessa.

Voit aktivoida järjestelmän uudelleen painamalla aktivointipainiketta 1, 2 tai 3. Leikkuukone siirtyy automaattisesti esivalittuun paineeseen.

H99254 —UN—01DEC10

H95079 —UN—27JAN10

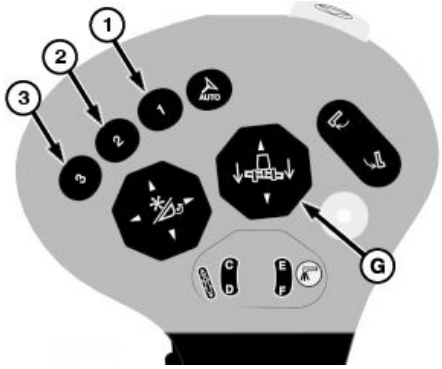

H109729 —UN—29JAN14

A—Aktiivinen leikkuupöydän kuvake
B—Aktivointipainikkeen numero
C—Paineen asetusarvo
D—leikkuupöydän korkeuden ohjausvalitsin
E—Pylväsnäyttö
F—Numeronäyttö
G—leikkuupöydän nosto/laskupainike

OUO6075,000174C -22-06FEB14-2/2

Kaatokelan asennon automatiikka

HUOMAA: Leikkuupöydän asetuksen kuvake muuttuu sen perusteella millainen leikkuupöytätyyppi koneeseen on liitetty.

Tällä painikkeella ohjaaja voi valita kaatokelan asennon suhteessa leikkuupöytään ja palata automaattisesti tähän asentoon.

Järjestelmä on kalibroitava jokaiselle käytössä olevalle leikkuukoneelle (katso Kalibroinnin suorittaminen -osio).

Monitoimivivun aktivointipainikkeilla 1, 2 ja 3 voidaan valita yksi kolmesta erilaisesta ohjelmoitavasta kaatokelan asennosta / peitelevyjen asennosta.

Järjestelmän aktivointi/deaktivointi:

Kosketa tai paina vahvistuskytkintä, kun leikkuupöydän asetuskuvake korostuu.

Kosketa tai paina vahvistuskytkintä, kun automaattinen leikkuupöydän korkeusohjaustilan kuvake (A) korostuu.

Kosketa tai paina vahvistuskytkintä, kun kaatokelan asennon palautuskuvake (B) korostuu.

HUOMAA: Näytölle tulee valintamerkki ilmoittamaan järjestelmän käyttöönotosta. Merkki häviää, kun järjestelmä poistetaan käytöstä.

H96245 —UN—03MAY10

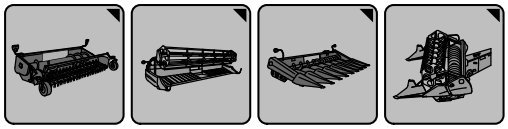

Leikkuupöydän asetusten kuvakkeet

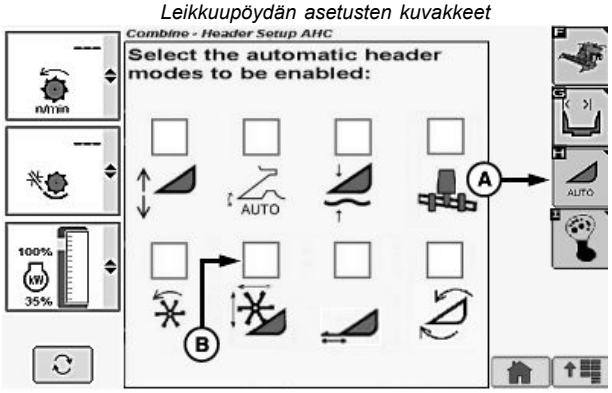

H109808 —UN—12FEB14

Noukinroottorin/pöydän/kaistapoiminnan näyttö

A—Leikkuupöydän automaattisen korkeuden tilat -kuvake

B—Kaatokelan asennon automatiikan kuvake

Jatkuu seuraavalla sivulla

OUO6075,000174D -22-19MAR14-1/2

Toiminta:

Järjestelmä on aktiivinen, kun

- Asianmukaisesti varustettu leikkuukone (kaatokelan asentotunnistimet) on liitetty koneeseen ja kalibroitu.
- Moottori on käynnissä.
- Tieajon turvakytkin on peltoasennossa.

HUOMAA: Jos puintiolosuhteet edellyttävät useamman kuin yhden kaatokelan asennon tallentamisen (esimerkiksi yksi lakoviljaa ja toinen pystyviljaa varten) ja haluttu asento on valittavissa halutulla palautuspainikkeella.

Tallenna kaatokelan asennon palautuspiste painamalla ja pitämällä monitoimivivun aktivoitua painiketta 1, 2 tai 3 kahden sekunnin ajan. Kuvake (A) vilkkuu osoittaen asetuspisteen tallennuksen.

Aktivoi kaatokelan asennon palautus painamalla monitoimivivussa olevaa aktivointipainiketta 1, 2 tai 3.

Aktivointipainikkeen numero (C) näytössä osoittaa, mikä aktivointipainike on valittuna.

Aktiivisen kaatokelan asennon palautuksen kuvake (A) ilmestyy näyttöön osoituksen siitä, että järjestelmä on aktiivinen.

Määritä haluttu etäisyys ja kaatokelan korkeus kaatokelan nosto- ja etäisyyskytkimellä (D).

Kaatokelan asennon aktivointi poistuu, kun monitoimivivun kaatokelan nosto- ja etäisyyskytkintä (B) liikutetaan manuaalisesti.

Voit aktivoida järjestelmän uudelleen painamalla aktivointipainiketta 1, 2 tai 3. Kaatokela siirtyy automaattisesti esivalittuun asentoon.

H98586 —UN—14OCT10

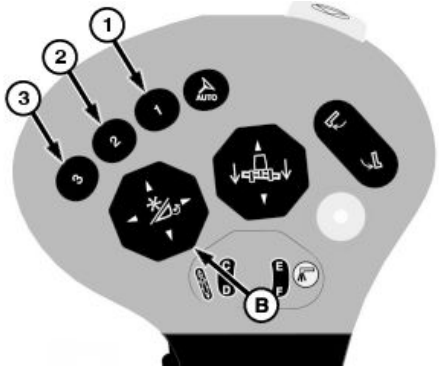

H109732 —UN—29JAN14

A—Kaatokelan asennon automatiikan kuvake
B—Kaatokelan korkeuden ja etäisyyden säätö
C—Aktivointipainikkeen numero

OUO6075,000174D -22-19MAR14-2/2

Peitelevyjen asennon automatiikka

HUOMAA: Leikkuupöydän asetuksen kuvake muuttuu sen perusteella millainen leikkuupöytätyyppi koneeseen on liitetty.

Tällä painikkeella ohjaaja voi valita hydraulisesti säädettävien peitelevyjen asennon ja palata automaattisesti tähän asentoon.

Järjestelmä on kalibroitava jokaiselle käytössä olevalle leikkuukoneelle (katso Kalibroinnin suorittaminen -osio).

Monitoimivivun aktivointipainikkeilla 1, 2 ja 3 voidaan valita yksi kolmesta erilaisesta ohjelmoitavasta kaatokelan asennosta / peitelevyjen asennosta.

Järjestelmän aktivointi/deaktivointi:

Kosketa tai paina vahvistuskytkintä, kun leikkuupöydän asetuskuvake korostuu.

Kosketa tai paina vahvistuskytkintä, kun automaattinen leikkuupöydän korkeusohjaustilan kuvake (A) korostuu.

Kosketa tai paina vahvistuskytkintä, kun peitelevyn asennon palautuskuvake (B) korostuu.

HUOMAA: Näytölle tulee valintamerkki ilmoittamaan järjestelmän käyttöönotosta. Merkki häviää, kun järjestelmä poistetaan käytöstä.

H96245 —UN—03MAY10

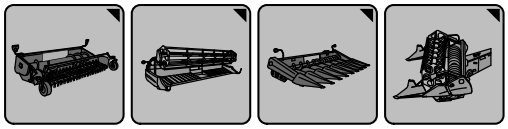

Leikkuupöydän asetusten kuvakkeet

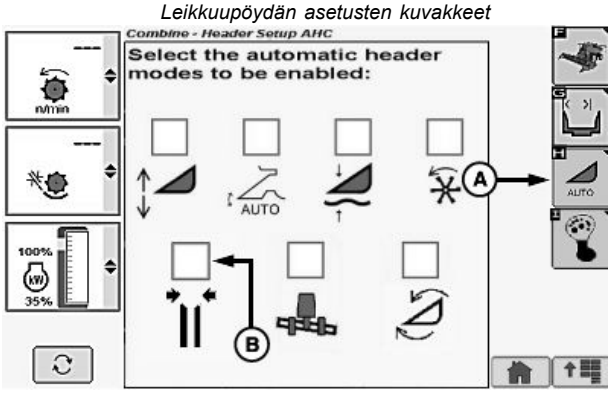

H109809 —UN—12FEB14

Maissipöydän näyttö

A—Leikkuupöydän automaattisen korkeuden tilat -kuvake

B—Peitelevyjen asennon palautuskuvake

Jatkuu seuraavalla sivulla

OUO6075,000174E -22-13FEB14-1/2

Toiminta:

Järjestelmä on aktiivinen, kun

- Moottori on käynnissä.
- Tieajon turvakytkin on peltoasennossa.
- Asianmukaisesti varustettu leikkuukone (peitelevyjen tunnistimet) on liitetty koneeseen ja kalibroitu.

HUOMAA: Tallenna peitelevyjen asennon palautuspiste painamalla ja pitämällä monitoimivivun aktivoitua painiketta 1, 2 tai 3 kahden sekunnin ajan. Kuvake (A) vilkkuu osoittaen asetuspisteen tallennuksen.

Aktivoi peitelevyn asennon palautus painamalla monitoimivivussa olevaa aktivointipainiketta 1, 2 tai 3.

Aktivointipainikkeen numero (C) näytössä osoittaa, mikä aktivointipainike on valittuna.

Aktiivisen peitelevyn asennon palautuksen kuvake (A) ilmestyy näyttöön osoituksen siitä, että järjestelmä on aktiivinen.

Käytä kaatokelan korkeuden ja etäisyyden säätökytkintä (B) halutun hydraulisten peitelevyjen välyksen saavuttamiseen. Kytkimen vasen puoli lisää väliä ja oikea puoli vähentää sitä.

Näytöllä näkyy nykyinen peitelevyn aukko. Peitelevyjen asento voidaan valita väliltä 0 (minimiasento) – 9 (maksimiasento).

Peitelevyn asennon aktivointi poistuu, kun monitoimivivun kaatokelan nosto- ja etäisyyskytkintä (B) liikutetaan manuaalisesti.

Voit aktivoida järjestelmän uudelleen painamalla aktivointipainiketta 1, 2 tai 3. Peitelevyt siirtyvät automaattisesti esivalittuun asentoon.

H98587 —UN—14OCT10

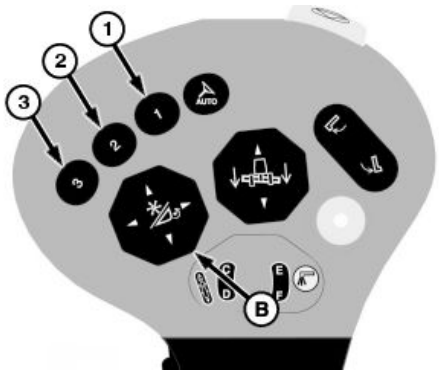

H109732 —UN—29JAN14

A—Peitelevyjen asennon palautuskuvake
B—Kaatokelan korkeuden ja etäisyyden säätö
C—Aktivointipainikkeen numero

OUO6075,000174E -22-13FEB14-2/2

Hydraulisen syöttökuljettimen eteen/taakse-kallistus (jos varustuksessa)

HUOMAA: Leikkuupöydän asetuksen kuvake muuttuu sen perusteella millainen leikkuupöytätyyppi koneeseen on liitetty.

Järjestelmä toimii vain, jos hydraulisen syöttökuljettimen eteen/taakse-kallistus on varusteena.

Sen avulla eteen/taakse kallistuksen etulevyä käytetään leikkuupöydän pohjalevyjen ja peltopinnan keskinäiseen suhteen korjaamiseen. Teräpalkin kulman muuttaminen kompensoi erilaisia sadonkorjuuolosuhteita kuten lakoviljan korjuuta, viljan syöttämistä syöttökuljettimeen ja poimintaa ei kulmissa. Anturi mittaa syöttökuljettimen kulmaa ja säilyttää kulman pään liikkuessa peltopinnalla.

Järjestelmä on kalibroitava jokaiselle käytössä olevalle leikkuukoneelle (katso Kalibroinnin suorittaminen -osio).

Monitoimivivun aktivointipainikkeilla 1, 2 ja 3 voidaan valita yksi kolmesta erilaisesta ohjelmoitavasta syöttökuljettimen eteen/taakse-kallistusasennosta.

Järjestelmän aktivointi/deaktivointi:

Kosketa tai paina vahvistuskytkintä, kun leikkuupöydän asetuskuvake korostuu.

Kosketa tai paina vahvistuskytkintä, kun automaattinen leikkuupöydän korkeusohjaustilan kuvake (A) korostuu.

Kosketa tai paina vahvistuskytkintä, kun syöttökuljettimen eteen/taakse-kuvake (B) korostuu.

HUOMAA: Näytölle tulee valintamerkki ilmoittamaan järjestelmän käyttöönotosta. Merkki häviää, kun järjestelmä poistetaan käytöstä.

H96245 —UN—03MAY10

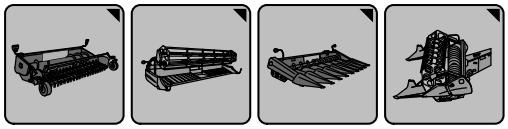

Leikkuupöydän asetusten kuvakkeet

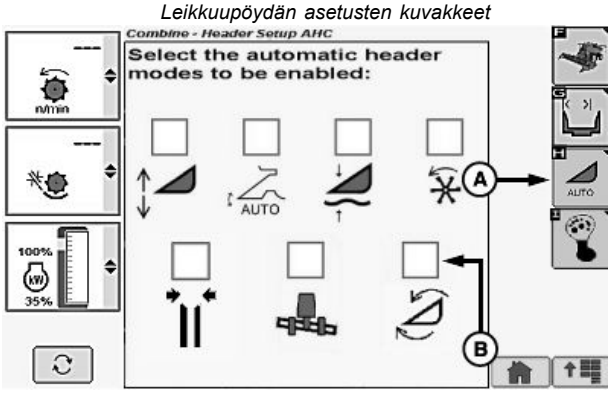

Maissipöydän näyttö

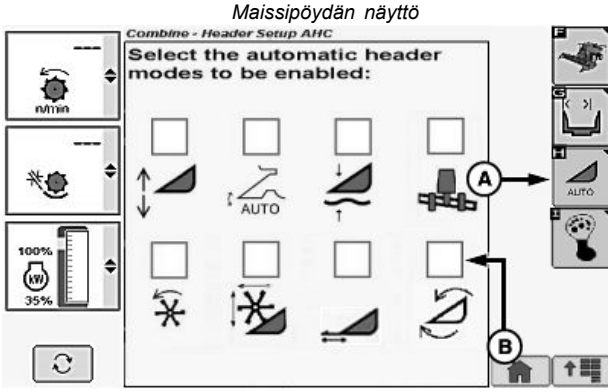

Noukinroottorin/pöydän/kaistapoiminnan näyttö

A—Leikkuupöydän automaattisen korkeuden tilat -kuvake

B—Syöttökuljettimen eteen/taakse-kallistus

Jatkuu seuraavalla sivulla

OUO6075,000182F -22-11JUN14-1/2

Toiminta:

Järjestelmä on aktiivinen, kun

- Moottori on käynnissä.
- Tieajon turvakytkin on peltoasennossa.
- Hydraulisen syöttökuljettimen eteen/taakse-kallistus käytössä.
- Monitoimivipujen kytkimille on määritelty toiminnot.

HUOMAA: Monitoimivivun takana olevat kytkimet voidaan ohjelmoida.

Lue lisää uudelleen ohjelmoinnista kohdasta Monitoimivivun asetus CommandCenter™-näytöltä.

Aktivoi hydraulisen syöttökuljettimen eteen/taakse-kallistus painamalla monitoimivivun aktivointipainikkeita 1, 2 tai 3.

Aktivointipainikkeen numero (A) näytössä osoittaa, mikä aktivointipainike on valittuna.

Eteen/taakse-kallistuksen asetuspistettä muutetaan painamalla haluttua aktivointipainiketta ja säätämällä eteen/taakse-kallistusta käyttämällä hydraulisen syöttökuljettimen eteen/taakse-kallistuspainikkeita (B tai C).

Paina ja pidä kytkimen yläreunaa painettuna syöttökuljettimen kallistamiseksi eteenpäin ja pidä kytkimen alareunaa painettuna syöttökuljettimen kallistamiseksi taaksepäin.

Käsinojan näytöllä näkyy syöttökuljettimen eteen-/taakse-kallistuksen asento suhteessa peltopintaan syöttökuljettimeen yhdistetyn anturin tietojen perusteella.

Hydraulisen syöttökuljettimen eteen/taakse-kallistuskytkimien B tai C) liikuttaminen käsin monitoimivivusta deaktivoi järjestelmän.

Voit aktivoida järjestelmän uudelleen painamalla aktivointipainiketta 1, 2 tai 3. Hydraulisen syöttökuljettimen eteen/taakse-kallistus siirtyy automaattisesti esivalittuun asentoon.

HUOMAA: Kun syöttökuljetin nostetaan ylös ja leikkuupöytä kiinnitetään paikalleen, syöttökuljettimen eteen/taakse-kallistus siirtyy automaattisesti eteenpäin, jotta syöttökuljettimen turvatanko voidaan laskea hydraulisylinterin varren päälle. Syöttökuljettimen eteen/taakse-kallistus palaa automaattisesti aiempaan asentoon laskemisen yhteydessä.

Kun leikkuupöytä irrotetaan, syöttökuljettimen eteen/taakse-kallistus siirtyy automaattisesti eteenpäin noston yhteydessä. Syöttökuljettimen eteen/taakse-kallistus ei palaa aiempaan asentoon laskemisen yhteydessä.

H109828 —UN—11FEB14

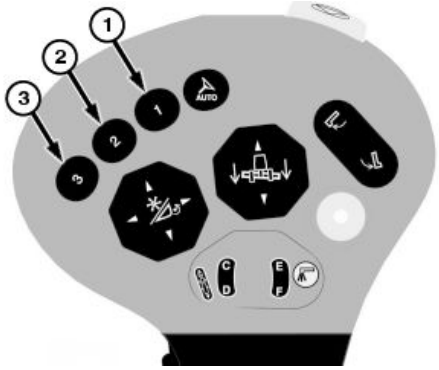

H109863 —UN—14FEB14

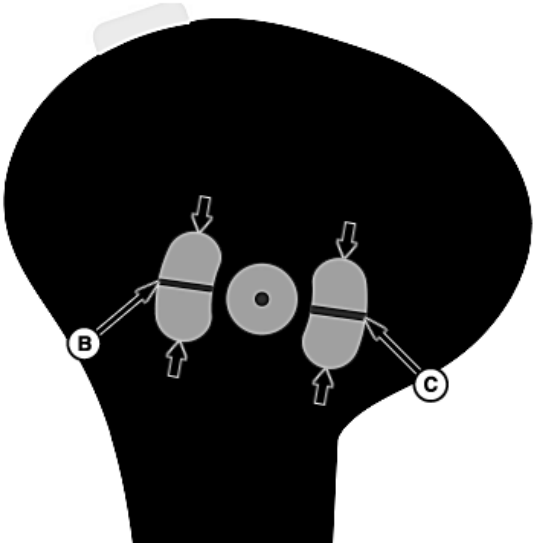

H109829 —UN—11FEB14

A—Aktivointipainikkeen numero
B—Hydraulisen syöttökuljettimen eteen/taakse-kallistuskytkin
C—Hydraulisen syöttökuljettimen eteen/taakse-kallistuskytkin

OUO6075,000182F -22-11JUN14-2/2

Teräpalkin eteen/taakse-asento (eurooppalaiset 600X-leikkuupöydät)

HUOMAA: Leikkuupöydän asetuksen kuvake muuttuu sen perusteella millainen leikkuupöytätyyppi koneeseen on liitetty.

Järjestelmä toimii vain eurooppalaisissa 600X-leikkuupöydissä.

Se mahdollistaa teräpalkin säädön eteen ja taakse eri kasvi- ja karhokorkeuksia varten. Teräpaikan palkin muuttaminen kompensoi monia sadonkorjuuolosuhteita kuten lakoviljankorjuuta ja viljan syöttämistä syöttökuljettimelle. Anturi mittaa teräpalkin kulmaa ja säilyttää asentonsa pään liikkuessa peltopinnalla.

Järjestelmä on kalibroitava jokaiselle käytössä olevalle leikkuukoneelle (katso Kalibroinnin suorittaminen -osio).

Monitoimivivun aktivointipainikkeilla 1, 2 ja 3 voidaan valita yksi kolmesta erilaisesta ohjelmoitavasta syöttökuljettimen eteen/taakse-kallistusasennosta.

Järjestelmän aktivointi/deaktivointi:

Kosketa tai paina vahvistuskytkintä, kun leikkuupöydän asetuskuvake korostuu.

Kosketa tai paina vahvistuskytkintä, kun automaattinen leikkuupöydän korkeusohjaustilan kuvake (A) korostuu.

Kosketa tai paina vahvistuskytkintä, kun teräpalkin eteen/taakse-asento -kuvake (B) korostuu.

H96245 —UN—03MAY10

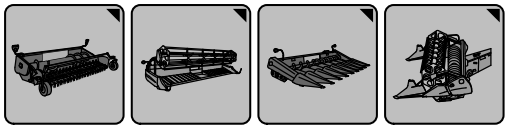

Leikkuupöydän asetusten kuvakkeet

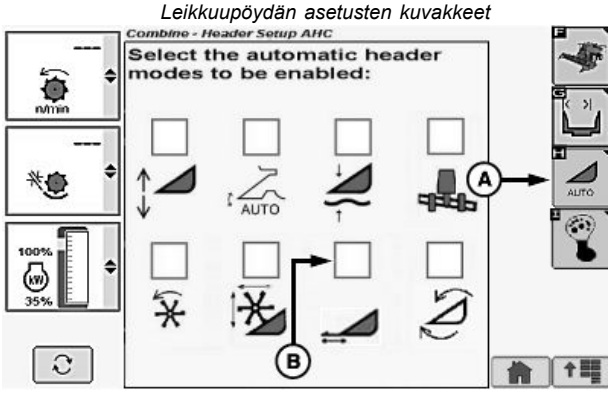

H109820 —UN—12FEB14

Noukinroottorin/pöydän/kaistapoiminnan näyttö

A—Leikkuupöydän automaattisen korkeuden tilat -kuvake

B—Teräpalkin eteen/taakse-asento -kuvake

HUOMAA: Näytölle tulee valintamerkki ilmoittamaan järjestelmän käyttöönotosta. Merkki häviää, kun järjestelmä poistetaan käytöstä.

Jatkuu seuraavalla sivulla

OUO6075,000175C -22-01APR14-1/2

Toiminta:

Järjestelmä on aktiivinen, kun

- Koneeseen on liitetty oikein varustettu leikkuupöytä.
- Moottori on käynnissä.
- Tieajon turvakytkin on peltoasennossa.
- Leikkuukone on kytketty käyttöön
- Monitoimivipujen kytkimille on määritelty toiminnot.

HUOMAA: Monitoimivivun takana olevat kytkimet voidaan ohjelmoida.

Lue lisää uudelleen ohjelmoinnista kohdasta Monitoimivivun asetus CommandCenter™-näytöltä.

Aktivoi teräpalkin eteen/taakse -asento painamalla monitoimivivussa olevaa aktivointipainiketta 1, 2 tai 3.

Aktivointipainikkeen numero (A) näytössä osoittaa, mikä aktivointipainike on valittuna.

Teräpalkin eteen/taakse-kallistuksen asetuspistettä muutetaan painamalla haluttua painiketta ja säätämällä eteen/taakse-asetusta käyttämällä teräpalkin eteen/taakse- kytkimiä (B tai C).

Paina ja pidä painettuna kytkimen yläosaa pidentääksesi teräpalkkia ja paina ja pidä painettuna kytkimen alaosaa lyhentääksesi sitä.

Käsinojan näyttö näyttää teräpalkin eteen/taakse-asennon suhteessa leikkuukoneeseen siihen liitetyn anturin tietojen perusteella.

Teräpalkin eteen/taakse -kytkimen (B tai C) siirtäminen manuaalisesti monitoimivivusta deaktivoi järjestelmän.

Voit aktivoida järjestelmän uudelleen painamalla aktivointipainiketta 1, 2 tai 3. Teräpalkin eteen/taakse -asento siirtyy automaattisesti esivalittuun kohtaan.

A—Aktivointipainikkeen numero
B—Teräpalkin eteen/taakse -kytkin
C—Teräpalkin eteen/taakse -kytkin

H109828 —UN—11FEB14

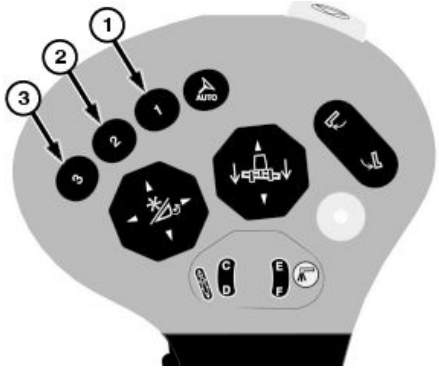

H109863 —UN—14FEB14

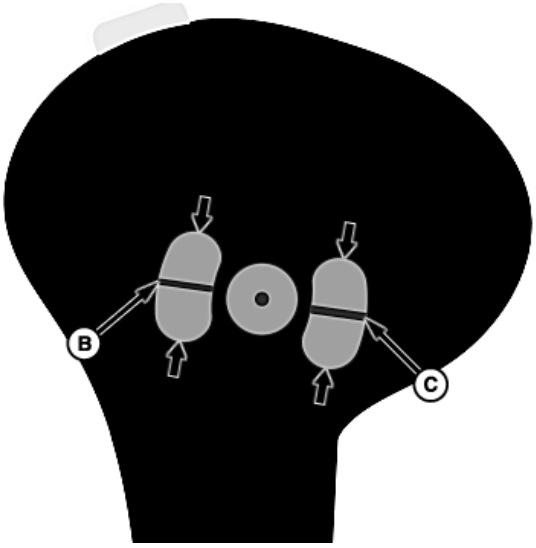

H109829 —UN—11FEB14

OUO6075,000175C -22-01APR14-2/2

VisionTrak™-näyttö

Järjestelmän vaatimukset:

- Leikkuupöydän katkaisin ja erottelijan katkaisin ovat päällä.

VisionTrak™-valvonta tarkastaa jyvätappion mittaamalla edustavan näytteen seulaston ja erottelijan tappiosta. VisionTrak™ valvoo jatkuvasti koneen suoritustehoa, jotta käyttäjä pystyy käyttämään konetta sen maksimikapasiteetilla. Jyvätappion tiedot näytetään pylväsnäytössä.

Jyvätappion tiedot näytetään kolmessa pystypylväsnäytössä.

Seulaston tappiomäärän osoitin (A): näyttää seulaston jyvätappion.

- Keskimääräinen seulaston tappio näytetään kahdessa vierekkäisessä pylväsnäytössä.

Normaalialue (B) (vihreä alue): keskikohdan lähellä olevat viivat tarkoittavat hyväksyttäviä tappiomääriä.

Summaussymboli (C): näkyy pylväsnäytön yläpuolella.

Kokonaistappiomäärän osoitin (D): näyttää keskimääräisen puintitappion seulaston ja erottelijan alueelta.

- Kokonaistappio näkyy pystypylväsnäytössä, joka on monitorin keskellä.

Erottelijan tappiomäärän osoitin (E): näyttää erottelijan jyvätappion.

- Keskimääräinen erottelijan tappio näytetään kahdessa vierekkäisessä pylväsnäytössä.

Rajaisten määrän osoitin (F): näyttää rajaisten paluun määrän.

- Rajaisten määrä näkyy pystypylväsnäytössä prosenttiosuutena.
- Rajaisten määrä on määritelty kokonaismateriaalina (jyvät ja kaikki muu materiaali), joka kulkee elevaattorin läpi.

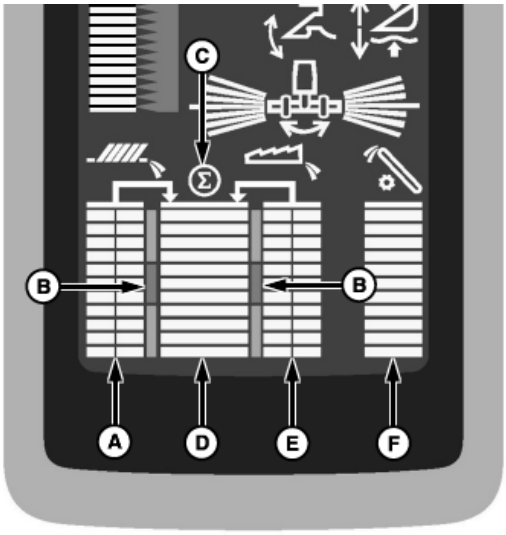

H106893 —UN—11FEB13

HUOMAA: Jos pylväsnäyttö näyttää täyttä tai varoitusnäyttö tulee näkyviin, pysäytä kone ja säädä yläseula ja alaseula.

Pylväsnäyttö toimii nyt visuaalisena apuna, josta voidaan tarkastaa säännöllisin väliajoin ilmeneekö rajaisten määrässä nousua vai laskua.

Jos pylväsnäyttö näyttää määrän nousua, hidasta ajonopeutta ja katso siirtyykö pylväsnäyttö takaisin hyväksyttävän tappion alueelle.

Jos pylväsnäyttö ei mene takaisin hyväksyttävän tappion alueelle, kun ajonopeutta on hidastettu, kytke leikkuupöydän kytkin pois päältä. Pylväsnäytön tulee nollautua (pylväsnäytössä ei näy mitään). Kytke leikkuupöydän katkaisin päälle, pylväsnäytön tulee mennä takaisin hyväksyttävän tappion alueelle.

Jatkuu seuraavalla sivulla

OUO6075,00017F5 -22-08MAY14-1/2

Jos rajaisten anturi näyttää jatkuvasti täyttä määrää (kaikki pylväät palavat) ei-puitaessa tai tyhjää (yksikään pylväs ei pala) puitaessa, se saattaa merkitä, että anturi on materiaalin peitossa tai pölyä on päässyt tiivisteen ohi linssin alle.

HUOMIO: Rajaisten anturi on luokan 1 lasertuote, ja se lähettää päällä ollessaan lasersäteilyä. Kun rajaisten antureita huolletaan tai irrotetaan, ole varovainen äläkä katso suoraan säteeseen.

Virta on kytkettävä POIS PÄÄLTÄ ja rajaisten anturin pistoke on irrotettava ennen antureiden huoltoa tai irrottamista.

ÄLÄ käytä anturia, jos sen linssi on irti. Saatava laseremissio linssin ollessa paikallaan:

- 850 nm
- 500 nsec pulssileveys
- ≤ 500 Hz toistotiheys
- < 90 nJ per pulssi
- 43 uW keskimääräinen teho
- Luokan 1 taso (silmäturvallinen)

Saatavan laseremission tasot jos anturia käytetty linssi irrotettuna:

- 850 nm
- 500 nsec pulssileveys
- ≤ 500 Hz toistotiheys
- < 380 nJ per pulssi
- 188 uW keskimääräinen teho
- Luokan 3R tasot (pieni riski silmän vammautumiseen)

1. Irrota rajaisten anturit (A) linssien tarkistamiseen ja puhdistamiseen tarvittaessa.
2. Jos linssit ovat puhtaat, irrota ja tarkasta onko niissä pölyä. Jos sisäpuolella on likaa, puhdista linssien kiinnityspinnat ja varmistu kunnon tiivistyksestä.
3. Tarkasta ennen asennusta, että linssi on kiinnitetty paikalleen kaikilla aiemmin irrotetuilla ruuveilla.

HUOMIO: Jos muovisuojusta ei asenneta ennen elevaattorin anturin vaihtoa, seurauksena voi olla toimintahäiriöitä, virheellisiä satolukemia tai anturivaurioita, ja silmät voivat mahdollisesti altistua vaaralliselle säteilylle anturin irrotuksen yhteydessä.

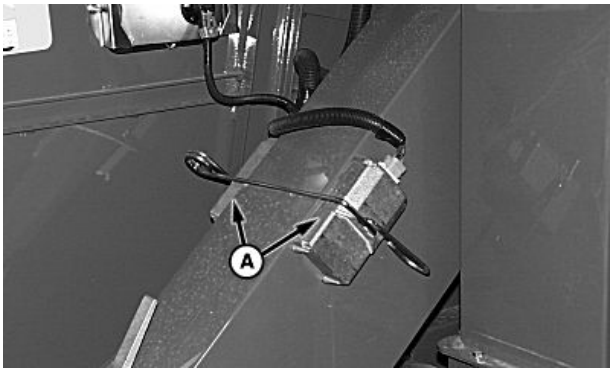

H70551 —UN—02JAN02

Rajaisten anturit (S660 ja S670)

H105437 —UN—17MAY12

Rajaisten anturit (S680 S685 ja S690)

A—Rajaisten anturit

4. Asenna anturi ja testaa järjestelmä.
5. Jos näyttö jää edelleen näyttämään täyttä määrää tai tyhjää, ota yhteys John Deere -jälleenmyyjään.

OUO6075,00017F5 -22-08MAY14-2/2

VisionTrak™-suorituskykyvalvonta (Yleiset tiedot)

HUOMAA: VisionTrak™ on aktiivisena, kun leikkuupöytä on kytketty käyttöön ja diagnostiikka-tilassa.

VisionTrak™ -valvonta tarkastaa jyvätappion mittaamalla edustavan näytteen seulaston ja erottelijan tappiosta. VisionTrak™ valvoo jatkuvasti koneen suoritustehoa, jotta käyttäjä pystyy käyttämään konetta sen maksimikapasiteetilla. Jyvätappion tiedot näytetään pylväsnäytössä.

VisionTrak™ voidaan asettaa kahteen tilaan:

Vakiotila (tehdastila): laskee seulaston anturien keskiarvon. Nämä toiminnan osoittimet muuttavat herkkyyttä järjestelmän kalibroinnin muutosten yhteydessä.

Seulaston toiminnan osoittimet (A ja B) (seulaston antureiden keskiarvo) ja erottelijan anturin signaalit (C) osoittavat kunkin kolmen anturin toiminnan. Kokonaistappiomäärän osoitin (D) näyttää osumat yhteensä kaikilta kolmelta anturilta. Tätä yhteismäärää voidaan säätää, jotta normaali suoritus näkyy keskimäärässä.

Valinnainen tila: näyttää kunkin yksittäisen seulaston tunnistimen aktiviteetin (ota yhteys John Deere -jälleenmyyjään). Nämä toiminnan osoittimet muuttavat herkkyyttä järjestelmän kalibroinnin muutosten yhteydessä.

Seulaston toiminnan osoittimet (A ja B) (seulaston anturit osoitettu erikseen) ja erottelijan anturin signaalit (C) osoittavat kunkin kolmen anturin toiminnan. Kokonaistappiomäärän osoitin (D) näyttää osumat yhteensä kaikilta kolmelta anturilta. Kaikki palkit voi säätää siten, että normaali suorituskyky esitetään asteikon keskellä kalibrointia suoritettaessa.

HUOMAA: Katso tämän osion kohta VisionTrak™-suorituskykyvalvonta—Käyttö, kun säädät seulaston/ erottelijan tappiota (tasapaino) ja seulaston/erottelijan tappiota (herkkyys).

Kosketa tai paina vahvistuskytkintä, kun puimurin asetukset -kuvake korostuu.

Kosketa tai paina vahvistuskytkintä, kun puitavan materiaalin asettaminen - kuvake (E) korostuu.

Säädä kone ja leikkuupöytä hyväksyttävälle tappiomäärälle puitavan materiaalin ja olosuhteiden mukaan. Kun kone toimii halutulla suoritusteholla, kosketa tai paina vahvistuskytkintä, kun jyvätappion kalibrointikuvake (F) on korostettuna. Tämä syöttää nykyiset käyttöominaisuudet muistiin ja keskittää kokonaistappiomäärän osoittimen. Puintitappion kalibrointiarvo (G) näytetään myös myöhempää varten. VisionTrakin™ asetukset on nyt määritetty avustamaan käyttäjää koneen suorituskyvyn ylläpitämisessä.

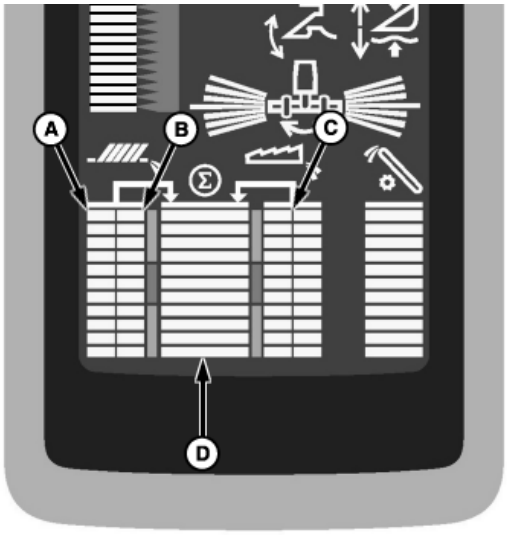

H94473 —UN—31MAR10

H94446 —UN—11NOV09

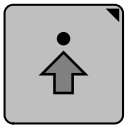

Puimurin asetukset -kuvake

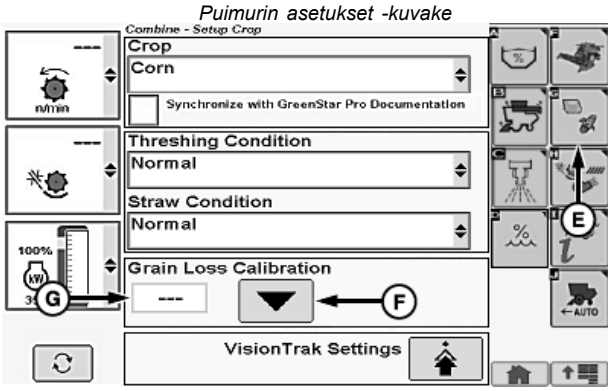

H112866 —UN—09FEB15

A—Seulaston toiminnan osoitin (vasen anturi)
B—Seulaston toiminnan osoitin (oikea anturi)
C—Erottelijan tunnistimen signaalit
D—Kokonaistappiomäärän osoitin
E—Puitavan materiaalin asetus -kuvake
F—Puintitappion kalibrointi -kuvake
G—Puintitappion kalibrointiarvo

HUOMAA: Keskipylväsnäyttö toimii nyt visuaalisena apuna. Käyttäjä voi tarkistaa näytöstä, milloin kokonaistappio lisääntyy tai vähentyy.

Jos pylväsnäytöissä tapahtuu äkkinäinen liike ylöspäin, vaikka pelto-olosuhteet eivät ole muuttuneet, se voi tarkoittaa, että yläseula tai alaseula on tukossa tai suljettu. Kun näin käy, pysäytä kone ja korjaa ongelma.

Jatkuu seuraavalla sivulla

SS43267,00004F2 -22-09FEB15-1/2

VisionTrak on Deere & Companyn tavaramerkki

SS43267,00004F2 -22-09FEB15-2/2

VisionTrak™-suorituskykyvalvonta—Käyttö

VisionTrak™ -suorituskykyvalvonta on aktiivinen, kun:

- Leikkuukone on kiinnitetty.

Kosketa tai paina vahvistuskytkintä, kun puimurin asetukset -kuvake korostuu.

Kosketa tai paina vahvistuskytkintä, kun puitavan materiaalin asettaminen - kuvake (A) korostuu.

Kosketa tai paina vahvistuskytkintä, kun Puitava materiaali -valikko (B) korostuu.

Puitava materiaali -valikko näyttää seuraavaa:

SINIMAILANEN	Linssit	Ruis
Ohra	Lupiinit	Saflori
Ohra – kevät[a]	Hirssi	Durra
Ohra – syys[a]	Sinappi	Soija
Rypsi	Valkopavut	Auringonkukka
Kahviherneet	Kaura	Ruisvehnä[a]
Maissi	Herne	Vehnä-kevät
Pavut	Paukkumaissi	Vehnä-syys
Pellava	Rapsi[a]	
Heinän siemen	Riisi	

[a]*Vain eurooppalainen viljakasvilistaus.*

Kun haluttu puitava materiaali on valittu, kosketa tai paina vahvistuskytkintä.

Puintitappion kalibrointi:

Säädä kone ja leikkuupöytä hyväksyttävälle tappiomäärälle puitavan materiaalin ja olosuhteiden mukaan.

Kosketa tai paina vahvistuskytkintä, kun kalibrointikuvake (C) on korostettuna.

HUOMAA: Tämä syöttää käyttöominaisuudet muistiin ja keskittää kokonaistappiomäärän osoittimen kulmapilariin.

H94473 —UN—31MAR10

Puimurin asetukset -kuvake

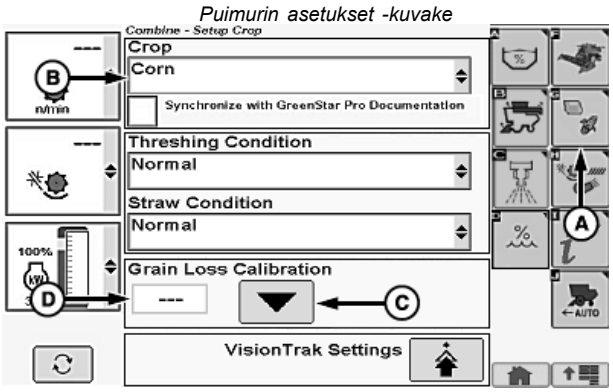

H112868 —UN—09FEB15

A—Puitavan materiaalin asetus -kuvake
B—Puitava materiaali -valikko
C—Kalibrointikuvake
D—Puintitappion kalibrointiarvo

Näytön kalibrointiluku:

Kosketa tai paina vahvistuskytkintä, kun jyvätappion kalibrointiarvo (D) on korostettuna.

Kosketusnäyttö tai ei kosketusnäyttöä: Käännä valintakiekkoa, kunnes haluttu näytön kalibrointiarvo näytetään. Tallenna arvo painamalla vahvistuskytkintä.

Vain kosketusnäyttö: Syötä haluttu kalibroinnin referenssiarvo numeeriseen näyttöön. Tallenna arvo koskettamalla vahvista-/hyväksy-kuvaketta.

VisionTrak on Deere & Companyn tavaramerkki

Jatkuu seuraavalla sivulla

SS43267,00004FD -22-09FEB15-1/4

Seulaston/erottimen tasapaino

Säätää seulaston tappiomäärän osoittimen ja erottelijan tappiomäärän osoittimen pylväsnäyttöjen tasapainon VisionTrak™ -näytössä. Säätöä voidaan käyttää hienosäätämään näyttöä, jos tappiota näyttää tulevan yhdeltä koneen alueelta mutta enemmän tappiota näytetään toisella koneen alueella materiaaliolosuhteista johtuen.

Kosketa tai paina vahvistuskytkintä, kun VisionTrak™-asetuskuvake (A) on korostettuna.

Kosketa tai paina vahvistuskytkintä, kun seulaston/erottimen tasapaino -ruutu (B) tai seulaston/erottimen tasapaino -pylväsnäyttö (C) on korostettuna.

Seulaston/erottimen tasapaino -ruudun säätö:

Kosketusnäyttö tai ei kosketusnäyttöä: Käännä valintakiekkoa, kunnes haluttu seulaston/erottimen tasapainon arvo on näytöllä. Tallenna arvo painamalla vahvistuskytkintä.

Vain kosketusnäyttö: Kosketa tai paina vahvistuskytkintä, kun kuvake plus (+) tai miinus (-) on korostettuna. Jatka painamista, kunnes näytöllä on haluttu seulaston/erottimen tasapainon arvo.

Seulaston/erottimen tasapaino -pylväsnäytön säätö:

Kosketusnäyttö tai ei kosketusnäyttöä: Käännä valintakiekkoa seulaston/erottimen tasapaino -näyttöpalkkien suurentamiseksi tai pienentämiseksi haluttuun arvoon. Tallenna arvo painamalla vahvistuskytkintä.

Vain kosketusnäyttö: Kosketa tai paina vahvistuskytkintä, kun kuvake plus (+) tai miinus (-) on korostettuna. Jatka painamista, kunnes näytöllä on haluttu seulaston/erottimen tasapainon arvo.

Kosketa tai paina vahvistuskytkintä, kun paluu-/takaisin-kuvake (F) korostuu, palataksesi edelliselle sivulle.

Seulaston/erottimen erottelutarkkuus

Käyttäjä voi muuttaa seulaston tappiomäärän osoittimeen tai erottelijan tappiomäärän osoittimeen liittyvien pylväspalkkien lukumäärää VisionTrak™-näytössä (riippumatta keskipylväspalkkien lukumäärästä).

Kosketa tai paina vahvistuskytkintä, kun VisionTrak™-asetuskuvake (A) on korostettuna.

Kosketa tai paina vahvistuskytkintä, kun seulaston/erottimen erottelutarkkuus -ruutu (D) tai seulaston/erottimen erottelutarkkuus -pylväsnäyttö (E) on korostettuna.

Seulaston/erottimen erottelutarkkuus -ruudun säätö:

Kosketusnäyttö tai ei kosketusnäyttöä: Käännä valintakiekkoa, kunnes haluttu seulaston/erottimen erottelutarkkuuden arvo on näytöllä. Tallenna arvo painamalla vahvistuskytkintä.

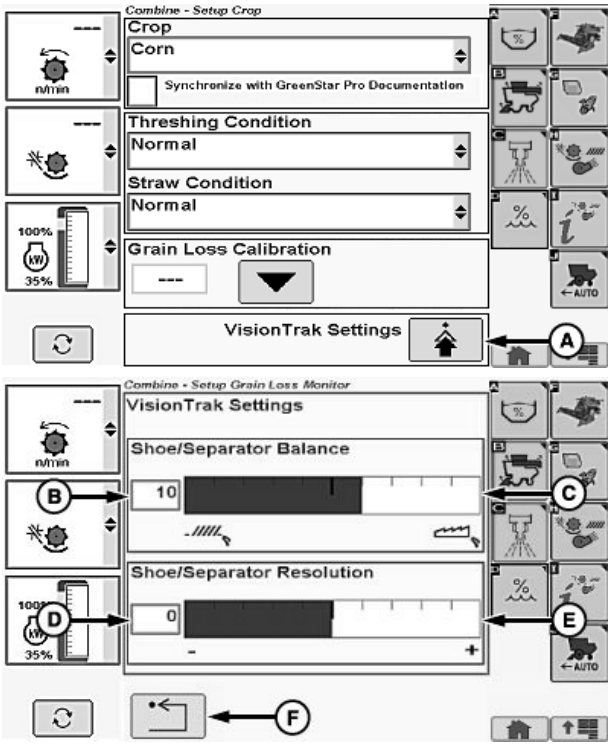

A—VisionTrak™-asetuskuvake
B—Seulaston/erottimen tasapaino -ruutu
C—Seulaston/erottimen tasapaino -pylväsnäyttö
D—Seulaston/erottimen erottelutarkkuus -ruutu
E—Seulaston/erottimen erottelutarkkuus -pylväsnäyttö
F—Paluu-/takaisin -kuvake

Vain kosketusnäyttö: Kosketa tai paina vahvistuskytkintä, kun kuvake plus (+) tai miinus (-) on korostettuna. Jatka painamista, kunnes näytöllä on haluttu seulaston/erottimen erottelutarkkuuden arvo.

Seulaston/erottimen erottelutarkkuus -pylväsnäytön säätö:

Kosketusnäyttö tai ei kosketusnäyttöä: Käännä valintakiekkoa seulaston/erottimen erottelutarkkuus -näyttöpalkkien suurentamiseksi tai pienentämiseksi haluttuun arvoon. Tallenna arvo painamalla vahvistuskytkintä.

Vain kosketusnäyttö: Kosketa tai paina vahvistuskytkintä, kun kuvake plus (+) tai miinus (-) on korostettuna. Jatka painamista, kunnes näytöllä on haluttu seulaston/erottimen erottelutarkkuuden arvo.

Kosketa tai paina vahvistuskytkintä, kun paluu-/takaisin-kuvake (F) korostuu, palataksesi edelliselle sivulle.

Jatkuu seuraavalla sivulla

SS43267,00004FD -22-09FEB15-2/4

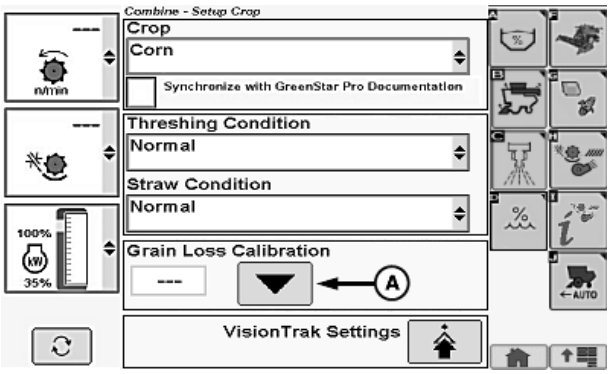

H112818 —UN—09FEB15

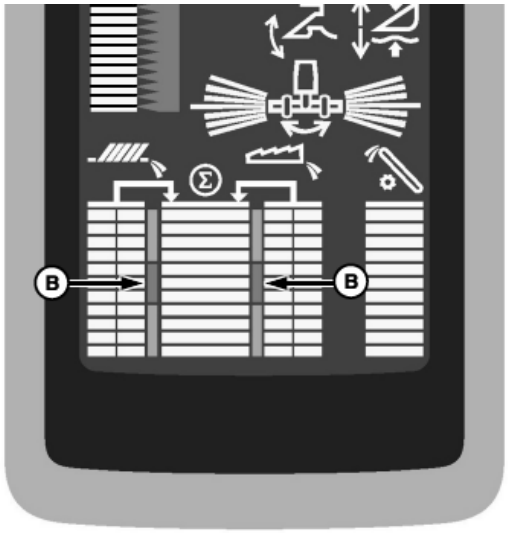

H105941 —UN—08OCT12

A—Kalibrointikuvake **B—Normaali alue**

Aseta seuraava näyttö:

1. Valitse viljalaji-valikosta haluttu viljalajike puitavaksi.
2. Säädä kone ja leikkuupöytä hyväksyttävälle tappiomäärälle puitavan materiaalin ja olosuhteiden mukaan.

HUOMAA: Jätä tässä vaiheessa näytön keskimmäinen pylväspalkki huomiotta.

3. Käytä konetta hyväksyttävällä tappiomäärällä.
4. Kosketa tai paina vahvistuskytkintä, kun kalibrointikuvake (A) on korostettuna kokonaistappion keskittämiseksi normaalialueella (B). Pylväsnäyttö osoittaa toimivan käyttäjän hyväksymällä kokonaistappiotasolla vaiheessa 3.

SS43267,00004FD -22-09FEB15-3/4

HUOMAA: Pylväsnäyttö toimii nyt visuaalisena apuna. Käyttäjä tarkistaa näytöstä, milloin kokonaistappio vähenee (A) tai kasvaa (B). Toimintaa voi seurata tarkemmin tarkastelemalla seulaston ja erottelijan tappiomääriä.

5. Kun puintiolosuhteet muuttuvat päivän aikana (oljen kosteus, kaste jne.), tarkasta tappiomäärä, jotta voit todeta, onko säätöjä tarpeen muuttaa.

A—Pienennä **B—Suurenna**

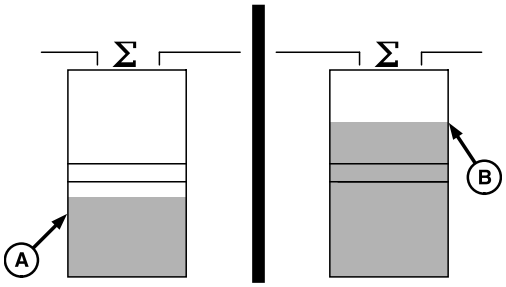

H87033 —UN—30NOV06

SS43267,00004FD -22-09FEB15-4/4

VisionTrak—Koneen esisäädöt

Ennen VisionTrak-suorituskykymonitorin säätöjä kone on säädettävä niin, että se toimii huipputeholla. Säätöjen on vastattava kyseistä peltoa ja kasvatusolosuhteita (lue kohta Satoasetukset).

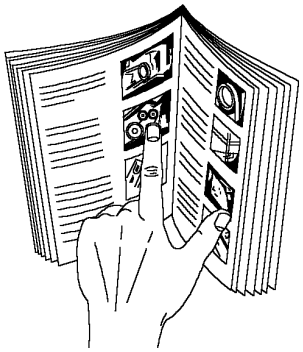

H52739 —UN—05MAR99

OUO6075,00004CE -22-19NOV09-1/1

VisionTrak™-toimintatarkastukset

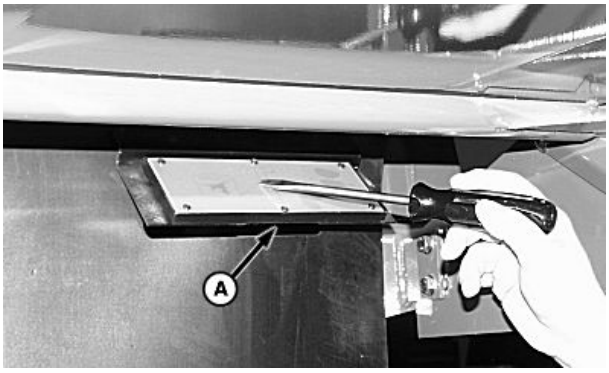

H70998 —UN—25JAN02

Oikea seulastoanturi

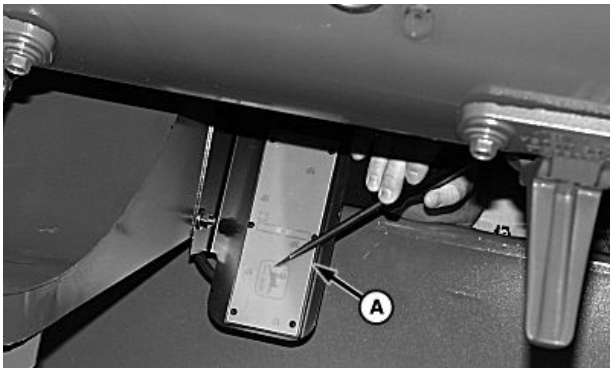

H70999 —UN—25JAN02

Erottelijan anturi

A—Tunnistin

HUOMAA: Toiminnan tarkastukseen tarvitaan kaksi henkilöä. Toisen on istuttava kuljettajan paikalla, toisen on taputettava antureita.

1. Käännä virta-avain RUN-asentoon, mutta älä käynnistä konetta.
2. Kytke leikkuupöydän kytkin päälle.

HUOMAA: Valittuna on OLTAVA puitava materiaali, joka on aiemmin kalibroitu. Puintitappion kalibrointiarvon on OLTAVA alle 50.

3. Napauta haluttua anturia (A) useita kertoja. VisionTrak™-näyttöä katsovan henkilön tulee nähdä seulan tappion osoittimen tai erottelijan tappion osoittimen liikkuvan.

HUOMAA: Palauta puintitappion kalibrointiarvo alkuperäiseen arvoon tai suorita toinen puitavan materiaalin kalibrointi.

4. Kytke leikkuupöydän kytkin pois päältä ja käännä virta-avain OFF-asentoon.
5. Jos VisionTrak™ ei toimi näiden tarkastusten jälkeen, ota yhteys John Deere -jälleenmyyjään.

OUO6075,00017F4 -22-08MAY14-1/1

Kalibrointi—Milloin tulee kalibroida

Tämä lista näyttää kaikki mahdolliset kalibroinnit. Koneen lisävarusteista ja leikkuupöytätyypeistä riippuen esitetty lista ei välttämättä ole sama kuin näytössä näkyvä kalibrointivalikko.

HUOMAA: Vikakoodit näkyvät näytössä, jos ongelma esiintyy kalibroinnin aikana. Virhetilat on korjattava ennen kalibroinnin jatkamista.

- **Keltainen valo vilkkuu -** Tee kalibrointi:
  - Kun ohjausyksikkö RC1, keltainen vilkkuvalon poltin tai niihin liittyviä komponentteja on vaihdettu tai säädetty.
- **Runko eteen/taakse kallistuksen kalibrointi (Active Terrain Adjustment™) (jos varusteena) -** Suorita kalibrointi:
  - Kun ohjausyksikkö LC2 tai eteen/taakse kallistuksen tunnistin on vaihdettu.
  - Aina, kun leikkuupöytä liitetään puimuriin ensimmäistä kertaa.
- **Peitelevyjen väli (maissileikkuupöytä) -** Suorita kalibrointi:
  - Kun LC1-ohjausyksikkö, taittuvan maissipöydän siiven asentoanturi, peitelevyjen asentoanturi tai näihin liittyvät komponentit on vaihdettu/säädetty jälkeen.
- **Syöttökuljettimen nopeus -** Suorita kalibrointi:
  - LC1-ohjausyksikön vaihtamisen jälkeen.
  - Aina, kun leikkuupöytä liitetään puimuriin ensimmäistä kertaa.
  - Jos huomattavan painavia lisälaitteita lisätään tai poistetaan leikkuupöydästä.
- **Syöttökuljettimen kallistusalue (jos varustuksessa) -** Suorita kalibrointi:
  - LCI-ohjausyksikön tai OHJAAMON ohjausyksikön vaihtamisen jälkeen.
  - Leikkuupöydän eteen-/taaksekallistuksen tunnistimen tai siihen liittyvien osien vaihtamisen/säätämisen jälkeen.
- **Syöttökuljettimen kallistusalue (jos varustuksessa) -**Suorita kalibrointi:
  - LC1-ohjausyksikön vaihtamisen jälkeen.
  - Leikkuupöydän kallistusanturin tai siihen liittyvien osien vaihtamisen/säätämisen jälkeen.
  - Ennen kuin kytket leikkuupöydän puimuriin.
- **Syöttökuljettimen kallistusnopeus (jos varustuksessa) -**Suorita kalibrointi:
  - Leikkuupöydän kallistusanturin tai siihen liittyvien osien vaihtamisen/säätämisen jälkeen.
  - Ennen kuin kytket leikkuupöydän.
  - Aina, kun leikkuupöytä liitetään puimuriin ensimmäistä kertaa.
- **Leikkuupöytä -** Suorita kalibrointi:
  - LC1-ohjausyksikön vaihtamisen jälkeen.
  - Leikkuupöydän korkeusanturin tai siihen liittyvien osien vaihtamisen/säätämisen jälkeen.
  - Aina, kun leikkuupöytä liitetään puimuriin ensimmäistä kertaa.

HUOMAA: Massavirtajärjestelmän tärinän kalibrointi on tehtävä, kun leikkuupöytä vaihdetaan jokaisen kasvin kohdalla, jonka sato korjataan.

- **Massavirtajärjestelmän tärinä (jos varustuksessa) -** Suorita kalibrointi:
  - Kun AYM tai siihen liittyviä komponentteja on vaihdettu/säädetty.
- **Kosteustunnistimen lämpötila (jos varustuksessa) -** Suorita kalibrointi:
  - Kun AYM tai siihen liittyviä komponentteja on vaihdettu/säädetty.
- **Kaatokelan asento (jäykkä ja pidennettävä leikkuupöytä / jäykkä noukinroottori) -** Tee kalibrointi:
  - LC1-ohjausyksikön vaihtamisen jälkeen.
  - Aina, kun leikkuupöytä liitetään puimuriin ensimmäistä kertaa.
  - Kun kaatokelan asentotunnistimet tai niihin liittyvät komponentit on vaihdettu/säädetty.
- **Kaatokelan ja teräpalkin asento (eurooppalaiset 600X-leikkuupöydät) -** Suorita kalibrointi:
  - LC1-ohjausyksikön vaihtamisen jälkeen.
  - Kun kaatokelan/teräpalkin asentotunnistimet tai niihin liittyvät komponentit on vaihdettu/säädetty.

TÄRKEÄÄ: Kalibrointia ei pidä viedä loppuun, jos asennettuna ovat pyörötangollisen varstasillan kannet. Tuloksena on virheellinen nolla-asento.

- **Puintikelan välys -** Suorita kalibrointi:
  - Kun ohjausyksikkö LC2, puintikelan välyksen anturi tai siihen liittyviä komponentteja on vaihdettu/säädetty.

HUOMAA: Ennen kun siirryt varstasillan ilmanpoiston kalibrointiin, tarkista, että suuntauksen kantaruuvit ovat säilytysasennossa, ilmanpoistoletkut on asennettu paikoilleen ja moottori on käynnissä.

- **Varstasillan ilmanpoisto (aktiivinen varstasillan eristäminen) (jos varusteena) -** Suorita kalibrointi:
  - Kun jokin varstasiltajärjestelmän hydrauliosista on vaihdettu.
  - Jos ilmaa on päässyt hydraulijärjestelmään.
- **Varstasillan suuntaus (aktiivinen varstasillan eristäminen) (jos varusteena) -** Suorita kalibrointi:
  - Kun ohjausyksikkö LC2, puintikelan välyksen anturi tai siihen liittyviä komponentteja on vaihdettu/säädetty.
  - Kun puintikelat on irrotettu/vaihdettu tai niihin liittyviä komponentteja on vaihdettu/säädetty.
- **Tyhjennysputken kytkeminen -** Suorita kalibrointi:
  - Kun ohjausyksikkö RC2, tyhjennysputki tai siihen liittyviä komponentteja on vaihdettu/säädetty.
- **Siiven asento (taittuva leikkuupöytä) -** Suorita kalibrointi:
  - LC1-ohjausyksikön, taittuvan maissipöydän siiven asentotunnistin tai näihin liittyvien komponenttien vaihtamisen/säätämisen jälkeen.

Jatkuu seuraavalla sivulla

HUOMAA: Sadon kalibrointi on tehtävä joka vuosi ja jokaiselle kasville, jonka sato korjataan, jotta jyvät voidaan mitata tarkasti. Varmista myös, että massavirtaustärinän kalibrointi on suoritettu kullekin korjuulle.

Katso lisätietoja sadon kalibrointiin liittyen CommandCenter™ näyttöruutujen osiosta.

- **Sato (jos varustuksessa) -** Suorita kalibrointi AYM-ohjausyksikön tai siihen liittyvien osien vaihtamisen/säätämisen jälkeen.
  - Rajoitettu tarkkuus - käyttäjäkohtaista kalibrointia ei ole suoritettu. Järjestelmä käyttää oletusarvona ennalta määrättyä sisäistä kalibrointiarvoa, jota ei voi säätää.
  - Keskimääräinen tarkkuus - käyttäjä on kerännyt ja valikoinut enintään kolme kuormaa. Järjestelmä käyttää näitä arvoja sisäisen kalibrointiarvon säätämiseen.
  - Suurin tarkkuus - käyttäjä on kerännyt ja valikoinut vähintään neljä kalibrointikuormaa. Järjestelmä käyttää näitä arvoja sisäisen kalibrointiarvon säätämiseen.

HUOMAA: Kolmetoista kuormantunnistusnumeroa voidaan tallentaa ennen kuin muisti on täynnä ja kuormantunnistusnumero on poistettava.

CommandCenter on Deere & Companyn tavaramerkki

OUO6075,0004191 -22-09JUN16-2/2

Kalibrointi

Kosketa tai paina vahvistuskytkintä, kun haluttu vianmäärityskuvake korostuu.

Kosketa tai paina vahvistuskytkintä, kun haluttu kalibrointikuvake (A) korostuu.

Kosketa tai paina vahvistuskytkintä, kun kalibrointivalikko (B) korostuu.

Kosketa tai paina vahvistuskytkintä, kun haluttu **kalibrointi** korostuu.

Kosketa tai paina vahvistuskytkintä, kun vahvista-/hyväksy-kuvake (C) korostuu.

Noudata kalibroinnissa näyttöön ilmestyviä ohjeita.

Toista tarvittaessa muille kalibroinneille.

A—Kalibrointikuvake
B—Kalibrointivalikko
C—Vahvista-/hyväksy-kuvake

H94478 —UN—31MAR10

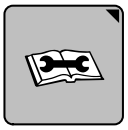

Vianmääritykuvake

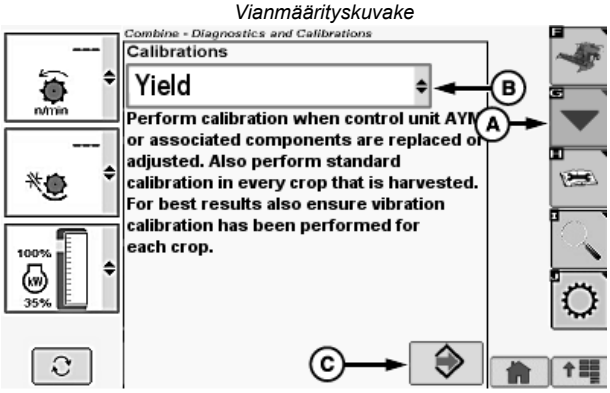

H94928 —UN—11OCT10

OUO6075,0000623 -22-26APR10-1/1

Kalibroinnin vikakoodit

HUOMAA: Jos kalibroinnin aikana esiintyy vikakoodeja, ne näkyvät CommandCenter näytöllä. Virhetilat on korjattava ennen kalibroinnin jatkamista.

Jos konetta kalibroitaessa ilmenee kalibrointivirhe, katso lisätietoja osiosta Vianmäärityksen vikakoodien tarkasteleminen.

OUO6075,0000624 -22-22JAN10-1/1

Käyttöohjekirjan säilytyspaikka

Säilytä koneen käyttöohjekirjaa ja asetuskorttia säilytyslokerossa (A), joka sijaitsee ohjaamon takaseinän vieressä.

A—Tila

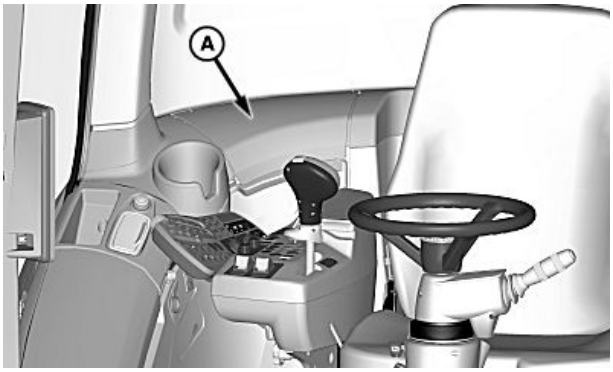

H95270 —UN—04FEB10

OUO6075,0000628 -22-04FEB10-1/1

Varapoistumistie

1. Hajota ylhäältä irrottaaksesi vasaran (A).
2. Jos turvavyö ei avaudu, leikkaa se katki kahvassa olevalla veitsellä (B).
3. Jos ovet eivät avaudu, riko ikkunalasi vasaralla ja poistu ohjaamosta. Tilaa uusi ikkuna John Deere jälleenmyyjältä.

A—Vasara **B—Terä**

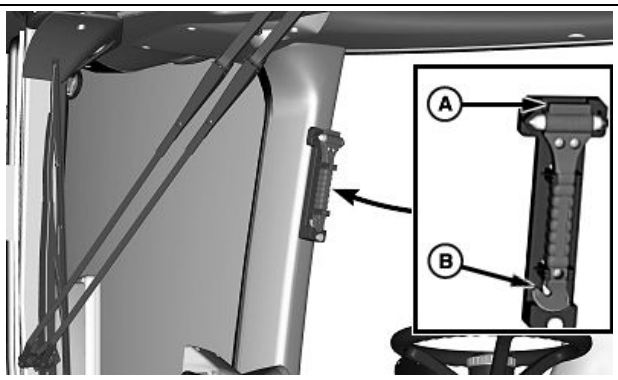

H113084 —UN—26FEB15

SS43267,000052E -22-05JAN16-1/1

John Deere FarmSight™ Ethernet-yhteys (jos varustuksessa)

HUOMAA: John Deere John Deere FarmSight™ -valmiudessa olevissa koneissa on asennettuna Ethernet-kaapeli, joka on vedetty käsinojanäyttöön (jos varustuksessa GreenStar™ 3 2630 -näyttö).

Ethernet-kaapeleita (A) käytetään GreenStar™ 3 2630 -näytön (B) kytkemiseen käsinojaan tai kulmapilariin John Deere FarmSight™ -tekniikan avulla. Lisäohjausyksiköt sijaitsevat käsinojan alla ohjaamon lattialla. Katso lisätietoja John Deere FarmSight™-käyttöoppaasta.

A—Ethernet-kaapelit **B—GreenStar™ 3 2630 -näyttö**

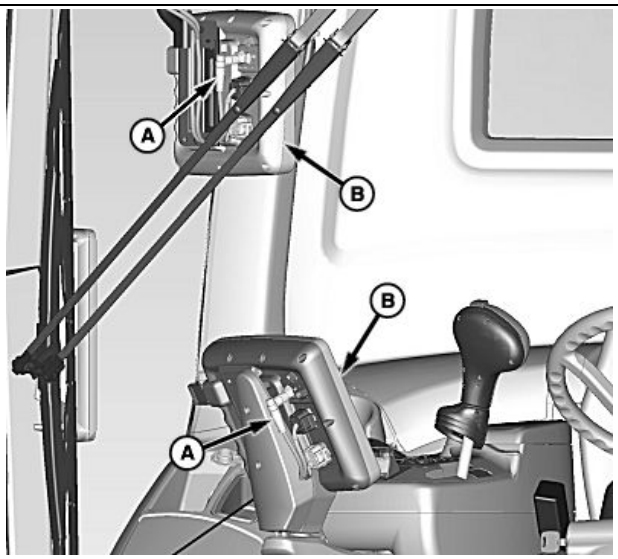

H106182 —UN—15NOV12

John Deere Farmsight on Deere & Companyn tavaramerkki
GreenStar on Deere & Companyn tavaramerkki

WM05597,0001352 -22-06JUL15-1/1

ComfortCommand™ -kuljettajan istuin (perusistuin)—Säätö

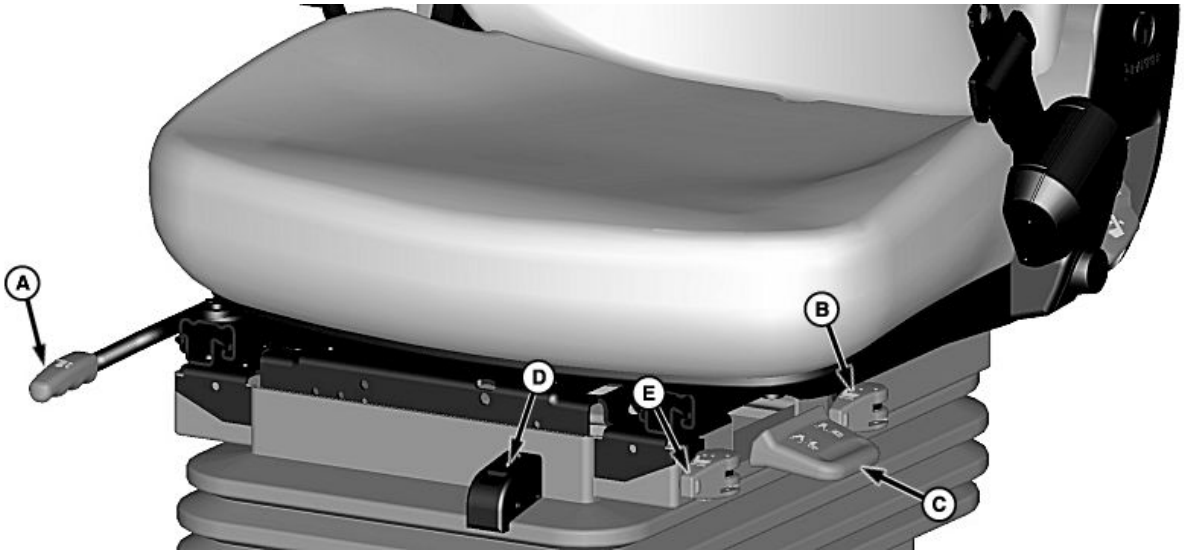

ComfortCommand™ Istuin

HUOMAA: Istuin on varustettu kuljettajan läsnäolojärjestelmällä. Jos kuljettaja poistuu istuimelta leikkuupöydän ja erottelurummun ollessa kytkettynä, leikkuupöytä ja erottelurumpu kytketään irti. Erottelurummun vaihtuvasta hälytysjärjestelmästä kuuluu äänimerkki ja ulkovalot vilkkuvat varoituksena siitä, että kuljettaja on poistunut istuimelta erottelurummun pyöriessä edelleen. Äänimerkki kuuluu ja valot vilkkuvat edelleen, kunnes erottelurumpu on pysähtynyt kokonaan.

A— Pitkittäissäätökahva - liu'uttaa istuinta eteen- tai taaksepäin, jolloin saavutetaan paras mahdollinen työskentelyasento.

B— Pystyjousituksen säätö - rajoittaa pystysuuntaista liikettä, jonka istuimen jousitus mahdollistaa.

HUOMAA: Työnnä säädintä eteenpäin, kun haluat pehmeän jousituksen tai taaksepäin, kun haluat kovemman jousituksen. Keskikova jousitus on näiden kahden asennon välissä.

C— Painon/pituuden säätökahva - nostaa tai laskee istuinta. Vedä kahvasta ylöspäin istuimen nostamiseksi tai paina kahvasta alaspäin istuimen laskemiseksi alemmas. Säädä istuinta, kunnes vihreä merkintä näkyy painon/pituuden ilmaisimessa.

HUOMAA: Jousitukseen voidaan säätää minimi- ja maksimikorkeus, jolloin jousituksen liikkeet ovat lyhyemmät. Ääriasennoissa istuimen liike rajoittuu mekaanisiin pysäyttimiin.

Käytä kompressoria istuinta säätäessäsi enintään yhden minuutin ajan.

Jos istuin ei kellu tai "pumppaa" ylös, lisäohjeita saat John Deere -jälleenmyyjältä tai valtuutetulta huoltoliikkeeltä.

D— Painon/pituuden ilmaisin - ilmaisee kuljettajalle visuaalisesti senhetkisen painon ja korkeuden asetuksen. Säädä istuinta painon/pituuden säätökahvasta, kunnes ilmaisimessa näkyy vihreä merkintä.

HUOMAA: Säädä istuin vastaamaan kuljettajan painoa ja pituutta. Näin kuljettaja hyötyy parhaiten ajoaluesuojasta. Istuimessa on pystysäädön ala- ja yläkohdan puskuri, joka takaa paljon tasaisemman jousituksen.

E— Pitkittäissäädön vaimennuksen kahva - lukitsee tai vapauttaa eteen- tai taakse-liikkeet. Lukitse vetämällä kahvasta ylöspäin tai vapauta painamalla kahvasta alaspäin.

HUOMAA: Pitkittäisliikkeen vaimennus vaimentaa törmäysvoimia.

ComfortCommand on Deere & Companyn tavaramerkki

OUO6075,000412A -22-04MAY16-1/1

ComfortCommand™ kuljettajan istuin (Premium-kangasistuin)—Säätö

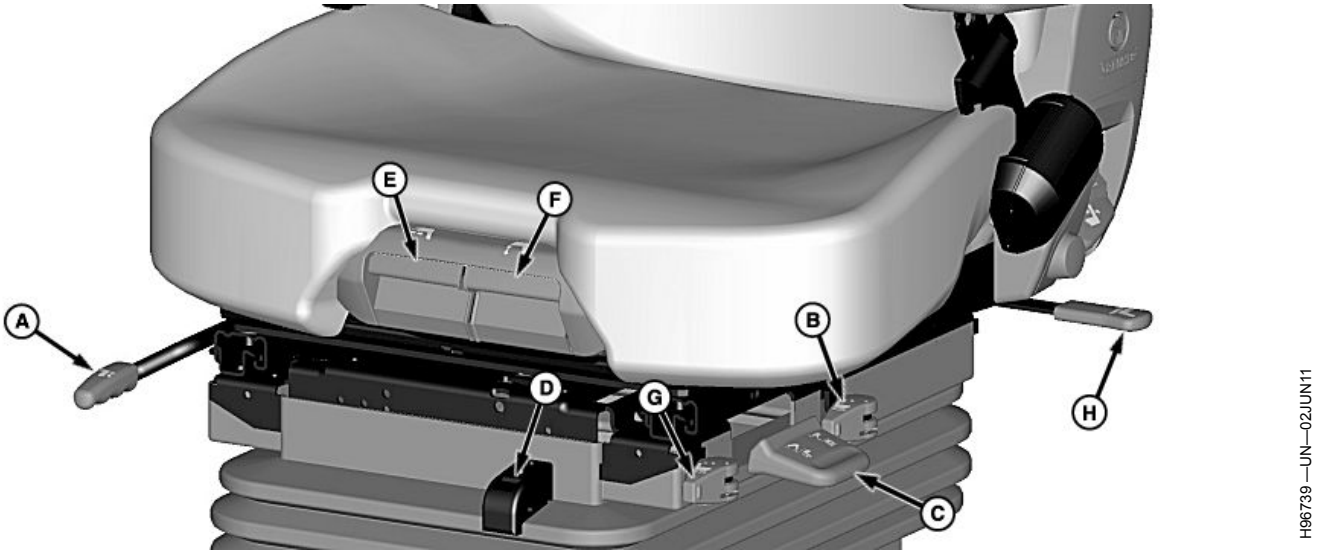

ComfortCommand™ Istuin

HUOMAA: Istuin on varustettu kuljettajan läsnäolojärjestelmällä. Jos kuljettaja poistuu istuimelta leikkuupöydän ja erottelurummun ollessa kytkettynä, leikkuupöytä ja erottelurumpu kytketään irti. Erottelurummun vaihtuvasta hälytysjärjestelmästä kuuluu äänimerkki ja ulkovalot vilkkuvat varoituksena siitä, että kuljettaja on poistunut istuimelta erottelurummun pyöriessä edelleen. Äänimerkki kuuluu ja valot vilkkuvat edelleen, kunnes erottelurumpu on pysähtynyt kokonaan.

A— Pitkittäissäätökahva - liu'uttaa istuinta eteen- tai taaksepäin, jolloin saavutetaan paras mahdollinen työskentelyasento.

B— Pystyjousituksen säätö - rajoittaa pystysuuntaista liikettä, jonka istuimen jousitus mahdollistaa.

HUOMAA: Työnnä säädintä eteenpäin, kun haluat pehmeän jousituksen tai taaksepäin, kun haluat kovemman jousituksen. Keskikova jousitus on näiden kahden asennon välissä.

C— Painon/pituuden säätökahva - nostaa tai laskee istuinta. Vedä kahvasta ylöspäin istuimen nostamiseksi tai paina kahvasta alaspäin istuimen laskemiseksi alemmas. Säädä istuinta, kunnes vihreä merkintä näkyy painon/pituuden ilmaisimessa.

HUOMAA: Jousitukseen voidaan säätää minimi- ja maksimikorkeus, jolloin jousituksen liikkeet ovat lyhyemmät. Ääriasennoissa istuimen liike rajoittuu mekaanisiin pysäyttimiin.

Käytä kompressoria istuinta säätäessäsi enintään yhden minuutin ajan.

Jos istuin ei kellu tai "pumppaa" ylös, lisäohjeita saat John Deere -jälleenmyyjältä tai valtuutetulta huoltoliikkeeltä.

D— Painon/pituuden ilmaisin - ilmaisee kuljettajalle visuaalisesti senhetkisen painon ja korkeuden asetuksen. Säädä istuinta painon/pituuden säätökahvasta, kunnes ilmaisimessa näkyy vihreä merkintä.

HUOMAA: Säädä istuin vastaamaan kuljettajan painoa ja pituutta. Näin kuljettaja hyötyy parhaiten ajoaluesuojasta. Istuimessa on pystysäädön ala- ja yläkohdan puskuri, joka takaa paljon tasaisemman jousituksen.

E— Istuimen syvyyssäätökahva - istuinosa liukuu eteen- tai taaksepäin, jolloin saavutetaan paras mahdollinen työskentelyasento.

F— Istuinosan kaltevuuden säätökahva - istuinosa nousee tai laskee, jolloin saavutetaan paras mahdollinen työskentelyasento.

G— Pitkittäissäädön vaimennuksen kahva - lukitsee tai vapauttaa eteen- tai taakse-liikkeet. Lukitse vetämällä kahvasta ylöspäin tai vapauta painamalla kahvasta alaspäin.

HUOMAA: Pitkittäisliikkeen vaimennus vaimentaa törmäysvoimia.

H— Sivuttaisliikkeen säätökahva - lukitsee tai vapauttaa sivuttaisliikkeet. Vapauta painamalla kahva eteenpäin ja lukitse vetämällä kahva taaksepäin.

HUOMAA: Sivuttaisliikkeen vaimennus vaimentaa törmäysvoimia.

ComfortCommand on Deere & Companyn tavaramerkki

OUO6075,000412B -22-04MAY16-1/1

ComfortCommand™ kuljettajan istuin (Premium-nahkaistuin)—Säätö

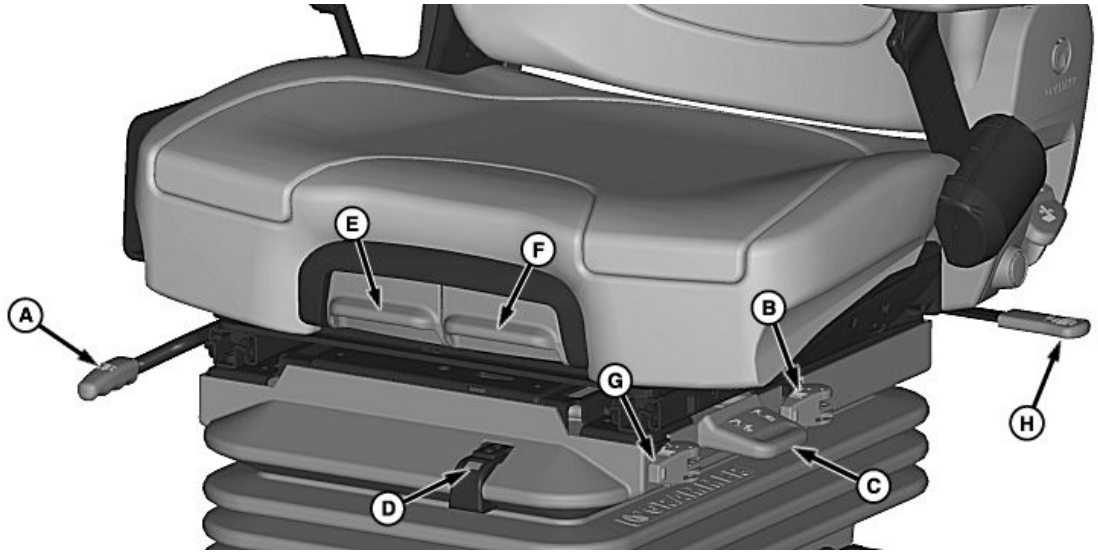

H106058 —UN—31OCT12

ComfortCommand™ Istuin

HUOMAA: Istuin on varustettu kuljettajan läsnäolojärjestelmällä. Jos kuljettaja poistuu istuimelta leikkuupöydän ja erottelurummun ollessa kytkettynä, leikkuupöytä ja erottelurumpu kytketään irti. Erottelurummun vaihtuvasta hälytysjärjestelmästä kuuluu äänimerkki ja ulkovalot vilkkuvat varoituksena siitä, että kuljettaja on poistunut istuimelta erottelurummun pyöriessä edelleen. Äänimerkki kuuluu ja valot vilkkuvat edelleen, kunnes erottelurumpu on pysähtynyt kokonaan.

A— Pitkittäissäätökahva - liu'uttaa istuinta eteen- tai taaksepäin, jolloin saavutetaan paras mahdollinen työskentelyasento.

B— Pystyjousituksen säätö - rajoittaa pystysuuntaista liikettä, jonka istuimen jousitus mahdollistaa.

HUOMAA: Työnnä säädintä eteenpäin, kun haluat pehmeän jousituksen tai taaksepäin, kun haluat kovemman jousituksen. Keskikova jousitus on näiden kahden asennon välissä.

C— Painon/pituuden säätökahva - nostaa tai laskee istuinta. Vedä kahvasta ylöspäin istuimen nostamiseksi tai paina kahvasta alaspäin istuimen laskemiseksi alemmas. Säädä istuinta, kunnes vihreä merkintä näkyy painon/pituuden ilmaisimessa.

HUOMAA: Jousitukseen voidaan säätää minimi- ja maksimikorkeus, jolloin jousituksen liikkeet ovat lyhyemmät. Ääriasennoissa istuimen liike rajoittuu mekaanisiin pysäyttimiin.

Käytä kompressoria istuinta säätäessäsi enintään yhden minuutin ajan.

Jos istuin ei kellu tai "pumppaa" ylös, lisäohjeita saat John Deere -jälleenmyyjältä tai valtuutetulta huoltoliikkeeltä.

D— Painon/pituuden ilmaisin - ilmaisee kuljettajalle visuaalisesti senhetkisen painon ja korkeuden asetuksen. Säädä istuinta painon/pituuden säätökahvasta, kunnes ilmaisimessa näkyy vihreä merkintä.

HUOMAA: Säädä istuin vastaamaan kuljettajan painoa ja pituutta. Näin kuljettaja hyötyy parhaiten ajoaluesuojasta. Istuimessa on pystysäädön ala- ja yläkohdan puskuri, joka takaa paljon tasaisemman jousituksen.

E— Istuimen syvyyssäätökahva - istuinosa liukuu eteen- tai taaksepäin, jolloin saavutetaan paras mahdollinen työskentelyasento.

F— Istuinosan kaltevuuden säätökahva - istuinosa nousee tai laskee, jolloin saavutetaan paras mahdollinen työskentelyasento.

G— Pitkittäissäädön vaimennuksen kahva - lukitsee tai vapauttaa eteen- tai taakse-liikkeet. Lukitse vetämällä kahvasta ylöspäin tai vapauta painamalla kahvasta alaspäin.

HUOMAA: Pitkittäisliikkeen vaimennus vaimentaa törmäysvoimia.

H— Sivuttaisliikkeen säätökahva - lukitsee tai vapauttaa sivuttaisliikkeet. Vapauta painamalla kahva eteenpäin ja lukitse vetämällä kahva taaksepäin.

HUOMAA: Sivuttaisliikkeen vaimennus vaimentaa törmäysvoimia.

ComfortCommand on Deere & Companyn tavaramerkki

OUO6075,000412C -22-04MAY16-1/1

Vasen käsinoja ja selkänoja (perusistuin) — säätäminen

A— Käsinojan korkeuden säätö irrota pyöreä suojus ja löystytä 13 mm (1/2 in.) mutteri. Säädä käsinoja haluttuun asentoon ja kiristä mutteri ohjeen mukaiseen tiukkuuteen. Vaihda suojus.

Ohjepituus

Mutteri—Kiristystiukkuus.....25 Nm (221 lb-in.)

B— selkänojan kaltevuuden säätökahva säätää selkänojan kaltevuuden. Vedä kahvaa ylöspäin ja säädä selkänoja haluttuun asentoon. Vapauta kahva.

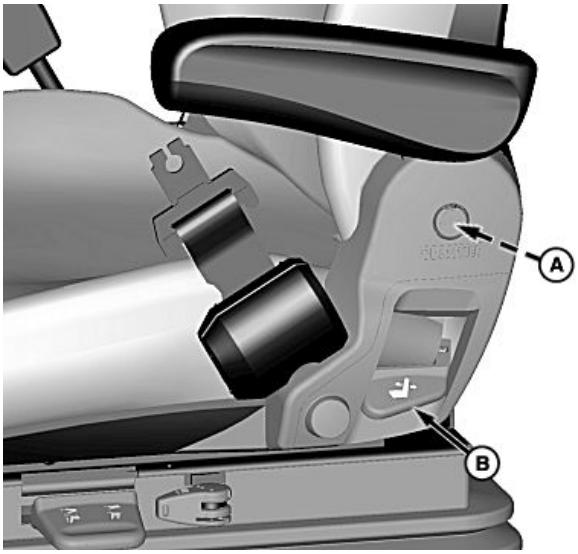

H97562 —UN—02JUN11

OUO6075,0000795 -22-09AUG10-1/1

Vasemman käden käsinoja ja selkänoja (Premium kankas-/nahkaistuin)—Säätäminen

A— Käsinojan kaltevuuden säätönuppi säätää käsinojan ylös tai alas. Ylöspäin säätämiseksi kierrä nuppia myötäpäivään, alaspäin säätämiseksi kierrä vastapäivään.

A— Käsinojan korkeuden säätö irrota pyöreä suojus ja löysää 13 mm (1/2 in.) mutteri. Säädä käsinoja haluttuun asentoon, kiristä mutteri annettuun momenttiin ja kiinnitä suojus.

Ohjepituus

Mutteri—Kiristysmomentti.....25 Nm (221 lb-in.)

C— selkänojan kaltevuuden säätökahva säätää selkänojan kaltevuuden. Vedä kahvaa ylöspäin ja säädä selkänoja haluttuun asentoon. Vapauta kahva.

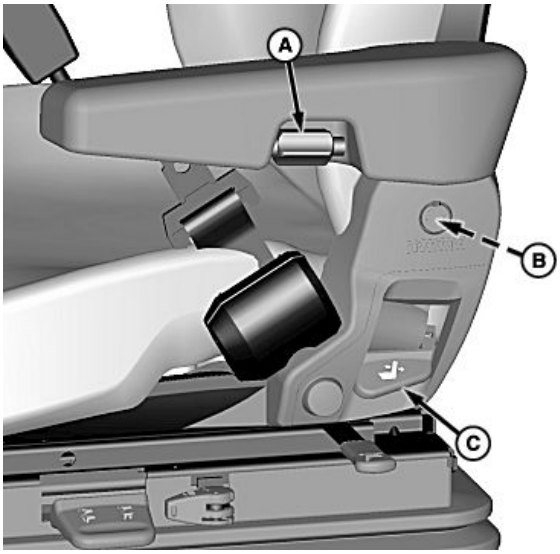

H96740 —UN—02JUN11

OUO6075,0001282 -22-31OCT12-1/1

Lämmitetyn/tuuletetun istuimen kytkin (Premium nahkaistuin)

HUOMAA: Avainkytkimen tulee olla asennossa ON tai koneen tulee käydä, jotta istuimen lämmitys/tuuletus toimii.

Lämmitetty/tuuletettu istuin tarjoaa mukavuutta kuljettajalle kylmissä/kuumissa lämpötiloissa. Lämmitetyn/tuuletetun istuimen selkänojan vasemmalla sivulla olevalla kytkimellä (A) kytketään istuinlämmitin tai istuintuuletin ON/OFF.

- Kytkin yläasennossa kytkee istuinlämmittimen ON (istuintuuletin OFF).
- Kytkin keskiasennossa kytkee istuinlämmittimen ja istuintuulettimen OFF.
- Kytkin ala-asennossa kytkee istuintuulettimen ON (istuinlämmitin OFF).

A—Lämmitetyn/tuuletetun istuimen kytkin

H106063 —UN—31OCT12

OUO6075,0001281 -22-31OCT12-1/1

Alaselkätuen kytkin (Premium nahkaistuin)

HUOMAA: Avainkytkimen tulee olla asennossa ON tai koneen tulee käydä, jotta alaselkätuki toimii.

Alaselkätuki tarjoaa kuljettajalle lisää mukavuutta selkänojan ylä- ja ala-alueilla. Selkänojan vasemmalla sivulla olevilla alaselkätuen kytkimillä (A ja B) lisätään tai pienennetään alaselkätuen kaarevuutta.

- Ylempi alaselkätuen kytkin - paina kytkintä plus (+) symbolin suuntaan lisätäksesi ylemmän alaselkätuen kaarevuutta tai paina kytkintä miinus (-) symbolin suuntaan pienentääksesi ylemmän alaselkätuen kaarevuutta.
- Alempi alaselkätuen kytkin - paina kytkintä plus (+) symbolin suuntaan lisätäksesi alemman alaselkätuen kaarevuutta tai paina kytkintä miinus (-) symbolin suuntaan pienentääksesi alemman alaselkätuen kaarevuutta.

A—Alaselkätuen kytkin **B—Alaselkätuen kytkin**

H106066 —UN—31OCT12

OUO6075,00012E0 -22-31OCT12-1/1

Etumatkustajan istuin — säätäminen

Selkänojaa (A) ja istuinosaa (B) voi nostaa ja laskea haluttuun asentoon.

A—Selkänoja **B—Istuinosa**

H96631 —UN—26MAY10

OUO6075,000078B -22-26MAY10-1/1

Jääkaappi (jos varustuksessa)

HUOMAA: Jääkaappi toimii vain, kun virta-avain on PÄÄLLÄ ja sen TÄYTYY olla kytkettynä lisälaitteiden pistorasiaan, jotta ruoka ja juomat kysyvät kylminä.

Jääkaapissa ruoka ja juomat pysyvät viileinä koko päivän.

Nosta istuinosa (A) ylös, jotta voit avata jääkaapin yläkannen (B).

Jääkaapin etukannen (C) voi myös avata ilman, että istuinosaa tarvitsee nostaa.

Käännä lämpötilan valintapyörää (D) myötäpäivään alentaaksesi lämpötilaa tai vastapäivään nostaaksesi lämpötilaa.

A—Istuinosa **C—Etukansi**
B—Yläkansi **D—Lämpötilan säätöpyörä**

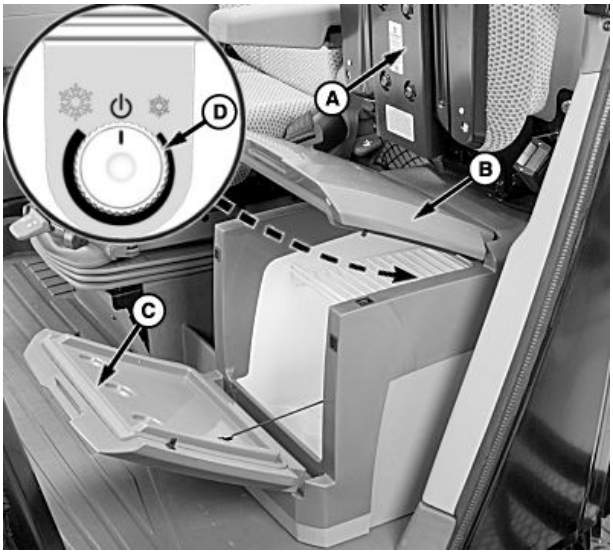

H96632 —UN—02NOV10

OUO6075,000078F -22-02NOV10-1/1

Turvavyöt

HUOMIO: Tarkasta koneen turvavyöt ja kiinnityspisteet vähintään kerran vuodessa. Koko turvavyömekanismi tulee vaihtaa välittömästi, mikäli turvavyömekanismin osissa (kiinnikkeissä, soljessa, vyössä tai palautusmekanismissa) näkyy merkkejä vaurioista kuten viiltoja, rispautumia, runsasta tai epätavallista kulumista, värimuutoksia tai hankaumia. Turvallisuutesi vuoksi vyömekanismin saa vaihtaa ainoastaan koneeseesi hyväksyttyihin varaosiin, ota yhteys John Deere jälleenmyyjään.

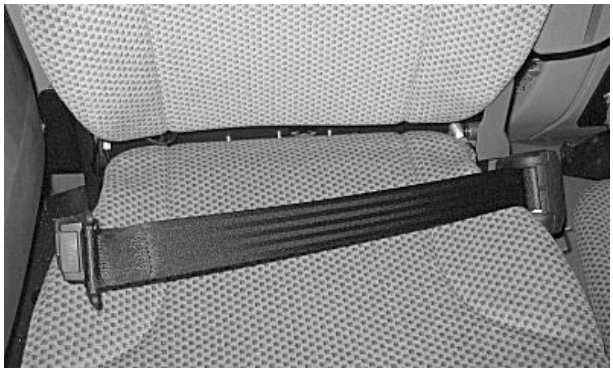

H96657 —UN—01JUN10

Turvavyöt ovat vakiovaruste sekä kuljettajan istuimessa että etumatkustajan istuimessa. Lantiovöissä on pikavapautuspainike ja automaattinen vyön kelaustoiminto, joiden ansiosta liikkumisvapaus ei rajoitu ohjaamoon mentäessä ja sieltä poistuttaessa.

OUO6075,000062D -22-01JUN10-1/1

Käsinojan ohjauskonsoli — säätäminen

Löystytä nuppia (A) ja liu'uta käsinojaa ylös/eteen tai alas/taakse ulkoreunassa olevan levyn uria pitkin. Kiristä sitten nuppi, jolloin käsinoja lukittuu.

Löystytä nuppia (B) ja liu'uta CommandARM-hallintalaitteistoa eteen- tai taaksepäin haluttuun asentoon. Kiristä sitten nuppi, jolloin ohjauskonsoli lukittuu paikalleen.

A—Nuppi **B—Nuppi**

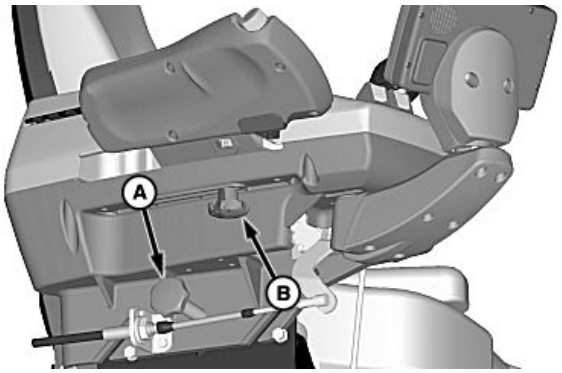

H97713 —UN—20AUG10

OUO6075,000078E -22-20AUG10-1/1

Käsinojan näyttö — säätö

Kierrä vartta (A) vasemmalle tai oikealla haluttuun käyttöasentoon.

Kierrä näyttöä (B) vasemmalle tai oikealla eteen- tai taaksepäin haluttuun käyttöasentoon.

A—Varsi **B—Näyttö**

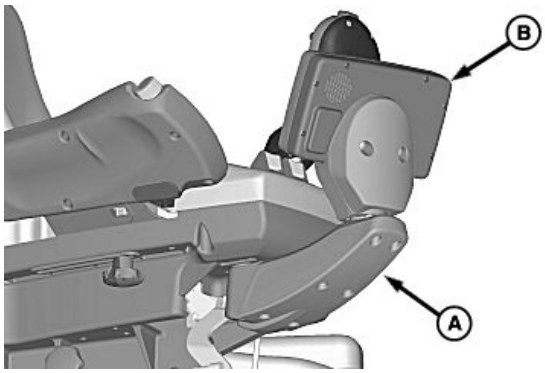

H97714 —UN—20AUG10

OUO6075,00008F8 -22-20AUG10-1/1

Lisälaitteiden pistorasialista

HUOMAA: Suurin sallittu yhdistetty virranotto kytkentäiselle virralle on 20 ampeeria ja ei-kytkentäiselle virralle 30 ampeeria.

Lisälaitteiden pistorasialistassa (A) on kuusi lisäpistorasiaa, jotka sijaitsevat alhaalla oikeanpuoleisen ikkunan taustapuolella. Näistä pistorasioista saadaan virta-avainkytkentäistä tai ei-kytkentäistä virtaa.

Lattaliittimeen (B) tulee jatkuva suora positiivinen jännite.

Lattaliitin (C) on maadoitus.

Lattaliitin (D) on lisälaitteiden virtalähde, joka toimii, kun virta-avain on PÄÄLLÄ.

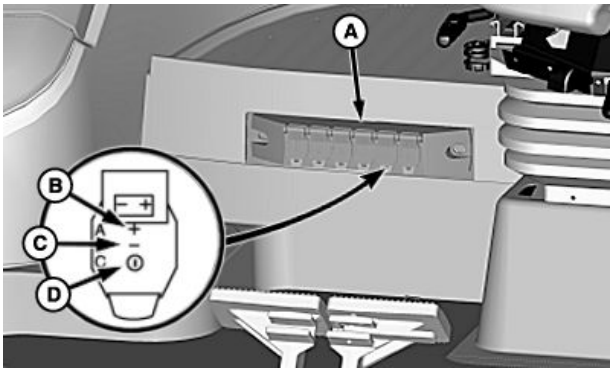

H94452 —UN—14MAY10

A—Lisälaitteiden pistorasialista
B—Lattaliitin (suora, positiivinen jännitteensyöttö)
C—Lattaliitin maadoitettu
D—Lattaliitin (positiivinen, virta-avain PÄÄLLÄ)

OUO6075,00010C7 -22-08MAR12-1/1

Ohjaamon portaiden asennot (pyöräkokoonpano, jossa yksinkertaiset renkaat)

HUOMIO: Älä ole portailla tai yritä kavuta portaille tai huoltotikkaille, kun kone liikkuu.

Portaat voidaan asettaa maahan tai porrastasanteelle rivasta (A) tai kahvasta (B).

Jos lukitussalpa tuntuu löysältä, puhdista lukitustapin alue. Älä rasvaa tai voitele tappia.

Heilauta portaat eteen tai taakse ja lukitse ne eri asentoihin:

- **Asento (C):** normaali peltokäyttö.
- **Asento (D):** kuljetettaessa konetta yleisillä teillä.

HUOMIO: Pidä portaat aina asennossa (D) ennen koneen ajoa tielle, jotta koneen kokonaisleveys on kapeampi ja hätävilkut/varoitusvalot osoittavat suoraan eteenpäin.

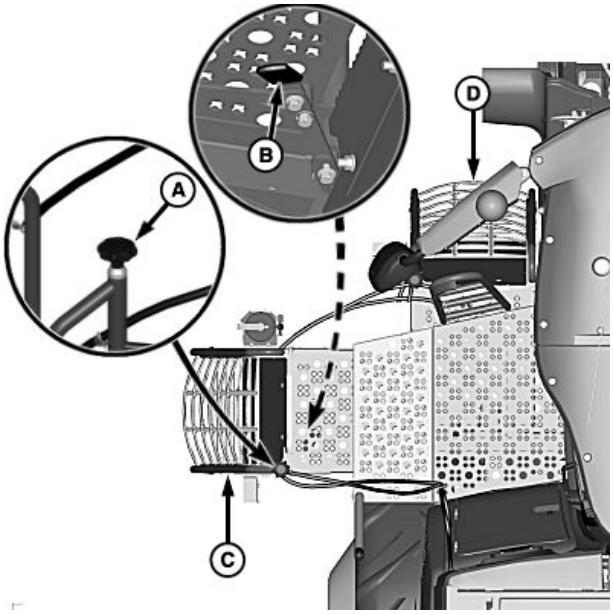

H96381 —UN—14MAY10

A—Kahva
B—Vipu
C—Työvalojen asento
D—Tieajoasento

OUO6075,000075F -22-29JUN11-1/1

Ohjaamon portaiden asennot (paripyöräkokoonpano)

HUOMIO: Älä ole portailla tai yritä kavuta portaille tai huoltotikkaille, kun kone liikkuu.

Portaat voidaan asettaa maahan tai porrastasanteelle rivasta (A) tai kahvasta (B).

Jos lukitussalpa tuntuu löysältä, puhdista lukitustapin alue. Älä rasvaa tai voitele tappia.

Heilauta portaat eteen tai taakse ja lukitse ne eri asentoihin:

- **Asento (C):** normaali peltokäyttö.
- **Asento (D):** kuljetettaessa konetta yleisillä teillä.

HUOMIO: Pidä portaat aina asennossa (D) ennen koneen ajoa tielle, jotta koneen kokonaisleveys on kapeampi ja hätävilkut/varoitusvalot osoittavat suoraan eteenpäin.

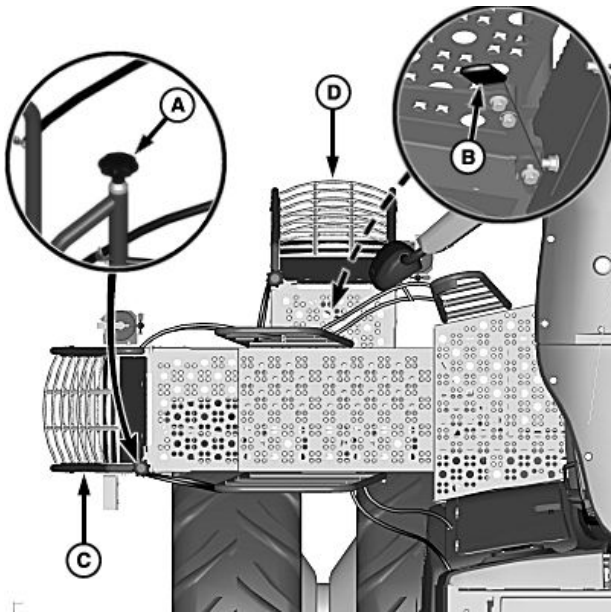

H96380 —UN—14MAY10

A—Kahva
B—Vipu
C—Työvalojen asento
D—Tieajoasento

OUO6075,0000630 -22-29JUN11-1/1

Palosammutin (Eurooppa)

HUOMIO: Palosammuttimien tulee täyttää paikalliset voimassa olevat lait ja säädökset:

- **Yleiskäyttöisen jauhepalosammuttimen on oltava vähintään 6 kg (13 lb)**
- **Nestesammuttimen (jos varusteena) on oltava tilavuudeltaan vähintään 8 l (2.1 gal)**

HUOMAA: Kuvassa olevat palosammuttimet voivat vaihdella kunkin maan vaatimusten ja palosammutinvalmistajien mukaan.

Tässä koneessa on varustuksena yleiskäyttöinen jauhepalosammutin ja nestesammutin.

Lue palosammuttimissa olevat tarrat ja tutustu sammuttimien käyttöohjeisiin ja niiden hoitoa koskeviin ohjeisiin. Sammutin tulee aina täyttää uudelleen tai vaihtaa sen jälkeen, kun sitä on käytetty, käytön kestosta riippumatta.

TÄRKEÄÄ: Paineistettu nestepalosammutin ei saa jäätyä, jos sitä ei ole suojattu jäätymisenestoaineella. Katso palosammuttimessa olevasta ohjetarrasta lisätietoja.

H92841 —UN—16SEP08

Yleiskäyttöinen jauhepalosammutin / nestepalosammutin

OUO6075,00042F6 -22-20JUN16-1/1

Palosammuttimet (Euraasian unioni)

HUOMIO: Palosammuttimien tulee täyttää paikalliset voimassa olevat lait ja säädökset:

- **Yleiskäyttöisen jauhepalosammuttimen on oltava vähintään 6 kg (13 lb)**
- **Nestesammuttimen on oltava tilavuudeltaan vähintään 8 l (2.1 gal)**

HUOMAA: Kuvassa olevat palosammuttimet voivat vaihdella kunkin maan vaatimusten ja palosammutinvalmistajien mukaan.

Tässä koneessa on varustuksena yleiskäyttöinen jauhepalosammutin ja nestesammutin.

Lue palosammuttimissa olevat tarrat ja tutustu sammuttimien käyttöohjeisiin ja niiden hoitoa koskeviin ohjeisiin. Sammutin tulee aina täyttää uudelleen tai vaihtaa sen jälkeen, kun sitä on käytetty, käytön kestosta riippumatta.

TÄRKEÄÄ: Paineistettu nestepalosammutin ei saa jäätyä, jos sitä ei ole suojattu jäätymisenestoaineella. Katso palosammuttimessa olevasta ohjetarrasta lisätietoja.

H117754 —UN—17MAR16

Yleiskäyttöinen jauhepalosammutin / nestepalosammutin

OUO6075,00042F8 -22-20JUN16-1/1

Palosammuttimien sijainnit

H117730 —UN—16MAR16

Palosammuttimen sijainti edessä

H117731 —UN—16MAR16

Palosammuttimen sijainti takana

HUOMAA: Kuvassa olevat palosammuttimet voivat vaihdella kunkin maan vaatimusten ja palosammutinvalmistajien mukaan.

Yleiskäyttöinen palosammutin sijaitsee etuporrastasanteella.

Nestesammuttimen (jos varusteena) on moottorin takahuoltoluukun sisäpuolella oikealla.

OUO6075,00042F9 -22-03JUN16-1/1

Ohjauspylväs

A— Äänitorvi tällä käyttäjä voi varoittaa sivullisia pysymään kauempana.

B— Suuntavilkkukytkin tällä käyttäjä voi ilmoittaa kääntymisestä vasemmalle tai oikealle.

HUOMIO: Säädä ohjauspyörän korkeutta vain, kun kone on paikallaan.

C— Ohjauspylvään säätö pystysuunnassa käyttäjä voi säätää ohjauspylvästä ylös tai alas.

Löysää mutteri ja työnnä tai vedä ohjauspyörää haluamaasi asentoon. Kiristä hieman mutteria pitääksesi ohjauspyörän asennossa.

D— Virtalukko sen avulla avain voidaan kääntää:

Ensimmäinen asento	Lisävarusteet
Toinen asento	OFF
Kolmas asento	Käynnissä
Neljäs asento	Käynnistä

HUOMIO: Säädä ohjauspyörän asentoa vain, kun kone on paikallaan. Älä paina poljinta ilman, että pidät kiinni ohjauspyörästä.

E— Ohjauspylvään säätö vaakasuunnassa sen avulla käyttäjä voi polkimen avulla liikuttaa ohjauspylvästä haluamaansa asentoon.

Paina poljinta vapauttaaksesi ohjauspylvään lukon ja siirtääksesi pylvään haluamaasi asentoon. Vapauta poljin ja ohjauspylväs lukittuu.

HUOMAA: Hehkutuskäynnistys toimii vain “Käynnissä” tai “Käynnistä” -asennoissa.

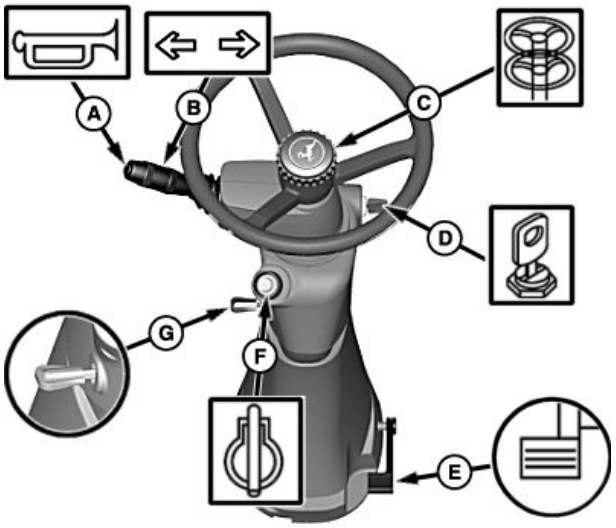

H94521 —UN—02NOV10

F— Hehkutuskäynnistyksen painike (jos varusteena) käyttäjä voi käynnistää moottorin kylmissä olosuhteissa.

HUOMIO: Säädä ohjauspyörän korkeutta vain, kun kone on paikallaan.

G— Ohjauspyörän kallistuksen säätö (jos varusteena) sen avulla käyttäjä voi kahvan avulla liikuttaa ohjauspylvästä haluamaansa asentoon.

Vedä kahvaa ylöspäin vapauttaaksesi lukituksen ja liikuttaaksesi ohjauspyörää haluamaasi asentoon. Vapauta kahva lukitaksesi sen haluamaasi asentoon.

OUO6075,0000634 -22-21MAR11-1/1

Tuulilasin pyyhkimen/pesulaitteen kytkin

HUOMAA: Virta-avaimen on oltava PÄÄLLÄ tai koneen on oltava käynnissä, jotta tuulilasinpyyhin ja tuulilasin pesulaite toimivat.

Tuulilasinpyyhkimen/tuulilasin pesulaitteen kytkintä (A) ohjauspylvässää käytetään ohjaamaan seuraavia toimintoja:

- POIS PÄÄLTÄ -asento (B)
- Pyyhkimen tihkukäyttö (C)
- Pyyhin PÄÄLLÄ -asento (D)
- Tuulilasinpesin (E)

A—Tuulilasin pyyhkimen ja pesulaitteen kytkin
B—POIS PÄÄLTÄ -asento
C—Pyyhkimen tihkuasento
D—Pyyhin PÄÄLLÄ -asennossa
E—Tuulilasin pesulaite

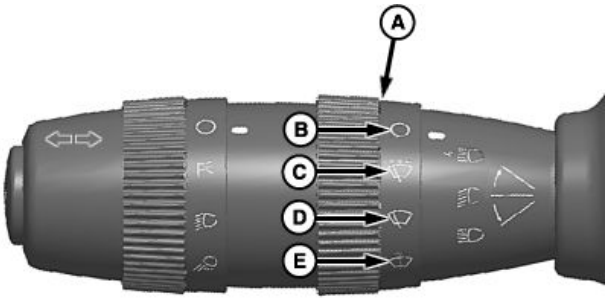

H96489 —UN—22JUN11

OUO6075,000076D -22-20MAY10-1/1

Vaihdevipu (jos varusteena)

TÄRKEÄÄ: Pysäytä kone ja siirrä monitoimivipu vapaa-asentoon ennen vaihteiden vaihtamista.

Kun liikutat vaihdevipua (A), vaihdevipu liikkuu suoraan vaihteiden 1, 2 ja 3 lukitusten välillä. 1. ja 2. vaihteen välillä on vapaa-asento.

A—Vaihdevipu

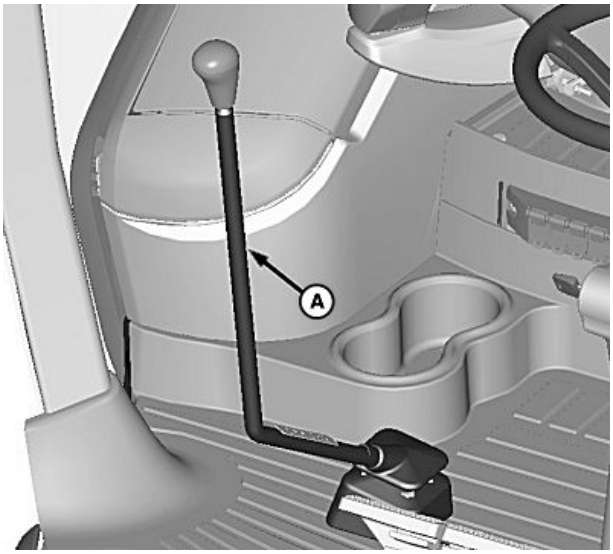

H102184 —UN—13JUN11

OUO6075,0000635 -22-13JUN11-1/1

Manuaalinen seisontajarru (jos varustettuna)

TÄRKEÄÄ: Kone on varustettu manuaalisilla lukitus ja vapautus seisontajarrupolkimilla. Varmista, että lukitset seisontajarrun moottorin käydessä ja koneen ollessa pysäköitynä tai ennen koneesta poistumista moottorin ollessa pysäytettynä.

Paina poljinta (A) seisontajarrun asettamiseksi päälle ja poljinta (B) seisontajarrun vapauttamiseksi.

A—Seisontajarrun päälleasetuspoljin

B—Seisontajarrun vapautuspoljin

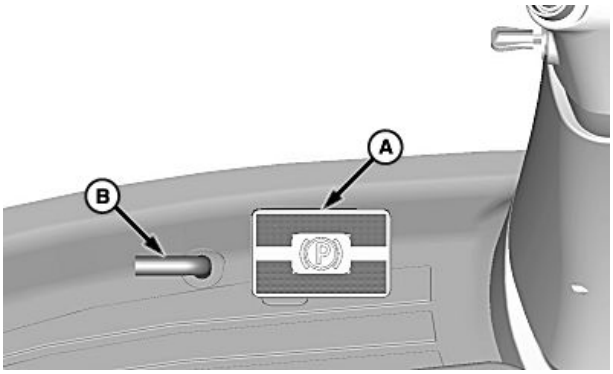

H102186 —UN—13JUN11

OUO6075,0000636 -22-17JUN13-1/1

Jarrupolkimet

Avaa polkimien (A) lukitus peltokäytössä ja lukitse (B) jarrupolkimet yhteen kuljetusta varten.

A—Jarrupolkimet

B—Lukitussalpa (tieajo)

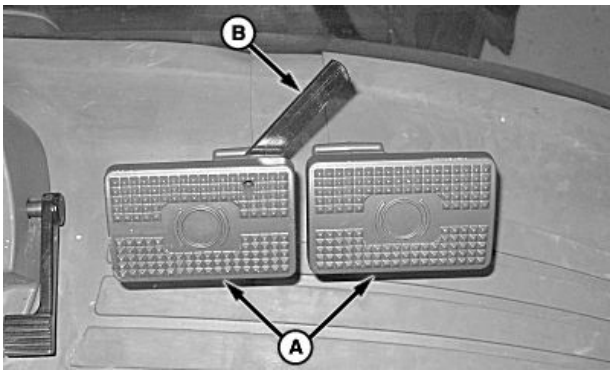

H96681 —UN—01JUN10

OUO6075,0000637 -22-01JUN10-1/1

Ohjauspylvään jalkatuessa (jos varusteena)

Voit lepuuttaa jalkaasi ohjauspylvään jalkatuessa (A).

A—Jalkatuki

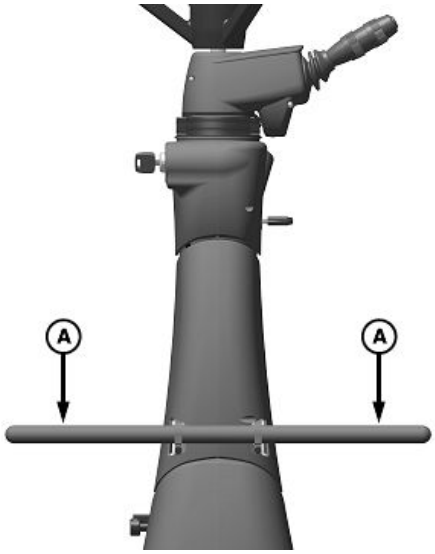

H118336 —UN—09JUN16

OUO6075,00042DC -22-04MAY16-1/1

Kaiteet ja oikeanpuoleinen tasanne

HUOMIO: Nosta syöttökuljetin kokonaan ylös ja laske turvatanko syöttökuljettimen nostosylinterin päälle.

TÄRKEÄÄ: Sulje ohjaamon ovi ennen kaiteiden käyttöä.

Älä käännä pyyhkimen vartta, ettet vaurioita pyyhkimen käyttökoneistoa.

Käytä tikkaita ja tasannetta ohjaamon vasemman puolen puhdistamiseksi.

Astu syöttökuljettimelle käyttämällä vasemmalla puolella olevia tikkaita.

Käytä kaiteita (A), jotka sijaitsevat ohjaamon jommalla kummalla puolella ohjaamon yläosassa.

Seiso nostetun syöttökuljettimen päällä pestäksesi tuulilasin ja huoltaaksesi ajovalot tai pyyhkimen.

Käytä tikkaita (B) ja tasannetta (C) ohjaamon oikean puolen puhdistamiseksi.

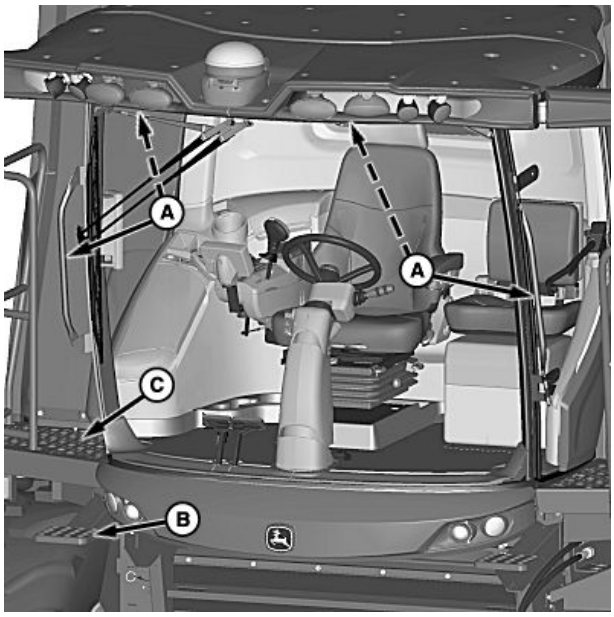

H94810 —UN—15JUL10

A—Ajosillan kaiteet
B—Vaihe
C—Ajosilta

OUO6075,0000496 -22-08OCT09-1/1

GreenStar™-näyttö ja Harvest Monitor-/Harvest Doc™-järjestelmät

GreenStar™ 3 CommandCenter™ näytöt on asennettu käsinojaan, joka sisältää ajoneuvokohtaista tietoa ja GreenStar™-sovelluksia (ei Harvest Doc™).

GreenStar™ 3 2630 -näyttö (lisävaruste) on asennettu käsinojaan. Se sisältää ajoneuvokohtaisia tietoja ja GreenStar™-sovelluksia.

GreenStar on Deere & Companyn tavaramerkki
CommandCenter on Deere & Companyn tavaramerkki
Harvest Monitor/Harvest Doc ovat Deere & Companyn tavaramerkkejä.

Lisätietoja Harvest Doc™ -järjestelmästä löytyy Harvest Doc™ -käyttöohjeesta.

WM05597,0001353 -22-06JUL15-1/1

Valokytkimet

HUOMAA: Poistumisvalot palavat 180 sekunnin ajan sen jälkeen, kun virta-avain on kytketty OFF-asentoon (jos ajovalot tai työvalot olivat käytössä viimeisen viiden minuutin aikana). Kuljettaja valitsee koneen vasemman tai oikean puolen valaisun vilkkukytkimellä.

Jos kaikki valot kytketään ensiksi ON-asentoon vaikka virta-avain on asennossa OFF, valot syttyvät viiveellä.

Valokytkintä (A) ohjauspylvässää käytetään ohjaamaan seuraavia toimintoja:

- OFF-asento (B)
- Seisontavalokytkin (C) ohjaa seuraavia:
  - Äärivalot
- Ajovalokytkin (D) ohjaa seuraavia:
  - Hätävilkut (vilkkuvat)
  - Neljä ajovaloa (kahdet lähivalot ja kahdet kaukovalot)
  - Vilkkumajakat
  - Alemmat ajovalot (jos varustuksessa)
- Työvalokytkin (E) ohjaa seuraavia:
  - Jyväsäiliö ja kaikki kahdeksan ajovaloa
  - Rivinlöytövalot suuntavilkkuvivulla
  - Tyhjennysputken valo kun putki ulos käännettynä
  - Äärivalot ja hätävilkut

Valokytkintä ohjauspylväässä käytetään ohjaamaan kauko-/lähivaloja:

HUOMAA: Kulmapilarin kaukovalo-osoittimeen tulee valo, kun vipu on painettu hetkellisesti tai asetettu pysyvästi kaukovaloasentoon.

- Hetkellinen kaukovalo (F):
  - Vedä vipu yläasentoon hetkeksi, kun haluat aktivoida kaukovalot.
- Lähivaloasento (G):
  - Vedä vipu keskiasentoon, kun haluat käyttää lähivaloja.
- Kaukovaloasento (H):
  - Työnnä vipu ala-asentoon, kun haluat käyttää kaukovaloja.

Käsinojan valokytkimiä käytetään ohjaamaan seuraavia:

- Etusänkivalojen kytkin (I) ohjaa seuraavia:
  - Sänkivalot koneen etuosassa
  - Ohjaamon etukatteen valot (jos varusteena)
- Karhon työvalon kytkin (J) ohjaa seuraavia:
  - Karhovalot koneen takaosassa

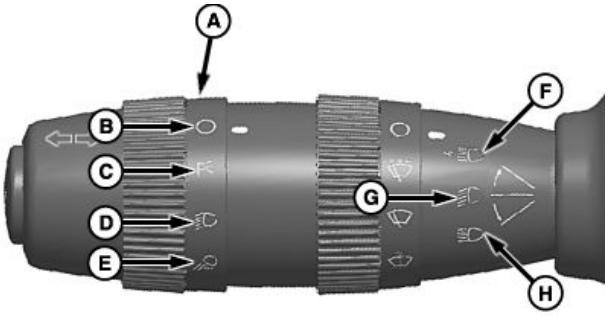

H99531 —UN—22JUN11

Ohjauspylvään valokytkin

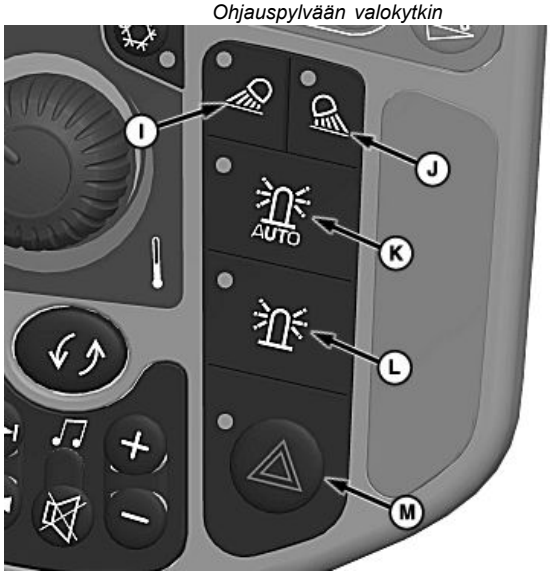

H99532 —UN—03JAN11

Käsinojan valokytkimet

A—Valokytkin
B—Pois päältä -asento
C—Seisontavalon kytkin
D—Ajovalokytkin
E—Työvalokytkin
F—Kaukovalovilkku
G—Lähivaloasento
H—Kaukovaloasento
I— Etusänkivalojen kytkin
J—Karhon työvalon kytkin
K—Automaattisen vilkkumajakan kytkin
L—Vilkkumajakan kytkin
M—Hätävilkun kytkin

- Automaattisen vilkkumajakan kytkin (K) ohjaa seuraavia:
  - Automaattinen vilkkumajakka
- Vilkkumajakan kytkin (L) ohjaa seuraavia:
  - Vilkkumajakat
- Hätävilkkujen kytkin (M) ohjaa seuraavia:
  - Hätävilkut (vilkkuvat)

OUO6075,0001352 -22-30NOV12-1/1

Valojen sijainnit

Valot, näkymä edestä ja takaa

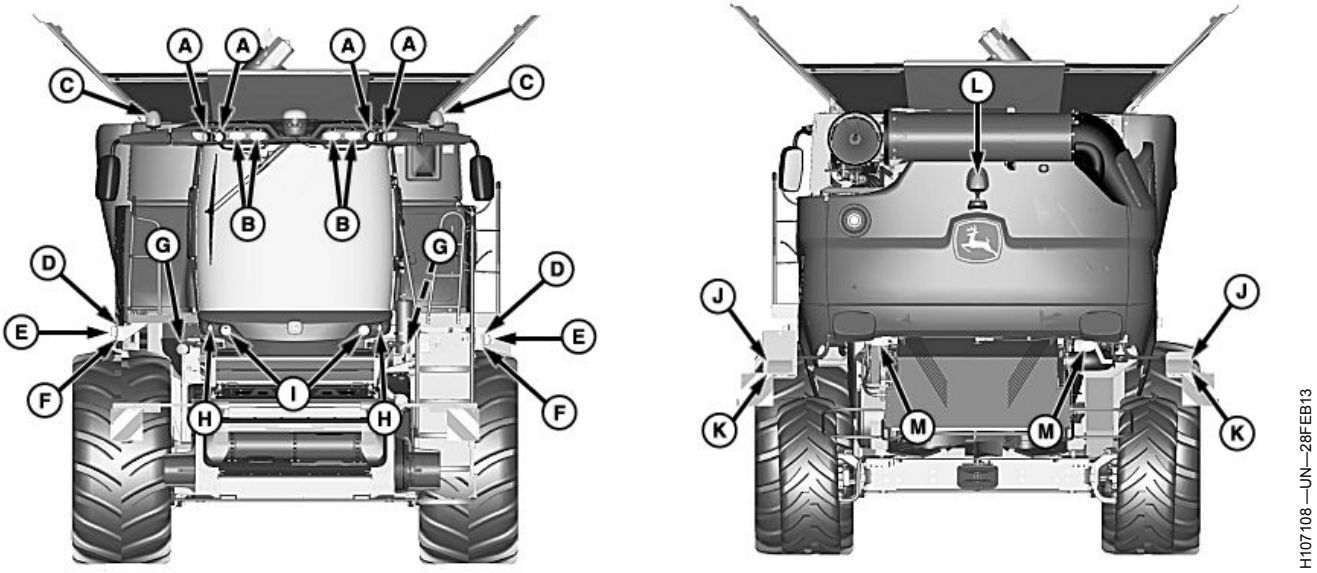

A—Ohjaamon halogeenityövalo tai suurtehoiset (HID) ohjaamon ajovalot (lisävaruste)
B—Ohjaamon ajovalot (pitkät/lyhyet ajovalot)
C—Vilkkumajakat
D—Hätävilkut (keltaiset)
E—Hätävilkut (keltaiset)
F—Äärivalot (valkoiset)
G—Sänkivalot
H—Etukatteen valot (jos varustuksessa)
I— Alemmat ajovalot (jos varustuksessa)
J— Äärivalot/jarruvalot (punainen)
K—Hätävilkut takana (keltaiset)
L—Vilkkumajakka
M—Takatyövalot

Vilkkumajakan kytkin:

HUOMIO: Valojen tulee olla päällä kuljetuksen aikana. Käännä portaat eteen ja suuntaa äärivalot / hätävilkut suoraan eteenpäin.

- Kytkin ohjaa vilkkumajakan valoja (C, L).
- Koneen edessä on kaksi vilkkumajakkaa (vasen ja oikea) ja yksi koneen takana. Nämä valot varoittavat muita kuljettajia, kun konetta kuljetetaan tiellä.

Hätävilkkujen katkaisin:

HUOMIO: Valojen tulee olla päällä kuljetuksen aikana. Käännä portaat eteen ja suuntaa äärivalot / hätävilkut suoraan eteenpäin.

- Kytkin ohjaa vilkkumajakan valoja (C, L), hätävilkkuja (D, E) ja takana olevia hätävilkkuja (K).
- Hätävilkut sijaitsevat koneen molemmin puolin edessä ja takana. Näitä valoja käytetään merkkinä koneesta, joka ei toimi.

Ajovalokytkin:

HUOMIO: Valojen tulee olla päällä kuljetuksen aikana. Käännä portaat eteen ja suuntaa äärivalot / hätävilkut suoraan eteenpäin.

HUOMAA: Kun ajovalot ovat PÄÄLLÄ eikä leikkuupöytää ole kytketty, alemmat ajovalot menevät PÄÄLLE ja ohjaamon ajovalot SAMMUVAT. Kun leikkuupöytä on kytketty, alemmat ajovalot menevät POIS PÄÄLTÄ ja ajovalot menevät PÄÄLLE.

Hätävilkut kytketään ON, jos suuntavilkut ovat OFF. Jos suuntavilkut ovat ON, hätävilkut toimivat suuntavilkkuina.

- Kytkin ohjaa vilkkumajakan valoja (C, L), ohjaamon ajovaloja (B), äärivaloja (F), alempia ajovaloja (I) ja äärivaloja/jarruvaloja (J).
- Vilkkumajakan valot varoittavat muita kuljettajia, kun konetta kuljetetaan tiellä.

Jatkuu seuraavalla sivulla

OUO6075,000413F -22-31AUG15-1/6

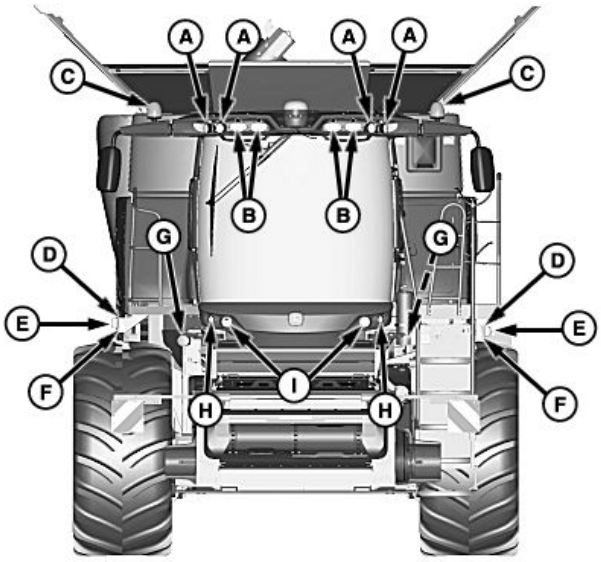

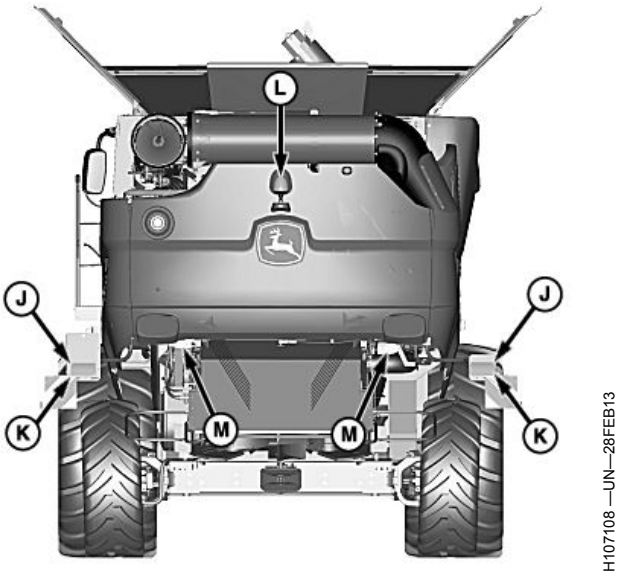

A—Ohjaamon halogeenityövalo tai suurtehoiset (HID) ohjaamon ajovalot (lisävaruste)
B—Ohjaamon ajovalot (pitkät/lyhyet ajovalot)
C—Vilkkumajakat
D—Hätävilkut (keltaiset)
E—Hätävilkut (keltaiset)
F—Äärivalot (valkoiset)
G—Sänkivalot
H—Etukatteen valot (jos varustuksessa)
I— Alemmat ajovalot (jos varustuksessa)
J—Äärivalot/jarruvalot (punainen)
K—Hätävilkut takana (keltaiset)
L—Vilkkumajakka
M—Takatyövalot

Automaattisen vilkkumajakan kytkin:

HUOMAA: Kun automaattiset vilkkumajakan valot aktivoidaan ja jyväsäiliö saavuttaa jyväsäiliö 3/4 täynnä -anturin, vilkkumajakan valot alkavat vilkkua (3 s. PÄÄLLÄ ja 6 s. POIS PÄÄLTÄ). Kun jyvät saavuttavat jyväsäiliö täynnä -anturin, vilkkumajakan valot menevät PÄÄLLE kiinteästi eivätkä vilku.

- Vilkkumajakan valot (C, L) syttyvät, kun jyväsäiliö on 3/4-täynnä. Vilkut antavat jyvätankin käyttäjälle merkin siitä, että jyväsäiliö on täynnä ja valmis tyhjennettäväksi.

Työvalokytkin:

- Kytkin ohjaa äärivaloja (F), äärivaloja/jarruvaloja (J) ja ohjaamon ajovaloja (A, B).
- Työvalot valaisevat alueen, jolla käyttäjä työskentelee yöllä ja silloin kun, valoa on vähän.

[1]*Jos ajovalot ovat PÄÄLLÄ ja kone on tietajotilassa, sänkivalot, etukatteen valot ja takatyövalot eivät voi mennä PÄÄLLE.*

Etusänkivalojen kytkin:

HUOMIO: Kytke takavalot pois päältä ajettaessa tiellä, jotta et häikäise muita tielläliikkujia.

HUOMAA: Jos käyttäjä poistuu istuimelta erottelurummun ollessa kytkettynä, etusänkivalot vilkkuvat ja jatkavat vilkkumista kunnes erottelurummun nopeus laskee nollaan.

- Kytkin ohjaa sänkivaloja (G) ja etukatteen valoja (C, L).
- Sänkivalojen avulla käyttäjä näkee leikkuukoneen takana olevan alueen paremmin valaistuna iltakäytössä ja kun valoa on vähän[1].
- Etukatteen valojen avulla käyttäjä saa lisävaloa koneen eteen satoa korjattaessa.

Jatkuu seuraavalla sivulla

OUO6075,000413F -22-31AUG15-2/6

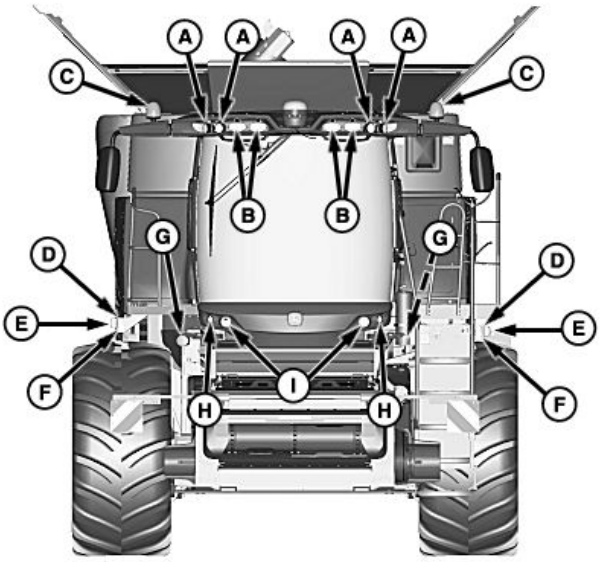

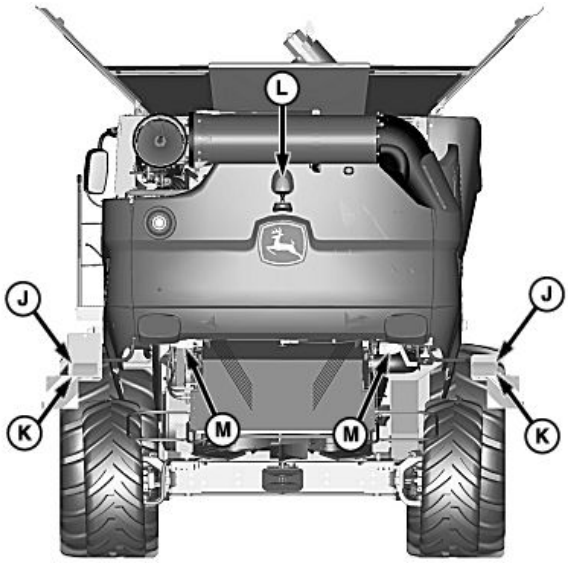

H107108 —UN—28FEB13

A—Ohjaamon halogeenityövalo tai suurtehoiset (HID) ohjaamon ajovalot (lisävaruste)
B—Ohjaamon ajovalot (pitkät/lyhyet ajovalot)
C—Vilkkumajakat
D—Hätävilkut (keltaiset)
E—Hätävilkut (keltaiset)
F—Äärivalot (valkoiset)
G—Sänkivalot
H—Etukatteen valot (jos varustuksessa)
I— Alemmat ajovalot (jos varustuksessa)
J— Äärivalot/jarruvalot (punainen)
K—Hätävilkut takana (keltaiset)
L—Vilkkumajakka
M—Takatyövalot

Karhon työvalon kytkin:

HUOMIO: Kytke takavalot pois päältä ajettaessa tiellä, jotta et häikäise muita tielläliikkujia.

HUOMAA: Jos käyttäjä poistuu istuimelta erottelurummun ollessa kytkettynä, karhon takatyövalot vilkkuvat ja jatkavat vilkkumista kunnes erottelurummun nopeus laskee nollaan.

- Kytkin ohjaa takatyövaloja (M).
- Karhovalojen avulla käyttäjä näkee leikkuukoneen takana olevan alueen iltakäytössä ja kun valoa on vähän[1] [2].

Äärivalot/jarruvalot:

- Äärivalot/jarruvalot (J) menevät PÄÄLLE, kun kone havaitsee hidastumisen. Valot pysyvät päällä vähintään kaksi sekuntia.[3]
- Kun nopeus on alle 1,6 km/h (1 mph), jarruvalot pysyvät päällä 2 minuuttia tai kunnes eteenpäin kiihdytys havaitaan ja nopeus on yli 1,6 km/h (1 mph).
- Äärivalot toimivat myös vilkkuina ja valaisevat samalla, kun kääntymisestä ilmoitetaan. Valo vilkkuu sillä puolella, jonne ollaan kääntymässä.

Poistumisvalot:

- Kaksi ulommaisinta ohjaamon ajovaloa (B) jää palamaan enintään 180 s. sen jälkeen, kun virta-avain ja valokytkin laitetaan POIS PÄÄLTÄ -asentoon (jos tie- tai peltovalot olivat käytössä viimeisten 5 min. aikana).

[1]Jos ajovalot ovat PÄÄLLÄ ja kone on tietajotilassa, sänkivalot, etukatteen valot ja takatyövalot eivät voi mennä PÄÄLLE.
[2]Vain Ranska: Jos kone on tieajotilassa, takatyövalot eivät mene PÄÄLLE.
[3]Vain Ranska: Jarruvalot menevät päälle, kun jarrupoljinta painetaan.

Jatkuu seuraavalla sivulla

OUO6075,000413F -22-31AUG15-3/6

Vasemman ja oikean puolen sivuvalot

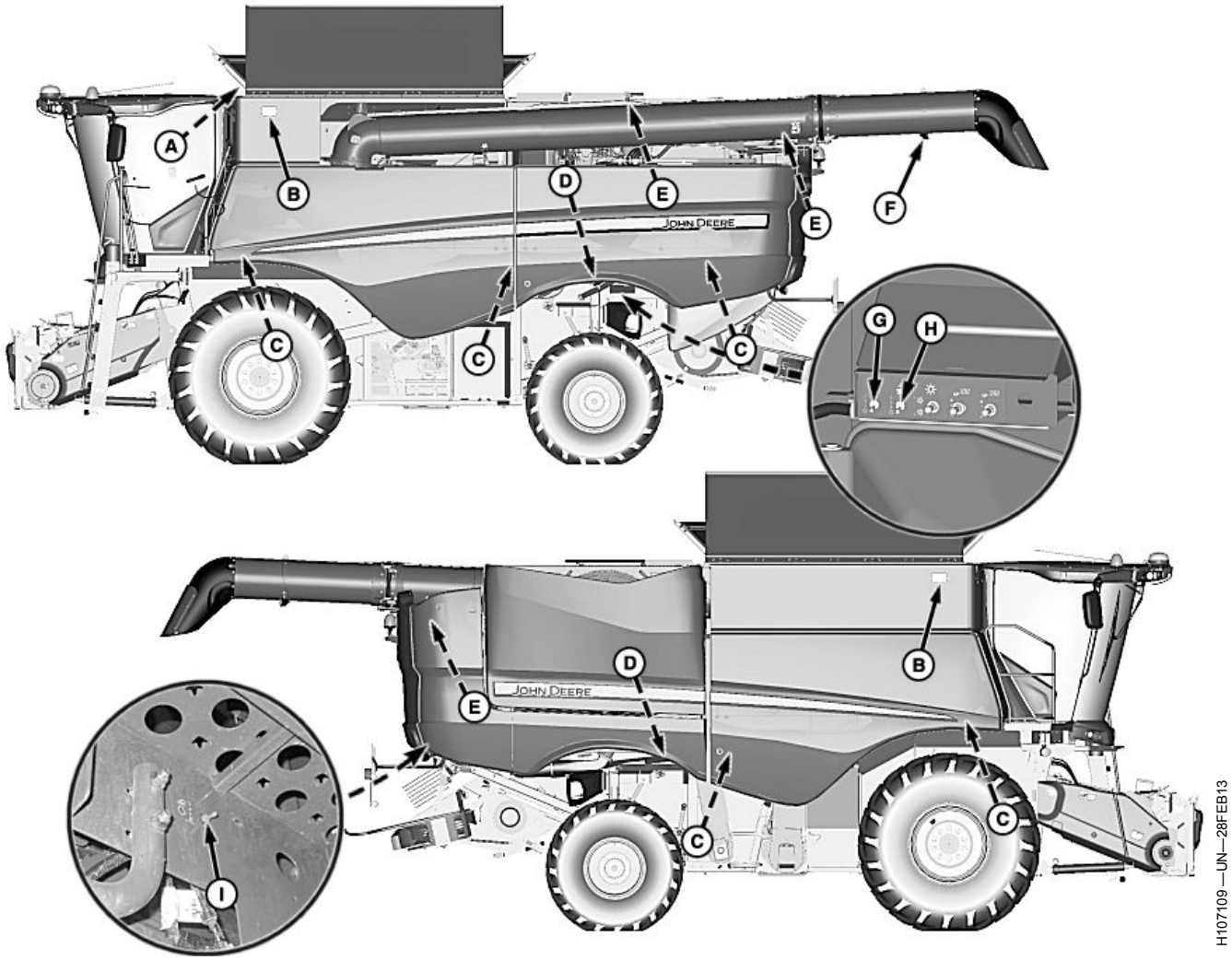

A—Jyväsäiliön työvalo
B—Leikkuupöydän työvalot
C—Sivusuojusten huoltovalot
D—Seulaston huoltovalot
E—Moottoritilan huoltovalot
F—Tyhjennysputken työvalo
G—Seulaston huoltovalojen kytkin
H—Sivusuojusten huoltovalojen kytkin
I—Moottoritilan huoltovalojen kytkin

Työvalokytkin:

- Kytkin ohjaa jyväsäiliön valoa (A), leikkuupöydän työvaloja (B) (vilkkukytkimellä), tyhjennysputken valoa (F) sekä äärivaloja että vilkkuja.
- Leikkuupöydän valojen avulla käyttäjä näkee molemmin puolin olevan alueen iltakäytössä ja kun valoa on vähän.

HUOMAA: Kun työvalokytkin on PÄÄLLÄ, käytä vilkkukytkintä, kun haluat käyttää leikkuupöydän vasemman tai oikean puolen valaisua.

- Jyväsäiliön työvalolla käyttäjä näkee jyväsäiliön iltakäytössä ja kun valoa on vähän.
- Jyväsäiliön valo SAMMUU, kun jyväsäiliö saavuttaa jyväsäiliö 3/4 täynnä -anturin.
- Tyhjennysputken valo menee PÄÄLLE, kun putkea on jatkettu yli 50% ja työvalokytkin on PÄÄLLÄ.
- Tyhjennysputken valo valaisee jyväsäiliön tyhjennystä iltakäytössä ja kun valoa on vähän.

Jatkuu seuraavalla sivulla

OUO6075,000413F -22-31AUG15-4/6

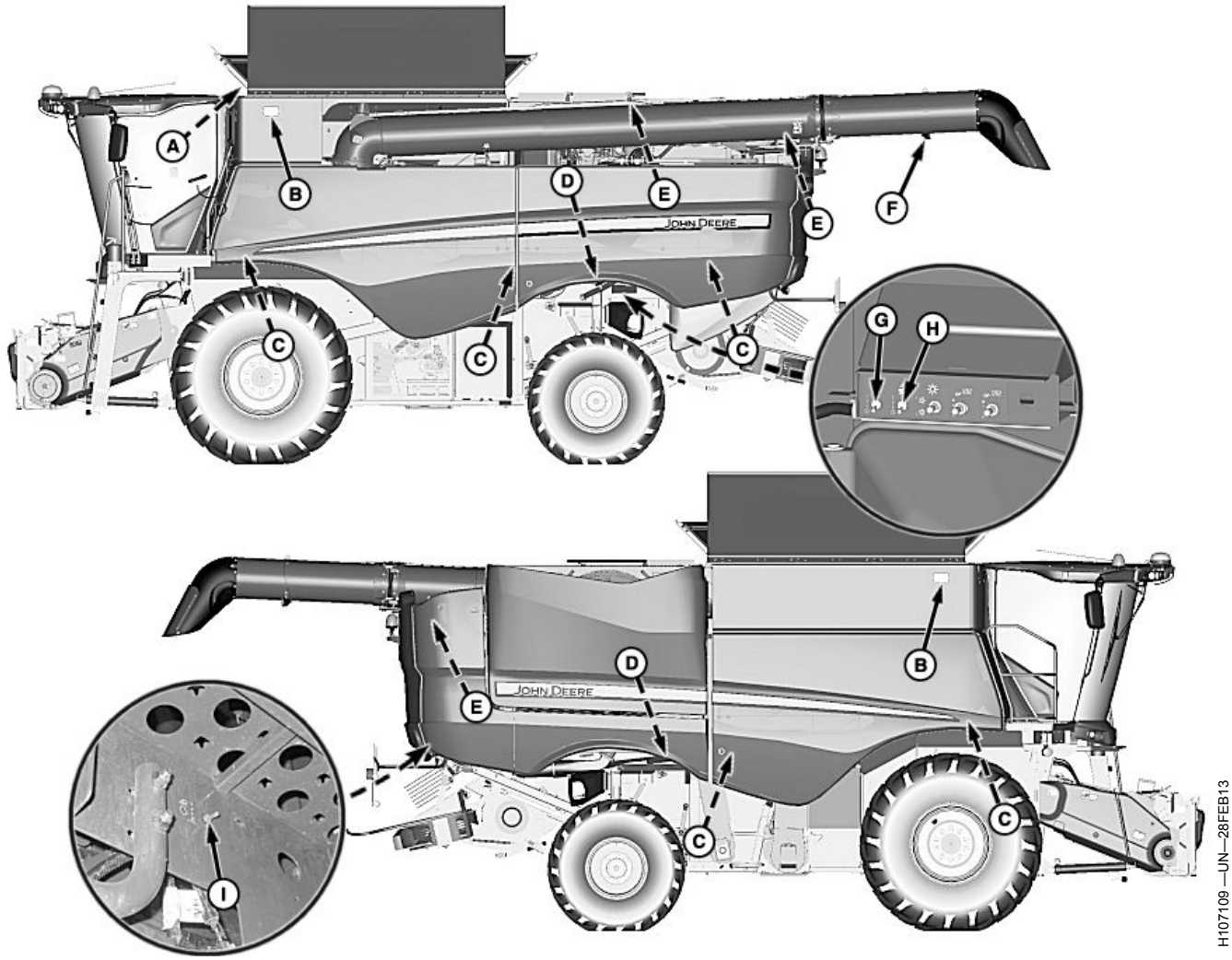

A—Jyväsäiliön työvalo
B—Leikkuupöydän työvalot
C—Sivusuojusten huoltovalot
D—Seulaston huoltovalot
E—Moottoritilan huoltovalot
F—Tyhjennysputken työvalo
G—Seulaston huoltovalojen kytkin
H—Sivusuojusten huoltovalojen kytkin
I—Moottoritilan huoltovalojen kytkin

Seulaston huoltovalot:

HUOMAA: Jos käyttäjä poistuu istuimelta erottelurummun ollessa kytkettynä, seulaston huoltovalot vilkkuvat ja jatkavat vilkkumista kunnes erottelurummun nopeus laskee nollaan.

- Seulaston huoltovalojen (D) avulla käyttäjä valaisee seulaston säädön iltakäytössä ja kun valoa on vähän.
- Seulaston huoltovalojen PÄÄLLE/POIS PÄÄLTÄ -kytkin (G) sijaitsee vasemmanpuoleisen erottelijan suojuksen yläpuolella.
- Syttyy huollon ja huoltotoimenpiteiden aikana (ei satoa korjattaessa).

Sivusuojusten huoltovalot (lisävaruste):

HUOMIO: Vältä häikäisemästä liikennettä. Älä käytä sivusuojusten huoltovaloja tiellä ajettaessa.

HUOMAA: Jos käyttäjä poistuu istuimelta erottelurummun ollessa kytkettynä, sivusuojusten huoltovalot vilkkuvat ja jatkavat vilkkumista kunnes erottelurummun nopeus laskee nollaan.

- Sivusuojusten huoltovalot (C) sijaitsevat molemmin puolin konetta sivusuojusten alla ja ne valaisevat erottelurummun aluetta.
- Sivusuojusten huoltovalojen PÄÄLLE/POIS PÄÄLTÄ -kytkin (H) sijaitsee vasemmanpuoleisen erottelijan suojuksen yläpuolella.

Jatkuu seuraavalla sivulla

OUO6075,000413F -22-31AUG15-5/6

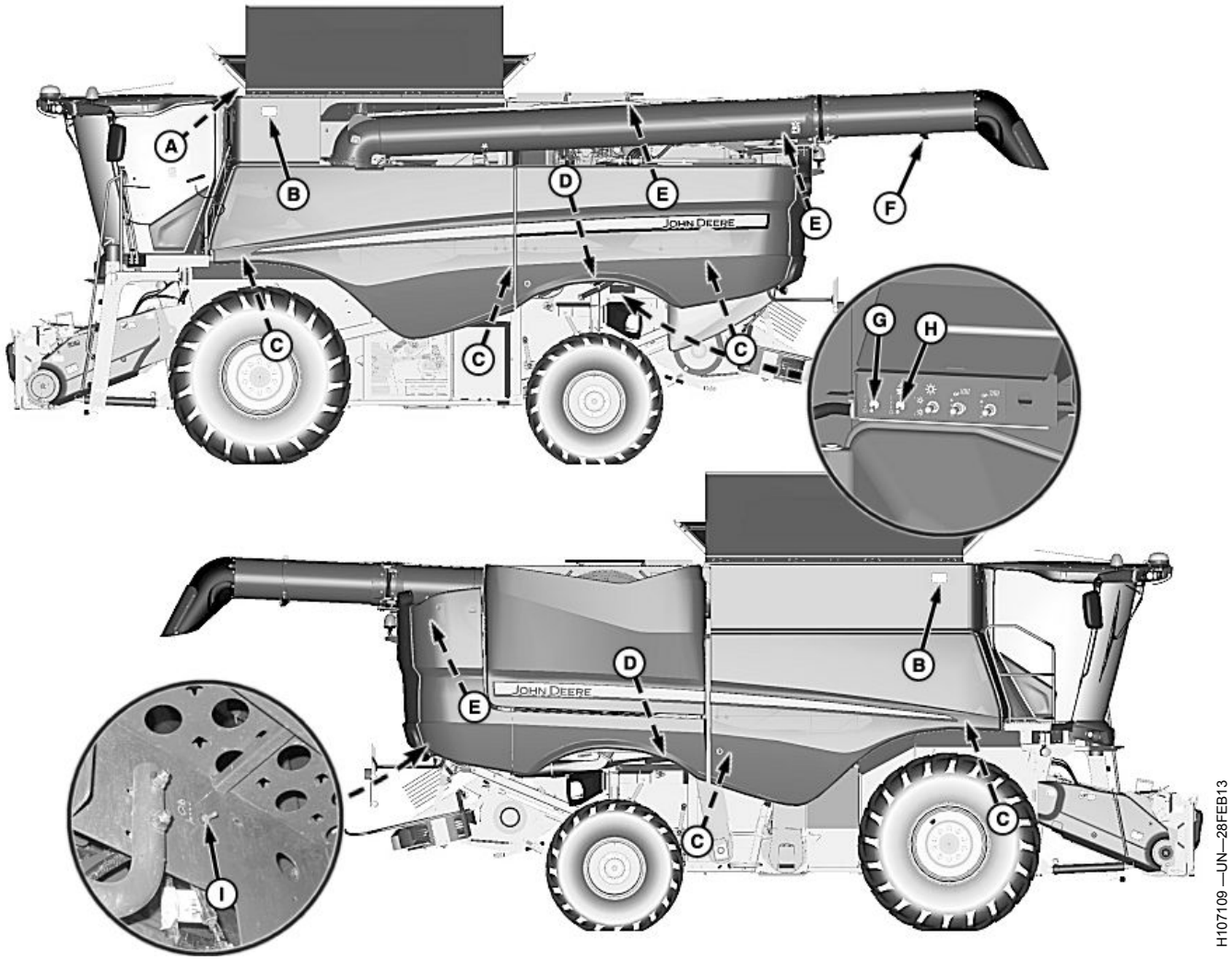

A—Jyväsäiliön työvalo
B—Leikkuupöydän työvalot
C—Sivusuojusten huoltovalot
D—Seulaston huoltovalot
E—Moottoritilan huoltovalot
F—Tyhjennysputken työvalo
G—Seulaston huoltovalojen kytkin
H—Sivusuojusten huoltovalojen kytkin
I— Moottoritilan huoltovalojen kytkin

Moottoritilan huoltovalot (lisävaruste):

HUOMIO: Vältä häikäisemästä liikennettä. Älä käytä moottoritilan huoltovaloja tiellä ajettaessa.

- Moottoritilan huoltovalot (E) valaisevat moottorin sillan alueen iltakäytössä ja kun valoa on vähän.
- Moottoritilan huoltovalojen PÄÄLLÄ/POIS PÄÄLTÄ -kytkin (I) on koneen takana oikealla.
- Kytkin ohjaa moottoritilan luukun valaistusta, moottorin takana olevan sillan valaistusta ja moottoritilan etuvaloa.
- Syttyy huollon ja huoltotoimenpiteiden aikana (ei satoa korjattaessa).

Poistumisvalot:

- Leikkuupöydän työvalot (B) jäävät päälle enintään 180 sekunniksi sen jälkeen, kun virta-avain ja valokytkin laitetaan POIS PÄÄLTÄ -asentoon (jos tie- tai työvaloja käytettiin viimeisten 5 min. aikana). Kuljettaja valitsee koneen vasemman tai oikean puolen valaisun vilkkukytkimellä.

OUO6075,000413F -22-31AUG15-6/6

Ajovalot (vain Venäjä)

HUOMIO: Ajovalojen tulee olla kytkettynä ON kuljetusajon aikana. Käännä portaat eteen ja suuntaa äärivalot / hätävilkut suoraan eteenpäin.

HUOMAA: Kun ajovalot ovat ON eikä leikkuupöytää ole kytketty, alemmat ajovalot kytkeytyvät ON ja ohjaamon ajovalot kytkeytyvät OFF. Kun leikkuupöytä on kytkettynä, alemmat ajovalot ovat OFF ja ohjaamon ajovalot ON.

Alemmat ajovalot (A) ovat käytettävissä vain maks. 20 km/h (12.4 mph) ajonopeudella.

Alempien ajovalojen (A) TULEE olla peitettynä ja kaksi valinnaista ajovaloa (B) TULEE olla asennettuna maks. 30 km/h (18.6 mph) ajonopeutta varten

Ajovalokytkin ohjaa alempia ajovaloja (A) ja valinnaisia ajovaloja (B). Katso lisätiedot tämän kappaleen aikaisemmasta kohdasta Valokytkimet.

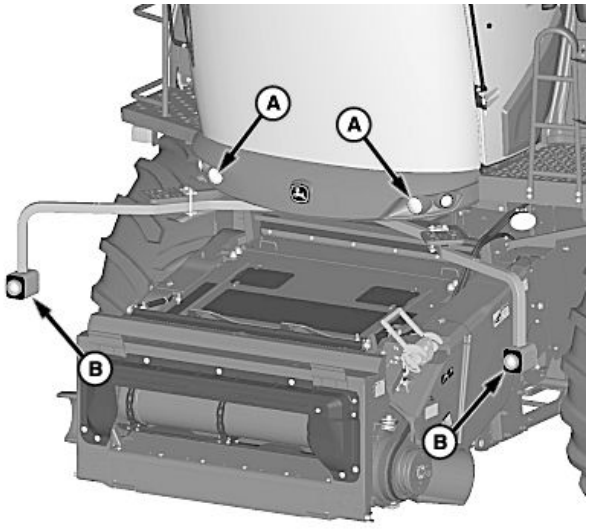

H105724 —UN—16NOV12

A—Alemmat ajovalot **B—Ajovalot (valinnaiset)**

OUO6075,00012CF -22-26OCT12-1/1

Valaistuksen viive/aikakatkaisu

Jos kaikki valot kytketään ensiksi ON-asentoon vaikka virta-avain on asennossa OFF, valot syttyvät viiveellä. Kone määrittelee riittääkö senhetkinen akun jännite siihen, että valot ovat päällä ilman, että moottori on käynnissä. Tämä ominaisuus on sisäänrakennettu koneeseen estämään liian suuren jännitteen ottamista akusta. Tämä saattaisi estää koneen käynnistymisen.

HUOMAA: Sen jälkeen kun seulastovalot, huoltovalot tai moottoritilan huoltovalot ovat olleet yli 10 minuutin ajan ON, valot alkavat vilkkua, kytkeytyvät sitten hetkeksi OFF ja sitten takaisin 20 sekunnin ajaksi ON. Tämä jakso jatkuu kolmen minuutin ajan, sitten valot kytkeytyvät OFF, kunnes avainkytkintä on jälleen käytetty. Jos valot eivät syty avainkytkimen kääntämisen jälkeen, kone on havainnut, että akkujen jännite on liian matala valojen käytön sallimiselle. Valot syttyvät jälleen, kun moottori on käynnissä ja akut ovat latautumassa.

OUO6075,0001354 -22-27NOV12-1/1

Suuntavilkut

HUOMAA: Suuntavilkut toimivat aina, kun virta-avain on PÄÄLLÄ. Kun työvalojen kytkin on PÄÄLLÄ, suuntavilkkujen kytkin käyttää joko leikkuupöydän oikeaa tai vasenta valoa. Suuntavilkut eivät mene itsestään pois päältä, joten kytkin on siirrettävä vapaa-asentoon.

Käytä suuntavilkkuja (A) tiellä ajettaessa, kun aiot kääntyä.

HUOMAA: Suuntavilkut (vasen tai oikea) kulmapylväässä syttyvät osoituksena kääntymisestä.

H95266 —UN—22JUN11

A—Suuntavilkun kytkin

OUO6075,0000682 -22-29JUN11-1/1

Ohjaamon sisävalo

Sisävalo tuo valoa ylhäältä päin. Käytetään yöllä tai pimeässä.

Sisävaloa (B) käytetään valokytkimestä (A).

Valokytkimessä on kolme asentoa:

- PÄÄLLÄ (vasen)
- POIS PÄÄLTÄ (keskiasento)
- Automatiikka (oikea) (kun ohjaamon ovi avataan)

A—Valokytkin **B—Sisävalo**

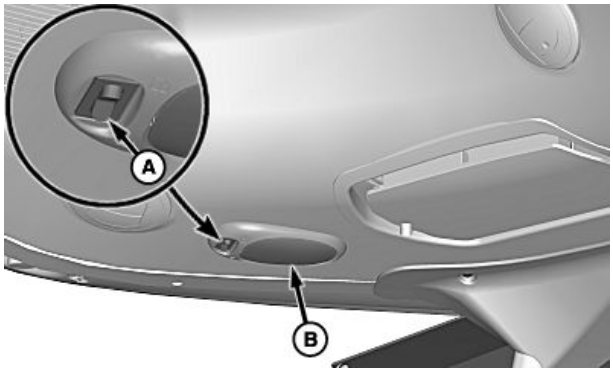

H94501 —UN—06AUG09

OUO6075,0000683 -22-03FEB10-1/1

Kartanlukuvalo

Kartanlukuvalo tuo valoa ylhäältä päin. Käytetään yöllä tai pimeässä.

Kartanlukuvaloa (B) käytetään valokytkimestä (A).

HUOMAA: Säädä kartanlunlukuvalo tarvittavalla tavalla.

Valokytkimessä on kaksi asentoa:

- PÄÄLLÄ
- POIS PÄÄLTÄ

A—Valokytkin **B—Kartanlukuvalo**

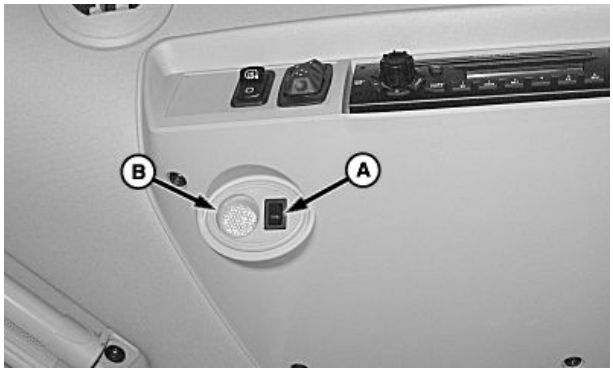

H96823 —UN—10JUN10

OUO6075,00007D1 -22-02NOV10-1/1

Hydraulisylinteri, turvatanko

HUOMIO: Sammuta moottori, kytke seisontajarru päälle ja irrota virta-avain.

Hydrauliletkun tai liittimen vaurio saattaa pudottaa syöttökuljettimen ja samalla leikkuupöydän yllättäen.

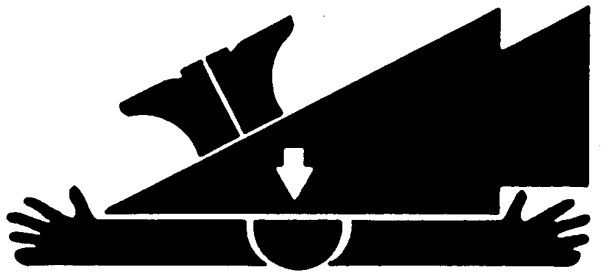

TS696 —UN—21SEP89

Manuaalinen syöttökuljettimen kallistus eteen/taakse

Nosta syöttökuljetin kokonaan ylös ja laske turvatanko (A) hydrauliikkasylinterin tangon päälle.

Sammuta moottori, kytke seisontajarru päälle ja irrota virta-avain.

Hydraulisen syöttökuljettimen eteen/taakse-kallistus

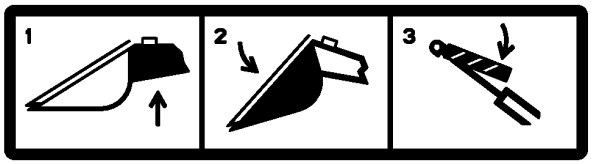

H112829 —UN—18FEB15

Nosta syöttökuljetin kokonaan ylös ja kallista hydraulisen syöttökuljettimen eteen/taakse kallistuva etulevy kokonaan eteen ja laske turvatanko (A) hydrauliikkasylinterin tangon päälle.

Sammuta moottori, kytke seisontajarru päälle ja irrota virta-avain.

HUOMAA: Kun syöttökuljetin nostetaan ylös ja leikkuupöytä kiinnitetään paikalleen, syöttökuljettimen eteen/taakse-kallistus siirtyy automaattisesti eteenpäin, jotta syöttökuljettimen turvatanko voidaan laskea hydraulisylinterin varren päälle. Syöttökuljettimen eteen/taakse-kallistus palaa automaattisesti aiempaan asentoon laskemisen yhteydessä.

Kun leikkuupöytä irrotetaan, syöttökuljettimen eteen/taakse-kallistus siirtyy automaattisesti eteenpäin noston yhteydessä. Syöttökuljettimen eteen/taakse-kallistus ei palaa aiempaan asentoon laskemisen yhteydessä.

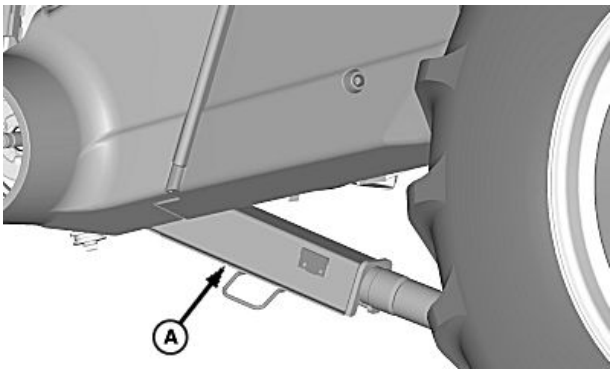

H90891 —UN—26FEB08

A—Turvatanko

SS43267,0000512 -22-16FEB15-1/1

Syöttökuljettimen sivusuojukset

HUOMIO: Nosta syöttökuljetin ylös, laske turvatanko, sammuta moottori, paina seisontajarru PÄÄLLE ja irrota virta-avain.

Syöttökuljettimen suojuksissa on etu- ja takasuojus. Käännä salpaa (A) ja käännä etusuojus auki huoltoa varten.

Käännä salpaa (B) ja irrota rengassokat (C) irrottaaksesi takasuojuksen.

A—Salpa
B—Salpa
C—Rengassokka

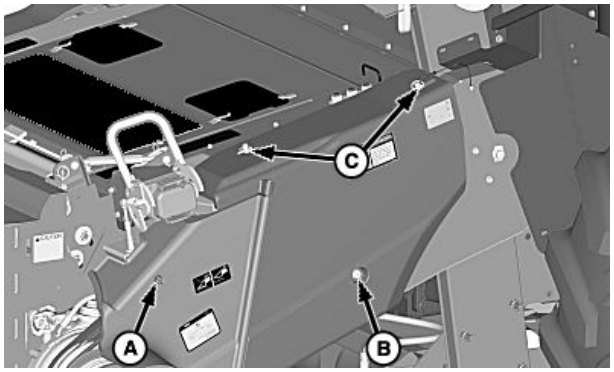

H91044 —UN—27MAR08

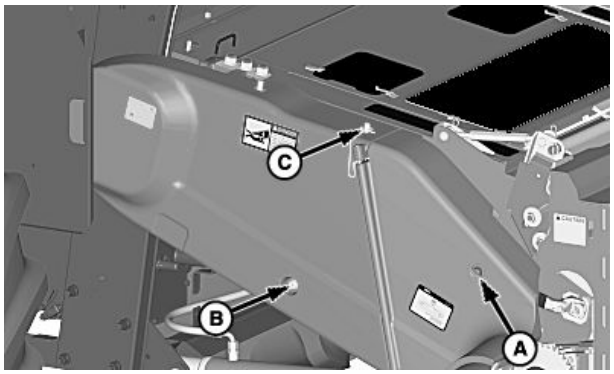

H91045 —UN—27MAR08

OUO6075,0000677 -22-02FEB10-1/1

Syöttökuljettimen huoltoluukut

HUOMIO: SAMMUTA moottori, paina seisontajarru päälle ja irrota virta-avain.

Löysää mutterit (A) luukun molemmilta puolilta ja työnnä muttereita eteenpäin syöttökuljettimen keskelle.

Vedä luukkua (B) eteenpäin irrottaaksesi sen.

Nosta luukkuja (C), jotta pääset syöttökuljettimen sisään.

A—Mutterit
B—Luukku
C—Huoltoluukut

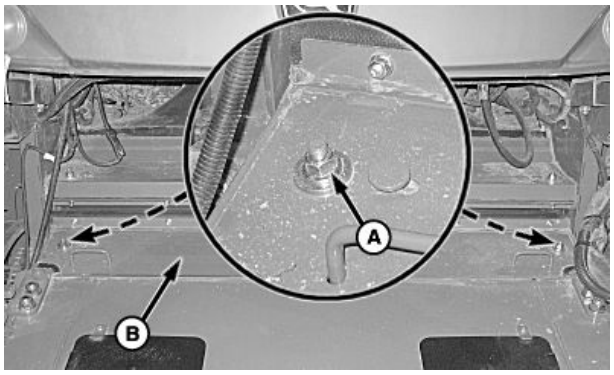

H100486 —UN—28FEB11

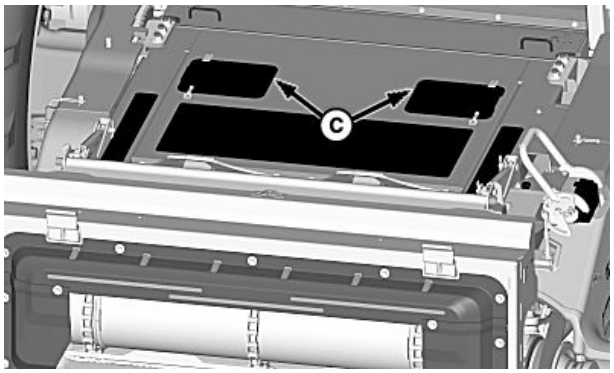

H90905 —UN—27FEB08

OUO6075,0000B6F -22-21MAR11-1/1

Syöttökiihdyttimen yläluukku

HUOMIO: SAMMUTA moottori, paina seisontajarru päälle ja irrota virta-avain.

Löysää lukitusmutterit (A) luukun molemmilta puolilta ja työnnä lukitusmuttereita koneen keskikohtaa kohden.

Vedä luukkua (B) eteenpäin irrottaaksesi sen.

Liu'uta luukkua (C) eteenpäin irrottaaksesi sen.

A—Lukkomutterit
B—Luukku
C—Luukku

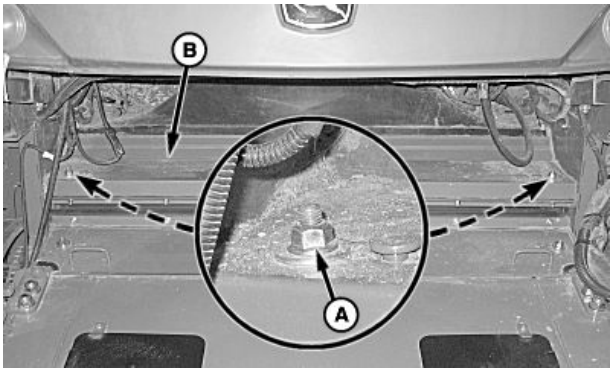

H100487 —UN—28FEB11

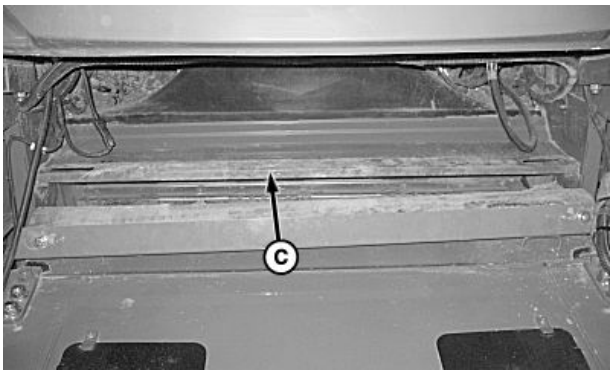

H100488 —UN—28FEB11

OUO6075,0000B70 -22-21MAR11-1/1

Syöttökuljettimen pohjaluukku ja syöttölevyn tiiviste

HUOMIO: Nosta syöttökuljetin ylös, laske turvatanko, SAMMUTA moottori, paina seisontajarru päälle ja irrota virta-avain.

Irrota rengassokka ja liikuta vipua (A) alaspäin ja taaksepäin avataksesi luukun.

TÄRKEÄÄ: Vipu vääntyy, jos se jätetään alas, kun syöttökuljetin lasketaan alas.

Työnnä vipua eteen ja sulje luukku. Kiinnitä rengassokalla.

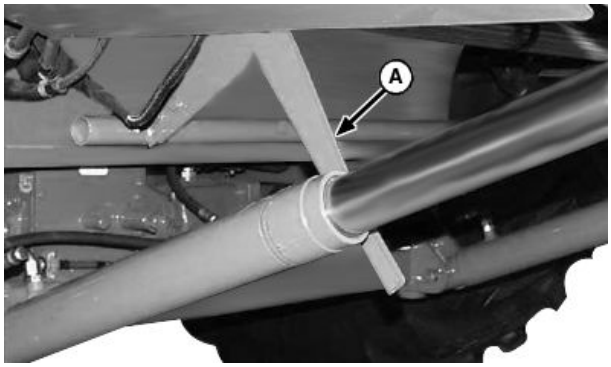

H52761 —UN—17MAY99

A—Vipu

Jatkuu seuraavalla sivulla

OUO6075,000065B -22-02FEB10-1/2

Jos syöttökuljettimen luukkua ei tiivistetä (A) kunnolla, jyviä valuu maahan.

Löysää ruuvit (B) molemmin puolin.

Käännä vivustoa (C).

Kiristä ruuvit kiristäen vivustolla luukku kiinni.

Kiristä loput ruuvit.

A—Tiiviste
B—Kantaruuvit
C—Vivusto

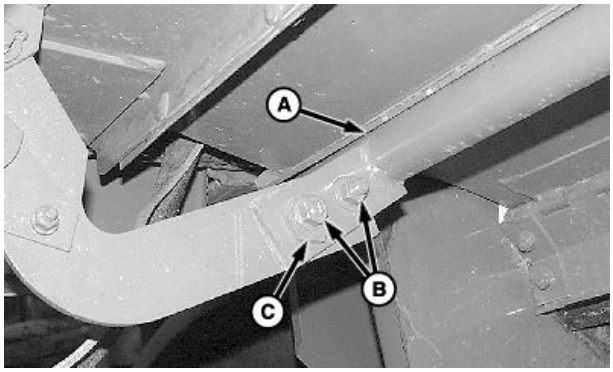

H74778 —UN—14JAN03

OUO6075,000065B -22-02FEB10-2/2

Kivikouru

HUOMIO: Nosta syöttökuljetin ylös, laske turvatanko, SAMMUTA moottori, paina seisontajarru päälle ja irrota virta-avain.

Kivikouru suojaa sylinteriä ja varstasiltaa kiviltä, jotka voivat vahingoittaa niitä.

Irrota rengassokka (A) ja siirrä kahva (B) ylös avataksesi kivikourun.

Siirrä vipu alas sulkeaksesi kivikourun. Kiinnitä rengassokalla.

A—Rengassokka
B—Vipu

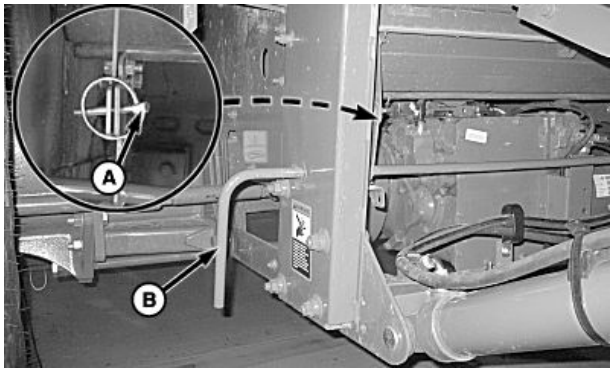

H99239 —UN—01DEC10

OUO6075,000065C -22-01DEC10-1/1

Syöttökuljettimen eteen/taakse kallistuvan etulevyn säätö (manuaalinen kallistus)

HUOMIO: Laske leikkuupöytä maahan, jotta saat vapautettua eteen/taakse kallistuksen etulevyn vanttiruuvit kuormituksesta. SAMMUTA moottori, paina seisontajarru päälle ja irrota virta-avain.

Eteen/taakse kallistuksen etulevyä käytetään leikkuupöydän pohjalevyjen ja peltopinnan keskinäiseen suhteen korjaamiseen. Sillä kompensoidaan eri rengaskoot, taka-akseliasetukset ja muut muuttujat.

Löysää etulevyn muttereita (A) ja mutteria (B) molemmilla puolilla.

TÄRKEÄÄ: Älä löysää kantaruuvia (C).

Irrota aluslevyn urat (D) kannatuslevystä molemmilla puolilla.

HUOMAA: Siirrä tarvittaessa oikealla sijaitsevaa vastalevyä takana oleviin asennusreikiin.

Löysää muttereita (E) ja siirrä vastalevyä (F) taaksepäin molemmilla puolilla.

A—etulevyn mutterit, M16
B—etulevyn mutteri, M20
C—Kuusioruuvi
D—Aluslevyn urat
E—Mutterit
F—Vastalevy

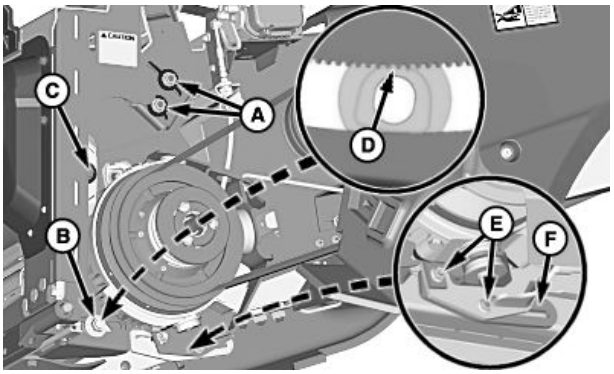

H95791 —UN—22MAR10

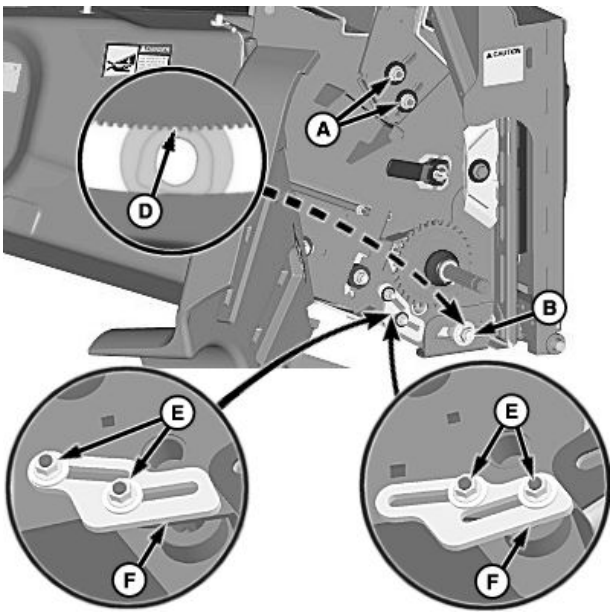

H105003 —UN—08MAR12

Takareiät (vasemmalla) / etureiät (oikealla)

OUO6075,0001757 -22-12MAR14-1/4

TÄRKEÄÄ: Moniliittimen letkunkiristin täytyy mahdollisesti muuttaa eri paikkaan, kun säädät eteen/taakse kallistuksen etulevyn.

Löysää mutteria (A) ja säädä vanttiruuvi (B) molemmilta puolilta korjataksesi leikkuupöydän kulmaa.

Kiristä vanttiruuvin mutteri molemmilla puolilla.

A—Mutteri
B—Vanttiruuvi

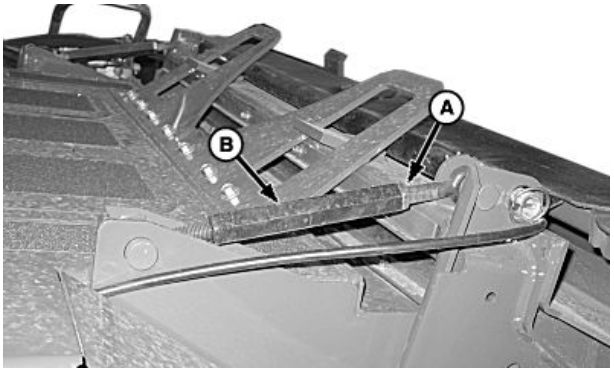

H105751 —UN—05SEP12

Jatkuu seuraavalla sivulla

OUO6075,0001757 -22-12MAR14-2/4

Kiinnitä aluslevyn urat (D) kannatuslevyyn ja kiristä etulevyn mutterit (A ja B) molemmilla puolilla ohjetiukkuuteen.

Ohjepituus

M16 etulevyn mutterit
(A)—Kiristystiukkuus.....300 N m
(221 lb.-ft.)

M20 etulevyn mutteri
(B)—Kiristystiukkuus.....620 N m
(460 lb.-ft.)

TÄRKEÄÄ: Vastalevyn ja eteen/taakse etulevyn välissä ei pidä olla aukkoa muttereiden kiristämisen jälkeen.

HUOMAA: Kiinnitä oikealla oleva vastalevy tarvittaessa etu- ja takareikiin.

Siirrä vastalevy (F) täysin eteen molemmilla puolilla ja kiristä mutterit (E) ohjetiukkuuteen.

Ohjepituus

Vastalevyn mutterit—Kiristystiukkuus.....130 N m
(96 lb.-ft.)

A—etulevyn mutterit, M16
B—etulevyn mutteri, M20
C—Kuusioruuvi
D—Aluslevyn urat
E—Mutterit
F—Vastalevy

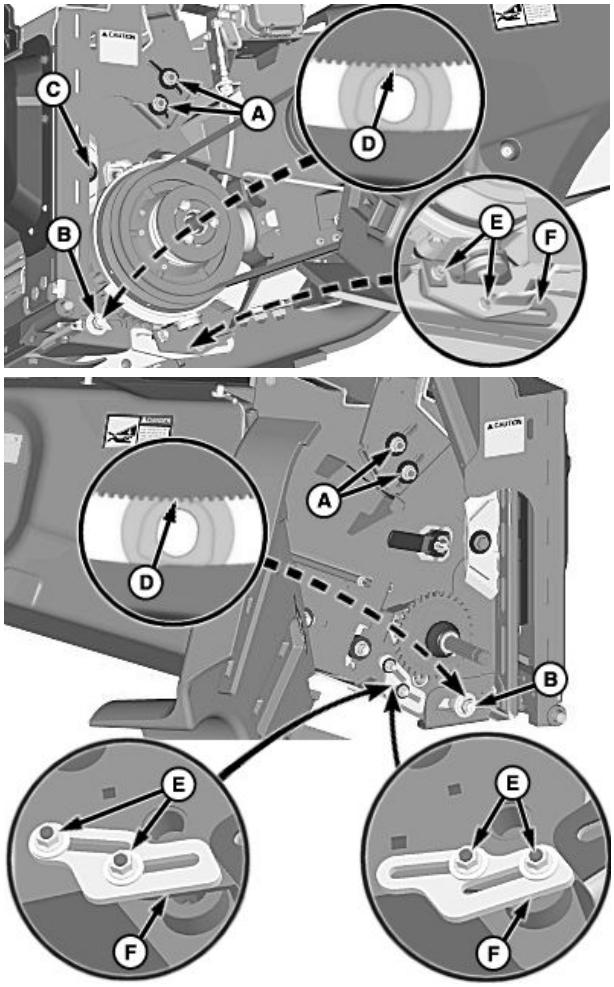

Takareiät (vasemmalla) / etureiät (oikealla)

OUO6075,0001757 -22-12MAR14-3/4

Kallistus on asetettu tehtaassa suunnilleen, mutta jos renkaiden tai akselin asentoja vaihdetaan, voi olla tarpeen tehdä säätö uudelleen.

Noin asetus voidaan saada ilman, että leikkuupöytä on kiinnitetty seuraavalla tavalla:

- Kun kone on tasaisella pinnalla, laske tai nosta syöttökuljetinta kunnes etäisyyttä maahan säätävä nivelpultti (A) on ohjetiukkuudessa.

Ohjepituus

Nivelpultti
maahan—Etäisyys..... 903 mm
(35-1/2 in.)

- Käytä tasoa vertailukohtana ja säädä eteen/taakse kallistuvaa etulevyä kunnes etulevy on pystysuorassa.

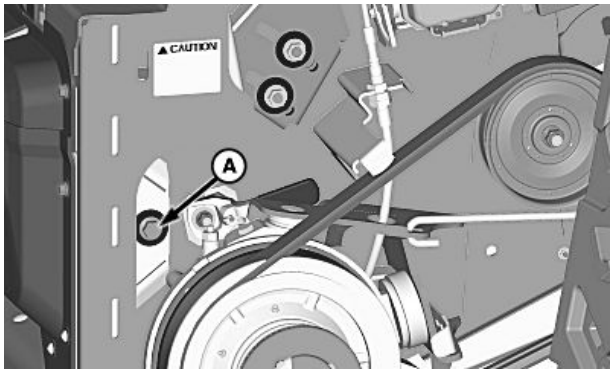

A—Nivelpultti

OUO6075,0001757 -22-12MAR14-4/4

Hydraulisen syöttökuljettimen eteen/taakse kallistuvan etulevyn nollapiste (hydraulinen kallistus) (jos varustuksessa)

HUOMIO: Varoita koneen lähellä olevia pysymään kauempana, kun kalibrointia suoritetaan.

Eteen/taakse kallistuksen etulevyä käytetään leikkuupöydän pohjalevyjen ja peltopinnan keskinäiseen suhteen korjaamiseen. Sillä kompensoidaan eri rengaskoot, taka-akseliasetukset ja muut muuttujat.

Kallistus on asetettu tehtaassa suunnilleen, mutta jos renkaiden tai akselin asentoja vaihdetaan, voi olla tarpeen tehdä nollapisteen säätö uudelleen.

HUOMAA: Jos pelto-olosuhteet ovat normaalit, kalibrointi voidaan tehdä tasaisella betonilla.

Jos pelto-olosuhteet ovat pehmeät (maahan jää uria), kalibrointi ON TEHTÄVÄ tasaisessa paikassa pellolla.

Noin asetus voidaan saada ilman, että leikkuupöytä on kiinnitetty. Katso Kalibrointimenettelyt osiosta, miten syöttökuljettimen eteen/taakse kallistuksen alue kalibroidaan. Kalibroinnin yhteydessä aseta nollapiste tekemällä seuraava mittaus:

- **Kallista eteen/taakse etulevyn kokonaan eteen.** Laske tai nosta syöttökuljetinta kunnes niveltapin (A) etäisyys maahan on **1016 mm (40 in.)**.
- Käytä tasoa vertailukohtana ja säädä eteen/taakse kallistuvaa etulevyä kunnes etulevy on pystysuorassa.

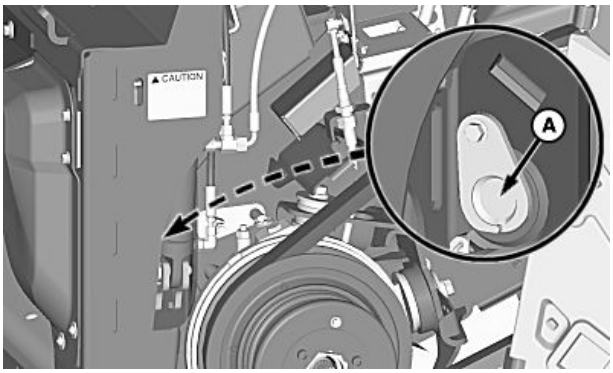

H109755 —UN—03FEB14

A—Niveltappi

HUOMAA: Tämä eteen/taakse kallistuva etulevyn säätö muuttaa niveltapin etäisyyttä maahan arvosta 1016 mm (40 in) haluttuun etäisyyteen.

Ohjepituus

Niveltappi
maahan—Etäisyys..... 903 mm (35-1/2 in.)

SS43267,00004E9 -22-05MAR15-1/1

Syöttökuljettimen ketjun kireys — säätäminen

Irrota syöttökuljettimen suojat molemmilta puolilta.

Yksi epäsymmetrinen välilenkki on poistettava, kun aluslevy (A) kohdistetaan etukohouman sisäreunan (B) kanssa kuten kuvassa.

Kiristä mutteri (C) syöttökuljettimen molemmilla puolilla kunnes aluslevy (D) on kireysmitan (E) pään ja loven pohjan välissä.

HUOMAA: Tarkasta kireys molemmilla puolilla 25 tunnin välein ensimmäisen 100 tunnin aikana.

- Tarkasta kireys molemmilla puolilla 100 tunnin välein. Tee säätö aina, kun joku aluslevyn osa on kireysilmaisimen pään yläpuolella.
- Epäkeskeiset ketjupyörät tai alarumpu tai taipunut yläakseli aiheuttavat ketjun kireyden vaihtelevan koko ajan.
- Liiallinen ketjun kireys aiheuttaa toimintavikoja akseliin ja laakeriin.

Asenna syöttökuljettimen sivusuojat.

A—Aluslevy
B—Kohouman
C—Mutteri
D—Aluslevy
E—Mittari

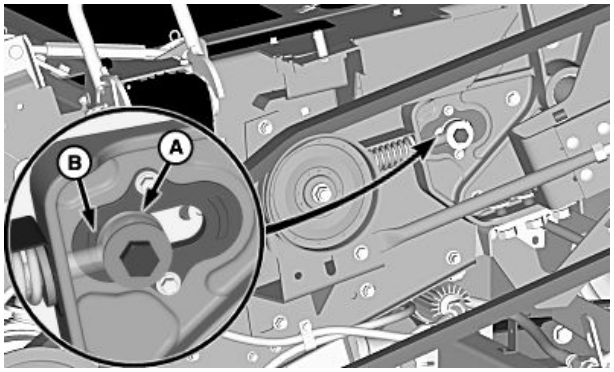

H94329 —UN—19JUN09

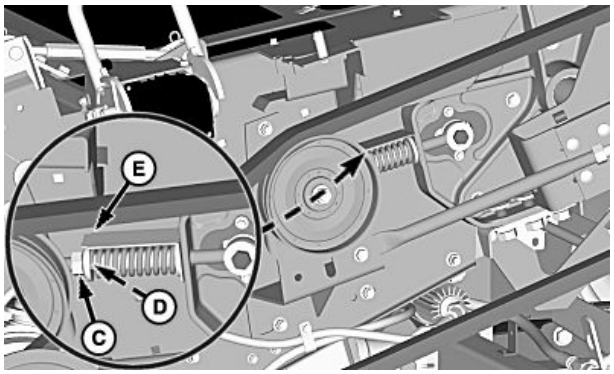

H94336 —UN—22JUN09

OUO6075,000067C -22-22NOV10-1/1

Syöttökuljettimen ketjun välilenkit - poistaminen

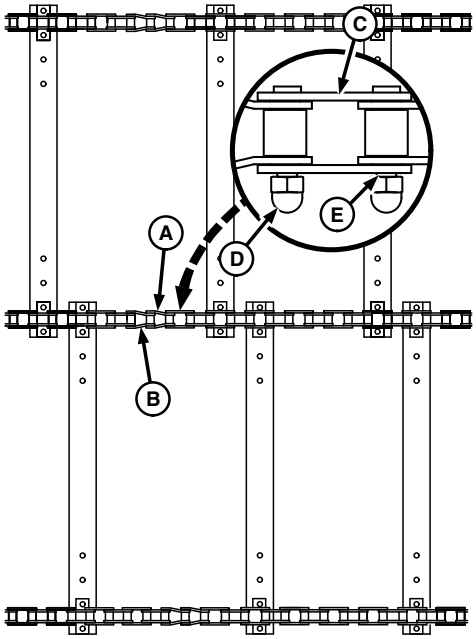

3-punoksinen syöttökuljettimen ketju

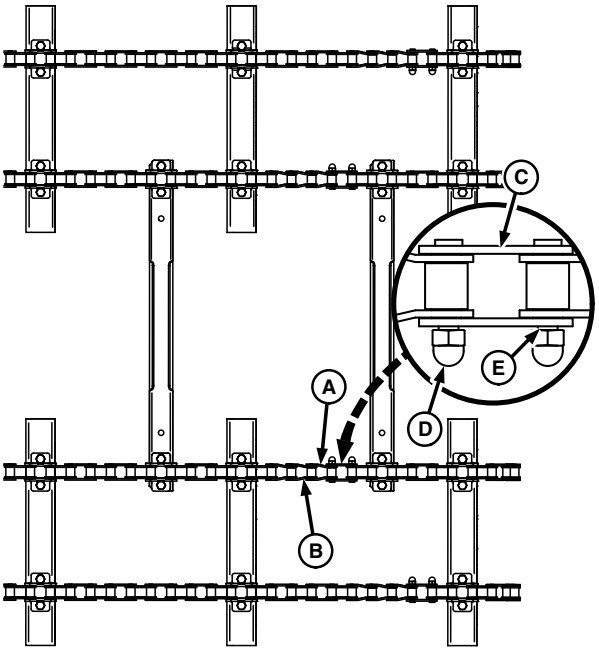

H87543 —UN—17APR07

H109687 —UN—30JAN14

4-punoksinen syöttökuljettimen ketju

A—Epäsymmetrinen välilenkki
B—Epäsymmetrinen välilenkki
C—Sivutanko
D—Kantamutteri
E—Aukko, 1 - 2 mm (3/64" - 5/64")

HUOMAA: 3-punoksinen syöttökuljettimen ketju on käytössä vain HillMaster™-koneissa.

Tarkasta ketjupyörän kuluminen aina ketjulenkkien muutoksen yhteydessä.

Irrota epäsymmetriset välilenkit (A).

Irrota epäsymmetriset välilenkit (B) toista säätöä varten. Kun säätöä tehdään toiseen kertaan, ketju kuluu ja se on vaihdettava.

Ohjepituus

“” lista M10 kiinnitysosa—Kiristystiukkuus.....73 Nm (54 lb.-ft.)

HillMaster on Deere & Companyn tuotemerkki

Ketjulenkki M8 kiinnitysmutterit—Kiristystiukkuus.....25 Nm (18 lb.-ft.)

TÄRKEÄÄ: Kun asennetaan liitoslenkkejä, kiinnitysmutterit on suunnattava pois päin rumpurenkaista.

Kun ketjulenkkien kiinnitysmutterit (D) kiristetään ohjekireyteen, liitoslenkin sivutangon (C) ja kiinnitysmutterin välissä tulee olla aukko (E).

OUO6075,0001755 -22-03FEB14-1/1

Syöttökuljettimen rumpu (manuaalinen kallistus) — korkeuden säätäminen

HUOMIO: Nosta syöttökuljetin ylös, laske turvatanko, SAMMUTA moottori, paina seisontajarru päälle ja irrota virta-avain.

Avaa syöttökuljettimen suojukset.

Vedä ja pidä lukitustapista (A) kiinni samalla, kun kierrät kahvaa (B) haluamaasi vilja-asentoon molemmilla puolilla.

Sulje syöttökuljettimen suojukset.

A—Tappi

B—Rummun korkeuden säätökahva

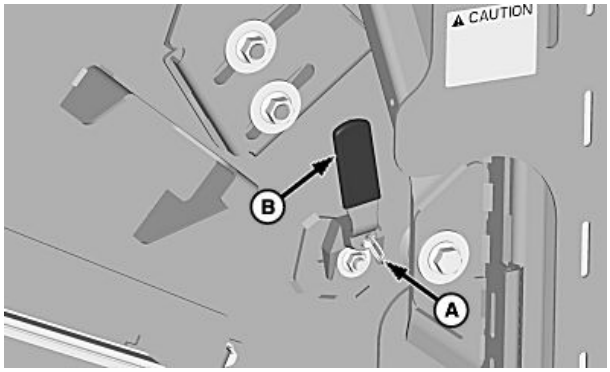

H90908 —UN—27FEB08

Vain maissi -asento

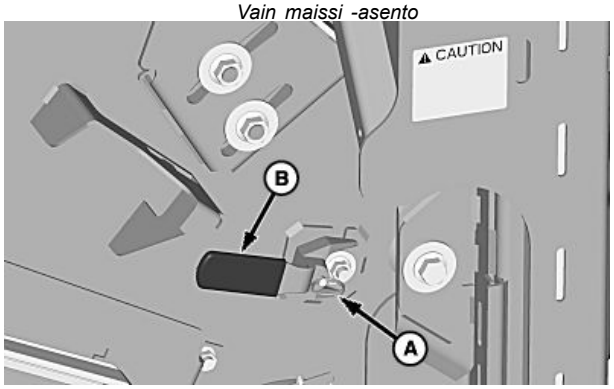

H90909 —UN—27FEB08

Pienten jyvien asento

SS43267,0000377 -22-18FEB14-1/1

Syöttökuljettimen rumpu (hydraulinen kallistus) (jos varusteena) — korkeuden säätäminen

HUOMIO: Nosta syöttökuljetin ylös, laske turvatanko, SAMMUTA moottori, paina seisontajarru päälle ja irrota virta-avain.

Avaa syöttökuljettimen suojukset.

Vedä ja pidä lukitustapista (A) kiinni samalla, kun kierrät rummun korkeuden kahvaa (B) haluamaasi vilja-asentoon molemmilla puolilla.

HUOMAA: Käytä istukkaa tai kiintoavainta säätääksesi rummun korkeutta kahvasta.

Sulje syöttökuljettimen suojukset.

A—Tappi

B—Rummun korkeuden säätökahva

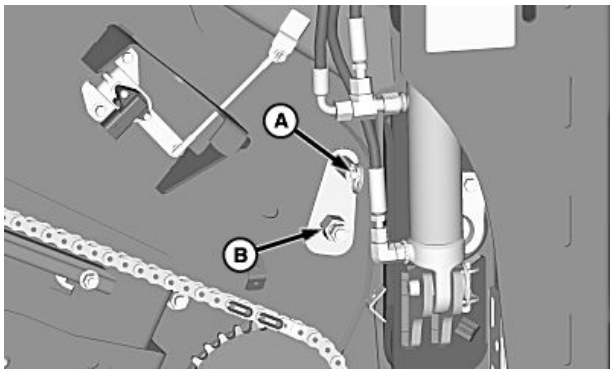

H109756 —UN—04FEB14

Vain maissi -asento

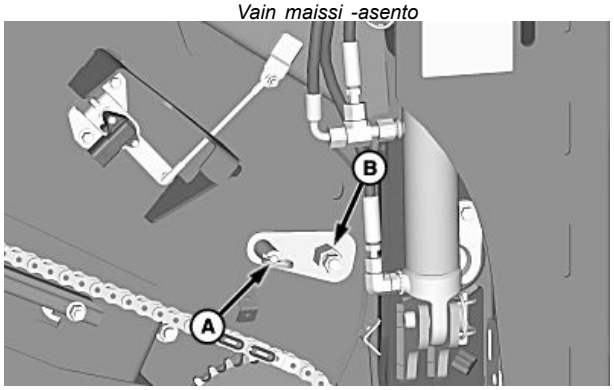

H109757 —UN—04FEB14

Pienten jyvien asento

SS43267,00004EA -22-05MAR15-1/1

Syöttökuljettimen nopeus — vaihto

HUOMIO: Nosta syöttökuljetin ylös, laske turvatanko, SAMMUTA moottori, paina seisontajarru päälle ja irrota virta-avain.

HUOMAA: Katso Materiaaliasetusten osiosta mitä asetuksia syöttökuljettimen ketjupyörälle suositellaan.

Tärkeitä tietoja 32-hampaisesta ketjupyörästä:
- Ketjupyörää ei suositella käytettäväksi maissin yhteydessä.

Suositellaan olosuhteisiin, joissa syöttö on heikkoa seuraavista materiaaleista tai olosuhteista johtuen:
- **Materiaalit:** Ohra, rypsi, kaura, riisi, ruis tai vehnä
- **Olosuhteet:** Suuri määrä, vihreää, kosteaa, karhotettu ja heikko syöttö

Kun materiaaliolosuhteet tai syöttö paranevat (kuivempaa, tasaisempi karho, kevyempi olki), suositellaan käytettäväksi 26-hampaista ketjupyörää. Ketjun nopeus hidastuu ja olkien vioittumismahdollisuus tai esipuinnin tarve pienenee ja ketjun käyttöikä pidentyy.

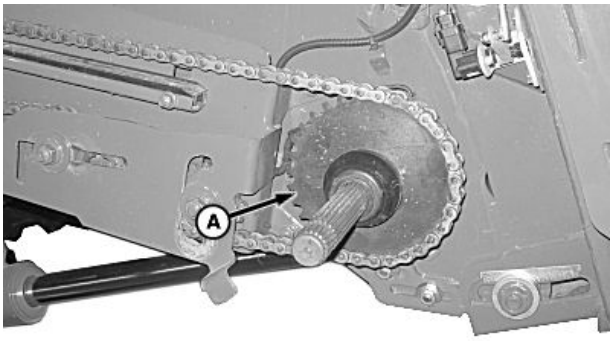

H102187 —UN—13JUN11

A—Ketjupyörä

Syöttökuljettimen nopeudeksi on valittavissa kaksi eri nopeutta. Valinta tehdään valitsemalla käyttöakselin ketjupyörä (A) ala-akselin oikealla puolella.

Käytä pientä ketjupyörää hidasta ja isoa ketjupyörää suurempaa nopeutta varten.

OUO6075,0000661 -22-13JUN11-1/4

1. **Siirtääksesi käyttöketjun pienempään ketjupyörään:** Avaa oikeanpuoleinen etusuojus.
2. Löysää mutteri (A) ja työnnä kiristyspyörää taaksepäin.
3. Löysää mutteri (B) ja työnnä kiristyspyörä ylimpään asentoon (C).
4. Työnnä ketjupyörän lukitus auki ja vedä ketjupyörää (D) ulospäin kunnes se lukittuu.

A—Mutteri
B—Mutteri
C—Ylempi asento
D—Ketjupyörä

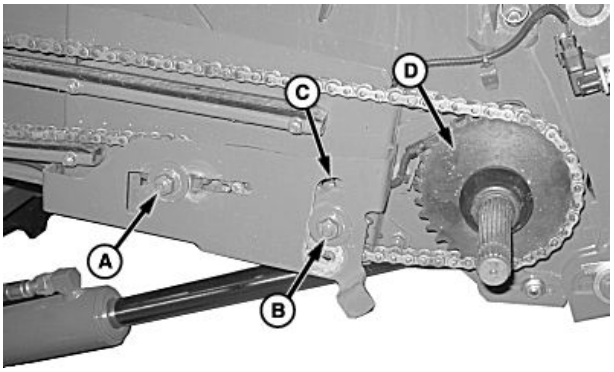

H102188 —UN—13JUN11

OUO6075,0000661 -22-13JUN11-2/4

5. Liikuta ketju (A) suuresta ketjupyörästä (B) pieneen ketjupyörään (C).

A—Ketju
B—Suuri ketjupyörä
C—Pieni ketjupyörä

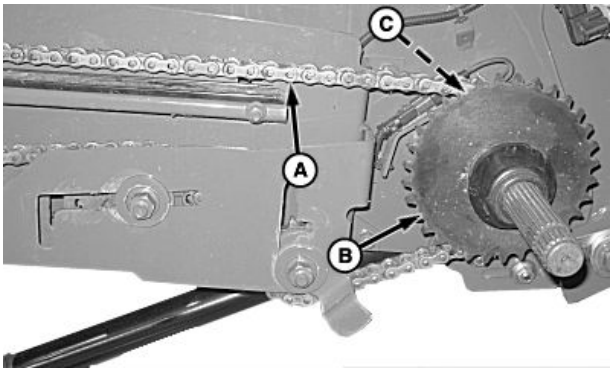

H102189 —UN—13JUN11

Jatkuu seuraavalla sivulla

OUO6075,0000661 -22-13JUN11-3/4

6. Siirrä kiristyspyörä (A) alimpaan asentoon (D) ja kiristä mutteri (B).
7. Avaa muttereita (C) ja liu'uta ketjunohjain (D) haluamaasi loveen (E) ja kiristä mutterit.

HUOMAA: Älä kiristä syöttökuljettimen käyttöketjua liikaa. Ketju voi kulkea muoviohjaimessa.

8. Paina tangolla kiristyspyörää eteenpäin ketjun (F) kiristämiseksi ja kiristä mutteri (G).
9. Sulje oikeanpuoleinen etusuojus.

A—Ketjupyörä
B—Mutteri
C—Mutterit
D—Ketjuohjain
E—Nokat
F—Ketjupyörä
G—Mutteri

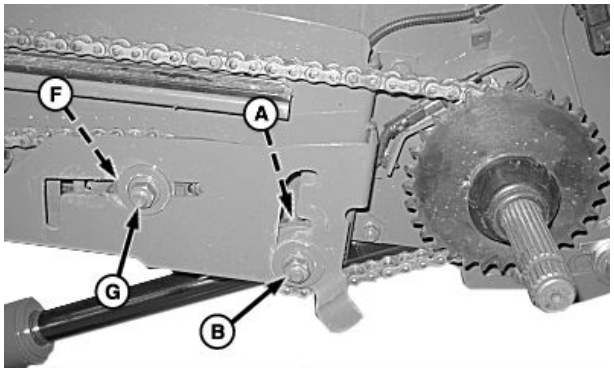

H102190 —UN—13JUN11

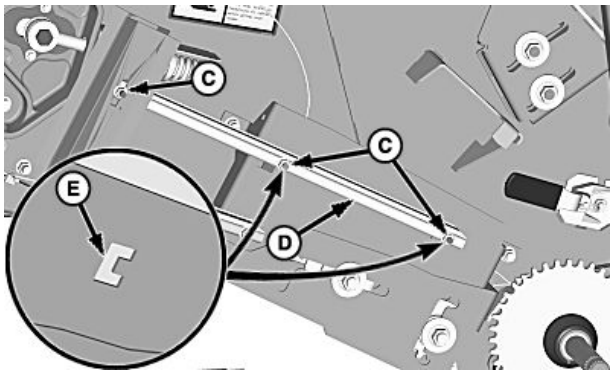

H91064 —UN—02APR08

OUO6075,0000661 -22-13JUN11-4/4

Syöttökuljettimen käyttöketjun kireys — säätäminen

HUOMIO: Nosta syöttökuljetin ylös, laske turvatanko, SAMMUTA moottori, paina seisontajarru päälle ja irrota virta-avain.

Avaa oikeanpuoleinen etusuojus.

Löysää mutteri (A) ja työnnä kiristyspyörää taaksepäin.

HUOMAA: Älä kiristä syöttökuljettimen käyttöketjua liikaa. Ketju voi kulkea muoviohjaimessa.

Paina tangolla kiristyspyörää eteenpäin ketjun kiristämiseksi ja kiristä mutteri (A).

Sulje oikeanpuoleinen etusuojus.

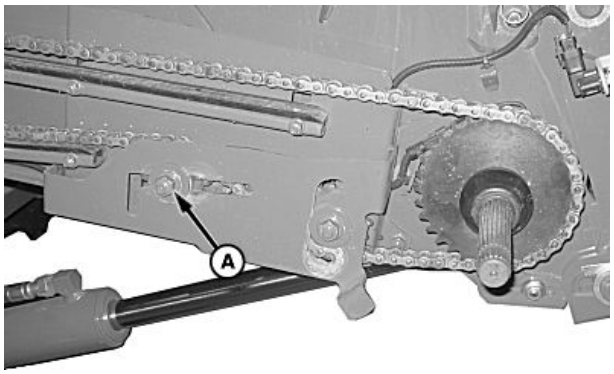

H102191 —UN—13JUN11

A—Mutteri

OUO6075,0000662 -22-13JUN11-1/1

Syöttökuljettimen yläakselin ketjupyörät

Tarkasta 1000 tunnin käytön jälkeen, olosuhteista riippuen, ketjupyörien kuluminen.

Jos ketjupyörän hampaan leveys (A) on alle 12 mm (1/2 in.), on ketjupyörä käännettävissä parempaan kosketukseen.

A—Välys 12 mm (1/2 in.)

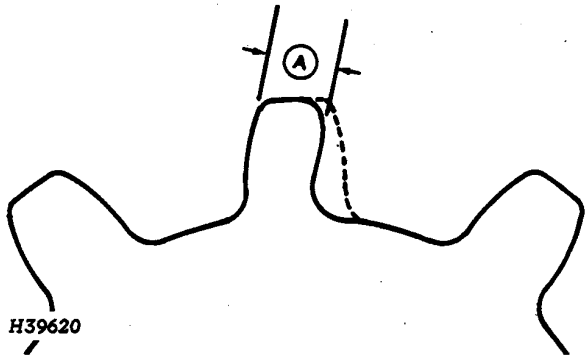

H39620 —UN—11OCT88

OUO6075,0000665 -22-02FEB10-1/1

Syöttökuljettimen muuttuvanopeuksinen käyttöhihna — vaihtaminen

HUOMIO: Variaattorihihna on jousen puristamana alahihnapyörällä; jos hihna luiskahtaa pois, hihnapyörät paukahtavat yhteen.

Käynnistä moottori, käytä erottelijaa ja vaihda moottorin käyntinopeudeksi nopea joutokäynti. **Säädä syöttökuljettimen käyttöhihna hitaalle etuakselin nopeudelle.**

HUOMIO: SAMMUTA moottori, paina seisontajarru päälle ja irrota virta-avain.

Kytke irti erottelija, pysäytä moottori ja ota avain virtalukosta.

Laske turvapysäytin ja irrota vasemmanpuoleiset sivusuojukset.

Katso kumisuojuksen (A) alle ja varmista, ovatko ylähihnapyörät täysin auki. Hitaalla nopeudella ulomman hihnapyörän puolikas kupu on kiinnikettä (B) vasten.

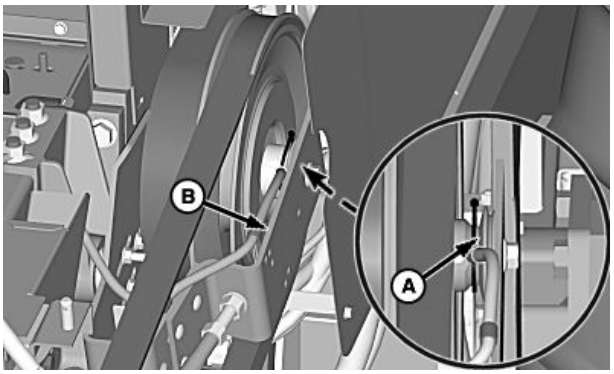

H90912 —UN—28FEB08

A—Kumisuojus **B—Pidike**

OUO6075,0000666 -22-02FEB10-1/6

Irrota suojukset (A).

Löysää välipyörän mutteria (B) vapauttaaksesi käyttöhihnan kireys.

A—Suojukset **B—Mutteri**

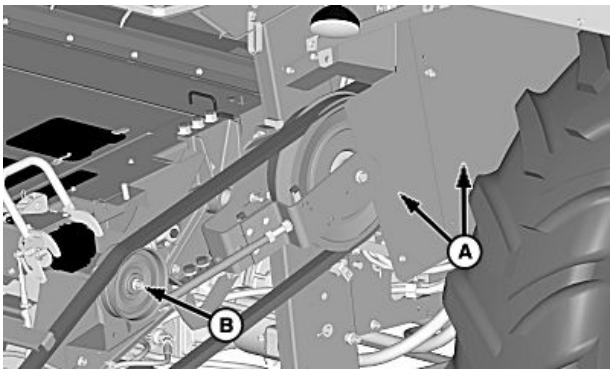

H90910 —UN—27FEB08

Jatkuu seuraavalla sivulla

OUO6075,0000666 -22-02FEB10-2/6

Löysää mutterit (A) ja vapauta kaatokelan käyttöhihnan (B) jännitys.

A—Mutteri **B—Käyttöhihna**

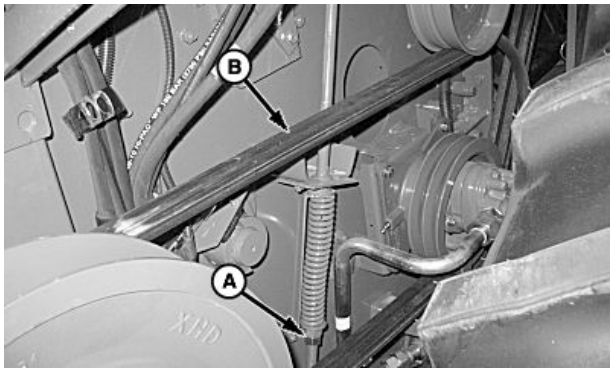

H90976 —UN—06MAR08

OUO6075,0000666 -22-02FEB10-3/6

Irrota mutterit (A) ja kiinnike (B) ja ota ne talteen.

Löysää muttereita (C), jotta ylempi hihnapyöräasennelma pääsee liikkumaan.

A—Mutterit (2 kpl)
B—Pidike
C—Mutterit (3 kpl)

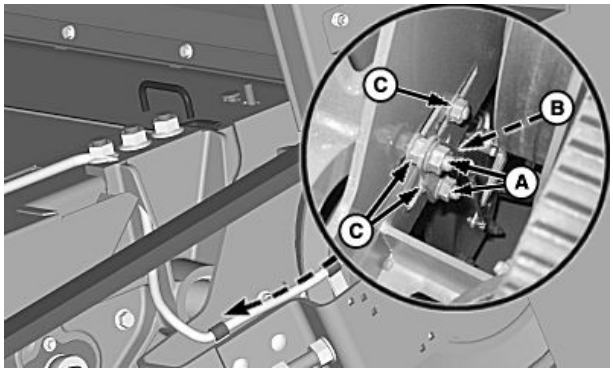

H90967 —UN—05MAR08

OUO6075,0000666 -22-02FEB10-4/6

HUOMAA: Mutteri (C) on irrotettava ja puristettava mutteria (A) vasten. Yhdessä näitä muttereita voidaan käyttää kiristinpultin kääntämiseen.

Löysää mutteria (A) kiinnikkeestä (B) kunnes kiinnikkeen toisella puolella on 3 mm (1/8 in.) aukko.

Kiristä mutteri (C) mutteria (A) vasten.

HUOMAA: Kun pultti kiristetään kiristimeen, ketjupyörä pääsee liikkumaan eteenpäin, jolloin käyttöhihna voidaan irrottaa.

Kiristä pultti (A) kiristimeen (D).

A—Mutteri
B—Pidike
C—Mutteri
D—Kiristin

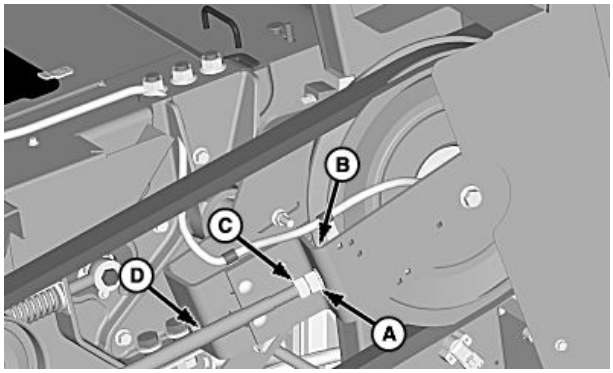

H90913 —UN—28FEB08

Jatkuu seuraavalla sivulla

OUO6075,0000666 -22-02FEB10-5/6

Irrota käyttöhihna (A) hihnapyöriltä.

Asenna tilalle toinen käyttöhihna ja säädä kireys. (Katso syöttökuljettimen muuttuvanopeuksinen käyttöhihna — säätäminen).

Aseta paikoilleen aikaisemmin irrotetut kiinnike ja syöttökuljettimen suojukset.

A—Käyttöhihna

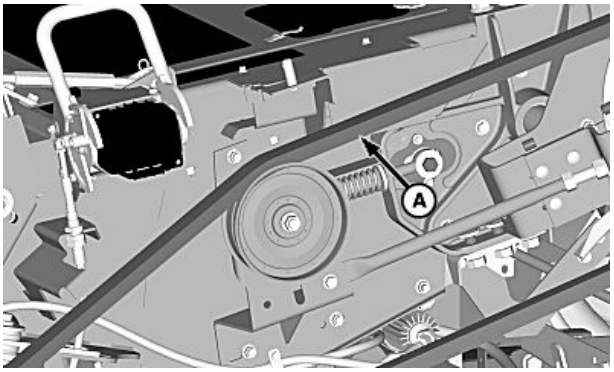

H90911 —UN—28FEB08

OUO6075,0000666 -22-02FEB10-6/6

Syöttökuljettimen muuttuvanopeuksinen käyttöhihna — säätäminen

HUOMAA: Muuttuvanopeuksista hihnaa voidaan säätä hieman nostamalla välipyörää. Jos 3 mm (1/8 in.) rakoa ei saavuteta nostamalla välipyörää, mene seuraavaan vaiheeseen.

Käynnistä moottori, käytä erottelijaa ja vaihda moottorin käyntinopeudeksi nopea joutokäynti. **Säädä syöttökuljettimen käyttöhihna hitaalle etuakselin nopeudelle.**

Kytke irti erottelija, pysäytä moottori ja ota avain virtalukosta.

Laske turvapysäytin ja irrota vasemmanpuoleiset sivusuojukset.

Katso kumisuojuksen (A) alle ja varmista, ovatko ylähihnapyörät täysin auki. Hitaalla nopeudella ulomman hihnapyörän puolikas kupu on kiinnikettä (B) vasten.

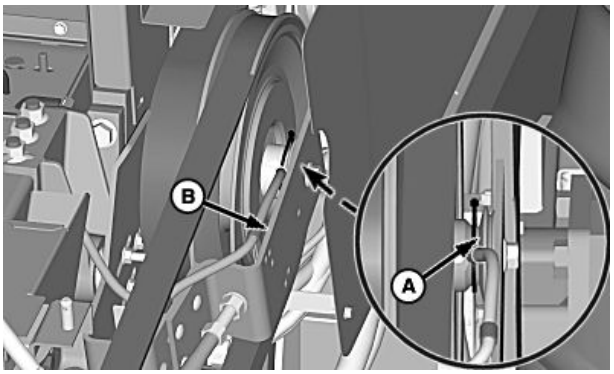

H90912 —UN—28FEB08

A—Kumisuojus **B—Pidike**

OUO6075,0000667 -22-02FEB10-1/9

Löysää mutteria (A) säätääksesi välipyörän (B) alempaan asentoon.

A—Mutteri **B—Välipyörä**

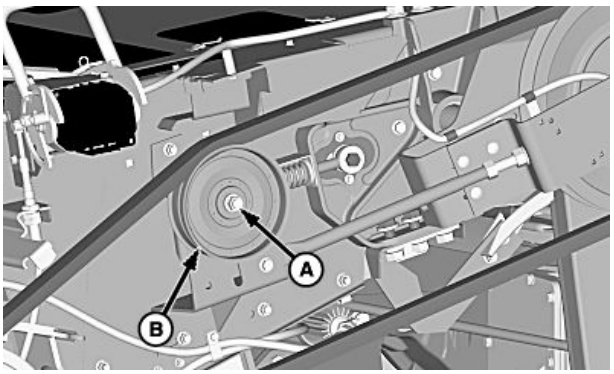

H90914 —UN—28FEB08

Jatkuu seuraavalla sivulla

OUO6075,0000667 -22-02FEB10-2/9

Irrota mutterit (A) ja kiinnike (B) ja ota ne talteen.

Löysää muttereita (C), jotta ylempi hihnapyöräasennelma pääsee liikkumaan.

A—Mutterit (2 kpl)
B—Pidike
C—Mutterit (3 kpl)

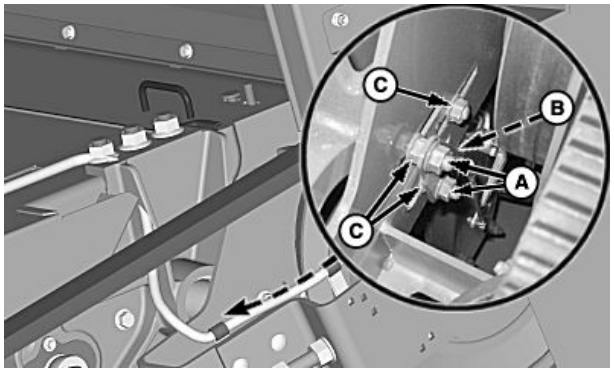

H90967 —UN—05MAR08

OUO6075,0000667 -22-02FEB10-3/9

HUOMAA: Mutteri (C) on irrotettava ja puristettava mutteria (A) vasten. Yhdessä näitä muttereita voidaan käyttää kiristinpultin kääntämiseen.

Löysää mutteria (A) kiinnikkeestä (B) kunnes kiinnikkeen toisella puolella on 3 mm (1/8 in.) aukko.

Kiristä mutteri (C) mutteria (A) vasten.

A—Mutteri
B—Pidike
C—Mutteri

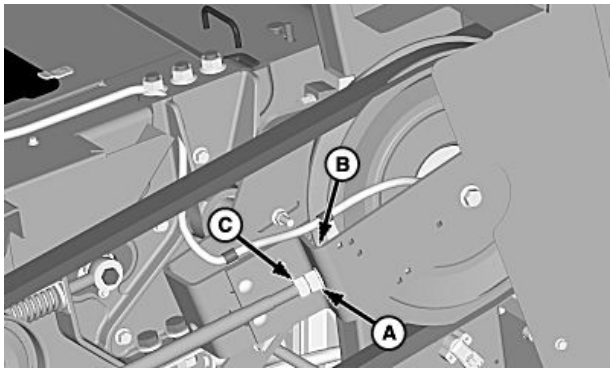

H90915 —UN—28FEB08

Jatkuu seuraavalla sivulla

OUO6075,0000667 -22-02FEB10-4/9

TÄRKEÄÄ: Kierrä hihnaa, samalla kun säädät aukkoa. Jos hihnaa ei kierretä hihnapyörän aukon säädön yhteydessä, seurauksena voi olla hihnan vaurioituminen.

Hihnapyörien välinen aukko on tärkeä, jotta hihnapyörän puolikkaat pystyvät tarttumaan hihnaan hitaalla ajonopeudella. Leikkuupöydän käyttöakselin on oltava pienellä nopeudella.

Käännä mutteria (A) säätääksesi pulttia (B).

Siirrä ylemmät muuttuvanopeuksiset hihnapyörät, joissa on pultti, niin, että alempien hihnapyörien puolikkaiden välissä on 3 mm (1/8 in.) aukko ja ylempi hihnapyöräkokonaisuus saavuttaa hahlojen pään.

A—Mutteri
B—Pultti
C—Aukko, 3 mm (1/8 in.)

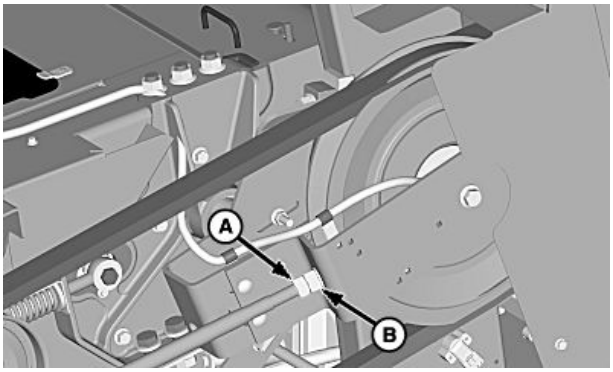

H90916 —UN—28FEB08

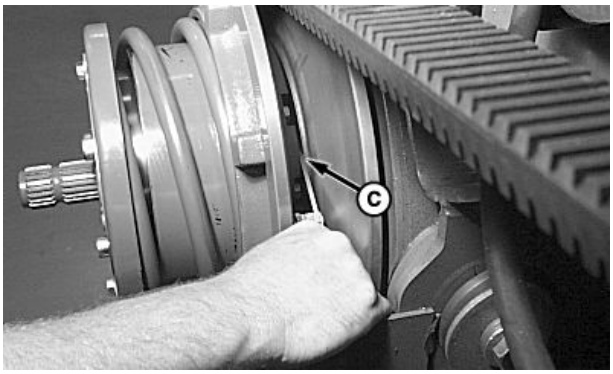

H84140 —UN—26JUL05

OUO6075,0000667 -22-02FEB10-5/9

Kiristä mutteri (A) ensin ja siten mutteri (B).

A—Mutteri
B—Mutteri

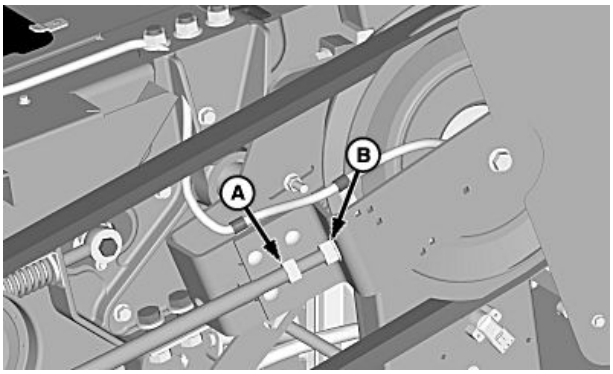

H90917 —UN—28FEB08

Jatkuu seuraavalla sivulla

OUO6075,0000667 -22-02FEB10-6/9

Kiristä mutterit (C) ja asenna kiinnike (B) ja kiinnitä muttereilla (A).

A—Mutterit (2 kpl)
B—Pidike
C—Mutterit (3 kpl)

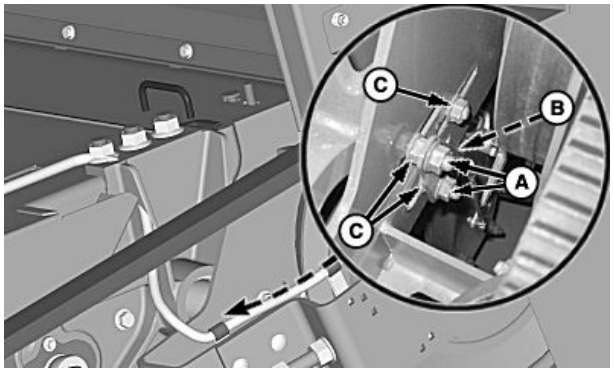

H90967 —UN—05MAR08

OUO6075,0000667 -22-02FEB10-7/9

TÄRKEÄÄ: ÄLÄ seiso hihnan päällä, kun työnnät välipyörää ylöspäin aukon aikaansaamista varten.

Nosta välipyörää (A) kunnes välipyörä koskettaa käyttöhihnaa.

Nosta hihnapyörää vielä 25 mm (1 in.) ja kiristä mutteri (B).

A—Välipyörä
B—Mutteri

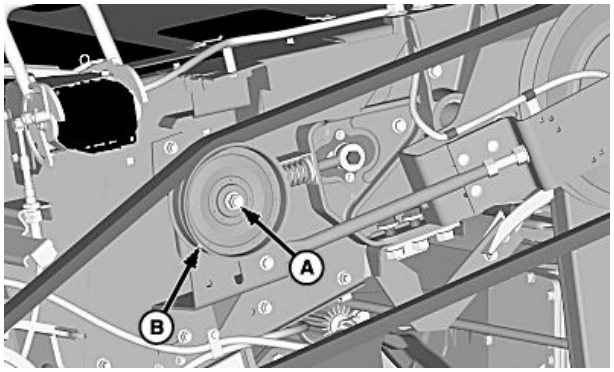

H90914 —UN—28FEB08

OUO6075,0000667 -22-02FEB10-8/9

Kiristä säätömutteri (A) niin, että aluslevy on kireysilmaisimen pään ja loven pohjan välissä, jotta saat kaatokelan käyttöhihnan säädettyä.

Asenna syöttökuljettimen suojat.

A—Mutteri
B—Käyttöhihna

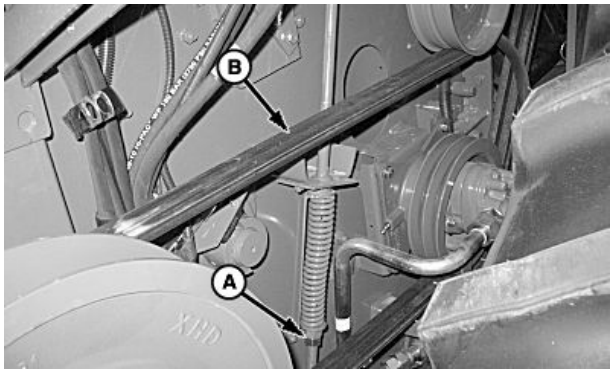

H90976 —UN—06MAR08

OUO6075,0000667 -22-02FEB10-9/9

Leikkuupöydän kaatokela / kaistapoiminnon pumppuhihna (muuttuvanopeuksinen syöttökuljetin — vaihtaminen)

HUOMIO: Variaattorihihna on jousen puristamana alahihnapyörällä; jos hihna luiskahtaa pois, hihnapyörät paukahtavat yhteen.

Käynnistä moottori, käytä erottelijaa ja vaihda kytkin nopealle joutokäynnille. **Säädä syöttökuljettimen käyttöhihna hitaalle etuakselin nopeudelle.**

HUOMIO: SAMMUTA moottori, paina seisontajarru päälle ja irrota virta-avain.

Kytke irti erottelija, pysäytä moottori ja ota avain virtalukosta.

Laske turvapysäytin ja irrota vasemmanpuoleiset sivusuojukset.

Katso kumisuojuksen (A) alle ja varmista, ovatko ylähihnapyörät täysin auki. Hitaalla nopeudella ulomman hihnapyörän puolikas kupu on kiinnikettä (B) vasten.

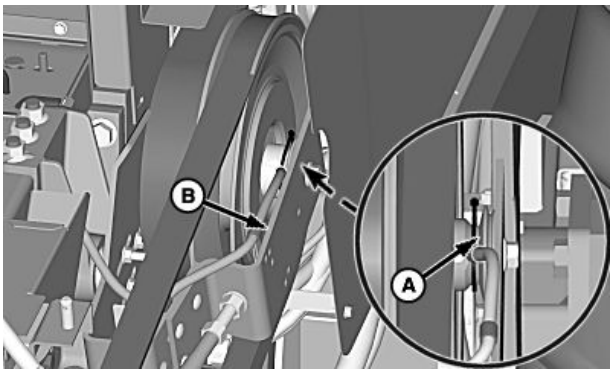

H90912 —UN—28FEB08

A—Kumisuojus **B—Pidike**

OUO6075,0000668 -22-03AUG10-1/13

Löysää välipyörän mutterit (A) ja liu'uta käyttöhihnaa (B) alas vapauttaaksesi hihnapyörän kireyden.

A—Välipyörän mutteri **B—Hihnapyörä**

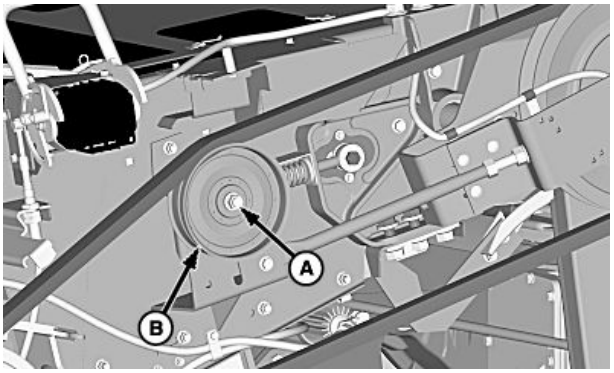

H90914 —UN—28FEB08

OUO6075,0000668 -22-03AUG10-2/13

Irrota suojukset (A), mutterit (B) ja anturin pidike (C).

Löysää muttereita (D), jotta ylempi hihnapyöräasennelma pääsee liikkumaan.

A—Suojukset
B—Mutterit (2 kpl)
C—Anturin pidike
D—Mutterit (3 kpl)

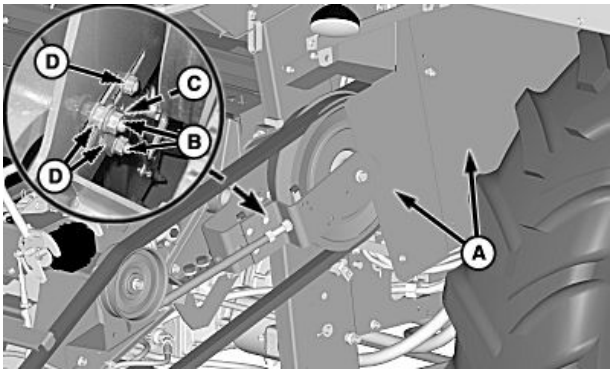

H90918 —UN—05MAR08

Jatkuu seuraavalla sivulla

OUO6075,0000668 -22-03AUG10-3/13

HUOMAA: Mutteri (C) on irrotettava ja puristettava mutteria (A) vasten. Yhdessä näitä muttereita voidaan käyttää kiristinpultin kääntämiseen.

Löysää mutteria (A) kiinnikkeestä (B) kunnes kiinnikkeen toisella puolella on 3 mm (1/8 in.) aukko.

Kiristä mutteri (C) mutteria (A) vasten.

HUOMAA: Kun pultti kiristetään kiristimeen, ketjupyörä pääsee liikkumaan eteenpäin, jolloin käyttöhihna voidaan irrottaa.

Kiristä pultti (A) kiristetään kiristimeen (D).

A—Mutteri
B—Pidike
C—Mutteri
D—Kiristin

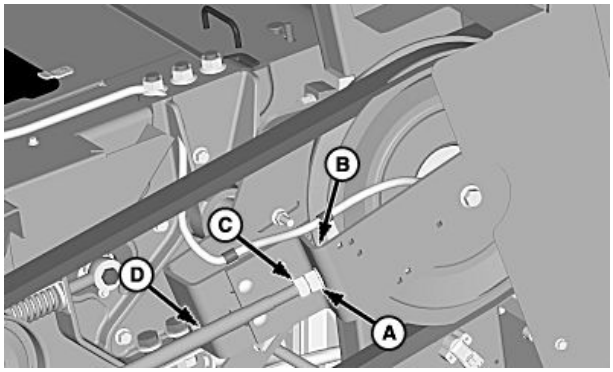

H90913 —UN—28FEB08

OUO6075,0000668 -22-03AUG10-4/13

Löysää mutterit (A) vapauttaaksesi käyttöhihnan kireyden.

Irrota kantaruuvi ja mutteri liikuttaaksesi kaatokelan pumpun tukikappaletta (B) pois tieltä niin, että käyttöhihnaa (C) voidaan siirtää.

A—Mutterit
B—Tukikappale
C—Käyttöhihna

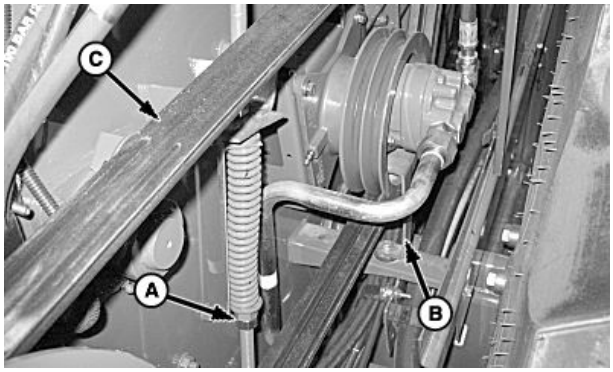

H90977 —UN—06MAR08

OUO6075,0000668 -22-03AUG10-5/13

HUOMAA: Estä järjestelmän likaantuminen ja nestehukka sulkemalla hydrauliletkun aukot suojuksin.

Kytke hydrauliletku (A) irti moniliittimestä.

A—Hydrauliletku

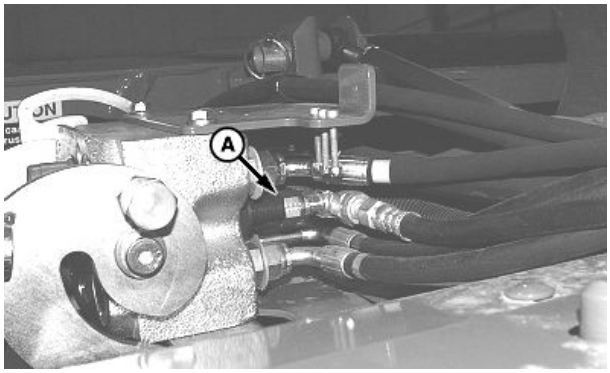

H84326 —UN—26AUG05

Jatkuu seuraavalla sivulla

OUO6075,0000668 -22-03AUG10-6/13

Irrota kantaruuvi (A), kantaruuvi ja mutteri (B) ja pyörökantapultit (C).

Irrota käyttöhihna (D) takahihnapyöriltä.

A—Kantaruuvi
B—Kantapultti ja mutteri
C—Pyörökantapultit (3 kpl)
D—Käyttöhihna

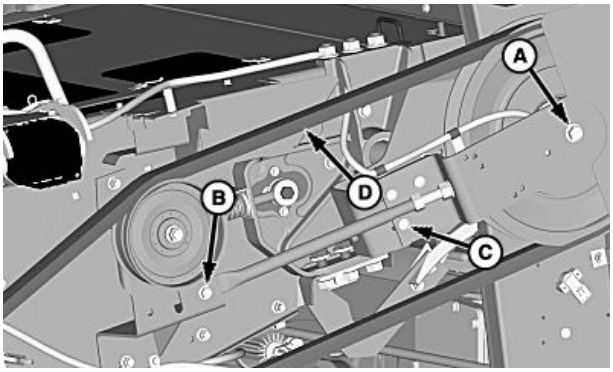

H90919 —UN—28FEB08

OUO6075,0000668 -22-03AUG10-7/13

Kytke irti liitin (A) ja irrota korvake kiinnikkeestä (B).

Irrota käyttöhihna (C) ja pane se pois.

Asenna tilalle toinen käyttöhihna, kytke korvake kiinnikkeeseen ja kytke sähköliitin.

A—Liitin
B—Pidike
C—Käyttöhihna

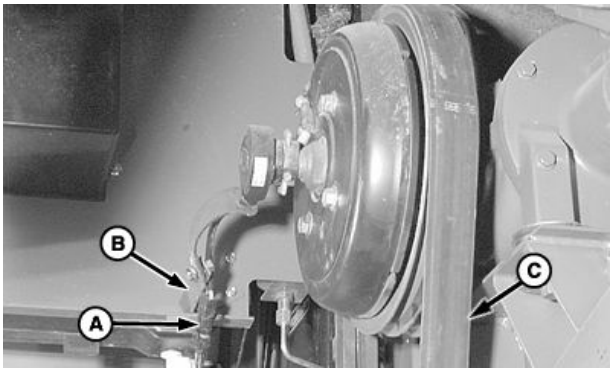

H87527 —UN—27FEB07

OUO6075,0000668 -22-03AUG10-8/13

Asenna käyttöhihna (A) kaatokelan pumpun ja takahihnapyörien (B) ympärille.

Asenna aikaisemmin irrotettu kaatokelan pumpun tukikappale (C) kantaruuvilla ja mutterilla.

A—Käyttöhihna
B—Hihnapyörä
C—Tukikappale

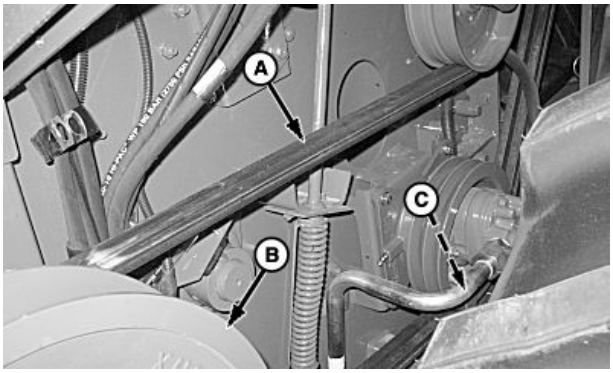

H90978 —UN—06MAR08

Jatkuu seuraavalla sivulla

OUO6075,0000668 -22-03AUG10-9/13

Asenna käyttöhihna (A) takana olevan hihnapyörän ympärille.

Asenna kantaruuvi (B) ja kiristä ohjetiukkuuteen.

Ohjepituus

Kantaruuvi—Kiristystiukkuus.....185 Nm (136 lb-ft)

Kiristä kantaruuvi ja mutteri (C).

Jätä pyörökantapultit (D) vielä löysälle.

Kiristä mutterit (E) estääksesi ylempää hihnapyöräkokonaisuutta liikkumasta.

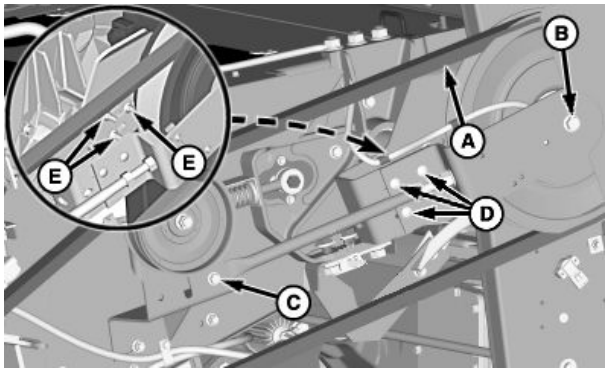

H90920 —UN—31MAR10

A—Käyttöhihna
B—Kantaruuvi
C—Kantapultti ja mutteri
D—Pyörökantapultit (3 kpl)
E—Mutterit (3 kpl)

OUO6075,0000668 -22-03AUG10-10/13

Kytke hydrauliletku (A) monilittimeen.

A—Hydrauliletku

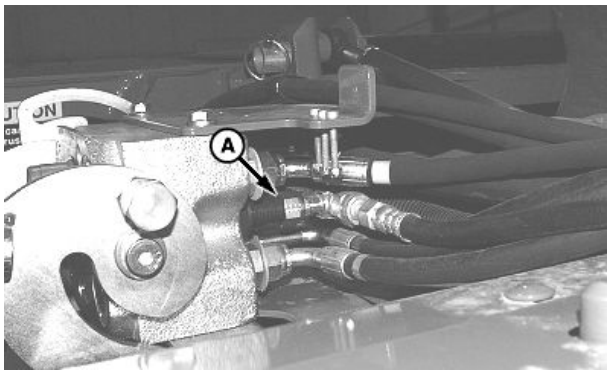

H84326 —UN—26AUG05

Jatkuu seuraavalla sivulla

OUO6075,0000668 -22-03AUG10-11/13

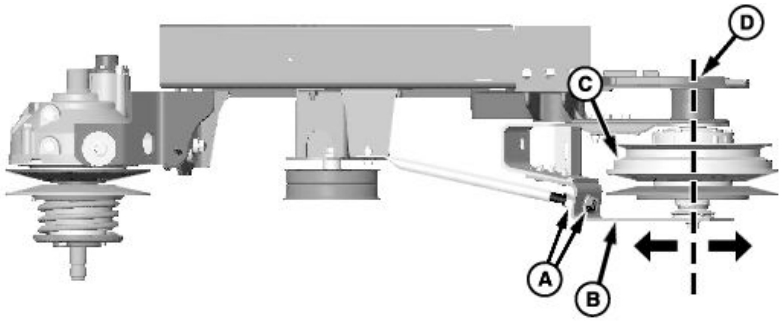

H84440 —UN—13SEP05

Kuva ylhäältä

HUOMAA: Tarkasta ylempien sivuakselin hihnapyörien (C) kohdistaminen. Varmista, että hihnapyörät ovat rinnakkain syöttökuljettimen sivuakselin kanssa. Sivuakselin hihnapyörien rinnakkain kohdistaminen on säädettävä löysyttämällä pyörökantapultteja (F) ja käyttämällä muttereita (A) pultissa (E).

Muttereiden (A) avulla käännä pulttia (E) siirtääksesi ulompaa korvaketta (B) eteen- tai taaksepäin, jotta hihnapyörät (C) saadaan kohdistettua rinnakkain syöttökuljettimen sivuakselin (D) kanssa.

Kiristä pyörökantapultit (F) ohjekireyteen.

	Ohjepituus
Sivuakselin korvake pyörökantapultit—Kiristystiukkuus	54 Nm (40 lb-ft)

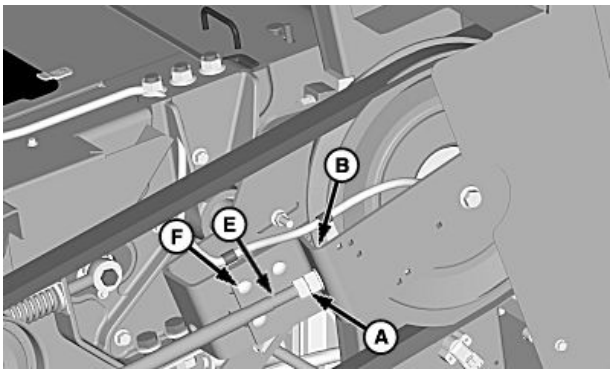

H90921 —UN—28FEB08

A—Mutterit (2 kpl)
B—Ulompi korvake
C—Hihnapyörä (2 kpl)
D—Sivulevy
E—Kantaruuvi
F—Pyörökantapultit (3 kpl)

OUO6075,0000668 -22-03AUG10-12/13

Löysää aiemmin kiristettyjä muttereita (A) ja katso Syöttökuljettimen muuttuvanopeuksinen käyttöhihna — säätäminen asettaaksesi hihnapyörän aukon.

A—Mutterit (3 kpl)

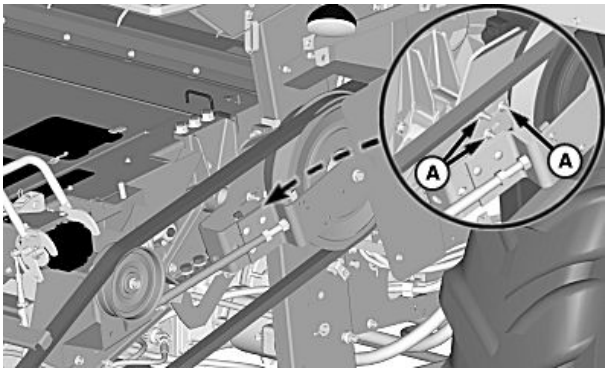

H90922 —UN—28FEB08

OUO6075,0000668 -22-03AUG10-13/13

Leikkuupöydän kaatokela / kaistapoiminnon pumppuhihna (muuttuvanopeuksinen syöttökuljetin — säätäminen)

HUOMIO: SAMMUTA moottori, paina seisontajarru päälle ja irrota virta-avain.

Avaa lukkomutteri (A).

Kiristä mutteria (B) kunnes aluslevy (C) asettuu kireysmitan (D) pään ja loven pohjan väliin. Kiristä lukitusmutteri.

A—Lukkomutteri
B—Mutteri
C—Aluslevy
D—Mittari

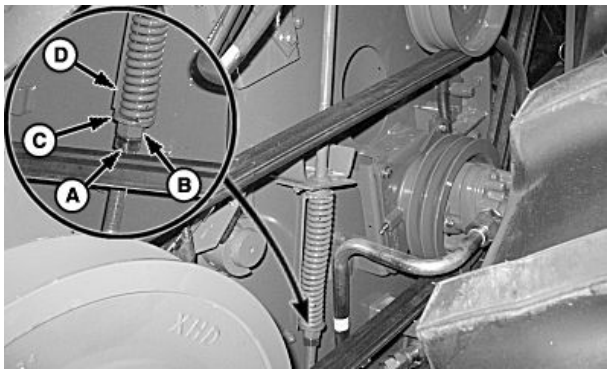

H90975 —UN—06MAR08

OUO6075,0000669 -22-02FEB10-1/1

Syöttökuljettimen kiinteänopeuksinen käyttöhihna — vaihtaminen

HUOMIO: SAMMUTA moottori, paina seisontajarru päälle ja irrota virta-avain.

Laske turvapysäytin ja irrota vasemmanpuoleiset sivusuojukset.

Irrota suojukset (A).

A—Suojukset

H90923 —UN—28FEB08

OUO6075,000066A -22-02FEB10-1/2

Löysää mutterit (A) ja vapauta käyttöhihnan (B) jännitys.

Irrota käyttöhihna hihnapyöriltä.

Asenna uusi käyttöhihna ja kiristä mutterit niin, että aluslevy on kireysilmaisimen pään ja loven pohjan välissä.

Käännä kiinnike oikeaan asentoon ja kiinnitä kantaruuvilla ja mutterilla.

Aseta paikoilleen aikaisemmin irrotetut syöttökuljettimen suojukset.

A—Mutterit
B—Käyttöhihna

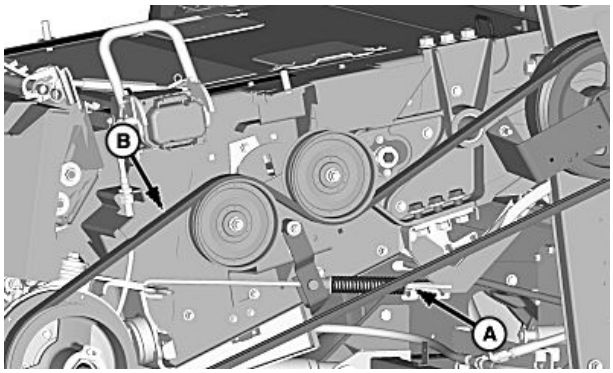

H90924 —UN—28FEB08

OUO6075,000066A -22-02FEB10-2/2

Syöttökuljettimen kiinteänopeuksinen käyttöhihna — säätäminen

HUOMIO: SAMMUTA moottori, paina seisontajarru päälle ja irrota virta-avain.

Laske turvapysäytin ja irrota vasemmanpuoleiset sivusuojukset.

Kiristä mutterit (A) niin, että aluslevy on kireysilmaisimen pään ja loven pohjan välissä.

Aseta paikoilleen aikaisemmin irrotetut syöttökuljettimen suojukset.

A—Mutterit

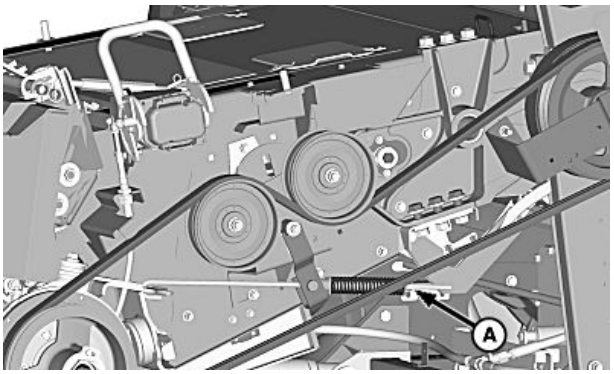

H90925 —UN—28FEB08

OUO6075,000066B -22-02FEB10-1/1

Leikkuupöydän kaatokela / kaistapoiminnon pumppuhihna (kiinteänopeuksinen syöttökuljetin) — vaihtaminen

HUOMIO: SAMMUTA moottori, paina seisontajarru päälle ja irrota virta-avain.

Laske turvapysäytin ja irrota vasemmanpuoleiset sivusuojukset.

Irrota suojukset (A).

A—Suojukset

H90923 —UN—28FEB08

OUO6075,000066C -22-02FEB10-1/8

Löysää mutterit (A) vapauttaaksesi käyttöhihnan kireyden.

Irrota kantaruuvi ja mutteri liikuttaaksesi kaatokelan pumpun tukikappaletta (B) pois tieltä niin, että käyttöhihnaa (C) voidaan siirtää.

A—Mutterit
B—Tukikappale
C—Käyttöhihna

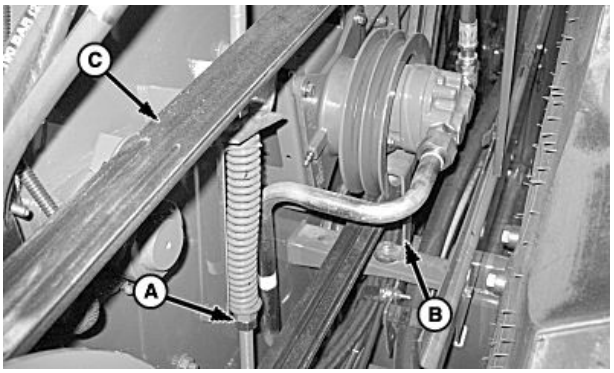

H90977 —UN—06MAR08

Jatkuu seuraavalla sivulla

OUO6075,000066C -22-02FEB10-2/8

Löysää mutterit (A) vapauttaaksesi käyttöhihnan kireyden.

A—Mutterit

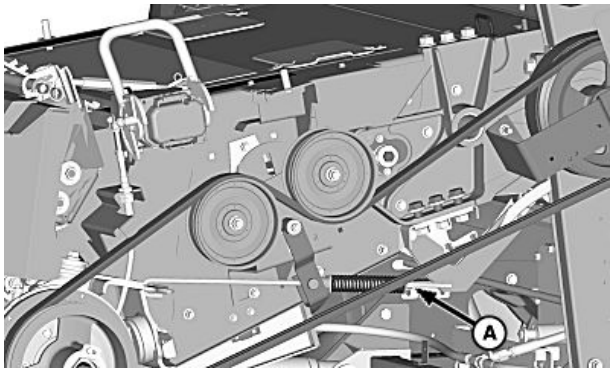

H90925 —UN—28FEB08

OUO6075,000066C -22-02FEB10-3/8

Irrota kantaruuvi (A), kiinteänopeuksinen käyttöhihna (B) ja leikkuupöydän kaatokelan / kaistapoiminnon pumppuhihna (C).

A—Kantaruuvi
B—Kiinteänopeuksinen käyttöhihna
C—Leikkuupöydän kaatokelan / kaistapoiminnon pumppuhihna

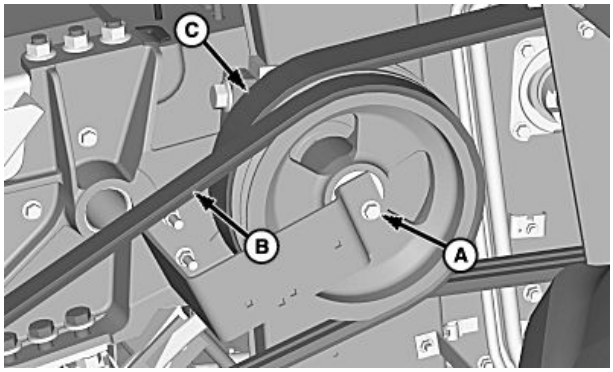

H90926 —UN—28FEB08

OUO6075,000066C -22-02FEB10-4/8

Kytke irti liitin (A) ja irrota korvake kiinnikkeestä (B).

Irrota kaatokelan / kaistapoiminnon pumppuhihna (C) ja laita se pois.

Asenna tilalle toinen Leikkuupöydän kaatokelan / kaistapoiminnon pumppuhihna, kytke korvake kiinnikkeeseen ja kytke sähköliitin.

A—Liitin
B—Pidike
C—Leikkuupöydän kaatokelan / kaistapoiminnon pumppuhihna

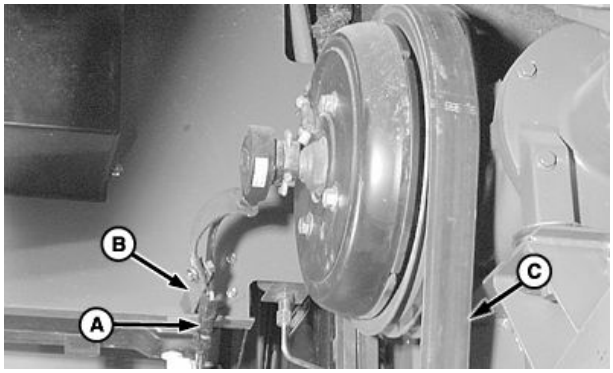

H87527 —UN—27FEB07

Jatkuu seuraavalla sivulla

OUO6075,000066C -22-02FEB10-5/8

Asenna uudet leikkuupöydän kaatokela / kaistapoiminnon pumppuhihna (C) ja kiinteänopeuksinen käyttöhihna.

Asenna kansi ja kiristä kuusioruuvi (A) ohjekireyteen.

	Ohjepituus
Kantaruuvi—Kiristystiukkuus	185 Nm (136 lb-ft)

A—Kantaruuvi
B—Kiinteänopeuksinen käyttöhihna
C—Leikkuupöydän kaatokela / kaistapoiminnon pumppuhihna

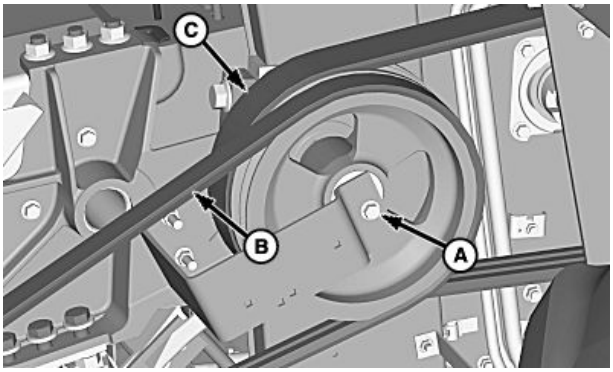

H90926 —UN—28FEB08

OUO6075,000066C -22-02FEB10-6/8

Asenna käyttöhihna (A) kaatokelan pumpun ja takahihnapyörien (B) ympärille.

Asenna aikaisemmin irrotettu kaatokelan pumpun tukikappale (C) kantaruuvilla ja mutterilla.

Kiristä mutterit (D) niin, että aluslevy on kireysilmaisimen pään ja loven pohjan välissä, jotta saat käyttöhihnan säädettyä.

A—Käyttöhihna
B—Hihnapyörä
C—Tukikappale
D—Mutterit (2 kpl)

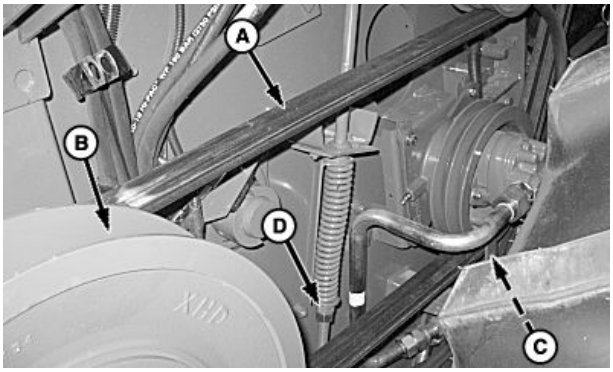

H90979 —UN—06MAR08

OUO6075,000066C -22-02FEB10-7/8

Kiristä mutterit (A) niin, että aluslevy on kireysilmaisimen pään ja loven pohjan välissä, jotta saat käyttöhihnan kiristettyä kunnolla.

Asenna vasemmat syöttökuljettimen suojukset.

A—Mutterit

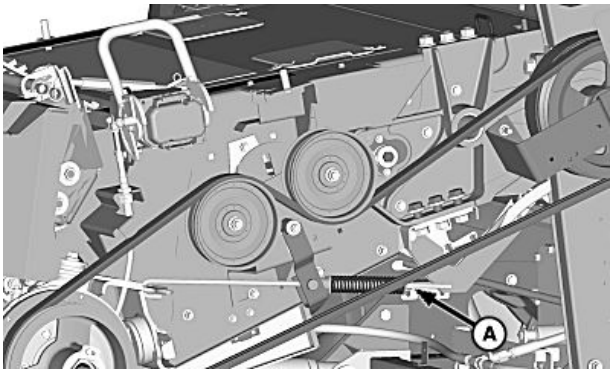

H90925 —UN—28FEB08

OUO6075,000066C -22-02FEB10-8/8

Leikkuupöydän kaatokela / kaistapoiminnon pumppuhihna (kiinteänopeuksinen syöttökuljetin - säätö)

HUOMIO: SAMMUTA moottori, paina seisontajarru päälle ja irrota virta-avain.

Avaa lukkomutteri (A).

Kiristä mutteria (B) kunnes aluslevy (C) asettuu kireysmitan (D) pään ja loven pohjan väliin. Kiristä lukitusmutteri.

A—Lukkomutteri
B—Mutteri
C—Aluslevy
D—Mittari

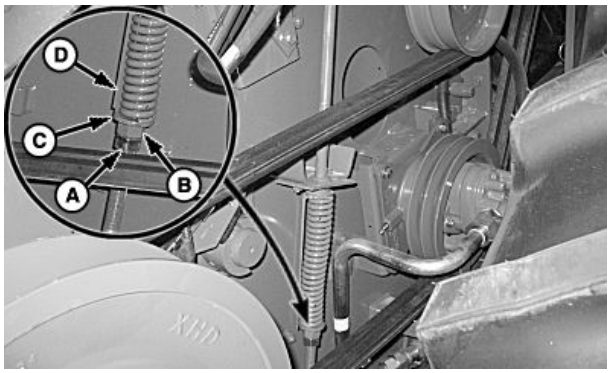

H90975 —UN—06MAR08

OUO6075,000066D -22-02FEB10-1/1

CommandTouch Multi-Speed-syöttökuljettimen käyttöhihna — vaihto

HUOMIO: SAMMUTA moottori, paina seisontajarru päälle ja irrota virta-avain.

Laske turvapysäytin ja irrota vasemmanpuoleiset sivusuojukset.

Irrota suojukset (A).

A—Suojukset

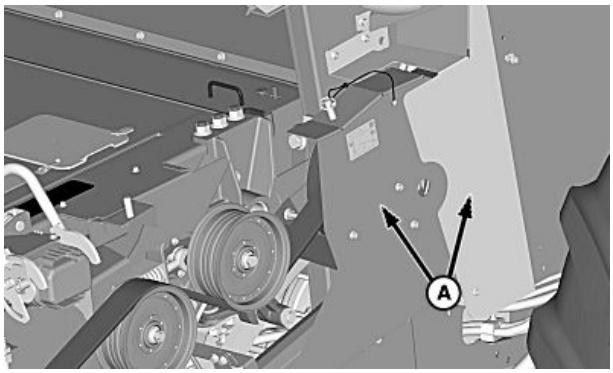

H90968 —UN—05MAR08

OUO6075,0000653 -22-02FEB10-1/2

Löysää mutterit (A) ja vapauta käyttöhihnan jännite ja löysää välipyörän mutteri (B).

Irrota käyttöhihna (C) hihnapyöriltä.

Asenna uusi käyttöhihna ja siirrä välipyörää 3/4 ylöspäin hahlossa ja kiristä välipyörän mutteri.

Kiristä mutterit niin, että aluslevy on kireysilmaisimen pään ja loven pohjan välissä.

Aseta paikoilleen aikaisemmin irrotetut syöttökuljettimen suojukset.

A—Mutterit
B—Välipyörän mutteri
C—Käyttöhihna

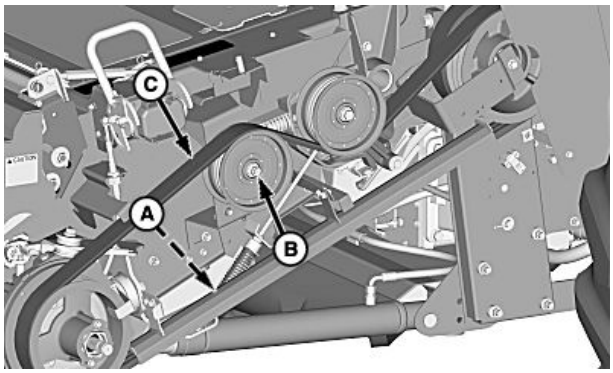

H90969 —UN—05MAR08

OUO6075,0000653 -22-02FEB10-2/2

CommandTouch Multi-Speed -syöttökuljettimen käyttöhihna — säätäminen

HUOMIO: SAMMUTA moottori, paina seisontajarru päälle ja irrota virta-avain.

Laske turvapysäytin ja irrota vasemmanpuoleiset sivusuojukset.

Kiristä mutterit (A) niin, että aluslevy on kireysilmaisimen pään ja loven pohjan välissä.

HUOMAA: Jos kireysmitta kiristetään loppuun, löysää välipyörän mutteri (B) ja siirrä välipyörää ylöspäin hahlossa. Kiristä mutterit niin, että aluslevy on kireysilmaisimen pään ja loven pohjan välissä.

Aseta paikoilleen aikaisemmin irrotetut syöttökuljettimen suojukset.

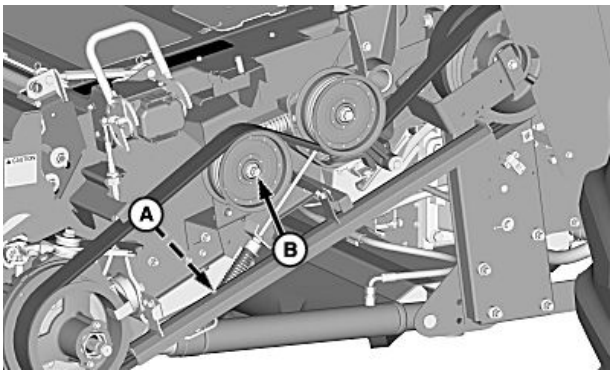

H90970 —UN—05MAR08

A—Mutterit **B—Välipyörän mutteri**

OUO6075,0000654 -22-02FEB10-1/1

Leikkuupöydän kaatokela / kaistapoiminnon pumppuhihna (CommandTouch Multi-Speed -syöttökuljetin) — vaihtaminen

HUOMIO: SAMMUTA moottori, paina seisontajarru päälle ja irrota virta-avain.

Laske turvapysäytin ja irrota vasemmanpuoleiset sivusuojukset.

Irrota suojukset (A).

A—Suojukset

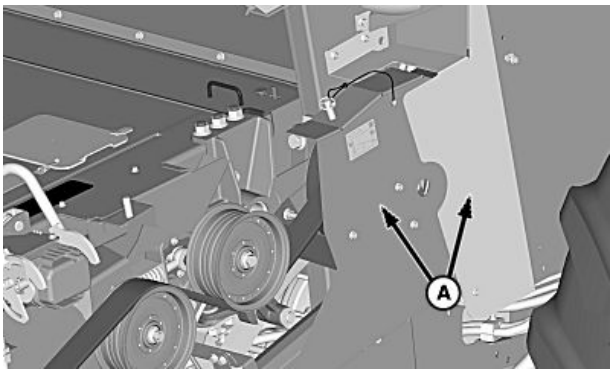

H90968 —UN—05MAR08

OUO6075,0000655 -22-02FEB10-1/6

Löysää mutterit (A) jousikiristimestä (B) vapauttaaksesi käyttöhihnan jännitteen.

Irrota kuusioruuvi ja mutteri (C) siirtääksesi kaatokelan pumpun tukikappaleen (D) pois tieltä.

A—Mutterit
B—Jousikiristin
C—Kantapultti ja mutteri
D—Tukikappale

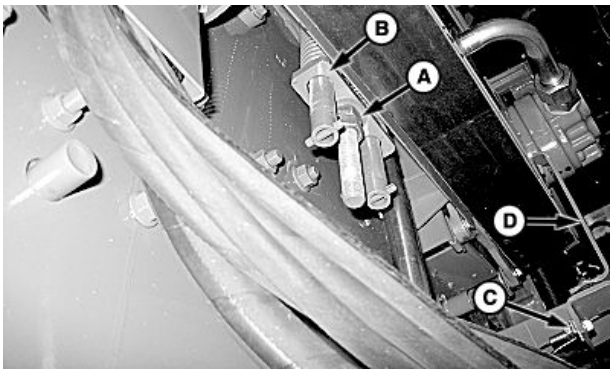

H87350 —UN—05FEB07

Jatkuu seuraavalla sivulla

OUO6075,0000655 -22-02FEB10-2/6

Löysää mutterit (A) ja vapauta käyttöhihnan (B) jännite ja irrota suojus (C).

A—Mutterit
B—Käyttöhihna
C—Suojus

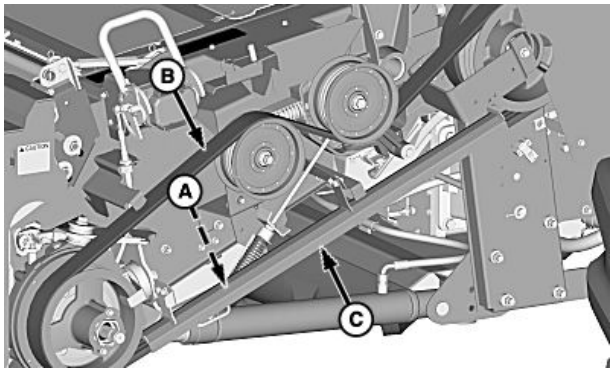

H90971 —UN—05MAR08

OUO6075,0000655 -22-02FEB10-3/6

Irrota anturin pidike (A) ja kantaruuvi (B).

Irrota syöttökuljettimen käyttöhihna (C) hihnapyöristä ja leikkuupöydän kaatokela / kaistapoiminnon pumppuhihna (D).

Asenna uudet leikkuupöydän kaatokela / kaistapoiminnon pumppuhihna ja syöttökuljettimen käyttöhihna.

Asenna anturin pidike ja kiristä kantaruuvi ohjearvoon.

	Ohjepituus
Kantaruuvi—Kiristystiukkuus	185 Nm (136 lb-ft)

A—Anturin pidike
B—Kantaruuvi
C—Syöttökuljettimen käyttöhihna
D—Leikkuupöydän kaatokela / kaistapoiminnon pumppuhihna

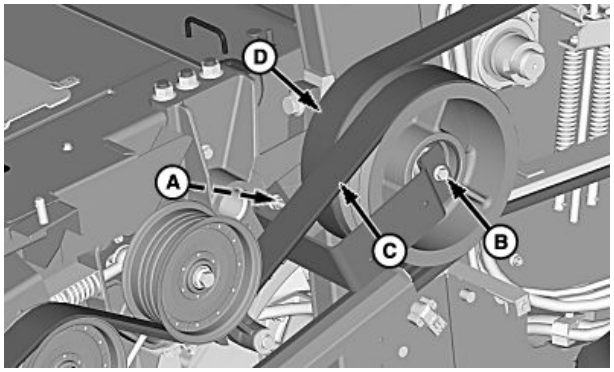

H90972 —UN—05MAR08

OUO6075,0000655 -22-02FEB10-4/6

HUOMAA: Käyttöhihnan ja hihnan sivusuojuksen väliin on molemmille puolille jäätävä yhtä suuri rako hihnan hankautumisen estämiseksi.

Asenna aikaisemmin irrotettu suojus (C) ja kiristä pultit (A) asettaaksesi aluslevyn kireysilmaisimen pään ja loven pohjan väliin, jotta käyttöhihna (B) kiristyy kunnolla.

A—Mutterit
B—Käyttöhihna
C—Suojus

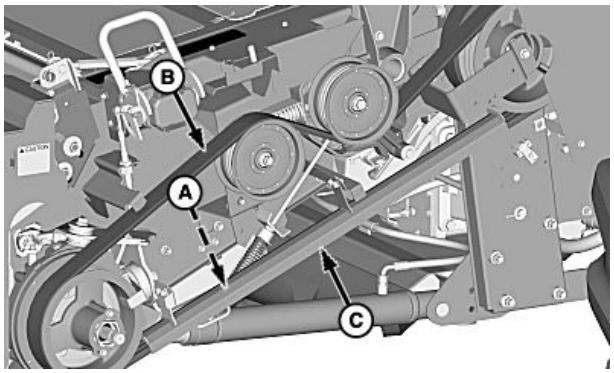

H90971 —UN—05MAR08

Jatkuu seuraavalla sivulla

OUO6075,0000655 -22-02FEB10-5/6

Asenna aikaisemmin irrotettu kaatokelan pumpun tukikappale (A) ja kiristä kantaruuvi ja mutteri (B).

Kiristä mutterit (C) niin, että näet reiät (D) mittarin lävitse.

A—Tukikappale
B—Kantapultti ja mutteri
C—Mutterit
D—Reiät

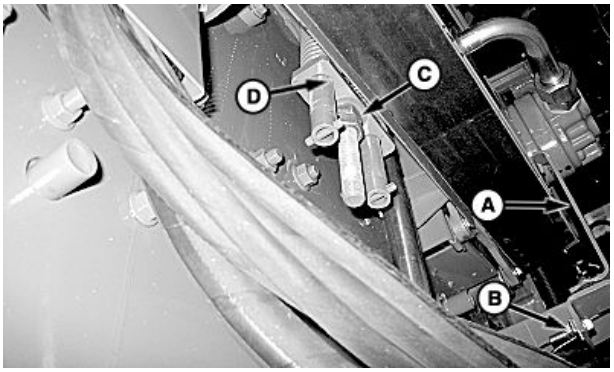

H87517 —UN—27FEB07

OUO6075,0000655 -22-02FEB10-6/6

Leikkuupöydän kaatokela / kaistapoiminnon pumppuhihna (CommandTouch Multi-Speed -syöttökuljetin) — säätäminen

HUOMIO: SAMMUTA moottori, paina seisontajarru päälle ja irrota virta-avain.

Kiristä mutterit (A) niin, että näet reiät (B) mittarin lävitse.

A—Mutterit
B—Reiät

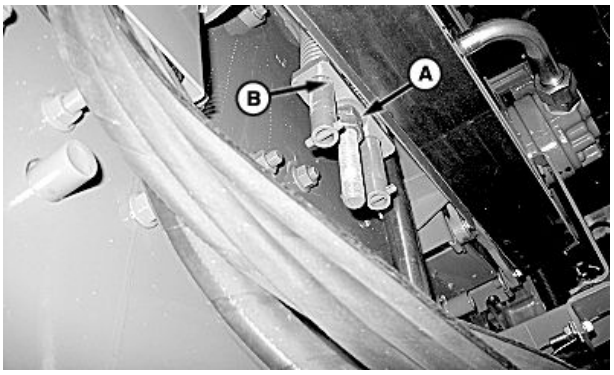

H87518 —UN—27FEB07

OUO6075,0000656 -22-02FEB10-1/1

Manuaalinen kallistuksen osoitin (sivukallistusjärjestelmä)

Jotta voit nopeasti todeta onko leikkuupöytä samalla tasolla koneen kanssa, sivukallistusjärjestelmässä on manuaalisen kallistuksen osoitin.

Kun lovi (A) on kumitiivisteen keskellä, leikkuupöytä on suurin piirtein samalla tasolla koneen rungon kanssa. Osoitin voi myös olla hyödyllinen käytön yhteydessä.

A—Lovi

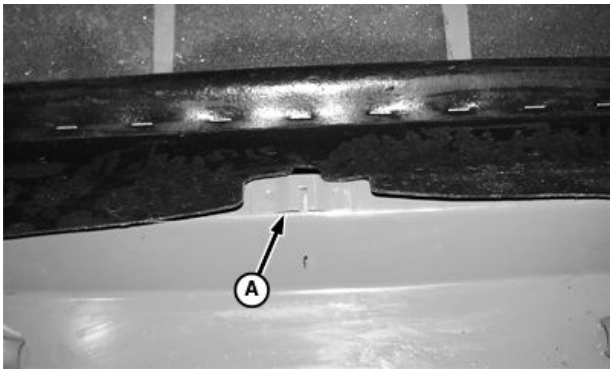

H62284A —UN—24JAN00

OUO6075,000066E -22-02FEB10-1/1

Kiinnitä moniliitin ja yksipistesokka

TÄRKEÄÄ: Älä liikuta lukitustappeja, kun leikkuupöytä on maassa. Jos moniliitintä on liikutettava, kun leikkuupöytä on maassa, irrota vaijeri kahvasta.

Irrota kansi (A) ja puhdista moniliittimen pinta (B).

A—Suojus

B—Moniliittimen pinta

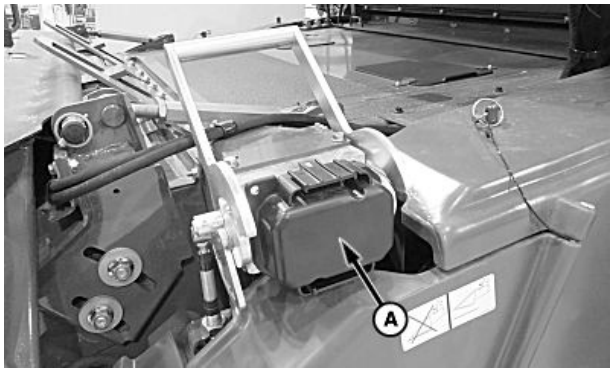

H109779 —UN—05FEB14

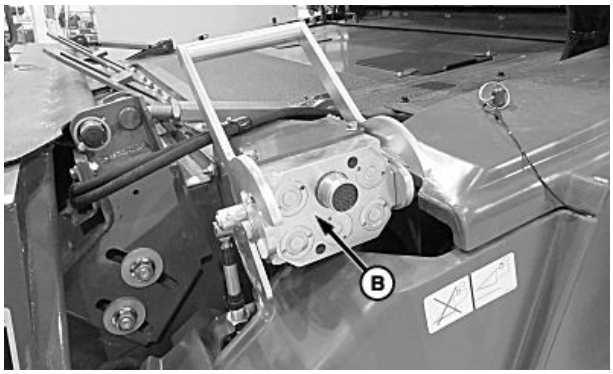

H109780 —UN—05FEB14

SS43267,0000379 -22-05FEB14-1/6

Avaa kahva (A) ja irrota moniliitin (B) varastointituesta (C).

A—Kahva
B—Moniliitin

C—Säilytyspidike

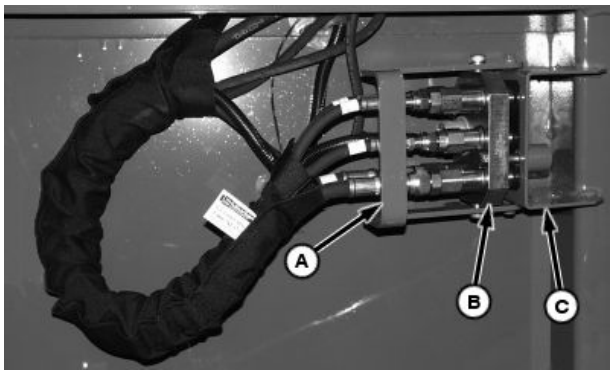

H70035 —UN—19SEP01

Jatkuu seuraavalla sivulla

SS43267,0000379 -22-05FEB14-2/6

HUOMAA: Jotta estätetään lukitusvaijerin vaurioituminen, kahvaan on kiinnitetty murtopultti. Jos lukitustappeja yritetään liikuttaa leikkuupöydän ollessa maassa, pultti murtuu. (Katso murtopulttien sijainti tässä osiossa.)

Asenna moniliitin (A) pistorasiaan (B).

Vedä ja pidä lukituspainiketta (C) lähellä kahvaa (D).

A—Moniliitin
B—Pistorasia
C—Lukituspainike
D—Kahva

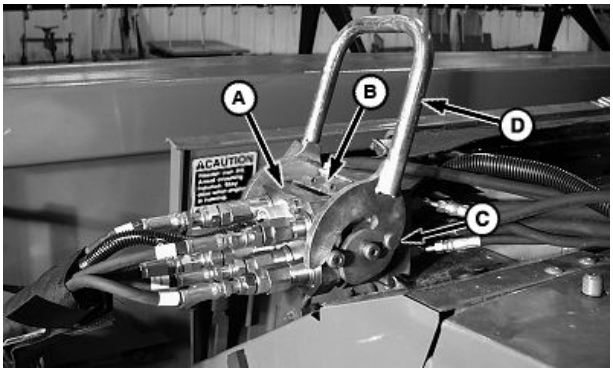

H82378 —UN—07FEB05

SS43267,0000379 -22-05FEB14-3/6

TÄRKEÄÄ: Jos moniliitintä ei suljeta kokonaan niin, että lukituspainike lukittuu paikalleen, seurauksena voi olla leikkuupöydän putoaminen puinnin tai kuljetuksen yhteydessä.

Kun moniliitin on täysin suljettu, lukituspainike (A) lukitsee liittimet automaattisesti yhteen.

A—Lukituspainike

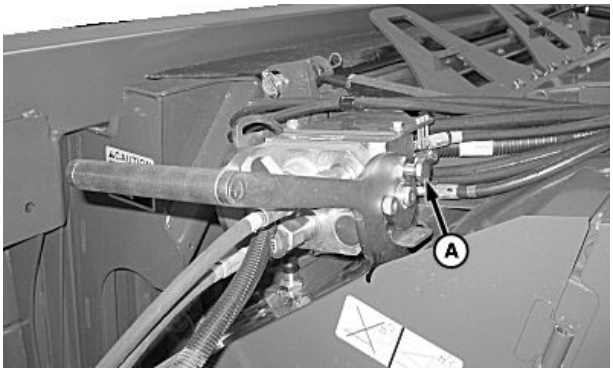

H87894 —UN—19APR07

Jatkuu seuraavalla sivulla

SS43267,0000379 -22-05FEB14-4/6

HUOMAA: Kun leikkuupöytä on kiinnitetty, salpatappien on voitava liikkua vapaasti lukituslevyn reikien lävitse. Jos salpatapit eivät yllä lukituslevyjen läpi, varmista, että leikkuupöydän lukituslevyt ovat säädetty oikein.

Salpatappien (A) on liikuttava vapaasti lukituslevyn reikien lävitse leikkuupöydässä, kun moniliitin on lukossa. Lukituslevyn (B) on kosketettava kiinnikettä (C). Välyksen (D) aluslevyn ja tapin välissä on oltava pienempi kuin ylälevyn (E) ja tapin välyksen. Tämän vuoksi voi olla tarpeen kääntää lukituslevy.

Jos säätöjä tarvitaan: Irrota kantaruuvit (F), käännä levyn pää taakse ja asenna uudestaan paikoilleen.

Kiristä kantaruuvit M10 tai M12 ohjetiukkuuteen.

	Ohjepituus
Sisäpuoli lukituslevy (M10 kantaruuvit)—Kiristystiukkuus	80 Nm (60 lb.-ft.)
Ulkopuoli lukituslevy (M12 kantaruuvit)—Kiristystiukkuus	130 Nm (96 lb.-ft.)

A—Salpatappi
B—Lukituslevy
C—Pohjan pidike
D—Välys
E—Levyn yläpuoli
F—Kantaruuvit

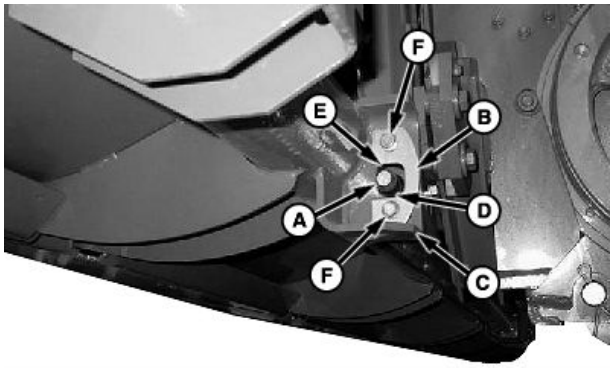

H81307 —UN—28JUN04

Sisäpuoli lukituslevy (M10 kantaruuvit)

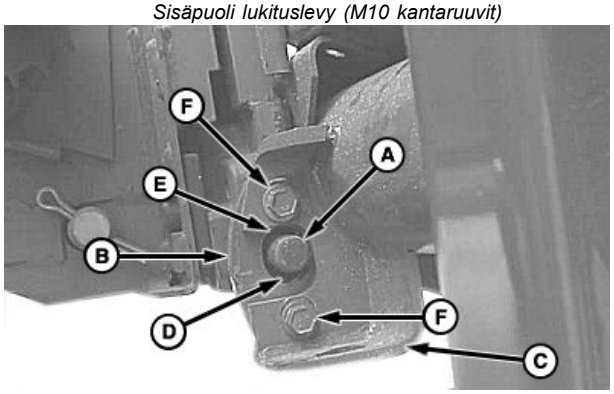

H81308 —UN—28JUN04

Ulkopuoli lukituslevy (M12 kantaruuvit)

SS43267,0000379 -22-05FEB14-5/6

Asenna tasolla oleva moniliittimen kansi (A) säilytysasentoon.

Irrota teleskooppiakseli varastointiasennosta, asenna se syöttökuljettimen taka-akseliin ja varmista, että pikakiinnitysholkki lukittuu kunnolla.

A—Suojus

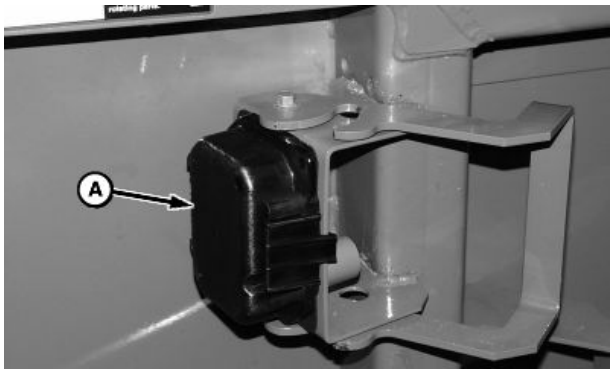

H74305 —UN—18NOV02

SS43267,0000379 -22-05FEB14-6/6

Leikkuupöydän kytkentä ja irrotus syöttökuljettimesta

HUOMIO: Älä jätä käyttöakselia kiinni koneeseen. Leikkuupöydän käytön kytkentä aiheuttaisi tapaturmavaaran ja vahingoittaisi konetta.

TÄRKEÄÄ: Kaikissa hyväksytyissä leikkuupöydissä on nivelakseli vasemmalla tai oikealla puolella.

HUOMAA: Katso leikkuupöydän tarkemmat kiinnitys- ja irrotusohjeet leikkuupöydän käyttöohjeesta.

Irrota leikkuupöydän nivelakseli syöttökuljettimen vasemmalta puolelta pikakytkennästä (A).

Aseta nivelakseli säilytysasentoon (B).

TÄRKEÄÄ: Lukitustappeja ei pidä liikuttaa, kun leikkuupöytä on laskettu maahan. Jos moniliitintä on liikutettava, kun leikkuupöytä on maassa, irrota vaijeri kahvasta.

HUOMAA: Lukitustappien tulee olla täysin vetäytyneinä sisään, kun kahva on kokonaan ylhäällä pidätintä vasten. Säädä vaijerin asennus, jos lukitustapit eivät vetäydy kokonaan sisään (katso Yksipistesokka — säätäminen).

Vedä ja pidä lukituspainikkeesta (C) vapauttaaksesi lukituksen, kun kahva nostetaan moniliittimen irrottamista varten.

Irrota moniliittimen kansi säilytysasennosta leikkuupöydällä ja aseta kansi koneen moniliittimeen.

Aseta ja lukitse moniliitin säilytysasentoon (D).

A—Käyttöakselin pikakytkentä
B—Säilytysasento
C—Lukituspainike
D—Moniliittimen varastointiasento

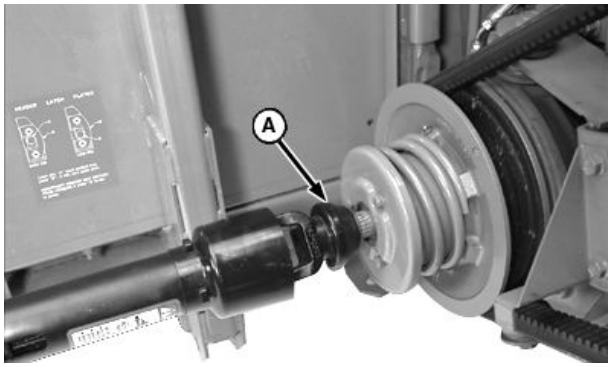

H52778 —UN—23MAR99

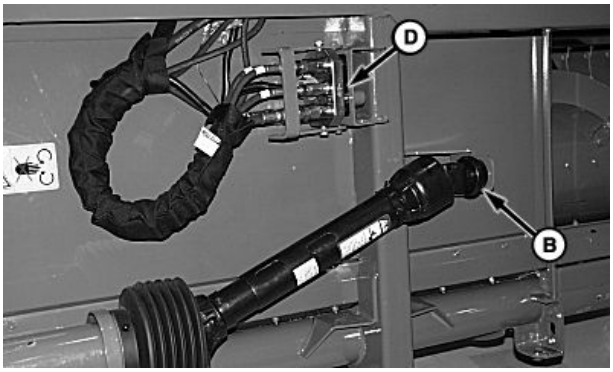

H82374 —UN—07FEB05

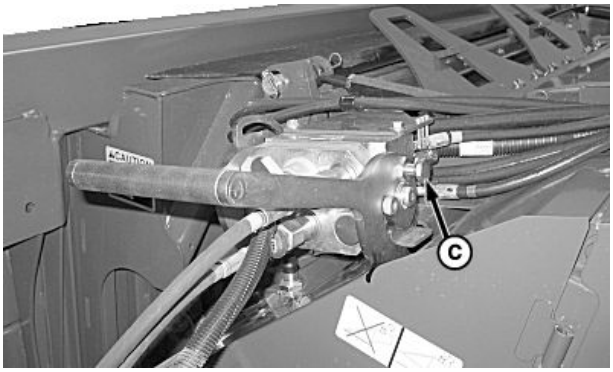

H87895 —UN—19APR07

OUO6075,0000670 -22-02FEB10-1/1

Yksipistesokka - säätäminen

HUOMAA: Syöttökuljettimen kallistus: Ainoastaan moniliittimen kahvan vaijeria tulee säätää.

Avaa vasemmanpuoleinen syöttökuljettimen suojus (A).

Löysää vaijerin lukitusmuttereita (B).

TÄRKEÄÄ: Varmista, että kahva on moniliittimen pidäkettä vasten. Jos ei varmisteta, että kahva on pidäkettä vasten tapin mitat saattavat olla epätarkat ja tuloksena voi olla, että leikkuupöytä putoaa puinnin tai kuljetuksen yhteydessä.

Aseta moniliittimen kahva pidäkettä vasten.

A—Suojus **B—Lukkomutterit**

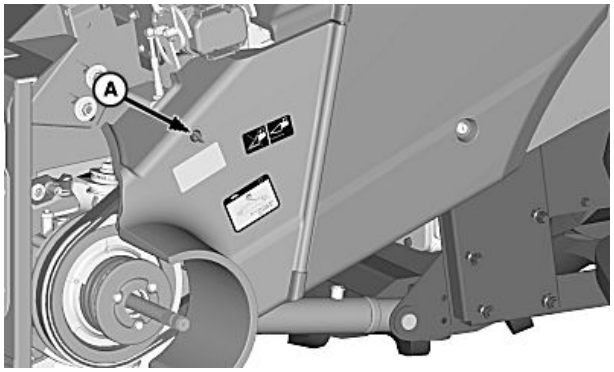

H90929 —UN—28FEB08

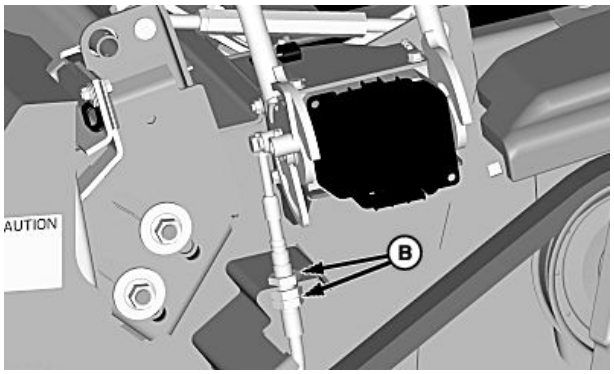

H90930 —UN—28FEB08

SS43267,000037C -22-05FEB14-1/4

HUOMAA: Kun vaijeria liikutetaan kiinnikkeessä “ylös”, tappi menee pidemmälle sisään.

Kun vaijeria liikutetaan kiinnikkeessä “alas” tappi työntyy enemmän ulos.

Säädä vaijeria kiinnikkeessä tarvittavalla tavalla, jotta saat tapin säädön oikeaksi:

- Vasemman lukitustapin tulee olla +/- 2 mm (0.08 in.) (A).

A—Koko

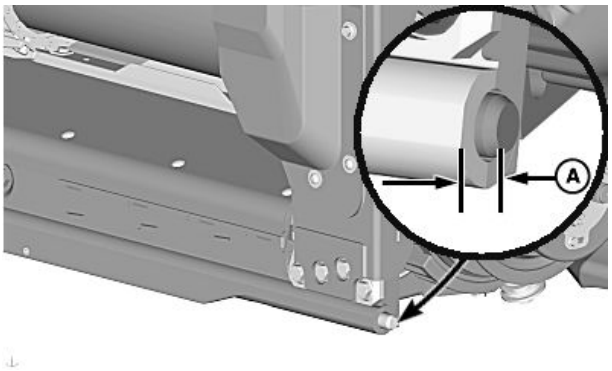

H90931 —UN—05MAR08

Vasen lukitustappi

Jatkuu seuraavalla sivulla

SS43267,000037C -22-05FEB14-2/4

Pidä alalukkomutterista (B) ja kiristä ylälukkomutteri (A).

A—Ylälukkomutteri **B—Alalukkomutteri**

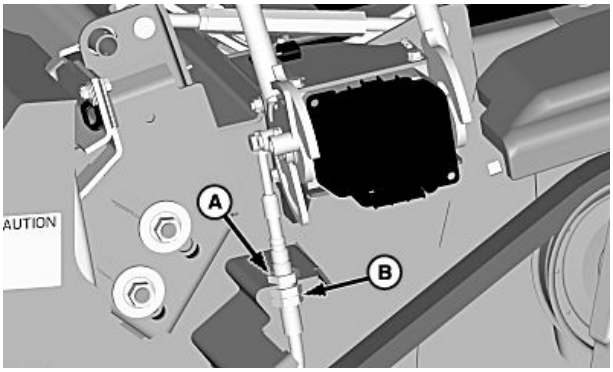

H90932 —UN—28FEB08

SS43267,000037C -22-05FEB14-3/4

TÄRKEÄÄ: Jos ei varmisteta, että tappien mitat ovat oikeat, seurauksena voi olla, että leikkuupöytä putoaa puinnin tai kuljetuksen yhteydessä.

Laske moniliitin (A) täysin alas ja varmista, että tapit (B) (molemmilla puolilla) on kiristetty ohjekireyteen. Säädä uudelleen, jos sitä ei ole kiristetty ohjetiukkuuteen.

	Ohjepituus
Syöttökuljettimen tapit—Etäisyys	45 - 52 mm (1-3/4 in. - 2 in.)

A—Moniliittimen kahva **B—Tapit**

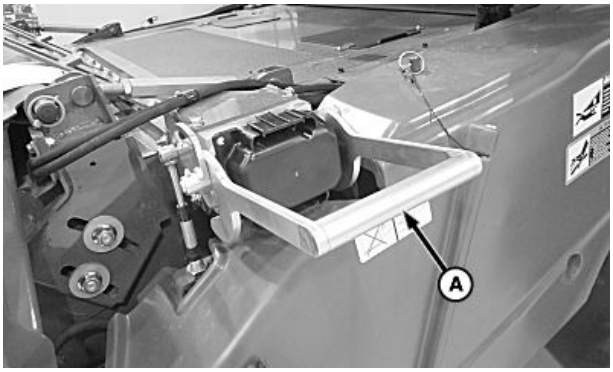

H109781 —UN—05FEB14

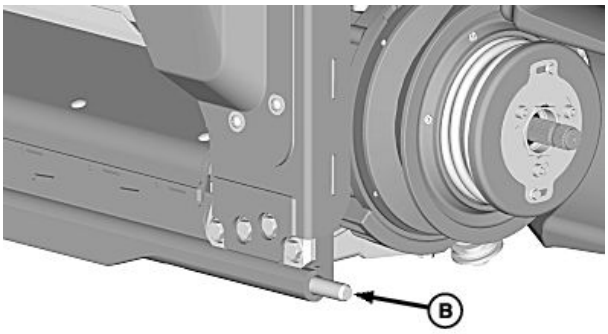

H90933 —UN—28FEB08

SS43267,000037C -22-05FEB14-4/4

Tasamaa syöttökuljettimen vaijerin alempi pää — säätäminen

Säädöt tulee tehdä lukitusvaijerin alapäässä, jos kierteitä (A) ei ole keskitetty kiinnikkeeseen (B).

Löysää lukkomuttereita (C) ja säädä vaijeri niin, että kierteet on keskitetty kiinnikkeeseen.

Kiristä lukkomutterit.

A—Kierteet
B—Pidike
C—Lukkomutterit

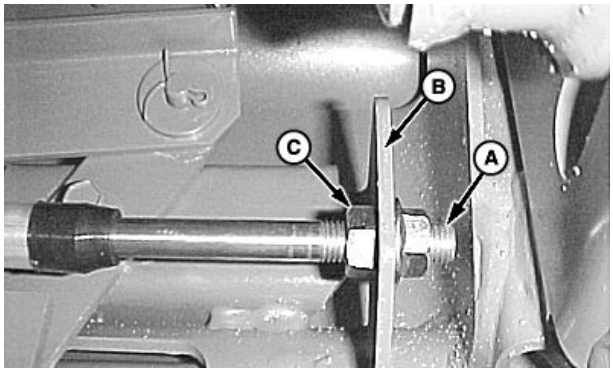

H79380 —UN—10DEC03

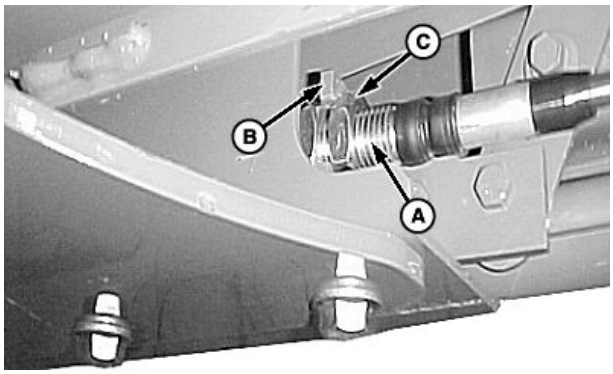

H79389 —UN—10DEC03

OUO6075,0000672 -22-02FEB10-1/1

Tasamaa syöttökuljetin — säätölevyjen säätäminen

HUOMAA: Renkaissa on oltava sama ilmanpaine, jotta suorassapito voidaan säätää tarkasti.

Leikkuupöydän on oltava samalla tasolla, kun se on kiinnitetty syöttökuljettimeen.

Nosta leikkuupöytä keskikorkeuteen.

Asetu noin 5 m (15 ft) päähän leikkuupöydän eteen.

Vertaa leikkuupöydän pohjaa koneen etuakseliin.

Jos leikkuupöytä ei ole suorassa, irrota ruuvit (A) ja liikuta säätölevyjä (B) puolelta toiselle syöttökuljettimen yläpuomissa suoristaaksesi leikkuupöydän.

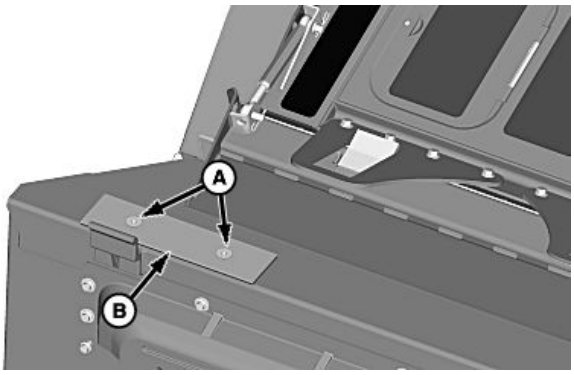

H85585 —UN—22MAR06

A—Ruuvit
B—Säätölevy

OUO6075,0000673 -22-02FEB10-1/1

Syöttökuljettimen lukitustapit (puhdistus)

Jos lukitustapit liikkuvat vaikeasti syöttökuljettimen kallistuksen yhteydessä, puhdista materiaalijäänteet kyseisistä paikoista (A).

A—Puhdistuskohdat

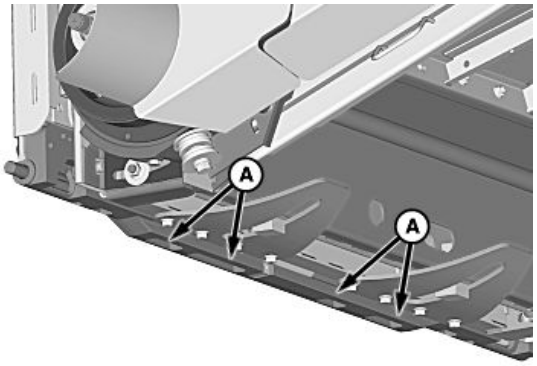

H84880 —UN—04NOV05

OUO6075,0000674 -22-02FEB10-1/1

Syöttökuljettimen manuaalinen lukituksen avaaminen

Jos murtopultti rikkoutuu, irrota leikkuupöytä työntämällä lukitustapit (A) lukituslevyjen läpi ja asenna M12 kantaruuvi (B) reikään (C). Tee sama myös toisella puolella.

A—Lukitustapit
B—Kantaruuvi
C—Reikä

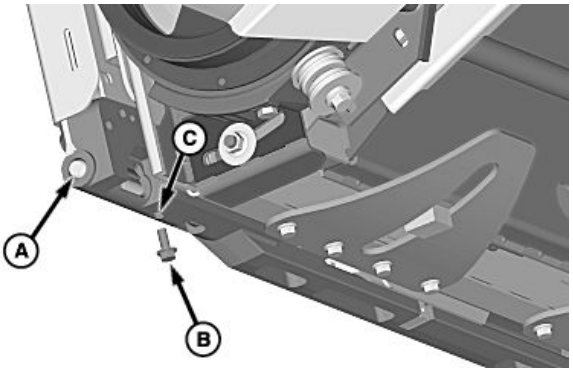

H84881 —UN—04NOV05

OUO6075,0000675 -22-02FEB10-1/1

Murtopultin sijainti

HUOMAA: Toimitukseen kuuluu kolme lisämurtopulttia.

Jos murtopultti (A) rikkoutuu, irrota se ja aseta tilalle uusi murtopultti (B).

A—Murtopultti
B—Lisämurtopultit

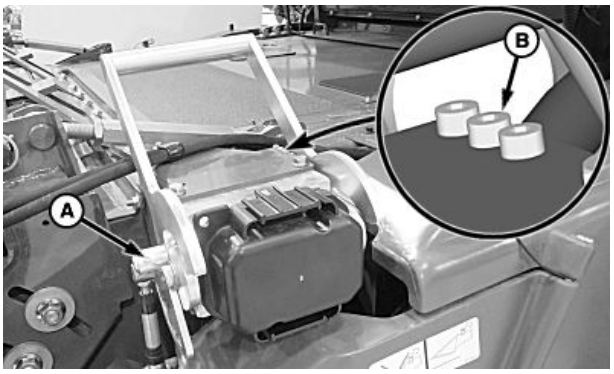

H109782 —UN—05FEB14

SS43267,000037A -22-05FEB14-1/1

Sivusuojukset

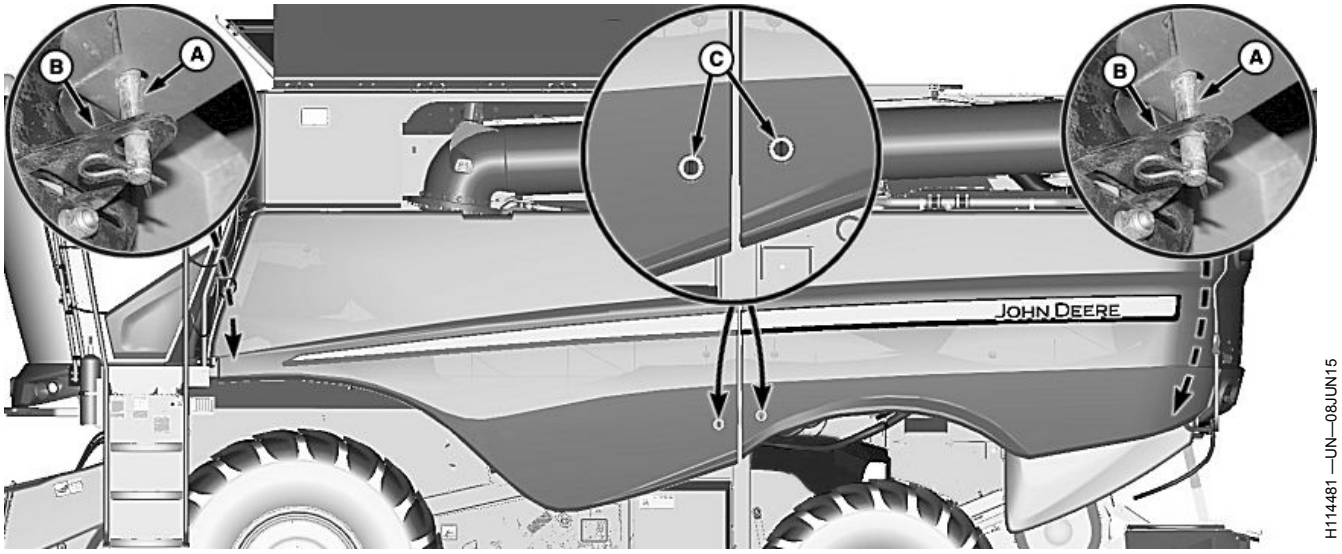

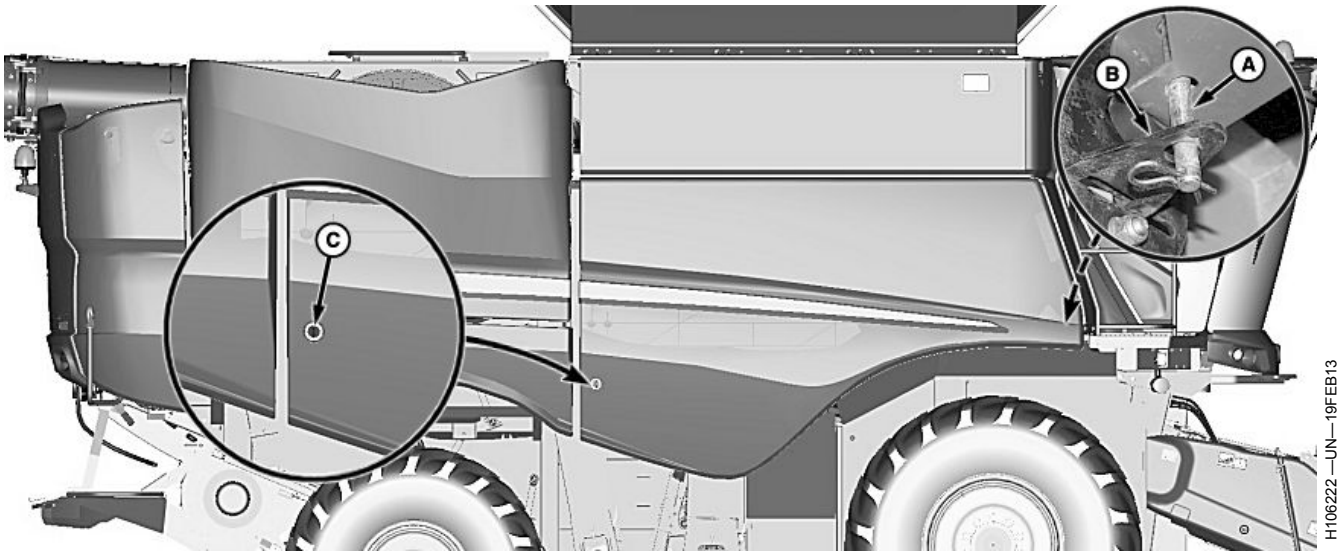

A—Tappi **B—Lukituslevyt** **C—Salpa**

HUOMIO: Sammuta moottori, kytke seisontajarru päälle ja irrota virta-avain.

HUOMAA: Kiinnitys ja salvan vivun toiminta ovat samat koneen molemmin puolin.

1. Irrota jousipidike ja sokka (A) lukituslevystä (B). Asenna jousipidike sokkaan.
2. Käännä salpa (C) ja vedä sivusuojuksista nostaaksesi.

Jatkuu seuraavalla sivulla

OUO6075,00042FB -22-07JUN16-1/2

TÄRKEÄÄ: Älä käytä sylintereitä kädensijoina äläkä ripusta näihin sylintereihin mitään. Tämä saattaa saada aikaan sylinterin tangon taipumisen tai katkeamisen.

Kylmällä ilmalla tai kovalla tuulella sivusuojukset saattavat valua hitaasti alas. Aseta tankoon sylintereiden pidäkkeet (A), jotta sivusuojukset pysyvät paikoillaan.

A—Sylinterin vasteet

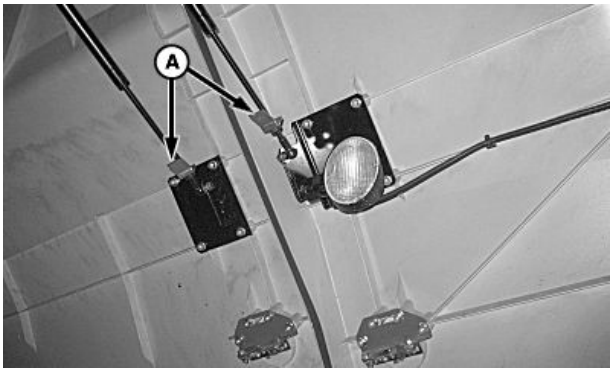

H96801 —UN—09JUN10

Vasemmanpuoleiset sylinterin pidäkkeet

OUO6075,00042FB -22-07JUN16-2/2

Työkalulaatikko (jos varusteena)

Avaa työkalulaatikon luukku kääntämällä salpaa (A).

A—Salpa

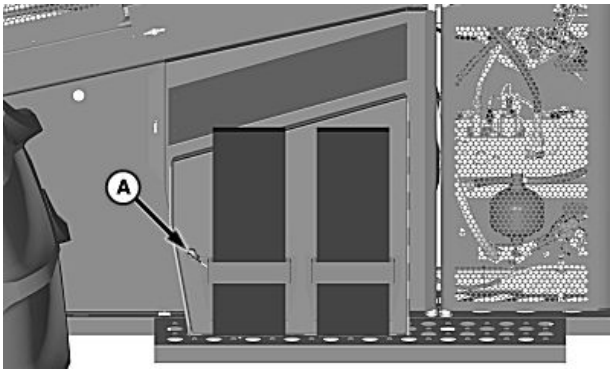

H116915 —UN—14JAN16

OUO6075,00041E3 -22-11APR16-1/1

Vasemmat sivusuojukset

S660 ja S670

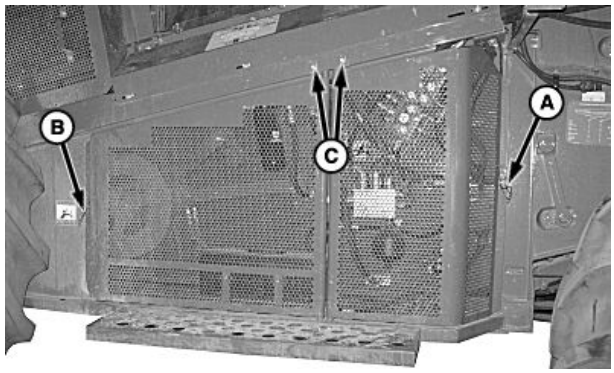

H105327 —UN—01MAY12

Suojukset (ilman työkalulaatikkoa)

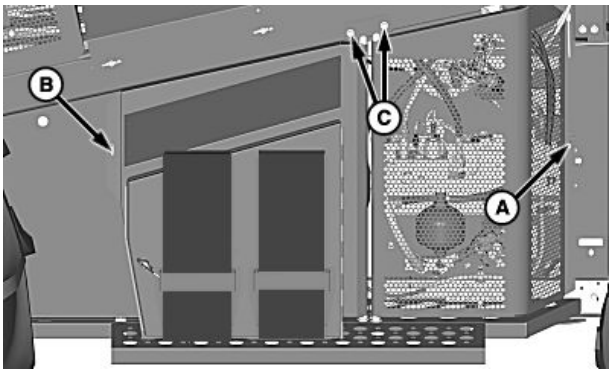

H116913 —UN—14JAN16

Suojukset (työkalulaatikon kanssa)

A—Rengassokka **B—Rengassokka** **C—Ruuvit**

HUOMIO: Sammuta moottori, kytke seisontajarru päälle ja irrota virta-avain.

Sivusuojukset— Irrota rengassokka (A ja B) avataksesi suojukset.

Irrota kantaruuvit (C) ja nosta suojuksia irrottaaksesi ne.

Jatkuu seuraavalla sivulla

OUO6075,00041E4 -22-14JAN16-1/5

S680, S685 ja S690

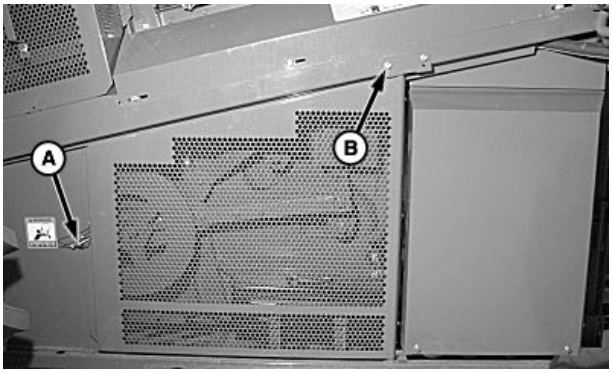

H96802 —UN—09JUN10

Suojukset (ilman työkalulaatikkoa)

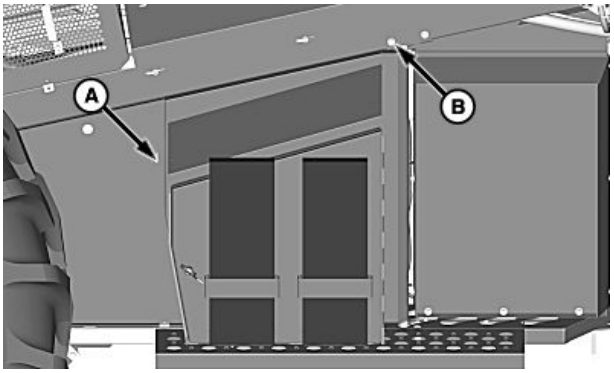

H116914 —UN—14JAN16

Suojukset (työkalulaatikon kanssa)

A—Rengassokka **B—Ruuvit**

HUOMIO: Sammuta moottori, kytke seisontajarru päälle ja irrota virta-avain.

Sivusuojukset— Irrota rengassokka (A), jotta saat avattua suojuksen.

Irrota kantaruuvit (B) ja irrota suojus nostamalla.

OUO6075,00041E4 -22-14JAN16-2/5

Tuulettimen suojus — Irrota rengassokka (A) ja käännä salpa (B) irrottaaksesi suojus (C).

A—Rengassokka **C—Suojus**
B—Salpa

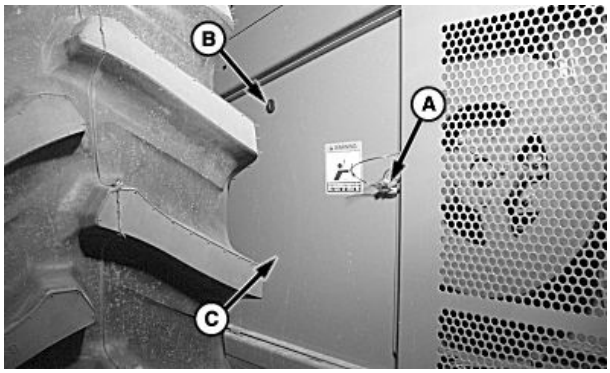

H96803 —UN—09JUN10

OUO6075,00041E4 -22-14JAN16-3/5

Ylempi erottelijan suojus— Irrota rengassokat (A) ja irrota suojus (B).

A—Rengassokat **B—Suojus**

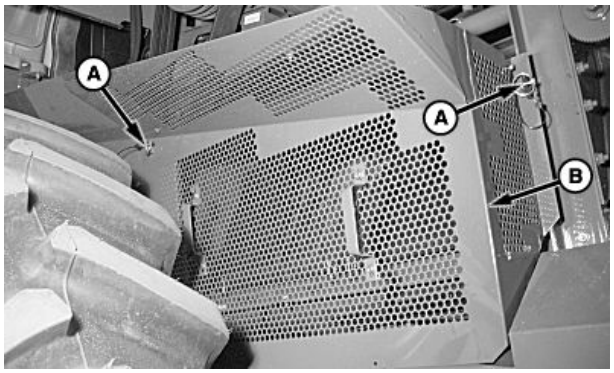

H96804 —UN—09JUN10

Jatkuu seuraavalla sivulla

OUO6075,00041E4 -22-14JAN16-4/5

Erottelijan etusuojus — Irrota rengassokat (A) ja irrota suojus (B).

Irrota kantaruuvi (C) ja työnnä erottelijan etusuojusta (D) taaksepäin irrottaaksesi sen.

A—Rengassokat
B—Suojus
C—Kuusioruuvi
D—Suojus

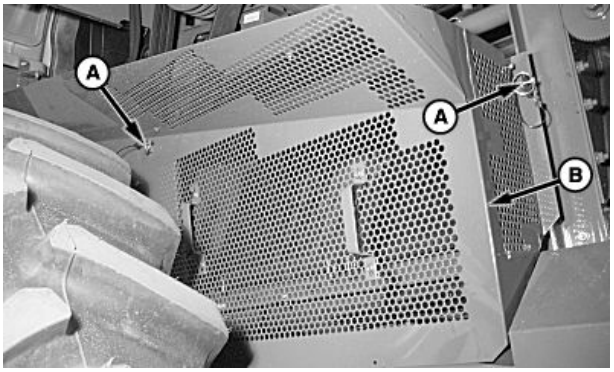

H96804 —UN—09JUN10

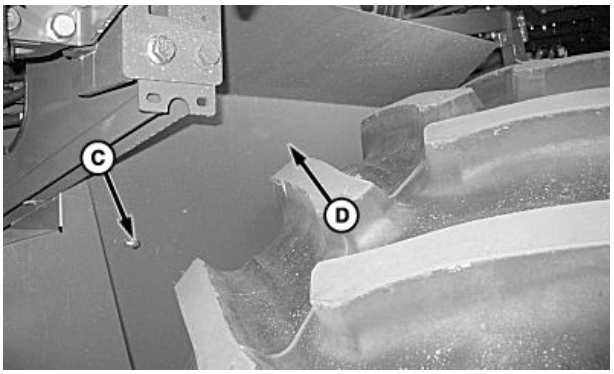

H96805 —UN—09JUN10

OUO6075,00041E4 -22-14JAN16-5/5

Oikeat sivusuojukset

HUOMIO: SAMMUTA moottori, paina seisontajarru päälle ja irrota virta-avain.

Takasuojus ja keskituulettimen suojus— Irrota lukitussokka (A) ja avaa suojus (B) huoltaaksesi hihnat.

Irrota rengassokka (C) ja käännä (D) salpaa avataksesi lukituksen.

Nosta ja irrota takasuojus (B) ja keskituulettimen suojus (E).

A—Rengassokka
B—Suojus
C—Rengassokka
D—Salpa
E—Suojus

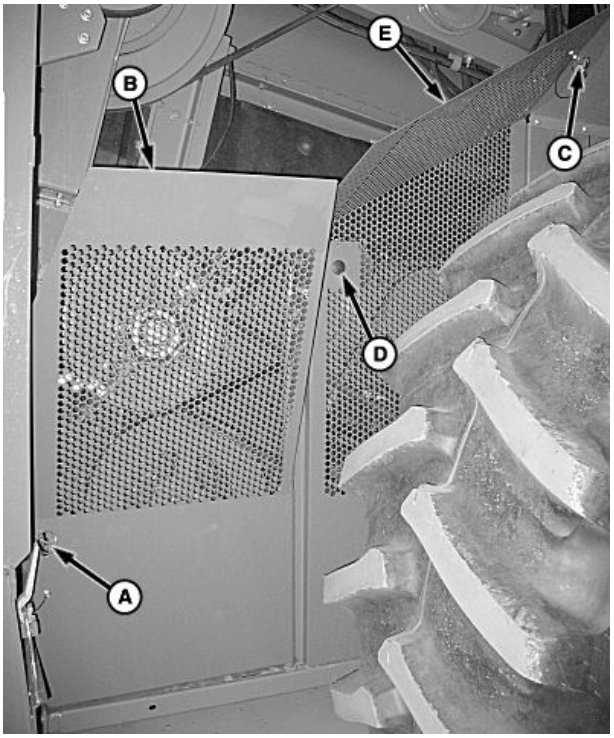

H96806 —UN—09JUN10

Jatkuu seuraavalla sivulla

OUO6075,00007C7 -22-28SEP10-1/2

Erottelijan etusuojus — Irrota rengassokka (A) ja vedä suojus (B) eteenpäin.

Irrota kantaruuvi (C) ja irrota suojus.

A—Rengassokka
B—Suojus
C—Kantaruuvi

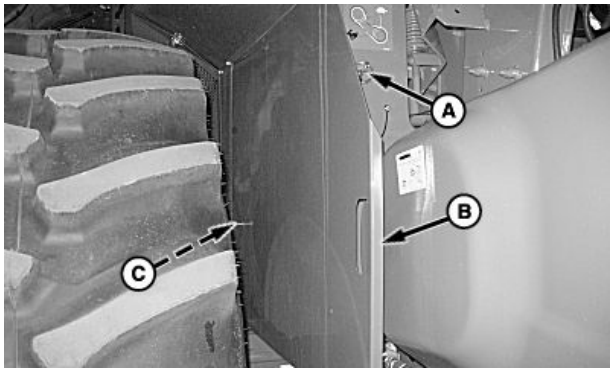

H96807 —UN—09JUN10

OUO6075,00007C7 -22-28SEP10-2/2

Erottelijan kannet

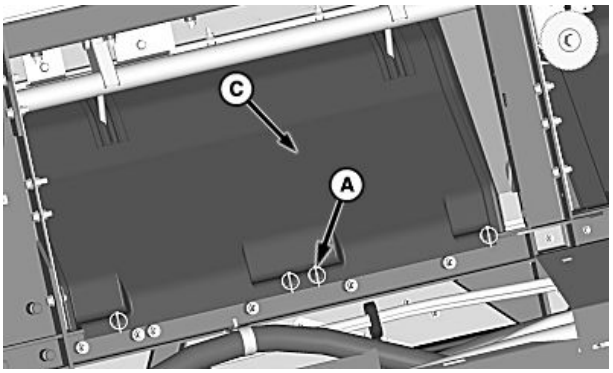

H111237 —UN—13MAY14

Puintikelan kansi (Varstasillan vakiosäätö)

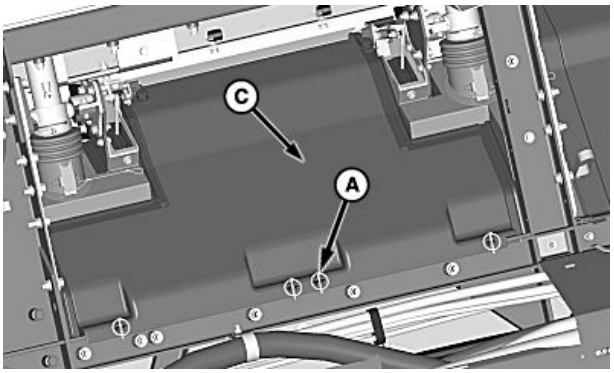

H111236 —UN—13MAY14

Puintikelan kansi (Varstasillan aktiivieristys)

HUOMIO: Sammuta moottori, kytke seisontajarru päälle ja irrota virta-avain.

TÄRKEÄÄ: Jyvähävikin estämiseksi tarkasta, että erottelijan suojukset ovat tasaisesti erottelijaa vasten ja erottelijan reunan alla. Kannet on asennettu alkaen vasemmalta puolelta, kasvot koneeseen päin ja oikealle päin työskennellen.

Älä laita kansia kuumaan auringonpaisteeseen tai ne vääntyvät.

HUOMAA: Puintiosa on tiivistetty yhdellä kannella koneen vasemmalla puolella ja kahdella kannella koneen oikealla puolella. Koneen kummallakin puolella sijaitsevia kolmea suojaa käytetään erotetun osion tiivistämiseen.

Rengassokkia (A) ja jousihihnoja (B) käytetään pitämään kannet (C) paikoillaan.

Irrota rengassokat ja nosta jousihihnat irrottaaksesi kannet.

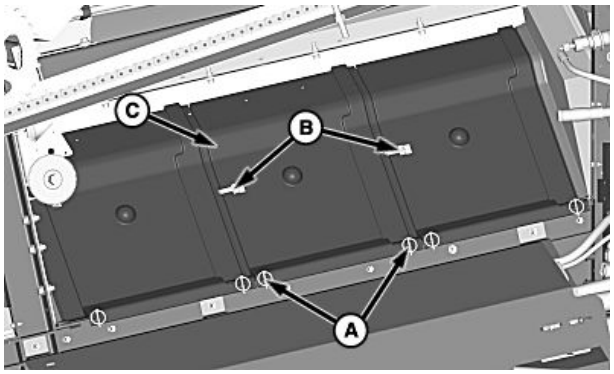

H111089 —UN—10APR14

Erottelijan kannet

A—Rengassokat
B—Jousihihnat
C—Suojukset

OUO6075,00017FF -22-13MAY14-1/1

Vakiosyöttökiihdyttimen kulutuslistat - vaihto

HUOMIO: Sammuta moottori, kytke seisontajarru päälle ja irrota virta-avain.

HUOMAA: Kulutuslistat voidaan kääntää lisä-kulutusta varten.

Syöttökiihdyttimen siivet ja kulutuslistat voidaan vaihtaa ilman, että syöttökiihdytintä irrotetaan. Vaihda syöttökiihdyttimen siivet ja kulutuslistat pareittain toisiaan vastapäätä oikean tasapainon säilyttämiseksi.

HUOMAA: Jos syöttökiihdytin irrotetaan koneesta tai sitä on huollettu, kiristä liitospultteja ennen siipien kiinnittämistä.

Irrota pyöreäpäiset kantaruuvit (A) ja vaihda syöttökiihdyttimen kulutuslistat (B) tarpeen mukaan. Kiristä pyöreäpäiset kantaruuvit ohjearvon mukaiseen momenttiin.

	Ohjepituus
Syöttökiihdyttimen kulutuslista, pyöreäpäiset kantaruuvit—Kiristystiukkuus	70 Nm (52 lb.-ft.)

Irrota kantaruuvit (C) ja vaihda yläolkikelan siivet (D) tarpeen mukaan. Kiristä kantaruuvit ohjearvon mukaiseen momenttiin.

	Ohjepituus
Syöttökiihdyttimen siipien kantaruuvit—Kiristystiukkuus	70 Nm (52 lb.-ft.)

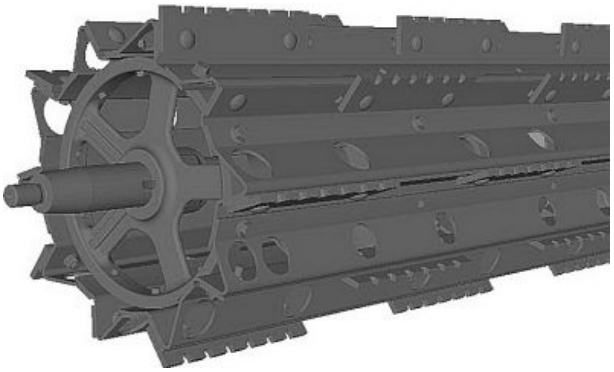

H85626 —UN—27MAR06

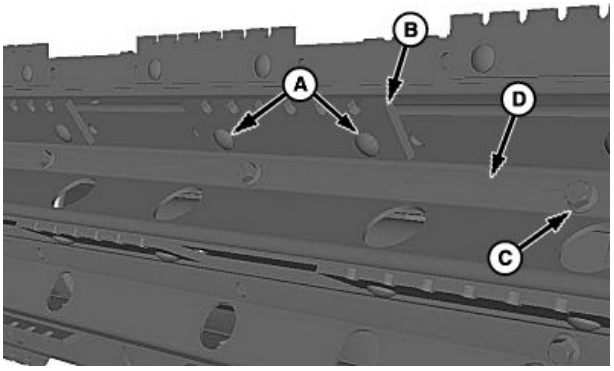

H85627 —UN—27MAR06

Syöttökiihdyttimen siivet ja kulutuslistat (vakio)

A—Pyöreäpäiset kantaruuvit
B—Syöttökiihdyttimen kulutuslista
C—Ruuvit
D—Syöttökiihdyttimen siivet

OUO6075,0001726 -22-14JAN14-1/1

Sitkaiden kasvien syöttökiihdyttimen kulutuslistat - vaihto

HUOMIO: Sammuta moottori, kytke seisontajarru päälle ja irrota virta-avain.

Syöttökiihdyttimen siivet ja kulutuslistat voidaan vaihtaa ilman, että syöttökiihdytintä irrotetaan. Vaihda syöttökiihdyttimen siivet ja kulutuslistat pareittain toisiaan vastapäätä oikean tasapainon säilyttämiseksi.

HUOMAA: Jos syöttökiihdytin irrotetaan koneesta tai sitä on huollettu, kiristä liitospultteja ennen siipien kiinnittämistä.

Vaihda aina kiinnitysosat vaihtaessasi syöttökiihdyttimen kulutuslistoja.

Irrota pyöreäpäiset kantaruuvit (A) ja vaihda syöttökiihdyttimen kulutuslistat (B) tarpeen mukaan. Kiristä pyöreäpäiset kantaruuvit ohjearvon mukaiseen momenttiin.

	Ohjepituus
Syöttökiihdyttimen kulutuslista, pyöreäpäiset kantaruuvit—Kiristystiukkuus	130 Nm (96 lb.-ft.)

Irrota kantaruuvit (C) ja vaihda yläolkikelan siivet (D) tarpeen mukaan. Kiristä kantaruuvit ohjearvon mukaiseen momenttiin.

	Ohjepituus
Syöttökiihdyttimen siipien kantaruuvit—Kiristystiukkuus	70 Nm (52 lb.-ft.)

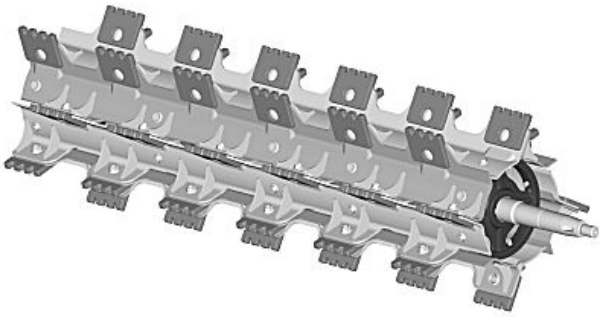

H107173 —UN—06MAR13

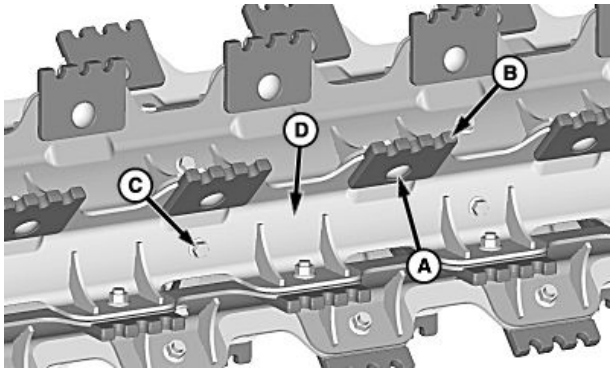

H107174 —UN—06MAR13

Syöttökiihdyttimen siivet ja kulutuslistat (sitkaat kasvit)

A—Pyöreäpäiset kantaruuvit
B—Syöttökiihdyttimen kulutuslista
C—Ruuvit
D—Syöttökiihdyttimen siivet

OUO6075,000171A -22-14JAN14-1/1

Murskainsyöttökiihdyttimen kulutuslistat - vaihto

HUOMIO: Sammuta moottori, kytke seisontajarru päälle ja irrota virta-avain.

Syöttökiihdyttimen siivet ja kulutuslistat voidaan vaihtaa ilman, että syöttökiihdytintä irrotetaan.

Irrota pyöreäpäiset kantaruuvit (A) ja vaihda syöttökiihdyttimen kulutuslistat (B) tarpeen mukaan. Kiristä pyöreäpäiset kantaruuvit ohjearvon mukaiseen momenttiin.

	Ohjepituus
Syöttökiihdyttimen kulutuslista, pyöreäpäiset kantaruuvit—Kiristystiukkuus	73 Nm (54 lb.-ft.)

Irrota kantaruuvit (C) ja vaihda siivet (D) tarpeen mukaan.

TÄRKEÄÄ: Syöttökiihdyttimen on oltava staattisesti tasapainossa. Lisää aluslevyjä tarvittaessa, kunnes syöttökiihdytin on tasapainossa.

Asenna siivet niin, että ne asettuvat limittäin (E) kuvan mukaan. Kiristä kantaruuvit ohjearvon mukaiseen momenttiin.

	Ohjepituus
Syöttökiihdyttimen siipien kantaruuvit—Kiristystiukkuus	73 Nm (54 lb.-ft.)

A—Pyöreäpäiset kantaruuvit
B—Syöttökiihdyttimen kulutuslista
C—Ruuvit
D—Siiven kokoonpano
E—Limitys

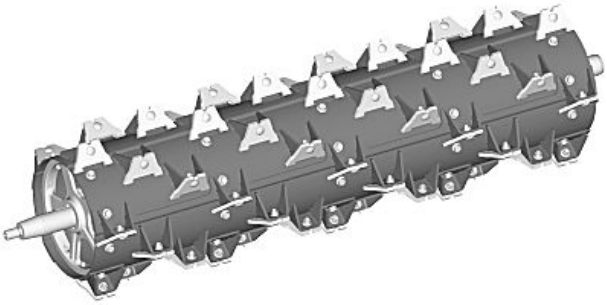

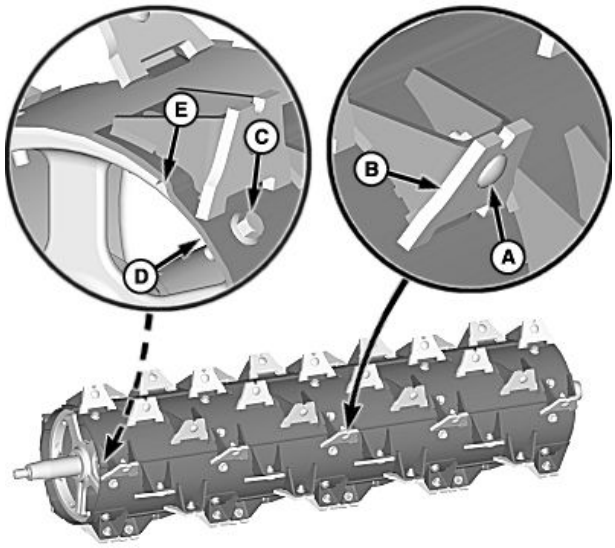

Syöttökiihdyttimen siivet ja kulutuslistat

OUO6075,0001729 -22-14JAN14-1/1

Piikeillä varustetun syöttökiihdyttimen kampapohja (riisikoneet)

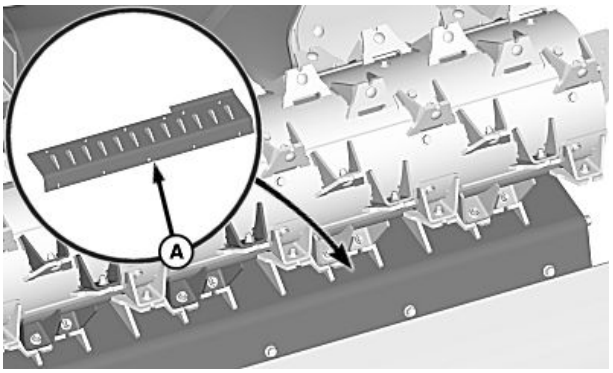

H105544 —UN—20JUN12

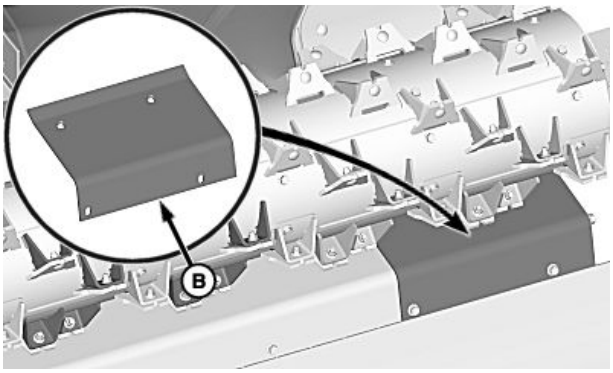

H105543 —UN—20JUN12

A—Kampapohja **B—Sileäpintainen levy**

HUOMAA: Kone toimitetaan tehtaalla kampapohja asennettuna. Kampapohjaa voidaan käyttää ainoastaan piikeillä varustetun syöttökiihdyttimen kanssa.

Jos kampapohja (A) irrotetaan puintia varten, oheinen koneen mukana toimitettu sileäpintainen levy (B) täytyy asentaa (koneen vasemmalla puolella).

Sadonkorjuuseen (ei riisin) liittyvät tiedot:

- Vilja - irrota kampapohja ja asenna sileäpintainen levy.
- Soijapapu - jos papuja pirstoutuu liikaa, irrota kampapohja ja asenna sileäpintainen levy.
- Pienikokoiset jyvät - irrota kampapohja ja asenna sileäpintainen levy.

OUO6075,0001166 -22-22JUN12-1/8

Kampapohjan irrotus:

HUOMIO: Nosta syöttökuljetin ylös, laske turvatanko, SAMMUTA moottori, paina seisontajarru päälle ja irrota virta-avain.

Irrota rengassokka (A) ja siirrä vipu (B) ylös avataksesi kivikourun.

A—Rengassokka **B—Vipu**

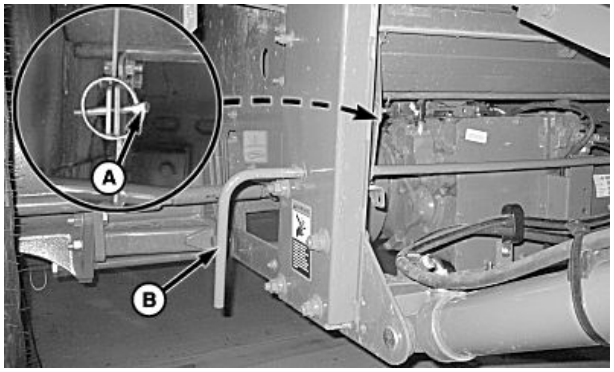

H99239 —UN—01DEC10

OUO6075,0001166 -22-22JUN12-2/8

Irrota ja laita talteen kantaruuvit ja mutterit (A) koneen molemmilta puolilta.

Irrota rengassokka ja laske vipu (C) alas samalla kun irrotat syöttölevykokoonpanon (B).

Nosta syöttölevyn vipu (C) ylös.

A—Kiinnitysruuvit ja mutterit **C—Vipu**
B—Syöttölevykokoonpano

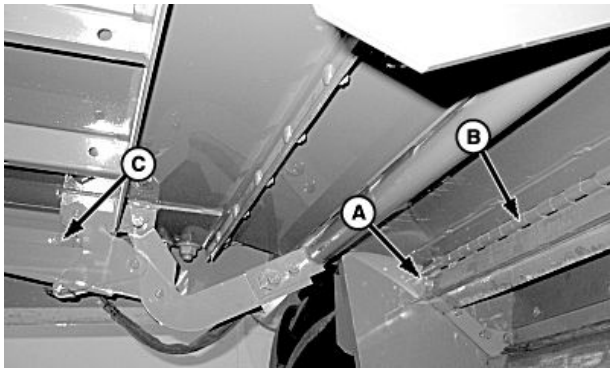

H86271 —UN—10JUL06

Jatkuu seuraavalla sivulla

OUO6075,0001166 -22-22JUN12-3/8

Irrota ja laita talteen kiinnitysosat (A) ja kannatin (B) koneen molemmilta puolilta.

Irrota ja laita talteen ruuvit ja mutterit (C).

Irrota ja laita talteen uppopultit ja irrota kampapohja.

A—Kiinnitysosat (4 kpl)
B—Kannattimet (2 kpl)
C—Kantaruuvit ja mutterit (6 kpl)

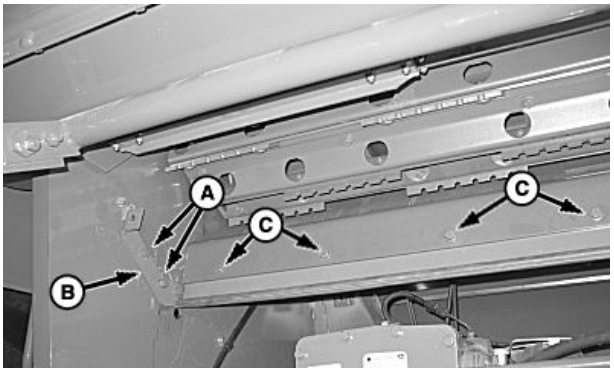

H92220 —UN—16JUN08

OUO6075,0001166 -22-22JUN12-4/8

Asenna sileäpintainen levy (A), joka on toimitettu koneen mukana vasemmalla puolella.

Asenna aikaisemmin irrotetut kantaruuvit ja mutterit (B).

HUOMAA: Jyvähävikin estämiseksi uppopultti täytyy asentaa reikiin, joihin kampapohja oli aiemmin kiinnitetty.

Asenna aiemmin irrotetut uppopultit (C).

A—Sileäpintainen levy
B—Kantaruuvit ja mutterit (2 kpl)
C—Uppopultit (6 kpl)

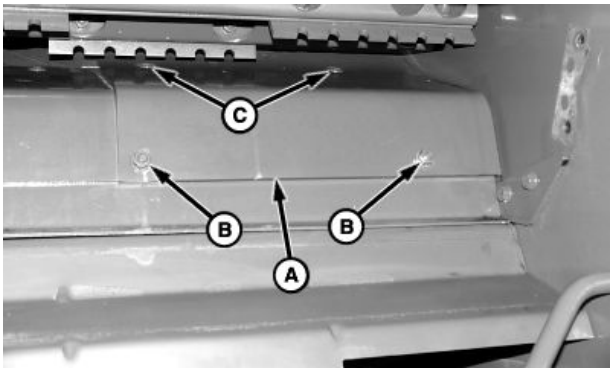

H105545 —UN—21JUN12

OUO6075,0001166 -22-22JUN12-5/8

Asenna aiemmin irrotetut kantaruuvit ja mutterit (C).

Asenna aiemmin irrotettu kannatin (B) koneen molemmilla puolilla ja varmista aiemmin irrotetulla kiinnitysosalla (A).

A—Kiinnitysosat (4 kpl)
B—Kannattimet (2 kpl)
C—Kantaruuvit ja mutterit (4 kpl)

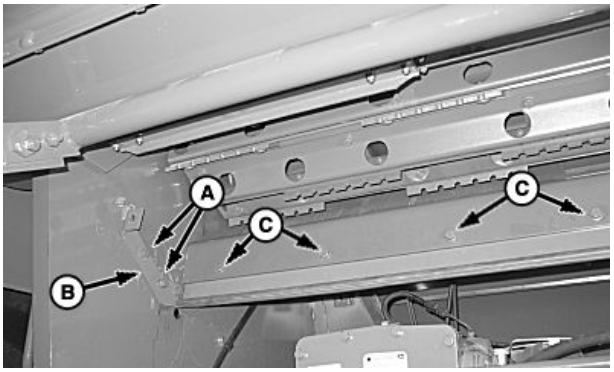

H92220 —UN—16JUN08

Jatkuu seuraavalla sivulla

OUO6075,0001166 -22-22JUN12-6/8

Laske syöttölevyn vipu (C) alas ja asenna aiemmin irrotettu syöttölevykokoonpano (B).

Asenna aiemmin irrotetut kantaruuvit ja mutterit (A) koneen molemmille puolille.

Työnnä vipua ylös eteenpäin sulkeaksesi syöttölevyn luukun ja varmista rengassokalla.

A—Kiinnitysruuvit ja mutterit
B—Syöttölevykokoonpano
C—Vipu

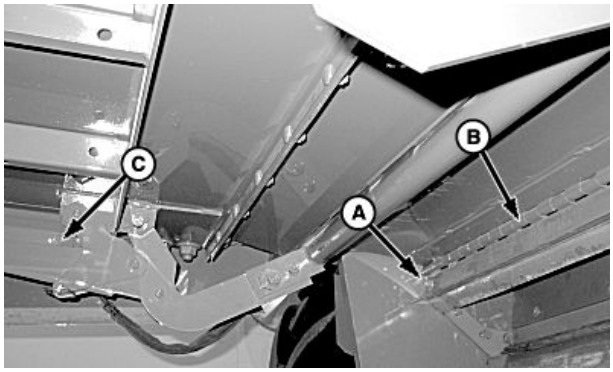

H86271 —UN—10JUL06

OUO6075,0001166 -22-22JUN12-7/8

Työnnä vipu (B) alas sulkeaksesi kivikourun ja varmista rengassokalla (A).

A—Rengassokka
B—Vipu

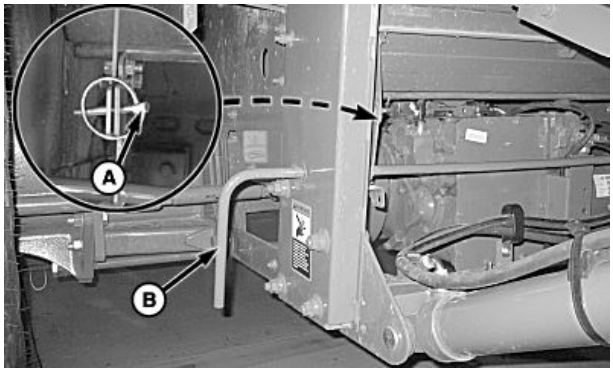

H99239 —UN—01DEC10

OUO6075,0001166 -22-22JUN12-8/8

Syöttökiihdyttimen hihna - vaihto

HUOMIO: Sammuta moottori, kytke seisontajarru päälle ja irrota virta-avain.

Löysää etuväliakselin hihnan (B) jännitys muttereilla (A).

Irrota mutterit (C) seulaston, puhaltimen ja syöttökierukan hihnan (D) jännityksen poistamiseksi.

Irrota molemmat hihnat syöttökiihdyttimen hihnan poistamiseksi.

A—Mutterit
B—Väliakselin hihna edessä
C—Mutterit
D—Hihna

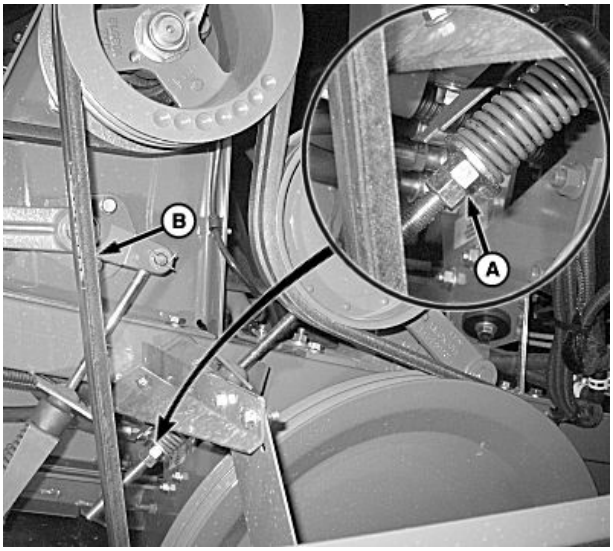

H96924 —UN—16JUN10

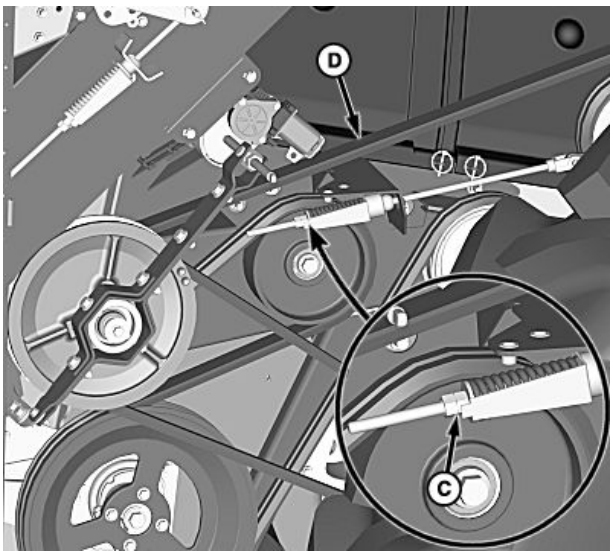

H116822 —UN—07JAN16

OUO6075,00041C3 -22-11APR16-1/3

Työnnä vipua (A) ylös ja ulos kiinnikkeen (B) lovesta hihnan kireyden vapauttamiseksi kiihdyttimen hihnasta.

A—Vipu
B—Pidike

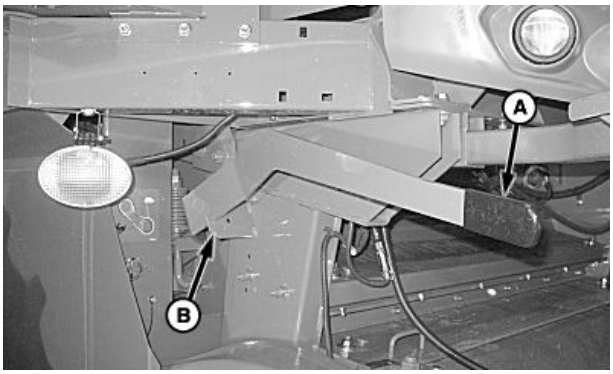

H96926 —UN—16JUN10

Jatkuu seuraavalla sivulla

OUO6075,00041C3 -22-11APR16-2/3

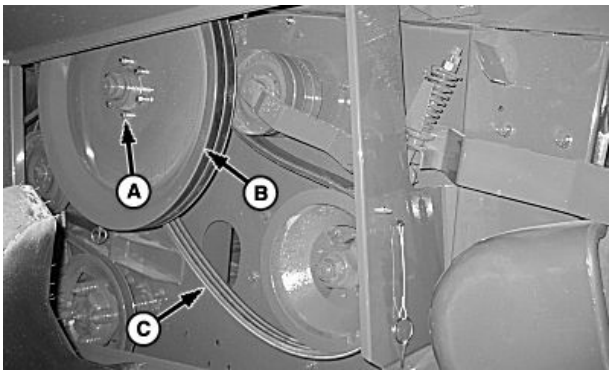

H86422 —UN—28JUL06

Syöttökiihdyttimen hihna (vakionopeuksinen, suurtehoinen)

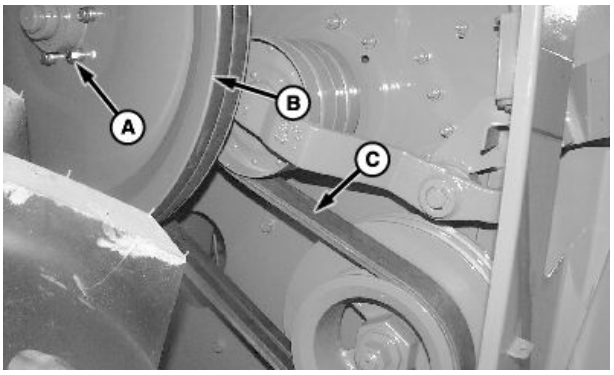

H75090 —UN—06FEB03

Syöttökiihdyttimen hihna (suurnopeuksinen, suurtehoinen)

A—Kuusioruuvit (6 kpl)
B—Hihnapyörä
C—Syöttökiihdyttimen hihna

Irrota ruuvit (A) ja hihnapyörä (B).

Irrota syöttökiihdyttimen hihna (C) ja asenna vaihtohiha.

Asenna hihnapyörä ja kiinnitä ne kantaruuvein.

Työnnä vipua ylös ja kiinnikkeen loveen.

Säädä syöttökierukan hihnan kireyttä niin, että aluslevy tulee tunnistimen pään ja loven pohjan väliin.

Asenna seulasto, puhallin ja syöttökierukan hihnan sekä edessä oleva väliakselin hihna.

Säädä hihnojen kireyttä niin, että aluslevy tulee tunnistimen pään ja loven pohjan väliin.

OUO6075,00041C3 -22-11APR16-3/3

Syöttökiihdyttimen hihna - säätö

HUOMIO: SAMMUTA moottori, paina seisontajarru päälle ja irrota virta-avain.

Syöttökiihdyttimen välipyörä sijaitsee koneen oikealla puolella syöttökuljettimen nivelen takana.

Löysää lukitusmutteria (A) ja kiristä mutteria (B) kunnes aluslevy (C) aluslevyn asettuu kireysilmaisimen (D) pään ja pohjan loven väliin. Kiristä lukitusmutteri.

A—Lukkomutteri
B—Mutteri
C—Aluslevy
D—Mittari

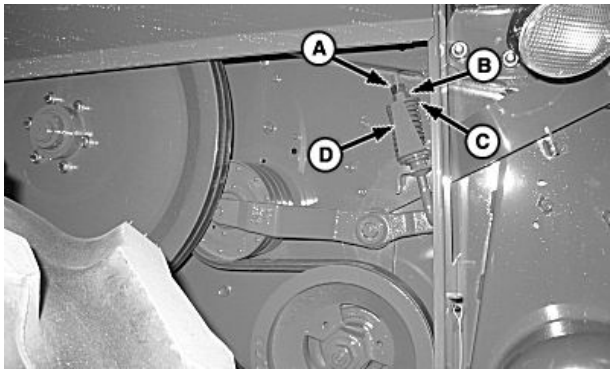

H85678 —UN—06APR06

OUO6075,0000743 -22-19MAR07-1/1

Vakionopeus, korkea teho, syöttökiihdytin - nopeuden muuttaminen

HUOMAA: Lue syöttökiihdyttimen suositellut nopeusasetukset satoasetusten ohjetaulukosta.

Kun vaihdat erottelijan nopeutta varmista, että kytket virran PÄÄLLE ja POIS PÄÄLTÄ uuden nopeusalueen tunnistamista varten.

Syöttökuljettimen nopeutta muutetaan suurelle nopeudelle seuraavasti:

- Työnnä vipua (A) ylös ja ulos kiinnikkeen (B) urasta hihnan kireyden vapauttamiseksi.
- Siirrä hihnaa (C) hihnapyörän sisäpuolelle molemmissa hihnapyörissä nopeuden lisäämiseksi.
- Työnnä vipua ylös ja kiinnikkeen uraan hihnakireyden vapauttamiseksi.

A—Vipu
B—Pidike
C—Hihna

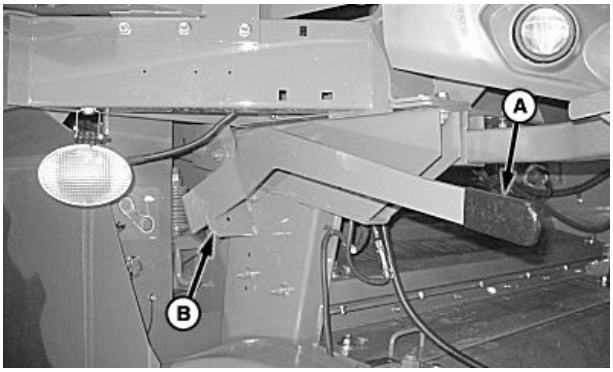

H96926 —UN—16JUN10

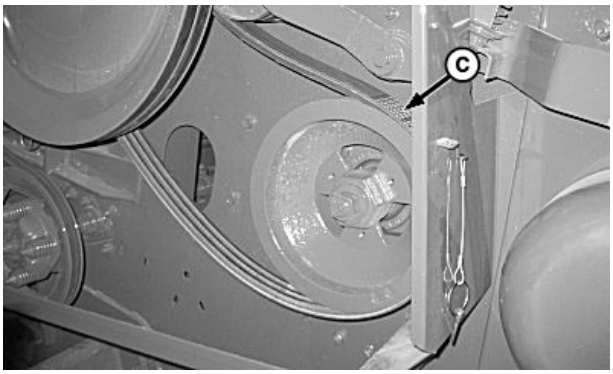

H86423 —UN—28JUL06

OUO6075,00007F2 -22-27OCT10-1/1

Suuri nopeus, korkea teho, syöttökiihdytin - nopeuden muuttaminen

HUOMAA: Lue syöttökiihdyttimen suositellut nopeusasetukset satoasetusten ohjetaulukosta.

Kun vaihdat erottelijan nopeutta varmista, että kytket virran PÄÄLLE ja POIS PÄÄLTÄ uuden nopeusalueen tunnistamista varten.

Syöttökuljettimen nopeutta muutetaan alhaiselle nopeudelle seuraavasti:

- Työnnä vipua (A) ylös ja ulos kiinnikkeen (B) urasta hihnan kireyden vapauttamiseksi.
- Irrota hihna (C) alemmalta hihnapyörältä ja jätä hihna roikkumaan vapaasti ylemmältä hihnapyörältä.

HUOMAA: Hihnaa on kierrettävä niin, että se sopii ylempään hihnapyörään ja sivulevyyn.

- Irrota hihna (D) ylemmästä hihnapyörästä (E) ja siirrä se hihnapyörän sisään hidasta nopeutta varten.
- Asenna hihna (C) sisemmän hihnapyörän uraan alemmassa hihnapyörässä.
- Työnnä vipua ylös ja kiinnikkeen uraan hihnakireyden vapauttamiseksi.

A—Vipu
B—Pidike
C—Hihna
D—Hihna
E—Ylempi hihnapyörä

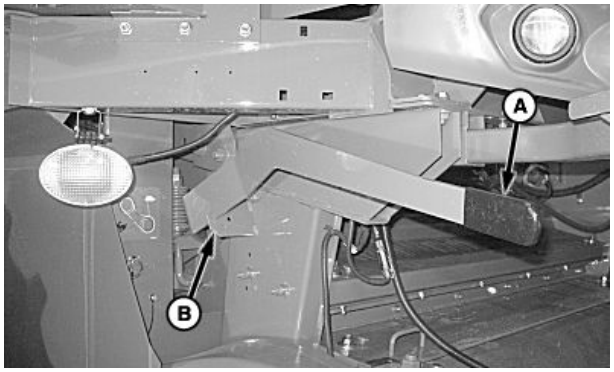

H96926 —UN—16JUN10

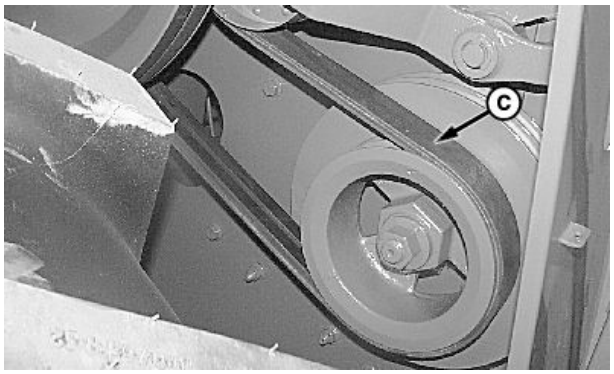

H75088 —UN—07FEB03

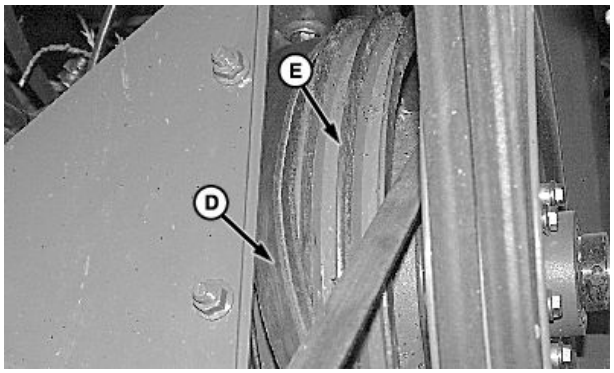

H75076 —UN—06FEB03

OUO6075,00007F3 -22-14JUN11-1/1

Varstasillan suositukset

HUOMAA: Lisätietoja koneen asetussuosituksista koskien erilaisia puitavia materiaaleja löydät osiosta Puitavien materiaalien asetus.

Varstasillan tyyppi	Maissi	Soija	Vehnä Ohra Pienet jyvät	Riisi	Paukkumaissi Ruokamaissi	Durra (Kafferihirssi) Auringon-kukka (Sie-menet)	Auringon-kukka (Öljy)	Rypsi
Pieni vaijeri	NR	NR	Paras	NR	NR	NR	Keskimääräi-nen	Paras
Suuri vaijeri	Hyvä	Hyvä	Hyvä	Paras	NR	Paras	Paras	Hyvä
Pyörötanko	Paras	Paras	Keskimääräi-nen	Hyvä	Paras	Keskimääräi-nen	Paras	Keskimääräi-nen

Paras = Tarjoaa parhaan suorituskyvyn.
Hyvä = Tarjoaa hyvän suorituskyvyn.
Keskimääräinen = Tarjoaa keskimääräisen suorituskyvyn.
NR = Ei suositella.

OUO6075,00017E2 -22-07MAY14-1/1

Varstasiltatyypit

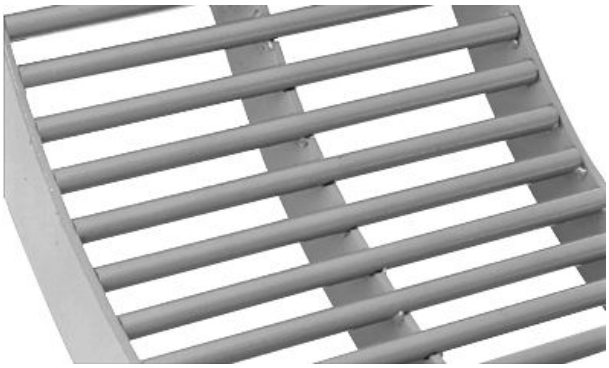

H54506 —UN—23MAR99

Pyörötangoin varustettu Multi Crop-varstasilta

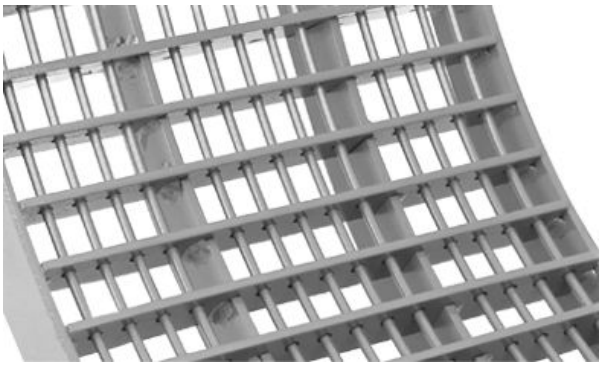

H54507 —UN—25JUN99

Suurilankainen varstasilta

Saatavilla on kolme eri varstasiltaa eri kasveille ja olosuhteille.

- Pyöreätankoista varstasiltaa käytetään maissille ja soijapavulle.
- Suurilankaista varstasiltaa käytetään riisille, soijapavuille ja durran puintiin.
- Pienilankaista varstasiltaa käytetään pienille jyville.

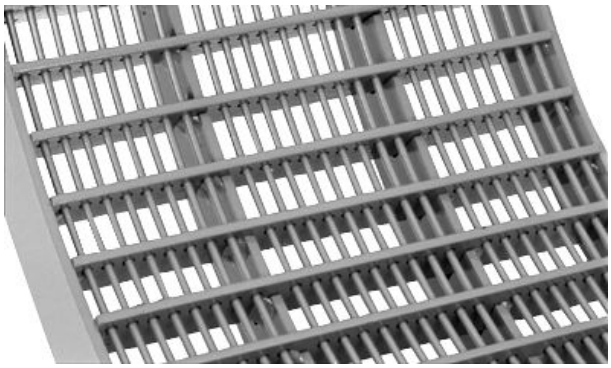

H54508 —UN—22JUN99

Pienilankainen varstasilta

OUO6075,00007A8 -22-02JUN10-1/1

Erottelijan ritilän välikappaleet

Välikappaleet asennetaan varastointiasentoon tehtaalla (kuvan mukaan).

Välikappaleita voidaan käyttää maissilla karhon vähentämiseksi jyvänäytetilassa.

TÄRKEÄÄ: Välikappaleita saa käyttää vain maissilla ja soijapavuilla. Irrota välikappaleet kaikkien muiden kasvien kyseessä ollen (aseta välikappaleet varastoasentoon kuvan mukaan).

Irrota kaikki erottelijan ritilän välikappaleet (A) varastoasennosta (kuvan mukaan) ja asenna ne erottelijan ritilöiden (B) ja kanavan (C) väliin.

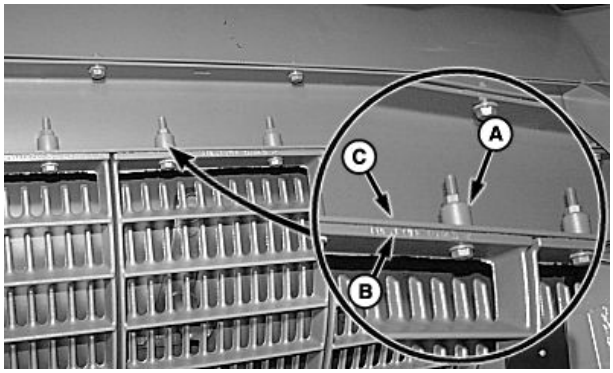

H86634 —UN—20SEP06

A—Välikappaleet
B—Erottelijan välikappaleet
C—Erottelijan kanava

OUO6075,0000B06 -22-03JAN11-1/1

Erottelijan ritilätyypit

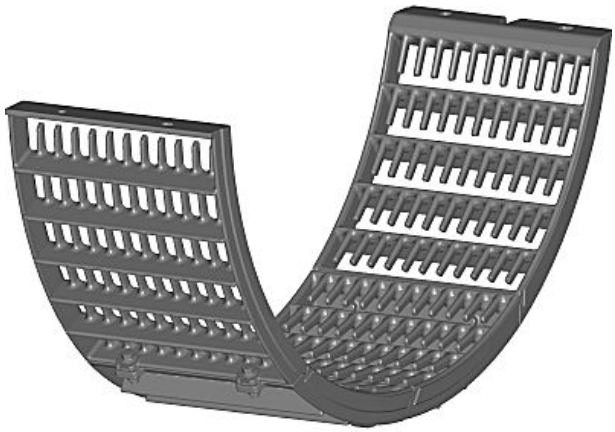

H107177 —UN—06MAR13

Standard-valuerotteluritilä

H107178 —UN—06MAR13

Heavy Duty -erotteluritilä

Koneelle on käytettävissä kaksi eri erotteluritilävaihtoehtoa.

- Standard-valuerotteluritiliät - vakiona kaikissa koneissa lukuun ottamatta riisipakkauksia ja pieniä kovia jyväpakkauksia.
- Heavy Duty -valuerotteluritilät - käytetään, kun vilja on kovaa. Nämä ritilät ovat vaihtoehto kaikkiin koneisiin, joissa on muuttuvavirtauksinen roottori. Pienten kovien jyväpakkausten ja kovien riisipakkausten ollessa kyseessä, ne ovat vakiovaruste.

SS43267,00004EB -22-05FEB15-1/1

Erotteluritilän peitteet (jos varustettuna)

Suositeltavia hyvin pienille jyville. Peitteet (A) asennetaan erotteluritilöihin auttamaan tasapainoittamaan ruumenkuormaa seulastolle.

Standard-valuritiläpeitteet

- Asenna kaksi riviä (8 peitettä) oikealle puolelle ja kolme riviä (12 peitettä) vasemmalle puolelle. Tee olosuhteista riippuvat, tarvittavat säädöt.

Heavy-Duty-ritiläpeitteet

- Asenna yksi rivi (4 peitettä) oikealle puolelle ja kaksi riviä (8 peitettä) vasemmalle puolelle. Tee olosuhteista riippuvat, tarvittavat säädöt.

A—Erotteluritilän peitteet

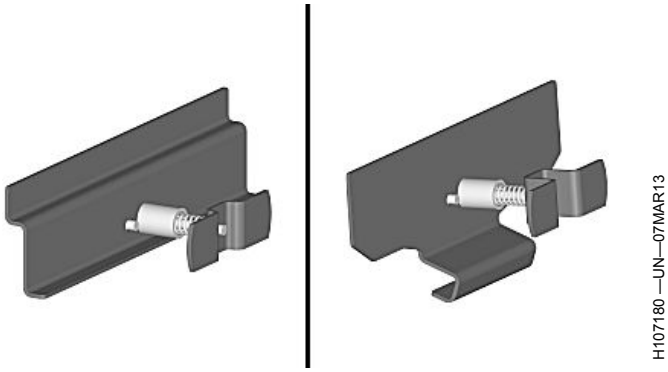

H107180 —UN—07MAR13

Standard-valuritiläpeitteet/Heavy-Duty-ritiläpeitteet

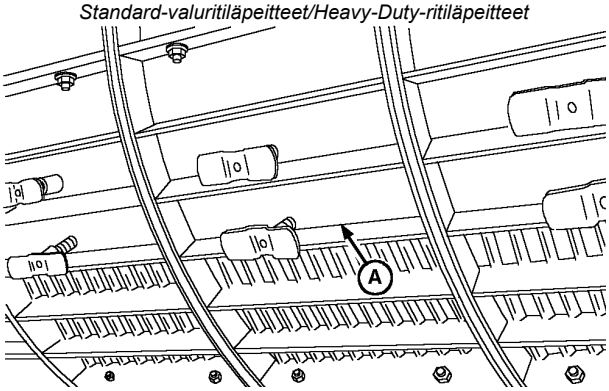

H54512 —UN—01APR99

OUO6075,0001410 -22-08MAR13-1/1

Erottelijan ritilän katkaisimet (jos varustuksessa)

Erottelijan ritilän katkaisimia käytetään raskaaseen käyttöön suunniteltujen erottelijan ritilöiden kanssa, ja ne sijaitsevat koneen oikealla puolella riveissä yksi ja kolme.

Katkaisimet pysäyttävät materiaalivirtaa ja lisää jyvien erottuneisuutta, mikä puolestaan lisää erottelijan kapasiteettia.

H99873 —UN—27JAN11

OUO6075,00016F7 -22-19DEC13-1/1

Erottelijan ritilän katkaisinten sijainti (jos varustuksessa)

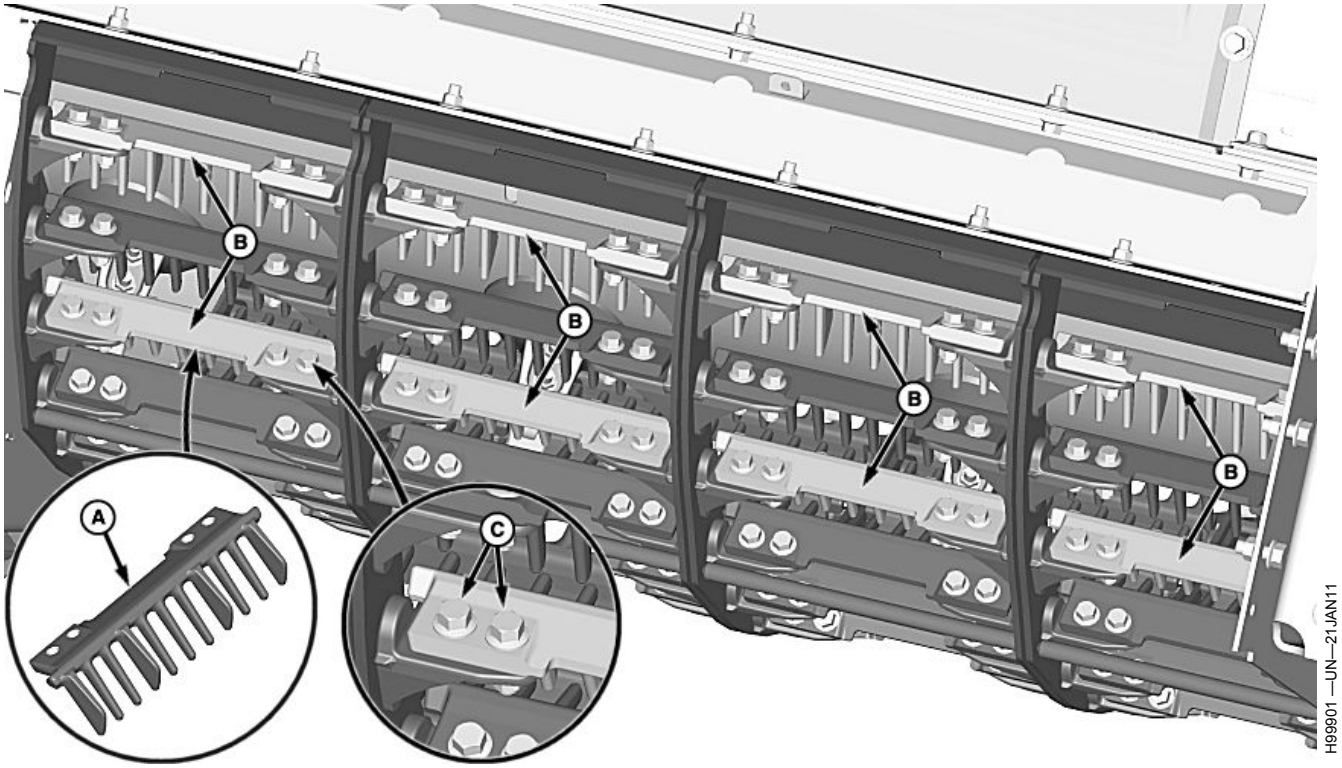

A—Erottelijan ritilän katkaisimet **B—Sijainnin (8 kpl)**
C—Kantaruuvit ja -pultit (32 kpl)

TÄRKEÄÄ: Erottelijan ritilän katkaisimet on suunniteltu käytettäviksi riveillä yksi ja kolme erottelijan ritilän oikealla puolella kuvan mukaan. Asennus muuhun paikkaan saattaa häiritä ja heikentää koneen suorituskykyä.

Varmista, että roottori pääsee pyörimään vapaasti erottelijan ritilän katkaisimien asennuksen jälkeen ennen koneen käynnistämistä tai erottelijan kytkemistä.

1. Erottelijan ritilän katkaisimet (A) PITÄÄ asentaa kohtiin (B) kuvan mukaan.
2. Kiinnitä erottelijan ritilän katkaisimet kantaruuvein ja mutterein (C).
3. Kiristä kantaruuvit ohjearvon mukaiseen momenttiin.

Ohjepituus

Ruuvit—Kiristystiukkuus.....73 Nm (54 lb.-ft.)

OUO6075,00016F8 -22-19DEC13-1/1

Varstasilta, aluevaihteiston murtopultit (Varstasillan vakiosäätö)

HUOMIO: Sammuta moottori, kytke seisontajarru päälle ja irrota virta-avain.

Käytä vain John Deeren toimittamia murtopultteja (A). Varaosia saa John Deere -myyjältä.

Jos murtopultti rikkoutuu, vaihda tilalle varapultti (B), jotka löytyvät aluevaihteen kiinnikkeessä.

Kiristä murtopultit ohjekireyteen.

	Ohjepituus
Murtopultit—Kiristystiukkuus	15 N m (133 lb-in.)

A—Murtopultit

B—Ylimääräiset murtopultit (4 kpl)

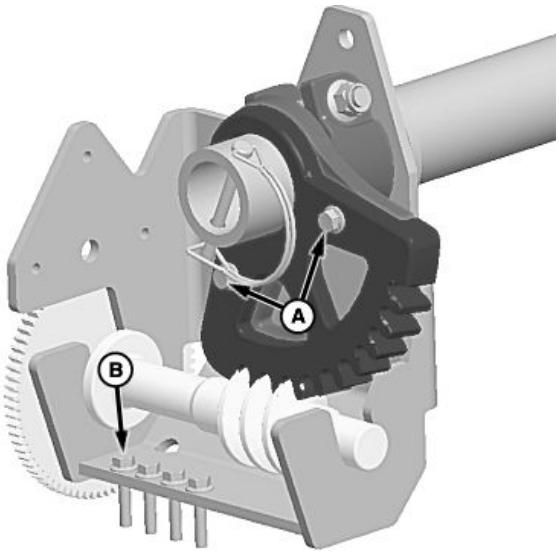

H88917 —UN—14JUN07

OUO6075,0001800 -22-13MAY14-1/1

Varstasillan osat (Varstasillan vakiosäätö)—Irrotus ja asennus

HUOMIO: Varstasillan osat ovat painavia ja hankalia käsitellä. Saatat tarvita toisen henkilön apua varstasillan osien irrottamiseen ja asentamiseen.

HUOMAA: Sulje varstasilta kokonaan irrottamisen helpottamiseksi.

1. Siirrä kädensijaa (A) ja siirrä roottorin vaihde vapaalle (B).

A—Kahva

B—Vapaa-asento

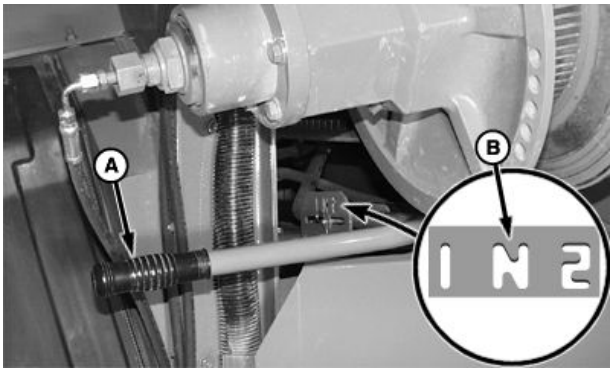

H96927 —UN—17JUN10

OUO6075,0001801 -22-15MAY14-1/15

HUOMAA: Poista suojat tarvittaessa päästäksesi erottelijan kansiin.

2. Irrota erottelijan tarkastuskannet (A).
3. Tarkasta varstasillan osien kuluminen KXE10110-välystulkilla.

A—Erottelijan kannet

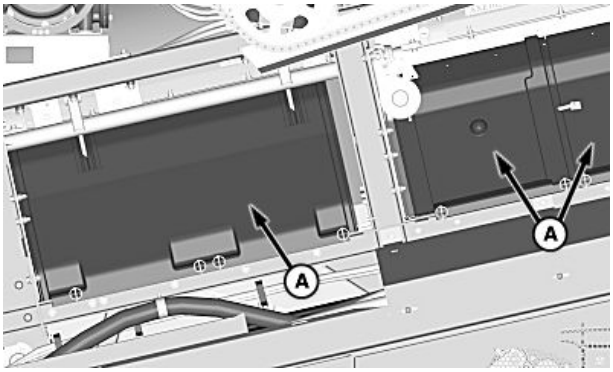

H111238 —UN—13MAY14

Jatkuu seuraavalla sivulla

OUO6075,0001801 -22-15MAY14-2/15

HUOMAA: Erottelijan ritilän irrottaminen mahdollistaa pääsyn pyörivälle roottorille puintikelan elementin välyksen maksimoimiseksi.

4. Irrota kantaruuvit (A) ja erottelijan ritilä (B).

A—Ruuvit **B—Erottelijan ritilä**

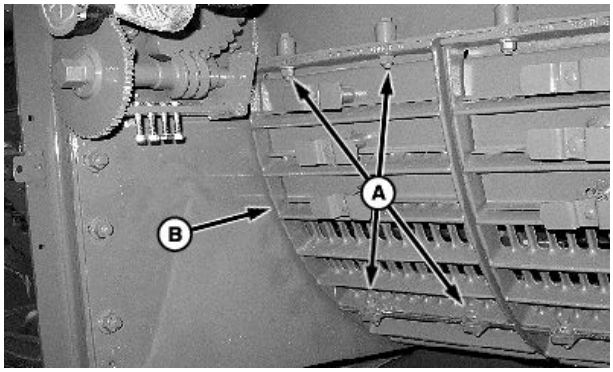

H100377 —UN—22FEB11

OUO6075,0001801 -22-15MAY14-3/15

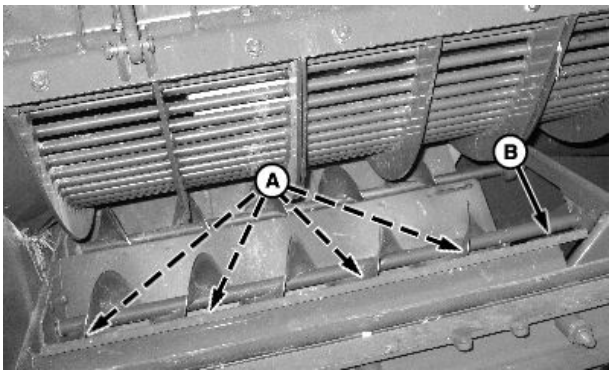

H100378 —UN—22FEB11

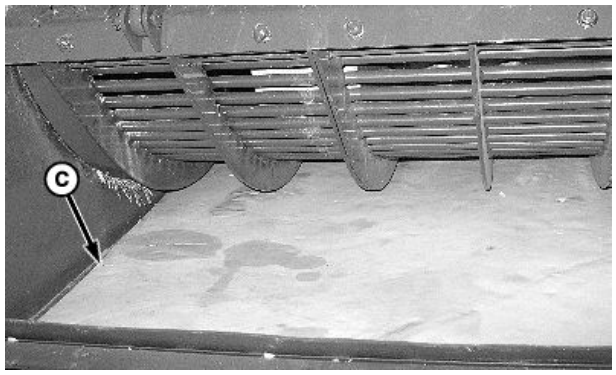

H100380 —UN—22FEB11

A—Ruuvit **B—Jakolevy** **C—Pahvi**

5. Irrota kantaruuvit (A) ja poista vasen jakolevy (B).

6. Aseta pala pahvia (C) tai muovi kuljettimen syöttökierukoiden päälle. Ne suojaavat kierukoita ja toimivat alustana varstasiltoja poistettaessa.

OUO6075,0001801 -22-15MAY14-4/15

7. Poista suojat tarvittaessa päästäksesi erottelijan kansiin.
8. Irrota pikalukitusnastat ja kaksi etummaista erottelijan kantta (A) koneen oikealla puolella.

A—Erottelijan kansi

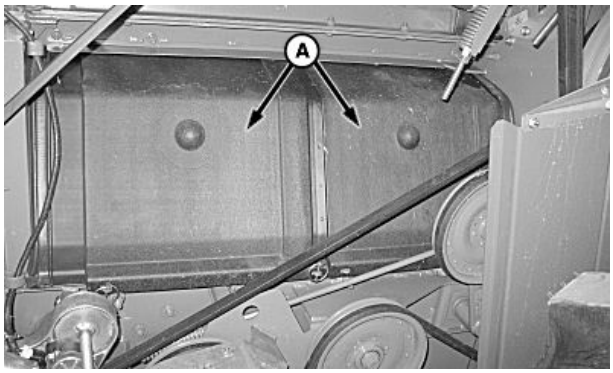

H96929 —UN—17JUN10

Jatkuu seuraavalla sivulla

OUO6075,0001801 -22-15MAY14-5/15

9. Irrota jousilukitusnasta (A) varstasillan kiinnittimestä (B).
10. Nosta varstasillan kiinnitintä ja poista kädensija kummastakin varstasillan osasta.

A—Putkisokka **B—Varstasillan kiinnitin**

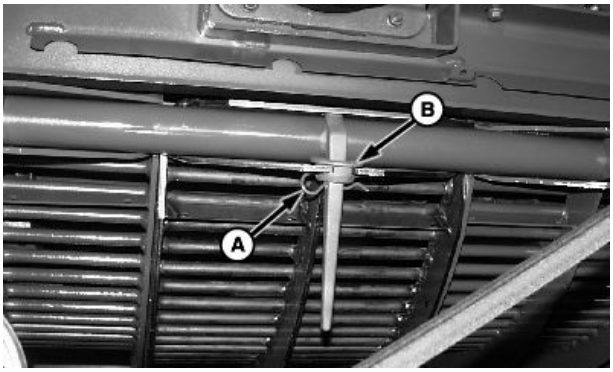

H75040 —UN—04FEB03

Varstasillan kiinnitin

OUO6075,0001801 -22-15MAY14-6/15

11. Avaa kantaruuvit (A).

A—Kantaruuvit (12 kpl)

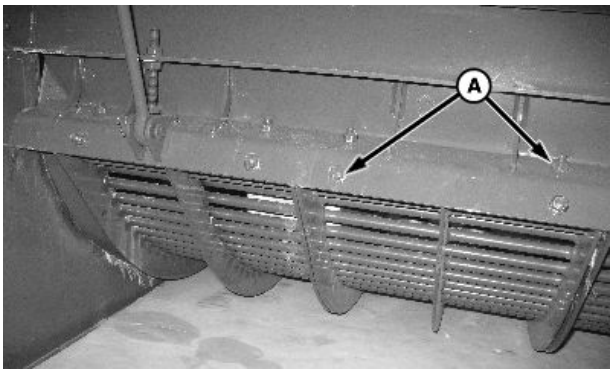

H100381 —UN—23FEB11

OUO6075,0001801 -22-15MAY14-7/15

12. Irrota ruuvit (A).
13. Irrota saksisokat, sokat (B) ja Z-tanko (C).
14. Kierrä roottoria niin, että puintikelan elementin rako osuu keskelle varstasiltaa.
15. Irrota varstasillan keskiosa.
16. Työnnä takaosa keskelle ja irrota.
17. Työnnä etuosa keskelle ja irrota.
18. Asenna takaisin päinvastaisessa järjestyksessä.

A—Kantaruuvit (12 kpl) **C—Z-tanko**
B—Tapit (2 kpl)

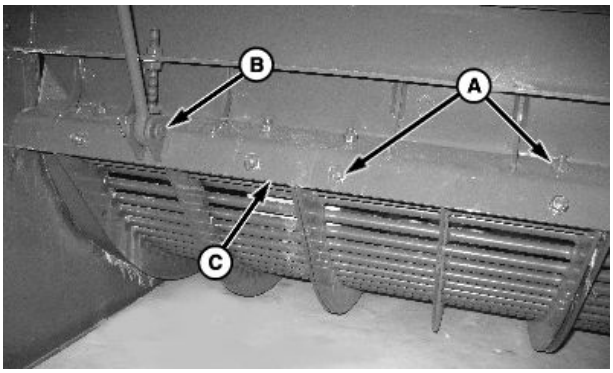

H100382 —UN—23FEB11

Jatkuu seuraavalla sivulla

OUO6075,0001801 -22-15MAY14-8/15

19. Asenna varstasillan kädensija (A) uraan (B) varstasillalla.
20. Asenna varstasillan kiinnike (C) ja kiinnitä jousisokalla (D).

A—Kahva
B—Ura
C—Varstasillan kiinnitin
D—Putkisokka

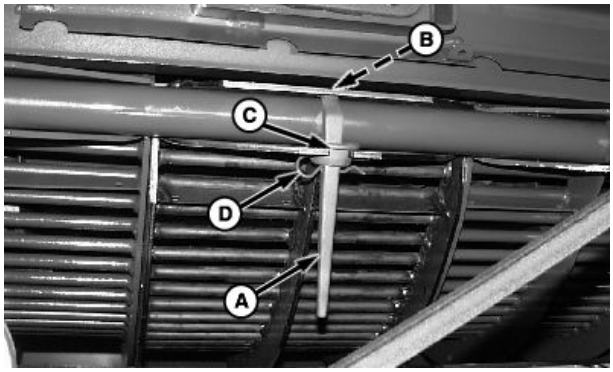

H75041 —UN—04FEB03

OUO6075,0001801 -22-15MAY14-9/15

21. Sijoita Z-tanko (C) varstasiltojen pään yli ja kiinnitä kantaruuvit, mutta älä kiristä.
22. Asenna sokat (B).

A—Kantaruuvit (12 kpl)
B—Tapit (2 kpl)
C—Z-tanko

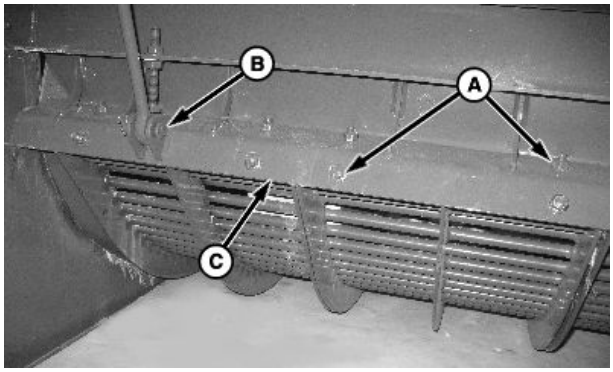

H100382 —UN—23FEB11

OUO6075,0001801 -22-15MAY14-10/15

23. Varmista, että varstasiltojen päät istuvat tiiviisti "Z"-tangossa ja kiristä kantaruuvien ylärivi (A) ensin.
24. Kiristä ruuvien alarivi viimeiseksi.
25. Säädä varstasilta kelan suuntaiseksi. (Lue lisää suuntauksesta myöhemmin tässä kappaleessa).

A—Kantaruuvit (6 kpl)

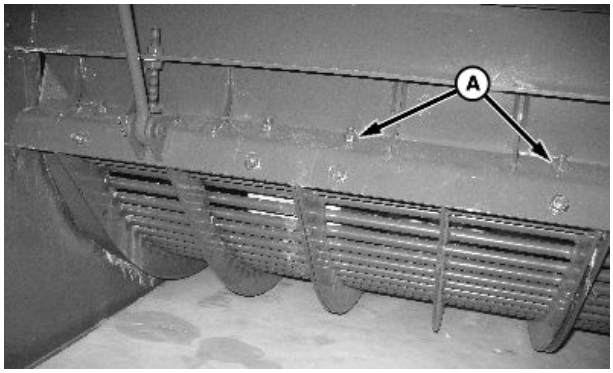

H100383 —UN—23FEB11

Jatkuu seuraavalla sivulla

OUO6075,0001801 -22-15MAY14-11/15

HUOMAA: Varmista, että erottelijan kannen yläreuna on kiinnikkeiden alla.

26. Asenna erottelijan kannet (A).
27. Asenna aiemmin poistettu suoja takaisin erottimen tarkistuskansien luokse pääsemiseksi.

A—Erottelijan kannet

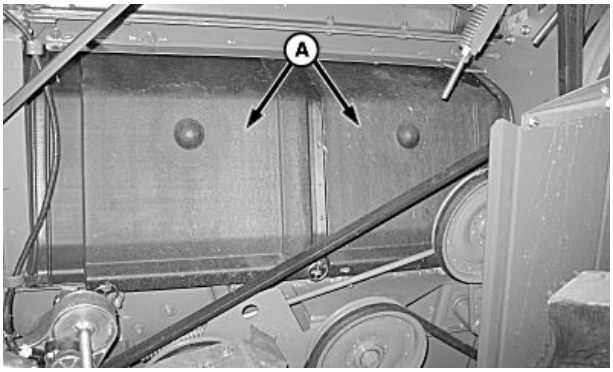

H96929 —UN—17JUN10

OUO6075,0001801 -22-15MAY14-12/15

28. Asenna erottelijan ritilä (B) ja kiinnitä se kantaruuvein (A).

A—Kantaruuvit (4 kpl)
B—Erottelijan ritilä

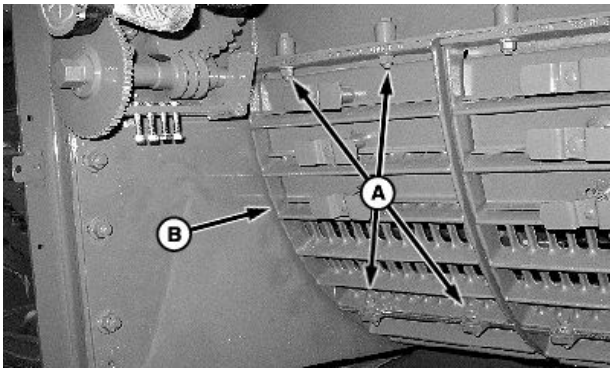

H100377 —UN—22FEB11

OUO6075,0001801 -22-15MAY14-13/15

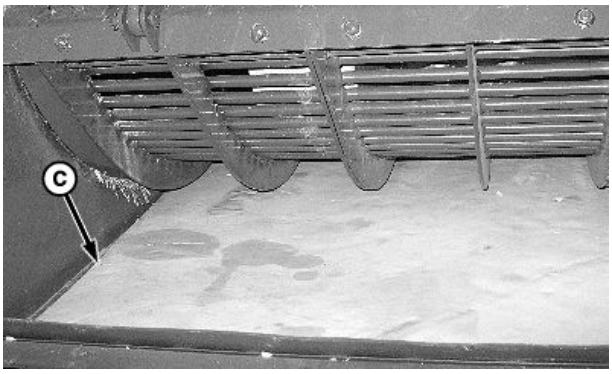

H100380 —UN—22FEB11

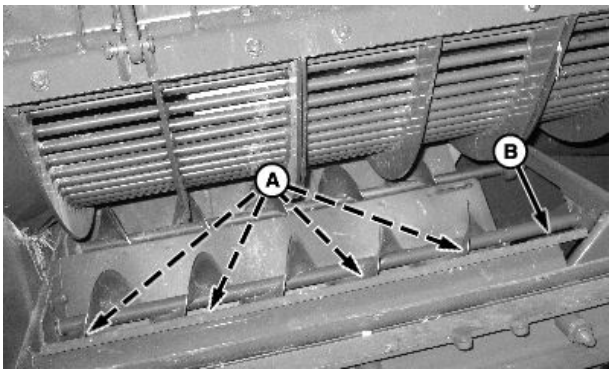

H100378 —UN—22FEB11

A—Pahvi
B—Jakolevy
C—Kantaruuvit (4 kpl)

29. Poista pahvi (C) tai muovi syöttökierukoiden päältä.
30. Asenna jakolevy (B) alkuperäiseen asentoonsa ja kiristä kantaruuvit (C).

Jatkuu seuraavalla sivulla

OUO6075,0001801 -22-15MAY14-14/15

31. Asenna erottelijan tarkastuskannet (A).
32. Asenna aiemmin poistettu suoja takaisin erottimen tarkistuskansien luokse pääsemiseksi.
33. Siirrä käyttölaitteen vaihde edelliseen asentoon.

A—Erottelijan kansi

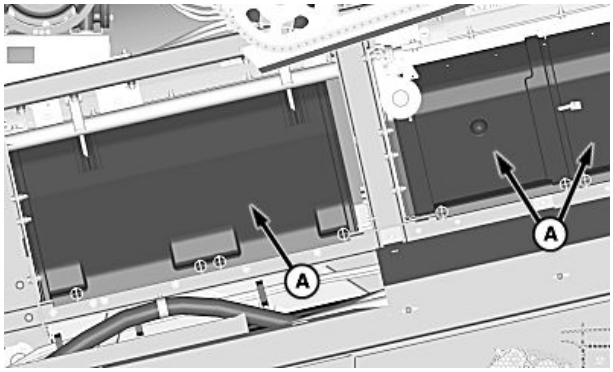

H111238 —UN—13MAY14

OUO6075,0001801 -22-15MAY14-15/15

Varstasiltaosat (aktiivinen varstasillan eristys) - irrotus ja asennus

HUOMIO: Varstasillan osat ovat painavia ja hankalia käsitellä. Saatat tarvita toisen henkilön apua varstasillan osien irrottamiseen ja asentamiseen.

1. Käynnistä moottori ja paina puintikelan välyksen säätökytkintä (A).
2. Jotta "Z"-tangon kiinnitysosiin pääsisi helpommin käsiksi, kosketa kuvaketta plus (+) tai miinus (-) tai käännä valintakiekkoa ja aseta välykseksi 5 mm (").

HUOMAA: Varstasillan välystä voi joutua säätämään koneen kokoonpanosta riippuen.

3. Sammuta moottori, kytke seisontajarru päälle ja irrota virta-avain.

H94675 —UN—27JAN10

A—Varstasillan välys, säätökytkin

SS43267,00004EC -22-05FEB15-1/19

4. Siirrä kädensijaa (A) ja siirrä roottorin vaihde vapaalle (B).

A—Kahva **B—Keskiasento**

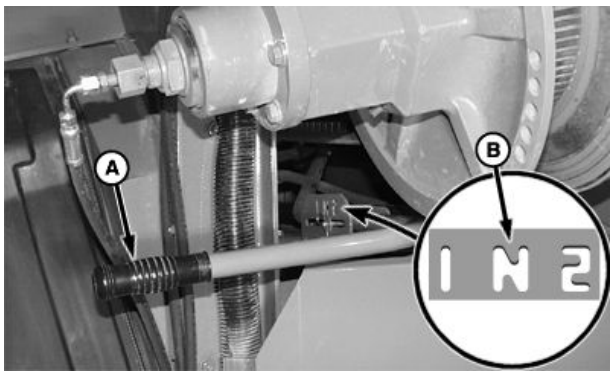

H96927 —UN—17JUN10

Jatkuu seuraavalla sivulla

SS43267,00004EC -22-05FEB15-2/19

HUOMAA: Poista suojat tarvittaessa päästäksesi erottelijan kansiin.

5. Irrota erottelijan tarkastuskannet (A).
6. Tarkasta varstasillan osien kuluminen KXE10110-välystulkilla.

A—Erottelijan kannet

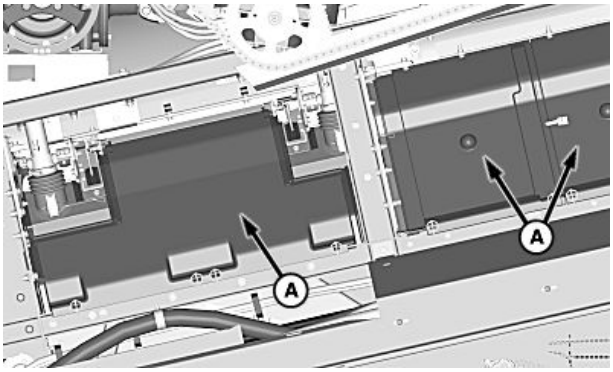

H111239 —UN—13MAY14

SS43267,00004EC -22-05FEB15-3/19

7. Irrota kantaruuvit (A) ja poista vasen jakolevy (B).

HUOMAA: Aseta pala pahvia tai muovi kuljettimen syöttökierukoiden päälle. Ne suojaavat kierukoita ja toimivat alustana varstasiltoja poistettaessa.

A—Kantaruuvit **B—Jakolevy**

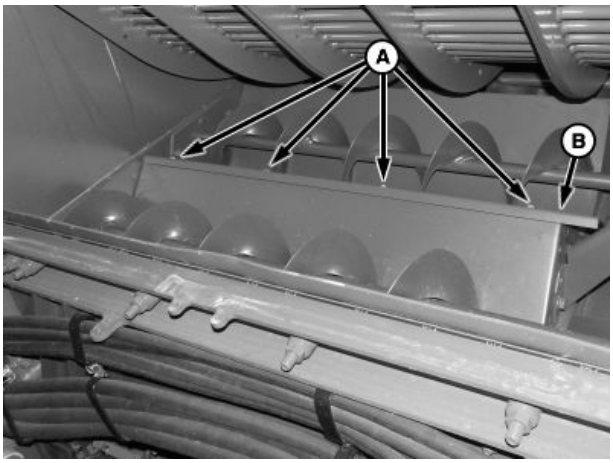

H109597 —UN—18DEC13

SS43267,00004EC -22-05FEB15-4/19

8. Poista suojat tarvittaessa päästäksesi erottelijan kansiin.
9. Irrota pikalukitusnastat ja kaksi etummaista erottelijan kantta (A) koneen oikealla puolella.

A—Erottelijan kansi

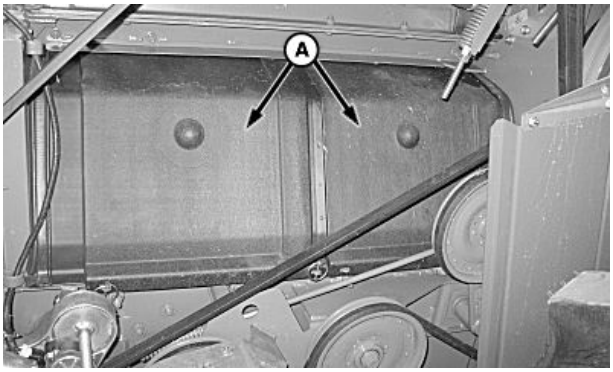

H96929 —UN—17JUN10

Jatkuu seuraavalla sivulla

SS43267,00004EC -22-05FEB15-5/19

10. Irrota suuntauksen kantaruuvit (A) "Z"-tangon kiinnikkeestä (B) ja asenna kiskon läpi varstasillan ja "Z"-tangon kiinnittämiseksi.

11. Kiristä mutteri (C) käsin "Z"-tangon kiinnikkeeseen ja kiristä mutteria (D) kevyesti kiskoa vasten molemmilta puolilta.

HUOMAA: Varmista, että mutterin (E) ja kiskon väliin jää riittävästi tilaa säätöjen nollaamista varten. ÄLÄ kiristä mutteria kiskoa vasten.

A—Suuntauksen kantaruuvit (2 kpl)
B—Z-tanko
C—Mutteri (2 kpl)
D—Mutteri (2 kpl)
E—Mutteri (2 kpl)

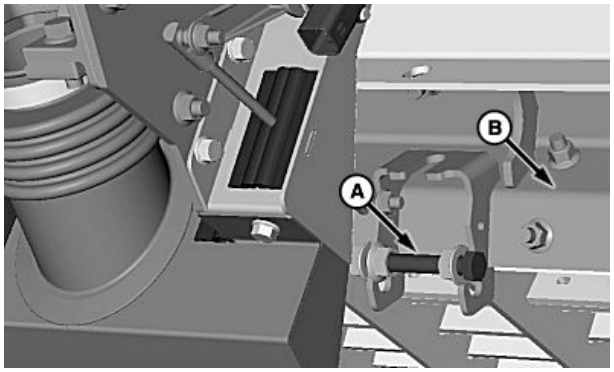

H109919 —UN—27FEB14

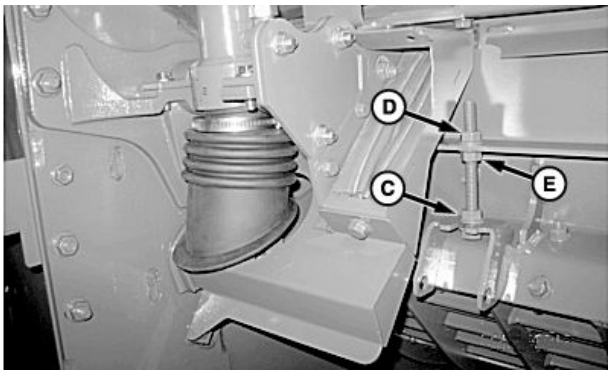

H109920 —UN—27FEB14

SS43267,00004EC -22-05FEB15-6/19

12. Irrota kumitiivisteen (A) alaosa ja nosta se ylös molemmissa sylintereissä.

A—Kumitiiviste (2 kpl)

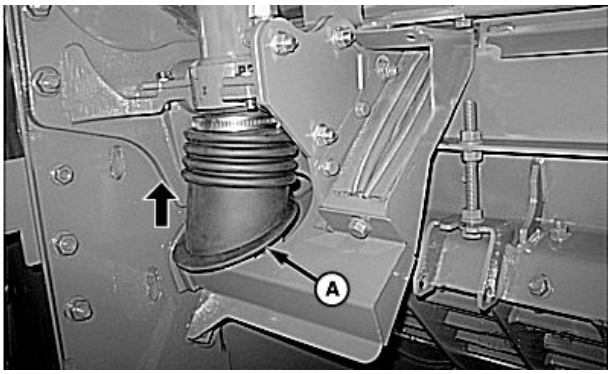

H109276 —UN—16OCT13

Jatkuu seuraavalla sivulla

SS43267,00004EC -22-05FEB15-7/19

13. Irrota sokka (A) ja sylinterin turvatanko (B) molemmista sylintereistä.

A—Tappi (2 kpl) **B—Sylinterin turvatanko (2 kpl)**

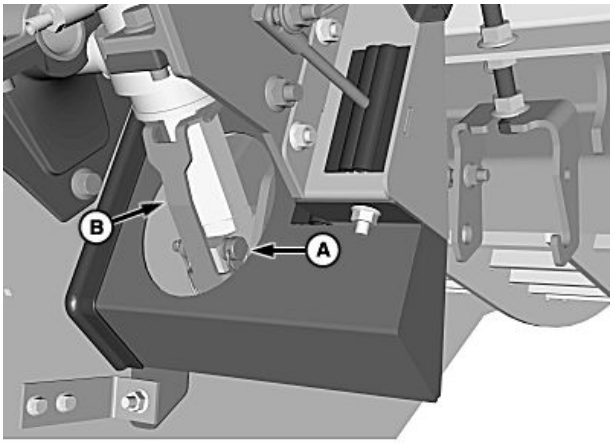

H111261 —UN—22MAY14

SS43267,00004EC -22-05FEB15-8/19

14. Irrota lukitusmutteri (A) sylinterin vasteesta (B) ja laske vastetta alaspäin molemmista sylinterinvarsista.

HUOMAA: Kiristysmutteria ja vastetta on laskettava vähintään 15 mm (19/32") niiden nykyisestä paikastaan.

A—Lukitusmutteri (2 kpl) **B—Sylinterin vaste (2 kpl)**

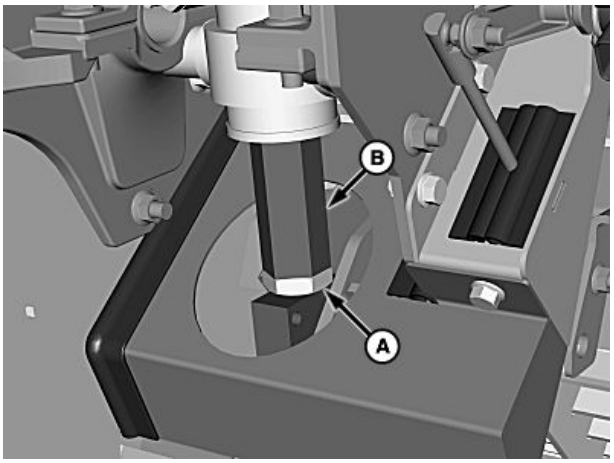

H109683 —UN—22JAN14

SS43267,00004EC -22-05FEB15-9/19

15. Irrota rengassokka (A) ja sokka (B) sylinterinvarresta molemmilta puolilta.

A—Rengassokka (2 kpl) **B—Tappi (2 kpl)**

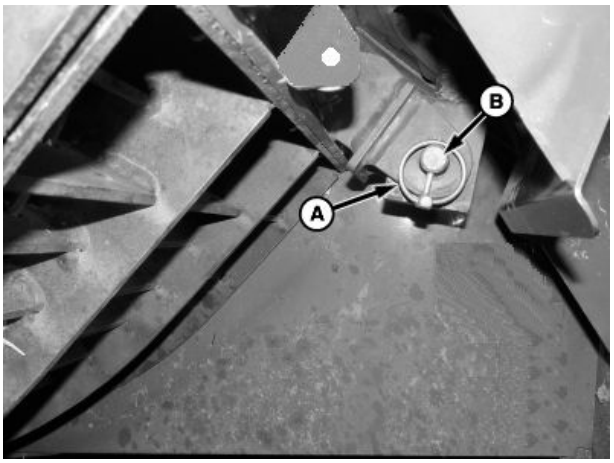

H109593 —UN—16DEC13

Jatkuu seuraavalla sivulla

SS43267,00004EC -22-05FEB15-10/19

16. Irrota jousinasta (A) varstasillan kiinnittimestä (B).
17. Nosta varstasillan kiinnitintä ja poista kädensija kummastakin varstasillan osasta.

A—Putkisokka **B—Varstasillan kiinnitin**

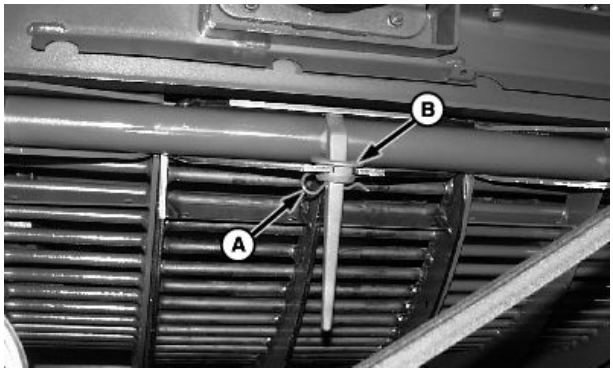

H75040 —UN—04FEB03

Varstasillan kiinnitin

SS43267,00004EC -22-05FEB15-11/19

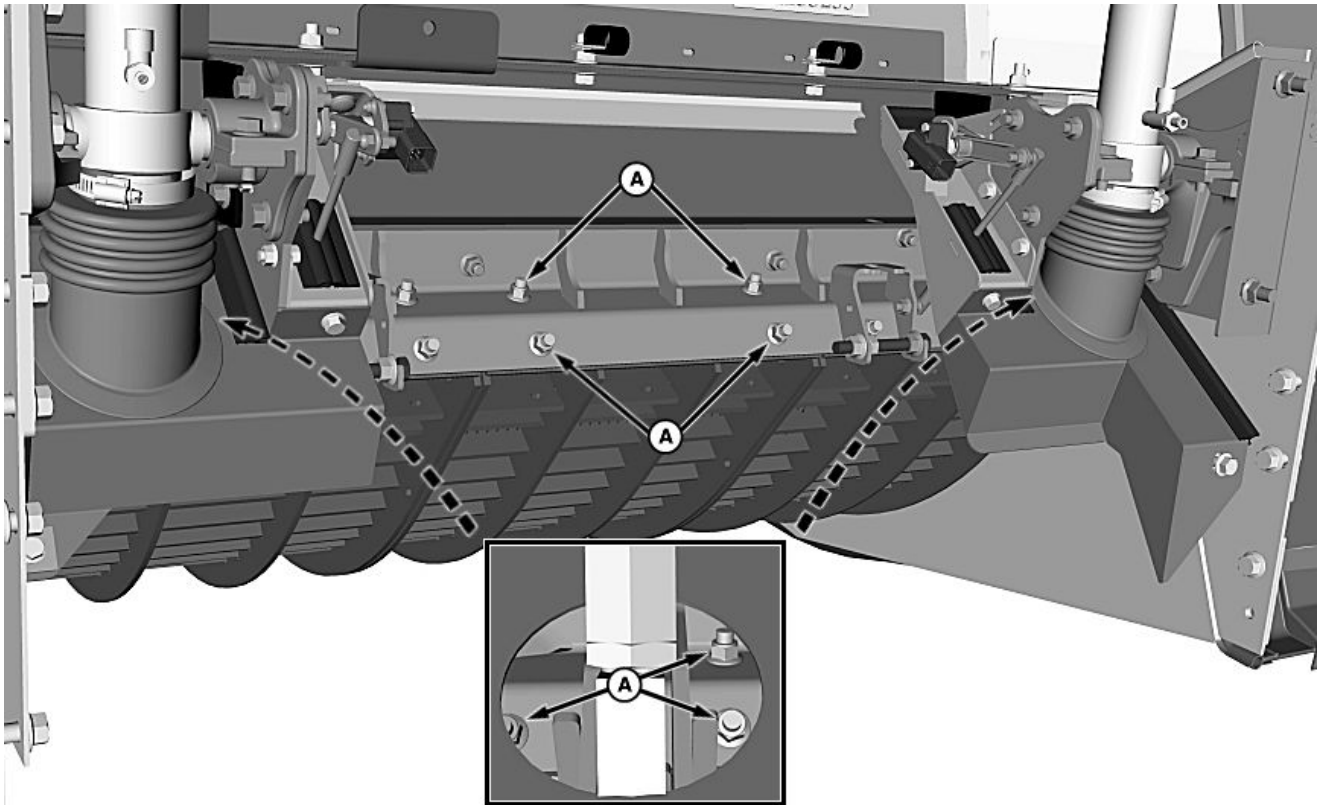

H109599 —UN—19DEC13

A—Kantaruuvit (14 kpl)

18. Avaa kantaruuvit (A).

Jatkuu seuraavalla sivulla

SS43267,00004EC -22-05FEB15-12/19

19. Käytä suuntauksen kantaruuvia (A) säätämään "Z"-tankoa ja varstasiltaa ylös noin 10 mm (13/32") tai kunnes keskimmäisen varstasillan saa helposti irti.

HUOMAA: "Z"-tangon voi joutua poistamaan koneen kokoonpanosta riippuen.

20. Jos irrotat "Z"-tangon, irrota pultit (B) ja yhdysvarret (C).

A—Suuntauksen kantaruuvi (2 kpl)
B—Mutterit (2 kpl)
C—Yhdysvarret (2 kpl)

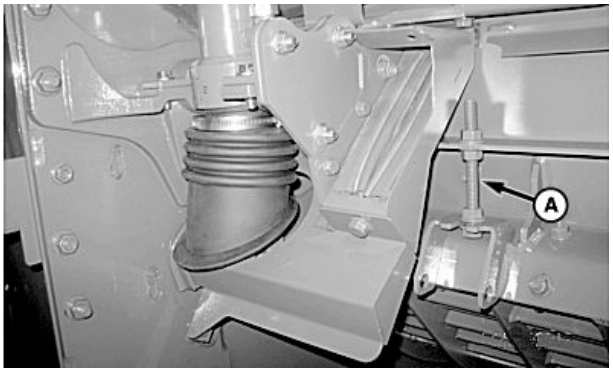

H109677 —UN—21JAN14

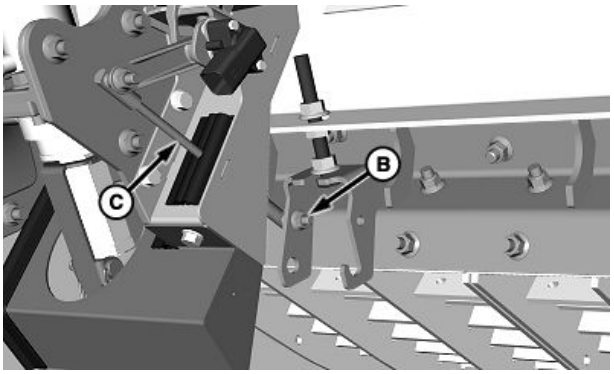

H111243 —UN—16MAY14

Jatkuu seuraavalla sivulla

SS43267,00004EC -22-05FEB15-13/19

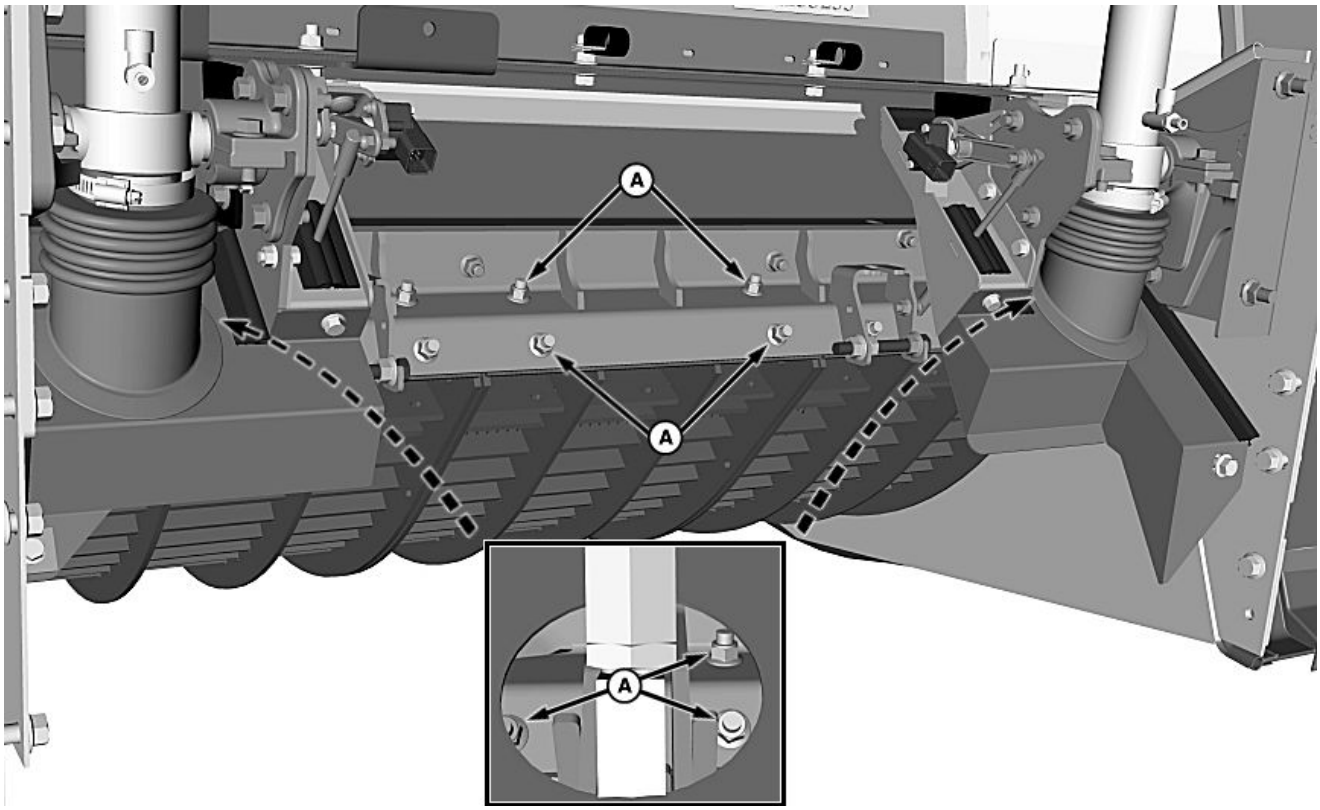

A—Kantaruuvit ja -pultit (14 kpl)

21. Irrota mutterit ja ruuvit (A).

HUOMAA: Kierrä roottoria niin, että puintikelan elementin rako osuu keskelle varstasiltaa.

22. Irrota varstasillan keskiosa.
23. Työnnä takaosa keskelle ja irrota.
24. Työnnä etuosa keskelle ja irrota.
25. Asenna takaisin päinvastaisessa järjestyksessä.

SS43267,00004EC -22-05FEB15-14/19

26. Asenna varstasillan kädensija (A) uraan (B) varstasillalla.
27. Asenna varstasillan kiinnike (C) ja kiinnitä jousisokalla (D).

A—Kahva
B—Ura
C—Varstasillan kiinnitin
D—Putkisokka

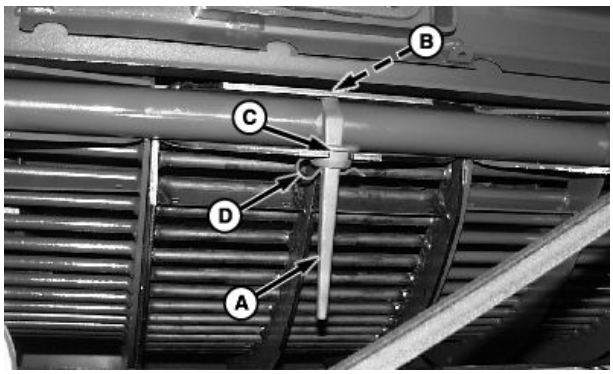

Jatkuu seuraavalla sivulla

SS43267,00004EC -22-05FEB15-15/19

HUOMAA: Jos "Z"-tanko on aiemmin irrotettu, asenna se tässä vaiheessa takaisin.

28. Jos käytät suuntauksen kantaruuveja, laske "Z"-tankoa ja varstasiltaa noin 10 mm (13/32") tai sen verran, kun nostit sitä edellisessä vaiheessa.

HUOMAA: Varmista ennen kiinnitysosien kiristämistä, että varstasillan osat ovat tiukasti toisiaan vasten ja ettei niiden välissä ole rakoja.

29. Varmista, että varstasiltojen päät istuvat tiiviisti "Z"-tangossa ja kiristä kantaruuvien ja -mutterien ylärivi (A) ensin.
30. Kiristä kantaruuvien ja -muttereiden alarivi viimeiseksi.
31. Jos irrotit "Z"-tangon, asenna yhdysvarret (C) muttereiden (D) avulla.
32. Säädä varstasilta kelan suuntaiseksi. (Lue kohta "Varstasillan suuntaus (aktiivinen varstasillan eristäminen)" tuonnempana tästä luvusta.)

A—Kantaruuvit ja -pultit (6 kpl)
B—Kantaruuvit ja -pultit (8 kpl)
C—Yhdysvarret (2 kpl)
D—Mutterit (2 kpl)

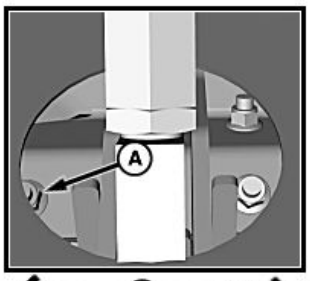

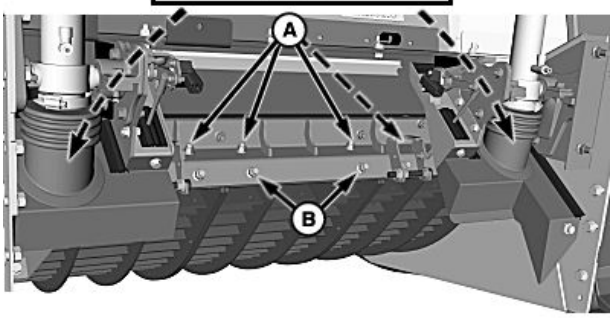

H109684 —UN—22JAN14

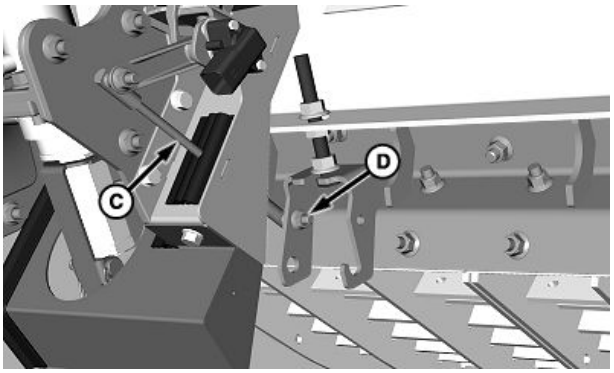

H111244 —UN—16MAY14

SS43267,00004EC -22-05FEB15-16/19

HUOMAA: Varmista, että erottelijan kannen yläreuna on kiinnikkeiden alla.

33. Asenna erottelijan kannet (A).
34. Asenna aiemmin poistettu suoja takaisin erottimen tarkistuskansien luokse pääsemiseksi.

A—Erottelijan kannet

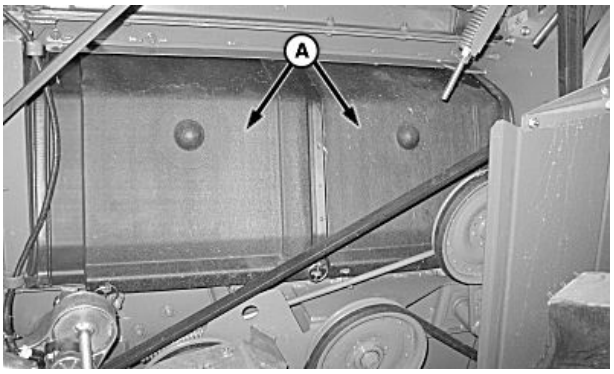

H96929 —UN—17JUN10

Jatkuu seuraavalla sivulla

SS43267,00004EC -22-05FEB15-17/19

HUOMAA: Poista pahvi tai muovi syöttökierukoilta.

35. Asenna jakolevy (B) alkuperäiseen asentoonsa ja kiristä kantaruuvit (A).

A—Kantaruuvit (4 kpl) **B—Jakolevy**

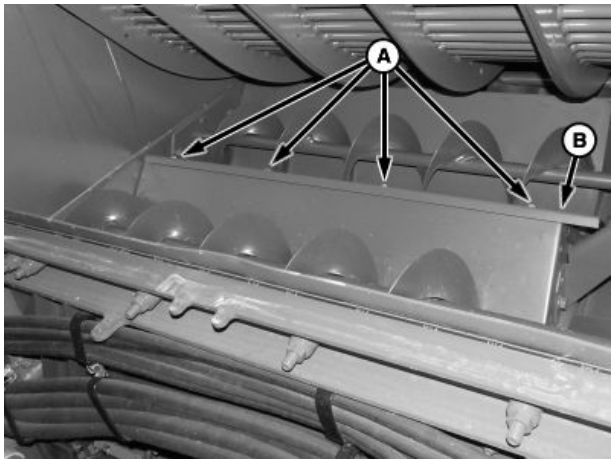

H109597 —UN—18DEC13

SS43267,00004EC -22-05FEB15-18/19

36. Asenna erottelijan tarkastuskannet (A).
37. Asenna aiemmin poistettu suoja takaisin erottimen tarkistuskansien luokse pääsemiseksi.
38. Siirrä käyttölaitteen vaihde edelliseen asentoon.

A—Erottelijan kansi

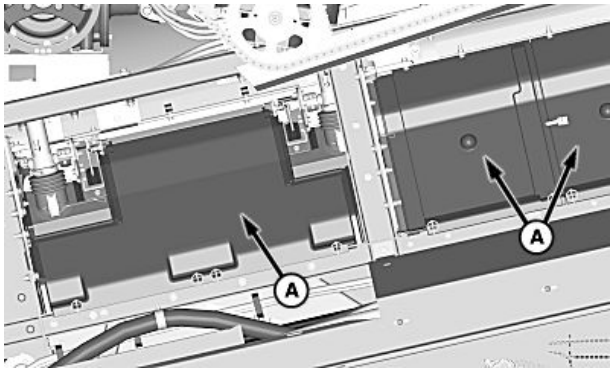

H111239 —UN—13MAY14

SS43267,00004EC -22-05FEB15-19/19

Varstasillan suuntaus (Varstasillan vakiosäätö)

HUOMAA: Pyöreätankoisen varstasillan kannet (jos varusteena) on irrotettava ennen suuntauksen aloittamista.

1. Poista suojat tarvittaessa päästäksesi erottelijan kansiin.
2. Irrota erottelijan tarkastuskannet (A).

A—Erottelijan kansi

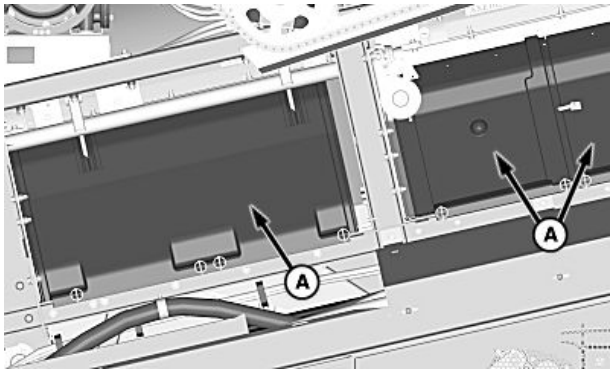

H111238 —UN—13MAY14

Jatkuu seuraavalla sivulla

OUO6075,0001802 -22-15MAY14-1/9

HUOMAA: Erottelijan ritilän poistaminen mahdollistaa pääsyn pyörivälle roottorille.

3. Irrota kantaruuvit (A) ja erottelijan ritilä (B).

A—Kantaruuvi (4 kpl) **B—Erottelijan ritilä**

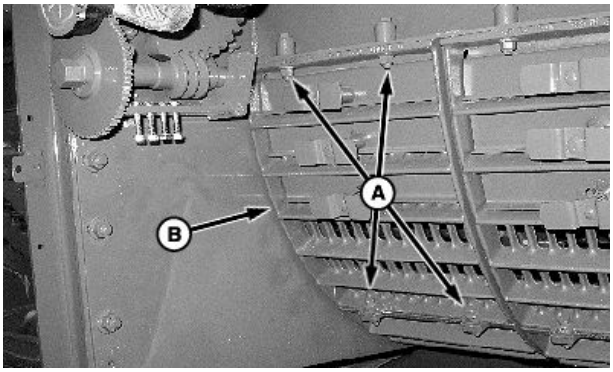

H100377 —UN—22FEB11

OUO6075,0001802 -22-15MAY14-2/9

4. Varmistuspysäytyssalvat (A).

A—Pysäytyssalvat (2 kpl)

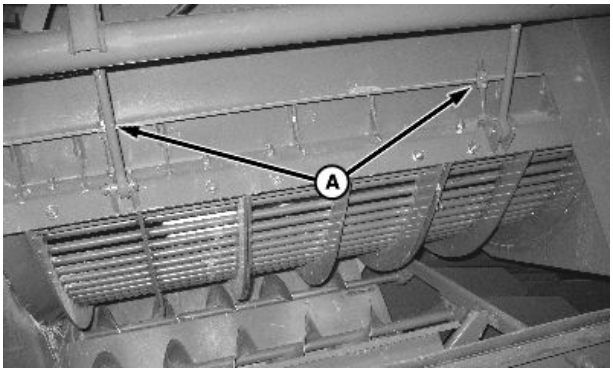

H100391 —UN—23FEB11

OUO6075,0001802 -22-15MAY14-3/9

5. Avaa lukkomutterit (A) ja varamutterit (B) kiertämällä kutakin viisi kertaa.

A—Alamutteri (2 kpl) **B—Ylämutteri (2 kpl)**

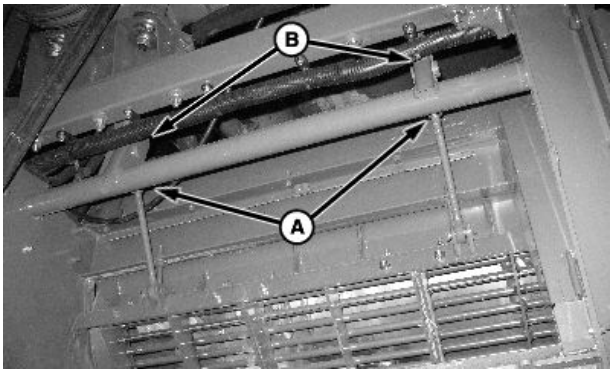

H100392 —UN—23FEB11

Jatkuu seuraavalla sivulla

OUO6075,0001802 -22-15MAY14-4/9

6. Käytä ohjaamon kytkintä ja säädä varstasilta suljettuun asentoon siten että kierukkahammastanko (B) ja aluevaihde (A) ovat yläasennossa.

A—Aluevaihteisto **B—Kierukkahammastanko**

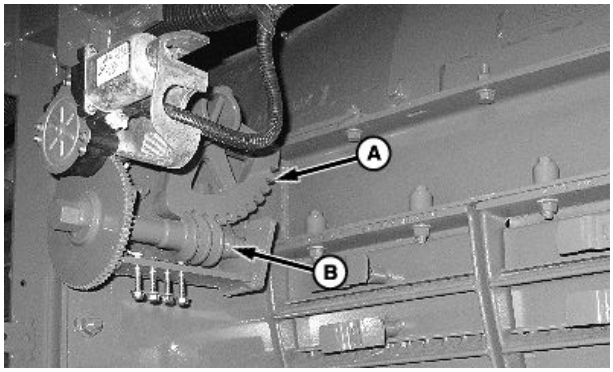

H100393 —UN—23FEB11

OUO6075,0001802 -22-15MAY14-5/9

7. Siirrä kädensijaa (A) ja siirrä roottorin vaihde vapaalle (B).

A—Kahva **B—Vapaa-asento**

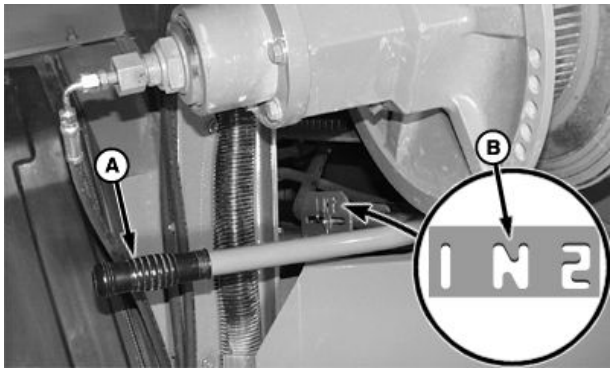

H96927 —UN—17JUN10

OUO6075,0001802 -22-15MAY14-6/9

8. Säädä etusilmukkapultin ylämutteria (A) hitaasti, kunnes elementit napsahtavat varstasiltaan roottorin pyöriessä vastapäivään. Peruuta kolme kokonaista kierrosta.
9. Säädä takasilmukkapultin ylämutteria (A) hitaasti, kunnes elementit napsahtavat varstasiltaan roottorin pyöriessä vastapäivään. Peruuta kolme kokonaista kierrosta.
10. Säädä etusilmukkapultin ylämutteria (A) alas hitaasti, kunnes elementin napsahtavat varstasiltaan. Peruuta hitaasti, kunnes napsahtelua ei enää kuulu. Heti kun napsahtelu on loppunut, peruuta yksi kokonainen kierros ja kiristä ylälukitusmutteri.
11. Säädä takasilmukkapultin ylämutteria (A) alas hitaasti, kunnes elementin napsahtavat varstasiltaan. Peruuta hitaasti, kunnes napsahtelua ei enää kuulu. Heti kun napsahtelu on loppunut, peruuta yksi kokonainen kierros ja kiristä ylälukitusmutteri.
12. Kiristä alempaa etuvarstasillan säätömutteria. Pidä etusilmukkapultin ylämutteria (A) jakoavaimella ja kiristä etusilmukkapultin alalukitusmutteria (B).

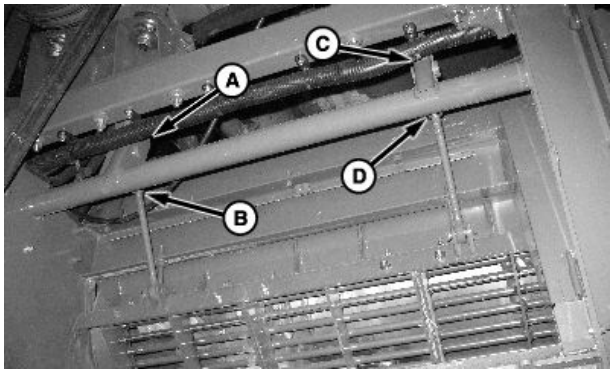

H100394 —UN—23FEB11

A—Etusilmukkapultin ylämutteri
B—Etusilmukkapultin alalukitusmutteri
C—Takasilmukkapultin ylämutteri
D—Takasilmukkapultin alalukitusmutteri

13. Kiristä alempaa takavarstasillan säätömutteria. Pidä takasilmukkapultin ylämutteria (A) jakoavaimella ja kiristä takasilmukkapultin alalukitusmutteria (D).

Jatkuu seuraavalla sivulla

OUO6075,0001802 -22-15MAY14-7/9

14. Säädä etu- ja takavarstasillan pysäytyssalpaa (A) kiristämällä alamutteria (B), kunnes pultin pää (C) on tiiviisti varstasiltaa vasten. Kiristä ylämutteria (D) ja pidä samalla kiinni pohjamutterista (B) jakoavaimella.

A—Pysäytyssalpa (2 kpl)
B—Lukkomutteri
C—Pultin pää
D—Lukkomutteri

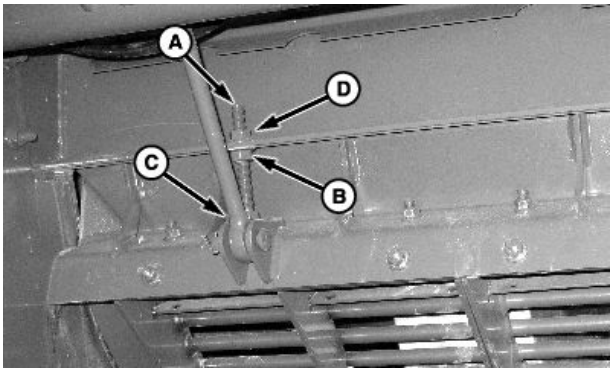

H100395 —UN—23FEB11

Pysäytyssalvat

OUO6075,0001802 -22-15MAY14-8/9

15. Asenna erottelijan ritilä (B) ja kiinnitä se kantaruuvein (A).
16. Siirrä käyttölaitteen vaihde edelliseen asentoon.
17. Asenna aiemmin irrottamasi erottelijan tarkastuskansi ja suojat.
18. Varstasillan asento voidaan kalibroida ohjaamon sisältä käsin. (Lue lisää kohdasta Kalibroinnin suorittaminen).

A—Kantaruuvi (4 kpl)
B—Erottelijan ritilä

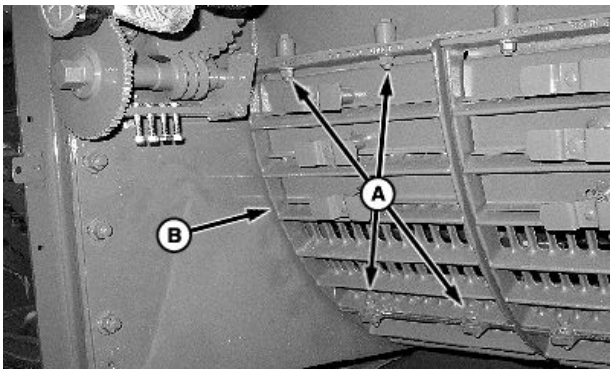

H100377 —UN—22FEB11

OUO6075,0001802 -22-15MAY14-9/9

Varstasillan suuntaus (aktiivinen varstasillan eristys)

HUOMAA: Jos asennettuna on pyöreätankoisen varstasillan kannet, irrota ne ennen suuntauksen aloittamista.

1. Käynnistä moottori ja paina puintikelan välyksen säätökytkintä (A).
2. Kosketa kuvaketta plus (+) tai miinus (-) tai käännä valintakiekkoa ja aseta välykseksi 0.

HUOMAA: Jos jyvävarustus on korvattu tiheän pakkauksen puintipiikeillä tai riisinpuintivarusteilla, aseta puintivälykseksi 15.

3. Sammuta moottori, kytke seisontajarru päälle ja käännä virta-avain ON-asentoon.

H94675 —UN—27JAN10

A—Varstasillan välys, säätökytkin

Jatkuu seuraavalla sivulla

OUO6075,00042FF -22-08JUN16-1/15

4. Irrota erottelurummun tarkastuskannet (A).

A—Erottelurummun tarkastuskannet

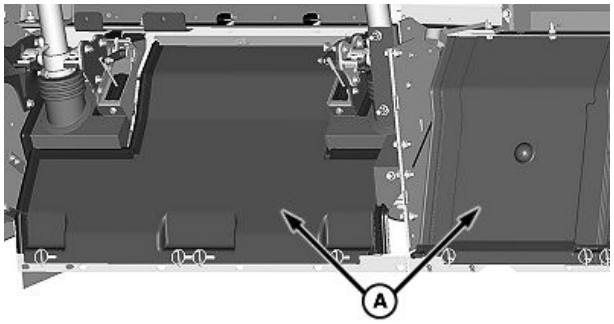

H113295 —UN—23MAR15

OUO6075,00042FF -22-08JUN16-2/15

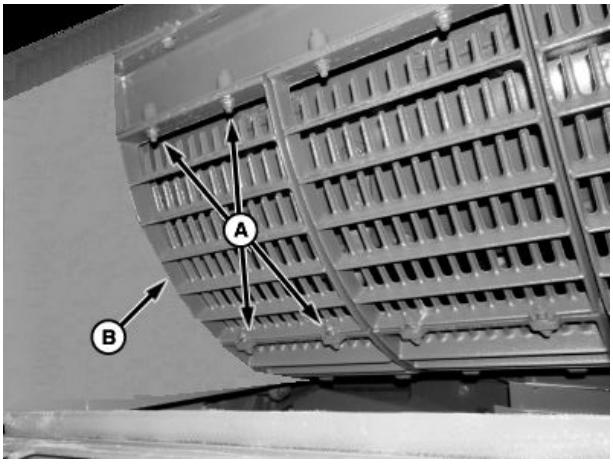

H109596 —UN—17DEC13

Standard-valuerotteluritilät

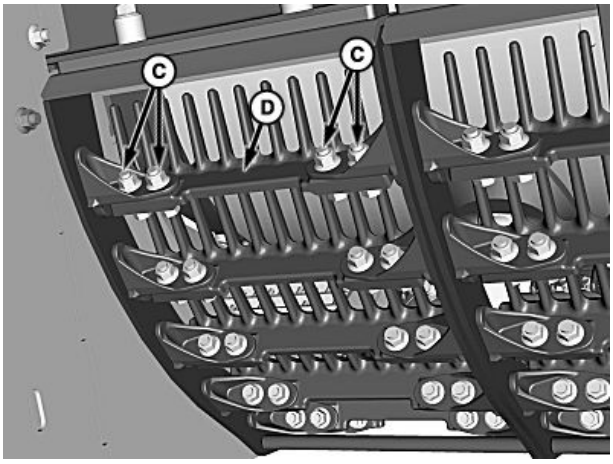

H109682 —UN—22JAN14

Raskaan käytön valuerotteluritilät

A—Kuusioruuvit (4 kpl)
B—Erottelurummun ritilä
C—Kiinnitysruuvit ja mutterit
D—Erottelurummun ritilän sormet

HUOMAA: Erottelurummun ritilän poistaminen mahdollistaa pääsyn pyörivälle roottorille.

5. Koneissa, joissa on varusteena vakiomalliset erottelurummun ritilät, irrota kantaruuvit (A) ja erottelurummun ritilä (B).
6. Jos koneessa on raskaaseen käyttöön suunnitellut erottelurummun ritilät, irrota kantaruuvit ja mutterit (C) sekä erottelurummun ritilän sormet (D).

HUOMAA: Saatat joutua irrottamaan kaksi tai useampia ritilän sormia päästäksesi käsiksi pyörivälle roottorille.

Jatkuu seuraavalla sivulla

OUO6075,00042FF -22-08JUN16-3/15

7. Irrota kumitiivisteen (A) alaosa ja nosta se ylös molemmissa sylintereissä.

A—Kumitiiviste (2 kpl)

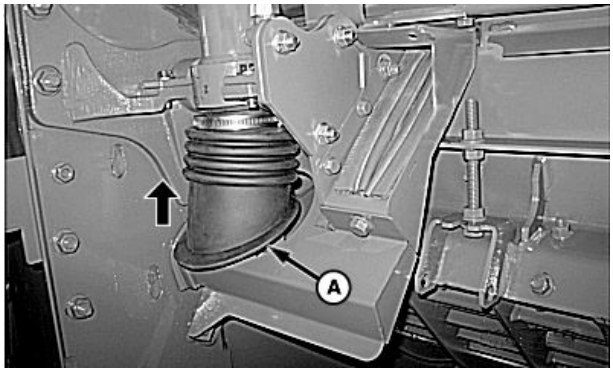

H109276 —UN—16OCT13

OUO6075,00042FF -22-08JUN16-4/15

HUOMAA: Varstasilta on ehkä säädettävä uudelleen sylinterin lukitustangon irrottamista varten.

8. Irrota tappi (A) ja sylinterin lukitustanko (B) kustakin sylinteristä.

A—Tappi (2 kpl) **B—Sylinterin lukituslaite (2 kpl)**

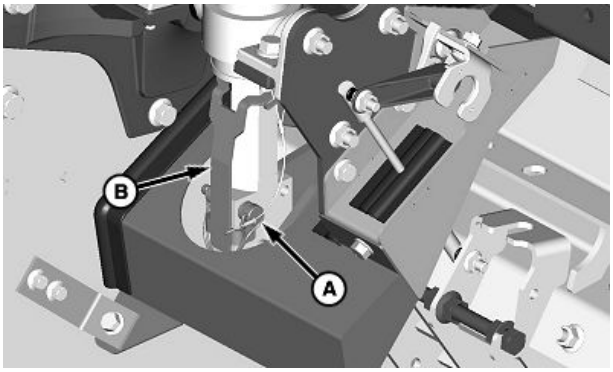

H113060 —UN—24FEB15

Jatkuu seuraavalla sivulla

OUO6075,00042FF -22-08JUN16-5/15

9. Irrota suuntauksen kantaruuvit (A) "Z"-tangon kiinnikkeestä (B) ja asenna kiskon läpi varstasillan ja "Z"-tangon kiinnittämiseksi.

10. Kiristä mutteri (C) käsin "Z"-tangon kiinnikkeeseen ja kiristä mutteria (D) kevyesti kiskoa vasten molemmilta puolilta.

HUOMAA: Varmista, että mutterin (E) ja kiskon väliin jää riittävästi tilaa säätöjen nollaamista varten. ÄLÄ kiristä mutteria kokonaan kiskoa vasten.

A—Suuntauksen kantaruuvit (2 kpl)
B—Z-tanko
C—Mutteri (2 kpl)
D—Mutteri (2 kpl)
E—Mutteri (2 kpl)

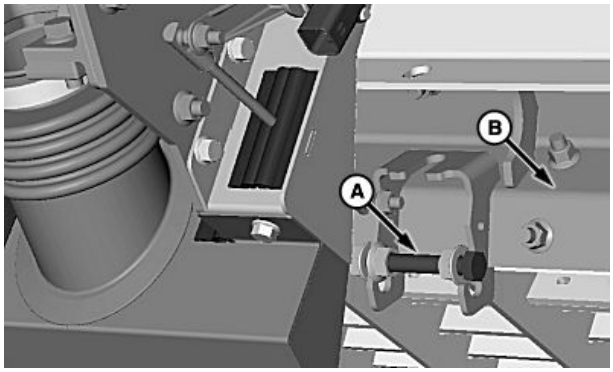

H109919 —UN—27FEB14

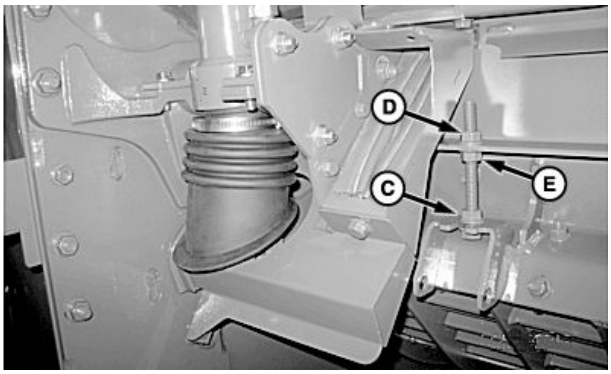

H109920 —UN—27FEB14

OUO6075,00042FF -22-08JUN16-6/15

11. Irrota lukitusmutteri (A) sylinterin vasteesta (B) ja laske vastetta alaspäin molemmista sylinterinvarsista.

12. Siirry **Varstasillan suuntauksen** kalibrointiin ohjaamon sisältä käsin. (Lue lisää käyttöoppaan kohdasta Kalibroinnin suorittaminen.)

13. Noudata näyttöön tulevia kalibrointiohjeita. Aloita vaiheesta 2, jossa käyttäjää opastetaan sylintereiden säädössä.

HUOMAA: Virta-avaimen PITÄÄ OLLA vasemmalla suoritettaessa seuraavia toimenpiteitä ohjaamon ulkopuolelta.

A—Lukitusmutteri (2 kpl)
B—Sylinterin vaste (2 kpl)

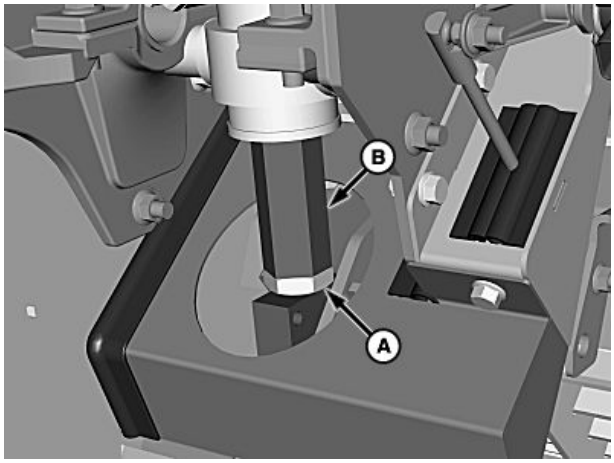

H109683 —UN—22JAN14

Jatkuu seuraavalla sivulla

OUO6075,00042FF -22-08JUN16-7/15

14. Siirrä kädensijaa (A) ja siirrä roottorin vaihde vapaalle (B).
15. Käännä roottoria vastapäivään ja kiristä suuntauksen takimmainen kantaruuvi vetämällä varstaosaa ylöspäin, kunnes osat napsahtavat. Kun kuulet naksahduksen, kierrä suuntauksen kantaruuvia takaisin päin kolme täyttä kierrosta.
16. Käännä roottoria vastapäivään ja kiristä suuntauksen etummainen kantaruuvi vetämällä varstaosaa ylöspäin, kunnes osat napsahtavat. Kun kuulet naksahduksen, kierrä suuntauksen kantaruuvia takaisin päin kolme täyttä kierrosta.
17. Jatka roottorin kääntämistä vastapäivään ja kiristä suuntauksen takimmainen kantaruuvi vetämällä varstaosaa ylöspäin, kunnes osat napsahtavat. Kun kuulet naksahduksen, kierrä suuntauksen kantaruuvia takaisin päin puolitoista kierrosta..
18. Jatka roottorin kääntämistä vastapäivään ja kiristä suuntauksen etummainen kantaruuvi vetämällä varstaosaa ylöspäin, kunnes osat napsahtavat. Kun kuulet naksahduksen, kierrä suuntauksen kantaruuvia takaisin päin puolitoista kierrosta..

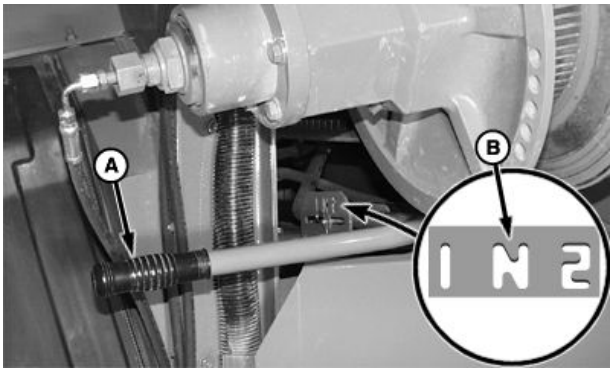

H96927 —UN—17JUN10

A—Kahva **B—Keskiasento**

OUO6075,00042FF -22-08JUN16-8/15

19. Kiristä mutteri (A) kiskoon varstaosan lukitsemiseksi paikalleen.

A—Mutteri 2 (käytetty)

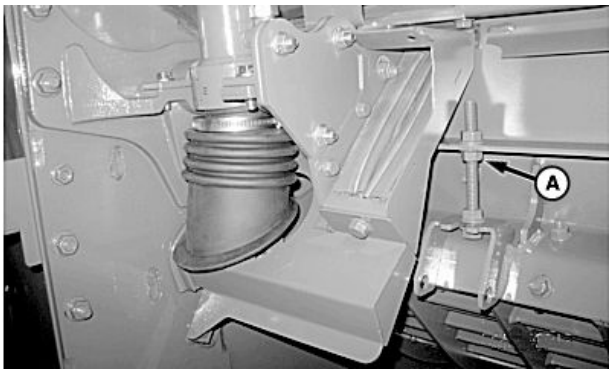

H109594 —UN—16DEC13

OUO6075,00042FF -22-08JUN16-9/15

20. **Varstasillan suuntauksen** kalibroinnin vaiheen 2 aikana on erittäin tärkeää säätää sylinterin vasteet oikein.

HUOMAA: Älä kiristä sylinterin vasteita liikaa.

21. Käännä sylinterin vasteita (A) nuolen suuntaan kunnes ne on kiristetty käsin sylinteriputkia (B) vasten.

A—Sylinterin vasteet (2 kpl) **B—Sylinterin vaipat (2 kpl)**

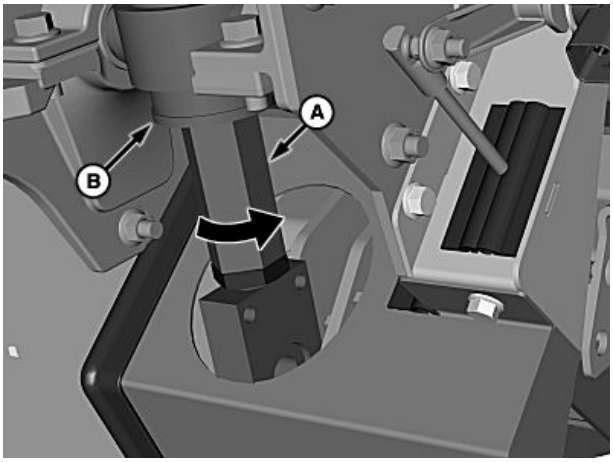

H109602 —UN—19DEC13

Jatkuu seuraavalla sivulla

OUO6075,00042FF -22-08JUN16-10/15

HUOMAA: Ennen lukkomuttereiden (A) kiristämistä, indeksoi sylinterin vasteet (B) asentaaksesi sylinterin lukitustangot oikeaan asentoon sylinterin vasteiden päälle.

22. Kiristä kiristysmutteri (A) sylinterin vastetta (B) vasten molemmissa sylintereissä.

HUOMAA: Suuntauksen kantaruuvit PITÄÄ jättää kiinni "Z"-tangon kiinnikkeeseen ja kiskoon.

23. Jatka jäljellä oleviin seuraaviin vaiheisiin kunnes saat **Varstasillan suuntauksen** valmiiksi.

A—Lukitusmutteri (2 kpl) **B—Sylinterin vaste (2 kpl)**

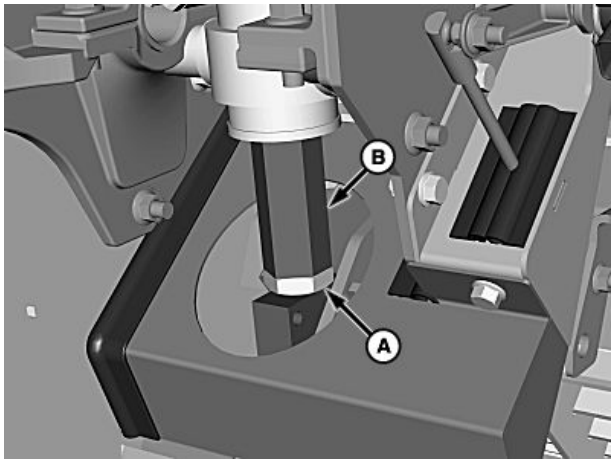

H109683 —UN—22JAN14

OUO6075,00042FF -22-08JUN16-11/15

24. Jos kalibrointi on hyväksytty, poistu suuntauksesta, käännä virta-avain OFF-asentoon ja irrota suuntauksen kantaruuvit (A).
25. Laita suuntauksen kantaruuvit säilytyspidikkeisiin (B).
26. Käynnistä moottori, siirry kalibrointivalikkoon ja kalibroi **Puintikelan välys** (katso lisätietoja kohdasta Kalibrointitoimet).

TÄRKEÄÄ: Näytölle saattaa tulla varoitusviesti, joka ilmoittaa kalibroinnin keskeyttämisestä, koska järjestelmä on havainnut varstasillan nolla-asennon, joka ei vastaa vastasillan sijaintitietoa. Siinä tapauksessa Puintikelan välyksen kalibrointi on keskeytettävä ja suoritettava Puintikelan välyksen kalibrointi uudelleen.

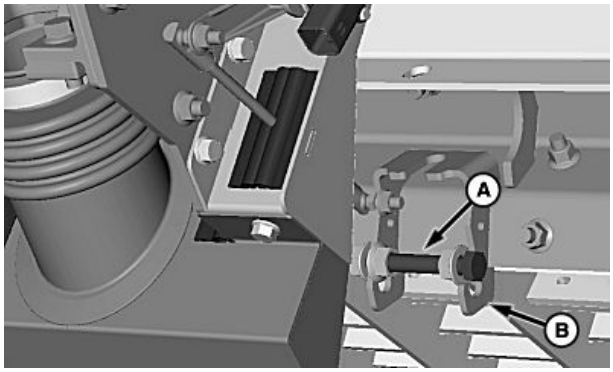

H109603 —UN—19DEC13

A—Suuntauksen kantaruuvi (2 kpl) **B—Säilytyspidike (2 kpl)**

OUO6075,00042FF -22-08JUN16-12/15

27. Avaa varstasillat 35:teen ja asenna aikaisemmin irrotetut sylinterin lukitustangot (B) ja tapit (A) jokaiseen sylinteriin.

A—Tappi (2 kpl) **B—Sylinterin lukituslaite (2 kpl)**

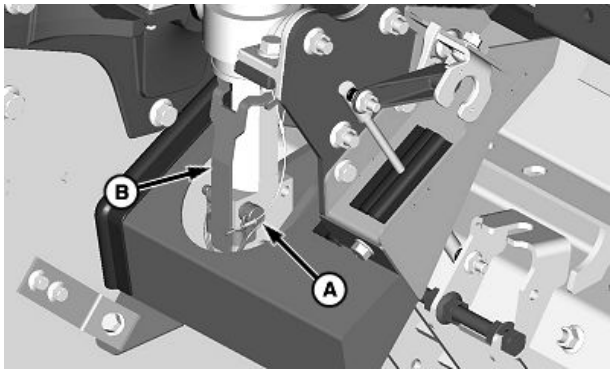

H113060 —UN—24FEB15

Jatkuu seuraavalla sivulla

OUO6075,00042FF -22-08JUN16-13/15

28. Asenna kumitiivisteen alaosa (A) molempiin sylintereihin.

A—Kumitiiviste (2 kpl)

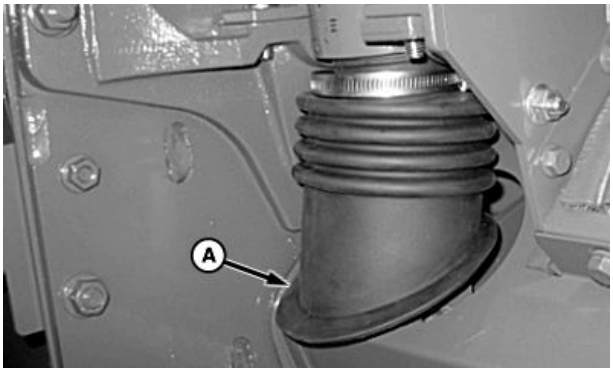

H109821 —UN—10FEB14

OUO6075,00042FF -22-08JUN16-14/15

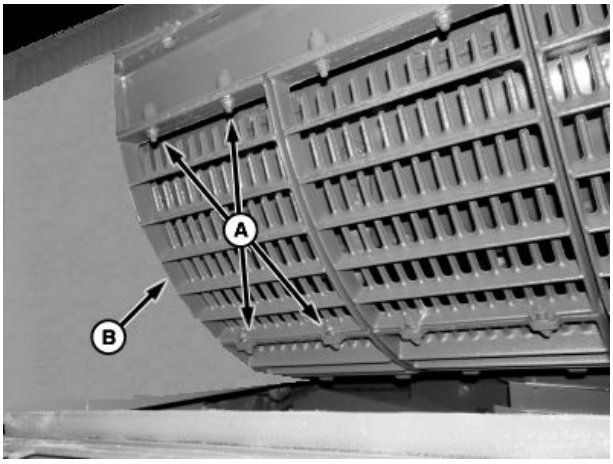

H109596 —UN—17DEC13

Standard-valuerotteluritilä

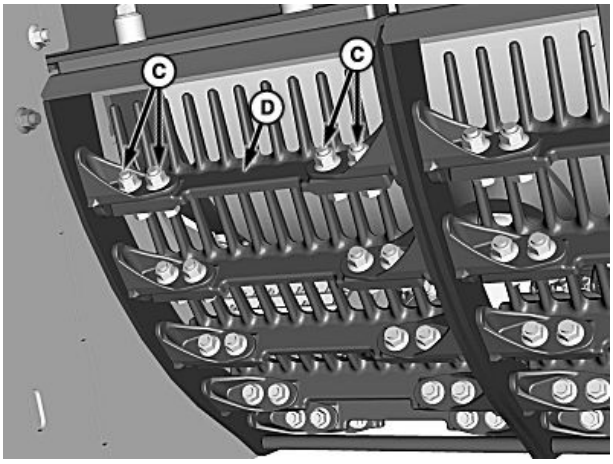

H109682 —UN—22JAN14

Heavy Duty -erotteluritilä

A—Kuusioruuvit (4 kpl)
B—Erottelurummun ritilä
C—Kiinnitysruuvit ja mutterit
D—Erottelurummun ritilän sormet

29. Koneissa, joissa on varusteena vakiomalliset erottelurummun ritilät, irrota kantaruuvit (A) ja erottelurummun ritilä (B).

30. Jos koneessa on raskaaseen käyttöön suunnitellut erottelurummun ritilät, kiinnitä erottelijan ritilän sormet (D) kantaruuveilla ja -muttereilla (C). Kiristä ohjekireyteen.

Ohjepituus

Raskaaseen käyttöön tarkoitetun erottelurummun ritilän kantaruuvit ja lukitusmutterit—Kiristystiukkuus	73 N m (54 lb·ft)

31. Siirrä käyttölaitteen vaihde edelliseen asentoon.

32. Asenna aiemmin irrottamasi erottelurummun tarkastuskansi ja suojat.

OUO6075,00042FF -22-08JUN16-15/15

Erottelijan yläkannen siivekkeet (jos varusteena)

Erottelijan yläkannen siivekkeet (A) sijaitsevat koneen oikealla puolella puhtaiden jyvien tyhjennysputken takana.

Erottelijan yläkannen siivekkeet voidaan säätää kahteen eri asentoon ohjelmiston avulla.

HUOMAA: Erottimen siipien käyttö erikoisasennossa voi lisätä jyvähävikkiä tiettyjen kasvien kohdalla ja olosuhteissa. Kasvien viipyminen erottimessa vähenee oljen laadun parantamiseksi.

- (B)—Erikoisasento
- (C)—Vakioasento

Katso jäänteiden hallinnan asetukset osiossa CommandCenter-näyttöruudut saadaksesi lisätietoja asennon muutoksesta ohjelmiston kautta.

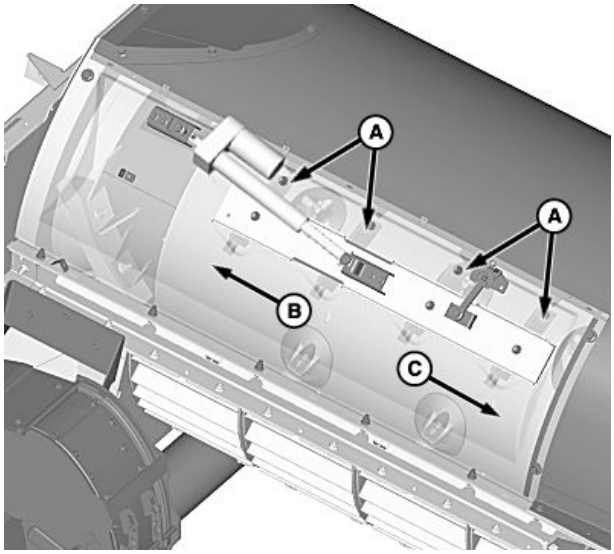

H97060 —UN—22JUN10

A—Erottelijan yläkannen siivekkeet
B—Erikoisasento
C—Vakioasento

OUO6075,0000811 -22-12OCT10-1/1

Puintikelan elementit ja murskainsormet (TriStream-roottori) - Poisto ja asennus

TÄRKEÄÄ: Roottori on tasapainotettu osa. Elementit ja murskainsormet on vaihdettava kolmen sarjoissa tasapainon säilyttämiseksi. Vaihtosarjoja saa varaosina, ja ne sisältävät uudet kantaruuvit sekä kierrelukitteen ja tiivisteaineen. Löystyvät murskainsormet tai muut osat voivat rikkoa koneen.

Jos murskainsormet tai elementit on irrotettava muuten kuin vaihdon yhteydessä, merkitse ennen irrottamista sijainti murskainsormeen/elementtiin ja roottoriin. Asenna samaan kohtaan kuin mistä osat irrotettiin tasapainon ylläpitämiseksi. Käytä aina uusia kantaruuveja.

Muista aina puhdistaa rajaiset ja tyhjennysputki, jos vaihto johtuu rikkinäisestä tai vioittuneesta murskainsormista. Jos näin ei tehdä ennen ensimmäistä käynnistystä, rikkinäiset murskainsormet voivat päästä pyörimään ja aiheuttaa uuden rikkoutumisen.

1. Sammuta moottori, kytke seisontajarru päälle ja irrota virta-avain.
2. Irrota erottelijan ritilät tai varstasillan osat tarvittaessa roottorille pääsemiseksi.

HUOMAA: Lue seuraavat kohdat koneen varusteista riippuen:

- *Varstasillan osat (Varstasillan vakiosäätö)—Irrotus ja asennus*
- *Varstasiltaosat (aktiivinen varstasillan eristys) - irrotus ja asennus*

3. Tarkista puintikelan kuluminen ja separaattorin murskainsormet KXE10110-tulkilla.

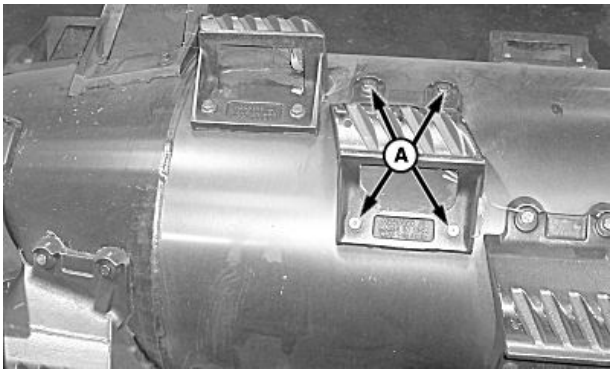

H82539 —UN—07MAR05

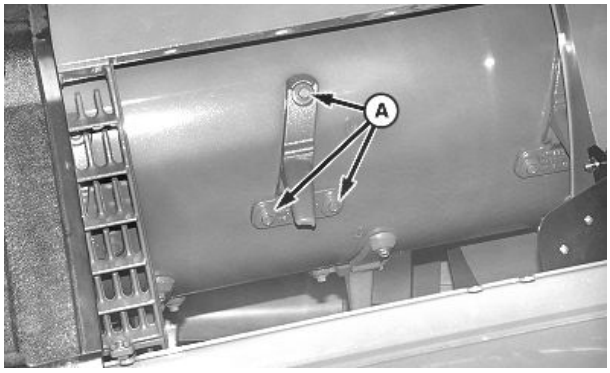

H73898 —UN—30OCT02

A—Ruuvi

4. Irrota kantakantaruuvit (A) ja puintikela tai murskainsormi.

Jatkuu seuraavalla sivulla

OUO6075,0001804 -22-13MAY14-1/2

5. Tarkista RIVNUT®-kierrepalat (A). Vaihda, mikäli vaurioitunut.
6. Jos yksi elementti tai murskainsormi vaihdetaan, vaihda kaikki ryhmänä. Esimerkki: Jos elementti 2 on vaihdettava, vaihda myös elementit 1 ja 3.
7. Käytä elementtien ja murskainsormien tunnistamiseen puintikelaelementtien ja erottajien murskainsormien sijaintikaaviota.
8. Kiristä kantaruuvit ohjearvon mukaiseen momenttiin.

	Ohjepituus
Puintikelaelementtien ja erottajien murskainsormien kantaruuvit—Kiristystiukkuus	90 N m (66 lb.-ft.)

RIVNUT on RIVNUT Engineered Products Inc. tavaramerkki.

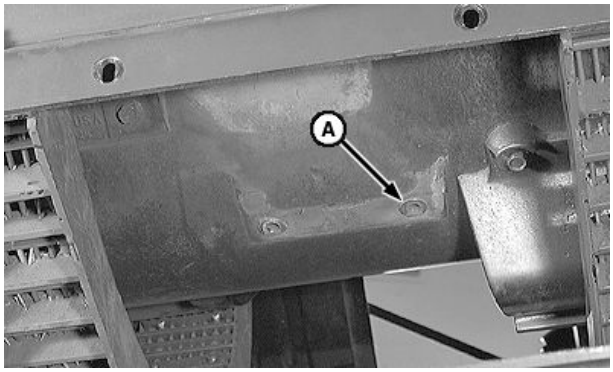

H54006 —UN—18FEB99

A—Kierteitetty välike

OUO6075,0001804 -22-13MAY14-2/2

Puintikelan elementin ja erottelijan murskainsormen sijainti (TriStream-roottori, sitkeän aineksen konfigurointi)

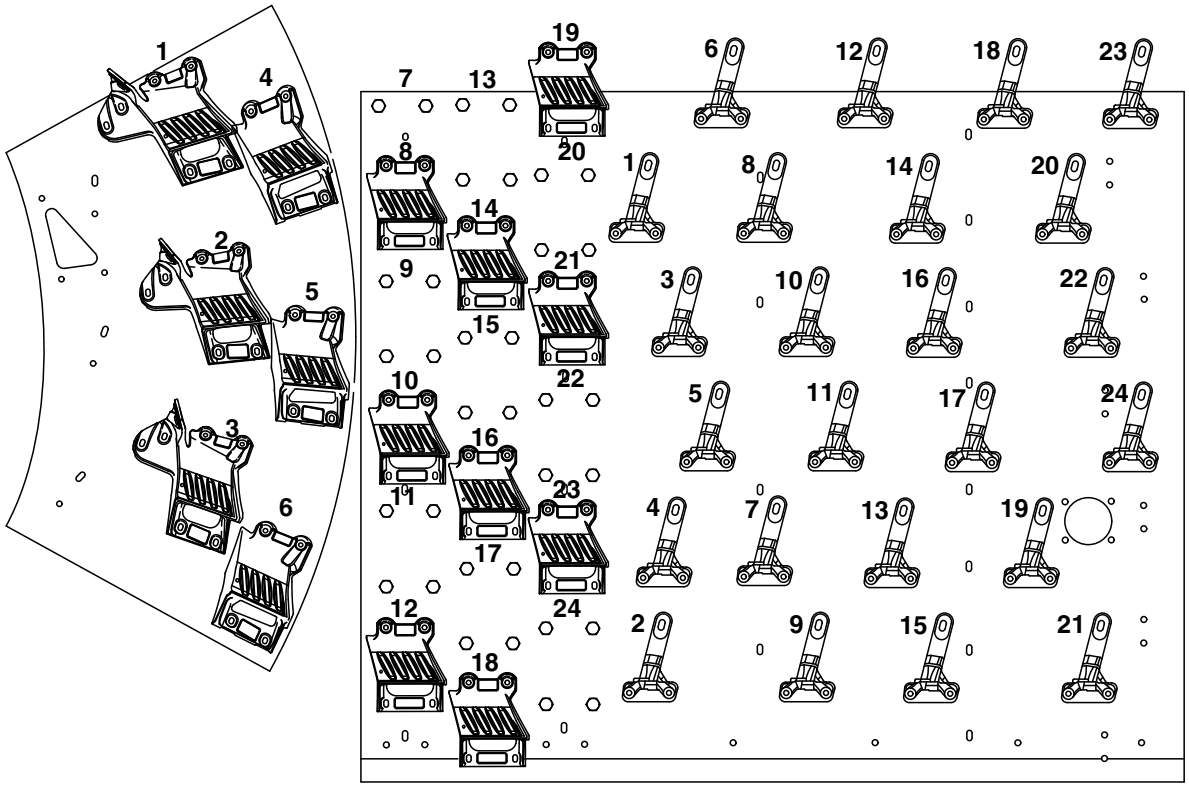

HUOMAA: Lisäelementtejä voidaan lisätä sitkeän aineksen konfigurointeihin kohteissa, joissa O-kirjain on lyöty roottoriin, jos halutaan tiheästi pakattua konfigurointia.

Puintielementtiryhmät (Sitkeän aineksen konfigurointi)	Erottelijan murskainsormiryhmät (Sitkeän aineksen konfigurointi)
Ryhmän 1 elementit = 1, 2, 3	**Ryhmän 1 murskainsormet =** 1, 4, 5
Ryhmän 2 elementit = 4, 5, 6	**Ryhmän 2 murskainsormet =** 2, 3, 6
Ryhmän 3 elementit = 8, 10, 12	**Ryhmän 3 murskainsormet =** 8, 9, 11
Ryhmän 4 elementit = 14, 16, 18	**Ryhmän 4 murskainsormet =** 7, 10, 12
Ryhmän 5 elementit = 19, 21, 23	**Ryhmän 5 murskainsormet =** 13, 16, 18
	Ryhmän 6 murskainsormet = 14, 15, 17
	Ryhmän 7 murskainsormet = 19, 22, 23
	Ryhmän 8 murskainsormet = 20, 21, 24

OUO6075,0000B81 -22-22MAR11-1/1

Puintikelan elementin ja erottelijan murskainsormen sijainti (TriStream-roottori, tiheästi pakattu konfigurointi)

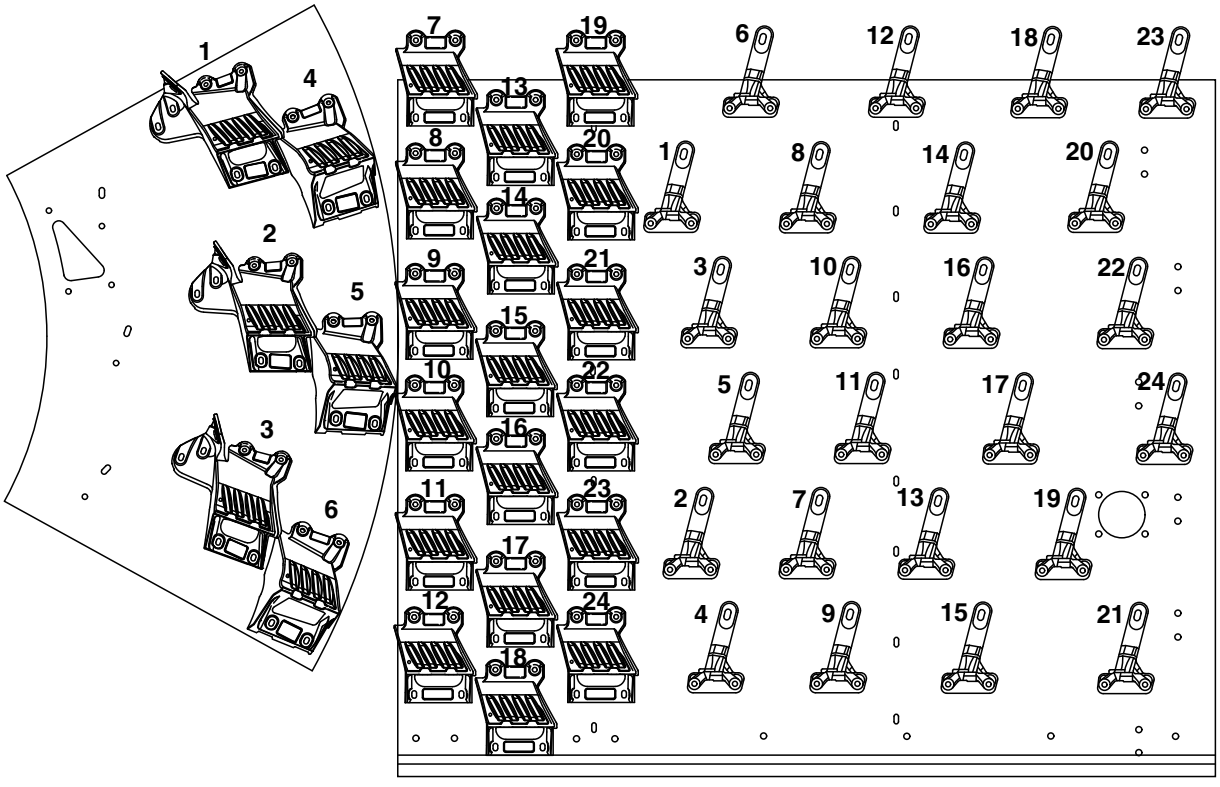

HUOMAA: Tiheästi pakattu konfigurointi on vain peltokäyttöä varten.

Puintielementtiryhmät (tiheästi pakattu roottorin konfigurointi)	Erottelijan murskainsormien ryhmät (tiheästi pakatun roottorin konfigurointi)
Ryhmän 1 elementit = 1, 2, 3	**Ryhmän 1 murskainsormet =** 1, 4, 5
Ryhmän 2 elementit = 4, 5, 6	**Ryhmän 2 murskainsormet =** 2, 3, 6
Ryhmän 3 elementit = 7, 9, 11	**Ryhmän 3 murskainsormet =** 8, 9, 11
Ryhmän 4 elementit = 8, 10, 12	**Ryhmän 4 murskainsormet =** 7, 10, 12
Ryhmän 5 elementit = 13, 15, 17	**Ryhmän 5 murskainsormet =** 13, 16, 18
Ryhmän 6 elementit = 14, 16, 18	**Ryhmän 6 murskainsormet =** 14, 15, 17
Ryhmän 7 elementit = 19, 21, 23	**Ryhmän 7 murskainsormet =** 19, 22, 23
Ryhmän 8 elementit = 20, 22, 24	**Ryhmän 8 murskainsormet =** 20, 21, 24

OUO6075,0000B80 -22-22MAR11-1/1

Puintikelan elementit ja murskainsormet (Variable Stream -roottori) - Poisto ja asennus

Puintielementit

TÄRKEÄÄ: Roottori on tasapainotettu osa. Elementit on vaihdettava kolmen sarjoissa tasapainon säilyttämiseksi. Jos asennat enemmän kuin yhden sarjan, älä sekoita tai yhdistele elementtejä keskenään. Vaihtosarjoja saa varaosina, ja ne sisältävät kantaruuvit sekä kierrelukitteen ja tiivisteaineen. Käytä aina mukana toimitettuja kantaruuveja. Löystyneet osat voivat rikkoa koneen.

1. Sammuta moottori, kytke seisontajarru päälle ja irrota virta-avain.
2. Irrota varstasiltojen osat tarvittaessa puintikelan elementteihin pääsemiseksi.

HUOMAA: Lue seuraavat kohdat koneen varusteista riippuen:

- *Varstasillan osat (Varstasillan vakiosäätö)—Irrotus ja asennus*
- *Varstasiltaosat (aktiivinen varstasillan eristys) - irrotus ja asennus*

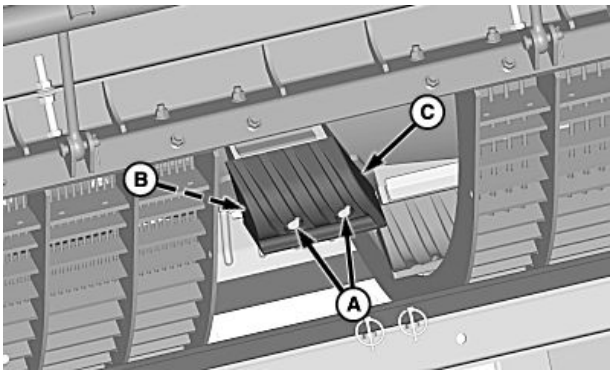

H94732 —UN—22SEP09

A—Ruuvit
B—Kierrehihna
C—Puintikelan elementti

3. Tarkista puintikelaelementtien kuluminen KXE10110-tulkilla.
4. Irrota ja heitä pois kantaruuvit (A) ja säilytä kierrehihna (B) puintikela elementistä (C) tarvittaessa.

Jatkuu seuraavalla sivulla

OUO6075,0001805 -22-13MAY14-1/4

5. Asenna puintikelan vaihtoelementti (A) roottorin alaosaan. (Puintikelan elementit voi hahmottaa elementtien sijaintikaavion avulla).

Puintikelan elementtiryhmät
Ryhmän 1 elementit = 1, 2, 3
Ryhmän 2 elementit = 4, 5, 6
Ryhmän 3 elementit = 7, 8, 9
Ryhmän 4 elementit = 10, 11, 12
Ryhmän 5 elementit = 13, 14, 15

6. Tarkista, että elementin istukka (B) on viety kokonaan läpi roottorin alaosan reikien läpi (C).
7. Kiinnitä aiemmin poistamasi hihna (D) ja kantaruuvit (E).
8. Kiristä kantaruuvit ohjearvon mukaiseen momenttiin.

Ohjepituus

Puintikelan yksikön kantaruuvit—Kiristystiukkuus.....87±9 Nm (64±7 lb-ft)

TÄRKEÄÄ: Varmista, että elementit istuvat kunnolla kiristämisen jälkeen.

Riisin puintiyksiköt ovat pidempiä kuin maissin tai viljan. Varstasillan taso on säädettävä.

9. Säädä varstasilta suoraan. (Lue lisää suuntauksesta tästä kappaleesta).
10. Säädä varstasilta suoraan.

HUOMAA: Lue seuraavat kohdat koneen varusteista riippuen:

- *Varstasillan suuntaus (Varstasillan vakiosäätö)*
- *Varstasillan suuntaus (aktiivinen varstasillan eristys)*

A—Puintikelan elementti
B—Elementin istukka
C—Roottorin alaosan reikä
D—Kierrehihna
E—Ruuvit

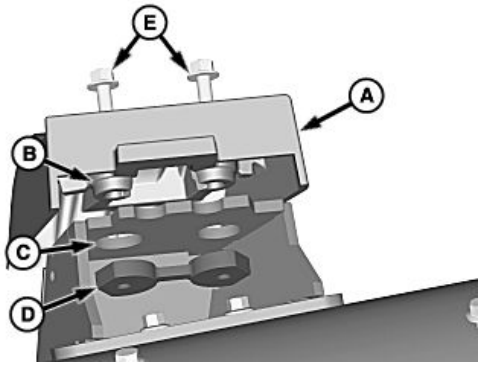

H94747 —UN—24SEP09

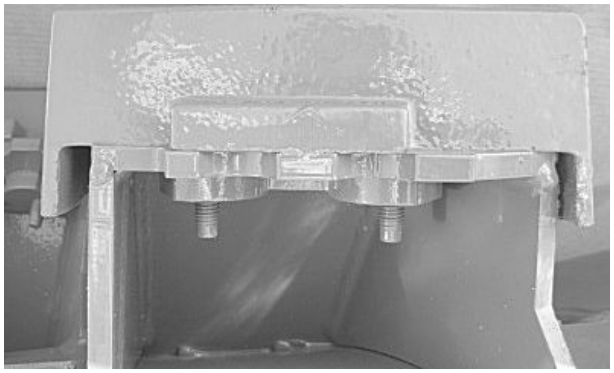

H97768 —UN—25AUG10

Oikein

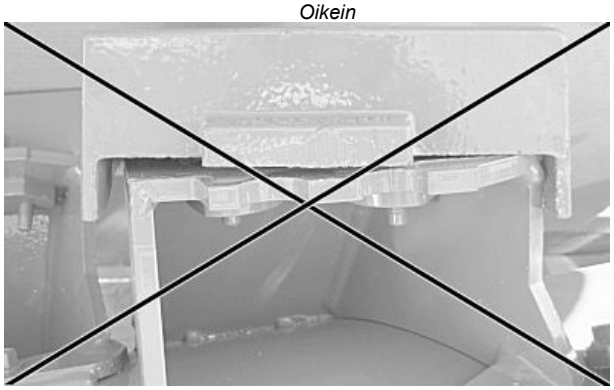

H97769 —UN—26AUG10

Väärin

Jatkuu seuraavalla sivulla

OUO6075,0001805 -22-13MAY14-2/4

Erottelijan murskainsormet

TÄRKEÄÄ: Roottori on tasapainotettu osa. Murskainsormet on vaihdettava pareittain tasapainon säilyttämiseksi. Jos asennat enemmän kuin yhden sarjan, älä sekoita tai yhdistele murskainsormia keskenään. Käytä aina mukana toimitettuja kantaruuveja. Löystyneet murskainsormet voivat rikkoa koneen.

1. Irrota erottelijan ritilät tarvittaessa murskainsormille pääsyn varmistamiseksi.

HUOMAA: Lue seuraavat kohdat koneen varusteista riippuen:

- *Varstasillan osat (Varstasillan vakiosäätö)—Irrotus ja asennus*
- *Varstasiltaosat (aktiivinen varstasillan eristys) - irrotus ja asennus*

2. Tarkista erottelijan murskainsormien kuluminen KXE10110-tulkilla.

HUOMAA: Jotta irrottaminen olisi helpompaa, siirrä roottorin vaihde vapaalle.

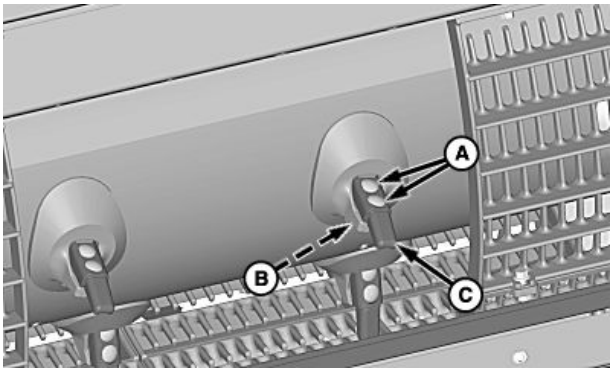

H94733 —UN—22SEP09

A—Pyöreäpäiset kantaruuvit
B—Lukkomutterit (2 kpl)
C—Erottelijan murskainsormet

3. Irrota ja heitä pois pyöreäpäiset kantaruuvit (A), mutterit (B) ja murskainsormet (C) tarvittaessa.

OUO6075,0001805 -22-13MAY14-3/4

TÄRKEÄÄ: Murskainsormet ON VAIHDETTAVA pareittain tasapainon säilyttämiseksi.

Erottelijan murskainsormiparit	
1-2	11-12
3-4	13-14
5-6	15-16
7-8	17-18
9-10	19-20

4. Asenna toimitettu erottelijan murskainsormi (A) roottorin alaosaan (B). (Käytä erottelijan murskainsormikaaviota niiden tunnistamiseksi).
5. Asenna toimitetut kantaruuvit (C) ja varmista mutterein (D).
6. Kiristä mutterit ohjearvoon.

	Ohjepituus
Murskainsormien kanta-ruuvit—Kiristystiukkuus	75±11 Nm (55±8 lb-ft)

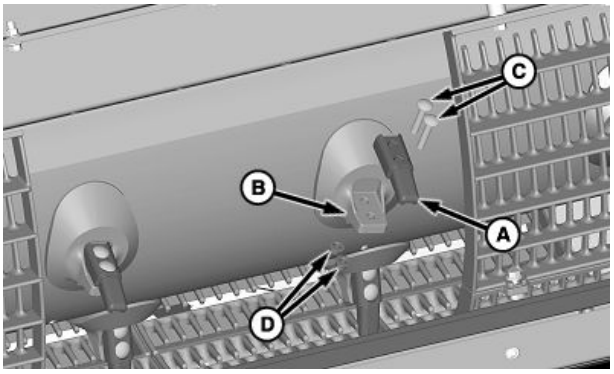

H94751 —UN—25SEP09

A—Erottelijan murskainsormet
B—Roottorin alaosa
C—Pyöreäpäiset kantaruuvit
D—Mutterit

OUO6075,0001805 -22-13MAY14-4/4

Puintikelan elementin ja erottelijan murskainsormen sijainti (Variable Stream -roottori, vakiokonfigurointi)

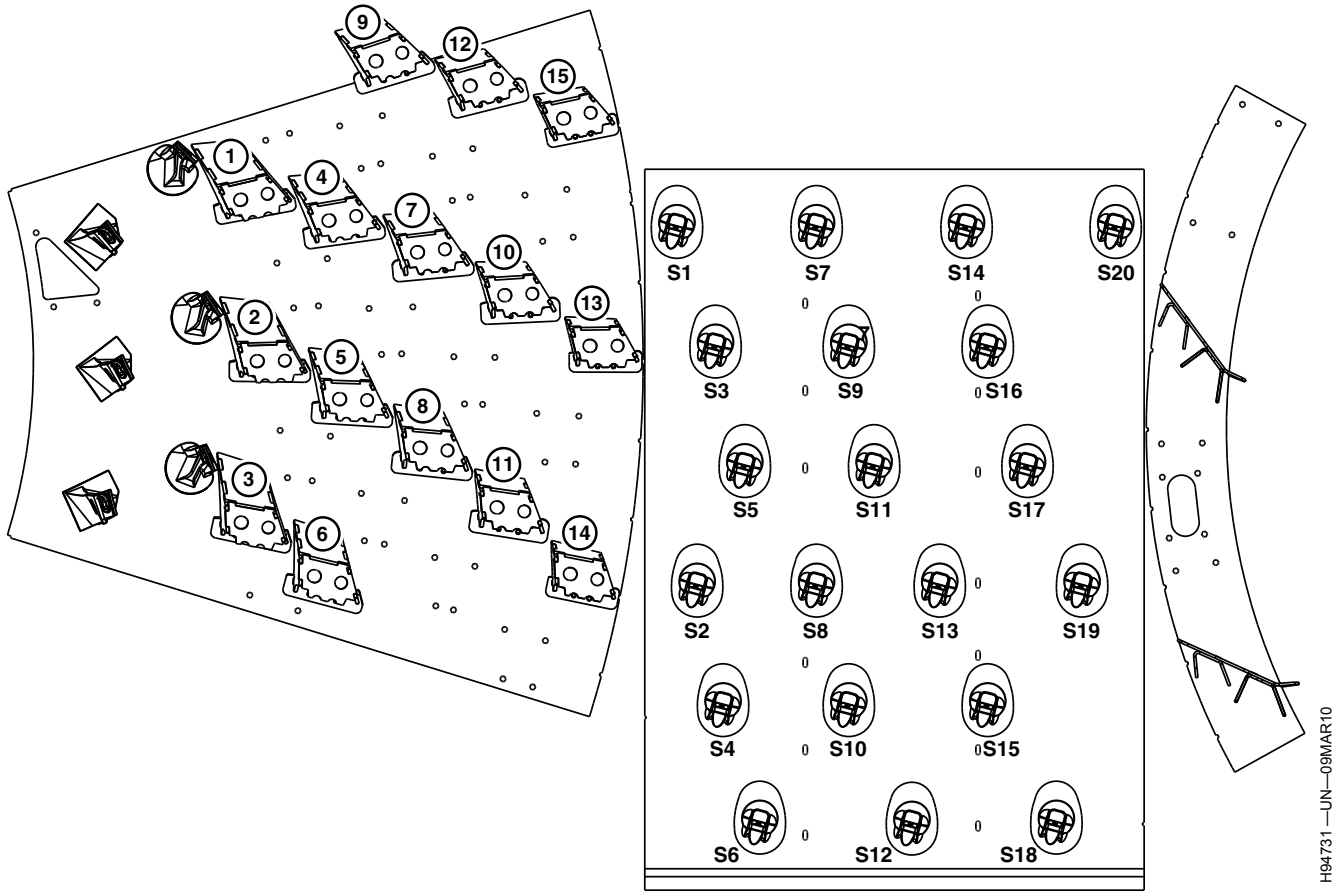

OUO6075,0000B83 -22-07APR11-1/1

Puintikelan elementin ja erottelijan murskainsormen sijainti (Variable Stream -roottori, tiheän pakkauksen konfigurointi)

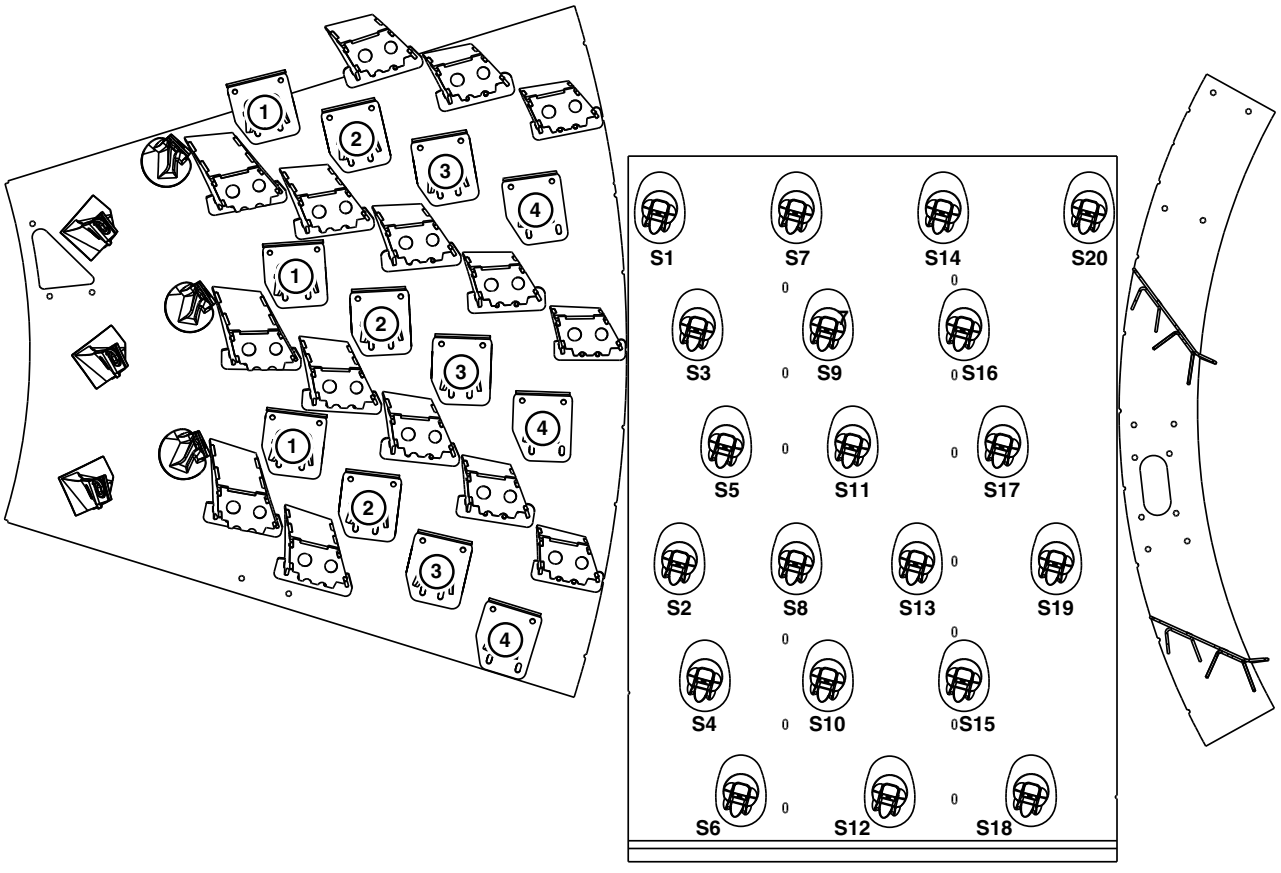

OUO6075,0000B84 -22-07APR11-1/1

Posi-Torq™-erottelija—alennettu nopeusalue

HUOMIO: SAMMUTA moottori, kytke seisontajarru ja irrota virta-avain ennen Posi-Torq™-erottelijan käyttöä.

HUOMAA: Käytä hitainta nopeutta vaurioiden välttämiseksi, kun siemenet ovat suuria.

Kun haluat vaihtaa pieneltä nopeudelta suurelle nopeudelle tai suurelta nopeudelta pienelle nopeudelle, siirrä kahvaa (A) lukitusta asennosta vapaa-asentoon.

Pienen nopeuden asento (B): työnnä kahvaa erottelijan sivulevyyn päin.

Suuren nopeuden asento (B): vedä kahvaa pois päin erottelijan sivulevystä.

Voimansiirron täyden tehon käyttöönottamista varten voi olla tarpeen kiertää hieman variaattorin hihnapyöriä vaihtokahvaa liikutettaessa.

HUOMAA: Tarkista, että hammaspyörät ovat täysin kytkeytyneet.

Kun vaihdat erottelijan nopeutta varmista, että kytket virran PÄÄLLE ja POIS PÄÄLTÄ uuden nopeusalueen tunnistamista varten.

Vaihda pieneen nopeuteen, jos työskentelet kierrosluvulla alle 530 kierr./ min pidempiä aikoja.

A—Kahva
B—Pieni nopeus -asento (1)
C—Suuri nopeus -asento (2)

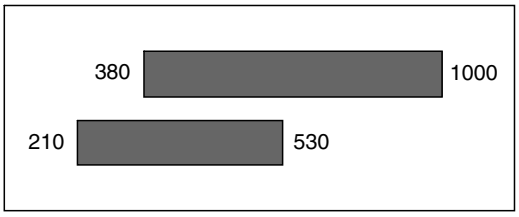

H96714 —UN—02JUN10

Nopeusalueet (S660)

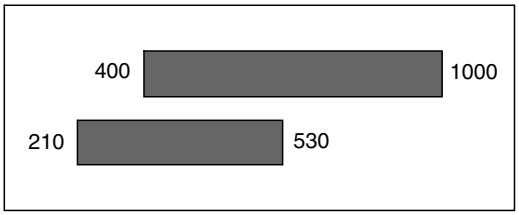

H96715 —UN—02JUN10

Nopeusalueet (S670, S680, S685 ja S690)

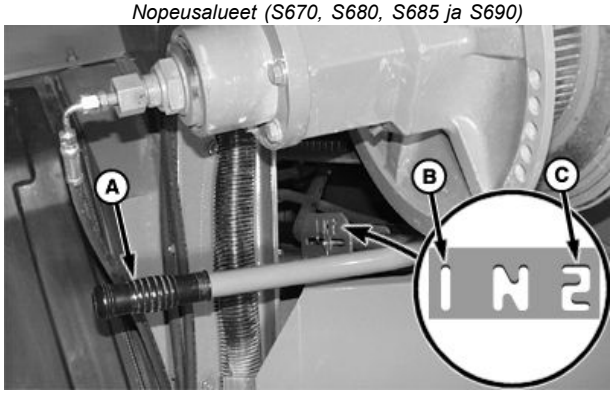

H96936 —UN—17JUN10

Posi-Torq on Deere & Company -yhtiön tavaramerkki

WM05597,0001351 -22-06JUL15-1/1

Erottelijan käyttävän hihnapyörän välys—Säätö

TÄRKEÄÄ: Jos välys on yli 10 mm (3/8 tuumaa), se rajoittaa liikematkaa. Mikä tahansa näistä toimintahäiriöistä on mahdollinen, jos käyttölaitetta käytetään muuttuvanopeuksisen käytön nopeassa päässä:

- **Hihnan venyminen tai muu vaurio**
- **Laakeri- tai akselivaurio**

Jos välys on alle 6 mm (1/4 tuumaa), se rajoittaa momentin tunnistusta. Mikä tahansa näistä toimintahäiriöistä on mahdollinen, jos käyttölaitetta käytetään muuttuvanopeuksisen käytön hitaassa päässä:

- **Hihnavaurio**
- **Hihnan luistaminen**

Jos korkeampaa nopeutta ei pystytä saavuttamaan käytettäessä muuttuvanopeuksista aluetta nopeassa päässä tai hihna luistaa hitaassa päässä, tarkista välys. Paras tulos saavutetaan, kun välys on spesifikaation mukainen.

	Ohjepituus
Hihnapyörät—Rako	8 mm ±2 mm (5/16 in. ±1/16 in.)

Kun erottelija on päällä, aseta se hitaimmalle nopeudelle niin, että hihnapyörät pääsevät kiinni.

HUOMIO: SAMMUTA moottori, paina seisontajarru päälle ja irrota virta-avain.

Avaa kantaruuvit (A) vaihteiston ympäriltä.

HUOMAA: Vaihda vapaalle, jotta hihna sopii oikein hihnapyörien väliin. Käännä hihnapyöriä manuaalisesti säätämällä vanttiruuvia.

Avaa mutteria (B) ja säädä vanttiruuvia (C) hihnapyörien välisen määritellyn välyksen aikaansaamiseksi.

	Ohjepituus
Hihnapyörät—Rako	8 mm (5/16 in.)

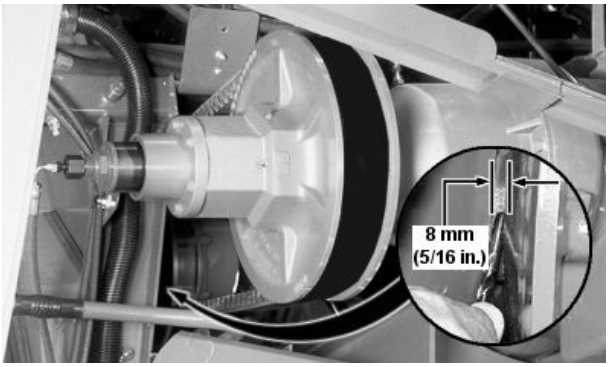

H75081 —UN—07FEB03

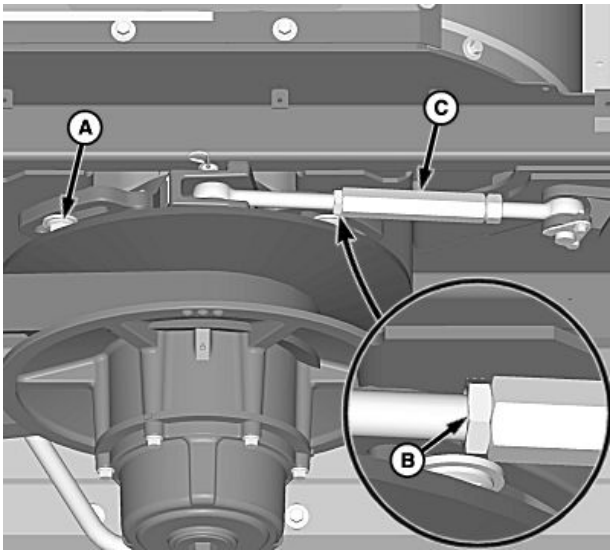

H101227 —UN—26APR11

A—Kantaruuvit (4 kpl)
B—Mutteri
C—Vanttiruuvi

Kiristä mutteri (A) ja kantaruuvit (B).

Vaihda vaihde halutulle alueelle.

OUO6075,0000BE3 -22-27APR11-1/1

Erottelijan muuttuvanopeuksinen käyttöhihna - vaihto

Kun erottelija on päällä, aseta se hitaimmalle nopeudelle niin, että hihnapyörät pääsevät kiinni.

HUOMIO: SAMMUTA moottori, paina seisontajarru päälle ja irrota virta-avain.

Siirrä vaihde vapaalle.

Irrota letku (A) pyörivästä hydrauliliittimestä kahden avaimen avulla.

Puhdista ja irrota tulppa (B) alipaineen päästämiseksi rasvatilasta.

Pakota hihnapyörät täysin auki.

HUOMAA: Irrota suojat tarvittaessa päästäksesi erottelijan muuttuvanopeuksisen käyttölaitteen hihnalle.

Avaa kantaruuvit (C) vaihteiston ympäriltä.

Avaa mutteri (D) ja säädä vanttiruuvia (E) vaihteen ja hihnapyörän siirtämiseksi vasemmalle.

Vaihda hihna. Käännä pyöriä käsin, jotta hihna asettuu paikalleen.

Käännä pyöriä ja säädä vanttiruuvia tietyn välyksen aikaansaamiseksi hihnapyörien välille.

Ohjepituus

Hihnapyörät—Rako..... 8 mm (5/16 in.)

Kiristä kiinnitysruuvit (C) ja mutteri (D).

HUOMAA: Asenna aiemmin poistamasi suojat tarvittaessa päästäksesi erottelijan muuttuvanopeuksisen käyttölaitteen hihnalle.

Asenna tulppa (B) ja hydrauliletku (A) hihnapyörälle.

Vaihda vaihde halutulle alueelle.

Käynnistä moottori ja kytke erottelija. Käytä muuttuvanopeuksista käyttölaitetta vaihdealueen läpi useita kertoja. Lopeta puintikoneiston käyttö.

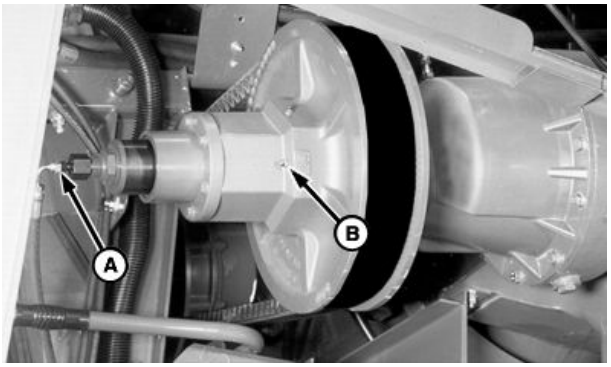

H101228 —UN—26APR11

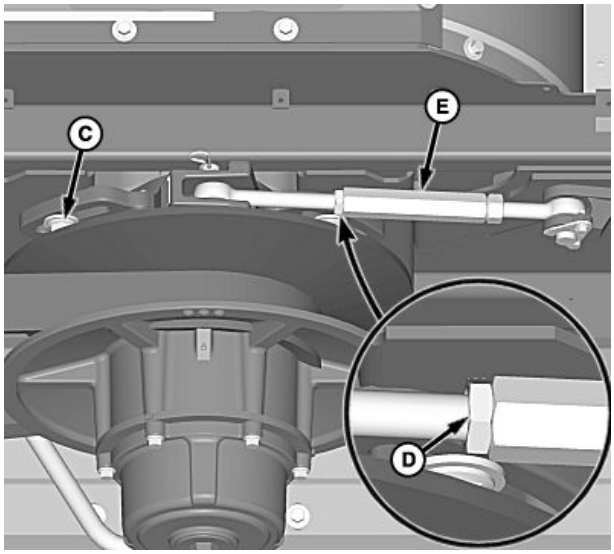

H101229 —UN—26APR11

A—Letku
B—Tulppa
C—Kantaruuvit (4 kpl)
D—Mutteri
E—Vanttiruuvi

HUOMAA: Tarkista hihnapyörän välys useamman tunnin jälkeen ja säädä tarvittaessa.

OUO6075,0000BE4 -22-27APR11-1/1

Syöttökierukan alustan jakajat

Suuren nopeuden häviön estämiseksi tai materiaalin toispuoleisen kertymisen estämiseksi mäkisessä maastossa toimittaessa suosittelemme siirtämään alustan jakajia (A) ylöspäin.

A—Syöttökierukan alustan jakajat

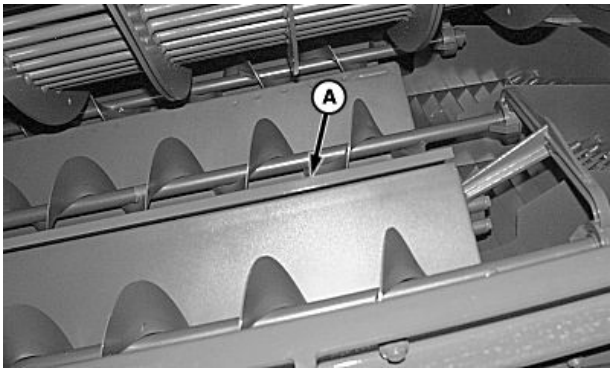

H83545 —UN—20MAY05

OUO6075,0000755 -22-20MAR07-1/1

Olkikelan hihna—Säätäminen

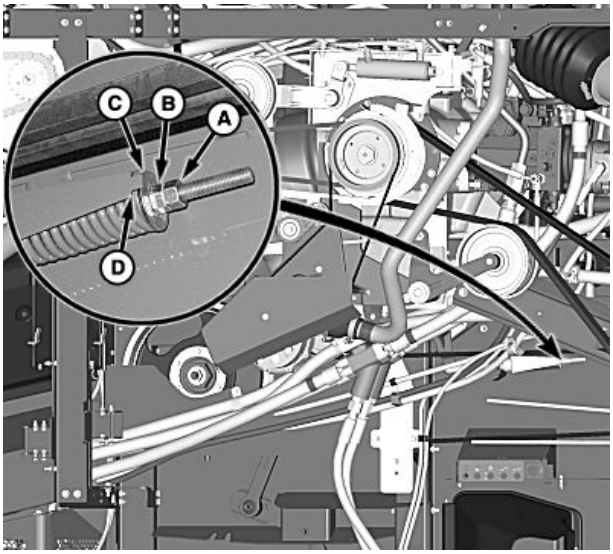

H108263 —UN—18JUN13

S660 ja S670

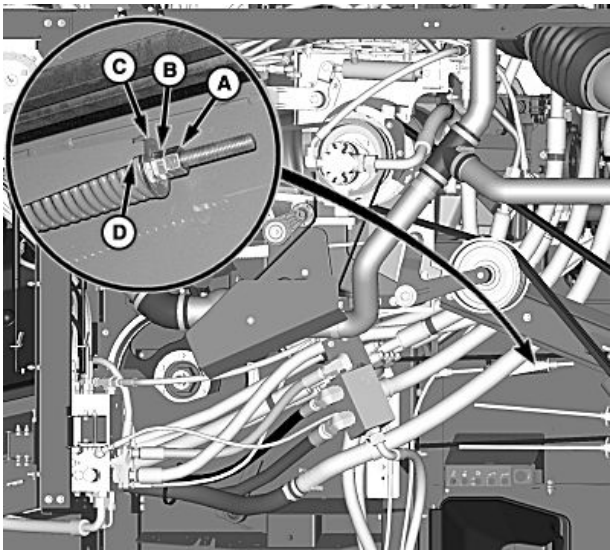

H108264 —UN—18JUN13

S680, S685 ja S690

A—Mutteri
B—Mutteri
C—Aluslevy
D—Painemittari

HUOMIO: Sammuta moottori, aseta seisontajarru päälle ja poista virta-avain.

Löysää mutteria (A) ja kiristä mutteria (B) kunnes aluslevy (C) asettuu kireysmitan (D) pään ja pohjan loven väliin. Kiristä lukitusmutteri.

OUO6075,0001528 -22-18JUN13-1/1

Olkikelan hihna — vaihto

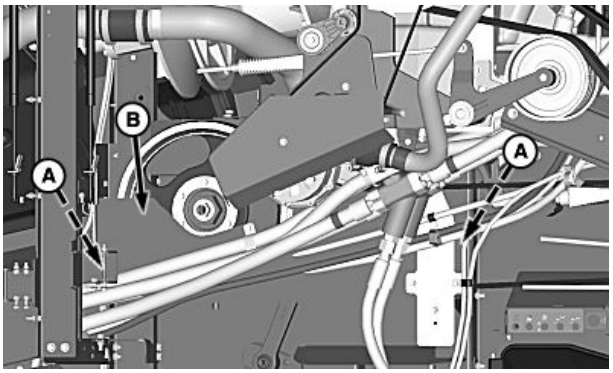

H108265 —UN—18JUN13

S660 ja S670

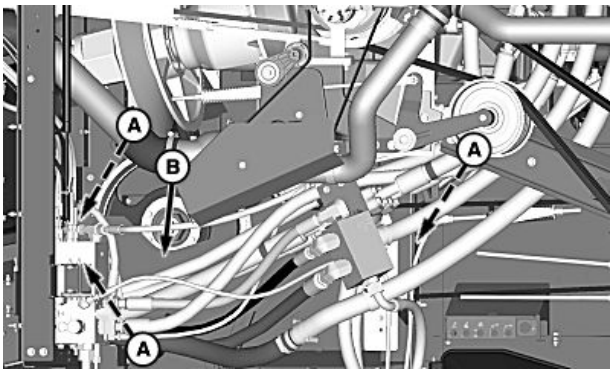

H108266 —UN—18JUN13

S680, S685 ja S690

A—Ruuvit **B—Suojus**

HUOMIO: Sammuta moottori, aseta seisontajarru päälle ja poista virta-avain.

Irrota ruuvit (A) ja suojus (B) vasemmalta puolelta koneen takaa.

OUO6075,0001529 -22-18JUN13-1/8

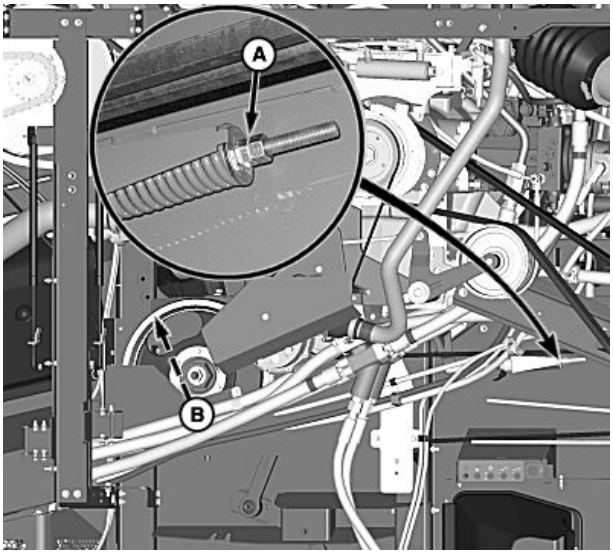

H108267 —UN—18JUN13

S660 ja S670

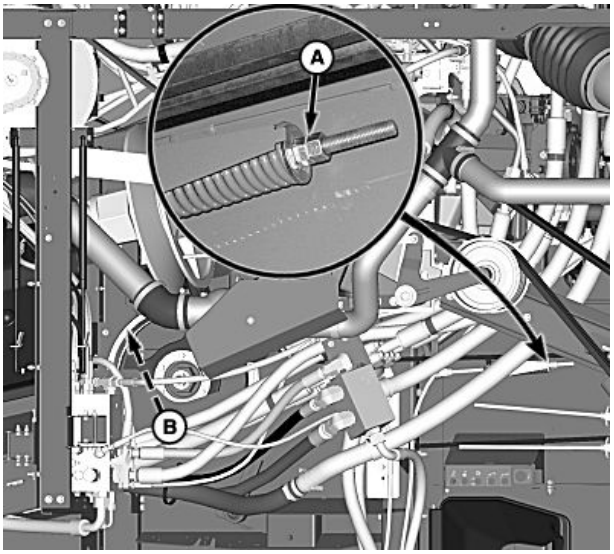

H108268 —UN—18JUN13

S680, S685 ja S690

A—Mutterit **B—Olkikelan hihna**

Löysää muttereita (B) ja irrota hihna (B) hihnapyörästä.

Jatkuu seuraavalla sivulla

OUO6075,0001529 -22-18JUN13-2/8

Koneet joissa varusteena ruumentenlevitin

Irrota ruuvit (A) ja suojus (B).

A—Ruuvit **B—Suojus**

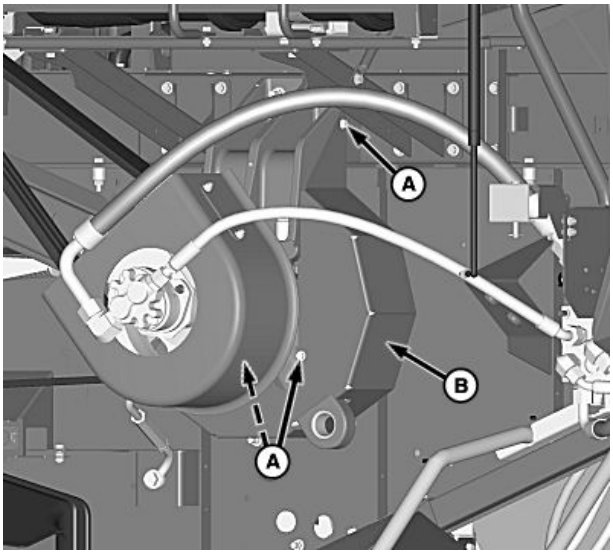

H99547 —UN—05JAN11

OUO6075,0001529 -22-18JUN13-3/8

Irrota hihna (A) väliakselista ja heitä hihna roskiin.

Asenna varaosana saatava olkisilppurin hihna väliakseliin.

Asenna aikaisemmin irrotetut suojus ja kantaruuvit.

A—Olkikelan hihna

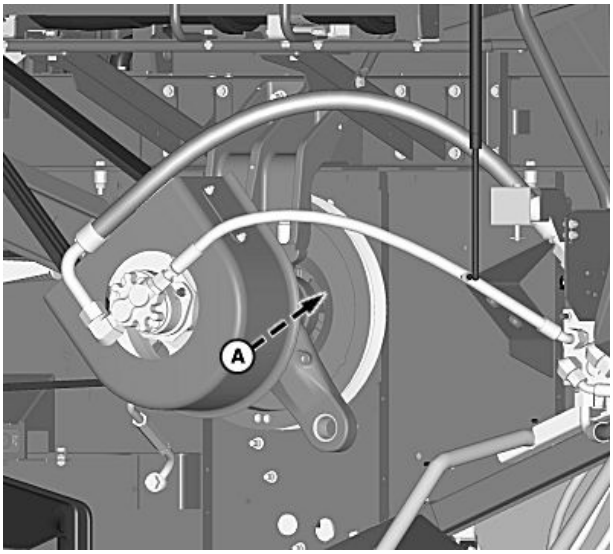

H100562 —UN—03MAR11

Jatkuu seuraavalla sivulla

OUO6075,0001529 -22-18JUN13-4/8

Koneet joissa varusteena olkisilppuri

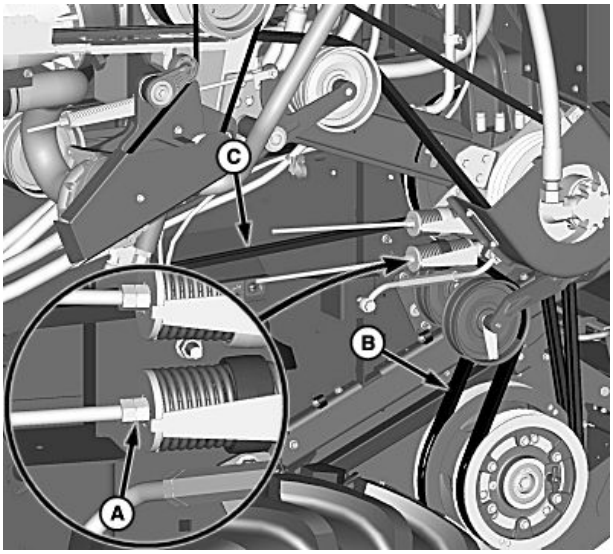

H108269 —UN—18JUN13

S660 ja S670

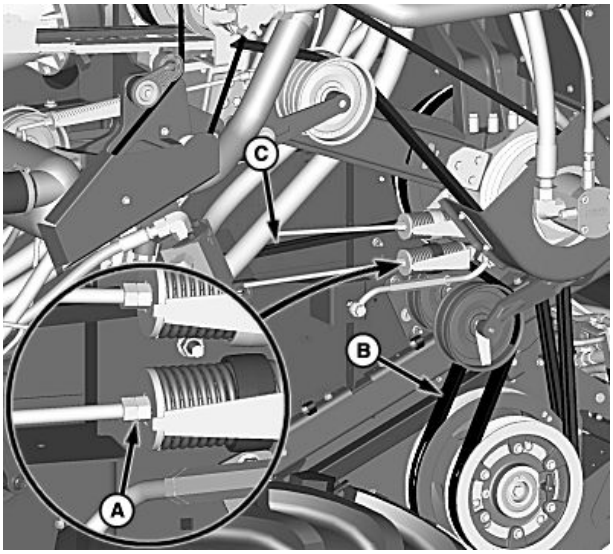

H108270 —UN—18JUN13

S680, S685 ja S690

A—Mutterit
B—Sisempi olkisilppurin käyttöhihna
C—Olkikelan hihna

Nosta olkisilppuriasennelma kokonaan ylös vasemmalla sivulevyssä olevasta katkaisijasta ja irrota olkisilppurin suojukset.

HUOMAA: Merkitse kiristysmuttereiden sijainti ennen löysäämistä takaisin kokoamisen helpottamiseksi.

Löysää muttereita (A) ja irrota sisempi hihna (B) hihnapyörästä.

Irrota hihna (C) olkisilppurin väliakselista ja heitä hihna roskiin.

Jatkuu seuraavalla sivulla

OUO6075,0001529 -22-18JUN13-5/8

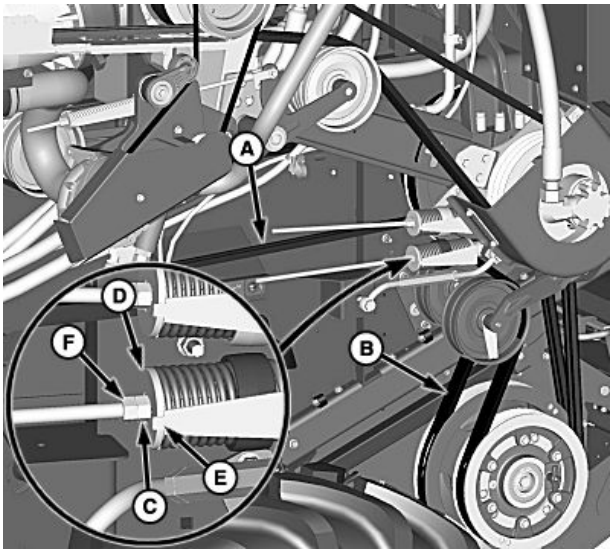

H108271 —UN—18JUN13

S660 ja S670

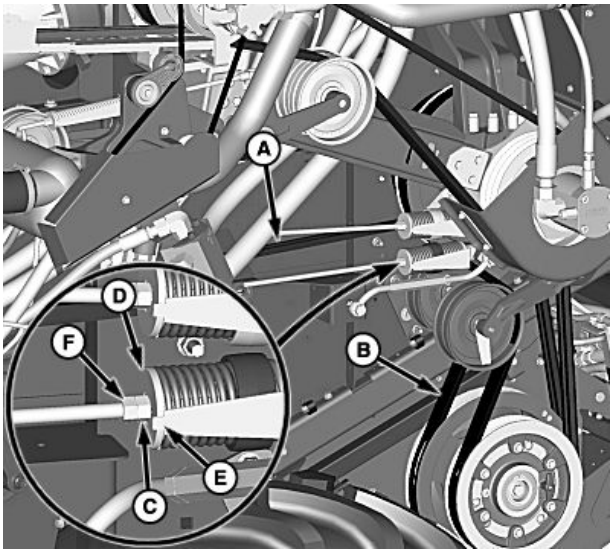

H108272 —UN—18JUN13

S680, S685 ja S690

A—Olkikelan hihna
B—Sisempi olkisilppurin käyttöhihna
C—Mutteri
D—Aluslevy
E—Painemittari
F—Lukkomutteri

Asenna varaosana saatava olkikelan hihna (A) olkisilppurin väliakseliin.

Asenna sisempi hihna (B) ja varmista, että hihnat on kohdistettu hihnapyöriin.

Laske olkisilppuriasennelma kokonaan alas vasemmalla sivulevyssä olevasta katkaisijasta.

Kiristä mutteria (C) kunnes aluslevy (D) asettuu kireysmitan (E) pään ja loven pohjan väliin. Kiristä lukitusmutteri (F).

Asenna aikaisemmin irrotetut olkisilppurin suojukset.

Jatkuu seuraavalla sivulla

OUO6075,0001529 -22-18JUN13-6/8

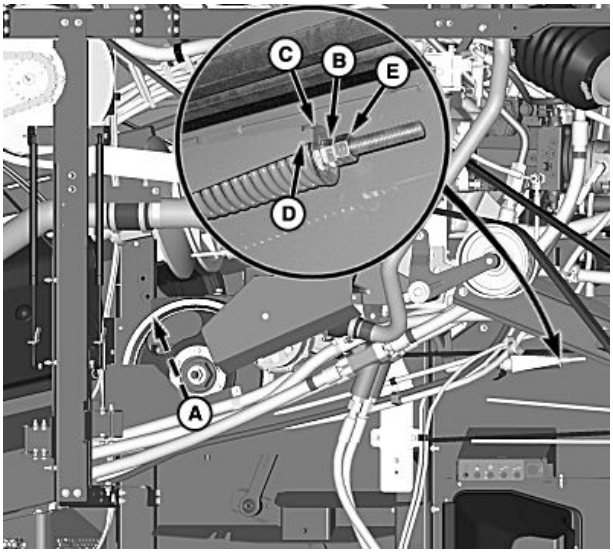

H108273 —UN—18JUN13

S660 ja S670

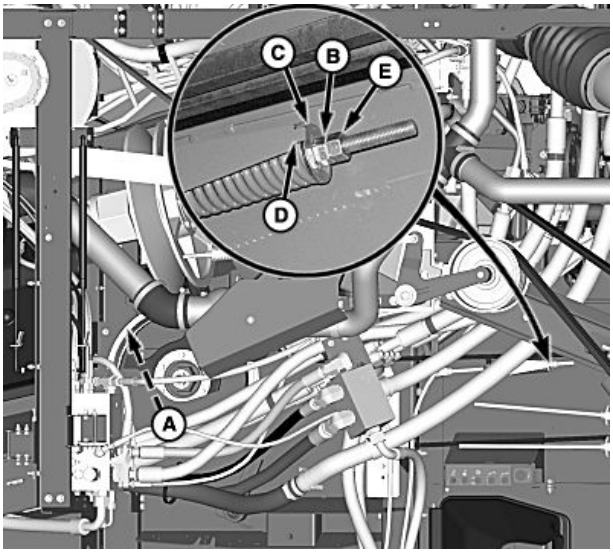

H108274 —UN—18JUN13

S680, S685 ja S690

A—Olkikelan hihna

B—Mutteri
C—Aluslevy

D—Painemittari
E—Lukkomutteri

Asenna olkikelan hihna (A) hihnapyörään.

Kiristä mutteria (B) kunnes aluslevy (C) asettuu kireysmitan (D) pään ja loven pohjan väliin. Kiristä lukitusmutteri (E).

OUO6075,0001529 -22-18JUN13-7/8

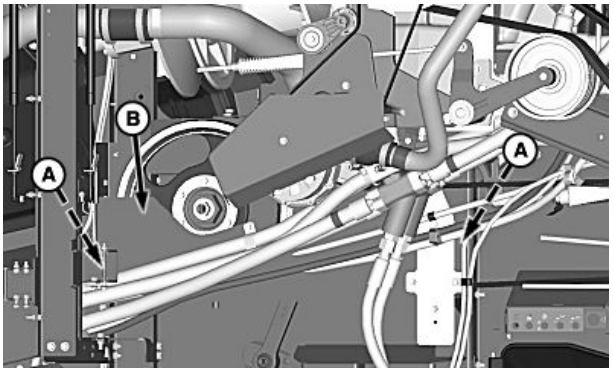

H108265 —UN—18JUN13

S660 ja S670

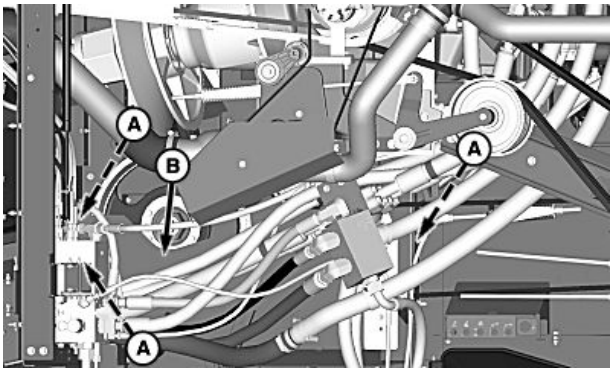

H108266 —UN—18JUN13

S680, S685 ja S690

A—Ruuvit

B—Suojus

Asenna suojus (B) ja kiinnitä se kantaruuvein (A).

OUO6075,0001529 -22-18JUN13-8/8

Olkikelan kulutuslistat - vaihto (S660 ja S670)

HUOMIO: Sammuta moottori, kytke seisontajarru päälle ja irrota virta-avain.

HUOMAA: Kulutuslistat voidaan kääntää lisä-kulutusta varten.

Olkikelan siivet ja kulutuslistat voidaan vaihtaa ilman olkikelan irrottamista.

HUOMAA: Jos olkikela irrotetaan koneesta, tai sitä on huollettu, kiristä liitospultteja ennen siipien kiinnittämistä.

Irrota pyöreät kantaruuvit (A) ja vaihda olkikelan kulutuslistat (B) tarpeen mukaan. Kiristä pyöreäpäiset kantaruuvit ohjearvon mukaiseen momenttiin.

	Ohjepituus
Olkikelan kulutuslistan pyörökantaruuvit—Kiristystiukkuus	70 Nm (52 lb.-ft.)

Irrota kantaruuvit (C) ja vaihda olkikelan siivet (D) tarpeen mukaan. Kiristä kantaruuvit ohjearvon mukaiseen momenttiin.

	Ohjepituus
Olkikelan siiven kantaruuvit—Kiristystiukkuus	70 Nm (52 lb.-ft.)

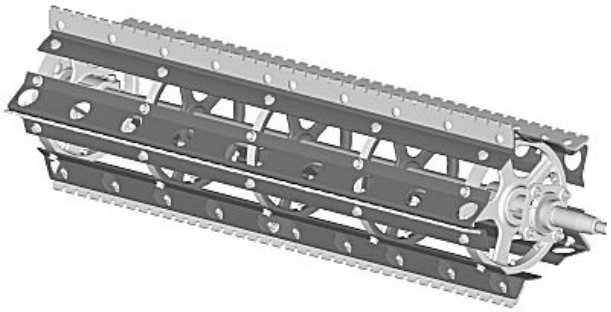

H109628 —UN—14JAN14

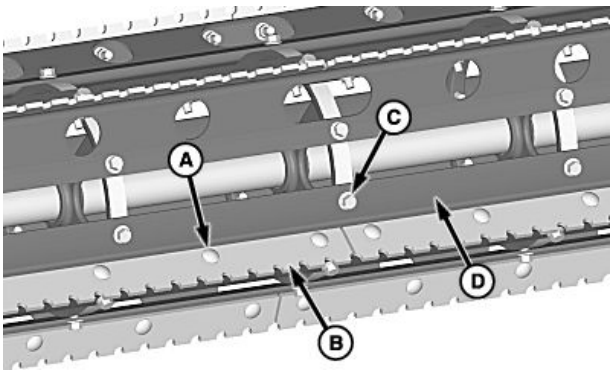

H109629 —UN—14JAN14

A—Pyöreäpäiset kantaruuvit
B—Olkikelan kulutuslista
C—Ruuvit
D—Olkikelan siivet

OUO6075,0001725 -22-14JAN14-1/1

Olkikelan kulutuslistat, vakio - vaihto (S680, S685 ja S690)

HUOMIO: Sammuta moottori, kytke seisontajarru päälle ja irrota virta-avain.

HUOMAA: Kulutuslistat voidaan kääntää lisä-kulutusta varten.

Olkikelan siivet ja kulutuslistat voidaan vaihtaa ilman olkikelan irrottamista. Vaihda olkikelan siivet sarjoina ja toisiaan vastapäätä oikean tasapainon säilyttämiseksi.

HUOMAA: Jos olkikela irrotetaan koneesta, tai sitä on huollettu, kiristä liitospultteja ennen siipien kiinnittämistä.

Irrota pyörökantapultit (A) ja vaihda olkikelan kulutuslistat (B) tarpeen mukaan. Kiristä pyörökantapultit ohjekireyteen.

	Ohjepituus
Olkikelan kulutuslistan pyörökantapultit—Kiristystiukkuus	70 Nm (52 lb.-ft.)

Irrota kantaruuvit (C) ja vaihda olkikelan siivet (D) tarpeen mukaan. Kiristä kantaruuvit ohjearvon mukaiseen momenttiin.

	Ohjepituus
Olkikelan siiven kantaruuvit—Kiristystiukkuus	70 Nm (52 lb.-ft.)

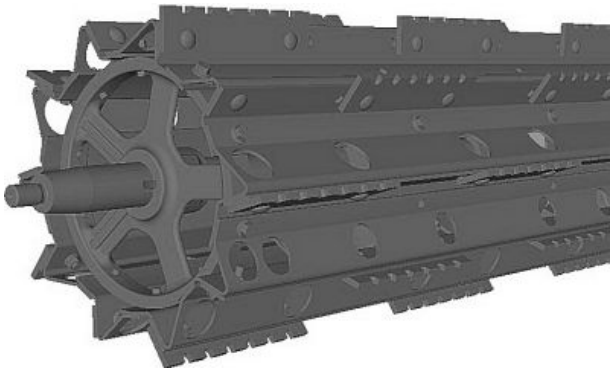

H85626 —UN—27MAR06

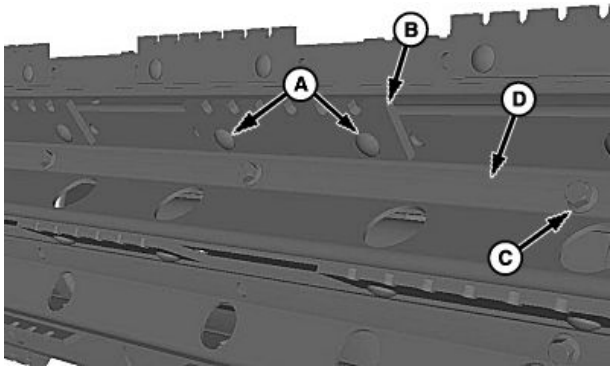

H85627 —UN—27MAR06

Olkikelan siivet ja kulutuslistat (vakio)

A—Pyöreäpäiset kantaruuvit
B—Olkikelan kulutuslista
C—Ruuvit
D—Olkikelan siivet

OUO6075,0001728 -22-14JAN14-1/1

Sitkaiden kasvien olkikelan kulutuslista - vaihto

HUOMIO: Sammuta moottori, kytke seisontajarru päälle ja irrota virta-avain.

Olkikelan siivet ja kulutuslistat voidaan vaihtaa ilman olkikelan irrottamista. Vaihda olkikelan siivet sarjoina ja toisiaan vastapäätä oikean tasapainon säilyttämiseksi.

HUOMAA: Jos olkikela irrotetaan koneesta, tai sitä on huollettu, kiristä liitospultteja ennen siipien kiinnittämistä.

Vaihda aina kiinnitysosat vaihtaessasi olkikelan kulutuslistoja.

Irrota pyöreät kantaruuvit (A) ja vaihda olkikelan kulutuslistat (B) tarpeen mukaan. Kiristä pyöreäpäiset kantaruuvit ohjearvon mukaiseen momenttiin.

	Ohjepituus
Olkikelan kulutuslistan pyörökantaruuvit—Kiristystiukkuus	130 Nm (96 lb.-ft.)

Irrota kantaruuvit (C) ja vaihda olkikelan siivet (D) tarpeen mukaan. Kiristä kantaruuvit ohjearvon mukaiseen momenttiin.

	Ohjepituus
Olkikelan siiven kantaruuvit—Kiristystiukkuus	70 Nm (52 lb.-ft.)

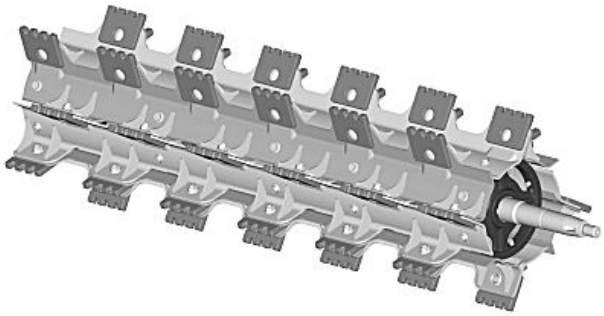

H107173 —UN—06MAR13

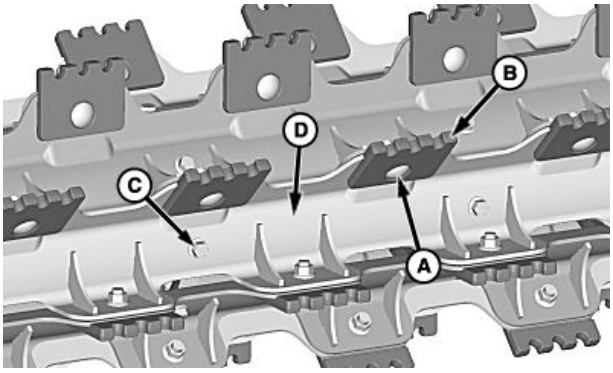

H107174 —UN—06MAR13

Olkikelan siivet ja kulutuslistat (sitkaat kasvit)

A—Pyöreäpäiset kantaruuvit
B—Olkikelan kulutuslista
C—Ruuvit
D—Olkikelan siivet

OUO6075,000171B -22-14JAN14-1/1

Yläolkikelan hihna (jos varusteena) — säätö (S670, S680, S685 ja S690)

HUOMIO: Sammuta moottori, kytke seisontajarru päälle ja irrota virta-avain.

Löysää mutteria (A) ja kiristä mutteria (B) kunnes aluslevy (C) asettuu kireysmitan (D) pään ja pohjan loven väliin. Kiristä lukitusmutteri.

A—Mutteri
B—Mutteri
C—Aluslevy
D—Painemittari

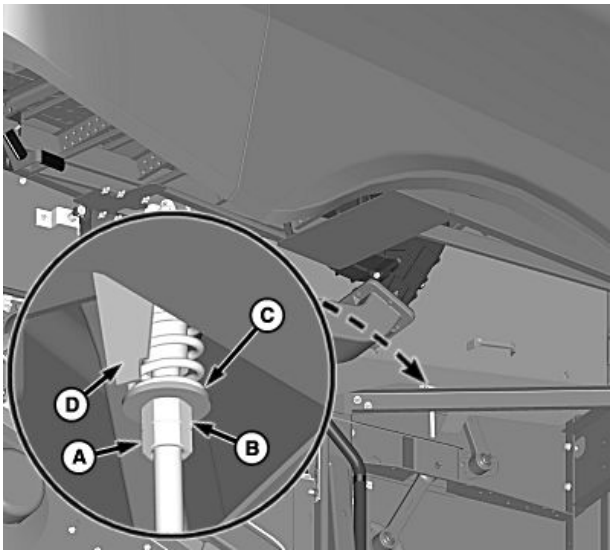

H114991 —UN—08JUL15

OUO6075,0004140 -22-11APR16-1/1

Yläolkikelan hihna (jos varusteena) — vaihto (S670, S680, S685 ja S690)

HUOMIO: Sammuta moottori, kytke seisontajarru päälle ja irrota virta-avain.

Irrota kantaruuvit ja suojukset (A) oikealta puolelta koneen takaa.

A—Suojukset

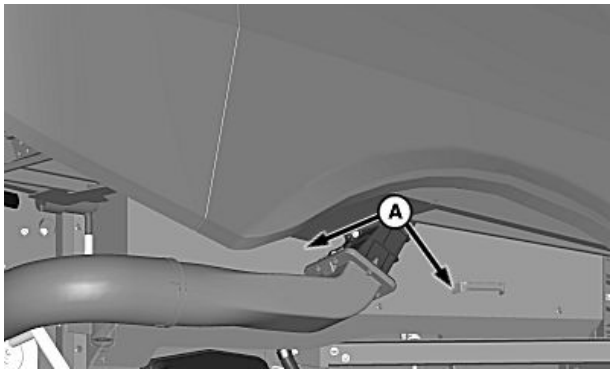

H114992 —UN—08JUL15

OUO6075,0004141 -22-11APR16-1/2

Löysää muttereita (B) ja irrota hihna (B) hihnapyörästä.

Asenna vaihtohihna ja säädä kiristin kunnes aluslevy on kireysmitan pään ja loven pohjan välissä. Kiristä lukitusmutteri.

Asenna suojukset ja kiinnitä ne kantaruuvein.

A—Mutterit **B—Yläolkikelan hihna**

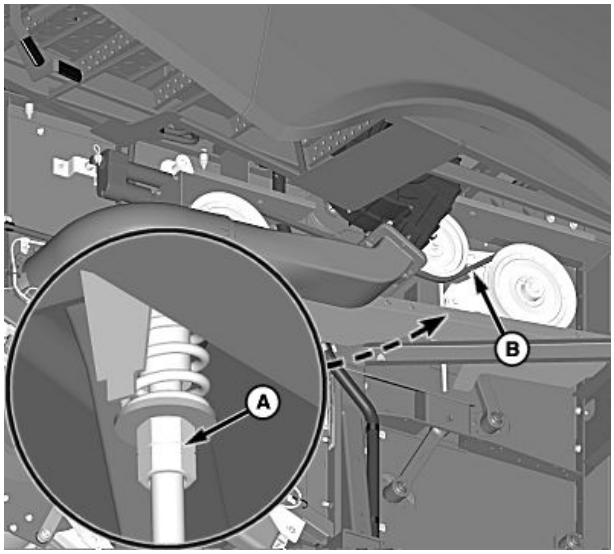

H98551 —UN—12OCT10

OUO6075,0004141 -22-11APR16-2/2

Yläolkikela (jos varusteena) — siiven vaihto (S670, S680, S685 ja S690)

HUOMIO: SAMMUTA moottori, kytke seisontajarru päälle ja irrota virta-avain.

HUOMAA: Siivet voidaan kääntää toisin päin, jolloin saadaan lisää kulumispintaa.

Yläolkikelan siivet ja kulutuslistat voidaan vaihtaa ilman, että yläolkikelan siipiä irrotetaan. Vaihda yläolkikelan siivet kaksittain ja toisiaan vastapäätä oikean tasapainon säilyttämiseksi.

HUOMAA: Jos yläolkikela irrotetaan koneesta tai sitä on huollettu, kiristä liitospultteja ennen siipien kiinnittämistä. Kiristä kiinnitysruuvit ohjearvon mukaiseen momenttiin.

Irrota pyörökantapultit (A) ja vaihda yläolkikelan kulutuslistat (B) tarpeen mukaan.

Säädä yläolkikelan kulutuslistojen ulkopuoli loven (C) päästä kuten kuvassa.

Kiristä pyörökantapultit ohjekireyteen.

	Ohjepituus
Yläolkikelan kulutuslistan pyörökantapultit—Kiristystiukkuus	79 Nm (58 lb.-ft.)

Irrota kantaruuvit (D) ja vaihda yläolkikelan siivet (E) tarpeen mukaan. Kiristä kiinnitysruuvit ohjearvon mukaiseen momenttiin.

	Ohjepituus
Yläolkikelan siiven kantaruuvit—Kiristystiukkuus	79 Nm (58 lb.-ft.)

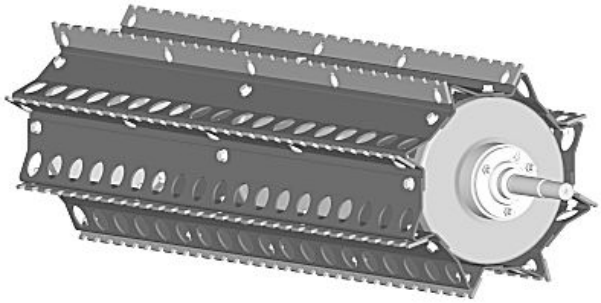

H98552 —UN—12OCT10

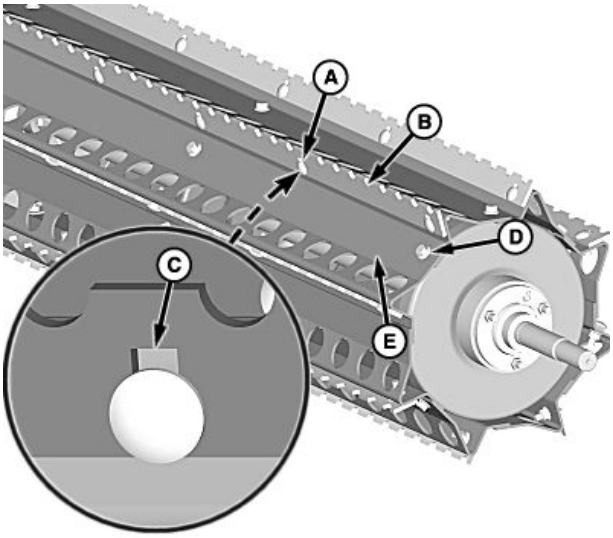

H98553 —UN—14OCT10

A—Pyörökantapultti (-pultit)
B—Yläolkikelan kulutuslista
C—Lovi
D—Kantaruuvit
E—Yläolkikelan siivet

OUO6075,0001227 -22-09OCT12-1/1

Etuoikea väliakselin hihna - säätö

HUOMIO: SAMMUTA moottori, paina seisontajarru päälle ja irrota virta-avain.

Löysää mutteria (A) ja kiristä mutteria (B) kunnes aluslevy (C) aluslevyn asettuu kireysilmaisimen (D) pään ja pohjan loven väliin. Kiristä lukitusmutteri.

A—Mutteri
B—Mutteri
C—Aluslevy
D—Mittari

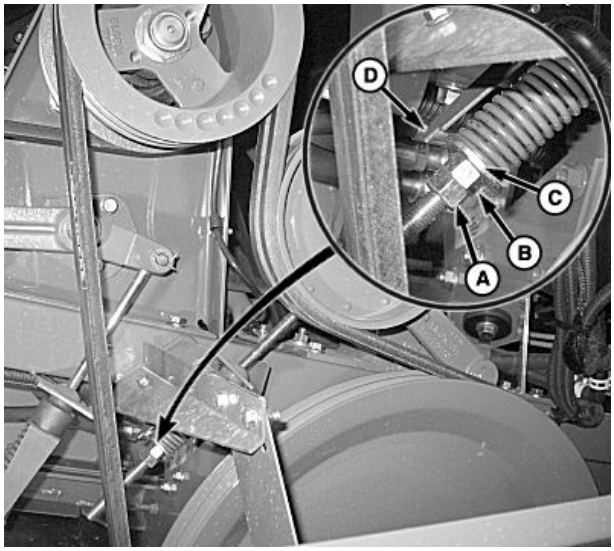

H96938 —UN—17JUN10

OUO6075,00007F8 -22-17JUN10-1/1

Etuoikea väliakselin hihna - vaihto

HUOMIO: SAMMUTA moottori, paina seisontajarru päälle ja irrota virta-avain.

Avaa mutterit (A) ja irrota hihna (B).

Asenna vaihtohihna ja säädä kiristin kunnes aluslevy on kireysilmaisimen pään ja loven pohjan välissä. Kiristä lukitusmutteri.

A—Mutterit
B—Etuoikea väliakseli, hihna

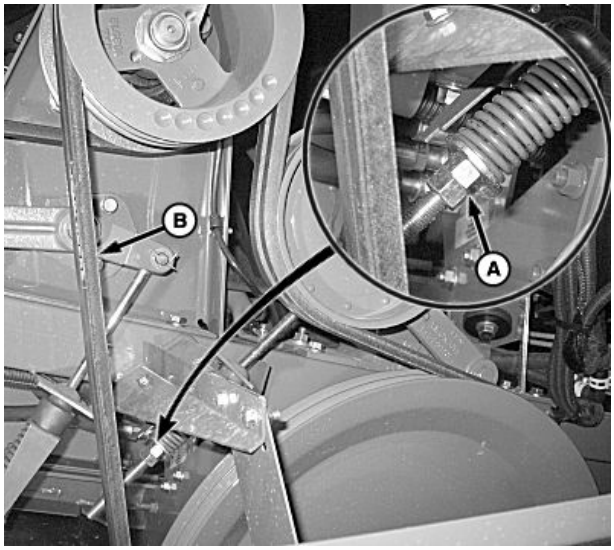

H96924 —UN—16JUN10

OUO6075,00007F9 -22-17JUN10-1/1

Takaoikea väliakselin hihna - säätö

HUOMIO: SAMMUTA moottori, paina seisontajarru päälle ja irrota virta-avain.

Löysää mutteria (A) ja kiristä mutteria (B) kunnes aluslevy (C) aluslevyn asettuu kireysilmaisimen (D) pään ja pohjan loven väliin. Kiristä lukitusmutteri.

A—Mutteri
B—Mutteri
C—Aluslevy
D—Mittari

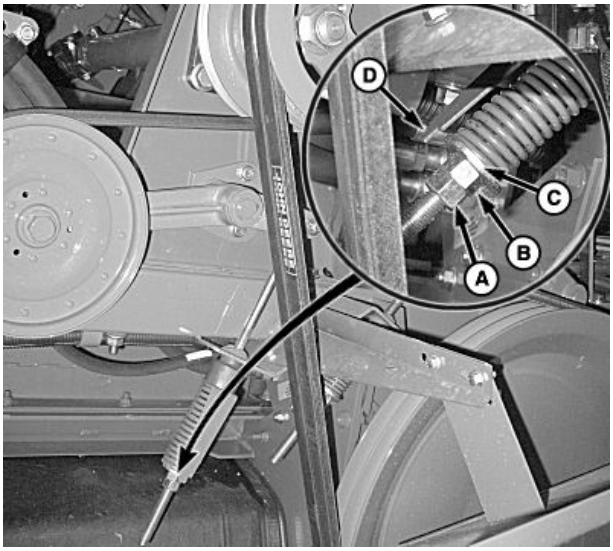

H96939 —UN—17JUN10

OUO6075,00007FA -22-17JUN10-1/1

Takaoikea väliakselin hihna - vaihto

HUOMIO: SAMMUTA moottori, paina seisontajarru päälle ja irrota virta-avain.

Avaa mutterit (A) ja irrota etuoikea väliakselin hihna (B).

Avaa mutterit (A) ja irrota takaväliakselin hihna (B).

Asenna vaihtohihna ja säädä kiristin kunnes aluslevy on kireysilmaisimen pään ja loven pohjan välissä.

Asenna etuväliakselin hihna ja säädä kiristin kunnes aluslevy on kireysilmaisimen pään ja loven pohjan välissä.

A—Mutterit
B—Etuväliakselin hihna
C—Takaväliakselin hihna

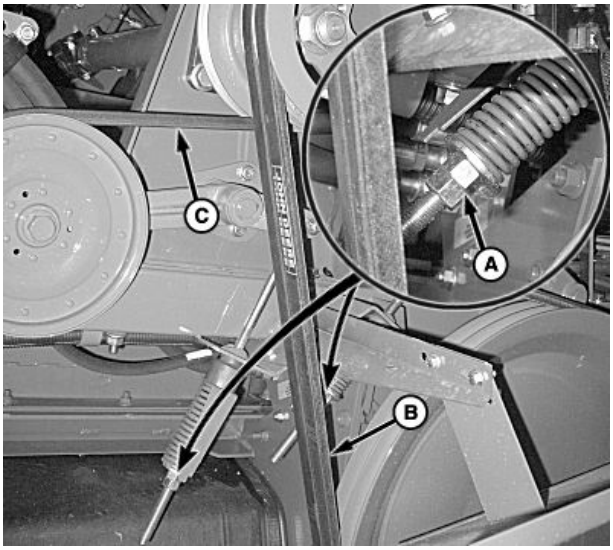

H96940 —UN—17JUN10

OUO6075,00007FB -22-22JUN10-1/1

Seulaston ilmakourut ja huoltoluukku

HUOMIO: Sammuta moottori, kytke seisontajarru päälle ja irrota virta-avain.

Poista kaikki ilmakouruihin kertynyt (A) materiaali.

HUOMAA: Seulaston huoltoluukku on vain koneen vasemmalla puolella.

Avaa pidike (B) ja käännä lukkoa (C) avataksesi seulaston huoltoluukun (D).

Avaamalla huoltoluukun käyttäjä pääsee näkemään seulaston alueelle säätäessään yläseulaa tai alaseulaa tai tarkasteltaessa puhdistusseulastoa.

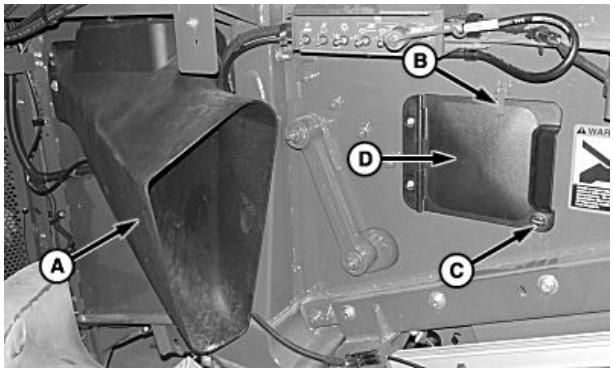

H115537 —UN—20AUG15

A—Kouru
B—Kiinnitin
C—Lukitus
D—Puhdistusseulaston huoltoluukku

OUO6075,0004121 -22-11APR16-1/1

Seulaston putken hammaspyörät — manuaalinen puhdistusluukku (jos varusteena)

HUOMIO: SAMMUTA moottori, paina seisontajarru päälle ja irrota virta-avain.

Käyttäjä voi puhdistaa ja tarkastaa seulaston putkien hammaspyörien alueen.

Irrota kantaruuvit puhdistusluukusta (A), jotta saat puhdistettua kyseisen alueen.

A—Puhdistusluukku

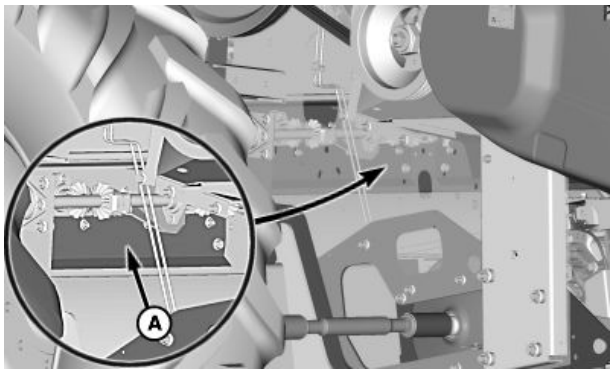

H102538 —UN—29JUN11

OUO6075,0000CBD -22-29JUN11-1/1

Seulaston putken hammaspyörät — manuaalinen puhdistusluukku (jos varusteena)

HUOMIO: SAMMUTA moottori, paina seisontajarru päälle ja irrota virta-avain.

Käyttäjä voi puhdistaa ja tarkastaa seulaston putkien hammaspyörien alueen.

Vedä lukitustapista (A) ja liikuta kahvaa (B) avataksesi tai sulkeaksesi puhdistusluukun (C).

Siirrä kahva haluamaasi asentoon

- Suljettu asento (D)
- Avoin asento (E)

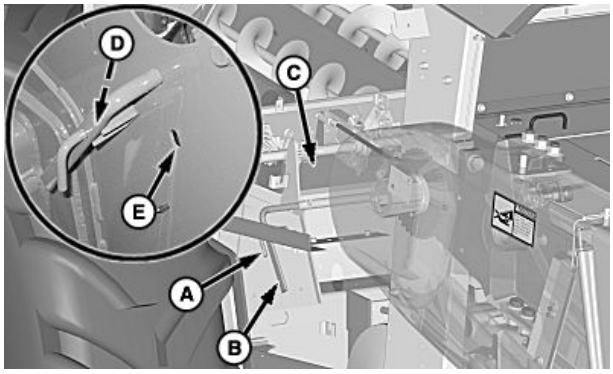

H95822 —UN—24MAR10

A—Lukitustappi
B—Kahva
C—Puhdistusluukku
D—Kiinni-asento
E—Avoin asento

OUO6075,0000F8B -22-09FEB12-1/1

Seulaston tuuletin ja kuljettimen syöttökierukan hihna - säätö

HUOMIO: Sammuta moottori, kytke seisontajarru päälle ja irrota virta-avain.

Löysää mutteria (A) ja kiristä mutteria (B) kunnes aluslevy (C) asettuu kireysmitan (D) pään ja pohjan loven väliin. Kiristä lukitusmutteri.

A—Mutteri
B—Mutteri
C—Aluslevy
D—Painemittari

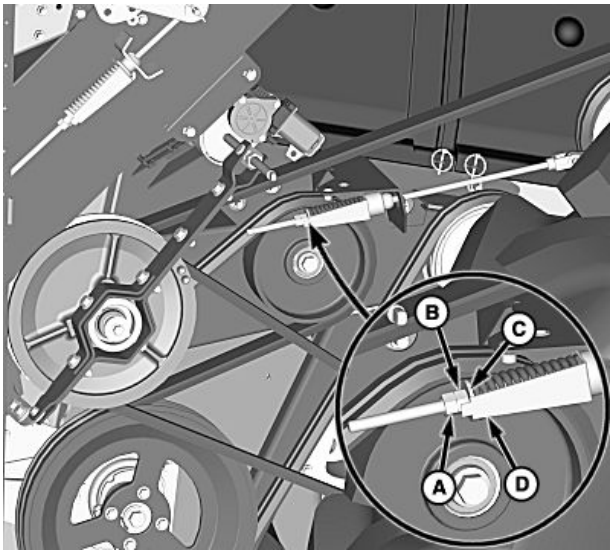

H116821 —UN—07JAN16

Suojus poistettu selventämisen vuoksi

OUO6075,00041C4 -22-11APR16-1/1

Seulaston tuuletin ja kuljettimen syöttökierukan hihna - vaihto

HUOMIO: Sammuta moottori, kytke seisontajarru päälle ja irrota virta-avain.

Avaa etuoikea väliakselin hihna ja pudistustuulettimen hihnat.

Löysää mutterit (A) ja irrota saksisokka (B) kiristystangosta.

Irrota seulasto, puhallin ja syöttökierukan käyttöhihna (C).

Asenna vaihtohihna ja säädä kiristin kunnes aluslevy on kireysmitan pään ja loven pohjan välissä.

Kokoa kiristystanko ja asenna saksisokka.

Asenna etuväliakselin hihna, puhaltimen hihna ja säädä kiristin kunnes aluslevy on kireysilmaisimen pään ja loven pohjan välissä.

A—Mutterit
B—Saksisokka
C—Hihna

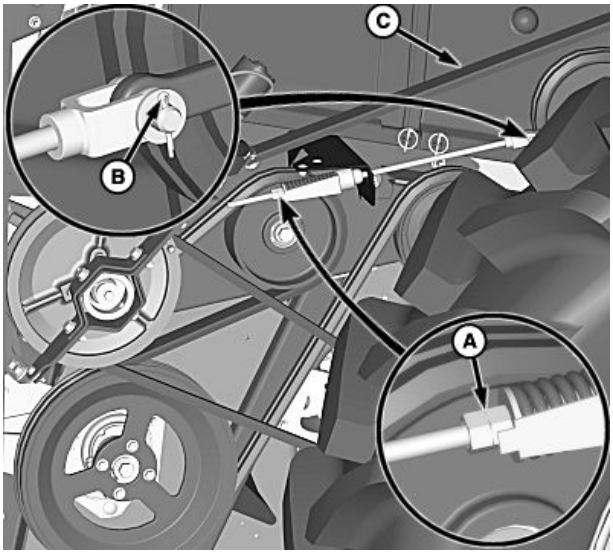

H116823 —UN—07JAN16

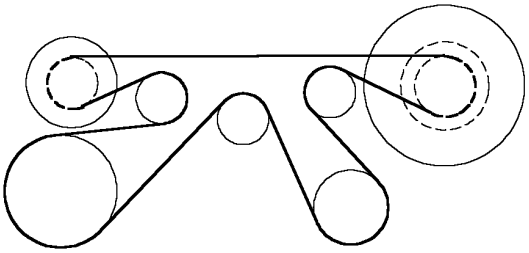

H54683 —UN—17MAY99

Hihnan reititys

OUO6075,00041C5 -22-11APR16-1/1

Puhaltimen variaattorihihnan vaihto

Käynnistä moottori, kytke erottelija ja aseta puhallin pienimmälle nopeudelle.

Kytke erottelurumpu pois päältä, sammuta moottori ja poista avain.

HUOMIO: Sammuta moottori, kytke seisontajarru päälle ja irrota virta-avain.

Väännä alahihnapyörä (A) kokonaan auki.

Irrota tukivarret (B) ja käännä ne sivuun.

Irrota ylähammaspyörä (C) ja vedä hihna (D) alemman vetopyörän yli.

Asenna vaihtohihna, poista kiila ja kytke tukivarret.

Tarkista puhdistuspuhaltimen säätö

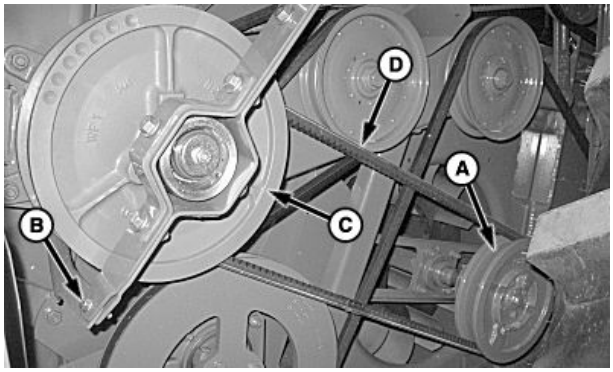

H96945 —UN—17JUN10

A—Alahihnapyörä
B—Tukivarret
C—Ylempi hihnapyörä
D—Hihna

OUO6075,0004120 -22-11APR16-1/1

Puhdistuspuhaltimen käyttölaite (Active Terrain Adjustment™)—Säätö

Puhdistuspuhaltimen minimi-/maksiminopeutta ohjataan elektronisesti, säätöä ei tarvita.

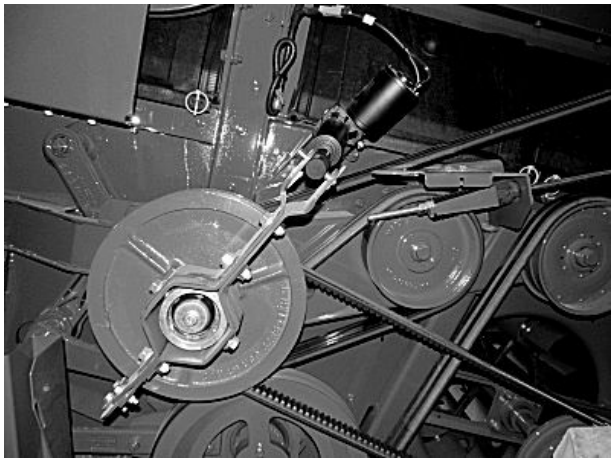

H114382 —UN—01JUN15

SS43267,00005FA -22-01JUN15-1/1

Puhdistuspuhaltimen käyttölaite (Ei—Active Terrain Adjustment™)—Säätö

HUOMIO: SAMMUTA moottori, paina seisontajarru päälle ja irrota virta-avain.

HUOMAA: Puhaltimen minimi- ja maksiminopeutta ohjataan elektronisesti. Pysäytysmutterit varmistavat käyttölaitteen suojauksen, jos elektroninen nopeusasetus on väärä. Ne on asennettava kuvan mukaan.

Varmista, että mutterit (A) ovat kiinni toisissaan kierteen päässä (B) kuvan mukaan.

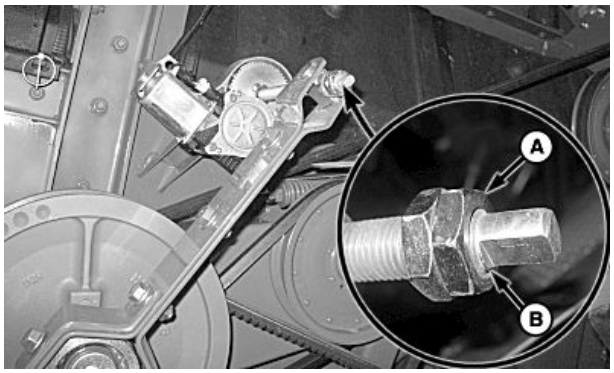

H96946 —UN—17JUN10

A—Mutterit
B—Kierteiden pää

SS43267,00004FF -22-01JUN15-1/1

Syvä hammastus, etuyläseula

Syvä hammastus etuyläseulassa on kiinteä, ja sen asetus on 24 mm (15/16 in.).

Materiaali, joka kulkee etuyläseulan kautta, siirretään yläseulaan lisäpuhdistusta varten.

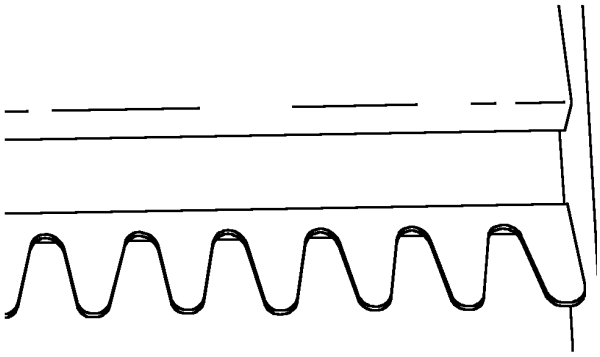

H54528 —UN—01APR99

OUO6075,0000766 -22-22APR08-1/1

Alaseula ja yläseula - mittaus

Sälepituus

Koneissa voi olla kahdentyyppisiä ylä- ja alaseuloja.

- **Syvään hammastettu** ylä- ja alaseula.
- **Yleiskäyttöinen** ylä- ja alaseula.

Oikea tapa mitata ylä- ja alaseulan sälepituutta on langasta lankaan (A) kuten kuvassa on esitetty. Sitä voidaan käyttää määrittelemään, onko asennettuna syvään hammastettu vai yleismallin ylä- tai alaseula.

A—Johdosta johtoon

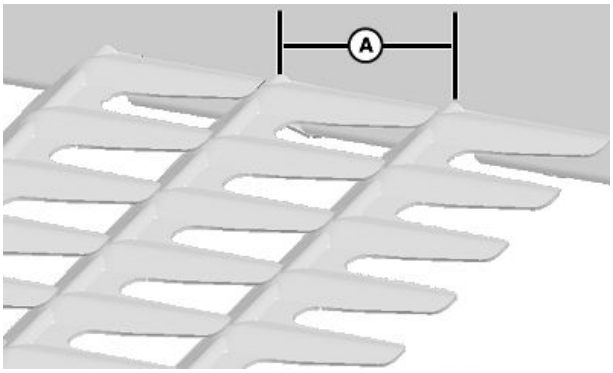

H89699 —UN—21AUG07

OUO6075,0001367 -22-18DEC12-1/2

Sälevälys

HUOMAA: Holkkuman poistamiseksi, sulje aina ylä-/alaseulan säleet ohi halutun asetuspisteen ja avaa sitten säleitä haluttuun asetuspisteeseen.

Oikea tapa mitata ylä- ja alaseulan välystä on säleestä säleeseen (A) kuten kuvassa on esitetty. Mittaa voi käyttää sen tarkastamiseen, onko ylä- ja alaseulan välys sama kuin käsinojan näytöllä esitetty asetusarvo.

A—Säleestä säleeseen

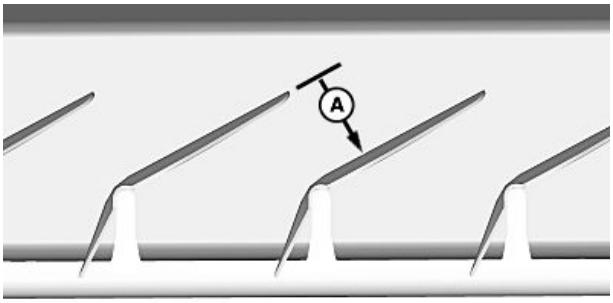

H92974 —UN—03OCT08

OUO6075,0001367 -22-18DEC12-2/2

Yleismallin yläseula 29 mm (1-1/8 in.)

Yleismalli sopii maissille, soijapavuille, durralle, pienille jyville, öljykasveille, ruohonsiemenille ja monille muille erikoiskasveille. Suosittelemme sitä kuiviin olosuhteisiin, sillä se estää paremmin maissin “partojen”, ja soijapapujen, auringonkukan ja durran varsien juuttumista.

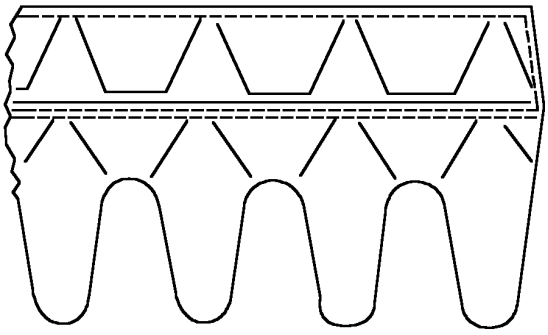

OUO6075,0000767 -22-22AUG07-1/1

Syvään hammastettu yläseula 41 mm (1-5/8 in.)

HUOMAA: Ei suositella pienille jyville, ruokamaissille tai paukkumaissille

Syvään hammastettu yläseula ja alaseula lisäävät jyvänerottelukapasiteettia erittäin kostean ja satoisan maissin kyseessä ollen sekä lisää puhtaiden maissinjyvien ja soijapapujennäytteiden määrää.

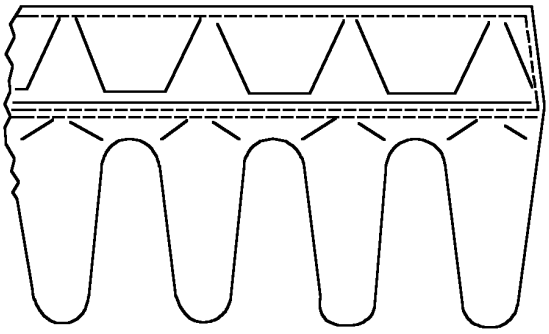

OUO6075,0000A1E -22-13OCT10-1/1

Yleismallin alaseula 29 mm (1-1/8 in.)

Alaseula sopii kaikille tärkeimmille kasveille ja monille erikoiskasveille.

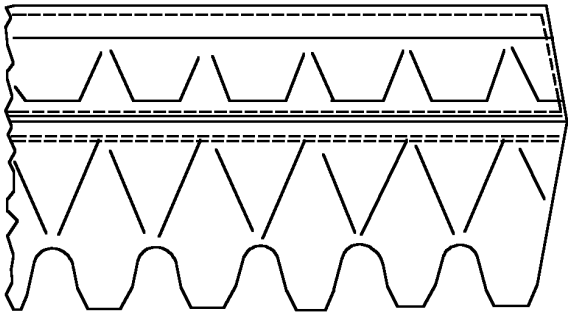

OUO6075,0000C9E -22-14JUN11-1/1

Syvään hammastettu alaseula 29 mm (1-1/8 in.)

HUOMAA: Ei suositella pienille jyville, ruokamaissille tai paukkumaissille

Syvään hammastettu alaseula lisää jyvien erottuneisuutta erittäin kostean ja satoisan maissin kyseessä ollen.

Yhdessä syvään hammastetun yläseulan kanssa alaseula varmistaa tehokkaan ja puhtaan jyvänäytteiden oton sekä maissista että soijapavusta.

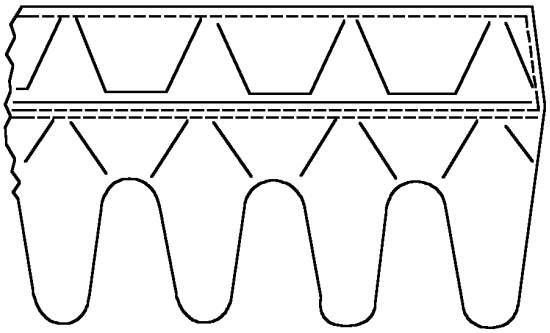

H54526 —UN—01APR99

OUO6075,0000A20 -22-13OCT10-1/1

Yläseulan/alaseulan säätökytkin

TÄRKEÄÄ: Sulje yläseulan/alaseulan ilmasuulakkeet kokonaan suulakkeiden vaurioitumisen estämiseksi ylä- ja alaseulaa irrotettaessa.

Yläseulan säätökytkin (A) ja alaseulan säätökytkin (B) sijaitsevat koneen vasemmalla puolella.

Yläseulan säätökytkimen ja alaseulan säätökytkimen avulla käyttäjä voi avata ja sulkea ylä- ja alaseulan eri asentoihin.

A—Yläseulan säätökytkin **B—Alaseulan säätökytkin**

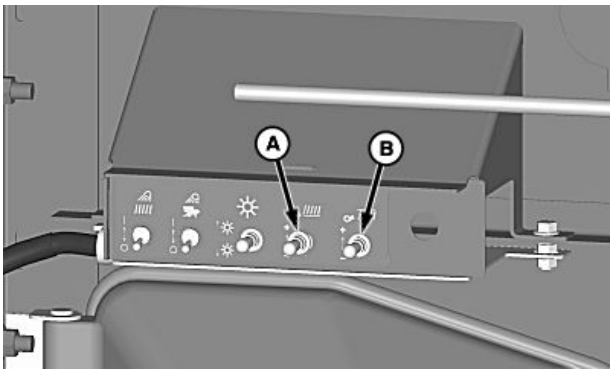

H97564 —UN—14SEP10

OUO6075,00007DC -22-21MAR11-1/1

Yläseulan perän kaksialuesäätö—Säätö

HUOMIO: SAMMUTA moottori, kytke seisontajarru ja poista virta-avain tahattoman käynnistämisen ja henkilövammojen estämiseksi.

Nosta olkisilppuri/ruumentenlevitin kokonaisuus.

Käännä säätövivustoa (A) myötäpäivään sulkeaksesi yläseulaston ja vastapäivään avataksesi sen.

Sulje yläseulaston suulakkeet ohittaen halutun asetuspisteen ja sitten avaa suulakkeet haluamaasi asetuspisteeseen välyksen poistamiseksi.

HUOMAA: Katso kohdasta Materiaaliasetukset suositellut Yläseulan perän kaksialuesäädön asetukset.

Mittaa etäisyys suulakkeiden välillä ja säädä asetus.

A—Säätövivusto

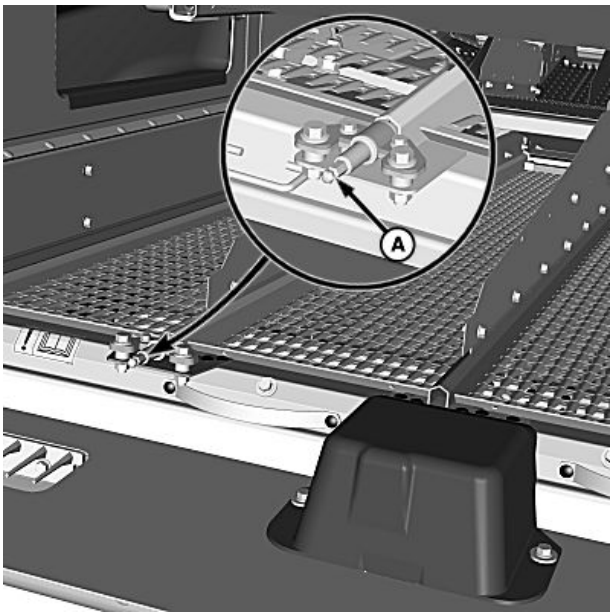

H112929 —UN—11FEB15

SS43267,0000500 -22-11FEB15-1/1

Yläseulan/alaseulan elementit—Irrotus ja asennus

HUOMIO: SAMMUTA moottori, kytke seisontajarru ja poista virta-avain tahattoman käynnistämisen ja henkilövammojen estämiseksi.

TÄRKEÄÄ: Varo vaurioittamasta ylä- ja alaseulan elementtejä. Sulje ilmasuulakkeet ennen elementtien poistamista koneesta.

HUOMAA: Mahdollista silppuria tai levitintä ei tarvitse irrottaa ylä- ja alaseulan elementtien irrottamiseksi. Silppurin ja levittimen pitää olla kokonaan yläasennossa.

Alaseulan poistaminen tapahtuu samoin kuin yläseulan.

1. Avaa pidike (A) ja käännä lukkoa (B) avataksesi seulaston huoltoluukun (C).

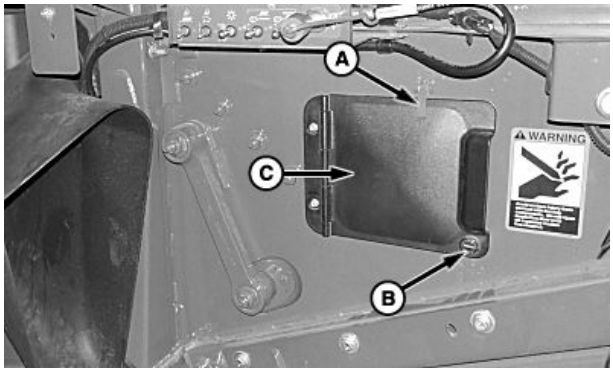

H115544 —UN—20AUG15

A—Kiinnitin
B—Lukitus
C—Huoltoluukku

OUO6075,0004300 -22-09JUN16-1/4

HUOMAA: Yläseulan moottoria ei tarvitse irrottaa.

2. Irrota ruuvit (A) ja kansi (B).
3. Irrota johtosarja (C) yläseulan moottorista.

A—Ruuvit
B—Suojus
C—Johtosarja

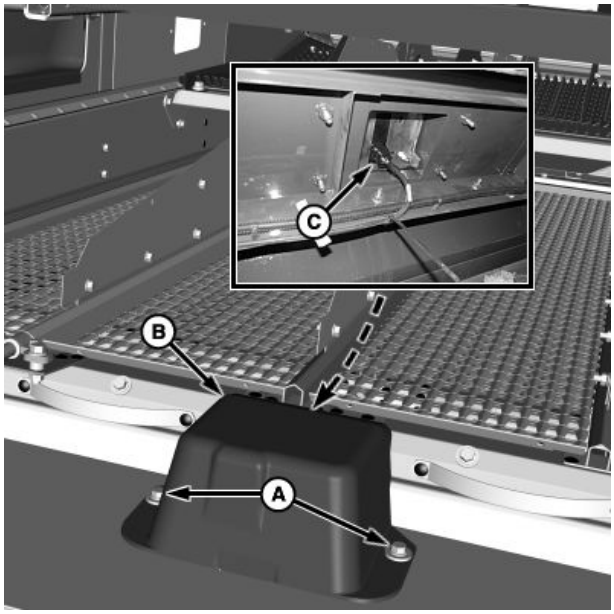

H112930 —UN—11FEB15

Jatkuu seuraavalla sivulla

OUO6075,0004300 -22-09JUN16-2/4

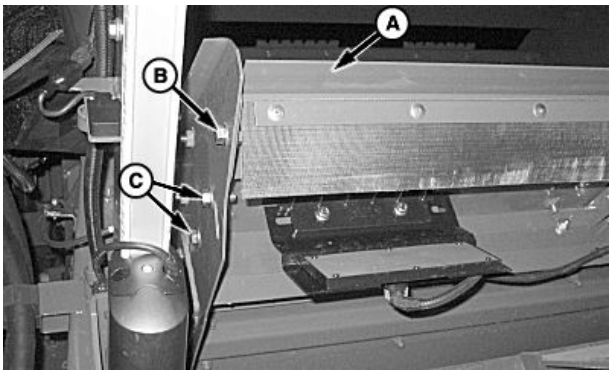

H96969 —UN—21JUN10

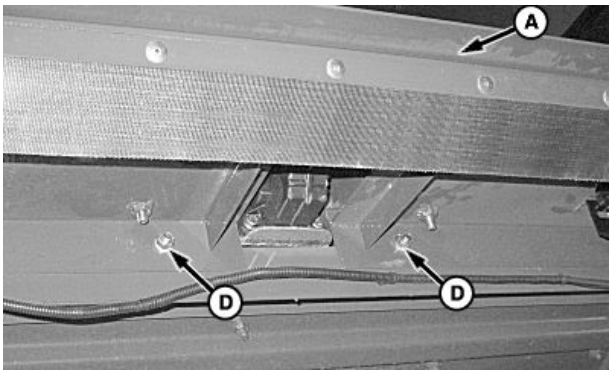

H96971 —UN—21JUN10

A—Silpun levitin
B—Kantapultti ja mutteri
C—Ruuvit
D—Kiinnitysruuvit ja mutterit

HUOMAA: Takalautaa ei tarvitse irrottaa.

4. **Takalaudan laskeminen (A):**
   a. Irrota kantaruuvi ja mutteri (B) koneen molemmilta puolilta.
   b. Avaa kantaruuvit (C) koneen molemmilta puolilta.
   c. Avaa kantaruuvit (D) takalaudan keskiosan alta.
   d. Vedä takalautaa taaksepäin ja laske sitä.

Jatkuu seuraavalla sivulla

OUO6075,0004300 -22-09JUN16-3/4

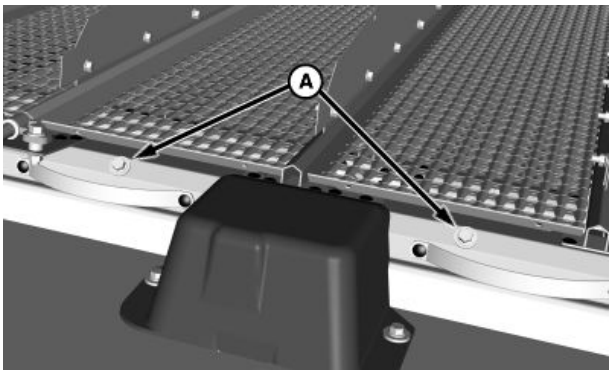

H112931 —UN—11FEB15

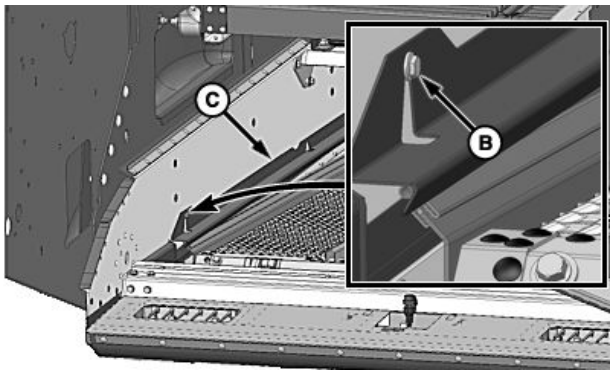

H113139 —UN—06MAR15

HUOMAA: Yläseulassa on neljä kantaruuvia ja seulassa on neljä kantaruuvia.

5. Irrota yläseulan kantaruuvit (A).
6. Liu'uta yläseulan elementti koneen takaosan läpi.
7. Löysää kantaruuvia (B), nosta kisko (C) ja aseta helan (D) yli.
8. Irrota kantaruuvit seulasta ja kytke irti sähköjohtosarja (E).
9. Liu'uta seulan elementti koneen takaosan läpi.
10. Tarkista ylä- ja alaseulan jyvätiivisteet ja korjaa tai vaihda tarvittaessa.
11. Asenna seulan osat koneen takakautta, laske kiskot ja asenna johtosarja. Kiristä kantaruuvit ohjearvon mukaiseen momenttiin.

Ohjepituus

Seulan kantaruuvit—Kiristystiukkuus.....37 N m (27 lb·ft)

12. Asenna yläseula ja asenna johtosarja. Kiristä kantaruuvit ohjearvon mukaiseen momenttiin.

Ohjepituus

Yläseulan kantaruuvit—Kiristystiukkuus.....37 N m (27 lb·ft)

13. Nosta takalautaa ja asenna aiemmin irrottamasi laitteet.
14. Liitä aiemmin irrottamasi johtosarja yläseulan moottoriin.
15. Asenna aikaisemmin irrotettu suojus ja kiinnitä kantaruuveilla.

H113140 —UN—06MAR15

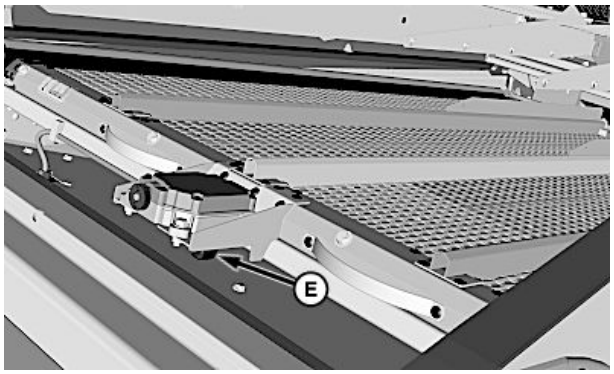

H113143 —UN—13MAR15

A—Kuusioruuvit (8 kpl)
B—Kuusioruuvi
C—Kisko
D—Hela
E—Johtosarja

16. Sulje huoltoluukku ja lukitse pidikkeellä.

OUO6075,0004300 -22-09JUN16-4/4

Yläseula/seula/palautusastia -kokonaisuudet

Seuraavissa kokonaisuuksissa on ei huollettavia rakennekiinnikkeitä, joita ei voi myöskään korjata:

- Yläseulan rungon vasen ja oikea puoli
- Seulan rungon vasen ja oikea puoli
- Palautusastian runko
- Yläseulan osa
- Alaseulan osa

HUOMAA: Listatut kokonaisuudet voidaan vaihtaa huolto-osina. Lisätietoja saa John Deere -jälleenmyyjältä.

SS43267,0000623 -22-11JUN15-1/1

Ylä- ja alaseulan moottori—manuaalinen säätö

HUOMIO: SAMMUTA moottori, kytke seisontajarru ja poista virta-avain tahattoman käynnistämisen ja henkilövammojen estämiseksi.

HUOMAA: Sama manuaalinen säätö koskee ylä- ja alaseulan moottoria.

1. Irrota kantaruuvit (A) moottorille pääsemiseksi.

A—Ruuvit

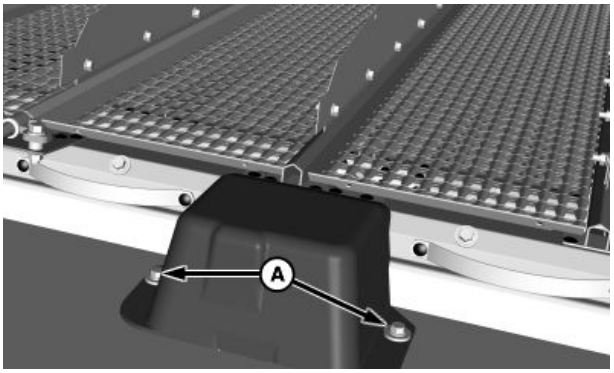

H112932 —UN—11FEB15

OUO6075,0004301 -22-09JUN16-1/2

TÄRKEÄÄ: Älä käytä nupissa jakoavainta moottorivaurioiden estämiseksi.

2. Säädä moottori nupilla (A). Käännä nuppia myötäpäivään (kiinni) ja vastapäivään (auki).

A—Nuppi

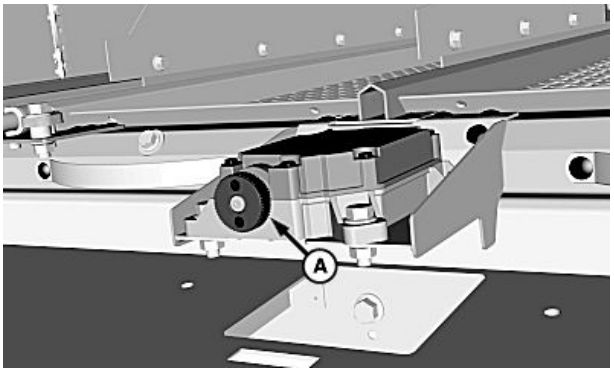

H112933 —UN—11FEB15

OUO6075,0004301 -22-09JUN16-2/2

Jyväelevaattorin hihna — säätö

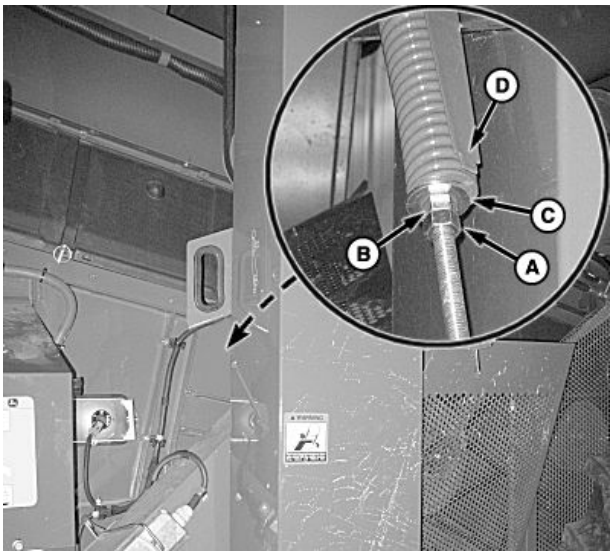

H97127 —UN—27OCT10

S660 ja S670

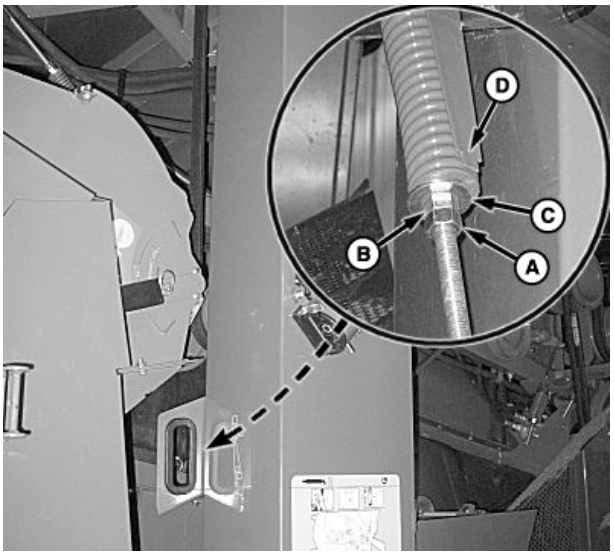

H97030 —UN—22JUN10

S680, S685 ja S690

A—Mutteri
B—Mutteri
C—Aluslevy
D—Kireysmitta

HUOMIO: SAMMUTA moottori, kytke seisontajarru päälle ja irrota virta-avain.

Löysää mutteria (A) ja kiristä mutteria (B), kunnes aluslevy (C) asettuu kireysmitan (D) pään ja loven pohjan väliin. Kiristä lukitusmutteri.

OUO6075,0001228 -22-09OCT12-1/1

Jyväelevaattorin hihnan vaihto

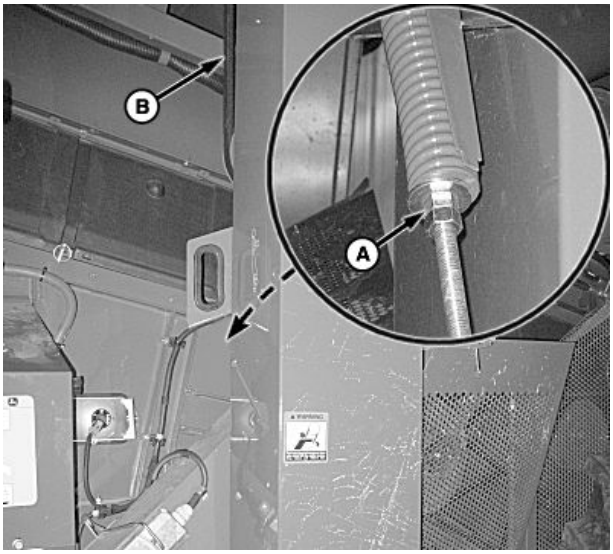

H97128 —UN—27OCT10

S660 ja S670

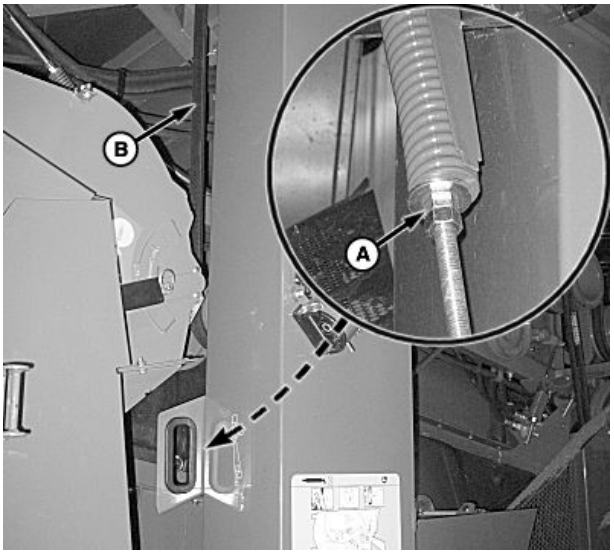

H97033 —UN—22JUN10

S680, S685 ja S690

A—Mutterit
B—Jyväelevaattorin hihna

HUOMIO: SAMMUTA moottori, kytke seisontajarru päälle ja irrota virta-avain.

Löysää mutterit (A) ja vapauta jyväelevaattorin hihnan (B) jännitys.

Jatkuu seuraavalla sivulla

OUO6075,0001229 -22-09OCT12-1/2

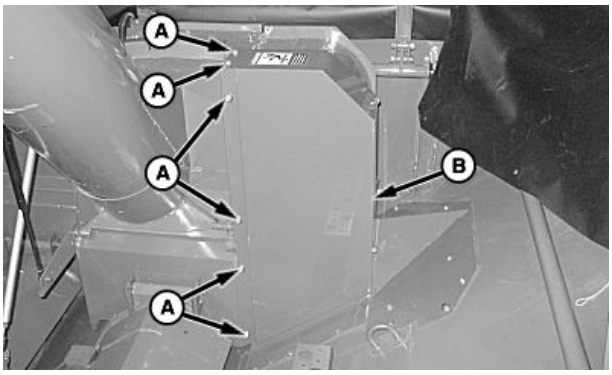

H97032 —UN—22JUN10

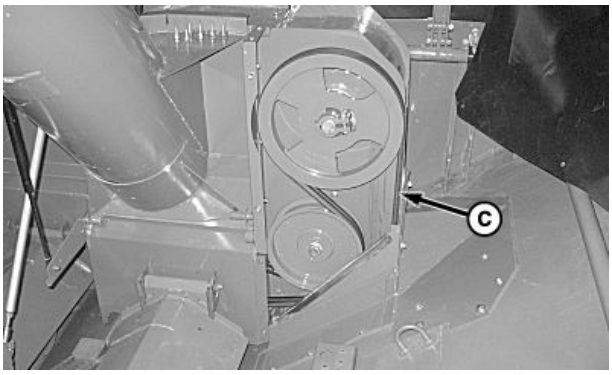

H97034 —UN—22JUN10

A—Kantaruuvit

B—Kansi
C—Jyväelevaattorin hihna

Irrota kantaruuvit (A) ja kansi (B).

Irrota jyväelevaattorin hihna (C) vetopyöristä.

Asenna vaihtohihna ja säädä kiristin kunnes aluslevy on kireysmitan pään ja loven pohjan välissä. Kiristä lukitusmutteri.

Asenna aikaisemmin irrotettu kansi ja kiinnitä kantaruuveilla.

OUO6075,0001229 -22-09OCT12-2/2

Jyväelevaattorin kuljetinketju — säätäminen

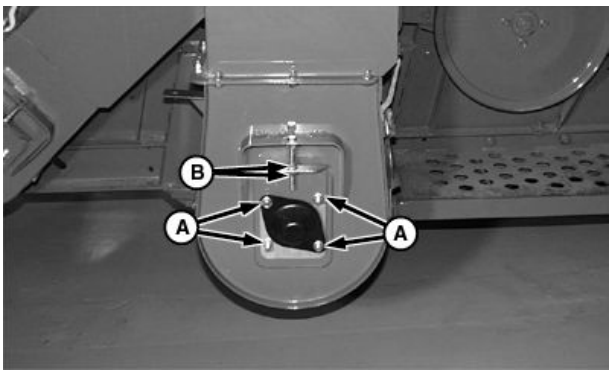

H62184 —UN—13JAN00

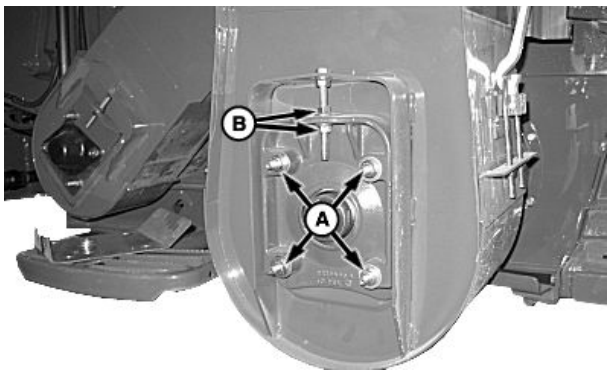

H87582 —UN—07MAR07

A—Mutterit (4 kpl)

B—Mutterit

Vapauta lukitus ja avaa alempi luukku.

Irrota mutterit laakerin kannesta (jos varusteena).

Löysää mutterit (A) ja käytä muttereita (B) ketjun säätöön. Siirrä tukipistettä alaspäin ketjun kiristämiseksi.

Elevaattorin ketju on säädetty oikein, kun ketjun alempaa päätä voidaan liu'uttaa ketjupyörässä sivulta toiselle, mutta sitä ei voida vetää poispäin ketjupyörästä. Kun ketjupyörän ketju löystyy 6 mm (1/4 in.), säädä ketju uudelleen. Käyttöjakson jälkeen voi olla tarpeen irrottaa puolikas linkki, jotta ketju saadaan säädettyä oikein.

OUO6075,0001048 -22-27FEB12-1/1

Rajaisjärjestelmän elevaattorin anturit

HUOMIO: Rajaisten anturi on luokan 1 lasertuote ja se lähettää päälläollessaan lasersäteilyä. Kun rajaisten antureita huolletaan tai irrotetaan, ole varovainen äläkä katso suoraan säteeseen.

Virtalukko on kytkettävä POIS PÄÄLTÄ ja rajaisten anturin pistoke on irrotettava ennen antureiden huoltoa tai irrottamista.

ÄLÄ käytä anturia, jos sen linssi on irti. Saatava laseremissio linssin ollessa paikallaan:

- 850 nm
- 500 nsec pulssileveys
- ≤ 500 Hz toistotiheys
- < 90 nJ per pulssi
- 43 uW keskimääräinen teho
- Luokan 1 tasot (silmäturvallisuus)

Saatavan laseremission tasot jos anturia käytetty linssi irrotettuna:

- 850 nm
- 500 nsec pulssileveys
- ≤ 500 Hz toistotiheys
- < 380 nJ per pulssi
- 188 uW keskimääräinen teho
- Luokan 3R tasot (pieni riski silmän vammautumiseen)

1. Irrota rajaisten anturit (A) linssien tarkistamiseen ja puhdistamiseen tarvittaessa.
2. Jos linssit ovat puhtaat, irrota ja tarkasta onko niissä pölyä. Jos sisäpuolella on likaa, puhdista linssien kiinnityspinnat ja varmistu kunnollisesta tiivistyksestä.
3. Tarkista ennen asennusta, että linssi on kiinnitetty takaisin paikalleen kaikilla aiemmin irrotetuilla ruuveilla.

HUOMIO: Jos muovikantta ei asenneta ennen elevaattorin anturin vaihtoa, tämä voi aiheuttaa toimintahäiriöitä, virheellisiä satolukemia tai anturivaurioita, ja silmät voivat mahdollisesti altistua vaaralliselle säteilylle anturin irrotuksen yhteydessä.

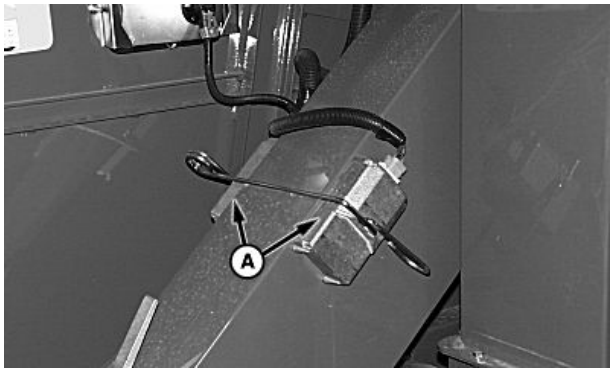

H70551 —UN—02JAN02

S660 ja S670

H105437 —UN—17MAY12

S680, S685 ja S690

A—Rajaisten anturit

4. Asenna anturi ja testaa järjestelmä.
5. Jos näyttö jää edelleen näyttämään täyttä määrää tai tyhjää, ota yhteys John Deere -jälleenmyyjään.

OUO6075,000122A -22-09OCT12-1/1

Rajaisjärjestelmän elevaattorin kolat

HUOMIO: SAMMUTA moottori, kytke seisontajarru päälle ja irrota virta-avain.

Tarkasta silloin tällöin elevaattorin kolien kunto ja puuttuvat kolat.

Mutaisissa olosuhteissa yksi teräskola voidaan asentaa puhdistamaan elevaattori.

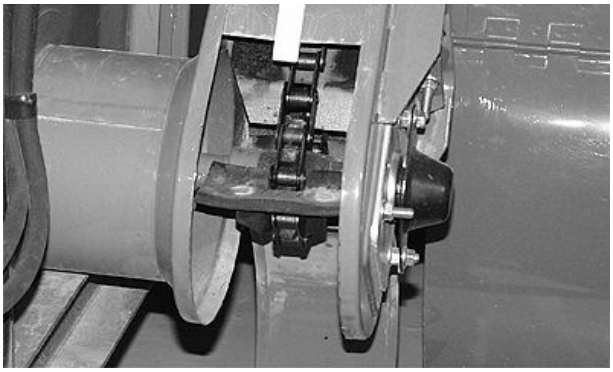

H62187 —UN—13JAN00

S660 ja S670

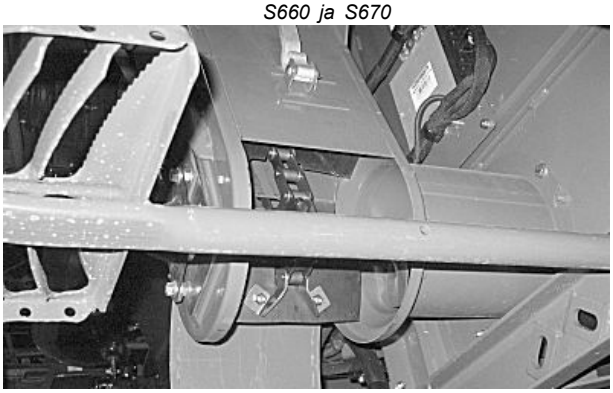

H97055 —UN—22JUN10

S680, S685 ja S690

OUO6075,000122B -22-09OCT12-1/1

Rajaiselevaattorin käyttöhihna — säätö (S660 ja S670)

HUOMIO: SAMMUTA moottori, paina seisontajarru päälle ja irrota virta-avain.

Avaa lukkomutteri (A).

Kiristä mutteria (B) kunnes aluslevy (C) asettuu kireysmitan (D) pään ja loven pohjan väliin. Kiristä lukitusmutteri.

A—Lukkomutteri
B—Mutteri
C—Aluslevy
D—Kireysmitta

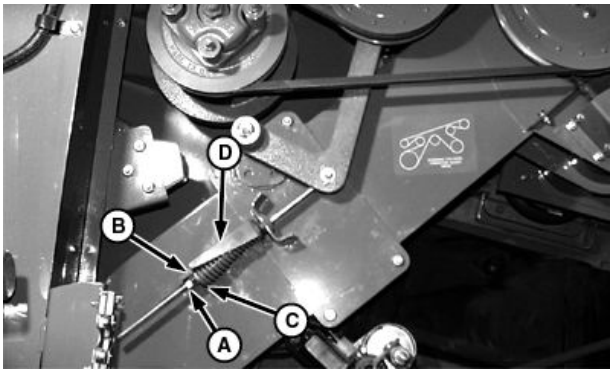

H62186 —UN—13JAN00

OUO6075,0000F98 -22-09FEB12-1/1

Rajaisjärjestelmän elevaattorin kolaketju — säätö

HUOMIO: SAMMUTA moottori, kytke seisontajarru päälle ja irrota virta-avain.

Vapauta lukitus ja avaa alempi luukku.

Irrota mutterit laakerin kannesta.

Löysää mutterit (A) ja käytä muttereita (B) ketjun säätöön. Siirrä tukipistettä alaspäin ketjun kiristämiseksi.

Elevaattorin ketju on säädetty oikein, kun ketjun alempaa päätä voidaan liu'uttaa ketjupyörässä sivulta toiselle, mutta sitä ei voida vetää poispäin ketjupyörästä. Kun ketjupyörän ketju löystyy 6 mm (1/4 in.), säädä ketju uudelleen. Käyttöjakson jälkeen voi olla tarpeen irrottaa puolikas linkki, jotta rajaiselevaattorin ketju saadaan säädettyä oikein.

A—Mutterit (4 kpl) **B—Mutterit**

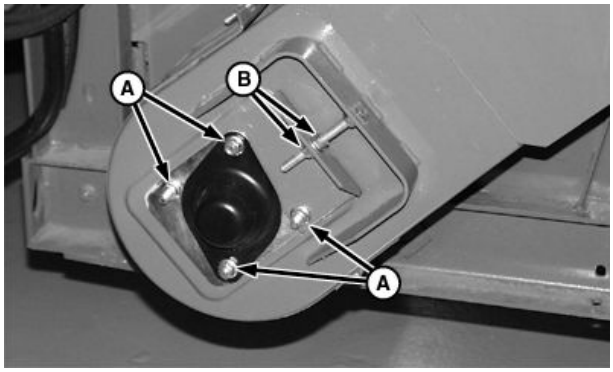

H62185 —UN—13JAN00

S660 ja S670

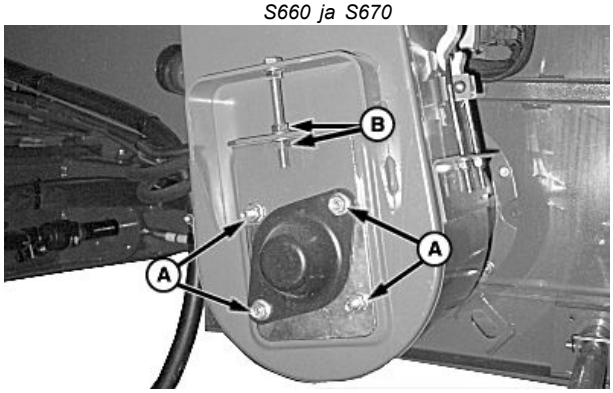

H97059 —UN—22JUN10

S680, S685 ja S690

OUO6075,000122C -22-09OCT12-1/1

Ylempi rajaiskierukan käyttöketju — säätö (S660 ja S670)

HUOMIO: SAMMUTA moottori, paina seisontajarru päälle ja irrota virta-avain.

Avaa kantaruuvi (A) ja säädä lohkoa (B) letkun kiristämiseksi. Kiristä kantaruuvi, kun ketju on kireällä.

A—Kantaruuvi **B—Lohko**

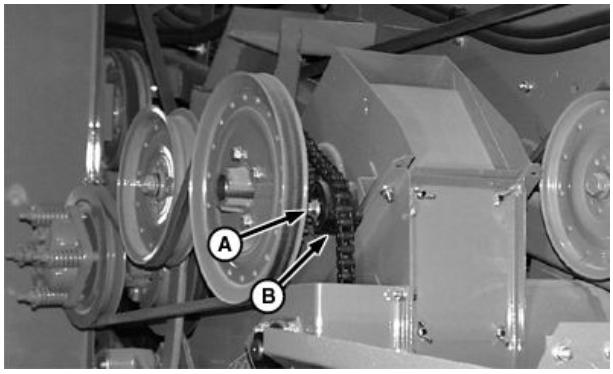

H62189 —UN—13JAN00

OUO6075,0000F99 -22-09FEB12-1/1

Rajaisjärjestelmän käyttöhihna — säätö (S680, S685 ja S690)

HUOMIO: SAMMUTA moottori, kytke seisontajarru päälle ja irrota virta-avain.

Löysää mutteria (A) ja kiristä mutteria (B), kunnes aluslevy (C) asettuu kireysmitan (D) pään ja loven pohjan väliin. Kiristä lukitusmutteri.

A—Mutteri
B—Mutteri
C—Aluslevy
D—Kireysmitta

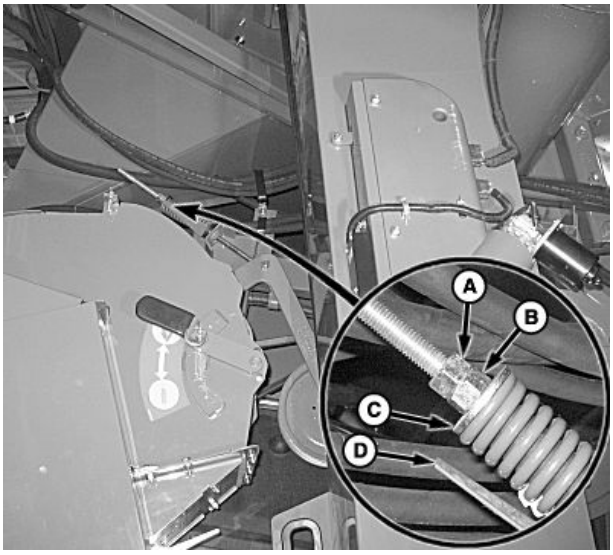

H97014 —UN—13SEP10

OUO6075,000122D -22-09OCT12-1/1

Rajaisjärjestelmän käyttöhihna — vaihtaminen (S680, S685 ja S690)

HUOMIO: SAMMUTA moottori, kytke seisontajarru päälle ja irrota virta-avain.

Avaa mutterit (A) ja irrota takaväliakselin hihna (B) hihnapyörältä.

Avaa mutterit (C) ja irrota rajaisjärjestelmän käyttöhihna (D).

Asenna vaihtohihna ja säädä kiristin kunnes aluslevy on kireysmitan pään ja loven pohjan välissä.

Asenna takaväliakselin hihna hihnapyörälle ja säädä kiristin kunnes aluslevy on kireysmitan pään ja loven pohjan välissä.

A—Mutterit
B—Takaväliakselin hihna
C—Mutterit
D—Rajaisjärjestelmän käyttöhihna

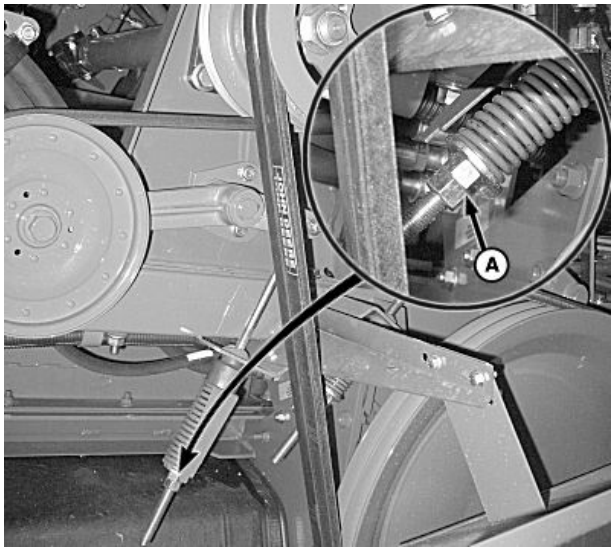

H97015 —UN—22JUN10

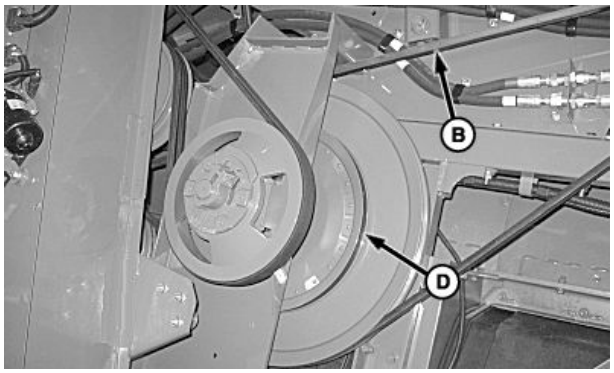

H97016 —UN—22JUN10

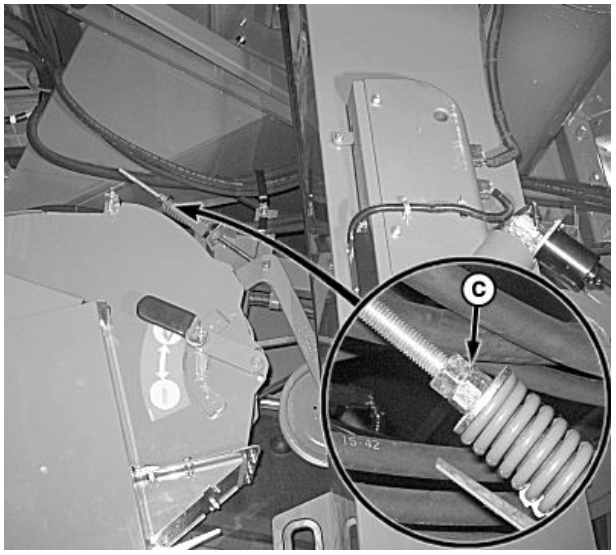

H97017 —UN—13SEP10

OUO6075,000122E -22-09OCT12-1/1

Rajaisjärjestelmän käyttöketju — säätö (S680, S685 ja S690)

HUOMIO: SAMMUTA moottori, kytke seisontajarru päälle ja irrota virta-avain.

Löysää mutteria (A) ja kiristä mutteria (B), kunnes aluslevy (C) asettuu kireysmitan (D) pään ja loven pohjan väliin. Kiristä lukitusmutteri.

A—Mutteri
B—Mutteri
C—Aluslevy
D—Kireysmitta

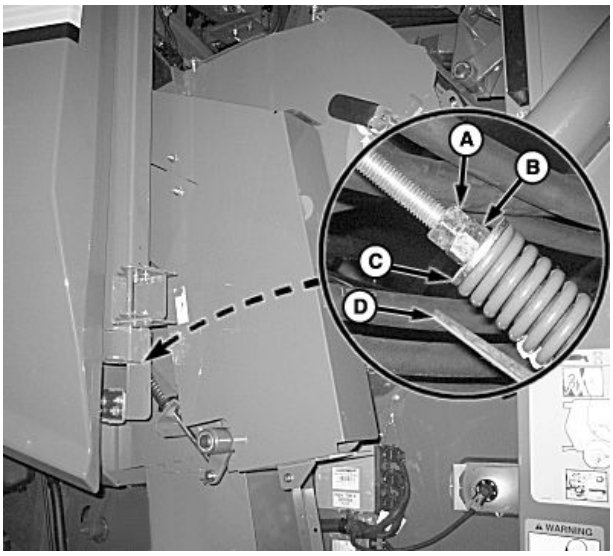

H105438 —UN—17MAY12

OUO6075,000122F -22-09OCT12-1/1

Rajaisjärjestelmän käyttöketju — vaihtaminen (S680, S685 ja S690)

HUOMIO: SAMMUTA moottori, kytke seisontajarru päälle ja irrota virta-avain.

Avaa mutterit (A) ja irrota suojukset (B ja C).

A—Mutterit
B—Suojus
C—Suojukset

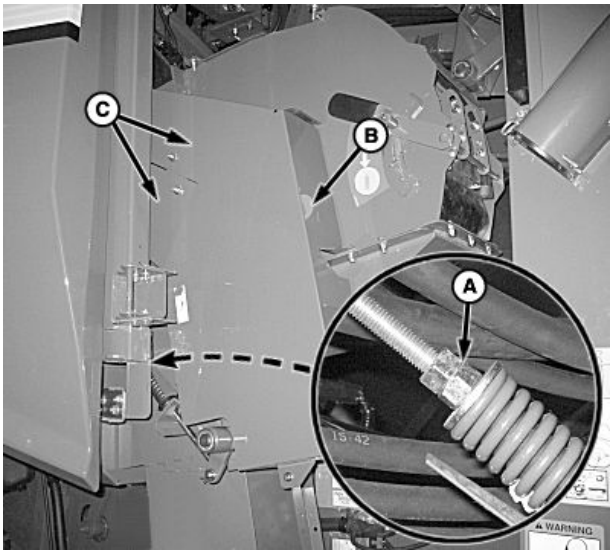

H105439 —UN—17MAY12

Jatkuu seuraavalla sivulla

OUO6075,0001230 -22-09OCT12-1/2

Vaihda, jos täydellisesti kiristetty ketju (A) koskettaa tai on alle 3 mm (1/8 in.) etäisyydellä pidikkeestä (B).

Asenna vaihtoketju ja säädä kiristin kunnes aluslevy on kireysmitan pään ja loven pohjan välissä.

Asenna aikaisemmin irrotetut suojukset.

A—Ketju **B—Pidike**

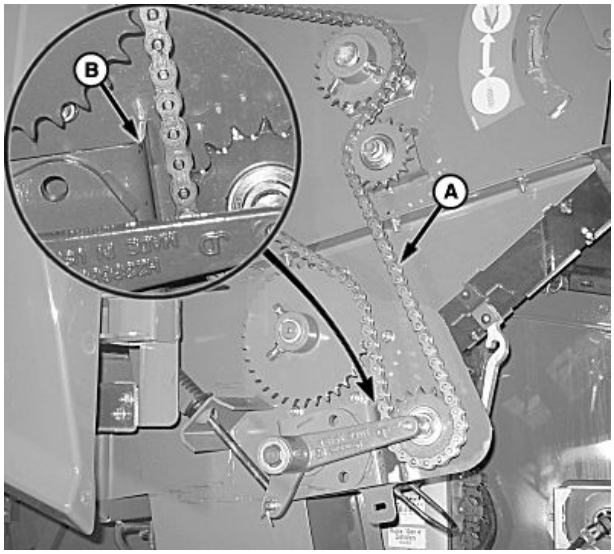

H97963 —UN—30JUN11

OUO6075,0001230 -22-09OCT12-2/2

Rajaisjärjestelmän kulutuslistat ja puintilistat — irrotus ja asennus (S680, S685 ja S690)

HUOMIO: SAMMUTA moottori, kytke seisontajarru päälle ja irrota virta-avain.

Avaa mutterit (A), jotta saat vapautettua rajaisjärjestelmän käyttöhihnan hihnankireyden.

A—Mutterit

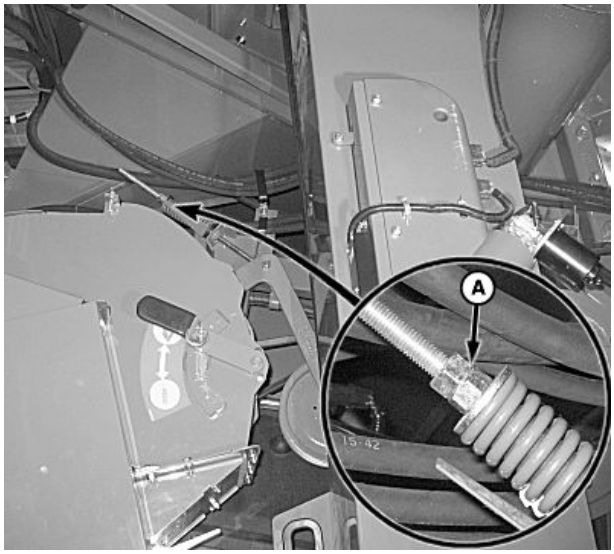

H97073 —UN—13SEP10

Jatkuu seuraavalla sivulla

OUO6075,0001231 -22-09OCT12-1/4

Irrota kantaruuvit (A) ja korvake (B).

Irrota olakepultit (C), kantaruuvi (D) ja tanko (E) huoltokannesta (F).

A—Kantaruuvit (3 kpl)
B—Korvake
C—Olakepultit (2 kpl)
D—Kantaruuvi
E—Tanko
F—Huoltokansi

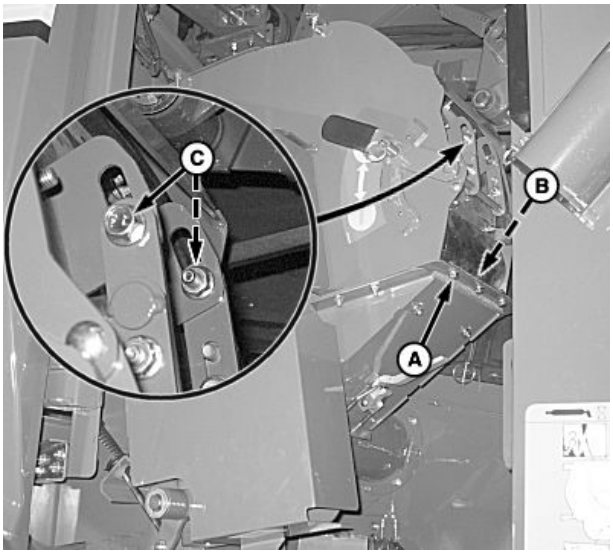

H97069 —UN—13SEP10

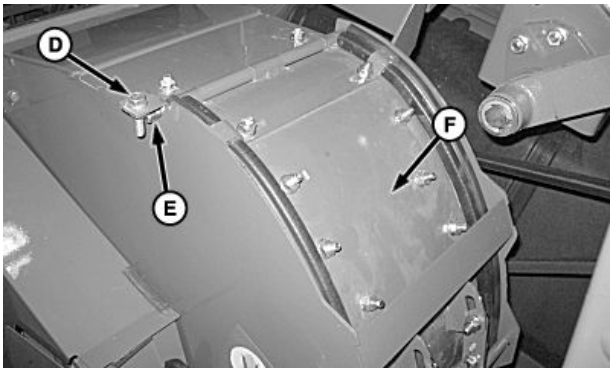

H97070 —UN—13SEP10

OUO6075,0001231 -22-09OCT12-2/4

Irrota kantaruuvit ja mutterit (A) kulutuslistoista.

Irrota ja vaihda kulutuslistat tarpeen mukaan.

Kiristä kulutuslistan kantaruuvit ohjekireyteen.

Ohjepituus

Kulutuslistan kantaruuvit—Kiristystiukkuus.....70 Nm (52 lb.-ft.)

A—Kiinnitysruuvit ja mutterit
B—Kulutuslistat

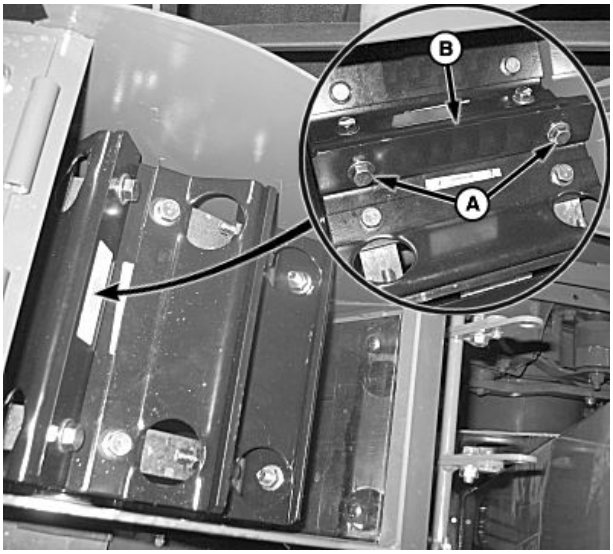

H97072 —UN—13SEP10

Jatkuu seuraavalla sivulla

OUO6075,0001231 -22-09OCT12-3/4

Irrota kantaruuvit ja mutterit (A) puintilistasta (B).

Irrota ja vaihda puintilistat tarpeen mukaan.

Kiristä puintilistan kantaruuvit ohjetiukkuuteen.

Ohjepituus

Puintilistan kantaruuvit—Kiristystiukkuus..... 37 Nm ±7 Nm (27 lb.-ft. ±5 lb.-ft)

HUOMAA: Varmista, että huoltokannen tiivisteet ovat oikein paikoillaan tehdessäsi asennuksen rajaisjärjestelmään.

Asenna huoltokansi ja kiinnitä tangon ja kantaruuvin kanssa.

Asenna olakepultit ja kohdista kumiosa reikien kanssa ja asenna korvake ja kantaruuvit.

Säädä rajaisjärjestelmän käyttöhihnan kiristintä, kunnes aluslevy on kireysmitan pään ja loven pohjan välissä.

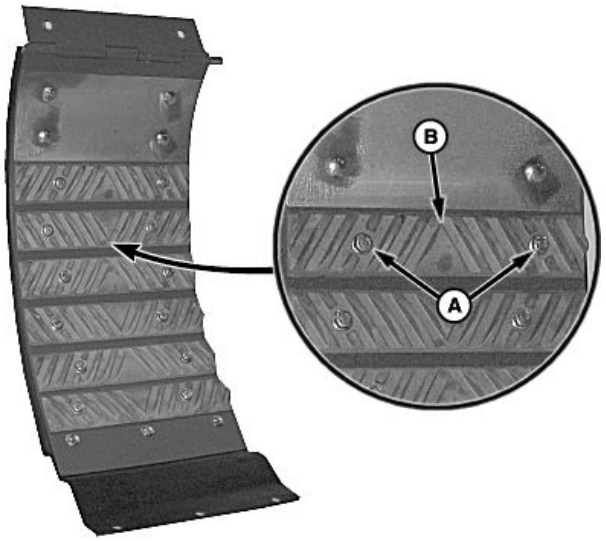

H97084 —UN—23JUN10

A—Kiinnitysruuvit ja mutterit **B—Puintilista**

OUO6075,0001231 -22-09OCT12-4/4

Rajaisjärjestelmän kulutuslistat ja puintilistat — säätö (S680, S685 ja S690)

HUOMIO: SAMMUTA moottori, kytke seisontajarru päälle ja irrota virta-avain.

Avaa mutterit (A), jotta saat vapautettua rajaisjärjestelmän käyttöhihnan hihnankireyden.

A—Mutterit

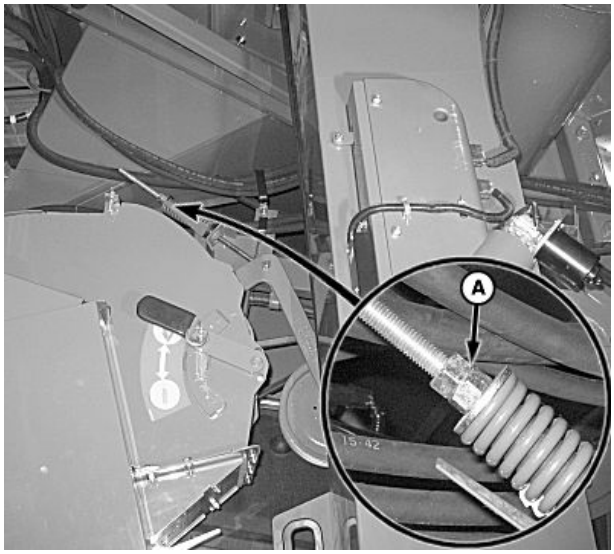

H97073 —UN—13SEP10

Jatkuu seuraavalla sivulla

OUO6075,0001232 -22-09OCT12-1/3

Avaa mutterit (A) ja irrota suojukset (B ja C).

Irrota käyttöketju, jotta rajaisjärjestelmä voi pyöriä vapaasti.

A—Mutterit
B—Suojus
C—Suojukset

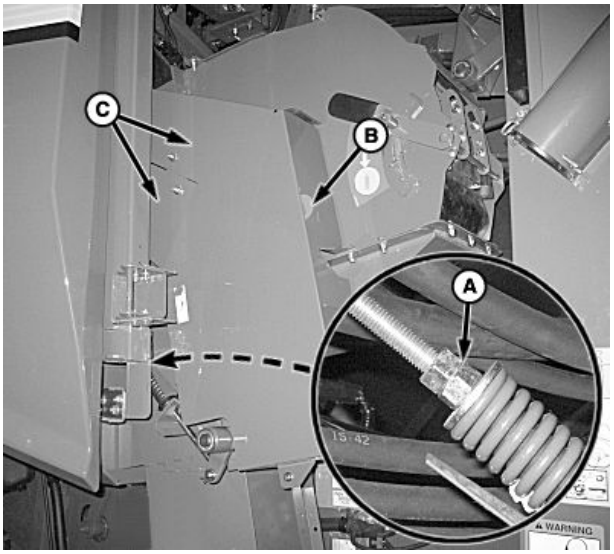

H105439 —UN—17MAY12

OUO6075,0001232 -22-09OCT12-2/3

HUOMAA: Kun siirrät säätökahvaa alaspäin, silloin saat kulutuslistojen ja puintilistojen välisen kohdan nolla-asentoon.

Siirrä säätökahvaa (A) alaspäin kuvan mukaisesti ja asenna kantaruuvit (B) valmiina oleviin reikiin.

Avaa kantaruuvit ja mutterit (C).

Säädä hitaasti huoltoluukkua samalla kun pyörität olkikelaa, kunnes kuulet “naksuttavan” äänen.

Peruuta hitaasti kunnes “naksutus” lakkaa ja kiristä kantaruuvit ja mutterit.

Säädä rajaisjärjestelmän käyttöhihnan kiristintä, kunnes aluslevy on kireysmitan pään ja loven pohjan välissä.

Asenna ketju ja säädä kiristin kunnes aluslevy on kireysmitan pään ja loven pohjan välissä.

Asenna aikaisemmin irrotetut suojukset.

A—Säätökahva
B—Kantaruuvit, M6
C—Kiinnitysruuvit ja mutterit

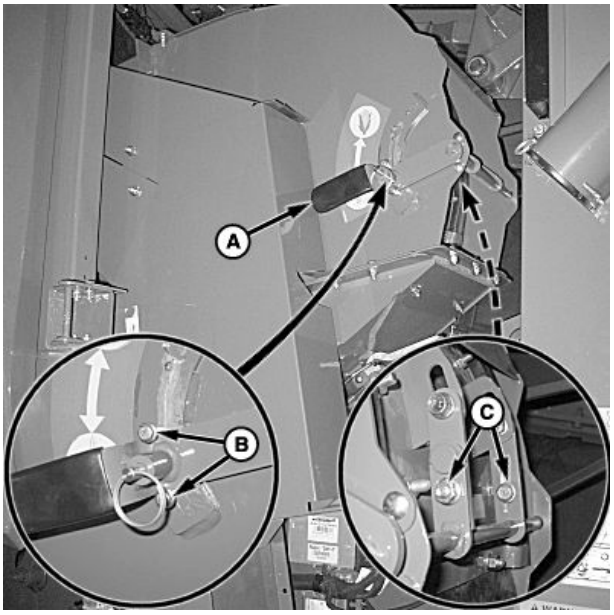

H97094 —UN—13SEP10

OUO6075,0001232 -22-09OCT12-3/3

Rajaisjärjestelmän paluuvarstasillat - säätö (S680, S685 ja S690)

HUOMIO: SAMMUTA moottori, paina seisontajarru päälle ja irrota virta-avain.

TÄRKEÄÄ: Henkilö- ja konevahinkojen välttämiseksi älä liikuta valintakahvaa, kun kone on käynnissä.

HUOMAA: Katso Materiaaliasetusten osiosta rajaisjärjestelmän varstasillan asennon suositellut asetukset.

Pienten jyvien asento (B):

Viljalaadun valintakahvan (A) tulee olla “ALEMMASSA” asennossa, kun puidaan pienijyväistä viljaa.

Suurten jyvien asento (C):

Viljalaadun valintakahvan (A) tulee olla “YLEMMÄSSÄ” asennossa, kun puidaan suurijyväistä tai herkästi vaurioituvaa viljaa.

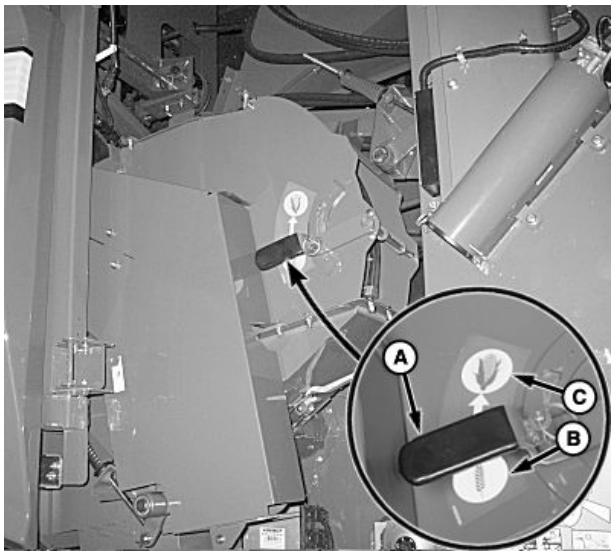

H97103 —UN—13SEP10

A—Viljalaadun valintakahva
B—Pienten jyvien asento
C—Suurten jyvien asento

OUO6075,0001233 -22-10MAR14-1/1

Rajaisjärjestelmän elevaattoriputken puhdistusluukku (S680, S685 ja S690)

HUOMIO: SAMMUTA moottori, kytke seisontajarru päälle ja irrota virta-avain.

Avaa kahvan (A) avulla rajaisjärjestelmän elevaattoriputken puhdistusluukku ja poista tarvittaessa siellä oleva materiaali.

A—Kahva

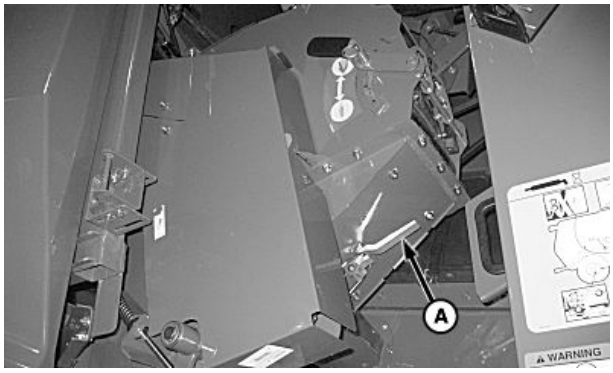

H97095 —UN—13SEP10

OUO6075,0001234 -22-09OCT12-1/1

Käyttöhihnat - vasen puoli

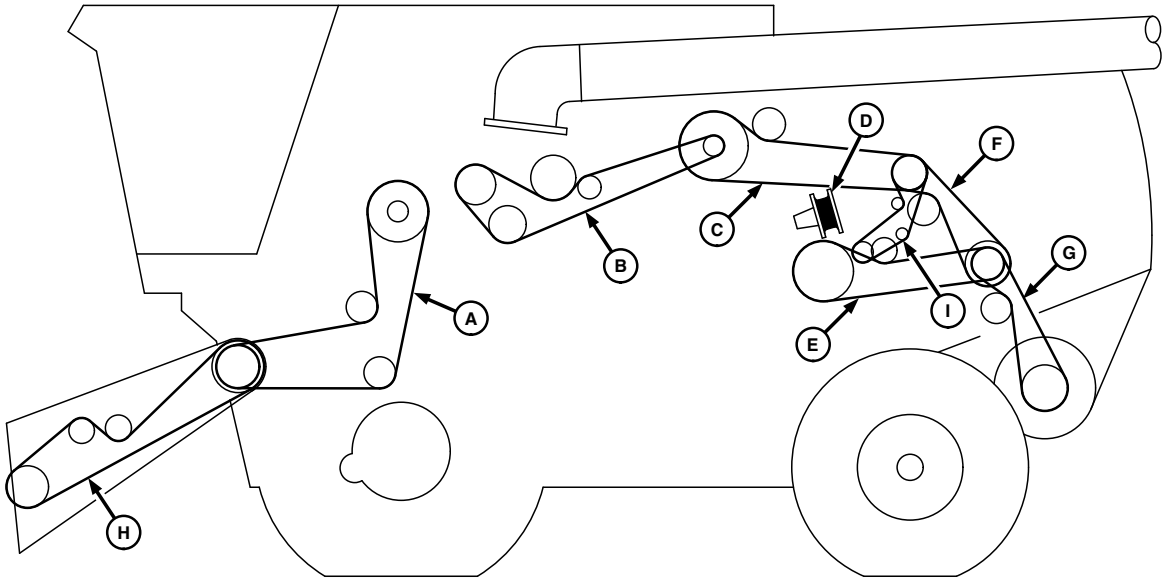

H107018 —UN—25FEB13

S660-koneet			
A	Leikkuupöydän pumppuhihna, vakiomallin/suuren kapasiteetin hihna	F	Väliakseli, olkikelan ja silppurin hihna
B	Tyhjennysputkijärjestelmä, nro 60 rullaketju	G	Olkisilppurin hihnat
C	Tyhjennysputkijärjestelmän hihna	H	Syöttökuljettimen kiinteä käyttöhihna Syöttökuljettimen muuttuvanopeuksinen vakiokäyttö- / suuren kapasiteetin hihna
D	Erottelijan muuttuvanopeuksinen käyttöhihna	I	Moottorin päästöjenhallintahihna (Final Tier 4/Stage IV)
E	Olkikelan hihnat (muut kuin riisikoneet) Olkikelan hihnat (riisikone)		

S670-koneet	
A	Leikkuupöytä ja vakio kelapumppu/suurkapasiteettihihna tai CommandTouch™-moninopeussyöttökuljettimen hihna (valinnainen)
B	Tyhjennysputkijärjestelmä, #60 rullaketju (10 572 L (300 bu.) jyväsäiliö)
C	Tyhjennysputkijärjestelmän hihna
D	Erottelijan muuttuvanopeuksinen käyttöhihna
E	Olkikelan hihnat
F	Väliakseli, olkikelan ja silppurin hihna
G	Olkisilppurin hihnat
H	Syöttökuljettimen kiinteä käyttöhihna Syöttökuljettimen vakio muuttuvanopeuksinen käyttö/suurkapasiteettihihna tai CommandTouch™-moninopeussyöttökuljettimen käyttöhihna (valinnainen)
I	Moottorin päästöjenhallintahihna (Final Tier 4/Stage IV)
Koneet S680, S685 ja S690	
A	Leikkuupöytä ja vakio kelapumppu/suurkapasiteettihihna tai CommandTouch™-moninopeussyöttökuljettimen hihna (valinnainen)
B	Tyhjennysputkijärjestelmä, #80 rullaketju (14 096 L (400 bu.) jyväsäiliö)
C	Tyhjennysputkijärjestelmän hihna
D	Erottelijan muuttuvanopeuksinen käyttöhihna
E	Olkikelan hihnat
F	Väliakseli, olkikelan ja silppurin hihna
G	Olkisilppurin hihnat

Jatkuu seuraavalla sivulla

SS43267,000054A -22-13MAR15-1/2

H	Syöttökuljettimen kiinteä käyttöhihna Syöttökuljettimen vakio muuttuvanopeuksinen käyttö/suurkapasiteettihihna tai CommandTouch™-moninopeussyöttökuljettimen käyttöhihna (valinnainen)
I	Moottorin päästöjenhallintahihna (Final Tier 4/Stage III B)

SS43267,000054A -22-13MAR15-2/2

Käyttöhihnat — oikeanpuoleiset (S660 ja S670)

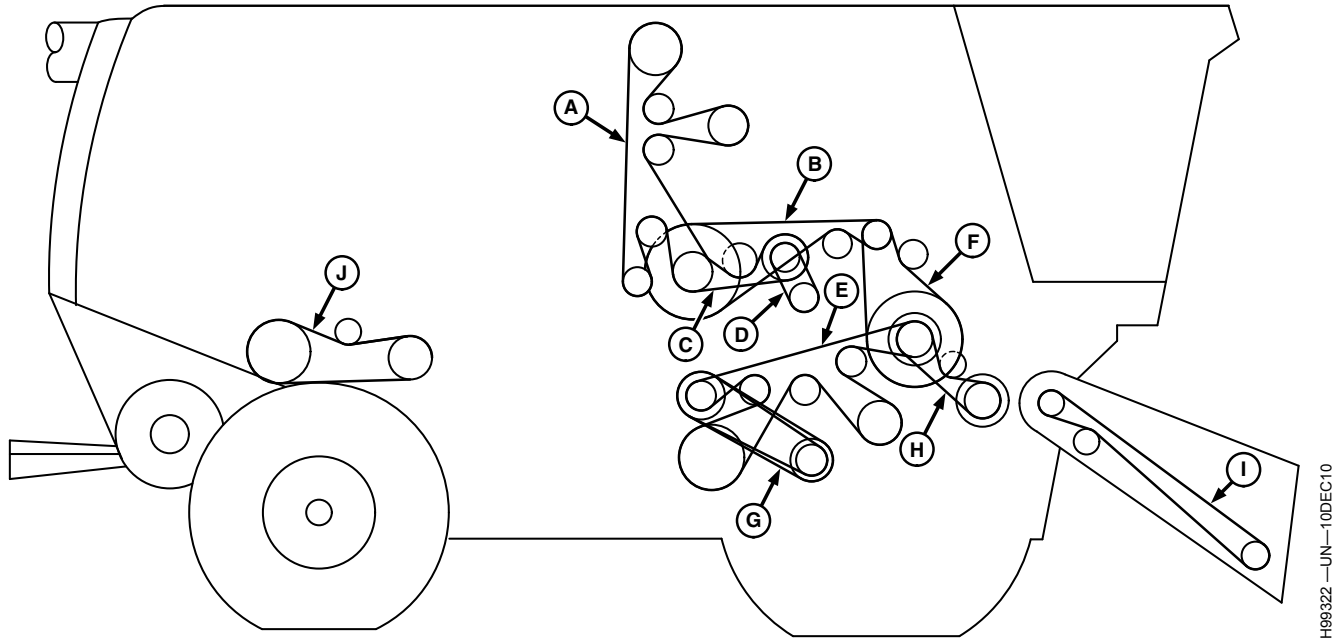

A—Jyväelevaattorin hihna
B—Takaoikea väliakselin hihna
C—Rajaiskierukka ja elevaattorin hihna
D—Rajaisten palautuskierukka, #50 ketju
E—Seulaston tuuletin ja kuljettimen syöttökierukan hihna
F—Väliakselin hihna edessä oikealla
G—Puhaltimen variaattorihihna
H—Syöttökiihdyttimen hihna
I— Syöttökuljetin (ketju), nro 60 ketju
J— Yläolkikelan käyttöhihna (lisävaruste)[1]

[1]*Käytettävissä vain S670-koneissa.*

OUO6075,0001049 -22-27FEB12-1/1

Käyttöhihnat — oikeanpuoleiset (S680, S685 ja S690)

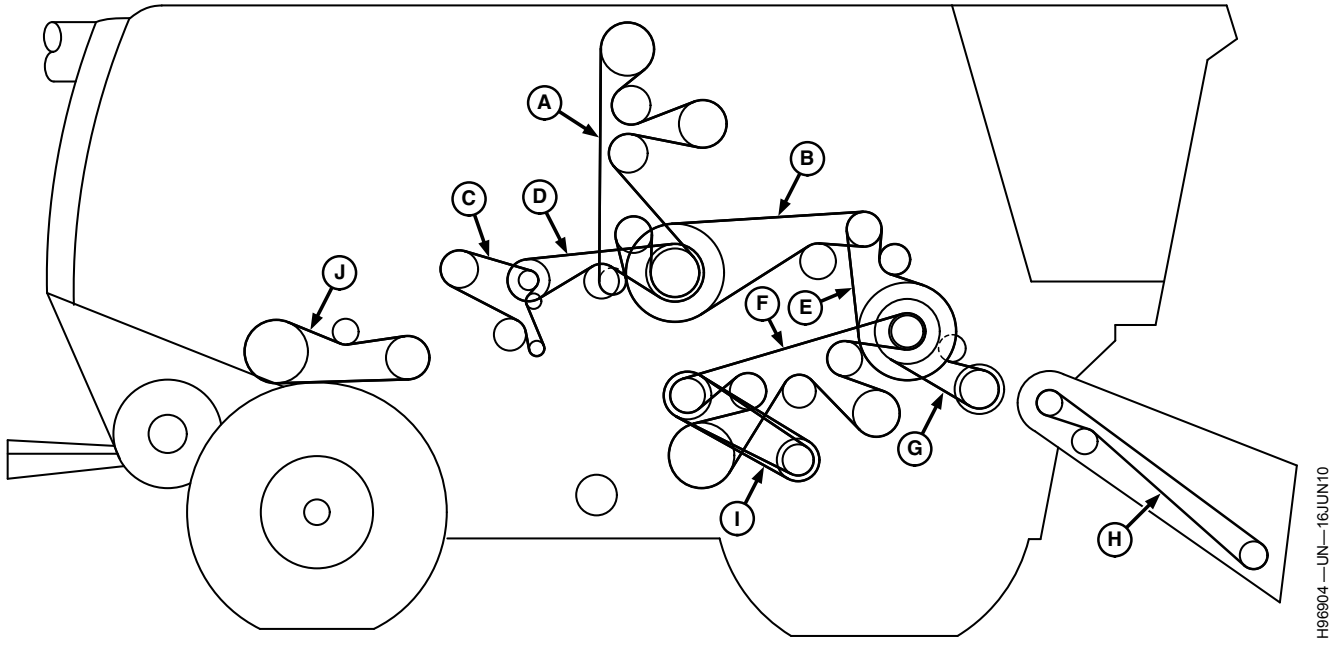

A—Jyväelevaattorin hihna
B—Takaoikea väliakselin hihna
C—Rajaiselevaattorin/ylemmän putken nro 60 rullaketju
D—Rajaisjärjestelmän käyttöhihna
E—Väliakselin hihna edessä oikealla
F—Seulaston tuuletin ja kuljettimen syöttökierukan hihna
G—Syöttökiihdyttimen hihna
H—Syöttökuljetin (ketju), nro 60 ketju
I— Puhaltimen variaattorihihna
J— Yläolkikelan käyttöhihna (lisävaruste)

OUO6075,0001235 -22-09OCT12-1/1

Syöttökiihdytin - irtikytkentä

HUOMAA: Käytä syöttökiihdytintä irtikytkentätyökaluna, jos se on saatavissa. Kysy tarkemmat ohjeet John Deere -edustajalta.

1. Kytke erottelija pois toiminnasta.
2. Sammuta moottori, kytke seisontajarru päälle ja irrota virta-avain.
3. Vaihda vaihde pienemmälle.
4. Poista hihnan kireys syöttökiihdyttimen käyttölaitteelta työntämällä vipua ylös ja ulos kiinnikkeen urasta.
5. Avaa kivikourun luukku ja puhdista se. Jätä kivikourun luukku auki.
6. Anna äänimerkki, käynnistä moottori ja valitse joutokäynti (keskinopeus).
7. Kytke erottelija materiaalin, olkikelan ja silppurin puhdistamiseksi.
8. Kytke erottelija pois toiminnasta.
9. Sammuta moottori, kytke seisontajarru päälle ja irrota virta-avain.
10. Irrota syöttökiihdyttimen huoltoluukut ja poista kasviaines kiihdyttimen alueelta. Kierrä puhdistamisen jälkeen kiihdytintä yksi kierros varmistuaksesi sen esteettömästä liikkeestä.
11. Kytke syöttökiihdyttimen käyttö työntämällä vipua ylös ja kiinnikkeen uraan.
12. Anna äänimerkki, käynnistä moottori ja valitse joutokäynti (keskinopeus).
13. Kytke puintikoneisto päälle. Jos puhdistus ei onnistunut, kytke erottelija irti ja toista vaiheet 9 - 13.
14. Sammuta moottori, kytke seisontajarru päälle ja irrota virta-avain.
15. Sulje kivikourun luukku ja aseta varstasillan välike takaisin alkuperäiseen asentoonsa. Asenna syöttökiihdyttimen kannet takaisin.
16. Jos käyttö tapahtui suurella nopeudella, vaihda vaihdetta ja säädä nopeus takaisin alkuperäiseen asetukseen ennen toimintoon palaamista.

SS43267,00004EE -22-05FEB15-1/1

Erottelija - irtikytkentä

Kytke erottelija pois toiminnasta.

HUOMAA: Huomioi varstasillan asetus ja säädä se mahdollisimman leveään asentoon.

Sammuta moottori, kytke seisontajarru päälle ja irrota virta-avain.

Siirrä erottelijan vaihde vapaalle.

Poista hihnan kireys syöttökiihdyttimen käyttölaitteelta työntämällä vipua ylös ja ulos kiinnikkeen urasta.

Avaa kivikourun luukku ja puhdista se. Sulje kivikourun luukku.

Anna äänimerkki, käynnistä moottori ja valitse joutokäynti (keskinopeus).

Kytke erottelija päälle, jotta saat puhdistettua materiaalin olkikelalta.

Säädä erottelijan hihna keskiasetukselle.

Kytke erottelija pois toiminnasta.

Sammuta moottori, kytke seisontajarru päälle ja irrota virta-avain.

Vaihda vaihde pienemmälle.

Anna äänimerkki, käynnistä moottori ja valitse joutokäynti (keskinopeus).

TÄRKEÄÄ: Jotta päämoottorin hammaspyöräkotelo ja märkäkytkin eivät vaurioidu, älä kytke tukkeutuneen erottelijan kytkintä päälle yli kolmea kertaa kolmen minuutin kuluessa.

Odota yksi minuutti tukkeutuneen erottelijan kytkentäkertojen välillä koneen käydessä joutokäynnillä.

Kytke erottelija päälle erottelijan tyhjentämistä varten. Jos tukos ei irtoa, kytke erottelija pois toiminnasta.

Jos erottelijan tukosta ei saada poistettua moottorikäyttöisesti, varstasillat ja ritilät on irrotettava ja osa oljesta on poistettava käsin. Tukoksen poistamisen jälkeen varstasillat ja ritilät asennetaan paikalleen.

Kun erottelijan tukos on saatu poistettua, palauta varstasillan välys takaisin alkuperäiseen asetukseensa.

Kytke syöttökiihdyttimen käyttö työntämällä vipua ylös ja kiinnikkeen uraan.

Jos käyttö tapahtui alun perin suurella nopeudella, kytke erottelijan vaihde suuren nopeuden asentoon. Säädä erottelijan nopeus takaisin alkuperäiseksi ja jatka käyttöä.

OUO6075,0001853 -22-25JUN14-1/1

Olkikela - irrottaminen

HUOMAA: Käytä olkikelaa tukkeuman selvittämiseen, jos se on käytettävissä. Kysy tarkemmat ohjeet John Deere -edustajalta.

1. Kytke puintikoneisto ja leikkuupöytä irti.

HUOMAA: Huomioi varstasillan asetus ja säädä se mahdollisimman leveään asentoon.

2. Sammuta moottori, kytke seisontajarru päälle ja irrota virta-avain.
3. Nosta olkisilppuri.
4. Irrota kannet päästäksesi olkikelan alueelle ja poista materiaali alueelta.
5. Irrota suojat olkikelan vetopyörän päältä niin, että pääset pyörittämään sitä käsin.
6. Kierrä puhdistamisen jälkeen olkikelaa yksi kierros varmistuaksesi sen esteettömästä liikkeestä.
7. Siirrä erottelijan vaihde vapaalle.
8. Poista hihnan kireys syöttökiihdyttimen käyttölaitteelta työntämällä vipua ylös ja ulos kiinnikkeen urasta.
9. Anna äänimerkki, käynnistä moottori ja valitse joutokäynti (keskinopeus).
10. Kytke erottelija materiaalin, olkikelan ja silppurin puhdistamiseksi.
11. Kytke erottelija pois toiminnasta.
12. Sammuta moottori, kytke seisontajarru päälle ja irrota virta-avain.
13. Vaihda vaihde alkuperäiselle nopeudelle.
14. Kytke syöttökiihdyttimen käyttö työntämällä vipua ylös ja kiinnikkeen uraan.
15. Asenna kaikki aikaisemmin irrotetut suojukset.
16. Laske olkisilppuri käyttöasentoon.
17. Anna äänimerkki, käynnistä moottori ja valitse joutokäynti (keskinopeus).
18. Kytke puintikoneisto päälle.
19. Aseta varstasillan välys takaisin alkuasetukseen ja jatka käyttöä.

SS43267,00004EF -22-05FEB15-1/1

Jäännösten käsittelyvaihtoehdot

Intermediate/Deluxe Residue

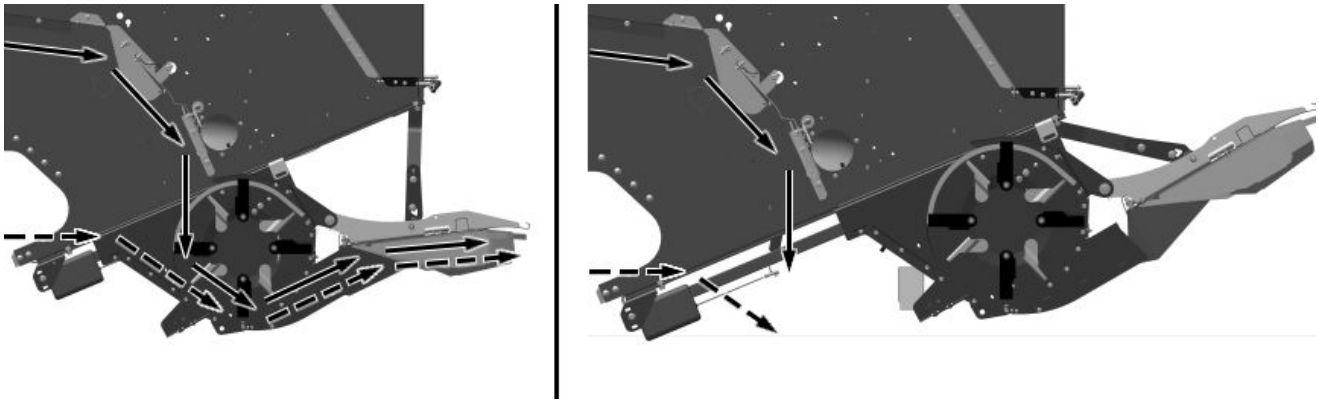

Intermediate/Deluxe-silppuaminen / Intermediate/Deluxe-karhotus

HUOMAA: Kiinteät nuolet kuvaavat olkien virtausta. Katkonuolet kuvaavat ruumenten virtausta.

Oljet ja ruumenet kasataan yhdessä karhoksi.

OUO6075,00041D7 -22-05APR16-1/3

Premium Residue

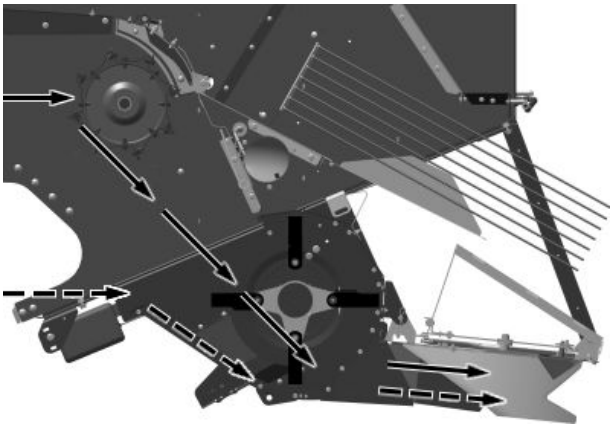

Premium-silppuaminen

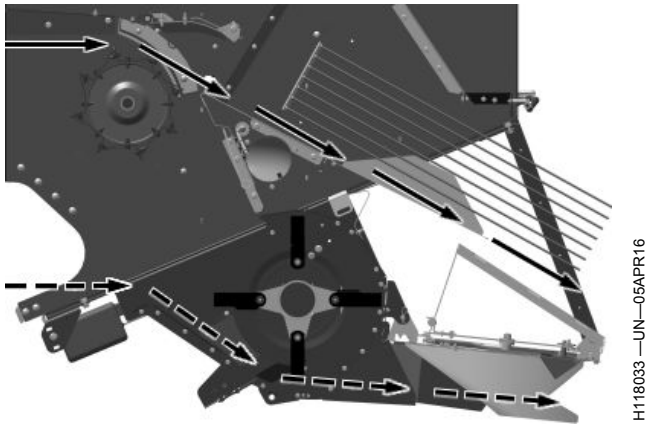

Premium-karhotus

HUOMAA: Kiinteät nuolet kuvaavat olkien virtausta. Katkonuolet kuvaavat ruumenten virtausta.

Ominaisuuksina olkien tiputtaminen ja ruumenten levittäminen.

Jatkuu seuraavalla sivulla

OUO6075,00041D7 -22-05APR16-2/3

Olkilevitin

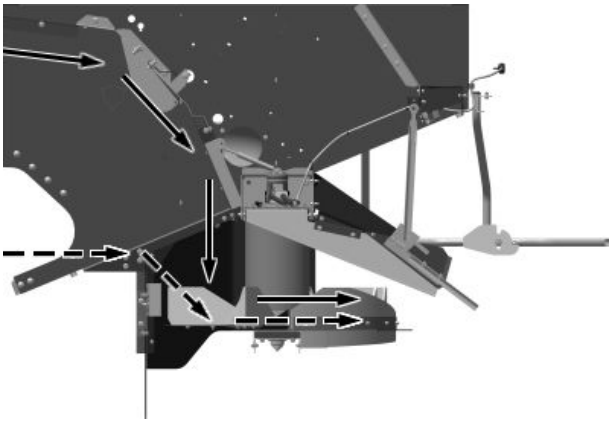

H117675 —UN—11MAR16

Levittimen asento

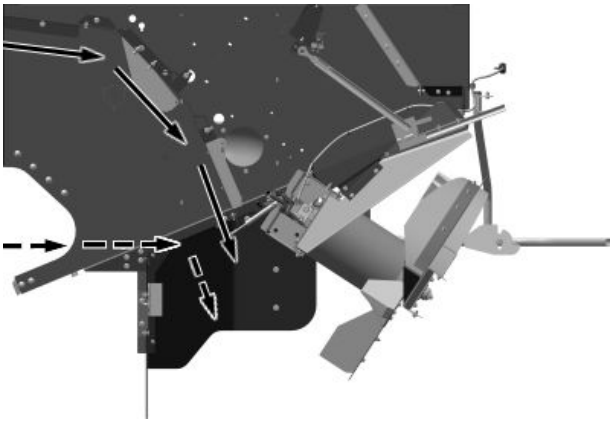

H118034 —UN—05APR16

Karhoasento

HUOMAA: Kiinteät nuolet kuvaavat olkien virtausta. Katkonuolet kuvaavat ruumenten virtausta.

Ei silppuava.

OUO6075,00041D7 -22-05APR16-3/3

Yleistä tietoa karhotuksesta (Intermediate/Deluxe Residue)

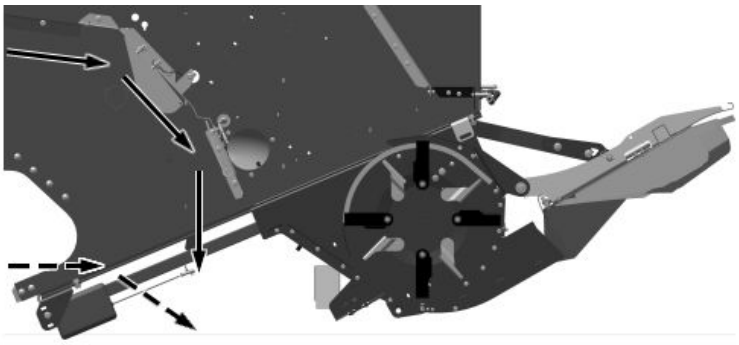

H118224 —UN—20APR16

Intermediate/Deluxe-karhotus

HUOMAA: Kiinteät nuolet kuvaavat olkien virtausta. Katkonuolet kuvaavat ruumenten virtausta.

- Nosta silppuri kokonaan ylös. Katso Olkisilppurin säätökytkin myöhemmin tässä osiossa.
- Siirrä silppurin ohjain vapaa-asentoon. Katso myöhemmin tässä osiossa Olkisilppurin ajonopeudet — muuttaminen.

OUO6075,00041D8 -22-20APR16-1/1

Viljan jakolevy siivet — säätäminen

HUOMIO: SAMMUTA moottori, paina seisontajarru päälle ja irrota virta-avain.

Kantaruuvin (A) kääntäminen säätää osoitinta (B) ja liikuttaa viljan jakolevyn siipiä.

- Vastapäivään (C) - siirtää siipiä koneen vasenta puolta kohti.
- Myötäpäivään (C) - siirtää siipiä koneen oikeaa puolta kohti.

HUOMAA: Säädä siipiä kunnes vilja on jakautunut tasaisesti koko rungon leveydeltä.

A—Kantaruuvi
B—Osoitin
C—Vastapäivään
D—Myötäpäivään

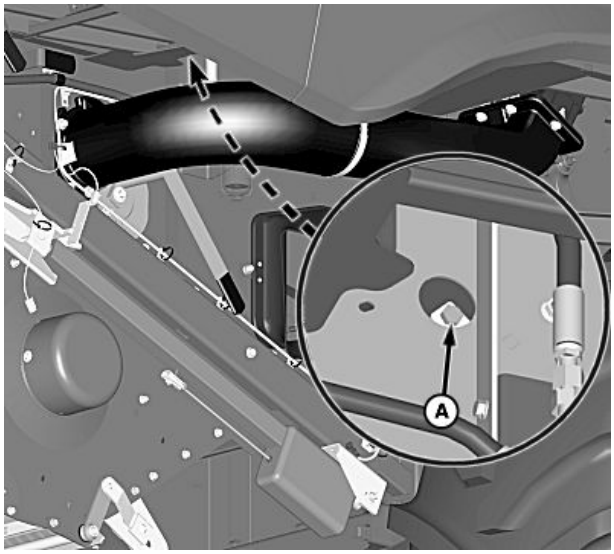

H98165 —UN—21SEP10

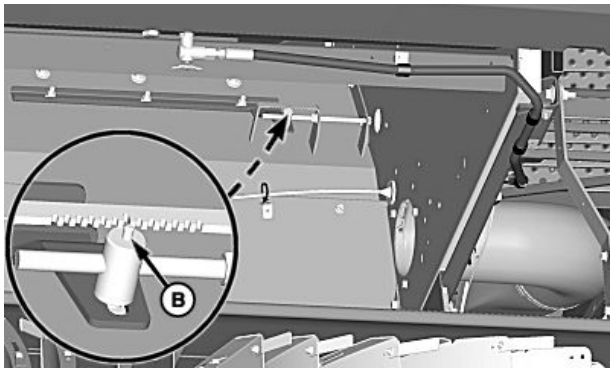

H98166 —UN—21SEP10

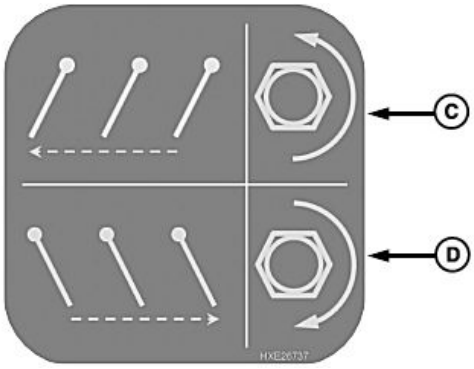

H98708 —UN—19OCT10

OUO6075,00009CD -22-17NOV10-1/1

Yleistä tietoa karhotuksesta (Premium Residue)

- Avaa silppurin pudotusluukku, jotta voit karhottaa ja levittää ruumenia. Lisätietoja löydät osion CommandCenter™-näytöt kohdasta Jäänteiden hallinnan asetukset.
- Karhottaaksesi olkia ja ruumenia, katso Karhotuksen yleistiedot (Intermediate/Deluxe Residue) tässä osiossa.
- Nosta silppuri kokonaan ylös. Katso Olkisilppurin säätökytkin myöhemmin tässä osiossa.
- Siirrä silppurin ohjain vapaa-asentoon. Katso myöhemmin tässä osiossa Olkisilppurin ajonopeudet — muuttaminen.
- Kun korjaat olkimäärältä alhaista lajiketta, laske karhonohjain maissiasentoon. Katso Puitavan materiaalin jakolevy myöhemmin tässä osiossa.
- Jos varusteena on Advanced PowerCast™ -takalauta, aseta levyn nopeudeksi nolla. Lisätietoja löydät osion CommandTouch™-käsinojakonsoli kohdasta Levittimen nopeuden säätökytkin.

CommandCenter on Deere & Companyn tavaramerkki
PowerCast on Deere & Companyn tavaramerkki

OUO6075,00041E0 -22-14JAN16-1/1

Karhon kavenninohjaimet

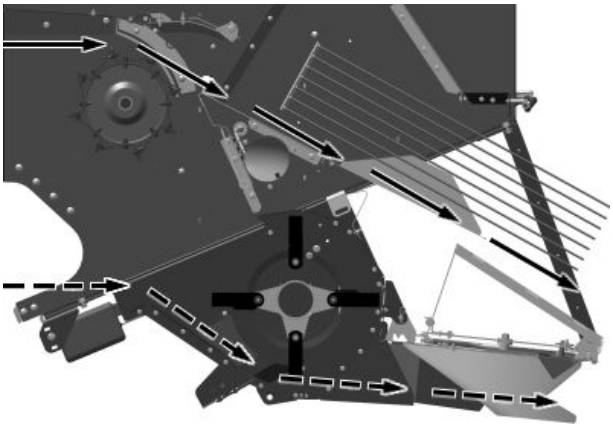

Premium-karhotus

H118033 —UN—05APR16

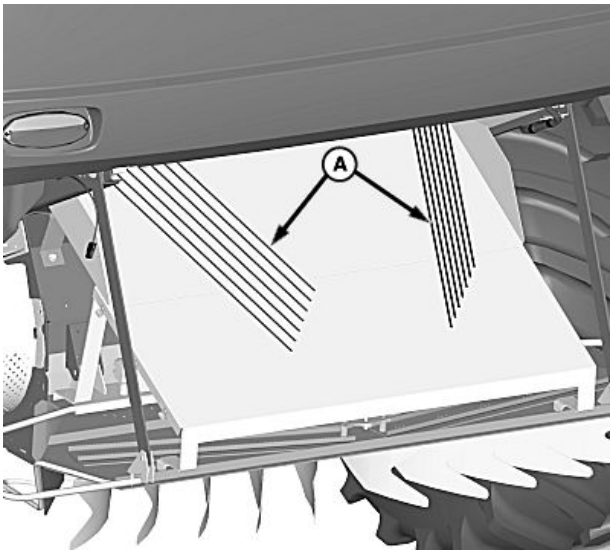

H98368 —UN—30SEP10

A—Kavenninohjaimet

HUOMAA: Kiinteät nuolet kuvaavat olkien virtausta. Katkonuolet kuvaavat ruumenten virtausta.

Kavenninohjaimia (A) käytetään suuntamaan leikattu olkiaines kapeampaan karhoon.

OUO6075,00042C3 -22-20APR16-1/1

Takalauta—Säätö (Deluxe Residue)

HUOMIO: Sammuta moottori, kytke seisontajarru päälle ja irrota virta-avain.

Avaa kantaruuvit (A) takalaudan molemmilta puolilta.

Säädä takalautaa ylös tai alas lovissa (B), jotta voit hallita olkilevityksen leveyttä.

Kiristä kantaruuvit takalaudan molemmilta puolilta paikoilleen lukitsemista varten.

A—Kantaruuvit (4 kpl) **B—Kolot**

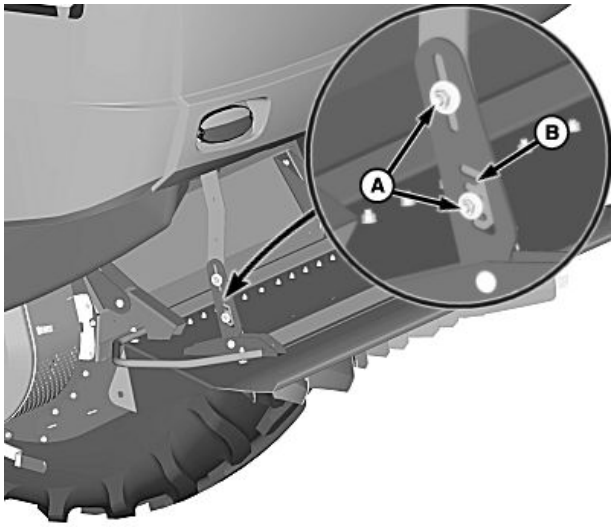

H98131 —UN—20SEP10

SS43267,000060A -22-04JUN15-1/1

Takalaudan siivet (manuaalinen säätö)—Säätö (Deluxe Residue)

HUOMIO: Sammuta moottori, kytke seisontajarru päälle ja irrota virta-avain.

HUOMAA: Takalaudan siipien säädöt voidaan tehdä, jos tehdasasetukset eivät tuota sopivaa levitysleveyttä tai tasaista jakaumaa.

Takalaudan siipien tehdasasetus on määritetty 9,1 m (30 ft.) alustoille.

Avaa mutterit (A) ja säädä takalaudan siipi (B) tarpeen mukaan siten että voit hallita olkilevityksen leveyttä. Katso tämän osion myöhempi kohta Takalaudan siivet (manuaalinen säätö)—Tehdasasetukset.

Kiristä mutterit ja toista toimenpide tarvittaessa jäljellä oleville takalaudan siiville.

A—Mutterit **B—Takalaudan siipi**

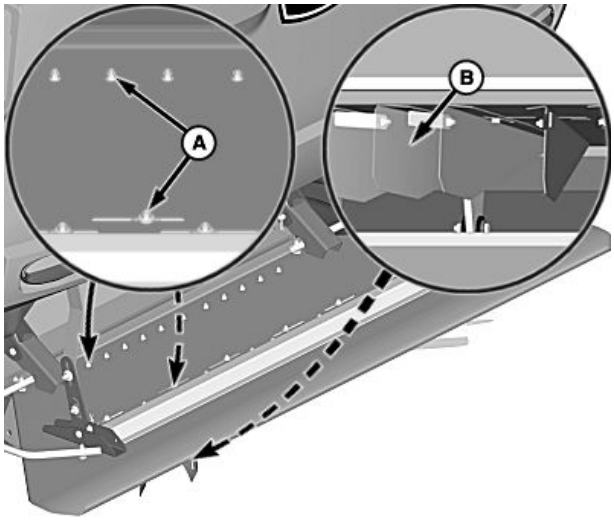

H98133 —UN—20SEP10

SS43267,000060B -22-04JUN15-1/1

Takalaudan siivet (sähkömoottori)—Säätö (Deluxe Residue)

HUOMIO: Sammuta moottori, kytke seisontajarru päälle ja irrota virta-avain.

HUOMAA: Takalaudan siipien säädöt voidaan tehdä, jos tehdasasetukset eivät tuota sopivaa levitysleveyttä tai tasaista jakaumaa.

Takalaudan siipien tehdasasetus on määritetty 9,1 m (30 ft.) alustoille.

Avaa mutterit (A) ja säädä takalaudan siipi (B) tarvittaessa eri reikiin (C), jotta voit hallita ohjata olkilevityksen leveyttä. Katso tämän osion myöhempi kohta Takalaudan siivet (sähköinen säätö)—Tehdasasetukset.

Kiristä mutterit ja toista toimenpide tarvittaessa jäljellä oleville takalaudan siiville.

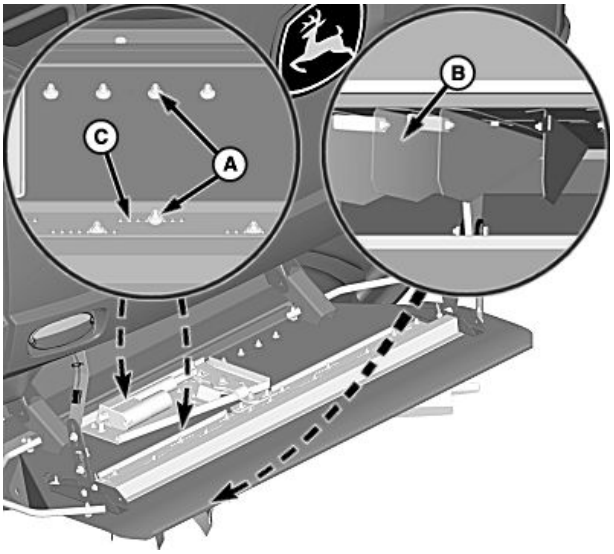

A—Mutterit
B—Takalaudan siipi
C—Reiät

SS43267,000060C -22-04JUN15-1/1

Takalaudan siivet (manuaalinen säätö)—Tehdasasetukset (Deluxe Residue)

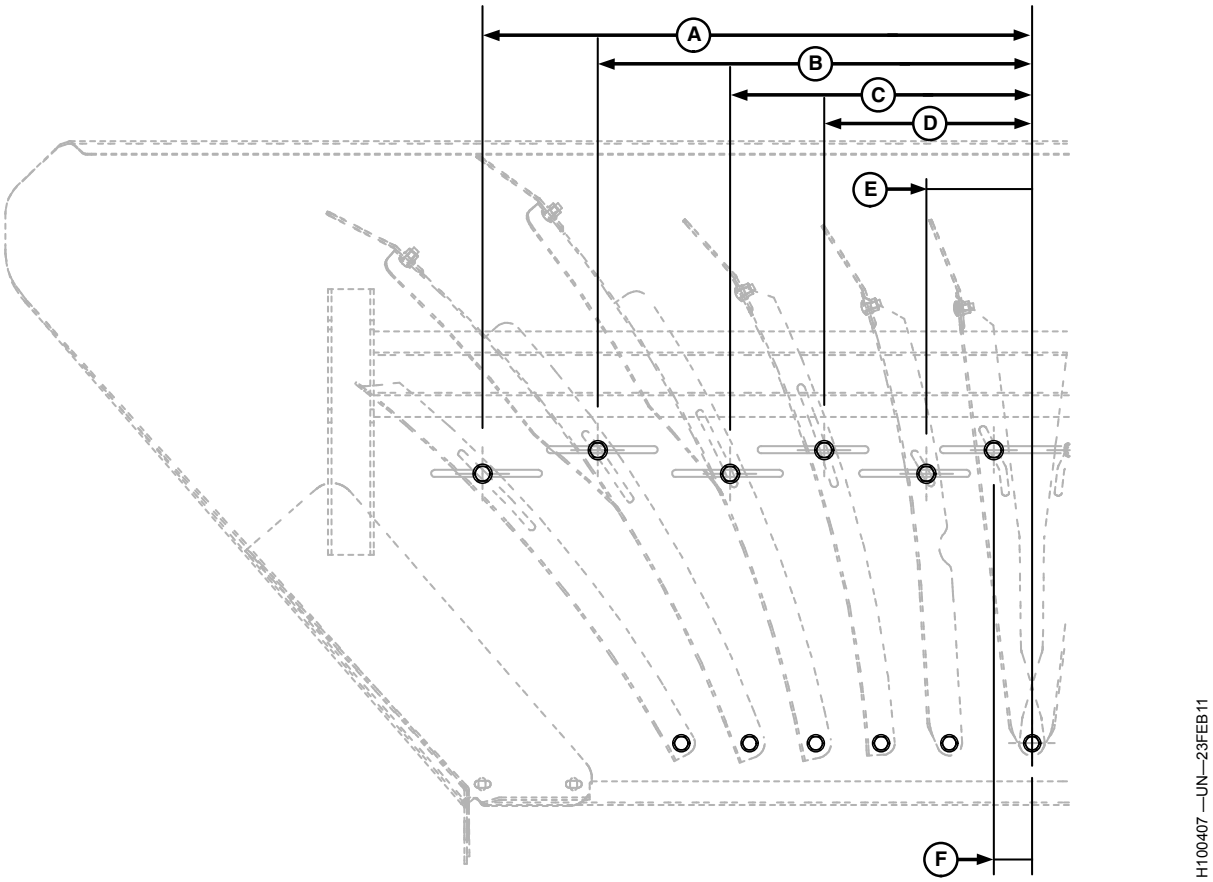

Takalaudan siipien asetukset 9,1 m (30 ft.) alustoille (kuva takalaudan yläpuolelta)

A—693 mm (27,3 in.)
B—548 mm (21,6 in.)
C—382 mm (15 in.)
D—262 mm (10,3 in.)
E—133 mm (5,2 in.)
F—48 mm (1,9 in.)

SS43267,000060D -22-04JUN15-1/1

Takalaudan siivet (sähköinen säätö)—Tehdasasetukset (Deluxe Residue)

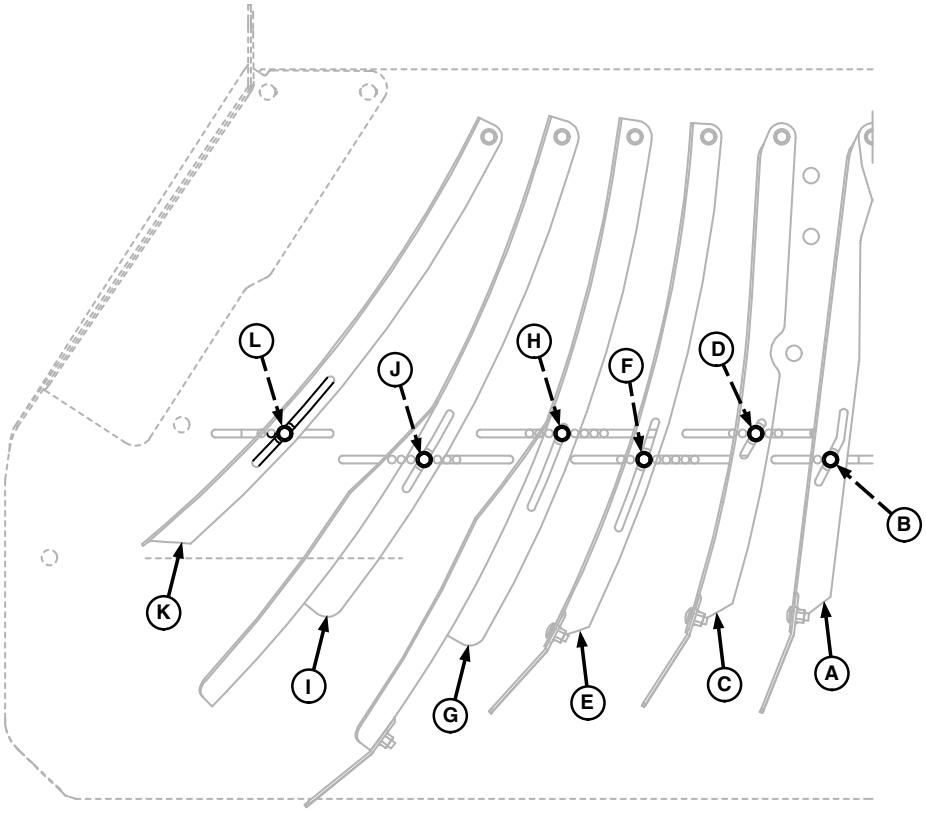

H100408 —UN—23FEB11

Takalaudan siipien asetukset 9,1 m (30 ft.) alustoille (kuva takalaudan alapuolelta)

A—Siipi 1
B—Toinen reikä
C—Siipi 2
D—Kolmas reikä
E—Siipi 3
F—Kuudes reikä
G—Siipi 4
H—Viides reikä
I— Siipi 5
J—Neljäs reikä
K—Siipi 6
L—Ensimmäinen reikä

HUOMAA: Reiät sijaitsevat takalaudan keskeltä ulospäin, kun takalaudan siipiä säädetään.

Jos haluat levitysleveydeksi 7,6 m (25 ft), ota yhteys John Deere -jälleenmyyjään saadaksesi lisätietoja lisävarustesarjasta.

SS43267,000060E -22-04JUN15-1/1

PowerCast-takalauta — säätäminen (lisävaruste)

HUOMIO: Älä anna kenenkään seistä levittävän takalaudan takana, kun se on päällä. SAMMUTA moottori, paina seisontajarru päälle ja irrota virta-avain ennen säätämistä.

Jotta suorituskyky olisi paras mahdollinen, automaattisen takalaudan tulee aina olla vaakasuorassa tai samansuuntainen maan kanssa. Takalaudan nostaminen tai laskeminen voi olla tarpeen rengasyhdistelmistä riippuen.

Pysäköi kone tasaiselle alustalle.

Avaa kantaruuvit (A) olkisilppurin molemmilta puolilta.

Säädä automaattista takalautaa ylös tai alas lovittain (B), jotta saat takalaudan vaakasuoraan.

Kiristä kantaruuvit olkisilppurin molemmilta puolilta lukitaksesi ne asentoon.

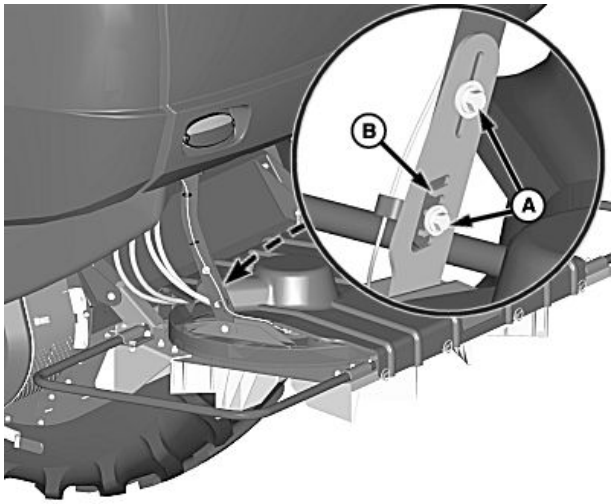

H98132 —UN—20SEP10

A—Kantaruuvit (4 kpl) **B—Nokat**

OUO6075,00009CC -22-14OCT10-1/1

PowerCast-takalaudan siipi — vaihtaminen (lisävaruste)

HUOMIO: Levyt painavat yhteensä noin 13 kg (29 lb).

TÄRKEÄÄ: Levy on sekä oikealla että vasemmalla. Merkitse levyjen sijainnit ennen kuin irrotat ne.

Irrota lukkomutteri (A) ja kantaruuvi (B) ruumentenlevittimen levyistä (C).

A—Lukkomutteri
B—Kantaruuvi
C—Ruumentenlevittimen levyt

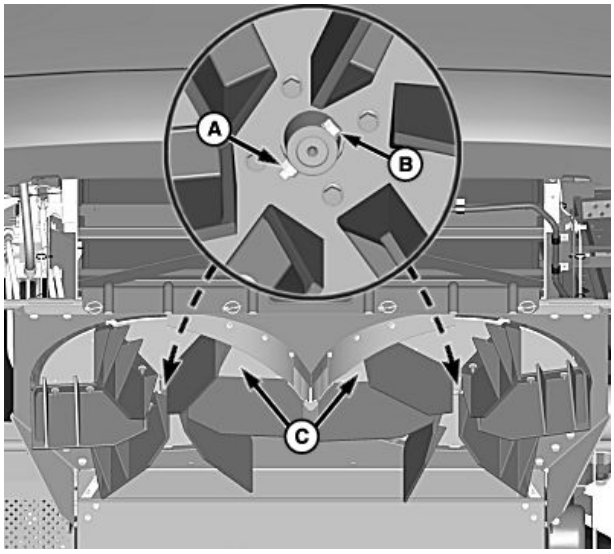

H98170 —UN—22SEP10

Jatkuu seuraavalla sivulla

OUO6075,00009CE -22-22SEP10-1/2

TÄRKEÄÄ: Kun vaihdat kuluneita tai vaurioituneita siipiä, varmista, että vaihdat vastakkaisilla puolilla olevat siivet samaan aikaan, jotta levyn kiertotasapaino säilyy.

Siivet on suunnattu vaihtuviin reikämalleihin, jotta aines saadaan leviämään optimaalisesti. Huolehdi siitä, että uudet siivet laitetaan samoihin reikiin, joista vanhat irrotettiin.

Asenna vaihtosiivet ja kiristä laite ohjetiukkuuteen.

	Ohjepituus
Siiven kiinnitysosa—Kiristystiukkuus	22 Nm (16 lb-ft)

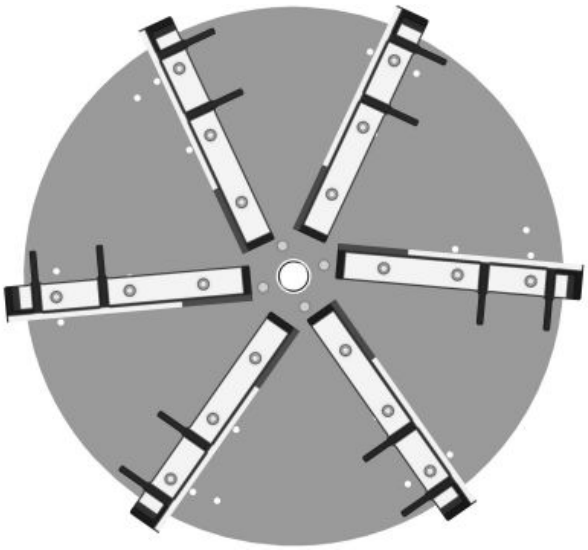

H98171 —UN—22SEP10

OUO6075,00009CE -22-22SEP10-2/2

PowerCast-takalauta (lisävaruste) takalevy

HUOMAA: Levyt voidaan irrottaa, jotta ainesta saadaan levitettyä enemmän koneen keskustaa kohti korjattaessa satoa vaikeissa tai raskaissa olkiolosuhteissa.

Korjattaessa maissia etu- ja takalevyt tulee aina asentaa, jotta aines jakautuu optimaalisesti.

Puintiasento:

Levyjen avulla hallitaan ruumenten leviämistä leveämpien alustojen yhteydessä.

Asenna takalevyt (B) hitsatun kaistaleen taakse kuten kuvassa ja kiinnitä kiinnikkeellä (A).

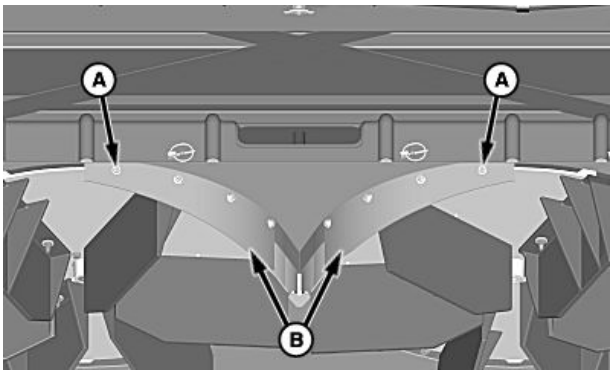

H98180 —UN—22SEP10

A—Kiinnitysosa (8 kpl) **B—Takalevyt**

Jatkuu seuraavalla sivulla

OUO6075,00009CF -22-30SEP10-1/2

Säilytysasento:

Irrota ja ota talteen rengassokat (A) ja suojus (B).

Asenna takalevyt (C) hitsataksesi tapin kuvan osoittamalla tavalla ja kiinnitä siipimutterilla (D).

Asenna aikaisemmin irrotettu suojus ja rengassokat.

A—Rengassokat
B—Suojus
C—Takalevyt
D—Siipimutteri

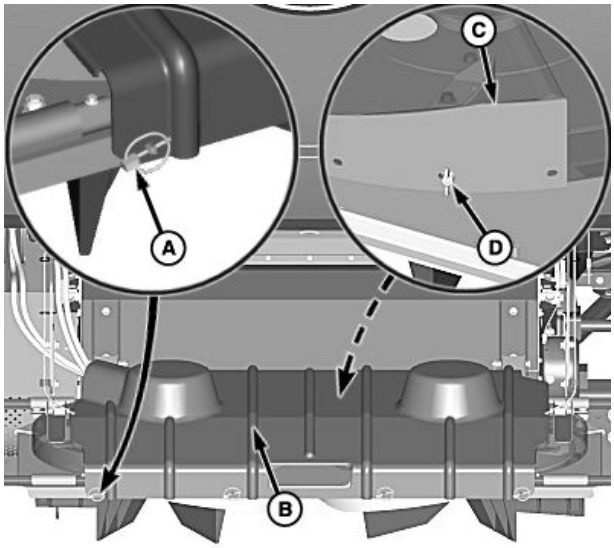

H98181 —UN—22SEP10

OUO6075,00009CF -22-30SEP10-2/2

Viljan jakolevy

TÄRKEÄÄ: Jotta et loukkaannu eikä kone vaurioidu, älä liikuta jakolevyn kahvaa, kun kone on käynnissä.

Pienten jyvien asento (C):

Vedä lukitustapista (A) ja siirrä viljan jakolevyn kahva (B) “YLÄASENTOON”. Viljan jakolevyn kahvan tulee olla “YLÄASENNOSSA”, kun seulastoa huolletaan.

Suurten jyvien asento (D):

HUOMAA: Puitaessa maissia tai auringonkukkia viljalevyn kahvan tulee olla “ALA-ASENNOSSA”.

Vedä lukitustapista (A) ja siirrä viljan jakolevyn kahva (B) “ALA-ASENTOON”. Viljalevy suojaa seulastoa vahingoittumiselta estämällä aineksen viskautumisen eteenpäin.

A—Lukitustappi
B—Viljan jakolevyn kahva
C—Pienten jyvien asento
D—Suurten jyvien asento

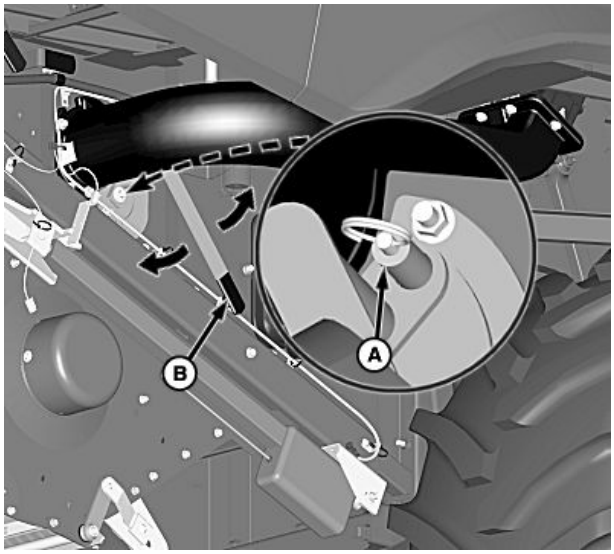

H114990 —UN—08JUL15

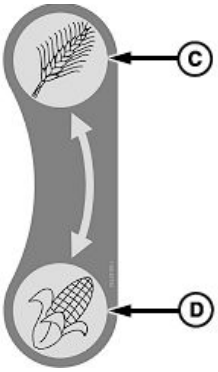

H99171 —UN—23NOV10

SS43267,000067D -22-08JUL15-1/1

Ilmakourut

Erottelurummun sivulevyjen molemmin puolin sijaitseva ilmakouru (A) antaa seulaston hengittää vapaammin etenkin ajettaessa hitaasti. Puintioloista riippuen jyväsäiliön laatu voi parantua ja syöttökuljettimen pöly vähentyä.

A—Kouru

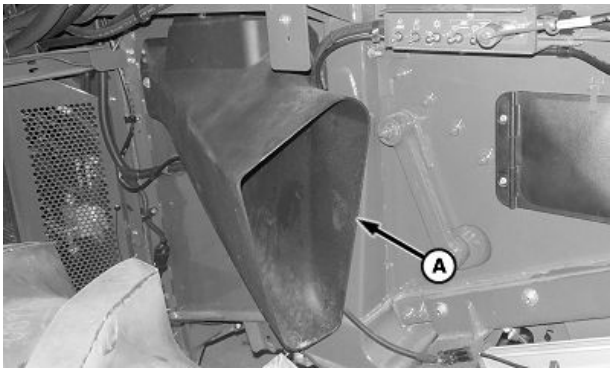

H115835 —UN—08SEP15

OUO6075,000417A -22-11APR16-1/1

Yläolkikelan pohja (jos varusteena) — irrotus (Premium Residue)

TÄRKEÄÄ: Sammuta moottori, kytke seisontajarru päälle ja irrota virta-avain.

HUOMAA: Yläolkikelan pohja tulee asentaa maissia / suuria jyviä varten ja se on irrotettava pieniä jyviä varten.

1. Avaa pidike (A) ja käännä lukkoa (B) avataksesi seulaston huoltoluukun (C).

A—Kiinnitin
B—Lukitus
C—Puhdistusseulaston huoltoluukku

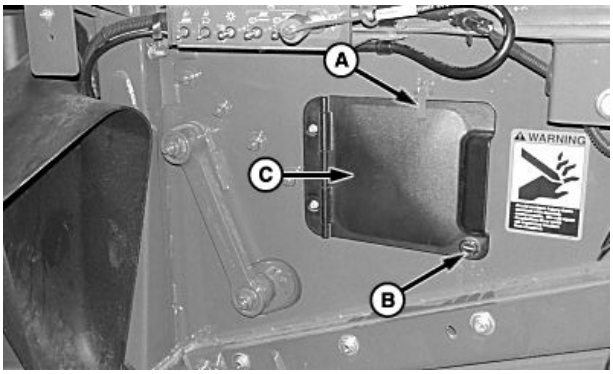

H115544 —UN—20AUG15

OUO6075,00041DC -22-14JAN16-1/2

HUOMAA: Yläolkikelan pohjan irrottamiseen tarvitaan kaksi henkilöä. Yksi tukee yläolkikelan pohjaa, kun toinen irrottaa kantaruuvit ja mutterit.

2. Tue yläolkikelan pohjaa (A) ja irrota kantaruuvit ja mutterit (B).

A—Yläolkikelan pohja
B—Kiinnitysruuvit ja mutterit

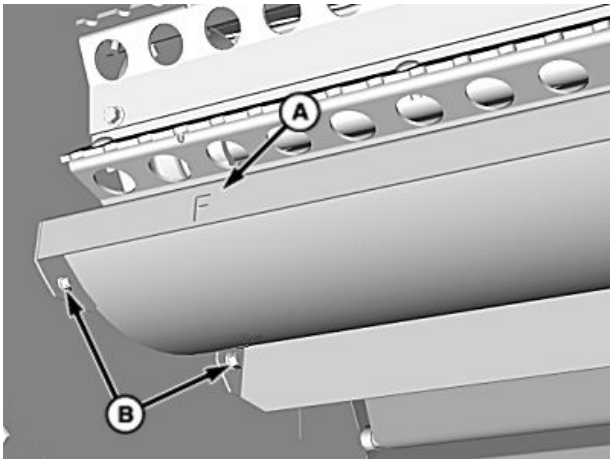

H113090 —UN—03MAR15

OUO6075,00041DC -22-14JAN16-2/2

Olkisilppurin ohjaustanko (lisävaruste)

TÄRKEÄÄ: Ohjaustanko on irrotettava ja laitettava säilytykseen maissin korjuun yhteydessä. Jos ohjaustankoa ei irroteta, seurauksena voi olla yläseulan vahingoittuminen.

Ohjaustanko parantaa leikkauslaatua, jakautumista ja olkilevitystä raskaissa olkiolosuhteissa. Kysy tarkemmat ohjeet John Deere-edustajalta.

Irrota kiinnitysosa (A) ja ohjaustanko (B) olkisilppurin alareunasta.

A—Kiinnitysosat **B—Ohjaustanko**

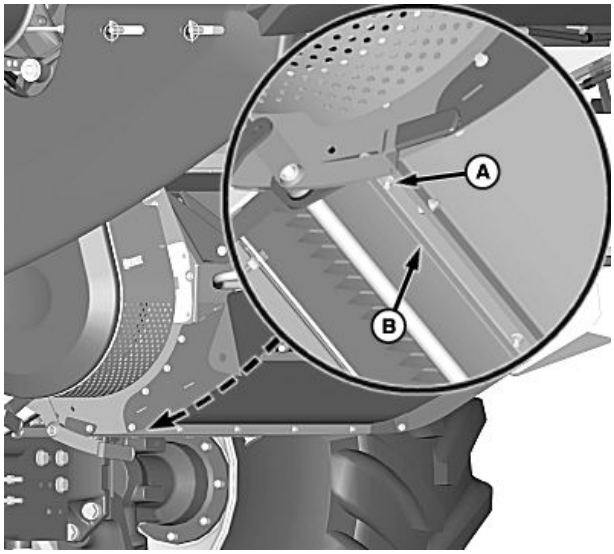

H98138 —UN—21SEP10

OUO6075,00009BF -22-21SEP10-1/2

Nosta olkisilppuri kokonaan ylös asentaaksesi ohjaustangon (A) olkisilppurin sisäpuolelle kuten kuvassa ja kiinnitä kiinnitysosalla (B).

A—Ohjaustanko **B—Kiinnitysosat**

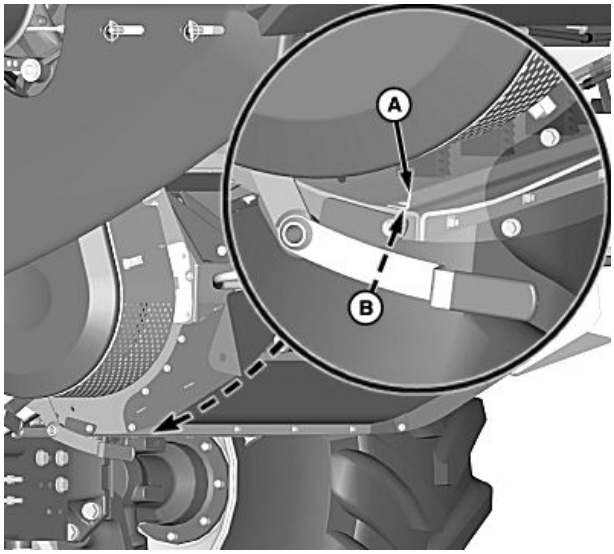

H98139 —UN—21SEP10

OUO6075,00009BF -22-21SEP10-2/2

Olkisilppurin vastaterä — säätäminen

HUOMIO: SAMMUTA moottori, paina seisontajarru päälle ja irrota virta-avain.

TÄRKEÄÄ: Vastaterien on oltava kokonaan irti maissista.

HUOMAA: Olkisilppuria voidaan käyttää, kun terät on irrotettu, mutta leikkauslaatu heikkenee.

Käytä väliasentoa optimoidaksesi virrankulutuksen ja saavuttaaksesi riittävän leikkauspituuden.

Vastaterät on säädettävissä portaattomasti. Terien asento määrittää materiaalin leikkauspituuden.

Vastaterät päällä-asennossa:

Löysää siipimutteria (A) olkisilppurissa.

Liikuta säätökahvaa (B) alaspäin kunnes vastaterät ovat säätöloven päällä.

Kiristä siipimutteria lukitaksesi vastaterät asentoon.

Vastaterät pois päältä-asennossa:

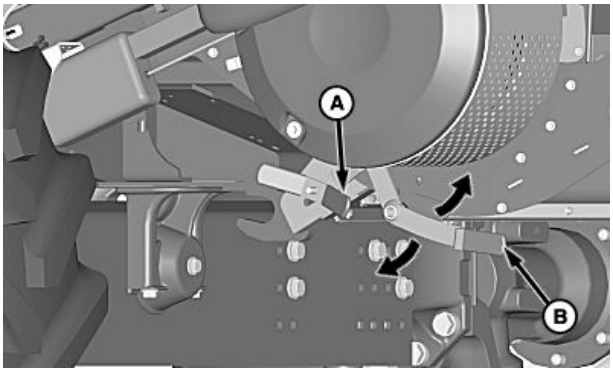

H98137 —UN—20SEP10

Vastaterät päällä-asennossa

A—Siipimutteri **B—Kahva**

Löysää siipimutteria (A) olkisilppurissa.

Liikuta säätökahvaa (B) ylöspäin kunnes vastaterät ovat säätöloven pohjalla.

Kiristä siipimutteria lukitaksesi vastaterät asentoon.

OUO6075,00009C1 -22-21SEP10-1/1

Olkisilppuri vastaterät — vaihtaminen

HUOMIO: SAMMUTA moottori, paina seisontajarru päälle ja irrota virta-avain. Vastaterät ovat teräviä.

Löysää siipimutteria (A) olkisilppurissa.

Liikuta säätökahvaa ylöspäin kunnes vastaterät ovat säätöloven pohjalla.

HUOMAA: Ota vastaterien ulkopään holkki talteen myöhempää kokoamista varten.

Tue vastateriä ja irrota vetotanko (B) työntämällä se ulos koneen oikealta puolelta.

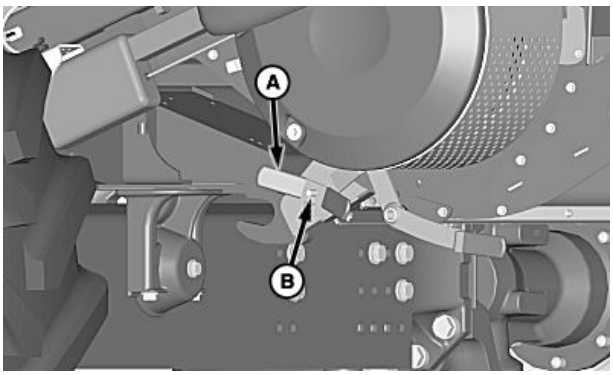

H98140 —UN—21SEP10

A—Siipimutteri **B—Vetotanko**

Jatkuu seuraavalla sivulla

OUO6075,00009C0 -22-21SEP10-1/2

Irrota tappi (A) pidätintangosta (B).

Löysää muttereita (C) pidätintangon kiinnikkeissä.

Liu'uta pidätintankoa kunnes vaihdettavat terät vapautuvat.

Käännä terät toisin päin, jotta voit käyttää niiden toista päätä tai vaihda terät, jos ne ovat kuluneet molemmista päistä.

Kohdista pidätintanko terien kanssa.

Kiristä lukitusmutterit pidikkeissä ja asenna tappi.

HUOMAA: Aseta holkki uudelleen paikalleen vastaterien ulkopäihin.

Asenna vastateräkokonaisuus ja liu'uta vetotankoa koneen oikealla puolella.

Asenna siipimutteri ja säädä vastaterät haluamaasi asentoon.

TÄRKEÄÄ: Vastaterien on oltava kokonaan irti maissista.

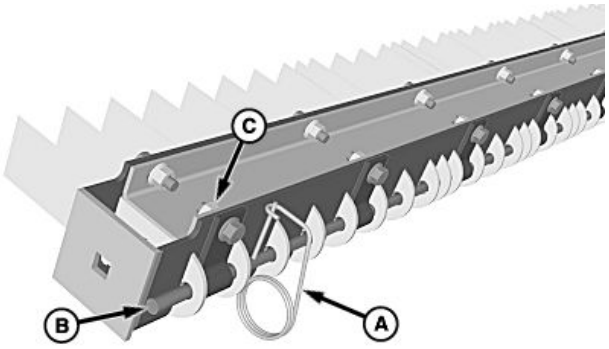

H82430 —UN—14FEB05

A—Lukitustappi
B—Pidätintanko
C—Lukkomutterit

Kiristä siipimutteria lukitaksesi vastaterät asentoon.

OUO6075,00009C0 -22-21SEP10-2/2

Olkisilppurin huoltoluukku

HUOMIO: Sammuta moottori, kytke seisontajarru päälle ja irrota virta-avain.

Irrota kantaruuvit (A) olkisilppurin molemmilta puolilta päästäksesi käsiksi huoltoluukkuun (B).

A—Ruuvit **B—Huoltoluukku**

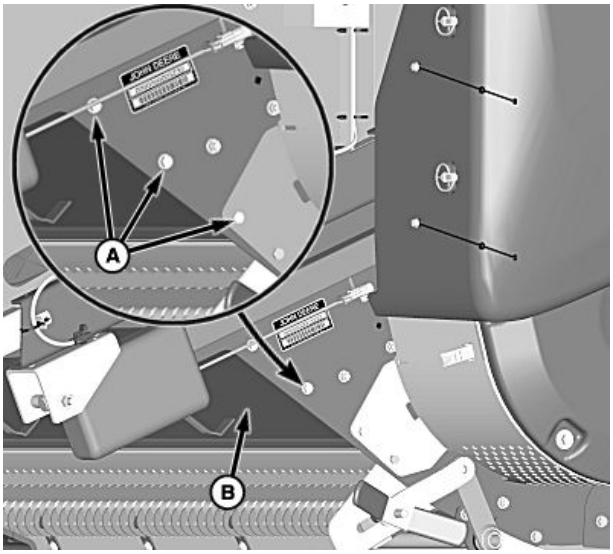

H113088 —UN—03MAR15

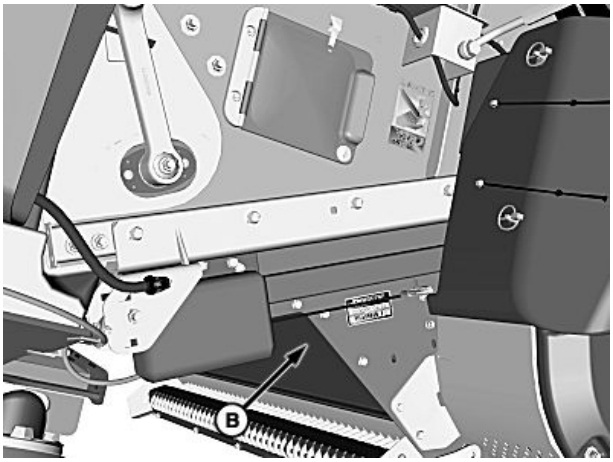

H113086 —UN—02MAR15

SS43267,0000533 -22-03MAR15-1/1

Hienoksi leikkaavan olkisilppurin siivet — vaihtaminen ja asetukset

HUOMIO: Sammuta moottori, aseta seisontajarru päälle ja poista virta-avain.

HUOMAA: Kuvassa näytetty roottori on esimerkki terien vaihdosta, kun kyseessä on kauhat tai kolat. Säilytä aina siipien alkuperäinen tehdasasettelu.

Siivet:

HUOMAA: Jos teriä tai laakereita irrotetaan tarkastusmielessä, huolehdi siitä, että asennat terät samoihin tukiin, joista irrotit ne. Tämä ON tehtävä tasapainon ylläpitämiseksi. On hyvän käytännön mukaista merkitä terät ennen irrotusta.

Asenna uudet kiinnitysosat saman suuntaisesti kuin irrotit ne asentaessasi tai vaihtaessasi teriä.

Irrota lukkomutteri (A), kantaruuvi (B), aluslevyt (C) ja laakerit (D).

HUOMAA: Tarkasta ja vaihda laakerit, lukitusmutterit ja kantaruuvit, jos ne ovat kuluneet.

Vaihda terät ja laakerit. Asenna kantaruuvit, aluslevyt ja lukitusmutterit. Kiristä mutteri ohjekireyteen.

	Ohjepituus
Olkisilppurin terän lukitusmutteri—Kiristysmomentti	60 Nm (44 lb.-ft.)

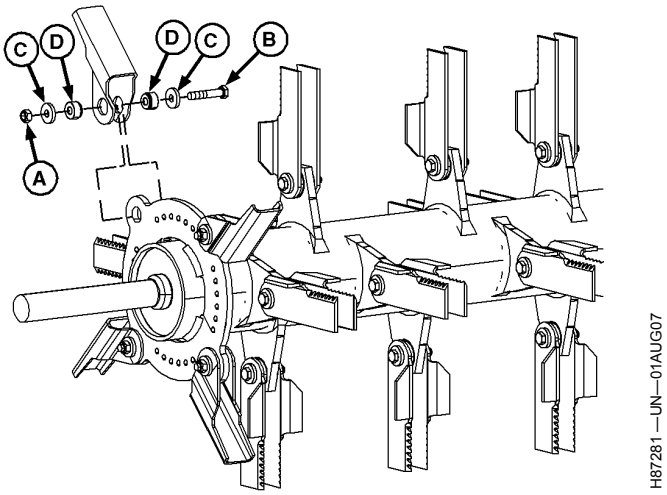

A—Lukkomutteri
B—Kantaruuvi
C—Aluslevyt
D—Holkit

OUO6075,0001451 -22-27MAR13-1/3

Terän asetus:

TÄRKEÄÄ: Olkisilppurin terä ON pidettävä kunnossa. Vaihda yhdessä tuessa olevat MOLEMMAT terät ja MOLEMMAT terät vastakkaisissa tuissa (180 astetta). Yhtä murtunutta terää vaihdettaessa ON vaihdettava 4 terää, tai kaikki terät voidaan vaihtaa yhdelä kertaa. Tämä ON tehtävä tasapainon ylläpitämiseksi.

Jos terä (A) on murtunut, vaihda terät (A—D).

A—D— Kolaterät

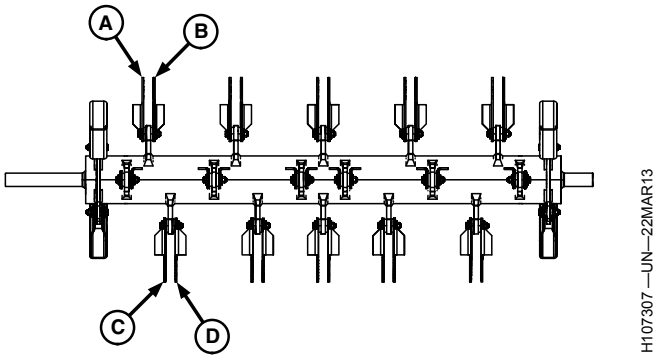

Jatkuu seuraavalla sivulla

OUO6075,0001451 -22-27MAR13-2/3

Sisimmät terät:

HUOMAA: Jos teriä tai laakereita irrotetaan tarkastusmielessä, huolehdi siitä, että asennat terät samoihin tukiin, joista irrotit ne. Tämä on tehtävä tasapainon ylläpitämiseksi. On hyvän käytännön mukaista merkitä terät ennen irrotusta.

Asenna uudet kiinnitysosat saman suuntaisesti kuin irrotit ne asentaessasi tai vaihtaessasi teriä.

Irrota lukitusmutterit (A) ja kantaruuvi (B).

Irrota ja tarkasta laakerit (C ja D).

HUOMAA: Tarkasta ja vaihda laakerit, lukitusmutterit ja kantaruuvit, jos ne ovat kuluneet.

Vaihda terät ja laakerit. Kiinnitä kantaruuvi ja lukitusmutteri. Kiristä mutteri ohjekireyteen.

	Ohjepituus
Olkisilppurin terän lukitusmutteri—Kiristysmomentti	60 Nm (44 lb.-ft.)

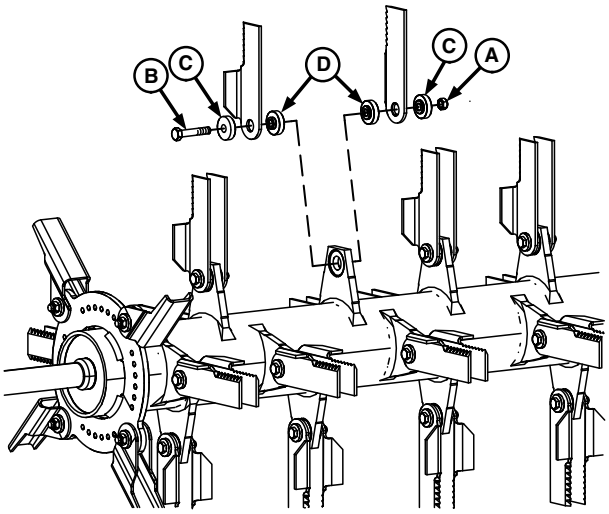

A—Lukkomutteri
B—Kantaruuvi
C—Holkit
D—Holkit

OUO6075,0001451 -22-27MAR13-3/3

Erittäin hienoksi leikkaavat olkisilppurin terät — vaihtaminen ja asetukset

HUOMIO: Sammuta moottori, aseta seisontajarru päälle ja poista virta-avain.

HUOMAA: Kuvassa näytetty roottori on esimerkki terien vaihdosta, kun kyseessä on kolat tai suorat terät. Säilytä aina siipien alkuperäinen tehdasasettelu.

Siivet:

HUOMAA: Jos teriä tai laakereita irrotetaan tarkastusmielessä, huolehdi siitä, että asennat terät samoihin tukiin, joista irrotit ne. Tämä on tehtävä tasapainon ylläpitämiseksi. On hyvän käytännön mukaista merkitä terät ennen irrotusta.

Asenna uudet kiinnitysosat saman suuntaisesti kuin irrotit ne asentaessasi tai vaihtaessasi teriä.

Irrota lukkomutteri (A), kantaruuvi (B) ja laakerit (C, D, E, F).

HUOMAA: Tarkasta ja vaihda laakerit, lukitusmutterit ja kantaruuvit, jos ne ovat kuluneet.

Vaihda terät ja laakerit. Kiinnitä kantaruuvi, aluslevy, laakerit ja lukitusmutteri. Kiristä mutteri ohjekireyteen.

	Ohjepituus
Olkisilppurin terän lukitusmutteri—Kiristysmomentti	60 Nm (44 lb.-ft.)

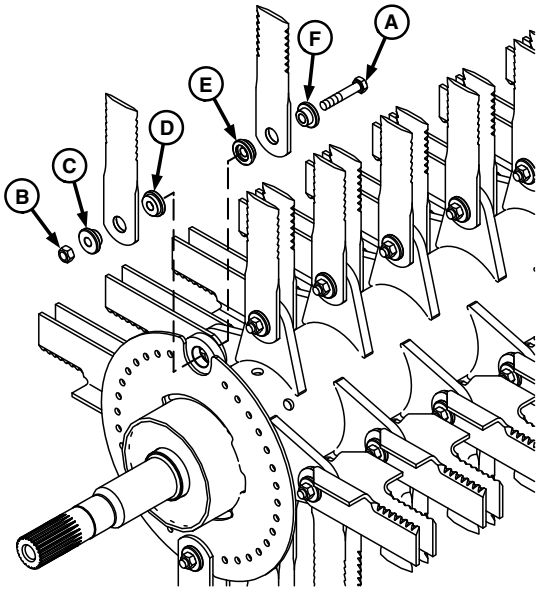

A—Lukkomutteri
B—Kantaruuvi
C—Laakeriholkki
D—Laakeriholkki
E—Laakeriholkki
F—Laakeri

OUO6075,000153C -22-19JUN13-1/3

Terän asetus:

TÄRKEÄÄ: Olkisilppurin terä ON pidettävä kunnossa. Vaihda yhdessä tuessa olevat MOLEMMAT terät ja MOLEMMAT terät vastakkaisissa tuissa (180 astetta). Yhtä murtunutta terää vaihdettaessa ON vaihdettava 4 terää, tai kaikki terät voidaan vaihtaa yhdelä kertaa. Tämä ON tehtävä tasapainon ylläpitämiseksi.

Jos terä (A) on murtunut, vaihda terät (A—D).

TÄRKEÄÄ: Tarkasta roottorin terien ja kiinteiden veisten välinen välys pyörittämällä roottoria käsin, ennen olkisilppurin käyttämistä.

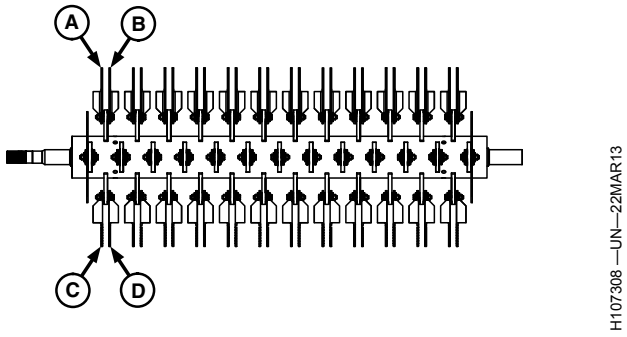

A—D— Kolaterät

Jatkuu seuraavalla sivulla

OUO6075,000153C -22-19JUN13-2/3

Sisimmät terät:

HUOMAA: Jos teriä tai laakereita irrotetaan tarkastusmielessä, huolehdi siitä, että asennat terät samoihin tukiin, joista irrotit ne. Tämä on tehtävä tasapainon ylläpitämiseksi. On hyvän käytännön mukaista merkitä terät ennen irrotusta.

Asenna uudet kiinnitysosat saman suuntaisesti kuin irrotit ne asentaessasi tai vaihtaessasi teriä.

Irrota lukitusmutterit (A) ja kantaruuvi (B).

Irrota ja tarkasta laakerit (C ja D).

HUOMAA: Tarkasta ja vaihda laakerit, lukitusmutterit ja kantaruuvit, jos ne ovat kuluneet.

Vaihda terät ja laakerit. Kiinnitä kantaruuvi ja lukitusmutteri. Kiristä mutteri ohjekireyteen.

	Ohjepituus
Olkisilppurin terän lukkomutteri—Kiristysmomentti	60 Nm (44 lb.-ft.)

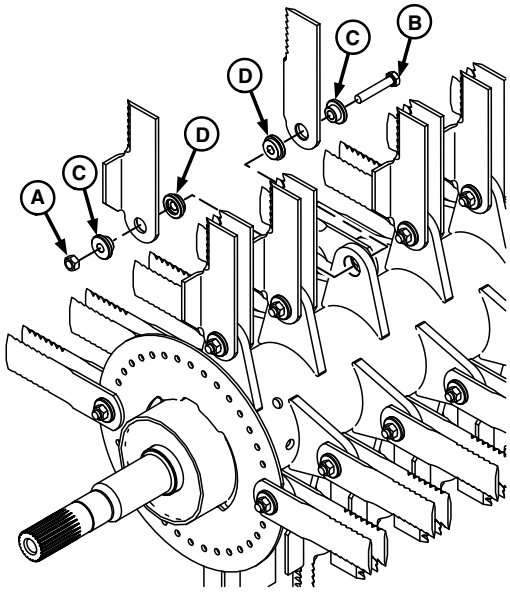

H99002 —UN—12NOV10

A—Lukkomutteri
B—Kantaruuvi
C—Holkit
D—Holkit

OUO6075,000153C -22-19JUN13-3/3

Keskikatkaisuterä — vaihtaminen

HUOMIO: SAMMUTA moottori, paina seisontajarru päälle ja irrota virta-avain. Terä on terävä.

Irrota varustus (A) ja pane keskikatkaisuterä (B) pois.

HUOMAA: Terä on asetettava keskijakajaa vasten siten, ettei aukkoja jää.

Vaihda keskikatkaisuterä ja asenna aikaisemmin irrotettu varustus.

A—Kiinnitysosat **B—Keskikatkaisuterä**

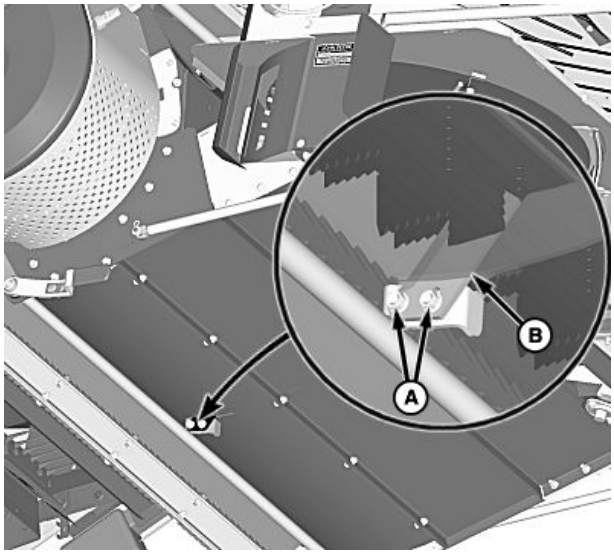

H98691 —UN—19OCT10

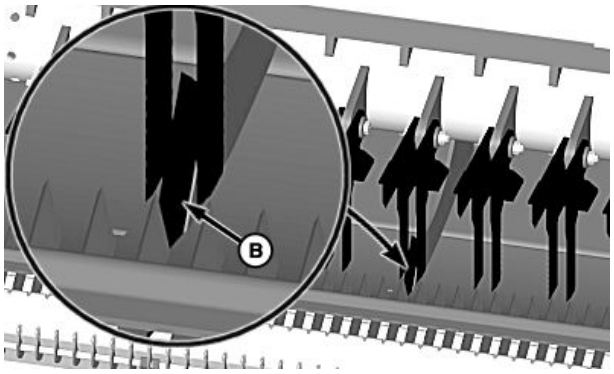

H98692 —UN—19OCT10

OUO6075,0000A31 -22-20OCT10-1/1

Olkisilppurin terät — keskittäminen

HUOMIO: SAMMUTA moottori, paina seisontajarru päälle ja irrota virta-avain.

Nosta olkisilppuri täysin ylös ja irrota rengassokat (A) ja suojus (B).

A—Rengassokat **B—Suojus**

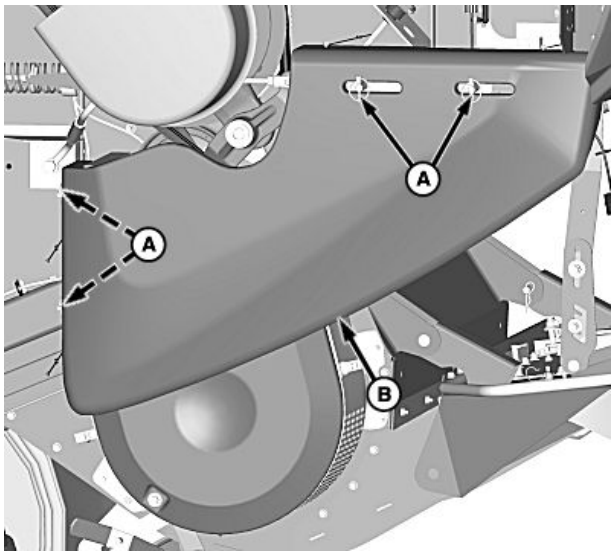

H98146 —UN—21SEP10

Jatkuu seuraavalla sivulla

OUO6075,00009C4 -22-21SEP10-1/4

Irrota ruuvit (A) ja suojus (B).

Löysää säätöruuvia ja lukitusholkkia (C) vasemmalla puolella.

A—Kantaruuvit (4 kpl)
B—Suojus
C—Lukitusholkki

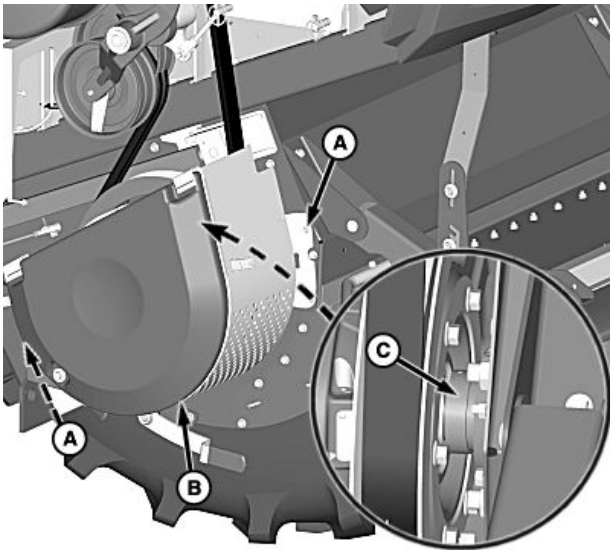

H98147 —UN—21SEP10

OUO6075,00009C4 -22-21SEP10-2/4

Irrota kantaruuvit (A) ja laakerin kansi (B).

Löysää säätöruuvia ja lukitusholkkia (C) oikealla puolella.

A—Ruuvit (2 kpl)
B—Laakerin kansi
C—Lukitusholkki

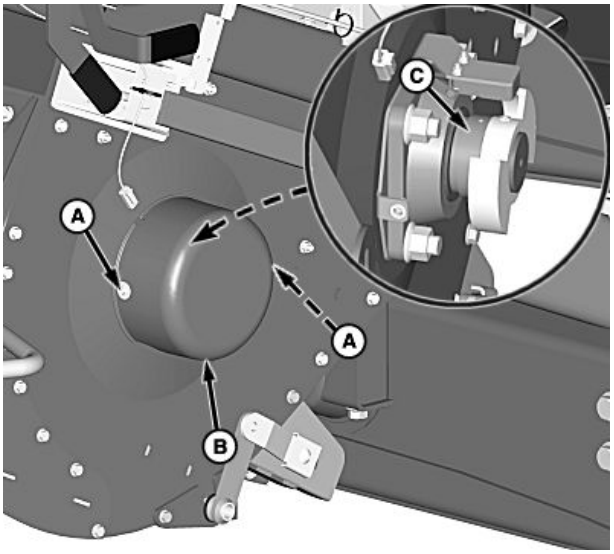

H98148 —UN—21SEP10

Jatkuu seuraavalla sivulla

OUO6075,00009C4 -22-21SEP10-3/4

Aseta olkisilppurin roottori (A) oikealle tai vasemmalle varmistaaksesi, että kaikki roottorin siivet (B) ovat erillään teristä (C).

Kiristä lukitusholkit molemmin puolin kiertosuunnassa ja kiinnitä ruuvein.

Asenna laakerin kansi oikealla puolella ja olkisilppurin suojukset vasemmalla puolella.

A—Olkisilppurin roottori
B—Roottorin siivet
C—Vastaterät

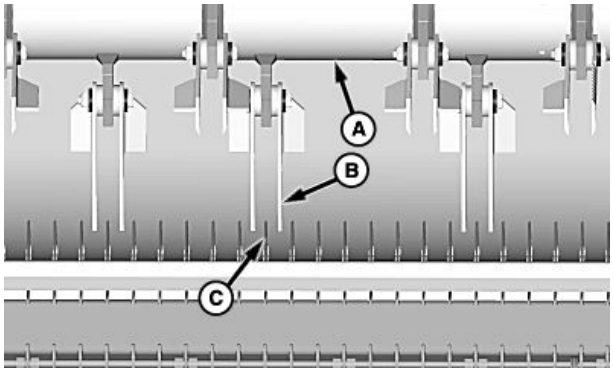

H87317 —UN—30JAN07

OUO6075,00009C4 -22-21SEP10-4/4

Olkisilppurin säätökatkaisin

Olkisilppurin säätökatkaisin (A) sijaitsee koneen vasemmalla puolella.

Olkisilppurin säätökatkaisimen avulla käyttäjä voi nostaa tai laskea olkisilppurin eri asentoihin.

A—Olkisilppurin katkaisin

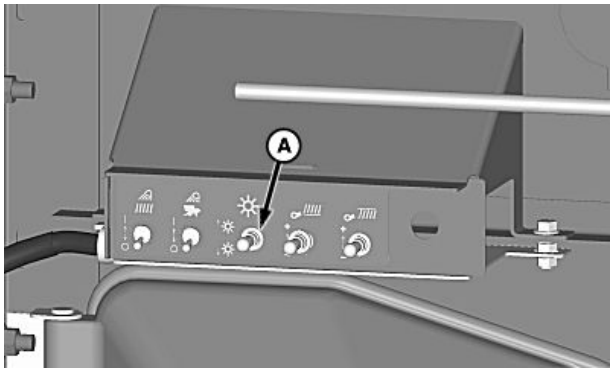

H97565 —UN—14SEP10

OUO6075,00009C6 -22-21SEP10-1/1

Olkisilppurin ajonopeudet — vaihto

HUOMIO: SAMMUTA moottori, paina seisontajarru päälle ja irrota virta-avain.

Vapauta salpa (A) ja kierrä suojusta (B) nivelessä (C).

A—Salpa
B—Suojus
C—Nivel

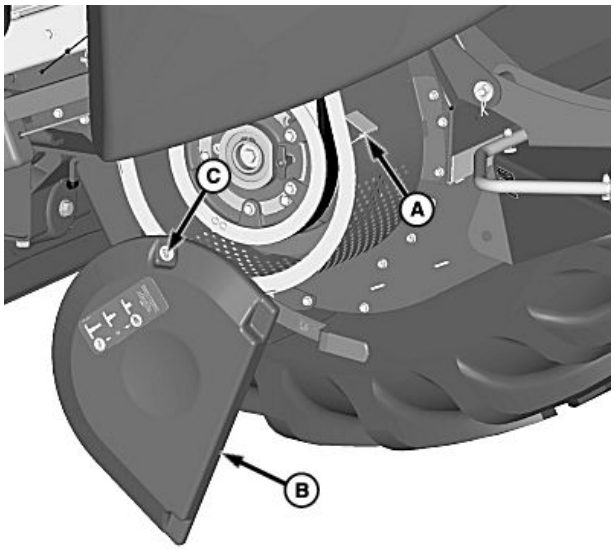

H105440 —UN—18MAY12

Jatkuu seuraavalla sivulla

OUO6075,000113F -22-18MAY12-1/2

Hidas ajonopeus -asento:

HUOMAA: Pyöritä hihnapyörää hieman liikuttaessasi kahvaa.

Siirrä vipu (A) asentoon (B).

- Maissi

Vapaa-asento

HUOMAA: Pyöritä hihnapyörää hieman liikuttaessasi kahvaa.

Siirrä vipu (A) asentoon (C).

Suuri nopeus -asento:

HUOMAA: Pyöritä hihnapyörää hieman liikuttaessasi kahvaa.

Siirrä vipu (A) asentoon (D).

- Vilja

Sulje suojus ja kiinnitä se salvalla.

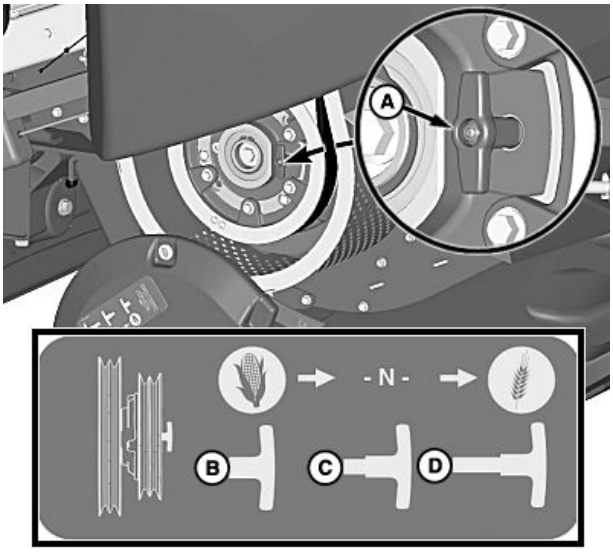

H105441 —UN—18MAY12

A—Kahva
B—Hidas ajonopeus -asento
C—Vapaa-asento
D—Suuri nopeus -asento

OUO6075,000113F -22-18MAY12-2/2

Takalaudan siivet—Säätö (Intermediate/Premium Residue)

HUOMIO: Sammuta moottori, kytke seisontajarru päälle ja irrota virta-avain.

HUOMAA: Takalaudan siipien säädöt voidaan tehdä, jos tehdasasetukset eivät tuota sopivaa levitysleveyttä tai tasaista jakaumaa.

Takalaudan siipien tehdasasetus on määritetty 9,1 m (30 ft.) alustoille.

Irrota ja ota talteen saksisokat (A) ja aluslevyt (B).

Säädä liukuohjaimet (C) haluamiisi reikiin säätölevyssä.

- Reikä 1: 6,7 m (22 ft) leikkuupöydän asento
- Reikä 2: 7,6 m (25 ft) leikkuupöydän asento
- Reikä 3: 9,1 m (30 ft) leikkuupöydän asento

Asenna aikaisemmin irrotetut aluslevyt ja saksisokat.

A—Saksisokat
B—Aluslevyt
C—Liukuohjaimet

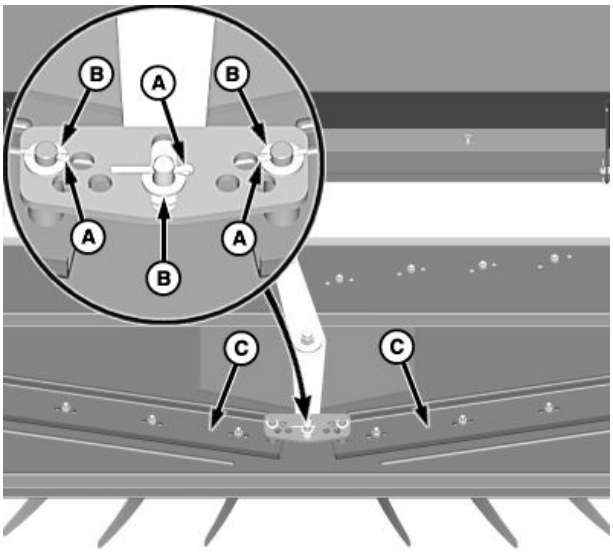

H98656 —UN—19OCT10

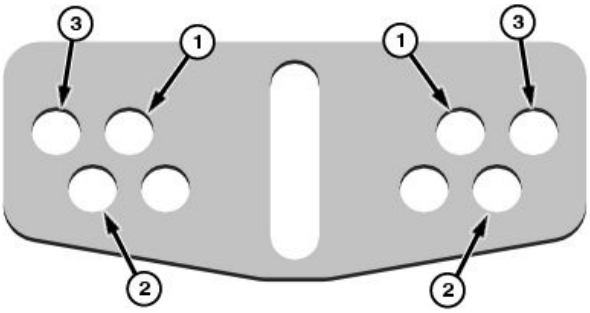

H98657 —UN—19OCT10

OUO6075,00041D9 -22-11APR16-1/1

Takalaudan siivet (sähkömoottori)—Säätö (Intermediate/Premium Residue)

HUOMIO: Sammuta moottori, kytke seisontajarru päälle ja irrota virta-avain.

HUOMAA: Takalaudan siipien säädöt voidaan tehdä, jos tehdasasetukset eivät tuota sopivaa levitysleveyttä tai tasaista jakaumaa.

Takalaudan siipien tehdasasetus on määritetty 9,1 m (30 ft.) alustoille.

Avaa mutterit (A) ja säädä takalaudan siipi (B) tarvittaessa eri reikiin (C), jotta voit hallita ohjata olkilevityksen leveyttä. Katso tämän osion myöhempi kohta Takalaudan siivet (sähköinen säätö)—Tehdasasetukset.

Kiristä mutterit ja toista toimenpide tarvittaessa jäljellä oleville takalaudan siiville.

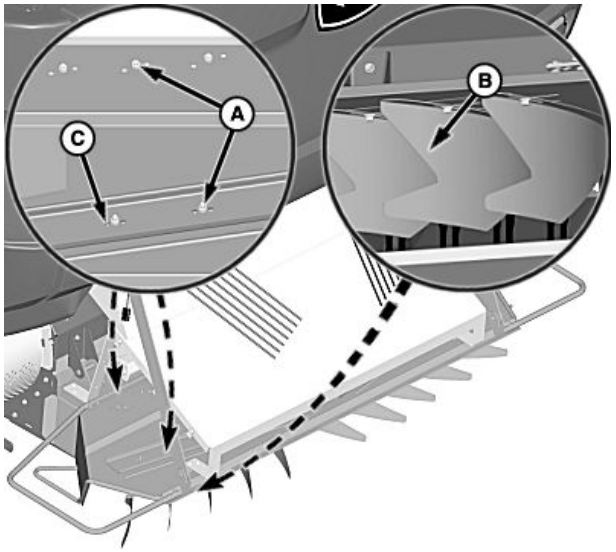

H98365 —UN—30SEP10

A—Mutterit
B—Takalaudan siipi
C—Reiät

OUO6075,00041DA -22-11APR16-1/1

Takalaudan siivet (sähköinen säätö)—Tehdasasetukset (Intermediate/Premium Residue)

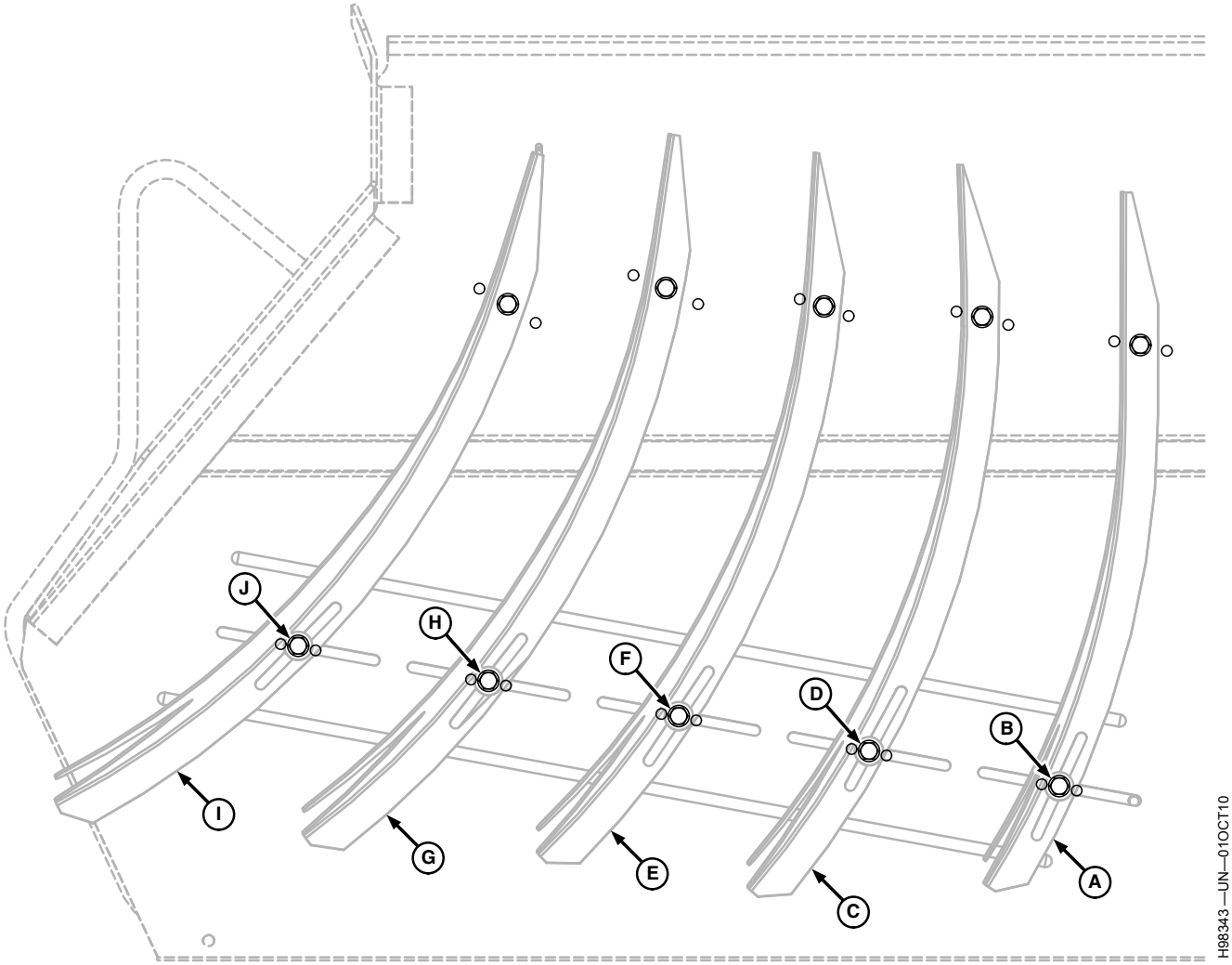

Takalaudan siipien asetukset 9,1 m (30 ft.) alustoille (kuva takalaudan alapuolelta)

A—Siipi 1
B—Keskireikä
C—Siipi 2
D—Keskireikä
E—Siipi 3
F—Keskireikä
G—Siipi 4
H—Keskireikä
I— Siipi 5
J— Keskireikä

HUOMAA: Reiät sijaitsevat takalaudan keskeltä ulospäin, kun takalaudan siipiä säädetään.

OUO6075,00041DB -22-21MAR16-1/1

Advanced PowerCast -ruumentenlevittimen levyt — vaihtaminen

HUOMIO: SAMMUTA moottori, paina seisontajarru päälle ja irrota virta-avain.

Irrota kiinnitysosa (A) ja kiinnike (B).

Tarkasta ja tarvittaessa vaihda kumituet (C) ja puikot (D). Varaosia on saatavissa John Deere -jälleenmyyjältä.

TÄRKEÄÄ: Vaihda kaikki kumituet levyn kierron tasapainon säilyttämiseksi.

Asenna tarvittaessa uusi kumituki ja puikot.

Huolehdi, että kumituki ja kiinnike asetetaan takaisin samoihin reikiin, joista ne aikaisemmin irrotettiin.

Kiristä kiinnitysosa ja toista sama tarvittaessa jäljellä oleville terille.

A—Kiinnitysosat
B—Kannatin
C—Kumilaakerointi
D—Puikot

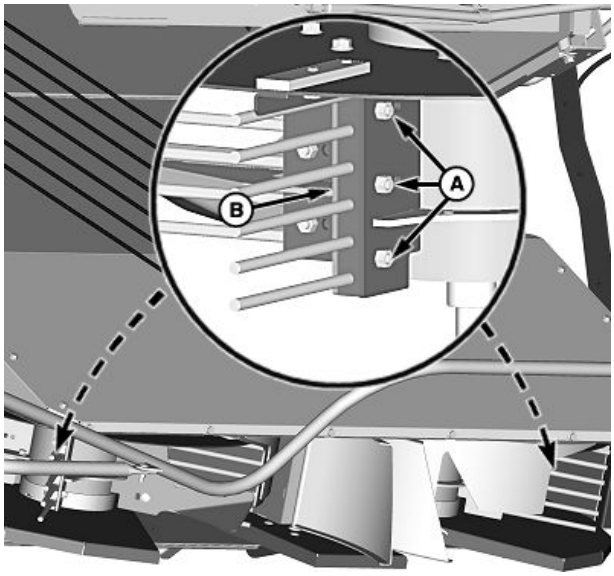

H113274 —UN—26MAR15

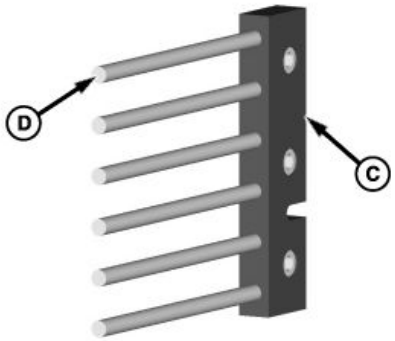

H98694 —UN—19OCT10

Jatkuu seuraavalla sivulla

SS43267,0000592 -22-26MAR15-1/2

Irrota kantaruuvit (A) levystä (B).

Tarkasta ja vaihda tarvittaessa kolakiinnike (C). Varaosia on saatavissa John Deere -jälleenmyyjältä.

TÄRKEÄÄ: Vaihda kaikki kolakiinnikkeet levyn kierron tasapainon säilyttämiseksi.

Asenna uusi kolakiinnike tarvittaessa.

Kiristä kiinnitysosa ja toista sama tarvittaessa jäljellä oleville terille.

HUOMAA: Irrota tarvittaessa pienten jyvien kolat ja asenna maissikolat sen mukaan millaista viljaa korjataan.

A—Kantaruuvit
B—Levy
C—Kolakiinnikkeet

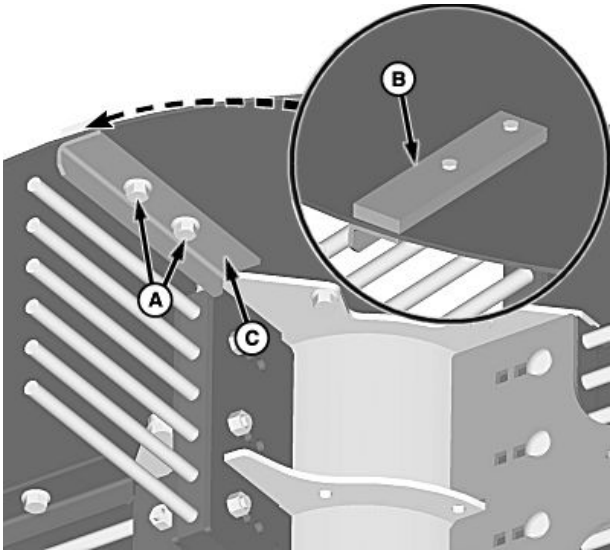

H98695 —UN—19OCT10

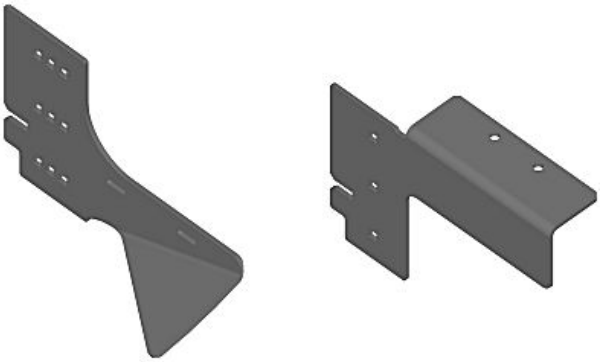

H102241 —UN—23JUN11

Pienien jyvien kola / maissikola

SS43267,0000592 -22-26MAR15-2/2

Ruumentenlevitin (yleiset tiedot)

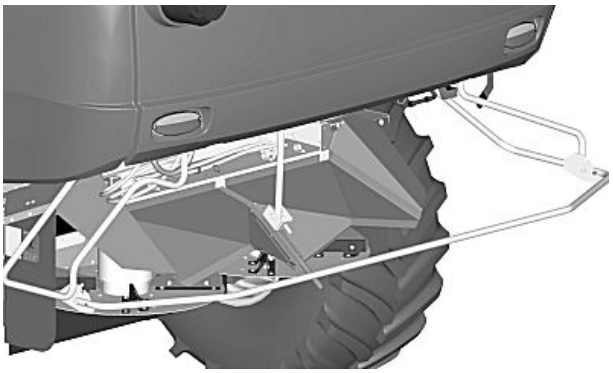

H98186 —UN—23SEP10

Yksinopeuksinen ruumentenlevitin

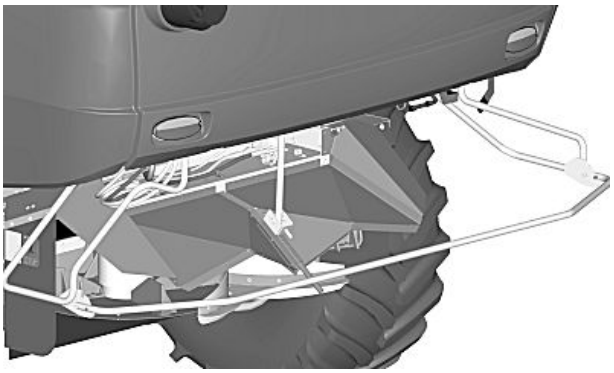

H98187 —UN—23SEP10

Kaksinopeuksinen ruumentenlevitin

HUOMIO: Älä anna kenenkään mennä ruumentenlevittimen taakse ruumentenlevittimen käydessä. SAMMUTA moottori, paina seisontajarru päälle ja irrota virta-avain ennen ruumentenlevittimen säätämistä.

Ennen kuin ylös nostettu ruumentenlevitin huolletaan, laita lukitustappi paikoilleen.

HUOMAA: Ruumentenlevittimen säätökytkimet ohjaamossa, katso lisätietoja osiosta CommandTouch käsinojakonsoli.

OUO6075,0000B75 -22-21MAR11-1/1

Ruumentenlevitin — karhoasento

HUOMIO: SAMMUTA moottori, paina seisontajarru päälle ja irrota virta-avain. Ennen kuin ylös nostettu ruumentenlevitin huolletaan, laita lukitustappi paikoilleen.

TÄRKEÄÄ: Ruumentenlevittimen ON OLTAVA aina “alas-asennossa” kuten kuvassa, kun sitä käytetään.

HUOMAA: Ruumentenlevitintä voidaan kiertää ylöspäin, jotta aines pääsee purkautumaan karhona.

Nosta ruumentenlevittimen peittoa (A) kunnes se on samalla kohdalla loven (B) kanssa ruumentenlevittimeen käsiksi pääsemiseksi tai kun ruumentenlevitin nostetaan karhoasentoon.

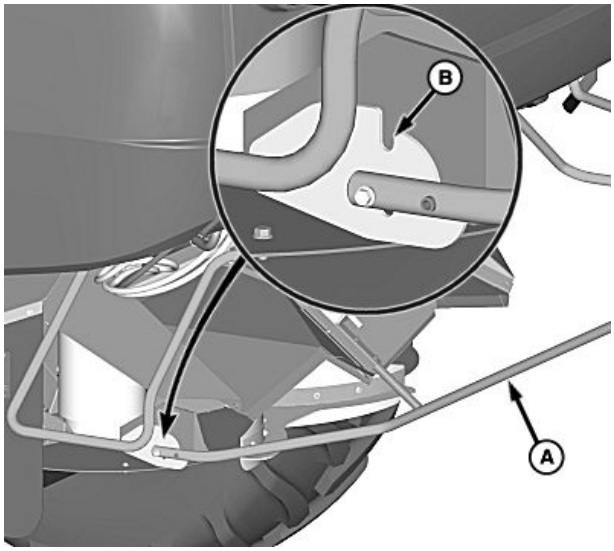

H98188 —UN—23SEP10

A—Ruumentenlevittimen peitto B—Lovi

Jatkuu seuraavalla sivulla

OUO6075,00009D3 -22-23SEP10-1/3

Irrota rengassokka (A) tapista (B) ja laske tukiputki (C).

HUOMAA: Aseta tappi takaisin säilytysasentoon ja kiinnitä rengassokalla.

A—Rengassokka
B—Lukitustappi
C—Tukiputki

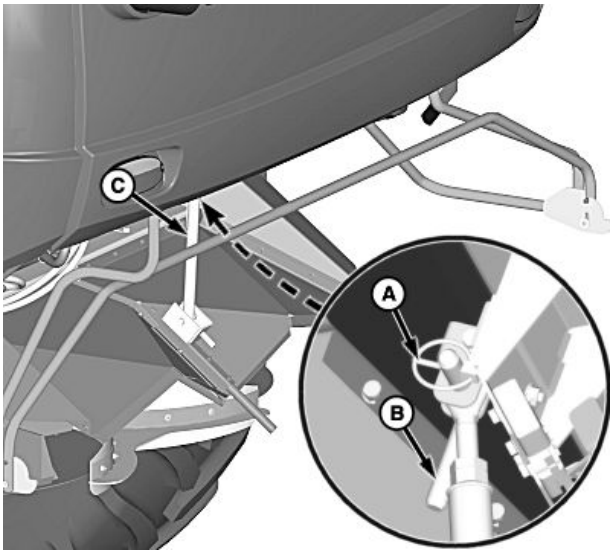

H98189 —UN—23SEP10

OUO6075,00009D3 -22-23SEP10-2/3

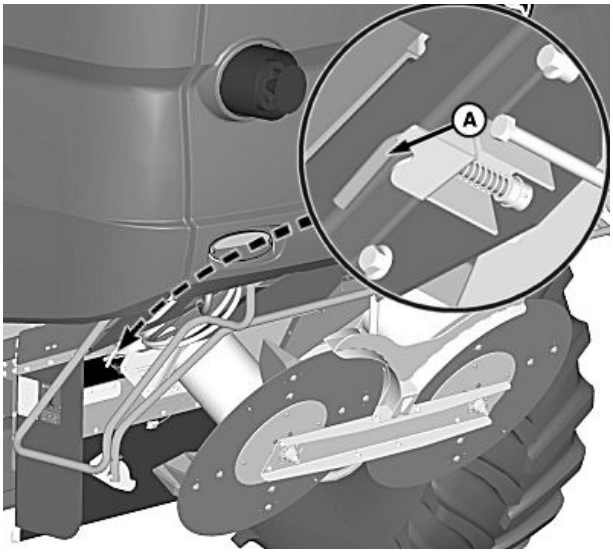

H98190 —UN—23SEP10

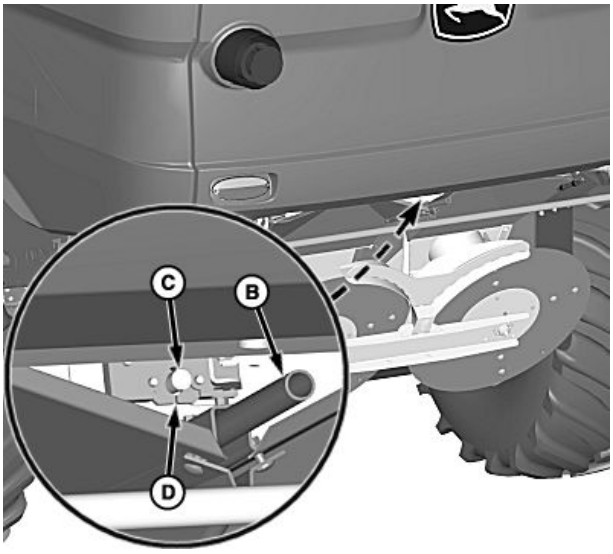

H98191 —UN—23SEP10

A—Lukitustappi
B—Kahva
C—Lukitustappi
D—Lukko

Vedä sokkaa (A) nostaaksesi ruumentenlevittimen täysin ylös.

Nosta ruumentenlevitintä kahvasta (B) kunnes sokka (C) kiinnittyy kokonaan lukkoon (D).

HUOMAA: Aseta ruumentenlevittimen nopeudeksi nolla, katso Ruumentenlevittimen nopeuden säätökytkin osiossa CommandTouch-käsinojakonsoli saadaksesi lisätietoja.

OUO6075,00009D3 -22-23SEP10-3/3

Ruumentenlevitin — laskeminen

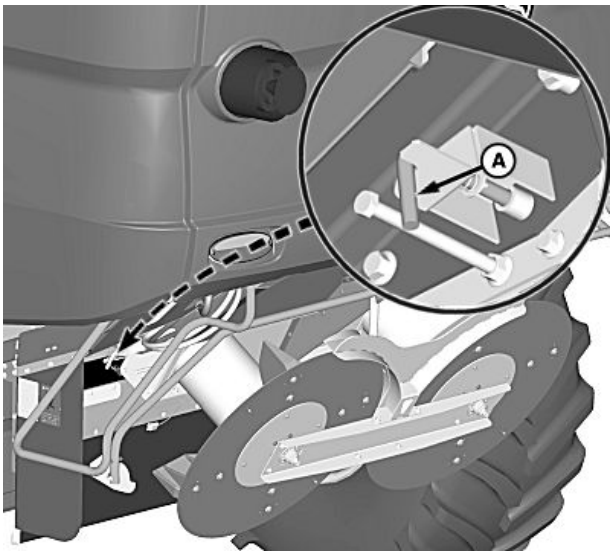

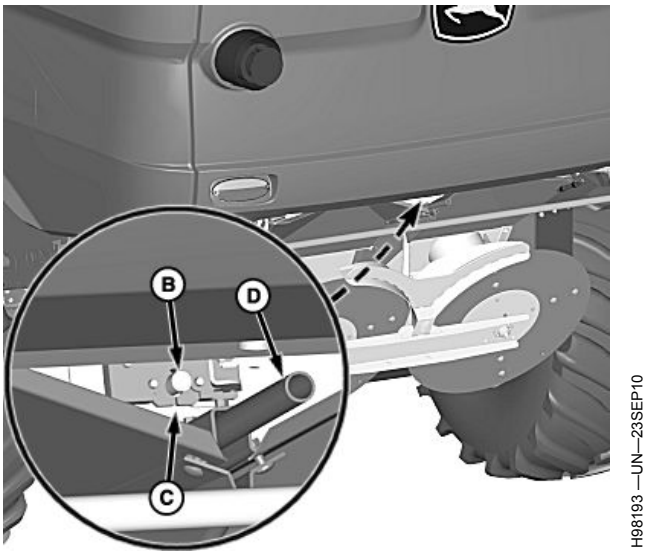

A—Lukitustappi
B—Lukitustappi
C—Lukko
D—Kahva

HUOMIO: SAMMUTA moottori, paina seisontajarru päälle ja irrota virta-avain.

Kierrä ja aseta tappi (A) kiinnikkeeseen avataksesi ruumentenlevittimen lukituksen.

Vapauta tappi (B) lukosta (C) ja laske ruumentenlevitin kahvasta (D).

OUO6075,00009D4 -22-08OCT10-1/2

Nosta tukiputkea (C) kunnes se on samalla kohdalla reiän kanssa ja kiinnitä se tapilla (B) ja rengassokalla (A).

HUOMAA: Lisää ruumentenlevittimen nopeutta kunnes haluttu ruumentenlevittimen leveys saavutetaan, katso Ruumentenlevittimen nopeuden säätökytkin osiossa CommandTouch-käsinojakonsoli saadaksesi lisätietoja.

A—Rengassokka
B—Lukitustappi
C—Tukiputki

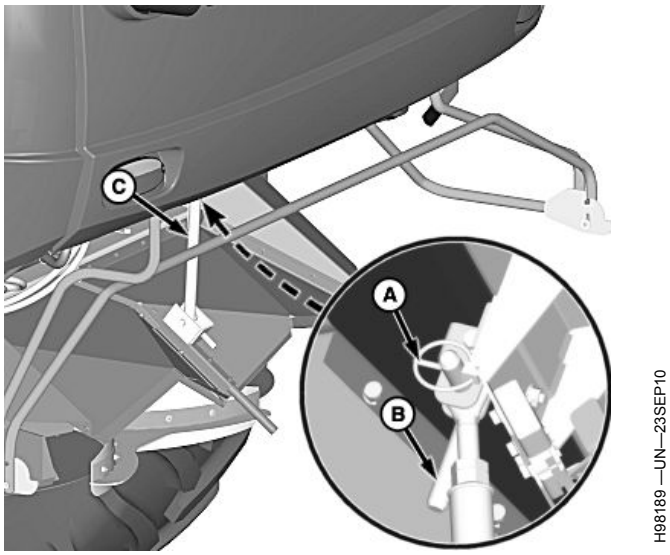

OUO6075,00009D4 -22-08OCT10-2/2

Ruumentenlevittimen levyt (yksi nopeus) — vaihtaminen

HUOMIO: Levyt painavat yhteensä noin 25 kg (55 lb).

TÄRKEÄÄ: Levy on sekä oikealla että vasemmalla. Merkitse levyjen sijainnit ennen kuin irrotat ne.

HUOMAA: Levyasennelmat voidaan irrottaa huoltoa varten tai lisävälyksen saamiseksi ruumentenlevittimen alle.

Irrota lukitussokat (A) ja levyt (B).

A—Rengassokka **B—Levyasennelmat**

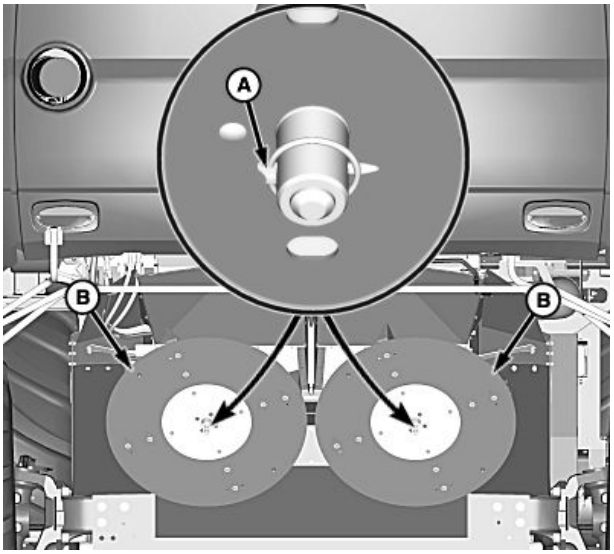

H98194 —UN—23SEP10

OUO6075,00009D5 -22-23SEP10-1/2

TÄRKEÄÄ: Kun vaihdat kuluneita tai vaurioituneita siipiä, varmista, että vaihdat vastakkaisilla puolilla olevat siivet samaan aikaan, jotta levyn kiertotasapaino säilyy.

Siivet on suunnattu vaihtuviin reikämalleihin, jotta aines saadaan leviämään optimaalisesti. Huolehdi siitä, että uudet siivet laitetaan samoihin reikiin, joista vanhat irrotettiin.

Irrota kiinnitysosa (A) ja siipi (B).

Asenna vaihtosiivet ja kiristä kiinnitysosa.

A—Kiinnitysosat **B—Terä**

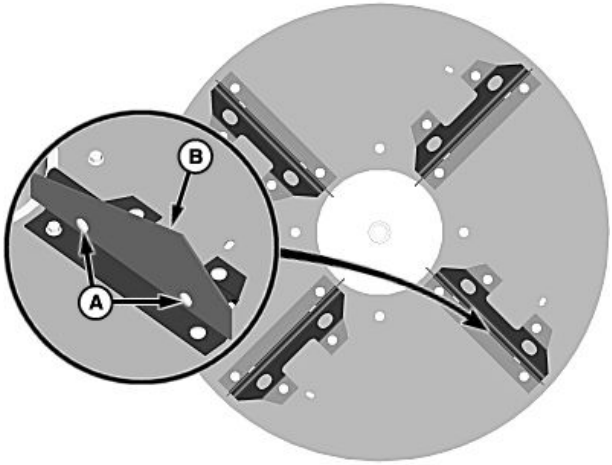

H98197 —UN—23SEP10

OUO6075,00009D5 -22-23SEP10-2/2

Ruumentenlevittimen levyt (kaksi nopeutta) — vaihtaminen

HUOMIO: Levyt painavat yhteensä noin 25 kg (55 lb).

TÄRKEÄÄ: Levy on sekä oikealla että vasemmalla. Merkitse levyjen sijainnit ennen kuin irrotat ne.

HUOMAA: Levyasennelmat voidaan irrottaa huoltoa varten tai lisävälyksen saamiseksi ruumentenlevittimen alle.

Irrota mutterit (A) ja tukilevy (B).

A—Mutteri
B—Tukilevy

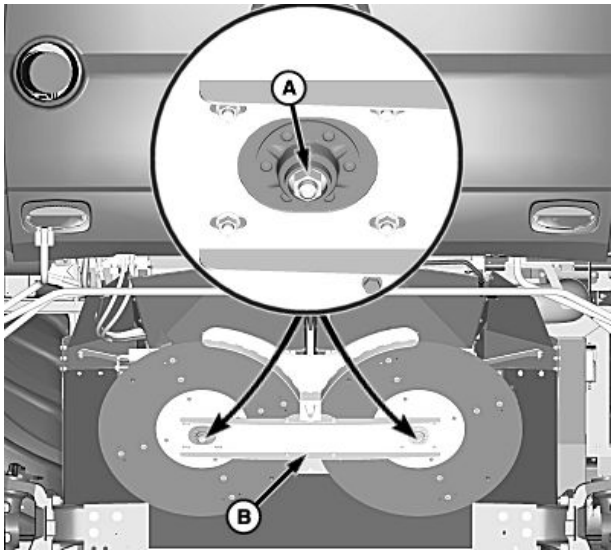

H98195 —UN—08OCT10

OUO6075,00009D6 -22-23SEP10-1/3

Irrota mutterit (A) ja kantaruuvit (B) levyasennelmista (C).

A—Mutteri
B—Kantaruuvi
C—Levyasennelmat

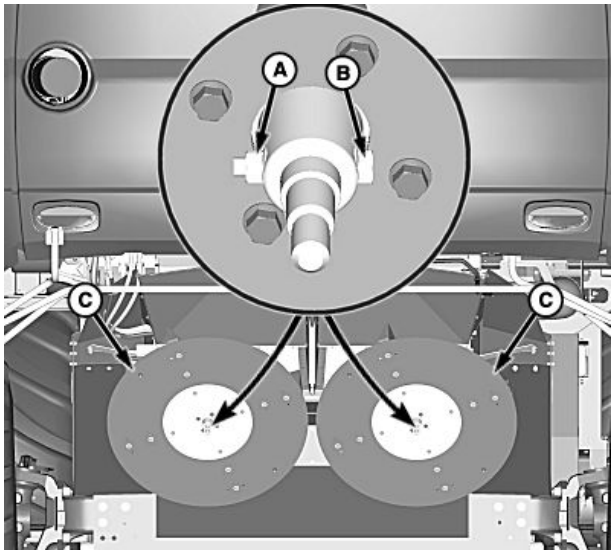

H98196 —UN—23SEP10

Jatkuu seuraavalla sivulla

OUO6075,00009D6 -22-23SEP10-2/3

TÄRKEÄÄ: Kun vaihdat kuluneita tai vaurioituneita siipiä, varmista, että vaihdat vastakkaisilla puolilla olevat siivet samaan aikaan, jotta levyn kiertotasapaino säilyy.

Siivet on suunnattu vaihtuviin reikämalleihin, jotta aines saadaan leviämään optimaalisesti. Huolehdi siitä, että uudet siivet laitetaan samoihin reikiin, joista vanhat irrotettiin.

Asenna vaihtosiivet ja kiristä laite ohjetiukkuuteen.

	Ohjepituus
Siiven kiinnitysosa—Kiristystiukkuus	22 Nm (16 lb-ft)

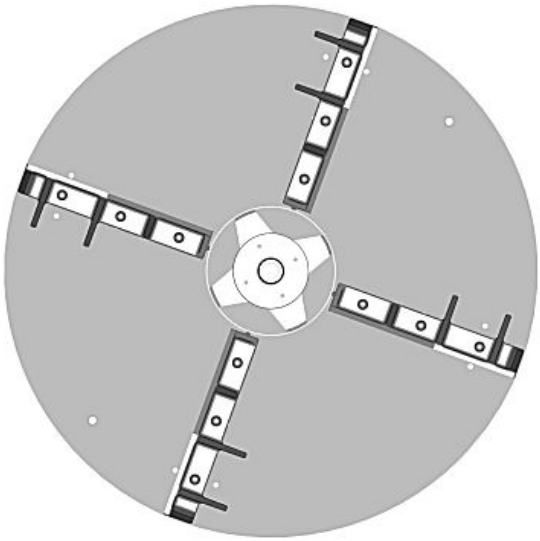

H98198 —UN—23SEP10

OUO6075,00009D6 -22-23SEP10-3/3

Leveälle levittävä ruumentenlevitin (lisävaruste)

HUOMIO: Älä anna kenenkään mennä ruumentenlevittimen taakse ruumentenlevittimen käydessä. SAMMUTA moottori, paina seisontajarru päälle ja irrota virta-avain ennen ruumentenlevittimen säätämistä.

HUOMAA: Levyt tulee irrottaa, kun puidaan kokoa 9,1 m (30 ft) pienemmillä levyillä kuin tai maissipöydillä, jotka ovat pienempiä kuin 12 riviä, jotta aines saadaan leviämään optimaalisesti.

Kun asennetaan olkilevittimen siivet (A) ja levyt (B), saadaan levennettyä levitysleveyttä ja aines saadaan jakautumaan paremmin leveämmillä leikkuupöydillä. Kysy tarkemmat ohjeet John Deere-edustajalta.

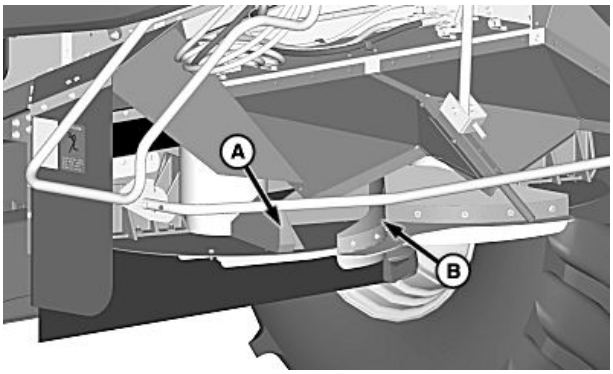

H98199 —UN—23SEP10

A—Terät **B—Levyt**

OUO6075,00009D9 -22-28MAR11-1/1

Olkisilppurin käyttöhihnan kireys — säätäminen

HUOMIO: Sammuta moottori, aseta seisontajarru päälle ja poista virta-avain.

HUOMAA: Laske olkisilppuri kokonaan alas kiristääksesi hihnat kunnolla.

Irrota rengassokat (A) ja suojus (B).

A—Rengassokat **B—Suojus**

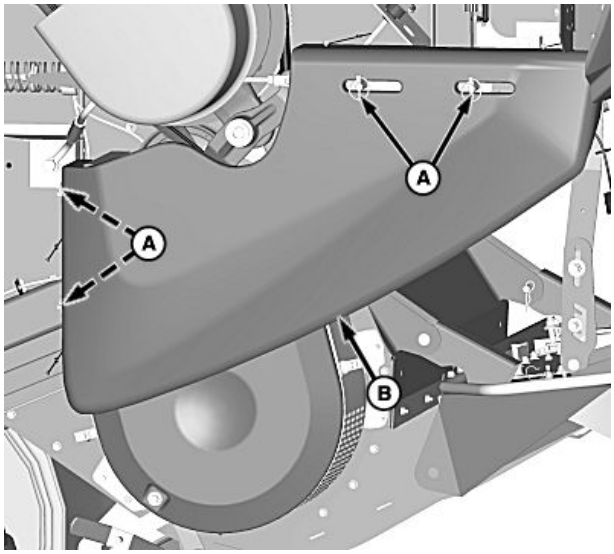

H98146 —UN—21SEP10

OUO6075,00013DF -22-18JUN13-1/2

Löysää lukitusmutteria (A) ja kiristä mutteria (B) kunnes aluslevy (C) on mittarin pään (D) ja loven pohjan välissä. Kiristä lukitusmutteri.

Asenna suojus ja ota talteen rengassokat.

A—Lukkomutteri **C—Aluslevy**
B—Mutteri **D—Painemittari**

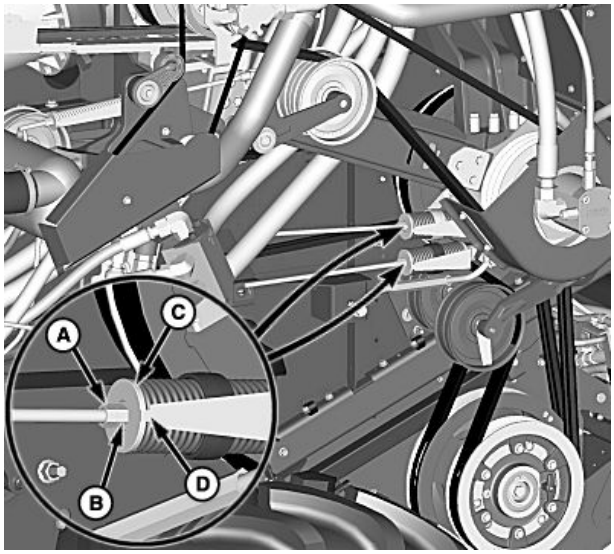

H108275 —UN—18JUN13

OUO6075,00013DF -22-18JUN13-2/2

Olkisilppurin hihna — vaihtaminen

HUOMIO: Sammuta moottori, aseta seisontajarru päälle ja poista virta-avain.

HUOMAA: Olkisilppuri tulee siirtää keskiasentoon, jotta hihnan asentaminen käy helpommin.

Irrota rengassokat (A) ja suojus (B).

Vapauta salpa (C) ja kierrä suojus (D) auki.

A—Rengassokat
B—Suojus
C—Salpa
D—Suojus

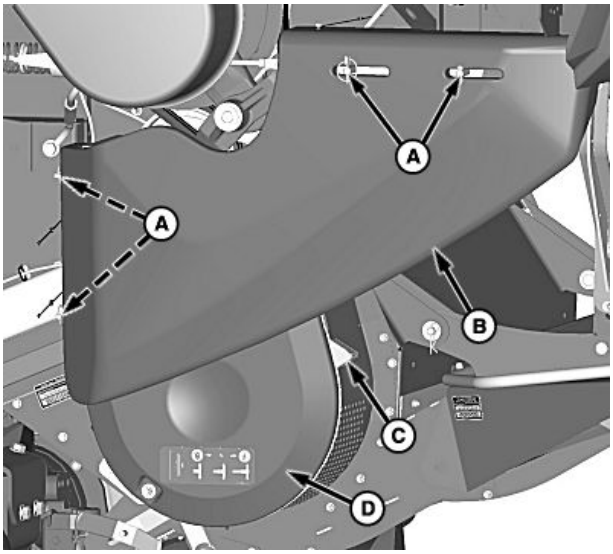

H105442 —UN—18MAY12

OUO6075,00013E0 -22-18JUN13-1/10

HUOMAA: Merkitse kiristysmuttereiden sijainti ennen löysäämistä takaisin kokoamisen helpottamiseksi.

Löysää mutterit (A) vapauttaaksesi hihnan kireyden.

A—Mutterit

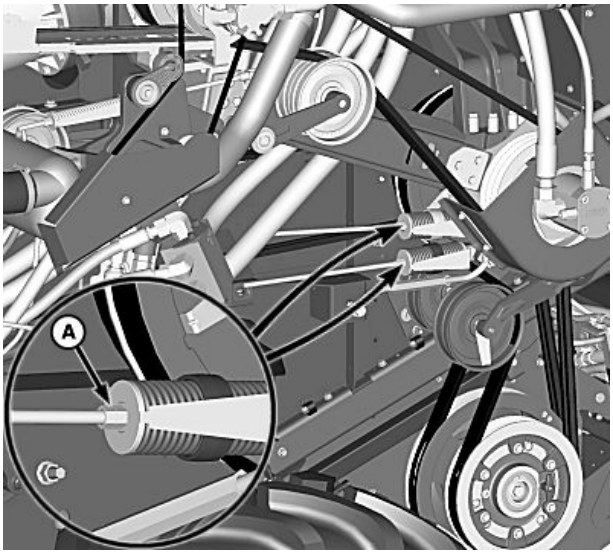

H108276 —UN—18JUN13

Jatkuu seuraavalla sivulla

OUO6075,00013E0 -22-18JUN13-2/10

Irrota ruuvit (A) ja suojus (B).

A—Ruuvit **B—Suojus**

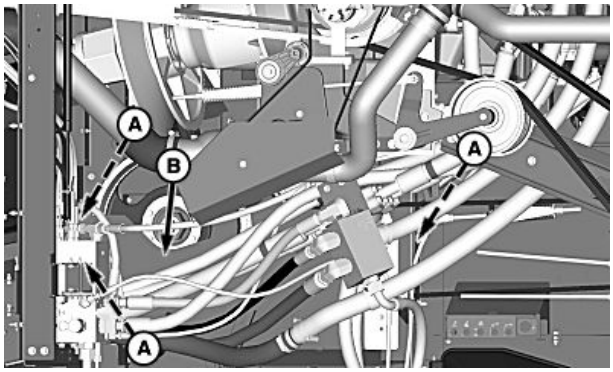

H108266 —UN—18JUN13

OUO6075,00013E0 -22-18JUN13-3/10

Löysää mutterit (A), jotta olkikelan hihna (B) löystyy.

A—Mutterit **B—Olkikelan hihna**

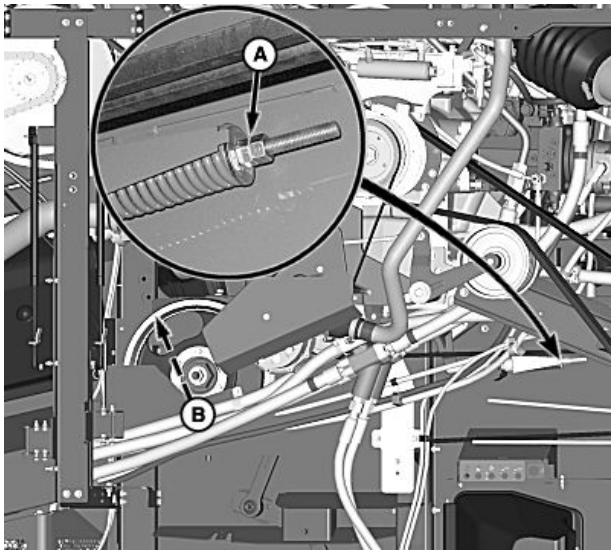

H108267 —UN—18JUN13

Jatkuu seuraavalla sivulla

OUO6075,00013E0 -22-18JUN13-4/10

Sisempi olkisilppurin hihna:

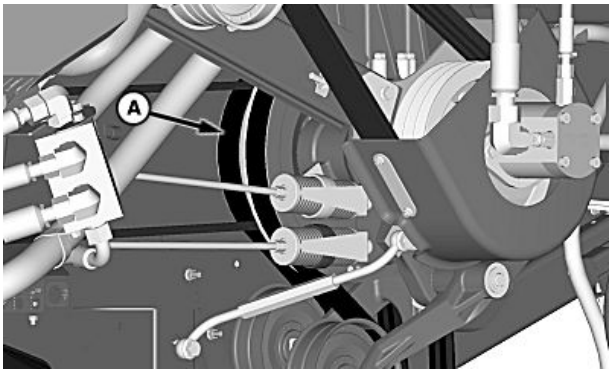

H107035 —UN—26FEB13

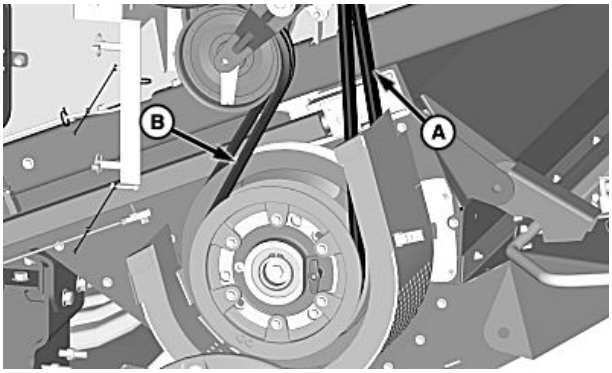

H98161 —UN—21SEP10

A—Sisempi olkisilppurin käyttöhihna

B—Ulompi olkisilppurin käyttöhihna

HUOMAA: Käännä hihna niin, että se sopii hihnapyörän ja sivulevyn väliin.

Irrota sisempi olkisilppurin käyttöhihna (A) ylemmistä hihnapyöristä.

Irrota ulompi olkisilppurin käyttöhihna (A) alemmista hihnapyöristä.

Irrota sisempi olkisilppurin käyttöhihna alemmista hihnapyöristä.

Asenna uusi hihna päinvastaisessa järjestyksessä.

OUO6075,00013E0 -22-18JUN13-5/10

Ulompi olkisilppurin hihna:

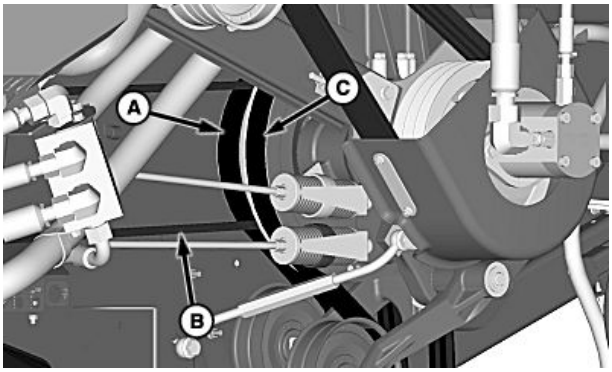

H107027 —UN—26FEB13

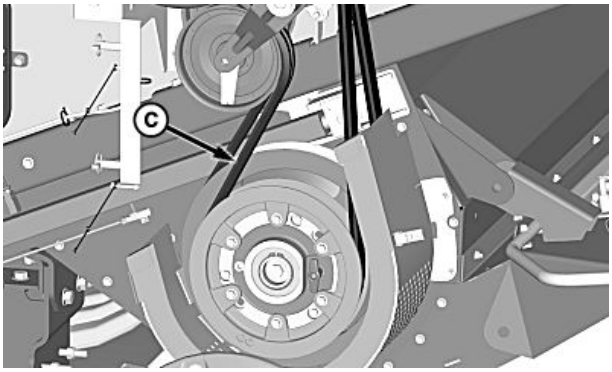

H107028 —UN—26FEB13

A—Sisempi olkisilppurin käyttöhihna

B—Olkikelan hihna

C—Ulompi olkisilppurin käyttöhihna

HUOMAA: Käännä hihnoja niin, että ne sopivat hihnapyörän ja sivulevyn väliin.

Irrota sisempi olkisilppurin käyttöhihna (A) ja olkikelan hihna (B) ylemmistä hihnapyöristä.

Irrota ulompi olkisilppurin käyttöhihna (C) ylemmistä ja alemmista hihnapyöristä.

Asenna uusi hihna päinvastaisessa järjestyksessä.

Jatkuu seuraavalla sivulla

OUO6075,00013E0 -22-18JUN13-6/10

Asenna olkikelan hihna (A) hihnapyörään.

Kiristä mutteria (B) kunnes aluslevy (C) asettuu kireysmitan (D) pään ja loven pohjan väliin. Kiristä lukitusmutteri (E).

A—Olkikelan hihna
B—Mutteri
C—Aluslevy
D—Painemittari
E—Lukkomutteri

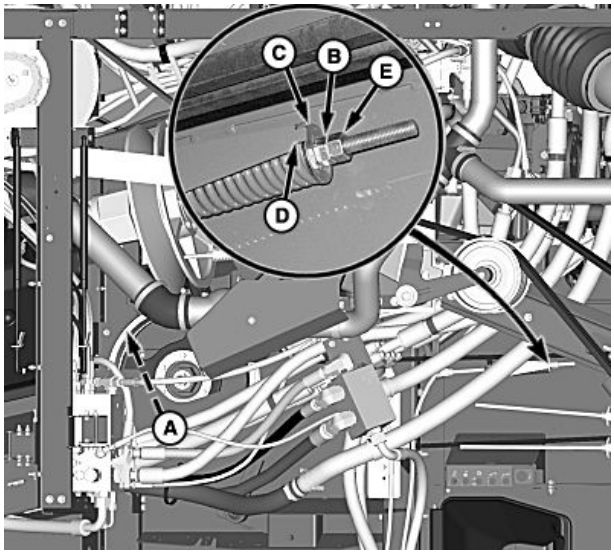

H108277 —UN—18JUN13

OUO6075,00013E0 -22-18JUN13-7/10

Asenna suojus (B) ja kiinnitä se kantaruuvein (A).

A—Ruuvit
B—Suojus

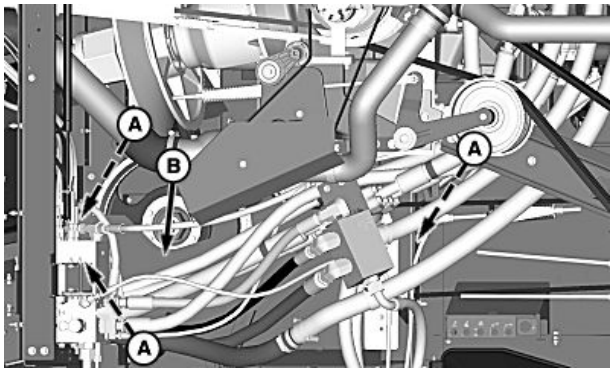

H108266 —UN—18JUN13

Jatkuu seuraavalla sivulla

OUO6075,00013E0 -22-18JUN13-8/10

Kiristä olkisilppuri keskiasentoon.

Kiristä mutterilla (A), kunnes aluslevy (B) on kireysmitan (C) pään kohdalla kuten kuvassa.

A—Mutterit
B—Jousiohjain
C—Painemittari

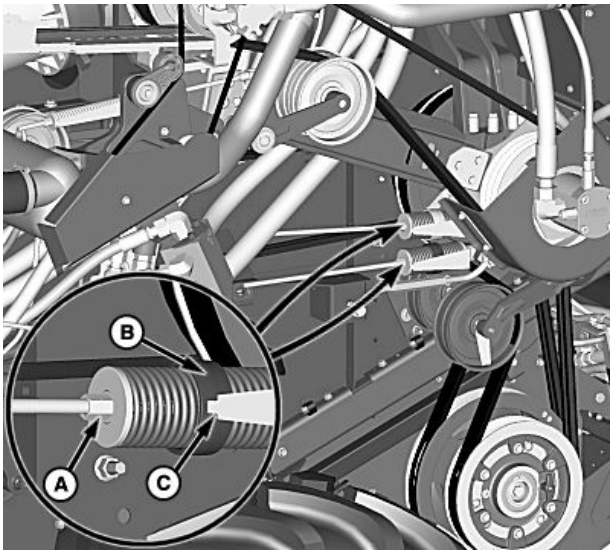

H108278 —UN—18JUN13

OUO6075,00013E0 -22-18JUN13-9/10

Laske olkisilppuri kokonaan alas kiristääksesi hihnat kunnolla.

Kiristä mutteria (A) kunnes aluslevy (B) asettuu kireysmitan (C) pään ja loven pohjan väliin. Kiristä lukitusmutteri (D).

Asenna suojus ja ota talteen rengassokat.

A—Mutteri
B—Aluslevy
C—Painemittari
D—Lukkomutteri

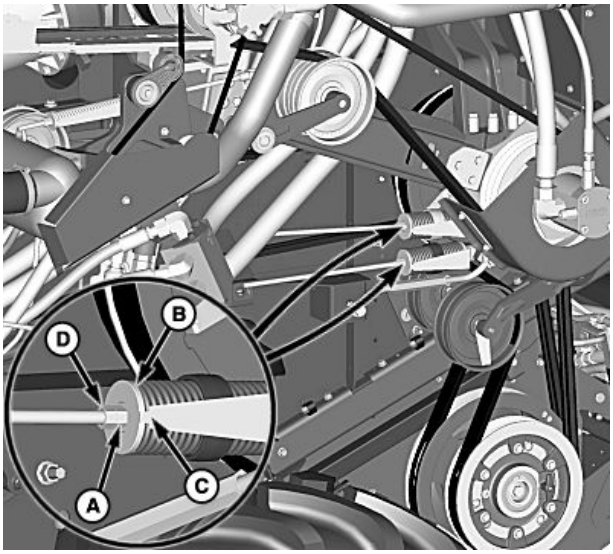

H108279 —UN—18JUN13

OUO6075,00013E0 -22-18JUN13-10/10

Olkisilppurin väliakselin hihna — säätäminen

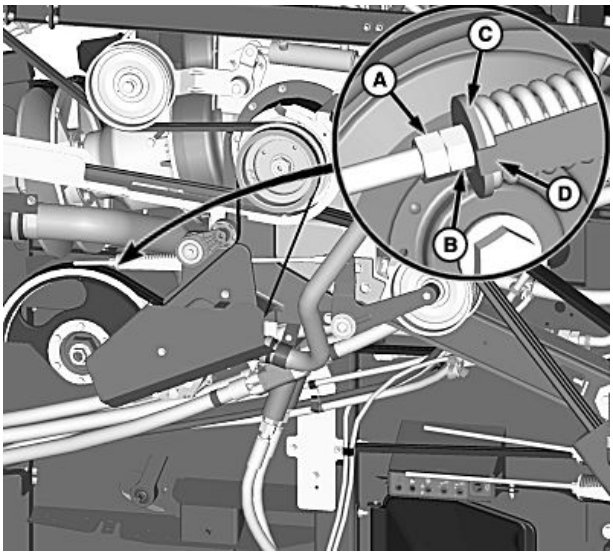

H108280 —UN—18JUN13

S660 ja S670

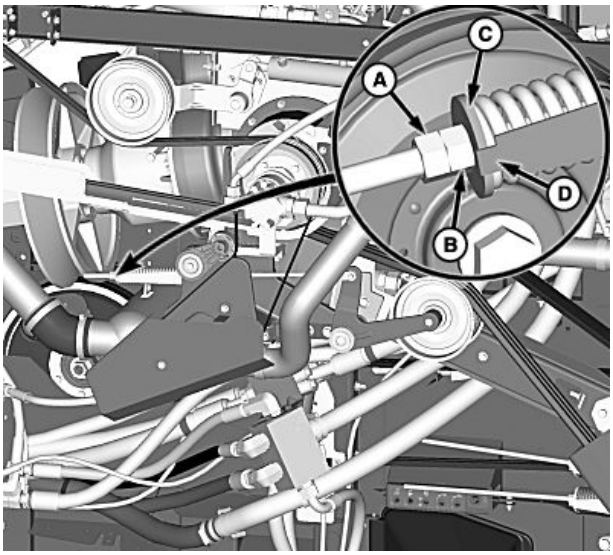

H108281 —UN—18JUN13

S680, S685 ja S690

A—Lukkomutteri
B—Mutteri
C—Aluslevy
D—Painemittari

HUOMIO: Sammuta moottori, aseta seisontajarru päälle ja poista virta-avain.

Olkisilppurin väliakselin hihna sijaitsee vasemmalla puolella olkisilppurin yläpuolella.

Löysää lukitusmutteria (A) ja kiristä mutteria (B) kunnes aluslevy (C) on mittarin pään (D) ja loven pohjan välissä. Kiristä lukitusmutteri.

OUO6075,0001539 -22-19JUN13-1/1

Olkisilppurin väliakselin hihna — vaihtaminen (S660 ja S670)

HUOMIO: Sammuta moottori, aseta seisontajarru päälle ja poista virta-avain.

Löysää mutterit (A) vapauttaaksesi hihnankireyden olkisilppurin väliakselin hihnasta (B).

Käytä murtotankoa jännityksen poistamiseksi kiristysvarresta (C) ja irrota moottorin jätehallintahihna (D).

Irrota kantaruuvit hihnanohjaimesta (E).

Irrota ja ota talteen tyhjennysputken käyttöhihnat (F).

A—Mutterit
B—Olkisilppurin väliakselin hihna
C—Kiristinvarsi
D—Moottorin jätehallintahihna (jos varustettuna)
E—Hihnanohjain
F—Tyhjennysputken käyttöhihnat

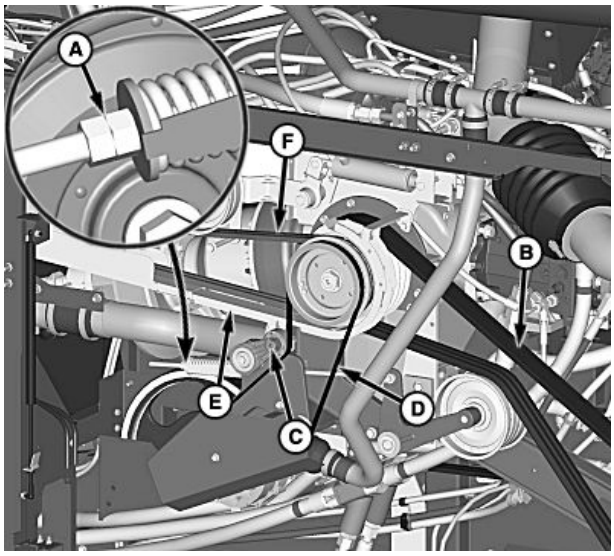

H108282 —UN—18JUN13

Jatkuu seuraavalla sivulla

OUO6075,000153A -22-19JUN13-1/5

Hydraulipumpulla:

Irrota kiinnitysosat (A) ja korvake (B) suojuksen molemmilta puolilta.

Irrota mutteri (C) pumppuasennelman kiinnikkeestä.

HUOMAA: Varmista, että aluslevy ja eristin ovat paikallaan irrotettaessa. Asenna aikaisemmin irrotettu mutteri, jotta aluslevy ja eristimet pysyvät paikoillaan, kun asennelma irrotetaan.

Irrota kantaruuvit (D) pumppuasennelmasta.

Irrota suojus (E) ja pumppuasennelman kiinnike.

Tue suojusta ja pumppuasennelmaa, etteivät ne ole tiellä.

Irrota väliakselin hihna (F) ylemmistä ja alemmista hihnapyöristä.

Asenna uusi hihna päinvastaisessa järjestyksessä.

Kohdista pumppuasennelma hihnapyörän kanssa ja kiristä kantaruuvit ohjetiukkuuteen.

Ohjepituus

Kannen ruuvit—Kiristysmomentti.....80 Nm (59 lb.-ft.)

HUOMAA: Kohdista pumppuasennelman hihnapyörä kiilauran kanssa. Varmista, että aluslevy ja eristimet jäävät paikoilleen pumppuasennelman kiinnikkeeseen.

Asenna suojus ja pumppuasennelman kiinnike ja kiinnitä mutteri.

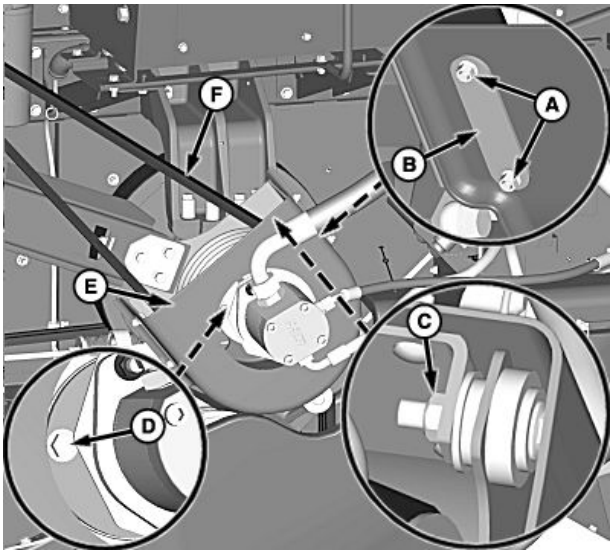

H98502 —UN—20OCT10

A—Metalliosat
B—Liitinlevy
C—Mutteri
D—Kantaruuvi (2 kpl)
E—Suojus
F—Olkisilppurin väliakselin hihna

Asenna hihna suojuksen molemmille puolille ja kiinnitä kiinnitysosilla.

OUO6075,000153A -22-19JUN13-2/5

Asenna tyhjennysputken käyttöhihnat (A).

Asenna hihnanohjain (B) ja kiinnitä se kantaruuvein.

Kiristä mutteria (C) kunnes aluslevy (D) asettuu kireysmitan (E) pään ja loven pohjan väliin. Kiristä lukitusmutteri (F).

Käytä murtotankoa jännityksen poistamiseksi kiristysvarresta (G) ja asenna moottorin jätehallintahihna (H) paikalleen.

A—Tyhjennysputken käyttöhihnat
B—Hihnanohjain
C—Mutteri
D—Aluslevy
E—Painemittari
F—Lukkomutteri
G—Kiristinvarsi
H—Moottorin jätehallintahihna (jos varustettuna)

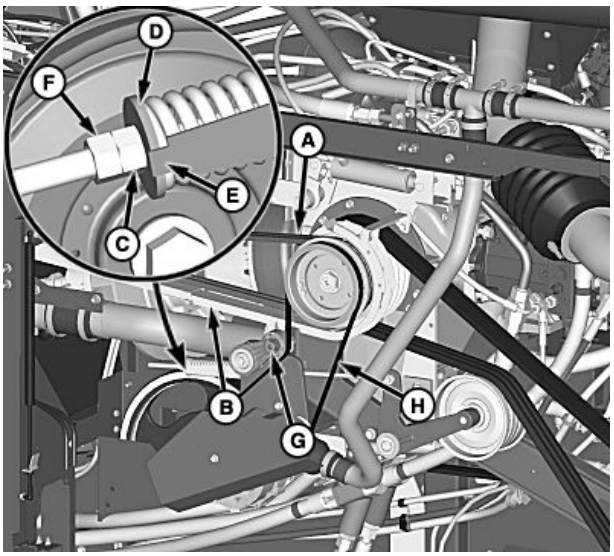

H108284 —UN—18JUN13

Jatkuu seuraavalla sivulla

OUO6075,000153A -22-19JUN13-3/5

Ei hydraulipumppua:

Irrota kiinnitysosat (A) ja korvake (B) suojuksen molemmilta puolilta (C).

Irrota väliakselin hihna (D) ylemmistä ja alemmista hihnapyöristä.

Asenna uusi hihna päinvastaisessa järjestyksessä.

Kohdista suojus kiinnikkeen reikiin.

Asenna hihna suojuksen molemmille puolille ja kiinnitä kiinnitysosilla.

A—Metalliosat
B—Liitinkorvake
C—Suojus
D—Olkisilppurin väliakselin hihna

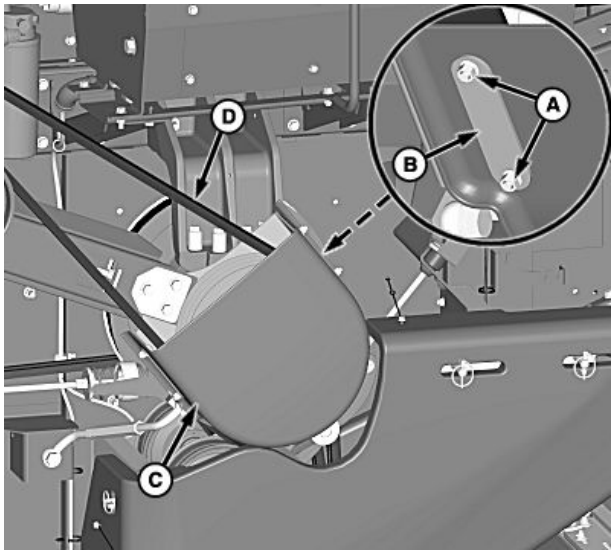

H98500 —UN—08OCT10

OUO6075,000153A -22-19JUN13-4/5

Asenna tyhjennysputken käyttöhihnat (A).

Asenna hihnanohjain (B) ja kiinnitä se kantaruuvein.

Kiristä mutteria (C) kunnes aluslevy (D) asettuu kireysmitan (E) pään ja loven pohjan väliin. Kiristä lukitusmutteri (F).

Käytä murtotankoa jännityksen poistamiseksi kiristysvarresta (G) ja asenna moottorin jätehallintahihna (H) paikalleen.

A—Tyhjennysputken käyttöhihnat
B—Hihnanohjain
C—Mutteri
D—Aluslevy
E—Painemittari
F—Lukkomutteri
G—Kiristinvarsi
H—Moottorin jätehallintahihna (jos varustettuna)

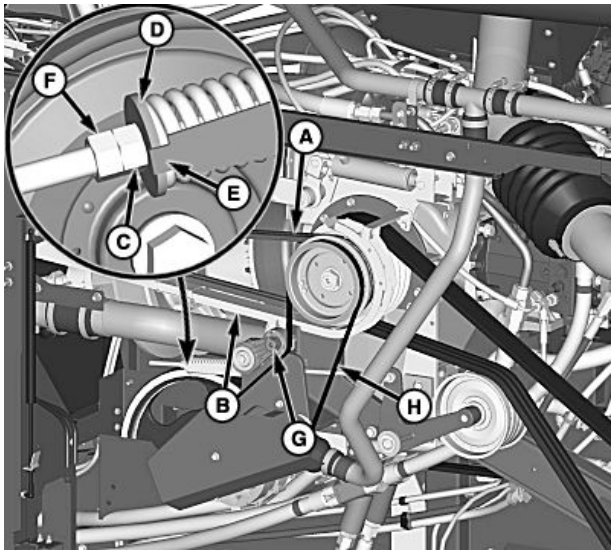

H108285 —UN—18JUN13

OUO6075,000153A -22-19JUN13-5/5

Olkisilppurin väliakselin hihna—Vaihtaminen (S680 S685 ja S690)

HUOMIO: Sammuta moottori, aseta seisontajarru päälle ja poista virta-avain.

Poista kantaruuvit (A) metalliosat (B) eristinkorvakkeesta (C).

Irrota pumppuasennelma ja tue se niin, ettei se ole tiellä.

A—Kantaruuvit (4 kpl)
B—Metalliosat
C—Eristinkorvake

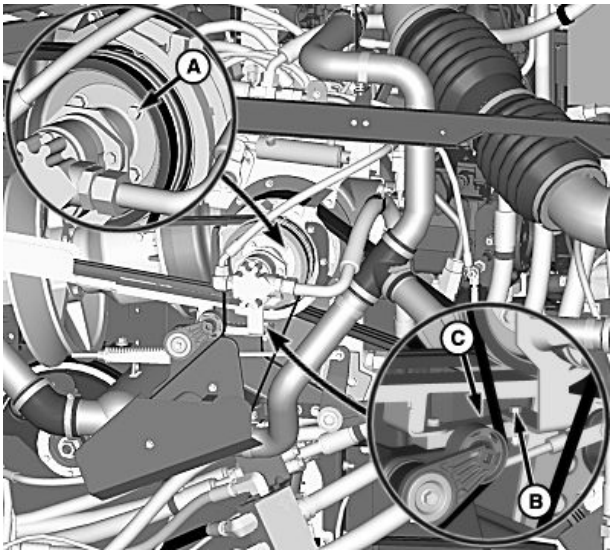

H108283 —UN—18JUN13

OUO6075,000153B -22-19JUN13-1/8

Löysää mutterit (A) vapauttaaksesi hihnankireyden olkisilppurin väliakselin hihnasta (B).

Käytä murtotankoa jännityksen poistamiseksi kiristysvarresta (C) ja irrota moottorin jätehallintahihna (D).

Irrota kantaruuvit hihnanohjaimesta (E).

Irrota ja ota talteen tyhjennysputken käyttöhihnat (F).

A—Mutterit
B—Olkisilppurin väliakselin hihna
C—Kiristinvarsi
D—Moottorin jätehallintahihna (jos varustettuna)
E—Hihnanohjain
F—Tyhjennysputken käyttöhihnat

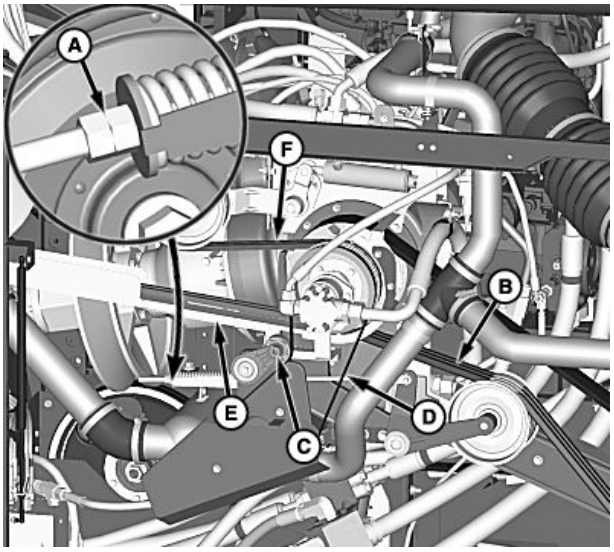

H108286 —UN—18JUN13

Jatkuu seuraavalla sivulla

OUO6075,000153B -22-19JUN13-2/8

Hydraulipumpulla:

Irrota kiinnitysosat (A) ja korvake (B) suojuksen molemmilta puolilta.

Irrota mutteri (C) pumppuasennelman kiinnikkeestä.

HUOMAA: Varmista, että aluslevy ja eristin ovat paikallaan irrotettaessa. Asenna aikaisemmin irrotettu mutteri, jotta aluslevy ja eristimet pysyvät paikoillaan, kun asennelma irrotetaan.

Irrota kantaruuvit (D) pumppuasennelmasta.

Irrota suojus (E) ja pumppuasennelman kiinnike.

Tue suojusta ja pumppuasennelmaa, etteivät ne ole tiellä.

Irrota väliakselin hihna (F) ylemmistä ja alemmista hihnapyöristä.

Asenna uusi hihna päinvastaisessa järjestyksessä.

Kohdista pumppuasennelma hihnapyörän kanssa ja kiristä kantaruuvit ohjetiukkuuteen.

	Ohjepituus
Kannen ruuvit—Kiristysmomentti	80 Nm (59 lb.-ft.)

HUOMAA: Kohdista pumppuasennelman hihnapyörä kiilauran kanssa. Varmista, että aluslevy ja eristimet jäävät paikoilleen pumppuasennelman kiinnikkeeseen.

Asenna suojus ja pumppuasennelman kiinnike ja kiinnitä mutteri.

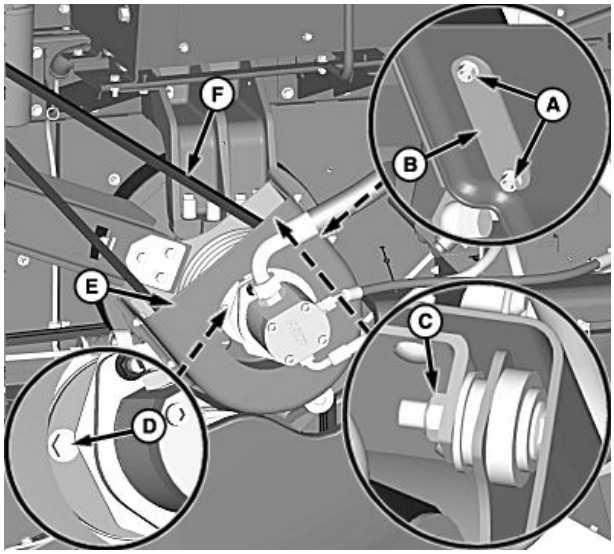

H98502 —UN—20OCT10

A—Metalliosat
B—Liitinkorvake
C—Mutteri
D—Kantaruuvi (2 kpl)
E—Suojus
F—Olkisilppurin väliakselin hihna

Asenna hihna suojuksen molemmille puolille ja kiinnitä kiinnitysosilla.

OUO6075,000153B -22-19JUN13-3/8

Asenna tyhjennysputken käyttöhihnat (A).

Asenna hihnanohjain (B) ja kiinnitä se kantaruuvein.

Kiristä mutteria (C) kunnes aluslevy (D) asettuu kireysmitan (E) pään ja loven pohjan väliin. Kiristä lukitusmutteri (F).

Käytä murtotankoa jännityksen poistamiseksi kiristysvarresta (G) ja asenna moottorin jätehallintahihna (H) paikalleen.

A—Tyhjennysputken käyttöhihnat
B—Hihnanohjain
C—Mutteri
D—Aluslevy
E—Painemittari
F—Lukkomutteri
G—Kiristinvarsi
H—Moottorin jätehallintahihna (jos varustettuna)

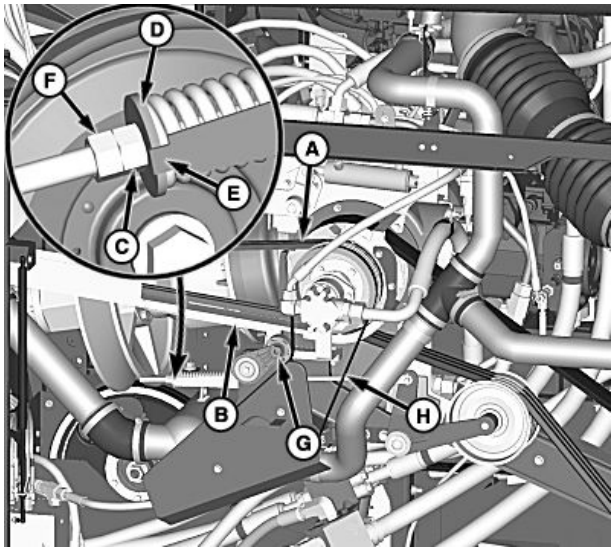

H108287 —UN—18JUN13

Jatkuu seuraavalla sivulla

OUO6075,000153B -22-19JUN13-4/8

Kohdista pumppuasennelma hihnapyörään ja kiristä kantaruuvit (A) ohjetiukkuuteen.

Ohjepituus

Kannen ruuvit—Kiristys-momentti.....80 Nm (59 lb.-ft.)

Kiinnitä eristekorvake (B) ja pidike metalliosilla (C).

A—Kantaruuvit (4 kpl)
B—Eristinkorvake
C—Metalliosat

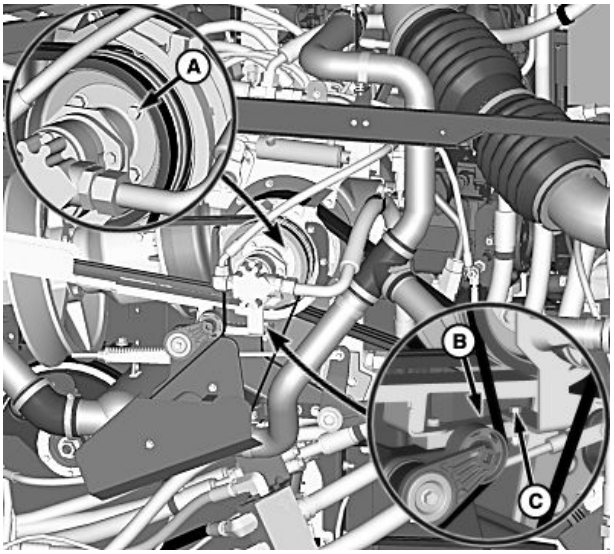

H108288 —UN—18JUN13

OUO6075,000153B -22-19JUN13-5/8

Ei hydraulipumppua:

Irrota kiinnitysosat (A) ja korvake (B) suojuksen molemmilta puolilta (C).

Irrota väliakselin hihna (D) ylemmistä ja alemmista hihnapyöristä.

Asenna uusi hihna päinvastaisessa järjestyksessä.

Kohdista suojus kiinnikkeen reikiin.

Asenna hihna suojuksen molemmille puolille ja kiinnitä kiinnitysosilla.

A—Metalliosat
B—Liitinkorvake
C—Suojus
D—Olkisilppurin väliakselin hihna

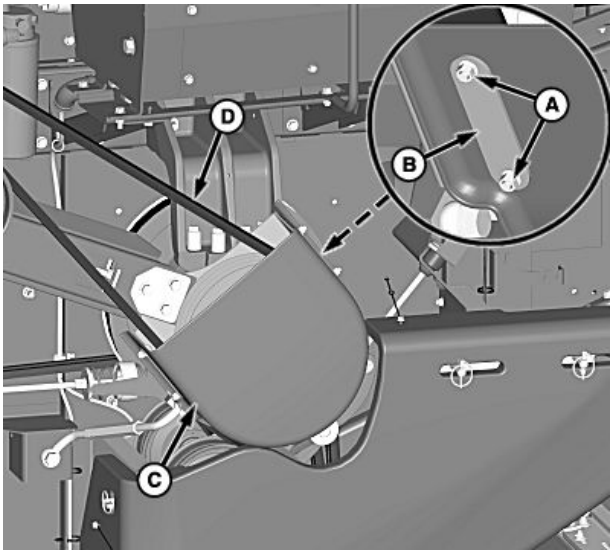

H98500 —UN—08OCT10

Jatkuu seuraavalla sivulla

OUO6075,000153B -22-19JUN13-6/8

Asenna tyhjennysputken käyttöhihnat (A).

Asenna hihnanohjain (B) ja kiinnitä se kantaruuvein.

Kiristä mutteria (C) kunnes aluslevy (D) asettuu kireysmitan (E) pään ja loven pohjan väliin. Kiristä lukitusmutteri (F).

Käytä murtotankoa jännityksen poistamiseksi kiristysvarresta (G) ja asenna moottorin jätehallintahihna (H) paikalleen.

A—Tyhjennysputken käyttöhihnat
B—Hihnanohjain
C—Mutteri
D—Aluslevy
E—Painemittari
F—Lukkomutteri
G—Kiristinvarsi
H—Moottorin jätehallintahihna (jos varustettuna)

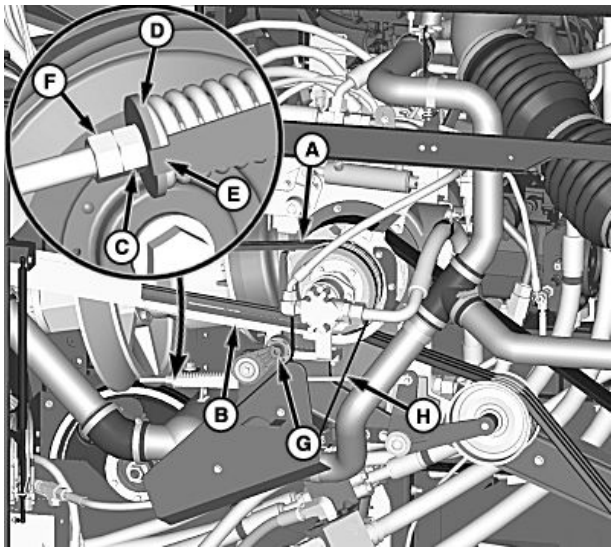

H108287 —UN—18JUN13

OUO6075,000153B -22-19JUN13-7/8

Kohdista pumppuasennelma hihnapyörään ja kiristä kantaruuvit (A) ohjetiukkuuteen.

Ohjepituus

Kannen ruuvit—Kiristysmomentti.....80 Nm (59 lb.-ft.)

Kiinnitä eristekorvake (B) ja pidike metalliosilla (C).

A—Kantaruuvit (4 kpl)
B—Eristinkorvake
C—Metalliosat

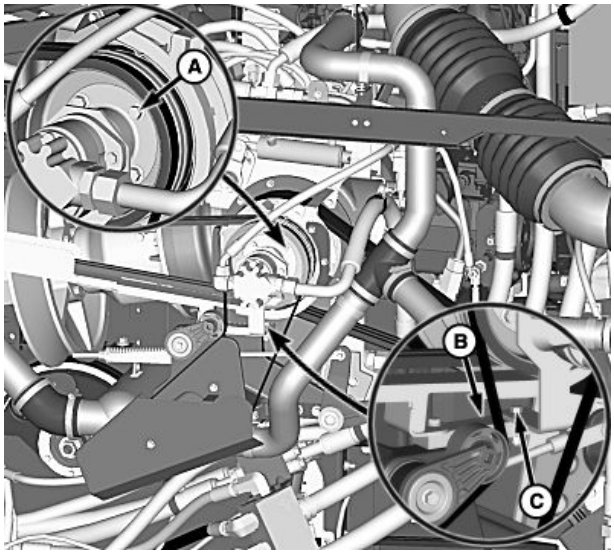

H108288 —UN—18JUN13

OUO6075,000153B -22-19JUN13-8/8

Jyväsäiliön ja moottorin tikkaat

HUOMIO: Sammuta moottori, kytke seisontajarru päälle ja irrota virta-avain.

Mene jyväsäiliöön huoltotikkaiden (A) avulla.

Vedä lukitustappia (B) ja kierrä kahvaa (C) ylöspäin kunnes kahva lukittuu paikoilleen.

A—Portaat
B—Lukitustappi
C—Kaide

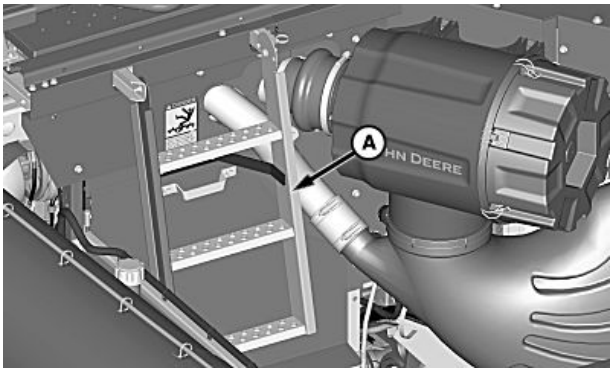

H116816 —UN—06JAN16

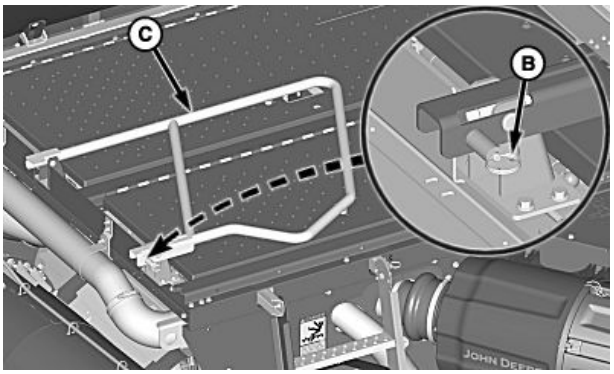

H116817 —UN—06JAN16

OUO6075,00042D2 -22-04MAY16-1/1

Jyväsäiliön tyhjennysaukot

Jyväsäiliön tyhjennysaukkojen kannet (A) ovat molempien pohjakierukoiden oikeassa päässä ja ne tulee olla auki varastoinnin ja puhdistuksen aikana.

Höllennä kantaruuvit ja liu'uta ovet auki tyhjennysaukkojen kohdalta.

A—Tyhjennysaukkojen kannet

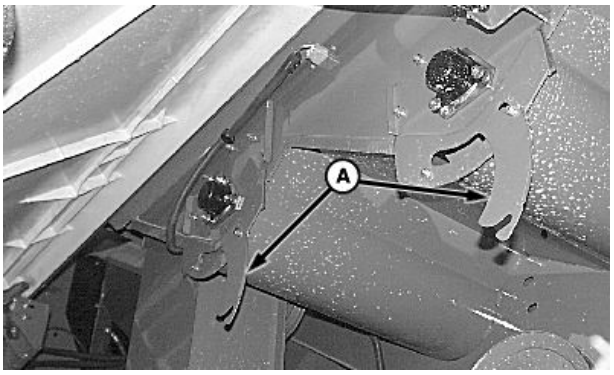

H80946 —UN—27MAY04

OUO6075,0000A44 -22-21OCT10-1/1

Jyväsäiliön jyvänäytekaukalo

Jyvänäytekaukalosta (A) käyttäjä voi ottaa näytteen puidusta viljasta menemättä jyväsäiliöön.

Kun kone on täynnä puitua viljaa, siirrä monitoimivipu vapaa-asentoon ja laita seisontajarru päälle.

Kytke leikkuupöytä pois päältä, mutta jätä erottelija päälle.

HUOMIO: Älä anna toisen henkilön hakea näytettä jyväsäiliöstä.

Avaa luukku (B). Näyte puidusta viljasta tulee jyvänäytekaukalon alemmasta päästä.

A—Jyvänäytekaukalo **B—Luukku**

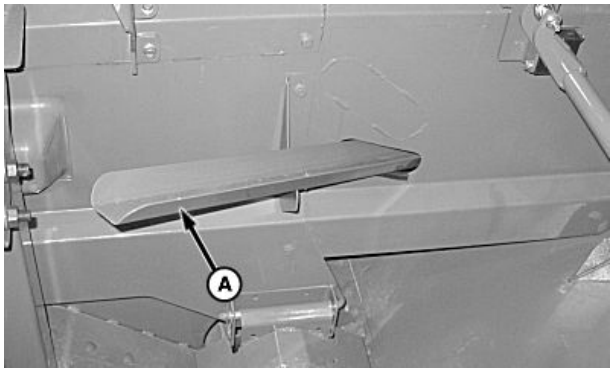

H96883 —UN—14JUN10

H96884 —UN—14JUN10

OUO6075,0000A45 -22-13DEC10-1/1

Jyväsäiliön täyttymisen anturit — säätö

HUOMIO: SAMMUTA moottori, paina seisontajarru päälle ja irrota virta-avain.

HUOMAA: Puintikoneiston on oltava päällä varoitussummerin soimiseksi.

Jyväsäiliö 3/4 täynnä -anturi:

3/4 täynnä -anturi (A) sijaitsee jyväputken etupuolella tai oikean puolen jyväsäiliön kannen päällä. Jos työskennellään leikkuuolosuhteissa, joissa viljan virtaus on alhaista, jyväsäiliön anturi (C) voidaan siirtää pohjareikään jyväsäiliön kannen oikealle puolelle.

Säädä anturia siirtämällä sitä ylemmäs tai alemmas lovessa (B) tai rei'issä (E). Näin voit säätää kytkimen “laukaisupistettä”. Mitä korkeammalle anturi on sijoitettu, sitä täydempi jyväsäiliö on äänimerkin kuuluessa.

Jyväsäiliö 3/4 täynnä -kuvake ilmestyy näyttöön, kun vilja saavuttaa anturin.

Kun jyväsäiliö on 3/4 täynnä, hätävilkkukytkin syttyy ja antaa signaalin jyvävaunun käyttäjälle, että jyväsäiliö on lähes täynnä.

Jyväsäiliö 4/4 täynnä -anturi:

Jyväsäiliö 4/4 täynnä -anturi (D) sijaitsee jyväsäiliön jatkeen oikealla puolella tai jyväsäiliön kannessa.

Jyväsäiliö 4/4 täynnä -kuvake ilmestyy näyttöön, kun vilja saavuttaa anturin.

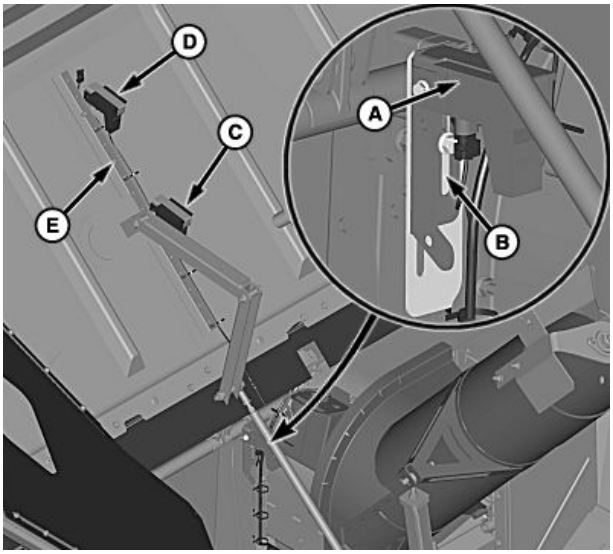

H96916 —UN—16JUN10

A—3/4 täynnä -anturi
B—Hahlo
C—3/4 täynnä -anturi (valinnainen sijainti)
D—4/4 täynnä -anturi
E—Reiät

Säädä anturia siirtämällä sitä ylemmäs tai alemmas rei'issä (E). Näin voit säätää kytkimen “laukaisupistettä”. Mitä korkeammalle anturi on sijoitettu, sitä täydempi jyväsäiliö on äänimerkin kuuluessa.

OUO6075,000104A -22-27FEB12-1/1

Jyväsäiliön kannet (jos varustuksessa) — käyttö

HUOMIO: Jyväsäiliön kansien tulee olla suljettuna ja antenni tulee kiinnittää ohjaamon kattoon koukulla ennen koneen kuljettamista tiellä. Varo alhaalla roikkuvia sähkölinjoja ja puun oksia.

TÄRKEÄÄ: Jyväsäiliön on oltava tyhjä ennen viljasäiliön kansien kokoontaittamista.

HUOMAA: Jyväsäiliön kansien pitää olla auki koko pituudelta erottelijan kytkemiseksi.

Jyväputki nousee, kun jyväsäiliön kannet avautuvat. Jyväputki kääntyy alas, kun kannet suljetaan.

Paina kokoontaittamistoimintojen pikakytkintä (A) käsinojassa. Katso kokoontaittamistoimintojen asettaminen osiossa CommandCenter™-näyttöruudut saadaksesi lisätietoja jyväsäiliön kansien nostamisesta tai laskemisesta.

A—Kokoontaittamistoimintojen pikakytkin

H96897 —UN—15JUN10

H94727 —UN—27JAN10

CommandCenter on Deere & Companyn tavaramerkki

OUO6075,0004317 -22-24JUN16-1/1

Jyväsäiliön kannet (jos varustuksessa) — säätö

HUOMAA: Sinun tarvitsee vain säätää vanttiruuveja koneen vasemmalla puolella. Vanttiruuveja koneen oikealla puolella ei voi säätää.

Nosta jyväsäiliön kannet kokonaan ylös.

Löysää mutteria (A) ja säädä pulttia (B) kunnes vanttiruuvien päiden välille saavutetaan nimellisetäisyys (C) kuten kuvassa näytetään.

HUOMAA: Vanttiruuvin etäisyyden lisääminen lisää etäisyyttä vasemman kannen ja etu-/takakansien välillä.

Vanttiruuvin etäisyyden pienentäminen pienentää etäisyyttä vasemman kannen ja etu-/takakansien välillä.

Kiristä mutteria, kun etäisyys saavutetaan.

Toista tarvittaessa toiselle vanttiruuville.

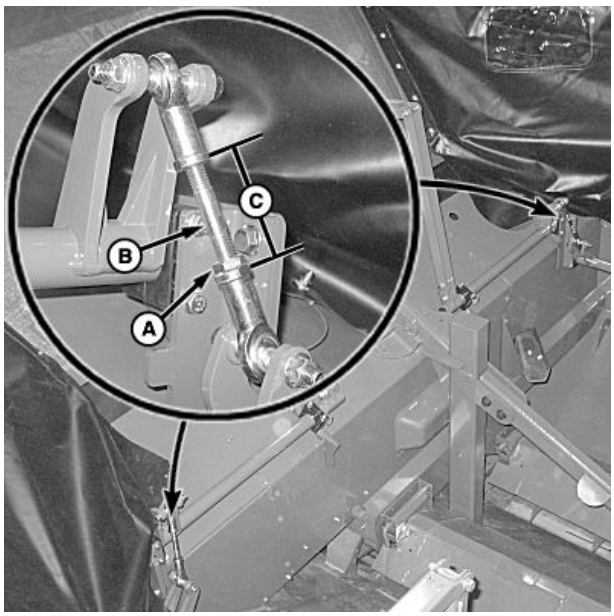

H96901 —UN—15JUN10

A—Mutteri
B—Pultti
C—Nimellisetäisyys, 64 mm (2-1/2 in.)

OUO6075,00007F0 -22-21OCT10-1/1

Jyväsäiliön tasausputkien kannet

HUOMIO: SAMMUTA moottori, paina seisontajarru päälle ja irrota virta-avain.

Irrota lukitustapit (A) ja tapit (B), jotka pitävät putken kannen (C) päitä jyväsäiliössä. Pidä kantta haluamassasi asennossa ja asenna aikaisemmin irrotetut tapit ja lukitustapit.

Kansien tulee olla samalla tasolla ja asennettuna siten, että jokainen kansi koko pituudeltaan on samalla etäisyydellä putkesta.

HUOMAA: Aseta putken kannet yläasentoon kaikissa viljoissa.

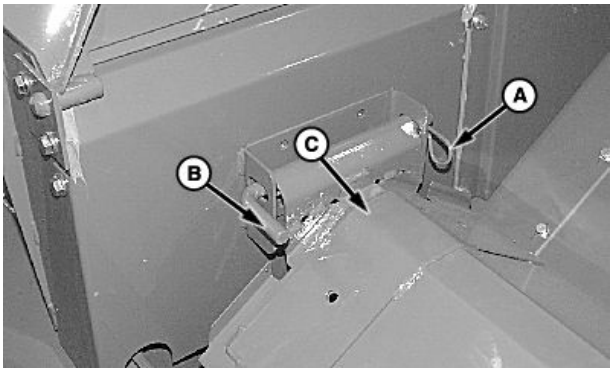

H80947 —UN—27MAY04

A—Lukitustapit
B—Tapit
C—Putkien kannet

OUO6075,0000A46 -22-27OCT10-1/1

Murtopulttien sijainti

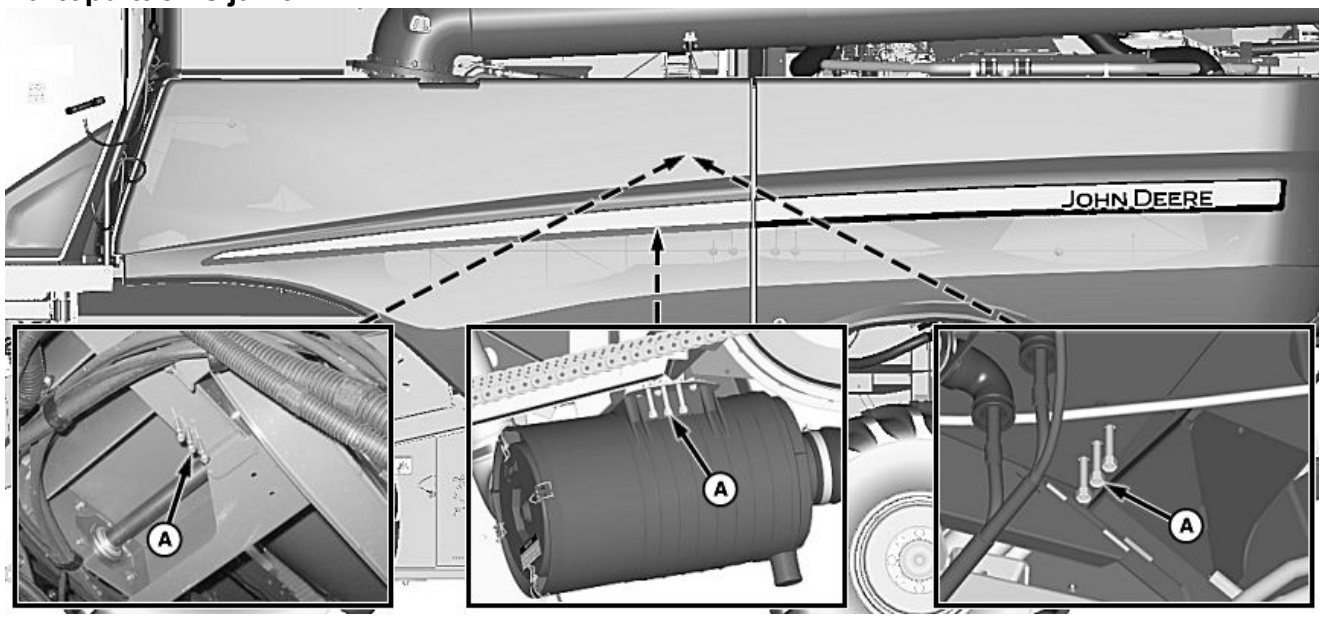

H111120 —UN—17APR14

A—Murtopultti (3 kpl)

HUOMAA: Toimitukseen sisältyy kolme lisämurtopulttia. Sijainnit voivat vaihdella moottorin koon, moottorin päästöluokan ja jyväsäiliön tyhjennysnopeuden mukaan.

Jos tyhjennysputken murtopultti menee rikki, irrota ja vaihda tilalle kuvassa näkyvä varamurtoruuvi (A).

OUO6075,00017C7 -22-17APR14-1/1

Tyhjennysputken murtopultti

HUOMIO: Sammuta moottori, kytke seisontajarru päälle ja irrota virta-avain.

Käytä ainoastaan John Deeren murtopulttia (A) (navan läpi menevä kantaruuvi), ota yhteys John Deere -jälleenmyyjään, kun tarvitset uusia murtopultteja.

Koneen mukana toimitetaan kolme lisämurtopulttia. Lisätietoja löydät tämän osion kohdasta Murtopulttien sijainti.

TÄRKEÄÄ: Älä asenna tyhjennysputken päähän sisärengasta, säkkiä tai vastaavaa. Kaikki vastukset tyhjennysputken päässä aiheuttavat lisäkuorman tyhjennysjärjestelmään ja saattaa katkaista murtopultin.

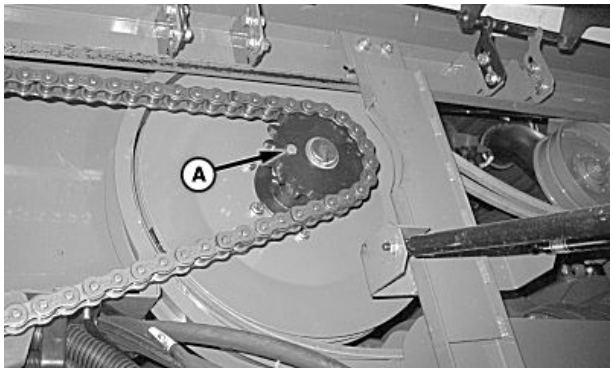

H96888 —UN—14JUN10

A—Murtopultti

OUO6075,00017C6 -22-16APR14-1/1

Täyttökierukan tuulisuoja

HUOMIO: SAMMUTA moottori, paina seisontajarru päälle ja irrota virta-avain.

Aseta ohjauslevy (A) oikein.

Kierto vastapäivään:

- Suojaa käytetään puitaessa tuulella keveitä lajikkeita kuten heinän siemen ja rapsi.
- Maissi — jyväsäiliö täyttyy vasemmalle ja taakse.

Kierto myötäpäivään:

- Jyvä — jyväsäiliä täyttyy oikealle ja eteen.

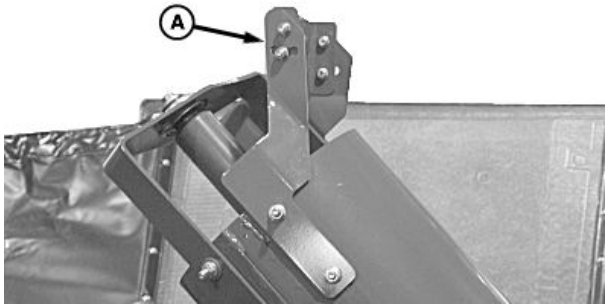

H96890 —UN—14JUN10

A—Ohjauslevy

OUO6075,0000A47 -22-21OCT10-1/1

Jyväsäiliön putki (jyväsäiliön jatkeet) — kokoontaittaminen

HUOMIO: Jyväsäiliön putki on raskas. Ole erityisen varovainen, kun nostat tai lasket putkea.

Käyttäjä voi pienentää koneen korkeutta 0,5 m (1-1/2 ft), kun jyväsäiliön kokoontaittuvat putket lasketaan myös.

Pidä putken yläpäätä ja avaa kiristimet (A). Laske putki tasausputken kanteen.

A—Kiristimet

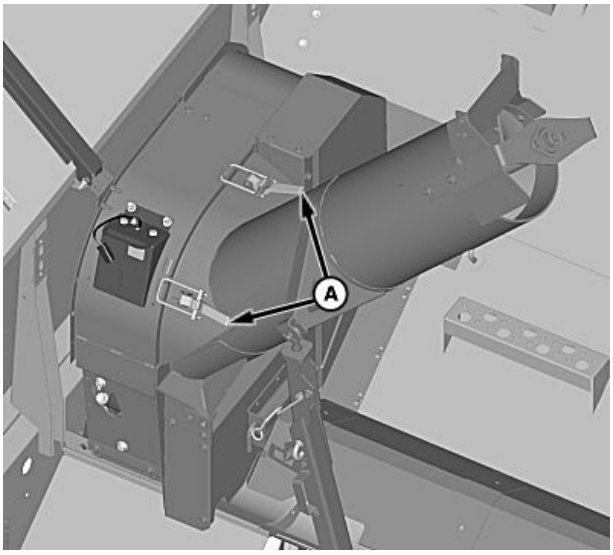

H102235 —UN—15JUN11

OUO6075,0000CA6 -22-15JUN11-1/1

Jyväsäiliön putki (jyväsäiliön kannet) — säätäminen

HUOMIO: SAMMUTA moottori, paina seisontajarru päälle ja irrota virta-avain.

HUOMAA: Varmista, että jyväsäiliön kannet on nostettu täysin ylös.

Säädä mutteria (A), kunnes jyväsäiliön putki (B) koskettaa siirtokoteloa (C).

Säädä mutteria (A) vielä 1/2 kierrosta ja lukitse silmukkapultti mutterilla (D) kiristäen paikalleen.

HUOMAA: Tämä pitää putken tiiviisti siirtokoteloa vasten ja varmistaa, että putki on kytkeytynyt täydellisesti vaihdekotelon päällä olevaan käyttökoneistoon.

A—Mutteri
B—Jyväsäiliön putki
C—Siirtokotelo
D—Mutteri

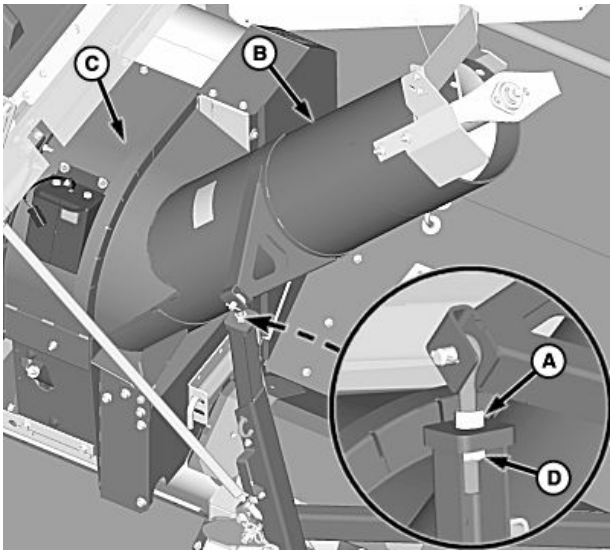

H98919 —UN—28OCT10

Jatkuu seuraavalla sivulla

OUO6075,0001149 -22-24MAY12-1/2

Löysää mutteria (A) ja säädä vanttiruuvia B) käsin, kunnes tunnet vanttiruuvissa hieman vastusta.

HUOMAA: Pidennä tai lyhennä vanttiruuvia lisätäksesi tai vähentääksesi putken ja siirtokotelon välistä rakoa.

Vanttiruuvin päässä olevan sokan tulisi pyöriä vapaasti, kun säätö on tehty oikein.

Varmista, että kannatin (C) on koneen etuosaan päin ja kiristä mutteri (A) lukitaksesi vanttiruuvin paikalleen.

A—Mutteri
B—Vanttiruuvi
C—Kannatin

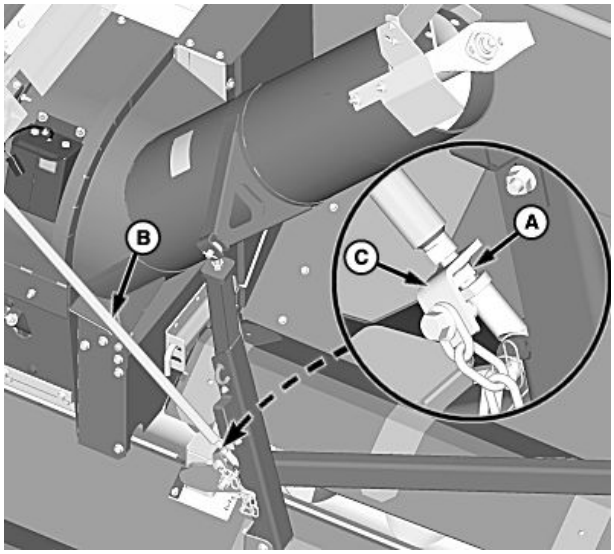

H98920 —UN—28OCT10

OUO6075,0001149 -22-24MAY12-2/2

Materiaalivirtauksen anturin levy (jyväsäiliön jatkeet) — puhdistus

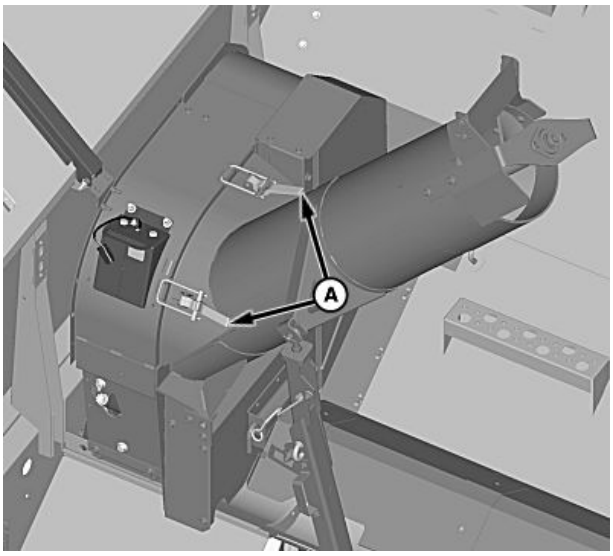

H102235 —UN—15JUN11

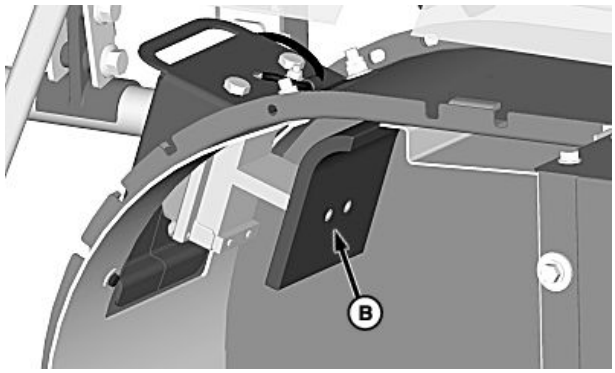

H98923 —UN—28OCT10

A—Kiristimet
B—Massavirtausanturi

HUOMIO: SAMMUTA moottori, paina seisontajarru päälle ja irrota virta-avain.

Jyväsäiliön putki on raskas. Ole erityisen varovainen, kun nostat tai lasket putkea.

Pidä kiinni jyväsäiliön putken yläpäästä ja avaa pidikkeet (A).

Laske jyväsäiliön putki, jotta pääset materiaalivirtausanturiin (B).

Nosta jyväsäiliön putki täysin siirtokoteloa vasten ja kiinnitä sen pidikkein.

OUO6075,00010A5 -22-05MAR12-1/1

Materiaalivirtauksen anturin levy (jyväsäiliön kannet) — puhdistus

HUOMIO: SAMMUTA moottori, paina seisontajarru päälle ja irrota virta-avain.

ÄLÄ vedä tai irrota tappia (A) laskeaksesi jyväsäiliön putken. Tapin irrottaminen voi johtaa henkilövahinkoihin tai koneen vaurioitumiseen.

Jyväsäiliön putki on raskas. Ole erityisen varovainen, kun nostat tai lasket putkea.

Irrota rengassokka (B) ja tappi (C) vanttiruuvista (D).

Käytä kahvaa (E) avustaaksesi jyväsäiliö putken (F) laskemisessa, jotta pääset käsiksi materiaalivirtausanturin levyyn (G).

Nosta jyväsäiliön putki kokonaan siirtokoteloa vasten.

Kohdista vanttiruuvi reikään ja kiinnitä tapilla ja rengassokalla.

A—Lukitustappi
B—Rengassokka
C—Lukitustappi
D—Vanttiruuvi
E—Kahva
F—Jyväsäiliön putki
G—Materiaalivirtausanturi

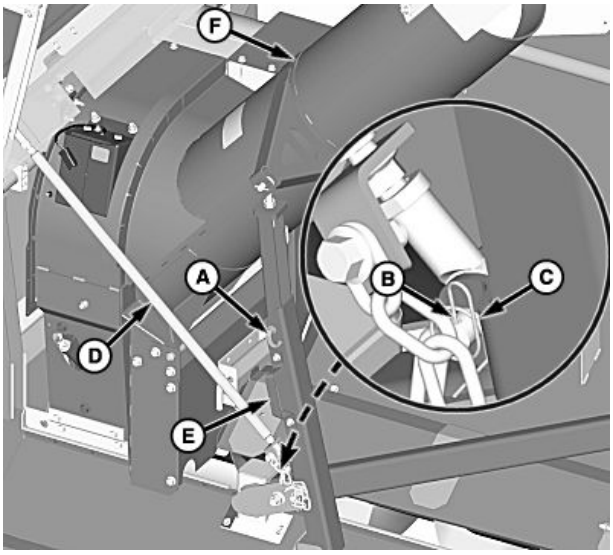

H102236 —UN—15JUN11

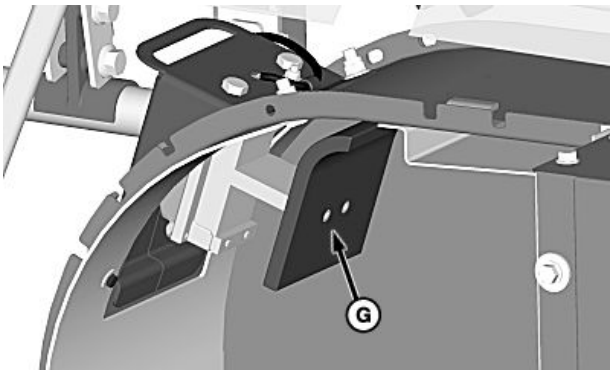

H102237 —UN—15JUN11

OUO6075,0000A67 -22-15JUN11-1/1

Tyhjennysputken käyttöketju — säätäminen

HUOMIO: SAMMUTA moottori, paina seisontajarru päälle ja irrota virta-avain.

Avaa lukkomutteri (A). Kiristä mutteria (A), kunnes aluslevy (C) on kireysmitan pään (D) kohdalla. Kiristä lukitusmutteri.

A—Mutteri
B—Mutteri
C—Aluslevy
D—Kireysmitan pää

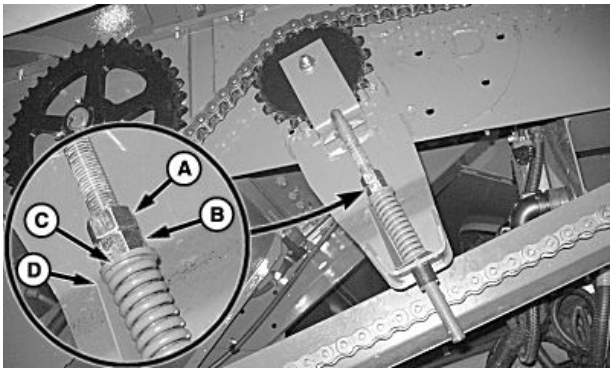

H96891 —UN—14JUN10

OUO6075,000113B -22-10MAY12-1/1

Tyhjennysputken kiinnityslevy — säätö

HUOMIO: Sammuta moottori, aseta seisontajarru päälle ja poista virta-avain.

1. Käännä tyhjennysputki säilytys- tai kuljetusasentoon.

HUOMAA: Tyhjennysputken (A) ja kulutuslevyn (B) välissä ei saa olla rakoa kohdassa (C), kun säätö on tehty oikein.

2. Jos tyhjennysputken (A) ja kulutuslevyn (B) välissä on rako, löysää kantaruuvit (D) ja säädä kiinnityslevyä (E) pystysuorassa suunnassa siten, että kulutuslevy koskettaa tyhjennysputken alapintaa.

HUOMAA: Kiinnityslevyn (E) yläpinnan TULEE olla samansuuntainen jyväsäiliön levyn (F) yläpinnan kanssa.

3. Kiristä kantaruuvit, kun kiinnityslevy on säädetty.

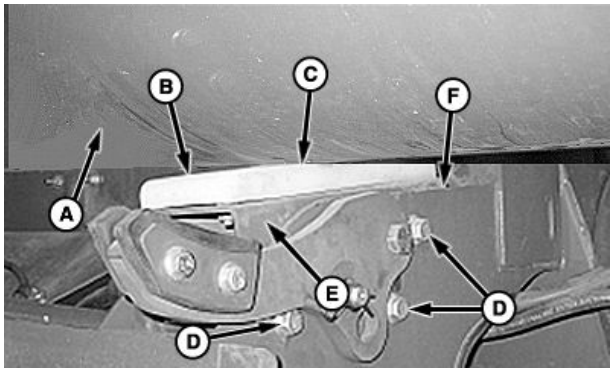

H106291 —UN—19DEC12

A—Tyhjennysputki
B—Kulutuslevy
C—Sijainti
D—Ruuvit
E—Kiinnityslevy
F—Jyväsäiliön levy

OUO6041,0000825 -22-29JAN13-1/1

Tyhjennysputken asento—Säätäminen

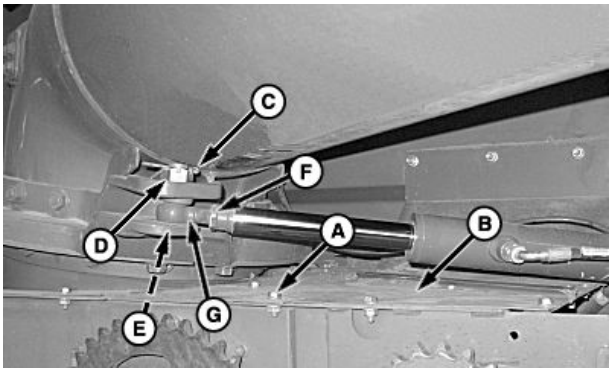

H106293 —UN—07DEC12

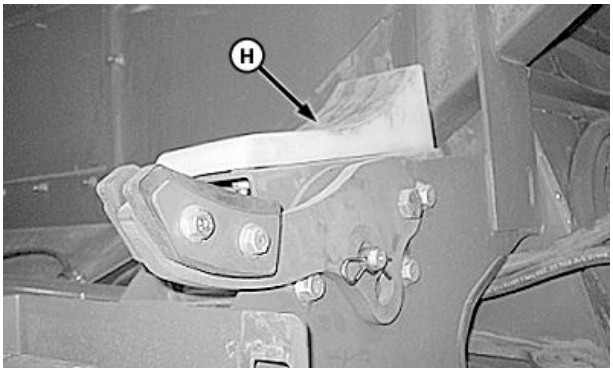

H106322 —UN—11DEC12

A—Kantaruuvit (8 kpl)
B—Suojus
C—Saksisokka
D—Mutteri ja aluslevy
E—Sokka
F—Mutteri
G—Silmukkaruuvi
H—Kulutuslevy

HUOMIO: Sammuta moottori, aseta seisontajarru päälle ja poista virta-avain.

HUOMAA: Tyhjennysputken PITÄÄ koskettaa kulutuslevyä, kun säätö on tehty oikein.

1. Irrota sokka (C), mutteri ja aluslevy (D) ja tappi (E).
2. Löysää mutteri (F) ja säädä silmukkapulttia (G), kunnes tyhjennysputki koskettaa kevyesti kulutuslevyn pintaa (H).
3. Kun tyhjennysputki on säädetty, asenna poistetut metalliosat ja peite takaisin paikoilleen.

OUO6041,0000826 -22-29JAN13-1/1

Tyhjennysputken lukitusvarren asennot

HUOMIO: Sammuta moottori, aseta seisontajarru päälle ja poista virta-avain.

Peltoasento:

Laske lukitusvarsi (A) alas kuten kuvassa on esitetty ja asenna tappi (B) ja varmista paikalleen jousitapilla (C).

Säilytys-/kuljetusasento:

Nosta lukitusvarsi (A) ylös kuten kuvassa on esitetty ja asenna tappi (B) ja varmista paikalleen jousitapilla (C).

A—Lukitusvarsi
B—Tappi
C—Jousitappi

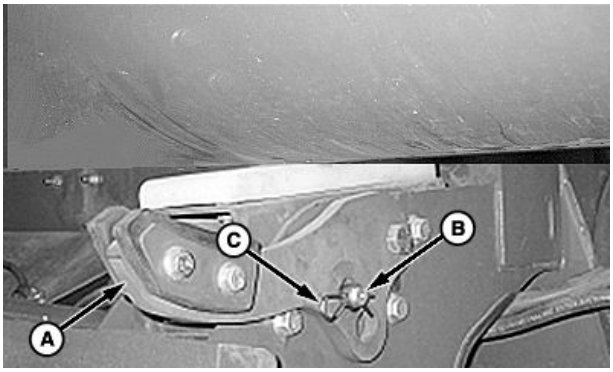

H106300 —UN—10DEC12

Työvalojen asento

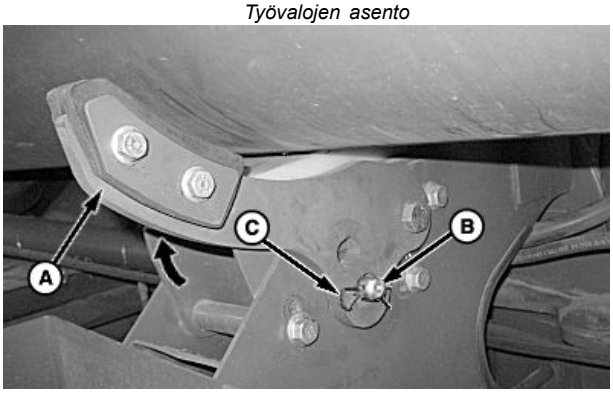

H106292 —UN—10DEC12

Säilytysasento/kuljetusasento

OUO6041,0000827 -22-29JAN13-1/1

Tyhjennysputken käyttöhihna—Vaihtaminen (S660 ja S670)

HUOMIO: Sammuta moottori, aseta seisontajarru päälle ja poista virta-avain.

HUOMAA: Varmista, että tyhjennysputken hydrauliikkasylinteri on kytketty pois päältä ja vedettynä sisään.

Käytä vääntötankoa jännityksen poistamiseksi kiristysvarresta (A) ja irrota moottorin jätehallintahihna (B).

A—Kiristinvarsi
B—Moottorin jätehallintahihna (jos varustettuna)

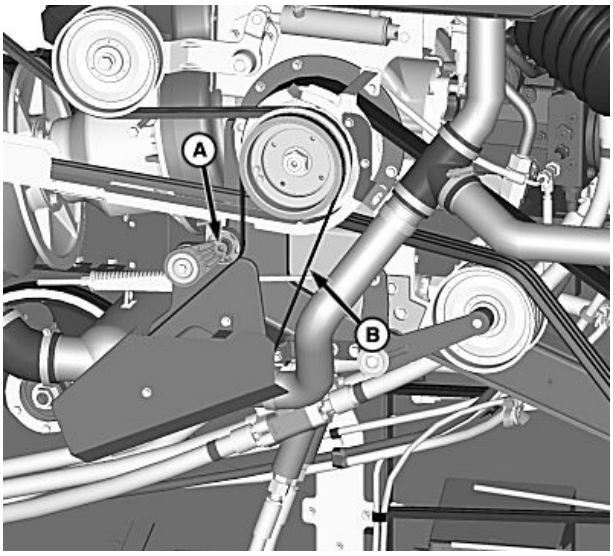

H108390 —UN—25JUN13

Jatkuu seuraavalla sivulla

OUO6075,000153F -22-25JUN13-1/3

Löysää kiristintä (A) tyhjennysputken käyttöketjussa.

A—Kiristin

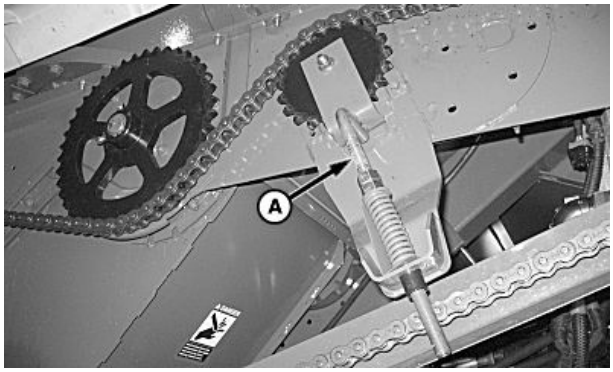

H105391 —UN—09MAY12

OUO6075,000153F -22-25JUN13-2/3

Irrota ketju ketjupyörästä (A).

Irrota kantaruuvit hihnanohjaimesta (B).

Irrota hihnanohjain ja hihnat (C).

Asenna varaosana saatavat hihnat ja aiemmin irrotettu hihnanohjain.

Käytä vääntötankoa jännityksen poistamiseksi kiristysvarresta (A) ja asenna moottorin jätehallintahihna (B) paikalleen.

Asenna suojus ja kiinnitä se kantaruuveilla.

Asenna käyttöketju ja säädä kiristintä kunnes aluslevy on linjassa tulkin pään kanssa.

A—Ketjupyörä
B—Hihnanohjain
C—Hihnat

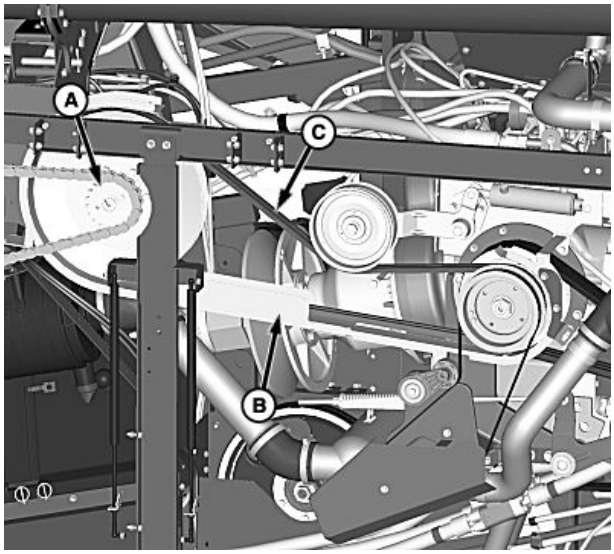

H108394 —UN—25JUN13

OUO6075,000153F -22-25JUN13-3/3

Tyhjennysputken käyttöhihna—Vaihtaminen (S680 S685 ja S690)

HUOMIO: Sammuta moottori, aseta seisontajarru päälle ja poista virta-avain.

HUOMAA: Varmista, että tyhjennysputken hydrauliikkasylinteri on kytketty pois päältä ja vedettynä sisään.

Irrota kantaruuvit (A) tue pumppuasennelmaa niin, ettei se ole tiellä.

Käytä vääntötankoa jännityksen poistamiseksi kiristysvarresta (B) ja poista moottorin jätehallintahihna (C).

A—Ruuvit
B—Kiristinvarsi
C—Moottorin jätehallintahihna (jos varustettuna)

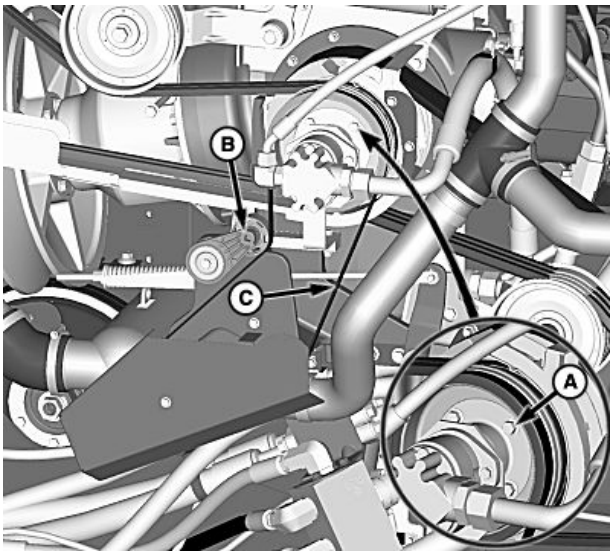

H108393 —UN—25JUN13

OUO6075,0001540 -22-25JUN13-1/3

Löysää kiristintä (A) tyhjennysputken käyttöketjussa.

A—Kiristin

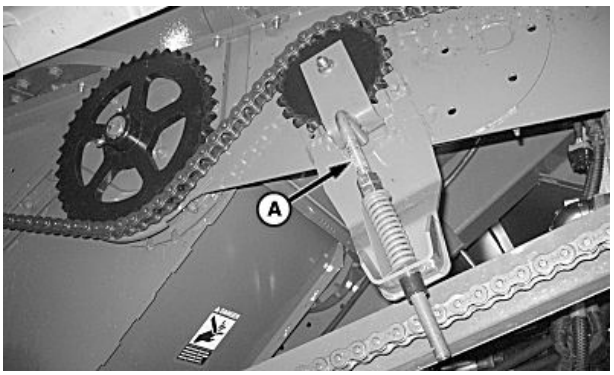

H105391 —UN—09MAY12

Jatkuu seuraavalla sivulla

OUO6075,0001540 -22-25JUN13-2/3

Irrota ketju ketjupyörästä (A).

Irrota kantaruuvit hihnanohjaimesta (B).

Irrota hihnanohjain ja hihnat (C).

Asenna varaosana saatavat hihnat ja aiemmin irrotettu hihnanohjain.

Asenna pumppuasennelma ja kiristä kantaruuvit ohjetiukkuuteen.

Ohjepituus

Kannen ruuvit—Kiristysmomentti.....80 Nm (59 lb.-ft.)

Käytä vääntötankoa jännityksen poistamiseksi kiristysvarresta (A) ja asenna moottorin jätehallintahihna (B) paikalleen.

Asenna suojus ja kiinnitä se kantaruuveilla.

Asenna käyttöketju ja säädä kiristintä kunnes aluslevy on linjassa tulkin pään kanssa.

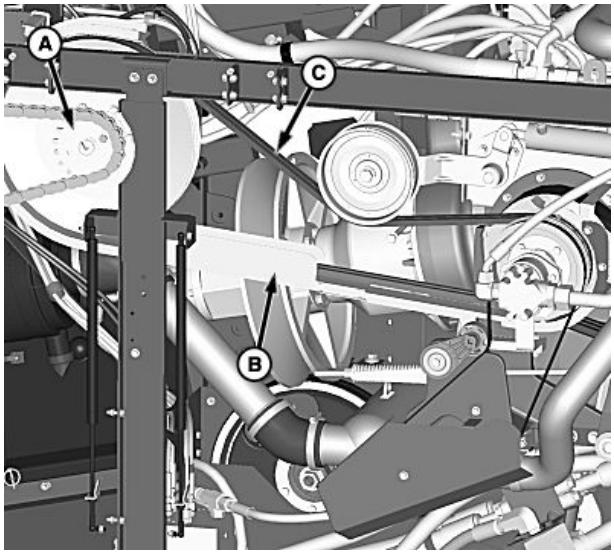

H108395 —UN—25JUN13

A—Ketjupyörä
B—Hihnanohjain
C—Hihnat

OUO6075,0001540 -22-25JUN13-3/3

Hitsaustyöt elektronisten ohjausyksiköiden läheisyydessä

TÄRKEÄÄ: Älä käytä moottorin käynnistämiseen kaarihitsauslaitteita. Näiden virrat ja jännitteet ovat liian suuria ja voivat aiheuttaa pysyviä vaurioita.

1. Irrota akun miinuskaapeli/-kaapelit (-).
2. Irrota akun pluskaapeli/-kaapelit (+).
3. Oikosulje ajoneuvon akun plus- ja miinuskaapelit. Älä yhdistä näitä traktorin runkoon.
4. Siirrä kaikki johtosarjojen osat pois hitsausalueen läheisyydestä.
5. Liitä hitsauslaitteen maadoitus siten, että se on hitsauspisteen lähellä ja kaukana ohjausyksiköistä.

TS953 —UN—15MAY90

6. Kun korjausalue on valmis ja kaikki osat ovat takaisin omilla paikoillaan, kytke akun pluskaapelit (+) ensin, sitten kytke akun miinuskaapelit (-).

OUO6075,00003DD -22-01JUL09-1/1

Huolehdi ohjausyksikköihin kuuluvien liitinten puhtaudesta

TÄRKEÄÄ: Älä avaa ohjausyksikköä äläkä puhdista sitä korkeapainesuihkulla. Kosteus, lika ja muut epäpuhtaudet voivat aiheuttaa pysyviä vaurioita.

1. Pidä navat puhtaina ja roskattomina. Kosteus, lika ja muut epäpuhtaudet voivat johtaa ajan myötä napojen syöpymiseen, jolloin sähköliitäntä ei toimi enää moitteettomasti.
2. Estä lian ja kosteuden tunkeutuminen käyttämättömiin liittimiin varustamalla nämä pölykannella tai sopivalla eristysmateriaalilla.
3. Ohjausyksiköitä ei voi korjata.
4. Koska ohjausyksiköiden vioittuminen on kaikkein EPÄTODENNÄKÖISINTÄ, paikanna vika diagnostiikkaohjeiden perusteella, ennen kuin vaihdat ohjausyksikön. (Ota yhteys John Deere huoltoon.)
5. Elektronisiin ohjausyksiköihin liittyvien johtosarjojen navat ja liittimet ovat korjattavissa.

DX,WW,ECU04 -22-11JUN09-1/1

Huomioi sähkölaitteiden varotoimet:

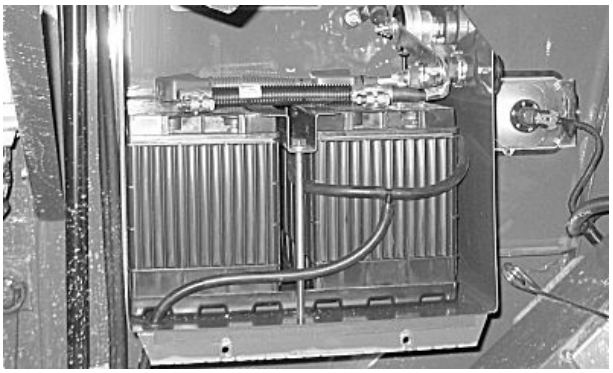

H85704 —UN—17APR06

S660 ja S670

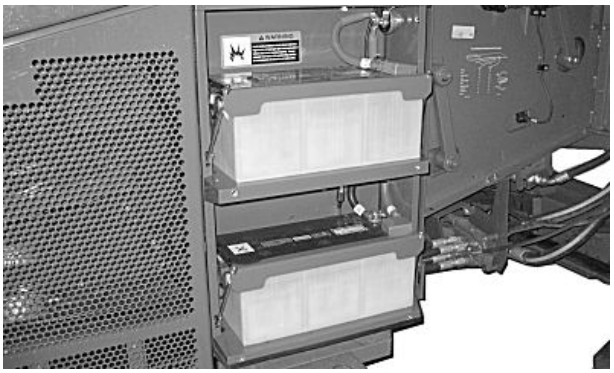

H96581 —UN—30JUN10

S680, S685 ja S690

HUOMIO: Koneen pitää olla tasaisella alustalla, jotta nestetasot voidaan tarkastaa tarkasti. Akkunestetason tulee olla nähtävissä jokaisen kennon levyssä olevan täyttöaukon päältä.

Vältä kipinöitä ja tulta akun lähellä, koska akuista tuleva kaasu on räjähtävää. Vältä kipinöitä kytkemällä ensin maakaapeli viimeiseksi koneeseen ja ensimmäiseksi koneesta. Vältä oikosulut ja palovammat laittamalla akun päävirtakatkaisin OFF-asentoon ennen minkään sähkölaitteen huoltoa tai akun irrotusta.

OUO6075,00015A4 -22-25JUN13-1/1

Sähkölaitteiden peruskäsittely / ajoneuvojen ohjausyksiköiden varotoimet

- Älä koskaan kytke akkuja irti, kun avain on virtalukossa ja moottori käynnissä.
  Miksi: Tämä aiheuttaa jännitepiikin, joka saattaa vahingoittaa elektronisia komponentteja.
- Älä liitä välikaapeleita, kun virta on päällä.
  Miksi: Tämä aiheuttaa jännitepiikin, joka saattaa vahingoittaa elektronisia komponentteja.
- Irrota akut virtapiiristä ennen niiden lataamista
  Miksi: Virtapiirin kuormitukset hidastavat koneen latausta. Akun lataaminen saattaa aiheuttaa jännitepiikin, joka saattaa vahingoittaa elektronisia komponentteja.
- Älä käynnistä moottoria korkeammalla jännitteellä kuin on suunniteltu koneeseen
  Miksi: Tämä saattaa vahingoittaa elektronisia komponentteja
- Älä irrota tai kytke johtoliitintä, kun virta on kytkettynä päälle tai kone on käynnissä.
  Miksi: Tämä saattaa aiheuttaa häiriön tietokonejärjestelmään, koska käynnissä oleva ohjelma keskeytyy tai jännitepiikin, joka saattaa vahingoittaa elektronisia komponentteja.
- Älä kytke jännitettä tai maadoitusta testattavaan komponenttiin, ellei niin erikseen ole opastettu.
  Miksi: Kytkemällä väärä jännite elektroniikan väärään kohtaan saattaa vahingoittaa elektronisia komponentteja.
- Kiinnitä hitsausmuuntajan maadoitus mahdollisimman lähelle hitsauskohdetta. Kaikkein parasta on irrottaa elektroniset ohjausyksiköt liittimistä ennen hitsausta.
  Miksi: Hitsauksessa esiintyvät voimakkaat virrat saattavat vaurioittaa johtosarjoja, jotka joutuvat hitsausmaadoituksen piiriin. Hitsaus saattaa myös aiheuttaa jännitepiikin, joka saattaa vahingoittaa elektronisia komponentteja.

KC01776,00003CF -22-19MAR01-1/1

Akkujen turvallinen käsittely

Akun kaasut voivat räjähtää. Huolehdi siitä, ettei akkujen läheisyydessä pääse syntymään kipinöitä ja liekkejä. Tarkasta akkunesteen määrä taskulampun avulla.

Älä milloinkaan tarkasta akun lataustilaa yhdistämällä akun napoja metallikappaleella. Käytä volttimittaria tai ominaispainomittaria.

Irrota aina maakaapeli (-) ensin ja aseta se viimeiseksi paikalleen.

Akkunesteen sisältämä rikkihappo on myrkyllistä, ja sen väkevyys riittää syövyttämään ihoa ja tekemään reikiä vaatteisiin. Silmiin roiskuessaan akkuneste voi aiheuttaa sokeutumisen.

Vältä vaarat seuraavasti:

- Täytä akut ainoastaan hyvin tuuletetussa ympäristössä
- Käytä suojalaseja ja kumikäsineitä
- Älä puhdista akkuja paineilmalla
- Vältä höyryjen hengittämistä akkunesteen lisäämisen aikana
- Varo roiskuttamasta ja läikyttämästä akkunestettä
- Oikeanlainen apuakun tai akkulaturin käyttö.

Jos happoa pääsee iholle tai silmiin:

1. Huuhtele iho vedellä.
2. Käytä hapon neutralointiin ruokasoodaa tai kalkkijauhetta.
3. Huuhtele silmiä vedellä 15–30 minuuttia. Hankkiudu välittömästi lääkäriin.

Jos olet vahingossa niellyt happoa:

1. Älä yritä oksentaa.
2. Juo runsaasti vettä tai maitoa, älä kuitenkaan enempää kuin 2 litraa (2 qt.).
3. Hankkiudu välittömästi lääkäriin.

VAROITUS: Akun navat, kaapelikengät ja niihin liittyvät osat sisältävät lyijyä ja lyijy-yhdisteitä. Kalifornian osavaltio on todennut näiden kemikaalien aiheuttavan syöpää ja heikentävän lisääntymiskykyä. **Pese kädet käsittelyn jälkeen.**

TS204 —UN—15APR13

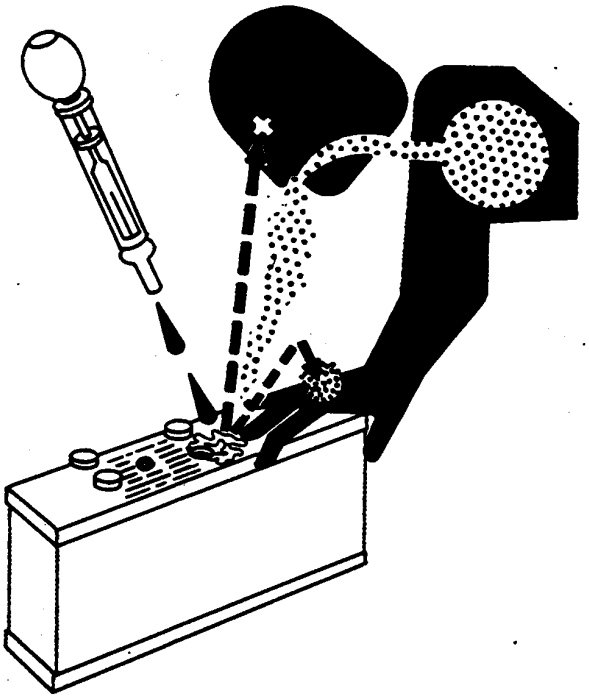

TS203 —UN—23AUG88

DX,WW,BATTERIES -22-02DEC10-1/1

Akut — turvallinen asennus

HUOMIO: Koneen pitää olla tasaisella alustalla, jotta nestetasot voidaan tarkastaa tarkasti. Akkunestetason tulee olla nähtävissä jokaisen kennon levyssä olevan täyttöaukon päältä.

Estä räjähdykset vakavien vammojen ja kuolemanvaaran välttämiseksi. Vetykaasua voi kertyä korkeita määritä, jos akkutilaa ei tuuleteta oikein. Asenna aina huohotusputket (A) takaisin paikoilleen, kun olet huoltanut akut tai akkutilan. Tarkasta aina, että huohotusputket eivät ole taipuneet tai kiertyneet.

Vaihtoakuissa on oltava kiinnityskohta tuulettimen huohotinputken asentamista varten. Huohotinputken kiinnityskohdin varustettuja vaihtoakkuja on saatavissa John Deere -jälleenmyyjältä.

Jos huohotinputkia ei kiinnitetä akkuun, akun kannen on oltava pois aina, kun koneen moottori on käynnissä tai aina kun akkuja ladataan ulkoisella laturilla.

A—Huohotusputket

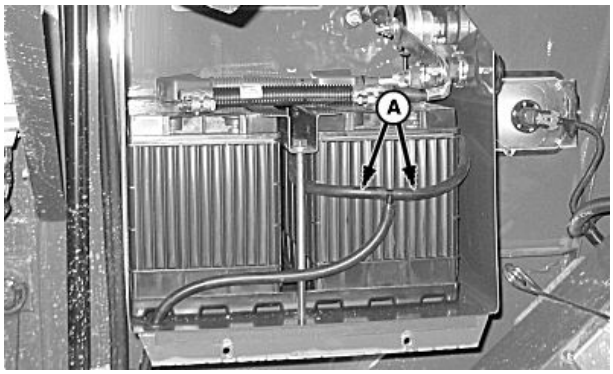

H85705 —UN—17APR06

S660 ja S670

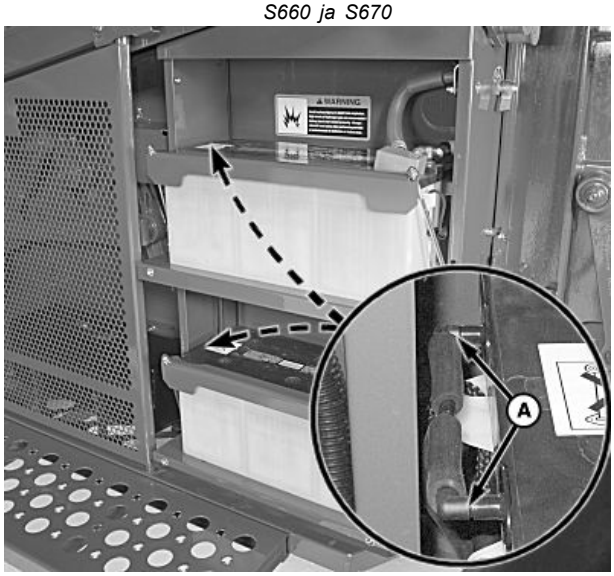

H96586 —UN—30JUN10

S680, S685 ja S690

OUO6075,0001541 -22-01JUL13-1/1

Akkujen kaapelit — kytkentä

HUOMIO: AKUT OVAT AINOASTAAN MIINUSMAADOITETTUJA. Kytke aina akun maadoituskisko akun miinusnapoihin (-). Kytke käynnistyskaapeli akun plusnapoihin (+). Jos navat kytketään väärinpäin, sähköjärjestelmä saattaa vaurioitua pysyvästi. Kytke maadoituskisko viimeiseksi miinusnapaan (-).

TÄRKEÄÄ: Akkujen kaapelikenkien on sijaittava samoissa paikoissa.

Akkuja kytkettäessä:

Kytke kaikki kytkimet ja lisävarusteet pois päältä. Puhdista akun navat.

HAAROITA maadoituskisko NOPEASTI negatiiviseen napaan. Kipinöintiä ei saa esiintyä. Jos kipinöintiä esiintyy, ÄLÄ KYTKE. Tarkasta onko akun navat kytketty väärin.

Jos kipinöintiä esiintyy edelleen, tarkasta uudelleen, että kaikki kytkimet ja lisälaitteet ovat pois päältä. Sitten tarkasta oikosulut, rikkinäiset johdot ja löysät tai ruostuneet liitännät.

Kytke akun negatiiviset (-) maadoituskiskot.

OUO6075,00007D7 -22-19MAR07-1/1

Akut — lataaminen

Pidä akku aina täysin ladattuna, etenkin kylmällä säällä. Jos akkua ei pidetä täysin ladattuna, yli 12,50 voltissa, akku käyttöikä voi lyhentyä.

HUOMIO: Älä koskaan lataa jäätynyttä akkua. Sulata akku huoneen lämmössä ennen akkulaturin kytkemistä. Lataa akkuja ainoastaan hyvin ilmastoidussa tilassa. Kytke irti molemmat kaapelit akun navoista, kun lataat puimurin akkuja.

TÄRKEÄÄ: Jos akkuja ei ole ladattu täyteen, akkuneste voi jäätyä.

Määritä mikä akuista tarvitsee latausta.

Kytke irti molemmat akkukaapelit ja kytke laturin pluskaapeli "+" -napaan ja laturin miinuskaapeli "-"-napaan.

Noudata laturin mukana tulleita ohjeita. Lataa akut aina 12-voltin laturilla.

OUO6075,00007D8 -22-19MAR07-1/1

Akut — akkuhapon ominaistiheyden tarkastus

HUOMIO: Akkujen on oltava tasaisella pinnalla, jotta nestetasot voidaan tarkastaa tarkasti. Akkunestetason tulee olla nähtävissä jokaisen kennon levyssä olevan täyttöaukon päältä.

Akun kaasut voivat räjähtää. Akut on pidettävä loitolla avotulesta ja kipinöistä. Tarkista akkunesteen määrä taskulampun avulla.

Älä milloinkaan tarkasta akun lataustilaa yhdistämällä akun napoja metallikappaleella. Käytä jännitemittaria tai ominaistiheysmittaria.

Tarkasta akkunesteen ominaistiheys jokaisessa kennossa akun ominaistiheysmittarilla määrittääksesi akun kunnon. Lataa akku, jos lukema on alle 1.225. Vaihda akku, jos ero kennojen välillä on yli 0.050.

Ominaistiheyden lukema on aina mukautettava akkunesteen lämpötilan nähden. Lisää 0,004 jokaista 10 °F kohti, kun lämpötila on yli 80 °F. (Lisää 0,007 jokaista 10 °C kohti, kun lämpötila on yli 27 °C.) Vähennä samassa suhteessa, jos akkunesteen lämpötila on alle 80 °F (27 °C). Täyteen ladatun akun korjattu ominaistiheys on lukemien 1,265 — 1,280 välillä.

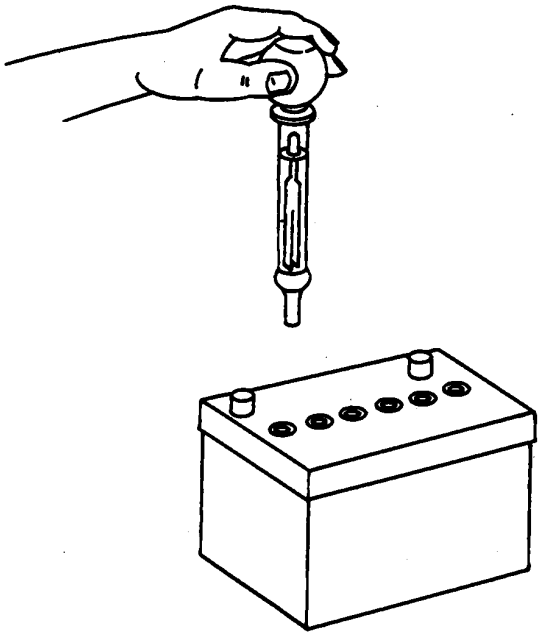

TS182 —UN—23AUG88

OUO6075,00007D9 -22-19MAR07-1/1

Akut - Apuakun kytkentä

Voit helpottaa kylmäkäynnistystä kytkemällä 12 voltin apuakun rinnan puimurin akun kanssa.

HUOMIO: Akuista vapautuva kaasu aiheuttaa räjähdysvaaran. Pidä akut etäällä tulesta ja kipinöistä.

TÄRKEÄÄ: Älä liitä välikaapeleita, kun virta tai akku on päällä. Älä käytä käynnistykseen yli 12 V kytkentää.

Irrota suojukset navoista.

Käynnistyskaapeli on ensin kytkettävä apuakun plusnapaan (+). Kytke toinen pää koneen akun plusnapaan (+) (A). Toinen käynnistyskaapeli on kytkettävä apuakun miinusnapaan (-). Kytke toinen pää koneen akun miinusnapaan (-) (B).

A—Plusnapa (+) **B—Miinusnapa (-)**

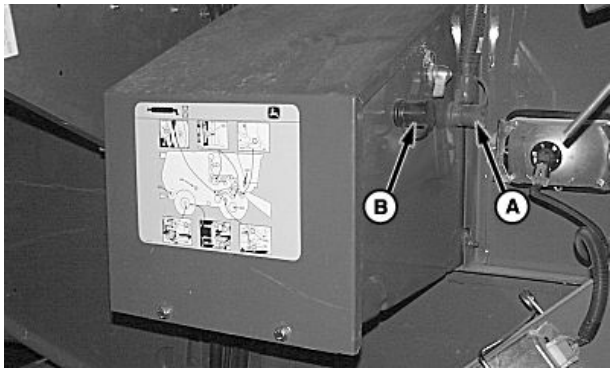

H104930 —UN—27FEB12

S660 ja S670

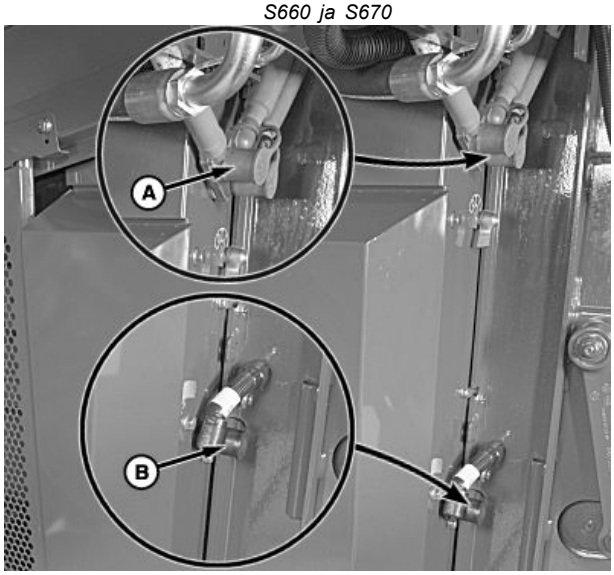

H96584 —UN—24MAY10

S680, S685 ja S690

OUO6075,00017AE -22-26MAR14-1/1

Akut — irrotus ja asennus (S660 ja S670)

1. Käännä päävirtakatkaisin (A) vastapäivään POIS PÄÄLTÄ -asentoon.

A—Päävirtakatkaisin

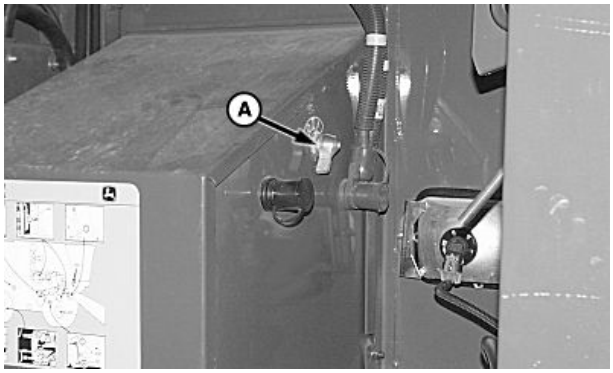

H83428 —UN—01JUN05

Jatkuu seuraavalla sivulla

OUO6075,0000FBD -22-10MAY12-1/4

2. Irrota kantaruuvit (A) ja kansi (B), jotta pääset käsiksi akkuihin.

A—Kantaruuvit **B—Kansi**

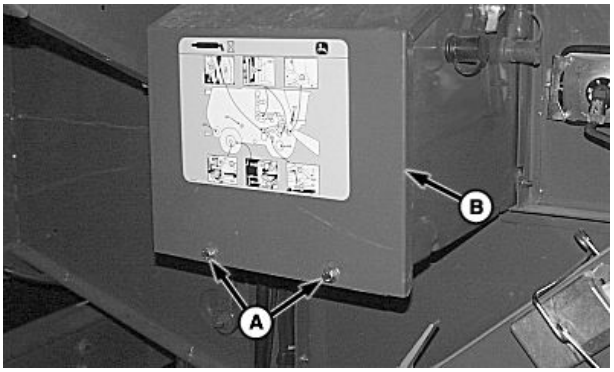

H83464 —UN—01JUN05

OUO6075,0000FBD -22-10MAY12-2/4

3. Irrota miinuskaapeli (-) (B) akuista ja apuakun miinusnavasta.
4. Irrota pluskaapeli (+) (A) akuista ja apuakun plusnavasta.
5. Irrota kiinnike (C) ja akun huohotinputket.
6. Puhdista akut ja akun asennuskohta.
7. Asenna akut akkutilaan ja muovitelineeseen.
8. Puhdista akkukaapelit ja navat ja kytke takaisin akun huohotinputket.
9. Asenna löysästi kiinnike (C).
10. Kytke pluskaapeli (+) (A) ja apuakun plusnapa.
11. Kytke miinuskaapeli (-) (B) ja apuakun miinusnapa.
12. Kiristä akun kiinnike.

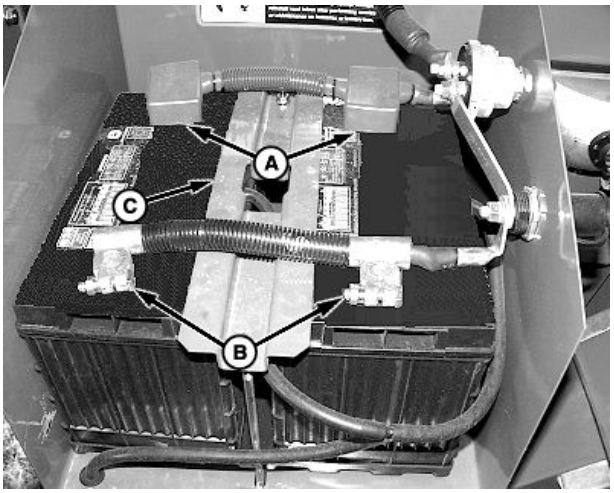

H83385 —UN—11JUL05

A—Pluskaapeli **C—Kiinnike**
B—Miinuskaapeli

OUO6075,0000FBD -22-10MAY12-3/4

13. Asenna kansi (B) ja kiinnitä se aikaisemmin irrotetuin kantaruuvein (A).
14. Käännä päävirtakatkaisin myötäpäivään PÄÄLLÄ-asentoon.

A—Kantaruuvit **B—Kansi**

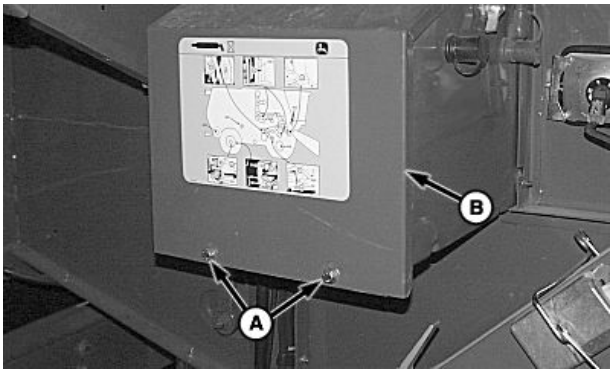

H83464 —UN—01JUN05

OUO6075,0000FBD -22-10MAY12-4/4

Akut — irrotus ja asennus (S680, S685 ja S690)

1. Käännä päävirtakatkaisin (A) vastapäivään POIS PÄÄLTÄ -asentoon.
2. Irrota kantaruuvit (B) ja kansi (C), jotta pääset käsiksi akkuihin.

A—Päävirtakatkaisin
B—Kantaruuvit (9 kpl)
C—Kansi

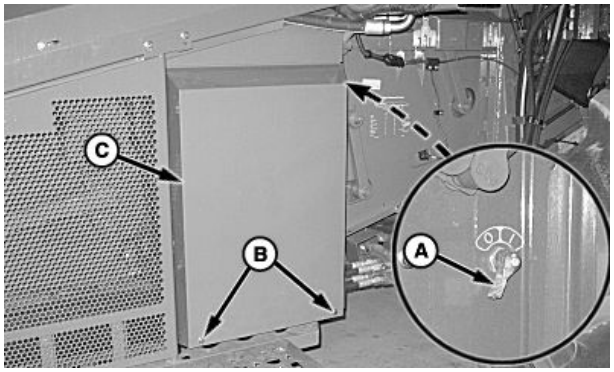

H96582 —UN—30JUN10

OUO6075,000123E -22-09OCT12-1/2

3. Irrota kiristin (A) ja akun huohotinputket.
4. Irrota pluskaapeli (+) (B) ja miinuskaapeli (-) (C) kytkentäkohdistaan.
5. Puhdista akut ja akun asennuskohta.
6. Asenna akut akkukoteloon.
7. Puhdista akkukaapelit, navat ja kytke takaisin akun huohotinputket.
8. Kytke pluskaapeli (+) ja miinuskaapeli (-) paikoilleen.
9. Asenna ja kiristä akun kiristin.
10. Asenna kansi ja kiinnitä aiemmin irrotetuilla kantaruuveilla.
11. Käännä päävirtakatkaisin myötäpäivään PÄÄLLÄ-asentoon.

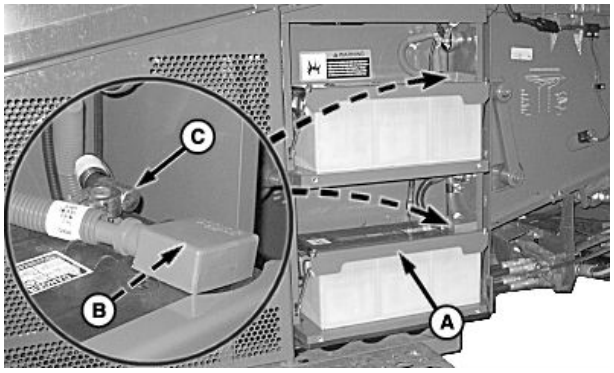

H96583 —UN—30JUN10

A—Kiristin
B—Pluskaapeli
C—Miinuskaapeli

OUO6075,000123E -22-09OCT12-2/2

Päävirtakatkaisin

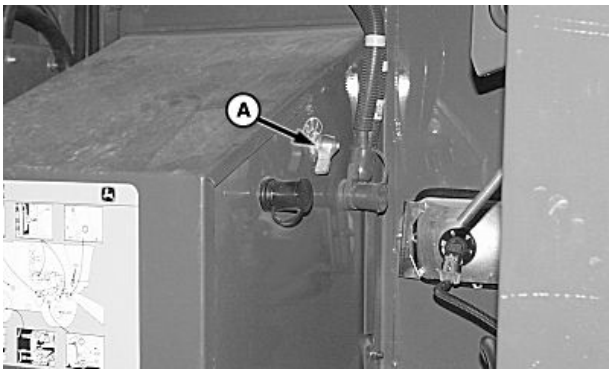

H83428 —UN—01JUN05

S660 ja S670

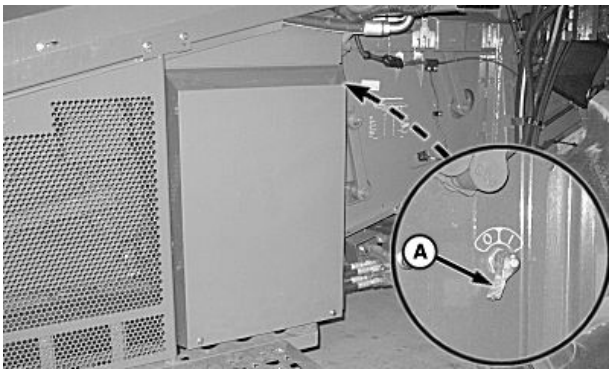

H96585 —UN—30JUN10

S680, S685 ja S690

A—Päävirtakatkaisin

TÄRKEÄÄ: Final Tier 4/Stage IV: Älä kytke akkua irti ainakaan 90 sekuntiin sen jälkeen, kun kone on sammutettu. Selektiivinen katalyyttinen pelkistysjärjestelmä (SCR-järjestelmä) puhdistaa automaattisesti urealiuoksen (DEF) tällä välin heti, kun kone on sammutettu. Jos letkuille ei sallita riittävän pitkää tyhjentymisaikaa, mahdollinen jäljelle jäävä urealiuos voi kiteytyä ja tukkia järjestelmän. Neste jäätyy pakkasella ja saattaa halkaista putket ja letkut.

HUOMAA: Laita päävirtakatkaisin OFF-asentoon, jos kone varastoidaan yli 25 päivän ajaksi. Jos varastointiaika kestää yli 90 päivää, irrota akun miinusjohto minimoidaksesi akun kuormituksen.

Käännä akun erotuskytkintä (A) myötäpäivään koneen sähköjärjestelmän kytkemiseksi ON tai käännä kytkintä vastapäivään koneen sähköjärjestelmän kytkemiseksi OFF.

OUO6075,000179C -22-13MAR14-1/1

Sulakekeskuksen kansi

HUOMAA: Sulakekesku sijaitsee koneen oikealla puolella S660 ja S670 koneissa ja koneen vasemmalla puolella S680, S685 ja S690 koneissa.

Varasulakkeet ja sulakevedin on sijoitettu kannen alle.

Paina lukituskielekettä (A) ja käännä kantta (B) vastapäivään sulakekeskuksen avaamiseksi.

A—Lukituskieleke **B—Kansi**

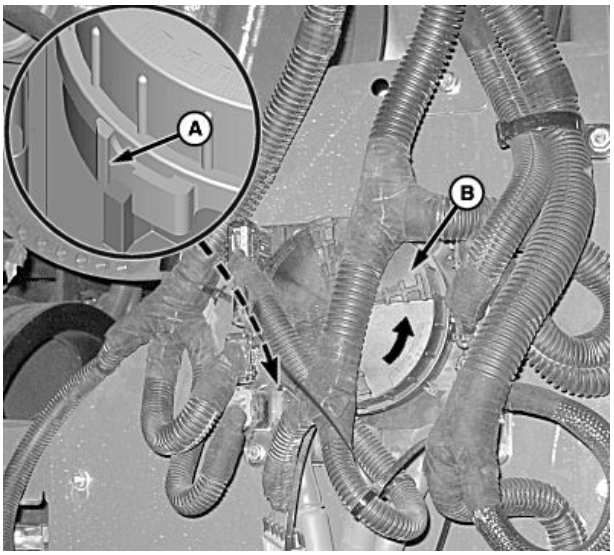

H105753 —UN—04OCT12

OUO6075,0001545 -22-19JUN13-1/1

Sulakekeskus

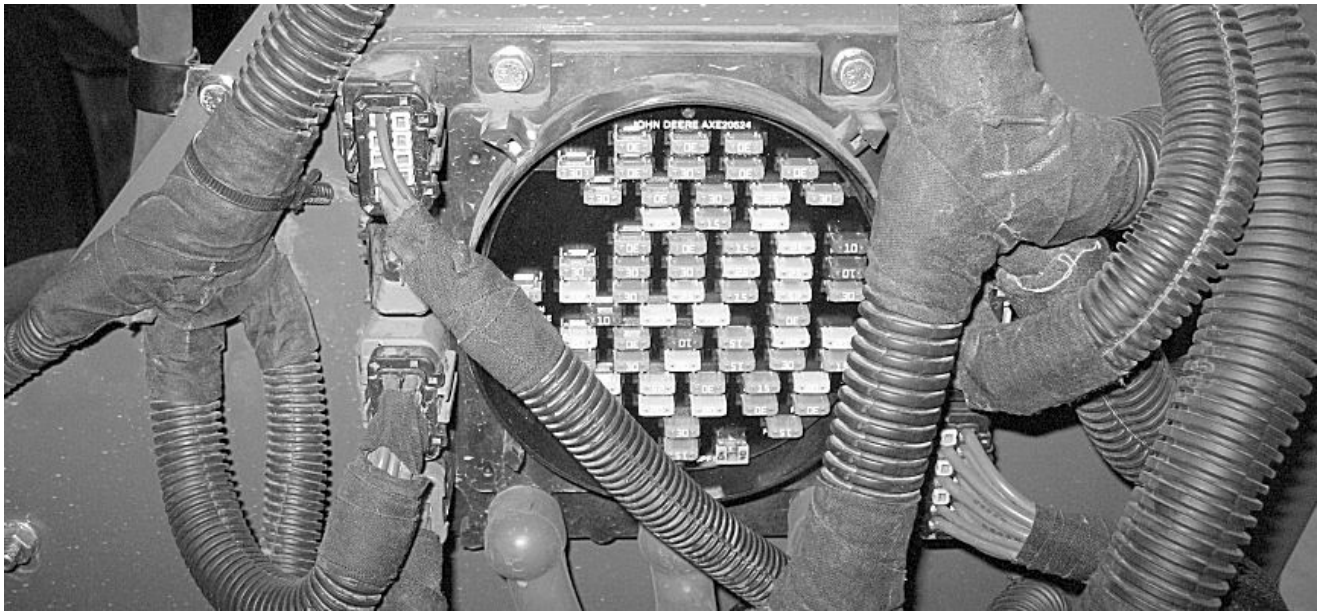

H105754 —UN—05SEP12

HUOMAA: Sulakekesku sijaitsee koneen oikealla puolella S660 ja S670 koneissa ja koneen vasemmalla puolella S680, S685 ja S690 koneissa.

- F1 — F2 Ei käytössä
- F3 (cc# 0642) Oikea ohjausyksikkö 2 (RC2) Virta 1
- F6 (cc# 0652) Oikea ohjausyksikkö 2 (RC2) Virta 2
- F7 (cc# 0342) Oikea ohjausyksikkö 1 (RC1) Virta 1
- F8 (cc# 0842) Vasen virtamoduuli 1B (LPM1B) Virta 2
- F9 (cc# 0362) Oikea virtamoduuli 1B (RPM1) Virta 5
- F10 (cc# 8232) Hytin ohjausyksikkö (CAB) Virta 2
- F11 (cc# 0332) Oikea virtamoduuli 1B (RPM1) Virta 3
- F12 (cc# 0322) Oikea virtamoduuli 1B (RPM1) Virta 2
- F13 - Ei käytössä
- F14 (cc# 8022) Hytin virtamoduuli A (CPMA) Virta
- F15 (cc# 0352) Oikea virtamoduuli 1 (RPM1) Virta 4
- F16 - Ei käytössä
- F17 (cc# 0912) Kosteusanturin virta
- F18 (cc# 0372) Oikea ohjausyksikkö 1 (RC1) Virta 2
- F19 (cc# 8042) Hytin virtamoduuli A (CPMA) Virta 3
- F20 (cc# 8162) Kattovalaistus ja moottoroidut peilit
- F21 (cc# 8132) Hytin virtamoduuli A (CPMA) Virta 4
- F22 (cc# 8002) Hytin ohjausyksikkö (CAB) Virta 1
- F23 (cc# 8122) Hytin virtamoduuli B (CPMB) Virta 3
- F24 (cc# 8142) Hytin virtamoduuli B (CPMB) Virta 5
- F25 - Ei käytössä
- F26 (cc# 8992) Hytin sekalaiset Virta
- F27 (cc# 0152) Vasen ohjausyksikkö 1 (LC1) Virta 2
- F28 (cc# 8182) Kierrätyspuhallin Virta 2
- F29 (cc# 8082) Kierrätyspuhallin Virta 1
- F30 (cc# 8242) Apu-ulostulo kytkemätön virta
- F31 (cc# 0012) Kytkemätön akkuvirta
- F32 (cc# 0142) Vasen virtamoduuli 1B (LPM1A) Virta 4
- F33 (cc# 8092) Apuvirta
- F34 (cc# 0112) Vasen virtamoduuli 1A (LPM1A) Virta 1
- F35 - Ei käytössä
- F36 (cc# 0312) Oikea virtamoduuli 1 (RPM1) Virta 1
- F37 (cc# 8172) Istuimen kompressori
- F38 (cc# 8072) Hytin sekalaiset Virta 1
- F39 (cc# 4972) AutoTrac™ (SSU/XSC) Kytkemätön virta
- F40 (cc# 8052) Hytin virtamoduuli A (CPMA) Virta 4
- F41 (cc# 8032) Hytin virtamoduuli A (CPMA) Virta 2
- F42 (cc# 8152) Hytin sekalaiset Virta 2
- F43 (cc# 5222) Moottorin ohjausyksikkö (CAB) Virta 3
- F44 (cc# 0712) Vasen virtamoduuli 2B (LPM2B) Virta 1
- F45 (cc# 0122) Vasen virtamoduuli 1A (LPM1A) Virta 2
- F46 (cc# 0132) Vasen virtamoduuli 1A (LPM1A) Virta 3
- F47 (cc# 8192) Automaattinen lämpötilaohjaus (ATC) Virta
- F48 (cc# 5012) Moottorin ohjausyksikkö (ECU) Virta 1
- F49 (cc# 8062) Hytin virtamoduuli A (CPMA) Virta 5
- F50 - Ei käytössä
- F51 (cc# 0162) Vasen ohjausyksikkö 1 (LC1) Virta 1
- F52 - Ei käytössä
- F54 (cc# 0422) ProDrive™-vaihteiston ohjausyksikkö (PTP) Virta (jos varustettuna)
- F55 (cc# 5022) Moottorin ohjausyksikkö (ECU) Virta 2
- F56 (cc# 5042) Pottoaineen siirtopumppu
- F57 (cc# 0222) Vasen virtamoduuli 2B (LPM2B) Virta 2
- F58 - Ei käytössä
- F62 - Ei käytössä
- F63 (cc# 5062) Annostelupumppu Virta
- F64 (cc# 0212) Vasen virtamoduuli 2A (LPM2A) Virta 1
- F67 - Ei käytössä
- F68 (cc# 0172) Vasen virtamoduuli 1A (LPM1A) Virta 5
- F69 (cc# 0972) Flex Residue -olkisilppuri Virta 2 (jos varustettuna)
- F70 - Ei käytössä
- F71 - Ei käytössä
- F73 (cc# 0252) Vasen ohjausyksikkö 2 (LC2) Virta 1
- F74 (cc# 0972) Flex Residue -olkisilppuri Virta 1 (jos varustettuna)
- F75 — F77 Ei käytössä
- F78 (cc# 0242) Vasen ohjausyksikkö 2 (LC2) Virta 1
- F79 - Ei käytössä

Jatkuu seuraavalla sivulla

OUO6075,000159C -22-25JUN13-1/2

- F80 (cc# 0722) Vasen virtamoduuli 2B (LPM2B) Virta 2

OUO6075,000159C -22-25JUN13-2/2

Turvallisuus halogeenilamppujen huollossa

HUOMIO: Halogeenipolttimot (A) sisältävät paineistettua kaasua. Polttimon väärä käsittely voi aiheuttaa sen räjähtämisen kappaleiksi. Tapaturmien välttämiseksi:

- **Käännä valokytkin asentoon OFF ja anna polttimon jäähtyä ennen polttimoiden vaihtamista. Jätä kytkin OFF-asentoon kunnes polttimo on vaihdettu.**
- **Käytä suojalaseja polttimoa vaihdettaessa.**
- **Tartu polttimoon kannasta. Käytä suojakäsineitä ja vältä koskemasta polttimon pintaan.**
- **Käytä puhdistusliinaa ja alkoholia sormenjälkien poistamiseen polttimon lasista ennen polttimon asettamista paikalleen. Ihosta polttimon pintaan tarttunut rasva aiheuttaa ylikuumenemista ja polttimon ennenaikaisen rikkoutumisen.**
- **Älä pudota tai naarmuta polttimoa.**
- **Pidä kosteus etäällä polttimoista.**
- **Älä käytä polttimoa sen kotelon ulkopuolella. Polttimassa on suuri sisäinen paine ja, jos se murtuu tai särkyy, se voi rajähtää ja aiheuttaa vammoja.**
- **Aseta käytetty polttimo uuden polttimon pakkaukseen ja hävitä asianmukaisesti. Pidä lasten ulottumattomissa.**

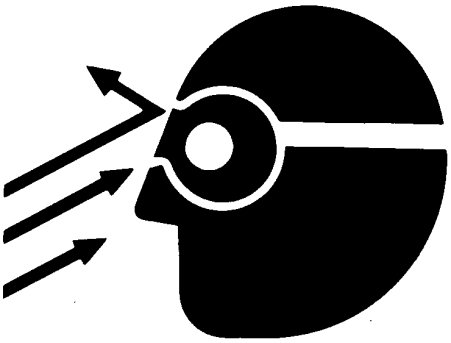

TS266 —UN—23AUG88

H59774 —UN—30AUG99

A—Halogeenipolttimo

OUO6075,0001356 -22-12DEC12-1/1

Ohjaamo ajovalon polttimo — vaihtaminen

HUOMIO: Nosta syöttökuljetin ylös ja aseta turvatanko ennen ajovalojen vaihtamista tai säätöä.

Kytke johtosarjan liitin (A) irti ajovalokokonaisuudesta (B).

Kierrä valokoteloa ohjaamosta pois päin.

Käännä polttimoa (C) vastapäivään ja irrota.

HUOMAA: Vaihtopolttimot ovat herkkiä ihokosketukselle. Käytä suojakäsineitä ja vältä koskemasta polttimon pintaan.

Vaihda polttimo.

Työnnä polttimoa sisään ja kierrä myötäpäivään asentaaksesi kotelon.

Kierrä valokotelo edelliseen käyttöasentoon ja kytke johtosarja.

Toista tarvittaessa jäljellä oleville valoille.

A—Liitin
B—Ajovalokokonaisuus
C—Polttimokokonaisuus

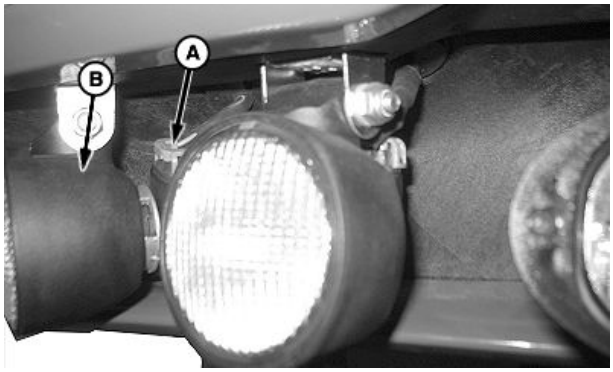

H96621 —UN—25MAY10

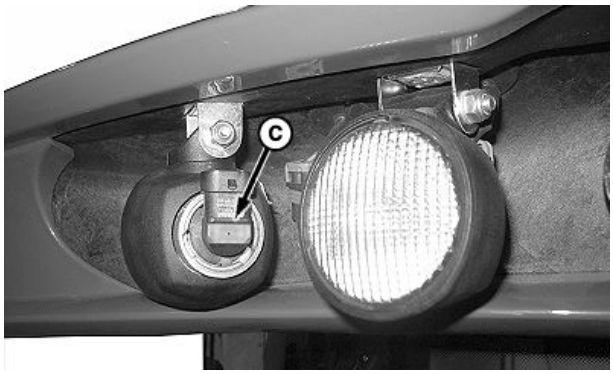

H96622 —UN—25MAY10

OUO6075,0000784 -22-04NOV10-1/1

Ohjaamon ajovalot — säätäminen

HUOMIO: Nosta syöttökuljetin ylös ja aseta turvatanko ennen ajovalojen vaihtamista tai säätöä.

HUOMAA: Valot voidaan suunnata tarpeen mukaan oikean valaisukulman säätämiseksi.

Vertikaalinen säätö: Löysää kantaruuvi (A). Kierrä valoa ylös tai alas haluamaasi asentoon ja kiristä kantaruuvi. Toista tarvittaessa jäljellä oleville valoille.

Horisontaalinen säätö: Kierrä valoa vasemmalle tai oikealla haluamaasi asentoon. Toista tarvittaessa jäljellä oleville valoille.

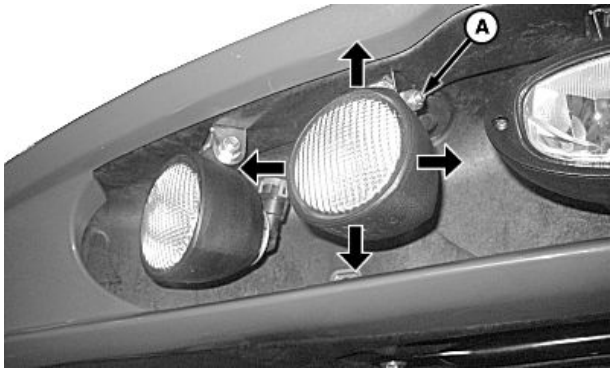

H96624 —UN—25MAY10

A—Kantaruuvi

OUO6075,0001052 -22-27FEB12-1/1

Ohjaamon halogeenivalon polttimo — vaihtaminen

HUOMIO: Nosta syöttökuljetin ylös ja aseta turvatanko ennen ajovalojen vaihtamista tai säätöä.

Irrota kotelosta ruuvit (A) ja linssi (B).

Purista pidikkeitä (C) irrottaaksesi polttimon (D).

HUOMAA: Vaihtopolttimot ovat herkkiä ihokosketukselle. Käytä suojakäsineitä ja vältä koskemasta polttimon pintaan.

Vaihda polttimo.

Kiinnitä polttimokokonaisuus käyttämällä polttimon kannassa olevia pidikkeitä.

Kohdista linssi kotelon sisällä olevan liittimen kanssa ja kiinnitä ruuvein.

Toista tarvittaessa jäljellä oleville valoille.

A—Ruuvit
B—Linssi
C—Pidike
D—Polttimokokonaisuus

H96625 —UN—25MAY10

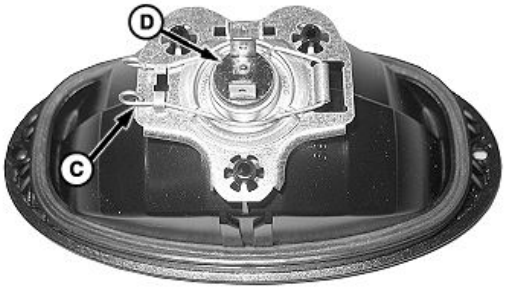

H96626 —UN—25MAY10

OUO6075,0000787 -22-04NOV10-1/1

Ohjaamon halogeenivalot — säätö

HUOMIO: Nosta syöttökuljetin ylös ja aseta turvatanko ennen ajovalojen vaihtamista tai säätöä.

HUOMAA: Valot voidaan suunnata tarpeen mukaan oikean valaisukulman säätämiseksi.

Löysää kantaruuvi (A). Kierrä valoa ylös tai alas haluamaasi asentoon ja kiristä kantaruuvi. Toista tarvittaessa jäljellä oleville valoille.

A—Kantaruuvi

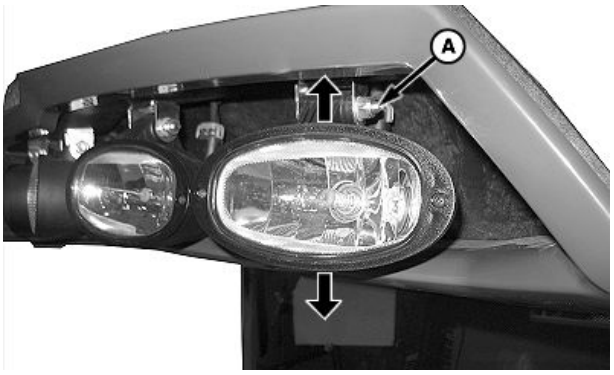

H96628 —UN—25MAY10

OUO6075,0001053 -22-27FEB12-1/1

Etukatteen valot (jos varusteena) — vaihto

HUOMIO: Laske syöttökuljetin kokonaan alas ennen ajovalojen vaihtamista tai säätöä.

Kytke johtosarjan liitin (A) irti polttimosta (B).

Käännä polttimoa vastapäivään ja irrota.

HUOMAA: Vaihtopolttimot ovat herkkiä ihokosketukselle. Käytä suojakäsineitä ja vältä koskemasta polttimon pintaan.

Vaihda polttimo.

Työnnä polttimoa sisään ja kierrä myötäpäivään asentaaksesi kotelon. Kytke johtosarja.

Toista tarvittaessa jäljellä oleville valoille.

A—Liitin **B—Polttimokokonaisuus**

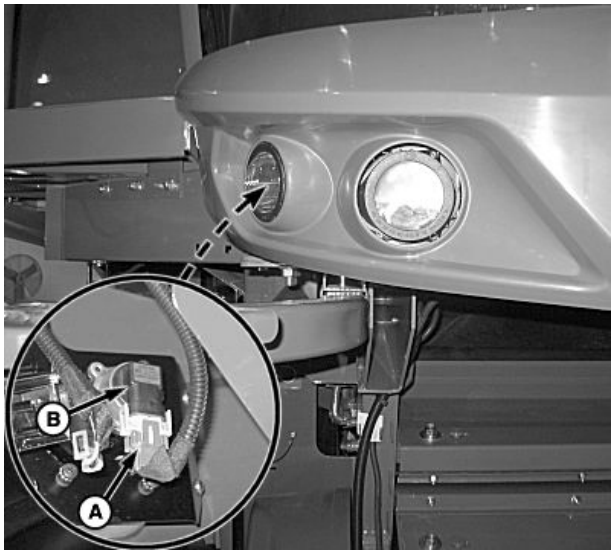

H98976 —UN—02NOV10

OUO6075,0000A6F -22-04NOV10-1/1

Alemman ajovalon polttimo (jos varusteena) — vaihtaminen

HUOMIO: Laske syöttökuljetin kokonaan alas ennen ajovalojen vaihtamista tai säätöä.

Kytke johtosarjan liitin (A) irti polttimosta (B).

Käännä polttimoa vastapäivään ja irrota.

HUOMAA: Vaihtopolttimot ovat herkkiä ihokosketukselle. Käytä suojakäsineitä ja vältä koskemasta polttimon pintaan.

Vaihda polttimo.

Työnnä polttimoa sisään ja kierrä myötäpäivään asentaaksesi kotelon. Kytke johtosarja.

Toista tarvittaessa jäljellä oleville valoille.

A—Liitin **B—Polttimokokonaisuus**

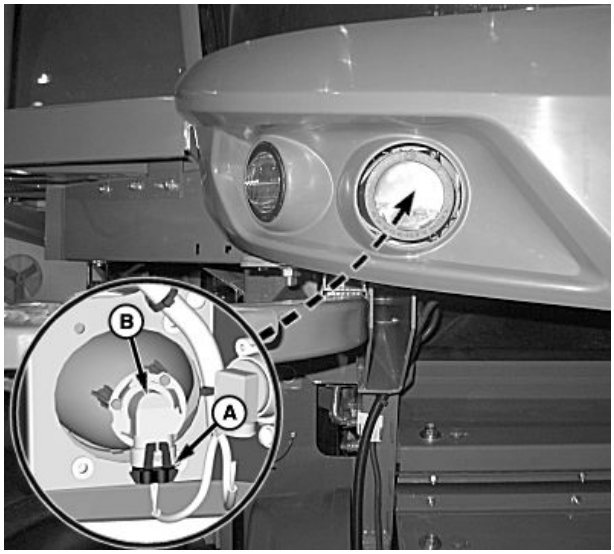

H96629 —UN—02NOV10

OUO6075,0000A70 -22-04NOV10-1/1

Alemman ajovalon polttimo (jos varusteena) — säätäminen

HUOMIO: Laske syöttökuljetin kokonaan alas ennen ajovalojen vaihtamista tai säätöä.

HUOMAA: Valot voidaan suunnata tarpeen mukaan oikean valaisukulman säätämiseksi.

Säädä ruuvit (A) kiertääksesi valoa ylös tai alas haluamaasi asentoon. Kiristä ruuvit. Toista tarvittaessa jäljellä oleville valoille.

A—Ruuvit

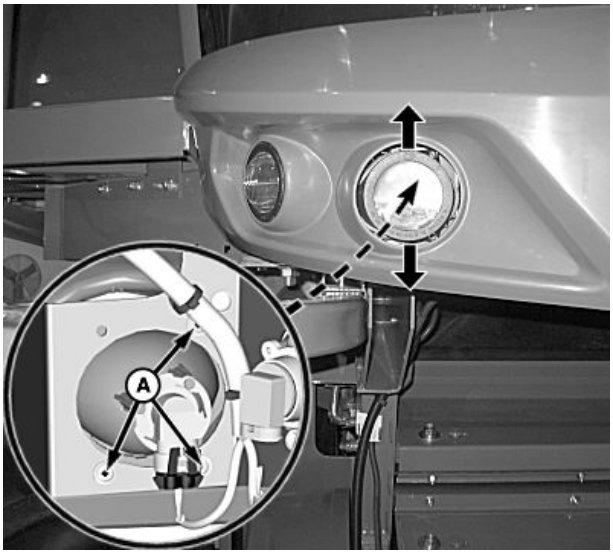

H98977 —UN—02NOV10

OUO6075,0001054 -22-27FEB12-1/1

Turvallisuusohjeet suurteho-xenonvaloja (HID) vaihdettaessa

HUOMIO: Polttimon väärä käsittely voi aiheuttaa sen räjähtämisen kappaleiksi. Tapaturmien välttämiseksi:

- **Käännä valokytkin asentoon OFF ja anna polttimon jäähtyä ennen polttimoiden vaihtamista. Jätä kytkin OFF-asentoon kunnes polttimo on vaihdettu.**
- **Valojen ja virranrajoitinyksikön välisissä sähköjohdoissa on suuri jännite; tätä tiitäntää ei koskaan saa irrottaa ilman, että ensin irrotetaan ajoneuvon johdinnippu virranrajoitinyksiköstä.**
- **Käytä suojalaseja polttimoa vaihdettaessa.**
- **Tartu polttimoon kannasta. Käytä suojakäsineitä ja vältä koskemasta polttimon pintaan.**
- **Käytä puhdistusliinaa ja alkoholia sormenjälkien poistamiseen polttimon lasista ennen polttimon asettamista paikalleen. Ihosta polttimon pintaan tarttunut rasva aiheuttaa ylikuumenemista ja polttimon ennenaikaisen rikkoutumisen.**
- **Älä pudota tai naarmuta polttimoa.**
- **Pidä kosteus etäällä polttimoista.**

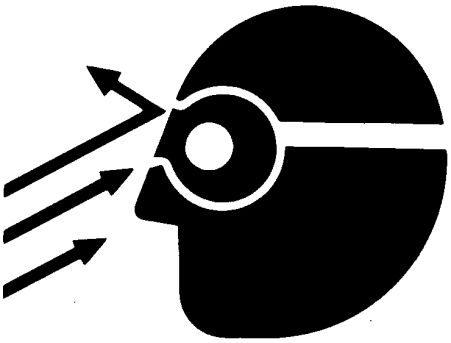

TS266 —UN—23AUG88

- **Älä käytä polttimoa sen kotelon ulkopuolella. Polttimassa on suuri sisäinen paine ja, jos se murtuu tai särkyy, se voi rajähtää ja aiheuttaa vammoja.**
- **Aseta käytetty polttimo uuden polttimon pakkaukseen ja hävitä asianmukaisesti. Pidä lasten ulottumattomissa.**

OUO6075,0001357 -22-12DEC12-1/1

Suurteho-ksenonvalopolttimo (lisävaruste) — vaihto

HUOMIO: Vältä vakavat vammat tai kuolema, jotka voivat aiheutua sähköiskusta tai lampun räjähtämisestä. Lamppujen jännite on 25,000 volttia. Ennen kuin teet toimenpiteitä suurteho-ksenonvaloille tai sytyttimelle varmista, että valot ovat POIS PÄÄLTÄ, moottori on SAMMUTETTU, seisontajarru on päällä, avain on pois virtalukosta ja että sinulla on asianmukaiset suojalasit.

Jos valot olivat juuri käytössä, odota vähintään viisi minuuttia ennen polttimon vaihtoa.

Nosta syöttökuljetin ylös ja aseta turvatanko ennen ajovalojen vaihtamista tai säätöä.

Suurteho-ksenonvalot (A) sijaitsevat ohjaamon molemmin puolin kuten kuvassa näytetään.

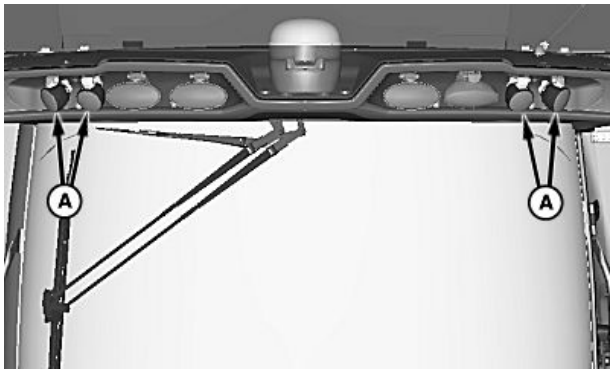

H96644 —UN—27MAY10

A—Suurteho-ksenonvalot

OUO6075,0000790 -22-04NOV10-1/2

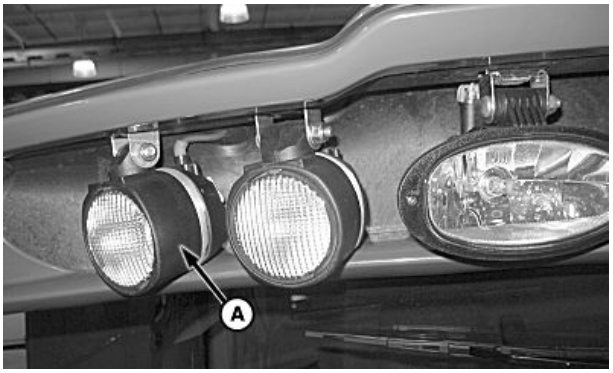

H96646 —UN—27MAY10

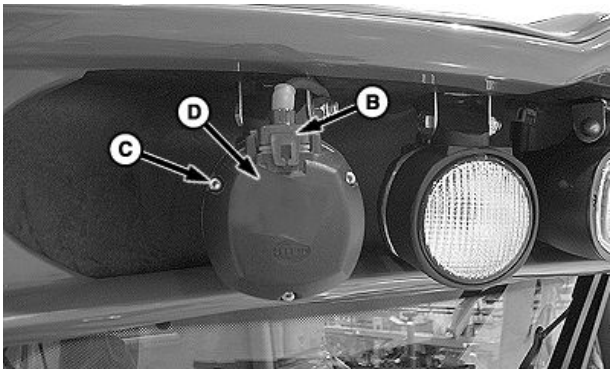

H96634 —UN—26MAY10

Kierrä valokoteloa (A) ohjaamosta pois päin.

Kytke johtosarjan liitin (A) irti valokokonaisuudesta (B).

Irrota kuusikoloruuvit (C) ja irrota kotelon takaosa (D).

Nosta lukituskielekettä (E) ja irrota suurteho-ksenonpolttimo (F).

TÄRKEÄÄ: Tartu polttimoon kannasta ja vältä lasin koskemista.

Vaihda polttimo.

Asenna valokotelon takaosa ja kiinnitä se kuusiokoloruuvein.

Kytke johtosarja ja kierrä valokoteloa edelliseen käyttöasentoon.

Toista tarvittaessa jäljellä oleville valoille.

H96635 —UN—26OCT10

A—Valokotelo
B—Liitin
C—Kuusiokoloruuvit (3 kpl)
D—Takakotelo
E—Lukituskieleke
F—Suurteho-ksenonpolttimo

OUO6075,0000790 -22-04NOV10-2/2

Suurteho-ksenonvalot (lisävaruste) — säätäminen

HUOMIO: Nosta syöttökuljetin ylös ja aseta turvatanko ennen ajovalojen vaihtamista tai säätöä.

HUOMAA: Valot voidaan suunnata tarpeen mukaan oikean valaisukulman säätämiseksi.

Vertikaalinen säätö: Löysää kantaruuvi (A). Kierrä valoa ylös tai alas haluamaasi asentoon ja kiristä kantaruuvi. Toista tarvittaessa jäljellä oleville valoille.

Horisontaalinen säätö: Kierrä valoa vasemmalle tai oikealla haluamaasi asentoon. Toista tarvittaessa jäljellä oleville valoille.

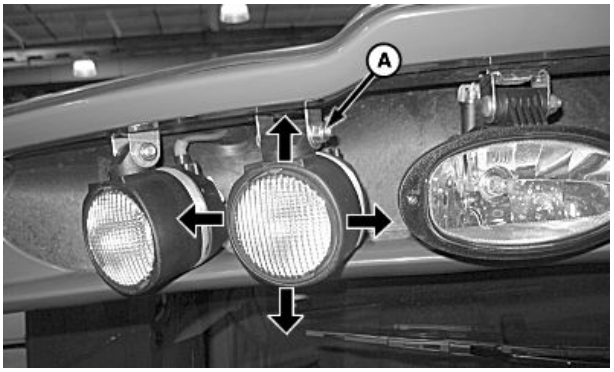

H96647 —UN—27MAY10

A—Kantaruuvi

OUO6075,0001055 -22-27FEB12-1/1

Vaihda vilkkumajakka (ei valodiodivaloja (LED))

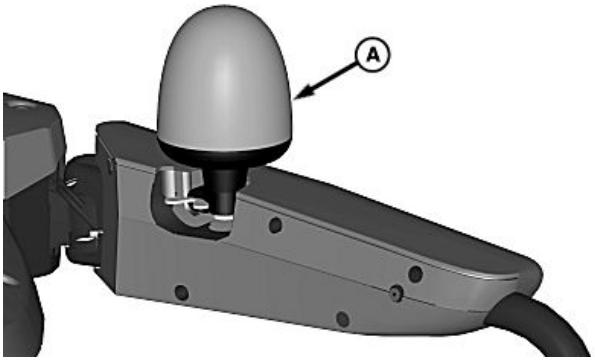

H111426 —UN—12JUN14

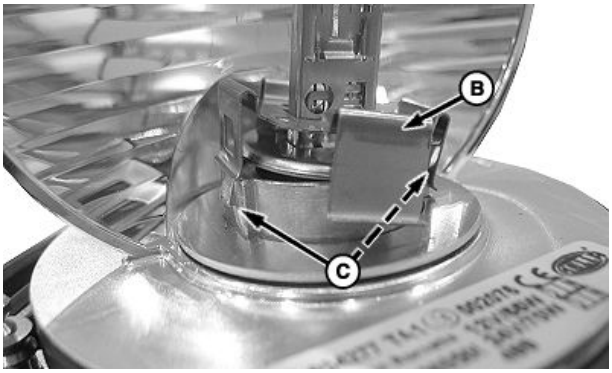

H96614 —UN—25MAY10

HUOMIO: Nosta syöttökuljetin ylös ja aseta turvatanko ennen vilkkumajakan vaihtamista.

Työnnä linssi (A) alas ja käännä vastapäivään irrottaaksesi.

Nosta kiinnike (B) lukituskielekkeestä (C).

Irrota polttimo (D) liittimestä (E).

HUOMAA: Vaihtopolttimot ovat herkkiä ihokosketukselle. Käytä suojakäsineitä ja vältä koskemasta polttimon pintaan.

Vaihda polttimo ja asenna päinvastaisessa järjestyksessä.

Toista tarvittaessa jäljellä oleville valoille.

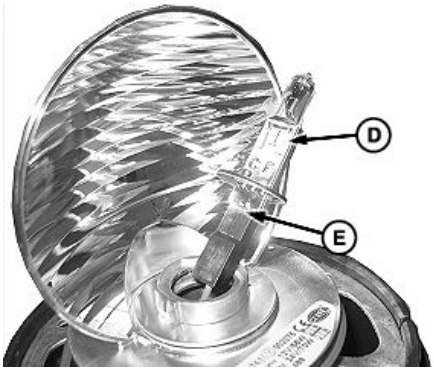

H96615 —UN—25MAY10

A—Linssi
B—Kiinnitin
C—Lukituskieleke
D—Polttimo
E—Liitin

OUO6075,0001838 -22-12JUN14-1/1

Vaihda vilkkumajakka (valodiodivalot (LED))

HUOMIO: Nosta syöttökuljetin ylös ja aseta turvatanko ennen vilkkumajakan vaihtamista.

HUOMAA: Valodiodivalot ovat pakolliset paikallisten tieliikennesäädösten mukaisten korkeusvaatimusten noudattamista varten, kun asennettuna on 710/70R42-renkaat.

Irrota siipimutteri (A) ja kytke vilkkumajakka (B) irti pistorasiasta.

Vaihda vilkkumajakka ja asenna päinvastaisessa järjestyksessä.

Toista tarvittaessa jäljellä oleville valoille.

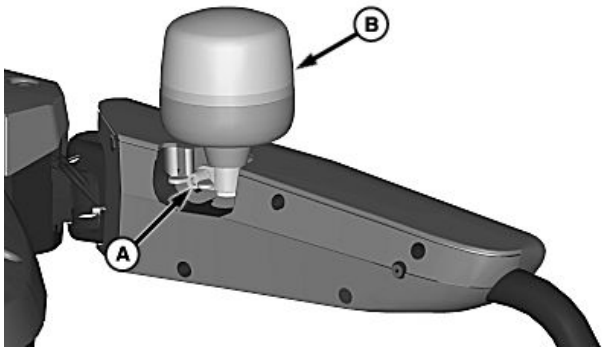

H111428 —UN—12JUN14

A—Siipimutteri **B—Vilkkumajakka**

SS43267,0000593 -22-26MAR15-1/1

Kaasupurkausvalot, lisätyövalot, huoltoluukun työvalot, sänkivalot, jyväsäiliön ja tyhjennysputken valot — vaihtaminen

Kytke johtosarjan liitin (A) irti polttimosta.

Käännä polttimoa vastapäivään ja irrota.

Vaihda polttimo.

HUOMAA: Vaihtopolttimot ovat herkkiä ihokosketukselle. Käytä suojakäsineitä ja vältä koskemasta polttimon pintaan.

Työnnä polttimoa sisään ja kierrä myötäpäivään asentaaksesi kotelon. Kytke johtosarja.

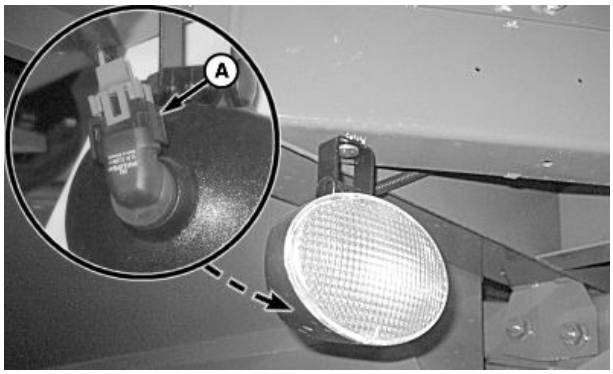

H96617 —UN—25MAY10

Oikeanpuoleinen sänkivalo

A—Liitin

OUO6075,0000781 -22-04NOV10-1/1

Sivuvalot ja seulaston työvalot — vaihtaminen

Kytke johtosarjan liitin (A) irti polttimosta.

Paina pidätinrengasta (B) ja kierrä sitä vastapäivään. Irrota.

Vaihda polttimo.

HUOMAA: Vaihtopolttimot ovat herkkiä ihokosketukselle. Käytä suojakäsineitä ja vältä koskemasta polttimon pintaan.

Asenna polttimo päinvastaisessa järjestyksessä ja kytke johtosarjan liitin.

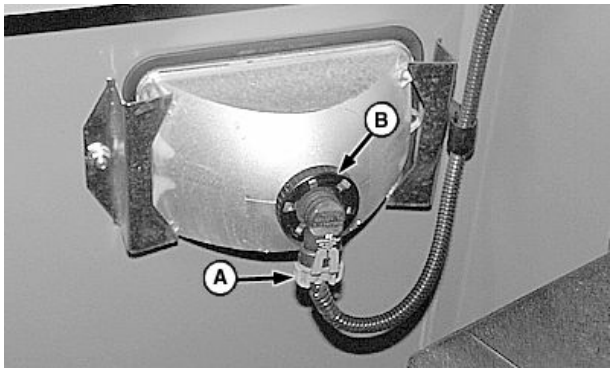

H57680 —UN—28MAY99

A—Liitin **B—Lukkorengas**

OUO6075,0000782 -22-04NOV10-1/1

Varoitus-/äärivalot, ääri-/jarruvalot ja takavaroitusvalot—Vaihtaminen

Poista ruuvit (A) linssikansista.

Irrota polttimo työntämällä ja kääntämällä vastapäivään.

HUOMAA: Vaihtopolttimot ovat herkkiä ihokosketukselle. Käytä suojakäsineitä ja vältä koskemasta polttimon pintaan.

Asenna polttimo ja linssikansi vastakkaisessa järjestyksessä.

A—Ruuvit

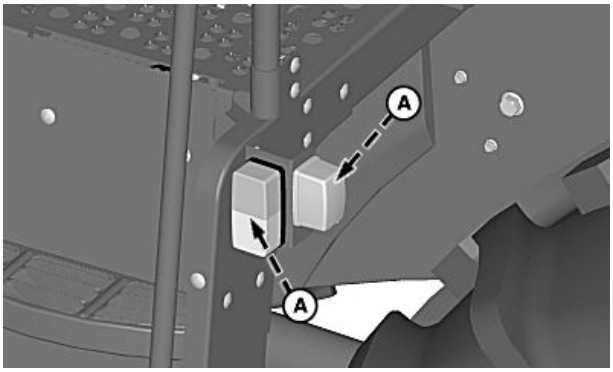

H100490 —UN—28FEB11

Varoitus-/äärivalot

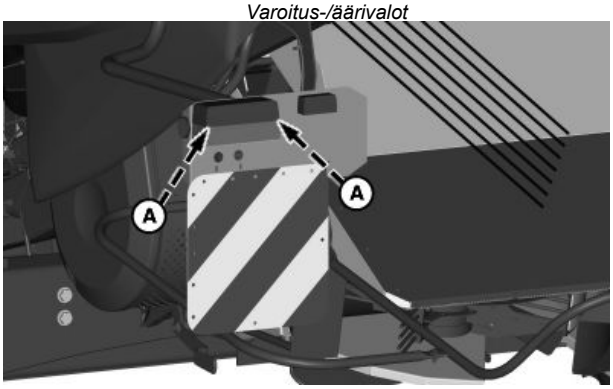

H100491 —UN—28FEB11

Ääri-/jarruvalot ja takavaroitusvalot

OUO6075,0001361 -22-11DEC12-1/1

Ohjaamon sisävalo — vaihto

Irrota linssin suojus (A) ja vaihda polttimo (B).

HUOMAA: Vaihtopolttimot ovat herkkiä ihokosketukselle. Käytä suojakäsineitä ja vältä koskemasta polttimon pintaan.

Asenna polttimo ja linssikansi vastakkaisessa järjestyksessä.

A—Linssin suojus **B—Lamppu**

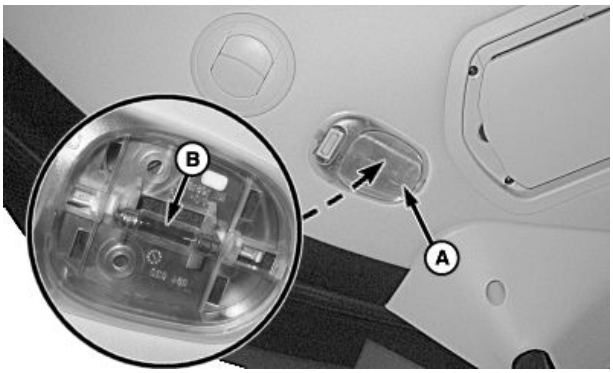

H96618 —UN—02JUN10

OUO6075,0000783 -22-04NOV10-1/1

Kartanlukuvalo — vaihto

Irrota kartanlukuvalokokonaisuus (A) ja kytke irti johtosarjan liitäntä (B).

Irrota ja vaihda karkartanlukuvaloasennelma.

Asenna ja suuntaa kartanlukuvaloasennelma päinvastaisessa järjestyksessä kuin kuvassa.

A—Kartanlukuvaloasennelma **B—Liitin**

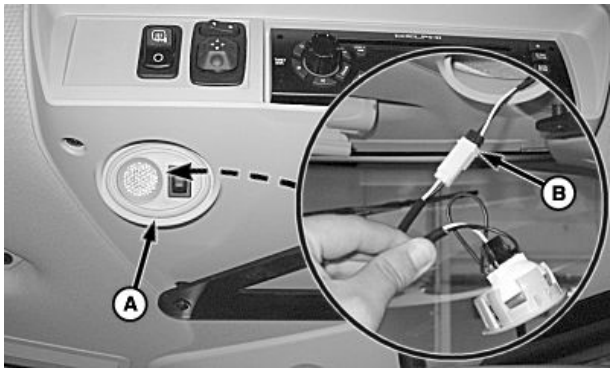

H97965 —UN—13SEP10

OUO6075,00009AF -22-13SEP10-1/1

Vikakoodivalikkoon meno

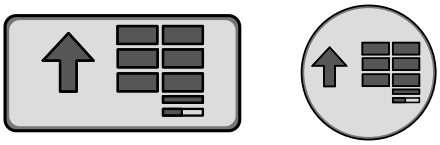

Päävalikon kuvake (näyttö) / Päävalikon kytkin (käsinoja)

Paina päävalikon kuvaketta tai kytkintä.

H95846 —UN—31MAR10

H95878 —UN—29MAR10

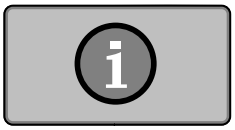

Viestikeskus sovelluskuvake

Kosketa tai paina vahvistuskytkintä, kun haluttu viestikeskuskuvake korostuu.

OUO6075,00006C8 -22-01APR10-1/5

Kosketa tai paina vahvistuskytkintä, kun vikakoodikuvake (A) korostuu.

A—Vikakoodikuvake

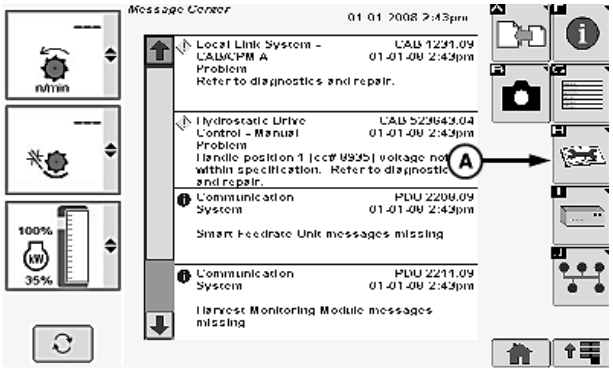

H95508 —UN—05OCT10

OUO6075,00006C8 -22-01APR10-2/5

HUOMAA: Vikakoodit voidaan näyttää myös Näytä kaikki -valikon avulla (D). Kosketa tai paina vahvistuskytkintä, kun Näytä kaikki -valikko korostuu. Tämä näyttää kaikki vikakoodit kaikille ohjausyksiköille.

Kosketa tai paina vahvistuskytkintä, kun nuoli ylös (A) tai nuoli alas (B) korostuu selataksesi ohjausyksikkölistaa läpi.

Kosketa tai paina vahvistuskytkintä, kun haluttu ohjausyksikkö (C) korostuu.

A—Ylänuoli
B—Alanuoli
C—Ohjausyksikkö
D—Näytä kaikki -valikko

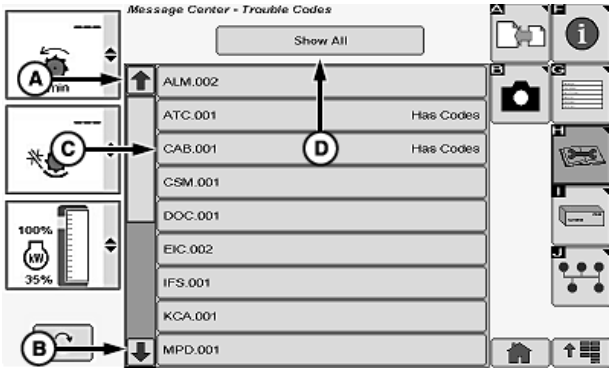

H95509 —UN—05OCT10

Jatkuu seuraavalla sivulla

OUO6075,00006C8 -22-01APR10-3/5

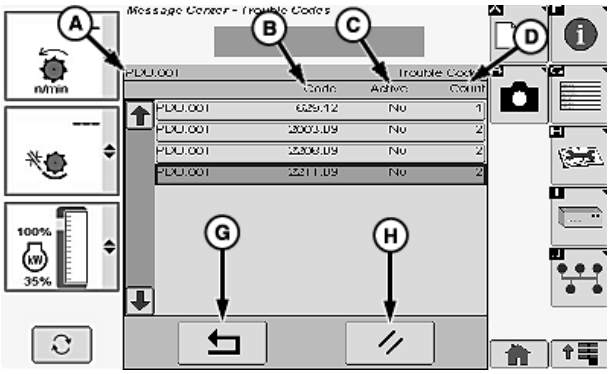

H95511 —UN—05OCT10

Yksilölliset ohjausyksikön vikakoodit

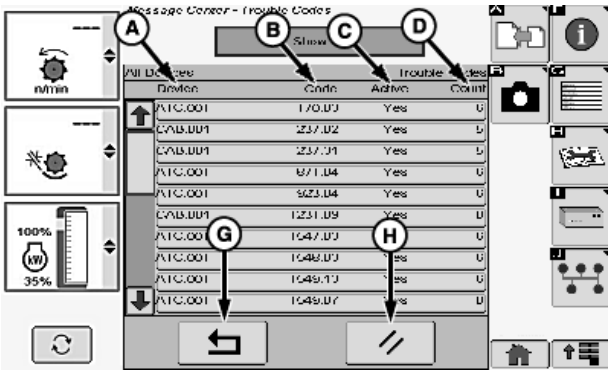

H95512 —UN—05OCT10

Kaikki ohjausyksikön vikakoodit

HUOMAA: Kosketa tai paina vahvistuskytkintä, kun nuoli ylös tai nuoli alas korostuu selataksesi vikakoodeja läpi silloin, kun näytössä on useita koodeja.

Näyttöön tulee seuraava:

- Ohjausyksikkö (A)
- Vikakoodi (B)
- Aktiivinen (Kyllä/Ei) (C)
- Lukumäärä (D)

Kosketa tai paina vahvistuskytkintä, kun haluttu koodi korostuu.

Koodin kuvaus (E) tulee näkyviin. Siitä saa lisätietoa vikakoodista.

Kosketa tai paina vahvistuskytkintä, kun vahvista-/hyväksy-kuvake (F) korostuu palataksesi edelliseen näyttöön.

Kosketa tai paina vahvistuskytkintä, kun paluu-kuvake (G) korostuu palataksesi edelliseen näyttöön tai kunnes poistokuvake (H) korostuu.

H95533 —UN—05OCT10

Yksityiskohtainen koodien kuvaus

A—Ohjausyksikkö/laite
B—Vikakoodi
C—Aktiivinen (Kyllä/Ei)
D—Lukumäärä
E—Koodin kuvaus
F—Vahvista-/hyväksy-kuvake
G—Paluu-/Nuoli takaisin -kuvake
H—Poistokuvake

OUO6075,00006C8 -22-01APR10-4/5

H95845 —UN—31MAR10

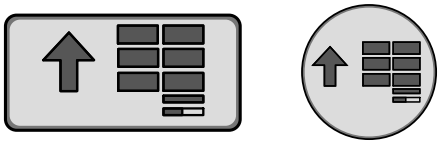

H95878 —UN—29MAR10

Päävalikon kuvake (näyttö) / Päävalikon kytkin (käsinoja)

Paina päävalikon kuvaketta tai kytkintä.

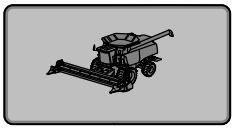

Puimurin pääsovelluksen kuvake

Kosketa tai paina vahvistuskytkintä, kun puimurin pääsivun kuvake korostuu.

OUO6075,00006C8 -22-01APR10-5/5

Vikakoodien tärkeysluokka

Jokaisella vikakoodilla (DTC) on tärkeysluokka. Vikakoodit tulevat näyttöön tärkeysjärjestyksessä:

- **Pysäytä moottori -varoitusvalo (punainen):** syttyy ja kone on pysäytettävä heti ja ongelma on ratkaistava. Vianmäärityskoodi näkyy käsinojanäytössä kunnes ongelma on ratkaistu.
- **Huollon varoitusvalo (keltainen):** Syttyy ja vilkkuu, kun koneessa on ongelma. Kone on pysäytettävä heti, kun mahdollista. Vianmäärityskoodi näkyy käsinojanäytössä.
- **Tieto-varoitusvalo (sininen):** syttyy ja vilkkuu, kun vikakoodi on aktiivinen. Ilmaisee ongelman käyttäjälle. Kun varoitus kuitataan, näytön viesti katoaa ja varoitusvalo SAMMUU.

OUO6075,00006CA -22-13MAR14-1/1

Renkaiden turvallinen huolto

HUOMIO: Renkaan ja vanteen osien irtoaminen räjähdyksen seurauksena voi aiheuttaa hengenvaarallisen loukkaantumisen.

Huonosti asennettu rengas saattaa räjähtää sitä paineistettaessa.

Käytä aina sopivaa rengaspainetta. Älä ylitä suositeltua rengaspainetta.

Älä koskaan hitsaa tai kuumenna pyöriä tai renkaita. Kuumuus saattaa kasvattaa ilmanpainetta ja aiheuttaa siten renkaan räjähtämisen. Hitsaaminen saattaa heikentää pyörän lujuutta tai aiheuttaa pyörän vääntymisen.

Käytä renkaiden täyttöön kiinnitettävää täyttösuutinta ja riittävän pitkää jatkoletkua, jolloin pystyt oleskelemaan renkaan sivulla. Renkaan edessä tai päällä EI saa oleskella. Käytä suojahäkkiä, mikäli sellainen on saatavissa.

Varmista, että rengaspaine ei ole liian pieni. Tarkasta myös, esiintyykö renkaissa viiltoja tai paisumia, ovatko vanteet vaurioituneita tai puuttuuko pyörän pultteja ja muttereita.

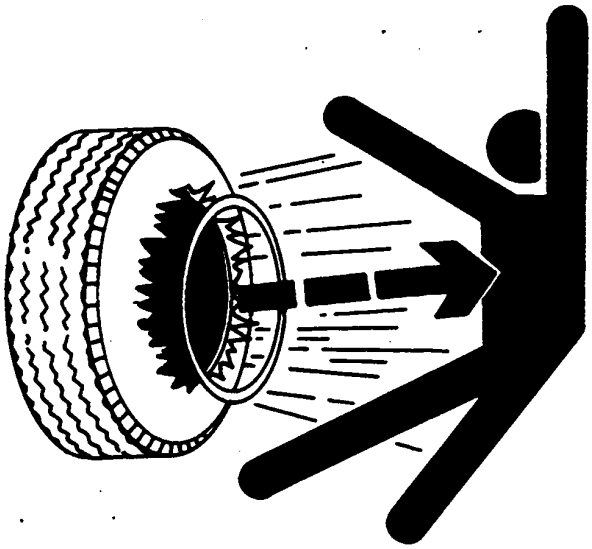

TS211 —UN—15APR13

DX,RIM1 -22-27OCT08-1/1

Kuljetus maantiellä leikkuupöytä asennettuna

Noudata paikallisia ja kansallisia lakeja ja määräyksiä kuljettaessasi puimuria yleisillä teillä.

Tämä puimuri voidaan hyväksyä maantiekuljetukseen Saksassa, kun siinä on Geringhoff 8-rivinen kokoontaittuva leikkuupöytä ja Kemper 8-rivinen kokoontaittuva leikkuupöytä. Saksassa tiekuljetus vaatii tiekuljetusluvan saamista paikalliselta TUEV:ltä.

Hae lupaa jälleenmyyjältäsi tai valmistustehtaasta.

OUO6075,000431D -22-29JUN16-1/1

Renkaiden kantokyky -tarra

Tarra (A) (sijaitsee ohjaamon portailla) sisältää tärkeää tietoa renkaiden kantokyvystä.

A—Tarra

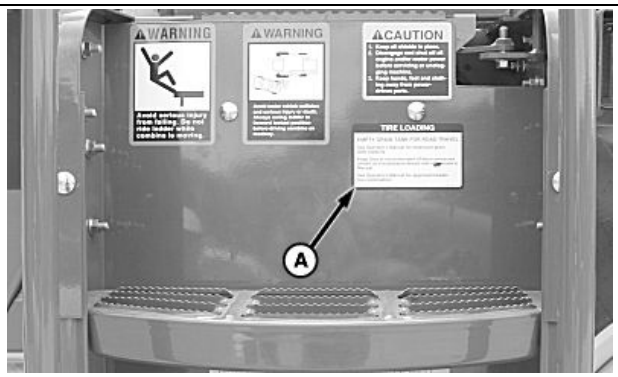

H96785 —UN—09JUN10

OUO6075,00007CB -22-09JUN10-1/1

Renkaiden huoltaminen

TÄRKEÄÄ: Ominaisuuksiltaan muunlaisten kuin alkuperäisiä renkaita vastaavien renkaiden asennus voi aiheuttaa koneen toimintahäiriöitä. Kysy lisätietoja jälleenmyyjältä tai renkaiden toimittajalta.

Heikkolaatuisten tai suosituskokoja suurempien renkaiden käyttö voi heikentää vakautta, vaikuttaa ohjaukseen, johtaa renkaan ennenaikaiseen kulumiseen tai vaurioitumiseen tai aiheuttaa muita kestävyyteen tai turvallisuuteen vaikuttavia ongelmia, vikoja ja vaurioita.

Tarkasta renkaiden mahdolliset vauriot, repeytymät ja huomattava alipaine päivittäin.

Tarkasta rengaspaine vähintään 100 tunnin välein. Jos renkaassa on nestetäyttö, käytä vastaavaa vesipainemittaria ja mittaa, kun venttiili on alhaalla.

Pieni reikä sisärenkaattomassa renkaassa on tilapäisesti korjattavissa ilman renkaan irrotusta. Näin pystyt välttämään seisokkeja kiireisenä puintikautena.

Suojaa renkaat auringonpaisteelta, öljytuotteilta ja kemikaaleilta.

Aja varovasti. Vältä ajamasta terävien esineiden ja kivien yli.

TÄRKEÄÄ: Lopullinen korjaus on tehtävä mahdollisimman pian, jotta rengas ei vaurioidu.

HUOMAA: Taulukoissa listatut rengaspaineet voivat erota renkaiden sivuilla olevista rengaspaineista.

Leikkuupöydän yhteensopivuus ja määritetyt rengaspaineet perustuvat maissin hinnoittelun konfiguraation mukaiseen etuakselin kuormitukseen.

Kuormitukset vaihtelevat asetuksen perusteella. Tämä ei välttämättä kerro pahimmasta mahdollisesta tapauksesta. Kysy lisätietoja renkaiden toimittajalta.

Kaikkia renkaita ei ole saatavana kaikkiin koneisiin tai kaikkiin valmistuspaikkoihin.

Koneen ilmakompressori (jos varustuksessa) - ei ole suositeltavaa täyttää renkaita koneessa tai käyttää ilmatyökaluja.

OUO6075,00018DC -22-19JAN15-1/1

Eturengaspaineet (yksittäispyörät tasaisen maan konfiguraatio) (maissipöydät) (Eurooppa ja Euraasian unioni)

TÄRKEÄÄ: Kaikki tiekuljetukset ON tehtävä paineilla, jotka löytyvät Ei leikkuupöytää / kuljetus -sarakkeesta. Väärä rengaspaine voi kuljetuksen yhteydessä heikentää ajoneuvon vakautta. Oikeat rengaspaineet säästävät polttoainetta ja pidentävät renkaiden käyttöikää.

HUOMAA: Katso lisätietoja tämän osan kohdasta Renkaiden huoltaminen.

Eturenkaan koko (Kuormaindeksi)	Malli	Ei leikkuupöytää/kuljetus[a]	606C 606C-SM 608C 608C-SM	612C	612C-SM	616C 616C-SM 618C 618C-SM
		Ilmanpaine bar (psi)				
680/85R32 AC70G TL (178A8)	S660	1,45 (21)	2,41 (35)	2,83 (41)	NR	NR
	S670	1,45 (21)	2,41 (35)	2,83 (41)	3,24 (47)	NR
	S680 S685 S690	1,45 (21)	2,83 (41)	3,24 (47)	4,00 (58)	4,14 (60)
680/85R32 CHO AC70G TL (178A8)	S660	1,45 (21)	2,00 (29)	2,41 (35)	NR	NR
	S670	1,45 (21)	2,00 (29)	2,41 (35)	2,41 (35)	NR
	S680 S685 S690	2,00 (29)	2,41 (35)	2,83 (41)	2,83 (41)	4,00 (58)
IF680/85R32 CFO TL CEREXBIB (179A8)	S660	1,17 (17)	1,59 (23)	1,93 (28)	NR	NR
	S670	1,17 (17)	1,59 (23)	1,93 (28)	2,07 (30)	NR
	S680 S685 S690	1,17 (17)	2,00 (29)	2,41 (35)	NR	NR
VF710/70R42 CFO HC3000 TL (190B)	S660	1,60 (23)	1,60 (23)	2,00 (29)	NR	NR
	S670	1,60 (23)	1,60 (23)	2,00 (29)	2,41 (35)	NR
	S680 S685 S690	1,60 (23)	2,41 (35)	2,41 (35)	2,83 (41)	3,17 (46)
800/65R32 AC70N TL (178A8)	S660	1,65 (24)	2,83 (41)	2,83 (41)	NR	NR
	S670	1,65 (24)	2,83 (41)	2,83 (41)	3,24 (47)	NR
IF800/65R32 CFO TL CEREXBIB (178A8)	S660	1,17 (17)	1,93 (28)	2,21 (32)	NR	NR
	S670	1,17 (17)	1,93 (28)	2,21 (32)	2,41 (35)	NR
IF800/70R32 CFO TL CEREXBIB (182A8)	S660	1,17 (17)	1,52 (22)	1,72 (25)	NR	NR
	S670	1,17 (17)	1,52 (22)	1,72 (25)	1,79 (26)	NR
	S680 S685 S690	1,17 (17)	1,72 (25)	2,00 (29)	2,07 (30)	2,28[b] (33)[b]

Jatkuu seuraavalla sivulla

OUO6075,00044F2 -22-21NOV16-1/2

Eturenkaan koko (Kuormaindeksi)	Malli	Ei leikkuupöytää/kuljetus[a]	606C 606C-SM 608C 608C-SM	612C	612C-SM	616C 616C-SM 618C 618C-SM
		Ilmanpaine bar (psi)				
800/70R32 CHO SFT TL (175A8)	S660	1,24 (18)	1,65 (24)	2,00 (29)	NR	NR
	S670	1,24 (18)	1,65 (24)	2,00 (29)	2,00 (29)	NR
	S680 S685 S690	1,45 (21)	2,00 (29)	2,41 (35)	2,41 (35)	NR
IF800/70R38 CFO TL CEREXBIB (187A8)	S660	1,59 (23)	1,59 (23)	1,59 (23)	NR	NR
	S670	1,59 (23)	1,59 (23)	1,59 (23)	1,59 (23)	NR
	S680 S685 S690	1,59 (23)	1,59 (23)	1,59 (23)	1,79 (26)	2,48 (36)
800/70R38 SFT TL (181A8)	S660	0,83 (12)	2,00 (29)	2,00 (29)	NR	NR
	S670	0,83 (12)	2,00 (29)	2,00 (29)	2,41 (35)	NR
	S680 S685 S690	0,83 (12)	2,41 (35)	2,41 (35)	2,83 (41)	NR
900/60R32 SFT TL (176A8)	S660	1,17 (17)	2,41 (35)	2,41 (35)	NR	NR
	S670	1,17 (17)	2,41 (35)	2,41 (35)	2,83 (41)	NR
	S680 S685 S690	1,17 (17)	2,41 (35)	2,83 (41)	NR	NR
900/60R38 SFT TL (181A8)	S660	1,03 (15)	2,00 (29)	2,00 (29)	NR	NR
	S670	1,03 (15)	2,00 (29)	2,00 (29)	2,41 (35)	NR
	S680 S685 S690	1,03 (15)	2,41 (35)	2,83 (41)	2,83 (41)	NR
IF900/60R38 CFO TL CEREXBIB (188A8)	S660	1,59 (23)	1,59 (23)	1,59 (23)	NR	NR
	S670	1,59 (23)	1,59 (23)	1,59 (23)	1,59 (23)	NR
	S680 S685 S690	1,59 (23)	1,59 (23)	1,72 (25)	1,79 (26)	2,48 (36)

C = Maissipöytä
C-SM = Maissipöytä ja StalkMaster™
NR = tarkoittaa ei suositeltavaa yhdistelmää.

[a]*Merkitsee tiekuljetuskonfiguraatiota (ei leikkuupöytää, säiliössä ei jyviä).*
[b]*Koskee ainoastaan 616C:tä. Yhdistelmiä 616C-SM, 618C ja 618C-SM ei suositella tämän konfiguraation kanssa.*

StalkMaster Deere & Companyn tavaramerkki

OUO6075,00044F2 -22-21NOV16-2/2

Eturengaspaineet (yksittäispyörät HillMaster™-konfiguraatio) (maissipöydät) (Eurooppa ja Euraasian unioni)

TÄRKEÄÄ: Kaikki tiekuljetukset ON tehtävä paineilla, jotka löytyvät Ei leikkuupöytää / kuljetus -sarakkeesta. Väärä rengaspaine voi kuljetuksen yhteydessä heikentää ajoneuvon vakautta. Oikeat rengaspaineet säästävät polttoainetta ja pidentävät renkaiden käyttöikää.

HUOMAA: Katso lisätietoja tämän osan kohdasta Renkaiden huoltaminen.

Eturenkaan koko (Kuormaindeksi)	Malli	Ei leikkuupöytää/kuljetus[a]	606C 606C-SM 608C 608C-SM	612C 612C-SM 616C 616C-SM 618C 618C-SM
		Ilmanpaine bar (psi)		
680/85R32 AC70G TL (178A8)	S670 HM	1,45 (21)	2,41 (35)	NR
	S680 HM S685 HM S690 HM	2,00 (29)	2,83 (41)	NR
680/85R32 CHO AC70G TL (178A8)	S670 HM	1,45 (21)	2,41 (35)	NR
	S680 HM S685 HM S690 HM	2,00 (29)	2,41 (35)	NR
IF680/85R32 CFO TL CEREXBIB (179A8)	S670 HM	1,17 (17)	1,59 (23)	NR
	S680 HM S685 HM S690 HM	1,17 (17)	1,72 (25)	NR
IF800/70R32 CFO TL CEREXBIB (182A8)	S670 HM	1,17 (17)	1,52 (22)	NR
	S680 HM S685 HM S690 HM	1,17 (17)	1,59 (23)	NR
800/70R32 CHO SFT TL (175A8)	S670 HM	1,24 (18)	1,65 (24)	NR
	S680 HM S685 HM S690 HM	1,45 (21)	1,65 (24)	NR
C = Maissipöytä C-SM = Maissipöytä ja StalkMaster™ HM = HillMaster™ NR = tarkoittaa ei suositeltavaa yhdistelmää.				

[a] *Merkitsee tiekuljetuskonfiguraatiota (ei leikkuupöytää, säiliössä ei jyviä).*

StalkMaster Deere & Companyn tavaramerkki
HillMaster on Deere & Companyn tuotemerkki

OUO6075,00044F3 -22-21NOV16-1/1

Eturengaspaineet (yksittäispyörät tasaisen maan konfiguraatio) (kaistapoiminta / jäykkä, joustava ja pidennettävä leikkuupöytä / jäykkä noukinroottori) (Eurooppa ja Euraasian unioni)

TÄRKEÄÄ: Kaikki tiekuljetukset ON tehtävä paineilla, jotka löytyvät Ei leikkuupöytää / kuljetus -sarakkeesta. Väärä rengaspaine voi kuljetuksen yhteydessä heikentää ajoneuvon vakautta. Oikeat rengaspaineet säästävät polttoainetta ja pidentävät renkaiden käyttöikää.

HUOMAA: Katso lisätietoja tämän osan kohdasta Renkaiden huoltaminen.

Eturenkaan koko (Kuormaindeksi)	Malli	Ei leikkuupöytää/kuljetus[a]	615 BPU	618R/F	620R/F 622R/F 625R/F 622X[b]	630R/F 625D 625X[b]	630D 630X	635F	635D 635X[c]	640D 640X[d]
		Ilmanpaine bar (psi)								
680/85R32 AC70G TL (178A8)	S660 S670	1,45 (21)	2,00 (29)	2,00 (29)	2,41 (35)	2,83 (41)	3,24 (47)	2,83 (41)	3,24 (47)	NR
	S680 S685 S690	1,45 (21)	2,41 (35)	2,41 (35)	2,83 (41)	3,24 (47)	4,00 (58)	4,00 (58)	4,00 (58)	4,00 (58)
680/85R32 CHO AC70G TL (178A8)	S660 S670	1,45 (21)	2,00 (29)	2,00 (29)	2,41 (35)	2,41 (35)	2,41 (35)	2,41 (35)	3,24 (47)	NR
	S680 S685 S690	2,00 (29)	2,00 (29)	2,00 (29)	2,41 (35)	2,83 (41)	2,83 (41)	2,83 (41)	3,24 (47)	3,24 (47)
IF680/85R32 CFO TL CEREXBIB (179A8)	S660	1,17 (17)	1,38 (20)	1,52 (22)	1,59 (23)	1,93 (28)	2,21 (32)	2,00 (29)	2,28 (33)	NR
	S670	1,17 (17)	1,38 (20)	1,52 (22)	1,59 (23)	1,93 (28)	2,21 (32)	2,00 (29)	2,41 (35)	NR
	S680 S685 S690	1,17 (17)	1,59 (23)	1,59 (23)	2,07 (30)	2,41 (35)	2,41[e] (35)[e]	NR	NR	NR
VF710/70R42 CFO HC3000 TL (190B)	S660 S670	1,60 (23)	1,60 (23)	1,60 (23)	1,60 (23)	2,00 (29)	2,41 (35)	2,41 (35)	2,41 (35)	NR
	S680 S685 S690	1,60 (23)	1,60 (23)	2,00 (29)	2,41 (35)	2,41 (35)	2,83 (41)	2,83 (41)	2,83 (41)	3,17 (46)
800/65R32 AC70N TL (178A8)	S660 S670	1,65 (24)	2,00 (29)	2,41 (35)	2,83 (41)	2,83 (41)	3,24 (47)	3,24 (47)	3,24 (47)	NR
IF800/65R32 CFO TL CEREXBIB (178A8)	S660 S670	1,17 (17)	1,52 (22)	1,59 (23)	1,93 (28)	2,21 (32)	2,41 (35)	2,28 (33)	NR	NR
IF800/70R32 CFO TL CEREXBIB (182A8)	S660 S670	1,17 (17)	1,31 (19)	1,38 (20)	1,52 (22)	1,72 (25)	1,79 (26)	1,72 (25)	2,00 (29)	NR
	S680 S685 S690	1,17 (17)	1,52 (22)	1,52 (22)	1,79 (26)	2,00 (29)	2,21 (32)	2,07 (30)	2,28 (33)	2,41 (35)
800/70R32 CHO SFT TL (175A8)	S660 S670	1,24 (18)	1,45 (21)	1,45 (21)	1,65 (24)	2,00 (29)	2,00 (29)	2,00 (29)	2,41 (35)	NR
	S680 S685 S690	1,45 (21)	1,65 (24)	1,65 (24)	2,00 (29)	2,41 (35)	2,41 (35)	2,41 (35)	NR	NR
IF800/70R38 CFO TL CEREXBIB (187A8)	S660	1,59 (23)	1,59 (23)	1,59 (23)	1,59 (23)	1,59 (23)	1,59 (23)	1,59 (23)	1,59 (23)	NR
	S670	1,59 (23)	1,59 (23)	1,59 (23)	1,59 (23)	1,59 (23)	1,59 (23)	1,59 (23)	1,72 (25)	NR
	S680 S685 S690	1,59 (23)	1,59 (23)	1,59 (23)	1,59 (23)	1,72 (25)	1,93 (28)	1,72 (25)	2,00 (29)	2,21 (32)

Jatkuu seuraavalla sivulla

OUO6075,00044F6 -22-23NOV16-1/2

Eturenkaan koko (Kuormaindeksi)	Malli	Ei leikkuupöytää/kuljetus[a]	615 BPU	618R/F	620R/F 622R/F 625R/F 622X[b]	630R/F 625D 625X[b]	630D 630X	635F	635D 635X[c]	640D 640X[d]
		Ilmanpaine bar (psi)								
800/70R38 SFT TL (181A8)	S660	0,83 (12)	1,65 (24)	1,65 (24)	2,00 (29)	2,00 (29)	2,41 (35)	2,41 (35)	2,41 (35)	NR
	S670	0,83 (12)	1,65 (24)	1,65 (24)	2,00 (29)	2,00 (29)	2,41 (35)	2,41 (35)	2,83 (41)	NR
	S680 S685 S690	0,83 (12)	2,00 (29)	2,00 (29)	2,41 (35)	2,41 (35)	2,83 (41)	2,83 (41)	NR	NR
900/60R32 SFT TL (176A8)	S660 S670	1,17 (17)	1,59 (23)	1,59 (23)	2,41 (35)	2,41 (35)	2,83 (41)	2,41 (35)	2,83 (41)	NR
	S680 S685 S690	1,17 (17)	2,41 (35)	2,41 (35)	2,41 (35)	2,83 (41)	2,83[e] (41)[e]	NR	NR	NR
900/60R38 SFT TL (181A8)	S660	1,03 (15)	1,59 (23)	1,59 (23)	2,00 (29)	2,00 (29)	2,41 (35)	2,41 (35)	2,41 (35)	NR
	S670	1,03 (15)	1,59 (23)	1,59 (23)	2,00 (29)	2,00 (29)	2,41 (35)	2,41 (35)	2,83 (41)	NR
	S680 S685 S690	1,03 (15)	2,00 (29)	2,00 (29)	2,41 (35)	2,83 (41)	2,83 (41)	2,83 (41)	NR	NR
IF900/60R38 CFO TL CEREXBIB (188A8)	S660	1,59 (23)	1,59 (23)	1,59 (23)	1,59 (23)	1,59 (23)	1,59 (23)	1,59 (23)	1,59 (23)	NR
	S670	1,59 (23)	1,59 (23)	1,59 (23)	1,59 (23)	1,59 (23)	1,59 (23)	1,59 (23)	1,72 (25)	NR
	S680 S685 S690	1,59 (23)	1,59 (23)	1,59 (23)	1,59 (23)	1,72 (25)	1,93 (28)	1,79 (26)	2,07 (30)	2,21 (32)

BPU = Kaistapoiminta leikkuupöytä
R = Jäykkä leikkuupöytä
F = Joustava leikkuupöytä
D = Noukinroottori leikkuupöytä
X = Pidennettävä leikkuupöytä
NR = tarkoittaa ei suositeltavaa yhdistelmää.

[a]*Merkitsee tiekuljetuskonfiguraatiota (ei leikkuupöytää, säiliössä ei jyviä).*
[b]*Ei suositella S685- tai S690-koneiden yhteydessä.*
[c]*Ei suositella S660-koneiden yhteydessä.*
[d]*Ei suositella S685-koneiden yhteydessä.*
[e]*Koskee ainoastaan 630X:ää. 630D:tä ei suositella tämän konfiguraation kanssa.*

OUO6075,00044F6 -22-23NOV16-2/2

Eturengaspaineet (yksittäispyörät tasaisen HillMaster™ konfiguraatio) (kaistapoiminta / jäykkä, joustava ja pidennettävä leikkuupöytä / jäykkä noukinroottori) (Eurooppa ja Euraasian unioni)

TÄRKEÄÄ: Kaikki tiekuljetukset ON tehtävä paineilla, jotka löytyvät Ei leikkuupöytää / kuljetus -sarakkeesta. Väärä rengaspaine voi kuljetuksen yhteydessä heikentää ajoneuvon vakautta. Oikeat rengaspaineet säästävät polttoainetta ja pidentävät renkaiden käyttöikää.

HUOMAA: Katso lisätietoja tämän osan kohdasta Renkaiden huoltaminen.

Eturenkaan koko (Kuormaindeksi)	Malli	Ei leikkuupöytää/kuljetus[a]	615 BPU	618R/F	620R/F 622R/F 625R/F 622X[b]	630R/F 625D 625X[b]	630D 630X	635F 635D 635X	640D 640X
		Ilmanpaine bar (psi)							
680/85R32 AC70G TL (178A8)	S670 HM	1,45 (21)	2,00 (29)	2,00 (29)	2,41 (35)	2,83 (41)	3,24 (47)	NR	NR
	S680 HM S685 HM S690 HM	2,00 (29)	2,00 (29)	2,00 (29)	2,83 (41)	2,83 (41)	3,24 (47)	NR	NR
680/85R32 CHO AC70G TL (178A8)	S670 HM	1,45 (21)	2,00 (29)	2,00 (29)	2,41 (35)	2,83 (41)	2,83 (41)	NR	NR
	S680 HM S685 HM S690 HM	2,00 (29)	2,00 (29)	2,00 (29)	2,83 (41)	2,83 (41)	2,83 (41)	NR	NR
IF680/85R32 CFO TL CEREXBIB (179A8)	S670 HM	1,17 (17)	1,38 (20)	1,38 (20)	1,59 (23)	1,93 (28)	2,21 (32)	NR	NR
	S680 HM S685 HM S690 HM	1,17 (17)	1,52 (22)	1,52 (22)	1,72 (25)	2,00 (29)	2,28 (33)	NR	NR
IF800/70R32 CFO TL CEREXBIB (182A8)	S670 HM	1,17 (17)	1,31 (19)	1,31 (19)	1,52 (22)	1,59 (23)	1,79 (26)	NR	NR
	S680 HM S685 HM S690 HM	1,17 (17)	1,38 (20)	1,38 (20)	1,59 (23)	1,72 (25)	1,93 (28)	NR	NR
800/70R32 CHO SFT TL (175A8)	S670 HM	1,24 (18)	1,45 (21)	1,45 (21)	1,65 (24)	2,00 (29)	2,00 (29)	NR	NR
	S680 HM S685 HM S690 HM	1,45 (21)	1,45 (21)	1,45 (21)	1,65 (24)	2,00 (29)	2,00 (29)	NR	NR

BPU = Kaistapoiminta leikkuupöytä
R = Jäykkä leikkuupöytä
F = Joustava leikkuupöytä
D = Noukinroottori leikkuupöytä
X = Pidennettävä leikkuupöytä
HM = HillMaster™
NR = tarkoittaa ei suositeltavaa yhdistelmää.

[a] *Merkitsee tiekuljetuskonfiguraatiota (ei leikkuupöytää, säiliössä ei jyviä).*
[b] *Ei suositella S685- tai S690-koneiden yhteydessä.*

HillMaster on Deere & Companyn tuotemerkki

OUO6075,00044F7 -22-21NOV16-1/1

Takarengaspaineet (kaksipyöräveto tasaisen maan konfiguraatio) (maissipöydät) (Eurooppa ja Euraasian unioni)

TÄRKEÄÄ: Kaikki tiekuljetukset ON tehtävä paineilla, jotka löytyvät Ei leikkuupöytää / kuljetus -sarakkeesta. Väärä rengaspaine voi kuljetuksen yhteydessä heikentää ajoneuvon vakautta. Oikeat rengaspaineet säästävät polttoainetta ja pidentävät renkaiden käyttöikää.

HUOMAA: Katso lisätietoja tämän osan kohdasta Renkaiden huoltaminen.

Raskaaseen käyttöön tarkoitettu taka-akseli:

Takarenkaan koko (Kuormaindeksi)	Malli	Ei leikkuupöytää/kuljetus[a]	606C 606C-SM 608C 608C-SM	612C	612C-SM	616C 616C-SM 618C 618C-SM
		Ilmanpaine bar (psi)				
500/85R24 IMP SFT TL (181A8)	S660	3,17 (46)	2,00 (29)	1,59 (23)	NR	NR
	S670	3,17 (46)	2,00 (29)	1,59 (23)	1,59 (23)	NR
500/80R28 IMP SFT TL (176A8 / 182A8)	S660	2,83 (41)	2,00 (29)	1,65 (24)	NR	NR
	S670	2,83 (41)	2,00 (29)	1,65 (24)	1,65 (24)	NR
VF520/80R26 CFO TL CEREXBIB (168A8)	S660	2,41 (35)	1,38 (20)	1,17 (17)	NR	NR
	S670	2,41 (35)	1,38 (20)	1,17 (17)	1,17 (17)	NR
620/75R26 TL MEGAXBIB (166A8)	S660	3,17 (46)	2,00 (29)	1,17 (17)	NR	NR
	S670	3,17 (46)	2,00 (29)	1,17 (17)	1,03 (15)	NR
VF620/70R26 CFO TL CEREXBIB (173A8)	S660	1,59 (23)	1,17 (17)	1,17 (17)	NR	NR
	S670	1,59 (23)	1,17 (17)	1,17 (17)	1,17 (17)	NR
VF750/65R26 CFO TL CEREXBIB (177A8)	S660	1,17 (17)	1,17 (17)	1,17 (17)	NR	NR
	S670	1,17 (17)	1,17 (17)	1,17 (17)	1,17 (17)	NR

C = Maissipöytä
C-SM = Maissipöytä ja StalkMaster™
NR = tarkoittaa ei suositeltavaa yhdistelmää.

[a] *Merkitsee tiekuljetuskonfiguraatiota (ei leikkuupöytää, säiliössä ei jyviä).*

Erittäin raskaaseen käyttöön tarkoitettu taka-akseli:

Takarenkaan koko (Kuormaindeksi)	Malli	Ei leikkuupöytää/kuljetus[a]	606C 606C-SM 608C 608C-SM	612C	612C-SM	616C 616C-SM 618C 618C-SM
		Ilmanpaine bar (psi)				
500/85R24 IMP SFT TL (177A8 / 181A8)	S680 S685 S690	4,00 (58)	2,83 (41)	2,41 (35)	2,41 (35)	2,00 (29)
500/80R28 IMP SFT TL (176A8 / 182A8)	S680 S685 S690	4,00 (58)	2,83 (41)	2,41 (35)	2,00 (29)	2,00 (29)
VF620/70R26 CFO TL CEREXBIB (173A8)	S680 S685 S690	2,28 (33)	1,52 (22)	1,31 (19)	1,31 (19)	1,17 (17)

Jatkuu seuraavalla sivulla

OUO6075,00044FA -22-21NOV16-1/2

Takarenkaan koko (Kuormaindeksi)	Malli	Ei leikkuupöytää/kuljetus[a]	606C 606C-SM 608C 608C-SM	612C	612C-SM	616C 616C-SM 618C 618C-SM
		Ilmanpaine bar (psi)				
VF750/65R26 CFO TL CEREXBIB (177A8)	S680 S685 S690	1,52 (22)	1,17 (17)	1,17 (17)	1,17 (17)	1,17 (17)
C = Maissipöytä C-SM = Maissipöytä ja StalkMaster™ NR = tarkoittaa ei suositeltavaa yhdistelmää.						

[a]*Merkitsee tiekuljetuskonfiguraatiota (ei leikkuupöytää, säiliössä ei jyviä).*

StalkMaster Deere & Companyn tavaramerkki

OUO6075,00044FA -22-21NOV16-2/2

Takarengaspaineet (nelipyöräveto tasaisen maan konfiguraatio) (maissipöydät) (Eurooppa ja Euraasian unioni)

TÄRKEÄÄ: Kaikki tiekuljetukset ON tehtävä paineilla, jotka löytyvät Ei leikkuupöytää / kuljetus -sarakkeesta. Väärä rengaspaine voi kuljetuksen yhteydessä heikentää ajoneuvon vakautta. Oikeat rengaspaineet säästävät polttoainetta ja pidentävät renkaiden käyttöikää.

HUOMAA: Katso lisätietoja tämän osan kohdasta Renkaiden huoltaminen.

Takarenkaan koko (Kuormaindeksi)	Malli	Ei leikkuupöytää/kuljetus[a]	606C 606C-SM 608C 608C-SM	612C	612C-SM	616C 616C-SM 618C 618C-SM
		Ilmanpaine bar (psi)				
500/85R24 IMP SFT TL (177A8 / 181A8)	S660	3,17 (46)	2,41 (35)	2,00 (29)	NR	NR
	S670	3,17 (46)	2,41 (35)	2,00 (29)	1,59 (23)	NR
	S680 S685 S690	4,00 (58)	2,83 (41)	2,41 (35)	2,41 (35)	2,41 (35)
500/80R28 IMP SFT TL (176A8 / 182A8)	S660	3,17 (46)	2,00 (29)	1,65 (24)	NR	NR
	S670	3,17 (46)	2,00 (29)	1,65 (24)	1,65 (24)	NR
	S680 S685 S690	4,00 (58)	2,83 (41)	2,41 (35)	2,41 (35)	2,00 (29)
VF520/80R26 CFO TL CEREXBIB (168A8)	S660	2,48 (36)	1,52 (22)	1,17 (17)	NR	NR
	S670	2,48 (36)	1,52 (22)	1,17 (17)	1,17 (17)	NR
620/75R26 TL MEGAXBIB (166A8)	S660	3,17 (46)	2,00 (29)	1,59 (23)	NR	NR
	S670	3,17 (46)	2,00 (29)	1,59 (23)	1,17 (17)	NR
VF620/70R26 CFO TL CEREXBIB (173A8)	S660	1,79 (26)	1,17 (17)	1,17 (17)	NR	NR
	S670	1,79 (26)	1,17 (17)	1,17 (17)	1,17 (17)	NR
	S680 S685 S690	2,41 (35)	1,59 (23)	1,38 (20)	1,31 (19)	1,17 (17)
VF750/65R26 CFO TL CEREXBIB (177A8)	S660	1,31 (19)	1,17 (17)	1,17 (17)	NR	NR
	S670	1,31 (19)	1,17 (17)	1,17 (17)	1,17 (17)	NR
	S680 S685 S690	1,59 (23)	1,17 (17)	1,17 (17)	1,17 (17)	1,17 (17)

C = Maissipöytä
C-SM = Maissipöytä ja StalkMaster™
NR = tarkoittaa ei suositeltavaa yhdistelmää.

[a] *Merkitsee tiekuljetuskonfiguraatiota (ei leikkuupöytää, säiliössä ei jyviä).*

StalkMaster Deere & Companyn tavaramerkki

OUO6075,00044FB -22-21NOV16-1/1

Takarengaspaineet (kaksipyöräveto HillMaster™ konfiguraatio) (maissipöydät) (Eurooppa ja Euraasian unioni)

TÄRKEÄÄ: Kaikki tiekuljetukset ON tehtävä paineilla, jotka löytyvät Ei leikkuupöytää / kuljetus -sarakkeesta. Väärä rengaspaine voi kuljetuksen yhteydessä heikentää ajoneuvon vakautta. Oikeat rengaspaineet säästävät polttoainetta ja pidentävät renkaiden käyttöikää.

HUOMAA: Katso lisätietoja tämän osan kohdasta Renkaiden huoltaminen.

Takarenkaan koko (Kuormaindeksi)	Malli	Ei leikkuupöytää/kuljetus[a]	606C 606C-SM	608C 608C-SM	612C 612C-SM 616C 616C-SM 618C 618C-SM
		Ilmanpaine bar (psi)			
500/85R24 IMP SFT TL (177A8 / 181A8)	S670 HM	3,17 (46)	2,00 (29)	2,00 (29)	NR
	S680 HM S685 HM S690 HM	4,00 (58)	2,41 (35)	2,41 (35)	NR
VF520/80R26 CFO TL CEREXBIB (168A8)	S670 HM	2,41 (35)	1,38 (20)	1,38 (20)	NR

C = Maissipöytä
C-SM = Maissipöytä ja StalkMaster™
HM = HillMaster™
NR = tarkoittaa ei suositeltavaa yhdistelmää.

[a]*Merkitsee tiekuljetuskonfiguraatiota (ei leikkuupöytää, säiliössä ei jyviä).*

StalkMaster Deere & Companyn tavaramerkki
HillMaster on Deere & Companyn tuotemerkki

OUO6075,00044FC -22-21NOV16-1/1

Takarengaspaineet (nelipyöräveto HillMaster™ konfiguraatio) (maissipöydät) (Eurooppa ja Euraasian unioni)

TÄRKEÄÄ: Kaikki tiekuljetukset ON tehtävä paineilla, jotka löytyvät Ei leikkuupöytää / kuljetus -sarakkeesta. Väärä rengaspaine voi kuljetuksen yhteydessä heikentää ajoneuvon vakautta. Oikeat rengaspaineet säästävät polttoainetta ja pidentävät renkaiden käyttöikää.

HUOMAA: Katso lisätietoja tämän osan kohdasta Renkaiden huoltaminen.

Takarenkaan koko (Kuormaindeksi)	Malli	Ei leikkuupöytää/kuljetus[a]	606C 606C-SM	608C 608C-SM	612C 612C-SM 616C 616C-SM 618C 618C-SM
		Ilmanpaine bar (psi)			
500/85R24 IMP SFT TL (177A8 / 181A8)	S670 HM	3,17 (46)	2,41 (35)	2,00 (29)	NR
	S680 HM S685 HM S690 HM	4,00 (58)	2,83 (41)	2,41 (35)	NR
VF520/80R26 CFO TL CEREXBIB (168A8)	S670 HM	2,48 (36)	1,52 (22)	1,38 (20)	NR

C = Maissipöytä
C-SM = Maissipöytä ja StalkMaster™
HM = HillMaster™
NR = tarkoittaa ei suositeltavaa yhdistelmää.

[a]*Merkitsee tiekuljetuskonfiguraatiota (ei leikkuupöytää, säiliössä ei jyviä).*

StalkMaster Deere & Companyn tavaramerkki
HillMaster on Deere & Companyn tuotemerkki

OUO6075,00044FD -22-21NOV16-1/1

Takarengaspaineet (kaksipyöräveto tasaisen maan konfiguraatio) (kaistapoiminta / jäykkä, joustava ja pidennettävä leikkuupöytä / jäykkä noukinroottori) (Eurooppa ja Euraasian unioni)

TÄRKEÄÄ: Kaikki tiekuljetukset ON tehtävä paineilla, jotka löytyvät Ei leikkuupöytää / kuljetus -sarakkeesta. Väärä rengaspaine voi kuljetuksen yhteydessä heikentää ajoneuvon vakautta. Oikeat rengaspaineet säästävät polttoainetta ja pidentävät renkaiden käyttöikää.

HUOMAA: Katso lisätietoja tämän osan kohdasta Renkaiden huoltaminen.

Raskaaseen käyttöön tarkoitettu taka-akseli:

Takarenkaan koko (Kuormaindeksi)	Malli	Ei leikkuupöytää/kuljetus[a]	615 BPU	618R/F 620R/F 622R/F	625R/F 622X[b]	630R/F	635F	625D 625X[b] 630D 630X	635D 635X[c]	640D 640X
		Ilmanpaine bar (psi)								
500/85R24 IMP SFT TL (177A8 / 181A8)	S660 S670	3,17 (46)	2,41 (35)	2,41 (35)	2,00 (29)	2,00 (29)	2,00 (29)	2,00 (29)	1,59 (23)	NR
500/80R28 IMP SFT TL (176A8 / 182A8)	S660 S670	2,83 (41)	2,00 (29)	2,00 (29)	2,00 (29)	2,00 (29)	1,65 (24)	1,65 (24)	1,65 (24)	NR
VF520/80R26 CFO TL CEREXBIB (168A8)	S660 S670	2,41 (35)	1,52 (22)	1,52 (22)	1,38 (20)	1,38 (20)	1,17 (17)	1,38 (20)	1,17 (17)	NR
620/75R26 TL MEGAXBIB (166A8)	S660 S670	3,17 (46)	2,00 (29)	2,00 (29)	1,59 (23)	1,59 (23)	1,17 (17)	1,59 (23)	1,03 (15)	NR
VF620/70R26 CFO TL CEREXBIB (173A8)	S660 S670	1,59 (23)	1,31 (19)	1,31 (19)	1,17 (17)	1,17 (17)	1,17 (17)	1,17 (17)	1,17 (17)	NR
VF750/65R26 CFO TL CEREXBIB (177A8)	S660 S670	1,17 (17)	1,17 (17)	1,17 (17)	1,17 (17)	1,17 (17)	1,17 (17)	1,17 (17)	1,17 (17)	NR

BPU = Kaistapoiminta leikkuupöytä
R = Jäykkä leikkuupöytä
F = Joustava leikkuupöytä
D = Noukinroottori leikkuupöytä
X = Pidennettävä leikkuupöytä
NR = tarkoittaa ei suositeltavaa yhdistelmää.

[a] *Merkitsee tiekuljetuskonfiguraatiota (ei leikkuupöytää, säiliössä ei jyviä).*
[b] *Ei suositella S685- tai S690-koneiden yhteydessä.*
[c] *Ei suositella S660-koneiden yhteydessä.*

Erittäin raskaaseen käyttöön tarkoitettu taka-akseli:

Takarenkaan koko (Kuormaindeksi)	Malli	Ei leikkuupöytää/kuljetus[a]	615 BPU	618R/F 620R/F 622R/F	625R/F 622X[b]	630R/F	635F	625D 625X[b] 630D 630X	635D 635X[c]	640D 640X
		Ilmanpaine bar (psi)								
500/85R24 IMP SFT TL (177A8 / 181A8)	S680 S685 S690	4,00 (58)	2,83 (41)	2,83 (41)	2,83 (41)	2,83 (41)	2,41 (35)	2,41 (35)	2,41 (35)	2,41 (35)
500/80R28 IMP SFT TL (176A8 / 182A8)	S680 S685 S690	4,00 (58)	2,83 (41)	2,83 (41)	2,41 (35)	2,41 (35)	2,41 (35)	2,41 (35)	2,00 (29)	2,00 (29)
VF620/70R26 CFO TL CEREXBIB (173A8)	S680 S685 S690	2,28 (33)	1,59 (23)	1,59 (23)	1,52 (22)	1,38 (20)	1,38 (20)	1,38 (20)	1,31 (19)	1,17 (17)

Jatkuu seuraavalla sivulla

Takarenkaan koko (Kuormaindeksi)	Malli	Ei leikkuupöytää/kuljetus[a]	615 BPU	618R/F 620R/F 622R/F	625R/F 622X[b]	630R/F	635F	625D 625X[b] 630D 630X	635D 635X[c]	640D 640X
		Ilmanpaine bar (psi)								
VF750/65R26 CFO 177A8 TL CEREXBIB (177A8)	S680 S685 S690	1,52 (22)	1,31 (19)	1,17 (17)	1,17 (17)	1,17 (17)	1,17 (17)	1,17 (17)	1,17 (17)	1,17 (17)

BPU = Kaistapoiminta leikkuupöytä
R = Jäykkä leikkuupöytä
F = Joustava leikkuupöytä
D = Noukinroottori leikkuupöytä
X = Pidennettävä leikkuupöytä
NR = tarkoittaa ei suositeltavaa yhdistelmää.

[a]*Merkitsee tiekuljetuskonfiguraatiota (ei leikkuupöytää, säiliössä ei jyviä).*
[b]*Ei suositella S685- tai S690-koneiden yhteydessä.*
[c]*Ei suositella S660-koneiden yhteydessä.*

OUO6075,0004500 -22-21NOV16-2/2

Takarengaspaineet (nelipyöräveto tasaisen maan konfiguraatio) (kaistapoiminta / jäykkä, joustava ja pidennettävä leikkuupöytä / jäykkä noukinroottori) (Eurooppa ja Euraasian unioni)

TÄRKEÄÄ: Kaikki tiekuljetukset ON tehtävä paineilla, jotka löytyvät Ei leikkuupöytää / kuljetus -sarakkeesta. Väärä rengaspaine voi kuljetuksen yhteydessä heikentää ajoneuvon vakautta. Oikeat rengaspaineet säästävät polttoainetta ja pidentävät renkaiden käyttöikää.

HUOMAA: Katso lisätietoja tämän osan kohdasta Renkaiden huoltaminen.

Takarenkaan koko (Kuormaindeksi)	Malli	Ei leikkuupöytää/kuljetus[a]	615 BPU	618R/F 620R/F 622R/F	625R/F 622X[b]	630R/F	635F	625D 625X[b] 630D 630X	635D 635X[c]	640D 640X
		Ilmanpaine bar (psi)								
500/85R24 IMP SFT TL (177A8 / 181A8)	S660 S670	3,17 (46)	2,41 (35)	2,41 (35)	2,00 (29)	2,00 (29)	2,00 (29)	2,00 (29)	1,59 (23)	NR
	S680 S685 S690	4,00 (58)	2,83 (41)	2,83 (41)	2,83 (41)	2,83 (41)	2,41 (35)	2,83 (41)	2,41 (35)	2,41 (35)
500/80R28 IMP SFT TL (176A8 / 182A8)	S660 S670	3,17 (46)	2,41 (35)	2,41 (35)	2,00 (29)	2,00 (29)	1,65 (24)	2,00 (29)	1,65 (24)	NR
	S680 S685 S690	4,00 (58)	2,83 (41)	2,83 (41)	2,83 (41)	2,41 (35)	2,41 (35)	2,41 (35)	2,00 (29)	2,00 (29)
VF520/80R26 CFO TL CEREXBIB (168A8)	S660 S670	2,48 (36)	1,59 (23)	1,59 (23)	1,38 (20)	1,38 (20)	1,38 (20)	1,38 (20)	1,17 (17)	NR
620/75R26 TL MEGAXBIB (166A8)	S660 S670	3,17 (46)	2,00 (29)	2,00 (29)	2,00 (29)	1,59 (23)	1,59 (23)	1,59 (23)	1,17 (17)	NR
VF620/70R26 CFO TL CEREXBIB (173A8)	S660 S670	1,79 (26)	1,31 (19)	1,31 (19)	1,17 (17)	1,17 (17)	1,17 (17)	1,17 (17)	1,17 (17)	NR
	S680 S685 S690	2,41 (35)	1,72 (25)	1,72 (25)	1,52 (22)	1,52 (22)	1,38 (20)	1,52 (22)	1,31 (19)	1,31 (19)
VF750/65R26 CFO TL CEREXBIB (177A8)	S660 S670	1,31 (19)	1,17 (17)	1,17 (17)	1,17 (17)	1,17 (17)	1,17 (17)	1,17 (17)	1,17 (17)	NR
	S680 S685 S690	1,59 (23)	1,31 (19)	1,31 (19)	1,17 (17)	1,17 (17)	1,17 (17)	1,17 (17)	1,17 (17)	1,17 (17)

BPU = Kaistapoiminta leikkuupöytä
R = Jäykkä leikkuupöytä
F = Joustava leikkuupöytä
D = Noukinroottori leikkuupöytä
X = Pidennettävä leikkuupöytä
NR = tarkoittaa ei suositeltavaa yhdistelmää.

[a] *Merkitsee tiekuljetuskonfiguraatiota (ei leikkuupöytää, säiliössä ei jyviä).*
[b] *Ei suositella S685- tai S690-koneiden yhteydessä.*
[c] *Ei suositella S660-koneiden yhteydessä.*

OUO6075,0004501 -22-21NOV16-1/1

Takarengaspaineet (kaksipyöräveto HillMaster™ konfiguraatio) (kaistapoiminta / jäykkä, joustava ja pidennettävä leikkuupöytä / jäykkä noukinroottori) (Eurooppa ja Euraasian unioni)

TÄRKEÄÄ: Kaikki tiekuljetukset ON tehtävä paineilla, jotka löytyvät Ei leikkuupöytää / kuljetus -sarakkeesta. Väärä rengaspaine voi kuljetuksen yhteydessä heikentää ajoneuvon vakautta. Oikeat rengaspaineet säästävät polttoainetta ja pidentävät renkaiden käyttöikää.

HUOMAA: Katso lisätietoja tämän osan kohdasta Renkaiden huoltaminen.

Takarenkaan koko (Kuormaindeksi)	Malli	Ei leikkuupöytää/kuljetus[a]	615 BPU	618R/F 620R/F 622R/F	625R/F 630R/F 622X[b]	635F	625D 625X[b]	630D 630X	635D 635X 640D 640X
		Ilmanpaine bar (psi)							
500/85R24 IMP SFT TL (177A8 / 181A8)	S670 HM	3,17 (46)	2,41 (35)	2,41 (35)	2,00 (29)	NR	2,00 (29)	1,59 (23)	NR
	S680 HM S685 HM S690 HM	4,00 (58)	2,83 (41)	2,83 (41)	2,41 (35)	NR	2,41 (35)	2,00 (29)	NR
VF520/80R26 CFO TL CEREXBIB (168A8)	S670 HM	2,41 (35)	1,59 (23)	1,52 (22)	1,38 (20)	NR	1,38 (20)	1,17 (17)	NR

BPU = Kaistapoiminta leikkuupöytä
R = Jäykkä leikkuupöytä
F = Joustava leikkuupöytä
D = Noukinroottori leikkuupöytä
X = Pidennettävä leikkuupöytä
HM = HillMaster™
NR = tarkoittaa ei suositeltavaa yhdistelmää.

[a]*Merkitsee tiekuljetuskonfiguraatiota (ei leikkuupöytää, säiliössä ei jyviä).*
[b]*Ei suositella S685- tai S690-koneiden yhteydessä.*

HillMaster on Deere & Companyn tuotemerkki

OUO6075,0004502 -22-21NOV16-1/1

Takarengaspaineet (nelipyöräveto HillMaster™ konfiguraatio) (kaistapoiminta / jäykkä, joustava ja pidennettävä leikkuupöytä / jäykkä noukinroottori) (Eurooppa ja Euraasian unioni)

TÄRKEÄÄ: Kaikki tiekuljetukset ON tehtävä paineilla, jotka löytyvät Ei leikkuupöytää / kuljetus -sarakkeesta. Väärä rengaspaine voi kuljetuksen yhteydessä heikentää ajoneuvon vakautta. Oikeat rengaspaineet säästävät polttoainetta ja pidentävät renkaiden käyttöikää.

HUOMAA: Katso lisätietoja tämän osan kohdasta Renkaiden huoltaminen.

Takarenkaan koko (Kuormaindeksi)	Malli	Ei leikkuupöytää/kuljetus[a]	615 BPU	618R/F 620R/F 622R/F	625R/F 630R/F 622X[b]	635F	625D 625X[b]	630D 630X	635D 635X 640D 640X
		Ilmanpaine bar (psi)							
500/85R24 IMP SFT TL (177A8 / 181A8)	S670 HM	3,17 (46)	2,41 (35)	2,41 (35)	2,00 (29)	NR	2,00 (29)	1,59 (23)	NR
	S680 HM S685 HM S690 HM	4,00 (58)	2,83 (41)	2,83 (41)	2,41 (35)	NR	2,41 (35)	2,00 (29)	NR
VF520/80R26 CFO TL CEREXBIB (168A8)	S670 HM	2,48 (36)	1,59 (23)	1,59 (23)	1,38 (20)	NR	1,38 (20)	1,17 (17)	NR

BPU = Kaistapoiminta leikkuupöytä
R = Jäykkä leikkuupöytä
F = Joustava leikkuupöytä
D = Noukinroottori leikkuupöytä
X = Pidennettävä leikkuupöytä
HM = HillMaster™
NR = tarkoittaa ei suositeltavaa yhdistelmää.

[a]*Merkitsee tiekuljetuskonfiguraatiota (ei leikkuupöytää, säiliössä ei jyviä).*
[b]*Ei suositella S685- tai S690-koneiden yhteydessä.*

HillMaster on Deere & Companyn tuotemerkki

OUO6075,0004503 -22-21NOV16-1/1

Etu- ja takarenkaiden tiedot

Jos renkaat tai pyörävälitykset muuttuvat tehtaan alkuperäistoimituksesta, voi olla tarpeen kalibroida järjestelmä uudelleen. Tarkasta, että oikea rengaskoodi on syötetty muistiin.

TÄRKEÄÄ: Renkaan vierintäsäde saattaa olla erilainen uudella rengastyypillä. OHJAAMON ohjausyksikkö TÄYTYY olla asetettu uudelle renkaan vierintäsäteelle. Kysy tarkemmat ohjeet John Deere -edustajalta.

Jos järjestelmää ei kalibroida, tällöin näytetyistä sadonkorjuutuloksista voi tulla epätarkkoja.

Lisätietoja alla näytetyistä etu- ja takarenkaista saat John Deere -jälleenmyyjältäsi.

Eturenkaat:
- Rengaskoot
- Leikkuupöydän yhteensopivuus
- Rivivälit
- Pyörän välikappaleet
- Akselin väliholkit
- Pyörien ulkonemat

Takarenkaat:
- Rengaskoot
- Akselityypit
- Akselitappityypit
- Akselin asennot
- Edestä taakse korkeuserot

OUO6075,0001113 -22-11APR12-1/1

Pyörän asennuksen ohjaintappi

Asenna pyörän asennuksen ohjaintappi (HXE16110) akseliin ja sitten pyörä. Tämä tappi sopii myös paripyörien asennukseen.

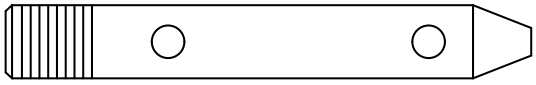

H97547 —UN—06AUG10

OUO6075,00007CC -22-06AUG10-1/1

Pyöränpulttien kiristystiukkuus (pyöräkokoonpano, jossa yksinkertaiset renkaat)

Aina kun asennat tai vaihdat pyöriä, kiristä pultit oikeaan kireyteen etenemällä ristikkäin.

	Ohjepituus
Pyörien pultit—Kiristystiukkuus	710 N m (524 lb·ft)

Kiristä pyöränpultit oikeaan tiukkuuteen ensimmäisen käyttötunnin jälkeen ja sitten aina 10 käyttötunnin välein, kunnes 50 käyttötuntia tulee täyteen. Sen jälkeen pyöränpultit on kiristettävä 100 käyttötunnin välein.

A—Välikappale
B—Pyörien pultti
C—32 mm hylsy
D—Jatkokappale
E—Momenttiavain
F—Pyörä

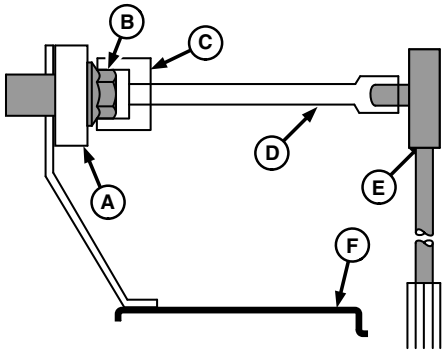

H118390 —UN—18MAY16

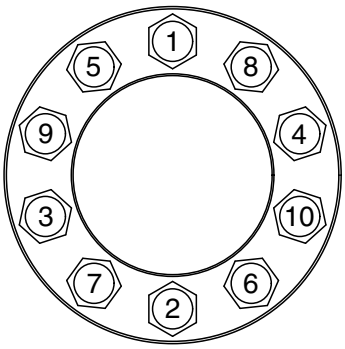

Kiristysjärjestys

H96863 —UN—10JUN10

OUO6075,00042E1 -22-02JUN16-1/1

Pyöränpulttien kiristystiukkuus (paripyöräkokoonpano)

Aina kun sisempiä tai ulompia pyöriä asennetaan tai vaihdetaan, kiristä pultit oikeaan kireyteen ristikkäin edeten.

Ohjepituus

Pyörien pultit—Kiristystiukkuus.....710 N m (524 lb·ft)

Kiristä pyöränpultit oikeaan tiukkuuteen ensimmäisen käyttötunnin jälkeen ja sitten aina 10 käyttötunnin välein, kunnes 50 käyttötuntia tulee täyteen. Sen jälkeen pyöränpultit on kiristettävä 100 käyttötunnin välein.

A—Paripyörän välikappaleet
B—Pyörien pultti
C—32 mm hylsy
D—Jatkokappale
E—Momenttiavain
F—Sisempi paripyörä
G—Välikappale
H—Ulompi paripyörä

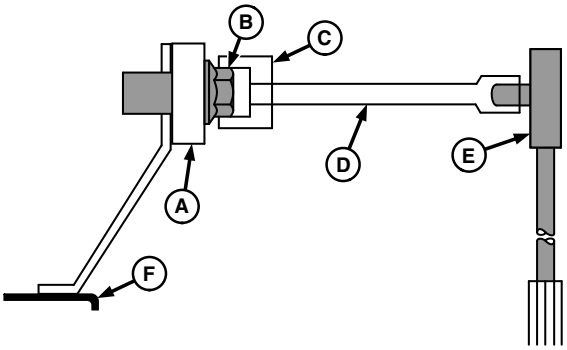

H118391 —UN—18MAY16

Sisempi paripyörä

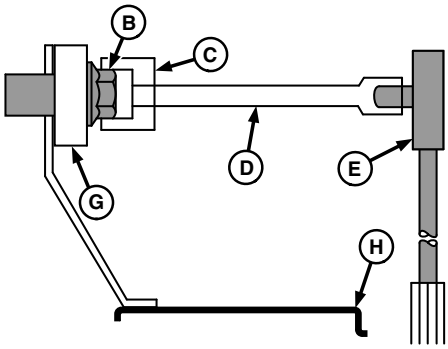

H118392 —UN—18MAY16

Ulompi paripyörä

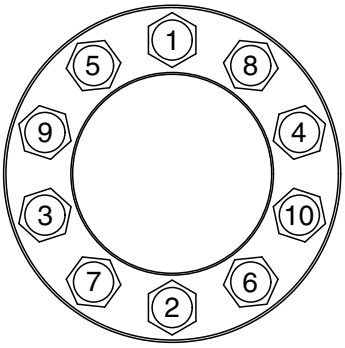

H96863 —UN—10JUN10

Kiristysjärjestys

OUO6075,00042E2 -22-02JUN16-1/1

Eturenkaat vanteen epäsymmetrisyys

HUOMIO: Vältä tapaturma- ja kuolemanvaara, joka aiheutuu pyörävälityksen vauriosta tai pyörän irtoamisesta akselista tieajossa tai peltoajossa. Älä ylitä suurinta sallittua pyörän ulkonemaa.

TÄRKEÄÄ: Käytä ainoastaan John Deere-yhtiön toimittamia pyöriä, renkaita ja väliholkkeja. John Deeren komponenteista poikkeavien osien käyttö mitätöi takuun.

Älä käytä kiinnikeasenteisia paripyöriä. Ne eivät ole John Deere-yhtiön asettamien vaatimusten mukaisia.

Pyörien ulkoneman etäisyys vaikuttaa merkittävästi pyörävälityksen kestävyyteen. Varmista asentaessasi vetäviä pyöriä, että akselilaipan (B) ja keskiviivan (C tai D) välinen ulkoneman etäisyys (A) on sallituissa rajoissa.

Suurin sallittu pyörien ulkonema—Ohjepituus

Yksittäinen pyörä—Etäisyys.....114,3 mm (4-1/2")
Paripyörät—Etäisyys.....50,8 mm (2 in.)

A—Etäisyys
B—Akselilaippa
C—Renkaan keskilinja
D—Paripyörien keskilinja

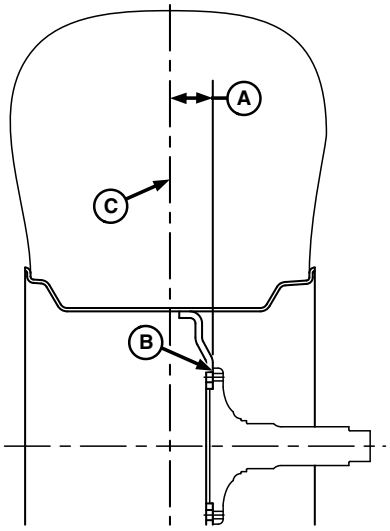

H65047 —UN—30OCT00

Yksittäinen pyörä

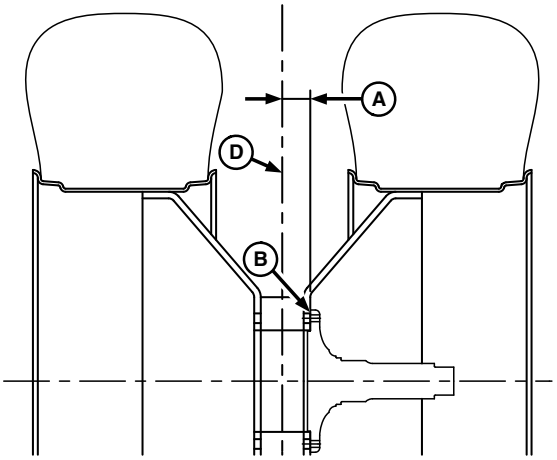

H65048 —UN—30OCT00

Paripyörät

SS43267,0000558 -22-18MAR15-1/1

Paripyörien valmisteleminen tieajoa tai huoltoa varten

HUOMIO: Älä yritä käyttää konetta pellolla ulompien pyörien ollessa irrotetut. Kone voi vaurioitua.

Liikuta konetta vain lyhyitä matkoja ulompien pyörien ollessa irrotetut. Ennen koneen liikuttamista alenna koneen painoa irrottamalla leikkuupöytä ja tyhjentämällä jyväsäiliö.

Kun paripyöriä valmistellaan kuljetusta varten, ulommat pyörät voidaan irrottaa kuljetusleveyden pienentämiseksi.

Noudata seuraavia ohjeita, kun etupyörät (ulommat tai sisemmät) on irrotettava ja asennettava koneeseen, jossa on paripyörät. Sisempää pyörää ei voi irrottaa ennen ulomman pyörän irrottamista.

Pane erityisesti merkille kohdat “HUOMIO”, koska niissä kiinnitetään huomio käyttäjän ja sivullisten turvallisuuteen sekä koneen turvalliseen käyttöön.

OUO6075,000082A -22-15MAR07-1/1

Irrota etupyörät — paripyörät

HUOMIO: Jyväsäiliön TÄYTYY olla tyhjä ja leikkuupöydän lisälaitteen täytyy olla irrotettuna.

1. Pysäköi kone tasaiselle ja tukevalle alustalle.

HUOMIO: Nosta syöttökuljetin ylös ja laske turvatanko alas, jotta vältytään hengenvaarallisilta onnettomuuksilta. Joissain asennuksissa työskentely syöttökuljettimen alla on pakollista.

Jos turvatankoa ei ole kiinnitetty, syöttökuljetin voi äkillisesti laskeutua aiheuttaen murskaantumisesta johtuvan vakavan loukkaantumisen tai kuoleman.

2. **Manuaalinen syöttökuljettimen kallistus eteen/taakse**

   Nosta syöttökuljetin kokonaan ylös ja laske turvatanko (A) hydrauliikkasylinterin tangon päälle.

   Hydraulisen syöttökuljettimen eteen/taakse-kallistus

   Nosta syöttökuljetin kokonaan ylös ja kallista hydraulisen syöttökuljettimen eteen/taakse kallistuva etulevy kokonaan eteen ja laske turvatanko (A) hydrauliikkasylinterin tangon päälle.

3. Sammuta moottori, kytke seisontajarru päälle ja irrota virta-avain.

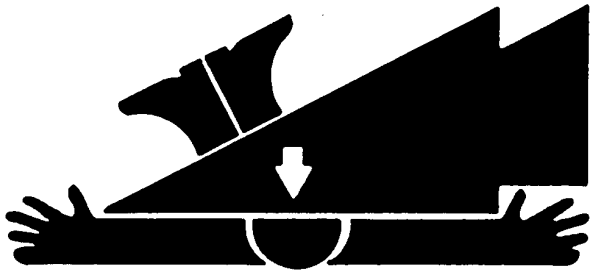

TS696 —UN—21SEP89

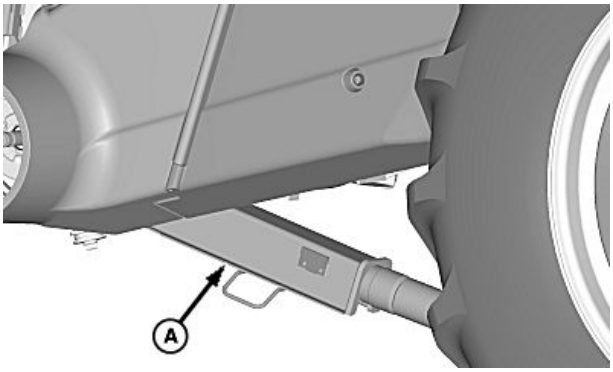

H90891 —UN—26FEB08

A—Turvatanko

OUO6075,00042D1 -22-01JUN16-1/4

HUOMIO: Lukitse kiiloilla renkaiden molemmat puolet estääksesi koneen liikkumisen noston yhteydessä.

4. Lukitse etu- ja takarenkaat kiiloilla (A) kuten kuvassa.
5. Sisemmät ja ulommat pyörät: Kun eturenkaat ovat maassa, löysää pyöränpultteja yksi kokonainen kierros, mutta älä irrota niitä tässä vaiheessa.

A—Palikat

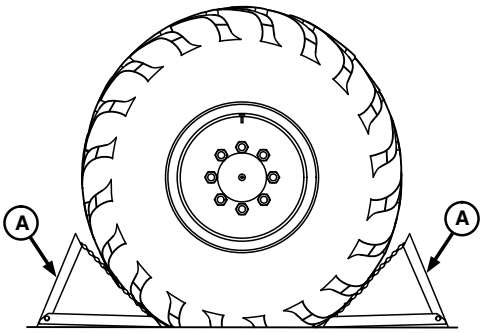

H118221 —UN—18APR16

Jatkuu seuraavalla sivulla

OUO6075,00042D1 -22-01JUN16-2/4

HUOMIO: Tunkin miniminostokapasiteetin on oltava 10886 kg (24000 lb).

Älä nosta konetta mistään muusta kohdasta kuin tunkille merkityistä kohdista.

Älä aseta mitään esineitä tunkin ja tunkille merkittyjen paikkojen väliin. Ne saattavat tehdä koneesta epävakaan. Jos tunkissa ei ole riittävästi liikkumavaraa, aseta maahan puukappale.

Puukappaleiden on oltava hyvässä kunnossa, jotta ne kestävät koneen painoa.

HUOMAA: Hyväksyttyjen nostokohtien sijainnit löytyvät (A) ohjaamon portailta.

6. Kohdista tunkki (B) etuakselin nostokohdan (C) kanssa ja nosta kone.

A—Tarra
B—Tunkki
C—Tunkin nostokohta

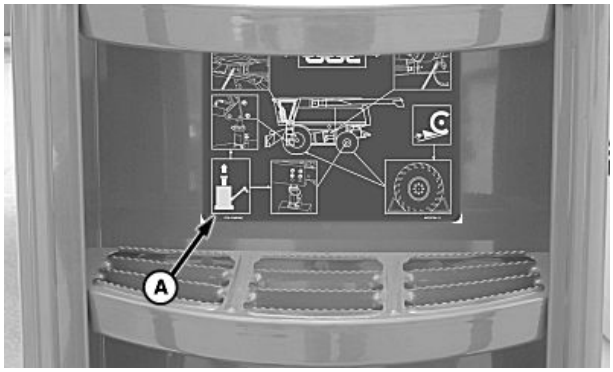

H106687 —UN—24JAN13

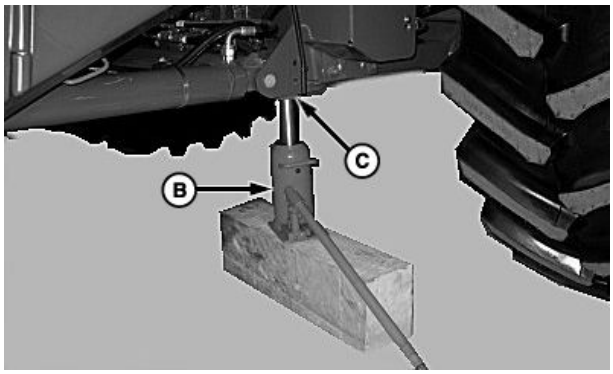

H118222 —UN—15APR16

OUO6075,00042D1 -22-01JUN16-3/4

HUOMIO: Jotta vältetään koneen odottamattoman liikkeen aiheuttamat henkilövahingot, varmista, että kone on vakaa tukemisen jälkeen.

Älä käytä koneen tuentaan kevytsoraharkkoja, onttoja tiiliä tai muita vastaavia tukia, jotka voivat murtua jatkuvan kuormituksen alla. Älä tee töitä koneen luona, jota tuetaan pelkästään tunkilla.

Puukappaleiden on oltava hyvässä kunnossa, jotta ne kestävät koneen painoa.

Varmista, että etuakseli on tuen päällä ennen kuin yrität irrottaa pyörät.

7. Aseta tukeva tuki (A) etuakselin alle. Laske kone tukien päälle ja varmista, että kuorma ei näytä eikä tunnu siirtyvän.

HUOMIO: Pyörät ovat raskaita ja hankalia käsitellä pyörän vanteen äärimmäisen ulkoneman vuoksi. Pyörän irrottamiseen tarvitaan kaksi ihmistä.

8. Ulompaa pyöräasennelmaa tukien irrota pyöränpultit, välikappaleet ja etupyörät. Siirrä pyöräasennelmat erilleen koneesta.

HUOMAA: Kone voidaan kuljettaa siten, että sisemmät pyörät on jätetty paikoilleen. Samoin ulommat pyörät voidaan huoltaa siten, että ne irrotetaan koneesta, kun taas sisemmät pyörät jätetään paikoilleen.

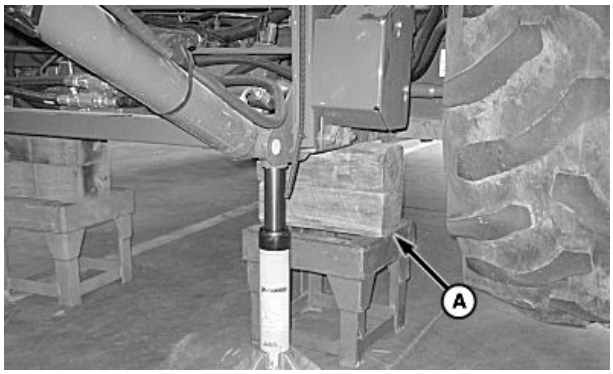

H118223 —UN—15APR16

A—Palikat

Noudata samoja vaiheita kuin sisempien pyörien irrotuksen yhteydessä.
- Löysää pyöränpultteja yksi kokonainen kierros.
- Tue pyöräasennelma.
- Irrota pyöränpultit, välirenkaat ja sisempi pyörä.

OUO6075,00042D1 -22-01JUN16-4/4

Etupyörien asennus — paripyörät

HUOMIO: Paripyörät ovat raskaita (noin 550 kg (1213 lb) ilman nestepainoa) ja niitä on hankalia käsitellä pyörän vanteen äärimmäisen ulkoneman vuoksi. Pyöriä käsiteltäessä poikkeava painokeskikohta voi äkkiä muuttua tehden pyörän käsittelystä hankalaa ja vaikeaa. Vältä tapaturmat: pyörän käsittelyyn tarvitaan kaksi henkilöä.

HUOMAA: Paripyöriä asennettaessa sekä sisä- että ulkopyörät asetetaan siten, että rengastuen pohja on eteen- ja alaspäin. Rengas ON asennettava ohjeiden mukaan tai konetta ei voi ajaa.

Ohjaintappia HXE16110 suositellaan ohjaamaan pyörät paikoilleen.

1. Asenna ohjaintapit käyttönavan (A) ylimpään ja alimpaan reikään. Tappien kierteiden täytyy mennä reikien pohjaan, jotta sisempi puoli on samalla tasalla navan sisäosan kanssa.

TÄRKEÄÄ: Välirenkaan upotetun muodon ansiosta sisemmät pyöränpultit voidaan tarkastaa ja kiristää, kun ulompi pyörä on irrotettu.

Sisempi pyörä asennetaan käyttönavan päälle (vanne sisässä) siten, että rengas on konetta lähellä.

HUOMAA: Sisemmän pyörän ulkonema on syvempi kuin ulomman pyörän.

2. Aseta sisempi pyörä ohjaintappien päälle siten, että rengastuen pohja on eteen- ja alaspäin.
3. Asenna pyörä, jossa on välirengas (B) ja kiinnitä se pyöränpultein (C). Pyöränpulttien kannat sopivat suurempiin kierteettömiin reikiin.
4. Irrota ohjaintapit ja vaihda pyöränpultit.
5. Kiristä pyöränpultit kiristystiukkuuteen. Etene ristikkäin, jotta saat asennettua pyörän tiukasti napaa vasten.

	Ohjepituus
Pyörien pultit—Kiristystiukkuus	710 N m (524 lb·ft)

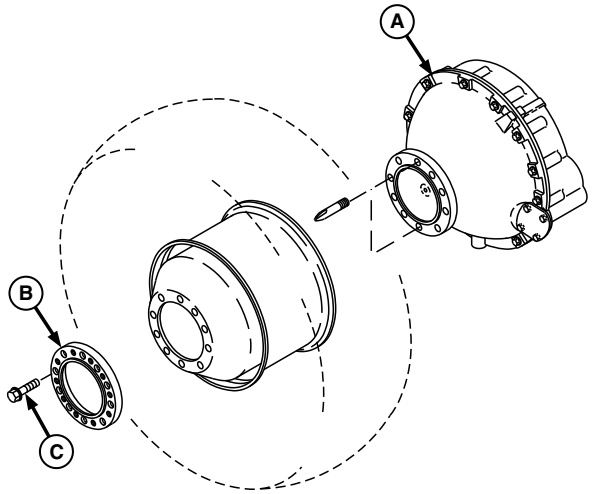

H118393 —UN—18MAY16

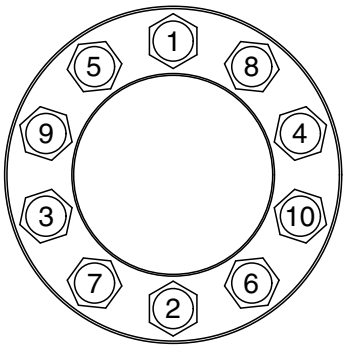

H96863 —UN—10JUN10

Kiristysjärjestys

A—Käyttönapa
B—Välirengas
C—Pyöränpultit (10 kpl)

6. Toista vaiheet koneen toisella puolella.

Jatkuu seuraavalla sivulla

OUO6075,00042E3 -22-18MAY16-1/2

TÄRKEÄÄ: Välirenkaan upotetun muodon ansiosta sisemmät pyöränpultit voidaan tarkastaa ja kiristää, kun ulompi pyörä on irrotettu.

HUOMAA: Ulomman pyörän ulkonema on matalampi kuin sisemmän pyörän.

7. Ulomman pyörän asennus: Asenna ohjaintapit (A) välirenkaan ylimpään ja alimpaan reikään. Tappien kierteiden täytyy mennä reikien pohjaan.
8. Aseta ulompi pyörä ohjaintappien päälle siten, että rengastuen pohja on eteen- ja alaspäin.
9. Asenna pyörä, jossa on välirengas (B) ja kiinnitä se pyöränpultein (C).
10. Irrota ohjaintapit ja vaihda välikappaleet ja pyöränpultit.
11. Kiristä pyöränpultit kiristystiukkuuteen. Etene ristikkäin, jotta saat asennettua pyörän tiukasti napaa vasten.

Ohjepituus

Pyörien pultit—Kiristystiukkuus.....710 N m (524 lb·ft)

12. Toista vaiheet koneen toisella puolella ja laske maahan.
13. Tarkasta rengaspaine ja lisää ilmaa tarvittaessa. Katso rengaspaineet tämän osion kohdasta Renkaiden huoltaminen.

A—Ohjaintapit
B—Välikappaleet
C—Pyöränpultit (10 kpl)

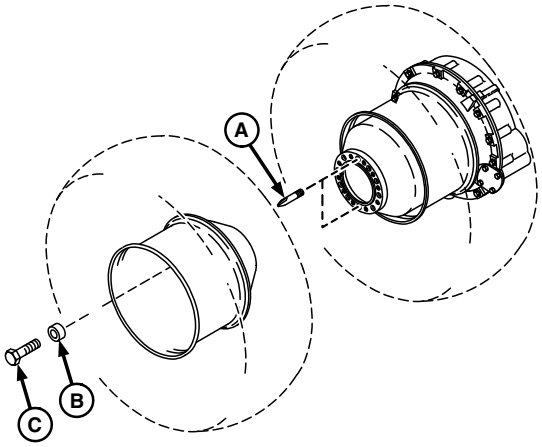

H118394 —UN—18MAY16

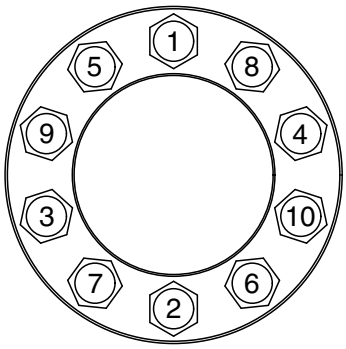

H96863 —UN—10JUN10

Kiristysjärjestys

OUO6075,00042E3 -22-18MAY16-2/2

Keskikiinnitykselliset leveäväliset paripyörät (lisävaruste)

Keskikiinnitysrenkaalla (A) kukin pyörä voidaan kiinnittää koneeseen erikseen.

Kiinnitysrenkaan avulla voit asentaa tai irrottaa ulommat pyörät ilman, että sisempiä pyöriä tarvitsee irrottaa. Tämän ansiosta kone on helpompi valmistaa lavetille lastaamista tai sieltä purkamista varten tai siinä tilanteessa, kun kuljetusleveys on saatava kapeaksi.

A—Kiinnitysrengas

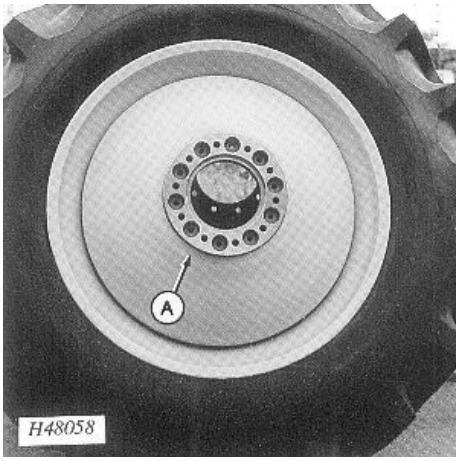

H48058 —UN—19AUG96

OUO6075,000082D -22-15MAR07-1/1

Takapyörien pulttien kiristys

Kiristä pultit oikeaan kireyteen aina pyöriä kiinnitettäessä.

	Ohjepituus
M16 pyöränpultit (normaali käyttö kaksipyöräveto)—Kiristystiukkuus	315 N m (230 lb·ft)
M22 pyöränpultit (erittäin raskas käyttö kaksipyöräveto)—Kiristystiukkuus	710 N m (524 lb·ft)
M22 pyöränpultit (nelipyöräveto)—Kiristystiukkuus	710 N m (524 lb·ft)

Kiristä pyöränpultit oikeaan tiukkuuteen ensimmäisen käyttötunnin jälkeen ja sitten aina 10 käyttötunnin välein, kunnes 50 käyttötuntia tulee täyteen. Sen jälkeen pyöränpultit on kiristettävä 100 käyttötunnin välein.

H96809 —UN—09JUN10

HUOMAA: Tarkasta renkaasta olevasta merkinnästä oikea kiristystiukkuus.

OUO6075,00042E4 -22-02JUN16-1/1

Nesteen käyttö renkaissa

HUOMIO: Renkaiden nestetäyttö painon lisäämiseksi vaatii erikoistyökalut ja niiden käytön osaamisen.

TÄRKEÄÄ: Suojele vanteen ulkopinta voimakkaalla ruostesuojalla, täytä korkeintaan 90% renkaan tilavuudesta. Suurempi nestemäärä estää renkaan joustamisen kokonaan. Rengas vaurioituu ylitäytön takia.

Täytä rengas vettä ja kalsiumkloridia sisältävällä liuoksella, joka on turvallinen ja taloudellinen ratkaisu. Oikein käytettynä se ei vaurioita renkaita, sisärenkaita eikä vanteita.

Ehkäise veden jäätyminen käyttämällä kalsiumkloridia. 1,6 kg (3-1/2 lb) kalsiumkloridiliuos 3,8 l (1 gal) kohti ei jäädy kiinteäksi lämpötilassa yli -45 °C (-50 °F).

HUOMAA: Alkoholin käyttöä nestepainona ei suositella. Kalsiumkloridiliuos on tätä painavampaa ja edullisempaa.

H96809 —UN—09JUN10

Täytä sisärenkaattomat renkaat vähintään venttiilin tasolle (vähintään 75 prosenttia täydestä). Liuos ei peitä vannetta kokonaan, mikäli määrä on tätä pienempi. Tämä voi aiheuttaa korroosiota. Sisärenkaallisen renkaan täyttömäärä voi olla mikä tahansa 90 prosenttiin saakka.

OUO6075,00007D0 -22-10JUN10-1/1

Lisäpainovaatimukset (S660) (Eurooppa ja Euraasian unioni)

HUOMAA: Vastapainoja koskevat vaatimukset vaihtelevat konfiguraatioiden mukaan.

Vastapainovaatimukset perustuvat vakiomallisiin maissin hinnoittelun konfiguraatioihin, 133 l (35 gal) litraa polttoainetta tankissa ja viljasäiliö täynnä. Tämä ei välttämättä vaikuta kaikkiin tapauksiin.

Renkaat, jotka vaativat nestettä on täytettävä 75 %.

	Normaali (15 % tai sitä loivemmissa rinteissä)				Erittäin mäkinen (rinteet jyrkempiä kuin 15 %)			
	Two-wheel Drive (kaksipyöräveto)		Neliveto		Two-wheel Drive (kaksipyöräveto)		Neliveto	
	Neste tarvitaan		Neste tarvitaan		Neste tarvitaan		Neste tarvitaan	
Leikkuupöytä	**Ei**	**Kyllä**	**Ei**	**Kyllä**	**Ei**	**Kyllä**	**Ei**	**Kyllä**
606C	0	0	0	0	0	0	0	0
606C-SM	0	0	0	0	0	0	0	0
608C	0	0	0	0	0	0	0	0
608C-SM	0	0	0	0	0	0	0	0
612C	0	0	0	0	NR	4, 5	5	1, 2, 3, 4
615 BPU	0	0	0	0	0	0	0	0
618R & F	0	0	0	0	0	0	0	0
620R & F	0	0	0	0	0	0	0	0
622R & F	0	0	0	0	0	0	0	0
625R & F	0	0	0	0	0	0	0	0
630R & F	0	0	0	0	5	1, 2, 3, 4	0	0
635F	0	0	0	0	NR	5	NR	1, 2, 3, 4, 5
625D	0	0	0	0	NR	5	NR	1, 2, 3, 4, 5
630D	0	0	0	0	NR	NR	NR	5
635D	5	1, 2, 3, 4	0	0	NR	NR	NR	NR
622X	0	0	0	0	NR	5	NR	1, 2, 3, 4, 5
625X	0	0	0	0	NR	5	NR	1, 2, 3, 4, 5
630X	0	0	0	0	NR	NR	NR	5

BPU = Kaistapoiminta leikkuupöytä R = Jäykkä leikkuupöytä F = Joustava leikkuupöytä D = Noukinroottori leikkuupöytä FD = Flex-noukinroottori leikkuupöytä X = Pidennettävä leikkuupöytä C = Maissipöytä C-SM = Maissipöytä ja StalkMaster™	0 = Lisäpainoa ei vaadita millekään takarengasvaihtoehdolle. 1 = 500/85R24 takarenkaat. 2 = 500/80R28 takarenkaat. 3 = 520/80R26 takarenkaat. 4 = 620/75R26 (23.1R26 R1 tai 620/70R26) takarenkaat. 5 = 750/65R26 takarenkaat. NR = Ei suositella, sillä koneessa, jossa on leikkuupöytä ei voida käyttää kunnolla lisäpainoa.

StalkMaster Deere & Companyn tavaramerkki

OUO6075,0004510 -22-21NOV16-1/1

Lisäpainovaatimukset (S670) (Eurooppa ja Euraasian unioni)

HUOMAA: Vastapainoja koskevat vaatimukset vaihtelevat konfiguraatioiden mukaan.

Vastapainovaatimukset perustuvat vakiomallisiin maissin hinnoittelun konfiguraatioihin, 133 l (35 gal) litraa polttoainetta tankissa ja viljasäiliö täynnä. Tämä ei välttämättä vaikuta kaikkiin tapauksiin.

Renkaat, jotka vaativat nestettä on täytettävä 75 %.

	Normaali (15 % tai sitä loivemmissa rinteissä)				Erittäin mäkinen (rinteet jyrkempiä kuin 15 %)			
	Two-wheel Drive (kaksipyöräveto)		Neliveto		Two-wheel Drive (kaksipyöräveto)		Neliveto	
	Neste tarvitaan		Neste tarvitaan		Neste tarvitaan		Neste tarvitaan	
Leikkuupöytä	**Ei**	**Kyllä**	**Ei**	**Kyllä**	**Ei**	**Kyllä**	**Ei**	**Kyllä**
606C	0	0	0	0	0	0	0	0
606C-SM	0	0	0	0	0	0	0	0
608C	0	0	0	0	0	0	0	0
608C-SM	0	0	0	0	0	0	0	0
612C	0	0	0	0	NR	5	NR	1, 2, 3, 4, 5
612C-SM	0	0	0	0	NR	NR	NR	5
615 BPU	0	0	0	0	0	0	0	0
618R & F	0	0	0	0	0	0	0	0
620R & F	0	0	0	0	0	0	0	0
622R & F	0	0	0	0	0	0	0	0
625R & F	0	0	0	0	0	0	0	0
630R & F	0	0	0	0	NR	1, 2, 3, 4, 5	0	0
635F	0	0	0	0	NR	5	NR	2, 3, 4, 5
625D	0	0	0	0	NR	5	NR	2, 3, 4, 5
630D	0	0	0	0	NR	NR	NR	NR
635D	5	1, 2, 3, 4	0	0	NR	NR	NR	NR
622X	0	0	0	0	NR	5	NR	2, 3, 4, 5
625X	0	0	0	0	NR	5	NR	2, 3, 4, 5
630X	0	0	0	0	NR	NR	NR	NR
635X	5	1, 2, 3, 4	0	0	NR	NR	NR	NR

BPU = Kaistapoiminta leikkuupöytä R = Jäykkä leikkuupöytä F = Joustava leikkuupöytä D = Noukinroottori leikkuupöytä FD = Flex-noukinroottori leikkuupöytä X = Pidennettävä leikkuupöytä C = Maissipöytä C-SM = Maissipöytä ja StalkMaster™	0 = Lisäpainoa ei vaadita millekään takarengasvaihtoehdolle. 1 = 500/85R24 takarenkaat. 2 = 500/80R28 takarenkaat. 3 = 520/80R26 takarenkaat. 4 = 620/75R26 (23.1R26 R1 tai 620/70R26) takarenkaat. 5 = 750/65R26 takarenkaat. NR = Ei suositella, sillä koneessa, jossa on leikkuupöytä ei voida käyttää kunnolla lisäpainoa.

StalkMaster Deere & Companyn tavaramerkki

OUO6075,0004512 -22-21NOV16-1/1

Lisäpainovaatimukset (S670 HillMaster™) (Eurooppa ja Euraasian unioni)

HUOMAA: Vastapainoja koskevat vaatimukset vaihtelevat konfiguraatioiden mukaan.

Vastapainovaatimukset perustuvat vakiomallisiin maissin hinnoittelun konfiguraatioihin, 133 l (35 gal) litraa polttoainetta tankissa ja viljasäiliö täynnä. Tämä ei välttämättä vaikuta kaikkiin tapauksiin.

Renkaat, jotka vaativat nestettä on täytettävä 75 %.

	Normaali (15 % tai sitä loivemmissa rinteissä)				Erittäin mäkinen (rinteet jyrkempiä kuin 15 %)			
	Two-wheel Drive (kaksipyöräveto)		Neliveto		Two-wheel Drive (kaksipyöräveto)		Neliveto	
	Neste tarvitaan		Neste tarvitaan		Neste tarvitaan		Neste tarvitaan	
Leikkuupöytä	**Ei**	**Kyllä**	**Ei**	**Kyllä**	**Ei**	**Kyllä**	**Ei**	**Kyllä**
606C	0	0	0	0	0	0	0	0
606C-SM	0	0	0	0	0	0	0	0
608C	0	0	0	0	0	0	0	0
608C-SM	0	0	0	0	0	0	0	0
615 BPU	0	0	0	0	0	0	0	0
618R & F	0	0	0	0	0	0	0	0
620R & F	0	0	0	0	0	0	0	0
622R & F	0	0	0	0	0	0	0	0
625R & F	0	0	0	0	0	0	0	0
630R & F	0	0	0	0	0	0	0	0
625D	0	0	0	0	NR	1, 2	NR	1, 2
630D	0	0	0	0	NR	NR	NR	NR
622X	0	0	0	0	NR	1, 2	NR	1, 2
625X	0	0	0	0	NR	1, 2	NR	1, 2
630X	0	0	0	0	NR	NR	NR	NR

BPU = Kaistapoiminta leikkuupöytä R = Jäykkä leikkuupöytä F = Joustava leikkuupöytä D = Noukinroottori leikkuupöytä FD = Flex-noukinroottori leikkuupöytä X = Pidennettävä leikkuupöytä C = Maissipöytä C-SM = Maissipöytä ja StalkMaster™	0 = Lisäpainoa ei vaadita millekään takarengasvaihtoehdolle. 1 = 500/85R24 takarenkaat. 2 = 520/80R26 takarenkaat. NR = Ei suositella, sillä koneessa, jossa on leikkuupöytä ei voida käyttää kunnolla lisäpainoa.

StalkMaster Deere & Companyn tavaramerkki

OUO6075,0004513 -22-21NOV16-1/1

Lisäpainovaatimukset (S680) (Eurooppa ja Euraasian unioni)

HUOMAA: Vastapainoja koskevat vaatimukset vaihtelevat konfiguraatioiden mukaan.

Vastapainovaatimukset perustuvat vakiomallisiin maissin hinnoittelun konfiguraatioihin, 133 l (35 gal) litraa polttoainetta tankissa ja viljasäiliö täynnä. Tämä ei välttämättä vaikuta kaikkiin tapauksiin.

Renkaat, jotka vaativat nestettä on täytettävä 75 %.

	Normaali (15 % tai sitä loivemmissa rinteissä)				Erittäin mäkinen (rinteet jyrkempiä kuin 15 %)			
	Two-wheel Drive (kaksipyöräveto)		Neliveto		Two-wheel Drive (kaksipyöräveto)		Neliveto	
	Neste tarvitaan		Neste tarvitaan		Neste tarvitaan		Neste tarvitaan	
Leikkuupöytä	**Ei**	**Kyllä**	**Ei**	**Kyllä**	**Ei**	**Kyllä**	**Ei**	**Kyllä**
606C	0	0	0	0	0	0	0	0
606C-SM	0	0	0	0	0	0	0	0
608C	0	0	0	0	0	0	0	0
608C-SM	0	0	0	0	0	0	0	0
612C	0	0	0	0	0	0	0	0
612C-SM	0	0	0	0	NR	3, 4	4	1, 2, 3
616C	0	0	0	0	NR	NR	NR	4
616C-SM	0	0	0	0	NR	NR	NR	NR
618C	0	0	0	0	NR	NR	NR	NR
618C-SM	NR	1, 2, 3, 4	3, 4	1, 2	NR	NR	NR	NR
615 BPU	0	0	0	0	0	0	0	0
618R & F	0	0	0	0	0	0	0	0
620R & F	0	0	0	0	0	0	0	0
622R & F	0	0	0	0	0	0	0	0
625R & F	0	0	0	0	0	0	0	0
630R & F	0	0	0	0	0	0	0	0
635F	0	0	0	0	4	1, 2, 3	0	0
625D	0	0	0	0	4	1, 2, 3	0	0
630D	0	0	0	0	NR	4	NR	3, 4
635D	0	0	0	0	NR	NR	NR	4
640D	0	0	0	0	NR	NR	NR	NR
622X	0	0	0	0	4	1, 2, 3	0	0
625X	0	0	0	0	4	1, 2, 3	0	0
630X	0	0	0	0	NR	4	NR	3, 4
635X	0	0	0	0	NR	NR	NR	NR

BPU = Kaistapoiminta leikkuupöytä
R = Jäykkä leikkuupöytä
F = Joustava leikkuupöytä
D = Noukinroottori leikkuupöytä
FD = Flex-noukinroottori leikkuupöytä
X = Pidennettävä leikkuupöytä
C = Maissipöytä
C-SM = Maissipöytä ja StalkMaster™

0 = Lisäpainoa ei vaadita millekään takarengasvaihtoehdolle.
1 = 500/85R24 takarenkaat.
2 = 500/80R28 takarenkaat.
3 = 620/70R26 (tai 23.1R26 R1) takarenkaat.
4 = 750/65R26 takarenkaat.
NR = Ei suositella, sillä koneessa, jossa on leikkuupöytä ei voida käyttää kunnolla lisäpainoa.

StalkMaster Deere & Companyn tavaramerkki

OUO6075,0004515 -22-21NOV16-1/1

Lisäpainovaatimukset (S685 ja S690) (Eurooppa ja Euraasian unioni)

HUOMAA: Vastapainoja koskevat vaatimukset vaihtelevat konfiguraatioiden mukaan.

Vastapainovaatimukset perustuvat vakiomallisiin maissin hinnoittelun konfiguraatioihin, 133 l (35 gal) litraa polttoainetta tankissa ja viljasäiliö täynnä. Tämä ei välttämättä vaikuta kaikkiin tapauksiin.

Renkaat, jotka vaativat nestettä on täytettävä 75 %.

	Normaali (15 % tai sitä loivemmissa rinteissä)				Erittäin mäkinen (rinteet jyrkempiä kuin 15 %)			
	Two-wheel Drive (kaksipyöräveto)		Neliveto		Two-wheel Drive (kaksipyöräveto)		Neliveto	
	Neste tarvitaan		Neste tarvitaan		Neste tarvitaan		Neste tarvitaan	
Leikkuupöytä	**Ei**	**Kyllä**	**Ei**	**Kyllä**	**Ei**	**Kyllä**	**Ei**	**Kyllä**
606C	0	0	0	0	0	0	0	0
606C-SM	0	0	0	0	0	0	0	0
608C	0	0	0	0	0	0	0	0
608C-SM	0	0	0	0	0	0	0	0
612C	0	0	0	0	0	0	0	0
612C-SM	0	0	0	0	NR	3, 4	4	1, 2, 3
616C	0	0	0	0	NR	NR	NR	4
616C-SM	0	0	0	0	NR	NR	NR	NR
618C	0	0	0	0	NR	NR	NR	NR
618C-SM	NR	1, 2, 3, 4	3, 4	1, 2	NR	NR	NR	NR
615 BPU	0	0	0	0	0	0	0	0
618R & F	0	0	0	0	0	0	0	0
620R & F	0	0	0	0	0	0	0	0
622R & F	0	0	0	0	0	0	0	0
625R & F	0	0	0	0	0	0	0	0
630R & F	0	0	0	0	0	0	0	0
635F	0	0	0	0	4	1, 2, 3	0	0
625D	0	0	0	0	4	1, 2, 3	0	0
630D	0	0	0	0	NR	4	NR	3, 4
635D	0	0	0	0	NR	NR	NR	4
640D	0	0	0	0	NR	NR	NR	NR
622X	0	0	0	0	4	1, 2, 3	0	0
625X	0	0	0	0	4	1, 2, 3	0	0
630X	0	0	0	0	NR	4	NR	3, 4
635X	0	0	0	0	NR	NR	NR	NR
640X	0	0	0	0	NR	NR	NR	NR

BPU = Kaistapoiminta leikkuupöytä
R = Jäykkä leikkuupöytä
F = Joustava leikkuupöytä
D = Noukinroottori leikkuupöytä
FD = Flex-noukinroottori leikkuupöytä
X = Pidennettävä leikkuupöytä
C = Maissipöytä
C-SM = Maissipöytä ja StalkMaster™

0 = Lisäpainoa ei vaadita millekään takarengasvaihtoehdolle.
1 = 500/85R24 takarenkaat.
2 = 500/80R28 takarenkaat.
3 = VF620/70R26 (tai 23.1R26 R1) takarenkaat.
4 = 750/65R26 takarenkaat.
NR = Ei suositella, sillä koneessa, jossa on leikkuupöytä ei voida käyttää kunnolla lisäpainoa.

StalkMaster Deere & Companyn tavaramerkki

OUO6075,0004516 -22-21NOV16-1/1

Lisäpainovaatimukset (S680 HillMaster™) (Eurooppa ja Euraasian unioni)

HUOMAA: Vastapainoja koskevat vaatimukset vaihtelevat konfiguraatioiden mukaan.

Vastapainovaatimukset perustuvat vakiomallisiin maissin hinnoittelun konfiguraatioihin, 133 l (35 gal) litraa polttoainetta tankissa ja viljasäiliö täynnä. Tämä ei välttämättä vaikuta kaikkiin tapauksiin.

Renkaat, jotka vaativat nestettä on täytettävä 75 %.

	Normaali (15 % tai sitä loivemmissa rinteissä)				Erittäin mäkinen (rinteet jyrkempiä kuin 15 %)			
	Two-wheel Drive (kaksipyöräveto)		Neliveto		Two-wheel Drive (kaksipyöräveto)		Neliveto	
	Neste tarvitaan		Neste tarvitaan		Neste tarvitaan		Neste tarvitaan	
Leikkuupöytä	**Ei**	**Kyllä**	**Ei**	**Kyllä**	**Ei**	**Kyllä**	**Ei**	**Kyllä**
606C	0	0	0	0	0	0	0	0
606C-SM	0	0	0	0	0	0	0	0
608C	0	0	0	0	0	0	0	0
608C-SM	0	0	0	0	0	0	0	0
615 BPU	0	0	0	0	0	0	0	0
618R & F	0	0	0	0	0	0	0	0
620R & F	0	0	0	0	0	0	0	0
622R & F	0	0	0	0	0	0	0	0
625R & F	0	0	0	0	0	0	0	0
630R & F	0	0	0	0	0	0	0	0
625D	0	0	0	0	NR	1	0	0
630D	0	0	0	0	NR	NR	NR	1
622X	0	0	0	0	NR	1	0	0
625X	0	0	0	0	NR	1	0	0
630X	0	0	0	0	NR	NR	NR	0

BPU = Kaistapoiminta leikkuupöytä R = Jäykkä leikkuupöytä F = Joustava leikkuupöytä D = Noukinroottori leikkuupöytä FD = Flex-noukinroottori leikkuupöytä X = Pidennettävä leikkuupöytä C = Maissipöytä C-SM = Maissipöytä ja StalkMaster™	0 = Lisäpainoa ei vaadita millekään takarengasvaihtoehdolle. 1 = 500/85R24 takarenkaat. NR = Ei suositella, sillä koneessa, jossa on leikkuupöytä ei voida käyttää kunnolla lisäpainoa.

StalkMaster Deere & Companyn tavaramerkki

OUO6075,0004517 -22-21NOV16-1/1

Lisäpainovaatimukset (S685 HillMaster™ ja S690 HillMaster™) (Eurooppa ja Euraasian unioni)

HUOMAA: Vastapainoja koskevat vaatimukset vaihtelevat konfiguraatioiden mukaan.

Vastapainovaatimukset perustuvat vakiomallisiin maissin hinnoittelun konfiguraatioihin, 133 l (35 gal) litraa polttoainetta tankissa ja viljasäiliö täynnä. Tämä ei välttämättä vaikuta kaikkiin tapauksiin.

Renkaat, jotka vaativat nestettä on täytettävä 75 %.

	Normaali (15 % tai sitä loivemmissa rinteissä)				Erittäin mäkinen (rinteet jyrkempiä kuin 15 %)			
	Two-wheel Drive (kaksipyöräveto)		Neliveto		Two-wheel Drive (kaksipyöräveto)		Neliveto	
	Neste tarvitaan		Neste tarvitaan		Neste tarvitaan		Neste tarvitaan	
Leikkuupöytä	Ei	Kyllä	Ei	Kyllä	Ei	Kyllä	Ei	Kyllä
606C	0	0	0	0	0	0	0	0
606C-SM	0	0	0	0	0	0	0	0
608C	0	0	0	0	0	0	0	0
608C-SM	0	0	0	0	0	0	0	0
615 BPU	0	0	0	0	0	0	0	0
618R & F	0	0	0	0	0	0	0	0
620R & F	0	0	0	0	0	0	0	0
622R & F	0	0	0	0	0	0	0	0
625R & F	0	0	0	0	0	0	0	0
630R & F	0	0	0	0	0	0	0	0
625D	0	0	0	0	NR	1	0	0
630D	0	0	0	0	NR	NR	NR	1
622X	0	0	0	0	NR	1	0	0
625X	0	0	0	0	NR	1	0	0
630X	0	0	0	0	0	0	0	0

BPU = Kaistapoiminta leikkuupöytä
R = Jäykkä leikkuupöytä
F = Joustava leikkuupöytä
D = Noukinroottori leikkuupöytä
FD = Flex-noukinroottori leikkuupöytä
X = Pidennettävä leikkuupöytä
C = Maissipöytä
C-SM = Maissipöytä ja StalkMaster™

0 = Lisäpainoa ei vaadita millekään takarengasvaihtoehdolle.
1 = 500/85R24 takarenkaat.
NR = Ei suositella, sillä koneessa, jossa on leikkuupöytä ei voida käyttää kunnolla lisäpainoa.

StalkMaster Deere & Companyn tavaramerkki

OUO6075,0004518 -22-21NOV16-1/1

Tunkin nostokohtien sijaintitarra

HUOMIO: Tyhjennä aina jyväsäiliö ennen koneen nostamista.

Lukitse kiiloilla renkaiden molemmat puolet estääksesi koneen liikkumisen.

Tunkin nostokohtien sijaintitarra (A) on hytin portaissa. Tarra osoittaa oikeat kohdat, joista konetta voidaan nostaa asianmukaisella tunkilla.

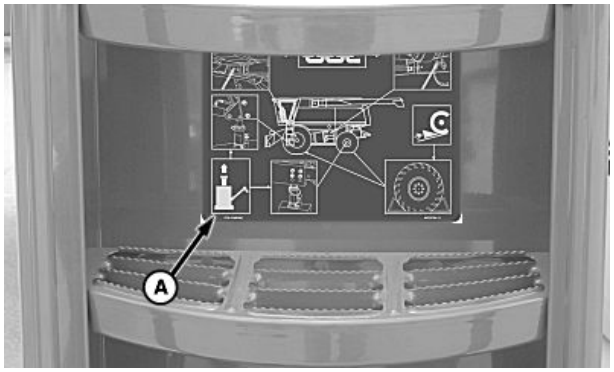

H106687 —UN—24JAN13

A—Tunkin nostokohtien sijaintitarra

OUO6075,0001392 -22-24JAN13-1/1

Tunkin nostokohtien sijainnit

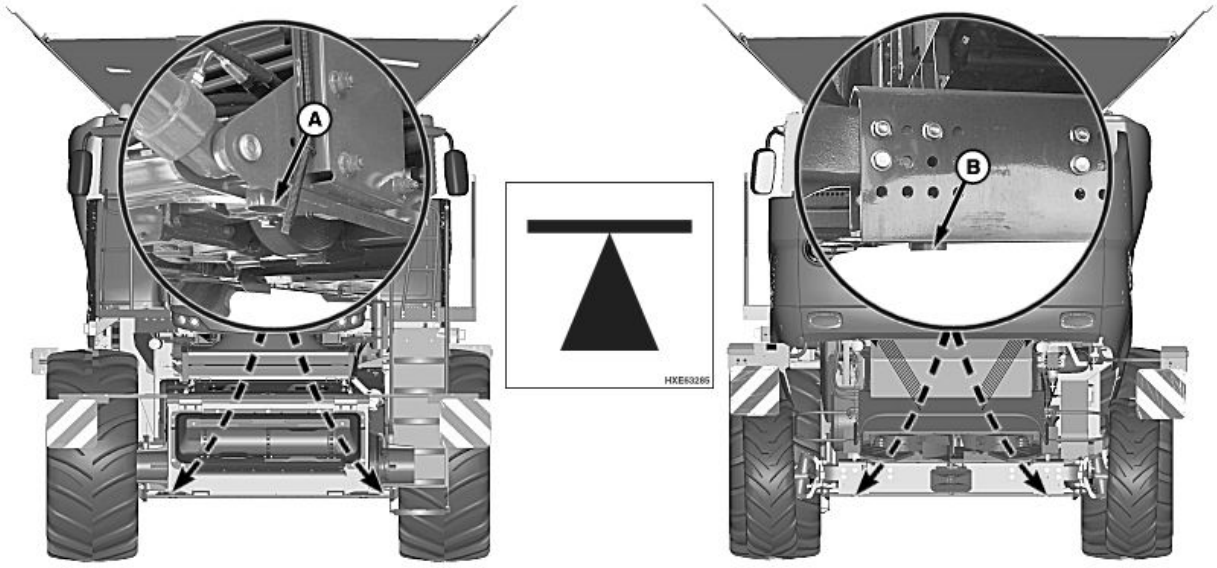

H105883 —UN—24JAN13

A—Etunostokohtien sijainnit **B—Takanostokohtien sijainnit**

HUOMIO: Tyhjennä aina jyväsäiliö ennen koneen nostamista.

Lukitse kiiloilla renkaiden molemmat puolet estääksesi koneen liikkumisen.

HUOMAA: Tunkin nostokohdat ovat molemmilla puolilla konetta edessä ja takana.

Älä nosta konetta mistään muusta kohdasta kuin tunkille merkityistä kohdista.

OUO6075,00011DA -22-21MAR16-1/1

Moottorin sisäänajo

S660 ja S670, S680 ja S690 (Tier 2/Stage II)

Moottori on täytetty tehtaalla John Deere Break-In Plus™ -moottoriöljyllä. Sisäänajoajan ajan, lisää tarvittaessa John Deere Break-In Plus™ -moottoriöljyä määritetyn öljytason ylläpitämiseksi.

Käytä moottoria eri kuormitusolosuhteissa, erityisesti raskaalla kuormalla ja pienellä nopeudella, mikä tehostaa moottorin komponenttien sisäänajoa.

Jos John Deere Break-In™ -moottoriöljyä käytetään uuden tai kunnostetun moottorin sisäänajamiseen, vaihda öljy ja suodatin maksimissaan 100 tunnin kuluttua.

Jos käytössä on John Deere Break-In Plus™ -moottoriöljy, vaihda öljy ja suodatin vähintään 100 käyttötunnin välein ja enintään John Deere Plus-50™ II tai Plus-50™ -öljyä koskevan huoltovälin mukaan. Lue Polttoaineita ja voiteluaineita koskevasta osiosta Dieselmoottoriöljyä koskevat lisätiedot.

TÄRKEÄÄ: ÄLÄ lisää öljyä ennen kuin öljypinta on laskenut mittatikun alarajan “ADD”-merkkiin. John Deere Break-In Plus™ -öljyä pitää käyttää öljyä tämän aikavälin aikana lisättäessä.

ÄLÄ käytä Plus-50™ tai Plus-50™ II -moottoriöljyä uuden moottorin tai peruskorjatun moottorin sisäänajoaikavälin aikana. Nämä öljyt eivät salli uuden moottorin tai täyskunnostetun moottorin osien kunnollista hioutumista sisäänajon aikana.

Tarkasta moottoriöljyn taso usein sisäänajon aikana. Jos öljyä pitää lisätä sisäänajon aikana, käytä John Deere Break-In Plus™ -öljyä.

TÄRKEÄÄ: Älä täytä yli mittatikun ylimmän merkin. Öljymäärä ristiviivoitetulla alueella on hyväksyttävä käyttöalue.

HUOMAA: Öljynkulutus kasvaa käytettäessä ohuita (matalaviskositeettisia) öljyjä. Tarkasta öljymäärä tavallista useammin.

Vältä pitkäaikaista joutokäyntiä tai jatkuvaa maksimikuormitusta. Jos moottori käy tyhjäkäynnillä yli 5 minuuttia, sammuta moottori.

Sisäänajon jälkeen vaihda moottoriöljy ja öljynsuodatin. Täytä kampikammio John Deere Plus-50™ II, John Deere Plus-50™ tai viskositeetiltaan sopivalla moottoriöljyllä. Katso öljysuositukset osiosta Polttoaineet ja voiteluaineet kohdasta dieselöljy.

HUOMAA: Tarkasta, että mittatikku on täysin ruuvattu tai työnnetty koteloon ennen kuin irrotat sen öljytason tarkastusta varten.

Break-In Plus on Deere & Companyn tavaramerkki
Break-In on Deere & Companyn tavaramerkki
Plus-50 on Deere & Companyn tavaramerkki

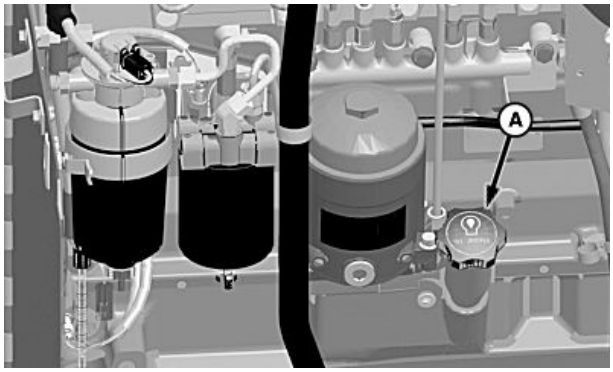

H95375 —UN—16FEB10

S660 ja S670 (Tier 2/Stage II)

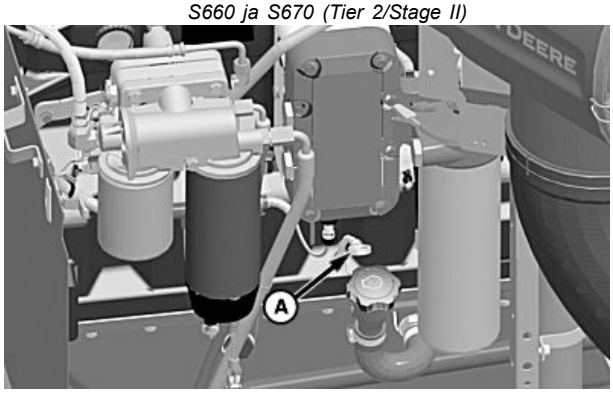

H95419 —UN—19FEB10

S680 ja S690 (Tier 2/Stage II)

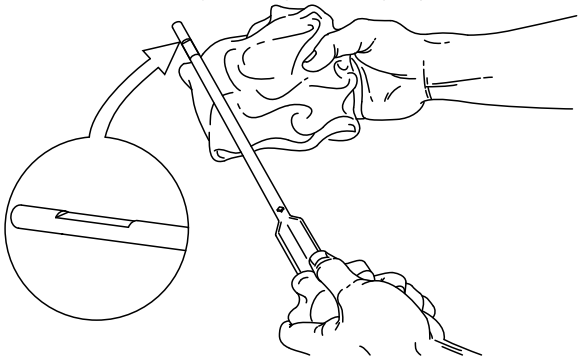

H112961 —UN—17FEB15

A—Mittatikku

Irrota mittatikku (A) ja tarkasta öljymäärä päivittäin. Öljymäärän tulee olla mittatikun “ADD”-merkin ja ristiviivoitusalueen välissä. Jos öljymäärä on mittatikun ADD-merkin alapuolella, on öljyä lisättävä. Katso öljysuositukset osiosta Polttoaineet ja voiteluaineet.

Tarkista samalla vuodot. Älä käytä moottoria, jos öljynpinta on mittatikussa alle “ADD”-merkin.

Jatkuu seuraavalla sivulla

OUO6075,00041CC -22-11APR16-1/4

S660, S670, S680, S685 ja S690 (Final Tier 4/Stage IV)

Moottori on täytetty tehtaalla John Deere Break-In Plus™ -moottoriöljyllä. Sisäänajoajan ajan, lisää tarvittaessa John Deere Break-In Plus™ -moottoriöljyä määritetyn öljytason ylläpitämiseksi.

Käytä moottoria eri kuormitusolosuhteissa, erityisesti raskaalla kuormalla ja pienellä nopeudella, mikä tehostaa moottorin komponenttien sisäänajoa.

Vaihda öljy ja suodatin uuden tai täyskunnostetun moottorin käyttöönoton yhteydessä aikaisintaan 100 tunnin ja viimeistään öljylle John Deere Plus-50™ II määritellyn huoltovälin kohdalla. Lue Polttoaineita ja voiteluaineita koskevasta osiosta Dieselmoottoriöljyä koskevat lisätiedot.

Jos jotain näistä öljyistä käytetään uuden tai täyskunnostetun moottorin käyttöönoton aikana, vaihda öljy ja suodatin aikaisintaan 100 tunnin ja viimeistään 400 tunnin välein.

TÄRKEÄÄ: ÄLÄ lisää öljyä ennen kuin öljypinta on laskenut mittatikun alarajan "ADD"-merkkiin (B). John Deere Break-In Plus™ -öljyä pitää käyttää öljyä tämän aikavälin aikana lisättäessä.

ÄLÄ käytä Plus-50™ tai Plus-50™ II -moottoriöljyä uuden moottorin tai peruskorjatun moottorin sisäänajoaikavälin aikana. Nämä öljyt eivät salli uuden moottorin tai täyskunnostetun moottorin osien kunnollista hioutumista sisäänajon aikana.

Tarkasta moottoriöljyn taso usein sisäänajon aikana. Jos öljyä pitää lisätä sisäänajon aikana, käytä John Deere Break-In Plus™ -öljyä.

TÄRKEÄÄ: Älä täytä FULL-merkin (C) yli. Öljymäärä ristiviivoitetulla alueella on hyväksyttävä käyttöalue.

HUOMAA: Öljynkulutus kasvaa käytettäessä ohuita (matalaviskositeettisia) öljyjä. Tarkasta öljymäärä tavallista useammin.

Vältä pitkäaikaista joutokäyntiä tai jatkuvaa maksimikuormitusta. Jos moottori käy tyhjäkäynnillä yli 5 minuuttia, sammuta moottori.

Sisäänajon jälkeen vaihda moottoriöljy ja öljynsuodatin. Täytä kampikammio John Deere Plus-50™ II- tai muulla dieselöljyllä. Katso öljysuositukset osiosta Polttoaineet ja voiteluaineet kohdasta dieselöljy.

HUOMAA: Tarkasta, että mittatikku on täysin ruuvattu koteloon ennen kuin irrotat sen öljytason tarkastusta varten.

Break-In Plus on Deere & Companyn tavaramerkki
Plus-50 on Deere & Companyn tavaramerkki

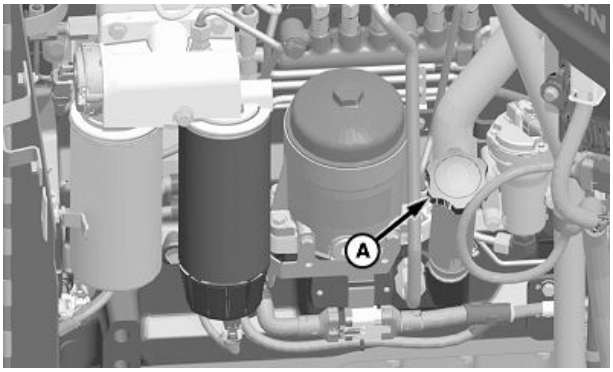

H95306 —UN—11FEB10

S660 ja S670

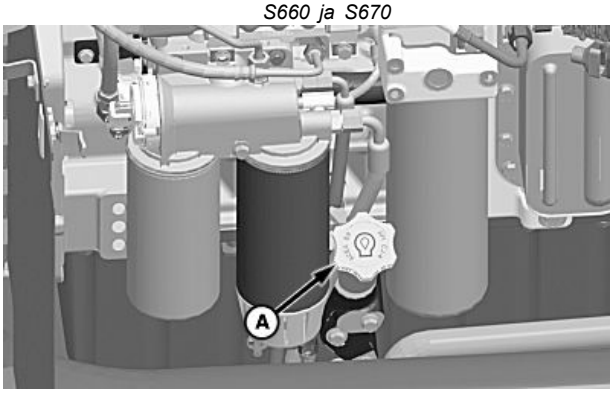

H95396 —UN—17FEB10

S680, S685 ja S690

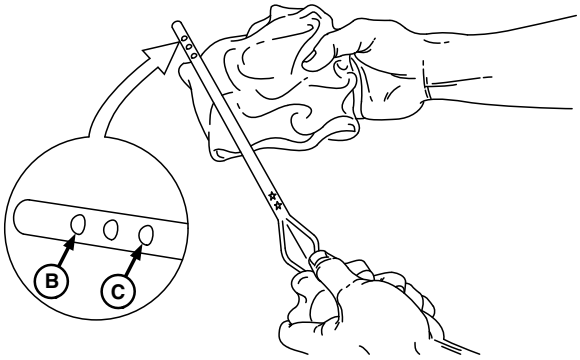

H113142 —UN—11MAR15

A—Mittatikku
B—ADD-merkki
C—FULL-merkki

Irrota mittatikku (A) ja tarkasta öljymäärä päivittäin. Öljymäärän tulee olla mittatikun ADD-merkin ja ristiviivoitusalueen välissä. Jos öljymäärä on mittatikun ADD-merkin alapuolella, lisää öljyä tarvittava määrä. Katso öljysuositukset osiosta Polttoaineet ja voiteluaineet.

Tarkista samalla vuodot. Älä käytä moottoria, jos öljynpinta on mittatikussa alle ADD-merkin.

Jatkuu seuraavalla sivulla

OUO6075,00041CC -22-11APR16-2/4

Kaikki koneet

Jos ilman lämpötila on alle -10 °C (14 °F), käytä lohkolämmitintä (jos varustuksessa).

Lämpömittarin osoittimen tulee olla vihreällä alueella (A) normaalissa käytössä.

TÄRKEÄÄ: Ehkäise mahdollinen moottorivaurio. Älä SAMMUTA moottoria, jos lämpötilan varoitusvalo SYTTYY tai palkit siirtyvät punaiselle alueelle. Moottorin SAMMUTTAMINEN saa jäähdytysnesteen lämpötilan nousemaan vieläkin korkeammaksi, ja tuloksena on koneen vaurioituminen. Vähennä moottorin kuormitusta ja anna moottorin käydä alhaisella nopeudella, jotta jäähdytysnesteen lämpötila laskee. Jollei lämpötila laske nopeasti, sammuta moottori ja selvitä kuumenemisen syy, ennen kuin jatkat työskentelyä.

Seuraa lämpömittaria tarkasti. Jos mittari liikkuu punaiselle alueelle, vähennä moottorin kuormitusta ja määritä syy ennen kuin jatkat työskentelyä.

H105918 —UN—05OCT12

A—Vihreä alue (normaali toiminta)

OUO6075,00041CC -22-11APR16-3/4

HUOMIO: Sammuta moottori, kytke seisontajarru päälle ja irrota virta-avain. Varo, ettet polta itseäsi, kun avaat paisuntasäiliön tulpan. Älä koskaan avaa tulppaa, kun moottori on liian kuuma. Avaa tulppa hitaasti päästääksesi paineen.

Tarkasta jäähdytysnestemäärä säännöllisesti ja tarkista samalla vuodot. Irrota paisuntasäiliön tulppa (A) ja kaada jäähdytysnestettä paisuntasäiliöön ja täytä se “Max Cold” -viivaan (B) saakka.

HUOMAA: Jäähdytysnestetason tulee olla “Max Cold”- ja “Min Cold”-viivojen välissä. Lisää jäähdytysnestettä, jos jäähdytysneste on alle “Min Cold”-viivan.

A—Paisuntasäiliön tulppa **B—Max Cold -viiva**

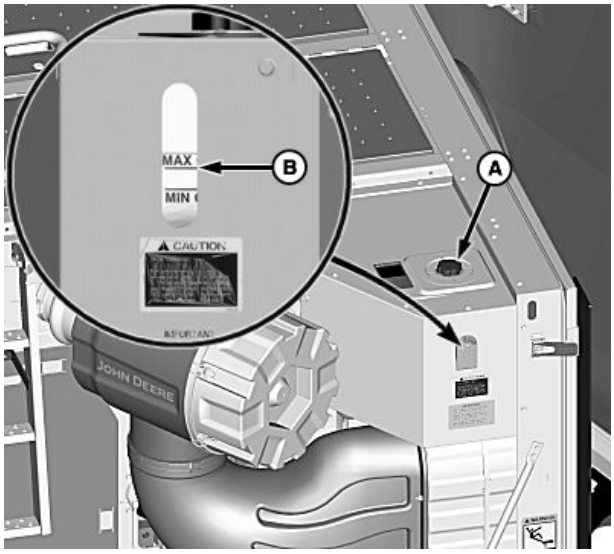

H105922 —UN—05OCT12

OUO6075,00041CC -22-11APR16-4/4

Käyttöhihnojen säätö - ensimmäiset 50 tuntia

HUOMIO: Älä koskaan tarkasta tai säädä käyttöhihnoja moottorin käydessä. SAMMUTA moottori, paina seisontajarru päälle ja irrota virta-avain.

Tarkasta kaikki jousikuormitteisen kiristyspyörän säädöt 50 ensimmäisen käyttötunnin jälkeen. Suurin osa hihnanvenymisistä tapahtuu ensimmäisten käyttötuntien aikana.

Ensimmäisten säätöjen jälkeen tarkasta hihnan säädöt tarvittavalla tavalla. Jousikiristimen aluslevy tulee asettaa pään ja loven pohjan väliin.

OUO6075,000056C -22-14JAN10-1/1

Tarkastukset totutusajon aikana - ensimmäiset 100 tuntia

Suorita päivittäinen (10 tunnin) huolto, (katso Voitelu ja määräaikaishuollot).

Katso CommandCenter-näytöstä moottorin lämpötila ja moottoriöljyn paineen vianmäärityksen vikakoodit. Jos koodeja ilmestyy, katso lisätietoja osiosta Vianmäärityksen vikakoodit.

Tarkasta moottorin öljymäärä (lisää tarvittaessa John Deere totutusajoöljyä) ja jäähdytysnestemäärä säännöllisesti ja tarkista samalla vuodot.

Tarkasta moottorin imuputkisto ja kiristä letkunkiristimet.

OUO6075,000056D -22-14JAN10-1/1

Sisäänajohuolto 100 tunnin jälkeen (Tier 2/Stage II)

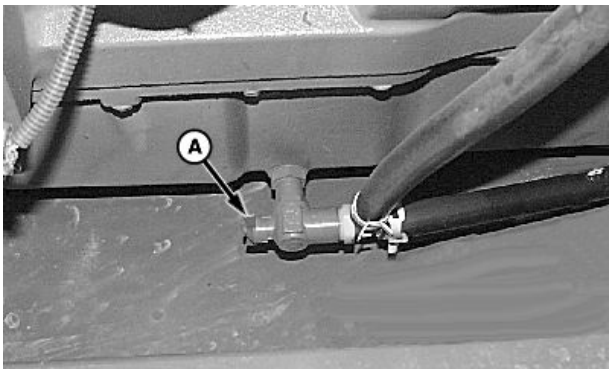

H81205 —UN—15JUN04

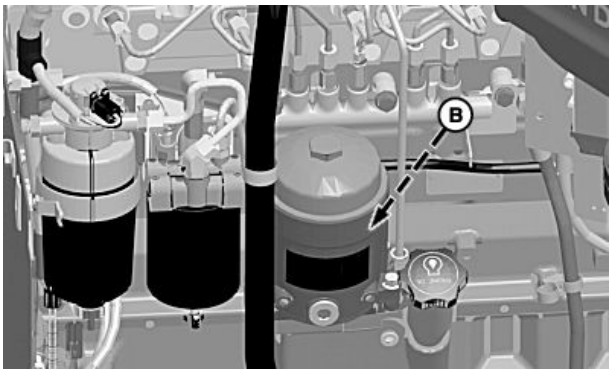

H95377 —UN—16FEB10

S660 ja S670

Tyhjennä öljy kampikammiosta avaamalla poistotulppa (A) ja sulje tulppa öljyn valuttua ulos.

Irrota ja ota talteen tulppa ja hävitä öljynsuodatin (B) oikealla tavalla.

Asenna öljynsuodatin ja kiinnitä se tulpalla.

Täytä kampikammioon oikea määrä öljyä (katso öljyjen tekniset tiedot Polttoaineet ja voiteluaineet osion kohdasta Dieselmoottoriöljy).

A—Laskutulppa **B—Öljysuodatin**

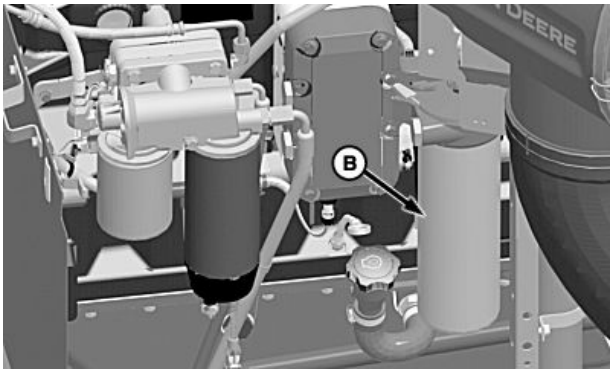

H95420 —UN—09MAR10

S680 ja S690

OUO6075,0001554 -22-09JUL13-1/1

Totutusajotarkastus 400 tunnin jälkeen (Final Tier 4/Stage IV)

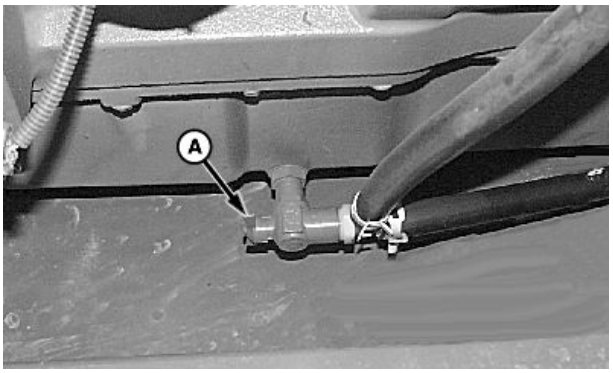

H81205 —UN—15JUN04

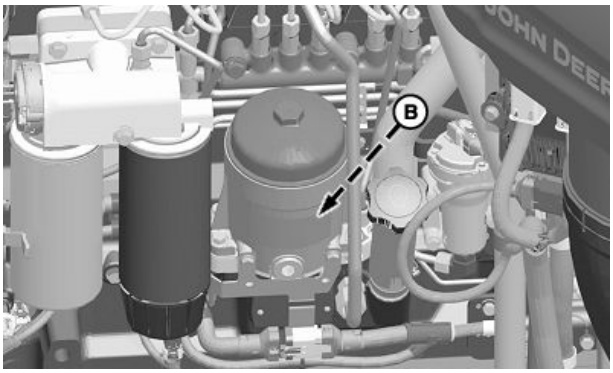

H95310 —UN—11FEB10

S660 ja S670

Tyhjennä öljy kampikammiosta avaamalla poistotulppa (A) ja sulje tulppa öljyn valuttua ulos.

Irrota ja ota talteen tulppa ja hävitä öljynsuodatin (B) oikealla tavalla.

Asenna öljynsuodatin ja kiinnitä se tulpalla.

Täytä kampikammioon oikea määrä öljyä (katso öljyjen tekniset tiedot Polttoaineet ja voiteluaineet osion kohdasta Dieselmoottoriöljy).

A—Laskutulppa **B—Öljysuodatin**

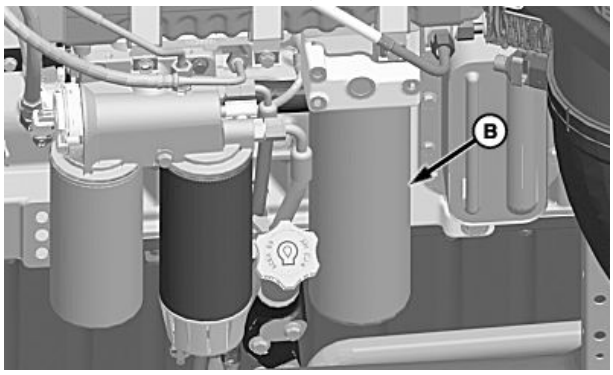

H95397 —UN—17FEB10

S680, S685 ja S690

SS43267,0000566 -22-19MAR15-1/1

Moottorin öljymäärä

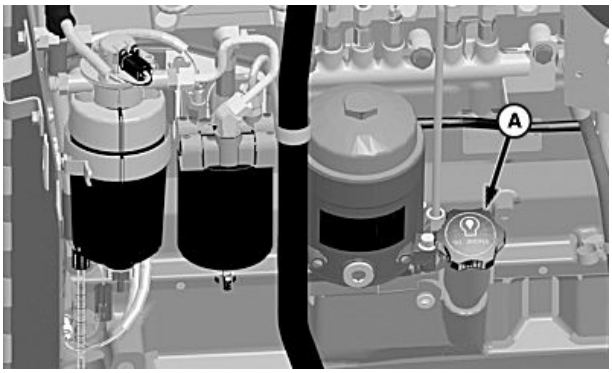

H95375 —UN—16FEB10

S660 ja S670 (Tier 2/Stage II)

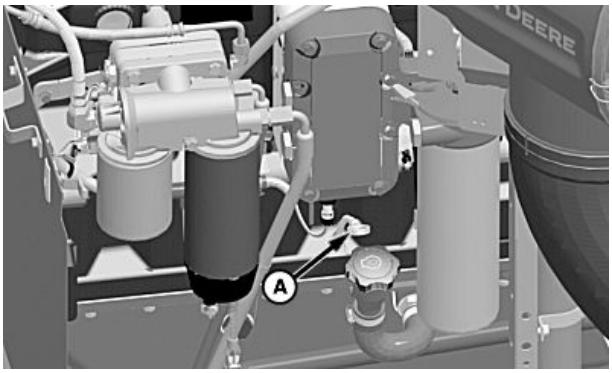

H95419 —UN—19FEB10

S680 ja S690 (Tier 2/Stage II)

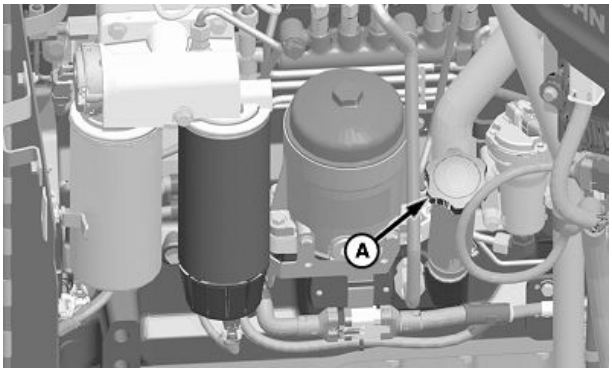

H95306 —UN—11FEB10

S660 ja S670 (Final Tier 4/Stage IV)

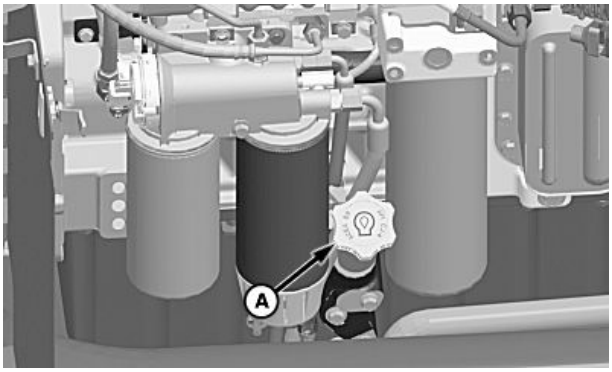

H95396 —UN—17FEB10

S680, S685 ja S690 (Final Tier 4/Stage IV)

TÄRKEÄÄ: On erittäin tärkeää pitää moottoriöljyn taso oikeana, jotta varmistetaan pitkä käyttöikä. Mittaa öljymäärä, kun kone on vaakasuorassa.

HUOMAA: Tarkasta, että mittatikku on täysin ruuvattu tai työnnetty koteloon ennen kuin irrotat sen öljytason tarkastusta varten.

Tarkasta moottoriöljyn taso mittatikulla (A) päivittäin. Älä käytä moottoria, jos öljynpinta on mittatikussa alle “ADD”-merkin.

Irrota mittatikku ja tarkasta öljymäärä. Öljymäärän tulee olla mittatikun “ADD”-merkin ja ristiviivoitusalueen välissä. Jos öljymäärä on alle “ADD”-merkin, lisää öljyä tarvittava määrä (katso öljysuositukset osiosta Polttoaineet ja voiteluaineet).

A—Mittatikku
B—ADD-merkki
C—FULL-merkki

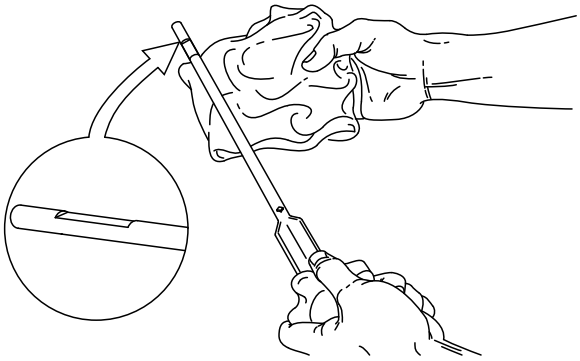

H112961 —UN—17FEB15

Tier 2/Stage II

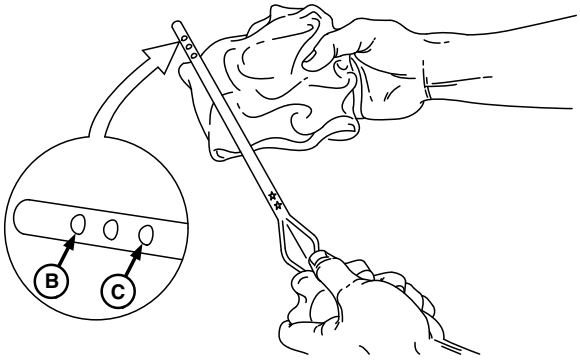

H113142 —UN—11MAR15

Tier 4 Final / Vaihe IV

SS43267,0000568 -22-19MAR15-1/1

Hydrostaattiöljyn/hydrauliöljyn määrä

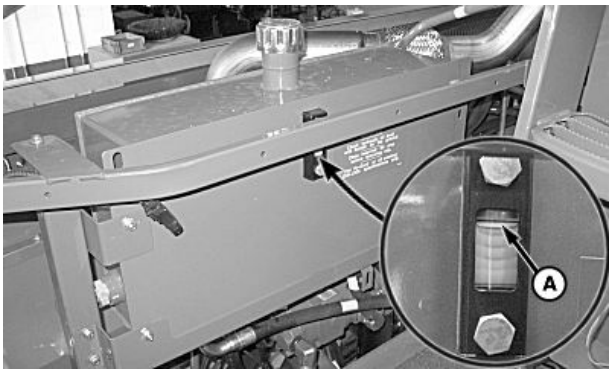

H97523 —UN—04AUG10

S660 ja S670

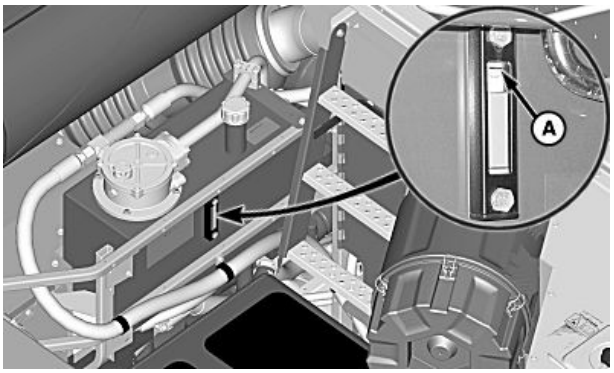

H106938 —UN—14FEB13

S680, S685 ja S690

Tarkista hydrostaattisen/hydrauliöljyn määrä, kun leikkuupöytä on maassa ja kaikki sylinterit sisään vedettyinä. Öljytason on oltava ylhäällä, kun katsotaan tarkistuslasista (A) syöttökuljettimen ollessa laskettu täysin alas. Lisää öljyä tarvittaessa, älä ylitäytä.

Sammuta moottori, aseta seisontajarru päälle ja poista virta-avain ennen kuin tarkastat moottorin vaihteiston hydrauliikkaöljymäärän. Öljymäärän ei saa olla alle mittatikun (B) “ADD”-merkin.

A—Tarkistuslasi **B—Mittatikku**

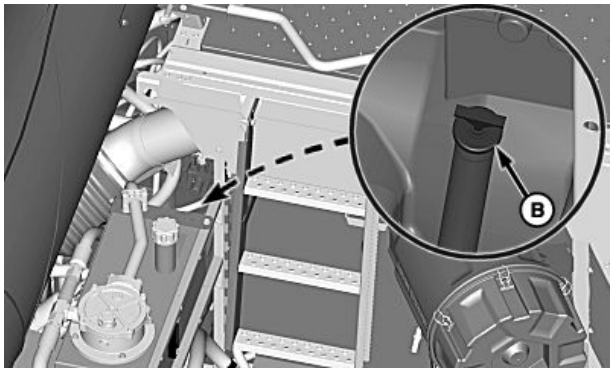

H106937 —UN—14FEB13

Hydrauliöljyn määrä (moottorin käyttövaihde)

OUO6075,0001557 -22-19JUN13-1/1

Jäähdytysnesteen määrä

HUOMIO: Sammuta moottori, kytke seisontajarru päälle ja irrota virta-avain. Varo, ettet polta itseäsi, kun avaat paisuntasäiliön tulpan. Älä koskaan avaa tulppaa, kun moottori on liian kuuma. Avaa tulppa hitaasti päästääksesi paineen.

TÄRKEÄÄ: Paisuntasäiliössä käytetään erikoistulppaa. Jos tulppa on viallinen tai puuttuu, se on vaihdettava toiseen samanlaiseen tulppaan.

Anna moottorin jäähtyä. Jäähdytysnestetason paisuntasäiliössä tulee olla "Max Cold"-viivalla (A).

HUOMAA: Jäähdytysnestetason tulee olla “Max Cold”- ja “Min Cold”-viivojen välissä. Lisää jäähdytysnestettä, jos jäähdytysneste on alle “Min Cold”-viivan.

A—Max Cold -viiva

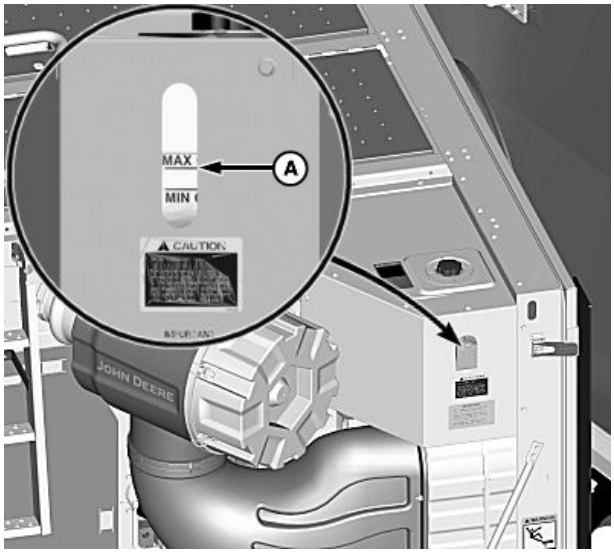

H105923 —UN—05OCT12

OUO6075,00041CB -22-11APR16-1/1

Polttoainejärjestelmä

HUOMIO: Sammuta moottori, aseta seisontajarru päälle ja poista virta-avain ennen polttoainesuodattimiin kohdistuvia huoltotöitä.

HUOMAA: Varmista, että esipuhdistimen kulho on moitteettomasti paikallaan, jotta polttoainejärjestelmään ei pääse ilmaa.

Sulje polttoainesäiliön polttoaineen sulkuventtiili.

Irrota esipuhdistimen kulho (A) ja puhdista sihti, jos käytetty polttoaine oli likaista.

A—Esipuhdistimen kulho

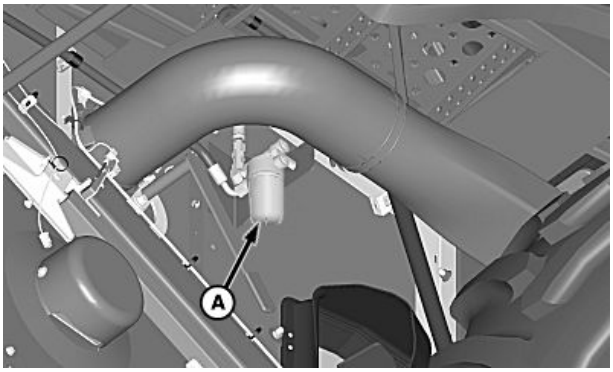

Polttoaineen esipuhdistimen kulho (kaikki koneet)

H98377 —UN—30SEP10

SS43267,0000569 -22-19MAR15-1/4

S660 ja S670 (Tier 2/Stage II)

Avaa laskutulppa (A) ja tarkasta onko polttoainejärjestelmän ensiösuodattimessa (B) vettä (katso kappaletta Moottorin huolto).

Avaa laskutulppa (C) ja tarkasta onko polttoainejärjestelmän toisiosuodattimessa (D) vettä (katso kappaletta Moottorin huolto).

Jos ilmenee ongelmia, vaihda polttoainesuodattimet (katso kappaletta Moottorin huolto).

A—Laskutulppa
B—Polttoaineen esisuodatin
C—Laskutulppa
D—Polttoaineen toisiosuodatin

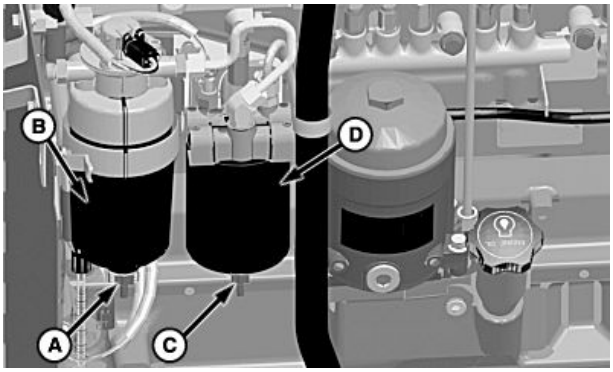

H104937 —UN—28FEB12

SS43267,0000569 -22-19MAR15-2/4

S680 ja S690 (Tier 2/Stage II)

Avaa laskutulppa (A) ja tarkasta onko polttoainejärjestelmän ensiösuodattimessa (B) vettä (katso kappaletta Moottorin huolto).

Jos ilmenee ongelmia, vaihda polttoainesuodattimet (katso kappaletta Moottorin huolto).

A—Laskutulppa
B—Polttoaineen esisuodatin

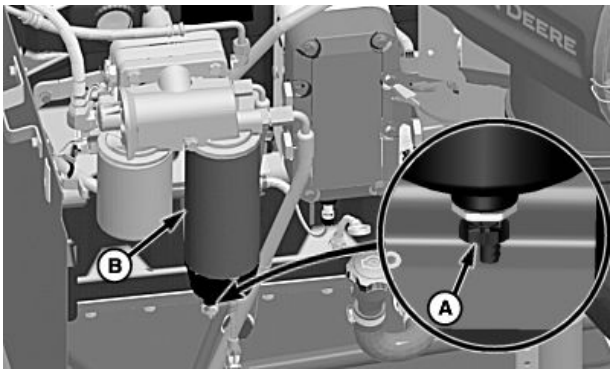

H104938 —UN—28FEB12

Jatkuu seuraavalla sivulla

SS43267,0000569 -22-19MAR15-3/4

S660, S670, S680, S685 ja S690 (Final Tier 4/Stage IV)

Avaa laskutulppa (A) ja tarkasta onko polttoainejärjestelmän ensiösuodattimessa (B) vettä (katso kappaletta Moottorin huolto).

Jos on käytetty likaista polttoainetta, vaihda suodatin (katso kappaletta Moottorin huolto).

A—Laskutulppa **B—Polttoaineen esisuodatin**

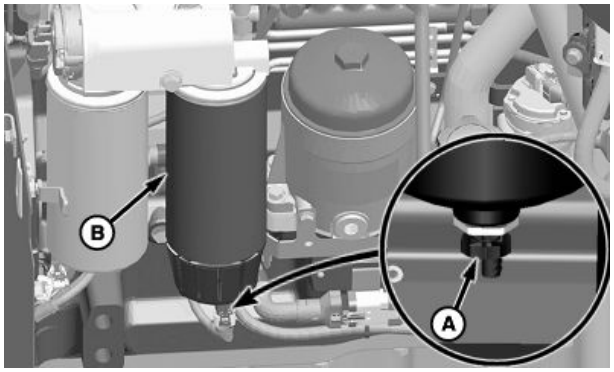

H104939 —UN—28FEB12

S660 ja S670

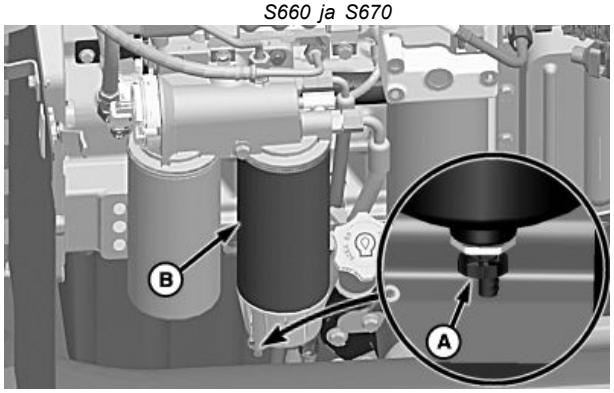

H104940 —UN—28FEB12

S680, S685 ja S690

SS43267,0000569 -22-19MAR15-4/4

Polttoainesäiliön huohotin

Tarkasta polttoainesäiliön huohotin (A) silmämääräisesti viikoittain. Älä anna liian suuren määrän ruumenia tai muuta jätettä kertyä huohottimeen. Jos huohotin on jätteiden peitossa, polttoainesäiliö ei pysty hengittämään. Irrota polttoainesäiliön huohotin letkusta ja puhdista.

A—Polttoainesäiliön huohotin

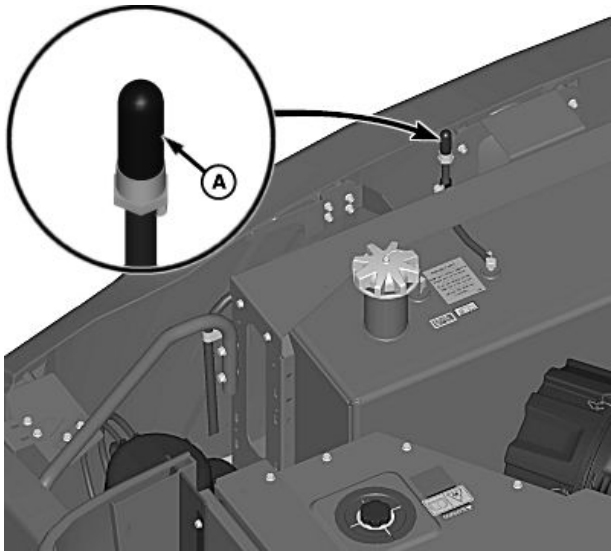

H106003 —UN—23OCT12

OUO6075,00012CA -22-27JUN13-1/1

urealiuoksen (DEF) säiliön huohotin (Final Tier 4/Stage IV)

Tarkista urealiuoksen (DEF) säiliön huohotin (A) kerran viikossa. Älä anna liian suuren määrän ruumenia tai muuta jätettä kertyä huohottimeen. Jos huohotin on jätteiden peitossa, säiliö ei pysty hengittämään. Irrota huohotin letkusta ja puhdista.

A—Urealiuoksen (DEF) säiliön huohotin

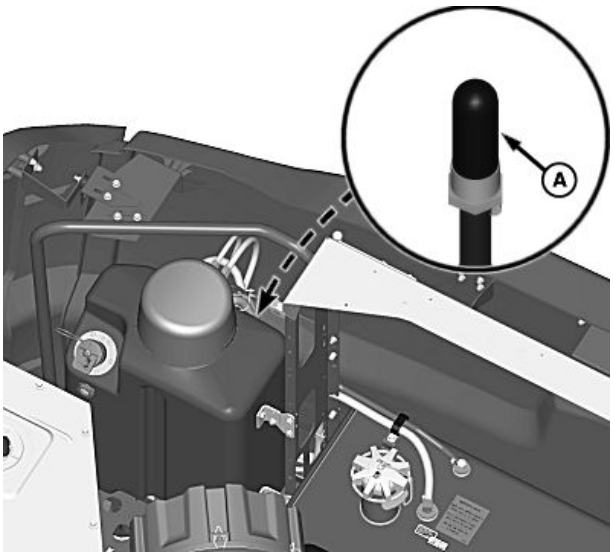

H106799 —UN—05FEB13

OUO6075,00013BC -22-27JUN13-1/1

Moottorin ilmanottokuomun asennot

HUOMAA: Ennen peltotyöhön ryhtymistä tarkasta, että moottorin ilmasuojus on siirretty valittuun peltoasentoon.

Irrota lukitustappi (A) ja pyöritä moottorin ilmasuojus haluamaasi asentoon.

Kuljetusasento:

TÄRKEÄÄ: Moottorin ilmanottokuomu on asetettava kuljetusasentoon, kun paikalliset tierajoitukset ovat voimassa. Noudata paikallisia maakohtaisia määräyksiä.

Varmista, että moottorin ilmanottokuomu siirretään kuljetusasentoon (1), kun puimuria kuljetetaan.

Katso lisätietoja Moottorin ilmanottokuomun asettamisesta (Kuljetusasentoon) myöhemmin tästä osiosta.

Vakio peltoasento:

TÄRKEÄÄ: Moottorin ilmanottokuomu pitää asettaa vakioon peltoasentoon satoa korjattaessa moottorin ylikuumenemisen välttämiseksi.

Varmista, että moottorin ilmanottokuomu on vakiossa peltoasennossa (2), kun toimitaan normaaleissa pelto-olosuhteissa.

Katso lisätietoja Moottorin ilmanottokuomun asettamisesta (Vakiopeltoasentoon) myöhemmin tästä osiosta.

Jatkettu peltoasento:

TÄRKEÄÄ: Moottorin ilmanottokuomu pitää asettaa jatkettuun peltoasentoon, kun satoa korjataan korkeissa ympäristön lämpötilaolosuhteissa ja/tai suurissa korkeuksissa moottorin ylikuumenemisen välttämiseksi

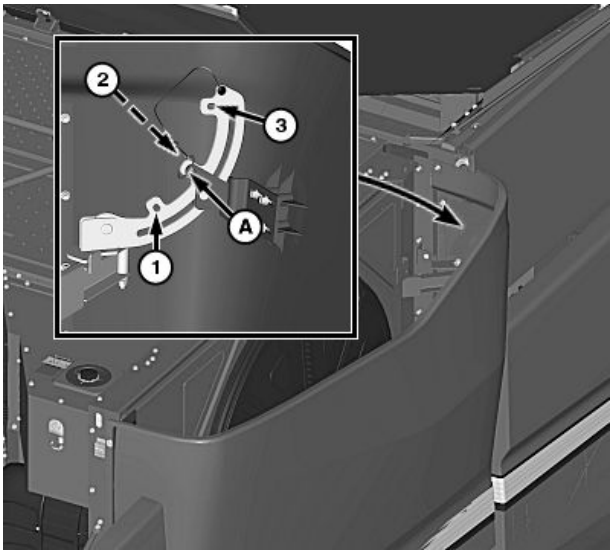

H114497 —UN—10JUN15

A—Lukitustappi
1— Kuljetusasento
2— Vakio peltoasento
3— Jatkettu peltoasento

Varmista, että moottorin ilmanottokuomu on jatketussa peltoasennossa (3), kun satoa korjataan korkeissa ympäristön lämpötilaolosuhteissa ja/tai suurten korkeuksien alueilla.

Katso lisätietoja Moottorin ilmanottokuomun asettamisesta (Jatkettuun peltoasentoon) myöhemmin tästä osiosta.

SS43267,000061F -22-10JUN15-1/1

Moottorin ilmanottokuomun asettaminen (Vakiopeltoasento)

H114498 —UN—10JUN15

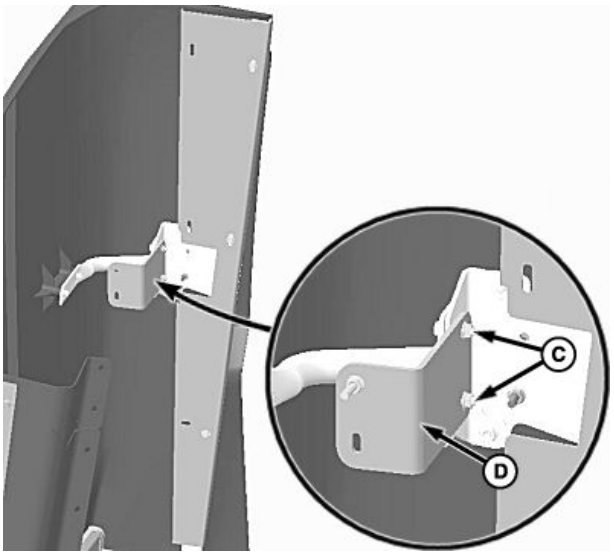

H111378 —UN—06JUN14

Kuljetusasento

A—Lukitustappi
B—Reiät
C—Mutterit, M8 (2 käytössä)
D—Pidike

TÄRKEÄÄ: Moottorin ilmanottokuomu pitää asettaa vakioon peltoasentoon satoa korjattaessa moottorin ylikuumenemisen välttämiseksi.

1. Irrota lukitustappi (A) ja käännä ilmanottokuomua ulospäin kunnes se on kohdakkain reikien (B) kanssa.
2. Asenna aikaisemmin irrottamasi lukitustappi.
3. Irrota mutterit (C) ja pidike (D).
4. Asenna aikaisemmin irrotetut mutterit takaisin kantaruuveihin.

SS43267,0000620 -22-10JUN15-1/2

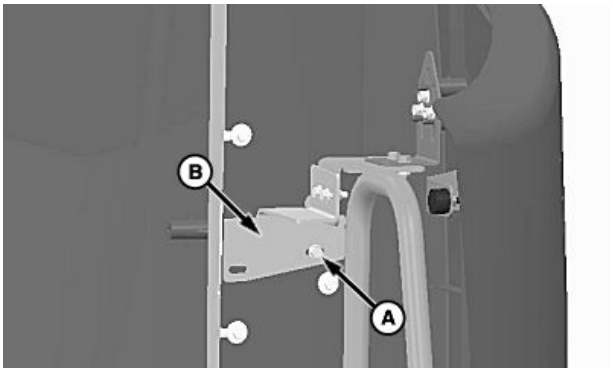

H111392 —UN—06JUN14

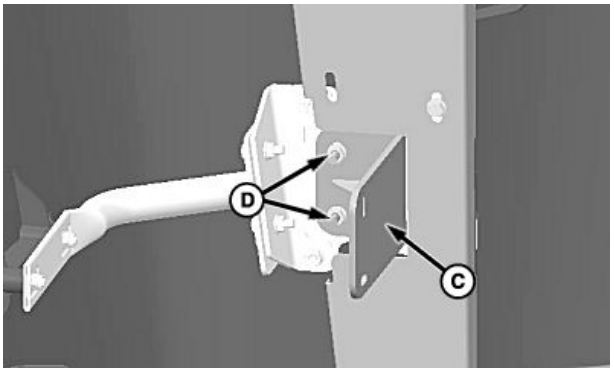

H111393 —UN—06JUN14

Vakio peltoasento

A—Kantaruuvi, M8 x 40
B—Pidike
C—Pidike
D—Mutterit, M8 (2 käytössä)

5. Käännä ilmanottokuomu ulospäin ja aseta kantaruuvi (A) pidikkeen (B) reiän lävitse kuten kuvassa.
6. Asenna pidike (C) kuten kuvassa ja kiinnitä se mutterein (D).

SS43267,0000620 -22-10JUN15-2/2

Moottorin ilmanottokuomun asettaminen (Jatkettu peltoasento)

H114499 —UN—10JUN15

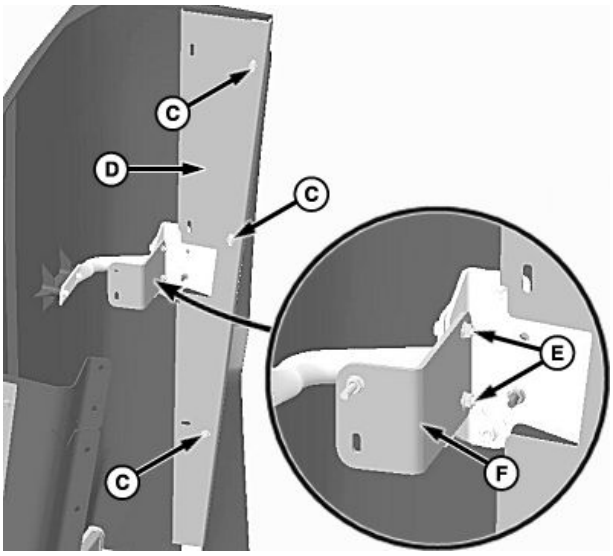

H111386 —UN—06JUN14

Kuljetusasento

A—Lukitustappi
B—Reiät
C—Ruuvit, M8 x 25 (3 kpl)
D—Paneeli
E—Mutteri, M8 (2 kpl)
F—Pidike

TÄRKEÄÄ: Moottorin ilmanottokuomu pitää asettaa jatkettuun peltoasentoon, kun satoa korjataan korkeissa ympäristön lämpötilaolosuhteissa ja/tai suurissa korkeuksissa moottorin ylikuumenemisen välttämiseksi

1. Irrota lukitustappi (A) ja käännä ilmanottokuomua ulospäin kunnes se on kohdakkain reiän (B) kanssa.
2. Asenna aikaisemmin irrottamasi lukitustappi.
3. Irrota ruuvit (C) paneelista (D) ja säilytä ne tallessa.
4. Irrota mutterit (E) ja pidike (F).

Jatkuu seuraavalla sivulla

SS43267,0000621 -22-10JUN15-1/3

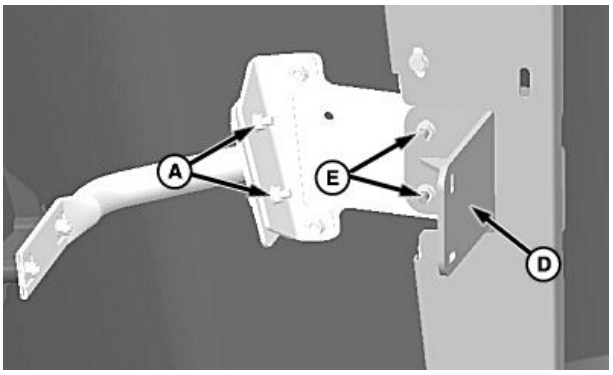

H111394 —UN—06JUN14

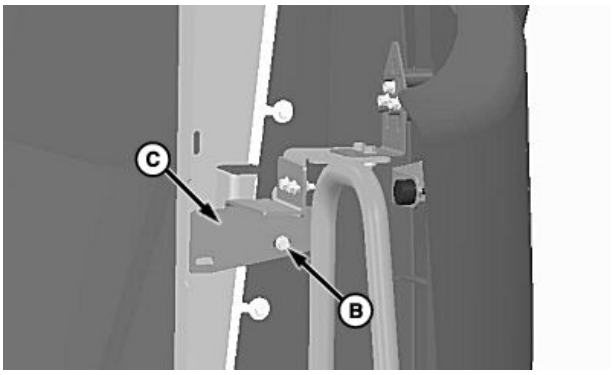

H111395 —UN—06JUN14

Jatkettu peltoasento

A—Mutterit, M8 (2 käytössä)
B—Ruuvit, M8 x 40 (2 kpl)
C—Pidike
D—Pidike
E—Mutterit, M8 (2 käytössä)

5. Asenna aikaisemmin irrotetut mutterit (A) takaisin kantaruuveihin.
6. Käännä ilmanottokuomu ulospäin ja aseta kantaruuvi (B) pidikkeen (C) lävitse kuten kuvassa.
7. Asenna pidike (D) kuten kuvassa ja kiinnitä muttereilla (E).

SS43267,0000621 -22-10JUN15-2/3

8. Asenna aikaisemmin irrottamasi paneeli (A) ja kiinnitä kantaruuveilla (B).

A—Paneeli
B—Ruuvit, M8 x 25 (3 kpl)

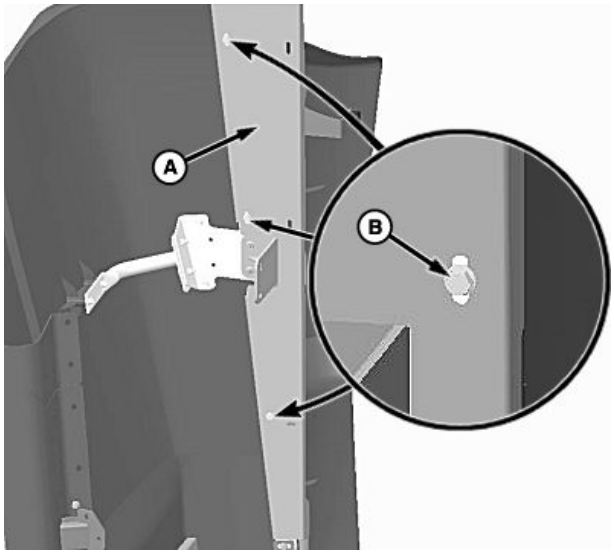

H111396 —UN—06JUN14

SS43267,0000621 -22-10JUN15-3/3

Moottorin ilmanottokuomun asettaminen (Kuljetusasento)

H114500 —UN—10JUN15

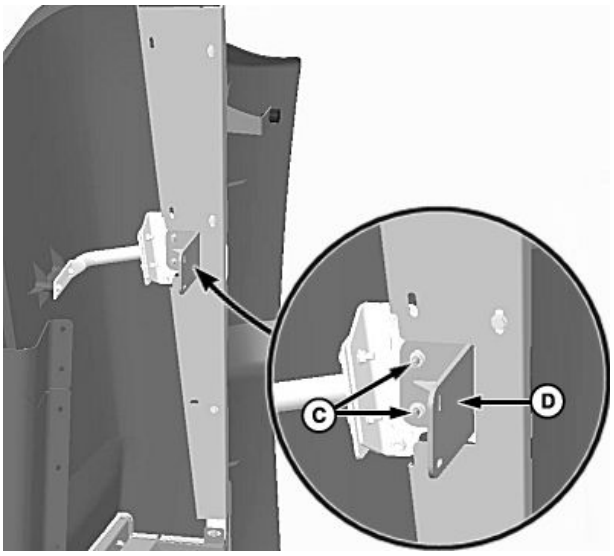

H111374 —UN—06JUN14

Vakio peltoasento

A—Lukitustappi
B—Reiät
C—Kantaruuvit, M8 x 40 ja mutterit M8 (2 käytetty)
D—Pidike

TÄRKEÄÄ: Moottorin ilmanottokuomu on asetettava kuljetusasentoon, kun paikalliset tierajoitukset ovat voimassa. Noudata paikallisia maakohtaisia määräyksiä.

HUOMAA: Ennen peltotyöhön ryhtymistä moottorin ilmasuojus on siirrettävä valittuun peltoasentoon.

1. Irrota lukitustappi (A) ja käännä ilmanottokuomua sisäänpäin kunnes se on kohdakkain reikien (B) kanssa.
2. Asenna aikaisemmin irrottamasi lukitustappi.
3. Irrota kantaruuvit, mutterit (C) ja kiinnike (D), ja ota ne talteen.

Jatkuu seuraavalla sivulla

SS43267,0000622 -22-10JUN15-1/2

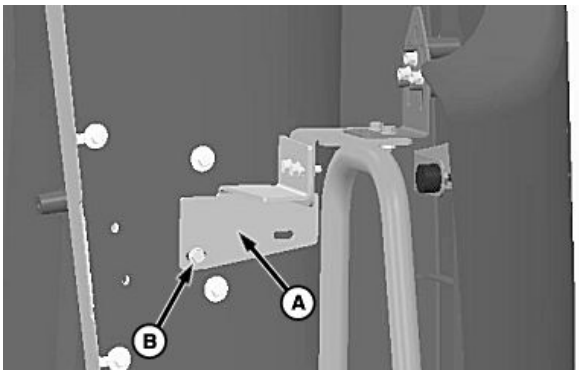

H111390 —UN—06JUN14

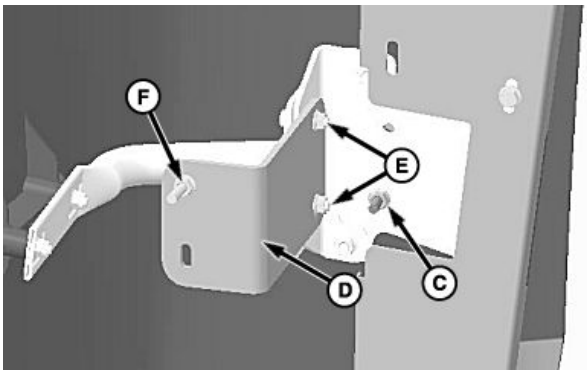

H111391 —UN—06JUN14

Kuljetusasento

A—Pidike
B—Kantaruuvi, M8 x 40
C—Mutteri M8
D—Pidike
E—Mutterit, M8 (2 käytössä)
F—Kantaruuvi, M8 x 40 ja mutteri, M8

4. Käännä ilmanottokuomu sisään ja aseta kantaruuvi pidikkeen (A) lävitse kuten kuvassa, ja kiinnitä mutterilla (C).
5. Asenna aikaisemmin irrottamasi pidike (D) ja kiinnitä se muttereilla (E).
6. Asenna aikaisemmin irrottamasi kantaruuvi ja mutteri (F) pidikkeeseen kuvassa osoitetulla tavalla.

SS43267,0000622 -22-10JUN15-2/2

Moottoritilan puhdistus

HUOMIO: Älä puhdista moottoria tai moottoritilaa moottorin käydessä. Lian öljyn, ruumenten ja puintijätteiden kertyminen moottoritilaan tai moottorin päälle aiheuttaa palovaaran. Tuulen suunta, puitava kasvusto ja sen kosteus vaikuttavat ruumenten ja muiden jätteiden kerääntymiseen. Tarkasta ja puhdista tällaiset alueet säännöllisesti.

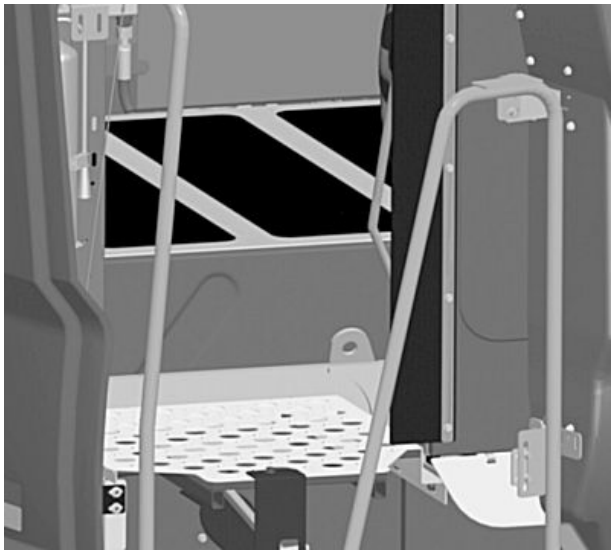

H95319 —UN—11FEB10

OUO6075,0000575 -22-17MAR10-1/1

Pakokaasusuodattimen turvallinen puhdistus

Pakokaasusuodattimen puhdistuksen aikana moottori saattaa käydä pitkään nopeutuneella tyhjäkäynnillä, jolloin moottori myös kuumenee voimakkaasti. Pakokaasut ja pakokaasusuodattimen osat kuumenevat lämpötiloihin, jotka riittävät aiheuttamaan palovammoja sekä sytyttämään tai sulattamaan yleisesti käytettyjä materiaaleja.

Pidä kone etäällä ihmistä, eläimistä tai rakenteista, joille kuumat pakokaasut tai komponentit voivat aiheuttaa haittaa tai vahinkoja. Ehkäise palavien materiaalien ja pakoputken lähellä esiintyvien höyryjen aiheuttama palo- ja räjähdysvaara. Säilytä riittävä etäisyys pakoputken ja ihmisten sekä kaikenlaisten sulavien, palavien tai räjähtävien aineiden välillä.

Tarkkaile pakokaasusuodattimen puhdistuksen aikana huolellisesti, esiintyykö koneessa ja koneen ympäristössä kyteviä jätteitä.

Mikäli polttonestettä lisätään moottorin käydessä, seurauksena voi olla palo- tai räjähdysvaara. Sammuta moottori ennen tankkausta ja puhdista maahan läikkynyt polttoneste.

Varmista aina, että moottori on sammutettu, ennen kuin lastaat koneen kuorma-auton tai perävaunun lavalle.

Kuumien pakokaasujärjestelmän osien koskettaminen voi johtaa vakavaan vammautumiseen.

Vältä tällaisten osien koskettamista, ennen kuin osat ovat jäähtyneet vaarattomaan lämpötilaan.

Jos huolto on suoritettava moottorin käydessä:

- Kytke päälle vain huolto-ohjeiden vaatimat liikkuvat osat
- Varmista, että muut ihmiset oleskelevat riittävän etäällä ohjaamosta ja koneesta

Pidä kädet, jalat ja vaatetus poissa liikkuvien osien läheisyydestä.

Pysäytä koneen liike (vapaa-asento), kytke seisontajarru tai vaihteiston lukitusmekanismi päälle ja katkaise työkoneille tai työvälineille ohjautuva käyttövoima, ennen kuin poistut ohjaamosta.

TS227 —UN—15APR13

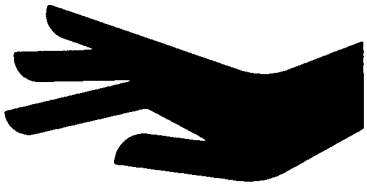

TS271 —UN—23AUG88

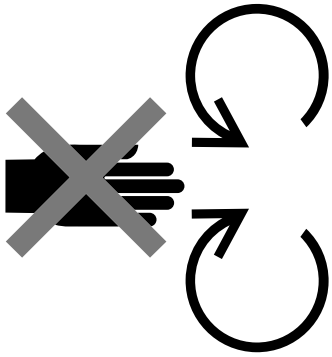

TS1693 —UN—09DEC09

Sammuta moottori ja poista virta-avain (mikäli varustuksessa), ennen kuin poistut koneen luota.

OUO6075,0000E81 -22-07FEB12-1/1

Varo kuumaa pakokaasua!

Koneen tai työkoneiden huoltaminen moottorin käydessä voi johtaa vakaviin vammoihin. Vältä altistumista kuumille pakokaasuille sekä ihokosketusta kuumien pakoputkiston osien kanssa.

Pakoputkiston osat ja höyryt kuumenevat voimakkaasti käytön aikana. Pakokaasut ja pakoputkiston osat kuumenevat lämpötiloihin, jotka riittävät aiheuttamaan palovammoja sekä sytyttämään tai sulattamaan yleisesti käytettyjä materiaaleja.

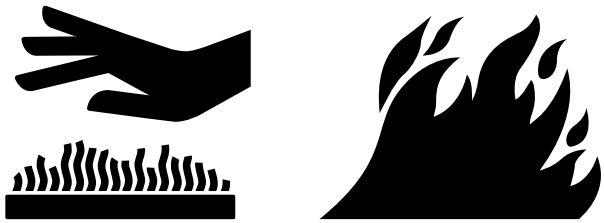

RG17488 —UN—21AUG09

DX,EXHAUST -22-20AUG09-1/1

Varoitus: traktori on pysäytettävä

Tilanne vaatii traktorin pysäyttämistä

TÄRKEÄÄ: Joissakin tilanteissa koneen moottorin teho voi olla pienentynyt. Jos tällainen varoitus ilmestyy näyttöön, suorita toimenpiteet, jotka varmistavat, että traktori on turvallisessa tilassa tai siirrä traktori turvalliseen paikkaan. Vain huoltohenkilö voi poistaa pysähtymisvaroituksen.

RG22491 —UN—21AUG13

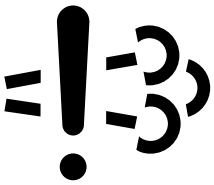

Moottorin päästöjärjestelmän toimintahäiriön merkkivalo syttyy, jos traktorissa on ilmennyt tähän järjestelmään liittyvä vika.

DX,MACHSTOPWARN,AG -22-02OCT15-1/6

Varoitusvalo syttyy, jos traktorissa on ilmennyt jotakin, joka vaatii kuljettajan toimenpiteitä.

RG22492 —UN—21AUG13

DX,MACHSTOPWARN,AG -22-02OCT15-2/6

Merkkivalo "sammuta moottori" syttyy, jos traktorissa on ilmennyt jotakin, joka vaatii välittömiä kuljettajan toimenpiteitä ja huoltotoimia.

RG22493 —UN—21AUG13

Jatkuu seuraavalla sivulla

DX,MACHSTOPWARN,AG -22-02OCT15-3/6

Traktorissa on ilmennyt päästöjärjestelmän virhe

Näyttöön ilmestyy varoitus "enää 30 minuuttia jäljellä", sekä moottorin päästöjärjestelmän toimintahäiriön merkkivalo että varoitusvalot palavat ja kuuluu hälytysääni. Tämä kaikki varoittaa kuljettajaa päästöjärjestelmään liittyvästä viasta. Jos traktorissa on näyttö, siihen ilmestyy varoitus "alle 30 minuuttia jäljellä tehon vähennykseen".

- Moottorin teho on normaali.
- Traktori toimii normaalisti.
- Suorita toimenpiteet, jotka varmistavat, että traktori on turvallisessa tilassa.

RG26361 —UN—04SEP14

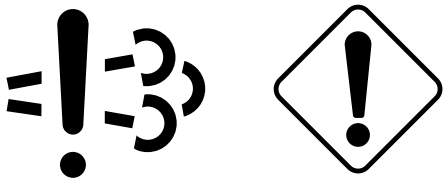

- Ota yhteyttä huoltoon.

DX,MACHSTOPWARN,AG -22-02OCT15-4/6

Näyttöön ilmestyy varoitus "enää 20 minuuttia jäljellä", sekä moottorin päästöjärjestelmän toimintahäiriön että moottorin sammutuksen merkkivalot palavat ja kuuluu hälytysääni. Tämä kaikki varoittaa kuljettajaa päästöjärjestelmään liittyvästä viasta. Jos traktorissa on näyttö, siihen ilmestyy varoitus "alle 20 minuuttia jäljellä tehon vähennykseen".

- Moottorin teho ja vääntömomentti ovat vähentyneet.
- Virran kytkeminen pois päältä ja jälleen päälle saa täyden tehon palautumaan väliaikaisesti.
- Suorita toimenpiteet, jotka varmistavat, että traktori on turvallisessa tilassa.

RG26972 —UN—26MAR15

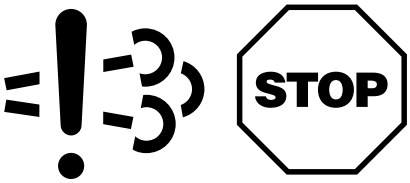

- Ota yhteyttä huoltoon.

DX,MACHSTOPWARN,AG -22-02OCT15-5/6

Näyttöön ilmestyy varoitus "enintään 2 minuuttia jäljellä", sekä moottorin päästöjärjestelmän toimintahäiriön että moottorin sammutuksen merkkivalot palavat ja kuuluu hälytysääni. Tämä kaikki varoittaa kuljettajaa päästöjärjestelmään liittyvästä viasta, jota ei ole korjattu. Jos traktorissa on näyttö, siihen ilmestyy varoitus "vähennetty teho".

- Moottori toimii enää vain tyhjäkäyntiteholla.
- Suorita toimenpiteet, jotka varmistavat, että traktori on turvallisessa tilassa.

RG26972 —UN—26MAR15

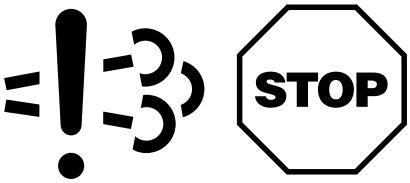

- Ota yhteyttä huoltoon.

DX,MACHSTOPWARN,AG -22-02OCT15-6/6

Yleiskuva pakokaasusuodattimesta (Final Tier 4/Stage IV)

Koneessasi on päästönormien mukainen moottori, joka puhdistaa ja suodattaa pakokaasuja. Käytettäessä konetta normaalisti ja järjestelmän ollessa AUTOMAATTISESSA toimintamuodossa järjestelmä vaatii käyttäjältä erittäin vähän toimenpiteitä.

Jotta vältät tarpeettoman dielselhiukkasten tai noen kertymisen pakojärjestelmään:

- Käytä AUTOMAATTISTA pakokaasusuodattimen puhdistustilaa
- Vältä tarpeetonta tyhjäkäyntiä
- Käytä oikeanlaista moottoriöljyä. Katso suositukset osiosta Polttoaineet ja voiteluaineet.
- Käytä ainoastaan rikkipitoisuudeltaan erittäin alhaista polttoainetta. Katso suositukset osiosta Polttoaineet ja voiteluaineet.

Kosketa tai paina vahvistuskytkintä, kun Moottorin tieto -kuvake on korostettuna.

Pakokaasusuodattimen järjestelmässä on kaksi tilaa:

- Automaattinen (A)
- Pois käytöstä (B)

HUOMAA: Pysäköitynä tehtävän pakokaasusuodattimen puhdistuksen kuvake (C) voi olla aktivoitu tai deaktivoitu (harmaana) riippuen pakokaasusuodattimen rajoitustasosta. Katso tässä osiossa Pakokaasusuodattimen puhdistus pysäköitynä.

Järjestelmä säilyttää AUTOMAATTINEN-tilan, kun pakokaasusuodattimen puhdistus pysäköitynä on valmis tai kun virta-avainta kierretään. Varmista aina, että AUTOMAATTINEN tila valitaan, paitsi sellaisissa olosuhteissa, joissa kyseisen tilan käyttäminen saattaa olla vaarallista. Katso tässä osiossa ...Milloin pakokaasusuodattimen puhdistusjärjestelmä otetaan pois käytöstä.

H94480 —UN—31MAR10

Moottorin tieto -kuvake

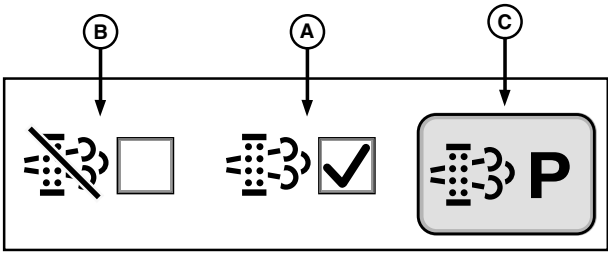

H109998 —UN—18MAR14

A—AUTOMAATTINEN pakokaasusuodattimen puhdistuksen toimintamuoto

B—Poista pakokaasusuodattimen puhdistus käytöstä toimintamuoto

C—Pysäköitynä tehtävä pakokaasusuodattimen puhdistuksen kuvake

SS43267,00005A1 -22-31MAR15-1/1

Milloin pakokaasusuodattimen puhdistusjärjestelmä otetaan pois käytöstä

TÄRKEÄÄ: Kytke pakokaasusuodattimen automaattipuhdistusjärjestelmä pois päältä vain, jos tämä on välttämätöntä.

⚠ HUOMIO: Kun AUTO- tai PYSÄKÖINTI-tila on käytössä, pakokaasun lämpötila voi olla ajoittain korkea myös ilman kuormitusta tai alhaisessa kuormituksessa pakokaasusuodattimen puhdistusjakson aikana.

Poista pakokaasusuodattimen puhdistusjärjestelmä käytöstä sellaisissa olosuhteissa, joissa korkea pakokaasun lämpötila voi aiheuttaa vaaratilanteita.

Esimerkiksi:

- Sisätiloissa tai katetuissa tiloissa, jollei kytkettynä ole ulkoisesti tuuletettu korkean lämpötilan pakokaasujärjestelmä.
- Kun koneella ei ole riittävästi aikaa viedä loppuun puhdistusjaksoa ennen sammuttamista.
- Viljasta tulee paljon pölyä ja ruumenia.
- Polttoaineen täyttöalueen lähellä.

OUO6075,000071B -22-28JUN11-1/1

Pakokaasusuodattimen AUTOMAATTINEN tila (Final Tier 4/Stage IV)

HUOMAA: Järjestelmä säilyttää AUTOMAATTINEN-tilan, kun pakokaasusuodattimen puhdistus pysäköitynä on valmis tai kun virta-avainta kierretään. Varmista aina, että AUTOMAATTINEN tila valitaan, paitsi sellaisissa olosuhteissa, joissa kyseisen tilan käyttäminen saattaa olla vaarallista. Katso tässä osiossa Milloin pakokaasusuodattimen puhdistusjärjestelmä otetaan pois käytöstä.

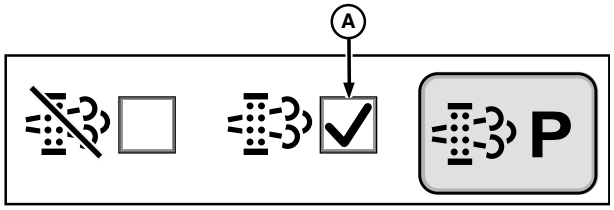

H109999 —UN—18MAR14

AUTOMAATTISESSA tilassa (A) pakokaasun suodatinjärjestelmä pystyy suorittamaan älykkäästi pakokaasusuodattimen puhdistuksen tarpeen mukaan. Kulmapilarin näytön merkkivalot ja käsinojanäyttö ilmaisevat käyttäjälle pakokaasun suodatinjärjestelmän aktiviteettiin liittyvät tiedot.

TÄRKEÄÄ: Pakokaasun puhdistuskomponentit voivat vaurioitua, jos moottori pysäytetään pakokaasusuodattimen puhdistusta suoritettaessa tai pian puhdistuksen suorittamisen jälkeen. Kuuluu hälytysääni ja näytölle tulee varoitusilmoitus. Käynnistä kone ja seuraa näytölle tulevia ilmoituksia komponenttien jäähtymisen mahdollistamiseksi.

H105919 —UN—05OCT12

Pakokaasusuodattimen puhdistuksen merkkivalo (B) syttyy, kun pakokaasujärjestelmä tekee pakokaasun puhdistusta aktiivisesti.

Pakokaasusuodatin rajoitettu - Riippuen käyttöolosuhteista pakokaasusuodatinjärjestelmä saattaa pyytää toimenpiteen vaihtoa. Käsinojan näyttö suosittelee toimenpiteen vaihtoa.

A—AUTOMAATTINEN pakokaasusuodattimen puhdistuksen toimintamuoto

B—Pakokaasusuodattimen puhdistuksen merkkivalo

OUO6075,000179F -22-18MAR14-1/1

Pakokaasusuodattimen puhdistus pysäköitynä (Final Tier 4/Stage IV)

TÄRKEÄÄ: Pakokaasun puhdistuskomponentit voivat vaurioitua, jos moottori pysäytetään pakokaasusuodattimen puhdistusta suoritettaessa tai pian puhdistuksen suorittamisen jälkeen. Kuuluu hälytysääni ja näytölle tulee varoitusilmoitus. Käynnistä kone ja seuraa näytölle tulevia ilmoituksia komponenttien jäähtymisen mahdollistamiseksi.

Pakokaasusuodattimen puhdistus pysäköitynä on automaattinen prosessi, jonka avulla järjestelmä puhdistaa pakokaasusuodattimen tarvittaessa. Prosessin aikana järjestelmä ohjaa moottorin kierroslukua, ja kone on pysäköitynä paikallaan koko toimenpiteen ajan. Aika, joka vaaditaan pakokaasusuodattimen puhdistukseen pysäköitynä, riippuu pakokaasun suodattimen rajoituksesta, ympäristön lämpötilasta ja senhetkisestä pakokaasun lämpötilasta. Näyttö antaa arvion valmistumisajasta.

Noudata näyttöön ilmestyviä ohjeita viedäksesi loppuun pakokaasusuodattimen puhdistukseen pysäköitynä.

HUOMAA: Pakokaasusuodattimen puhdistus pysäköitynä saattaa kestää pidempään kuin 40 minuuttia.

Ennen pysäköitynä tehtävän pakokaasusuodattimen puhdistuksen aloittamista:

- Sijoita kone ulos
- Kytke seisontajarru päälle
- Ota POIS PÄÄLTÄ leikkuupöytä ja erottelija
- Aseta moottori tyhjäkäynnille
- Takakomposiittipaneelissa olevan kohteiden havaitsemistunnistimen PITÄÄ olla puhdas ja riittävän kaukana kohteista

Kosketa tai paina vahvistuskytkintä, kun Moottorin tieto -kuvake on korostettuna.

Kosketa tai paina vahvistuskytkintä, kun Pakokaasusuodattimen puhdistus pysäköitynä -kuvake (A) korostuu.

Kosketa tai paina vahvistuskytkintä, kun haluttu kuvake korostuu:

- Peruutuskuvake (B) - käyttäjä voi peruuttaa toimenpiteen.

H94480 —UN—31MAR10

Moottorin tieto -kuvake

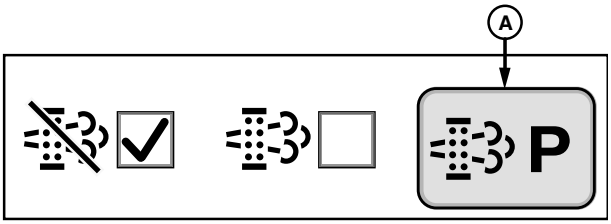

H110000 —UN—18MAR14

H115546 —UN—20AUG15

A—Pysäköitynä tehtävä pakokaasusuodattimen puhdistuksen kuvake
B—Peruutuskuvake
C—Seuraava sivu -kuvake

- Seuraava sivu kuvake (C) - käyttäjä saa aloittaa toimenpiteen.

Noudata seuraaviin näyttöihin tulevia ohjeita.

TÄRKEÄÄ: Järjestelmä ohjaa moottorin nopeutta suodattimen puhdistuksen aikana.

Jatkuu seuraavalla sivulla

OUO6075,0004125 -22-11APR16-1/2

Kun menettely on aloitettu, ilmestyy tilanäyttö.

Pysäköitynä tehtävässä pakokaasusuodattimen puhdistusprosessissa (kuva A) on kaksi vaihetta: valmistelu ja puhdistus. Valmisteluvaiheessa pakokaasun suodatinjärjestelmä ohjaa moottorin kierrosnopeutta, jotta pakokaasun lämpötilaa saadaan nostettua. Puhdistusvaiheessa dieselhiukkaset tai noki puhdistetaan pakokaasun suodatinjärjestelmästä.

Järjestelmä kertoo (kuva B) käyttäjälle, kun pakokaasusuodattimen puhdistusprosessi on valmis. Jos konetta ei oteta heti käyttöön menettelyn jälkeen, anna moottorille aikaa palata normaaliin toimintalämpötilaan ennen moottorin pysäyttämistä.

HUOMAA: Milloin tahansa pysäköitynä tehtävän pakokaasusuodattimen puhdistustoimenpiteen aikana prosessi voidaan keskeyttää antamalla kaasua, valitsemalla vaihde tai pysäyttämällä moottori.

Järjestelmä menee AUTOMAATTISEEN tilaan, kun pysäköitynä tehtävä pakokaasusuodattimen puhdistus on saatu valmiiksi. Varmista aina, että AUTOMAATTINEN tila valitaan, paitsi sellaisissa olosuhteissa, joissa kyseisen tilan käyttäminen saattaa olla vaarallista. Katso tässä osiossa ...Milloin pakokaasusuodattimen puhdistusjärjestelmä otetaan pois käytöstä.

H115547 —UN—20AUG15

Kuva A

H115548 —UN—20AUG15

Kuva B

OUO6075,0004125 -22-11APR16-2/2

Moottorin jäähdytyksen varoitusnäytöt (Final Tier 4/Stage IV)

Jäähdytystä tarvitaan -näyttö

TÄRKEÄÄ: Näyttö tulee näkyviin, kun moottori sammutetaan pakokaasun suodattimen puhdistamisen aikana.

Pakokaasun puhdistuskomponentit voivat vaurioitua, jos moottori pysäytetään pakokaasusuodattimen puhdistusta suoritettaessa tai pian puhdistuksen suorittamisen jälkeen. Kuuluu hälytysääni ja näytölle tulee varoitusilmoitus. Käynnistä kone ja seuraa näytölle tulevia ilmoituksia komponenttien jäähtymisen mahdollistamiseksi.

Näyttö tulee näkyviin, kun moottori sammutetaan pakokaasun suodattimen puhdistamisen aikana

Jäähdytystä tarvitaan
Käynnistä moottori:
X minuutiksi
Virhe annettaessa jäähtyä
Voi johtaa osan
rikkoutumiseen

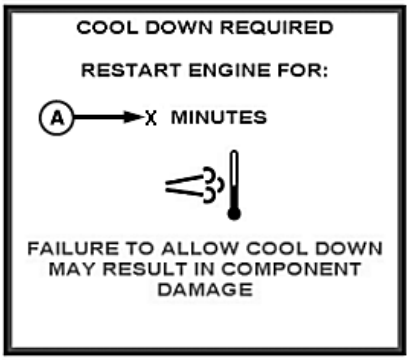

H108673 —UN—30JUL13

A—Laskuri-ajastin

Käynnistä kone välittömästi osan rikkoutumisen estämiseksi.

Laskuri-ajastin (A) tulee esiin osoittamaan, koska on turvallistaa sammuttaa kone virta-avaimesta.

Jatkuu seuraavalla sivulla

OUO6075,00015D1 -22-31JUL13-1/3

Jäähdytys käynnissä -näyttö

Kun kone käynnistetään uudelleen, esiin tulee seuraava näyttö:

Jäähdytys käynnissä
Virhe annettaessa jäähtyä
Voi johtaa osan
rikkoutumiseen
Koneen voi sammuttaa
X minuutin kuluttua

Laskuri-ajastin (A) tulee esiin osoittamaan, koska on turvallistaa sammuttaa kone virta-avaimesta.

Kosketa tai paina vahvistuskytkintä, kun syötön/hyväksymisen kuvake (O) korostuu, palataksesi yhdistelmänäyttöön.

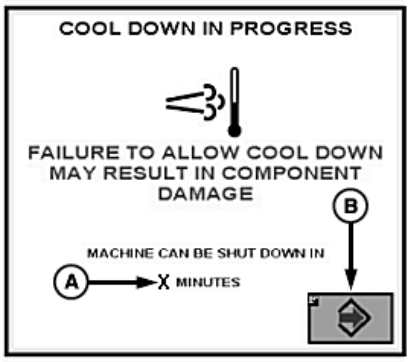

H108674 —UN—30JUL13

A—Laskuri-ajastin **B—Vahvista-/hyväksy-kuvake**

OUO6075,00015D1 -22-31JUL13-2/3

Jäähdytys valmis -näyttö

Kun jäähdytys on tehty, esiin tulee seuraava näyttö:

Jäähdytys valmis
Koneen voi sammuttaa

Kone on jäähtynyt riittävästi komponenttivian estämiseksi.

Kosketa tai paina vahvistuskytkintä, kun syötön/hyväksymisen kuvake (A) korostuu, palataksesi puimurin päänäyttöön.

A—Vahvista-/hyväksy-kuvake

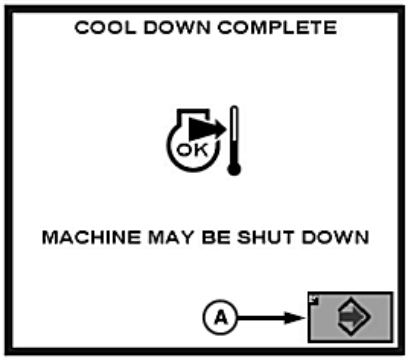

H108675 —UN—30JUL13

OUO6075,00015D1 -22-31JUL13-3/3

Kohteen tunnistusanturi (Final Tier 4/Stage IV)

HUOMAA: Varmista, että anturin toiminta ei ole estettynä eikä anturi ole mudan tai viljajätteiden peittämänä.

Tunnistin (A) takimmaisessa yhdistelmäpaneelissa varmistaa, että kohde on yli 2 metrin (6.5 ft.) päässä pakokaasuvanasta (kohonneesta pakokaasun lämpötilasta) pakokaasusuodattimen puhdistusprosessin aikana. Jos tunnistin havaitsee, että kohde on lähempänä kuin 2 m (6.5 ft.), järjestelmä pysäyttää pakokaasunsuodattimen puhdistuksen.

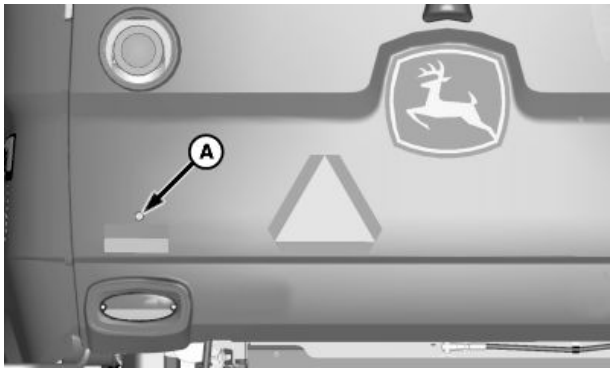

H106571 —UN—16JAN13

A—Tunnistin

OUO6075,0001390 -22-26JUL13-1/1

Selektiivinen katalyyttinen pelkistysjärjestelmä (SCR) (Final Tier 4/Stage IV)

TÄRKEÄÄ: Jälkikäsittelyjärjestelmään kajoaminen tai järjestelmän osien poistaminen on lainvastaista. On myös laitonta käyttää urealiuosta (DEF), joka ei vastaa määräyksiä tai ajaa ajoneuvoa ilman urealiuosta (DEF).

Väärien tai hyväksymättömien jälkikäsittely-komponenttien käyttö voi vahingoittaa traktorin jälkikäsittelyjärjestelmää ja estää sitä toimi-masta moitteettomasti. Älä koskaan vaihda päästöluokitusten Interim Tier 4/vaihe III B ja Final Tier 4/vaihe IV mukaisten koneiden komponentteja keskenään.

HUOMAA: Selektiivinen katalyyttinen pelkistysjärjestelmä (SCR) valvoo uraliuoksen (DEF) laatua virtaamalla sen läpi. Jos käytetään muuta kuin urealiuosta (DEF) tai havaitaan väärä ureapitoisuus, järjestelmä tuo näytölle vikakoodin.

Selektiivinen katalyyttinen pelkistysjärjestelmä (SCR) syöttää urealiuosta (DEF) moottorin jälkikäsittelyjärjestelmälle. Urealiuos (DEF) toimii jälkikäsittelykomponenttien kanssa ja vähentää päästöjä. Lue polttoaineita ja voiteluaineita koskevasta kappaleesta urealiuosta (DEF) koskevat tekniset tiedot ja lisätiedot.

Koneen elektroniikkajärjestelmä valvoo urealiuoksen (DEF) määrää suorituskyvyn varmistamiseksi. Kulmapylväs näyttää urealiuoksen (DEF) määrän (A). Kun urealiuos (DEF) saavuttaa tietyn tason, järjestelmät muuttavat koneen toimintaa. Urealiuossäiliön täyttäminen palauttaa koneen normaalitilaan. Suosittelemme täyttämään urealiuossäiliön aina, kun koneeseen lisätään polttoainetta. Lue polttoaineita ja voiteluaineita koskevasta kappaleesta urealiuossäiliön täyttämistä koskevaa lisätietoa.

Urealiuoksen (DEF) määrä ja käyttö vaihtelee:

H106106 —UN—06NOV12

A—Urealiuoksen (DEF) tasoilmaisin

- Kun taso saavuttaa arvon 10 %, tasoilmaisin vilkkuu, kuuluu hälytysääni ja näytölle tulee matala liuostason ilmoitus.
- Kun taso saavuttaa arvon 0 %, tasoilmaisin palaa ja lopettaa vilkkumisen, kuuluu hälytysääni ja näytölle tulee liuos loppunut -ilmoitus ja moottorin teho rajoittunut -ilmoitus.
- Kun liuos on loppuu, tasoilmaisin palaa ja lopettaa vilkkumisen, kuuluu hälytysääni ja näytölle tulee neste loppunut -ilmoitus, moottorin teho rajoittunut -ilmoitus ja nopeus rajoittunut ilmoitus. Koneen pysäytyksen varoitusvalo (punainen) syttyy, eivätkä koneen toiminnot ole käytössä.

Urealiuos jäätyy -11 °C:n (12 °F:n) lämpötilassa eikä virtaa SCR-järjestelmään. Järjestelmä tunnistaa alhaiset lämpötilat ja antaa moottorin käynnistyä, vaikka urealiuos (DEF) olisi vähissä. Urealiuoksen sulattamiseen käytetään moottorin pakkasnestettä moottorin ollessa käynnissä. Urealiuoksen jäätyminen ja sulaminen ei heikennä sen laatua.

OUO6075,0001303 -22-26JUL13-1/1

Moottorin käynnistys

HUOMIO: Tarkasta, että kukaan ei ole koneen lähellä ennen moottorin käynnistystä. Anna äänimerkki muiden varoittamiseksi.

Moottorin pakokaasut saattavat johtaa sairastumiseen tai jopa kuolemaan. Pakokaasut sisältävät hiilimonoksidia, joka on väritön, hajuton ja tappava kaasu. Kun moottoria on käytettävä sisätiloissa, asenna pakoputkeen putki, joka johtaa pakokaasut ulos.

Jos pakoputkeen ei ole mahdollista asentaa jatketta, avaa ovet ja ikkunat, jotta raitista ilmaa pääsee sisään.

1. Siirrä monitoimivipu (A) vapaa-asentoon.
2. Varmista, että leikkuukoneen kytkin (B) ja puintikoneiston kytkin (C) ovat OFF-asennossa.

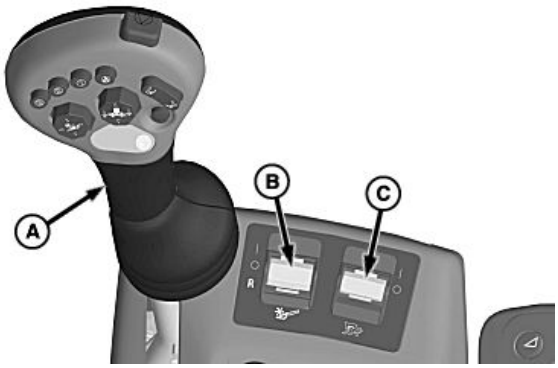

A—Monitoimivipu
B—Leikkuukoneen kytkemispainike
C—Erottelijan kytkin

OUO6075,0000581 -22-13DEC10-1/2

HUOMIO: Varoita koneen lähellä olevia antamalla äänimerkki ennen moottorin käynnistystä.

Estääksesi henkilövahingot tai kuolemantapaukset käynnistä moottori AINOASTAAN kuljettajan istuimelta käsin. Älä käynnistä moottoria oikosulkemalla käynnistimen napoja. Moottori käynnistyy myös vaihteen ollessa kytkettynä, jos tämä ohitus tehdään.

TÄRKEÄÄ: Älä pyöritä moottoria käynnistinmoottorilla 30 sekuntia enempää kerrallaan käynnistimen suojelemiseksi. Jos moottori ei käynnisty, odota ainakin kaksi minuuttia ennen uutta käynnistysyritystä.

HUOMAA: Jos lämpötila on alle -5 °C (23 °F), kylmäkäynnistyksen apuvälineiden käyttö voi olla tarpeellista (tutustu kohtaan Käynnistysapu kylmissä olosuhteissa Moottorin käyttö -osassa).

Kun virta-avain käännetään asentoon KÄYNNISTYS, ilmenee muutaman sekunnin viive. Sillä aikaa ohjausyksiköt käynnistyvät, releet sulkeutuvat ja käynnistyssolenoidi latautuu.

Varastointilokeron kannen alla oleva tarra opastaa moottorin käynnistyksessä.

3. Anna äänimerkki ja käännä virta-avain (A) ohjauspylväässä START-käynnistysasentoon.

   Virtalukon asennot ovat:

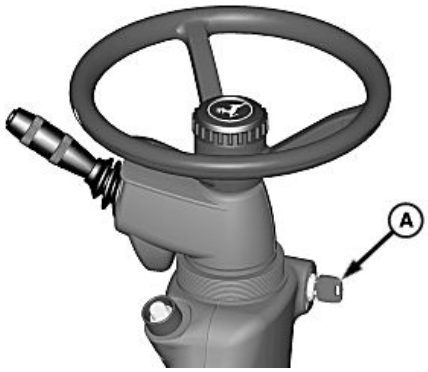

A—Virtalukko

Ensimmäinen asento	Lisävarusteet
Toinen asento	OFF
Kolmas asento	Käynnissä
Neljäs asento	Käynnistä

HUOMAA: Vikakoodit (DTC) tulevat näyttöön, jos näyttöön ilmestyy moottorinpysäytyskoodi. Näyttö pysäyttää normaalit toiminnot osoituksena siitä, että ongelma vaatii koneen pysäyttämistä, ja että ongelma on korjattava välittömästi. Koodit ovat näytössä kunnes ongelma on ratkaistu. Jos ongelmaa ei voida ratkaista, ota yhteys John Deere jälleenmyyjään.

4. Päästä avain moottorin käynnistymisen jälkeen ja anna moottorin käydä joutokäynnillä noin viiden minuutin ajan öljyn lämmittämiseksi.

OUO6075,0000581 -22-13DEC10-2/2

Moottorin sammuttaminen

1. Laske leikkuukone ja kaatokela kokonaan alas maahan.
2. Siirrä monitoimivipu (A) vapaa-asentoon (B) ja paina moottorin alhaisen kierrosnopeuden kytkintä (C).
3. Ota POIS PÄÄLTÄ leikkuupöydän kytkin (D) ja erottelijan kytkin (E).

TÄRKEÄÄ: Voiteluöljy jäähdyttää turboahtimen ja muita moottorin osia. Kuuman moottorin sammuttaminen saattaa vaurioittaa kyseisiä osia.

4. Ennen kuin sammutat moottorin, jota on käytetty kuormitettuna, anna moottorin käydä joutokäynnillä kahden - kolmen minuutin ajan, jotta turboahdin ehtii jäähtyä.

HUOMIO: Kytke seisontajarru ja irrota virta-avain ennen kuin poistut koneesta.

5. Käännä virta-avain pois päältä.

TÄRKEÄÄ: Final Tier 4/Stage IV: Älä kytke akkua irti ainakaan 90 sekuntiin sen jälkeen, kun kone on sammutettu. Selektiivinen katalyyttinen pelkistysjärjestelmä (SCR-järjestelmä) puhdistaa automaattisesti urealiuoksen (DEF) tällä välin heti, kun kone on sammutettu. Jos letkuille ei sallita riittävän pitkää tyhjentymisaikaa, mahdollinen jäljelle jäävä urealiuos voi kiteytyä ja tukkia järjestelmän. Neste jäätyy pakkasella ja saattaa halkaista putket ja letkut.

A—Monitoimivipu
B—Vapaa-asento
C—Moottorin alhaisen kierrosnopeuden kytkin
D—Leikkuukoneen kytkemispainike
E—Erottelijan kytkin

OUO6075,0001304 -22-05AUG13-1/1

Kylmäkäynnistysnesteen turvallinen käsittely

HUOMIO: Käynnistysneste on erittäin tulenarkaa. ÄLÄ käytä sitä avotulen tai kipinöiden läheisyydessä. Lue säiliössä olevat VAROITUKSET. Pidä säiliö turvallisessa paikassa. ÄLÄ vie ohjaamoon ylimääräisiä tai tyhjiä säiliöitä.

Jos käynnistysnestettä ei käytetä useisiin päiviin, vie säiliö pois. Tarkasta neste ja venttiilin toiminta asentamalla ruiskusuutin paikalleen ja painamalla sitä. Jos säiliöstä ei tule nestettä, käytä uutta säiliötä.

Pidä säiliön korkki paikoillaan, jotta estät korkeapaineisen säiliön vahingossa tapahtuvan tyhjenemisen. Säilytä viileässä ja suojaisassa paikassa.

Älä polta tai puhkaise käynnistysnestepulloja, vaikka ne olisivat tyhjiä.

OUO6075,0000585 -22-17MAY10-1/1

Kylmäkäynnistin (jos varusteena)

HUOMIO: Vältä tapaturmia ja moottorivaurioita. Ruiskuta käynnistysnestettä ainoastaan moottorin pyöriessä.

Hehkutuskäynnistys toimii vain “Käynnissä” tai “Käynnistä” -asennoissa.

Käännä virta-avain (A) käynnistääksesi moottorin. Kun moottori alkaa liikkua, paina kylmäkäynnistyksen painiketta (B).

Päästä virta-avain käyntiasentoon heti ja vapauta myös heti kylmäkäynnistyksen painike.

Jos lämpötila on alle -5 °C (23 °F), pidä kylmäkäynnistyspainiketta painettuna kaksi — kolme sekuntia moottorin käynnistämisen jälkeen. Toista menettely kunnes moottori käy ilman värinää.

TÄRKEÄÄ: Varmista kunnollinen voitelu käyttämällä moottoria alhaisella käyntinopeudella yksi — kaksi minuuttia. Pidennä tätä käyttöaikaa kaksi — neljä minuuttia siinä tapauksessa, että ympäristön lämpötila on pakkasen puolella.

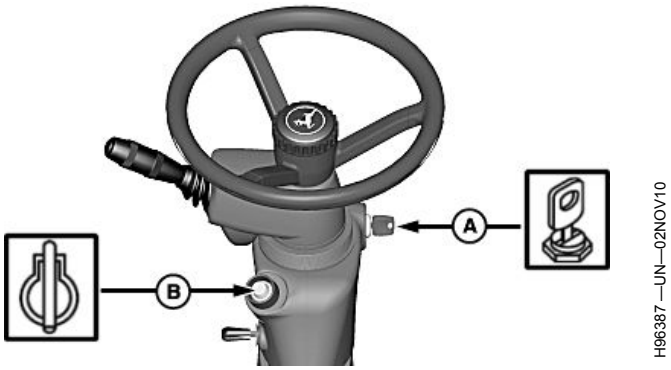

A—Virtalukko **B—Kylmäkäynnistyspainike**

OUO6075,0000586 -22-21MAR11-1/1

Lohkolämmitin

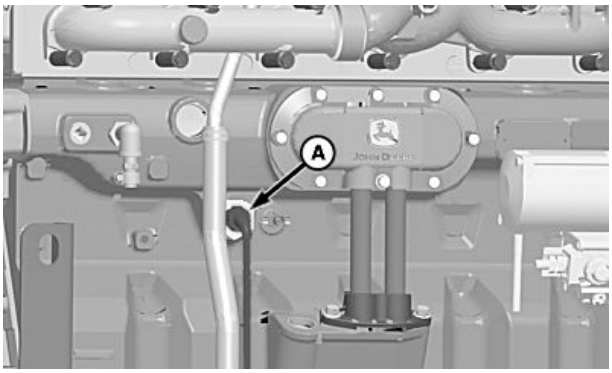

H95379 —UN—16FEB10

S660 ja S670 (Tier 2/Stage II) (etupuoli)

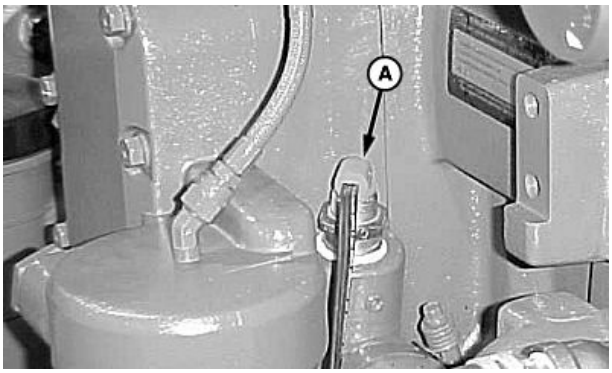

H71689 —UN—18APR02

S680 ja S690 (Tier 2/Stage II) (taustapuoli)

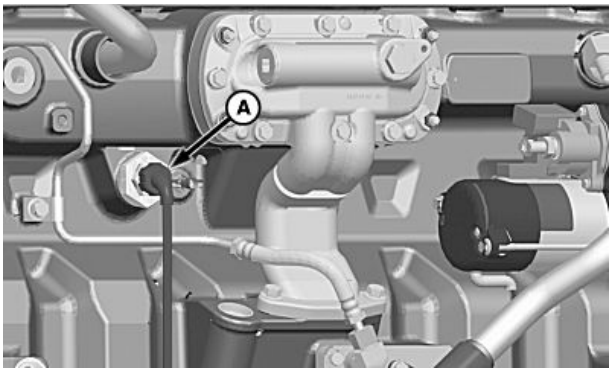

H95324 —UN—11FEB10

S660 ja S670 (Final Tier 4/Stage IV) (etupuoli)

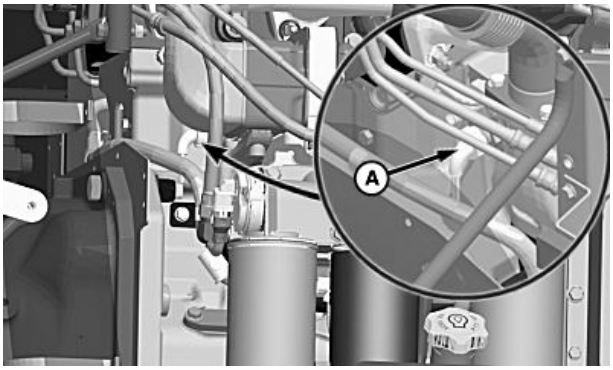

H95424 —UN—19FEB10

S680, S685 ja S690 (Final Tier 4/Stage IV) (taustapuoli)

HUOMIO: Sähköiskun tai vaarallisen käytön välttämiseksi on aina käytettävä raskaaseen käyttöön tarkoitettua kolmijohtimista sähköjohtoa (ainakin 10 AWG, korkeintaan 7,6 m [25 ft]), jossa on kolme pistikettä. Jos seinäpistorasiaan kytketään sovitin, jossa on kaksi tai kolme pistikettä, vihreä johdin on kytkettävä maadoitukseen.

Ennen lämmittimen kytkemistä virtalähteeseen on varmistettava, että elementti on upotettu jäähdytysnesteeseen. Lämmitintä EI SAA KOSKAAN kytkeä jännitelähteeseen, mikäli se ei ole jäähdytysnesteen peitossa. Se voi aiheuttaa elementin kuoren puhkeamisen ja aiheuttaa henkilövamman.

Jäähdytysnesteen lämmitin (A) asennetaan jäähdytysnesteen tulpan aukkoon (moottorin etu- tai taustapuolelle). Moottorin jäähdytysnesteen lämmittäminen vähentää öljyn kitkaa, helpottaa käynnistystä ja lyhentää lämpenemisaikaa.

TS210 —UN—23AUG88

A—Jäähdytysnesteen lämmitin

Jäähdytysnesteen lämmitintyypit

- 1000 W (110 V)
- 1000 W (220 V) (vientikoneet)

SS43267,000056A -22-19MAR15-1/1

Halutut päästöjärjestelmään liittyvät tiedot

Huolto

Pätevä traktorin omistajan valitsema korjaamo tai henkilö, jolle annetaan tehtäväksi päästöjärjestelmään liittyvien ohjauslaitteiden ja järjestelmien kunnossapito, vaihto tai korjaus käyttäen joko alkuperäisvaraosia tai niiden veroisia osia. John Deeren kustannuksella tapahtuvat takuun, tuotteen palautuksen, korvaamisen tai muun palvelun piiriin kuuluvat työt on kuitenkin annettava valtuutetun John Deere -jälleenmyyjän tai huoltoliikkeen tehtäväksi.

DX,EMISSIONS,REQINFO -22-12JUN15-1/1

Takatikkaat

HUOMIO: SAMMUTA moottori, paina seisontajarru päälle ja irrota virta-avain.

Työnnä kahvaa (A) ylös sen vapauttamiseksi ja vedä sivutaso ulos, kunnes ovi lukittuu.

Vedä tikkaat taakse vetämällä kahvasta (B).

A—Kahva **B—Kahva**

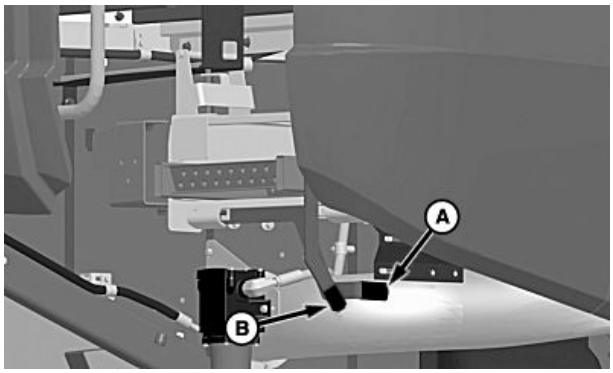

H95325 —UN—11FEB10

OUO6075,0000588 -22-16FEB10-1/1

Moottorin suodattimen käyttöaukon kansi

Vedä lukitustappia (A) ja kierrä portaita (B) ylöspäin kunnes portaat lukittuvat paikoilleen.

Vedä suodattimen kansi (C) auki irrottaaksesi sen magneetista.

A—Rengassokka
B—Portaat
C—Kansi

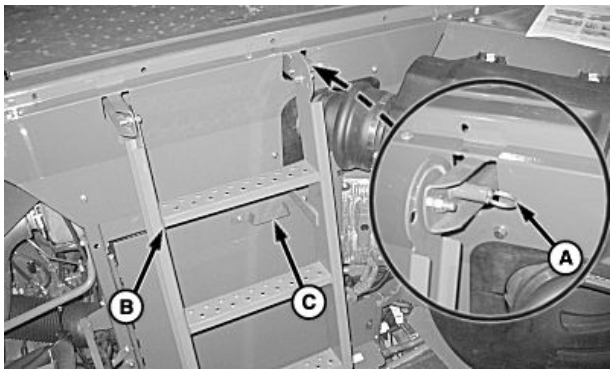

H95353 —UN—25AUG10

OUO6075,000069B -22-25AUG10-1/1

Moottorin kannet

Vedä lukitustappia (A) ja kierrä kahvaa (B) ylöspäin kunnes kahva lukittuu paikoilleen.

Avaa moottorin käyttöaukon kannet.

A—Rengassokka **B—Kaide**

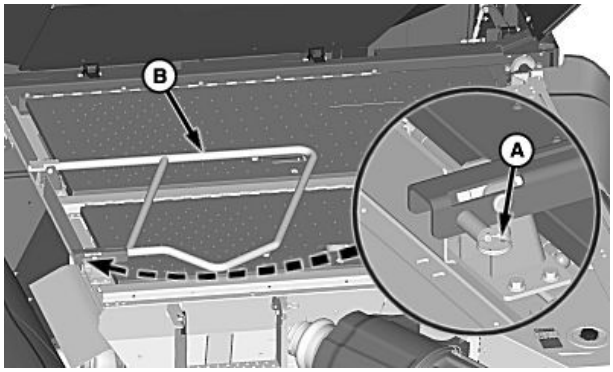

H102372 —UN—22JUN11

OUO6075,0000589 -22-21JUN11-1/1

Käynnistysnesteastian vaihto

HUOMIO: Käynnistysneste on erittäin syttyvää ja se voi aiheuttaa sinulle tai muille vakavan loukkaantumisen tai kuoleman. Älä käytä sitä avotulen tai kipinöiden läheisyydessä. Lue astiassa olevat varoitukset ja suojaa säiliö vahingoittumiselta.

Avaa moottorin käyttöaukon kansi. Irrota suojatulppa ja ruiskutuspainike käynnistysnestesäiliöstä (A). Löysää vierityspyörää niin, että pystyt vaihtamaan säiliön ja kiristä se sitten.

TÄRKEÄÄ: Varo, ettei moottoriin pääse pölyä. Pidä säiliö aina paikoillaan.

Suojaa käynnistysnestesäiliö vaurioitumiselta tai kuumuudelta.

Tarkista nesteen ja venttiilin toiminta asentamalla ruiskusuutin paikalleen ja painamalla sitä. Jos säiliöstä ei tule nestettä, vaihda säiliö.

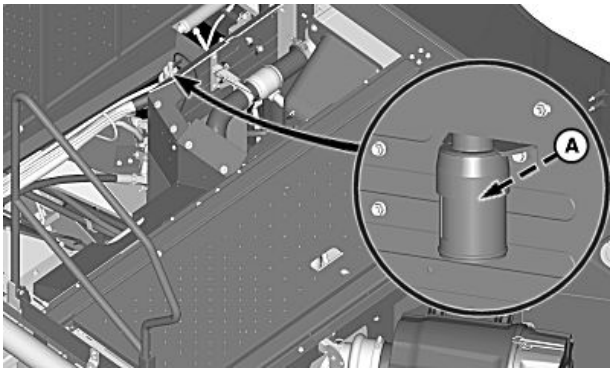

H116834 —UN—08JAN16

A—Käynnistysnestesäiliö

HUOMIO: Räjähdysten ja loukkaantumisen välttämiseksi älä kuljeta ohjaamossa ylimääräisiä tai tyhjiä säiliöitä.

OUO6075,00041C6 -22-08JAN16-1/1

Moottorin voimanottoa tai polttoaine-/ilmajärjestelmää ei saa muuttaa

TÄRKEÄÄ: Moottoritehon lisääminen tai polttoaineen ja ilman seossuhteen muuttaminen päästöhyväksynnän saaneissa moottoreissa aiheuttaa sen, että päästötasot nouset yli päästönormien. Luvattomat muutokset rikkovat tähän moottoriin sovellettavia päästönormeja ja seurauksena voi olla suuret sakot tai rangaistus.

Takuu raukeaa, jos moottorin tehoa on muutettu tehtaan alkuperäisestä tehosta.

Älä huolla ruiskutuspumppua tai polttoainesuuttimia. Huoltaminen edellyttää erikoisosaamista ja erikoistyökaluja. Ota yhteys John Deere -jälleenmyyjään.

OUO6075,000058D -22-11FEB10-1/1

Polttoainejärjestelmä

HUOMIO: Paineella purkautuva polttoaine saattaa iholle roiskuessaan tunkeutua ihon läpi ja johtaa siten vakavaan loukkaantumiseen. Päästä paine pois järjestelmästä ennen minkään letkuliitoksen aukaisua. Kiristä kaikki liitokset ennen paineen nostamista. Pienistä reistä tai suuttimista tulevat polttoaine- tai öljysuihkut ovat usein lähes näkymättömiä. Käytä pahvia tai paperia etsiessäsi vuotokohtia. Älä kokeile vuotoja käsillä!

Jos iholle on roiskunut VÄHÄNKIN nestettä, tämän kaltaisiin tapaturmiin erikoistuneen lääkärin tulee poistaa se kirurgisesti muutaman tunnin kuluessa. Muussa tapauksessa seurauksena voi olla kuolio.

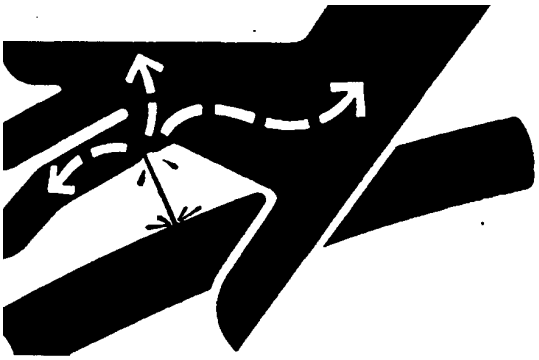

X9811 —UN—23AUG88

OUO6075,000058E -22-11FEB10-1/1

Moottorin öljymäärä

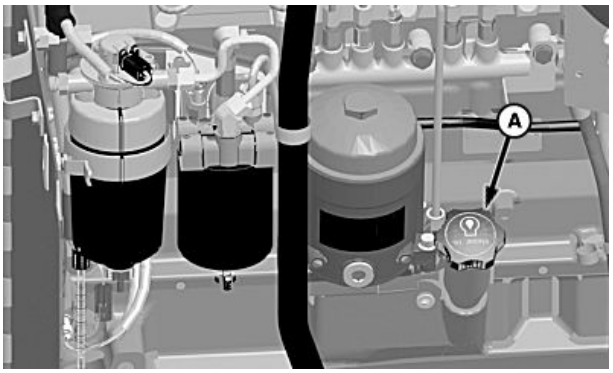

H95375 —UN—16FEB10

S660 ja S670 (Tier 2/Stage II)

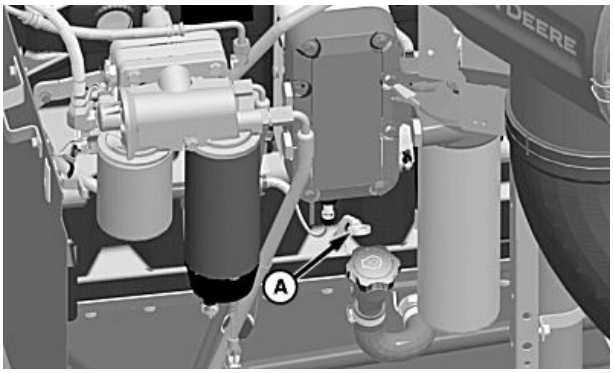

H95419 —UN—19FEB10

S680 ja S690 (Tier 2/Stage II)

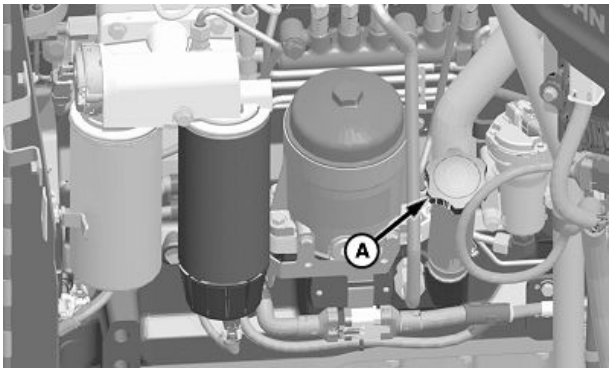

H95306 —UN—11FEB10

S660 ja S670 (Final Tier 4/Stage IV)

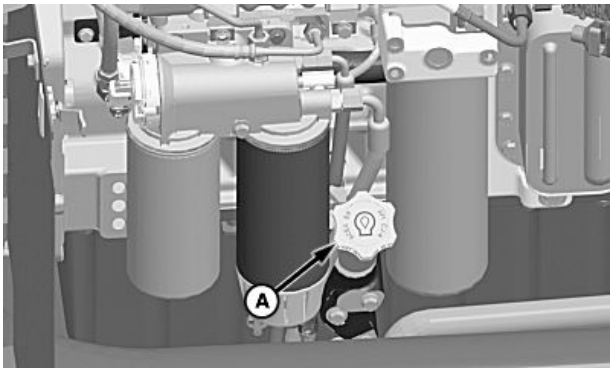

H95396 —UN—17FEB10

S680, S685 ja S690 (Final Tier 4/Stage IV)

TÄRKEÄÄ: On erittäin tärkeää pitää moottoriöljyn taso oikeana, jotta varmistetaan pitkä käyttöikä. Mittaa öljymäärä, kun kone on vaakasuorassa.

HUOMAA: Tarkasta, että mittatikku on täysin ruuvattu tai työnnetty koteloon ennen kuin irrotat sen öljytason tarkastusta varten.

Tarkasta moottoriöljyn taso mittatikulla (A) päivittäin. Älä käytä moottoria, jos öljynpinta on mittatikussa alle ADD-merkin (B).

Irrota mittatikku ja tarkasta öljymäärä. Öljyn pinnan on oltava ADD- ja FULL-merkin (C) välillä. Jos öljymäärä on alle “ADD”-merkin, lisää öljyä tarvittava määrä (katso öljysuositukset osiosta Polttoaineet ja voiteluaineet).

A—Mittatikku
B—ADD-merkki
C—FULL-merkki

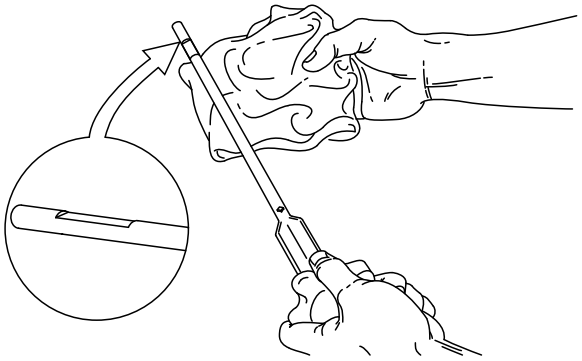

H112961 —UN—17FEB15

Tier 2/Stage II

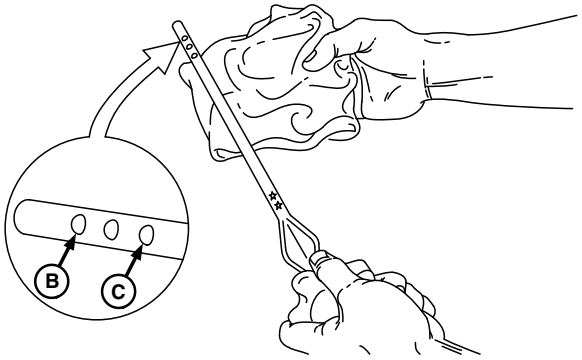

H113142 —UN—11MAR15

Tier 4 Final / Vaihe IV

SS43267,000056B -22-20MAR15-1/1

urealiuoksen (DEF) säiliön huohotin - täyttö (Final Tier 4/Stage IV)

HUOMIO: Urealiuos sisältää ureaa. Varo nesteen pääsemistä silmiin. Jos liuosta pääsee silmiin, huuhtele silmiä välittömästi runsaalla vedellä vähintään 15 minuutin ajan. Jos liuosta on nielty, on hakeuduttava heti lääkärin hoitoon. Lisätietoja on käyttöturvallisuustiedotteessa (KTT).

TÄRKEÄÄ: Väärien tai hyväksymättömien jälkikäsittelykomponenttien käyttö voi vahingoittaa traktorin jälkikäsittelyjärjestelmää ja estää sitä toimimasta moitteettomasti. Älä koskaan vaihda päästöluokitusten Interim Tier 4/vaihe III B ja Final Tier 4/vaihe IV mukaisten traktoreiden komponentteja keskenään.

HUOMAA: Jos urealiuosta läikkyy tai kaatuu varastointisäiliön ulkopuolelle, puhdista pinnat välittömästi puhtaalla vedellä. Neste syövyttää maalipintaa ja voi vääntää muovi- ja kumiosia.

Korkissa (A) ei ole ilmareikää. Ylimääräinen ilma tuuletetaan urealiuossäiliön huohottimen (B) kautta.

Tarkista huohotin silmämääräisesti. Älä anna liian suuren määrän ruumenia tai muuta jätettä kertyä huohottimeen. Jos huohotin on jätteiden peitossa, säiliö ei pysty hengittämään. Irrota huohotin letkusta ja puhdista.

Täytä säiliö aina, kun koneeseen lisätään polttoainetta. Jos se ei ole mahdollista, valvo urealiuoksen määrän osoitinta kulmapilarin näytössä ja täytä tarvittaessa. Vältä suuret vaihtelut koneen suorituskyvyssä pitämällä nesteen määrän aina punaisen merkkiviivan yläpuolella. Lue lisää selektiivisestä katalyyttisesta pelkistysjärjestelmästä (SCR-järjestelmästä) moottorin käyttöä koskevasta osasta.

Säiliön täyttäminen:

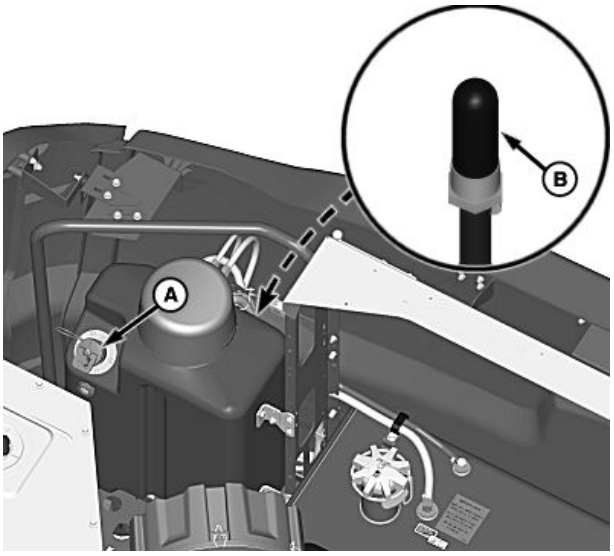

H106800 —UN—05FEB13

A—Tulppa

B—Urealiuoksen (DEF) säiliön huohotin

1. Puhdista ja huuhtele astiat ja suppilot tislatulla vedellä lian poistamiseksi ennen nesteen lisäämistä.
2. Pyyhi korkkia ympäröivä alue ennen sen irrottamista vähentääksesi vaaraa nesteen likaantumisesta.
3. Kaada nestettä varovasti suppilon kautta säiliöön. Tarkkaile nestepintaa tarkistuslasista.
4. Kierrä aikaisemmin irrotettu korkki kiinni.
5. Puhdista mahdollisesti läikkynyt aine huolellisesti tislatulla vedellä.

OUO6075,00013BD -22-27JUN13-1/1

urealiuoksen (DEF) säiliö - tyhjentäminen (Final Tier 4/Stage IV)

HUOMIO: Sammuta moottori, aseta seisontajarru päälle ja poista virta-avain ennen kunnossapitotöiden suorittamista.

TÄRKEÄÄ: Emme suosittele urealiuoksen pitkäaikaista (yli 12 kuukauden) varastointia ajoneuvossa. Jos pitkäaikainen varastointi on välttämätöntä, suosittelemme nesteen säännöllistä testaamista varmistaaksemme, että urapitoisuus ei laske alle määritellyn pitoisuuden.

Jos nesteeseen on lisätty muuta kuin hyväksyttyä nestettä, esim. dieselpolttoainetta tai moottorin pakkasnestettä, tyhjennä säiliö ja huuhtele se tislatulla vedellä ja täytä sitten säiliö uudelleen. Jos järjestelmä ei toimi puhdistuksen ja uudelleentäytön jälkeen moitteettomasti, keskustele John Deere -jälleenmyyjän kanssa siitä, kuinka järjestelmä saadaan puhdistettua ja tyhjennettyä. Jos säiliöön on lisätty vettä, tyhjennä säiliö, huuhtele tislatulla vedellä ja täytä urealiuoksella (DEF). Tarkista nesteen pitoisuus säiliön täyttämisen jälkeen. Lue polttoaineita ja voiteluaineita koskevasta kappaleesta urealiuosta (DEF) koskevat lisätiedot.

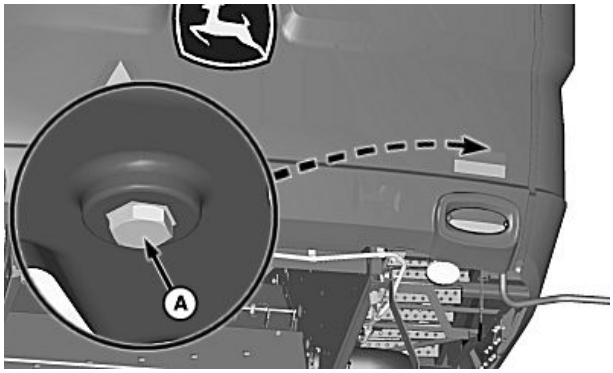

H106929 —UN—13FEB13

A—Tulppa

HUOMAA: Jos urealiuosta läikkyy tai kaatuu varastointisäiliön ulkopuolelle, puhdista pinnat välittömästi puhtaalla vedellä. Neste syövyttää maalipintaa ja voi vääntää muovi- ja kumiosia.

Irrota tulppa (A) polttoainesäiliön pohjasta tyhjentääksesi sen.

SS43267,0000688 -22-17JUL15-1/1

urealiuoksen (DEF) annostelusäiliö - vaihto (Final Tier 4/Stage IV)

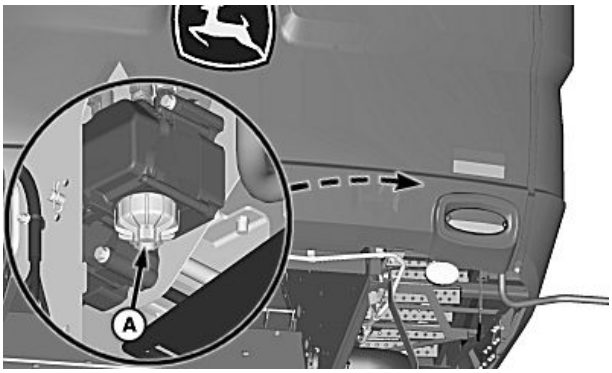

H107491 —UN—15APR13

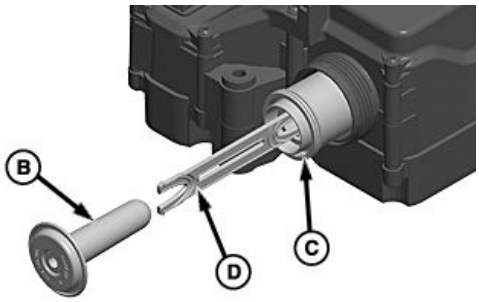

H107492 —UN—15APR13

A—Tulppa
B—Pelkistyselementti
C—Suodatin
D—Suodatintyökalu

HUOMIO: Urealiuos sisältää ureaa. Varo nesteen pääsemistä silmiin. Jos liuosta pääsee silmiin, huuhtele silmiä välittömästi runsaalla vedellä vähintään 15 minuutin ajan. Jos liuosta on nielty, on hakeuduttava heti lääkärin hoitoon. Lisätietoja on käyttöturvallisuustiedotteessa (KTT).

Sammuta moottori, aseta seisontajarru päälle ja poista virta-avain ennen kunnossapitotöiden suorittamista.

HUOMAA: Jos urealiuosta läikkyy tai kaatuu varastointisäiliön ulkopuolelle, puhdista pinnat välittömästi puhtaalla vedellä. Neste syövyttää maalipintaa ja voi vääntää muovi- ja kumiosia.

1. SAMMUTA moottori, paina seisontajarru päälle ja irrota virta-avain.
2. Irrota ja ota korkki (A) talteen.
3. Irrota pelkistyselementti (B) ja heitä se pois.
4. Tarkista suodattimen sisäosasta (C) värikoodi (harmaa tai musta).
5. Työnnä samanvärinen suodatintyökalu (D) suodattimeen, kunnes kuulet tai tunnet naksahduksen. Se tarkoittaa, että työkalu on työnnetty perille asti.

HUOMAA: Tarvittaessa uraan voidaan työntää ruuvimeisseli irrottamista helpottamaan.

6. Vedä suodatintyökalua suodattimen irrottamiseksi annosteluyksiköstä.
7. Heitä suodatin ja suodatintyökalu pois.
8. Puhdista annosteluyksikön kierteet ja vastapinnat tislatulla vedellä.
9. Voitele uuden suodattimen o-renkaat puhtaalla öljyllä.
10. Työnnä suodatin ja uusi pelkistyselementti annosteluyksikköön.
11. Kiinnitä korkki ja kiristä ohjekireyteen.

Ohjepituus

Korkki—Kiristystiukkuus.....20 Nm (177 lb-in.)

OUO6075,00014A8 -22-11SEP13-1/1

Polttoainesäiliö — tankkaus

HUOMIO: Käsittele polttoainetta varovasti. Älä tankkaa konetta, kun tupakoit. Sammuta moottori, aseta seisontajarru päälle ja poista virta-avain ennen polttoainesäiliön täyttämistä.

Älä ylitäytä polttoainesäiliötä. Takaisin roiskuva polttoaine saattaa johtaa jopa tapaturmaan. Polttoaine saattaa valua ulos lämpölaajenemisen takia. Jos säiliössä on liikaa polttoainetta ja puimuri on auringon paisteessa, se saattaa valua ulos säiliöstä.

Polttoainesäiliön korkki (A) ei ole tuulettava. Ylimääräinen ilma tuuletetaan polttoainesäiliön huohottimen (B) kautta.

Tarkasta polttoainesäiliön huohotin silmämääräisesti. Älä anna liian suuren määrän ruumenia tai muuta jätettä kertyä huohottimeen. Jos huohotin on päästöjen peitossa, polttoainesäiliö ei pysty hengittämään. Irrota polttoainesäiliön huohotin letkusta ja puhdista.

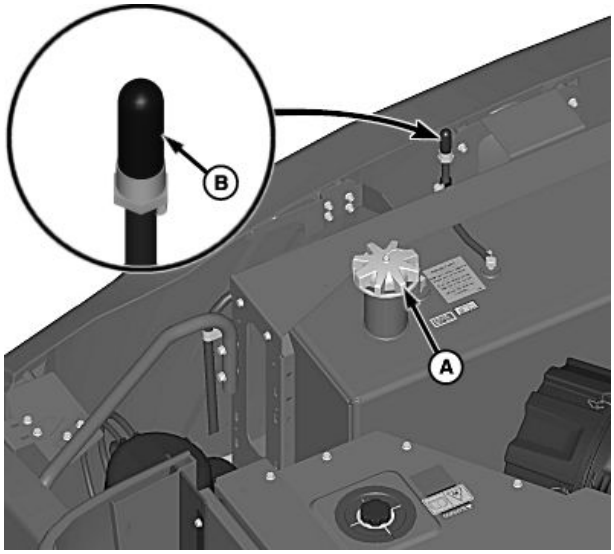

H106022 —UN—26OCT12

A—Polttoainesäiliön korkki **B—Polttoainesäiliön huohotin**

OUO6075,00012DC -22-01JUL13-1/1

Polttoainesäiliä — tyhjennys

HUOMIO: SAMMUTA moottori, paina seisontajarru päälle ja irrota virta-avain ennen huoltotöitä.

Irrota tulppa (A) polttoainesäiliön pohjasta tyhjentääksesi polttoaineen.

A—Tulppa

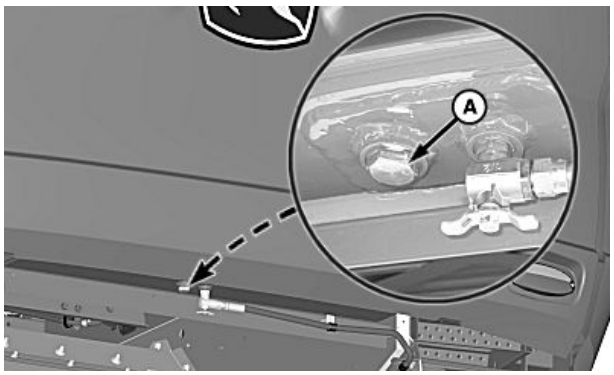

H95330 —UN—21JUN11

OUO6075,0000591 -22-16FEB10-1/1

Polttoainesäiliö — sulkuventtiili

HUOMIO: SAMMUTA moottori, paina seisontajarru päälle ja irrota virta-avain ennen huoltotöitä.

Sulje venttiili (A) polttoainesäiliön pohjassa, kun huollat polttoainesuodattimia.

A—Sulkuventtiili

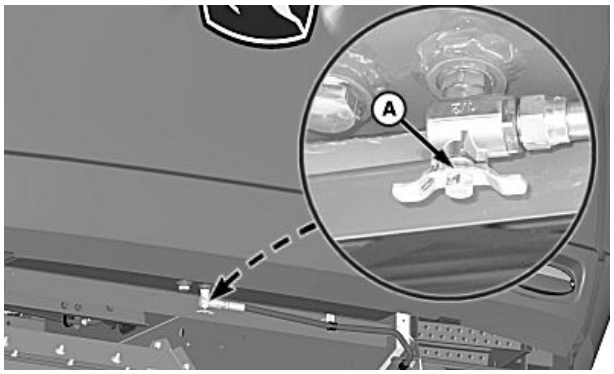

H95332 —UN—30SEP10

OUO6075,0000913 -22-30AUG10-1/1

Polttoaineen pääsuodattimen vedenerotin - tyhjennys

S660, S670, S680 ja S690 (Tier 2/Stage II)

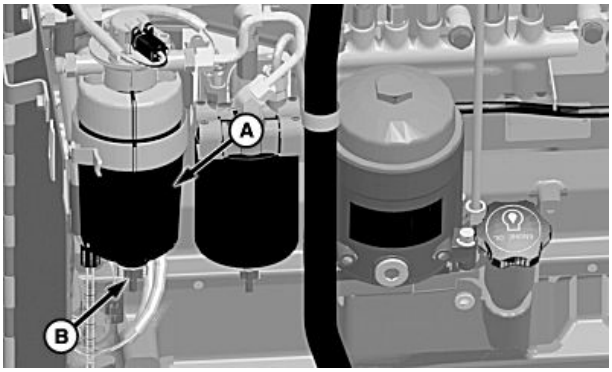

H95380 —UN—16FEB10

S660 ja S670

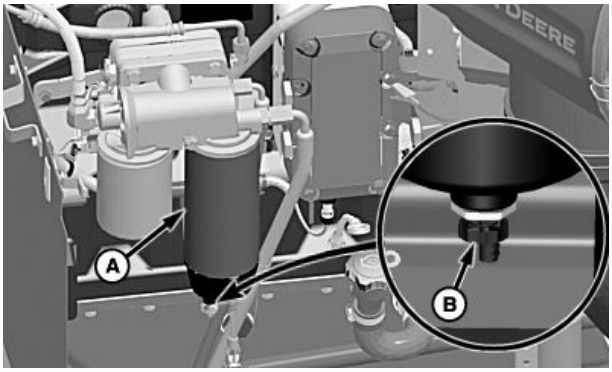

H95425 —UN—19FEB10

S680 ja S690

A—Polttoaineen esisuodatin **B—Laskutulppa**

HUOMIO: Sammuta moottori, aseta seisontajarru päälle ja poista virta-avain ennen kunnossapitotöiden suorittamista.

Kun polttoaineen ensiösuodatin (A) havaitsee vettä polttoainejärjestelmässä, muodostuu vikakoodi.

Jos vikakoodi tulee näyttöön, tyhjennä ensiösuodatin tyhjennysaukon (B) avulla ja nollaa vikakoodi.

SS43267,000056C -22-20MAR15-1/2

S660, S670, S680, S685 ja S690 (Final Tier 4/Stage IV)

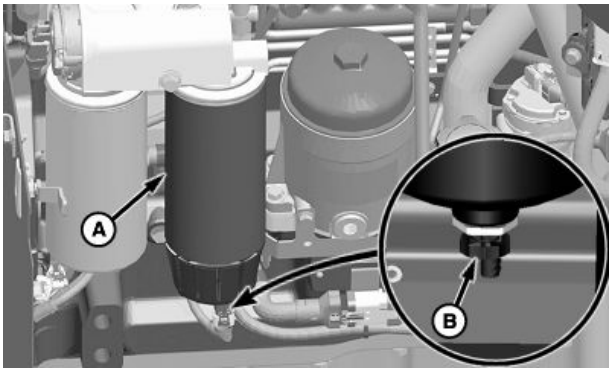

H95331 —UN—11FEB10

S660 ja S670

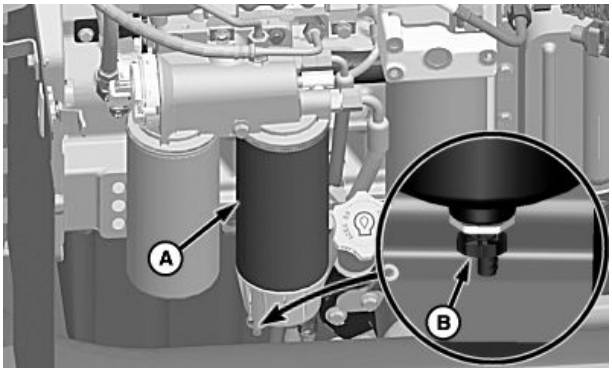

H95400 —UN—17FEB10

S680, S685 ja S690

A—Polttoaineen esisuodatin **B—Laskutulppa**

HUOMIO: Sammuta moottori, aseta seisontajarru päälle ja poista virta-avain ennen kunnossapitotöiden suorittamista.

Kun polttoaineen ensiösuodatin (A) havaitsee vettä polttoainejärjestelmässä, muodostuu vikakoodi.

Jos vikakoodi tulee näyttöön, tyhjennä ensiösuodatin tyhjennysaukon (B) avulla ja nollaa vikakoodi.

SS43267,000056C -22-20MAR15-2/2

Polttoaineen esipuhdistimen suodatin — puhdistus

HUOMAA: Älä puhdista polttoaineen esipuhdistinta ja vaihda polttoaineen pää- ja lisäsuodatinta samalla kertaa. Silloin konetta on vaikea käynnistää uudelleen. Tee tämä toimenpide, sitten käynnistä moottori ennen kuin vaihdat polttoaineen ensiö- ja toisiosuodattimet.

Puhdista polttoaineen esipuhdistimen kertymä suodattimen ritilästä tai jos vikakoodi ilmestyy. Poista koodi suodattimen puhdistuksen jälkeen.

1. Käynnistä moottori ja anna sen käydä 3 — 5 minuuttia alhaisella joutokäynnillä, jos koneen moottori ei ollut aikaisemmin käynnissä.
2. SAMMUTA moottori ja sitten sulje venttiili polttoainesäiliön pohjassa, jottei se valu takaisin syöttöletkuun.
3. Puhdista huolellisesti polttoaineen esipuhdistinasennelma ja sen ympäristö.
4. Irrota esipuhdistimen kulho (A).
5. Puhdista suodattimen ritilä ja esipuhdistimen kulho. Tarkasta O-rengas (B).
6. Asenna ritilä ja kiristä esipuhdistimen kulho.
7. Avaa venttiili polttoainesäiliön pohjassa täyttääksesi esipuhdistimen.
8. Käynnistä moottori ja anna käydä 3 — 5 minuuttia alhaisella joutokäynnillä.

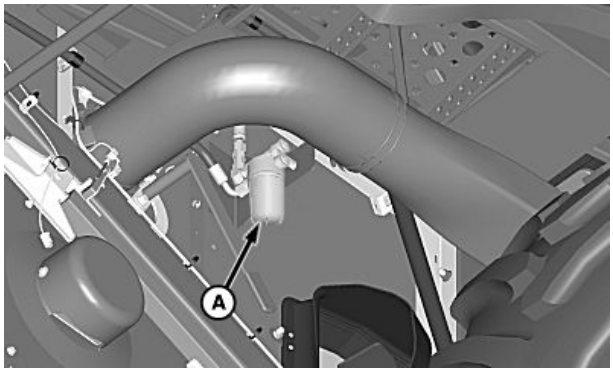

Polttoaineen esipuhdistimen suodatin

H98377 —UN—30SEP10

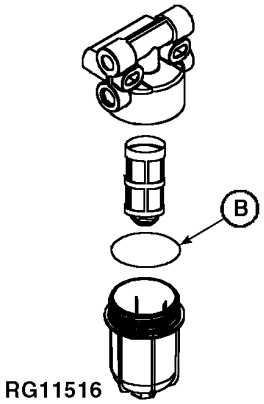

Polttoaineen esipuhdistimen osat

RG11516 —UN—10NOV00

A—Esipuhdistimen kulho **B—O-rengas**

OUO6075,0000593 -22-27OCT10-1/1

Raskaaseen käyttöön tarkoitettu polttoaineen esipuhdistimen suodatin (lisävaruste) — huuhtelu

HUOMAA: Älä puhdista polttoaineen esipuhdistinta ja vaihda polttoaineen pää- ja lisäsuodatinta samalla kertaa. Silloin konetta on vaikea käynnistää uudelleen. Tee tämä toimenpide, sitten käynnistä moottori ennen kuin vaihdat polttoaineen ensiö- ja toisiosuodattimet.

Raskaaseen käyttöön tarkoitettu polttoaineen esipuhdistin tulee huuhdella vastavirtaan aina, kun säiliö on puolillaan vettä tai kun vikakoodi ilmestyy. Poista koodi puhdistuksen jälkeen. Jos koodi on edelleen näytössä, katso Raskaaseen käyttöön tarkoitettu polttoaineen esipuhdistin (lisävaruste) — puhdistaminen.

Suodatinelementin voi huudella vastavirtaan enintään viisi kertaa ennen kuin se vaihdettava.

1. SAMMUTA moottori ja sulje venttiili polttoainesäiliön pohjassa.
2. Avaa tyhjennysruuvi (A) vedenerottimen kannesta. Anna veden ja lian irrota suodatinelementistä ja laskeutua kupin pohjalle.
3. Paina tyhjennysventtiiliä (B) sisään ja käännä sitä vastapäivään, jolloin vesi ja lika tyhjentyvät kulhosta.

HUOMAA: Kun polttoainetta, vettä ja liikaa poistetaan kulhosta, lisää vettä ja likaa huuhtoutuu suodattimesta ja kerääntyy kulhon pohjalle.

4. Sulje tyhjennysventtiili ja anna veden ja lian laskeutua uudelleen kulhon pohjalle.

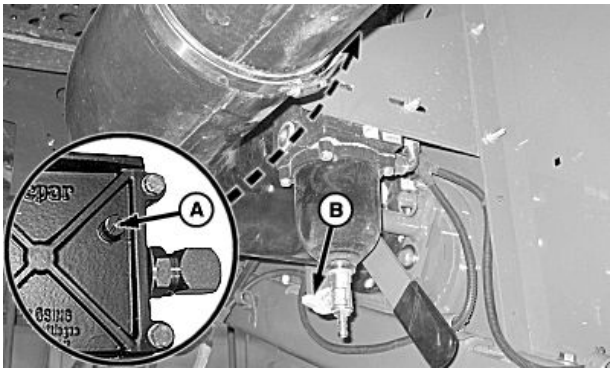

H100500 —UN—29JUN11

A—Ilmausruuvi **B—Tyhjennysventtiili**

5. Toista vaiheet 3 ja 4, kunnes lika ja vesi ovat poistuneet kokonaisuudessaan.
6. Sulje ilmausruuvi ja avaa venttiili polttoainesäiliön pohjassa.
7. Käännä virta-avain PÄÄLLE 60 sekunniksi ja anna polttoainepumpun esitäyttää polttoainejärjestelmä ja tarkasta, ettei vuotoja ole.
8. Käynnistä moottori ja anna käydä 3 — 5 minuuttia alhaisella joutokäynnillä. Jos moottori ei käynnisty tai sammuu, katso Polttoaineen ensiö- ja toisiosuodatinelementin vaihto — vaihtaminen.

OUO6075,0000594 -22-21MAR11-1/1

Raskaaseen käyttöön tarkoitettu polttoaineen esipuhdistimen suodatin (lisävaruste)

Suodattimen vaihto

HUOMAA: Puhdista suodatinelementti sen jälkeen, kun olet huuhdellut sen vastavirtaan viisi kertaa. Vaihda suodatin, jos valoa ei enää voi nähdä katsottaessa suodatinta valoa vasten.

1. SAMMUTA moottori ja sulje venttiili polttoainesäiliön pohjassa.
2. Avaa kannen ruuvit tasaisesti kuvan mukaisessa järjestyksessä.

HUOMAA: Kansi- ja jousikasettia on käytetään uudelleen, mutta suodatinelementti on vaihdettava.

3. Irrota kansi (A), jousikasetti (B) ja suodatinpanos (C).
4. Asenna vaihtosuodatinelementti ja aikaisemmin irrotettu jousikasetti (B).
5. Tarkasta kannen tiiviste (D) ja vaihda se tarvittaessa.
6. Asenna kansi paikalleen ja kiristä ruuvit kuvan mukaisessa järjestyksessä.
7. Avaa venttiili polttoainetankin pohjasta.
8. Käännä virta-avain PÄÄLLE 60 sekunniksi ja anna polttoainepumpun esitäyttää polttoainejärjestelmä ja tarkasta, ettei vuotoja ole.
9. Käynnistä moottori ja anna käydä 3 — 5 minuuttia alhaisella joutokäynnillä. Jos moottori ei käynnisty tai sammuu, katso Polttoaineen ensiö- ja toisiosuodatinelementin vaihto — vaihtaminen.

Suodattimen puhdistus

1. SAMMUTA moottori ja sulje venttiili polttoainesäiliön pohjassa.

HUOMAA: Käytä valutusastiaa, kun tyhjennät polttoainetta.

2. Avaa vedenpoistoventtiili ja laske polttoaine pois kulhosta.
3. Avaa kannen ruuvit tasaisesti kuvan mukaisessa järjestyksessä.
4. Irrota kansi (A) ja jousikasetti (B).
5. Nosta suodatinelementtiä (C) kahvasta.

RXA0084320 —UN—26SEP05

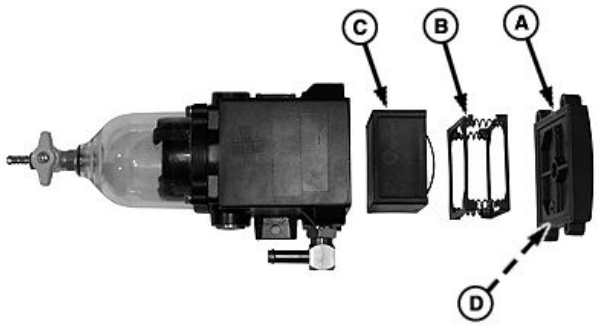

H91103 —UN—09APR08

A—Kansi
B—Jousikasetti
C—Suodatinelementti
D—Tiiviste

HUOMAA: Tarkasta suodattimen vauriot. Jos vaurioita on, asenna vaihtosuodatinelementti.

6. Pese suodatin puhtaalla dieselpolttoaineella tai tinnerillä.
7. Asenna suodatinelementti ja jousikasetti.
8. Tarkasta kannen tiiviste (D) ja vaihda se tarvittaessa.
9. Asenna kansi ja kantaruuvit ja jätä kantaruuvit sormitiukalle.
10. Kiristä kantaruuvit näytetyssä järjestyksessä.
11. Avaa venttiili polttoainetankin pohjasta.
12. Käännä virta-avain PÄÄLLE 60 sekunniksi ja anna polttoainepumpun esitäyttää polttoainejärjestelmä ja tarkasta, ettei vuotoja ole.
13. Käynnistä moottori ja anna käydä 3 — 5 minuuttia alhaisella joutokäynnillä.

OUO6075,0000914 -22-30AUG10-1/1

Polttoaineen ensiö- ja toisiosuodatinelementin vaihto—Vaihtaminen (Tier 2/Stage II) (S660 ja S670)

TS1343 —UN—18MAR92

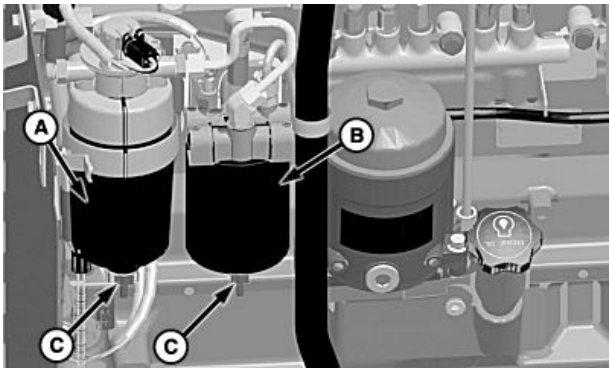

H95381 —UN—16FEB10

A—Polttonesteen ensiösuodatin B—Polttoaineen toisiosuodatin C—Tyhjennysventtiilit

HUOMIO: Polttoaineputkistossa oleva korkeapaineinen neste voi aiheuttaa vakavia vammoja. Korjaustöitä saa tehdä vain huoltoasentaja, joka tuntee tämäntyyppiset järjestelmät. Odota vähintään 15 minuuttia moottorin sammuttamisen jälkeen, ennen kuin irrotat mitään polttoaineputkia, antureita tai muita osia, jotka on asennettu korkeapainepolttoainepumpun ja suuttimien väliin, jos moottorissa on High Pressure Common Rail (HPCR) -polttoainejärjestelmä.

HUOMAA: Älä puhdista polttoaineen esipuhdistinta ja vaihda polttoaineen ensiö- ja toisiosuodatinta samalla kertaa. Silloin konetta on vaikea käynnistää uudelleen. Tee polttoaineen esipuhdistusmenettely, sitten käynnistä moottori ennen kuin vaihdat ensiö- ja toisiosuodattimen.

Vaihda ensiö- ja toisiosuodattimet, jos huomaat suorituskyvyn heikenneen tai jos vikakoodi ilmestyy. Poista koodi suodattimen vaihdon jälkeen.

1. Käynnistä moottori ja anna käydä kolme—viisi minuuttia pienellä joutokäyntinopeudella jos konetta ei ole aikaisemmin käytetty.
2. Kytke moottori OFF ja sulje venttiili polttoainesäiliön pohjassa.
3. Puhdista suodatinelementtien ulkopuoli ja asennuspaikat huolellisesti.

HUOMIO: Suodattimissa oleva polttoaine voi olla paineistettu. Älä irrota suodattimia, ennen kuin olet suorittanut seuraavan vaiheen.

HUOMAA: Käytä valutusastiaa, kun tyhjennät polttoainetta ja irrotat polttoainesuodattimia.

4. Valuta polttoaineen epäpuhtaudet ensiösuodattimesta (A) ja toisiosuodattimesta (B) avaamalla tyhjennysventtiilit (C).
5. Sulje tyhjennysventtiilit ja irrota polttoainesuodattimet.

HUOMAA: Lisää polttoainetta valuu ulos suodatinkoteloista.

6. Irrota polttoaineen ensiösuodatin ja toisiosuodatin.

TÄRKEÄÄ: ÄLÄ esitäytä myöskään polttoaine-suodatinta polttoaineella.

HUOMAA: Voitele suodattimien tiivisteet dieselpolttoaineella ennen asennusta.

7. Asenna polttoaineen ensiösuodatinkokonaisuus (A) moottoriin. Kiristä suodatinkokonaisuutta 3/4-kierrosta, kun venttiili koskettaa suodattimen koteloa.
8. Asenna uusi polttoaineen toisiosuodatin (B). Kiristä 3/4-kierrosta, kun venttiili koskettaa suodattimen koteloa.
9. Tarkista, että tyhjennysventtiilit (C) ovat kiinni.
10. Avaa venttiili polttoainesäiliön pohjasta.
11. Kytke sytytysvirta PÄÄLLE 60 sekunniksi, jotta polttoainepumppu saa täytettyä polttoainejärjestelmän.
12. Käynnistä moottori ja anna käydä kolme—viisi minuuttia pienellä joutokäyntinopeudella.

OUO6075,00014FA -22-28MAY13-1/1

Polttoaineen ensiö- ja toisiosuodatinelementin vaihto—Vaihtaminen (Tier 2/Stage II) (S680 ja S690)

TS1343 —UN—18MAR92

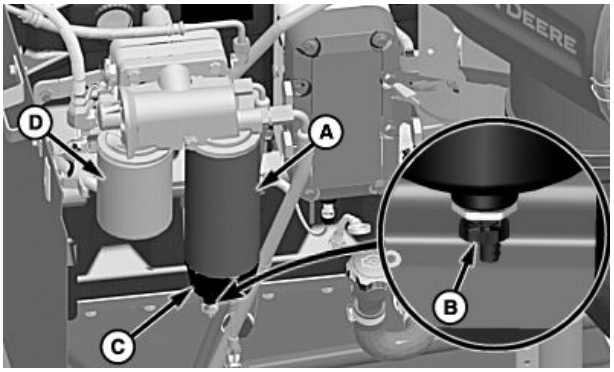

H95426 —UN—19FEB10

A—Polttonesteen ensiösuodatin B—Tyhjennysventtiili C—Vedenerotuskuppi D—Polttoaineen toisiosuodatin

HUOMIO: Polttoaineputkistossa oleva korkeapaineinen neste voi aiheuttaa vakavia vammoja. Korjaustöitä saa tehdä vain huoltoasentaja, joka tuntee tämäntyyppiset järjestelmät. Odota vähintään 15 minuuttia moottorin sammuttamisen jälkeen, ennen kuin irrotat mitään polttoaineletkuja, antureita tai muita osia, jotka on asennettu korkeapainepolttoainepumpun ja suuttimien väliin, jos moottorissa on High Pressure Common Rail (HPCR) -polttoainejärjestelmä.

HUOMAA: Älä puhdista polttoaineen esipuhdistinta ja vaihda polttoaineen ensiö- ja toisiosuodatinta samalla kertaa. Silloin konetta on vaikea käynnistää uudelleen. Tee polttoaineen esipuhdistusmenettely, sitten käynnistä moottori ennen kuin vaihdat ensiö- ja toisiosuodattimen.

Vaihda ensiö- ja toisiosuodattimet, jos huomaat suorituskyvyn heikenneen tai jos vikakoodi ilmestyy. Poista koodi suodattimen vaihdon jälkeen.

1. Käynnistä moottori ja anna käydä kolme—viisi minuuttia pienellä joutokäyntinopeudella jos konetta ei ole aikaisemmin käytetty.
2. SAMMUTA moottori ja sulje venttiili polttoainesäiliön pohjassa.
3. Puhdista suodatinelementtien ulkopuoli ja asennuspaikat huolellisesti.

HUOMIO: Suodattimissa oleva polttoaine voi olla paineistettu. Älä irrota suodattimia, ennen kuin olet suorittanut seuraavan vaiheen.

HUOMAA: Käytä valutusastiaa, kun tyhjennät polttoainetta ja irrotat polttoainesuodattimia.

4. Valuta polttoaineen epäpuhtaudet ensiösuodattimesta (A) avaamalla tyhjennysventtiili (B).
5. Sulje tyhjennysventtiili ja irrota ja laita talteen vedenerotuskuppi (C).

HUOMAA: Lisää polttoainetta valuu ulos suodatinkoteloista.

6. Irrota polttoaineen ensiösuodatin ja toisiosuodatin (D).

TÄRKEÄÄ: ÄLÄ esitäytä myöskään polttoaine-suodatinta polttoaineella.

HUOMAA: Voitele suodattimien tiivisteet dieselpolttoaineella ennen asennusta.

7. Asenna aikaisemmin irrotettu vedenerotuskuppi (C) uuteen polttoaineen ensiösuodattimeen (A).
8. Asenna polttoaineen ensiösuodatinkokonaisuus moottoriin. Kiristä suodatinkokonaisuutta 3/4-kierrosta, kun venttiili koskettaa suodattimen koteloa.
9. Asenna uusi polttoaineen toisiosuodatin (D). Kiristä 3/4-kierrosta, kun venttiili koskettaa suodattimen koteloa.
10. Tarkista, että tyhjennysventtiili (B) on kiinni.
11. Avaa venttiili polttoainesäiliön pohjasta.
12. Kytke sytytysvirta PÄÄLLE 60 sekunniksi, jotta polttoainepumppu saa täytettyä polttoainejärjestelmän.
13. Käynnistä moottori ja anna käydä kolme—viisi minuuttia pienellä joutokäyntinopeudella.

OUO6075,000155D -22-09JUL13-1/1

Polttoaineen ensiö- ja toisiosuodatinelementin vaihto — vaihtaminen (Final Tier 4/Stage IV)

TS1343 —UN—18MAR92

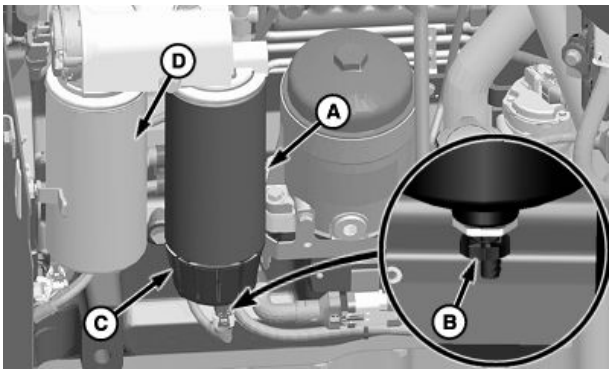

H95335 —UN—12FEB10

S660 ja S670

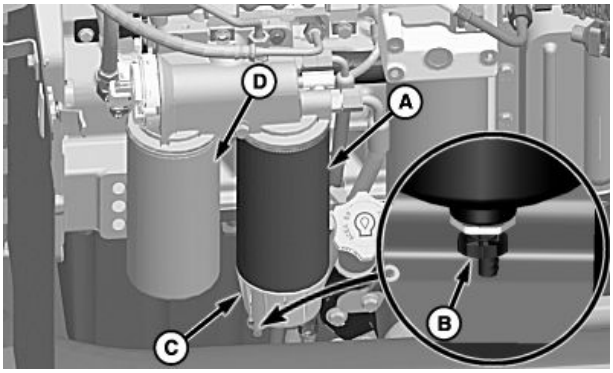

H95401 —UN—17FEB10

S680, S685 ja S690

A—Polttoaineen esisuodatin
B—Tyhjennysventtiili
C—Vedenerotuskuppi
D—Polttoaineen toisiosuodatin

HUOMIO: Polttoaineputkiin jäänyt paineenalainen neste voi aiheuttaa vakavia vammoja. Korjaustöitä saa tehdä vain huoltoasentaja, joka tuntee tämäntyyppiset järjestelmät. Odota vähintään 15 minuuttia moottorin sammuttamisen jälkeen, ennen kuin irrotat mitään polttoaineletkuja, antureita tai muita osia, jotka on asennettu korkeapainepolttoainepumpun ja suuttimien väliin, jos moottorissa on High Pressure Common Rail (HPCR) -polttoainejärjestelmä.

HUOMAA: Älä puhdista polttoaineen esipuhdistinta ja vaihda polttoaineen ensiö- ja toisiosuodatinta samalla kertaa. Silloin konetta on vaikea käynnistää uudelleen. Tee polttoaineen esipuhdistusmenettely, sitten käynnistä moottori ennen kuin vaihdat ensiö- ja toisiosuodattimen.

Vaihda ensiö- ja toisiosuodattimet, jos huomaat suorituskyvyn heikenneen tai jos vikakoodi ilmestyy. Poista koodi suodattimen vaihdon jälkeen.

1. Käynnistä moottori ja anna käydä kolmesta viiteen minuuttia pienellä joutokäyntinopeudella jos konetta ei ole aikaisemmin käytetty.
2. SAMMUTA moottori ja sulje venttiili polttoainesäiliön pohjassa.
3. Puhdista suodatinelementtien ulkopuoli ja asennuspaikat huolellisesti.

HUOMIO: Suodattimissa oleva polttoaine voi olla paineistettu. Älä irrota suodattimia, ennen kuin olet suorittanut seuraavan vaiheen.

HUOMAA: Käytä valutusastiaa, kun tyhjennät polttoainetta ja irrotat polttoainesuodattimia.

4. Valuta polttoaineen epäpuhtaudet ensiösuodattimesta (A) avaamalla tyhjennysventtiili (B).
5. Sulje tyhjennysventtiili ja irrota ja laita talteen vedenerotuskuppi (C).

HUOMAA: Lisää polttoainetta valuu ulos suodatinkoteloista.

6. Irrota polttoaineen ensiösuodatin ja toisiosuodatin (D).

TÄRKEÄÄ: Kumpaakaan polttoainesuodatinta EI saa esitäyttää polttoaineella.

HUOMAA: Voitele suodattimien tiivisteet dieselpolttoaineella ennen asennusta.

7. Asenna aikaisemmin irrotettu vedenerotuskuppi (C) uuteen polttoaineen ensiösuodattimeen (A).
8. Asenna polttoaineen ensiösuodatinkokonaisuus moottoriin. Kiristä suodatinkokonaisuutta 3/4-kierrosta, kun venttiili koskettaa suodattimen koteloa.
9. Asenna uusi polttoaineen toisiosuodatin (D). Kiristä 3/4-kierrosta, kun venttiili koskettaa suodattimen koteloa.
10. Tarkista, että tyhjennysventtiili (B) on kiinni.
11. Avaa venttiili polttoainesäiliön pohjasta.

Jatkuu seuraavalla sivulla

SS43267,000056D -22-20MAR15-1/2

12. Kytke sytytysvirta PÄÄLLE 60 sekunniksi, jotta polttoainepumppu saa täytettyä polttoainejärjestelmän.
13. Käynnistä moottori ja anna käydä kolmesta viiteen minuuttiin pienellä joutokäyntinopeudella.

SS43267,000056D -22-20MAR15-2/2

Polttoainejärjestelmä - ilmaus

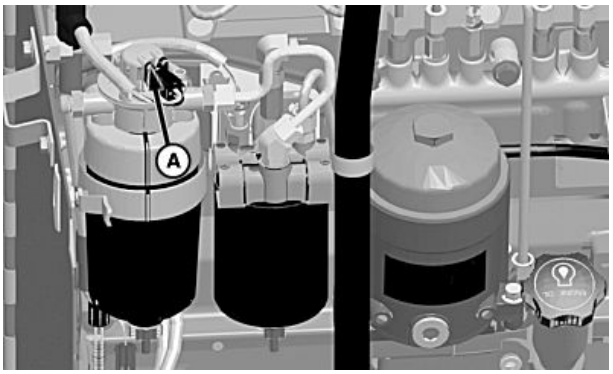

H95383 —UN—16FEB10

S660 ja S670 (Tier 2/Stage II)

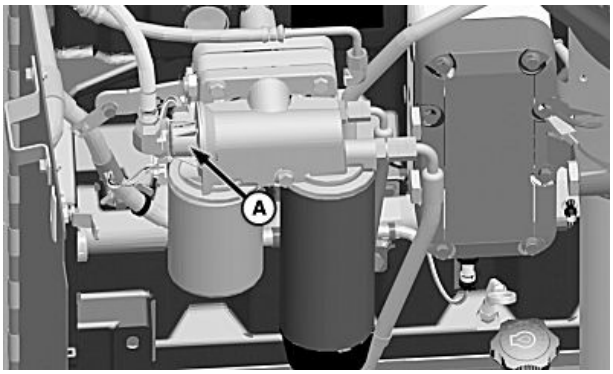

H95428 —UN—19FEB10

S680 ja S690 (Tier 2/Stage II)

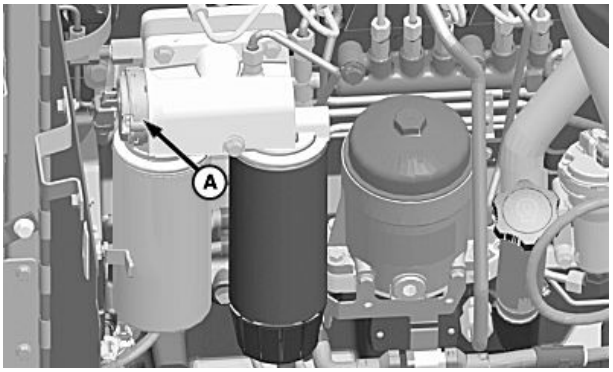

H95337 —UN—12FEB10

S660 ja S670 (Final Tier 4/Stage IV)

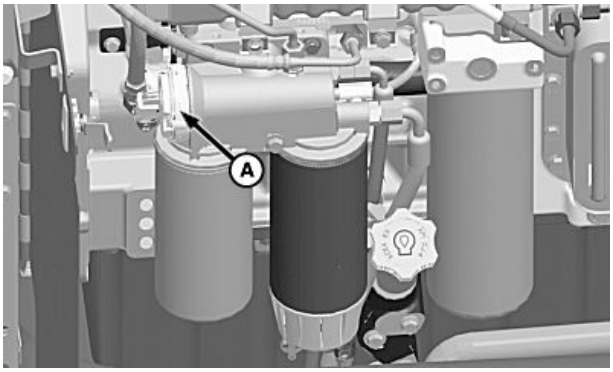

H95403 —UN—17FEB10

S680, S685 ja S690 (Final Tier 4/Stage IV)

A—Polttoainepumppu

HUOMIO: Sammuta moottori, aseta seisontajarru päälle ja poista virta-avain ennen kunnossapitotöiden suorittamista.

Polttoainejärjestelmään voi päästä ilmaa vaihdettaessa polttoainesuodattimia tai kun polttoaine on loppunut koneesta. Ilma saattaa estää moottorin käynnistymisen. Jos moottori ei käynnisty, kytke sytytysvirta PÄÄLLE 60 sekunniksi, jotta polttoainepumppu (A) esitäyttää polttoainejärjestelmän.

SS43267,000056E -22-20MAR15-1/1

Jäähdytysjärjestelmä - tyhjennys

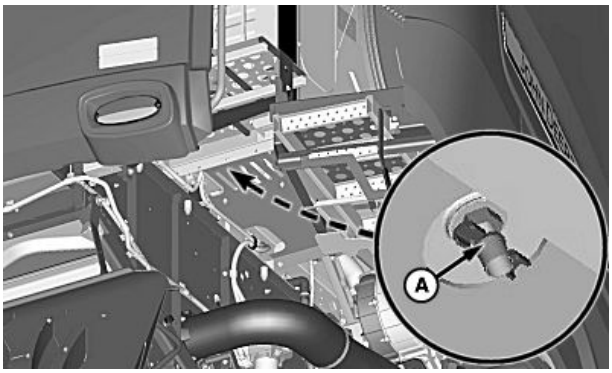

TS281 —UN—15APR13

H106843 —UN—08FEB13

S660 ja S670 (Tier 2/Stage II)

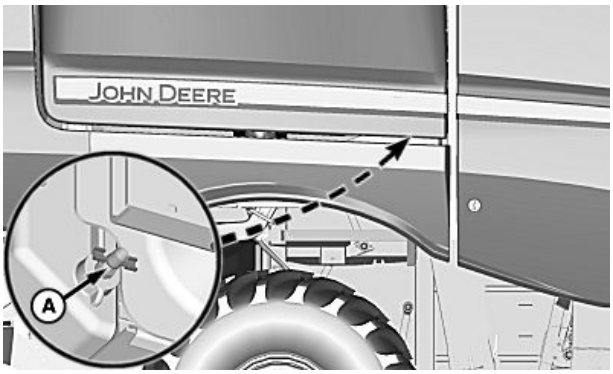

H106844 —UN—08FEB13

S680 ja S690 (Tier 2/Stage II)
S660, S670, S680, S685 ja S690 (Final Tier 4/Stage IV)

A—Tyhjennysventtiili

HUOMIO: Sammuta moottori, kytke seisontajarru päälle ja irrota virta-avain. Varo, ettet polta itseäsi, kun avaat paisuntasäiliön tulpan. Älä koskaan avaa tulppaa, kun moottori on liian kuuma. Avaa tulppa hitaasti päästääksesi paineen.

HUOMAA: Jäähdyttimen tyhjennysaukko on jäähdyttimen etupuolella.

Jos COOL-GARD™ II tai COOL-GARD™ II PG on käytössä, tyhjennysväli on 6 vuotta tai 6000 käyttötuntia.

Jos käytät muuta kuin II tai Cool-Gard™ II PG -nestettä, tyhjennysväli on 2 vuotta tai 2000 käyttötuntia.

Jäähdytysneste on tyhjennettävä pois ja vaihdettava (katso jäähdytysnestettä koskevat suositukset kohdasta "Poltto- ja voiteluaineet").

Avaa jäähdyttimen tyhjennysventtiili (A).

COOL-GARD on Deere & Companyn tavaramerkki

Jatkuu seuraavalla sivulla

OUO6075,00041E6 -22-27JAN16-1/3

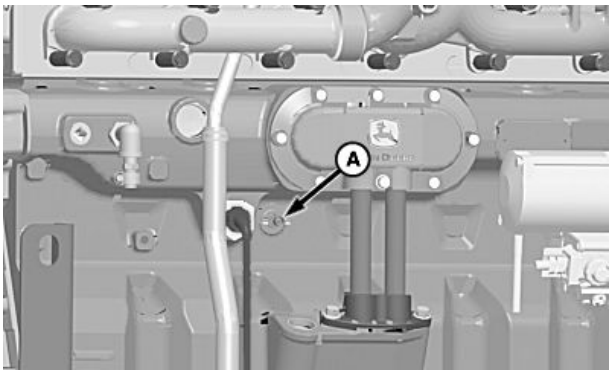

H104941 —UN—28FEB12

Moottorin etupuoli (S660 ja S670 Tier 2/Stage II)

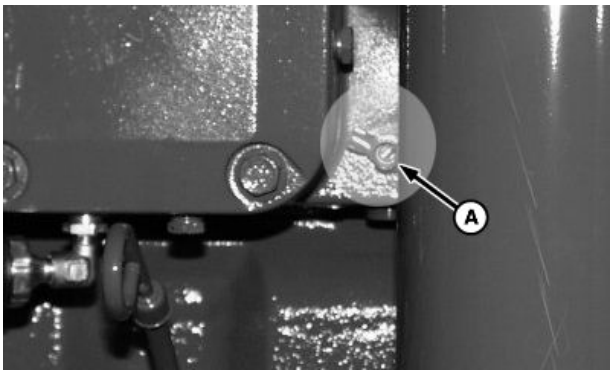

H104942 —UN—28FEB12

Kampiakselin yläpuolella (S680 ja S690 Tier 2/Stage II)

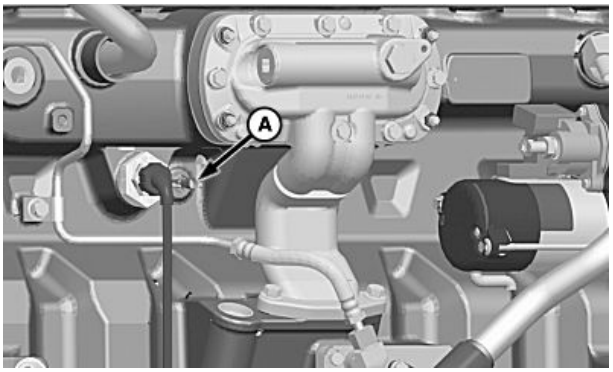

H104943 —UN—28FEB12

Moottorin etupuoli (S660 ja S670 Final Tier 4/Stage IV)

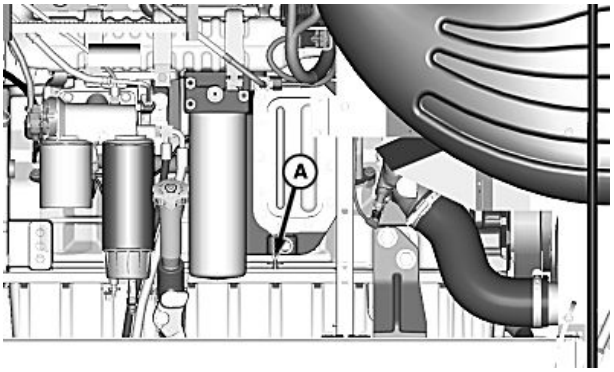

H104944 —UN—28FEB12

Moottorin taustapuoli (S680, S685 ja S690 Final Tier 4/Stage IV)

A—Tyhjennysventtiili

Avaa moottorilohkon tyhjennysventtiili (A).

OUO6075,00041E6 -22-27JAN16-2/3

Avaa paisuntasäiliön tulppa (A), jotta jäähdytysneste tyhjenee nopeammin.

Sulje jäähdyttimen tyhjennysaukot ja täytä järjestelmä puhtaalla vedellä.

Asenna paisuntasäiliön tulppa ja anna moottorin käydä kunnes se saavuttaa käyttölämpötilan lämmittimen ollessa PÄÄLLÄ.

SAMMUTA moottori, irrota varovasti paisuntasäiliön tulppa ja anna veden tyhjentyä, jotta ruoste ja sakka eivät ehtisi laskeutua.

Sulje tyhjennysaukot ja täytä järjestelmä John Deere jäähdytysnesteen huuhteluaineella PT500 tai vastaavalla. Noudata huuhteluaineessa olevia ohjeita.

Huuhtele järjestelmä huuhteluaineen jälkeen vielä puhtaalla vedellä ja anna veden valua ulos.

Sulje jäähdyttimen tyhjennysaukot ja täytä järjestelmä (jotta saat selville täyttömenetelmän, katso

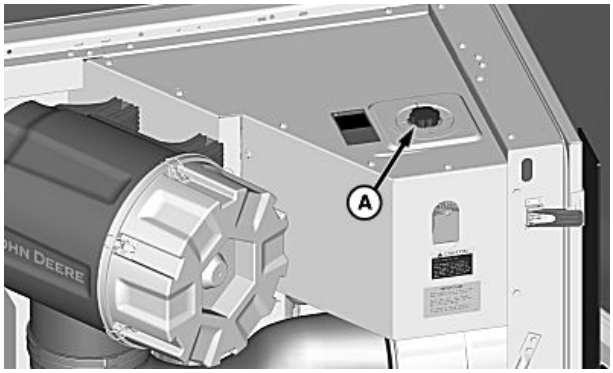

H105924 —UN—05OCT12

A—Paisuntasäiliön tulppa

Jäähdytysjärjestelmä - täyttäminen tässä osiossa, ja jäähdytysnesteen tekniset tiedot osioista Polttoaineet, voiteluaineet ja jäähdytysneste).

OUO6075,00041E6 -22-27JAN16-3/3

Jäähdytysjärjestelmä — täyttö

HUOMIO: Sammuta moottori, kytke seisontajarru päälle ja irrota virta-avain. Varo, ettet polta itseäsi, kun avaat paisuntasäiliön tulpan. Älä koskaan avaa tulppaa, kun moottori on kuuma, äläkä koskaan täytä jäähdytysjärjestelmää, kun moottori on ylikuumentunut. Avaa tulppa hitaasti päästääksesi paineen. Lisää jäähdytysnestettä hiljalleen. Tarkasta jäähdytysnesteen määrä, kun moottori on kylmä.

TÄRKEÄÄ: Paisuntasäiliössä ja jäähdyttimessä käytetään erikoistulppaa. Jos tulppa on viallinen tai puuttuu, se on vaihdettava toiseen samanlaiseen tulppaan.

Älä koskaan täytä kuumaa moottoria kylmällä nesteellä vaan anna moottorin jäähtyä ennen nestelisäystä, jotta lohko tai kansi ei halkea. Älä käytä moottoria ilman jäähdytysnestettä.

Irrota paisuntasäiliön tulppa (A) ja täytä nestettä "Max Cold"-viivaan (B) saakka.

Asenna paisuntasäiliön tulppa, laita lämmitin PÄÄLLE ja anna moottorin käydä kunnes se saavuttaa käyttölämpötilan.

Irrota paisuntasäiliön tulppa varovasti ja täytä säiliö tarpeen mukaan. Asenna paisuntasäiliön tulppa.

Kun moottori on jäähtynyt, jäähdytysnestetason tulee olla “Max Cold”-viivalla.

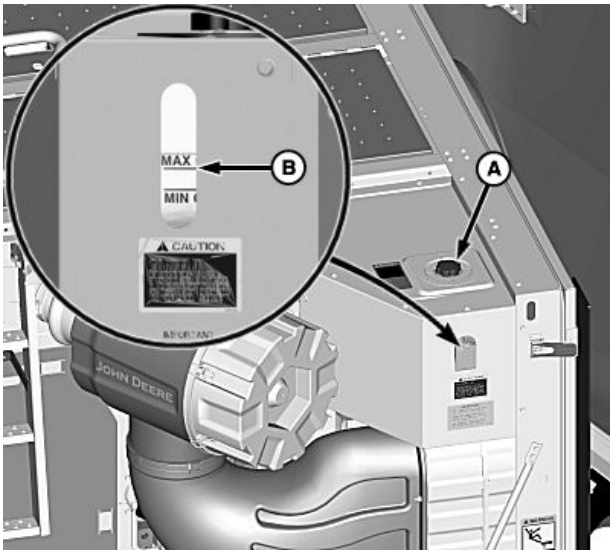

H105922 —UN—05OCT12

A—Paisuntasäiliön tulppa **B—Max Cold -viiva**

HUOMAA: Jäähdytysnestetason tulee olla “Max Cold”- ja “Min Cold”-viivojen välissä. Lisää jäähdytysnestettä, jos jäähdytysneste on alle “Min Cold”-viivan.

OUO6075,00041C9 -22-27JAN16-1/1

Jäähdytysjärjestelmä — asettaminen talvikuntoon

TÄRKEÄÄ: Älä tyhjennä jäähdytysjärjestelmää nesteestä estääksesi siten järjestelmän jäätymisen. Jos jäähdytin ei tyhjene kokonaan, ilmenee vaurioita.

Varmista jo ennen kylmän vuodenajan tuloa, että jäähdytysjärjestelmässä on riittävästi pakkasnestettä. Käytä jotain tunnettua eteeniglykoli-pohjaista pakkasnestettä, joka sisältää ruosteenestoainetta ja vesipumpun voiteluainetta. Samalla neste ei kuitenkaan saa sisältää vuotoja tukkivaa tiivisteainetta (katso oikeat suositukset tästä käyttöoppaasta osiosta Polttoaineet ja voiteluaineet).

Lisättyäsi pakkasnestettä kytke lämmityslaite PÄÄLLE ja käytä moottoria, kunnes se saavuttaa käyttölämpötilan. Tämä sekoittaa nesteen ja kierrättää sitä läpi koko järjestelmän.

OUO6075,000059B -22-14JAN10-1/1

Moottorin hihna — reititys (Tier 2/Stage II) (S660 ja S670)

A—Pyörivän sihdin käyttöhihna, säleikön puoli
B—Pyörivän sihdin käyttöhihna, moottorin puoli
C—Tuuletin, ilmastointilaite, kompressorin hihna
D—Ilmakompressorin hihna (jos se kuuluu varustukseen)

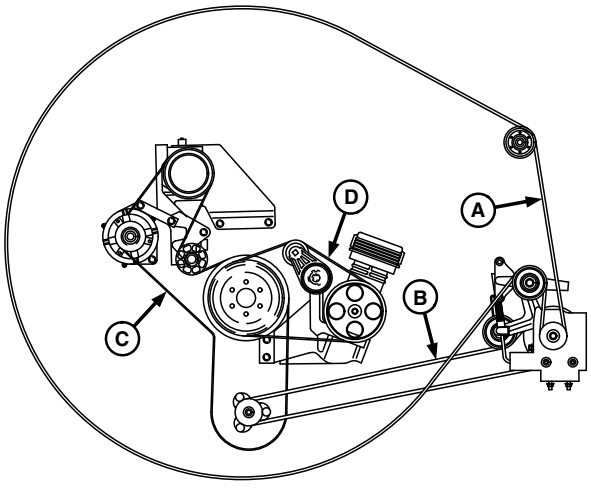

OUO6075,0004142 -22-31AUG15-1/1

Moottorin hihna — reititys (Tier 2/Stage II) (S680 ja S690)

A—Hihna, pyörivän sihti (käytettävä)
B—Hihna, pyörivän sihti (käyttävä)
C—Kiristin, tuuletin
D—Hihna, tuuletin
E—Kiristin, apulaite
F—Hihna, apulaite ja ilmakompressori (jos se kuuluu varustukseen)

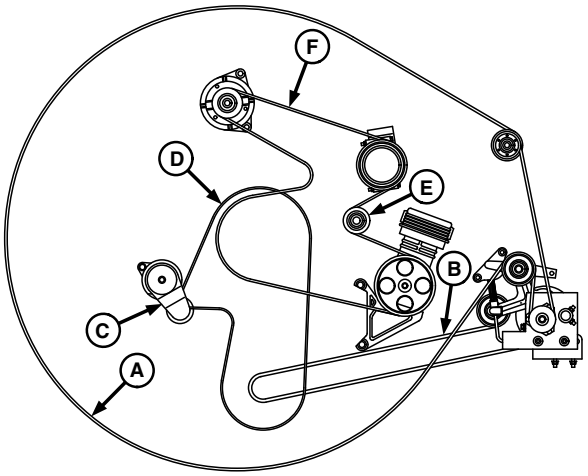

OUO6075,0004143 -22-31AUG15-1/1

Moottorin apulaitehihna / tuulettimen hihna / ilmakompressori (jos varustuksessa) hihna — vaihtaminen (Tier 2 / Stage II) (S660 ja S670)

HUOMIO: Sammuta moottori, kytke seisontajarru päälle ja irrota virta-avain.

Vedä lukitustappia (A) ja kierrä kaidetta (B) ylöspäin kunnes kaide lukittuu paikoilleen, kun haluat avata erottelijan huoltoaukon kannen (C).

A—Lukitustappi
B—Kaide
C—Erottelijan huoltoaukon kansi

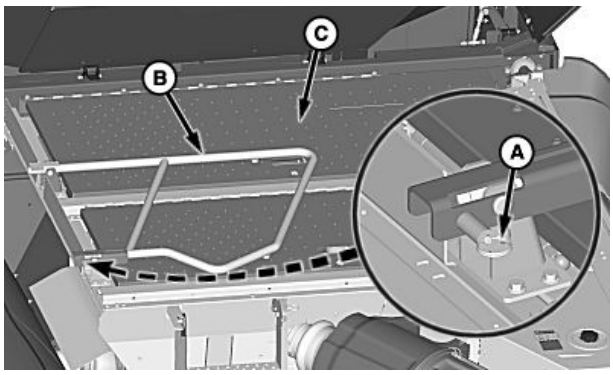

Jatkuu seuraavalla sivulla

OUO6075,0004144 -22-19NOV15-1/8

Irrota ruuvit (A) ja suojus (B).

A—Kuusioruuvit (7 kpl) **B—Suojus**

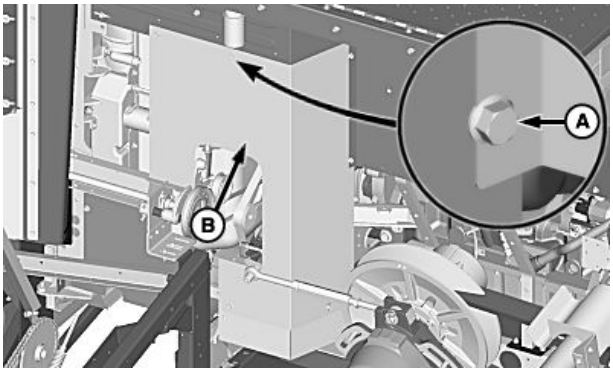

H106845 —UN—08FEB13

Moottorin etupuoli

OUO6075,0004144 -22-19NOV15-2/8

Löysää muttereita (A) ja irrota pyörivän sihdin käyttöhihna (B).

A—Mutterit **B—Pyörivän sihdin käyttöhihna**

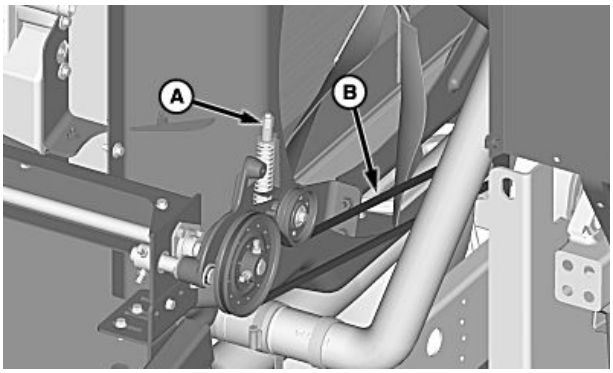

H95701 —UN—15MAR10

OUO6075,0004144 -22-19NOV15-3/8

Vedä salvoista (A) ja avaa pyörivän sihdin luukku (B).

A—Salvat **B—Pyörivän sihdin luukku**

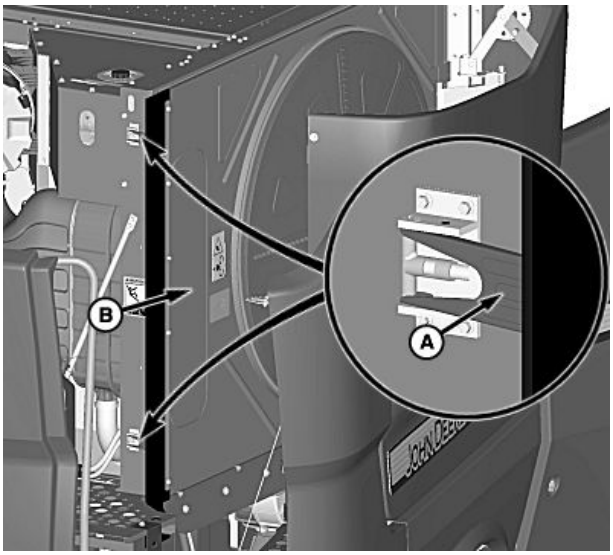

H106847 —UN—08FEB13

Jatkuu seuraavalla sivulla

OUO6075,0004144 -22-19NOV15-4/8

Irrota mutterit (A) ja löysää letkunkiristimet (B).

Ota ilmakanava (C) pois tieltä.

A—Mutterit (7 kpl)
B—Kiristimet
C—Ilmakanava

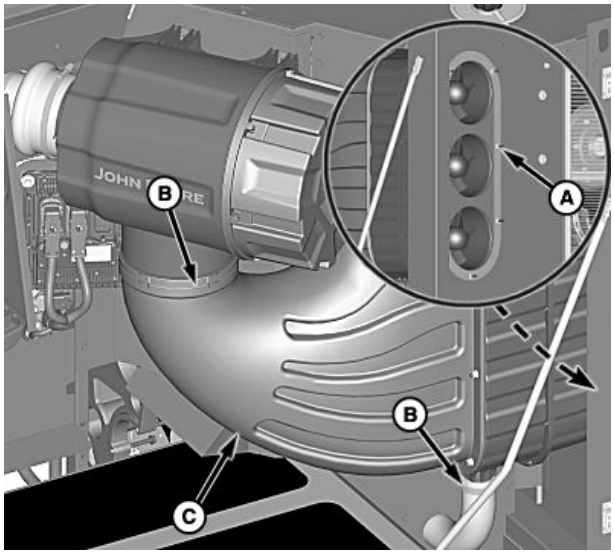

H95647 —UN—10MAR10

OUO6075,0004144 -22-19NOV15-5/8

Poista suojus (A).

A—Suojus

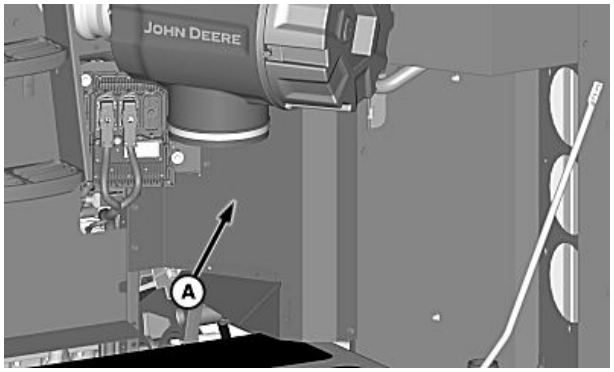

H95648 —UN—10MAR10

Jatkuu seuraavalla sivulla

OUO6075,0004144 -22-19NOV15-6/8

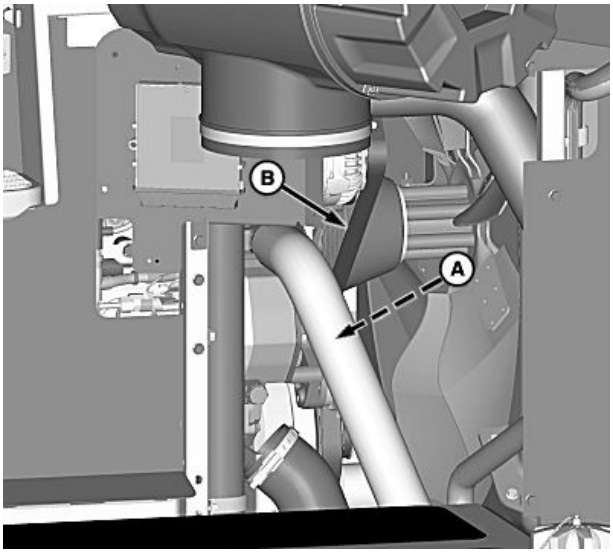

H95699 —UN—15MAR10

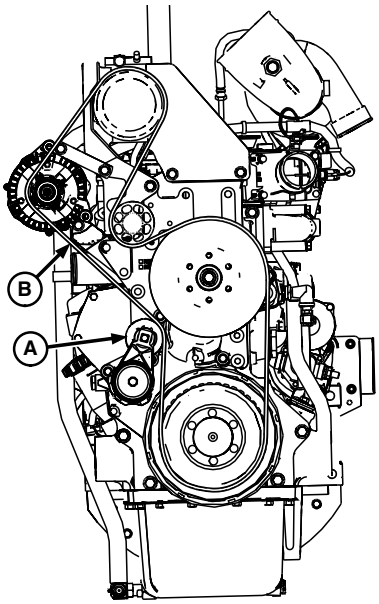

H95702 —UN—15MAR10

Moottorin apulaitehihna / tuulettimen hihna ilman ilmakompressoria

Käytä vääntövartta, kun haluat vapauttaa kiristinvarren (A) kireyden.

Irrota hihna (B) ja vie hihna tuulettimen siipien ylitse irrottaaksesi sen.

Asenna uusi hihna tuulettimen siipien ylitse.

Käytä vääntövartta, kun haluat vapauttaa kiristinvarren kireyden asentaaksesi tilalle uuden hihnan.

A—Kiristinvarsi

B—Moottorin apulaitehihna / tuulettimen käyttöhihna

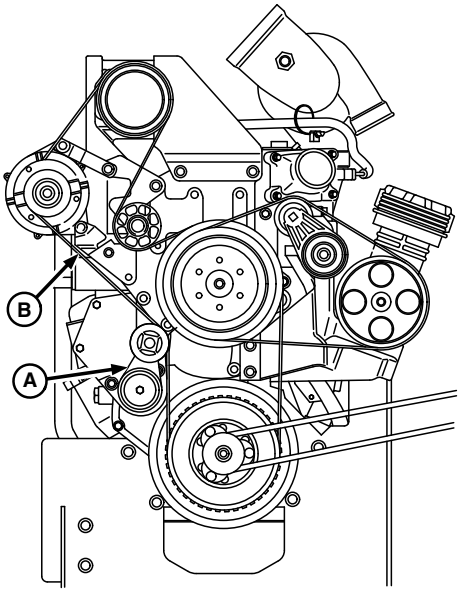

H113079 —UN—02MAR15

Moottorin apulaitehihna / tuulettimen hihna ilmakompressorin kanssa

Jatkuu seuraavalla sivulla

OUO6075,0004144 -22-19NOV15-7/8

Asenna pyörivän sihdin käyttöhihna (B).

Kiristä muttereita (A) kunnes aluslevy on kireysmitan pään ja loven pohjan välissä.

Asenna aikaisemmin irrotettu suojus (etupuoli).

Sulje erottelijan huoltokansi ja laske kaide.

Asenna aikaisemmin irrotettu suojus (takapuoli) ja ilmakanava.

Sulje ja salpaa pyörivän sihdin luukku.

A—Mutterit

B—Pyörivän sihdin käyttöhihna

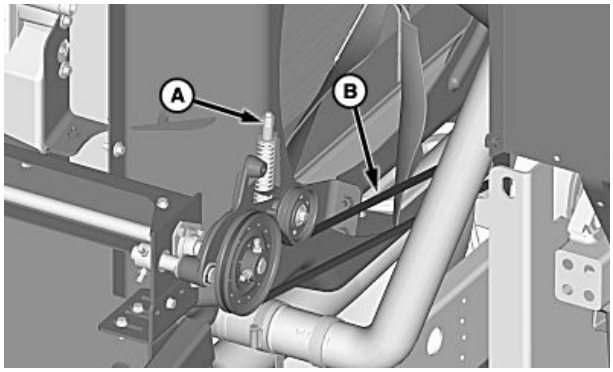

H95701 —UN—15MAR10

OUO6075,0004144 -22-19NOV15-8/8

Moottorin apulaitehihna / ilmakompressorin (jos varustuksessa) hihna — vaihtaminen (Tier 2 / Stage II) (S680 ja S690)

HUOMIO: Sammuta moottori, kytke seisontajarru päälle ja irrota virta-avain.

Vedä lukitustappia (A) ja kierrä kaidetta (B) ylöspäin kunnes kaide lukittuu paikoilleen, kun haluat avata erottelijan huoltoaukon kannen (C).

A—Lukitustappi
B—Kaide

C—Erottelijan huoltoaukon kansi

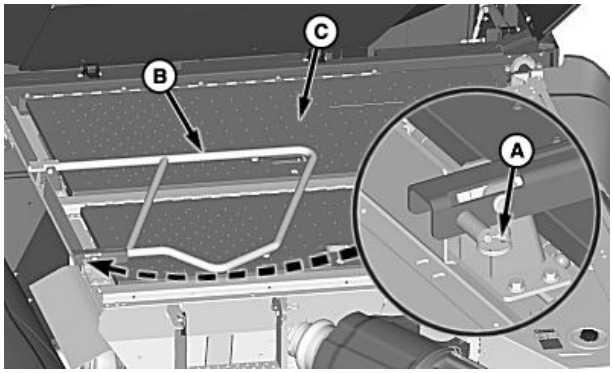

H102385 —UN—22JUN11

OUO6075,0004145 -22-31AUG15-1/10

Irrota ruuvit (A) ja suojus (B).

A—Kuusioruuvit (7 kpl)

B—Suojus

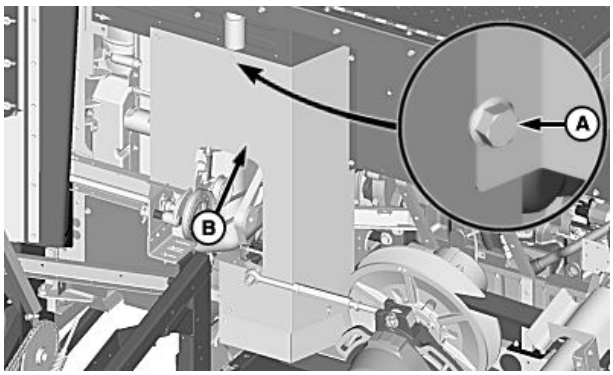

Moottorin etupuoli

H106845 —UN—08FEB13

Jatkuu seuraavalla sivulla

OUO6075,0004145 -22-31AUG15-2/10

Löysää muttereita (A) ja irrota pyörivän sihdin käyttöhihna (B).

A—Mutterit

B—Pyörivän sihdin käyttöhihna

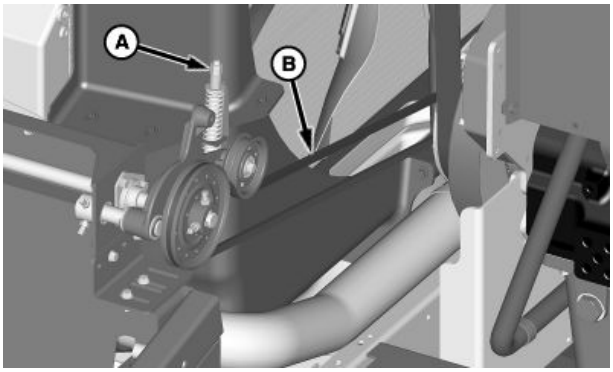

H95693 —UN—15MAR10

OUO6075,0004145 -22-31AUG15-3/10

Vedä salvoista (A) ja avaa pyörivän sihdin luukku (B).

A—Salvat

B—Pyörivän sihdin luukku

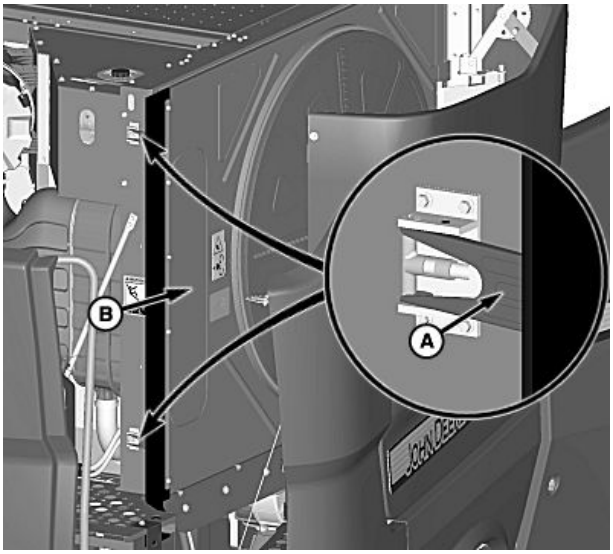

H106847 —UN—08FEB13

Jatkuu seuraavalla sivulla

OUO6075,0004145 -22-31AUG15-4/10

Irrota mutterit (A) ja löysää letkunkiristimet (B).

Ota ilmakanava (C) pois tieltä.

A—Mutterit (7 kpl)
B—Kiristimet
C—Ilmakanava

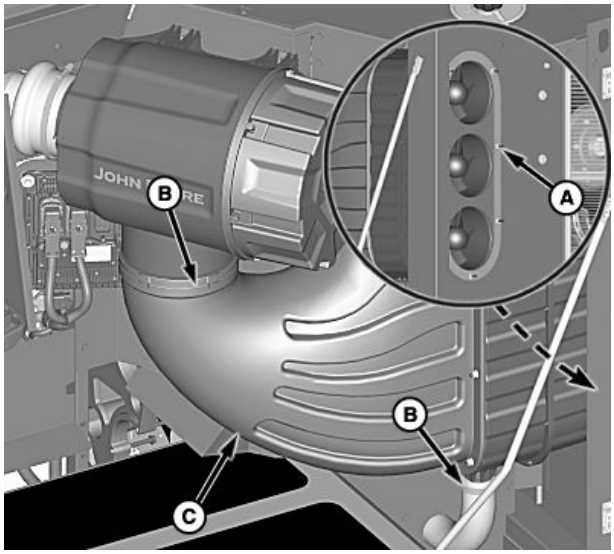

H95647 —UN—10MAR10

OUO6075,0004145 -22-31AUG15-5/10

Poista suojus (A).

A—Suojus

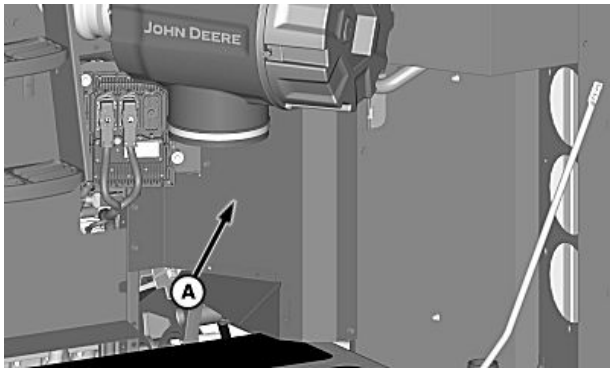

H95648 —UN—10MAR10

Jatkuu seuraavalla sivulla

OUO6075,0004145 -22-31AUG15-6/10

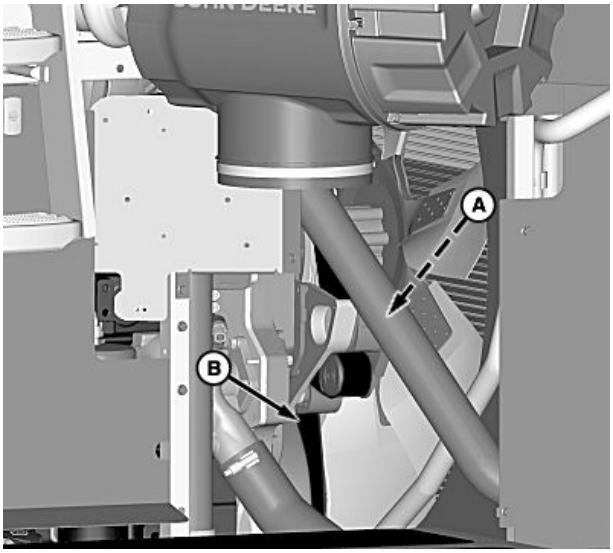

H95694 —UN—15MAR10

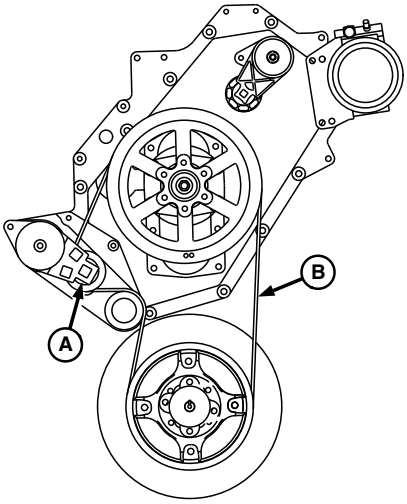

H71844 —UN—25APR02

Tuulettimen hihnan reititys

A—Kiristinvarsi **B—Tuulettimen hihna**

Käytä vääntövartta, kun haluat vapauttaa kiristinvarren (A) kireyden.

Irrota hihna (B) ja vie hihna tuulettimen siipien ylitse irrottaaksesi sen.

Jatkuu seuraavalla sivulla

OUO6075,0004145 -22-31AUG15-7/10

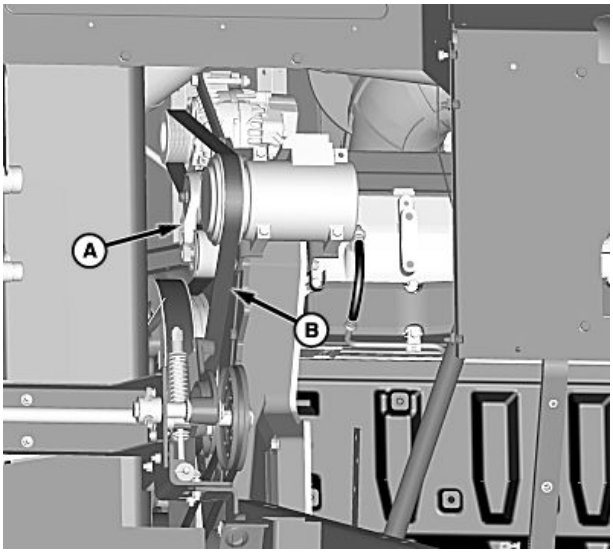

H95695 —UN—15MAR10

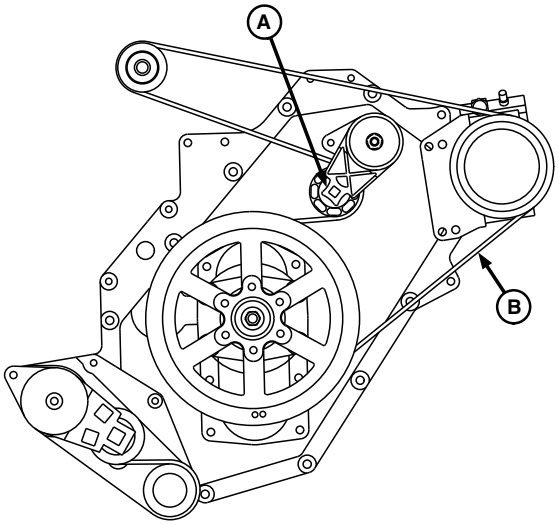

H82475 —UN—17FEB05

Apulaitehihnan reititys ilman ilmakompressoria

Käytä vääntövartta, kun haluat vapauttaa kiristinvarren (A) kireyden.

Irrota hihna (B) ja vie hihna tuulettimen siipien ylitse irrottaaksesi sen.

Asenna uusi hihna tuulettimen siipien ylitse.

Käytä vääntövartta, kun haluat vapauttaa kiristinvarren kireyden asentaaksesi tilalle uuden hihnan.

A—Kiristinvarsi **B—Apulaitehihna**

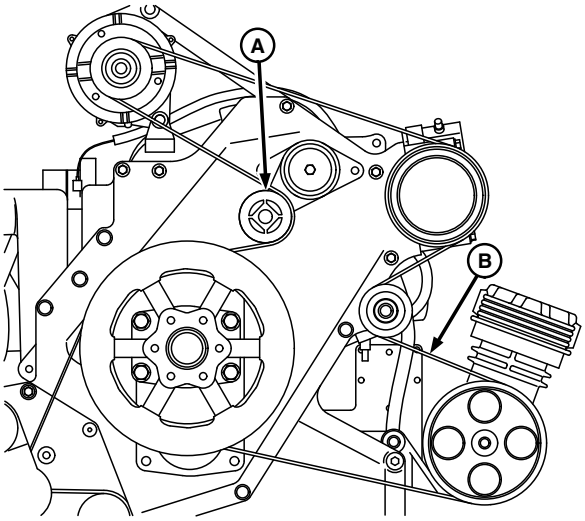

H113080 —UN—02MAR15

Apulaitehihnan reititys ilmakompressorin kanssa

Jatkuu seuraavalla sivulla

OUO6075,0004145 -22-31AUG15-8/10

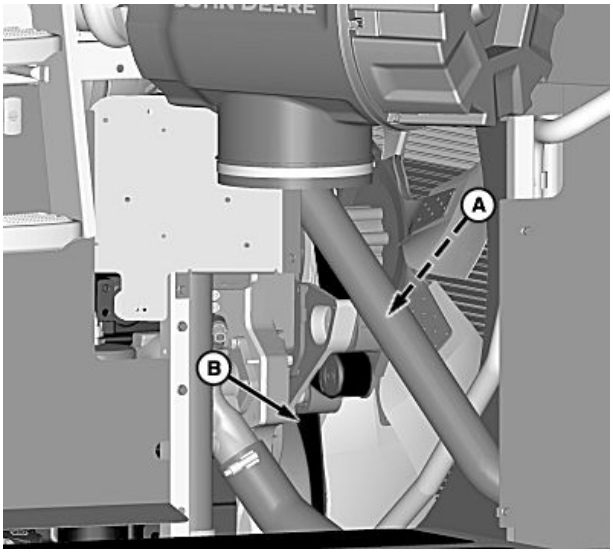

H95694 —UN—15MAR10

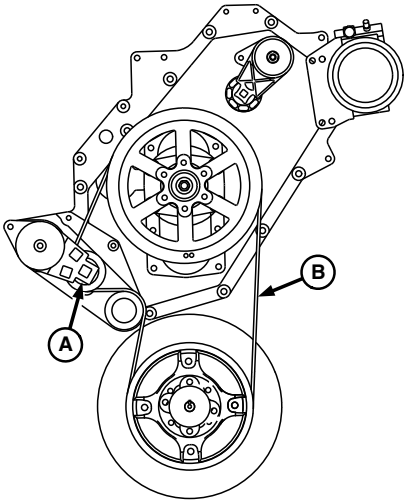

H71844 —UN—25APR02

Tuulettimen hihnan reititys

A—Kiristinvarsi **B—Tuulettimen hihna**

Käytä vääntövartta, kun haluat vapauttaa kiristinvarren (A) kireyden.

Asenna aiemmin irrotettu hihna (B) ja vie hihna tuulettimen ylitse.

OUO6075,0004145 -22-31AUG15-9/10

Asenna pyörivän sihdin käyttöhihna (B).

Kiristä muttereita (A) kunnes aluslevy on kireysmitan pään ja loven pohjan välissä.

Asenna aikaisemmin irrotettu suojus (etupuoli).

Sulje erottelijan huoltokansi ja laske kaide.

Asenna aikaisemmin irrotettu suojus (takapuoli) ja ilmakanava.

Sulje ja salpaa pyörivän sihdin luukku.

A—Mutterit **B—Pyörivän sihdin käyttöhihna**

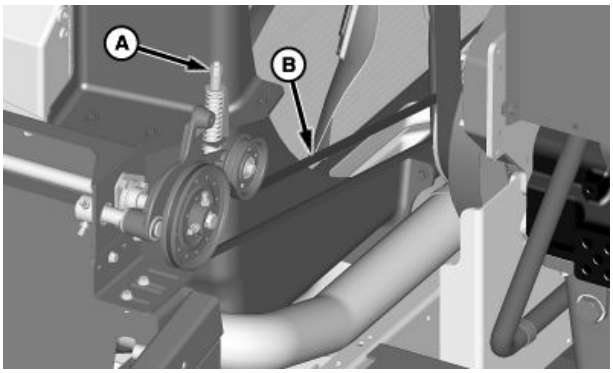

H95693 —UN—15MAR10

OUO6075,0004145 -22-31AUG15-10/10

Tuulettimen käyttöhihna — vaihtaminen (Tier 2/Stage II) (S680 ja S690)

HUOMIO: Sammuta moottori, aseta seisontajarru päälle ja poista virta-avain.

Vedä lukitustappia (A) ja kierrä kaidetta (B) ylöspäin kunnes kaide lukittuu paikoilleen, kun haluat avata erottelijan huoltoaukon kannen (C).

A—Lukitustappi
B—Kaide
C—Erottelijan huoltoaukon kansi

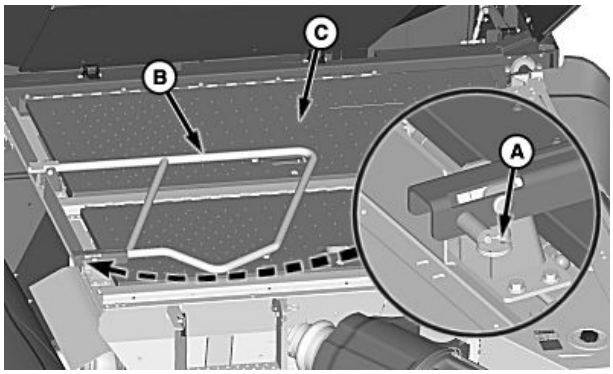

H102385 —UN—22JUN11

OUO6075,0001564 -22-09JUL13-1/8

Irrota ruuvit (A) ja suojus (B).

A—Kantaruuvit (7 kpl)
B—Suojus

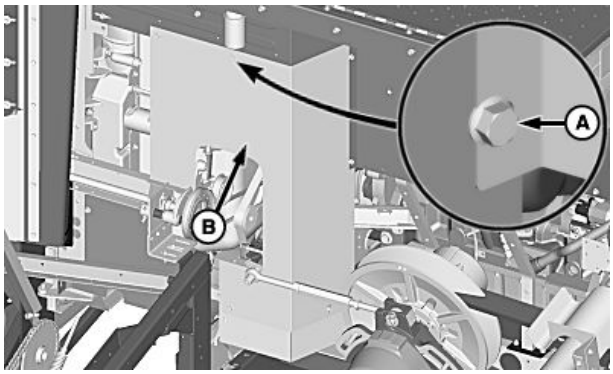

Mottorin etupuoli

H106845 —UN—08FEB13

OUO6075,0001564 -22-09JUL13-2/8

Löysää muttereita (A) ja irrota pyörivän sihdin käyttöhihna (B).

A—Mutterit
B—Pyörivän sihdin käyttöhihna

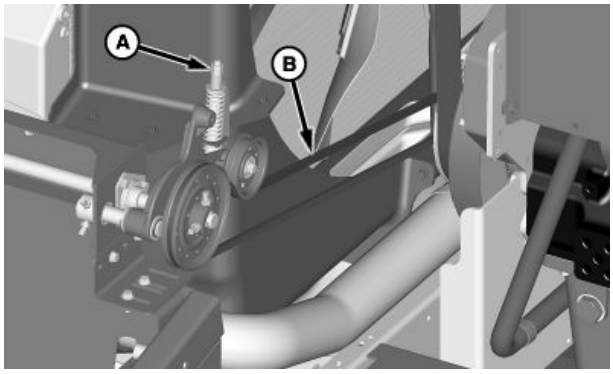

H95693 —UN—15MAR10

Jatkuu seuraavalla sivulla

OUO6075,0001564 -22-09JUL13-3/8

Vedä salvoista (A) ja avaa pyörivän sihdin luukku (B).

A—Salvat **B—Pyörivän sihdin luukku**

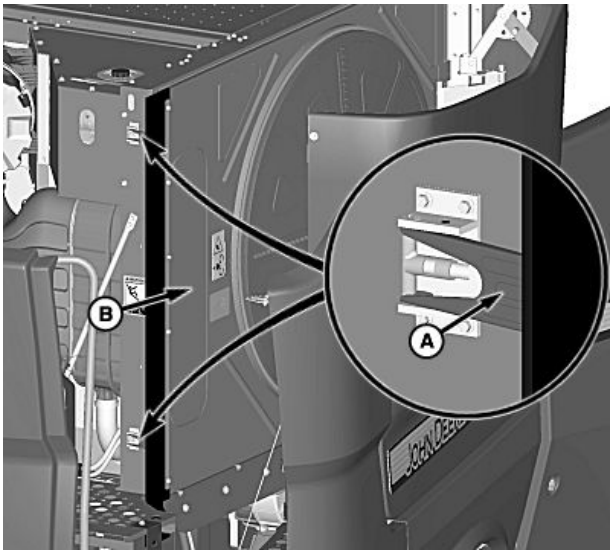

H106847 —UN—08FEB13

OUO6075,0001564 -22-09JUL13-4/8

Irrota mutterit (A) ja löysää letkunkiristimet (B).

Ota ilmakanava (C) pois tieltä.

A—Mutterit (7 kpl)
B—Kiristimet
C—Ilmakanava

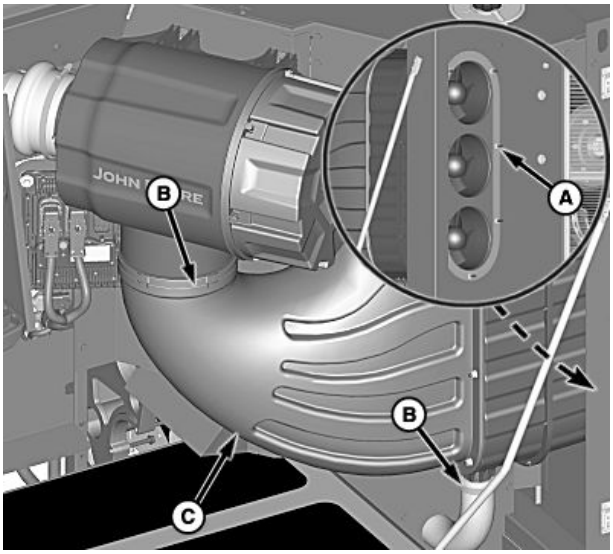

H95647 —UN—10MAR10

Jatkuu seuraavalla sivulla

OUO6075,0001564 -22-09JUL13-5/8

Poista suojus (A).

A—Suojus

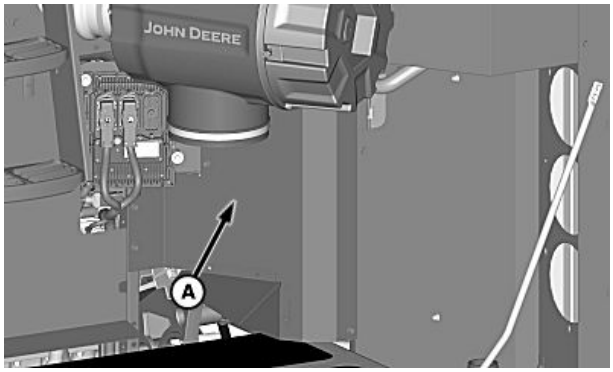

H95648 —UN—10MAR10

OUO6075,0001564 -22-09JUL13-6/8

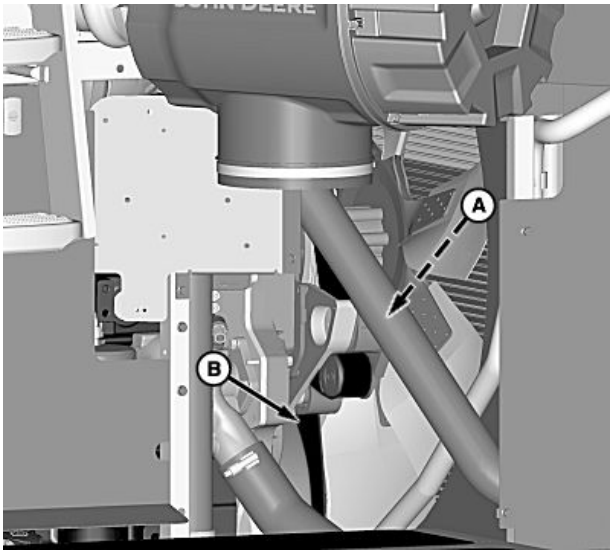

H95694 —UN—15MAR10

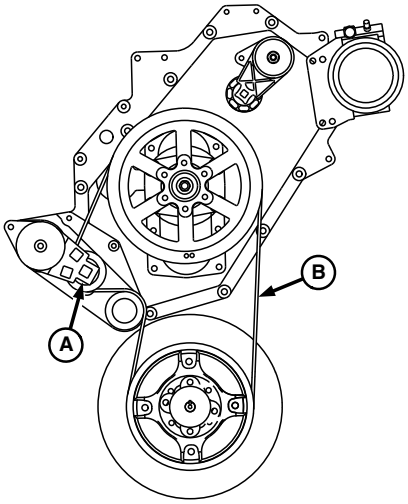

Tuulettimen hihnan reititys

H71844 —UN—25APR02

A—Kiristinvarsi **B—Tuulettimen hihna**

Käytä vääntövartta, kun haluat vapauttaa kiristinvarren (A) kireyden.

Irrota hihna (B) ja vie hihna tuulettimen siipien ylitse irrottaaksesi sen.

Asenna uusi hihna tuulettimen siipien ylitse.

Käytä vääntövartta, kun haluat vapauttaa kiristinvarren kireyden asentaaksesi tilalle uuden hihnan.

Jatkuu seuraavalla sivulla

OUO6075,0001564 -22-09JUL13-7/8

Asenna pyörivän sihdin käyttöhihna (B).

Kiristä muttereita (A) kunnes aluslevy on kireysmitan pään ja loven pohjan välissä.

Asenna aikaisemmin irrotettu suojus (etupuoli).

Sulje erottelijan huoltokansi ja laske kaide.

Asenna aikaisemmin irrotettu suojus (takapuoli) ja ilmakanava.

Sulje ja salpaa pyörivän sihdin luukku.

A—Mutterit

B—Pyörivän sihdin käyttöhihna

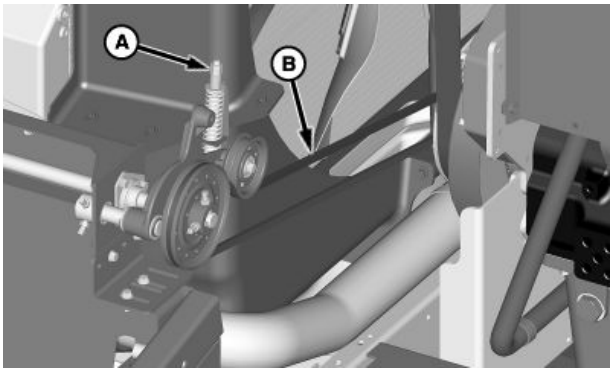

H95693 —UN—15MAR10

OUO6075,0001564 -22-09JUL13-8/8

Pyörivän sihdin hihnan — reititys

A—Pyörivä imusihti
B—Hihna
C—Taittopyörät
D—Käyttävä hihnapyörä

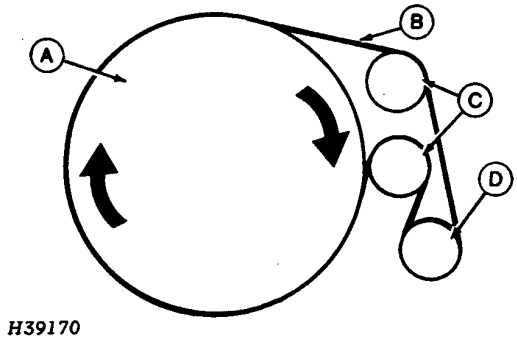

H39170 —UN—11OCT88

OUO6075,00006CE -22-05MAR10-1/1

Pyörivän sihdin käyttöhihna — vaihtaminen (Tier 2/Stage II) (S660 ja S670)

HUOMIO: Sammuta moottori, aseta seisontajarru päälle ja poista virta-avain.

Vedä lukitustappia (A) ja kierrä kaidetta (B) ylöspäin kunnes kaide lukittuu paikoilleen, kun haluat avata erottelijan huoltoaukon kannen (C).

A—Lukitustappi
B—Kaide
C—Erottelijan huoltoaukon kansi

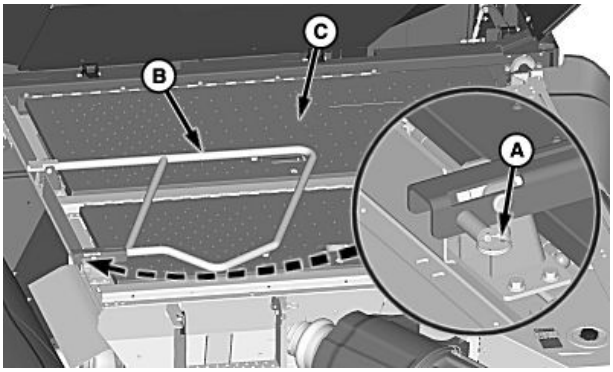

H102385 —UN—22JUN11

Jatkuu seuraavalla sivulla

OUO6075,00013C2 -22-08FEB13-1/3

Irrota ruuvit (A) ja suojus (B).

A—Kantaruuvit (7 kpl)

B—Suojus

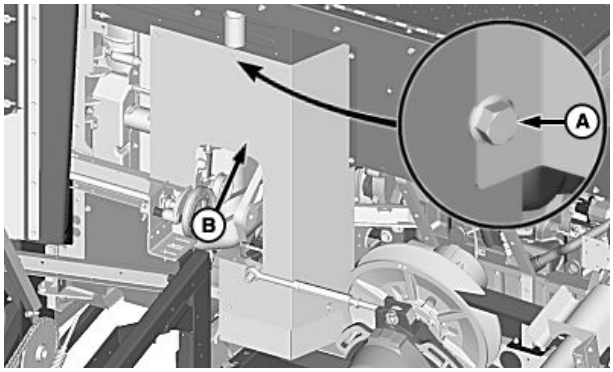

Mottorin etupuoli

H106845 —UN—08FEB13

OUO6075,00013C2 -22-08FEB13-2/3

Löysää muttereita (A) ja irrota pyörivän sihdin käyttöhihna (B).

Asenna vaihtohihna ja säädä kiristinmuttereita kunnes aluslevy on kireysmitan pään ja loven pohjan välissä.

Asenna aikaisemmin irrotettu suojus, sulje erottelijan huoltoaukon kansi ja laske kaide.

A—Mutterit

B—Pyörivän sihdin käyttöhihna

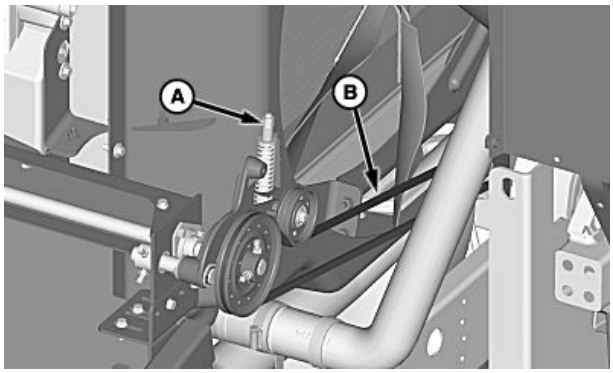

H95701 —UN—15MAR10

OUO6075,00013C2 -22-08FEB13-3/3

Pyörivän sihdin käyttöhihna — vaihtaminen (Tier 2/Stage II) (S680 ja S690)

HUOMIO: Sammuta moottori, aseta seisontajarru päälle ja poista virta-avain.

Vedä lukitustappia (A) ja kierrä kaidetta (B) ylöspäin kunnes kaide lukittuu paikoilleen, kun haluat avata erottelijan huoltoaukon kannen (C).

A—Lukitustappi
B—Kaide

C—Erottelijan huoltoaukon kansi

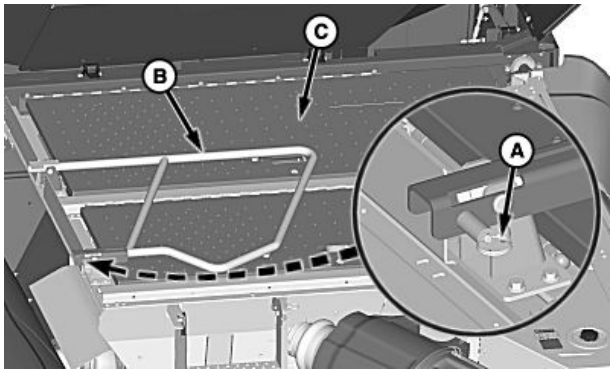

H102385 —UN—22JUN11

Jatkuu seuraavalla sivulla

OUO6075,0001565 -22-09JUL13-1/3

Irrota ruuvit (A) ja suojus (B).

A—Kantaruuvit (7 kpl)

B—Suojus

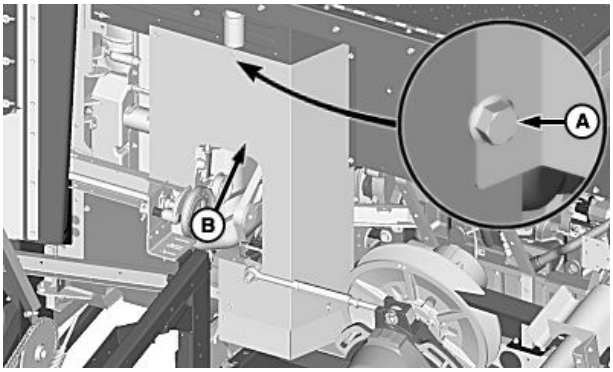

H106845 —UN—08FEB13

Mottorin etupuoli

OUO6075,0001565 -22-09JUL13-2/3

Löysää muttereita (A) ja irrota pyörivän sihdin käyttöhihna (B).

Asenna vaihtohihna ja säädä kiristinmuttereita kunnes aluslevy on kireysmitan pään ja loven pohjan välissä.

Asenna aikaisemmin irrotettu suojus, sulje erottelijan huoltoaukon kansi ja laske kaide.

A—Mutterit

B—Pyörivän sihdin käyttöhihna

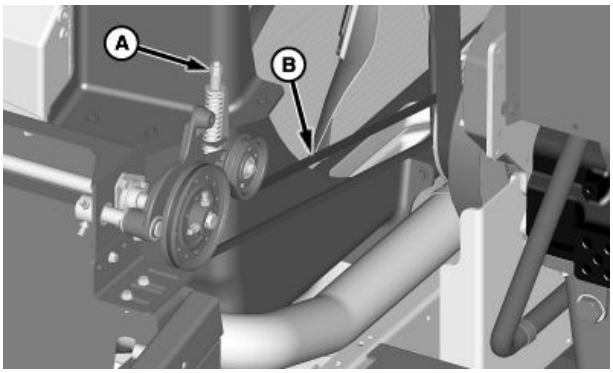

H95693 —UN—15MAR10

OUO6075,0001565 -22-09JUL13-3/3

Moottorin hihna — reititys (Final Tier 4/Stage IV) (S660 ja S670)

A—Ilmastointilaitteen kompressori, laturin hihna
B—Pyörivän sihdin käyttöhihna, säleikön puoli
C—Säädettävä tuulettimen hihna
D—Pyörivän sihdin käyttöhihna, moottorin puoli
E—Imutuulettimen käytettävä hihna, tuulettimen puoli
F—Imutuulettimen käyttöhihna, moottorin puoli
G—Ilmakompressorin hihna (jos se kuuluu varustukseen)

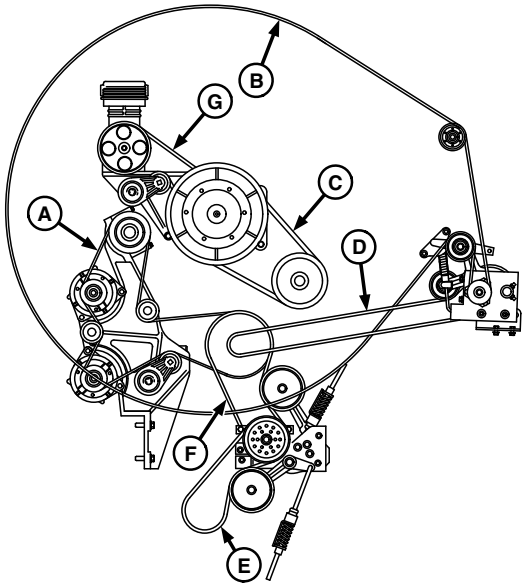

H112962 —UN—25FEB15

OUO6075,0004146 -22-31AUG15-1/1

Moottorin hihna — reititys (Final Tier 4/Stage IV) (S680, S685 ja S690)

A—Ilmastointilaitteen kompressori, laturin hihna
B—Pyörivän sihdin käyttöhihna, säleikön puoli
C—Tuulettimen käyttöhihna
D—Pyörivän sihdin käyttöhihna, moottorin puoli
E—Imutuulettimen käyttöhihna
F—Ilmakompressorin hihna (jos se kuuluu varustukseen)

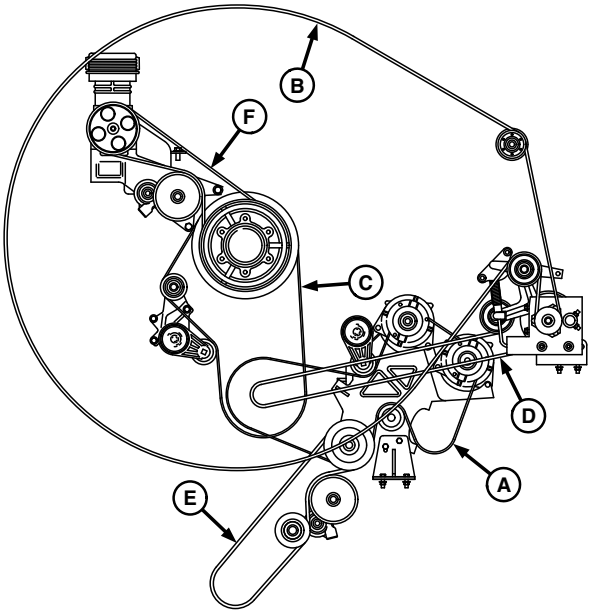

H112859 —UN—17FEB15

OUO6075,0004147 -22-21MAR16-1/1

Ilmastointilaitteen kompressorin/laturin hihna - Vaihtaminen (Final Tier 4/Stage IV) (S660 ja S670)

HUOMIO: Sammuta moottori, kytke seisontajarru päälle ja irrota virta-avain.

Vedä salvoista (A) ja avaa pyörivän sihdin luukku (B).

A—Salvat
B—Pyörivän sihdin luukku

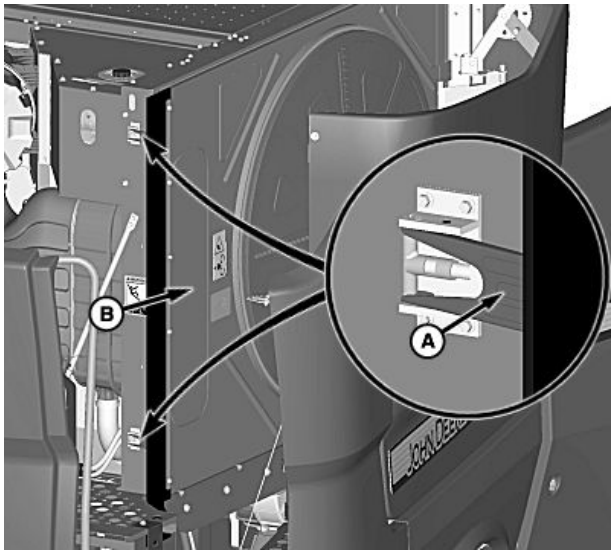

H106847 —UN—08FEB13

Jatkuu seuraavalla sivulla

SS43267,0000572 -22-20MAR15-1/8

Irrota mutterit (A) ja löysää letkunkiristimet (B).

Ota ilmakanava (C) pois tieltä.

A—Mutterit (7 kpl)
B—Kiristimet
C—Ilmakanava

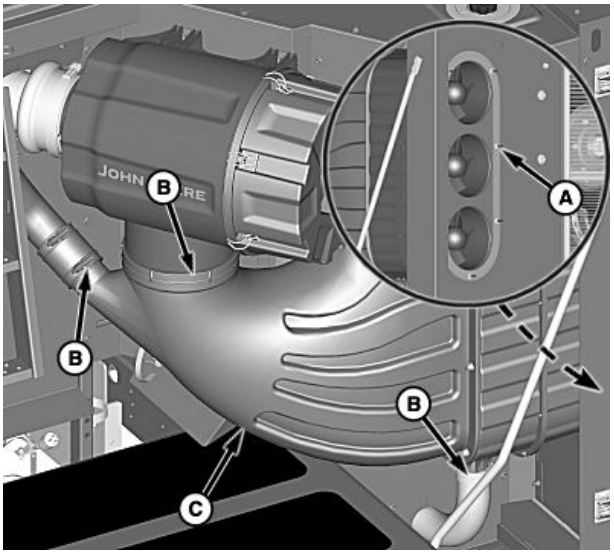

H110003 —UN—18MAR14

SS43267,0000572 -22-20MAR15-2/8

Poista suojus (A).

A—Suojus

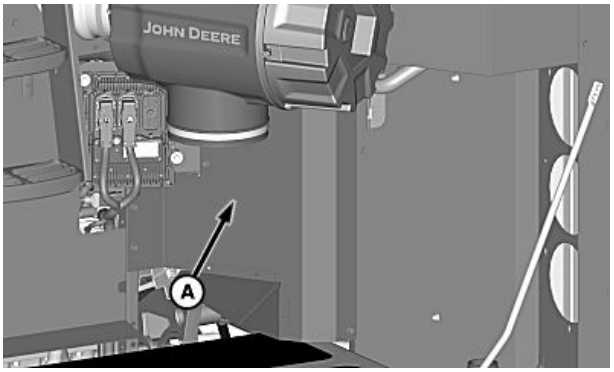

H95648 —UN—10MAR10

SS43267,0000572 -22-20MAR15-3/8

Vedä lukitustappia (A) ja kierrä kaidetta (B) ylöspäin kunnes kaide lukittuu paikoilleen, kun haluat avata erottelijan huoltoaukon kannen (C).

A—Lukitustappi
B—Kaide
C—Erottelijan huoltoaukon kansi

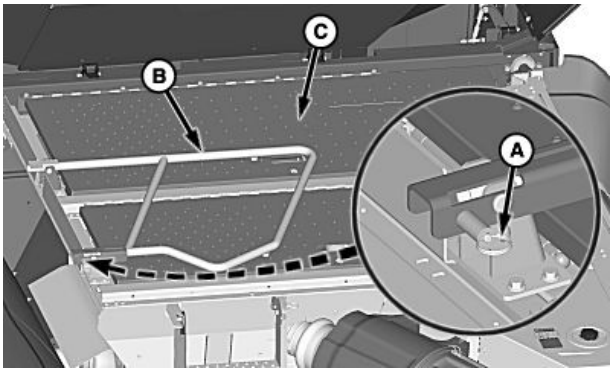

H102385 —UN—22JUN11

Jatkuu seuraavalla sivulla

SS43267,0000572 -22-20MAR15-4/8

Irrota ruuvit (A) ja suojus (B).

A—Kantaruuvit (7 kpl) **B—Suojus**

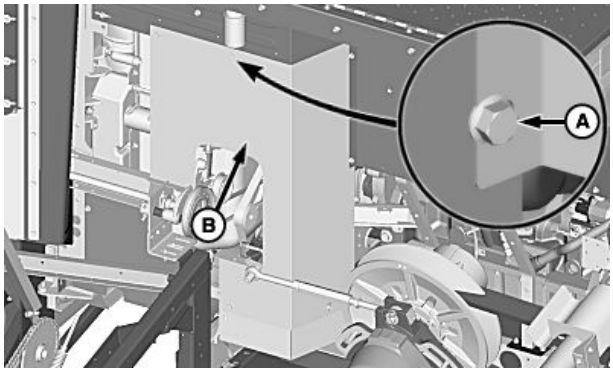

H106845 —UN—08FEB13

Moottorin etupuoli

SS43267,0000572 -22-20MAR15-5/8

Löysää muttereita (A) ja irrota pyörivän sihdin käyttöhihna (B).

Löysää muttereita (C) irrottaaksesi imutuulettimen hihnan (D).

A—Mutterit
B—Pyörivän sihdin käyttöhihna
C—Mutterit
D—Imutuulettimen käyttöhihna

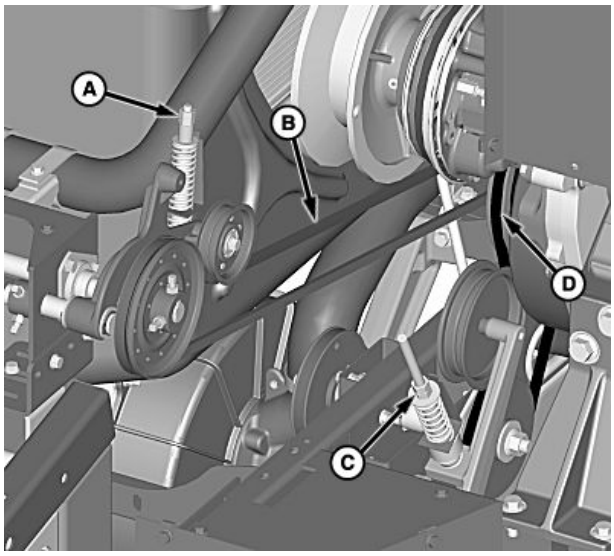

H95655 —UN—10MAR10

Jatkuu seuraavalla sivulla

SS43267,0000572 -22-20MAR15-6/8

Käytä vääntövartta, kun haluat vapauttaa kiristinvarren (A) kireyden.

Irrota hihna (B) ja vie hihna tuulettimen siipien ylitse irrottaaksesi sen.

Asenna uusi hihna tuulettimen siipien ylitse.

Käytä vääntövartta, kun haluat vapauttaa kiristinvarren kireyden asentaaksesi tilalle uuden hihnan.

A—Kiristinvarsi **B—Hihna**

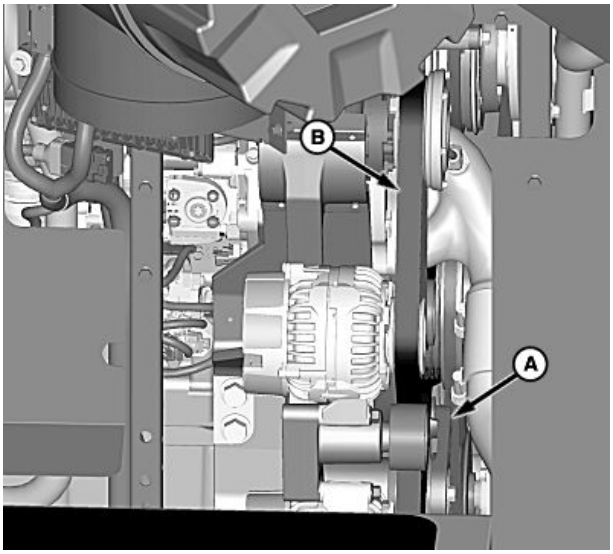

H95656 —UN—10MAR10

SS43267,0000572 -22-20MAR15-7/8

Asenna imutuulettimen hihna (D).

Kiristä muttereita (C) kunnes aluslevy on kireysilmaisimen pään ja loven pohjan välissä.

Asenna pyörivän sihdin käyttöhihna (B).

Kiristä muttereita (A) kunnes aluslevy on kireysmitan pään ja loven pohjan välissä.

Asenna aikaisemmin irrotettu suojus (etupuoli).

Sulje erottelijan huoltokansi ja laske kaide.

Asenna aikaisemmin irrotettu suojus (takapuoli) ja ilmakanava.

Sulje ja salpaa pyörivän sihdin luukku.

A—Mutterit
B—Pyörivän sihdin käyttöhihna
C—Mutterit
D—Imutuulettimen käyttöhihna

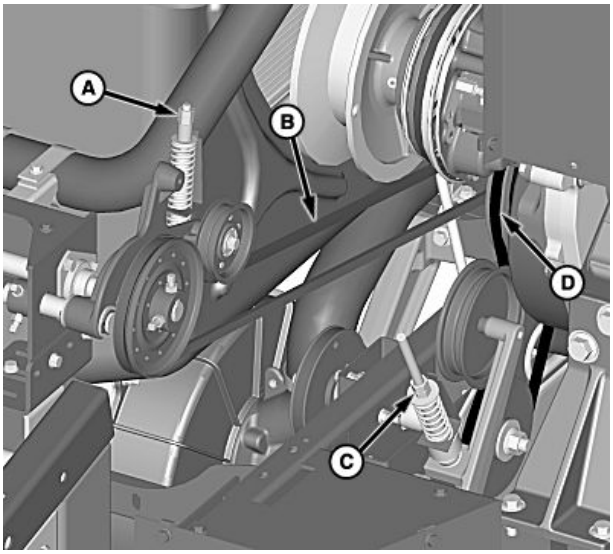

H95655 —UN—10MAR10

SS43267,0000572 -22-20MAR15-8/8

Ilmastointilaitteen kompressorin/laturin hihna — Vaihtaminen (Final Tier 4/Stage IV) (S680, S685 ja S690)

HUOMIO: Sammuta moottori, kytke seisontajarru päälle ja irrota virta-avain.

Vedä lukitustappia (A) ja kierrä kaidetta (B) ylöspäin kunnes kaide lukittuu paikoilleen, kun haluat avata erottelijan huoltoaukon kannen (C).

A—Lukitustappi
B—Kaide
C—Erottelijan huoltoaukon kansi

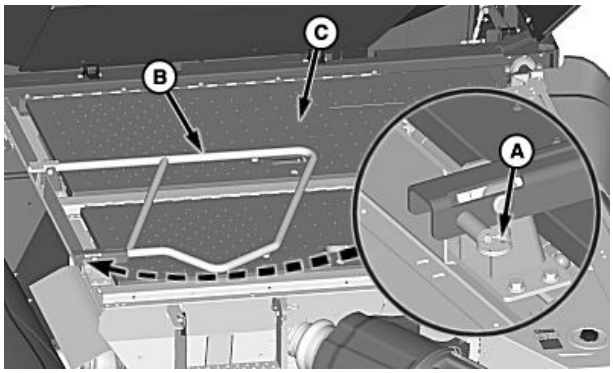

H102385 —UN—22JUN11

SS43267,0000573 -22-20MAR15-1/12

Irrota ruuvit (A) ja suojus (B).

A—Kantaruuvit (7 kpl)
B—Suojus

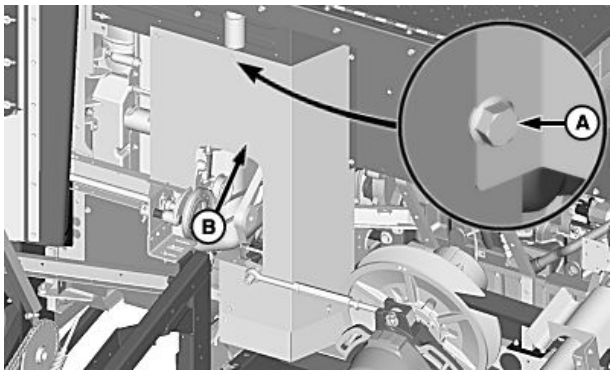

Moottorin etupuoli

H106845 —UN—08FEB13

SS43267,0000573 -22-20MAR15-2/12

Löysää muttereita (A) ja irrota pyörivän sihdin käyttöhihna (B).

A—Mutterit
B—Pyörivän sihdin käyttöhihna

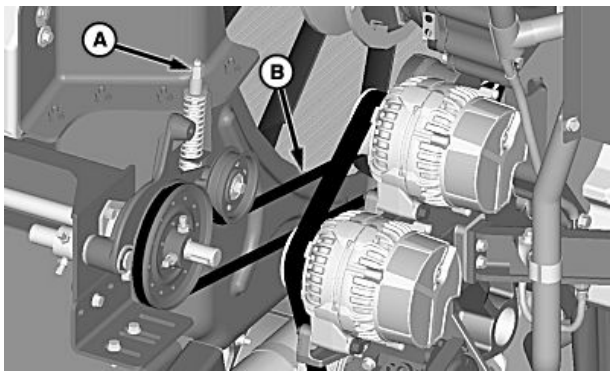

H95665 —UN—11MAR10

Jatkuu seuraavalla sivulla

SS43267,0000573 -22-20MAR15-3/12

Vedä salvoista (A) ja avaa pyörivän sihdin luukku (B).

A—Salvat

B—Pyörivän sihdin luukku

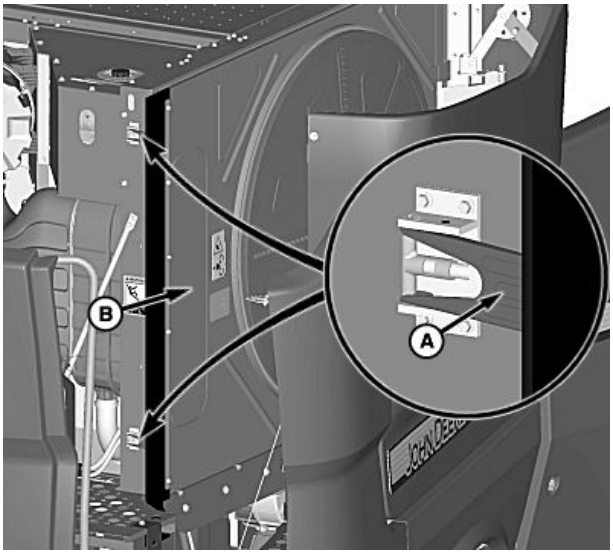

H106847 —UN—08FEB13

SS43267,0000573 -22-20MAR15-4/12

Irrota mutterit (A) ja löysää letkunkiristimet (B).

Ota ilmakanava (C) pois tieltä.

A—Mutterit (7 kpl)
B—Kiristimet

C—Ilmakanava

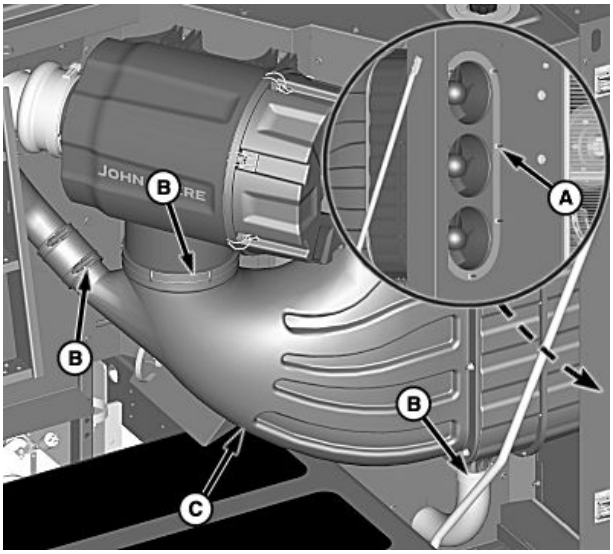

H110003 —UN—18MAR14

Jatkuu seuraavalla sivulla

SS43267,0000573 -22-20MAR15-5/12

Poista suojus (A).

A—Suojus

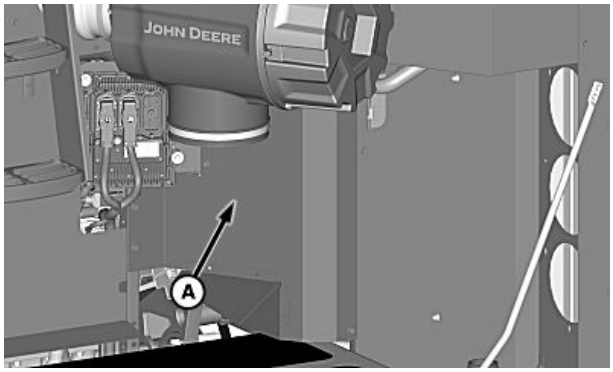

H95648 —UN—10MAR10

SS43267,0000573 -22-20MAR15-6/12

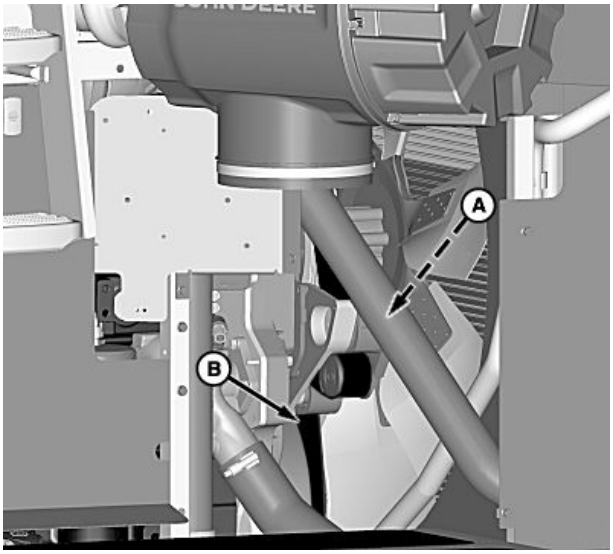

H95694 —UN—15MAR10

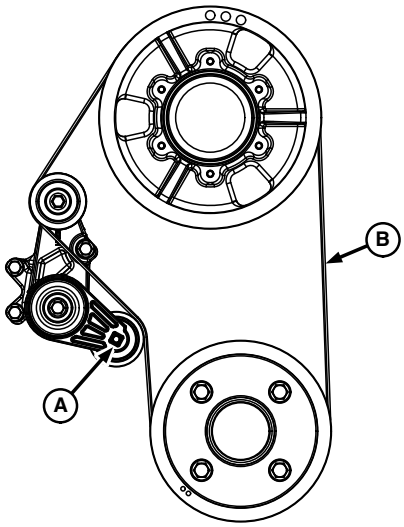

H99551 —UN—06JAN11

Tuulettimen hihnan reititys

A—Kiristinvarsi **B—Tuulettimen hihna**

Käytä vääntövartta, kun haluat vapauttaa kiristinvarren (A) kireyden.

Irrota hihna (B) ja vie hihna tuulettimen siipien ylitse irrottaaksesi sen.

Jatkuu seuraavalla sivulla

SS43267,0000573 -22-20MAR15-7/12

Käytä vääntövartta, kun haluat vapauttaa kiristinvarren (A) kireyden.

Irrota jäähdyttimen alla oleva imutuulettimen käyttöhihna (B).

A—Kiristinvarsi **B—Imutuulettimen käyttöhihna**

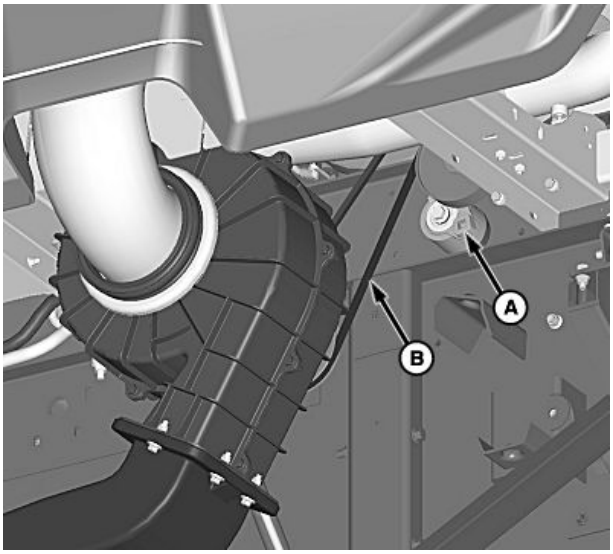

H99550 —UN—06JAN11

SS43267,0000573 -22-20MAR15-8/12

Käytä vääntövartta, kun haluat vapauttaa kiristinvarren (A) kireyden.

Irrota hihna (B) ja vie hihna tuulettimen siipien ylitse irrottaaksesi sen.

Asenna uusi hihna tuulettimen siipien ylitse.

Käytä vääntövartta, kun haluat vapauttaa kiristinvarren kireyden asentaaksesi tilalle uuden hihnan.

A—Kiristinvarsi **B—Hihna**

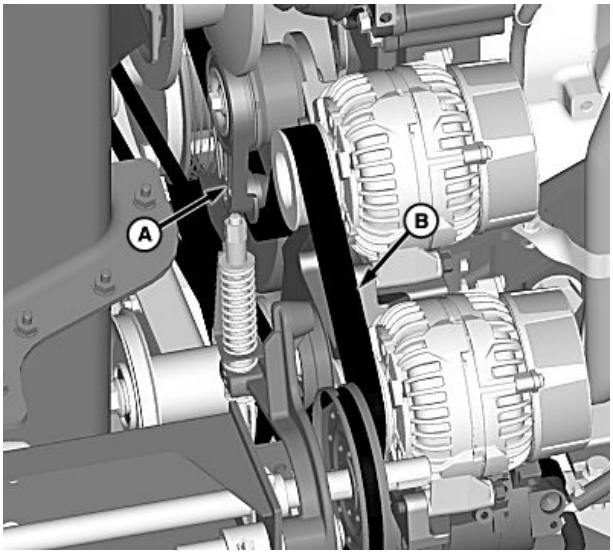

H95661 —UN—11MAR10

Jatkuu seuraavalla sivulla

SS43267,0000573 -22-20MAR15-9/12

Asenna imutuulettimen käyttöhihna (B).

Käytä vääntövartta, kun haluat vapauttaa kiristinvarren (A) kireyden hihnan asentamiseksi.

A—Kiristinvarsi **B—Imutuulettimen käyttöhihna**

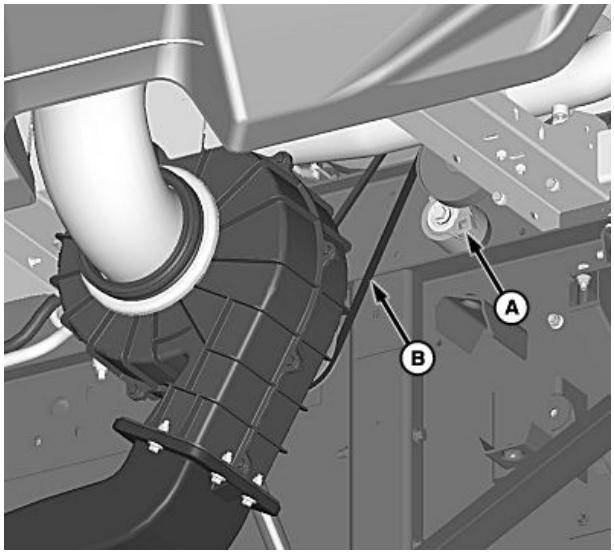

H99550 —UN—06JAN11

SS43267,0000573 -22-20MAR15-10/12

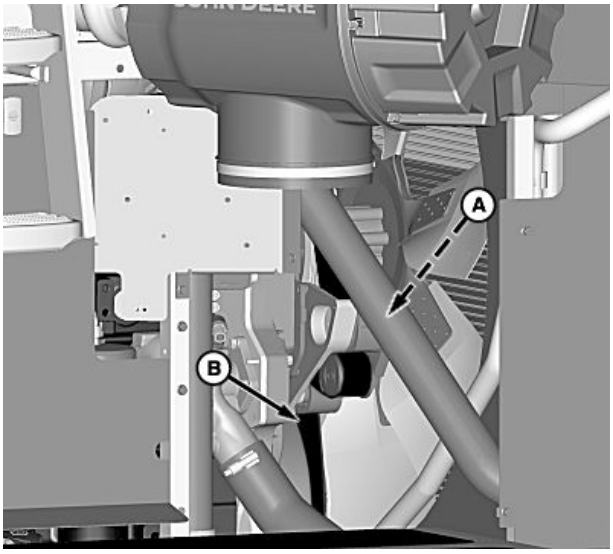

H95694 —UN—15MAR10

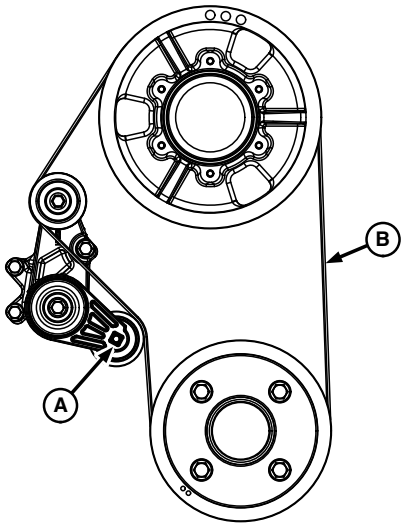

H99551 —UN—06JAN11

Tuulettimen hihnan reititys

A—Kiristinvarsi **B—Tuulettimen hihna**

Asenna hihna (B) ja vie hihna tuulettimen siipien ylitse.

Käytä vääntövartta, kun haluat vapauttaa kiristinvarren (A) kireyden hihnan asentamiseksi.

Jatkuu seuraavalla sivulla

SS43267,0000573 -22-20MAR15-11/12

Asenna pyörivän sihdin käyttöhihna (B).

Kiristä muttereita (A) kunnes aluslevy on kireysmitan pään ja loven pohjan välissä.

Asenna aikaisemmin irrotettu suojus (etupuoli).

Sulje erottelijan huoltokansi ja laske kaide.

Asenna aikaisemmin irrotettu suojus (takapuoli) ja ilmakanava.

Sulje ja salpaa pyörivän sihdin luukku.

A—Mutterit

B—Pyörivän sihdin käyttöhihna

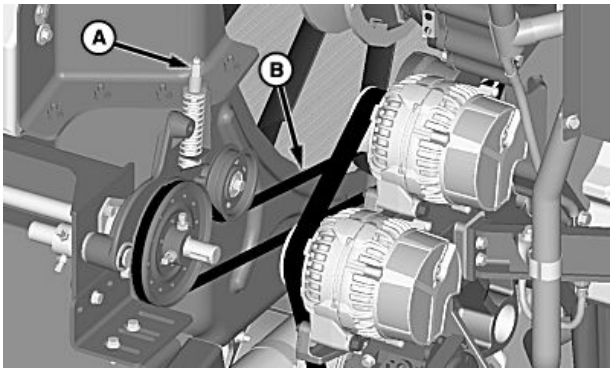

H95665 —UN—11MAR10

SS43267,0000573 -22-20MAR15-12/12

Pyörivän sihdin käyttöhihna — vaihtaminen (Final Tier 4/Stage IV) (S660 ja S670)

HUOMIO: Sammuta moottori, kytke seisontajarru päälle ja irrota virta-avain.

Vedä lukitustappia (A) ja kierrä kaidetta (B) ylöspäin kunnes kaide lukittuu paikoilleen, kun haluat avata erottelijan huoltoaukon kannen (C).

A—Lukitustappi
B—Kaide

C—Erottelijan huoltoaukon kansi

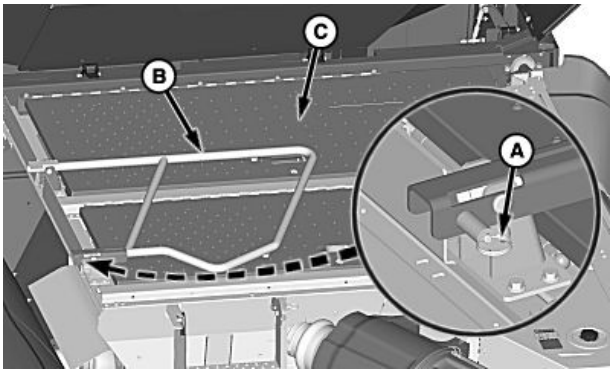

H102385 —UN—22JUN11

SS43267,0000574 -22-20MAR15-1/3

Irrota ruuvit (A) ja suojus (B).

A—Kantaruuvit (7 kpl)

B—Suojus

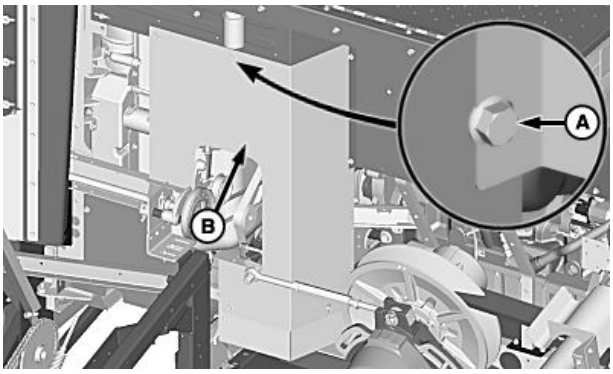

Moottorin etupuoli

H106845 —UN—08FEB13

Jatkuu seuraavalla sivulla

SS43267,0000574 -22-20MAR15-2/3

Löysää muttereita (A) ja irrota pyörivän sihdin käyttöhihna (B).

Asenna vaihtohihna ja säädä kiristinmuttereita kunnes aluslevy on kireysmitan pään ja loven pohjan välissä.

Asenna aikaisemmin irrotettu suojus, sulje erottelijan huoltoaukon kansi ja laske kaide.

A—Mutterit

B—Pyörivän sihdin käyttöhihna

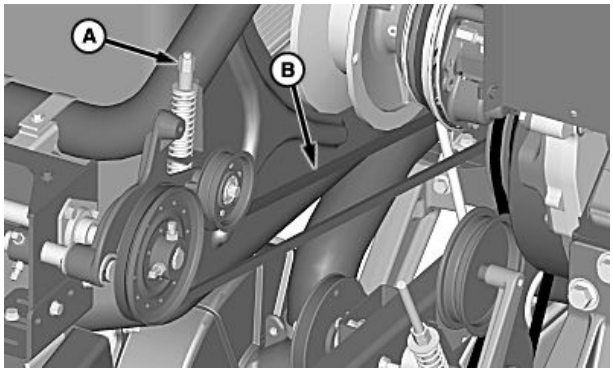

H95657 —UN—10MAR10

SS43267,0000574 -22-20MAR15-3/3

Pyörivän sihdin käyttöhihna — vaihtaminen (Final Tier 4/Stage IV) (S680, S685 ja S690)

HUOMIO: Sammuta moottori, kytke seisontajarru päälle ja irrota virta-avain.

Vedä lukitustappia (A) ja kierrä kaidetta (B) ylöspäin kunnes kaide lukittuu paikoilleen, kun haluat avata erottelijan huoltoaukon kannen (C).

A—Lukitustappi
B—Kaide

C—Erottelijan huoltoaukon kansi

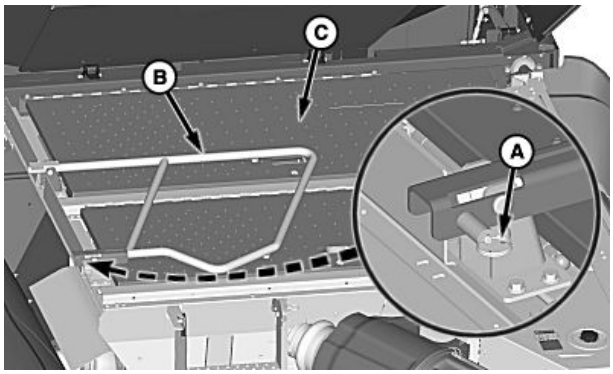

H102385 —UN—22JUN11

SS43267,0000575 -22-20MAR15-1/3

Irrota ruuvit (A) ja suojus (B).

A—Kantaruuvit (7 kpl)

B—Suojus

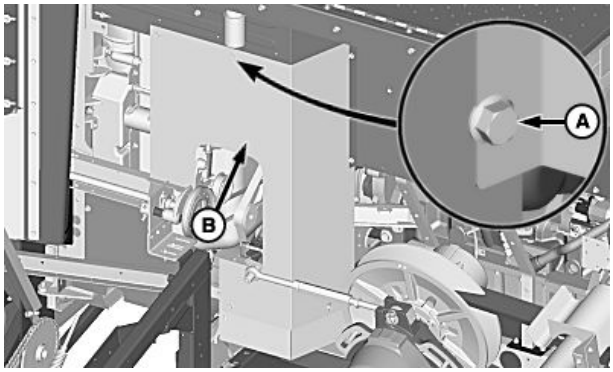

Moottorin etupuoli

H106845 —UN—08FEB13

Jatkuu seuraavalla sivulla

SS43267,0000575 -22-20MAR15-2/3

Löysää muttereita (A) ja irrota pyörivän sihdin käyttöhihna (B).

Asenna vaihtohihna ja säädä kiristinmuttereita kunnes aluslevy on kireysmitan pään ja loven pohjan välissä.

Asenna aikaisemmin irrotettu suojus, sulje erottelijan huoltoaukon kansi ja laske kaide.

A—Mutterit

B—Pyörivän sihdin käyttöhihna

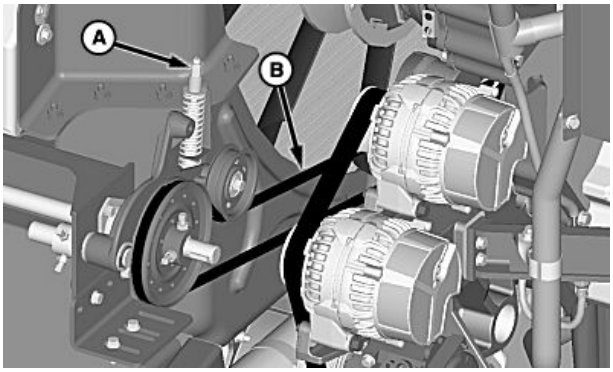

H95665 —UN—11MAR10

SS43267,0000575 -22-20MAR15-3/3

Imutuulettimen käyttöhihna - Vaihtaminen (Final Tier 4/Stage IV) (S660 ja S670)

HUOMIO: Sammuta moottori, kytke seisontajarru päälle ja irrota virta-avain.

Vedä lukitustappia (A) ja kierrä kaidetta (B) ylöspäin kunnes kaide lukittuu paikoilleen, kun haluat avata erottelijan huoltoaukon kannen (C).

A—Lukitustappi
B—Kaide

C—Erottelijan huoltoaukon kansi

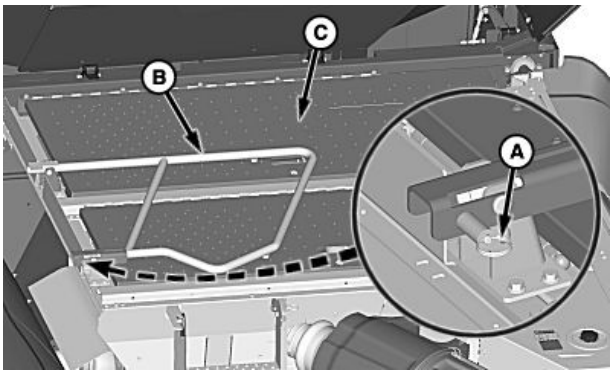

H102385 —UN—22JUN11

SS43267,0000576 -22-20MAR15-1/3

Irrota ruuvit (A) ja suojus (B).

A—Kantaruuvit (7 kpl)

B—Suojus

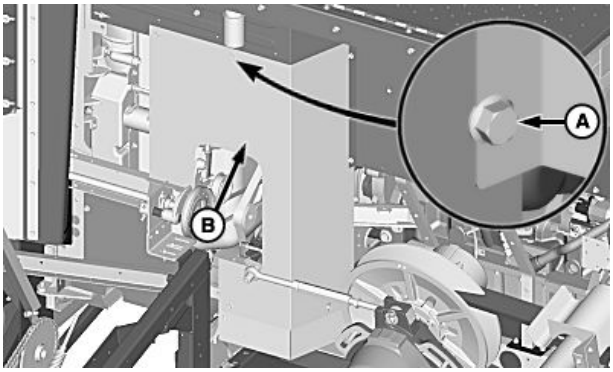

Moottorin etupuoli

H106845 —UN—08FEB13

Jatkuu seuraavalla sivulla

SS43267,0000576 -22-20MAR15-2/3

Löysää muttereita (A) ja irrota pyörivän sihdin käyttöhihna (B).

Löysää muttereita (C) irrottaaksesi imutuulettimen hihnan (D).

Asenna imutuulettimen vaihtohihna ja kiristä mutteria kunnes aluslevy on kireysilmaisimen pään ja loven pohjan välissä.

Asenna pyörivän sihdin käyttöhihna ja kiristä mutteria kunnes aluslevy on kireysilmaisimen pään ja loven pohjan välissä.

Asenna aikaisemmin irrotettu suojus, sulje erottelijan huoltoaukon kansi ja laske kaide.

A—Mutterit
B—Pyörivän sihdin käyttöhihna
C—Mutterit
D—Imutuulettimen käyttöhihna

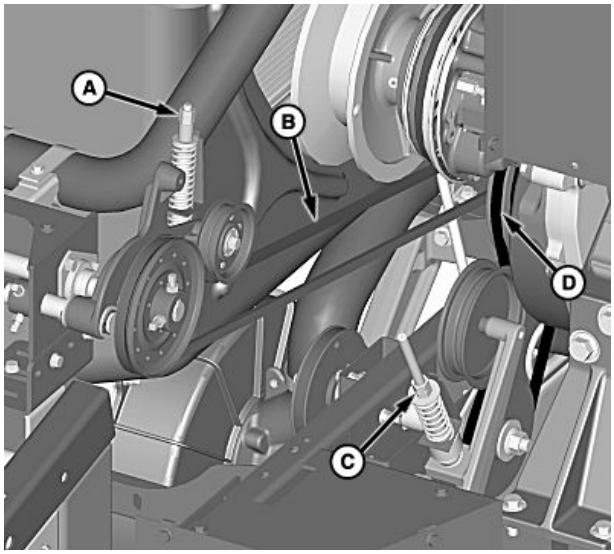

H95655 —UN—10MAR10

SS43267,0000576 -22-20MAR15-3/3

Imutuulettimen käyttöhihna - Vaihtaminen (Final Tier 4/Stage IV) (S680, S685 ja S690)

HUOMIO: Sammuta moottori, kytke seisontajarru päälle ja irrota virta-avain.

Käytä vääntövartta, kun haluat vapauttaa kiristinvarren (A) kireyden.

Irrota jäähdyttimen alla oleva imutuulettimen käyttöhihna (B).

Asenna uusi imutuulettimen käyttöhihna.

Käytä vääntövartta, kun haluat vapauttaa kiristinvarren kireyden hihnan asentamiseksi.

A—Kiristinvarsi
B—Imutuulettimen käyttöhihna

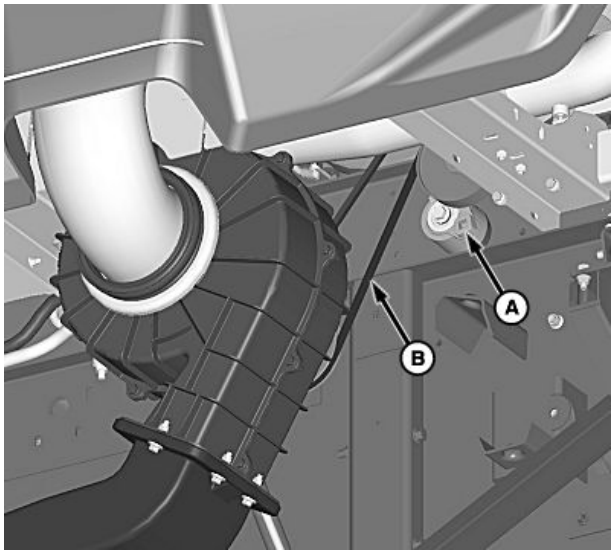

H99550 —UN—06JAN11

SS43267,0000577 -22-20MAR15-1/1

Imutuulettimen käyttöhihna - Vaihtaminen (Final Tier 4/Stage IV) (S660 ja S670)

HUOMIO: Sammuta moottori, kytke seisontajarru päälle ja irrota virta-avain.

Löysää muttereita (A) ja irrota imutuulettimen käytettävä hihna (B), joka sijaitsee jäähdyttimen alapuolella.

Asenna vaihdettava imutuulettimen käytettävä hihna.

Kiristä muttereita kunnes aluslevy on kireysilmaisimen pään ja loven pohjan välissä.

A—Mutterit

B—Imutuulettimen käytettävä hihna

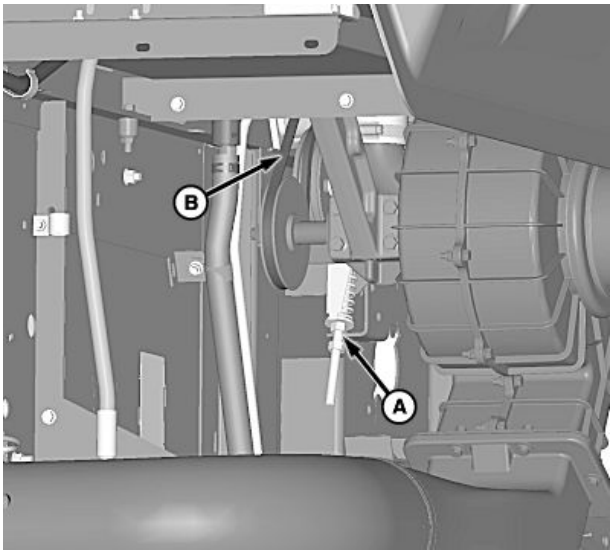

H95667 —UN—11MAR10

SS43267,0000578 -22-20MAR15-1/1

Muuttuvanopeuksinen tuulettimen käyttöhihna — vaihtaminen (Final Tier 4/Stage IV) (S660 ja S670)

HUOMIO: Sammuta moottori, kytke seisontajarru päälle ja irrota virta-avain.

Vedä salvoista (A) ja avaa pyörivän sihdin luukku (B).

A—Salvat

B—Pyörivän sihdin luukku

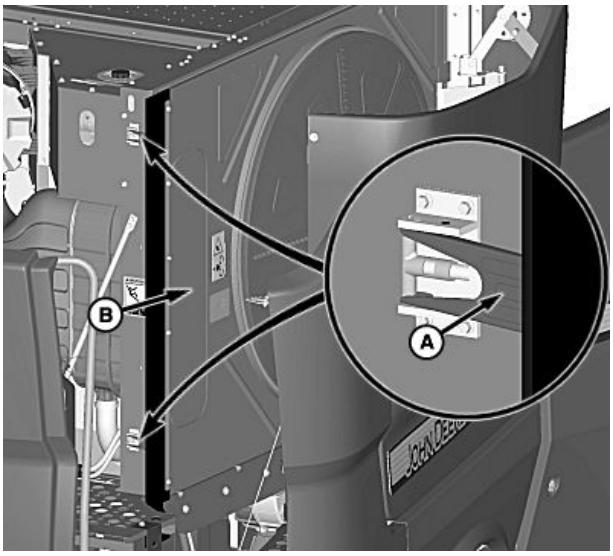

H106847 —UN—08FEB13

Jatkuu seuraavalla sivulla

OUO6075,0004149 -22-21MAR16-1/12

Irrota mutterit (A) ja löysää letkunkiristimet (B).

Ota ilmakanava (C) pois tieltä.

A—Mutterit (7 kpl)
B—Kiristimet
C—Ilmakanava

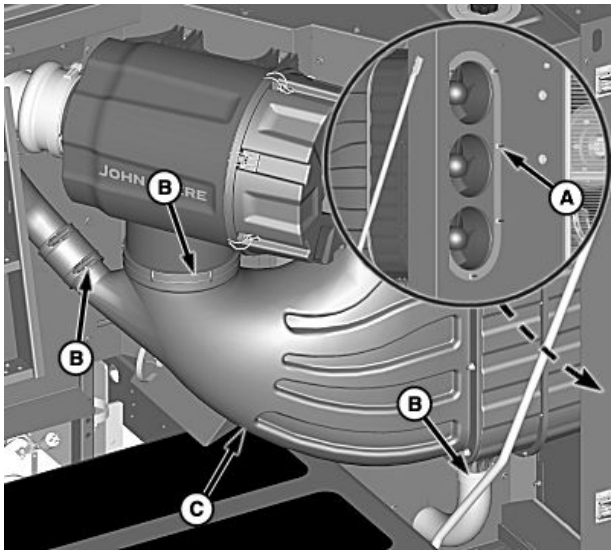

H110003 —UN—18MAR14

OUO6075,0004149 -22-21MAR16-2/12

Poista suojus (A).

A—Suojus

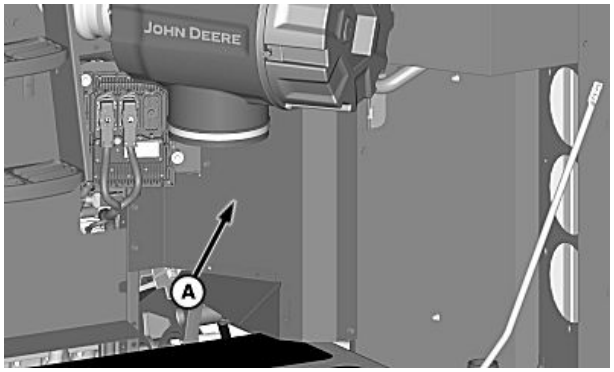

H95648 —UN—10MAR10

Jatkuu seuraavalla sivulla

OUO6075,0004149 -22-21MAR16-3/12

Irrota kantaruuvit (A) tuuletinasennelmasta (B).

Ota tuuletinasennelma pois tieltä.

A—Kuusioruuvit (6 kpl) **B—Tuuletinyksikkö**

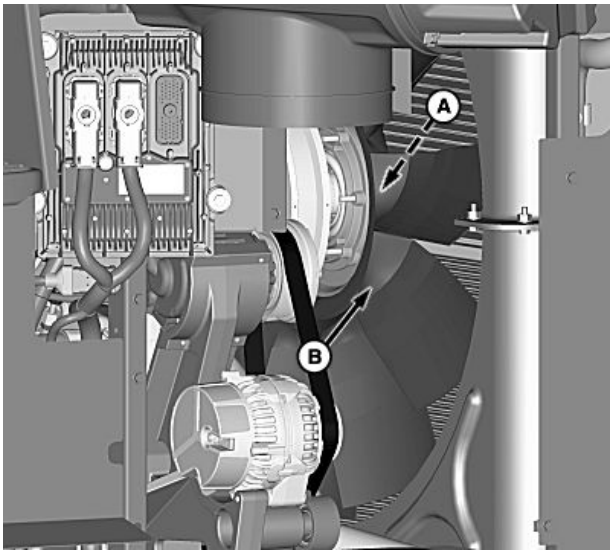

H95649 —UN—10MAR10

OUO6075,0004149 -22-21MAR16-4/12

Irrota kantaruuvit (A) ja välikappaleet (B).

Asenna aikaisemmin irrotetut kantaruuvit niin, että jousi on kokonaan kokoonpuristettu.

A—Ruuvit **B—Välikappaleet**

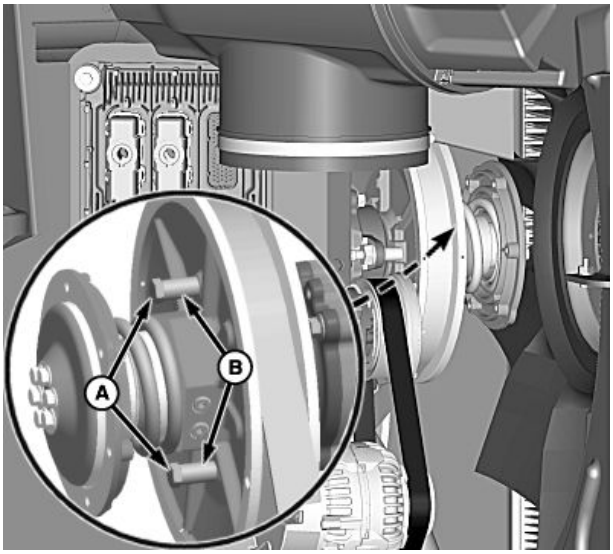

H95650 —UN—10MAR10

Jatkuu seuraavalla sivulla

OUO6075,0004149 -22-21MAR16-5/12

Vedä lukitustappia (A) ja kierrä kaidetta (B) ylöspäin kunnes kaide lukittuu paikoilleen, kun haluat avata erottelijan huoltoaukon kannen (C).

A—Lukitustappi
B—Kaide
C—Erottelijan huoltoaukon kansi

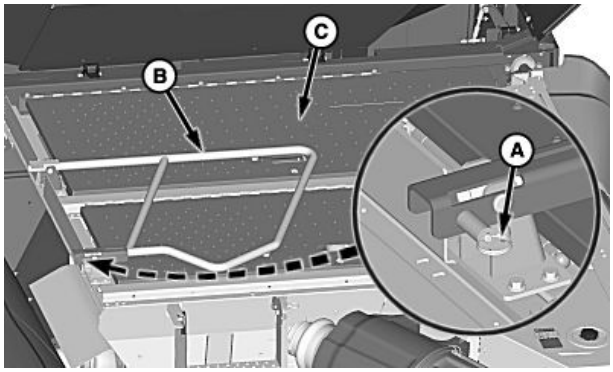

H102385 —UN—22JUN11

OUO6075,0004149 -22-21MAR16-6/12

Irrota ruuvit (A) ja suojus (B).

A—Kuusioruuvit (7 kpl)
B—Suojus

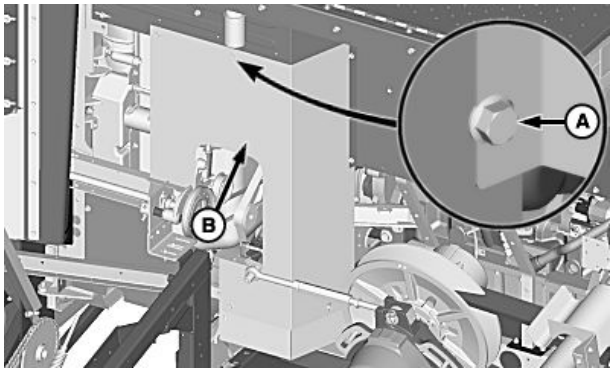

Moottorin etupuoli

H106845 —UN—08FEB13

OUO6075,0004149 -22-21MAR16-7/12

Paikallista venttiili tukiputken etupuolella ja löysää ilmausruuvia (A) vapauttaaksesi paineen hihnapyöristä.

A—Ilmausruuvi

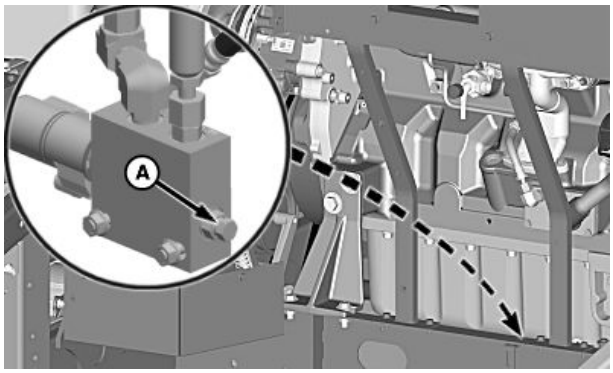

H95652 —UN—10MAR10

Jatkuu seuraavalla sivulla

OUO6075,0004149 -22-21MAR16-8/12

Kun ilmausruuvi on löysällä, vedä hihnapyörää (A) moottoriin päin kunnes se on kokonaan auki.

Irrota muuttuvanopeuksinen hihna (B).

HUOMAA: Ennen muuttuvanopeuksisen hihnan asentamista tarkasta silmämääräisesti kompressorinhihnan (jos se kuuluu varustukseen) kuluminen. Vaihda ilmakompressorin hihna (jos se kuuluu varustukseen) tarvittaessa. Katso lisätietoja kohdasta ilmakompressorin hihna (jos varustuksessa)—vaihto (Final Tier 4/Stage IV) (S660 ja S670).

Muuttuvanopeuksinen hihna ON asennettava ensin käyttöhihnapyörän yli ja sitten käytettävän hihnapyörän yli.

Asenna muuttuvanopeuksinen hihna.

A—Hihnapyörä

B—Muuttuvanopeuksinen hihna

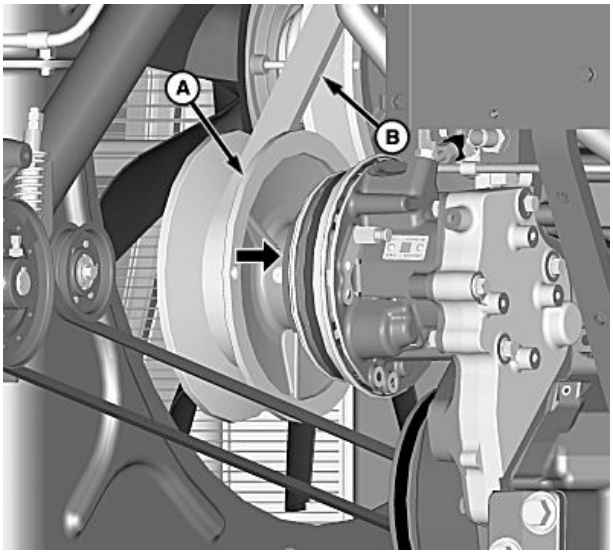

H95653 —UN—31MAR10

OUO6075,0004149 -22-21MAR16-9/12

TÄRKEÄÄ: Jousen TÄYTYY olla avautunut, jotta muuttuvanopeuksisen tuulettimen hihnan nopeutta voidaan säätää.

Kun muuttuvanopeuksinen tuulettimen hihna on asennettu, irrota kantaruuvit (A) avataksesi jousen ja asentaaksesi aikaisemmin irrotetut välikappaleet (B) kuten kuvassa näytetään.

A—Ruuvit

B—Välikappaleet

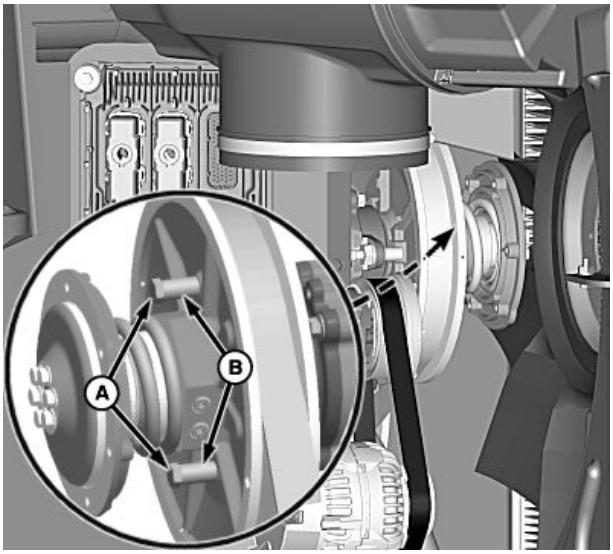

H95650 —UN—10MAR10

Jatkuu seuraavalla sivulla

OUO6075,0004149 -22-21MAR16-10/12

Asenna tuuletinkokonaisuus (A) siten, että indeksimerkinnät (B) sijoittuvat istukan (C) kummalle tahansa puolelle.

Asenna aikaisemmin irrotetut kantaruuvit (D). Kiristä kantaruuvit ohjearvon mukaiseen momenttiin.

Ohjepituus

Ruuvit—Kiristystiukkuus.....40 N m (30 lb·ft)

A—Tuuletinyksikkö
B—Indeksimerkit
C—Istukka
D—Kuusioruuvit (6 kpl)

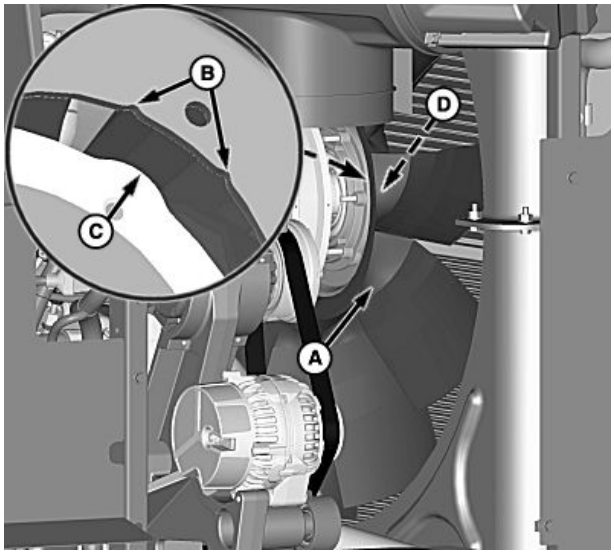

H95654 —UN—10MAR10

OUO6075,0004149 -22-21MAR16-11/12

Paikallista venttiili tukiputken etupuolella ja kiristä ilmausruuvi ja mutteri (A) ohjekireyteen.

Ohjepituus

Ilmauspultti ja mutteri—Kiristystiukkuus.....23 N m (17 lb·ft)

Asenna aikaisemmin irrotettu suojus (etupuoli).

Sulje erottelijan huoltokansi ja laske kaide.

Asenna aikaisemmin irrotettu suojus (takapuoli) ja ilmakanava.

Sulje ja salpaa pyörivän sihdin luukku.

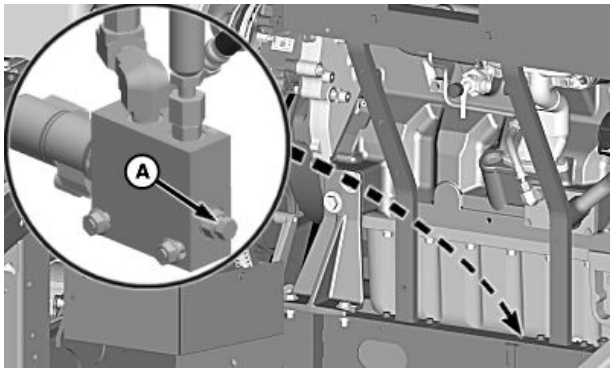

H95652 —UN—10MAR10

A—Ilmauspultti ja mutteri

OUO6075,0004149 -22-21MAR16-12/12

Ilmakompressorin hihna (jos kuuluu varustukseen) — (Final Tier 4/Stage IV) (S660 ja S670)

HUOMIO: Sammuta moottori, kytke seisontajarru päälle ja irrota virta-avain.

1. Vedä salvoista (A) ja avaa pyörivän sihdin luukku (B).

A—Salvat

B—Pyörivän sihdin luukku

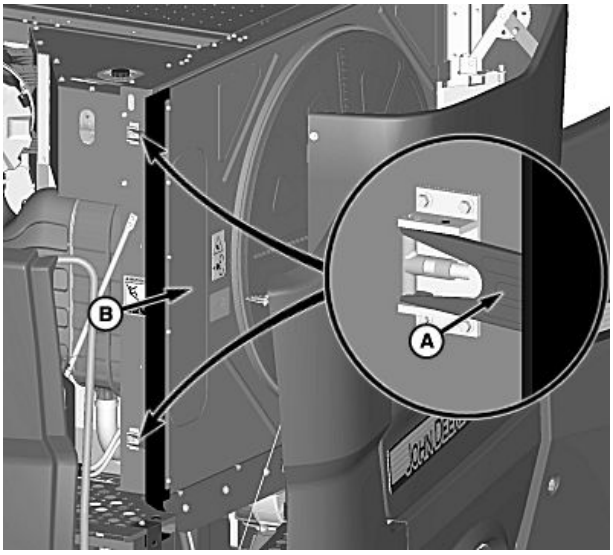

H106847 —UN—08FEB13

OUO6075,000414C -22-21MAR16-1/13

2. Irrota mutterit (A) ja löysää letkunkiristimet (B).
3. Ota ilmakanava (C) pois tieltä.

A—Mutterit (7 kpl)
B—Kiristimet

C—Ilmakanava

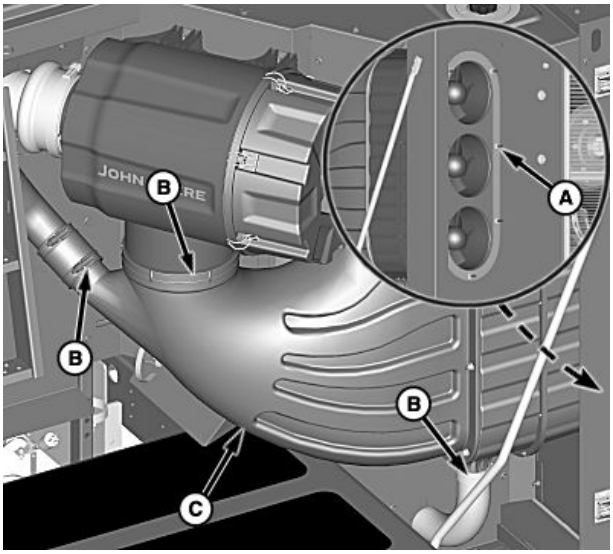

H110003 —UN—18MAR14

Jatkuu seuraavalla sivulla

OUO6075,000414C -22-21MAR16-2/13

4. Poista suojus (A).

A—Suojus

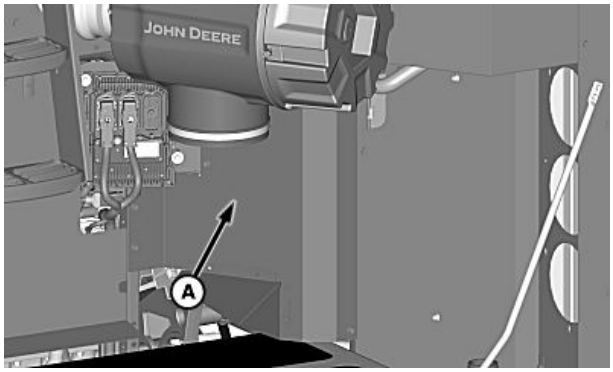

H95648 —UN—10MAR10

OUO6075,000414C -22-21MAR16-3/13

5. Irrota kantaruuvit (A) tuuletinasennelmasta (B).
6. Ota tuuletinasennelma pois tieltä.

A—Kuusioruuvit (6 kpl) **B—Tuuletinyksikkö**

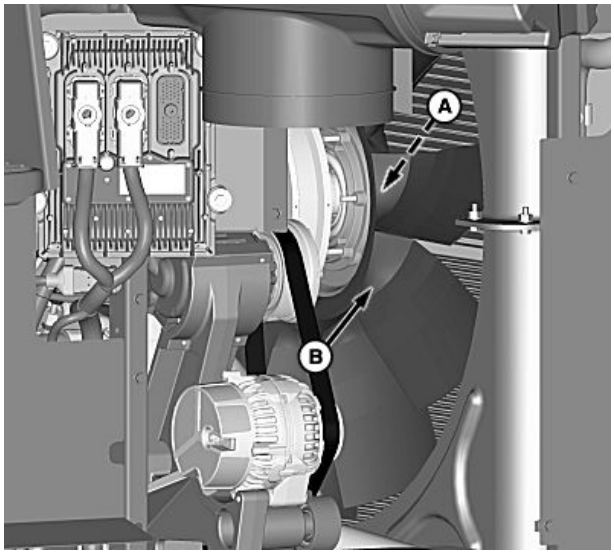

H95649 —UN—10MAR10

Jatkuu seuraavalla sivulla

OUO6075,000414C -22-21MAR16-4/13

7. Irrota kantaruuvit (A) ja välikappaleet (B).
8. Asenna aikaisemmin irrotetut kantaruuvit niin, että jousi on kokonaan kokoonpuristettu.

A—Ruuvit **B—Välikappaleet**

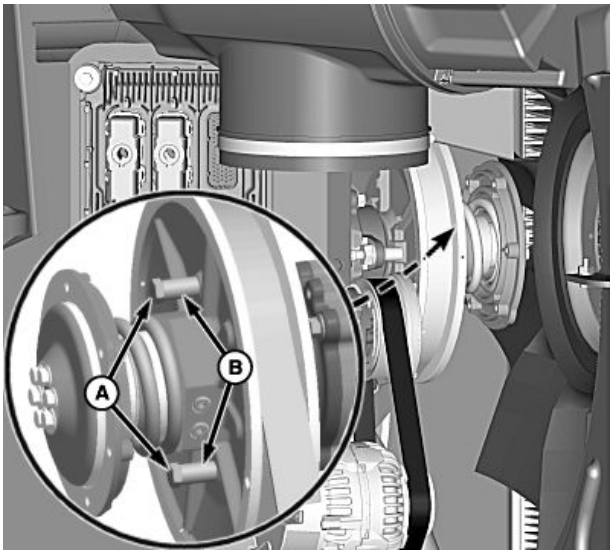

H95650 —UN—10MAR10

OUO6075,000414C -22-21MAR16-5/13

9. Vedä lukitustappia (A) ja kierrä kaidetta (B) ylöspäin kunnes kaide lukittuu paikoilleen, kun haluat avata erottelijan huoltoaukon kannen (C).

A—Lukitustappi
B—Kaide
C—Erottelijan huoltoaukon kansi

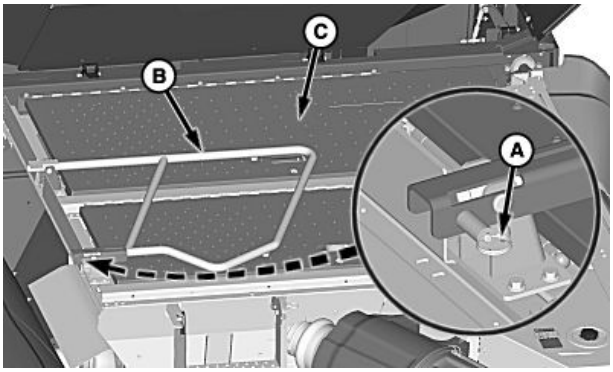

H102385 —UN—22JUN11

OUO6075,000414C -22-21MAR16-6/13

10. Irrota ruuvit (A) ja suojus (B).

A—Kuusioruuvit (7 kpl) **B—Suojus**

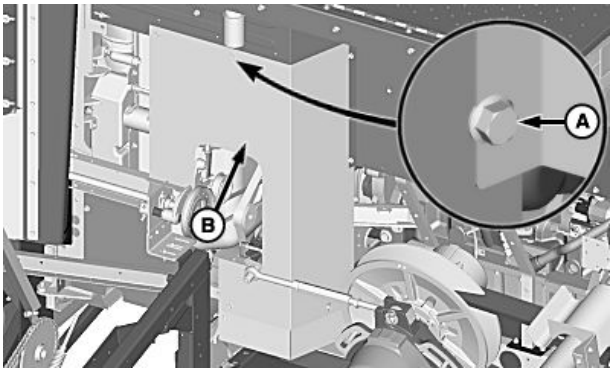

Moottorin etupuoli

H106845 —UN—08FEB13

Jatkuu seuraavalla sivulla

OUO6075,000414C -22-21MAR16-7/13

11. Paikallista venttiili tukiputken etupuolella ja löysää ilmausruuvia (A) vapauttaaksesi paineen hihnapyöristä.

A—Ilmausruuvi

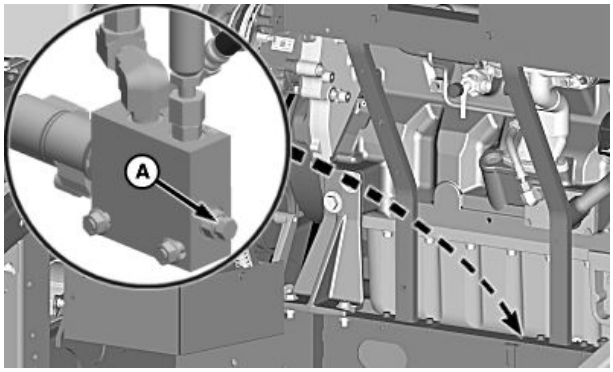

H95652 —UN—10MAR10

OUO6075,000414C -22-21MAR16-8/13

12. Kun ilmausruuvi on löysällä, vedä hihnapyörää (A) moottoriin päin kunnes se on kokonaan auki.
13. Irrota muuttuvanopeuksinen hihna (B).

A—Hihnapyörä

B—Muuttuvanopeuksinen hihna

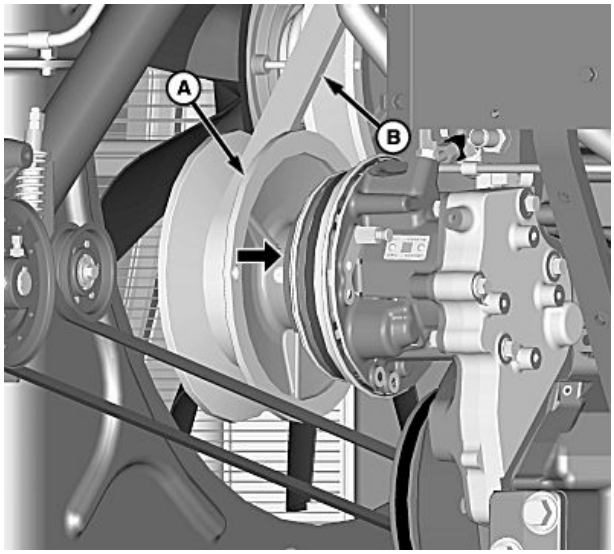

H95653 —UN—31MAR10

OUO6075,000414C -22-21MAR16-9/13

14. Käytä vääntövartta, kun haluat vapauttaa kiristinvarren (A) kireyden.
15. Irrota ilmakompressorin hihna (B).
16. Asenna uusi ilmakompressorin hihna.

HUOMAA: Hihna TÄYTYY asentaa ensin käyttävän hihnapyörän ylitse ja sitten käytettävän hihnapyörän ylitse.

17. Asenna muuttuvanopeuksinen hihna.

A—Kiristinvarsi

B—Ilmakompressorin hihna

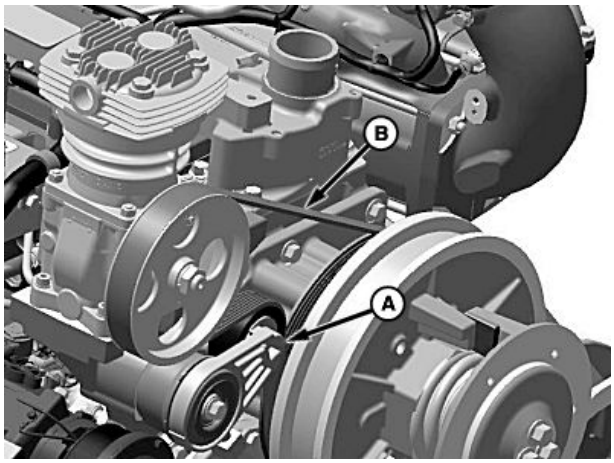

H113087 —UN—02MAR15

Jatkuu seuraavalla sivulla

OUO6075,000414C -22-21MAR16-10/13

TÄRKEÄÄ: Jousen TÄYTYY olla avautunut, jotta muuttuvanopeuksisen tuulettimen hihnan nopeutta voidaan säätää.

18. Kun muuttuvanopeuksinen tuulettimen hihna on asennettu, irrota kantaruuvit (A) avataksesi jousen ja asentaaksesi aikaisemmin irrotetut välikappaleet (B) kuten kuvassa näytetään.

A—Ruuvit **B—Välikappaleet**

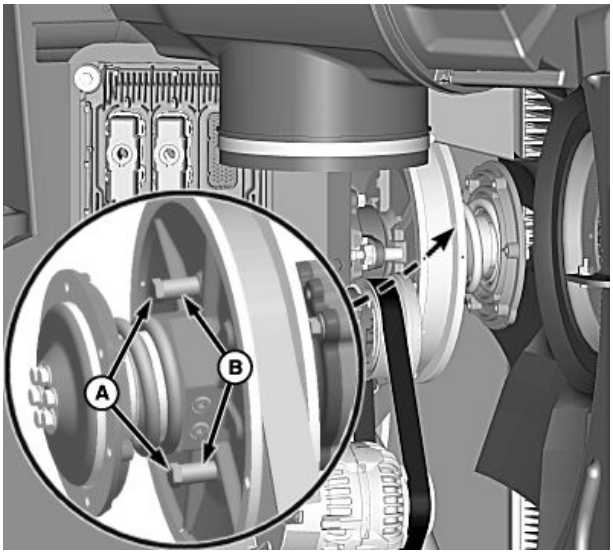

H95650 —UN—10MAR10

OUO6075,000414C -22-21MAR16-11/13

19. Asenna tuuletinkokonaisuus (A) siten, että indeksimerkinnät (B) sijoittuvat istukan (C) kummalle tahansa puolelle.
20. Asenna aikaisemmin irrotetut kantaruuvit (D). Kiristä kantaruuvit ohjearvon mukaiseen momenttiin.

	Ohjepituus
Ruuvit—Kiristystiukkuus	40 N m (30 lb·ft)

A—Tuuletinyksikkö
B—Indeksimerkit
C—Istukka
D—Kuusioruuvit (6 kpl)

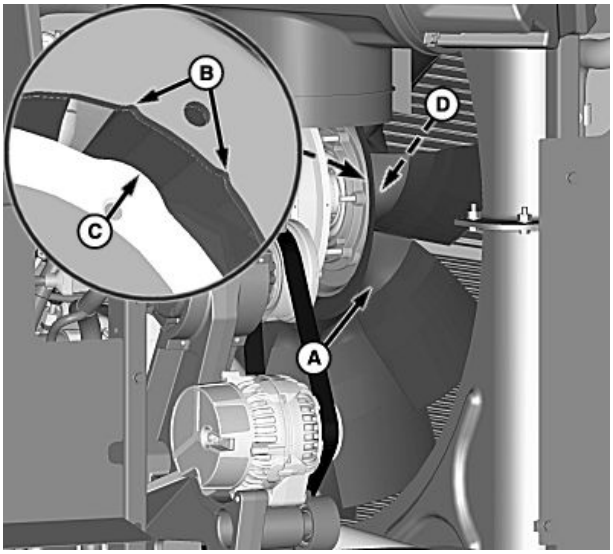

H95654 —UN—10MAR10

Jatkuu seuraavalla sivulla

OUO6075,000414C -22-21MAR16-12/13

21. Paikallista venttiili tukiputken etupuolella ja kiristä ilmausruuvi ja mutteri (A) ohjekireyteen.

Ohjepituus

Ilmauspultti ja mutteri—Kiristystiukkuus.....23 N m (17 lb·ft)

22. Asenna aikaisemmin irrotettu suojus (etupuoli).
23. Sulje erottelijan huoltokansi ja laske kaide.
24. Asenna aikaisemmin irrotettu suojus (takapuoli) ja ilmakanava.
25. Sulje ja salpaa pyörivän sihdin luukku.

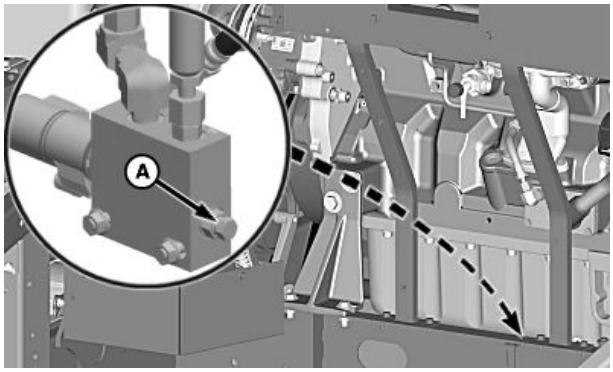

H95652 —UN—10MAR10

A—Ilmauspultti ja mutteri

OUO6075,000414C -22-21MAR16-13/13

Ilmakompressorin hihna (jos kuuluu varustukseen) — (Final Tier 4/Stage IV) (S680, S685 ja S690)

HUOMIO: Sammuta moottori, kytke seisontajarru päälle ja irrota virta-avain.

1. Vedä lukitustappia (A) ja kierrä kaidetta (B) ylöspäin kunnes kaide lukittuu paikoilleen, kun haluat avata erottelijan huoltoaukon kannen (C).

A—Lukitustappi
B—Kaide
C—Erottelijan huoltoaukon kansi

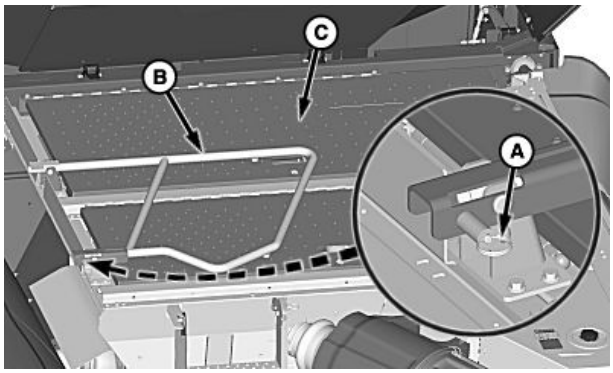

H102385 —UN—22JUN11

OUO6075,000414D -22-21MAR16-1/8

2. Irrota ruuvit (A) ja suojus (B).

A—Kuusioruuvit (7 kpl)
B—Suojus

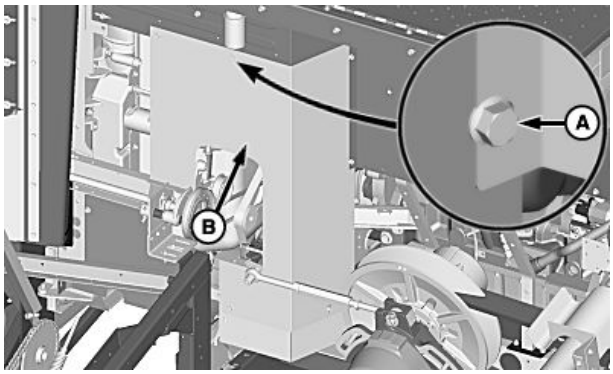

H106845 —UN—08FEB13

Moottorin etupuoli

Jatkuu seuraavalla sivulla

OUO6075,000414D -22-21MAR16-2/8

3. Löysää muttereita (A) ja irrota pyörivän sihdin käyttöhihna (B).

A—Mutterit

B—Pyörivän sihdin käyttöhihna

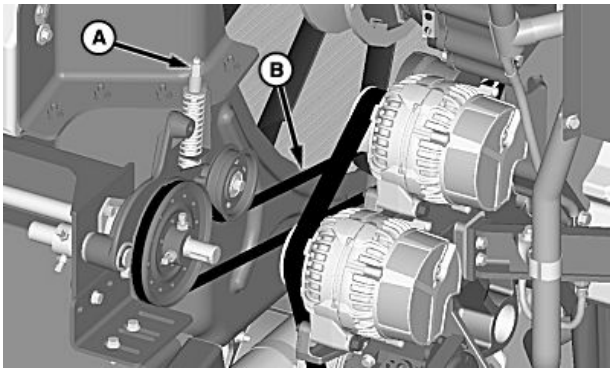

H95665 —UN—11MAR10

OUO6075,000414D -22-21MAR16-3/8

4. Vedä salvoista (A) ja avaa pyörivän sihdin luukku (B).

A—Salvat

B—Pyörivän sihdin luukku

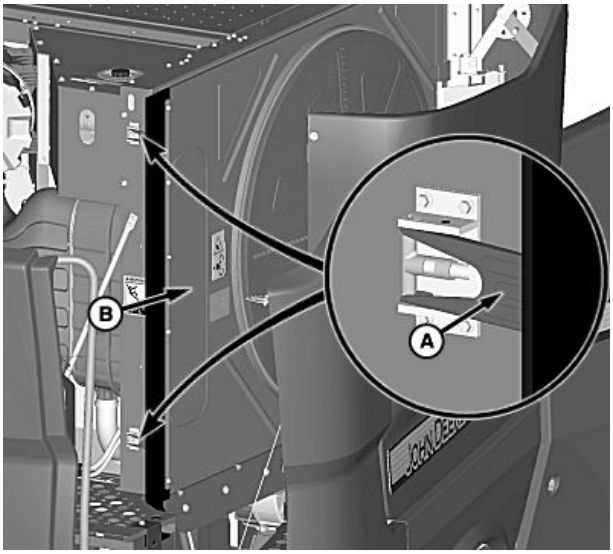

H106847 —UN—08FEB13

Jatkuu seuraavalla sivulla

OUO6075,000414D -22-21MAR16-4/8

5. Irrota mutterit (A) ja löysää letkunkiristimet (B).
6. Ota ilmakanava (C) pois tieltä.

A—Mutterit (7 kpl)
B—Kiristimet
C—Ilmakanava

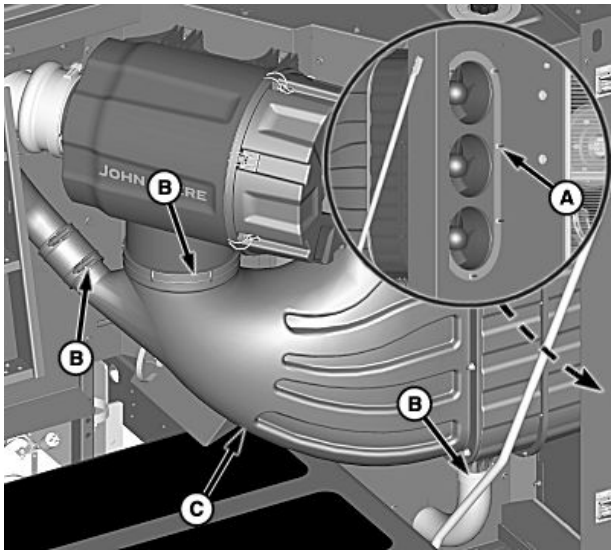

H110003 —UN—18MAR14

OUO6075,000414D -22-21MAR16-5/8

7. Poista suojus (A).

A—Suojus

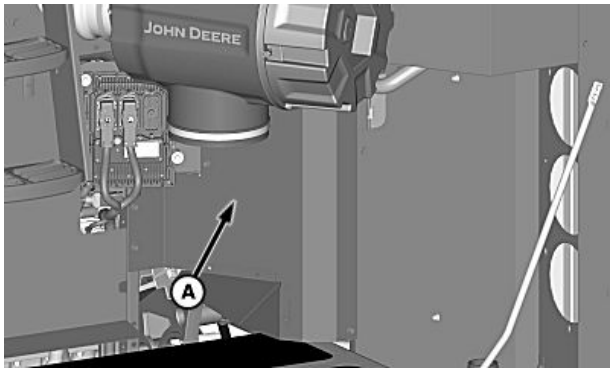

H95648 —UN—10MAR10

OUO6075,000414D -22-21MAR16-6/8

8. Käytä vääntövartta, kun haluat vapauttaa kiristinvarren (A) kireyden.
9. Irrota hihna (B) ja vie hihna tuulettimen siipien ylitse irrottaaksesi sen.
10. Asenna uusi hihna tuulettimen siipien ylitse.
11. Käytä vääntövartta, kun haluat vapauttaa kiristinvarren kireyden asentaaksesi tilalle uuden hihnan.

A—Kiristinvarsi
B—Hihna

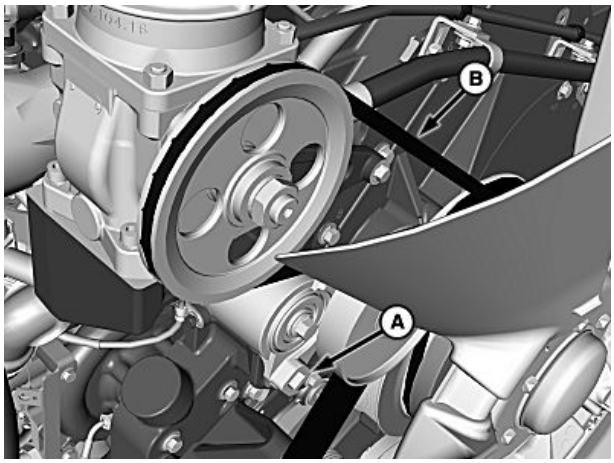

H113078 —UN—25FEB15

Jatkuu seuraavalla sivulla

OUO6075,000414D -22-21MAR16-7/8

12. Asenna pyörivän sihdin käyttöhihna (B).
13. Kiristä muttereita (A) kunnes aluslevy on kireysmitan pään ja loven pohjan välissä.
14. Asenna aikaisemmin irrotettu suojus (etupuoli).
15. Sulje erottelijan huoltokansi ja laske kaide.
16. Asenna aikaisemmin irrotettu suojus (takapuoli) ja ilmakanava.
17. Sulje ja salpaa pyörivän sihdin luukku.

A—Mutterit

B—Pyörivän sihdin käyttöhihna

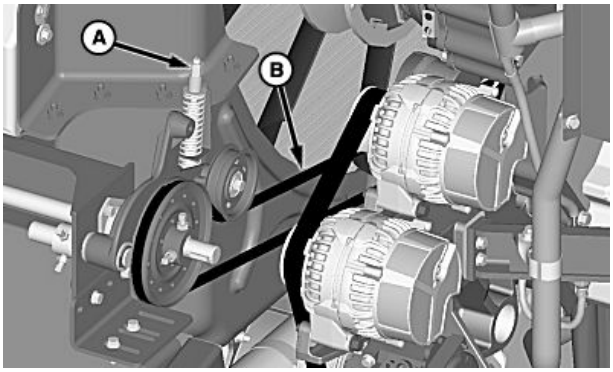

H95685 —UN—11MAR10

OUO6075,000414D -22-21MAR16-8/8

Tuulettimen käyttöhihna — Vaihtaminen (Final Tier 4/Stage IV) (S680, S685 ja S690)

HUOMIO: Sammuta moottori, kytke seisontajarru päälle ja irrota virta-avain.

Vedä lukitustappia (A) ja kierrä kaidetta (B) ylöspäin kunnes kaide lukittuu paikoilleen, kun haluat avata erottelijan huoltoaukon kannen (C).

A—Lukitustappi
B—Kaide

C—Erottelijan huoltoaukon kansi

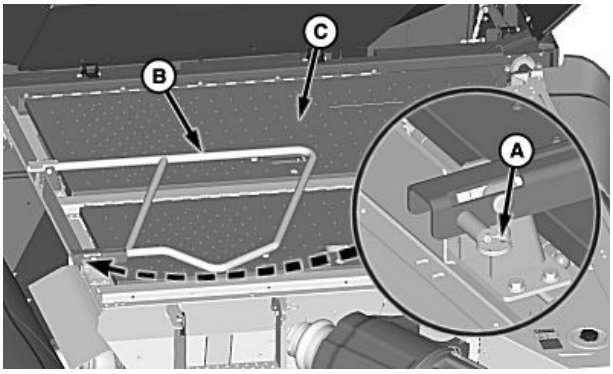

H102385 —UN—22JUN11

OUO6075,000414E -22-21MAR16-1/8

Irrota ruuvit (A) ja suojus (B).

A—Kuusioruuvit (7 kpl)

B—Suojus

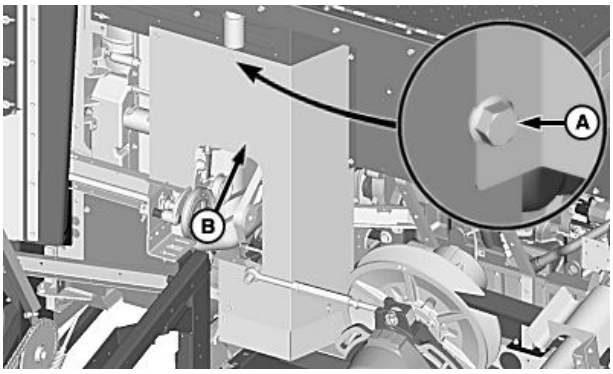

Moottorin etupuoli

H106845 —UN—08FEB13

Jatkuu seuraavalla sivulla

OUO6075,000414E -22-21MAR16-2/8

Löysää muttereita (A) ja irrota pyörivän sihdin käyttöhihna (B).

A—Mutterit

B—Pyörivän sihdin käyttöhihna

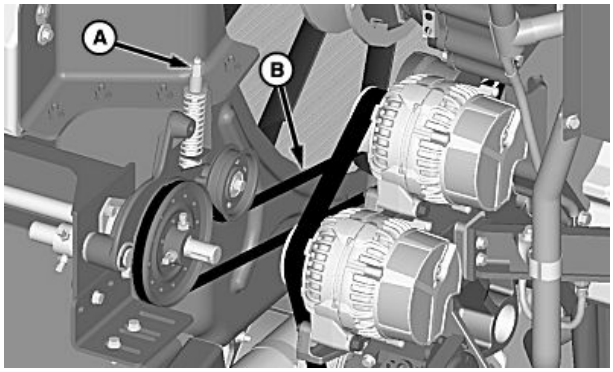

H95665 —UN—11MAR10

OUO6075,000414E -22-21MAR16-3/8

Vedä salvoista (A) ja avaa pyörivän sihdin luukku (B).

A—Salvat

B—Pyörivän sihdin luukku

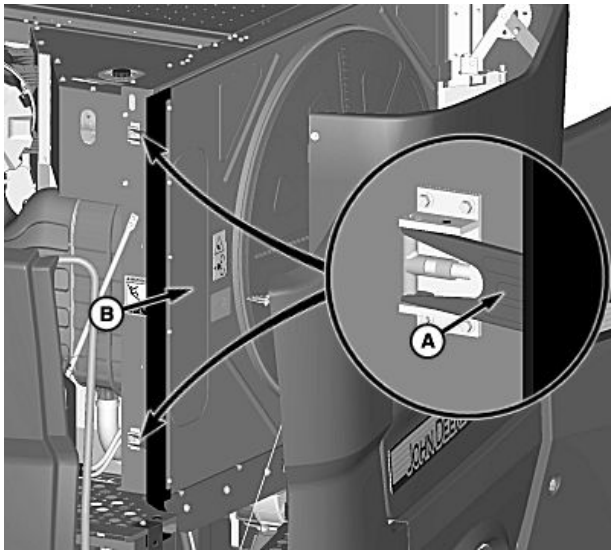

H106847 —UN—08FEB13

Jatkuu seuraavalla sivulla

OUO6075,000414E -22-21MAR16-4/8

Irrota mutterit (A) ja löysää letkunkiristimet (B).

Ota ilmakanava (C) pois tieltä.

A—Mutterit (7 kpl)
B—Kiristimet
C—Ilmakanava

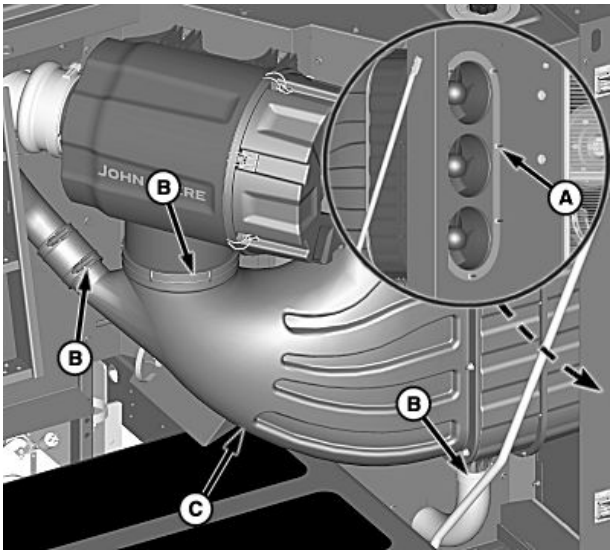

H110003 —UN—18MAR14

OUO6075,000414E -22-21MAR16-5/8

Poista suojus (A).

A—Suojus

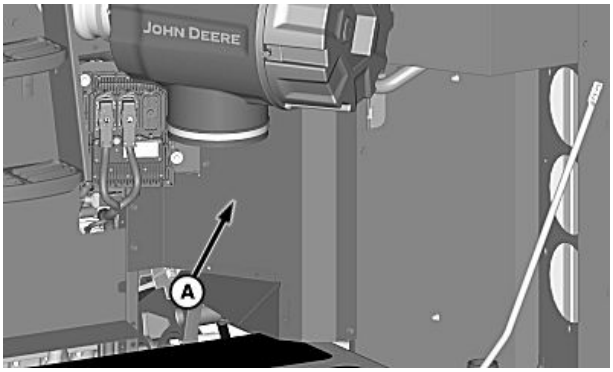

H95648 —UN—10MAR10

Jatkuu seuraavalla sivulla

OUO6075,000414E -22-21MAR16-6/8

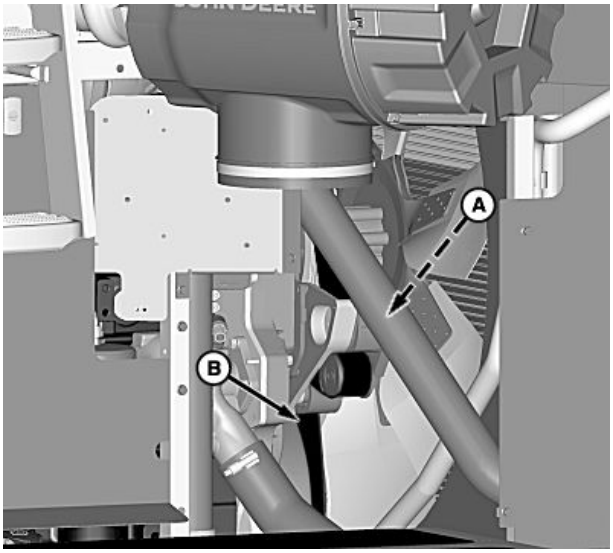

H95694 —UN—15MAR10

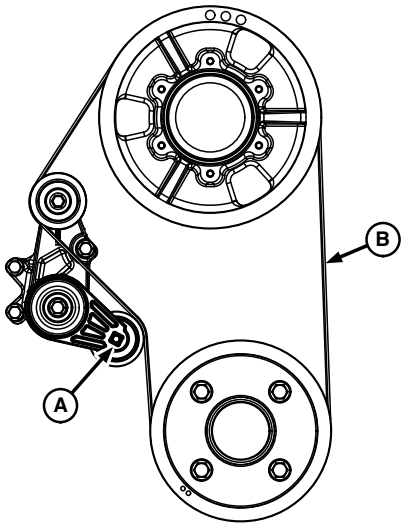

H99551 —UN—06JAN11

Tuulettimen hihnan reititys

A—Kiristinvarsi **B—Tuulettimen hihna**

HUOMAA: Ilmakompressorin hihna on irrotettava tuulettimen hihnan vaihtoa varten. Katso lisätietoja kohdasta ilmakompressorin hihna (jos varustuksessa)—vaihto (Final Tier 4/Stage IV) (S680 ja S690).

Käytä vääntövartta, kun haluat vapauttaa kiristinvarren (A) kireyden.

Irrota hihna (B) ja vie hihna tuulettimen siipien ylitse irrottaaksesi sen.

Asenna uusi hihna tuulettimen siipien ylitse.

Käytä vääntövartta, kun haluat vapauttaa kiristinvarren kireyden asentaaksesi tilalle uuden hihnan.

OUO6075,000414E -22-21MAR16-7/8

Asenna pyörivän sihdin käyttöhihna (B).

Kiristä muttereita (A) kunnes aluslevy on kireysmitan pään ja loven pohjan välissä.

Asenna aikaisemmin irrotettu suojus (etupuoli).

Sulje erottelijan huoltokansi ja laske kaide.

Asenna aikaisemmin irrotettu suojus (takapuoli) ja ilmakanava.

Sulje ja salpaa pyörivän sihdin luukku.

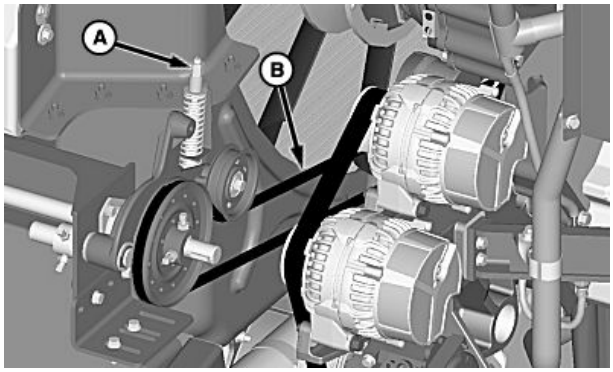

H95665 —UN—11MAR10

A—Mutterit **B—Pyörivän sihdin käyttöhihna**

OUO6075,000414E -22-21MAR16-8/8

Pyörivä sihti, öljynjäähdytin, lauhdutin ja ahtoilman jäähdytin - puhdistus

HUOMIO: Sammuta moottori, kytke seisontajarru päälle ja irrota virta-avain.

Vedä salvoista (A) ja avaa pyörivän sihdin luukku (B).

A—Salvat **B—Pyörivän sihdin luukku**

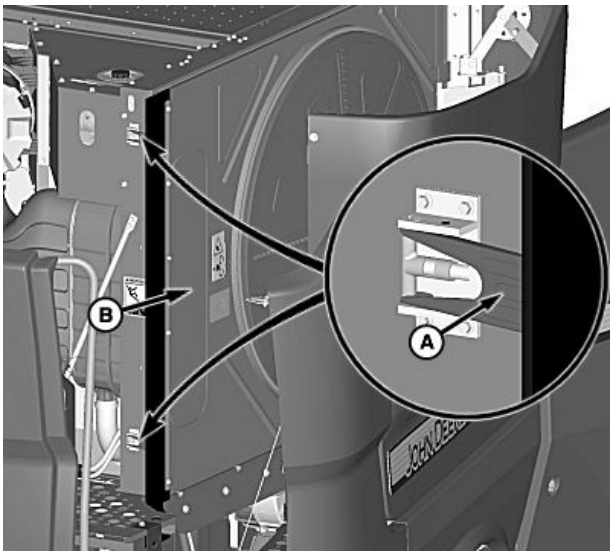

H106847 —UN—08FEB13

OUO6075,000417B -22-09SEP15-1/3

Tier 2/Stage II (S660 ja S670):

HUOMAA: Puhdista alueet paineilmalla, puhaltaen sisältä ulospäin.

Tarkasta pyörivän imusihdin pyöriminen päivittäin.

Puhdista pyörivä sihti harjalla ja paineilmalla, kun likaa ja ruumenia kertyy sihtiin tai sen taakse.

Puhdista lauhdutin (A), öljynjäähdytin, ahtoilman jäähdytin ja jäähdytin.

Puhdista lika alemmasta imukanavasta (B) ja sihdin siirtokanavasta (C).

TÄRKEÄÄ: Kun käytät korkeapaineista ilmaa tai vettä, ole varovainen, että jäähdyttimien rivoitus ei vaurioidu. Käännä rivat nokkapihdeillä suoraan. Taipuneet rivat heikentävät jäähdytystehoa.

Sulje ja salpaa pyörivän sihdin luukku.

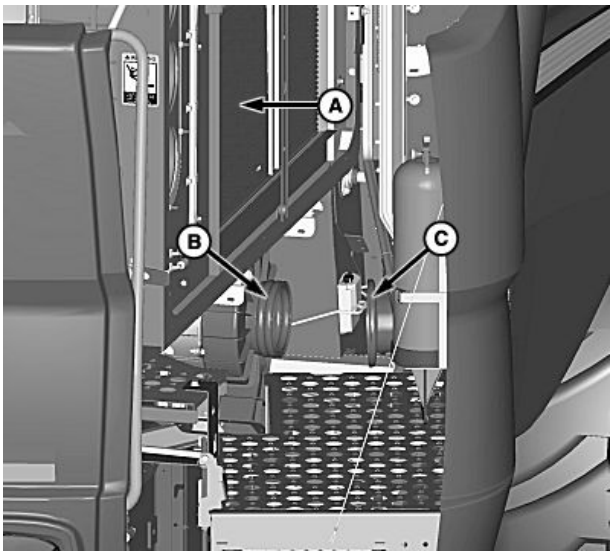

H106852 —UN—08FEB13

A—Lauhdutin
B—Imukanava
C—Siirtokanava

Jatkuu seuraavalla sivulla

OUO6075,000417B -22-09SEP15-2/3

Tier 2/Stage II (S680 and S690) ja Final Tier 4/Stage IV (S660, S670, S680, S685 ja S690)

HUOMAA: Puhdista alueet paineilmalla, puhaltaen sisältä ulospäin.

Tarkasta pyörivän imusihdin pyöriminen päivittäin.

Puhdista pyörivä sihti harjalla ja paineilmalla, kun likaa ja ruumenia kertyy sihtiin tai sen taakse.

Vedä lukitustapista (A) ja pyöritä polttoainejäähdytintä (B) sen puhdistamiseksi.

Puhdista jäähdytin (C), öljynjäähdytin ja ahtoilman jäähdytin.

Puhdista lika alemmasta imukanavasta (D).

Puhdista pyörivän sihdin luukussa (F) olevat lauhduttimet (E).

Puhdista lika siirtokanavasta (G).

TÄRKEÄÄ: Kun käytät korkeapaineista ilmaa tai vettä, ole varovainen, että jäähdyttimien rivoitus ei vaurioidu. Käännä rivat nokkapihdeillä suoraan. Taipuneet rivat heikentävät jäähdytystehoa.

Sulje ja salpaa pyörivän sihdin luukku.

A—Lukitustappi
B—Polttonesteen jäähdytin
C—Jäähdytin
D—Imukanava
E—Lauhduttimet
F—Pyörivän sihdin luukku
G—Siirtokanava

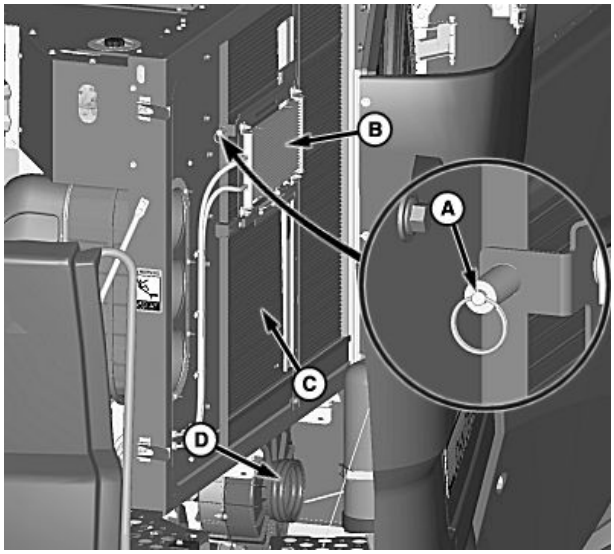

H106853 —UN—08FEB13

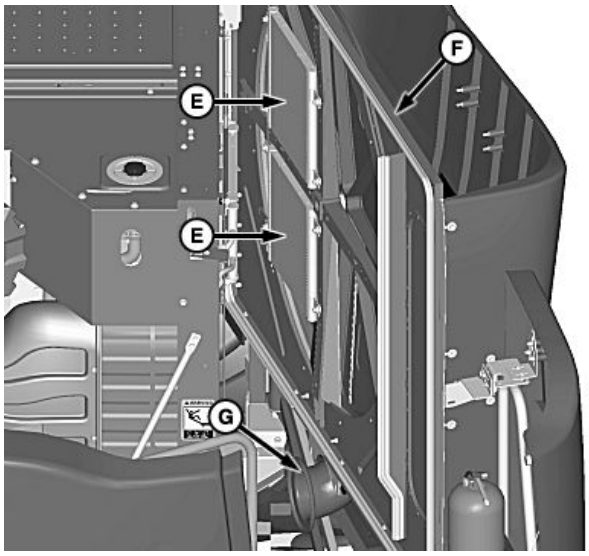

H106854 —UN—08FEB13

OUO6075,000417B -22-09SEP15-3/3

Pyörivän imusihdin harja — säätäminen

Löysää kantaruuveja (A) ja säädä harja (B) tarvittavalla tavalla irrottaaksesi puintijätteet.

A—Kantaruuvit **B—Harja**

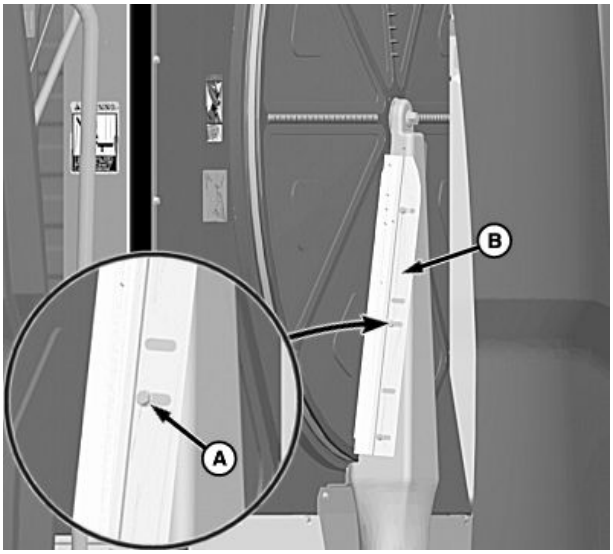

H95350 —UN—15FEB10

OUO6075,00005A0 -22-16FEB10-1/1

Moottorin päästöjenhallintahihna — vaihto (Final Tier 4/Stage IV)

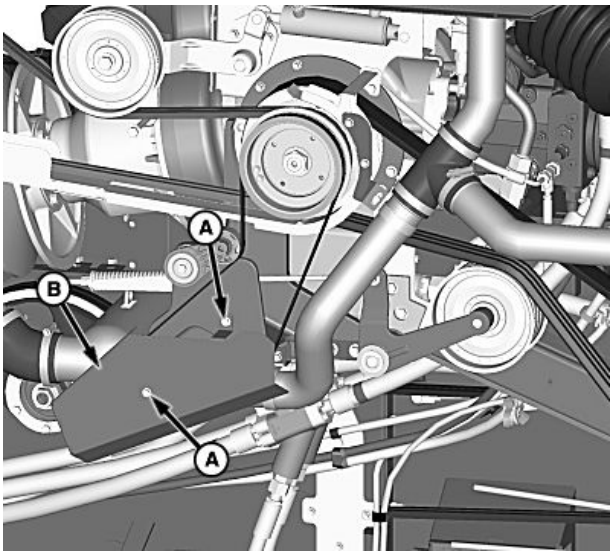

H108289 —UN—18JUN13

S660 ja S670

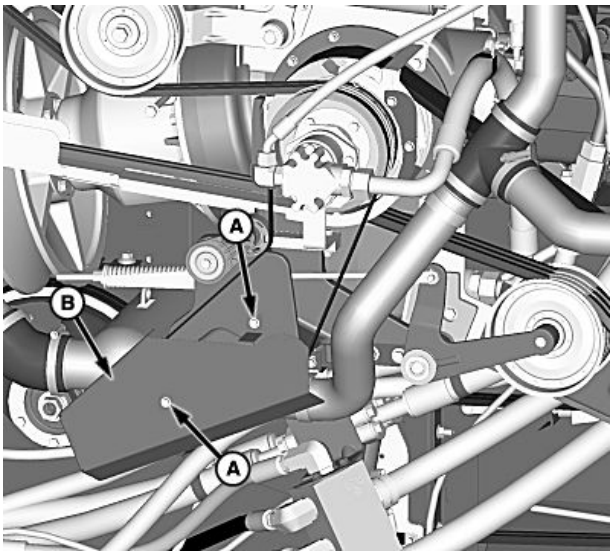

H108292 —UN—18JUN13

S680, S685 ja S690

A—Kantaruuvit **B—Suojus**

HUOMIO: Sammuta moottori, kytke seisontajarru päälle ja irrota virta-avain.

Irrota ruuvit (A) ja suojus (B).

Jatkuu seuraavalla sivulla

SS43267,000057D -22-20MAR15-1/3

S660 ja S670

Käytä vääntötankoa jännityksen poistamiseksi kiristysvarresta (A) ja irrota moottorin jätehallintahihna (B).

Poista hihna ja asenna uusi hihna päinvastaisessa järjestyksessä.

Käytä vääntövartta, kun haluat vapauttaa kiristinvarren kireyden hihnan asentamiseksi.

Asenna suojus ja kiinnitä se kantaruuveilla.

A—Kiristinvarsi **B—Moottorin jätehallintahihna**

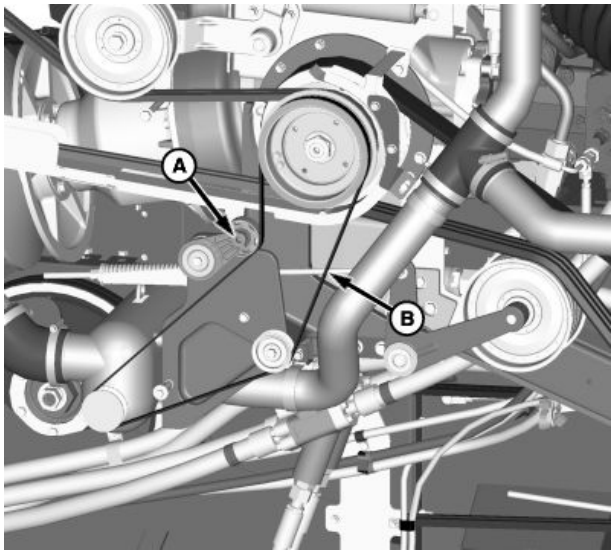

H108290 —UN—18JUN13

SS43267,000057D -22-20MAR15-2/3

S680, S685 ja S690

Irrota kantaruuvit (A) tue pumppuasennelmaa niin, ettei se ole tiellä.

Poista hihna ja asenna uusi hihna päinvastaisessa järjestyksessä.

Kohdista pumppuasennelma hihnapyörän kanssa ja kiristä kantaruuvit ohjetiukkuuteen.

Ohjepituus

Ruuvit—Kiristystiukkuus.....80 N m (59 lb.-ft.)

Käytä vääntötankoa jännityksen poistamiseksi kiristysvarresta (B) ja asenna moottorin jätehallintahihna (C) paikalleen.

Asenna suojus ja kiinnitä se kantaruuveilla.

A—Kantaruuvit
B—Kiristinvarsi
C—Moottorin jätehallintahihna

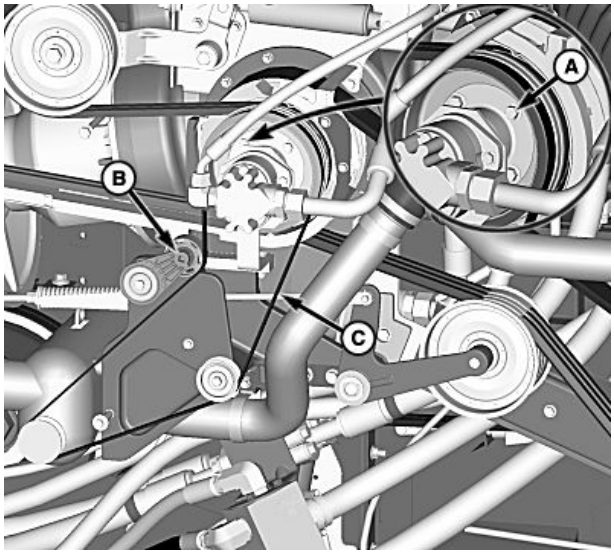

H108293 —UN—18JUN13

SS43267,000057D -22-20MAR15-3/3

Ilmanpuhdistimen suodattimet — irrotus

TÄRKEÄÄ: Kun huollat suodattimia, sammuta moottori, aseta seisontajarru päälle ja poista virta-avain niin, että likaa ei tule vedettyä moottoriin.

Huolla suodattimet vain, kun moottorin ilmansuodatinkuvake tulee käsinojan näyttöön.

Irrota pölynkeruukansi (A) ja irrota pääsuodatin (B).

Irrota turvasuodatin (C) kiertämällä sitä vastapäivään. Turvasuodatin estää lian pääsemisen vaurioituneen ensiösuodattimen lävitse.

TÄRKEÄÄ: Älä koskaan pese, harjaa tai kaada suodattimia. Jos puhdistat ensiösuodattimen puhaltamalla, käytä paineilmaa (500 kPa; 72.5 psi). Puhdista osa sisältä ulospäin varmistaen, että ilmapuhaltimen pää ei kosketa suodatinpaperia.

Älä koskaan puhdista turvasuodatinta. Vaihda, mikäli se on likainen.

Älä koskaan käytä moottoria ilman molempia suodattimia.

Huolla suodattimet tarvittaessa.

Asenna turvasuodatin ja käännä myötäpäivään kunnes se on tiukalla.

Asenna ensiöilmansuodatin ja pölysuojakansi.

Tarkasta kaikki imuputkiston liitokset. Tarkasta, että letkunkiristimet ovat kireällä.

TÄRKEÄÄ: Älä käytä pakokaasujen puhallusta ruumenten poistoon. Tällaisten laitteiden käyttö saattaa aiheuttaa ilmanpuhdistimen rikkoutumisen ja siitä johtuvan moottorin vaurioitumisen.

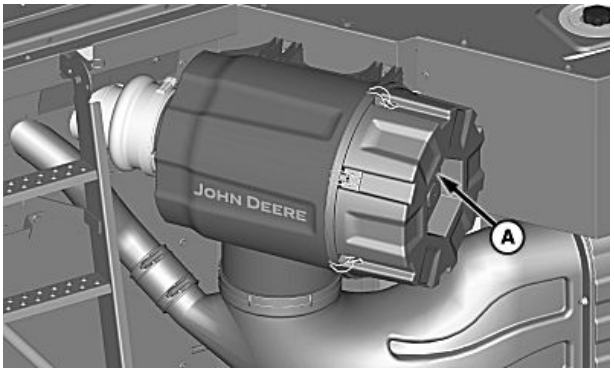

H111135 —UN—25APR14

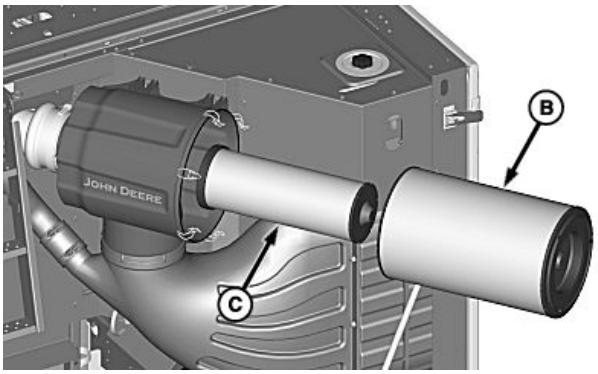

H111136 —UN—25APR14

A—Suojakansi
B—Pääilmasuodatin
C—Turvasuodatin

OUO6075,00017D4 -22-25APR14-1/1

Ilmakompressorijärjestelmä (jos varustuksessa)

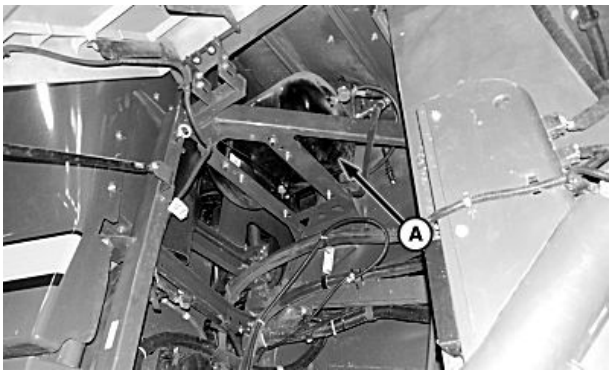

H112987 —UN—20FEB15

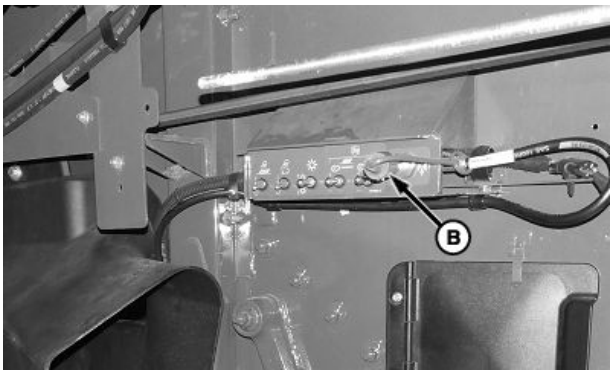

H115838 —UN—09SEP15

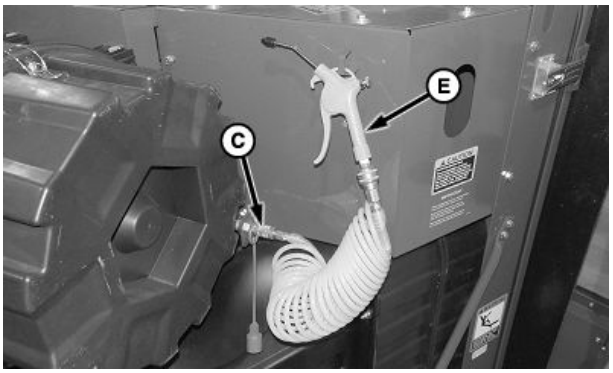

H115575 —UN—21AUG15

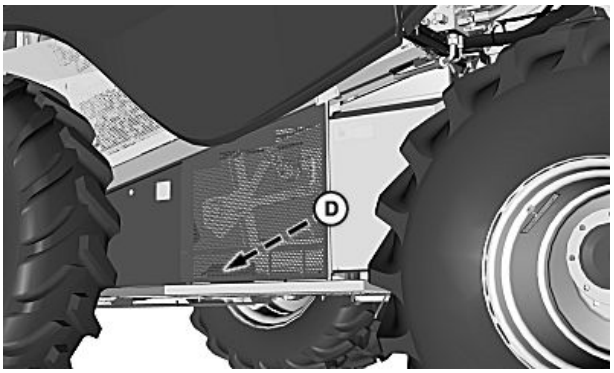

H112990 —UN—20FEB15

A—Säiliö
B—Ilmakompressorin letkuliitin
C—Ilmakompressorin letkuliitin
D—Ilmakompressorin letku/putki
E—Ilmakompressorin letku/putki

TÄRKEÄÄ: Älä koskaan puhdista moottorin suodattimia tai päästöjen hallinnan ilmasuodattamia, kun koneen moottori on käynnissä.

HUOMAA: Jotta ilmakompressori toimii optimaalisesti, moottorin on oltava käynnissä jatkuvaa ilman syöttöä varten.

Koneen renkaiden täyttöä tai ilmatyökalujen käyttöä ei suositella.

Molempien liitäntöjen samanaikaista käyttöä ei suositella.

Ilmakompressori on moottorin sillalla ja säiliö (A) on koneen oikealla puolella.

Ilmakompressorin letkun liitin (B) on koneen vasemmalla puolella ja ilmakompressorin letkun liitin (C) on moottorin sillalla.

Ilmakompressorin letku/putki (D) on koneen vasemmalla puolella ja ilmakompressorin letkun/putki (E) on moottorin sillalla.

OUO6075,000412E -22-21MAR16-1/1

Dieselhiukkassuodattimen ylläpito ja huolto (Final Tier 4/Stage IV)

Pakokaasusuodattimessa on hapetuskatalysaattori ja dieselhiukkassuodatin (DPF). Dieselhiukkassuodatin on suunniteltu säilyttämään hajoamattomat tuhkajäänteet, joita syntyy moottoriöljyissä ja polttoaineessa käytetyistä lisäaineista. Dieselhiukkassuodatin toimii useita tunteja ilman kunnossapitoa. Jossakin vaiheessa kertynyt tuhka on poistettava dieselhiukkassuodattimesta asiantuntevassa huollossa. Huoltoa edeltävä täsmällinen käyttötuntimäärä vaihtelee moottorin teholuokituksen, huoltovälin, käyttöolosuhteiden, moottoriöljyn tuhkapitoisuuden ja polttoaineen laadun mukaan. DPF-huoltoa edeltävien käyttötuntien määrä saadaan maksimoitua noudattamalla John Deere -yhtiön öljy- ja polttonestesuosituksia.

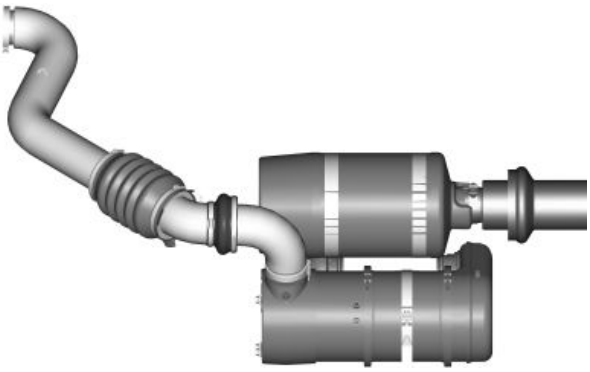

Moottorin omistajana olet vastuussa käyttöoppaassa kuvatun tarvittavan kunnossapidon suorittamisesta. Normaalissa laitekäytössä DPF-suodattimen ylläpitovaatimukset määräytyvät sen mukaan, miten nopeasti tuhkaa kertyy suodattimeen. Yli 175 hp / 130 kW tehoisissa moottoreissa olevat DPF-suodattimet vaativat yleensä huoltoa noin 4 500 tunnin välein. Kun DPF-suodattimen tuhkatasot nousevat, noen säilytystilavuus pienenee, ja pakokaasujärjestelmän vastapaine nousee aiempaa tiheämpään tahtiin. Vikakoodi ilmestyy merkiksi siitä, että dieselhiukkassuodatin on huollettava.

DPF-tuhka on poistettava poistamalla DPF-suodatin koneesta ja käyttämällä erikoisvarusteita. Älä poista tuhkaa vedellä tai muilla kemikaaleilla. Nämä tuhkanpoistotavat saattavat vaurioittaa materiaalia, jolla dieselhiukkassuodatin kiinnitetään koteloon. Tämä saa DPF-elementin löystymään kotelossa ja altistamaan sen iskuista aiheutuville vaurioille.

Hyväksyttyjen tuhkanpoistomenetelmien laiminlyönti saattaa rikkoa Yhdysvaltain valtionhallinnon, osavaltion tai paikallisen viranomaisen asettamia vaarallista jätettä koskevia lakeja sekä vaurioittaa dieselhiukkassuodatinta, mikä voi johtaa dieselpakokaasusuodattimen päästöluokitustakuun epäämiseen. On erittäin suositeltavaa, että viet DPF-suodattimen huollettavaksi valtuutettuun John Deere -huoltopisteeseen tai muuhun pätevöityneeseen huoltoliikkeeseen.

Kun AUTO- tai PYSÄKÖINTI-tila on käytössä, pakokaasun lämpötila voi olla ajoittain korkea myös ilman kuormitusta tai alhaisessa kuormituksessa pakokaasusuodattimen puhdistusjakson aikana.

Poista pakokaasusuodattimen puhdistusjärjestelmä käytöstä sellaisissa olosuhteissa, joissa korkea pakokaasun lämpötila voi aiheuttaa vaaratilanteita.

Kytke pakokaasusuodattimen automaattipuhdistusjärjestelmä pois päältä vain, jos tämä on välttämätöntä.

OUO6075,0004135 -22-26AUG15-1/1

Pakokaasusuodattimen/dieselhiukkassuodattimen tuhkan käsittely ja hävittäminen (Final Tier 4/Stage IV)

HUOMIO: Dieselhiukkassuodattimen tuhka saatetaan luokitella vaaralliseksi jätteeksi Yhdysvaltain liittovaltion, osavaltion ja/tai paikallisen viranomaisen asettamien lakien tai määräysten mukaan. Ongelmajätteet on hävitettävä kaikkia ongelmajätteitä koskevia lakeja ja paikallisia määräyksiä noudattaen. Vain pätevä huoltoliike saa poistaa tuhkaa dieselhiukkassuodattimesta. Dieselhiukkassuodatinta käsiteltäessä ja puhdistettaessa on käytettävä henkilökohtaisia suojavarusteita ja -vaatteita, joita säilytetään terveysnormien mukaan puhtaassa ja luotettavassa kunnossa. Lisäohjeita saat John Deere -jälleenmyyjältä tai pätevältä huoltoliikkeeltä.

OUO6075,00012A2 -22-17OCT12-1/1

Pakokaasusuodattimen hävittäminen (Final Tier 4/Stage IV)

HUOMIO: Loppuun käytetty pakokaasusuodatin on hävitettävä asianmukaisesti, koska sen sisältämä tuhka tai katalyytti on saatettu luokitella vaaralliseksi jätteeksi kansallisessa ja/tai paikallisessa lainsäädännössä. Käytetyt pakokaasusuodattimet, dieselhiukkassuodatin mukaan lukien, voidaan vaihtaa John Deere -jälleenmyyjällä tai valtuutetussa huoltoliikkeessä.

OUO6075,00012A3 -22-11SEP13-1/1

Moottorin päästöjenhallinnan ilmansuodatin - irrottaminen (Final Tier 4/Stage IV)

TÄRKEÄÄ: Kun huollat suodattimia, sammuta moottori, aseta seisontajarru päälle ja poista virta-avain niin, että likaa ei tule vedettyä moottoriin.

Huolla suodattimia vain, kun käsinojan näytöllä näytetään moottorin päästöjenhallinnan ilmansuodatin -kuvake.

Avaa salvat (A) ja poista pölykansi (B).

Poista ensiöilmansuodatin (C).

Poista turvasuodatin (D) vastapäivään. Turvasuodatin estää lian pääsemisen vaurioituneen ensiösuodattimen lävitse.

TÄRKEÄÄ: Älä koskaan pese, harjaa tai kaada suodattimia. Jos puhdistat ensiösuodattimen puhaltamalla, käytä paineilmaa (500 kPa; 72.5 psi). Puhdista osa sisältä ulospäin varmistaen, että ilmapuhaltimen pää ei kosketa suodatinpaperia.

Älä koskaan puhdista turvasuodatinta. Vaihda, mikäli se on likainen.

Älä koskaan käytä moottoria ilman molempia suodattimia.

Huolla suodattimet tarvittaessa.

Asenna turvasuodatin ja käännä myötäpäivään kunnes se on tiukalla.

Asenna ensiöilmansuodatin.

Aseta kansi paikalleen ja lukitse salvat.

A—Salvat
B—Suojakansi
C—Pääilmasuodatin
D—Turvasuodatin

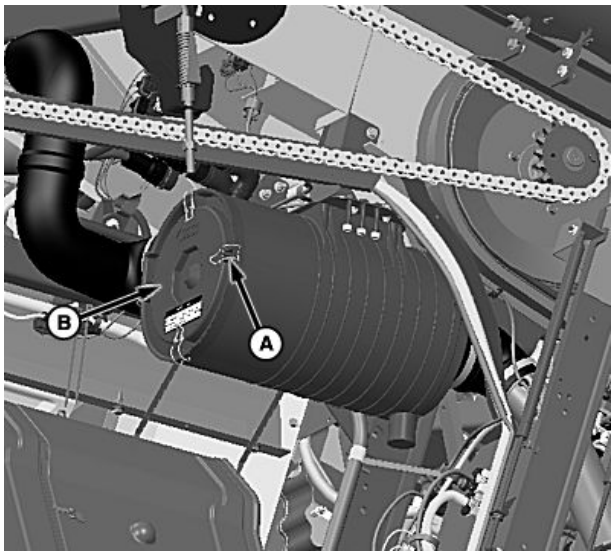

H111139 —UN—28APR14

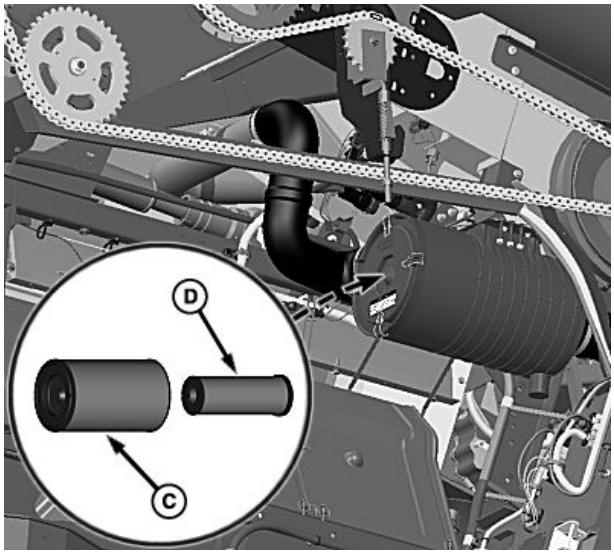

H111140 —UN—28APR14

OUO6075,00017D9 -22-28APR14-1/1

Kuljetus maantiellä leikkuupöytä asennettuna

Noudata paikallisia ja kansallisia lakeja ja määräyksiä kuljettaessasi puimuria yleisillä teillä.

Tämä puimuri voidaan hyväksyä maantiekuljetukseen Saksassa, kun siinä on Geringhoff 8-rivinen kokoontaittuva leikkuupöytä ja Kemper 8-rivinen kokoontaittuva leikkuupöytä. Saksassa tiekuljetus vaatii tiekuljetusluvan saamista paikalliselta TUEV:ltä.

Hae lupaa jälleenmyyjältäsi tai valmistustehtaasta.

OUO6075,000431D -22-29JUN16-1/1

Koneen ajo yleisellä tiellä

1. Paina kokoontaittamistoimintojen pikakytkintä (A) ohjataksesi kokoontaittamistoimintoja suoraan näytöllä.

TÄRKEÄÄ: Tarkasta, että jyväsäiliö on tyhjä ennen kuin viet koneen tielle.

2. Kosketa tai paina ja pidä painettuna vahvistuspainiketta, kun tyhjennysputken taiton kuvake (B) korostuu.

HUOMAA: Tyhjennysputken kokoontaittaminen on automaattinen ominaisuus, kun kuvake valitaan. Tyhjennysputki alkaa taittua automaattisesti, kun kuvake valitaan.

HUOMIO: Varo sähkölinjoja. Jyväsäiliön kansien tulee olla suljettuna koneen kuljetuksen aikana.

3. **Jyväsäiliön kannet (jos varustuksessa):**

   Kosketa tai paina ja pidä painettuna vahvistuspainiketta, kun jyväsäiliön kansien kokoontaittamisen kuvake (C) korostuu.

HUOMAA: Kannet kokoontaittuvat automaattisesti, kun haluttua kuvaketta kosketetaan tai vahvista-painiketta painetaan.

H94727 —UN—27JAN10

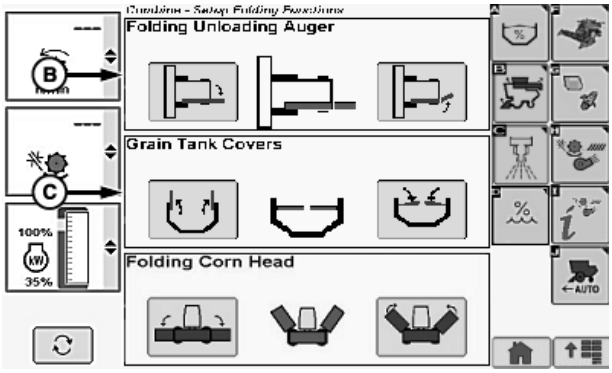

H116193 —UN—05OCT15

A—Kokoontaittamistoimintojen pikakytkin
B—Kokoontaittuva tyhjennysputki
C—Jyväsäiliön kokoontaittuvat kannet

Jatkuu seuraavalla sivulla

OUO6075,000414F -22-24MAY16-1/12

4. **Jyväputken manuaalinen taitto (jos varusteena):** Avaa kiristimet (A) ja laske putki.

A—Kiristimet

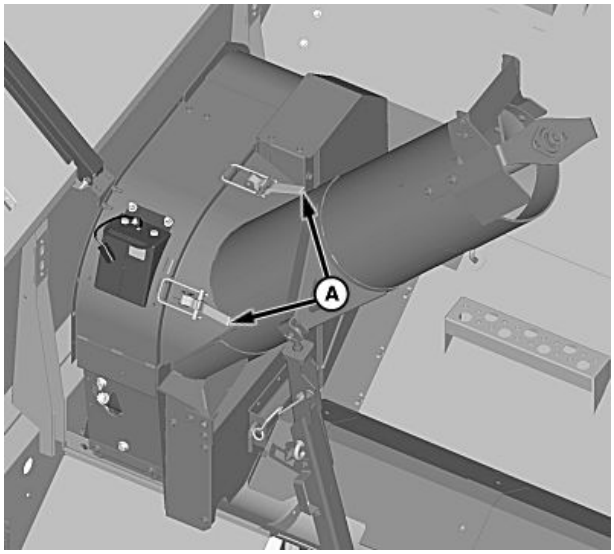

H102235 —UN—15JUN11

OUO6075,000414F -22-24MAY16-2/12

5. **116 l/s (3.3 bu/s) tyhjennysnopeus, jyväsäiliön jatkeet (jos varustuksessa):** Irrota rengassokka (A) jyväsäiliön kulmajatkeista (B). Säilytä jyväsäiliön kulmajatkeet säilytystelineessä (C). Taita jyväsäiliön jatkeet seuraavassa järjestyksessä:

   a. Taita jyväsäiliön edessä oleva jatke ja jyväsäiliön takana oleva jatke.

   b. Taita jyväsäiliön vasemmalle puolella oleva jatke ja jyväsäiliön oikealla puolella oleva jatke.

A—Rengassokat
B—Jyväsäiliön kulmajatkeet
C—Säilytysteline

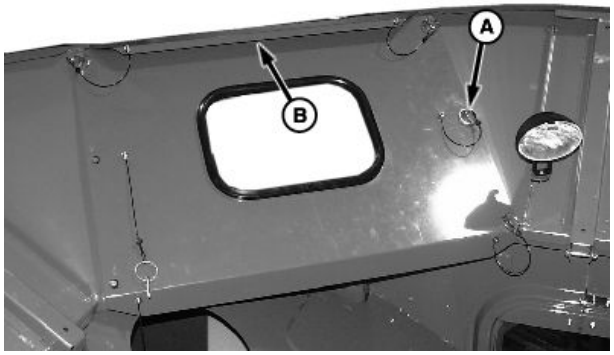

H75331 —UN—26FEB03

Kuvassa jyväsäiliön jatkeen etuosa

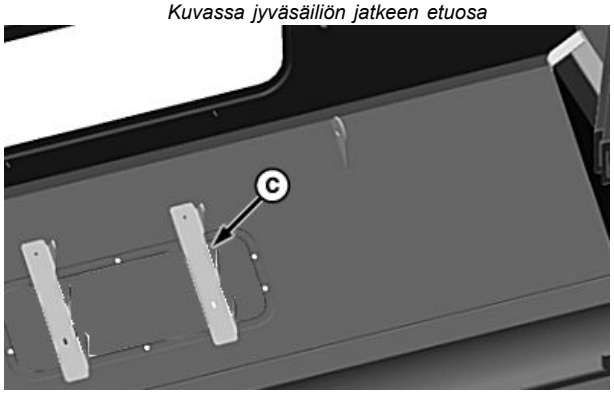

H113135 —UN—05MAR15

Jatkuu seuraavalla sivulla

OUO6075,000414F -22-24MAY16-3/12

6. **134 l/s (3.8 bu/s) tyhjennysnopeus, jyväsäiliön jatkeet (jos varustuksessa):** Irrota rengassokat (B) jyväsäiliön kulmajatkeista (A). Säilytä jyväsäiliön kulmajatkeet säilytystelineessä (C). Taita jyväsäiliön jatkeet seuraavassa järjestyksessä:

   a. Taita jyväsäiliön edessä oleva jatke ja jyväsäiliön takana oleva jatke.

   b. Taita jyväsäiliön vasemmalle puolella oleva jatke ja jyväsäiliön oikealla puolella oleva jatke.

A—Jyväsäiliön kulmajatkeet
B—Rengassokat
C—Säilytysteline

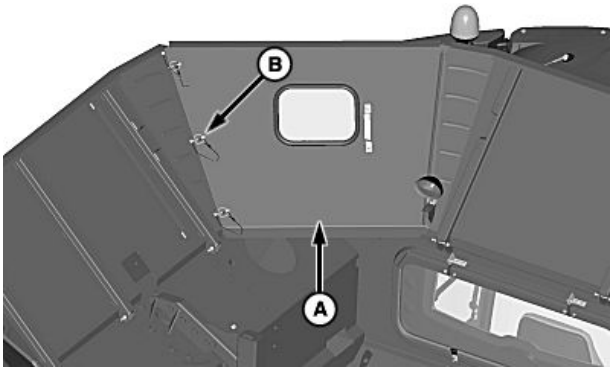

H114383 —UN—02JUN15

Jyväsäiliön etuosan jatke

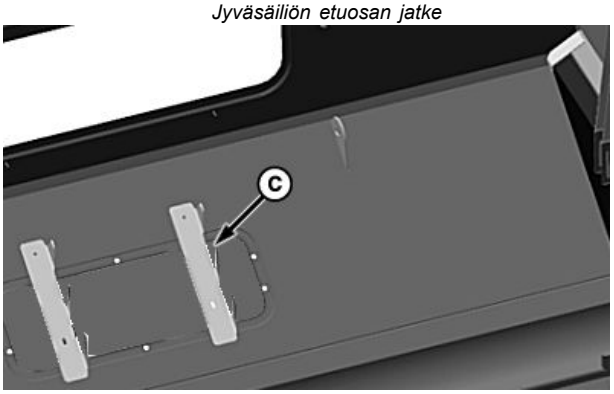

H114384 —UN—02JUN15

OUO6075,000414F -22-24MAY16-4/12

HUOMIO: Käännä portaat täysin eteen pienentääksesi koneen leveyttä ja suuntaa äärivalot / hätävilkut suoraan eteenpäin.

TÄRKEÄÄ: Pidä ajonopeus aina olosuhteisiin nähden sopivana. Älä koskaan aja tiellä, kun säiliössä on viljaa.

Noudata paikallisia määräyksiä varusteiden koon, valaistuksen ja merkintöjen osalta ennen kuin ajat yleisillä teillä.

7. Avaa portaiden lukitus kahvasta (A) ja käännä ne täysin eteen.

8. Taita radion antenni alas ja kiinnitä se koukulla (jos varusteena). Jos koukkua ei ole saatavilla, taita antenni ohjaamon kattoa vasten teipillä.

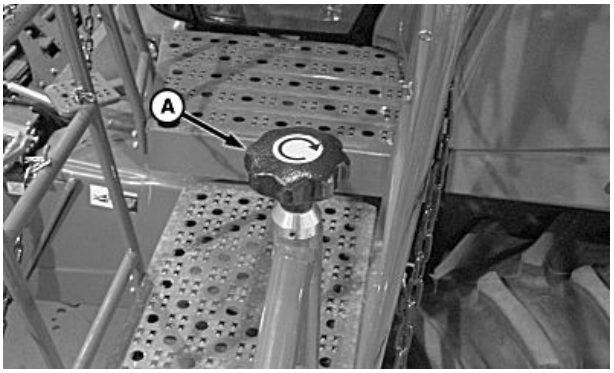

H96869 —UN—11JUN10

A—Kahva

Jatkuu seuraavalla sivulla

OUO6075,000414F -22-24MAY16-5/12

9. Lukitse jarrupolkimet yhteen lukolla (B), kun ajat yleisellä tiellä. Avaa polkimien (A) lukitus peltokäyttöä varten.

HUOMIO: Käytä turvavyötä aina, kun käytät puimuria tai olet sen mukana tarkkailijana.

10. Kiinnitä turvavyö.

HUOMIO: Anna äänimerkki ennen moottorin käynnistystä, jotta ihmiset poistuvat koneen läheltä.

11. Anna äänimerkki ja käynnistä moottori. Käytä kylmäkäynnistyksen apuvälineitä tarvittaessa.

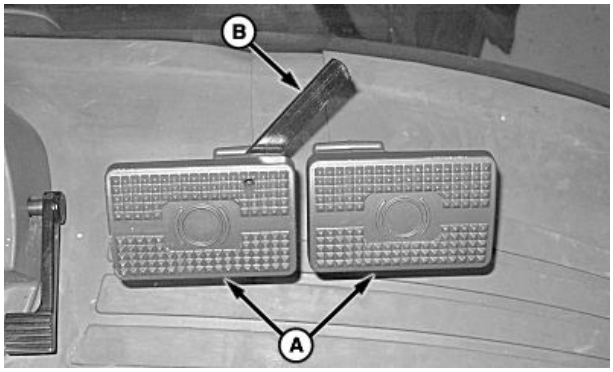

H96681 —UN—01JUN10

A—Polkimet **B—Lukitus**

OUO6075,000414F -22-24MAY16-6/12

12. Nosta leikkuupöytää leikkuupöydän katkaisimesta (A).
13. Muut kuin ProDrive™-koneet: Irrota seisontajarru (B) polkimella (C).

A—Leikkuupöydän noston/laskun katkaisin
B—Seisontajarru
C—Poljin

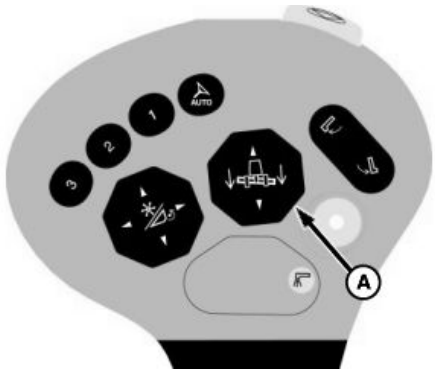

H96011 —UN—01NOV10

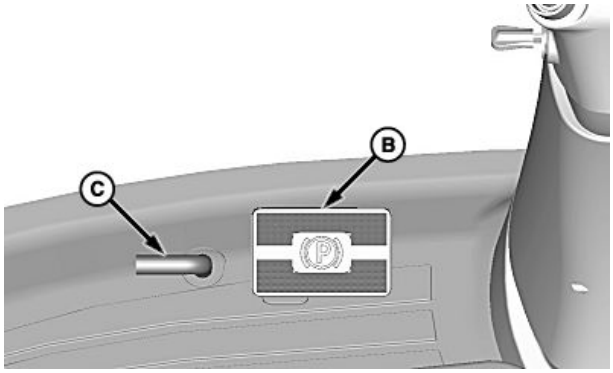

H105174 —UN—13APR12

ProDrive on Deere & Companyn tavaramerkki

Jatkuu seuraavalla sivulla

OUO6075,000414F -22-24MAY16-7/12

14. **HillMaster™-koneet:**

HUOMIO: Vältä ohjauksen menetystä tiellä kuljetuksen yhteydessä välttääksesi vakavat loukkaantumiset ja kuoleman. Älä koskaan kuljeta konetta tiellä HillMaster™-suorassapitojärjestelmän ollessa automaattisessa tilassa. Älä koskaan yritä kallistaa konetta manuaalisesti kuljettaessasi sitä tiellä.

a. Siirrä kone tasaiselle maalle.

HUOMAA: Tieajon turvakytkin on peltoasennossa.

b. Paina automaattisen rinnepuintijärjestelmän katkaisinta (A) **viisi sekuntia** tai kunnes merkkivalo (B) vilkkuu.

c. Paina ja pidä painettuna oikeaa manuaalista kallistuskytkintä (C) kallistaaksesi koneen alustan oikealle.

d. Paina ja pidä painettuna vasenta manuaalista kallistuskytkintä (D) kallistaaksesi koneen alustan vasemmalle.

HillMaster on Deere & Companyn tuotemerkki

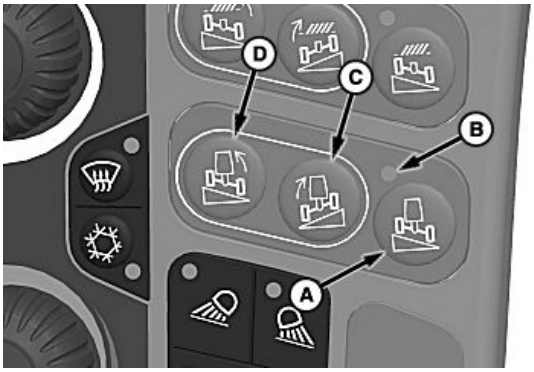

H94961 —UN—27JAN10

A—Automaattisen suorassapidon kytkin
B—Merkkivalo
C—Manuaalinen kallistuskytkin oikealle
D—Manuaalinen kallistuskytkin vasemmalle

OUO6075,000414F -22-24MAY16-8/12

HUOMAA: Kun olet ajanut konetta, paina tieajon turvakytkintä kahden sekunnin ajan. Tällöin merkkivalo sammuu ja halutut toiminnot ovat jälleen käytettävissä.

15. Ota käyttöön tieajon turvakytkin (A).

A—Tieajon turvakytkin

H96012 —UN—13APR10

Jatkuu seuraavalla sivulla

OUO6075,000414F -22-24MAY16-9/12

HUOMIO: Kuljettaessa tiellä tai moottoritiellä, äärivalot / hätävilkut ja takavalot molemmin puolin varoittavat edessä ja takana olevia autoilijoita. Nämä valot on oltava PÄÄLLÄ ajettaessa konetta yleisillä teillä. Käännä portaat täysin eteen ja suuntaa äärivalot / hätävilkut suoraan eteenpäin. Älä käytä äärivaloja / hätävilkkuja, jos laki kieltää sen.

16. Laita vilkkumajakan / hätävilkkujen katkaisin (A) PÄÄLLE sekä päivänvalolla että pimeässä ajoa varten. Varoitusvalot toimivat automaattisesti, kun hätävilkut ovat PÄÄLLÄ.

A—Vilkkumajakan / hätävilkkujen katkaisin

H118450 —UN—24MAY16

OUO6075,000414F -22-24MAY16-10/12

17. Käytä valintakatkaisinta (A) laittaaksesi PÄÄLLE ajovalot (B) pimeässä ajoa varten.

HUOMAA: Suuntavilkkujen merkkivalot kulmapilarin näytössä syttyvät kääntymisen merkiksi.

18. Käytä suuntavilkkuja tarvittaessa. Ne eivät sammu itsestään.

A—Valintakatkaisin **B—Ajovalojen katkaisin**

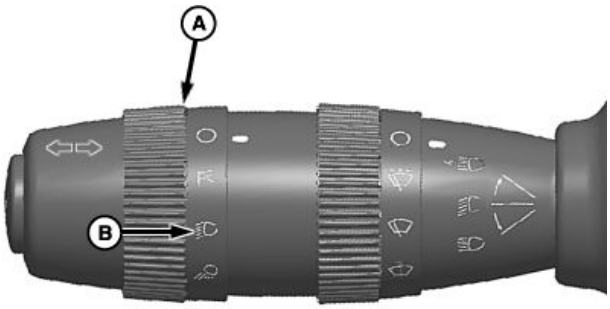

H96014 —UN—22JUN11

OUO6075,000414F -22-24MAY16-11/12

19. Valitse moottorin nopeuskatkaisimella (A) moottorin huippunopeus.

HUOMAA: Peltokäyttöä varten valitse vaihde työskentelyolosuhteiden mukaan.

20. Muut kuin ProDrive™-koneet: Kolmosvaihde on tieajoa varten.

HUOMIO: Jos kuljetat konetta leikkuupöydän ollessa kiinnitetty, kulje sopivalla nopeudella, jotta varmistat jarrujen tehokkaan toiminnan ja koneen hallinnan.

21. Liikuta monitoimivipua hitaasti eteen- tai taaksepäin. Mäen päällä vedä monitoimikahvaa taaksepäin ennen kuin alat laskeutua alas toista puolta.

A—Moottorin nopeuskatkaisin

H96015 —UN—13APR10

OUO6075,000414F -22-24MAY16-12/12

Peruutussummeri

Jos monitoimivipua liikutetaan, kun moottori on käynnissä, peruutussummeri (A) lähettää äänisignaalin varoittamaan muita koneen lähellä olevia siitä, että kuljettaja peruuttaa.

A—Peruutussummeri

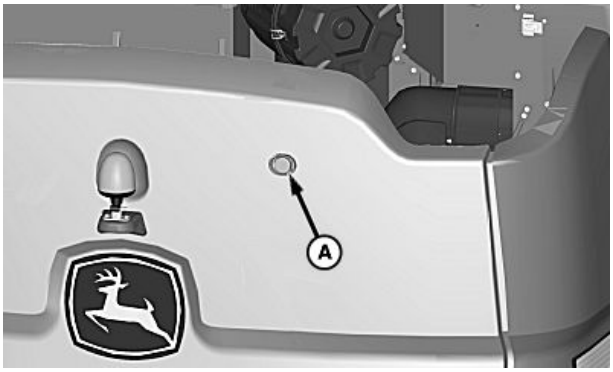

H97997 —UN—15SEP10

OUO6075,00016AC -22-22NOV13-1/1

Koneen kuljetus lavetilla

1. Katso edellä tämän osion kohdassa Koneen ajo yleisellä tiellä olevat lisätiedot niistä toimenpiteistä, jotka TÄYTYY tehdä ennen koneen kuljettamista lavetilla.
2. Irrota leikkuupöytä ja ulkopuolen paripyörät (jos varusteena).

HUOMAA: Koneen kuljetuksen jälkeen säädä taka-akselin välys edelliseen leveyteen.

3. Sijoita tunkki taka-akselin nostokohtaan (A) ja nosta konetta.
4. Irrota kantaruuvit (B) taka-akselista.
5. Irrota kantaruuvit (C) raidetangosta.
6. Säädä taka-akseli kapeimpaan asentoon. Toista vaiheet tarvittaessa vastakkaisella puolella.
7. Asenna aikaisemmin irrotettu kiinnike ja kiristä se ohjetiukkuuteen.

Ohjepituus	
Akselin kantaruuvit—Kiristystiukkuus	620 N m (460 lb·ft)
Raidetangon kantaruuvit (2 kantaruuvia)—Kiristystiukkuus	62 N m (46 lb·ft)
Raidetangon kantaruuvit (3 kantaruuvia)—Kiristystiukkuus	126 N m (93 lb·ft)

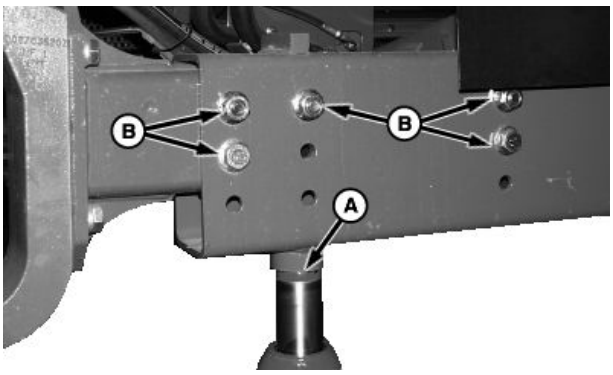

H70555 —UN—02JAN02

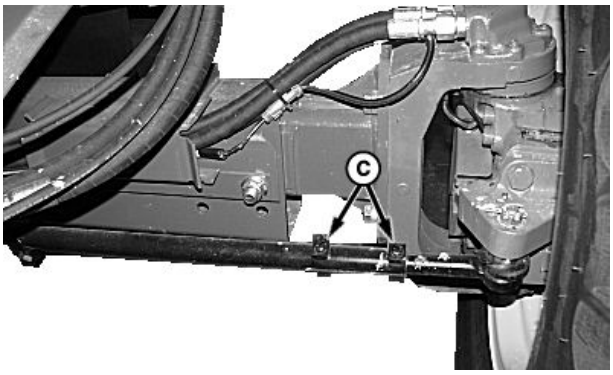

H70554 —UN—02JAN02

A—Tunkin nostokohta
B—Kuusioruuvit (5 kpl)
C—Ruuvit

Jatkuu seuraavalla sivulla

OUO6075,00041CF -22-02JUN16-1/16

8. **HillMaster™-koneet:**

HUOMIO: Älä koskaan kuljeta konetta lavetilla, kun HillMaster™-rinnepuintijärjestelmä on automaattisessa tilassa. Älä koskaan yritä kallistaa konetta manuaalisesti, kun se on lavetilla.

a. Siirrä kone tasaiselle maalle.

HUOMAA: Tieajon turvakytkin on peltoasennossa.

b. Paina automaattisen rinnepuintijärjestelmän katkaisinta (A) **viisi sekuntia** tai kunnes merkkivalo (B) vilkkuu.

c. Paina ja pidä painettuna oikeaa manuaalista kallistuskytkintä (C) kallistaaksesi koneen alustan oikealle.

d. Paina ja pidä painettuna vasenta manuaalista kallistuskytkintä (D) kallistaaksesi koneen alustan vasemmalle.

9. Aja kone lavetilla ja siirrä monitoimivipu vapaa-asentoon.

10. **Kahden tikastason kokoonpano:** Laske syöttökuljetin lavetille, jotta tikastasanne saadaan käännettyä kuljetusasentoon.

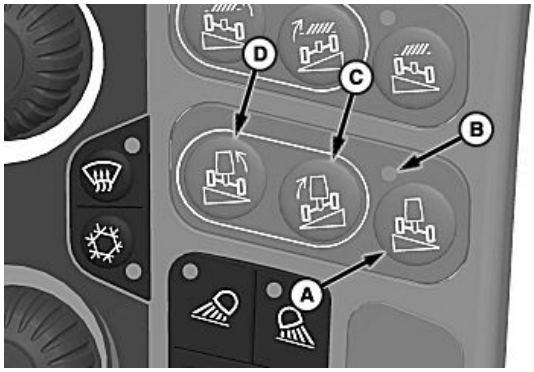

H94961 —UN—27JAN10

A—Automaattisen suorassapidon kytkin
B—Merkkivalo
C—Manuaalinen kallistuskytkin oikealle
D—Manuaalinen kallistuskytkin vasemmalle

11. Sammuta moottori, kytke seisontajarru päälle ja irrota virta-avain.

12. Taita radion antenni alas ja kiinnitä se koukulla (jos varusteena). Jos koukkua ei ole saatavilla, taita antenni ohjaamon kattoa vasten teipillä.

OUO6075,00041CF -22-02JUN16-2/16

13. **Pyöräkokoonpano, jossa yksinkertaiset renkaat:** Kytke irti johtosarja ja irrota valon kiinnike (A).

A—Valon kiinnike

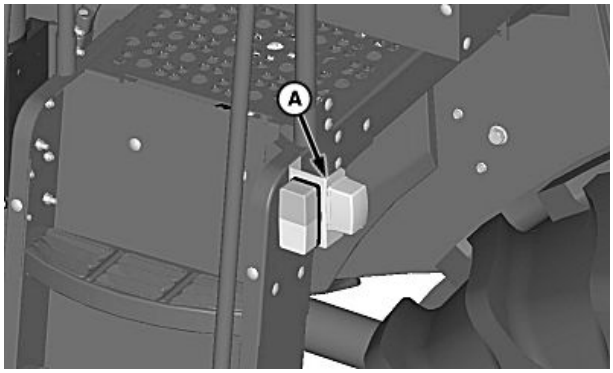

H102529 —UN—28JUN11

Jatkuu seuraavalla sivulla

OUO6075,00041CF -22-02JUN16-3/16

14. **Pyöräkokoonpano, jossa yksinkertaiset renkaat:** Irrota ohjaamon kaide (A) ja ota se talteen.

TÄRKEÄÄ: Putoaminen voi aiheuttaa sinun tai muiden loukkaantumisen. Ole varovainen irrottaessasi turvaketjuja ja porrastasannetta.

HUOMAA: Kokoa ketju takaisin porrastasanteen kaiteen lenkkeihin ja jyväsäiliön lenkkeihin. Tämä lyhentää ketjua ja estää sitä vahingoittamasta sivuseiniä.

15. **Pyöräkokoonpano, jossa yksinkertaiset renkaat:** Irrota ja laita talteen sulkuketjulenkki (B) kaidelenkeistä (C).

A—Kaide
B—Ketjulenkki
C—Kaidelenkit

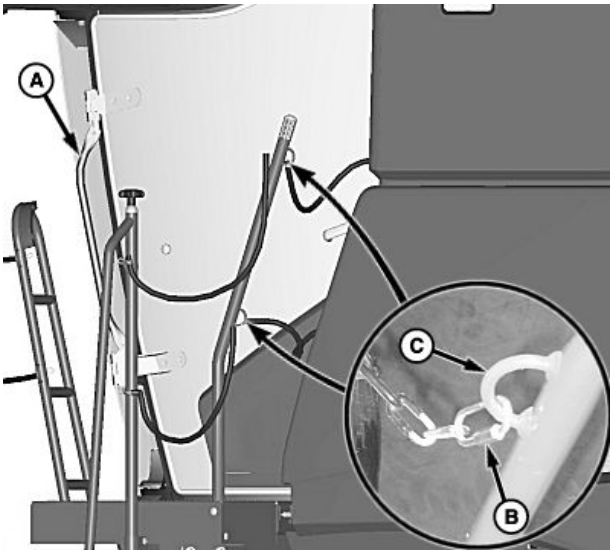

H102527 —UN—28JUN11

OUO6075,00041CF -22-02JUN16-4/16

HUOMAA: Ohjaamon portaat on käännettävä sisimmin vasteasennon ohitse, jotta porrastasanne saadaan kiinni kuljetuskiinnikkeeseen.

16. **Pyöräkokoonpano, jossa yksinkertaiset renkaat:** Käännä porrastasanne (A) kuljetusasentoon, kunnes se koskettaa kuljetuskiinnikettä (B). Kiinnitä sitten kantaruuvilla (C).

A—Porrastasanne
B—Kuljetuskannatin
C—Kuusioruuvi

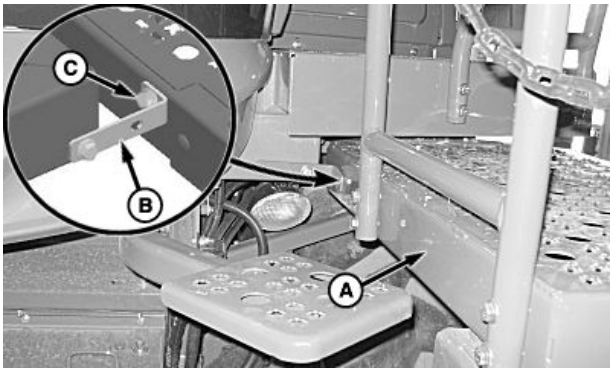

H102532 —UN—28JUN11

Jatkuu seuraavalla sivulla

OUO6075,00041CF -22-02JUN16-5/16

17. **Pyöräkokoonpano, jossa yksinkertaiset renkaat:** Löysää kantaruuvit (A) ja irrota porrastasanne (B).

A—Kuusioruuvit (5 kpl) **B—Porrastasanne**

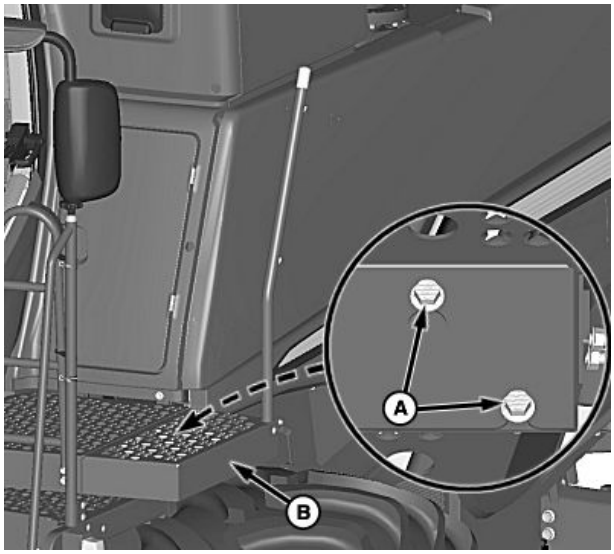

H102531 —UN—28JUN11

OUO6075,00041CF -22-02JUN16-6/16

TÄRKEÄÄ: Putoaminen voi aiheuttaa sinun tai muiden loukkaantumisen. Ole varovainen irrottaessasi turvaketjuja ja porrastasannetta.

HUOMAA: Kokoa ketju takaisin jyväsäiliön lenkkeihin. Tämä lyhentää ketjua ja estää sitä vahingoittamasta sivuseiniä.

18. **Paripyöräkokoonpano:** Irrota ja ota talteen kaidelenkkien (B) sulkuketjulenkki (A) kaiteen molemmin puolin.

A—Ketjulenkki **B—Kaidelenkki**

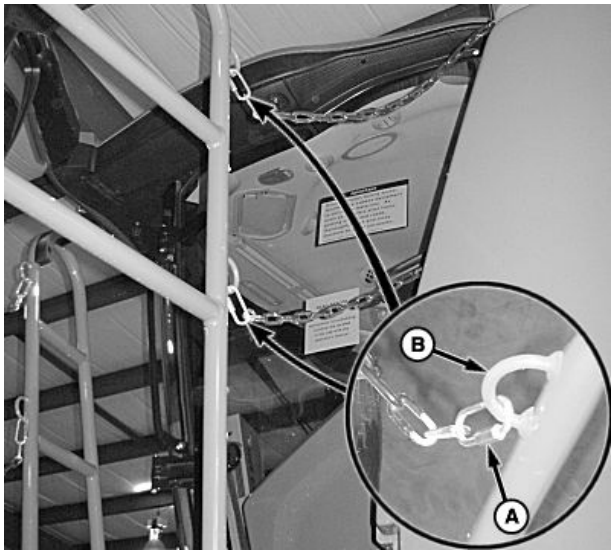

H102501 —UN—27JUN11

Jatkuu seuraavalla sivulla

OUO6075,00041CF -22-02JUN16-7/16

19. **Paripyöräkokoonpano:** Irrota kantaruuvi (A) ja käännä tikastasanne (B) kuljetusasentoon.
20. **Paripyöräkokoonpano:** Asenna aikaisemmin irrotettu kantaruuvi (C) säilytysasentoon kuten kuvassa näytetään.

A—Kuusioruuvi
B—Porrastasanne
C—Kuusioruuvi

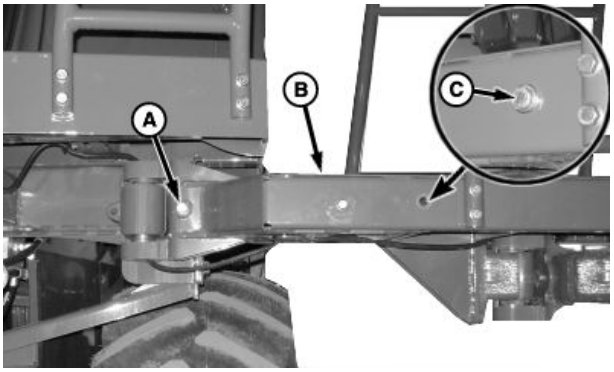

H102502 —UN—27JUN11

OUO6075,00041CF -22-02JUN16-8/16

TÄRKEÄÄ: Syöttökuljetin TÄYTYY laskea lavetille, jotta tikastasanne ja syöttökuljettimen käyttöakseli eivät kosketa toisiaan, kun portaat käännetään eteenpäin.

HUOMAA: Ohjaamon portaat on käännettävä sisimmin vasteasennon ohitse, jotta porrastasanne saadaan kiinni kuljetuskiinnikkeeseen.

21. **Paripyöräkokoonpano:** Käännä porrastasanne (A) kuljetusasentoon, kunnes se koskettaa kuljetuskiinnikettä (B). Kiinnitä sitten kantaruuvilla (C).

A—Porrastasanne
B—Kuljetuskannatin
C—Kuusioruuvi

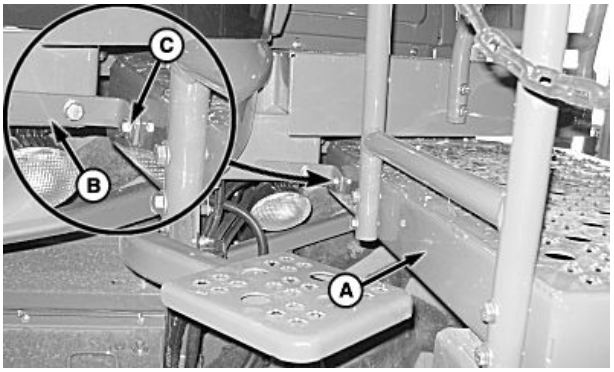

H102503 —UN—28JUN11

OUO6075,00041CF -22-02JUN16-9/16

22. Laske moottorin kannet (A) ja kaide (B) lukitaksesi kannet paikoilleen.
23. **Tier 2/Stage II -moottorit:** Teippaa äänenvaimentimen kansi kiinni estääksesi turbon vaurioitumisen.

A—Moottorin kannet
B—Kaide

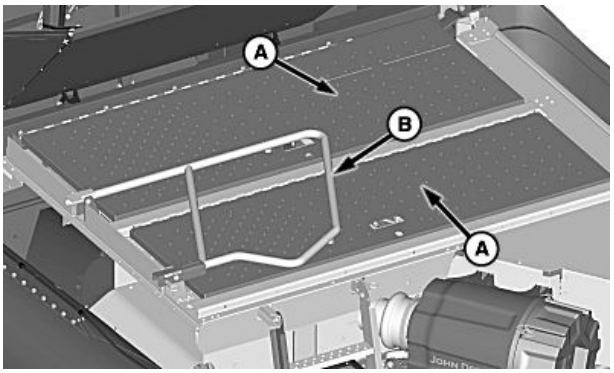

H102388 —UN—22JUN11

Jatkuu seuraavalla sivulla

OUO6075,00041CF -22-02JUN16-10/16

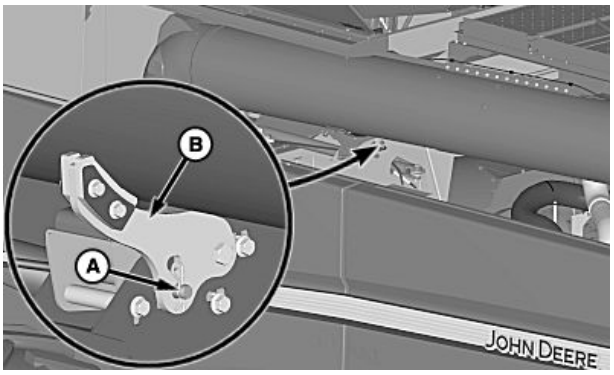

TS249 —UN—23AUG88

H106366 —UN—28JAN13

A—Jousitappi ja tappi **B—Tyhjennysputken lukitusvarsi**

HUOMIO: Putoaminen voi aiheuttaa sinun tai muiden loukkaantumisen tai kuoleman. Käytä asianmukaisen kuormituksen kestäviä portaita tai muuta vastaavaa varustetta, jotta pääset kyseiseen paikkaan, kun asennat tyhjennysputken lukitusosia. Älä yritä mennä sinne moottorin sillan kautta.

24. **Tyhjennysputken lukitusvarsi:**

a. Irrota jousitappi ja tappi (A) ja laita ne talteen.

b. Nosta tyhjennysputken lukitusvartta (B) ylös, kunnes reiät asettuvat kohdakkain.

c. Kiinnitä aiemmin irrottamasi jousitappi ja tappi paikalleen.

OUO6075,00041CF -22-02JUN16-11/16

25. Irrota metalliosa (A) ja poista vaijeri (B) säilytyspaikastaan.

A—Kiinnitysosat **B—Vaijeri**

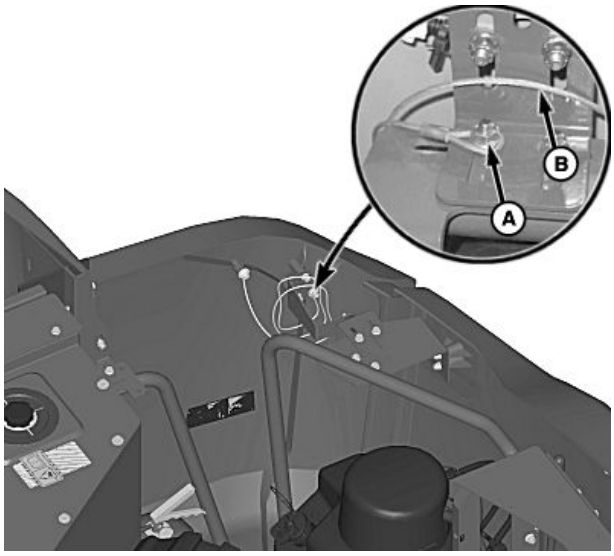

H107241 —UN—18MAR13

Jatkuu seuraavalla sivulla

OUO6075,00041CF -22-02JUN16-12/16

HUOMAA: Varmista, että vaijeri on asennettu kaiteen sisäosaan.

Säädä tappia eri asentoihin, jos vaijeri ei ylety.

26. Asenna vaijeri (A) tapin päälle ja kiinnitä jousitapilla (B).

A—Vaijeri **B—Jousisokka**

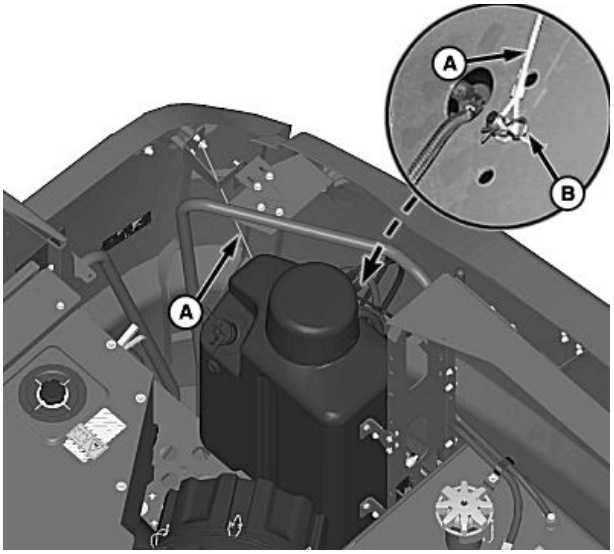

H107242 —UN—18MAR13

OUO6075,00041CF -22-02JUN16-13/16

27. Sido portaat ja ajosilta (A) kiinni.

A—Porrasjatke ja ajosilta

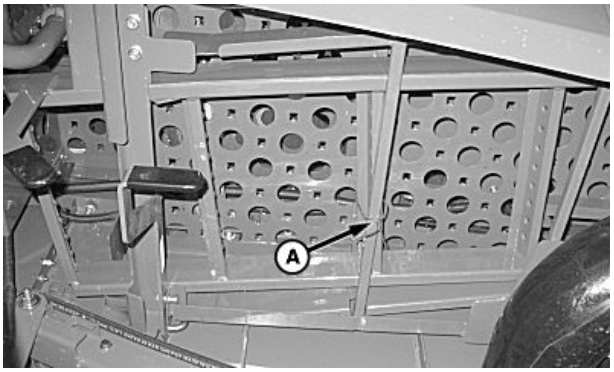

H97171 —UN—29JUN10

Jatkuu seuraavalla sivulla

OUO6075,00041CF -22-02JUN16-14/16

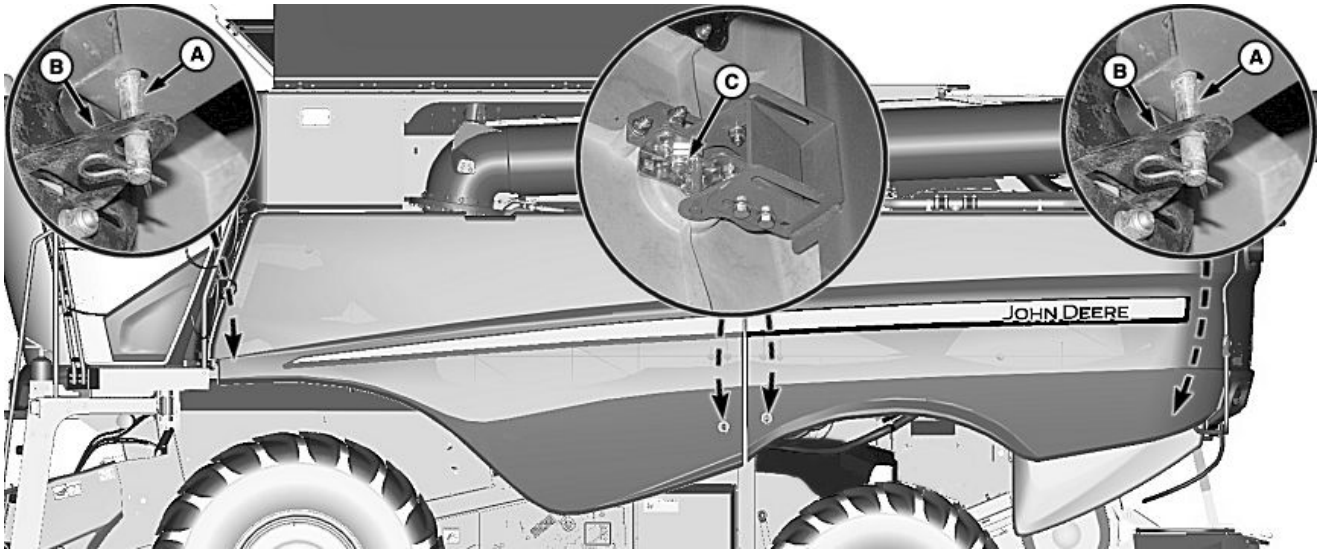

H114482 —UN—08JUN15

A—Tapit **B—Lukituslevyt** **C—Salvat**

28. Asenna tapit (A) lukituslevyjen (B) kautta ja kiinnitä ne jousitapein vasemmanpuoleisten taittoluukkujen etu- ja takakulmiin. Toista sama koneen toisella puolella.
29. Sido taittoluukut kiinni salpojen (C) kohdalta. Toista sama koneen toisella puolella.

OUO6075,00041CF -22-02JUN16-15/16

30. Peitä hitaasti liikkuvan ajoneuvon tunniste (A), jos varusteena.

TÄRKEÄÄ: Sido kone lavettiin ketjuilla.

31. Sido kone lavettiin ketjuilla (katso koneen sitomiseen liittyviä tietoja tarrasta, joka sijaitsee ohjaamon portailla).

A—Hitaasti liikkuvan ajoneuvon tunniste

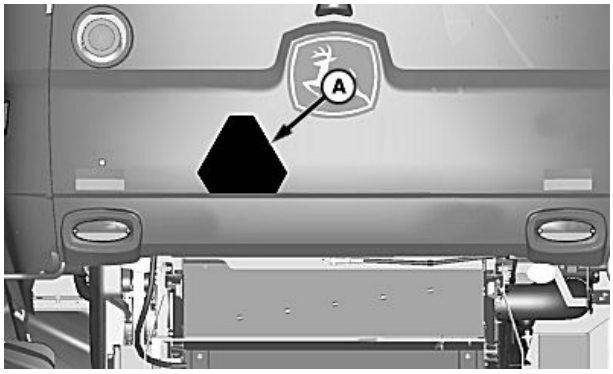

H106169 —UN—16JAN13

OUO6075,00041CF -22-02JUN16-16/16

Koneen sitomiskohtien sijainnit -kuvatarra

HUOMIO: Tyhjennä aina jyväsäiliö ennen koneen nostamista.

HUOMAA: Koneen sitomiskohdat sijaitsevat koneen molemmin puolin edessä ja takana.

Koneen sitomiskohtien sijaintitarra (A) on hytin portaissa. Tarra osoittaa oikeat kohdat, joista kone kiinnitetään ketjuilla.

A—Koneen sitomiskohtien sijainnit -kuvatarra

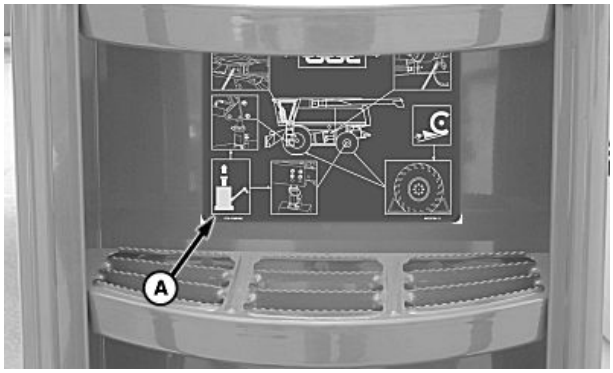

H106687 —UN—24JAN13

OUO6075,0001393 -22-24JAN13-1/1

Koneen kiinnityskohdat

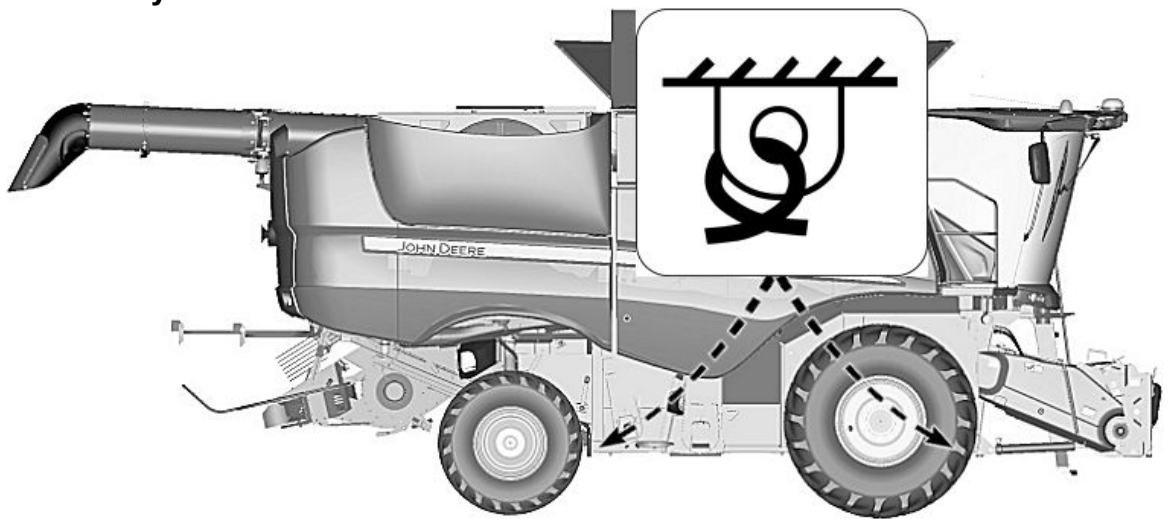

H105885 —UN—24OCT12

HUOMIO: Tyhjennä aina jyväsäiliö ennen koneen kuljettamista.

HUOMAA: Koneen kiinnityskohdat ovat molemmilla puolilla konetta edessä ja takana.

Käytä koneen kiinnittämiseen näitä osoitettuja kiinnityskohtia.

OUO6075,00011DC -22-10FEB16-1/1

Tunkin nostokohtien sijainnit

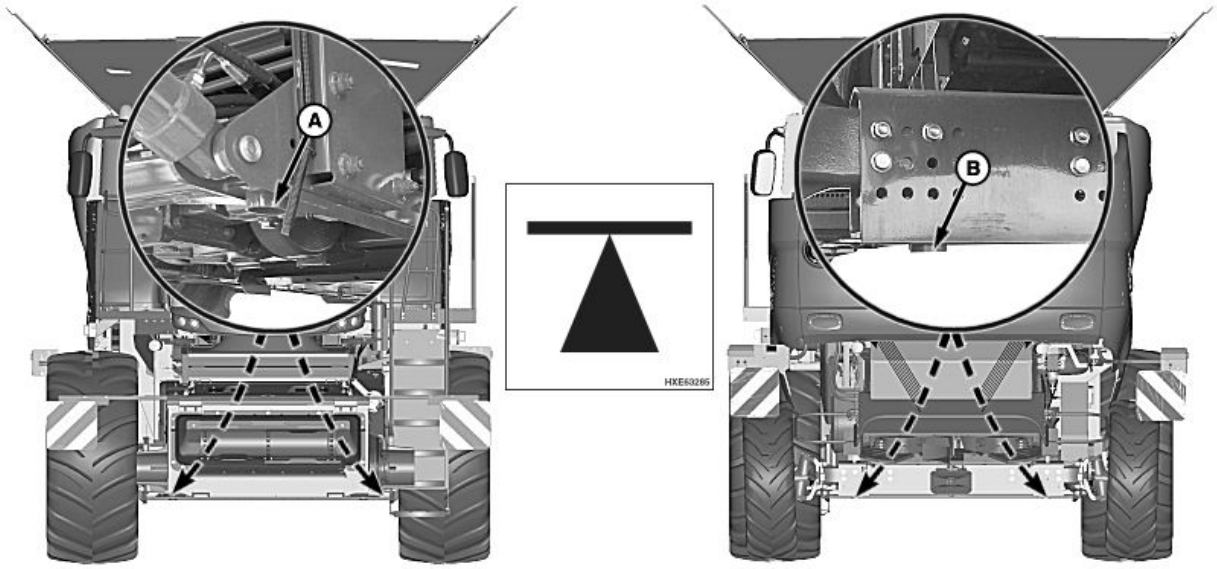

H105883 —UN—24JAN13

A—Etunostokohtien sijainnit **B—Takanostokohtien sijainnit**

HUOMIO: Tyhjennä aina jyväsäiliö ennen koneen nostamista.

Lukitse kiiloilla renkaiden molemmat puolet estääksesi koneen liikkumisen.

HUOMAA: Tunkin nostokohdat ovat molemmilla puolilla konetta edessä ja takana.

Älä nosta konetta mistään muusta kohdasta kuin tunkille merkityistä kohdista.

OUO6075,00011DA -22-21MAR16-1/1

Kuljetus yleisellä tiellä

HUOMIO: Jotta pienennetään yläpuolella olevista kaapeleista aiheutuvaa sähköiskuvaaraa, minkään koneen osan korkeus ei saa ylittää 4 m (13 ft 1 in). Jyväsäiliön kansien tulee olla suljettuna ja radioantennin käännettynä vaakatasoon ennen koneen kuljettamista.

Varo sähkölinjoja. Jyväsäiliön kansien tulee olla suljettuna ja radioantennin käännettynä vaakatasoon ennen koneen kuljettamista.

Ota selvää oman maan tieliikennesäädöksistä, jotka koskevat ajoneuvojen kuljettamista ja hinaamista yleisillä teillä. Käytä muiden tienkäyttäjien varoittamiseen valoja ja muita lisälaitteita, joita on saatavana John Deere jälleenmyyjältä.

Konetta voidaan kuljettaa matalalla kuljetusalustalla tai hinaamalla.

Koneen hinaaminen, katso tämän osan kohtaa Koneen hinaaminen.

OUO6075,0004318 -22-24JUN16-1/1

Koneen hinaaminen (koneet joissa mekaaninen vaihteisto)

HUOMIO: Älä hinaa konetta köydellä, vaan käytä aina hinaustankoa. Jos köysi katkeaa, se singahtaa ja saattaa aiheuttaa tapaturman.

Varo sähkölinjoja. Jyväsäiliön jatkeet ja radioantenni on laskettava ennen kuljettamista.

Ota selvää oman maan tieliikennesäädöksistä, jotka koskevat ajoneuvojen kuljettamista ja hinaamista yleisillä teillä. Käytä muiden tienkäyttäjien varoittamiseen valoja ja muita lisälaitteita, joita on saatavana John Deere jälleenmyyjältä.

Älä hinaa konetta paitsi hätätapauksessa lyhyen matkan 8 km/h (5 mph) nopeudella. Hinaa konetta seuraavien ohjeiden mukaan:

- Tyhjennä jyväsäiliö ja irrota leikkuupöytä.
- Käännä tyhjennysputki taakse. Taita jyväsäiliön jatkeet kokoon.
- Käännä portaat eteen ja käännä radion antenni alas.
- Kytke seisontajarru pois päältä.

HUOMIO: Älä irrota liittimiä. Jarrut eivät toimi, jos liittimet on irrotettu.

- Kytke vaihde ja ajovipu vapaalle.
- Hinaa normaaliin ajosuuntaan kiinnittämällä ketju etuakselin ympärille. Varmista, että ketju ei vahingoita hydrauliputkia. Kuljettajan on istuttava ohjaamon istuimella konetta ohjaamassa ja jarruttamassa.
- Kytke varoitusvilkut PÄÄLLE, mikäli sallittu kyseisessä maassa.
- Hinaa puimuria turvallisella nopeudella, alle 8 km/h (5 mph).

HUOMIO: Hitaasti liikkuvat traktorit, työkoneyhdistelmät tai perävaunut sekä itseliikkuvat koneet aiheuttavat helposti onnettomuuksia liikenteessä. Tarkkaile takana tulevaa liikennettä, erityisesti kääntyessäsi. Ilmoita aikomuksesi kääntyä käsimerkein tai suuntavilkuin.

Käytä ajovaloja, varoitusvilkkuja ja suuntavilkkuja sekä päivällä että yöllä. Noudata paikallisia määräyksiä ajoneuvon valojen ja huomiolaitteiden suhteen. Pidä valot, heijastimet, peilit ja varoituskolmio hyvässä kunnossa. Uusi kadonneet tai vaurioituneet osat. Asenna työkoneisiin tarvittavat lisävalot.

OUO6075,00008DB -22-13DEC10-1/1

Koneen hinaaminen (painamalla vaihdettavien vaihteiden ja ProDrive-vaihteiston koneet)

HUOMIO: Älä hinaa konetta köydellä, vaan käytä aina hinaustankoa. Jos köysi katkeaa, se singahtaa ja saattaa aiheuttaa tapaturman.

Älä irrota liittimiä. Jarrut eivät toimi, jos liittimet on irrotettu.

Varo sähkölinjoja. Jyväsäiliön jatkeet tai jyväsäiliön kannet ja radio on laskettava ennen kuljetusta.

Ota selvää oman maan tieliikennesäädöksistä, jotka koskevat ajoneuvojen kuljettamista ja hinaamista yleisillä teillä. Käytä muiden tienkäyttäjien varoittamiseen valoja ja muita lisälaitteita, joita on saatavana John Deere-jälleenmyyjältä.

Vältä koneen karkaamisesta johtuvat ruhjevammat. Jos kone on rinteessä, älä vapauta käsijarrua ennen kuin pyöräkiilat on asennettu.

Seisontajarrun lukon saa vapauttaa VAIN hinausta varten. ÄLÄ KOSKAAN käytä työkonetta, kun käsijarru on vapautettu mekaanisesti. Aseta AINA käsijarrun lukko takaisin alkuperäiseen tilaansa, kun hinausta ei enää tarvita.

Hätätilanteessa konetta saa hinata enintään 10 minuuttia enintään 10 km/h (6.2 mph) nopeudella.

HUOMAA: Moottorin on oltava käynnissä, jotta konetta voidaan hinata. Jos kone ei toimi, saat lisätietoja John Deere-jälleenmyyjältä.

Hinaa konetta seuraavien ohjeiden mukaan:

- Käynnistä moottori.
- Tyhjennä jyväsäiliö ja irrota leikkuupöytä.
- Käännä tyhjennysputki taakse.
- Taita jyväsäiliön jatkeet tai suojukset kokoon.
- Käännä portaat eteen ja käännä radion antenni alas.
- Hinaa normaaliin ajosuuntaan kiinnittämällä ketju etuakselin ympärille. Varmista, että ketju ei vahingoita hydrauliputkia. Kuljettajan on istuttava ohjaamon istuimella konetta ohjaamassa.
- Kytke varoitusvilkut PÄÄLLE, mikäli sallittu kyseisessä maassa.

HUOMIO: Pyri ehkäisemään yhteentörmäykset muiden tiellä liikkujien, hitaasti liikkuvien traktoreiden, työkoneyhdistelmien, hinattavien laitteiden ja itseliikkuvien koneiden kanssa yleisillä teillä. Tarkkaile takana tulevaa liikennettä säännöllisesti erityisesti käännösten yhteydessä ja ilmaise omat aikeesi selvästi joko käsimerkkejä tai suuntavilkkuja käyttäen.

Käytä ajovaloja, vilkkuvia varoitusvaloja ja suuntavilkkuja sekä päivällä että yöllä. Noudata paikallisia määräyksiä ajoneuvon valojen ja merkintöjen, kuten hitaan ajoneuvon merkki, suhteen. Pidä valot, heijastimet, peilit ja varoituskolmio hyvässä kunnossa. Uusi kadonneet tai vaurioituneet osat. Asenna työkoneisiin tarvittavat lisävalot.

H94478 —UN—31MAR10

Vianmääritykuvake

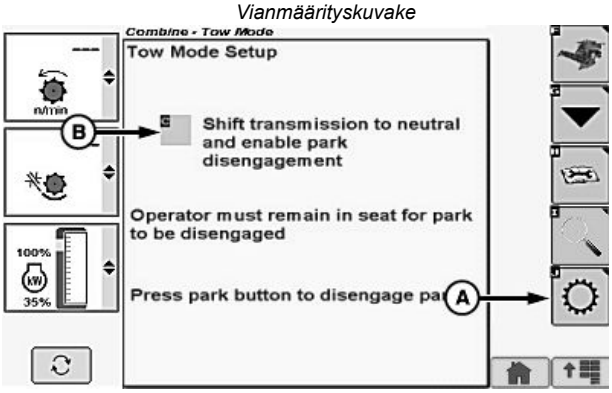

H112865 —UN—09FEB15

Kosketa tai paina vahvistuskytkintä, kun haluttu vianmääritykuvake korostuu.

Kosketa tai paina vahvistuskytkintä, kun hinaustilan asetuskuvake (A) korostuu.

Kosketa tai paina vahvistuskytkintä, kun ruutu korostuu.

- Vaihda vaihteisto vapaalle ja ota käyttöön seisontajarru vapautettu -ruutu (B) - vaihda vaihteisto vapaalle ja ota käyttöön seisontajarru vapautettu.

HUOMAA: Käyttäjän tulee olla istuimella vaihteiston lukon vapauttamisen aikana.

Paina kyynärnojassa olevaa seisontajarrun kytkintä, jotta jarrut vapautuvat ennen koneen hinaamisen aloittamista.

SS43267,000051E -22-05MAR15-1/1

Manuaalinen perävaunun vetolaite — kiinnittäminen (vakiomalli)

HUOMIO: SAMMUTA moottori, kytke seisontajarru ja ota avain virtalukosta ennen kuin kytket perävaunun.

Nosta silppuri kokonaan ylös.

Ohjaa perävaunun aisa vetolaitteeseen (A) ja lukitse se tapilla.

Kytke perävaunun pääjohtosarja sähköliittimeen (B).

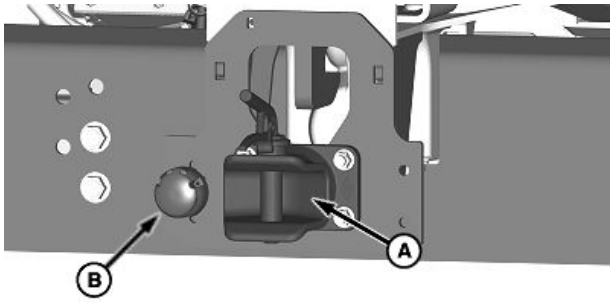

H118213 —UN—14APR16

A—Nostolaite **B—Sähköliitin**

OUO6075,00042C1 -22-29JUN16-1/1

Puoliautomaattinen perävaunun vetolaite — kiinnittäminen (lisävaruste)

HUOMIO: SAMMUTA moottori, kytke seisontajarru ja ota avain virtalukosta ennen kuin kytket perävaunun.

Nosta silppuri kokonaan ylös.

Nosta kahva (A), jotta voit avata lukitustapin ja kiinnittää perävaunun koneeseen. Kun perävaunun vetolaite kohdistuu lukitustappiin, kahva laskeutuu automaattisesti ja lukitsee perävaunun paikalleen.

Kytke perävaunun pääjohtosarja sähköliittimeen (B).

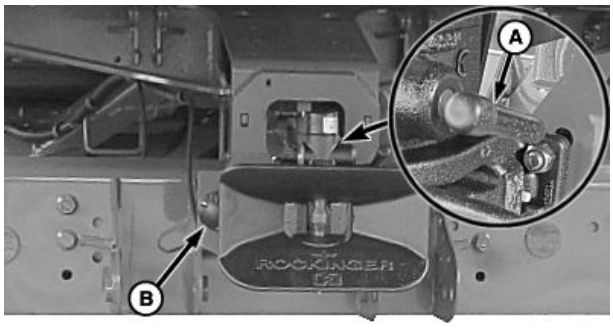

H111228 —UN—12MAY14

A—Kahva **B—Sähköliitin**

OUO6075,000431B -22-29JUN16-1/1

Vetokoukku edessä

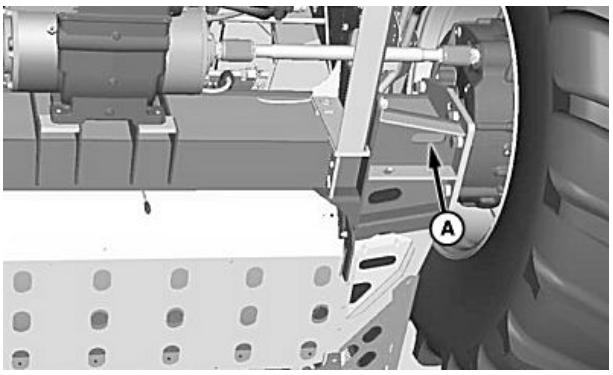

H102206 —UN—14JUN11

Vetokoukku edessä (tasaisen maan kone)

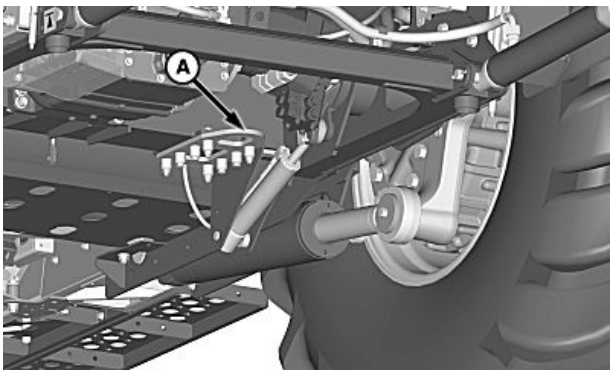

H116908 —UN—14JAN16

Vetokoukku edessä (HillMaster-kone)

A—Koukku

Hinaa tai vedä kone pois mudasta normaaliin ajosuuntaan kiinnittämällä tarvittaessa ketju etuakselin koukkuun (A). Varmista, että ketju ei vahingoita hydrauliputkia.

OUO6075,00041D6 -22-14JAN16-1/1

Vetokoukku takana

Manuaalinen vetolaite

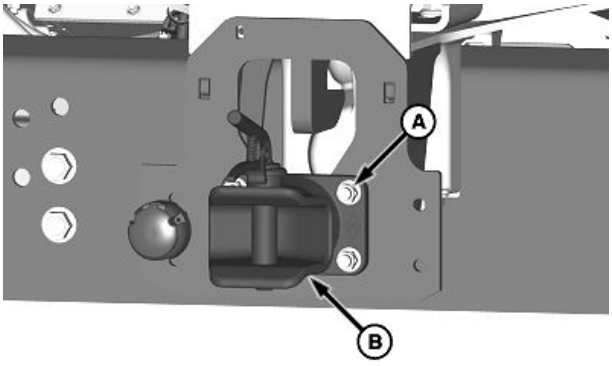

H118216 —UN—14APR16

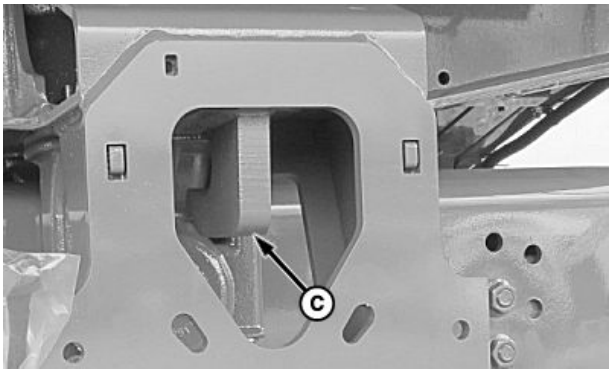

H111232 —UN—12MAY14

A—Ruuvi ja mutteri (4 kpl) **B—Vetolaite** **C—Koukku**

HUOMIO: Älä vedä konetta perävaunun vetolaitteesta. Käytä siihen ainoastaan mukana toimitettua vetokoukkua. Käytä aina sopivaa ketjua. Älä ylitä vetolujuutta. Älä käytä kettinkiä yhdessä hinaushihnojen tai -köysien kanssa. Vetolaitteessa oleva virta voi aiheuttaa vakavia vammoja, jos vetolaite katkeaa.

Irrota ruuvit ja mutterit (A) perävaunun vetolaitteesta (B).

Kiinnitä ketju koukkuun (C) koneen vetämistä varten. Älä käytä tätä koukkua perävaunun vetämiseen.

Asenna perävaunun vetolaite ja kiinnitä se kantaruuveilla ja muttereilla. Kiristä kiinnitysosat ohjekireyteen.

	Ohjepituus
Perävaunun vetolaitteen metalliosat—Kiristystiukkuus	205 N m (151 lb·ft)

Jatkuu seuraavalla sivulla

OUO6075,00042C2 -22-29JUN16-1/2

Puoliautomaattinen perävaunun vetolaite

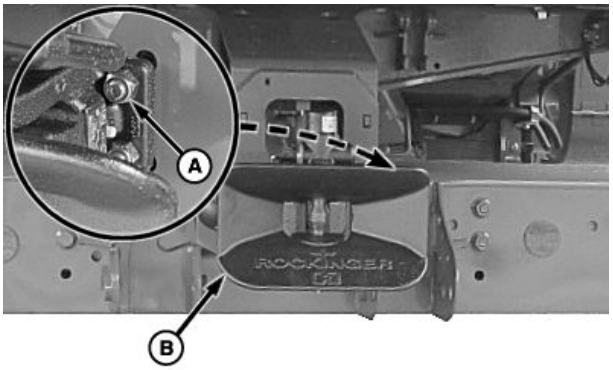

H111231 —UN—12MAY14

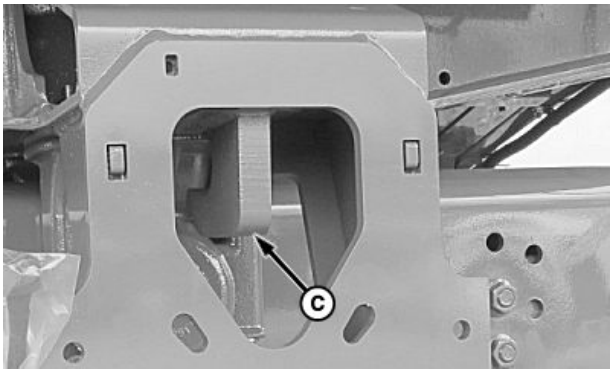

H111232 —UN—12MAY14

A—Ruuvi ja mutteri (4 kpl) **B—Vetolaite** **C—Koukku**

HUOMIO: Älä vedä konetta perävaunun vetolaitteesta. Käytä siihen ainoastaan mukana toimitettua vetokoukkua. Käytä aina sopivaa ketjua. Älä ylitä vetolujuutta. Älä käytä kettinkiä yhdessä hinaushihnojen tai -köysien kanssa. Vetolaitteessa oleva virta voi aiheuttaa vakavia vammoja, jos vetolaite katkeaa.

Irrota ruuvit ja mutterit (A) perävaunun vetolaitteesta (B).

Kiinnitä ketju koukkuun (C) koneen vetämistä varten. Älä käytä tätä koukkua perävaunun vetämiseen.

Asenna perävaunun vetolaite ja kiinnitä se kantaruuveilla ja muttereilla. Kiristä kiinnitysosat ohjekireyteen.

	Ohjepituus
Perävaunun vetolaitteen metalliosat—Kiristystiukkuus	205 N m (151 lb·ft)

OUO6075,00042C2 -22-29JUN16-2/2

Käyttö kylmissä lämpötiloissa

TÄRKEÄÄ: Käytettäessä konetta kylmissä lämpötiloissa on varmistettava, että käytetään oikeanasteista dieselpolttoainetta. Lämpimämpään tarkoitettu dieselpolttoaine geeliytyy polttoaineletkuissa, -suodattimissa ja -säiliössä. Polttoainejärjestelmä on huollettava, jos dieselpolttoaine pääsee geeliytymään. Katso lisätiedot osiosta Polttoaineet ja voiteluaineet sekä Moottorin huolto.

Puintitoiminnot voivat heikentyä pakkasessa ja jos pellolla on lunta tai jäätä. Varmista ERITYISESTI, että puimuriin joutuu mahdollisimman vähän lunta. Jos puimurin sisäosiin joutuu lunta, esimerkiksi yläseula, puhdistuspuhallin, erottelijan varstaosa ja erottelijan ritilät voivat tukkeutua. Tällainen käyttö saattaa aiheuttaa koneen rikkoutumisen ja merkittäviä korjauksia tai johtaa koneen suorituskyvyn heikkenemiseen. Ota yhteys John Deere -jälleenmyyjään ennen koneen käyttöä kylmässä.

OUO6075,00016F0 -22-19DEC13-1/1

Puinnin vinkit

Säädä kone vastaamaan puitavaa viljaa ja pelto-olosuhteita.

Valitse ajonopeus, joka ei ylikuormita konetta. Moottorin täytyy pysyä nimellisnopeudella, jotta erottelija toimii kunnolla. Valitse ajonopeus hitaampaa etenemistä varten, mutta älä hidasta moottorin kierrosnopeutta.

Jos varstasilta on liian lähellä puitavaa viljaa, olkiaines leikkautuu liian perusteellisesti ja viljan puiminen vaatii lisää hevosvoimia.

Jos varstasilta on liian leveä puitavalle viljalle, viljaa ei voida puida kokonaan.

Kun varstasilta on säädetty oikein, säädä erottelijan nopeus sellaiseksi, että maksimaalinen puinti saavutetaan siten, että jyvät vaurioituvat mahdollisimman vähän. Jos jyviä rikkoutuu, ei varstasillan välystä tule leventää. Alenna sen sijaan nopeutta. Näiden jyvien ollessa kyseessä varstasillan välys vaikuttaa hyvin vähän siementen vaurioitumiseen.

Suoraan syötävät viljakasvit, kuten pavut ja herneet, rikkoutuvat helposti ja niiden yhteydessä on ehkä hidastettava syöttökiihdyttimen nopeutta. Kun puidaan papuja ja herneitä, pidä kone täynnä, jotta puitavat kasvit kasautuvat päällekkäin. Näin puitavat kasvit eivät rikkoudu.

Kun haluat parantaa oljen laatua seuraavat seikat voivat auttaa olosuhteista riippuen auttaa siinä:

- Syöttökuljettimen ketjun nopeuden hidastaminen
- Syöttökiihdyttimen nopeuden hidastaminen
- Roottorin nopeuden hidastaminen
- Varstasillan avaaminen
- Puintikelan osien vähentäminen
- Pyörötankovarstasillan asentaminen

Voit parantaa suoritusta rinteissä nostamalla kierukoiden välilevyt ja asentamalla korkeat yläseulan jakajat. Niitä on saatavilla John Deere -jälleenmyyjältä. Paranna ruumenten ja viljan jakautumista asettamalla erottelijan säleikköön kannet (jos varusteena). Jokainen näistä toimenpiteistä voi parantaa ruumenten ja viljan leviämistä seulastoon. Tämä puolestaan parantaa koneen suorituskykyä rinteissä.

Leikkaa vilja leikkuupöydällä mahdollisimman korkealta ottamalla kuitenkin alimmatkin tähkät mukaan. Säädä kaatokelan asento ja nopeus tasaisinta syöttöä varten. Pidä teräpalkki ja vastaterät linjassa keskenään puhtaan leikkauksen aikaansaamiseksi.

Pidä maissipöytä mahdollisimman korkealla ottamalla kuitenkin kaikki tähkät mukaan. Pidä se rivien keskellä, jotta tähkiä ei mene hukkaan.

Kun käytetään kaistapoimintoa, pidä karho keskitettynä, jotta materiaalia menee syöttökuljettimeen tasaisesti. Tähkien on oltava yhteen suuntaan. Käytä konetta niin, että päät noukitaan ensin.

Pidä rivinoukin mahdollisimman alhaalla soijapavun puinnissa. Kun puidaan esimerkiksi auringonkukkia, pidä leikkuupöytä riittävän alhaalla, jotta päät saadaan leikattua korsista.

Säädä yläseulan aukot siten, että kaksikolmasosaa jyvistä tai siemenistä tulee yläseulalle, mutta ei vie liikaa roskaa jyväsäiliöön.

Ohjaa esipuhdistimelle mahdollisimman paljon ilmaa ilman että jyvät tai siemenet lentävät ilman mukana ulos. Painavat viljakasvit tarvitsevat enemmän ilmaa kuin kevytsiemeniset viljakasvit.

SS43267,00004E6 -22-03FEB15-1/1

Sinimailanen / Ohra / Rypsi / Kahviherneet

HUOMAA: Esitetyt erilaiset materiaaliasetukset koskevat normaaleja pelto- ja työoloja. Sato ja sää vaihtelevat huomattavasti, joten säätöarvotkin vaihtelevat.

**** Katso Lisähuomautusten kuvaussivua myöhemmin tässä osiossa saadaksesi lisätietoja.***

	Sinimailanen	Ohra
Syöttökuljettimen rummun sijainti	Alas	Alas
Syöttökuljettimen ketju ***(A)* (B)****	26-hampainen	26-hampainen
Syöttökiihdyttimen nopeus ***(B)* (J)****	Nopea	Nopea
Syöttökiihdyttimen kulutuslistat (Pohjois-Amerikka)	Sahalaitainen	Sahalaitainen
Syöttökiihdyttimen kulutuslistat (Eurooppa) ***(G)****	Sahalaitainen raskas vilja	Sahalaitainen raskas vilja
Puintikelan nopeus (r/min) ***(B)* (E)****	600 - 800	700 - 950
Varstasillan välys	0 - 5	5 - 22
Varstasillan tyyppi (Pohjois-Amerikka) ***(F)****	Pieni vaijeri	Pieni vaijeri
Varstasillan tyyppi (Eurooppa) ***(F)****	Pieni/pieni/suuri	Pieni/pieni/suuri
Erottelijan ritilän kannet ***(D)****	Käyttö tarvittaessa	Käyttö tarvittaessa
Erottelijan ritilän välikappaleet	Säilytysasennossa	Säilytysasennossa
Yläkansi kuljetussiivet ***(O)**** (jos varusteena)	Vakio	Vakio
Puhaltimen nopeus (r/min)	550 - 700	850 - 1100
Yläseulan välys (mm)	10 - 20	13 - 18
Yläseulan perän kaksialuesäädön välykset (mm)	Taso 5 Kallistus 10	Taso 5 Kallistus 10
Alaseulan välys (mm)	1 - 4	6 - 9
Rajaisjärjestelmän varstasilta-asento (jos varusteena)	Vilja	Vilja
Viljan jakolevy	Vilja	Vilja
Terärivin kytkentä	Sallittu	Sallittu
Olkisilppurin nopeus	Nopea	Nopea
	Rypsi	**Kahviherneet**
Syöttökuljettimen rummun sijainti	Ylös	Alas
Syöttökuljettimen ketju ***(A)* (B)****	26-hampainen	26-hampainen
Syöttökiihdyttimen nopeus ***(B)* (J)****	Nopea	Hidas
Syöttökiihdyttimen kulutuslistat (Pohjois-Amerikka)	Sahalaitainen	Sahalaitainen
Syöttökiihdyttimen kulutuslistat (Eurooppa) ***(G)****	Sahalaitainen raskas vilja	Sahalaitainen raskas vilja
Puintikelan nopeus (r/min) ***(B)* (E)****	350 - 550 ***(L)****	400 - 600
Varstasillan välys	15 - 40	18 - 24
Varstasillan tyyppi (Pohjois-Amerikka) ***(F)****	Pieni vaijeri	Pyörötanko / suuri vaijeri
Varstasillan tyyppi (Eurooppa) ***(F)****	Pieni/pieni/suuri	Pyörötanko / suuri vaijeri
Erottelijan ritilän kannet ***(D)****	Käyttö tarvittaessa	Käyttö tarvittaessa
Erottelijan ritilän välikappaleet	Säilytysasennossa	Säilytysasennossa
Yläkansi kuljetussiivet ***(O)**** (jos varusteena)	Vakio	Vakio
Puhaltimen nopeus (r/min)	600 - 900	800 - 1100
Yläseulan välys (mm)	10 - 14	15 - 20
Yläseulan perän kaksialuesäädön välykset (mm)	Taso 5 Kallistus 10	Taso 5 Kallistus 10
Alaseulan välys (mm)	2 - 5	6 - 10
Rajaisjärjestelmän varstasilta-asento (jos varusteena)	Maissi	Maissi
Viljan jakolevy	Vilja	Vilja
Terärivin kytkentä	Sallittu	Sallittu
Olkisilppurin nopeus	Nopea	Nopea

OUO6075,00017E0 -22-30APR14-1/1

Maissi (kuiva) / maissi (kostea) / maissintähkäsekoitus / syötävät pavut

HUOMAA: Esitetyt erilaiset materiaaliasetukset koskevat normaaleja pelto- ja työoloja. Sato ja sää vaihtelevat huomattavasti, joten säätöarvotkin vaihtelevat.

**** Katso Lisähuomautusten kuvaussivua myöhemmin tässä osiossa saadaksesi lisätietoja.***

	Kuiva maissi	**Kostea maissi**
Syöttökuljettimen rummun sijainti	Ylös	Ylös
Syöttökuljettimen ketju ***(A)* (B)****	26-hampainen	26-hampainen
Syöttökiihdyttimen nopeus ***(B)* (J)****	Alhainen ***(C)****	Hidas
Syöttökiihdyttimen kulutuslistat (Pohjois-Amerikka)	Sahalaitainen	Sahalaitainen
Syöttökiihdyttimen kulutuslistat (Eurooppa) ***(G)****	Sahalaitainen	Sahalaitainen raskas vilja
Puintikelan nopeus (r/min) ***(B)* (E)****	250 - 450	350 - 500
Varstasillan välys	20 - 35	20 - 35
Varstasillan tyyppi (Pohjois-Amerikka) ***(F)****	Pyörötanko	Pyörötanko
Varstasillan tyyppi (Eurooppa) ***(F)****	Pyörötanko	Pyörötanko
Erottelijan ritilän kannet ***(D)****	Ei tarvita	Ei tarvita
Erottelijan ritilän välikappaleet	Asennettu	Asennettu
Yläkansi kuljetussiivet ***(O)**** (jos varusteena)	Vakio	Vakio
Puhaltimen nopeus (r/min)	900 - 1300	1000 - 1300
Yläseulan välys (mm)	15 - 20 (syvä lovi) 17 - 22 (yleiskäyttöinen)	16 - 21 (syvä lovi) 18 - 22 (yleiskäyttöinen)
Yläseulan perän kaksialuesäädön välykset (mm)	Taso 5 Kallistus 10	Taso 5 Kallistus 10
Alaseulan välys (mm)	10 - 14 (syvä lovi) 11 - 15 (yleiskäyttöinen)	10 - 14 (syvä lovi) 11 - 15 (yleiskäyttöinen)
Rajaisjärjestelmän varstasilta-asento (jos varusteena)	Maissi	Maissi
Viljan jakolevy	Maissi	Maissi
Terärivin kytkentä	Vain, kun pois päältä	Vain, kun pois päältä
Olkisilppurin nopeus	Hidas	Hidas
	Maissintähkät *(H)* (M)**	**Pavut**
Syöttökuljettimen rummun sijainti	Ylös	Alas
Syöttökuljettimen ketju ***(A)* (B)****	26-hampainen	22-hampainen ***(P)****
Syöttökiihdyttimen nopeus ***(B)* (J)****	Hidas	Alhainen ***(C)****
Syöttökiihdyttimen kulutuslistat (Pohjois-Amerikka)	Sahalaitainen	Taaksepäin sahalaitainen
Syöttökiihdyttimen kulutuslistat (Eurooppa) ***(G)****	Sahalaitainen raskas vilja	Taaksepäin sahalaitainen
Puintikelan nopeus (r/min) ***(B)* (E)****	450 - 650	300 - 500 ***(L)****
Varstasillan välys	15 - 30	15 - 30
Varstasillan tyyppi (Pohjois-Amerikka) ***(F)****	Suuri vaijeri ***(K)****	Pyörötanko / suuri vaijeri
Varstasillan tyyppi (Eurooppa) ***(F)****	Suuri vaijeri ***(K)****	Pyörötanko / suuri vaijeri
Erottelijan ritilän kannet ***(D)****	Ei tarvita	Ei tarvita
Erottelijan ritilän välikappaleet	Ei kumpikaan	Säilytysasennossa
Yläkansi kuljetussiivet ***(O)**** (jos varusteena)	Vakio	Lisävalinnat
Puhaltimen nopeus (r/min)	1000 - 1300	800 - 1100
Yläseulan välys (mm)	22	14 - 18
Yläseulan perän kaksialuesäädön välykset (mm)	Taso 5 Kallistus 10	Taso 5 Kallistus 10
Alaseulan välys (mm)	Poistettu	6 - 10
Rajaisjärjestelmän varstasilta-asento (jos varusteena)	Maissi	Maissi
Viljan jakolevy	Maissi	Vilja
Terärivin kytkentä	Vain, kun pois päältä	Sallittu
Olkisilppurin nopeus	Hidas	Nopea

SS43267,00004E7 -22-03FEB15-1/1

Pellava / Heinänsiemen / Guar (rypälepapu) / Linssit

HUOMAA: Esitetyt erilaiset materiaaliasetukset koskevat normaaleja pelto- ja työoloja. Sato ja sää vaihtelevat huomattavasti, joten säätöarvotkin vaihtelevat.

**** Katso Lisähuomautusten kuvaussivua myöhemmin tässä osiossa saadaksesi lisätietoja.***

	Pellava	Heinänsiemen
Syöttökuljettimen rummun sijainti	Alas	Alas
Syöttökuljettimen ketju ***(A)* (B)****	26-hampainen	32-hampainen
Syöttökiihdyttimen nopeus ***(B)* (J)****	Suuri	Suuri
Syöttökiihdyttimen kulutuslistat (Pohjois-Amerikka)	Sahalaitainen	Sahalaitainen
Syöttökiihdyttimen kulutuslistat (Eurooppa) ***(G)****	Sahalaitainen raskas vilja	Sahalaitainen raskas vilja
Puintikelan nopeus (kierr./ min) ***(B)* (E)****	800 - 1000	500 - 850 ***(N)****
Varstasillan välys	0 - 10	12 - 25
Varstasillan tyyppi (Pohjois-Amerikka) ***(F)****	Ohut lanka	Ohut lanka
Varstasillan tyyppi (Eurooppa) ***(F)****	Ohut lanka	Pieni/pieni/suuri
Erottelijan ritilän kannet ***(D)****	Käyttö tarvittaessa	Käyttö tarvittaessa
Erottelijan ritilän välikappaleet	Säilytysasennossa	Säilytysasennossa
Yläkansi kuljetussiivet ***(O)**** (jos varusteena)	Vakio	Vakio
Puhaltimen nopeus (kierr./min)	700 - 1050	350 - 600 ***(I)****
Yläseulan välys (mm)	8 - 15	12 - 18
Yläseulan perän kaksialuesäädön välykset	Taso 5 Kallistus 10	Taso 5 Kallistus 10
Alaseulan välys (mm)	5 - 10	5 - 12
Rajaisjärjestelmän varstasilta-asento (jos varusteena)	Vilja	Vilja
Viljan jakolevy	Vilja	Vilja
Terärivin kytkentä	Sallittu	Sallittu
Olkisilppurin nopeus	Suuri	Suuri
	Rypälepapu	**Linssit**
Syöttökuljettimen rummun sijainti	Alas	Alas
Syöttökuljettimen ketju ***(A)* (B)****	26-hampainen	26-hampainen
Syöttökiihdyttimen nopeus ***(B)* (J)****	Matala	Matala
Syöttökiihdyttimen kulutuslistat (Pohjois-Amerikka)	Sahalaitainen	Sahalaitainen
Syöttökiihdyttimen kulutuslistat (Eurooppa) ***(G)****	Sahalaitainen raskas vilja	Sahalaitainen raskas vilja
Puintikelan nopeus (kierr./ min) ***(B)* (E)****	500 - 700	350 - 500
Varstasillan välys	10 - 15	7 - 12
Varstasillan tyyppi (Pohjois-Amerikka) ***(F)****	Pyörötanko	Pyörötanko / suuri vaijeri
Varstasillan tyyppi (Eurooppa) ***(F)****	Pyörötanko	Pieni/pieni/suuri
Erottelijan ritilän kannet ***(D)****	Ei	Käyttö tarvittaessa
Erottelijan ritilän välikappaleet	Säilytysasennossa	Säilytysasennossa
Yläkansi kuljetussiivet ***(O)**** (jos varusteena)	Vakio	Vakio
Puhaltimen nopeus (kierr./min)	650 - 750	800 - 1000
Yläseulan välys (mm)	10 - 15	12 - 18
Yläseulan perän kaksialuesäädön välykset	Taso 5 Kallistus 10	Taso 5 Kallistus 10
Alaseulan välys (mm)	6 - 10	3 - 10
Rajaisjärjestelmän varstasilta-asento (jos varusteena)	Maissi	Maissi
Viljan jakolevy	Vilja	Vilja
Terärivin kytkentä	Sallittu	Sallittu
Olkisilppurin nopeus	Suuri	Suuri

OUO6075,00011AE -22-18JAN13-1/1

Lupiinit / Hirssi / Sinappi / Valkopavut

HUOMAA: Esitetyt erilaiset materiaaliasetukset koskevat normaaleja pelto- ja työoloja. Sato ja sää vaihtelevat huomattavasti, joten säätöarvotkin vaihtelevat.

**** Katso Lisähuomautusten kuvaussivua myöhemmin tässä osiossa saadaksesi lisätietoja.***

	Lupiinit	**Hirssi**
Syöttökuljettimen rummun sijainti	Alas	Alas
Syöttökuljettimen ketju ***(A)* (B)***	26-hampainen	26-hampainen
Syöttökiihdyttimen nopeus ***(B)* (J)***	Matala	Suuri
Syöttökiihdyttimen kulutuslistat (Pohjois-Amerikka)	Sahalaitainen	Sahalaitainen
Syöttökiihdyttimen kulutuslistat (Eurooppa) ***(G)***	Sahalaitainen raskas vilja	Sahalaitainen raskas vilja
Puintikelan nopeus (kierr./ min) ***(B)* (E)***	400 - 600	400 - 500
Varstasillan välys	12 - 18	10 - 15
Varstasillan tyyppi (Pohjois-Amerikka) ***(F)***	Pyörötanko / suuri vaijeri	Ohut lanka
Varstasillan tyyppi (Eurooppa) ***(F)***	Pyörötanko / suuri vaijeri	Pieni/pieni/suuri
Erottelijan ritilän kannet ***(D)***	Käyttö tarvittaessa	Ei
Erottelijan ritilän välikappaleet	Säilytysasennossa	Säilytysasennossa
Yläkansi kuljetussiivet ***(O)*** (jos varusteena)	Vakio	Vakio
Puhaltimen nopeus (kierr./min)	900 - 1100	600 - 750
Yläseulan välys (mm)	15 - 20	10 - 12
Yläseulan perän kaksialuesäädön välykset	Taso 5 Kallistus 10	Taso 5 Kallistus 10
Alaseulan välys (mm)	4 - 8	4 - 6
Rajaisjärjestelmän varstasilta-asento (jos varusteena)	Maissi	Vilja
Viljan jakolevy	Vilja	Vilja
Terärivin kytkentä	Sallittu	Sallittu
Olkisilppurin nopeus	Suuri	Suuri
	Sinappi	**Valkopavut**
Syöttökuljettimen rummun sijainti	Alas	Alas
Syöttökuljettimen ketju ***(A)* (B)***	26-hampainen	22-hampainen ***(P)***
Syöttökiihdyttimen nopeus ***(B)* (J)***	Suuri	Alhainen ***(C)***
Syöttökiihdyttimen kulutuslistat (Pohjois-Amerikka)	Sahalaitainen	Taaksepäin sahalaitainen
Syöttökiihdyttimen kulutuslistat (Eurooppa) ***(G)***	Sahalaitainen raskas vilja	Taaksepäin sahalaitainen
Puintikelan nopeus (kierr./ min) ***(B)* (E)***	600 - 900	300 - 350 ***(L)***
Varstasillan välys	10 - 20	15 - 30
Varstasillan tyyppi (Pohjois-Amerikka) ***(F)***	Ohut lanka	Pyörötanko
Varstasillan tyyppi (Eurooppa) ***(F)***	Pieni/pieni/suuri	Pyörötanko
Erottelijan ritilän kannet ***(D)***	Käyttö tarvittaessa	Ei
Erottelijan ritilän välikappaleet	Säilytysasennossa	Säilytysasennossa
Yläkansi kuljetussiivet ***(O)*** (jos varusteena)	Vakio	Lisävalinnat
Puhaltimen nopeus (kierr./min)	500 - 800	800 - 1100
Yläseulan välys (mm)	10 - 14	14 - 18
Yläseulan perän kaksialuesäädön välykset	Taso 5 Kallistus 10	Taso 5 Kallistus 10
Alaseulan välys (mm)	2 - 5	6 - 10
Rajaisjärjestelmän varstasilta-asento (jos varusteena)	Vilja	Maissi
Viljan jakolevy	Vilja	Vilja
Terärivin kytkentä	Sallittu	Sallittu
Olkisilppurin nopeus	Suuri	Suuri

OUO6075,00011AF -22-18JAN13-1/1

Kaura / Herne / Paukkumaissi / Rapsinsiemen (kuiva)

HUOMAA: Esitetyt erilaiset materiaaliasetukset koskevat normaaleja pelto- ja työoloja. Sato ja sää vaihtelevat huomattavasti, joten säätöarvotkin vaihtelevat.

**** Katso Lisähuomautusten kuvaussivua myöhemmin tässä osiossa saadaksesi lisätietoja.***

	Kaura	Herne
Syöttökuljettimen rummun sijainti	Alas	Alas
Syöttökuljettimen ketju ***(A)* (B)****	26-hampainen	26-hampainen
Syöttökiihdyttimen nopeus ***(B)* (J)****	Suuri	Matala
Syöttökiihdyttimen kulutuslistat (Pohjois-Amerikka)	Sahalaitainen	Sahalaitainen
Syöttökiihdyttimen kulutuslistat (Eurooppa) ***(G)****	Sahalaitainen raskas vilja	Sahalaitainen raskas vilja
Puintikelan nopeus (kierr./ min) ***(B)* (E)****	600 - 900	300 - 400
Varstasillan välys	15 - 25	15 - 30
Varstasillan tyyppi (Pohjois-Amerikka) ***(F)****	Ohut lanka	Pyörötanko / suuri vaijeri
Varstasillan tyyppi (Eurooppa) ***(F)****	Pieni/pieni/suuri	Pyörötanko / suuri vaijeri
Erottelijan ritilän kannet ***(D)****	Käyttö tarvittaessa	Ei
Erottelijan ritilän välikappaleet	Säilytysasennossa	Säilytysasennossa
Yläkansi kuljetussiivet ***(O)**** (jos varusteena)	Vakio	Lisävalinnat
Puhaltimen nopeus (kierr./min)	750 - 900	850 - 1050
Yläseulan välys (mm)	18 - 22	16 - 20
Yläseulan perän kaksialuesäädön välykset	Taso 5 Kallistus 10	Taso 5 Kallistus 10
Alaseulan välys (mm)	6 - 10	6 - 11
Rajaisjärjestelmän varstasilta-asento (jos varusteena)	Vilja	Maissi
Viljan jakolevy	Vilja	Vilja
Terärivin kytkentä	Sallittu	Sallittu
Olkisilppurin nopeus	Suuri	Suuri
	Paukkumaissi	**Rapsi (kuiva)**
Syöttökuljettimen rummun sijainti	Ylös	Alas
Syöttökuljettimen ketju ***(A)* (B)****	26-hampainen	26-hampainen
Syöttökiihdyttimen nopeus ***(B)* (J)****	Matala	Matala
Syöttökiihdyttimen kulutuslistat (Pohjois-Amerikka)	Pehmeä	Sahalaitainen raskas vilja
Syöttökiihdyttimen kulutuslistat (Eurooppa) ***(G)****	Pehmeä	Sahalaitainen raskas vilja
Puintikelan nopeus (kierr./ min) ***(B)* (E)****	210 - 310	400 - 700 ***(L)****
Varstasillan välys	15 - 25	20 - 40
Varstasillan tyyppi (Pohjois-Amerikka) ***(F)****	Pyörötanko	Ohut lanka
Varstasillan tyyppi (Eurooppa) ***(F)****	Pyörötanko	Pieni/pieni/suuri
Erottelijan ritilän kannet ***(D)****	Ei	Käyttö tarvittaessa
Erottelijan ritilän välikappaleet	Asennettu	Säilytysasennossa
Yläkansi kuljetussiivet ***(O)**** (jos varusteena)	Vakio	Vakio
Puhaltimen nopeus (kierr./min)	900 - 1100	620 - 800
Yläseulan välys (mm)	14 - 18	11 - 14
Yläseulan perän kaksialuesäädön välykset	Taso 5 Kallistus 10	Taso 5 Kallistus 10
Alaseulan välys (mm)	6 - 8	3 - 6
Rajaisjärjestelmän varstasilta-asento (jos varusteena)	Maissi	Maissi
Viljan jakolevy	Maissi	Vilja
Terärivin kytkentä	Vain, kun pois päältä	Sallittu
Olkisilppurin nopeus	Matala	Suuri

OUO6075,00011B0 -22-18JAN13-1/1

Rapsi (vihreä) / Riisi / Ruis / Saflori

HUOMAA: Esitetyt erilaiset materiaaliasetukset koskevat normaaleja pelto- ja työoloja. Sato ja sää vaihtelevat huomattavasti, joten säätöarvotkin vaihtelevat.

**** Katso Lisähuomautusten kuvaussivua myöhemmin tässä osiossa saadaksesi lisätietoja.***

	Rapsi (vihreä)	Riisi
Syöttökuljettimen rummun sijainti	Alas	Alas
Syöttökuljettimen ketju ***(A)* (B)****	32-hampainen	32-hampainen
Syöttökiihdyttimen nopeus ***(B)* (J)****	Hidas	Nopea
Syöttökiihdyttimen kulutuslistat (Pohjois-Amerikka)	Sahalaitainen raskas vilja	Murskainsormi
Syöttökiihdyttimen kulutuslistat (Eurooppa) ***(G)****	Sahalaitainen raskas vilja	Murskainsormi
Puintikelan nopeus (r/min) ***(B)* (E)****	500 - 800 ***(L)****	700 - 1000 ***(N)****
Varstasillan välys	20 - 40	15 - 25
Varstasillan tyyppi (Pohjois-Amerikka) ***(F)****	Pieni vaijeri	Suuri vaijeri
Varstasillan tyyppi (Eurooppa) ***(F)****	Pieni/pieni/suuri	Suuri vaijeri
Erottelijan ritilän kannet ***(D)****	Käyttö tarvittaessa	Ei tarvita
Erottelijan ritilän välikappaleet	Säilytysasennossa	Säilytysasennossa
Yläkansi kuljetussiivet ***(O)**** (jos varusteena)	Vakio	Vakio
Puhaltimen nopeus (r/min)	700 - 850	700 - 900
Yläseulan välys (mm)	11 - 14	16 - 20
Yläseulan perän kaksialuesäädön välykset (mm)	Taso 5 Kallistus 10	Taso 5 Kallistus 10
Alaseulan välys (mm)	4 - 8	5 - 10
Rajaisjärjestelmän varstasilta-asento (jos varusteena)	Maissi	Maissi
Viljan jakolevy	Vilja	Vilja
Terärivin kytkentä	Sallittu	Sallittu
Olkisilppurin nopeus	Nopea	Nopea
	Ruis	**Saflori**
Syöttökuljettimen rummun sijainti	Alas	Alas
Syöttökuljettimen ketju ***(A)* (B)****	26-hampainen	26-hampainen
Syöttökiihdyttimen nopeus ***(B)* (J)****	Nopea	Hidas
Syöttökiihdyttimen kulutuslistat (Pohjois-Amerikka)	Sahalaitainen	Sahalaitainen
Syöttökiihdyttimen kulutuslistat (Eurooppa) ***(G)****	Sahalaitainen raskas vilja	Sahalaitainen raskas vilja
Puintikelan nopeus (r/min) ***(B)* (E)****	700 - 900	300 - 400
Varstasillan välys	13 - 26	15 - 25
Varstasillan tyyppi (Pohjois-Amerikka) ***(F)****	Pieni vaijeri	Pieni vaijeri
Varstasillan tyyppi (Eurooppa) ***(F)****	Pieni/pieni/suuri	Pieni/pieni/suuri
Erottelijan ritilän kannet ***(D)****	Käyttö tarvittaessa	Käyttö tarvittaessa
Erottelijan ritilän välikappaleet	Säilytysasennossa	Säilytysasennossa
Yläkansi kuljetussiivet ***(O)**** (jos varusteena)	Vakio	Vakio
Puhaltimen nopeus (r/min)	750 - 950	550 - 750
Yläseulan välys (mm)	16 - 18	14 - 16
Yläseulan perän kaksialuesäädön välykset (mm)	Taso 5 Kallistus 10	Taso 5 Kallistus 10
Alaseulan välys (mm)	6 - 10	4 - 7
Rajaisjärjestelmän varstasilta-asento (jos varusteena)	Vilja	Maissi
Viljan jakolevy	Vilja	Vilja
Terärivin kytkentä	Sallittu	Sallittu
Olkisilppurin nopeus	Nopea	Nopea

OUO6075,00017E1 -22-30APR14-1/1

Durra / Soija / Auringonkukka / Ruisvehnä

HUOMAA: Esitetyt erilaiset materiaaliasetukset koskevat normaaleja pelto- ja työoloja. Sato ja sää vaihtelevat huomattavasti, joten säätöarvotkin vaihtelevat.

**** Katso Lisähuomautusten kuvaussivua myöhemmin tässä osiossa saadaksesi lisätietoja.***

	Durra	**Soija**
Syöttökuljettimen rummun sijainti	Alas	Alas
Syöttökuljettimen ketju ***(A)* (B)****	26-hampainen	26-hampainen
Syöttökiihdyttimen nopeus ***(B)* (J)****	Matala	Matala
Syöttökiihdyttimen kulutuslistat (Pohjois-Amerikka)	Sahalaitainen	Sahalaitainen
Syöttökiihdyttimen kulutuslistat (Eurooppa) ***(G)****	Sahalaitainen raskas vilja	Sahalaitainen raskas vilja
Puintikelan nopeus (kierr./ min) ***(B)* (E)****	550 - 700	450 - 650
Varstasillan välys	10 - 25	15 - 30
Varstasillan tyyppi (Pohjois-Amerikka) ***(F)****	Pyörötanko / suuri vaijeri	Pyörötanko / suuri vaijeri
Varstasillan tyyppi (Eurooppa) ***(F)****	Pyörötanko / suuri vaijeri	Pyörötanko / suuri vaijeri
Erottelijan ritilän kannet ***(D)****	Käyttö tarvittaessa	Ei
Erottelijan ritilän välikappaleet	Säilytysasennossa	Ei kumpikaan
Yläkansi kuljetussiivet ***(O)**** (jos varusteena)	Vakio	Vakio
Puhaltimen nopeus (kierr./min)	900 - 1100	800 - 1050
Yläseulan välys (mm)	14 - 17	14 - 18 (yleiskäyttöinen) 13 - 17 (syvä lovi)
Yläseulan perän kaksialuesäädön välykset	Taso 5 Kallistus 10	Taso 5 Kallistus 10
Alaseulan välys (mm)	5 - 8	6 - 10 (yleiskäyttöinen) 5 - 9 (syvä lovi)
Rajaisjärjestelmän varstasilta-asento (jos varusteena)	Maissi	Maissi
Viljan jakolevy	Vilja	Vilja
Terärivin kytkentä	Sallittu	Sallittu
Olkisilppurin nopeus	Suuri	Suuri
	Auringonkukka	**Ruisvehnä**
Syöttökuljettimen rummun sijainti	Alas	Alas
Syöttökuljettimen ketju ***(A)* (B)****	26-hampainen	26-hampainen
Syöttökiihdyttimen nopeus ***(B)* (J)****	Matala	Suuri
Syöttökiihdyttimen kulutuslistat (Pohjois-Amerikka)	Sahalaitainen	Sahalaitainen
Syöttökiihdyttimen kulutuslistat (Eurooppa) ***(G)****	Sahalaitainen raskas vilja	Sahalaitainen raskas vilja
Puintikelan nopeus (kierr./ min) ***(B)* (E)****	200 - 400	850 - 1000
Varstasillan välys	25 - 40	18 - 24
Varstasillan tyyppi (Pohjois-Amerikka) ***(F)****	Pyörötanko / suuri vaijeri	Ohut lanka
Varstasillan tyyppi (Eurooppa) ***(F)****	Pyörötanko / suuri vaijeri	Pieni/pieni/suuri
Erottelijan ritilän kannet ***(D)****	Käyttö tarvittaessa	Käyttö tarvittaessa
Erottelijan ritilän välikappaleet	Säilytysasennossa	Säilytysasennossa
Yläkansi kuljetussiivet ***(O)**** (jos varusteena)	Lisävalinnat	Vakio
Puhaltimen nopeus (kierr./min)	650 - 850	750 - 1000
Yläseulan välys (mm)	10 - 15	16 - 18
Yläseulan perän kaksialuesäädön välykset	Taso 5 Kallistus 10	Taso 5 Kallistus 10
Alaseulan välys (mm)	3 - 10	6 - 10
Rajaisjärjestelmän varstasilta-asento (jos varusteena)	Maissi	Vilja
Viljan jakolevy	Vilja	Vilja
Terärivin kytkentä	Sallittu	Sallittu
Olkisilppurin nopeus	Suuri	Suuri

OUO6075,00011B2 -22-18JAN13-1/1

Vehnä vaikea / Vehnä normaali

HUOMAA: Esitetyt erilaiset materiaaliasetukset koskevat normaaleja pelto- ja työoloja. Sato ja sää vaihtelevat huomattavasti, joten säätöarvotkin vaihtelevat.

**** Katso Lisähuomautusten kuvaussivua myöhemmin tässä osiossa saadaksesi lisätietoja.***

	Vehnä (vaikea)	Vehnä (tavallinen)
Syöttökuljettimen rummun sijainti	Alas	Alas
Syöttökuljettimen ketju ***(A)* (B)****	26-hampainen	26-hampainen
Syöttökiihdyttimen nopeus ***(B)* (J)****	Suuri	Suuri
Syöttökiihdyttimen kulutuslistat (Pohjois-Amerikka)	Sahalaitainen	Sahalaitainen
Syöttökiihdyttimen kulutuslistat (Eurooppa) ***(G)****	Sahalaitainen raskas vilja	Sahalaitainen raskas vilja
Puintikelan nopeus (kierr./ min) ***(B)* (E)****	800 - 1000	750 - 950
Varstasillan välys	3 - 15	8 - 16
Varstasillan tyyppi (Pohjois-Amerikka) ***(F)****	Ohut lanka	Ohut lanka
Varstasillan tyyppi (Eurooppa) ***(F)****	Pieni/pieni/suuri	Pieni/pieni/suuri
Erottelijan ritilän kannet ***(D)****	Käyttö tarvittaessa	Käyttö tarvittaessa
Erottelijan ritilän välikappaleet	Säilytysasennossa	Säilytysasennossa
Yläkansi kuljetussiivet ***(O)**** (jos varusteena)	Vakio	Vakio
Puhaltimen nopeus (kierr./min)	900 - 1250	900 - 1250
Yläseulan välys (mm)	13 - 18	13 - 18
Yläseulan perän kaksialuesäädön välykset	Taso 5 Kallistus 10	Taso 5 Kallistus 10
Alaseulan välys (mm)	3 - 8	3 - 8
Rajaisjärjestelmän varstasilta-asento (jos varusteena)	Vilja	Vilja
Viljan jakolevy	Vilja	Vilja
Terärivin kytkentä	Sallittu	Sallittu
Olkisilppurin nopeus	Suuri	Suuri

OUO6075,00011B3 -22-18JAN13-1/1

Lisähuomautusten kuvaussivu

(A)* *Kun olkiviljojen syöttö on heikkotasoista, suuresta määrästä, vihreydestä tai karho-olosuhteista johtuen, 32-hampainen hammaspyörä on suositeltava.*

(B)* *Nopeuden hidastaminen parantaa oljen ja jyvien laatua puitavan viljan ollessa erittäin kuivaa. Kuiville, hauraille auringonkukille voi käyttää 15-hampaista käyttöhammaspyörää.*

(C)* *Hidastusjärjestelmän käyttäminen nopeudella 320 kierr./min parantaa jyvien laatua.*

(D)* *Kun seulasto ylikuormittuu kuivissa viljaolosuhteissa varstasillan vaijereiden ollessa pieniä, asenna aluksi erottelijan ritilän oikealle puolelle kaksi riviä ja vasemmalle puolelle kolme riviä. Kun kyseessä on suurilla vaijereilla varustetut varstasillat, asenna aluksi erottelijan ritilän oikealle puolelle kolme riviä ja vasemmalle puolelle kaksi riviä. Säädä määrä ja malli olosuhteiden mukaan.*

(E)* *15 osaa on vakiomääritys. Useimmissa olosuhteissa 15 osaa vaatii vähemmän virtaa, jolloin kapasiteetti on suurempi, seulasto kuormittuu vähemmän ja olkia vaurioituu vähemmän. 9 ylimääräistä osan sijoituspaikkaa (tiivis pakkaus) on saatavana raskaan viljan roottoreille, joita voidaan käyttää vaikeissa materiaalin käsittelyolosuhteissa.*

(F)* *Pienien jyvien puinnin, jyväsäiliön näytteen ja ruumenten kuormituksen jakautumisen parantamiseksi, asenna varstasillan kannet ensin edessä olevaan varstasiltaan. Lisäsuojuksia voidaan asentaa tarvittaessa muihin varstasiltoihin.*

(G)* *Muun kuin sahalaitaisen raskaan viljan suositukset vaativat tyhjennysnopeuden muuntamista.*

(H)* *Suositellaan käytettäväksi rajaisten sumppukantta.*

(I)* *Puhaltimen hidastusjärjestelmän käyttöä saatetaan suositella.*

(J)* *Lisää materiaalin käsittelyä käyttämällä suurta nopeutta.*

(K)* *Vaijerit voidaan irrottaa, jotta tähkät saadaan paremmin talteen.*

(L)* *Tyhjennyskolat voidaan asentaa materiaalinkäsittelyn parantamiseksi roottorissa, jos käytössä on TriStream™-roottori.*

(M)* *Käytä maissintähkien erottelijaritilöitä.*

(N)* *Erittäin raskaissa materiaalin käsittelyolosuhteissa, puintipiikit voidaan asentaa puintikelan osien tilalle (puintikelan suorituskykyä voidaan alentaa).*

(O)* *Lisäasetusta voidaan käyttää, jotta oljen laatua ja/tai materiaalin käsittelyä saadaan parannettua. Huomautus: Erottelijan hävikki voi lisääntyä edettäessä.*

(P)* *Saatavana varaosina.*

OUO6075,0001365 -22-13DEC12-1/1

Varstasillan suositukset

Varstasillan tyyppi	Maissi	Soija	Vehnä Ohra Pienet jyvät	Riisi	Paukkumaissi Ruokamaissi	Durra (Kafferihirssi) Auringon-kukka (Sie-menet)	Auringon-kukka (Öljy)	Rypsi
Pieni vaijeri	NR	NR	Paras	NR	NR	NR	Keskimääräi-nen	Paras
Suuri vaijeri	Hyvä	Hyvä	Hyvä	Paras	NR	Paras	Paras	Hyvä
Pyörötanko	Paras	Paras	Keskimääräi-nen	Hyvä	Paras	Keskimääräi-nen	Paras	Keskimääräi-nen

Paras = Tarjoaa parhaan suorituskyvyn.
Hyvä = Tarjoaa hyvän suorituskyvyn.
Keskimääräinen = Tarjoaa keskimääräisen suorituskyvyn.
NR = Ei suositella.

OUO6075,00017DE -22-07MAY14-1/1

Virran sammutusmenetelmä

HUOMAA: Virran sammutusta käytetään määritettäessä koneen suorituskykyä puinti- ja erottelualueilla ottamalla kuvia erottelijassa olevasta materiaalista. Tästä on hyötyä määritettäessä, missä hävikit koneen takana tuotetaan ja mitä säätöjä voi tehdä tilanteen korjaamiseksi.

Varmista, että puintiolosuhteet ja materiaalin otto ovat samanlaiset jokaisen sulkemisen yhteydessä.

1. Paikallista moottorin nopeuden merkkivalo kulmapylvään näytössä ja puintinopeuden lukeminen käsinojan näytössä.
2. Lukitse jarrupolkimet yhteen salvalla.
3. Käytä konetta optimaalisella tuotantotasolla suhteessa valittuun materiaaliin.
4. Siirrä ohjauspyörää eteenpäin, jotta se pääset liikkumaan vapaasti (molempia käsiä tarvitaan).
5. Paina alhainen käyntinopeus -kytkintä käsinojassa.
6. Paina jarrupolkimia.
   a. **Ei-ProDrive™-koneet:** Paina jarrupolkimet pohjaan saakka (käyntinopeus hidastuu nopeasti ja käyttövoimajärjestelmä kuormittuu).
   b. **ProDrive™-koneet:** Paina hieman jarrupolkimia (ProDrive™ erittää lisätä tehoa uudelleen ja vaihtaa pienemmalle vaihteelle vaihtaen koneen dynamiikkaa, jos jarrupolkimet ovat täysin painettuna).
7. Kun moottorin nopeus putoaa lähelle matalaa joutokäyntinopeutta (1200 kierr/min), **kytke nopeasti käsinojassa olevat leikkuupöydän (B) ja erottelijan (C) kytkimet pois päältä**
8. Siirrä monitoimivipu nopeasti vapaa-asentoon.
9. Anna moottorin jäähtyä minuutin ajan.
10. Sammuta moottori kääntämällä virta-avain asentoon OFF, aseta seisontajarru päälle ja poista virta-avain.
11. Tarkasta ennen minkään säädön tekemistä, esiintyykö liiallista jyvien vaurioitumista, onko jyviä jäljellä maissintähkissä ja onko vapaata jyvähävikkiä.

H95321 —UN—02NOV10

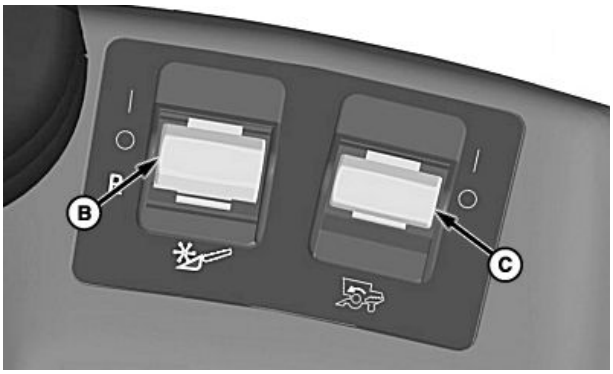

H96263 —UN—04MAY10

A—Virtalukko
B—Leikkuukoneen kytkemispainike
C—Erottelijan kytkin

12. Päätä milloin säätöjä tarvitaan. Avaa puintikelan välys ja kiinnitä erottelija (vältä puintikelan alueen kuormittumista puhdistuksen aikana).
13. Säädä kone haluttuihin asetuksiin ja jatka puintia.
14. Toista koneen sammutus kesken puinnin jyvänäytteen laadun ja tappioiden syyn tutkimiseksi.
15. Kun hyväksyttävät hävikkitasot on saavutettu, kalibroi VisionTrak™-monitori ja jatka sadonkorjuuta.

OUO6075,00014AB -22-18APR13-1/1

Harvest Smart -syöttönopeus - turvakäyttö (jos varustuksessa)

TÄRKEÄÄ: Harvest Smart -syöttönopeus on tarkoitettu avustamaan käyttäjää koneen tehokkaammassa käytössä. Kuljettaja on edelleen vastuussa koneesta, ja hänen tulee jatkuvasti kiinnittää huomiota ympäristöön koneen käytön aikana.

Perehdy huolellisesti Harvest Smart käyttöohjeeseen ennen käytön aloittamista. Älä anna muiden käyttää järjestelmää ilman riittävää opastusta. Jos et ymmärrä jotain tämän oppaan osaa ja tarvitset opastusta, ota yhteys John Deere jälleenmyyjään.

Kun järjestelmä on aktivoitu, kiinnitä kaiken aikaa huomiota ympäristöön. Ole valmis ottamaan ajonopeus hallintaan, kun järjestelmä kytkeytyy pois sarkojen lopussa.

OUO6075,0000705 -22-06APR10-1/1

Harvest Smart syöttönopeus — kuvaus

Harvest Smart -syöttönopeus vaihtelee ajonopeutta pitääkseen materiaalivirran koneen läpi jatkuvana. Näin maksimoidaan tuottavuus ja vähennetään kuljettajan stressiä. Kun materiaali muuttuu kevyemmäksi, koneen ajonopeus nousee, ja kun materiaali muuttuu raskaammaksi koneen ajonopeus alenee. **Käyttäjä voi aina rajoittaa suurinta ajonopeutta vetämällä monitoimivipua taaksepäin.** Järjestelmä alkaa hidastaa koneen ajonopeutta, kun moottorin teho ylittää käyttäjän asettaman moottorin enimmäistehoasetuksen. Tämä estää moottorin kierrosluvun laskun ja moottorin sammumisen.

Järjestelmä ei ehkä toimi optimaalisesti, jos sitä käytetään seuraavissa olosuhteissa:

- Erittäin mäkinen maasto
- Sotkeutunut tai laonnut kasvusto
- Erittäin mutaiset olosuhteissa

OUO6075,0000706 -22-13DEC10-1/1

Harvest Smart™ -syöttönopeus—Smart- tai Capacity-tilat

H95948 —UN—06APR10

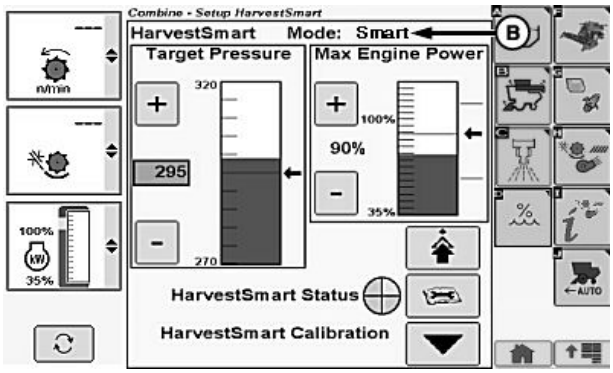

H111265 —UN—23MAY14

A—Harvest Smart™ -syöttönopeuden käyttökytkin **B—Käyttötilat**

Paina Harvest Smart™ -syöttönopeuden käyttökytkintä (A), kun haluat siirtyä käyttötilasta (B) toiseen:

Smart-tila:

HUOMAA: Smart-tila on koneen ohjauksen ensisijainen toimintatila.

Seuraa puintitappion tasoja VisionTrakin™ avulla sen varmistamiseksi, että järjestelmä on kuljettajan määrittämällä tasolla (tappionseuranta kalibroitu). Järjestelmä on määritetty, kun puintitappion kalibrointi -kuvake on valittu. Jos tappiomäärän osoittimien tasot ovat jatkuvasti kuljettajan määrittämien tasojen ylä- tai alapuolella, järjestelmä lisää tai vähentää materiaalivirtaa ja palauttaa tappiomäärän halutulle tasolle.

Capacity-tila:

Säilyttää materiaalivirran tasaisena ja mahdollistaa koneen ajonopeuden lisäämisen kevyen satomateriaalin alueella ja ajonopeuden vähentämisen raskaamman satomateriaalin alueella. Capacity-tila ei säädä VisionTrak™-seurannan asetuksia, vaan ainoastaan pitää materiaalivirtauksen tasaisena.

OUO6075,0001809 -22-23MAY14-1/1

Harvest Smart™-Syöttönopeus—Tavoitepaine

HUOMAA: Tavoitepainetta ei voi säätää Harvest Smart™-asetusnäytöllä Smart-tilassa.

Tavoitepaine mahdollistaa kuljettajalle tavoitemäärään säätämisen ilman VisionTrak™-puintitappioseurannan asetusten muuttamista. Tavoitemäärä mittaa puintikoneistoon tulevan materiaalin määrää seuraamalla roottorin painetta.

Kosketa tai paina vahvistuskytkintä, kun leikkuupuimurin asetuskuvake on korostettuna.

Kosketa tai paina vahvistuskytkintä, kun Harvest Smart™ -Syöttönopeus-kuvake (A) on korostettuna.

Kosketa tai paina vahvistuskytkintä, kun plus (+) kuvake (B) tai miinus (-) kuvake (C) on korostettuna tai tavoitepaineruutu (D) on korostettuna tavoitepaineen säätämiseksi.

Kosketusnäyttö tai ei kosketusnäyttöä: Käännä valintakiekkoa, kunnes haluttu tavoitepaineen arvo näytetään. Tallenna arvo painamalla vahvistuskytkintä.

Vain kosketusnäyttö: Syötä haluamasi tavoitepaineen arvo numeeriseen näyttöön. Tallenna arvo painamalla vahvista-/hyväksy-kuvaketta.

HUOMAA: Pylväsdiagrammi esittää nykyisen tavoitepaineen tason. Nuoliosoitin ja viiva näyttävät kuljettajan asettaman asetusarvon.

Nuoliosoitin (E) siirtyy kuljettajan asettaman asetusarvon kohdalle.

Järjestelmäsäädöt

HUOMAA: Tavoitepainetta ei voi säätää Harvest Smart™-asetusnäytöllä Smart-tilassa.

- Tavoitepaine (30—420) – käytä tätä asettaaksesi tavoitemäärän tai läpimenomäärän VisionTrak™-puintitappioseurannasta riippumatta.

H94473 —UN—31MAR10

Puimurin asetukset -kuvake

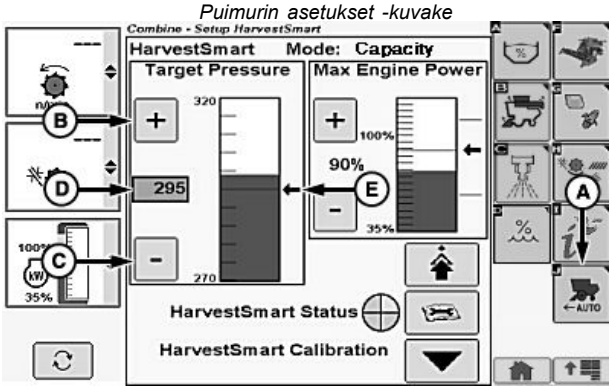

H106440 —UN—03JAN13

A—Harvest Smart™-syöttönopeuden asetuskuvake
B—Plus-kuvake
C—Miinus-kuvake
D—Tavoitepaineruutu
E—Nuoliosoitin

- Parametriä voi käyttää, kun kuljettaja haluaa säätää tavoitemäärää (puintirummun kuormituksen perusteella) ilman VisionTrak™-puintitappioseurannan kalibrointia.
- Suositeltava tapa säätää tavoitepainetta Smart-tilassa on käyttää VisionTrak™:in ylös/alas-nuolipainikkeita. Tekemällä asetukset VisionTrak™:issa pitää tavoitemäärän ja puintitappion välisen suhteen kunnossa (esimerkki: jos VisionTrak™:in kalibrointikerroin on hyväksyttävissä, mutta, mutta koneen kulkunopeus pysyy pienenä, suurenna tavoitemäärä-parametriä arvolla 20. Jos kulkunopeus on suuri, pienennä tavoitemäärä-parametriä arvolla 20.

OUO6075,0001372 -22-09JAN13-1/1

Harvest Smart™-Syöttönopeus—Suurin moottoriteho

Suurin moottoriteho -asetuksella asetetaan se maksimi sallittu moottorin kuormitus, jolla Harvest Smart™ saa toimia.

Kosketa tai paina vahvistuskytkintä, kun leikkuupuimurin asetuskuvake on korostettuna.

Kosketa tai paina vahvistuskytkintä, kun Harvest Smart™ -Syöttönopeus-kuvake (A) on korostettuna.

Kosketa tai paina vahvistuskytkintä, kun kun plus (+) kuvake (B) tai miinus (-) kuvaken (C) on korostettuna suurimman moottoritehon asettamiseksi.

HUOMAA: Pylväsdiagrammi esittää nykyisen moottoritehon tason. Nuoliosoitin ja viiva näyttävät kuljettajan asettaman asetusarvon.

Nuoliosoitin (D) siirtyy kuljettajan asettaman asetusarvon kohdalle ja näyttää suurimman moottoritehon prosentteina (E).

Järjestelmäsäädöt

- Suurin moottoriteho -kuvake – käytä tätä sen suurimman sallitun moottorikuormituksen asettamiseen, jota Harvest Smart™ saa käyttää.
  - Jos syöttö on hidasta, pienennä asetusta salliaksesi moottorin kuormitukselle enemmän joustavuutta.
  - Ajonopeutta voidaan ohjata moottorin kuormituksella asettamalla arvoksi käytettävää moottorin enimmäistehoa lähellä oleva arvo. Näin voidaan tehdä silloin, kun leikkuupöydän kuormitus on suuri puinnin kuormitukseen verrattuna, esimerkiksi kun puidaan maissia.

H94473 —UN—31MAR10

Puimurin asetukset -kuvake

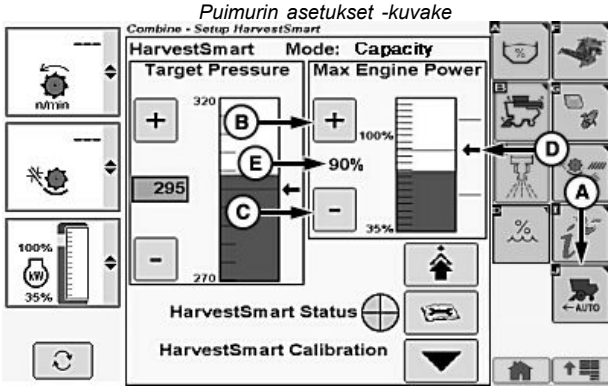

H106441 —UN—03JAN13

A—Harvest Smart™-syöttönopeuden asetuskuvake
B—Plus-kuvake
C—Miinus-kuvake
D—Nuoliosoitin
E—Suurin moottorin teho prosentteina

OUO6075,0001371 -22-24JAN13-1/1

Harvest Smart™-Syöttönopeus—Suurin puintinopeus

Suurin puintinopeus asettaa Harvest Smart™:in toiminnalle maksimin sallitun ajonopeuden. Järjestelmä ei ylitä tätä asetusta sadon määrästä riippumatta.

Kosketa tai paina vahvistuskytkintä, kun leikkuupuimurin asetuskuvake on korostettuna.

Kosketa tai paina vahvistuskytkintä, kun Harvest Smart™ -Syöttönopeuden asetuskuvake (A) on korostettuna.

Kosketa tai paina vahvistuskytkintä, kun edistyneet asetukset -kuvake (B) on korostettuna.

Kosketa tai paina vahvistuskytkintä, kun suurin puintinopeus -ruutu (C) on korostettuna.

Kosketusnäyttö tai ei kosketusnäyttöä: Käännä valintakiekkoa, kunnes suurimman puintinopeuden arvo on näytöllä. Tallenna arvo painamalla vahvistuskytkintä.

Vain kosketusnäyttö: Syötä haluamasi suurimman puintinopeuden arvo numeeriseen näyttöön. Tallenna arvo painamalla vahvista-/hyväksy-kuvaketta.

Kosketa tai paina vahvistuskytkintä, kun peruuta/takaisin-kuvake (D) on korostettuna, palataksesi edelliselle sivulle.

Järjestelmäsäädöt

- Suurin puintinopeus (2,0 - 14,0 km/h) (1.2 - 8.6 mph) – käytä parametriä enimmäisajonopeuden asettamiseksi silloin, kun Harvest Smart™ on aktiivisena.

  HUOMAA: Parametreja voidaan muokata toiminnallisuuden ja suorituskyvyn lisäämiseksi.

  - Asettaa miellyttävän enimmäisajonopeuden ilman, että monitoimivipua on siirrettävä taaksepäin. Muussa tapauksessa järjestelmä kasvattaa ajonopeutta sato-olosuhteiden muuttuessa normaalista sadosta kevyempään satoon, kunnes saavutetaan tavoitepaine tai monitoimivivun asennon edellyttämä nopeus.
  - Yksi mahdollisuus on asettaa maksimi ajonopeus 0,8—1,6 km/h (0.5—1 mph) suuremmaksi kaikkein kevyemmissä sato-olosuhteissa. Kun enimmäisajonopeus rajoitetaan juuri normaalin käyttönopeuden yläpuolelle, järjestelmä on tehokkaampi (ei suurta nopeusaluetta, johon sopeutua ja jonka parametrit oppia).

  HUOMAA: Kuljettajan asettama monitoimivivun asento rajoittaa aina enimmäisajonopeutta.

H94473 —UN—31MAR10

Puimurin asetukset -kuvake

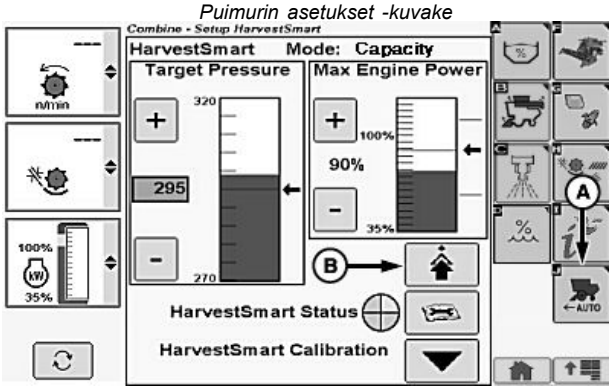

H106442 —UN—03JAN13

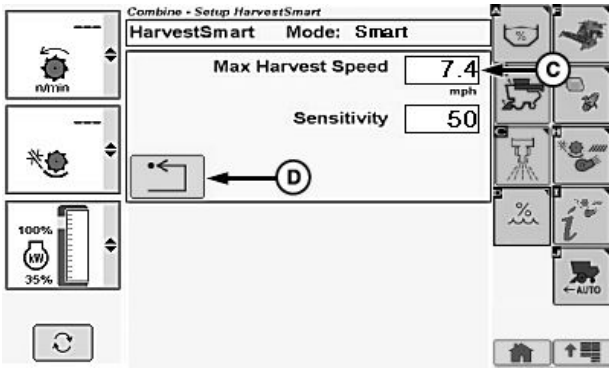

H106492 —UN—08JAN13

A—Harvest Smart™-syöttönopeuden asetuskuvake
B—Edistyneet asetukset -kuvake
C—Suurin puintinopeus -ruutu
D—Paluu-/takaisin -kuvake

OUO6075,0001376 -22-08JAN13-1/1

Harvest Smart™ -Syöttönopeus—Herkkyys

Herkkyys asettaa Harvest Smart™:in reaktionopeuden satotiheyden muutoksiin. Korkeat reaktioasetukset aiheuttavat sen, että kone tekee äkillisiä ajonopeuden muutoksia asetetun satomäärän ylläpitämiseksi. Matalilla reaktioasetuksilla koneen nopeudenmuutokset ovat loivempia.

Kosketa tai paina vahvistuskytkintä, kun leikkuupuimurin asetuskuvake on korostettuna.

Kosketa tai paina vahvistuskytkintä, kun Harvest Smart™ -Syöttönopeuden asetuskuvake (A) on korostettuna.

Kosketa tai paina vahvistuskytkintä, kun edistyneet asetukset -kuvake (B) on korostettuna.

Kosketa tai paina vahvistuskytkintä, kun haluttu herkkyys-ruutu on korostettuna.

Kosketusnäyttö tai ei kosketusnäyttöä: Käännä valintakiekkoa, kunnes haluttu herkkyyden arvo on näytöllä. Tallenna arvo painamalla vahvistuskytkintä.

Vain kosketusnäyttö: Syötä haluamasi herkkyyden arvo numeeriseen näyttöön. Tallenna arvo painamalla vahvista-/hyväksy-kuvaketta.

Kosketa tai paina vahvistuskytkintä, kun peruuta/takaisin-kuvake (D) on korostettuna, palataksesi edelliselle sivulle.

Järjestelmäsäädöt

- Herkkyys (0—100) – käytä tätä sen asettamiseen, kuinka aggressiivisesti Harvest Smart™ tekee ajonopeuden muutoksia.

  HUOMAA: Parametreja voidaan muokata toiminnallisuuden ja suorituskyvyn lisäämiseksi.

  - On parasta alottaa matalalta ja tehdä suuria (10-20) lisäyksiä kunnes ajonopeuden muutokset tuntuvat liian aggressiivisiltä. Jatka säätöä peruuttamalla numero numerolta.
  - Arvot vaihtelevat leikkuupöydän mukaan syöttötoiminnon erojen vuoksi (esimerkki: maissipöytä saattaa toimia parhaiten korkealla reaktiotasolla, kun taas noukinroottori vaatii matalamman tason).
  - Nopeuksia täytyy ehkä säätää ajonopeuden mukaan. Suurempi nopeus saattaa olla pienellä ajonopeudella tehokkaampi kuin suurella ajonopeudella. Erittäin vaihtelevissa olosuhteissa (suuria tiheyden muutoksia lyhyin välein) on suositeltavaa pitää reaktionopeus keskialueella (40–60).

H94473 —UN—31MAR10

Puimurin asetukset -kuvake

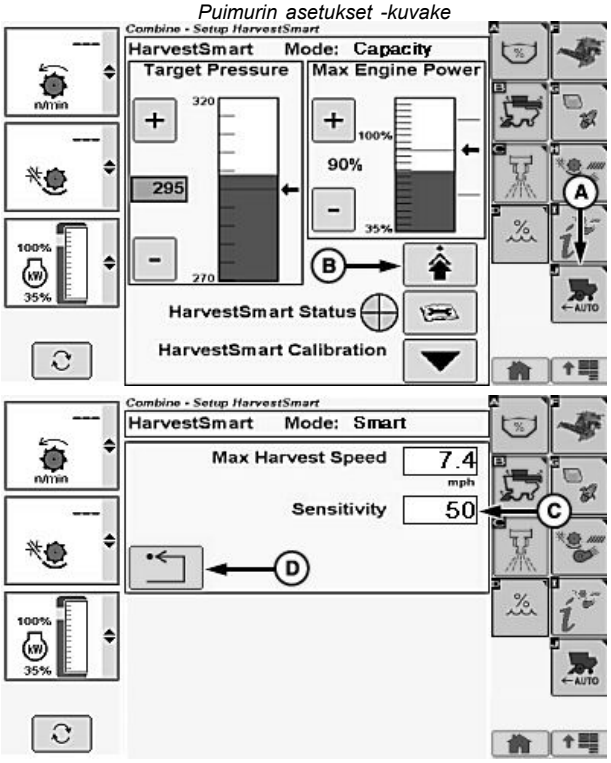

A—Harvest Smart™-syöttönopeuden asetuskuvake
B—Edistyneet asetukset -kuvake
C—Herkkyysruutu
D—Paluu-/takaisin -kuvake

OUO6075,0001377 -22-08JAN13-1/1

Harvest Smart™-Syöttönopeus—Tilailmaisimet

Kosketa tai paina vahvistuskytkintä, kun leikkuupuimurin asetuskuvake on korostettuna.

Kosketa tai paina vahvistuskytkintä, kun Harvest Smart™ -Syöttönopeuden asetuskuvake (A) on korostettuna.

HUOMAA: Harvest Smart™-tilailmaisin (B) näyttää missä tilassa kone nykyisellään toimii.

Kosketa tai paina vahvistuskytkintä, kun vianmäärityskuvake on korostettuna.

Näyttöruutu näyttää seuraavat koneen tilaa, kuntoa ja statusta koskevat tiedot:

- Harvest Smart™ asennettuna
- Käsiohjaus pois käytöstä
- Puintikoneisto kytketty päälle
- Leikkuupöytä on kytketty.
- Moottori suurella joutokäynnillä
- Tieajotila pois käytöstä
- Aktivointipainike 2 tai 3 painettuna
- Monitoimivivun rajoitus
- Monitoimivivun asento
- Harvest Smart™ asetettu positio

Kosketa tai paina vahvistuskytkintä, kun peruuta/takaisin-kuvake (D) on korostettuna, palataksesi edelliselle sivulle.

A—Harvest Smart™-syöttönopeuden asetuskuvake
B—Harvest Smart™-Tilailmaisin
C—Vianmäärityskuvake
D—Paluu-/takaisin -kuvake

H94473 —UN—31MAR10

Puimurin asetukset -kuvake

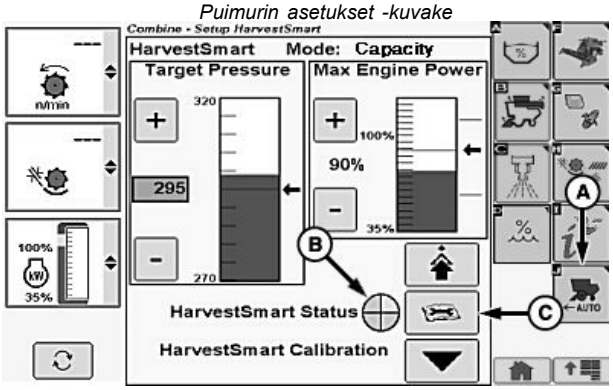

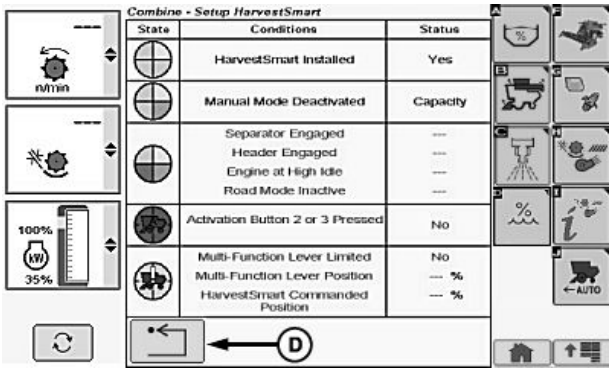

OUO6075,0001374 -22-04JAN13-1/1

Harvest Smart™-Syöttönopeus—Alkukalibrointi

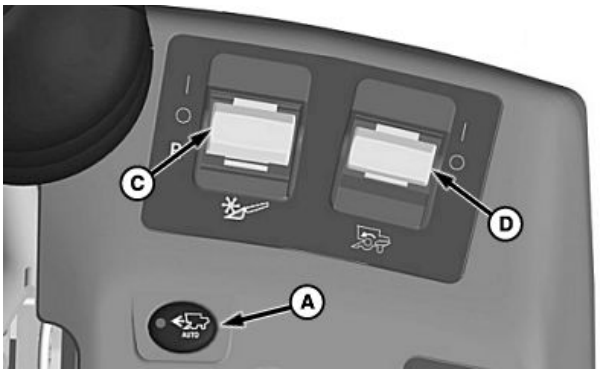

H106448 —UN—04JAN13

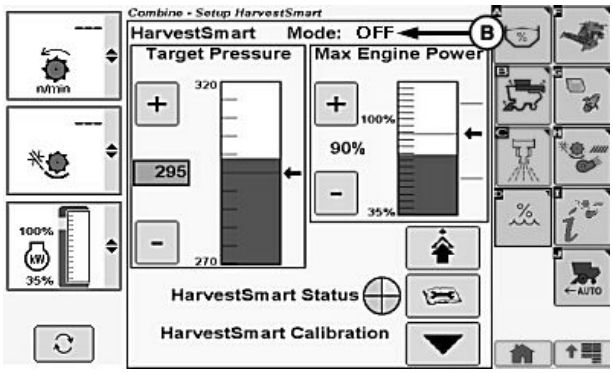

H106449 —UN—04JAN13

A—Harvest Smart™-syöttönopeuden käyttökytkin

B—POIS PÄÄLTÄ

C—Leikkuupöydän aktivointikytkin

D—Erottelijan aktivointikytkin

HUOMAA: Kalibrointi TÄYTYY tehdä, kun viljaa puidaan ensimmäisen kerran, viljalajike muuttuu tai, kun pelto-olosuhteet muuttuvat.

Paina Harvest Smart™-syöttönopeuden aktivointikytkintä (A) kunnes näytölle tulee OFF (B).

Käännä leikkuupöydän aktivointikytkin (C) ja erottimen aktivointikytkin (D) asentoon ON ja laske leikkuupöytä alas.

OUO6075,0001284 -22-08JAN13-1/2

Kosketa tai paina vahvistuskytkintä, kun leikkuupuimurin asetuskuvake on korostettuna.

Kosketa tai paina vahvistuskytkintä, kun Harvest Smart™-Syöttönopeuden asetuskuvake (A) on korostettuna.

Käytä konetta yhtenäisessä satomateriaalissa halutulla tappiotasolla ja säilytä kyseinen taso 10–15 sekunnin ajan, niin kone vakautuu.

Kosketa tai paina vahvistuskytkintä, kun Harvest Smart™-kalibrointikuvake (B) on korostettuna. Tämä asettaa materialivirtauksen ja tappiotason tavoitearvot Harvest Smart™:ille.

A—Harvest Smart™-syöttönopeuden asetuskuvake

B—Harvest Smart™-kalibrointikuvake

H94473 —UN—31MAR10

Puimurin asetukset -kuvake

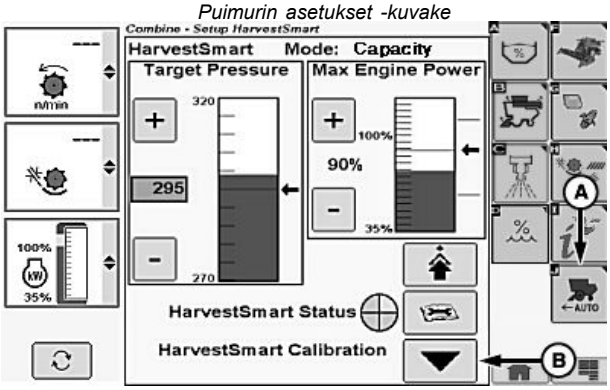

H106450 —UN—04JAN13

Näytöllä on Capacity-tila

OUO6075,0001284 -22-08JAN13-2/2

Harvest Smart™-Syöttönopeus—Käyttö

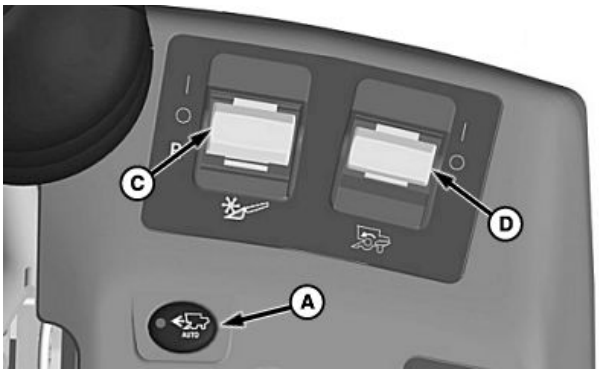

H106448 —UN—04JAN13

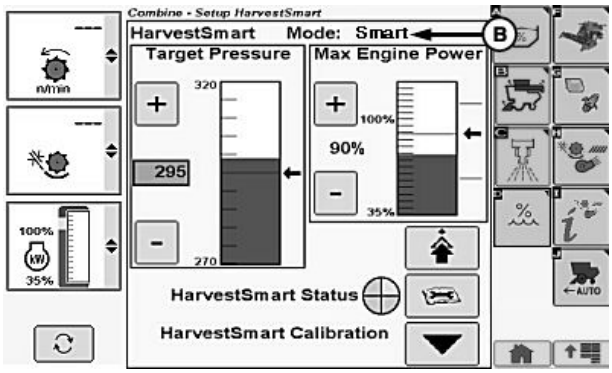

H106438 —UN—03JAN13

A—Harvest Smart™-syöttönopeuden käyttökytkin
B—Smart
C—Leikkuupöydän aktivointikytkin
D—Erottelijan aktivointikytkin

HUOMAA: Jos kuljettaja poistuu istuimelta, kun Harvest Smart™ on aktivoituna, järjestelmä toimii vielä kolmen sekunnin ajan ennen kuin järjestelmä kytkeytyy pois päältä ja koneen nopeus hidastuu pysähdyksiin asti. Järjestelmän aktivoimiseksi, aseta monitoimivipu asentoon neutraali ja paina monitoimivivun aktivointipainiketta 2 tai 3.

Paina Harvest Smart™-syöttönopeuden aktivointikytkintä (A) kunnes näytölle tulee Smart (B).

Käännä leikkuupöydän aktivointikytkin (C) ja erottimen aktivointikytkin (D) asentoon ON ja laske leikkuupöytä alas.

OUO6075,0001375 -22-24JAN13-1/2

Paina monitoimivivun aktivointipainiketta 2 tai 3 järjestelmän aktivoimiseksi ja siirrä monitoimivipu täysin eteen.

HUOMAA: Monitoimivipu rajoittaa enimmäisajonopeutta. Hidasta tai pysäytä kone siirtämällä monitoimivipua taaksepäin. Kone siirtyy hitaasti kuljettajan asettamaan ajonopeuteen, kun monitoimivipua siirretään eteenpäin.

Maksimi sallittu ajonopeus näytetään CommandCenter™-näytöllä.

HUOMIO: Kun aktivoinitipainiketta 1 on painettu, kone kiihdyttää monitoimivivun asentoon palauttaen monitoimivivun täyden hallinnan käyttäjälle.

Kun pellon loppu saavutetaan, paina monitoimivivun aktivointipainiketta 1. Tämä ottaa järjestelmän väliaikaisesti pois käytöstä, jolloin kone kiihdyttää monitoimivivun asentoon. Kun järjestelmä on väliaikaisesti pois käytöstä, kone on täysin käyttäjän hallinnassa. Hidasta kone siirtämällä monitoimivipua taaksepäin.

HUOMAA: Voi kestää jopa viisi minuuttia, kunnes Harvest Smart™ saa määritettyä keskimääräisen

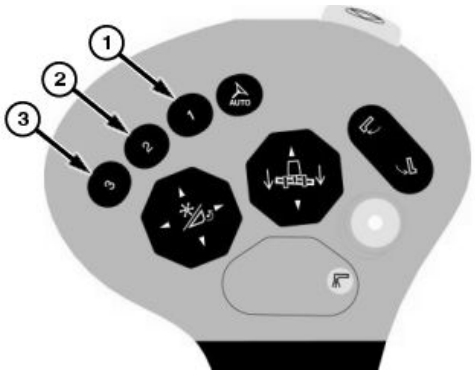

H95954 —UN—01NOV10

puintinopeuden sen jälkeen kun uusi kalibrointi on suoritettu. Tätä nopeutta käytetään sitten koneen ajonopeutena, kun saavutaan viljapeltoon ja Harvest Smart™ on aktiivisena.

Kun kone saavuttaa viljan, aktivoi järjestelmä uudelleen painamalla monitoimivivun aktivointipainikkeita 2 tai 3, ja siirrä monitoimivipu täysin eteen.

OUO6075,0001375 -22-24JAN13-2/2

Harvest Smart™-syöttönopeus—Lisätietoja (tyhjennysputki PÄÄLLÄ ja pelto-olosuhteet)

HUOMAA: Harvest Smart™ pitää koneen ajonopeuden ennallaan, kun tyhjennysputken painiketta painetaan (mikäli monitoimivipua ei ole vedetty taaksepäin). Kun tyhjennysjärjestelmä on kytkettynä, järjestelmä ohjaa edelleen. Reaktio rajoittuu kuitenkin sellaisten nopeiden muutosten estämiseen, jotka ohittavat jyvätankin.

- Kun tyhjennysputken käyttökytkintä (A) painetaan, Harvest Smart™ pysyy edelleen aktiivisena. Jos haluat ohjata tyhjennystä manuaalisesti, vedä monitoimivipua taaksepäin, kunnes kone hidastaa hieman väliaikaisesti järjestelmän tilapäistä käytöstäpoistoa varten. Ajonopeus on nyt täysin kuljettajan hallinnassa. Kun tyhjennysputken painike on kytketty POIS PÄÄLTÄ, järjestelmä aktivoituu automaattisesti uudelleen ja ohjaa ajonopeutta.
- Kun sato-olosuhteet ovat erittäin vaihtelevat, käyttäjän täytyy raskaampiin sato-olosuhteisiin siirtymisen yhteydessä laskea ja rajoittaa etenemisnopeutta vetämällä monitoimivipua taaksepäin. Siirrä monitoimivipu täysin eteen 5 sekunnin kuluttua.

Harvest Smart on Deere & Companyn tavaramerkki

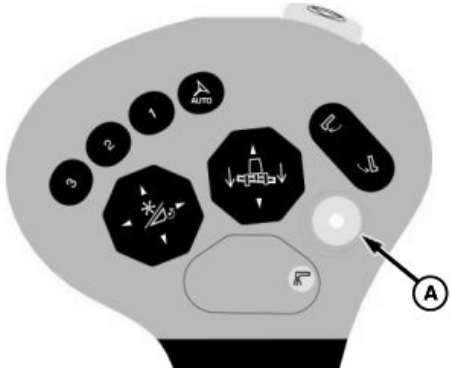

H95955 —UN—01NOV10

A—Tyhjennysputken käyttöpainike

SS43267,000051F -22-17FEB15-1/2

- Jos järjestelmä saa koneen ajamaan jatkuvasti normaalia nopeammin, suurenna tappiomäärän osoittimen kalibrointiarvoa 2 tai 3. Jos järjestelmä saa koneen ajamaan jatkuvasti normaalia hitaammin, pienennä tappiomäärän osoittimen kalibrointiarvoa 2 tai 3.
  a. Kosketa tai paina vahvistuskytkintä, kun puimurin asetukset -kuvake korostuu.
  b. Kosketa tai paina vahvistuskytkintä, kun puitavan materiaalin asettaminen - kuvake (A) korostuu.
  c. Kosketa tai paina vahvistuskytkintä, kun puintitappion kalibrointiarvo (B) korostuu.
  d. Valitse haluttu puintitappion kalibrointiarvo:
  Kosketusnäyttö tai ei kosketusnäyttöä: Käännä valintakiekkoa, kunnes haluttu puintitappion kalibrointiarvo on näytöllä. Tallenna arvo painamalla vahvistuskytkintä.
  Vain kosketusnäyttö: Syötä haluttu puintitappion kalibrointiarvo numeronäyttöön. Tallenna arvo koskettamalla vahvista-/hyväksy-kuvaketta.

H94473 —UN—31MAR10

Puimurin asetukset -kuvake

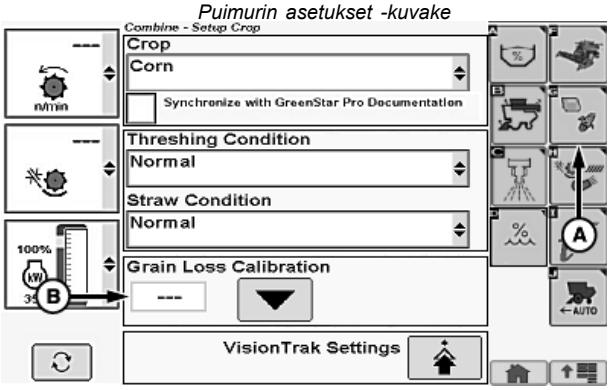

H112979 —UN—17FEB15

A—Puitavan materiaalin asetus -kuvake **B—Puintitappion kalibrointiarvo**

SS43267,000051F -22-17FEB15-2/2

Harvest Smart™-Syöttönopeus—Parhaat käytännöt

Järjestelmän kalibrointi

Kosketa tai paina vahvistuskytkintä, kun leikkuupuimurin asetuskuvake on korostettuna.

Kosketa tai paina vahvistuskytkintä, kun Harvest Smart™-Syöttönopeuden asetuskuvake (A) on korostettuna.

Käytä konetta halutussa materiaalissa hyväksyttävällä tuotanto- ja tappiotasolla 15–20 sekunnin ajan vakaan toiminnan varmistamiseksi (roottorin paine- ja tappiotasot ehtivät vakiintua).

Kosketa tai paina vahvistuskytkintä, kun puintitappion kalibrointikuvake (B) korostuu. Kalibroinnilla asetetaan seuraavat parametrit:

- Tavoitemäärä (tuotanto)
- Tavoitetappio
- VisionTrak™ tappion kalibrointikerroin

A—Harvest Smart™-syöttönopeuden asetuskuvake

B—Puintitappion kalibrointi -kuvake

H94473 —UN—31MAR10

Puimurin asetukset -kuvake

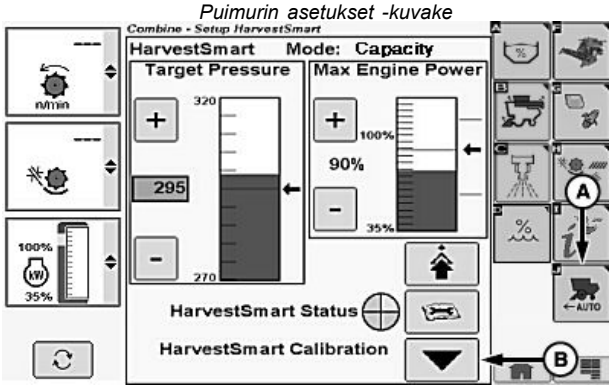

Capacity-näyttö

H106450 —UN—04JAN13

OUO6075,0001286 -22-04JAN13-1/2

Järjestelmän aktivointi:

Paina Harvest Smart™-syöttönopeuden aktivointikytkintä (A) kunnes näytölle tulee Smart- tai Capacity-tila.

- Smart-tila – suositeltava tila.
- Capacity-tila - jos tappiot eivät ole huolenaiheena tai VisionTrak™ ei ole luotettava olosuhteista johtuen.

Paina monitoimivivun aktivointipainiketta 2 tai 3 järjestelmän aktivoimiseksi ja siirrä monitoimivipu eteen, jotta järjestelmä voi lisätä nopeutta viljatiheyden mukaisesti.

HUOMAA: Järjestelmä ei säädä nopeutta monitoimivivun asennon edellyttämää nopeutta suuremmaksi.

A—Harvest Smart™-syöttönopeuden käyttökytkin

H95948 —UN—06APR10

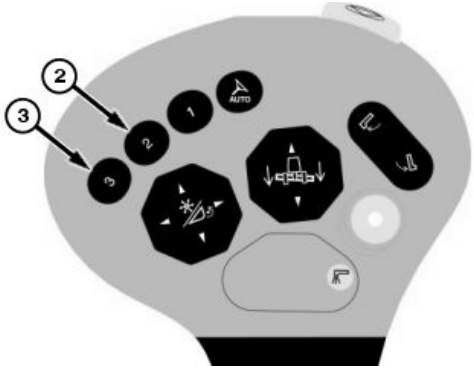

H95956 —UN—01NOV10

OUO6075,0001286 -22-04JAN13-2/2

Harvest Smart™-Syöttönopeuden ohjaus—Järjestelmä ja pelto-ongelmat

Kone kiihdyttää liian hitaasti:

- Lisää herkkyyden tasoa, katso tämän luvun kohtaa Harvest Smart™-Syöttönopeus—Herkkyys.
  - Suuremmilla herkyystasoilla kone reagoi nopeammin muutoksiin.

HUOMAA: Herkkyystason nostaminen yhdellä on tuskin havaittavissa. Herkkyystason nostaminen 20 tason askelin on paremmin havaittavissa. Kun suorituskykyalue saadaan hyväksyttävälle tasolle, asetuksia voidaan säätää tarkemmin.

Herkkyystason nostaminen ei vaikuta maksimiin hidastuvuuteen.

Kone pysähtyy äkkinäisesti tai ajaa kovaa ylinopeutta:

- Jos koneen puintikelan nopeus on nopeusalueen hitaassa päässä ja syöttönopeus on liian suuri, lisää roottorin nopeutta 20–30 kierr./min. Ajonopeus säilytetään kymmenen sekuntia sen jälkeen, kun roottorin nopeutta on nostettu tai laskettu. Kymmenen sekunnin jälkeen otetaan roottorin paineen viiden sekunnin keskiarvo ja tavoitepaineelle asetetaan uusi arvo.

HUOMAA: Harvest Smart™:illa on rajat roottorin kuormituksen havaitsemiseen puintinopeuden ala- ja yläpäässä. Jos 15 sekunnin kuluttua keskiarvoitettu järjestelmä näyttää epästabiililta, kalibroi tavoitearvo uudelleen.

Ajonopeus heilahtelee:

HUOMAA: Kun puidaan uutta viljalajia, on normaalia, että koneen nopeus heilahtelee jonkin aikaa.

- Pienennä herkkyystasoa.
- Kone toimii lähellä maksimitehoa (moottorin nimellistehon alapuolella) ja aiheuttaa koneen nopeuden heilahtelun (ajonopeus suurenee ja pienenee), katso tämän luvun kohtaa Harvest Smart™-Syöttönopeus—Herkkyys.
  - Pienennä herkkyystasoa heilahtelun lopettamiseksi ja säädä moottorin tavoitenopeutta ajonopeuden säätämiseksi.

Ajonopeus heilahtelee mäkisessä maastossa:

- Kun kone liikkuu ylämäkeen, se pitää vakion ajonopeuden. Kun kone liikkuu jyrkkään ylämäkeen, koneen nopeus hidastuu hieman suurista hydrostaattisista voimista johtuen, katso tämän luvun kohtaa Harvest Smart™-Syöttönopeus—Suurin puintinopeus.
- Kun kone liikkuu alamäkeen, sen nopeus suurenee, katso tämän luvun kohtaa Harvest Smart™-Syöttönopeus—Suurin puintinopeus.
  - Kuljettajan kannattaa säätää miellyttävä enimmäisajonopeus. Näin kone ei ylitä enimmäisajonopeutta alamäessä.

HUOMAA: Kun puidaan hankalissa olosuhteissa tai vesistöjen tai uomien lähistöllä, kuljettajan kannattaa vetää monitoimivipua taaksepäin. Näin kone saadaan hallintaan ja ajonopeutta voidaan hidastaa, jos kone kulkee kuljettajasta liian suurella nopeudella.

Tavoitteen tai ajonopeuden pienentäminen ilman tappioita:

- Kun toimitaan Smart-tilassa, VisionTrak™-anturit eivät toimi (ovat peitettynä, irtikytkettynä tai vaurioituneet), mikä aiheuttaa koneen nopeuden lisääntymisen johtuen suurista tappioista, katso tämän luvun kohtaa Harvest Smart™-Syöttönopeus— Smart- tai Capacity-tilat.
  - Siirtyminen toimimisesta Smart-tilassa Capacity-tilaan. Säilyttää materiaalivirran tasaisena ja mahdollistaa koneen ajonopeuden lisäämisen kevyen materiaalin alueella ja vähentämisen raskaammalla alueella.

Järjestelmä hävittää tavoitearvot:

- Smart-tilassa toimiessa järjestelmä laskee jatkuvasti uudelleen tavoitepaineen arvot ajonopeuden säätämiseksi.
- Harvest Smart™ pitää kalibroida uudelleen joka kerta kun avainkytkintä on käännetty. Järjestelmä ei säilytä etenemisnopeutta avainkytkimen kääntämisen jälkeen.

Kone reagoi materiaalin muuttumiseen liian hitaasti:

- Koneen herkkyystaso on säädetty liian matalalle, katso tämän kappaleen kohtaa Harvest Smart™-Syöttönopeus— Herkkyys.

HUOMAA: Herkkyystason nostaminen yhdellä on tuskin havaittavissa. Herkkyystason nostaminen 20 tason askelin on paremmin havaittavissa.

  - Jatka herkkyystason lisäämistä kunnes heilahtelu alkaa ja pienennä tästä pisteestä alkaen herkkyystasoa.
  - Korkeat herkkyystason asetukset aiheuttavat sen, että kone tekee äkillisiä ajonopeuden muutoksia asetetun satomäärän ylläpitämiseksi.
  - Matalat herkkyystason asetukset sallivat vähemmän aggressiiviset muutokset.

Kone reagoi aggressiivisesti satotappioihin:

- Capacity-tila säilyttää materiaalivirran tasaisena ja mahdollistaa koneen ajonopeuden lisäämisen kevyen satomateriaalin alueella ja vähentämisen raskaammalla satomateriaalin alueella.
  - Kalibroi VisionTrak™ uudelleen, katso tämän kappaleen kohtaa Harvest Smart™-Syöttönopeus—Alkukalibrointi.
  - Jos VisionTrak™:in uudelleenkalibrointi ei tuo parannusta, vaihda Capacity-tilaan, katso tämän kappaleen kohtaa Harvest Smart™-Syöttönopeus—Smart- tai Capacity-tilat.

Jatkuu seuraavalla sivulla

- Joissain olosuhteissa Capacity-tila on parempi käyttötila.

OUO6075,0001378 -22-30JAN13-2/2

Harvest Smart™ -syöttönopeus vianetsintä

Harvest Smart™ -syöttönopeuden ohjaus

Tunnusmerkki	Ongelma	Ratkaisu
Kone hidastaa kunnolla tai pysähtyy, kun Harvest Smart™ -syöttönopeuden ohjausjärjestelmä aktivoidaan.	*HUOMAA: Voi kestää jopa viisi minuuttia ennen kuin Harvest Smart™ pystyy määrittämään keskimääräisen puintinopeuden uuden kalibroinnin syöttämisen jälkeen.*	Kalibroi järjestelmä uudelleen.
	Koneen kalibrointiarvo on huono.	
	Harvest Smart™ on kalibroitava uudelleen aina kun se sammutetaan ja käynnistetään virta-avaimesta. Järjestelmä ei säilytä siirtymisnopeutta tärkeimmissä sykleissä.	Kalibroi järjestelmä uudelleen.
Kone kulkee liian hitaasti kalibroinnin jälkeen.	Roottorin tavoitemomentti on liian matala.	Korota puintitappion kalibrointiarvoa 2 tai 3.
	Koneen kalibrointiarvo on huono.	Kalibroi järjestelmä uudelleen.
Kone kulkee haluttua nopeammin kalibroinnin jälkeen.	Roottorin tavoitemomentti on liian korkea.	Alenna puintitappion kalibrointiarvoa 2 tai 3.
	Koneen kalibrointiarvo on huono.	Kalibroi järjestelmä uudelleen.
Kun Harvest Smart™ -syöttönopeuden ohjausjärjestelmä on aktiivinen, koneen nopeus heilahtelee liikaa.	Hyöty/Aggressiivisuus on asetettu liian korkeaksi.	Vähennä herkkyysasetusta.
	Tappionilmaisin on liian herkkä.	Kokeile Harvest Smart™ -syöttönopeuden ohjausjärjestelmän käyttämistä täyttömäärätilassa.
Kun Harvest Smart™ -syöttönopeuden ohjausjärjestelmä on aktiivinen, järjestelmä tuntuu reagoivan muutoksiin laiskasti.	Hyöty/Aggressiivisuus on asetettu liian matalaksi.	Nosta herkkyysasetusta.
Harvest Smart™-syöttönopeuden ohjausjärjestelmä toimii virheellisesti.	Koneen kalibrointiarvo on huono.	Kalibroi järjestelmä uudelleen.
	Tappionilmaisin ei toimi kunnolla.	Kokeile Harvest Smart™ -syöttönopeuden ohjausjärjestelmän käyttämistä täyttömäärätilassa.

Jatkuu seuraavalla sivulla

OUO6075,0004150 -22-31AUG15-1/2

Harvest Smart™ -syöttönopeuden ohjausjohdin

Tunnusmerkki	Ongelma	Ratkaisu
Kone pysähtyy odottamatta eikä lähde liikkeelle.	Järjestelmän komponentti on toleranssin ulkopuolella.	Palauta monitoimivipu vapaa-asentoon ja poista kaikki vikakoodit. Yritä ajaa konetta vikakoodien kuittaamisen jälkeen.
	Ohjauslevyn asentoanturi tunnistaa jumiutuneen venttiilin tai toimintahäiriön ja se ilmoittaa useampia vikakoodeja.	Lisätietoja saat jäljempänä tässä luvussa olevasta kohdasta Harvest Smart™ -syöttönopeuden varakäyttötila tai John Deere jälleenmyyjältä.
	Järjestelmä on menettänyt yhden tai useamman redundanssikanavan tai sen kanavissa on ristiriitoja ja ilmoittaa useampia vikakoodeja.	Lisätietoja saat jäljempänä tässä luvussa olevasta kohdasta Harvest Smart™ -syöttönopeuden varakäyttötila tai John Deere jälleenmyyjältä.
Kone pysähtyy, kun kuljettaja poistuu istuimelta kolmen sekunnin ajaksi.	Kuljettaja poissa istuimelta.	Kuljettajan on palattava paikalleen ja palautettava monitoimivipu vapaa-asentoon, ennen kuin käyttöä voidaan jatkaa.

OUO6075,0004150 -22-31AUG15-2/2

Harvest Smart -syöttönopeuden varakäyttötila

Varakäyttötila

HUOMAA: Varakäyttötila on ainoastaan ProDrive™-koneissa.

KONE VOI NYT TOIMIA ENINTÄÄN NELJÄ TUNTIA. EI SAA KÄYTTÄÄ NORMAALIIN KÄYTTÖÖN. Pyydä John Deere jälleenmyyjää tarkastamaan kone välittömästi.

Käytä **VARAKÄYTTÖTILAA**, jotta konetta voidaan siirtää väliaikaisesti.

Paina päävalikon kuvaketta tai katkaisinta.

Kosketa tai paina vahvistuskytkintä, kun haluttu viestikeskuskuvake korostuu.

Kosketa tai paina vahvistuskytkintä, kun haluttu vianetsintäosoite korostuu.

HUOMAA: Kosketa tai paina vahvistuskytkintä, kun alas-nuoli korostuu, jotta voit selata listaa.

Kosketa tai paina vahvistuskytkintä, kun halutun laitteen valikko korostuu.

Kosketa tai paina vahvistuskytkintä, kun **PTP**-ohjausyksikkö korostuu valikkoluettelossa.

ProDrive on Deere & Companyn tavaramerkki

Kosketa tai paina vahvistuskytkintä, kun nuoli alas korostuu.

Kosketa tai paina vahvistuskytkintä, kun osoite **119** korostuu valikkoluettelossa.

Kosketa tai paina vahvistuskytkintä, kun vahvista-/hyväksy-kuvake korostuu.

HUOMAA: Muuta 0 arvoon 1 ottaaksesi varakäyttötilan käyttöön.

Kosketa tai paina vahvistuskytkintä, kun yksi numero korostuu.

- 0= pois käytöstä
- 1= käytössä

Kosketa tai paina vahvistuskytkintä, kun vahvista-/hyväksy-kuvake korostuu.

Kosketa tai paina vahvistuskytkintä, kun vahvista-/hyväksy-kuvake korostuu osoitteen tallentamista varten.

Paina päävalikon kuvaketta tai katkaisinta.

Kosketa tai paina vahvistuskytkintä, kun puimurin pääsivun kuvake korostuu.

OUO6075,0004134 -22-21MAR16-1/1

HillMaster-järjestelmä (yleistiedot)

HUOMIO: HillMasteria tulee käyttää ainoastaan pellolla. Ennen yleisillä teillä ajamista kone on laskettava kuljetusasentoon, jotta sen maksimikorkeus on alle 4,0 m.

Kun käännät konetta rinteissä, on oltava varovainen. Noudata näitä varotoimenpiteitä, kun käännät koneen rinteessä, jottei kone menetä tasapainoaan ja pyörähdä ympäri:

- **Älä koskaan käännä konetta nopeammin kuin suorassapitojärjestelmä pystyy pitämään koneen suorassa.**
- **Käänny aina ylärinteessä äläkä koskaan alarinteessä.**
- **Älä koskaan siirry vielä jyrkempään rinteeseen sen jälkeen, kun suurimman mahdollisen kallistuksen osoitin tulee näyttöön.**

Vältä ruhjevammat. Laske aina suorassapitojärjestelmä ennen kuin menet koneen alle tekemään huoltoa tai säätöjä. SAMMUTA moottori, paina seisontajarru päälle ja irrota virta-avain.

TÄRKEÄÄ: Ennen kuin kallistat puimuria käsiohjattuna varmista, että seisontajarru on pois päältä.

Älä pysäköi konetta liian lähelle muita koneita tai rakennusten seiniä. Tämä on tärkeää, sillä kone saattaa kallistua sisäisen öljynpaineen laskemisesta johtuen, kun se on pysäköity pitkäksi aikaa. Se voi vahingoittaa konetta ja lähellä olevia koneita tai seiniä.

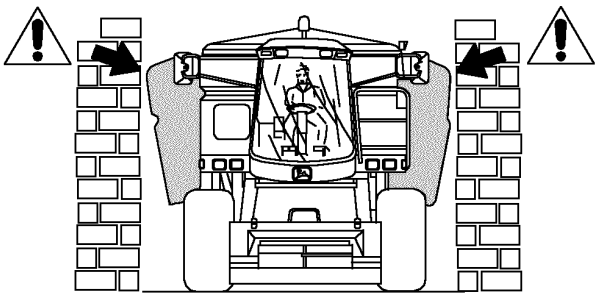

ZX 002438

ZX002438 —UN—16JUN95

Vakiopyörävälitykset on asennettu etuakselin pyörännapojen kannattimiin. Hydraulisia sylintereitä käytetään kääntämään pyörännapojen kannattimia ylös ja alas koneen kallistamiseksi. Erottelija jää vaakasuoraan, kun kone liikkuu epätasaisella alustalla.

Järjestelmä toimii manuaalisesti käyttämällä HillMasterin vasen kallistus ja oikea kallistus -painikkeita tai automaattista tilaa.

OUO6075,0000A04 -22-02NOV10-1/5

Automaattisessa tilassa kallistusanturi (A) kohdistaa koneen rungon ja jää vaakasuoraan, kun kone liikkuu pellon poikki.

Kun pelto muuttuu kaltevaksi, kallistusanturin heiluri mittaa kallistuskulman ja antaa signaalin ohjausyksikölle. Oikeaan aikaan ja oikeassa kallistuskulmassa ohjauspiiri lähettää sähkösignaalin solenoidin oikealle ja vasemmalle kallistustason ohjausventtiilille.

HUOMAA: Anturi säilyttää erottelijan vaakatason yhden asteen rajoissa peltokäytön aikana. Toimittaessa epätasaisella ja kuoppaisella pinnalla erottelijan vaakatasoasento saattaa lyhyen aikaa ylittää tämän yhden asteen.

Kallistusjärjestelmä säilyttää erottelijan vaakasuorassa enintään 15% rinteessä. Jos sitä käytetään yli 15% rinteissä, näyttöön ilmestyy suurimman mahdollisen kallistuksen osoitin.

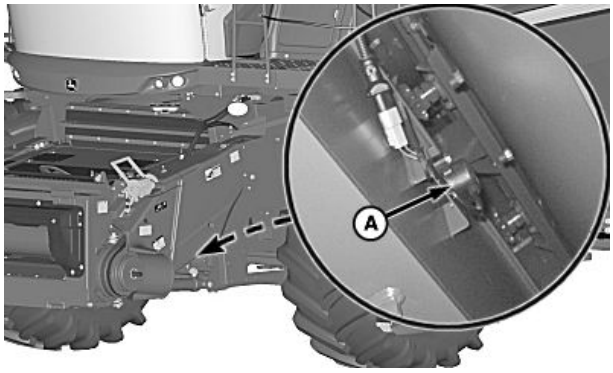

H98380 —UN—01OCT10

Etuakseliin sijoitettu kallistusanturi

A—Kallistusanturi

Jatkuu seuraavalla sivulla

OUO6075,0000A04 -22-02NOV10-2/5

HeaderTrak-kallistuskäyttö

HeaderTrakin kallistus avustaa leikkuupöydän pitämisessä yhdensuuntaisena maahan nähden, kun koneen erottelija kallistuu säilyäkseen vaakatasossa. HeaderTrak käyttää erikoissyöttökuljetinta (A), jonka ansiosta leikkuukone voi kallistaa vasemmalle ja oikealle.

HillMaster ja HeaderTrak-kallistustoiminto mahdollistavat leikkuupöydän kallistamisen vasemmalle ja oikealle ±9 astetta. Molempien järjestelmien ansiosta leikkuupöytä leikkaa kunnolla enintään 15% rinteessä.

HeaderTrak-kallistusjärjestelmä käyttää kaksitoimista ensiö-/toisiosylinterin asettelua, kun leikkuupöytää kallistetaan suhteessa alustaan.

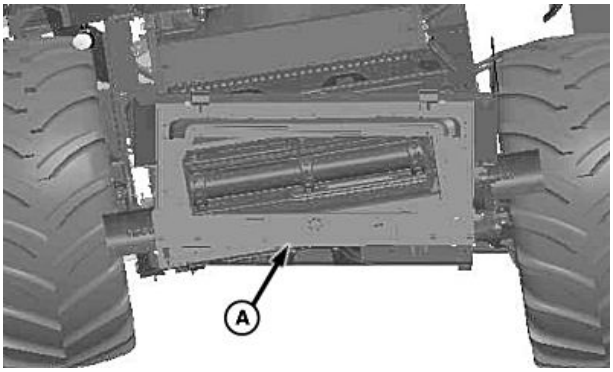

H84660 —UN—07OCT05

A—Syöttökuljetin

OUO6075,0000A04 -22-02NOV10-3/5

Leikkuupöydän kallistuksen ensiösylinteri (A) on kytketty etuakselin ja vasemman pyörävälityksen pyörännapojen kannattimien väliin. Leikkuupöydän kallistuksen toisiosylinteri (B) sijaitsee syöttökuljettimen päällä ja liittää kallistuvan etulevyn syöttökuljettimeen. Normaalissa toiminnassa leikkuupöytä jää automaattisesti samaan suuntaan suhteessa maahan, kun erottelija kallistuu vasemmalle tai oikealle pysyen vaakatasossa.

HUOMAA: Alueet syöttökuljettimen etulevyn ympärillä on puhdistettava säännöllisesti, jotta estetään materiaalin kertyminen, sillä se rajoittaa täyden kallistuksen liikettä.

Käyttäjä voi ohittaa leikkuupöydän automaattisen vaakataso-ominaisuuden käyttämällä monitoimivivun HeaderTrak-kallistuskytkimiä. Kun HeaderTrak-kallistuskytkimiä painetaan, päähydrauliventtiililohkoon lisätään öljyä tai sitä poistetaan leikkuupöydän kallistusjärjestelmästä. Näin se pystyy liikkumaan syöttökuljettimesta ja alustasta riippumatta.

Automaattista toimintaa varten leikkuupöydässä tulee olla HeaderTrak-anturit ja se on kalibroitava ennen ensimmäistä käyttöä.

Automaattinen toiminta käynnistetään painamalla HeaderTrakin aktivointipainiketta näytössä. Järjestelmä aktivoidaan painamalla aktivointipainikkeita 1, 2 tai 3 monitoimivivussa.

Leikkuupöydissä, joissa on varusteena HeaderTrakin kallistus, on anturi sekä vasemmassa että oikeassa päässä. Näiden antureiden signaalit käsitellään ja asianmukainen hydraulinen ohjausventtiili saa virtaa, jotta leikkuupöytä voidaan kohdistaa suhteessa maahan.

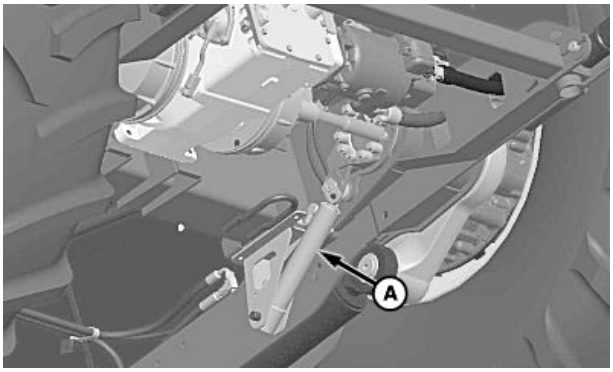

H84613 —UN—04OCT05

Vasemmalla puolella sijaitseva ensiösylinteri

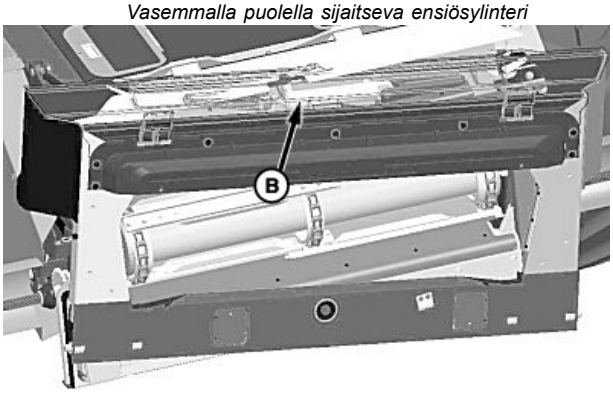

H84661 —UN—07OCT05

Leikkuupöydän kallistuksen toisiosylinteri

A—Leikkuupöydän kallistuksen ensiösylinteri

B—Leikkuupöydän kallistuksen toisiosylinteri

Jatkuu seuraavalla sivulla

OUO6075,0000A04 -22-02NOV10-4/5

Leikkuupöydän kallistuksen sylinterit

Ensiö-/toisiosylinterin asettelu määrittää leikkuupöydän kulman. Ensiösylinteri (A) kytketään alustan ja vasemman pyörävälityksen pyörännapojen kannattimien väliin. Toisiosylinteri (B) kytketään syöttökuljettimen ja etulevyn väliin.

Ensiö- ja toisiosylintereiden tankojen päät on kytketty toisiinsa ja ensiö- ja toisiosylintereiden mäntien päät on kytketty toisiinsa. Kun vasen tasaussylinteri ajaa ulos ja sisään, vasen pyörävälityksen pyörännapojen kannatin kääntyy ylös ja alas ja ajaa ensiösylinteriä ulos ja sisään. Ensiösylinterin liike ajaa toisiosylinteriä ulos ja sisään.

Kun ensiösylinteri ajaa ulos pyöränvälityksen pyörännapojen kannattimen liikkeen ansiosta, öljy virtaa ensiösylinterin tangon päästä toisiosylinterin tangon päähän. Tämä saa toisiosylinterin ajamaan sisään. Öljy toisiosylinterin pohjasta virtaa ensiösylinterin pohjaan täyttääkseen ensiösylinterin ulos ajamisen luoman lisätilavuuden.

Kun ensiösylinterin liike ajaa pyöränvälityksen pyörännavan kannattimen sisään, tapahtuu päinvastoin.

A—Leikkuupöydän kallistuksen ensiösylinteri

B—Leikkuupöydän kallistuksen toisiosylinteri

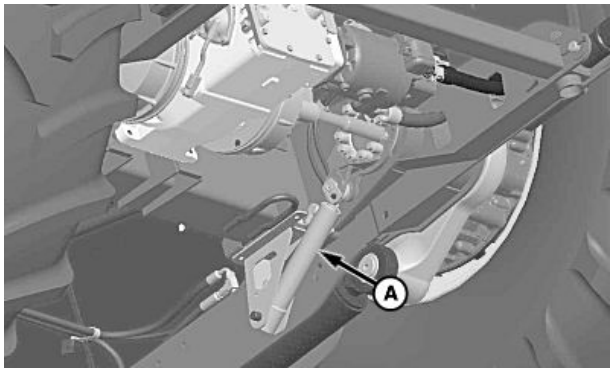

Vasemmalla puolella sijaitseva ensiösylinteri

H84613 —UN—04OCT05

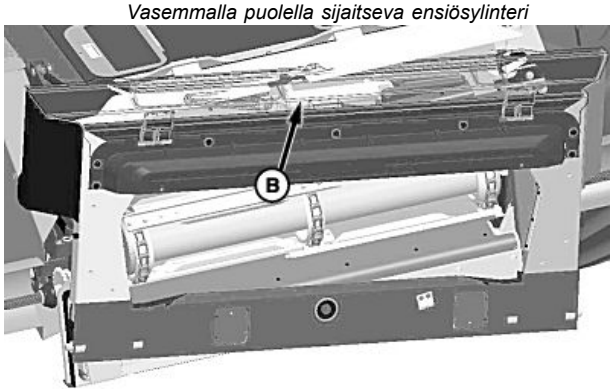

Leikkuupöydän kallistuksen toisiosylinteri

H84661 —UN—07OCT05

OUO6075,0000A04 -22-02NOV10-5/5

HillMasterin päivittäiset käyttövalmistelut

HUOMIO: Älä yritä käyttää HillMaster-konetta jollei kaikkia seuraavia toimintatarkastuksia ole tehty onnistuneesti. Jos yksi tai useampi testeistä epäonnistuu (erotin ei kallistu tai täyteen kallistukseen menee liian pitkä aika), ota yhteys John Deere jälleenmyyjän saadaksesi neuvoja.

Seuraavat kolme toimintatarkastusta on tehtävä päivittäin ennen kuin HillMasteria käytetään.

Järjestelmän vaatimukset:

- Moottori on käynnissä.
- Tieajon turvakytkin on peltoasennossa.
- Paina automaattisen suorassapidon kytkintä (A) aktivoidaksesi automaattisen suorassapitojärjestelmän.
- Merkkivalo (B) menee PÄÄLLE osoituksena, että asetus on automaattisessa tilassa.

Ensimmäinen tarkastus: Paina ja pidä painettuna oikeaa manuaalista kallistuskytkintä (C) noin 20 sekunnin ajan kallistaaksesi koneen alustan oikealle.

Toinen tarkastus: Paina ja pidä painettuna vasenta manuaalista kallistuskytkintä (C) noin 20 sekunnin ajan kallistaaksesi koneen alustan vasemmalle.

HUOMAA: Aika, joka tarvitaan koneen viemiseksi täysin vasemmalle kallistuneeseen asentoon tai täysin oikealle kallistuneeseen asentoon on noin 5—7 sekuntia.

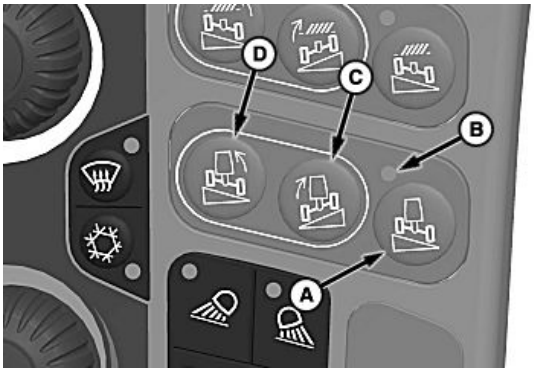

H94961 —UN—27JAN10

A—Automaattisen suorassapidon kytkin
B—Merkkivalo
C—Manuaalinen kallistuskytkin oikealle
D—Manuaalinen kallistuskytkin vasemmalle

Kolmas tarkastus: Paina ja pidä painettuna manuaalista vasenta kallistuskytkintä kunnes kone on täysin kallistunut vasemmalle. Paina ja pidä painettuna manuaalista oikeaa kallistuskytkintä kunnes koneen alusta on täysin kallistunut oikealle.

OUO6075,0000A05 -22-01NOV10-1/1

HillMaster-rinnepuintijärjestelmän katkaisimet

Automaattinen rinnepuintijärjestelmä

Automaattisen rinnepuintijärjestelmän kytkimen (A) avulla koneen erottelija suuntaa automaattisesti itsensä koneen liikkuessa viettävällä maanpinnalla.

Järjestelmän vaatimukset:
- Moottori on käynnissä.
- Tieajon turvakytkin on peltoasennossa.

1. Paina automaattisen rinnepuintijärjestelmän kytkintä aktivoidaksesi automaattisen rinnepuintijärjestelmän.
2. Merkkivalo (B) menee PÄÄLLE osoituksena, että asetus on automaattisessa tilassa.
3. Näyttö näyttää koneen alustarungon graafisesti.

Heilurin avulla tunnistetaan rinne koneen liikkuessa pellon poikki.

HUOMAA: Kun automaattinen rinnepuintijärjestelmä on aktivoitu, manuaalisia kallistuskytkimiä voidaan käyttää ylittämään automaattiset toiminnot (konetta voidaan kallistaa manuaalisesti vasemmalle tai oikealle).

Manuaalinen rinnepuintijärjestelmä

Manuaalisten kallistuskytkimien avulla koneen alusta voidaan manuaalisesti kallistaa vasemmalle tai oikealla koneen liikkuessa viettävällä pinnalla.

Järjestelmän vaatimukset:
- Moottori on käynnissä.
- Tieajon turvakytkin on peltoasennossa.

HUOMAA: Painikevalintaisen vaihteenvaihdon vaihteistolla varustetut koneet: Paina oikeaa manuaalista kallistuskytkintä (C) tai vasenta manuaalista kallistuskytkintä (D), kun haluat ottaa HillMaster-tilan käyttöön. Vapauta seisontajarru painamalla seisontajarrun kytkintä.

Paina ja pidä painettuna oikeaa manuaalista kallistuskytkintä (C) kallistaaksesi koneen alustan oikealle.

Paina ja pidä painettuna vasenta manuaalista kallistuskytkintä (D) kallistaaksesi koneen alustan vasemmalle.

HUOMAA: Kun haluttu manuaalinen kytkin vapautetaan, automaattinen tila menee päälle ja suoristaa koneen alustan automaattisesti.

Näyttö näyttää koneen alustarungon graafisesti.

Heilurin avulla tunnistetaan rinne koneen liikkuessa pellon poikki.

HUOMAA: Kun automaattinen rinnepuintijärjestelmä on aktivoitu, manuaalisia kallistuskytkimiä voidaan käyttää ylittämään automaattiset toiminnot (konetta voidaan kallistaa manuaalisesti vasemmalle tai oikealle).

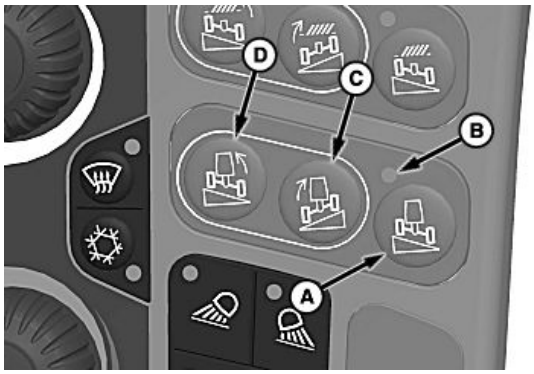

H94961 —UN—27JAN10

A—Automaattisen rinnepuintijärjestelmän katkaisin
B—Merkkivalo
C—Manuaalinen kallistuskytkin oikealle
D—Manuaalinen kallistuskytkin vasemmalle

Tiekuljetusasento:

HUOMIO: Vältä ohjauksen menetystä tiellä kuljetuksen yhteydessä välttääksesi vakavat loukkaantumiset ja kuoleman. Älä koskaan kuljeta konetta tiellä HillMasterin ollessa automaattisessa tilassa. Älä koskaan yritä kallistaa konetta manuaalisesti kuljettaessasi sitä tiellä.

Seuraava lukitsee HillMaster-rinnepuintijärjestelmän ja varmistaa, ettei rinnepuintijärjestelmä kallista konetta, kun sitä kuljetetaan tiellä.

Järjestelmän vaatimukset:
- Moottori on käynnissä.
- Tieajon turvakytkin on peltoasennossa.

1. Siirrä kone tasaiselle maalle.
2. Paina automaattisen rinnepuintijärjestelmän kytkintä **viiden sekunnin** ajan tai kunnes merkkivalo (B) alkaa vilkkua.
3. Paina ja pidä painettuna oikeaa manuaalista kallistuskytkintä (C) kallistaaksesi koneen alustan oikealle.
4. Paina ja pidä painettuna vasenta manuaalista kallistuskytkintä (D) kallistaaksesi koneen alustan vasemmalle.

Kone on nyt vapaa-asennossa ja sitä voidaan kuljettaa tiellä.

OUO6075,00010C9 -22-14MAR12-1/1

Suositusten mukaiset palontorjuntavälineet

Kone on tarkastettava säännöllisesti puintipäivän aikana. Silppuriin kertynyt materiaali ja muut roskat täytyy poistaa, jotta kone toimii oikein ja palovaara pysyy mahdollisimman pienenä.

Kun kone puhdistetaan säännöllisesti ja perusteellisesti ja myös muut käyttöohjeessa luetellut rutiinihuoltotoimenpiteet tehdään asianmukaisesti, seisokin mahdollisuus pienenee huomattavasti ja koneen suorituskyky parantuu.

Noudata aina käyttöohjeessa annettuja ja koneeseen kiinnitettyjä turvallisuusohjeita. Sammuta moottori, kytke seisontajarru päälle ja irrota virta-avain ennen näitä tarkastuksia ja huoltoja.

Tässä koneessa on varustuksena yleiskäyttöinen jauhepalosammutin ja nestesammutin. Palosammuttimet on tarkastettava päivittäin noustaessa ohjaamoon tai sieltä pois sekä työskenneltäessä koneen ympärillä. Näin varmistetaan, että ne toimivat. Palosammuttimet on vaihdettava tai ammattilaisen on huollettava jokaisen käyttökerran jälkeen.

Lisätietoja koneen puhdistus -osiosta.

OUO6075,00042AA -22-15JUN16-1/1

Palosammuttimen käyttö

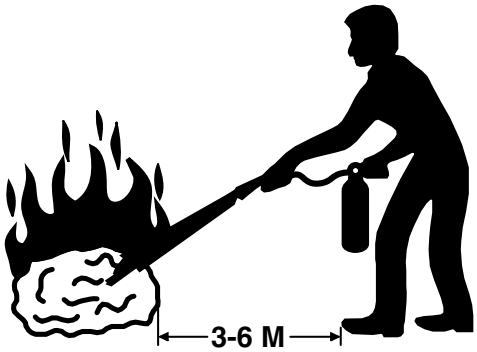

H90363 —UN—05DEC07

Tässä koneessa on varustuksena yleiskäyttöinen jauhepalosammutin ja nestesammutin. Palosammuttimet on tarkastettava päivittäin noustaessa ohjaamoon tai sieltä pois sekä työskenneltäessä koneen ympärillä. Näin varmistetaan, että ne toimivat. Palosammuttimet on vaihdettava tai ammattilaisen on huollettava jokaisen käyttökerran jälkeen.

Palosammutinsuositukset:

TÄRKEÄÄ: Lue palosammuttimissa olevat tarrat ja tutustu sammuttimien käyttöohjeisiin ja niiden käyttöä koskeviin rajoituksiin.

Yleiskäyttöinen jauhepalosammutin:
- Käytä palosammutinta rasva-, öljy-, sähkö- ja kemiallisissa paloissa.

Nestesammutin:
- Käytä palosammutinta silppuriin kertyneen materiaalin tai puintijätteen palaessa.

Palosammuttimen käyttäminen:

Kuvasta näet miten palo suositellaan sammutettavaksi. Tähtää aina palon juureen.

Sammuttimen käytön perusvaiheet:

1. Irrota palosammutin pidikkeestä ja vie se paloalueelle.
2. Lähesty paloaluetta niin, että tuuli on selkäsi takana.
3. Irrota varmistussokka palosammuttimesta.
4. Pidä palosammutinta pystyssä kahvoista ja kohdista letku liekkien **alaosaan**.
5. Purista kahvoista käyttääksesi palosammutinta.
6. Liikuta nokkaa edestakaisin siten, että sumupilvi peittää liekit.

Tarkastuslista:

Tarkasta palosammuttimet vähintään kerran kuussa ja varmista seuraavat asiat:

1. Ovatko palosammuttimet niiden oikeilla paikoilla tikastasanteella ja koneen takana?
2. Estääkö mikään niihin käsiksi pääsyä tai niiden näkemistä?
3. Ovatko palosammuttimessa olevat käyttöohjeet luettavissa ja ulospäin?
4. Ovatko suojasinetit rikki tai puuttuvatko ne?
5. Onko sammutin täynnä? (Määritetään punnitsemalla tai “nostamalla”)
6. Onko mitään ulkoisia vikoja, ruostumista, vuotoja tai onko nokka tukkeutunut?

Kun palosammuttimen tarkastus paljastaa puutteita sen kunnossa, palosammutin on huollettava tai vaihdettava.

OUO6075,00042AB -22-28JUN16-1/1

Nestesammuttimen täyttö (tarvittaessa)

HUOMAA: Nesteellä täytettävä palosammutin saatetaan toimittaa tyhjänä. Ennen kuin kone toimitetaan asiakkaalle, nestepalosammutin täytyy täyttää.

Kun tämä palosammutin suojataan jäätymisenestosuojalla, sammutin on tyhjennettävä kokonaan ja huollettava.

Kuvassa oleva palosammutin voi vaihdella kunkin maan vaatimusten ja palosammutin-valmistajien mukaan.

H117901 —UN—28MAR16

HUOMIO: Ennen kuin yrität uudelleentäyttöä varmista, että kaikki paine on poistettu tästä palosammuttimesta.

1. Katso palosammuttimen mukana tulleista tiedoista täyttö- ja latausohjeet.
2. Asenna palosammutin koneeseen.

OUO6075,00042AE -22-03JUN16-1/1

Polttonesteen turvallinen käsittely—Tulipalojen ehkäisy

Käsittele polttonestettä huolellisesti: se on erittäin helposti syttyvää. Älä tankkaa konetta, kun tupakoit tai oleskelet avotulen tai kipinöiden lähellä.

Sammuta moottori ennen tankkausta. Täytä polttonestesäiliö ulkona.

Estä palovaara pitämällä kone puhtaana polttonesteestä, öljystä ja liasta. Puhdista läikkynyt polttoneste aina.

Käytä syttyvien nesteiden kuljetukseen vain tähän tarkoitukseen hyväksyttyjä säiliöitä.

Älä koskaan täytä polttonestesäiliötä muovipinnoitteisen avolava-auton lavan päällä. Laske polttonestesäiliö aina maahan ennen kuin täytät siihen polttonestettä. Anna polttonesteen täyttösuuttimen koskettaa säiliötä ennen kuin avaat säiliön kannen. Pidä polttonesteen täyttösuutin kiinni polttonesteastian täyttöaukossa kun lisäät polttonestettä.

TS202 —UN—23AUG88

Älä koskaan säilytä polttonesteastioita tai -säiliöitä avotulen, kipinöiden tai sytytysliekkien läheisyydessä. Tietyissä laitteissa, kuten esimerkiksi vedenlämmittimet, on sytytysliekki.

DX,FIRE1 -22-12OCT11-1/1

Varustaudu vaaratilanteisiin

Varaudu tulipalon mahdollisuuteen.

Pidä ensiapupakkaus ja palosammutin valmiina.

Säilytä lääkärin, sairaankuljetuksen, sairaalan ja palokunnan hätäpuhelinnumerot esillä puhelimen lähellä.

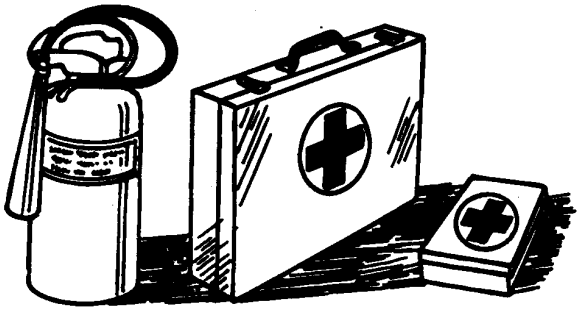

TS291 —UN—15APR13

DX,FIRE2 -22-03MAR93-1/1

Käynnistysnesteen turvallinen käsittely

Käynnistysneste on erittäin tulenarkaa.

Huolehdi siitä, että läheisyydessä ei esiinny kipinöitä eikä avotulta, kun käsittelet käynnistysnestettä. Pidä käynnistysneste loitolla akuista ja kaapeleista.

Estä paineistetun käynnistysnestesäiliön tahaton tyhjentyminen. Säilytä säiliö viileässä ja suojatussa paikassa ja varmista, että säiliön kansi on aina paikallaan.

Älä polta tai puhkaise käynnistysnestesäiliötä.

Älä käytä käynnistysnestettä hehkutulpilla tai imuilman lämmittimellä varustettujen moottoreiden käynnistämiseen.

TS1356 —UN—18MAR92

DX,FIRE3 -22-14MAR14-1/1

Poista kasautuneet puintijätteet

Ruumenten ja puintijätteiden kertyminen moottoritilaan, moottorin päälle tai lähelle liikkuvia osia aiheuttaa palovaaran. Tarkasta ja puhdista nämä alueet säännöllisesti. Sammuta moottori, kytke seisontajarru päälle ja irrota virta-avain ennen näitä tarkastuksia ja huoltoja.

TS227 —UN—15APR13

HX,9010SA,B -22-23AUG97-1/1

Palosammutin (Eurooppa)

HUOMIO: Palosammuttimien tulee täyttää paikalliset voimassa olevat lait ja säädökset:

- **Yleiskäyttöisen jauhepalosammuttimen on oltava vähintään 6 kg (13 lb)**
- **Nestesammuttimen (jos varusteena) on oltava tilavuudeltaan vähintään 8 l (2.1 gal)**

HUOMAA: Kuvassa olevat palosammuttimet voivat vaihdella kunkin maan vaatimusten ja palosammutinvalmistajien mukaan.

Tässä koneessa on varustuksena yleiskäyttöinen jauhepalosammutin ja nestesammutin.

Lue palosammuttimissa olevat tarrat ja tutustu sammuttimien käyttöohjeisiin ja niiden hoitoa koskeviin ohjeisiin. Sammutin tulee aina täyttää uudelleen tai vaihtaa sen jälkeen, kun sitä on käytetty, käytön kestosta riippumatta.

TÄRKEÄÄ: Paineistettu nestepalosammutin ei saa jäätyä, jos sitä ei ole suojattu jäätymisenestoaineella. Katso palosammuttimessa olevasta ohjetarrasta lisätietoja.

H92841 —UN—16SEP08

Yleiskäyttöinen jauhepalosammutin / nestepalosammutin

OUO6075,00042F6 -22-20JUN16-1/1

Palosammuttimet (Euraasian unioni)

HUOMIO: Palosammuttimien tulee täyttää paikalliset voimassa olevat lait ja säädökset:

- **Yleiskäyttöisen jauhepalosammuttimen on oltava vähintään 6 kg (13 lb)**
- **Nestesammuttimen on oltava tilavuudeltaan vähintään 8 l (2.1 gal)**

HUOMAA: Kuvassa olevat palosammuttimet voivat vaihdella kunkin maan vaatimusten ja palosammutinvalmistajien mukaan.

Tässä koneessa on varustuksena yleiskäyttöinen jauhepalosammutin ja nestesammutin.

Lue palosammuttimissa olevat tarrat ja tutustu sammuttimien käyttöohjeisiin ja niiden hoitoa koskeviin ohjeisiin. Sammutin tulee aina täyttää uudelleen tai vaihtaa sen jälkeen, kun sitä on käytetty, käytön kestosta riippumatta.

TÄRKEÄÄ: Paineistettu nestepalosammutin ei saa jäätyä, jos sitä ei ole suojattu jäätymisenestoaineella. Katso palosammuttimessa olevasta ohjetarrasta lisätietoja.

H117754 —UN—17MAR16

Yleiskäyttöinen jauhepalosammutin / nestepalosammutin

OUO6075,00042F8 -22-20JUN16-1/1

Palosammuttimien sijainnit

H117730 —UN—16MAR16

Palosammuttimen sijainti edessä

H117731 —UN—16MAR16

Palosammuttimen sijainti takana

HUOMAA: Kuvassa olevat palosammuttimet voivat vaihdella kunkin maan vaatimusten ja palosammutinvalmistajien mukaan.

Yleiskäyttöinen palosammutin sijaitsee etuporrastasanteella.

Nestesammuttimen (jos varusteena) on moottorin takahuoltoluukun sisäpuolella oikealla.

OUO6075,00042F9 -22-03JUN16-1/1

Tulipalon sattuessa

HUOMIO: Ehkäise tapaturmat.

Pysäytä traktori heti, jos havaitset merkkejä tulesta. Tulipalon merkkejä voivat olla savun haju tai näkyvät liekit. Koska tuli yltyy ja leviää nopeasti, poistu heti traktorista ja siirry pois tulen ulottuvilta turvallisen välimatkan päähän. Älä palaa traktorin luokse! Turvallisuus on ehdottomasti ensisijainta.

Soita palokunta. Käsisammuttimen kaltainen alkusammutusväline saattaa sammuttaa pienen tulipalon tai estää sen leviämistä, kunnes palokunta saapuu paikalle. Sammuttimilla on kuitenkin rajoituksensa. Muista aina asettaa kuljettajan ja lähistöllä olevien henkilöiden turvallisuus ensimmäiselle sijalle. Jos yrität sammuttaa tulta, pidä selkäsi aina suunnattuna vastatuuleen ja seiso esteettömällä pakoreitillä. Sinun täytyy päästä nopeasti turvaan, mikäli tulen sammuttaminen ei ole mahdollista.

Lue sammuttimen käyttöohje ja perehdy sen sijaintiin, osiin ja käyttöön ennen tulipalon syttymistä. Paikallinen pelastuslaitos tai turvallisuusalan yritykset saattavat tarjota sammutuskoulutusta ja -opastusta.

TS227 —UN—15APR13

Jos sammuttimessasi ei ole käyttöohjetta, noudata näitä yleisohjeita:

1. Vedä sokka ulos. Pidä sammuttimesta kiinni niin, että suutin osoittaa poispäin itsestäsi ja poista varmistin.
2. Tähtää alas. Suuntaa suutin liekkien juureen.
3. Laukaise sammutin painamalla kahvaa hitaasti ja tasaisesti.
4. Liikuta suutinta sivusuunnassa puolelta toiselle.

DX,FIRE4 -22-22AUG13-1/1

Moottoritilan puhdistus

HUOMIO: Älä puhdista moottoria tai moottoritilaa moottorin käydessä. Lian öljyn, ruumenten ja puintijätteiden kertyminen moottoritilaan tai moottorin päälle aiheuttaa palovaaran. Tuulen suunta, puitava kasvusto ja sen kosteus vaikuttavat ruumenten ja muiden jätteiden kerääntymiseen. Tarkasta ja puhdista tällaiset alueet säännöllisesti.

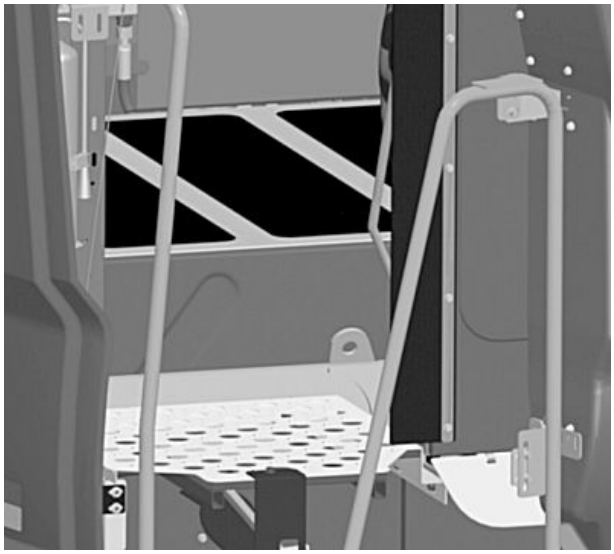

H95319 —UN—11FEB10

OUO6075,0000575 -22-17MAR10-1/1

Koneen puhdistus

Yleiset puhdustusohjeet

Kone on tarkastettava säännöllisesti puintipäivän aikana. Silppuriin kertynyt materiaali ja muut roskat täytyy poistaa, jotta kone toimii oikein ja palovaara pysyy mahdollisimman pienenä. Tarkastus- ja puhdistustöiden suoritusvälit määräytyvät monista eri tekijöistä, näitä ovat käyttöolosuhteet, koneen asetukset, viljan ominaisuuksista, toimintanopeuksista ja säätiloista. Tarkastus- ja puhdistustyöt voivat olla tarpeen useamman kerran puintipäivän aikana, varsinkin kuivissa, kuumissa ja tuulisissa olosuhteissa.

TÄRKEÄÄ: Kun kone puhdistetaan säännöllisesti ja perusteellisesti ja myös muut käyttöoppaasa luetellut rutiinihuoltotoimenpiteet tehdään asianmukaisesti, tämä vähentää huomattavasti tulipalon ja kalliiden seisokkien vaaraa ja parantaa koneen suorituskykyä.

Materiaalia ja muuta puintijätettä voi kertyä eri alueille. Tuulen suunta, puitava kasvusto ja sen kosteus voivat kaikki vaikuttaa ruumenten ja muiden jätteiden kerääntymismäärään ja -paikkaan. Tarkkaile puintiolosuhteista ja mukauta puhdistusaikataulu sen mukaan, jotta saat varmistettua koneen moitteettoman toiminnan ja vähennettyä tulipalon vaaraa. Tarkista ja puhdista nämä alueet tarpeen mukaan puintipäivän aikana.

Tiettyjen viljalajikkeiden puinti voi aiheuttaa erityisongelmia. Jotkin lajikkeet ovat erittäin “tahmeita”, ja usein kone on vaikeampi puhdistaa näitä lajikkeita puitaessa. Tällaisia lajikkeita ovat muun muassa auringonkukka, rypsi ja saflori. Kun korjaat näit lajikkeita, puhdista kone erityisen huolellisesti.

Noudata aina käyttöohjeessa annettuja ja koneeseen kiinnitettyjä turvallisuusohjeita. SAMMUTA moottori, kytke seisontajarru päälle ja irrota virta-avain ennen kuin aloitat tekemään tarkastus- ja puhdistustöitä.

OUO6075,0001167 -22-21JUN12-1/1

Koneen puhdistus (määräaikainen puhdistus)

Tässä osiossa olevat valokuvat näyttävät ne koneen alueet, jotka on tarkastettava ja puhdistettava säännöllisesti. Koneessa on muitakin säännöllistä puhdistamista vaativia alueita, mutta tarkistamalla näiden alueiden puhtaus tihein välein auttaa tehokkaimmin estämään tulipalojen syttymisen.

Joissakin kuvista näkyy ennen puhdistusta kertynyttä materiaalia ja muuta jätettä. Tämän tyyppinen likaantuminen ei ole normaalia; sen on sallittu tapahtua vain kuvausta varten.

TÄRKEÄÄ: Nämä alueet voivat vaatia tiheämmin välein tehtävää puhdistusta, jopa useampia kertoja päivässä, riippuen puintiolosuhteista. Tarkkaile puintiolosuhteista ja mukauta puhdistusaikataulu sen mukaan, jotta saat varmistettua koneen moitteettoman toiminnan ja vähennettyä tulipalon vaaraa.

Muut alueet, jotka eivät sisälly tähän osioon, voivat myös kerätä kasvijätteitä ja ne TÄYTYY puhdistaa aika ajoin koneen toiminnan ja puhtauden takaamiseksi. Tutki kone kokonaisuudessaan huolellisesti säännöllisin välein puintikauden aikana.

Noudata aina käyttöohjeessa annettuja ja koneeseen kiinnitettyjä turvallisuusohjeita. Sammuta moottori, kytke seisontajarru päälle ja irrota virta-avain ennen näitä tarkastuksia ja huoltoja.

Puhdista kone kokonaisuudessaan ylhäältä alas paineilmalla. Puhdista ensin kaikki alueet, joihin pääsee käsiksi moottorisillalta. Aloita moottoritilasta ja siirry ulospäin vastapäivään sitä ympäröiville alueille, moottorin alla olevalle tasolle, roottorin takaosaan ja takasillalle, mukaan lukien alueet pakokaasun jälkikäsittelykotelon ympärillä (jos varustuksessa). Sitten kun koneen yläpuolen alueet on saatu puhdistettua, jatka puhdistusta niissä alueista, joihin päästään käsiksi alustasta.

Puhdista alustassa polttoainesäiliön takaosan alapuoli ja kasvijäänteiden poistojärjestelmän takalevyn yläpuoli. pakokaasun jälkikäsittelykotelon alue (jos varustuksessa) on myös puhdistettava maan tasolta. Sitten kun puhdistus alustan kautta on saatu tehdyksi, tarkasta moottoritila uudelleen kasvijätteiden varalta, jotka ovat voineet lentää sisään alustan puhdistuksen yhteydessä.

HUOMAA: Kuvassa osa suojista on irrotettu selvyyden vuoksi.

Jatkuu seuraavalla sivulla

Moottoritila (yläalueet)

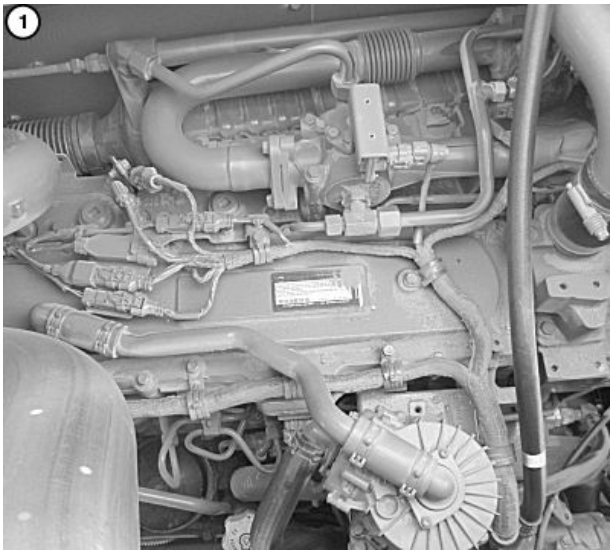

H108983 —UN—29AUG13

H111318 —UN—30MAY14

S660 ja S670 (9,0 l Final Tier 4/Stage IV)

(1) - Moottorin ja turboahtimen (turboahdinten) yläpuoliset alueet

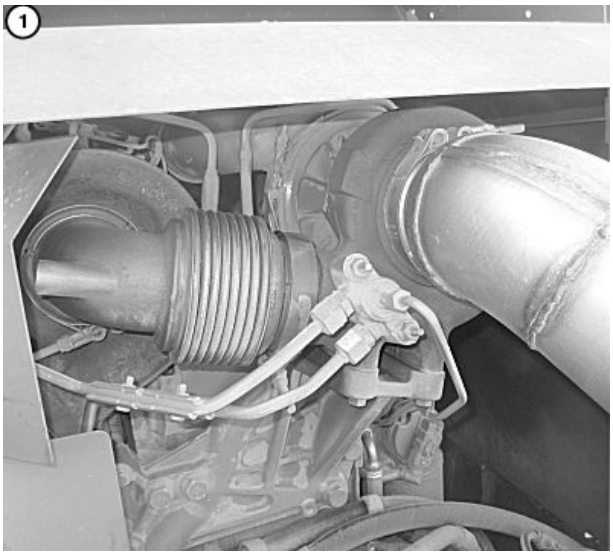

H108984 —UN—29AUG13

Jatkuu seuraavalla sivulla

OUO6075,0004151 -22-21MAR16-2/16

Moottoritila (yläalueet)

H108985 —UN—29AUG13

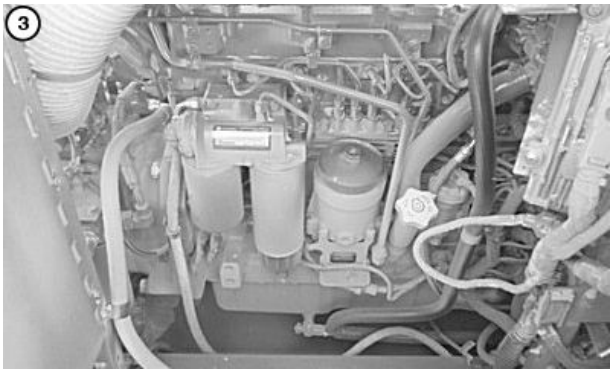

H105226 —UN—02MAY12

(2) - Pakosarja ja pakosarjan suoja, turbon välijäähdytysputki, pakokaasun kierrätysjärjestelmän (EGR) jäähdytysputki

(3) - Moottorin ympäriltä

OUO6075,0004151 -22-21MAR16-3/16

Moottoritila (yläalueet)

H108963 —UN—29AUG13

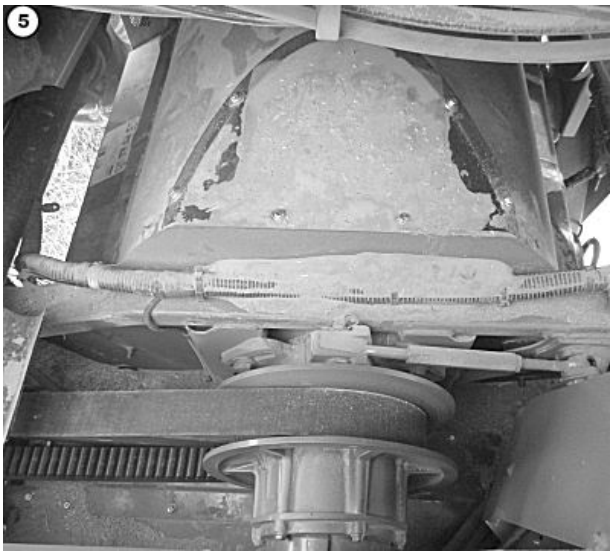

H108986 —UN—29AUG13

(4) - moottorin alapuoli

(5) - Roottorin takaa ja yläpuolelta sekä alueet roottorin käyttölaitteen ympäriltä

Jatkuu seuraavalla sivulla

OUO6075,0004151 -22-21MAR16-4/16

Moottoritila (yläalueet)

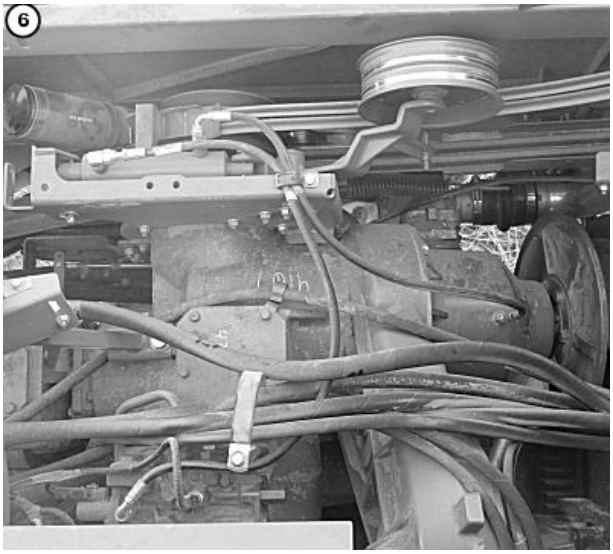

H108987 —UN—29AUG13

(6) - moottorin käyttövaihde

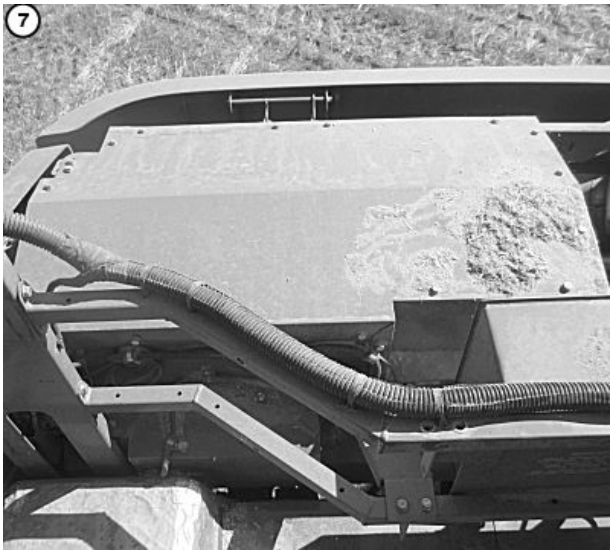

H108988 —UN—29AUG13

(7) - Alueet pakokaasun jälkikäsittelykotelon ympärillä ja alapuolella (jos varustuksessa)

OUO6075,0004151 -22-21MAR16-5/16

Moottoritila (yläalueet)

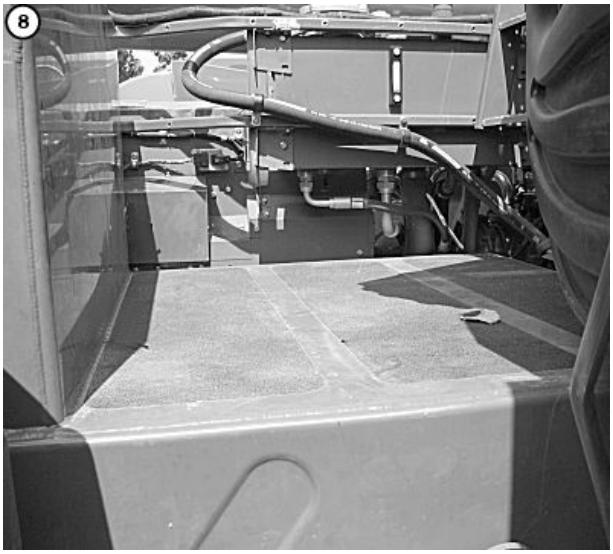

H108990 —UN—29AUG13

(8) - Polttoainesäiliön yläpuoli

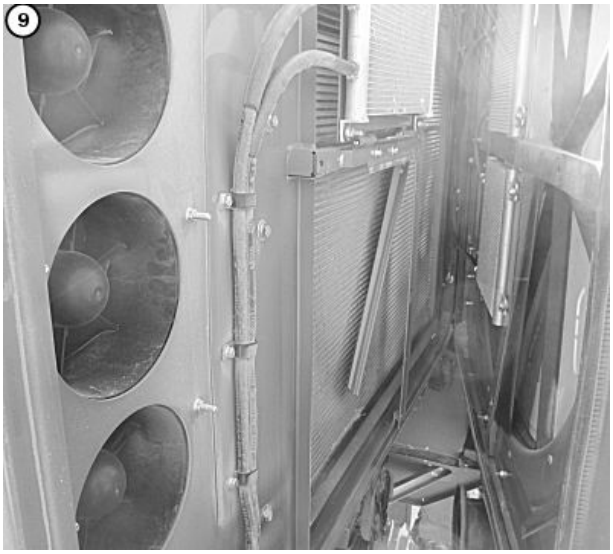

H108989 —UN—29AUG13

(9) - Moottorin jäähdytysjärjestelmä

Jatkuu seuraavalla sivulla

OUO6075,0004151 -22-21MAR16-6/16

Alustan pääsykohdat (pohjan alueet)

H100574 —UN—20JUN11

H105229 —UN—19APR12

(1) - Polttoainesäiliön alapuoli

(2) - laakereiden ja laakerisuojuksien ympärillä olevat alueet (eri sijaintipaikkoja)

OUO6075,0004151 -22-21MAR16-7/16

Alustan pääsykohdat (pohjan alueet)

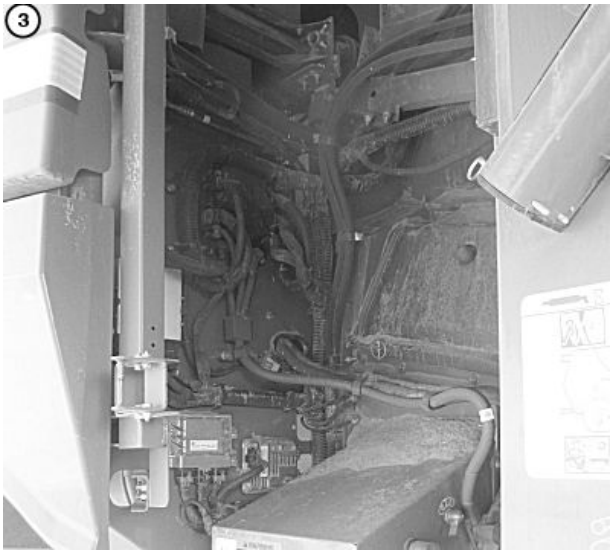

H108991 —UN—29AUG13

H105230 —UN—02MAY12

Sulakekeskukset (S660 ja S670 koneet)

TÄRKEÄÄ: Voitelutarroista nähdään koneen eri voitelupisteiden sijainnit. Noudata tarroissa ilmoitettuja voitelukertoja ja katso lisätiedot osiossa Voitelu ja huolto luetelluista tuntiväleistä.

Laakerivika tai ylikuumentuminen voi aiheuttaa tulipalon. Laakerivikojen ja ylikuumentumisen välttämiseksi katso aina lisätietoja koneen voitelutarroista.

(3) - sulakekeskuksen ja akkutilan alueet

(4) - jyväelevaattorin käytöt

Jatkuu seuraavalla sivulla

OUO6075,0004151 -22-21MAR16-8/16

Alustan pääsykohdat (pohjan alueet)

H105336 —UN—02MAY12

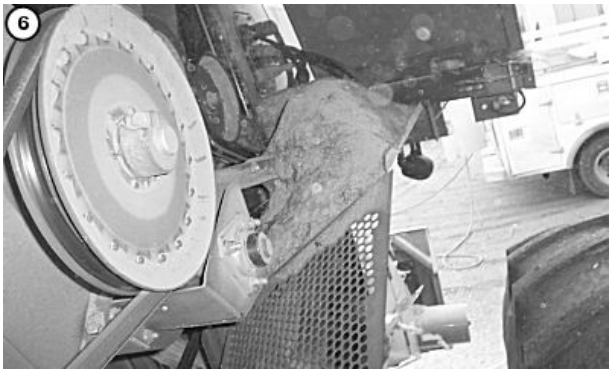

H105231 —UN—02MAY12

(5) - kulkusillan oikea puoli

(6) - oikeanpuoleiset roiskesuojukset

OUO6075,0004151 -22-21MAR16-9/16

Alustan pääsykohdat (pohjan alueet)

H105337 —UN—02MAY12

H105338 —UN—02MAY12

(7) - oikeanpuoleiset syöttökuljettimen suojukset

(8) - vasemmanpuoleiset syöttökuljettimen suojukset

OUO6075,0004151 -22-21MAR16-10/16

Alustan pääsykohdat (pohjan alueet)

H105232 —UN—02MAY12

H105339 —UN—02MAY12

(9) - vaihteisto

(10) - kulkusillan vasen puoli

Jatkuu seuraavalla sivulla

OUO6075,0004151 -22-21MAR16-11/16

Alustan pääsykohdat (pohjan alueet)

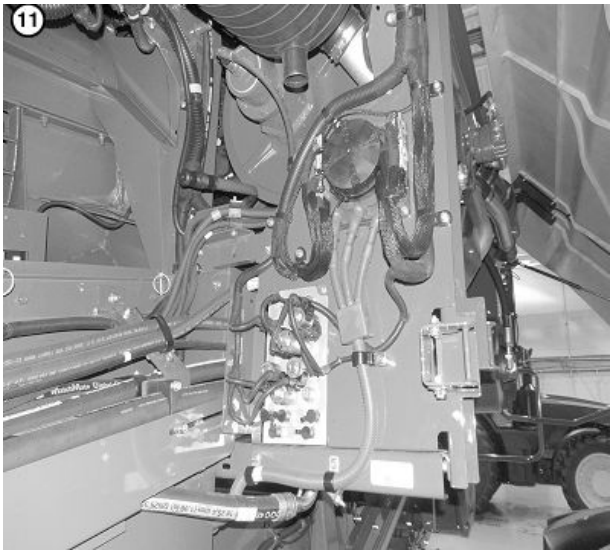

H114749 —UN—18JUN15

Sulakekeskus (koneet S680, S685 ja S690)

(11) - sulakekeskuksen ja akkutilan alueet

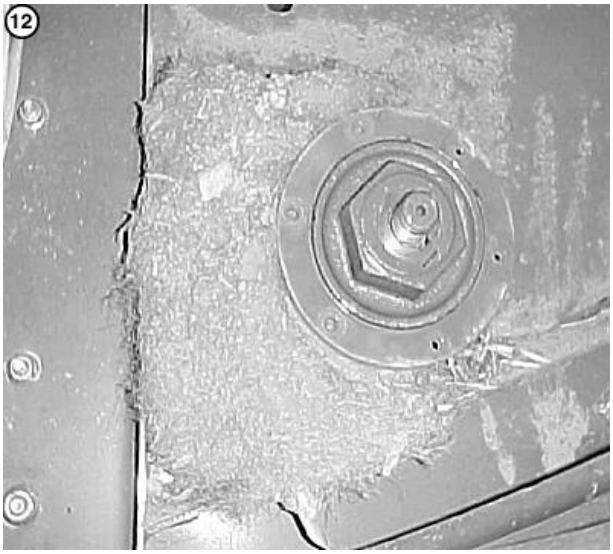

H105341 —UN—02MAY12

(12) - olkikelan käytöt

OUO6075,0004151 -22-21MAR16-12/16

Alustan pääsykohdat (pohjan alueet)

(13) - roottorin vasemmanpuoleinen alue

H105233 —UN—02MAY12

Jatkuu seuraavalla sivulla

OUO6075,0004151 -22-21MAR16-13/16

Alustan pääsykohdat (pohjan alueet)

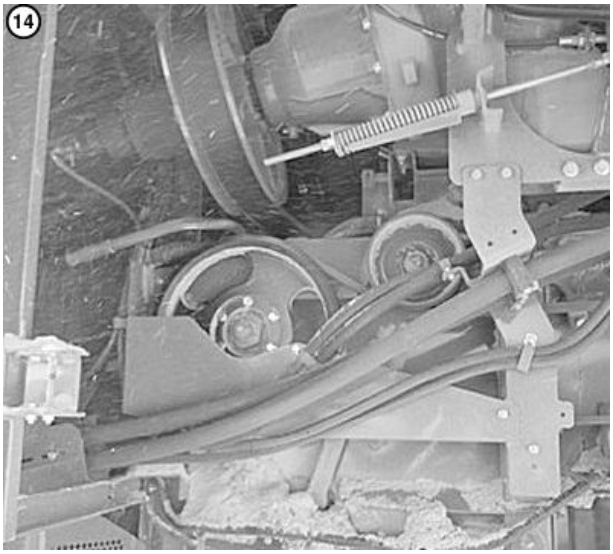

H105234 —UN—02MAY12

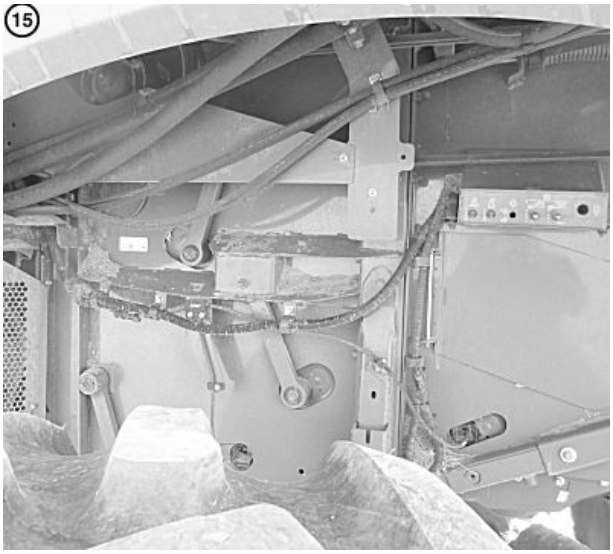

H108992 —UN—29AUG13

(14) - Roottorin käytöt

(15) - Vasemman sivulevyn alueet

OUO6075,0004151 -22-21MAR16-14/16

Alustan pääsykohdat (pohjan alueet)

(16) - Kasvijäänteiden poisto

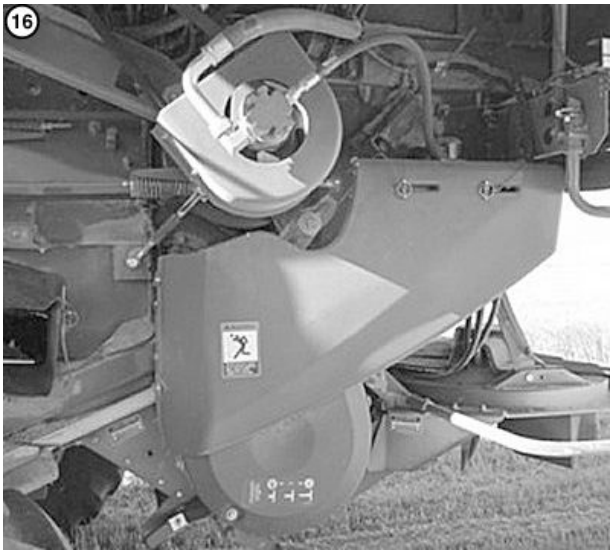

H108951 —UN—28AUG13

Jatkuu seuraavalla sivulla

OUO6075,0004151 -22-21MAR16-15/16

Alustan pääsykohdat (pohjan alueet)

(17) - Alueet pakokaasun jälkikäsittelykotelon ympärillä ja alapuolella (jos varustuksessa)

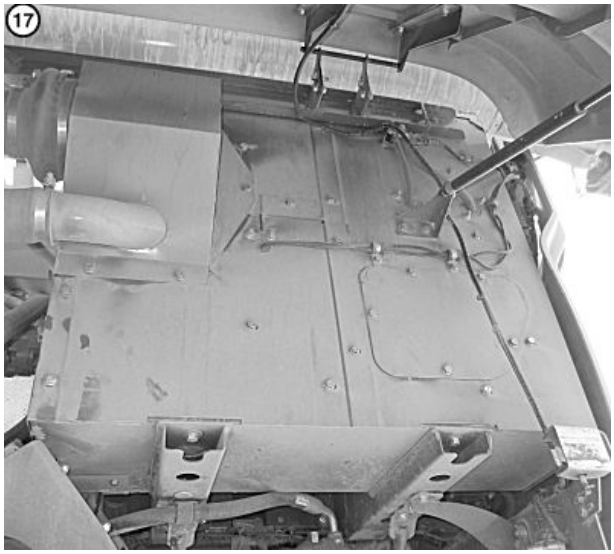

H108993 —UN—29AUG13

OUO6075,0004151 -22-21MAR16-16/16

Koneen puhdistaminen (vuosittainen puhdistus ja erityisviljat)

HUOMIO: Loukkaantumisen estämiseksi älä koskaan puhdista konetta, kun moottori on käynnissä ja erottelija on kytkettynä. Sammuta moottori, kytke seisontajarru päälle ja irrota virta-avain.

Seuraavaa ohjetta suositellaan käytettäväksi puhdistettaessa konetta siemenviljan puinnin yhteydessä tai kuljetettaessa kone maasta toiseen.

HUOMIO: Aseta leikkuupöydän alle kunnolliset tuet. Laske kaatokela täysin alas.

Irrota leikkuupöytä koneesta.

Aja koneella epätasaisella alusta (kynnöksellä) lian ravistelemiseksi irti. Sammuta moottori, kytke seisontajarru päälle ja irrota virta-avain.

Avaa tai poista kaikki luukut ja puhdistusaukot.

HUOMIO: Anna äänimerkki (A) muiden varoittamiseksi. Pysy etäällä koneesta ruumenten poiston aikana.

Käännä avainta virtalukossa (B) käynnistääksesi moottorin.

Käytä erottelijaa, kunnes ruumenia ei enää tule ulos.

Laske moottorin nopeus joutokäynnille ja kytke puintikoneisto päälle useita kertoja. Erottelijan pitäminen

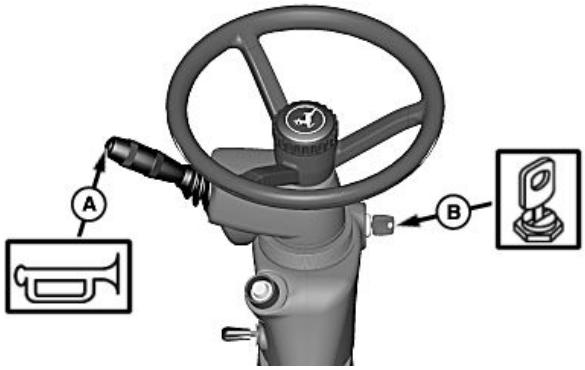

H97186 —UN—02NOV10

A—Äänitorvi **B—Virtalukko**

käynnissä alhaisilla kierrosluvuilla poistaa likaa roottorin sisältä.

Nosta nopeus huippunopeudelle ja anna puintikoneiston käydä muutama minuutti. Toista sykliä, kunnes ruumenia ei enää tule ulos koneen perästä.

HUOMIO: Pidä ulkopuoliset etäällä koneesta ruumenten poiston aikana.

Aja kone tuen päälle tai rinteeseen siten, että oikea puoli on noin 150 mm (6 in.) korkeammalla ja roskat pääsevät valumaan ulos.

Jatkuu seuraavalla sivulla

OUO6075,0004152 -22-21MAR16-1/30

HUOMIO: Sammuta moottori, aseta seisontajarru päälle, poista virta-avain, varmista pyörät kiiloilla ja laske syöttökanava turvastoppiin.

Käytä käsineitä ja hengityssuojainta itsesi suojelemiseksi, kun käytät paineilmaa puhdistamiseen.

Aloita koneen päältä ja puhdista alaspäin.

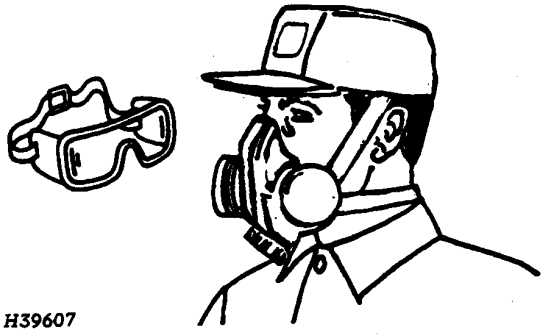

H39607 —UN—11OCT88

OUO6075,0004152 -22-21MAR16-2/30

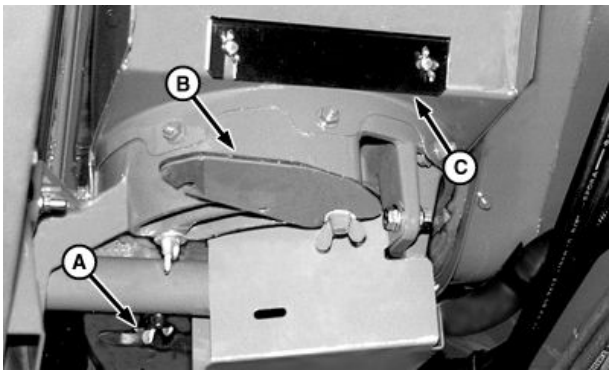

H62230 —UN—19JAN00

S660 ja S670

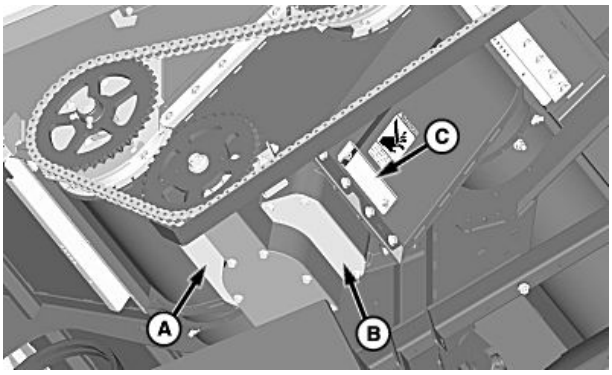

H98866 —UN—27OCT10

S680, S685 ja S690

A—Puhdistusluukku **B—Puhdistusluukku** **C—Puhdistusluukku**

Avaa puhdistusluukut (A), (B) ja (C).

Puhdista jyvät jyväsäiliön poikittaiskierukasta pystykierukan pohjaan.

Poista jyvät tyhjennyskierukan pohjan kulmista. Jyvät on puhdistettava luukuista maassa seisoen.

Jatkuu seuraavalla sivulla

OUO6075,0004152 -22-21MAR16-3/30

Jyväsäiliön putki (jyväsäiliön jatkeet):

Avaa kiristimet (A) ja laske putki.

Puhdista yläosa ja jyväelevaattorin luukkuun alas saakka, jotta saat elevaattorin ketjun puhtaaksi. Puhdista kaikki puolet.

A—Kiristimet

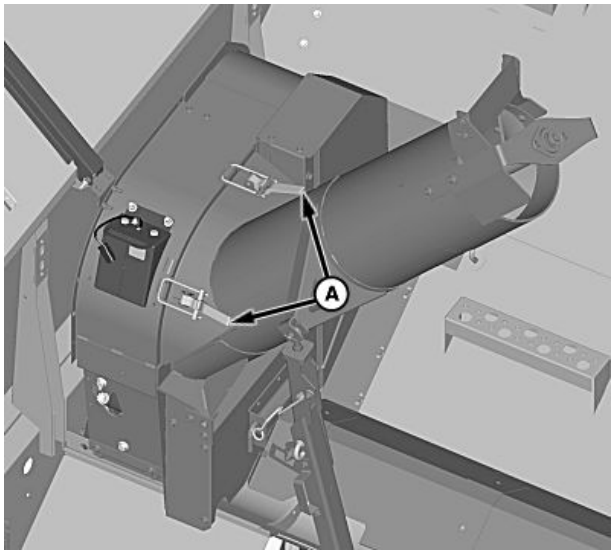

H102235 —UN—15JUN11

OUO6075,0004152 -22-21MAR16-4/30

Jyväsäiliön putki (jyväsäiliön kannet):

HUOMIO: ÄLÄ vedä tai irrota tappia (A) laskeaksesi jyväsäiliön putken. Tapin irrottaminen voi johtaa henkilövahinkoihin tai koneen vaurioitumiseen.

Jyväsäiliön putki on raskas. Ole erityisen varovainen, kun nostat tai lasket putkea.

Irrota rengassokka (B) ja tappi (C) vanttiruuvista (D).

Käytä kahvaa (E) avustaaksesi jyväsäiliö putken (F) laskemisessa.

Puhdista yläosa ja jyväelevaattorin luukkuun alas saakka, jotta saat elevaattorin ketjun puhtaaksi. Puhdista kaikki puolet.

A—Tappi
B—Rengassokka
C—Tappi
D—Vanttiruuvi
E—Kahva
F—Jyväsäiliön putki

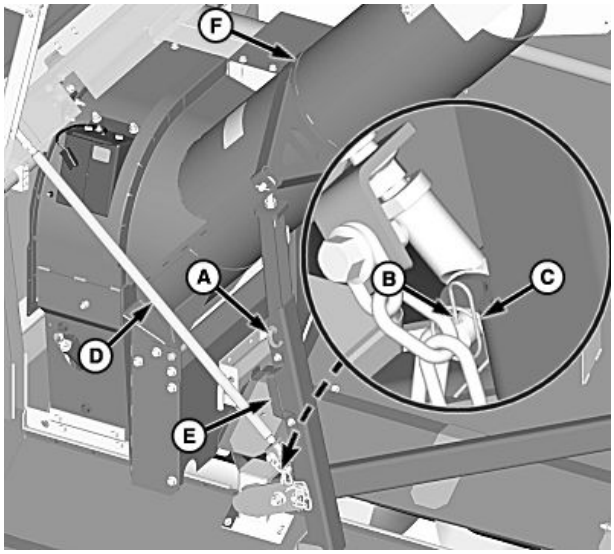

H102236 —UN—15JUN11

Jatkuu seuraavalla sivulla

OUO6075,0004152 -22-21MAR16-5/30

Löysää kiristimet (A) ja käännä jyväsäiliön ikkuna (B) puhdistusta varten.

Puhdista hytin taustan, pääväliakselin ympäristön ja erottelijan alue.

A—Kiristimet

B—Jyväsäiliön ikkuna

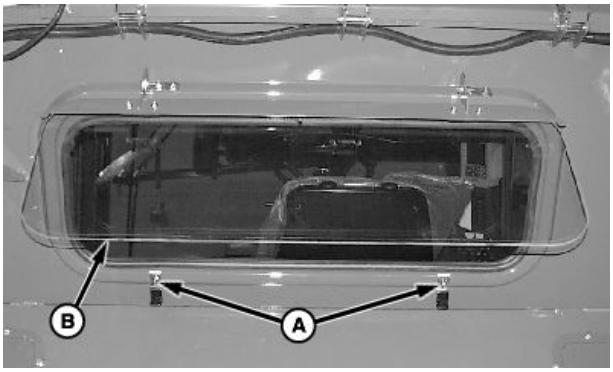

H76204 —UN—28APR03

OUO6075,0004152 -22-21MAR16-6/30

Irrota luukku (A) (jos varusteena) jyväsäiliön etuosasta.

Puhdista materiaalit moninopeuksisen syöttökanavan käytön vaihdelaatikko.

A—Huoltoluukku

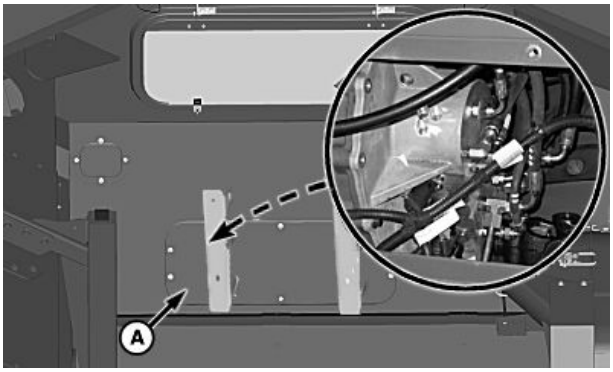

H113138 —UN—06MAR15

OUO6075,0004152 -22-21MAR16-7/30

Vedä lukitustappia (A) ja kierrä kaidetta (B) ylöspäin kunnes kaide lukittuu paikoilleen.

Avaa moottorin kannet (C) ja puhdista moottoritilan yläpuolinen alue ja koneen etupuolelta erottelijan ympäriltä.

Puhdista koko moottoritilan alue, etenkin moottorin alta.

Pyyhi pois kaikki moottorin alueelta löytyvä öljy tai rasva.

A—Lukitustappi

B—Kaide

C—Moottorin kannet

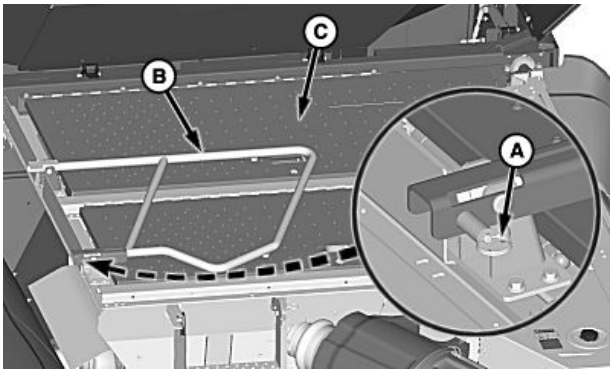

H102385 —UN—22JUN11

Jatkuu seuraavalla sivulla

OUO6075,0004152 -22-21MAR16-8/30

Vedä lukitustappia (A) ja kierrä portaita (B) ylöspäin kunnes portaat lukittuvat paikoilleen.

Vedä suodattimen kansi (C) auki irrottaaksesi sen magneetista.

Puhdista moottoritilan takana oleva alue.

Puhdista koko moottoritilan alue, etenkin moottorin alta.

Pyyhi pois kaikki moottorin alueelta löytyvä öljy tai rasva.

A—Lukitustappi
B—Portaat
C—Suojus

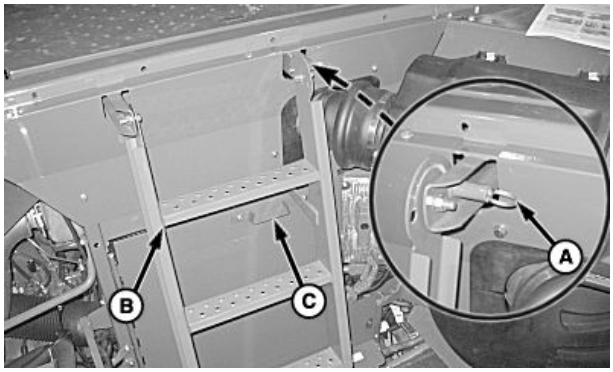

H95353 —UN—25AUG10

OUO6075,0004152 -22-21MAR16-9/30

Tier 2/Stage II (S660 ja S670):

HUOMAA: Puhdista alueet paineilmalla, puhaltaen sisältä ulospäin.

Avaa pyörivän sihdin luukku.

Puhdista seuraavat alueet sisältä ulospäin:

- Jäähdytin (A)
- Lauhdutin
- Öljynjäähdytin
- Ahtimen jälkijäähdytin

Puhdista lika alemmasta imukanavasta (B) ja sihdin siirtokanavasta (C).

A—Jäähdytin
B—Imukanava
C—Siirtokanava

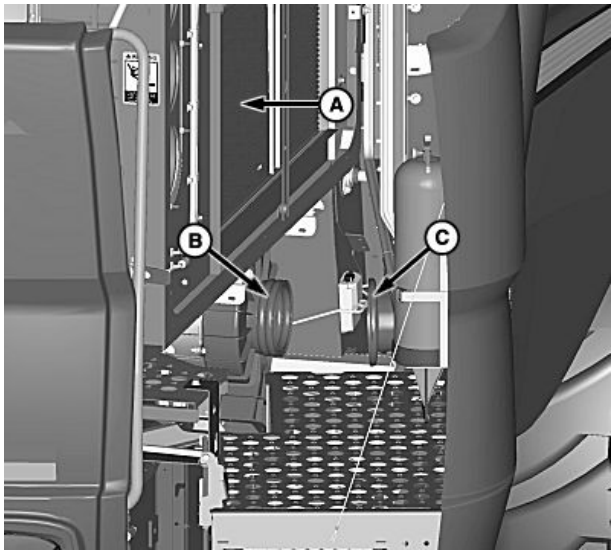

H106852 —UN—08FEB13

Jatkuu seuraavalla sivulla

OUO6075,0004152 -22-21MAR16-10/30

Tier 2/Stage II (S680 ja S690) ja Final Tier 4/Stage IV (S660, S670, S680, S685 ja S690):

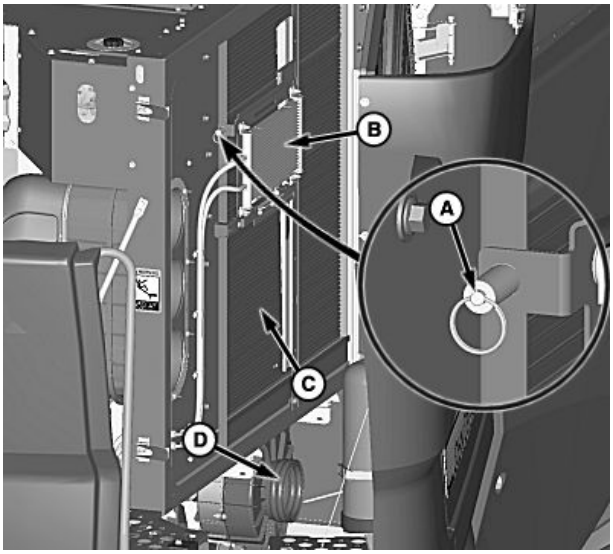

H106853 —UN—08FEB13

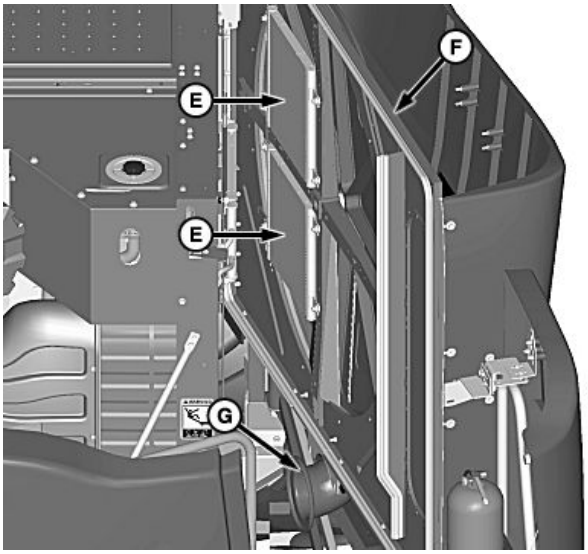

H106854 —UN—08FEB13

A—Lukitustappi
B—Polttonesteen jäähdytin
C—Jäähdytin
D—Imukanava
E—Lauhduttimet
F—Pyörivän sihdin luukku
G—Siirtokanava

HUOMAA: Puhdista alueet paineilmalla, puhaltaen sisältä ulospäin.

Avaa pyörivän sihdin luukku.

Vedä lukitustapista (A) ja pyöritä polttoainejäähdytintä (B) sen puhdistamiseksi.

Puhdista seuraavat alueet sisältä ulospäin:

- Jäähdytin (C)
- Öljynjäähdytin
- Ahtimen jälkijäähdytin

Puhdista lika alemmasta imukanavasta (D).

Puhdista pyörivän sihdin luukussa (F) olevat lauhduttimet (E).

Puhdista lika siirtokanavasta (G).

Jatkuu seuraavalla sivulla

OUO6075,0004152 -22-21MAR16-11/30

S660 ja S670:

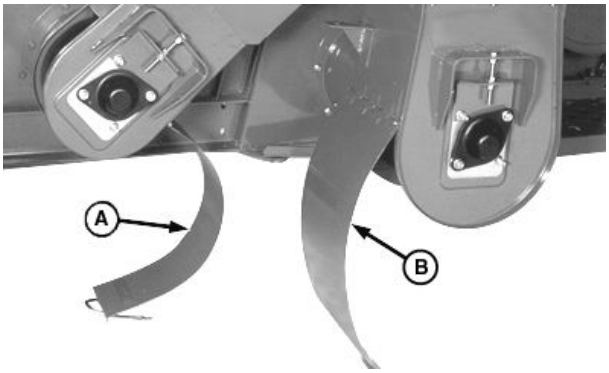

H62232 —UN—19JAN00

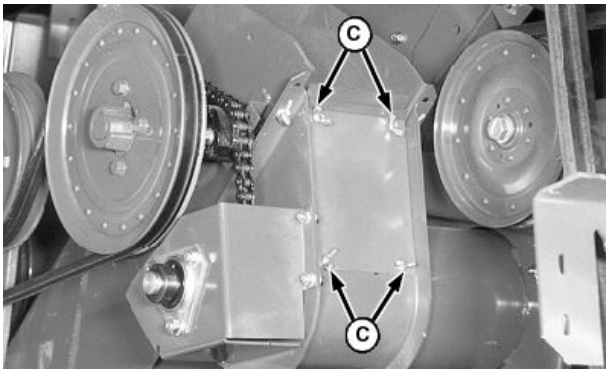

H62233 —UN—19JAN00

A—Rajaiselevaattorin luukku **B—Jyväelevaattorin luukku** **C—Siipimutterit**

Avaa alempi rajaiselevaattorin luukku (A) ja puhdista jyväelevaattorin luukku (B).

Irrota siipimutterit (B) ja irrota huoltoluukku rajaiselevaattorin yläpäästä.

Irrota tarvittava materiaali ja puhdista elevaattorin sivut.

OUO6075,0004152 -22-21MAR16-12/30

S680, S685 ja S690:

Avaa kahvan (A) avulla jyväelevaattorin luukku (B) ja rajaisjärjestelmän elevaattorin luukku (C).

Irrota tarvittava materiaali ja puhdista elevaattorin sivut.

A—Kahva
B—Jyväelevaattorin luukku
C—Rajaisjärjestelmän elevaattorin luukku

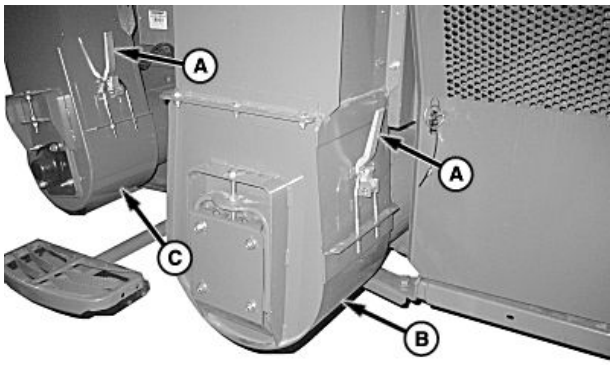

H97193 —UN—30JUN10

OUO6075,0004152 -22-21MAR16-13/30

S680, S685 ja S690:

Avaa kahvan (A) avulla rajaisjärjestelmän elevaattoriputken luukku (B).

Irrota tarvittava materiaali ja puhdista elevaattorin sivut.

A—Kahva
B—Rajaisjärjestelmän elevaattoriputken luukku

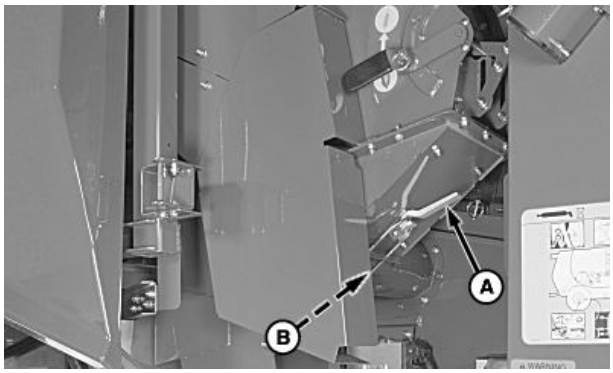

H97194 —UN—30JUN10

Jatkuu seuraavalla sivulla

OUO6075,0004152 -22-21MAR16-14/30

Puhdista ruumenet erottelijan ja koneen sivujen välistä.

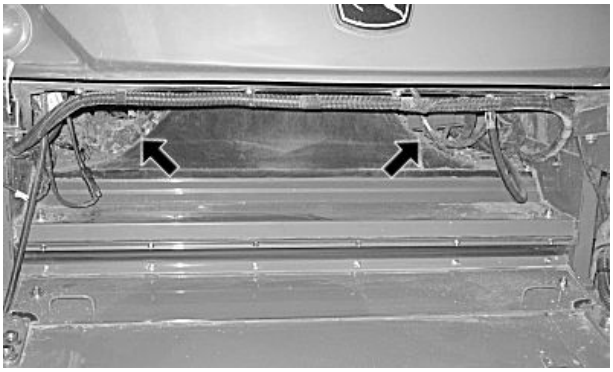

H100541 —UN—02MAR11

OUO6075,0004152 -22-21MAR16-15/30

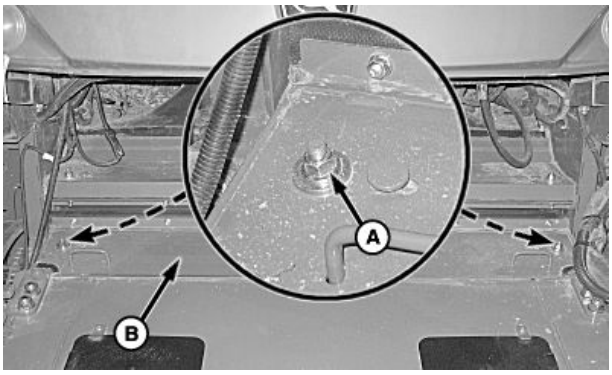

H100486 —UN—28FEB11

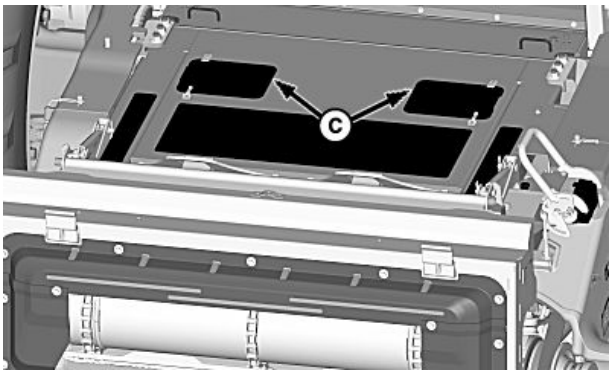

H90905 —UN—27FEB08

A—Mutterit
B—Syöttökuljettimen luukku
C—Syöttökuljettimen luukku

Löysää mutterit (A) syöttökuljettimen molemmilta puolilta ja työnnä muttereita eteenpäin syöttökuljettimen keskelle.

Vedä luukkua eteenpäin irrottaaksesi sen.

Puhdista syöttökuljetin huoltoluukuista (B) ja (C).

Nosta kuljetinketjua ylös ja päästä ketju putoamaan useita kertoja puhdistuksen aikana.

OUO6075,0004152 -22-21MAR16-16/30

Irrota rengassokka ja liikuta vipua (A) alaspäin ja taaksepäin avataksesi syöttölevyn.

Puhdista syöttölevyn alue.

Työnnä kahvaa eteenpäin ja ylös sulkeaksesi syöttölevyn. Kiinnitä rengassokalla.

A—Vipu

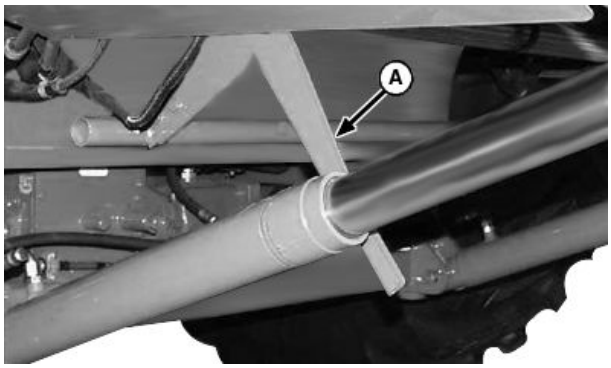

H52761 —UN—17MAY99

Jatkuu seuraavalla sivulla

OUO6075,0004152 -22-21MAR16-17/30

Irrota rengassokka (A) ja siirrä vipu (B) ylös avataksesi kivikourun.

Puhdista kivikourun alue.

Siirrä vipu alas sulkeaksesi kivikourun. Kiinnitä rengassokalla.

A—Rengassokka **B—Vipu**

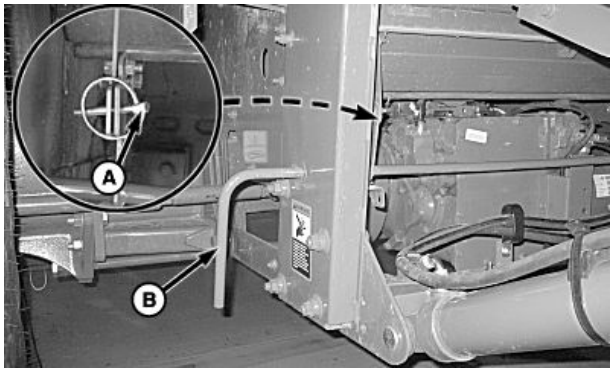

H99239 —UN—01DEC10

OUO6075,0004152 -22-21MAR16-18/30

Jos varustuksessa: Irrota kantaruuvit puhdistusluukuista (A).

Asenna puhdistusluukut ja kantaruuvit, kun puhdistus on valmis.

A—Puhdistusluukut

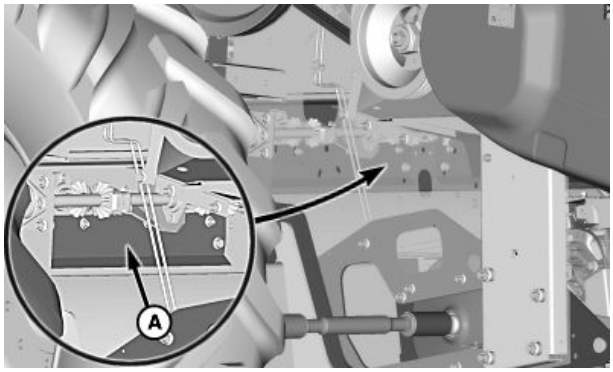

H102538 —UN—29JUN11

OUO6075,0004152 -22-21MAR16-19/30

Jos varustuksessa: Vedä lukitustapista (A) ja vie kahva (B) ylös, kun haluat avata puhdistusluukun (C), ja vie kahva alas, kun haluat sulkea ja lukita puhdistusluukun.

A—Lukitustappi
B—Kahva
C—Puhdistusluukku

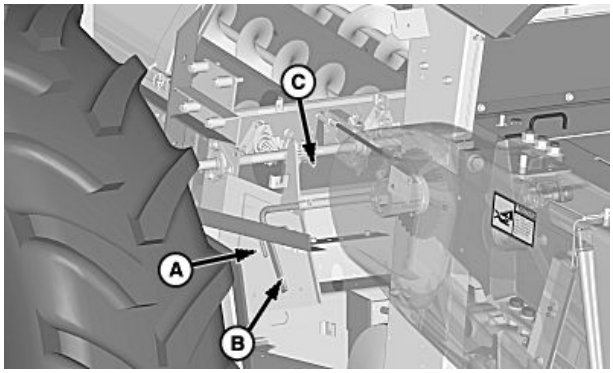

H91139 —UN—15APR08

Jatkuu seuraavalla sivulla

OUO6075,0004152 -22-21MAR16-20/30

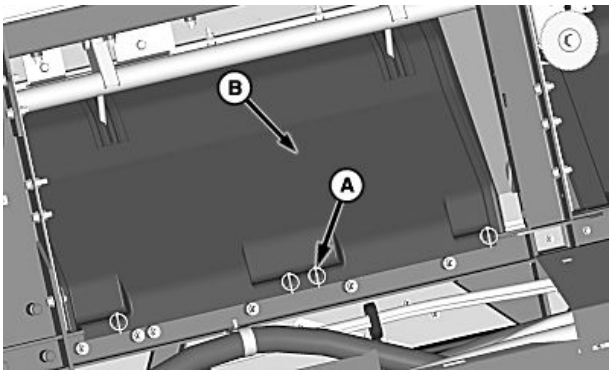

H111240 —UN—13MAY14

Tarkastuskansi (Varstasillan vakiosäätö)

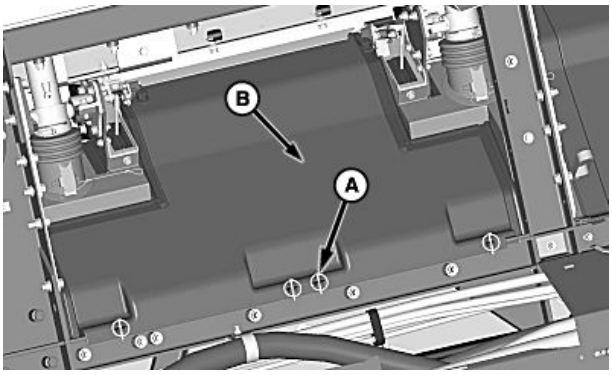

H111241 —UN—13MAY14

Tarkastuskansi (Varstasillan aktiivieristys)

Irrota rengassokat (A) ja tarkastuskansi (B). Käytä kaavinta irrottaaksesi materiaalin, ja puhdista koneen molemmilta puolilta käsin.

A—Rengassokat **B—Tarkastuskansi**

H52708 —UN—23MAR99

OUO6075,0004152 -22-21MAR16-21/30

Puhdista akselin ja vaihteiston yläpinnat.

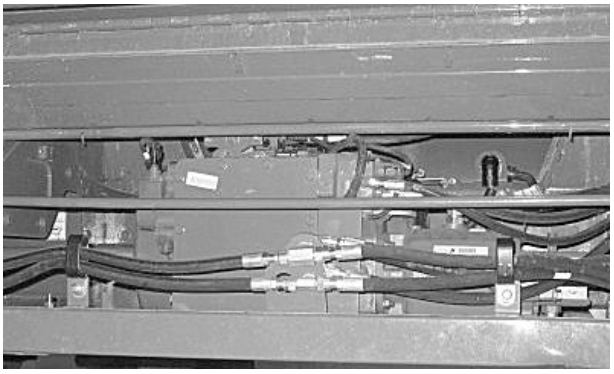

H99165 —UN—22NOV10

Kuvassa painikevalintaisella vaihteenvaihdolla varustettu kone

Jatkuu seuraavalla sivulla

OUO6075,0004152 -22-21MAR16-22/30

Avaa alaseula ja yläseula täysin auki ja puhdista ne.

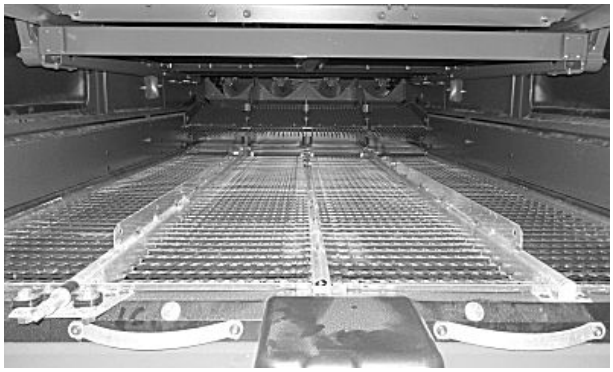

H115550 —UN—20AUG15

OUO6075,0004152 -22-21MAR16-23/30

Puhdista taka-akselin alue.

H115551 —UN—20AUG15

Jatkuu seuraavalla sivulla

OUO6075,0004152 -22-21MAR16-24/30

Irrota rengassokka (A) ja avaa suojus (B).

Irrota rengassokka (C) ja käännä salpaa (D) avataksesi lukituksen.

Nosta ja irrota takasuojus (B) ja keskituulettimen suojus (E).

Puhdista puhaltimen alue.

A—Rengassokka
B—Suojus
C—Rengassokka
D—Salpa
E—Suojus

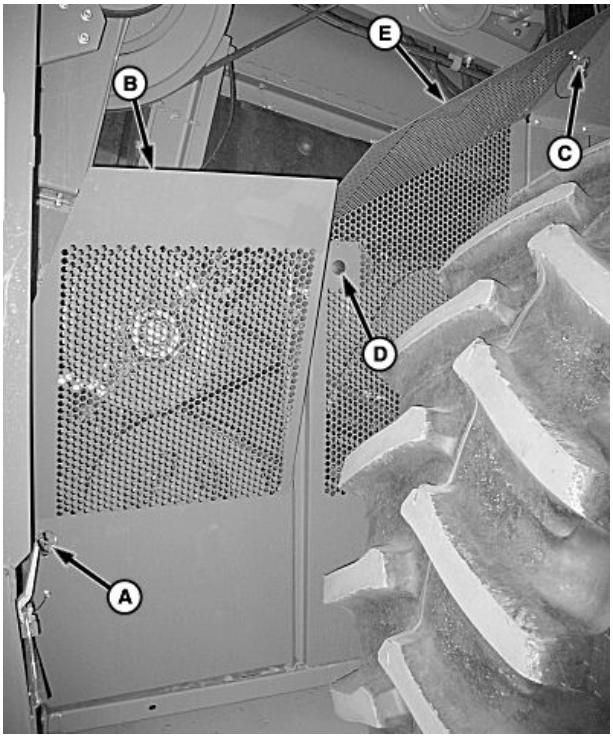

H96806 —UN—09JUN10

OUO6075,0004152 -22-21MAR16-25/30

Irrota rengassokka (A) ja käännä salpaa (B) poistaaksesi suojuksen (C).

Puhdista alue.

A—Rengassokka
B—Salpa
C—Suojus

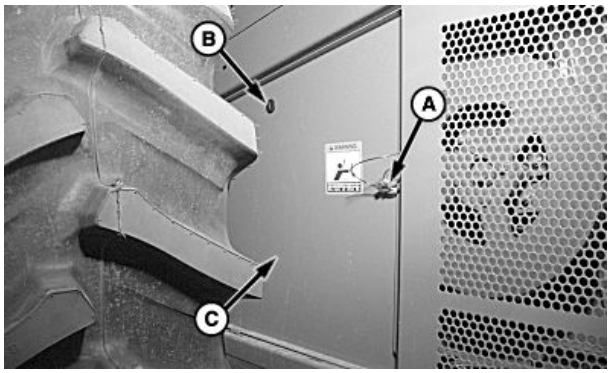

H96803 —UN—09JUN10

Jatkuu seuraavalla sivulla

OUO6075,0004152 -22-21MAR16-26/30

Puhdista tuulettimen ympärillä oleva alue.

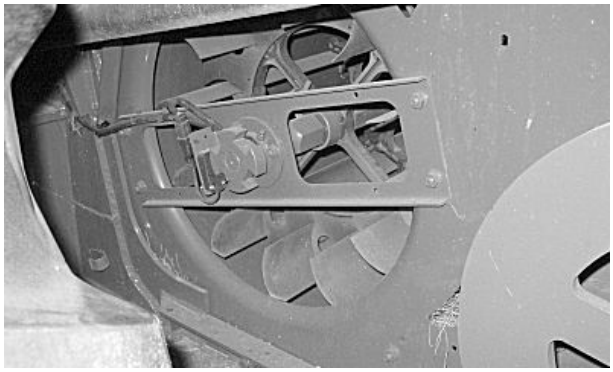

H100557 —UN—02MAR11

OUO6075,0004152 -22-21MAR16-27/30

Nosta olkisilppuri (jos varusteena) katkaisimella (A).

A—Katkaisin

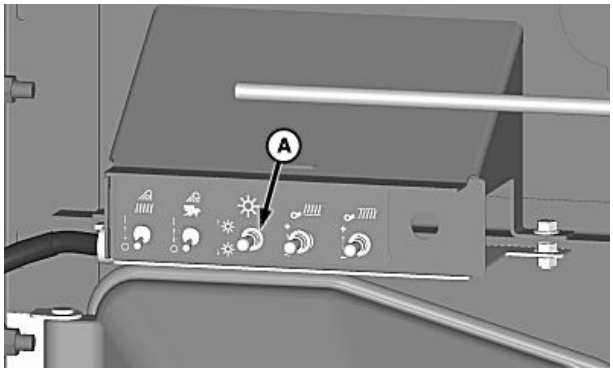

H97565 —UN—14SEP10

OUO6075,0004152 -22-21MAR16-28/30

Löysää siipimutteria (A) ja käytä kahvaa (B) irrottaaksesi vastaterät ja puhdistaaksesi olkisilppurin.

A—Siipimutteri **B—Kahva**

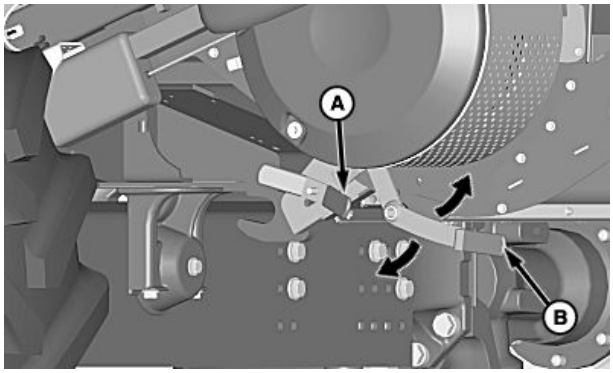

H98137 —UN—20SEP10

Jatkuu seuraavalla sivulla

OUO6075,0004152 -22-21MAR16-29/30

Puhdista ruumenet ruumentenlevittimen (jos varusteena) käyttöalueelta ja ruumentenlevittimen peitosta.

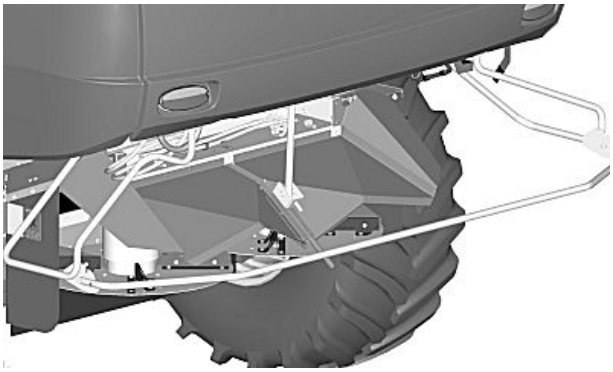

H98906 —UN—27OCT10

OUO6075,0004152 -22-21MAR16-30/30

Polttoaineet ja voiteluaineet

Polttonesteen turvallinen käsittely—Tulipalojen ehkäisy

Käsittele polttonestettä huolellisesti: se on erittäin helposti syttyvää. Älä tankkaa konetta, kun tupakoit tai oleskelet avotulen tai kipinöiden lähellä.

Sammuta moottori ennen tankkausta. Täytä polttonestesäiliö ulkona.

Estä palovaara pitämällä kone puhtaana polttonesteestä, öljystä ja liasta. Puhdista läikkynyt polttoneste aina.

Käytä syttyvien nesteiden kuljetukseen vain tähän tarkoitukseen hyväksyttyjä säiliöitä.

Älä koskaan täytä polttonestesäiliötä muovipinnoitteisen avolava-auton lavan päällä. Laske polttonestesäiliö aina maahan ennen kuin täytät siihen polttonestettä. Anna polttonesteen täyttösuuttimen koskettaa säiliötä ennen kuin avaat säiliön kannen. Pidä polttonesteen täyttösuutin kiinni polttonesteastian täyttöaukossa kun lisäät polttonestettä.

TS202 —UN—23AUG88

Älä koskaan säilytä polttonesteastioita tai -säiliöitä avotulen, kipinöiden tai sytytysliekkien läheisyydessä. Tietyissä laitteissa, kuten esimerkiksi vedenlämmittimet, on sytytysliekki.

DX,FIRE1 -22-12OCT11-1/1

Vältä staattisen sähkön aiheuttamat vaarat tankatessa

Erittäin vähärikkisen polttonesteen (ULSD) sähkönjohtavuus on vähentynyt mutta sen kyky varautua staattisesti suurentunut rikin ja muiden komponenttien poiston vuoksi.

Jalostamolla polttonesteeseen on saatettu lisätä staattista varausta vähentävää lisäainetta. Monet seikat voivat kuitenkin ajan kuluessa vähentää lisäaineen tehoa.

Erittäin vähärikkinen polttoneste (ULSD) voi varautua staattisesti virratessaan polttonesteen kuljetusjärjestelmien läpi. Jos staattinen sähkövaraus purkautuu ympäristössä, jossa on räjähdysalttiita höyryjä, seurauksena voi olla tulipalo tai räjähdys.

Tästä syystä on tärkeää varmistaa, että koko tankkausjärjestelmän (polttonestesäiliö, siirtopumppu, siirtoletku, tankkauspistooli ja muut osat) maadoitus ja potentiaalin tasaus on tehty asianmukaisesti. Varmista, että polttonesteen tai polttonestejärjestelmän toimittaja on noudattanut standardeja, jotka koskevat tankkausjärjestelmien asianmukaista maadoitusta ja potentiaalin tasausta.

RG22142 —UN—17MAR14

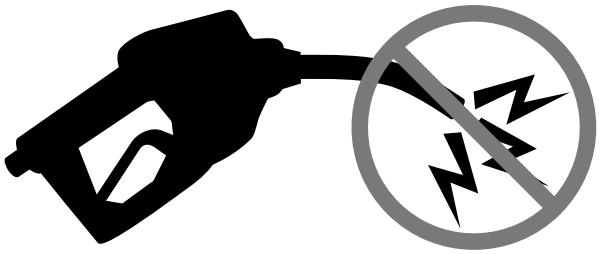

RG21992 —UN—21AUG13

DX,FUEL,STATIC,ELEC -22-12JUL13-1/1

Polttoainesäiliö - tankkaus

HUOMIO: Käsittele polttonestettä varovaisesti. Älä tankkaa konetta, kun tupakoit. SAMMUTA moottori, paina seisontajarru päälle ja irrota virta-avain ennen tankkausta.

Älä ylitäytä polttoainesäiliötä. Takaisin roiskuva polttoaine saattaa johtaa jopa tapaturmaan. Polttoaine saattaa valua ulos lämpölaajenemisen takia. Jos säiliössä on liikaa polttoainetta ja puimuri on auringon paisteessa, se saattaa valua ulos säiliöstä.

TÄRKEÄÄ: Final Tier 4 -/Stage IV -moottorit: Käytä AINOASTAAN erittäin vähärikkistä dieselpolttoainetta. Katso Dieselpolttoaine ja biodiesel tässä osiossa saadaksesi lisätietoja.

Täytä polttoainesäiliö (A) aina työpäivän päätteeksi. Tämä estää veden tiivistymisen polttoainesäiliössä kostean ilman jäähtyessä.

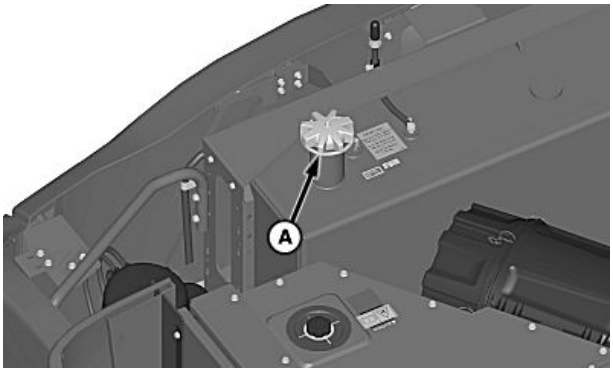

H106863 —UN—11FEB13

A—Polttonestesäiliö

OUO6075,00013CE -22-23MAY13-1/1

Dieselpolttoaineen käsittely ja varastointi

HUOMIO: Vältä tulipalon vaara. Käsittele polttonestettä varovaisesti. ÄLÄ täytä polttoainesäiliötä, kun moottori on käynnissä. ÄLÄ tupakoi tankkaamisen tai polttonestejärjestelmän huoltamisen aikana.

Täytä polttonestesäiliö aina päivän töiden päätteeksi estääksesi veden kondensoitumisen ja jäätymisen, jos sää on kylmä.

Pidä kaikki säiliöt mahdollisimman täysinä kondensoitumisen vähentämiseksi.

Varmista, että kaikki polttoainesäiliön kannet ja suojukset ovat paikallaan. Ne estävät kosteuden pääsyn säiliön sisään. Tarkkaile polttoaineen vesipitoisuutta säännöllisesti.

Biodieselpolttoainetta käytettäessä polttoainesuodatin voi tukkeutua nopeammin ja tarvitsee ehkä vaihtaa useammin.

Tarkista moottorin öljymäärä päivittäin ennen käynnistämistä. Korkeampi öljytaso voi merkitä sitä, että moottoriöljyssä on polttoainetta.

Säilytettäessä polttoainetta kauan koneen polttoainesäiliössä tai varastointisäiliössä voi olla tarpeen lisätä siihen suoja-ainetta, jotta vettä ei tiivisty säiliöön. Pyydä suosituksia polttoaineen toimittajalta tai John Deere -jälleenmyyjältä.

OUO6075,000163E -22-06SEP13-1/1

Dieselpolttoaine

Varmista paikkakunnallasi myytävän dieselpolttonesteen ominaisuudet polttonestekauppiaaltasi.

Yleensä dieselpolttonesteet on sekoitettu siten, että ne vastaavat myyntialueen lämpötiloja.

Standardin EN 590 tai ASTM D975 mukaisten dieselpolttonesteiden käyttö on suositeltavaa. Vetykäsitelty, eläinrasvasta tai kasviöljystä valmistettu uusiutuva dieselpolttoneste ja maaöljystä valmistettu diesel ovat periaatteessa identtisiä. Standardien EN 590, ASTM D975 tai EN 15940 mukainen uusiutuva dieselpolttoneste soveltuu käytettäväksi kaikenvahvuisina sekoituksina.

Polttonesteelle asetetut vaatimukset

Dieselpolttonesteen tulee täyttää aina vähintään seuraavat vaatimukset:

Setaaniluku vähintään 40. Suositeltava setaaniluku on kuitenkin vähintään 47, etenkin alle -20 °C:een (-4 °F) lämpötiloissa tai yli 1675 m:n (5500 ft) korkeudessa.

Suodattimen tukkeutumislämpötilan (Cold Filter Plugging Point; CFPP) tulee olla vähintään 5 °C (9 °F) odotettavissa olevan kylmimmän lämpötilan alapuolella tai **samepisteen** on sijaittava odotettavissa olevan kylmimmän lämpötilan alapuolella.

Polttonesteen voitelevuuden suhteen hiukkasten suurin koko saa olla enintään 0,52 mm ASTM D6079:n tai ISO 12156-1:n mukaan mitattuna. Suositeltava hiukkasten koko on enintään 0,45 mm.

Dieselpolttonesteen laadun ja rikkipitoisuuden tulee täyttää kaikki moottorin käyttöalueella voimassa olevat päästönormit. ÄLÄ KÄYTÄ dieselpolttonestettä, jonka rikkipitoisuus on yli 10 000 mg/kg (10 000 ppm).

Etanolin ja dieselin sekoitus

ÄLÄ KÄYTÄ polttoaineena etanolin ja dieselin sekoituksia. Etanoli-diesel-sekoitusten käyttö missä tahansa John Deere -koneessa voi johtaa koneen takuun raukeamiseen.

HUOMIO: Etanolin ja dieselin sekoitusten käyttäminen aiheuttaa tulipalo- ja räjähdysvaaran, jonka seurauksena voi olla vakava loukkaantuminen tai kuolema. Tätä on ehdottomasti vältettävä.

Luokitusten Interim Tier 4, Final Tier 4, vaiheen III B ja vaiheen IV mukaisten moottorien polttonesteen rikkipitoisuus

- Käytä VAIN erittäin vähärikkistä (ULSD) polttonestettä, jonka rikkipitoisuus on enintään 15 mg/kg (15 ppm).

Luokitusten Tier 3 ja Stage III A moottorien polttonesteen rikkipitoisuus

- SUOSITTELEMME käyttämään dieselpolttonestettä, jonka rikkipitoisuus on alle 1000 mg/kg (1000 ppm).
- Öljyn ja suodattimen vaihtovälit LYHENEVÄT, mikäli käytettävän dieselpolttoaineen rikkipitoisuus on 1000—2000 mg/kg (1000—2000 ppm).
- Ota yhteys John Deere -huoltoon, ENNEN kuin käytät dieselpolttonestettä, jonka rikkipitoisuus on yli 2000 mg/kg (2000 ppm).

Luokitusten Tier 2 ja Stage II moottorien polttonesteen rikkipitoisuus

- SUOSITTELEMME käyttämään dieselpolttoainetta, jonka rikkipitoisuus on alle 2000 mg/kg (2000 ppm).
- Öljyn ja suodattimen vaihtovälit LYHENEVÄT, mikäli käytettävän dieselpolttoaineen rikkipitoisuus on 2000—5000 mg/kg (2000—5000 ppm).
- Ota yhteys John Deere -huoltoon, ENNEN kuin käytät dieselpolttoainetta, jonka rikkipitoisuus on yli 5000 mg/kg (5000 ppm).

Muiden moottoreiden polttonesteen rikkipitoisuus

- SUOSITTELEMME käyttämään dieselpolttonestettä, jonka rikkipitoisuus on alle 5000 mg/kg (5000 ppm).
- Öljyn ja suodattimen vaihtovälit LYHENEVÄT, mikäli käytettävän dieselpolttonesteen rikkipitoisuus on yli 5000 mg/kg (5000 ppm).

TÄRKEÄÄ: ÄLÄ sekoita dieselpolttonesteeseen käytettyä dieselmoottoriöljyä tai muita voiteluöljyjä.

Vääränlainen polttonesteen lisäaine saattaa vaurioittaa dieselmoottoreissa käytettävää polttonesteen ruiskutusjärjestelmää.

DX,FUEL1 -22-13JAN16-1/1

Biodieselpolttoneste

Biodiesel on polttonestettä, joka koostuu kasvisöljyistä tai eläinrasvoista peräisin olevista pitkäketjuisten rasvahappojen monoalkyyliestereistä. Biodieselsekoitukset sisältävät mineraalidieselöljyyn määrätyssä tilavuussuhteessa sekoitettua biodieselöljyä.

Tutustu tämä käyttöohjeen osaan "Biodieselin käyttöön liittyvät vaatimukset ja suositukset" ennen biodieselpitoisen polttonesteen käyttämistä.

Ympäristönsuojelulait tai -määräykset saattavat joko suositella biopolttonesteen käyttöä tai kieltää sen. Käyttäjän on syytä kääntyä paikallisten viranomaisten puoleen ennen biopolttonesteen käyttöä.

Kaikki John Deere -moottorit, joissa on pakokaasusuodatin (vuodesta 2011 lähtien)

Biodieselin suositeltavin pitoisuus on 5 % (B5), mutta biodieseliä voi käyttää maaöljystä valmistetun dieselpolttonesteen joukossa siten, että biodieselin osuus on enintään 20 % (B20). Biodieselsekoituksia luokitukseen B20 saakka saa käyttää VAIN, jos biodiesel (100-prosenttinen biodiesel tai B100) täyttää standardien ASTM D6751, EN 14214 tai muiden vastaavien luokitusten vaatimukset. Luokituksen B20 biodieseliä käytettäessä teho laskee noin 2 % ja polttonesteen kulutus puolestaan kasvaa noin 3 %.

Polttoneste, jonka biodieselpitoisuus on suurempi kuin B20 voi vahingoittaa moottorin päästöjärjestelmää eikä sitä näin ollen tule käyttää. Mahdollisia vaaroja ovat muiden muassa esimerkiksi tiheämpi pysäköitynä tehtävän suodattimen puhdistuksen tarve, noen kerääntyminen ja lyhentyneet tuhkan poistovälit.

John Deeren hyväksymiä polttonesteen lisäaineita, jotka sisältävät hajotusaineita ja liuottimia on käytettävä, jos käytetään biodieselsekoitusta luokituksesta B10—B20 alkaen. Tätä alempien pitoisuuksien tapauksessa lisäaineiden käyttäminen on suositeltavaa.

Kaikki John Deere -moottorit ilman pakokaasusuodatinta (pääasiallisesti ennen vuotta 2012)

Biodieselin suositeltavin pitoisuus on 5 % (B5), mutta biodieseliä voi käyttää maaöljystä valmistetun dieselpolttonesteen joukossa siten, että biodieselin osuus on enintään 20 % (B20). Biodieselsekoituksia luokitukseen B20 saakka saa käyttää VAIN, jos biodiesel (100-prosenttinen biodiesel tai B100) täyttää standardien ASTM D6751, EN 14214 tai muiden vastaavien luokitusten vaatimukset. Luokituksen B20 biodieseliä käytettäessä teho laskee noin 2 % ja polttonesteen kulutus puolestaan kasvaa noin 3 %.

Näitä John Deere -moottoreita voi käyttää biodieselsekoituksilla, joiden pitoisuus on yli B20 (jopa niin, että biodieselpitoisuus on 100 %). Käytä yli B20-sekoituksia VAIN, jos laki sallii biodieselin käytön ja käytettävä sekoitus vastaa standardin EN 14214 vaatimuksia (tällaisia sekoituksia on pääasiallisesti saatavilla Euroopassa). Luokitusta B20 suurempia biodieselsekoituksia käytettäessä moottorit eivät välttämättä täytä kaikkia voimassa olevia päästömääräyksiä eikä niiden käyttö ehkä ole sallittua. 100-prosenttista biodieseliä käytettäessä teho laskee noin 12 % ja polttonesteen kulutus puolestaan kasvaa noin 18 %.

John Deeren hyväksymiä polttonesteen lisäaineita, jotka sisältävät hajotusaineita ja liuottimia on käytettävä, jos käytetään biodieselsekoitusta luokituksesta B10—B20 alkaen. Tätä alempien pitoisuuksien tapauksessa lisäaineiden käyttäminen on suositeltavaa.

Biodieselin käyttöön liittyvät vaatimukset ja suositukset

Biodieselsekoituksen maaöljystä valmistetun osan tulee täyttää teollisuusstandardien ASTM D975 (US) tai EN 590 (EU) vaatimukset.

Biodieselöljyjen käyttäjiä Yhdysvalloissa suositellaan ehdottomasti hankkimaan sellaista biodieselsekoitusta, joka on ostettu luokituksen BQ-9000 mukaan sertifioidulta myyjältä ja peräisin luokituksen BQ-9000 mukaan hyväksytyltä valmistajalta (National BioDiesel Boardin sertifioinnin mukaan). Sertifioidut myyjät ja hyväksytyt valmistajat ovat nähtävissä seuraavasta verkko-osoitteesta: http://www.bq9000.org.

Biodieselpolttoneste sisältää tuhkajäämiä. Standardeissa ASTM D6751 tai EN14214 määritellyn ylärajan ylittävä tuhkamäärä voi johtaa nopeampaan tuhkan kerääntymiseen pakokaasusuodattimeen (jos varustuksessa) ja siten lyhentyneisiin puhdistusväleihin.

Polttonestesuodattimen vaihtovälit voivat myös lyhentyä biodieselpolttonestettä käytettäessä, etenkin jos siirrytään dieselpolttonesteestä biodieseliin. Tarkista moottorin öljymäärä päivittäin ennen käynnistämistä. Korkeampi öljytaso voi merkitä sitä, että moottoriöljyssä on polttonestettä. Biodieselsekoitukset luokitukseen B20 saakka tulee käyttää 90 päivän kuluessa biodieselin valmistuksesta. Luokitusta B20 suuremmat biodieselsekoitukset tulee käyttää 45 päivän kuluessa biodieselin valmistuksesta.

Seuraavat tekijät tulee muistaa käytettäessä korkeintaan luokituksen B20 mukaista biodieseliä:

- Juoksevuuden heikkeneminen kylmissä olosuhteissa
- Varastointiin ja olosuhteiden pysyvyyteen liittyvät tekijät (kosteuden imeytyminen, mikrobien kasvu)
- Suodatinten mahdollinen tukkeutuminen (ongelmana tavallisesti silloin, kun biodieseliä käytetään ensimmäisen kerran käytetyssä moottorissa.)
- Mahdolliset polttonestevuodot tiivisteistä ja letkuista (pääasiallisesti vanhemmissa moottoreissa)
- Moottorin komponenttien käyttöiän lyhentyminen

Jatkuu seuraavalla sivulla

Pyydä polttonesteen myyjältä analyysitodistus, jotta voit olla varma siitä, että polttoneste täyttää tässä käyttöohjeessa annetut vaatimukset.

Tiedustele John Deere -jälleenmyyjältä hyväksyttyjä biodieselin lisäaineita, jotka parantavat biodieselöljyjen säilyvyyttä ja suorituskykyä.

Seuraavat tekijät tulee lisäksi muistaa, jos käytetään biodieselsekoituksia, joiden luokitus on yli B20:

- Tehon heikkenemistä ja ruiskutusvirheitä aiheuttavat koksaantuminen tai ruiskutussuutinten tukokset, jos John Deeren hyväksymiä lisäaineita ei käytetä
- Mahdollinen sekoittuminen moottoriöljyyn (öljyn vaihtovälejä on lyhennettävä)
- Mahdollinen materiaalin kertyminen ja pinttyminen sisäosien pintoihin
- Mahdollinen sakan ja lietteen muodostuminen
- Mahdollinen polttonesteen lämpöhapettuminen kohonneissa lämpötiloissa
- Mahdollinen yhteensopimattomuus muiden polttonesteen käsittelylaitteissa käytettävien materiaalien kanssa (esim. kupari, lyijy, sinkki, tina, messinki ja pronssi)
- Mahdollinen vedenerottimen suorituskyvyn heikentyminen
- Mahdolliset maalipintojen vauriot biodieselin vaikutuksesta
- Mahdollinen polttonesteen ruikutusjärjestelmän korroosio
- Mahdollinen elastomeeritiivisteiden ja muun tiivistemateriaalin kuluminen (useimmiten ongelmana vanhoissa moottoreissa)
- Mahdollisesti korkeat happopitoisuudet polttonestejärjestelmässä
- Koska luokituksen B20 ylittävät biodieselsekoitukset sisältävät enemmän tuhkaa, niiden käyttö voi johtaa nopeampaan tuhkan kerääntymiseen pakokaasusuodattimeen (jos varustuksessa) ja siten lyhentyneisiin puhdistusväleihin

TÄRKEÄÄ: Kylmäpuristettuja kasviöljyjä EI SAA käyttää polttonesteenä John Deeren moottoreissa minkäänlaisina pitoisuuksina. Tällaisten öljyjen käyttö voi rikkoa moottorin.

DX,FUEL7 -22-15MAY13-2/2

Dieselpolttonesteen voitelevuus

Suurin osa Yhdysvalloissa, Kanadassa ja Euroopan Unionin alueella valmistetuista dieselpolttonesteistä on voitelevuudeltaan sellaista, että polttonesteen ruiskutusjärjestelmän moitteeton toiminta ja kestävyys on varmistettavissa. Eräissä osissa maailmaa valmistettujen dieselpolttonesteiden voitelevuus voi olla kuitenkin puutteellinen.

TÄRKEÄÄ: Varmista, että koneessa käyttämälläsi dieselpolttonesteellä on hyvät voiteluominaisuudet.

Polttonesteen voitelevuuden suhteen hiukkasten suurin koko saa olla enintään 0,52 mm standardien ASTM D6079 tai ISO 12156-1 mukaan mitattuna. Suositeltava hiukkasten koko on enintään 0,45 mm.

Jos polttonesteen voitelevuus on heikko tai tuntematon, lisää dieselöljyn joukkoon sopiva määrä lisäainetta John Deere Fuel-Protect Diesel Fuel Conditioner (tai vastaavaa).

Biodieselpolttonesteen voitelevuus

Polttonesteen voitelevuus voi parantua huomattavasti, jos käytetyn biodieselsekoituksen luokitus on enintään B20 (20-prosenttinen biodiesel). Voitelevuus ei parane, jos käytetyn biodieselsekoituksen luokitus on yli B20.

DX,FUEL5 -22-07FEB14-1/1

Dieselpolttonesteen lisäaineet

Dieselpolttoneste voi olla monesta syystä tehoon tai muihin käyttöön liittyvien ongelmien aiheuttaja. Jotkin näistä syistä voivat olla heikko voitelevuus, epäpuhtaudet, alhainen setaaniluku ja muut ominaisuudet, jotka aiheuttavat kerääntymiä polttonestejärjestelmään. Näihin seikkoihin liittyviä lisätietoja on tässä käyttöohjeessa.

Voit parantaa moottorin tehokkuutta ja luotettavuutta noudattamalla tarkasti muualla tässä käyttöohjeessa annettuja polttonesteen laatua, varastointia ja käsittelyä koskevia suosituksia.

Moottorin suorituskyvyn ja luotettavuuden optimoimiseksi John Deere on kehittänyt laajan valikoiman polttonesteen lisäaineita, joita on saatavilla liki kaikkialla maailmassa. Näistä lisäaineista tärkeimmät ovat Fuel-Protect Diesel Fuel Conditioner (kaiken kattava lisäaine joko talvi- tai kesäkaudelle) ja Fuel-Protect Keep Clean (ruiskutusjärjestelmään syntyvien kerääntymien poistoa ja ennalta ehkäisyä varten). Näiden ja muiden tuotteiden saatavuus riippuu markkina-alueesta. Käänny käyttötarkoitustasi vastaavien polttonesteen lisäaineiden saatavuutta ja lisätietoja koskevissa seikoissa John Deere -jälleenmyyjän pariin.

DX,FUEL13 -22-07FEB14-1/1

Dieselpolttonesteen testaus

Polttonesteen analysointiohjelma voi olla avuksi dieselpolttonesteen laadun tarkkailussa. Polttonesteen analysointi voi paljastaa tärkeitä seikkoja kuten setaaniluku, polttonesteen tyyppi, rikkipitoisuus, vesipitoisuus, ulkonäkö, sopivuus käyttöön kylmissä olosuhteissa, bakteeripitoisuus, samepiste, happoisuus, likaantuminen ja suositusten vastaavuus.

Lisätietoja dieselpolttonesteen analysoinnista saat John Deere -jälleenmyyjältä.

DX,FUEL6 -22-14APR11-1/1

Dieselmoottorin käyttö kylmissä olosuhteissa

John Deeren dieselmoottorit on suunniteltu toimimaan tehokkaasti myös kylmissä olosuhteissa.

Käynnistys ja käyttö edellyttävät kylmissä olosuhteissa kuitenkin hieman tavanomaista suurempaa vaivannäköä. Seuraavaksi on kuvattu joukko toimenpiteitä, joita noudattamalla kylmän sään vaikutus moottorin käynnistykseen ja käyttöön pysyy mahdollisimman pienenä. John Deere -jälleenmyyjältä saat lisätietoja kylmäkäynnistyslaitteista ja niiden saatavuudesta.

Käytä talvipolttoainetta

Talvipolttoneste (nro 1-D Pohjois-Amerikassa) soveltuu parhaiten käytettäväksi, jos lämpötila laskee alle 0 °C:seen (32 °F). Talvipolttonesteen samepiste ja jähmepiste ovat tavanomaista alempana.

Samepiste on se lämpötila, jossa polttoneste alkaa kiteytyä. Nämä kiteet aiheuttavat polttonestesuodattimen tukkeutumisen. **Jähmepiste** on alhaisin lämpötila, jossa polttonesteen liike on havaittavissa.

HUOMAA: Talvidieselin Btu-luokitus (lämpösisältö) on yleensä muita dieselöljyjä alhaisempi. Teho ja polttoainetehokkuus saattavat laskea käytettäessä talvipolttonestettä. Moottorin suorituskyvyssä ei pitäisi olla havaittavissa heikkenemistä muilta osin. Tarkasta käytettävän polttonesteen luokitus, ennen kuin ryhdyt etsimään kylmissä olosuhteissa esiintyvän tehon laskun syitä.

Imuilman lämmitin

Kylmäkäynnistystä helpottava imuilman lämmitin on saatavissa lisävarusteena eräisiin moottoreihin.

Eetteri

Eetterille on saatavilla oma liitäntä kylmäkäynnistyksen helpottamiseksi.

HUOMIO: Eetteri on erittäin helposti syttyvää. Älä käytä eetteriä hehkutulpilla tai imuilman lämmittimellä varustettujen moottoreiden käynnistämiseen.

Lohkolämmitin

Moottorilohkon (jäähdytysnesteen) lämmitin on lisävaruste, jolla voidaan helpottaa kylmäkäynnistystä.

Vuodenaikaan sopiva öljy ja jäähdytysnesteen oikea koostumus

Käytä vuodenaikaan sopivaa moottoriöljyä, jonka viskositeetti soveltuu odotettavissa oleviin lämpötilan vaihteluihin. Lisää suositeltu määrä pakkasnestettä, jonka silikaattipitoisuus on alhainen. (Tutustu tämän osan DIESELMOOTTORIN ÖLJYLLE ja JÄÄHDYTYSNESTEELLE asetettavia vaatimuksia käsittelevään kohtaan.)

Dieselpolttonesteen juoksevuutta parantavat lisäaineet

Kesäluokituksen (nro 2-D Pohjois-Amerikassa) mukaisen polttonesteen joukossa on syytä käyttää kylmänä vuodenaikana polttonesteen lisäainetta John Deere Fuel-Protect Diesel Fuel Conditioner (talvisekoitus) tai tätä vastaavaa lisäainetta. Tämä lisäaine ehkäisee polttonesteen jähmettymisen. Näin polttoneste on käyttökelpoista vielä noin 10°C (18°F) polttonesteen samepisteen alapuolella. Käytä talvipolttonestettä, jos käyttölämpötila on vielä tätäkin alhaisempi.

TÄRKEÄÄ: Lisää polttonesteeseen sopivaa lisäainetta, jos ulkolämpötila on alle 0 °C (32 °F). Parhaat tulokset saavutetaan, jos lisäainetta lisätään käsittelemättömään polttonesteeseen. Noudata kaikkia lisäainepakkauksessa annettuja ohjeita.

Biodiesel

Biodieselsekoitukset voivat kiteytyä jo suhteellisen korkeissa lämpötiloissa. Lisää kylmänä vuodenaikana biodieselin joukkoon lisäainetta John Deere Fuel-Protect Diesel Fuel Conditioner (talvisekoitus), kun lämpötila laskee 5 °C:seen (41 °F). Käytä alle 0 °C:een (32 °F) lämpötiloissa sekoituksia, joiden luokitus on korkeintaan B5. Käytä alle -10 °C:een (14 °F) lämpötiloissa vain maaöljystä valmistettua talvidieseliä.

Pakkassuojalevyt

Emme suosittele kuitulevystä, kartongista tai jäykästä materiaalista valmistettujen etusäleikön suojalevyjen käyttöä John Deere -moottoreissa. Jäähdytysnesteen, moottoriöljyn tai ahtoilman lämpötila saattaa nousta liian korkeaksi niiden käytön seurauksena. Tämä voi lyhentää moottorin käyttöikää, laskea tehoa ja lisätä polttonesteen kulutusta. Etusäleikön pakkassuojalevyt voivat myös lisätä tuulettimen ja tuulettimen käyttökomponenttien kuormitusta, mikä puolestaan aiheuttaa ennenaikaisia toimintahäiriöitä.

Jos pakkassuojalevyjä käytetään, ne eivät saa koskaan sulkea kokonaan säleikön edessä olevaa aluetta. Säleikön keskeltä tulee aina jäädä avoimeksi noin 25 %. Ilmavirtauksen estäviä varusteita ei saa koskaan kiinnittää suoraan jäähdyttimeen.

Jäähdyttimen sulkuläpät

Jos varustukseen kuuluu termostaatin ohjaama jäähdyttimen sulkujärjestelmä, tämä tulee säätää siten, että sulkuläpät avautuvat kokonaan, kun jäähdytysneste saavuttaa lämpötilan 93 °C (200 °F). Siten imusarjan lämpötila ei pääse nousemaan liian korkeaksi. Emme suosittele manuaalisesti ohjattujen järjestelmien käyttöä.

Jatkuu seuraavalla sivulla

Air-to-air-jälkijäähdytystä käytettäessä läppien tulee avautua kokonaan silloin, kun ilman lämpötila imusarjassa saavuttaa suurimman sallitun lämpötilan ahtimen välijäähdyttimen ulkopuolella.

Lisätietoja saat John Deere -jälleenmyyjältä.

DX,FUEL10 -22-15MAY13-2/2

Urealiuos (DEF) (Final Tier 4/Stage IV)

Urealiuos (DEF) on erittäin puhdasta liuosta, joka ruiskutetaan selektiivisellä katalyyttisellä pelkistysjärjestelmällä (SCR) varustettujen moottoreiden pakokaasujärjestelmään. Urealiuoksen puhtauden säilyttäminen on tärkeää SCR-järjestelmän toimintahäiriöiden välttämisen kannalta. Käytä urealiuosta tarvitseviin moottoreihin vain standardin ISO 22241-1 vesi-urea-liuosta 32 (AUS32) koskevien vaatimusten mukaista DEF-liuosta.

Suosittelemme tuotteen John Deere Diesel Exhaust Fluid käyttöä. Urealiuosta John Deere Diesel Exhaust Fluid on saatavilla John Deere -jälleenmyyjältä eri pakkauskokoina käyttötarkoituksesi mukaisesti.

Jos saatavilla ei ole urealiuosta John Deere Diesel Exhaust Fluid, käytä DEF-liuosta, jonka on sertifioinut American Petroleum Institute (API) tai urealiuosten AdBlue™-sertifiointiohjelma. Tarkasta, että urealiuossäiliössä on joko API-sertifioinnin tunnus tai nimi AdBlue™.

Joissakin tapauksissa DEF-liuoksesta voidaan käyttää joitakin seuraavista nimistä:
- Urea
- Vesipitoinen urealiuos 32
- AUS 32
- AdBlue™
- Typpioksidien vähennysaine
- Katalyyttinen neste

AdBlue on VDA:n (Saksan autoteollisuusliiton) tavaramerkki.

OUO6075,0001829 -22-10JUN14-1/1

Urealiuoksen (DEF) testaaminen (Final Tier 4/Stage IV)

TÄRKEÄÄ: Moottorin ja jälkikäsittelyjärjestelmän moitteettoman toiminnan kannalta on erittäin tärkeää, että käytettävän DEF-liuoksen ureapitoisuus on oikea. Pitkäaikainen säilytys ja muut olosuhteet saattavat heikentää DEF-liuoksen laatua.

Jos sinulla on syytä epäillä urealiuoksen laadun heikkeneen, ota urealiuossäiliöstä tai säilytysastiasta urealiuosnäyte läpinäkyvään astiaan. Urealiuoksen on oltava kristallinkirkasta. Sen tulisi haista hieman ammoniakilta. Jos urealiuos näyttää samealta, on jotenkin värjääntynyt tai haisee selvästi ammoniakilta, se ei todennäköisesti enää vastaa vaatimuksia. Tällaista urealiuosta ei tule enää käyttää. Tällaisessa tapauksessa tyhjennä säiliö, huuhtele se tislatulla vedellä ja täytä se uudelleen uudella tai hyvänlaatuisella DEF-liuoksella. Tarkasta DEF-liuoksen ureapitoisuus säiliön täytön jälkeen.

Jos urealiuos läpäisee näkö- ja hajutestin, tarkasta sen ureapitoisuus kädessä pidettävällä, urealiuosta varten kalibroidulla refraktometrillä.

DEF-liuoksen ureapitoisuus on tarkastettava, jos moottoria on säilytetty pitkään tai jos on syytä epäillä, että moottorissa tai pakkauksessaan olevaan urealiuokseen on päässyt vettä.

John Deere -jälleenmyyjältä on saatavissa kaksi tarkoitukseen hyväksyttyä työkalua:
- Digitaalinen JDG11594 urealiuoksen refraktometri—Digitaalinen työkalu, jonka näyttämä pitoisuuslukema on helppo lukea
- Urealiuoksen refraktometri JDG11684—Edullinen vaihtoehto, jonka näyttämä lukema on analoginen

Noudata kummankin työkalun tapauksessa niiden käyttöohjeita mittaustuloksen saamiseksi.

DEF-liuoksen oikea ureapitoisuus on 31,8 % — 33,2 %. Jos DEF-liuoksen ureapitoisuus ei vastaa ohjearvoa, tyhjennä traktorin urealiuossäiliö, huuhtele se tislatulla vedellä ja täytä se uudella tai hyvänlaatuisella DEF-liuoksella. Jos pakkauksessaan oleva urealiuos ei vastaa ohjearvoa, hävitä pakkaus ja korvaa se uudella tai hyvänlaatuisella urealiuoksella.

OUO6075,000182A -22-10JUN14-1/1

Urealiuoksen (DEF) varastointi (Final Tier 4/Stage IV)

HUOMIO: Estä sen pääsy silmiin. Jos liuosta pääsee silmiin, huuhtele silmiä välittömästi runsaalla vedellä vähintään 15 minuutin ajan. Tutustu lisätietoihin käyttöturvallisuustiedotteessa (KTT).

Urealiuosta (DEF) ei saa niellä. Jos DEF-liuosta on nielty, on hakeuduttava heti lääkärin hoitoon. Tutustu lisätietoihin käyttöturvallisuustiedotteessa (KTT).

TÄRKEÄÄ: Jälkikäsittelyjärjestelmään kajoaminen tai järjestelmän osien poistaminen on lainvastaista. Älä käytä urealiuosta, joka ei vastaa vaatimuksia, äläkä käytä moottoria ilman urealiuosta.

Älä koskaan yritä valmistaa DEF-liuosta itse sekoittamalla keskenään maatalouskäyttöön tarkoitettua ureaa ja vettä. Maatalouskäyttöön tarkoitettu urea ei vastaa annettuja vaatimuksia. Sen käyttö saattaa vaurioittaa pakokaasujen jälkikäsittelyjärjestelmää.

Älä lisää DEF-liuokseen jäätymistä estäviä kemikaaleja tai lisäaineita. DEF-liuokseen lisätyt kemikaalit tai lisäaineet saattavat vaurioittaa pakokaasujen jälkikäsittelyjärjestelmää.

Älä koskaan lisää vettä tai muuta nestettä DEF-liuoksen säiliöön DEF-liuoksen sijasta tai lisäksi. Muunnellun tai hyväksymättömän urealiuoksen käyttö saattaa johtaa jälkikäsittelyjärjestelmän vaurioitumiseen.

Alla annetut säilytystä koskevat tiedot ovat viitteellisiä, ja niitä on käytettävä vain suosituksina.

Emme suosittele urealiuoksen säilyttämistä äärimmäisissä lämpötiloissa. DEF-liuos jäätyy -11 °C:een (12 °F) lämpötilassa. Altistuminen yli 30 °C:n (86 °F:n) lämpötiloille voi heikentää uraliuoksen laatua ajan myötä.

Urealiuoksen varastointiin tarkoitetut säiliöt on suljettava tiiviisti käyttökertojen välillä, jotta urealiuos ei pääse haihtumaan eikä likaantumaan. Urealiuoksen säilyttämiseen ja kuljettamiseen suositellaan polyetyleenistä, polypropyleenistä tai ruostumattomasta teräksestä valmistettuja säiliöitä.

Ihanteelliset urealiuoksen varastointiolosuhteet ovat:

- lämpötilat –5 °C...30 °C (23 °F...86 °F).
- Säilytys tarkoitukseen varatuissa säiliöissä, jotka on suljettu tiiviisti, jotta liuos ei pääse haihtumaan eikä likaantumaan.

Näissä olosuhteissa DEF-liuoksen voi odottaa säilyvän käyttökelpoisena vähintään 18 kuukauden ajan. Uraliuoksen varastointi korkeammissa lämpötiloissa voi vähentää sen käyttöikää noin 6 kuukautta jokaista 5 °C (9 °F) kohden yli 30 °C:ssa (86 °F:ssa).

Jos et ole varma siitä, kuinka kauan ja millaisissa olosuhteissa urealiuosta on säilytetty, testaa sen laatu. Katso kohtaa Urealiuoksen (DEF) testaus.

Emme suosittele urealiuoksen pitkäaikaista (yli 12 kuukauden) varastointia DEF-säiliössä. Jos DEF-nestettä joudutaan säilyttämään pitkän aikaa, testaa neste ennen moottorin käyttämistä. Katso kohtaa Urealiuoksen (DEF) testaus.

Suosittelemme urealiuoksen ostoa vain sellaisina määrinä, jotka ovat käytettävissä 12 kuukauden kuluessa.

OUO6075,0001640 -22-06SEP13-1/1

Urealiuoksen (DEF) säiliön täyttäminen (Final Tier 4/Stage IV)

HUOMIO: Estä sen pääsy silmiin. Jos liuosta pääsee silmiin, huuhtele silmiä välittömästi runsaalla vedellä vähintään 15 minuutin ajan. Tutustu lisätietoihin käyttöturvallisuustiedotteessa (KTT).

Urealiuosta (DEF) ei saa niellä. Jos DEF-liuosta on nielty, on hakeuduttava heti lääkärin hoitoon. Tutustu lisätietoihin käyttöturvallisuustiedotteessa (KTT).

TS1731 —UN—23AUG13

TÄRKEÄÄ: Huuhtele urealiuosta kuljettavat komponentit vain tislatulla vedellä. Vesijohtovesi voi johtaa urealiuoksen pilaantumiseen. Jos tislattua vettä ei ole saatavana, huuhtele puhtaalla vesijohtovedellä ja sen jälkeen runsaalla määrällä urealiuosta.

Jos urealiuosta läikkyy tai kaatuu varastointisäiliön ulkopuolelle, puhdista pinnat välittömästi puhtaalla vedellä. Urealiuos syövyttää maalattuja ja maalamattomia metallipintoja ja voi saada muovi- ja kumiosat menettämään muotonsa.

Jos urealiousta täytetään moottorin polttoainesäiliöön tai muuhun nestesäiliöön, johon se ei kuulu, konetta saa käyttää vasta, kun koko järjestelmä on puhdistettu kunnolla urealiuoksesta. Ota yhteys John Deere -jälleenmyyjään välittömästi ja pyydä tietoja järjestelmän puhdistuksesta ja tyhjennyksestä.

Urealiuoksen säiliö on täytettävä varovasti. Ennen kun irrotat urealiuossäiliön tulpan, varmista, ettei tulpan alueella ole mitään jäänteitä tai roskia. Sulje urealiuosastiat tiiviisti käyttökertojen välillä, jotta liuos ei pääse haihtumaan eikä likaantumaan.

Varo läikyttämästä urealiuosta, äläkä päästä sitä iholle, silmiin tai suuhun.

Urealiuos ei ole haitallinen aine, mutta se voi aiheuttaa korroosiota materiaaleille, kuten teräs, rauta, sinkki, nikkeli, kupari, alumiini ja magnesium. Käytä urealiuoksen kuljetukseen ja varastointiin tähän tarkoitukseen soveltuvia astioita. Suosittelemme käyttämään polyeteenistä, polypropeenista tai ruostumattomasta teräksestä valmistettuja säiliöitä.

Vältä pitkäkestoista ihokosketusta. Jos liuosta on roiskunut iholle, pese iho välittömästi saippualla ja vedellä.

Pidä urealiuoksen säilytykseen ja käsittelyyn käytetyt astiat puhtaina liasta ja pölystä. Puhdista astiat ja suppilot tislatulla vedellä huolellisesti.

Jos urealiuossäiliöön on lisätty sopimatonta nestettä, kuten dieselpolttoainetta tai jäähdytysnestettä, ota välittömästi yhteys John Deere -jälleenmyyjään ja pyydä tietoja järjestelmän puhdistuksesta ja tyhjennyksestä.

Jos urealiuossäiliöön on lisätty vettä, säiliö on puhdistettava. Katso tämän käyttöoppaan kohtaa Urealiuossäiliön puhdistus. Tarkasta DEF-liuoksen ureapitoisuus säiliön täytön jälkeen. Katso kohtaa Urealiuoksen (DEF) testaus.

Kuljettajan on huolehdittava siitä, että urealiuoksen taso pysyy asianmukaisena . Tarkasta urealiuoksen taso päivittäin ja täytä säiliö tarvittaessa. Täyttöaukon tunnistaa sinisestä tulpasta, johon on merkitty kuvassa näkyvä urealiuoksen (DEF) tunnus.

OUO6075,000182B -22-10JUN14-1/1

Urealiuoksen (DEF) säiliö (Final Tier 4/Stage IV)

HUOMIO: Estä sen pääsy silmiin. Jos liuosta pääsee silmiin, huuhtele silmiä välittömästi runsaalla vedellä vähintään 15 minuutin ajan. Tutustu lisätietoihin käyttöturvallisuustiedotteessa (KTT).

TÄRKEÄÄ: Jos urealiuosta läikkyy tai kaatuu varastointisäiliön ulkopuolelle, puhdista pinnat välittömästi puhtaalla vedellä. Urealiuos syövyttää maalattuja ja maalamattomia metallipintoja ja voi saada muovi- ja kumiosat menettämään muotonsa.

Läikkyneestä DEF-liuoksesta jää valkea tahra, jos se jätetään kuivumaan tai vain pyyhkäistään pois liinalla. Huonosti poistetut urealiuoksen roiskeet saattavat vaikeuttaa valikoivan katalyyttisen pelkistysjärjestelmän (SCR) vuotojen toteamista.

Jos urealiuossäiliöön on päässyt vieraita aineita tai nesteitä, tyhjennä urealiuossäiliö, huuhtele se ja täytä se jälleen uudella urealiuoksella.

Jos epäilet urealiuoksen laadun heikkeneen, ota säiliöstä urealiuosnäyte läpinäkyvään astiaan. Urealiuoksen täytyy olla kristallinkirkasta ja haista hieman ammoniakilta. Jos urealiuos näyttää samealta, on jotenkin värjääntynyt tai haisee selvästi ammoniakilta, se ei todennäköisesti vastaa vaatimuksia. Tällaista urealiuosta ei tule enää käyttää.

1. Irrota laskutulppa (jos varustuksessa) ja tyhjennä huono urealiuos säiliöstä lapon avulla tai valuta se ulos.

HUOMAA: Puhdistuksen voi tehdä joko urealiuossäiliö asennettuna tai irrotettuna.

2. Puhdista urealiuossäiliö uudella urealiuoksella.

   Urealiuoksen on läpäistävä näkö- haju- ja koostumustestit ennen kuin moottorin saa käynnistää. Lisätietoja löydät osion Polttoaineet ja voiteluaineet kohdasta Urealiuos (DEF) (Final Tier 4/Stage IV).

3. Tyhjennä urealiuos säiliöstä lapon avulla tai valuta se ulos.

HUOMAA: Toista vaiheet 2—3, kunnes urealiuossäiliö on puhdistettu.

4. Vaihda urealiuoksen annostusyksikön suodatin.
5. Asenna laskutulppa urealiuossäiliöön, jos se oli irrotettu. Asenna urealiuossäiliö, jos se oli irrotettu.
6. Täytä urealiuossäiliö uudella urealiuoksella.
7. Tarkasta urealiuoksen ureapitoisuus DEF-refraktometrillä kuten JDG11594 tai JDG11684. DEF-liuoksen oikea ureapitoisuus on 31,8–33,2 %. Lisätietoja saat valtuutetulta jälleenmyyjältä.
8. Jos urealiuos ei vastaa vaatimuksia, ei ole kirkasta tai ei haise hiukan ammoniakilta, käänny valtuutetun jälleenmyyjän puoleen.

OUO6075,000182C -22-10JUN14-1/1

Urealiuoksen (DEF) hävittäminen (Final Tier 4/Stage IV)

Pienet maahan läikkyneet urealiuosmäärät eivät ole haitallisia, mutta suuret määrät on kerättävä talteen tarkoitukseen sopiviin astioihin. Jos suuri määrä urealiuosta on kaatunut maahan, käänny paikallisten ympäristönsuojeluviranomaisten puoleen alueen puhdistamiseksi.

Jos huomattavan suuri erä urealiuosta ei vastaa vaatimuksia, ota yhteys urealiuoksen jälleenmyyjään saadaksesi apua sen hävittämisessä. Älä kaada suurta määrää urealiuosta maahan tai anna sen joutua jätevesijärjestelmän piiriin.

OUO6075,000164A -22-10SEP13-1/1

Dieselmoottoreiden jäähdytysneste (dieselmoottorit, joissa on märät sylinteriputket)

Suositellut jäähdytysnesteet

Suosittelemme seuraavia valmiiksi sekoitettuja jäähdytysnesteitä:

- **John Deere COOL-GARD™II**
- **John Deere COOL-GARD II PG**

Valmiiksi sekoitettua jäähdytysnestettä COOL-GARD II on saatavilla eri vahvuuksina, joiden jäätymispisteet ovat erilaisia. Tutustu oheiseen taulukkoon.

Valmiiksi sekoitettu COOL-GARD II	Jäätymispiste
COOL-GARD II 20/80	-9 °C (16 °F)
COOL-GARD II 30/70	-16 °C (3 °F)
COOL-GARD II 50/50	-37 °C (-34 °F)
COOL-GARD II 55/45	-45 °C (-49 °F)
COOL-GARD II PG 60/40	-49 °C (-56 °F)
COOL-GARD II 60/40	-52 °C (-62 °F)

Kaikkia COOL-GARD II -tuotteita ei myydä kaikissa maissa.

Käytä jäähdytysnestettä COOL-GARD II PG, jos käytettävän jäähdytysnesteen on oltava myrkytöntä.

Muut suositeltavat jäähdytysnesteet

Seuraavia jäähdytysnesteitä suositellaan myös:

- John Deere COOL-GARD II Concentrate, jonka pitoisuus on 40—60 % hyvälaatuisen veden joukossa.

TÄRKEÄÄ: Älä käytä jäähdytysnestesekoituksia, joissa jäähdytysnestetiivisteen pitoisuus on alle 40 % tai yli 60 %. Alle 40 % pitoisuuden korroosionesto-ominaisuudet eivät ole riittävät. Yli 60 % pitoisuus voi johtaa jäähdytysnesteen geeliytymiseen ja jäähdytysjärjestelmän toimintahäiriöihin.

Muut jäähdytysnesteet

Voit käyttää muitakin etyleeniglykoli- tai propyleeniglykolipohjaisia jäähdytysnesteitä, mikäli ne vastaavat seuraavia vaatimuksia:

- Valmiiksi sekoitettu jäähdytysneste, joka vastaa standardin ASTM D6210 vaatimuksia
- Standardin ASTM D6210 mukainen jäähdytysnestetiiviste, jonka pitoisuus on 40 - 60 % sekoitettuna puhtaaseen veteen

Jos saatavilla ei ole näitä vaatimuksia vastaavaa jäähdytysnestettä, käytä jäähdytysnestetiivistettä tai valmista sekoitusta, jolla on vähintään seuraavat kemialliset ja fyysiset ominaisuudet:

- Neste suojaa sylinteriputkia kavitoinnilta joko John Deeren kavitointitestauksen tai vastaavan tutkimuksen mukaan. Tällaisen tutkimuksen tulee olla suoritettu vähintään 60 %:n tasolla maksimikuormituksesta
- Sen lisäaineet eivät sisällä nitriittiä
- Se suojaa jäähdytysjärjestelmään kuuluvien osien metalleja (valurauta, alumiini- tai kuparilejeerinki) korroosiolta

Veden laatu

Veden laatu vaikuttaa ratkaisevasti jäähdytysjärjestelmän toimintaan. Suosittelemme, että sekoitat etyleeni- ja propyleeniglykolipohjaisiin jäähdytysnestetiivisteisiin tislattua, deionisoitua tai mineraalitonta vettä.

Jäähdytysnesteen vaihtovälit

Tyhjennä ja huuhtele jäähdytysjärjestelmä ja vaihda käyttämäsi jäähdytysneste uuteen kullekin jäähdytysnesteelle annetuin vaihtovälein.

Huoltoväli on kuusi vuotta tai 6000 käyttötuntia, jos käytät jäähdytysnestettä COOL-GARD II tai COOL-GARD II PG.

Jos käytät muuta jäähdytysnestettä kuin COOL-GARD II tai COOL-GARD II PG, vaihda se kahden vuoden tai 2000 käyttötunnin välein.

TÄRKEÄÄ: Älä käytä lisäaineita jäähdytysjärjestelmän tiivistämiseksi tai pakkasnestettä, joka sisältää tiivistäviä lisäaineita.

Älä sekoita etyleeni- ja propyleeniglykolipohjaisia jäähdytysnesteitä keskenään.

Älä käytä nitriittipitoisia jäähdytysnesteitä.

COOL-GARD on Deere & Companyn tavaramerkki

DX,COOL3 -22-15MAY13-1/1

Jäähdytysnesteen lisäaine John Deere COOL-GARD™ II Coolant Extender

Joidenkin lisäaineiden vaikutus heikkenee vähitellen käytön aikana. Lisää joko valmiiksi sekoitettuun jäähdytysnesteeseen COOL-GARD™ II tai tiivisteestä COOL-GARD II Concentrate valmistettuun sekoitukseen vaihtoajankohtien välillä jäähdytysnesteen lisäainetta John Deere COOL-GARD II Coolant Extender.

Älä lisää lisäainetta COOL-GARD II Coolant Extender, ellei tämä ole välttämätöntä COOL-GARD II Test Strips -testausliuskoilla suoritetun jäähdytysnesteen testauksen perusteella. Testiliuskojen avulla jäähdytysnesteen jäätymispiste, lisäaineiden määrä ja pH-arvo voidaan tarkastaa nopeasti ja tehokkaasti.

Testaa jäähdytysnesteliuos 12 kuukauden välein ja aina, kun liikaa jäähdytysnestettä on poistunut vuotojen tai ylikuumenemisen seurauksena.

TÄRKEÄÄ: Älä testaa jäähdytysnestettä COOL-GARD II PG testausliuskoilla COOL-GARD II Test Strips.

COOL-GARD II Coolant Extender on lisäaine, joka sopii kemiallisesti yhteen kaikkien COOL-GARD II -jäähdytysnesteiden kanssa. Lisäainetta COOL-GARD II Coolant Extender ei ole tarkoitettu käytettäväksi nitriittipitoisten jäähdytysnesteiden joukossa.

TÄRKEÄÄ: Älä lisää jäähdytysnesteen lisäainetta, mikäli täytät jäähdytysjärjestelmän sen tyhjennyksen jälkeen jollakin seuraavista jäähdytysnesteistä:

- **John Deere COOL-GARD II**
- **John Deere COOL-GARD II PG**

Muun kuin suositellun jäähdytysnesteen lisäaineen käyttö voi aiheuttaa lisäaineen tehon heikkenemistä, jäähdytysnesteen geeliytymistä ja jäähdytysjärjestelmän osien korroosiota.

Lisää lisäainetta COOL-GARD II Coolant Extender suositeltu määrä. ÄLÄ YLITÄ suositeltua määrää.

COOL-GARD on Deere & Companyn tavaramerkki

DX,COOL16 -22-15MAY13-1/1

Käyttö lämpimässä ilmastossa

John Deere -moottorit on suunniteltu suositeltujen jäähdytysnesteiden käyttöä varten.

Käytä aina suositeltua jäähdytysnestettä, vaikka maantieteellinen sijaintisi ei vaatisikaan suojausta pakkaselta.

TÄRKEÄÄ: Vettä saa käyttää jäähdytysnesteenä *vain hätätilanteessa.*

Veden käytöstä jäähdytysnesteenä seuraa vaahdon muodostumista, kuumien rauta- ja alumiinipintojen korroosiota, pintahilseilyä ja kavitaatiota vaikka veteen olisi lisätty lisäaineita.

Tyhjennä jäähdytysjärjestelmä ja täytä se suosittelemallamme jäähdytysnesteellä mahdollisimman pian.

DX,COOL6 -22-15MAY13-1/1

Jäähdytysnestetiivisteen kanssa sekoitettavan veden laatu

Moottorin jäähdytysneste on kolmen kemiallisen perusosan yhdistelmä: etyleeniglykoli- (EG) tai propeeniglykolipohjaisen (PG) pakkasnesteen, syöpymistä estävien lisäaineiden ja puhtaan veden.

Veden laatu vaikuttaa ratkaisevasti jäähdytysjärjestelmän toimintaan. Suosittelemme, että sekoitat etyleeni- ja propyleeniglykolipohjaisiin jäähdytysnestetiivisteisiin tislattua, deionisoitua tai mineraalitonta vettä.

Veden laadun tulee täyttää seuraavat minimivaatimukset:

Klorideja	<40 mg/l
Sulfaatteja	<100 mg/l
Kiintoaineiden kokonaismäärä	<340 mg/l
Liuenneiden kiintoaineiden kokonaismäärä eli veden kovuus	<170 mg/l
pH	5.5—9.0

TÄRKEÄÄ: Älä käytä pullotettua juomavettä, sillä sen liuenneiden kiintoaineiden kokonaismäärä on usein liian suuri.

Jäätymispiste

Jäähdytysnesteen jäätymispiste riippuu sen glykoli- ja vesipitoisuuksien suhteesta.

Etyleeniglykoli	Jäätymispiste
40%	-24 °C (-12 °F)
50%	-37 °C (-34 °F)
60%	-52 °C (-62 °F)
Propyleeniglykoli	**Jäätymispiste**
40%	-21 °C (-6 °F)
50%	-33 °C (-27 °F)
60%	-49 °C (-56 °F)

ÄLÄ käytä jäähdytysnesteen ja veden seosta, jossa on enemmän kuin 60 % etyleeni- tai propyleeniglykolia.

DX,COOL19 -22-15MAY13-1/1

Jäähdytysnesteen jäätymispisteen testaus

Kädessä pidettävän refraktometrin käyttö on nopein, helpoin ja tarkoin menetelmä jäähdytysnesteen jäätymispisteen määrittämiseksi. Tämä menetelmä on paljon luotettavampi kuin testausliuskan tai kelluvan hydrometrin käyttö, koska niillä saatavat tulokset eivät ole riittävän tarkkoja.

Jäähdytysnesteen refraktometri on saatavilla John Deere -jälleenmyyjän tarjoaman SERVICEGARD™-työkalupalvelun kautta. Varaosanumeron 75240 refraktometri on edullinen ratkaisu tarkan jäätymispisteen määrittämiseksi peltotöissä.

Työkalun käyttö:

1. Anna jäähdytysjärjestelmän ensin jäähtyä ympäristön lämpötilaan.
2. Avaa jäähdyttimen kansi päästäksesi käsiksi jäähdytysnesteeseen.
3. Ota refraktometrin mukana toimitetulla tippapullolla pieni näyte jäähdytysnesteestä.
4. Avaa refraktometrin kansi, tiputa yksi tippa jäähdytysnestettä lasille ja sulje kansi.
5. Katso okulaarin läpi. Tarkenna okulaaria tarvittaessa.
6. Merkitse muistiin asteikon osoittama testattavan jäähdytysnesteen tyyppiä (etyleeniglykoli- tai propyleeniglykolipohjainen jäähdytysneste) vastaava jäätymispiste.

TS1732 —UN—04SEP13

SERVICEGARD™-varaosanumero 75240

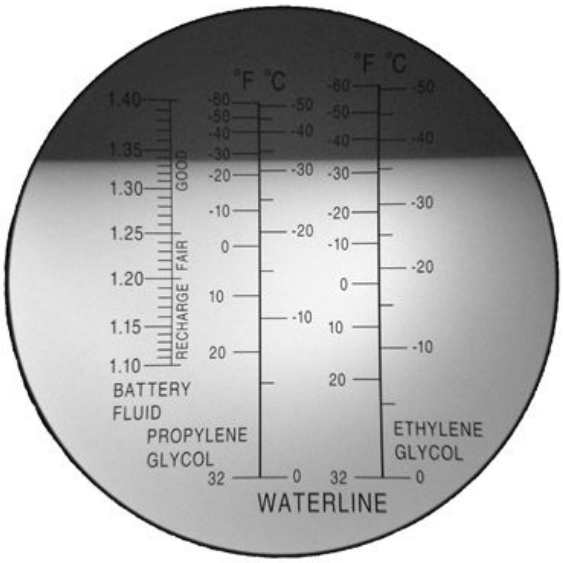

TS1733 —UN—04SEP13

Kuva tipasta sekoitussuhteen 50/50 jäähdytysnestettä refraktometrin lasilla

SERVICEGARD on Deere & Companyn tavaramerkki

DX,COOL,TEST -22-13JUN13-1/1

Dieselmoottorin sisäänajoöljy — Päästöluokituksettomat ja luokituksen Tier 1, Tier 2 ja Tier 3 sekä vaiheen I, vaiheen II ja vaiheen III mukaiset moottorit

Uudet moottorit on täytetty tehtaalla joko sisäänajoöljyllä John Deere Break-In™ tai John Deere Break-In Plus™. Lisää sisäänajovaiheen aikana vain sisäänajoöljyä John Deere Break-In™ tai Break-In Plus™, mikäli tämä on tarpeen öljymäärän pitämiseksi sopivana.

Käytä moottoria eri kuormitusolosuhteissa, erityisesti raskaalla kuormalla ja pienellä nopeudella, mikä tehostaa moottorin komponenttien sisäänajoa.

Jos käytät moottoriöljyä John Deere Break-In™ uuden tai täyskunnostetun moottorin käyttöönoton aikana, vaihda öljy ja suodatin viimeistään 100 tunnin jälkeen.

Jos käytät moottoriöljyä John Deere Break-In Plus™, vaihda öljy ja suodatin aikaisintaan 100 tunnin jälkeen ja viimeistään öljylle John Deere Plus-50™ II tai Plus-50™ määritellyn vaihtovälin kohdalla.

Täytä peruskorjattu moottori joko sisäänajoöljyllä John Deere Break-In™ tai Break-In Plus™.

Jos moottoriöljyä Break-In™ tai Break-In Plus™ ei ole saatavissa, käytä sen tilalla dieselmoottorin öljyä, jonka viskositeettiluokka on SAE 10W-30 ja joka täyttää jonkin seuraavista luokituksista. Vaihda öljy ja suodatin seuraavien öljyjen tapauksessa viimeistään 100 käyttötunnin jälkeen:

- API-luokka CE
- API-luokka CD
- API-luokka CC
- ACEA-luokka E2
- ACEA-luokka E1

Break-In on Deere & Companyn tavaramerkki.
Break-In Plus on Deere & Companyn tavaramerkki
Plus-50 on Deere & Companyn tavaramerkki.

TÄRKEÄÄ: Älä käytä uuden tai täyskunnostetun moottorin sisäänajovaiheessa öljyjä Plus-50™ II, Plus-50™ tai seuraavien luokitusten mukaisia moottoriöljyjä:

API CJ-4	**ACEA E9**
API CI-4 PLUS	**ACEA E7**
API CI-4	**ACEA E6**
API CH-4	**ACEA E5**
API CG-4	**ACEA E4**
API CF-4	**ACEA E3**
API CF-2	
API CF	

Nämä öljyt estävät moottorin onnistuneen sisäänajon.

Moottoriöljyä John Deere Break-In Plus™ voi käyttää kaikissa John Deere -dieselmoottoreissa moottorin päästöluokituksesta riippumatta.

Käytä sisäänajovaiheen jälkeen öljyä John Deere Plus-50™ II, Plus-50™ tai jotain muuta tässä oppaassa suositeltua dieselmoottorin öljyä.

DX,ENOIL4 -22-15MAY13-1/1

John Deere Break-In Plus™ -moottoriöljy (Final Tier 4/Stage IV)

Uudet moottorit on täytetty tehtaalla sisäänajoöljyllä John Deere Break-In Plus™. Lisää sisäänajovaiheen aikana vain sisäänajoöljyä John Deere Break-In Plus™, mikäli tämä on tarpeen öljymäärän pitämiseksi sopivana.

Käytä moottoria eri kuormitusolosuhteissa, erityisesti raskaalla kuormalla ja pienellä nopeudella, mikä tehostaa moottorin komponenttien sisäänajoa.

Vaihda öljy ja suodatin uuden tai täyskunnostetun moottorin käyttöönoton yhteydessä aikaisintaan 100 tunnin ja viimeistään öljylle John Deere Plus-50™ II määritellyn huoltovälin kohdalla.

Täytä peruskorjattu moottori John Deere Break-In Plus™ -moottoriöljyllä.

Jos sisäänajoöljyä John Deere Break-In Plus™ ei ole saatavissa, käytä sen tilalla dieselmoottorin öljyä, jonka viskositeettiluokka on SAE10W-30 ja joka täyttää jonkin seuraavista luokituksista:

- API-luokka CJ-4
- ACEA-luokka E9
- ACEA-luokka E6

Jos jotain näistä öljyistä käytetään uuden tai täyskunnostetun moottorin käyttöönoton aikana, vaihda öljy ja suodatin aikaisintaan 100 tunnin ja viimeistään 250 tunnin kuluttua.

TÄRKEÄÄ: Älä käytä muita moottoriöljyjä uuden tai täyskunnostetun moottorin sisäänajon aikana.

Moottoriöljyä John Deere Break-In Plus™ voi käyttää kaikissa John Deere -dieselmoottoreissa moottorin päästöluokituksesta riippumatta.

Käytä sisäänajovaiheen jälkeen öljyä John Deere Plus-50™ II tai jotain muuta tässä oppaassa suositeltua dieselmoottorin öljyä.

Break-In Plus on Deere & Companyn tavaramerkki
Plus-50 on Deere & Companyn tavaramerkki.

OUO6075,0001701 -22-20DEC13-1/1

Dieselmoottoriöljy — Luokituksen Tier 2 ja vaiheen II mukaiset moottorit

Käytä öljyä, jonka viskositeetti soveltuu seuraavaan öljynvaihtoon mennessä odotettavissa olevaan lämpötilaan.

John Deere Plus-50™ II on ensisijaisesti suositeltava öljy.

Myös John Deere Plus-50™ on suositeltava öljy.

Muita öljyjä voidaan käyttää, mikäli ne täyttävät yhden tai useamman seuraavista luokituksista:

- John Deere Torq-Gard™
- API-luokka CJ-4
- API-luokka CI-4 PLUS
- API-luokka CI-4
- API-luokka CH-4
- ACEA-luokka E9
- ACEA-luokka E7
- ACEA-luokka E6
- ACEA-luokka E5
- ACEA-luokka E4

Suosittelemme käyttämään moniasteöljyjä.

Dieselpolttonesteen laadun ja rikkipitoisuuden tulee täyttää kaikki moottorin käyttöalueella voimassa olevat päästönormit.

ÄLÄ KÄYTÄ dieselpolttonestettä, jonka rikkipitoisuus on yli 10000 mg/kg (10000 ppm).

Plus-50 on Deere & Companyn tavaramerkki
Torq-Gard on Deere & Company -yhtiön tavaramerkki

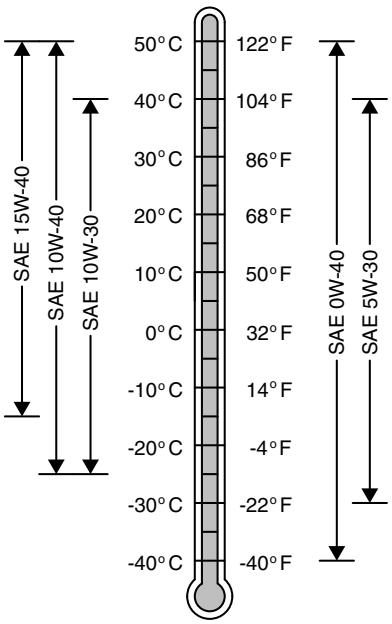

Öljyn viskositeetit eri ilman lämpötiloissa

TS1689 —UN—18JUL07

DX,ENOIL7 -22-17JUN13-1/1

Dieselmoottoriöljy (Final Tier 4/Stage IV)

Käytä öljyä, jonka viskositeetti vastaa seuraavaan öljynvaihtoon asti odotettavissa olevaa lämpötilaa.

John Deere Plus-50™ II on suositeltava moottoriöljy.

Öljynvaihtoväliä voi pidentää suosituksesta, mikäli käytettävä moottoriöljy on John Deere Plus-50™ II. Lisätietoja saat moottoriöljyn vaihtovälit sisältävästä taulukosta ja John Deere -jälleenmyyjältä.

Jos moottoriöljyä John Deere Plus-50™ II ei ole saatavissa, jotakin seuraavan luokituksen mukaista moottoriöljyä voi käyttää:

- API-luokka CJ-4
- ACEA-luokka E9
- ACEA-luokka E6

ÄLÄ KÄYTÄ moottoriöljyä, joka sisältää enemmän kuin 1,0 % sulfaattituhkaa, 0,12 % fosforia tai 0,4 % rikkiä.

Suosittelemme käyttämään moniasteöljyjä.

Dieselpolttonesteen laadun ja rikkipitoisuuden tulee täyttää kaikki moottorin käyttöalueella voimassa olevat päästönormit.

TÄRKEÄÄ: Käytä vain erittäin vähärikkistä dieselpolttoainetta (ULSD), jonka rikkipitoisuus on enintään 15 mg/kg (15 ppm).

Plus-50 on Deere & Companyn tavaramerkki

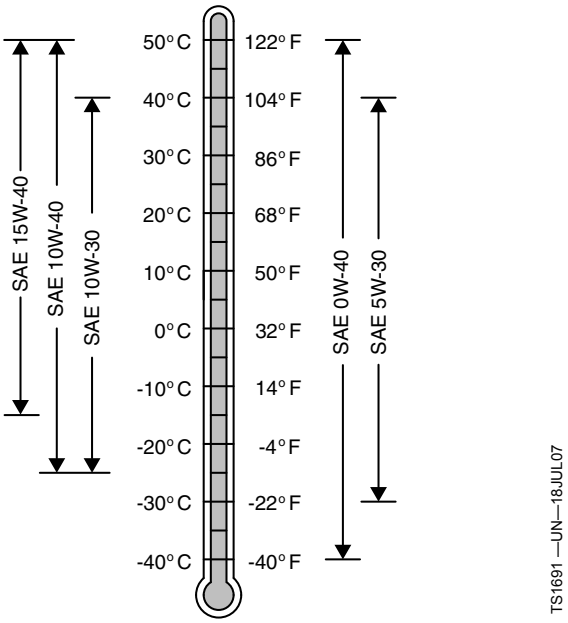

Öljyn viskositeetit eri ilman lämpötiloissa

OUO6075,0001703 -22-20DEC13-1/1

Suuressa korkeudessa käytettävän dieselmoottorin öljyn vaihtovälit

Vältä öljyn laadun heikkeneminen ja mahdolliset moottorivauriot lyhentämällä öljyn ja suodattimen vaihtovälit 50 %:iin alkuperäisistä suositelluista vaihtoväleistä, jos moottoria käytetään yli **1675 m:n (5500 ft)** korkeudessa.

Öljyanalyysi voi mahdollistaa vaihtovälien pidentämisen.

Käytä vain hyväksyttyjä öljylaatuja.

Esimerkki alkuperäisestä vaihtovälistä	Vastaava vaihtoväli suuressa korkeudessa
125	60
150	75
175	85
200	100
250	125
275	135
300	150
350	175
375	185
400	200
500	250

DX,ENOIL,SERV,HIALT -22-11NOV14-1/1

Moottoriöljyn ja suodattimen vaihtovälit — Luokituksen Tier 2 ja vaiheen II moottorit

Öljyn ja suodattimen vaihtovälejä koskevat suositukset perustuvat öljypohjan tilavuuteen, öljylaatuun, käytettyyn suodattimeen sekä dieselpolttoaineen rikkipitoisuuteen. Todelliset huoltovälit riippuvat myös käyttö- ja kunnossapitokäytännöistä.

Öljyn analysoinnin avulla on mahdollista arvioida sopivin öljyn ja suodattimen vaihtoväli. Lisätietoja moottoriöljyn analysoinnista saat John Deere -jälleenmyyjältä.

Vaihda öljy ja öljysuodatin vähintään 12 kuukauden välein myös siinä tapauksessa, että vaihtovälisuositukseen liittyvät käyttötunnit eivät ole tulleet täyteen.

Polttonesteen rikkipitoisuus vaikuttaa öljyn ja suodattimen vaihtoväleihin.

- SUOSITTELEMME käyttämään dieselpolttoainetta, jonka rikkipitoisuus on alle 2000 mg/kg (2000 ppm).
- Öljyn ja suodattimen vaihtovälit LYHENEVÄT, mikäli käytettävän dieselpolttoaineen rikkipitoisuus on 2000—5000 mg/kg (2000—5000 ppm).
- Ota yhteys John Deere -huoltoon, ENNEN kuin käytät dieselpolttoainetta, jonka rikkipitoisuus on yli 5000 mg/kg (5000 ppm).

TÄRKEÄÄ: Vältä moottorin vahingoittuminen:

- **Lyhennä öljyn ja suodattimen vaihtovälejä 50 %:lla, mikäli käytät biodieselsekoituksia, joiden luokka on suurempi kuin B20. Vaihtoväliä voi olla mahdollista pidentää öljyanalyysin avulla.**
- **Käytä vain hyväksyttyjä öljylaatuja.**

Hyväksytyt öljylaadut:

- “Plus-50-öljyt”, joihin kuuluvat John Deere Plus-50™ II ja John Deere Plus-50™.
- “Muut öljyt”, joihin kuuluvat John Deere Torq-Gard™, API CJ-4, API CI-4 PLUS, API CI-4, API CH-4, ACEA E9, ACEA E7, ACEA E6, ACEA E5 ja ACEA E4.

Moottoriöljyn ja suodattimen vaihtovälit	
Polttoaineen rikkipitoisuus	Alle 2000 mg/kg (2000 ppm)
Plus-50-öljyt	375 tunnin huolto
Muut öljyt	250 tunnin huolto
Polttoaineen rikkipitoisuus	2000 - 5000 mg/kg (2000 - 5000 ppm)
Plus-50-öljyt	275 tunnin huolto
Muut öljyt	150 tunnin huolto
Polttoaineen rikkipitoisuus	5000 - 10000 mg/kg (5000 - 10000 ppm)
Plus-50-öljyt	187 tuntia (ota yhteys John Deere -jälleenmyyjään)
Muut öljyt	125 tuntia (ota yhteys John Deere -jälleenmyyjään)
Öljyanalyysillä voi olla mahdollista pidentää “muiden öljyjen” vaihtovälejä maksimiin, ylittämättä kuitenkaan Plus-50-öljyjen vaihtoväliä. Öljyanalyysi tarkoittaa öljynäytteiden ottamista 50 tunnin välein normaalin vaihtovälin jälkeen, kunnes analyysin tiedot viittaavat öljyn käyttöiän päättymiseen tai John Deere Plus-50 -öljyn enimmäisvaihtoväli on saavutettu.	

Plus-50 on Deere & Companyn tavaramerkki
Torq-Gard on Deere & Companyn tavaramerkki

DX,ENOIL12,T2,STD -22-08DEC15-1/1

Moottoriöljyn ja suodattimen vaihtovälit (Final Tier 4/Stage IV)

Öljyn ja suodattimen vaihtovälejä koskevat suositukset perustuvat öljypohjan tilavuuteen, öljylaatuun, käytettyyn suodattimeen sekä dieselpolttonesteen rikkipitoisuuteen. Todelliset huoltovälit riippuvat myös käyttö- ja kunnossapitokäytännöistä.

Öljyn analysoinnin avulla on mahdollista arvioida sopivin öljyn ja suodattimen vaihtoväli. Lisätietoja moottoriöljyn analysoinnista saat John Deere -jälleenmyyjältä.

Vaihda öljy ja öljysuodatin vähintään 12 kuukauden välein myös siinä tapauksessa, että vaihtovälisuositukseen liittyvät käyttötunnit eivät ole tulleet täyteen.

Polttonesteen rikkipitoisuus vaikuttaa öljyn ja suodattimen vaihtoväleihin. Öljyn ja suodattimen vaihtovälit lyhenevät polttonesteen rikkipitoisuuden kasvaessa.

Käytettävän dieselpolttonesteen rikkipitoisuuden TÄYTYY olla alle 15 mg/kg (15 ppm).

TÄRKEÄÄ: Vältä moottorin vahingoittuminen:

- **Lyhennä öljyn ja suodattimen vaihtovälejä 50 %:lla, mikäli käytät biodieselsekoituksia, joiden luokka on suurempi kuin B20. Vaihtoväliä voi olla mahdollista pidentää öljyanalyysin avulla.**
- **Käytä vain hyväksyttyjä öljylaatuja.**

Hyväksytyt öljylaadut

- John Deere Plus-50™ II
- "Muita öljyjä" ovat luokitusten API CJ-4, ACEA E9 ja ACEA E6 mukaiset öljyt

Moottoriöljyn ja suodattimen vaihtovälit	
John Deere Plus-50™ II	400 tunnin huolto
Muut öljyt	250 tunnin huolto
Öljyanalyysillä voi olla mahdollista pidentää “muiden öljyjen” vaihtovälejä korkeintaan Plus-50™ II -öljyjen vaihtoväliin saakka.	

Plus-50 on Deere & Companyn tavaramerkki

OUO6075,0001705 -22-11APR14-1/1

Analyysit Oilscan™ ja Coolscan™

Oilscan™ ja CoolScan™ ovat John Deeren tarjoamia analysointiohjelmia, joiden avulla voit valvoa moottorin suorituskykyä ja tunnistaa mahdolliset ongelmat, ennen kuin ne aiheuttavat vakavia vaurioita.

Öljy- ja jäähdytysnestenäytteet on otettava juuri ennen kuin öljyn ja jäähdytysnesteen vaihtoväli on kulunut umpeen.

Analyysisarjoja Oilscan™ ja CoolScan™ on saatavissa John Deere -jälleenmyyjältä.

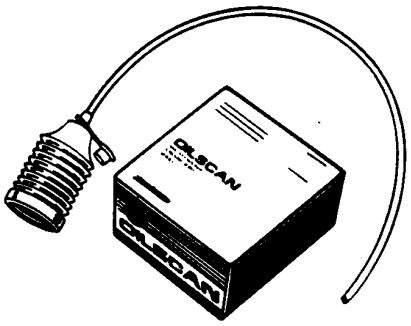

T6828AB —UN—15JUN89

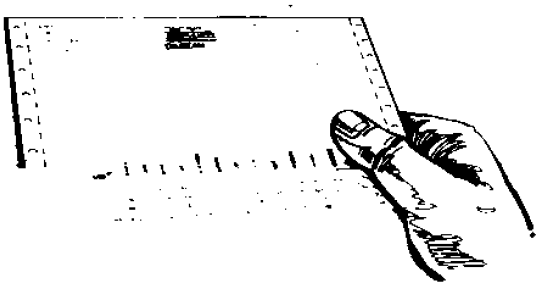

T6829AB —UN—26AUG11

Oilscan on Deere & Companyn tavaramerkki
CoolScan on Deere & Companyn tavaramerkki

DX,OILSCAN -22-13SEP11-1/1

ProDrive™-voimansiirron, CommandTouch™-moninopeussyöttökanavan käytön, hydrostaattinen käyttöjärjestelmän, päähydrauliikkajärjestelmän ja pääkoneen hammaspyöräkotelon öljyt

HUOMAA: Koneet tulevat tehtaalta John Deere Hy-Gard™ -öljyllä

Vain seuraavat öljyt hyväksytään:

- John Deere Hy-Gard™
- Öljyt, jotka täyttävät John Deeren standardin JDM J20C

HUOMAA: Käytettäväksi erittäin alhaisissa lämpötiloissa, ainoastaan seuraavat voidaan vaihtaa:

- *Matalan viskositeetin Hy-Gard™-öljy*
- *Öljyt, jotka täyttävät John Deeren standardin JDM J20D*

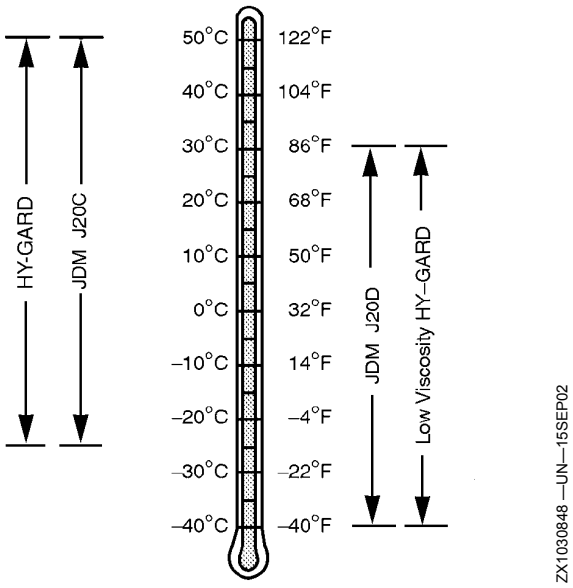

Hy-Gard on Deere & Company:n tavaramerkki

OUO6075,00013F2 -22-28FEB13-1/1

Vaihteisto (mekaaninen vaihteenvaihto ja painikevalintainen vaihteenvaihto), pyörävälitykset, jyväputki, puintikoneiston käyttöakseli ja kaksivaihteiset puintikoneiston käyttöakselit

Käytä öljyä, jonka viskositeetti soveltuu odotettuun ilman lämpötilaan öljynvaihtojen välillä.

Suositellut öljyt:

- John Deere GL-5 GEAR LUBRICANT
- John Deere EXTREME-GARD™

Muita öljyjä voi käyttää, mikäli nämä täyttävät API-luokituksen GL-5.

Tuotenumero	Kuvaus	Koko
TY6252	80W/90 GL5 vaihteistoöljy	16 kg kanisteri (35 lb kanisteri)
TY6296	80W/90 GL5 vaihteistoöljy	0,9 l purkki (1 qt purkki)
TY6256	85W/140 GL5 vaihteistoöljy	16 kg kanisteri (35 lb kanisteri)
TY6345	85W/140 GL5 vaihteistoöljy	0,9 l purkki (1 qt purkki)

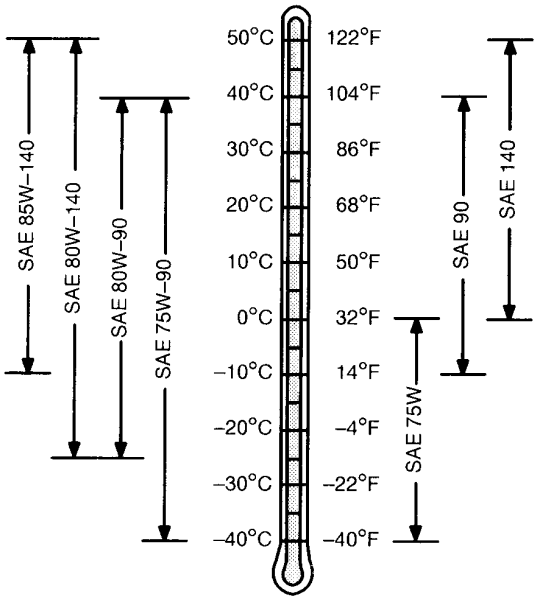

TS1653 —UN—14MAR96

EXTREME-GARD on Deere & Company -yhtiön tavaramerkki.

OUO6075,00010AC -22-05MAR12-1/1

Syöttökuljettimen suunnanvaihtovipu

Ainoastaan seuraava öljy hyväksytään:

- ISO VG 460 täyssynteettiset

Tuotenumero	Kuvaus	Koko
TY26408	ISO VG 460 täyssynteettiset	0,95 l (1 qt)

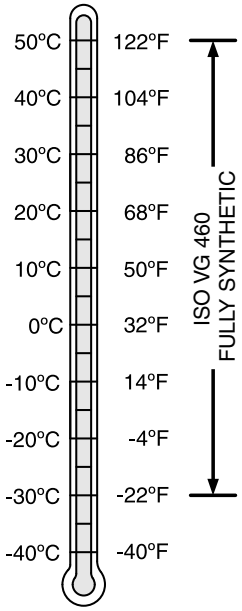

H87702 —UN—25JUL07

OUO6075,0000B2A -22-09AUG07-1/1

Rasva

Käytä voitelurasvaa sen NLGI-sakeusnumeron ja huoltojen välisen ajan odotetun lämpötilan mukaan.

Suositeltu voitelurasva:

- John Deere SD POLYUREA GREASE (TY6341)

Muita rasvoja voidaan käyttää, jos ne täyttävät seuraavan luokitusvaatimuksen:

- NLGI luokitus GC-LB

TÄRKEÄÄ: John Deere SD POLYUREA GREASE (TY6341) on vaadittu rasva syöttökuljettimen ylikuormakytkimen nokkapyöriin.

Jotkut rasvat paksuuntuvat eivätkä ole käytettävissä muiden kanssa.

Uusi puuttuva rasvanippa välittömästi. Puhdista rasvanipat ennen rasvausta.

Tuotenumero	Kuvaus
TY6341	Yleiskäyttö, korkean lämpötilan korkeapaine-rasva, tarkoitettu erityisesti rullaaviin kosketuksiin.

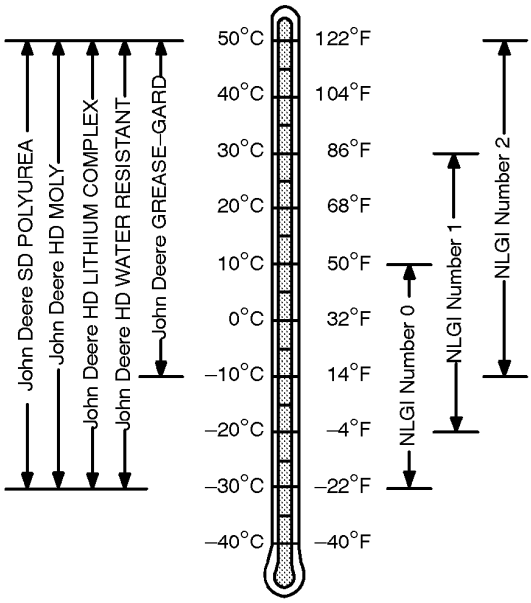

TS1667 —UN—30JUN99

HX,AG,SF7350 -22-26OCT99-1/1

Jarruneste (jos varusteena)

TÄRKEÄÄ: Estä likaa pääsemästä säiliöön, kun säiliön kansi on auki.

Nestepinnan tulee olla 6 mm (1/4 in.) yläkohdasta.

Täytä säiliö SAE J1703d-, DOT-3- tai DOT-4-jarrunesteellä.

OUO6075,0000AE9 -22-10DEC10-1/1

Öljynsuodattimet

Öljyjen suodattaminen on erittäin tärkeää moottorin toiminnan ja voitelun kannalta. John Deere -öljysuodattimet on suunniteltu ja valmistettu nimenomaan John Deere -koneita varten.

John Deere -suodattimet vastaavat suunnittelultaan tinkimättä suodatinaineen laadulle, suodatinteholle, suodatinaineen ja elementin päätykannen liitoksen kestävyydelle, pesän väsymislujuudelle (jos varustuksessa) ja suodattimen tiivisteen paineenkestävyydelle asetettuja vaatimuksia. Muut kuin John Deere -tuotemerkin öljysuodattimet eivät mahdollisesti täytä näitä John Deerelle olennaisia vaatimuksia.

Vaihda suodattimet aina säännöllisin väliajoin tämän käsikirjan ohjeiden mukaisesti.

DX,FILT1 -22-11APR11-1/1

Polttonestesuodattimet

Polttonesteen suodattamisen tärkeyttä nykyaikaisissa polttonestejärjestelmissä ei voi liioitella. Yhä tiukempien päästömääräysten ja yhä tehokkaampien moottoreiden yhdistelmä vaatii sitä, että polttonestejärjestelmä toimii huomattavasti korkeammilla paineilla. Korkeammat paineet on mahdollista saavuttaa käyttämällä polttonesteen ruiskutuskomponentteja, joiden toleranssialueet ovat hyvin pieniä. Valmistajien pienten toleranssialueiden myötä hyväksyttävät lika- ja vesimäärät ovat merkittävästi vähentyneet.

John Deere -polttonestesuodattimet on suunniteltu ja valmistettu nimenomaan John Deere -moottoreita varten.

Moottorin suojaamiseksi lialta ja vedeltä on tärkeää, että polttonestesuodattimet vaihdetaan aina tämän käyttöohjeen mukaisesti.

DX,FILT2 -22-14APR11-1/1

Vaihtoehtoiset ja synteettiset voiteluaineet

Joillakin maantieteellisillä alueilla saattaa olla tarpeen käyttää muita kuin käyttöohjeessa mainittuja voiteluaineita.

Määrätyt John Deere -jäähdytysnesteet ja voiteluaineet eivät mahdollisesti ole saatavana kaikkialla.

Lisätietoja ja suosituksia saat John Deere -jälleenmyyjältä.

Synteettisiä voiteluaineita voidaan käyttää, mikäli ne täyttävät tässä käyttöohjeessa esitetyt vaatimukset.

Tässä kirjassa esitetyt lämpötila-alueet ja vaihtovälit koskevat sekä mineraaliöljyjä että synteettisiä öljyjä.

Puhdistettuja öljyjä voi käyttää vain, jos niiden ominaisuudet täyttävät asetetut vaatimukset täydellisesti.

DX,ALTER -22-11APR11-1/1

Voiteluaineiden varastointi

Kone voi toimia huipputeholla vain, kun voiteluaineet ovat puhtaita.

Käytä puhtaita astioita voiteluaineiden käsittelyssä.

Varastoi voiteluaineet ja säiliöt paikassa, jossa ei ole pölyä, kosteutta tai muuta likaa. Varastoi säiliöt kyljellään, jotta niiden sisälle ei pääsisi vettä ja likaa.

Varmista, että kaikki säiliöt on merkitty oikein ja niin, ettei niiden sisällöstä voi erehtyä.

Hävitä vanhat säiliöt ja niiden sisältö asiaankuuluvalla tavalla.

DX,LUBST -22-11APR11-1/1

Voiteluaineiden sekoittaminen

Vältä sekoittamasta eri valmistajien öljyjä tai erilaatuisia öljyjä. Öljyn valmistajat lisäävät öljyyn lisäaineita, jotka sopivat heidän käyttämäänsä perusöljyyn.

Erilaisten öljyjen sekoittaminen saattaa heikentää lisäaineiden vaikutuksia ja siten huonontaa öljyn ominaisuuksia.

Pyydä John Deere -myyjältä lisätietoja ja suosituksia.

DX,LUBMIX -22-18MAR96-1/1

Huoltovälit — nollaaminen tai pitkittäminen

H95847 —UN—12OCT10

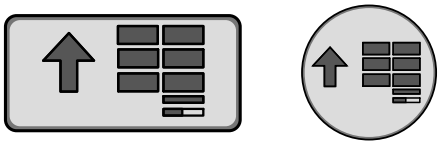

Päävalikon kuvake (näyttö) / Päävalikon kytkin (käsinoja)

H95878 —UN—29MAR10

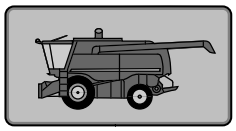

Suoritusmittariston sovelluksen kuvake

HUOMIO: Tapaturmien välttämiseksi, älä rasvaa tai huolla konetta, leikkuupöytää tai moottoria, kun moottori on käynnissä. SAMMUTA moottori, paina seisontajarru päälle ja irrota virta-avain.

TÄRKEÄÄ: Suositellut määräaikaishuoltovälit koskevat keskimääräisiä olosuhteita. Mikäli olosuhteet ovat huonot, huoltovälien on oltava lyhyempiä.

HUOMAA: Sisäänajohuolto-osiosta saat lisätietoja huolto-väleistä Ensimmäisen 100 käyttötunnin aikana.

Paina päävalikon kuvaketta tai katkaisinta.

Kosketa tai paina vahvistuskytkintä, kun haluttu suoritusmittariston kuvake korostuu.

OUO6075,00005F1 -22-27JUN12-1/3

Kosketa tai paina vahvistuskytkintä, kun lisäasetusten kuvake (A) korostuu.

Kosketa tai paina vahvistuskytkintä, kun huoltoilmoituksen aikaväli (B) korostuu.

Kosketusnäyttö tai ei kosketusnäyttöä: Käännä valintakiekkoa, kunnes haluttu huoltoväli näytetään. Tallenna arvo painamalla vahvistuskytkintä.

Vain kosketusnäyttö: Syötä haluamasi huoltoväli numeeriseen näyttöön. Tallenna arvo painamalla vahvista-/hyväksy-kuvaketta.

HUOMAA: Käytä huoltonäyttöä oppaana sille, milloin kone on huollettava.

Huoltonäyttö näkyy 50 moottorin käyttötunnin välein osoituksena siitä, että kone on huollettava.

Kun huoltonäyttö ilmestyy, voidaan tehdä kaksi valintaa:

- Käyttäjä voi valita jättävänsä koneen huollon tällä kertaa huomiotta.
- Käyttäjä voi valita huoltavansa koneen tällä kertaa.

HUOMAA: Jos käyttäjä valitsee paluu/takaisin -kuvakkeen, huolto jätetään tällä kertaa väliin -näyttö häviää. Seuraavan kerran kun virta-avain käännetään "PÄÄLLÄ"-asentoon, näyttö katoaa.

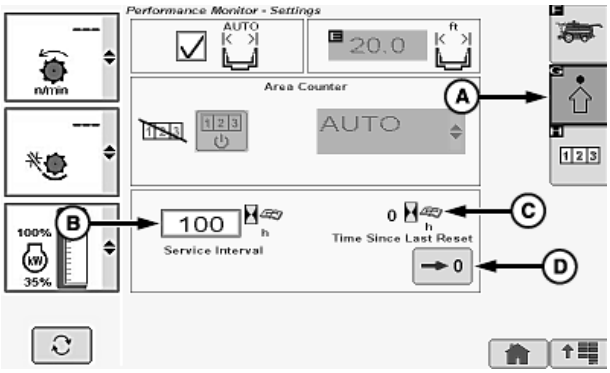

H95957 —UN—05OCT10

A—Lisäasetukset -kuvake
B—Huoltoilmoituksen aikaväli
C—Aika edellisestä nollauksesta
D—Nollaus-kuvake

Viimeisestä nollauksesta kulunut aika (C) ilmestyy näyttöön ja varoittaa kuljettajaa siitä tuntimäärästä, joka on kulunut siitä hetkestä, kun huolto olisi pitänyt tehdä.

Kun huolto on tehty, kosketa tai paina vahvistuspainiketta, kun nollauskuvake (D) korostuu, nollataksesi huoltovälin.

Jatkuu seuraavalla sivulla

OUO6075,00005F1 -22-27JUN12-2/3

H95845 —UN—31MAR10

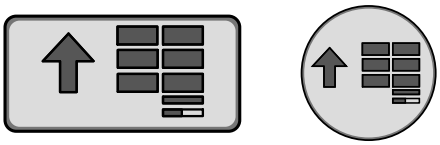

Päävalikon kuvake (näyttö) / Päävalikon kytkin (käsinoja)

Paina päävalikon kuvaketta tai katkaisinta.

H95878 —UN—29MAR10

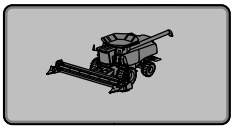

Puimurin pääsovelluksen kuvake

Kosketa tai paina vahvistuskytkintä, kun puimurin pääsivun kuvake korostuu.

OUO6075,00005F1 -22-27JUN12-3/3

Voitelutarrojen sijainti

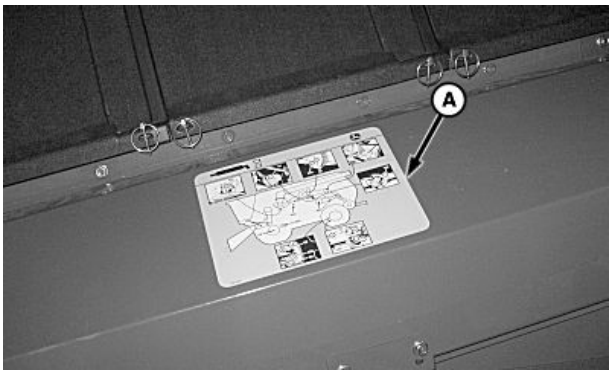

H97176 —UN—30JUN10

Vasemmanpuoleinen voitelutarra

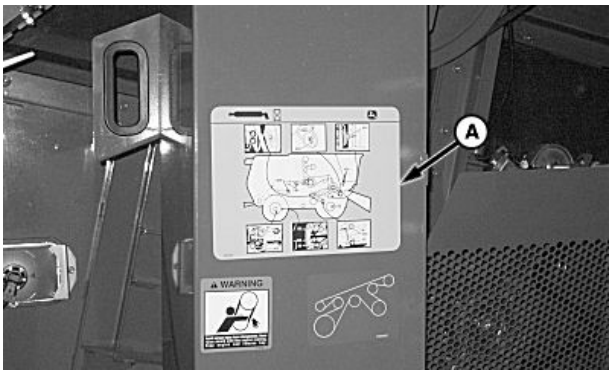

H97177 —UN—30JUN10

Oikeanpuoleinen voitelutarra

A—Voitelutarrat

TÄRKEÄÄ: HillMaster-koneet: Vältä ruhjevammat. Laske aina rinnepuintijärjestelmä täysin alas ennen kuin menet koneen alle tekemään huoltoa tai säätöjä. Sammuta moottori, kytke seisontajarru päälle ja irrota virta-avain.

Voitelutarroista (A) nähdään koneen eri voitelupisteiden sijainnit. Noudata tarroissa olevia voitelukertoja ja myöhemmin tässä osiossa tiedoksi annettuja tuntivälejä.

Laakerivika tai ylikuumentuminen voi aiheuttaa tulipalon. Laakerivikojen ja ylikuumentumisen vähentämiseksi noudata neljän tunnin välejä, joista on kerrottu lisätietoja tässä osiossa.

Materiaalia ja muuta puintijätettä saattaa kertyä laakereiden ja laakerin kansien ympärille. Tarkista ja puhdista nämä alueet säännöllisesti puintipäivän aikana.

OUO6075,00041C1 -22-06JAN16-1/1

Hydrauliletku

Tarkasta säännöllisesti, ettei hydrauliletkuissa ole vuotoja, kiertymiä, viiltoja, murtumia, hankautumia, syöpymistä, näkyvissä olevaa lankapunosta tai muita merkkejä kulumisesta tai vaurioista. Kuluneet tai vaurioituneet letkut voivat pettää käytön aikana, ja ne on vaihdettava välittömästi. Varaletkuja on saatavissa John Deere -jälleenmyyjältä.

HUOMIO: Jos käytetään sopimatonta letkua, seurauksena voi olla koneen vaurioituminen tai kuljettajan vakava loukkaantuminen tai kuolema.

Jos letkut valmistetaan, varmista, että letkujen luokitus on sama kuin vaihdettavien letkujen luokitus. Ota yhteys John Deere -jälleenmyyjään vaihtoletkujen oikeiden letkuluokitusarvojen saamiseksi.

Väärä letkun pituus tai reititys voi lisätä letkun kulumisen tai vaurioitumisen mahdollisuutta. Käytä vanhaa letkua apuna letkun pituuden ja reitityksen määrittämisessä.

Väärät liittimet voivat vaurioittaa liitäntäosia tai aiheuttaa vuotoja. Varmista, että käytät letkunvalmistajan hyväksymiä teräsliittimiä. Käytä uusissa letkuissa samaa kokoa ja kierretyyppiä kuin korvattavissa letkuissa.

OUO6075,00000B9 -22-04JUN08-1/1

Hydrauliärjestelmän puhtaus

HUOMIO: Vuotamaan päässyt paineenalainen neste saattaa tunkeutua ihon läpi ja aiheuttaa vakavia vammoja. Päästä paine pois järjestelmästä ennen ensimmäisenkään letkuliitoksen avaamista. Kiristä kaikki liitokset ennen paineen nostamista. Etsi mahdolliset vuotokohdat pahvinpalan avulla. Suojaa kädet ja vartalo korkeapaineisilta nesteiltä.

Loukkaantumistapauksessa on heti hakeuduttava lääkärin hoitoon. Ihoon tunkeutunut neste on poistettava kirurgisesti muutaman tunnin kuluessa tai muuten seurauksena voi olla kuolio. Lääkärin, joka ei tunne tämäntapaisia tapaturmia, voi ottaa yhteyttä osoitteeseen Deere & Company Medical Department in Moline, Illinois (USA) tai muuhun luotettavaan lääketieteelliseen lähteeseen.

Puhtaus

Mikäli hydraulijärjestelmä on avattava huoltoa varten, huolehdi letkujen päiden, putkien ja liitinten suojaamisesta lialta käyttämällä puhtaita, nukattomia pyyhkeitä tai puhtaita muovipusseja.

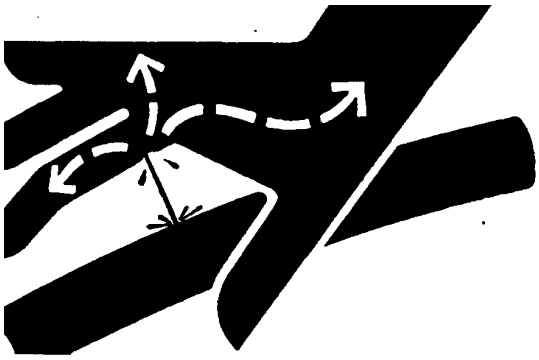

X9811 —UN—23AUG88

Ennen uuden letkun asentamista, huuhtele se sisältä puhtaalla polttoaineella tai petrolipohjaisella puhdistusliuoksella vähintään kymmenen sekunnin ajan. Älä käytä vettä, vesiliukoisia puhdistusaineita tai paineilmaa.

Irrota kansi moniliittimestä ja kiinnitä se leikkuupöydän telakka-asemaan. Leikkuupöytään kytkemisen yhteydessä puhdista moniliittimen pinnat irrottaaksesi lian ja jätteet.

OUO6075,0000A7B -22-04NOV10-1/1

Paineakun paine

HUOMAA: Paineakun paine voi lämpötilaeroista johtuen vaihdella suuresti, ja sitä voi joutua säätämään. Kysy tarkemmat ohjeet John Deere -edustajalta.

OUO6075,00017A8 -22-27MAR14-1/1

Määräaikaishuoltotaulukko

Huolto	Huoltoväli						
	10 tunnin välein	50 tunnin välein	100 ensim-mäistä tuntia	100 tunnin välein	200 tunnin välein	250 tunnin välein	400 tun-nin välein
Tarkasta moottorin jäähdytysneste	•						
Puhdista kivikouru	•						
Tyhjennä vesi ilmakompressorin säiliöstä (jos varustuksessa)	•						
Tarkasta/puhdista polttonesteen esipuhdistimen suodatin	•						
Voitele kaksivaihteisen nelivetomoottorin nivelet	•						
Voitele raskaaseen ja erittäin raskaaseen käyttöön tarkoitetut kaksipyörävedon olka-akselin laakerit/niveltapit (mutaiset olosuhteet)	•						
Voitele raskaaseen ja erittäin raskaaseen käyttöön tarkoitetut kaksipyörävedon olka-akselin laakerit/niveltapit (tavalliset olosuhteet)		•					
Voitele ulompien laakereiden pyörävälitykset (mutaiset olosuhteet)	•						
Voitele ulompien laakereiden pyörävälitykset (tavalliset olosuhteet)		•					
Puhdista ilmastointilaitteen poistoletku	•						
Voitele muuttuvanopeuksisen syöttökuljettimen peruutusvaihteen hammaspyörästö (koneet S660 ja S670) (vaikeat olosuhteet)	•						
Voitele muuttuvanopeuksisen syöttökuljettimen peruutusvaihteen hammaspyörästö (koneet S660 ja S670) (tavalliset olosuhteet)		•					
Voitele rajaiselevaattorin ylikuormakytkin (koneet S680, S685 ja S690)	•						
Voitele pyörävälitysten nivellaakerit (HillMaster™-koneet)	•						
Kierrätä erottelijan muuttuvanopeuksiset käytettävät ja käyttävät hihnapyörät (koneet S660 ja S670)		•					
Voitele erottelijan muuttuvanopeuksiset käytettävät ja käyttävät hihnapyörät (koneet S680, S685 ja S690)		•					
Voitele puhdistuspuhaltimen variaattorin ylemmät/alemmat hihnapyörät		•					
Voitele syöttökuljettimen ylemmät hihnapyörät (muuttuvanopeuksinen syöttökuljetin koneissa S660 ja S670)		•					
Tarkasta hydrostaatti-/vaihteistoöljy		•					
Tarkasta/puhdista jäähdytin (A), ahtoilman jäähdytin, öljynjäähdytin ja lauhdutin		•					
Puhdista massavirtatunnistin		•					
Tarkasta kaksivaihteisen erottelurummun moottoriöljy		•					
Puhdista/vaihda ohjaamon raitisilmasuodatin		•					
Tarkasta syöttökuljettimen peruutusvaihteen hammaspyörästön öljy (muuttuvanopeuksinen/moninopeuksinen syöttökuljetin)		•					
Tarkasta vedenerottimen polttonesteen esisuodatin		•					
Tarkasta/puhdista syöttökuljettimen kallistus		•					
Voitele pääsylinterin männäntappi (Hillmaster™-koneet)		•					
Voitele asennonkorjaussylinterin putki (Hillmaster™-koneet)		•					
Voitele pyörävälitysten käyttökytkimet (Hillmaster™-koneet)		•					
Vaihda päämoottorin käyttövaihteen suodatin (S660 ja S670 ProDrive™-koneet)			•				
Vaihda päämoottorin käyttövaihteen voitelusuodatin (ProDrive™-koneet)			•				
Tarkasta rengaspaine ja pultin kiristystiukkuus				•			
Puhdista/vaihda ohjaamokiertoilmasuodatin					•		
Voitele puintikoneiston käyttöakseli (moninopeuksinen syöttökuljetin koneet S670, S680, S685 ja S690)					•		
Voitele erottelijan muuttuvanopeuksiset käytettävät ja käyttävät hihnapyörät (koneet S660 ja S670)					•		
Moottoriöljyn ja suodattimen vaihto						•	
Tarkasta/puhdista polttonestesäiliön huohotin						•	
Tarkasta/puhdista urealiuoksen (DEF) säiliön huohotin (Final Tier 4/Stage IV koneet)						•	
Puhdista polttonesteen esipuhdistussihti							•
Vaihda polttonesteen toisioilmasuodatin							•

Jatkuu seuraavalla sivulla

OUO6075,000413C -22-25MAY16-1/3

Huolto	Huoltoväli						
	10 tunnin välein	50 tunnin välein	100 ensim-mäistä tuntia	100 tunnin välein	200 tunnin välein	250 tunnin välein	400 tun-nin välein
Polttonesteen esisuodattimen vaihto							●
Voitele moottorin muuttuvanopeuksiset käyttävät/käytettävät hihnapyörät (Final Tier 4/Stage IV S660 ja S670 koneet)							●
Voitele tyhjennyskierukan ylempi hammaspyörästö							●
Voitele leikkuupöydän/kaatokelan käyttöpumpun hihnapyörän laakeri							●
Voitele puintikoneiston käyttöakselin ristinivelen ura (ei-moninopeuksinen syöttökuljetin)							●
Voitele pystysuuntaisen tyhjennyskierukan ylempi hammaspyörästö (koneet S680, S685 ja S690)							●
Voitele silppurin/tyhjennyskierukan käyttöakselin laakeri							●
Voitele muuttuvanopeuksinen käyttävä hihnapyörä							●
Voitele syöttökiihdyttimen laakerit							●
Voitele rajaiskierukan käyttöakselin kytkin (koneet S660 ja S670)							●
Voitele syöttökierukan käyttöakselin ylikuormakytkin							●
Voitele oikeanpuoleinen voitelunippa							●
Voitele yläolkikelan laakerit (lisävaruste) (koneet S670, S680, S685 ja S690)							●
Voitele olkikelan laakerit							●
Voitele puhdistuspuhaltimen akselin laakerit							●
Voitele taka-akselin raidetangot							●
Voitele ruumentenlevittimen levy (jos varustuksessa)							●
Voitele yläolkikelan hammaspyörästön öljy (lisävaruste) (koneet S670, S680, S685 ja S690)							●
Tarkasta erottelurummun moottoriöljy							●
Tarkasta pyörävälitysten öljy							●
Tarkasta täyttökierukan hammaspyörästön öljy							●
Voitele syöttökuljettimen ylikuormakytkin							●
Huolla vetopyörästön kytkimet							●
Vaihda hydrostaatin latauspaineen suodatin (S660 ja S670 ei-ProDrive™-koneet)							●
Vaihda hydraulinen/hydrostaatin suodatin (S660 ja S670 ei-ProDrive™-koneet)							●
Tarkasta vaihteistoöljy (S660 ja S670 ei-ProDrive™-koneet)							●
Tarkasta puintikoneiston hammaspyörästön öljy (kiinteä-/muuttuvanopeuksinen syöttökuljetin)							●
Tarkasta jarruneste (S660 ja S670 ei-ProDrive™-koneet)							●
Vaihda päämoottorin käyttövaihteen suodatin (S660 ja S670 ei-ProDrive™-koneet)							●
Tarkasta seisontajarrusylinterin kaapelit (S660 ja S670 painikevalintaisen vaihteenvaihdon koneet)							●
Vaihda päämoottorin käyttövaihteen suodatin (S660 ja S670 ProDrive™-koneet)							●
Vaihda ProDrive™/päämoottorin käyttövaihteen voitelusuodatin (ProDrive™-koneet)							●
Vaihda hydrostaatin latauspaineen suodatin (ProDrive™-koneet)							●
Huolla/puhdista akut							●
Tarkasta/täytä/vaihda palosammuttimet							●
Turvavöiden tarkastus							●
Puhdista moninopeuksisen syöttökuljettimen käyttö (koneet S670, S680, S685 ja S690)							●
Tarkasta moottorin ilmansuodatinelementit							●
Tarkasta moottorin päästöjenhallinnan ilmansuodatin (moottorit Final Tier 4/Stage IV)							●
Irrota ja puhdista kosteustunnistin							●
Vaihda polttonestesäiliön huohotin							●
Vaihda urealiuoksen (DEF) säiliön huohotin (Final Tier 4 ja Stage IV -moottorit)							●

Jatkuu seuraavalla sivulla

OUO6075,000413C -22-25MAY16-2/3

Huolto	Huoltoväli						
	800 tunnin välein	1000 tunnin välein	2000 tunnin välein	4500 tunnin tai kolmen vuoden huolto	4500 tunnin tai viiden vuoden välein	6000 tunnin tai kuuden vuoden välein	Tarvit-taessa
Vaihda syöttökuljettimen peruutusvaihteen hammaspyörästön öljy	•						
Vaihda päämoottorin käyttövaihteen öljy ja suodatin (S660 ja S670 ProDrive™-koneet)		•					
Vaihda päämoottorin käyttövaihteen öljy (S680, S685 ja S690 koneet)		•					
Vaihda vaihteistoöljy (ProDrive™-koneet)		•					
Vaihda ProDrive™/päämoottorin käyttövaihteen voitelusuodatin (ProDrive™-koneet)		•					
Vaihda hydraulisäiliön suodatin (S680, S685 ja S690 koneet)		•					
Vaihda hydrauli-/hydrostaatin säiliön öljy			•				
Tarkasta moottorin venttiilinvälys[a]			•				
Vaihda pyörävälitysten öljy			•				
Vaihda päämoottorin käyttövaihteen öljy (ei-ProDrive™-koneet)			•				
Vaihda erottelurummun moottoriöljy			•				
Vaihda puintikoneiston käyttöakselin hammaspyörästön öljy (kiinteä-/muuttuvanopeuksinen syöttökuljetin)			•				
Vaihda vaihteistoöljy (koneet, joissa mekaaninen vaihteisto ja painamalla vaihdettavat vaihteet)			•				
Vaihda yläolkikelan hammaspyörästön öljy (lisävaruste) (S670, S680, S685 ja S690 koneet)			•				
Vaihda urealiuoksen (DEF) annostelusuodattimen (Final Tier 4/Stage IV -moottorit)				•			
Vaihda kampiakselin värinänvaimennin[a]					•		
Moottorin jäähdytysjärjestelmän tyhjennys, huuhtelu ja täyttö[b]						•	
Puhdista/vaihda ohjaamokiertoilmasuodatin							•
Puhdista/vaihda ohjaamon raitisilmasuodatin							•
Täytä tuulilasinpesulaitteen säiliö							•
Puhdista vaihtovirtalaturin sihti							•
Puhdista kosteustunnistin							•

[a]Ota yhteys John Deere -jälleenmyyjään tai valtuutettuun huoltoliikkeeseen.
[b]Jäähdytysnesteen vaihtoväli 2 vuotta tai 2000 tuntia, jos ei käytetä John Deere COOL-GARD™ II tai COOL-GARD™ II PG. Jäähdytysnesteen vaihtoväli 6 vuotta tai 6000 tuntia, jos ei käytetä John Deere COOL-GARD™ II tai COOL-GARD™ II PG.

HillMaster on Deere & Companyn tuotemerkki
ProDrive on Deere & Companyn tavaramerkki

OUO6075,000413C -22-25MAY16-3/3

Voitelusymbolit

HUOMIO: Älä rasvaa tai huolla konetta, leikkuupöytää tai moottoria, kun moottori on käynnissä.

Voitele John Deere SD Polyurea -yleisrasvalla korkeisiin lämpötiloihin / koviin paineisiin tai vastaavalla SAE-yleisrasvalla korkeisiin lämpötiloihin ja koviin paineisiin (EP) symbolin mukaisin tuntivälein.

Voitele John Deere SAE 30- tai jäykemmällä moottoriöljyllä symbolien mukaisin tuntivälein.

TÄRKEÄÄ: Suositellut huoltovälit vastaavat normaaleja pelto- ja työoloja. Raskaammat käyttöolosuhteet edellyttävät LYHYEMPIÄ huoltovälejä.

OUO6075,0000852 -22-14MAR07-1/1

10 tunnin välein

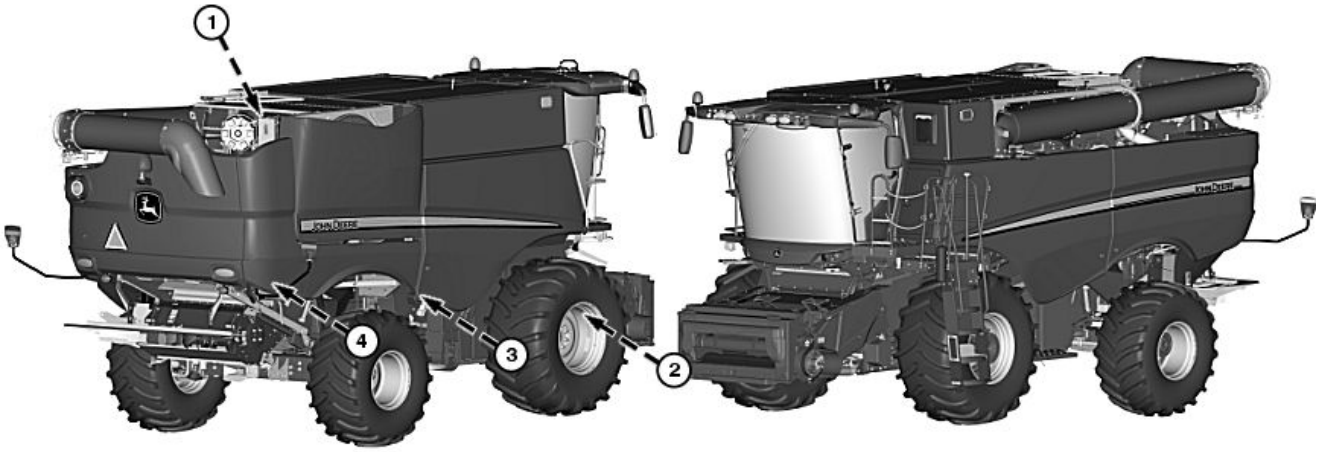

H115485 —UN—19AUG15

TÄRKEÄÄ: Suositellut määräaikaishuoltovälit koskevat keskimääräisiä olosuhteita. Mikäli olosuhteet ovat huonot, huoltovälien on oltava lyhempiä.

1. Paisuntasäiliö - tarkasta moottorin jäähdytysnestetaso paisuntasäiliössä (A) moottorin ollessa kylmä. Tason on oltava “Max Cold”-viivalla.

HUOMAA: Jäähdytysnestetason tulee olla “Max Cold”- ja “Min Cold”-viivojen välissä. Lisää jäähdytysnestettä, jos jäähdytysneste on alle “Min Cold”-viivan.

2. Kivikouru - irrota rengassokka ja tyhjennä kivikouru kahvasta (B). Sulje kivikouru ja ota rengassokka talteen.
3. Ilmakompressorin säiliö (jos varustuksessa) - Vedä ilmasäiliön tyhjennysvaijerista (C) tyhjentääksesi veden säiliöstä.
4. Polttonesteen esipuhdistimen suodatin - tarkasta polttonesteen esipuhdistimen suodatin (D) ja puhdista, jos kertymää on.

A—Paisuntasäiliö
B—Vipu
C—Ilmasäiliön tyhjennysvaijeri
D—Polttonesteen esipuhdistimen suodatin

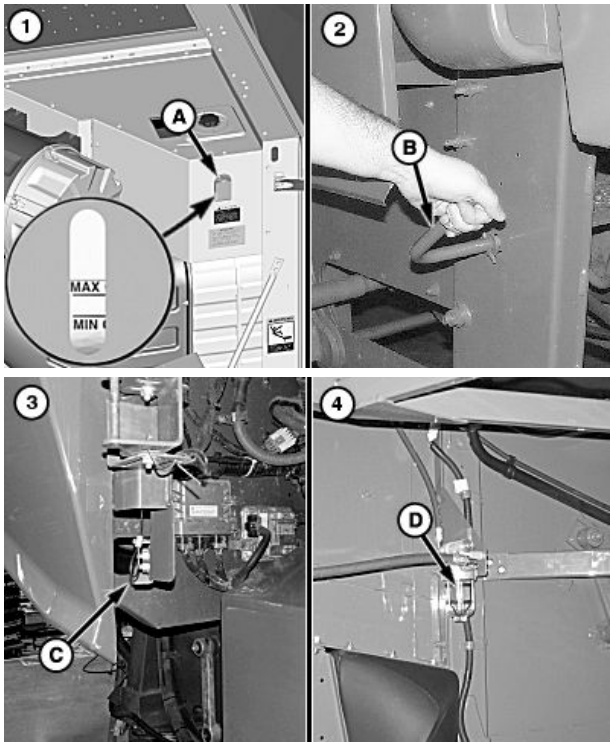

H107146 —UN—05MAR13

H115486 —UN—19AUG15

OUO6075,000410D -22-14APR16-1/1

10 tunnin välein

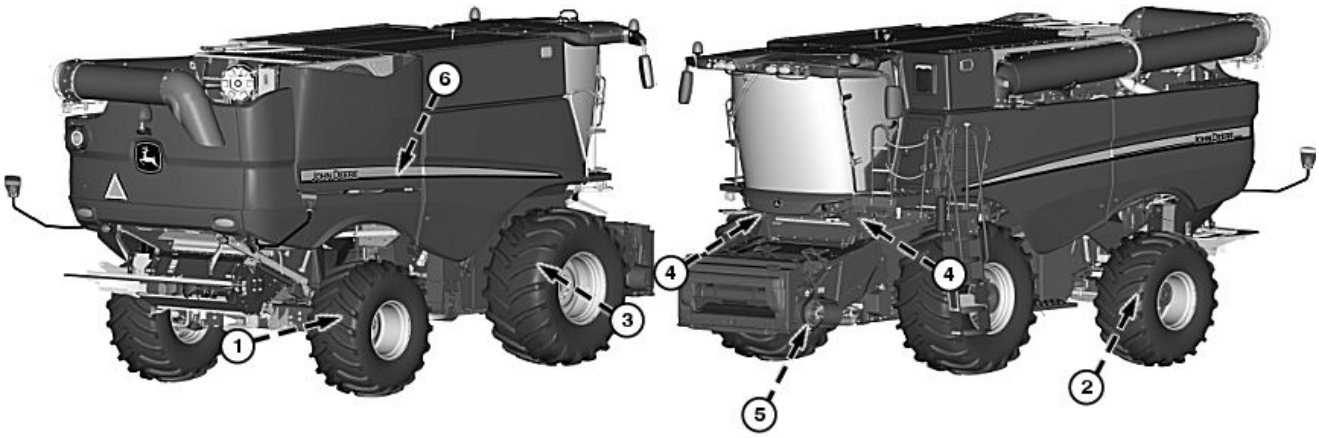

H113479 —UN—23APR15

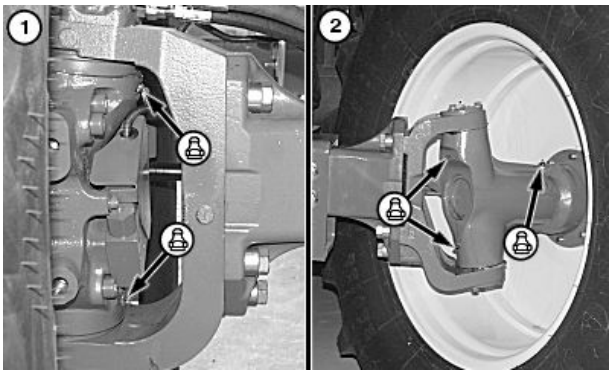

H106509 —UN—09JAN13

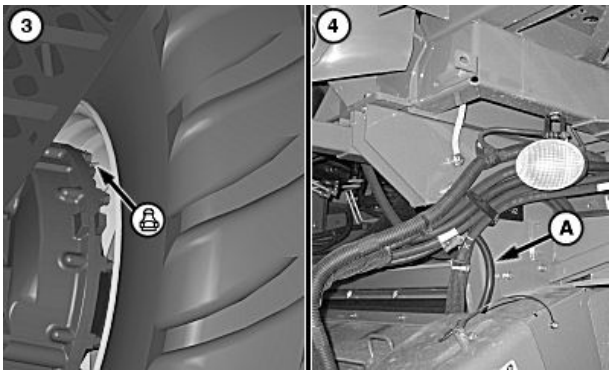

H106510 —UN—09JAN13

Nelipyöräveto/Kaksipyöräveto

A—Tyhjennysletku

HUOMAA: Kun puimuria käytetään kuraisissa ja märissä olosuhteissa, voitele taka-akselin karalaakerit ja moottorin nivelet 10 tunnin välein. Voitele normaalioloissa 50 tunnin välein.

Lisää voitelunippaan rasvaa, kunnes rasvaa pursuu ulos moottorin nivelten tiivisteiden ylä- ja alareunasta.

1. Kaksinopeuksisen nelivetomoottorin nivelet - rasvaa kaksi nippaa (molemmat puolet).
2. Kaksipyörävedon raskaan käytön ja erittäin raskaan käytön akselin karalaakerit/laakeritapit - Kun toimitaan mudassa ja vedessä, rasvaa nipat (molemmat puolet) 10 tunnin välein. Rasvaa nippa (molemmat puolet) normaalioloissa 50 tunnin välein.
3. Pyörävälityksen ulommat laakerit - kun puimuria käytetään mutaisissa ja märissä olosuhteissa, rasvaa nippa (molemmat puolet) 10 tunnin välein. Rasvaa nippa (molemmat puolet) normaalioloissa 50 tunnin välein.

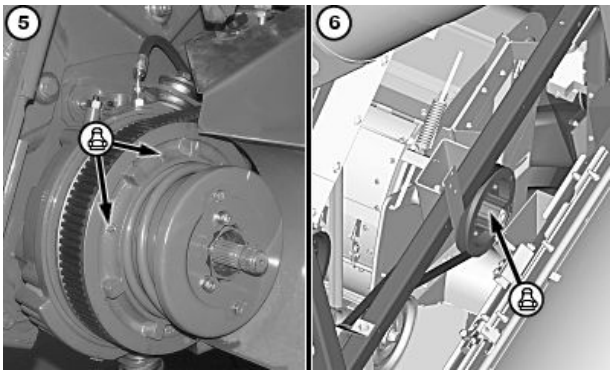

H111175 —UN—06MAY14

4. Ilmastointilaitteen poistoletku - puhdista ilmastointilaitteen poistoletku (A) ohjaamon molemmilta puolilta.

Jatkuu seuraavalla sivulla

OUO6075,0004155 -22-14APR16-1/2

HUOMAA: Käytä John Deere TY6341 SD Polyurea -yleisrasvaa tai John Deere TY25744 -synteettistä rasvaa, kun rasvaat syöttökuljettimen suunnanvaihtovipua.

5. **Koneet S660 ja S670:** Syöttökuljettimen suunnanvaihtovipu (muuttuvanopeuksinen syöttökuljetin) - Käännä hihnapyörä niin, että nipat ovat kello 12 ja kello 2 asennoissa.

   Kun toimitaan vaikeissa olosuhteissa tai satoisan maissin ollessa kyseessä, rasvaa nippa kello 12 asennossa, 5 - 8 pumppausta 10 käyttötunnin välein. Ylimääräinen rasva poistuu jousen alta.

   Rasvaa nippa kello 2 asennossa, 2—3 pumppausta 10 käyttötunnin välein. Tämän nipan liiallinen rasvaus voi saada rasvan pursuamaan hihnalle ja vaurioittaa näin hihnaa.

   Kun toimitaan normaalioloissa, rasvaa nippa kello 12 asennossa (10—15 kertaa) ja nippa kello 2 asennossa (5—8 kertaa) joka 50. tunti. Rasvauksen jälkeen käytä muuttuvanopeuksista käyttölaitetta vaihdealueen läpi muutamia kertoja, jotta varmistat rasvan leviämisen tasaisesti nokan pinnalle.

6. **Koneet S680, S685 ja S690:** Rajaiselevaattorin ylikuormakytkin - Voitele rajaiselevaattorin ylikuormakytkimen nippa.

OUO6075,0004155 -22-14APR16-2/2

10 tunnin välein (HillMaster™ -koneet)

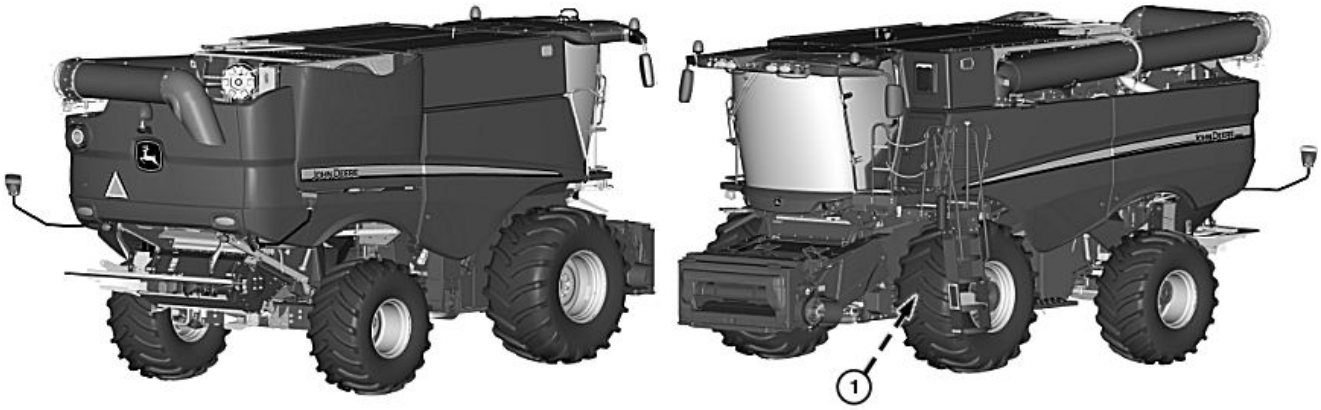

H115768 —UN—03SEP15

1. pyörävälityksen nivellaakeri - rasvaa, kunnes rasvaa pursuaa ulos (molemmilta puolilta).

H98384 —UN—01OCT10

OUO6075,0004156 -22-14APR16-1/1

50 tunnin välein

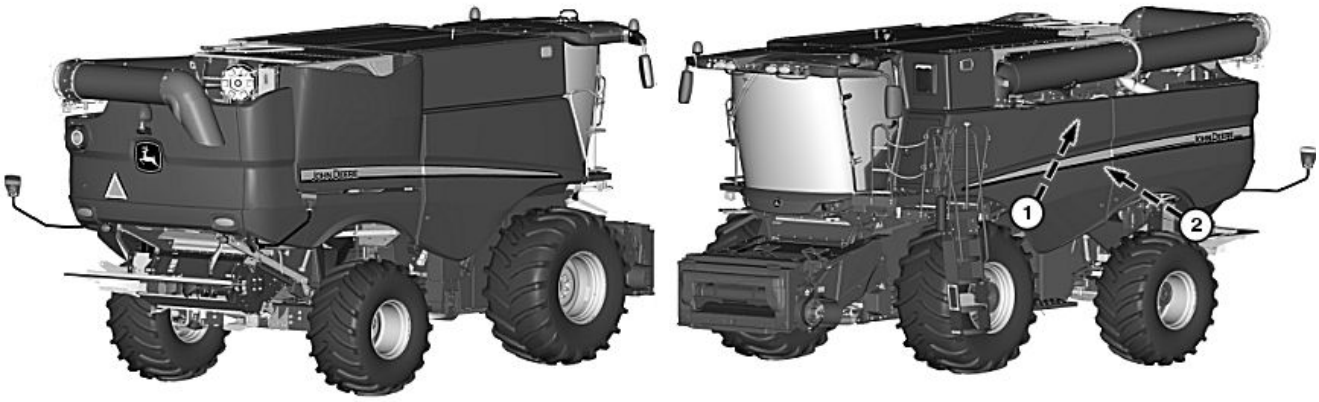

H113480 —UN—23APR15

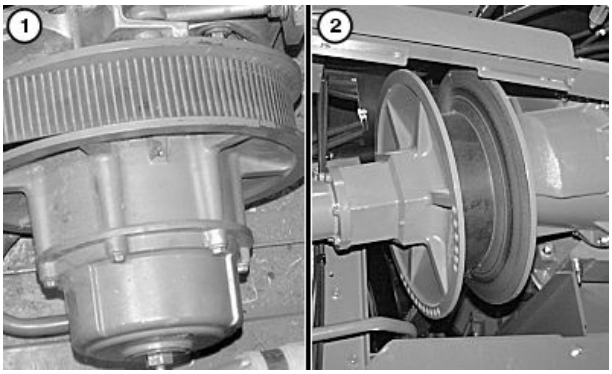

H87397 —UN—13FEB07

S660 ja S670

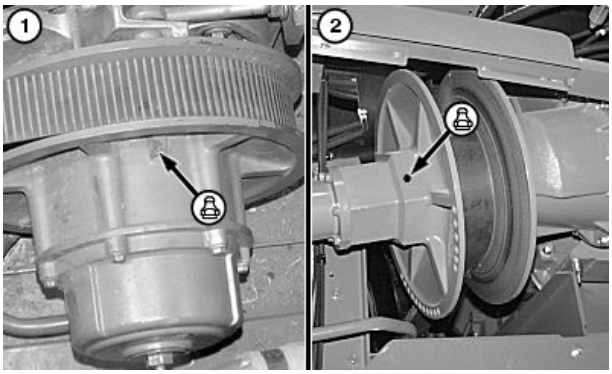

H93580 —UN—05MAR09

S680, S685 ja S690

Koneet S660 ja S670:

HUOMAA: Käynnistä kone ja kierrätä erottelija koko nopeusalueen lävitse muutaman kerran, jotta rasva jakautuu tasaisesti.

1. Erottelijan muuttuvanopeuksiset käytettävät hihnapyörät - Käytä hihnapyöriä vaihdealueen läpi, jos sitä käytetään koko ajan suurella nopeudella. Hihnapyörien käyttäminen eri nopeuksilla levittää jo hihnapyörän sisätilassa olevan rasvan myös laakereihin.
2. Erottelijan muuttuvanopeuksiset käyttävät hihnapyörät - Käytä hihnapyöriä vaihdealueen läpi, jos sitä käytetään koko ajan suurella nopeudella. Hihnapyörien käyttäminen eri nopeuksilla levittää jo hihnapyörän sisätilassa olevan rasvan myös laakereihin.

Koneet S680, S685 ja S690:

TÄRKEÄÄ: Erottelijan muuttuvanopeuksiset käytettävät ja käyttävät hihnapyörät:

Pumppaa 20 — 25 pumppausta rasvaa nippaan. Älä rasvaa liikaa.

1. Erottelijan muuttuvanopeuksiset käytettävät hihnapyörät - pyöritä hihnapyörää päästäksesi nippaan.

HUOMAA: Käynnistä kone ja kierrätä erottelija koko nopeusalueen lävitse muutaman kerran, jotta rasva jakautuu tasaisesti.

2. Erottelijan muuttuvanopeuksinen käyttävät hihnapyörät - sulje hihnapyörät (kova nopeus) ulommassa hihnapyörän navassa ennen nipan rasvaamista. Pyöritä hihnapyörää, jotta pääset käsiksi nippaan. Käytä puintikoneistoa eri nopeuksilla, jotta rasva pääsee leviämään, jos konetta käytetään koko ajan suurella nopeudella.

OUO6075,0004157 -22-14APR16-1/1

50 tunnin välein

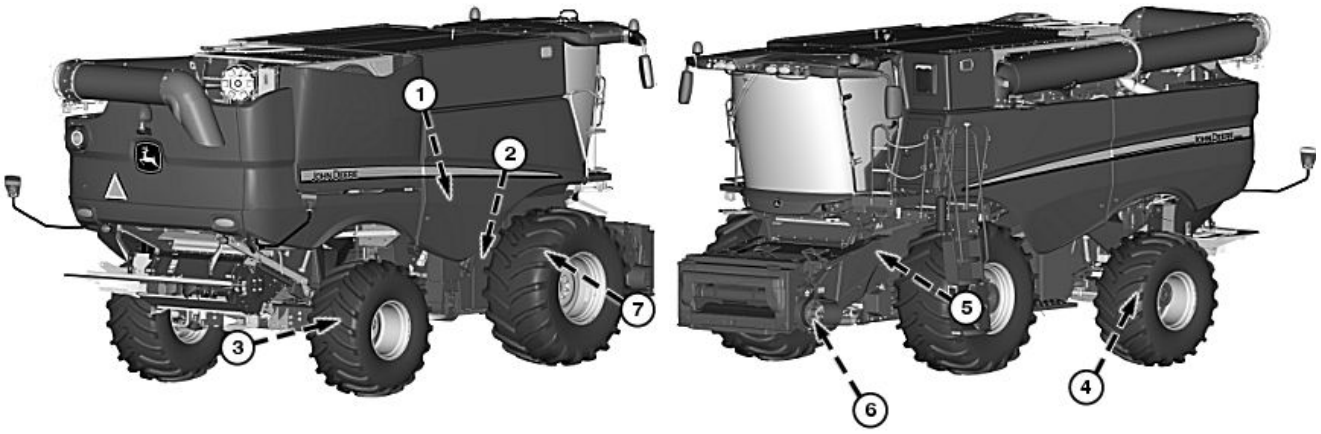

H113481 —UN—23APR15

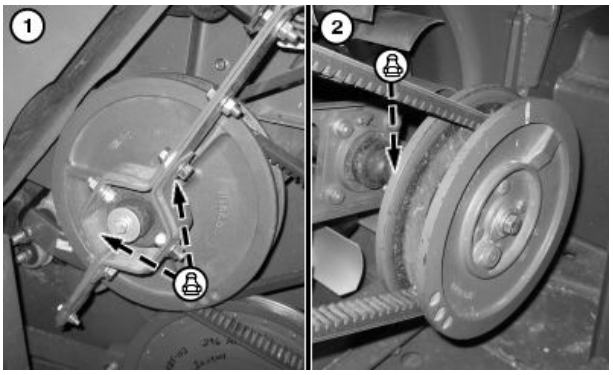

H91006 —UN—17MAR08

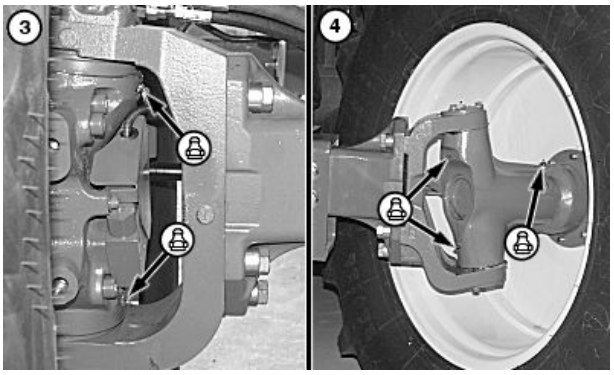

H86775 —UN—02NOV06

Nelipyöräveto/Kaksipyöräveto

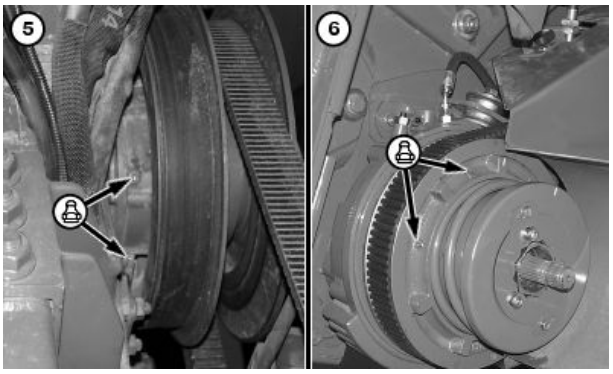

H87803 —UN—04APR07

H86897 —UN—08NOV06

1. Puhaltimen säätyvät ylemmät hihnapyörät - rasvaa molemmat nipat ulomman hihnapyörän navassa. Kierrä hihnapyöriä, jotta pääset käsiksi nippaan.
2. Puhaltimen säätyvät alemmat hihnapyörät - rasvaa nippa sisemmän hihnapyörän navassa. Kierrä hihnapyöriä, jotta pääset käsiksi nippaan.

HUOMAA: Kun puimuria käytetään kuraisissa ja märissä olosuhteissa, voitele taka-akselin karalaakerit ja moottorin nivelet 10 tunnin välein. Voitele normaalioloissa 50 tunnin välein.

Lisää voitelunippaan rasvaa, kunnes rasvaa pursuu ulos moottorin nivelten tiivisteiden ylä- ja alareunasta.

3. Kaksinopeuksisen nelivetomoottorin nivelet - rasvaa kaksi nippaa (molemmat puolet).

Jatkuu seuraavalla sivulla

OUO6075,0004158 -22-25MAY16-1/2

4. Kaksipyörävedon raskaan käytön ja erittäin raskaan käytön akselin karalaakerit/laakeritapit - Kun toimitaan mudassa ja vedessä, rasvaa nipat (molemmat puolet) 10 tunnin välein. Rasvaa nipat (molemmat puolet) normaalioloissa 50 tunnin välein.

HUOMAA: Voi olla tarpeen kiertää hihnapyörää, jotta nippoihin päästään käsiksi.

5. **Koneet S660 ja S670:** Syöttökuljettimen ylemmät hihnapyörät (muuttuvanopeuksinen syöttökuljetin) - Nosta syöttökuljetin, laske turvatanko ja voitele nipat syöttökuljettimen alta.

HUOMAA: Käytä John Deere TY6341 SD Polyurea -yleisrasvaa tai John Deere TY25744 -synteettistä rasvaa, kun rasvaat syöttökuljettimen suunnanvaihtovivun hammaspyörästöä.

6. **Koneet S660 ja S670:** Syöttökuljettimen suunnanvaihtovipu (muuttuvanopeuksinen syöttökuljetin) - Käännä hihnapyörä niin, että nipat ovat kello 12 ja kello 2 asennoissa.

   Kun toimitaan vaikeissa olosuhteissa tai satoisan maissin ollessa kyseessä, rasvaa nippa kello 12 asennossa, 5 - 8 pumppausta 10 käyttötunnin välein. Ylimääräinen rasva poistuu jousen alta.

   Rasvaa nippa kello 2 asennossa, 2—3 pumppausta 10 käyttötunnin välein. Tämän nipan liiallinen rasvaus voi saada rasvan pursuamaan hihnalle ja vaurioittaa näin hihnaa.

   Kun toimitaan normaalioloissa, rasvaa nippa kello 12 asennossa (10—15 kertaa) ja nippa kello 2 asennossa (5—8 kertaa) joka 50. tunti. Rasvauksen jälkeen käytä muuttuvanopeuksista käyttölaitetta vaihdealueen läpi muutamia kertoja, jotta varmistat rasvan leviämisen tasaisesti nokan pinnalle.

7. Pyörävälityksen ulommat laakerit - kun puimuria käytetään mutaisissa ja märissä olosuhteissa, rasvaa nippa (molemmat puolet) 10 tunnin välein. Rasvaa nippa (molemmat puolet) normaalioloissa 50 tunnin välein.

OUO6075,0004158 -22-25MAY16-2/2

50 tunnin välein

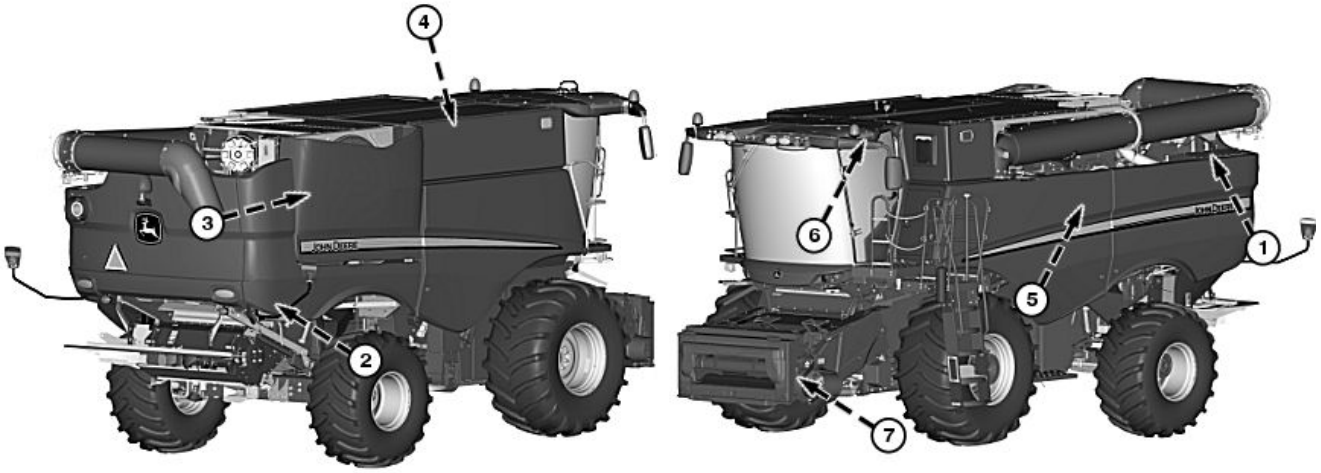

H113482 —UN—23APR15

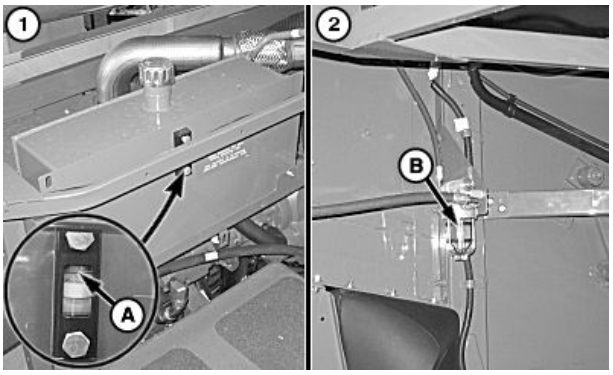

H97528 —UN—04AUG10

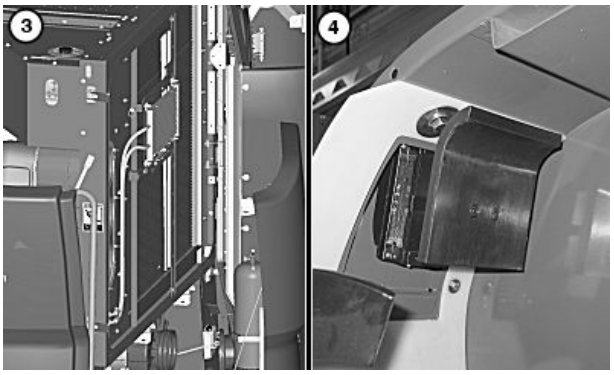

H107147 —UN—05MAR13

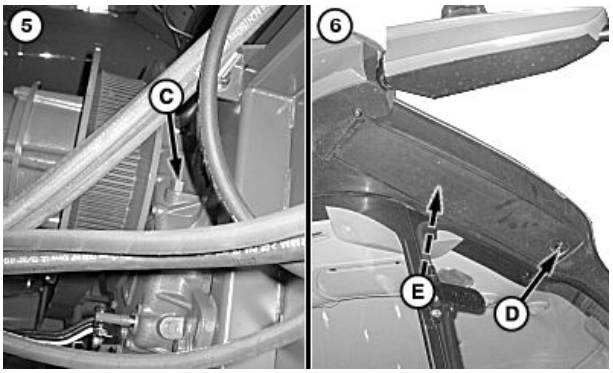

H97452 —UN—30JUL10

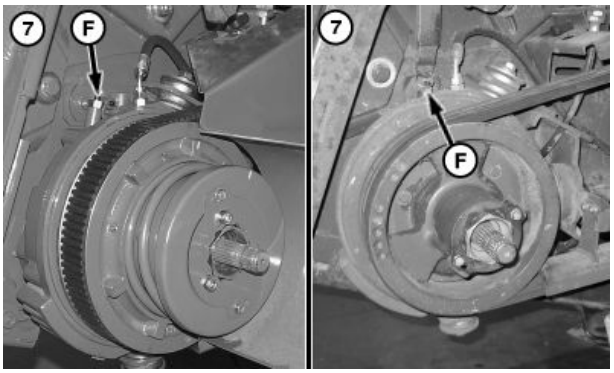

H91012 —UN—20MAR08

Muuttuvanopeuksinen / moninopeuksinen suunnanvaihdon hammaspyörästö

A—Tarkastuslasi
B—Polttonesteen esipuhdistimen suodatin
C—Mittatikku
D—Nuppi
E—Raitisilmasuodatin
F—Mittatikku

1. Hydrostaatti-/hydrauliöljyn määrä - tarkasta, kun leikkuupöytä on maassa. Öljytason on oltava ylhäällä, kun katsotaan tarkistuslasista (A) syöttökuljettimen ollessa laskettu täysin alas. Lisää öljyä tarvittaessa.

Jatkuu seuraavalla sivulla

SS43267,00005B0 -22-21APR15-1/2

2. Polttonesteen esipuhdistimen suodatin - tarkasta silmämääräisesti polttonesteen esipuhdistimen suodatin (B) ja puhdista, jos kertymä on nähtävissä ritilässä. Sulje polttonestesäiliön sulkuventtiili. Irrota suodatin ja puhdista ritilä. Asenna ritilä ja suodatin ja avaa polttonestesäiliön sulkuventtiili täyttääksesi sen (katso Polttonesteen esipuhdistimen suodattimen puhdistus osiosta Moottorin huoltaminen.)
3. Jäähdytin, ahtoilman jäähdytin, öljynjäähdytin ja lauhdutin - Puhdista jäähdytin puhaltamalla paineilmaa sisältä ulospäin. Tarkasta onko alueille kertynyt ruumenia ja puhdista tarvittaessa.

HUOMAA: Koneissa, joissa on jyväsäiliön kannet, on tarpeen irrottaa pohjan tukitangon kiinnike putken laskemiseksi.

4. Massavirtaustunnistimen - laske putki ja puhdista massavirtaustunnistimen levy.
5. Kaksinopeuksinen erottelijan käyttökoneisto - ota mittatikku (C) pois ja tarkasta öljymäärä. Lisää öljyä tarvittaessa korjataksesi öljytason.

HUOMAA: Ohjaamon raitisilmasuodatin voi vaatia puhdistusta aikaisemmin erittäin pölyisissä olosuhteissa.

6. Ohjaamon raitisilmasuodatin - käännä nuppia (D) ja laske käyttöaukon kansi. Irrota raitisilmasuodatin (B) puhdistusta tai vaihtoa varten.
7. Syöttökuljettimen suunnanvaihdon hammaspyörästö - nosta syöttökuljetin ylös ja laske turvatanko alas. Hammaspyörästöjä, joissa on öljynjäähdytin, on pidettävä käynnissä useita minuutteja. Tämä varmistaa, että jäähdytin on täytetty öljyllä. Öljymäärän tulee olla mittatikun rasteriosassa (F).

SS43267,00005B0 -22-21APR15-2/2

50 tunnin välein

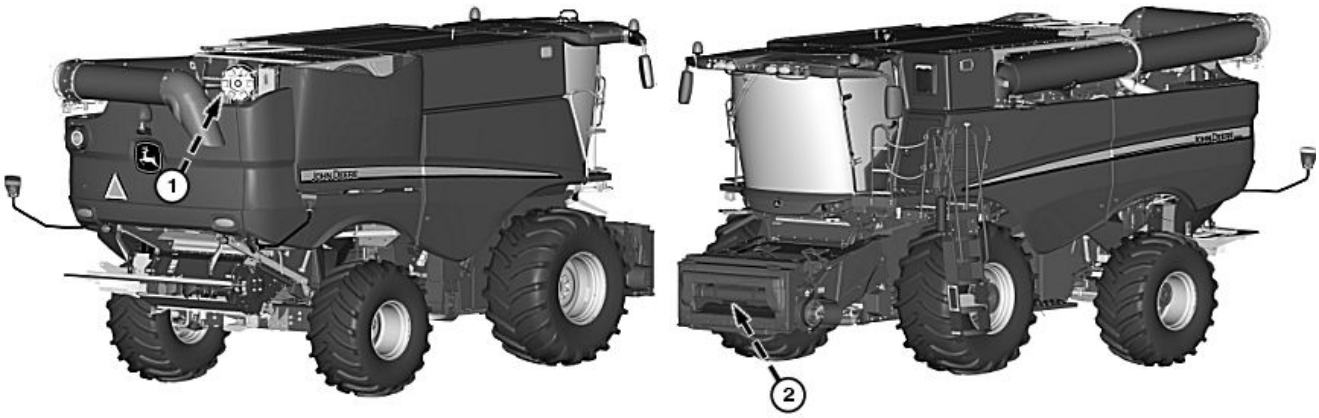

H113483 —UN—23APR15

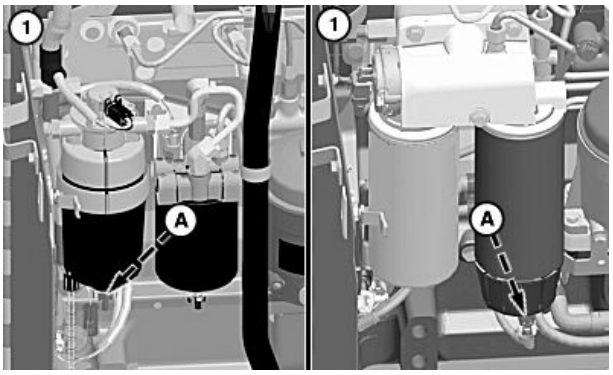

H97797 —UN—27AUG10

S660 ja S670 (Tier 2/Stage II) / (Final Tier 4/Stage IV)

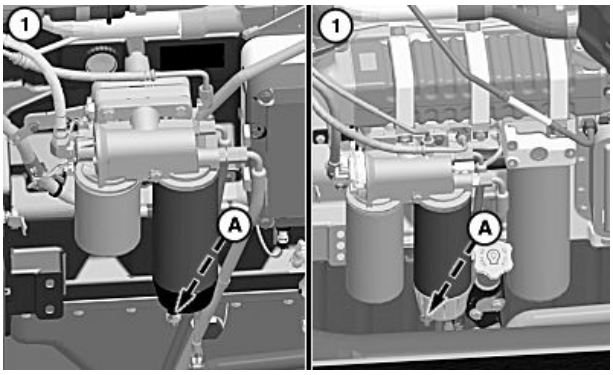

H97800 —UN—27AUG10

S680 ja S690 (Tier 2/Stage II) / (Final Tier 4/Stage IV)

A—Tyhjennystulppa **B—Puhdistettavat alueet**

1. Vedenerottimen polttoaineen ensiösuodatin - tarkasta onko vedenerotuskupissa vettä. Avaa tyhjennysaukko (A) ja tyhjennä vesi vedenerotuskupista.
2. Syöttökuljettimen kallistus - tarkista pakatun materiaalin puhdistusalueet (B), jotka saattavat estää leikkuupöytää kallistumasta. Puhdista tarvittaessa.

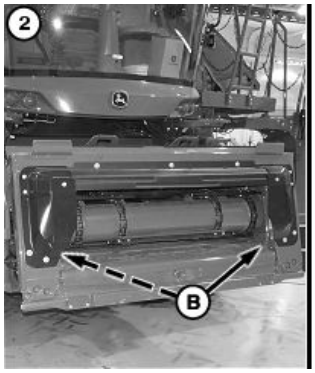

H115552 —UN—20AUG15

OUO6075,0004159 -22-14APR16-1/1

50 tunnin välein (HillMaster™-koneet)

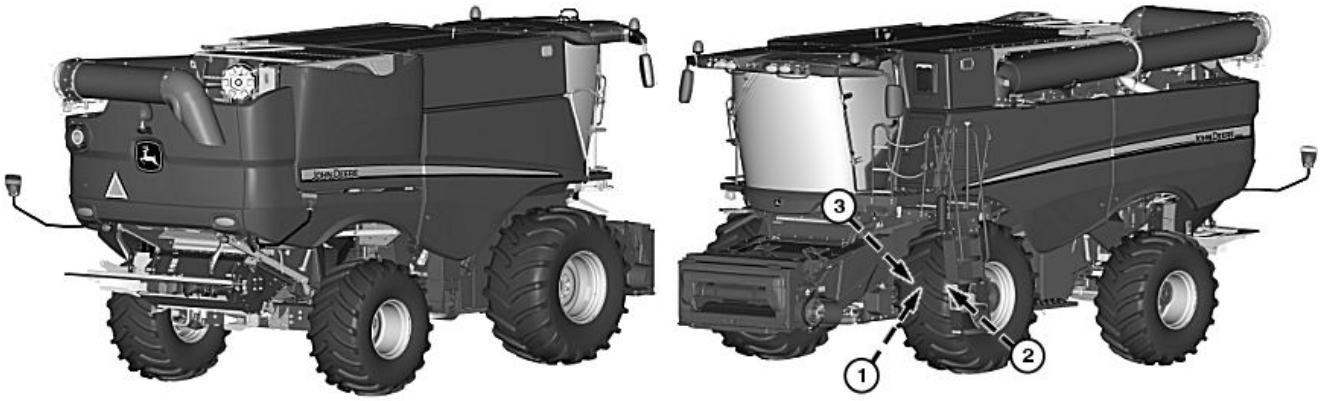

H118457 —UN—25MAY16

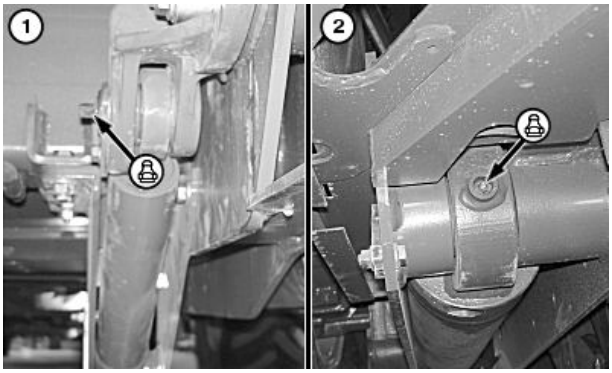

H98386 —UN—01OCT10

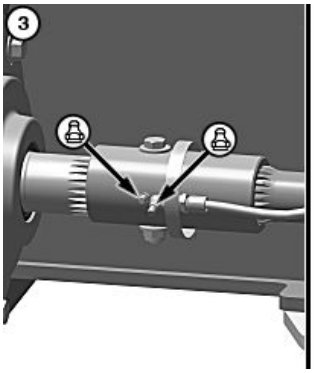

H118458 —UN—25MAY16

1. Pääsylinterin männäntappi - rasvaa, kunnes rasvaa pursuaa ulos (molemmilta puolilta).
2. Sylinterin vaippa - rasvaa, kunnes rasvaa pursuaa ulos (molemmilta puolilta).

HUOMAA: Voitele nippoja, kunnes rasvaa pursuu ulos urista.

3. Pyörävälitysten pikaliittimet - voitele käyttöakselin pikaliitin (molemmat puolet).

OUO6075,000415A -22-25MAY16-1/1

Ensimmäiset 100 käyttötuntia (ProDrive™-koneet S660, S670, S680, S685 ja S690)

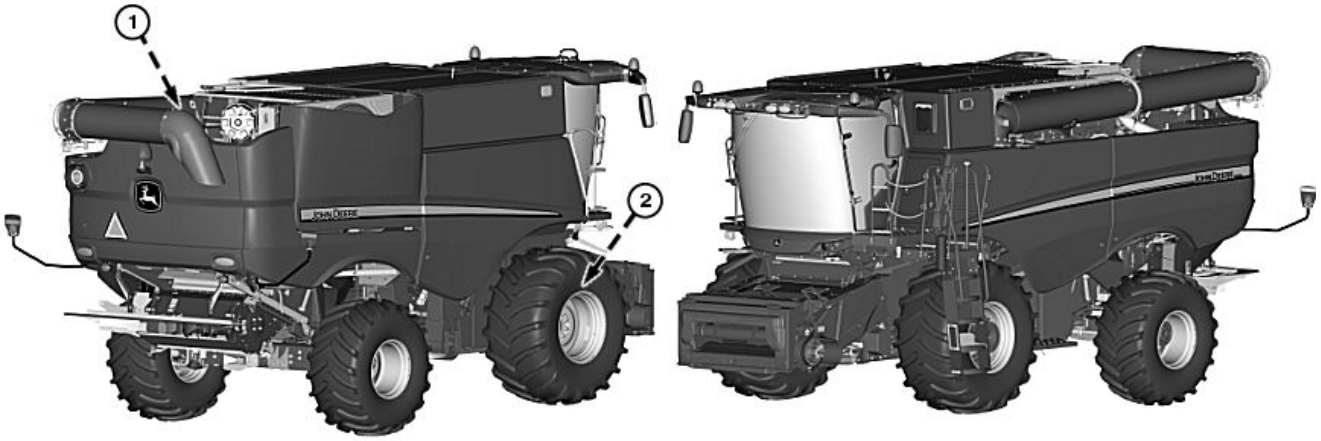

H113484 —UN—23APR15

HUOMAA: Ei ole tarpeen tyhjentää järjestelmää suodatinta vaihdettaessa.

1. **ProDrive™-koneet S660 ja S670:** Päämoottorin käyttövaihteen suodatin - Irrota ja vaihda suodatin (A). Voitele suodattimen tiiviste öljyllä. Kiristä ensin kevyesti ja sitten lisää 1/2 kierrosta.
2. **ProDrive™-koneet S660, S670, S680, S685 ja S690:** ProDrive™ /Päämoottorin käyttövaihteen suodatin - Irrota ja vaihda suodatin (B). Voitele suodattimen tiiviste öljyllä. Kiristä ensin kevyesti ja sitten lisää 1/2 kierrosta.

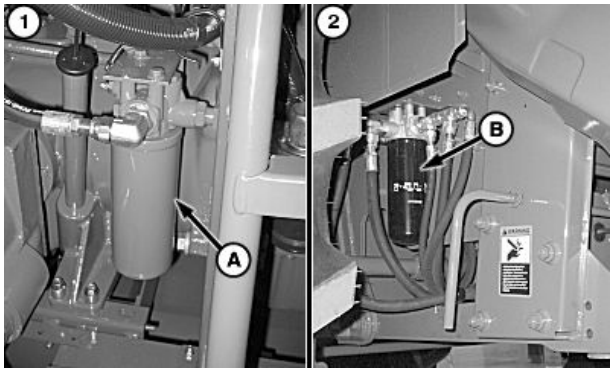

H99378 —UN—08DEC10

A—Suodatin **B—Suodatin**

ProDrive on Deere & Companyn tavaramerkki

OUO6075,000415B -22-14APR16-1/1

100 tunnin välein

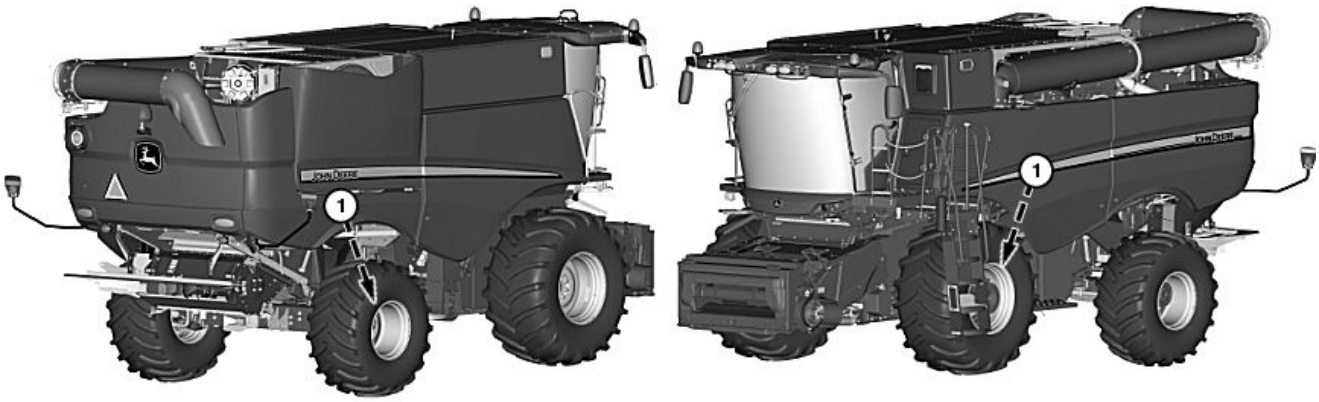

H113485 —UN—23APR15

H108218 —UN—10JUN13

1. Rengaspaineet ja pyöränpulttien kiristystiukkuus - tarkasta rengaspaine edessä ja takana sekä pyöränpulttien kiristystiukkuus (katso kohta Veto ja taka-akseli).

SS43267,00005B2 -22-21APR15-1/1

200 tunnin välein

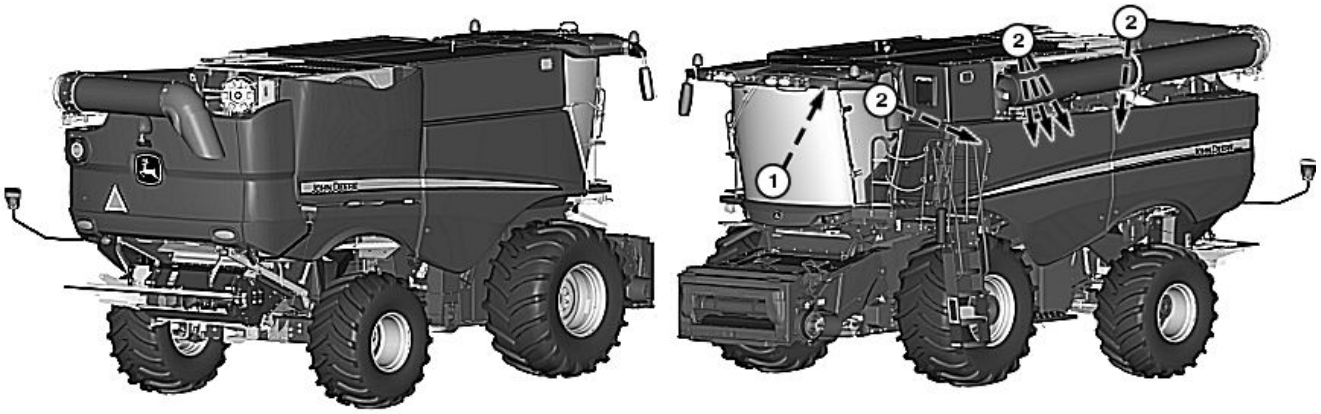

H113486 —UN—23APR15

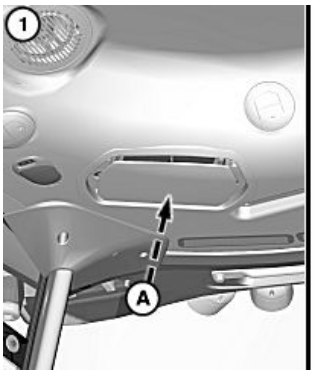

H108220 —UN—10JUN13

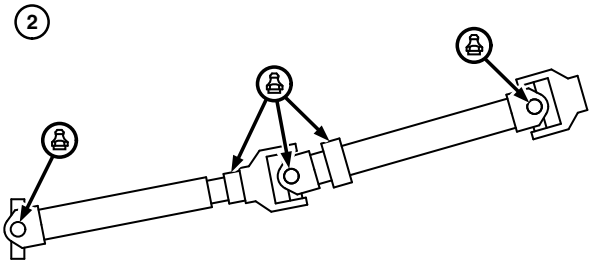

H108221 —UN—10JUN13

A—Kiertoilmasuodatin

1. Kiertoilmasuodatin - puhdista tai vaihda kiertoilmasuodatin (A).

HUOMAA: Koneissa, joita ei ole varustettu moninopeuksisen syöttökuljettimen käytöllä, on vain yksi rasvanippa.

2. **Koneet S670, S680, S685 ja S690:** Puintikoneiston käyttöakseli (moninopeuksinen syöttökuljetin) - pyöritä päästäksesi käsiksi nippaan ja rasvaa.

OUO6075,000415D -22-14APR16-1/1

200 tunnin välein (S660 ja S670)

H113480 —UN—23APR15

TÄRKEÄÄ: Erottelijan muuttuvanopeuksiset käytettävät ja käyttävät hihnapyörät: Pumppaa 20 — 25 pumppausta rasvaa nippaan. Älä rasvaa liikaa.

1. Erottelijan muuttuvanopeuksiset käytettävät hihnapyörät - pyöritä hihnapyörää päästäksesi nippaan.

HUOMAA: Käynnistä kone ja kierrätä erottelija koko nopeusalueen lävitse muutaman kerran, jotta rasva jakautuu tasaisesti.

2. Erottelijan muuttuvanopeuksinen käyttävä hihnapyörä - sulje hihnapyörät (kova nopeus) ulommassa hihnapyörän navassa ennen nipan rasvaamista. Pyöritä hihnapyörää, jotta pääset käsiksi nippaan. Käytä puintikoneistoa eri nopeuksilla, jotta rasva pääsee leviämään, jos konetta käytetään koko ajan suurella nopeudella.

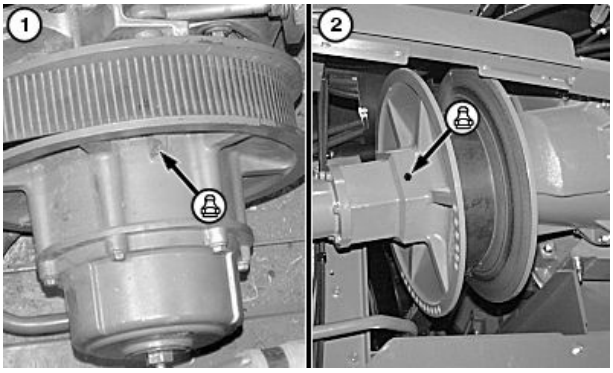

H93580 —UN—05MAR09

OUO6075,000415E -22-14APR16-1/1

250 tunnin välein (Tier 2/Stage II) (S660 ja S670)

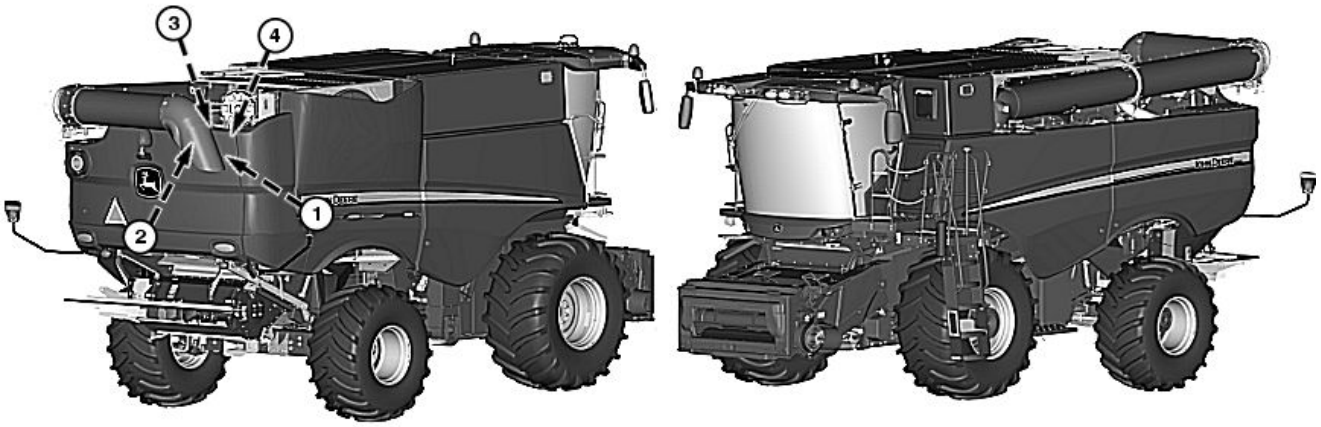

H113487 —UN—23APR15

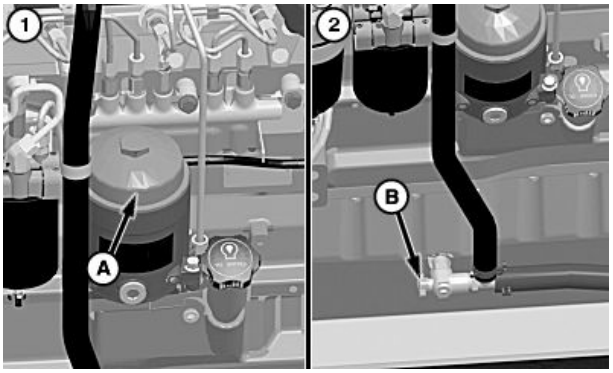

H97455 —UN—30JUL10

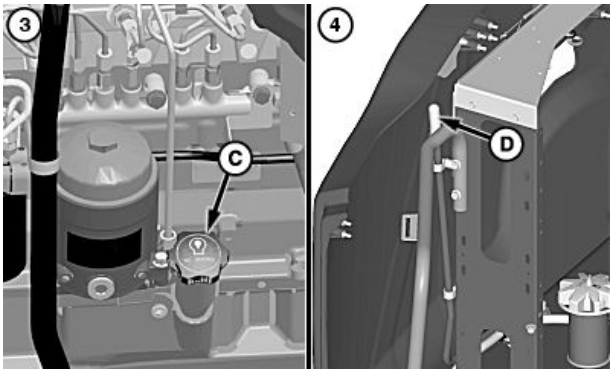

H107149 —UN—06MAR13

A—Suojus
B—Tyhjennystulppa
C—Mittatikku
D—Polttonestesäiliön huohotin

TÄRKEÄÄ: Vaihda öljy 100 tunnin välein, mikäli polttoneste sisältää runsaasti rikkiä. Katso lisätietoja rikkipitoisuudesta osiosta Polttonesteet ja voiteluaineet.

Täytä moottoriin viskositeetiltaan kyseiselle vuodenajalle sopivaa öljyä tai Torq-Gard™ (250 käyttötunnin välein). Jos käytät John Deere Plus-50™ tai Plus-50™ II -moottoriöljyä ja John Deere -suodatinta, huoltoväliä voidaan pidentää 50 prosenttia. Esimerkki: 250 tuntia vaihtuu näin ollen 375 tuntiin.

1. Moottorin kampikammion päävirtaöljysuodatin - Irrota kansi (A) ja irrota suodatin. Vaihda suodatin ja asenna kansi. Kiristä kansi määritysten mukaiseen momenttiin.

Torq-Gard on Deere & Companyn tavaramerkki
Plus-50 on Deere & Companyn tavaramerkki

Ohjepituus

Öljysuodattimen kansi—Kiristystiukkuus.....40 N m (30 lb·ft)

2. Moottorin kampikammion päävirtaöljy - Avaa putki (B) putki ja poista öljy.
3. Moottorin kampikammion päävirtaöljy - Irrota mittatikku (C) ja tarkasta öljymäärä täytön jälkeen.
4. Polttoainesäiliön huohotin - Tarkasta polttoainesäiliön huohotin (D) silmämääräisesti. Älä anna jäänteiden kerääntyä huohottimeen. Irrota polttoainesäiliön huohotin letkusta ja puhdista.

OUO6075,000415F -22-14APR16-1/1

250 tunnin välein (Tier 2/Stage II) (S680 ja S690)

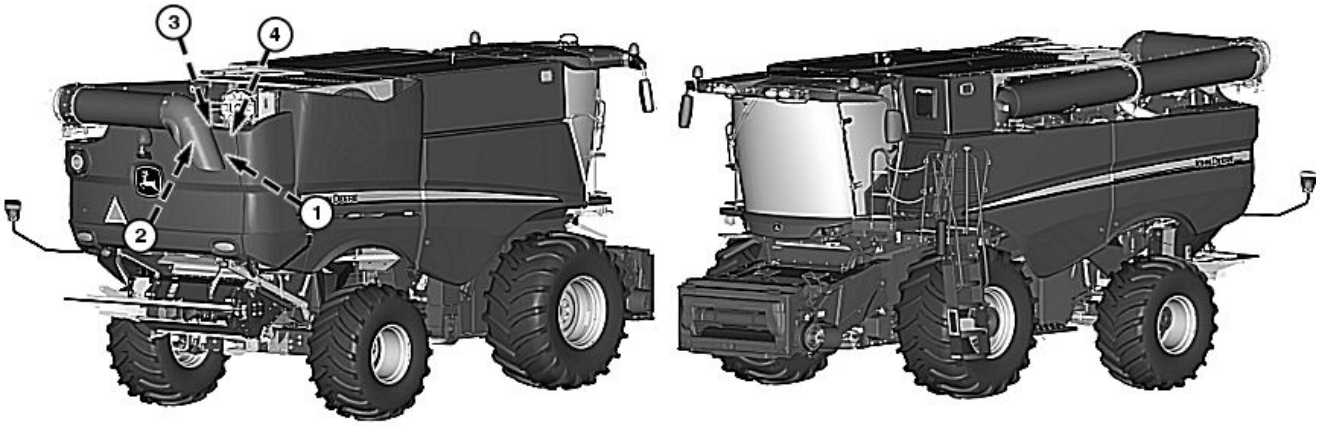

H113487 —UN—23APR15

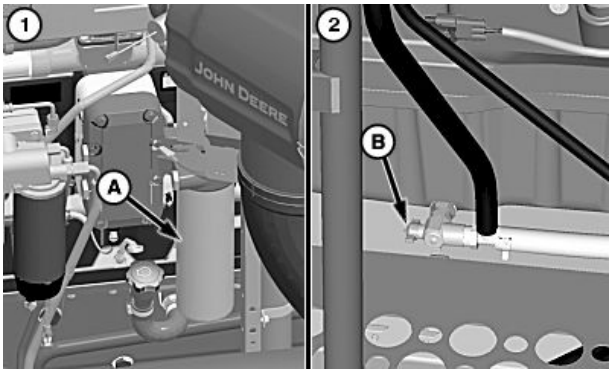

H97489 —UN—02AUG10

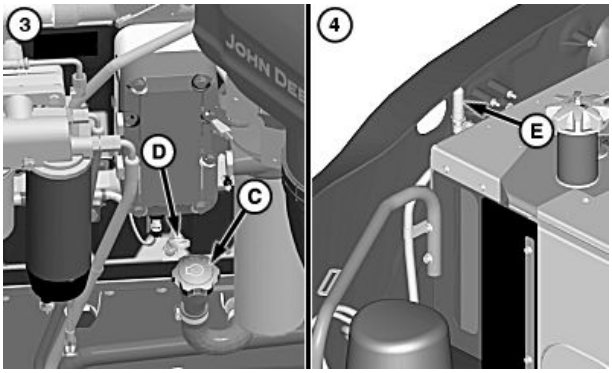

H107150 —UN—08MAR13

A—Öljysuodatin
B—Tyhjennystulppa
C—Suojus
D—Mittatikku
E—Polttonestesäiliön huohotin

TÄRKEÄÄ: Vaihda öljy 100 tunnin välein, mikäli polttoneste sisältää runsaasti rikkiä. Katso lisätietoja rikkipitoisuudesta osiosta Polttonesteet ja voiteluaineet.

Täytä moottoriin viskositeetiltaan kyseiselle vuodenajalle sopivaa öljyä tai Torq-Gard™ (250 käyttötunnin välein). Jos käytät John Deere Plus-50™ tai Plus-50™ II -moottoriöljyä ja John Deere -suodatinta, huoltoväliä voidaan pidentää 50 prosenttia. Esimerkki: 250 tuntia vaihtuu näin ollen 375 tuntiin.

1. Moottorin kampikammion öljynsuodatin - Irrota ja vaihda öljynsuodatin (A).
2. Moottorin kampikammion öljy - Avaa tyhjennysaukko (B) ja poista öljy.
3. Moottorin kampikammion öljy - Irrota korkki (C) ja tarkasta öljymäärä mittatikulla (D) täytön jälkeen.
4. Polttonestesäiliön huohotin - Tarkasta polttonestesäiliön huohotin (E) silmämääräisesti. Älä anna jäänteiden kerääntyä huohottimeen. Irrota polttoainesäiliön huohotin letkusta ja puhdista.

Torq-Gard on Deere & Companyn tavaramerkki
Plus-50 on Deere & Companyn tavaramerkki

OUO6075,0004160 -22-14APR16-1/1

250 tunnin välein (Final Tier 4/Stage IV) (S660 ja S670)

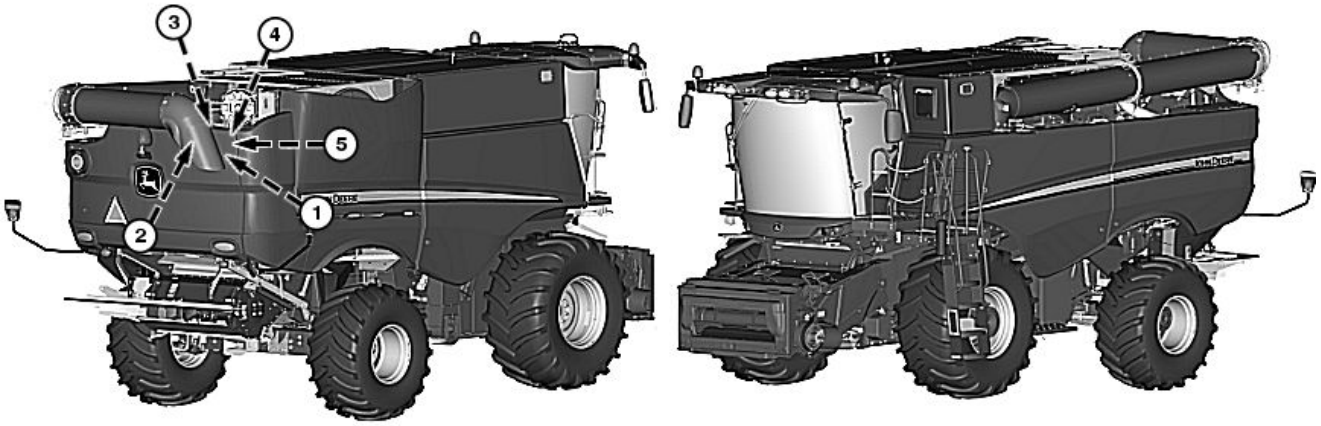

H113488 —UN—23APR15

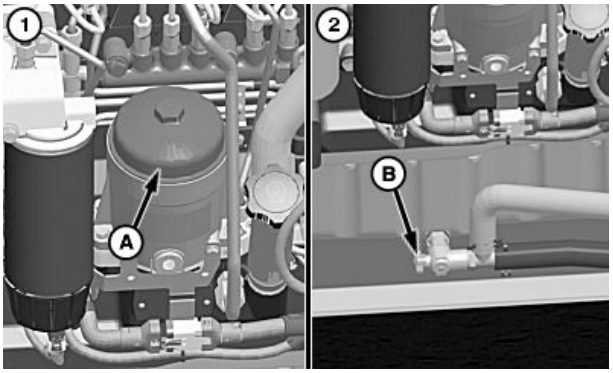

H97453 —UN—30JUL10

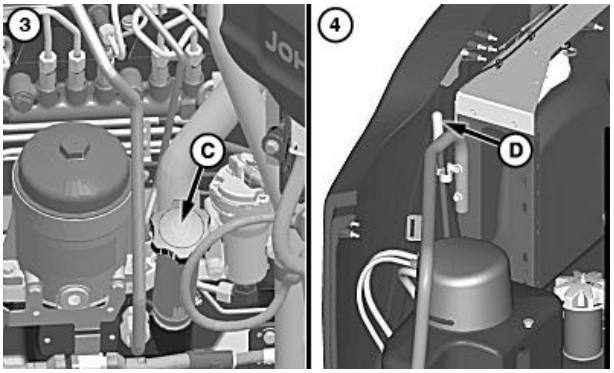

H107151 —UN—08MAR13

A—Suojus
B—Tyhjennystulppa
C—Mittatikku
D—Polttonestesäiliön huohotin
E—Urealiuoksen (DEF) säiliön huohotin

TÄRKEÄÄ: Vaihda öljy 250 tunnin välein, jos käytät muita kuin osion kohdassa Polttoaineet ja voiteluaineet määritettyjä moottoriöljyjä.

Vaihda öljy 400 tunnin välein, kun käytetään John Deere Plus-50™ II moottoriöljyä ja John Deere-suodatinta. Katso lisätiedot osiosta Polttoaineet ja voiteluaineet.

Final Tier 4 -/Stage IV -moottorit edellyttävät Plus-50™ II -moottoriöljyä tai API CJ-4-, ACEA E9-, ACEA E6-sertifioituja öljyjä.

Käytä vain erittäin vähärikkistä dieselpolttoainetta (ULSD), jonka rikkipitoisuus on enintään 15 mg/kg (15 ppm).

1. Moottorin kampikammion päävirtaöljysuodatin - Irrota kansi (A) ja irrota suodatin. Vaihda suodatin ja asenna kansi. Kiristä kansi määritysten mukaiseen momenttiin.

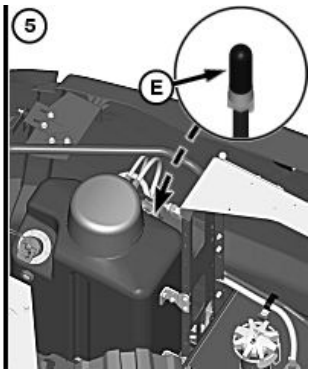

H107515 —UN—18APR13

Ohjepituus

Öljysuodattimen kansi—Kiristystiukkuus.....40 N m (30 lb·ft)

2. Moottorin kampikammion päävirtaöljy - Avaa putki (B) putki ja poista öljy.

Jatkuu seuraavalla sivulla

OUO6075,0004161 -22-14APR16-1/2

3. Moottorin kampikammion päävirtaöljy - Irrota mittatikku (C) ja tarkasta öljymäärä täytön jälkeen.
4. Polttoainesäiliön huohotin - Tarkasta polttoainesäiliön huohotin (D) silmämääräisesti. Älä anna jäänteiden kerääntyä huohottimeen. Irrota huohotin letkusta ja puhdista.
5. Urealiuoksen (DEF) säiliön huohotin - Tarkista urealiuoksen (DEF) säiliön huohotin silmämääräisesti (E). Älä anna jäänteiden kerääntyä huohottimeen. Irrota huohotin letkusta ja puhdista.

Plus-50 on Deere & Companyn tavaramerkki

OUO6075,0004161 -22-14APR16-2/2

250 tunnin välein (Final Tier 4/Stage IV) (S680, S685 ja S690)

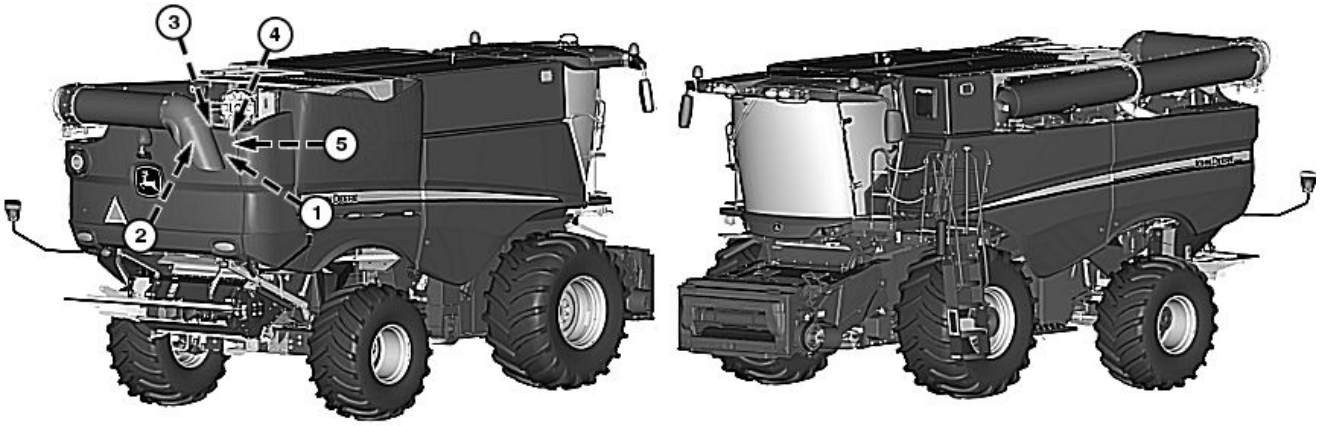

H113488 —UN—23APR15

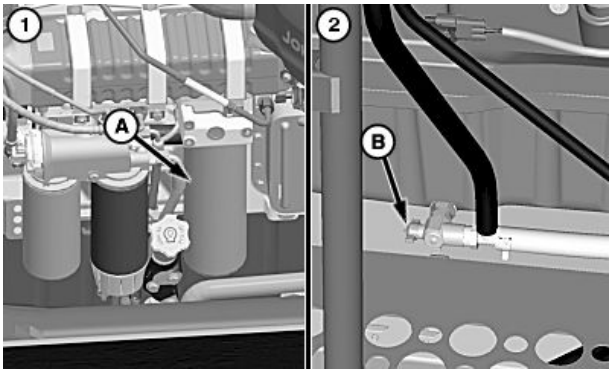

H97490 —UN—02AUG10

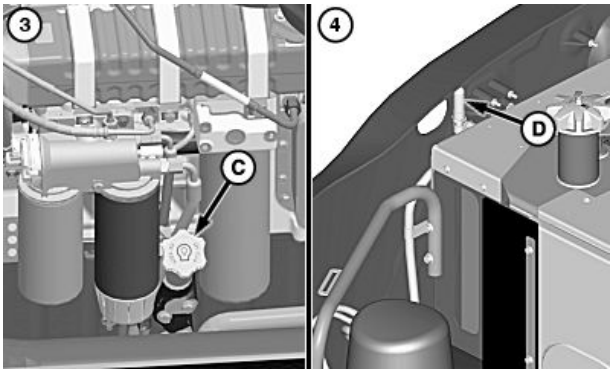

H107152 —UN—08MAR13

A—Öljysuodatin
B—Tyhjennystulppa
C—Mittatikku
D—Polttonestesäiliön huohotin
E—Urealiuoksen (DEF) säiliön huohotin

TÄRKEÄÄ: Vaihda öljy 250 tunnin välein, jos käytät muita kuin osion kohdassa Polttoaineet ja voiteluaineet määritettyjä moottoriöljyjä.

Vaihda öljy 400 tunnin välein, kun käytetään John Deere Plus-50™ II moottoriöljyä ja John Deere-suodatinta. Katso lisätiedot osiosta Polttoaineet ja voiteluaineet.

Final Tier 4 -/Stage IV -moottorit edellyttävät Plus-50™ II -moottoriöljyä tai API CJ-4-, ACEA E9-, ACEA E6-sertifioituja öljyjä.

Käytä vain erittäin vähärikkistä dieselpolttoainetta (ULSD), jonka rikkipitoisuus on enintään 15 mg/kg (15 ppm).

1. Moottorin kampikammion öljynsuodatin - Irrota ja vaihda öljynsuodatin (A).
2. Moottorin kampikammion öljy - Avaa tyhjennysaukko (B) ja poista öljy.

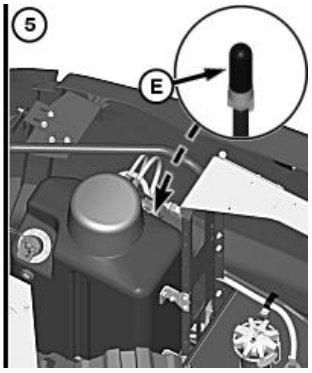

H107515 —UN—18APR13

3. Moottorin kampikammion öljy - Irrota mittatikku (C) ja tarkasta öljymäärä täytön jälkeen.
4. Polttoainesäiliön huohotin - Tarkasta polttoainesäiliön huohotin (D) silmämääräisesti. Älä anna jäänteiden kerääntyä huohottimeen. Irrota polttoainesäiliön huohotin letkusta ja puhdista.

Jatkuu seuraavalla sivulla

OUO6075,0004162 -22-14APR16-1/2

5. Urealiuoksen (DEF) säiliön huohotin - Tarkista urealiuoksen (DEF) säiliön huohotin silmämääräisesti (E). Älä anna jäänteiden kerääntyä huohottimeen. Irrota huohotin letkusta ja puhdista.

Plus-50 on Deere & Companyn tavaramerkki

OUO6075,0004162 -22-14APR16-2/2

400 tunnin välein (S660 ja S670)

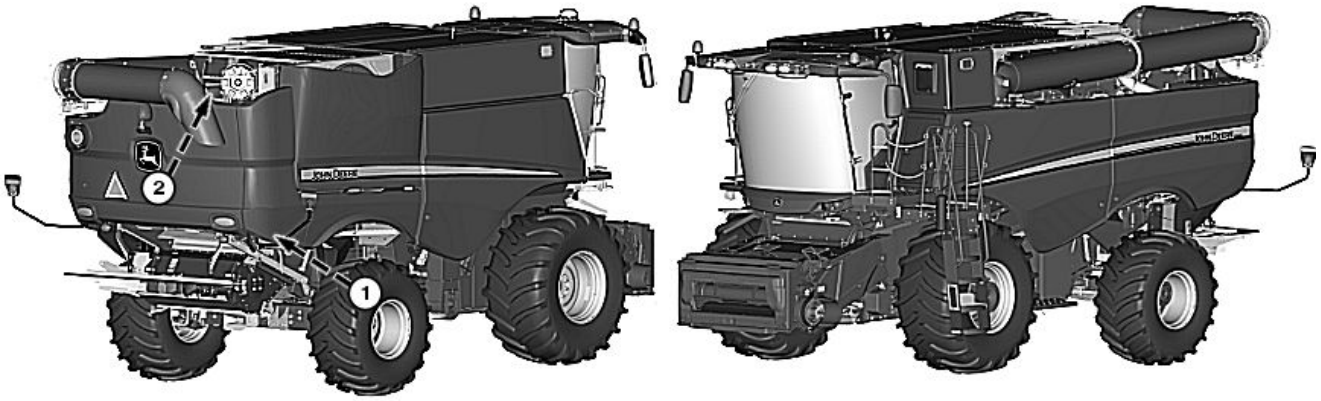

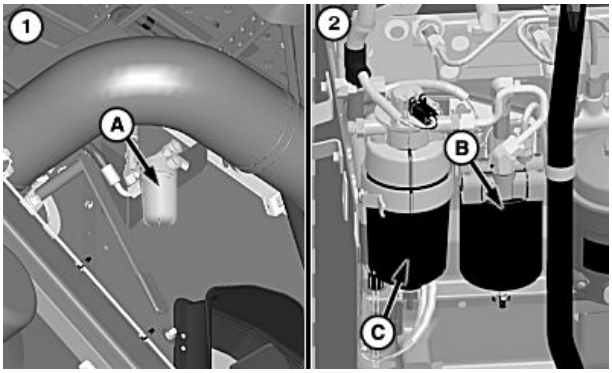

Polttoainesuodattimet (Tier 2/Stage II)

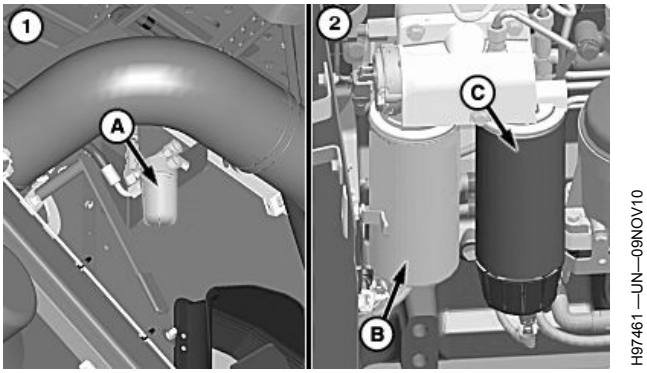

Polttoainesuodattimet (Final Tier 4/Stage IV)

A—Polttonesteen esipuhdistimen suodatin
B—Polttonesteen pääsuodatin
C—Polttonesteen esisuodatin

HUOMIO: Polttoaineputkiin jäänyt paineenalainen neste voi aiheuttaa vakavia vammoja. Odota vähintään 15 minuuttia moottorin sammuttamisen jälkeen, ennen kuin irrotat mitään polttoaineletkuja, antureita tai muita osia, jotka on asennettu korkeapainepolttoainepumpun ja suuttimien väliin, jos moottorissa on High Pressure Common Rail (HPCR) -polttoainejärjestelmä.

Sammuta moottori, aseta seisontajarru päälle ja poista virta-avain ennen polttonestesuodattimeen kohdistuvia huoltotöitä.

1. Polttonesteen esipuhdistimen suodatin - sulje polttonestesäiliön sulkuventtiili. Irrota polttonesteen esipuhdistimen suodatin (A) ja puhdista sihti. Asenna polttonesteen esipuhdistimen suodatin ja avaa polttonestesäiliön sulkuventtiili ja anna kulhon täyttyä (katso Polttonesteen esipuhdistimen suodatin - Puhdistus osiossa Moottorin huoltaminen).
2. Polttonesteen pääsuodatin - sulje polttonestesäiliön sulkuventtiili. Irrota ja vaihda polttonesteen pääsuodatin (B), kun suorituskyvyn huomataan laskeneen tai vikakoodi ilmestyy. Poista polttoneste suodattimesta ja hävitä. Asenna polttonesteen pääsuodatin ja avaa polttonestesäiliön sulkuventtiili (katso Polttonesteen esi- ja pääsuodatin - Vaihtaminen osiossa Moottorin huoltaminen).

   Polttonesteen esisuodatin - sulje polttonestesäiliön sulkuventtiili. Irrota ja vaihda polttonesteen esisuodatin (C), kun suorituskyvyn huomataan laskeneen tai vikakoodi ilmestyy. Irrota vedentunnistin polttonesteen esisuodattimesta. Poista polttoneste suodattimesta ja hävitä. Asenna tilalle uusi polttonesteen esisuodatin, avaa polttonestesäiliön sulkuventtiili ja kytke sytytysvirta PÄÄLLE esipolttonestejärjestelmässä (katso Polttonesteen esi- ja pääsuodatin - Vaihtaminen osiossa Moottorin huoltaminen).

Jatkuu seuraavalla sivulla

OUO6075,0004163 -22-14APR16-1/2

OUO6075,0004163 -22-14APR16-2/2

400 tunnin välein (Tier 2/Stage II) (S680 ja S690)

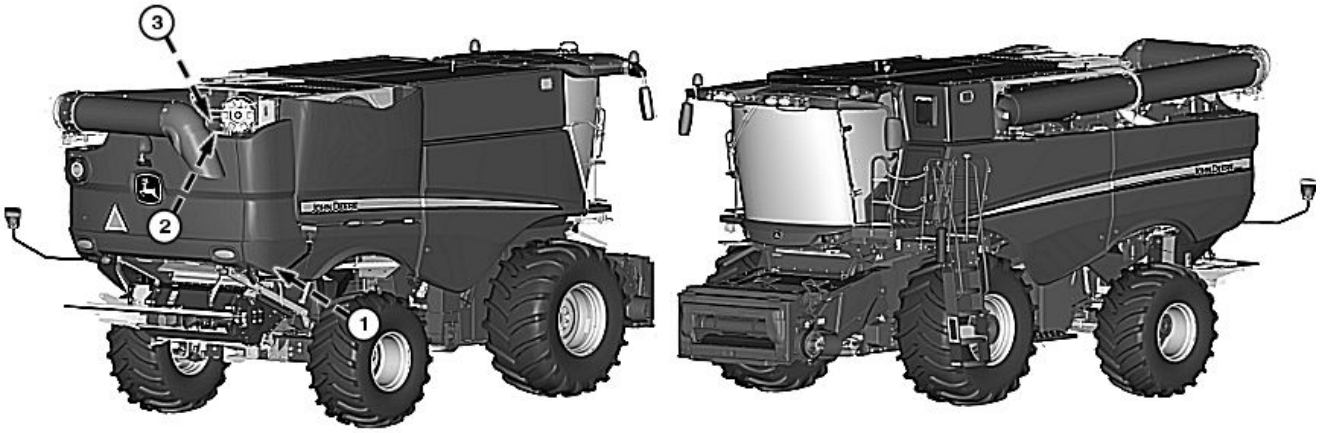

H113490 —UN—23APR15

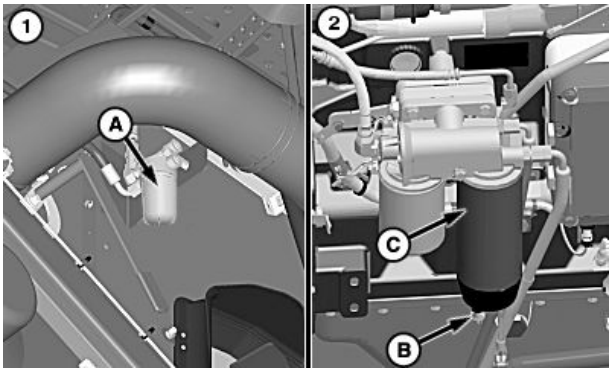

H97495 —UN—09NOV10

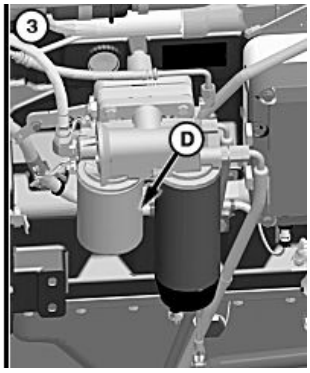

H97497 —UN—02AUG10

A—Polttonesteen esipuhdistimen suodatin
B—Vedenerotin
C—Polttonesteen esisuodatin
D—Polttonesteen pääsuodatin

1. Polttonesteen esipuhdistimen suodatin - sulje polttonestesäiliön sulkuventtiili. Irrota polttonesteen esipuhdistimen suodatin (A) ja puhdista sihti. Asenna polttonesteen esipuhdistimen suodatin ja avaa polttonestesäiliön sulkuventtiili ja anna kulhon täyttyä (katso Polttonesteen esipuhdistimen suodatin - Puhdistus osiossa Moottorin huoltaminen).
2. Vedenerotin - tarkasta vedenerotin (B) veden varalta tai jos järjestelmä on ilmoittanut vikakoodista. Avaa tyhjennysaukko, jotta vesi valuu pois vedenerottimesta (katso osion Moottorin huolto kohta Vedenerottimen polttonesteen esisuodatin - Tyhjennys). Irrota vedenerotin ja laita se talteen.

   Polttonesteen esisuodatin - sulje polttonestesäiliön sulkuventtiili. Irrota ja vaihda polttonesteen esisuodatin (C), kun suorituskyvyn huomataan laskeneen tai vikakoodi ilmestyy. Asenna uusi polttonesteen esisuodatin ja aiemmin irrotettu vedenerotin (katso osion Moottorin huolto kohta Polttonesteen esi- ja pääsuodatin - Vaihto).
3. Polttonesteen pääsuodatin - sulje polttonestesäiliön sulkuventtiili. Irrota ja vaihda polttonesteen pääsuodatin (D), jos suorituskyvyn on huomattu heikentyneen tai järjestelmä on ilmoittanut vikakoodista. Poista polttoneste suodattimesta ja hävitä. Asenna tilalle uusi polttonesteen pääsuodatin, avaa polttonestesäiliön sulkuventtiili ja kytke sytytysvirta PÄÄLLE esipolttonestejärjestelmässä (katso Polttonesteen esi- ja pääsuodatin - Vaihtaminen osiossa Moottorin huoltaminen).

OUO6075,0004164 -22-14APR16-1/1

400 tunnin välein (Final Tier 4/Stage IV) (S680, S685 ja S690)

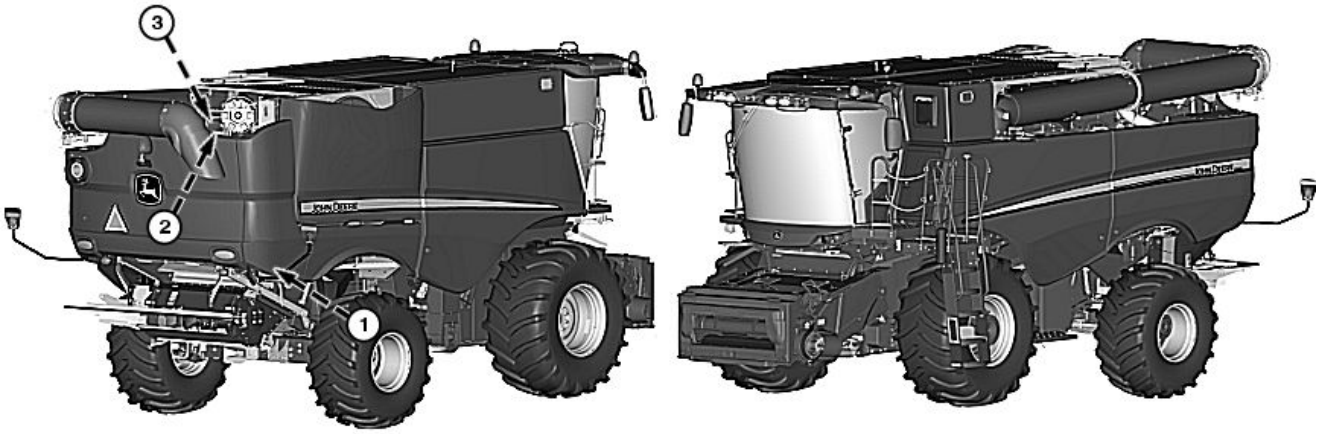

H113490 —UN—23APR15

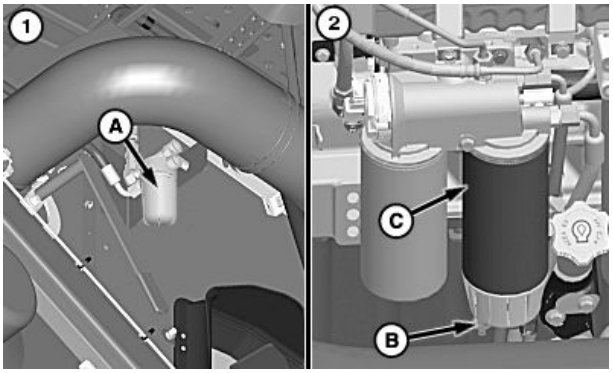

H97496 —UN—09NOV10

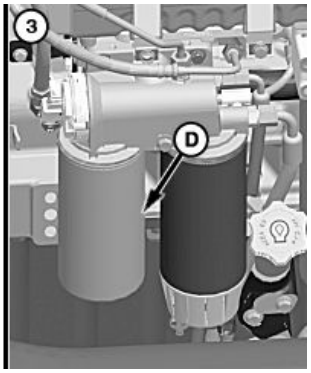

H97498 —UN—02AUG10

A—Polttonesteen esipuhdistimen suodatin
B—Vedenerotin
C—Polttonesteen esisuodatin
D—Polttonesteen pääsuodatin

1. Polttonesteen esipuhdistimen suodatin - sulje polttonestesäiliön sulkuventtiili. Irrota polttonesteen esipuhdistimen suodatin (A) ja puhdista sihti. Asenna polttonesteen esipuhdistimen suodatin ja avaa polttonestesäiliön sulkuventtiili ja anna kulhon täyttyä (katso Polttonesteen esipuhdistimen suodatin - Puhdistus osiossa Moottorin huoltaminen).
2. Vedenerotin - tarkasta vedenerotin (B) veden varalta tai jos järjestelmä on ilmoittanut vikakoodista. Avaa tyhjennysaukko, jotta vesi valuu pois vedenerottimesta (katso osion Moottorin huolto kohta Vedenerottimen polttonesteen esisuodatin - Tyhjennys). Irrota vedenerotin ja laita se talteen.

   Polttonesteen esisuodatin - sulje polttonestesäiliön sulkuventtiili. Irrota ja vaihda polttonesteen esisuodatin (C), kun suorituskyvyn huomataan laskeneen tai vikakoodi ilmestyy. Asenna uusi polttonesteen esisuodatin ja aiemmin irrotettu vedenerotin (katso osion Moottorin huolto kohta Polttonesteen esi- ja pääsuodatin - Vaihto).
3. Polttonesteen pääsuodatin - sulje polttonestesäiliön sulkuventtiili. Irrota ja vaihda polttonesteen pääsuodatin (D), jos suorituskyvyn on huomattu heikentyneen tai järjestelmä on ilmoittanut vikakoodista. Poista polttoneste suodattimesta ja hävitä. Asenna tilalle uusi polttonesteen pääsuodatin, avaa polttonestesäiliön sulkuventtiili ja kytke sytytysvirta PÄÄLLE esipolttonestejärjestelmässä (katso Polttonesteen esi- ja pääsuodatin - Vaihtaminen osiossa Moottorin huoltaminen).

OUO6075,0004165 -22-14APR16-1/1

400 tunnin välein (Final Tier 4/Stage IV) (S660 ja S670)

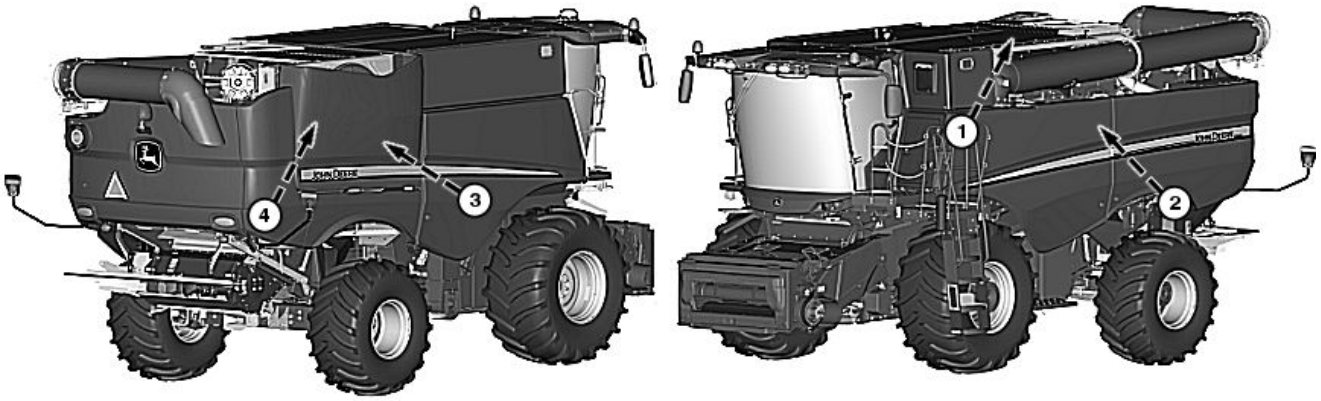

H113491 —UN—23APR15

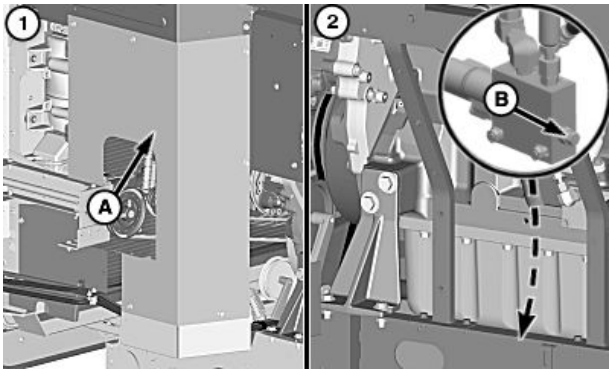

H100290 —UN—17FEB11

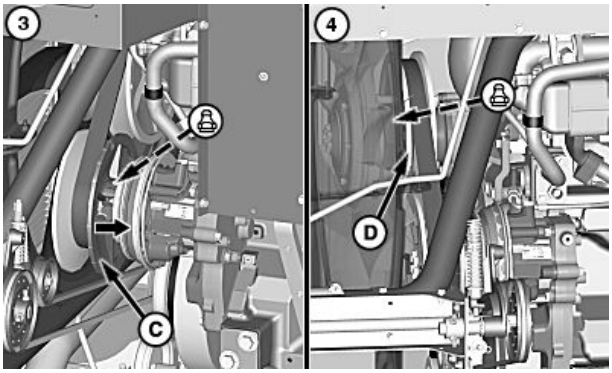

H100281 —UN—17FEB11

A—Suojus
B—Ilmausruuvi
C—Käyttöhihnapyörä
D—Käytettävä hihnapyörä

1. Moottorin suojus - Irrota suojus (A) ja ota se talteen.
2. Muuttuvanopeuksisen käytön tyhjennysventtiili - löysää tyhjennysruuvia (B) paineen päästämiseksi pois hihnapyöristä.

TÄRKEÄÄ: Sisempi käyttöhihnapyörä on vedettävä täysin sisään, jotta voiteluainetta saadaan pumpattua oikea määrä.

Hihnapyörän liikealue saattaa heikentyä, jos hihnapyörät eivät ole täysin erillään.

3. Muuttuvanopeuksinen käyttöhihnapyörä - Etsi voitelunippa käyttöhihnapyörältä (C). Vedä käyttöhihnapyörää moottoriin päin, kunnes se on täysin auki. Rasvaa nippa 10 - 12 pumppauksella. Ylimääräinen rasva poistuu käyttöhihnapyörän etupuolelta.

TÄRKEÄÄ: Käytettävät hihnapyörät on suljettava kokonaan, jotta saadaan oikea määrä voiteluainetta.

Hihnapyörän liike saattaa heikentyä, jos hihnapyöriä ei suljeta kokonaan.

4. Muuttuvanopeuksinen käytettävä hihnapyörä - Etsi voitelunippa käytettävältä hihnapyörältä (D). Työnnä käytettäviä hihnapyöriä yhteen, kunnes ne on täysin suljettu. Rasvaa nippa 10 - 12 pumppauksella. Ylimääräinen rasva poistuu käyttöhihnapyörän etupuolelta.

   Kiristä ilmausruuvi ja mutteri ohjekireyteen.

Ohjepituus	
Ilmauspultti ja mutteri—Kiristystiukkuus	23 N m (17 lb·ft)

Asenna aikaisemmin irrotettu suojus.

Jatkuu seuraavalla sivulla

OUO6075,0004166 -22-14APR16-1/2

OUO6075,0004166 -22-14APR16-2/2

400 käyttötunnin välein

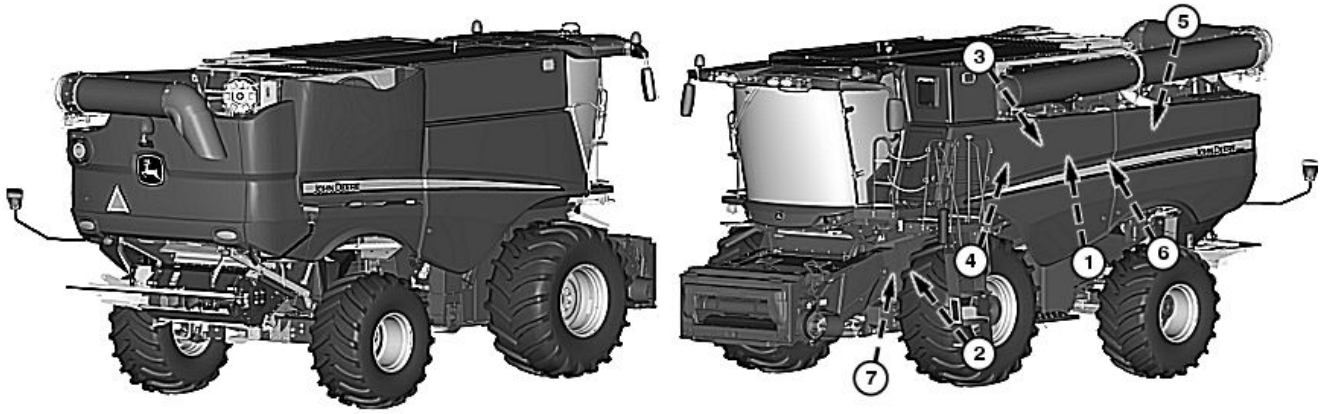

H113492 —UN—23APR15

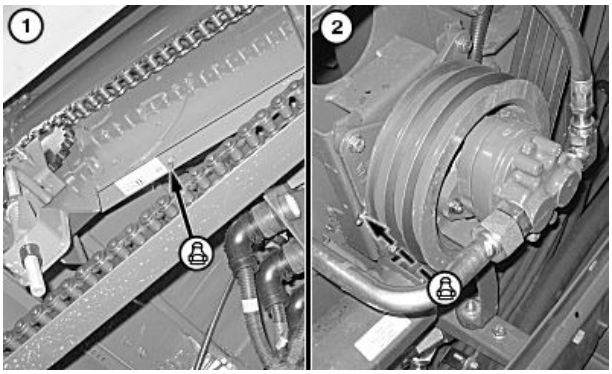

H97612 —UN—25AUG10

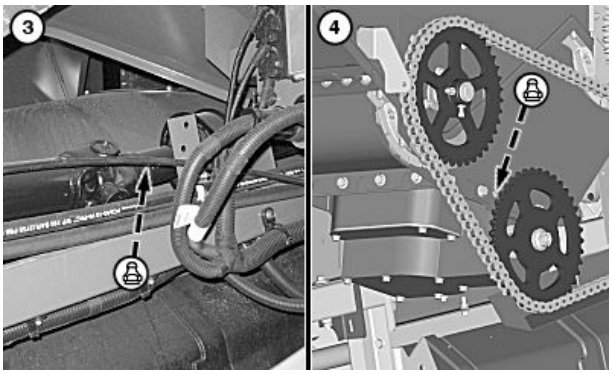

H104960 —UN—29FEB12

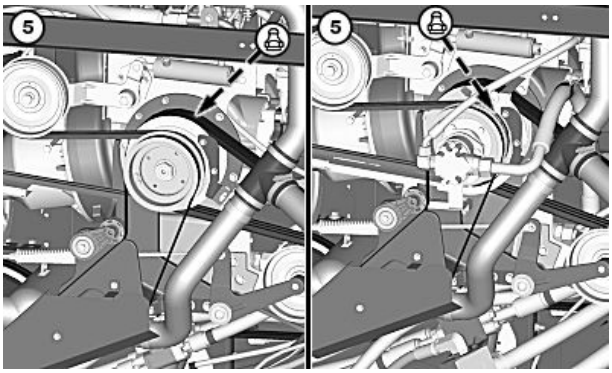

H108326 —UN—18JUN13

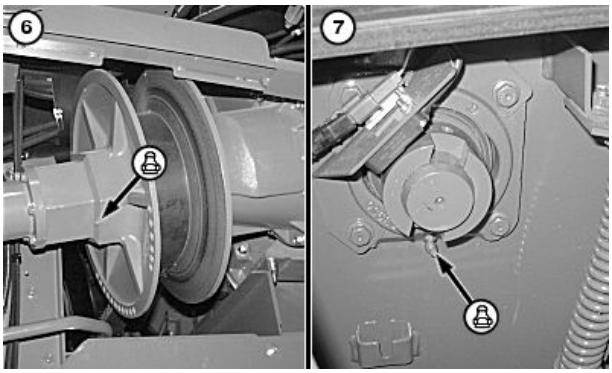

H104962 —UN—29FEB12

S660 ja S670 / S680, S685 ja S690

1. Tyhjennysputken ylempi hammaspyörästö - rasvaa nippa.
2. Leikkuupöydän / kaatokelan käyttöpumpun hihnapyörän laakeri - rasvaa nippa.

HUOMAA: Koneissa, jotka on varustettu moninopeuksisen syöttökuljettimen käytöllä, on viisi rasvanippaa.

3. Puintikoneiston käyttöakselin ristinivelen ura (ei moninopeuksinen syöttökuljetin) - pyöritä päästäksesi käsiksi nippaan ja rasvaa.

TÄRKEÄÄ: Pumppaa 10 painallusta rasvaa nippaan.

4. **Koneet S680, S685 ja S690:** Pystysuuntaisen tyhjennysputken ylempi hammaspyörästö - rasvaa nippa.

Jatkuu seuraavalla sivulla

OUO6075,0004167 -22-14APR16-1/2

5. Silppurin / tyhjennyksen käyttöakselin laakeri - pyöritä hihnapyörää, jotta pääset käsiksi pohjalla olevaan hihnapyörän loveen ja rasvanippaan.

TÄRKEÄÄ: Irrota putken tulppa ja asenna voitelunippa. Pumppaa 40 — 45 pumppausta rasvaa nippaan. Älä rasvaa liikaa. Irrota rasvanippa ja asenna putken tulppa uudelleen.

6. Muuttuvanopeuksinen käyttöhihnapyörä - sulje hihnapyörät (suuri nopeus) ennen kuin rasvaat putken tulpan ulomman hihnapyörän navassa uudelleen. Pyöritä hihnapyörää, jotta pääset käsiksi putken tulppaan. Käytä puintikoneistoa eri nopeuksilla, jotta rasva pääsee leviämään, jos konetta käytetään koko ajan suurella nopeudella.
7. Syöttökiihdyttimen laakeri (vasen puoli) - rasvaa nippa.

OUO6075,0004167 -22-14APR16-2/2

400 tunnin välein

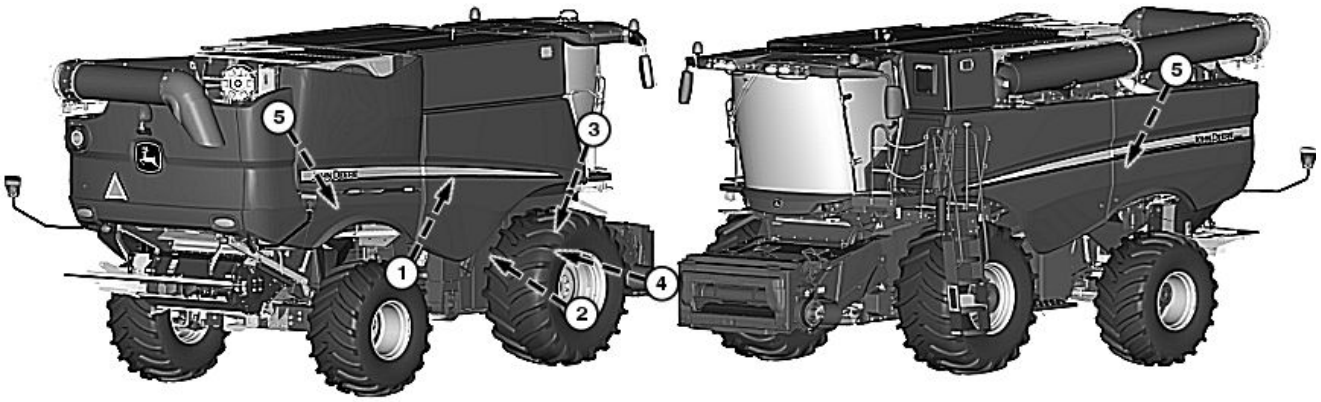

H113493 —UN—23APR15

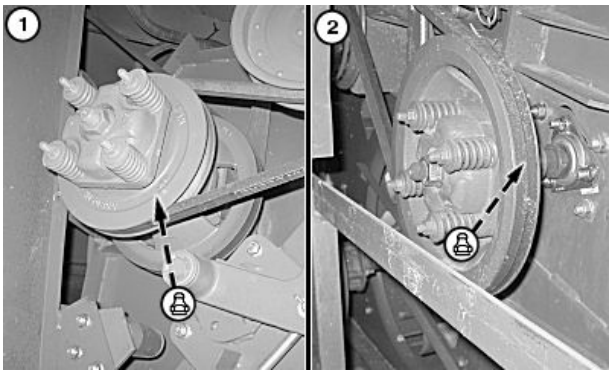

H86797 —UN—06NOV06

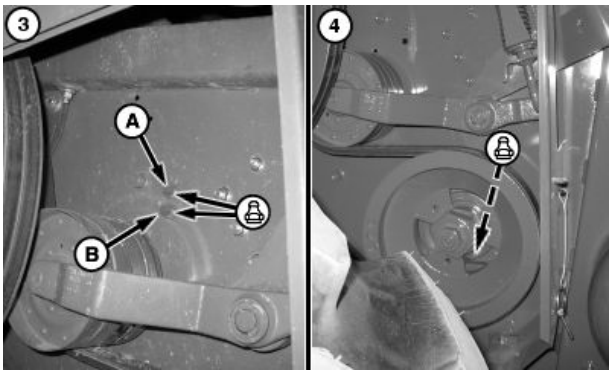

H86798 —UN—06NOV06

A—Puintikoneiston käyttöakselin laakeri **B—Erottelurumpu**

1. **Koneet S660 ja S670:** Rajaiskierukan käyttöakselin ylikuormakytkin - pyöritä hihnapyöräasennelmaa päästäksesi nippaan. Älä rasvaa liikaa.
2. Syöttökierukan käyttöakselin ylikuormakytkin - pyöritä hihnapyöräasennelmaa päästäksesi nippaan. Älä rasvaa liikaa.
3. Oikeanpuoleinen voitelulohko - rasvaa nipat puintikoneiston käyttöakselin laakerin (A) ja erottelijan laakerin (B) voitelemiseksi.
4. Syöttökiihdyttimen laakeri (oikea puoli) - pyöritä hihnapyöriä päästäksesi nippaan.
5. **Koneet S670, S680, S685 ja S690:** Yläolkikelan laakerit (lisävaruste) - rasvaa nippa (molemmat puolet).

H101059 —UN—15APR11

OUO6075,0004168 -22-14APR16-1/1

400 tunnin välein

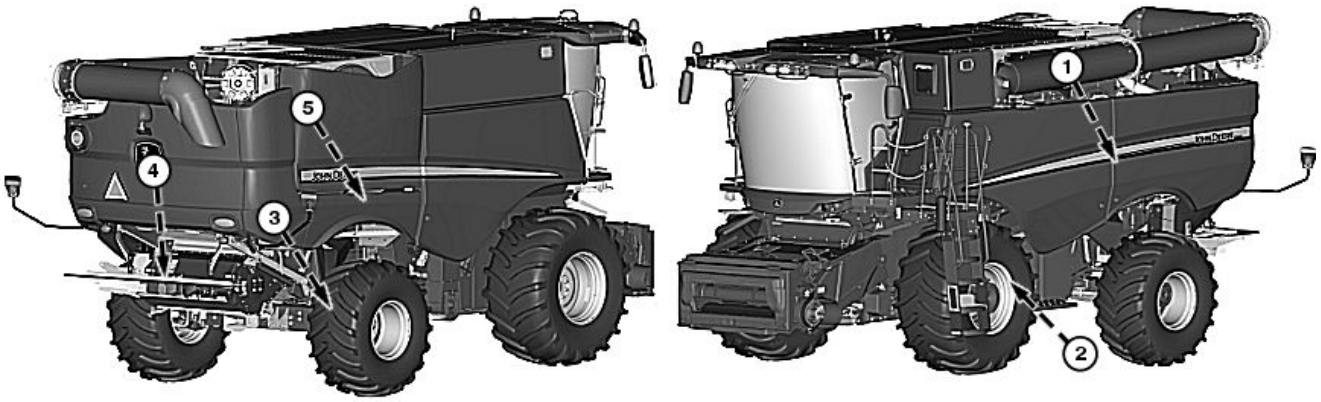

H113494 —UN—23APR15

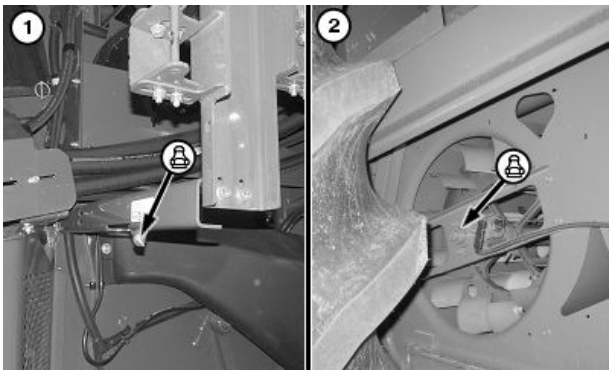

H115569 —UN—21AUG15

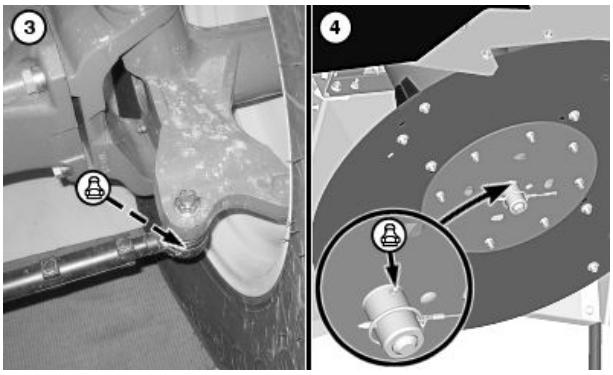

H97661 —UN—18AUG10

A—Tulppa

1. Olkikelan laakeri - voitele nippa (molemmat puolet).
2. Puhaltimen akselin laakerit - voitele nippa (molemmat puolet).
3. Taka-akselin raidetanko - voitele nippa (molemmat puolet) ohjaustehostimen raidetangon pallonivelessä.
4. Ruumentenlevittimen levy (jos varusteena) - voitele nippa (molemmat puolet) estääksesi napoja syövyttämästä varsia.
5. **Koneet S670, S680, S685 ja S690:** Yläolkikelan hammaspyörästön öljy (lisävaruste) - Irrota tulppa (A) ja tarkasta öljytaso. Lisää öljyä tarvittaessa.

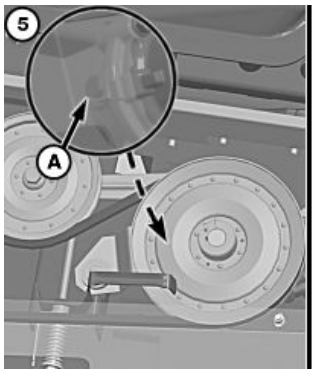

H97663 —UN—18AUG10

OUO6075,0004169 -22-14APR16-1/1

400 tunnin välein

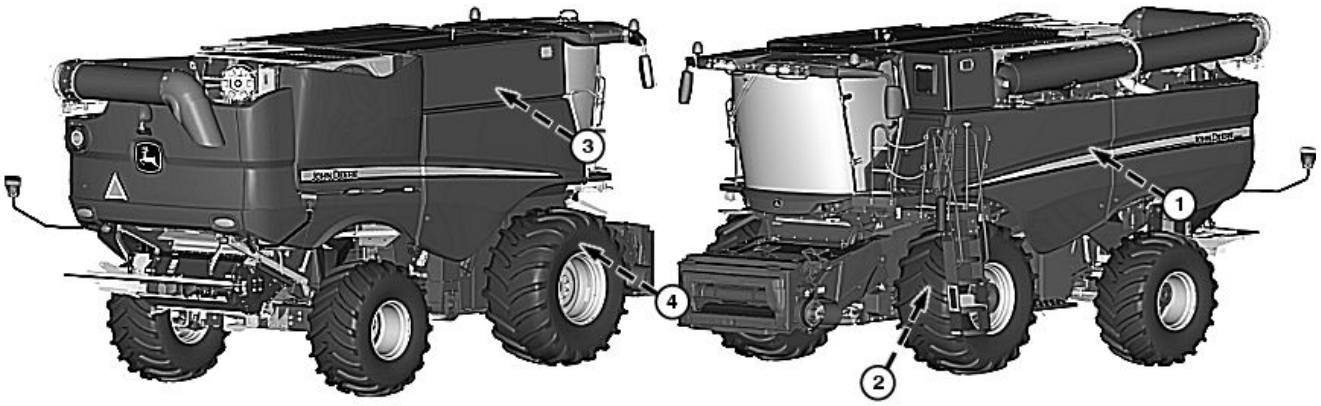

H118459 —UN—25MAY16

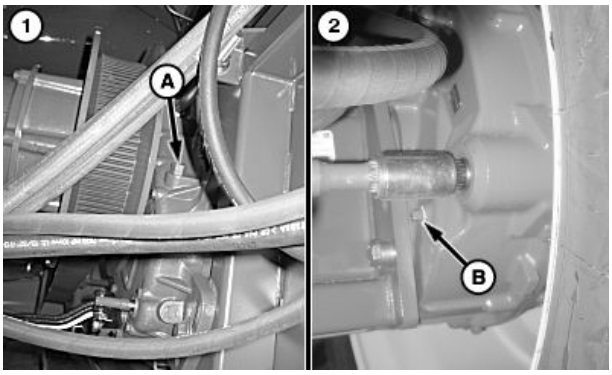

H86807 —UN—19APR07

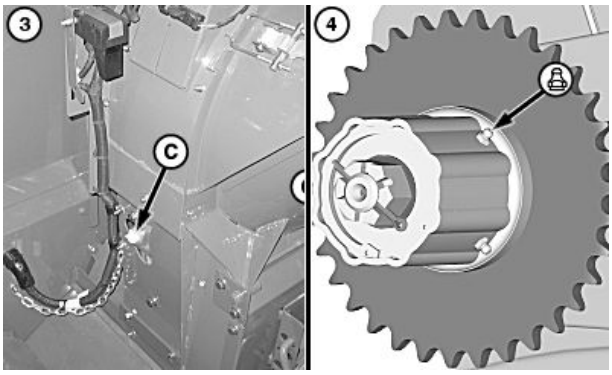

H97471 —UN—30JUL10

A—Mittatikku
B—Tulppa
C—Mittatikku
D—Nivelakselin liitin

1. Erottelurummun käyttö - Irrota mittatikku (A) ja tarkasta öljytaso. Öljyn pinnan tulee olla mittatikun rengasurien välissä. Lisää öljyä tarvittaessa.

TÄRKEÄÄ: HillMaster™ -koneet: Pyöränvälityksen öljytasoa tarkastettaessa pidä ulkopuoliset etäällä koneesta.

HUOMAA: HillMaster™-koneet: Jotta öljymäärä saadaan tarkaksi, pyörävälitykset on asetettava siten, että pyörävälityksen sisääntuloakseli on samalla tasolla akselin käyttövarren kanssa.

2. Pyörävälityksen öljy- irrota tulppa (B) ja tarkasta öljytaso (molemmat puolet). Öljypinnan tulee olla 12 mm (1/2 in.) aukon alareunasta. Lisää öljyä tarvittaessa.

HUOMAA: Täyttökierukan hammaspyörästön öljyä ei tarvitse vaihtaa.

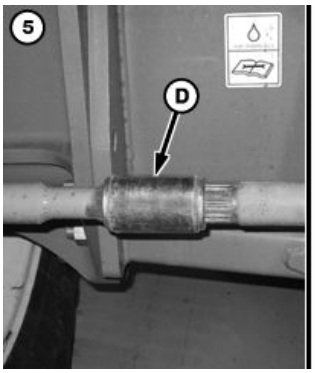

H99263 —UN—02DEC10

3. Täyttökierukan hammaspyörästö - tarkasta öljytaso mittatikulla (C) ja lisää öljyä tarvittaessa.
4. Syöttökuljettimen ylikuormakytkin - voitele nippa ylemmän syöttökuljettimen ylikuormakytkimessä niin, että rasvaa tulee ulos tiivisteestä.

Jatkuu seuraavalla sivulla

OUO6075,000416A -22-25MAY16-1/2

5. Pyörävälitysten pikaliittimet (ei-HillMaster™) - irrota käyttöakselin pikaliitin (D) ja käyttöakseli (molemmat puolet). Puhdista ristinivelen alueet ja levitä kiinnileikkautumisen estoainetta käyttöakselin molempien päiden uriin.

HillMaster on Deere & Companyn tuotemerkki

OUO6075,000416A -22-25MAY16-2/2

400 käyttötunnin välein (S660 ja S670 ei-ProDrive™ -koneet)

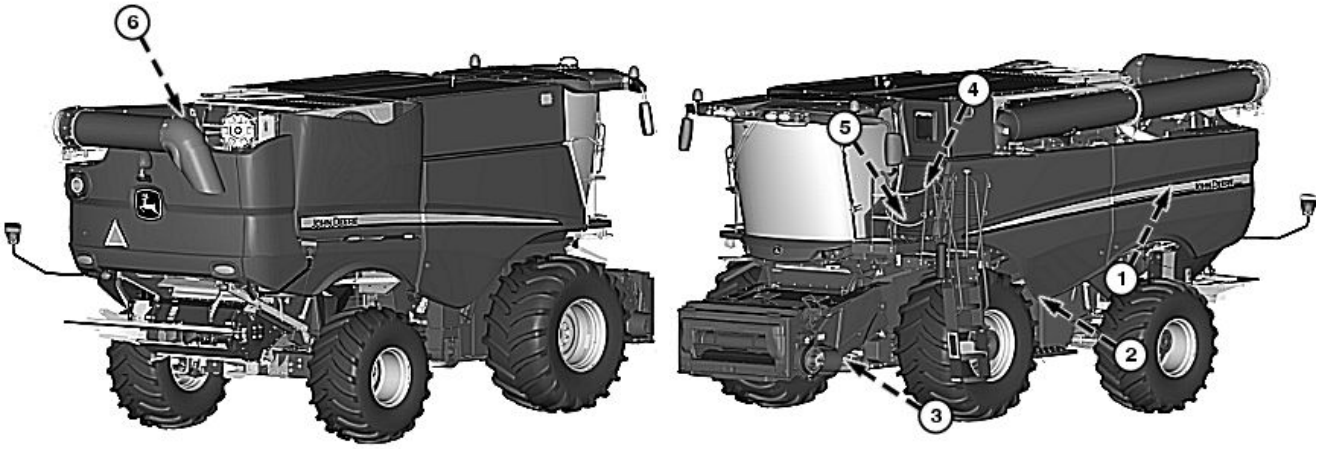

H113496 —UN—23APR15

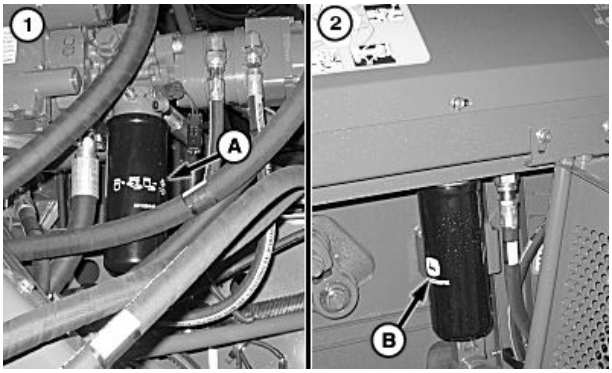

H97639 —UN—16AUG10

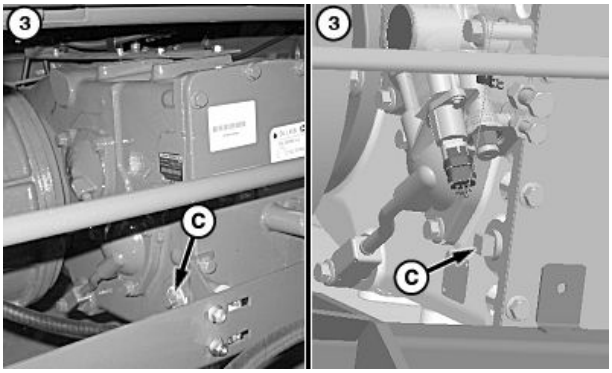

H97640 —UN—18AUG10

Mekaaninen vaihteenvaihto / painikevalintainen vaihteenvaihto

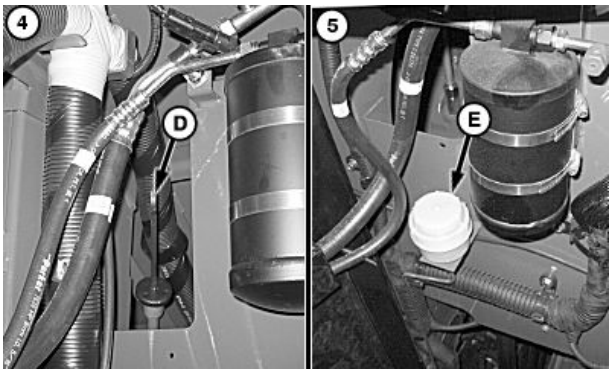

H91518 —UN—30APR08

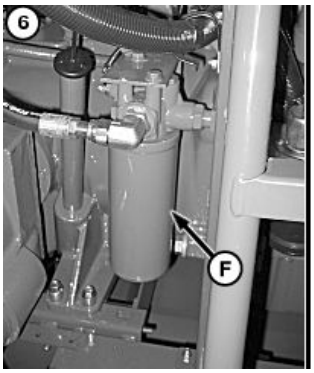

H97641 —UN—16AUG10

A—Suodatin
B—Suodatin
C—Tulppa
D—Mittatikku
E—Säiliön korkki
F—Suodatin

HUOMAA: Järjestelmää ei tarvitse tyhjentää suodattimia vaihdettaessa.

1. Hydrostaatin latauspaineen suodatin - Irrota ja vaihda suodatin (A). Voitele suodattimen tiiviste öljyllä. Kiristä ensin kevyesti ja sitten lisää 1/2 kierrosta.
2. Hydraulinen/hydrostaattinen suodatin - irrota ja vaihda suodatin (B). Voitele suodattimen tiiviste öljyllä. Kiristä ensin kevyesti ja sitten lisää 1/2 kierrosta.
3. Vaihteistoöljy - irrota tulppa (C) ja tarkista öljymäärä. Lisää öljyä, kunnes öljypinta on 12 mm (1/2 in.) aukon alareunasta.

Jatkuu seuraavalla sivulla

OUO6075,000416B -22-14APR16-1/2

4. Puintikoneiston käyttöakselin hammaspyörästön öljy (kiinteä-/muuttuvanopeuksinen syöttökuljetin) - tarkasta puintikoneiston käyttöakselin hammaspyörästön öljytaso mittatikulla (D). Lisää öljyä tarvittaessa.
5. Jarruneste - tarkasta jarrunesteen taso. Katso säiliön korkin (E) läpi. Lisää jarrunestettä 6 mm (1/4 in.) yläpinnasta. Älä päästä likaa jarrunestesäiliöön.
6. Päämoottorin käyttövaihteen suodatin - Irrota ja vaihda suodatin (F). Voitele suodattimen tiiviste öljyllä. Kiristä ensin kevyesti ja sitten lisää 1/2 kierrosta.

OUO6075,000416B -22-14APR16-2/2

400 tunnin välein (S660 ja S670 painikevalintaisen vaihteenvaihdon vaihteistolla varustetut koneet)

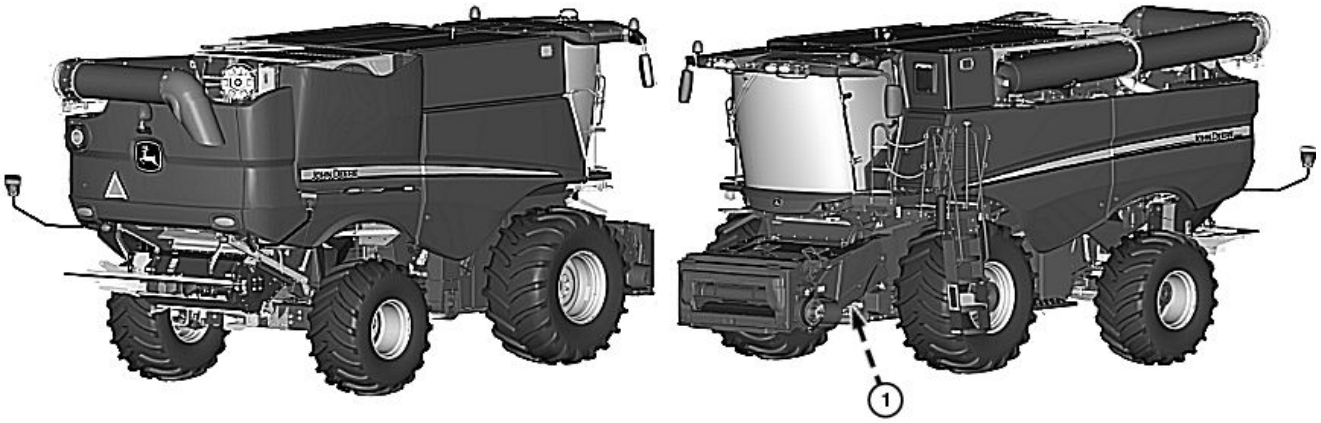

H113497 —UN—23APR15

HUOMAA: Kytke seisontajarru päälle (mäntä pidennettynä – jousi kuormitettuna).

1. Seisontajarrusylinterien vaijerit - Mittaa ja tarkasta, että etäisyys (A) käyttölaitteen kotelosta (B) tasaimeen (C) on molemmilla puolilla ilmoitetuissa rajoissa.

	Ohjepituus
Seisontajarrun vaijeri—Etäisyys	37,5±2,5 mm (1-31/64 ± 3/32 in)

HUOMIO: Seisontajarrusylinterien vaijerit ovat äärimmäisen suuren kuormituksen alaisia. Vaijerien säätö TÄYTYY teetättää John Deere -jälleenmyyjällä.

Jos vaijereita on säädettävä, ota yhteys John Deere -jälleenmyyjään tai valtuutettuun huoltoon.

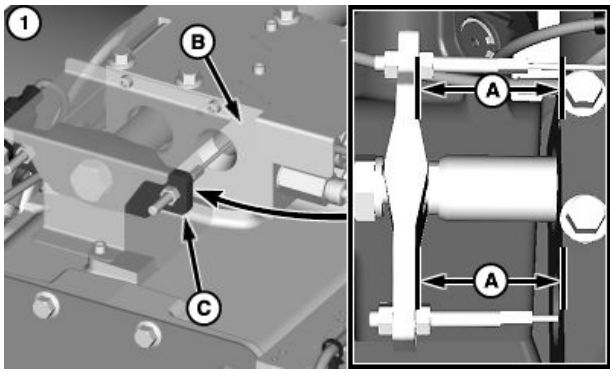

H111186 —UN—06MAY14

A—Etäisyys
B—Käyttölaitteen kotelo
C—Tasain

OUO6075,000416C -22-14APR16-1/1

400 käyttötunnin välein (S660 ja S670 ProDrive™-koneet)

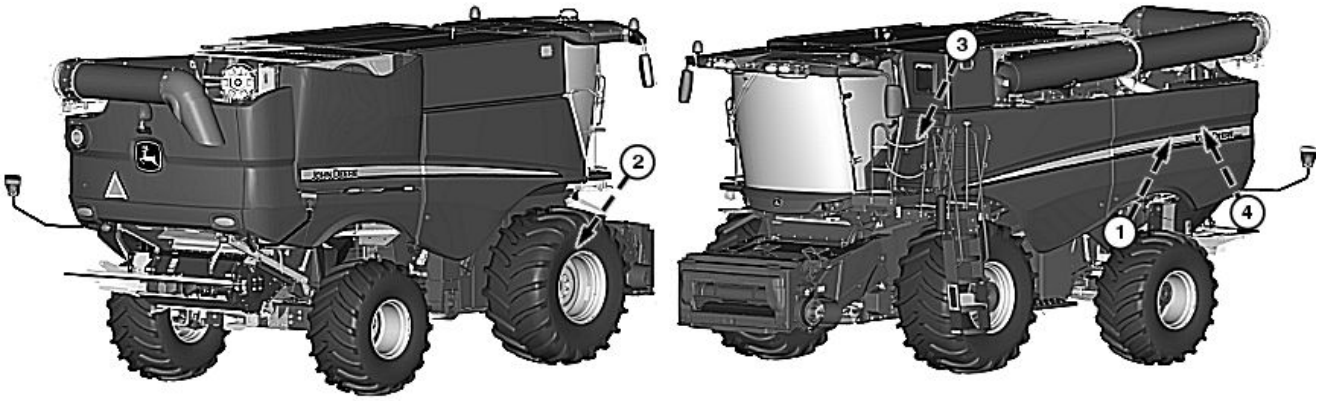

H113498 —UN—23APR15

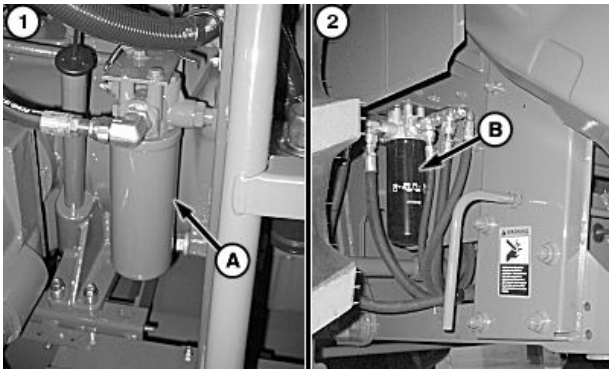

H99378 —UN—08DEC10

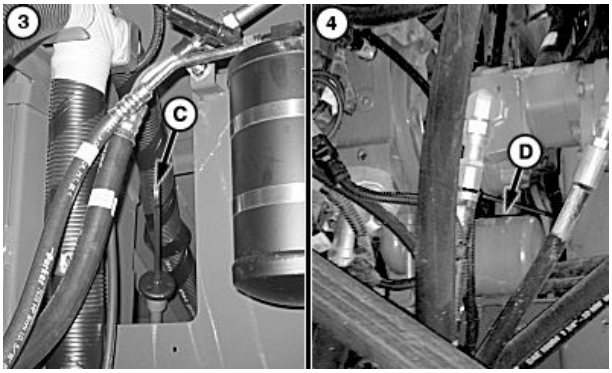

H112982 —UN—18FEB15

A—Suodatin
B—Suodatin
C—Mittatikku
D—Suodatin

HUOMAA: Järjestelmää ei tarvitse tyhjentää suodattimia vaihdettaessa.

1. Päämoottorin käyttövaihteen suodatin - Irrota ja vaihda suodatin (A). Voitele suodattimen tiiviste öljyllä. Kiristä ensin kevyesti ja sitten lisää 1/2 kierrosta.
2. ProDrive™ /Päämoottorin käyttövaihteen suodatin - Irrota ja vaihda suodatin (B). Voitele suodattimen tiiviste öljyllä. Kiristä ensin kevyesti ja sitten lisää 1/2 kierrosta.
3. Puintikoneiston väliakselin hammaspyöräkotelon öljy (kiinteänopeuksinen syöttökuljetin) - Tarkasta puintikoneiston väliakselin hammaspyöräkotelon öljytaso mittatikulla (B). Lisää öljyä tarvittaessa.
4. Hydrostaatin latauspaineen suodatin - Irrota ja vaihda suodatin (D). Voitele uuden suodattimen tiiviste öljyllä. Kiristä käsin, sitten kiristä ohjekireyteen.

Ohjepituus

Hydrostaatin latauspaineen suodatin—Kiristystiukkuus.....45 N m (33 lb·ft)

ProDrive on Deere & Companyn tavaramerkki

OUO6075,0004192 -22-14APR16-1/1

400 käyttötunnin välein (S680, S685 ja S690 ProDrive™ -koneet)

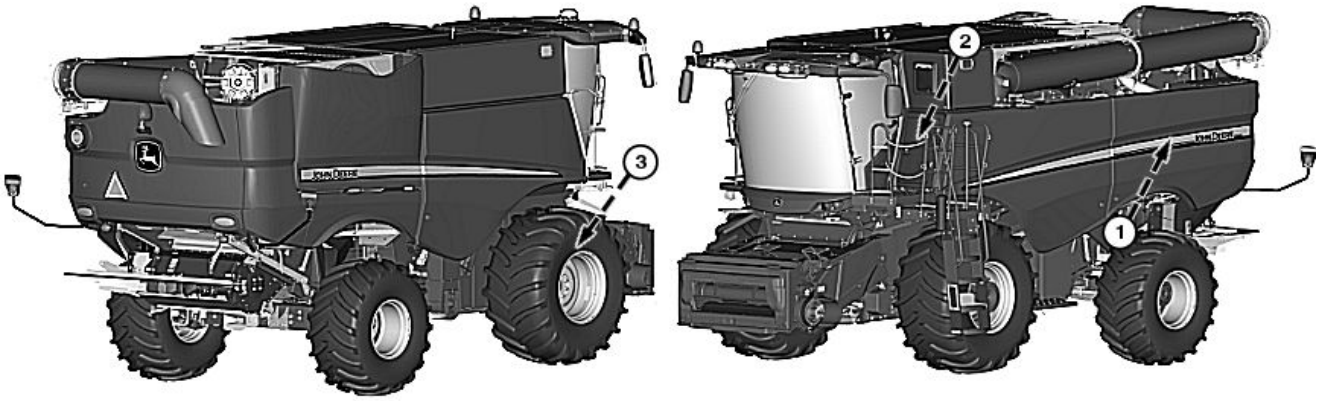

H113499 —UN—23APR15

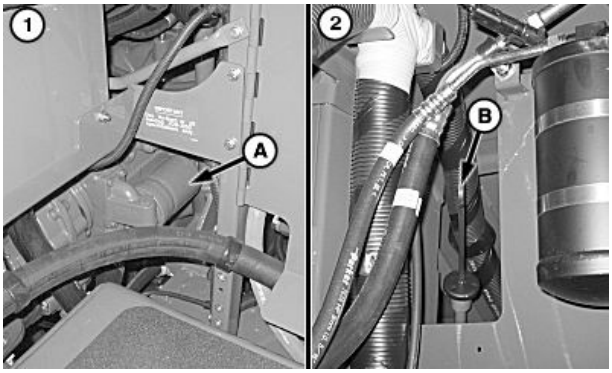

H97704 —UN—25AUG10

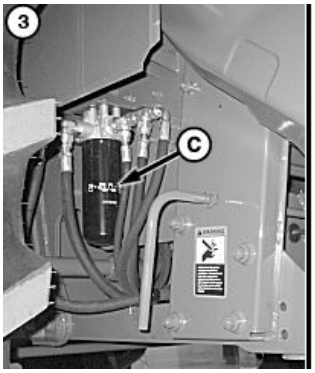

H97705 —UN—25AUG10

A—Suodatin **B—Mittatikku** **C—Suodatin**

HUOMAA: Järjestelmää ei tarvitse tyhjentää suodattimia vaihdettaessa.

1. Hydrostaatin latauspaineen suodatin - Irrota ja vaihda suodatin (A). Voitele uuden suodattimen tiiviste öljyllä. Kiristä käsin, sitten kiristä ohjekireyteen.

	Ohjepituus
Hydrostaatin latauspaineen suodatin—Kiristystiukkuus	45 N m (33 lb·ft)

ProDrive on Deere & Companyn tavaramerkki

2. Puintikoneiston käyttöakselin hammaspyöräkotelon öljy (kiinteänopeuksinen syöttökuljetin) - Tarkasta puintikoneiston väliakselin hammaspyöräkotelon öljytaso mittatikulla (B). Lisää öljyä tarvittaessa.
3. ProDrive™ /Päämoottorin käyttövaihteen voitelusuodatin - Irrota ja vaihda suodatin (C). Voitele suodattimen tiiviste öljyllä. Kiristä ensin kevyesti ja sitten lisää 1/2 kierrosta.

OUO6075,000416E -22-14APR16-1/1

400 tunnin välein

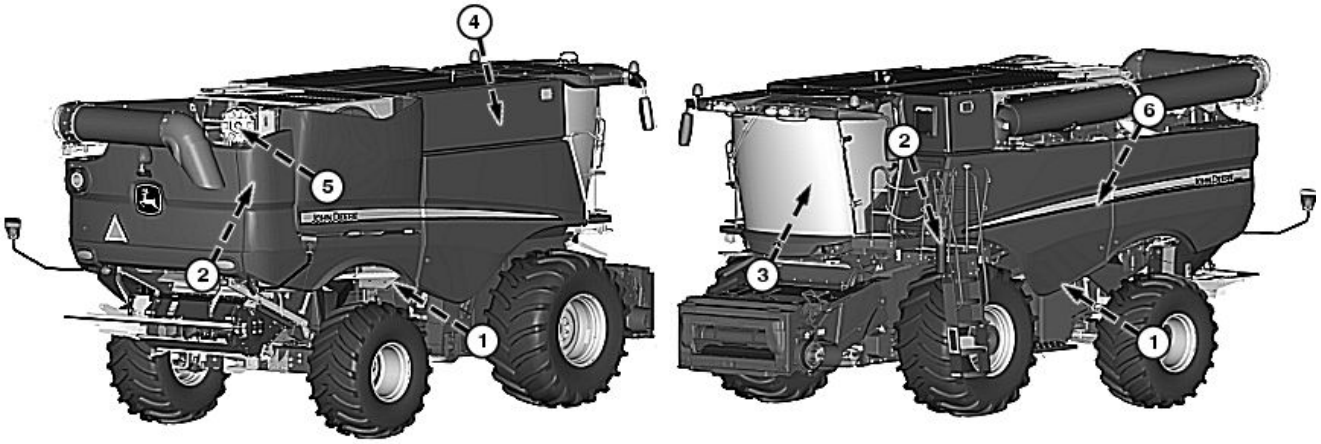

H113500 —UN—23APR15

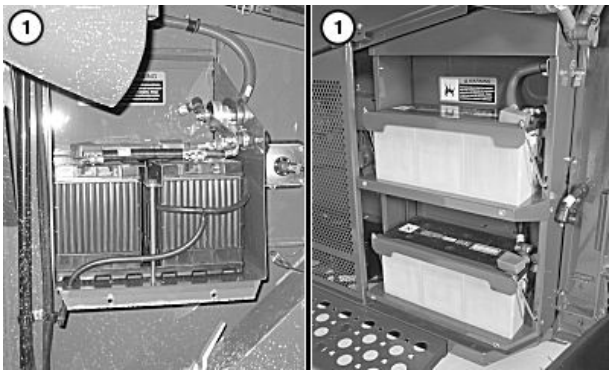

H104985 —UN—06MAR12

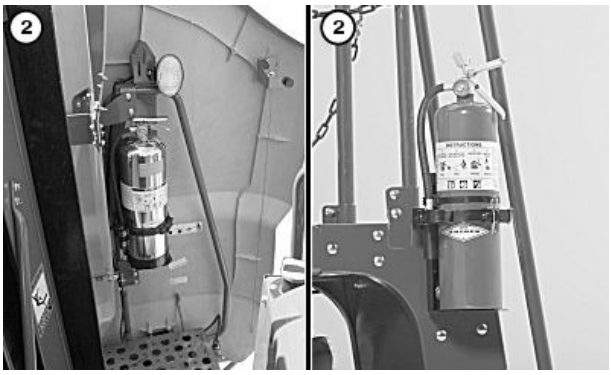

H107154 —UN—06MAR13

S660 ja S670 / S680, S685 ja S690

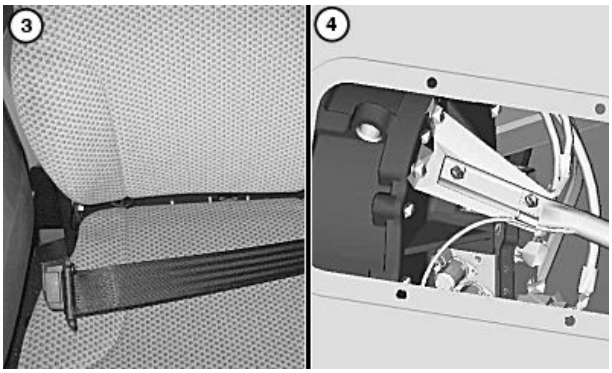

H109954 —UN—10MAR14

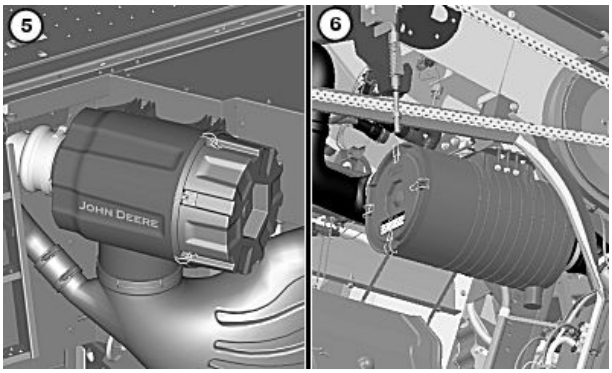

H111141 —UN—28APR14

HUOMAA: Akut sijaitsevat koneen oikealla puolella S660 ja S670 koneissa ja koneen vasemmalla puolella S680, S685 ja S690 koneissa.

1. Akut - akkujen yläpinnan puhdistus ja kennojen nestemäärän tarkastus. Täytä kennojen täyttöaukon alareunaan tislattua vettä tarpeen mukaan. Puhdista akun navat, kaapelit ja kiristä liitokset tarvittaessa.
2. Palosammuttimet - tarkasta palosammuttimet (edestä ja takaa) noudattamalla palosammuttimien tarroissa olevia huolto-ohjeita. Lataa tai vaihda tarvittaessa.

Jatkuu seuraavalla sivulla

OUO6075,000416F -22-14APR16-1/2

TÄRKEÄÄ: Tarkasta turvavyö ja sen kiinnittimet vähintään kerran vuodessa. Koko turvavyömekanismi tulee vaihtaa välittömästi, mikäli turvavyömekanismin osissa (kiinnikkeissä, soljessa, vyössä tai palautusmekanismissa) näkyy merkkejä vaurioista kuten viiltoja, rispautumia, runsasta tai epätavallista kulumista, värimuutoksia tai hankaumia. Käytä oman turvallisuutesi takia turvavyöjärjestelmän vaihdossa koneeseen hyväksyttyjä osia. Lisäohjeita saat John Deere -jälleenmyyjältä tai valtuutetulta huoltoliikkeeltä.

3. Turvavyö - tarkasta, ettei turvavyössä ole vaurioita.

HUOMIO: Lika, ruumenet ja puintijätteet voivat aiheuttaa palovaaran tällä alueella. Tuulen suunta, puitava kasvusto ja sen kosteus vaikuttavat ruumenten ja muiden jätteiden kerääntymiseen. Älä puhdista aluetta moottorin käydessä.

4. **Koneet S670, S680, S685 ja S690:** Moninopeuksisen syöttökuljettimen käyttöyksikkö (lisävaruste) - Irrota jyväsäiliön edessä oleva huoltoluukku ja puhdista käyttövaihteen ympärillä oleva materiaali.
5. Ilmasuodatinelementit - Kun näytölle tulee moottorin ilmansuodattimen toiminta rajoittunut -ilmaisin, huolla ensiöilmansuodatin. Tarkasta turvasuodatin tukkeutumien varalta. Tarkasta vuodot ja puhdistusletkun litistyminen.
6. Moottorin päästöjenhallinnan ilmansuodatin (Final Tier 4/Stage IV -moottorit) - Kun ilmansuodattimen tukkeutumista osoittava merkki näkyy näytöllä, on aika huoltaa ensiösuodatin. Tarkasta turvasuodatin tukkeutumien varalta.

OUO6075,000416F -22-14APR16-2/2

400 tunnin välein

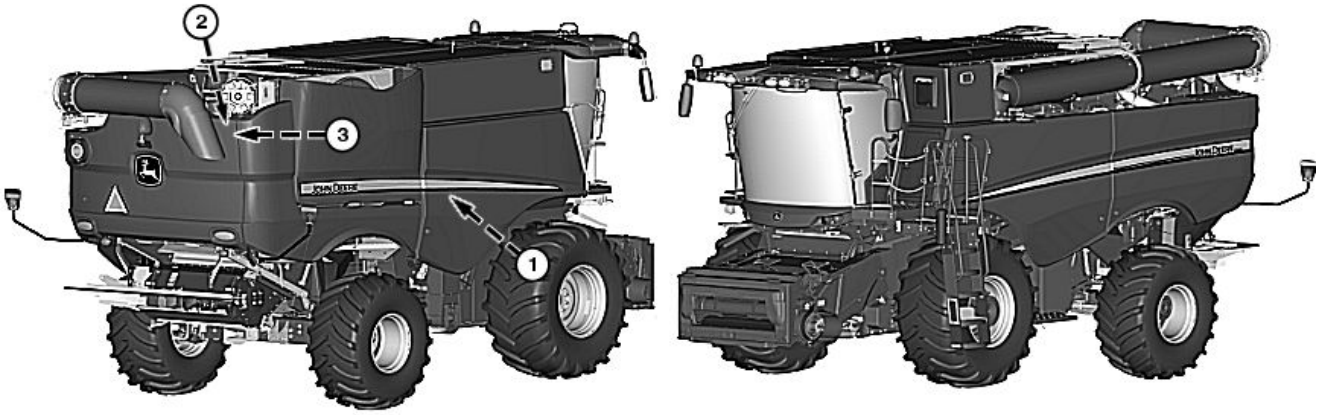

H113894 —UN—23APR15

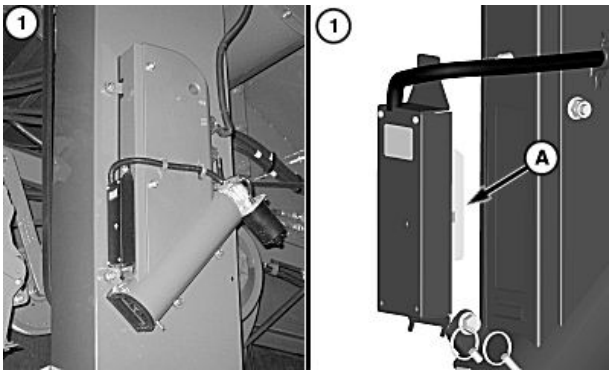

H97362 —UN—14JUL10

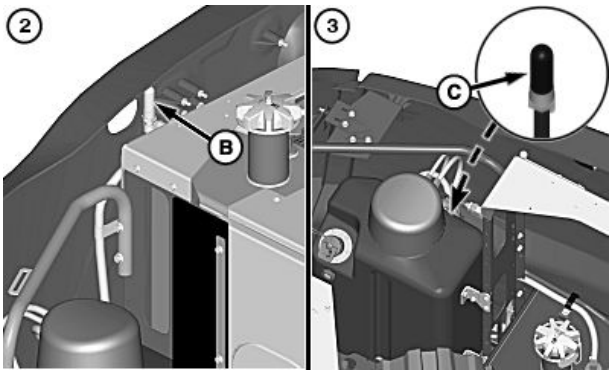

H107520 —UN—18APR13

A—Kosteustunnistimen moduuli **B—Polttonestesäiliön huohotin** **C—Urealiuoksen (DEF) säiliön huohotin**

TÄRKEÄÄ: Staattinen sähkö voi vahingoittaa kosteusanturin moduulia, kun mittalevyä kosketetaan. Vaurioiden välttämiseksi varmista, että kosketat aina koneen metallipintaa vähintään yhdellä kädellä tai käsivarrella ennen kuin alat korjata tai puhdistaa kosteusanturin moduulia.

1. Kosteusanturi – irrota ja puhdista kosteusanturin moduuli (A), kun puit rikkakasveja, vihreitä kasveja tai erittäin pienikokoisia jyviä (rypsi).
2. Polttoainesäiliön huohotin - irrota ja vaihda polttoainesäiliön huohotin (B).
3. Urealiuoksen (DEF) säiliön huohotin (Final Tier 4/Stage IV -moottorit) - Irrota ja vaihda urealiuoksen (DEF) säiliön huohotin (C).

SS43267,00005C1 -22-23APR15-1/1

800 tunnin välein

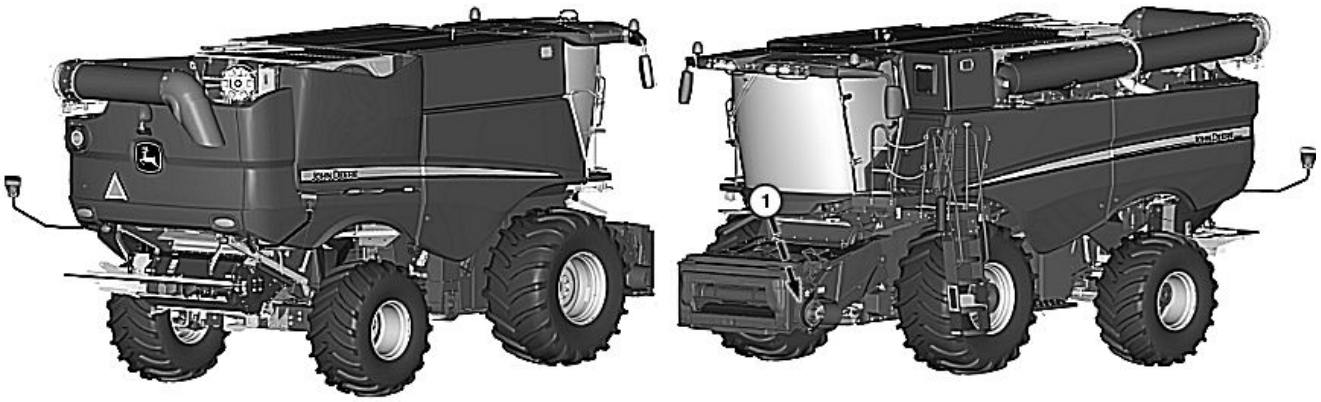

H113895 —UN—23APR15

1. Syöttökuljettimen suunnanvaihdon hammaspyörästö - nosta syöttökuljetin ylös ja laske turvatanko alas. Tyhjennä öljy tulpan (A) aukon kohdalta, pyyhi tulppa puhtaaksi ja lisää öljyä mittatikun aukosta (B). Tarkasta öljymäärä, kun syöttökuljetin on ylhäällä. Hammaspyörästöjä, joissa on öljynjäähdytin, on pidettävä käynnissä useita minuutteja. Tämä varmistaa, että jäähdytin on täytetty öljyllä. Öljymäärän tulee olla mittatikun rasteriosassa. Katso öljytyyppi osiosta Polttonesteet ja voiteluaineet.

A—Tulppa **B—Mittatikku**

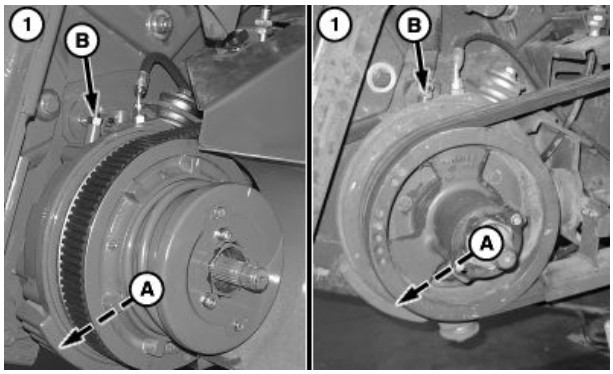

H91014 —UN—20MAR08

Muuttuvanopeuksinen / moninopeuksinen suunnanvaihdon hammaspyörästö

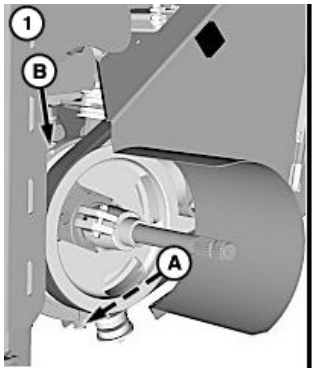

H104990 —UN—07MAR12

Kiinteä nopeus

SS43267,00005C2 -22-23APR15-1/1

1000 käyttötunnin välein (S660 ja S670 ProDrive™-koneet)

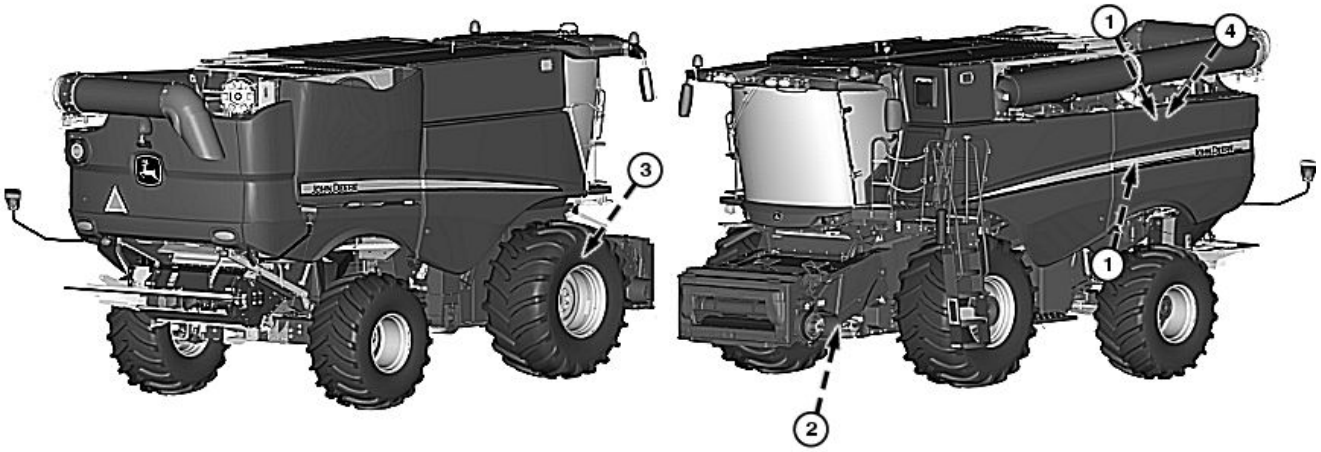

H113896 —UN—23APR15

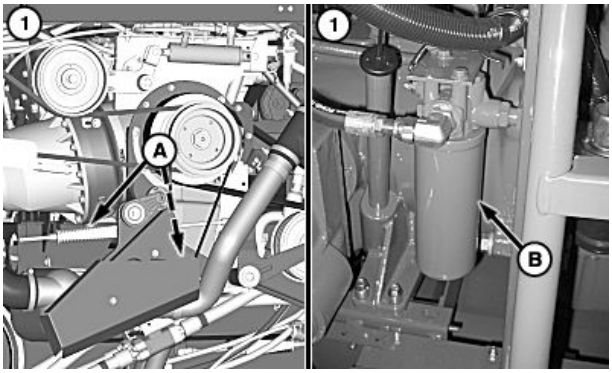

H108327 —UN—18JUN13

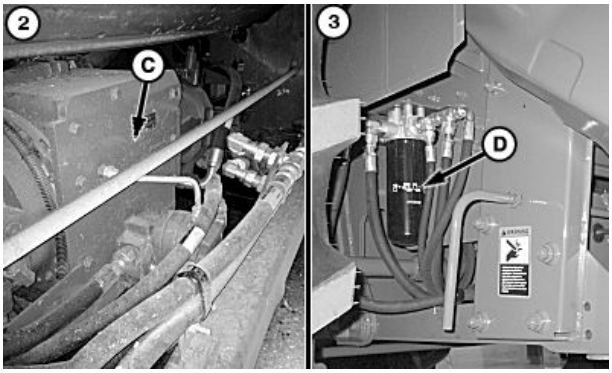

H113092 —UN—03MAR15

A—Tulpat
B—Suodatin
C—Suojus
D—Suodatin
E—Mittatikku

1. Päämoottorin käyttövaihteen öljy ja suodatin - tyhjennä öljy tulppien (A) kautta. Irrota ja vaihda suodatin (B). Voitele uuden suodattimen tiiviste öljyllä. Kiristä ensin kevyesti ja sitten lisää 1/2 kierrosta.
2. Vaihteistoöljy - tyhjennä öljy irrottamalla kansi (C).
3. ProDrive™/Päämoottorin käyttövaihteen voitelusuodatin - irrota ja vaihda suodatin (D). Voitele suodattimen tiiviste öljyllä. Kiristä ensin kevyesti ja sitten lisää 1/2 kierrosta.

HUOMAA: Päämoottorin käyttövaihteen ylitäyttö voi saada öljynmittatikun putken puristumaan ulos, kun kone on käynnissä.

4. **Päämoottorin käyttövaihteen täyttö**
   1. Täytä öljyä öljynmittatikun (E) alaviivan kohtaan.
   2. Asenna öljynmittatikku ja anna moottorin käydä minuutin ajan.
   3. SAMMUTA moottori ja anna koneen seistä viisi minuuttia, jotta öljyn ilma asettuu.

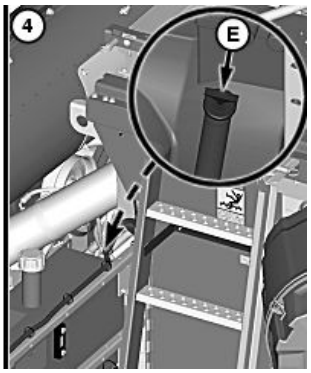

H107156 —UN—08MAR13

   4. Irrota mittatikku ja tarkasta öljymäärä. Lisää öljyä kunnes öljynpinta ulottuu mittatikun ylämerkkiin.
   5. Toista menettely kunnes öljytaso jää öljynmittatikun ylämerkkiin.

Jatkuu seuraavalla sivulla

SS43267,00005D3 -22-27APR15-1/2

SS43267,00005D3 -22-27APR15-2/2

1000 käyttötunnin välein (S680, S685 ja S690)

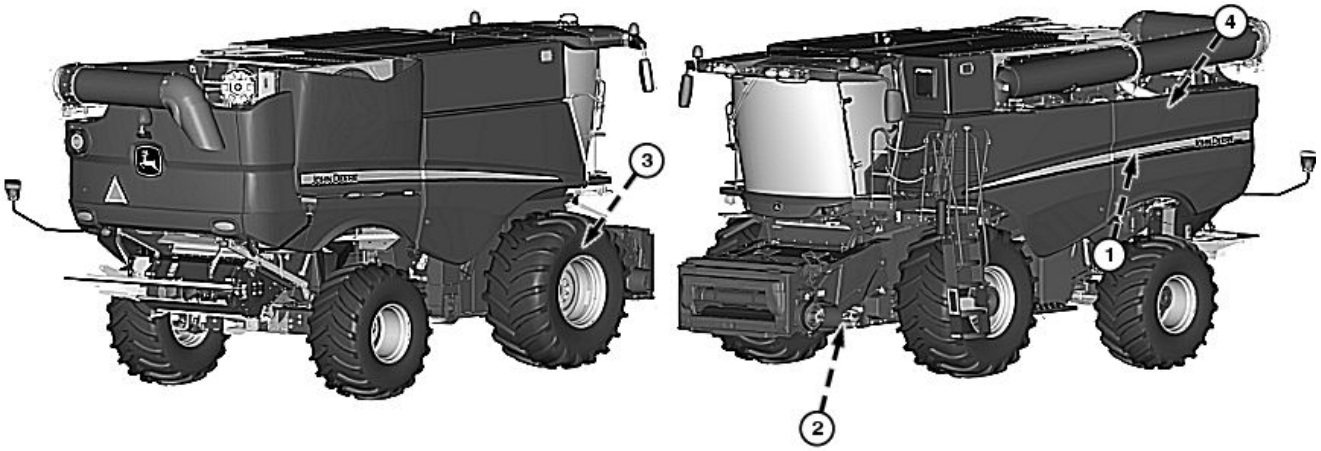

H113897 —UN—23APR15

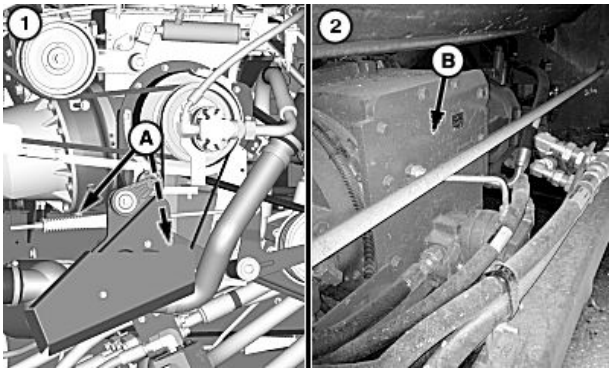

H113093 —UN—03MAR15

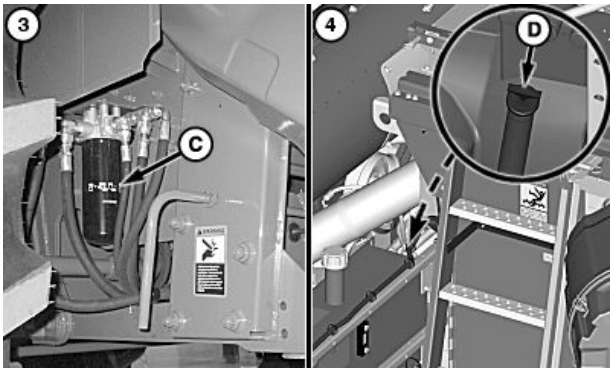

H107157 —UN—08MAR13

A—Tulpat
B—Suojus
C—Suodatin
D—Mittatikku

1. Päämoottorin käyttövaihde - tyhjennä öljy tulppien (A) kautta.
2. Vaihteistoöljy - tyhjennä öljy irrottamalla kansi (B).
3. ProDrive™ /Päämoottorin käyttövaihteen voitelusuodatin - Irrota ja vaihda suodatin (C). Voitele suodattimen tiiviste öljyllä. Kiristä ensin kevyesti ja sitten lisää 1/2 kierrosta.

HUOMAA: Päämoottorin käyttövaihteen ylitäyttö voi saada öljynmittatikun putken puristumaan ulos, kun kone on käynnissä.

4. **Päämoottorin käyttövaihteen täyttö**
   1. Lisää öljyä öljynmittatikun (D) alaviivan kohdalle.
   2. Asenna öljynmittatikku ja anna moottorin käydä vähintään minuutin ajan.
   3. SAMMUTA moottori ja anna koneen seistä viisi minuuttia, jotta öljyn ilma asettuu.
   4. Irrota mittatikku ja tarkasta öljymäärä. Lisää öljyä kunnes öljynpinta ulottuu mittatikun ylämerkkiin.
   5. Toista menettely kunnes öljytaso jää öljynmittatikun ylämerkkiin.

ProDrive on Deere & Companyn tavaramerkki

OUO6075,0004171 -22-14APR16-1/1

1000 käyttötunnin välein (S680, S685 ja S690)

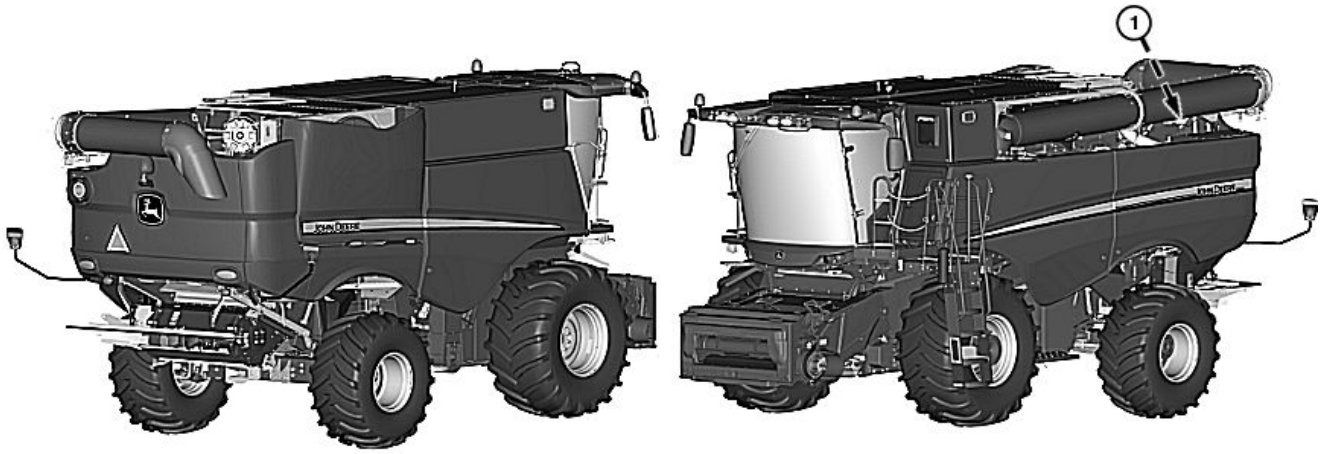

H113898 —UN—23APR15

HUOMAA: Jotta järjestelmään ei pääsisi epäpuhtauksia, puhdista suodattimen kannen ympärillä oleva alue ennen irrotusta. Ei ole tarpeen tyhjentää järjestelmää suodatinta vaihdettaessa.

1. Hydraulisäiliön suodatin - irrota ja vaihda suodatin, jos huomaat suorituskyvyn heikkenevän tai järjestelmä antaa vikakoodin.

1. Irrota johtosarjan liitin (A) tunnistimesta (B).

HUOMIO: Irrota kantaruuvit tasaisesti, jotta saat vapautettua jousipaineen suodattimen kannesta.

HUOMAA: Tarkasta suodattimen kannen alla oleva O-rengas ja tarvittaessa vaihda se.

2. Irrota kantaruuvit (B) ja suodattimen kansi (C) ja laita ne talteen.
3. Irrota suodattimen päällä oleva jousi ja laita se talteen.
4. Irrota ja hävitä suodatin.
5. Asenna vaihtosuodatin kuvan mukaan aiemmin irrotetun jousen kanssa.
6. Asenna aiemmin irrotettu suodattimen kansi.
7. Käytä suodattimen kantta jousen puristamiseen ja asenna aiemmin irrotetut kantaruuvit.

TÄRKEÄÄ: Varmista, että O-rengas pysyy paikallaan asentaessasi suodattimen kannen.

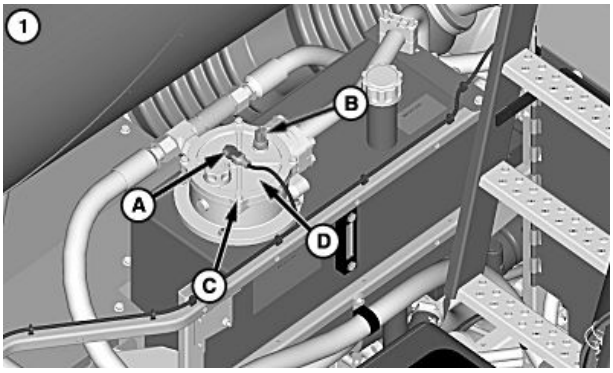

H107158 —UN—07MAR13

A—Johtosarjan liitäntä
B—Tunnistin
C—Ruuvit
D—Suodattimen kansi

8. Kiristä kantaruuvit ohjearvon mukaiseen momenttiin.

	Ohjepituus
Ruuvit—Kiristystiukkuus	7 N m (62 lb·in)

9. Liitän johtosarja tunnistimeen.

OUO6075,0004172 -22-14APR16-1/1

2000 tunnin välein (S660 ja S670)

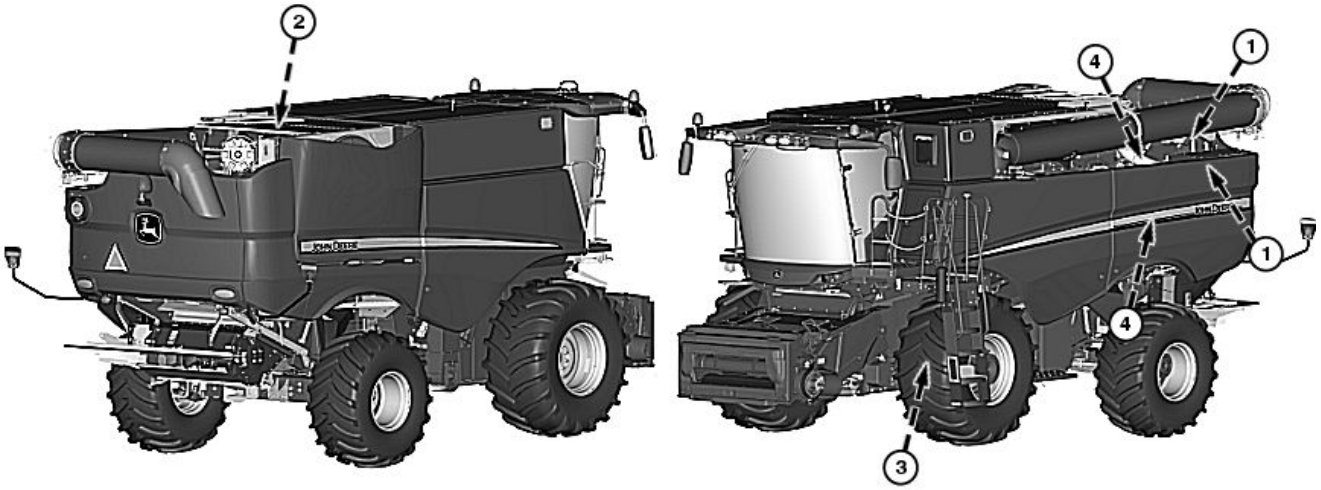

H113899 —UN—23APR15

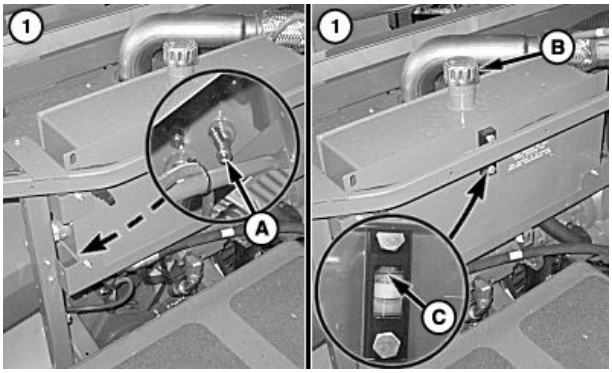

H97536 —UN—05AUG10

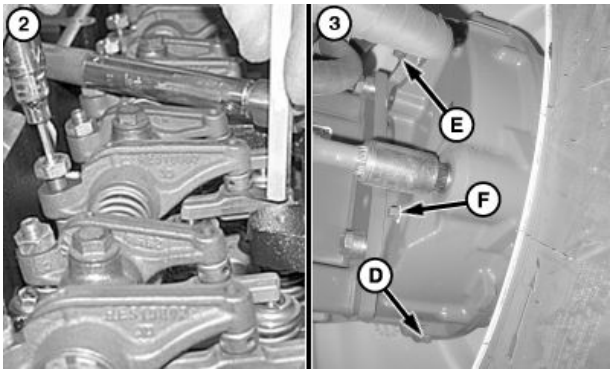

H86820 —UN—19APR07

A—Tyhjennysventtiili
B—Suojus
C—Tarkastuslasi
D—Tyhjennystulppa
E—Täyttötulppa
F—Tarkistusaukko
G—Tyhjennystulpat
H—Mittatikku

HUOMAA: Puhdista hydrauliikan säiliön alue estääksesi järjestelmää likaantumasta ja katso öljymäärä teknisistä tiedoista ennen tyhjennystä.

1. Hydrauliikan/hydrostaatin säiliön öljy - Avaa tyhjennysventtiili (A) tyhjentääksesi öljyn. Sulje venttiili, kun öljy on tyhjennetty. Irrota korkki (B) ja täytä hydrauliikan säiliötä, kunnes öljytaso on tarkistuslasin (C) yläreunassa, kun syöttökuljetin on laskettu täysin alas.
2. Moottorin venttiilin välys - tarkistuta moottorin venttiilin välys ja anna John Deere -jälleenmyyjän säätää se tarvittaessa.
3. Pyörävälitysten öljy (molemmat puolet) - irrota tyhjennystulppa (D) tyhjennystä varten. Irrota täyttötulppa (E) ja täytä öljyä kunnes öljypinta on 12 mm (1/2 in.) alueella tarkistusaukon (F) alareunasta.

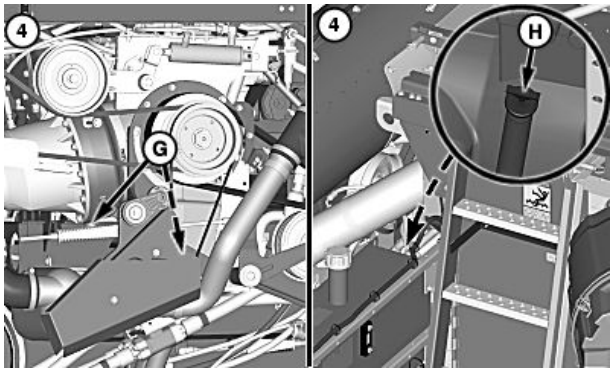

H108330 —UN—18JUN13

4. Päämoottorin käyttövaihteen öljy (ei-ProDrive™-koneet) - tyhjennä öljy tulppien (G) kautta. Täytä öljyä ja tarkasta öljymäärä mittatikulla (H).

ProDrive on Deere & Companyn tavaramerkki

OUO6075,0004173 -22-14APR16-1/1

2000 käyttötunnin välein (S680, S685 ja S690)

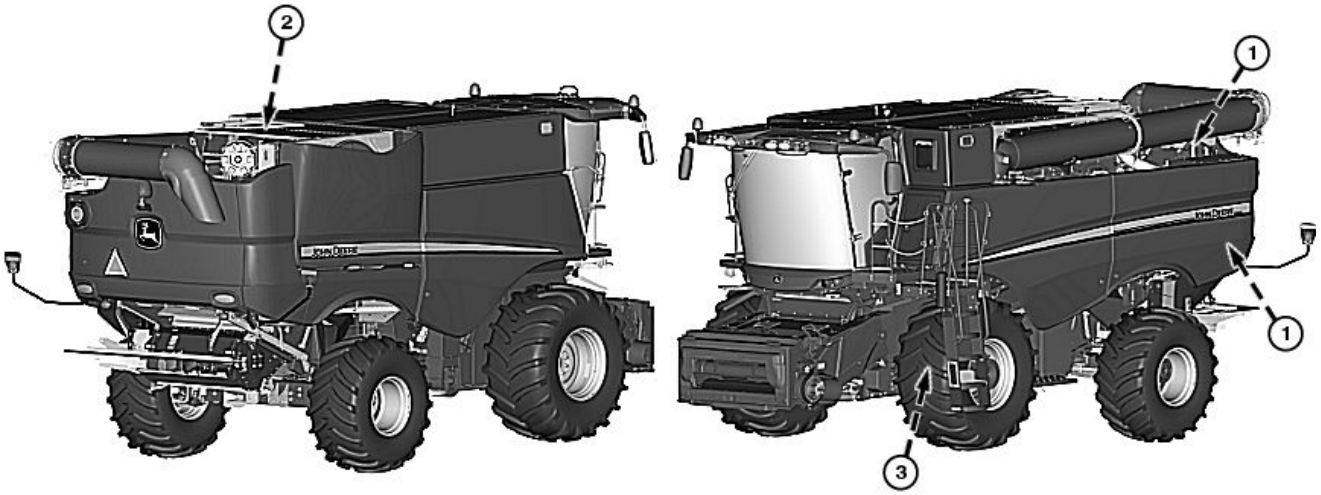

H113900 —UN—23APR15

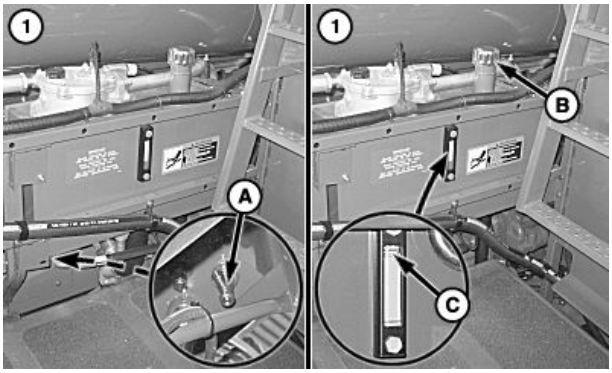

H108225 —UN—10JUN13

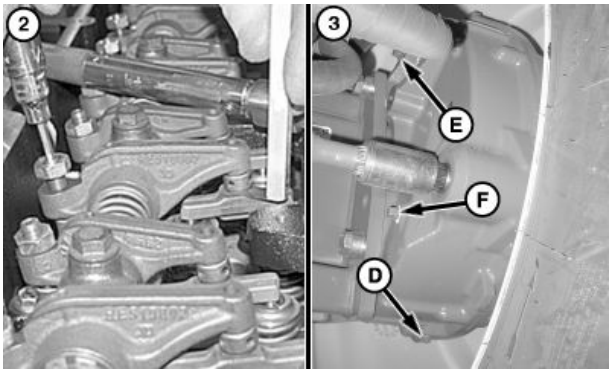

H86820 —UN—19APR07

A—Tyhjennysventtiili
B—Suojus
C—Tarkastuslasi
D—Tyhjennystulppa
E—Täyttötulppa
F—Tarkistusaukko

HUOMAA: Puhdista hydrauliikan säiliön alue estääksesi järjestelmää likaantumasta ja katso öljymäärä teknisistä tiedoista ennen tyhjennystä.

1. Hydrauliikan/hydrostaatin säiliön öljy - Avaa tyhjennysventtiili (A) tyhjentääksesi öljyn. Sulje venttiili, kun öljy on tyhjennetty. Irrota korkki (B) ja täytä hydrauliikan säiliötä, kunnes öljytaso on tarkistuslasin (C) yläreunassa, kun syöttökuljetin on laskettu täysin alas.
2. Moottorin venttiilin välys - tarkistuta moottorin venttiilin välys ja anna John Deere -jälleenmyyjän säätää se tarvittaessa.
3. Pyörävälitysten öljy (molemmat puolet) - irrota tyhjennystulppa (D) tyhjennystä varten. Irrota täyttötulppa (E) ja täytä öljyä kunnes öljypinta on 12 mm (1/2 in.) alueella tarkistusaukon (F) alareunasta.

OUO6075,0004174 -22-14APR16-1/1

2000 tunnin välein

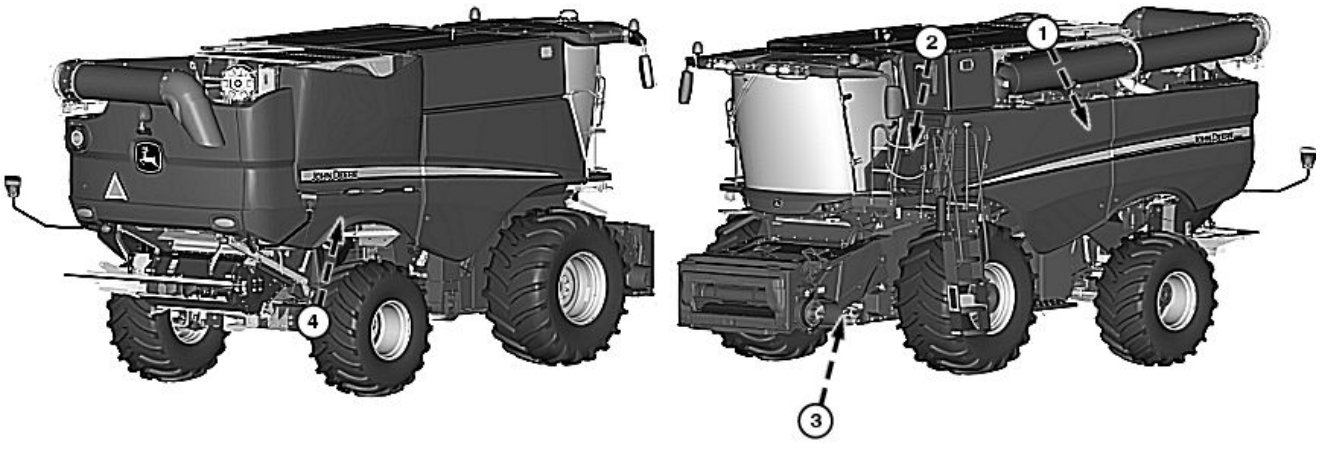

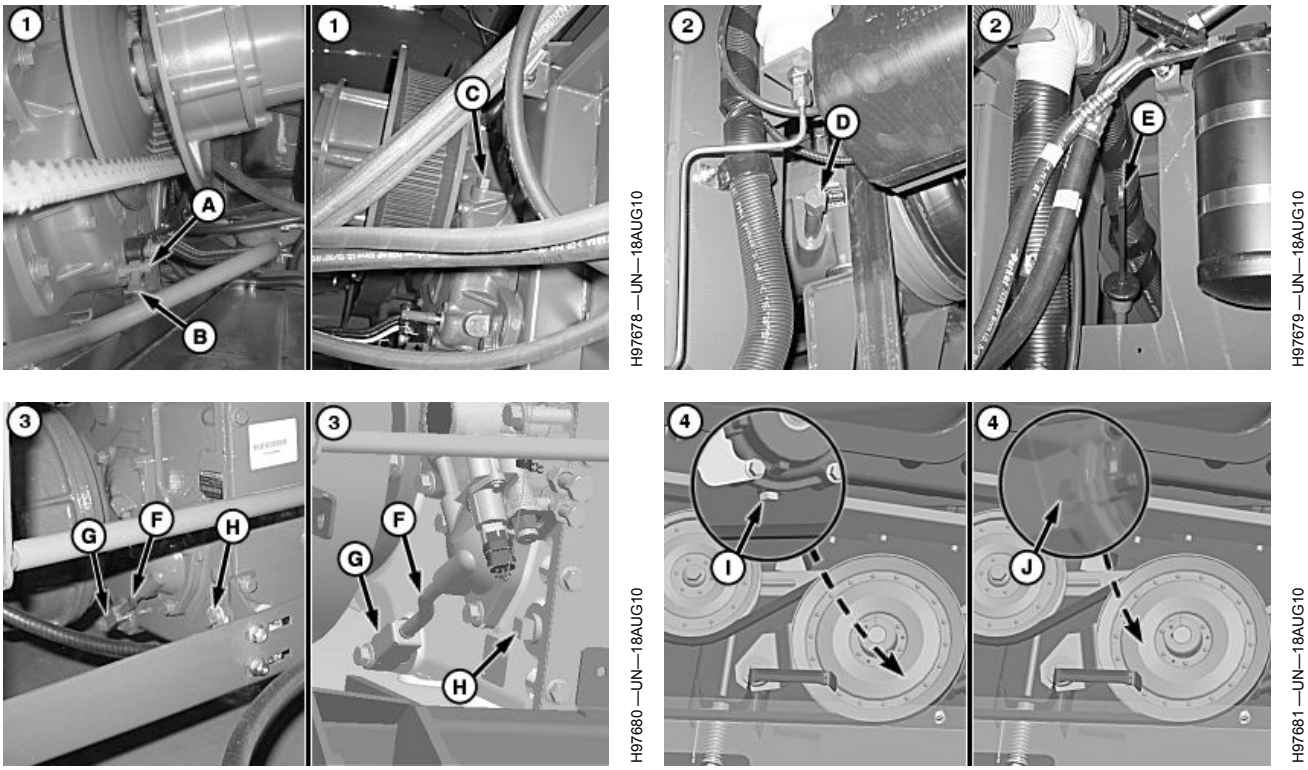

Mekaaninen vaihteenvaihto / painikevalintainen vaihteenvaihto

A—Suojus
B—Tyhjennysventtiili
C—Mittatikku
D—Suojus
E—Mittatikku
F—Putki
G—Lohko
H—Tarkastustulppa
I— Tulppa
J— Tulppa

1. Erottelijan käyttökoneiston öljy - irrota korkki (A) ja kiinnitä letku tyhjennysventtiiliin (B). Avaa venttiili tyhjentääksesi sen. Täytä mittatikkuun (C) saakka.
2. Puintikoneiston käyttöakselin hammaspyörästön öljy (kiinteänopeuksinen ja muuttuvanopeuksinen syöttökuljetin) - tyhjennä avaamalla korkki (D) ja lisää mittatikun (E) aukosta. Öljymäärän tulee olla mittatikun rasteriosassa.

Jatkuu seuraavalla sivulla

OUO6075,0004175 -22-14APR16-1/2

3. Vaihteistoöljy - liu'uta putki (F) ulos lohkosta (G). Irrota liitin öljyn laskemiseksi. Irrota tarkistustulppa (H) ja täytä kunnes taso on 12 mm (1/2 in.) aukosta.
4. **Koneet S670, S680, S685 ja S690:** Yläolkikelan vaihteistoöljy (lisävaruste) - Laske öljy tulpasta (A) ja täytä tulpasta (J). Öljytason on oltava käyttövaihteen sivussa olevan tulpan aukon tasolla.

OUO6075,0004175 -22-14APR16-2/2

4500 käyttötunnin tai kolmen vuoden välein (Final Tier 4/Stage IV)

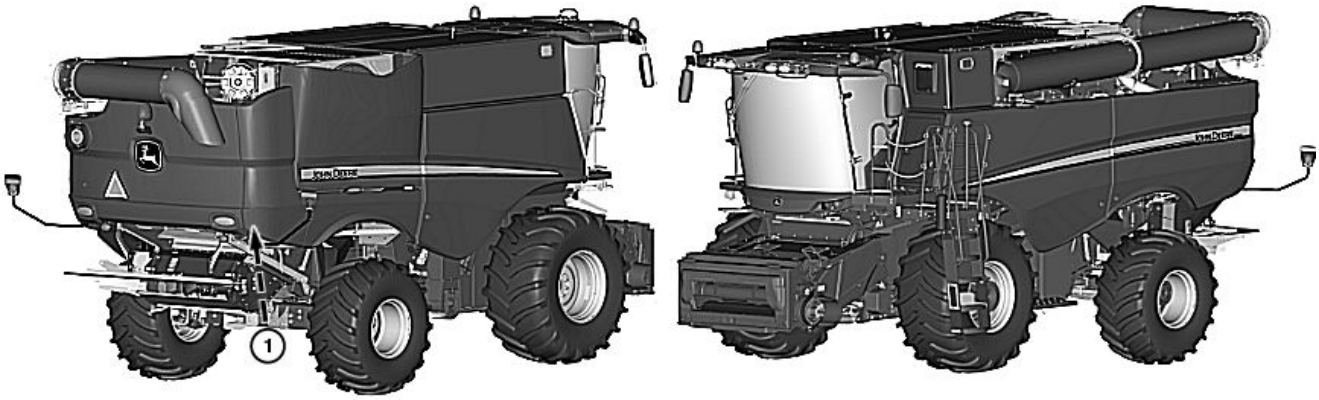

H113902 —UN—23APR15

HUOMIO: Urealiuos sisältää ureaa. Varo nesteen pääsemistä silmiin. Jos liuosta pääsee silmiin, huuhtele silmiä välittömästi runsaalla vedellä vähintään 15 minuutin ajan. Jos liuosta on nielty, on hakeuduttava heti lääkärin hoitoon. Lisätietoja on käyttöturvallisuustiedotteessa (KTT).

SAMMUTA moottori, paina seisontajarru päälle ja irrota virta-avain ennen huoltotöitä.

HUOMAA: Jos urealiuosta läikkyy tai kaatuu varastointisäiliön ulkopuolelle, puhdista pinnat välittömästi puhtaalla vedellä. Neste syövyttää maalipintaa ja voi vääntää muovi- ja kumiosia.

1. Urealiuoksen (DEF) annostelusuodatin - Irrota korkki (A) ja heitä pelkistyselementti (B) pois. Käytä suodatintyökalua (C) suodattimen (D) irrottamiseen. Hävitä se tämän jälkeen. Vaihda suodatin ja pelkistyselementti. Kiinnitä korkki ja kiristä se ohjekireyteen. Lue kohta Urealiuoksen (DEF) annostelusuodatin - vaihto Moottorin huolto -kappaleesta.

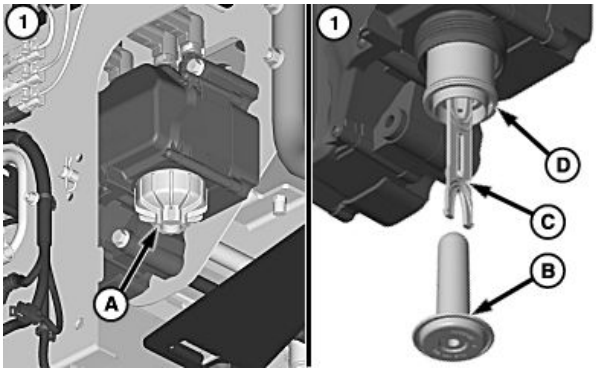

H107512 —UN—17APR13

A—Suojus
B—Pelkistyselementti
C—Suodatintyökalu
D—Suodatin

Ohjepituus

Tulppa—Kiristystiukkuus.....20 N m (177 lb.-in.)

SS43267,00005C7 -22-23APR15-1/1

4500 käyttötuntia tai viisi vuotta

TÄRKEÄÄ: Värinänvaimenninta ei voi korjata ja se on vaihdettava viiden vuoden välein tai 4500 tunnin välein, sen mukaan kumpi ehdoista täyttyy ensin.

Vaihdata edessä oleva kampiakselin värinänvaimennin John Deere -jälleenmyyjällä.

SS43267,00005C8 -22-23APR15-1/1

6000 käyttötunnin tai kuuden vuoden välein

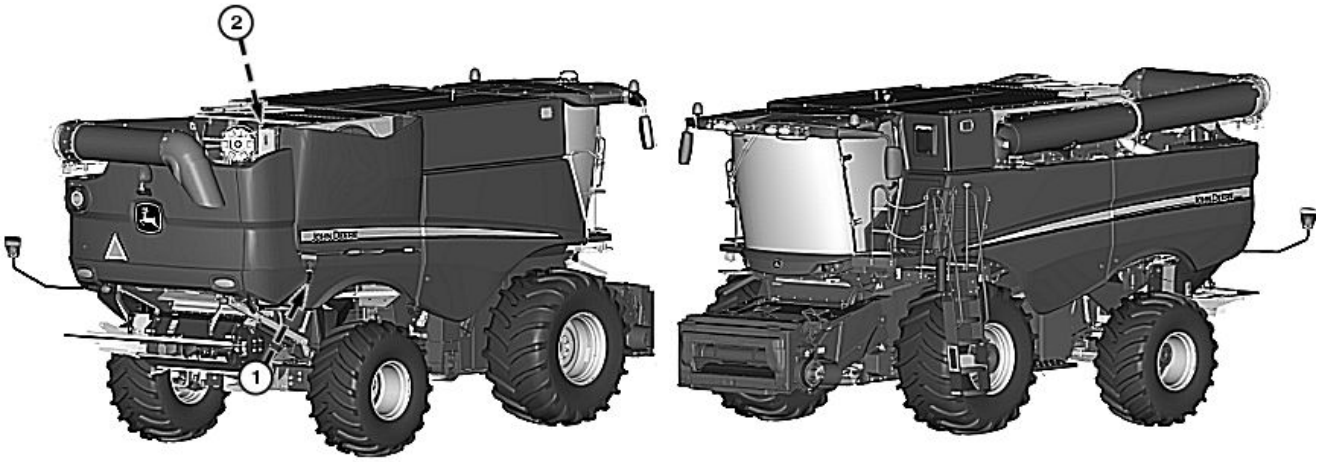

H115617 —UN—26AUG15

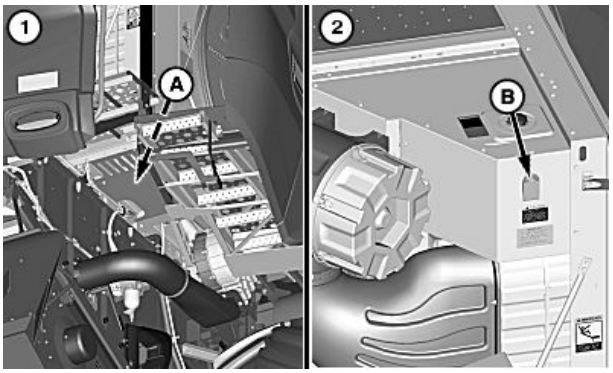

H107162 —UN—06MAR13

S660 ja S670, Jäähdyttimen tyhjennys (Tier 2/Stage II)

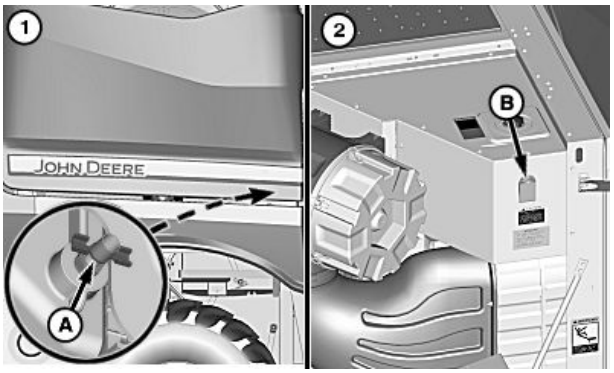

H107163 —UN—08MAR13

S680 ja S690 jäähdyttimen tyhjennys (Tier 2/Stage II) S660, S670, S680, S685 ja S690 jäähdyttimen tyhjennys (Final Tier 4/Stage IV)

A—Tyhjennystulppa **B—Paisuntasäiliö**

HUOMAA: Jos COOL-GARD™ II tai COOL-GARD™ II PG on käytössä, tyhjennysväli on kuusi vuotta tai 6000 käyttötuntia.

Jos käytät muuta kuin II tai Cool-Gard™ II PG -nestettä, tyhjennysväli on 2 vuotta tai 2000 käyttötuntia.

1. Jäähdytin - avaa tyhjennysaukko (A) poistaaksesi jäähdytysnesteen jäähdyttimestä.

COOL-GARD on Deere & Companyn tavaramerkki

2. Paisuntasäiliö - Huuhtele ja täytä oikealla jäähdytysnesteellä ja lisäaineella (katso Jäähdytysjärjestelmä - Huuhtelu osiossa Moottorin huolto ja moottorin voiteluainesuositukset osiosta Polttonesteet ja voiteluaineet). Tarkasta moottorin jäähdytysnestetaso paisuntasäiliössä (B), kun moottori on kylmä. Tason on oltava “Max Cold”-viivalla.

OUO6075,0004176 -22-14APR16-1/1

Tarvittaessa

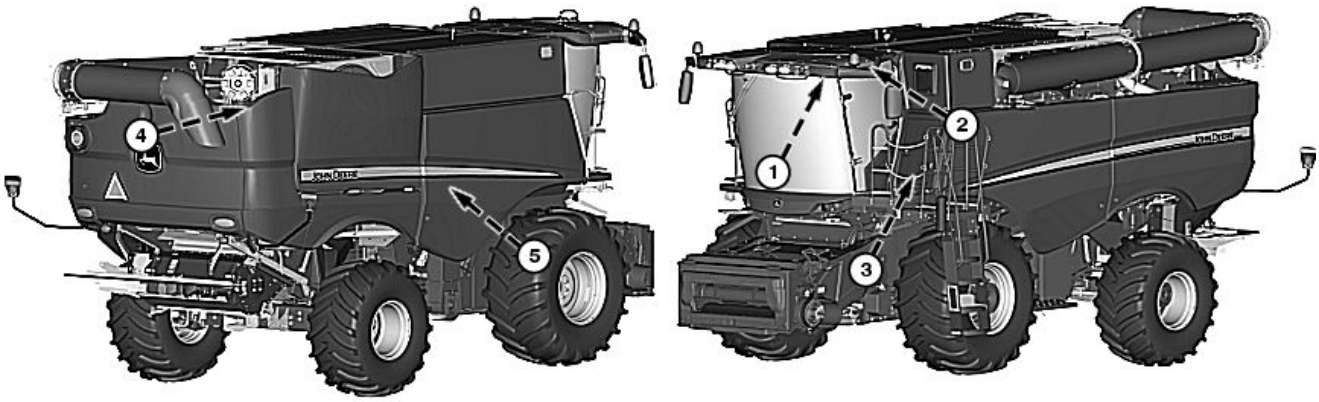

H113904 —UN—23APR15

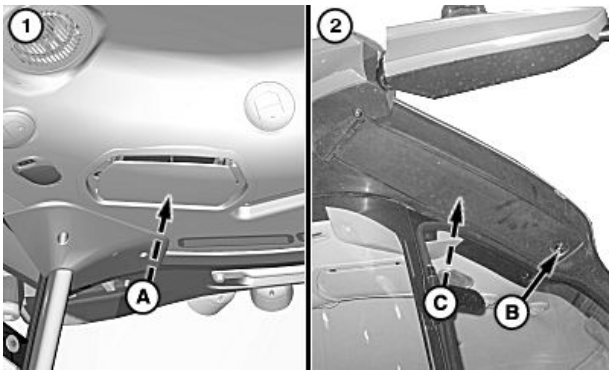

H97476 —UN—30JUL10

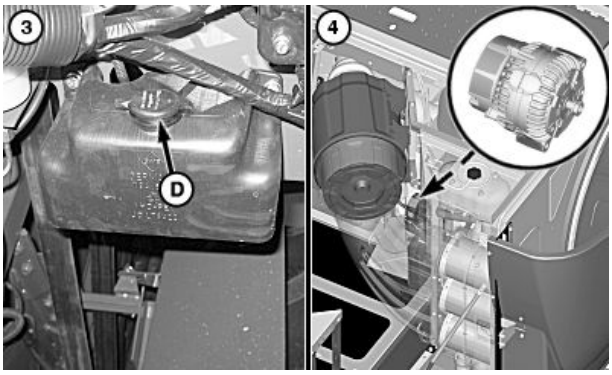

H97477 —UN—02AUG10

A—Kiertoilmasuodatin
B—Nuppi
C—Raitisilmasuodatin
D—Säiliön korkki

1. Kiertoilmasuodatin - puhdista tai vaihda kiertoilmasuodatin (A).
2. Ohjaamon raitisilmasuodatin - käännä nuppia (B) ja laske käyttöaukon kansi. Irrota raitisilmasuodatin (C) tarpeen mukaan puhdistusta tai vaihtoa varten.
3. Tuulilasinpesunesteen säiliö - avaa tulppa (D) ja täytä tuulilasinpesunesteen säiliön tarvittaessa.
4. Vaihtovirtalaturin/-latureiden sihti - puhdista sihti, kun siitä 50% on täyttynyt jätteellä.

TÄRKEÄÄ: Staattinen sähkö voi vahingoittaa kosteustunnistimen moduulia, kun mittalevyä kosketetaan. Vaurioiden välttämiseksi varmista, että kosketat aina koneen metallipintaa vähintään yhdellä kädellä tai käsivarrella ennen kuin alat korjata tai puhdistaa kosteustunnistimen moduulia.

E—Kosteustunnistimen moduuli

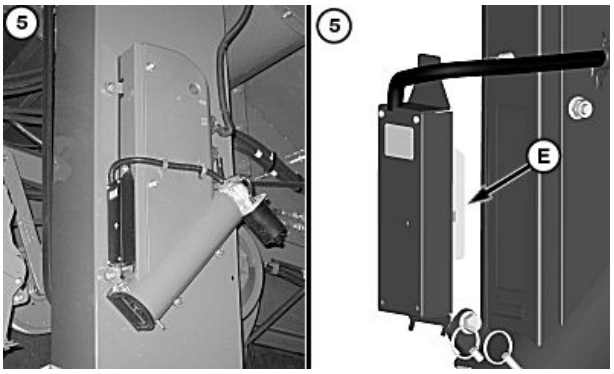

H97364 —UN—02AUG10

5. Kosteustunnistin – irrota ja puhdista kosteustunnistimen moduuli (E), kun puit rikkakasveja, vihreitä kasveja tai erittäin pienikokoisia jyviä (rypsi).

SS43267,00005C9 -22-23APR15-1/1

Syöttökuljetin

Tunnusmerkki	Ongelma	Ratkaisu
Epätasainen tai kasautuva syöttö roottorille.	Syöttökierukka liian korkealla.	Säädä kierukkaa alas ja taaksepäin. Katso leikkuupöydän käyttöohjetta.
	Jyvien kertyminen leikkuupöydälle.	Alenna kaatokelaa ja säädä se mahdollisimman lähelle terää ja syöttökierukkaa. Katso leikkuupöydän käyttöohjetta.
	Telan varret kiinnitettynä ylös sivulevyyn toiselle puolelle.	Löysää ja kiristä ketju uudelleen. Oikaise tai uusi osat.
	Syöttökuljettimen ketju liian kireällä ja se pitää etutelan ylhäällä.	Säädä ketjun kireys sopivaksi.
	Leikkuupöydän ylikuormakytkin luistaa.	Jousikuormitteisen kiristyspyörän tulee olla vapaa ja kiristää hihnaa.
	Syöttökierukka liian kaukana kaavinlistoista.	Säädä kierukka taaksepäin. Katso leikkuupöydän käyttöohjetta.
	Syöttökuljettimen käyttöketju väärällä pyörällä.	Aseta ketju oikealle pyörälle.
	Syöttökuljettimen listat taipuneet.	Oikaise tai uusi listat.
	Likaa kertynyt syöttökuljettimen pohjalle.	Puhdista pohja.
	Syöttökierukan ja syöttökuljettimen etutelan väli liian suuri.	Lisää lenkkejä syöttökuljettimen ketjuun.
Leikkuupöytä tai kaatokela ei nouse normaalisti	Ilmaa hydrauliikassa.	Kiristä vuotavat letkut ja putket. Ilmaa kaatokelan sylinteri. Katso leikkuupöydän käyttöohjetta.

OUO6075,0000B5B -22-02MAR11-1/1

Erottelija

Tunnusmerkki	Ongelma	Ratkaisu
Erotin jumittuu tai ylikuormittuu.	Yksittäisen erottelijan muuttuvanopeuksinen käyttöhihna luistaa alhaisella nopeudella.	Säädä hihnapyörien välys.
	Erottelijan nopeus on liian pieni puitavalle viljalle.	Lisää erottelijan nopeutta.
Syöttökiihdyttimen takaisinkytkentä.	Erottelijan nopeus on liian pieni puitavalle viljalle.	Lisää erottelijan nopeutta.
	Syöttökiihdyttimen nopeus hidas ajonopeus -asennossa.	Muuta syöttökiihdyttimen nopeus suuri ajonopeus -asentoon.
Kaikkia tähkiä ei ole puitu	Erottelijan nopeus on liian pieni puitavalle viljalle.	Lisää erottelijan nopeutta 50-100 kierr./ min välein. Erottelijan nopeuden säädön jälkeen tarkasta jyvälaatu.
	Varstasillan välys liian leveä.	Kiristä puintikelan välys 5-10 mm välein. Puintikelan välyksen säädön jälkeen tarkasta jyvälaatu.
	Puintikelan välys ei ole tasainen edestä taakse.	Kiristä ohjekireyksiin. Katso lisätietoja Erottelijan osiosta varstasillan säätö.
	Ei tarpeeksi materiaalia kunnon puintia varten.	Lisää ajonopeutta.
Liian paljon rikkoutuneita jyviä jyväsäiliössä.	Erottelijan nopeus on liian suuri puitavalle viljalle.	Alenna erottelijan nopeutta 10 kierr./ min välein.
	Varstasillan välys liian kireä.	Avaa puintikelan säätöä 2 mm välein.
	Olkikelan syöttönopeus on liian suuri puitavalle viljalle.	Alenna syöttökiihdyttimen nopeutta vaihtamalla hitaaseen nopeuteen.
	Liikaa jyviä rajaisissa.	Avaa alaseula 2 mm välein rajaisten vähentämiseksi.
	Koneeseen ei mene riittävästi materiaalia.	Lisää ajonopeutta.
	Aktiivisen rajaisjärjestelmän (jos varusteena) varstasilta-asento on asetettu väärin.	Aseta aktiivinen rajaisjärjestelmä varstasilta-asentoon. Katso lisätietoja materiaaliasetukset osiosta.
Erottelija puintitappion osoitin	Erottelija on ylikuormittunut epätäydellisen puinnin tai puintikelan loppuosalla puinnin vuoksi.	Pienennä varstasillan välystä ja/tai lisää erottelijan nopeutta lisätäksesi puintitehoa.
	Erottelijan kannet on asennettu.	Katso lisätietoja materiaaliasetukset osiosta.
		Irrota kannet lisätäksesi avointa aluetta samalla, kun ylläpidät tasaista seulaston kuormitusta.

Jatkuu seuraavalla sivulla

OUO6075,0000B6A -22-07APR11-1/3

Tunnusmerkki	Ongelma	Ratkaisu
	Erottelijan yläkannen siivet (jos varusteena) ovat liikutusasennossa.	Siirrä siivet perusasentoon. Katso lisätietoja osiosta CommandCenter-näyttöruudut.
Likaa jyväsäiliössä (puimattomia tähkiä).	Erottelijan puintiteho on liian heikko.	Lisää erottelijan nopeutta 50-100 kierr./ min välein. Pienennä puintikelan välystä 2 mm välein. Tarkasta varstasillan säätö. Katso lisätietoja Erottelijan osiosta varstasillan säätö. Aktiivisen rajaisjärjestelmän koneet: asenna varstasillan kannet ensimmäisen varstasiltaan. Koneet, joissa ei käytössä aktiivista rajaisjärjestelmää: asenna varstasillan kannet toiseen varstasiltaan. Lisää varstasillan katkaisimet ensimmäiseen varstasiltaan.
	Aktiivisen rajaisjärjestelmän (jos varusteena) varstasilta-asento on asetettu väärin.	Varmista, että aktiivisen rajaisjärjestelmän varstasillan asento on oikea suhteessa puitavaan viljaan. Tarkasta aktiivisen rajaisjärjestelmän varstasillan asento oikeaa nolla-asentoa varten. Katso lisätietoja Erottelijan osioista Rajaisjärjestelmän kulutuslistat ja puintilistat — säätö.
Likaa jyväsäiliössä (pääasiassa ruumenia).	Puhaltimen nopeus on liian pieni.	Lisää puhaltimen nopeutta.
	Jäännejärjestelmän viljan jakolevyn luukku väärässä asennossa.	Tarkista, että oven asento vastaa puitavaa viljaa.
Likaa jyväsäiliössä (pieniä tähkän paloja).	Rikkoutuneita tähkän paloja jyväsäiliössä.	*HUOMAA: Välikappaleita tulee käyttää ainoastaan maississa ja soijapavuissa. Irrota välikappaleet muita lajikkeita varten.* Asenna erottelijan ritilän välikappaleet.
	Tarkasta puintikelan välys. Jos välys on pienempi kuin näkyviin jäävien tähkien halkaisija, roottori saattaa rikkoa tähkän.	*HUOMAA: Aktiivisen rajaisjärjestelmän koneissa neljänteen ritilään ei pidä asentaa välikappaleita.* Asenna erottelijan ritilän välikappaleet.

Jatkuu seuraavalla sivulla

OUO6075,0000B6A -22-07APR11-2/3

Tunnusmerkki	Ongelma	Ratkaisu
Vahingoittuneet alaseulan/yläseulan elementit.	Viljan jakolevy väärässä asennossa.	Tarkista, että oven asento vastaa puitavaa viljaa.
Seulaston jyvähävikki.	Yläseulan/alaseulan välys on väärä.	Tarkasta ja kalibroi yläseulan/alaseulan välys.
	Seulaston yläseulan/alaseulan väärä jakautuminen.	Säädä erottelijan ritilän aukot ja kierukoiden välilevyt tarvittavalla tavalla. Katso lisätietoja Materiaaliasetuksien osiosta Sammutus kesken puinnin.
VisionTrak-suoritusmittaristo ei lue.	Seulaston hävikki lisääntyy alhaiselle syöttönopeudella.	Alenna puhaltimen nopeutta.
	Seulaston hävikki pienenee suurella syöttönopeudella.	Avaa yläseulaa.
		Lisää puhaltimen nopeutta.
	Anturi ei lue.	Tarkasta jyväherkkyyden asetukset.
		Tarkasta, että anturit on kytketty.
		Tarkasta, että materiaali ei tuki antureita.
Heikko oljen laatu.	Liiallinen materiaalin käsittely.	Alenna roottorin nopeutta ja lisää puintikelan välystä parantaaksesi oljen laatua ja tasataksesi puintikelan suorituskykyä.
		Alenna materiaalin käsittelynopeutta (syöttökuljetin ja syöttökiihdytin) tasapainottaaksesi oljen laatua materiaalin käsittelyn suorituskykyä.
		Siirrä erottelijan yläkannen siipiä eteenpäin (jos varusteena). Katso lisätietoja osiosta CommandCenter-näyttöruudut.

OUO6075,0000B6A -22-07APR11-3/3

Hydrostaattinen veto

Tunnusmerkki	Ongelma	Ratkaisu
Nopeusaluevalitsin ei mene peruurusasentoon (ei ProDrive™-koneet).	Taipuneita tai rikkinäisiä osia ohjausvivustossa.	Korjaa tai vaihda tarpeen mukaan.
Vivusto takertelee (ei ProDrive™-koneet).	Jäätyneet tai kuluneet pallonivelet ohjausvaijerissa.	Voitele tai vaihda.
	Kulmavipu tai nivelet takertelevat.	Voitele tai vaihda.
	Ohjausvaijeri nurjahtanut tai jäätynyt.	Vaihda tarvittaessa.
Järjestelmä ylikuumentuu.	Jäähdytin tai öljynjäähdytin on tukkeutunut.	Puhalla ilmaa jäähdytinelementin lävitse ja puhdista.
	Syöttö-öljyvirta on heikko.	Ota yhteys John Deere -edustajaasi.
	Tuulettimen hihna luistaa tai on rikkoutunut.	Tarkasta kuluneen tai katkenneen käyttöhihnan varalta.
	Öljynsuodatin on tukkeutunut.	Vaihda suodatin.
	Paineerajoitusventtiili ei aukea.	Vaihda pienemmälle vaihteelle.
	Paineerajoitusventtiili on juuttunut kiinni.	Ota yhteys John Deere -edustajaasi.
	Jäähdyttimen ohivirtausventtiili ei sulkeudu.	Ota yhteys John Deere -edustajaasi.
Paljon öljyvuotoja.	Löysät liitokset tai vuotavat putket, letkut tai O-renkaat.	Kiristä liitokset tai vaihda vuotavat putket, letkut tai O-renkaat.
	Öljyä vuotaa päämoottorin hammaspyöräkoteloon (ei ProDrive™-koneet).	Vaihda hydrostaattisen pumpun akselin tiiviste.
	Öljyä vuotaa päämoottorin hammaspyöräkoteloon (ProDrive™-koneet).	Vaihda hydrostaattimoottorin akselin tiiviste tai seisontajarrun tiivisteet vaihteistossa, ota yhteys John Deere -jälleenmyyjään.
	Kuluneet tai vaurioituneet kolmoispumpun tiivisteet (ei ProDrive™-koneet).	Tarkasta kolmoispumpun kammiot venttiiliryhmän pumpun ja ohjauspumpun välillä. Kummankaan pumpun kammion ei tule sisältää öljyä. Jos pumpun kammioiden välistä löytyy öljyä, vaihda pumpun akselin tiivisteet ja ohjauspumppu ennen molempien pumppujen vaihtamista.

Jatkuu seuraavalla sivulla

OUO6075,0001006 -22-23MAY13-1/3

Tunnusmerkki	Ongelma	Ratkaisu
	Kuluneet tai vaurioituneet neloispumpun tiivisteet (ProDrive™-koneet).	Tarkasta neloispumpun kammiot venttiiliryhmän pumpun ja ProDrive™-öljynsyöttöpumpun välillä. Kummankaan pumpun kammion ei tule sisältää öljyä. Jos pumpun kammioiden välistä löytyy öljyä, vaihda venttiiliryhmän pumpun ja ProDrive™-öljypumpun akselien tiivisteet ennen molempien pumppujen vaihtamista.
Kone ei liiku eteenpäin tai kone ei peruuta.	Vaihteiston vaihde ei ole valittuna (ei ProDrive™-koneet).	Valitse vaihde.
	Järjestelmä havaitsee vikoja vedossa (ProDrive™-koneet).	Ota yhteys John Deere -edustajaasi.
	Öljyä on liian vähän.	Tarkista vuodot ja korjaa. Täytä öljysäiliö.
	Ilmaa hydrauliikassa.	Kiristä liitokset.
	Ohjausvivusto rikki tai irronnut (ei ProDrive™-koneet).	Kiristä löysät vivustot tai uusi tarvittaessa.
	Syöttövirtaus tai -paine on heikko.	Ota yhteys John Deere -edustajaasi.
	Suodatin on tukkeutunut.	Vaihda suodatin.
	Maksimi asetettu toimintapaine ylittyy (ei ProDrive™-koneet).	Vaihda pienemmälle vaihteelle.
	Maksimi asetettu toimintapaine ylittyy (ProDrive™-koneet).	Ota yhteys John Deere -edustajaasi.
	Järjestelmä ei pysty kehittämään painetta.	Ota yhteys John Deere -edustajaasi.
	Paineenrajoitusventtiili on auki.	Ota yhteys John Deere -edustajaasi.
Ajonopeus on virheellinen.	Alhainen öljytaso.	Tarkista vuodot ja korjaa. Täytä öljysäiliö.
	Suodatin on tukkeutunut.	Vaihda hydrostaatin latauspaineen suodatin.
	Maksimi asetettu toimintapaine ylittyy (ei ProDrive™-koneet).	Vaihda pienemmälle vaihteelle tai ota neliveto käyttöön.
	Maksimi asetettu toimintapaine ylittyy (ProDrive™-koneet).	Ota yhteys John Deere -edustajaasi.
	Monitoimivipu siirtyy kohti vapaata.	Ota yhteys John Deere -edustajaasi.
	Hydrostaattisen vedon syöttöpaine putoaa.	Ota yhteys John Deere -edustajaasi.
Kone ei pysähdy, kun nopeusalueen valitsin on asetettu neutraaliasentoon (ei ProDrive™-koneet).	Vaijerin säätö on väärä.	Säädä vaijerin vapaa-asento.

Jatkuu seuraavalla sivulla

OUO6075,0001006 -22-23MAY13-2/3

Tunnusmerkki	Ongelma	Ratkaisu
Voiman puute tai kadonnut voima. Kone ei reagoi ajovivun siirtoon.	Öljyä on liian vähän.	Tarkista vuodot ja korjaa. Täytä öljysäiliö.
	Suodatin on tukkeutunut.	Vaihda hydrostaatin latauspaineen suodatin.
	Syöttövirtaus tai -paine on heikko.	Ota yhteys John Deere -edustajaasi.
	Likainen polttoainesuodatin.	Vaihda polttoainesuodatin.
	Vettä vedenerotuskupissa.	Tyhjennä vesi vedenerotuskupista.
	Järjestelmä ei pysty pitämään tai kehittämään painetta.	Ota yhteys John Deere -edustajaasi.
	Järjestelmä havaitsee vikoja vedossa.	Ota yhteys John Deere -edustajaasi.

OUO6075,0001006 -22-23MAY13-3/3

Neliveto (lisävaruste)

Tunnusmerkki	Ongelma	Ratkaisu
Puimuri ei liiku, kun takaveto on kytkettynä.	Toinen tai molemmat takapyörät luistavat.	Lisää hydrostaattisen vedon öljymäärää viemällä monitoimivipua lisää eteenpäin.
	Huono sähköliitos käsinojan katkaisemella.	Ota yhteys John Deere -jälleenmyyjään
	Etuvedon solenoidiventtiili ei toimi.	Ota yhteys John Deere -jälleenmyyjään.
	Venttiilikara ei liiku venttiilissä.	Ota yhteys John Deere -jälleenmyyjään.
Kone ei liiku, kun neliveto on irtikytkettynä.	Viallinen letku tai liitos pääjärjestelmän ja takavedon välillä.	Korjaa tai uusi tarvittavat osat.
Neliveto ei irtikytkeydy.	Huono sähköliitos käsinojan katkaisemella.	Ota yhteys John Deere -jälleenmyyjään
	Etuvedon solenoidiventtiili ei toimi.	Ota yhteys John Deere -jälleenmyyjään.
	Venttiilikara ei liiku venttiilissä.	Ota yhteys John Deere -jälleenmyyjään.
Ohjaus vaatii jatkuvaa korjausta tieajossa.	Aurauskulman säätö on väärä.	Säädä aurauskulma.

OUO6075,0000AEF -22-14APR11-1/1

Ohjaus

Tunnusmerkki	Ongelma	Ratkaisu
Ohjaus vaatii jatkuvaa korjausta tieajossa.	Aurauskulman säätö on väärä.	Säädä aurauskulma.
Ohjausvarret eivät käänny rajoittimiin asti.	Ohjaussylinterin säätö on väärä.	Säädä ohjaussylinteri.
Jäykkä ohjaus.	Liian vähän öljyä käyttövaihteessa.	Lisää öljyä.

OUO6075,0000B30 -22-09AUG07-1/1

Jarrut

Tunnusmerkki	Ongelma	Ratkaisu
Polkimen painevastus joustaa.	Alhainen jarrunestetaso (ei ProDrive-koneet).	Lisää jarrunestettä.
	Jarrupolkimen työntötangon säätö väärä (ProDrive-koneet).	Säädä lukitusmutteria jarrupolkimen työntötangossa.
	Järjestelmässä on ilmaa.	Ota yhteys John Deere -jälleenmyyjään.
Jarruteho hukkuu.	Lasittuneet jarruhihnat (ei ProDrive-koneet).	Ota yhteys John Deere -jälleenmyyjään.
	Väärä paine (ProDrive-koneet).	Ota yhteys John Deere -jälleenmyyjään.
	Jarruhihnat ovat kuluneet.	Ota yhteys John Deere -jälleenmyyjään.
Seisontajarrun ei pidä.	Seisontajarru on säädetty väärin (ei ProDrive-koneet).	Säädä seisontajarru.
	Jousivoiman puute (ProDrive-koneet).	Ota yhteys John Deere -jälleenmyyjään.
	Lasittuneet jarruhihnat (ei ProDrive-koneet).	Ota yhteys John Deere -jälleenmyyjään.
	Kuluneet jarruhihnat (ProDrive-koneet).	Ota yhteys John Deere -jälleenmyyjään.
	Kone ohitettiin manuaalisesti koneen siirtämistä varten (ProDrive-koneet).	Irrota kantaruuvit vaihteistosta.

OUO6075,00000F7 -22-29APR08-1/1

Moottori

Tunnusmerkki	Ongelma	Ratkaisu
Moottori ei pyöri	Heikko akku	Lataa tai vaihda akku.
	Akun liitännät hapettuneita tai löystyneitä	Puhdista akun navat ja kaapelikengät.
	Viallinen virtalukko tai käynnistyksen turvakatkaisin	Korjaa katkaisin tarpeen mukaan.
	Käynnistyssolenoidi viallinen	Vaihda solenoidi.
	Viallinen käynnistinmoottori	Vaihda käynnistinmoottori.
Moottorin käynnistysvaikeuksia	Käynnistysjärjestelmän ongelma	Käynnistysjärjestelmä ei ole riittävän tehokas moottorin käynnistämiseen
		Suorita eri vaiheet osiosta Moottori ei pyöri.
	Huonolaatuinen polttoaine	Tyhjennä polttoaine järjestelmästä ja täytä järjestelmä luokitukseltaan sopivalla korkealaatuisella polttoaineella.
	Käynnistysnopeus on hidas	Tarkasta, onko lataus-/käynnistysjärjestelmässä ongelmia.
	Moottoriöljy liian jäykkää	Laske öljy pois ja vaihda se oikean viskositeetin öljyyn.
	Elektronisen ohjausjärjestelmän tai perusmoottorin vika	Ota yhteys John Deere -jälleenmyyjään.
Moottorissa on sytytyshäiriöitä tai se käy epätasaisesti	Huonolaatuinen polttoaine	Tyhjennä polttoainejärjestelmästä ja täytä järjestelmä luokitukseltaan sopivalla korkealaatuisella polttoaineella.
	Elektronisen ohjausjärjestelmän tai perusmoottorin vika	Ota yhteys John Deere -jälleenmyyjään.
Moottorin teho on puutteellinen	Huonolaatuinen polttoaine	Tyhjennä polttoaine järjestelmästä ja täytä järjestelmä luokitukseltaan sopivalla korkealaatuisella polttoaineella.
	Polttoainesuodatin on tukkeutunut	Vaihda polttoainesuodattimet.
	Moottorin ylikuormitus	Vähennä moottorin kuormitusta.
	Väärä öljy	Laske öljy pois ja vaihda se oikean viskositeetin öljyyn.
	Elektronisen ohjausjärjestelmän tai perusmoottorin vika	Ota yhteys John Deere -jälleenmyyjään.

Jatkuu seuraavalla sivulla

OUO6075,0000C98 -22-20JUN11-1/9

Tunnusmerkki	Ongelma	Ratkaisu
	Moottorin nopeutta on alennettu vianmäärityksen aktiivisen vikakoodin vuoksi	Ota yhteys John Deere -jälleenmyyjään.
	Moottorin nopeutta on alennettu, koska pakokaasusuodatin on puhdistettava.	Ota pakokaasusuodattimen automaattinen puhdistustila käyttöön ja käynnistä pakokaasusuodattimen puhdistus manuaalisesti.
Moottori savuttaa mustaa tai harmaata savua	Moottorin ylikuormitus	Vähennä moottorin kuormitusta.
	Virheellinen polttoainelaatu.	Käytä oikeanlaista polttoainetta.
	Ilmanpuhdistin tukkeutunut tai likainen	Vaihda ilmanpuhdistimen suodatin tarpeen mukaan.
	Äänenvaimennen/pakoputkisto on viallinen (aiheuttaa vastapainetta)	Vaihda äänenvaimennin tai viallinen putkisto.
	Elektronisen ohjausjärjestelmän tai perusmoottorin vika	Ota yhteys John Deere -jälleenmyyjään.
	Likaiset polttoainesuuttimet.	Ota yhteys John Deere -jälleenmyyjään.
	Väärä polttoaineen korkea-painepumpun ajoitus.	Ota yhteys John Deere -jälleenmyyjään.
	Pakokaasuahdin ei toimi.	Ota yhteys John Deere -jälleenmyyjään.
	Pakokaasusuodatin on haljennut tai vaurioitunut.	Ota yhteys John Deere -jälleenmyyjään.
Moottori savuttaa (valkoinen savu)	Moottorin puristuspaine on vajaa	Määritä liian pienen puristuspaineen syy ja korjaa tarpeen mukaan. Ota yhteys John Deere -jälleenmyyjään.
	Virheellinen polttoainelaatu.	Käytä oikeanlaista polttoainetta.
	Moottorin lämpötila alhainen.	Käytä moottoria, kunnes se saavuttaa käyttölämpötilan.
	Vialliset termostaatit	Testaa termostaatit ja vaihda ne tarvittaessa.
	Sytytyskammioon pääsee jäähdytysnestettä (sylinterin tiiviste on viallinen tai sylinterikannessa on murtuma)	Korjaa tai vaihda tarpeen mukaan. Ota yhteys John Deere -jälleenmyyjään.
	Elektronisen ohjausjärjestelmän tai perusmoottorin vika	Ota yhteys John Deere -jälleenmyyjään.

Jatkuu seuraavalla sivulla

OUO6075,0000C98 -22-20JUN11-2/9

Tunnusmerkki	Ongelma	Ratkaisu
	Vialliset polttoainesuuttimet.	Ota yhteys John Deere -jälleenmyyjään.
	Väärä polttoaineen korkea-painepumpun ajoitus.	Ota yhteys John Deere -jälleenmyyjään.
Moottorin heikko tyhjäkäynti	Huonolaatuinen polttoaine	Tyhjennä polttoaine järjestelmästä ja täytä järjestelmä luokitukseltaan sopivalla korkealaatuisella polttoaineella.
	Ilmavuoto moottorin imuputkiston imupuolella.	Tarkasta letku- ja putkiliitinten kireys ja korjaa tarpeen mukaan.
	Elektronisen ohjausjärjestelmän tai perusmoottorin vika	Ota yhteys John Deere -jälleenmyyjään.
Poikkeuksellisen suuri polttoaineen kulutus	Huonolaatuinen polttoaine	Tyhjennä polttoaine järjestelmästä ja täytä järjestelmä luokitukseltaan sopivalla korkealaatuisella polttoaineella.
	Moottorin ylikuormitus	Vähennä moottorin kuormitusta.
	Ilmanpuhdistin tukkeutunut tai likainen	Vaihda ilmanpuhdistimen suodatin tarpeen mukaan.
	Liian matala puristuspaine	Määritä liian pienen puristuspaineen syy ja korjaa tarpeen mukaan.
	Vuotoja polttoaineen siirtojär-jestelmässä	Paikanna vuotokohta ja korjaa tarpeen mukaan.
	Virheellinen polttoainelaatu.	Käytä oikeanlaatuista polttoainetta.
	Huonolaatuinen polttoaine	Tyhjennä polttoaine järjestelmästä ja täytä järjestelmä luokitukseltaan sopivalla korkealaatuisella polttoaineella.
	Väärät venttiilivälykset.	Ota yhteys John Deere -jälleenmyyjään.
	Polttoainesuuttimet viallisia.	Ota yhteys John Deere -jälleenmyyjään.
	Väärä polttoaineen korkea-painepumpun ajoitus.	Ota yhteys John Deere -jälleenmyyjään.
	Virheellinen turboahtimen käyttö.	Tarkasta turboahdin. Ota yhteys John Deere -jälleenmyyjään.
	Moottorin lämpötila alhainen.	Tarkasta termostaatit.

Jatkuu seuraavalla sivulla

OUO6075,0000C98 -22-20JUN11-3/9

Tunnusmerkki	Ongelma	Ratkaisu
Polttoainetta öljyn seassa	Murtunut sylinterikansi	Etsi murtuma, korjaa tai vaihda osat tarvittaessa. Ota yhteys John Deere -jälleenmyyjään.
	Haljennut tai kulunut elektronisen yksikön suuttimen O-tiiviste	Irrota viallinen elektronisen yksikön suutin ja vaihda O-rengas tarvittaessa. Ota yhteys John Deere -jälleenmyyjään.
Alhainen polttoaineen paine	Polttoainesuodatin on tukkeutunut	Vaihda polttoainesuodatin.
	Tukkeutunut polttoaineputki	Paikallista tukkeuma, korjaa tarvittaessa.
	Viallinen polttoainepumppu	Poista polttoainepumppu ja korjaa/vaihda se tarvittaessa. Ota yhteys John Deere -jälleenmyyjään.
Polttoaineen ilmaus	Elektronisen yksikön suuttimen pidike löysällä	Kiristä pidikkeen kantaruuvi oikeaan kireyteen. Ota yhteys John Deere -jälleenmyyjään.
	Haljennut tai kulunut elektronisen yksikön suuttimen O-tiiviste	Irrota viallinen elektronisen yksikön suutin ja vaihda O-rengas tarvittaessa. Ota yhteys John Deere -jälleenmyyjään.
Alhainen öljynpaine.	Matala moottoriöljyn määrä	Lisää öljyä oikeaan määrään.
	Öljyn määrä liian korkea	Lisää öljyä oikeaan määrään.
	Viallinen paineanturi	Vaihda anturi uuteen. Ota yhteys John Deere -jälleenmyyjään.
	Tukkeutunut öljynjäähdytin tai öljysuodatin.	Irrota ja tarkasta öljynjäähdytin. Ota yhteys John Deere -jälleenmyyjään.
	Liian korkea lämpötila	Irrota ja tarkasta öljynjäähdytin. Ota yhteys John Deere -jälleenmyyjään.
	Viallinen öljypumppu	Irrota ja tarkasta öljypumppu. Ota yhteys John Deere -jälleenmyyjään.
	Väärä öljy	Laske öljy pois ja täytä oikeanlaatuisella öljyllä.
	Öljynpaineen säätöventtiilin vika	Irrota ja tarkasta öljynpaineen säätöventtiili. Ota yhteys John Deere -jälleenmyyjään.
	Rikkinäinen männän ruiskusuutin	Vaihda männän ruiskusuutin. Ota yhteys John Deere -jälleenmyyjään.

Jatkuu seuraavalla sivulla

OUO6075,0000C98 -22-20JUN11-4/9

Tunnusmerkki	Ongelma	Ratkaisu
	Tukkeutunut öljypumpun imusihti tai murtunut imuputki.	Irrota öljypohja ja puhdista imusihti tai vaihda imuputki.
	Suuri runko- tai kiertokangen laakerien välys	Tarkasta laakerien välykset. Ota yhteys John Deere -jälleenmyyjään.
Korkea öljynpaine	Väärä öljylaatu	Laske öljy pois ja täytä oikeanlaatuisella öljyllä.
	Viallinen paineanturi	Vaihda anturi uuteen. Ota yhteys John Deere -jälleenmyyjään.
	Öljynpaineen säätöventtiilin holkki löysällä (liikkuu)	Irrota ja tarkasta öljynpaineen säätöventtiili. Ota yhteys John Deere -jälleenmyyjään.
	Väärin toimiva säätöventtiili	Irrota ja tarkasta öljynpaineen säätöventtiili. Ota yhteys John Deere -jälleenmyyjään.
	Tukkeutunut männän ruiskusuutin	Vaihda männän ruiskusuutin. Ota yhteys John Deere -jälleenmyyjään.
	Suodattimen ohivirtausventtiili jumissa tai vaurioitunut	Irrota ja tarkasta suodattimen ohivirtausventtiili. Ota yhteys John Deere -jälleenmyyjään.
	Öljynjäähdyttimen ohivirtausventtiili jumissa tai vaurioitunut	Irrota ja tarkasta öljynjäähdyttimen ohivirtausventtiili. Ota yhteys John Deere -jälleenmyyjään.
Suuri öljyn kulutus	Moottoriöljy liian jäykkää	Laske öljy pois ja täytä oikean viskositeetin öljyllä.
	Öljyn määrä liian korkea	Laske öljyä pois, kunnes öljyn määrä on oikea.
	Ulkoisia öljyvuotoja	Paikanna vuotokohdat ja korjaa tarpeen mukaan.
	Öljyrenkaat eivät ole oikein paikoillaan	Ota yhteys John Deere -jälleenmyyjään.
	Öljyrenkaat kuluneet tai lohjennet	Vaihda männänrenkaat. Ota yhteys John Deere -jälleenmyyjään.
	Sylinteriputket tai männät naarmuuntuneet	Irrota ja tarkasta sylinterit ja sylinteriputket. Vaihda tarvittaessa. Ota yhteys John Deere -jälleenmyyjään.
	Kuluneet venttiilien varret tai ohjaimet	Tarkasta ja mittaa venttiilin varret ja ohjaimet. Korjaa tarvittaessa. Ota yhteys John Deere -jälleenmyyjään.

Jatkuu seuraavalla sivulla

OUO6075,0000C98 -22-20JUN11-5/9

Tunnusmerkki	Ongelma	Ratkaisu
	Liian suuri öljynpaine	Katso Korkea öljynpaine aikaisemmin tässä osiossa.
	Mäntien rengasurat kuluneet liikaa	Irrota ja tarkasta männät. Ota yhteys John Deere -jälleenmyyjään.
	Männänrenkaat jumissa urissaan	Irrota ja tarkasta männät. Ota yhteys John Deere -jälleenmyyjään.
	Riittämätön renkaiden jännitys	Irrota ja tarkasta männät. Ota yhteys John Deere -jälleenmyyjään.
	Männän renkaan päiden välit eivät ole eri puolilla	Irrota ja tarkasta männät. Ota yhteys John Deere -jälleenmyyjään.
	Viallinen etu- ja/tai takakampiakselin öljytiiviste	Vaihda öljytiivisteet. Ota yhteys John Deere -jälleenmyyjään.
Epätavallinen käyntiääni[1]	Kuluneet kampiakselin tai kiertokangen laakerit	Tarkasta laakerien välykset. Ota yhteys John Deere -jälleenmyyjään.
	Liika kampiakselin päittäisvälys	Tarkasta kampiakselin päittäisvälys. Ota yhteys John Deere -jälleenmyyjään.
	Löysät kampiakselin laakeripukit	Tarkasta laakerien välykset, vaihda laakerit ja laakeripukit tarvittaessa. Ota yhteys John Deere -jälleenmyyjään.
	Kuluneet kiertokangen laakerit ja männäntapit	Tarkasta laakerit ja männäntapit. Ota yhteys John Deere -jälleenmyyjään.
	Naarmuuntuneet männät	Tarkasta männät. Ota yhteys John Deere -jälleenmyyjään.
	Kuluneet jakopään hammaspyörät tai suuri hammasvälys	Tarkista jakopään välys. Ota yhteys John Deere -jälleenmyyjään.
	Liian suuri venttiilien välys	Tarkasta ja säädä venttiilin välys. Ota yhteys John Deere -jälleenmyyjään.
	Kuluneet nokka-akselin nokat	Vaihda kampiakseli. Ota yhteys John Deere -jälleenmyyjään.
	Kulunut venttiilien keinuvivusto	Vaihda venttiilien keinuvivusto. Ota yhteys John Deere -jälleenmyyjään.
	Riittämätön moottorin voitelu	Katso Voitelujärjestelmän vianhaku myöhemmin tässä osiossa.
	Pakokaasuahtimen aiheuttama melu	Katso Imuilmajärjestelmän vianhaku myöhemmin tässä osiossa.

Jatkuu seuraavalla sivulla

OUO6075,0000C98 -22-20JUN11-6/9

Tunnusmerkki	Ongelma	Ratkaisu
Turboahdin “viheltää”	Imusarjassa on vuoto.	Tarkasta imusarja ja sen tiiviste. Korjaa tarvittaessa. Ota yhteys John Deere -jälleenmyyjään.
Turboahdin pitää ääntä tai värisee[1]	Voitelemattomat laakerit (liian alhainen öljynpaine)	Tarkasta syy matalaan voitelupaineeseen, korjaa tarpeen mukaan. Ota yhteys John Deere -jälleenmyyjään.
	Vuoto moottorin ilmanotossa tai pakosarjassa	Tarkasta imu- ja pakosarjojen tiivisteet. Korjaa tarvittaessa. Ota yhteys John Deere -jälleenmyyjään.
	Väärä turbiinin juoksupyörän ja turbiinin pesän välys	Tarkasta turboahdin. Korjaa/vaihda tarvittaessa. Ota yhteys John Deere -jälleenmyyjään.
	Murtuneet siivet (tai muu vauhtipyörävika)	Tarkasta turboahdin. Korjaa/vaihda tarvittaessa. Ota yhteys John Deere -jälleenmyyjään.
Öljyä pakokaasuahtimen kompressorin juoksupyörällä tai kompressorin kotelossa (öljyä työnnetään tai vedetään keskikotelon läpi)	Liian suuri kampikammion paine.	Tarkasta syy liian suureen kampikammion paineeseen; korjaa tarvittaessa. Ota yhteys John Deere -jälleenmyyjään.
	Ilmanoton tukkeuma	Tarkasta syy ilmanoton tukkeumaan; korjaa tarvittaessa. Ota yhteys John Deere -jälleenmyyjään.
	Tyhjennysletkun tukkeuma	Tarkasta tyhjennysletkun tukkeuman syy; korjaa tarvittaessa. Ota yhteys John Deere -jälleenmyyjään.
Öljyä imusarjassa tai öljyä valuu turboahtimen pesästä	Liian suuri kampikammion paine	Tarkasta syy liian suureen kampikammion paineeseen; korjaa tarvittaessa. Ota yhteys John Deere -jälleenmyyjään.
	Ilmanoton tukkeuma	Tarkasta syy ilmanoton tukkeumaan; korjaa tarvittaessa. Ota yhteys John Deere -jälleenmyyjään.
	Tyhjennysletkun tukkeuma	Tarkasta tyhjennysletkun tukkeuman syy; korjaa tarvittaessa. Ota yhteys John Deere -jälleenmyyjään.
	Vaurioituneet tai kuluneet pesän laakerit	Tarkasta turboahdin. Korjaa/vaihda tarvittaessa. Ota yhteys John Deere -jälleenmyyjään.
	Pyörivän kokoonpanon epätasapaino	Tarkasta turboahdin. Korjaa/vaihda tarvittaessa. Ota yhteys John Deere -jälleenmyyjään.

Jatkuu seuraavalla sivulla

OUO6075,0000C98 -22-20JUN11-7/9

Tunnusmerkki	Ongelma	Ratkaisu
	Turbiinin tai kompressorin juoksupyörän tai lavan vaurio	Tarkasta turboahdin. Korjaa/vaihda tarvittaessa. Ota yhteys John Deere -jälleenmyyjään.
	Likaa tai hiiltä kertynyt pyörään tai lapaan	Tarkista ilmanoton vuodot (ilmansuodattimen jälkeen). Tarkasta turboahdin. Korjaa/vaihda tarvittaessa. Ota yhteys John Deere -jälleenmyyjään.
	Kuluneet laakerit	Tarkasta turboahdin. Korjaa/vaihda tarvittaessa. Ota yhteys John Deere -jälleenmyyjään.
	Liian vähän öljyätai puutteellinen voitelu	Tarkasta syy matalaan voitelupaineeseen, korjaa tarpeen mukaan. Ota yhteys John Deere -jälleenmyyjään.
	Akselitiivisteet kuluneet	Tarkasta turboahdin. Korjaa/vaihda tarvittaessa. Ota yhteys John Deere -jälleenmyyjään.
Turboahtimen turbiinin juoksupyörän hidastuminen	Turbiinin juoksupyörän taakse kertynyt hiiltä öljyn koksaantumisen tai palamistuotteiden takia	Tarkasta turboahdin. Korjaa/vaihda tarvittaessa. Ota yhteys John Deere -jälleenmyyjään.
	Kompressorin juoksupyörän taakse kertynyt likaa ilmanottojärjestelmän vuotojen vuoksi	Tarkasta turboahdin. Korjaa/vaihda tarvittaessa. Ota yhteys John Deere -jälleenmyyjään.
	Lakeriit ottaneet kiinni tai laakerit likaisia tai kuluneita	Tarkasta turboahdin. Korjaa/vaihda tarvittaessa. Ota yhteys John Deere -jälleenmyyjään.
Moottori ylikuumenee	Moottori on ylikuormitettu.	Vähennä moottorin kuormitusta.
	Jäähdytysnesteen määrä on alhainen.	Täytä jäähdytysjärjestelmä oikeaan määrään, tarkasta jäähdytin ja letkut löystyneiden liitäntöjen ja vuotojen varalta.
	Paisuntasäiliön tulpassa on vikaa	Vaihda paisuntasäiliön tulppa tarvittaessa.
	Löysä tai vioittunut tuulettimen hihna	Vaihda tuulettimen hihna tarvittaessa. Tarkasta hihnankiristin.
	Alhainen moottorin öljymäärä.	Tarkasta öljymäärä. Lisää tarvittaessa öljyä.
	Jäähdytysjärjestelmä kaipaa huuhtelua.	Huuhtele jäähdytysjärjestelmä.

Jatkuu seuraavalla sivulla

Tunnusmerkki	Ongelma	Ratkaisu
	Vialliset termostaatit	Irrota ja tarkasta termostaatit tarvittaessa.
	Viallinen lämpömittari tai lämpötila-anturi.	Tarkasta jäähdytysnesteen lämpötila lämpömittarin avulla ja vaihda se tarvittaessa.
	Polttoainelaatu on väärä.	Käytä polttoainetta, jonka luokitus on oikea.
	Jäähdytin likainen	Puhdista jäähdytin tarvittaessa.
	Liian alhainen moottoriöljyn määrä	Lisää öljyä oikeaan määrään.
	Vaurioitunut sylinterinkannen tiiviste.	Vaihda sylinterinkannen tiiviste. Ota yhteys John Deere -jälleenmyyjään.
	Viallinen jäähdytyspumppu	Asenna jäähdytyspumppu. Ota yhteys John Deere -jälleenmyyjään.
Jäähdytysnestettä kampikammiossa	Viallinen sylinterinkannen tiiviste	Vaihda sylinterinkannen tiiviste. Ota yhteys John Deere -jälleenmyyjään.
	Sylinterinkansi tai sylinterilohko murtunut	Etsi murtuma, korjaa tai vaihda osat tarvittaessa.
	Sylinteriputken tiivisteet vuotavat	Irrota ja tarkasta sylinteriputket. Ota yhteys John Deere -jälleenmyyjään.
	Öljynjäähdytin vuotaa	Tee öljynjäähdyttimen painetesti. Korjaa/vaihda tarvittaessa. Ota yhteys John Deere -jälleenmyyjään.
	Vialliset öljynjäähdyttimet O-tiivisteet	Irrota ja tarkasta öljynjäähdyttimen O-tiivisteet. Vaihda tarvittaessa. Ota yhteys John Deere -jälleenmyyjään.
	Viallinen jäähdytyspumpun tiiviste, tukkeutunut vuotoreikä tai jäähdytysnestettä vuotaa laakerista	Vaihda jäähdytyspumpun tiivisteet. Ota yhteys John Deere -jälleenmyyjään.
Jäähdytysnesteen lämpötila on normaalia pienempi	Vialliset termostaatit	Testaa termostaatit ja vaihda ne tarvittaessa.

[1]HUOMAA: Säädettävä ahdin antaa tyypillisen äänen sen kiihtyessä välittömästi käynnistymisen yhteydessä. Tämä on normaalia. Älä sekoita sammutettaessa kuuluvaa turboahtimen vinkumista laakerivikaan.

OUO6075,0000C98 -22-20JUN11-9/9

Sähkölaitteet

Tunnusmerkki	Ongelma	Ratkaisu
Sähköjärjestelmän lataus riittämätön	Oheislaitteet kuormittavat liikaa sähköjärjestelmää.	Irrota oheislaitteita järjestelmästä tai asenna tehokkaampi vaihtovirtalaturi.
	Moottoria käytetty liikaa tyhjäkäynnillä.	Nosta moottorin nopeutta silloin, kun sähköjärjestelmän kuormitus on suuri.
	Akun, maakaapelin, käynnistysmoottorin tai vaihtovirtalaturin sähköiset liitännät huonokuntoisia.	Tarkasta ja puhdista tarvittaessa.
	Viallinen akku	Testaa akut.
	Viallinen vaihtovirtalaturi.	Tarkasta latausjärjestelmä.
Akku on käyttänyt liikaa vettä.	Akun kotelossa halkeamia.	Tarkasta akun ympäristön kosteus ja vaihda akku tarvittaessa.
	Akun varaus liian korkea.	Tarkasta latausjärjestelmä.
Akut eivät lataudu	Löysät tai hapettuneet johtoliitokset.	Puhdista ja kiristä liitokset.
	Sulfatoituneet tai loppuun käytetyt akut.	Ota yhteys John Deere -jälleenmyyjään.
	Venynyt hihna tai viallinen hihnankiristin.	Säädä hihnan kireys tai uusi hihnat.
Käynnistysmoottori ei pyöri.	Moottorin voimansiirto on kytkettynä.	Kytke moottorin voimansiirto pois.
	Löysät tai hapettuneet johtoliitokset.	Puhdista ja kiristä liitokset.
	Akun antoteho on alhainen tai akun lataus on purkautunut.	Lataa tai vaihda akut.
	Käynnistyspiirin rele viallinen.	Ota yhteys John Deere -jälleenmyyjään.
	Sulake on palanut.	Vaihda sulake.
		Puhdista akun navat ja kaapelikengät.
	Viallinen virtalukko tai käynnistyksen turvakatkaisin	Korjaa katkaisin tarpeen mukaan.
	Käynnistyssolenoidi viallinen	Vaihda solenoidi.
	Viallinen käynnistinmoottori	Vaihda käynnistinmoottori.
Käynnistysmoottori pyörii hitaasti	Akun teho on heikko.	Lataa akut.
	Liian sakeaa moottoriöljyä	Käytä viskositeetiltaan oikeanlaista öljyä.
	Löysät tai hapettuneet johtoliitokset.	Puhdista ja kiristä liitokset.

Jatkuu seuraavalla sivulla

OUO6075,0000C99 -22-20JUN11-1/2

Tunnusmerkki	Ongelma	Ratkaisu
Koko sähköjärjestelmä ei toimi	Viallinen akun liitäntä.	Puhdista ja kiristä liitokset.
	Sulfatoituneet tai loppuun käytetyt akut.	Vaihda akut.
	Sulake on palanut.	Vaihda sulake.

OUO6075,0000C99 -22-20JUN11-2/2

Lämmitin

Tunnusmerkki	Ongelma	Ratkaisu
Lämmittimestä ei tule lämmintä ilmaa.	Tukkeutunut kiertoilmasuodatin.	Puhdista suodatin.
	Ei termostaattia lämmitysputkistossa.	Ota yhteys John Deere -jälleenmyyjään.
	Viallinen termostaattia lämmitysputkistossa.	Ota yhteys John Deere -jälleenmyyjään.
	Lämmittimen venttiili viallinen.	Vaihda sähkölaite.
	Taittunut lämmitysletku. Lämmittimen venttiili viallinen.	Oikaise tai vaihda. Vaihda venttiili.

OUO6075,0000B24 -22-14MAR07-1/1

Ilmastointilaite

Tunnusmerkki	Ongelma	Ratkaisu
Ei jäähdytä tai ei jäähdytä riittävästi	Lämpötilan säätö POIS PÄÄLTÄ -asennossa.	Valitse ilmastointi-asento.
	Tarkasta kompressorin hihna ja sen kireys.	Vaihda hihna.
	Kompressori ei toimi (kompressorin imu- ja paineletkut ovat samanlämpöisiä).	Ota yhteys John Deere -jälleenmyyjään.
	Lämpötilan säätö ei toimi (lämpötilaläppä rikki, tuloksena lämmintä ilmaa).	Ota yhteys John Deere -jälleenmyyjään.
	Varoitus alhaisesta paineesta (järjestelmässä ei kylmäainetta).	Ota yhteys John Deere -jälleenmyyjään.
	Varoitus korkeasta paineesta (järjestelmä ylikuumentui).	Ota yhteys John Deere -jälleenmyyjään.
Jos kompressori kytkeytyy pääle tiheään tahtiin tai kompressori pysyy POIS PÄÄLTÄ jopa 15 minuuttia.	Jäähdytyskenno on jäätynyt.	Säädä säätövivusto oikein. Katso osiosta CommandTouch-käsinojakonsoli. Avaa ilmasuulakkeita. Puhdista suodattimet. Siirrä säädin lämpimämpään asetukseen.
Ohjaamossa paha (äitelä) haju.	Vedenpoistoletku tukkeutuneet. Likaiset suodattimet. Likainen ohjaamo.	Puhdista vedenpoistoletkut ja puhdista jäähdytyskennoston alla oleva kokoojalevy. Puhdista suodattimet. Puhdista ohjaamo.
		Tarkasta, että vedenpoistoletkuissa on venttiilit.

OUO6075,0000A6E -22-02NOV10-1/1

Kosteusanturi (jos varusteena)

Tunnusmerkki	Ongelma	Ratkaisu
Kosteus liian korkea.	Vihreää kasvinestettä tai rikkaruohoa kertynyt kosteusanturin levyyn.	Puhdista kosteusanturin levy.
Kosteustaso on jatkuvasti liian korkea tai alhainen.	Kosteuden korjausta on säädettävä.	Vaihda kosteuden korjaus.
Kosteustaso ei muutu tai on jatkuvasti liian alhainen.	Anturi on tukkeutunut.	Tarkasta elevaattorin asennusyksikkö ja puhdista se tarvittaessa.
Kosteuden lukeminen on epätarkkaa.	Valittuna on väärä materiaali.	Valitse oikea materiaali.
	Kosteusanturin säätö on väärä.	Vaihda kosteuden korjaus.
Kosteus aina nolla.	Tallennusongelmia.	Tarkasta tuleeko tallennustila PÄÄLLE korjattaessa satoa.

OUO6075,0000A75 -22-03NOV10-1/1

Materiaalivirtausanturi (jos varusteena)

Tunnusmerkki	Ongelma	Ratkaisu
Sato on jatkuvasti liian korkea tai liian alhainen.	Järjestelmän kalibrointi on väärä.	Muuta sadon kalibrointi.
	Väärä leikkuupöydän leveys.	Muuta leikkuupöydän leveys.
	Väärä materiaalin valinta.	Valitse oikea materiaali.
	Likaa, mutaa tai jäänteitä heijastuslevyssä.	Puhdista heijastuslevy.
Sato on nolla.	Ei ajonopeutta.	Ota yhteys John Deere -jälleenmyyjään.
	Jyväelevaattorin nopeus liian pieni.	Ota yhteys John Deere -jälleenmyyjään.
	Tallennusongelmia.	Tarkasta tuleeko tallennustila PÄÄLLE korjattaessa satoa.

OUO6075,0000A76 -22-03NOV10-1/1

Koneen valmistelu varastointia varten

Ota esiin lauhdutin ja öljynjäähdytin ja puhdista jäähdytin ilmalla, vedellä tai imurilla.

Puhdista öljynjäähdytin ja lauhdutin jäähdyttimen puhdistuksen jälkeen. Puhdista ahtimen välijäähdytin.

Käytä moottoria ja kytke ilmastointilaite PÄÄLLE 60 - 90 päivän välein. Käytä moottoria tyhjäkäynnillä muutama minuutti kompressorin voitelemiseksi. Ulkolämpötilan tulee olla yli 5 °C (40 °F), jotta ilmastointi toimii kunnolla.

Puhdista moottorin ulkopinta turvallisella pesuaineella.

HUOMIO: Älä käytä bensiiniä.

Puhdista ilmanpuhdistimen kotelo sisältä ja asenna uudet suodattimet.

Laske moottoriöljy ulos, kun se on lämmintä. Vaihda suodatin ja täytä oikealla öljyllä. Lisää 0,66 l (22 oz) korroosiosuoja-ainetta kampikammioon. Käytä moottoria sen sekoittamiseksi.

Tyhjennä, huuhtele ja täytä jäähdytysjärjestelmä 50/50 pakkasnesteseoksella.

TÄRKEÄÄ: Emme suosittele urealiuoksen pitkäaikaista (yli 12 kuukauden) varastointia ajoneuvossa. Jos pitkäaikainen varastointi on välttämätöntä, suosittelemme urealiuoksen (DEF) säännöllistä testaamista varmistaaksemme, että urapitoisuus ei laske alle määritellyn pitoisuuden.

Final Tier 4/Stage IV: Urealiuoksen (DEF) varastointikestävyys on rajoitettua, mutta sitä voidaan säilyttää traktorissa enintään 12 kuukautta riippuen kulloisistakin varastointiolosuhteista. Lue lisää urealiuoksen (DEF) säilyttämisestä kohdassa Poltto- ja voiteluaineet sekä urealiuoksen (DEF) säiliön täyttämisestä ja urealiuoksen (DEF) säiliön tyhjentämisestä kohdassa Moottorin huolto.

TÄRKEÄÄ: Final Tier 4/Stage IV: Älä kytke akkua irti ainakaan 90 sekuntiin sen jälkeen, kun kone on sammutettu. Selektiivinen katalyyttinen pelkistysjärjestelmä (SCR-järjestelmä) puhdistaa automaattisesti urealiuoksen (DEF) tällä välin heti, kun kone on sammutettu. Jos letkuille ei sallita riittävän pitkää tyhjentymisaikaa, mahdollinen jäljelle jäävä urealiuos voi kiteytyä ja tukkia järjestelmän. Neste jäätyy pakkasella ja saattaa halkaista putket ja letkut.

HUOMAA: Laita päävirtakatkaisin OFF-asentoon, jos kone varastoidaan yli 25 päivän ajaksi. Jos varastointiaika kestää yli 90 päivää, irrota akun miinusjohto minimoidaksesi akun kuormituksen.

Lataa akut täyteen. Tällöin akkunesteen ominaispaino vastaa 1260 volttia. Irrota akuista miinusjohdot minimoidaksesi akkujen kuormituksen.

Tyhjennä vedenerotin.

Puhdista kone sisältä ja ulkoa. Jätä elevaattoreiden luukut ja tyhjennysaukkojen suojukset auki.

Liikuttele varstasiltaa ylös ja alas useita kertoja materiaalin poistamiseksi varstasillan reunoilta.

TÄRKEÄÄ: Veden ruiskutus sähkölaitteisiin, sähköliittimiin, laakereihin, akselitiivisteisiin, korkeapainepumppuihin tai muihin herkkiin laitteisiin saattaa aiheuttaa toimintahäiriöitä. Pienennä painetta ja suihkuta 45–90 asteen kulmassa.

Maalaa tarvittavat kohdat.

HUOMAA: Konetta ei tarvitse vahata. Voit kuitenkin halutessasi käyttää hyvälaatuista kirkasta vahaa, jossa ei ole hankaavia aineita. Tällaisissa vahoissa ei yleensä ole puhdistusaineita.

Voitele kone ja rasvaa säätöpulttien kierteet.

Suorita 400 tunnin huolto (vuosittain).

Täytä polttoainesäiliö kondensoitumisen estämiseksi.

TÄRKEÄÄ: Säilytettäessä polttoainetta kauan koneen polttoainesäiliössä tai maatilan varastointisäiliössä voi olla tarpeen lisätä siihen suoja-ainetta, jotta vettä ei tiivisty säiliöön. Pyydä suosituksia John Deere -jälleenmyyjältä.

Kun kone on varastossa pitkään, paras käytäntö on tyhjentää biodieselpolttoaine ja täyttää kone tavallisella mineraaliöljystä valmistetulla dieselpolttoaineella. Muussa tapauksessa käytä biopolttoaineen vakauttajalisäaineita (antioksidanttia) tai täysin formuloituja biodieselin säilytysaineita. Pyydä suosituksia John Deere -jälleenmyyjältä.

Jos kone on varastossa pitkään, irrota ja puhdista akut. Säilytä ne kuivassa ja viileässä ja pidä ne latauksessa.

Paineilmasäiliö (jos varustuksessa) ON tyhjennettävä vedestä ennen koneen varastointia.

SS43267,0000689 -22-17JUL15-1/1

Käyttöönotto varastoinnin jälkeen

Liitä ja/tai lataa akut.

Lataa akut täyteen. Tällöin akkuhapon ominaistiheyden arvo on 1,260 g/cm3. Irrota akuista miinusjohdot minimoidaksesi akkujen kuormituksen.

Tarkasta kaikki öljy- ja jäähdytysnestemäärät. Tarkasta mahdolliset vuodot ja lisää öljyä sekä jäähdytysnestettä tarvittaessa.

Final Tier 4/Stage IV: Jos urealiuoksen (DEF) säiliötä ei ole tyhjennetty, testaa ureapitoisuus. Lisää urealiuoksen testaamisesta kohdasta Poltto- ja voiteluaineet. Jos pitoisuus ei täytä teknisissä tiedoissa annettuja rajoja, tyhjennä säiliö ja korvaa uudella urealiuoksella (DEF). Jos urealiuoksen (DEF) säiliö on tyhjennetty, täytä säiliö. Lue moottorin huoltoa koskevasta kappaleesta urealiuoksen (DEF) täyttämistä koskevat lisätiedot.

Sulje elevaattorien luukut ja laskuaukot.

Tarkasta käyttöhihnojen kireydet. Säädä jousikuormitteisia kiristyspyöriä kunnes aluslevy sijoittuu pään ja loven pohjan väliin.

Tarkasta rengaspaineet ja katso koneen käyttöopas.

Tarkasta palosammuttimet (edestä ja takaa) noudattamalla palosammuttimien tarroissa olevia huolto-ohjeita. Lataa tai vaihda tarvittaessa.

OUO6075,0001302 -22-05AUG13-1/1

Toimintanopeudet (S660 ja S670)

Esitetyt nopeudet ovat keskimääräiset ja saattavat vaihdella hiukan koneesta riippuen.

HUOMAA: Pidätämme oikeuden muuttaa ajonopeutta koskevia teknisiä tietoja ja rakennetta ilman erillistä ilmoitusta.

Moottorin nopeudet	(9,0 l Tier 2/Stage II) moottori	(9,0 l Final Tier 4/Stage IV) moottori
Hidas joutokäynti (erottelija pois päältä)	1200 r/min	1200 r/min
Keskinopeus (erottelija pois päältä)	1690 r/min	1690 r/min
Nopea joutokäynti (erottelija pois päältä)	2340 r/min	2340 r/min
Nimellisnopeus (erottelija päällä)	2200 r/min	2200 r/min

Erottelijan käyttöakselin nopeus	1453 r/min

Puintikoneiston väliakselin nopeus	1453 r/min

Erottelijan nopeudet	S660	S670
Nopea alue	380 - 1000 r/min	400 - 1000 r/min
Hidas alue	210 - 530 r/min	210 - 530 r/min

Syöttökuljettimen ala-akselin nopeudet	
Kiinteänopeuksinen (jos kuuluu varustukseen)	490 r/min
Raskaan käytön muuttuvanopeuksinen (jos kuuluu varustukseen)	490 - 750 r/min
Suuren väännön muuttuvanopeuksinen (jos kuuluu varustukseen)	490 - 750 r/min
Moninopeuksinen (jos kuuluu varustukseen)	Ensimmäinen vaihde: 480 r/min Toinen vaihde: 535 r/min Kolmas vaihde: 590 r/min Neljäs vaihde: 665 r/min Viides vaihde: 735 r/min

Syöttökiihdyttimen nopeudet	
Syöttökiihdytin (vakionopeus)	430/780 r/min
Syöttökiihdytin (vaihtoehtoinen hidas nopeus)	310/770 r/min
Syöttökiihdytin (suurinopeuksinen, suuritehoinen)	520/970 r/min

Olkikelan nopeus	S660	S670
	998 r/min	995 r/min

Väliakselin nopeudet	
Etuoikea väliakseli	518 r/min
Takaoikea väliakseli	518 r/min

Puhaltimen nopeudet	
Vakionopeus	620 - 1350 r/min
Erityisen hidas nopeus	250 - 500 r/min

Elevaattorin nopeudet	S660	S670
Jyväelevaattori	417 r/min	415 r/min
Jyväputki	448 r/min	445 r/min
Rajaiselevaattori, alempi putki	395 r/min	395 r/min
Rajaiselevaattori, ylempi putki	625 r/min	625 r/min
Seulaston käyttökoneisto	298 r/min	298 r/min
Kuljettimen syöttökierukat	420 r/min	420 r/min

Tyhjennysjärjestelmän nopeudet (erottelija kytketty)	
Tyhjennysjärjestelmän väliakseli	1000 r/min
Tyhjennysputken vaihteisto, sisääntuloakseli	460 r/min 116 l/s (3.3 bu./sec.) tyhjennysnopeus
Pystysuuntainen tyhjennysputki	460 r/min 116 l/s (3.3 bu./sec.) tyhjennysnopeus

Jatkuu seuraavalla sivulla

OUO6075,00042BC -22-27MAY16-1/2

Tyhjennysjärjestelmän nopeudet (erottelija kytketty)	
Ulompi tyhjennysputki	460 r/min 116 l/s (3.3 bu./sec.) tyhjennysnopeus
Jyväsäiliön vaakasuorat putket (edessä ja takana)	330 r/min 116 l/s (3.3 bu./sec.) tyhjennysnopeus

Olkisilppurin nopeudet	Deluxe Residue	Intermediate Residue	Premium Residue
Olkisilppurin/olkikelan väliakseli	1880 r/min	2045 r/min	2045 r/min
Olkisilppuri (kaksi nopeutta)	1505/2350 r/min	1400/2995 r/min	1400/2995 r/min
Yläolkikela	Ei käytössä	Ei käytössä	995 r/min

OUO6075,00042BC -22-27MAY16-2/2

Toimintanopeudet (S680, S685 ja S690)

Esitetyt nopeudet ovat keskimääräiset ja saattavat vaihdella hiukan koneesta riippuen.

HUOMAA: Pidätämme oikeuden muuttaa ajonopeutta koskevia teknisiä tietoja ja rakennetta ilman erillistä ilmoitusta.

Moottorin nopeudet	(13,5 l Tier 2/Stage II) moottori	(13,5 l Final Tier 4/Stage IV) moottori
Hidas joutokäynti (erottelija pois päältä)	1200 r/min	1200 r/min
Keskinopeus (erottelija pois päältä)	1690 r/min	1690 r/min
Nopea joutokäynti (erottelija pois päältä)	2240 r/min	2240 r/min
Nimellisnopeus (erottelija päällä)	2100 r/min	2100 r/min

Erottelijan käyttöakselin nopeus	1466 r/min

Puintikoneiston väliakselin nopeus	1466 r/min

Erottelijan nopeudet	
Nopea alue	400 - 1000 r/min
Hidas alue	210 - 530 r/min

Rajaisjärjestelmän nopeus	880 r/min

Syöttökuljettimen ala-akselin nopeudet	
Kiinteä nopeus	490 r/min
Moninopeuksinen	Ensimmäinen vaihde: 480 r/min Toinen vaihde: 535 r/min Kolmas vaihde: 590 r/min Neljäs vaihde: 665 r/min Viides vaihde: 735 r/min

Syöttökiihdyttimen nopeudet	
Syöttökiihdytin (vakionopeus)	430/780 r/min
Syöttökiihdytin (vaihtoehtoinen hidas nopeus)	310/770 r/min
Syöttökiihdytin (suurinopeuksinen, suuritehoinen)	520/970 r/min

Olkikelan nopeus	995 r/min

Väliakselin nopeudet	
Etuoikea väliakseli	520 r/min
Takaoikea väliakseli	520 r/min

Puhaltimen nopeudet	
Vakionopeus	620 - 1350 r/min
Erityisen hidas nopeus	250 - 500 r/min

Elevaattorin nopeudet	S680 ja S685	S690
Jyväelevaattori	415 r/min	460 r/min 415 r/min. (HillMaster™)
Jyväputki	450 r/min	500 r/min 450 r/min. (HillMaster™)
Rajaiselevaattori, alempi putki	490 r/min	
Rajaiselevaattori, ylempi putki	580 r/min	
Seulaston käyttökoneisto	300 r/min	
Kuljettimen syöttökierukat	425 r/min	

Tyhjennysjärjestelmän nopeudet (erottelija kytketty)	
Tyhjennysjärjestelmän väliakseli	1005 r/min
Tyhjennysputken vaihteisto, sisääntuloakseli	460 r/min 465 r/min. (HillMaster™)

Jatkuu seuraavalla sivulla

OUO6075,00042BD -22-27MAY16-1/2

Tyhjennysjärjestelmän nopeudet (erottelija kytketty)	
Pystysuuntainen tyhjennysputki	460 r/min 465 r/min. (HillMaster™)
Ulompi tyhjennysputki	460 r/min 465 r/min. (HillMaster™)
Jyväsäiliön vaakasuorat putket (edessä ja takana)	450 r/min 335 r/min. (HillMaster™)

Olkisilppurin nopeudet	Deluxe Residue	Intermediate Residue	Premium Residue
Olkisilppurin/olkikelan väliakseli	1880 r/min	2045 r/min	2045 r/min
Olkisilppuri (kaksi nopeutta)	1505/2350 r/min	1400/2995 r/min	1400/2995 r/min
Yläolkikela	Ei käytössä	Ei käytössä	995 r/min

OUO6075,00042BD -22-27MAY16-2/2

Tekniset tiedot (S660 ja S670)

HUOMAA: Pidätämme oikeuden muuttaa teknisiä tietoja ja rakennetta ilman erillistä ilmoitusta.

Moottori		
Valmistaja:	John Deere	
Malli	6090HH006 (9,0 l Tier 2/Stage II) 6090HZ021 (9,0 l Final Tier 4/Stage IV)	
Tyyppi	Kuusisylinterinen rivimoottori, venttiilit kannessa (neljä venttiiliä), ilmajäähdytteinen välijäähdytetty turboahdettu diesel	
	S660	**S670**
Nimellisteho (Tier 2/Stage II)	239 kW (320 hv)	278 kW (373 hv)
Nimellisteho (Final Tier 4/Stage IV)	249 kW (334 hv)	292 kW (392 hv)
Nimellisnopeus	2200 r/min	2200 r/min
Lisäteho nimellisnopeudella	25 kW (34 hv)	25 kW (34 hv)
Huipputeho (Tier 2/Stage II)	272 kW (365 hv)	317 kW (425 hv)
Huipputeho (Final Tier 4/Stage IV)	285 kW (382 hv)	335 kW (449 hv) [a]
Huipputeho nopeus (nimellisnopeus -200 r/min)	2000 r/min	2000 r/min
Iskutilavuus	9,0 l (549 in³)	9,0 l (549 in³)
Sytytysjärjestys	1-5-3-6-2-4	1-5-3-6-2-4
Ilmanpuhdistin	Kuiva varustettuna turvasuodattimella	Kuiva varustettuna turvasuodattimella

[a] *Moottorin ohjausyksikön ajastin rajoittaa huipputehoa.*

Sähköjärjestelmä	
Akkujännite	12 V
Akkunapa maadoitettu	Miinusnapa
Vaihtovirtalaturi (Tier 2/Stage II) Laturit (Final Tier 4/Stage IV)	200 A

Vaihteisto	
Vaihteet (koneet, joissa mekaaninen vaihteisto)	Kolme nopeutta
Vaihteet (painamalla vaihdettavien vaihteiden koneet)	Kolme nopeutta
Nopeudet (ProDrive™-koneet)	Kaksivaihteinen automaattivaihto

Jarrut	
Tyyppi (mekaanisella vaihteenvaihdolla varustetut koneet)	Hydraulisesti käytetyt jarrukengät
Tyyppi (painikevalintaisella vaihteenvaihdolla varustetut koneet)	Hydraulisesti käytetyt jarrukengät
Tyyppi (ProDrive™-koneet)	Hydraulinen märkä monilevykytkin

Syöttökiihdytin	**S660 ja S670**	**S670 HillMaster™**
Siipien määrä	Vakio: 10 Sitkas aines: 8 Riisi: 5	Sitkas aines: 8

Erottelijan osat	
Puintikelan osat (TriStream™-roottori)	Maissi/pienet jyvät: 15
Puintikelan osat (muuttuvavirtauksinen roottori)	Maissi/pienet jyvät: 15 Lisävaruste riisiä varten: 15 osaa ja 12 puintipiikkiä tiiviisti pakattuina
Puintipiikit (TriStream™-roottori)	24
Puintipiikit (muuttuvavirtauksinen roottori)	20

Varstasilta	
Varstojen määrä	3
Varstakohtainen listojen määrä	Jyvä - etu 25, keski/taka 25; maissi 31

Erottelija	
Säleikköjen määrä	4

Jatkuu seuraavalla sivulla

OUO6075,0004153 -22-27MAY16-1/2

Tyhjennyssäleikkö	
Säleikköjen määrä	3

Olkikela	S660 ja S670	S670 HillMaster™
Siipien määrä	Vakio: 5 Sitkas aines: 8	Sitkas aines: 8

JYVÄSÄILIÖ	
Täyttömäärä	10572 l (300 bu) jatkeet 10572 l (300 bu) kannet
Keskimääräinen tyhjennysnopeus, 116 l/s (3.3 bu/s) tyhjennysnopeus	6977 l/min (198 bu/min)
Suurin tyhjennysnopeus, 116 l/s (3.3 bu/s) tyhjennysnopeus	7612 l/min (216 bu/min)

Kääntösäde	
Taka-akselin raideväli	3,35 m (10 ft 10 in)
Kääntösäde (ei-vetävät akselit)	8,02 m (26 ft 3 in)
Kääntösäde (vetävät akselit)	7,73 m (25 ft 4 in)

Nestemäärät	S660	S670
Polttonestesäiliö	760 l (200 gal.) lisävaruste 950 l (250 gal.) vakiovaruste	
Urealiuoksen (DEF) säiliö (Final Tier 4/Stage IV)	29 l (7,6 gal.) lisävaruste 52,2 l (13,8 gal.) vakiovaruste	
Jäähdytysjärjestelmä, jossa lämmitin (Tier 2/Stage II)	53 l (56 qt)	
Jäähdytysjärjestelmä, jossa lämmitin (Final Tier 4/Stage IV)	53 l (56 qt)	
Moottorin kampikammio, jossa suodatin (Tier 2/Stage II)	27,5 l (29 qt) [a]	
Moottorin kampikammio, jossa suodatin (Final Tier 4/Stage IV)	27,5 l (29 qt) [a]	
Vaihteisto (mekaaninen vaihteisto ja painamalla vaihdettavat vaihteet)	9,6 l (10 qt)	
Pyörävälitykset	8 l (8,5 qt)	8 l (8,5 qt) 7 l (7.4 qt) HillMaster™
Heavy-Duty -syöttökanavan suunnanvaihdon vaihteisto ilman jäähdytintä	2,3 l (4,75 pt)	
Heavy-Duty -syöttökanavan suunnanvaihdon vaihteisto jäähdyttimellä	3,5 l (7,4 pt)	Ei käytössä
Erittäin raskaan käytön syöttökanavan suunnanvaihdon vaihteisto jäähdyttimellä	4,9 l (10,4 pt)	
Moninopeuksisen syöttökuljettimen suunnanvaihdon vaihteisto jäähdyttimellä	Ei käytössä	5,2 l (11 pt)
Yläolkikelan vaihteisto (jos varusteena)	Ei käytössä	0,2 l (6,75 oz)
Puintikoneiston kulmavaihde	1,9 l (2,04 qt)	
Täyttökierukan vaihde	3,8 l (4 qt)	
Kaksinopeuksisen erottelijan vaihteisto	4,7 l (5 qt)	
Moottorin käyttövaihde jossa siirto (mekaanisella vaihteenvaihdolla ja painikevalintaisella vaihteenvaihdolla varustetut koneet)	21,3 l (22,5 qt)	
Moottorin vaihteisto siirrolla (ProDrive™-koneet)	51 l (54 qt)	
Hydrauliikan ja (hydrostaatin) säiliö	31 l (33 qt)	

[a] *On tärkeää pitää moottoriöljyn taso oikeana. Varmista aina öljytaso oikeasta paikasta öljynmittatikulla huollon yhteydessä.*

Ilmakompressorin hihna (jos se kuuluu varustukseen)	
Säiliön koko	60 l (16 gal)
Säiliön suurin paine	827 kPa (8,27 bar) (120 psi)

OUO6075,0004153 -22-27MAY16-2/2

Ilmakompressorin hihna (jos se kuuluu varustukseen)		
Ilmakompressorin virtaus	Tyhjäkäynti	250 l/min (8.8 ft³/min)
	Huippunopeus	450 l/min (15.8 ft³/min)

OUO6075,0004153 -22-27MAY16-3/2

Tekniset tiedot (S680, S685 ja S690)

HUOMAA: Pidätämme oikeuden muuttaa teknisiä tietoja ja rakennetta ilman erillistä ilmoitusta.

Moottori		
Valmistaja:	John Deere	
Malli	6135HH004 (13,5 l Tier 2/Stage II) 6135HZ018 (13,5 l Final Tier 4/Stage IV)	
Tyyppi	Kuusisylinterinen rivimoottori, venttiilit kannessa, ilma-ilma-välijäähdytetty turboahdettu diesel	
	S680	**S685**
Nimellisteho (Tier 2/Stage II)	353 kW (473 hp)	373 kW (500 hv)
Nimellisteho (Final Tier 4/Stage IV)	353 kW (473 hp)	373 kW (500 hv)
Nimellisnopeus	2100 r/min	2100 r/min
Lisäteho nimellisnopeudella	37 kW (50 hv)	37 kW (50 hv)
Huipputeho (Tier 2/Stage II)	402 kW (540 hv)	425 kW (570 hv)
Huipputeho (Final Tier 4/Stage IV)	402 kW (540 hv)	425 kW (570 hv)
Huipputeho nopeus (nimellisnopeus -200 r/min)	1900 r/min	1900 r/min
Iskutilavuus	13,5 l (824 in³)	13,5 l (824 in³)
Sytytysjärjestys	1-5-3-6-2-4	1-5-3-6-2-4
Ilmanpuhdistin	Kuiva varustettuna turvasuodattimella	Kuiva varustettuna turvasuodattimella
	S690	
Nimellisteho (Tier 2/Stage II)	405 kW (543 hv)	
Nimellisteho (Final Tier 4/Stage IV)	405 kW (543 hv)	
Nimellisnopeus	2100 r/min	
Lisäteho nimellisnopeudella (Tier 2/Stage II)	23 kW (31 hv)	
Lisäteho nimellisnopeudella (Final Tier 4/Stage IV)	37 kW (50 hv)	
Huipputeho (Tier 2/Stage II)	458 kW (614 hv)	
Huipputeho (Final Tier 4/Stage IV)	460 kW (617 hv)	
Huipputeho nopeus (nimellisnopeus -200 r/min)	1900 r/min	
Iskutilavuus	13,5 l (824 in³)	
Sytytysjärjestys	1-5-3-6-2-4	
Ilmanpuhdistin	Kuiva varustettuna turvasuodattimella	

Sähköjärjestelmä	
Akkujännite	12 V
Akkunapa maadoitettu	Miinusnapa
Vaihtovirtalaturi (Tier 2/Stage II) Laturit (Final Tier 4/Stage IV)	200 A

Vaihteisto	
Nopeudet	Kaksivaihteinen automaattivaihto

Jarrut	
Tyyppi	Hydraulinen märkä monilevykytkin

Syöttökiihdytin	**S680, S685 ja S690**	**S680 HillMaster™, S685 HillMaster™ ja S690 HillMaster™**
Siipien määrä	Vakio: 10 Sitkas aines: 8 Riisi: 5	Sitkas aines: 8

Erottelijan osat	
Puintikelan osat (TriStream™-roottori)	Maissi/pienet jyvät: 15
Puintikelan osat (muuttuvavirtauksinen roottori)	Maissi/pienet jyvät: 15 Lisävaruste riisiä varten: 15 osaa ja 12 puintipiikkiä tiiviisti pakattuina

Jatkuu seuraavalla sivulla

OUO6075,0004154 -22-27MAY16-1/3

Erottelijan osat	
Puintipiikit (TriStream™-roottori)	24
Puintipiikit (muuttuvavirtauksinen roottori)	20

Varstasilta	
Varstojen määrä	3
Varstakohtainen listojen määrä	Jyvä - etu 25, keski/taka 25; maissi 31

Erottelija	
Säleikköjen määrä	4

Tyhjennyssäleikkö	
Säleikköjen määrä	1

Olkikela	S680, S685 ja S690	S680 HillMaster™, S685 HillMaster™ ja S690 HillMaster™
Siipien määrä	Vakio: 10 Sitkas aines: 8	Sitkas aines: 8

JYVÄSÄILIÖ	S680, S685 ja S690
Täyttömäärä	14096 l (400 bu) jatkeet 14096 l (400 bu) kannet
Keskimääräinen tyhjennysnopeus, 134 l/s (3.8 bu/s) tyhjennysnopeus	8035 l/min (228 bu/min)
Suurin tyhjennysnopeus, 134 l/s (3.8 bu/s) tyhjennysnopeus	8670 l/min (246 bu/min)

JYVÄSÄILIÖ	HillMaster™-koneet:
Täyttömäärä	10572 l (300 bu) jatkeet 10572 l (300 bu) kannet
Keskimääräinen tyhjennysnopeus, 116 l/s (3.3 bu/s) tyhjennysnopeus	6977 l/min (198 bu/min)
Suurin tyhjennysnopeus, 116 l/s (3.3 bu/s) tyhjennysnopeus	7612 l/min (216 bu/min)

Kääntösäde	
Taka-akselin raideväli	3,35 m (10 ft 10 in)
Kääntösäde (ei-vetävät akselit)	8,02 m (26 ft 3 in)
Kääntösäde (vetävät akselit)	7,73 m (25 ft 4 in)

Nestemäärät	
Polttonestesäiliö	760 l (200 gal.) lisävaruste 950 l (250 gal.) lisävaruste 1250 l (330 gal.) vakiovaruste
Urealiuoksen (DEF) säiliö (Final Tier 4/Stage IV)	29 l (7,6 gal.) lisävaruste 52,2 l (13,8 gal.) vakiovaruste
Jäähdytysjärjestelmä, jossa lämmitin (Tier 2/Stage II)	61,2 l (65 qt)
Jäähdytysjärjestelmä, jossa lämmitin (Final Tier 4/Stage IV)	85 l (90 qt)
Moottorin kampikammio, jossa suodatin (Tier 2/Stage II)	39 l (41 qt) [a]
Moottorin kampikammio, jossa suodatin (Final Tier 4/Stage IV)	43 l (45,5 qt) [a]
Pyörävälitykset	8 l (8,5 qt) 7 l (7.4 qt) HillMaster™
Erittäin raskaan käytön syöttökanavan suunnanvaihdon vaihteisto ilman jäähdytintä	3,6 l (7,7 pt)
Moninopeuksisen syöttökuljettimen suunnanvaihdon vaihteisto jäähdyttimellä (lisävaruste)	5,2 l (11 pt)
Yläolkikelan vaihteisto (jos varusteena)	0,2 l (6,75 oz)
Puintikoneiston kulmavaihde (ei Multi-Speed)	1,9 l (2,04 qt)
Täyttökierukan vaihde	3,8 l (4 qt)
Kaksinopeuksisen erottelijan vaihteisto	4,7 l (5 qt)
Moottorin vaihteisto siirtäjän kanssa	51 l (54 qt)
Hydrauliikan ja (hydrostaatin) säiliö	47 l (50 qt)

[a] *On tärkeää pitää moottoriöljyn taso oikeana. Varmista aina öljytaso oikeasta paikasta öljynmittatikulla huollon yhteydessä.*

Jatkuu seuraavalla sivulla

OUO6075,0004154 -22-27MAY16-2/3

Ilmakompressorin hihna (jos se kuuluu varustukseen)		
Säiliön koko	60 l (16 gal)	
Säiliön suurin paine	827 kPa (8,27 bar) (120 psi)	
Ilmakompressorin virtaus	Tyhjäkäynti	250 l/min (8.8 ft³/min)
	Huippunopeus	450 l/min (15.8 ft³/min)

OUO6075,0004154 -22-27MAY16-3/3

Mitat (S660 ja S670)

HUOMAA: Mitat ovat arvioita ja niitä voidaan muuttaa ilman ennakkoilmoitusta.

Koko	S660	S670
A	10,46 m (34 ft. 3") ja 5,6 m (18 ft. 6") tyhjennysputki	Ei käytössä
	11,00 m (36 ft. 1") ja 6,9 m (22 ft. 6") tyhjennysputki 12,11 m (39 ft. 7") ja 7,9 m (26 ft. 0") tyhjennysputki 12,87 m (42 ft. 2") ja 8,7 m (28 ft. 6") tyhjennysputki	
B	9,10 m (29 ft. 9") ja 6,9 m (22 ft. 6") tehotaittoputki 9,91 m (32 ft. 5") ja 7,9 m (26 ft. 0") tehotaittoputki	
C	8,51 m (27 ft. 9")	
D	4,66 m - 4,94 m (15 ft. 3" - 16 ft. 2") ja 10572 litran (300 bu.) kannet	
E	4,51 m - 4,80 m (14 ft. 8" - 15 ft. 8") Puhdas jyväputki	
F	4,04 m - 4,32 m (13 ft. 3" - 14 ft. 2") ja 10572 l (300 bu.) jatkeet	
G	3,79 m - 4,07 m (12 ft. 4" - 13 ft. 4")	
H	3,68 m - 3,97 m (12 ft. 1" - 13 ft. 0")	
I	0,69 m (2 ft. 3")	
J	3,52 m (11 ft. 6")	
K	6,95 m (22 ft. 8") ja 5,6 m (18 ft. 6") tyhjennysputki	Ei käytössä
	8,03 m (26 ft. 4") ja 6,9 m (22 ft. 6") tyhjennysputki 9,13 m (29 ft. 10") ja 7,9 m (26 ft. 0") tyhjennysputki 9,89 m (32 ft. 4") ja 8,7 m (28 ft. 6") tyhjennysputki	
L	4,55 m - 4,83 m (14 ft. 9" - 15 ft. 9") ja 5,6 m (18 ft. 6") tyhjennysputki	Ei käytössä
	4,77 m - 5,06 m (15 ft. 7" - 16 ft. 6") ja 6,9 m (22 ft. 6") tyhjennysputki 5,00 m - 5,29 m (16 ft. 4" - 17 ft. 4") ja 7,9 m (26 ft. 0") tyhjennysputki 5,27 m - 5,55 m (17 ft. 3" - 18 ft. 2") ja 8,7 m (28 ft. 6") tyhjennysputki	
M	3,83 m - 4,12 m (12 ft. 6" - 13 ft. 5") ja 5,6 m (18 ft. 6") tyhjennysputki	Ei käytössä
	4,13 m - 4,42 m (13 ft. 6" - 14 ft. 5") ja 6,9 m (22 ft. 6") tyhjennysputki 4,28 m - 4,56 m (14 ft. 0" - 14 ft. 10") ja 7,9 m (26 ft. 0") tyhjennysputki 4,42 m - 4,70 m (14 ft. 5" - 14 ft. 4") ja 8,7 m (28 ft. 6") tyhjennysputki	
N[a]	4,02 m - 4,31 m (13 ft. 2" - 14 ft. 1") ja 5,6 m (18 ft. 6") tyhjennysputki	Ei käytössä
	4,07 m - 4,36 m (13 ft. 4" - 14 ft. 3") ja 6,9 m (22 ft. 6") tyhjennysputki 4,39 m - 4,67 m (14 ft. 4" - 15 ft. 3") ja 7,9 m (26 ft. 0") tyhjennysputki 4,67 m - 4,96 m (15 ft. 3" - 16 ft. 3") ja 8,7 m (28 ft. 6") tyhjennysputki	
O[b]	3,36 m - 3.83 m (11 ft. 0" - 12 ft. 6") Takarenkaat	
P[b]	3,45 m - 3,73 m (11 ft. 3" - 12 ft. 2") Eturenkaat	

[a]Mitta otetaan 1,22 metrin (4 ft) päästä jyvien valutuskohdasta. Tämä edustaa tyhjennysputkea, kun se on keskitetty jyvävaunun päälle.
[b]Erilaisista pyöräkokoonpanoista, riviväleistä, akselivaihtoehdoista, pyörien ulkonemista, akselin asennoista ja karatyypeistä johtuen koneen leveydet vaihtelevat. Taulukossa annetut mitat ovat minimi- ja maksimileveyksille. Lisää leveyttä koskevia tietoja John Deere -jälleenmyyjältäsi.

OUO6075,00016B2 -22-08APR14-1/1

Mitat (S670 HillMaster™)

HUOMAA: Mitat ovat arvioita ja niitä voidaan muuttaa ilman ennakkoilmoitusta.

Mitat	S670 HillMaster™
A	11,00 m (36 ft. 1") ja 6,9 m (22 ft. 6") tyhjennysputki 12,11 m (39 ft. 7") ja 7,9 m (26 ft. 0") tyhjennysputki 12,87 m (42 ft. 2") ja 8,7 m (28 ft. 6") tyhjennysputki
B	9,10 m (29 ft. 9") ja 6,9 m (22 ft. 6") tehotaittoputki 9,91 m (32 ft. 5") ja 7,9 m (26 ft. 0") tehotaittoputki
C	8,51 m (27 ft. 9")
D	4,66 m - 4,90 m (15 ft. 3" 16 ft. 1") ja 10572 litran (300 bu.) kannet
E	4,51 m - 4,76 m (14 ft. 8" 15 ft. 6") Puhdas jyväputki
F	4,04 m - 4,28 m (13 ft. 3" 14 ft. 0") ja 10572 l (300 bu.) jatkeet
G	3,79 m 4.03 m (12 ft. 4" 13 ft. 2")
H	3,68 m - 3,92 m (12 ft. 1" 12 ft. 9")
I	0,69 m (2 ft. 3")
J	3,52 m (11 ft. 6")
K	8,03 m (26 ft. 4") ja 6,9 m (22 ft. 6") tyhjennysputki 9,13 m (29 ft. 10") ja 7,9 m (26 ft. 0") tyhjennysputki 9,89 m (32 ft. 4") ja 8,7 m (28 ft. 6") tyhjennysputki
L	4,77 m - 5,02 m (15 ft. 7" - 16 ft. 5") ja 6,9 m (22 ft. 6") tyhjennysputki 5,00 m - 5,25 m (16 ft. 4" - 17 ft. 2") ja 7,9 m (26 ft. 0") tyhjennysputki 5,27 m - 5,51 m (17 ft. 3" - 18 ft. 1") ja 8,7 m (28 ft. 6") tyhjennysputki
M	4,13 m - 4,38 m (13 ft. 6" - 14 ft. 4") ja 6,9 m (22 ft. 6") tyhjennysputki 4,28 m - 4,52 m (14 ft. 0" - 14 ft. 8") ja 7,9 m (26 ft. 0") tyhjennysputki 4,42 m - 4,66 m (14 ft. 5" - 15 ft. 3") ja 8,7 m (28 ft. 6") tyhjennysputki
N[a]	4,07 m - 4,31 m (13 ft. 4" - 14 ft. 1") ja 6,9 m (22 ft. 6") tyhjennysputki 4,39 m - 4,63 m (14 ft. 6" - 15 ft. 2") ja 7,9 m (26 ft. 0") tyhjennysputki 4,67 m - 4,91 m (15 ft. 3" - 16 ft. 1") ja 8,7 m (28 ft. 6") tyhjennysputki
O[b]	3,36 m - 3,39 m (11 ft. 0" - 11 ft. 1") Takarenkaat
P[b]	3,45 m - 3,65 m (11 ft. 3" - 11 ft. 10") Eturenkaat

[a]Mitta otetaan 1,22 metrin (4 ft) päästä jyvien valutuskohdasta. Tämä edustaa tyhjennysputkea, kun se on keskitetty jyvävaunun päälle.
[b]Erilaisista pyöräkokoonpanoista, riviväleistä, akselivaihtoehdoista, pyörien ulkonemista, akselin asennoista ja karatyypeistä johtuen koneen leveydet vaihtelevat. Taulukossa annetut mitat ovat minimi- ja maksimileveyksille. Lisää leveyttä koskevia tietoja John Deere -jälleenmyyjältäsi.

OUO6075,00016B3 -22-08APR14-1/1

Mitat (S680, S685 ja S690)

HUOMAA: Mitat ovat arvioita ja niitä voidaan muuttaa ilman ennakkoilmoitusta.

Mitat	S680, S685 ja S690
A	11,00 m (36 ft. 1") ja 6,9 m (22 ft. 6") tyhjennysputki 12,11 m (39 ft. 7") ja 7,9 m (26 ft. 0") tyhjennysputki 12,87 m (42 ft. 2") ja 8,7 m (28 ft. 6") tyhjennysputki
B	9,10 m (29 ft. 9") ja 6,9 m (22 ft. 6") tehotaittoputki 9,91 m (32 ft. 5") ja 7,9 m (26 ft. 0") tehotaittoputki
C	8,51 m (27 ft. 9")
D	4,66 m - 4,94 m (15 ft. 3" - 16 ft. 2") ja 14096 litran (400 bu.) kannet
E	4,51 m - 4,80 m (14 ft. 8" - 15 ft. 8") Puhdas jyväputki
F	4,29 m - 4,58 m (14 ft. 1" - 15 ft. 0") ja 14096 l (400 bu.) jatkeet
G	3,79 m - 4,07 m (12 ft. 4" - 13 ft. 4")
H	3,68 m - 3,97 m (12 ft. 1" - 13 ft. 0")
I	0,69 m (2 ft. 3")
J	3,52 m (11 ft. 5")
K	8,03 m (26 ft. 4") ja 6,9 m (22 ft. 6") tyhjennysputki 9,13 m (29 ft. 10") ja 7,9 m (26 ft. 0") tyhjennysputki 9,89 m (32 ft. 4") ja 8,7 m (28 ft. 6") tyhjennysputki
L	4,77 m - 5,06 m (15 ft. 7" - 16 ft. 6") ja 6,9 m (22 ft. 6") tyhjennysputki 5,00 m - 5,29 m (16 ft. 4" - 17 ft. 4") ja 7,9 m (26 ft. 0") tyhjennysputki 5,27 m - 5,55 m (17 ft. 3" - 18 ft. 2") ja 8,7 m (28 ft. 6") tyhjennysputki
M	4,13 m - 4,42 m (13 ft. 6" - 14 ft. 5") ja 6,9 m (22 ft. 6") tyhjennysputki 4,28 m - 4,56 m (14 ft. 0" - 14 ft. 10") ja 7,9 m (26 ft. 0") tyhjennysputki 4,42 m - 4,70 m (14 ft. 5" - 14 ft. 4") ja 8,7 m (28 ft. 6") tyhjennysputki
N[a]	4,07 m - 4,36 m (13 ft. 4" - 14 ft. 3") ja 6,9 m (22 ft. 5") tyhjennysputki 4,39 m - 4,67 m (14 ft. 4" - 15 ft. 3") ja 7,9 m (26 ft. 0") tyhjennysputki 4,67 m - 4,96 m (15 ft. 3" - 16 ft. 3") ja 8,7 m (28 ft. 6") tyhjennysputki
O[b]	3,36 m - 3,83 m (11 ft. 0" - 12 ft. 6") Takarenkaat
P[b]	3,45 m - 3,73 m (11 ft. 3" - 12 ft. 2") Eturenkaat

[a]Mitta otetaan 1,22 metrin (4 ft) päästä jyvien valutuskohdasta. Tämä edustaa tyhjennysputkea, kun se on keskitetty jyvävaunun päälle.
[b]Erilaisista pyöräkokoonpanoista, riviväleistä, akselivaihtoehdoista, pyörien ulkonemista, akselin asennoista ja karatyypeistä johtuen koneen leveydet vaihtelevat. Taulukossa annetut mitat ovat minimi- ja maksimileveyksille. Lisää leveyttä koskevia tietoja John Deere -jälleenmyyjältäsi.

OUO6075,00016B4 -22-08APR14-1/1

Mitat (S680 HillMaster™, S685 HillMaster™ ja S690 HillMaster™)

HUOMAA: Mitat ovat arvioita ja niitä voidaan muuttaa ilman ennakkoilmoitusta.

Mitat	S680 HillMaster™, S685 HillMaster™ ja S690 HillMaster™
A	11,00 m (36 ft. 1") ja 6,9 m (22 ft. 6") tyhjennysputki 12,11 m (39 ft. 7") ja 7,9 m (26 ft. 0") tyhjennysputki 12,87 m (42 ft. 2") ja 8,7 m (28 ft. 6") tyhjennysputki
B	9,10 m (29 ft. 9") ja 6,9 m (22 ft. 6") tehotaittoputki 9,91 m (32 ft. 5") ja 7,9 m (26 ft. 0") tehotaittoputki
C	8,51 m (27 ft. 9")
D	4,66 m - 4,90 m (15 ft. 3" 16 ft. 1") ja 14096 litran (400 bu.) kannet
E	4,51 m - 4,76 m (14 ft. 8" 15 ft. 6") Puhdas jyväputki
F	4,29 m - 4,54 m (14 ft. 1" - 14 ft. 9") ja 14096 litran (400 bu.) jatkeet
G	3,79 m - 4,03 m (12 ft. 4" - 13 ft. 2")
H	3,68 m - 3,92 m (12 ft. 1" - 12 ft. 9")
I	0,69 m (2 ft. 3")
J	3,52 m (11 ft. 6")
K	8,03 m (26 ft. 4") ja 6,9 m (22 ft. 6") tyhjennysputki 9,13 m (29 ft. 10") ja 7,9 m (26 ft. 0") tyhjennysputki 9,89 m (32 ft. 4") ja 8,7 m (28 ft. 6") tyhjennysputki
L	4,77 m - 5,02 m (15 ft. 7" - 16 ft. 5") ja 6,9 m (22 ft. 6") tyhjennysputki 5,00 m - 5,25 m (16 ft. 4" - 17 ft. 2") ja 7,9 m (26 ft. 0") tyhjennysputki 5,27 m - 5,51 m (17 ft. 3" - 18 ft. 1") ja 8,7 m (28 ft. 6") tyhjennysputki
M	4,13 m - 4,38 m (13 ft. 6" - 14 ft. 4") ja 6,9 m (22 ft. 6") tyhjennysputki 4,28 m - 4,52 m (14 ft. 0" - 14 ft. 8") ja 7,9 m (26 ft. 0") tyhjennysputki 4,42 m - 4,66 m (14 ft. 5" - 15 ft. 3") ja 8,7 m (28 ft. 6") tyhjennysputki
N[a]	4,07 m - 4,31 m (13 ft. 4" - 14 ft. 1") ja 6,9 m (22 ft. 6") tyhjennysputki 4,39 m - 4,63 m (14 ft. 4" - 15 ft. 2") ja 7,9 m (26 ft. 0") tyhjennysputki 4,67 m - 4,91 m (15 ft. 3" - 16 ft. 1") ja 8,7 m (28 ft. 6") tyhjennysputki
O[b]	3,36 m - 3,39 m (11 ft. 0" - 11 ft. 1") takarenkaat
P[b]	3,45 m - 3,65 m (11 ft. 3" - 11 ft. 10") eturenkaat

[a]Mitta otetaan 1,22 metrin (4 ft) päästä jyvien valutuskohdasta. Tämä edustaa tyhjennysputkea, kun se on keskitetty jyvävaunun päälle.
[b]Erilaisista pyöräkokoonpanoista, riviväleistä, akselivaihtoehdoista, pyörien ulkonemista, akselin asennoista ja karatyypeistä johtuen koneen leveydet vaihtelevat. Taulukossa annetut mitat ovat minimi- ja maksimileveyksille. Lisää leveyttä koskevia tietoja John Deere -jälleenmyyjältäsi.

OUO6075,00016B5 -22-08APR14-1/1

Mittojen referenssipisteet

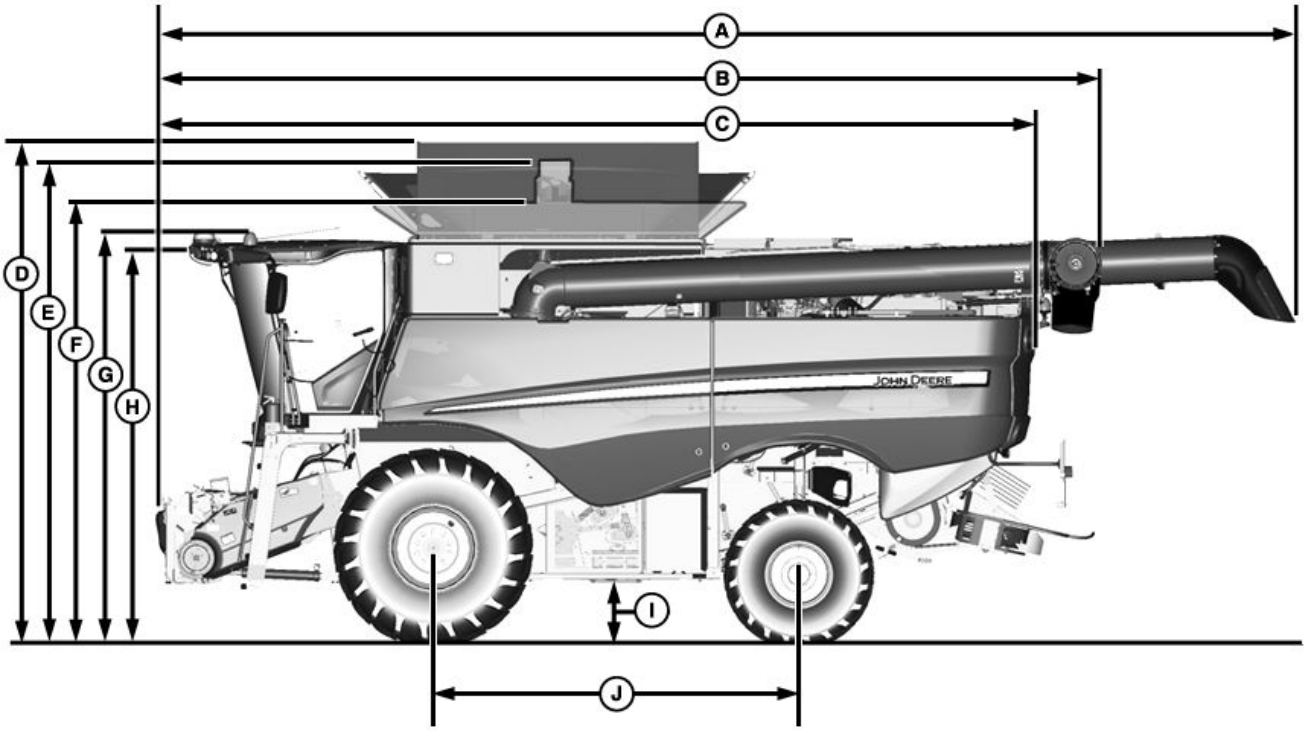

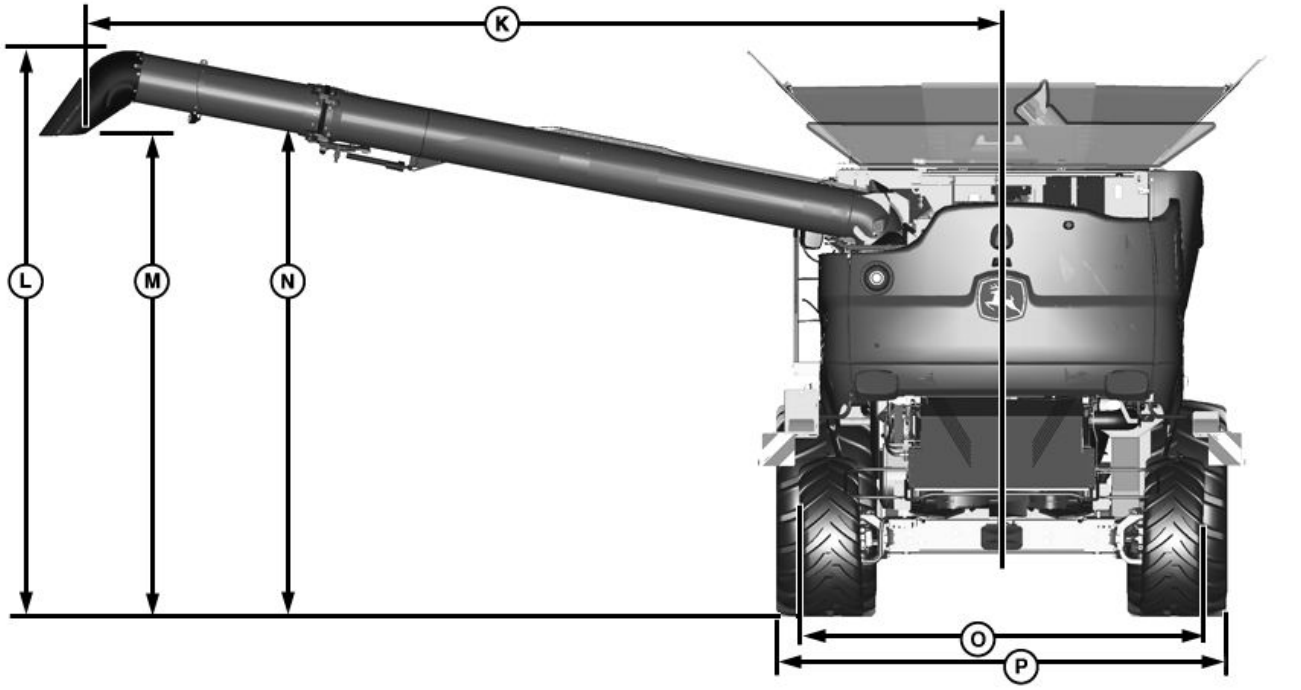

OUO6075,00013F5 -22-28FEB13-1/1

Ajajan kehoon kohdistuva värinä

Painotettu kiihdytys, joka kohdistuu koko koriin, vaihtelee välillä 0,51 - 0,73 m/s^2, kun mittaukset on tehty samanlaisissa koneissa tyypillisten toimintojen yhteydessä ja ISO 2631 mukaan analysoituna. Samojen toimenpiteiden yhteydessä painotettu käteen/käsivarteen kohdistuva tärinä oli alle 2,5 m/s^2 ISO 5349 mukaan analysoituna. Nämä kiihdytysarvot riippuvat maaston epätasaisuudesta, nopeuksista joilla puimuria ohjataan, kuljettajan kokemuksesta, painosta ja ajotavoista.

OUO6075,0000AA6 -22-17NOV10-1/1

Melutaso

A-painotetut äänenpainetasot kuljettajan ohjaamossa vaihtelevat 72,8 — 77,0 dB(A) välillä, kun mittaukset on suoritettu useista samanlaisista koneista ISO 5131-standardilla. Äänenpainetaso vaihtelee moottorin nopeuden ja kuormituksen sekä puintikoneiston asetusten, pelto-olojen ja puitavan viljan sekä puimurin tyypin mukaan.

OUO6075,0000AA7 -22-22MAR11-1/1

Turvailmoitus sähkö- ja elektronilaitteiden ja/tai komponenttien jälkiasennuksesta

Kone on varustettu sähkökomponenteilla, joiden toimintaa muiden laitteiden aiheuttama elektromagneettinen säteily voi häiritä. Kyseinen säteilyvaikutus voi olla vaarallista. Noudata sen vuoksi seuraavia turvallisuusohjeita:

Kaikissa tapauksissa käyttäjän on varmistettava se, että sähköinen tai elektroninen laite, joka asennettu koneeseen ja kytketty sen sähkölaitteisiin, ei vaikuta elektroniikan tai muiden laitteiden toimintaan. Tämä koskee erityisesti

- Pinta-alalaskinta
- Tietokoneita
- GPS (Global Positioning System) -vastaanotinta.

Erityisesti on kiinnitettävä huomio siihen, että asennettavat sähköiset/elektroniset osat vastaavat voimassa olevaa Euroopan yhteisöjen sähkömagneettisesta yhteensopivuudesta (EMC) annettua direktiiviä (89/336/ETY). Laitteiden tulee olla varustettu CE-merkinnällä.

Mikäli koneeseen on jälkikäteen asennettava langattomia viestintäjärjestelmiä (kuten esim. radioaalloilla toimivia viestintälaitteita, puhelimia), tällöin on noudatettava vielä seuraavia vaatimuksia:

- Laitteiden tulee täyttää maakohtaiset säännökset.
- Laitteisto on asennettava huolellisesti ja turvallisesti paikoilleen;
- Kannettavia tai langattomia laitteita saa käyttää ajoneuvon sisällä vain silloin, jos ne on kytketty ulkopuoliseen antenniin.
- Lähetinosat tulee asentaa erilleen ajoneuvon elektroniikasta;
- Antennin asennus on suoritettava ammattitaitoisesti; tällöin on huolehdittava asianmukaisesta maadoituksesta ajoneuvon runkoon.

Johdotuksen, asennuksen ja suurimman sallitun virran osalta tulee noudattaa työkoneen valmistajan ilmoittamia asennusohjeita.

OUO6075,0000AA8 -22-17NOV10-1/1

EY-vaatimustenmukaisuusvakuutus

John Deere GmbH & Co. KG
John Deere Werk Zweibruecken
Homburger Straße 117
D-66482 Zweibruecken, Germany

Alla nimetty henkilö vakuuttaa, että

tuote

Koneen tyyppi: S600

Malli: S660, S660 HillMaster™, S670, S670 HillMaster™, S680, S680 HillMaster™, S685, S685 HillMaster™, S690 ja S690 HillMaster™

täyttää kaikki seuraavien direktiivien mainittua konetta koskevat määräykset ja oleelliset vaatimukset:

DIREKTIIVI	NUMERO	SERTIFIOINTITAPA
Konedirektiivi	2006/42/EY	Itsesertifiointi
Sähkömagneettista yhteensopivuutta (EMC) koskeva direktiivi	2014/30/EU	Itsesertifiointi

Teknisen rakennetiedoston laatimiseen valtuutetun henkilön nimi ja osoite Euroopan yhteisön alueella:

Brigitte Birk
John Deere GmbH & Co. KG
Mannheim Regional Center
John Deere Straße 70
D-68163 Mannheim, Germany
EUConformity@JohnDeere.com

Vakuutuksen antopaikka: D-66482 Zweibruecken, Germany

Vakuutuksen antopäivämäärä: 1. heinäkuuta, 2016

Valmistusyksikkö: John Deere Werk Zweibruecken

DXCE01 —UN—28APR09

CE

H117231 —UN—15FEB16

Nimi: Tekniikan tohtori Martin Büermann
Titteli: Manager Combine Engineering (puimureiden suunnittelujohtaja) - Alue 2

HillMaster on Deere & Companyn tuotemerkki

OUO6075,0004231 -22-16FEB16-1/1

Euraasian unioni

Nämä tiedot koskevat vain tuotteita, joilla on Euraasian unionin jäsenmaiden EAC-vaatimustenmukaisuusmerkki.

Valmistaja:
Deere & Company, Moline, Illinois U.S.A.

Valtuutettu edustaja Euraasian unionissa:
Limited Liability Company (rajavastuuyhtiö)
“John Deere Rus”

Valtuutetun edustajan osoite:
142050, Russia, Moscow region, Domodedovo district, Domodedovo, Beliye Stolbi micro district, vladenye “Warehouse 104”, Building 2

Jälleenmyyjältä saa pyydettäessä teknistä tukea.

EAC-merkki

TS1738 —UN—26APR16

Valmistuspäivämäärä on tuotemerkinnässä sarjanumerokilvessä tai sen läheisyydessä.

DX,EAC -22-27APR16-1/1

Koneen suunniteltu käyttöikä

Tämä kone on suunniteltu ja valmistettu pitkää ja tuottavaa käyttöikää silmällä pitäen. Todellinen käyttöikä riippuu kuitenkin useista tekijöistä, kuten käyttöolosuhteiden ankaruudesta ja suositeltujen huolto- ja kunnossapitotöiden suorituksesta. (Tutustu tämän käyttöohjeen osaan "Huolto").

Tarkasta ja kunnosta koneesi säännöllisesti yhteistyössä John Deere -jälleenmyyjän kanssa. Tarkastus voi johtaa suosituksiin huoltaa kone tai korjata, uusia tai vaihtaa sen komponentteja tai, koneen käyttöiän lopussa, poistaa se käytöstä. (Tutustu tämän käyttöohjeen erityisohjeisiin koneen komponenttien hävityksestä ja kierrätyksestä.)

Mitään konetta ei saa käyttää, jos sen turvalaitteita tai -komponentteja puuttuu tai ne ovat huollon tarpeessa. Kaikki puuttuvat tai vaurioituneet turvalaitteet ja -turvakomponentit, varoitusmerkit mukaan lukien, on korjattava tai vaihdettava ennen koneen käyttöä.

DX,MACH,DESIGN,LIFE -22-14SEP15-1/1

Tuumamittaisten pulttien ja ruuvien kiristystiukkuudet

TS1671 —UN—01MAY03

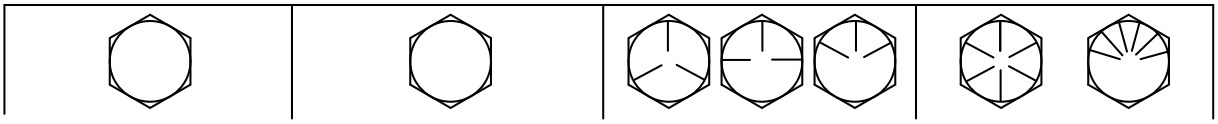

Pultin tai ruuvin koko	SAE-luokka 1				SAE-luokka 2[a]				SAE luokka 5, 5.1 tai 5.2				SAE-luokka 8 tai 8.2			
	Öljytty[b]		Kuiva[c]		Öljytty[b]		Kuiva[c]		Öljytty[b]		Kuiva[c]		Öljytty[b]		Kuiva[c]	
	Nm	lb.-in.	Nm	lb.-in.	Nm	lb.-in.	Nm	lb.-in.	Nm	lb.-in.	Nm	lb.-in.	Nm	lb.-in.	Nm	lb.-in.
1/4	3.7	33	4.7	42	6	53	7.5	66	9.5	84	12	106	13.5	120	17	150
													Nm	lb.-ft.	Nm	lb.-ft.
5/16	7.7	68	9.8	86	12	106	15.5	137	19.5	172	25	221	28	20.5	35	26
									Nm	lb.-ft.	Nm	lb.-ft.				
3/8	13.5	120	17.5	155	22	194	27	240	35	26	44	32.5	49	36	63	46
			Nm	lb.-ft.	Nm	lb.-ft.	Nm	lb.-ft.								
7/16	22	194	28	20.5	35	26	44	32.5	56	41	70	52	80	59	100	74
	Nm	lb.-ft.														
1/2	34	25	42	31	53	39	67	49	85	63	110	80	120	88	155	115
9/16	48	35.5	60	45	76	56	95	70	125	92	155	115	175	130	220	165
5/8	67	49	85	63	105	77	135	100	170	125	215	160	240	175	305	225
3/4	120	88	150	110	190	140	240	175	300	220	380	280	425	315	540	400
7/8	190	140	240	175	190	140	240	175	490	360	615	455	690	510	870	640
1	285	210	360	265	285	210	360	265	730	540	920	680	1030	760	1300	960
1-1/8	400	300	510	375	400	300	510	375	910	670	1150	850	1450	1075	1850	1350
1-1/4	570	420	725	535	570	420	725	535	1280	945	1630	1200	2050	1500	2600	1920
1-3/8	750	550	950	700	750	550	950	700	1700	1250	2140	1580	2700	2000	3400	2500
1-1/2	990	730	1250	930	990	730	1250	930	2250	1650	2850	2100	3600	2650	4550	3350

Ilmoitetut kiristystiukkuudet ovat ohjearvot, jotka perustuvat pultin tai ruuvin lujuuteen. ÄLÄ käytä näitä ohjekireyksiä, jos yksittäistä käyttökohdetta varten on ilmoitettu jokin muu kiristystiukkuus. Itselukittuvia muttereita, ruostumattomasta teräksestä valmistettuja kiinnittimiä tai U-pulttien muttereita koskevat kunkin käyttökohteen kiristysohjeet. Murtopultit on suunniteltu katkeamaan määrätyllä kuormalla. Käytä vain murtopultteja, jotka vastaavat alkuperäistä luokitusta.

Käytä vain kiinnittimiä, joiden luokitus vastaa alkuperäisen kiinnittimen luokitusta. Jos käytät kiinnitintä, jonka luokitus on alkuperäistä suurempi, kiristä se alkuperäisen kiinnittimen kireyteen. Varmista, että kiinnittimen kierteet ovat puhtaat ja että kierteet kiertyvät moitteettomasti toisiinsa. Voitele normaalit ja sinkityt kiinnittimet aina, mikäli mahdollista. Tämä ei koske lukitusmuttereita, pyörän pultteja tai muttereita tai määrätyn käyttökohteen erityisohjetta.

[a]Luokka 2 koskee ruuveja (ei pultteja), joiden pituus on enintään 6 tuumaa (152 mm). Luokka 1 koskee kuusioruuveja, joiden pituus on yli 6 tuumaa (152 mm), samoin kuin kaikkia muita pultteja ja ruuveja pituudesta riippumatta.
[b]"Voideltu" tarkoittaa voiteluaineella (esim. moottoriöljyllä) peitettyjä fosfatoituja ja öljypinnoitettuja kiinnittimiä sekä standardin JDM F13C, F13F tai F13J mukaan sinkittyjä 7/8 tuuman tai tätä suurempia kiinnittimiä.
[c]"Kuiva" tarkoittaa normaalia tai sinkittyä kiinnitintä öljyämättömänä tai standardin JDM F13C, F13E tai F13H mukaan sinkittyjä 1/4 - 3/4 tuuman kiinnittimiä.

DX,TORQ1 -22-12JAN11-1/1

Metrimittaisten pulttien ja ruuvien kiristystiukkuudet

TS1670 —UN—01MAY03

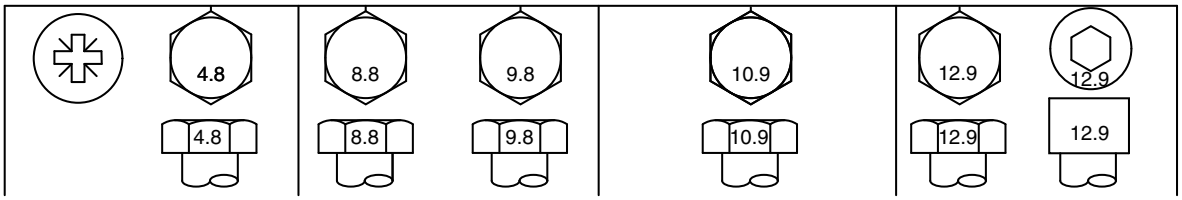

Pultin tai ruuvin koko	Luokka 4.8				Luokka 8.8 tai 9.8				Luokka 10.9				Luokka 12.9			
	Öljytty[a]		Kuiva[b]		Öljytty[a]		Kuiva[b]		Öljytty[a]		Kuiva[b]		Öljytty[a]		Kuiva[b]	
	Nm	lb.-in.	Nm	lb.-in.	Nm	lb.-in.	Nm	lb.-in.	Nm	lb.-in.	Nm	lb.-in.	Nm	lb.-in.	Nm	lb.-in.
M6	4.7	42	6	53	8.9	79	11.3	100	13	115	16.5	146	15.5	137	19.5	172
									Nm	lb.-ft.	Nm	lb.-ft.	Nm	lb.-ft.	Nm	lb.-ft.
M8	11.5	102	14.5	128	22	194	27.5	243	32	23.5	40	29.5	37	27.5	47	35
			Nm	lb.-ft.	Nm	lb.-ft.	Nm	lb.-ft.								
M10	23	204	29	21	43	32	55	40	63	46	80	59	75	55	95	70
	Nm	lb.-ft.														
M12	40	29.5	50	37	75	55	95	70	110	80	140	105	130	95	165	120
M14	63	46	80	59	120	88	150	110	175	130	220	165	205	150	260	190
M16	100	74	125	92	190	140	240	175	275	200	350	255	320	235	400	300
M18	135	100	170	125	265	195	330	245	375	275	475	350	440	325	560	410
M20	190	140	245	180	375	275	475	350	530	390	675	500	625	460	790	580
M22	265	195	330	245	510	375	650	480	725	535	920	680	850	625	1080	800
M24	330	245	425	315	650	480	820	600	920	680	1150	850	1080	800	1350	1000
M27	490	360	625	460	950	700	1200	885	1350	1000	1700	1250	1580	1160	2000	1475
M30	660	490	850	625	1290	950	1630	1200	1850	1350	2300	1700	2140	1580	2700	2000
M33	900	665	1150	850	1750	1300	2200	1625	2500	1850	3150	2325	2900	2150	3700	2730
M36	1150	850	1450	1075	2250	1650	2850	2100	3200	2350	4050	3000	3750	2770	4750	3500

Ilmoitetut kiristystiukkuudet ovat ohjearvot, jotka perustuvat pultin tai ruuvin lujuuteen. ÄLÄ käytä näitä ohjekireyksiä, jos yksittäistä käyttökohdetta varten on ilmoitettu jokin muu kiristystiukkuus. Ruostumattomasta teräksestä valmistettujen kiinnitinten tai kaaripulttien mutterien osalta tulee noudattaa näiden käyttökohteisiin liittyviä kiristysohjeita. Itselukittuvat mutterit tulee kiristää taulukon ilmoittamaan kuivakireyteen, ellei käyttökohteen osalta ole annettu tästä poikkeavia ohjeita.

Murtopultit on suunniteltu katkeamaan määrätyllä kuormalla. Käytä vain alkuperäistä luokitusta vastaavia murtopultteja. Käytä vain kiinnittimiä, joiden luokitus vastaa alkuperäisen kiinnittimen luokitusta. Jos käytät kiinnittimiä, joiden luokitus on alkuperäistä suurempi, kiristä ne alkuperäisen kiinnittimen kireyteen. Varmista, että kiinnittimen kierteet ovat puhtaat ja että kierteet kiertyvät moitteettomasti toisiinsa. Voitele normaalit ja sinkityt kiinnittimet aina, mikäli mahdollista. Tämä ei koske lukitusmuttereita, pyörän pultteja tai muttereita tai määrätyn käyttökohteen erityisohjetta.

[a] *"Voideltu" tarkoittaa voiteluaineella (esim. moottoriöljyllä) peitettyjä fosfatoituja ja öljypinnoitettuja kiinnittimiä sekä standardin JDM F13C, F13F tai F13J mukaan sinkittyjä koon M20 tai tätä suurempia kiinnittimiä.*

[b] *"Kuiva" tarkoittaa normaalia tai sinkittyä kiinnitintä öljyämättömänä tai standardin JDM F13C, F13E tai F13H mukaan sinkittyjä koon M6-M18 kiinnittimiä.*

DX,TORQ2 -22-12JAN11-1/1

Koneen sarjanumeron tulkitseminen

H105725 —UN—22AUG12

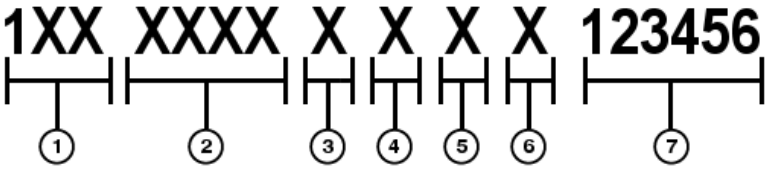

1	Valmistajakoodi	Sadonkorjuukoneiden valmistuspaikat	
		CQ - Horizontina H0 - John Deere Harvester Works JZ - John Deere Domodedovo KM - Maschinenfabrik Kemper GmbH & Co. KG PY - John Deere India Pvt. Ltd	SA - SABO Maschinenfabrik GmbH YC - John Deere (Jiamusi) Agricultural Machinery Co., Ltd. YH - John Deere (Harbin) Agriculture Machinery Co., Ltd Z0 - John Deere Werke Zweibrucken
2	Konemallitunnus		
3	Mallitunnuksen loppuliite Koneen määritystiedot Koneen lisätiedot		Esimerkki: N, T, W jne.
4	Tarkistuskirjain		Esimerkki: A, B, C, D jne.
5	Valmistuksen kalenterivuosi		Lisätietoja valmistusvuosikooditaulukosta
6	Lisätietoja		
7	Valmistussarjanumero		Esimerkki: 000001, 000127 jne.

Valmistusvuoden koodi							
Vuosi	**Koodi**	**Vuosi**	**Koodi**	**Vuosi**	**Koodi**	**Vuosi**	**Koodi**
2008	8	2018	J	2028	W	2038	8
2009	9	2019	K	2029	X	2039	9
2010	A	2020	L	2030	Y	2040	A
2011	B	2021	M	2031	1	2041	B
2012	C	2022	N	2032	2	2042	C
2013	D	2023	P	2033	3	2043	D
2014	E	2024	R	2034	4	2044	E
2015	F	2025	S	2035	5	2045	F
2016	G	2026	T	2036	6	2046	G
2017	H	2027	V	2037	7	2047	H

OUO6075,000431C -22-29JUN16-1/1

Tunnistenumerot

Koneessasi on erilaisia tunnistuskilpiä. Kilpiin merkityt kirjain- ja numeroyhdistelmät ovat kyseisen osan tai kokoonpanon yksilöllisiä tunnistetietoja. Tämä numero on tarpeen TÄYDELLISENÄ varaosia tilattaessa tai yksilöitäessä traktori tai osa John Deere tuotetukiohjelmia varten. Tunnistetietojen avulla viranomaiset voivat myös löytää helpommin varastetun koneen. Merkitse sarjanumerot TARKOIN niille varattuihin tiloihin alla olevien valokuvien yhteyteen.

OUO6075,0000BE0 -22-04MAY11-1/1

Koneen tunnistuskilpi

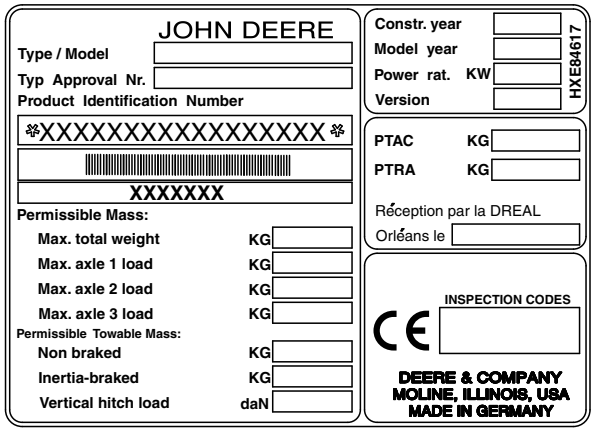

Esimerkki tunnistekilvestä

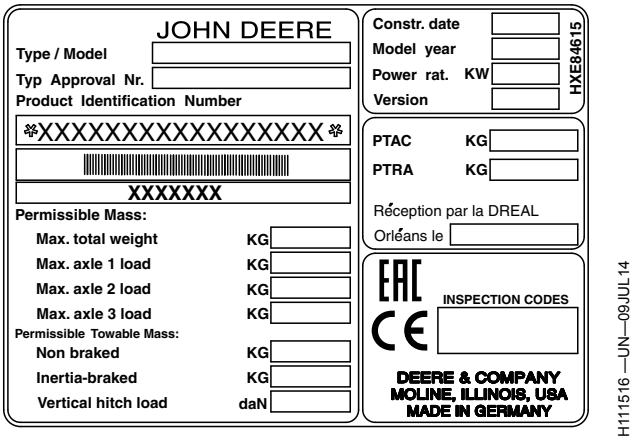

Esimerkki tunnistekilvestä

HUOMAA: Koneen tunnistekilpi vaihtelee sen mukaan, mihin kone on toimitettu. Paikanna koneen tunnistekilpi ja vertaa sitä tässä annettuihin tietoihin.

OUO6075,0001877 -22-08JUL14-1/1

Koneen tunnistuskilven sijainti

Sijaitsee tasanteella ohjaamon kaiteen oikealla puolella.

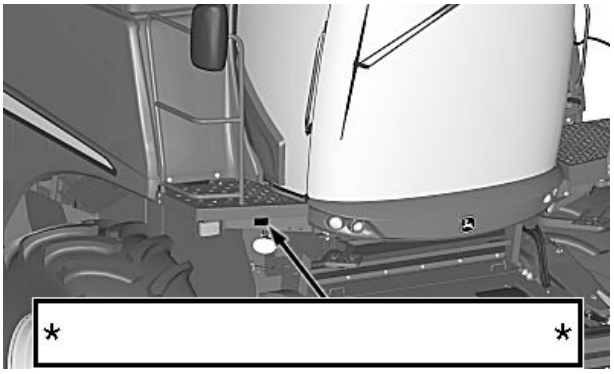

OUO6075,0000BE1 -22-04MAY11-1/1

Euraasian unionin vaatimustenmukaisuusmerkin sijainti

HUOMAA: Nämä tiedot koskevat vain tuotteita, joilla on Euraasian unionin jäsenmaiden EAC-vaatimustenmukaisuusmerkki.

Vaatimustenmukaisuusmerkki (A) sijaitsee tasanteella ohjaamon kaiteen oikealla puolella.

A—Vaatimustenmukaisuus-merkki

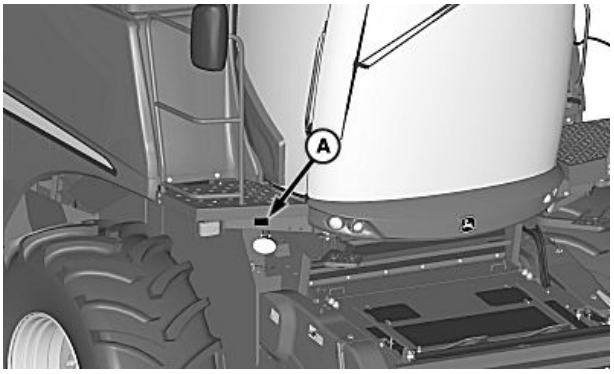

OUO6075,00041B8 -22-12NOV15-1/1

Moottorin sarjanumeron tulkitseminen

Jokaisella moottorilla on 13-numeroinen John Deeren moottorin sarjanumero, joka sisältää moottorin valmistaneen tehtaan, moottorin mallin ja 6-numeroisen sarjanumeron.

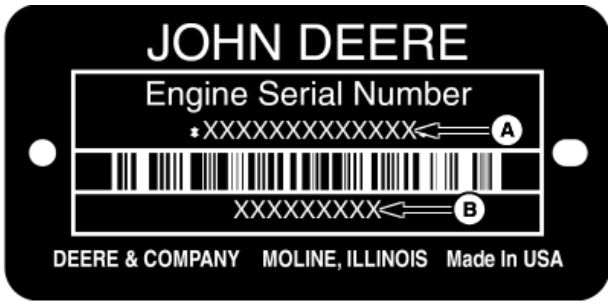

H112201 —UN—06NOV14

Esimerkki moottorin sarjanumerokilvestä

Moottorin sarjanumero (A)

9,0 l esimerkki (RG6090U123456)	13,5 l esimerkki (RG6135U123456)
RG ..... Moottorin valmistaneen tehtaan koodi	RG ..... Moottorin valmistaneen tehtaan koodi
• RG ..... Waterloo, Iowa, USA	• RG ..... Waterloo, Iowa, USA
6090 ..... Sylinterien lukumäärä ja iskutilavuus	6135 ..... Sylinterien lukumäärä ja iskutilavuus
• 6090 ..... 6 sylinteriä, 9,0 litraa	• 6135 ..... 6 sylinteriä, 13,5 litraa
U ..... Päästösertifiointi	U ..... Päästösertifiointi
• B ..... Sertifioimaton • C ..... Tier 1/Stage 1 • D ..... Tier 2/Stage II • L ..... Tier 3/Stage III A • R ..... Interim Tier 4/Stage III B • U tai V ..... Tier 4 Final / Vaihe IV	• B ..... Sertifioimaton • C ..... Tier 1/Stage 1 • D ..... Tier 2/Stage II • L ..... Tier 3/Stage III A • R ..... Interim Tier 4/Stage III B • U tai V ..... Tier 4 Final / Vaihe IV
123456 ..... Moottorin sarjanumero	123456 ..... Moottorin sarjanumero

Moottorin mallinumero (B)

9,0 l esimerkki (6090HFC09)	13,5 l esimerkki (6135HFC09)
H ..... Moottorin imujärjestelmä	H ..... Moottorin imujärjestelmä
• D ..... Vapaasti hengittävä • T ..... Turboahdettu • A ..... Ahdettu, ahtoilman jäähdytys ilmasta jäähdytysnesteeseen • H ..... Ahdettu, ilmajäähdytteinen välijäähdytys • S ..... Ahdettu, ahtoilman jäähdytys ilmasta meriveteen	• D ..... Vapaasti hengittävä • T ..... Turboahdettu • A ..... Ahdettu, ahtoilman jäähdytys ilmasta jäähdytysnesteeseen • H ..... Ahdettu, ilmajäähdytteinen välijäähdytys • S ..... Ahdettu, ahtoilman jäähdytys ilmasta meriveteen
F ..... Käyttäjätyyppi	F ..... Käyttäjätyyppi
• F ..... OEM (John Deere Power Systems) • XX ..... Muilla kirjaimilla ilmaistaan John Deeren koneiden valmistussijainnit	• F ..... OEM (John Deere Power Systems) • XX ..... Muilla kirjaimilla ilmaistaan John Deeren koneiden valmistussijainnit
C ..... Teollisuusmoottorit	C ..... Teollisuusmoottorit
• C ..... Teollisuusmoottorit • G ..... Generaattori	• C ..... Teollisuusmoottorit • G ..... Generaattori
09 ..... Moottorin kokoonpano	09 ..... Moottorin kokoonpano
• 09 ..... PSS (turboahdinsarjat, diesel hapetuskatalysaattori / diesel hiukkassuodatin ja selektiivinen katalyyttinen pelkistys) • 94 ..... PVX (Yksittäinen VGT-turboahdin) • 95 ..... PSX (Turboahdinsarjat ja jälkikäsittely)	• 09 ..... PSS (turboahdinsarjat, diesel hapetuskatalysaattori / diesel hiukkassuodatin ja selektiivinen katalyyttinen pelkistys) • 94 ..... PVX (Yksittäinen VGT-turboahdin) • 95 ..... PSX (Turboahdinsarjat ja jälkikäsittely)

OUO6075,00018D1 -22-06NOV14-1/1

Moottorin sarjanumero (Tier 2/Stage II)

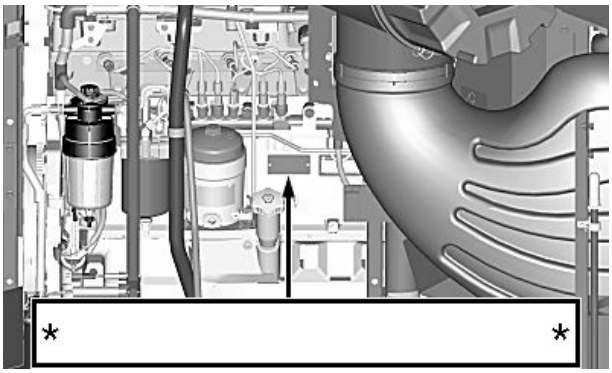

H99413 —UN—14DEC10

S660 ja S670

S660 ja S670: sijaitsee moottorin taustapuolella.

H99437 —UN—14DEC10

S680 ja S690

S680 ja S690: sijaitsee moottorin etupuolella käynnistimen yläpuolella.

OUO6075,0001590 -22-09JUL13-1/1

Moottorin sarjanumero (Final Tier 4/Stage IV)

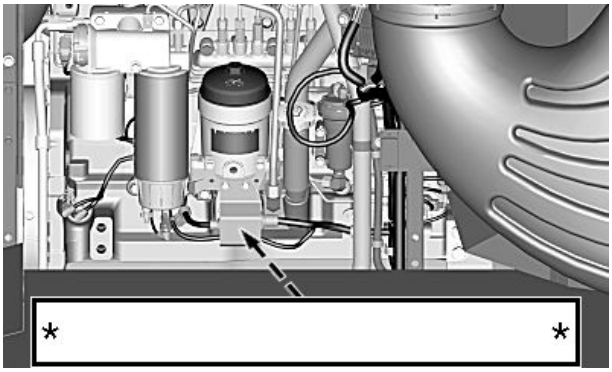

H99414 —UN—14DEC10

S660 ja S670

S660 ja S670: sijaitsee moottorin taustapuolella.

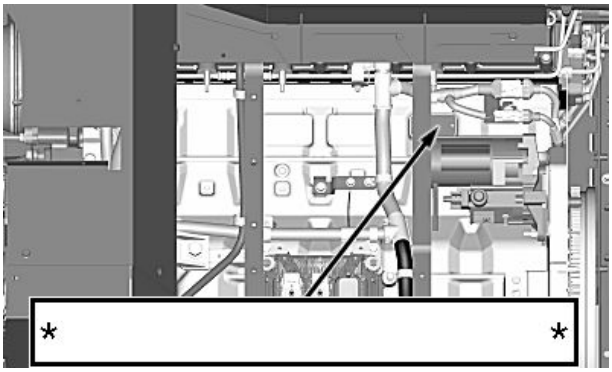

H99415 —UN—14DEC10

S680, S685 ja S690

S680, S685 ja S690: sijaitsee moottorin etupuolella käynnistimen yläpuolella.

SS43267,000058D -22-20MAR15-1/1

Hydrostaattisen vedon pumppu

Sijaitsee hydrostaattisen käyttöpumpun sivulla.

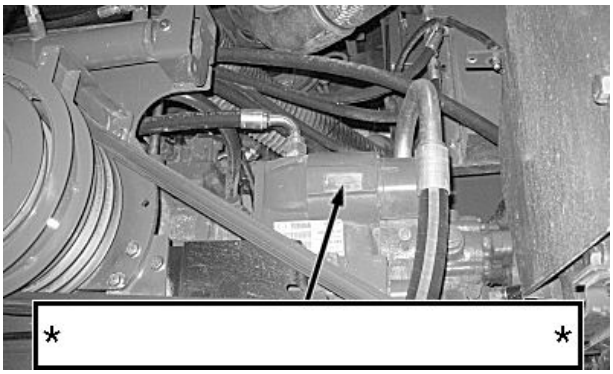

H99421 —UN—14DEC10

Kuvassa mekaanisella vaihteenvaihdolla ja painikevalintaisella vaihteenvaihdolla varustetut koneet

OUO6075,0001059 -22-27FEB12-1/1

Hydrostaattisen vedon moottori

Mekaanisella vaihteenvaihdolla ja painikevalintaisella vaihteenvaihdolla varustetut koneet: sijaitsee hydrostaattisen käyttöpumpun päällä.

ProDrive-koneet: sijaitsee hydrostaattisen käyttöpumpun pohjassa sivulla.

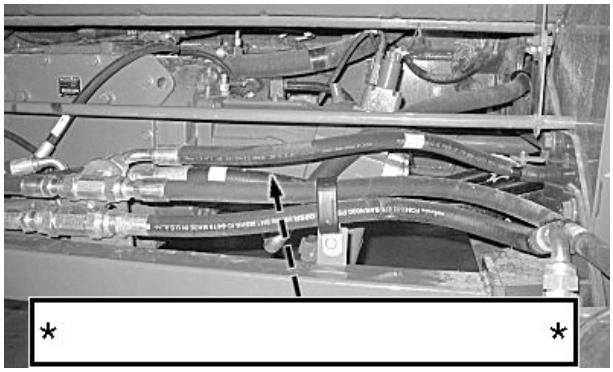

H99424 —UN—14DEC10

Kuvassa ProDrive-kone

OUO6075,0001058 -22-27FEB12-1/1

Kaksivaihteinen nelivetomoottori

Sijaitsee nelivetomoottorin päällä.

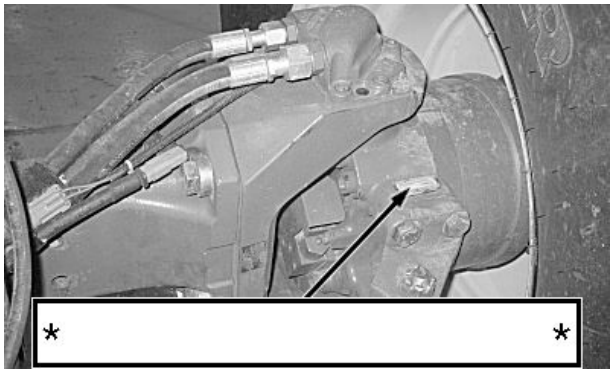

H99419 —UN—14DEC10

OUO6075,0000AF4 -22-14APR11-1/1

Moottorin käyttövaihde

Sijaitsee moottorin käyttövaihteen takasivulla.

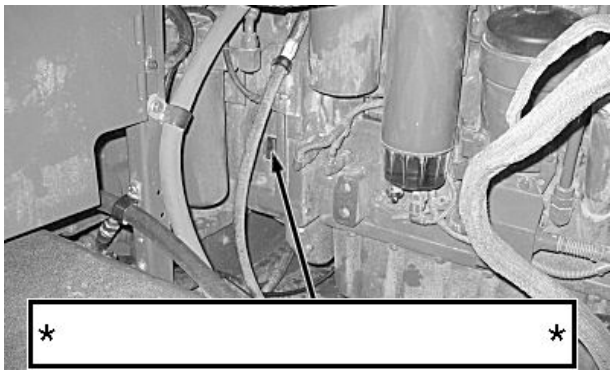

H99418 —UN—14DEC10

OUO6075,0001057 -22-27FEB12-1/1

Roottorin hammaspyörävaihde

Sijaitsee roottorin hammaspyörävaihteen vasemmalla puolella.

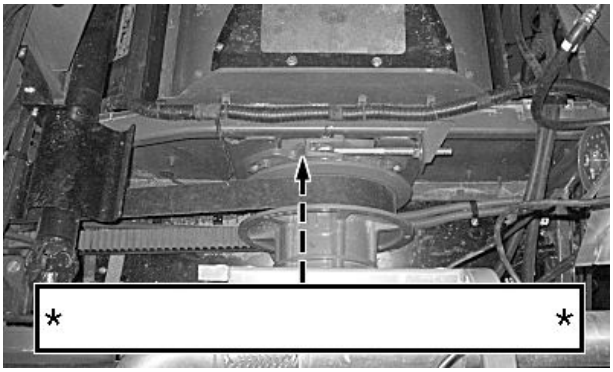

H99430 —UN—14DEC10

OUO6075,0000AF6 -22-14DEC10-1/1

Vaihteisto

Mekaanisella vaihteenvaihdolla ja painikevalintaisella vaihteenvaihdolla varustetut koneet: sijaitsee vaihteiston sivulla

ProDrive-koneet: sijaitsee vaihteiston edessä

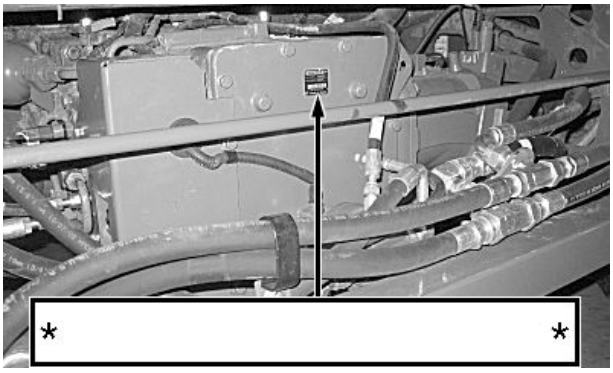

H99426 —UN—14DEC10

Kuvassa ProDrive-vaihteisto

OUO6075,0001056 -22-27FEB12-1/1

Syöttökuljettimen suunnanvaihtovipu

Sijaitsee syöttökuljettimen suunnanvaihtovivun päällä.

H99432 —UN—14DEC10

OUO6075,0000AF9 -22-14DEC10-1/1

Multi-Speed-syöttökuljettimen käyttövaihde (jos varusteena)

Sijaitsee Multi-Speed-syöttökuljettimen käyttövaihteen takasivulla.

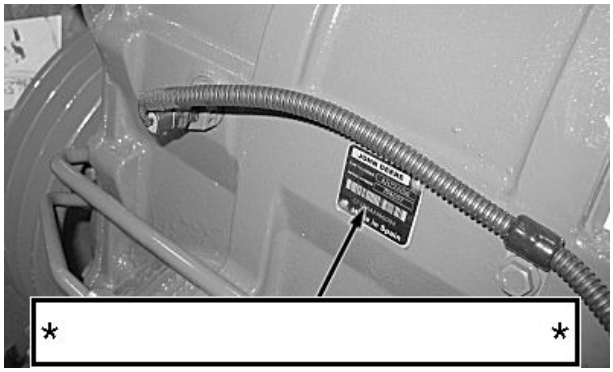

H99431 —UN—14DEC10

OUO6075,0000B00 -22-14DEC10-1/1

Olkisilppuri (jos varusteena)

Sijaitsee olkisilppurin vasemmalla puolella.

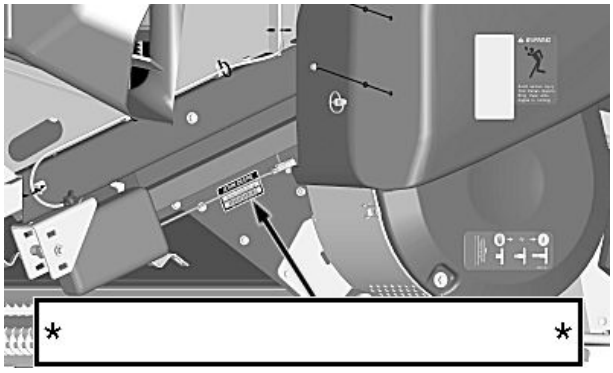

H101339 —UN—04MAY11

OUO6075,0000C27 -22-04MAY11-1/1

Takalaudan siipi (Deluxe, Intermediate ja Premium Residue)

Sijaitsee takalaudan siiven vasemmalla puolella.

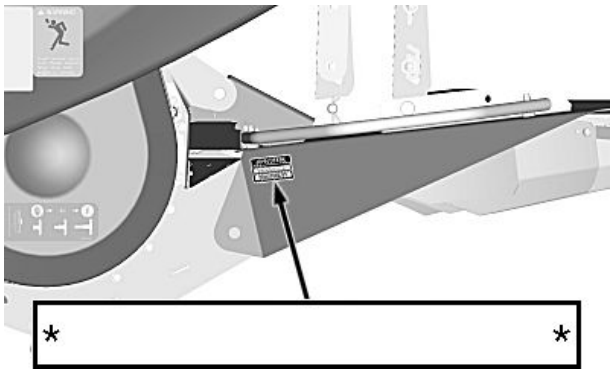

H101340 —UN—04MAY11

OUO6075,0001820 -22-28MAY14-1/1

Advanced PowerCast™ -takalauta (Intermediate ja Premium Residue)

Sijaitsee Advanced PowerCast™ -takalaudan vasemmalla puolella.

H101342 —UN—04MAY11

PowerCast on Deere & Companyn tavaramerkki

OUO6075,0001821 -22-28MAY14-1/1

PowerCast-takalauta (Deluxe Residue)

Sijaitsee PowerCastin takalaudan vasemmalla puolella.

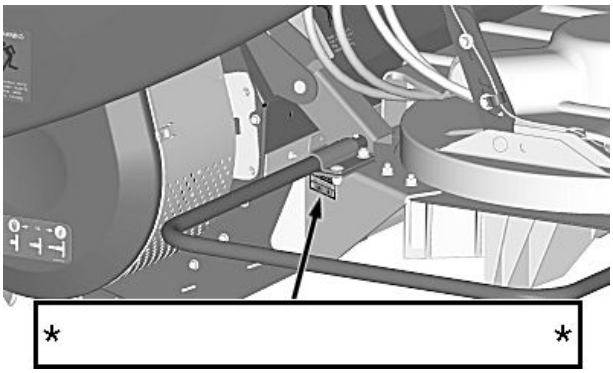

H101343 —UN—04MAY11

OUO6075,0000C2A -22-04MAY11-1/1

Ruumentenlevitin (Deluxe residue)

Sijaitsee ruumentenlevittimen sisällä oikealla puolella.

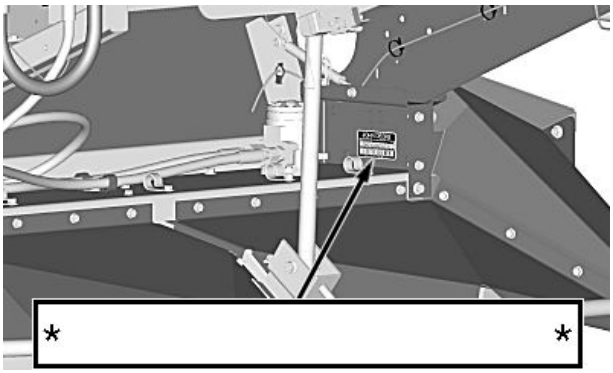

H101344 —UN—04MAY11

OUO6075,0000C2B -22-04MAY11-1/1

Säilytä omistustodistus

1. Säilytä turvallisessa paikassa ajan tasalla olevat tiedot kaikista tuotteiden ja osien sarjanumeroista.
2. Varmista säännöllisesti, että tunnuslevyjä ei ole irrotettu. Ilmoita poliisille, jos tunnuslevyjä on yritetty peukaloida, ja tilaa kaksoiskappaleet levyistä.
3. Muita mahdollisia toimenpiteitä:
   - Merkitse laite oman numerointijärjestelmäsi mukaisesti.
   - Ota jokaisesta laitteesta useita värikuvia eri kuvakulmista.

TS1680 —UN—09DEC03

DX,SECURE1 -22-18NOV03-1/1

Laitteiden turvallinen säilytys

1. Asenna laitteita, joita ei voi murtaa eikä rikkoa.
2. Kun laite on varastossa:
   - Laske leikkuupöytä maahan.
   - Aseta pyörät mahdollisimman leveästi, jotta lastaaminen vaikeutuisi.
   - Irrota avaimet ja akut.
3. Jos pysäköit laitteen sisälle, siirrä sisäänkäynnin eteen raskaita esineitä ja lukitse varaston ovet.
4. Jos pysäköit laitteen ulos, huolehdi siitä, että paikka on hyvin valaistu ja aidattu.
5. Pidä silmällä ympäristöä ja ilmoita varkauksista suoraan poliisille.
6. Ilmoita John Deere -myyjälle varastetuista laitteista.

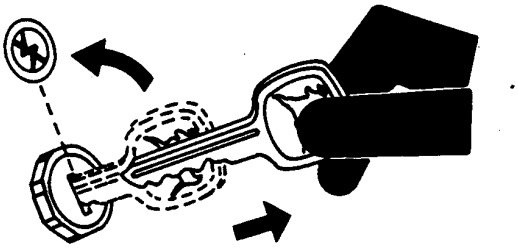

TS230 —UN—24MAY89

DX,SECURE2 -22-18NOV03-1/1

Julkaistua John Deere -huoltokirjallisuutta

Tekniset tiedot

Teknisiä tietoja sisältäviä julkaisuja voi hankkia John Deereltä. Julkaisut ovat saatavissa painettuna tai CD-ROM-levyllä.

Tilauksia voi tehdä seuraavilla tavoilla:

- John Deeren teknisten tietojen kauppa: **www.JohnDeere.com/TechInfoStore**
- Soita numeroon 1-800-522-7448
- Ota yhteyttä John Deere -jälleenmyyjään

Saatavissa oleviin julkaisuihin sisältyvät:

- VARAOSALUETTELOT, jotka sisältävät koneeseesi saatavissa olevat varaosat. Luettelot sisältävät hajotuskuvia, jotka helpottavat sopivan varaosan löytämistä. Luettelot ovat hyödyllisiä myös osien kokoamisen ja purkamisen yhteydessä.
- KÄYTTÖOHJEET sisältävät turvallisuutta, käyttöä, kunnossapitoa ja huoltoa koskevia tietoja.
- TEKNISISSÄ KÄSIKIRJOISSA on koneesi huoltamista koskevia tietoja. Käsikirjat sisältävät teknisiä tietoja, kuvien avulla havainnollistettuja kokoamis- ja purkamisohjeita, vaihteistoöljykaavioita ja johdotuskaavioita. Eräitä tuotteita varten on laadittu erilliset korjausta ja diagnostiikkaa koskevat oppaat. Eräitä komponentteja (kuten moottoreita) varten on saatavissa erillisiä komponentin korjaamokäsikirjoja.
- OPINTO-OHJELMAAN kuuluu viisi kattavaa kirjasarjaa. Kirjasarjat sisältävät perustietoa, joka ei ole valmistajakohtaista:
  - Maataloustoiminnan perusteisiin liittyvä sarja käsittelee maanviljelyssä ja karjanhoidossa käytettävää tekniikkaa.
  - Maatilojen liiketoiminnan johtamista käsittelevä sarja tarkastelee arkipäivän ongelmia ja esittelee käytännön ratkaisuja markkinointiin, rahoitukseen, varusteiden valintaan ja yhteensopivuuteen liittyviin kysymyksiin.
  - Huoltamisen perusteita käsittelevät oppaat opastavat lukijaa työkoneiden korjaamisessa ja kunnossapidossa.
  - Koneiden käytön perusteita koskevat oppaat antavat tietoa koneiden kapasiteetista ja säädöistä samoin kuin siitä, miten koneiden suorituskykyä on mahdollista parantaa ja miten tarpeettomat peltotyöt on mahdollista välttää.
  - Pienkoneiden perusteita käsittelevät oppaat tarjoavat huolto- ja kunnossapito-ohjeita koneille, joiden voimanoton teho on korkeintaan 40 hv.

TS189 —UN—17JAN89

TS191 —UN—02DEC88

TS224 —UN—17JAN89

TS1663 —UN—10OCT97

DX,SERVLIT -22-21APR16-1/1

John Deere -huolto pitää koneesi työssä

John Deere -varaosat

Lyhennämme koneseisokit pitämällä oikeat osat heti saatavilla.

Siksi pidämme laajaa ja monipuolista varastoa — ollaksemme askeleen edellä varaosatarpeitasi.

TS100 —UN—23AUG88

DX,IBC,A -22-04JUN90-1/1

Oikeat työkalut

Kätevät ja sopivat työkalut ja testauslaitteet mahdollistavat nopean vian paikallistamisen ja korjauksen... aikasi ja rahasi säästyvät.

TS101 —UN—23AUG88

DX,IBC,B -22-04JUN90-1/1

Hyvin koulutetut asentajat

John Deere asentajan koulutus ei pääty koskaan.

Koulutusta järjestetään säännöllisesti, joten henkilökuntamme tuntee laitteesi ja osaa huoltaa sen.

Seuraus?

Voit luottaa kokemukseemme!

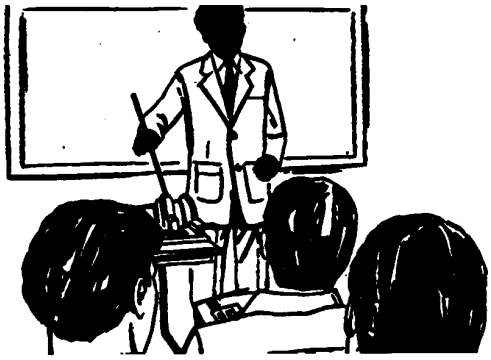

TS102 —UN—23AUG88

DX,IBC,C -22-04JUN90-1/1

Nopea huolto

Haluamme antaa nopean ja tehokkaan avun, heti kun tarvitset sitä.

Teemme korjauksia tilallasi tai hyvin varustetuissa korjaamoissamme olosuhteiden mukaan. Käytä apuamme.

JOHN DEERE HUOLLON MOTTO: Olemme siellä missä tarvitset meitä.

TS103 —UN—23AUG88

DX,IBC,D -22-04JUN90-1/1

Hakemisto

Sivu

A

Active Terrain Adjustment
Sihti ... 30-61
Ajoneuvon pitkittäiskallistus ... 30-62, 30-63
Alamäen herkkyyden säätö ... 30-63
Järjestelmän aktivointi ... 30-62
Järjestelmän oletusarvojen palauttaminen ... 30-63
Järjestelmän tilailmaisin ... 30-62
Järjestelmätaulukko (askeleen koko) ... 30-63
Lisäasetusten näyttö ... 30-63
Ota käyttöön ruudut (yläseula/seula) ... 30-63
Satotyyppi ... 30-62
Siirtymä (puhallin/yläseula/seula) ... 30-62
Ylämäen herkkyyden säätö ... 30-63
Advanced PowerCast
Vaihto
Ruumentenlevittimen levyt ... 75-27
Ahtimen jälkijäähdytin
Puhdistaminen ... 115-66
Ajajan kehoon kohdistuva värinä ... 175-15
Ajovalot
Säätö ... 85-12
Alemman ajovalon polttimo (jos varusteena) ... 85-15
Ohjaamon halogeenivalot ... 85-13
Suurteho-ksenonvalot ... 85-17
Vaihtaminen
Alemman ajovalon polttimo (jos varusteena) ... 85-14
Etukatteen valot (jos varusteena) ... 85-14
Ohjaamon halogeenivalon polttimo ... 85-13
Polttimo ... 85-12
Suuteho-ksenonvalopolttimo (lisävaruste) ... 85-16
Akkujen käsittely, turvallisuus
Turvallisuus, akkujen käsittely ... 10-17, 85-3
Aktiivinen leikkuupöydän kellunta ... 40-17
Käyttöönotto ... 30-73
Akut
Apuakun kytkentä ... 85-6
Huolto ... 160-42
Irrotus ja asennus (S660 ja S670) ... 85-6
Irrotus ja asennus (S680, S685 ja S690) ... 85-8
Kaapeleiden kytkentä ... 85-4
Lataaminen ... 85-5
Ominaistiheyden tarkastus ... 85-5
Päävirtakatkaisin ... 85-9
Turvallinen asennus ... 85-4
Alaseula
Mittaus ... 70-67
Syvään hammastettu alaseula ... 70-69
Säätökytkin ... 70-69
Yleismallin alaseula ... 70-68
Alueelliset asetukset
Vaihto ... 30-97
Antenni ... 25-3
Anturi
Säätö
Jyväsäiliön täyttäminen ... 80-3

Sivu

Apulaitehihna
Vaihto (Tier 2/Stage II) (S660 ja S670) ... 115-19
Vaihto (Tier 2/Stage II) (S680 ja S690) ... 115-23
Asennuspinta
Säätö
Kuljettajan istuin (perusistuin) ... 50-2
Kuljettajan istuin (Premium-kangasistuin) ... 50-3
Kuljettajan istuin (Premium-nahkaistuin) ... 50-4
Asettaminen
Puimuri
Nimellä tallennetut puitavat materiaalit ... 30-46
Asettelun hallinta -sovellus
Aloitussivun alueen asettaminen ... 30-107
Asettelut
Kasvi
Maissi (kostea) ... 130-2
Maissi (kuiva) ... 130-2
Maissintähkä (kokonaan osineen) ... 130-2
Pavut ... 130-2
Puinnin vinkit ... 125-1
Takalaudan siivet ... 75-7, 75-8
Asetukset
Etu- ja takarenkaiden tiedot ... 95-18
Kasvimateriaali
Auringonkukka ... 130-7
Durra ... 130-7
Herne ... 130-5
Hirssi ... 130-4
Kahviherneet ... 130-1
Kaura ... 130-5
Linssit ... 130-3
Lisähuomautusten kuvaussivu ... 130-9
Lupiinit ... 130-4
Ohra ... 130-1
Paukkumaissi ... 130-5
Rapsi (kuiva) ... 130-5
Rapsi (vihreä) ... 130-6
Riisi ... 130-6
Ruis ... 130-6
Ruisvehnä ... 130-7
Rypsi ... 130-1
Rypälepapu ... 130-3
Saflori ... 130-6
Sinappi ... 130-4
Sinimailanen ... 130-1
Soija ... 130-7
Valkopavut ... 130-4
Vehnä (tavallinen) ... 130-8
Vehnä (vaikea) ... 130-8
Käyttö kylmissä lämpötiloissa ... 125-1
Lisäpainovaatimukset (S660) ... 95-27
Lisäpainovaatimukset (S670 HillMaster™) ... 95-29
Lisäpainovaatimukset (S670) ... 95-28
Lisäpainovaatimukset (S680 HillMaster™) ... 95-32
Lisäpainovaatimukset (S680) ... 95-30
Lisäpainovaatimukset (S685 HillMaster™) ... 95-33
Lisäpainovaatimukset (S685) ... 95-31

Jatkuu seuraavalla sivulla

Sivu

Lisäpainovaatimukset (S690 HillMaster™) 95-33
Lisäpainovaatimukset (S690) 95-31
Monitoimivipu 30-74
Olkisilppurin nopeuksien vaihto 75-23
Olkisilppurin ohjaustanko (lisävaruste) 75-13
Puimuri
Jäänteiden hallinnan asetukset (erottelijan siiven asento) 30-28
Jäänteiden hallinnan asetukset (levittimen nopeus) 30-28
Jäänteiden hallinnan asetukset (silppurin asento) 30-28
Jäänteiden hallinnan asetukset (silpun pudotusasento) 30-28
Rajaisjärjestelmän paluuvarstasillat (S680, S685 ja S690) 70-86
Rummun korkeus (hydraulinen kallistus) 60-10
Rummun korkeus (manuaalinen kallistus) 60-10
Takalaudan siivet 75-26
Varstasillan suositukset 130-9
Vastaterät 75-14
Viljalaji
Heinänsiemen 130-3
Pellava 130-3
Viljan jakolevy 75-11
Virran sammutusmenetelmä 130-10
Asetus
Leikkuupuimuri
Harvest Smart™-syöttönopeuden asetukset (jos varustettuna) 30-61
Interaktiivinen puimurin säätö (jos varustuksessa) 30-47, 30-56
Edellisten hyväksyttyjen parametri-asetusten tarkistaminen 30-54, 30-59
Jyvien laadun parannus 30-50
Optimointi valmis 30-55, 30-60
Puimurin parannustavoitteet 30-48
Puinnin tärkeysjärjestysasetukset 30-49
Puintitappion pienennys 30-50
Suositeltavat koneen muutok-set 30-51, 30-55, 30-56, 30-60
Tarkista parannusasetukset 30-53, 30-58
Valvontajärjestelmän kuvak-keet 30-51, 30-57
Jyvätappion asetukset 30-42
Kokoontaittamistoiminnot (jos varusteena)
Maissipää 30-27
Tyhjennysputken käyttö 30-27
Viljasäiliön kannet 30-27
Koneen asetukset 30-45
Kosteuden asetukset 30-30
Kosteuskorjausasetukset 30-30
Näytön käyttäminen 30-6
Satoyksikköasetus 30-30
Viljan määreet -valikko 30-45
Viljasäiliön taso 30-26
Viljelyskasvit 30-42

Sivu

Leikkuupöydän näyttö 30-64
Leikkuupöytä
Näytön käyttäminen 30-7
Otsikko
Manuaalinen tallennus 30-14
Puimurin näyttö 30-20
Puintitiedot
Näytön käyttäminen 30-6
Auringonkukka
Puintikoneiston ohjetaulukko 130-7
Automaattinen leikkuupöydän ohjaus
Käyttöönotto
Aktiivinen leikkuupöydän kellunta 30-73
Kaatokelan asento 30-73
Leikkuupöydän korkeuden palautus 30-73
Leikkuupöydän korkeuden tunnistus 30-73
Nopeusautomatiikka 30-73
Peitelevyjen asento 30-73
Sivuttaiskallistus 30-73
Avoin ohjaamo
Ajosillan kaiteet 50-14
Jarrupolkimet 50-13
Jääkaappi (jos varustuksessa) 50-7
Käyttöohjekirjan säilytyspaikka 50-1
Lisälaitteiden pistorasialista 50-9
Ohjaamon portaiden asennot (paripyöräkokoonpano) 50-10
Ohjaamon portaiden asennot (pyöräkokoonpano, jossa yksinkertaiset renkaat) .. 50-9
Ohjauspylväs 50-12
Oikeanpuoleinen tasanne 50-14
Säätäminen
Käsinoja 50-8
Käsinojan näyttö 50-8
Opastusistuin 50-7
Selkänoja (perusistuin) 50-5
Vasemman käsinojan säätö (perusistuin) 50-5
Turvavyöt 50-8
Vaihdevipu (jos varusteena) 50-13

B

Biodieselpolttoneste 155-4

C

Capacity-tila
Harvest Smart™ -syöttönopeus (lisävaruste) 135-1
CommandCenter
Puhelin
Asetukset 30-92
Käyttö 30-89
Puhelinmuistio 30-91
CommandCenter-monitori
Puhelin
Puhelinmuistio 30-90

Jatkuu seuraavalla sivulla

Sivu

CommandTouch-käsinojakonsoli
Puhdistustoimenpide..... 35-3
CoolScan..... 155-20

D

Deluxe Residue
Olkisilppuri
Yleisiä tietoja karhotuksesta..... 75-2
Diagnostiikka
Lukemanäyttö 30-78
Dieselhiukkassuodatin
Ylläpito ja huolto.....115-72
Dieselhiukkassuodattimen kunnossapito ja huolto ..115-72
Dieselmoottorin öljy
Luokitus Tier 2 ja vaihe II 155-17
Tier 4 Final / Vaihe IV..... 155-18
Vaihtovälit suuressa korkeudessa..... 155-18
Dieselmoottorit, kylmien olosuhteiden vaikutus..... 155-7
Dieselpolttoneste..... 155-3
Lisäaineet..... 155-5
Dieselpolttoneste, testaus
Dieselpolttonesteen testaus..... 155-6
Dieselpolttonesteen voitelevuus..... 155-5
Durra
Puintikoneiston ohjetaulukko 130-7

E

Eetteri
Turvallisuus.....110-11
Ei huollettavissa
Yläseula/seula/palautusastia -kokonaisuudet..... 70-73
Erikoistestit
Sihti..... 30-78
Erotin
Asennus
Varstasiltaosat (aktiivinen varstasillan eristys) .. 70-20
Irrotus
Varstasiltaosat (aktiivinen varstasillan eristys) .. 70-20
Vasemman puolen käyttöhihnat..... 70-87
Erottelija
Alennettu nopeusalue (kaksinopeuksinen)
Nopeudet..... 70-48
Asennus
Puintikelan elementit (TriStream-roottori)..... 70-39
Puintikelan elementit (Variable Stream -roottori)..... 70-43
Puintikelan murskainsormet (TriStream-roottori)..... 70-39
Puintikelan murskainsormet (Variable Stream -roottori) 70-43
Rajaisjärjestelmän kulutuslistat (S680, S685 ja S690)..... 70-82
Rajaisjärjestelmän puintilistat (S680, S685 ja S690)..... 70-82
Varstasillan osat (Varstasillan vakiosäätö) 70-15
Erottelijan murskainsormen sijainti (TriStream-roottori, sitkeän aineksen konfigurointi)..... 70-41
Erottelijan murskainsormen sijainti (TriStream-roottori, tiheästi pakattu konfigurointi)..... 70-42
Erottelijan murskainsormen sijainti (Variable Stream -roottori, tiheän pakkauksen konfigurointi) 70-47
Erottelijan murskainsormen sijainti (Variable Stream -roottori, vakiokonfigurointi)..... 70-46
Erottelijan yläkannen siivekkeet..... 70-38
Irrotus
Piikeillä varustetun syöttökiihdyttimen kampapohja (riisikoneet) 70-4
Puintikelan elementit (TriStream-roottori)..... 70-39
Puintikelan elementit (Variable Stream -roottori)..... 70-43
Puintikelan murskainsormet (TriStream-roottori)..... 70-39
Puintikelan murskainsormet (Variable Stream -roottori) 70-43
Rajaisjärjestelmän kulutuslistat (S680, S685 ja S690)..... 70-82
Rajaisjärjestelmän puintilistat (S680, S685 ja S690)..... 70-82
Varstasillan osat (Varstasillan vakiosäätö) 70-15
Mittaus
Alaseula..... 70-67
Yläseula..... 70-67
Oikeanpuoleiset käyttöhihnat (S660 ja S670)..... 70-88
Oikeanpuoleiset käyttöhihnat (S680, S685 ja S690)..... 70-89
Posi-Torq™
Nopeusalueet 70-48
Puhdistaminen
Rajaisjärjestelmän elevaattorin anturit 70-76
Rajaisten elevaattoriputki (S680, S685 ja S690) 70-86
Puintielementin sijainti (TriStream-roottori, sitkeän aineksen konfigurointi)..... 70-41
Puintielementin sijainti (TriStream-roottori, tiheästi pakattu konfigurointi) 70-42
Puintikelan elementin sijainti (Variable Stream -roottori, tiheän pakkauksen konfigurointi)..... 70-47
Puintikelan elementin sijainti (Variable Stream -roottori, vakiokonfigurointi) 70-46
Ritilän katkaisimet (jos varustuksessa)..... 70-13
Ritilän katkaisinten sijainti (jos varustuksessa)..... 70-14
Ritilän välikappaleet..... 70-12
Ritiläpeitteet (jos varustettuna) 70-13
Ritilätyypit..... 70-12
Seulaston putken hammaspyörät
Manuaalinen puhdistusluukku..... 70-64
Puhdistusluukku (jos varusteena) 70-64
Suojukset 65-5

Jatkuu seuraavalla sivulla

Sivu

Suoristus
Varstasilta (Varstasillan vakiosäätö) ... 70-28
Syvä hammastus, etuyläseula ... 70-67
Syvään hammastettu alaseula ... 70-69
Syvään hammastettu yläseula ... 70-68
Syöttökierukan alustan jakajat ... 70-51
Säätäminen
Alaseulan kytkin ... 70-69
Etuoikea väliakselin hihna ... 70-62
Jyväelevaattorin hihna ... 70-74
Käyttävän hihnapyörän välys ... 70-49
Olkikelan hihna ... 70-51
Rajaisjärjestelmän elevaattorin kolaketju ... 70-78
Rajaisjärjestelmän elevaattorin kolat ... 70-77
Rajaisjärjestelmän kulutuslistat (S680, S685 ja S690) ... 70-84
Rajaisjärjestelmän käyttöhihna (S680, S685 ja S690) ... 70-79
Rajaisjärjestelmän käyttöketju (S680, S685 ja S690) ... 70-81
Rajaisjärjestelmän puintilistat (S680, S685 ja S690) ... 70-84
Syöttökiihdyttimen hihna ... 70-8
Takaoikea väliakselin hihna ... 70-63
Yläseulan kytkin ... 70-69
Säätö
Jyväelevaattorin kuljetinketju ... 70-75
Nopeudet ... 70-48
Rajaiselevaattorin käyttöhihna (S660 ja S670) ... 70-77
Rajaisjärjestelmän paluuvarstasillat (S680, S685 ja S690) ... 70-86
Siiven asento ... 30-28
Ylempi rajaiskierukan käyttöketju (S660 ja S670) ... 70-78
Tukkeuman selvittäminen ... 70-90
Olkikela ... 70-91
Syöttökiihdytin ... 70-90
Vaihtaminen
Etuoikea väliakselin hihna ... 70-62
Jyväelevaattorin hihna ... 70-74
Muuttuvanopeuksinen käyttöhihna ... 70-50
Rajaisjärjestelmän käyttöhihna (S680, S685 ja S690) ... 70-80
Rajaisjärjestelmän käyttöketju (S680, S685 ja S690) ... 70-81
Takaoikea väliakselin hihna ... 70-63
Yläolkikelan siivet (jos varusteena) ... 70-61
Vaihto
Murskainsyöttökiihdyttimen kulutuslistat - vaihto ... 70-3
Olkikelan hihna ... 70-52
Olkikelan kulutuslistat ... 70-57
Olkikelan kulutuslistat (sitkaat kasvit) ... 70-59
Olkikelan kulutuslistat, vakio ... 70-58
Sitkaiden kasvien syöttökiihdyttimen kulutuslistat ... 70-2
Suuri nopeus, korkea teho, syöttökiihdyttimen nopeus ... 70-10
Vakionopeus, korkea teho, syöttökiihdyttimen nopeus ... 70-9
Vakiosyöttökiihdyttimen kulutuslistat - vaihto ... 70-1
Varstasillan suositukset ... 70-11
Varstasilta, aluevaihteiston murtopultit (Varstasillan vakiosäätö) ... 70-15
Varstasiltatyypit ... 70-11
Vianmääritys ... 165-2
Yleismallin alaseula ... 70-68
Yleismallin yläseula ... 70-68
Erottelijan muuttuvanopeuksiset käytettävät ja käyttävät hihnapyörät
Voitelu ... 160-10
Erottelurummun muuttuvanopeuksiset käytettävät ja käyttävät hihnapyörät (koneet S660 ja S670)
Voitelu ... 160-20
Erottelurummun öljy
Huolto ... 160-51
Erottelurumpu
Asennus
Alaseulan elementit ... 70-70
Yläseulan elementit ... 70-70
Huolto ... 160-36
Irrotus
Alaseulan elementit ... 70-70
Yläseulan elementit ... 70-70
Seulaston huoltoluukku ... 70-64
Seulaston ilmakourut ... 70-64
Säätö
Alaseulan moottori ... 70-73
Puhaltimen variaattorihihna ... 70-65
Puhdistuspuhaltimen käyttölaite (Active Terrain Adjustment) ... 70-66
Puhdistuspuhaltimen käyttölaite (Ei—Active Terrain Adjustment) ... 70-66
Seulaston hihna ... 70-65
Syöttökierukan hihna ... 70-65
Yläolkikelan hihna (jos varusteena) ... 70-59
Yläseulan moottori ... 70-73
Yläseulan perän kaksialuesäätö ... 70-69
Vaihto
Puhaltimen variaattorihihna ... 70-65, 70-66
Seulaston hihna ... 70-65
Suurnopeuksinen, suurtehoinen syöttökiihdyttimen hihna ... 70-7
Syöttökierukan hihna ... 70-65
Vakionopeuksinen, suurtehoinen syöttökiihdyttimen hihna ... 70-7
Yläolkikelan hihna (jos varusteena) ... 70-60
Vakain
Varstasilta (aktiivinen varstasillan eristys) ... 70-31
Yläseula/seula/palautusastia -kokonaisuudet
Ei huollettavissa ... 70-73
etulevy
Aseta
Syöttökuljetin (manuaalinen kallistus) ... 60-5

Jatkuu seuraavalla sivulla

Sivu

Säätö
Syöttökuljetin (manuaalinen kallistus) 60-5
Euraasian unionin vaatimustenmukaisuus-
merkin sijainti 180-2

F

FarmSight™
Ethernet-yhteys (jos varustuksessa) 50-1

G

GPS-paikannusvastaanottimen
päivämäärä-/aika-asetukset
Vaihto 30-99

H

Hallintalaitteet
Kattopaneeli 25-1
Mikrofoni (lisävaruste) 25-1
Hammaspyörien kotelo
ProDrive™-koneet
Öljysuositukset 155-21
Öljysuositukset 155-22, 155-23
Hammaspyöräkotelo
Öljysuositukset 155-21
Harvest Smart™ -syöttönopeus (jos
varustuksessa)
Informaatiokenttä 30-25
Harvest Smart™ -syöttönopeus
(jos varustuksessa) (järjestelmän
valvontakuvakkeet)
Sihti 30-13
Harvest Smart -syöttönopeus (lisävaruste)
Järjestelmän kuvaus 135-1
Turvallinen käyttö 135-1
Varakäyttötila 135-14
Harvest Smart™ -syöttönopeus (lisävaruste)
Smart-tila 135-1
Capacity-tila 135-1
Lisätietoja 135-9
Vianetsintä 135-13
Harvest Smart™-syöttönopeus (jos
varustettuna)
Informaatiokenttä 30-61
Harvest Smart™-syöttönopeus (lisävaruste)
Peltoon liittyvät ongelmat 135-11
Harvest Smart™-syöttönopeus (lisävaruste)
Käyttö 135-8
Harvest Smart™-syöttönopeus (lisävaruste)
Parhaat käytännöt 135-10
Harvest Smart™-syöttönopeus (lisävaruste)
Järjestelmään liittyvät ongelmat 135-11
Harvest Smart™-syöttönopeus (lisävaruste)
Alkukalibrointi 135-7

Sivu

Heinänsiemen
Puintikoneiston ohjetaulukko 130-3
Herne
Puintikoneiston ohjetaulukko 130-5
Hihna
Johdottaminen
Pyörivän sihdin hihna 115-32
Moottorin reititys (Final Tier 4/Stage IV)
(S660 ja S670) 115-34
Moottorin reititys (Final Tier 4/Stage IV)
(S680, S685 ja S690) 115-35
Moottorin reititys (Tier 2/Stage II) (S660 ja
S670) 115-19
Moottorin reititys (Tier 2/Stage II) (S680 ja
S690) 115-19
Oikeanpuoleiset käyttöhihnat (S660 ja S670) 70-88
Oikeanpuoleiset käyttöhihnat (S680, S685
ja S690) 70-89
Säätäminen
CommandTouch Multi-Speed
-syöttökuljettimen käyttö 60-29
Ensimmäiset 50 tuntia 100-3
Etuoikea väliakseli 70-62
Jyväelevaattori 70-74
Leikkuupöydän kaatokela /
kaistapoiminnon pumppu
(CommandTouch Multi-Speed
-syöttökuljetin) 60-31
Leikkuupöydän kaatokela /
kaistapoiminnon pumppu
(kiinteänopeuksinen syöttökuljetin) 60-28
Leikkuupöydän kaatokela /
kaistapoiminnon pumppu
(muuttuvanopeuksinen syöttökuljetin) 60-24
Olkikela 70-51
Olkisilppuri käyttöhihna 75-35
Olkisilppurin väliakseli 75-41
Rajaisjärjestelmä (S680, S685 ja S690) 70-79
Syöttökiihdytin 70-8
Syöttökuljettimen kiinteänopeuksinen käyttö 60-25
Syöttökuljettimen muuttuvanopeuksinen
käyttö 60-15
Takaoikea väliakseli 70-63
Säätö
Puhallin 70-65
Rajaiselevaattori (S660 ja S670) 70-77
Seulasto 70-65
Syöttökierukka 70-65
Yläolkikela (jos varusteena) 70-59
Vaihtaminen
CommandTouch Multi-Speed
-syöttökuljettimen käyttö 60-28
Etuoikea väliakseli 70-62
Jyväelevaattori 70-74
Leikkuupöydän kaatokela /
kaistapoiminnon pumppu
(CommandTouch Multi-Speed
-syöttökuljetin) 60-29

Jatkuu seuraavalla sivulla

Sivu

Leikkuupöydän kaatokela / kaistapoiminnon pumppu (kiinteänopeuksinen syöttökuljetin) 60-25
Leikkuupöydän kaatokela / kaistapoiminnon pumppu (muuttuvanopeuksinen syöttökuljetin) 60-19
Muuttuvanopeuksinen käyttö 70-50
Olkisilppurin väliakseli (S680 S685 ja S690) 75-44
Pyörivän sihdin käyttöhihna (Tier 2/Stage II) (S660 ja S670) 115-32
Pyörivän sihdin käyttöhihna (Tier 2/Stage II) (S680 ja S690) 115-33
Rajaisjärjestelmä (S680, S685 ja S690) 70-80
Syöttökuljettimen kiinteänopeuksinen käyttö 60-24
Syöttökuljettimen muuttuvanopeuksinen käyttö 60-13
Takaoikea väliakseli 70-63
Tuuletinkäyttö (Tier 2/Stage II) (S680 ja S690) 115-29
Vaihto
Apulaite (Tier 2/Stage II) (S660 ja S670) 115-19
Apulaite (Tier 2/Stage II) (S680 ja S690) 115-23
Ilmakompressori (Tier 2/Stage II) (S660 ja S670) 115-19
Ilmakompressori (Tier 2/Stage II) (S680 ja S690) 115-23
Ilmakompressorin hihna (Final Tier 4/Stage IV) (S660 ja S670) 115-54
Ilmakompressorin hihna (Final Tier 4/Stage IV) (S680, S685 ja S690) 115-59
Ilmastointilaite (Final Tier 4/Stage IV) (S660 ja S670) 115-35
Ilmastointilaite (Final Tier 4/Stage IV) (S680, S685 ja S690) 115-39
Imutuulettimen käyttöhihna (Final Tier 4/Stage IV) (S660 ja S670) 115-46, 115-48
Imutuulettimen käyttöhihna (Final Tier 4/Stage IV) (S680, S685 ja S690) 115-47
Laturi (Final Tier 4/Stage IV) (S660 ja S670) ... 115-35
Laturi (Final Tier 4/Stage IV) (S680, S685 ja S690) 115-39
Moottorin päästöjenhallintahihna (Final Tier 4/Stage IV) 115-68
Muuttuvanopeuksinen tuulettimen käyttöhihna (Final Tier 4/Stage IV) (S660 ja S670) 115-48
Olkikela 70-52
Olkisilppuri 75-36
Olkisilppurin väliakseli (S660 ja S670) 75-41
Puhallin 70-65, 70-66
Pyörivä sihdin käyttöhihna (Final Tier 4/Stage IV) (S660 ja S670) 115-44
Pyörivä sihdin käyttöhihna (Final Tier 4/Stage IV) (S680, S685 ja S690 115-45
Seulasto 70-65
Suurnopeuksinen, suurtehoinen syöttökiihdytin .. 70-7
Syöttökierukka 70-65
Tuulettimen käyttö (Tier 2/Stage II) (S660 ja S670) 115-19
Tuulettimen käyttöhihna (Final Tier 4/Stage IV) (S680, S685 ja S690) 115-62
Tyhjennysputken käyttö (S660 ja S670) 80-11
Tyhjennysputken käyttö (S680 S685 ja S690) .. 80-13
Vakionopeuksinen, suurtehoinen syöttökiihdytin 70-7
Yläolkikela (jos varusteena) 70-60
Vasemman puolen käyttöhihnat 70-87
HillMaster
Katkaisimet
Rinnepuintijärjestelmä 35-25, 140-5
Päivittäiset käyttövalmistelut 140-4
Yleiset tiedot 140-1
Himmennystila:
Säätäminen 30-94
Hinaaminen
Kone (koneet joissa mekaaninen vaihteisto) 120-16
Kone (painamalla vaihdettavien vaihteiden koneet) 120-17
Kone (ProDrive-vaihteistolla varustetut koneet).. 120-17
Kone eteenpäin 120-18
Koneen takaa 120-19
Hinaustilan asettaminen
Sihti 30-79
Hirssi
Puintikoneiston ohjetaulukko 130-4
Huolto
10 tunnin huolto 160-7, 160-9
10 tunnin välein 160-7, 160-9
100 tunnin huolto 160-18
100 tunnin välein 160-18
1000 käyttötunnin välein 160-47, 160-48
1000 käyttötunnin välein (S660 ja S670 ProDrive-koneet) 160-46
200 tunnin huolto 160-19, 160-20
200 tunnin välein 160-19, 160-20
2000 käyttötunnin huolto 160-49, 160-51
250 tunnin välein (Final Tier 4/Stage IV) 160-23, 160-25
250 tunnin välein (Tier 2/Stage II) 160-21, 160-22
400 tunnin huolto 160-27, 160-44
400 tunnin huolto tai vuosihuolto ..160-32, 160-34, 160-36, 160-42
400 tunnin välein 160-27, 160-44
400 tunnin välein (Final Tier 4/Stage IV) 160-30
400 tunnin välein tai kerran vuodessa (S660 ja S670 ei-ProDrive-koneet) 160-38
400 tunnin välein tai kerran vuodessa (S660 ja S670 painikevalintaisen vaihteenvaihdon vaihteistolla varustetut koneet) 160-39
400 tunnin välein tai kerran vuodessa (S660 ja S670 ProDrive-koneet) 160-40
400 tunnin välein tai kerran vuodessa (S680, S685 ja S690 ProDrive-koneet) 160-41

Jatkuu seuraavalla sivulla

Sivu

400 tunnin välein tai kerran vuodessa (Tier 2/Stage II) 160-28
400 tunnin välein tai vuosittain (Final Tier 4/Stage IV) 160-29
4500 käyttötunnin tai kolmen vuoden välein (Final Tier 4/Stage IV)..... 160-52
4500 käyttötunnin välein 160-53
50 tunnin huolto 160-10, 160-11, 160-13, 160-15
50 tunnin välein.....160-10, 160-11, 160-13, 160-15, 160-16
6000 käyttötunnin tai kuuden vuoden välein..... 160-53
800 tunnin huolto 160-45
800 tunnin välein..... 160-45
Akut
400 tunnin huolto tai vuosihuolto..... 160-42
Ensimmäiset 100 tuntia (ProDrive-koneet S660, S670, S680, S685 ja S690) 160-17
Erottelurummun öljy
2000 käyttötunnin huolto 160-51
Erottelurumpu
400 tunnin huolto..... 160-36
Huuhtelu
Raskaaseen käyttöön tarkoitettu polttoaineen esipuhdistimen suodatin (lisävaruste).....115-10
Hydrauli- ja hydrostaatin suodatin (S660 ja S670 ei-ProDrive-koneet)
400 tunnin huolto tai vuosihuolto..... 160-38
Hydraulisäiliön suodatin (S680, S685 ja S690)
1000 käyttötunnin välein..... 160-48
Hydraulisäiliön öljyn tarkastus..... 105-2
Hydrauliärjestelmän puhtaus 160-3
Hydrostaatin latauspaineen suodatin (S660 ja S670 ei-ProDrive-koneet)
400 tunnin huolto tai vuosihuolto..... 160-38
Hydrostaatin latauspaineen suodatin (S660 ja S670 ProDrive-koneet)
400 tunnin huolto tai vuosihuolto..... 160-40
Hydrostaatin latauspaineen suodatin (S680, S685 ja S690 ProDrive-koneet)
400 tunnin huolto tai vuosihuolto..... 160-41
Hydrostaattiöljy- ja hydrauliöljysäiliö (S660 ja S670)
2000 käyttötunnin huolto 160-49
Hydrostaattiöljy- ja hydrauliöljysäiliö (S680, S685 ja S690)
2000 käyttötunnin huolto 160-50
Hydrostaattiöljyn tarkastus..... 105-2
Ilmastointilaitteen tyhjennysletku
10 tunnin huolto..... 160-8
Ilmasuodatinelementit
400 tunnin huolto tai vuosihuolto..... 160-42
Irrotus
Ilmanpuhdistimen suodattimet.....115-70
Moottorin päästöjenhallinnan ilmansuodatin (Final Tier 4/Stage IV) 115-73
Jarruneste (S660 ja S670 ei-ProDrive-koneet)
400 tunnin huolto tai vuosihuolto..... 160-38
Jäähdytin
6000 käyttötunnin tai kuuden vuoden välein ... 160-53
Jäähdytin, lauhdutin, öljynjäähdytin ja ahtoilman jäähdytin
50 tunnin huolto..... 160-13
Jäähdytinjärjestelmän asettaminen talvikuntoon 115-18
Jäähdytysjärjestelmä — täyttö 115-18
Jäähdytysjärjestelmän tyhjennys 115-16
Jäähdytysnesteen määrän tarkastus 105-2
Keskittäminen
Olkisilppurin terät..... 75-21
Kiertoilmasuodatin
200 tunnin huolto..... 160-19
Tarvittaessa 160-54
Kosteustunnistin
400 tunnin huolto..... 160-44
Tarvittaessa 160-54
Materiaalivirtaustunnistin
50 tunnin huolto..... 160-13
Moninopeuksinen syöttökuljetin (koneet S670, S680, S685 ja S690)
400 tunnin huolto tai vuosihuolto..... 160-42
Moottorin kampiakselin vaimennin
4500 tunnin tai viiden vuoden välein 160-53
Moottorin päästöjenhallinnan ilmansuodatin (moottorit Final Tier 4/Stage IV)
400 tunnin huolto tai vuosihuolto..... 160-42
Moottorin sisäänajo..... 100-1
Moottorin venttiilinvälys (S660 ja S670)
200 tunnin huolto..... 160-49
Moottorin venttiilinvälys (S680, S685 ja S690)
200 tunnin huolto..... 160-50
Moottorin öljymäärän tarkastus..... 105-1, 115-3
Moottoritilan puhdistus..... 105-10, 145-6
Moottoriöljy (Final Tier 4/Stage IV) (S660 ja S670)
250 tunnin huolto..... 160-23
Moottoriöljy (Final Tier 4/Stage IV) (S680, S685 ja S690)
250 tunnin huolto..... 160-25
Moottoriöljy (Tier 2/Stage II) (S660 ja S670)
250 tunnin huolto..... 160-21
Moottoriöljy (Tier 2/Stage II) (S680 ja S690)
250 tunnin huolto..... 160-22
Muuttuvanopeuksiset käyttävät/käytettävät hihnapyörät (Final Tier 4/Stage IV) (S660 ja S670)
400 tunnin huolto..... 160-30
Paineakun paine 160-3

Jatkuu seuraavalla sivulla

Sivu

Paisuntasäiliö
6000 käyttötunnin tai kuuden vuoden välein ... 160-53
Palontorjuntavälineet 145-1
Palosammutin 145-1
Täyttö 145-2
Palosammuttimet
400 tunnin huolto tai vuosihuolto..... 160-42
Paripyörien asennus 95-24
Paripyörien irrotus..... 95-22
Paripyörien valmisteleminen..... 95-21
Polttoaineen tankkaus..... 115-7, 155-2
Polttoainejärjestelmän ilmaus 115-15
Polttoainejärjestelmän tarkastus..... 105-3
Polttoainesäiliö sulkuventtiili 115-7
Polttoainesäiliön huohottimen tarkastaminen 105-4
Polttoainesäiliöön kertyneen sakan poisto.....115-7
Polttonesteen esipuhdistimen suodatin (Final Tier 4/Stage IV) (S680, S685 ja S690)
400 tunnin huolto..... 160-29
Polttonesteen esipuhdistimen suodatin (S660 ja S670)
400 tunnin huolto..... 160-27
Polttonesteen esipuhdistimen suodatin (Tier 2/Stage II) (S680 ja S690)
400 tunnin huolto..... 160-28
Polttonesteen esisuodatin (Final Tier 4/Stage IV) (S680, S685 ja S690)
400 tunnin huolto..... 160-29
Polttonesteen esisuodatin (S660 ja S670)
400 tunnin huolto..... 160-27
Polttonesteen esisuodatin (Tier 2/Stage II) (S680 ja S690)
400 tunnin huolto..... 160-28
Polttonesteen lisäsuodatin (S660 ja S670)
400 tunnin huolto..... 160-27
Polttonesteen pääsuodatin (Final Tier 4/Stage IV) (S680, S685 ja S690)
400 tunnin huolto..... 160-29
Polttonesteen pääsuodatin (Tier 2/Stage II) (S680 ja S690)
400 tunnin huolto..... 160-28
Polttonestesäiliön huohotin
400 tunnin huolto..... 160-44
Polttonestesäiliön huohotin (Final Tier 4/Stage IV) (S660 ja S670)
250 tunnin huolto..... 160-23
Polttonestesäiliön huohotin (Final Tier 4/Stage IV) (S680, S685 ja S690)
250 tunnin huolto..... 160-25
Polttonestesäiliön huohotin (Tier 2/Stage II) (S660 ja S670)
250 tunnin huolto..... 160-21
Polttonestesäiliön huohotin (Tier 2/Stage II) (S680 ja S690)
250 tunnin huolto..... 160-22

Sivu

ProDrive ja päämoottorin käyttövaihteen voitelusuodatin (S660 ja S670 ProDrive-koneet)
1000 käyttötunnin välein..... 160-46
ProDrive ja päämoottorin käyttövaihteen voitelusuodatin (S680, S685 ja S690 ProDrive-koneet)
400 tunnin huolto tai vuosihuolto..... 160-41
ProDrive ja päämoottorin käyttövaihteen voitelusuodatin (S680, S685 ja S690)
1000 käyttötunnin välein..... 160-47
ProDrive/päämoottorin käyttövaihteen voitelusuodatin (S660 ja S670 ProDrive-koneet)
400 tunnin huolto tai vuosihuolto..... 160-40
Puhdistaminen
Ahtimen jälkijäähdytin.....115-66
Jäähdytin.....115-66
Koneen puhdistus (määräaikainen puhdistus) .. 150-2
Lauhdutin.....115-66
Pyörivä sihti.....115-66
Rajaisjärjestelmän elevaattorin anturit 70-76
Öljynjäähdytin.....115-66
Puhdistus
Materiaalivirtauksen anturi (jyväsäiliön jatkeet)... 80-8
Materiaalivirtauksen anturi (jyväsäiliön kannet)... 80-9
Polttoaineen esipuhdistin 115-9
Raskaaseen käyttöön tarkoitettu polttoaineen esipuhdistimen suodatin (lisävaruste).....115-11
Puhdistus (vuosittainen puhdistus ja erityisviljat)
Koneen puhdistus..... 150-10
Puintikoneiston käyttöakselin hammaspyöräkotelon öljy
2000 käyttötunnin huolto 160-51
Puintikoneiston käyttöakselin hammaspyörästön öljy (kiinteänopeuksinen syöttökuljetin) (S660 ja S670 ProDrive-koneet)
400 tunnin huolto tai vuosihuolto..... 160-40
Puintikoneiston käyttöakselin hammaspyörästön öljy (kiinteänopeuksinen syöttökuljetin) (S680, S685 ja S690 ProDrive-koneet)
400 tunnin huolto tai vuosihuolto..... 160-41
Puintikoneiston käyttöakselin hammaspyörästön öljy (S660 ja S670 ei-ProDrive-koneet)
400 tunnin huolto tai vuosihuolto..... 160-38
Pyöränpulttien kiristystiukkuus (paripyöräkokoonpano) 95-20
Pyöränpulttien kiristystiukkuus (pyöräkokoonpano, jossa yksinkertaiset renkaat)..... 95-19
Pyörävälityksen kytkimet
400 tunnin huolto..... 160-36

Jatkuu seuraavalla sivulla

Sivu

Pyörävälityksen öljy
400 tunnin huolto 160-36
Pyörävälitysten öljy (S660 ja S670)
2000 käyttötunnin huolto 160-49
Pyörävälitysten öljy (S680, S685 ja S690)
2000 käyttötunnin huolto 160-50
Päämoottorin käyttövaihteen suodatin (ProDrive-koneet)
Ensimmäiset 100 tuntia 160-17
Päämoottorin käyttövaihteen suodatin (S660 ja S670 ei-ProDrive-koneet)
400 tunnin huolto tai vuosihuolto 160-38
Päämoottorin käyttövaihteen suodatin (S660 ja S670 ProDrive-koneet)
400 tunnin huolto tai vuosihuolto 160-40
Päämoottorin käyttövaihteen öljy (ei-ProDrive-koneet) (S660 ja S670)
2000 käyttötunnin huolto 160-49
Päämoottorin käyttövaihteen öljy ja suodatin (S660 ja S670 ProDrive-koneet)
1000 käyttötunnin välein 160-46
Päämoottorin käyttövaihteen öljy ja suodatin (S680, S685 ja S690)
1000 käyttötunnin välein 160-47
Raitisilmasuodatin
50 tunnin huolto 160-13
Tarvittaessa 160-54
Rengaspaineiden tarkastaminen
Kaksipyöräveto HillMaster™ konfiguraatio (kaistapoiminta / jäykkä, joustava ja pidennettävä leikkuupöytä / jäykkä noukinroottori) 95-17
Kaksipyöräveto HillMaster™ konfiguraatio (maissipöydät) 95-12
Kaksipyöräveto tasaisen maan konfiguraatio (kaistapoiminta / jäykkä, joustava ja pidennettävä leikkuupöytä / jäykkä noukinroottori) 95-14
Kaksipyöräveto tasaisen maan konfiguraatio (maissipöydät) 95-9
Nelipyöräveto HillMaster™ konfiguraatio (kaistapoiminta / jäykkä, joustava ja pidennettävä leikkuupöytä / jäykkä noukinroottori) 95-18
Nelipyöräveto HillMaster™ konfiguraatio (maissipöydät) 95-13
Nelipyöräveto tasaisen maan konfiguraatio (kaistapoiminta / jäykkä, joustava ja pidennettävä leikkuupöytä / jäykkä noukinroottori) 95-16
Nelipyöräveto tasaisen maan konfiguraatio (maissipöydät) 95-11
Yksittäispyörät HillMaster™ konfiguraatio (kaistapoiminta / jäykkä, joustava ja pidennettävä leikkuupöytä / jäykkä noukinroottori) 95-8
Yksittäispyörät HillMaster™ tasaisen maan konfiguraatio (maissipöydät) 95-5
Yksittäispyörät tasaisen maan konfiguraatio (kaistapoiminta / jäykkä, joustava ja pidennettävä leikkuupöytä / jäykkä noukinroottori) 95-6
Yksittäispyörät tasaisen maan konfiguraatio (maissipöydät) 95-3
Renkaiden huoltaminen 95-2
Seisontajarrusylinterin kaapelit (S660 ja S670 painikevalintaisen vaihteenvaihdon koneet)
400 tunnin huolto tai vuosihuolto 160-39
Sisäänajohuolto 100 tunnin jälkeen (Tier 2/Stage II) 100-4
Syöttökuljettimen peruutuskäytön vaihde
800 tunnin huolto 160-45
Säätäminen
Hihna ensimmäiset 50 tuntia 100-3
Tyhjennysputken asento 80-10
Tyhjennysputken kiinnityslevy 80-10
Säätö
Jyväelevaattorin kuljetinketju 70-75
Jyväsäiliön kannet (jos varustuksessa) 80-4
Jyväsäiliön putki (jyväsäiliön kannet) 80-7
Tyhjennysputken käyttöketju 80-9
Takapyörien pulttien kiristysmomentti 95-26
Tarkastukset totutusajon aikana - ensimmäiset 100 tuntia 100-4
Tarkistus
urealiuoksen (DEF) säiliön huohotin (Final Tier 4/Stage IV) 105-5
Tarvittaessa 160-54
Urealiuoksen (DEF) säiliön puhdistus 155-11
Totutusajotarkastus 400 tunnin jälkeen (Final Tier 4/Stage IV) 100-5
Tuulilasin pesulaitteen säiliö
Tarvittaessa 160-54
Tyhjennys
Polttoaineen ensiösuodattimen vedenerotin 115-8
urealiuoksen (DEF) säiliö (Final Tier 4/Stage IV) 115-5
Täyttö
urealiuoksen (DEF) säiliö (Final Tier 4/Stage IV) 115-4
Täyttökierukan hammaspyörästö
400 tunnin huolto 160-36
Urealiuoksen (DEF) annostelusuodatin (Final Tier 4/Stage IV)
4500 tunnin tai kolmen vuoden välein 160-52
Urealiuoksen (DEF) jäähdytysnesteen suodatin (Final Tier 4/Stage IV)
6000 käyttötunnin tai kuuden vuoden välein ... 160-53
Urealiuoksen (DEF) säiliön huohotin (Final Tier 4 ja Stage IV -moottorit)
400 tunnin huolto 160-44
Urealiuoksen säiliön huohotin (Final Tier 4/Stage IV) (S660 ja S670)
250 tunnin huolto 160-23

Jatkuu seuraavalla sivulla

Sivu

Urealiuoksen säiliön huohotin (Final Tier 4/Stage IV) (S680, S685 ja S690)
250 tunnin huolto 160-25
Vaihtaminen
Hydrauliletku 160-3
Keskikatkaisuterä 75-21
Levyasennelmat (kaksi nopeutta) 75-33
Levyasennelmat (yksi nopeus) 75-32
Polttoaineen ensiö- ja toisiosuodatin (Tier 2/Stage II) (S680 ja S690) 115-13
Polttoaineen ensiö- ja toisiosuodatinelementti (Tier 2/Stage II) (S660 ja S670) 115-12
Raskaaseen käyttöön tarkoitettu polttoaineen esipuhdistimen suodatin (lisävaruste) 115-11
Vastaterät 75-14
Yläolkikelan siivet (jos varusteena) 70-61
Vaihteistoöljy
2000 käyttötunnin huolto 160-51
Vaihteistoöljy (S660 ja S670 ei-ProDrive-koneet)
400 tunnin huolto tai vuosihuolto 160-38
Vaihteistoöljy (S660 ja S670 ProDrive-koneet)
1000 käyttötunnin välein 160-46
Vaihteistoöljy (S680, S685 ja S690)
1000 käyttötunnin välein 160-47
Vaihto
Advanced PowerCast -ruumentenlevittimen levyt 75-27
Murskainsyöttökiihdyttimen kulutuslistat - vaihto 70-3
Olkikelan kulutuslistat 70-57
Olkikelan kulutuslistat, vakio 70-58
Olkisilppurin terät 75-17, 75-19
Polttoaineen ensiö- ja toisiosuodatin (Final Tier 4/Stage IV) 115-14
Sitkaiden kasvien olkikelan kulutuslistat 70-59
Sitkaiden kasvien syöttökiihdyttimen kulutuslistat 70-2
urealiuoksen (DEF) suodatin (Final Tier 4/Stage IV) 115-6
Vakiosyöttökiihdyttimen kulutuslistat - vaihto 70-1
Vaihtovirtalatureiden verkot
Tarvittaessa 160-54
Vaihtoväli t
Nollaaminen tai pitkittäminen 160-1
Vedenerotin (Final Tier 4/Stage IV) (S680, S685 ja S690)
400 tunnin huolto 160-29
Vedenerotin (Tier 2/Stage II) (S680 ja S690)
400 tunnin huolto 160-28
Vedenerotin polttonesteen esisuodatin
50 tunnin huolto 160-15
Voitelu, symbolit 160-6
Voitelutarrojen sijainti 160-2
välitaulukko 160-4

Sivu

Yläolkikelan hammaspyörästön öljy (koneet S670, S680, S685 ja S690)
2000 käyttötunnin huolto 160-51
400 tunnin huolto 160-35
Huolto totutusajon aikana
Tarkasta ensimmäiset 100 tuntia 100-4
Huoltoluukun työvalot
Vaihtaminen 85-18
Hydrauli- ja hydrostaatin suodatin (S660 ja S670 ei-ProDrive-koneet)
Huolto 160-38
Hydrauliikka
Paineakun paine 160-3
Puhdistaminen
Koneen puhdistus (määräaikainen puhdistus) .. 150-2
Puhdistus (vuosittainen puhdistus ja erityisviljat)
Koneen puhdistus 150-10
Puhtaus 160-3
Säiliön öljyn tarkastus 105-2
Hydraulijärjestelmä
Letkun vaihtaminen 160-3
Hydraulisen syöttökuljettimen eteen/taakse-kallistus (jos varustuksessa) 40-23
Hydraulisäiliön suodatin (S680, S685 ja S690)
Huolto 160-48
Hydrostaatin latauspaineen suodatin (S660 ja S670 ei-ProDrive-koneet)
Huolto 160-38
Hydrostaatin latauspaineen suodatin (S660 ja S670 ProDrive-koneet)
Huolto 160-40
Hydrostaatin latauspaineen suodatin (S680, S685 ja S690 ProDrive-koneet)
Huolto 160-41
Hydrostaattinen veto
Vianetsintä 165-5
Hydrostaattiöljy ja hydrauliöljy
Tarkastus 160-13
Hydrostaattiöljy- ja hydrauliöljysäiliö (S660 ja S670)
Huolto 160-49
Hydrostaattiöljy- ja hydrauliöljysäiliö (S680, S685 ja S690)
Huolto 160-50
Hälytys
Peruutus 120-7
Hätävilkut
Vaihtaminen 85-19
Hävittäminen, pakokaasusuodatin 115-73
Hävitys
Urealiuos (DEF) 155-11

I

Ilmaaminen
Polttoainejärjestelmä 115-15

Jatkuu seuraavalla sivulla

Sivu

Ilmajousitus
Ei saa muuttaa 115-2
Ilmakompressori
Putki
Letku....115-71
Säiliö 115-71
Vaihto
Hihna (Final Tier 4/Stage IV) (S660 ja S670)...115-54
Ilmakompressorijärjestelmä....115-71
Ilmakompressorin hihna
Vaihto (Tier 2/Stage II) (S660 ja S670) 115-19
Vaihto (Tier 2/Stage II) (S680 ja S690) 115-23
Ilmakompressorisäiliö
Tyhjennystulppa 160-7
Ilmakourut.... 75-12
Ilmanottokuomu
Asennot.... 105-5
Jatkettu peltoasento.... 105-7
Kuljetusasento 105-9
Vakiopeltoasento.... 105-6
Ilmanpuhdistimen suodattimet
Irrotus....115-70
Ilmansuodatin
Irrotus
Moottorin päästöjenhallinta (Final Tier 4/Stage IV)....115-73
Ilmastointilaite
Vianmääritys 165-20
Ilmastointilaitteen hihna (Final Tier 4/Stage IV)
Vaihtaminen (S660 ja S670) 115-35
Vaihtaminen (S680, S685 and S690)....115-39
Ilmastointilaitteen tyhjennysletku
Huolto.... 160-8
Ilmasuodatinelementit
Huolto.... 160-42
Imutuuletin
Vaihto
Käyttöhihna (Final Tier 4/Stage IV) (S660 ja S670)....115-46, 115-48
Käyttöhihna (Final Tier 4/Stage IV) (S680, S685 ja S690) 115-47
Interaktiivinen puimurin säätö (jos varustuksessa)
Asettelut
Puimurin parannustavoitteet.... 30-48
Asetukset
Informaatiokenttä.... 30-24
Edellisten hyväksyttyjen parametriasetusten tarkistaminen 30-54, 30-59
Informaatiokenttä 30-24
Jyvien laadun parannus 30-50
Järjestelmän asetukset 30-47, 30-56
Optimointi valmis.... 30-55, 30-60
Puinnin tärkeysjärjestysasetukset.... 30-49
Puintitappion pienennys.... 30-50
Suositeltavat koneen muutokset.....30-51, 30-55, 30-56, 30-60
Tarkista parannusasetukset 30-53, 30-58
Valvontajärjestelmän kuvakkeet.... 30-51, 30-57
Istuin
Alaselkätuen kytkin (Premium nahkaistuin) 50-6
Lämmitys/tuuletus-kytkin (Premium nahkaistuin).... 50-6
Säätäminen
Käsinoja.... 50-8
Käsinojan näyttö.... 50-8
Opastusistuin.... 50-7
Selkänoja (perusistuin).... 50-5
Selkänoja (Premium kangasistuin).... 50-5
Selkänoja (Premium nahkaistuin).... 50-5
Vasemman käsinojan säätö (perusistuin).... 50-5
Vasen käsinoja (Premium kangasistuin) 50-5
Vasen käsinoja (Premium nahkaistuin) 50-5
Turvavyöt 50-8

J

Jarruneste (jos varusteena).... 155-23
Jarruneste (S660 ja S670 ei-ProDrive-koneet)
Huolto.... 160-38
Jarrut
Manuaalinen seisontajarru (jos varustettuna).... 50-13
Polkimet 50-13
Vianmääritys 165-8
Jarruvalot
Vaihtaminen 85-19
Jyväelevaattori
Säätäminen
Hihna 70-74
Säätö
Kuljetinketju 70-75
Vaihtaminen
Hihna 70-74
Jyväsäiliö
Jyvänäytekaukalo 80-2
Jyväsäiliön puhdistaminen ja tukkeumien poistaminen turvallisesti 10-11
Käyttö
Kannet (jos varusteena) 80-4
Moottorin portaat.... 80-1
Puhdistus
Materiaalivirtauksen anturi (jyväsäiliön jatkeet)... 80-8
Materiaalivirtauksen anturi (jyväsäiliön kannet)... 80-9
Putken kokoontaittaminen (jyväsäiliön jatkeet).... 80-7
Säätäminen
Tyhjennysputken asento.... 80-10
Tyhjennysputken kiinnityslevy 80-10
Säätö
Kannet (jos varusteena) 80-4
Putki (jyväsäiliön kannet).... 80-7
Tyhjennysputken käyttöketju 80-9
Täyttymisen anturin merkkivalo.... 80-3
Tasausputkien kannet 80-5
Tyhjennysnopeuden siirtymän asetus.... 30-26

Jatkuu seuraavalla sivulla

Sivu

Tyhjennysnopeuden säätöpoikkeama-asetukset
Informaatiokenttä ... 30-20
Tyhjennysputken käyttö
lukitusvarren asennot ... 80-11
Tyhjennysputken murtopultti ... 80-6
Sijainti ... 80-5
Tyhjennysreiät ... 80-1
Täyttöasetukset
Informaatiokenttä ... 30-20
Täyttöputken ohjauslevy ... 80-6
Täytön asetus ... 30-26
Vaihto
Tyhjennysputken käyttö (S680 S685 ja S690) .. 80-13
Tyhjennysputken käyttöhihna (S660 ja S670) ... 80-11
Valon vaihtaminen ... 85-18
Jyvätappion asetukset
Puimurin asetusnäyttö ... 30-42
Jäähdytin
Huolto ... 160-53
Johdottaminen
Pyörivän sihdin hihna ... 115-32
Järjestelmän asettaminen talvikuntoon ... 115-18
Järjestelmän tyhjennys ... 115-16
Järjestelmän täyttö ... 115-18
Jäähdytysnesteen määrän tarkastus ... 105-2
Puhdistaminen ... 115-66
Säätäminen
Pyörivän imusihdin harja ... 115-68
Vaihtaminen
Pyörivän sihdin käyttöhihna (Tier 2/Stage II) (S660 ja S670) ... 115-32
Pyörivän sihdin käyttöhihna (Tier 2/Stage II) (S680 ja S690) ... 115-33
Vaihto
Imutuulettimen käyttöhihna (Final Tier 4/Stage IV) (S660 ja S670) ... 115-46, 115-48
Imutuulettimen käyttöhihna (Final Tier 4/Stage IV) (S680, S685 ja S690) ... 115-47
Muuttuvanopeuksinen tuulettimen käyttöhihna (Final Tier 4/Stage IV) (S660 ja S670) ... 115-48
Pyörivä sihdin käyttöhihna (Final Tier 4/Stage IV) (S660 ja S670) ... 115-44
Pyörivä sihdin käyttöhihna (Final Tier 4/Stage IV) (S680, S685 ja S690 ... 115-45
Tuulettimen käyttöhihna (Final Tier 4/Stage IV) (S680, S685 ja S690) ... 115-62
Jäähdytin, lauhdutin, öljynjäähdytin ja ahtoilman jäähdytin
Huolto ... 160-13
Jäähdytysjärjestelmä
Asettaminen talvikuntoon ... 115-18
Johdottaminen
Pyörivän sihdin hihna ... 115-32
Jäähdytysnesteen määrän tarkastus ... 105-2
Säätäminen
Pyörivän imusihdin harja ... 115-68

Sivu

Tyhjennys ... 115-16
Täyttö ... 115-18
Vaihtaminen
Pyörivän sihdin käyttöhihna (Tier 2/Stage II) (S660 ja S670) ... 115-32
Pyörivän sihdin käyttöhihna (Tier 2/Stage II) (S680 ja S690) ... 115-33
Vaihto
Imutuulettimen käyttöhihna (Final Tier 4/Stage IV) (S660 ja S670) ... 115-46, 115-48
Imutuulettimen käyttöhihna (Final Tier 4/Stage IV) (S680, S685 ja S690) ... 115-47
Muuttuvanopeuksinen tuulettimen käyttöhihna (Final Tier 4/Stage IV) (S660 ja S670) ... 115-48
Pyörivä sihdin käyttöhihna (Final Tier 4/Stage IV) (S660 ja S670) ... 115-44
Pyörivä sihdin käyttöhihna (Final Tier 4/Stage IV) (S680, S685 ja S690 ... 115-45
Tuulettimen käyttöhihna (Final Tier 4/Stage IV) (S680, S685 ja S690) ... 115-62
Jäähdytysneste
Dieselmoottori
Moottorit, joissa on märät sylinteriputket ... 155-12
John Deere COOL-GARD II -jäähdytysnesteiden lisäaine ... 155-13
Jäätymispisteen testaus ... 155-15
Käyttö lämpimässä ilmastossa ... 155-13
Lämmitin ... 110-13
Sekoitus jäähdytysnestetiivisteen kanssa, veden laatu ... 155-14
Jäähdytysnesteen määrä
Tarkastus ... 160-7
Jääkaappi (jos varustuksessa) ... 50-7
Jäännösten hallinta
Jäännösten käsittelyvaihtoehdot ... 75-1
Jäännösten käsittelyvaihtoehdot
Jäännösten hallinta ... 75-1
Jäänteiden hallinnan asetukset
Erottimen siiven asento ... 30-28
Informaatiokenttä ... 30-21
Levittimen nopeus ... 30-28
Silppurin asento ... 30-28
Silpun pudotusasento ... 30-28

K

Kaatokelan asennon automatiikka ... 40-19
Kaatokelan asento
Käyttöönotto ... 30-73
Kaatokelan nopeus
Automaattinen säätö ... 35-11, 40-13
Manuaalinen säätö ... 35-11, 40-13
Kahviherneet
Puintikoneiston ohjetaulukko ... 130-1
Kaistapoiminnon nopeus
Automaattinen säätö ... 35-11, 40-13
Manuaalinen säätö ... 35-11, 40-13

Jatkuu seuraavalla sivulla

Sivu

Kaksinopeuksisen erottelurummun moottoriöljy
Tarkastus ... 160-13
Kaksivaihteisen nelivetomoottorin nivelet
Voitelu ... 160-8, 160-11
Kalibroinnit
Milloin tulee kalibroida ... 45-1
Näytön käyttäminen ... 30-5
Kalibrointi
Harvest Smart™-syöttönopeus (lisävaruste) ... 135-7
Jyvätappio ... 30-42
Jyvätappion asetukset ... 30-42
Konejärjestelmät ... 45-2
Kosteusanturin lämpötilan kalibrointi ... 30-40
Sato ... 30-31
Monipisteinen ... 30-39
Renkaan vierintäsäteen koodin vaihto ... 30-39
Yksipiste ... 30-39
Sihti ... 30-78
Virhekoodit ... 45-2
Kallistuksen osoitin
Syöttökuljetin ... 60-31
Kallistuvan etulevyn nollapiste
Aseta
Syöttökuljettimen (hydraulinen kallistus) ... 60-7
Kamera
Säätö ... 30-109
Kansi
Pääsy moottorin kohteisiin ... 115-1
Pääsy moottorin suodattimeen ... 115-1
Karhon kavenninohjaimet ... 75-4
Karhovalot
Vaihtaminen ... 85-18
Kartanlukuvalo
Vaihtaminen ... 85-20
Kasvimateriaali
Painotaulukko ... 30-41
Tiheystaulukko ... 30-41
Tuotannollinen kosteustaulukko ... 30-41
Katkaisimet
Alaselkätuki (Premium nahkaistuin) ... 50-6
Alaseulan säätö ... 35-21
Asetusarvotoimintojen tila (manuaalinen tai automaattinen) ... 35-23
CommandARM™-ohjaimet ... 35-14
Harvest Smart™ -syöttönopeuden käyttökytkin (jos varusteena) ... 35-4
HillMaster-rinnepuintijärjestelmä ... 35-25, 140-5
Hydraulisen syöttökuljettimen eteen/taakse-kallistus (jos varustuksessa) ... 35-36
Kaatokelan korkeus ... 35-33
Kelan etäisyyden säätö ... 35-33
Kokoontaittamistoimintojen pikakytkin (jos varusteena) ... 35-12
Konesynkr-painike (jos varustettuna) ... 35-32
Kuljettajan käyttöliittymä ... 35-22
Leikkuupöydän aktivointipainikkeet ... 35-35
Leikkuupöydän lasku ... 35-31

Sivu

Leikkuupöydän nosto ... 35-31
Lämmitetyn/tuuletetun istuimen kytkin (Premium nahkaistuin) ... 50-6
Monitoimivivun asetus ... 30-74
Moottorin kierrosluku ... 35-5
Neliveto (jos varusteena) ... 35-9
Noukintaroottorin teräpalkin kallistuskytkin (600D-noukintaroottorit) ... 35-36
Painamalla vaihdettavien vaihteiden painikkeet (jos varusteena) ... 35-6
ProDrive-tilat (ProDrive-koneet) (mikäli kuuluu varustukseen) ... 35-7
Puhaltimen nopeuden säätö ... 35-16
Puintikelan nopeuden säätö ... 35-16
Seisontajarru (jos varusteena) ... 35-6
Sivukaistannopeuden vähennys ... 35-22
Sivuttaiskallistus ... 35-32
Syöttökuljettimen nopeus-/herkkyyssäätö ... 35-20
Syöttökuljettimen peruutuskäytön vaihtaminen ... 35-3
Takalaudan siipikulman säätö (jos varusteena) ... 35-21
Tasauspyörästön lukko (jos varusteena) ... 35-9
Teräpalkki eteen/taakse (600X-leikkuupöydät) ... 35-36
Tuulilasin pesulaite ... 50-12
Tuulilasin pyyhin ... 50-12
Tyhjennysputken käyttö ... 35-31
Tyhjennysputken kääntö ... 35-30
Tyhjennysvaihto (jos varusteena) ... 35-19
Valot ... 35-27
Varstasillan välyksen säätö ... 35-21
Yläseulan säätö ... 35-21
Katkaisin
Akun kytkennän erotusjärjestelmä ... 85-9
Alaseula, säätö ... 70-69
Kartanlukuvalo ... 55-9
Ohjaamon sisävalo ... 55-9
Olkisilppurin säätö ... 75-23
Peilin lämmitin (lisävaruste) ... 25-1
Peilin ohjauskytkin (lisävaruste) ... 25-2
Suuntavilkku ... 55-8
Yläseula, säätö ... 70-69
Kattopaneeli ... 25-1
Kaura
Puintikoneiston ohjetaulukko ... 130-5
Kellonajan asettaminen
Vaihto ... 30-99
Kieliasetukset
Vaihto ... 30-97
Kiertoilmasuodatin
Huolto ... 160-19, 160-54
Kiinnitysosien kiristystiukkuudet
Metriset ... 175-19
Tuumamittaiset ... 175-18
Kiristystiukkuustaulukot
Metriset ... 175-19
Tuumamittaiset ... 175-18
Kirkkaustaso
Säätäminen ... 30-94
Kivikouru ... 60-4

Jatkuu seuraavalla sivulla

Sivu

Tarkastus ... 160-7
Kohteen tunnistusanturi (Final Tier 4/Stage IV) ... 110-8
Kokonaispinta-ala
Informaatiokenttä ... 30-16
Kokoontaittamistoiminnon asetukset
Informaatiokenttä ... 30-21
Kokoontaittamistoiminnon asetus (jos varusteena)
Maissipää ... 30-27
Tyhjennysputken käyttö ... 30-27
Viljasäiliön kannet ... 30-27
Kone
Hinaaminen (koneet joissa mekaaninen vaihteisto) ... 120-16
Hinaus (painamalla vaihdettavien vaihteiden koneet) ... 120-17
Hinaus (ProDrive-vaihteistolla varustetut koneet) ... 120-17
Kiinnityskohtien sijainnit ... 120-15
Kuljetus tiellä ... 120-1
Leikkuupöytä kiinnitettynä ... 95-1, 120-1
Kuljetus yleisellä tiellä ... 120-16
Lavetilla kuljettaminen ... 120-7
Sitomiskohtien sijainnit ... 120-14
Tunkin nostokohtien sijainnit ... 95-34, 120-15
Tunkin nostokohtien sijaintitarra ... 95-33
Koneasetukset
Rummun korkeus (hydraulinen kallistus) ... 60-10
Rummun korkeus (manuaalinen kallistus) ... 60-10
Takalaudan siivet ... 75-26
Viljan jakolevy ... 75-11
KONEASETUKSET
Informaatiokenttä ... 30-23
Puinnin vinkit ... 125-1
Puintikoneiston ohjetaulukko
Maissi (kostea) ... 130-2
Maissi (kuiva) ... 130-2
Maissintähkä (kokonaan osineen) ... 130-2
Pavut ... 130-2
Koneen ajo
Kuljetus tiellä ... 120-1
Leikkuupöytä kiinnitettynä ... 95-1, 120-1
Koneen asetukset
Käyttö kylmissä lämpötiloissa ... 125-1
Olkisilppurin nopeuksien vaihto ... 75-23
Olkisilppurin ohjaustanko (lisävaruste) ... 75-13
Puimurin asetusnäyttö ... 30-45
Puintikoneiston ohjetaulukko
Auringonkukka ... 130-7
Durra ... 130-7
Heinänsiemen ... 130-3
Herne ... 130-5
Hirssi ... 130-4
Kahviherneet ... 130-1
Kaura ... 130-5
Linssit ... 130-3
Lisähuomautusten kuvaussivu ... 130-9
Lupiinit ... 130-4

Sivu

Ohra ... 130-1
Paukkumaissi ... 130-5
Pellava ... 130-3
Rapsi (kuiva) ... 130-5
Rapsi (vihreä) ... 130-6
Riisi ... 130-6
Ruis ... 130-6
Ruisvehnä ... 130-7
Rypsi ... 130-1
Rypälepapu ... 130-3
Saflori ... 130-6
Sinappi ... 130-4
Sinimailanen ... 130-1
Soija ... 130-7
Valkopavut ... 130-4
Vehnä (tavallinen) ... 130-8
Vehnä (vaikea) ... 130-8
Takalaudan siivet ... 75-7, 75-8
Varstasillan suositukset ... 130-9
Vastaterät ... 75-14
Virran sammutusmenetelmä ... 130-10
Koneen kiinnityskohdat ... 120-15
Koneen kuljettaminen
Kiinnityskohtien sijainnit ... 120-15
Kuljettaminen ... 120-7
Sitomiskohtien sijainnit ... 120-14
Koneen nostaminen
Nostokohtien sijainnit ... 95-34, 120-15
Tunkin nostokohtien sijaintitarra ... 95-33
Koneen sitomiskohtien sijainnit -kuvatarra ... 120-14
Koneen suunniteltu käyttöikä ... 175-17
Koneen tunnistekilpi ... 180-2
Euraasian unionin vaatimustenmukaisu-usmerkin sijainti ... 180-2
Koneen tunnistekilvet
Advanced PowerCast™ -takalauta (Intermediate ja Premium Residue) ... 180-8
Moottori (Final Tier 4/Stage IV) ... 180-4
Moottorin sarjanumeron tulkitseminen ... 180-3
Takalaudan siipi (Deluxe, Intermediate ja Premium Residue) ... 180-7
Koneen tunnistuskilven sijainti ... 180-2
Koneen tunnistuskilvet ... 180-1
Hydrostaattisen vedon moottori ... 180-5
Hydrostaattisen vedon pumppu ... 180-4
Kaksivaihteinen nelivetomoottori ... 180-5
Moottori (Tier 2/Stage II) ... 180-4
Moottorin käyttövaihde ... 180-5
Multi-Speed-syöttökuljettimen käyttövaihde (jos varusteena) ... 180-7
Olkisilppuri (jos varusteena) ... 180-7
PowerCast-takalauta (Deluxe Residue) ... 180-8
Roottorin hammaspyörävaihde ... 180-6
Ruumentenlevitin (Deluxe residue) ... 180-8
Syöttökuljettimen suunnanvaihtovipu ... 180-6
Vaihteisto ... 180-6

Jatkuu seuraavalla sivulla

Sivu

Koneen varastointi
Jäähdytinjärjestelmän asettaminen talvikuntoon ... 115-18
Koneen valmistelu ... 170-1
Käyttöönotto varastoinnin jälkeen ... 170-2
Koodit
Renkaan vierintäsäteen vaihtaminen ... 30-39
Kosteuden asetukset
Informaatiokenttä ... 30-21
Kosteus
Tuotannollinen kosteus- ja tiheystaulukko ... 30-41
Kosteusanturi
Asetukset ... 30-30
Vianmääritys ... 165-20
Kosteusanturin lämpötilan kalibrointi ... 30-40
Kosteuskorjaus
Asetukset ... 30-30
Kosteustunnistin
Huolto ... 160-44, 160-54
Kuljetinketju
Irrotus
Välilenkit ... 60-9
Säätäminen ... 60-8
Käyttöketju ... 60-12
Kuljettajan paikka
John Deere FarmSight™ Ethernet-yhteys (jos varustuksessa) ... 50-1
Näyttö
GreenStar ... 50-15
Harvest Monitor ... 50-15
HarvestDoc ... 50-15
Ohjauspylväs
Jalkatuki (jos varusteena) ... 50-14
Säätö
Perusistuin ... 50-2
Premium-kangasistuin ... 50-3
Premium-nahkaistuin ... 50-4
Varapoistumistie ... 50-1
Kuljettimen nopeus
Vaihto ... 60-11
Kuljetus tiellä ... 120-1
Leikkuupöytä kiinnitettynä ... 95-1, 120-1
Kuljetus yleisellä tiellä ... 120-16
Kulmapilari
Näyttö
Aktiivinen leikkuupöydän kellunta ... 40-17
Aktiivisen leikkuupöydän ohjaus ... 40-4
Aktivointipainike, toimintatilojen yhdistelmä ... 40-6
Automaattisen leikkuukoneen ohjausjärjestelmän kuvaus ... 40-5
Hydraulisen syöttökuljettimen eteen/taakse-kallistus (jos varustuksessa) ... 40-23
Kaatokelan asennon automatiikka ... 40-19
leikkuupöydän korkeuden mittaus (HydraFlex-leikkuupöydät) ... 40-11
leikkuupöydän korkeuden palautus ... 40-7
leikkuupöydän korkeuden tunnistus ... 40-9

Sivu

Nopeusautomatiikka
Automaattinen/manuaalinen säätö ... 40-13
Peitelevyjen asennon automatiikka ... 40-21
Sivuttaiskallistus (lisävaruste) ... 40-15
Teräpalkin eteen/taakse-asento (eurooppalaiset 600X-leikkuupöydät) ... 40-25
VisionTrak™ ... 40-27
VisionTrak-esisäädöt ... 40-33
VisionTrak™-suorituskykyvalvonnan käyttö ... 40-30
VisionTrak™-suorituskykyvalvonta (yleiset tiedot) ... 40-29
VisionTrak™-toimintatarkastukset ... 40-33
Näytöt ... 40-1
Kunnossapito
Hydraulisäiliön öljyn tarkastus ... 105-2
Hydrostaattiöljyn tarkastus ... 105-2
Polttoaineen tankkaus ... 115-7
Polttoainesäiliön huohottimen tarkastaminen ... 105-4
Sisäänajohuolto 100 tunnin jälkeen (Tier 2/Stage II) ... 100-4
Säätäminen
Tyhjennysputken asento ... 80-10
Tyhjennysputken kiinnityslevy ... 80-10
Vaihtaminen
Polttoaineen ensiö- ja toisiosuodatin (Tier 2/Stage II) (S680 ja S690) ... 115-13
Polttoaineen ensiö- ja toisiosuodatinelementti (Tier 2/Stage II) (S660 ja S670) ... 115-12
Vaihto
Olkisilppurin terät ... 75-17, 75-19
Kylmien olosuhteiden vaikutus dieselmoottoriin ... 155-7
Kylmät olosuhteet
Käynnistysneste ... 115-2
Käynnistysnesteen toiminta ... 110-12
Käynnistysnesteen turvallisuus ... 110-11
Moottorinlämmitin ... 110-13
Kytkimet
Automaattinen lämpötilan säätö ClimaTrak ... 35-26
AutoTrac™-toiminnon jatka-painike (jos varustettuna) ... 35-35
Huurteenpoisto ... 35-26
Ilmakompressori ... 35-13
Ilmastointilaite ... 35-26
Käsinojan hallintalaitteet ... 35-1
Käyttöakselin nopeus ... 35-34
Leikkuukoneen kytkentä-/syöttökuljettimen peruutuskäyttökytkin ... 35-2
Leikkuupöydän säätö ... 35-15
Levittimen nopeuden säätö (Advanced PowerCast™ -levitin) ... 35-18
Levittimen nopeuden säätö (PowerCast™-levitin) ... 35-17
Levittimen nopeuden säätö (ruumentenlevitin) ... 35-17
Lämpötilan säätö ... 35-26
Peitelevyjen välyksen säätö ... 35-34
Pikapysäytin ... 35-30
Puhaltimen nopeus ... 35-26
Puintikoneiston kytkentä ... 35-4

Jatkuu seuraavalla sivulla

Sivu

Radion toiminnot (jos varusteena) 35-28
Tieajon turvakytkin 35-12
Valojen sijainnit 55-2
Ajovalot (vain Venäjä)..... 55-8
Valot 55-1
Kytkin
Valaistuksen viive/aikakatkaisu 55-8
Käsinoja
Asettelun hallinta -sovellus
Aloitussivun alueen asettaminen..... 30-107
Hallintalaitteet
Automaattinen lämpötilan säätö ClimaTrak..... 35-26
Monitoimivipu, AutoTrac™-toiminnon jatka-painike (jos varustettuna)..... 35-35
Monitoimivipu, maissipöydän käyttöakselin nopeus ja säädettävä peitelevyn väli 35-34
Monitoimivipu, pikapysäytys..... 35-30
Kamera
Säätö 30-109
Katkaisimet
Alaseulan säätö..... 35-21
Asetusarvotoimintojen tila (manuaalinen tai automaattinen)..... 35-23
CommandARM™-ohjaimet 35-14
Harvest Smart™ -syöttönopeuden käyttökytkin (jos varusteena)..... 35-4
HillMaster-rinnepuintijär-jestelmä 35-25, 140-5
Kokoontaittamistoimintojen pikakytkin (jos varusteena)..... 35-12
Moottorin kierrosluku 35-5
Neliveto (jos varusteena)..... 35-9
Painamalla vaihdettavien vaihteiden painikkeet (jos varusteena)..... 35-6
ProDrive-tilat (ProDrive-koneet) (mikäli kuuluu varustukseen) 35-7
Puhaltimen nopeuden säätö..... 35-16
Puintikelan nopeuden säätö 35-16
Seisontajarru (jos varusteena) 35-6
Sivukaistannopeuden vähennys..... 35-22
Syöttökuljettimen nopeus-/herkkyyssäätö 35-20
Syöttökuljettimen peruutuskäytön vaihtaminen... 35-3
Takalaudan siipikulman säätö (jos varusteena).. 35-21
Tasauspyörästön lukko (jos varusteena)..... 35-9
Tyhjennysvaihto (jos varusteena)..... 35-19
Valot 35-27
Varstasillan välyksen säätö 35-21
Yläseulan säätö..... 35-21
Kytkimet
Ilmakompressori 35-13
Käsinojan hallintalaitteet..... 35-1
Leikkuukoneen kytkentä-/syöttökuljettimen peruutuskäyttökytkin 35-2
Leikkuupöydän säätö 35-15
Levittimen nopeuden säätö (Advanced PowerCast™ -levitin)..... 35-18

Sivu

Levittimen nopeuden säätö (PowerCast™-levitin)..... 35-17
Levittimen nopeuden säätö (ruumentenlevitin).. 35-17
Puintikoneiston kytkentä..... 35-4
Radion toiminnot (jos varusteena)..... 35-28
Tieajon turvakytkin 35-12
Näyttö
Active Terrain Adjustment -näyttö..... 30-61
Ajoneuvon pitkittäiskallistus 30-62, 30-63
Alamäen herkkyyden säätö 30-63
Järjestelmän aktivointi 30-62
Järjestelmän oletusarvojen palauttaminen 30-63
Järjestelmän tilailmaisin..... 30-62
Järjestelmätaulukko (askeleen koko)..... 30-63
Lisäasetusten näyttö..... 30-63
Ota käyttöön ruudut (yläseula/seula)..... 30-63
Satotyyppi 30-62
Siirtymä (puhallin/yläseula/seula) 30-62
Ylämäen herkkyyden säätö 30-63
Alueiden asettelut..... 30-10
Diagnoosinäyttö..... 30-78
Erikoistestinäyttö 30-78
Harvest Smart™ -syöttönopeus (jos varustuksessa) (järjestelmän valvontakuvakkeet)..... 30-13
Hinaustilan asetusnäyttö 30-79
Kalibrointinäyttö..... 30-78
Koneen yksityiskohtaisten asetustietojen uudelleenkonfiguraatio 30-15
Kosteusanturin lämpötilan kalibrointi..... 30-40
Kuvakkeiden tunnistus 30-8
Leikkuupöydän asetukset, navigointi..... 30-7
Leikkuupöydän asetusnäyttö..... 30-64
Automaattiset leikkuupöydän ohjauksen (AHC) asetukset 30-73
Leikkuupöydän asetusten muuttaminen 30-68
Manuaalinen tallennus 30-14
Monitoimivivun asetus 30-74
Moottorin tiedot -näyttöruutu 30-75
Moottorinopeuden ohjaus (koneet joissa ProDrive™)..... 30-77
Pakokaasusuodattimen puhdistus (Final Tier 4/Stage IV)..... 30-76
Moottorin tiedot, navigointi 30-7
Navigointi (GreenStar™ 3 2630 -näyttö)..... 30-3
Navigointi (GreenStar™ 3 CommandCenter™ -ei-kosketusnäyttö) 30-1
Navigointi (GreenStar™ 3 CommandCenter™ -kosketusnäyttö) 30-2
Navigointiasettelut 30-4
Puimurin asetukset, navigointi..... 30-6
Puimurin asetusnäyttö..... 30-20
Harvest Smart™ -syöttönopeuden ohjausjärjestelmän asetukset (jos varustuksessa)..... 30-25
Harvest Smart™-syöttönopeuden asetukset (jos varustettuna)..... 30-61

Jatkuu seuraavalla sivulla

Sivu

Interaktiivinen puimurin säätö (jos varustuksessa) ... 30-47, 30-56
Interaktiivinen puimurin säätö (jos varustuksessa) (jyvien laadun parannus) ... 30-50
Interaktiivinen puimurin säätö (jos varustuksessa) (optimointi valmis) ... 30-55, 30-60
Interaktiivinen puimurin säätö (jos varustuksessa) (puimurin parannustavoitteet) ... 30-24, 30-48
Interaktiivinen puimurin säätö (jos varustuksessa) (puinnin tärkeysjärjestysasetukset) ... 30-24, 30-49
Interaktiivinen puimurin säätö (jos varustuksessa) (puintitappion pienennys) ... 30-50
Interaktiivinen puimurin säätö (jos varustuksessa) (suositeltavat koneen muutokset) ... 30-51, 30-55, 30-56, 30-60
Interaktiivinen puimurin säätö (jos varustuksessa) (tarkista edelliset hyväksytyt parametriasetukset) ... 30-54, 30-59
Interaktiivinen puimurin säätö (jos varustuksessa) (tarkista parannusasetukset) ... 30-53, 30-58
Jyväsäiliön täyttöasetukset ... 30-20
Jyväsäiliön täytön asetus ... 30-26
Jyvätappion asetusten muuttaminen ... 30-42
Jäänteiden hallinnan asetukset ... 30-21
Jäänteiden hallinnan asetukset (erottelijan siiven asento) ... 30-28
Jäänteiden hallinnan asetukset (levittimen nopeus) ... 30-28
Jäänteiden hallinnan asetukset (silppurin asento) ... 30-28
Jäänteiden hallinnan asetukset (silpun pudotusasento) ... 30-28
Kokoontaittamistoiminnon asetukset ... 30-21
Kokoontaittuvan maissipään asetus (jos varusteena) ... 30-27
Kokoontaittuvan tyhjennysputken asetus (jos varusteena) ... 30-27
Kokoontaittuvat jyväsäiliön kannet (jos varustuksessa) ... 30-27
KONEASETUKSET ... 30-23
Koneen asetusten muuttaminen ... 30-45
Kosteuden asetukset ... 30-21
Kosteuden korjausasetusten muuttaminen ... 30-30
Kosteusasetusten muuttaminen ... 30-30
Nimellä tallennetut puitavat materiaalit ... 30-46
Puimurin interaktiivinen säätö (jos varustuksessa) (järjestelmän valvontakuvakkeet) ... 30-51, 30-57
Puintikoneiston ohjetaulukko ... 30-22
Satoyksiköiden asetusten muuttaminen ... 30-30
Satoyksikön asetukset ... 30-21
Tyhjennysnopeuden siirtymän asetus ... 30-26
Tyhjennysnopeuden säätöpoikkeama-asetukset ... 30-20
Viljan määreet -valikon muuttaminen ... 30-45
Viljan vaihto ... 30-42
Puimurin interaktiivinen säätö (jos varustuksessa) (järjestelmän valvontakuvakkeet) ... 30-13
Puimurin pääsovellus, navigointi ... 30-5
Puimurin päävalikon näyttö ... 30-11
Puintitiedot, navigointi ... 30-6
Puintitietojen näyttö ... 30-16
Leikkuuleveyden muutos ... 30-18
Poista pellon kokonaismäärät ... 30-19
Poista viljan kokonaismäärät ... 30-20
Tiedot kasvikokonaismääristä ... 30-17
Tiedot peltokokonaismääristä ... 30-16
Valitse sato märkänä tai kuivana ... 30-18
Radionavigointi ... 30-4
Sadon kalibrointi ... 30-31
Monipisteinen ... 30-39
Renkaan vierintäsäteen koodin vaihto ... 30-39
Yksipiste ... 30-39
Sivuhihnojen nopeuden alennus (järjestelmän valvontakuvakkeet) ... 30-12
Suoritusmittariston asetusten uudelleenkonfiguraatio ... 30-15
Tuotannollinen kosteus- ja tiheystaulukko ... 30-41
Tyhjennysputki (järjestelmän valvontakuvakkeet) ... 30-12
Vakiopainotaulukko ... 30-41
Vasemmat alueiden asettelut ... 30-11
Vianmääritys ja kalibroinnit, navigointi ... 30-5
Viihdenavigointi ... 30-4
Viljasäiliön täyttymisen tunnistin (järjestelmän valvontakuvakkeet) ... 30-12
Näyttösovellus
Alueelliset asetukset ... 30-97
GPS-paikannusvastaanottimen päivämäärä-/aika-asetukset ... 30-99
Himmennystila: ... 30-94
Kellonajan asettaminen ... 30-99
Kieliasetukset ... 30-97
Kirkkaustaso ... 30-94
Kytkentä moneen näyttöön ... 30-103
Lisähallintalaitteiden kytkentä ... 30-103
Mittausasetusten yksikkö ... 30-97
Näyttötestit ... 30-101
Päivä/yö -asetukset ... 30-94
Päivämääräasetukset ... 30-99
Rajaruudun värit ... 30-96
Summerin äänenvoimakkuus ... 30-96
Synkronoitu ohjaamon kanssa ... 30-95
Tietoja (ohjelmiston ja laitteiston tiedot) ... 30-100
Vianmäärityskoodit ... 30-101
Pääsyn hallinnan sovellus
Pääsyn tason asetukset ... 30-113
Salasanan muuttaminen ... 30-113

Jatkuu seuraavalla sivulla

Sivu

Sovellusten lukitseminen/sovellusten lukituksen avaaminen 30-114
Suoritusmittaristosovellus
Huoltovälitiedot 30-106
Leikkuupöydän leveystiedot 30-106
Pinta-alan laskurin tiedot 30-106
Tietojen nollaus 30-106
Valikkotieto 30-105
Säätimet
Kuljettajan käyttöliittymä 35-22
Monitoimivipu ja kämmensäätö 35-28
Monitoimivipu, hydraulisen syöttökuljettimen eteen/taakse-kallistus (jos varusteena) 35-36
Monitoimivipu, kaatokelan korkeuden ja etäisyyden säätö 35-33
Monitoimivipu, konesynkr-painike (jos varustettuna) 35-32
Monitoimivipu, lateraalikallistus 35-32
Monitoimivipu, leikkuupöydän aktivointi 35-35
Monitoimivipu, leikkuupöydän nosto-/lasku 35-31
Monitoimivipu, noukintaroottorin teräpalkin kallistuskytkin (600D-noukintaroottorit) 35-36
Monitoimivipu, teräpalkki eteen/taakse (600X-leikkuupöydät) 35-36
Monitoimivipu, tyhjennysputken käyttö 35-31
Monitoimivipu, tyhjennysputken kääntö 35-30
Monitoimivipujen kytkimet 35-29
Säätäminen
Katkaisinpaneeli 50-8
Näyttö 50-8
Valitsin
Leikkuukoneen korkeus-/HydraFlex-kevennyssäätö 35-10
Nopeusautomatiikan valitsin
Automaattinen/manuaalinen säätö 35-11
Videosovellus
Kontrastin säätö 30-110
Peilin asetukset 30-110
Turvallisuus 30-109
Videon asetukset 30-111
Videotoiminto 30-108
Viestikeskus-sovellus
CAN-väylän tiedot 30-104
Diagnoosin osoitetieto 30-104
Diagnoosin vikakooditiedot 30-104
Elektronisen ohjausyksikön tiedot 30-104
Viestitiedot 30-104
Virheenkorjaustiedostojen siirto 30-104
Käynnistysneste
Tehtävä 110-12
Turvallisuus 110-11
Vaihto 115-2
Käyttö kylmissä lämpötiloissa 125-1
Käyttöohjekirja
Säilytyspaikka 50-1

Sivu

L

LA
-puhelimen asennus 25-4
Laturin hihna (Final Tier 4/Stage IV)
Vaihtaminen (S660 ja S670) 115-35
Vaihtaminen (S680, S685 and S690) 115-39
Lauhdutin
Puhdistaminen 115-66
Leikkuuleveyden muutos
Puintitietojen näyttö 30-18
leikkuupöydän asetukset
Automaattiset leikkuupöydän ohjauksen (AHC) asetukset 30-73
Käyttöönotto
Aktiivinen leikkuupöydän kellunta 30-73
Kaatokelan asento 30-73
Leikkuupöydän korkeuden palautus 30-73
Leikkuupöydän korkeuden tunnistus 30-73
Nopeusautomatiikka 30-73
Peitelevyjen asento 30-73
Sivuttaiskallistus 30-73
Leikkuupöytä
Kaatokelan miniminopeuden muutos 30-68
Leikkuuleveyden muutos 30-68
Tallenna pysäytyskorkeus 30-68
Maissipää
Leikkuuleveyden muutos 30-68
Rivivälin muuttaminen 30-68
Tallenna pysäytyskorkeus 30-68
Manuaalinen tallennus 30-14
Näytön käyttäminen 30-7
Sihti 30-64
Leikkuupöydän korkeuden palautus
Käyttöönotto 30-73
Leikkuupöydän korkeuden tunnistus
Käyttöönotto 30-73
Leikkuupöydän korkeus
Automaattinen järjestelmän kuvaus 40-5
Jatka 40-7
Tunnistus 40-9
Tunnistus (HydraFlex-alustat) 40-11
Leikkuupöydän/kaatokelan käyttöpumpun hihnapyörän laakeri
Voitelu 160-32
Leikkuupöytä
Irrotus 60-35
Kytkeminen 60-35
Liikenneturvallisuus 10-3
Levittäjä
Vaihto
Advanced PowerCast -ruumentenlevitti-men levyt 75-27
Levitys
Video
Kameroiden säätö 30-109

Jatkuu seuraavalla sivulla

Sivu

Linssit
Puintikoneiston ohjetaulukko 130-3
Lisälaitteiden pistorasialista..... 50-9
Lisäpaino
Nestepaino..... 95-26
Lisäpainot
vaatimukset (S660)..... 95-27
vaatimukset (S670 HillMaster™) 95-29
vaatimukset (S670)..... 95-28
vaatimukset (S680 HillMaster™) 95-32
vaatimukset (S680)..... 95-30
vaatimukset (S685 HillMaster™) 95-33
vaatimukset (S685)..... 95-31
vaatimukset (S690 HillMaster™) 95-33
vaatimukset (S690)..... 95-31
Lisätyövalot
Vaihtaminen 85-18
Lupiinit
Puintikoneiston ohjetaulukko 130-4
Lämmitin
Vianmääritys 165-19

M

Maissi (kostea)
Puintikoneiston ohjetaulukko 130-2
Maissi (kuiva)
Puintikoneiston ohjetaulukko 130-2
Maissintähkä (kokonaan osineen)
Puintikoneiston ohjetaulukko 130-2
Materiaalin puhdistus
Syöttökuljetin
Puhdistustoimenpide..... 35-3
Materiaalivirtausanturi
Vianmääritys 165-21
Materiaalivirtaustunnistin
Huolto..... 160-13
Melutaso..... 175-15
Metalliosat
Tietoja (informaatio)..... 30-100
Metrimittaisten pulttien ja ruuvien
kiristystiukkuudet 175-19
Mikrofoni (lisävaruste) 25-1
Mitat
Referenssipisteet 175-14
S660 ja S670 175-10
S670 HillMaster™ 175-11
S680 HillMaster™, S685 HillMaster™ ja
S690 HillMaster™ 175-13
S680, S685 ja S690..... 175-12
Mittayksiköt
Vaihto..... 30-97
Moniliitin
Kytkentä..... 60-32
Moninopeuksinen syöttökuljetin (koneet
S670, S680, S685 ja S690)
Huolto..... 160-42

Sivu

Monitoimivipu
Asetukset 30-74
AutoTrac™-toiminnon jatka-painike (jos
varustettuna) 35-35
Hydraulisen syöttökuljettimen
eteen/taakse-kallistus (jos varustuksessa)..... 35-36
Kaatokelan korkeuden ja etäisyyden säätö 35-33
Konesynkr-painike (jos varustettuna)..... 35-32
Kämmensäätö..... 35-28
Leikkuupöydän aktivointi..... 35-35
Leikkuupöydän nosto/lasku..... 35-31
Maissipöydän käyttöakselin nopeus ja
säädettävä peitelevyn väli 35-34
Noukintaroottorin teräpalkin kallistuskytkin
(600D-noukintaroottorit) 35-36
Pikapysäytin..... 35-30
Sivuttaiskallistus..... 35-32
Teräpalkki eteen/taakse (600X-leikkuupöydät) 35-36
Tyhjennysputken käyttö 35-31
Tyhjennysputken kääntö 35-30
Monitoimivipujen kytkimet..... 35-29
Moottori
Hihna
Reititys (Final Tier 4/Stage IV) (S660 ja S670) ..115-34
Reititys (Final Tier 4/Stage IV) (S680,
S685 ja S690).....115-35
Reititys (Tier 2/Stage II) (S660 ja S670).....115-19
Reititys (Tier 2/Stage II) (S680 ja S690).....115-19
Huoltoluukku 115-1
Ilmanottokuomu
Asennot 105-5
Jatkettu peltoasento 105-7
Kuljetusasento..... 105-9
Vakiopeltoasento 105-6
Informaatiokenttä 30-75
Moottorinopeuden ohjaus (koneet joissa
ProDrive™)..... 30-77
Pakokaasusuodattimen puhdistus
(Final Tier 4/Stage IV) 30-76
Johdottaminen
Pyörivän sihdin hihna 115-32
Kohteen tunnistusanturi (Final Tier
4/Stage IV) 110-8
Käynnistysneste.....115-2
Käynnistysnesteen toiminta 110-12
Käynnistysnesteen turvallisuus.....110-11
Käynnistystiedot.....110-10
Moottorinlämmitin.....110-13
Moottorinopeuden ohjaus
Informaatiokenttä
Moottorinopeuden ohjaus (koneet
joissa ProDrive™)..... 30-77
Näytön käyttäminen 30-7
Pakokaasusuodattimen AUTOMAATTI-
NEN tila (Final Tier 4/Stage IV).....110-5
Pakokaasusuodattimen puhdistus
Informaatiokenttä..... 30-75

Jatkuu seuraavalla sivulla

Sivu

Pakokaasusuodattimen puhdistus (Final Tier 4/Stage IV) ... 30-76
Pakokaasusuodattimen puhdistus pysäköitynä (Final Tier 4/Stage IV) ... 110-6
Puhdistaminen
Koneen puhdistus (määräaikainen puhdistus) .. 150-2
Puhdistus (vuosittainen puhdistus ja erityisviljat)
Koneen puhdistus ... 150-10
Sammuttamistiedot ... 110-11
Selektiivinen katalyyttinen pelkistysjärjestelmä (SCR) (Final Tier 4/Stage IV) ... 110-9
Sisäänajo ... 100-1
Sisäänajohuolto 100 tunnin jälkeen (Tier 2/Stage II) ... 100-4
Suodattimen käyttöaukon kansi ... 115-1
Säätäminen
Pyörivän imusihdin harja ... 115-68
Tarkastukset totutusajon aikana - ensimmäiset 100 tuntia ... 100-4
Totutusajotarkastus 400 tunnin jälkeen (Final Tier 4/Stage IV) ... 100-5
Vaihtaminen
Pyörivän sihdin käyttöhihna (Tier 2/Stage II) (S660 ja S670) ... 115-32
Pyörivän sihdin käyttöhihna (Tier 2/Stage II) (S680 ja S690) ... 115-33
Tuulettimen hihna (Tier 2/Stage II) (S680 ja S690) ... 115-29
Vaihto
Apulaitehihna (Tier 2/Stage II) (S660 ja S670) ... 115-19
Apulaitehihna (Tier 2/Stage II) (S680 ja S690) ... 115-23
Ilmakompressorin hihna (Final Tier 4/Stage IV) (S660 ja S670) ... 115-54
Ilmakompressorin hihna (Final Tier 4/Stage IV) (S680, S685 ja S690) ... 115-59
Ilmakompressorin hihna (Tier 2/Stage II) (S660 ja S670) ... 115-19
Ilmakompressorin hihna (Tier 2/Stage II) (S680 ja S690) ... 115-23
Ilmastointilaitteen hihna (Final Tier 4/Stage IV) (S660 ja S670) ... 115-35
Ilmastointilaitteen hihna (Final Tier 4/Stage IV) (S680, S685 ja S690) ... 115-39
Imutuulettimen käyttöhihna (Final Tier 4/Stage IV) (S660 ja S670) ... 115-46, 115-48
Imutuulettimen käyttöhihna (Final Tier 4/Stage IV) (S680, S685 ja S690) ... 115-47
Laturin hihna (Final Tier 4/Stage IV) (S660 ja S670) ... 115-35
Laturin hihna (Final Tier 4/Stage IV) (S680, S685 ja S690) ... 115-39
Moottorin päästöjenhallintahihna (Final Tier 4/Stage IV) ... 115-68
Muuttuvanopeuksinen tuulettimen käyttöhihna (Final Tier 4/Stage IV) (S660 ja S670) ... 115-48
Pyörivä sihdin käyttöhihna (Final Tier 4/Stage IV) (S660 ja S670) ... 115-44
Pyörivä sihdin käyttöhihna (Final Tier 4/Stage IV) (S680, S685 ja S690 ... 115-45
Tuulettimen hihna (Tier 2/Stage II) (S660 ja S670) ... 115-19
Tuulettimen käyttöhihna (Final Tier 4/Stage IV) (S680, S685 ja S690) ... 115-62
Vianmääritys ... 165-9
Yleiskuva pakokaasusuodattimesta (Final Tier 4/Stage IV) ... 110-4
Öljyn tarkastus ... 105-1, 115-3
Moottorin jätehallintahihna
Vaihto
Käyttöhihna (Final Tier 4/Stage IV) ... 115-68
Moottorin kampiakselin vaimennin
Huolto ... 160-53
Moottorin päästöjenhallinnan ilmansuodatin (moottorit Final Tier 4/Stage IV)
Huolto ... 160-42
Moottorin silta
Ilmakompressorijärjestelmä ... 115-71
Moottorin sisäänajoöljy
Dieselmoottorin sisäänajoöljy — Päästöluokituksettomat ja luokituksen Tier 1, Tier 2 ja Tier 3 sekä vaiheen I, vaiheen II ja vaiheen III mukaiset moottorit ... 155-16
Tier 4 Final / Vaihe IV ... 155-17
Moottorin teho
Ei saa muuttaa ... 115-2
Moottorin venttiilinvälys (S660 ja S670)
Huolto ... 160-49
Moottorin venttiilinvälys (S680, S685 ja S690)
Huolto ... 160-50
Moottorinopeuden ohjaus (koneet joissa ProDrive™)
Informaatiokenttä ... 30-77
Moottoriöljy
Diesel
Luokitus Tier 2 ja vaihe II ... 155-17
Tier 4 Final / Vaihe IV ... 155-18
Vaihtovälit suuressa korkeudessa ... 155-18
Sisäänajo
Dieselmoottorin sisäänajoöljy — Päästöluokituksettomat ja luokituksen Tier 1, Tier 2 ja Tier 3 sekä vaiheen I, vaiheen II ja vaiheen III mukaiset moottorit ... 155-16
Tier 4 Final / Vaihe IV ... 155-17
Moottoriöljy (Final Tier 4/Stage IV) (S660 ja S670)
Huolto ... 160-23
Vaihto ... 160-23

Jatkuu seuraavalla sivulla

Sivu

Moottoriöljy (Final Tier 4/Stage IV) (S680, S685 ja S690)
Huolto ... 160-25
Vaihto ... 160-25
Moottoriöljy (Tier 2/Stage II) (S660 ja S670)
Huolto ... 160-21
Vaihto ... 160-21
Moottoriöljy (Tier 2/Stage II) (S680 ja S690)
Huolto ... 160-22
Vaihto ... 160-22
Moottoriöljyn ja suodattimen vaihtovälit
Käyttö suuressa korkeudessa ... 155-18
Tier 2 ja vaihe II
Öljypohjan laskutulpat, vakio ... 155-19
Tier 4 Final / Vaihe IV ... 155-20
Murtopultin sijainti
Yksipistesokka ... 60-39
Murtopultti
Tyhjennysputken käyttö ... 80-6
Sijainti ... 80-5
Muuttuvanopeuksinen käyttävä hihnapyörä
Voitelu ... 160-32
Muuttuvanopeuksinen tuuletin
Vaihto
Käyttöhihna (Final Tier 4/Stage IV) (S660 ja S670) ... 115-48
Muuttuvanopeuksiset käyttävät/käytettävät hihnapyörät (Final Tier 4/Stage IV) (S660 ja S670)
Huolto ... 160-30

N

Neliveto (lisävaruste)
Vianmääritys ... 165-7
Nimellä tallennetut puitavat materiaalit
Puimurin asetusnäyttö ... 30-46
Nopeusautomatiikka
Käyttöönotto ... 30-73
Nostolaite
Manuaalinen (vakiomalli) ... 120-18
Puoliautomaattinen (lisävaruste) ... 120-18
Näyttö
Active Terrain Adjustment -näyttö ... 30-61
Ajoneuvon pitkittäiskallistus ... 30-62, 30-63
Alamäen herkkyyden säätö ... 30-63
Järjestelmän aktivointi ... 30-62
Järjestelmän oletusarvojen palauttaminen ... 30-63
Järjestelmän tilailmaisin ... 30-62
Järjestelmätaulukko (askeleen koko) ... 30-63
Lisäasetusten näyttö ... 30-63
Ota käyttöön ruudut (yläseula/seula) ... 30-63
Satotyyppi ... 30-62
Siirtymä (puhallin/yläseula/seula) ... 30-62
Ylämäen herkkyyden säätö ... 30-63
Alueiden asettelut ... 30-10
Diagnoosinäyttö ... 30-78
Erikoistestinäyttö ... 30-78

Sivu

Erikoistestit ... 30-101
Harvest Smart™ -syöttönopeus (jos varustuksessa) (järjestelmän valvontakuvakkeet) ... 30-13
Hinaustilan asetusnäyttö ... 30-79
Kalibrointinäyttö ... 30-78
Koneen yksityiskohtaisten asetustietojen uudelleenkonfiguraatio ... 30-15
Kosteusanturin lämpötilan kalibrointi ... 30-40
Kulmapilari
Aktiivinen leikkuupöydän kellunta ... 40-17
Aktiivisen leikkuupöydän ohjaus ... 40-4
Aktivointipainike, toimintatilojen yhdistelmä ... 40-6
Automaattisen leikkuukoneen ohjausjärjestelmän kuvaus ... 40-5
Hydraulisen syöttökuljettimen eteen/taakse-kallistus (jos varustuksessa) ... 40-23
Kaatokelan asennon automatiikka ... 40-19
leikkuupöydän korkeuden mittaus (HydraFlex-leikkuupöydät) ... 40-11
leikkuupöydän korkeuden palautus ... 40-7
leikkuupöydän korkeuden tunnistus ... 40-9
Nopeusautomatiikka
Automaattinen/manuaalinen säätö ... 40-13
Peitelevyjen asennon automatiikka ... 40-21
Sivuttaiskallistus (lisävaruste) ... 40-15
Teräpalkin eteen/taakse-asento (eurooppalaiset 600X-leikkuupöydät) ... 40-25
VisionTrak™ ... 40-27
VisionTrak-esisäädöt ... 40-33
VisionTrak™-suorituskykyvalvonnan käyttö ... 40-30
VisionTrak™-suorituskykyvalvonta (yleiset tiedot) ... 40-29
VisionTrak™-toimintatarkastukset ... 40-33
Kuvakkeiden tunnistus ... 30-8
Kytkentä moneen näyttöön ... 30-103
Leikkuupöydän asetukset, navigointi ... 30-7
Leikkuupöydän asetusnäyttö ... 30-64
Automaattiset leikkuupöydän ohjauksen (AHC) asetukset ... 30-73
Leikkuupöydän asetusten muuttaminen ... 30-68
Lisähallintalaitteiden kytkentä ... 30-103
Manuaalinen tallennus ... 30-14
Monitoimivivun asetusnäyttö ... 30-74
Moottorin tiedot -näyttöruutu ... 30-75
Moottorinopeuden ohjaus (koneet joissa ProDrive™) ... 30-77
Pakokaasusuodattimen puhdistus (Final Tier 4/Stage IV) ... 30-76
Moottorin tiedot, navigointi ... 30-7
Navigointi (GreenStar™ 3 2630 -näyttö) ... 30-3
Navigointi (GreenStar™ 3 CommandCenter™ -ei-kosketusnäyttö) ... 30-1
Navigointi (GreenStar™ 3 CommandCenter™ -kosketusnäyttö) ... 30-2
Navigointiasettelut ... 30-4
Puimurin asetukset, navigointi ... 30-6
Puimurin asetusnäyttö ... 30-20

Jatkuu seuraavalla sivulla

Sivu

Harvest Smart™ -syöttönopeuden ohjausjärjestelmän asetukset (jos varustuksessa) ... 30-25
Harvest Smart™-syöttönopeuden asetukset (jos varustettuna) ... 30-61
Interaktiivinen puimurin säätö (jos varustuksessa) ... 30-47, 30-56
Edellisten hyväksyttyjen parametri-asetusten tarkistaminen ... 30-54, 30-59
Jyvien laadun parannus ... 30-50
Optimointi valmis ... 30-55, 30-60
Puimurin parannustavoitteet ... 30-24, 30-48
Puinnin tärkeysjärjestysasetukset ... 30-24, 30-49
Puintitappion pienennys ... 30-50
Suositeltavat koneen muutokset ... 30-51, 30-55, 30-56, 30-60
Tarkista parannusasetukset ... 30-53, 30-58
Valvontajärjestelmän kuvakkeet ... 30-51, 30-57
Jyväsäiliön täyttöasetukset ... 30-20
Jyväsäiliön täytön asetus ... 30-26
Jyvätappion asetusten muuttaminen ... 30-42
Jäänteiden hallinnan asetukset ... 30-21
Jäänteiden hallinnan asetukset (erottelijan siiven asento) ... 30-28
Jäänteiden hallinnan asetukset (levittimen nopeus) ... 30-28
Jäänteiden hallinnan asetukset (silppurin asento) ... 30-28
Jäänteiden hallinnan asetukset (silpun pudotusasento) ... 30-28
Kokoontaittamistoiminnon asetukset ... 30-21
Kokoontaittuvan maissipään asetus (jos varusteena) ... 30-27
Kokoontaittuvan tyhjennysputken asetus (jos varusteena) ... 30-27
Kokoontaittuvat jyväsäiliön kannet (jos varustuksessa) ... 30-27
KONEASETUKSET ... 30-23
Koneen asetusten muuttaminen ... 30-45
Kosteuden asetukset ... 30-21
Kosteuden korjausasetusten muuttaminen ... 30-30
Kosteusasetusten muuttaminen ... 30-30
Nimellä tallennetut puitavat materiaalit ... 30-46
Puintikoneiston ohjetaulukko ... 30-22
Satoyksiköiden asetusten muuttaminen ... 30-30
Satoyksikön asetukset ... 30-21
Tyhjennysnopeuden siirtymän asetus ... 30-26
Tyhjennysnopeuden säätöpoikkeama-asetukset ... 30-20
Viljan määreet -valikon muuttaminen ... 30-45
Viljan vaihto ... 30-42
Puimurin interaktiivinen säätö (jos varustuksessa) (järjestelmän valvontakuvakkeet) ... 30-13
Puimurin pääsovellus, navigointi ... 30-5
Puimurin päävalikon näyttö ... 30-11

Sivu

Puintitiedot, navigointi ... 30-6
Puintitietojen näyttö ... 30-16
Leikkuuleveyden muutos ... 30-18
Poista pellon kokonaismäärät ... 30-19
Poista viljan kokonaismäärät ... 30-20
Tiedot kasvikokonaismääristä ... 30-17
Tiedot peltokokonaismääristä ... 30-16
Valitse sato märkänä tai kuivana ... 30-18
Radionavigointi ... 30-4
Sadon kalibrointi ... 30-31
Monipisteinen ... 30-39
Renkaan vierintäsäteen koodin vaihto ... 30-39
Yksipiste ... 30-39
Sivuhihnojen nopeuden alennus (järjestelmän valvontakuvakkeet) ... 30-12
Suoritusmittariston asetusten uudelleenkonfiguraatio ... 30-15
Tyhjennysputki (järjestelmän valvontakuvakkeet) ... 30-12
Vasemmat alueiden asettelut ... 30-11
Vianmääritys ja kalibroinnit, navigointi ... 30-5
Viihdenavigointi ... 30-4
Viljasäiliön täyttymisen tunnistin (järjestelmän valvontakuvakkeet) ... 30-12

O

Ohjaamo
Ajosillan kaiteet ... 50-14
Alaselkätuen kytkin (Premium nahkaistuin) ... 50-6
Asettelun hallinta -sovellus
Aloitussivun alueen asettaminen ... 30-107
Automaattinen lämpötilan säätö ClimaTrak ... 35-26
Hallintalaitteet
Monitoimivipu, AutoTrac™-toiminnon jatka-painike (jos varustettuna) ... 35-35
Monitoimivipu, maissipöydän käyttöakselin nopeus ja säädettävä peitelevyn väli ... 35-34
Monitoimivipu, pikapysäytys ... 35-30
Jälkiasennusradiot ... 25-3
Jääkaappi (jos varustuksessa) ... 50-7
Kamera
Säätö ... 30-109
Katkaisimet
Alaseulan säätö ... 35-21
Asetusarvotoimintojen tila (manuaalinen tai automaattinen) ... 35-23
CommandARM™-ohjaimet ... 35-14
Harvest Smart™ -syöttönopeuden käyttökytkin (jos varusteena) ... 35-4
HillMaster-rinnepuintijärjestelmä ... 35-25, 140-5
Kartanlukuvalo ... 55-9
Kokoontaittamistoimintojen pikakytkin (jos varusteena) ... 35-12
Moottorin kierrosluku ... 35-5
Neliveto (jos varusteena) ... 35-9

Jatkuu seuraavalla sivulla

Sivu

Painamalla vaihdettavien vaihteiden painikkeet (jos varusteena) ... 35-6
ProDrive-tilat (ProDrive-koneet) (mikäli kuuluu varustukseen) ... 35-7
Puhaltimen nopeuden säätö ... 35-16
Puintikelan nopeuden säätö ... 35-16
Seisontajarru (jos varusteena) ... 35-6
Sisävalo ... 55-9
Sivukaistannopeuden vähennys ... 35-22
Suuntavilkku ... 55-8
Syöttökuljettimen nopeus-/herkkyyssäätö ... 35-20
Syöttökuljettimen peruutuskäytön vaihtaminen ... 35-3
Takalaudan siipikulman säätö (jos varusteena) ... 35-21
Tasauspyörästön lukko (jos varusteena) ... 35-9
Tuulilasin pesulaite ... 50-12
Tuulilasin pyyhin ... 50-12
Tyhjennysvaihto (jos varusteena) ... 35-19
Valot ... 35-27
Varstasillan välyksen säätö ... 35-21
Yläseulan säätö ... 35-21
Kattopaneeli ... 25-1
Kulmapilari
Aktiivinen leikkuukoneen ohjauksen näyttö ... 40-4
Aktiivinen leikkuupöydän kellunta ... 40-17
Aktivointipainike, toimintatilojen yhdistelmä ... 40-6
Automaattisen leikkuukoneen ohjausjärjestelmän kuvaus ... 40-5
Hydraulisen syöttökuljettimen eteen/taakse-kallistus (jos varustuksessa) ... 40-23
Kaatokelan asennon automatiikka ... 40-19
leikkuupöydän korkeuden mittaus (HydraFlex-leikkuupöydät) ... 40-11
leikkuupöydän korkeuden palautus ... 40-7
leikkuupöydän korkeuden tunnistus ... 40-9
Nopeusautomatiikka
Automaattinen/manuaalinen säätö ... 40-13
Näytöt ... 40-1
Peitelevyjen palautus ... 40-21
Sivuttaiskallistus (lisävaruste) ... 40-15
Teräpalkin eteen/taakse-asento (eurooppalaiset 600X-leikkuupöydät) ... 40-25
VisionTrak-esisäädöt ... 40-33
VisionTrak™-näyttö ... 40-27
VisionTrak™-suorituskykyvalvonnan käyttö ... 40-30
VisionTrak™-suorituskykyvalvonta (yleiset tiedot) ... 40-29
VisionTrak™-toimintatarkastukset ... 40-33
Kytkimet
Ilmakompressori ... 35-13
Käsinojan hallintalaitteet ... 35-1
Leikkuukoneen kytkentä-/syöttökuljettimen peruutuskäyttökytkin ... 35-2
Leikkuupöydän säätö ... 35-15
Levittimen nopeuden säätö (Advanced PowerCast™ -levitin) ... 35-18
Levittimen nopeuden säätö (PowerCast™-levitin) ... 35-17
Levittimen nopeuden säätö (ruumentenlevitin) ... 35-17

Sivu

Puintikoneiston kytkentä ... 35-4
Radion toiminnot (jos varusteena) ... 35-28
Tieajon turvakytkin ... 35-12
Valaistuksen viive/aikakatkaisu ... 55-8
Valojen sijainnit ... 55-2
Ajovalot (vain Venäjä) ... 55-8
Valot ... 55-1
Lämmitetyn/tuuletetun istuimen kytkin (Premium nahkaistuin) ... 50-6
Manuaalinen seisontajarru (jos varustettuna) ... 50-13
Mikrofoni (lisävaruste) ... 25-1
Mittariston kuva ... 20-1
Näyttö
Active Terrain Adjustment -näyttö ... 30-61
Ajoneuvon pitkittäiskallistus ... 30-62, 30-63
Alamäen herkkyyden säätö ... 30-63
Järjestelmän aktivointi ... 30-62
Järjestelmän oletusarvojen palauttaminen ... 30-63
Järjestelmän tilailmaisin ... 30-62
Järjestelmätaulukko (askeleen koko) ... 30-63
Lisäasetusten näyttö ... 30-63
Ota käyttöön ruudut (yläseula/seula) ... 30-63
Satotyyppi ... 30-62
Siirtymä (puhallin/yläseula/seula) ... 30-62
Ylämäen herkkyyden säätö ... 30-63
Alueiden asettelut ... 30-10
Diagnoosinäyttö ... 30-78
Erikoistestinäyttö ... 30-78
Harvest Smart™ -syöttönopeus (jos varustuksessa) (järjestelmän valvontakuvakkeet) ... 30-13
Hinaustilan asetusnäyttö ... 30-79
Kalibrointinäyttö ... 30-78
Koneen yksityiskohtaisten asetustietojen uudelleenkonfiguraatio ... 30-15
Kosteusanturin lämpötilan kalibrointi ... 30-40
Kuvakkeiden tunnistus ... 30-8
Leikkuupöydän asetukset, navigointi ... 30-7
Leikkuupöydän asetusnäyttö ... 30-64
Automaattiset leikkuupöydän ohjauksen (AHC) asetukset ... 30-73
Leikkuupöydän asetusten muuttaminen ... 30-68
Manuaalinen tallennus ... 30-14
Monitoimivivun asetus ... 30-74
Moottorin tiedot -näyttöruutu ... 30-75
Moottorinopeuden ohjaus (koneet joissa ProDrive™) ... 30-77
Pakokaasusuodattimen puhdistus (Final Tier 4/Stage IV) ... 30-76
Moottorin tiedot, navigointi ... 30-7
Navigointi (GreenStar™ 3 2630 -näyttö) ... 30-3
Navigointi (GreenStar™ 3 CommandCenter™ -ei-kosketusnäyttö) ... 30-1
Navigointi (GreenStar™ 3 CommandCenter™ -kosketusnäyttö) ... 30-2
Navigointiasettelut ... 30-4
Puimurin asetukset, navigointi ... 30-6
Puimurin asetusnäyttö ... 30-20

Jatkuu seuraavalla sivulla

Sivu

Harvest Smart™ -syöttönopeuden ohjausjärjestelmän asetukset (jos varustuksessa)..... 30-25
Harvest Smart™-syöttönopeuden asetukset (jos varustettuna)..... 30-61
Interaktiivinen puimurin säätö (jos varustuksessa)..... 30-47, 30-56
Interaktiivinen puimurin säätö (jos varustuksessa) (jyvien laadun parannus) 30-50
Interaktiivinen puimurin säätö (jos varustuksessa) (optimointi valmis)..... 30-55, 30-60
Interaktiivinen puimurin säätö (jos varustuksessa) (puimurin parannustavoitteet) 30-24, 30-48
Interaktiivinen puimurin säätö (jos varustuksessa) (puinnin tärkeysjärjestysasetukset)..... 30-24, 30-49
Interaktiivinen puimurin säätö (jos varustuksessa) (puintitappion pienennys).... 30-50
Interaktiivinen puimurin säätö (jos varustuksessa) (suositeltavat koneen muutokset) 30-51, 30-55, 30-56, 30-60
Interaktiivinen puimurin säätö (jos varustuksessa) (tarkista edelliset hyväksytyt parametriasetukset) 30-54, 30-59
Interaktiivinen puimurin säätö (jos varustuksessa) (tarkista parannusasetukset) 30-53, 30-58
Jyväsäiliön täyttöasetukset..... 30-20
Jyväsäiliön täytön asetus..... 30-26
Jyvätappion asetusten muuttaminen 30-42
Jäänteiden hallinnan asetukset 30-21
Jäänteiden hallinnan asetukset (erottelijan siiven asento)..... 30-28
Jäänteiden hallinnan asetukset (levittimen nopeus)..... 30-28
Jäänteiden hallinnan asetukset (silppurin asento) 30-28
Jäänteiden hallinnan asetukset (silpun pudotusasento)..... 30-28
Kokoontaittamistoiminnon asetukset 30-21
Kokoontaittuvan maissipään asetus (jos varusteena) 30-27
Kokoontaittuvan tyhjennysputken asetus (jos varusteena)..... 30-27
Kokoontaittuvat jyväsäiliön kannet (jos varustuksessa)..... 30-27
KONEASETUKSET 30-23
Koneen asetusten muuttaminen 30-45
Kosteuden asetukset 30-21
Kosteuden korjausasetusten muuttaminen.... 30-30
Kosteusasetusten muuttaminen 30-30
Nimellä tallennetut puitavat materiaalit..... 30-46
Puimurin interaktiivinen säätö (jos varustuksessa) (järjestelmän valvontakuvakkeet) 30-51, 30-57
Puintikoneiston ohjetaulukko 30-22
Satoyksiköiden asetusten muuttaminen 30-30
Satoyksikön asetukset..... 30-21
Tyhjennysnopeuden siirtymän asetus..... 30-26
Tyhjennysnopeuden säätöpoikkeama-asetukset 30-20
Viljan määreet -valikon muuttaminen..... 30-45
Viljan vaihto 30-42
Puimurin interaktiivinen säätö (jos varustuksessa) (järjestelmän valvontakuvakkeet)..... 30-13
Puimurin pääsovellus, navigointi 30-5
Puimurin päävalikon näyttö 30-11
Puintitiedot, navigointi 30-6
Puintitietojen näyttö..... 30-16
Leikkuuleveyden muutos 30-18
Poista pellon kokonaismäärät..... 30-19
Poista viljan kokonaismäärät 30-20
Tiedot kasvikokonaismääristä..... 30-17
Tiedot peltokokonaismääristä 30-16
Valitse sato märkänä tai kuivana 30-18
Radionavigointi..... 30-4
Sadon kalibrointi..... 30-31
Monipisteinen..... 30-39
Renkaan vierintäsäteen koodin vaihto..... 30-39
Yksipiste 30-39
Sivuhihnojen nopeuden alennus (järjestelmän valvontakuvakkeet) 30-12
Suoritusmittariston asetusten uudelleenkonfiguraatio 30-15
Tuotannollinen kosteus- ja tiheystaulukko..... 30-41
Tyhjennysputki (järjestelmän valvontakuvakkeet)..... 30-12
Vakiopainotaulukko 30-41
Vasemmat alueiden asettelut 30-11
Vianmääritys ja kalibroinnit, navigointi 30-5
Viihdenavigointi 30-4
Viljasäiliön täyttymisen tunnistin (järjestelmän valvontakuvakkeet) 30-12
Näyttösovellus
Alueelliset asetukset..... 30-97
GPS-paikannusvastaanottimen päivämäärä-/aika-asetukset 30-99
Himmennystila:..... 30-94
Kellonajan asettaminen 30-99
Kieliasetukset 30-97
Kirkkaustaso..... 30-94
Kytkentä moneen näyttöön..... 30-103
Lisähallintalaitteiden kytkentä..... 30-103
Mittausasetusten yksikkö 30-97
Näyttötestit 30-101
Päivä/yö -asetukset..... 30-94
Päivämääräasetukset..... 30-99
Rajaruudun värit..... 30-96
Summerin äänenvoimakkuus..... 30-96

Jatkuu seuraavalla sivulla

Sivu

Synkronoitu ohjaamon kanssa 30-95
Tietoja (ohjelmiston ja laitteiston tiedot) 30-100
Vianmäärityskoodit 30-101
Ohjainten kuva 20-1
Oikeanpuoleinen tasanne 50-14
Peilin lämmityskatkaisin (lisävaruste) 25-1
Portaiden asennot (paripyöräkokoonpano)..... 50-10
Portaiden asennot (pyöräkokoonpano, jossa yksinkertaiset renkaat)..... 50-9
Pääsyn hallinnan sovellus
Pääsyn tason asetukset 30-113
Salasanan muuttaminen.....30-113
Sovellusten lukitseminen/sovellusten lukituksen avaaminen 30-114
Radio
Antenni 25-3
LA-puhelimen asennus..... 25-4
Radion säätimet 25-3
Radiotyypit (lisävaruste)..... 25-2
Suoritusmittaristosovellus
Huoltovälitiedot..... 30-106
Leikkuupöydän leveystiedot 30-106
Pinta-alan laskurin tiedot 30-106
Tietojen nollaus 30-106
Valikkotieto 30-105
Säätimet
Kuljettajan käyttöliittymä..... 35-22
Monitoimivipu ja kämmensäätö 35-28
Monitoimivipu, hydraulisen syöttökuljettimen eteen/taakse-kallistus (jos varusteena)..... 35-36
Monitoimivipu, kaatokelan korkeuden ja etäisyyden säätö..... 35-33
Monitoimivipu, konesynkr-painike (jos varustettuna)..... 35-32
Monitoimivipu, lateraalikallistus 35-32
Monitoimivipu, leikkuupöydän aktivointi 35-35
Monitoimivipu, leikkuupöydän nosto-/lasku 35-31
Monitoimivipu, noukintaroottorin teräpalkin kallistuskytkin (600D-noukintaroottorit)..... 35-36
Monitoimivipu, teräpalkki eteen/taakse (600X-leikkuupöydät)..... 35-36
Monitoimivipu, tyhjennysputken käyttö..... 35-31
Monitoimivipu, tyhjennysputken kääntö..... 35-30
Monitoimivipujen kytkimet 35-29
Säätäminen
Selkänoja (Premium kangasistuin)..... 50-5
Selkänoja (Premium nahkaistuin)..... 50-5
Vasen käsinoja (Premium kangasistuin) 50-5
Vasen käsinoja (Premium nahkaistuin) 50-5
Taustapeilin ohjauskytkin (lisävaruste)..... 25-2
Valitsin
Leikkuukoneen korkeus-/HydraFlex-kevennyssäätö..... 35-10
Nopeusautomatiikan valitsin
Automaattinen/manuaalinen säätö 35-11

Sivu

Videosovellus
Kontrastin säätö 30-110
Peilin asetukset 30-110
Turvallisuus 30-109
Videon asetukset.....30-111
Videorajapinnan suorituskyky..... 30-108
Viestikeskus-sovellus
CAN-väylän tiedot 30-104
Diagnoosin osoitetieto 30-104
Diagnoosin vikakooditiedot..... 30-104
Elektronisen ohjausyksikön tiedot 30-104
Viestitiedot..... 30-104
Virheenkorjaustiedostojen siirto 30-104
Yleiskuva..... 20-1
Ohjaamon sisävalo
Vaihtaminen 85-19
Ohjaus
Pylväs 50-12
Sarake
Jalkatuki (jos varusteena)..... 50-14
Vianmääritys 165-8
Ohjaustanko (lisävaruste)..... 75-13
Ohjelmisto
Tietoja (informaatio) 30-100
Ohra
Puintikoneiston ohjetaulukko 130-1
Oikeanpuoleinen voiteluaineen jakaja
Voitelu 160-34
Oilscan..... 155-20
Olkikela
Säätäminen
Hihna 70-51
Tukkeuman selvittäminen 70-91
Vaihto
Hihna 70-52
Kulutuslistat 70-57
Olkikela (sitkaat kasvit)
Vaihto
Kulutuslistat 70-59
Olkikela (vakio)
Vaihto
Kulutuslistat 70-58
Olkikelan laakeri
Voitelu 160-35
Olkisilppuri
Huoltoluukku 75-16
Karhon kavenninohjaimet 75-4
Keskittäminen
Olkisilppurin terät..... 75-21
Kohta..... 30-28
Ohjaustanko (lisävaruste) 75-13
PowerCast-takalauta (lisävaruste)
Takalevyt 75-10
Puhdistaminen
Koneen puhdistus (määräaikainen puhdistus) .. 150-2
Puhdistus (vuosittainen puhdistus ja erityisviljat)
Koneen puhdistus..... 150-10

Jatkuu seuraavalla sivulla

Sivu

Säätäminen
Olkisilppurin käyttöhihnan kireys 75-35
Olkisilppurin väliakselin hihna 75-41
PowerCast-takalauta (lisävaruste) 75-9
Vastaterät 75-14
Viljan jakolevyn siivet 75-3
Säätö
Silpun pudotusluukun asento 30-28
Takalaudan siipien asetukset 75-7, 75-8, 75-26
Takalaudan siivet.....75-5, 75-6, 75-24, 75-25
Takalauta 75-5
Säätökatkaisin..... 75-23
Vaihtaminen
Keskikatkaisuterä 75-21
Olkisilppurin väliakselin hihna (S680 S685 ja S690)..... 75-44
PowerCast-takalaudan siivet (lisävaruste) 75-9
Vastaterät 75-14
Vaihto
Advanced PowerCast -ruumentenlevitti-men levyt 75-27
Hihna 75-36
Nopeudet..... 75-23
Olkisilppurin terät..... 75-17, 75-19
Olkisilppurin väliakselin hihna (S660 ja S670) .. 75-41
Viljan jakolevy 75-11
Yleistä tietoa karhotuksesta (Premium Residue).... 75-4
Osoitin
Syöttökuljettimen kallistus..... 60-31
Säätö
Täyttymisen anturit 80-3

P

Paine
Renkaiden huoltaminen 95-2
Renkaiden tarkastaminen
Kaksipyöräveto HillMaster™ konfiguraatio (kaistapoiminta / jäykkä, joustava ja pidennettävä leikkuupöytä / jäykkä noukinroottori) 95-17
Kaksipyöräveto HillMaster™ konfiguraatio (maissipöydät)..... 95-12
Kaksipyöräveto tasaisen maan konfiguraatio (kaistapoiminta / jäykkä, joustava ja pidennettävä leikkuupöytä / jäykkä noukinroottori) 95-14
Kaksipyöräveto tasaisen maan konfiguraatio (maissipöydät)..... 95-9
Nelipyöräveto HillMaster™ konfiguraatio (kaistapoiminta / jäykkä, joustava ja pidennettävä leikkuupöytä / jäykkä noukinroottori) 95-18
Nelipyöräveto HillMaster™ konfiguraatio (maissipöydät)..... 95-13
Nelipyöräveto tasaisen maan konfiguraatio (kaistapoiminta / jäykkä, joustava ja pidennettävä leikkuupöytä / jäykkä noukinroottori) 95-16
Nelipyöräveto tasaisen maan konfiguraatio (maissipöydät).....95-11
Yksittäispyörät HillMaster™ konfiguraatio (kaistapoiminta / jäykkä, joustava ja pidennettävä leikkuupöytä / jäykkä noukinroottori) 95-8
Yksittäispyörät HillMaster™ tasaisen maan konfiguraatio (maissipöydät)..... 95-5
Yksittäispyörät tasaisen maan konfiguraatio (kaistapoiminta / jäykkä, joustava ja pidennettävä leikkuupöytä / jäykkä noukinroottori) 95-6
Yksittäispyörät tasaisen maan konfiguraatio (maissipöydät)..... 95-3
Paineakku
Paine..... 160-3
Paisuntasäiliö
Huolto..... 160-53
Pakokaasusuodatin
Tuhkan käsittely ja hävitys 115-72
Pakokaasusuodatin, turvallisuus
Turvallisuus, pakokaasusuodatin 10-18, 110-1
Pakokaasusuodattimeen kertyneen tuhkan käsittely ja hävitys
Dieselhiukkassuodattimeen kertyneen tuhkan käsittely ja hävitys 115-72
Pakokaasusuodattimen AUTOMAATTINEN tila (Final Tier 4/Stage IV) 110-5
Pakokaasusuodattimen hävittäminen.....115-73
Pakokaasusuodattimen puhdistus (Final Tier 4/Stage IV)
Informaatiokenttä 30-76
Pakokaasusuodattimen puhdistus pysäköitynä (Final Tier 4/Stage IV).....110-6
Palosammutin..... 50-10, 50-11, 145-4
Asennus 50-11, 145-5
Käyttö..... 145-1
Suositusten mukaiset palontorjuntavälineet..... 145-1
Tarkistusluettelo 145-1
Täyttö 145-2
Palosammuttimet
Huolto..... 160-42
Paripyörät
Asennus 95-24
Irrotus..... 95-22
Keskikiinnitykselliset leveäväliset..... 95-25
Paukkumaissi
Puintikoneiston ohjetaulukko 130-5
Pavut
Puintikoneiston ohjetaulukko 130-2
Peili
Lämmityskatkaisin (lisävaruste)..... 25-1
Ohjauskytkin (lisävaruste)..... 25-2
Peitelevyjen asennon automatiikka 40-21

Jatkuu seuraavalla sivulla

Sivu

Käyttöönotto ... 30-73
Pellava
Puintikoneiston ohjetaulukko ... 130-3
Peruutussummeri ... 120-7
Perävaunun vetolaite
Manuaalinen (vakiomalli) ... 120-18
Puoliautomaattinen (lisävaruste) ... 120-18
Pikaliitin
Ilmakompressori ... 115-71
Poista pellon kokonaismäärät
Puintitietojen näyttö ... 30-19
Poista viljan kokonaismäärät
Puintitietojen näyttö ... 30-20
Polttoaine
Huuhtelu
Raskaaseen käyttöön tarkoitettu polttoaineen esipuhdistimen suodatin (lisävaruste) ... 115-10
Käsittely ja varastointi ... 155-2
Puhdistus
Esipuhdistin ... 115-9
Raskaaseen käyttöön tarkoitettu polttoaineen esipuhdistimen suodatin (lisävaruste) ... 115-11
Sulkuventtiili ... 115-7
Säiliön tyhjennys ... 115-7
Säiliön täyttö ... 115-7
Täyttö
urealiuoksen (DEF) säiliö (Final Tier 4/Stage IV) ... 115-4
urealiuoksen (DEF) säiliön huohottimen tarkistus (Final Tier 4/Stage IV) ... 105-5
Vaihtaminen
Polttoaineen ensiö- ja toisiosuodatin (Tier 2/Stage II) (S680 ja S690) ... 115-13
Polttoaineen ensiö- ja toisiosuodatinelementti (Tier 2/Stage II) (S660 ja S670) ... 115-12
Raskaaseen käyttöön tarkoitettu polttoaineen esipuhdistimen suodatin (lisävaruste) ... 115-11
Polttoaineen varastointi ... 155-2
Polttoainejärjestelmä
Ilmaaminen ... 115-15
Tarkastus ... 105-3
Polttoainesäiliö
Sulkuventtiili ... 115-7
Tyhjennys ... 115-7
Polttoneste
Biodiesel ... 155-4
Diesel ... 155-3
Järjestelmän ilmaaminen ... 115-15
Järjestelmän tarkastus ... 105-3
Polttoainesäiliön huohottimen tarkastaminen ... 105-4
Säiliön täyttö ... 155-2
Tyhjennys
Polttoaineen ensiösuodattimen vedenerotin ... 115-8
urealiuoksen (DEF) säiliö (Final Tier 4/Stage IV) ... 115-5

Sivu

Vaihto
Polttoaineen ensiö- ja toisiosuodatin (Final Tier 4/Stage IV) ... 115-14
Voitelevuus ... 155-5
Polttonesteen esipuhdistimen suodatin
Tarkastus ... 160-13
Polttonesteen esipuhdistimen suodatin (Final Tier 4/Stage IV) (S680, S685 ja S690)
Huolto ... 160-29
Polttonesteen esipuhdistimen suodatin (S660 ja S670)
Huolto ... 160-27
Polttonesteen esipuhdistimen suodatin (Tier 2/Stage II) (S680 ja S690)
Huolto ... 160-28
Polttonesteen esisuodatin
Tarkastus ... 160-7
Polttonesteen esisuodatin (Final Tier 4/Stage IV) (S680, S685 ja S690)
Huolto ... 160-29
Polttonesteen esisuodatin (S660 ja S670)
Huolto ... 160-27
Polttonesteen esisuodatin (Tier 2/Stage II) (S680 ja S690)
Huolto ... 160-28
Polttonesteen lisäsuodatin (S660 ja S670)
Huolto ... 160-27
Polttonesteen pääsuodatin (Final Tier 4/Stage IV) (S680, S685 ja S690)
Huolto ... 160-29
Polttonesteen pääsuodatin (Tier 2/Stage II) (S680 ja S690)
Huolto ... 160-28
Polttonestesuodattimet
Suodattimet, polttoneste ... 155-24
Polttonestesäiliö
Huohotinsuodattimen tarkastaminen ... 105-4
Puhdistaminen
Koneen puhdistus (määräaikainen puhdistus) ... 150-2
Täyttö ... 115-7, 155-2
Polttonestesäiliön huohotin
Huolto ... 160-44
Polttonestesäiliön huohotin (Final Tier 4/Stage IV) (S660 ja S670)
Huolto ... 160-23
Polttonestesäiliön huohotin (Final Tier 4/Stage IV) (S680, S685 ja S690)
Huolto ... 160-25
Polttonestesäiliön huohotin (Tier 2/Stage II) (S660 ja S670)
Huolto ... 160-21
Polttonestesäiliön huohotin (Tier 2/Stage II) (S680 ja S690)
Huolto ... 160-22
Portaat
Asennot (paripyöräkokoonpano) ... 50-10
Asennot (pyöräkokoonpano, jossa yksinkertaiset renkaat) ... 50-9

Jatkuu seuraavalla sivulla

Sivu

Jyväsäiliö 80-1
Moottori 80-1
Takana 115-1
Posi-Torq™
Nopeusalueet 70-48
PowerCast-takalaudan siipi (lisävaruste)
Vaihtaminen 75-9
PowerCast-takalauta (lisävaruste)
Säätäminen 75-9
Takalevyt 75-10
ProDrive™
Hammaspyörien kotelo
Öljysuositukset 155-21
ProDrive ja päämoottorin käyttövaihteen voitelusuodatin (S660 ja S670 ProDrive-koneet)
Huolto 160-46
ProDrive ja päämoottorin käyttövaihteen voitelusuodatin (S680, S685 ja S690 ProDrive-koneet)
Huolto 160-41
ProDrive ja päämoottorin käyttövaihteen voitelusuodatin (S680, S685 ja S690)
Huolto 160-47
ProDrive/päämoottorin käyttövaihteen voitelusuodatin (S660 ja S670 ProDrive-koneet)
Huolto 160-40
Puhallin
Säätö
Hihna 70-65
Vaihto
Hihna 70-65, 70-66
Puhdistaminen
Koneen puhdistus (määräaikainen puhdistus) 150-2
Koneen puhdistus (vuosittainen puhdistus ja erityisviljat) 150-10
Puhdistuspuhallin (Active Terrain Adjustment)
Säätö
Käyttölaite 70-66
Puhdistuspuhallin (Ei—Active Terrain Adjustment)
Säätö
Käyttölaite 70-66
Puhdistuspuhaltimen akselin laakerit
Voitelu 160-35
Puhdistuspuhaltimen variaattorin ylemmät/alemmat hihnapyörät
Voitelu 160-11
Puhdistustoimenpide
Syöttökuljetin
Puhdistus 35-3
Puimurin asetukset
Jyvätappion asetusten muuttaminen 30-42
Koneen asetusten muuttaminen 30-45
Kosteuden korjausasetusten muuttaminen 30-30
Kosteusasetusten muuttaminen 30-30

Sivu

Nimellä tallennetut puitavat materiaalit 30-46
Näyttöruutu
Harvest Smart™-syöttönopeuden asetukset (jos varustettuna) 30-61
Näytön käyttäminen 30-6
Sadon yksiköiden asetus 30-30
Sihti 30-20
Harvest Smart™ -syöttönopeuden ohjausjärjestelmän asetukset (jos varustuksessa) 30-25
Interaktiivinen puimurin säätö (jos varustuksessa) 30-47, 30-56
Edellisten hyväksyttyjen parametri-asetusten tarkistaminen 30-54, 30-59
Jyvien laadun parannus 30-50
Optimointi valmis 30-55, 30-60
Puimurin parannustavoitteet 30-24, 30-48
Puinnin tärkeysjärjestysasetukset 30-24, 30-49
Puintitappion pienennys 30-50
Suositeltavat koneen muutokset 30-51, 30-55, 30-56, 30-60
Tarkista parannusasetukset 30-53, 30-58
Valvontajärjestelmän kuvakkeet 30-51, 30-57
Jyväsäiliön täyttöasetukset 30-20
Jyväsäiliön täytön asetus 30-26
Jäänteiden hallinnan asetukset 30-21
Jäänteiden hallinnan asetukset (erottelijan siiven asento) 30-28
Jäänteiden hallinnan asetukset (levittimen nopeus) 30-28
Jäänteiden hallinnan asetukset (silppurin asento) 30-28
Jäänteiden hallinnan asetukset (silpun pudotusasento) 30-28
Kokoontaittamistoiminnon asetukset 30-21
Kokoontaittuvan maissipään asetus (jos varusteena) 30-27
Kokoontaittuvan tyhjennysputken asetus (jos varusteena) 30-27
Kokoontaittuvat jyväsäiliön kannet (jos varustuksessa) 30-27
KONEASETUKSET 30-23
Kosteuden asetukset 30-21
Puintikoneiston ohjetaulukko 30-22
Satoyksikön asetukset 30-21
Tyhjennysnopeuden siirtymän asetus 30-26
Tyhjennysnopeuden säätöpoikkeama-asetukset 30-20
Viljan määreet -valikon muuttaminen 30-45
Viljan vaihto 30-42
Puimurin interaktiivinen säätö (jos varustuksessa) (järjestelmän valvontakuvakkeet)
Sihti 30-13
Puimurin pääsovellus
Näytön käyttäminen 30-5

Jatkuu seuraavalla sivulla

Sivu

Sihti 30-11
Sivuhihnojen nopeuden alennus (järjestelmän valvontakuvakkeet) 30-12
Tyhjennysputki (järjestelmän valvontakuvakkeet) 30-12
Viljasäiliön täyttymisen tunnistin (järjestelmän valvontakuvakkeet) 30-12
Puinnin vinkit 125-1
Puintielementit
Sijainti (TriStream-roottori, sitkeän aineksen roottorin konfigurointi) 70-41
Sijainti (TriStream-roottorin tiheästi pakattu konfigurointi) 70-42
Sijainti (Variable Stream -roottori, tiheän pakkauksen konfigurointi) 70-47
Sijainti (Variable Stream -roottori, vakiokonfigurointi) 70-46
Puintikelan elementit (TriStream-roottori)
Asennus 70-39
Irrotus 70-39
Puintikelan elementit (Variable Stream -roottori)
Asennus 70-43
Irrotus 70-43
Puintikelan murskainsormet
Sijainti (TriStream-roottori, sitkeän aineksen roottorin konfigurointi) 70-41
Sijainti (TriStream-roottorin tiheästi pakattu konfigurointi) 70-42
Sijainti (Variable Stream -roottori, tiheän pakkauksen konfigurointi) 70-47
Sijainti (Variable Stream -roottori, vakiokonfigurointi) 70-46
Puintikelan murskainsormet (TriStream-roottori)
Asennus 70-39
Irrotus 70-39
Puintikelan murskainsormet (Variable Stream -roottori)
Asennus 70-43
Irrotus 70-43
Puintikelan siivet
Yläkannen siivekkeet (jos varusteena) 70-38
Puintikoneiston käyttöakseli (moninopeuksinen syöttökuljetin)(koneet S670, S680, S685 ja S690)
Voitelu 160-19
Puintikoneiston käyttöakselin hammaspyöräkotelon öljy
Huolto 160-51
Puintikoneiston käyttöakselin hammaspyörästön öljy (kiinteänopeuksinen syöttökuljetin) (S660 ja S670 ProDrive-koneet)
Huolto 160-40
Puintikoneiston käyttöakselin hammaspyörästön öljy (kiinteänopeuksinen syöttökuljetin) (S680, S685 ja S690 ProDrive-koneet)
Huolto 160-41
Puintikoneiston käyttöakselin hammaspyörästön öljy (S660 ja S670 ei-ProDrive-koneet)
Huolto 160-38
Puintikoneiston käyttöakselin ristinivelen ura (ei-moninopeuksinen syöttökuljetin)
Voitelu 160-32
Puintikoneiston ohjetaulukko
Auringonkukka 130-7
Durra 130-7
Heinänsiemen 130-3
Herne 130-5
Hirssi 130-4
Informaatiokenttä 30-22
Kahviherneet 130-1
Kaura 130-5
Linssit 130-3
Lisähuomautusten kuvaussivu 130-9
Lupiinit 130-4
Maissi (kostea) 130-2
Maissi (kuiva) 130-2
Maissintähkä (kokonaan osineen) 130-2
Ohra 130-1
Paukkumaissi 130-5
Pavut 130-2
Pellava 130-3
Rapsi (kuiva) 130-5
Rapsi (vihreä) 130-6
Riisi 130-6
Ruis 130-6
Ruisvehnä 130-7
Rypsi 130-1
Rypälepapu 130-3
Saflori 130-6
Sinappi 130-4
Sinimailanen 130-1
Soija 130-7
Valkopavut 130-4
Varstasillan suositukset 130-9
Vehnä (tavallinen) 130-8
Vehnä (vaikea) 130-8
Puintitiedot
Leikkuuleveyden muutos 30-18
Näytön käyttäminen 30-6
Poista pellon kokonaismäärät 30-19
Poista viljan kokonaismäärät 30-20
Sihti 30-16
Tiedot kasvikokonaismääristä 30-17
Tiedot peltokokonaismääristä 30-16
Valitse sato märkänä tai kuivana 30-18
Pulttien ja ruuvien kiristystiukkuudet
Metriset 175-19
Tuumamittaiset 175-18

Jatkuu seuraavalla sivulla

Sivu

Putken kokoontaittaminen (jyväsäiliön jatkeet)..... 80-7
Putket
Jyväsäiliön tasausputkien kannet 80-5
Täyttöputken ohjauslevy 80-6
Pystysuuntaisen tyhjennyskierukan ylempi hammaspyörästö (koneet S680, S685 ja S690)
Voitelu 160-32
Pyörivä imusihti
Johdottaminen
Hihna 115-32
Säätäminen
Harja 115-68
Pyörivä sihti
Puhdistaminen 115-66
Vaihtaminen
Käyttöhihna (Tier 2/Stage II) (S660 ja S670) ...115-32
Käyttöhihna (Tier 2/Stage II) (S680 ja S690) ...115-33
Vaihto
Käyttöhihna (Final Tier 4/Stage IV) (S660 ja S670).....115-44
Käyttöhihna (Final Tier 4/Stage IV) (S680, S685 ja S690) 115-45
Pyörän asennuksen ohjaintappi 95-19
Pyörävälityksen kytkimet
Huolto..... 160-36
Pyörävälityksen öljy
Huolto..... 160-36
Pyörävälitysten nivellaakerit (Hillmaster-koneet)
Voitelu 160-9
Pyörävälitysten ulommat laakerit
Voitelu 160-8, 160-11
Pyörävälitysten öljy (S660 ja S670)
Huolto..... 160-49
Pyörävälitysten öljy (S680, S685 ja S690)
Huolto..... 160-50
Päivä/yö -asetukset
Säätäminen..... 30-94
Päivämääräasetukset
Vaihto 30-99
Päämoottorin käyttövaihteen suodatin (ProDrive-koneet)
Huolto..... 160-17
Päämoottorin käyttövaihteen suodatin (S660 ja S670 ei-ProDrive-koneet)
Huolto..... 160-38
Päämoottorin käyttövaihteen suodatin (S660 ja S670 ProDrive-koneet)
Huolto..... 160-40
Päämoottorin käyttövaihteen öljy (ei-ProDrive-koneet) (S660 ja S670)
Huolto..... 160-49
Päämoottorin käyttövaihteen öljy ja suodatin (S660 ja S670 ProDrive-koneet)
Huolto..... 160-46

Sivu

Päämoottorin käyttövaihteen öljy ja suodatin (S680, S685 ja S690)
Huolto..... 160-47
Päästöt
Haluttu kieli
EPA 115-1
Pääsyn hallinnan sovellus
Pääsyn tason asetukset.....30-113
Salasanan muuttaminen 30-113
Sovellusten lukitseminen/sovellusten lukituksen avaaminen.....30-114

R

Radio 25-2
Antenni..... 25-3
Hallintalaitteet 25-3
Jälkiasennusradiot 25-3
Kytkimet (jos varusteena) 35-28
LA-puhelimen asennus 25-4
Näytön käyttäminen 30-4
Premium-radio
CommandCenter
Asetukset..... 30-88
CD/MP3-aloitussivu 30-83
Lähteen valinta 30-80
MW/LW-aloitussivu 30-81
Ulkoinen lisälaite (AUX) Kotisivu 30-87
USB-aloitussivu 30-85
CommandCenter-monitori
Bluetooth-audio..... 30-87
Raitisilmasuodatin
Huolto..... 160-13, 160-54
Rajaiselevaattori
Anturit..... 70-76
Säätö
Käyttöhihna (S660 ja S670) 70-77
Ylempi käyttöketju (S660 ja S670) 70-78
Rajaiselevaattorin ylikuormakytkin (koneet S680, S685 ja S690)
Voitelu 160-8
Rajaisjärjestelmä
Asennus
Kulutuslistat (S680, S685 ja S690)..... 70-82
Puintilistat (S680, S685 ja S690)..... 70-82
Irrotus
Kulutuslistat (S680, S685 ja S690)..... 70-82
Puintilistat (S680, S685 ja S690)..... 70-82
Puhdistaminen
Elevaattoriputken puhdistus (S680, S685 ja S690)..... 70-86
Rajaiselevaattorin anturit..... 70-76
Säätäminen
Elevaattorin kolat..... 70-77
Kulutuslistat (S680, S685 ja S690)..... 70-84
Käyttöhihna (S680, S685 ja S690)..... 70-79
Käyttöketju (S680, S685 ja S690) 70-81
Puintilistat (S680, S685 ja S690)..... 70-84

Jatkuu seuraavalla sivulla

Sivu

Rajaiselevaattorin kolaketjun säätö 70-78
Säätö
Paluuvarstasilta (S680, S685 ja S690)..... 70-86
Vaihtaminen
Käyttöhihna (S680, S685 ja S690)..... 70-80
Käyttöketju (S680, S685 ja S690) 70-81
Rajaiskierukan käyttöakselin kytkin (koneet S660 ja S670)
Voitelu 160-34
Rajaruudun värit
Säätäminen..... 30-96
Rapsi (kuiva)
Puintikoneiston ohjetaulukko 130-5
Rapsi (vihreä)
Puintikoneiston ohjetaulukko 130-6
Raskaaseen ja erittäin raskaaseen käyttöön tarkoitetut kaksipyörävedon olka-akselin laakerit ja niveltapit
Voitelu 160-8, 160-11
Rasva
Kovan paineen rasva ja yleisrasva 155-23
Rengaspaine ja kiristystiukkuus
Tarkastus..... 160-18
Renkaat
Asennus
Paripyörät..... 95-24
Eturenkaat vanteen epäsymmetrisyys..... 95-21
Eturenkaiden tiedot..... 95-18
Irrotus
Paripyörät..... 95-22
Kantokyky-tarra..... 95-1
Keskikiinnitykselliset leveäväliset paripyörät (lisävaruste)..... 95-25
Lisäpainovaatimukset (S660)..... 95-27
Lisäpainovaatimukset (S670 HillMaster™)..... 95-29
Lisäpainovaatimukset (S670)..... 95-28
Lisäpainovaatimukset (S680 HillMaster™)..... 95-32
Lisäpainovaatimukset (S680)..... 95-30
Lisäpainovaatimukset (S685 HillMaster™)..... 95-33
Lisäpainovaatimukset (S685)..... 95-31
Lisäpainovaatimukset (S690 HillMaster™)..... 95-33
Lisäpainovaatimukset (S690)..... 95-31
Nestepaino..... 95-26
Paineiden tarkastaminen
Kaksipyöräveto HillMaster™ konfiguraatio (kaistapoiminta / jäykkä, joustava ja pidennettävä leikkuupöytä / jäykkä noukinroottori) 95-17
Kaksipyöräveto HillMaster™ konfiguraatio (maissipöydät)..... 95-12
Kaksipyöräveto tasaisen maan konfiguraatio (kaistapoiminta / jäykkä, joustava ja pidennettävä leikkuupöytä / jäykkä noukinroottori) 95-14
Kaksipyöräveto tasaisen maan konfiguraatio (maissipöydät)..... 95-9
Nelipyöräveto HillMaster™ konfiguraatio (kaistapoiminta / jäykkä, joustava ja pidennettävä leikkuupöytä / jäykkä noukinroottori) 95-18
Nelipyöräveto HillMaster™ konfiguraatio (maissipöydät)..... 95-13
Nelipyöräveto tasaisen maan konfiguraatio (kaistapoiminta / jäykkä, joustava ja pidennettävä leikkuupöytä / jäykkä noukinroottori) 95-16
Nelipyöräveto tasaisen maan konfiguraatio (maissipöydät).....95-11
Yksittäispyörät HillMaster™ konfiguraatio (kaistapoiminta / jäykkä, joustava ja pidennettävä leikkuupöytä / jäykkä noukinroottori) 95-8
Yksittäispyörät HillMaster™ tasaisen maan konfiguraatio (maissipöydät)..... 95-5
Yksittäispyörät tasaisen maan konfiguraatio (kaistapoiminta / jäykkä, joustava ja pidennettävä leikkuupöytä / jäykkä noukinroottori) 95-6
Yksittäispyörät tasaisen maan konfiguraatio (maissipöydät)..... 95-3
Paripyörien valmisteleminen huoltoa varten 95-21
Paripyörien valmisteleminen tieajoa varten 95-21
Pyörän asennuksen ohjaintappi..... 95-19
Pyöränpulttien kiristystiukkuus (paripyöräkokoonpano) 95-20
Pyöränpulttien kiristystiukkuus (pyöräkokoonpano, jossa yksinkertaiset renkaat)..... 95-19
Renkaan vierintäsäteen koodin vaihto..... 30-39
Renkaiden huoltaminen 95-2
Takapyörien pulttien kiristysmomentti 95-26
Takarenkaiden tiedot..... 95-18
Riisi
Puintikoneiston ohjetaulukko 130-6
Ritilän katkaisimet (jos varustuksessa)..... 70-13
Ritilän katkaisinten sijainti (jos varustuksessa)..... 70-14
Ritilän välikappaleet..... 70-12
Ritiläpeitteet (jos varustettuna)..... 70-13
Ritilätyypit 70-12
Roottori
Asennus
Puintikelan elementit (TriStream-roottori)..... 70-39
Puintikelan elementit (Variable Stream -roottori)..... 70-43
Puintikelan murskainsormet (TriStream-roottori) 70-39
Puintikelan murskainsormet (Variable Stream -roottori) 70-43
Erottelijan murskainsormen sijainti (TriStream-roottori, sitkeän aineksen konfigurointi)..... 70-41
Erottelijan murskainsormen sijainti (TriStream-roottori, tiheästi pakattu konfigurointi)..... 70-42

Jatkuu seuraavalla sivulla

Sivu

Erottelijan murskainsormen sijainti (Variable Stream -roottori, tiheän pakkauksen konfigurointi) 70-47
Erottelijan murskainsormen sijainti (Variable Stream -roottori, vakiokonfigurointi) 70-46
Irrotus
Puintikelan elementit (TriStream-roottori) 70-39
Puintikelan elementit (Variable Stream -roottori) 70-43
Puintikelan murskainsormet (TriStream-roottori) 70-39
Puintikelan murskainsormet (Variable Stream -roottori) 70-43
Puintielementin sijainti (TriStream-roottori, sitkeän aineksen roottorin konfigurointi) 70-41
Puintielementin sijainti (TriStream-roottori, tiheästi pakattu konfigurointi) 70-42
Puintikelan elementin sijainti (Variable Stream -roottori, tiheän pakkauksen konfigurointi) 70-47
Puintikelan elementin sijainti (Variable Stream -roottori, vakiokonfigurointi) 70-46
Ruis
Puintikoneiston ohjetaulukko 130-6
Ruisvehnä
Puintikoneiston ohjetaulukko 130-7
Ruumentenlevitin
Karhoasento 75-29
Laskeminen 75-31
Leveälle levittävä ruumentenlevitin lisävaruste) 75-34
Säätö
Nopeus 30-28
Vaihtaminen
Levyasennelmat (kaksi nopeutta) 75-33
Levyasennelmat (yksi nopeus) 75-32
Yleiset tiedot 75-29
Ruumentenlevittimen levy
Voitelu 160-35
Rypsi
Puintikoneiston ohjetaulukko 130-1
Rypälepapu
Puintikoneiston ohjetaulukko 130-3

S

Sadon kalibrointi 30-31
Monipisteinen 30-39
Renkaan vierintäsäteen koodin vaihto 30-39
Yksipiste 30-39
Saflori
Puintikoneiston ohjetaulukko 130-6
Sarjanumerolla tunnistaminen 180-1, 180-2
Advanced PowerCast™ -takalauta (Intermediate ja Premium Residue) 180-8
Hydrostaattisen vedon moottori 180-5
Hydrostaattisen vedon pumppu 180-4
Kaksivaihteinen nelivetomoottori 180-5
Moottori (Final Tier 4/Stage IV) 180-4
Moottori (Tier 2/Stage II) 180-4
Moottorin käyttövaihde 180-5
Moottorin sarjanumeron tulkitseminen 180-3
Multi-Speed-syöttökuljettimen käyttövaihde (jos varusteena) 180-7
Olkisilppuri (jos varusteena) 180-7
PowerCast-takalauta (Deluxe Residue) 180-8
Roottorin hammaspyörävaihde 180-6
Ruumentenlevitin (Deluxe residue) 180-8
Syöttökuljettimen suunnanvaihtovipu 180-6
Takalaudan siipi (Deluxe, Intermediate ja Premium Residue) 180-7
Vaihteisto 180-6
Sato märkänä tai kuivana
Puintitietojen näyttö 30-18
Satoyksikkö
Asetukset 30-30
Satoyksikön asetukset
Informaatiokenttä 30-21
Seisontajarrusylinterin kaapelit (S660 ja S670 painikevalintaisen vaihteenvaihdon koneet)
Huolto 160-39
Selektiivinen katalyyttinen pelkistysjärjestelmä (SCR) (Final Tier 4/Stage IV) 110-9
Separaattori
Ilmakourut 75-12
Irrotus
Yläolkikelan pohja (jos varusteena) 75-12
Puhdistaminen
Koneen puhdistus (määräaikainen puhdistus) 150-2
Puhdistus (vuosittainen puhdistus ja erityisviljat)
Koneen puhdistus 150-10
Seula
Asennus
Elementit 70-70
Irrotus
Elementit 70-70
Säätö
Moottori 70-73
Seulasto
Huoltoluukku 70-64
Ilmakourut 70-64
Manuaalinen puhdistusluukku
Putken hammaspyörät 70-64
Puhdistusluukku
Putken hammaspyörät (jos varusteena) 70-64
Säätö
Hihna 70-65
Vaihto
Hihna 70-65
Valojen vaihtaminen 85-18
Siivet
Säätäminen
Viljan jakolevy 75-3

Jatkuu seuraavalla sivulla

Sivu

Silppurin/tyhjennyskierukan käyttöakselin laakeri
Voitelu ... 160-32
Silpun levitin
Säätö
Siipien asetukset ... 75-26
Siivet ... 75-24, 75-25
Sinappi
Puintikoneiston ohjetaulukko ... 130-4
Sinimailanen
Puintikoneiston ohjetaulukko ... 130-1
Sisäänajohuolto
Moottori ... 100-1
Tarkastus 100 tunnin jälkeen (Tier 2/Stage II) ... 100-4
Tarkastus 400 tunnin jälkeen (Final Tier 4/Stage IV) ... 100-5
Sivuttaiskallistus
Käyttöönotto ... 30-73
Sivuttaiskallistus (lisävaruste) ... 40-15
Sivuvalot
Vaihtaminen ... 85-18
Smart-tila
Harvest Smart™ -syöttönopeus (lisävaruste) ... 135-1
Soija
Puintikoneiston ohjetaulukko ... 130-7
-sovellus
video
Kontrastin säätö ... 30-110
Peilin asetukset ... 30-110
Videon asetukset ... 30-111
Sovellus
Asettelun hallinta
Aloitussivun alueen asettaminen ... 30-107
Näyttö
Alueelliset asetukset ... 30-97
GPS-paikannusvastaanottimen päivämäärä-/aika-asetukset ... 30-99
Himmennystila: ... 30-94
Kellonajan asettaminen ... 30-99
Kieliasetukset ... 30-97
Kirkkaustaso ... 30-94
Kytkentä moneen näyttöön ... 30-103
Lisähallintalaitteiden kytkentä ... 30-103
Mittayksiköiden asetukset ... 30-97
Näyttötestit ... 30-101
Päivä/yö -asetukset ... 30-94
Päivämääräasetukset ... 30-99
Rajaruudun värit ... 30-96
Summerin äänenvoimakkuus ... 30-96
Synkronoitu ohjaamon kanssa ... 30-95
Tietoja (ohjelmiston ja laitteiston tiedot) ... 30-100
Vianmäärityskoodit ... 30-101
Pääsyn hallinta
Pääsyn tason asetukset ... 30-113
Salasanan muuttaminen ... 30-113
Sovellusten lukitseminen/sovellusten lukituksen avaaminen ... 30-114

Sivu

Suoritusmittaristo
Huoltovälitiedot ... 30-106
Leikkuupöydän leveystiedot ... 30-106
Pinta-alan laskurin tiedot ... 30-106
Tietojen nollaus ... 30-106
Valikkotieto ... 30-105
Video
Turvallisuus ... 30-109
Videotoiminto ... 30-108
Viestikeskus
CAN-väylän tiedot ... 30-104
Diagnoosin osoitetieto ... 30-104
Diagnoosin vikakooditiedot ... 30-104
Elektronisen ohjausyksikön tiedot ... 30-104
Viestitiedot ... 30-104
Virheenkorjaustiedostojen siirto ... 30-104
Sulake
Keskikohta ... 85-10
Kansi ... 85-9
Summerin äänenvoimakkuus
Säätäminen ... 30-96
Suodatin
Huuhtelu
Raskaaseen käyttöön tarkoitettu polttoaineen esipuhdistin (lisävaruste) ... 115-10
Irrotus
Ilmanpuhdistimen suodattimet ... 115-70
Moottorin päästöjenhallinnan ilmansuodatin (Final Tier 4/Stage IV) ... 115-73
Puhdistus
Esipuhdistin ... 115-9
Raskaaseen käyttöön tarkoitettu polttoaineen esipuhdistin (lisävaruste) ... 115-11
Tyhjennys
Polttoaineen ensiösuodattimen vedenerotin ... 115-8
Vaihtaminen
Polttoaineen ensiö- ja toisiosuodatin (Tier 2/Stage II) (S680 ja S690) ... 115-13
Polttoaineen ensiö- ja toisiosuodatinelementti (Tier 2/Stage II) (S660 ja S670) ... 115-12
Raskaaseen käyttöön tarkoitettu polttoaineen esipuhdistin (lisävaruste) ... 115-11
Vaihto
Polttoaineen ensiö- ja toisiosuodatin (Final Tier 4/Stage IV) ... 115-14
urealiuoksen (DEF) suodatin (Final Tier 4/Stage IV) ... 115-6
Suodattimet, öljy
Öljynsuodattimet ... 155-24
Suojaverhoilu
Erottelijan kannet ... 65-5
Oikea puoli ... 65-4
Sivusuojukset ... 65-1
Syöttökuljetin ... 60-2
Työkalulaatikko (jos varusteena) ... 65-2
Vasen puoli ... 65-2
Suojukset
Erottelijan kannet ... 65-5

Jatkuu seuraavalla sivulla

Sivu

Jyväsäiliö
Käyttö ... 80-4
Oikea puoli ... 65-4
Sivusuojukset ... 65-1
Syöttökuljetin ... 60-2
Syöttökuljettimen huoltoluukut ... 60-2
Työkalulaatikko (jos varusteena) ... 65-2
Vasen puoli ... 65-2
Suojus
Puhdistaminen
Koneen puhdistus (määräaikainen puhdistus) .. 150-2
Puhdistus (vuosittainen puhdistus ja erityisviljat)
Koneen puhdistus ... 150-10
Suorituskyvyn tarkastus
Virran sammutus ... 130-10
Suoritusmittaristosovellus
Huoltovälitiedot ... 30-106
Leikkuupöydän leveystiedot ... 30-106
Pinta-alan laskurin tiedot ... 30-106
Tietojen nollaus ... 30-106
Valikkotieto ... 30-105
Synkronoitu ohjaamon kanssa
Säätäminen ... 30-95
Syöttökierukan käyttöakselin ylikuormakytkin
Voitelu ... 160-34
Syöttökierukat
Jyväsäiliön kokoontaittuva putki (jyväsäiliön jatkeet) ... 80-7
Manuaalinen puhdistusluukku
Seulaston putken hammaspyörät ... 70-64
Puhdistusluukku
Seulaston putken hammaspyörät (jos varusteena) ... 70-64
Syöttökierukan alustan jakajat ... 70-51
Säätö
Jyväsäiliön putki (jyväsäiliön kannet) ... 80-7
Ylempi rajaisten käyttöketju (S660 ja S670) ... 70-78
Syöttökierukka
Säätö
Hihna ... 70-65
Vaihto
Hihna ... 70-65
Syöttökiihdytin
Irrotus
Kampapohja (riisikoneet) ... 70-4
Säätäminen
Hihna ... 70-8
Tukkeuman selvittäminen ... 70-90
Vaihto
Kulutuslistat (murskain) ... 70-3
Kulutuslistat (sitkaat kasvit) ... 70-2
Kulutuslistat (vakio) ... 70-1
Suuri nopeus, korkea teho, syöttökiihdyttimen nopeus ... 70-10
Suurnopeuksinen, suurtehoinen syöttökiihdyttimen hihna ... 70-7
Vakionopeuksinen, suurtehoinen syöttökiihdyttimen hihna ... 70-7
Vakionopeus, korkea teho, syöttökiihdyttimen nopeus ... 70-9
Yläluukku ... 60-3
Syöttökiihdyttimen laakeri (oikea puoli)
Voitelu ... 160-34
Syöttökiihdyttimen laakeri (vasen puoli)
Voitelu ... 160-32
Syöttökuljetin
Aseta
Eteen-/taakse kallistuva etulevy (manuaalinen kallistus) ... 60-5
Eteen/taakse kallistuvan etulevyn nollapiste (hydraulinen kallistus) ... 60-7
Eteen/taakse-kallistus
Monitoimivivun asetus ... 30-74
Huoltoluukut ... 60-2
Irrotus
Kuljetinketjun välilenkit ... 60-9
Leikkuupöytä ... 60-35
Kivikouru ... 60-4
Kytkeminen
Leikkuupöytä ... 60-35
Kytkentä
Moniliitin ja yksipistesokka ... 60-32
Lukituksen avaaminen
Tapit ... 60-39
Manuaalinen kallistuksen osoitin ... 60-31
Materiaalin puhdistus
Puhdistustoimenpide ... 35-3
Murtopultin sijainti ... 60-39
Peruutuskäytön vaihtaminen ... 35-3
Pohjaluukku ... 60-3
Puhdistaminen
Koneen puhdistus (määräaikainen puhdistus) .. 150-2
Puhdistus
Lukitustapit ... 60-39
Puhdistus (vuosittainen puhdistus ja erityisviljat)
Koneen puhdistus ... 150-10
Sivusuojukset ... 60-2
Sylinterin turvatanko ... 60-1
Syöttökiihdyttimen yläluukku ... 60-3
Syöttölevyn tiiviste ... 60-3
Säätäminen
CommandTouch Multi-Speed -syöttökuljettimen käyttöhihna ... 60-29
Kiinteänopeuksinen käyttöhihna ... 60-25
Kuljetinketju ... 60-8
Kuljettimen käyttöketju ... 60-12
Leikkuupöydän kaatokela / kaistapoiminnon pumppuhihna (CommandTouch Multi-Speed -syöttökuljetin) ... 60-31
Leikkuupöydän kaatokela / kaistapoiminnon pumppuhihna (kiinteänopeuksinen syöttökuljetin) ... 60-28

Jatkuu seuraavalla sivulla

Sivu

Leikkuupöydän kaatokela / kaistapoiminnon pumppuhihna (muuttuvanopeuksinen syöttökuljetin) 60-24
Muuttuvanopeuksinen käyttöhihna 60-15
Säätölevyt (tasainen maa) 60-38
Vaijerin alempi pää (tasamaa) 60-38
Säätö
Eteen-/taakse kallistuva etulevy (manuaalinen kallistus) 60-5
Yksipistesokka 60-36
Vaihtaminen
CommandTouch Multi-Speed-syöttökuljettimen käyttöhihna 60-28
Kiinteänopeuksinen käyttöhihna 60-24
Leikkuupöydän kaatokela / kaistapoiminnon pumppuhihna (CommandTouch Multi-Speed -syöttökuljetin) 60-29
Leikkuupöydän kaatokela / kaistapoiminnon pumppuhihna (kiinteänopeuksinen syöttökuljetin) 60-25
Leikkuupöydän kaatokela / kaistapoiminnon pumppuhihna (muuttuvanopeuksinen syöttökuljetin) 60-19
Muuttuvanopeuksinen käyttöhihna 60-13
Vaihto
Kuljettimen nopeus 60-11
Vianmääritys 165-1
Yläakselin ketjupyörät 60-13
Syöttökuljetin (manuaalinen kallistus)
Säätö
Rummun korkeus 60-10
Syöttökuljettimen (hydraulinen kallistus)
Säätö
Rummun korkeus 60-10
Syöttökuljettimen kallistus
Tarkastus 160-15
Syöttökuljettimen peruutuskäytön hammaspyörästön öljy
Tarkastus 160-13
Syöttökuljettimen peruutuskäytön vaihde
Huolto 160-45
Syöttökuljettimen peruutusvaihde hammaspyörästö (muuttuvanopeuksinen syöttökuljetin) (koneet S660 ja S670)
Voitelu 160-8
Syöttökuljettimen peruutusvaihteen hammaspyörästö (muuttuvanopeuksinen syöttökuljetin) (koneet S660 ja S670)
Voitelu 160-11
Syöttökuljettimen ylemmät hihnapyörät (muuttuvanopeuksinen syöttökuljetin) (koneet S660 ja S670)
Voitelu 160-11
Syöttökuljettimen ylikuormakytkin
Voitelu 160-36
Syöttölevy
Tiiviste 60-3

Sivu

Syöttönopeus (lisävaruste)
Alkukalibrointi 135-7
Capacity-tila 135-1
Järjestelmän kuvaus 135-1
Järjestelmään liittyvät ongelmat 135-11
Käyttö 135-8
Lisätietoja 135-9
Parhaat käytännöt 135-10
Peltoon liittyvät ongelmat 135-11
Smart-tila 135-1
Turvallinen käyttö 135-1
Varakäyttötila 135-14
Vianetsintä 135-13
Sähköjärjestelmä
Akkujen irrotus ja asennus (S660 ja S670) 85-6
Akkujen irrotus ja asennus (S680, S685 ja S690) .. 85-8
Akkujen lataaminen 85-5
Apuakun kytkentä 85-6
Halogeenipolttimon turvallisuussäännöt 85-11
Kaapeleiden kytkentä 85-4
Ominaistiheyden tarkastus 85-5
Puhdistaminen
Koneen puhdistus (määräaikainen puhdistus) .. 150-2
Päävirtakatkaisin 85-9
Sulakekeskus 85-10
Kansi 85-9
Suurtehopolttimoiden turvallisuusohjeet 85-15
Säätö
Alemman ajovalon polttimo (jos varusteena) 85-15
Ohjaamon ajovalot 85-12
Ohjaamon halogeenivalot 85-13
Suurteho-ksenonvalot 85-17
Vaihtaminen
Alemman ajovalon polttimo (jos varusteena) 85-14
Etukatteen valot (jos varusteena) 85-14
Huoltoluukun työvalot 85-18
Jyväsäiliön työvalo 85-18
Karhovalot 85-18
Kartanlukuvalo 85-20
Lisätyövalot 85-18
Ohjaamo ajovalon polttimo 85-12
Ohjaamon halogeenivalon polttimo 85-13
Ohjaamon sisävalo 85-19
Seulaston työvalot 85-18
Sivuvalot 85-18
Suurteho-ksenonvalopolttimo (lisävaruste) 85-16
Sänkivalot 85-18
Takavaroitusvalot 85-19
Tyhjennysputken työvalo 85-18
Varoitus-/äärivalot 85-19
Ääri-/jarruvalot: 85-19
Vaihto
Vilkkumajakan polttimo (ei LED) 85-17
Vilkkumajakka (LED) 85-18
Varoitukset 85-2
Sähkölaitteet
Varotoimenpiteet osia käsiteltäessä 85-2
Vianmääritys 165-18

Jatkuu seuraavalla sivulla

Sivu

Sänkivalot
Vaihtaminen 85-18
Säätimet
Peilin kytkin (lisävaruste) 25-2
Peilin lämmityskatkaisin (lisävaruste) 25-1
Yleiskuva hallintalaitteista ja mittaristoista 20-1

T

Taka-akselin raidetanko
Voitelu 160-35
Takalauta
PowerCast (lisävaruste)
Takalevyt 75-10
Säätäminen
PowerCast (lisävaruste) 75-9
Säätö..... 75-5
Siipien asetukset 75-7, 75-8
Siivet..... 75-5, 75-6
Vaihtaminen
PowerCast siivet (lisävaruste) 75-9
Takatikkaat.....115-1
Tallennus
Leikkuupöydän pysäytyskorkeus 30-68
Manuaalinen PÄÄLLÄ/POIS PÄÄLTÄ..... 30-14
Pysäytyskorkeus 30-68
Tankkaus, staattisen sähkön aiheuttamat vaarat..... 10-6, 155-1
Tarkastus
Hydrostaattiöljy ja hydrauliöljy
50 tunnin huolto..... 160-13
Jäähdytysnesteen määrä
10 tunnin huolto..... 160-7
Kaksinopeuksisen erottelurummun moottoriöljy
50 tunnin huolto..... 160-13
Kivikouru
10 tunnin huolto..... 160-7
Polttonesteen esipuhdistimen suodatin
10 tunnin huolto..... 160-7
50 tunnin huolto..... 160-13
Rengaspaine ja kiristystiukkuus
100 tunnin huolto..... 160-18
Syöttökuljettimen kallistus
50 tunnin huolto..... 160-15
Syöttökuljettimen peruutuskäytön hammaspyörästön öljy
50 tunnin huolto..... 160-13
Turvavyö
400 tunnin huolto tai vuosihuolto..... 160-42
Tarra
Voitelukohdat 160-2
Tekniset tiedot
Ajajan kehoon kohdistuva värinä 175-15
Melutaso 175-15
Mitat (S660 ja S670) 175-10
Mitat (S670 HillMaster™).....175-11

Sivu

Mitat (S680 HillMaster™, S685 HillMaster™ ja S690 HillMaster™)..... 175-13
Mitat (S680, S685 ja S690)..... 175-12
Mittojen referenssipisteet..... 175-14
Toimintanopeudet (S660 ja S670)..... 175-1
Toimintanopeudet (S680 S685 ja S690) 175-3
Tekniset tiedot (S660 ja S670)..... 175-5
Tekniset tiedot (S680, S685 ja S690) 175-8
Teräpalkin eteen/taakse-asento (eurooppalaiset 600X-leikkuupöydät) 40-25
Teräpalkki
Eteen/taakse-säätö
Monitoimivivun asetus 30-74
Testaus
Urealiuos (DEF) 155-8
Tietoja (ohjelmiston ja laitteiston tiedot)..... 30-100, 30-101
Toimintanopeudet (S660 ja S670) 175-1
Toimintanopeudet (S680 S685 ja S690)..... 175-3
Traktori on pysäytettävä, varoitus.....110-2
Tunkin nostokohtien
Sijainnit 95-34, 120-15
Sijaintitarra 95-33
Turvallisuus
Akun turvallinen asennus..... 85-4
Halogeenipolttimon turvallisuussäännöt 85-11
Koneen kiinnityskohtien sijainnit 120-15
Koneen ominaisuudet 05-1
Leikkuupöydän kuljetus..... 10-3
Palosammutin 50-10, 50-11, 145-4
Käyttö 145-1
Sijainnit..... 50-11, 145-5
Suositusten mukaiset palontorjuntavälineet..... 145-1
Tarkistusluettelo..... 145-1
Täyttö 145-2
Peruutussummeri..... 120-7
Renkaiden kantokyky -tarra 95-1
Suurtehopolttimoiden turvallisuusohjeet 85-15
Syöttökuljettimen turvatanko..... 60-1
Tarrat
Koneen sitomiskohtien sijainnit 120-14
Tunkin nostokohtien sijainnit 95-33
Tunkin nostokohtien sijainnit..... 95-34, 120-15
Turvavyöt 50-8
Varapoistumistie..... 50-1
Turvallisuus, korkeapaineisia nesteitä koskeva varovaisuus
Korkeapaineisia nesteitä koskeva varovaisuus 10-12
Turvallisuus, polttonesteen turvallinen käsittely, tulipalojen ehkäisy
Tulipalojen ehkäisy, polttonesteen turvallinen käsittely..... 155-1
Turvallisuus, polttonesteen turvallinen käsittely, tulipalojen ehkäisy
Tulipalojen ehkäisy, polttonesteen turvallinen käsittely..... 145-2

Jatkuu seuraavalla sivulla

Sivu

Turvallisuus, polttonesteen turvallinen käsittely, tulipalojen ehkäisy
Tulipalojen ehkäisy, polttonesteen turvallinen käsittely ... 10-4
Turvavyö
Tarkastus ... 160-42
Tuulettimen hihna
Vaihtaminen (Tier 2/Stage II) (S680 ja S690) ... 115-29
Vaihto (Tier 2/Stage II) (S660 ja S670) ... 115-19
Tuulilasi
Pesulaitteen katkaisin ... 50-12
Pyyhkimen katkaisin ... 50-12
Tuulilasin pesulaitteen säiliö
Huolto ... 160-54
Tuumamittaisten pulttien ja ruuvien kiristystiukkuudet ... 175-18
Tyhjennyskierukan ylempi hammaspyörästö
Voitelu ... 160-32
Tyhjennysputken käyttö
lukitusvarren asennot ... 80-11
Murtopultti ... 80-6
Sijainti ... 80-5
Säätäminen
Kiinnityslevy ... 80-10
Tyhjennysputken asento ... 80-10
Säätö
Käyttöketju ... 80-9
Vaihtaminen
Kevyt ... 85-18
Vaihto
Käyttöhihna (S660 ja S670) ... 80-11
Käyttöhihna (S680 S685 ja S690) ... 80-13
Tyhjennysreiät
Jyväsäiliö ... 80-1
Tyhjennystulppa
Ilmakompressorisäiliö
10 tunnin huolto ... 160-7
Työkalulaatikko ... 65-2
Työkoneen kuljettaminen
Paripyörien valmisteleminen ... 95-21
Täyttökierukan hammaspyörästö
Huolto ... 160-36
Täyttöputken ohjauslevy ... 80-6

U

Urealiuoksen (DEF) annostelusuodatin (Final Tier 4/Stage IV)
Huolto ... 160-52
Urealiuoksen (DEF) jäähdytysnesteen suodatin (Final Tier 4/Stage IV)
Huolto ... 160-53
Urealiuoksen (DEF) säiliö
Huohotinsuodattimen tarkastaminen ... 105-5
Puhdistaminen ... 155-11
Tyhjennys ... 115-5
Täyttö ... 115-4
Vaihto
Suodatin ... 115-6
Urealiuoksen (DEF) säiliön huohotin (Final Tier 4 ja Stage IV -moottorit)
Huolto ... 160-44
Urealiuoksen säiliön huohotin (Final Tier 4/Stage IV) (S660 ja S670)
Huolto ... 160-23
Urealiuoksen säiliön huohotin (Final Tier 4/Stage IV) (S680, S685 ja S690)
Huolto ... 160-25
Urealiuos (DEF)
Hävitys ... 155-11
Säiliö, puhdistus ... 155-11
Tekniset tiedot ... 155-8
Testaus ... 155-8
Uudelleentäyttö ... 155-10
Varastointi ... 155-9
Uudelleentäyttö
Urealiuos (DEF) ... 155-10

V

Vaihde-
Vipu (jos varusteena) ... 50-13
Vaihteistoöljy
Huolto ... 160-51
Vaihteistoöljy (S660 ja S670 ei-ProDrive-koneet)
Huolto ... 160-38
Vaihteistoöljy (S660 ja S670 ProDrive-koneet)
Huolto ... 160-46
Vaihteistoöljy (S680, S685 ja S690)
Huolto ... 160-47
Vaihto
Moottoriöljy (Final Tier 4/Stage IV) (S660 ja S670)
250 tunnin huolto ... 160-23
Moottoriöljy (Final Tier 4/Stage IV) (S680, S685 ja S690)
250 tunnin huolto ... 160-25
Moottoriöljy (Tier 2/Stage II) (S660 ja S670)
250 tunnin huolto ... 160-21
Moottoriöljy (Tier 2/Stage II) (S680 ja S690)
250 tunnin huolto ... 160-22
Vaihtovirtalatureiden verkot
Huolto ... 160-54
Vaihtovälit
Nollaaminen tai pitkittäminen ... 160-1
Vakiopainotaulukko ... 30-41
Valitsin
Leikkuukoneen korkeus-/HydraFlex-kevennyssäätö ... 35-10
Nopeusautomatiikan valitsin
Automaattinen/manuaalinen säätö ... 35-11

Jatkuu seuraavalla sivulla

Sivu

Nopeusautomatiikka
Automaattinen/manuaalinen säätö 40-13
Valkopavut
Puintikoneiston ohjetaulukko 130-4
Valot
Kartanlukuvalo 55-9
Katkaisimet 35-27
Kytkimet 55-1
Ohjaamon sisätila 55-9
Suuntavilkku..... 55-8
Säätö
Alemman ajovalon polttimo (jos varusteena) 85-15
Ohjaamon ajovalot 85-12
Ohjaamon halogeenivalot..... 85-13
Suurteho-ksenonvalot 85-17
Vaihtaminen
Alemman ajovalon polttimo (jos varusteena) 85-14
Etukatteen valot (jos varusteena)..... 85-14
Halogeenipolttimon turvallisuussäännöt.....85-11
Huoltoluukun työvalot 85-18
Jyväsäiliön työvalo 85-18
Karhovalot 85-18
Kartanlukuvalo..... 85-20
Lisätyövalot 85-18
Ohjaamo ajovalon polttimo..... 85-12
Ohjaamon halogeenivalon polttimo 85-13
Ohjaamon sisävalo..... 85-19
Seulaston työvalot 85-18
Sivuvalot..... 85-18
Suurteho-ksenonvalopolttimo (lisävaruste) 85-16
Suurtehopolttimoiden turvallisuusohjeet..... 85-15
Sänkivalot..... 85-18
Takavaroitusvalot..... 85-19
Tyhjennysputken työvalo 85-18
Varoitus-/äärivalot..... 85-19
Ääri-/jarruvalot: 85-19
Vaihto
Vilkkumajakan polttimo (ei LED) 85-17
Vilkkumajakka (LED) 85-18
Valaistuksen viive/aikakatkaisu 55-8
Valojen sijainnit 55-2
Ajovalot (vain Venäjä)..... 55-8
Vanteen epäsymmetrisyys
Eturenkaat..... 95-21
Varapoistumistie 50-1
Varastointi
Jäähdytinjärjestelmän asettaminen
talvikuntoon 115-18
Koneen valmistelu..... 170-1
Käyttöönotto varastoinnin jälkeen 170-2
Urealiuos (DEF) 155-9
Varoitukset, luokittelu..... 10-1
Varoitus: traktori on pysäytettävä 110-2
Varstasillan suuntaus
Aktiivinen varstasillan eristys 70-31
Varstasillan vakiosäätö 70-28

Sivu

Varstasilta
Aluevaihteiston murtopultit (Varstasillan
vakiosäätö)..... 70-15
Asennus
Osat (aktiivinen varstasillan eristys)..... 70-20
Osat (Varstasillan vakiosäätö)..... 70-15
Eri tyypit 70-11
Erottelijan ritilätyypit 70-12
Irrotus
Osat (aktiivinen varstasillan eristys)..... 70-20
Osat (Varstasillan vakiosäätö)..... 70-15
Ritilän katkaisimet (jos varustuksessa)..... 70-13
Ritilän katkaisinten sijainti (jos varustuksessa)..... 70-14
Ritilän välikappaleet 70-12
Ritiläpeitteet (jos varustettuna) 70-13
Suositukset 70-11
Suuntaus (aktiivinen varstasillan eristys)..... 70-31
Suuntaus (Varstasillan vakiosäätö)..... 70-28
Vastaterät
Säätäminen..... 75-14
Terien vaihtaminen..... 75-14
Veden lasku polttoainejärjestelmästä 115-2
Veden lasku polttoaineärjestelmästä
Ei saa muuttaa 115-2
Vedenerotin (Final Tier 4/Stage IV) (S680,
S685 ja S690)
Huolto..... 160-29
Vedenerotin (Tier 2/Stage II) (S680 ja S690)
Huolto..... 160-28
Vedenerotin polttonesteen esisuodatin
Huolto..... 160-15
Vehnä (tavallinen)
Puintikoneiston ohjetaulukko 130-8
Vehnä (vaikea)
Puintikoneiston ohjetaulukko 130-8
Vetokoukku
Etu..... 120-18
Takana 120-19
Vianetsintä
Diagnostiikkakoodit 30-78
Erikoistestit..... 30-78
Harvest Smart -syöttönopeus (lisävaruste)
Varakäyttötila..... 135-14
Harvest Smart™ -syöttönopeus (lisävaruste) 135-13
Harvest Smart™-syöttönopeus (lisävaruste) 135-11
Hinaustilan asettaminen..... 30-79
Hydrostaattinen veto 165-5
Kalibroinnit 30-78
Näytön käyttäminen..... 30-5
Syöttönopeus (lisävaruste) 135-11, 135-13
Varakäyttötila..... 135-14
Vianmääritys
Näytön käyttäminen..... 30-5
Vianhaku
CAN-väylän tiedot 30-104
Diagnoosin osoitetieto..... 30-104
Diagnoosin vikakooditiedot 30-104
Elektronisen ohjausyksikön tiedot..... 30-104

Jatkuu seuraavalla sivulla

Sivu

Virheenkorjaustiedostojen siirto 30-104
Vianmääritys
CAN-väylän tiedot 30-104
Elektronisen ohjausyksikön tiedot 30-104
Erottelija 165-2
Ilmastointilaite 165-20
Jarrut 165-8
Kosteusanturi (jos varusteena) 165-20
Lukemat 30-101
Lämmitin 165-19
Materiaalivirtausanturi (jos varusteena) 165-21
Moottori 165-9
Neliveto (lisävaruste) 165-7
Näytön käyttäminen 30-5
Ohjaus 165-8
Osoitetieto 30-104
Syöttökuljetin 165-1
Sähkölaitteet 165-18
Vikakooditiedot 30-104
Virheenkorjaustiedostojen siirto 30-104
Videosovellus
Kameroiden säätö 30-109
Kontrastin säätö 30-110
Peilin asetukset 30-110
Turvallisuus 30-109
Videon asetukset 30-111
Videotoiminto 30-108
Viestikeskus
Näytön tieto 30-104
Viihde
Näytön käyttäminen 30-4
Vikakoodit
Ominaisuudet 90-3
Pääsy 90-1
Vilja yhteensä
Informaatiokenttä 30-17
Viljan jakolevy 75-11
Viljan jakolevyn siivet
Säätäminen 75-3
Viljan määreet -valikko
Puimurin asetusnäyttö 30-45
Viljelyskasvit
Puimurin asetusnäyttö 30-42
Vilkkumajakka
Vaihto
Polttimo (ei LED) 85-17
Valo (LED) 85-18
Vinkkejä sadonkorjuuseen
Käyttö kylmissä lämpötiloissa 125-1
Virran sammutusmenetelmä 130-10
VisionTrak
Puimurin säätö optimaaliseen puintitehoon 40-33
VisionTrak™
Näyttö 40-27
Suorituskykyvalvonta (yleiset tiedot) 40-29
Suoritusmittaristo käytössä 40-30
Toiminnan tarkastukset 40-33

Sivu

Voitelu
Erottelijan muuttuvanopeuksiset käytettävät ja käyttävät hihnapyörät
50 tunnin huolto 160-10
Erottelurummun muuttuvanopeuksiset käytettävät ja käyttävät hihnapyörät (koneet S660 ja S670)
200 tunnin huolto 160-20
Kaksivaihteisen nelivetomoottorin nivelet
10 tunnin huolto 160-8
50 tunnin huolto 160-11
Leikkuupöydän/kaatokelan käyttöpumpun hihnapyörän laakeri
400 tunnin huolto 160-32
Muuttuvanopeuksinen käyttävä hihnapyörä
400 tunnin huolto 160-32
Oikeanpuoleinen voiteluaineen jakaja
400 tunnin huolto 160-34
Olkikelan laakeri
400 tunnin huolto 160-35
Puhdistuspuhaltimen akselin laakerit
400 tunnin huolto 160-35
Puhdistuspuhaltimen variaattorin ylemmät/alemmat hihnapyörät
50 tunnin huolto 160-11
Puintikoneiston käyttöakseli (moninopeuksinen syöttökuljetin)(koneet S670, S680, S685 ja S690)
200 tunnin huolto 160-19
Puintikoneiston käyttöakselin ristinivelen ura (ei-moninopeuksinen syöttökuljetin)
400 tunnin huolto 160-32
Pystysuuntaisen tyhjennyskierukan ylempi hammaspyörästö (koneet S680, S685 ja S690)
400 tunnin huolto 160-32
Pyörävälitysten nivellaakerit (Hillmaster-koneet)
10 tunnin huolto 160-9
Pyörävälitysten ulommat laakerit
10 tunnin huolto 160-8
50 tunnin huolto 160-11
Rajaiselevaattorin ylikuormakytkin (koneet S680, S685 ja S690)
10 tunnin huolto 160-8
Rajaiskierukan käyttöakselin kytkin (koneet S660 ja S670)
400 tunnin huolto 160-34
Raskaaseen ja erittäin raskaaseen käyttöön tarkoitetut kaksipyörävedon olka-akselin laakerit ja niveltapit
10 tunnin huolto 160-8
50 tunnin huolto 160-11
Ruumentenlevittimen levy
400 tunnin huolto 160-35

Jatkuu seuraavalla sivulla

Sivu

Silppurin/tyhjennyskierukan käyttöakselin laakeri
400 tunnin huolto 160-32
Syöttökierukan käyttöakselin ylikuormakytkin
400 tunnin huolto 160-34
Syöttökiihdyttimen laakeri (oikea puoli)
400 tunnin huolto 160-34
Syöttökiihdyttimen laakeri (vasen puoli)
400 tunnin huolto 160-32
Syöttökuljettimen peruutusvaihde hammaspyörästö (muuttuvanopeuksinen syöttökuljetin) (koneet S660 ja S670)
10 tunnin huolto 160-8
50 tunnin huolto 160-11
Syöttökuljettimen ylemmät hihnapyörät (muuttuvanopeuksinen syöttökuljetin) (koneet S660 ja S670)
50 tunnin huolto 160-11
Syöttökuljettimen ylikuormakytkin
400 tunnin huolto 160-36
Taka-akselin raidetanko
400 tunnin huolto 160-35
Tyhjennyskierukan ylempi hammaspyörästö
400 tunnin huolto 160-32
Yläolkikelan laakerit (lisävaruste) (koneet S670, S680, S685 ja S690)
400 tunnin huolto 160-34
Voitelu ja huolto
Tarvittaessa
Urealiuoksen (DEF) säiliön puhdistus 155-11
Voiteluaineet, turvallisuus
Turvallisuus, voiteluaineet 155-24
Voiteluaineiden sekoittaminen 155-24
Voiteluaineiden varastointi
Varastointi, voiteluaine 155-24
Vältä staattisen sähkön aiheuttamat vaarat tankatessa 10-6, 155-1

Y

Yksipiste
Lukituksen avaaminen
Tapit 60-39
Murtopultin sijainti 60-39
Puhdistus
Lukitustapit 60-39
Sokka 60-32
Säätäminen
Vaijerin alempi pää (tasamaa) 60-38
Säätö
Sokka 60-36

Sivu

Yleiskuva pakokaasusuodattimesta (Final Tier 4/Stage IV) 110-4
Yläolkikela
Irrotus
Pohja (jos varusteena) 75-12
Säätö
Hihna (jos varusteena) 70-59
Vaihtaminen
Siivet (jos varusteena) 70-61
Vaihto
Hihna (jos varusteena) 70-60
Yläolkikelan hammaspyörästön öljy (koneet S670, S680, S685 ja S690)
Huolto 160-35
Yläolkikelan hammaspyörästön öljy (koneet S670, S680, S685 ja S690)
Huolto 160-51
Yläolkikelan laakerit (lisävaruste) (koneet S670, S680, S685 ja S690)
Voitelu 160-34
Yläseula
Asennus
Elementit 70-70
Irrotus
Elementit 70-70
Mittaus 70-67
Syvä hammastus, etuyläseula 70-67
Syvään hammastettu yläseula 70-68
Säätö
Kaksialuesäätö 70-69
Moottori 70-73
Säätökytkin 70-69
Yleismallin yläseula 70-68
Yläseula/seula/palautusastia -kokonaisuudet
Ei huollettavissa 70-73

Ä

Äärivalot
Vaihtaminen 85-19

Ö

Öljy
Moottori
Luokitus Tier 2 ja vaihe II 155-17
Tier 4 Final / Vaihe IV 155-18
Öljynjäähdytin
Puhdistaminen 115-66