Bara de lumini GreenStar™

MANUALUL OPERATORULUI

Bara de lumini GreenStar™

OMPFP14237 EDIȚIA F4 (ROMANIAN)

John Deere Ag Management Solutions
PRINTED IN U.S.A.

Introducere

Prefață

BUN VENIT LA SISTEMELE DE AGRICULTURĂ DE PRECIZIE oferite de John Deere. GreenStar™ Lightbar este un sistem de ghidare uşor de utilizat.

CITIȚI ACEST MANUAL cu atenție pentru a învăța să folosiți şi să servisați corect sistemul dvs. GreenStar™ Lightbar. Nerespectarea instrucțiunilor poate provoca vătămări corporale sau defecțiuni ale echipamentelor.

ACEST MANUAL TREBUIE CONSIDERAT parte componentă a sistemului dumneavoastră John Deere GreenStar™ Lightbar şi trebuie să rămână împreună cu sistemul în cazul vânzării lui.

PARTEA STÂNGĂ ŞI CEA DREAPTĂ se determină stând cu fața spre direcția de înaintare a maşinii la deplasare înainte.

SCRIEȚI NUMERELE DE IDENTIFICARE ALE PRODUSULUI (P.I.N.) în secțiunea pentru Numere de Identificare. Înregistrați exact toate numerele pentru a vă ajuta în urmărirea maşinii în caz de furt. De asemenea, reprezentantul John Deere are nevoie de aceste numere când comandați piese de schimb. Păstrați numerele de identificare într-un loc sigur în afara maşinii.

GreenStar este marcă comercială a Deere & Company

GARANȚIA este oferită ca parte a programului de asistență John Deere pentru clienți care îşi operează şi întrețin echipamentul conform descrierii din acest manual. Garanția pentru echipamentul GreenStar™ Lightbar este explicată în certificatul de garanție pe care trebuie să-l fi primit de la vânzătorul dvs.

Această garanție vă oferă siguranța că John Deere va înlocui produsele sale la care apar defecte în timpul perioadei de garanție. În unele circumstanțe, John Deere oferă de asemenea îmbunătățiri pe teren, deseori fără costuri pentru client, chiar dacă produsul nu mai este în garanție. Dacă sistemul GreenStar™ Lightbar a fost utilizat în mod abuziv, sau modificat pentru a-i schimba performanțele în afara specificațiilor originale din fabrică, garanția devine nulă şi îmbunătățirile pe teren pot fi refuzate.

IMPORTANT: Acest manual oferă informațiile necesare pentru operarea corespunzătoare a sistemului GreenStar™ Lightbar.

BUCURAȚI-VĂ de noul dvs. sistem GreenStar™ Lightbar de la John Deere.

OUCC002,0002982 -58-18JUN08-1/1

Cuprins

Pagina

Siguranța
Recunoaşterea Informațiilor de Siguranță.....05-1
Interpretarea indicatoarelor scrise.....05-1
Respectați instrucțiunile de siguranță.....05-1
Efectuați întreținerea de siguranță.....05-2
Utilizați corect treptele şi mânerele.....05-2
Manipularea componentelor electronice şi a suporturilor acestora în siguranță 05-3
Utilizați sistemele de ghidare în siguranță.....05-3
Utilizați centura de siguranță corect 05-4

Montarea barei de lumini
Sistemul de ghidare bară de lumini 10-1
Instrucțiuni generale de montare.....10-1
Utilizarea cupei de aspirație a consolei barei de lumini.....10-2
Sistemul bară de lumini – configurație independentă 10-3
Configurația sistemului barei de lumini şi a afişajului.....10-4

Utilizarea barei de lumini
Descrierea sistemului barei de lumini.....15-1
Operarea sistemului Lightbar 15-3
Protecția prin siguranță a sistemului Lightbar.....15-6

Configurația afişajului în modul complementar
Utilizarea sistemului barei de lumini în modul complementar.....20-1
Afişajul original GreenStar™ şi modul complementar al barei de lumini 20-1
Afişajul GS2 1800 şi modul complementar al barei de lumini 20-1
Afişajul GS2 2600 şi modul complementar al barei de lumini 20-3
Afişajul GS3 2630 şi modul complementar al barei de lumini 20-3

Specificațiile barei de lumini
Note de siguranță privind instalarea ulterioară a aparatelor şi/sau componentelor electrice şi electronice.....25-1
Declarație de conformitate CE.....25-1
Identificați codul datei.....25-2
Uniunea Vamală – EAC.....25-2

Pagina

Numere de serie
Etichetă de identificare 30-1
Consola Lightbar 30-1

Manual original. Toate informațiile, ilustrațiile şi specificațiile din acest manual sunt bazate pe utimele informații disponibile la data publicării. Ne rezervăm dreptul de a efectua modificări în orice moment fără înştiințare.

COPYRIGHT © 2014
DEERE & COMPANY
Moline, Illinois
All rights reserved.
A John Deere ILLUSTRUCTION ® Manual

Siguranța

Recunoaşterea Informațiilor de Siguranță

Acesta este un simbol de siguranță-alarmare. Când observați acest simbol pe maşina dvs. sau în acest manual, fiți atenți la potențiale vătămări corporale.

Urmați măsurile de precauție recomandate şi procedeele de operare în siguranță.

T81389 —UN—28JUN13

DX,ALERT -58-29SEP98-1/1

Interpretarea indicatoarelor scrise

Un indicator scris — PERICOL, AVERTISMENT, sau ATENȚIE — este asociat unui simbol de siguranță-alarmă. PERICOL identifică cele mai mare grad de risc.

Indicatoarele PERICOL şi AVERTISMENT sunt amplasate în apropierea zonelor specifice de risc. Precauțiile generale sunt marcate cu indicatorul ATENȚIE. ATENȚIE identifică, de asemenea, mesajele de siguranță din acest manual.

⚠ PERICOL

⚠ AVERTISMENT

⚠ ATENȚIE

TS187 —58—08SEP03

DX,SIGNAL -58-03MAR93-1/1

Respectați instrucțiunile de siguranță

Citiți cu atenție toate mesajele de siguranță din acest manual şi respectați semnele de siguranță de pe maşina dumneavoastră. Păstrați semnele de siguranță în condiții bune. Înlocuiți semnele de siguranță lipsă sau deteriorate. Asigurați-vă că noile componente ale echipamentelor şi piesele de schimb conțin semnele de siguranță uzuale. Semne de siguranță de schimb sunt disponibile la reprezentanța locală John Deere.

Pot exista informații de siguranță suplimentare pentru piesele şi componentele provenite de la diverşi furnizori care nu sunt reproduse în acest manual al operatorului.

Învățați cum să operați maşina şi cum să utilizați comenzile corespunzător. Nu permiteți nimănui să opereze fără instrucțiuni.

Păstrați-vă maşina în condiții de lucru corespunzătoare. Modificările neautorizate asupra maşinii pot dăuna funcționării şi/sau siguranței şi pot afecta durata de funcționare a maşinii.

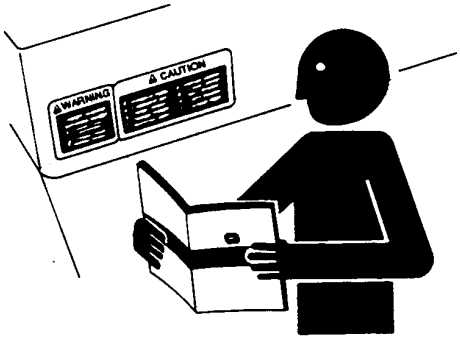

TS201 —UN—15APR13

Dacă nu înțelegeți orice parte din acest manual şi aveți nevoie de asistență, contactați reprezentantul John Deere local.

DX,READ -58-16JUN09-1/1

Efectuați întreținerea de siguranță

Înțelegeți procedurile de service înainte de a începe lucrul. Păstrați zona curată şi uscată.

Niciodată nu lubrifiați, servisați sau reglați maşina în timpul mişcării. Feriți mâinile, picioarele şi îmbrăcămintea de părțile antrenoare. Decuplați sursa de putere şi acționați comenzile pentru eliberarea presiunii. Coborâți echipamentele la pământ. Opriți motorul. Scoateți cheia de contact. Lăsați maşina să se răcească.

Rezemați sigur orice elemente ale maşinii care trebuie ridicate pentru activitatea de întreținere.

Păstrați toate piesele în condiții bune şi instalate corespunzător. Reparați defecțiunile imediat. Înlocuiți piesele rupte sau uzate. Eliminați orice acumulări de vaselină, ulei sau rămăşițe.

La echipamentul auto-propulsat, deconectați cablul de masă al bateriei (-) înainte de a face reglaje la sistemele electrice sau de a suda la maşină.

La utilajele remorcate, deconectați echipamentul de cuplare de la tractor înainte de servisarea componentelor sistemului electric sau de a suda la maşină.

TS218 —UN—23AUG88

DX,SERV -58-17FEB99-1/1

Utilizați corect treptele şi mânerele

Preveniți căderea stând cu fața spre maşină când intrați şi ieşiți. Mențineți 3 puncte de contact cu treptele, mânerele şi barele de mână (mână curentă).

Aveți grijă deosebită la alunecare când lucrați în condiții de noroi, zăpadă sau umezeală. Mențineți treptele curate şi fără urme de vaselină sau ulei. Nu săriți niciodată când părăsiți maşina. Nu montați sau demontați niciodată o maşină în mişcare.

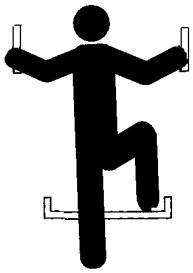

T133468 —UN—15APR13

DX,WW,MOUNT -58-12OCT11-1/1

Manipularea componentelor electronice şi a suporturilor acestora în siguranță

Căderea în timpul instalării sau demontării componentelor electronice montate pe echipament poate cauza vătămări grave. Folosiți o scară sau o platformă pentru a ajunge uşor la fiecare loc de montare. Folosiți puncte de sprijin solide pentru mâini şi pentru picioare. Nu instalați sau demontați componentele în condiții de umezeală sau îngheț.

Dacă instalați sau servisați o stație de bază RTK pe un turn sau altă structură înaltă, apelați la un alpinist autorizat.

Dacă instalați sau servisați un catarg al unui receptor de poziționare globală utilizat pe un utilaj, folosiți tehnici de ridicare potrivite şi purtați echipament de protecție corespunzător. Catargul este greu şi poate fi dificil de manipulat. Sunt necesare două persoane când locurile de montare nu sunt accesibile de pe sol sau de pe o platformă de servisare.

TS249 —UN—23AUG88

DX,WW,RECEIVER -58-24AUG10-1/1

Utilizați sistemele de ghidare în siguranță

Nu utilizați sisteme de ghidare pe drumuri publice. Opriți întotdeauna (dezactivați) sistemele de ghidare înainte de a intra pe un drum public. Nu încercați să porniți (activați) un sistem de ghidare în timpul transportului pe un drum public.

Sistemele de ghidare sunt proiectate pentru a facilita efectuarea de către operator, într-un mod mai eficient, a operațiunilor de teren. Operatorul este întotdeauna responsabil pentru traiectoria maşinii. Sistemele de ghidare nu detectează sau împiedică automat coliziunile cu obstacolele sau cu alte maşini.

Sistemele de ghidare includ orice aplicații care automatizează sistemul de direcție al maşinii. Acestea includ, fără a se limita la, AutoTrac™, iGuide™, iTEC™ Pro, AutoTrac™ Universal (ATU), RowSense™ şi Sincronizare maşină.

Pentru a preveni riscul de accidentare a operatorului şi a celor din jur:

- Niciodată nu încercați să urcați sau să coborâți din maşina în mişcare.
- Verificați dacă maşina, instrumentul şi sistemul de ghidare sunt configurate corect.
  - Dacă utilizați iTEC™ Pro, verificați dacă au fost definite perimetre precise.
  - Dacă utilizați sistemul Sincronizare maşină, verificați dacă punctul inițial al vehiculului subordonat este calibrat cu un spațiu suficient între maşini.
- Rămâneți vigilent şi acordați atenție mediului sau locației de lucru.
- Ori de câte ori este necesar, preluați controlul volanului pentru a evita pericolele din teren, persoanele din jur, echipamentele sau alte obstacole din zonă.
- Opriți funcționarea în cazul în care vizibilitatea redusă vă poate afecta capacitatea de a conduce echipamentul sau de a identifica persoanele sau obstacolele aflate pe traseul acestuia.
- Când selectați viteza maşinii, luați în considerare condițiile de pe câmp, vizibilitatea şi configurația maşinii.

AutoTrac este marcă comercială a Deere & Company
iGuide este marcă comercială a Deere & Company
iTEC este marcă comercială a Deere & Company
RowSense este marcă comercială a Deere & Company

JS56696,0000ABC -58-02DEC13-1/1

Utilizați centura de siguranță corect

Evitați vătămările grave sau decesul prin strivire la răsturnare.

Această maşină este echipată cu o structură de protecție la răsturnare (ROPS). UTILIZAȚI centura de siguranță când operați cu ROPS.

- Țineți închizătorul şi trageți centura de siguranță peste corp.
- Introduceți închizătorul în cataramă. Aşteptați să auziți un clic.
- Trageți de închizătorul centurii pentru a vă asigura că centura este prinsă bine.
- Aşezați comod centura peste şolduri.

Înlocuiți complet centura de siguranță dacă elementele de fixare, cataramele, cureaua sau retractorul prezintă semne de deteriorare.

Verificați centura de siguranță şi componentele de montare cel puțin odată pe an. Căutați semne de deteriorare a componentelor sau a centurii, precum tăieturi, deşirări, uzură extremă sau neobişnuită, decolorare sau abraziune. Înlocuiți doar cu piese de schimb care sunt aprobate pentru maşina dumneavoastră. Contactați reprezentantul John Deere.

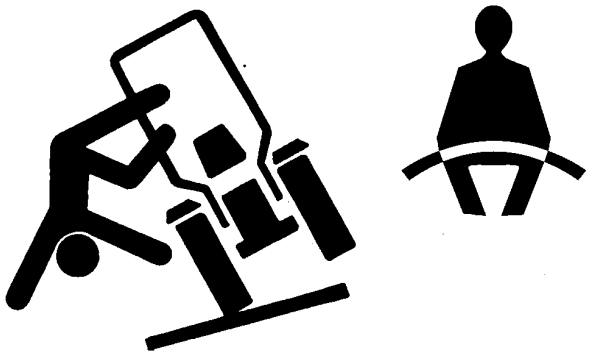

DX,ROPS1 -58-22AUG13-1/1

Sistemul de ghidare bară de lumini

ZX1044380 —UN—30JUN10

Sistemul bară de lumini GreenStar™ indică poziția de pe câmp față de urma stabilită la prima cursă pe câmpul respectiv. Cu ajutorul LED-urilor de pe afişajul barei de lumini, veți şti în ce direcție să virați pentru a păstra o traiectorie paralelă cu ultima.

Sistemul bară de lumini poate fi utilizat într-o configurație independentă doar cu un receptor StarFire sau poate fi utilizat cu un afişaj GreenStar™ împreună cu receptorul GPS (modul complementar). Consultați Sistemul bară de lumini – configurație independentă sau Sistemul bară de lumini – configurație cu afişaj din această Secțiune şi Secțiunea Configurația cu afişaj în modul complementar.

NOTĂ: Unghiul de înclinare a consolei barei de lumini este reglabil.

OUCC002,0002DFD -58-30JUN10-1/1

Instrucțiuni generale de montare

Urmați aceste indicații pentru a monta şi întreține corect sistemul bară de lumini GreenStar™:

- Montați bara de lumini în raza de acțiune a operatorului.
- Nu acoperiți autocolantele sau indicatoarele.
- Nu obstrucționați câmpul de vedere al operatorului.
- Nu depozitați bara de lumini la lumină solară directă.
- Nu direcționați un jet la presiune ridicată spre bara de lumini.
- Nu utilizați produse chimice dure (cum ar fi solvenți sau benzină) sau agenți şi aditivi cu cauciuc neautorizați pentru a curăța cupa. Contactați reprezentantul local John Deere.

Cupa de aspirație a barei de lumini GreenStar™ este proiectată pentru a fi fixată de parbrizul tractorului.

IMPORTANT: Tratarea sau utilizarea necorespunzătoare poate deteriora cupa de aspirație sau poate crea condiții care pot produce defectarea cupei de aspirație, ducând la eliberarea neaşteptată.

- Nu permiteți interferențele cu deplasarea liberă a pistonului cât timp cupa este fixată. Acest lucru poate preveni alertarea utilizatorului prin intermediul liniei roşii cu privire la pierderile de vid.
- Demontați bara de lumini şi cupa de aspirație de la parbriz când nu le utilizați.
- Păstrați cupa de aspirație curată.
- Fixați din nou cupa de aspirație la fiecare 24 de ore.

NOTĂ: De asemenea, citiți instrucțiunile şi atenționările din manualul de instrucțiuni al cupei de aspirație.

OUCC002,0002DFE -58-30JUN10-1/1

Utilizarea cupei de aspirație a consolei barei de lumini

IMPORTANT: Utilizați cupa la temperaturi de la -18 la 49 °C (0 la 120 °F). Umezeala sau contaminanții pot reduce rezistența la alunecare a cupei. Este posibil ca indicatorul liniei roşii (A) să nu funcționeze în mod fiabil la altitudini de peste 1500 m (5000 ft.).

De asemenea, citiți instrucțiunile şi atenționările din manualul de instrucțiuni al cupei de aspirație.

Pompa manuală elimină aerul dintre plăcuța de cauciuc şi suprafața de contact a parbrizului. O linie roşie (A) de pe pistonul pompei (B) serveşte ca indicator de vid.

Cele două plăcuțe de eliberare (C) permit decuplarea completă a cupei.

NOTĂ: O supapă de control permite operatorului să efectueze din nou pomparea la cupă fără a o îndepărta de pe suprafața de contact.

1. **Pentru fixare:**

   Curățați suprafața de contact a parbrizului şi, dacă este necesar, suprafața interioară a cupei de aspirație.

2. Amplasați cupa în aşa fel încât linia roşie (A) să fie vizibilă în caz că apare (pierderi de vid) cât timp cupa este fixată.

3. Pompați cu pistonul (B) până când cupa se fixează complet. Încetați pomparea imediat ce linia roşie (A) dispare.

ZX1044377 —UN—30JUN10

A—Linie roşie
B—Pistonul pompei
C—Plăcuță de eliberare

4. Verificați frecvent pistonul (B) pentru a vă asigura de menținerea fixării în siguranță a cupei. Dacă apare linia roşie (A), pompați cu pistonul (B) până când linia roşie (A) dispare din nou.

NOTĂ: Fixați din nou cupa de aspirație la fiecare 24 de ore.

1. **Pentru eliberare:**

   Țineți consola barei de lumini cu o mână.

2. Trageți de una din clemele de eliberare (C) până când cupa se decuplează complet.

OUCC002,0002DFF -58-30JUN10-1/1

Sistemul bară de lumini – configurație independentă

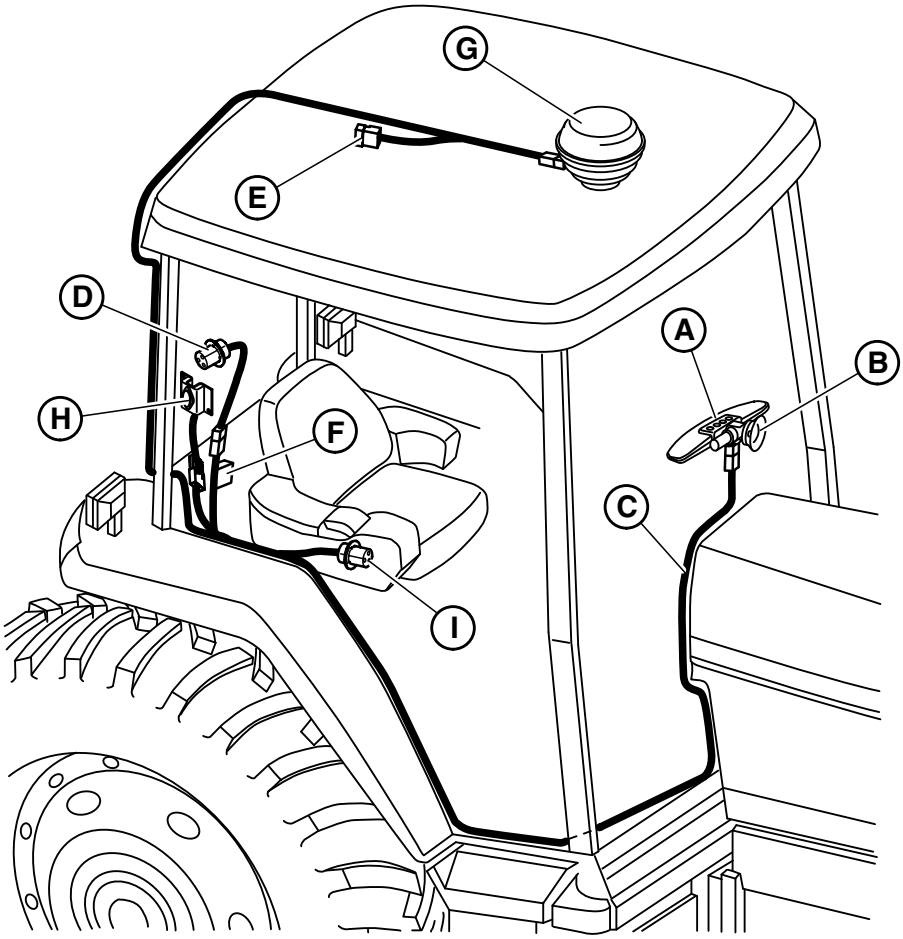

Traseul cablajului independent

A—Bară de lumini
B—Cupa de aspirație
C—Cablaj de alimentare
D—Cablaj adaptor de alimentare (dacă este necesar)
E—Bornă activă a magistralei CAN
F—Siguranță 10 A
G—Receptor StarFire
H—Diodă de supresie
I— Adaptor/conector de diagnosticare SERVICE ADVISOR™

NOTĂ: Conectați cablajul adaptor de alimentare (D) la conectorul de alimentare de la priza auxiliară.

Utilizați benzi de prindere pentru a fixa cablajul (C) pe traseu.

OUCC002,0002E00 -58-30JUN10-1/1

Configurația sistemului barei de lumini şi a afişajului

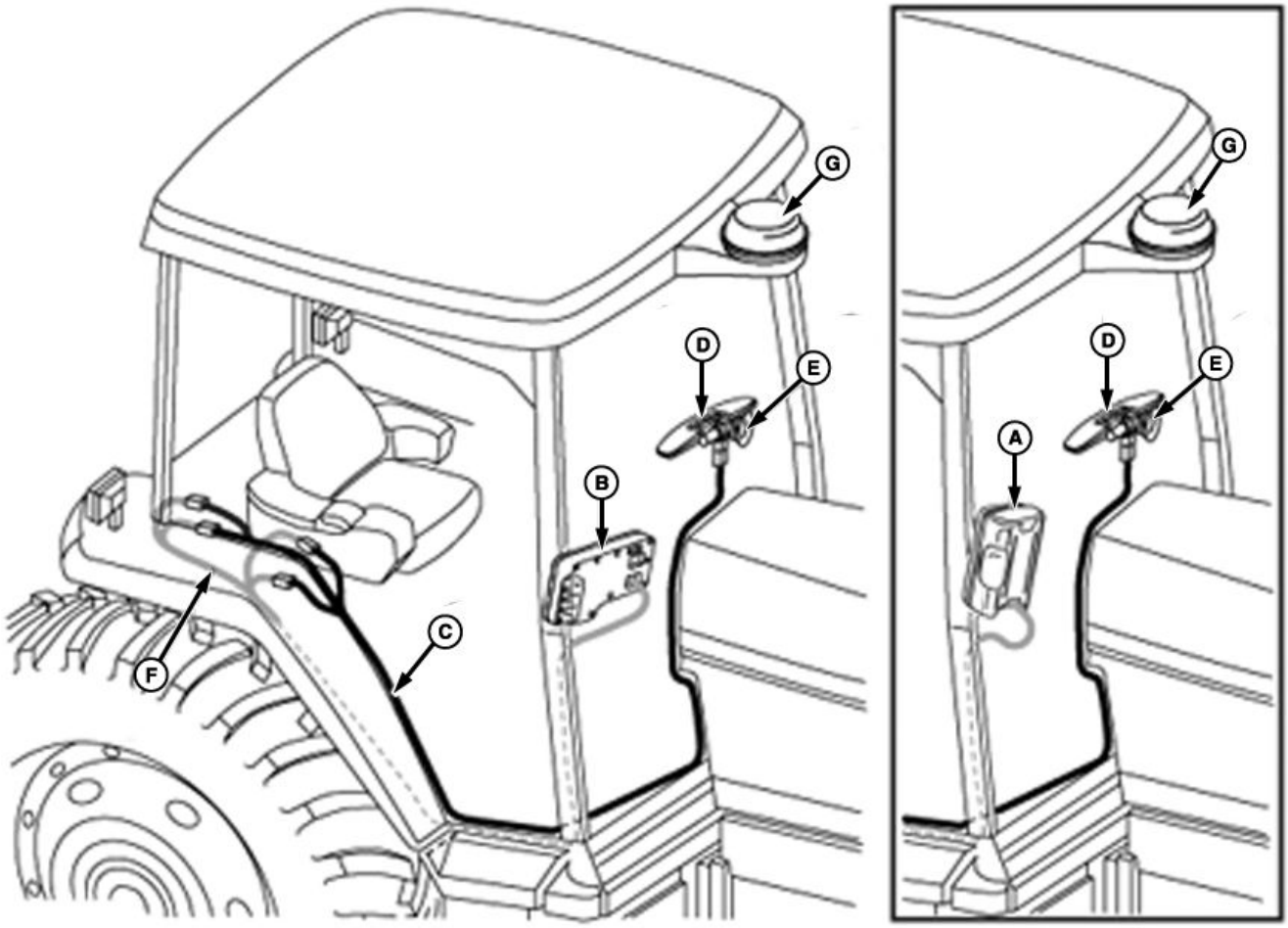

A—Afişaj original GreenStar™
B—Afişaj GreenStar™ 2 1800
C—Cablajul consolei din dreapta
D—Bara de lumini
E—Ventuză
F—Conectori cu 2 şi 4 pini ai cablajului de compatibilitate cu GreenStar™
G—Receptor StarFire™

NOTĂ: Afişajul original GreenStar™ (A), GS2 1800 (B), GS2 2600 şi GS3 2630 sunt opționale. Cu cablajul consolei din dreapta (C) sistemul barei de lumini poate fi utilizat în mod independent sau complementar (consultați secțiunea Configurația afişajului în modul complementar).

Consultați reprezentantul local pentru cablajul adaptor care trebuie instalat la unele autocisterne de stropit.

GreenStar este o marcă comercială a Deere & Company

Continuare pe pagina următoare

HC94949,0000503 -58-09JUN14-1/2

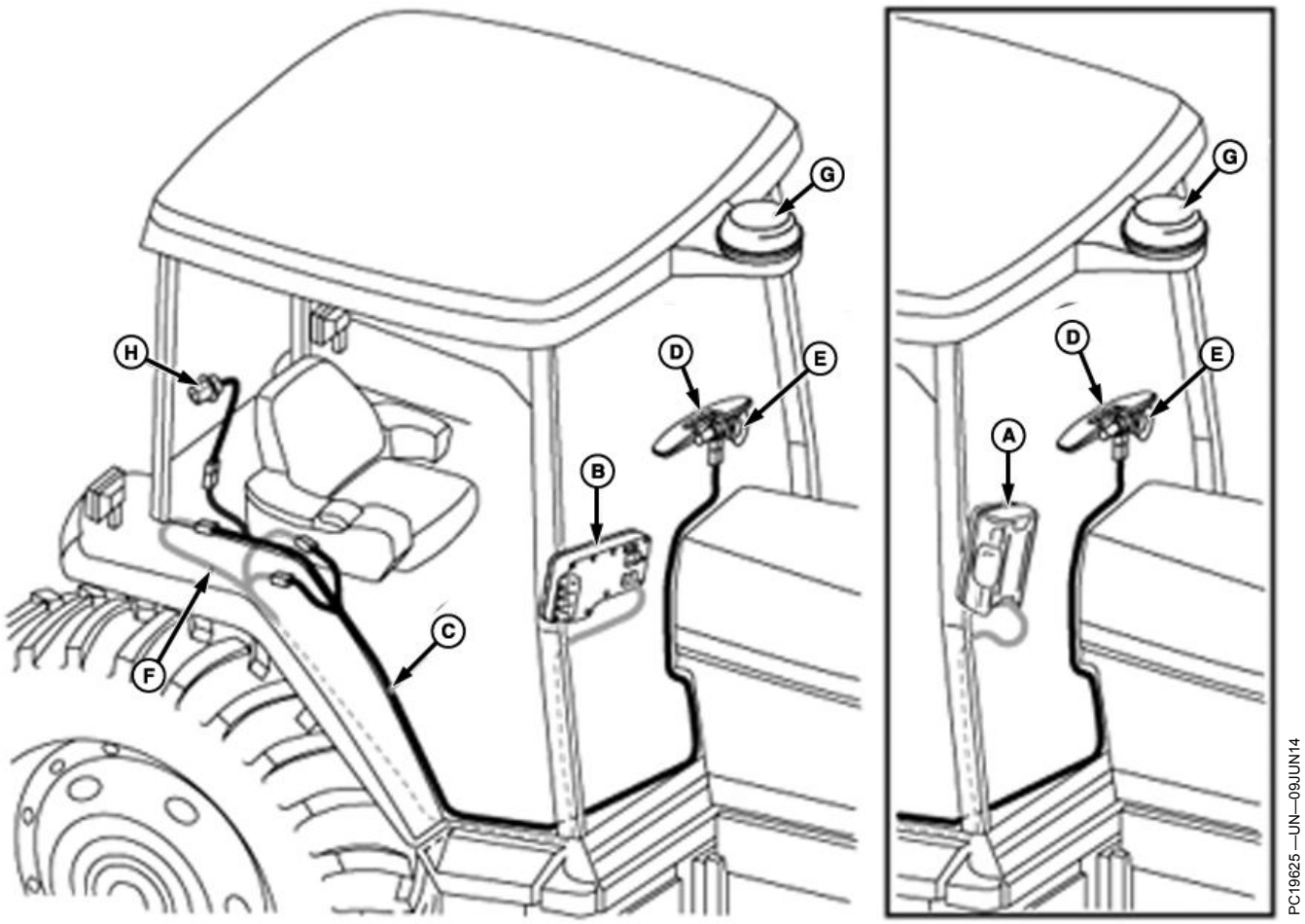

A—Afişaj original GreenStar™
B—Afişaj GS2 1800
C—Cablajul consolei din dreapta
D—Bara de lumini
E—Ventuză
F—Conectori cu 2 şi 4 pini ai cablajului de compatibilitate cu GreenStar™
G—Receptor StarFire™
H—Cablaj adaptor de alimentare

HC94949,0000503 -58-09JUN14-2/2

Descrierea sistemului barei de lumini

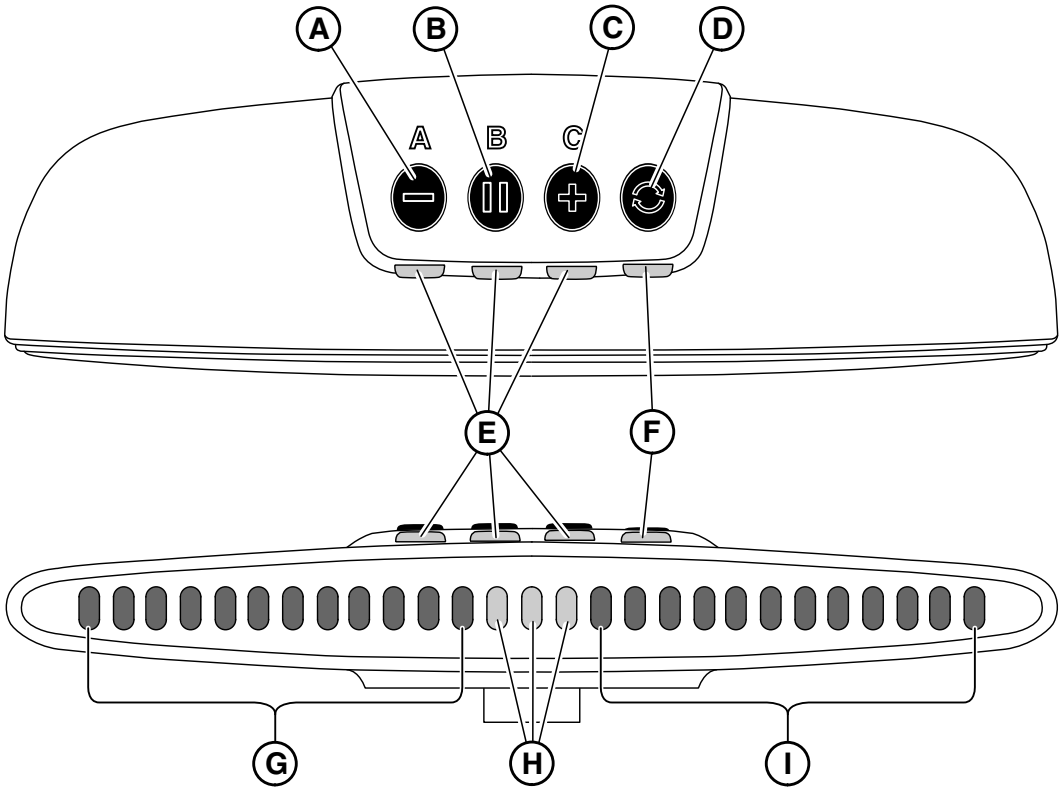

ZX1041592 —UN—16APR08

A—Butonul Setare punct A/Reducere luminozitate LED-uri/Reducere spaţiere
B—Butonul Setare punct B/Centrare urmă
C—Butonul Setare punct C/Mărire luminozitate LED-uri/Mărire spaţiere
D—Butonul Mod
E—LED indicator pentru intrările operatorului
F—LED indicator de calitate a semnalului GPS
G—LED-uri indicatoare (roşii) Decalaj urmărire stânga/Reducere urmărire
H—LED-uri indicatoare (verzi) Centrare urmărire
I— LED-uri indicatoare (roşii) Decalaj urmărire dreapta/Mărire urmărire

NOTĂ: Bara de lumini efectuează un test de 5 secunde al LED-urilor cu toate LED-urile aprinse la pornire.

Sistemul bară de lumini este proiectat să fie conectat la magistrala CAN a vehiculului sau să fie utilizat ca sistem independent şi poate fi utilizat cu sau fără un afişaj GreenStar™ împreună cu receptorul GPS StarFire (consultaţi Sistemul bară de lumini – configuraţie independentă sau Sistemul bară de lumini – configuraţie cu afişaj din această Secţiune).

NOTĂ: Oricând se detectează un afişaj pe magistrala CAN, sistemul bară de lumini este pus în modul complementar. În acest mod, butoanele barei de lumini sunt dezactivate şi toate operaţiunile de configurare pentru ghidare se efectuează în afişajul GreenStar™. Consultaţi Manualul de utilizare al afişajului relevant.

Sistemul bară de lumini se porneşte cu ajutorul cheii de contact a vehiculului.

ATENŢIE: Sistemul bară de lumini TREBUIE OPRIT în timpul transportului pe drumuri publice. Apăsaţi şi ţineţi apăsat Butonul Mod (D) timp de 2 secunde pentru a opri bara de lumini.

Ca sistem independent, bara de lumini poate fi utilizată în trei moduri diferite prin apăsarea butonului Mod (D). În funcţie de modul selectat, butoanele (A), (B) şi (C) vor avea funcţionalitate diferită (consultaţi Utilizarea sistemului bară de lumini din această Secţiune):

1. **Modul Rulare:** Permite operatorului să regleze luminozitatea LED-urilor cu ajutorul butoanelor (A) sau (C) sau să efectueze o centrare a urmei cu ajutorul butonului (B).
2. **Modul Configurare:** Permite operatorului să configureze urmărirea cu ajutorul butoanelor (A), (B) şi (C).
3. **Modul Reglare:** Permite operatorului să regleze spaţierea urmelor cu ajutorul butoanelor (A) sau (C).

Continuare pe pagina următoare

OUCC002,0002E03 -58-29JUN10-1/2

IMPORTANT: Sistemul bară de lumini verifică calitatea semnalului GPS. Pentru ca sistemul bară de lumini să funcționeze, este necesar WAAS, EGNOS, SF1 sau SF2. Fără calitatea necesară a semnalului diferențial, pe bara de lumini nu vor fi afişate LED-urile pentru navigație.

Este disponibil un Software de configurare Starfire de la Stellar Support (http://stellarsup-port.deere.com) pentru activarea şi configurarea semnalelor SF1 şi SF2 de pe un laptop. Este necesar un cablaj suplimentar – Contactați reprezentantul local John Deere.

LED-ul (F) de sub butonul pentru mod (D) indică în modul următor calitatea semnalului GPS:

Verde = Calitate bună – precizie ridicată.

Chihlimbariu = Precizie redusă.

Chihlimbariu intermitent = Semnal disponibil, dar nu suficient pentru a executa urmărirea paralelă.

Roşu = semnal GPS indisponibil.

Roşu intermitent = niciun receptor GPS detectat.

IMPORTANT: Sistemul bară de lumini poate fi utilizat în continuare când LED-ul (F) se aprinde în chihlimbariu, dar precizia va fi mai redusă (calitate redusă a semnalului GPS).

IMPORTANT: Navigația cu LED-urile pentru urmărire este posibilă când se virează în sensul înainte numai spre calea dorită. Sistemul bară de lumini nu suportă acțiunea de mers înapoi al vehiculului.

La prima pornire, setările din fabricație sunt:

- Spațiere urme = 5 m (16 ft 4.8 in.)

OUCC002,0002E03 -58-29JUN10-2/2

Operarea sistemului Lightbar

Sistemul Lightbar poate fi operat în trei moduri de operare.

Modul de funcționare (I) este activat automat (operare normală) dacă a fost efectuată o setare validă (consultați ”Operarea Lightbar în modul de funcționare”).

NOTĂ: Dacă nu a fost efectuată o setare validă sistemul Lightbar porneşte automat în modul de setare.

Apăsați butonul (D) pentru a selecta **Modul de setare** (II)—LED-ul de sub butonul **A** este activat pentru a confirma selectarea modului de setare (consultați ”Operarea Lightbar în modul de setare”).

Apăsați butonul (D) pentru a selecta **Modul de reglare** (III)—LED-urile de sub butoanele **A** şi **C** sunt activate pentru a confirma selectarea modului de reglare (consultați ”Operarea Lightbar în modul de reglare”).

I— Modul de operare pe funcționare
II— Modul de operare pe setare
III— Modul de operare pe reglare
D—Butonul de selectare a modului de operare

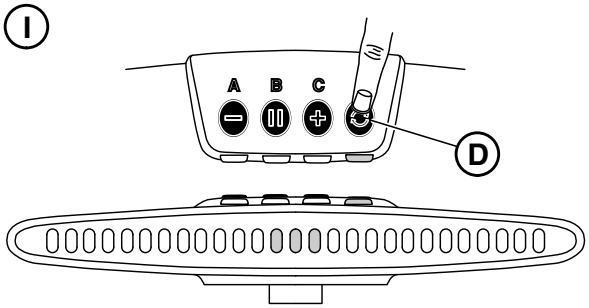

ZX1041593 —UN—16APR08

ZX1041593

Modul de operare pe funcționare

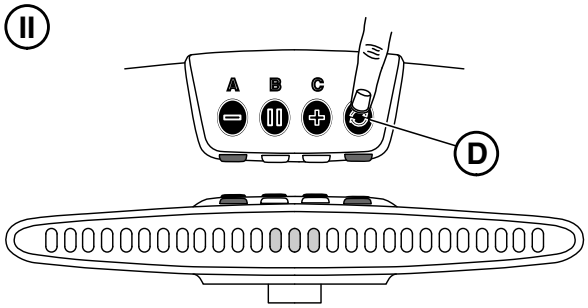

ZX1041601 —UN—16APR08

ZX1041601

Modul de operare pe setare

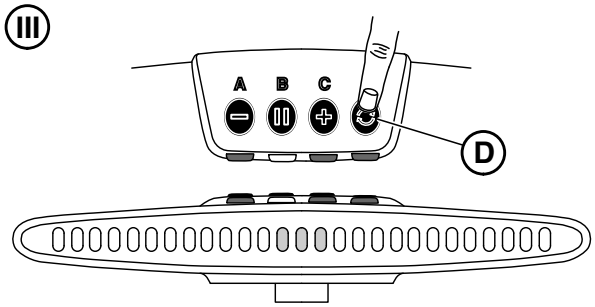

ZX1041602 —UN—16APR08

ZX1041602

Modul de operare pe reglare

Continuare pe pagina următoare

OUCC002,00029B1 -58-07JUL08-1/5

Operarea sistemului Lightbar în modul de funcționare

Modul de funcționare este activat automat în condiții de operare normală dacă a fost efectuată o setare validă. Pentru a vă asigura că este activat modul de funcționare verificați dacă nici unul din LED-urile de sub butoanele **A**, **B** sau **C** nu este activat. Dacă este necesar, apăsați butonul (D) până când LED-urile de sub butoanele **A**, **B** sau **C** sunt toate stinse pentru a accesa modul de funcționare. Selectați acest mod de operare pentru a:

- Mări/reduce strălucirea LED-ului prin apăsarea butonului (A) sau (C).
- Face o centrare pe urmă prin apăsarea butonului (B).
  - Sistemul activează LED-urile indicatoare a centrării pe urmă (F). Când conduceți pe o urmă aceste LED-uri sunt activate.
  - Dacă este detectată o deviere spre partea dreaptă sistemul activează LED-urile indicatoare a devierii față de urmă spre stânga (E) proporțional cu devierea detectată (circa 10 cm (3.93 in.) pentru fiecare LED (E) activat). Această activare a LED-urilor informează operatorul că trebuie să vireze spre stânga până când toate LED-urile indicatoare a devierii față de urmă spre stânga (E) se sting.
  - Dacă este detectată o deviere spre partea stângă sistemul activează LED-urile indicatoare a devierii față de urmă spre dreapta (G) proporțional cu devierea detectată (circa 10 cm (3.93 in.) pentru fiecare LED (G) activat). Această activare a LED-urilor informează operatorul că trebuie să vireze spre dreapta până când toate LED-urile indicatoare a devierii față de urmă spre dreapta (G) se sting.

Funcționalitatea identificatorului de urmă:

Pentru a ajuta operatorul la stabilirea distanței de urmărire în timpul întoarcerii la capătul ogorului, sistemul trece la LED-uri intermitente (E) sau (G) de fiecare dată când este atinsă limita indicatorului sistemului Lightbar. Frecvența de aprindere indică distanța față de urmă:

- O frecvență mai mare înseamnă mai aproape de urmă.
- O frecvență mai mică înseamnă mai departe de urmă.

NOTĂ: Aprinderea intermitentă a LED-urilor începe la o distanță față de urmă de 1,3 m (4 ft 3.12 in.) la 10 Hz şi se schimbă la 1 Hz la distanța dintre urme/2.

A—Butonul de reducere a strălucirii LED-ului
B—Butonul de centrare pe urmă
C—Butonul de mărire a strălucirii LED-ului
D—Butonul de selectare a modului de operare
E—LED-uri indicatoare a devierii față de urmă din stânga (roşu)
F—LED-uri indicatoare a urmăririi pe centru (verde)
G—LED-uri indicatoare a devierii față de urmă din dreapta (roşu)

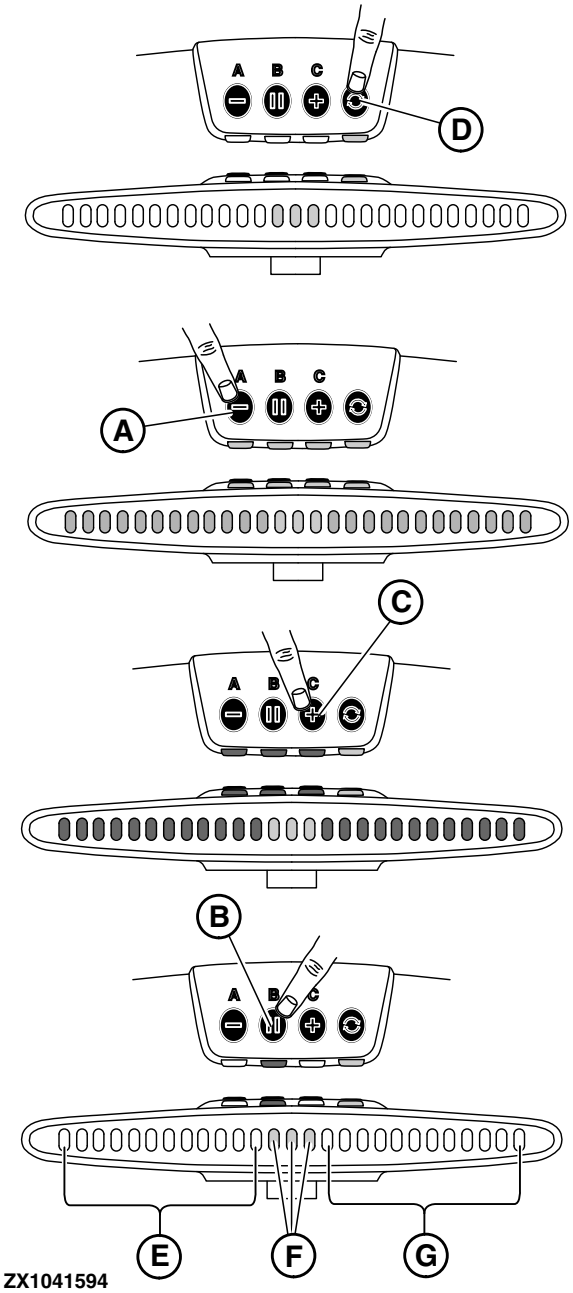

Operarea sistemului Lightbar—Modul de funcționare

Continuare pe pagina următoare

OUCC002,00029B1 -58-07JUL08-2/5

Operarea sistemului Lightbar în modul de setare

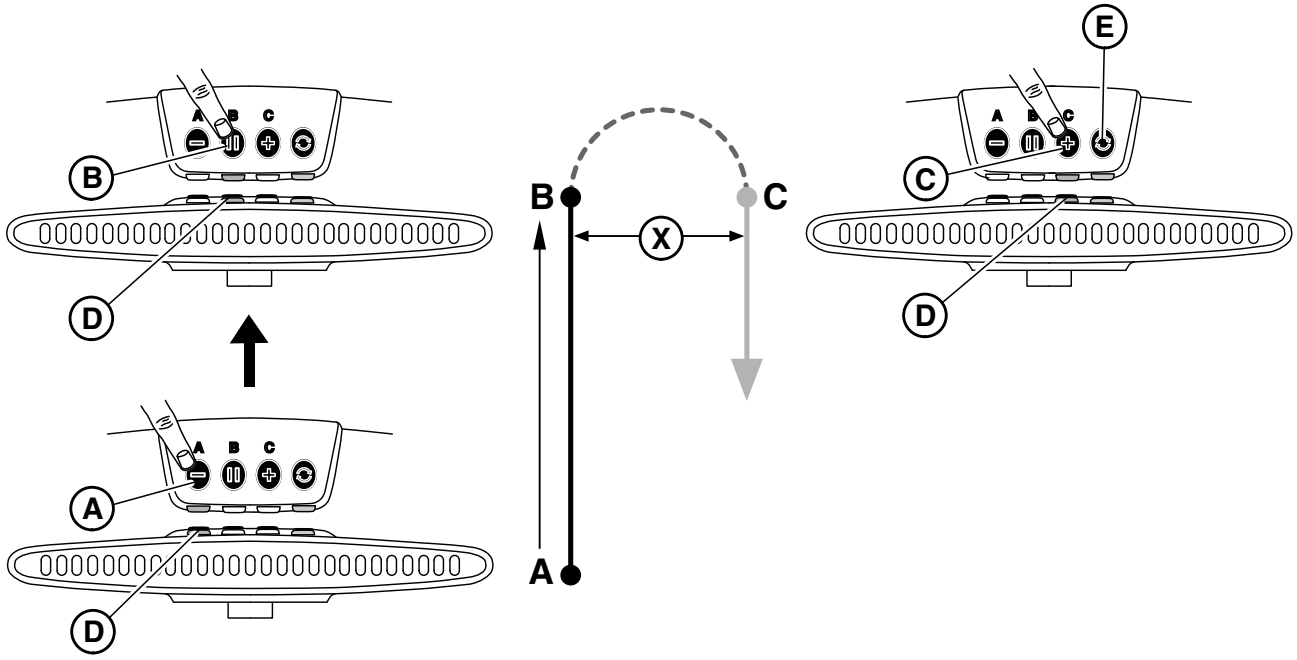

Operarea sistemului Lightbar—Modul de setare

A—Butonul pentru punctul de setare A
B—Butonul pentru punctul de setare B
C—Butonul pentru punctul de setare C
D—LED-uri indicatoare a intrărilor operatorului
E—Butonul de selectare a modului de operare
X—Distanța dintre urme

După pornire, apăsați butonul (E) pentru a accesa modul de setare. LED-ul de sub butonul **A** este activat pentru a confirma selectarea modului de setare. Selectați acest mod de operare pentru a:

- **Setați o urmă ca setare inițială**. Operatorul trebuie să definească punctele A, B şi C (vedeți figura). Punctele A şi B sunt utilizate pentru a calcula direcția şi punctul C este utilizat pentru a calcula distanța dintre urme, care este distanța (X) dintre urmele paralele. Setați urma inițială astfel:

a. Sistemul aprinde LED-ul indicator a intrării de operator de sub butonul (A) şi aşteaptă din partea operatorului setarea punctului **A**. Apăsați butonul (A) pentru a începe calcularea direcției.

NOTĂ: Este memorată poziția curentă a punctului A.

b. Sistemul aprinde (intermitent) LED-ul indicator a intrării de operator de sub butonul (B). Sistemul verifică dacă operatorul a condus cel puțin 3 m (9 ft 10 in.) apoi LED-ul pentru intrarea de operator rămâne aprins continuu. Sistemul aşteaptă intrarea de la operator pentru setarea punctului **B**. Apăsați butonul (B) când este atins punctul **B**.

NOTĂ: Noua linie A-B este calculată şi memorată.

c. Sistemul aprinde (intermitent) LED-ul indicator a intrării de operator de sub butonul (C). Sistemul verifică dacă direcția de înaintare a vehiculului este mai mare de 90 de grade față de linia A-B şi apoi LED-ul pentru intrarea de la operator rămâne aprins continuu. Sistemul aşteaptă intrarea de la operator pentru setarea punctului **C**. Apăsați butonul (C) pentru mai puțin de 2 secunde când este atins punctul **C**.

NOTĂ: Poziția C a vehiculului şi distanța dintre urme (X) sunt calculate şi memorate. Sistemul comută în modul de funcționare.

NOTĂ: Apăsarea butonului (C) mai mult de 2 secunde va reapela ultima distanță dintre urme (X) memorată. Sistemul comută în modul de funcționare.

- **Reapelați o distanță dintre urme setată anterior**. De fiecare dată când operatorul trebuie să mențină distanța dintre urme poate fi setată o nouă linie A-B şi distanța curentă dintre urme (X) reapelată prin apăsarea butonului (C) mai mult de 2 secunde (vedeți explicația de mai sus pentru setarea inițială a urmei).

NOTĂ: În timpul procedurii de setare inițială a urmei, toate LED-urile indicatoare a urmăririi sunt stinse.

Continuare pe pagina următoare
OUCC002,00029B1 -58-07JUL08-3/5

Odată ce distanța dintre urme (X) a fost setată: Apăsați butonul (E) de două ori pentru a selecta modul de reglare şi reglați fin distanța dintre urme (X), dacă este necesar.

Consultați ”Operarea sistemului Lightbar în modul de reglare”.

OUCC002,00029B1 -58-07JUL08-4/5

Operarea sistemului Lightbar în modul de reglare

După pornire, apăsați butonul (B) de două ori pentru a accesa modul de reglare. LED-urile de sub butoanele **A** şi **C** sunt activate pentru a confirma selectarea modului de reglare. Selectați acest mod de operare pentru a regla fin distanța dintre urme:

- Sistemul aprinde LED-ul indicator a intrării de operator de sub butoanele (A) şi (C) cum se vede alăturat.
- Apăsați butonul (A) pentru a reduce distanța dintre urme. Fiecare activare a unui LED (D) indicator de urmărire reprezintă 10 cm (3.93 in.) de reducere a distanței dintre urme.
- Apăsați butonul (C) pentru a mări distanța dintre urme. Fiecare activare a unui LED (E) indicator de urmărire reprezintă 10 cm (3.93 in.) de mărire a distanței dintre urme.

A—Butonul de reducere a distanței
B—Butonul de selectare a modului de operare
C—Butonul de mărire a distanței
D—LED-uri indicatoare a reducerii distanței față de urmă (roşu)
E—LED-uri indicatoare a măririi distanței față de urmă (roşu)

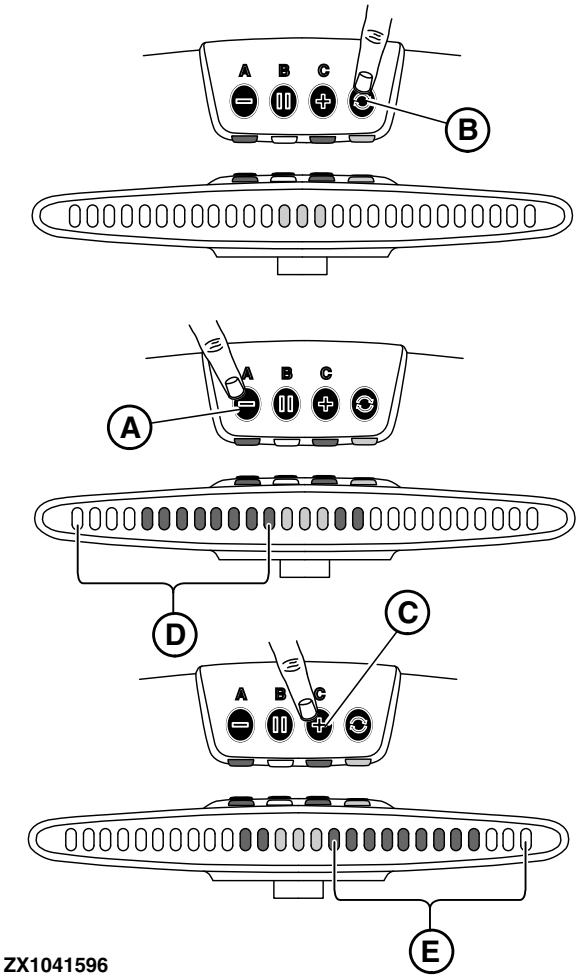

Operarea sistemului Lightbar—Modul de reglare

OUCC002,00029B1 -58-07JUL08-5/5

Protecția prin siguranță a sistemului Lightbar

- **Configurație independentă:** O siguranță de 10 A (A) amplasată pe cablajul sursei de alimentare protejează sistemul Lightbar.
- **Configurație cu ecran:** Sistemul electric al tractorului protejează sistemul Lightbar. Pentru a identifica care siguranță protejează sistemul Lightbar, consultați Manualul de operare al tractorului.

A—Siguranță-10 A

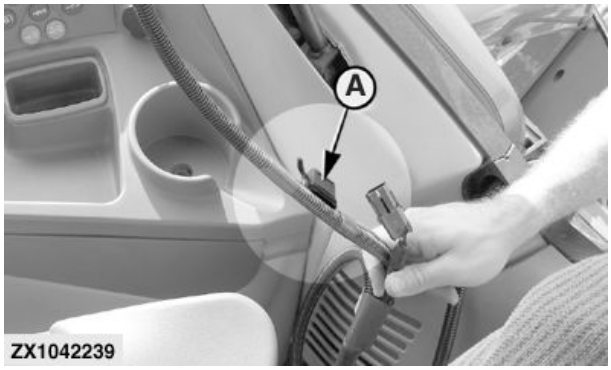

OUCC002,00029A8 -58-24JUN08-1/1

Utilizarea sistemului barei de lumini în modul complementar

Bara de lumini GreenStar™ poate fi utilizată în modul complementar împreună cu un afişaj GreenStar™ (GreenStar™ original, GS2 1800, GS2 2600 sau GS3 2630). Când atât bara de lumini, cât şi afişajul sunt conectate la magistrala CAN a maşinii, afişajul va recunoaşte automat bara de lumini şi sistemul barei de lumini va fi comutat în modul complementar. Butoanele barei de lumini şi LED-urile pentru mod vor fi dezactivate, iar operațiunile de configurare a ghidării vor fi efectuate pe afişaj. (Pentru informații privind configurarea, consultați Manualul de utilizare al afişajului.)

Avantajele modului complementar sunt:

- Pot fi introduse valori exacte pentru lățimea instrumentului şi spațierea urmelor.
- Pot fi utilizate instrumente cu decalaj.
- Diagnosticarea prin GPS a receptorului StarFire™.
- Hărți de acoperire (numai pentru afişajele GS2 şi GS3).

NOTĂ: Actualizarea software-ului cu cel mai recent software.

GreenStar este o marcă comercială a Deere & Company
StarFire este o marcă comercială a Deere & Company

HC94949,0000504 -58-09JUN14-1/1

Afişajul original GreenStar™ şi modul complementar al barei de lumini

În configurația complementară cu un afişaj original GreenStar™, nu există o pagină de configurare specială pentru bara de lumini GreenStar™.

Configurarea urmelor de ghidare se efectuează pe afişaj. LED-urile de urmărire ale barei de lumini se aprind în incrementuri de 10 cm (4 in.). Aceste incrementuri NU corespund cu distanța la care sunt activate tonurile de urmărire.

Luminozitatea LED-urilor barei de lumini este sincronizată cu setarea de luminozitate a afişajului.

GreenStar este o marcă comercială a Deere & Company

HC94949,000050B -58-09JUN14-1/1

Afişajul GS2 1800 şi modul complementar al barei de lumini

Selectați Meniu > GreenStar™ Princ. > Setări > Setări ghidare > Setări bară lumini

Dimensiune pas (A) – setează valoarea distanței de deviere de la urmă a fiecărei casete din Indicator precizie cale. Dacă afişajul este utilizat cu bara de lumini GreenStar™, valoarea de la Dimensiune pas va seta, de asemenea, distanța de deviere de la cale reprezentată de fiecare lumină din bara de lumini.

Virare către direcția (B) – atunci când această opțiune este selectată, lămpile aprinse la stânga pe Indicator precizie cale indică faptul că maşina trebuie să vireze către stânga în vederea alinierii cu urma de ghidare.

Direcție deviere cale (C) – atunci când această opțiune este selectată, lămpile aprinse la stânga pe Indicator precizie cale indică faptul că maşina trebuie să vireze la dreapta în vederea alinierii cu urma de ghidare.

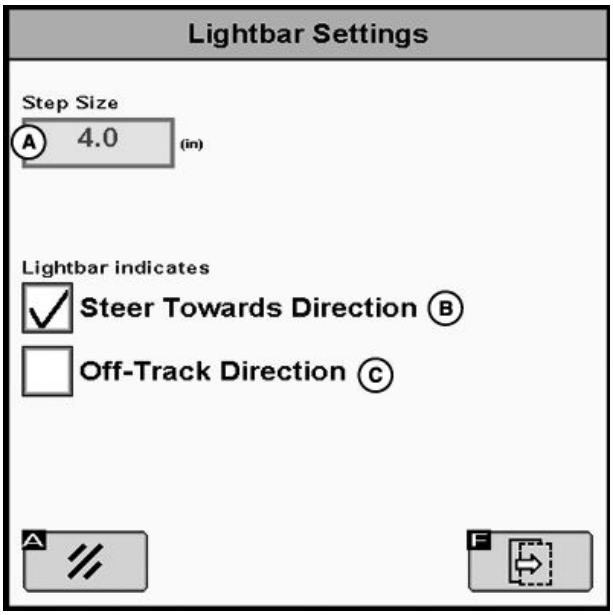

PC19690 —UN—03JUN14

A—Dimensiune pas
B—Virare către direcția
C—Direcție deviere cale

GreenStar este o marcă comercială a Deere & Company

Continuare pe pagina următoare

HC94949,000050C -58-09JUN14-1/3

Bară de lumini externă activă (A) – Bifați caseta pentru a activa bara de lumini.

Reglare luminozitate bară de lumini – Utilizați setarea pentru a regla luminozitatea barei de lumini în funcție de luminozitatea afişajului. Luminozitatea barei de lumini externe se sincronizează cu luminozitatea afişajului. (Pentru a regla setarea, consultați Manualul de utilizare al afişajului GS2 1800.)

A—Bară de lumini externă activă

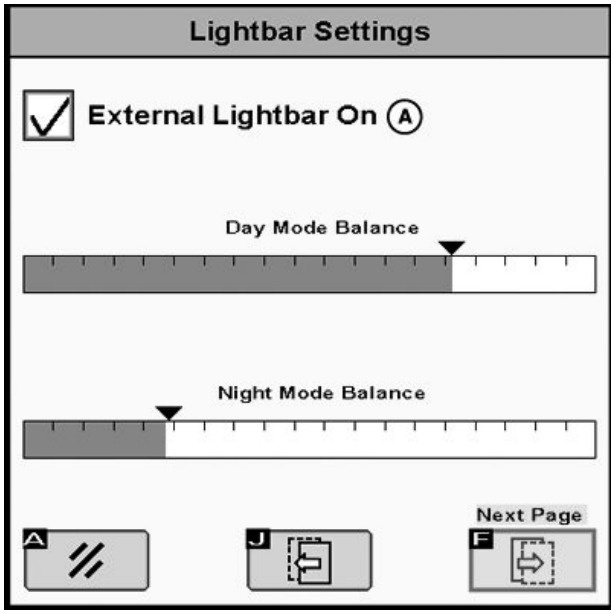

PC19691 —UN—03JUN14

HC94949,000050C -58-09JUN14-2/3

Configurare direcție de montare bară lumini – această setare permite montarea consolei barei de lumini în poziție răsturnată. Atunci când pagina este deschisă, jumătate dintre luminile barei de lumini se aprind. Bifați caseta (A) pentru direcția în care se aprind luminile.

A—Caseta de bifare Direcție

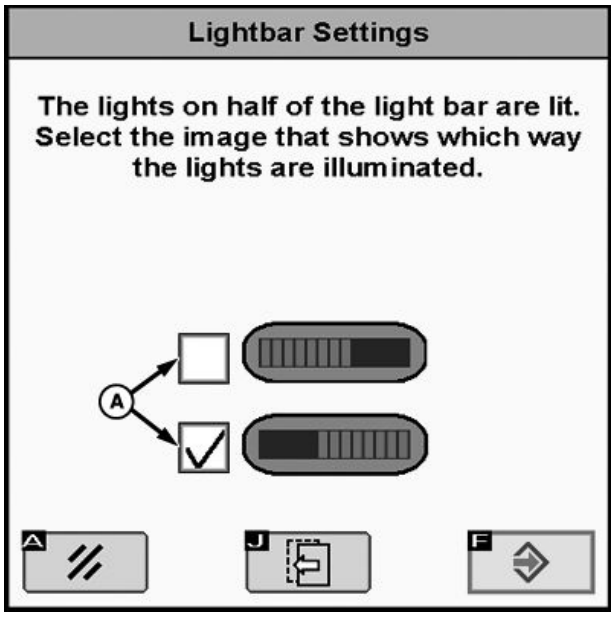

PC19692 —UN—09JUN14

HC94949,000050C -58-09JUN14-3/3

Afişajul GS2 2600 şi modul complementar al barei de lumini

În modul complementar cu un afişaj GreenStar™ 2 2600, nu există o pagină de configurare specială pentru bara de lumini GreenStar™.

Dimensiunea pasului se setează la Setări generale ghidare.

Selectați Meniu > GreenStar™ 2 Pro > Ghidare > Setări ghidare > Setări generale > Următor

Dimensiune pas (A) – setează valoarea distanței de deviere de la urmă a fiecărei casete din Indicator precizie cale. Dacă afişajul este utilizat cu bara de lumini externă, valoarea de la Dimensiune pas va seta, de asemenea, distanța de deviere de la cale reprezentată de fiecare lumină din bara de lumini.

Luminozitatea LED-urilor barei de lumini este sincronizată cu setarea de luminozitate a afişajului.

A—Dimensiune pas

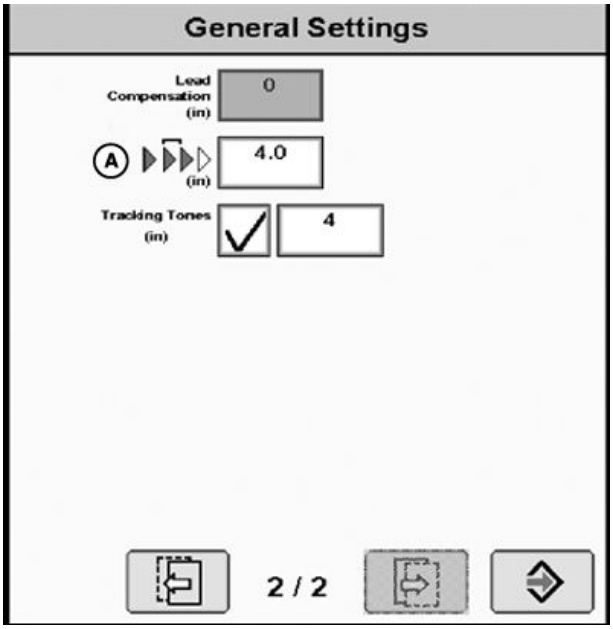

PC19693 —UN—03JUN14

GreenStar este o marcă comercială a Deere & Company

HC94949,000050D -58-09JUN14-1/1

Afişajul GS3 2630 şi modul complementar al barei de lumini

Selectați Meniu > GS3 > Ghidare > Setări ghidare > butonul Schimbare setări bară de lumini

Dimensiune pas (A) – setează valoarea distanței de deviere de la urmă a fiecărei casete din Indicator precizie cale. Dacă afişajul este utilizat cu bara de lumini GreenStar™ externă, valoarea de la Dimensiune pas va seta, de asemenea, distanța de deviere de la cale reprezentată de fiecare lumină din bara de lumini.

Virare către direcția (B) – atunci când această opțiune este selectată, lămpile aprinse la stânga pe Indicator precizie cale indică faptul că maşina trebuie să vireze către stânga în vederea alinierii cu urma de ghidare.

Virare către direcția (B) – atunci când această opțiune este selectată, lămpile aprinse la stânga pe Indicator precizie cale indică faptul că maşina trebuie să vireze către stânga în vederea alinierii cu urma de ghidare.

A—Dimensiune pas
B—Virare către direcția
C—Direcție deviere cale

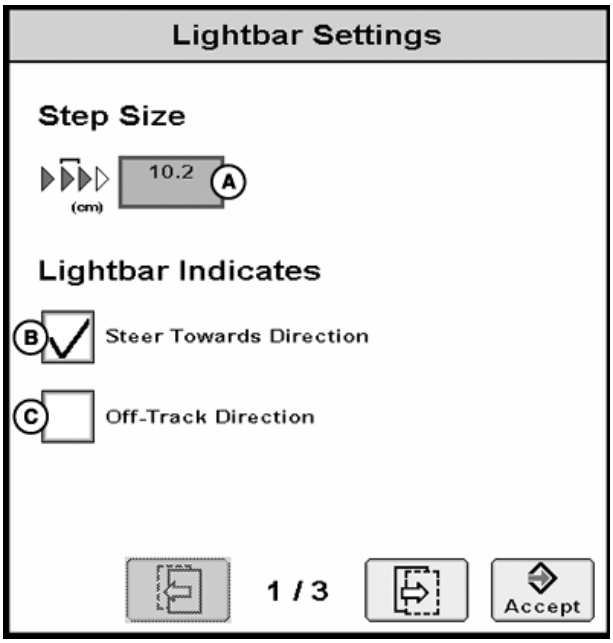

PC19613 —UN—13MAY14

GreenStar este o marcă comercială a Deere & Company

Continuare pe pagina următoare

HC94949,000050E -58-09JUN14-1/3

Bară de lumini externă activă (A) – Bifați caseta pentru a activa bara de lumini.

Reglare luminozitate bară de lumini – Utilizați setarea pentru a regla luminozitatea barei de lumini în funcție de luminozitatea afişajului. Luminozitatea barei de lumini externe se sincronizează cu luminozitatea afişajului. (Pentru a regla setarea, consultați Manualul de utilizare al afişajului GS3 2630.)

A—Caseta de bifare Bară de lumini externă activă

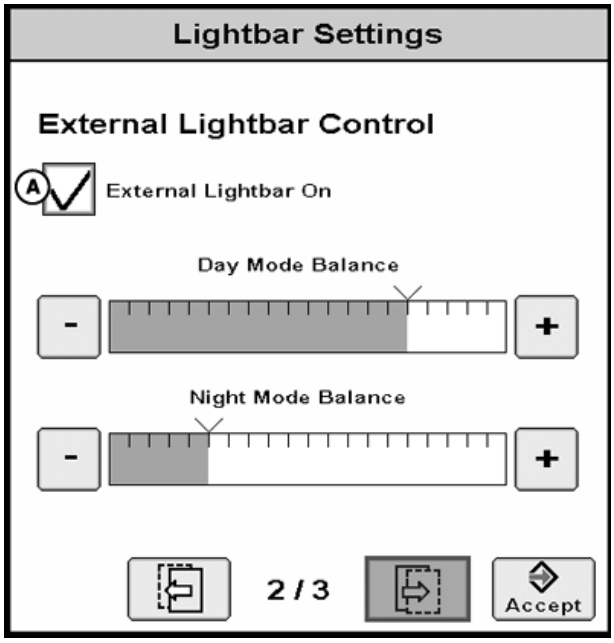

PC19614 —UN—27MAY14

HC94949,000050E -58-09JUN14-2/3

Configurare direcție de montare bară lumini – această setare permite montarea consolei barei de lumini în poziție răsturnată. Atunci când pagina este deschisă, jumătate dintre luminile barei de lumini se aprind. Bifați caseta (A) pentru direcția în care se aprind luminile.

A—Caseta de bifare Direcție

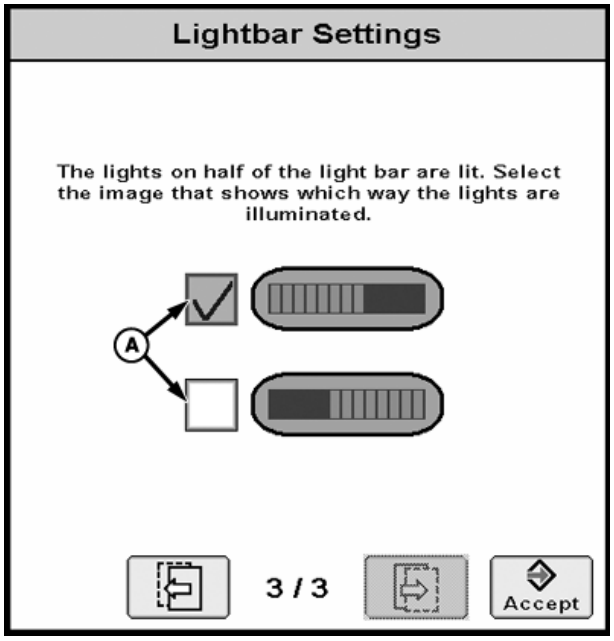

PC19615 —UN—09JUN14

HC94949,000050E -58-09JUN14-3/3

Specificațiile barei de lumini

Note de siguranță privind instalarea ulterioară a aparatelor şi/sau componentelor electrice şi electronice

Maşina este echipată cu componente electronice a căror funcționare poate fi influențată de radiațiile electromagnetice emise de alte aparate. Asemenea influențe pot implica riscuri, aşa că luați în considerație următoarele instrucțiuni de siguranță:

Dacă sunt instalate ulterior pe maşină sisteme electrice şi electronice şi sunt conectate la sistemul de bord, utilizatorul trebuie să verifice dacă instalarea afectează circuitele electronice sau celelalte componente existente. Acest lucru este valabil în special pentru:

- Calculatorul personal
- Receptorul GPS (Global Positioning System - Sistem de localizare globală)

În particular, componentele electrice/electronice instalate ulterior trebuie să respecte ediția relevantă a Directivei EMC 89/336/CEE şi să fie marcate cu CE.

Cablarea, instalarea şi curentul maxim admis trebuie să respecte instrucțiunile de instalare ale fabricantului maşinii.

ZX,OMSPFH,EMV -58-02DEC96-1/1

Declarație de conformitate CE

Deere & Company
Moline, Illinois, SUA

Persoana indicată mai jos declară că

Produsul: Bara de lumini GreenStar™ John Deere

îndeplineşte toate prevederile şi cerințele esențiale ale următoarelor directive:

Directiva	Numărul	Metoda de certificare
Directiva pentru compatibilitatea electromagnetică	2004/108/CE	Anexa II a Directivei

Numele şi adresa persoanei autorizate în Comunitatea Europeană să redacteze fişierele cu informații tehnice:

Brigitte Birk
John Deere GmbH & Co. KG
Mannheim Regional Center (Zentralfunktionen)
John Deere Strasse 70
Mannheim, Germania D-68163
EUConformity@JohnDeere.com

Locul declarației: Urbandale, Iowa

Data declarației: 27 martie 2013

Unitatea de producție: John Deere Intelligent Solutions Group

Nume: Tilo Kempf

Titlu: Machine Control Development Manager

DXCE01 —UN—28APR09

CE

HC94949,0000490 -58-04JUN14-1/1

Identificați codul datei

Utilizați codul datei (A) de pe eticheta produsului pentru a identifica data fabricației. "YY" (B) identifică ultimele două cifre ale anului fabricației; "WW" (C) identifică numărul săptămânii din anul calendaristic al fabricației.

NOTĂ: Numărul săptămânii de fabricație va face parte din intervalul 01–53.

Codul datei		
YY	Ultimele două cifre ale anului fabricației	Exemplu: **11** = 20**11** **12** = 20**12** **13** = 20**13**
WW	Numărul săptămânii din anul calendaristic de fabricație	Exemplu: 01, 02, 03...53

A—Cod de dată (data fabricației)
B—Ultimele două cifre ale anului fabricației
C—Numărul săptămânii din anul calendaristic de fabricație

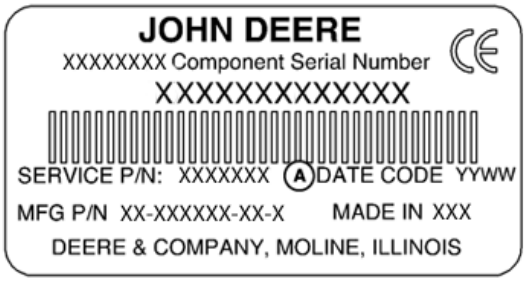

PC17568 —UN—16AUG13

Exemplu de etichetă de produs

PC17574 —UN—16AUG13

Exemplu de cod de dată

HC94949,0000342 -58-23AUG13-1/1

Uniunea Vamală – EAC

Informații privind produsele care poartă marcajul de conformitate al țărilor din Uniunea Vamală

Fabricant: Deere & Company
Moline, Illinois, SUA

Model: Bara de lumini GreenStar™ John Deere

Fabricat în SUA

Numere şi adresa reprezentantului autorizat din Uniunea Vamală a Rusiei, Belarusului şi Kazahstanului:
Companie cu răspundere limitată
"John Deere Rus"

Adresa:
142050, Russia, Moscow region, Domodedovo district, Domodedovo, Beliye Stolbi micro district, vladenye "Warehouse 104", Building 2.

Pentru asistență tehnică, luați legătura cu distribuitorul.

PC17575 —UN—16AUG13

EAC

HC94949,0000492 -58-02JUN14-1/1

Numere de serie

Etichetă de identificare

Literele şi cifrele de pe etichetă identifică un component sau un ansamblu. Toate aceste caractere sunt necesare când comandaţi piese de schimb sau identificaţi sistemul sau componentul pentru oricare din programele de întreţinere a produselor John Deere. De asemenea, sunt necesare organelor legii pentru a urmări sistemul dumneavoastră Lightbar în caz că vă este furat.

Din aceste motive, înregistraţi cu exactitate aceste caractere.

OUCC002,00029A6 -58-18JUN08-1/1

Consola Lightbar

Eticheta este amplasată sub consolă.

ZX1042240 —UN—15JUL08

OUCC002,00029A7 -58-18JUN08-1/1

Index

Pagina

C

Cupa de aspirație 10-2

D

Descrierea LED-urilor 15-1
Descrierea sistemului 15-1

E

Etichetă de identificare 30-1

I

Instrucțiuni de montare 10-1

M

Modul complementar
- Afişajul GS2 1800 20-1
- Afişajul GS2 2600 20-3
- Afişajul GS3 2630 20-3
- Afişajul original GreenStar 20-1
- Configurația afişajului 20-1

Montarea barei de lumini
- Configurația afişajului 10-4
- Configurație independentă 10-3
- Cupa de aspirație 10-2
- Instrucțiuni generale 10-1
- Sistem de ghidare 10-1

N

Numerele de serie
- Consolă 30-1
- Etichetă de identificare 30-1

O

Operarea sistemului Lightbar
- Modul de funcționare 15-3
- Modul de reglare 15-3
- Modul de setare 15-3
- Protecție prin siguranță 15-6
- Reapelați o distanță dintre urme 15-3
- Reglați distanța dintre urme 15-3
- Setați o urmă 15-3

P

Protecție prin siguranță 15-6

S

Siguranță, trepte şi mânere
- Utilizați corect treptele şi mânerele 05-2

Pagina

Sistem de ghidare
- Bară de lumini 10-1
- Configurația afişajului 10-4
- Configurație independentă 10-3

U

Utilizarea barei de lumini
- Configurația afişajului în modul complementar 20-1
- Cupa de aspirație 10-2
- Modul complementar 20-1, 20-3

Service-ul John Deere vă menține în formă

Piesele de rezervă John Deere

Vă ajutăm să reduceţi timpul de întrerupere punându-vă rapid la dispoziţie piese de schimb originale John Deere.

De aceea menţinem un inventar larg şi variat - pentru a fi mereu cu un pas înaintea nevoilor d-voastră.

TS100 —UN—23AUG88

DX,IBC,A -58-04JUN90-1/1

Sculele corecte

Sculele de precizie şi echipamentul de testare permit Departamentului nostru de întreţinere să identifice şi să elimine rapid defecţiunile... pentru a economisi timpul şi banii dumneavoastră.

TS101 —UN—23AUG88

DX,IBC,B -58-04JUN90-1/1

Tehnicienii bine instruiţi

Cursurile nu lipsesc niciodată tehnicienilor noştri întreţinere de la John Deere.

Cursuri de pregătire sunt susţinute regulat pentru a fi siguri că personalul nostru cunoaşte echipamentul d-voastră şi cum să-l întreţină.

Rezultatul?

Experienţa pe care puteţi conta întotdeauna!

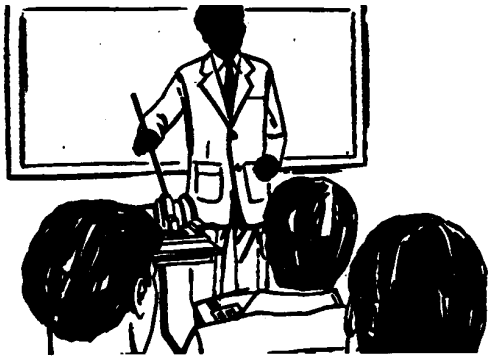

TS102 —UN—23AUG88

DX,IBC,C -58-04JUN90-1/1

Servisarea promptă

Scopul nostru e asigurarea unei îngrijiri prompte, eficiente atunci când o doriţi şi unde o doriţi.

Putem face reparaţii la d-voastră sau la noi, în funcţie de împrejurări: consultaţi-ne, bizuiţi-vă pe noi.

SUPERIORITATEA SERVISĂRII JOHN DEERE: Vom fi prin preajmă când aveţi nevoie de noi.

TS103 —UN—23AUG88

DX,IBC,D -58-04JUN90-1/1