Serija 600C hederi za kukuruz (serijski br. 785001—)

PRIRUČNIK ZA RUKOVANJE

Hederi za kukuruz serije 600C

OMHXE89800 IZDANJE H5 (CROATIAN)

John Deere Harvester Works

Izvozno izdanje

PRINTED IN U.S.A.

Uvod

Predgovor

PAŽLJIVO PROČITAJTE PRIRUČNIK za rukovanje kako biste naučili ispravno koristiti i servisirati vaš stroj. Ako ne postupite tako, možete prouzročiti osobnu povredu ili oštećenje opreme. Ovaj priručnik za rukovanje i sigurnosna naljepnica na stroju postoje vjerojatno i na drugim jezicima. (Za narudžbu kontaktirajte John Deere servisera.)

OVAJ PRIRUČNIK TREBA SMATRATI stalnim dijelom vašeg stroja, te kod preprodaje istog mora biti uručen kupcu.

MJERE navedene u ovom priručniku dane su u metričkom sustavu, ali su navedene i ekvivalentne mjere koje vrijede u SAD. Upotrebljavajte samo odgovarajuće zamjenske dijelove i vijke. Za metričke vijke tj. inčne vijke, potrebne su različite vrste metričkih ili inčnih ključeva.

Oznake "DESNA" I "LIJEVA" strana odnose se na smjer kretanja priključnog uređaja kada se vozi prema naprijed.

UNESITE IDENTIFIKACIJSKE BROJEVE PROIZVODA (P.I.N.) u poglavlju Tehnički podaci. Točno zapišite sve brojeve kako bi vam bilo lakše pronaći stroj ako ga ukradu. Vaš serviser također treba ove znamenke kada naručujete rezervne dijelove. Pohranite identifikacijske brojeve na sigurnom mjestu, odvojeno od stroja.

JAMSTVO je pruženo kao dio programa podrške John Deere namijenjenog kupcima koji rukuju opremom i održavaju je na način opisan u ovom priručniku. Jamstvo je objašnjeno na jamstvenoj potvrdi ili izjavi koju ste trebali dobiti od svog prodavača.

Ovo jamstvo vam pruža potvrdu da će John Deere zamijeniti svoje proizvode u slučaju kvara u jamstvenom razdoblju. U nekim slučajevima, John Deere pruža i poboljšanja na terenu, često besplatna za kupca, čak i ako je jamstveni rok za proizvod istekao. U slučaju neodgovarajućeg korištenja opreme, ili izmjena na opremi radi promjena koje prelaze izvorne tvorničke specifikacije, jamstvo se poništava, a poboljšanja na terenu mogu biti uskraćena. Postavljanje dovoda goriva iznad specifikacija ili pojačanje snage strojeva na bilo koji drugi način će dovesti do istih posljedica.

Ako niste izvorni vlasnik ovog stroja, u vašem je interesu kontaktirati vašeg lokalnog John Deere servisera kako biste mu prenijeli serijski broj ove jedinice. To će pomoći John Deereu da vas obavijesti o bilo kakvim novim izdanjima ili proizvodnim poboljšanjima.

DX,IFC2A -A5-03APR09-1/1

Identifikacijski prikaz

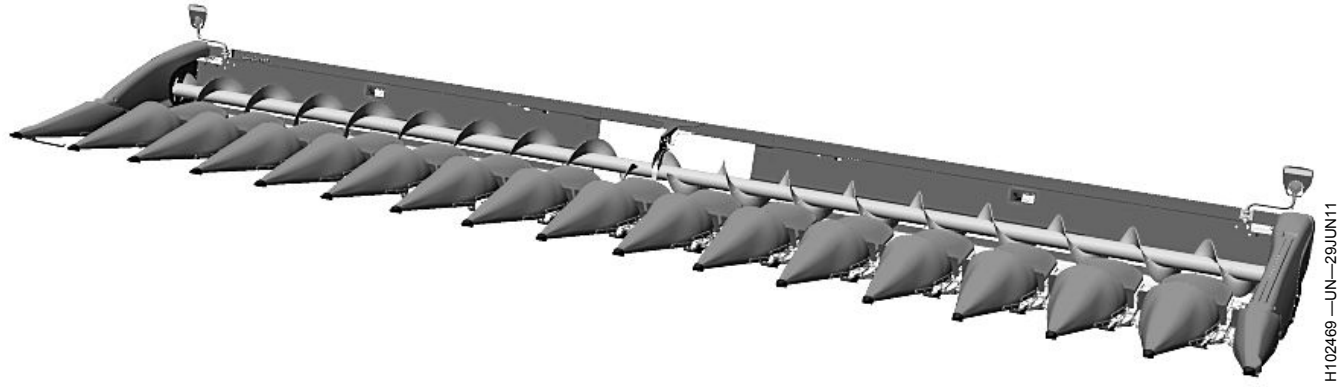

SS43267,00002FF -A5-01NOV13-1/1

Sadržaj

Stranica

Sigurnosne značajke
Sigurnosne značajke hedera 05-1

Sigurnost
Prepoznavanje sigurnosnih obavijesti 10-1
Razumijevanje riječi upozorenja 10-1
Poštivanje sigurnosnih uputa 10-1
Sigurnosne oznake i priručnik za korisnike na španjolskom 10-2
Uravnotežavanje radi sigurnog kontakta sa tlom 10-2
Parkiranje i napuštanje stroja 10-2
Priprema za hitne slučajeve 10-3
Nosite zaštitnu odjeću 10-3
Držite se podalje od jedinica za žetvu 10-3
Koristite sigurnosna svjetla i uređaje 10-4
Transportirajte kombajn s hederom na siguran način 10-4
Prekidač sigurnosti na cesti 10-5
Sigurnost pri servisnim radovima 10-6
Prije zavarivanja ili zagrijavanja, uklonite boju 10-6
Izbjegavanje razvijanja topline u području cijevi pod tlakom 10-7
Izbjegavanje zaplitanja 10-7
Izbjegavajte dodir s pokretnim dijelovima 10-7
Držite se podalje od rotirajućih pogonskih linija 10-8
Sigurnosne naprave i zaštitne ploče 10-8
Izbjegnite tekućine pod visokim tlakom 10-8
Sigurno servisiranje akumulatorskog sustava 10-9
Sigurno servisiranje strojeva 10-9
Sigurno servisirajte pogonske remene 10-9
Zaštitite se od mlazova pod visokim tlakom 10-10
Propisno zbrinjavanje otpada 10-10
Sigurno podlaganje stroja 10-10
Sigurno skladištenje opreme 10-11

Sigurnosne oznake
SLIKOVNE SIGURNOSNE OZNAKE 15-1
Zamjena sigurnosnih oznaka 15-1
Zaplitanje hedera 15-1
Rotirajući pogon 15-2
Hederi za kukuruz StalkMaster™ 15-2
Transportna težina hedera za kukuruz 15-3
Zaplitanje hedera 15-3

Stranica

Transport
Prijevoz na prikolici 20-1
Transport na kombajnu 20-2

Priključivanje i odspajanje
Pričvršćivanje hedera za kukuruz na dostavnu komoru 25-1
Pričvršćivanje hedera za kukuruz na dostavnu komoru serije prije 60 25-4
Pričvršćivanje hedera za kukuruz na sakupljač krme ili stroj za komušanje kukuruza 25-5
Priključivanje i odvajanje hedera s dostavne komore 25-5
Pričvršćivanje u jednoj točki – namještanje 25-6
Kraj donje sajle ravne dostavne komore—Podešavanje 25-8
Zabravni zatici dostavne komore (čišćenje) 25-8
Ručno odbravljenje dostavne komore 25-8
Položaj smičnog vijka sajle za zabravljivanje 25-9

Baždarenje i postavljanje
Kada baždariti 30-1
Kodovi pogreške baždarenja 30-1
Korisnički postupci bažadarenja za kombajne serije S 30-1
Korisnički postupci baždarenja za kombajne serije 70 30-2
Korisnički postupci baždarenja za kombajne serija 50/60 30-2
Podešavanje brzine spuštanja i osjetljivosti dostavne komore - Kombajni serija S i 70 30-7
Podešavanje brzine spuštanja i osjetljivosti dostavne komore — Kombajni serije 60 i stariji 30-8

Rad s hederom za kukuruz
Opće informacije 35-1
Oprezno vozite i radite 35-1
Brzina vožnje hedera za kukuruz 35-1
Funkcije naslona za ruke 35-2
Zaslon aktivnog upravljanja hederom – Značajke 35-3

Nastavlja se na sljedećoj stranici

Izvorne upute. Sve informacije, crteži i tehnički podaci u ovom priručniku zasnivaju se na najnovijim informacijama dostupnim u trenutku objavljivanja. Zadržavamo pravo na izmjene u bilo koje vrijeme bez prethodne najave.

COPYRIGHT © 2015
DEERE & COMPANY
Moline, Illinois
All rights reserved.
A John Deere ILLUSTRUCTION ™ Manual

Stranica

Opis sustava automatskog upravljanja visinom hedera 35-4
Uključivanje / isključivanje pogona hedera za kukuruz 35-5
Kontrola i vraćanje ploče platforme 35-6
Kombajni serija 50, 60 i 70 s dostavnom komorom promjenjive brzine 35-7
Kombajni serije 00 i 10 s pogonskim remenom dostavne komore promjenjive brzine 35-7
Kombajni s dostavnom komorom fiksne brzine 35-7
Žetva kukuruza oslabljene ili puknute stabljike 35-8
Žetva kukuruza kokičara 35-8
Sakupljači 35-8
Jedinice redova 35-9
Pužnica 35-9
Hidraulički podesive ploče platforme 35-9
Vanjska produženja sakupljača 35-10
Podizanje i skidanje unutarnjih točaka sakupljača i štitnika 35-10
Podizanje i naginjanje vanjskih točaka i štitnika sakupljača 35-12
Vrata za čišćenje poda pužnice 35-12
Uključivanje i isključivanje noževa za sječkanje StalkMaster™ 35-13

Priključci i dodatna oprema
Štitnici klipa 40-1
Valjci za stabljike 40-2
Senzori aktivnog upravljanje hedera na tlu 40-2
Mjenjači sječkalice StalkMaster™ (Opcija) 40-3
AutoTrac RowSense 40-3
Svjetla strnjike 40-3

Priključci – heder za kukuruz
Podešavanje i poravnavanje točaka sakupljača 45-1
Podešavanje noževa za smeće 45-1
Podešavanje napetosti lanca sakupljača 45-2
Podešavanje odbojnika lanca sakupljača 45-2
Podešavanje ploča platforme 45-3
Podešavanje pogonskog lanca jedinice reda 45-4
Podešavanje pogonskih zupčanika SAMO s pogonom fiksne brzine 45-6
Podešavanje visine pužnice 45-7
Podešavanje donjeg skidača 45-8
Spajanje lanca 45-9
Podešavanje pogonskog lanca pužnice 45-9

Podmazivanje
Mazivo 50-1
Pohrana maziva 50-1
Primjena drugih sintetičkih sredstava za podmazivanje 50-1
Miješanje maziva 50-1

Podmazivanje i održavanje
Tablica intervala podmazivanja 55-1

Stranica

Svakih 200 radnih sati 55-1
Svakih 1000 radnih sati 55-6

Otklanjanje grešaka
Glava kukuruza 60-1
Aktivno upravljanje hedera (AHC) 60-3

Servis
Sigurnosni graničnik dostavne komore 65-1
Skinite i postavite valjke za stabljike 65-1
Okretanje lanca sakupljača i zupčanika za dodatno trošenje 65-5
Skidanje i postavljanje lanca sakupljača 65-6
Skidanje i postavljanje uljnog korita 65-7
Skidanje i postavljanje zaštitnih traka 65-8
Skidanje i postavljanje oštrica noževa sječkalice StalkMaster™ 65-9
Zamjena žarulje svjetla strnjike 65-10
Zamjena žarulje kontrolnog svjetla upozorenja hedera 65-10

Skladištenje
Servis na kraju sezone 70-1
Servis na početku sezone 70-1

Tehnički podaci
Tehnički podaci 75-1
Držite stroj na sigurnom 75-3
Identifikacijski broj hedera 75-3
Smještaj naljepnice za usklađenost s Carinskom unijom – EAC 75-3
Zadržite dokaz vlasništva 75-4
EZ Izjava o sukladnosti 75-4
Carinska unija – EAC 75-5
Unificirane vrijednosti zateznih momenata za inčne svornjake i vijke 75-6
Vrijednosti zateznih momenata metričkih svornjaka i vijaka 75-7

Sigurnosne značajke hedera

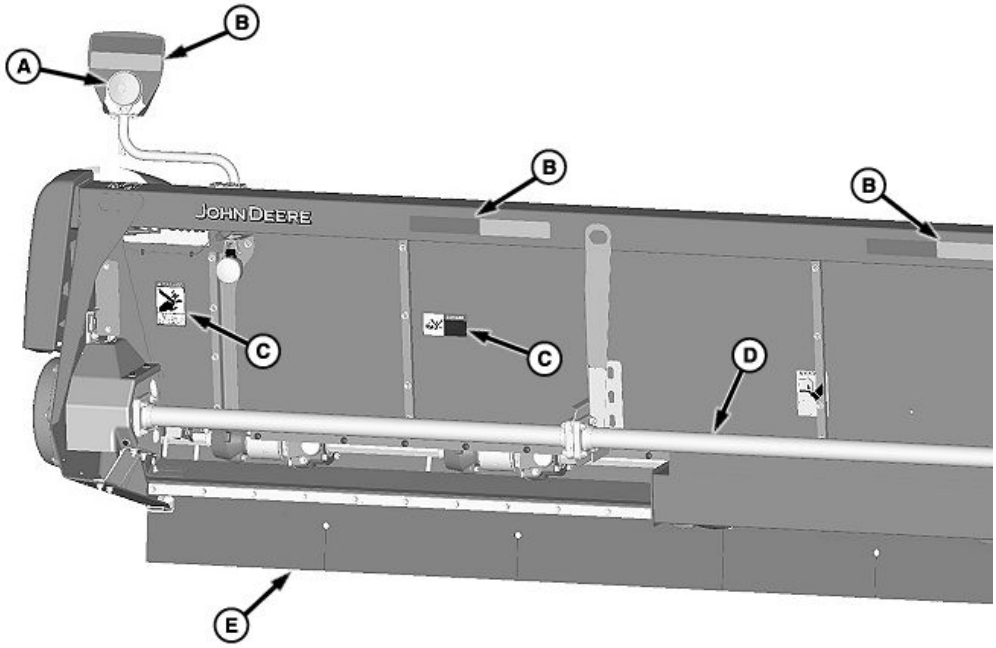

H114321 —UN—05JUN15

A—Kontrolno svjetlo upozorenja
B—Reflektirajuća traka
C—Sigurnosne naljepnice
D—Štitnici pogonske osovine
E—Zavjese (samo modeli za sječkanje)

Dodatno ovdje prikazanim sigurnosnim značajkama, druge sigurnosne naljepnice te sigurnosne poruke i upute u Priručniku za rukovanje, pridonose sigurnom radu hedera za kukuruz.

DM84283,00006F5 -A5-21MAY15-1/1

Sigurnost

Prepoznavanje sigurnosnih obavijesti

Ovo je znak za sigurnosno upozorenje. Ovaj znak na vašem stroju ili u ovom Priručniku znači da postoji opasnost od mogućih povreda.

Slijedite sigurnosne upute kao i opće propise o zaštiti na radu.

T81389 —UN—28JUN13

DX,ALERT -A5-29SEP98-1/1

Razumijevanje riječi upozorenja

Upozoravajući znak se proširuje pojmovima OPASNOST, OPREZ ili POZOR. Pri tome OPASNOST označava mjesta ili područja s najvećim stupnjem opasnosti.

Upozoravajuće naljepnice OPASNOST ili OPREZ, koriste se na posebnim mjestima na kojima postoji opasnost. Upozoravajuće naljepnice s oznakom POZOR sadrže opće mjere opreza. Upozoravajući znakovi s natpisom POZOR i u ovom Priručniku upućuju na sigurnosne upute.

⚠ OPASNOST

⚠ UPOZORENJE

⚠ OPREZ

TS187 —A5—23APR14

DX,SIGNAL -A5-03MAR93-1/1

Poštivanje sigurnosnih uputa

Pažljivo pročitajte sve sigurnosne poruke navedene u ovom priručniku, kao i sve sigurnosne oznake postavljene na stroju. Sigurnosne oznake održavajte u dobrom stanju. Zamijenite nedostajuće ili oštećene sigurnosne oznake. Paziti na to da se na novoj opremi ili zamijenjenim dijelovima nalaze trenutno važeće sigurnosne oznake. Zamjenske sigurnosne oznake možete dobiti kod servisera John Deere opreme.

Na dijelovima i sastavnicama mogu postojati dodatne sigurnosne informacije koje nisu navedene u ovom Priručniku za rukovanje.

Dobro upoznajte rukovanje strojem i njegovim kontrolnim uređajima prije početka rada. Nemojte dozvoliti da strojem upravlja neobučena osoba.

Stroj uvijek držite u dobrom radnom stanju. Nedozvoljene preinake utječu na funkcioniranje i/ili radnu sigurnost i životni vijek trajanja stroja.

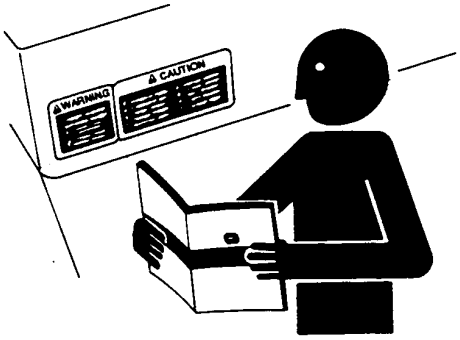

TS201 —UN—15APR13

Ako ne razumijete bilo koji dio ovih uputa za rad i potrebna vam je pomoć, kontaktirajte vašeg servisera John Deere opreme.

DX,READ -A5-16JUN09-1/1

Sigurnosne oznake i priručnik za korisnike na španjolskom

Španjolsko izdanje priručnika za korisnike i sigurnosnih znakova za ovaj stroj dostupni su kod ovlaštenih John Deere zastupnika. Potražite Vašeg John Deere servisera.

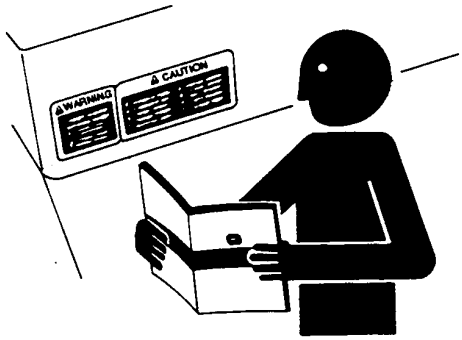

TS201 —UN—15APR13

OUO6075,0000145 -A5-22MAY08-1/1

Uravnotežavanje radi sigurnog kontakta sa tlom

Vožnja, upravljanje i kočenje kombajna mogu biti pod znatnim uplivom teške prednje dodatne opreme, koja mijenja težište kombajna.

Kako biste održali nužan dodir sa tlom, opteretite utezima kombajn na zadnjem dijelu, kada je to potrebno.

Pazite na maksimalna dozvoljena opterećenja osovine i ukupnu težinu.

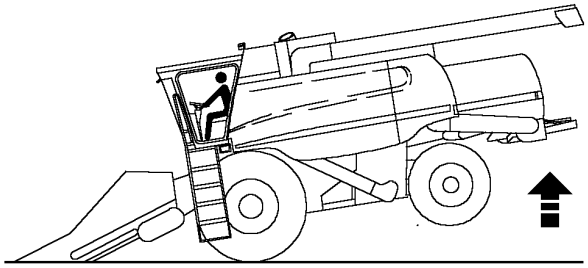

H51907 —UN—10FEB99

HX,AG,SF6782 -A5-05FEB99-1/1

Parkiranje i napuštanje stroja

Spustite žetvenu jedinicu žetvu na tlo.

Prije napuštanja stroja, rastavite žetvenu jedinicu i separator. Pomaknite višefunkcijsku ručicu u neutralan položaj i isključite stroj. Zategnite parkirnu kočnicu, izvadite ključ i zaključajte vozačku kabinu.

Nikada ne ostavljajte stroj bez nadzora ako motor radi.

Tijekom vožnje nikada ne napuštajte vozačku kabinu.

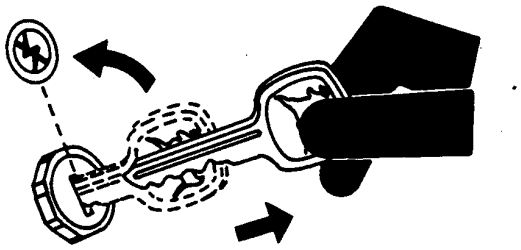

TS230 —UN—24MAY89

OUO6075,0000AEB -A5-11FEB14-1/1

Priprema za hitne slučajeve

Budite pripravni za slučaj požara.

Držite pri ruci kutiju prve pomoći i aparat za gašenje požara.

U blizini telefona obvezno držite telefonske brojeve liječnika, hitne pomoći, bolnice i vatrogasne službe.

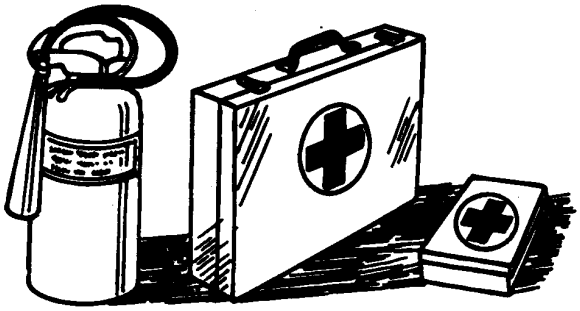

TS291 —UN—15APR13

DX,FIRE2 -A5-03MAR93-1/1

Nosite zaštitnu odjeću

Dok radite nosite odjeću koja prianja uz tijelo i odgovarajuću sigurnosnu opremu.

Sigurno posluživanje stroja zahtijeva potpunu vozačevu pažnju. Ne nosite slušalice za slušanje radija ili glazbe dok radite na stroju.

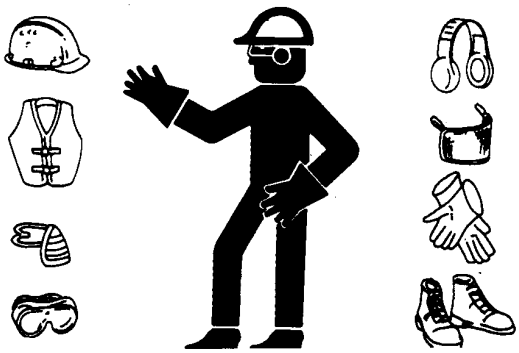

TS206 —UN—15APR13

DX,WEAR2 -A5-03MAR93-1/1

Držite se podalje od jedinica za žetvu

Kosa, pužnica, valjci vitla i donosača ne mogu se u potpunosti zaštititi zbog njihove funkcije. Držite se podalje od ovih pokretnih dijelova tijekom rada. Uvijek oslobodite glavnu spojku, isključite motor, povucite parkirnu kočnicu i uklonite ključ prije servisiranja ili čišćenja stroja.

ES118704 —UN—21MAR95

OUO6075,00009E5 -A5-28SEP10-1/1

Koristite sigurnosna svjetla i uređaje

Spriječite sudare s drugim sudionicima u prometu, traktorima koji se polako kreću s dodatnom opremom ili tegljenom priključcima, te strojevima s vlastitim pogonom na javnim prometnicama. Često provjeravajte promet iza vozila, posebno na zavojima, te upotrebljavajte žmigavce.

Upotrebljavajte reflektore, upozoravajuća svjetla i žmigavce danju i noću. Poštujte lokalne propise u vezi opreme za rasvjetu i označavanje. Rasvjetu i oznake održavajte vidljivima, čistima i u dobrom radnom stanju. Zamijenite nedostajuće ili oštećene dijelove. Komplet za sigurnosnu rasvjetu priključnih uređaja možete nabaviti kod servisera John Deere.

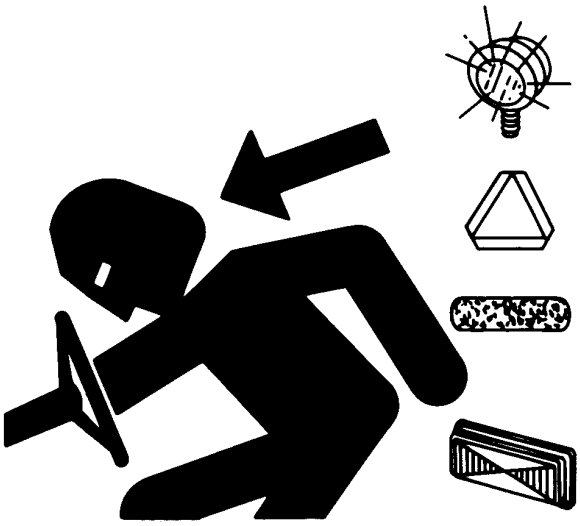

TS951 —UN—12APR90

DX,FLASH -A5-07JUL99-1/1

Transportirajte kombajn s hederom na siguran način

Kada god je to moguće izbjegavajte prijevoz javnim prometnicama s pričvršćenim hederom.

Ako se kombajn mora prevoziti s pričvršćenim hederom, provjerite rade li svjetla upozorenja na hederu i je li reflektirajuća oprema čista i vidljiva.

Korištenje vozila za označavanje ili pilot vozila preporuča se na prometnicama s gustim prometom, uskim ili brdovitim cestama te pri prijelazu preko mostova.

Vozite brzinom koja odgovara uvjetima.

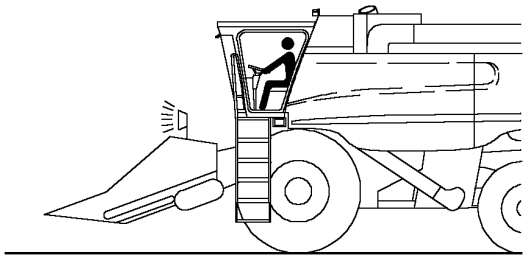

H51909 —UN—07MAY99

OUO6075,0000034 -A5-22JAN01-1/1

Prekidač sigurnosti na cesti

H100048 —UN—03FEB11

Prikazana serija **S**

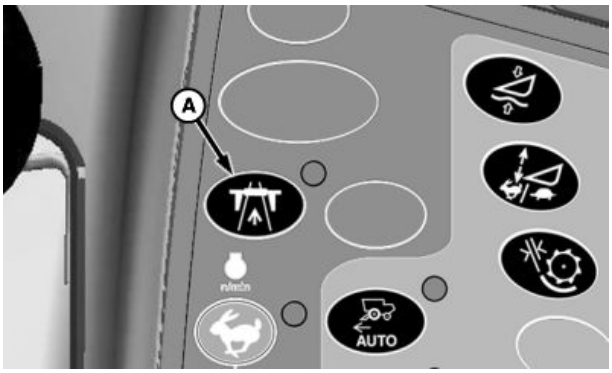

H90140 —UN—15OCT07

Prikazana serija 70

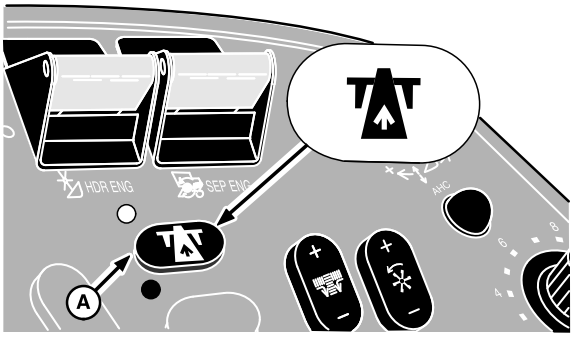

H52044 —UN—31MAR99

Prikazane serije 50 i 60

A—Prekidač za prestanak cestovnog prometa

Prekidač sigurnosti na cesti (A) mora biti u položaju za cestu prilikom prijevoza stroja cestom.

Kada je pritisnut prekidač sigurnosti na cesti, upalit će se kontrolno svjetlo označavajući da je prekidač u položaju za cestu. Prekidač sigurnosti na cesti spriječit će sljedeće funkcije:

- Povratak na zadanu visinu hedera
- Očitavanje visine hedera
- Bočno naginjanje
- Podizanje/spuštanje vitla i pomicanje vitla naprijed/nazad
- Istovarna pužnica
- Njihanje pužnice
- Električno preklapanje pužnice (ako je vozilo opremljeno)
- Uključivanje separatora
- Uključenja hedera
- Podizanje/spuštanje hedera

Ako nakon prijevoza stroja cestom stroj treba raditi u polju, pritisnite prekidač sigurnosti na cesti na **dvije sekunde** čime se isključuje kontrolno svjetlo upozorenja, a željene funkcije mogu ponovno raditi.

SS43267,00003FE -A5-26JUN14-1/1

Sigurnost pri servisnim radovima

Radovi na servisiranju polaze od toga, da je osoblje dobro upoznato s postupcima. Prostor za rad treba biti čist i suh.

Radovi na podmazivanju, održavanju i namještanju mogu se obavljati samo kada stroj miruje. Čuvajte ruke, noge i odjeću podalje od pogonjenih dijelova. Sve radne sustave isključite; ispustite tlak aktiviranjem komandi. Spustite priključak na zemlju. Isključite motor. Izvadite ključ paljenja. Pustite da se motor ohladi.

Učvrstite svaki element stroja koji se mora podignuti radi održavanja, kako se ne bi srušio.

Držite sve dijelove u dobrom stanju i pravilno ugrađene. Kvarove odmah otklanjajte. Mijenjajte istrošene ili oštećene dijelove. Uklonite sve naslage maziva, ulja ili nečistoća.

Na automatskoj opremi, odspojite kabel uzemljenja (-) akumulatora prije obavljanja bilo kakvih namještanja na električnim sustavima ili zavarivanju na stroju.

Kod ugrađenih uređaja, prije bilo kakvih radova na električnom sustavu ili zavarivanja, odspojite električnu vezu prema traktoru.

TS218 —UN—23AUG88

DX,SERV -A5-17FEB99-1/1

Prije zavarivanja ili zagrijavanja, uklonite boju

Izbjegavajte otrovne pare i prašinu.

Opasne pare nastaju kada se boja zagrijava zbog zavarivanja ili lemljenja tj. rada sa zavarivačkim plamenikom.

Prije zagrijavanja dijelova uklonite boju:

- Uklonite boju s mjesta koje će se zagrijavati u krugu od najmanje 100 mm (4 in.). Ako nije moguće ukloniti boju, nosite odobreni respirator prije zagrijavanje ili zavarivanja.
- Kod uklanjanja boje pjeskarenjem ili brušenjem, ne udišite tako nastalu prašinu. Pri tome upotrebljavajte prikladnu zaštitu za disanje.
- Ako upotrebljavate otapalo ili sredstvo za skidanje boje, uklonite ga sapunom i vodom prije zavarivanja. Spremnike za otapala i druge zapaljive materijale uklonite s radnog mjesta. Zatim pričekajte najmanje 15 minuta, nakon što su se pare razišle.

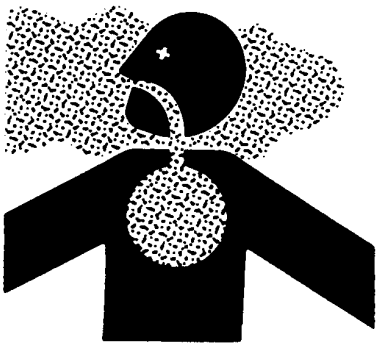

TS220 —UN—15APR13

Ne rabite klorirani rastvor u prostorima gdje će se obavljati zavarivanje.

Posao obavljajte u prostoru koji je dobro ventiliran radi uklanjanja otrovnih plinova i prašine.

Provoditi propise za odlaganje boja i otapala.

DX,PAINT -A5-24JUL02-1/1

Izbjegavanje razvijanja topline u području cijevi pod tlakom

Zapaljiva raspršena tekućina može nastati zagrijavanjem hidrauličnih linija koje još nisu stlačene, što može prouzročiti teške opekline vama osobno i ljudima u okolini. U blizini cijevi pod tlakom ili lako zapaljivih materijala ne smijete razvijati toplinu zavarivačkim radovima, lemljenjem ili upotrebom plamenika za zavarivanje. Cijevi pod tlakom mogu iznenada puknuti kada se toplina razvije u neposrednoj blizini plamena.

TS953 —UN—15MAY90

DX,TORCH -A5-10DEC04-1/1

Izbjegavanje zaplitanja

Kako biste izbjegli zahvaćanje nemojte ubacivati usjeve u stroj rukom, ili pokušavati ručno odčepiti stroj dok radi. Stroj može brže ubacivati materijal usjeva nego što vi možete pustiti materijal.

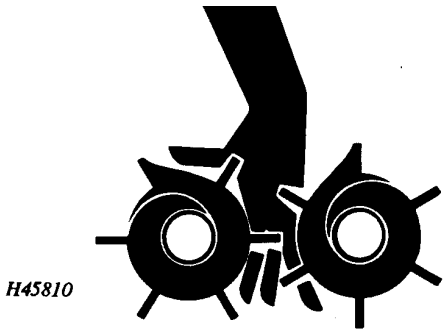

H45810 —UN—22JUL93

SS43267,0000113 -A5-10SEP12-1/1

Izbjegavajte dodir s pokretnim dijelovima

Pazite na to da ruke, noge, komadi odjeće ne dospiju blizu pokretnih pogonskih dijelova. Nikada ne čistite, podmazujte ili namještajte stroj dok radi.

TS256 —UN—23AUG88

JK22594,00000E3 -A5-15AUG06-1/1

Držite se podalje od rotirajućih pogonskih linija

Nepažnja u prostoru gdje se okreću osovine može imati za posljedicu teške pa čak i smrtonosne povrede.

Zadržite sve štitnike na svojim mjestima cijelo vrijeme. Provjerite okreću li se rotirajuće zaštitne ploče slobodno.

Nosite odjeću koja prianja uz tijelo. Zaustavite motor i budite sigurni da su svi okrećući dijelovi i pogonske linije zaustavljeni prije obavljanja namještanja, priključivanja ili izvođenja bilo kakvih vrsta servisa na motorima ili strojno pogonjenoj opremi.

TS1644 —UN—22AUG95

DX,ROTATING -A5-18AUG09-1/1

Sigurnosne naprave i zaštitne ploče

Sigurnosne naprave i zaštitne ploče uvijek držite na svojim mjestima. Pazite na to da su servisirane i ugrađene na ispravan način.

Uvijek deaktivirajte glavnu papučicu spojke, isključite motor i izvucite ključ prije skidanja bilo kakve sigurnosne naprave ili zaštitne ploče.

Pazite na to da ruke, noge, komadi odjeće ne dospiju blizu pokretnih dijelova.

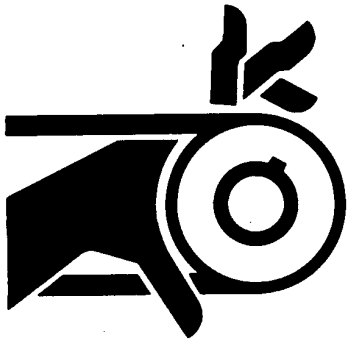

TS285 —UN—23AUG88

JK22594,00000E5 -A5-15AUG06-1/1

Izbjegnite tekućine pod visokim tlakom

Periodično provjeravajte hidraulična crijeva – barem jednom godišnje – na propuštanje, usukavanje, rezove, napukline, struganje, izbijanje mjehura, koroziju, izložen oplet žica ili bilo koje druge znakove trošenja ili oštećenja.

Odmah zamijenite istrošene ili oštećene sklopove crijeva s John Deere odobrenim rezervnim dijelovima.

Tekućine koje izlaze pod visokim tlakom mogu oštetiti kožu i uzrokovati teške ozljede.

Stoga ispustite tlak iz cijevi prije njihovog odvajanja. Prije ponovne uspostave tlaka u sustavu, uvjerite se da su svi spojevi na vodovima dobro pričvršćeni i da ne propuštaju.

Pretražite mjesta mogućeg propuštanja pomoću komada kartona. Zaštite ruke i tijelo od tekućina pod visokim tlakom.

Kod ozljeda odmah potražite liječničku pomoć. Ako je neka tekućina prodrla u kožu, treba je ukloniti u roku od nekoliko sati, jer bi mogla nastupiti jaka infekcija. Liječnici, koji nisu upoznati s time, trebaju pribaviti odgovarajuće informacije iz kompetentnog medicinskog izvora. Takve informacije se mogu pribaviti na engleskom jeziku od Deere & Company Medical Department, iz grada Moline, država Illinois, SAD, pozivom na broj 1-800-822-8262 ili +1 309-748-5636.

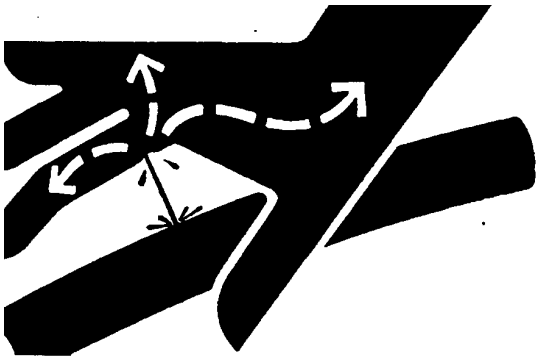

X9811 —UN—23AUG88

DX,FLUID -A5-12OCT11-1/1

Sigurno servisiranje akumulatorskog sustava

Izlazeća tekućina ili plin iz sustava sa stlačenim spremnicima koji se upotrebljavaju u klimatizaciji, hidraulici i sustavima zračnih kočnica, mogu prouzročiti ozbiljne povrede. Ekstremna vrućina može prouzročiti pucanje spremnika, a stlačene linije se mogu slučajno prerezati. Ne zavarivajte i ne upotrebljavajte plamenik u blizini stlačenog spremnika ili stlačenih linija.

Otpustite tlak iz stlačenog sustava prije uklanjanja spremnika.

Otpustite tlak iz hidrauličnog sustava prije uklanjanja spremnika. Nikada ne pokušavajte popuštati hidraulički sustav ili tlak spremnika, popuštanjem nastavka.

TS281 —UN—15APR13

Spremnici se ne mogu popravljati.

DX,WW,ACCLA2 -A5-22AUG03-1/1

Sigurno servisiranje strojeva

Ako imate dugu kosu zavežite je iza glave. Nemojte nositi kravatu, šal, labavu odjeću, ili ogrlicu dok radite blizu strojnih alata ili pokretnih dijelova. Ako bi ti predmeti bili zahvaćeni, mogu nastati teške povrede.

Uklonite prstenje i drugi nakit kako biste spriječili kratke spojeve i zahvaćanje pokretnih dijelova.

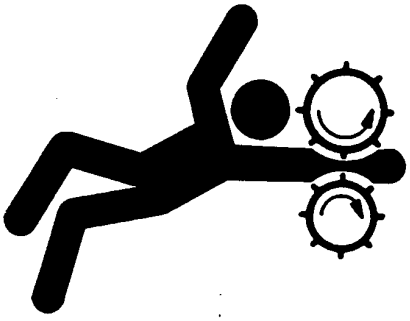

TS228 —UN—23AUG88

DX,LOOSE -A5-04JUN90-1/1

Sigurno servisirajte pogonske remene

Ove mjere opreza obavezno poštujte prilikom servisiranja pogonskih remena:

- Pazite da ne dođe do ozbiljnih ozljeda uslijed zapletanja šaka ili ruke. Nikada ne pokušavajte čistiti, provjeravati ili podešavati remene dok stroj radi. Uvijek isključite motor, povucite parkirnu kočnicu i izvadite ključ paljenja.
- Remene ne čistite zapaljivim otapalima za čišćenje.

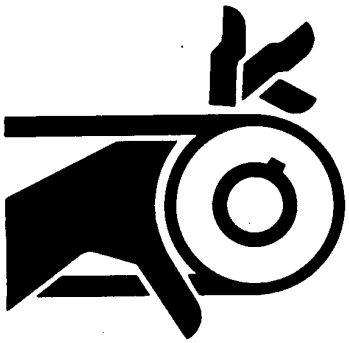

TS285 —UN—23AUG88

OUO6075,00026A4 -A5-06FEB03-1/1

Zaštitite se od mlazova pod visokim tlakom

Mlaz raspršen iz mlaznica pod visokim tlakom može prodrijeti pod kožu i prouzročiti ozbiljne povrede. Držite mlaz podalje od ruku i tijela.

Kod ozljeda odmah potražite liječničku pomoć. Ako je neki mlaz pod visokim tlakom prodro u kožu, treba ga kirurški ukloniti u roku od nekoliko sati, jer bi mogla nastupiti jaka infekcija. Liječnici, koji nisu upoznati s time, trebaju pribaviti odgovarajuće informacije od kompetentnog medicinskog izvora. Ove informacije mogu se dobiti i od “Deere & Company Medical Department” u gradu Moline, Illinois, SAD.

TS1343 —UN—18MAR92

DX,SPRAY -A5-16APR92-1/1

Propisno zbrinjavanje otpada

Ako se zbrinjavanje otpada ne poduzme na propisan način, okoliš i ekološki sustavi mogu biti narušeni. Dijelovima za John Deere strojeve, koji bi mogli naštetiti okolišu kao otpad, pripadaju ulje, gorivo, rashladno sredstvo, filtri i akumulatori.

Kod odlaganja tekućina primjenjujte nepropusne spremnike. Ne koristite prehrambenu ambalažu, jer bi netko mogao zabunom piti iz nje.

Nikada ne bacajte otpad na zemlju, u vodotokove ili u kanalizaciju.

Rashladna sredstva klima uređaja mogu oštetiti Zemljinu atmosferu. Zakonskim propisima je moguće odrediti da se samo u stručno osposobljenim radionicama mogu obrađivati i reciklirati rashladna sredstva.

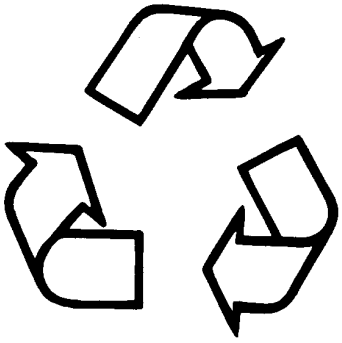

TS1133 —UN—15APR13

Prije bacanja dijelova raspitajte se o ispravnom načinu njihova zbrinjavanja kod mjerodavnih institucija zaštite okoliša ili kod predstavnika John Deere opreme.

DX,DRAIN -A5-03MAR93-1/1

Sigurno podlaganje stroja

Prije izvođenja radova na stroju uvijek spustite priključak ili dodatnu opremu na zemlju. Ako morate raditi na podignutom stroju ili priključku, uvijek pazite da ih sigurno podložite. U podignutom položaju se uređaji koji su hidraulički podignuti mogu slučajno spustiti ako u sustavu postoji propuštanje.

Za podlaganje ne koristite drvene blokove, cigle ili druge materijale koji bi pod opterećenjem mogli popustiti. Nikada ne radite ispod stroja koji je podignut samo dizalicom. Uvijek paziti na radne postupke navedene u ovom priručniku.

Kada se koriste ugrađeni ili priključeni uređaji sa strojem, uvijek pazite na sigurnosne napomene za svaki pojedini uređaj.

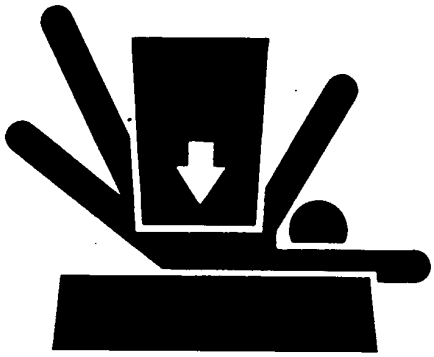

TS229 —UN—23AUG88

DX,LOWER -A5-24FEB00-1/1

Sigurno skladištenje opreme

Neprikladno uskladištena oprema kao npr. dvostruki kotači, naplatci ili utovarivači mogu se prevrnuti ili pasti i prouzročiti teške, pa čak i smrtonosne povrede.

Zato učvrstite dodatnu opremu i priključne uređaje tako da ne mogu pasti ili se prevrnuti. Zabranite pristup djeci i neovlaštenim osobama do skladišnog prostora.

TS219 —UN—23AUG88

DX,STORE -A5-03MAR93-1/1

Sigurnosne oznake

SLIKOVNE SIGURNOSNE OZNAKE

Na nekoliko važnih mjesta ovog stroja postavljeni su sigurnosni znakovi koji označavaju moguću opasnost. Svaka je opasnost ilustrirana slikom u trokutu upozorenja. Pridružena ilustracija sadrži podatke o tome kako izbjeći ozljede. Ovi upozoravajući znaci, njihova mjesta postavljanja na stroju kao i kratki tekst objašnjenja, objašnjeni su u nastavku.

TS231 —A5—23APR14

SS43267,00000E8 -A5-19JUN12-1/1

Zamjena sigurnosnih oznaka

Zamijenite nedostajuće ili oštećene sigurnosne oznake. Upotrijebite ovaj Priručnik za rukovanje kako biste pravilno postavili sigurnosne znake.

Na dijelovima i sastavnicama mogu postojati dodatne sigurnosne informacije koje nisu navedene u ovom Priručniku za rukovanje.

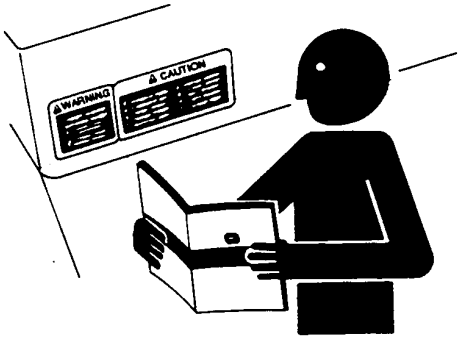

TS201 —UN—15APR13

DX,SIGNS -A5-18AUG09-1/1

Zaplitanje hedera

Kako bi se izbjegle tjelesne ozljede ili smrti, ISKLJUČITE motor prije otčepljivanja. Valjci u jedinici za skupljanje kreću se brže nego što vi možete otpustiti usjeve.

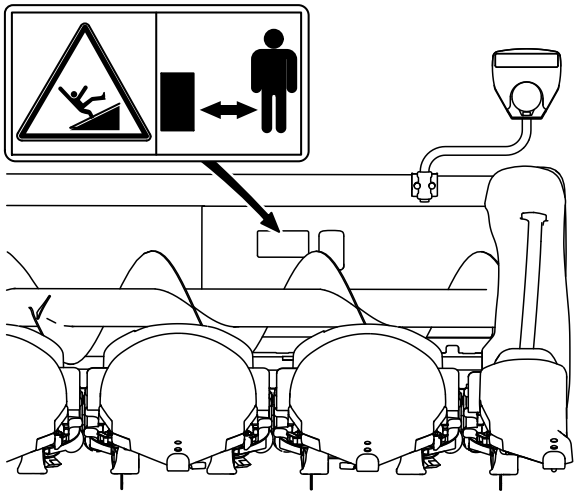

H106348 —UN—08JAN13

SS43267,00002BE -A5-27JUN13-1/1

Rotirajući pogon

Zaplitanje u rotirajući pogon može uzrokovati teške ozljede ili smrt. Svi štitnici moraju biti na svom mjestu. Izbjegavajte dodir s pokretnim dijelovima.

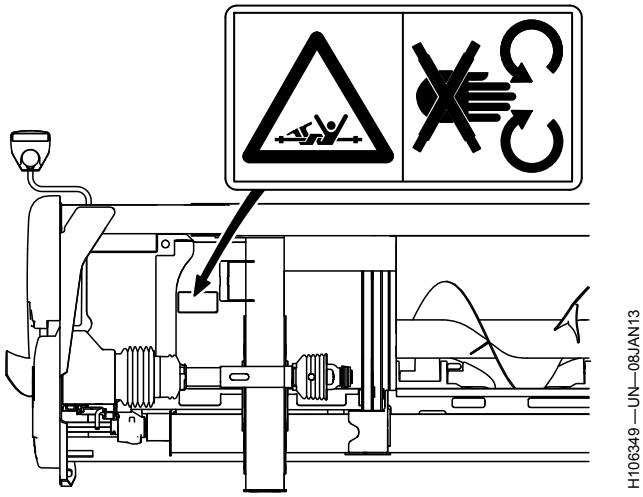

SS43267,00002BF -A5-27JUN13-1/1

Hederi za kukuruz StalkMaster™

Pazite da ne dođe do ozbiljnih ozljeda uslijed kontakta s okretnim noževima usjeva ili pada predmeta. Držite se podalje od hedera za kukuruz StalkMaster™ dok radi.

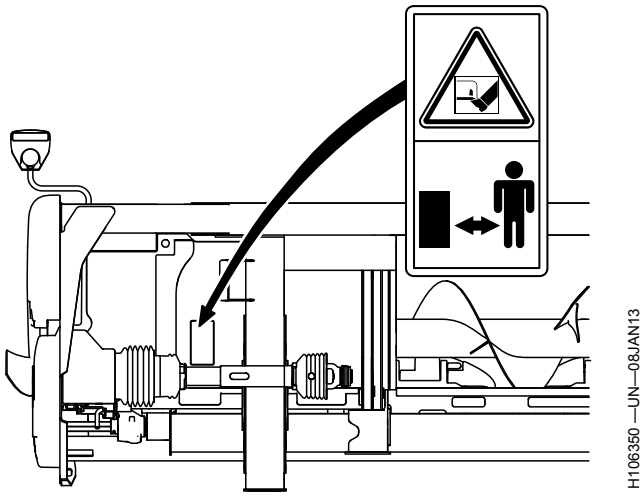

StalkMaster je trgovački naziv tvrtke Deere & Company

SS43267,000063E -A5-06JUL15-1/1

Transportna težina hedera za kukuruz

Transportna težina ovog hedera za kukuruz prelazi 3630 kg (8000 lbs). Kako bi se izbjegle ozljede uslijed prignječenja upotrebljavajte uređaj za podizanje s odgovarajućim mogućnostima podizanja i opterećenja. Točnu težinu hedera potražite u odjeljku Specifikacije.

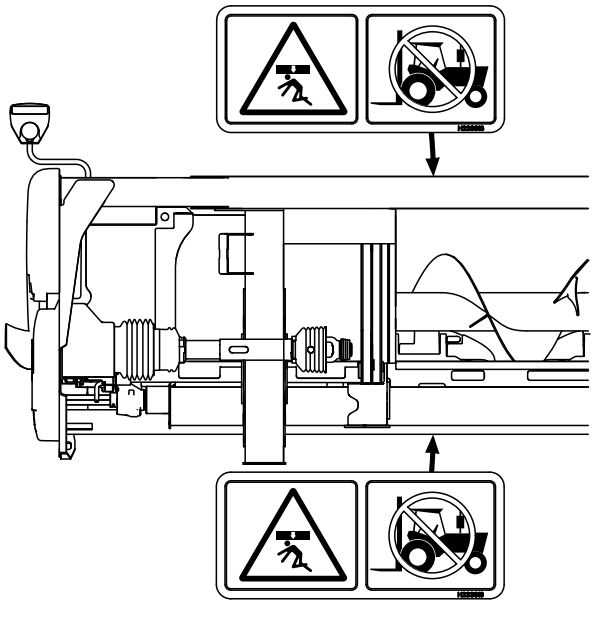

SS43267,00002C1 -A5-27JUN13-1/1

Zaplitanje hedera

Pazite da ne dođe do ozbiljnih ozljeda uslijed zapletanja. Zaustavite motor i izvadite ključ prije otvaranja vrata za čišćenje.

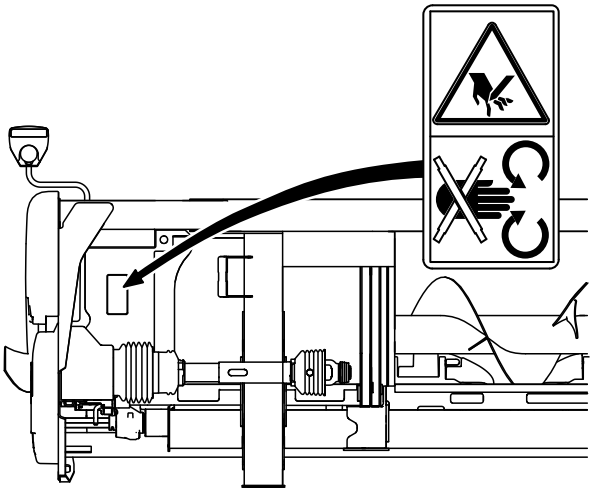

SS43267,00002C2 -A5-27JUN13-1/1

Prijevoz na prikolici

POZOR: Poštujte lokalne propise koji se odnose na širinu, osvjetljenje i označavanje.

VAŽNO: Kada god je to moguće izbjegavajte prijevoz kombajna s pričvršćenim hederom. Heder za kukuruz prevozite na traktoru ili prikolici za heder ako je to moguće.

Slijedite upute proizvođača prikolice po pitanju sigurnog prijevoza. Ako nema takvih uputa, pridržavajte se sljedećih općih uputa:

- **Prijevoz ne obavljajte na brzinama većim od 32 km/h (20 mph) na prikolicama koje nisu opremljene kočnicama ili na onima većim od 40 km/h (25 mph) na prikolicama opremljenima kočnicama.**
- **Uvijek priključujte sigurnosni lanac za vuču odgovarajuće veličine.**
- **Sustavno provjeravajte je li znak vozila koje se sporo kreće (SMV) postavljeno na stražnji dio prikolice ili hedera.**
- **Sustavno provjeravajte da je stražnji dioprikolice opremljen crvenim svjetlima, s dva svjetla upozorenja i pokazivačima smjera.**

H88843 —UN—31JUL07

Prikazane preklopljene točke za prijevoz

- **Kako bi se smanjila širina prijevoza, ovjesne točke moraju se preklopiti (u gornjem položaju).**

KR43067,00007EF -A5-16MAR11-1/4

1. Svaku unutarnju točku sakupljača (B) podignite sve dok se zasun (A) ne zaključa.

A—Zasun **B—Točka**

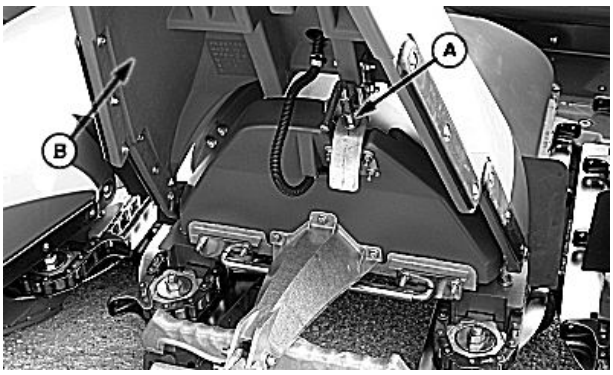

H88847 —UN—24JUL07

Nastavlja se na sljedećoj stranici

KR43067,00007EF -A5-16MAR11-2/4

2. Okrenite kontrolno svjetlo upozorenja hedera (A) unatrag.

A—Kontrolno svjetlo upozorenja

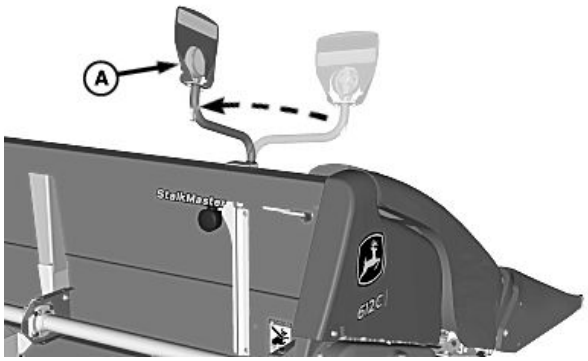

H94376 —UN—26JUN09

KR43067,00007EF -A5-16MAR11-3/4

3. Podignite obje vanjske točke sakupljača sve dok se zatik za zabravljenje (A) ne zaključa.

A—Zasun

H89293 —UN—14JAN09

KR43067,00007EF -A5-16MAR11-4/4

Transport na kombajnu

POZOR: Poštujte lokalne propise koji se odnose na širinu, osvjetljenje i označavanje.

VAŽNO: Kada god je to moguće izbjegavajte prijevoz javnim prometnicama s pričvršćenim hederom.

Ako se kombajn mora prevoziti s pričvršćenim hederom, provjerite rade li svjetla upozorenja na hederu i je li reflektirajuća oprema čista i vidljiva.

Korištenje vozila za označavanje ili pilot vozila preporuča se na prometnicama s gustim prometom, uskim ili brdovitim cestama te pri prijelazu preko mostova.

Vozite brzinom koja odgovara uvjetima.

1. Podignite platformu do kraja pomoću prekidača hedera (A).

A—Prekidač za podizanje/spuštanje

H102589 —UN—05JUL11

Nastavlja se na sljedećoj stranici

SS43267,00000DF -A5-20JUN12-1/4

2. Uključite sigurnosni graničnik dostavne komore (A).

A—Sigurnosni graničnik

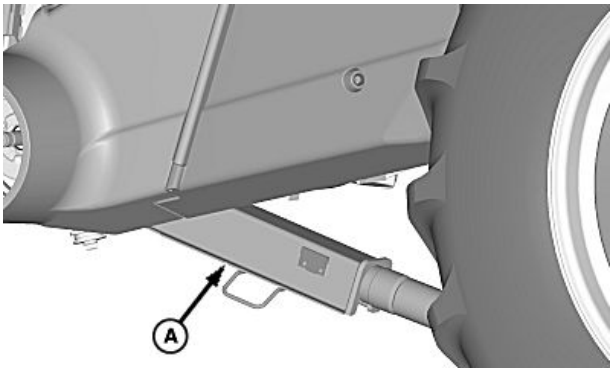

H90891 —UN—26FEB08

SS43267,00000DF -A5-20JUN12-2/4

H100049 —UN—03FEB11

Prikazana serija **S**

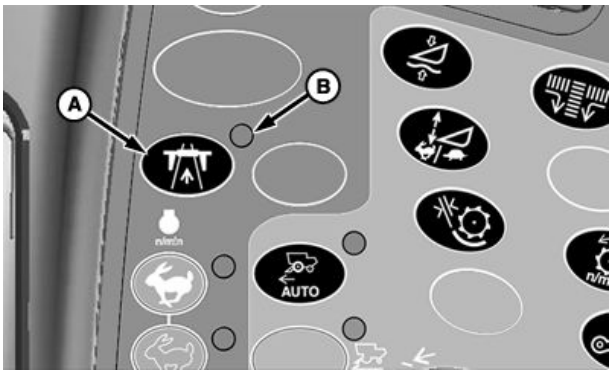

H86951 —UN—20NOV06

Prikazana serija 70

A—Prekidač za prestanak cestovnog prometa

B—Kontrolna žaruljica

3. Uključite prekidač sigurnosti na cesti (A).

NAPOMENA: Svjetlo (B) bit će uključeno kada je prekidač pritisnut.

Nastavlja se na sljedećoj stranici

SS43267,00000DF -A5-20JUN12-3/4

H103736 —UN—24OCT11

Kombajn serije S

H90803 —UN—12FEB08

Kombajn serije 70

A—Prekidač za upozoravajuće svjetlo

B—Prekidač cestovnog svjetla

POZOR: Prilikom vožnje cestom ili autocestom, svjetla upozorenja i svjetla na prikolici s obje strane upozoravaju vozače koji se približavaju. Kontrolna svjetla upozorenja moraju biti UKLJUČENA prilikom prijevoza kombajna javnim prometnicama.

Nagnite ljestve do kraja prema naprijed kako biste okrenuli svjetla upozorenja prema dolazećim vozačima.

Svjetla upozorenja ne uključujte ako je to zabranjeno zakonom.

4. UKLJUČITE prekidač svjetala upozorenja (A) prilikom svake vožnje cestom.

   UKLJUČITE prednja svjetla (B) za noćnu vožnju. Svjetla upozorenja automatski se uključuju ako su UKLJUČENA prednja svjetla.

SS43267,00000DF -A5-20JUN12-4/4

Pričvršćivanje hedera za kukuruz na dostavnu komoru

VAŽNO: Pogledajte u priručniku za korisnike kombajna gume koje su potrebne prilikom upravljanja hederom.

Zabravni zatici ne smiju se dirati dok je heder spušten na tlo. Ako se višestruki spojni mora pokrenuti s hederom na tlu, otkvačite kabel s ručice.

1. Oglasite se trubom, pokrenite motor i spustite dostavnu komoru.
2. Vozite kombajn polako naprijed dok dostavna komora nije centrirana u otvoru okvira.
3. Do kraja podignite platformu provjeravajući jesu li se dvije kuke (A) na dostavnoj komori umetnule u utore na gornjem okviru.
4. Isključite motor, zategnite parkirnu kočnicu, izvadite ključ i uključite sigurnosni graničnik dostavne komore.

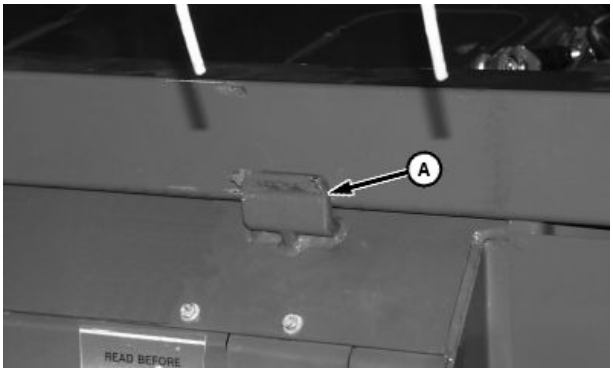

H70033 —UN—19SEP01

A—Kuka (2 na dostavnoj komori)

KR43067,0000731 -A5-17MAR11-1/9

5. Skinite poklopac (A) i očistite prednji dio višestrukog spojnika (B).

A—Poklopac

B—Prednji dio višestrukog spojnika

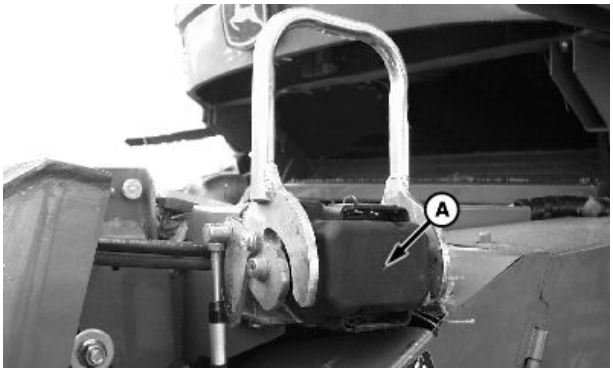

H74036 —UN—19NOV02

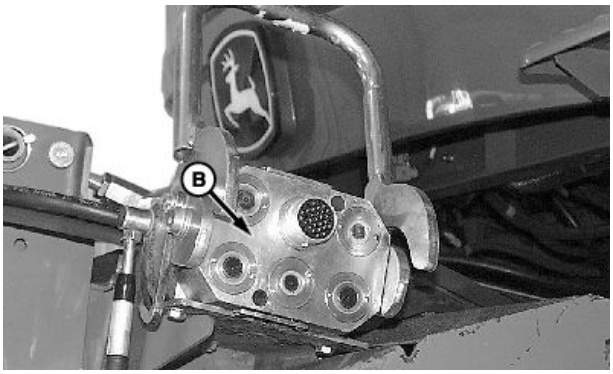

H74037 —UN—05NOV02

Nastavlja se na sljedećoj stranici

KR43067,0000731 -A5-17MAR11-2/9

6. Preklopite ručicu (A) i skinite višestruki spojnik (B) s nosača za pospremanje.

A—Ručica

B—Podupirač za višestruki spojnik

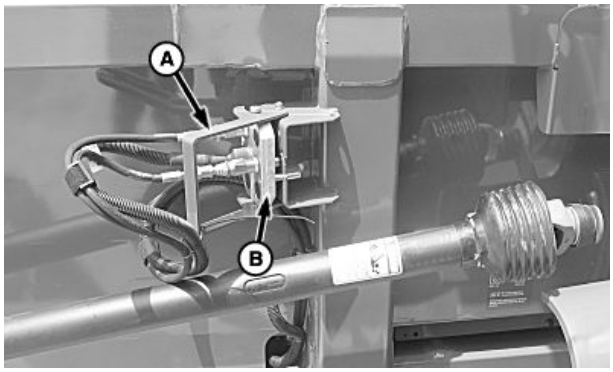

H99084 —UN—17NOV10

KR43067,0000731 -A5-17MAR11-3/9

NAPOMENA: Kako bi se spriječilo oštećenje sajle za pričvršćivanje, na ručicu je pričvršćen smični vijak. Pokušaji pokretanja zatika za zabravljenje s hederom na tlu, pokidat će vijke na ručki. (Pogledajte Smještaj dodatnog smičnog vijka kasnije u ovom poglavlju.)

Kada je heder pričvršćen zatici za zabravljenje trebaju se slobodno okretati kroz otvore zasunske ploče. Ako se zatici za zabravljenje ne protežu kroz zasunske ploče provjerite jesu li zasunske ploče ispravno podešene na hederu.

7. Postavite višestruki spojnik (A) u utičnicu (B) i zatvorite ručku (C).

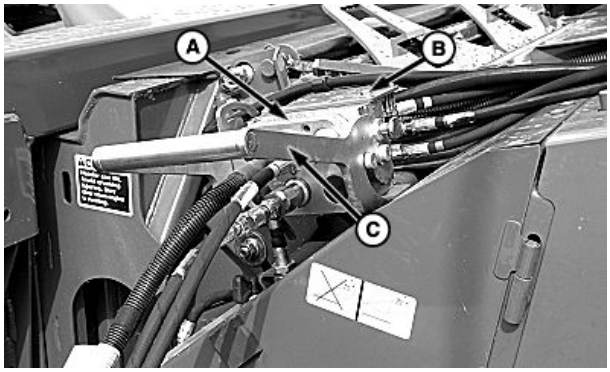

H89284 —UN—20JUL07

A—Podupirač za višestruki spojnik

B—Utičnica

C—Ručica

KR43067,0000731 -A5-17MAR11-4/9

Strojevi opremljeni višestrukim spojnicima s kliznim bravama

VAŽNO: Ako ne uspijete klizno pomaknuti ploču brave kroz sklop višestrukog spojnika to može dovesti do pada hedera tijekom žetve ili transporta.

Kada je ručica višestrukog spojnika zatvorena klizno pomaknite ploču brave (A) kroz sklop zasuna višestrukog spojnika (B) i pričvrstite ga brzospojnim zatikom (C).

A—Ploča brave

B—Sklop zasuna višestrukog spojnika

C—Brzospojni zatik

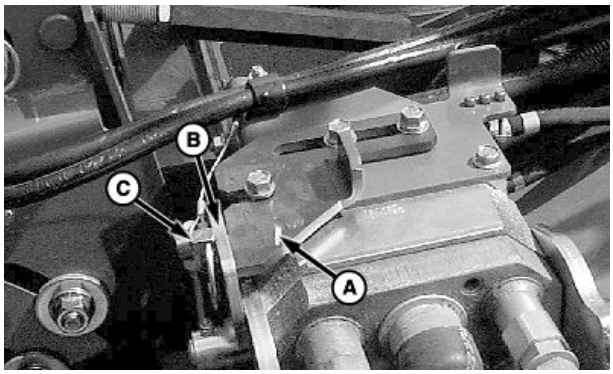

H81286 —UN—23JUN04

Opremljena klizna ploča brave

Nastavlja se na sljedećoj stranici

KR43067,0000731 -A5-17MAR11-5/9

Strojevi opremljeni višestrukim spojnikom sa zapornim gumbom

VAŽNO: Ako dobro ne učvrstite višestruki spojnik tako da se gumb do kraja zabravi na svom mjestu, heder bi mogao pasti prilikom žetve ili transporta.

1. Kad je ručica višestrukog spojnika dobro zatvoren, gumb za zabravljenje (A) će automatski međusobno zabraviti spojnike.

A—Zaporni gumb

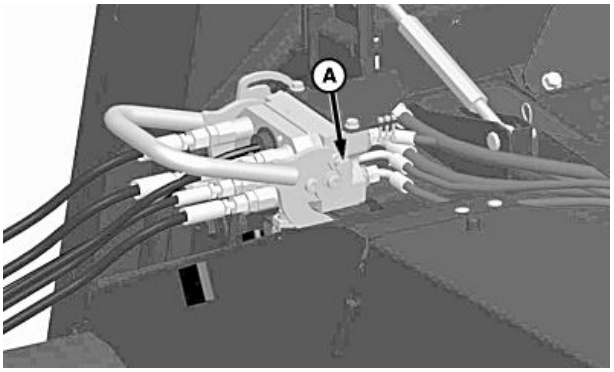

H82373 —UN—07FEB05

Zasun opremljen zapornim gumbom

KR43067,0000731 -A5-17MAR11-6/9

2. Zabravni zatici (A) trebaju se slobodno kretati kroz otvore pločice za zabravljenje na hederu dok je pričvršćen višestruki spojnik. Pločica za zabravljenje (B) mora dodirivati okvir (C). Manji zazor treba se održavati između donjeg dijela ploče i zatika (D) nego između gornjeg dijela ploče i zatika (E). Možda će biti potrebno preokrenuti pločicu za zabravljenje.
3. **Ako je potrebno podešavanje:** Skinite vijke s kapicom (F), preokrenite ploču (B) i ponovno je postavite.
4. Stegnite vijke s kapicom prema tehničkim specifikacijama.

Tehnički podaci

Pričvrsni vijci s kapicom ploče za zabravljenje, M12—Zatezni moment.....130 Nm (96 lb.-ft.)

A—Zatik za zabravljivanje
B—Pločica za zabravljenje
C—Okvir
D—Zazor na donjem dijelu
E—Zazor na gornjem dijelu
F—Vijci s kapicom

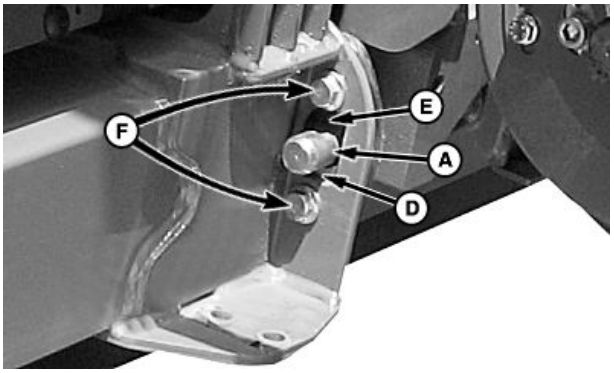

H100720 —UN—17MAR11

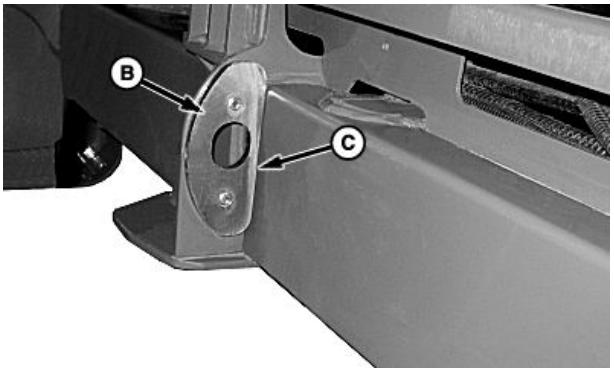

H100709 —UN—17MAR11

Nastavlja se na sljedećoj stranici

KR43067,0000731 -A5-17MAR11-7/9

5. Postavite poklopac višestrukog spojnika (A) u pospremljeni položaj platforme.

A—Pokrov

H89283 —UN—14JAN09

Položaj pohrane

KR43067,0000731 -A5-17MAR11-8/9

6. Skinite teleskopsku pogonsku osovinu (A) iz položaja za skladištenje i spojite na osovinu dostavne komore (B). Provjerite da li se prsten za brzo pričvršćenje do kraja zabravljuje.

A—Teleskopska pogonska osovina

B—Osovina dostavne komore

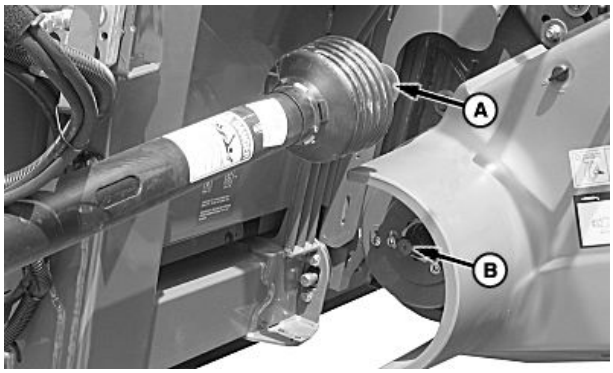

H99085 —UN—17NOV10

KR43067,0000731 -A5-17MAR11-9/9

Pričvršćivanje hedera za kukuruz na dostavnu komoru serije prije 60

Za pričvršćivanje hedera na stariji kombajn potrebni su kompleti za konverziju. Potražite pomoć servisera John Deerea.

VAŽNO: Pazite da se ne oštete heder za kukuruz i dostavna komora. Zatici za zabravljivanje (A) sa svake strane dostavne komore MORAJU biti preklopljeni prije pričvršćivanja hedera.

Klizno pomaknite zaustavni vijak (B) prema unutra i okrenite prema gore. Ako su klinovi izduženi, dostavna komora će se oštetiti kada se priključi heder.

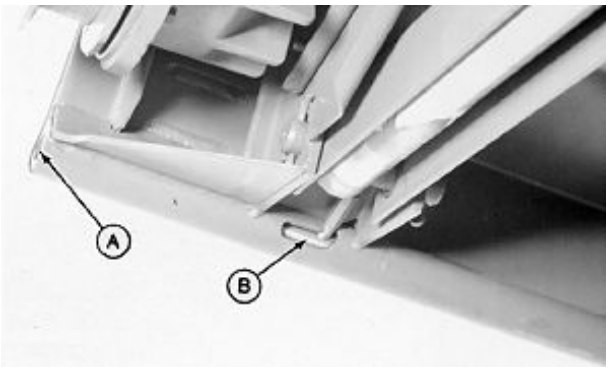

H41118 —UN—18JUN01

A—Zatik za zabravljivanje

B—Zaustavni vijak

KR43067,0000756 -A5-01DEC10-1/1

Pričvršćivanje hedera za kukuruz na sakupljač krme ili stroj za komušanje kukuruza

Za priključivanje hedera za kukuruz na sakupljač krme ili stroj za komušanje kukuruza ili njegovo odvajanje pogledajte priručnik za korisnike za taj stroj.

KR43067,0000751 -A5-01DEC10-1/1

Priključivanje i odvajanje hedera s dostavne komore

POZOR: Pogonske osovine ne ostavljajte spojene na kombajn. Može doći do osobnih ozljeda ili oštećenja stroja ako se heder slučajno uključi.

1. Odvojite teleskopsku pogonsku osovinu s osovine dostavne komore (A) i postavite na nosač za pospremanje.

VAŽNO: Zabravni zatici ne smiju se dirati dok je heder spušten na tlo. Ako se višestruki spojni mora pokrenuti s hederom na tlu, otkvačite kabel s ručice.

NAPOMENA: Zatici za zabravljivanje moraju biti do kraja uvučeni dok je ručica pomaknuta prema gore sve do graničnika. Namjestite pričvrsnu sajlu ako zabravni zatici nisu do kraja uvučeni (pogledajte Pričvršćivanje u jednoj točci—Podešavanje).

2. Skinite brzospojni klin i klizno pomaknite ploču za zabavljivanje kroz otvor sklopa višestrukog spojnika.
3. Skinite poklopac višestrukog spojnika iz pospremljenog položaja na hederu.
4. Podignite ručicu i skinite višestruki spojnik sa spojne točke dostavne komore (B).
5. Postavite višestruki spojnik u položaj za pospremanje na platformi i blokirajte ga ručicom.

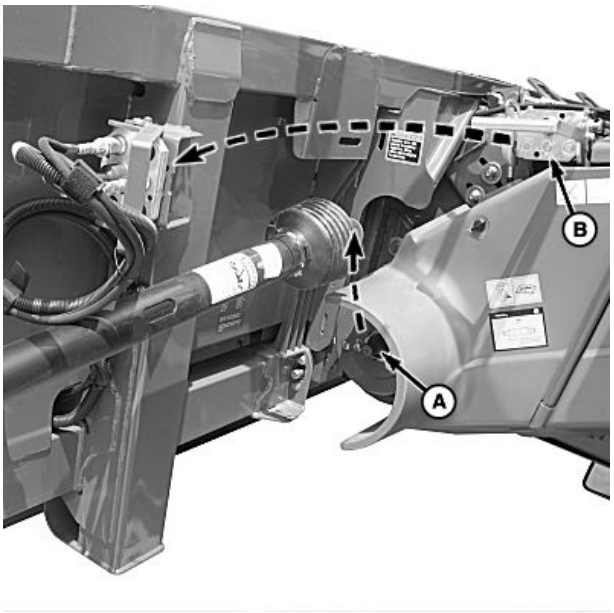

H99086 —UN—17NOV10

A—Osovina dostavne komore **B—Priključak višestrukog spojnika**

6. Postavite pokov na spojnu točku dostavne komore i ručicu za zabravljivanje.

KR43067,0000732 -A5-01DEC10-1/2

7. Potrubite, pokrenite motor, spustite dostavnu komoru tako da se kuke (A) nalaze ispod gornjeg okvira hedera za kukuruz te polagano pokrenite kombajn unazad.

A—Kuke (2 na dostavnoj komori)

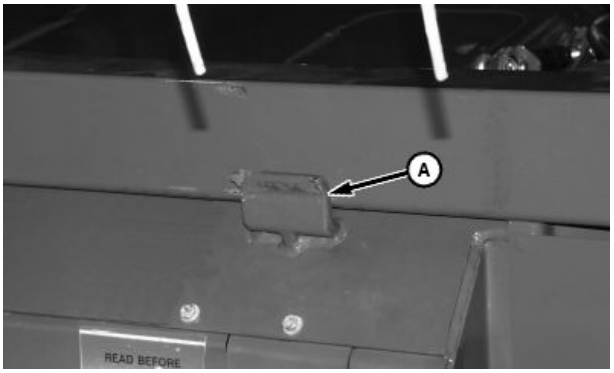

H70033 —UN—19SEP01

KR43067,0000732 -A5-01DEC10-2/2

Pričvršćivanje u jednoj točki – namještanje

NAPOMENA: Dostavna komora s funkcijom bočnog naginjanja: Podešavati se može samo sajla ručice višestrukog spojnika.

Ravna dostavna komora: Podešavati se može samo sajla ručice višestrukog spojnika ako sajla nije centrirana na donjem dijelu (položaj zatika za zabravljivanje). Pogledajte dio Kraj donje sajle ravne dostavne komore—Podešavanje.

1. Otvorite lijevi štitnik dostavne komore (A).
2. Otpustite matice (B) za blokiranje sajle.

VAŽNO: Provjerite je li ručica došla do graničnika na višestrukom spojniku. Ako ne provjerite je li ručica na graničniku, dimenzije zatika bit će pogrešne i to može uzrokovati ispadanje hedera tijekom žetve ili transporta.

3. Položite ručicu višestrukog spojnika na graničnik.

A—Štitnik **B—Protumatice**

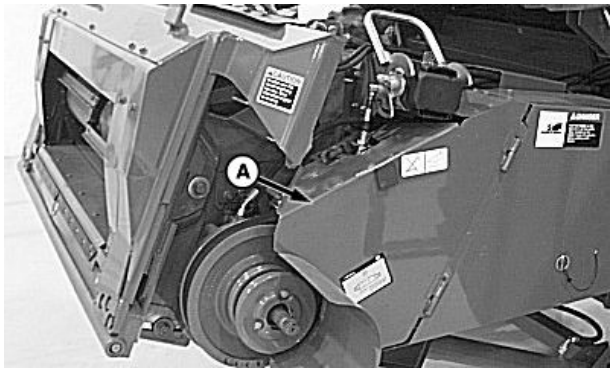

H78649 —UN—17OCT03

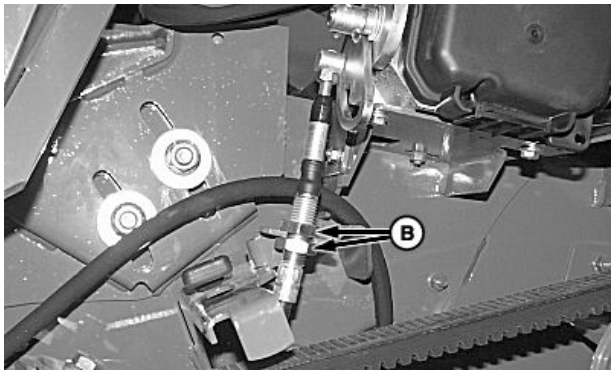

H78650 —UN—17OCT03

SS43267,0000312 -A5-26JUN14-1/4

NAPOMENA: Pomicanjem sajle "prema gore" na nosaču zatik se pomiče više prema unutra.

Pomicanjem sajle "prema dolje" na nosaču zatik se pomaiče više prema van.

4. Po potrebi podesite sajlu na nosaču za pravilno podešavanje zatika:
   - Lijevi zatik za zabravljivanje mora biti umetnut +/-2 mm (A).

A—Dimenzija

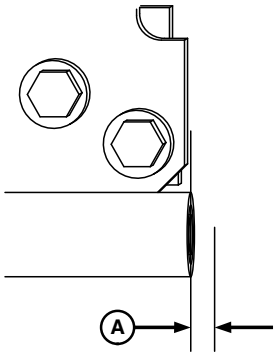

Lijevi zabravni zatik

H79344 —UN—10DEC03

Nastavlja se na sljedećoj stranici

SS43267,0000312 -A5-26JUN14-2/4

5. Držite donju maticu za blokiranje (B) i zategnite gornju maticu za blokiranje (A).

A—Gornja matica za blokiranje **B—Donja matica za blokiranje**

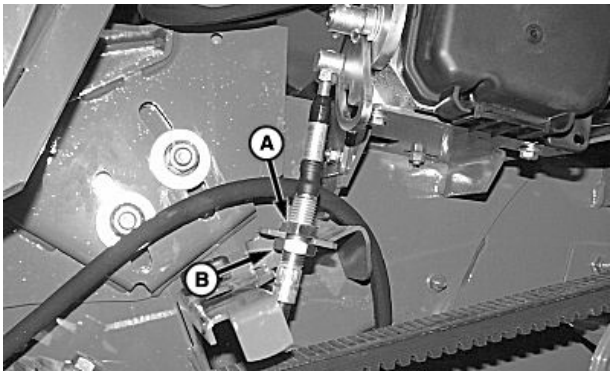

H81289 —UN—23JUN04

SS43267,0000312 -A5-26JUN14-3/4

VAŽNO: Ako zatici nisu pravilnih dimenzija, heder može ispasti tijekom žetve ili transporta.

6. Do kraja spustite ručicu višestrukog spojnika (A) i provjerite jesu li zatici (B) (obje strane) propisanih dimenzija. Ponovno podesite ako nije ispravno.

Tehnički podaci

Zatici dostavne komore—Udaljenost..... 45 – 52 mm (1-3/4 – 2 in.)

A—Ručica višestrukog spojnika **B—Svornjaci**

H81287 —UN—23JUN04

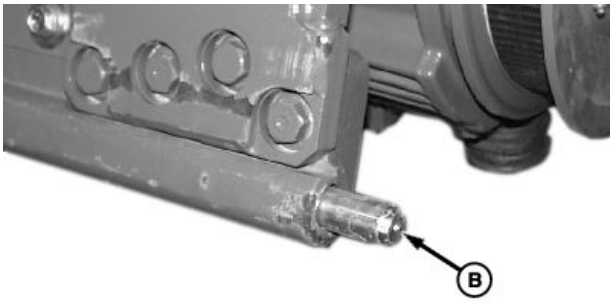

H81288 —UN—23JUN04

SS43267,0000312 -A5-26JUN14-4/4

Kraj donje sajle ravne dostavne komore—Podešavanje

Treba podesiti donji dio pričvrsne sajle ako utori (A) nisu centrirani na nosaču (B).

Otpustite matice za blokiranje (C) i podesite sajlu tako da navoji budu centrirani na nosaču.

Zategnite protumatice.

A—Navoji
B—Nosač
C—Protumatice

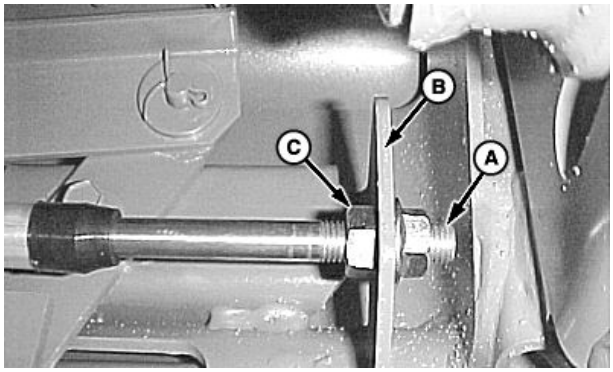

H79380 —UN—10DEC03

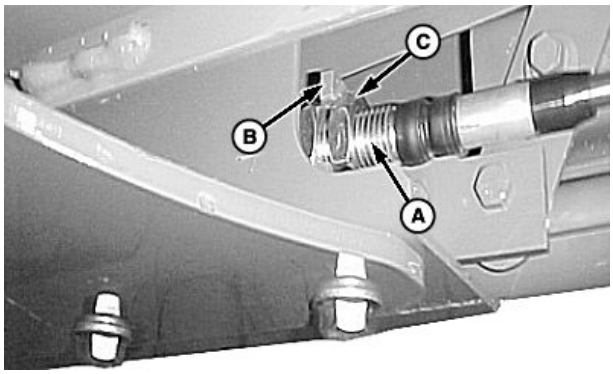

H79389 —UN—10DEC03

MH81805,0000700 -A5-17MAR05-1/1

Zabravni zatici dostavne komore (čišćenje)

Ako se zatici za zabravljivanje teško skidaju, skinite vijke s kapicom (A) i očistite područje zatika. Možda će se okvir dostavne komore morati do kraja nagnuti kako bi se moglo pristupiti vijcima s kapicom.

A—Vijak s glavom

H74309 —UN—18NOV02

MH81805,0000701 -A5-17MAR05-1/1

Ručno odbravljenje dostavne komore

Za skidanje hedera u slučaju ispadanja smičnog vijka, gurnite zatike za zabravljivanje (A) kroz pločice za zabravljenje i postavite vijke s kapicom M12 (B) u otvor (C). Ponovite isti postupak na drugoj strani.

A—Zabravni zatici
B—Vijak s glavom
C—Rupa

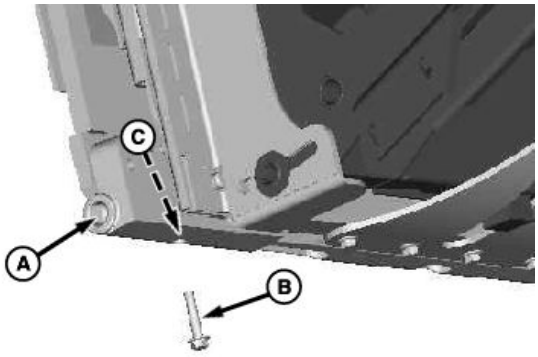

H74310 —UN—18NOV02

MH81805,0000702 -A5-17MAR05-1/1

Položaj smičnog vijka sajle za zabravljivanje

Ako smični vijak (A) pukne, skinite ga i zamijenite ga dodatnim smičnim vijkom (B). Isporučena su tri dodatna smična vijka.

A—Vijak s urezima **B—Dodatni smični vijak**

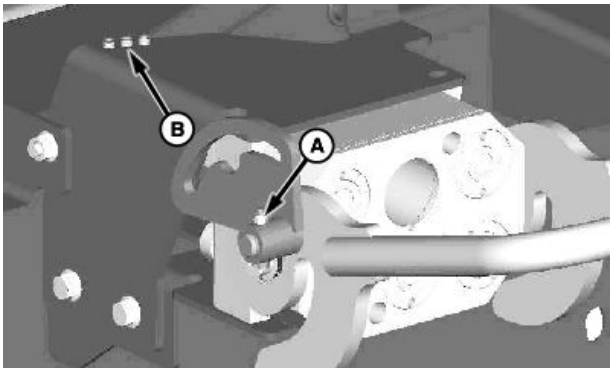

H74311 —UN—25NOV02

MH81805,0000703 -A5-17MAR05-1/1

Baždarenje i postavljanje

Kada baždariti

NAPOMENA: **Sva baždarenja:** *Baždarenja hedera potražite u priručniku za rukovanje kombajnom.*

Postupci baždarenja moraju se obaviri prije prve upotrebe ili nakon zamjene senzora kontrole visine hedera, senzora položaja ploče platforme ili pripadajućih sastavnih dijelova.

- Baždarenje hedera -LC1 (hdr)
- Baždarenje senzora bočnog naginjanja – LC1 nagib (opcija)
- Baždarenje senzora hidraulički podesive ploče platforme -LC1 (opcija) na kombajnima serije 50 i 60 - dEc
- Aktivno plivajuće baždarenje -FLO

NAPOMENA: Stanje koje je dovelo do greške mora biti popravljeno prije nastavljanja s baždarenjem.

Ako su se tijekom postupka baždarenje pojavile pogreške, kodovi pogrešaka prikazat će se na trostrukom zaslonu tahometra na kombajnima serija 50 i 60 i na CommandCenter™ zaslonu na kombajnima serija S i 70.

CommandCenter je trgovački naziv tvrtke Deere & Company

SS43267,00003FF -A5-26JUN14-1/1

Kodovi pogreške baždarenja

VAŽNO: Uvjet(i) koji uzrokuju kod pogreške moraju se ispraviti prije nastavljanja baždarenja.

Ako se kod pogreške (ERxx) pojavit tijekom postupaka baždarenja, obratite se John Deere distributeru s brojem koda pogreške.

KR43067,0000757 -A5-01DEC10-1/1

Korisnički postupci bažadarenja za kombajne serije S

U korisničkom priručniku kombajna potražite dostupna baždarenja.

Baždarenja su obavljena pomoću uputa prikazanih na zaslonu. Osoba koja upravlja strojem odabire diujagnostički izbornik, željeno baždarenje i slijedi navedene upute.

1. Označite ikonu dijagnostike i pritisnite potvrdni prekidač.
2. Odaberite ikonu baždarenja (A) i pritisnite potvrdni prekidač.
3. Označite izbornik baždarenja (B) i pritisnite potvrdni prekidač.
4. Odaberite željeno baždarenje. Pritisnite potvrdni prekidač.
5. Označite ikonu unos/prihvaćanje (C) i pritisnite potvrdni prekidač.
6. Slijedite upute na zaslonu za obavljanje željenog baždarenja.
7. Po potrebi postupak ponovite za dodatna baždarenja.

H94478 —UN—31MAR10

Dijagnostička ikona

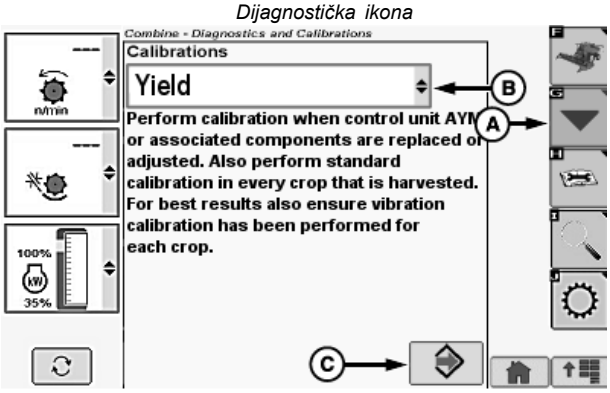

H94928 —UN—11OCT10

A—Ikona baždarenja
B—Izbornik baždarenje
C—Ikona unosa (Enter)/prihvaćanja

KR43067,0000965 -A5-24OCT11-1/1

Korisnički postupci baždarenja za kombajne serije 70

U korisničkom priručniku kombajna potražite dostupna baždarenja.

1. Od ikone dijagnostike i baždarenja (A), okrenite brojčanik odabira (B) dok nije istaknut izbornik baždarenja (C). Pritisnite potvrdni prekidač (D).
2. Okrećite brojčanik za odabir sve dok se ne označi željeno baždarenje i i pritisnite potvrdni prekidač.
3. Okrećite brojčanik za odabir dok se ne označi ikona unosa/prihvaćanja (E) i pritisnite potvrdni prekidač.
4. Slijedite upute na zaslonu za obavljanje željenog baždarenja.
5. Po potrebi postupak ponovite za dodatna baždarenja.

A—Ikona dijagnostike i baždarenja
B—Brojčanik odabira
C—Izbornik baždarenja
D—Potvrdni prekidač
E—Ikona unosa (Enter)/prihvaćanja

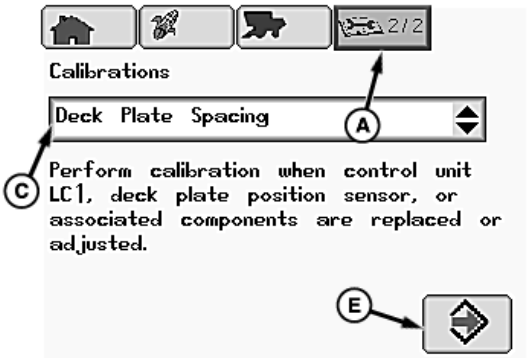

H87479 —UN—21FEB07

H86977 —UN—20NOV06

KR43067,00007F2 -A5-16MAR11-1/1

Korisnički postupci baždarenja za kombajne serija 50/60

Pripremite heder za baždarenje:

- Pričvrstite heder na kombajn i spojite ožičenje hedera na ožičenje kombajna.
- Postavite zračnu oprugu za postavljanje mjerača točke (Pogledajte POSTAVLJANJE ZRAČNE OPRUGE (PRIJE BAŽDARENJA HEDERA) u ovom dijelu).
- Provjerite rade li senzori visine hedera (ako je stroj opremljen).
- Pokrenite kombajn i odvezite ga na čvrstu i ravnu površinu.

Pritisnite prekidač za dijagnostiku. **DIA** će se pojaviti na trostrukom zaslonu tahometra.

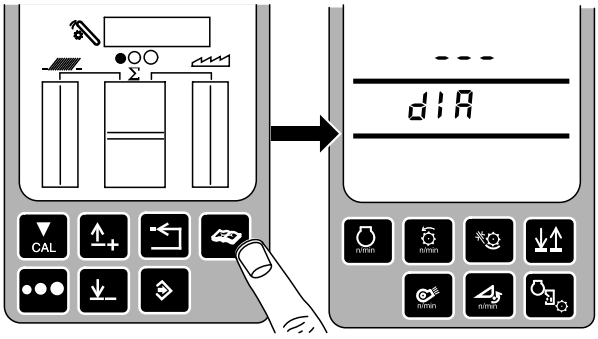

H71445 —UN—28MAR02

Nastavlja se na sljedećoj stranici

KR43067,0000966 -A5-24OCT11-1/10

Pritisnite baždarni prekidač. **CAL** i **conc** će se pojaviti na trostrukom zaslonu tahometra.

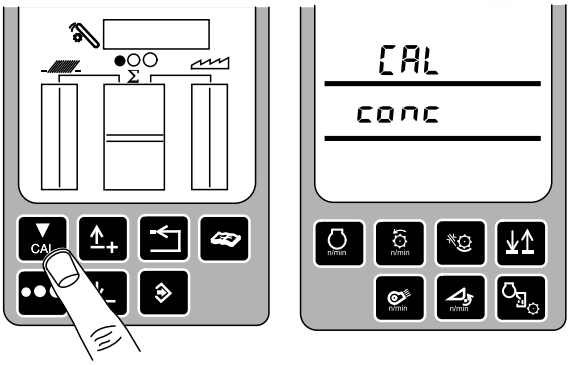

H68151 —UN—23MAY01

KR43067,0000966 -A5-24OCT11-2/10

Pritisnite tipke sa strelicama prema gore ili dolje sve dok se **CAL** i **hdr** ne pojave na trostrukom zaslonu tahometra.

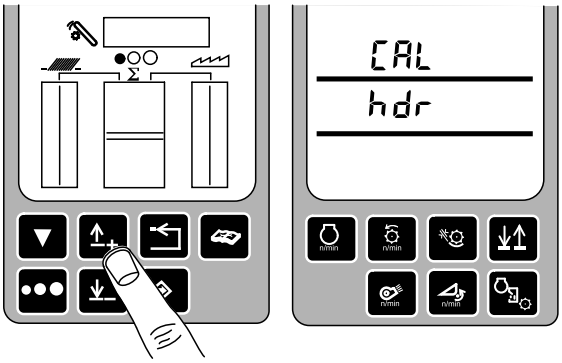

H68159 —UN—23MAY01

Nastavlja se na sljedećoj stranici

KR43067,0000966 -A5-24OCT11-3/10

Pritisnite prekidač za unos za pristupanje način rada baždarenje hedera. **hdr** i **H-dn** (**P-dn** će se pojaviti na glavi HYDRAFLEX koja je pod tlakom) pojavit će se na trostrukom zaslonu tahometra.

NAPOMENA: Ako je platforma Hydraflex opremljena dodatnim senzorima pojavit će se H-dn.

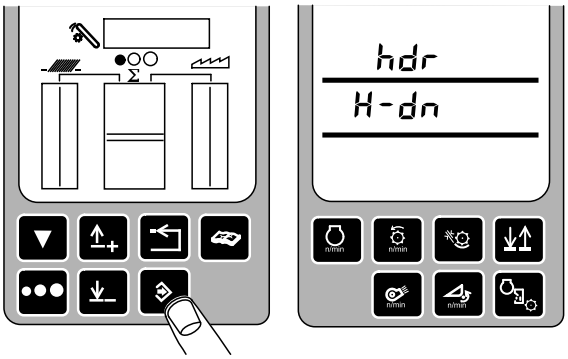

H68160 —UN—23MAY01

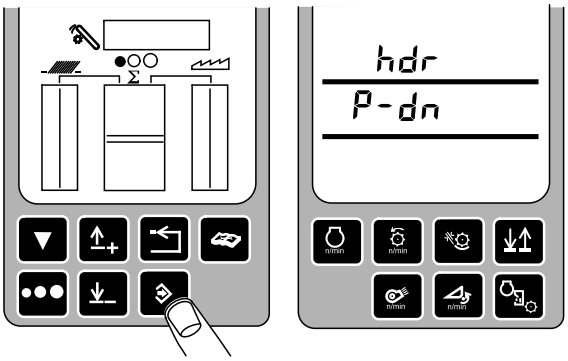

H71305 —UN—14MAR02

KR43067,0000966 -A5-24OCT11-4/10

Utvrdite minimalnu postavku senzora.

Spustite i nagnite heder pomoću prekidača za podizanje/spuštanje i naginjanje hedera (A) sve dok se na spusti na tlo.

A—Prekidač podizanja/spuštanja hedera

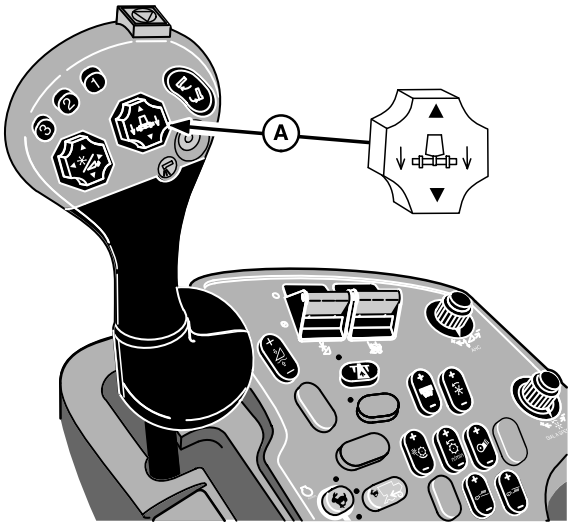

H74747 —UN—18MAR03

Nastavlja se na sljedećoj stranici

KR43067,0000966 -A5-24OCT11-5/10

Ako se prikazuje **H-dn**, idite na sljedeći korak.

Ako se prikazuje **P-dn**, smanjite tlak pomoću gumba plutajućeg hedera sve dok tlak ne padne ispod 1000 psi (6900 kPa) (69 bar).

Plutajući tlak prikazivat će se kako se tlak spušta.

H-dn će se pojaviti kada je tlak ispod 1000 psi (6900 kPa) (69 bar).

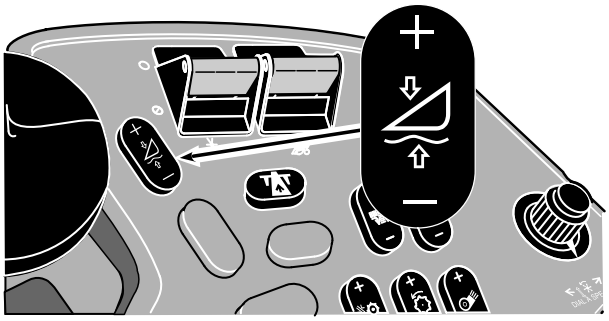

H75742 —UN—18MAR03

KR43067,0000966 -A5-24OCT11-6/10

Pritisnite prekidač baždarenja. **hdr** i **H-UP** pojavit će se na trostrukom zaslonu tahometra.

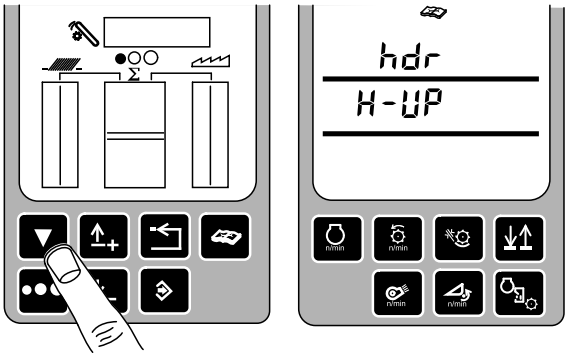

H68161 —UN—23MAY01

KR43067,0000966 -A5-24OCT11-7/10

Utvrdite maksimalnu postavku senzora.

Podignite heder do kraja pomoću prekidača za podizanje/spuštanje hedera (A).

A—Prekidač podizanja/spuštanja hedera

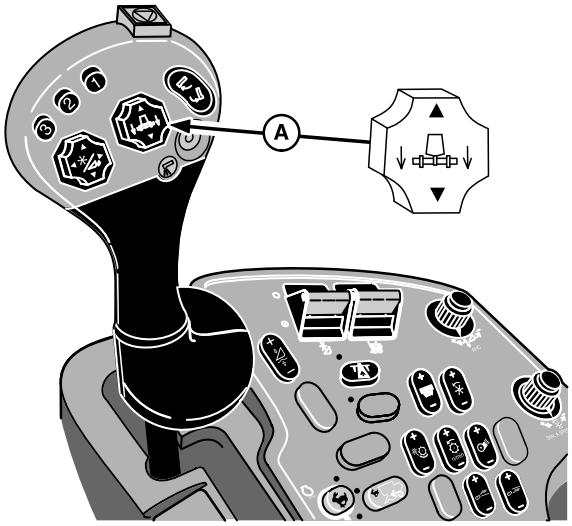

H74747 —UN—18MAR03

Nastavlja se na sljedećoj stranici

KR43067,0000966 -A5-24OCT11-8/10

Pritisnite baždarni prekidač. **EOC** će se prikazati na trostrukom zaslonu tahometra.

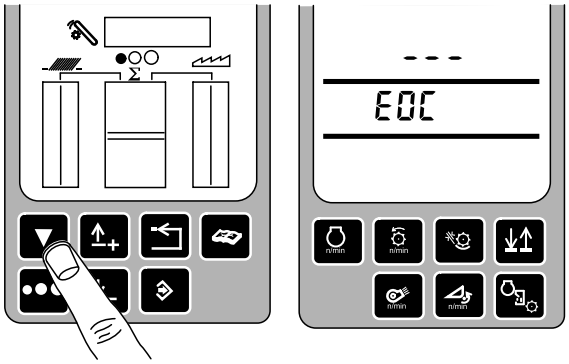

H68162 —UN—23MAY01

KR43067,0000966 -A5-24OCT11-9/10

Pritisnite prekidač Enter kako biste pohranili vrijednosti baždarenja i vratite se u normalni rad ili pritisnite prekidač s crnom strelicom kako biste prekinuli baždarenje (a ne pohranite vrijednosti).

Pritisnite prekidač sa strelicom unatrag, kako biste se vratili u normalni rad.

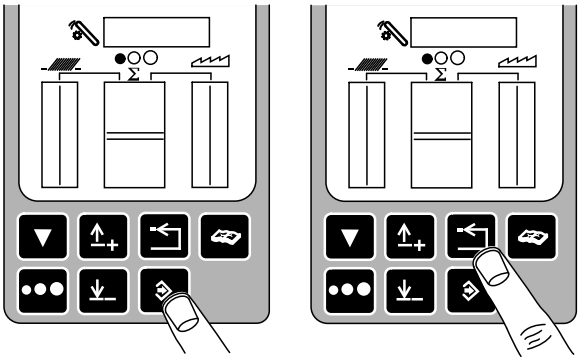

H68163 —UN—23MAY01

KR43067,0000966 -A5-24OCT11-10/10

Podešavanje brzine spuštanja i osjetljivosti dostavne komore - Kombajni serija S i 70

osjetljivost na visinu i osjetljivost na tlak aktivnog lebdećeg položaja hedera (Automatske funkcije): Kontrolira brzinu odaziva pomaka hedera kada radi u načinima automatske detekcije i automatskog lebdećeg položaja.

Promjena brzine za automatske funkcije:

1. Povjerite je li prekidač sigurnosti na cesti u načinu rada za polje.
2. Pritisnite prekidač za podešavanje osjetljivosti/brzine dostavne komore (A) **dva puta** kako biste podesili postavke. Postavke se namještaju između 0 do 100.

   NAPOMENA: Postavka osjetljivosti prikazat će se na zaslonu naslona za ruke (C) prilikom podešavanja.

3. Okrenite brojčanik odabira (BC) u smjeru kretanja kazaljke na satu za povećanje brzine odaziva ili u smjeru suprotnom od smjera kazaljke na satu za smanjivanje brzine odaziva.

A—Prekidač brzine dostavne komore/namještanja osjetljivosti
B—Brojčanik odabira
C—Postavke osjetljivosti

H99167 —UN—23NOV10

Prikazana serija **S**

H87056 —UN—30JUL07

Prikazana serija 70

Nastavlja se na sljedećoj stranici

KR43067,00007BA -A5-09FEB11-1/2

Brzina ručnog podizanja /spuštanja (ručne funkcije): Upravlja brzinom odaziva funkcija podizanja/spuštanja hedera za ručno upravljanje i u načinu rada za automatsko vraćanje na zadanu visinu.

Mijenjane brzine za ručne funkcije:

1. Povjerite je li prekidač sigurnosti na cesti u načinu rada za polje.
2. Prekidač za podešavanje brzine/osjetljivosti (A) pritisnite **jednom** za podešavanje postavki. Postavke se namještaju između 0 do 100.

   NAPOMENA: Postavka osjetljivosti prikazat će se na zaslonu naslona za ruke (C) prilikom podešavanja.

3. Okrenite brojčanik odabira (BC) u smjeru kretanja kazaljke na satu za povećanje brzine odaziva ili u smjeru suprotnom od smjera kazaljke na satu za smanjivanje brzine odaziva.

A—Prekidač brzine dostavne komore/namještanja osjetljivosti
B—Brojčanik odabira
C—Postavke brzine

H99167 —UN—23NOV10

Prikazana serija **S**

H87057 —UN—30JUL07

Prikazana serija 70

KR43067,00007BA -A5-09FEB11-2/2

Podešavanje brzine spuštanja i osjetljivosti dostavne komore — Kombajni serije 60 i stariji

Brzina spuštanja za serije 60 STS

NAPOMENA: Kontrola brzine odaziva za osjetljivost visine hedera i tlak aktivnog lebdećeg položaja hedera (Automatske funkcije).

Okrećite (A) kontrole brzine odaziva funkcija podizanja/spuštanja hedera kada je u automatskom načinu rada. Postupak pogledajte u priručniku za rukovanje kombajna.

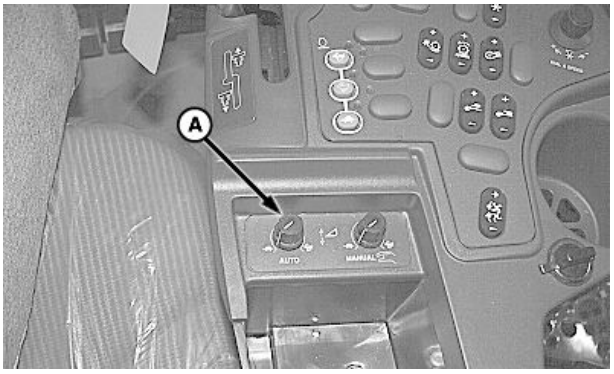

H80536 —UN—31MAR04

A—Brojčanik

Nastavlja se na sljedećoj stranici

KR43067,00007B8 -A5-09FEB11-1/2

Brzina spuštanja za serije 60 Walkers CTS & Sidehill, sve modele serije 50 i sve modele serije 9000/10

Otpustite maticu i podesite vijak (A) za brže ručno spuštanje, kod manje brzine spuštanja.

Pritezanje matice nakon namještanja.

Na kombajnima s aktivnim upravljanjem hedera ili funkcijom Dial-A-Matic:

- Okrenite gumb (b) do kraja prema unutra (potpuno zatvoren).
- Okrenite gumb za 3/8 okretaja prema van.
- Po potrebi podesite kako biste stabilizirali sustav u automatskom načinu rada u uvjetima rada na polju.

A—Vijak za namještanje **B—Dugme**

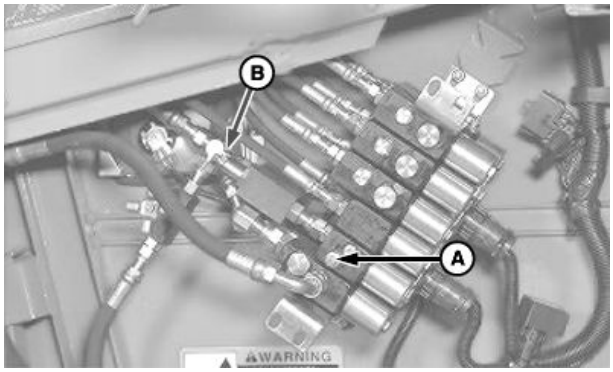

H80519 —UN—30MAR04

Kombajni serije 50 STS

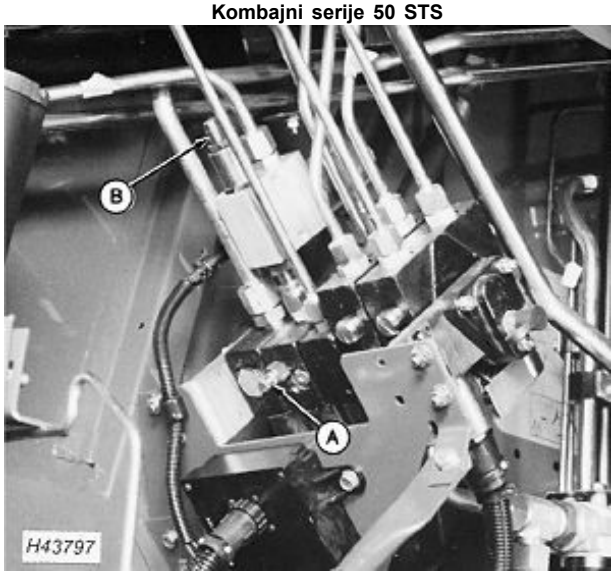

H43797 —UN—21AUG91

Walkers, CTS, kombajni za nizbrdice

KR43067,00007B8 -A5-09FEB11-2/2

Rad s hederom za kukuruz

Opće informacije

Točke sakupljanja (A) nalaze se između redova kukuruza. Valjci za stabljike sakupljaju stabljike kukuruza i brzo ih guraju kroz jedinice za sakupljanje po redovima.

Kada silaža klipova kukuruza dođe do ploče platforme, sprječava se da klip prolazi dalje zahvaljujući uskom otvoru. Kako valjci za stabljike nastavljaju gurati stabljike, silaža klipa kukuruza se odvaja.

Lanci sakupljača (C) zahvaćaju silažu i prenose je do pužnice (D) koja silažu prebacuje u dostavnu komoru kombajna.

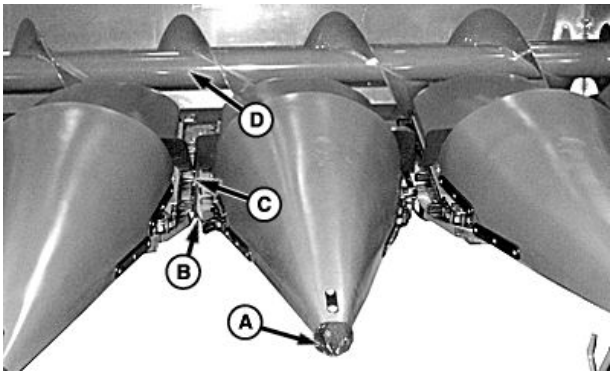

H89415 —UN—01AUG07

A—Točka prikupljanja
B—Valjci za stabljike
C—Lanac sakupljača
D—Pužnica

KR43067,0000743 -A5-23NOV10-1/1

Oprezno vozite i radite

Oprezno vozite tako da kukuruz ostaje u redovima. Nikada ne tjerajte heder za kukuruz ili kombajn do točke preopterećenja. Preopterećenje može prouzročiti pucanje. Pokrenite u nižoj brzini i polako povećavajte brzinu dok ne postignete odgovarajuću brzinu za vožnju po tlu za rad.

Slušajte čuje li se proklizavanje spojke ili neuobičajeni zvukovi. Ako se heder za kukuruz začepi očistite ga tako da motor i dalje radi radnom brzinom, ali smanjite brzinu za vožnju po tlu dok se heder ne očisti.

POZOR: Pročitajte priručnike za rad kombajna i hedera za kukuruz.

VAŽNO: Kretanje kombajna prema naprijed mora biti otprilike isto kao kretanje unazad odbojnika lanca sakupljača, ili može doći do začepljenja.

KR43067,0000744 -A5-23NOV10-1/1

Brzina vožnje hedera za kukuruz

Brzina vožnje prema naprijed mora biti ista kao i pomak unazad odbojnika lanca sakupljača.

Ako je brzina za vožnju po tlu previsoka, lanci sakupljača gurat će stabljike prema naprijed i prekinuti silažu. Ako je brzina za vožnju po tlu preniska lanci sakupljača zaglavit će stabljike u hederu za kukuruz te može doći do pucanja stabljika ili prekidanja silaže.

KR43067,0000745 -A5-23NOV10-1/1

Funkcije naslona za ruke

H111118 —UN—16APR14

Kombajni serije S

H91273 —UN—24APR08

Kombajni serije 70

A—Prekidač uključivanja hedera i reversera dostavne komore
B—Prekidač za uključivanje separatora
C—Kotačić za namještanje visine hedera/regulaciju tlaka sustava HydraFlex™
D—Prekidač za namještanje brzine remena rezača
E—Prekidač za namještanje tlaka kose
F—Prekidač za prestanak cestovnog prometa
G—Prekidač brzine dostavne komore/namještanja osjetljivosti
H—Prekidač za namještanje nagiba kose (SAMO kruti rezač)
I— Kotačić za odabir (podešavanja u radu i komande)
J— Kotačić za namještanje brzine vitla ili remena pickupa
K—Prekidač za smanjenje brzine bočnog remena (SAMO kruti i fleksibilni rezači)

CommandCenter™ funkcije hedera na naslonu za ruke: Potpune informacije o svim funkcijama potražite u priručniku za korisnike kombajna.

HydraFlex je zaštitni znak tvrtke Deere & Company
CommandCenter je trgovački naziv tvrtke Deere & Company

SS43267,00003D3 -A5-01JUL14-1/1

Zaslon aktivnog upravljanja hederom – Značajke

NAPOMENA: **Potpune informacije o svakoj funkciji potražite u priručniku za rukovanje kombajna.**

Zaslon aktivnog upravljanja hederom (A): Omogućuje osobi koja upravlja strojem da vidi oja je funkcija trenutačno aktivna označavajući odgovarajuću ikonu na zaslonu.

NAPOMENA: Položaj gumba za upravljanje može se razlikovati ovisno o modelu kombajna i postavljenoj opremi.

VAŽNO: Provođenje bilo kojeg baždarenja hedera može automatski omogućiti svih šest načina rada hedera o kojima se raspravlja u nastavku.

Gumb detekcije visine hedera (B): Omogućuje osobi koja upravlja strojem da odabere položaj hedera u odnosu na tlo te da automatski održava taj položaj.

Gumb za očitavanje visine hedera – HydraFlex™/HydraFloat (B): Omogućuje osobi koja upravlja strojem podešavanje potiska kose na tlo ili težine kose i automatski povratak u taj položaj. HydraFlex™/HydraFloat radi zajedno s funkcijom očitavanja visine hedera kako bi se zadržao položaj hedera u odnosu na tlo, slijedile konture zemljišta i osigurao automatski povratak u taj položaj.

Gumb za povratak na zadanu visinu hedera (C): Omogućuje osobi koja upravlja strojem odabir položaja hedera u odnosu na stroj i automatski povratak u taj položaj.

Gumb za bočno naginjanje (D): Omogućuje osobi koja upravlja strojem održavanje položaja hedera u odnosu na tlo. Senzori se upotrebljavaju kako bi se utvrdila visina kod svakog kraja hedera. Heder se naginje na dostavnu komoru kako bi ujednačio udaljenost do tla na svakom kraju. Ako je stroj opremljen funkcijom očitavanja visine hedera – HydraFlex™ (opcija), dva sustava rade zajedno na održavanju najbližeg položaja kose u odnosu na tlo.

Gumb Dial-A-Speed (E): Omogućuje osobi koja upravlja strojem automatsku upravljanje brzinom vitla ili remena pickupa. Radna brzina je omjer brzine vožnje po tlu stroja i brzine vitla ili remena.

Gumb plutajuće dostavne komore (F): Omogućuje rad krutog hedera pri kontaktu s tlom i održavanje namještenog kontaktnog pritiska. Osoba koja upravlja strojem odabire kako čvrst kontakt ima heder s tlom i vraća se na taj pritisak automatski.

NAPOMENA: Lebdeći način rada pužnice ne preporučujemo s pužnicom HydraFlex™ ili rezačima serije 600 jer može doći do prekomjernog trošenja višestruke klizne ploče.

HydraFlex je zaštitni znak tvrtke Deere & Company

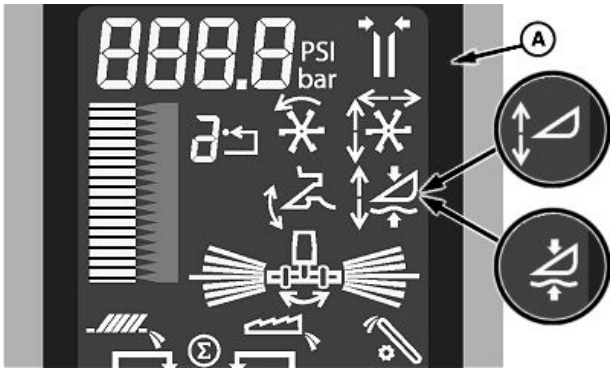

H100107 —UN—08FEB11

Zaslon u kuti serije S

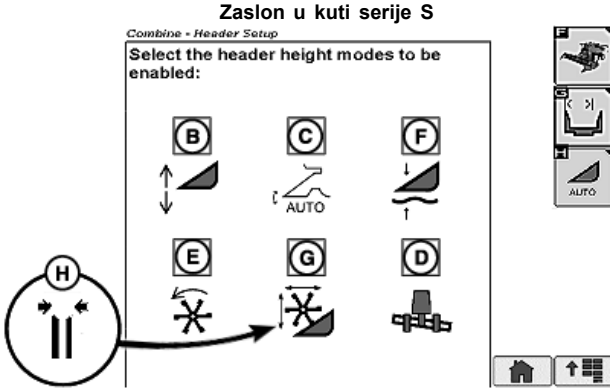

H100108 —UN—08FEB11

Gumbi serije S

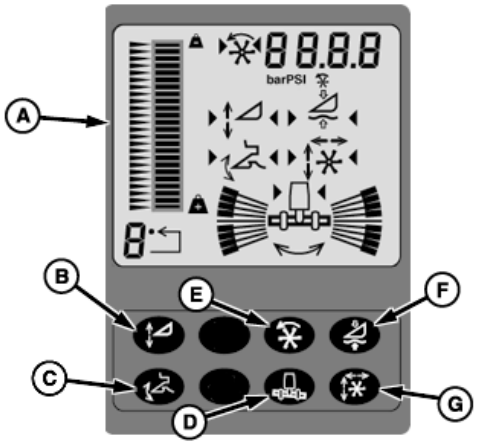

H86001 —UN—13DEC06

Zaslon u kutu i gumbi serije 70

Gumb za povratak u zadani položaj vitla (G): omogućuje osobi koja upravlja strojem odabir visine vitla i položaja vitla naprijed/nazad i automatski povratak u taj položaj.

Položaj za nastavak rada ploče platforme (H): Omogućuje osobi koja upravlja strojem odabir širine otvora podesive ploče platforme (ako je stroj opremljen) i automatski povratak u taj položaj.

SS43267,000040C -A5-01JUL14-1/1

Opis sustava automatskog upravljanja visinom hedera

Sustavi automatske regulacije hedera kompenziraju neravnine zemljišta i upravlja vodoravnim i okomitim položajem hedera. Sustav neprekidno uspoređuje unaprijed namješten položaj i stvarni položaj, održavajući na taj način heder u željenom radnom položaju. Vrijednosti se unose prema podešavanju brzine odaziva i podešavanju osjetljivosti pomoću brojčanika za odabir na naslonu za ruke.

Zahtjevi sustava:

- Prekidač sigurnosti na cesti mora biti u položaju za rad na polju.
- Motor radi.
- Uključen heder.
- Željeni način rada regulacije hedera aktiviran.

Namještanje bočnog nagiba — dva načina rada

- Ručno namještanje — hidraulične sastavnice su izravno aktivirane višenamjenskom ručicom.
- Automatski namještanje — paralelna namještanja hedera u odnosu na tlo obavljaju osjetnici na svakom kraju hedera. To osigurava da razmak između hedera i tla bude jednak i na lijevoj i na desnoj strani.

Namještanje visine platforme — četiri načina rada

- Ručno namještanje — hidraulične sastavnice su izravno aktivirane višenamjenskom ručicom.
- Automatsko preuzimanje visine — platforma se može namjestiti za bilo koji položaj unutar područja dostavne komore.
- Automatska detekcija visine — visina platforme se održava pomoću senzora visine spojenim na platformi. Ovime se osigurava da je visina hedera uvijek konstantna na grubom tlu.
- Automatski upravljanje lebdećim položajem — stroj održava konstantan tlak hedera u kontaktu s tlom.

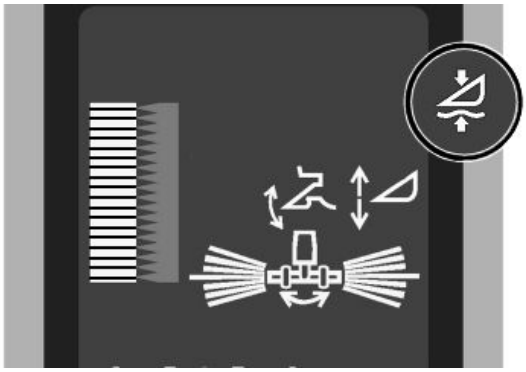

H100084 —UN—08FEB11

Prikazana serija S

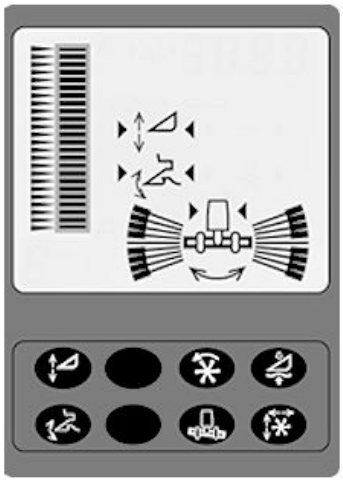

H86522 —UN—13DEC06

VAŽNO: Ručno podešavanje nagiba i postavki visine isključit će sve automatske funkcije.

KR43067,00007B1 -A5-09FEB11-1/1

Uključivanje / isključivanje pogona hedera za kukuruz

NAPOMENA: Osoba koja upravlja strojem mora se nalaziti na sjedištu prije uključivanja prekidača separatora i hedera.

Za uključivanje hedera.
- Prekidač sigurnosti na cesti (A) u položaju polje.
- Prekidač uključenja separatora (B).
- Prekidač uključenja hedera (C).

A—Prekidač za prestanak cestovnog prometa
B—Prekidač uključenja separatora
C—Prekidač uključivanja hedera

H99168 —UN—23NOV10

Prikazana serija **S**

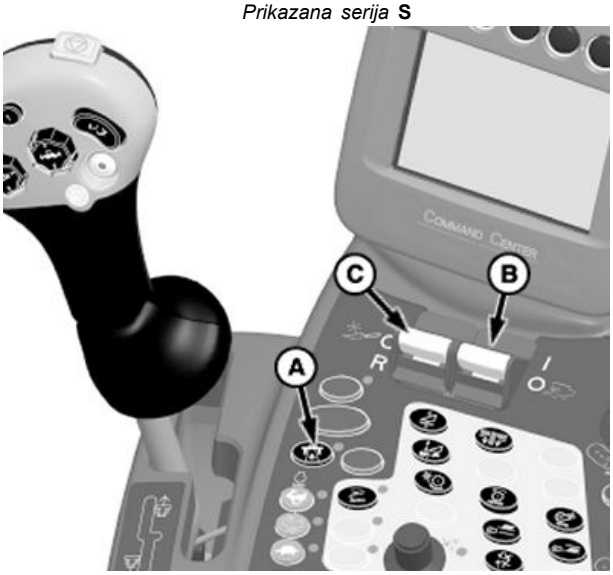

H89636 —UN—15AUG07

Prikazana serija 70

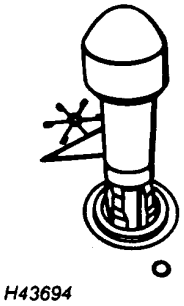

H43694 —UN—06AUG91

Prikazane serije 9000 i 10

KR43067,0000746 -A5-23NOV10-1/1

Kontrola i vraćanje ploče platforme

Kombajn serije S

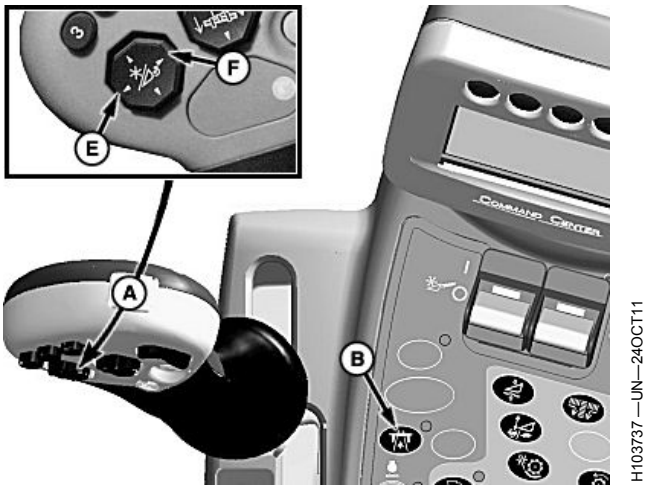

Prekidač položaja vitla na višefunkcijskoj ručici (A) omogućuje osobi koja upravlja strojem povećanje i smanjenje otvora podesivih ploče platforme.

Sustav je aktivan kada:

- Motor radi.
- Prekidač za prestanak cestovnog prometa (B) je u položaju polja.
- Heder je uključen.
- Podešavanje ploče platforme uključeno je na zaslonu (C i D).

Postavke otvora ploče platforme:

1. Pritisnite lijevu stranu prekidača vitla (E) za povećanje otvora ploče platforme.
2. Pritisnite desnu stranu prekidača vitla (F) za smanjenje otvora ploče platforme.

NAPOMENA: Ikona položaja ploče platforme i vrijednost otvora ploče platforme pojavit će se na zaslonu Commandcenter.

Ploče platforme imaju raspon od 0 (minimalni otvor) do 9 (maksimalni otvor).

Vraćanje ploče platforme u odabrani položaj:

1. Ručno postavite otvor ploče platforme.

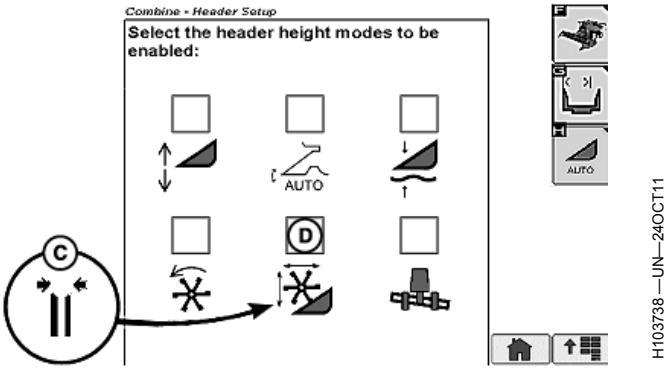

A—Prekidač položaja vitla
B—Prekidač za prestanak cestovnog prometa
C—Ikona uključivanja ploče platforme (serije S)
D—Ikona uključivanja ploče platforme (serije 70)
E—Prekidač za vitlo naprijed
F—Prekidač vitla nazad

2. Pritisnite i zadržite aktivacijske tipke 1, 2 ili 3 na višenamjenskoj ručici tri sekunde kako bi se memorirao trenutačni položaj ploče platforme. Osoba koja upravlja strojem od sada se u bilo kojem trenutku može vratiti u unaprijed postavljeni položaj uključeni položaj pritiskom na dodijeljeni gumb za uključivanje.

SS43267,00001D1 -A5-15JAN13-1/1

Kombajni serija 50, 60 i 70 s dostavnom komorom promjenjive brzine

Radna brzina hedera za kukuruz mijenja se promjenom brzine donje osovine dostavne komore. Brzina osovine dostavne komore mijenja se pomoću prekidača vitla (A) smještenog na višenamjenskoj upravljačkoj ručici.

NAPOMENA: Motor mora raditi s uključenim hederom kako bi se mogla namjestiti brzina.

1. Postavite prekidač sigurnosti na cesti (B) u položaju polje.
2. Pritisnite i držite vrh prekidača vitla kako biste povećali brzinu.
3. Pritisnite i držite dno prekidača vitla kako biste smanjili brzinu.

A—Prekidač vitla

B—Prekidač za prestanak cestovnog prometa

H74734 —UN—18MAR03

Prikazana serija 50

KR43067,0000747 -A5-23NOV10-1/1

Kombajni serije 00 i 10 s pogonskim remenom dostavne komore promjenjive brzine

Radna brzina hedera za kukuruz mijenja se promjenom brzine donje osovine dostavne komore. Brzina osovine dostavne komore mijenja se pomoću prekidača (+) i (-) na ručici višenamjenske komande.

NAPOMENA: Motor mora raditi s uključenim hederom kako bi se mogla namjestiti brzina.

1. Pritisnite i držite dno prekidača kako biste povećali brzinu.
2. Pritisnite vrh prekidača kako biste smanjili brzinu.

Raspon brzine osovine dostavne komore opremljene promjenjivim pogonom je od oko 630 do 780 o/min.

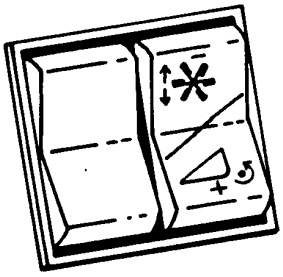

H43707

H43707 —UN—06AUG91

Prikazane serije 00 i 10

Pomoću sljedeće tablice uskladite brzine hedera za kukuruz s brzinom kombajna:

KR43067,0000968 -A5-24OCT11-1/1

Kombajni s dostavnom komorom fiksne brzine

Pogledajte dio PODEŠAVANJE - HEDER ZA KUKURUZ za promjenu brzine hedera na kombajnu s dostavnom komorom fiksne brzine.

KR43067,0000749 -A5-01DEC10-1/1

Žetva kukuruza oslabljene ili puknute stabljike

Stabljike i klip mogu biti oslabljeni od bolesti (trulež stabljike) ili insektima (kukuruzni moljac) što dovodi do njihovog pucanja u blizini tla kada dođu u dodir s točkama skupljača hedera i štitnicima. Ovaj se materijal sakuplja u hrpe koje sprječavaju da stabljike dodiruju valjke za stabljike. Kada se to dogodi gubi se usjev i smanjuje produktivnost žetve.

Sljedeći popis predstavlja moguća rješenja ovih problema:

- Smanjite brzinu vožnje po tlu kombajna.
- Povećajte brzinu hedera za kukuruz s promjenjivom brzinom dostavne komore.
- Podesite širinu ploča platforme koliko god je moguće, a da se ne omogući klipovima dodirivanje valjaka za stabljike.
- Skinite štitnike klipa.

KR43067,0000969 -A5-24OCT11-1/1

Žetva kukuruza kokičara

- Postavite ploče platforme što je moguće bliže.
- Podignite poprečnu pužnicu tako da najširi promjer klipa prolazi između odbojnika i tla bez kontakta.
- Smanjite brzinu osovine za okretanje unazad hedera.
- U priručniku za rukovanje kombajna provjerite ispravne postavke.

KR43067,0000753 -A5-01DEC10-1/1

Sakupljači

U većini uvjeta radite tako da prednji dio točaka sakupljača jedva dotiče tlo.

U blatnjavim uvjetima ili na snijegu heder podignite na visinu koja će spriječiti sakupljanje materijala u otvoru grla.

Međusobno podesite razinu svih točaka.

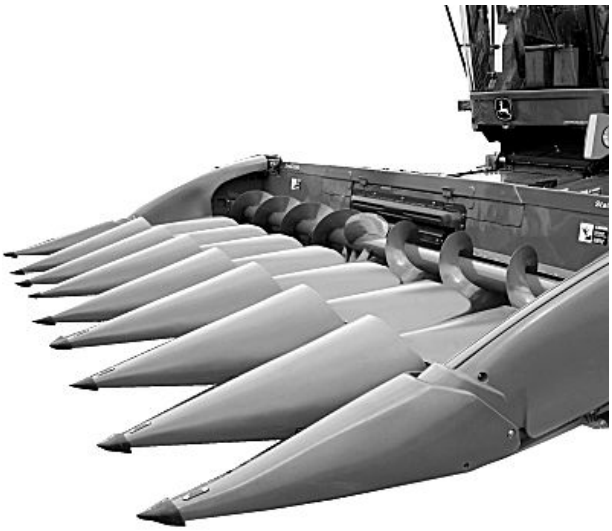

H89417 —UN—01AUG07

JK22594,0000242 -A5-13AUG07-1/1

Jedinice redova

Svako pojedinačno kućište jedinice reda ima par noževa za smeće, lanaca sakupljača, ploča platforme i valjaka za stabljike. Klipovi kukuruza otkidaju se sa stabljike i pomoći jedinice reda prebacuju u pužnicu.

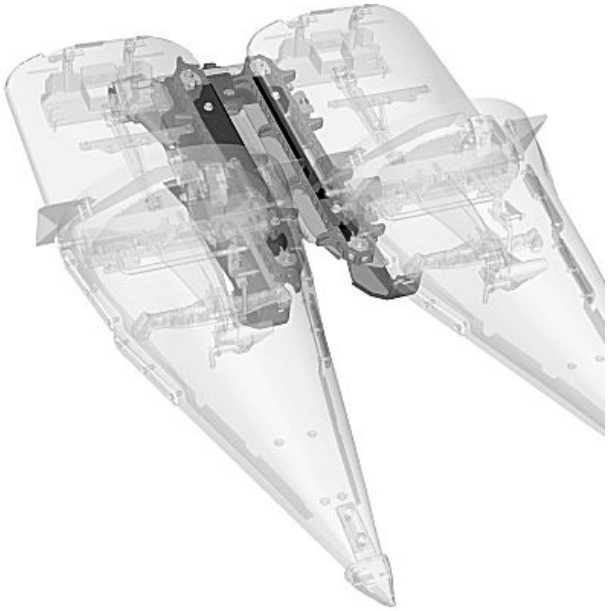

H99154 —UN—22NOV10

KR43067,00005BA -A5-01DEC10-1/1

Pužnica

Pužnica (A) prikuplja materijal usjeva iz jedinica reda i usmjerava materijal u dostavnu komoru.

A—Pužnica

H89295 —UN—20JUL07

OUO6043,0001C88 -A5-03JAN08-1/1

Hidraulički podesive ploče platforme

NAPOMENA: Za podešavanje ili baždarenje ploča platforme pogledajte priručnik za rukovanje kombajna.

Hidraulički podesive ploče platforme (A) omogućuju osobi koja upravlja strojem podešavanje ploča platforme iz unutrašnjosti kabine za različite veličine stabljike i klipa.

Ploče platforme mogu se pomicati samo kada je motor u radu i prekidač za prestanak sigurnosti na cesti u položaju polja.

Pritiskom na prekidač za vitlo naprijed otvara se ploča platforme, a pritiskom na prekidač za vitlo nazad zatvaraju se ploče platforme.

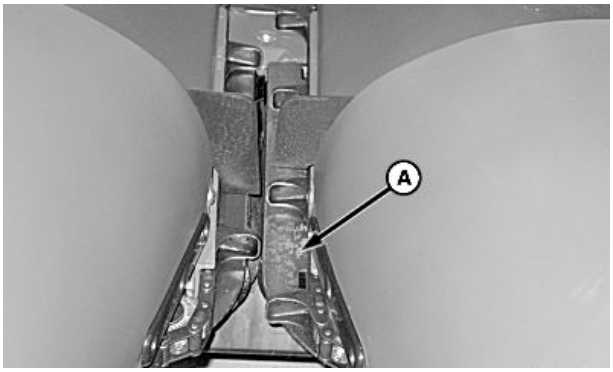

H89701 —UN—21AUG07

A—Ploča platforme

KR43067,0000360 -A5-21APR09-1/1

Vanjska produženja sakupljača

Vanjska produženja sakupljača (A) sprječavaju gubitak klipa preko stranica niskoprofilnog sakupljača.

Kada radite u uvjetima kada su stabljike kukuruza na tlu smanjite produženja za mekše sakupljanje stabljika.

Produženja su ugrađena u vanjske branike i po potrebi se mogu podizati i spuštati.

- Podignite produženje tako da ga povučete prema gore sve dok se klin (B) ne zabravi na mjestu.
- Za spuštanje produženja pritisnite klin (B) prema unutra i spustite produženje.

NAPOMENA: Produženje mora biti u spuštenom položaju za podizanje vanjskih točaka sakupljača.

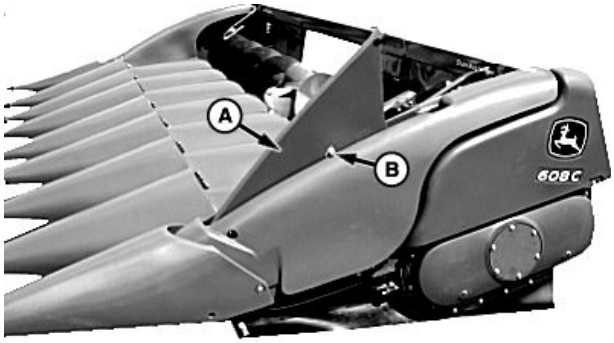

H89215 —UN—23JUL07

A—Proširenja **B—Pin**

KR43067,00005A0 -A5-12MAY10-1/1

Podizanje i skidanje unutarnjih točaka sakupljača i štitnika

1. Uklonite zavrtanj (A).
2. Okrećite bravu štitnika (B) unatrag sve dok se štitnik (C) ne očisti.

NAPOMENA: Prilikom postavljanja brave nemojte prejako zategnuti vijak s kapicom (B).

Tehnički podaci

Vijak s kapicom brave štitnika sakupljača—Zatezni moment	20 Nm (15 lb.-ft.)

A—Vijak s kapicom
B—Brava štitnika
C—Štitnik

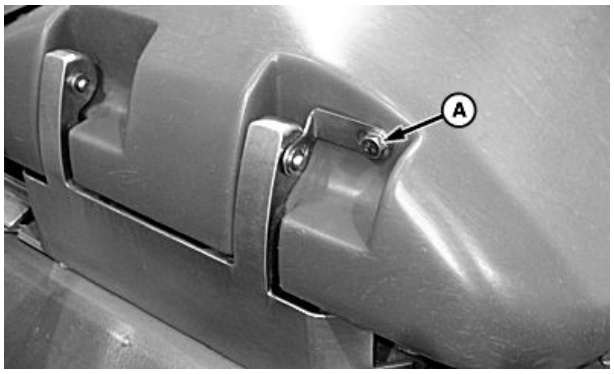

H102222 —UN—15JUN11

Prikazan je stražnji dio unutarnjeg štitnika

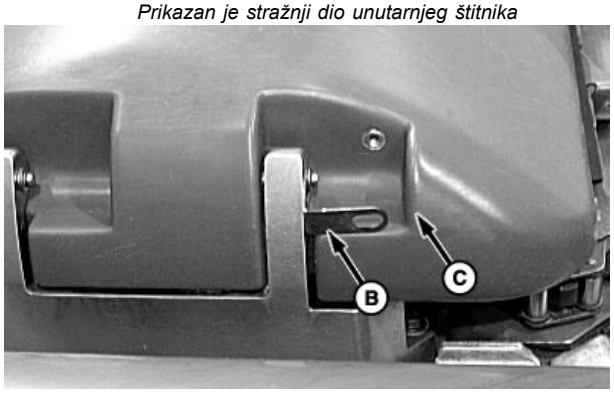

H102223 —UN—15JUN11

Nastavlja se na sljedećoj stranici

DM84283,00006FC -A5-22MAY15-1/2

3. Podignite točku sve dok se klin (A) ne zabravi na mjestu

POZOR: Pazite da ne dođe do teških ozljeda prilikom podizanja i skidanja sklopa točke i štitnika. Sklop je težak i nezgodan za rukovanje.

4. Povucite zapornu šipku (B) i zajedno podignite točku i sklop štitnika.
5. **AKO JE STROJ OPREMLJEN:** Odspojite sve priključke ožičenja senzora s glavnog kabelskog snopa. Za pristup priključcima na unutrašnjosti štitnika prerežite trake koje su pričvršćene na stražnjem dijelu štitnika i izvucite priključke.
6. *Odspojite cilindar za podizanje:*
   a. Skinite zaporni vijak s kapicom (E).
   b. Pritisnite gornji dio štitnika sakupljača (A) sve dok se pričvrsni klin ne nađe u stražnjem dijelu otvora s prorezom.
   c. Podignite nosač cilindra (E) prema gore dok se ne skine s klinova.

POZOR: Budite oprezni prilikom podizanja. Sklop je težak i nezgodan za rukovanje.

7. Klizno pomaknite štitnik sakupljača (C) u stranu tako da se oslobodi s potpornih klinova (G) pa podignite sklop štitnika s nosača.
8. Štitnik sakupljača postavite obrnutim redoslijedom i sukladno posebnim uputama.
   - Zategnite zaporni vijak s kapicom (E) na zadani zatezni moment.

Tehnički podaci

Zaporni vijak s kapicom—Zatezni moment.....17 N·m (150 lb.-in.)

A—Zatik
B—Zaporna šipka
C—Štitnik sakupljača
D—Stražnji dio otvora s prorezom
E—Zaporni vijak s kapicom
F—Nosač cilindra za podizanje
G—Klinovi priključnog uređaja

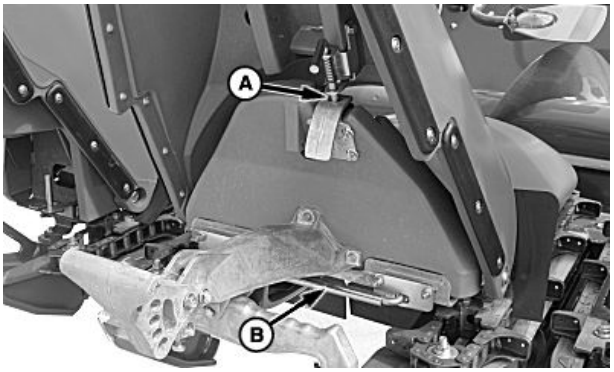

H99087 —UN—17NOV10

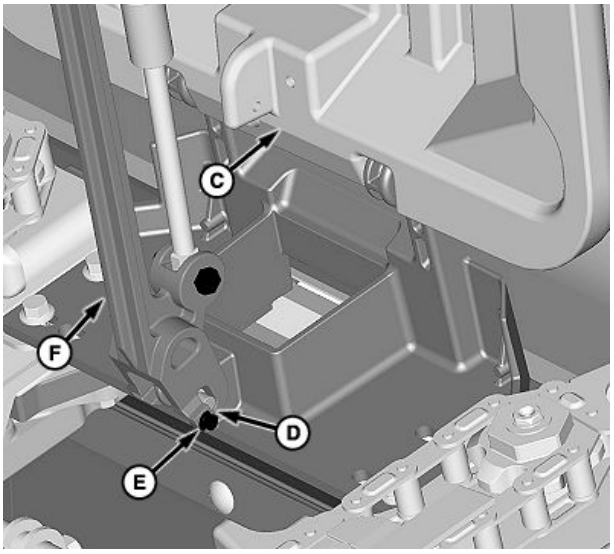

H114328 —UN—05JUN15

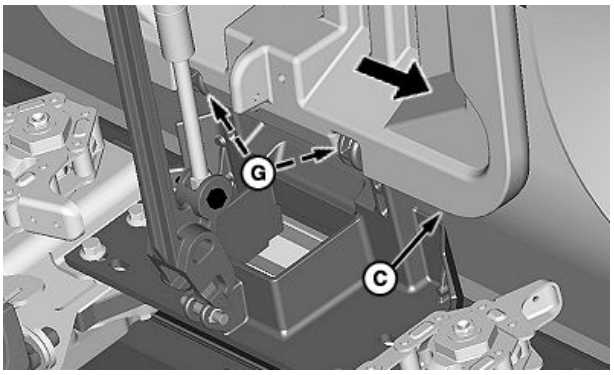

H114329 —UN—05JUN15

DM84283,00006FC -A5-22MAY15-2/2

Podizanje i naginjanje vanjskih točaka i štitnika sakupljača

1. Opustite zatik za zabravljivanje (A) i okrenite ga u položaj zabravljivanja.
2. Podignite vanjsku točku sve dok se klin (B) ne zabravi na mjestu.
3. Otpustite klin (C) i okrećite štitnik sakupljača i točku prema van.

A—Klin zapora za zabravljenje
B—Zatik za zabravljivanje
C—Zatik za zabravljivanje

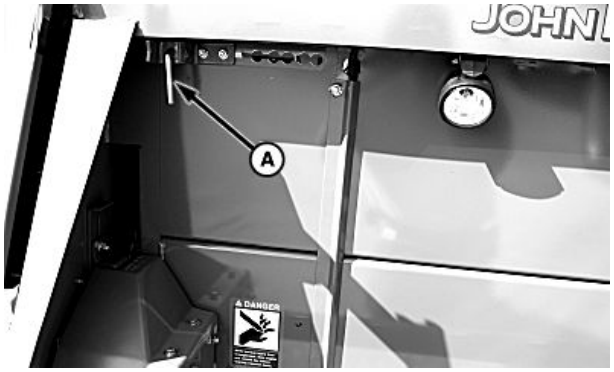

H88426 —UN—24JUL07

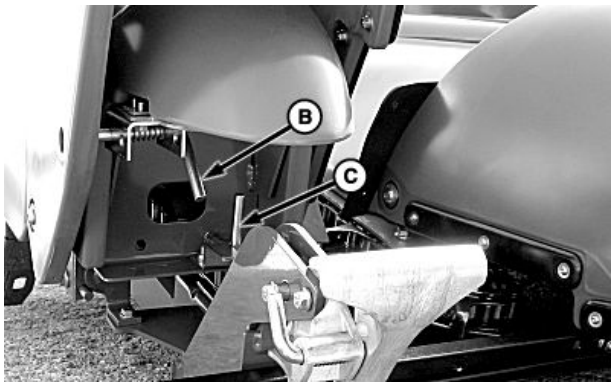

H88427 —UN—23JUL07

KR43067,000073B -A5-19NOV10-1/1

Vrata za čišćenje poda pužnice

POZOR: Pazite da ne dođe do ozbiljnih ozljeda.

- **Nikada ne čistite opremu dok motor radi.**
- **Uključite sigurnosni graničnik dostavne komore dok obavljate radove ispod hedera za kukuruz.**
- **Nosite odgovarajuće zaštite za oči i lice kako bi se zaštitili od ostataka koji padaju.**

1. Otpustite zasun (A) i otvorite vrata (B).
2. Očistite pod pužnice koristeći čista vanjska vrata s obje strane hedera za kukuruz.
3. Provjerite jesu li vrata potpuno zabravljena prije tada s hederom za kukuruz.

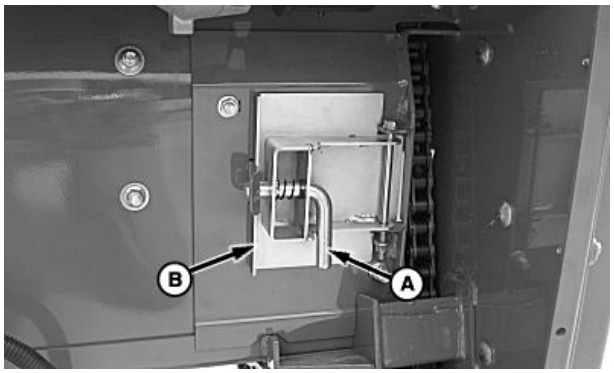

H99090 —UN—17NOV10

Pogled od ispod hedera za kukuruz

A—Zasun
B—Vrata

KR43067,00005B2 -A5-18NOV10-1/1

Uključivanje i isključivanje noževa za sječkanje StalkMaster™

Hederi za kukuruz opremljeni opcijom StalkMaster za sječkanje mogu isključiti svaki pojedinačni mjenjač sječkalice. Ovime se osobi koja upravlja strojem omogućuje da. kada to želi, upotrebljava glavu sječkalice za kukuruz kao glavu koja nije sječkalica ili da ograniči broj jedinica redova koje se sječakaju kada se želi dobiti različita količina ostatka.

1. Potpuno spustite heder za kukuruz na tlo *ili* potpuno podignite dostavnu komoru i uključite sigurnosni graničnik dostavne komore.
2. Isključite motor, povucite parkirnu kočnicu i izvadite ključ paljenja.

POZOR: Pazite da ne dođe do ozbiljnih ozljeda ili smrti. Ovaj postupak NE obavljate dok je motor u radu.

3. Podignite točke i štitnike sakupljača (pogledajte PODIZANJE I SKIDANJE SREDIŠNJIH ŠTITNIKA I TOČAKA u ovom poglavlju).
4. Ručica za uključivanje/isključivanje je postavljen s desne strane mjenjača sječkalice (A). Okrećite ručicu (B) prema gore kako biste uključili oštrice za sječkanje i prema dolje kako biste ih isključili.
5. Spustite štitnike i točke sakupljača.
6. Ponovite postupak za svaku jedinicu reda ili prema potrebi.

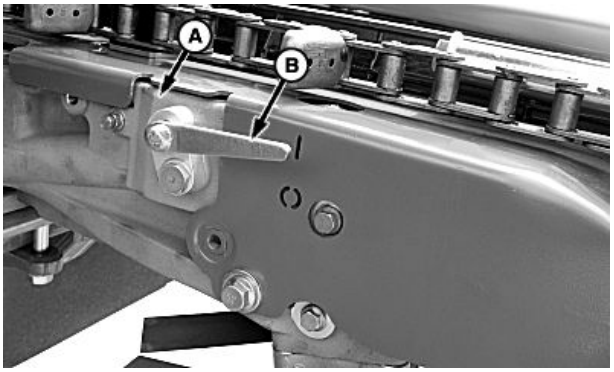

H96326 —UN—16NOV10

A—Mjenjač sječkalice StalkMaster™

B—Uključite/isključite ručicu

KR43067,00005AA -A5-18MAY10-1/1

Štitnici klipa

- Štitnici klipa sprječavaju gubitak klipa uslijed proklizavanja preko lanaca sakupljača na tlo.
- Na spuštenom kukuruzu ili ako se stabljike nakupljaju na otvoru grla sakupljača, skinite i sačuvajte štitnike klipa i sklopove.
- Kod uspravnog kukuruza postavite štitnike klipa kako bi se spriječio gubitak klipa.

Štitnike klipa zamijenite na sljedeći način:

1. Skinite vijke s kapicom (B) i štitnike klipa (A).
2. Ponovite za preostale redove.
3. Ugradite štitnike klipa obrnutim redoslijedom.

NAPOMENA: Prilikom postavljanja štitnika za klip, vijke s kapicom zategnite prema tehničkim specifikacijama.

Tehnički podaci

Vijci s glavom—Zatezni moment.....25 Nm (18 lb.-ft.)

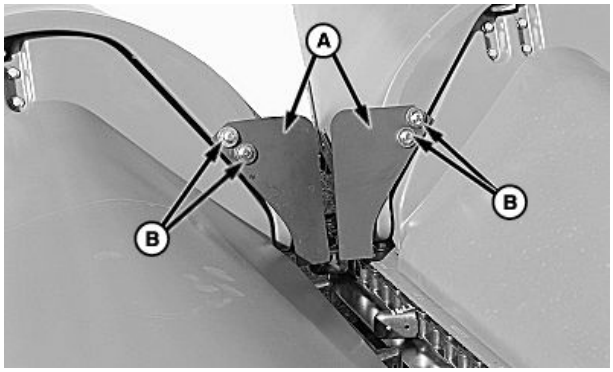

H89201 —UN—12JUL07

A—Štitnici klipa **B—Vijci s kapicom**

KR43067,000055B -A5-12MAY10-1/1

Valjci za stabljike

Valjci za stabljike guraju stabljike kukuruza prema dolje tako da se klipovi otkidaju sa stabljike i polažu na ploču platforme.

Pogledajte sljedeće smjernice kao pomoć kod odlučivanja koji valjak za stabljike najbolje odgovara vašim potrebama:

(A) Valjci za stabljike s nasuprotno postavljenim noževima - Opcija

Preporučuje se kada:
- treba rezati i mjeriti stabljike kukuruza (duljine 10 - 16 in.) prilikom žetve.
- treba brže uništiti ostatke.
- treba brže zagrijati i osušiti tlo.
- treba bolje upravljati ostacima pomoću opreme za oranje i sadnju, posebice kod kukuruza s visokim usjevom.
- treba smanjiti broj prokaza za sjeckanje, rezanje ili sortiranje stabljika pomoću drugih priključaka.
- trebaju dobre radne karakteristike u suhim uvjetima rada.
- se žetva obavlja u prisutnosti puno korova, biljki penjačica i materijala za pljevljenje.
- treba se smanjiti potrošnja snage na hederima koji nisu sječkalice.

(B) Valjci za stabljike s ravnim naborima - Opcija*

Preporučuje se kada:
- treba sporije uništavati ostatke.
- želite maksimalnu količinu ostataka u vrijeme sadnje.
- želite zadržati više snijega/vlage.
- trebate bolji protok ostataka kroz uske otvore kada se ne ore.
- trebate potpunije sjeckanje drobilicom s mlatilom.
- trebate bolje radne karakteristike u umjereno suhim, krhkim uvjetima kada stabljike pucaju na klipu ili neznatno ispod njega.
- trebate manju potrošnju snage hedera za kukuruz.

(C) Valjci za stabljike s prepletenim noževima - Opcija*

Preporučuje se kada:

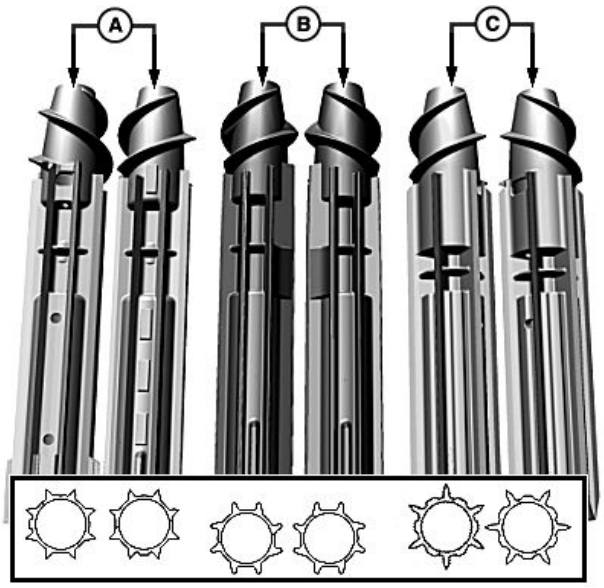

H100708 —UN—25MAR11

A—Valjci za stabljike s nasuprotno postavljenim noževima
B—Valjci za stabljike s ravnim naborima
C—Valjci za stabljike s prepletenim noževima

- treba najbolje rukovanje materijalom.
- se žanje u vlažnim teškim uvjetima s velikom vlagom.
- treba brže uništiti ostatke.
- treba brže zagrijati i osušiti tlo.
- treba bolje upravljati ostacima pomoću opreme za oranje i sadnju, posebice kod kukuruza s visokim usjevom.
- treba smanjiti broj prokaza za sjeckanje, rezanje ili sortiranje stabljika pomoću drugih priključaka.

+ - ne vrijedi za 8R36/38C ili 12R36/38

KR43067,000096A -A5-08DEC11-1/1

Senzori aktivnog upravljanje hedera na tlu

Krakovi senzora (A) nalaze se ispod hedera za kukuruz, postavljeni su u točke sakupljača (B). Krak senzora prati konture tla koje uključuju potenciometar. Dobiveni signal omogućuje kombajnu održavanje željene visine rezanja tijekom žetve.

A—Krak senzora
B—Točka prikupljanja

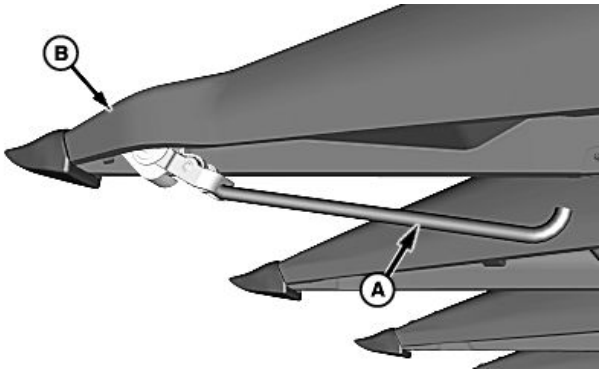

H100667 —UN—16MAR11

SS43267,00000CB -A5-31MAY12-1/1

Mjenjači sječkalice StalkMaster™ (Opcija)

Mjenjači sječkalice StalkMaster (A) omogućuju rezanje i sortiranje stabljika kukuruza u jednom prolazu bez potrebe za obavlajnje dodatnih prolaza opremom. Osoba koja upravlja strojem može isključiti jedan mjenjač ili sve mjenjače čime mu se pruža velika fleksibilnost u upravljanju ostacima.

Tvornički postavljene sječkalice stabljika kukuruza dostupne su na modelima hedera 606C-SM, 608C-SM, 612C-SM, 616C-SM, i 618C-SM.

VAŽNO: Zamjenski mjenjači sječkalica koji su kupljeni na odjelu rezervnih dijelova isporučuje se suhi. Mjenjač se MORA napuniti uljem do odgovarajuće razine prije upotrebe (specifikacije potražite u poglavlju PODMAZIVANJE I ODRŽAVANJE).

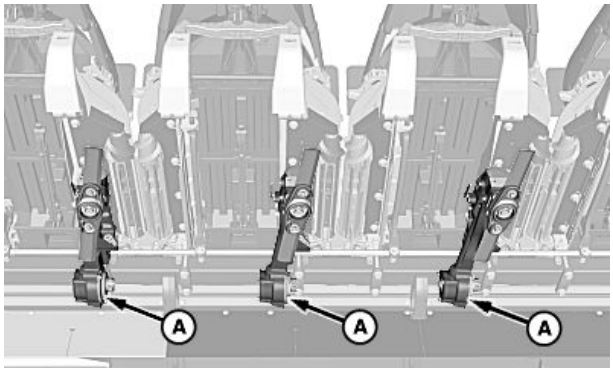

H96323 —UN—19MAY10

A—Mjenjači sječkalice StalkMaster ™

KR43067,00005A4 -A5-19MAY10-1/1

AutoTrac RowSense

AutoTrac RowSense upotrebljava unos sa senzora postavljenih na heder za kukuruz koji pomažu postojećoj GPD navigaciji kod upravljanja kombajnom tijekom žetve.

Kako stabljike kukuruza prelaze preko točaka sakupljača one guraju komplet postavljenih krakova senzora (A). Signali ovih senzora upotrebljavaju se za utvrđivanje položaja u redu kukuruza i obavlja potrebna podešavanja na upravljaču kombajna kako bi ostao poravnat s usjevom.

NIJE opcija za modele 6R36/38, 8R36/38 i 12R36/38

A—Senzori reda

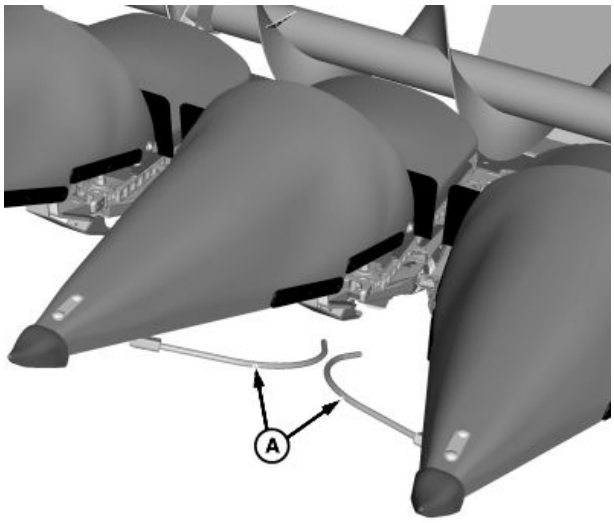

H95836 —UN—25MAR10

SS43267,000014C -A5-11OCT12-1/1

Svjetla strnjike

Osvjetljava područje točno iza hedera za kukuruz tako da osoba koja upravlja strojem može vidjeti visinu reza tijekom noćne žetve.

Smjer svjetala strnjike mogu se podešavati za bolju vidljivost.

H91762 —UN—20MAY08

KR43067,0000755 -A5-01DEC10-1/1

Podešavanje i poravnavanje točaka sakupljača

POZOR: Podižite heder za kukuruz dok točke ne budu iznad tla, isključite motor, uključite parkirnu kočnicu i izvadite ključ iz prekidača paljenja.

Postavite jednu točku sakupljača na odgovarajuću visinu. Postavite preostale točke na istu visinu.

1. Podignite točku (A) tako da se zatik (B) zabravi u mjestu.
2. Povucite zatik za zabravljenje s oprugom (C) i podesite visinu pomoću otvora za postavljanje (D).
3. Fina podešavanja mogu se obaviti otpuštanjem matice za blokiranje (E) i podešavanje vijka s kapicom (F) prema gore ili prema dolje.

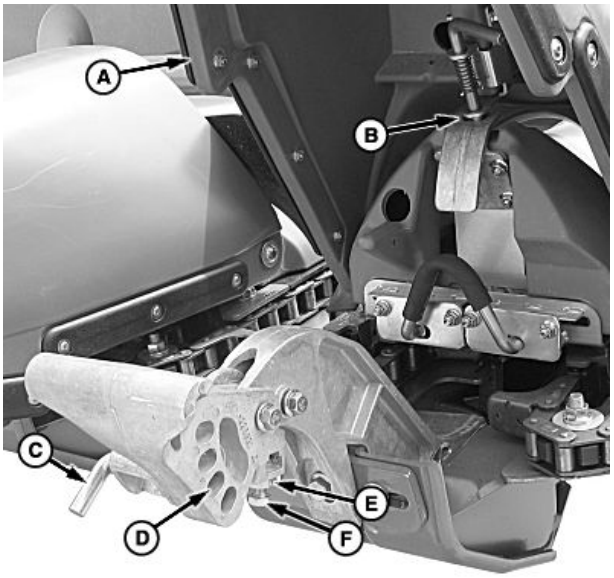

H99083 —UN—17NOV10

A—Točka
B—Pin
C—Sigurnosni svornjak
D—Otvor za postavljanje
E—Matica za blokiranje
F—Vijak s kapicom

KR43067,0000733 -A5-18NOV10-1/1

Podešavanje noževa za smeće

Noževi za smeće (A) sprječavaju da se trava i smeće omotaju oko valjaka za stabljike.

1. Otpustite vijke s kapicom (B).
2. Podesite stražnji dio noža za smeće tako da zazor između rebra i noža (C) odgovara specifikacijama.

Tehnički podaci

Rebro valjka za stabljike do noža za smeće—Maksimalni zazor..... 1,5 mm (1/16 in.)

3. Podesite prednji dio noža za smeće tako da se dobije zazor za odbojnik valjka za stabljike (D).
4. Stegnite vijke s kapicom prema tehničkim specifikacijama.

Tehnički podaci

Pričvrsni vijci s kapicom noževa za smeće—Zatezni moment.....130 Nm (96 lb.-ft.)

5. Ručno okrećite valjke za stabljike i provjerite da nema kontakata između valjka za stabljike i noža.
6. Ponovite postupak na nožu za smeće na suprotnoj strani i svim ostalim jedinicama reda.

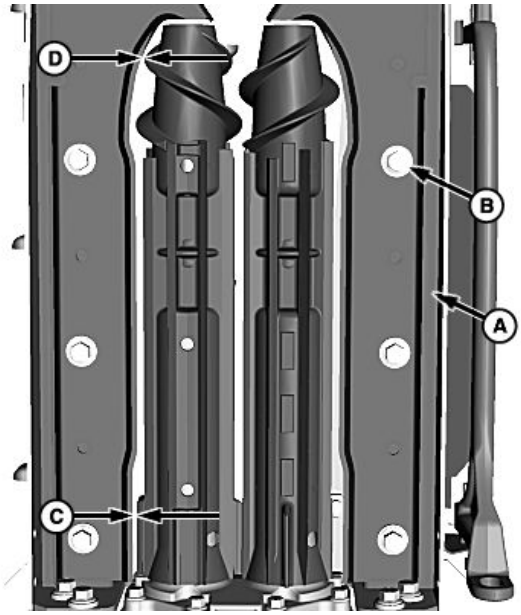

H101481 —UN—17MAY11

A—Nož za smeće
B—Vijci s glavom i podloške (8 se koriste)
C—Zazor, rebro valjka za stabljike i nož za smeće
D—Zazor, odbojnik valjka za stabljike i nož za smeće

KR43067,00008B5 -A5-15JUN11-1/1

Podešavanje napetosti lanca sakupljača

Napetost lanca sakupljača održava se pomoću zatezača s oprugom. Opruga je zaštićena pomoću cijevi odstojnika (A) koja služi i kao graničnik koji sprječava da se zatezački lančanik (B) previše uvuče.

- Kako bi se povećala napetost lanca sakupljača otpustite maticu (C) i zategnite vijak s kapicom (D).
- Kako bi se spriječilo da lanac padne sa zatezačkog lančanika održavajte prostor od maksimalno 4,8 mm (3/16 in.) između cijevi odstojnika (A) i podloške (E).

A—Cijev razmačnika
B—Zatezački lančanik
C—Matica
D—Vijak s glavom
E—Podložak

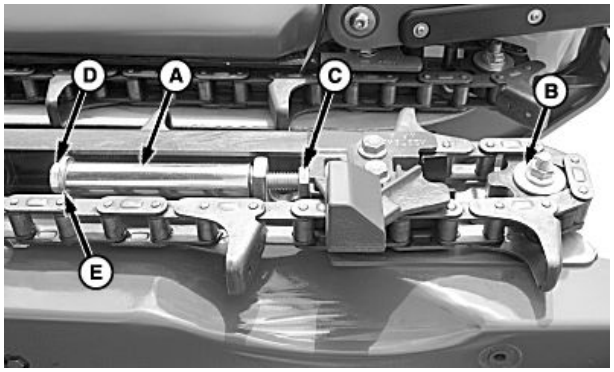

H99091 —UN—17NOV10

KR43067,0000734 -A5-01DEC10-1/1

Podešavanje odbojnika lanca sakupljača

Lanci sakupljača tvornički se spajaju s odbojnicima lanca (A) međusobno razmaknuti.

VAŽNO: Izbjegavajte kamenje i druge prepreke u redu dok vozite sa sakupljačima blizu tla.

1. Po potrebi otvorite točke i štitnike.

A—Odbojnik lanca

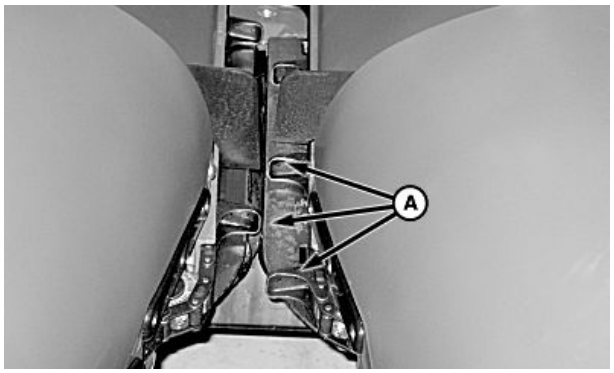

H89420 —UN—01AUG07

KR43067,0000735 -A5-01DEC10-1/3

2. Okrećite maticu (A) dok se ne nađe na traci nosača natezača (B).
3. Otpuštajte vijak s kapicom (C) dok se matica (D) ne oslobodi.

A—Matica
B—Spona
C—Vijak s glavom
D—Matica

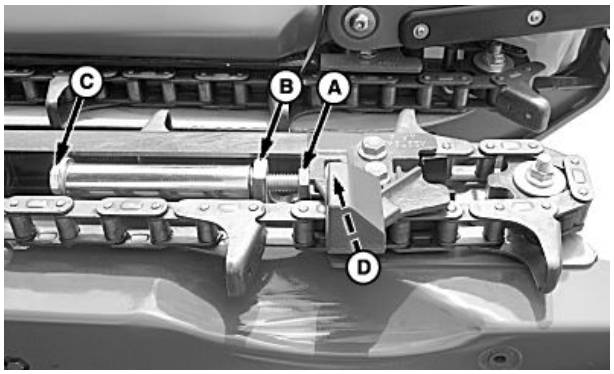

H99092 —UN—17NOV10

Nastavlja se na sljedećoj stranici

KR43067,0000735 -A5-01DEC10-2/3

4. Podignite lanac s pogonskog zupčanika (A) i okrećite lanac dok se odbojnici (B) ravnomjerno ne razmaknu. Vratite lanac na zupčanik.
5. Zategnite vijak s kapicom (C) na maticu (D) dok se ne postavi maksimalni razmak od 4,8 mm (3/16 in.) između cijevi razmačnika (E) i podloške (F).
6. Zategnite maticu (G) na sklop natezača.

A—Pogonski zupčanik
B—Odbojnici
C—Vijak s glavom
D—Matica
E—Cijev razmačnika
F—Podložak
G—Matica

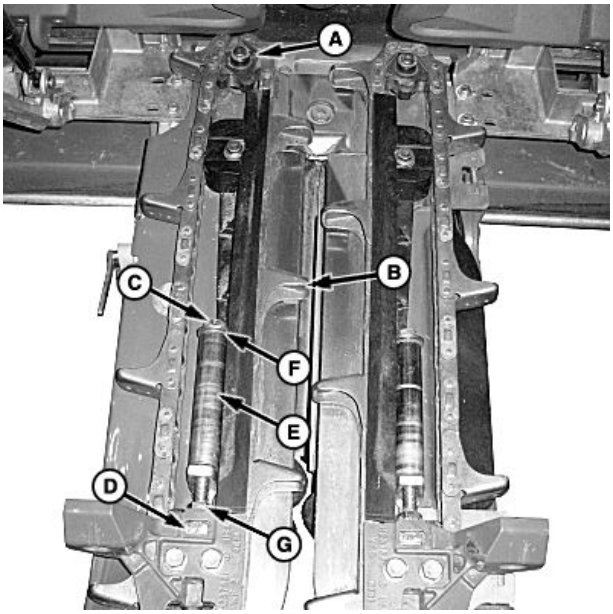

H99114 —UN—17NOV10

KR43067,0000735 -A5-01DEC10-3/3

Podešavanje ploča platforme

NAPOMENA: Ploče platforme tvornički se postavljaju.

1. Postavite ploče platforme u zatvoreni položaj (cilindar (A) je do kraja otvoren). Provjerite jesu li ploče platforme s lijeve strane u zatvorenom položaju i, prema potrebi, resetirajte i zategnite obujmicu (B).
2. Obujmica (B) zatvara i steže veznu polugu prilikom zatezanja mehaničkih dijelova. Namjestite okretne krakove na preostalim jedinicama reda.

A—Cilindar
B—Obujmica

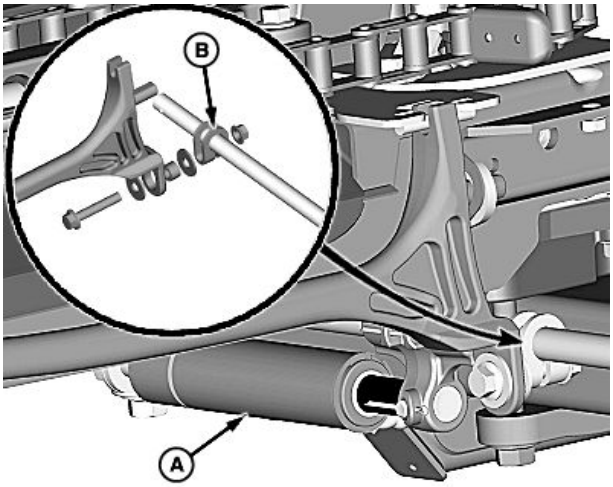

H90238 —UN—14JAN09

Nastavlja se na sljedećoj stranici

DM84283,00006D3 -A5-09JUL15-1/2

3. Otpustite vijke s kapicom (A) kako bi se desna ploča platforme mogla klizno pomicati.
4. Prednji razmak (B) postavite na 15 mm (23/32 in), a stražnji razmak (C) na 17 mm (25/32 in).
5. Zategnite zavrtnje prema specifikacijama.

Tehnički podaci

Vijci s kapicom ploče platforme—Zatezni moment.....95 Nm (70 lb·ft)

A—Vijci s kapicom
B—Prednji razmak
C—Stražnji razmak

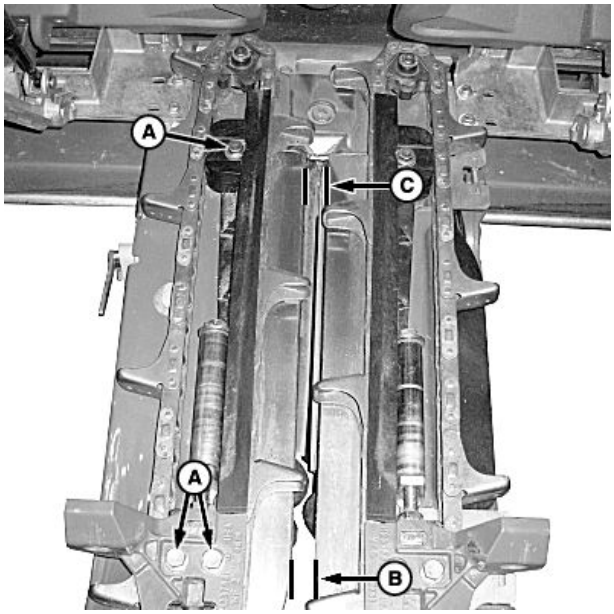

H99115 —UN—17NOV10

DM84283,00006D3 -A5-09JUL15-2/2

Podešavanje pogonskog lanca jedinice reda

1. Skinite vijke s kapicom i podloške (A) te pokrov (B).

A—Vijci s kapicom i podloške (6 upotrijebljenih)
B—Pokrov

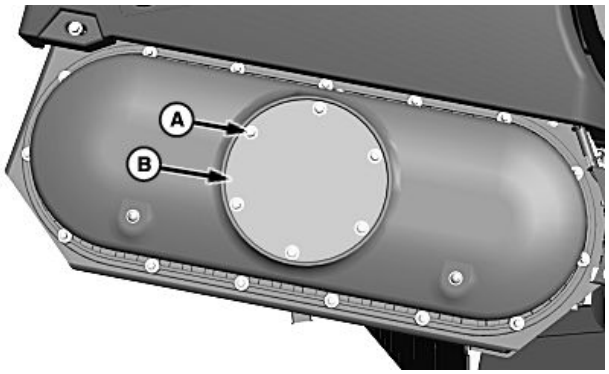

H99229 —UN—30NOV10

Nastavlja se na sljedećoj stranici

DM84283,00006F7 -A5-21MAY15-1/2

NAPOMENA: Prejako zatezanje lanca prouzročit će nepotrebno trošenje lanca. Lanca jedinice reda je neprekinuti lanac bez spojne veze.

2. Popustite sklop zatezača (A).
3. Podesite zatezač prema dolje kako biste povećali napetost lanca ili prema gore kako biste smanjili napetost. Donja sajla lanca (B) treba imati pomak od 10 mm (25/64 in.) prema gore i 10 mm (25/64 in.) prema dolje. Sklop zategnite prema specifikacijama.

Tehnički podaci

Vijci s kapicom zatezača—Zatezni moment.....90 Nm (66 lb.-ft.)

VAŽNO: Prije postavljanja pokrova provjerite je li okrugla prstenasta brtva (C) čista i neoštećana. Zamijenite ako je potrebno.

4. Pokrov postavite pomoću vijaka s kapicom i podloški. Vijke s kapicom pokrova zategnite na zadani zatezni moment.

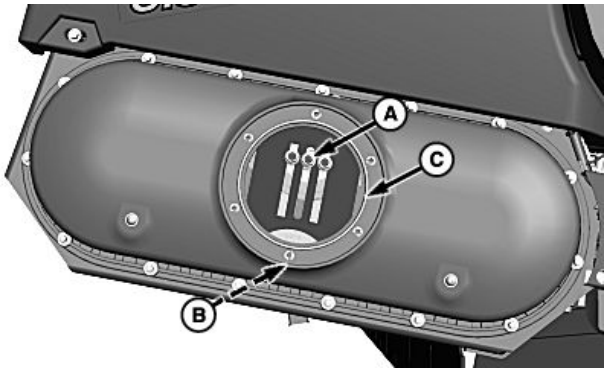

H99230 —UN—30NOV10

A—Sklop zatezača
B—Donji pogonski lanac
C—Brtva

Tehnički podaci

Pokrov pogonskog lanca jedinice reda—Zatezni moment.....17 N·m (150 lb.-in.)

DM84283,00006F7 -A5-21MAY15-2/2

Podešavanje pogonskih zupčanika SAMO s pogonom fiksne brzine

Parovi lančanika za heder za kukuruz			
Model	**Strana pogona**	**Pogonski zupčanik**	**Pogonjeni lančanik**
6R, bez sječakalice	Lijevo	30	33
8R36/38 12R, bez sječkalice	Dvostruke gume	30	33
8R30	Lijevo	24	27
Svi hederi sa sječkalicom (StalkMaster) 16R, bez sječkalice 18R, bez sječkalice	Dvostruke gume	24	27

VAŽNO: Ovi se zupčanicu *NE SMIJU* primijeniti na kombajnima promjenjive brzine.

Promjena zupčanika na dostavnoj komori promjenjive brzine može dovesti do proklizavanja hedera za kukuruz što može dovesti do oštećenja stroja. Prednja pogonska osovina nikada ne smije prijeći 715 o/min.

1. Ispustite ulje i skinite pokrov uljnog korita (pogledajte SKIDANJE I POSTAVLJANJE ULJNOG KORITA u dijelu SERVIS).
2. Otpustite opremu za zatezanje i skinite pogonski lanac.
3. Po potrebi skinite i postavite pogonske zupčanike.
4. Postavite pogonski lanac i podesite napetost na odgovarajuću postavku (pogledajte PODEŠAVANJE POGONSKOG LANACA JEDINICE REDA u dijelu PODEŠAVANJA - HEDER ZA KUKURUZ).
5. Postavite pokrov korita.
6. Podmazivanje postavite na odgovarajuću razinu (pogledajte SKIDANJE I POSTAVLJANJE ULJNOG KORITA u dijelu SERVIS).
7. Na dvostrukim hederima za kukuruz postupak ponovite na suprotnoj strani.

VAŽNO: Na dvostrukim hederima za kukuruz zupčanici MORAJU biti jednako baždareni na oba vrha.

KOMBAJNI —

NAPOMENA: Preporučena brzina vožnje temelji se na prosječnim uvjetima u polju. Uvjeti na vašem polju mogu se razlikovati te ćete trebati drugačiju konfiguraciju zupčanika.

Kada radite na većim brzinama vožnje po tlu postavite manje zupčanike na pogonjenu osovinu i veći zupčanik na pogonsku osovinu.

Preporučena brzina vožnje za kombajna za konfiguraciju zupčanika				
	Heder za kukuruz bez sječkalice		**Heder za kukuruz sa sječkalicom**	
Preporučena brzina	Pogonski zupčanik	Pogonjeni lančanik	Pogonski zupčanik	Pogonjeni lančanik
7 km/h (4 mph) ili manje	30 zubaca	33 zupca	24 zupca	27 zubaca
Iznad 7 km/h (4 milje na sat)	33 zupca	30 zubaca	27 zubaca	24 zupca

SAKUPLJAČI KRME —

NAPOMENA: Preporučena brzina vožnje temelji se na prosječnim uvjetima u polju. Uvjeti na vašem polju mogu se razlikovati te ćete trebati drugačiju konfiguraciju zupčanika.

Kada radite na većim brzinama vožnje po tlu postavite manje zupčanike na pogonjenu osovinu i veći zupčanik na pogonsku osovinu.

Preporučena brzina vožnje sakupljača krme za konfiguraciju zupčanika				
	Heder za kukuruz bez sječkalice		**Heder za kukuruz sa sječkalicom**	
Preporučena brzina	Pogonski zupčanik	Pogonjeni lančanik	Pogonski zupčanik	Pogonjeni lančanik
5 km/h (3 milje na sat) ili manje	30 zubaca	33 zupca	24 zupca	27 zubaca
Iznad 5 km/h (3 milje na sat)	33 zupca	30 zubaca	27 zubaca	24 zupca

STROJEVI ZA KOMUŠANJE KUKURUZA —

Preporučena konfiguracija zupčanika za strojeve za komušanje kukuruza			
Heder za kukuruz bez sječkalice		**Heder za kukuruz sa sječkalicom**	
Pogonski zupčanik	Pogonjeni lančanik	Pogonski zupčanik	Pogonjeni lančanik
33 zupca	30 zubaca	27 zubaca	24 zupca

KR43067,00009BF -A5-09DEC11-1/1

Podešavanje visine pužnice

Pužnica se može podešavati prema gore i dolje kako bi se dobio zazor između odbojnika pužnice i tla.

U većini uvjeta pužnicu držite spuštenom. Podignite pužnicu kako bi se spriječilo oštećenje klipova kukuruza kokičara i jestivog kukuruza.

1. Otvorite bočni štitnik kako bi se odredio položaj nosača ležaja (A).
2. Otpustite sklop (B) i podesite pužnicu po visini prema gore ili dolje.
3. Ako se pužnica treba više podignuti tada će otvori s prorezima (C) omogućiti:
   a. Skinite sklop s nosača ležaja.
   b. Pomaknite nosač s donjih pričvrsnih otvora (D) na gornje pričvrsne otvore (E) i ponovno postavite sklop.
4. Zategnite sklop nosača i zatvorite bočne štitnike.

VAŽNO: Provjerite obje strane pužnice i jednako ih namjestite.

5. Ponovite isti postupak na drugoj strani hedera za kukuruz.

VAŽNO: Između odbojnika pužnice i poda mora biti zazor od 22 mm (7/8 in.) i 6 mm (1/4 in.) između odbojnika pužnice i skidača.

Tehnički podaci

Odbojnike pužnice i pod—Zazor	22 mm (7/8 in.)
Odbojnik i skidač pužnice—Zazor	6 mm (1/4 in.)

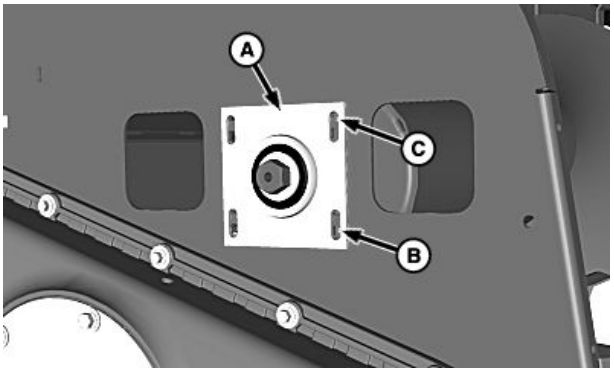

H95837 —UN—25MAR10

Prikazana je desna strana

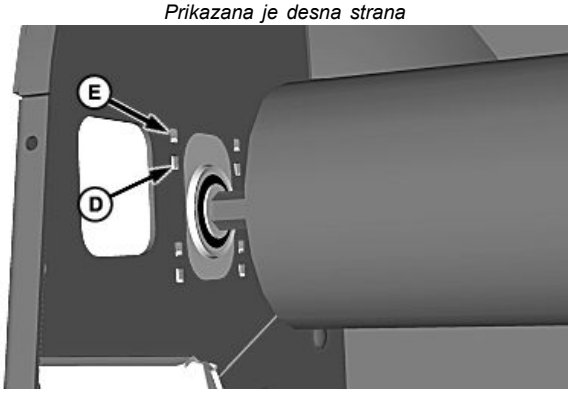

H95838 —UN—25MAR10

A—Nosač ležaja
B—Sklop (nije prikazan)
C—Otvor s prorezom
D—Donja rupa
E—Gornja rupa

Pogledajte PODEŠAVANJE DONJEG SKIDAČA u ovom dijelu.

Nastavlja se na sljedećoj stranici

KR43067,00005A6 -A5-19MAY10-1/2

6. **Podešavanje visine pužnice redova 12, 16 i 18:**

   a. Otpustite sklop (A).

   b. Podesite maticu kako biste pužnicu pomaknuli prema gore ili dolje.

VAŽNO: Između odbojnika pužnice i poda mora biti zazor od 22 mm (7/8 in.) i 6 mm (1/4 in.) između odbojnika pužnice i skidača.

Tehnički podaci

Odbojnike pužnice i pod—Zazor	22 mm (7/8 in.)
Odbojnik i skidač pužnice—Zazor	6 mm (1/4 in.)

Pogledajte PODEŠAVANJE DONJEG SKIDAČA u ovom dijelu.

   c. Ako pužnicu dižete s poda za 76 mm (3 in.) za upotrebu na kukuruzu za prehranu, skinite sklop (A).

   d. Podignite pužnicu sve dok se otvori (C) ne poravnaju s gornjim otvorima (D) i ponovno postavite sklop.

   e. Zategnuti prema specifikaciji.

Tehnički podaci

Matice središnjeg podupirača—Zatezni moment	90 Nm (66 lb.-ft.)

   f. Zatvorite bočne štitnike.

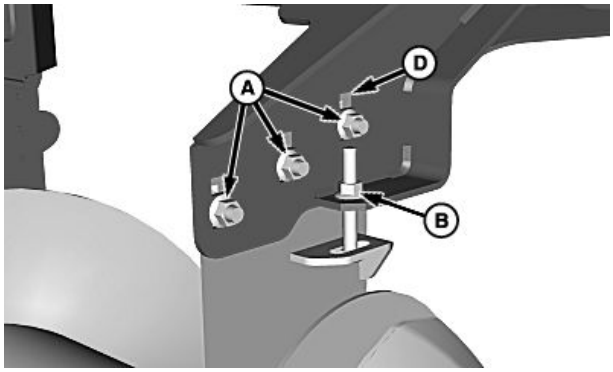

H96290 —UN—12MAY10

Prikazan je središnji podupirač pužnice

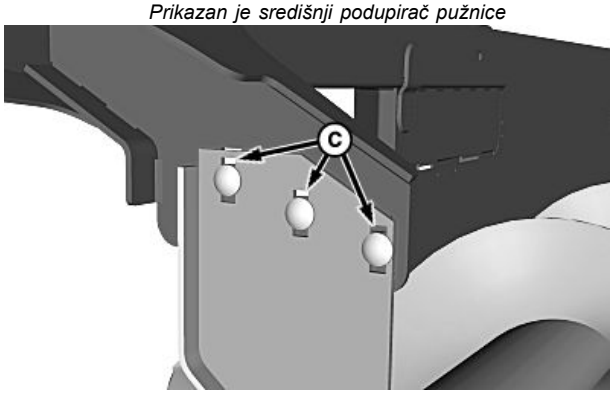

H96291 —UN—12MAY10

A—Sklopovlje
B—Matica
C—Otvori za podešavanje
D—Gornji otvori (3 se upotrebljavaju)

KR43067,00005A6 -A5-19MAY10-2/2

Podešavanje donjeg skidača

Skidači na stražnjoj stijenci hedera za kukuruz sprječavaju da se usjevi i materijali omotaju oko pužnice dok se prenose prema dostavnoj komori. Donji skidač (A) može se podesiti.

Otpustite sklop (B), podesite skidač tako da je između odbojnika pužnice (C) i ruba skidača (D) zazor od 6 mm (1/4 in.) i zategnite sklop na zadani zatezni moment.

A—Donji skidač
B—Sklopovlje
C—Odbojnik pužnice
D—Rub skidača

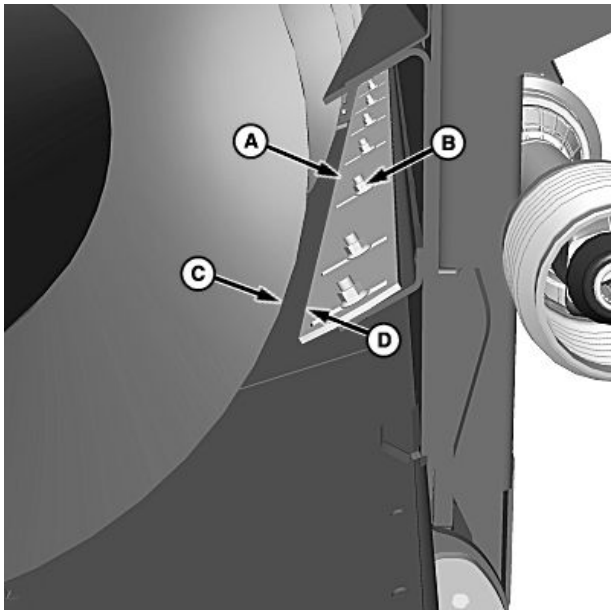

H95839 —UN—25MAR10

KR43067,0000566 -A5-25MAR10-1/1

Spajanje lanca

Kada učvršćujete vezu lanca spojnice zatvoreni kraj brave s oprugom mora biti okrenut u smjeru kretanja lanca.

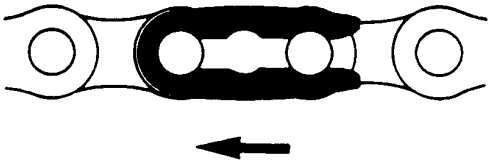

H41470

H41470 —UN—28NOV89

KR43067,0000738 -A5-09JUL15-1/1

Podešavanje pogonskog lanca pužnice

1. Odstranite vijke s glavom (A) i poklopac (B).
2. Otpustite matice za blokiranje (C).
3. Sklizno pomaknite ploču natezača (D) prema dolje kako biste povećali napetost lanca i klizno pomaknite ploču kako biste smanjili napetost.
4. Stegnite kontra matice prema specifikaciji.

Tehnički podaci

Matice ploče natezača—Zatezni moment.....90 Nm (66 lb.-ft.)

NAPOMENA: Pretjerano natezanje lanca može prouzročiti neželjeno trošenje lanca. Napetost lanca postavite tako da je pomak bočne labavosti 10 mm (3/8 in.) prema gore i 10 mm (3/8 in.) prema dolje.

A—Vijci s kapicom
B—Pokrov
C—Matice za blokiranje
D—Ploča natezača

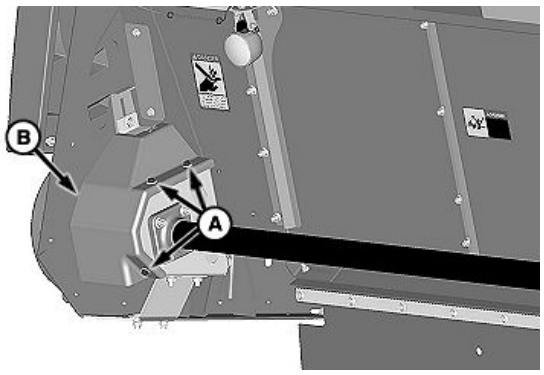

H114322 —UN—05JUN15

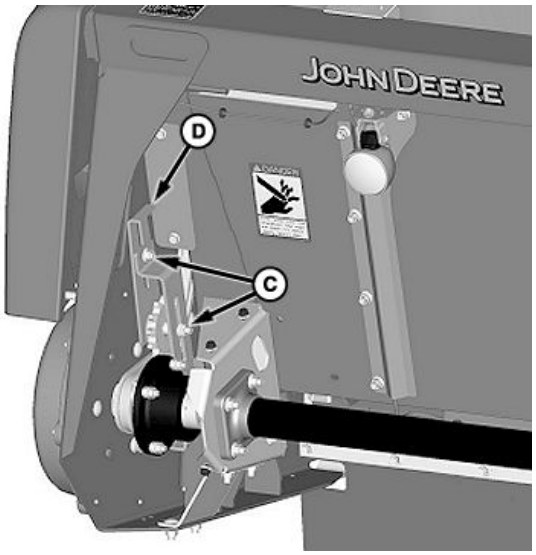

H114323 —UN—05JUN15

DM84283,00006F8 -A5-21MAY15-1/1

Podmazivanje

Mazivo

Upotrebljavajte maziva u skladu s podudarnostima brojeva za NLGI i sukladno očekivanom rasponu temperature zraka tijekom servisnog intervala.

Preporučuje se sljedeće mazivo:

- John Deere SD POLIURETANSKA MAST (TY6341)

Ostala maziva mogu se koristiti ako su u skladu sa:

- NLGI specifikacija performansi GC-LB

VAŽNO: Neke vrste masti zgušnjavaju se i nisu kompatibilne s drugim vrstama.

Ako nedostaje bradavice za podmazivanje, odmah zamijenite. Očistite bradavice temeljito prije uporabe mazalice.

Proizvodni broj	Opis
TY6341	Višenamjenska mast za rad pod visokim temperaturama i tlakovima, posebno učinkovita u primjenama pri kontaktu s valjcima.

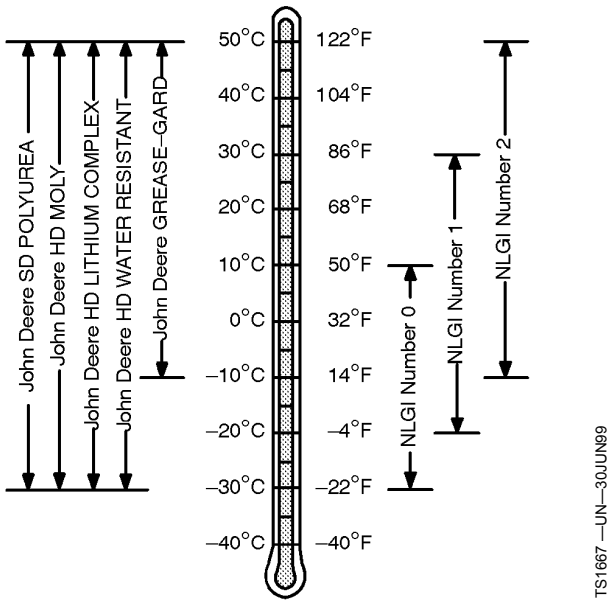

AG,OUO1035,1175 -A5-09JUL15-1/1

Pohrana maziva

Vaši strojevi mogu optimalno raditi samo ako se koriste čista maziva.

Upotrebljavajte isključivo čiste posude za pretakanje.

Maziva i ulja pohranite na primjerenom mjestu, te zaštitite od prašine, nečistoće i vlage. Spremnike čuvajte u vodoravnom položaju kako biste spriječili nakupljanje vode i nečistoća.

Pobrinite se da su svi spremnici za maziva i ulja propisno označeni.

Stare spremnike i ostatke u njima odlažite na odgovarajući način.

DX,LUBST -A5-11APR11-1/1

Primjena drugih sintetičkih sredstava za podmazivanje

U nekim klimatskim područjima mogu se koristiti i maziva koja nisu navedena u ovom priručniku.

Neka maziva tvrtke John Deere možda se ne mogu nabaviti u vašoj zemlji.

Kada se pojave pitanja u svezi s time, obratite se predstavniku John Deerea.

Sintetska maziva mogu se koristiti ako zadovoljavaju specifikacije iz ovog priručnika.

Temperaturne granične vrijednosti i razdoblja za servisiranje navedeni u ovom priručniku vrijede kako za dosadašnja tako i za sintetička maziva.

Reciklirana maziva mogu se koristiti ako zadovoljavaju zahtjeve iz specifikacija.

DX,ALTER -A5-11APR11-1/1

Miješanje maziva

U pravilu izbjegavajte miješanje ulja različitih proizvođača. Dodaci za ulja koje su upotrijebili proizvođači su izabrani na takav način da ulja odgovaraju određenim specifikacijama i zahtjevima u radu.

Miješanje različitih ulja može omesti željeno djelovanja dodataka i smanjiti podmazivanje.

Kada se pojave pitanja u vezi s time, obratite se predstavniku John Deerea.

DX,LUBMIX -A5-18MAR96-1/1

Tablica intervala podmazivanja

Tablica intervala podmazivanja		
	200 sati rada	1000 sati rada
Provjerite i podesite lance	•	
Zamijenite ulje na pogonskom lancu jedinice reda	•	
Podmažite pogonski lanac pužnice	•	
Provjerite ulje mjenjača jedinice reda	•	
Podmažite kliznu spojku jedinice reda	•	
Podmažite kliznu spojku pogona pužnice	•	
Provjerite ulje mjenjača sječkalice (ako je stroj opremljen)	•	
Podmažite pogonsku osovinu ulaza	•	
Zamijenite ulje mjenjača jedinice reda		•
Zamijenite ulje mjenjača sječkalice (ako je stroj opremljen)		•

VAŽNO: Kako bi se izbjeglo oštećenje i kvar uslijed zagađenja sustava uvijek očistite nastavke za podmazivanje prije *i* poslije podmazivanja.

Ako je nastavak za podmazivanje oštećen ili nedostaje, odmah ga zamijenite.

VAŽNO: Kada provjeravate razinu ulja, sustavno očistite područje oko čepova prije skidanja.

Čepove sustavno sigurno zatežite.

KR43067,000096B -A5-24OCT11-1/1

Svakih 200 radnih sati

Pregled i podešavanje lanaca – sakupljača, pogona pužnice i pogona jedinice reda

NAPOMENA: Različiti modeli hedera mogu imati različit broj svakog lanca

1. **Lanac pužnice (A):** Provjerite stanje i napetost lanca. Po potrebi podesite ili zamijenite (pogledajte Podešavanje pogonskog lanca pužnice u poglavlju Podešavanja).
2. **Pogonski lanac jedinice reda (B):** Provjerite stanje i napetost lanca(lanaca). Podesite ili po potrebi zamijenite (pogledajte Podešavanje pogonskog lanca jedinice reda u poglavlju Podešavanja).
3. **Lanci sakupljača (C):** Provjerite stanje i napetost lanaca. Podesite ili po potrebi zamijenite (pogledajte Podešavanje napetosti lanca sakupljača u poglavlju Podešavanja).

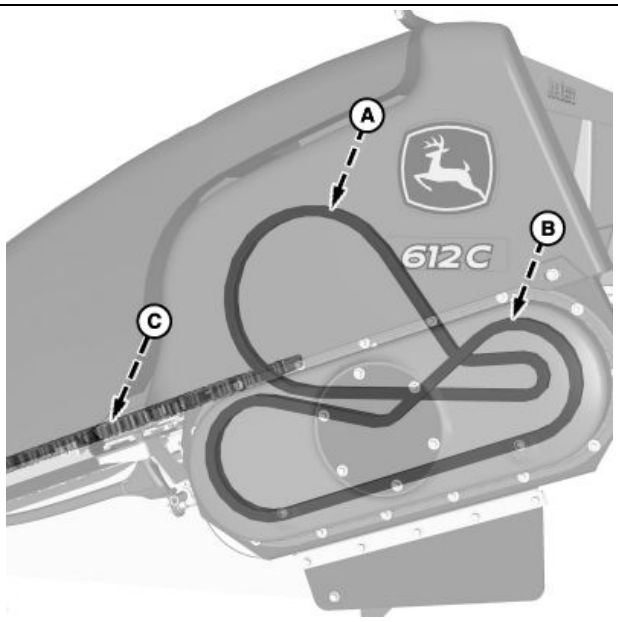

H93818 —UN—14APR09

A—Pogonski lanac pužnice
B—Pogonski lanac jedinice reda
C—Lanac sakupljača

Nastavlja se na sljedećoj stranici

DM84283,00006F9 -A5-13JUL15-1/8

Zamijenite ulje pogonskog lanca jedince reda:

VAŽNO: Razinu ulja održavajte prema specifikacijama kako bi se spriječilo pretjerano trošenje lanca.

1. Podignite do kraja heder za kukuruz i uključite sigurnosni graničnik dostavne komore.
2. Kratko ostavite heder da radi kako bi se ulje zagrijalo prije ispuštanja.

NAPOMENA: Ispustite tekući u čistu posudu i pravilno odložite.

3. Skinite ispusni čep (A), isključite sigurnosni graničnik i spustite heder tako da ulje isteče.
4. Ugradite ispusni čep.
5. Skinite čep za provjeru (B) i pristupna vratašca (C).

VAŽNO: Razina ulja treba se provjeravati s hederom za kukuruz na kombajnu i kada točke sakupljača dodiruju tlo (pod kutom od približno 25 stupnjeva)

6. Dodajte ulje mjenjača SAE 80/90 kroz otvora pristupnih vratašca (D) dok se ne poravna s dnom otvora čepa za provjeru (E). Približna zapremina je 0,9 l (1 qt.).

Tehnički podaci

Ulje pogonskog lanca—Kapacitet..... 0,9 l (1 qt.)

NAPOMENA: Provjerite je li brtva pristupnih vratašca čista i bez oštećenja. Zamijenite ako je potrebno.

7. Postavite pokrov pogonskog lanca jedinice reda i provjerite čep. Vijke s kapicom pokrova zategnite na zadani zatezni moment.

Tehnički podaci

Pokrov pogonskog lanca jedinice reda—Zatezni moment.....17 N·m (150 lb.-in.)

8. Ako heder za kukuruz ima dvije pogonske osovine, ponovite isti postupak na drugoj strani.

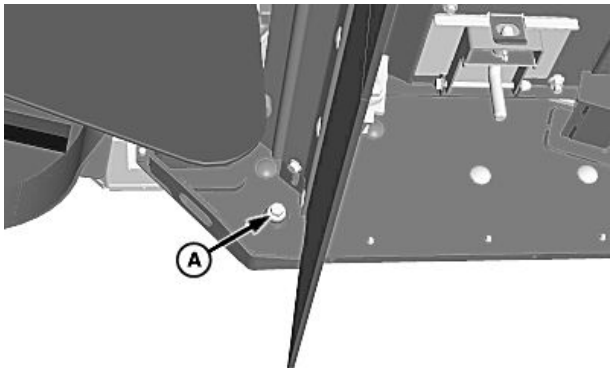

H99231 —UN—30NOV10

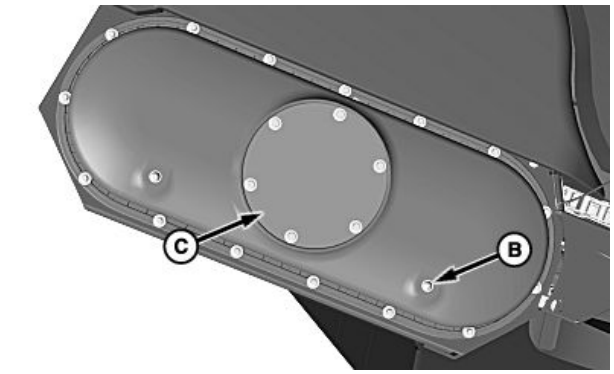

H99232 —UN—30NOV10

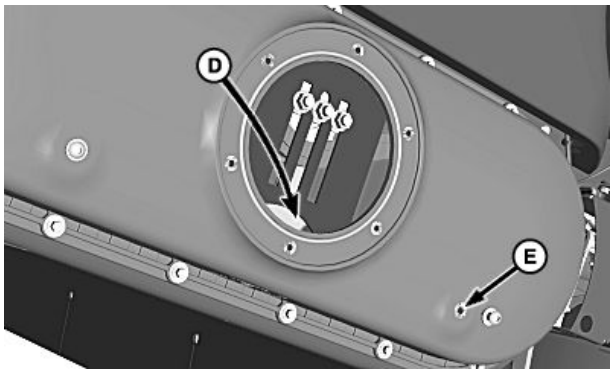

H99233 —UN—30NOV10

A—Čep za ispuštanje
B—Provjera čepa
C—Pokrov
D—Položaj punjenja
E—Otvor sa čepom

Nastavlja se na sljedećoj stranici

DM84283,00006F9 -A5-13JUL15-2/8

Podmažite pogonske lance pužnice:

POZOR: Kako bi spriječili ozbiljne ozljede, nikada ne podmazujte lance dok stroj radi.

1. Pustite da heder kratko radi prije podmazivanja lanaca. Topao lanac povećava prodiranje ulja između klinova i čahura.
2. Podmazujte lanac uljem SAE 30 ili težim motornim uljem. Ulje za lance John Deere TY6240 dostupno je u bočici raspršivača.
3. Ako heder za kukuruz ima dvije pogonske osovine, ponovite isti postupak na drugoj strani.

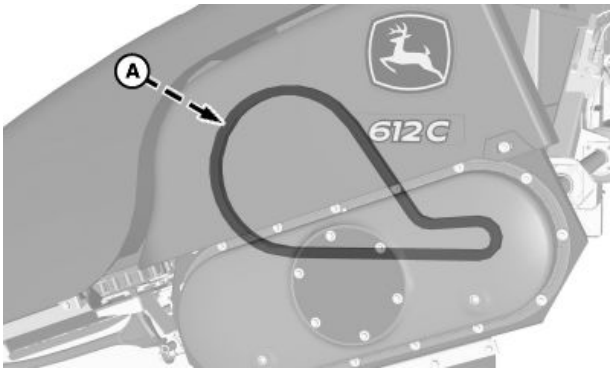

H93817 —UN—14APR09

A—Pogonski lanac pužnice

DM84283,00006F9 -A5-13JUL15-3/8

Provjerite razinu ulja u mjenjaču jedinice reda:

NAPOMENA: Kako bi se dobilo precizno očitavanje na mjernoj šipki ulje mjenjača jedinice reda treba biti toplo, s podignutim hederom.

1. Pustite da heder kratko radi kako bi se zagrijalo ulje mjenjača.
2. Podignite do kraja heder za kukuruz i uključite sigurnosni graničnik dostavne komore.
3. Isključite motor, povucite parkirnu kočnicu i izvadite ključ paljenja.
4. Očistite područje oko čepa za provjeru(mjerne šipke (A)kako bi se izbjeglo da prljavština i ostaci ulaze u mjenjač.
5. Izvadite šipku za mjerenje razine ulja i obrišite je.
6. Do kraja zavijte mjernu šipku u mjenjač, izvadite je i provjerite razinu tekućine na osovini.
7. Ako je razina ispod oznake puno (B), dodajte ulje mjenjača TY6296 80W 90 GL-5 kroz otvor mjerne šipke sve dok se ne poravna s oznakom puno.

VAŽNO: Nemojte uliti previše ulja mjenjača. 0,42 l (0.44 qt.) ulja potrebno je za punjenje mjenjača od oznake minimalno (C) do oznake puno (B). Proporcionalna je količina ulja koja se treba dodati na drugim razinama.

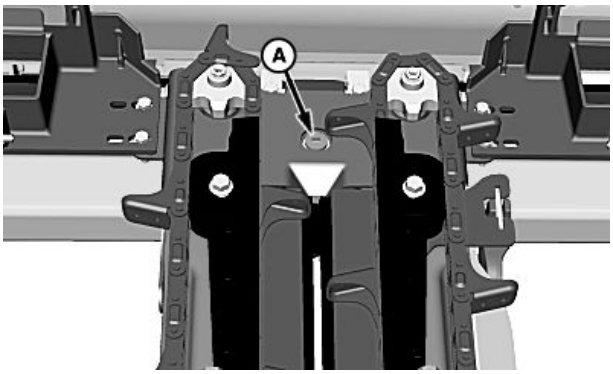

H103950 —UN—09NOV11

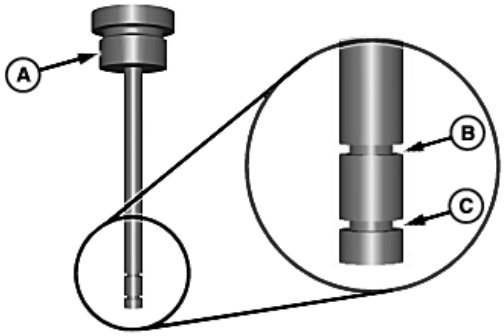

H100565 —UN—03MAR11

A—Provjera čepa/mjerne šipke
B—Oznaka puno
C—Oznaka minimalno

Nastavlja se na sljedećoj stranici

DM84283,00006F9 -A5-13JUL15-4/8

Podmažite proklizavajuće spojke jedinice reda:

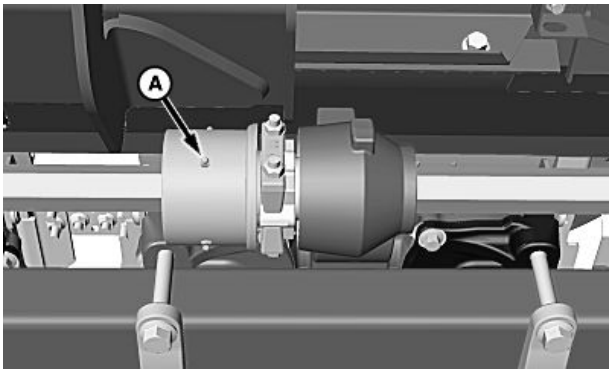

H99158 —UN—22NOV10

Prikazan je model bez sječkalice

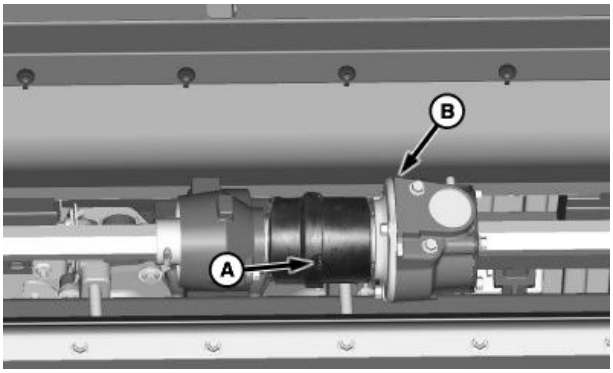

H114327 —UN—05JUN15

A—Nastavci za podmazivanje proklizavajuće spojke jedinice reda

B—Mjenjač sječkalice

VAŽNO: Svaka proklizavajuće spojke ima više nastavaka za podmazivanje za lakši pristup. Po spojci treba podmazati samo se JEDAN nastavak.

1. Podignite do kraja heder za kukuruz i uključite sigurnosni graničnik dostavne komore.
2. *Samo za hedere za kukuruz bez sječkalice:*
   a. Odredite položaj proklizavajuće spojke ispod hedera. Proklizavajuća spojka postavljena je s lijeve strane mjenjača.
   b. 10 puta uštrcajte mast na jedna nastavak za podmazivanje (A) na proklizavajućoj spojci.
   c. Podmazivanje ponovite na preostalim jedinicama reda.
3. *Samo heder za kukuruz sa sječkalicom:*
   a. Odredite položaj proklizavajuće spojke ispod hedera. Proklizavajuća spojka je postavljena između mjenjača i mjenjača sječkalice (B).
   b. 10 puta uštrcajte mast na jedna nastavak za podmazivanje (A) na proklizavajućoj spojci.
   c. Podmazivanje ponovite na preostalim jedinicama reda.

DM84283,00006F9 -A5-13JUL15-5/8

Podmazivanje proklizavajuće spojke pogona pužnice:

VAŽNO: Svaka proklizavajuće spojke ima više nastavaka za podmazivanje za lakši pristup. Po spojci treba podmazati samo se JEDAN nastavak.

1. 10 puta uštrcajte mast na jedna nastavak za podmazivanje (A) na proklizavajućoj spojci pogona pužnice.
2. Ako heder za kukuruz ima dvije pogonske osovine, ponovite isti postupak na drugoj strani.

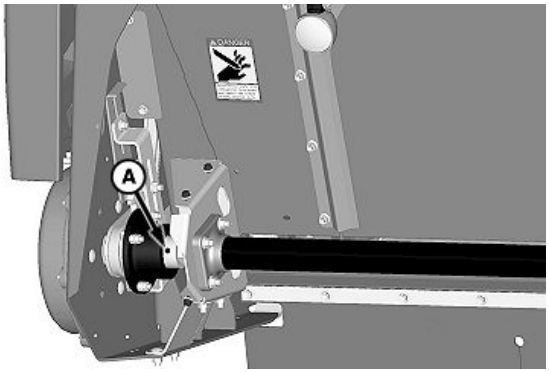

H114324 —UN—05JUN15

A—Nastavak za podmazivanje proklizavajuće spojke pogona pužnice

Nastavlja se na sljedećoj stranici

DM84283,00006F9 -A5-13JUL15-6/8

Provjerite ulje mjenjača StalkMaster™ (ako je stroj opremljen):

NAPOMENA: Kako bi se dobila točna razina ulja, ulje mjenjača sječkalice treba biti toplo s podignutim hederom.

1. Heder neka kratko radi kako bi se zagrijalo ulje mjenjača.
2. Do kraja podignite heder za kukuruz StalkMaster™ i uključite sigurnosni graničnik dostavne komore.
3. Isključite motor, uključite parkirnu kočnicu i izvadite ključ.
4. Uklonite čep za provjeru/punjenje (A) na stražnjem dijelu mjenjača. Razina ulja treba biti na dnu otvora čepa provjere/punjenja. Dodajte količinu ulja mjenjača TY6296 80W 90 GL-5 potrebnu da bi se dobila točna razina. Ponovno postavite čep provjere/punjenja.
5. Uklonite čep provjere/punjenja (A) s prednjeg dijela mjenjača.. Razina ulja treba biti na dnu otvora čepa provjere/punjenja. Dodajte količinu ulja mjenjača TY6296 80W 90 GL-5 potrebnu da bi se dobila točna razina. Ponovno postavite čep provjere/punjenja.
6. Ponovite za preostale mjenjače sječkalice.

A—Čep za provjeru/punjenje **B—Čep za provjeru/punjenje**

StalkMaster je trgovački naziv tvrtke Deere & Company

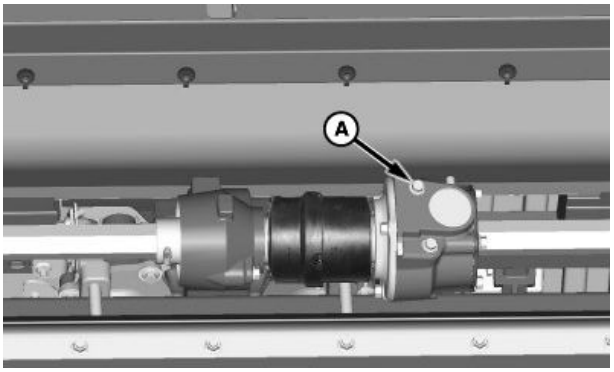

H114325 —UN—05JUN15

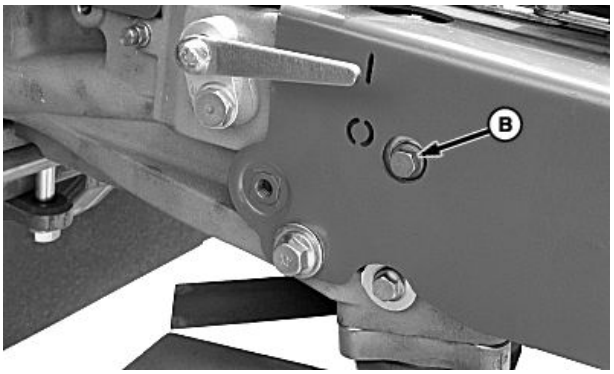

H99160 —UN—22NOV10

Prikazan je spremnik na prednjem dijelu

DM84283,00006F9 -A5-13JUL15-7/8

Podmažite pogonsku osovinu ulaza:

1. Okrećite štitnik koliko je potrebni za pristuo nastavku za podmazivanje.
2. Podmažite nastavak za podmazovanje pogonske osovine ulaza (A).
3. Ako heder za kukuruz ima dvije pogonske osovine, ponovite isti postupak na drugoj strani.

A—Nastavak za podmazivanje pogonske osovine

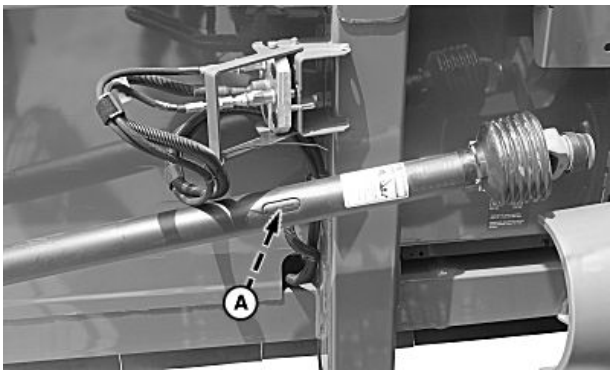

H99098 —UN—17NOV10

DM84283,00006F9 -A5-13JUL15-8/8

Svakih 1000 radnih sati

VAŽNO: Kako bi se izbjeglo oštećenje i kvar uslijed zagađenja sustava uvijek očistite nastavke za podmazivanje prije i poslije podmazivanja.

Ako je nastavak za podmazivanje oštećen ili nedostaje, odmah ga zamijenite.

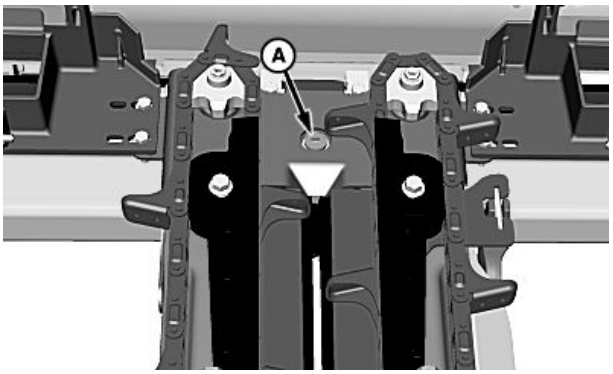

H103950 —UN—09NOV11

Pogled iznad jedinice reda

NAPOMENA: Za ispuštanje i punjenje učlja ulje mjenjača keedinice reda treba biti toplo, a heder podignut.

1. Heder neka kratko radi kako bi se zagrijalo ulje mjenjača jedinice reda.
2. Do kraja podignite heder i uključite sigurnosni graničnik dostavne komore.
3. Isključite motor, povucite parkirnu kočnicu i izvadite ključ paljenja.
4. Očistite područje oko čepa za provjeru(mjerne šipke (A)kako bi se izbjeglo da prljavština i ostaci ulaze u mjenjač.
5. Izvadite šipku za mjerenje razine ulja i obrišite je.

NAPOMENA: Ispustite ulje u čistu posudu i pravilno odložite.

6. Uklonite ispusni čep (D) i pustite da isteče ulje.
7. Ponovo stavite ispusni čep.
8. Dodajte ulje mjenjača TY6296 80W 90 GL-5 kroz otvor mjerne šipke.

Tehnički podaci

Spremnik—Kapacitet.....1100 ml (37,2 oz.)

9. Do kraja zavijte mjernu šipku u mjenjač, izvadite je i provjerite razinu tekućine na osovini.

VAŽNO: Kada provjeravate razinu ulja, sustavno očistite područje oko čepova prije skidanja.

Čepove sustavno sigurno zatežite.

Zamijenite ulje mjenjača jedinice reda

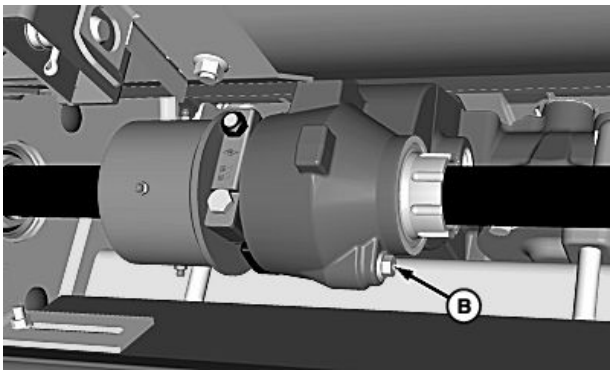

H103951 —UN—09NOV11

Pogled od ispod, sa strane jedinice reda

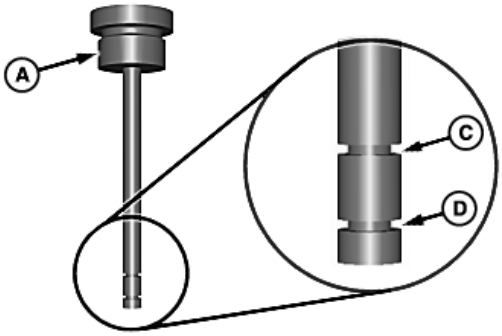

H96322 —UN—13MAY10

A—Provjera čepa/mjerne šipke
B—Čep za ispuštanje
C—Oznaka puno
D—Oznaka minimalno

10. Ako je razina ulja ispod oznake puno (C), dodajte potrbnu količinu ulja.

VAŽNO: Nemojte uliti previše ulja mjenjača. 0,42 l (0.44 qt.) ulja treba za podizanje razine od oznake minimalno (D) do oznake puno (C). Proporcionalna je u količina ulja koja se treba dodati na drugim razinama.

11. Ponovno postavite mjernu šipku.
12. Ponovite za preostale mjenjače jedinice reda.

Nastavlja se na sljedećoj stranici

DM84283,00006FA -A5-22MAY15-1/2

Zamijenite ulje mjenjača sječkalice

NAPOMENA: Za ispuštanje i nadolijevanje ulja, ulje mjenjača sječkalice treba biti toplo, a heder podignut. Provjerite jesu li oštrice sječkalice uključene pomoću ručice mjenjača kako bi se zagrijalo ulje i prednjem spremniku.

1. Neka heder radi kako bi se zagrijalo ulje mjenjača sječkalice.
2. Do kraja podignite heder i uključite sigurnosni graničnik dostavne komore.
3. Isključite motor, povucite parkirnu kočnicu i izvadite ključ paljenja.

NAPOMENA: Ispustite ulje u čistu posudu i pravilno odložite.

4. Uklonite prednji i stražnji čep za ispuštanje ulja (A i B) i pričekajte da se ulje ispusti.
5. Ponovno postavite čepove.
6. Skinite prednji i stražnji čep provjere/punjenja (C i D).
7. Dodajte ulja mjenjača TY6296 80W 90 GL-5 u prednji i stražnji spremnika do razine dna otvora čepa provjere/punjenja.

Tehnički podaci

Stražnji spremnik—Kapacitet	350 ml (11,8 oz.)
Prednji spremnik—Kapacitet	630 ml (21,3 oz.)

8. Ponovno postavite čepove provjere/punjenja.

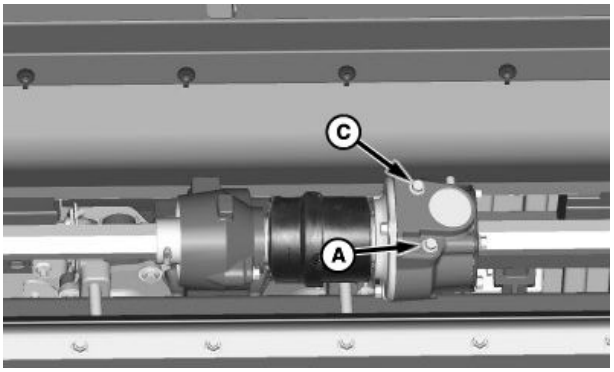

H114326 —UN—05JUN15

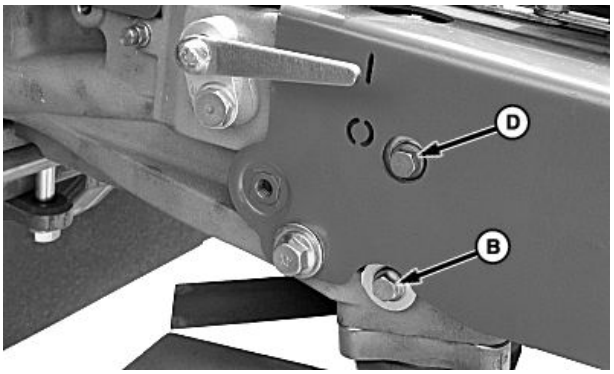

H99162 —UN—22NOV10

Prikazan je spremnik na prednjem dijelu

A—Stražnji čep za ispuštanje
B—Prednji čep za ispuštanje
C—Stražnji čep za provjeru/punjenje
D—Prednji čep za provjeru/punjenje

9. Ponovite za preostale mjenjače sječkalice.

DM84283,00006FA -A5-22MAY15-2/2

Glava kukuruza

Većina problema u radu hedera za kukuruz može se utvrditi u nepravilnom podešavanju. Sljedeća tablica za rješavanje problema može pomoći kada se problemi pojave prijedlogom mogućeg uzroka i preporučenog rješenja. Kada pokušavate riješiti problem, provjerite da uzrok nije negdje drugdje, a ne na mjestu gdje problem postoji.

Simptom	Problem	Rješenje
Gubitak klipa kukuruza za polju	Vrhovi točaka previsoko postavljeni.	Podesite točke tako da vrhovi jedva dotiču tlo kada je klizna ploča jedinice reda 1 inč iznad tla.
		Kada sakupljate klipove koji nisko vise podignite prednji vrh točke sakupljača i pokrenite heder za kukuruz s klizačima blizu tla.
	Prevelika ili premala brzina vožnje po tlu.	Radite tako da brzina zadovoljava uvjete polja i tla. Prevelika brzina vožnje po tlu može saviti stabljike prema naprijed i dovesti do toga da klipovi padaju ispred lanaca sakupljača. Mala brzine vožnje po tlo može dovesti do toga da lanci sakupljača trgaju stabljike i otkidaju klipove što uzrokuje da klipovi ispadaju s hedera.
		Radite na brzini kojom lanci sakupljača navode stabljike na valjke za stabljike.
	Nema prikupljanja posijanih redova.	Slijedite posijane redove kako bi se umanjio gubitak klipova.
	Jedinice reda nisu centrirane na redove.	Podesite razmake reda na hederu tako da su jednaki razmacima redova kukuruzana polju.
	Klipovi klize s lanaca sakupljača.	Zamijenite istrošene štitnike klipova ili postavite nove štitnike klipova.
	Prevelika ili premala brzina lanca sakupljača.	Promijenite brzinu dostavne komore promjenjive brzine ili podesite brzinu vožnje po tlu kombajna.
Ljuštenje klipova na valjcima za stabljike	Ploče platforme nisu ispravno podešene.	Podesite ploče platforme. Smanjite zazor između ploča platforme.
	Stroj radi previsoko.	Podignite vrh točke i pokrenite heder na nižoj visini.
Oljušteni kukuruz izlazi na stražnjem dijelu kombajna	Preveliki ulaz smeća s hedera za kukuruz.	Povećajte promjenjivu ili fiksnu brzinu pogona kombajna.
		Otvorite razmak ploče platforme na hederu za kukuruz.

Nastavlja se na sljedećoj stranici

KR43067,0000758 -A5-01DEC10-1/3

Simptom	Problem	Rješenje
Klipovi ispadaju kroz grlo	Istrošeni štitnici klipova.	Zamijenite štitnike klipova.
Vučenje stabljika kukuruza	Ploče platforme postavljene su preblizu jedna drugoj.	Postupno otvarajte ploče platforme dok se stabljike ne počnu slobodnije umetati kroz valjke.
	Prebrza vožnja za brzinu lanca sakupljača.	Usporite kako biste zadovoljili uvjete usjeva ili povećajte brzinu pogona jedinice reda.
	Odbojnici lanca sakupljača zabijaju se u korijene stabljika kukuruza.	Spustite vrh točke i pokrenite heder na većoj visini.
	Kukuruz je presuh ili je spušten.	Skinite štitnike klipa.
	Istrošeni valjci za stabljike.	Zamijenite valjke za stabljike.
Začepljenje	Stabljike pucaju na valjcima za stabljike ili pločama platforme.	Podesite otvor ploča platforme. Provjerite i jesu li ploče platforme jednako postavljene i centrirane preko središta valjaka.
	Smeće se omotava oko valjaka za stabljike.	Postavite noževe za smeće bliže valjcima za stabljike.
	Otpustite lance sakupljača.	Provjerite jesu i istrošeni zupčanica lanaca sakupljača. Podesite napetost lanaca sakupljača.
	Nema prikupljanja posijanih redova.	Slijedite redove kako bi se umanjio gubitak klipa.
	Prevelike brzina vožnje po tlu koja uzrokuje preveliku brzinu hedera.	Radite na brzinama koje ispunjavaju uvjete žetve i tla. Veća brzina dovodi do začepljenja.
	Materijal ne protječe s pužnicom.	Provjerite ima li na kućištu pužnice prepreka i hrapavih dijelova. Provjerite na pužnici prisutnost zazora od 22 mm (7/8 in.) između odbojnika i poda pužnice. Provjerite na pužnici prisutnost zazora od 6 mm (1/4 in.) između odbojnika i skidača pužnice.
	Stabljike kukuruza začepljuju otvore grla sakupljača.	Skinite štitnike klipa.
	Istrošeni valjci za stabljike.	Zamijenite istrošene valjke za stabljike.
Gubitak klipa na oslabljenim ili puknutim stabljikama. Problemi prouzročeni bolešću (trulež stabljike) ili insektima (kukuruzni moljac)	Kontakt stabljike i štitnika klipa.	Skinite štitnike klipa.

Nastavlja se na sljedećoj stranici

KR43067,0000758 -A5-01DEC10-2/3

Simptom	Problem	Rješenje
	Prevelika brzina vožnje po tlu.	Smanjite brzinu vožnje po tlu.
	Neispravna brzina dostavne komore.	Pronađite ispravnu brzinu za vaše uvjete tako da probate različite brzine dostavne komore.
	Istrošeni valjci za stabljike.	Zamijenite valjke za stabljike.

KR43067,0000758 -A5-01DEC10-3/3

Aktivno upravljanje hedera (AHC)

Simptom	Problem	Rješenje
Aktivno upravljanje hedera (AHC) ne radi	Ručno podizanje ili spuštanje ne radi.	Potražite pomoć servisera John Deerea.
	Aktivno upravljanje hedera nije omogućeno.	Omogućite željeni načina rada Aktivnog upravljanja hedera.
	Dostavna komora nije spojena na priključak hedera ili je otpuštena.	Ispravno spojite.
	Senzor hedera nije ispravno spojen ili je oštećen.	Spojite ili popravite senzor.
Aktivno upravljanje hedera (AHC) se spušta, ali se ne podiže	Neispravan relej ili kartica Aktivnog upravljanja hedera.	Potražite pomoć servisera John Deerea.
Aktivno upravljanje hedera se podiže, ali se ne spušta	Neispravan relej ili kartica Aktivnog upravljanja hedera.	Potražite pomoć servisera John Deerea.
	Osovina upravljanja začepljena.	Provjerite začepljenje.
	Ventil automatske brzine spuštanja je zatvoren.	Podesite poravnanje ventila.
Sustav se vrti ili oscilira	Neispravno podešavanje brzine spuštanje.	Podesite poravnanje ventila.
	Neispravna postavka spremnika.	Pogledajte Priručnik za rukovanje kombajna.
Sustav se povremeno kvari nakon ručnog podizanja hedera preko prepreke	Sustav je bio isključen.	Za ponovno uključivanje pritisnite gumb za uključivanje na višenamjenskih ručici upravljanja.
Heder se presporo ili prebrzo spušta ili podiže	Neispravno podešavanje brzine spuštanje.	Podesite brzinu spuštanja ventila zahvaćanja.
	Problem poravnanja ventila.	Potražite pomoć servisera John Deerea.

KR43067,0000759 -A5-01DEC10-1/1

Sigurnosni graničnik dostavne komore

POZOR: Isključite motor, zategnite parkirnu kočnicu i izvadite ključ iz prekidača paljenja.

Pucanje priključaka hidrauličkog voda na donjoj dostavnoj komori uzrokuje pad dostavne komore i hedera.

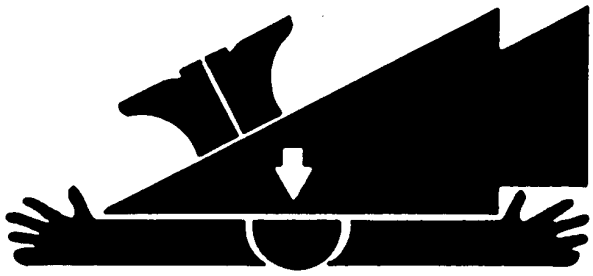

TS696 —UN—21SEP89

Ručno naginjanje dostavne komore naprijed/nazad

Do kraja podignite dostavnu komoru i spustite sigurnosni graničnik (A) na šipku hidrauličkog cilindra.

Isključite motor, zategnite parkirnu kočnicu i izvadite ključ iz prekidača paljenja.

Naginjanje hidrauličke dostavne komore naprijed/nazad

Do kraja podignite dostavnu komoru i nagnite okvir za naginjanje hidrauličke dostavne komore naprijed/nazad do kraja prema naprijed pa spustite sigurnosni graničnik (A) na šipku hidrauličkog cilindra.

Isključite motor, zategnite parkirnu kočnicu i izvadite ključ iz prekidača paljenja.

NAPOMENA: Kada je dostavna komora podignuta i heder uključen, okvir za naginjanje dostavne komore naprijed/nazad automatski se pomiče prema naprijed kako bi se sigurnosni graničnik dostavne komore spustio na šipku hidrauličnog cilindra. Okvir za naginjanje dostavne komore naprijed/nazad automatski se vraća u posljednji poznati položaj prilikom spuštanja.

Kada je isključen, naginjanje naprijed/nazad dostavne komore automatski se pomiče prema naprijed prilikom podizanja. Prilikom spuštanja naginjanje naprijed/nazad dostavne komore neće se vratiti u zadnji poznati položaj.

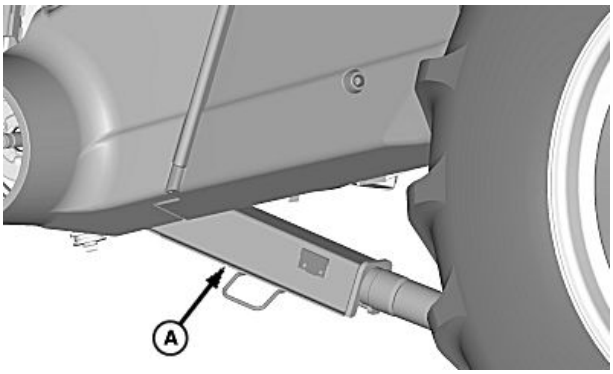

H90891 —UN—26FEB08

A—Sigurnosni graničnik

OUO6435,0002C87 -A5-12FEB15-1/1

Skinite i postavite valjke za stabljike

POZOR: Do kraja podignite heder za kukuruz i uključite sigurnosni graničnik dostavne komore prije obavljanja prije koje radnje.

1. Podignite točku sakupljača sve dok se klin (A) ne zabravi na mjestu.

VAŽNO: Točke mogu oštetiti vjetrobransko staklo kombajna. Ne gurajte štitnike preko stražnjeg dijela okvira.

2. Gurnite zapornu šipku (B) i podignite štitnik sakupljača.
3. Po potrebi ponovite za pristup jedinicama reda.

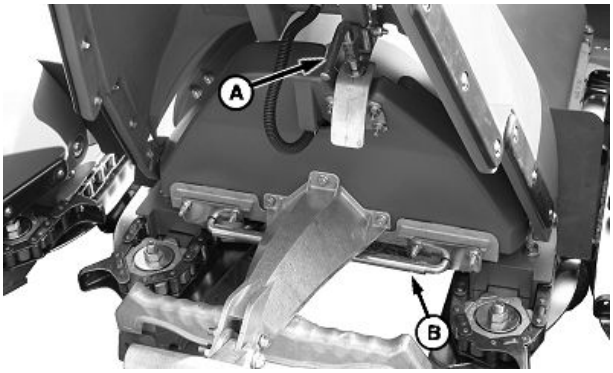

H89314 —UN—20JUL07

A—Pin **B—Zaporna šipka**

Nastavlja se na sljedećoj stranici

SS43267,00000C7 -A5-25MAY12-1/7

4. Skinite vijke s kapicom i podloške (A) i noževe za smeće (B) s donjeg dijela okvira jedinice reda.

A—Vijci s glavom i podloške (8 se koriste)

B—Nož za smeće (2 se upotrebljavaju)

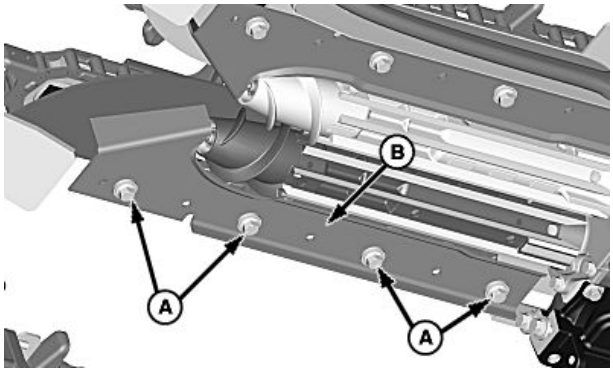

H94250 —UN—10JUN09

SS43267,00000C7 -A5-25MAY12-2/7

NAPOMENA: Upotrijebite čeličnu ploču od 13 mm (1/2 in.) (C) između stražnjeg dijela valjka za stabljike kako bi se spriječilo okretanje valjaka za stabljike.

Kada uklanjate lijevu pridržnu maticu umetnite ploču s vrha.

Kada uklanjate desnu pridržnu maticu umetnite ploču s dna.

5. Skinite i bacite pridržne matice (B).
6. Skinite i sačuvajte sfernu podlošku iza matice. Provjerite koroziju ili oštećenja na podloški. Zamijenite po potrebi.

A—Valjci za stabljike

B—Pridržna matica i sferna podloška

C—Čelična ploča

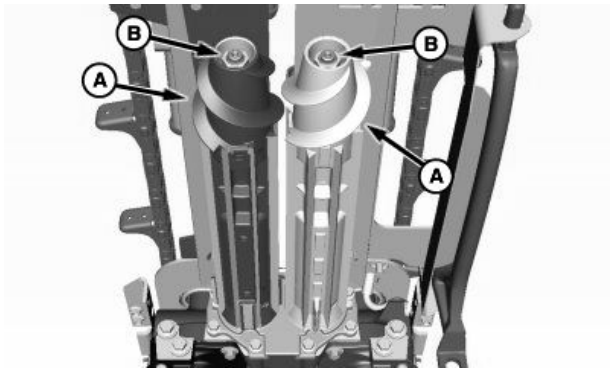

H93698 —UN—19MAR09

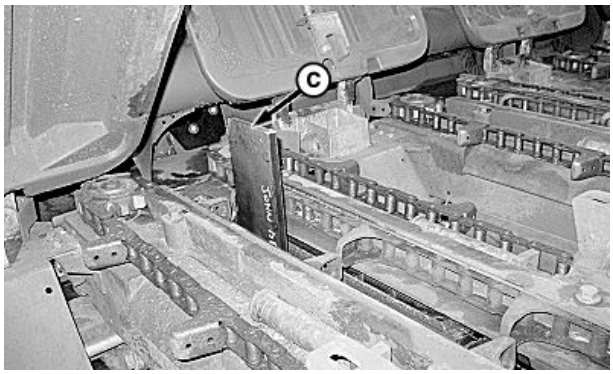

H100222 —UN—14FEB11

Prikazano skidanje lijeve pridržne matice

Nastavlja se na sljedećoj stranici

SS43267,00000C7 -A5-25MAY12-3/7

VAŽNO: Postavite oznake poravnanja na prednji dio valjka za stabljike i osovine prije skidanja. Valjci za stabljike moraju se postaviti u isti položaj iz kojeg su skinuti.

7. Odredite položaj dva otvora (A) iza spiralnog dijela valjka za stabljike. Skinite valjak za stabljike s osovine tako da pričvrstite (2 kraka) izvlakača mjenjača na otvore.
8. Skinite svu prljavštinu i koroziju sa šiljka osovine, utora i navoja. Provjerite prisutnost istrošenosti ili oštećenja na valjcima za stabljike. Zamijenite ako je potrebno.

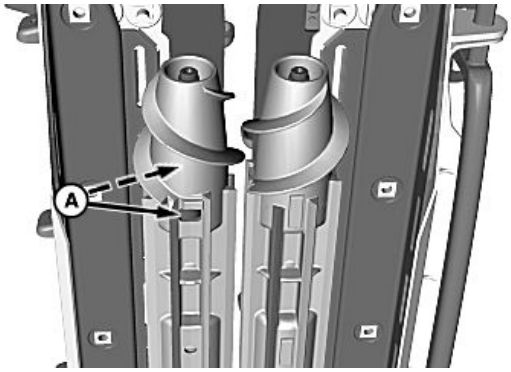

H100568 —UN—03MAR11

A—Otvori za skidanje valjaka za stabljike

SS43267,00000C7 -A5-25MAY12-4/7

VAŽNO: Nova se matica mora kupiti na odjelu rezervnih dijelova tvrtke John Deere.

9. Pridržna matica valjka za stabljike (A) sadrži unaprijed postavljenu zakrpu za blokiranje navoja (B) i ne može se ponovo upotrijebiti.

A—Protumatica **B—Zakrpa za blokiranje navoja**

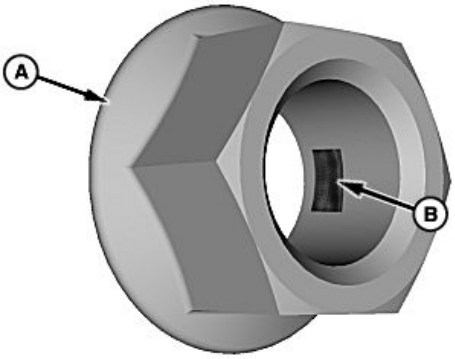

H97520 —UN—04AUG10

Nastavlja se na sljedećoj stranici

SS43267,00000C7 -A5-25MAY12-5/7

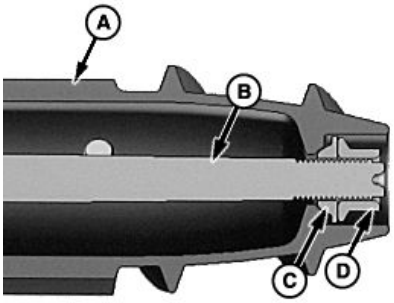

H97519 —UN—04AUG10

Prikazani poprečni dio valjka za stabljike

10. Pomoću oznaka za poravnanje na prednjem dijelu valjka za stabljike i osovine istovremeno postavite oba valjka za stabljike(A) na osovine (B).

VAŽNO: Plosnata strana podloške MORA se okrenuti dalje od valjka za stabljike.

11. Postavite prethodno skinutu sferičnu podlošku (C) i **novu** pridržnu maticu (D).

VAŽNO: Izbjegavajte otpuštanje valjaka za stabljike. Točno slijedite postupak zatezanja i okretanja.

NAPOMENA: Upotrijebite čeličnu ploču od 13 mm (1/2 in.) između stražnjeg dijela valjaka za stabljike kako bi se spriječilo okretanje valjaka za stabljike.

12. Zategnite pridržne matice prema specifikaciji.

Tehnički podaci

Pridržna matica valjka za stabljike—Zatezni moment..... 135 Nm + 60° okretaja (100 lb.-ft. + 60° okretaja)

a. Upotrijebite baždareni moment ključ kako biste zategnuli maticu prema specifikacijama.

b. Označite valjak za stabljike na jednom kutu pridržne matice (E).

c. Označite valjak za stabljike na sljedećem kutu matice (F), u smjeru kazaljke na satu.

d. Postavite ključ na pridržnu maticu i proširite prvu oznaku (E) na zidnoj utičnici

e. Zategnite maticu (G) sve dok oznaka na ključu ne dostigne drugu oznaku na valjku za stabljike (F).

f. Ponovite na preostalom valjku za stabljike.

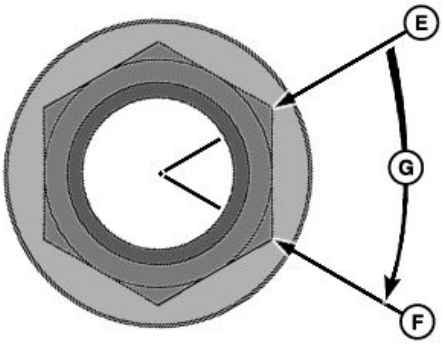

H101114 —UN—18APR11

H101374 —UN—05MAY11

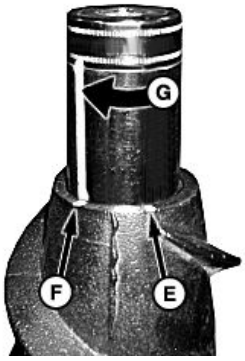

H101375 —UN—05MAY11

A—Valjak za stabljike
B—Osovina
C—Sferna podloška
D—Protumatica
E—Oznaka na kutu šesterobridne matice
F—Oznaka na sljedećem kutu šesterobridne matice (u smjeru kazaljke na satu)
G—Okret od 60°

Nastavlja se na sljedećoj stranici

SS43267,00000C7 -A5-25MAY12-6/7

13. Postavite noževe za smeće (B) pomoću vijaka s kapicom i podloškama (A).
14. Podesite vijke za smeće (pogledajte PODEŠAVANJE NOŽEVA ZA SMEĆE u dijelu PODEŠAVANJA).

A—Vijci s glavom i podloške (8 se koriste)
B—Nož za smeće (2 se upotrebljavaju)

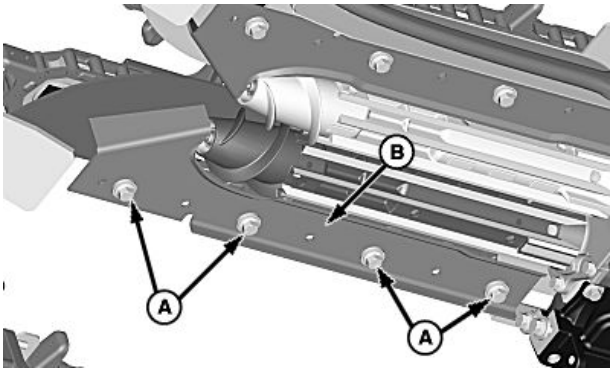

H94250 —UN—10JUN09

SS43267,00000C7 -A5-25MAY12-7/7

Okretanje lanca sakupljača i zupčanika za dodatno trošenje

Lanci sakupljača i zupčanici mogu se okrenuti za dodatno trošenje. To se treba napraviti u svim jedinicama reda istovremeno.

1. **Za okretanja lanaca sakupljača i zupčanika:**

NAPOMENA: Označite na svakom lancu i zupčaniku stranu koja je bika uklonjena kako bi se mogli ispravno postaviti prilikom sastavljanja.

a. Skinite lance sakupljača (A i B) - (pogledajte SKIDANJE I POSTAVLJANJE LANCA SAKUPLJAČA u ovom dijelu).

b. Skinite pogonske zupčanike (C i D).

c. Postavite pogonske zupčanike na stranu koja je suprotna onoj s koje su skinuti.

d. Skinite zupčanike (E i F).

e. Postavite zupčanike na stranu koja je suprotna onoj s koje su skinuti.

f. Preokrenite svaki lanac sakupljača i postavite ga na stranu koja je suprotna onoj s koje su skinuti.

2. Ponovite na preostalim jedinicama reda.

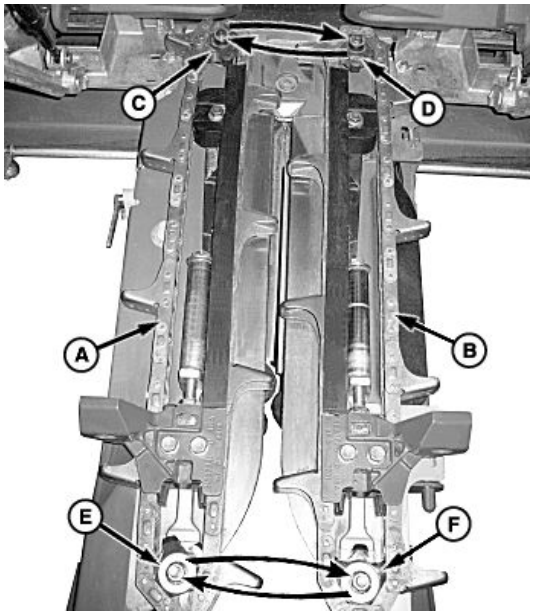

H99116 —UN—17NOV10

A—Lanac sakupljača
B—Lanac sakupljača
C—Pogonski zupčanik
D—DriveSprocket
E—Ozubljeni vijenac lančanika
F—Ozubljeni vijenac lančanika

KR43067,0000739 -A5-18NOV10-1/1

Skidanje i postavljanje lanca sakupljača

POZOR: Prije obavljanja radova ispod hedera do kraja podignite heder za kukuruz, isključite motor, zategnite parkirnu kočnicu, izvadite ključ i spustite sigurnosni graničnik dostavne komore.

Ako dosegnete raspon podešavanja zatezača lanca sakupljača ili je lanac neispravan, zamijenite ga novim. Isto tako, zamijenite sklop pogonskog i zatezačkog lančanika kako se ne bi skratio vijek trajanja lanca.

Lanci sakupljača mogu se iz jedinice reda skinuti za servisiranje, a da lanac ne razdvaja.

POZOR: Nikada ne servisirajte dijelove sklopa pogona lanca dok se matica (A) ne zategne na nožicu potporne trake natezača (B).

1. Zatežite maticu (A) sve dok ne bude na nožici potporne trake zatezača (B) kako bi se otpustila napetost lanca sakupljača.
2. Po potrebi otpustite vijak s kapicom (C) kako ni se otpustila preostala napetost lanca.

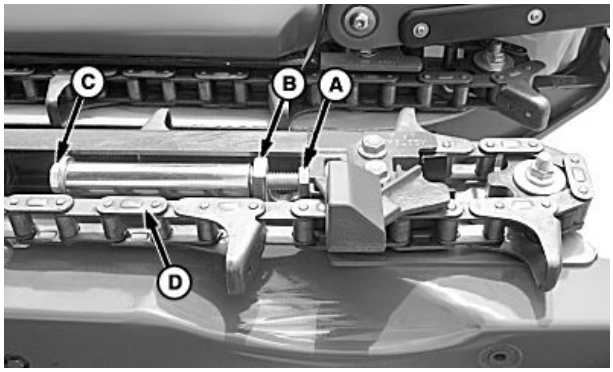

H99117 —UN—17NOV10

A—Matica
B—Nožica trake
C—Vijak s kapicom
D—Lanac sakupljača

3. Skinite lanac sakupljača (D).
4. Postavite lanac sakupljača obrnutim redoslijedom.

SS43267,000068D -A5-24JUL15-1/1

Skidanje i postavljanje uljnog korita

1. Podignite do kraja heder za kukuruz i uključite sigurnosni graničnik dostavne komore.
2. Pustite da heder kratko radi kako bi se zagrijalo ulje.

NAPOMENA: Skupite tekućinu i čistu posudu i ispravno odložite.

3. Za ispuštanje ulja skinite ispusni čep (A). isključite sigurnosni graničnik i spustite heder za kukuruz.

VAŽNO: Pazite da se ne ošteti brtva uljnog korita koja se može ponovno upotrijebiti. Ne upotrebljavajte oštre predmete za umetanje između uljnog korita i okvira hedera za kukuruz.

4. Skinite vijke s kapicom i podloške (B) i uljno korito.
5. Očistite sva zaprljanja i ulje sa strane okvira (D) gdje je postavljeno uljno korito.
6. Provjerite da je brtva na uljnom koritu (E) čista i bez oštećenja. Zamijenite ako je potrebno.

NAPOMENA: Kada postavljate uljno korito sklop započnite postavljati od središta (F) i pomičite se prema van.

7. Postavite uljno korito pomoću vijaka s kapicom i podloški. Zategnite prema specifikacijama.

Tehnički podaci

Zavrtnji uljnog korita—Zatezni moment.....30 N·m (256 lb.-in.)

A—Čep za ispuštanje
B—Vijak s kapicom i podloška (15 upotrijebljenih)
C—Uljno korito
D—Površina okvira
E—Brtva
F—Središnji otvor

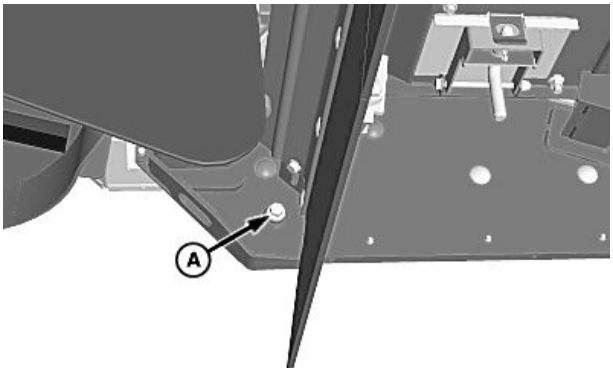

H99231 —UN—30NOV10

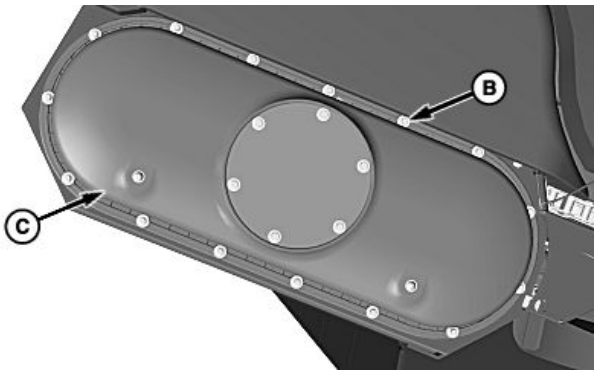

H99234 —UN—30NOV10

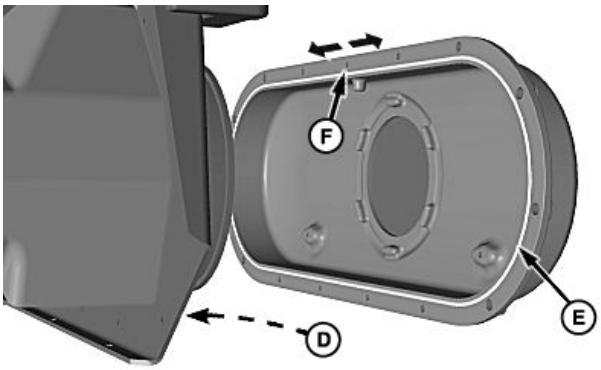

H99235 —UN—30NOV10

Nastavlja se na sljedećoj stranici

DM84283,00006FB -A5-22MAY15-1/2

8. Ugradite ispusni čep (A).
9. Skinite čep za provjeru (B) i pristupna vratašca (C).

VAŽNO: Razina ulja treba se provjeravati s hederom za kukuruz na kombajnu i kada točke sakupljača dodiruju tlo (pod kutom od približno 25 stupnjeva)

10. Dodajte ulje mjenjača SAE 80/90 kroz otvora pristupnih vratašca (D) dok se ne poravna s dnom otvora čepa za provjeru (E).

Tehnički podaci

Uljno korito—Kapacitet..... 0,9 l (1 qt.)

NAPOMENA: Provjerite je li brtva pristupnih vratašca čista i bez oštećenja. Zamijenite ako je potrebno.

11. Postavite pokrov pogonskog lanca jedinice reda i provjerite čep. Vijke s kapicom pokrova zategnite na zadani zatezni moment.

Tehnički podaci

Pokrov pogonskog lanca jedinice reda—Zatezni moment.....17 N·m (150 lb.-in.)

A—Čep za ispuštanje
B—Provjera čepa
C—Pristupna vratašca
D—Položaj punjenja
E—Otvor čepa za ispuštanje

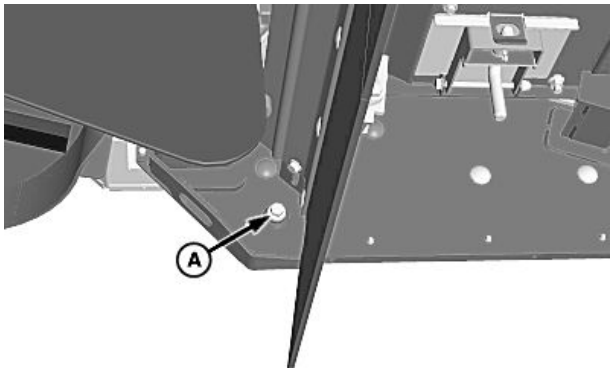

H99231 —UN—30NOV10

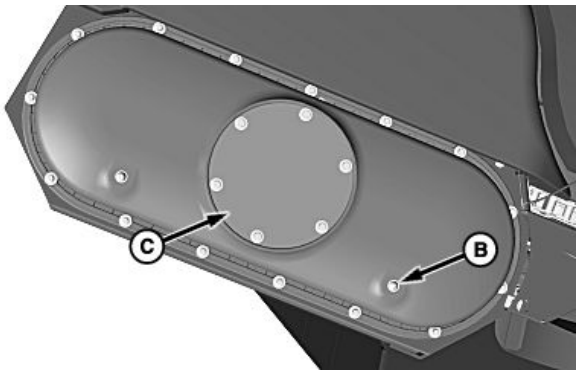

H99232 —UN—30NOV10

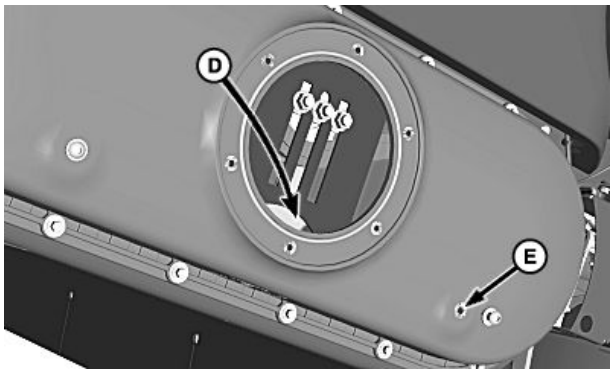

H99233 —UN—30NOV10

DM84283,00006FB -A5-22MAY15-2/2

Skidanje i postavljanje zaštitnih traka

1. Skinite maticu i podlošku (A).
2. Skinite vijak i maticu (B).
3. Skinite zaštitnu traku (C).
4. Postavite novu zaštitnu traku obrnutim redoslijedom.

Tehnički podaci

Matica zaštitne trake—Zatezni moment.....10 Nm (7,38 lb-ft)

A—Matica i podloška
B—Vijak i podloška
C—Zaštitna traka

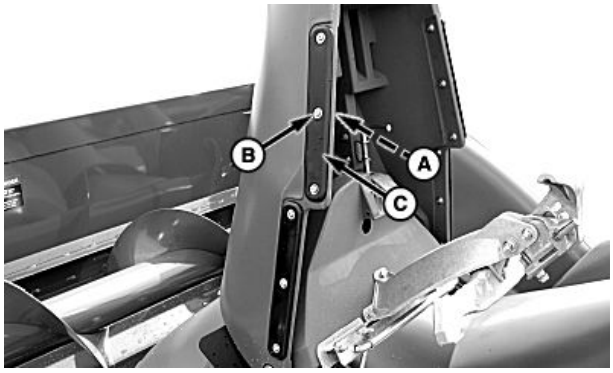

H88972 —UN—23JUL07

KR43067,000026C -A5-24APR09-1/1

Skidanje i postavljanje oštrica noževa sječkalice StalkMaster™

POZOR: Noževi imaju dva ruba za rezanje i mogu prouzročiti ozbiljne ozljede. Nosite rukavice dok rukujete noževima.

VAŽNO: Oštrice noževa sječkalice StalkMaster moraju se zamjenjivati u parovima na svakom mjenjaču sječkalice.

NAPOMENA: Noževi sječkalice StalkMaster spadaju u potrošni materijal. Noževi se mogu preokrenuti kako bi se dulje upotrebljavali. Po potrebi preokrenite ili zamijenite noževe kako bi se zadržala prihvatljiva sposobnost sječkanja.

Istrošeni, tupi ili oštećeni noževi su faktori koji utječu na potrošnju snage hedera za kukuruz i kvalitetu sječkanja što oboje može ograničiti brzinu žetve. Očekivani vijek trošenja noževa sječkalice ovisi o uvjetima žetve i uobičajenom načinu rada osobe koje upravlja strojem.

1. Skinite protumatice (A), podloške (B), vijke s kapicom, (C), donju pričvrsnu ploču (D), ležaje (E) i oštrice sječkalice (F).
2. Preokrenite ili zamijenite oštrice.
3. Provjerite pretjerano trošenje ili oštećenje svih sklopova i ležajeva i po potrebi zamijenite. Protumatice se mogu ponovno upotrijebiti nakon preokretanja oštrica. Protumatice se moraju zamijeniti prilikom zamjene noževa.
4. Sastavne dijelove postavite obrnutim redoslijedom od uklanjanja. Zategnuti prema specifikaciji.

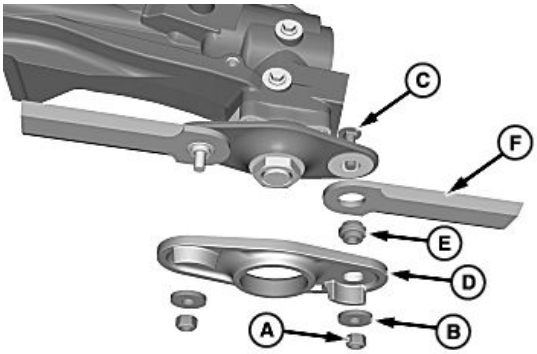

H96454 —UN—19MAY10

A—Protumatica (2 se koriste)
B—Podložak (2 korištena)
C—Vijak s okruglom kapicom (2 se koriste)
D—Donja pričvrsna ploča
E—Čahura (2 se koriste)
F—Oštrica sječkalice (2 se koriste)

Tehnički podaci

Vijci s kapicom oštrice sječkalice—Zatezni moment.....130 Nm (96 lb.-ft.)

KR43067,00005B1 -A5-19MAY10-1/1

Zamjena žarulje svjetla strnjike

1. Otpustite sklop nosača svjetla strnjike (A).
2. Odspojite ožičenje sa sklopa svjetla.

NAPOMENA: NE dodirujte žarulju golim prstima, uljem ili vodom.

3. Okrećite osnovicu žarulje (B) kako biste je skinuli s kućišta (C).

NAPOMENA: Žarulja se ne odvaja od osnovice. Osnovica i sklop žarulje zamjenjuju se kao jedan dio.

4. Postavite novu osnovicu žarulje u kućište.
5. Spojite ožičenje, provjerite visinu svjetlosnog snopa i pričvrstite sklop nosača.

A—Svjetlo strnjike
B—Grlo žarulje
C—Kućište

H95830 —UN—25MAR10

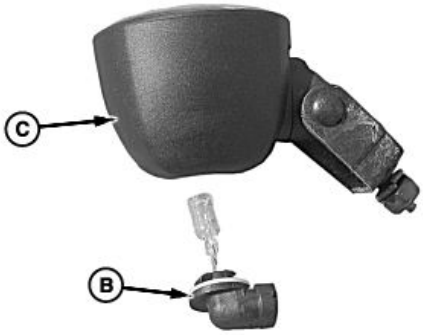

H94014 —UN—13MAY09

KR43067,0000562 -A5-20JUL15-1/1

Zamjena žarulje kontrolnog svjetla upozorenja hedera

1. Upotrijebite plosnati odvijač za pažljivo vađenje leća (A).
2. Gurnite žarulju (B) i okrenite je kako biste je izvadili.
3. Postavite novu žarulju.
4. Pritisnite prethodno skinute leće natrag na kućište svjetla.

A—Leća
B—Žarulja

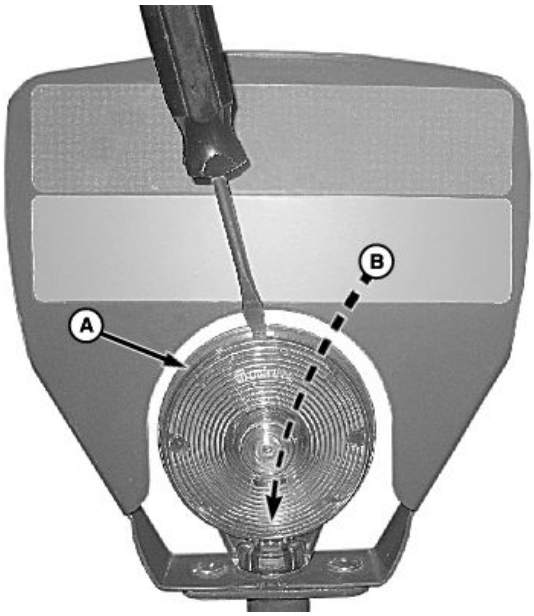

H93046 —UN—31OCT08

KR43067,000038D -A5-11MAY09-1/1

Servis na kraju sezone

1. Spustite heder za kukuruz na sigurnosni graničnik dostavne komore, drvene blokove ili tlo.
2. Otvorite krajnje blatobrane, točke sakupljača i pokrovne ploče (odgovarajuće postupke potražite u poglavlju Heder za kukuruz).

VAŽNO: Ne upotrebljavajte mlaz perilice pod visokim tlakom izravno na ležajeve ili bilo koje drugo područje koje bi voda mogla oštetiti. Voda pod visokim tlakom mogla bi probiti većinu brtvi i prouzročiti štetu. Osušite ova područja, podmažite ih i uključite stroj.

3. Temeljito očistite heder za kukuruz. Pljeva i prljavština privlače vlagu i mogu uzrokovati hrđanje.
4. Provjerite razine tekućina u svim mjenjačima i lančanim pogonima.
5. Podmažite heder za kukuruz prema uputama iz poglavlja Podmazivanje i održavanje u ovom priručniku. Podmažite navoje vijaka za podešavanje.
6. Obojite sve dijelove gdje je oštećena ili zagrebena boja.
7. Upotrijebite polimersku zaštitu na točkama sakupljača, pokrovima ploče i krajnjim blatobranima.
8. Zatvorite sve štitnike.
9. Ako je moguće, heder za kukuruz spremite na suho mjesto.
10. Naručite rezervne dijelove potrebne za sljedeću sezonu.

Samo StalkMaster™ hederi za kukuruz:

- Žičanom četkom i komprimiranim zrakom očistite sve smeće oko glavčine za sječkanje.
- Provjerite razinu tekućine u svim mjenjačima za sječkanje.

  NAPOMENA: Pogledajte Ulje mjenjača StalkMaster™ (ako je stroj opremljen) u poglavlju Podmazivanje i održavanje u ovom priručniku.

- Podmažite mjenjače za sječkanje prema uputama iz dijela Zamjena ulja mjenjača za sječkanje u poglavlju Podmazivanje i održavanje ovog priručnika.
- Zaštitite unutarnje površine glavčine za sječkanje raspršivačem za zaštitu od korozije (preporučujemo zaštitni raspršivač TY22032 ili sličan proizvod).

StalkMaster je trgovački naziv tvrtke Deere & Company

SS43267,0000319 -A5-18NOV13-1/1

Servis na početku sezone

1. Otvorite krajnje blatobrane, točke sakupljača i pokrove ploče (postupak pogledajte u dijelu RAD S HEDEROM ZA KUKURUZ).

VAŽNO: Ne upotrebljavajte mlaz perilice pod visokim tlakom izravno na ležajeve ili bilo koje drugo područje koje bi voda mogla oštetiti. Voda pod visokim tlakom mogla bi probiti većinu brtvi i prouzročiti štetu. Osušite ova područja, podmažite ih i uključite stroj.

2. Operite prljavštinu i ostatke sa stroja koji su se nakupili tijekom skladištenja.
3. Podesite ispravnu napetost jedinice reda, pogona pužnice i lanac sakupljača (pogledajte dio u ovom priručniku PODEŠAVANJE- HEDER ZA KUKURUZ).
4. Provjerite razine tekućine na svim mjenjačima i pogonima lanaca.
5. Podmažite heder za kukuruz na način opisan u dijelu PODMAZIVANJE I ODRŽAVANJE ovog priručnika. Podmažite navoje vijaka za podešavanje.
6. Provjerite jesu li svi sklopovi zategnuti prema specifikacijama i jesu li sve rascjepke raširene.
7. Zatvorite štitnike, branike i točke.
8. Pokrenite heder za kukuruz na pola brzine nekoliko minuta. Provjerite ima li pregrijanih ležajeva, curenja iz mjenjača ili otpuštenih lanaca.
9. Obavite baždarenje hedera za kukuruz na stroju (pogledajte dio BAŽDARENJE I PROGRAMIRANJE u ovom priručniku).
10. Ponovno pogledajte priručnik za rukovanje.

KR43067,0000564 -A5-25MAR10-1/1

Tehnički podaci

Specifikacije u ovom priručniku služe samo za servisiranje i ne uključuju uobičajeno dopuštena tvornička odstupanja.

Tehnički podaci	
Sastavnica	**Opis**
Točke sakupljača	Niskoprofilne plutajuće, raskloplјene iznad lanaca sakupljača. Od materijala Perma-Glide™ (polietilen).
Štitnici u vanjski sakupljači	Raskloplјeni, koji se mogu skinuti. Otvor sa razmačnikom (štitnik). Materijal Perma-Glide (polietilen).
Lanci sakupljača	Za otežane uvjete rada, beskrajni čelični lanca valjka (nema glavne spojne veze). Ugrađeni čelični izdanak.
Pogon jedinice reda	Zatvoreni mjenjač sa zupčanicima potopljenima u mazivo koje pokreće jedna ulazna šesterobridna osovina s proklizavajućom spojkom s radijalnim zatikom.
Noževi za smeće	Pune duljine,podesiv, jednodijelni, toplinski obrađen čelik.
Proklizavajuća spojka	Jedna po jedinici reda. Jedan po pogonskoj osovini ulaza. Jedan po pogonu pužnice.
Valjci za stabljike	S ravnim naborima, noževima ili prepletenim (jedan par se postavlja po jedinici reda).
Namještanje i postavljanje	**Opis**
Podešavanje lanca sakupljača	S oprugom, samopodešavanje.
Podešavanje ploče platforme	Hidraulički podesivo.
Podešavanje točke sakupljača	Ručno podesiva visina, podešavanje klina i fino podešavanje.
Minimalni zazor između lanaca sakupljača i tla	32 mm (1-1/4 in.)

Približna ukupna širina		
Model	**ID hedera**	**Širina u m (ft. - in.)**
606C i 606C-SM	6R70	4,6 m (15 ft. - 1 in.)
606C i 606C-SM	6R75	4,6 m (15 ft. - 1 in.)
606C i 606C-SM	6R30	4,8 m (15 ft. - 9 in.)
606C	6R36/38	5,8 m (19 ft.)
608C i 608C-SM	8R70	6,1 m (20 ft. - 2 in.)
608C i 608C-SM	8R75	6,1 m (20 ft. - 2 in.)
608C i 608C-SM	8R30	6,4 m (20 ft. - 10 in.)
608C i 608C-SM	8R36/38	7,8 m (25 ft. - 8 in.)
612C-SM	12R70	9,2 m (30 ft. - 2 in.)
612C-SM	12R75	9,2 m (30 ft. - 2 in.)
612C	12R36	11,2 m (36 ft. - 10 in.)
612C	12R38	11,8 m (38 ft. - 10 in.)
612C i 612C-SM	12R20	6,6 m (21 ft. - 8 in.)
612C i 612C-SM	12R22	7,2 m (23 ft. - 6 in.)
612C i 612C-SM	12R30	9,4 m (30 ft. - 10 in.)
616C i 616C-SM	16R30	12,3 m (40 ft. - 4 in.)
618C i 618C-SM	18R20	9,5 m (31 ft. - 2 in.)
618C i 618C-SM	18R22	9,5 m (31 ft. - 2 in.)
Približna prosječna dubina (svi modeli)		
Točke u položaju za rad (spuštene)		3,0 m (10 ft.)
Točke u položaju servisa (podignute)		2,4 m (8 ft.)

Približna težina hedera za kukuruz na polju:		
Model	**ID hedera**	**Težina u kg (lb.)**
Heder bez sječkalice:		
606C	6R70	1836 kg (4048 lb.)
606C	6R75	1837 kg (4051 lb.)

Nastavlja se na sljedećoj stranici

KR43067,00009BE -A5-08DEC11-1/2

Približna težina hedera za kukuruz na polju:		
Model	**ID hedera**	**Težina u kg (lb.)**
606C	6R30	1837 kg (4051 lb.)
606C	6R36	1978 kg (4361 lb.)
606C	6R38	1985 kg (4377 lb.)
608C	8R70	2348 kg (5177 lb.)
608C	8R75	2450 kg (5402 lb.)
608C	8R30	2347 kg (5175 lb.)
608C	8R36	2628 kg (5795 lb.)
608C	8R38	2635 kg (5810 lb.)
612C	12R20	2973 kg (6555 lb.)
612C	12R22	3033 kg (6688 lb.)
612C	12R30	3423 kg (7548 lb.)
612C	12R36	4333 kg (9552 lb.)
612C	12R38	4433 kg (9774 lb.)
616C	16R30	4489 kg (9898 lb.)
618C	18R20	4361 kg (9616 lb.)
618C	18R22	4458 kg (9830 lb.)
Heder sa sječkalicom - StalkMaster™		
606C-SM	6R70	2069 kg (4562 lb.)
606C-SM	6R75	2068 kg (4560 lb.)
606C-SM	6R30	2063 kg (4549 lb.)
608C-SM	8R70	2691 kg (5934 lb.)
608C-SM	8R75	2684 kg (5918 lb.)
608C-SM	8R30	2693 kg (5938 lb.)
608C-SM	8R36	3384 kg (7460 lb.)
608C-SM	8R38	3429 kg (7560 lb.)
612C-SM	12R70	3817 kg (8416 lb.)
612C-SM	12R75	3849 kg (8487 lb.)
612C-SM	12R20	3405 kg (7508 lb.)
612C-SM	12R22	3470 kg (7651 lb.)
612C-SM	12R30	3880 kg (8555 lb.)
616C-SM	16R30	4998 kg (11021 lb.)
618C-SM	18R20	4920 kg (10849 lb.)
618C-SM	18R22	5020 kg (11069 lb.)

NAPOMENA: Tehnički podaci i izvedba podvrgnuti su promjeni bez prethodne obavijesti.

KR43067,00009BE -A5-08DEC11-2/2

Držite stroj na sigurnom

1. Ugradite uređaje protuprovalne zaštite.
2. Kada je stroj u skladištu:
   - Spustite priključak na zemlju
   - Namjestite kotače na najširi položaj kako biste opterećenje učinili težim
   - Odstranite sve ključeve i akumulatore
3. Kada parkirate unutar prostorija, stavite tešku opremu ispred izlaza i zaključajte skladišne zgrade.
4. Kada parkirate na otvorenom, uskladištite na dobro osvijetljenom i ograđenom mjestu.
5. Zabilježite sumnjive aktivnosti i odmah prijavite krađu kod nadležnih organa.
6. Izvijestite ovlaštenog servisera John Deerea o bilo kakvim gubicima.

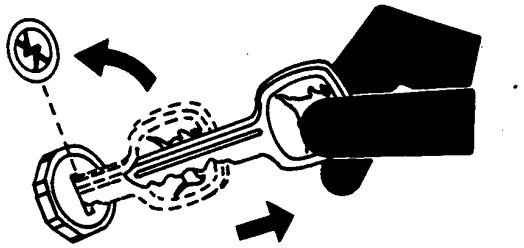

TS230 —UN—24MAY89

DX,SECURE2 -A5-18NOV03-1/1

Identifikacijski broj hedera

Odredite položaj identifikacijske pločice hedera (A) ne podnožju nosača lijevog kontrolnog svjetla upozorenja.

Zapišite serijski broj hedera u dolje navedenom prostoru. Serijski broj dajte distributeru prilikom naručivanja dijelova.

_____

A—Identifikacijska pločica hedera

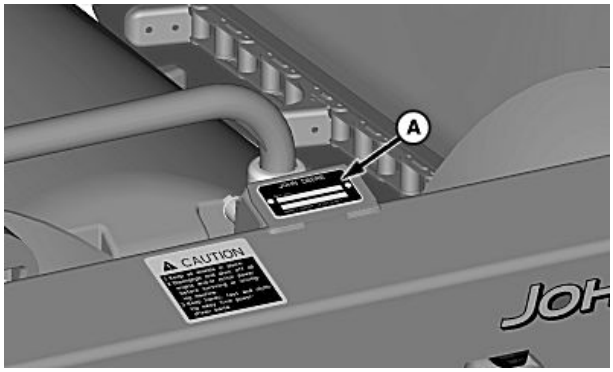

H96466 —UN—19MAY10

SS43267,0000119 -A5-13SEP12-1/1

Smještaj naljepnice za usklađenost s Carinskom unijom – EAC

NAPOMENA: Ove se informacije odnose samo na proizvode s oznakom usklađenosti EAC država članica Carinske unije.

Naljepnica usklađenosti (A) nalazi se na lijevoj strani stražnje ploče prema sredini hedera.

A—Naljepnica usklađenosti

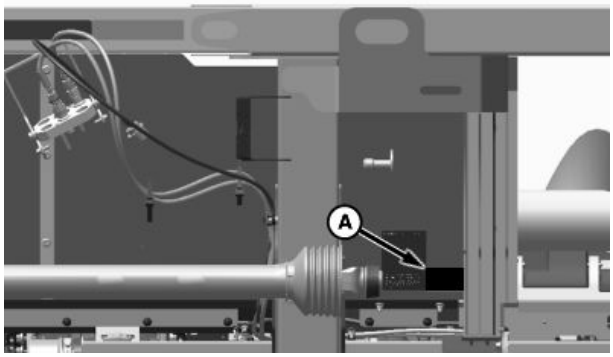

H111507 —UN—02JUL14

SS43267,0000428 -A5-03JUL14-1/1

Zadržite dokaz vlasništva

1. Na sigurnom mjestu držite ažuriran popis serijskih brojeva svih proizvoda i sastavnica.
2. Redovito provjeravajte jesu li identifikacijske pločice bile uklonjene. Bilo kakav dokaz o neovlaštenim postupcima priopćite nadležnim organima, te naručite duplikat pločica.
3. Drugi koraci koje možete poduzeti:
   - Označite vaš stroj vlastitim sustavom brojeva
   - Svaki stroj fotografirajte u boji iz nekoliko kutova

TS1680 —UN—09DEC03

DX,SECURE1 -A5-18NOV03-1/1

EZ Izjava o sukladnosti

DEERE & COMPANY
Moline, Illinois U.S.A.

Osoba navedena ispod izjavljuje da

Tip stroja: Glava kukuruza

Model: Serija 600C

ispunjava sve relevantne odredbe i ključne zahtjeve sljedećih direktiva:

Direktiva	Broj	METODA IZDAVANJA CERTIFIKATA
Direktiva o strojevima	2006/42/EZ	Samostalna certifikacija, prema članku 5 direktive
Direktiva za elektromagnetsku usklađenost	2004/108/EZ	Samostalna certifikacija, prema aneksu II direktive

Ime i adresa osobe iz Europske zajednice, ovlaštene za sastavljanje tehničke dokumentacije:

Brigitte Birk
John Deere GmbH & Co. KG
Mannheim Regional Center
John Deere Strasse 70
D-68163 Mannheim, Njemačka

Mjesto izjave: East Moline, Illinois,SAD

Datum izjave: 1. siječnja 2015.

Proizvodna jedinica: John Deere Harvester Works

Ime: Craig Amann

Titula: Global Director, Crop Harvesting Platform, Product Engineering, Ag and Turf Division

DXCE01 —UN—28APR09

CE

SS43267,000063F -A5-07JUL15-1/1

Carinska unija – EAC

Ove se informacije odnose samo na proizvode s oznakom usklađenosti EAC država članica Carinske unije.

Proizvođač: DEERE & COMPANY
Moline, Illinois SAD.

Modeli: Hederi za kukuruz serije 600C

Proizvedeno u Istočnom Molinu, Illinois

Naziv i adresa ovlaštenog zastupnika u Carinskoj uniji Rusije, Bjelorusije i Kazahstana:
Društvo s ograničenom odgovornošću
"John Deere Rus"

Adresa:
142050, Russia, Moscow region, Domodedovo district, Domodedovo, Beliye Stolbi micro district, vladenye "Warehouse 104," Building 2.

Za tehničku podršku kontaktirajte svog distributera.

Datum proizvodnje naveden je na naljepnici proizvoda.

H111450 —UN—18JUN14

A—Mjesec proizvodnje **B—Godina proizvodnje**

Primjer naljepnice na proizvodu

SS43267,0000429 -A5-03JUL14-1/1

Unificirane vrijednosti zateznih momenata za inčne svornjake i vijke

TS1671 —UN—01MAY03

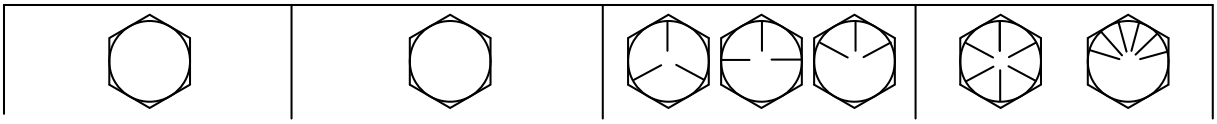

Veličina svornjaka ili vijka	SAE klasa 1				SAE gradacija 2[a]				SAE klasa 5, 5.1 ili 5.2				SAE klasa 8 ili 8.2			
	Podmazan[b]		Suh[c]		Podmazan[b]		Suh[c]		Podmazan[b]		Suh[c]		Podmazan[b]		Suh[c]	
	Nm	lb.-in.	Nm	lb.-in.	Nm	lb.-in.	Nm	lb.-in.	Nm	lb.-in.	Nm	lb.-in.	Nm	lb.-in.	Nm	lb.-in.
1/4	3.7	33	4.7	42	6	53	7.5	66	9.5	84	12	106	13.5	120	17	150
													Nm	lb.-ft.	Nm	lb.-ft.
5/16	7.7	68	9.8	86	12	106	15.5	137	19.5	172	25	221	28	20.5	35	26
									Nm	lb.-ft.	Nm	lb.-ft.				
3/8	13.5	120	17.5	155	22	194	27	240	35	26	44	32.5	49	36	63	46
			Nm	lb.-ft.	Nm	lb.-ft.	Nm	lb.-ft.								
7/16	22	194	28	20.5	35	26	44	32.5	56	41	70	52	80	59	100	74
	Nm	lb.-ft.														
1/2	34	25	42	31	53	39	67	49	85	63	110	80	120	88	155	115
9/16	48	35.5	60	45	76	56	95	70	125	92	155	115	175	130	220	165
5/8	67	49	85	63	105	77	135	100	170	125	215	160	240	175	305	225
3/4	120	88	150	110	190	140	240	175	300	220	380	280	425	315	540	400
7/8	190	140	240	175	190	140	240	175	490	360	615	455	690	510	870	640
1	285	210	360	265	285	210	360	265	730	540	920	680	1030	760	1300	960
1-1/8	400	300	510	375	400	300	510	375	910	670	1150	850	1450	1075	1850	1350
1-1/4	570	420	725	535	570	420	725	535	1280	945	1630	1200	2050	1500	2600	1920
1-3/8	750	550	950	700	750	550	950	700	1700	1250	2140	1580	2700	2000	3400	2500
1-1/2	990	730	1250	930	990	730	1250	930	2250	1650	2850	2100	3600	2650	4550	3350

Navedene vrijednosti zateznih momenata su samo za opću uporabu, temeljene na snazi svornjaka ili vijka. NEMOJTE upotrebljavati ove vrijednosti ako je za određenu primjenu navedena drugačija vrijednost zateznih momenata ili postupaka za pritezanje. Za plastične umetke ili samoosiguravajuće matice od elastičnog čelika, za učvršćivače od nehrđajućeg čelika, ili za matice na U-svornjacima, pogledajte upute za pritezanje za pojedinu primjenu. Smični svornjaci su izrađeni tako da otkažu pod unaprijed određenim opterećenjima. Uvijek zamijenite smične svornjake s istom klasom.

Zamijenite zatezače istom ili višom klasom. Ako se upotrijebe zatezači više klase, treba ih zategnuti na snagu originala. Provjerite jesu li navoji čisti i jeste li pravilno zahvatili navoj pri početnom stezanju. Kada je to moguće, podmažite obične ili pocinčane učvršćivače koji nisu protumatice, svornjaci na kotačima ili matice za kotače, ako nisu date drugačije upute za pojedinu primjenu.

[a]Klasa 2 se primjenjuje na vijke sa šestostranom glavom (ne na svornjake sa šestostranom glavom) do 6 in. (152 mm) duljine. Klasa 1 se primjenjuje na vijke sa šestostranom glavom preko 6 in. (152 mm) duljine, i za sve druge vrste svornjaka i vijaka bilo koje duljine.
[b]"Podmazan" znači premazan mazivom poput strojnog ulja, učvršćivačima s fosfatnim i uljnim premazima, ili 7/8 in. i većim učvršćivačima sa JDM F13C, F13F ili F13J ljuskastim pocinčavanjem.
[c]"Suh" znači obični ili pocinčani bez bilo kakvog podmazivanja, ili sa 1/4 do 3/4 in. učvršćivačima s JDM F13B, F13E ili F13 ljuskastim pocinčavanjem.

DX,TORQ1 -A5-12JAN11-1/1

Vrijednosti zateznih momenata metričkih svornjaka i vijaka

TS1670 —UN—01MAY03

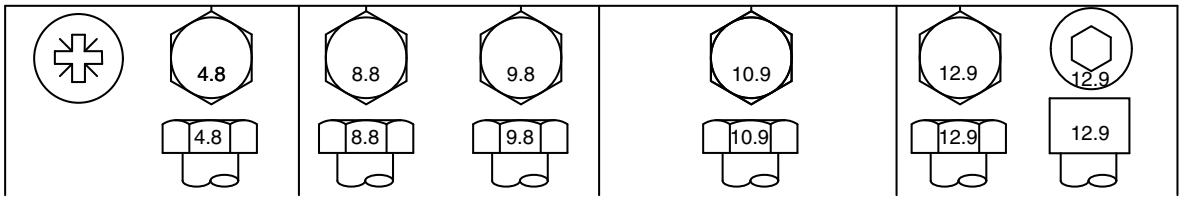

Veličina svornjaka ili vijka	Klasa 4,8				Klasa 8.8 ili 9.8				Klasa 10,9				Klasa 12,9			
	Podmazan[a]		Suh[b]		Podmazan[a]		Suh[b]		Podmazan[a]		Suh[b]		Podmazan[a]		Suh[b]	
	Nm	lb.-in.	Nm	lb.-in.	Nm	lb.-in.	Nm	lb.-in.	Nm	lb.-in.	Nm	lb.-in.	Nm	lb.-in.	Nm	lb.-in.
M6	4.7	42	6	53	8.9	79	11.3	100	13	115	16.5	146	15.5	137	19.5	172
									Nm	lb.-ft.	Nm	lb.-ft.	Nm	lb.-ft.	Nm	lb.-ft.
M8	11.5	102	14.5	128	22	194	27.5	243	32	23.5	40	29.5	37	27.5	47	35
			Nm	lb.-ft.	Nm	lb.-ft.	Nm	lb.-ft.								
M10	23	204	29	21	43	32	55	40	63	46	80	59	75	55	95	70
	Nm	lb.-ft.														
M12	40	29.5	50	37	75	55	95	70	110	80	140	105	130	95	165	120
M14	63	46	80	59	120	88	150	110	175	130	220	165	205	150	260	190
M16	100	74	125	92	190	140	240	175	275	200	350	255	320	235	400	300
M18	135	100	170	125	265	195	330	245	375	275	475	350	440	325	560	410
M20	190	140	245	180	375	275	475	350	530	390	675	500	625	460	790	580
M22	265	195	330	245	510	375	650	480	725	535	920	680	850	625	1080	800
M24	330	245	425	315	650	480	820	600	920	680	1150	850	1080	800	1350	1000
M27	490	360	625	460	950	700	1200	885	1350	1000	1700	1250	1580	1160	2000	1475
M30	660	490	850	625	1290	950	1630	1200	1850	1350	2300	1700	2140	1580	2700	2000
M33	900	665	1150	850	1750	1300	2200	1625	2500	1850	3150	2325	2900	2150	3700	2730
M36	1150	850	1450	1075	2250	1650	2850	2100	3200	2350	4050	3000	3750	2770	4750	3500

Navedene vrijednosti zateznih momenata su samo za opću uporabu, temeljene na snazi svornjaka ili vijka. NEMOJTE upotrebljavati ove vrijednosti ako je za određenu primjenu navedena drugačija vrijednost zateznih momenata ili postupaka za pritezanje. Za učvršćivače od nehrđajućeg čelika ili za matice na U-svornjacima, pogledajte upute za pritezanje za pojedinu primjenu. Stegnite plastični umetak ili samoosiguravajuće matice od elastičnog čelika, okretanjem matice na suhi zatezni moment prikazan u tablici, ako nisu date drugačije upute za pojedinu primjenu.

Smični svornjaci su izrađeni tako da otkažu pod unaprijed određenim opterećenjima. Uvijek zamijenite smične svornjake s istom klasom svojstava. Zamijenite zatezače istom ili višom klasom svojstava. Ako se upotrijebe zatezači višom klasom svojstva, treba ih zategnuti na snagu originala. Provjerite jesu li navoji čisti i jeste li pravilno zahvatili navoj pri početnom stezanju. Kada je to moguće, podmažite obične ili pocinčane učvršćivače koji nisu protumatice, svornjaci na kotačima ili matice za kotače, ako nisu date drugačije upute za pojedinu primjenu.

[a] *"Podmazan" znači premazan mazivom poput strojnog ulja, učvršćivačima s fosfatnim i uljnim premazima, ili M20 i većim učvršćivačima sa JDM F13C, F13F ili F13J ljuskastim pocinčavanjem.*

[b] *"Suh" znači običan ili pocinčan bez bilo kakvog podmazivanja, ili M6 do M18 učvršćivačima sa JDM F13B, F13E ili F13H ljuskastim pocinčavanjem.*

DX,TORQ2 -A5-12JAN11-1/1

Indeks

Stranica

A

Aktivno upravljanje hedera (AHC)
Rješavanje problema 60-3
Automatska regulacija visine hedera 35-4
AutoTrac RowSense 40-3

B

Baždarenje
Baždarenje hedera
Kombajni serije 50/60 30-2
Kombajni serije 70 30-2
Kombajni serije S 30-1
Kada baždariti 30-1
Brzina spuštanja platforme
Podešavanje 30-8
Kombajn serije 70 30-7
Kombajn serije S 30-7
Brzina vožnje 35-1

C

Carinska unija – EAC 75-5

D

Dodatna opcija sječkalice StalkMaster 40-3
Dostavna komora
Fiksni pogonski lanac 35-7
Podešavanje brzine spuštanja i osjetljivosti 30-8
Kombajn serije 70 30-7
Kombajn serije S 30-7
Promjenjiva brzina
Kombajni serije 50, 60, 70 35-7
Sigurnosni graničnici 65-1
Varijabilni pogonski remen
Kombajni serije 00 i 10 35-7

F

Fiksni lanac dostavne komore 35-7
Podešavanje zupčanika
Kombajni 45-6
Sakupljači krme 45-6
Strojevi za komušanje kukuruza 45-6

G

GPS navođenje
AutoTrac RowSense 40-3
Gumb
Gumbi na naslonu za ruke 35-2
Odspojite cestovni prijevoz 10-5

Stranica

H

Heder
Baždarenje
Kombajni serije 50/60 30-2
Kombajni serije 70 30-2
Kombajni serije S 30-1
Podešavanje pričvršćivanja u jednoj točci 25-8
Pričvršćivanje u jednoj točci 25-6
Uključivanje/isključivanje 35-5
Zaslon aktivnog upravljanja hederom 35-3
Heder za kukuruz
Brzina vožnje 35-1
Odvajanje s dostavne komore 25-5
Opće informacije 35-1
Oprezno vozite i upravljajte 35-1
Pogonska osovina 25-1
Pričvršćivanje na dostavnu komoru 25-1
Prijevoz na prikolici 20-1
Priključivanje na dostavnu komoru serije prije 60 25-4
Rješavanje problema 60-1
Uključivanje / isključivanje pogona 35-5
Zabravljivanje dostavne komore 25-1

I

Identifikacijska pločica 75-3
Identifikacijska pločica hedera 75-3
Identifikacijska pločica stroja
Smještaj naljepnice za usklađenost s Carinskom unijom – EAC 75-3
Identifikacijski broj hedera 75-3
Identifikacijski broj proizvoda 75-3
Isključivanje pogona hedera za kukuruz 35-5
Ispuštanje ulja 65-7
Izjava o sukladnosti 75-4
Izmjere 75-1

J

Jedinica reda
Podešavanje ploča platforme 45-3
Podešavanje pogonskog lanca jedinice reda 45-4
Podešavanje visine točke sakupljača 45-1
Spajanje lanca 45-9
Ulje pogonskog lanca 55-2
Zamjena lanca sakupljača 65-6
Zamjena ulja mjenjača 55-6
Jedinice reda 35-9
Kontrole ploče platforme 35-6
Okretanje lanca i zupčanika 65-5
Podešavanje napetosti lanca sakupljača 45-2
Podešavanje odbojnika lanca sakupljača 45-2

Nastavlja se na sljedećoj stranici

Stranica

Podešavanje pogonskih zupčanika na pogonu fiksne brzina ... 45-6
Kombajni ... 45-6
Sakupljači krme ... 45-6
Strojevi za komušanje kukuruza ... 45-6
Valjci za stabljike ... 40-2
Vraćanje ploče platforme u odabrani položaj ... 35-6

K

Kabina
Prekidači
Kontrole ploče platforme ... 35-6
Stup u kutu
Kodovi grešaka ... 30-1
Opis sustava automatskog upravljanja visinom hedera ... 35-4
Zaslon aktivnog upravljanja hederom ... 35-3
Klinovi dostavne komore (čišćenje) ... 25-8
Kodovi grešaka ... 30-1
Kodovi pogrešaka baždarenja ... 30-1
Kombajn
Kabina
Prekidači
Prekidač sigurnosti na cesti ... 10-5
Naslon za ruke ... 35-2
Prekidači
Prekidač sigurnosti na cesti ... 10-5
Prekidači
Prekidač sigurnosti na cesti ... 10-5
Kontrole
Funkcije naslona za ruke ... 35-2
Kontrolno svjetlo upozorenja
Zamjena žarulje ... 65-10
Kontrolno svjetlo upozorenja hedera
Zamjena žarulje ... 65-10

L

Lanac
Okretanje lanca i zupčanika ... 65-5
Podešavanje napetosti lanca sakupljača ... 45-2
Podešavanje odbojnika lanca sakupljača ... 45-2
Podešavanje pogonskog lanca jedinice reda ... 45-4
Podešavanje pogonskog lanca pužnice ... 45-9
Servis lanca pužnice ... 55-1
Servis lanca sakupljača ... 55-1
Servis pogonskog lanca jedinice reda ... 55-1
Spajanje lanca ... 45-9
Zamjena lanca sakupljača ... 65-6

M

Maziva
Miješanje ... 50-1
Maziva, sigurnost
Sigurnost, maziva ... 50-1

Stranica

Mazivo
Za ekstremne vrijednosti tlaka i više namjena ... 50-1
Miješanje maziva ... 50-1
Mjenjači jedinice reda
Zamjena ulja ... 55-6
Mjenjači sječkalice
Podmazivanje proklizavajuće spojke ... 55-4
Provjera razine ulja ... 55-5
Skidanje i postavljanje oštrica noža ... 65-9
StalkMaster ... 40-3
Zamjena ulja ... 55-7

N

Namještanja
Naslon za ruke ... 35-2
Naslon za ruke
Funkcije ... 35-2
Gumbi ... 35-2
Prekidači ... 35-2
Naslon za ruku
Kodovi grešaka ... 30-1
Prekidači
Kontrole ploče platforme ... 35-6
Nastavak za podmazivanje pogonske osovine ulaza ... 55-5
Navođenje RowSense ... 40-3
Noževi za smeće
Namještanje ... 45-1

O

Odvajanje hedera za kukuruz s dostavne komore ... 25-5
Okretanje lanca i zupčanika za dodatno trošenje ... 65-5

P

Ploče platforme
Komande u osloncu za ruku ... 35-6
Nastavak ... 35-6
Podešavanje ... 35-9, 45-3
Pločica sa serijskim brojem ... 75-3
Podesiva ploča platforme ... 35-9
Podešavanje
Brzina spuštanja platforme
Kombajn serije 70 ... 30-7
Kombajn serije S ... 30-7
Kombajni serija 50 i 60 STS o serija 9000/10 ... 30-8
Podešavanje donjeg skidača ... 45-8
Podešavanje napetosti lanca sakupljača ... 45-2
Podešavanje odbojnika lanca sakupljača ... 45-2
Podešavanje ploča platforme ... 45-3
Podešavanje pogonskih zupčanika ... 45-6
Kombajni ... 45-6
Sakupljači krme ... 45-6
Strojevi za komušanje kukuruza ... 45-6
Podešavanje pogonskog lanca jedinice reda ... 45-4

Nastavlja se na sljedećoj stranici

Stranica

Podešavanje pogonskog lanca pužnice 45-9
Podešavanje pričvršćivanja u jednoj točci 25-8
Podešavanje točaka sakupljača 45-1
Podešavanje visine pužnice 45-7
Podešavanje višestrukog spojnika 25-6
Podizanje i naginjanje vanjskih točaka i
štitnika sakupljača..... 35-12
Podmazivanje
Svakih 1000 radnih sati..... 55-6
Ulje mjenjača jedinice reda 55-6
Ulje mjenjača sječkalice 55-7
Svakih 200 radnih sati..... 55-1
Pogonski lanac pužnice..... 55-3
Proklizavajuća spojka pogona pužnice 55-4
Proklizavajuće spojke..... 55-4
Razina maziva mjenjača jedinice reda 55-3
Razina ulja mjenjača StalkMaster 55-5
Ulje pogonskog lanca jedinice reda..... 55-2
Svakih 50 radnih sati
Nastavak za podmazivanje pogonske
osovine ulaza..... 55-5
Tablica intervala 55-1
Podmazivanje pogonskog lanca pužnice 55-3
Podmazivanje proklizavajuće spojke pogona
pužnice 55-4
Pohrana maziva
Pohrana, maziva 50-1
Poravnavanje točaka sakupljača 45-1
Postavite zaštitne trake 65-8
Postavke
Funkcije naslona za ruke 35-2
Postavljanje uljnog korita..... 65-7
Pregled lanaca..... 55-1
Prekidač sigurnosti na cesti..... 10-5
Prekidači
Naslon za ruke 35-2
Prekidač sigurnosti na cesti 10-5
Pričvršćivanje
Kombajn..... 25-1
Kombajni iz serija prije 60 25-4
Sakupljač krme 25-5
Stroj za komušanje kukuruza..... 25-5
Pričvršćivanje dostavne komore..... 25-8
Pričvršćivanje u jednoj točki—Podešavanje 25-6
Proklizavajuće spojke
Podmazivanje 55-4
Pogon pužnice..... 55-4
Promjenjiva brzina dostavne komore
Kombajni serije 50, 60, 70 35-7
Promjenjiva brzina pogonskog remena
dostavne komore
Kombajni serije 00 i 10..... 35-7
Pužnica..... 35-9
Namještanje visine..... 45-7

Stranica

R

Rad s hederom za kukuruz
Opće informacije 35-1
Oprezno vozite i upravljajte..... 35-1
Žetva kukuruza kokičara 35-8
Žetva kukuruza oslabljene ili puknute stabljike 35-8
Rad s platformom
Podešavanje brzine spuštanja i osjetljivosti
dostavne komore..... 30-8
Kombajn serije 70..... 30-7
Kombajn serije S 30-7
Sigurnosni graničnik dostavne komore 65-1
Razina maziva mjenjača jedinice reda 55-3
Rješavanje problema
Aktivno upravljanje hedera (AHC)..... 60-3
Heder za kukuruz..... 60-1
Ručno odbravljenje dostavne komore 25-8

S

Sakupljač krme
Priključivanje na heder za kukuruz 25-5
Sakupljači 35-8
Naginjanje vanjskih štitnika sakupljača..... 35-12
Podešavanje napetosti lanca sakupljača 45-2
Podešavanje odbojnika lanca sakupljača 45-2
Podizanje unutarnjih štitnika sakupljača 35-10
Podizanje vanjskih štitnika sakupljača 35-12
Skidanje unutarnjih štitnika sakupljača 35-10
Skinite štitnike klipa..... 40-1
Točke poravnavanja 45-1
Senzori
Aktivno upravljanje hedera..... 40-2
Senzori aktivnog upravljanje hedera na tlu..... 40-2
Servis
Okretanje lanca i zupčanika..... 65-5
Podizanje i naginjanje vanjskih točaka i
štitnika sakupljača 35-12
Podmazivanje
Svakih 1000 radnih sati 55-6
Ulje mjenjača jedinice reda..... 55-6
Ulje mjenjača sječkalice..... 55-7
Svakih 200 radnih sati 55-1
Pogonski lanac pužnice 55-3
Pregled i podešavanje lanaca..... 55-1
Proklizavajuća spojka pogona pužnice..... 55-4
Proklizavajuće spojke 55-4
Razina maziva mjenjača jedinice reda 55-3
Razina ulja mjenjača StalkMaster..... 55-5
Ulje pogonskog lanca jedinice reda 55-2
Svakih 50 radnih sati
Nastavak za podmazivanje pogonske
osovine ulaza 55-5
Tablica intervala..... 55-1
Sigurnosni graničnici..... 65-1
Skidanje i postavljanje uljnog korita 65-7

Nastavlja se na sljedećoj stranici

Stranica

Skinite i postavite unutarnje štitnike sakupljača.... 35-10
Skinite i postavite unutarnje točke sakupljača 35-10
Skinite i postavite valjke za stabljike..... 65-1
Skinite i postavite zaštitne trake..... 65-8
Vrata za čišćenje poda pužnice 35-12
Zamijenite žarulju svjetla strnjike 65-10
Zamjena žarulje
Kontrolno svjetlo upozorenja..... 65-10
Servis na kraju sezone 70-1
Servis na početku sezone 70-1
Sigurnosne
značajke..... 05-1
Sigurnosne značajke hedera..... 05-1
Sigurnosni graničnici
Dostavna komora..... 65-1
Sigurnost
Oprezno vozite i upravljajte..... 35-1
Prekidač sigurnosti na cesti 10-5
Slikovne sigurnosne oznake 15-1
Sigurnost, izbjegnite tekućine pod visokim tlakom
Izbjegnite tekućine pod visokim tlakom..... 10-8
Skidač
Podešavanje donjeg skidača 45-8
Skidanje i postavljanje lanca sakupljača 65-6
Skidanje i postavljanje uljnog korita..... 65-7
Skinite i postavite unutarnje štitnike sakupljača 35-10
Skinite i postavite unutarnje točke sakupljača..... 35-10
Skinite i postavite valjke za stabljike..... 65-1
Skinite i postavite zaštitne trake 65-8
Skladištenje 70-1
Smični vijak višestrukog spojnika 25-9
Smještaj naljepnice za usklađenost s Carinskom unijom – EAC..... 75-3
Spajanje lanca..... 45-9
Specifikacije
Izjava o sukladnosti..... 75-4
StalkMaster
Podmazivanje proklizavajuće spojke 55-4
Prebacivanje oštrica sječkalice..... 65-9
Provjera razine ulja mjenjača..... 55-5
Skinite i postavite oštrice sječkalice..... 65-9
Stroj za komušanje kukuruza
Priključivanje na heder za kukuruz 25-5
Stup u kutu
Zaslon
Aktivno upravljanje hederom..... 35-3
Opis sustava automatskog upravljanja visinom hedera 35-4
Svakih 1000 radnih sati
Podmazivanje 55-6
Ulje mjenjača jedinice reda 55-6
Ulje mjenjača sječkalice 55-7
Svakih 200 radnih sati
Podmazivanje 55-1
Pogonski lanac pužnice..... 55-3
Proklizavajuća spojka pogona pužnice 55-4
Proklizavajuće spojke..... 55-4

Stranica

Razina maziva mjenjača jedinice reda..... 55-3
Razina ulja mjenjača StalkMaster 55-5
Ulje pogonskog lanca jedinice reda..... 55-2
Pregled
Lanci..... 55-1
Svakih 50 radnih sati
Podmazivanje
Nastavak za podmazivanje pogonske osovine ulaza..... 55-5
Svjetla
Strnjika..... 40-3
Svjetla strnjike 40-3
Zamjena žarulje 65-10

Š

Štitnici klipa..... 40-1

T

Tablica intervala
Podmazivanje 55-1
Tablice sa zateznim momentima
Metrički..... 75-7
Unificirani inč..... 75-6
Tehnički podaci..... 75-1
Transport 20-2
Prekidač sigurnosti na cesti 10-5
Prikolica 20-1
Transport na platformi 20-2

U

Uklanjanje i ugrađivanje
Oštrice sječkalice StalkMaster..... 65-9
Uključivanje pogona hedera za kukuruz..... 35-5
Uljno korito
Skidanje i postavljanje 65-7
Unificirane vrijednosti zateznih momenata za inčne svornjake i vijke..... 75-6
Utezi 75-1

V

Valjci za stabljike 40-2
Nasuprotno postavljeni nož..... 40-2
Prepleteni nož..... 40-2
Ravni nabori..... 40-2
Uklanjanje i ugrađivanje..... 65-1
Vanjska produženja sakupljača 35-10
Visina hedera
Opis automatskog sustava..... 35-4
Višenamjenska ručica
Podesive ploče platforme..... 35-9
Vrata za čišćenje 35-12
Vrata za čišćenje poda pužnice..... 35-12

Nastavlja se na sljedećoj stranici

Stranica

Vrijednosti zateznih momenata metričkih
svornjaka i vijaka 75-7
Vrijednosti zateznih momenata sklopovlja
Metrički..... 75-7
Unificirani inč..... 75-6
Vrijednosti zateznih momenata za svornjake
i vijke
Metrički..... 75-7
Unificirani inč..... 75-6

Z

Zamijenite kontrolno svjetlo upozorenja 65-10
Zamijenite žarulju svjetla strnjike..... 65-10
Zamjena žarulje
Kontrolno svjetlo upozorenja hedera 65-10
Svjetlo strnjike..... 65-10
Zaslon
Stup u kutu
Aktivno upravljanje hederom 35-3
Opis sustava automatskog upravljanja
visinom hedera 35-4
Zaslon aktivnog upravljanja hederom..... 35-3
Zaštitne trake
Uklanjanje i ugrađivanje..... 65-8
Zatici dostavne komore za podešavanje
višestrukog spojnika 25-8
Zupčanici
Podešavanje za kombajne..... 45-6
Podešavanje za sakupljače krme 45-6
Podešavanje za strojeve za komušanje kukuruza .. 45-6

John Deere servis vam pomaže u poslu

John Deere rezervni dijelovi

U najkraćem roku ćemo vam osigurati originalne dijelove John Deerea i pomoći da izbjegnete duga vremena čekanja.

Budući da imamo dobro opskrbljeno, odlično raspoređeno skladište, uvijek smo za jedan korak ispred u odnosu na vaše potrebe.

TS100 —UN—23AUG88

DX,IBC,A -A5-04JUN90-1/1

Pravi alati

Precizni alati i ispitni uređaji naše servisno tehničke službe brzo prepoznaju i otklanjanju kvarove... te vam štede vrijeme i novac.

TS101 —UN—23AUG88

DX,IBC,B -A5-04JUN90-1/1

Dobro obučeno osoblje za rad s klijentima

Škola nikada nije završila za John Deere servisne tehničare.

Dodatno školovanje i obučavanje se redovito održava kako bismo bili sigurni da naše osoblje poznaje vašu opremu i kako je pravilno održavati.

Rezultat?

Tako se dolazi do iskustva na kojemu je moguće dalje graditi!

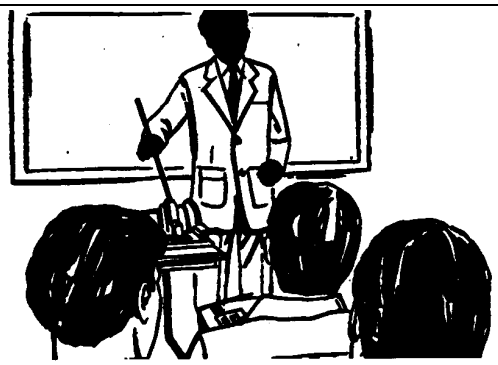

TS102 —UN—23AUG88

DX,IBC,C -A5-04JUN90-1/1

Brzo na licu mjesta

Naš je cilj da vam osiguramo brzu i efikasnu uslugu kad god i gdje god vam zatreba.

Popravak se može obaviti na licu mjesta ili u radionici, ovisno o okolnostima: Kad vam zatreba, obratite nam se i pouzdajte se u nas.

JOHN DEERE IMA SNAŽAN SERVIS ZA KLIJENTE: Tamo smo gdje nas trebate.

TS103 —UN—23AUG88

DX,IBC,D -A5-04JUN90-1/1