Materialeopsamlingssystem med 2 sække til 42-in Accel Deep™-klippeskjold på Z300 serie ZTrak

JOHN DEERE

BETJENINGSVEJLEDNING

Materialeopsamlingssystem med 2 sække til 42-in Accel Deep™-klippeskjold til brug på Z300 serie ZTrak

OMUC34730 UDGAVE I2 (DANISH)

John Deere Power Products
Eksportudgave
PRINTED IN U.S.A.

Introduktion

Tak, fordi du købte et John Deere-produkt

Vi sætter stor pris på at have dig som kunde og ønsker dig mange tilfredse og sikre år med din maskine.

MX00654,000020B-74-10MAY17

Brug af betjeningsvejledningen

Læs denne betjeningsvejledning, se sikkerhedsvideoen og gennemgå advarselsskiltene på din maskine, før du bruger den. De indeholder alle sammen vigtige sikkerhedsoplysninger og instruktioner om brug, der skal følges for at holde dig og andre sikre. Sørg for, at alle, der bruger maskinen, har læst manualen, gennemgået advarselsskiltene og ved, hvordan maskinen bruger sikkert og korrekt.

Din maskine blev designet og bygget til brug i overensstemmelse med instruktionerne om sikker brug. Eftersom den blev designet til at klippe græs, kan den amputere hænder og fødder og kaste med objekter. Hvis du ikke følger sikkerhedsinstruktionerne, kan det føre til alvorlige kvæstelser eller dødsfald.

Førermanualen er inddelt i afsnit for at hjælpe dig med hurtigt at finde oplysninger. Du kan bruge denne manual til at finde svar på mange af dine drifts- og serviceringsspørgsmål. Et register til sidst i denne bog hjælper dig med hurtigt at finde de oplysninger, du har brug for. Kontakt din forhandler, hvis denne manual ikke besvarer dine spørgsmål.

Før du bruger din maskine:

- Hav styr på, hvordan maskinen betjenes. Afsnittet betjeningselementer hjælper dig med at forstå din maskines betjeningselementer, og hvad de gør.
- Forbered din maskine og plæneklipningsområdet ved at udføre de påkrævede daglige kontroller som beskrevet i afsnittet generelle instruktioner.
- Følg vejledningen i afsnittet Forebyggelse af kvæstelser, særligt i relation til:
  - Hold børn sikre ved at følge vejledningen i afsnittet Beskyt børn.
  - Undgå beskadigelse på bakker og nær-terræn-farer ved at følge instruktionerne i afsnittet Betjening på bakker og nær-terræn-farer.
  - Følg instruktionerne i afsnittet Undgå kastede objekter, og fasthold alle værn på sine pladser, herunder udkastningsskakten.
  - Rengør maskinen under brug og før opbevaring som anvist i afsnittet Forebyg brande.
- Forstå hvordan du skal servicere og inspicere din maskine.

Hvis du ikke forstår vejledningen eller har spørgsmål, skal du kontakte din forhandler.

Maskinen, der er vist i denne manual, kan være lidt anderledes end din maskine.

Betegnelserne VENSTRE OG HØJRE angives i forhold til maskinens fremadgående kørselsretning. Hvis der vises en stiplet linje (------), betyder det, at det omtalte element, er skjult.

Inden maskinen leveres, har forhandleren foretaget en førleveringskontrol for at sikre sig, at den fungerer optimalt.

Denne instruktionsbog er en vigtig del af maskinen. Lad denne manual følge maskinen, når du sælger den.

OUO2005,000078D-74-11FEB20

Særlige oplysninger

Betjeningsvejledningen indeholder særlige oplysninger, der gør opmærksom på muligheden for at komme til skade eller beskadige maskinen foruden ekstra tips til betjening og vedligeholdelse. Læs alle disse informationer grundigt for at undgå personskader og beskadigelse af maskinen.

FORSIGTIG: Undgå personskade! Dette symbol og denne tekst oplyser om potentielle farer, der - såfremt de ignoreres, eller de pågældende arbejdsprocedurer ikke følges - kan være dødelige for operatøren eller andre i nærheden.

VIGTIGT: Undgå skader! Denne tekst oplyser operatøren om handlinger eller tilstande, der kan medføre beskadigelse af maskinen.

BEMÆRK: Denne tekst oplyser gennem hele vejledningen operatøren om betjening og vedligeholdelse af maskinen.

MX00654,000020D-74-05JUN17

Servicelitteratur

Hvis du gerne vil have en kopi af Reservedelskataloget eller Teknisk manual til denne maskine, bedes du gå ind på John Deere Technical Information Store på:

https://techpubs.deere.com/

eller ringe til:

- **USA & Canada:** 1-800-522-7448.
- **Alle andre områder:** Din John Deere-forhandler.

TH84124,0000199-74-29JUN22

Dele

Vi anbefaler John Deeres kvalitetsreservedele og smøremidler, der fås hos din John Deere-forhandler.

Når du bestiller dele, skal din John Deere-forhandler have serienummeret eller produktidentifikationsnummeret (PIN) på din maskine eller dit redskab. Det er de numre, som du skrev ind i produktidentifikationsafsnittet i denne manual.

Bestil servicedele online

Besøg **https://partscatalog.deere.com/jdrc/** for internetforbindelse til bestilling af reservedele og oplysninger.

TC00531,00000E9-74-17MAY22

Indhold

Introduktion 2
Produktidentifikation 3
Sikkerhedsmærkater med tekst 4
Sikkerhedsmærkater uden tekst 6
Sikkerhed 7
Klargøring af maskine 7
Montering 8
Montering 9
Brug af 18
Afmontering og opbevaring 19
Fejlsøgning 22
John Deere kvalitetserklæring 23
Indeks 24

Produktidentifikation

Produktets kompatibilitet

42-in Accel Deep™-klipperskjold er kompatible med Z300 ZTrak™.

vs70618,1655270063131-74-15JUN22

Oplysninger om købet

Notér oplysninger om købet nedenfor.

KØBSDATO:

_____

FORHANDLERENS NAVN:

_____

FORHANDLERENS TELEFONNUMMER:

_____

vs70618,1655270093150-74-19JUL22

Originale instruktioner. Alle informationer, illustrationer og specifikationer i denne manual er baseret på de senest tilgængelige informationer på udgivelsestidspunktet. Ret til ændringer forbeholdes til enhver tid og uden varsel.

COPYRIGHT © 2022
DEERE & COMPANY
Moline, Illinois
All rights reserved.
Previous Editions
Copyright © 2014, 2020

Accel Deep er et varemærke tilhørende Deere & Company
ZTrak er et varemærke tilhørende Deere & Company

Sikkerhedsmærkater med tekst

Placering af sikkerhedsmærkat - materialeopsamlingssystem

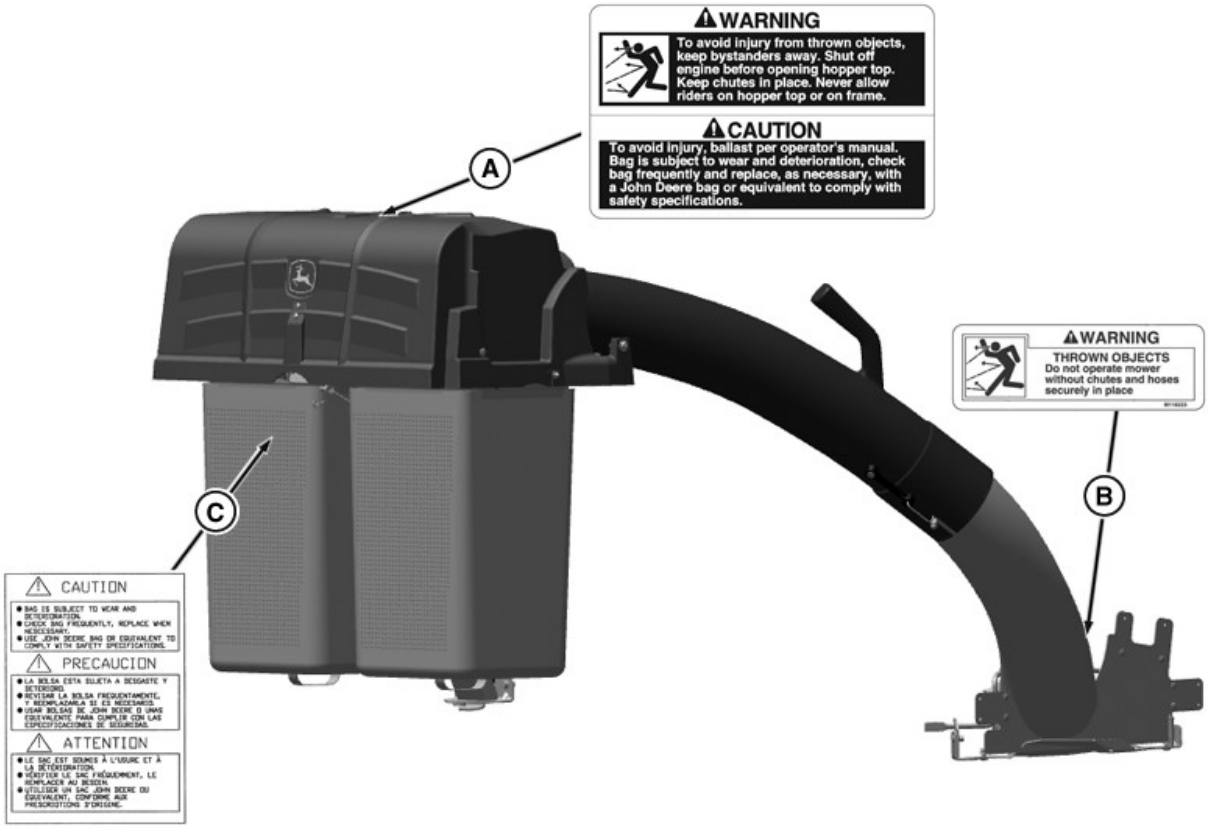

APY538260—UN—01JUN22

A—ADVARSEL (M151187)
B—ADVARSEL (M118223)
C—ADVARSEL (GC00215)

vs70618,1655374997907-74-16JUN22

Forstå maskinens sikkerhedsmærkater

MXAL42363—UN—22MAY13

De viste sikkerhedsmærkater er placeret vigtige steder på maskinen for at gøre opmærksom på sikkerhedsrisici. Skilte med FARE eller ADVARSEL er anbragt nær specifikke faremomenter.

Der kan også i nødvendigt omfang findes en forklaring i instruktionsbogen om sikkerhedsrisici, som er angivet med ordet FORSIGTIG og advarselssymbolet.

Ordene FARE, ADVARSEL og FORSIGTIG bruges sammen med advarselssymbolet på maskinens sikkerhedsmærkater. FARE advarer om de alvorligste sikkerhedsrisici:

- FARE: signalordet FARE betegner en farlig situation, som medfører dødsfald eller alvorlige kvæstelser, hvis ikke den undgås.
- ADVARSEL: Signalordet ADVARSEL betegner en farlig situation, som kan medføre dødsfald eller alvorlige kvæstelser, hvis ikke den undgås.
- PAS PÅ: Signalordet PAS PÅ betegner en farlig situation, som kan medføre mindre eller moderate kvæstelser. PAS PÅ kan også anvendes til at advare mod usikre fremgangsmåder, der kan resultere i hændelser, som kan medføre kvæstelser.

Udskift manglende eller beskadigede sikkerhedsmærkater. Se korrekt placering af sikkerhedsmærkaterne i denne betjeningsvejledning.

Der findes muligvis yderligere sikkerhedsinformation i forbindelse med reservedele og komponenter fra andre producenter, som ikke præsenteres i denne betjeningsvejledning.

Sikkerhedsskilte og betjeningsvejledning på fransk eller spansk

Betjeningsvejledning og sikkerhedsmærkater på fransk eller spansk til denne maskine kan rekvireres gennem autoriserede John Deere forhandlere. Kontakt din John Deere-forhandler.

BEMÆRK: Der er vist mærkater både med og uden tekst. Din maskine er kun udstyret med én type mærkater.

MP47322,00F4601-74-26OCT21

ADVARSEL/FORSIGTIG

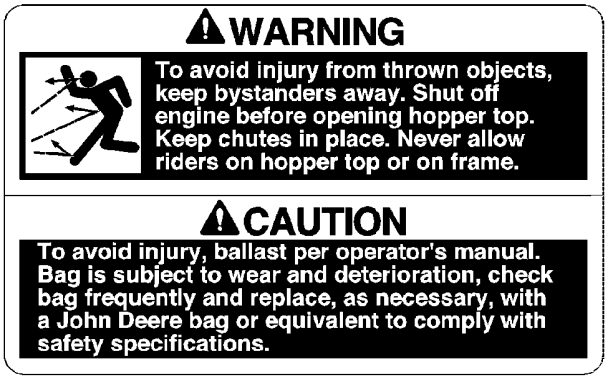

GXT001245—UN—28OCT13

ADVARSEL

Hold omkringstående væk for at undgå personskade som følge af udslyngede genstande. Sluk for motoren, inden græsopsamleren åbnes. Hold skakte på plads. Lad aldrig passagerer sidde oven på græsopsamleren eller på rammen.

ADVARSEL

Læs om ballast i betjeningsvejledningen, så personskader undgås. Sækken er udsat for slitage og beskadigelse, kontrollér sækken ofte, og udskift den om nødvendigt med en John Deere sæk eller tilsvarende for at overholde sikkerhedsspecifikationerne.

OUO2005,000025A-74-04MAY20

ADVARSEL

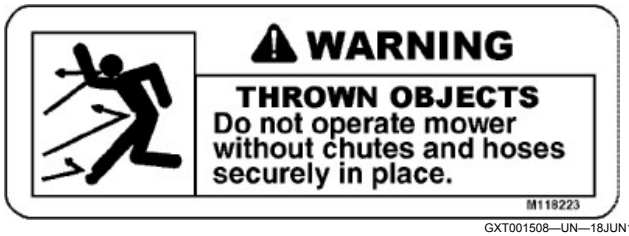

GXT001508—UN—18JUN14

FLYVENDE GENSTANDE

Betjen ikke plæneklipperen uden at skakte og slanger er sikkert på plads.

GXT001246—UN—28OCT13

Hvis der kræves fransk mærkning, skal M133741-mærkaten placeres over den eksisterende mærkat. Hvis der kræves spansk mærkning, skal M158499-mærkaten placeres over den eksisterende mærkat. Placér M158500-mærkaten over den eksisterende mærkat, hvis Power Flow™-sættet er beregnet til global distribution og inkluderer de tekstfrie advarselsskilte i basisudstyret.

ROTERENDE KNIVE - FLYVENDE GENSTANDE

Betjen ventilatoren med hele græsfanget sikkert fastgjort.

vs70618,1655375379190-74-19JUL22

ADVARSEL

GXT001509—UN—18JUN14

- Slangen bliver slidt og ødelagt.
- Kontroller sækken med hyppige mellemrum. Skift ud efter behov.
- Anvend en græssæk fra John Deere eller en tilsvarende for at overholde sikkerhedsspecifikationerne.

OUO2004,00009B7-74-16JUL14

Sikkerhedsmærkater uden tekst

Placering af sikkerhedsmærkat - materialeopsamlingssystem

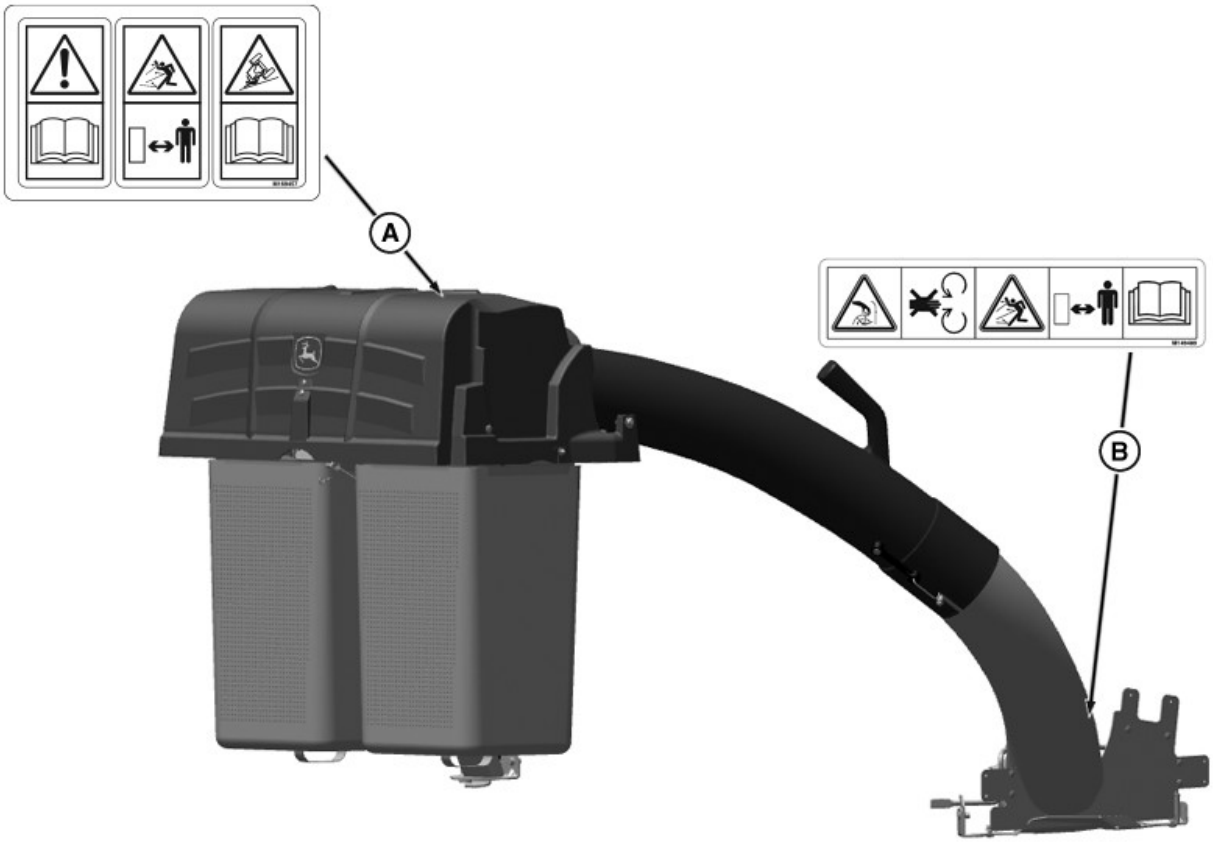

APY538261—UN—01JUN22

A—LÆS BETJENINGSVEJLEDNINGEN M169457

B—ADVARSEL (M149489)

vs70618,1655375539862-74-19JUL22

Forstå maskinens sikkerhedsmærkater uden tekst

TCT005498—UN—11SEP12

Der er sat sikkerhedsskilte på maskinen mange steder for at henlede opmærksomheden på en potentiel fare. Den mulige fare for tilskadekomst vises i en advarselstrekant. Et tilstødende billedmateriale indeholder oplysninger om, hvordan man undgår personskade. Disse sikkerhedsskilte og deres placering på maskinen vises i dette sikkerhedsafsnit sammen med en kort forklarende tekst.

Der kan forekomme yderligere sikkerhedsoplysninger i forbindelse med reservedele og komponenter fra leverandøren, der ikke er gengivet i denne betjeningsvejledning.

MX00654,0000389-74-26OCT21

Læs betjeningsvejledningen

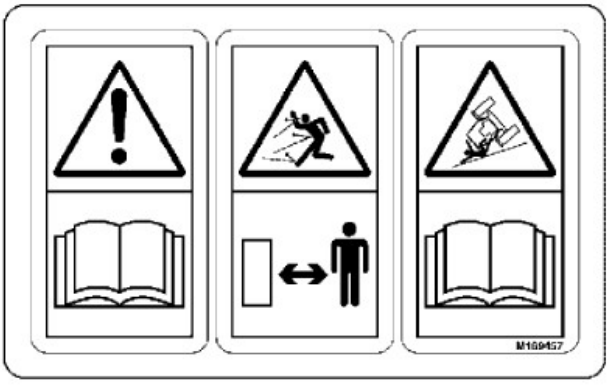

GXT001478—UN—29AUG14

- Læs betjeningsvejledningen
- Undgå at komme til skade på grund af flyvende genstande

- Undgå at komme til skade ved at vælte

OUO2004,0000A2A-74-29AUG14

Sikkerhed

Læs om sikkerhed i instruktionsbogen

Få yderligere oplysninger om sikkerhed i afsnittet om generelle sikkerhedsforanstaltninger i instruktionsbogen.

OUMX068,0000230-74-18SEP13

Sikker parkering

Aktivér altid parkeringsbremsen, og tag nøglen ud, før du lader maskinen være uden opsyn. Der er risiko for, at børn eller andre forsøger at flytte eller betjene en maskine, der ikke er under opsyn.

- Stands maskinen på en plan overflade.
- Slå klippeknivene eller andre redskaber fra.
- Sænk redskabet ned på jorden.
- Aktivér parkeringsbremsen.
- Stop motoren.
- Tag nøglen ud.
- Vent, indtil motoren og alle bevægelige dele står stille, før du forlader sædet.

OUO2005,0000788-74-15FEB20

Beskyttelse af børn

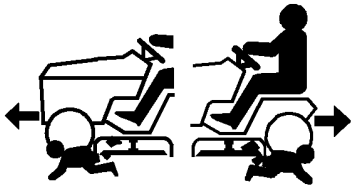

MXAL41929—UN—18FEB13

- Børn kan blive dræbt eller kvæstet ved at køre på klippere, når føreren ikke følger praksis for sikker drift.
- Klip aldrig, mens du bakker. Betjening med klipperen aktiveret, mens der bakkes, frarådes.
- Lad aldrig børn køre på klipperen eller i en vogn bag klipperen, selv når knivene er slået fra. De kan falde af og blive kørt over eller skåret af klippeknivene. Børn kan bryde ind i brugen af klipperen. Børn, der tidligere har fået lov til at køre en tur, kan pludselig vise sig i klippeområdet for at få en tur til. Hvis du ikke er opmærksom, kan de blive kørt ned af klipperen, evt. i bak.
- Børn er ofte tiltrukket af plæneklippere og plæneklipningsaktivitet, særligt hvis de tidligere har fået ture. De ved ikke, om knivene drejer eller forstår ikke, at de kan blive dræbt eller kvæstet, selv hvis knivene ikke drejer.
- Hold børn indendørs og uden for plæneklipningsområdet, når klipperen betjenes. Lad børnene være under opsyn af en ansvarlig voksen, der ikke er føreren. Hvis der ikke er en ansvarlig voksen til at sikre, at børnene bliver inden døre, MÅ DU IKKE klippe plænen.
- Vær opmærksom på, om der er børn eller andre til stede. Slå klippeknivene fra, og stands maskinen, hvis nogen går ind i plæneklipningsområdet.
- Kig i den retning, maskinen bevæger sig. Før og mens du bakker, skal klippeknivene være slået fra, og du skal omhyggeligt kigge ned og bagud, særligt efter børn.
- Vær særligt forsigtig, når du nærmer dig objekter, der blokerer din udsigt, f.eks. blinde hjørner, buskads eller træer, og særligt, når du bakker. De kan skjule et barn.

MX00654,00002ED-74-30MAR20

Service og vedligeholdelse

- Korrekt servicering og vedligeholdelse af maskinen er afgørende.
- Hold alle dele i god stand, alle møtrikker og bolte spændte, og reparér enhver beskadigelse omgående. Stop og inspicér maskinen med det samme, hvis du støder ind i et fremmedlegeme.
- Sørg for, at alle sikkerhedsenheder, udkastningsskakten og græsopsamlerens komponenter er i god stand, og udskift dem efter behov.
- Forstå serviceprocedurerne helt, før der arbejdes på maskinen. Hvis du ikke forstår serviceprocedurerne eller er usikker ved arbejde på din maskine, skal du kontakte din serviceringsforhandler.
- Frakobl batteriet eller alle tændrørsledninger, før du servicerer maskinen. Afbryd først den negative pol og derefter den positive pol. Sæt først den negative pol og derefter den positive pol på.
- Nogle komponenter kan have oplagret energi i fjedre eller hydrauliske komponenter. Serviceringsprocedurerne, der er beskrevet i afsnittet Service, beskriver hvordan service- og vedligeholdelsesopgaver udføres på sikker vis.
- Understøt alle maskindele, der skal løftes under vedligeholdelsesarbejdet. Brug donkraftstøtter eller servicelås til at understøtte komponenterne efter behov.

MX00654,00002EE-74-30MAR20

Bortskaffelse af affaldsprodukter og kemikalier

- Affaldsprodukter som f.eks. brugt olie, brændstof, kølervæske, bremsevæske og batterier er skadelige for miljøet og mennesker.
- Brug ikke drikkevarebeholdere til affaldsvæsker – der er fare for, at nogen ved en fejltagelse drikker indholdet.
- Sikkerhedsdatabladet (SDS) giver en detaljeret oversigt over de kemiske produkter: Fysiske og sundhedsmæssige risici, sikkerhedsprocedurer og førstehjælpsteknikker. Leverandøren af de kemiske produkter, der anvendes til maskinen, er ansvarlig for at levere en SDS-oversigt for det pågældende produkt.
- For at lære hvordan du genbruger eller bortskaffer affaldsprodukter fra vedligeholdelse på den rigtige måde, skal du kontakte din lokale genbrugsstation eller autoriserede forhandler. Hvis du ønsker at bortskaffe maskinen, skal du kontakte din lokale genbrugsstation eller autoriserede forhandler.

MX00654,00002EF-74-30MAR20

Klargøring af maskine

Montering af den rigtige mængde ballast

FORSIGTIG: Undgå personskade! Hvis der køres med en græsopsamler eller et andet redskab på en skråning, kan det påvirke stabiliteten. Brug frontvægte på traktoren, hvis det er nødvendigt.

Når redskabet afmonteres, skal ballast, som eventuelt blev sat på maskinen, ligeledes fjernes.

Brug kun markmonteringssæt og tilbehør, der er anbefalet af producenten.

BEMÆRK: Ballast er ekstra vægt, som kan tilføjes til maskinen for at give øget stabilitet.

Montér den korrekte frontballast for at hjælpe med at opveje materialeopsamlingssystemets samlede vægt. Fjern ballasten, når

materialeopsamlingssystemet er afmonteret, for at være sikker på, at maskinen kan fungere ordentligt, når sækkene ikke skal bruges.

vs70618,1655376109122-74-16JUN22

Skift mellem åbne og lukkede tilstande

FORSIGTIG: Undgå personskade! Roterende remme og knive er farlige.

1. Parker traktoren på et jævnt underlag.
2. Kobl klippeknive fra.
3. Lås parkeringsbremsen.
4. Vent på, at alle bevægelige klippemoduler stopper, inden førersædet forlades.

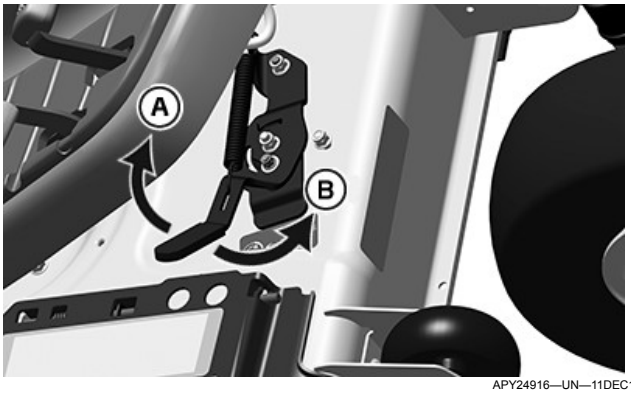

APY24916—UN—11DEC19

5. Drej håndtaget med uret (A) for at lukke eller mod uret (B) for at åbne.

vs70618,1655385062601-74-16JUN22

Afmontering af maskinens skærme (kun europæiske modeller) (ZTrak™)

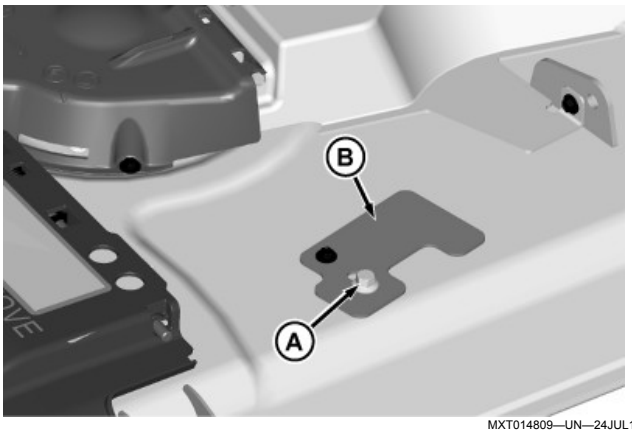

MXT014809—UN—24JUL15

Bemærkning til billede: Accel Deep™ klippeenhed model 42 tommer vist.

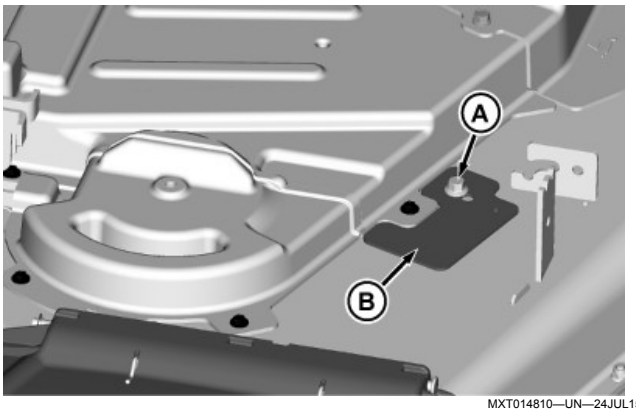

MXT014810—UN—24JUL15

Bemærkning til billede: Accel Deep™ klippeenhed model 48 tommer vist.

1. Fjern den selvskærende skrue (A) og dækpladen (B).

vs70618,1655385254326-74-16JUN22

Afmontering af udkastknive

FORSIGTIG: Undgå personskade! Knivbladene er skarpe. Brug altid handsker, når knivbladene håndteres, eller når der arbejdes i nærheden af knivblade. Udskift knivbladene, hvis de er defekte. De må ikke rettes ud eller svejses.

1. Drej klippemodulet, så undersiden vender op.
2. Anbring en træklods mellem knivbladet og klippemodulet for at forhindre bladet i at dreje, når bolten fjernes.

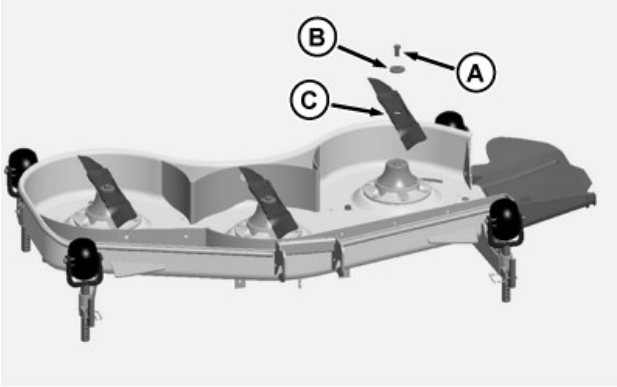

MXT012577—UN—22DEC14

3. Fjern bolten (A), den store spændeskive (B) og knivbladet (C).

vs70618,1655385708851-74-16JUN22

Montering

Visning af reservedelsidentifikation - materialeopsamlingssystem

42A klippeskjold

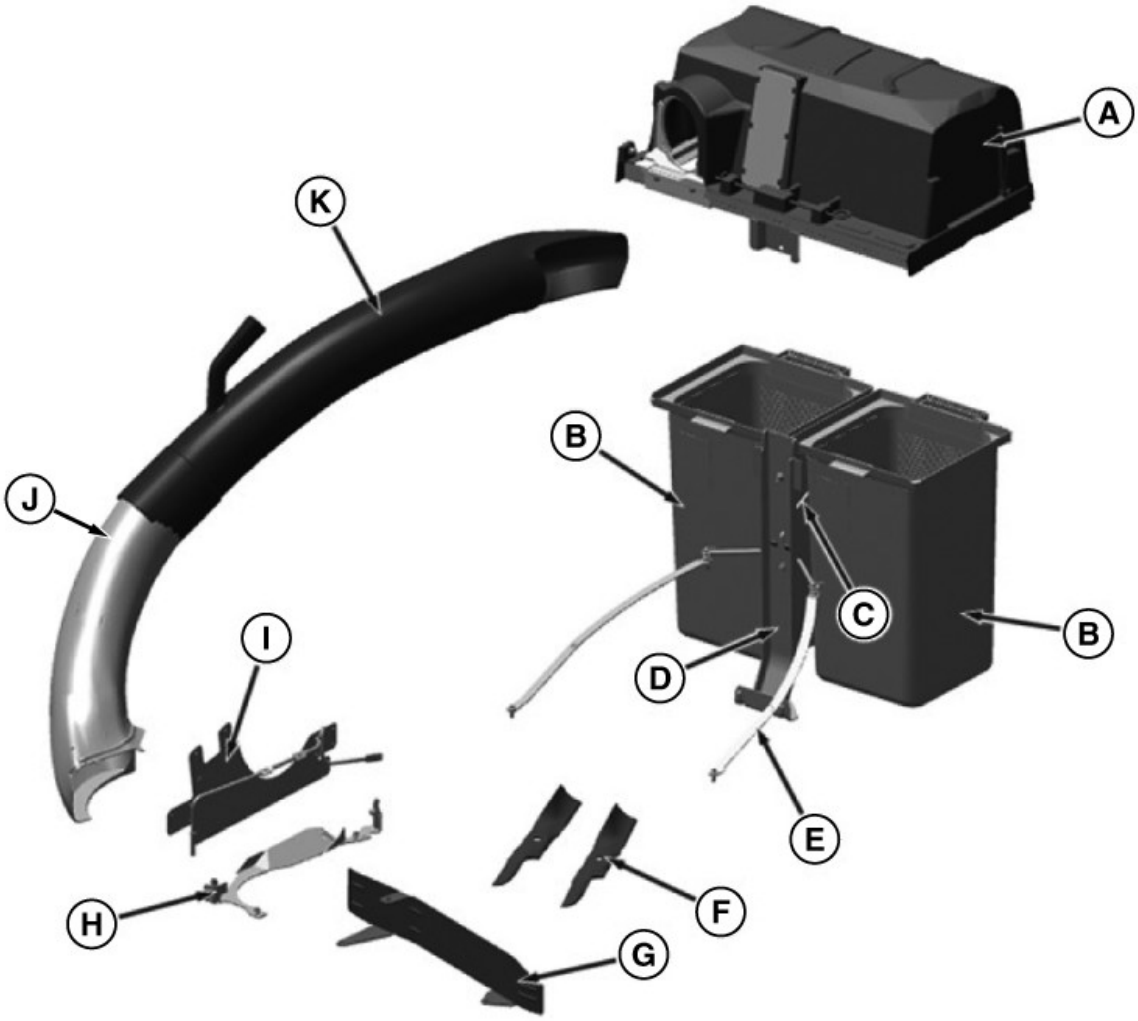

GX100382—UN—19JUL22

Nøgle	Beskrivelse	Antal
A	Græsopsamlerens topenhed	1
B	Græssæk	2
C	Stang til hjørnebeslag	1
D	Monteringsstang	1
E	Afstiver	2
F	Knive: 42 tommer	2
G	Afskærmningsplade	1
H	Fodskærm	1
I	Montering af ledforbindelse	1
J	Nedre MCS-skakt	1
K	Øvre MCS-skakt	1

vs70618,1655377283965-74-19JUL22

Montering

Installering af afstivere

1. Fjern venstre holdeskrue.

APY538276—UN—02JUN22

2. Placér M8-skiven (A) øverst på sædestøtten.
3. Placer venstre afstiver øverst på skiven. Den øverste ende skal være under motorskærmens tap.

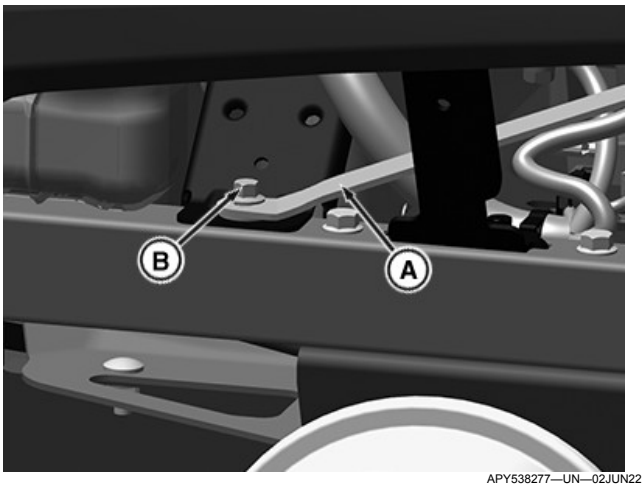

APY538277—UN—02JUN22

4. Montér M8 selvskærende skrue (B), der fastgør afstiveren (A).
5. Gentag proceduren på højre side.

BEMÆRK: Fjern ikke begge sædestøtteskruer på én gang.

vs70618,1655378073209-74-19JUL22

Montering af bagerste stifter

APY538278—UN—02JUN22

1. Stik stiften ned gennem hullet i motorskærmens tap og den øverste afstivers tap.
2. Fastgør stifterne med M10 låsemøtrik.

vs70618,1655378111892-74-27JUN22

Montering af træktøj

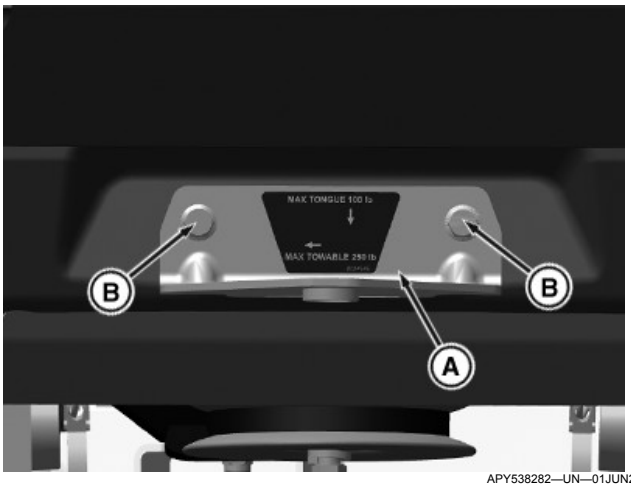

APY538282—UN—01JUN22

Montér træktøjet (A) i maskinens bagende ved hjælp af M8 skruer (B) og låsemøtrikker.

vs70618,1655378123965-74-16JUN22

Montering af frontballastvægtbeslag

FORSIGTIG: Undgå personskade! Hvis der køres med en græsopsamler eller et andet redskab på en skråning, kan det påvirke stabiliteten.

Når redskabet afmonteres, skal ballast, som eventuelt blev sat på maskinen, ligeledes fjernes.

Brug kun markmonteringssæt og tilbehør, der er anbefalet af producenten.

BEMÆRK: Ballast er ekstra vægt, som kan tilføjes til maskinen for at give øget stabilitet.

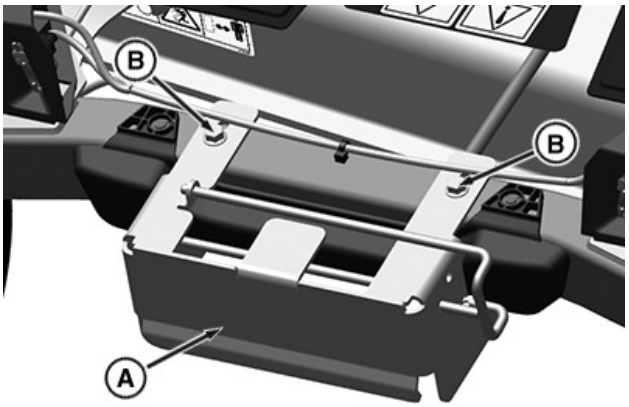

APY538258—UN—01JUN22

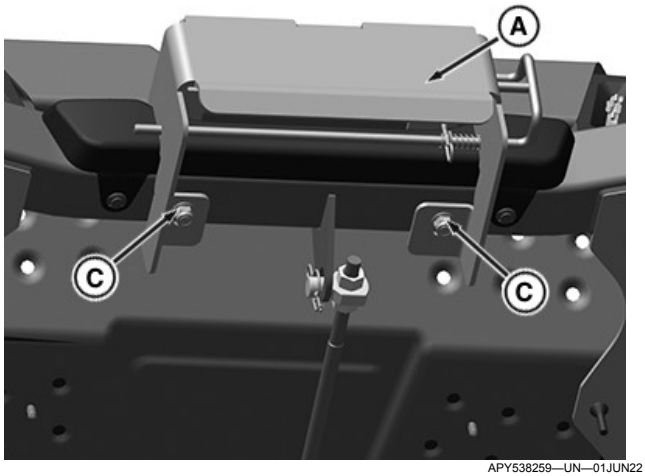

APY538259—UN—01JUN22

1. Kontrollér, at klippeskjoldet er sænket ned på jorden og ikke hænger fra køretøjet.
2. Løft fodstøtten op for at få adgang til forreste rammerør.
3. Skub vægtbeslaget over frontrammens rør.
4. Montér vægtbeslaget (A) til maskinplatformen, og fastgør det med to M8 bolte (B) og låsemøtrikker (C).

vs70618,1655378155088-74-16JUN22

Montering af frontballastvægt

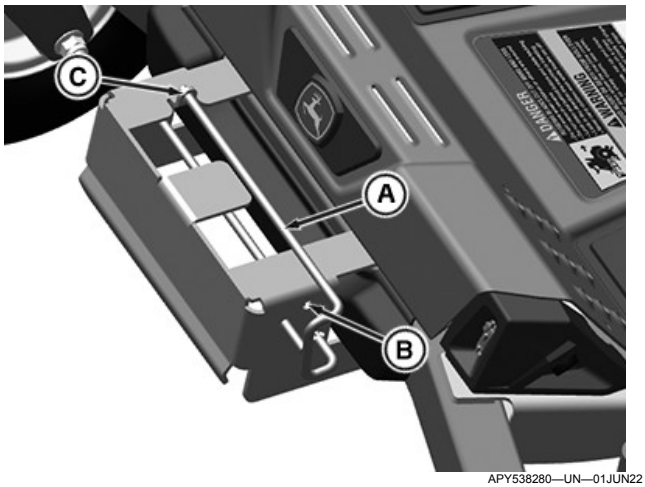

APY538280—UN—01JUN22

1. Træk fjedersplitten (A) ud, og rotér den for at fjerne den fra holdetappen (C). Frigør låsestiften ind i øverste hul (B).

FORSIGTIG: Undgå personskade! Vægte er tunge og kan medføre kvæstelser, hvis de tabes. Montér én vægt ad gangen.

2. Montér kuffertvægte (E) på beslaget.

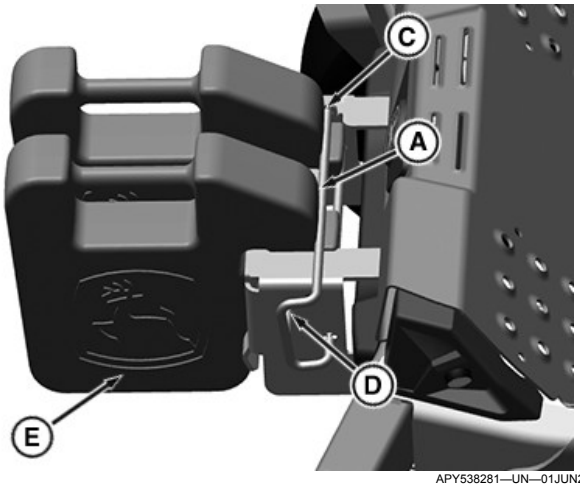

APY538281—UN—01JUN22

3. Træk fjedersplitten (A) ud, rotér den fremad, og lås den på plads i det nederste hul (D) og låsetappen (C).

vs70618,1655378167187-74-19JUL22

Montering af fodskærm

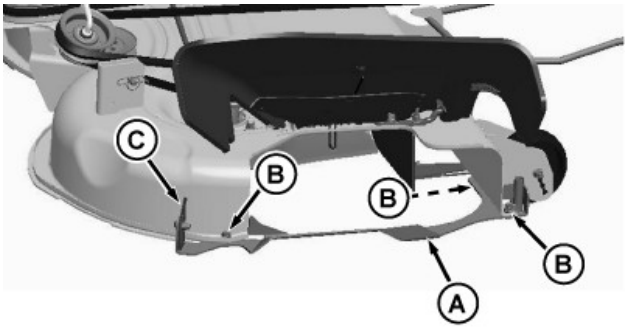

GXT002864—UN—26JAN16

1. Montér en ny fodskærm (A) i de samme huller ved hjælp af nye fastgørelsesdele, tre M8 bræddebolte (B) og låsemøtrikker.
2. Montér låsen (C) på fodskærmen i udsparingen med M8 bræddebolt og låsemøtrik. Spænd låsemøtrikker til 40 Nm (29 lb·ft).
3. Låsepladen skal være forrest på fodskærmens kærvtap, med bunden af låsen mod fodskærmen for at forhindre rotation.

BEMÆRK: Låseafskærmningen kan justeres senere for tilpasning og låsekraft.

MX00654,00002FF-74-19JUL22

Montering af græsopsamlerens holdestang på CargO Mount™-beslaget

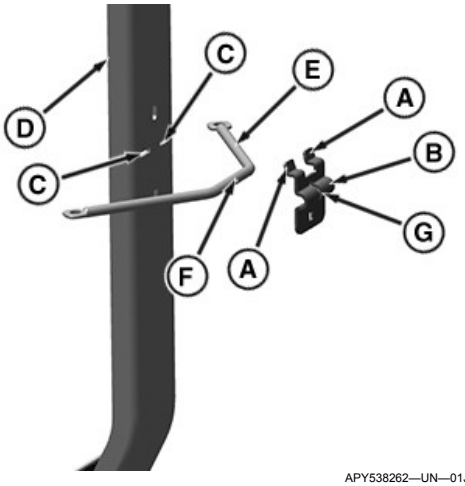

APY538262—UN—01JUN22

1. Sæt begge tapper (A) på Cargo Mount-beslaget (B) ind i revnerne (C) i monteringsstangen (B).

BEMÆRK: Saml græsopsamlerens holdestang (E) så de bøjede ender pejer nedad som vist.

2. Indsæt græsopsamlerens holdestang (E) mellem Cargo mount-beslaget og monteringsstangen.

BEMÆRK: Tappen (F) på græsopsamlerens holdestang skal passe ind i udsparingen (D) i Cargo mount-beslaget, før der strammes.

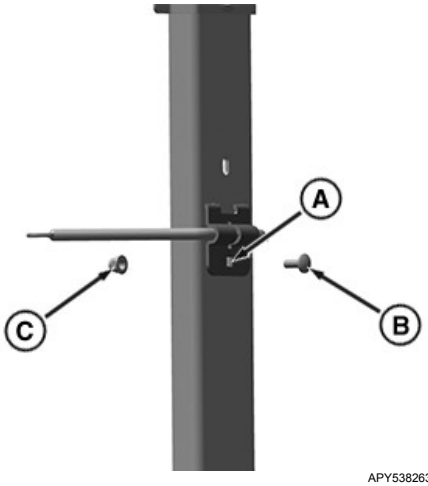

APY538263—UN—15JUN22

3. Før den rundhovede bolt (B) gennem Cargo Mount-beslaget og ind i hullet (A) i monteringsstangen.
4. Fastgør bolten med en flad spændskive og låsemøtrik (C).

vs70618,1656328290744-74-19JUL22

Montering af MulchControl™ tømningsplade

FORSIGTIG: Undgå personskade! Maskinkomponenten eller markmonteringssættet er tungt. Brug en sikker løfteanordning, eller få hjælp til at løfte, montere eller afmontere komponent eller tilbehør.

BEMÆRK: Udkastpladen skal afmonteres for at kunne opsamle materiale.

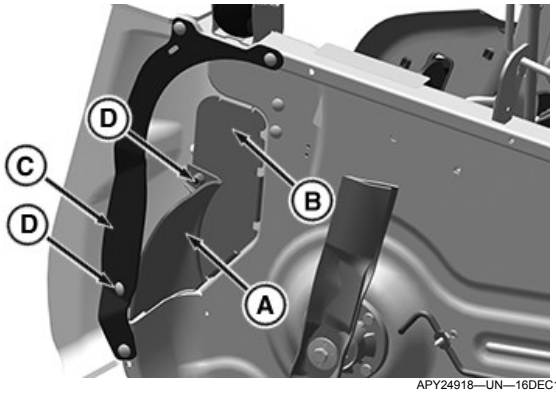

APY24918—UN—16DEC19

1. Placér udkastningsplade (A), som vist.
2. Sæt udkastningspladen på metaludkasttet (B) og tåbeskyttelsen (C) med to M8 x 20 bræddebolte (D) og to M8 låsemøtrikker.
3. Spænd låsemøtrikkerne.

Specifikation

M8 låsemøtrik—Drejningsmoment	20 Nm (15 lb·ft)

vs70618,1655385738664-74-20JUL22

Installation af håndtagsenhed (Z3-modeller)

BEMÆRK: Følgende fremgangsmåde gælder for MulchControl™ model 42 tommer på en klippeenhed i Select Series™-serien. Montagen foregår på samme måde på andre maskiner listet ovenfor med en Accel Deep™-klippeenhed model 42 tommer.

FORSIGTIG: Undgå personskade! Maskinkomponenten eller markmonteringssættet er tungt. Brug en sikker løfteanordning, eller få hjælp til at løfte, montere eller afmontere komponent eller tilbehør.

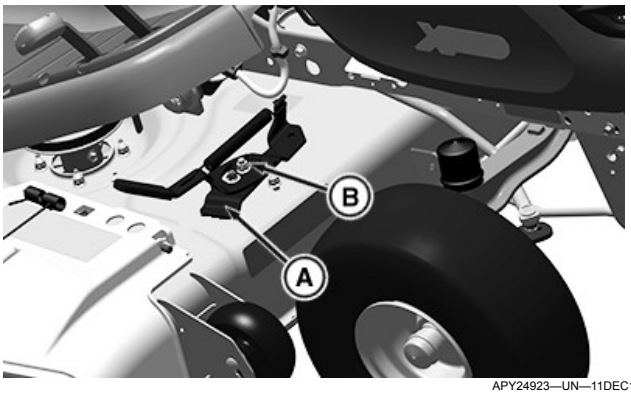

APY24923—UN—11DEC19

1. Sæt håndtaget (A) fast til hængselsstiften med en M8 låsemøtrik (B). Spænd låsemøtrik, indtil den sidder stramt på håndtaget.

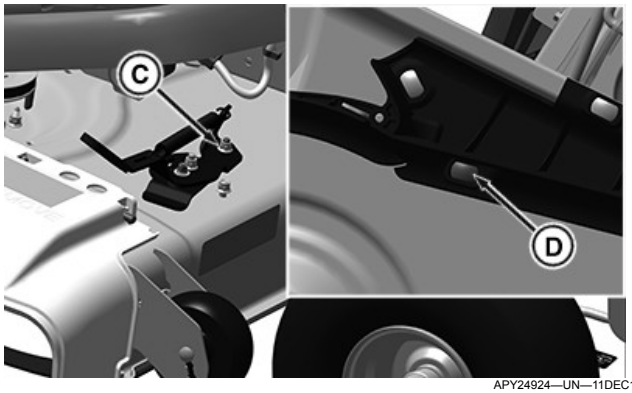

APY24924—UN—11DEC19

2. Montér M8 låsemøtrik (C) på ansatsbolten (D) på øverste side af klippeenheden for at sikre håndtagssamlingen.

Specifikation

M8 låsemøtrik—Drejningsmoment. . . . . 20 Nm (15 lb·ft)

vs70618,1655385844764-74-16JUN22

Montering af knivblade

FORSIGTIG: Undgå personskade! Klippeknive er skarpe. Blade i bevægelse kan forårsage legemsskade. Før standardknivbladet fjernes, skal knivbladets skarpe kant blokeres med et træstykke for at forhindre det i at dreje rundt.

1. Fjern sideudkastknivene (hvis de ikke allerede er afmonteret).

BEMÆRK: Bioklipknivene leveres med dette sækkesæt.

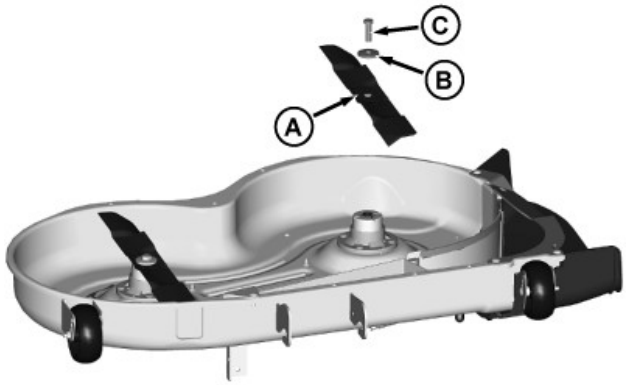

MXT015290—UN—19AUG15

2. Montér de medfølgende knivblade (A) for at opnå den bedste ydeevne.
3. Fastgør med skive (B) og bolt (C).
4. Spænd knivbolten med 68 Nm (50 lb·ft).
5. Gentag trinnene på den resterende klippekniv.

sb31882,1658257120662-74-19JUL22

Fastgør græsopsamlerens topenhed til monteringsstangen

VIGTIGT: Undgå skader! Hvis det tillades, at græsopsamleren berører slibende overflader, kan der opstå ridser.

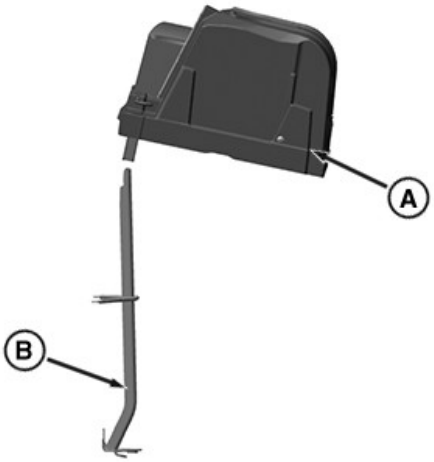

APY538264—UN—01JUN22

APY538265—UN—01JUN22

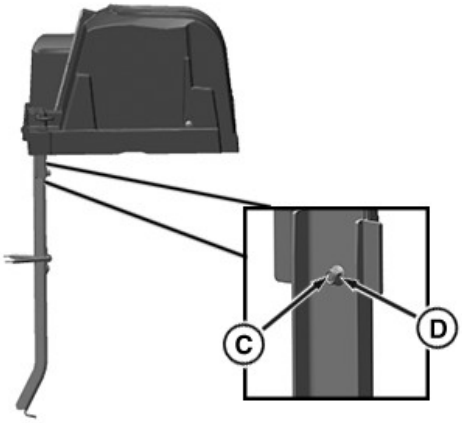

APY538266—UN—01JUN22

1. Vip græsopsamlerens topenhed 30° bagud, indtil den berører monteringsstangen.
2. Nivellér derefter græsopsamlerens topenhed (A) for at skubbe den ned på monteringsstangen (B).
3. Fastgør den med bolten (C) og møtrikken (D).

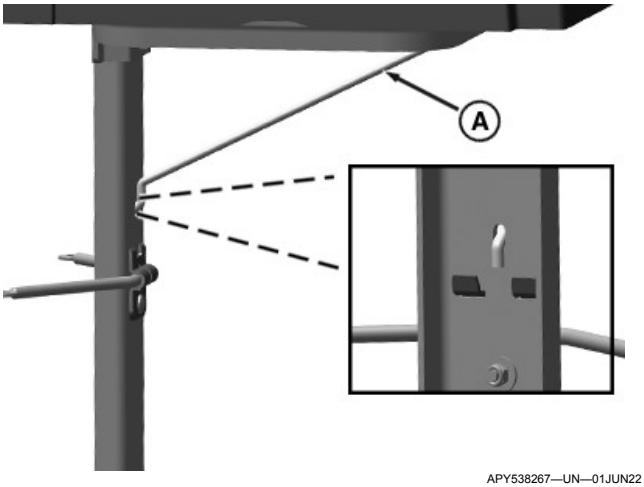

APY538267—UN—01JUN22

Forsiden af monteringsstangen er vist til højre

4. Montér stødstangen (A) i monteringsstolpens udsparing ved at føre den bøjede del gennem udsparingen. Den bøjede ende er på forsiden af monteringsstolpens væg.

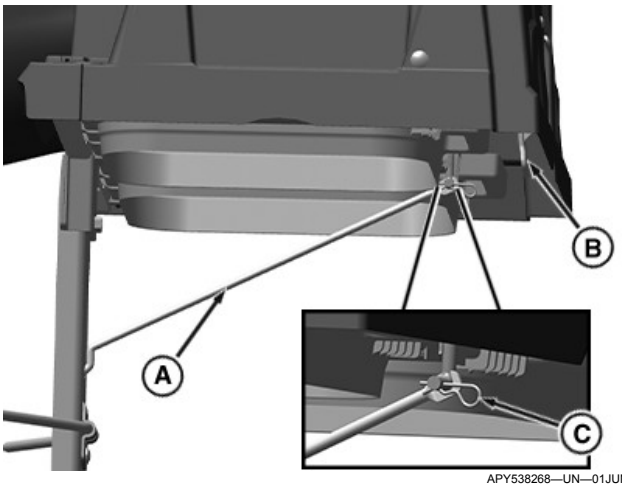

APY538268—UN—01JUN22

5. Hæv den udborede ende af stangen til hjørnebeslagaet (A) op til beslaget på græsopsamlerens topenhed (B), og indsæt den gennem hullet som vist.
6. Fastgør med fjedersplitten (C).

vs70618,1655378277059-74-19JUL22

Montering af nederste MCS-skakt

MCS-skakt, underenhed

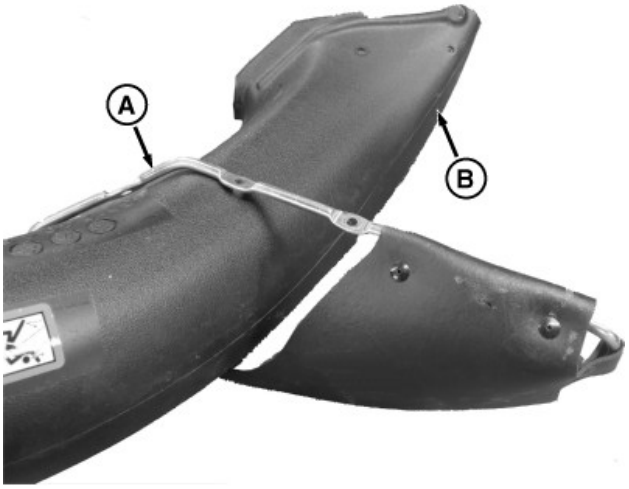

GXT002955—UN—15MAR16

1. Placer trådformeredskabet og klapenheden (A) over toppen af den nederste skakte (B), og skub skakten ned med klappen på ydersiden, og vip den indvendigt som vist.

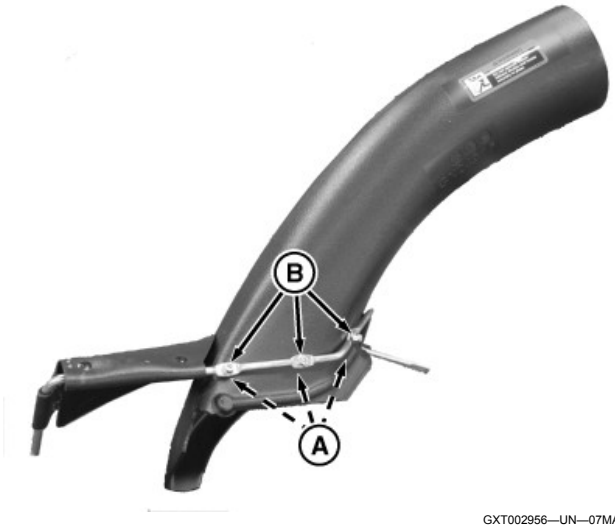

GXT002956—UN—07MAR16

2. Justér de tre huller, og montér de tre skruer (A) fra indvendigt i skakten og låsemøtrikkerne (B) udvendigt over trådformens flader som vist.

Montering af skakt uden bioklipstyreplade

FORSIGTIG: Undgå personskade! Undgå genstande, der slynges ud. Græsudkastningsskakten skal slutte tæt mod skaktens hængselbeslag og dække udkastningsåbningen helt.

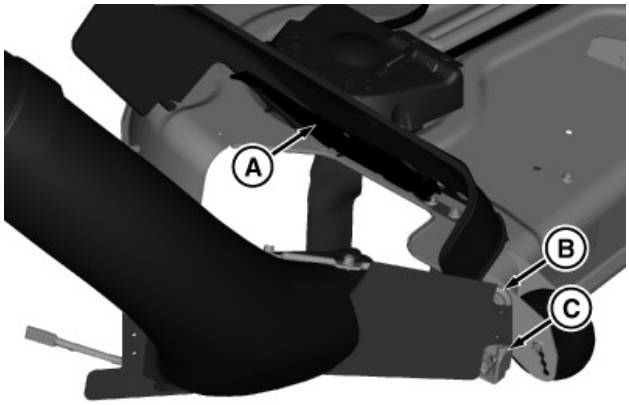

GXT002957—UN—07MAR16

1. Hæv plæneklipperens udkastningsskakt og den indvendige metaldeflektor (A). Indsæt den nederste udkastningsskakt og trådforms- og klapenheden (B) i fodskærmens rør (C).

BEMÆRK: Når skaktenheden er under slåmaskinens udkastningsskakt, frigøres udkastsskakten.

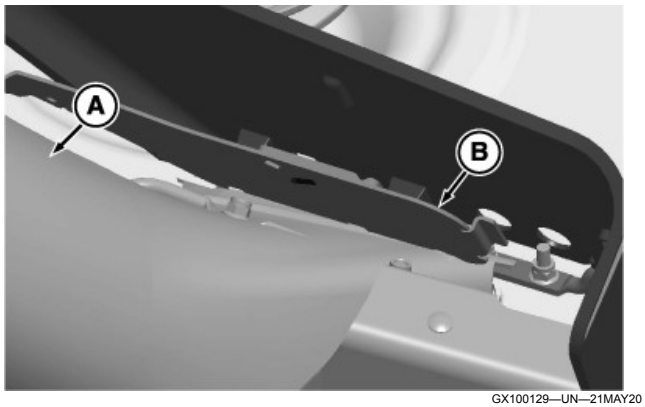

GX100129—UN—21MAY20

2. Drej skakteenheden (A) ind i klippeskjoldets åbning. Løft skakten lidt over fodskærmen og under den indvendige metaldeflektor (B).

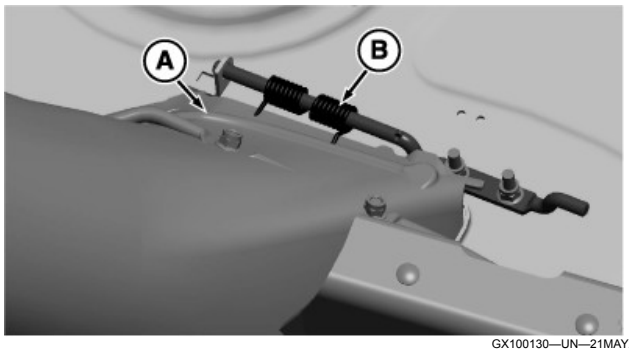

GX100130—UN—21MAY20

Udkastningsskakten og deflektoren er ikke vist for tydelighedens skyld.

Sørg for, at skaktenheden (A) er placeret under udkastningsskaktens hængselenhed (B) og oven på klippeskjoldet.

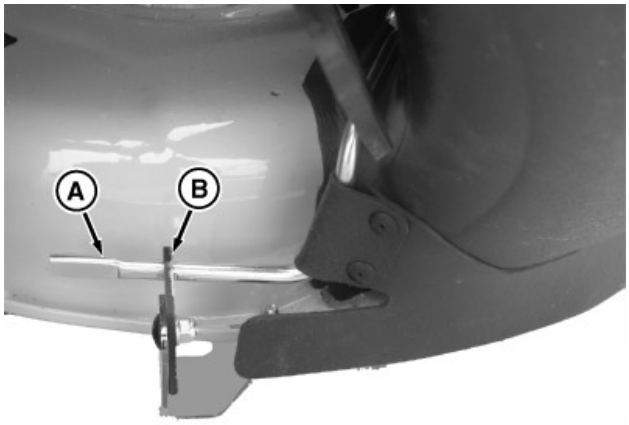

GXT002958—UN—07MAR16

3. Drej trådformhåndtaget (A) over låsen (B) bag på skakten.
4. Hvis låsen er stram eller løs, køres låsen ind eller ud for at justere til den ønskede styrke for låsen eller stangen. En øget styrke holder skakten bedre fast på klippeenheden, men øger installation.

Montering af skakt med bioklipstyreplade

BEMÆRK: Drej bioklipstyrehåndtaget (A) til åben (fremad) position.

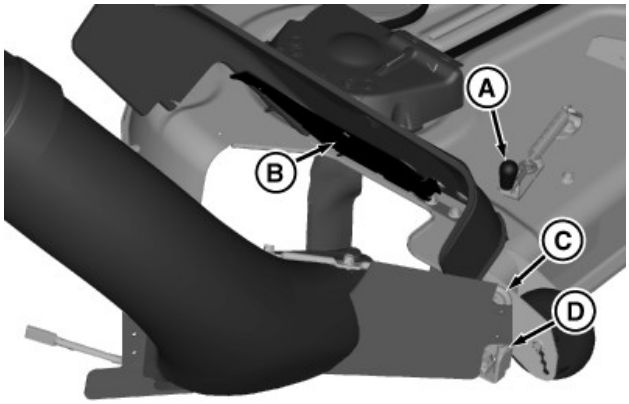

GXT002961—UN—08MAR16

1. Hæv udkastningsskakten og den indvendige metaldeflektor (B). Indsæt den nederste udkastningsskakts trådforms- og klapenhed (C) i fodskærmens rør (D).

BEMÆRK: Den nederste skakt er bag bioklipstyrepladen og sidder tæt op ad afskærmningspladen.

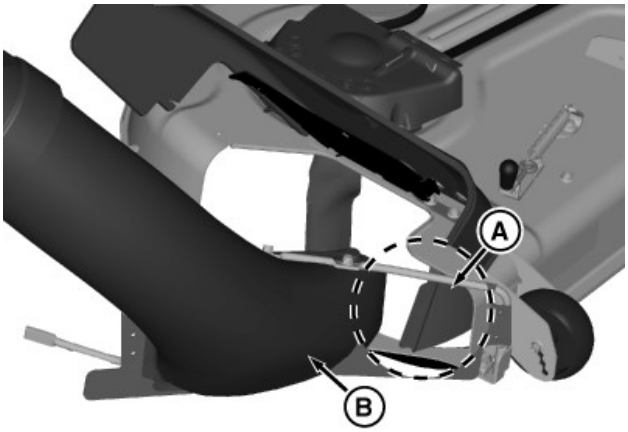

GXT002891—UN—15MAR16

2. Drej bioklipstyrepladen (A) tilbage mod ydersiden af opsamlingsskakten (B).

BEMÆRK: Når skaktenheden er under slåmaskinens udkastningsskakt, frigøres udkastsskakten.

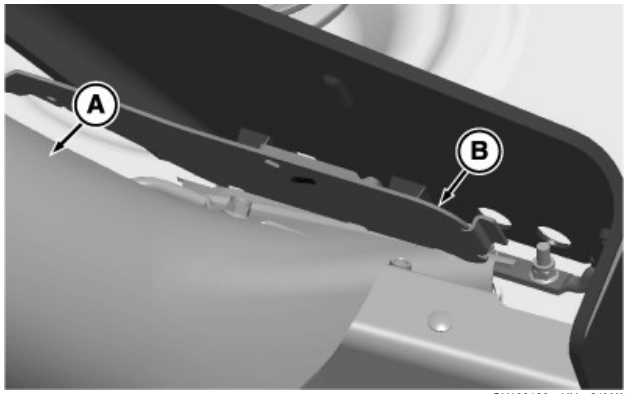

GX100129—UN—21MAY20

3. Drej skakteenheden (A) ind i klippeskjoldets åbning. Løft skakten lidt over fodskærmen og under den indvendige metaldeflektor (B).

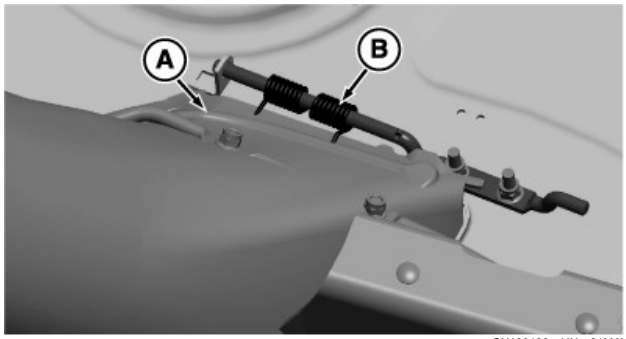

GX100130—UN—21MAY20

Udkastningsskakten og deflektoren er ikke vist for tydelighedens skyld.

Sørg for, at skaktenheden (A) er placeret under udkastningsskaktens hængselenhed (B) og oven på klippeskjoldet.

4. Hvis der skiftes tilbage til bioklipmodus, skal den bagerste bioklipstyredel genmonteres på MCS-fodskærmen ved hjælp af de samme fastgørelsesdele. Bioklipstyrepladedelen er ikke kompatibel med sækkeskakten, da den medfører tilstopning og tilspasningsproblemer.

MX00654,000033E-74-21MAY20

Montering af øverste udkastningsskakt (42 A klippeskjold)

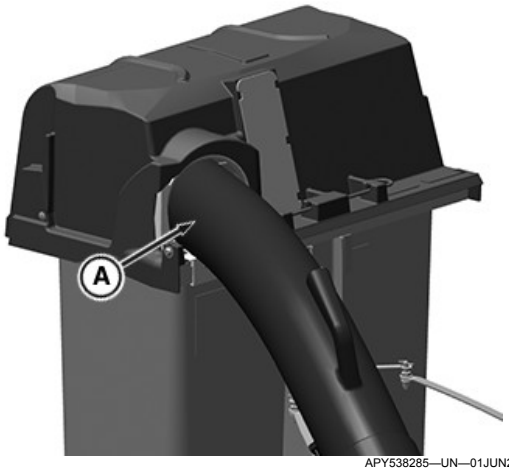

APY538285—UN—01JUN22

1. Sæt den øverste udkastningsskakt (A) i åbningen i græsopsamlerens top.

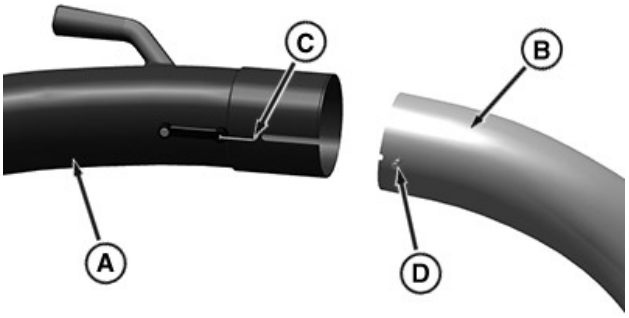

APY538283—UN—01JUN22

2. Før bunden (A) af den øverste udkastskakt over toppen (A) på den nederste skakt, så indhakket (C) passer med bolten (D).

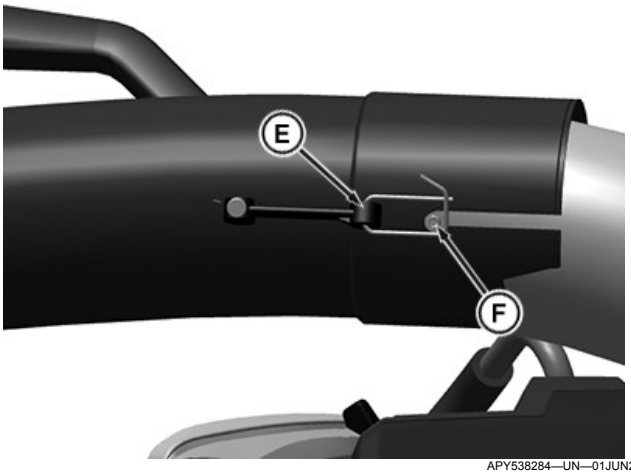

APY538284—UN—01JUN22

3. Sæt gummiremmens lås (E) på bolten (F) i den nederste skakt.

vs70618,1655386093961-74-27JUN22

Montering af sækkene

Åbning af græsopsamlerens top

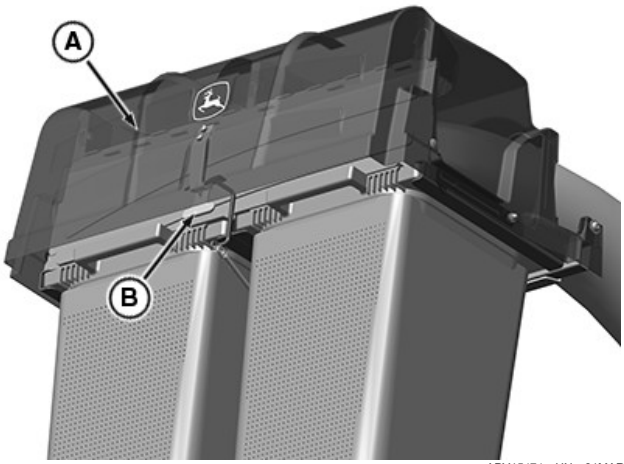

APY15474—UN—21MAR19

1. Åbn græsopsamlerens top (A) ved at tage fat i låsen (B) og trække i den, indtil den slipper.

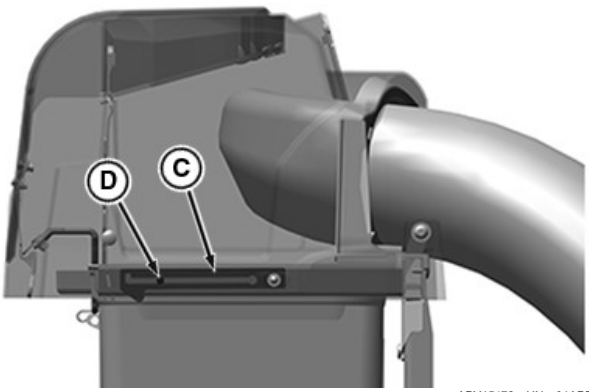

APY15472—UN—01APR19

Græsopsamlerens øverste lukkede position

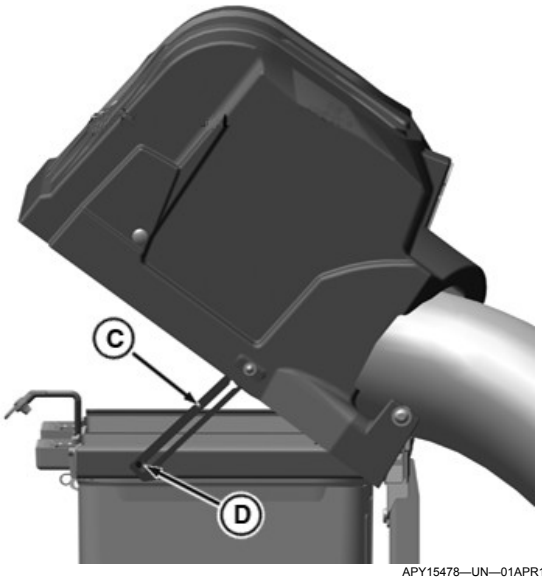

APY15478—UN—01APR19

Græsopsamlerens øverste åbne position

2. Når græsopsamlerens top hæves, åbnes beslaget (C) på græsopsamlerens top. Når det er åbnet helt, låses beslaget af stiften (D).

Montering af sækkene

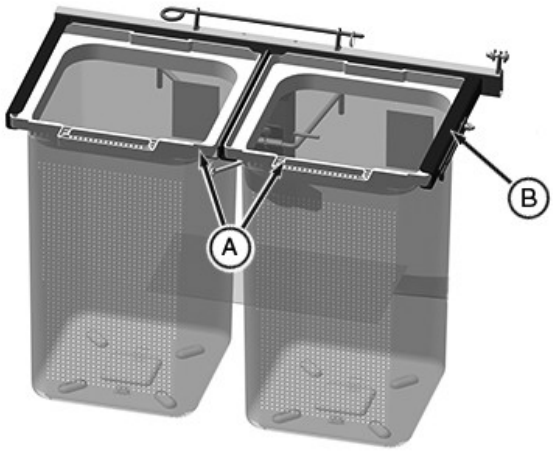

APY17732—UN—13MAR19

1. Montér græssækkene (A) ved at skubbe dem ind i kanalerne. Sørg for, at sækkene glider helt frem, så forreste håndtag er inde i rammens udsparinger.

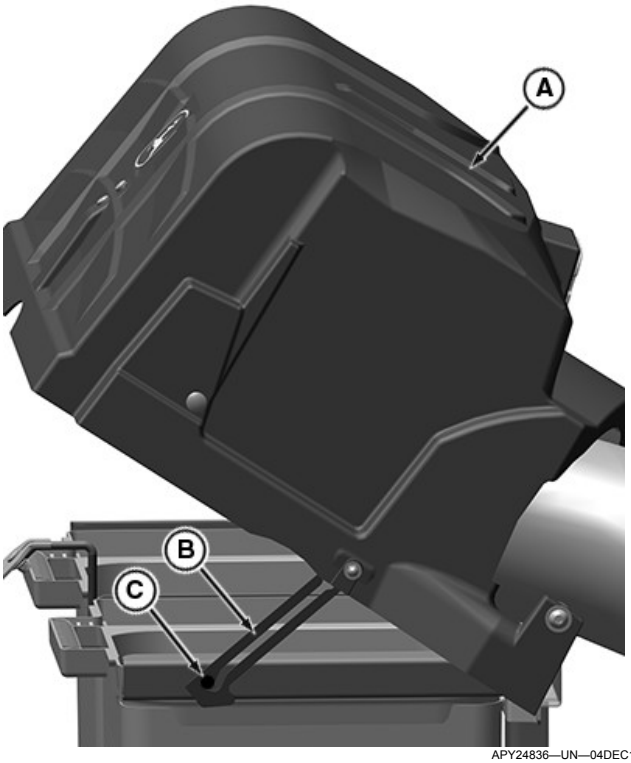

APY24836—UN—04DEC19

2. Luk græsopsamlerens top (A) ved at frigøre beslaget (B) fra låsestiften (C) ved at trække låsen bagud med den afrundede udløser. Hold græsopsamleren oppe med din anden hånd, mens du frigør den.

SR99263,000010E-74-19JUL22

Montering med bioklipsæt

BEMÆRK: Den bagerste bioklipplade (mellem fodskærmen og den inderste metalskærm) skal afmonteres, før udkastningsskakten monteres.

Fjern de tre originale M8 låsemøtrikker, bræddebolte og den originale fodskærm.

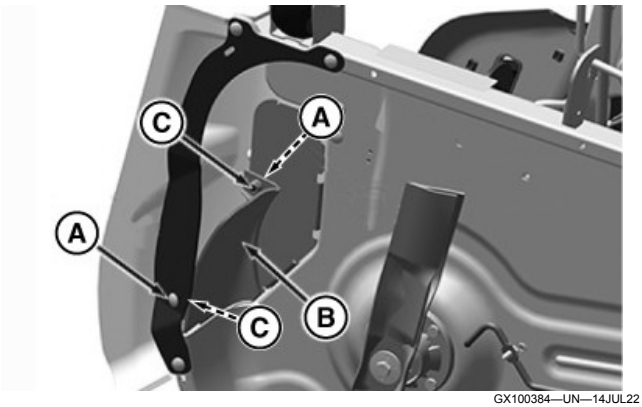

GX100384—UN—14JUL22

1. Fjern de to bræddebolte (A), låsemøtrikkerne (C) og udkastningspladen (B) (hvis monteret) fra forhjulsskærmen og metalskakten.

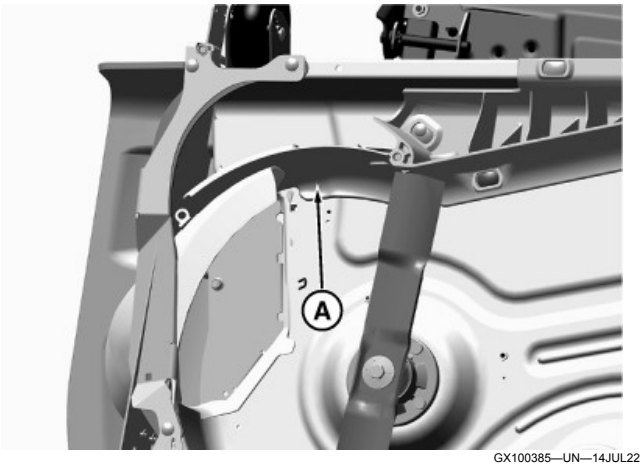

GX100385—UN—14JUL22

2. Drej bioklipstyrepladen (A) fremad forbi midterpunktet, så det er lettere at montere opsamlingsskakten.

sb31882,1657705504962-74-14JUL22

Brug af

Få den bedste ydelse ud af dit MCS

Tips til sækkefyldning

VIGTIGT: Undgå skader! MCS kan rage ud over maskinen eller plæneklipperen. Vær opmærksom på ikke at ramme træer, bygninger el. lign. med græsopsamleren, når du foretager skarpe sving.

Kør motoren for fuld gas. Sænk kørehastigheden, hvis motoromdrejningerne reduceres.

Saml kun græs i sækken, når det er tørt: Vådt græs vil tilstoppe skakt og MCS.

Hold græsopsamlerens låg lukket.

Saml alle store og små sten, smågrene og andet affald op inden plæneklipning og græsopsamling. Klip græsset højere end den ønskede højde i første omgang, så plæneklipperen fritlægger skjulte hindringer, som ellers kan forårsage skade på plæneklipperen MSC-redskabet.

VIGTIGT: Undgå skader! Lad ikke græsafklip ligge i sækkene:

- **Fugt kan beskadige sækkene.**
- **Fugtigt afklip udgør en brandfare.**

Lad aldrig græs eller blade ligge i sækkene natten over eller over en længere periode. Fugt fra blade og græs vil ødelægge sækkene. Fugtige blade eller græs, der ligger i sækkene, kan også være brandfarlige og resultere i brand. Af denne årsag må affaldssække med blade eller græsopsamlingsudstyr med fyldte eller halvt fyldte sække ikke opbevares i en garage eller indendørs. Græskafklip er fremragende kompost. Græsafklip kan bruges som flis i havegange eller rundt om blomster, buske og træer.

Forsyning af luftstrøm til MCS

Der skal være en kraftig luftstrøm fra plæneklipperen til sækkene, for at MCS fungerer godt. Følg denne vejledning som en hjælp til luftgennemstrømning:

- Hold skakten, græsopsamlerens top, filteret, sækkene og undersiden af plæneklipperen rene.
- Hold gashåndtaget i hurtig position, men kør langsomt.
- Nivellér klippemodulets for- og bagende, så det bageste af

klippemodulet ikke er mere end 13 mm (1/2 in) højere end det forreste af klippemodulet.

- Brug plæneklipperen i højere klippepositioner.
- Udskift slidte eller beskadigede blade på plæneklipperen.

Fyldning af sække

FORSIGTIG: Undgå personskade! Roterende knivblade kan udslynge genstande og snavs. Stands motoren inden på- eller afmontering af udkastningsskakten eller græsopsamleren eller den godkendte bioklipprop eller -skærm.

- Når afklippet når op til græsopsamlerens øverste vindue, skal sækkene tømmes for at undgå at tilstoppe skakten. Den venstre sæk fyldes normalt først.
- Højre sæk opfyldes muligvis ikke helt, når du klipper tynde græsstrå. Sækken vil fyldes, hvis du sænker motorhastigheden for at reducere luftgennemstrømning.
- Fyld sækkene halvt, når der køres på skråninger, for at undgå at vælte.

MG39705,00001BD-74-12APR19

Frakobling af klipper eller materialeopsamlingssystem

FORSIGTIG: Undgå personskade! Forsøg ikke at afbryde redskabet, mens maskinen kører.

- **Roterende knive er farlige. Sluk for motoren, og fjern tændingsnøglen, før du rejser dig fra sædet for at inspicere maskine og redskab.**
- **Bortslyngede genstande kan forårsage alvorlige kvæstelser. Kontrollér, at alle maskindele er standset, før du løfter låget til klippehuset eller fjerner udkastkanalerne.**

Kontrol med henblik på tilstopning under kørsel

Hvis der hobes græs op foran klipperens udkastkanal, skal du undersøge, om kanalen er blokeret, eller om der er problemer med blæserenheden (såfremt monteret).

Hvis der ligger en stribe afklip bag ved klippeenheden eller afklippet blæses ud til siden, skal du kontrollere, om udkastslisken er tilstoppet, om græsopsamlerne er fulde, eller om der er problemer med blæserenheden.

Fjernelse af urenheder fra inspektionspunkter:

FORSIGTIG: Undgå personskade! Brug ikke hænder eller fødder til at fjerne blokeringer i klippe- eller blæserenheden. Akkumuleret energi kan få knivene til at rotere.

1. Parkér maskinen sikkert. Vent til alle bevægelige dele er stoppet, inden der stiges af maskinen for at efterse den.
2. Åbn afdækningen til klippehuset. Kontrollér udkastslisken.
3. Tag udkastkanalen af klippe- eller blæserenheden. Kontrollér sliskens indgang.
4. Kontroller for urenheder under klippeenheden.

OUO2004,00009E8-74-20JUN14

Afmontering og opbevaring

Afmontering af materialeopsamlingssystemet (42 A klippeskjold)

Afmontering af øverste og nederste udkastningsskakt

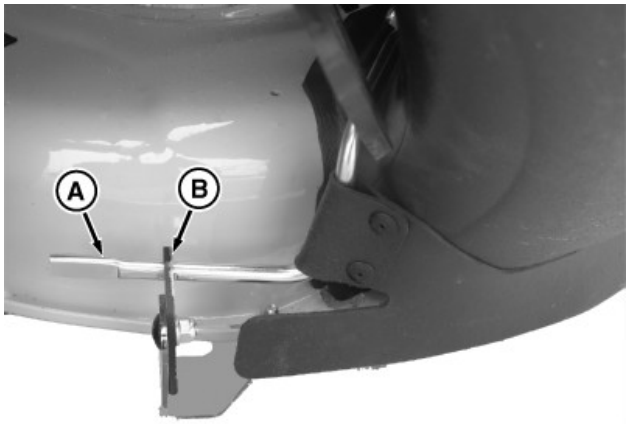

GXT002958—UN—07MAR16

1. Løft det bageste håndtag (A) over låsen (B), og drej det ud fra klippeskjoldet.

   Løft udkastningsskaktens deflektor, og fjern den nederste skakt fra plæneklipperen.

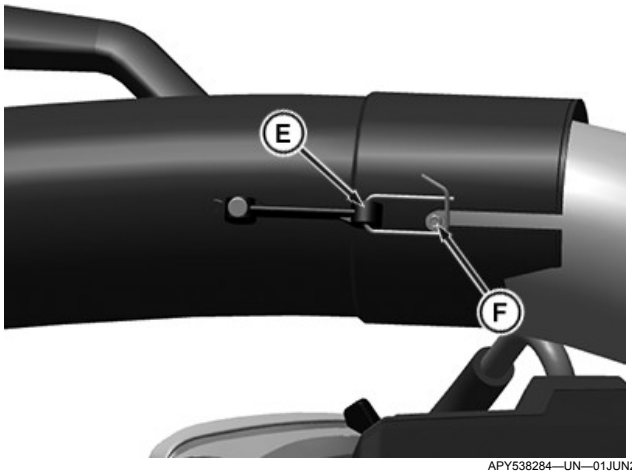

APY538284—UN—01JUN22

2. Kobl gummiholderens lås (E) fra bolten (F) i den nederste skakt. Afmontér den nederste skaktenhed fra den øverste skaktenhed.

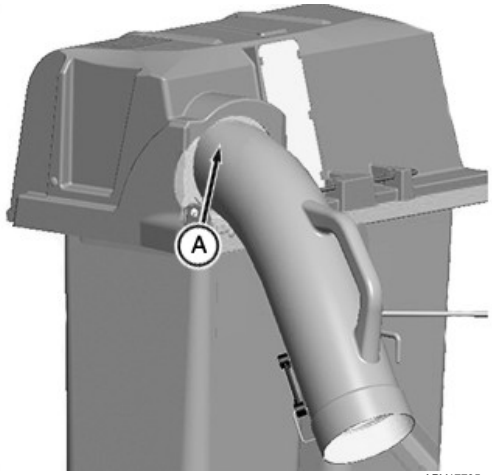

APY17705—UN—20FEB19

Fjern den øverste udkastningsskakt (A) fra åbningen i græsopsamlerens top.

Fjernelse af sække

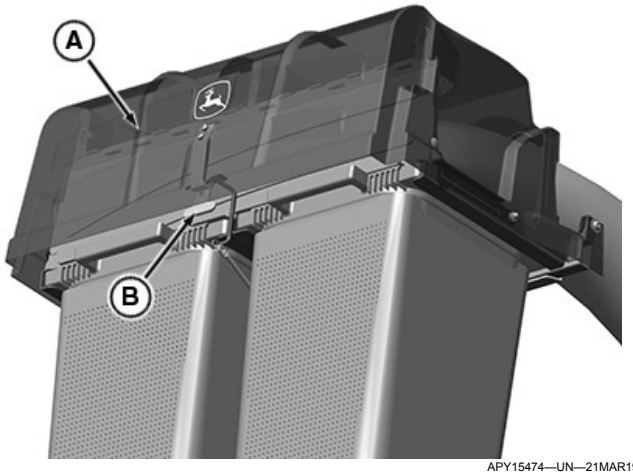

APY15474—UN—21MAR19

1. Åbn græsopsamlerens top (A) ved at tage fat i låsen (B) og trække i den, indtil den slipper.

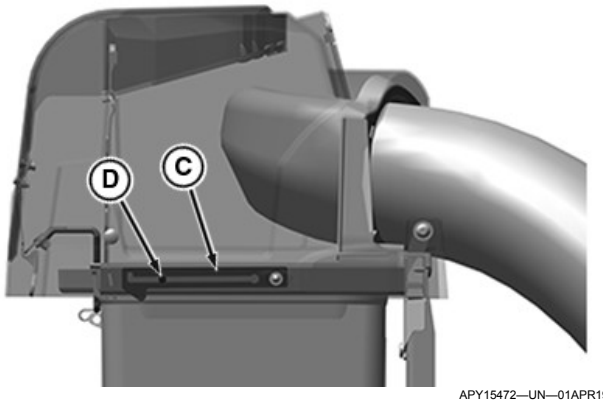

APY15472—UN—01APR19

Græsopsamlerens top er lukket

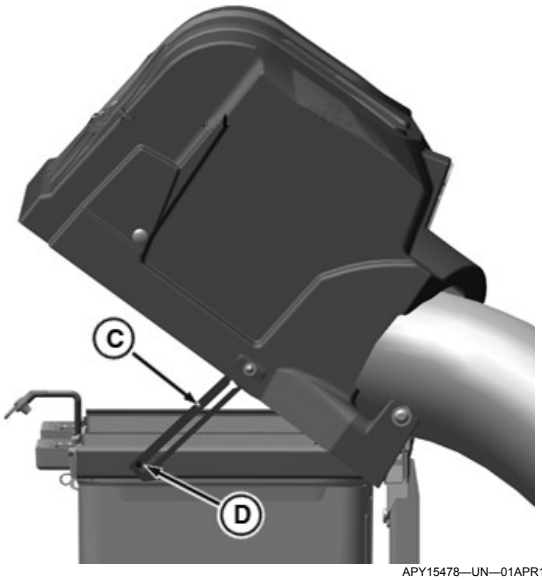

APY15478—UN—01APR19

Græsopsamlerens top er åben

2. Når græsopsamlerens top hæves, åbnes beslaget (C) på græsopsamlerens top. Når det er åbnet helt, låses beslaget af stiften (D).

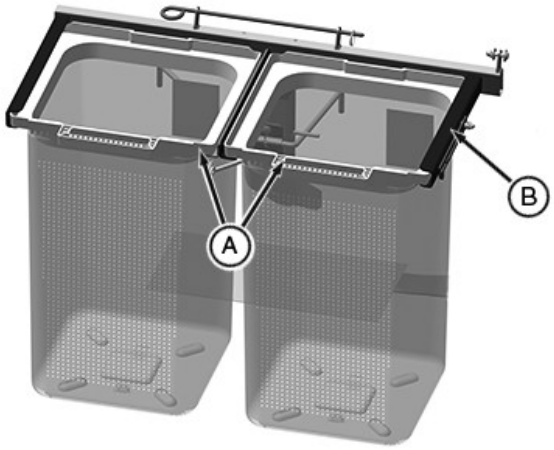

APY17732—UN—13MAR19

3. Fjern græssækkene (A) ved at skubbe dem ud af tapperne (B).

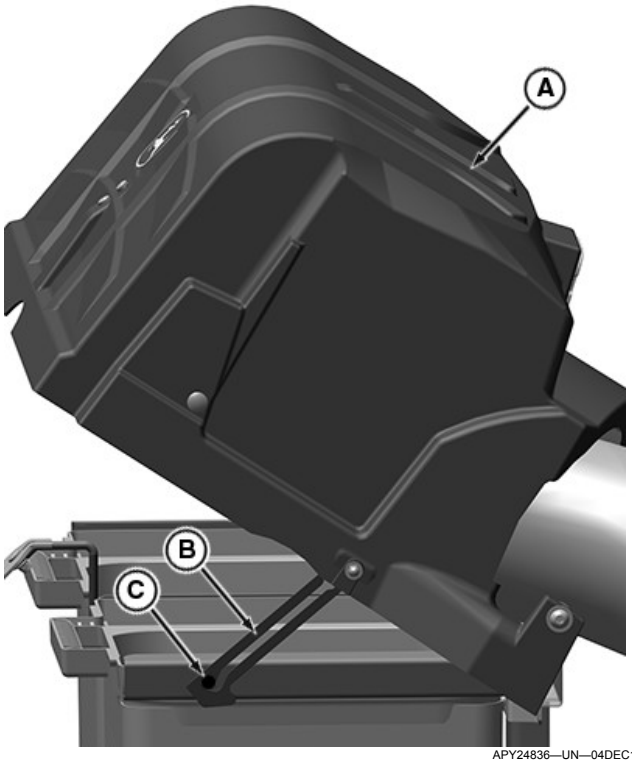

APY24836—UN—04DEC19

4. Luk græsopsamlerens top (A) ved at frigøre beslaget (B) fra låsestiften (C) ved at trække låsen bagud med den afrundede udløser. Hold græsopsamleren oppe med den anden hånd, mens du frigør den.

Afmontering af holdestang og græsopsamlerens topenhed

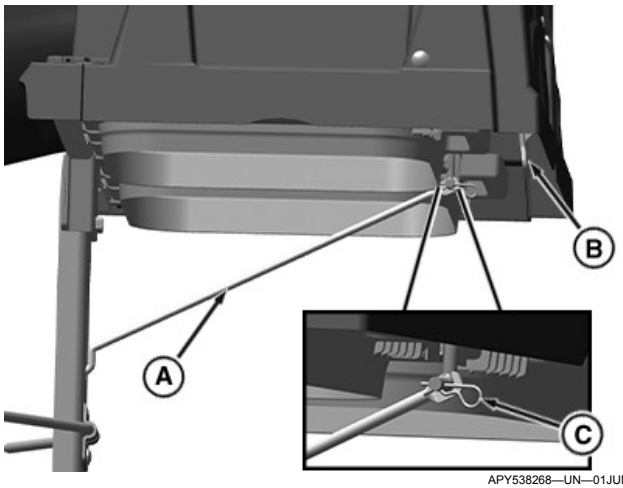

APY538268—UN—01JUN22

1. Frigør fjedersplitten (C). Hæv græsopsamlerens top (B) lidt, og afmontér derefter stangen til hjørnebeslaget (A) fra græsopsamlerens topenhed. Sænk stangen til hjørnebeslaget (A) for at fjerne den fra monteringsstolpen. Afmontér stang til hjørnebeslag (A).

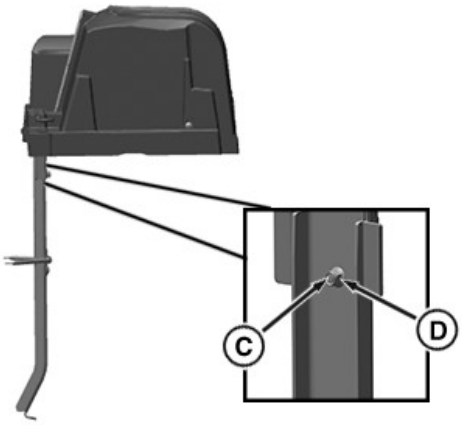

APY538266—UN—01JUN22

APY538265—UN—01JUN22

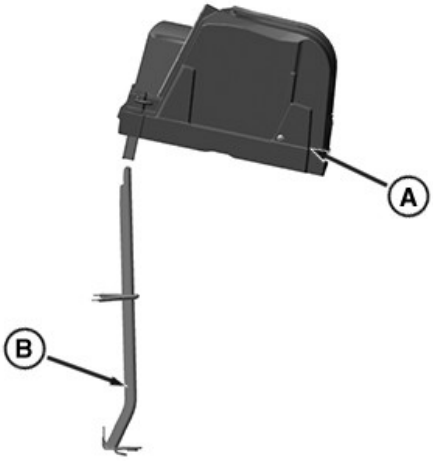

APY538264—UN—01JUN22

2. For at afmontere græsopsamlerens topenhed (A), skal du afmontere fjedersplitten (D) og stiften (C). Skub græsopsamlerens topenhed (A) op fra monteringsstolpen (B), og fjern den forsigtigt.

Afmontering af monteringsstolpe

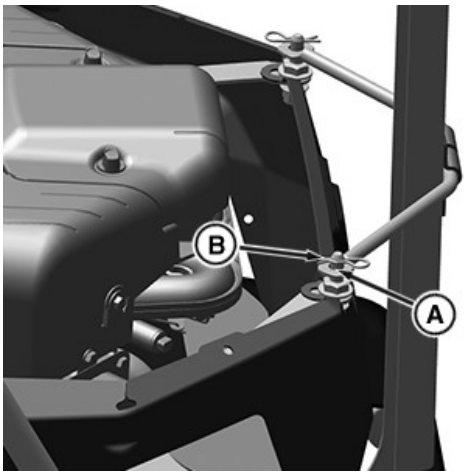

APY538273—UN—01JUN22

1. Fjern ladstiften (B) fra hullerne i gevindtappen, der fastgør MCS-holdestangens ender (A).

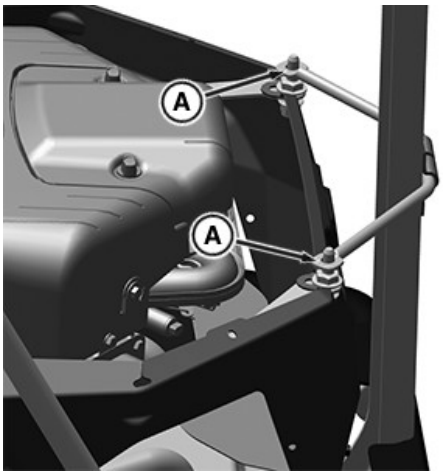

APY538272—UN—01JUN22

2. Hæv monteringsstangen opad mod maskinen, og fjern MCS-holdestangens ender (A) fra de små huller i CargO Mount™-beslagene bag på maskinen.
3. Afmonter monteringsstang.

vs70618,1656328539935-74-27JUN22

Opbevaring af markmonteringssæt

FORSIGTIG: Undgå personskade! Brændstofdampe er eksplosive og antændelige. Motorens udstødningsgasser indeholder kulilte og kan give anledning til alvorlig sygdom eller dødsfald:

- **Lad kun motoren være i gang så længe, at maskinen kan køres til eller fra opbevaringsstedet.**
- **Der kan gå ild i maskinen og maskinens opbygning, hvis en maskine opbevares, før den er kølet af, eller hvis urenheder ikke er blevet fjernet fra motorens lydpotte, eller hvis den opbevares i nærheden af brændbare materialer.**
- **Opbevar aldrig maskinen med brændstof i tanken inde i en bygning, hvor gasser kan komme i kontakt med åben ild eller gnister.**
- **Lad maskinen køle af, før du opbevarer den i et indelukket rum.**

BEMÆRK: Nogle af følgende trin gælder muligvis ikke for dit redskab.

1. Afmonter redskaber fra maskinen.
2. Rengør redskabet og drivakslen (hvis udstyret hermed).
3. Fjern eventuelle afskærmninger for at fjerne alt affald.
4. Reparer eller udskift beskadigede, bøjede eller nedslidte dele. Spænd løse forskruninger.
5. Reparer lakken, hvor det er nødvendigt for at modvirke rust.
6. Smør et tyndt lag fedt på skovlene for at modvirke rust.
7. Smør alle drejepunkter med motorolie for at modvirke rust.
8. Smør alle smørepunkter.

VIGTIGT: Undgå skader! Ru overflader kan beskadige redskabet. Opbevar redskabet på en glat overflade eller på træklodser.

9. Hvis redskabet opbevares udendørs, skal det klodses op (hvis det er muligt) og dækkes til med et vandtæt dække.

JK79365,0000188-74-29JUL15

Fejlsøgning

Brug af fejlsøgningsskemaet

Hvis du har et problem, der ikke er anført i dette skema, kan du se i den tekniske manual eller kontakte en autoriseret forhandler.

MP47322,00F467B-74-13NOV18

MCS-fejlsøgning

IF	KONTROLLÉR
Græs bliver ikke helt samlet op.	• Slå kun græsset, når det er tørt. • Sænk plæneklipperens hastighed. • Tøm sækkene. • Rens filtret i græsopsamlerens top. • Fjern tilstopningen i slisken. • Kontrollér knivbladenes æg. • Øg motorens omdrejningstal til maks. • Kontrollér for slidt eller glidende rem.
Opsamlingsslisken er tilstoppet.	• Slå kun græsset, når det er tørt. • Tøm sækkene. • Rens filtret i græsopsamlerens top. • Sænk plæneklipperens hastighed. • Stop plæneklipperen, når sækkene er fulde; kontrollér sækkene/ græsopsamleren oftere.

MG39705,00001BB-74-21MAR19

John Deere kvalitetserklæring

John Deere-kvalitet

John Deeres produkter er mere end blot et køb. De er en investering i kvalitet. Denne kvalitet omfatter ikke kun vores udstyr, men også den service, som din John Deere-forhandler tilbyder i form af reservedele og kundesupport. Denne support er nødvendig for at beholde dig som en tilfreds kunde.

Det er derfor, John Deere har startet en proces til at håndtere dine spørgsmål og problemer, såfremt de opstår. De følgende tre trin vil hjælpe med at føre dig gennem processen.

Trin 1

Se i din betjeningsvejledning

A. Den indeholder mange billeder og detaljerede oplysninger og sikker og korrekt betjening af dit udstyr.

B. Den indeholder fejlsøgningsprocedurer og specifikationsoplysninger.

C. Den indeholder bestillingsoplysninger for reservedele, kataloger, service og tekniske manualer.

D. Hvis du ikke finder svar på dine spørgsmål i betjeningsvejledningen, så gå videre til trin 2.

Trin 2

Kontakt forhandleren

A. Din John Deere-forhandler har ansvaret for og godkendelse og evne til at besvare spørgsmål, løse problemer og opfylde dine behov for reservedele og service.

B. Diskutér først dine spørgsmål eller problemer med forhandlerens uddannede personale med ansvar for reservedele og service.

C. Hvis personalet som står for reservedele og service ikke kan løse dit problem, så kontakt forhandlerens direktør eller ejer.

D. Hvis dine spørgsmål eller problemer ikke kan løses af forhandleren, så gå til trin 3.

Trin 3

Kontakt John Deere

A. Din John Deere-forhandler er den mest effektive kilde til håndtering af enhver bekymring, men hvis du ikke er i stand til at løse problemet efter at have kontrolleret brugervejledningen og kontaktet din forhandler, skal du kontakte John Deere for at få hjælp.

B. For at sikre hurtig og effektiv service bedes du have følgende ved hånden, før du ringer:

- Navnet på forhandleren som du har arbejdet med.
- Dit udstyrs modelnummer.
- Din maskines antal driftstimer (hvis relevant).
- Serienummeret som du skrev på indersiden af omslaget til denne vejledning.
- Hvis problemet er med et redskab, skal du have identifikationsnummeret for redskabet.

C. Ring derefter til 1-800-537-8233 (USA og Canada), så vil vores konsulenter arbejde sammen med forhandleren om at løse dit problem. Hvis du befinder dig uden for USA og Canada, skal du gå ind på følgende websted:

https://www.deere.com/en/global-country-selector/

Vælg land, og klik derefter på linket nederst på siden til at kontakte os.

SP66632,00043A7-74-17MAY22

Indeks

B

Ballast, maskine 7

F

Fejlsøgning 22
Fejlsøgningsdiagram 22
Fjern snavs
  Fjernelse af affald 19

G

Græsopsamler, montering 17

H

Håndtag
  Montering, 42-in Accel Deep™-klippeskjoldsmodel 12

K

Klapstopplade til bioklip
  Montering, 42-in Accel Deep™-klippeskjoldsmodel 12

L

Luftflow for græsopsamler 18

M

Montering af græsopsamlerens holdestang på Cargo Mount
  Montering af græsopsamlerens holdestang på Cargo mount-beslaget
    CargO mount-beslag til holdestang 12
Montering af knivblade
  Klippeknive, montering 13
Montering af nederste udkastningsskakt
  Nederste udkastningsskakt, montering 14
Mærkater, sikkerhed med tekst 4
Mærkater, sikkerhed uden tekst 6

O

Opbevaring af redskab 22
Opfyldning af sække 19

P

Placeringer af sikkerhedsmærkater 4, 6

R

Reservedele 2

S

Sikkerhedsmærkater med tekst 4
Sikkerhedsmærkater, uden tekst 6
Skærme
  Afmontering
    ZTrak, kun europæiske (klippeenhed Accel Deep™ model 42 og 48 tommer) 8
Sneblæserkompatibilitet 3

T

Tilstopning under kørsel, Kontrol 19
Tips til sækkefyldning 18

U

Udkastknive, Afmontering 8

Ø

Øverste græsopsamlers udkastningsskakt, montering
  Montering af øverste græsopsamlers udkastningsskakt 16

Å

Åben og lukket tilstand, skift 8