1600 turboplæneklipper med stor klippebredde

JOHN DEERE

BETJENINGSVEJLEDNING

1600 turboplæneklipper med stor klippebredde

OMTCU29609 UDGAVE L3 (DANISH)

John Deere Turf Care
Eksportversion
Printed in U.S.A.

Introduktion

Tak, fordi du købte et John Deere-produkt

Vi sætter stor pris på at have dig som kunde og ønsker dig mange tilfredse og sikre år med din maskine.

MM61211,00004E8-74-03APR13

Brug af betjeningsvejledningen

Betjeningsvejledningen er en vigtig del af din maskine og skal følge med maskinen, hvis du sælger den.

Ved at læse betjeningsvejledningen kan du undgå kvæstelser og beskadigelser af maskinen. Oplysningerne i vejledningen er med til at sikre, at operatøren bruger maskinen på den mest sikre og effektive måde. Når du ved, hvordan maskinen betjenes sikkert og korrekt, kan du oplære andre i at betjene maskinen.

Hvis du har udstyr, skal du også følge sikkerheds- og betjeningsoplysningerne i betjeningsvejledningen til udstyret sammen med maskinens betjeningsvejledning, så udstyret anvendes på sikker og korrekt vis.

Denne betjeningsvejledning og advarselsskiltene på maskinen kan eventuelt også leveres på andre sprog (kontakt din autoriserede forhandler).

Afsnittene i betjeningsvejledningen er organiseret på en bestemt måde, der gør det nemmere at forstå alle sikkerhedsoplysninger og lære betjeningselementerne af kende, så du kan betjene maskinen på sikker vis. Vejledningen kan også bruges til at finde svar på bestemte betjenings- eller servicespørgsmål. Der er en praktisk stikordsliste bag i bogen, hvor man hurtigt kan søge information.

Maskinen i denne vejledning afviger eventuelt en anelse fra din maskine, men den ligner den nok til, at du kan forstå og bruge instruktionerne.

Betegnelserne VENSTRE OG HØJRE angives i forhold til maskinens fremadgående kørselsretning. Hvis der vises en stiplet linje (------), betyder det, at den genstand, der omtales, ikke kan ses.

Inden maskinen leveres, har forhandleren foretaget en førleveringskontrol for at sikre sig, at den fungerer optimalt.

MM61211,00004E9-74-03APR13

Påkrævet emissionsrelateret information

Serviceudbyder

Et reparationsværksted eller en person efter ejerens valg kan vedligeholde, udskifte eller reparere emissionsbegrænsende udstyr og systemer med originale eller passende reservedele. Garanti, tilbagekaldelse og alt andet servicearbejde, som bliver betalt af John Deere, skal dog udføres hos et autoriseret John Deere servicecenter.

DX,EMISSIONS,REQINFO-74-08DEC23

Brug af maskinen

Denne maskine er konstrueret til at være trækdyr og kan bruges med flere redskaber, især til almindelig græsslåning, vejkanter og vinterarbejde. Enhver anden form for brug strider mod den tilsigtede brug.

Producenten påtager sig intet ansvar for skader og kvæstelser, der måtte opstå som følge af misbrug, og disse risici påhviler alene brugeren. Overensstemmelse med og nøje overholdelse af fabrikkens forskrifter for betjening, vedligeholdelse og reparation udgør også væsentlige bestanddele af den korrekte brug.

Denne maskine må kun betjenes, vedligeholdes og repareres af personer, der er fortrolige med alle maskinens funktioner, og som kender alle relevante sikkerhedsregler (forebyggelse af ulykker). Overhold altid reglerne for forebyggelse af ulykker, alle øvrige gældende sikkerhedsmæssige og arbejdsmedicinske regler samt færdselsloven.

Hvis brændstoftilførslen til motoren indstilles sådan, at fabriksspecifikationerne overskrides, eller hvis maskinen på anden måde overbelastes, bortfalder garantikravet.

Producenten overtager intet ansvar i forbindelse med enhver egenmægtig modifikation udført på denne maskine og de heraf resulterende beskadigelser og evt. kvæstelser.

OUMX068,0000307-74-05OCT13

Særlige oplysninger

Betjeningsvejledningen indeholder særlige oplysninger, der gør opmærksom på muligheden for at komme til skade eller beskadige maskinen foruden ekstra tips til betjening og vedligeholdelse. Læs alle disse informationer grundigt for at undgå personskader og beskadigelse af maskinen.

FORSIGTIG: Dette symbol og denne tekst oplyser om potentielle farer, der - såfremt de ignoreres, eller de pågældende arbejdsprocedurer ikke følges - kan være dødelige for operatøren eller andre i nærheden.

VIGTIGT: Denne tekst oplyser operatøren om handlinger eller tilstande, der kan medføre beskadigelse af maskinen.

BEMÆRK: Denne tekst oplyser gennem hele vejledningen operatøren om betjening og vedligeholdelse af maskinen.

MM61211,00004EA-74-03APR13

Indhold

Produktidentifikation 5
Sikkerhedsmærker - Ingen tekst 6
Sikkerhed 11
Betjeningselementer 19
Brug af 22
Betjening - Plæneklipper 32
Reservedele 36
Serviceintervaller 37
Vedligeholdelse – smøring 39
Vedligeholdelse af motor 43
Vedligeholdelse af transmission 54
Vedligeholdelse af styresystem og bremser 59
Vedligeholdelse af klippemodul 60
Vedligeholdelse af det elektriske system 68
Diverse service 71
Fejlsøgning 75
Opbevaring 80
Specifikationer 82
Overensstemmelseserklæring 84
Bemærkninger til vedligeholdelse 85
Serviceoptegnelse 86

Originale instruktioner. Alle informationer, illustrationer og specifikationer i denne manual er baseret på de senest tilgængelige informationer på udgivelsestidspunktet. Ret til ændringer forbeholdes til enhver tid og uden varsel.

COPYRIGHT © 2023
DEERE & COMPANY
Moline, Illinois
All rights reserved.
Previous Editions
Copyright © 2011,2013

Notér identifikationsnumre

Plæneklipper til store områder 1600 Turbo PIN (200001-)

Hvis du har brug for et autoriseret servicecenter, hvor du kan få mere at vide om vedligeholdelse af din traktor, skal du altid angive produktmodellen og identifikationsnumrene.

Det er nødvendigt at finde produktets identifikationsnumre. Notér dem i nedenstående felter.

KØBSDATO:

_____

FORHANDLERNAVN:

_____

FORHANDLERENS TELEFONNUMMER:

_____

TCAL44807—UN—01APR13

PRODUKTIDENTIFIKATIONSNUMMER (A):

— — — — — — — — — — — — — — — — —

MOTORSERIENUMMER (B):

— — — — — — — — — — — — — — — — —

OUMX068,0000312-74-06OCT13

Sikkerhedsmærkaternes placering

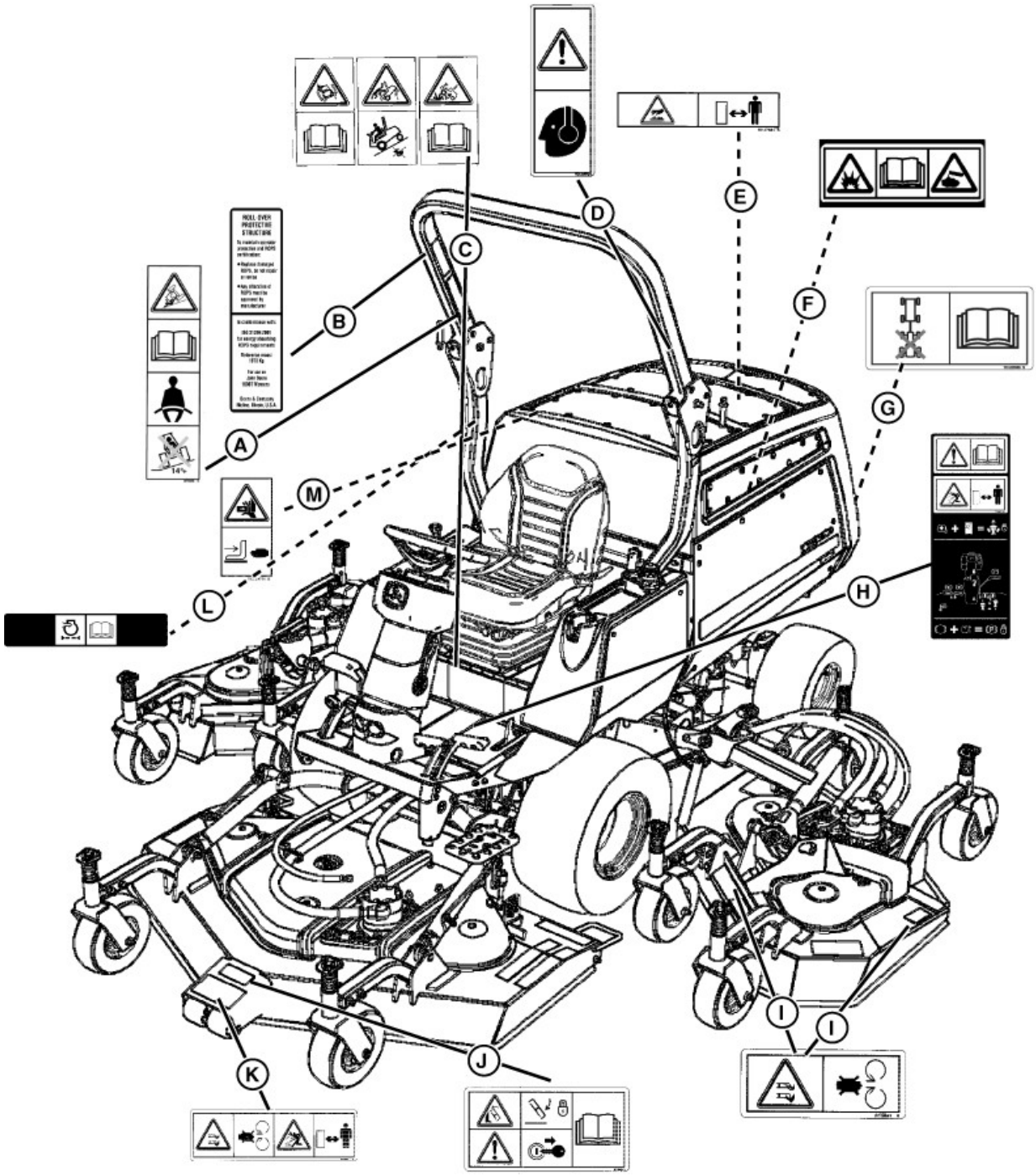

TCT008747—UN—18SEP13

Brug de angivne numre til at finde beskrivelsen af sikkerhedsmærkaterne på næste side. Piktogrammer er påkrævet i visse dele af verden. Det er ikke sikkert, at din maskine er udstyret med disse mærkater.

A—UNDGÅ KVÆSTELSER VED VÆLTNING MT6349
B—STYRTBØJLE TCU28257
C—UNDGÅ KVÆSTELSER VED TRANSPORT TCU51737
D—BÆR HØREVÆRN TCU27739
E—VARM OVERFLADE M137684
F—UNDGÅ KVÆSTELSER SOM FØLGE AF BATTERIGASSER OG -SYRE MT6350
G—INGEN BUGSERING TCU25655
H—UNDGÅ KVÆSTELSER TCU16115
I—UNDGÅ KVÆSTELSER SOM FØLGE AF ROTERENDE KNIVE M118041
J—UNDGÅ KVÆSTELSER - SØRG FOR, AT ALLE SKÆRME ER PÅ PLADS M139475
K—UNDGÅ KVÆSTELSER SOM FØLGE AF ROTERENDE KNIVE ELLER FLYVENDE GENSTANDE M118040
L—LUFTINDSUGNING MT6351
M—KLEMNINGSPUNKT TCU51771

OUMX068,0000309-74-05OCT13

Sikkerhedsskilte med piktogrammer

TCT005498—UN—11SEP12

Der er sat sikkerhedsskilte på maskinen mange steder for at henlede opmærksomheden på en potentiel fare. Den mulige fare for tilskadekomst vises i en advarselstrekant. Et piktogram ved siden af viser, hvordan personskade forebygges. Disse sikkerhedsskilte og deres placering på maskinen vises i dette sikkerhedsafsnit sammen med en kort forklarende tekst.

Der findes muligvis yderligere sikkerhedsinformation i forbindelse med reservedele og komponenter fra andre producenter, som ikke præsenteres i denne betjeningsvejledning.

MX00654,0000361-74-04NOV14

Undgå at komme til skade ved at vælte

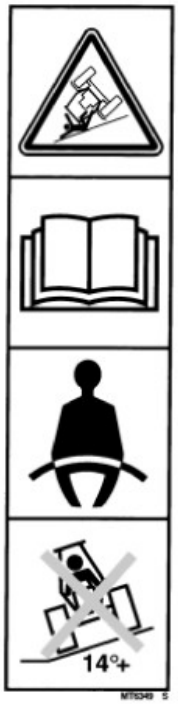

TCT008746—UN—17SEP13

- Kør ikke på steder, hvor maskinen kan glide eller vælte. Hop ikke ned fra maskinen.
- Læs instruktionsbogen, inden maskinen benyttes.
- Undgå skader ved fastklemning. Spænd altid sikkerhedsselen.
- Kør ikke på skråninger, der hælder mere end 14°.

OUO2004,00005DF-74-18SEP13

Styrtbøjle

TCT008748—UN—17SEP13

Sikring af førerens sikkerhed og overholdelse af styrtbøjlens certificering:

- Udskift et beskadiget førerværn; det må ikke repareres eller ændres.
- Enhver ændring af styrtbøjlen skal godkendes af fabrikanten.

I overensstemmelse med:

ISO 21299:2009 for energiabsorberende styrtbøjlekrav:

Referencevægt: 1973 kg

Til brug på John Deere plæneklippere 1600T

Deere & Company Moline, Illinois, USA

OUO2004,00005E5-74-14OCT15

Undgå kvæstelser i forbindelse med transport

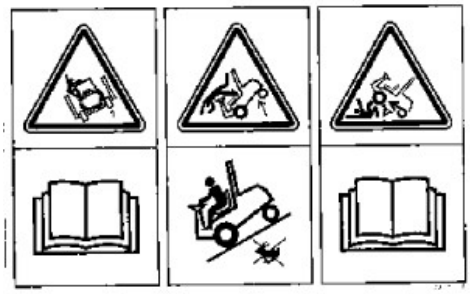

TCT008749—UN—17SEP13

Undgå personskade under transport ved at holde frontredskabet sænket ned og undgå skarpe vendinger med sideredskaber i transportposition.

Undgå personskade ved at undgå hurtige standsninger og sætte hastigheden ned på skråninger.

Alle hjuldrev. Undgå personskade ved klemning ved ikke at køre med kun en aksel hævet.

OUO2004,00005E6-74-18SEP13

Undgå personskade som følge af kraftig støj

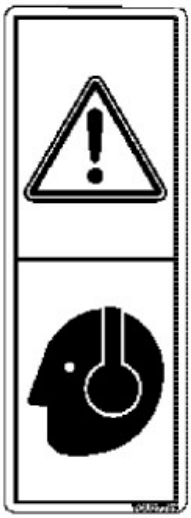

TCT008750—UN—17SEP13

- Længerevarende kraftig støj kan forårsage høreskader eller høretab.
- Brug et egnet høreværn.

OUO2004,00005E7-74-14OCT15

Varm overflade

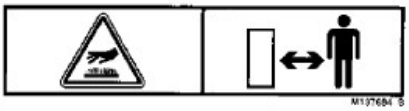

TCT008751—UN—17SEP13

Varm overflade

OUO2004,00005E0-74-18SEP13

Undgå kvæstelser ved kontakt med batterigasser og -syre

TCT008752—UN—17SEP13

Undgå at komme til skade ved kontakt med batterigasser og -syre

Eksplosive batterigasser

Cigaretter, åben ild og gnister kan få batteriene til at eksplodere. Ansigtet og øjnene skal altid beskyttes mod batterisyre. Du må ikke oplade batteriet, tilslutte startkabler eller justere dårlige forbindelser uden korrekt instruktion og oplæring. Udluftningsdækslerne skal være strammet til og holdes vandret.

Forårsager alvorlige forbrændinger

Batteriet indeholder svovlsyre. Undgå kontakt med hud, øjne eller beklædning. I ulykkestilfælde skal der skylles med vand, og der skal straks søges læge. Opbevares utilgængeligt for børn.

OUO2004,00005F3-74-18SEP13

Ingen busering

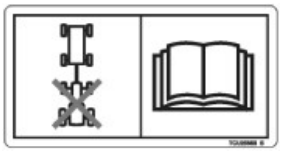

TCT008755—UN—17SEP13

INGEN BUGSERING

Motorhjelmens ledforbindelse må ikke benyttes til bugsering. Der kan opstå skade på maskinen.

OUO2004,00005EA-74-18SEP13

Læs betjeningsvejledningen, undgå at komme til skade som følge af flyvende genstande

TCT008756—UN—17SEP13

- Oplæring af førere påkrævet
- Læs betjeningsvejledningen
- Kend alle betjeningselementer.
- Sørg for, at alle skærme er på plads
- Vedligehold alle sikkerhedsanordninger.
- Se bagud før bakning.
- Hold folk på sikker afstand.
- Hold afstand fra motordrevne dele.
- Undgå at køre på steder, hvor maskinen kan vælte.
- Medtagning af passagerer ikke tilladt
- Styrtbøjlen skal være monteret, med mindre dette forhindres af lav arbejdshøjde.
- Brug sikkerhedssele, medmindre maskinen bruges uden styrtbøjle
- Før maskinen forlades:
  - Stop motoren
  - Træk parkeringsbremsen.
  - Tag tændingsnøglen ud

OUO2004,00005E3-74-14OCT15

Undgå personskader i forbindelse med roterende knivblade

TCT008757—UN—17SEP13

- Stik ikke hænder eller fødder ind under, eller ind i klippemodulet, mens motoren kører.
- Brug ikke klippemodulet, uden at græsudkastet eller hele græsopsamleren er på plads.

OUO2004,00005EB-74-18SEP13

Undgå personskade - sørg for, at alle skærme er på plads

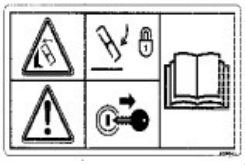

TCT008759—UN—17SEP13

Undgå kvæstelser

- Betjen ikke plæneklipperen, hvis afskærmningerne er fjernet.
- Hold hænder og fødder på afstand af plæneklipperen, når motoren kører.
- Tag tændingsnøglen ud, inden plæneklipperen forlades.
- Knivene er skarpe. Vær forsigtig, når plæneklipperen er hævet.
- Læs, forstå og overhold alle instruktioner i instruktionsbogen.

Før service

- Sænk eller fastgør plæneklipperen i hævet position med servicelåsen.
- Sluk for motoren, og tag nøglen ud inden service.

OUO2004,00005ED-74-14OCT15

Undgå at blive kvæstet af roterende knivblade eller flyvende genstande

TCT008754—UN—17SEP13

- Stik ikke hænder eller fødder ind under, eller ind i klippemodulet, mens motoren kører.
- Brug ikke klippemodulet, uden at græsudkastet eller hele græsopsamleren er på plads.
- Inden græsslåning ryddes området for genstande, der kan opfanges af knivbladet og slynges ud.
- Hold dig på afstand, mens motoren kører.

OUO2004,00005F2-74-18SEP13

Luftindtag

TCT008753—UN—17SEP13

- Luftindtag
- Læs betjeningsvejledningen.

OUO2004,00005F0-74-18SEP13

Undgå personskade pga. klemning

TCT008758—UN—17SEP13

Fingre og hænder kan komme i klemme eller knuses, når sædet sænkes. Hold fingre og hænder væk fra bagved sædet, når det sænkes.

OUO2004,00005F1-74-14OCT15

Træning

- Læs vejledningerne omhyggeligt. Sæt dig ind i styreenhederne og hvordan udstyret anvendes korrekt.
- Lad aldrig børn eller personer, der ikke har læst disse angivelser, bruge plænetraktoren. Lokale regler kan begrænse førerens alder.
- Klip aldrig, mens der er nogen, særligt børn eller kæledyr, i nærheden.
- Husk, at føreren eller brugeren er ansvarlig for ulykker eller faretruende situationer for andre mennesker eller deres ejendom.
- Tag ikke passagerer med.
- Alle førere skal aktivt sørge for at få professionel og praktisk vejledning. Disse anvisninger skal understrege følgende:
  - Behovet for omhu og koncentration, når der arbejdes med maskiner, man sidder på.
  - Føreren opnår ikke kontrol over maskinen, der glider på en skråning, ved at trykke på bremsen.
- Hovedårsagerne til at miste kontrollen over maskinen er følgende:
  - utilstrækkeligt hjulgreb;
  - for hurtig kørsel;
  - utilstrækkelig bremseevne;
  - maskintypen er ikke egnet til opgaven;
  - mangel på opmærksomhed med henblik på terrænets beskaffenhed, særligt skråninger;
  - ukorrekt tilkobling og vægtfordeling.

OUO1023,0000030-74-05JUL17

Forberedelse

- Bær altid solidt fodtøj og lange bukser, når der klippes. Brug ikke maskinen med bare fødder eller åbne sandaler.
- Inspicer omhyggeligt det areal, hvor plæneklipperen skal bruges, og fjern alle genstande, der kan blive slynget bort af maskinen.
- ADVARSEL - Brændstof er yderst antændeligt.
  - Opbevar brændstof i beholdere, der er specifikt designet til dette formål.
  - Der må kun tankes brændstof i det fri; og der må ikke ryges, mens der tankes.
  - Husk at hælde brændstof på, før maskinen startes. Fjern aldrig dækslet til brændstoftanken eller fyld aldrig ekstra brændstof på, mens motoren er i gang, eller når motoren er varm.
  - Hvis der spildes brændstof, må maskinen ikke startes, men skal flyttes væk fra området med det spildte brændstof; og undgå at frembringe antændingskilder, før brændstoffet er dampet af.
  - Skru dækslerne til brændstoftanken og containeren godt på igen.
- Udskift fejlbehæftede lydpotter.
- Kontrollér altid visuelt, om knivene, knivboltene og klippemodulet ikke er slidt eller beskadiget, før plænetraktoren tages i brug. Udskift slidte eller beskadigede knive og bolte sætvis for at opretholde balancen.
- Vær forsigtig ved maskiner med multi-knive. Hvis én kniv drejes, er der mulighed for, at den anden kniv drejer med.

OUO1023,0000031-74-05JUL17

Drift

- Lad ikke maskinen være i gang i et lukket rum, hvor der er fare for, at der kan akkumuleres kulilte.
- Slå kun græs i dagslys eller ved godt kunstigt lys.
- Før du starter motoren, skal alle koblinger til knivredskaber frakobles og stilles i neutralposition.
- Må ikke bruges på skråninger, der overstiger producentens anbefalede hældningsvinkler.
- Husk, at der ikke er en skråning, der er sikker. Det kræver særlig omhu at køre på græsskråninger. Sådan forebygges det, at traktoren vælter:
  - Stop eller start ikke pludseligt, når du kører op eller ned ad bakke;
  - Kobl forsigtigt til, sørg for, at maskinen altid står i gear, særligt ved kørsel ned ad bakke;
  - kør langsomt med maskinen på skråninger og i skarpe sving;
  - vær opmærksom på bump og huller og andre skjulte faremomenter;
  - kør aldrig langs med en skråning, med mindre maskinen er konstrueret til dette formål.
- Vær forsigtig, når du trækker læs eller anvender tungt udstyr:
  - Brug kun trækbommens dertil indrettede koblingspunkter
  - Begræns lastens vægt, så du altid har kontrol over maskinen
  - Foretag ingen skarpe vendinger. Vær forsigtig, når du bakker;
  - Brug kontravægte eller hjulvægte, når der anbefales i brugervejledningen.
- Se godt efter, når du krydser eller nærmer dig veje.
- Stop knivene, før du kører hen over andre overflader end græs.
- Ret aldrig udkastningen af materiale mod omstående, og tillad ikke, at nogen kommer i nærheden af maskinen, når den er i gang.
- Brug aldrig maskinen med defekte

beskyttelsesskærme eller uden at beskyttelsesanordninger er på plads.

- Manipuler ikke med motorens fabriksindstillinger, og giv ikke motoren for megen gas. Hvis maskinen køres med for høj hastighed, kan risikoen for personskade øges.
- Udfør følgende trin, før du stiger af førersædet:
  - kobl drevet fra til alle redskaber, og sænk det;
  - stil gearet i neutral, og lås parkeringsbremsen;
  - Stop motoren, og tag tændingsnøglen ud.
- Kobl drevet til redskaber fra, stop motoren, afbryd ledningerne til tændrørene, og tag startnøglen ud:
  - Når du fjerner blokeringer eller tilstopninger i kanalen;
  - Før du kontrollerer, rengør eller arbejder på maskinen;
  - efter at være stødt ind i en forhindring. Inspicer maskine for skader, og afhjælp skaderne, før du starter og betjener udstyret igen;
  - hvis maskinen vibrerer unormalt (kontroller omgående).
- Kobl drevet til redskabet fra under transport, eller når det ikke bruges.
- Stop motoren, og kobl drevet til redskabet fra:
  - Før der tankes op;
  - Før græsopsamleren flyttes;
  - Før der foretages højdejusteringer, medmindre indstillingen kan udføres fra traktorsædet.
- Tag gassen af motoren, før der slukkes for den. Hvis maskinen er udstyret med en spærre, skal du lukke for brændstoffet, når du er færdig med at klippe.
- Læs, forstå og følg alle instruktioner i manualen og på maskinen, før du starter.
- Inspicér maskinen, før arbejdet påbegyndes. Reparer eller udskift beskadigede, meget slidte eller manglende dele. Foretag eventuelle nødvendige justeringer, før den betjenes.
- Vær sikker på, at alle drev er i neutral position, og at parkeringsbremsen er låst, før du starter motoren. Start kun motoren fra førersædet.
- Brug ikke plæneklipperen, uden at udkastningsskakten eller hele græsopsamleren er på plads. Arbejd aldrig med udkastafviseren løftet, fjernet eller ændret, medmindre der bruges en græsopsamler.
- Kontrollér bremseevnen, før du begynder at arbejde. Indstil eller udfør service på bremserne om nødvendigt.
- Stop maskinen, hvis nogen kommer ind i området.
- Lad ikke maskinen stå uden opsyn, når den er i gang.
- Vær forsigtig, når du nærmer dig blinde hjørner, buskads, træer eller andre genstande, der kan forhindre udsynet.
- Brug kun tilbehør og redskaber, der er godkendt af maskinproducenten. Sørg for, at sikkerhedsmærkaterne er synlige, når der monteres tilbehør og redskaber.
- Brug ikke maskinen, hvis du er påvirket af narkotika eller alkohol.
- Kontrollér altid før brug, at funktionen for fører til stede fungerer, som den skal. Kontrollér sikkerhedssystemerne. Undlad at køre, hvis funktionen ikke fungerer korrekt.
- Løft aldrig plæneklipperen, mens knivbladene roterer.
- Brug ikke radio- eller musikhovedtelefoner. Sikker service og betjening kræver den fulde opmærksomhed.

OUMX068,000030A-74-05OCT13

Vedligeholdelse og opbevaring

- Sørg for at alle møtrikker, bolte og skruer er fastspændte, så udstyret er sikkert at bruge.
- Opbevar aldrig maskinen med brændstof i tanken inde i en bygning, hvor gasser kan komme i kontakt med åben ild eller gnister.
- Lad maskinen køle af, før du opbevarer den i et indelukket rum.
- For at nedsætte faren for ildebrand skal maskinen, lydpotten, batteriet og brændstofområdet holdes fri for græs, blade eller overskydende fedt.
- Kontrollér med jævne mellemrum græsopsamleren for slitage eller beskadigelse.
- Udskift slidte eller beskadigede dele for en sikkerheds skyld.
- Hvis brændstoftanken skal tømmes, skal dette gøres ude i det fri.
- Vær forsigtig ved maskiner med multi-knive. Hvis én kniv drejes, er der mulighed for, at den anden kniv drejer med.
- Når maskinen skal parkeres, opbevares eller efterlades uden opsyn, skal klippeanordningen sænkes, medmindre der anvendes en sikker mekanisk lås.
- Brug løftebuk eller låsebeslag for om nødvendigt at støtte komponenter. Maskindele, der skal løftes under vedligeholdelsesarbejde, skal understøttes sikkert.
- Før du vedligeholder maskine eller redskaber, skal du omhyggeligt frigive alle komponenter, der er tryksat med akkumuleret energi som f.eks. hydrauliske komponenter eller fjedre.
- Frigiv det hydrauliske tryk ved at sænke redskabet eller klippeenheden ned på jorden eller ned på et mekanisk stop, og bevæg de hydrauliske styrehåndtag frem og tilbage.
- Afbryd batteriet, eller tag tændrøret af (ved benzinmotorer), før du udfører reparationer. Afbryd

først den negative pol og derefter den positive pol. Når du tilslutter, skal du sætte den positive pol på først og derefter den negative pol.

- Vær forsigtig, når du kontrollerer knivene. Tildæk knivene, eller bær handsker, og vær forsigtig, når du efterser dem. Udskift kun knivene. De må ikke rettes ud eller svejses.
- Hold hænder, fødder, tøj, smykker og langt hår væk fra bevægelige dele. Foretag om muligt ikke indstillinger, mens motoren er i gang.
- Lad batterierne op i et åbent velventileret område, hvor der ikke optræder gnister og åben ild. Tag opladeren ud af stikket, før du slutter den til eller afbryder den fra batteriet. Bær beskyttelsestøj, og brug isoleret værktøj.

OUMX068,000030B-74-05OCT13

Kontrol af græsslåningsområdet

TCAL41689—UN—08APR13

- Fjern alle genstande, der kan slynges bort, fra klippeområdet. Personer og kæledyr må ikke betræde klippeområdet.
- Lavt hængende grene eller lignende forhindringer kan kvæste traktorføreren eller gøre klipningen mere besværlig. Før du starter med at klippe, skal du identificere mulige hindringer som f.eks. lavt hængende grene, der skal klippes af eller fjernes.
- Inspektion af klippeområdet. Planlæg et sikkert klippemønster. Klip ikke på de steder, hvor dækgrebet eller stabiliteten er tvivlsom.
- Test kørselsområdet med klipperen sænket med ikke i gang. Sæt farten ned, når du kører på ujævnt terræn.

OUO2004,0000611-74-20SEP13

Sikker parkering

1. Stop maskinen på et jævnt underlag, ikke på en skråning.
2. Kobl plænetraktorens knive eller andet tilbehør fra.
3. Sænk redskabet ned på jorden.
4. Aktivér parkeringsbremsen.
5. Stop motoren.
6. Tag nøglen ud.
7. Vent, indtil motoren og alle bevægelige dele står stille, før du stiger ned af traktorsædet.
8. Luk brændstofspærreventilen, hvis maskinen har en sådan.
9. Afbryd det negative batterikabel, eller fjern tændrørsledningen(-erne) (ved benzinmotorer), før du servicerer maskinen.

OUO2004,0000612-74-20SEP13

Roterende knive er farlige

HJÆLP MED TIL AT FOREBYGGE ALVORLIGE ELLER DØDELIGE ULYKKER:

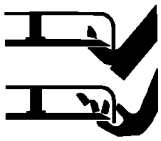

TCAL43410—UN—15MAR13

- Roterende knive kan skære arme og ben over og slynge genstande bort. Manglende overholdelse af sikkerhedsinstruktionerne kan resultere i alvorlig personskade eller død.
- Hold hænder, fødder og tøj væk fra klippeskjoldet, når motoren er i gang.
- Vær altid agtpågivende, og kør fremad med forsigtighed. Folk, særligt børn, kan hurtigt komme ind i klippeområdet, før du ved af det.
- Slå ikke græs, mens du bakker.
- Kobl knivene fra, når du ikke klipper.
- Parkér altid maskinen sikkert, inden førersædet forlades uanset årsagen, inklusive tømning af græsopsamlere eller rensning af udkastslisken.

OUO2004,0000613-74-20SEP13

Beskyttelse af børn

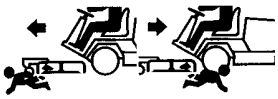

TCAL43411—UN—14MAR13

- Der er fare for alvorlige eller dødelige kvæstelser, hvis børn synes, at det er sjovt at køre plænetraktoren, fordi de har fået lov til at køre med på maskinen.
- Børn tiltrækkes af plænetraktorer og aktiviteterne i forbindelse med plæneklipning. De forstår ikke, hvor farlige de roterende knive er, eller hvor farligt det er, at traktorføreren slet ikke ved, at de er i nærheden.
- Børn, der tidligere har fået lov til at køre en tur på plænetraktoren, kan pludselig få den idé, at de vil

have en tur mere, kan blive kørt eller bakket over af maskine.

- Der kan indtræffe tragiske ulykker med børn, hvis føreren ikke er helt opmærksom, når der er børn i nærheden, særligt hvis et barn nærmer sig en maskine bagfra. Før du bakker, skal knive eller eventuelle redskaber standses, og kig ned og bag ved maskinen, særligt med henblik på børn.
- Lad aldrig børn køre med på maskinen eller et redskab, selv om knivene er slået fra. Træk ikke børn i en trækvogn eller påhængsvogn efter maskinen. De kan falde af og blive alvorligt kvæstet eller forringe sikkerheden i forbindelse med arbejdets udførelse.
- Brug aldrig maskinen for sjov eller for at underholde børn.
- Lad aldrig børn eller ikkeinstruerede personer betjene maskinen. Giv alle brugere besked om, at de ikke må lade børn køre med på maskinen eller et redskab.
- Sørg for, at børn er inde i huset, væk fra klippeområdet, og at de er under opsyn af en ansvarlig voksen ud over brugeren selv, når der arbejdes med plænetraktoren.
- Vær altid opmærksom på, om der er børn til stede. Antag aldrig, at børn bliver på det samme sted, hvor du så dem sidst. Sluk for maskinen, hvis der kommer et barn ind i arbejdsområdet.

OUO2004,0000614-74-20SEP13

Forebyggelse af væltning

TCAL43412—UN—14MAR13

- Skråninger kan give anledning til, at du mister kontrollen over maskinen, og at der indtræffer ulykker i forbindelse med, at maskinen vælter, hvilket kan forårsage alvorlige kvæstelser eller dødsfald. Betjening af maskinen på skråninger kræver særlig forsigtighed.
- Hvis en bakkeskråning ikke er sikker, skal den ikke slås.
- Slå op og ned ad skråninger, ikke på tværs.
- Hold øje med huller, hjulspor, bump, sten eller andre skjulte genstande. Et ujævnt terræn kan få maskinen til at vælte. Højt græs kan skjule forhindringer.
- Vælg en lav kørselshastighed, så du ikke behøver at stoppe eller skifte gear, når du kører på en skråning.
- Klip, eller kør ikke maskinen på vådt græs. Dækkene kan miste grebet. Dækkene kan miste grebet på skråninger, selvom bremserne fungerer, som de skal.
- Undgå at starte, stoppe eller dreje på en skråning. Hvis dækkene mister grebet, skal knivene kobles fra, og fortsæt derefter langsomt og lige ned ad skråningen.
- Sørg for, at alle bevægelser på skråninger udføres langsomt og gradvist. Undgå pludselige ændringer af hastighed eller retning, der kan bevirke, at maskinen vælter.
- Vær ekstra forsigtig, når du betjener maskinen med græsopsamleren eller andre redskaber på. De kan påvirke maskinens stabilitet. Må ikke bruges på stejle skråninger.
- Klip ikke i nærheden af skrænter, grøfter, volde eller vandområder. Maskinen kan vælte pludseligt, hvis et hjul kører ud over en kant eller kanten giver efter. Lad der af sikkerhedsmæssige grunde være afstand mellem maskinen og evt. risikoområder.
- Følg fabrikantens anvisninger mht. hjulvægte eller kontravægte som ekstra stabilitet under brug på skråninger eller anvendelse af for- og bagmonterede redskaber. Fjern vægtene, når der ikke er brug for dem.
- Kør meget langsomt med maskinen, og undgå bratte stop, når udstyret er afmonteret.
- Transporter maskinen med klippemodulerne sænket for at øge stabiliteten.

OUMX068,000030C-74-05OCT13

Sikker brug af sikkerhedssele

TCAL42361—UN—08MAR13

- Brug sikkerhedsselen, når der arbejdes med styrtbøjlen for mest muligt at mindske risikoen for personskade på grund af et ulykkestilfælde, f.eks. væltning.
- Brug ikke sikkerhedsselen ved kørsel med et sammenklappeligt styrtsikkert værn (ekstraudstyr), når det er klappet sammen. Sæt det sammenklappelige styrtsikre værn tilbage til opretstående position så hurtigt som muligt.
- Sikkerhedsselen må aldrig ændres, skilles ad eller forsøges repareret.
- Udskift hele sikkerhedsselen hvis monteringsdele, spænde, sele eller tilbagetræk viser tegn på skade.
- Efterse sikkerhedssele og monteringsdele mindst en gang om året. Se efter løst isenkram og beskadigelse af selen, såsom hak, trevler, kraftig eller usædvanlig slitage, eller opkradsning. Brug kun reservedele, der er godkendt af John Deere.
- Mange tykke lag tøj kan gøre det vanskeligt at få sikkerhedsselen til at sidde korrekt, hvilket således kan nedsætte dens virkning.

OUO2004,0000616-74-20SEP13

Kontrollér, at styrtbøjlen er monteret korrekt

- Maskinen må aldrig betjenes, uden at det styrtsikre førerværn er monteret.
- Kontrollér, at alle dele på styrtbøjlen er monteret korrekt, hvis styrtbøjlens ramme er blevet løsnet eller afmonteret uanset årsag. Alle fastspændingsdele på det styrtsikre førerværn skal være spændt til korrekt moment ifølge fabrikantens anbefalinger.
- Enhver ændring på styrtbøjlen skal godkendes af producenten. Den førerbeskyttelse, der ydes af det styrtsikre førerværn, forringes, hvis rammen beskadiges, f.eks. på grund af væltning, eller ændres på nogen måde ved svejsning, bøjning, boring eller skæring.
- Sædet er en del af det område, som styrtbøjlen beskytter. Der må kun bruges et sæde, der er godkendt af John Deere.
- Der må aldrig foretages reparation af et styrtsikkert førerværn, der er beskadiget eller ændret. Den skal udskiftes, så fabrikantens certificering af værnet kan opretholdes.

OUO2004,0000617-74-20SEP13

Sikker bugsering af læs

- Bremseafstanden øges med hastigheden og vægten af det bugserede læs. Kør langsomt, og tag højde for ekstra tid og afstand til at standse.
- Totalvægten af det bugserede læst må ikke overskride den samlede vægt af den trækkende maskine, ballast og fører. Brug kontravægte eller hjulvægte som beskrevet i bilaget eller i brugermanualen til trækmaskinen.
- Et for tungt læs kan forårsage, at dækkene mister grebet, og at føreren mister kontrollen over maskinen på skråninger. Reducer den bugserede vægt, når der køres på skråninger.
- Lad aldrig børn eller andre være i eller på det bugserede redskab.
- Brug kun godkendte tilkoblingsanordninger. Bugser kun ved hjælp af en maskine, der har en tilkoblingsanordning, der er beregnet til bugsering. Redskaber må kun kobles til maskinen på det godkendte tilkoblingspunkt.
- Følg producentens anbefalinger med henblik på vægtbegrænsninger for det bugserede redskab og bugsering på skråninger.
- Hvis du ikke kan bakke på en skråning med et bugseret læs, er skråningen for stejl til at køre på med det bugserede læs. Reducer vægten på det bugserede læs, eller kør slet ikke.
- Foretag ikke skarpe sving. Vær ekstra forsigtig, når du drejer eller betjener maskine under vanskelige terrænforhold. Vær forsigtig, når du bakker.
- Sæt ikke gearet i neutralposition for at køre i frigear ned ad bakke.

OUO2004,0000618-74-20SEP13

Hold afstand til roterende aksler

TCAL41687—UN—21JAN13

Kontakt med roterende trækaksler kan forårsage alvorlige skader.

- Benyt tætsiddende beklædning.
- Stop maskinen, og forvis dig om, at kraftudtaget står stille, før du nærmer dig det.

OUO2004,0000619-74-20SEP13

Medtagelse af passagerer på maskinen ikke tilladt

- Kun føreren må opholde sig på maskinen. Hold passagerer væk.
- Passagerer på maskinen eller på et redskab kan blive ramt af fremmedlegemer eller kastet af maskinen med alvorlige kvæstelser til følge.
- Passagerer begrænser førerens synsfelt, hvilket kan betyde, at maskinen ikke længere kan køres sikkert.

OUO2004,000061A-74-20SEP13

Undgå højtryksvæsker

TCAL41686—UN—03APR13

- Hydraulikslanger og -ledninger kan svigte på grund af fysisk skade, snoninger, ælde og eksponering. Kontroller slanger og rør med jævne mellemrum. Udskift defekte slanger og rør.
- Samlinger ved hydrauliske væsker kan gå løse på grund af fysiske skader og vibrationer. Kontroller samlingerne med jævne mellemrum. Spænd løse samlinger.
- Væske, som sprøjter ud under tryk, kan trænge ind under huden og medføre alvorlig skade. Undgå denne fare ved at udligne trykket, før hydraulikslanger eller andre ledninger frakobles. Spænd alle tilslutninger, før systemet sættes under tryk.

- Brug et stykke pap til at søge efter utætheder. Beskyt hænder og krop mod væske under højt tryk.
- Ved uheld skal der øjeblikkeligt søges lægehjælp. Væske, der er trængt ind under huden, skal fjernes kirurgisk inden for et par timer for at undgå koldbrand. Læger uden kendskab til denne type kvæstelser bør kontakte en specialist. Informationerne fås hos Deere & Company Medical Department i Moline, Illinois, USA. Informationerne kan kun fås i USA og Canada på telefon 1-800-822-8262.

OUO2004,000061B-74-20SEP13

Kontrol af hjulenes forskruninger

- Hvis hjulenes forskruninger ikke er spændt godt fast, er der fare for alvorlige kvæstelser.
- Kontrollér, at hjulene er spændt godt fast under de første 100 driftstimer.
- Hjulenes forskruninger skal spændes iht. det specificerede tilspændingsmoment, lige som den rette fremgangsmåde skal følges, hvis de er løse.

OUO2004,000061D-74-20SEP13

Bær passende tøj

TCAL41682—UN—08MAR13

- Brug altid beskyttelsesbriller eller beskyttelsesbriller med sidebeskyttelse samt en sikkerhedshjelm, når maskinen bruges.
- Bær tætsiddende tøj og sikkerhedsudstyr, der passer til jobbet.
- Bær altid solidt fodtøj og lange bukser, når du betjener maskinen. Brug ikke maskinen med bare fødder eller åbne sandaler.
- Bær passende beskyttelsesudstyr som f.eks. øreproppper. Larm kan nedsætte koncentrationsevnen eller forårsage høretab.

OUO2004,000061E-74-20SEP13

Forebyggelse af brande

TCAL43415—UN—15MAR13

- Ud over den rutinemæssige vedligeholdelse består en af de bedste måder at holde dit John Deere-udstyr i orden og mindske risikoen for brand i at fjerne akkumulerede urenheder på maskinen med jævne mellemrum.
- Sæt dig godt ind i disse anbefalinger sammen med alle andre brugere. Kontakt din John Deere-forhandler, hvis du har spørgsmål.
- Følg altid alle sikkerhedsprocedurer, der er angivet på maskinen og i denne brugermanual. Før du inspicerer eller rengør maskinen, skal du altid slukke for motoren, låse parkeringsbremsen og tage tændingsnøglen ud.
- Efter at maskinen har arbejdet, skal den køle af i et åbent område, før du rengør eller stiller den på plads. Parkér ikke maskinen i nærheden af brændbare materialer som f.eks. træ, tøj eller kemikalier.
- Tøm græsopsamler, sække eller beholdere før opbevaring.
- Hyppigheden af disse inspektioner og rengøringstrin varierer afhængigt af en række faktorer som f.eks. arbejdsbetingelser, maskinkonfiguration, arbejdshastighed og vejrforhold, særligt tørre, varme og blæsende forhold. Når du arbejder under disse forhold, skal du dagen igennem inspicere og rengøre disse områder med jævne mellemrum.
- Vindretning, terrændtype og fugtindholdet i den omgivende vegetation kan påvirke, hvor og hvor mange urenheder der akkumuleres.
- Snavs kan ophobes overalt på maskinen, særligt på vandrette flader.
- At maskinen holdes ren, er den bedste forebyggelse af brand. Andre områder, der kræver inspektion og rengøring med jævne mellemrum, er bag hjulfælgene, ledningsnet, slange-/rørnet, klipperedskaber osv. Trykluft, bladblæsere eller højtryksvand kan medvirke til at holde disse områder rene.
- For megen smøring eller spildt olie/brændstof på maskinen kan også tjene som samlingssteder for urenheder. Omgående reparationer og oprensning af olie/brændstof i hele maskinens levetid minimerer muligheden for, at der samles urenheder og dermed nedsat køling.
- Fejl i lejerne eller overophedning kan resultere i brand. Følg altid anvisningerne i maskinens brugermanual med henblik på smøreintervaller og smøresteder for at reducere denne risiko. Vask af

maskinen, mens den er varm, kan også reducere lejernes levetid og øge risikoen for tidlig lejesvigt.

- Luk altid for brændstoffet, når du opbevarer eller transporterer maskine, såfremt maskinen er udstyret med en brændstofspærreventil.

OUO2004,0000620-74-20SEP13

Dæksikkerhed

TCAL41684—UN—08MAR13

Hvis der opstår en eksplosion ved adskillelse af dæk- og fælgdele, kan det medføre alvorlige og livsfarlige kvæstelser:

- Forsøg ikke at montere et dæk, hvis ikke du har det rigtige udstyr og den nødvendige erfaring til at udføre arbejdet.
- Det korrekte dæktryk skal altid opretholdes. Det anbefalede tryk må ikke overskrides ved pumpning af dækkene. Foretag aldrig svejsning eller opvarmning af et hjul med dæk. Varmen kan medføre en stigning i lufttrykket, som kan resultere i, at dækket eksploderer. Svejsning kan svække hjulets struktur eller deformere det.
- Når dækkene pumpes, skal der anvendes en klemmeholdeanordning og en forlængerslange, der er lang nok til, at det er muligt at træde noget til siden for IKKE at stå direkte foran eller over dækenheden.
- Kontrollér dækkene for lavt tryk, snit, bobler, beskadigede fælge eller manglende tapbolte og møtrikker.

OUO2004,0000621-74-20SEP13

Sikker håndtering af brændstof

TCAL41685—UN—08MAR13

Vær yderst forsigtig, når du håndterer brændstof, så du undgår personskader eller materielle skader. Brændstof er yderst antændeligt, og dampe fra brændstof er eksplosive:

- Sluk cigaretter, cigarer, piber og andre antændingskilder.
- Brug kun en godkendt beholder. Anvend kun ikke-metalliske, bærbare brændstofbeholdere, som er godkendt af det amerikanske testlaboratorium Underwriter's Laboratory (U.L.) eller det amerikanske testlaboratorium American Society for Testing & Materials (ASTM). Ved brug af tragt skal det sikres, at den er af plast og ikke har nogen skærm eller noget filter.
- Fjern aldrig tankdækslet, og hæld ikke brændstof på, mens motoren er i gang. Lad motoren køle af, før du hælder brændstof på.
- Hæld aldrig brændstof på, og tap ikke brændstof af maskinen inden døre. Flyt maskinen ud i det fri, og sørg for tilstrækkelig ventilation.
- Rengør spildt brændstof med det samme. Hvis der er spildt brændstof på tøj, skal tøjet skiftes omgående. Hvis der spildes brændstof, må maskinen ikke startes, men flyt maskinen væk fra området med det spildte brændstof. Undgå åben ild eller gnister, indtil brændstofdampene er dampet af.
- Opbevar aldrig maskinen eller brændstofbeholderen, hvor der er åben ild, gnister eller tændflammer, som på en vandvarmer eller andre apparater.
- Forebyg ild og eksplosion forårsaget af statisk elektricitet. Statisk elektricitet kan antænde brændstofdampe i en brændstofbeholder, der ikke er jordet.
- Fyld aldrig beholdere inde i et køretøj eller på et lastbil- eller anhængerlad med plastforing. Stil altid beholderne på jorden i god afstand fra dit køretøj, før du hælder brændstof på.
- Fjern brændstofdrevet udstyr fra lastbilen eller anhængeren, og fyld det op, mens det står på jorden. Hvis dette ikke er muligt, er det bedre at fylde enheder af denne type med en transportabel beholder end med pistolen på en brændstofstander.
- Hold hældetuden i stadig kontakt med kanten af brændstoftanken eller beholderåbningen, indtil du er færdig med at fylde på. Brug ikke en anordning med en hældetud, der kan låses op.
- Overfyld aldrig brændstoftanken. Sæt dækslet på brændstoftanken igen, og skru det godt og sikkert på.
- Sæt alle brændstofbeholderdæksler godt og sikkert på efter brug.
- Brug ikke metanolholdigt benzin til benzinmotorer. Metanol er skadeligt for dit helbred og miljøet.

OUO2004,0000622-74-20SEP13

Håndtering af affaldsprodukter og kemikalier

Affaldsprodukter som f.eks. spildolie, brændstof, kølevæske, bremsevæske og batterier er skadelige for miljø og mennesker:

- Brug ikke drikkevarebeholdere til affaldsvæsker - der er fare for, at nogen kan drikke indholdet.
- Kontakt din lokale genbrugsstation eller den autoriserede forhandler for at få at vide, hvordan affaldsprodukter genanvendes eller bortskaffes.
- Kontakt din lokale genbrugsstation eller den autoriserede forhandler for at få at vide, hvordan du skal bortskaffe din maskine, når den er udtjent.

MX00654,00003A8-74-24JUN13

Førerplatform, betjeningselementer

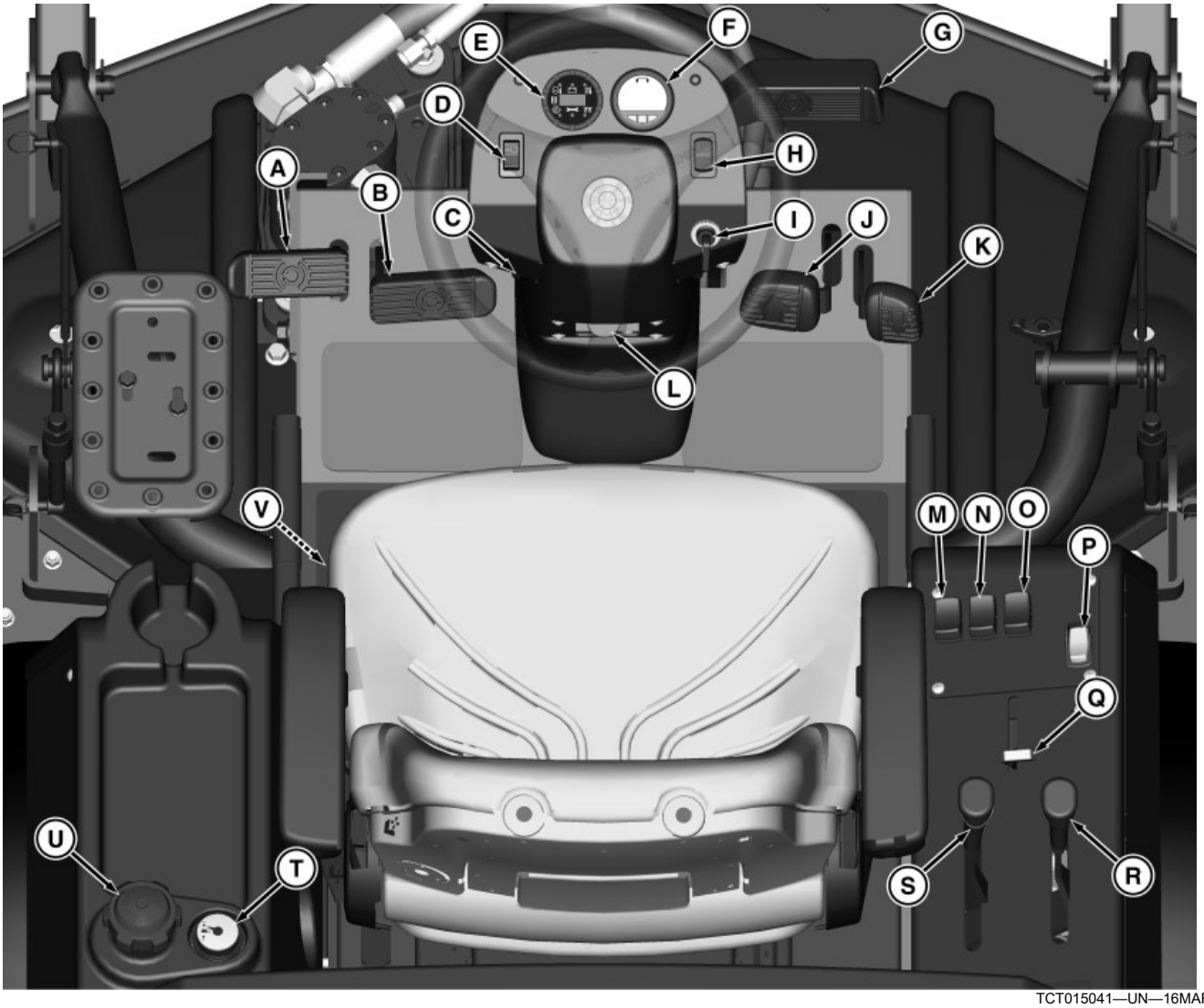

TCT015041—UN—16MAR17

A—Venstre bremsepedal
B—Højre bremsepedal
C—Lås til ratsøjlehældning
D—Forlygtekontakt
E—Indikatorlampe/timetæller
F—CAN-skærm
G—Parkeringsbremsepadal
H—Fartpilotkontakt
I—Tændingsnøgle
J—Pedal til kørsel fremad
K—Bakpedal
L—Parkeringsbremselås
M—Kontakt til løft af venstre klippemodul
N—Kontakt til løft af forreste klippemodul
O—Kontakt til løft af højre klippemodul
P—Kontakt til kraftudtag
Q—Gashåndtag
R—Greb til hastighedsområder
S—Greb til firehjulstræk
T—Brændstofmåler
U—Brændstofdæksel
V—Pedal til differentialespærre

OUO2004,00004AD-74-02NOV18

Førerplatform, betjeningselementer

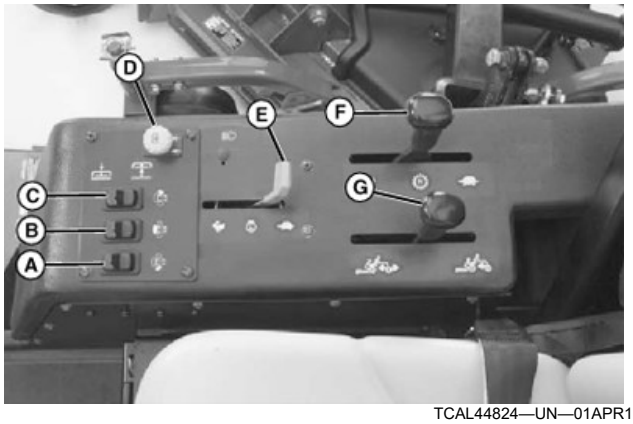

TCAL44824—UN—01APR13

A—Løftegreb til venstremonteret klippeskjold
B—Løftegreb til frontmonteret klippeskjold
C—Løftegreb til højremonteret klippeskjold
D—Kontakt til kraftudtag
E—Gashåndtag
F—Hastighedsområdegearstang
G—Betjeningshåndtag til firehjulstræk

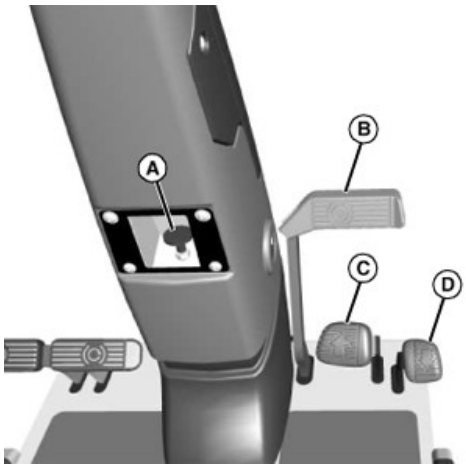

TCAL44825—UN—01APR13

A—Parkeringsbremseknap
B—Parkeringsbremsepadal
C—Pedal til kørsel fremad
D—Bakpedal

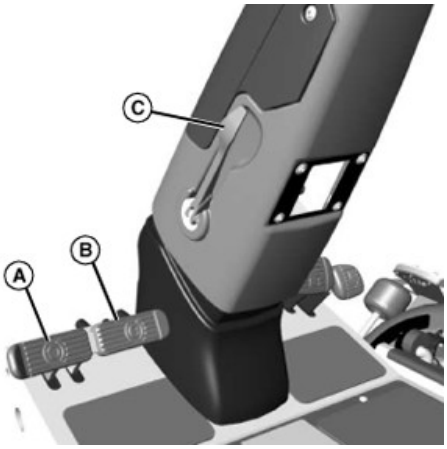

TCAL44826—UN—01APR13

A—Venstre bremsepedal
B—Højre bremsepedal
C—Lås til ratsøjlehældning

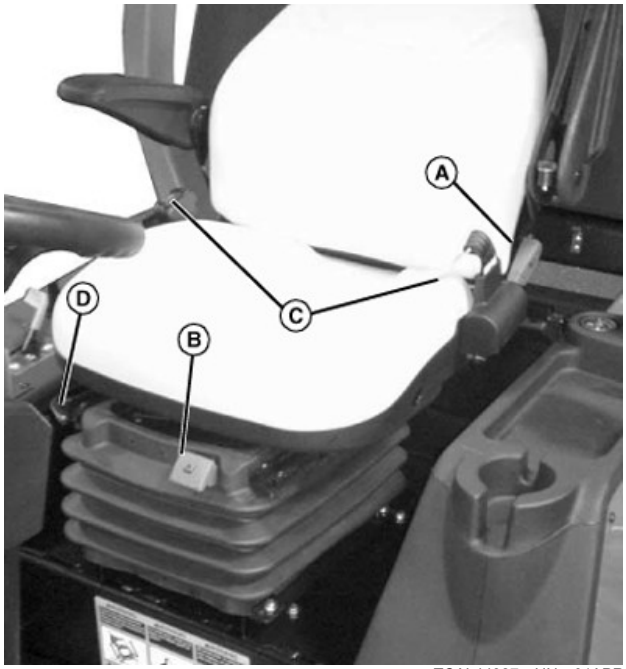

TCAL44827—UN—01APR13

A—Ryglænets vippegreb
B—Sædets affjedringsindstilling
C—Indtrækkelig sikkerhedssele
D—Sædejusteringshåndtag

TCAL44828—UN—01APR13

A—Knap til udløsning af sædeplatform
B—Differentialespærre

OUO2004,00004AE-74-17SEP13

Diverse betjeningselementer

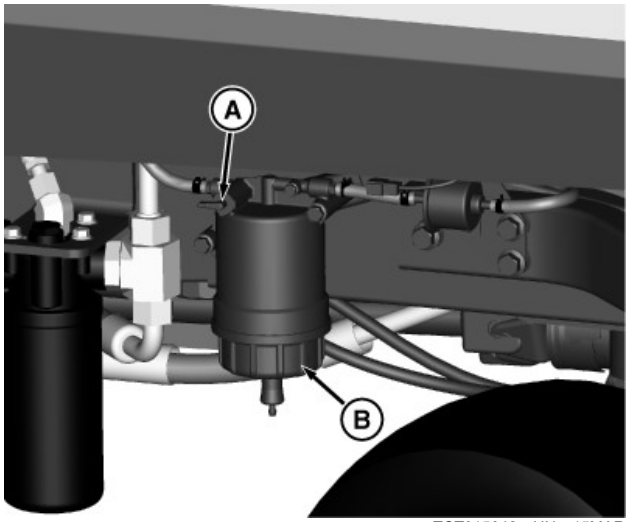

TCT015042—UN—15MAR17

A—Brændstofspærreventil
B—Vandudskiller

OUO2004,00004AF-74-16MAR17

Daglig betjeningstjekliste

☐ Kontrollér sikkerhedssystemerne.

☐ Kontrollér dæktrykket.

☐ Kontrollér brændstofniveauet.

☐ Kontrollér motor-, transmissions- og hydraulikoliestand.

☐ Fjern græs og affald fra motorrummet og lyddæmperområdet før og efter brug af maskinen.

☐ Rens luftindsugningsfilteret.

☐ Kontrollér området under maskinen for lækager.

☐ Kontrollér luftmangelindikatoren.

☐ Kontrollér motorens kølevæskestand.

OUO2004,00004B0-74-17SEP13

Undgå beskadigelse af plastoverflader og lakerede flader

- Gnid ikke på plastikdele, medmindre de først er gjort rene. En tør klud kan lave ridser.
- Insektspray kan beskadige plastoverflader og lakerede flader. Brug ikke insektspray i nærheden af maskinen.
- Pas på ikke at spilde brændstof på maskinen. Brændstoffet kan beskadige overfladen. Sug straks spildt brændstof op.
- Motorhjelmen kan tage skade, hvis der er spildt brændstof på den, og den udsættes for sollys i længere tid.

OUO2004,00004B1-74-17SEP13

Kontrol af sikkerhedssystemer

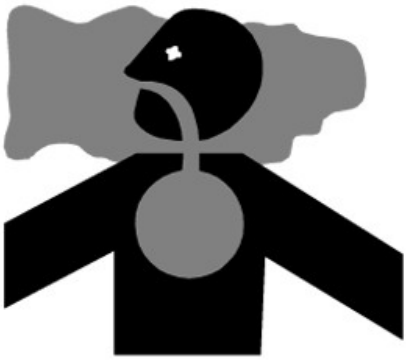

TCAL44830—UN—01APR13

FORSIGTIG: Motorens udstødningsgasser indeholder kulilte og kan medføre alvorlig sygdom eller dødsfald.

- **Flyt maskinen ud i det fri, før du starter motoren.**
- **Lad ikke motoren køre i et lukket område uden tilstrækkelig ventilation.**
- **Sæt en rørforlængelse til udstødningsrøret for at lede udstødningsgassen væk fra området.**
- **Sørg for frisk luft i arbejdsområdet, så udstødningsgassen kan komme ud.**

Sikkerhedssystemerne på maskinen skal altid kontrolleres, før maskine anvendes. Du skal være forvisset om, at du har læst maskinens brugermanual og er helt inde i, hvordan maskinen betjenes, før du udfører disse kontroltrin af sikkerhedssystemet.

Brug følgende tjekliste for at kontrollere, at maskinen fungerer som den skal.

Hvis der optræder fejlfunktion under et af disse trin, må du ikke betjene maskinen.**Kontakt din autoriserede forhandler for at få hjælp.**

Udfør disse kontroltrin under åben himmel. Sørg for, at der ikke er andre i nærheden.

OUO2004,00004B2-74-17SEP13

Afprøvning af kontakten til kraftudtaget

1. Tag plads i førersædet.
2. Aktivér parkeringsbremsen.
3. Træk kontakten til kraftudtaget op til positionen tændt.
4. Prøv at starte motoren. Motoren må ikke starte. Hvis motoren starter, er der et problem med strømkredsen til sikkerhedsspærren.
5. Lås parkeringsbremsen op. Prøv at starte motoren. Motoren må ikke starte. Hvis motoren starter, er der et problem med strømkredsen til sikkerhedsspærren.

OUO2004,00004B3-74-17SEP13

Afprøvning af sædets og parkeringsbremsens kontakt

1. Sæt dig på sædet.
2. Skub kraftudtagskontakten ned på Off (Fra).
3. Tryk ned på parkeringsbremsens fodpedal.
4. Start motoren.
5. Udløs parkeringsbremsens fodpedal.
6. Rejs dig fra sædet, men stå ikke ud af maskinen.

Resultat:

Motoren skal standse. Hvis maskinen ikke stopper, er der fejl på sikkerhedsspærrekredsen.

OUO2004,00004B4-74-17SEP13

Afprøvning af parkeringsbremse

1. Stands maskinen på en skråning, der hælder 17° (30 % hældning). Stop motoren, og lås parkeringsbremsen.
2. Indstil transmissionen til neutral (N).
3. Det skal sikres, at parkeringsbremsen kan holde maskinen, så den ikke bevæger sig.

Resultat:

Parkeringsbremsen skal forhindre maskinen i at flytte sig. Hvis maskinen flytter sig, skal bremserne justeres. Kontakt en John Deere forhandler.

OUO2004,00004B5-74-17SEP13

Sikker på- og afstigning af maskinen

BEMÆRK: Stig altid på og af på venstre side af maskinen, så du undgår at støde ind i betjeningselementer og pedaler.

1. Anbring højre fod på klippemodulet og brug rattet til at holde balancen, når du stiger ind i maskinen.
2. Brug trinet på løftearmen for at komme op på førerplatformen.

OUO2004,00004B6-74-17SEP13

Indstilling af sæde

Indstilling af sædets position:

FORSIGTIG: Sædet må ikke indstilles, mens maskinen er i bevægelse. Stands maskinen, før sædet justeres, for at undgå at miste kontrollen over maskinen.

TCAL44831—UN—28MAR13

1. Træk sædets indstillingsgreb (A) op og ud af den låste position. Skub sædet frem eller tilbage til den ønskede stilling.
2. Slip grebet.

Indstilling af sædets ryglæn:

1. Træk ryglænets vippegreb (B) op, idet ryglænet flyttes til den mest bekvemme position.
2. Slip grebet for at fastlåse ryglænets stilling.

OUO2004,00004B7-74-17SEP13

Brug af sikkerhedssele

Fastspænding af sikkerhedsselen

FORSIGTIG: Sikkerhedsselen skal altid være spændt, når maskinen anvendes med et styrtsikkert førerværn. Spring ikke ud fra maskinen, hvis den vælter.

1. Sæt dig i sædet.

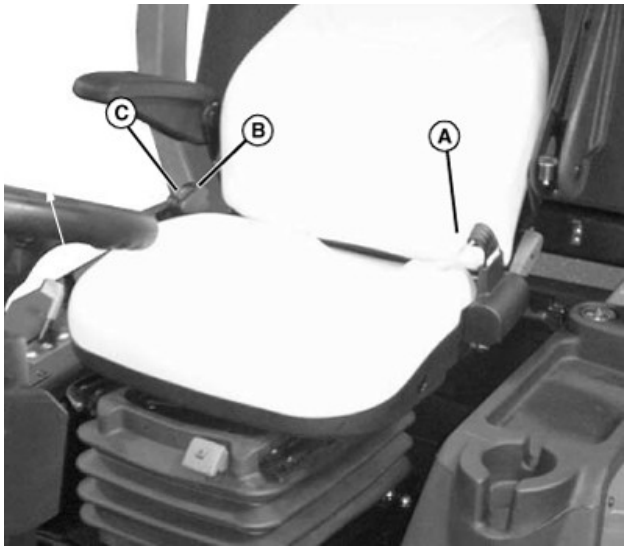

TCAL44832—UN—28MAR13

2. Træk ud i sikkerhedsselens spænde (A), og træk selen hen over skødet i én glidende bevægelse.
3. Sæt spændet ind i låsen (B), indtil det er låst.

Frigørelse af sikkerhedsselen

1. Tryk på den røde knap (C) for at frigøre sikkerhedsselen.

OUO2004,00004B8-74-17SEP13

Brug af kontakten til kraftudtaget

BEMÆRK: Starteren vil ikke sætte i gang, hvis grebet til kraftudtaget er indkoblet. Kraftudtaget frakobles, når hovedbremsepedalen trædes ned.

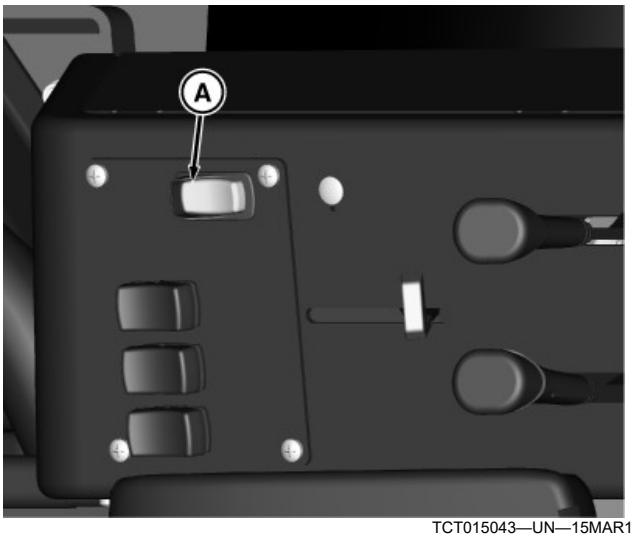

TCT015043—UN—15MAR17

- Tryk kraftudtagskontakten (A) frem for at tilkoble kraftudtaget.
- Tryk kraftudtagskontakten (A) tilbage for at frakoble kraftudtaget.

OUO2004,00004B9-74-16MAR17

Brug af tændingslåsen

BEMÆRK: Starteren vil ikke sætte i gang i tilfælde af følgende forhold:

- *Kraftudtaget er tilkoblet.*
- *Sørg for, at de hydrostatiske frem- og bakpedaler er i neutral position.*
- *Parkeringsbremsen er ikke låst.*

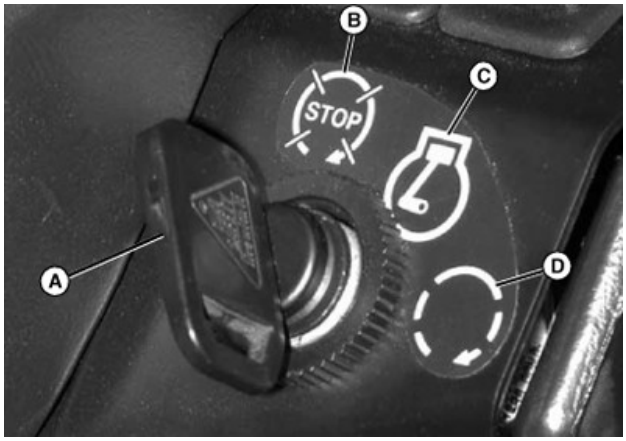

TCAL44834—UN—28MAR13

- Sluk tændingen ved at dreje tændingsnøglen (A) til positionen STOP (B).
- Start tændingen ved at dreje tændingsnøglen over på positionen RUN (Kørsel) (C). Instrumentpanelets indikatorlamper tænder, og der høres biplyde.
- Når motoren startes, afventes at motormanifoldens opvarmningslampe slukker, før tændingsnøglen drejes til startposition (D). Når motoren begynder at køre, slippes tændingsnøglen, så den kan gå tilbage til RUN.

OUO2004,00004BA-74-17SEP13

Betjening af gashåndtaget

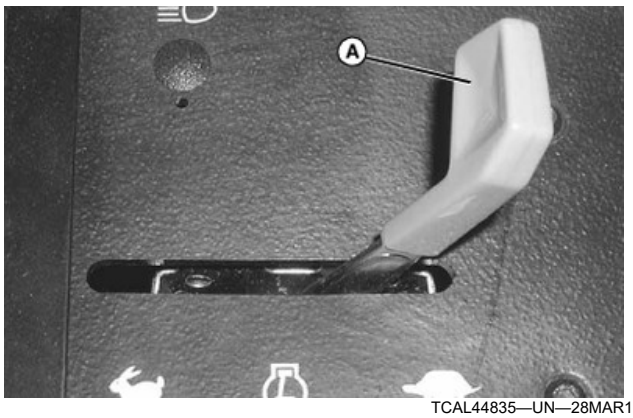

TCAL44835—UN—28MAR13

- Træk gashåndtaget bagud (A) for at køre i langsom tomgang. Brug denne position til at starte motoren og manøvrere klippemodulet på begrænset plads.
- Skub gashåndtaget helt frem til hurtig tomgangsposition (fuld gas) for transport og græsslåning.

OUO2004,00004BB-74-17SEP13

Brug af gearstang

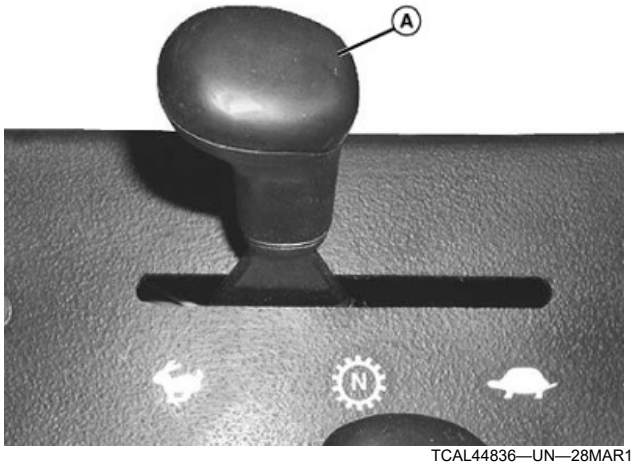

TCAL44836—UN—28MAR13

- Flyt gearstangen (A) til neutral midterposition (N) for at forhindre, at maskinen kører.
- Træk gearstangen tilbage for lav hastighed til klipning og lav hastighed for transport.
- Skub gearstangen frem til forreste position til interval med høj hastighed, der bruges til transport ved høj hastighed.

OUO2004,00004BC-74-17SEP13

Indikatorlamper

VIGTIGT: Undgå beskadigelse! Hvis en indikatorlampe tænder, mens motoren kører, standses motoren for at undgå motorskader. Før du genstarter motoren, skal årsagen findes og rettes.

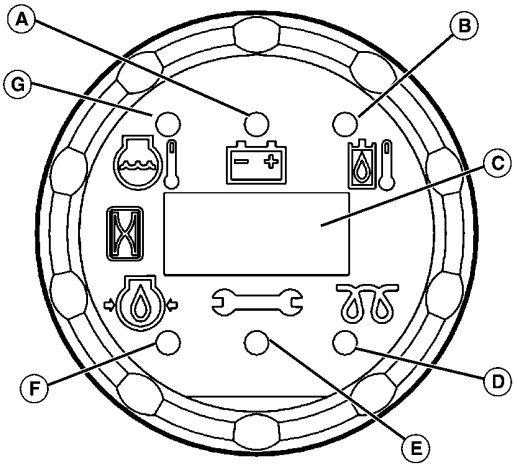

TCAL44837—UN—28MAR13

- Ladelampen (A) lyser, hvis strømstyrken fra generatoren ikke er kraftig nok. Stop motoren, og find årsagen til problemet.
- Indikatorlampen for hydraulikolietemperatur (B) lyser, hvis hydraulikoliens temperatur er for høj. Stop straks alle hydrauliske funktioner. Hydraulikoliens temperatur køles af ved at lade motoren køre i tomgang uden belastning. Derved strømmer olien gennem oliekøleren, og køles af. Kontrollér olieniveauet og sørg for, at oliekølerspolerne er rene. Hvis arbejdet fortsættes, kan olietemperaturen stige yderligere, hvilket kan medføre beskadigelse.
- Timetælleren (C) registrerer, hvor mange timer motoren har været i gang. Brug timetælleren og serviceintervaltabellen (findes i motorrummet) for at afgøre, hvornår der skal udføres service på maskinen og klippemodulet.
- Motoropvarmningslys (D) lyser, når nøglen drejes til kørselsposition. Lampen slukker efter ca. 3 sekunder.
- Indikatorlampen for fejlfunktion (MIL) (E) lyser konstant, når der er et problem med motoren og blinker med en kode, når der er et problem med køretøjet. Den blinker også med en kode, når maskinen forsøges startet, og spærren ikke er opfyldt. (Se VCU-koder i afsnittet FEJLSØGNING.)
- Indikatorlampen for motorolietryk (F) lyser, hvis motorolietrykket er lavt. Hvis lampen lyser, når motoren kører, skal motoren straks stoppes. Kontakt John Deere forhandleren.
- Indikatorlampen for kølevæsketemperatur (G) lyser, hvis motortemperaturen bliver for høj. Når motoren overopheder, reduceres motoreffekten til 50 %, mens

motorhastigheden opretholdes. Stop motoren, og find årsagen til problemet.

OUO2004,00004BD-74-15MAY17

Brug af grebet til firehjulstræk

FORSIGTIG: Foretag ikke skarpe vendinger, og vend ikke med høj fart, mens firehjulstrækket er tilkoblet. Det vil reducere risikoen for at miste styringen eller at beskadige plænen. Brug kun firehjulstrækket, så længe det er nødvendigt.

BEMÆRK: "Efter behov" virker kun, når der køres fremad.

Grebet til firehjulstrækket er fjederbelastet, så det bliver i positionen Off, medmindre det holdes i positionen frem. Efter behov firehjulstrækket fungerer altid automatisk og vil tilkoble firehjulstræksystemet, hvis der forekommer slip.

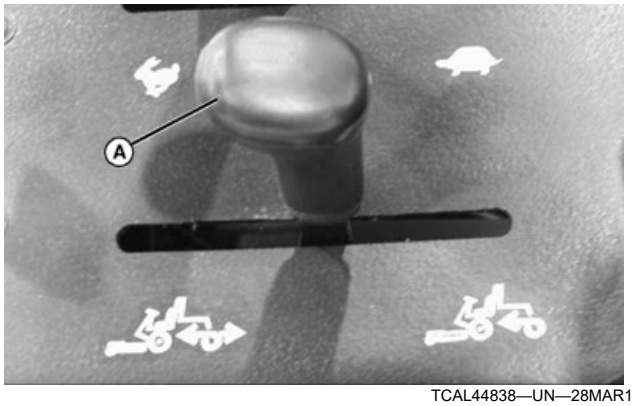

TCAL44838—UN—28MAR13

VIGTIGT: Det kan resultere i skader, hvis der køres uafbrudt med firehjulstrækket tilkoblet under klipning eller transport. Brug kun firehjulstrækket efter behov under bakning.

- Skub firehjulstrækket (A) fremad for at bruge firehjulstrækket "efter behov" ved bakning. Når der køres frem, vil baghjulene automatisk aktiveres, når det registreres, at forhjulene mister grebet, og deaktiveres også automatisk.
- Slip grebet til firehjulstrækket for at deaktivere firehjulstrækket. Grebet er fjederbelastet, så det vender tilbage til positionen Off (Fra).

OUO2004,00004BE-74-15OCT15

Brug af de hydrostatiske pedaler

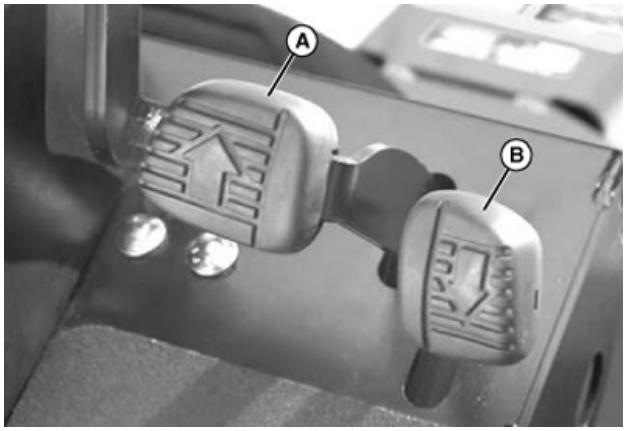

TCAL44839—UN—28MAR13

Brug af pedal til fremadkørsel:

1. Tryk frempedalen (A) ned for at starte kørsel af maskinen. Tryk pedalen længere ned for at køre hurtigere.
2. Slip pedalen for at gå tilbage til neutral og stoppe klippemodulet.

Brug af pedal til bakning:

FORSIGTIG: Roterende knive er farlige. Børn eller tilskuere kan kvæstes af at blive kørt over og af de roterende knive.

Før du bakker, skal du omhyggeligt tjekke området rundt om maskinen.

1. Træd bakpedalen (B) ned for at bakke maskinen. Tryk pedalen længere ned for at køre hurtigere.
2. Slip pedalen for gå tilbage til neutral og stoppe maskinen.

OUO2004,00004BF-74-17SEP13

Brug af bremserne

Brug af hovedbremsepedalen

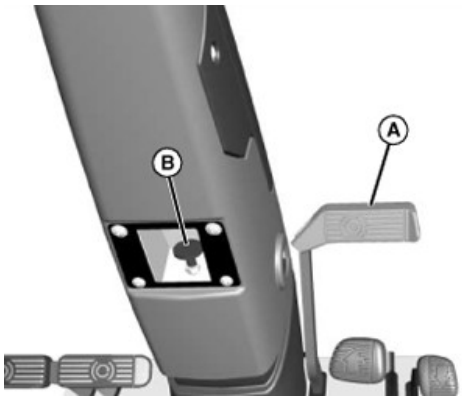

TCAL44840—UN—28MAR13

1. Træd hovedbremsepedalen (A) ned for at få maskinen til at stå stille på en skråning eller for at

standse den i en nødsituation. Kraftudtaget kobler fra, når der trædes ned på hovedbremsepedalen, og kraftudtagskontakten skal tændes igen for at genstarte kraftudtaget, når bremsen slippes.

Brug af parkeringsbremse

FORSIGTIG: Der er risiko for, at børn eller andre forsøger at flytte eller betjene en maskine, der ikke er under opsyn.

Lås altid parkeringsbremsen, og tag nøglen ud, før du lader maskinen være uden opsyn.

1. Lås parkeringsbremsen ved at trække grebet til parkeringsbremsen (B) helt op. Træd hovedbremsepedalen (A) helt ned. Parkeringsbremsen skal nu være låst.
2. Lås parkeringsbremsen op ved at trykke grebet (B) til parkeringsbremen helt ned. Træd hovedbremsepedalen (A) helt ned og slip den. Parkeringsbremsen skal nu være låst op.

Brug af venderemser

Vendebremserne bruges til hurtigt at ændre retning inden for maskinens bredde. Undgå at bruge vendebremserne på steder, hvor beskadigelse af græstæppet ikke kan accepteres. Vendebremserne drejer ikke maskinen, hvis differentialespærren er aktiveret.

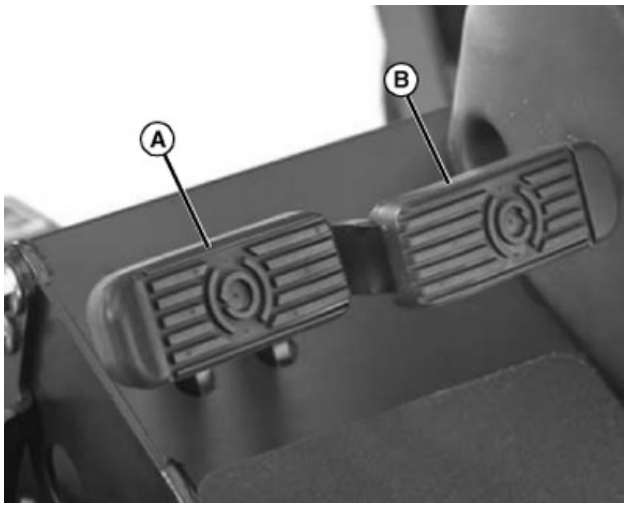

TCAL44841—UN—28MAR13

1. Træd den venstre vendebremsepedal (A) ned for at stoppe venstre forhjul eller for at få det til at køre langsommere, mens der samtidig overføres kraft til det højre hjul. Maskinen drejer derefter til venstre. Slip vendebremsepedalen for igen at køre lige ud.
2. Træd ned på højre vendebremsepedal (B) for at dreje til højre.

OUO2004,00004C0-74-17SEP13

Betjening af differentialespærrens pedal

Differentialespærren bruges til at forbedre vejgrebet på skråninger og på glatte underlag. Forhjulstrækakslen låser, så forhjulene kan dreje sammen.

VIGTIGT: Brug kun pedalen, når du har brug for mere trækkraft. Lås ikke differentialespærren ved høj hastighed eller foretag skarpe vendinger, når differentialespærren er låst, da det kan resultere i skader på græsset.

Låsning af differentialespærre:

TCAL44842—UN—28MAR13

Træd ned på pedalen (A) med venstre fod og hold den nede.

Oplåsning af differentialespærren:

1. Slip pedalen.
2. Differentialespærren vil være låst, så længe hjulslippet er ujævnt. Når belastningen på transmissionen er udlignet og reduceret, frakobles differentialespærren.

OUO2004,00004C1-74-17SEP13

Brug af fartpilot

Tilkobling af fartpilot

1. Træd kørepedalen ned, indtil maskinen når den ønskede kørselshastighed.

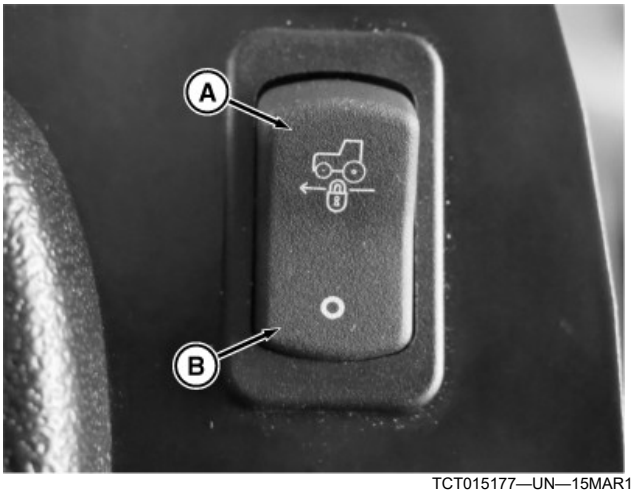

TCT015177—UN—15MAR17

2. Skub fartpilotkontakten helt frem (A), og slip den derefter. Lad kontakten springe tilbage til midterposition.
3. Løft foden fra fremadkørselspedalen. Maskinen fortsætter med at køre ved den ønskede hastighed.

Frakobling af fartpilot

Fartpiloten udkobles på en af følgende måder:

- Tryk hovedbremsepedalen ned.
- Tryk ned nederst (B) på fartpilotkontakten

OUO2004,00004C2-74-16MAR17

Åbning og lukning af styrtbøjlen

FORSIGTIG: Anvend altid sikkerhedssele, når der bruges en maskine med sammenklappelig styrtbøjle, som er slået op. Spring ikke ud fra maskinen, hvis den vælter.

Hvis styrtbøjlen skal slås ned for at kunne anvende maskinen i et område med lav højde, skal du ikke spænde sikkerhedsselen. Slå den sammenklappelige styrtbøjle op, og brug sikkerhedssele, så snart omstændighederne tillader det.

1. Parkér maskinen sikkert. (Se Sikker parkering i afsnittet SIKKERHED).

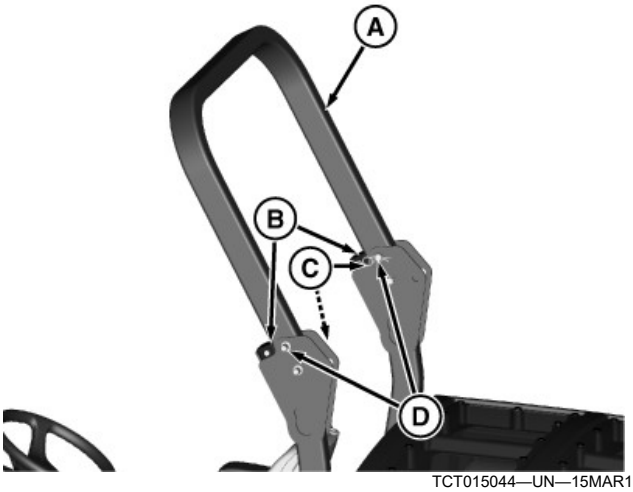

TCT015044—UN—15MAR17

2. Træk styrbøjlen (A) fremad for at trykke isolatorerne (B) sammen.
3. Fjern fjedersplitten (C) fra den borede bolt (D) på siden af styrtbøjlen.
4. Fjern den borede bolt (B).
5. Gentag på den modsatte side af maskinen.

FORSIGTIG: Fingre og hænder kan komme i klemme eller knuses. Vær opmærksom på steder, hvor hænderne kan komme i klemme, og hold dem væk.

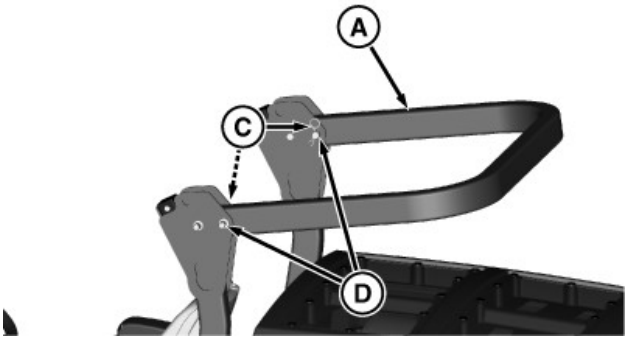

TCT015045—UN—15MAR17

6. Træk styrtbøjlen (A) tilbage til sænket position.
7. Sæt de borede bolte (D) og fjedersplitterne (C) tilbage i styrtbøjlens huller for at holde den på plads.

OUO2004,00004C3-74-16MAR17

Brug af brændstofspærreventil

BEMÆRK: Luk for brændstofspærreventilen under opbevaring eller transport af maskinen på en anhænger.

1. Løft og åbn motordækslet.
2. Drej brændstofspærreventilens greb til åben eller lukket position som følger:

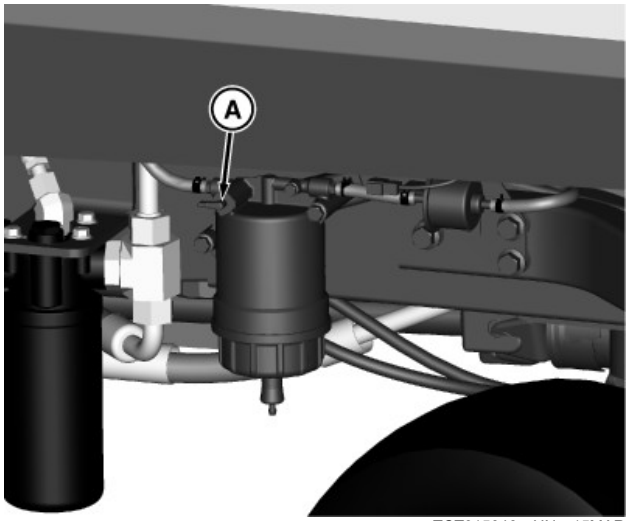

TCT015046—UN—15MAR17

- For at åbne drejes håndtaget (A) tilbage
- For at lukke drejes håndtaget, så markøren vender bagud som vist.

OUO2004,00004C4-74-16MAR17

Brug af klippemodulets transportlåse

1. Bring maskinen til standsning.
2. Hæv sidemodulerne til øverste vandring.

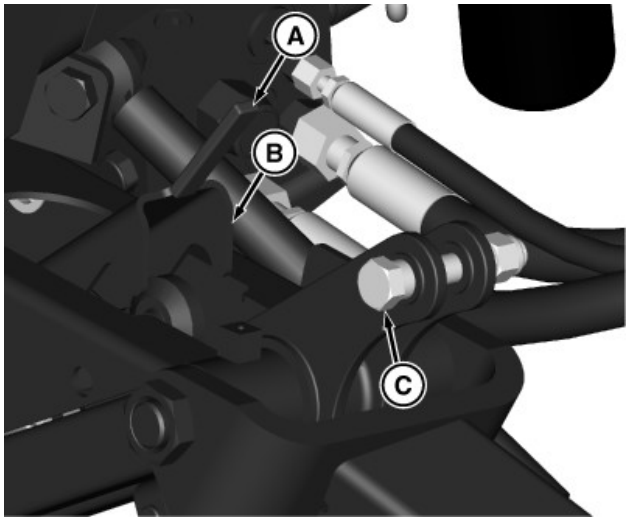

TCT015158—UN—15MAR17

3. Tryk venstre og højre side af transportelåsegrebene (A) ned, indtil krogene (B) er over drejetapperne (C).
4. Løft transportlåsegrebet for at låse op. Hvis klippemodulerne har været sænket, mens låsen er tilkoblet, er det nødvendigt at hæve klippemodulet for at låse transportlåsen op.

OUO2004,00004C5-74-16MAR17

Hævning og sænkning af klippemoduler

FORSIGTIG: Undgå personskader! Maskinen kan blive ustabil ved kørsel på skråninger eller ved høj hastighed, hvis klippemodulerne hæves. Modulet sænkes hurtigt, når enhedens løftekontakt skubbes fremad.

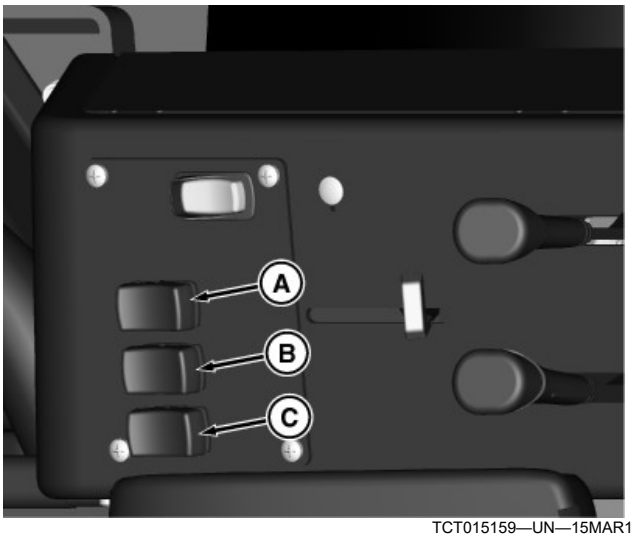

TCT015159—UN—15MAR17

A—Kontakt til løft af højre klippemodul
B—Kontakt til løft af forreste klippemodul
C—Kontakt til løft af venstre klippemodul

1. For at hæve klippemodulet skubbes kontakten til løft af det pågældende klippemodul tilbage. Klippemodulet hæver sig, indtil kontakten slippes eller klippemodulet når toppen af vandringen, afhængigt af hvad der sker først.
2. For at sænke klippemodulet skubbes kontakten kortvarigt frem. Klippemodulet falder helt ned på jorden. Hvis modulet skal stoppes før, det sænkes helt ned, skubbes løftekontakten kortvarigt bagud, hvorefter den går tilbage til midten.
   - Hvis et sideklippemodul hæves, standser knivene for det pågældende klippemodul. Hvis sideklippemodulet sænkes, genstarter knivene.
   - Hvis det forreste klippemodul hæves, standser knivene for alle klippemoduler. Knivene genstartes ved at sænke det forreste klippemodul og sætte kraftudtagskontakten fra On (Til) til Off (Fra) og tilbage til On (Til) igen.
   - Motorens hastighed i høj tomgang vil ændres afhængig af positionen af forreste klippemodul. Den vil være ca. 3150 o/min. med klippemodulet

hævet, og 3030 o/min. med klippemodulet sænket. Det er normalt.

OUO2004,00004C6-74-15MAY17

Anvendelse af fejlkoder ved startbesvær

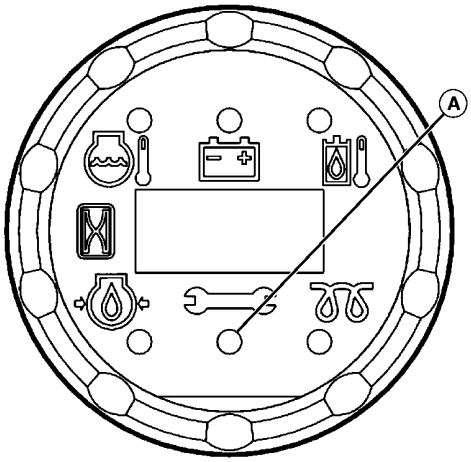

TCAL44849—UN—28MAR13

Hvis starteren ikke aktiveres, når tændingsnøglen drejes til startposition, betyder det, at en af følgende startbetingelser ikke er opfyldt. En fejlkode blinker på instrumentpanelet ved motorstyreenhedens diagnoselampe (A), når tændingsnøglen holdes i startpositionen. Fejlkoderne angives med en række blink og pauser, der skal tælles, og som så konverteres til et tocifret tal:

- Et blink, en kort pause og to blink - Føreren forsøgte at starte maskinen, uden at parkeringsbremsen var låst.
- Et blink, en kort pause og tre blink - Føreren forsøgte at starte maskinen, mens kraftudtagsakslen var indkoblet.
- To blink, en kort pause og et blink - De hydrostatiske pedaler er ikke midtstillet i den neutrale position.

OUO2004,00004C7-74-17SEP13

Motorstart

FORSIGTIG: Undgå personskader! Motorens udstødningsgasser indeholder kulilte og kan give anledning til alvorlig sygdom eller dødsfald.

- **Flyt maskinen ud i det fri, før du starter motoren.**
- **Lad ikke motoren køre i et lukket område uden tilstrækkelig ventilation.**
- **Sæt en rørforlængelse til udstødningsrøret for at lede udstødningsgassen væk fra området.**
- **Sørg for frisk luft i arbejdsområdet, så udstødningsgassen kan komme ud.**

BEMÆRK: Motoren starter ikke, medmindre kraftudtaget er frakoblet, parkeringsbremsen er låst og de hydrostatiske pedaler er i midterposition (neutral).

1. Åbn brændstoffets spærreventil (hvis lukket).
2. Sid på førersædet. Tag sikkerhedssele på.
3. Aktivér parkeringsbremsen.
4. Skub kraftudtagskontakten ned på Off (fra).
5. Træk gashåndtaget tilbage til langsom tomgangsposition.
6. Drej tændingskontakten til kør-position. Vent på, at motorens forvarmerlampe slukker.

VIGTIGT: Undgå beskadigelse! Startmotoren må ikke overophedes. Lad aldrig starteren arbejde mere end 10 sekunder ad gangen. Vent to minutter inden det næste forsøg, hvis motoren ikke starter.

7. Drej tændingen hen på startpositionen i maksimalt ti sekunder. Slip nøglen, når motoren er startet.
   - Hvis starteren sætter i gang, uden at motoren starter, skal du vente to minutter og forsøge igen, men ikke længere end i ti sekunder.
   - Hvis starteren ikke sætter i gang, blinker indikatorlampen for fejlfunktion (MIL) og starter fejlsøgningskoderne, mens tændingskontakten er i startposition. Se Brug af starterens fejlsøgningskoder for at finde ud ad, hvorfor motoren ikke vil starte.

VIGTIGT: Undgå beskadigelse! Unødvendig tomgangskørsel kan beskadige motoren. Overdreven tomgangskørsel kan overophede motoren, ophobe kulstoffer og føre til dårlig motorydelse.

8. Lad motoren køre ved halv fart i to minutter, så den kan opvarme, inden maskinen betjenes.

OUO2004,00004C8-74-15MAY17

Standsning af motor

1. Stands kraftudtaget ved at flytte kraftudtagskontakten til slukket position.
2. Flyt gashåndtaget til langsom tomgangsposition.
3. Aktivér parkeringsbremsen.
4. Sænk klippemodulet ned på jorden.

VIGTIGT: Lad motoren gå i tomgang i to minutter, før den lukkes ned efter drift med last for at undgå at beskadige turboladeren.

5. Drej tændingslåsen til STOP-position.
6. Tag nøglen ud.

OUO2004,00004C9-74-17SEP13

Transport af maskinen

1. Drej tændingsnøglen til OFF.
2. Sænk det forreste klippemodul.
3. Sænk venstre og højre sideklippemoduler. (Hvis transport er nødvendigt med sidemodulerne hævet, skal transportlåsene tilkobles og transporthastighederne skal være lave).
4. Flyt gearstangen frem til transportposition.

OUO2004,00004CA-74-17SEP13

Bugsering af maskinen

VIGTIGT: Bugser ikke maskinen hurtigere end 24 km/t (15 mph). Styringen vil være mere vanskelig med motoren slukket. Bugser ikke maskinen mere end højst nødvendigt.

1. Frigør håndbremsen.
2. Sæt gearstangen i neutral (N) position.

VIGTIGT: Maskinen må ikke trækkes eller bugseres vha. maskinens bageste kofanger.

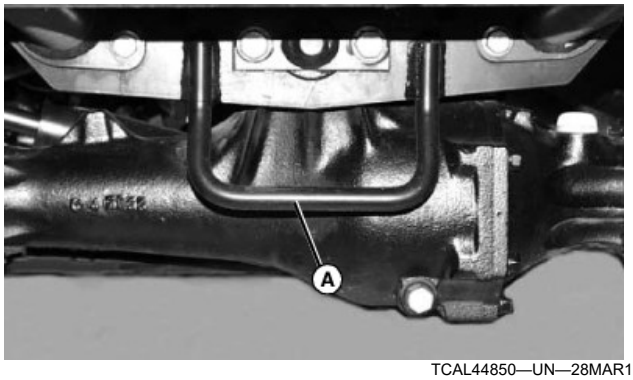

TCAL44850—UN—28MAR13

3. Fastgør en tung kæde eller bugseringsstrop til maskinens bugeringsøje (A) på bagakslen.
4. Skub langsomt maskinen, og brug bremserne efter behov.
5. Brug ikke maskinen til at skubbe eller trække et andet køretøj eller anhængeren.

OUO2004,00004CB-74-24MAR17

Transport af maskinen på anhænger

Sørg for, at anhængeren har de nødvendige lygter og advarselsskilte som påkrævet af lovgivningen.

FORSIGTIG: Vær ekstra forsigtig, når du læsser maskinen af eller på en anhænger eller lastbil.

- **Parker anhængeren på et plant underlag.**
- **Det anbefales at bruge en anhænger med sider.**
- **Sørg for, at hjulene ikke kører ned i huller eller over kanter.**
- **Bak langsomt og i en lige linje.**
- **Luk brændstofspærreventil, hvis monteret.**

VIGTIGT: Hvis en maskine transporteres på en anhænger eller en lastbil i høj hastighed, er der fare for, at hjelmen eller motorafdækningen rives af maskinen, hvis de ikke er sikret.

- **Anbring maskinen, så hjelmen eller motordækslet åbnes bagfra, så det forhindres, at vinden kan rive hjelmen eller afskærmningen op.**
- **Sørg for at sikre hjelmen eller motorafdækningen med eksisterende låse eller klinker.**
- **Fastgør motorhjelmen eller motorafdækningen med spændebånd, hvis der ikke er nogen låse eller låse.**

1. Hæv sidemodulerne og tilkobl transportlåsene.
2. Kør forlæns op på en kraftig anhænger med det forreste klippemodul hævet.
3. Sænk det forreste klippemodul ned på anhængerens lad.
4. Stop motoren, fjern tændingsnøglen og lås parkeringsbremsen.
5. Luk for brændstof spærreventilen.
6. Fastgør maskinen til anhængeren med kraftige stropper, kæder eller wirer. Fastgør de bageste stropper til de bageste bugseringspunkter nær bagakslen. Fastgør de forreste stropper i fastgøringshullerne på førerplatformen.

BEMÆRK: Stropperne for- og bagtil skal føres nedad uden på maskinen.

7. Kontrollér, at motordækslets låse er lukket og låst.

OUO2004,00004CC-74-07JUN22

Justering af skærehøjde

1. Parkér maskinen på et plant underlag, kraftudtaget frakoblet, parkeringsbremsen låst.
2. Hæv alle klippemoduler Tilkobl transportlåsene i venstre og højre side. Stop motoren.
3. Kontrollér dæktrykket i alle maskinens dæk og i dækkene på klipperens bærehjul, i henhold til specifikationer.

Specifikation

Fordæk—Tryk. . . . . 207 kPa (2.07 bar) (30 psi)

Specifikation

Bagdæk—Tryk. . . . . 193 kPa (1.93 bar) (28 psi)

Specifikation

Klippeskjoldets selvoprettende
hjul—Tryk. . . . . 275 kPa (2.75 bar) (40 psi)

Indstilling af forreste klippemoduls klippehøjde

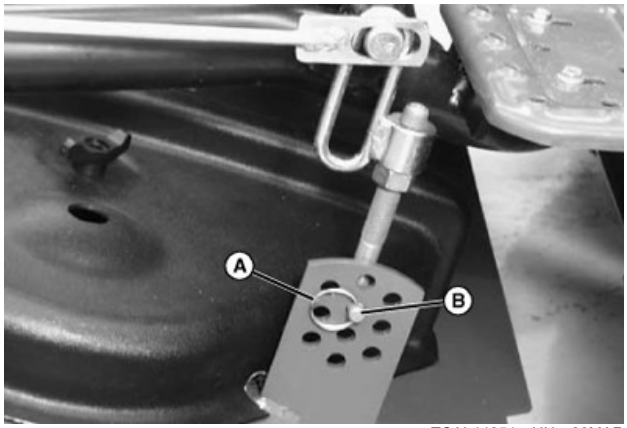

TCAL44851—UN—28MAR13

1. Fjern låseringen (A) fra bøjlesplitten (B) på venstre og højre side af det forreste klippemodul.

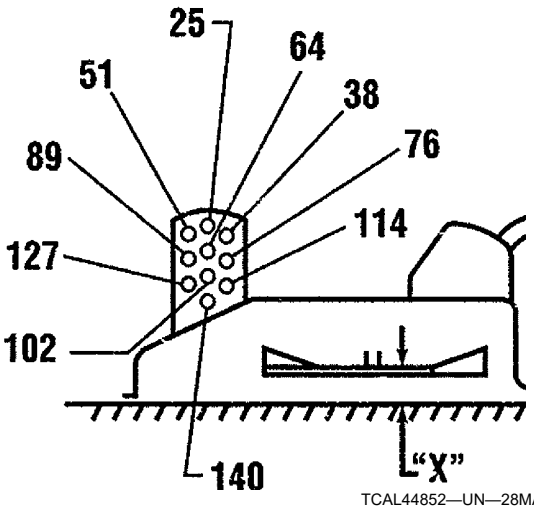

TCAL44852—UN—28MAR13

2. Anbring ved hjælp af figuren ovenfor eller mærkaten, der er monteret på forreste klippemodul, bøjlesplitterne i de huller, der passer til den ønskede klippehøjde.
3. Sæt låseringene ind i bøjlesplitterne.
4. Indstil bærehjulene på forreste klippemodul, så de passer til den klippehøjde, der er valgt på bøjlesplitten.

Indstilling af bærehjulenes klippehøjde

BEMÆRK: Denne indstilling gælder alle bærehjul foran og på siden af klippemodulerne.

1. Hæv klippemodulerne.

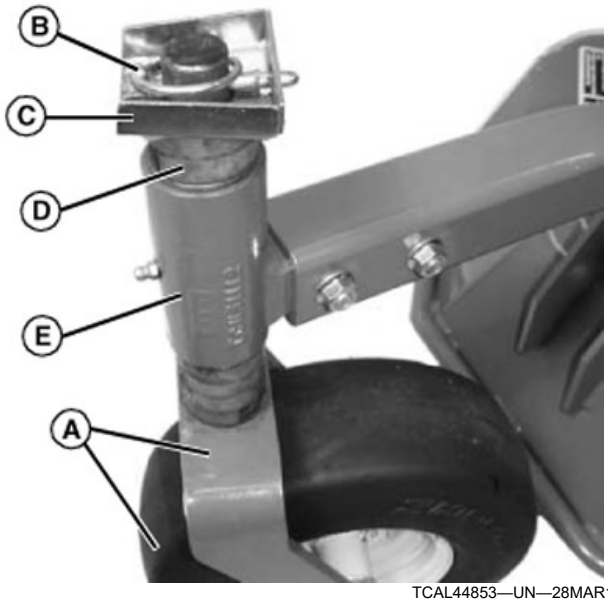

TCAL44853—UN—28MAR13

2. Støt bærehjulet og beslaget (A) med den ene hånd, idet du fjerner kviklåsesplitten (B) og afstandsstykkets beskyttelse (C).
3. Fjern afstandsstykkerne (D) øverst på bærehjulets drejeaksel.
4. Sænk bærehjulet og drej akslen ud af bærehjulets støttebeslag (E).

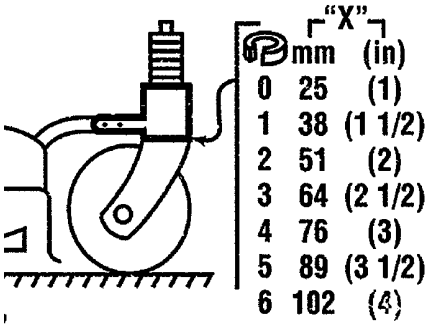

TCAL44854—UN—28MAR13

5. Brug figurerne ovenfor eller mærkaten, der er monteret på det forreste klippemodul, til at vælge antallet af de afstandsstykker, der er behov for, til at indstille bærehjulet til den ønskede højde.

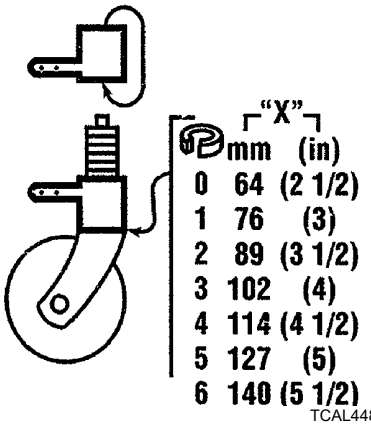

TCAL44855—UN—28MAR13

6. Bøj akselhældningens støttebeslag om for at justere knivene til en klippehøjde, der er højere end 102 mm (4 in).

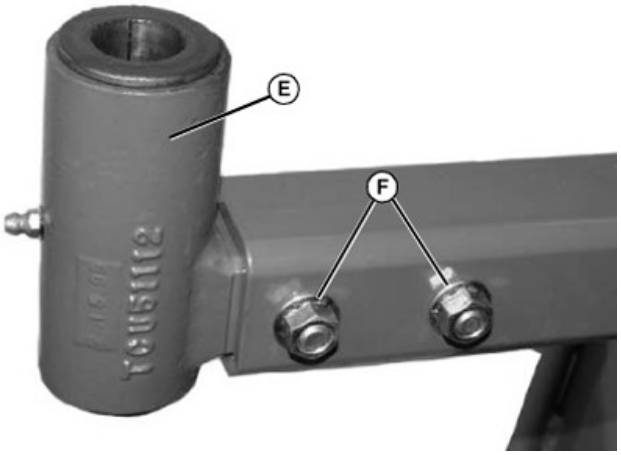

TCAL44856—UN—28MAR13

- Bærehjulets støttebeslag (E) bøjes ved at fjerne de to maskinskruer, møtrikker og bøsninger (F), der holder støttebeslaget fast på klippemodulets arm. Fjern beslaget fra armen, bøj beslaget om og montér det på armen igen.

7. Montér maskinskruerne og møtrikkerne, men spænd ikke møtrikkerne endnu.
8. Sæt det korrekte antal afstandsstykker på bunden af bærehjulets aksel.
9. Sæt bærehjulet og beslaget op gennem bærehjulets beslag.
10. Sæt de resterende afstandsstykker øverst på bærehjulets drejeaksel.

BEMÆRK: Når sideskjoldene indstilles til en klippehøjde på 25 mm (1 in), må afstandsstykkernes beskyttelse ikke monteres på det selvoprettende hjuls indvendige drejetap. Afstandsstykkernes beskyttelse kan komme i kontakt med motordækslet, når sidemodulet hæves.

11. Montér afstandsstykkets beskyttelse med den åbne ende fremad (som vist).
12. Montér kviklåsestiften i bærehjulets aksel og hullet i afstandsstykkets beskyttelse. Klik låseringen på bærehjulets aksel.
13. Hvis klippehøjden blev indstillet til over 102 mm (4 in), udføres følgende trin:
    - Sænk plæneklipperen ned på jorden.
    - Drej bærehjulene, så de trækker tilbage (sådan som det vil ske under normal fremadgående kørsel).
    - Spænd bærehjulets beslagdele.

OUMX068,000030D-74-05OCT13

Kontrol af plæneklipperens nivellering

1. Parkér maskinen sikkert. (Se Sikker parkering i afsnittet SIKKERHED).
2. Sænk alle klippemoduler helt ned på jorden.
3. Kontrollér dæktrykket på alle maskinens dæk, i henhold til specifikationer.

Specifikation

Maskinens fordæk—Tryk. . . . . 207 kPa (2.07 bar) (30 psi)

Specifikation

Maskinens bagdæk—Tryk. . . . . 193 kPa (1.93 bar) (28 psi)

4. Kontrollér dæktrykket på skjoldets selvoprettende hjul (serienr. 050001-100000).

Specifikation

Klippeskjoldets selvoprettende hjul—Tryk. . . . . 275 kPa (2.75 bar) (40 psi)

5. Indstil klippemodulerne til ønsket klippehøjde.

FORSIGTIG: Roterende knive er farlige. Før klippemodulet indstilles eller vedligeholdes:

- **Afbryd tændrørsledningen/-ledningerne eller det negative (-) batterikabel for forebygge, at maskinen starter ved et uheld.**
- **Bær altid handsker, når du arbejder på klippeknivene, eller når du arbejder i nærheden af knivene.**

6. Kontrollér, at den frontmonterede klippers bærehjul og de bagerste bøjler alle er indstillet i samme højde.
7. Kontrollér, at alle bærehjul kører bagud, som det vil ske under normal fremadgående kørsel.
8. Drej knivbladene, så de står parallelt med forakslen.

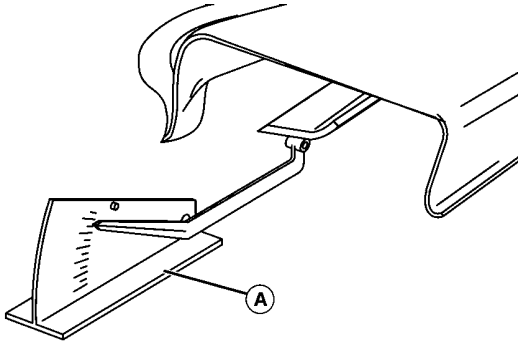

TCAL44857—UN—28MAR13

Et nivelleringværktøj (A) fås hos din John Deere forhandler, som kan gå ind under modulets kant og måle knivhøjden.

A—Nivelleringsværktøj

9. Mål afstanden fra spidsen af det yderste knivblad til jorden. Gentag for kniven på den anden side af klippemodulet. Klippeknivene skal være nivelleret på begge sider af modulet.
10. Drej de yderste knivblade, så de vender lige fremad og bagud.
11. Mål højden af de yderste knivblades for- og bagkant fra jorden. Gentag på den anden side.

Resultater:

- Knivbladenes klippehøjder skal være i vater fra side til side.
- Højden af de bageste knivspidser skal være 6 mm (0,25 in) mere end de forreste knivspidser.

OUMX068,000030E-74-05OCT13

Nivellering af klippemodul

1. Parkér maskinen sikkert. (Se Sikker parkering i afsnittet SIKKERHED).
2. Sænk alle klippemoduler helt ned på jorden.
3. Kontrollér dæktrykket i alle maskinens dæk og i dækkene på klipperens bærehjul, i henhold til specifikationer.

Specifikation	
Fordæk—Tryk.	207 kPa (2.07 bar) (30 psi)

Specifikation	
Bagdæk—Tryk.	193 kPa (1.93 bar) (28 psi)

4. Kontrollér dæktrykket på skjoldets selvoprettende hjul (serienummer 050001-100000).

Specifikation	
Klippeskjoldets selvoprettende hjul—Tryk.	275 kPa (2.75 bar) (40 psi)

5. Indstil klippemodulerne til ønsket klippehøjde.
6. Drej alle bærehjul, så de trækker tilbage (som det vil ske under normal fremadgående kørsel).

Nivellering af forreste klippemodul

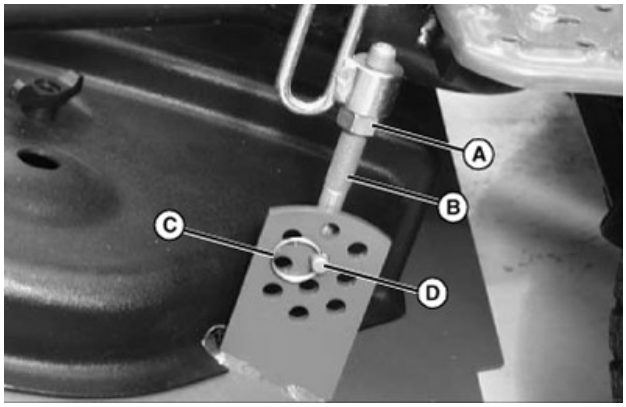

TCAL44858—UN—28MAR13

1. Løsn låsemøtrikken (A) på bøjlesplitten (B).
2. Fjern låseringen (C) på bøjlesplitten (D).
3. Drej den bageste bøjlesplit op eller ned for at indstille modulets højde, indtil knivene har samme niveau fra side-til-side og for-til-bag.
4. Sæt bøjlesplitten (D) tilbage i det passende hul i justeringshullet, og fastgør med låseringen.
5. Spænd låsemøtrikken (A).

BEMÆRK: På maskiner med et serienummer mellem 050001 og 100000 kan det være nødvendigt at reducere det selvoprettende hjuls lufttryk, men kun på den ene side, så det er lettere at bringe klippeskjoldet i vandret stilling.

Justering af klippeskjoldets sidehældning (serienummer 050001 - 100000)

Klippeskjoldets sidehældning kan justeres ved at reducere lufttrykket i de to selvoprettende hjul på den høje side. De anbefalede luftryk i dækkene må ikke overskrides.

Justering af klippeskjoldets sidehældning (serienummer 100001 -)

Kontakt din John Deere forhandler.

OUMX068,000030F-74-05OCT13

Indkobling af knivbladene

FORSIGTIG: Sørg for, at der ikke står nogen, der hvor maskinen skal bruges. Flyvende genstande kan medføre død eller alvorlige kvæstelser.

Hold hænder og fødder væk fra roterende knivblade og udkastets åbning.

Slå ikke græs, mens maskinen kører i bakgear, medmindre det er absolut nødvendigt.

BEMÆRK: Kør motoren for fuld gas ved græsslåning.

1. Start og opvarm motoren.
2. Sæt gearstangen i positionen med lav fart.
3. Frigør håndbremsen.
4. Sænk klippemodulerne ned på jorden. Hvis klippemodulerne allerede er nede, indstilles løftegrebet til plæneklippere til den nederste position (fremad), og derefter skal de have lov til at vende tilbage til midterpositionen. Denne procedure skal gentages hver gang, motoren startes.
5. Flyt gashåndtaget fremad til fuld-gas-position.
6. Træk kontakten til kraftudtaget op.
   - Knivene skal starte.
   - Hvis det ene sidemodul ikke er sænket, starter knivene til dette modul ikke op, før modulet sænkes.
   - Hvis det forreste modul ikke er sænket, starter ingen af knivene.
7. Hæv klippemodulerne for at frakoble knivene:
   - Hvis et sidemodul er hævet under klipning, stopper knivene til dette modul. Knivene starter op igen, så snart modulet sænkes.
   - Hvis det forreste modul er hævet under klipning, vil alle knivene på alle moduler stoppe. Så snart det forreste modul sænkes, skal kontakten til kraftudtaget tændes, slukkes og derefter tændes igen for at genstarte knivene.
   - Flyt PTO-kontakten til "Off"-positionen for at stoppe alle knive..

OUO2004,00004D0-74-17SEP13

Servicelitteratur

Hvis du gerne vil have en kopi af Reservedelskataloget eller Teknisk manual til denne maskine, bedes du ringe til:

- **U.S.A. & Canada:** 1-800-522-7448.
- **Alle andre regioner:** Din John Deere-forhandler.

OUO2004,00004D1-74-17SEP13

Reservedele

Vi anbefaler John Deeres kvalitetsreservedele og smøremidler, der fås hos din John Deere-forhandler.

Delnummeret kan ændres, brug de nedenfor anførte delnumre, når du bestiller. Hvis et nummer er blevet ændret, har din forhandler det seneste nummer.

Når du bestiller dele, skal din John Deere-forhandler have serienummeret eller produktidentifikationsnummeret (PIN) på din maskine eller dit redskab. Det er de numre, som du skrev ind i produktidentifikationsafsnittet i denne manual.

Bestil servicedele online

Besøg **http://JDParts.deere.com** på internettet for at bestille dele og få mere at vide.

OUO2004,00004D2-74-17SEP13

Delnumre

PUNKT	DELNUMMER
Luftfilterelementer:	
• Primær (stor)	AP33330
• Sekundær (lille)	AP33331
• Brændstoffilter (med gevind)	M811031
• Vandudskillerelement	M811032
Oliefiltre:	
• Motor	M806419
• Hydraulik	AL77061
Batteri	TY25272
Remme:	
• Frontmonteret skjold	TCU31159
• Venstremonteret skjold	TCU14539
• Højremonteret skjold	TCU14538
• Motorens vekselstrømsgenerator/ vandpumpe	M801821
Klippeskjoldets knivblade:	TCU51118
Sikringer:	
• 10 amp.	51M7689
• 15 amp.	51M7690
• 20 amp.	57M7691
• 30 amp.	57M8163
Kølerhætte:	AT173610
Pærer til indikatorlys	57M7943

(Delnumrene kan ændres uden varsel. Delnumrene kan være forskellige uden for USA)

OUO2004,00004D3-74-17SEP13

Vedligeholdelse af maskinen

VIGTIGT: Hvis der arbejdes under ekstreme forhold, er det nærliggende, at vedligeholdelsesintervallerne skal være kortere:

- **Motorkomponenterne kan tilsmudses eller tilstoppes, når der arbejdes i ekstrem varme, støv eller under andre hårde vilkår.**
- **Motorolien kan forringes, hvis maskinen konstant køres med langsomme eller lave motoromdrejningshastigheder, eller hvis motoren startes mange gange og kører i ganske kort tid.**

Brug følgende tidsskemaer for at udføre rutinemæssig vedligeholdelse på din maskine.

OUO2004,00004D4-74-17SEP13

Serviceintervaller

Indkøring - Efter de første 5 timer

- Kontrollér og spænd drivhjulets fastspændingsdele som angivet.
- Efterse dækkene, og kontrollér dæktrykket.
- Kontrollér for løse fastgørelsesdele.
- Se efter, om slangerne er slidt for kraftigt.
- Kontrollér og juster parkeringsbremsen. (Se den tekniske håndbog, eller kontakt en John Deere-forhandler).

Indkøring – efter de første 50 timer:

- Skift motorolie og -filter.
- Udskift hydraulikoliefilter.
- Efterse skålen til brændstoffiltrets bundfald, og aftap eventuelt vand.
- Efterse vekselstrømsgeneratorens rem og ventilatorrremmen med henblik på slid og korrekt stramning.
- Kontrollér, at slangeklemmerne på luftindtag og kølervæske holder tæt.

Før hver brug

- Kontrollér motoroliens og kølevæskens stande.
- Kontrollér oliestand for gearolie og hydraulikolie.
- Kontroller, at bremserne, hastighedsreguleringen og neutralstartkontakten fungerer.
- Fjern snavs og stumper fra køleribberne med trykluft ved lavt tryk.

Efter hver brug

- Rens luftindtagsfiltrene.
- Kontrollér luftmangelindikatoren.
- Undersøg, om der er løse, manglende eller beskadigede dele.
- Fyld brændstoftanken op.

Hver 50 timer eller årligt

- Se efter, om klippeknive er bøjede eller sløve.
- Rens batteriet, og kontrollér batterivæskestanden.
- Kontrollér og spænd drivhjulets fastspændingsdele som angivet.
- Efterse dækkene, og kontrollér dæktrykket.
- Kontrollér oliestanden i det mekaniske firehjulstræk (MFWD).
- Smør de selvoprettende hjul og bøsninger på det selvoprettende hjuls arm (20 steder).
- Smør klippeknivenes akseltappe (7 steder).
- Smør sideskjoldets løftearme (2 steder).
- Smør det frontmonterede skjolds løftearme (4 steder).

Efter hver 100 driftstimer

- Højtryksspul klippeskjoldene med afskærmningerne afmonteret.
- Smør klippeskjoldets sidemonterede løftecylindre (4 steder).
- Smør styrecylinderen.
- Smør kardanleddene til det mekaniske firehjulstræks drivaksel (2 steder).
- Smør hydrostatisk krybejusteringsexcentrik (1 sted).
- Smør kraftløfterens svingområder (2 steder).
- Smør forbindelsesstangens ender (2 steder).
- Smør bagakslens svingtap (1 sted).
- Efterse tilstanden af klippeskjoldets drivrem.
- Kontrollér og juster stramningen på klippeskjoldets drivrem.
- Fjern snavs og stumper fra køleribberne med trykluft ved lavt tryk.
- Smør pedalforbindelsesleddene.

Efter hver 200 timer

- Skift motorolie og -filter.
- Efterse vekselstrømsgeneratorens rem og ventilatorrremmen med henblik på slid og korrekt stramning.
- Kontrollér, at slangeklemmerne på luftindtag og kølervæske holder tæt.

Efter hver 500 timer

- Udskift hydraulikolie og -filter.
- Skift olien i bagakslen i firehjulstrækket.
- Udskift brændstoffiltret, hvis det ikke er blevet udskiftet inden for det sidste år.

- Kontrollér, at bolte og møtrikker i det styrtsikre førerværn (ROPS) er strammet til det rette moment.
- Kontroller bremserne, og juster efter behov.
- Servicér bagakslens drejetap. (Se den tekniske håndbog, eller kontakt en John Deere-forhandler).
- Kontrollér ventilspillerummet. (Se den tekniske håndbog, eller kontakt en John Deere-forhandler).

Årligt

- Skift transmissionsolien.
- Kontrollér kølevæskens frysepunkt og klarhed.
- Udskift brændstoffilteret mindst en gang pr. sæson.
- Udskift motorolie og filter mindst en gang pr. sæson.

Efter hver 1500 timer

- Kontrollér indsprøjtningsdyserne. (Se den tekniske håndbog, eller kontakt en John Deere-forhandler).

For hver 2000 timer eller hvert andet år

- Kontrollér motorens kølervæske og termostat, hvis der bruges COOLGARD ™ CONCENTRATE ANTIFREEZE (TY16036).

Efter 3000 timer eller hvert tredje år

- Skift motorens kølevæske og termostat, hvis der bruges COOLGARD ™ PREDILUTED ANTIFREEZE (TY16034).

Efter hver 3000 timer

- Kontrollér brændstoffets indsprøjtningspumpe. (Se den tekniske håndbog, eller kontakt en John Deere-forhandler).

Efter behov

- Udskift sikringer, pærer og batteri.
- Udskift kølerslangerne.
- Juster vekselsstrømsgeneratorens remspænding, eller udskift remmen.
- Kontrollér og juster parkeringsbremsen. (Se den tekniske håndbog, eller kontakt en John Deere-forhandler).
- Kontrollér/spænd fastgørelsesdele.
- Kontrollér og/eller udskift luftfilterelementerne.
- Rengør gummistøvventilen.
- Kontroller og aftap skålen til brændstoffiltrets bundfald.
- Efterse eller udskift batteriet.

OUMX068,0000310-74-05OCT13

Serviceintervaller efter overgang til biodiesel

VIGTIGT: Brug kun biodiesel, der overholder EN 14214 (europæisk standard) eller ASTM D-7467 (amerikansk standard), i blanding B6 til og med B20.

Biodiesel skal bruges senest tre måneder efter produktionsdatoen fra brændstofleverandøren.

BEMÆRK: Det anbefales dog at bruge John Deere Biodiesel Fuel Conditioner, når der bruges brændstof iblandet biodiesel.

Følg nedenstående serviceanbefalinger med de angivne intervaller for maskiner, der er omdannet til at kunne bruge brændstofblanding B6-B20:

Dagligt

- Kontrollér, og tøm vandudskilleren efter behov.
- Kontroller motorolie. Hvis oliestanden stiger, udskiftes motorolien straks.

Interval for skift af motorolie og filter

- Udskift ved 50 % af det serviceinterval, der er angivet i instruktionsbogen gældende for brug ved almindelig diesel.

Interval for udskiftning af brændstoffilter

- Udskift ved 50 % af det serviceinterval, der er angivet i instruktionsbogen gældende for brug ved almindelig diesel.

Hver 1000 timer

- Rengør, undersøg, og juster brændstofindsprøjtningen.

OUO2004,00004D6-74-17SEP13

Serviceintervaller efter overgang til Bio Hy-Gard

Følg nedenstående serviceanbefalinger med de angivne intervaller for maskiner, der er bygget om til at kunne bruge Bio Hy-Gard:

Hver 250 timer

- Udskift hydraulikolie og -filter.

Årligt

- Udskift Bio Hy-Gard-smøremidlet.

OUO2004,00004D7-74-17SEP13

Smørefedt

VIGTIGT: Brug de anbefalede John Deere fedttyper for at undgå komponentsvigt og for tidlig slitage.

De anbefalede John Deere-fedttyper er effektive inden for et gennemsnitligt temperaturområde på fra -29 til135 grader C (-20 til 275 grader F).

Kontakt din John Deere-forhandler med henblik på anvendelse af specialfedt, hvis der arbejdes uden for dette temperaturområde.

Følgende fedttyper foretrækkes:

Anvendelse i forbindelse med høje hastigheder

Brug John Deere Multi-Purpose SD Polyurea Grease eller John Deere Multi-Purpose HD Lithium Complex Grease til følgende smøringer ved høj hastighed:

- Klipperens spindler (7 steder).
- Bagaksellejer (1 sted).
- Kardanled på mekanisk firehjulstræk (2 steder).

Andre applikationer

Brug John Deere Multi-Purpose HD Lithium Complex fedt eller John Deere Moly High Temperature EP fedt til alle andre formål.

- Bærehjul (10 steder).
- Bærehjulets bøsninger (10 steder).
- Plæneklipperens løftearme (4 steder)
- Kraftløfter (2 steder).
- Sidemodulets løftecylinder (4 steder).
- Hydraulikstyrecylinder (2 steder).
- Bageste forbindelsesstang (2 steder).
- Justering af excentrisk hydrostatisk krybegear (1 sted).

Hvis ingen af de anbefalede fedttyper anvendes, skal der bruges universal NLGI-fedtkvalitet, klasse 2. Undgå at bruge John Deere Moly High Temperature EP fedt eksempelvis på spindlerne til klippemodulet og bagakslen til arbejde ved høj hastighed.

Arbejde under meget fugtige forhold kan nødvendiggøre brugen af specialfedt. Kontakt din John Deere-forhandler.

Tør alle smørefittings af før og efter smøring for at undgå forurening.

OUO2004,00004D8-74-17SEP13

Smøring af klipperspindlerne, bærehjulene og bærehjulenes gafler

1. Sænk plæneklipperen helt ned.
2. Parkér maskinen sikkert. (Se Sikker parkering i afsnittet SIKKERHED).

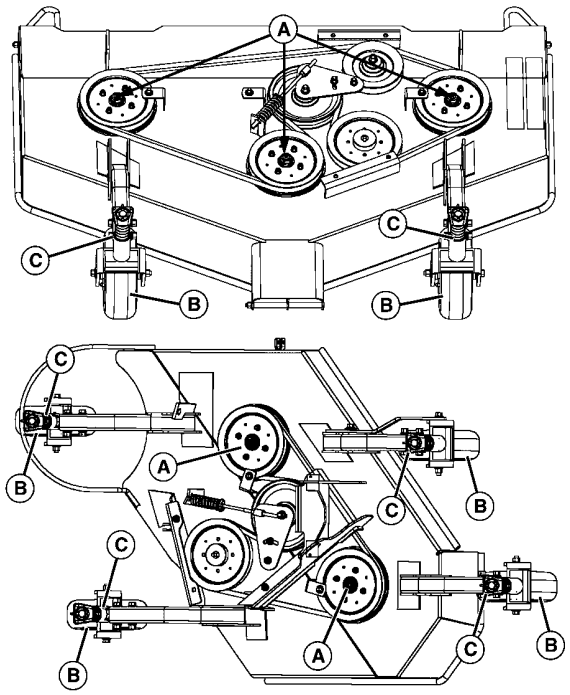

TCAL44859—UN—28MAR13

Forreste klippemodul vist foroven, sidemodul vist forneden. Remskærme afmonteret for tydelighedens skyld.

3. Smør klippemodulets smørenipler:

BEMÆRK: Brug ikke John Deere Moly High Temperature EP fedt på klippespindlerne.

- Klippeknivens spindler (A) med John Deere Multi-Purpose SD Polyurea Grease eller John Deere Multi-Purpose HD Lithium Complex Grease.
- Bærehjul (B) og bærehjulets armbøsninger (C) med John Deere Multi-Purpose HD Lithium Complex Grease eller John Deere Moly High Temperature EP Grease.

OUO2004,00004D9-74-17SEP13

Smøring af klippemodulets løftearme, kratløfter og løftecylindre

1. Sænk plæneklipperen helt ned.
2. Parkér maskinen sikkert. (Se Sikker parkering i afsnittet SIKKERHED).

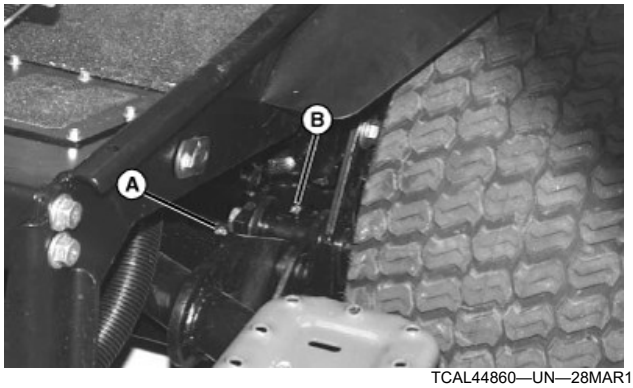

TCAL44860—UN—28MAR13

3. Smør løftearmens drejepunkt (A) på forreste klippemodul og kraftløfterens drejepunkt (B) på begge sider af maskinen med John Deere Multi-Purpose HD Lithium Complex Grease eller John Deere Moly High Temperature EP Grease.

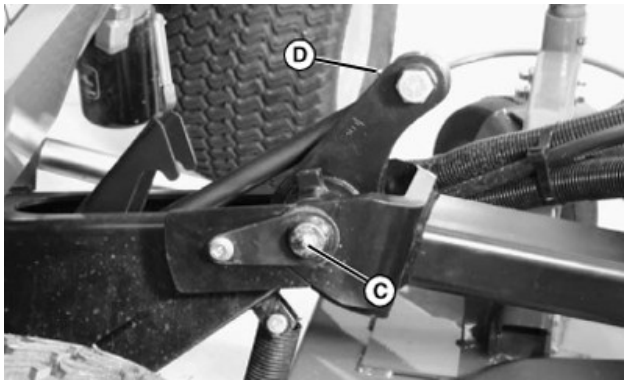

TCAL44861—UN—28MAR13

4. Smør løftearmens drejepunkt (C) på sidemodulet og løftecylinderens drejepunkt (D) på begge sider af maskinen med John Deere Multi-Purpose HD Lithium Complex Grease eller John Deere Moly High Temperature EP Grease.
5. Start maskinen. Løft sidemodulerne helt op.
6. Tilkobl transportlåsene på begge sidemoduler.
7. Stands motoren, og tag tændingsnøglen ud.

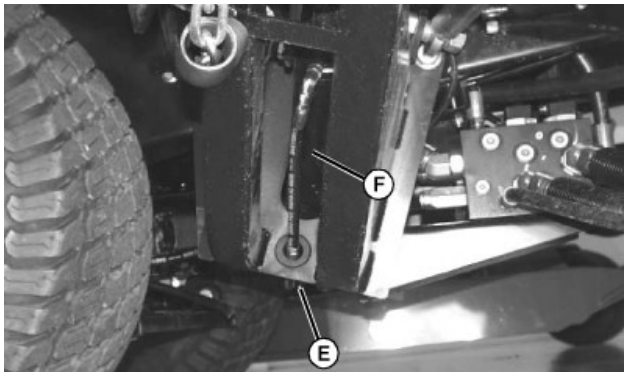

TCAL44862—UN—28MAR13

8. Smør smøreniplen (E) på bagenden af sidemodulets løftecylinder (F) på begge sider af maskinen med John Deere Multi-Purpose HD Lithium Complex Grease eller John Deere Moly High Temperature EP Grease.

OUO2004,00004DA-74-17SEP13

Smøring af bagakslens drejetap

1. Parkér maskinen sikkert. (Se Sikker parkering i afsnittet SIKKERHED).

TCAL44863—UN—28MAR13

2. Smør smøreniplen (A) på venstre side af bagakslen med John Deere Multi-Purpose SD Polyurea Grease eller John Deere Multi-Purpose HD Lithium Complex Grease.

OUO2004,00004DB-74-17SEP13

Smøring af den bagerste forbindelsesstang

1. Parkér maskinen sikkert. (Se Sikker parkering i afsnittet SIKKERHED).

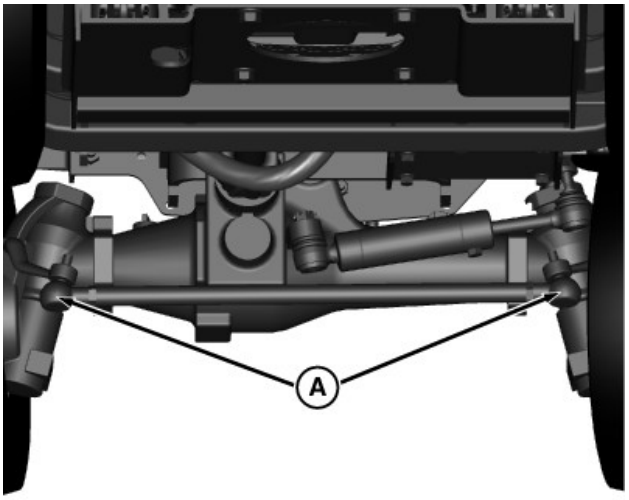

TCT015307—UN—20MAR17

2. Smør bagerste forbindelsesstangs ender (A) med John Deere Multi-Purpose HD Lithium Complex Grease eller John Deere Moly High Temperature EP Grease.

OUO2004,00004DC-74-21MAR17

Smøring af den hydrauliske styrecylinder

1. Parkér maskinen sikkert. (Se Sikker parkering i afsnittet SIKKERHED).

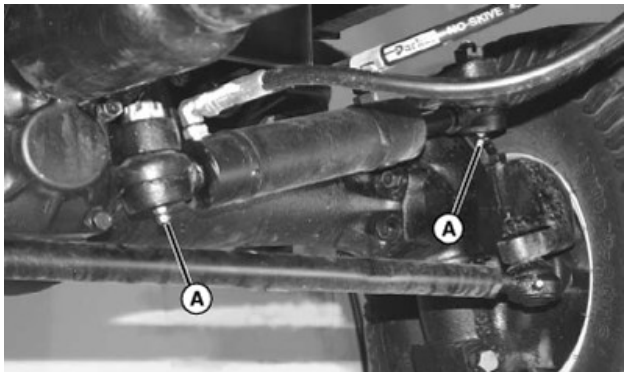

TCAL44865—UN—28MAR13

2. Smør enderne af den hydrauliske styrecylinder (A) i maskinens bagende med John Deere Multi-Purpose HD Lithium Complex Grease eller John Deere Moly High Temperature EP Grease.

OUO2004,00004DD-74-17SEP13

Smøring af hydrostatisk styrearm

1. Parkér maskinen sikkert. (Se Sikker parkering i afsnittet SIKKERHED).

TCAL44866—UN—28MAR13

2. Smør justeringen af excentrisk hydrostatisk krybegear (A) med John Deere Multi-Purpose HD Lithium Complex Grease eller John Deere Moly High Temperature EP Grease.

OUO2004,00004DE-74-17SEP13

Smøring af drivakslen

1. Løft sideklippemodulerne helt op.
2. Tilkobl transportlåsene på begge sidemoduler.
3. Parkér maskinen sikkert. (Se Sikker parkering i afsnittet SIKKERHED).

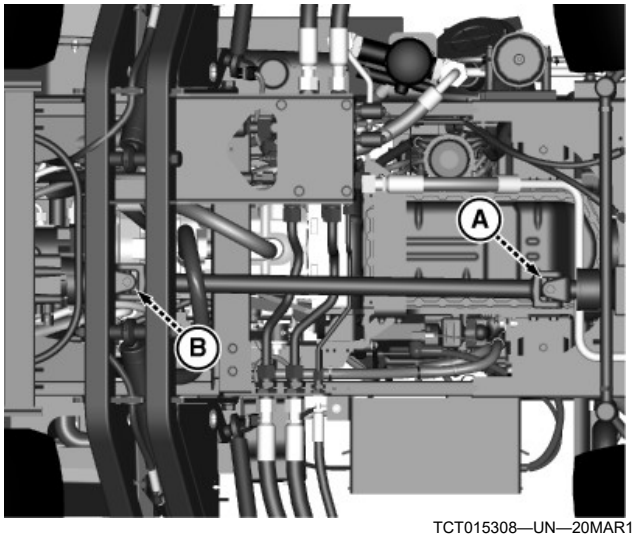

TCT015308—UN—20MAR17

4. Smør bagerste kardanled (A) med John Deere Multi-Purpose SD Polyurea Grease eller John Deere Multi-Purpose HD Lithium Complex Grease.
5. Smør forreste kardanled (B) med John Deere Multi-Purpose SD Polyurea Grease eller John Deere Multi-Purpose HD Lithium Complex Grease.

OUO2004,00004DF-74-21MAR17

Smøring af pedalets forbindelsesled

1. Parkér maskinen sikkert. (Se Sikker parkering i afsnittet SIKKERHED).

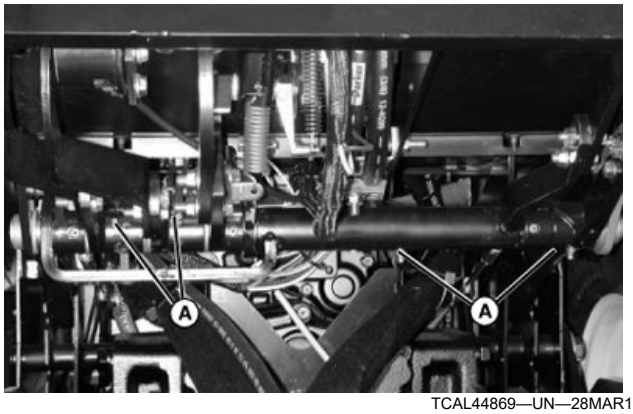

TCAL44869—UN—28MAR13

2. Smør de fire smørenipler (A), der sidder på bremsens drejeaksel under førerplatformen.

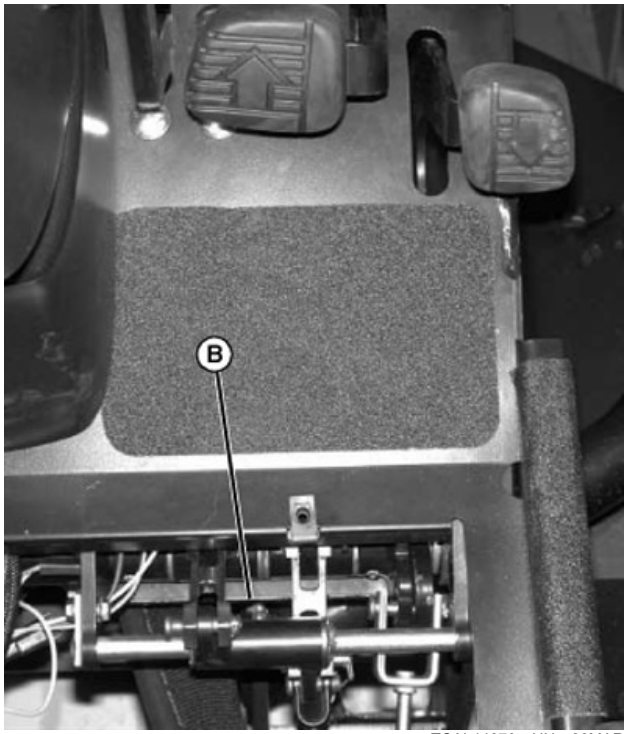

TCAL44870—UN—28MAR13

3. Fjern servicelugen på gulvet på førerplatformen og smør den hydrostatiske pedals forbindelsesled ved (B).

OUO2004,00004E0-74-17SEP13

Undgå udstødningsgas

FORSIGTIG: Motorens udstødningsgasser indeholder kulilte og kan give anledning til alvorlig sygdom eller dødsfald.

- **Flyt maskinen ud i det fri, før du starter motoren.**
- **Lad ikke motoren køre i et lukket område uden tilstrækkelig ventilation.**
- **Sæt en rørforlængelse til udstødningsrøret for at lede udstødningsgassen væk fra området.**
- **Sørg for frisk luft i arbejdsområdet, så udstødningsgassen kan komme ud.**

OUO2004,00004E2-74-17SEP13

Motorolie

Brug en olieviskositet baseret på det forventede lufttemperaturområde i perioden mellem olieskift.

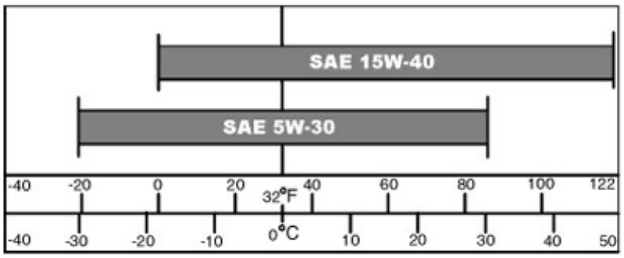

TCAL44871—UN—28MAR13

Følgende John Deere-olier ANBEFALES:

- TORQ-GARD SUPREME™
- PLUS-50™

Andre oliefabrikater kan bruges, hvis ovenstående John Deere-olietyper ikke kan fås, forudsat at de holder følgende specifikationer:

- API-serviceklassifikation SH/CF eller højere

OUO2004,00004E3-74-17SEP13

Åbning og lukning af motordæksel

1. Parkér maskinen sikkert. (Se Sikker parkering i afsnittet SIKKERHED).

VIGTIGT: Kør ikke med maskinen med motordækslet løftet.

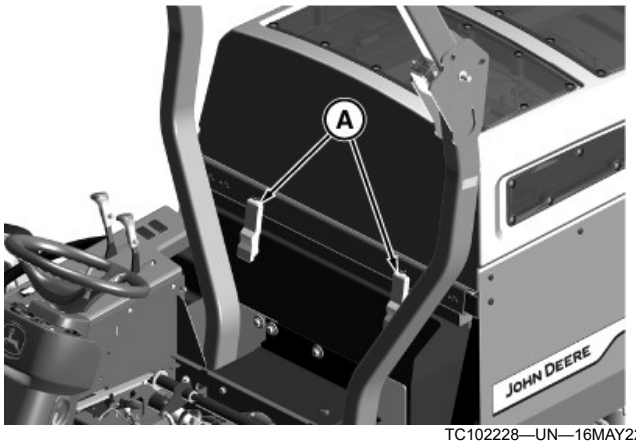

TC102228—UN—16MAY22

2. Træk ud i bunden af motordækslets låse (A) på venstre og højre side af maskinen, bag ved førersædet.
3. Tag det øverste af motordækslets låse af motordækslet kroge.

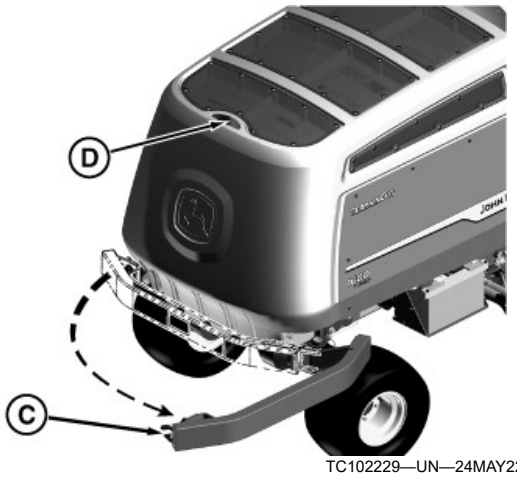

TC102229—UN—24MAY22

4. Skub grebet (B) ned og drej kofangeren (C) til højre side på maskinen.
5. Løft motordækslet med håndtaget (D). Åbn motordækslet helt, indtil det står stille.
6. Sænk forsigtigt motordækslet ned med håndtaget (D).
7. Sæt det øverste af motordækslets låse på motordækslets kroge, og tryk ind nederst på låsene for at lukke helt til.

OUO2004,00004E4-74-19MAY22

Hævning og sænkning af sædeplatformen

Hævning af førersædeplatformen

1. Parkér maskinen sikkert. (Se Sikker parkering i afsnittet SIKKERHED).

FORSIGTIG: Fingre og hænder kan komme i klemme eller knuses. Vær opmærksom på steder, hvor hænderne kan komme i klemme, og hold dem væk.

2. Stå på førerplatformen med ansigtet vendt mod førersædet.

TCT015336—UN—24MAR17

3. Træk frigørelseshåndtaget (A) fremad, mens der samtidig trækkes fremad og opad i førersædets ryglæn.

Sænkning af førersædeplatformen:

1. Drej sædeplatformen tilbage.
2. Kontrollér, at sædeplatformens låse er i sænket position.

OUO2004,00004E5-74-24MAR17

Kontrol af motorolie

1. Parkér maskinen sikkert. (Se Sikker parkering i afsnittet SIKKERHED).

VIGTIGT: Hvis det forsømmes at kontrollere motoroliestanden, er der fare for alvorlige motorproblemer, hvis oliestanden er uden for driftsintervallet:

- **Kontroller oliestanden før betjening.**
- **Kontroller oliestanden, når motoren er kold og står stille.**
- **Hold olieniveauet mellem mærkerne på oliepinden.**
- **Sluk for motoren, før der hældes olie på.**

2. Hæv motordækslet.

VIGTIGT: Undgå at snavs og andre forureningsstoffer trænger ned ved oliepindens rør. Rengør området omkring oliepinden, før du tager den ud.

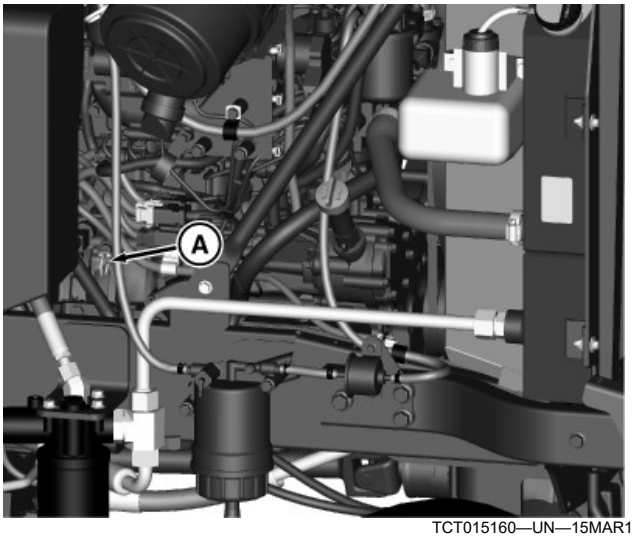

TCT015160—UN—15MAR17

3. Fjern oliepinden (A), som sidder på højre side af motoren. Tør målepinden af med en ren klud.
4. Anbring oliepinden i røret.

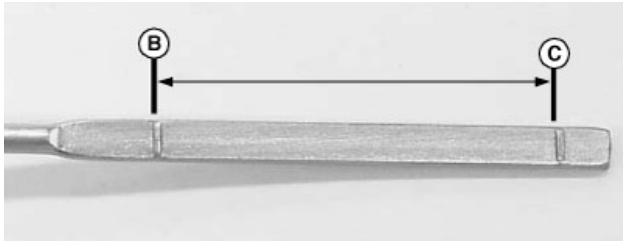

TCAL44877—UN—28MAR13

5. Træk oliepinden op. Kontrollér oliestanden. Oliestanden bør være mellem mærkerne (B) og (C) på oliepinden.
   - Hvis oliestanden er for lav, efterfyldes med olie op til mærket (B) på oliepinden, men ikke højere.
   - Hvis oliestanden er højere end oliepindens (B) mærke, skal den overskydende olie aftappes.
6. Anbring oliepinden i røret.
7. Sænk motordækslet.

OUO2004,00004E6-74-16MAR17

Udskiftning af motorolie og filter

1. Lad motoren køre for at varme olien op.
2. Parkér maskinen sikkert. (Se Sikker parkering i afsnittet SIKKERHED).
3. Hæv motordækslet.
4. Anbring en opsamlingsskål under oleaftapningsstedet.

VIGTIGT: Snavs og rester i olien kan forårsage skader på motoren. Rengør området omkring åbningen, inden proppen og oliepinden fjernes.

TCAL44878—UN—28MAR13

5. Fjern aftapningsproppen (A) placeret under motoren.

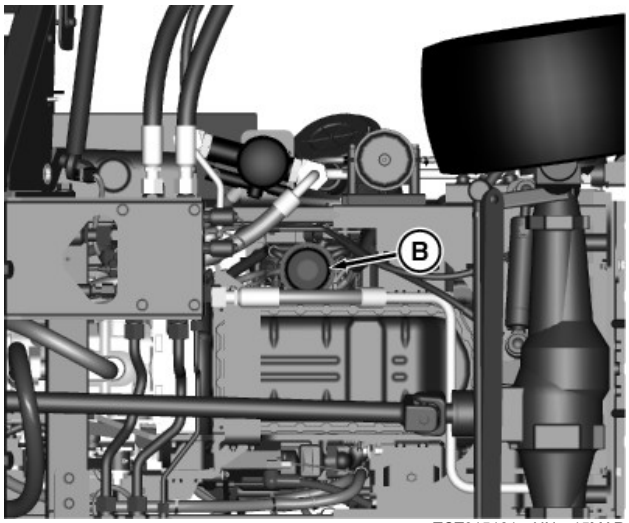

TCT015161—UN—15MAR17

6. Afmonter oliefilteret (B), der sidder under venstre side af motoren. Filteret afmonteres ved at dreje det mod uret.
7. Rens monteringsoverfladen for filtret på motoren med en ren klud.
8. Kom lidt ren motorolie på den nye filterpakning.
9. Montér det nye filter.
   - Drej filtret højre om, indtil det berører monteringsfladen. Drej 1/2 - 3/4 omdrejning efter, at pakningen rører.
10. Montér olieaftapningsproppen. Spænd ikke for meget.

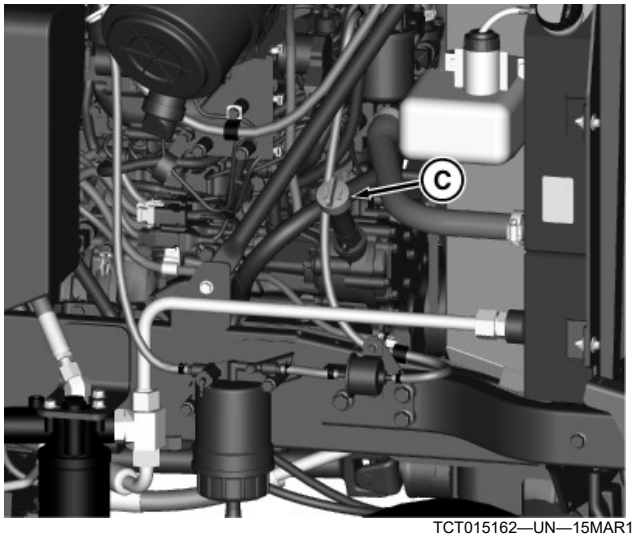

TCT015162—UN—15MAR17

11. Fjern oliepåfyldningsdækslet (C) øverst på motoren.

VIGTIGT: Fyld ikke for meget olie i krumtaphuset. De angivne oliekapaciteter er for en helt tom motor og et helt tomt krumtaphus. Noget af olien bliver tilbage i motoren efter aftapning.

12. Påfyld olie iht. specifikationen.

Specifikation

Motorolie—Kapacitet (ca.). . . . . 7,4 l (7,8 qt)

13. Montér oliepåfyldningsdækslet.
14. Start motoren.
    - Kør motoren ved lav hastighed i ca. to minutter.
    - Kontrollér området under motoren for olielækager.
15. Stop motoren.
16. Kontrollér motoroliestanden efter ca. to minutter.

VIGTIGT: Undgå at snavs og andre forureningsstoffer trænger ned ved oliepindens rør. Rengør området omkring oliepinden, før du tager den ud.

17. Træk oliepinden op. Tør den af med en ren klud.
18. Anbring oliepinden i røret.

TCAL44881—UN—28MAR13

19. Træk oliepinden op. Kontrollér oliestanden. Oliestanden bør være mellem mærkerne (D) og (E) på oliepinden.

- Hvis oliestanden er for lav, efterfyldes med olie op til mærket (D) på oliepinden, men ikke højere.
- Hvis oliestanden er højere end oliepindens (D) mærke, skal den overskydende olie aftappes.

20. Anbring oliepinden i røret.
21. Sænk motordækslet.

OUO2004,00004E7-74-16MAR17

Rengøring af motordækslets filtre

FORSIGTIG: Trykluft kan slynge urenheder langt bort.

- **Sørg for, at der ikke er tilskuere ved arbejdsområdet.**
- **Bær beskyttelsesbriller, når du bruger trykluft til rengøringsformål.**
- **Reducer trykket på trykluften til 210 kPa (30 psi).**

VIGTIGT: Et tilstoppet luftindsugningsfilter kan beskadige motoren på grund af overophedning. Sørg for, at indsugningsgitre og andre udvendige overflader, inkl. køleribber, altid holdes rene, så der kan suges nok luft ind.

1. Parkér maskinen sikkert. (Se Sikker parkering i afsnittet SIKKERHED).
2. Hæv motordækslet.

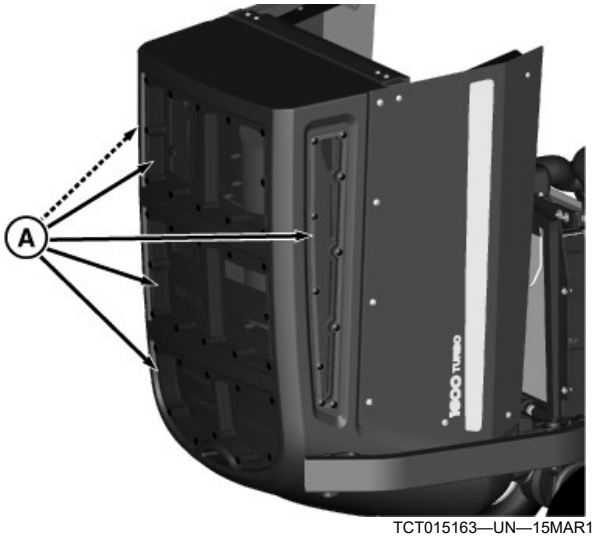

TCT015163—UN—15MAR17

3. Rengør alle fem filtre (A) på motordækslet med en børste, trykluft eller vand.
4. Se efter smuds indvendigt i motordækslet.
5. Luk motordækslet og lås.

OUO2004,00004E8-74-16MAR17

Rengøring af oliekøler og køler

FORSIGTIG: Trykluft kan slynge urenheder langt bort.

- **Sørg for, at der ikke er tilskuere ved arbejdsområdet.**
- **Bær beskyttelsesbriller, når du bruger trykluft til rengøringsformål.**
- **Reducer trykket på trykluften til 210 kPa (30 psi).**

VIGTIGT: Oliekølerens spiraler og køleribberne skal være rene for at sikre tilstrækkelig luftindsugning, så motoren ikke overopheder.

1. Parkér maskinen sikkert. (Se Sikker parkering i afsnittet SIKKERHED).
2. Lad motoren køle af.
3. Åbn motordækslet.

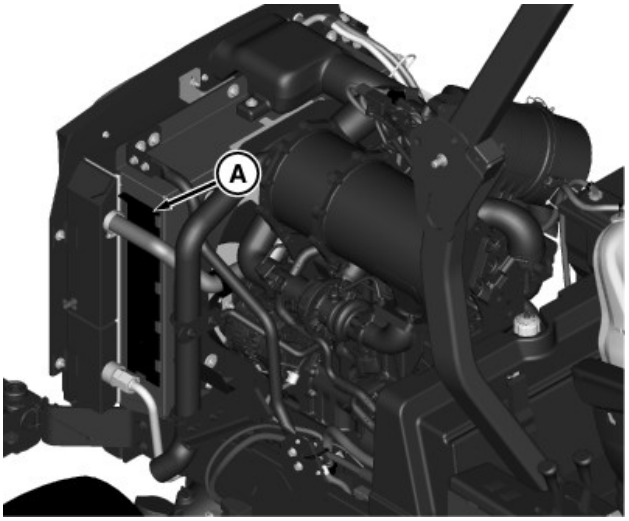

TCT015165—UN—15MAR17

4. Hæv kølerskærmens dæksel (A)

VIGTIGT: Når oliekøleren og køleribberne rengøres må der ikke komme vand og snavs ind i luftfilterets indsugningsslange. Hold trykluftsdysen mindst 150 mm (6 in) væk fra ribberne under rengøring.

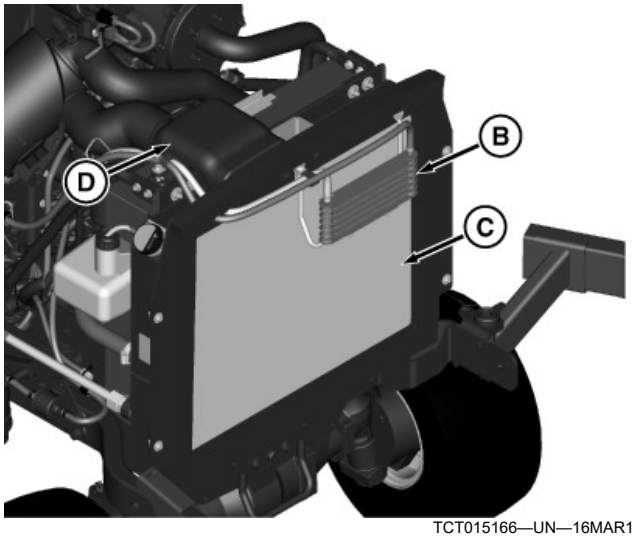

TCT015166—UN—16MAR17

5. Fjern urenheder og snavs fra oliekøleren (B) og køleren (C) ved at rette tryklуftstrålen eller vandet fra for til bag på køleren, og sørg for, at vand eller snavs ikke kommer ind i luftfilterets indsugningsslange (C).
6. Efterse oliekølerens spiraler og kølerens køleribber for skader.
7. Luk kølerskærmens udrensningsdæksel.
8. Sænk motordækslet.

OUO2004,00004E9-74-24MAR17

Kontrol af luftmodstandsindikatoren

Luftmodstandsindikator.

1. Parkér maskinen sikkert. (Se Sikker parkering i afsnittet SIKKERHED).
2. Hæv motordækslet.

BEMÆRK: Hvis indikatorhuset er revnet eller beskadiget, fungerer indikatoren ikke, som den skal.

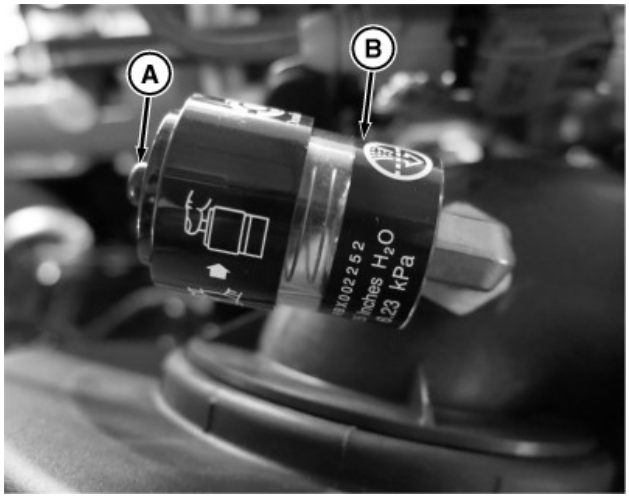

TCT015173—UN—16MAR17

3. Tryk på nulstillingstasten (A) nederst på indikatoren.
4. Start motoren. Lad den køre ved fuld gas.
5. Kontrollér luftfilterets modstandsindikator.
6. Udskift kun primærelementet, hvis den røde svømmer ses i vinduet (B).

OUO2004,00004EA-74-24MAR17

Udskiftning af luftfilterelementer

VIGTIGT: Rør ikke ved filteret, medmindre luftfilterets modstandsindikator lyser rødt i vinduet.

Snavs og stumper kan komme ind i motoren, når luftfilterhuset åbnes. Huset bør ikke åbnes, medmindre det er nødvendigt af hensyn til planlagt vedligeholdelse. Dermed undgås så vidt muligt forurening af indsugningssystemet.

Luftfilterets modstandsindikator skal kontrolleres oftere ved kørsel under støvede forhold.

1. Parkér maskinen sikkert. (Se Sikker parkering i afsnittet SIKKERHED).
2. Lad motoren køle af.
3. Hæv motordækslet.

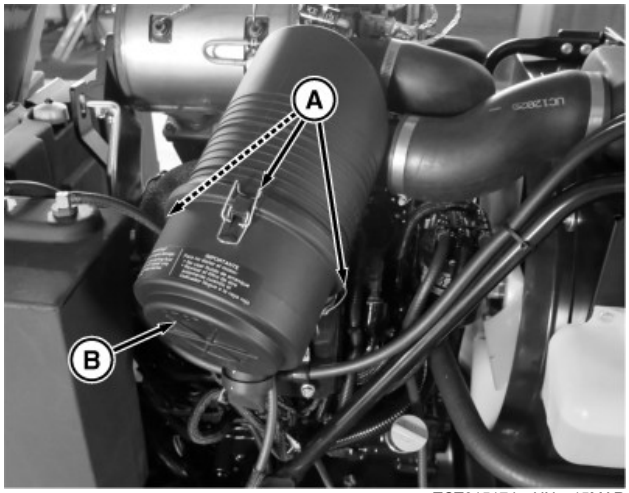

TCT015174—UN—15MAR17

4. Løsn de tre klemmer (A), og fjern dækslet til luftfilterhuset (B).

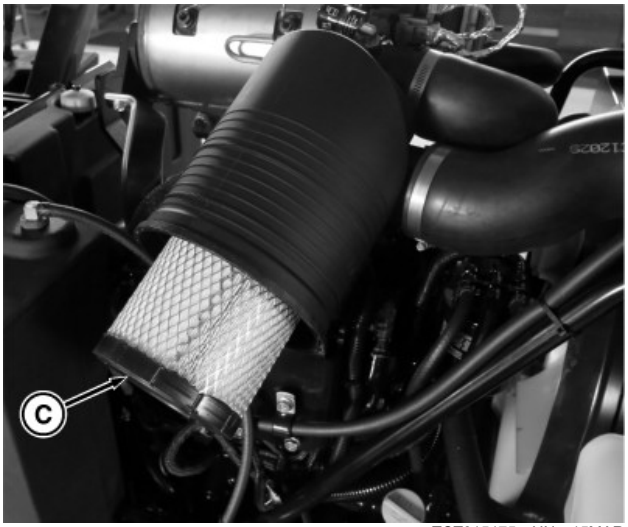

TCT015175—UN—15MAR17

5. Fjern og kassér det primære element (C).

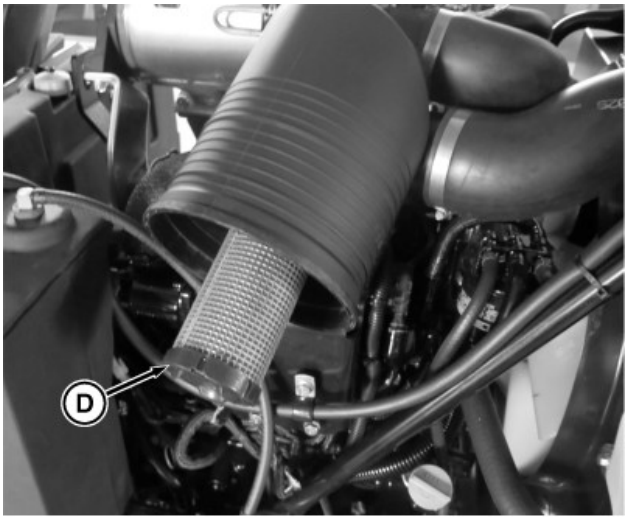

TCT015176—UN—15MAR17

6. Fjern og kassér det sekundære element (D).
7. Montér det nye element i huset.
8. Montér dækslet og nulstil luftfilterets modstandsindikator.
9. Start motoren. Kontrollér luftfilterets modstandsindikator. Hvis indikatoren er blevet rød, skal det sekundære filterelement udskiftes.
10. Hvis indikatoren stadig er rød efter at have nulstillet og kørt motoren, skal der kontrolleres for tilstopninger i luftfilterets hus eller i slangen fra køleren til luftfilteret.

OUO2004,00004EB-74-23AUG18

Udskiftning af sekundærelement

BEMÆRK: Kontrollér luftfilterets modstandsindikator. Hvis indikatoren er blevet rød, skal det sekundære filterelement udskiftes.

1. Fjern afdækningen og primærelementet.

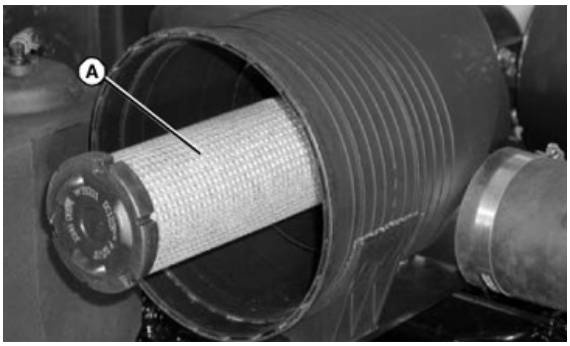

TCAL44892—UN—28MAR13

2. Fjern og kasser elementet (A).
3. Monter et nyt element.
4. Montér primærfilter og dæksel.

OUO2004,00004EC-74-17SEP13

Rengøring af støvventil

VIGTIGT: Betjen ikke maskinen, uden at luftrenseelementet og støvventilen af gummi er sat på.

1. Parkér køretøjet sikkert. (Se Sikker parkering i afsnittet SIKKERHED).
2. Lad motoren køle af.
3. Åbn motorrummet.

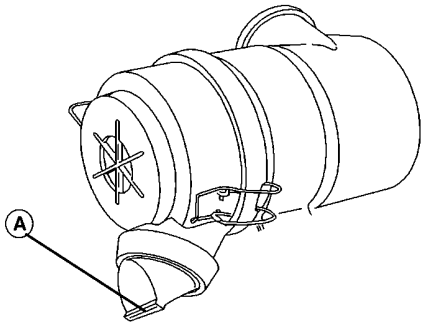

TCAL44893—UN—28MAR13

4. Rens støvventilen (A) ved at trykke på den. Tag den af, og udskift den, hvis den er beskadiget.

OUO2004,00004ED-74-17SEP13

Kontrol af kølerslanger, luftindsugningsslanger og klemmer

1. Parkér maskinen sikkert. (Se Sikker parkering i afsnittet SIKKERHED).
2. Lad motoren køle af.
3. Hæv motordækslet.

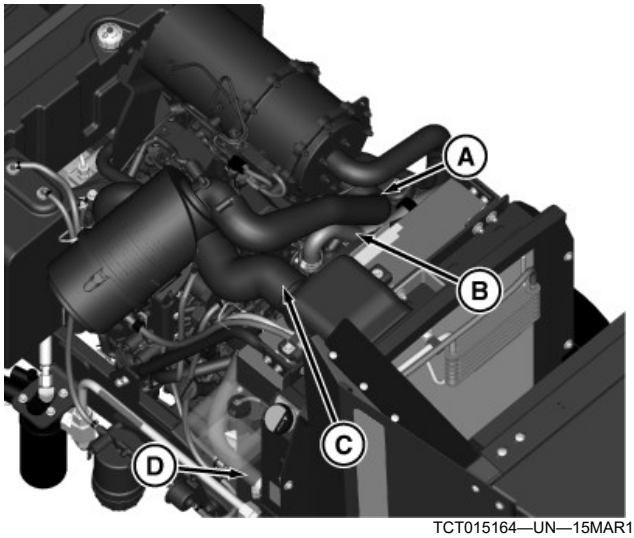

TCT015164—UN—15MAR17

4. Kontrollér luftfilteret til motorens indsugningsslange (A), motorkølevæskens returslange (B), luftindsugningen til luftfilterslangen (C) og motorkølevæskens indsugningsslange (D).
   - Stram slangens spændebånd.
   - Undersøg, om slangerne kan være revnet eller beskadiget. Udskift om nødvendigt.
5. Sænk motordækslet.

OUO2004,00004EE-74-16MAR17

Sikker service af kølesystemet

TCAL44896—UN—28MAR13

FORSIGTIG: Køleren vil være varm og kan brænde huden. Ophobet tryk kan forårsage eksplosiv frigivelse af kølevæske, når kølerdækslet fjernes:

- **Sluk for motoren og lad den køle af.**
- **Fjern ikke hætten medmindre køleren og motoren er afkølede nok, til at du kan røre dem med bare hænder.**
- **Åbn langsomt kølerdækslet til første stop, så alt trykket tages af. Aftag derefter dækslet.**

OUO2004,00004EF-74-17SEP13

Anbefalet motorkølervæske

VIGTIGT: Hvis der anvendes en forkert kølevæskeblanding, er der risiko for overophedning og beskadigelse af køleren og motoren:

- **Motoren må ikke køles alene med vand.**
- **Overskrid ikke en 50 %-blanding af kølevæske og vand.**
- **Der skal bruges godkendt ætylen-glykolbaseret kølevæske til motorblokke og kølere af aluminium.**

Motorens kølesystem er fyldt til at yde beskyttelse året rundt imod korrosion og tæring af cylinderforing, samt frostbeskyttelse til -37° C (-34°F). Hvis der kræves beskyttelse ved lavere temperaturer, kontakt John Deere-forhandleren for at få anbefalinger.

Følgende kølevæsker anbefales:

- John Deere COOL-GARD™ II Premix
- John Deere COOL-GARD™ Premix
- John Deere COOL-GARD™ PG Premix

John Deere COOL-GARD™ II Premix og John Deere COOL-GARD™ Premix fås i en koncentration på 50 % propylenglykol.

John Deere COOL-GARD™ PG Premix fås i en koncentration på 55 % propylenglykol.

Yderligere anbefalede kølevæsker:

- John Deere COOL-GARD™ II Concentrate i en blanding på 40 % til 60 % koncentrat med vand.
- John Deere COOL-GARD™ Concentrate i en blanding på 40 % til 60 % koncentrat med vand.

Hvis de anbefalede kølevæsker ikke fås, skal der bruges en kølevæske på basis af ætylenglykol eller propylenglykol, der opfylder følgende specifikationer:

- ASTM D3306 færdigblandet (50 %) kølevæske.
- ASTM D3306 kølevæskekoncentrat i en 40 til 60 % blanding med vand.

Kontroller beholderens mærkat, før du bruger indholdet for at forvisse dig om, at det har de rigtige specifikationer til din maskine. Brug kølevæske med kølevæskeforbedrer (conditioner) eller hæld conditioner i kølevæsken før brug.

Vandkvalitet

- Vandkvaliteten er vigtig for kølesystemets ydeevne. Det anbefales at anvende destilleret, afioniseret eller

demineraliseret vand til blanding med ætylenglykolbaseret kølevæskekoncentrat.

OUO2004,00004F0-74-17SEP13

Kontrol af kølevæskestand

VIGTIGT: Hvis der anvendes en forkert kølevæskeblanding, er der risiko for beskadigelse af køleren:

- **Brug ikke motoren uden kølervæske eller med almindeligt vand.**
- **Anvend en frostvæske, som er godkendt til aluminiumsmotorer.**
- **Brug ikke mere end 50 % frostvæske i kølemidlet.**
- **Hæld ikke kølervæske eller vand i køleren, når motoren er varm.**
- **Undlad påfyldning af Stop Leak eller andre tilsætningsmidler.**

1. Parkér maskinen sikkert. (Se Sikker parkering i afsnittet SIKKERHED).
2. Lad motoren køle af. Hæv motordækslet.

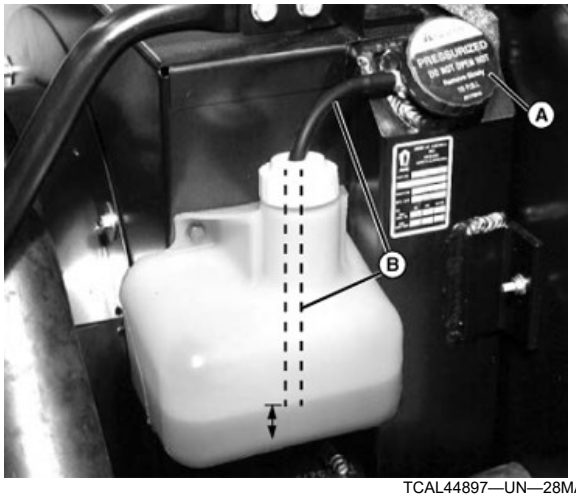

TCAL44897—UN—28MAR13

3. Fjern kølerdækslet (A) og kontrollér, at kølevæsken står oppe ved påfyldningsstudsen.
4. Ved lav kølevæskestand påfyldes den specificerede mængde frostvæske og vand.
5. Påsæt kølerdækslet.

BEMÆRK: Kølevæskens ekspansionsbeholder bruges til at opfange overskydende væske fra køleren og vil være omtrent halvt fuld under driften. Kølevæsken flyder tilbage til køleren, når systemet er kølet af.

6. Kontrollér kølevæskens ekspansionsbeholder. Kontrollér, at overløbsslangen (B) ikke berører bunden af ekspansionsbeholderen.
7. Kølevæskens ekspansionstank skal være halvt fuld ved motorens driftstemperatur.
8. Hvis nødvendigt renses motordækslets filter, oliekølerens spoler og kølerfinnerne for snavs.
9. Kontrollér slangernes og spændebåndenes tilstand. Undersøg, om der er utætheder eller løse forbindelser.

OUO2004,00004F1-74-17SEP13

Vedligeholdelse af kølesystemet

Aftapning af kølesystemet

FORSIGTIG: Skru ikke kølerdækslet af, før motoren er kold. Drej kølerdækslet langsomt til det første stop. Slip alt tryk ud, inden dækslet skrues helt af. Når motoren er varm, kan kølevæsken sprøjte ud af køleren med voldsom kraft og forvolde alvorlige forbrændinger.

Frostvæske er farligt for miljøet. Bortskaf frostvæske iht. miljølovgivningen.

VIGTIGT:

- **Lad aldrig motoren køre uden kølevæske.**
- **Hæld ikke kølevæske i køleren, når motoren er varm.**

1. Parkér maskinen sikkert. (Se Sikker parkering i afsnittet SIKKERHED).
2. Lad motoren køle af.
3. Hæv motordækslet.

TCAL44898—UN—28MAR13

4. Åbn langsomt kølerdækslet (A) til første stop, så alt trykket tages af.

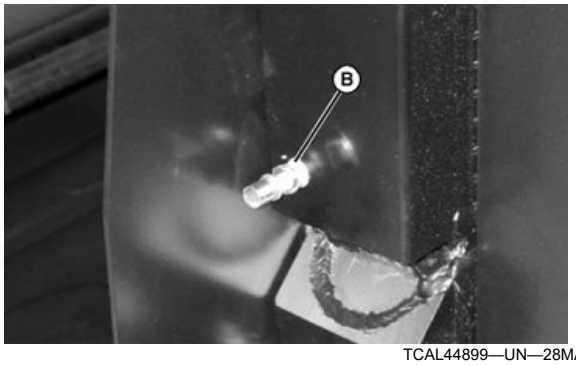

TCAL44899—UN—28MAR13

5. Åbn kølerens aftapningshane (B), der sidder på højre side af køleren. Tap kølevæske af i en spildbakke.
6. Luk aftapningshanen, når al kølevæske er løbet ud af køleren.
7. Skylning af kølesystemet.

Skylning af kølesystemet

VIGTIGT:

- **Skyl ikke kølesystemet, når motoren er varm.**
- **Lad aldrig motoren køre uden kølevæske.**

1. Dræn kølesystemet, og efterfyld derefter med John Deere Cooling System Cleaner eller John Deere Cooling System Quick Flush eller lignende. Fyld systemet op med rent vand. Følg anvisningerne på dunken.
2. Skru kølerdækslet fast, og stram det.
3. Start motoren og lad den være tændt, indtil den når driftstemperatur.
4. Stop motoren.

FORSIGTIG: Kontakt med varme overflader kan brænde huden. Motoren, komponenter og væsker vil være varme, hvis motoren har kørt. Lad motoren køle af, før den vedligeholdes, eller før der arbejdes nær motoren og dens dele.

5. Åbn kølerhanen.
   - Aftap kølesystemet straks, så rust og smuds ikke når at bundfælde sig.
6. Luk kølerhanen.
7. Fyld kølesystemet med rent vand, og gentag skylningen, indtil systemet er rent.
8. Aftap systemet, og efterfyld med kølevæske.

Påfyldning af kølesystemet

VIGTIGT: Hvis der anvendes en forkert kølevæskeblanding, er der risiko for beskadigelse af køleren:

- **Brug ikke motoren uden kølervæske eller med almindeligt vand.**
- **Anvend en frostvæske, som er godkendt til aluminiumsmotorer.**
- **Brug ikke mere end 50 % frostvæske i kølemidlet.**
- **Hæld ikke kølervæske eller vand i køleren, når motoren er varm.**
- **Undlad påfyldning af Stop Leak eller andre tilsætningsmidler.**

1. Når motoren og kølesystemet er koldt, åbnes kølerdækslet til første stop, så alt tryk kan slippe ud. Når motoren og kølesystemet er koldt, åbnes kølerdækslet til første stop, så alt tryk kan slippe ud. Tryk lidt ned på dækslet, og drej venstre om for at fjerne det.
2. Kølesystemet påfyldes iht. specifikationen.
   - Visse steder kan det være nødvendigt at beskytte kølesystemet mod lavere temperaturer. Se etiketten på frostvæskebeholderen, eller kontakt en John Deere-forhandler for at få de seneste oplysninger og anbefalinger.
   - Eventuelle utætheder i kølesystemet kan tætnes med John Deere Cooling System Sealer eller et tilsvarende produkt. Kølesystemet må IKKE tilsættes andre additiver.

Specifikation

Kølesystem —Kapacitet. . . . . 7,5 l (8 qt)

3. Start motoren, og læg mærke til kølevæskestanden i køleren. Fyld kølevæske på, hvis nødvendigt, så kølevæsken når op til påfyldningsstudsen.
4. Skru kølerdækslet fast, og stram det. Lad motoren køre, indtil den har nået driftstemperatur.
5. Stop motoren, og lad den afkøle.
6. Fyld kølevæske på efter behov.
7. Kontrollér slangernes og spændebåndenes tilstand. Undersøg, om der er utætheder eller løse forbindelser.

OUO2004,00004F2-74-17SEP13

Servicering af brændstoffilterets slamsamlerskål

FORSIGTIG: Undgå personskader! Brændstofdampe er eksplosive og antændelige:

- **Sluk motoren, og lad den køle af, før du fylder brændstof på tanken.**
- **Ryg ikke, når du håndterer brændstof.**

- **Hold brændstoffet væk fra åben ild eller gnister.**
- **Fyld brændstof på tanken ude i det fri eller i et ventileret område.**
- **Sug straks spildt brændstof op med det samme.**
- **Brug rene godkendte ikkemetalliske beholdere for at forebygge statisk elektricitet.**
- **Brug en ren godkendt plasttragt uden skærm eller filter for at forebygge statisk elektricitet.**
- **Løsn brændstoffets dæksel langsomt for at tage trykket af og undgå, at der løber brændstof ud omkring dækslet.**

Kontrol

1. Parkér maskinen sikkert. (Se Sikker parkering i afsnittet SIKKERHED).
2. Lad motoren køle af.
3. Hæv motordækslet.
4. Brændstoffilterets slamsamlerskål er placeret på motorens venstre side.

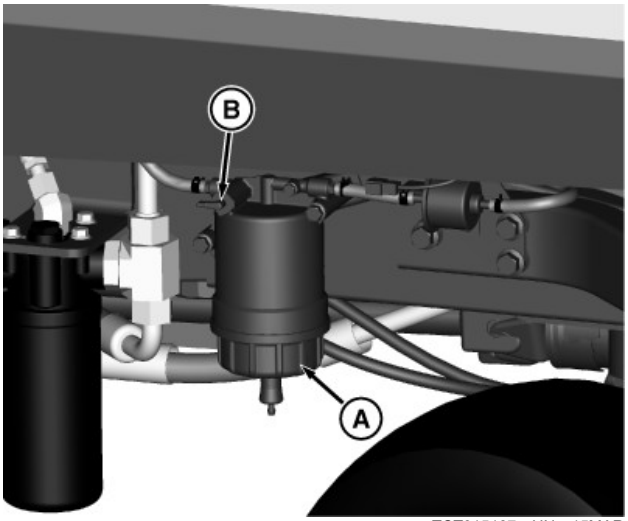

TCT015167—UN—15MAR17

5. Se efter, om der er vand og aflejringer i slamsamlerskålen.

Rengøring og udskiftning

1. Luk brændstofspærreventilen (B) ved at dreje den til vandret stilling, som vist.
2. Drej slamsamlerskålen (A) for at afmontere skål og filter. Kassér filtret.
3. Rens skålen og sæt et nyt filter på.
4. Monter skålen og kravemøtrikken. Stram kravemøtrikken med hånden.
5. Åbn brændstofspærreventilen ved at dreje grebet til lodret stilling.
6. Spæd brændstofsystemet.
7. Start motoren, og kontrollér for utætheder.

OUO2004,00004F3-74-15MAY17

Spædning af dieselbrændstofsystemet

BEMÆRK: Det kan være nødvendigt at spæde brændstofsystemet, hvis motoren er løbet tør, eller hvis brændstoffilteret er skiftet ud.

1. Sørg for, at maskinen står på en plan overflade, ikke en skråning.
2. Sluk for kontakten til kraftudtaget.
3. Sænk redskabet ned på jorden.
4. Aktivér parkeringsbremsen.

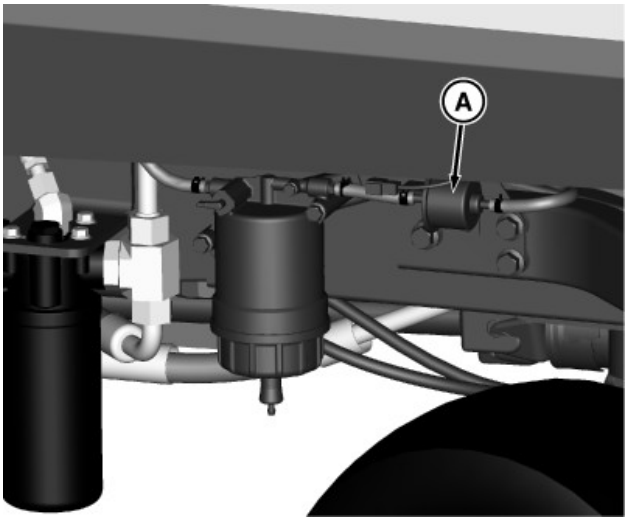

TCT015168—UN—15MAR17

5. Drej tændingsnøglen hen på RUN (kørepositionen) i 2 minutter for at starte motoren. Brændstofpumpen (A) sætter brændstoffet under tryk og fjerner evt. luft i systemet.
6. Start motoren. Hvis motoren ikke vil starte, gentages foregående trin.

OUO2004,00004F4-74-16MAR17

Kontrol og justering af vekselstrømsgeneratorens rem

FORSIGTIG: Roterende dele kan gribe fingre, løstsiddende tøj eller langt hår. Vent, indtil motoren og alle bevægelige dele stopper, før du rejser dig fra førersædet for at indstille eller vedligeholde maskinen.

Kontrollér remspænding

1. Parkér maskinen sikkert. (Se Sikker parkering i afsnittet SIKKERHED).

2. Lad motoren køle af.
3. Hæv motordækslet.

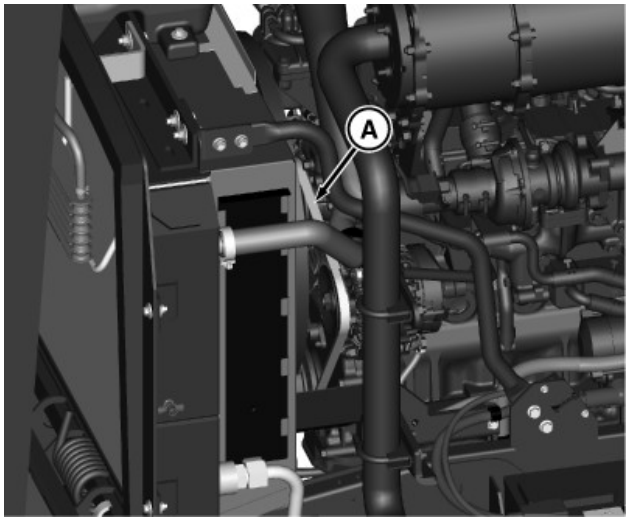

TCT015169—UN—15MAR17

4. Kontrollér generatoremmen (A).
   - Undersøg remmen for slitage, skader eller slaphed, mens den sidder på ventilatorens, generatorens og svinghjulets remskiver.
   - Tryk med tommelfingeren på remmen ca. midtvejs mellem remskiverne. Remmen skal bøje ca. 10-15 mm (3/8-1/2 in) indad.

Indstilling af remspændingen

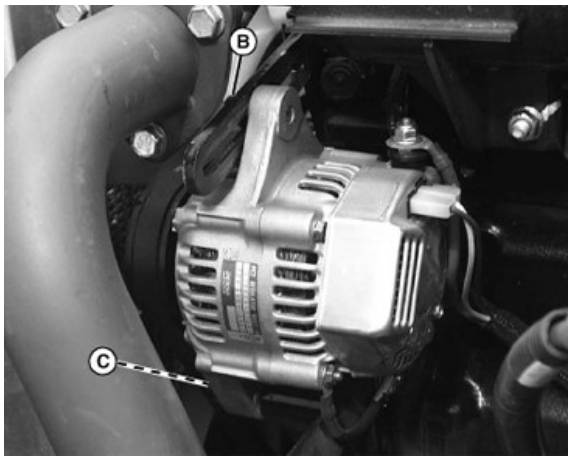

TCAL44903—UN—28MAR13

Generatoren sidder på højre side af motoren.

1. Skru justeringsbolten (B) løs.
2. Skru generatorens monteringsbolt (C) løs.
3. Tryk udad på generatorhuset.
4. Spænd justeringsbolten (B) og monteringsbolten (C).
5. Kontrollér remspændingen:
   - Tryk med tommelfingeren på remmen ca. midtvejs mellem remskiverne. Remmen skal bøje ca. 9,5 mm (3/8 in.) indad.
6. Sænk motordækslet.

OUO2004,00004F5-74-20MAR17

Udskiftning af generatorrem

FORSIGTIG: Roterende dele kan gribe fingre, løstsiddende tøj eller langt hår. Vent, indtil motoren og alle bevægelige dele stopper, før du rejser dig fra førersædet for at indstille eller vedligeholde maskinen.

1. Parkér maskinen sikkert. (Læs om Sikker parkering i afsnittet SIKKERHED).
2. Lad motoren køle af.
3. Hæv motordækslet.

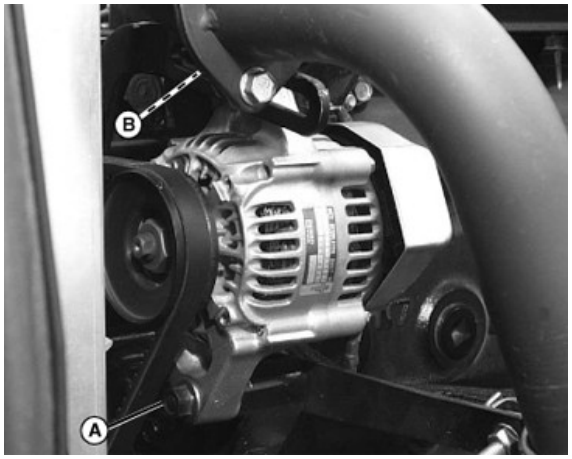

TCAL44904—UN—28MAR13

Generatoren sidder på højre side af motoren.

4. Løsn generatorens monteringsbolt (A).
5. Løsn og fjern justeringsbolten (B).
6. Pres generatorhuset indad.
7. Fjern den slidte rem fra generatorens skive og begge motorremskiver.

BEMÆRK: Det kan være nødvendigt at løsne de møtrikker, der holder kølerens ventilatorkappe på plads, og at hæve elle sænke kappen, indtil der er tilstrækkeligt med plads til, at remmen kan trækkes mellem blæserbladene og kappen.

8. Monter en ny rem over blæserbladene og på motorens og generatorens remskiver.
9. Juster remmen, så den bøjer ca. 11 mm (5 in), når der trykkes med en finger mellem vandpumpen og generatorens remskiver.

OUO2004,00004F6-74-17SEP13

Transmissions- og hydraulikolie

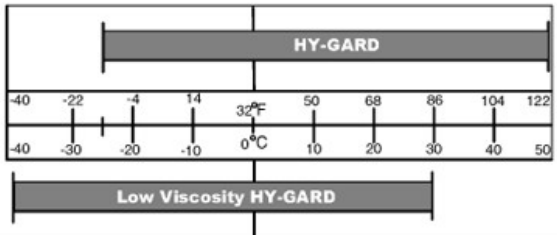

TCAL44905—UN—28MAR13

BEMÆRK: Transakslen er fra fabrikken blevet fyldt med John Deere HY-GARD® (J20C) transmissionsolie. Bland IKKE forskellige olietyper.

Brug kun HY-GARD® (J20C) transmissionsolie.

Brug ikke automatgearolie type "F".

John Deere HY-GARD® (J20C) transmissionsolie er fremstillet specielt til maksimal beskyttelse af maskinen mod mekanisk slitage, korrosion og skumdannelse.

VIGTIGT: Hvis driftstemperaturerne er under –18°C (0°F), skal du bruge Low Viscosity HY-GARD® (J20D), ellers vil transmissionen tage skade.

OUO2004,0000500-74-17SEP13

Kontrol af hydraulikoliestand

Kontrollér oliestanden, før du starter motoren.

1. Parkér maskinen sikkert. (Se Sikker parkering i afsnittet SIKKERHED).
2. Åbn motorafskærmningen.

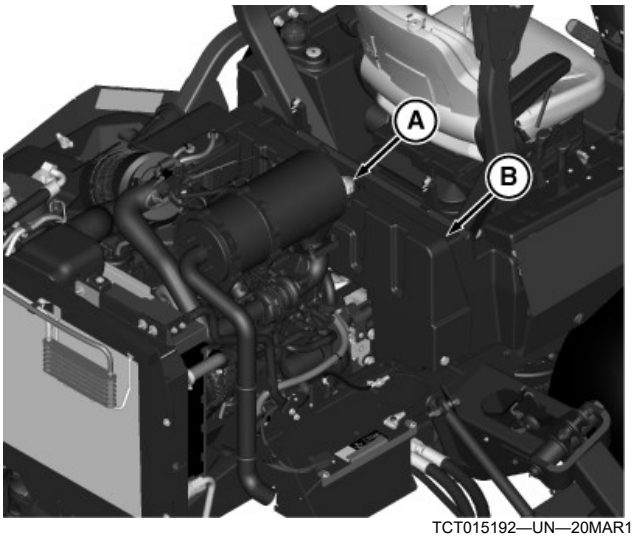

TCT015192—UN—20MAR17

3. Fjern hydraulikbeholderens (B) påfyldningshætte (A).

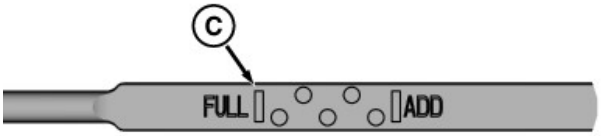

TCT015193—UN—30JUN17

4. Kontrollér oliestanden på oliepindens indikator (C). Oliestanden skal stå mellem ”FULD”- og ”PÅFYLD”-mærkerne på indikatoren, når maskinen er kold.
5. Sæt beholderens hætte på, og luk motordækslet.

OUO2004,0000501-74-20MAR17

Kontrol af transmissionsoliestand

1. Parkér maskinen sikkert. (Se Sikker parkering i afsnittet SIKKERHED).

VIGTIGT: Varm hydraulikolie udvider sig og viser en forkert oliestand. Kontrollér beholderens tank:

- **Når olien er kold.**
- **Motoren kører ikke.**

BEMÆRK: Den hydrostatiske gearolie er adskilt fra hydrauliksystemets olie, og har en oliepåfyldningshætte/oliepind, der sidder under førersædeplatformen.

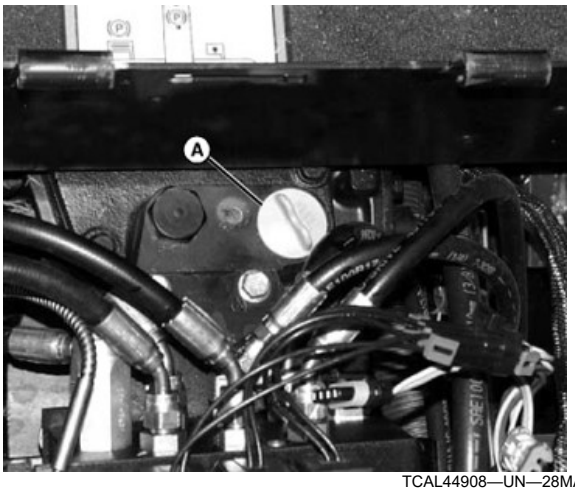

TCAL44908—UN—28MAR13

Oliepåfyldningshætte (Af hensyn til tydeligheden vises sædeplatformen ikke)

2. Løft førsædeplatformen og find den gule oliepåfyldningshætte (A) øverst på transmissionen.

VIGTIGT: Snavs og rester i olien kan forårsage skader på transakslen. Rengør området omkring åbningen, før du tager oliepinden ud.

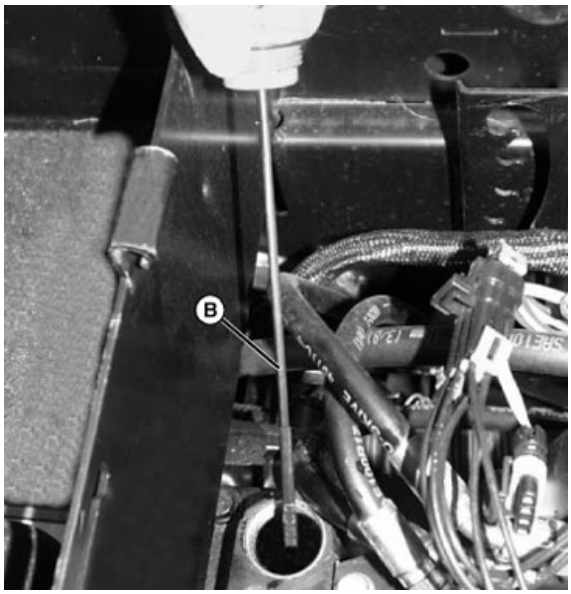

TCAL44909—UN—28MAR13

3. Skru oliepåfyldningsætten af, og tør oliepinden (B) af med en ren klud.
4. Sæt oliepinden i, indtil hætten kontakter transmissionshuset, hvorefter den tages op igen.

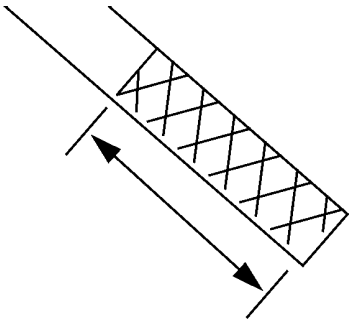

TCAL44910—UN—28MAR13

5. Olien skal være i XXX-området på oliepinden. Fyld olie på transmissionen, hvis der ikke kan ses olie på oliepinden.
6. Sæt oliepinden i og sænk sædeplatformen. Hvis der blev påfyldt olie, skal oliestanden kontrolleres efter kørsel med maskinen.

OUO2004,0000502-74-17SEP13

Udskiftning af hydraulikolie og filter

FORSIGTIG: Væske, som sprøjter ud under tryk, kan trænge ind under huden og medføre alvorlig skade. Undgå denne fare ved at udligne trykket, før hydraulikslanger eller andre ledninger frakobles. Spænd alle forbindelser, før systemet sættes under tryk. Brug et stykke pap til at søge efter utætheder. Beskyt hænder og krop mod væske under højt tryk.

Vær forsigtig ved påfyldning og aftapning af hydraulikolie. Hydraulikolietanken kan blive varm under maskinens drift. Lad motoren og olietanken køle af inden servicering.

1. Sænk alle klippemoduler ned på jorden.
2. Parkér maskinen sikkert. (Se Sikker parkering i afsnittet SIKKERHED).
3. Lad motor og transmission køle af, før service påbegyndes.

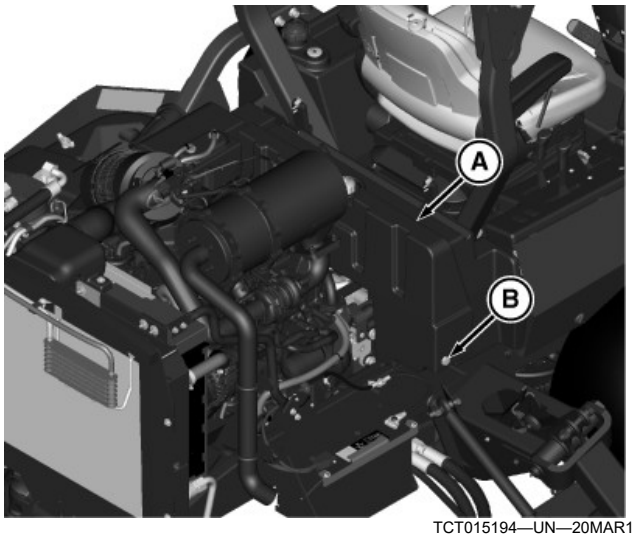

TCT015194—UN—20MAR17

4. Aftap hydraulikbeholderen (A) med en hævert og aftapningsproppen (B) i beholderens højre bagerste hjørne.
5. Sæt aftapningsproppen i.

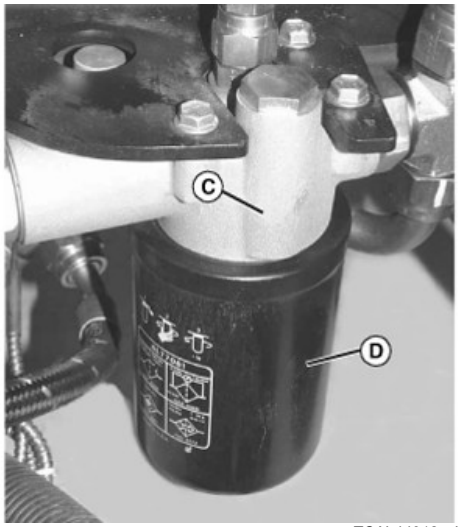

TCAL44912—UN—09APR13

6. Fjern snavs omkring hydraulikoliefilterets bund (C) på venstre side af maskinen.
7. Brug en filterskruenøgle til at dreje filteret (D) mod uret. Fjern filteret og aftap den resterende hydraulikolie.
8. Rengør filterbunden og smør et tyndt lag ren gearolie på pakningen til det nye filter.
9. Installer et nyt hydraulikoliefilter. Skru filteret med uret, indtil det får kontakt med monteringsoverfladen, og drej det derefter endnu ½ omgang.
10. Fyld hydraulikoliebeholderen op til mærket FULD KOLD på sigteglasset.
11. Kør motoren ganske kort, mens der tjekkes for udsivninger. Stop motoren.
12. Kontrollér, at hydraulikoliestanden stadig er ved mærket FULD KOLD på sigteglasset. Påfyld om nødvendigt olie.

OUO2004,0000503-74-20MAR17

Skift af gearolie

FORSIGTIG: Væske, som sprøjter ud under tryk, kan trænge ind under huden og medføre alvorlig skade. Undgå denne fare ved at udligne trykket, før hydraulikslanger eller andre ledninger frakobles. Spænd alle forbindelser, før systemet sættes under tryk. Brug et stykke pap til at søge efter utætheder. Beskyt hænder og krop mod væske under højt tryk.

Vær forsigtig ved påfyldning og aftapning af hydraulikolie. Hydraulikolietanken kan blive varm under maskinens drift. Lad motoren og olietanken køle af inden servicering.

1. Sænk alle klippemoduler ned på jorden.
2. Parkér maskinen sikkert. (Se Sikker parkering i afsnittet SIKKERHED).

TCAL44913—UN—28MAR13

3. Tag det forreste klippemodul af løftearmene, og flyt modulet til venstre for at få adgang til transmissionen til højre foran.

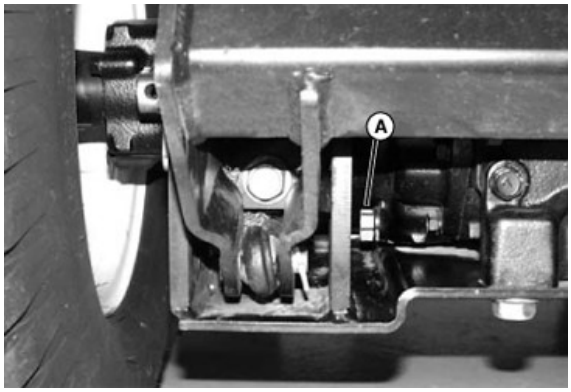

TCAL44914—UN—28MAR13

4. Fjern aftapningsproppen (A), og lad olien løbe ud. Sæt proppen på igen.
5. Monter det forreste klippemodul.

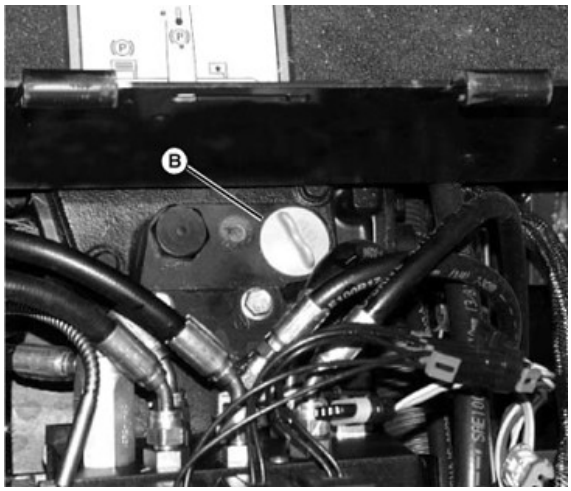

TCAL44915—UN—28MAR13

Af hensyn til tydeligheden vises sædeplatformen ikke.

6. Hæv og lås sædeplatformen.

VIGTIGT: Snavs og rester i olien kan forårsage skader på transakslen. Rengør området omkring åbningen, inden proppen og oliepinden fjernes.

Sørg før, at oliepinden er monteret, før aftapningsproppen tages af. Fjern oliepinden langsomt, når proppen er fjernet for at kontrollere hastigheden af oliestrømmen, der aftappes ned i aftapningsbeholderen.

7. Skru oliepåfyldningsdækslet og oliepinden af (B).
8. Fyld hydraulikolie på transmissionen, til oliestanden når op til øverst på XXX-mærkerne på oliepinden. Transmissionens kapacitet kan være mindre, når der skiftes olie. Fyld ikke for meget på.

Specifikation	
Transmission—Kapacitet (når tør)	13,3 l (3,5 gal)

9. Kør maskinen, mens du skiftevis træder ned på og slipper pedalerne for at lukke luft ud af transmissionen. Kontrollér gearoliestanden igen.

OUO2004,0000504-74-17SEP13

Justering af transmissionens neutrale stilling

FORSIGTIG: Denne justering må kun udføres af en kvalificeret og udlært mekaniker. Forkert indstilling kan medføre en ustabil maskine.

Juster transmissionens neutralstilling for at sikre, at maskinen ikke kører langsomt frem eller tilbage, når pedalerne står i neutral.

1. Parkér maskine på en fast, plan overflade. Placer betjeningsgrebene som følger:
   - Håndbremsen er udløst.
   - Sidemodulerne løftet og transportlåse tilkoblet
   - Motor slukket.
   - Kraftudtaget frakoblet.
   - Differentialespærre deaktiveret.
   - Forhjulstræk deaktiveret.
   - Områdegearstangen står ikke i neutral.
2. Løft maskinens forende med en donkraft. Anbring klodser af hårdt træ under den forreste underramme for at løfte forhjulene fra jorden.

FORSIGTIG: Maskinen kan falde af eller glide ned af usikre løfteanordninger eller bukke.

- **Brug sikkert løftegrej, der er udlagt til at løfte maskinens vægt.**
- **Sænk maskinen ned på donkraften eller andre stabile understøtninger, og blokér hjulene, før du vedligeholder maskinen.**

3. Løft maskinens bagende op med en donkraft. Anbring en donkraft under bagakslen for at løfte baghjulene fra jorden.

FORSIGTIG: Klippemodulerne må ikke hæves eller sænkes, firehjulstrækket eller differentialespæren tilkobles eller kraftudtagets kontakt tændes under justering. Hold alle på afstand af maskinen, mens den kører.

Sæt altid en donkraft under alle fire hjul, for at løfte dem fra jorden. Firehjulstrækket er altid tilkoblet og vil skubbe maskinen af donkraften, hvis der påføres træk på nogle af hjulene.

Hold afstand til hjulene, når der justeres.

4. Sæt dig i førersædet og start motoren.
5. Hold øje med, om fordækkene drejer frem eller tilbage.
6. Brug de hydrostatiske frem- og bakpedaler og lad dem gå tilbage til midterstillingen, neutral position. Kontrollér igen, om dækkene eventuelt roterer mens i neutral, hvilket betyder, at neutraljustering er nødvendig.

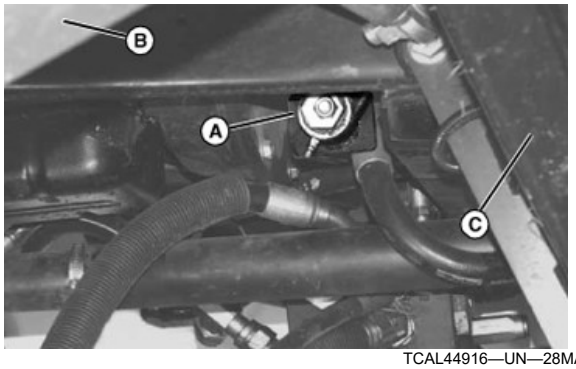

TCAL44916—UN—28MAR13

7. Den neutrale justeringsknast (A) sidder på højre side af maskinen under højre klippemodul (B), bag klippemodulets underramme (C).
8.

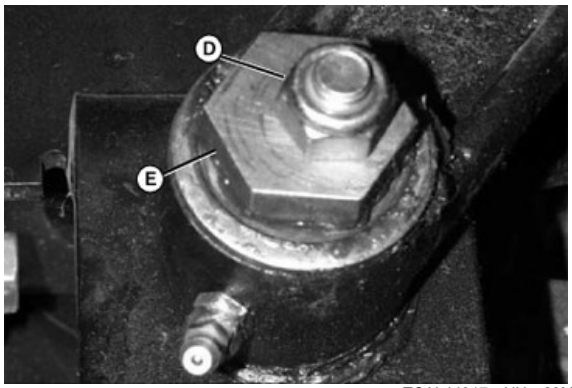

TCAL44917—UN—28MAR13

Løsn låsemøtrikken (D).

9. Drej knasten (E), indtil de forreste drivhjul ikke drejer.
10. Spænd låsemøtrikken. Brug de hydrostatiske pedaler, og lad dem gå tilbage til neutral. Justér igen, om nødvendigt.

OUO2004,0000505-74-17SEP13

Olie til mekanisk firehjulstræk

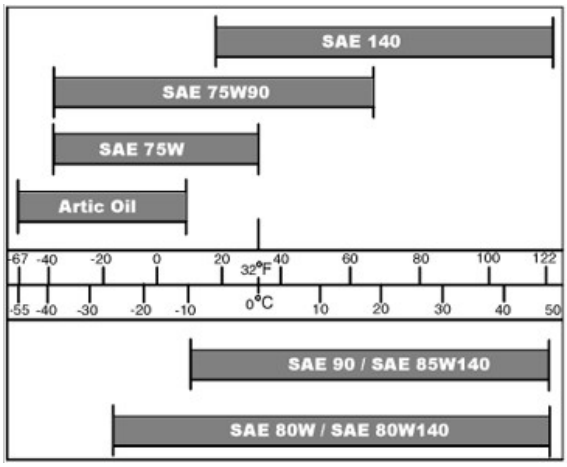

TCAL44918—UN—28MAR13

- John Deere GL-5-gearolie anbefales.
- Olie af andre mærker kan bruges, forudsat at de holder følgende specifikationer:
- API klasse GL-5.

OUO2004,0000506-74-17SEP13

Kontrol af det mekaniske firehjulstræks oliestand

1. Parkér maskinen sikkert. (Læs om Sikker parkering i afsnittet SIKKERHED).

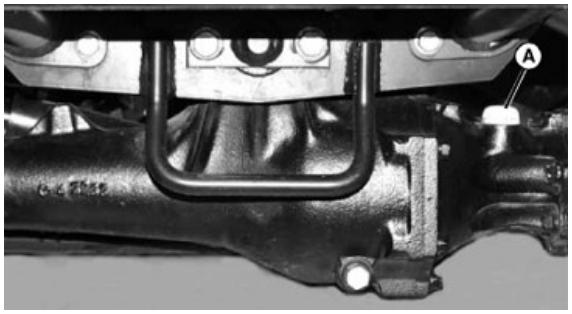

TCAL44919—UN—28MAR13

2. Påfyldningsstudsen (A) sidder på højre, bagerste side af bagakslen.
3. Skru påfyldningshætten af, og tør oliepinden af.
4. Sæt påfyldningshætten på akslens hus igen, men drej den ikke på igen.
5. Fjern målepinden, og kontrollér oliestanden på den. Olie skal være i XXX-området på oliepinden, men ikke over det øverste mærke.
6. Efterfyld olie ved behov. Fyld ikke for meget på.

OUO2004,0000507-74-17SEP13

Udskiftning af det mekaniske firehjulstræks olie

1. Parkér maskinen sikkert. (Læs om Sikker parkering i afsnittet SIKKERHED).

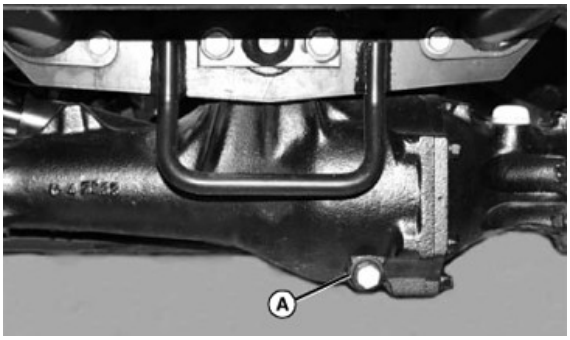

TCAL44920—UN—28MAR13

2. Sæt en spildbakke under midten af bagakslens hus, og fjern den midterste aftapningsprop (A).
3. Sæt den midterste aftapningsprop i.

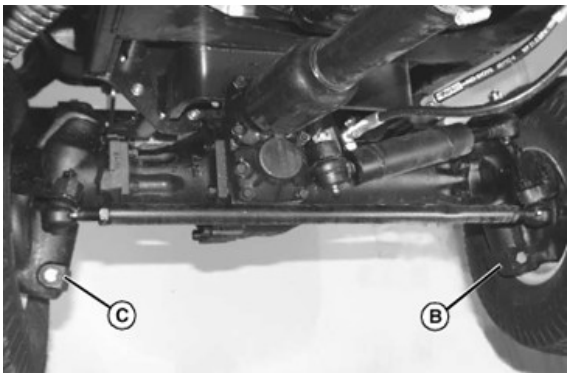

TCAL44921—UN—28MAR13

4. Fjern aftapningsproppen i venstre side af slutdrevet (B), og lad olien løbe ud.
5. Sæt aftapningsproppen i.
6. Gør det samme i husets højre side (C).
7. Påfyld bagakslens hus iht. specifikationen. Fyld ikke for meget på.

Specifikation

Bagakselhus—Kapacitet. . . . . 4,7 l (5 qt)

OUO2004,0000508-74-17SEP13

Justering af forhjulsspidsningen

1. Parkér maskinen sikkert. (Se Sikker parkering i afsnittet SIKKERHED).

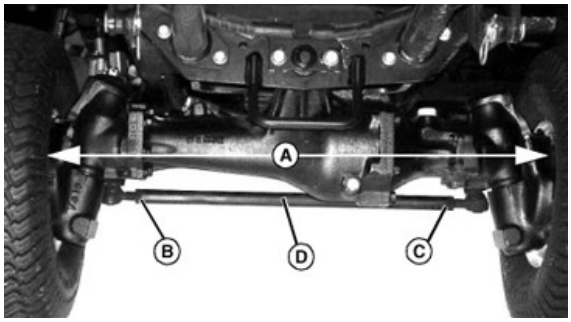

TCAL44922—UN—28MAR13

2. Mål afstanden mellem baghjulene bag på hjulene (A).
3. Mål afstanden mellem baghjulene foran på hjulene.
4. Afstanden mellem hjulene (indspidsningen) skal være mindre foran end bagpå og være inden for specifikationerne.

Specifikation

Forhjulsspidsning—Afstand. . . . . 3-4 mm (0,12-0,16 in.)

5. Hvis forhjulsspidsningen kræver justering, løsnes låsemøtrikkerne på venstre og højre side af forbindelsesstangens ender (B og C).
6. Drej forbindelsesstangen (D) for at justere forhjulsspidsningen.
7. Mål indspidsningen igen. Hvis den er korrekt, strammes låsemøtrikkerne.

OUO2004,0000509-74-20MAR17

Drejning af forreste klippemodul

Drej for at servicere

1. Stands maskinen på en plan overflade.
2. Lås parkeringsbremsen.
3. Løft det forreste klippemodul helt op.
4. Stands motoren, og tag tændingsnøglen ud.

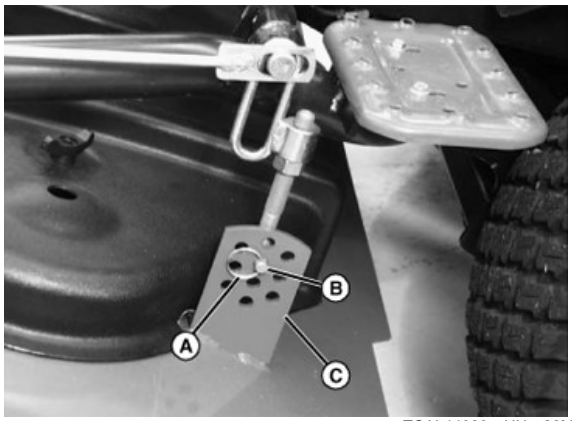

TCAL44923—UN—28MAR13

5. Fjern låseringen (A) fra bøjlesplitten (B).

BEMÆRK: For at sikre at klippemodulet kan sættes tilbage til den oprindelige klippehøjde, skal hullets placering i justeringspladen noteres, før bøjlesplitten fjernes.

6. Fjern bøjlesplitten fra hullet i justeringspladen. (C).
7. Sæt låseringen i bøjlesplitten midlertidigt.
8. Gentag trinene på den modsatte side af klippemodulet.

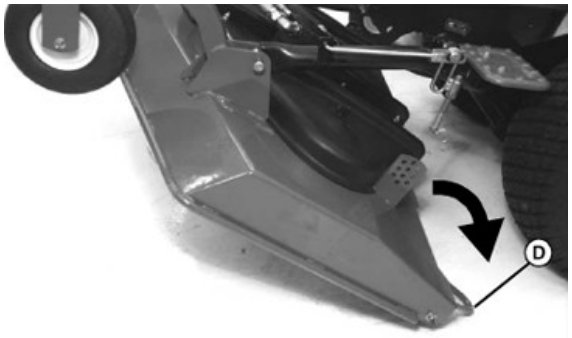

TCAL44924—UN—28MAR13

9. Tag fat i klippemodulets håndtag (D) og drej klippemodulet bagud ned mod jorden.

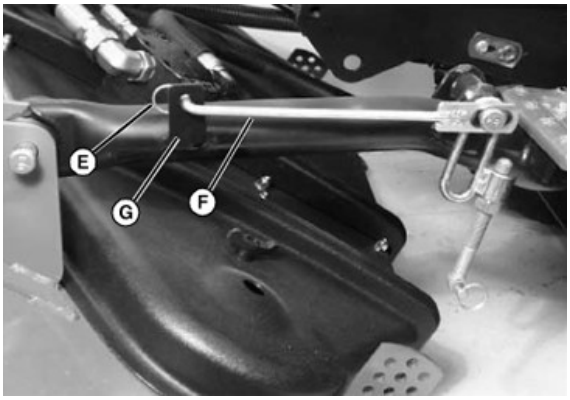

TCAL44925—UN—28MAR13

10. Fjern låseringen (E) fra spærrestangen (F).
11. Fjern spærrestangen fra klippemodulets løftearm (G).

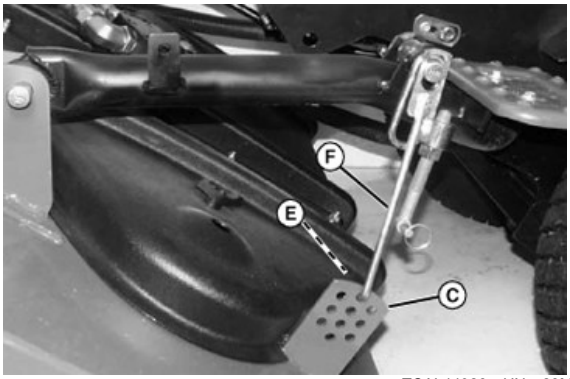

TCAL44926—UN—28MAR13

12. Sæt spærrestangen (F) ind i hullet i klippemodulets højdejusteringsbeslag (C). Fastgør med låseringen (E).
13. Gentag trinene på den modsatte side af klippemodulet.

Drej for at sætte i drift

1. Fjern låseringen fra spærrestangen.
2. Fjern spærrestangen fra hullet i klippemodulets højdejusteringsbeslag.
3. Sæt spærrestangen ind i hullet i klippemodulets løftearm. Fastgør med låseringen.
4. Gentag trinene på den modsatte side af klippemodulet.
5. Fjern låseringen fra bøjlesplitten.
6. Drej plæneklipperen fremad.
7. Sæt bøjlesplitten ind i det oprindelige hul i justeringspladen. Fastgør med låsestiften.
8. Gentag trinene på den modsatte side af klippemodulet.
9. Start motoren.
10. Sænk forreste klippemodul helt ned.

OUO2004,000050A-74-17SEP13

Af- og påmontering af remskærme

FORSIGTIG: Roterende knive er farlige. Gør som følger, før plænetraktoren indstilles eller vedligeholdes:

- **Kobl tændrørskablet/-kablerne eller det negative (-) batterikabel fra for at forhindre utilsigtet start af motoren.**
- **Bær altid handsker, når du arbejder på knivbladene, eller når du arbejder i nærheden af knivene.**

Forreste klippemoduls skærme

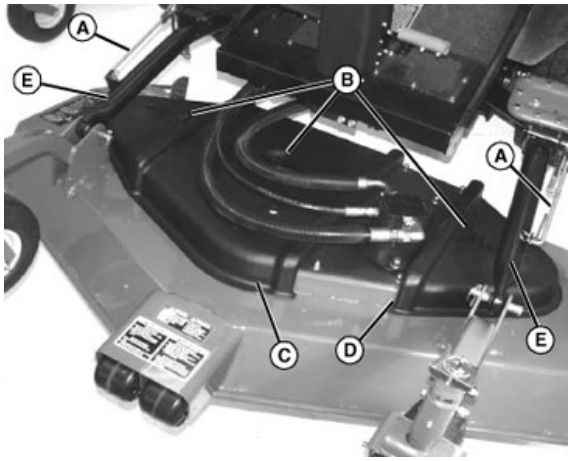

TCAL44927—UN—28MAR13

1. Drej forreste klippemodul til serviceposition. Fastgør ikke spærrestængerne (A) på justeringespladerne.
2. Fjern de genvindskårne greb (B), der holder remskærmene (C) og (D) fast på klippemodulet.
3. Løft hver enkelt remskærm op og af fastgøringsboltene. Skub skærmene ud fra mellem klippemodulets løftearme (E) og klippemodulet.
4. Montér de gevindskårne greb på fastgøringsboltene under service af klippemodulet.
5. Monteringen udføres i modsat rækkefølge af afmonteringen.
6. Drej klippemodulet til driftsposition.

Sidemodulets skærme

1. Parkér maskinen sikkert. (Se Sikker parkering i afsnittet SIKKERHED).

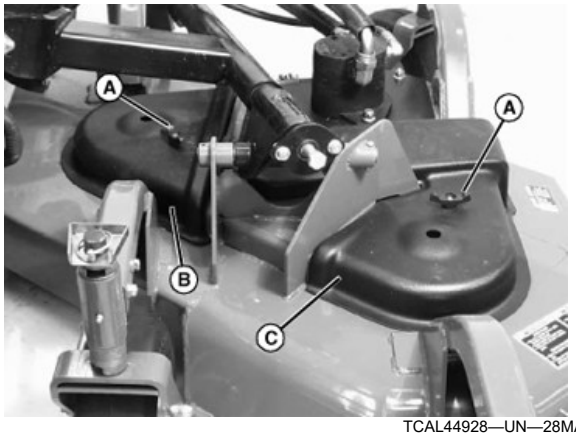

TCAL44928—UN—28MAR13

2. Fjern de gevindskårne greb (A), der holder remskærmene (B) og (C).
3. Løft hver enkelt remskærm op og af fastgøringsboltene.
4. Montér de gevindskårne greb på fastgøringsboltene under service af klippemodulet.
5. Monteringen udføres i modsat rækkefølge af afmonteringen.

OUO2004,000050B-74-17SEP13

Justering af spændingen på klippemodulets drivrem

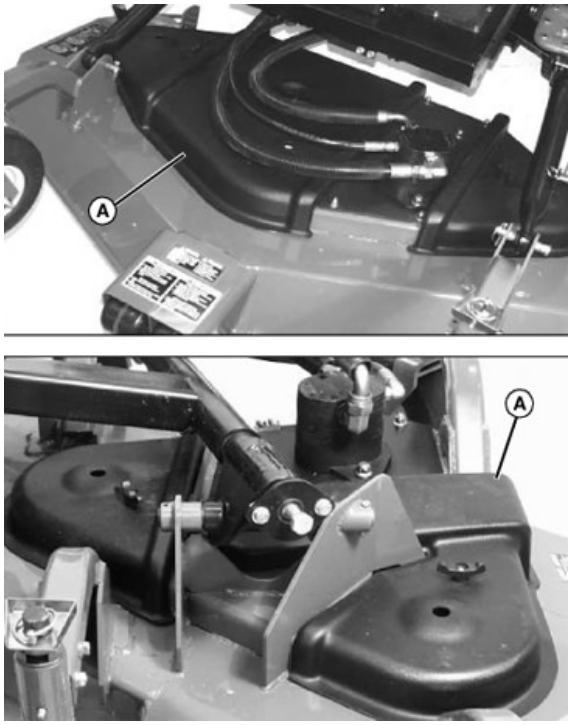

TCAL44929—UN—28MAR13

Forreste klippemodul vist foroven, sidemodul vist forneden.

1. Fjern remskærmen (A) fra klippemodulet.
2. Sænk klippemodulet.

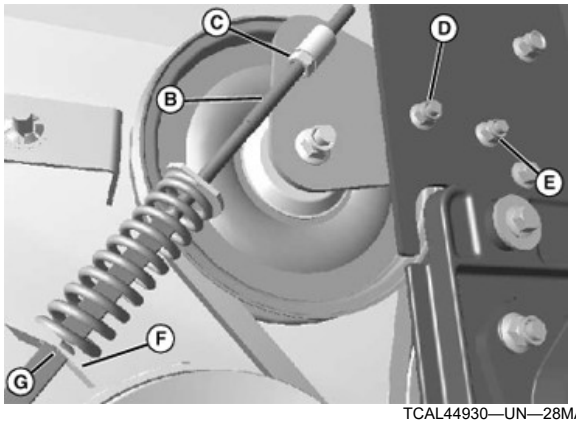

TCAL44930—UN—28MAR13

(Forreste klippemodul er vist, sidemodul svarer til dette)

3. Løsn sekskantmøtrikkerne (D) og (E).
4. Juster møtrikken (C), indtil spændingsindikatorhullet (G) bliver synligt på udvendig side af holdepladen (F), som vist.
5. Spænd sekskantmøtrikkerne (D) og (E) iht. specifikationen.

Specifikation

Sekskantmøtrik—Drejningsmoment. . . . . 60 N·m (81 lb-ft)

OUO2004,000050C-74-17SEP13

Af- og påmontering af forreste klippemoduls drivrem

Afmontering af forreste rem

1. Fjern klippemoduets remskærme.
2. Sænk klippemodulet fuldstændigt.

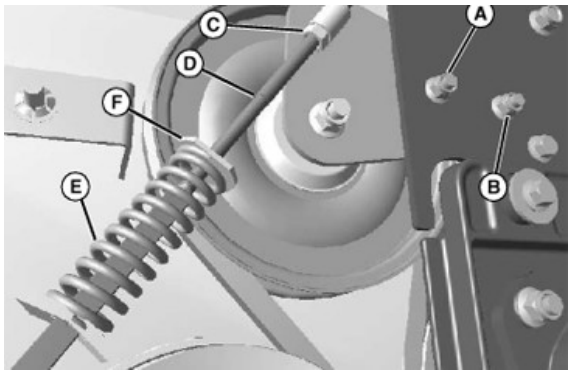

TCAL44931—UN—28MAR13

3. Løsn sekskantmøtrikkerne (A) og (B).
4. Løsn møtrikken (C), indtil al fjederspændingen er fjernet.
5. Fjern strammestangen (D), fjederen (E), og fjederholderen (F).

FORSIGTIG: Undgå personskader! Roterende knive er farlige. Gør som følger, før plænetraktoren indstilles eller vedligeholdes:

- **Kobl det negative (-) batterikabel fra, for at forhindre utilsigtet start af motoren.**
- **Bær altid handsker, når du arbejder på knivbladene, eller når du arbejder i nærheden af knivene.**

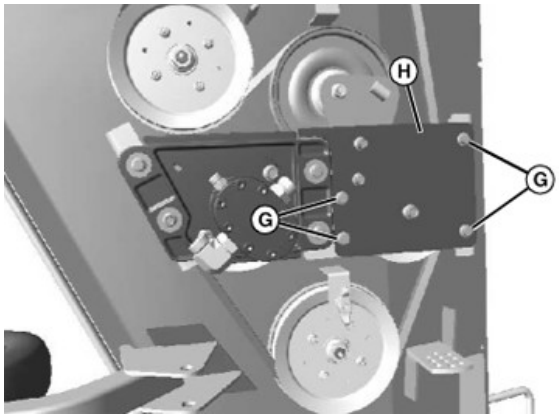

TCAL44932—UN—28MAR13

6. Aftag fire maskinskruer (G).
7. Fjern pladeskruerne (H).

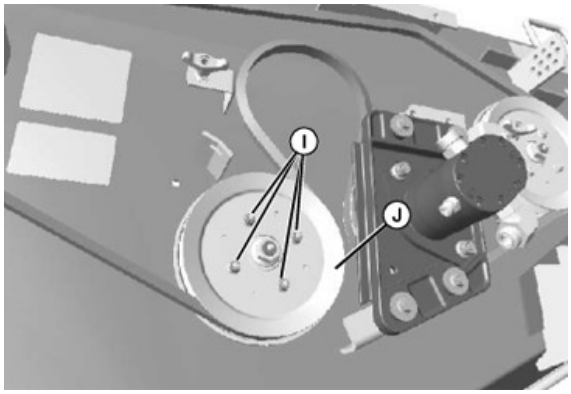

TCAL44933—UN—28MAR13

8. Fjern fire sekskantmøtrikker (I) og klippemodulets spindelskive (J).

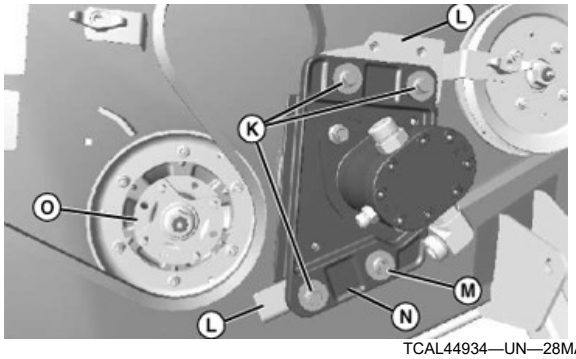

TCAL44934—UN—28MAR13

9. Fjern tre maskinskruer (K), tre spændeskiver og de tre øverste gummiisolatorhalvdele.

10. Fjern møtrikken (M), spændeskiven og gummiisolaterhalvdelen fra bræddebolten.

BEMÆRK: De nederse halvdele af gummiisolatorerne er monteret ind i den støbte monteringsplade på klippemodulets side. Spændeskiverne er limet på bunden af hver isolator. Sørg for, at gummiisolatorerne og spændeskiverne forbliver monteret på monteringspladen under installation af monteringspladen på klippemodulet.

11. Skub den støbte monteringsplade (N) mod klippemodulets spindel (O) for at fjerne den fra monteringsbeslagene (N).

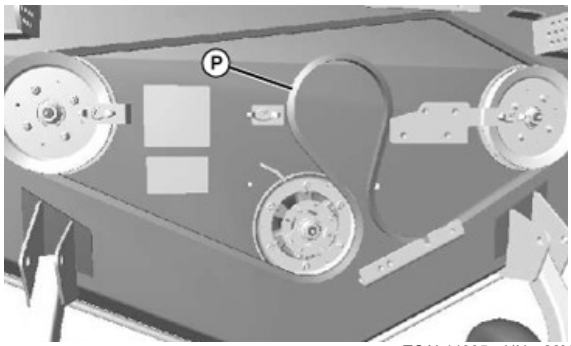

TCAL44935—UN—28MAR13

12. Fjern klippemodulets drivrem (H).

Montering af forreste drivrem

BEMÆRK: Skema med trækning af drivremmen er sat fast på klippemodulet.

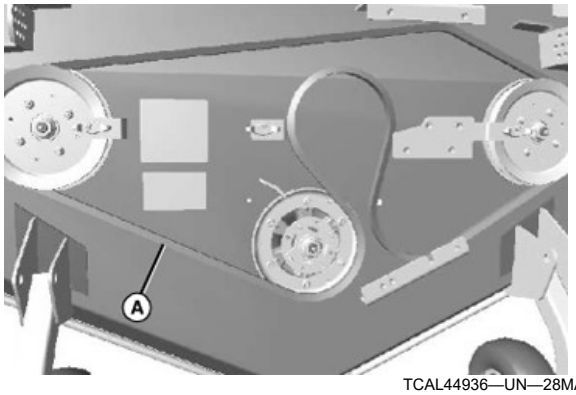

TCAL44936—UN—28MAR13

1. Før drivremmen (A) omkring klippemodulets remskiver som vist.

BEMÆRK: De nederse halvdele af gummiisolatorerne er monteret ind i den støbte monteringsplade på klippemodulets side. Spændeskiverne er limet på bunden af hver isolator. Sørg for, at gummiisolatorerne og spændeskiverne forbliver monteret på monteringspladen under installation af monteringspladen på klippemodulet.

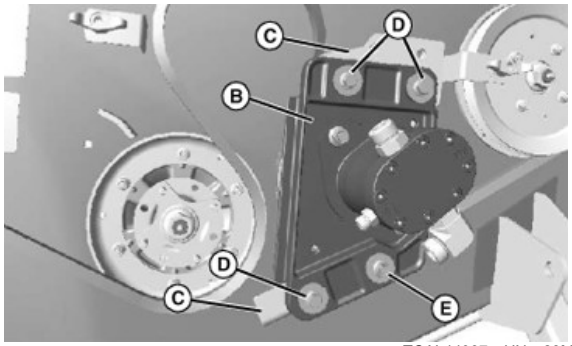

TCAL44937—UN—28MAR13

2. Placér den støbte monteringsplade (B) på monteringsbeslagene (C), så remmen trækkes korrekt rundt om drivmotorens remskive. Montér bræddebolten, øverste isolatorhalvdel, spændeskiven og møtrikken (E). Må ikke spændes til.

3. Montér de tre øverste isolaterhalvdele, spændeskiver og maskinskruer (D). Spænd maskinskruer (D) og møtrik (E) til specifikationen.

Specifikation

Maskinskrue og
møtrik—Drejningsmoment. . . . . 47 Nm (35 lb-ft)

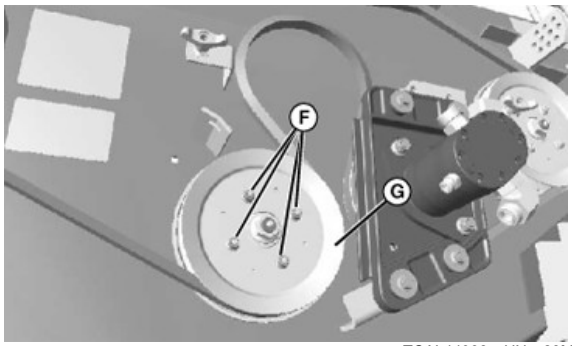

TCAL44938—UN—28MAR13

4. Monter klippemodulets spindelskive (G) og de fire sekskantmøtrikker (F). Træk remmen rundt om spindelskiven.

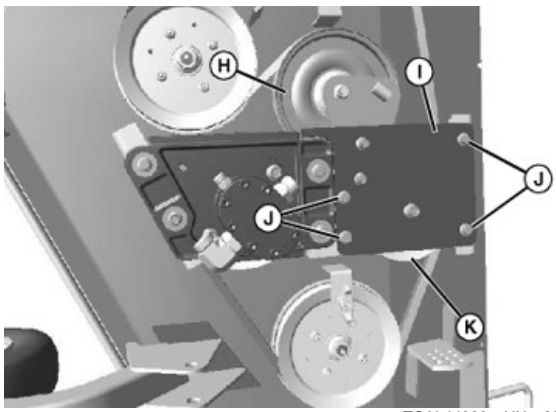

TCAL44939—UN—28MAR13

5. Montér metalpladen (I) og træk remmen rundt om strammeskiven (H) og strammerullens skive (K). Montér fire maskinskruer (J). Spænd maskinskruerne iht. specifikationen.

Specifikation

Maskinskrue—Drejningsmoment. . . . . 81 Nm (60 lb-ft)

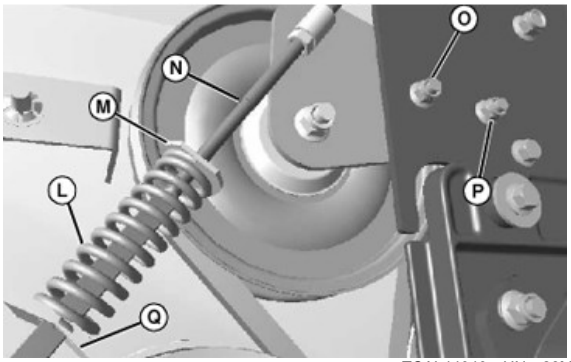

TCAL44940—UN—28MAR13

6. Sørg for, at fjederholderen (M) og fjederen (L) er monteret på strammestangen (N). Monter strammestangen i holdepladen (Q) på klippemodulet.
7. Justér drivremmen til den korrekt tilspænding.
8. Spænd sekskantmøtrikkerne (O) og (P) iht. specifikationen.

Specifikation

Maskinskrue—Drejningsmoment. . . . . 81 Nm (60 lb-ft)

9. Flyt drivremmen med hånden for at dreje skiverne. Sørg for, at remmen kan bevæge sig frit og at skiverne ikke gnider sig mod klippemodulets overflader.

OUO2004,000050D-74-23AUG18

Af- og påmontering af sideklippemodulets drivrem

Afmontering af siderem

1. Sænk klippemodulet fuldstændigt.
2. Fjern klippemoduets remskærme.
3. Udløs al spænding på drivremmen.

FORSIGTIG: Roterende knive er farlige. Gør som følger, før plænetraktoren indstilles eller vedligeholdes:

- **Kobl tændrørskablet/-kablerne eller det negative (-) batterikabel fra for at forhindre utilsigtet start af motoren.**
- **Bær altid handsker, når du arbejder på knivbladene, eller når du arbejder i nærheden af knivene.**

TCAL44941—UN—28MAR13

Klippemodulet er afmonteret for tydelighedens skyld.

4. Fjern drivremmen (A) fra remskiven (B).

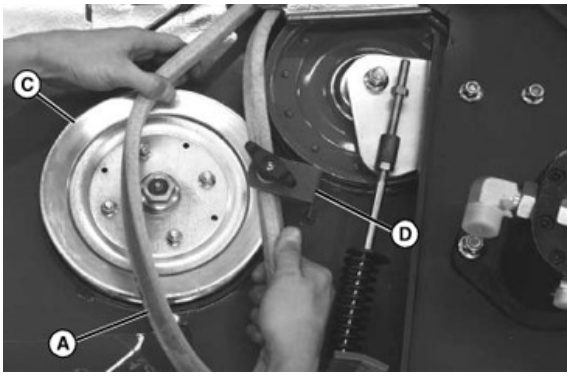

TCAL44942—UN—28MAR13

5. Tag drivremmen (A) af remskiven (C) ved at dreje remmen og lade den glide ind mellem remskærmens støttebeslag (D) og skiven.

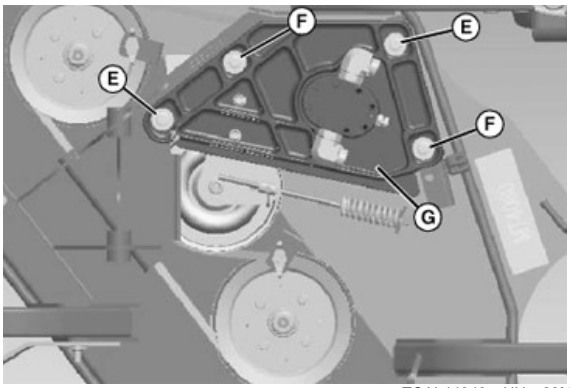

TCAL44943—UN—28MAR13

6. Tag de to maskinskruer (E), spændeskiver og gummiisolatorer (D) af motorpladen (G). Tag de to maskinskruer (F), spændeskiver, gummiisolatorer og sekskantmøtrikker af.

BEMÆRK: De nederse halvdele af gummiisolatorerne er monteret ind i den støbte monteringsplade på klippemodulets side. Spændeskiverne er limet på bunden af hver isolator. Sørg for, at gummiisolatorerne og spændeskiverne forbliver monteret på monteringspladen under installation af monteringspladen på klippemodulet.

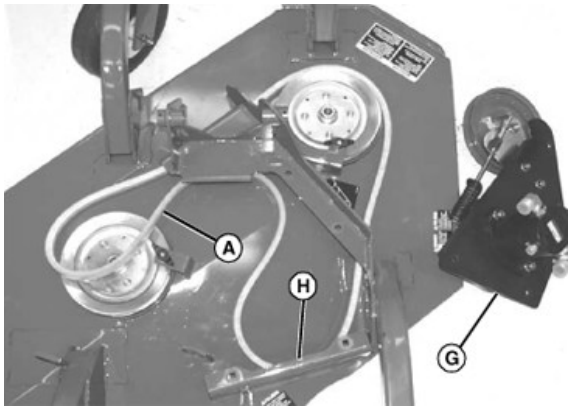

TCAL44944—UN—28MAR13

7. Skub motorpladen (G) fremad, så skiven på undersiden er fri af motorpladens monteringsbeslag (H).
8. Løft motorpladen af monteringsbeslagene og læg den til side.
9. Tag drivremmen (A) af klippemodulet:

Montering af sidedrivrem

BEMÆRK: Skema med trækning af drivremmen er sat fast på klippemodulet.

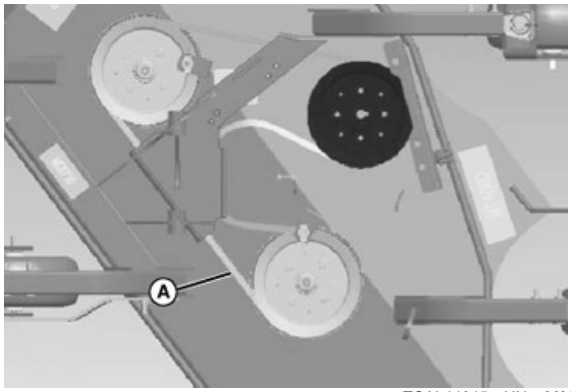

TCAL44945—UN—28MAR13

1. Træk drivremmen (A) som vist.

BEMÆRK: De nederse halvdele af gummiisolatorerne er monteret ind i den støbte monteringsplade på klippemodulets side. Spændeskiverne er limet på bunden af hver isolator. Sørg for, at gummiisolatorerne og spændeskiverne forbliver monteret på monteringspladen under installation af monteringspladen på klippemodulet.

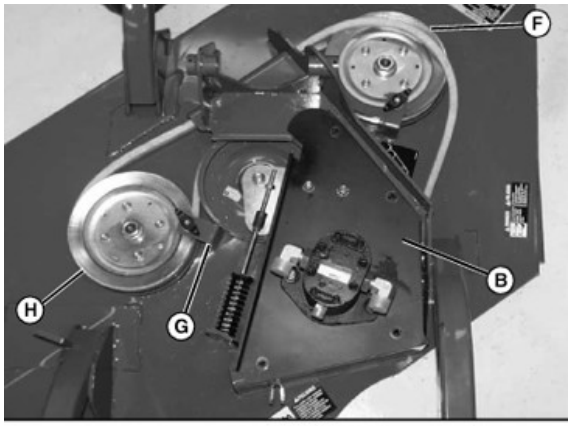

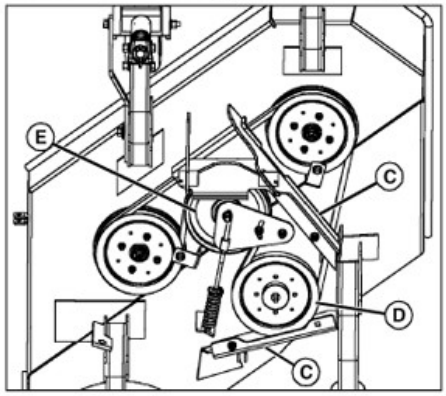

TCAL44946—UN—28MAR13

2. Placer motorpladen (B) på motorpladens monteringsbeslag (C), så drivremmen trækkes korrekt rundt om remskiverne (D) og (E).
3. Fjern drivremmen fra remskiven (F).
4. Skub drivremmen mellem remskærmens støttebeslag (G) og skiven (H). Sørg for korrekt placering af remmen i remmens riller.

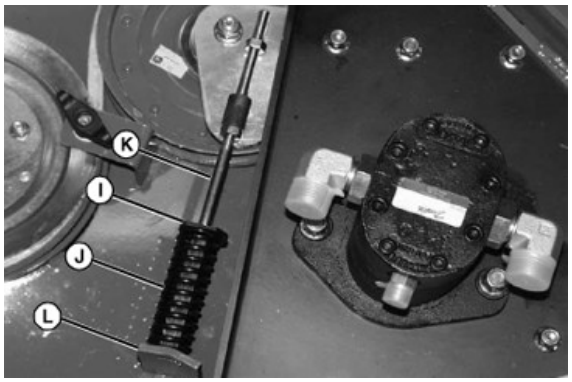

TCAL44947—UN—28MAR13

5. Sørg for, at fjederholderen (I) og fjederen (J) er monteret på strammestangen (K). Sæt strammestangen i holdepladen (L) på klippemodulet.

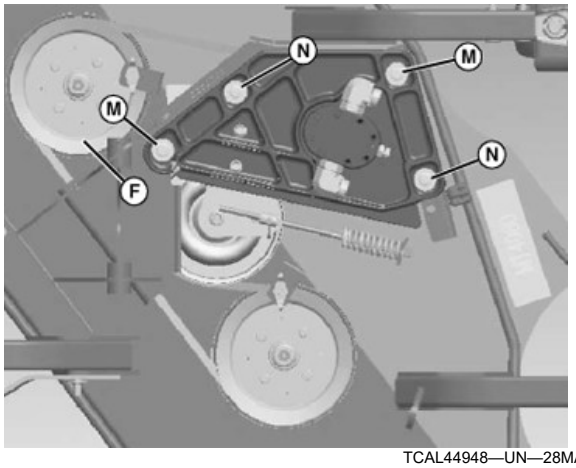

TCAL44948—UN—28MAR13

6. Montér to isolatorer, spændeskiver og maskinskruer (M). Montér to isolatorer, spændeskiver, maskinskruer og sekskantmøtrikker (N). Spænd ikke helt til.
7. Sæt drivremmen på remskiven (F).
8. Spænd maskinskruerne (M og N) iht. specifikationen.

Specifikation

Maskinskrue—Drejningsmoment. . . . . 47 N·m (35 lb-ft)

.

9. Justér drivremmen til den korrekt tilspænding.
10. Flyt drivremmen med hånden for at dreje skiverne. Sørg for, at remmen bevæger sig frit og remskiverne ikke gnider sig mod klippemodulets overflader.

OUO2004,000050E-74-17SEP13

Af- og påmontering af knivblade

1. Stands maskinen på en plan overflade.
2. Lås parkeringsbremsen.
3. Løft klipperne helt op.
4. Stands motoren, og tag tændingsnøglen ud.
5. Drej forreste klippemodul til serviceposition, hvis knivbladene på forreste klippemodul skal fjernes.

FORSIGTIG: Knivbladene er skarpe. Brug altid handsker, når knivbladene håndteres, eller når der arbejdes i nærheden af knivblade.

6. Stik en træklods ind mellem knivbladets ende og klipperens kant for at forhindre, at knivbladet roterer, mens fastspændingsdelene (bolte, møtrikker og skiver) fjernes.

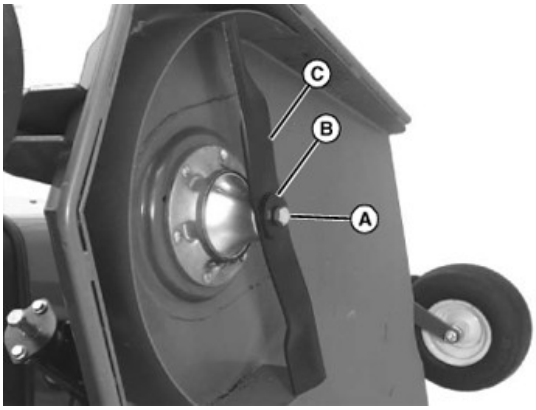

TCAL44949—UN—28MAR13

7. Fjern bolten (A), skiven (B) og knivbladet (C) ved at dreje bolten mod uret, indtil den er fjernet. Gentag ovenstående for alle knivblade, der skal efterses og vedligeholdes.
8. Se efter, om bladene er beskadiget. Udskift alle beskadigede knivblade.
9. Slib sløve knivblade.
10. Rengør knivblade, spindler og fastspændingsudstyr (bolte, møtrikker og skiver).
11. Afbalancer knivbladene.
12. Monter knivbladet på plæneklipperens spindel med bladets vinger opad.

VIGTIGT: Sørg for, at den krumme side af den konkave skive er placeret mod klippemodulets knivblad, da knivbladet ellers kan beskadiges.

13. Monter bladbolten og spændeskiven, idet spændeskivens krumme side vender mod bladet. Spænd knivbladets bolt fast iht. specifikationen. Gentag dette for de andre knivblade.

Specifikation

Bolt—Drejningsmoment. . . . . 122 N·m (90 lb-ft)

14. Sænk plæneklipperen helt ned.

OUO2004,000050F-74-17SEP13

Slibning af knivblade

FORSIGTIG: Knivbladene er skarpe. Brug altid handsker, når knivbladene håndteres, eller når der arbejdes i nærheden af knivblade.

Brug altid beskyttelsesbriller, når der slibes.

- Slib knivbladene med et slibeværktøj, en håndfil eller en elektrisk bladsliber.

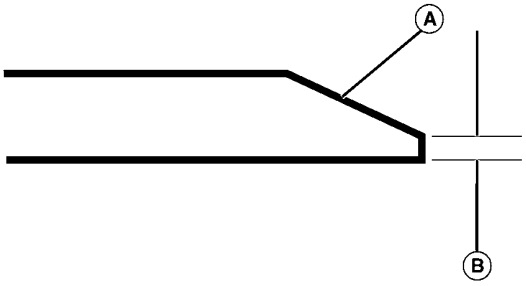

TCAL44950—UN—28MAR13

- Den oprindelige knivfasevinkel (A) skal bevares, når der slibes.
- Knivbladets skærekant (B) skal være 0,40 mm (1/64 in.) eller mindre.
- Afbalancering af klippeknivene før montering.

OUO2004,0000510-74-17SEP13

Afbalancering af knivblade

FORSIGTIG: Knivbladene er skarpe. Brug altid handsker, når knivbladene håndteres, eller når der arbejdes i nærheden af knivblade.

1. Rengør knivbladet.

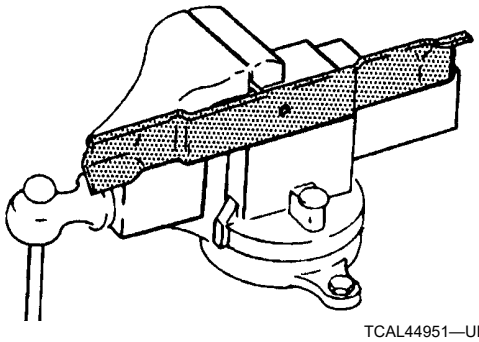

TCAL44951—UN—28MAR13

2. Placer knivbladet på et søm i en skruetvinge. Drej bladet til vandret stilling.
3. Kontrollér afbalanceringen. Hvis bladet ikke er i balance, vil dets tunge ende synke nedad.
4. Slib fasen på den tunge ende. Bibehold knivfasens vinkel.

OUO2004,0000511-74-17SEP13

Sikker vedligeholdelse af batteri

TCAL44952—UN—28MAR13

FORSIGTIG: Batteriets elektrolyt indeholder svovlsyre. Denne syre er giftig og kan forårsage alvorlige ætsninger:

- **Bær øjenværn og handsker.**
- **Hold huden dækket.**
- **Hvis du sluger elektrolytten, skal du straks opsøge læge.**
- **Skyl straks med vand i 15-30 minutter, og tilkald læge, hvis elektrolytten kommer i øjnene.**
- **Skyl straks med vand, og tilkald læge, hvis elektrolytten kommer på huden.**

Batteriet udvikler brændbar og eksplosiv gas. Batteriet kan eksplodere:

- **Ryg IKKE i nærheden af batteriet.**
- **Bær øjenværn og handsker.**
- **Sørg for, at der ikke er direkte kontakt med metal over batteripolerne.**
- **Fjern først det negative kabel, når du afbryder batteriet.**
- **Sæt det negative kabel på til sidst, når du tilslutter batteriet.**

OUO2004,0000513-74-17SEP13

Kontrol af batteriets elektrolytniveau

BEMÆRK: Hæld kun destilleret vand på, når batteriets elektrolyt suppleres.

1. Parkér maskinen sikkert. (Se Sikker parkering i afsnittet SIKKERHED).
2. Tag batteriets cellehætter af. Forvis dig om, at hætternes ventilationshuller ikke er tilstoppet.

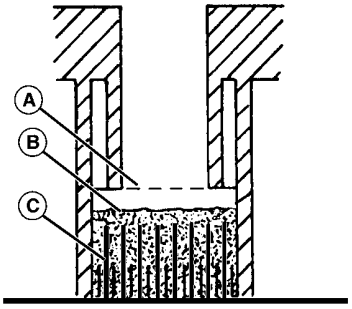

TCAL44953—UN—28MAR13

3. Kontrollér elektrolytniveauet. Elektrolytten (B) skal befinde sig ca. midt imellem den nederste kant på påfyldningsstudsen (A) og den øverste kant på pladerne (C).

VIGTIGT: Overfyld ikke batteriet. Elektrolytten kan flyde over, når batteriet lades op og forårsage skade.

4. Suppler kun - om nødvendigt - med destilleret vand.
5. Sæt batteriets cellehætter på.

OUO2004,0000514-74-17SEP13

Af- og påmontering af batteriet

Afmontering:

1. Parkér maskinen sikkert. (Se Sikker parkering i afsnittet SIKKERHED).
2. Hæv motordækslet.

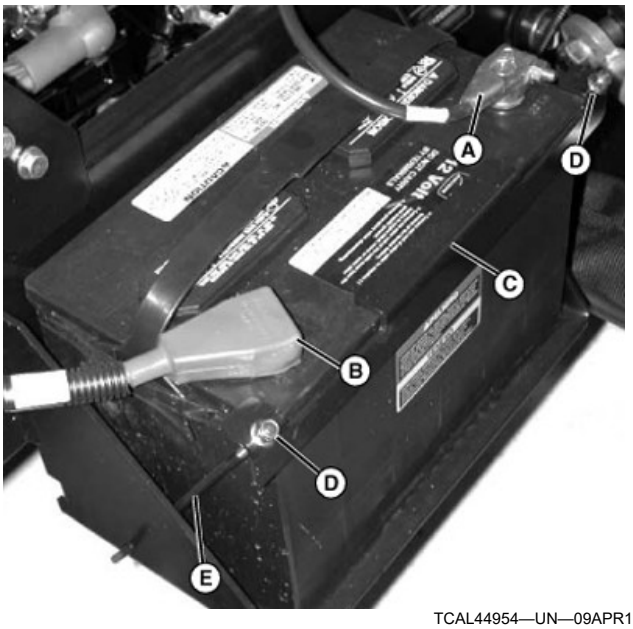

TCAL44954—UN—09APR13

3. Frakobl det negative (-) batterikabel (A).
4. Træk det røde plasticdæksel (B) op fra den positive (+) batteriklemme og træk den positive (+) kabelklemme af batteripolen.

5. Fjern batteriets holdebeslag (C) ved at fjerne låsemøtrikkerne (D) fra venstre og højre J-bolte (E).
6. Afmontér batteriet fra maskinen.

Montering:

1. Montér batteriet med den positive pol (+) mod maskinens bagende.
2. Montér batteriets holdebeslag på J-boltene og fastgør med møtrikkerne.
3. Montér den positive kabelklemme (rødt kabel) på den positive (+) batteripol. Træk den røde plastikhætte over den positive kabelklemme.
4. Sæt den negative kabelklemme (det sorte kabel) på den negative (-) batteripol.
5. Sprøjt sprayolie på polerne for at forebygge korrosion.

OUO2004,0000515-74-17SEP13

Rengøring af batteri og poler

1. Parkér maskinen sikkert. (Se Sikker parkering i afsnittet SIKKERHED).
2. Afbryd og afmonter batteriet.
3. Vask batteriet i en opløsning med fire teskefulde bagesoda i én gallon vand. Pas på, at der ikke kommer sodaopløsning ned i cellerne.
4. Rens batteriet med vand, og tør det af.
5. Rens polerne og enderne på batterikablerne med en stålbørste, indtil de skinner.
6. Montér batteriet.
7. Sæt kablerne på batteripolerne med spændskiver og møtrikker, start med det positive kabel.
8. Sprøjt sprayolie på polerne for at forebygge korrosion.

OUO2004,0000516-74-17SEP13

Brug af hjælpebatteri

FORSIGTIG: Batteriet udvikler brændbar og eksplosiv gas. Batteriet kan eksplodere:

- **Undlad at ryge eller have åben ild i nærheden af batteriet.**
- **Bær øjenværn og handsker.**
- **Undlad at bruge startkabler eller oplade et frossent batteri. Varm batteriet op til 16 °C (60 °F).**
- **Undlad at tilslutte det negative (-) boosterkabel til den negative (-) terminal på det afladede batteri. Opret forbindelse på et godt sted på jorden, væk fra det afladede batteri.**

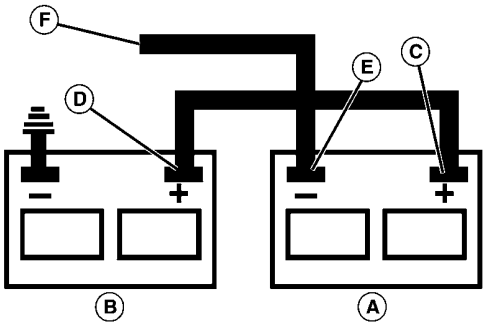

TCAL44955—UN—28MAR13

A—Hjælpebatteri
B—Afbrudt køretøjsbatteri

1. Slut det positive (+) kabel fra ekstrabatteriet til ekstrabatteriets (A) positive (+) pol (C).
2. Slut den anden ende af det positive (+) kabel fra ekstrabatteriet til det afbrudte køretøjsbatteris (B) positive (+) pol (D).
3. Slut det negative (–) kabel fra ekstrabatteriet til ekstrabatteriets negative (–) pol (E).

VIGTIGT: Den elektriske opladning fra ekstrabatteriet kan beskadige maskinkomponenter. Sæt ikke ekstrabatteriets negative kabel på maskinens stel. Sæt det kun på motorblokken.

Montér ekstrabatteriets negative kabel på afstand af bevægelige dele i motorrummet som f.eks. remme og ventilatorblade.

4. Slut den anden ende (F) af det negative (–) kabel fra ekstrabatteriet til en metaldel på den slukkede maskines motorblok på afstand af batteriet.
5. Start motoren i den slukkede maskine, og lad maskinen være i gang i et godt stykke tid.
6. Afbryd forsigtigt hjælpekablerne i nøjagtigt den omvendte rækkefølge: Først det negative kabel og derefter det positive kabel.

OUO2004,0000517-74-17SEP13

Kontrol og udskiftning af sikringer

1. Parkér maskinen sikkert. (Se Sikker parkering i afsnittet SIKKERHED).

BEMÆRK: 100 A hovedsikringen sidder tæt på batteriet.

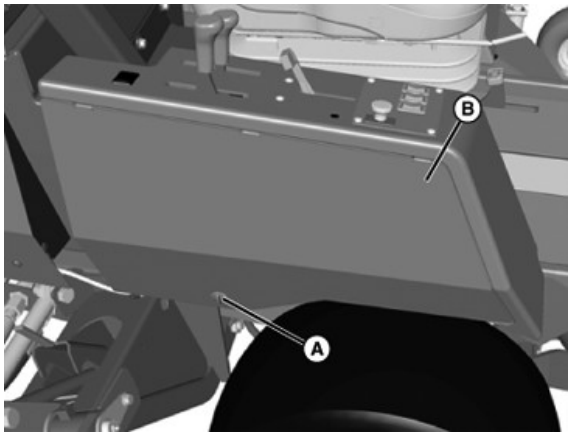

TCAL44956—UN—01APR13

2. Løsn grebet (A) og fjern højre el-servicepanel (B) for at få adgang til sikringsholdere.

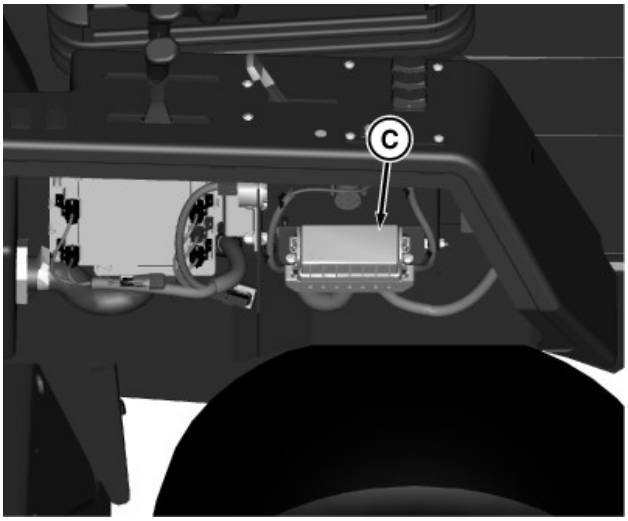

TCT015170—UN—15MAR17

3. Fjern sikringsdækslet (C).

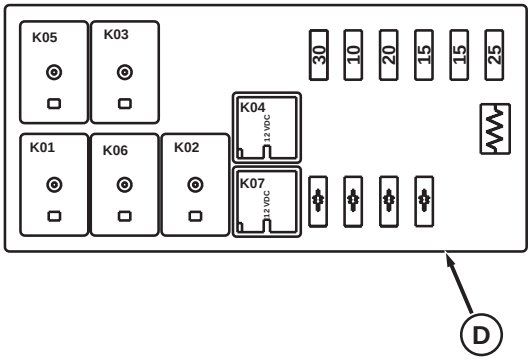

TCT015172—UN—15MAR17

4. Se mærkaten (D) på bagsiden af panelet for information om placering af sikring og relæ.

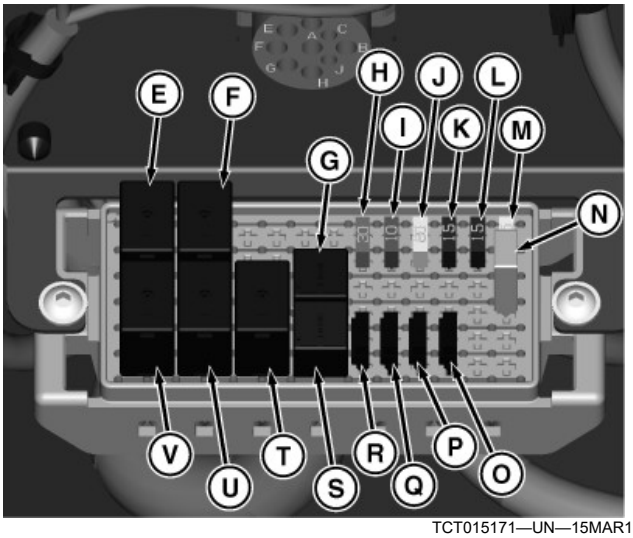

TCT015171—UN—15MAR17

E—K05 Gløderørsrelæ
F—K03 Relæ til ekstra lygter
G—K04 Arbejdslygterelæ
H—F04 Sikring til ekstra lygter, 30A
I—F07 Sikringssæt, 10A
J—F06 Sikring sædekompressor, 20A
K—F05 Sikring til arbejdslygter, 15A
L—F03 Sikring til tænding, 15A
M—F02 ECU-sikring, 25A
N—R06 Regenereringspærremodstand
O—V04 Diode til ventelygteudgang
P—V01 Diode, EGR relæeffekt
Q—V03 Diode til motortemperatur
R—V02 Diode til olietemperatur
S—K07 Relæ til regenereringsspærre
T—K02 Relæ til EGR-ventil
U—K06 Relæ til sædekompressor/sæt
V—K01 Relæ til startmotorens magnetventil

5. Test komponenter med et voltmeter eller testlampe og udskift efter behov. Udskift sprungne komponenter med nye komponenter med korrekt amperevværdi.
6. Sæt sikringsdækslet på igen. Kontrollér, at alle fire låse er helt indkoblede.
7. Sæt el-servicepanelet på igen og stram grebet godt til.

OUO2004,0000518-74-07SEP17

Påfyldning af brændstoftanken

FORSIGTIG: Brændstofdampe er eksplosive og antændelige:

- **Sluk motoren, før du fylder brændstof på tanken.**
- **Lad motoren køle af, før du hælder brændstof på.**
- **Ryg ikke ved håndtering af brændstof.**
- **Hold brændstoffet væk fra åben ild eller gnister.**
- **Fyld brændstof på tanken ude i det fri eller i et velventileret område.**
- **Rengør spildt brændstof med det samme.**
- **Brug rene godkendte ikkemetalliske beholdere for at forebygge statisk elektricitet.**

VIGTIGT: Urenheder og vand i brændstoffet kan beskadige motoren:

- **Rengør tankåbningen for smuds og urenheder.**
- **Brug rent, friskt, stabiliseret brændstof.**
- **Fyld brændstof på tanken, når dagens arbejde er afsluttet for at forhindre, at der dannes kondens i brændstoftanken.**
- **Brug en ikkemetallisk tragt med en si af plastmasker, når du fylder brændstoftanken eller beholderen.**

Fyld brændstof på tanken, når dagens arbejde er afsluttet for at forhindre, at der dannes kondens og isaflejringer, når vejret er koldt.

1. Parkér maskinen sikkert. (Se Sikker parkering i afsnittet SIKKERHED).
2. Lad motoren køle af.
3. Fjern alle urenheder omkring dækslet til brændstoftanken.
4. Tag langsomt dækslet til brændstoftanken af, så et evt. tryk i tanken kan slippe ud.
5. Fyld kun brændstof op til underkanten af . påfyldningsstudsen. Fyld ikke for meget på.
6. Sæt dækslet til brændstoftanken på.
   - Benzinmodeller: Drej dækslet, indtil der lyder et klik.

OUO2004,0000519-74-17SEP13

Rengøring af plastoverflader

VIGTIGT: Maskinens plastflader kan tage skade, hvis de ikke plejes ordentligt:

- **Tør ikke plastflader af, når de er tørre. Hvis fladerne tørres af, mens de er tørre, kommer der små ridser i overfladen.**
- **Brug en blød, ren klud (badehåndklæde, ble, vaskeskind).**
- **Brug aldrig slibende materialer, såsom pudsemiddel på plastoverflader.**

1. Vask overfladen med rent vand og en mild bilshampoo.
2. Tør omhyggeligt fladerne af for at undgå vandpletter.

OUO2004,000051A-74-17SEP13

Rengøring og reparation af metaloverflader

Rengøring:

Følg den almindelige praksis ved bilpleje til maskinens lakerede metalflader. Brug en kvalitetsvoks til bilpleje med jævne mellemrum for at bevare det oprindelige udseende på maskinens lakerede overflader.

Reparation af mindre ridser (ridser i overflade)

1. Rens området, der skal repareres, meget omhyggeligt.

VIGTIGT: Brug ikke skuremidler på lakerede overflader.

2. Brug et bilpoleringsmiddel til at fjerne ridser i lakken.
3. Giv hele overfladen et tyndt lag voks.

Reparation af dybe ridser (der ses metal eller grunding)

1. Rens området, der skal repareres med sprit eller terpentin.
2. Brug en malestift med fabriksfarver, der fås hos din autoriserede forhandler til at fylde ridserne med. Følg anvisningerne på malestiften om anvendelse og tørring.
3. Gør overfladen glat med et bilpoleringsmiddel. Brug ikke poleringsmaskine.
4. Giv overfladen et tyndt lag voks.

OUO2004,000051B-74-17SEP13

Tilspænding af fastspændingsdele på styrtbøjlen

1. Parkér maskinen sikkert. (Se Sikker parkering i afsnittet SIKKERHED).
2. Hæv sædeplatformen, og åbn motordækslet.

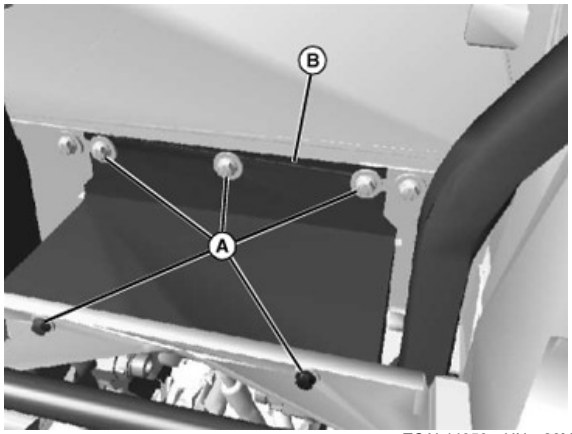

TCAL44959—UN—28MAR13

3. Fjern de maskinskruer og spændeskiver (A), der holder panelet (B) fast på maskinen.
4. Løft forsigtigt panelet af maskinen og læg det til side.

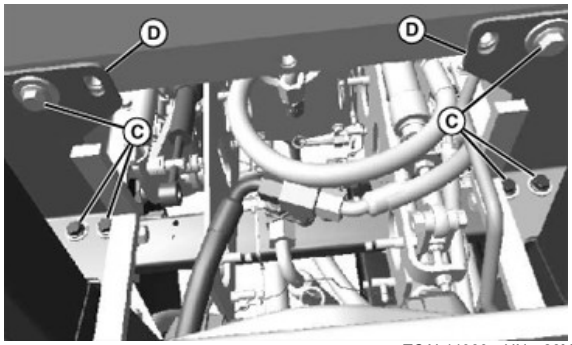

TCAL44960—UN—28MAR13

5. Fjern de maskinskruer og spændeskiver (C), der holder sidepanelerne (D) fast.
6. Løft forsigtigt panelet af maskinen og læg det til side.

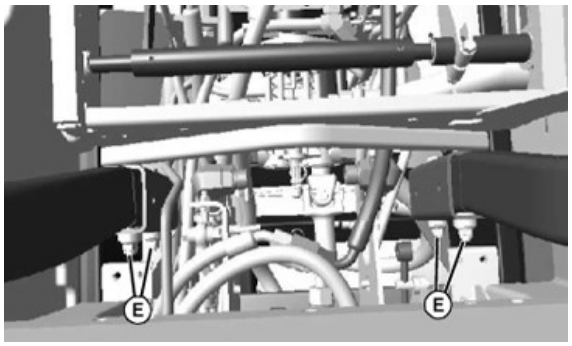

TCAL44961—UN—28MAR13

7. Spænd de fire maskinskruer, spændeskiver og sekskantmøtrikker (E) på styrtbøjlen iht. specifikationen.

Specifikation

Maskinskrue—Drejningsmoment. . . . . 136 N·m (100 lb-ft)

8. Montér paneler og fastgør med maskinskruerne og skiverne.
9. Sænk sædeplatformen og motordækslet.

OUO2004,000051C-74-17SEP13

Af- og påmontering af forhjul

FORSIGTIG: Maskinen kan falde af eller glide ned af usikre løfteanordninger eller bukke.

- **Brug sikkert løftegrej, der er udlagt til at løfte maskinens vægt.**
- **Sænk maskinen ned på donkraften eller andre stabile understøtninger, og blokér hjulene, før du vedligeholder maskinen.**

Afmontering af forhjul

1. Hæv sidemodulet helt op på siden af maskinen, når forhjulet skal afmonteres. Lad det andet sidemodul være helt sænket ned.
2. Aktivér sidemodulets transportlås.
3. Løft det forreste klippemodul helt op.
4. Parkér maskinen sikkert. (Se Sikker parkering i afsnittet SIKKERHED).
5. Drej forreste klippemodul til serviceposition for at få så stor afstand som muligt mellem bagerste klippemodul og jordens overflade.

VIGTIGT: Vær forsigtig med ikke at klemme hydraulikslangen på sidemodulets løftecylinder med løfteanordningen.

TCAL44962—UN—28MAR13

6. Brug en sikker løfteanordning til at understøtte maskinen ved bunden af løftearmsbeslaget (A) eller under forreste støtteplade, hvis der er tilstrækkeligt med afstand.

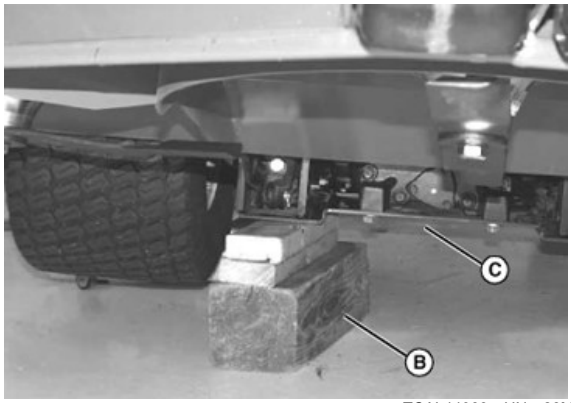

TCAL44963—UN—28MAR13

7. Montér klodser (B) under forreste støtteplade (C).
8. Sænk maskinen ned på klodserne.

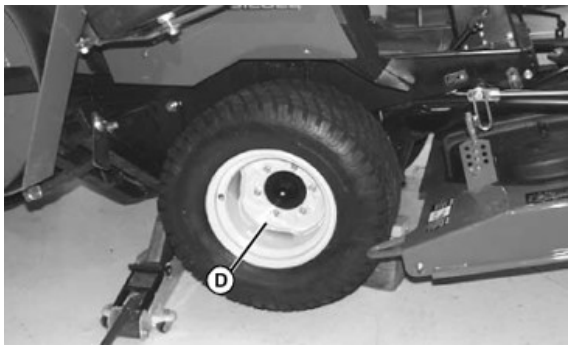

TCAL44964—UN—28MAR13

9. Afmontér hjulboltene (D) og hjulet.

Montering af forhjul

TCAL44965—UN—28MAR13

1. Monter hjulet på akslen med ventilen vendende udad. Fastgør med hjulbolte (A).
2. Spænd boltene til forhjulet iht. specifikationen vha. momentnøgle.

Specifikation

Hjulbolte—Drejningsmoment. . . . . 136-163 N·m (100-120 lb-ft)

VIGTIGT: Vær forsigtig med ikke at klemme hydraulikslangen på sidemodulets løftecylinder med løfteanordningen.

TCAL44966—UN—28MAR13

3. Brug en sikker løfteanordning til at understøtte maskinen ved bunden af løftearmsbeslaget (B) eller under den forreste støtteplade, hvis der er tilstrækkeligt med afstand.
4. Fjern understøtningsmaterialet under maskinen.
5. Sænk maskinen til jorden.
6. Fjern løfteanordningen.
7. Kontrollér hjulboltenes tilspænding:
   - Efter 30 meters (100 ft.) kørsel ved skift af retning.
   - Efter 3 til 10 timers kørsel.

OUO2004,000051D-74-17SEP13

Af- og påmontering af baghjul

FORSIGTIG: Maskinen kan falde af eller glide ned af usikre løfteanordninger eller bukke.

- **Brug sikkert løftegrej, der er udlagt til at løfte maskinens vægt.**
- **Sænk maskinen ned på donkraften eller andre stabile understøtninger, og blokér hjulene, før du vedligeholder maskinen.**

Afmontering

1. Hæv sidemodulet helt i maskinens side, når baghjulet skal afmonteres. Lad det andet sidemodul være helt sænket ned.
2. Aktivér sidemodulets transportlås.
3. Sænk forreste klippemodul helt ned.
4. Parkér maskinen sikkert. (Se Sikker parkering i afsnittet SIKKERHED).

TCAL44967—UN—28MAR13

5. Brug en sikker løfteanordning til at understøtte maskinen under bagakslen (A), så begge baghjul er løftet op fra jorden.

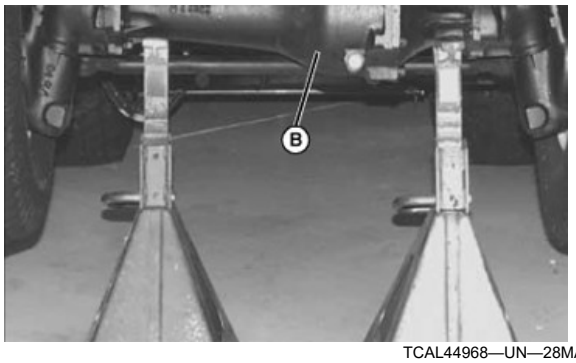

TCAL44968—UN—28MAR13

6. Sæt støttebukke under bagakslen (B)
7. Sænk maskinen ned på støttebukkene.
8. Afmontér baghjulet fra akslen.

Montering

1. Monter hjulet på akslen med ventilen vendende udad. Fastgør med hjulbolte.
2. Spænd baghjulets bolte iht. specifikationerne med en momentnøgle.

Specifikation

Baghjulsbolt—Drejningsmoment. . . . . 81-95 Nm (60-70 lb-ft)

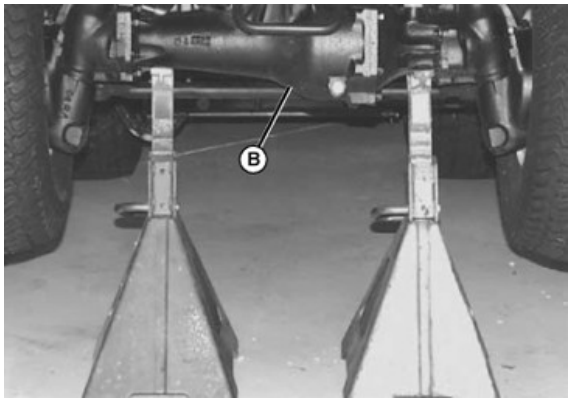

TCAL44969—UN—28MAR13

3. Brug en sikker løfteanordning til at understøtte maskinen under bagakslen (B).
4. Fjern støttebukke fra under maskinen.
5. Sænk maskinen til jorden.
6. Fjern løfteanordningen.
7. Kontrollér hjulboltenes tilspænding:
   - Efter 30 meters (100 ft.) kørsel ved skift af retning.
   - Efter 3-10 timers kørsel.

OUO2004,000051E-74-20MAR17

Brug af fejlsøgningsskemaet

Hvis du har et problem, der ikke er anført på dette skema, skal du kontakte din autoriserede forhandler.

Når du har kontrolleret alle de mulige årsager, der er anført, og du stadig har et problem, skal du kontakte din autoriserede forhandler.

OUO2004,000051F-74-17SEP13

Motor

IF	KONTROLLÉR
Ringe motorydelse	Brændstof: • Snavs i brændstofsystemet eller gammelt brændstof. Tøm tanken, og fyld frisk stabiliseret brændstof på. Anskaf brændstof fra en anden leverandør, før du konstaterer problemer med maskinen. Leverandører blander brændstof på forskellig måde og ved at skifte leverandør løses problemer med motorydelse sædvanligvis. • Brændstof opblandet til koldt eller varmt klima kan medvirke til forringet funktionsevne, hvis det bruges på den forkerte årstid, især hvis brændstoffet opbevares i flere måneder eller længere. Anskaf frisk brændstof.
Motoren starter ikke (Starter går i gang og får motoren til at køre).	Brændstofspærreventilen står på OFF (lukket). Intet brændstof eller forkert brændstof. Tilstoppet brændstoffilter. Elektrisk problem – Se afsnittet Fejlfinding af elektriske komponenter.
Motoren er vanskelig at starte	Tilstoppet brændstoffilter. Gammelt eller forkert brændstof.
Motoren kører ujævnt	Brændstoflinjen eller brændstoffilteret tilstoppet. Gammelt eller tilsmudset brændstof. Brændstofindsprøjtningen er tilstoppet. Blokeret luftfilterelement.
Motoren sætter ud under belastning	Gammelt eller tilsmudset brændstof. Tilstoppet brændstoffilter.
Motoren overheder	Motorens luftindsugningsfilter er tilstoppet. Motorkølevæskens stand er lav. For lav eller for høj motoroliestand. Motoren har kørt for længe i langsom tomgang.
Motoren vil ikke køre i tomgang	Brændstofniveauet for lavt. Luftfilterlementet er snavset. Føreren steg ud af sædet, uden at parkeringsbremsen var låst.
Motoren banker	For gammelt brændstof. Motoren overbelastet. Lavt motoromdrejningstal.
Motoren stopper eller sætter ud ved kørsel på skrænter.	Brændstoftanken er mindre end halvt fuld. Føreren har rejst sig fra sædet.
Motoren knalder.	Føreren har rejst sig fra sædet.
Motoren taber effekt	Motor overopheder. For megen olie i motoren. Snavset luftfilter. Kørehastigheden er for hurtig til forholdene. Forkert brændstof.
Sort udstødningsrøg	Luftfilterelementet er snavset.

OUO2004,0000520-74-17SEP13

El

IF	KONTROLLÉR
Starteren sætter ikke i gang	Parkeringsbremsen er ikke låst. Kontakten til kraftudtaget står på ON (tændt position). De hydrostatiske pedaler er ikke centrerede i neutral position. Batteripolerne er korroderede. Batteriet er ikke opladet. 15 A hovedsikringen er sprunget.
Batteriet kan ikke lades op	Død battericelle. Batterikablerne og batteripolerne er snavsede. Lav motoromdrejningshastighed eller for lav tomgang.
Lysene virker ikke	Stikket til forlygterne er frakoblet. Løs eller udbrændt pære.

OUO2004,0000521-74-17SEP13

Maskine

IF	KONTROLLÉR
Vibrerer for meget eller ryster voldsomt	Motordækslet er ikke lukket og låst. El-panelet er ikke lukket og låst.
Maskinen kører ikke, selv om motoren er i gang	Håndbremsen er låst. Områdegearstangen er i neutral position.

OUO2004,0000522-74-17SEP13

Klippemoduler

IF	KONTROLLÉR
Plæneklipperen tilstoppes af græs	Græsset er for vådt eller for langt. Motoren kører ikke for fuld gas under græsslåningen. Klipperens bagside er for lav.
Pletter med uklippet græs	For høj kørehastighed. Motoren bør køre ved fuld gas. Sløve blade. Klippehøjden er indstillet for højt.
Rem glider	Klipperens remstramning er forkert indstillet. Affald i remskiverne. Nedslidt rem.
Klipperens knivblade standser ikke.	Forkert remføring. Klipperens remstramning skal justeres.
For kraftig vibrering.	Affald på plæneklipperen eller i remskiverne. Beskadiget drivrem. Beskadigede remskiver, eller remskiverne flugter ikke. Knivbladene er ude af balance.
Ujævn klipning.	Kontrollér procedurerne for nivellering af klippemodul. For høj kørehastighed. Knivbladene er sløve. Modulets rive er forkert justeret.
Knivbladene river op i græsset.	For høj vendehastighed. Kamme i terrænet. Uvejsomt eller ujævnt terræn. For lavt dæktryk. Klippehøjden er for lav. Et eller flere bøjede knivblade. Modulets rive er forkert justeret.
Klippemodulet overbelaster traktoren	Motoren bør køre ved fuld gas. For høj kørehastighed. Affald har viklet sig omkring spindlerne.

IF	KONTROLLÉR
	Kontrollér procedurerne for nivellering af klippeniveau, forende til bagende Græsforhold. Klippehøjden er indstillet for lavt.Klippehøjden er indstillet for lavt. Klipperens akseltaphastighed er for høj, akseltappens hastighed er ikke iht. specifikationen.
Ujævn fordeling af græsafklip.	Klippehøjden er indstillet for lavt.Klippehøjden er indstillet for lavt. Græsslåningen sker for hurtigt. Græsset er for vådt.

OUO2004,0000523-74-22OCT18

Fejlfindingskoder

Det følgende er ikke en komplet liste over fejl, som vises på maskinens instrumentpanel. Kontakt en John Deere forhandler, når eventuelle andre fejl vises.

BESKRIVELSE	ÅRSAG TIL PROBLEMET	MASKINREAKTION	HANDLING	Antal lysblink
Kølervæsketemperaturfø-lerfejl	Følerspændingen er 4,8 V eller mere eller 0,2 V eller mindre.	• Fortsat drift i kølervæsketemperaturtilstand på 30 °C (EGR-ventil er ikke i drift) • Den samme begrænsede funktion udføres som EGR-ventilfejlen	Nøgle fra	4
Acceleratorfølerfejl	Følerspændingen er 4,8 V eller mere eller 0,2 V eller mindre.	Uden ekstra acceleratorføler (standard): • Hastigheden umiddelbart før fastholdes (standard) • Motordrift i 1500 o/min	Afbedr fejl	5
Hastighedsfølerfejl	Motorens startsignal (E8) er tændt, men motoromdrejningstallet kan ikke registreres.	Motorstop	Nøgle fra	6
Fejl i tandstangpositionsføle-ren.	• Når spændingen til tandstangpositionsføleren er hævet over den nominelle værdi ved hjælp af selvdiagnosticering af tandstangen • Når tandstangpositionsforholdet for tandstangaktuatoroutputtet er hævet over den nominelle værdi • Når tandstangpositionsforholdet for tandstangaktuatoroutputtet er hævet under den nominelle værdi	Motordrift med begrænsning af output/ hastighed (tandstangpositionskontrollen er inaktiv, og hastighedsregulering er aktiv).	Nøgle fra	7
Fejl i tandstangaktuator	• Når den nominelle tandstang ikke fungerer ved hjælp af selvdiagnosticering af tandstang • Når tandstangaktuatoroutputtet er hævet over den nominelle værdi • Når tandstangaktuatoroutputtet er reduceret til under den nominelle værdi • Når motoren accelererer	Motorstop	Nøgle fra	8

BESKRIVELSE	ÅRSAG TIL PROBLEMET	MASKINREAKTION	HANDLING	Antal lysblink
	hurtigt, selv med minimalt tandstangaktuatoroutput • Når motoren går i stå, mens tandstangpositionsføleren er i fejlfunktion			
Overhastighed	Tomgangsmotoromdrejnings-tallet overstiger den høje tomgangshastighed +600 o/min	Motorstop forårsaget af uafhængigt kredsløb	Nøgle fra	9
Fejl i CAN-kommunikation	CAN-kommunikationspakker kan ikke modtages	• Sidste værdi er bevaret • Skift til backupføler • Fejlen indikeres ikke under motorstart, eller strømforsyningsspændingen er under 10,5 V	Afbedr fejl	1-2
EGR-ventilfejl (37 kW min.)	• Lav status registreres, selvom porten er slukket • Høj status registreres, selvom porten er slukket	Den begrænsede motordrift i output 92 % og hastighed 1800 o/min	Nøgle fra	1-3
Fejl i CSD-magnetventil	• Lav status registreres, selvom porten er slukket • Høj status registreres, selvom porten er slukket	Motoren fortsætter med at køre, mens CSD er slukket	Nøgle fra	1-4
Fejl i starthjælpsrelæ	• Lav status registreres, selvom porten er slukket • Høj status registreres, selvom porten er slukket	Motoren fortsætter med at køre med starthjælpsrelæet slukket	Nøgle fra	1-5
Fejl i hovedrelæ	ECU-strøm er ikke slukket, selvom hovedrelæet er slukket	Motoren kører normalt	Tilbageholdt indtil fejlen er rettet	1-6
Fejl i tandstangaktuatorrelæ	• Lav status registreres, selvom porten er slukket • Høj status registreres, selvom porten er slukket	Motorstop	Nøgle fra	1-7
Olietrykfejl	Oliepressostat kan ikke tændes, når motoren er slukket	Motoren kører normalt	Nøgle fra	2-1
Strømforsynings-spændingsfejl	• ECU-forsyningsspænding overstiger 10,0 volt. • ECU-forsyningsspænding overstiger 16,0 volt.	Motoren kører normalt	Afbedr fejl	2-3
5V-fejl i føler	• Overvågningsspændingen er ca. 0 V • Overvågningsspænding er ca. 4,5 V eller mindre • Overvågningsspænding er ca. 5,5 V eller mere	Motoren kører normalt	Nøgle fra	2-4
ECU-overophedningsalarm	• Registreres, når ECU-temperaturen overstiger 105°C* eller derover • Annulleres, når ECU-temperaturen falder til 100° C* eller derunder • (Valgfri ændring er mulig)	Motoren kører normalt*	Afbedr fejl	2-5
Lavt olietryk	Oliepressostat kan ikke slukkes, når motoren kører	Motoren kører normalt*	Afbedr fejl	3-1

BESKRIVELSE	ÅRSAG TIL PROBLEMET	MASKINREAKTION	HANDLING	Antal lysblink
Alarm ved høj kølervæsketemperatur	• Kølervæsketemperaturen er 110 °C* eller højere • Alarm annulleres, når kølervæsketemperaturen falder til 105 °C* eller derunder	Motoren kører normalt*	Afbedr fejl	3-6
ECU-fejl (ROM-fejl)	Flash ROM's EEPROM-kontrolsumfejl	Motorstop	Nøgle fra	4-1
ECU-fejl (EEPROM-fejl)	• Aflæsning/skrivning mislykkes • EEPROM lider af kontrolsumfejl	Motoren kører normalt	Nøgle fra	4-1
ECU-fejl (underordnet CPU-fejl)	ECU kommunikerer ikke med underordnet CPU	Motoren kører normalt	Nøgle fra	4-1
ECU-fejl (kortlægningsfejl)	Kortformat er ugyldigt	Motorstop	Nøgle fra	4-1
ECU-fejl (fejl i ECU-temperaturføler)	Følerspændingen er 4,6 V eller mere eller 1,0 V eller mindre	Motoren kører normalt	Afbedr fejl	4-1

OUO2004,0000524-74-17SEP13

Sikkerhed i forbindelse med opbevaring

FORSIGTIG: Brændstofdampe er eksplosive og antændelige. Motorens udstødningsgasser indeholder kulilte og kan give anledning til alvorlig sygdom eller dødsfald:

- **Lad kun motoren køre så længe, at maskinen køres til eller fra opbevaringsstedet.**
- **Der kan gå ild i maskinen og maskinens opbygning, hvis en maskine opbevares, før den er kølet af, eller hvis urenheder ikke er blevet fjernet fra motorens lydpotte, eller hvis den opbevares i nærheden af brændbare materialer.**
- **Opbevar aldrig maskinen med brændstof i tanken inde i en bygning, hvor gasser kan komme i kontakt med åben ild eller gnister.**
- **Lad maskinen køle af, før du opbevarer den i et indelukket rum.**

OUO2004,0000525-74-17SEP13

Klargøring af maskinen før opbevaring

1. Udskift alle slidte eller beskadigede dele. Stram løse fastgørelsesdele om nødvendigt.
2. Vask maskinen. Rengør motorrummet indvendigt og under klippeskjoldene.
3. Kør motoren og klippeskjoldene i adskillige minutter, så remme, remskiver og andre bevægelige dele tørrer.
4. Giv metaloverfladerne voks.
5. Reparer ridsede metaloverflader for at modvirke rust.
6. Skift motorolie og -filter.
7. Smør fedtsmørepunkter. Fjern overskydende fedt.
8. Udskift brændstoffiltret.
9. Udskift luftindtagsfilter.
10. Skift transmissionsolien.
11. Skift motorkølervæske.
12. Kør maskinen til opbevaringsstedet. Løft klipperne helt op. Luk transportlåsene.
13. Parkér maskinen sikkert. (Se Sikker parkering i afsnittet SIKKERHED.)
14. Smør et tyndt lag olie på frilagte cylinderstænger og dreje- og slidpunkter for at forebygge rust.

VIGTIGT: Gammelt brændstof kan frembringe fernis og stoppe karburator eller indsprøjtningskomponenter og påvirke maskinens ydelse.

- **Hæld brændstof-conditioner (-forbedrer) eller stabilisator i frisk brændstof, før tanken fyldes.**

15. Fyld frisk, stabiliseret brændstof i brændstoftanken for at forhindre kondensationsdannelse. Tøm brændstoftanken helt, hvis maskinen henstilles indendørs i nærheden af en mulig flamme eller gnist.
16. Afmonter, og rengør batteriet. Kontrollér elektrolytniveauet, og oplad batteriet helt. Opbevar et køligt og tørt sted. Oplad batteriet helt med jævne mellemrum under opbevaring for at opretholde dets levetid.
17. Støt maskinen ved bagakslen og den forreste beskyttelsesplade på klodser eller ben, så vægten på dækkene minimeres. Fjern 1/3 af luften i dækkene.
18. Afdæk maskinen med en vandskyende presenning, hvis den henstilles udenfor.

OUO2004,0000526-74-17SEP13

Opbevaring af biodiesel

VIGTIGT: BioDiesel skal bruges senest tre måneder efter produktionsdatoen fra brændstofleverandøren.

Før en maskine til biodiesel henstilles til længere opbevaring (uden brug af motoren):

- Tøm brændstoftanken helt for biodiesel.
- Fyld tanken med almindelig benzin som angivet i instruktionsbogen.
- Start motoren, og lad den køre i mindst fem timer.

OUO2004,0000527-74-17SEP13

Klargøring efter opbevaring

1. Kontrol af dæktryk.
2. Kontrollér motoroliestanden.
3. Kontrollér batteriets elektrolytniveau, hvis dit batteri ikke er vedligeholdelsesfrit. Lad om nødvendigt batteriet op.
4. Montér batteriet.
5. På benzinmotorer:
   - Kontroller tændrørets gnistgab.
   - Sæt tændrøret i, og spænd det med det foreskrevne tilspændingsmoment:
6. Smøring af alle smøringspunkter.

7. Åbn spærreventilen til brændstoffet, hvis din maskine er udstyret med en sådan.
8. Lad motoren gå i 5 minutter, uden at klipperen eller andre redskaber er tilkoblet, så olien kan fordeles i hele motoren.
9. Sørg for, at alle skærme og afskærmninger eller deflektorer er på plads.

OUO2004,0000528-74-17SEP13

Specifikationer

Specifikationer

Motor

Motorens modelnummer	Yanmar 4TNV84T
Motortype	4-takts, 4-cylindret, på række, turboladet diesel
Boring	84 mm (3.307 in.)
Slaglængde	90 mm (3.543 in.)
Slagvolumen	1,995 L (121,74 cu in.)
Ankerluftspalte	0.3 mm (0.012 in.)
Indsugnings-/udstødningsventils spillerum (kold)	0,13 ± 0,025 mm (0,005 ± 0,001 in.)
Køling	Vandafkølet
Udgangseffekt	41,2 kW (56 hp)
Type brændstofindsprøjtning	Direkte
Motorluftfilter	Tørt, udskifteligt dobbeltelement

Kapaciteter

Motorolie (med filter)	7.4 l (7.8 qt)
Brændstoftank	83 l (22 gal)
Kølevæske	7.5 l (8 qt)
Hydrauliksystem	58.7 l (15.5 gal)
Hydrostatisk transmission	13.3 l (3.5 gal)
Bagaksel	4.7 l (5 qt)

Kørehastigheder

Højt område

Fremad	0 - 23,3 km/h (0 - 14,4 mph)
Bak	0 - 11,6 km/h (0 - 7,2 mph)

Lavt område

Fremad	0 - 13,7 km/h (0 - 8,6 mph)
Bak	0 - 7,2 km/h (0 - 4,3 mph)

Dækstørrelser

Dæk til forhjulstræk	26x12.00-12
Bagdæk	18x9.50-8
Klipperens bærehjul	11 x 4-5

Dæktryk

Maskinens fordæk	207 kPa (2.07 bar) (30 psi)
Maskinens bagdæk	193 kPa (1.93 bar) (28 psi)

Dimensioner

Højde	2 m (78 in.)
Bredde (klippemoduler hævet)	2,2 m (84,5 in.)
Bredde (klippemoduler sænket)	3,3 m (131 in.)
Længde (med klippemodul)	3,4 m (133 in.)
Længde (uden klippemodul)	2,6 m (101 in.)
Hjulafstand	1,6 m (61 in.)
Vægt (med klippemoduler)	1814 kg (4000 lb)
Frihøjde	18 cm (7 in.)
Klippebredde	3,3 m (131 in.)

Specifikationer

Forreste klippemodul

Klippebredde . . . . . 1,6 m (62 in.)
Klippehøjde . . . . . 2,5 - 15,2 cm (1 - 6 in.)
Antal knivblade 3

Sideklippemoduler

Klippebredde . . . . . 1 m (40 in.)
Klippehøjde . . . . . 2,5-14 cm (1-5,5 in.)
Antal knivblade 2

Tilspændingsmomenter

Forhjul . . . . . 136 - 163 N•m (100 - 120 lb-ft)
Baghjul . . . . . 81 - 95 N•m (60 - 70 lb-ft)
Maskinskruer til montering af knivblade . . . . . 122 Nm (90 lb-ft)

Anbefalede smøremidler

Motorolie . . . . . John Deere PLUS-50™ (15W-40)
. . . . . John Deere TORQ-GARD SUPREME™ (5W-30)
Hydraulikolie . . . . . John Deere HY-GARD™ J20C
Gearolie . . . . . John Deere HY-GARD™ J20C
Smørefedt: (Dette kan ændres ved anvendelse i forbindelse med høje hastigheder som klippeenheder)
. . . . . John Deere universelt SD polyurea-fedt
. . . . . John Deere Multi-Purpose (universal) HD Lithium Complex-fedt

(Retten til ændringer af specifikationer og konstruktioner uden forudgående varsel forbeholdes.)

Lydmålinger

Gennemsnitligt lydniveau på arbejdspladsen ifølge ISO 11201:1995

1600 Turbo med klippeskjold . . . . . 94 db(A) ved motoromdrejningstal på 3030 o/min

Målt lydtrykniveau

1600 Turbo med klippeskjold . . . . . 107 db(A) ved motoromdrejningstal på 3030 o/min

Vibrationsmålinger

Ved hånd/arm målt ifølge ISO 5349

1600 Turbo . . . . . <2,5 m/s^2

BEMÆRK: Værdierne, der er angivet ovenfor, repræsenterer den maksimale, vægtede effektivværdi af accelerationen.

Hele karosseriet målt iht. ISO 2631/1 0.1

1600 Turbo . . . . . 0,5 ± 0,1 m/s^2

BEMÆRK: Værdierne eller området, der er angivet ovenfor, repræsenterer den vægtede effektivværdi af accelerationen, som hele kroppen er udsat for på en repræsentativ maskine under faktiske arbejds- og transportforhold. Accelerationsværdien afhænger af terrænets ruhed, traktorens arbejdshastighed og førerens vægt samt kørestil. Måleresultaterne er opnået ved kørsel under realistiske driftsforhold ifølge standardproceduren i ISO 2631/1.

OUMX068,0000311-74-06OCT13

EF-overensstemmelseserklæring

Deere & Company
Moline, Illinois U.S.A.

Undertegnede erklærer hermed at

Maskintype: Plæneklipper
Modeller: 1600 Turbo
Serienumre: Se produktidentifikationssiden

opfylder alle relevante bestemmelser og grundlæggende krav i henhold til følgende direktiver:

DIREKTIV	NUMMER	CERTIFICERINGSMETODE
Maskindirektiv	2006/42/EF	Fabrikanterklæring
EMC-direktiv	2004/108/EF	Fabrikanterklæring

Navn og adresse på den person i EU, der er autoriseret til udarbejdelse af den tekniske konstruktionsfil:

Brigitte Birk
John Deere GmbH & Co. KG
Mannheim Regional Center
John Deere Strasse 70
D-68163 Mannheim

Erklæringssted: Fuquay-Varina, North Carolina, USA
Udstedelsesdato: 14. januar 2011
Produktionsenhed: John Deere Turf Care

CE

DXCE01—UN—28APR09

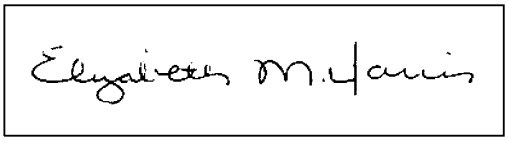

TCT002177—UN—07DEC12

Navn: Elizabeth M. Harris

Titel: Sr. Product Safety & Compliance Engineer

OUMX068,0000308-74-08OCT13

John Deere-reservedele

TCT007370—UN—07MAY13

Vi sparer dig for tid ved hurtigt at give dig de originale John Deere-dele i hånden.

Derfor opretholder vi en stor og varieret varebeholdning - for at være på forkant med dine behov.

OUMX068,00004C0-74-07MAY13

Det rigtige værktøj

TCT007371—UN—07MAY13

Præcisionsværktøj og testudstyr sætter vores serviceafdeling i stand til hurtigt at finde og korrigere fejl – så sparer du tid og penge.

OUMX068,00004C1-74-07MAY13

Toptrænede teknikere

TCT007588—UN—07MAY13

Skolen er aldrig forbi for John Deere-serviceteknikere.

Regelmæssige træningskurser sikrer, at vores serviceteknikere kender dine maskiner til bunds, og de ved, hvordan maskinerne vedligeholdes.

Resultatet? - Erfaring og viden du kan stole på!

OUMX068,00004C2-74-07MAY13

Hurtig service

TCT007589—UN—07MAY13

Vort mål er at give dig en hurtig og effektiv service, når du får brug for den og hvor du ønsker det.

Vi kan udføre reparationerne hos dig eller hos os alt efter omstændighederne: rådspørg os, stol på os.

John Deere Service er foran: Vi er på pletten, når du har brug for os.

OUMX068,00004C3-74-07MAY13

Protokol over vedligeholdelsesdatoer

Olieskift	Oliefilterskift (hvis monteret)	Smøring af maskinen	Luftfilterelement Kontrollér/rengør	Brændstoffilterskift

OUO2004,000052F-74-17SEP13

Indeks

A

Advarselsmærkater 7

B

Bremser, Brug 26
Brændstofspærreventil, Brug 29
Bugsering af maskinen 31

D

Dele, udskiftning 36
Diverse service
  Af- og påmontering af baghjul 73
  Af- og påmontering af forhjul 72
  Påfyldning af brændstoftanken 71
  Rengøring af plastoverflader 71
  Rengøring og reparation af metaloverflader 71
  Tilspænding af fastspændingsdele på styrtbøjlen 71

E

Emissioner
  Påkrævet sprog
    EPA 2

F

Fartpilot, Brug af 27
Fejlsøgning
  Brug af fejlsøgningsskemaet 75
  El 76
  Fejlfindingskoder 77
  Klippemodul 76
  Maskine 76
  Motor 75
Førerplads
  Betjeningselementer 19

G

Gashåndtag, Betjening 25
Gearstang, Brug af høj hastighed 25
Grebet til firehjulstræk, Brug af 26

K

Klippemoduler, Hævning og sænkning 29
Klippemodulets transportlåse 29
Klippeskjoldets klippehøjde, indstilling 32
Koder, startproblemer 30
Kontakt til kraftudtag, Afprøvning 22
Kontakt, Afprøvning af sædets og
  parkeringsbremsens 22
Kontakt, Brug af kraftudtagets 24
Kraftudtag, indkobling 34

L

Lamper, Indikator- 25

M

Maskinførerplads
  Betjeningselementer, Diverse 21
Motor, Slukning af 30
Motor, Start 30
Mærkater, Sikkerhed 7

N

Niveau, indstilling af klippeskjold 34
Niveau, kontrol af klippeskjold 33

O

Opbevaring
  Klargøring af maskinen før opbevaring 80
  Klargøring efter opbevaring 80
  Opbevaring af biodiesel 80
  Sikkerhed i forbindelse med opbevaring 80

P

Parkeringsbremse, Afprøvning af 23
Pedal, Brug af differentialespærrens 27
Pedaler, Brug af de hydrostatiske 26
Plastoverflader og lakerede flader 22
Protokol over vedligeholdelsesdatoer 86

S

Service
  Af- og påmontering af klippemodulets drivrem 64
  Af- og påmontering af klippemodulets knivblade 66
  Akslens drejetap, Smøring 40
  Batteri, Af- og påmontering af 68
  Drivaksel, Smøring 41
  Filter, Rengøring af motordækslets filtre 46
  Filter, Udskiftning af motorolie og 44
  Filterets slamsamlerskål, Servicering af brændstof- 51
  Forbindelsesstang, Smøring af bagerste 40
  Generatorrem, Kontrol og justering 52
  Hydrauliske løftecylindre, Smøring 39
  Hydrostatisk styrearm, Smøring 41
  Intervaller efter overgang til Bio Hy-Gard 38
  Intervaller efter overgang til biodiesel 38
  Justering af forbindelsesstangen til
    forhjulsspidsningen 59
  Klippemodul, Drejning 60
  Klippemodulets rem, Af- og påmontering af forreste 62
  Kølervæskestand, Kontrol af 50
  Kølesystem, Sikker service af 49
  Luftfilterelement, Udskiftning 47
  Luftmodstandsindikator, Kontrol af 47
  Motoroliestand, Kontrol af 44
  Pedalens forbindelsesled, Smøring 41
  Rem, Udskiftning af generator- 53
  Rengøring af køler 46

Sikringer, Kontrol og udskiftning af 69
Skærme, Af- og påmontering af rem- 61
Slanger og klemmer, Kontrol af køler og luftindsugning 48
Smør styrecylinder 41
Smøremidler 39
Smøring af hjul 39
Spædning af dieselmotor 52
Spænding, Justering af drivrem på klippemodulet 61
Støvventil, Rengøring 48
Sædeplatform, Hævning og sænkning 43
Vedligeholdelse af kølesystemet 50
Service
Firehjulstrækkets olie 58
Firehjulstrækkets olie, Kontrol 58
Firehjulstrækkets olie, Udskiftning 58
Gearolie, hydraulisk 54
Hydraulikolie- og filterskift 55
Hydraulikoliestand 54
Skift af gearolie 56
Transmissionens neutrale stilling, Justering 57
Transmissionens oliestand 54
Servicering
Anbefalet, kølervæske, motor 49
Batteri og klemmer, rengøring 69
Batteri, brug af hjælpebatteri 69
Batteri, Sikker vedligeholdelse 68
Elektrolytniveau, kontrol af batteri 68
Intervaller 37
Knivblade, afbalancering 67
Knivblade, slibning 66
Motordæksel, Åbning og lukning 43
Olie, anbefalet motorolie 43
Sekundærelement, Udskiftning af 48
Vedligeholdelse af maskinen 37
Sikkerhed
Beskyttelse af børn 13
Brændstofsikkerhed 17
Bær passende tøj 16
Dæksikkerhed 17
Forebyggelse af brande 16
Forebyggelse af væltning 14
Hold afstand til roterende aksler 15
Kontrol af græsslåningsområdet 13
Kontrol af hjulenes forskruninger 16
Kontrollér, at styrtbøjlen er monteret korrekt 15
Korrekt brug af sikkerhedssele 14
Medtagelse af passagerer på maskinen ikke tilladt 15
Roterende knive er farlige 13
Sikker bugsering af læs 15
Sikker parkering 13
Undgå højtryksvæsker 15
Sikkerhed, Af- og påstigning 23
Sikkerhedssele, Brug af 23
Sikkerhedssystemer, Kontrol af 22
Specifikationer 82
Styrtbøjle, Åbning og lukning af 28
Sæde, indstilling af 23

T

Teknisk manual 36
Tjekliste, Daglig betjening 22
Transport af maskinen 31
Transport af maskinen på anhænger 31
Tændingslås, Brug 24