JOHN DEERE
AG & TURF DIVISION

حمالة الأكياس الخلفية
14 بوشل

OMM169067 I2

تعليمات التشغيل

JOHN DEERE

تعليمات أصلية. جميع المعلومات، الصور والمعطيات الفنية في هذه النشرة تتوافق مع أجدد المعلومات المتوفرة عند وقت النشر. نحتفظ بحق التغيرات في التصميم في كل وقت وبدون إعلام مسبق. تعليمات أصلية. جميع المعلومات، الصور والمعطيات الفنية في هذه النشرة تتوافق مع أجدد المعلومات المتوفرة عند وقت النشر.
COPYRIGHT© 2012
Deere & Co.
John Deere Worldwide Commercial and
Consumer Equipment Division
All rights reserved
Previous Editions
COPYRIGHT©

نموذج تصدير
Litho in U.S.A.

SELF
OMM169067

جدول المحتويات

المقدمة..... 1
رقم تعريف نوع المنتج..... 2
ملصقات السلامة..... 3
السلامة..... 4
تحضير المركبة..... 5
التركيب..... 5
الفك والتخزين..... 7
التشغيل..... 8
الحصول على صيانة جيدة..... 9
الصيانة..... 10
البحث عن العطل..... 10
التجميع..... 11
المواصفات..... 12
شهادة جودة جون دير..... 14

مقدمة

شكرا لك على شراء منتج جون دير

نحن نقدر كونك عميل لنا ونتمنى لك سنوات عديدة من الاستخدام الآمن والكافي للماكينة الخاص بك.

استخدام دليل استعمال السائق

إن كتاب التشغيل هذا يعتبر جزءًا هامًا من الماكينة الخاصة بك وفي حالة بيعها الرجاء إعطائه للشاري مع الماكينة.

سوف تساعدك قراءة دليل استعمال السائق الخاص بك وتساعد الآخرين على تجنب الإصابة الشخصية أو تلف الماكينة. ستوفر المعلومات الواردة في هذا الدليل للسائق استخدام أكثر أماناً وأكثر فعالية للماكينة. سوف تتيح لك معرفة كيفية تشغيل هذه الماكينة بأمان وبشكل صحيح تدريب الآخرين الذين يمكنهم تشغيل هذه الماكينة.

إذا كان لديك جهاز ملحق، استخدم معلومات السلامة والتشغيل الواردة في دليل السائق مع دليل السائق الخاص بالماكينة لتشغيل الجهاز الملحق بأمان و بشكل صحيح.

يمكن الحصول على هذا الدليل وتعليمات السلامة الموجودة على الماكينة بلغات أخرى (راجع الوكيل المعتمد الخاص بك ليطلبها لك).

تم وضع الأقسام في دليل السائق الخاص بك بترتيب معين لمساعدتك على فهم جميع رسائل السلامة ومعرفة عناصر التحكم حتى تتمكن من تشغيل هذه الماكينة بأمان. يمكنك أيضًا استخدام هذا الدليل للعثور على إجابة حول أي تشغيل معين أو أسئلة خاصة بالصيانة. يوجد فهرس مناسب في نهاية هذا الكتاب سوف يساعدك على العثور على المعلومات المطلوبة بسرعة.

قد تختلف الماكينة الموضحة في هذا الدليل قليلاً عن الماكينة الخاصة بك، ولكن سوف تكون مشابهة بما يكفي لمساعدتك على فهم تعليماتنا.

تحدد الجهة اليمنى واليسرى عند النظر بإتجاه حركة الماكينة إلى الأمام. عندما ترى خط متقطع (------)، يشير العنصر إلى أنه مخفي من الرؤية.

قبل تسليم هذه الماكينة، يقوم وكيلك بإجراء الفحص قبل التسليم لضمان الحصول على أفضل أداء.

رسائل خاصة

يتضمن الدليل الخاص بك رسائل خاصة للفت الانتباه إلى المخاوف المحتملة المتعلقة بالسلامة وتلف الماكينة، وكذلك المعلومات المساعدة للتشغيل والصيانة. يرجى قراءة كافة المعلومات بعناية لتجنب الإصابة وتلف الماكينة.

انتبه: تجنب الجروح! يشير هذا الرمز والنص إلى المخاطر المحتملة أو الوفاة للسائق أو من بجانبه التي قد تحدث إذا تم تجاهل المخاطر أو الإجراءات.

مهم: تجنب التلف! يتم استخدام هذا النص لإخبار السائق بالأعمال أو الحالات التي قد تؤدي إلى تلف الماكينة.

ملاحظة: وترد معلومات عامة في جميع أقسام هذا الدليل، التي قد تساعد المشغل في تشغيل أو صيانة الماكينة.

معدات الماكينة الخاصة بك

توجد معدات أو طقم أدوات لجعل المماكينة الجديدة الخاصة بك تقوم بالمزيد من المهام أو لتكون متعددة الاستعمالات، سواء كانت الماكينة جرار لجز العشب أو جرار صغير معد لأغراض عملية متعددة أو مركبة معدة لأغراض عملية متعددة .

يمكنك التحقق من الشكل الكامل معدات الماكينة الخاصة بك على موقع JohnDeere.com أو اسأل وكيل جون دير. من أجهزة التهوية إلى معدات الرفع الكهربائية إلى آلات الحرث، يوجد معدات أو طقم أدوات لإجراء كل طلب.

تحديد نوع المنتج

توافق المنتج

هذه الحمالة الخلفية للأكياس 14 بوشل متوافقة مع GT وGX وجرارات جون دير تسلسل اختيار X500.

تسجيل معلومات الشراء

دوّن معلومات الشراء الخاصة بك في الفراغات الواردة أدناه.

تاريخ الشراء:

_____

اسم الوكيل:

_____

هاتف الوكيل:

_____

ملصقات السلامة

فهم ملصقات سلامة الماكينة

يتم وضع ملصقات سلامة الماكينة الموضحة في هذا الجزء في المناطق الهامة على الماكينة الخاصة بك لتوجيه الانتباه إلى مخاطر السلامة المحتملة.

يوجد على ملصقات السلامة الموجودة على الماكينة الخاصة بك الكلمات خطر أو انتبه أو احذر ويتم استخدامها مع رمز تحذير السلامة هذا. كلمة خطر تشير إلى أكبر خطورة.

يشرح دليل السائق أيضًا أي مخاطر سلامة محتملة عند الضرورة في رسائل السلامة الخاصة التي يتم الإشارة إليها بكلمة انتبه ورمز تحذير السلامة.

تحذير M122118

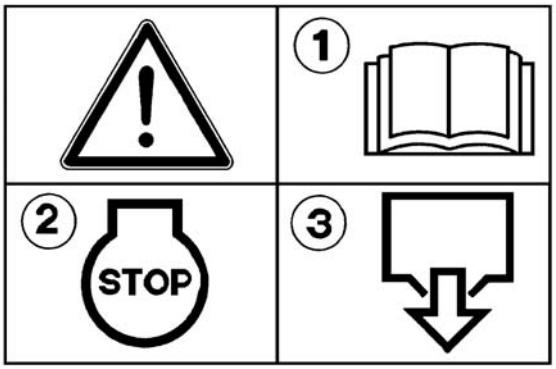

M122118

- اقرأ دليل السائق.
- معلومات التشغيل هذه تحتوي على معلومات هامة لكيفية العمل السليم على الماكينة. من الضروري إتباع جميع تعليمات السلامة بعناية لتفادي الحوادث.
- اطفئ وحدة جزّ العشب قبل تفريغ كيس العشب.
- الكيس هو جزء يهترئ ويتلف. افحص الكيس بشكل دوري، بدله عند الضرورة.
- استعمل كيس جون دير أو ما يعادله من حيث مواصفات السلامة.

تحذير M122119

تجنب الإصابات من الانقلاب

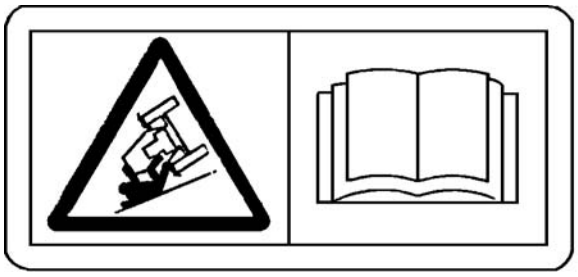

M122119

- لا تقد الماكينة في الأماكن التي يمكن أن تنزلق أو تنقلب فيها.
- راجع دليل استعمال السائق لمعرفة أثقال الاتزان اللازمة للمحافظة على عجلة المقود ثابتة وتحت السيطرة.

تحذير M129037

M129037

تجنب الجروح من الأجسام المتطايرة

- شغل وحدة جزّ العشب عندما تكون تجهيزات التعبئة في الكيس بالكامل في موضعها.
- لا تفتح الماسك والسكاكين تدور.
- اطفئ المحرك قبل فك أو تركيب الكيس.
- ابعد أي أشخاص عندما تدور الماكينة.

اقرأ تعليمات التشغيل

- معلومات التشغيل هذه تحتوي على معلومات هامة لكيفية العمل السليم على الماكينة. من الضروري إتباع جميع تعليمات السلامة بعناية لتفادي الحوادث.

تحذير M149489

M149489

- يمنع إدخال اليدين أو الأرجل تحت أو في داخل وحدة جزّ العشب والمحرك يدور.
- ابق بعيدا عن الأجزاء التي تدور. لا تفتح أو تبعد درع الحماية عندما يكون المحرك دائراً. شغل المروحة عندما تكون مجموعة الإمساك بالعشب مؤمنة بالكامل في موضعها.
- الأشياء المتطايرة - قبل البدء في عملية قص العشب، قم بتنظيف المساحة من الأجسام الغريبة التي قد تكون موجودة ويتم نثرها بواسطة السكاكين. يمنع تشغيل ماكينة تحضير العشب بدون أن يكون مجرى التصريف أو ممسك العشب كامل في مكانه.
- ابعد مسافة كافية عن الماكينة لمراعاة السلامة.
- اقرأ دليل السائق.

تحذير M146579

M146579

قد تضعف حمالة الأكياس الرؤية الخلفية، انظر للأسفل وإلى الوراء قبل وأثناء الرجوع.

ابعد مسافة كافية عن الماكينة لمراعاة السلامة.

السلامة

اقرأ تعليمات السلامة في دليل استعمال السائق الخاص بالماكينة

اقرأ احتياطات تشغيل السلامة العامة في دليل استعمال السائق للماكينة الخاصة بك لمعرفة المزيد من معلومات السلامة.

التشغيل بشكل آمن

اقرأ وافهم واتبع جميع التعليمات في دليل استعمال الجهاز الإضافي هذا، وفي دليل استعمال السائق للماكينة وإشارات السلامة على الجهاز الإضافي قبل التشغيل.

استعمل أثقال الاتزان الملائمة. فك أثقال الاتزان عندما يتم فك نظام تجميع المواد.

مطولات وعاء التجميع عن الماكينة. انتبه للأشياء حولك عند القيام بعمل انعطافات قصيرة.

لا تشغل نظام تجميع المواد إلا إذا كان ماسك العشب مشدود جيدا في موضعه وغطاء الجامع مؤمن في موضعه.

لا تسمح لأي شخص بالركوب على وحدة جزّ العشب أو نظام جمع المواد. يكمن الخطر للركاب عندما تصطدم بهم أي أشياء يمكن أن تتحرك بواسطة الجرار أو يمكن الوقوع عن الجرار. قد يعيق الركاب الرؤية عن السائق ويتسببون في حدوث الحوادث.

قبل إزالة الكيس أو تركيبه:

• أوقف وحدة جزّ العشب.

• افصل وحدة جزّ العشب أو عمود نقل الحركة.

• أوقف المحرك وأخرج المفتاح.

• انتظر حتى يتوقف المحرك وجميع الأجزاء التي تتحرك عن الحركة قبل أن تغادر مقعد السائق.

قبل الرجوع بالماكينة للخلف:

• أوقف الماكينة.

• ابحث عن أطفال خلف الجامع.

• ابعد الأشخاص عند تنزيل نظام تجميع المواد.

العمل بشكل آمن على المنحدرات:

• فرغ الأكياس عندما تكون نصف ممتلئة.

• يمنع العمل على المنحدرات الشديدة.

• قبل الانعطاف، خفف السرعة.

• تجنب التشغيل والتوقف بشكل مفاجئ.

• لا تصف الماكينة مع نظام تجميع المواد على المنحدرات.

صيانة الكيس والبربيج:

• الكيس والبربيج يعتبرا جزء يهترئ ويتلف.

• افحص الكيس والبربيج بشكل دوري، وبدله عند الضرورة.

• استعمل بربيج وكيس جون دير أو ما يعادلها من حيث مواصفات السلامة.

• لا تترك العشب المقصوص طوال الليل في الأكياس.

الصف بأمان

1. أوقف الماكينة على سطح مستوي، وليس على منحدر.
2. افصل سكاكين الجزّ أو أي معدات ملحقة أخرى.
3. انزل المعدات إلى الأرض.
4. اقفل مكبح الوقوف.
5. أوقف المحرك.
6. اسحب المفتاح.
7. انتظر حتى يتوقف المحرك وجميع القطع الموصولة عن الحركة قبل أن تغادر مقعد السائق.
8. اغلق صمام إغلاق الوقود، إذا كانت ماكينتك مزودة به.
9. افصل سلك البطارية السالب أو فك سلك (أسلاك) شمعة الإشعال (لمحركات البنزين) قبل القيام بصيانة الماكينة.

حماية الأطفال

• يمكن حدوث حوادث وخيمة إن لم ينتبه السائق لوجود الأطفال. احتفظ بالأطفال في الداخل عند تشغيل الماكينة والجهاز الإضافي واتركهم في رعاية شخص آخر كبير.

• لا تتوقع مطلقا أن الأطفال سيبقون في نفس المكان الذي رأيتهم فيه. كن دائما مستعدا لظهور الأطفال. اطفئ الماكينة إذا دخل أحد الأطفال في مكان العمل.

• لا تسمح للأطفال أو للأشخاص غير المدربين بتشغيل الماكينة.

• لا تحمل الأطفال أو تدعهم يركبوا أي جهاز إضافي أو الجرار حتى إذا كان الجهاز الإضافي مطفأ. لا تصطحب الأطفال على العربات أو داخل المقصورة.

تجنب الجروح من الأجسام المتطايرة

• عند تشغيل المركبة مع وجود جهاز إضافي MCS مركب تأكد أن جميع المجاري والبرابيج مؤمنة في مواضعها. حافظ على الجامع مغلقا أو MCS في وضع العمل.

• أوقف المحرك وانتظر حتى تتوقف جميع الأجزاء المتحركة عن الحركة، قبل فك أو رفع أي أجزاء من الجهاز الإضافي.

• تجنب الإصابات من سكاكين الدافع التي تدور والأشياء المتطايرة. فك الجهاز الإضافي عند تشغيل المركبة في نظام التصريف الجانبي. تأكد من وجود دروع التوجيه في أماكنها على غطاء وحدة جزّ العشب إذا تم فك الجهاز الإضافي.

تجنب الإصابات من السكاكين التي تدور

• انتبه أن تكون اليدين والأقدام بعيدة عن السكاكين التي تدور ومجموعة المروحة عندما يكون المحرك دائرا.

• أوقف المحرك وانتظر حتى تتوقف الأجزاء التي تتحرك قبل القيام بصيانة المكونات.

• لا تشغل المروحة أو MCS إلا إذا كانت جميع مكونات الجهاز الإضافي في مكانها ومؤمنة.

تطبيق الصيانة بأمان

• يجب أن يقوم بأعمال الصيانة أشخاص مدربين بالغين لهم خبرة بهذا العمل فقط.

• افهم مجرى أعمال الصيانة قبل القيام بالعمل. حافظ على مكان العمل نظيف وجاف.

• يمنع تشغيل المحرك في الأماكن المغلقة حيثما يمكن تجمع غازات أول أكسيد الكربون الخطيرة.

• يمنع بتاتا القيام بأعمال تشحيم، صيانة أو ضبط الماكينة أو الجهاز الإضافي أثناء حركتها. حافظ على جميع أدوات السلامة في مكانها وفي حالة عمل جيدة. حافظ على قطع التركيب مشدودة.

• انتبه أن تكون اليدين أو الأقدام أو الملابس والحلي و الشعر الطويل بعيدة عن الأجزاء المتحركة، لمنع الوصول إليها وأن تعلق بها.

• اخفض أي جهاز إضافي بشكل كامل إلى الأرض أو على حامل ميكانيكي موجود في الجهاز الإضافي قبل صيانة الجهاز الإضافي. افصل كل الطاقة وأوقف المحرك. اقفل مكبح الوقوف وانزع المفتاح. دع الماكينة تبرد.

• افصل البطارية أو فك سلك شمعة الإشعال (لمحركات البنزين) قبل القيام بأي أعمال تصليح في الماكينة.

• قبل عمل صيانة للماكينة أو المعدات الملحقة، فرغ الضغط بحذر من أي أجزاء تحتوي على طاقة مخزونة، مثل أجزاء الهيدروليك والزنبركات.

• فرغ الضغط الهيدروليكي بخفض الأجهزة الملحقة أو وحدات القص على الأرض أو على دعامة ميكانيكية وحرك أذرع التحكم بالهيدروليك.

• ثبت أجزاء الماكينة أو الجهاز الإضافي التي يجب رفعها عند الصيانة بحيث ألا تشكل أي خطر. استعمل جك أو أمن مزلاج الصيانة لدعم المكونات عند الحاجة.

• يمنع بتاتا تشغيل المحرك إلا إذا كان مكبح الوقوف مقفول.

• انتبه إلى أن تكون حالة الأجزاء جيدة وأن يكون تركيبها حسب التعليمات صحيحا. قم بالتصليح مباشرة. بدّل القطع التالفة أو المهترئة. بدل جميع ملصقات التعليمات والسلامة المهترئة والتالفة.

• حافظ على جميع قطع التركيب مشدودة في فترات متكررة لتتأكد أن الأجهزة تعمل بطريقة سليمة.

• لا تقم بعمل تغييرات على الماكينة أو تجهيزات السلامة. التغيرات الغير معتمدة في الماكينة أو الجهاز الإضافي قد يضعف وظائفها وسلامتها.

تحضير المركبة

تركيب قطع توصيل حمالة الأكياس

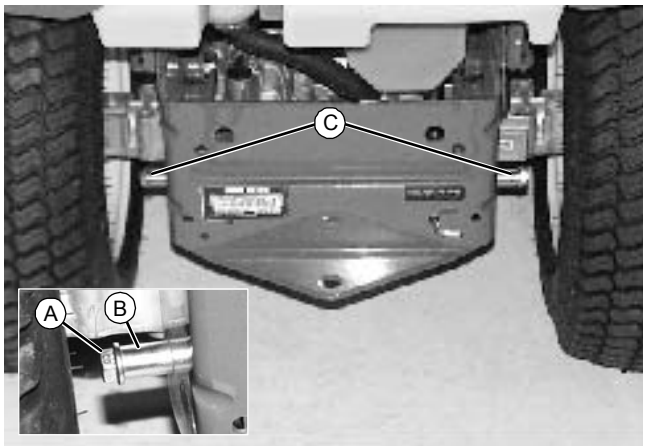

MX8416

1. صف المركبة بأمان. (انظر الصف بأمان في جزء السلامة.)

2. ركب برغيين M12x1.75x50 (A) وحافظات (B) في الثقب الأمامي الأسفل على كلا جانبي الإطار الخلفي (C).

3. أمن قطع التوصيل بصمولتي حجز M12 وضعهما داخل الإطار. شد قطع التوصيل بعزم 130 نيوتن متر (95 رطل-قدم).

تركيب

ضبط وعاء التجميع

ملاحظة: يجب صف الماكينة على سطح مستوي مع نفخ العجلات بضغط الهواء الصحيح قبل ضبط وعاء التجميع.

1. افتح وعاء التجميع.

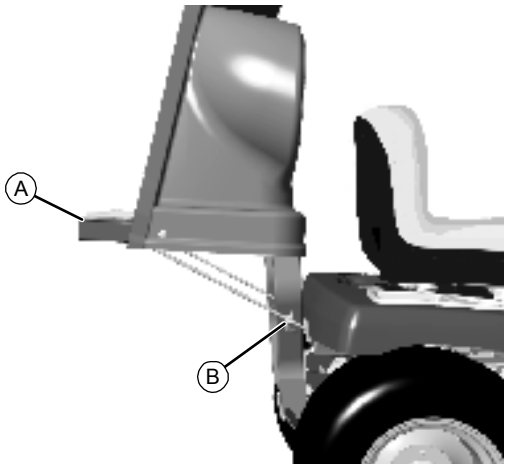

MX8437

2. قف إلى جانب وعاء التجميع. ينبغي أن يكون إطار الدعامة منعرج بزاوية 2-3° أمام المستوى. اضبط وعاء التجميع إذا لزم الأمر:

a. ارخي الصواميل (B) الموجودة على أعمدة دعامة وعاء التجميع.

b. اضبط الصواميل حتى يصبح إطار الدعامة منعرج قليلًا للأمام.

c. شد الصواميل بالكامل.

تركيب مجموعة وعاء التجميع

مهم: تجنب التلف! يجب تركيب وعاء التجميع وفكه على سطح غير كاشط لمنع خدش علبة وعاء التجميع.

1. صف الماكينة بأمان. (انظر الصف بأمان في جزء السلامة.)

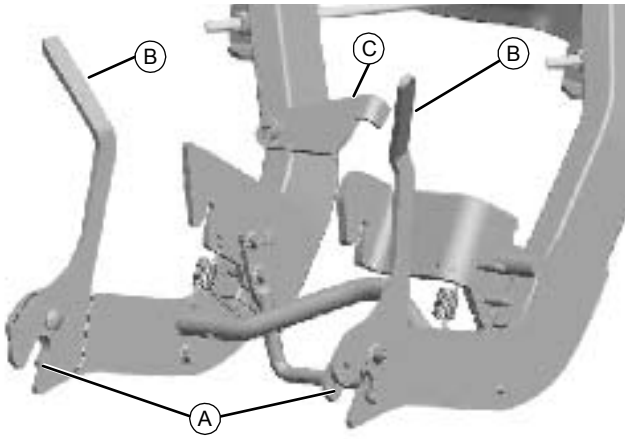

MX36496

2. ضع مجموعة وعاء التجميع خلف الماكينة. تأكد من أن أذرعة الإطار (A) مساوية لقطع توصيل تركيب حمالة الأكياس على الإطار الخلفي للماكينة.

3. ارفع أذرعة المزلاج المفتوح (B) وذراع القفل (C).

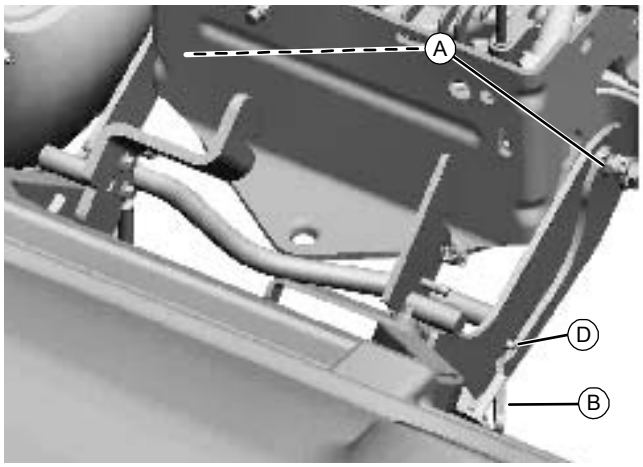

MX36497

4. ضع أذرعة الإطار (A) حول قطع توصيل تركيب حمالة الأكياس على الإطار الخلفي للماكينة.

5. ادفع أذرعة المزلاج (B) للأسفل ومسامير البكرة السفلية (D) للتثبيت على كلا الجانبين.

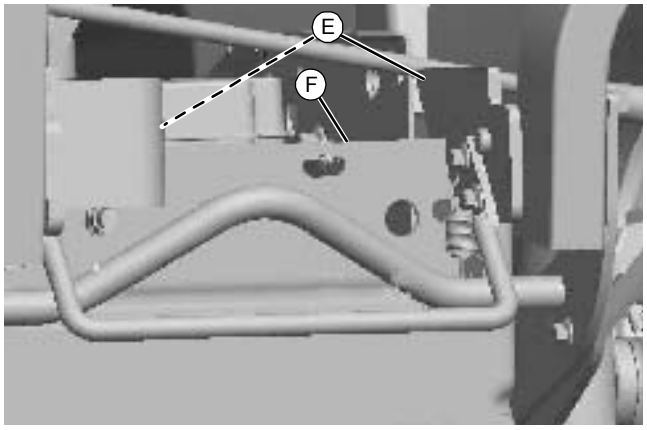

MX36498

6. أدر مجموعة وعاء التجميع بأكملها للأعلى تجاه الماية حتى تتصل المزاليج (E) بالحافة العليا للإطار الخلفي (F).

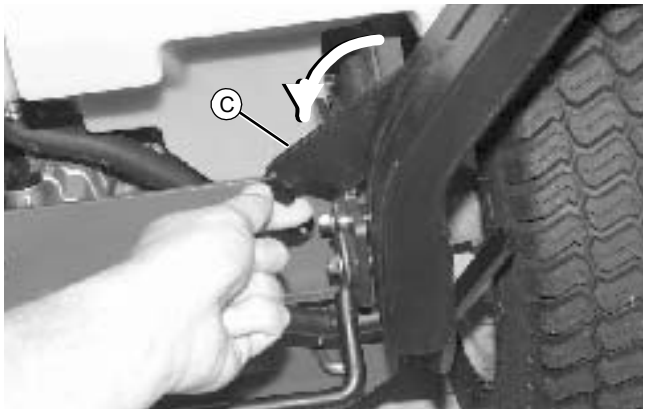

MX8421

7. حرك ذراع القفل (C) للأسفل لتوصيل مجموعة وعاء التجميع بإطار الماكينة.

8. ركب أكياس العشب. دع وعاء التجميع مفتو لتركيب مجرى التعبئة في الكيس.

تركيب تدفق القوة (POWER FLOW™)

ركب تدفق القوة (POWER FLOW) على غطاء وحدة جزّ العشب. انظر تعليمات تشغيل تدفق القوة (POWER FLOW).

تركيب أثقال الاتزان

يوصى بتركيب أثقال الاتزان لمعادلة اتزان وزن حمالة الأكياس الخلفية:

• ركب حقيبتي أوزان 18 كجم (40 رطل) على الجانب الأمامي من الماكينة. انظر دليل تشغيل الماكينة.

فك أثقال الاتزان عندما لا يتم تركيب حمالة الأكياس للتأكد من أن عجلة المقود ثابتة وتحت السيطرة.

فحص ضغط هواء العجلات

افحص ضغط هواء عجلات الماكينة قبل تركيب حمالة الأكياس. انظر دليل تشغيل الماكينة.

الفك والتخزين

فك وتفريغ أكياس العشب

انتبه: تجنب الجروح! سوف تتسبب المحتويات الموجودة في أكياس العشب في جعلها ثقيلة وغير متزنة. فك أكياس العشب دائمًا وفرغها قبل فك حمالة الأكياس من الماكينة.

1. صف الماكينة بأمان. (انظر الصف بأمان في جزء السلامة.)
2. فك وفرغ أكياس العشب.

فك مجموعة وعاء التجميع

مهم: تجنب التلف! يجب تركيب وعاء التجميع وفكه على سطح غير كاشط لمنع خدش علبة وعاء التجميع.

1. تأكد من أن وعاء التجميع في موضعه.

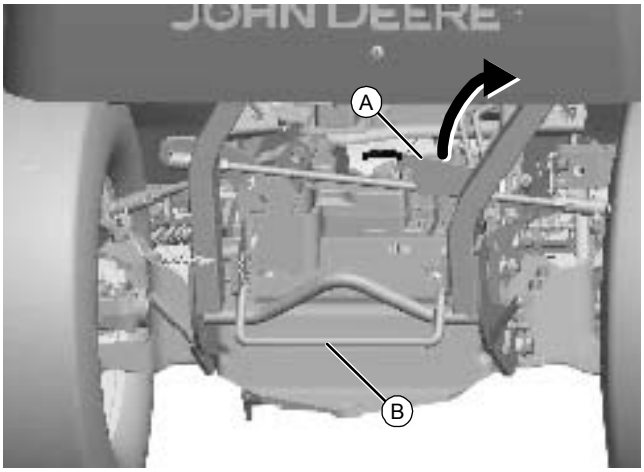

MX36499

2. ارفع ذراع القفل (A) إلى الأعلى.
3. امسك مجموعة وعاء التجميع بشكل آمن.
4. ضع ضغط القدم على قضيب المزلاج (B) لفصل مزلاج إطار وعاء التجميع عن إطار الماكينة.
5. أدر مجموعة وعاء التجميع للأسفل إلى الأرض.

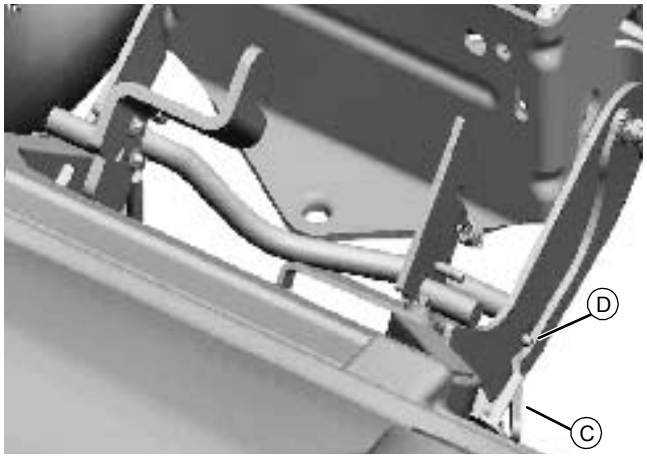

MX36497

6. ارفع أذرعة المزلاج (C) للأعلى ومسامير البكرة العلوية (D) الموجودة على كلا الجانبين.
7. ادفع مجموعة وعاء التجميع بعيداً عن الماكينة.

فك أثقال الاتزان

انتبه: تجنب الجروح! لضمان عمل الماكينة بالشكل الصحيح عند عدم التعبئة في أكياس، فك أثقال الاتزان عندما يتم فك نظام تجميع المواد.

فك أثقال الاتزان الأمامية. سوف يضمن هذا عمل الماكينة بالشكل الصحيح عند عدم تركيب حمالة الأكياس.

التخزين

1. فك نظام تجميع المواد.
2. فك ونظف وعاء التجميع والمجرى وتدفق القوة.
3. فك أي أثقال اتزان مستخدمة أثناء التعبئة في الأكياس. سوف يضمن هذا عمل الجرار بالشكل الصحيح عند عدم تركيب نظام تجميع المواد.
4. استبدل القطع المفقودة أو التالفة. تأكد من أن جميع قطع التثبيت آمنة.
5. إطلي الأسطح المعدنية المخدوشة لمنع الصدأ.

مهم: تجنب التلف! يجب تخزين وعاء التجميع على سطح غير كاشط لمنع خدش علبة وعاء التجميع.

6. إذا أمكن، قم بتخزين وعاء التجميع والمجرى وتدفق القوة في مكان بارد ومظلم وعلى سطح غير كاشط. إذا كان يجب أن تخزين هذه الأجزاء في الخارج، ضع غطاء مقاوم للطقس فوقها.
7. إطوي أكياس العشب بشكل مستو أو علقها مقلوبة بعيداً عن الحشرات وخارج هذا الطقس.

التشغيل

استعمال مؤشر التعبئة

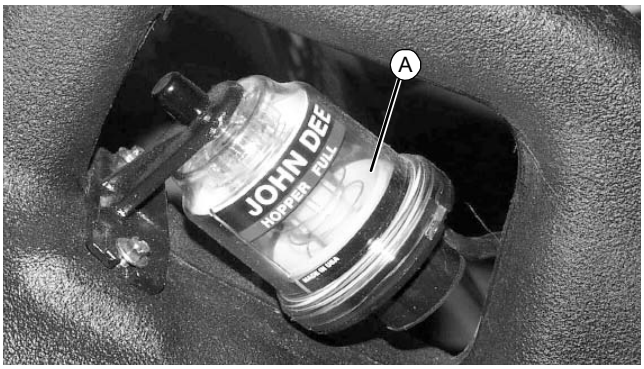

MX8425

يتطلب نظام جمع المواد تيار هواء محدود من غطاء وحدة جزّ العشب إلى الأكياس للحصول على أفضل قدرة. يقيس مؤشر التعبئة الموجود على مجرى التعبئة في الكيس تيار الهواء من خلال النظام. عندما تمتلئ أكياس العشب، يزيد ضغط الهواء في المجرى مما يجعل الحجاب الحاجز الأصفر (A) يزداد في الارتفاع. سوف يعرض المؤشر أيضًا حالة تعبئة وعاء التجميع إذا كان المجرى مسدودًا في مكان ما بين المؤشر ووعاء التجميع.

حافظ على تدفق هواء كافٍ:

- حافظ على نظافة تدفق القوة والمجرى ووعاء التجميع والأكياس والجانب السفلي من غطاء وحدة جزّ العشب.
- حافظ ذراع الوقود اليدوي على وضع سريع ولكن قد بسرعة بطيئة.
- ساوي وحدة جزّ العشب من الأمام إلى الخلف بحيث أن تكون مؤخرة وحدة جزّ العشب أكثر من 10 ملم (3/8 إنش) أعلى من مقدمة وحدة جزّ العشب.
- شغل وحدة جزّ العشب في أوضاع قص أعلى.
- بدّل سكاكين وحدة جزّ العشب التالفة أو المهترئة.
- ركب طقم حاجز اختياري، إذا كان متوفرًا، لموديل وحدة جزّ العشب الخاصة بك. راجع وكيل جون دير.

فصل نظام جمع المواد من أجل الفحص أو الفك

انتبه: تجنب الجروح! السكاكين التي تدور تشكل خطراً كبيراً.

- **صف الماكينة بشكل آمن واقفل مكبح الوقوف قبل مغادرة المقعد.**
- **قم بإطفاء وحدة جزّ العشب.**
- **أوقف المحرك.**

قبل مغادرة المقعد:

1. أوقف الماكينة على سطح مستوي، وليس على منحدر.
2. افصل عمود نقل الحركة الدورانية (PTO).
3. انزل المعدات إلى الأرض.
4. اقفل مكبح الوقوف.
5. أوقف المحرك.
6. اسحب المفتاح.
7. انتظر حتى يتوقف المحرك وجميع القطع الموصولة عن الحركة قبل أن تغادر مقعد السائق.

معالجة انسداد نظام تجميع المواد

انتبه: تجنب الجروح! للمساعدة على منع الإصابة من سكاكين وحدة جزّ العشب، لا تحاول معالجة انسداد مجرى التصريف والمحرك يدور.

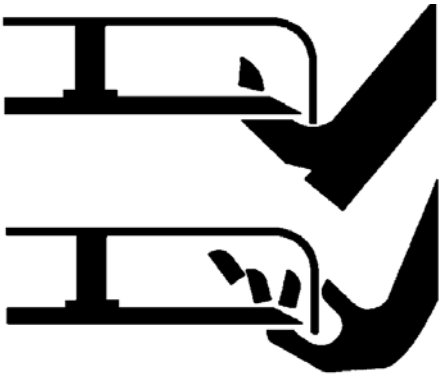

M41421

1. صف الماكينة بأمان. (انظر الصف بأمان في جزء السلامة.)
2. افتح وعاء التجميع. افحص مخرج المجرى.
3. فك المجرى من تدفق القوة. افحص مدخل المجرى.
4. هز تدفق القوة (POWER FLOW) بعيدًا عن غطاء وحدة جزّ العشب. افحص وجود ترسبات العشب والأوساخ أسفل غطاء وحدة جزّ العشب.

تركيب وفك أكياس العشب

التركيب

MX8423

1. اسحب المقبض (A) للخلف لفك غطاء وعاء التجميع.
2. ارفع غطاء وعاء التجميع.

MX8424

3. اسحب الأكياس (B) داخل الموضع على إطار الدعامة (C) وبالتالي فإن ملصقات السلامة تكون مرئية في الجزء الخلفي من الماكينة.

4. أغلق غطاء وعاء التجميع. تأكد من أن الغطاء في موضعه.

الفك

1. اسحب المقبض (A) للخلف لفك غطاء وعاء التجميع.

2. ارفع غطاء وعاء التجميع.

3. اسحب الأكياس (B) من إطار الدعامة (C).

4. أغلق غطاء وعاء التجميع. تأكد من أن الغطاء في موضعه.

تعبئة الأكياس

- افحص مستوى القصاصات باستمرار.
- فرغ الأكياس عندما تكون ممتلئة لمنع انسداد المجرى.
- عادة ما يمتلئ الكيسين الأيسر والأوسط أولاً.
- لتجنب الانقلاب، املأ الأكياس 1/2 تعبئة عند العمل في المنحدرات.

ملاحظات لتعبئة الأكياس

- شغل المحرك باستعمال الوقود الكامل. إذا نزلت سرعة المحرك، قلل سرعة السير.
- جمع العشب في الأكياس فقط عندما يكون العشب مبلل. من المرجح أن يسد العشب المبلل غطاء وحدة جزّ العشب ونظام جمع المواد.
- حافظ على أعلى الجامع في موضعه للتأكد من أن حافظة الهواء محكمة.
- ركب طقم حاجز اختياري على غطاء وحدة جزّ العشب إذا وجد أثر قصاصات باستمرار خلف وحدة جزّ العشب أو تم نفخ القصاصات إلى الجانب. راجع وكيل جون دير لمعرفة التوافر.
- اجمع كل الصخور، الحجارة، الأغصان وأي مخلفات أخرى قبل القيام بعملية جزّ العشب وتجميعه في الأكياس. قص العشب أعلى مما تريد في أول مرة بحيث تقوم وحدة جزّ العشب بالكشف عن العوائق التي لم يتم رؤيتها والتي سوف تسبب تلف في وحدة جزّ العشب أو نظام تجميع المواد.

مهم: تجنب التلف! لا تترك العشب المقصوص في الأكياس:

- **قد تسبب الرطوبة تلف الأكياس.**
- **العشب المقصوص المبلل يشكل أحد مخاطر الحرائق.**

- يمنع بتاتا ترك العشب المقصوص أو الأوراق في الأكياس طوال الليل أو لمدة زمنية طويلة. رطوبة الأوراق أو العشب سوف تسبب تلف الأكياس. كذلك، رطوبة الأوراق أو العشب عندما يكون داخل الأكياس يعتبر مواد قابلة للاشتعال ويمكنها إحداث حريق.

لهذا السبب، يمنع بتاتا تخزين جهاز تعبئة أكياس القمامة من الأوراق أو العشب الممتلئة أو الممتلئة جزئيا في كراج أو أي مكان آخر مغلق. العشب المقصوص يشكل سماد ممتاز. من الممكن استعمال العشب المقصوص كذلك للتحليل العضوي بين أسطر الحديقة أو حول الأزهار والشجيرات والأشجار.

- يمكن وضع الأكياس البلاستيكية الخاصة بنفاية العشب أو الأوراق داخل أكياس القماش لتسهيل التخلص من العشب أو أوراق الأشجار. استخدم جهاز قص عشب 45 جالون وأكياس لجمع الأوراق. اثني ما يكفي من الكيس البلاستيكي على السطح الخارجي للكيس القماش على جميع الجوانب حتى يمكن ربط قفل الأكياس بسهولة بعد التعبئة.

لفك الأكياس البلاستيكية، اربط قفل الكيس أولاً. فك الكيس القماش مع الكيس البلاستيكي من وعاء التجميع. انزع الكيس البلاستيكي من الكيس القماش وتخلص من القصاصات.

بعد تعبئة الأكياس

مهم: تجنب التلف! لا تترك العشب المقصوص في الأكياس:

- **قد تسبب الرطوبة تلف الأكياس.**
- **العشب المقصوص يشكل أحد مخاطر الحرائق.**

قم بتفريغ القصاصات فورًا من الأكياس القماش. اترك الأكياس حتى تجف بعد جزّ العشب لتجنب التلف.

اترك المحرك باردًا للمساعدة على منع حدوث حريق عند تخزين وحدة جزّ العشب.

قم بتنظيف أعلى الغطاء والمحرك ونظام جمع المواد باستخدام الهواء المضغوط، إذا أمكن، للمساعدة على منع تراكم الرواسب ونشوب الحرائق.

نظف تحت الغطاء بالماء تحت ضغط عالي، للمساعدة على منع تراكم المواد الكيميائية على الأعشاب التي تسبب تكون الصدأ وإزالتها. بعد غسل الغطاء، شغل وحدة جزّ العشب لبضع دقائق حتى تجف.

النقل

إذا كان سيتم ترك نظام جمع المواد على الجرار أثناء النقل، اتبع هذه الإرشادات عند سحب الوحدة:

- قم بتفريغ الأكياس القماش وفكها من وعاء التجميع. عند السير على الطريق بسرعة، يمكن أن تسبب الرياح اهتراء مبكر للأكياس القماش.
- تأكد من أن غطاء وعاء التجميع مربوط بشكل آمن بإطار وعاء التجميع.
- إذا كان سيتم نقل الوحدة لمسافات طويلة أو بسرعات عالية، فك نظام جمع المواد قبل النقل.

الحصول على صيانة جيدة

منشورات الصيانة

إذا كنت ترغب في نسخة من كتالوج قطع الغيار أو دليل الاستعمال التقني لهذه الماكينة فيرجى الاتصال بالرقم التالي:

- **الولايات المتحدة وكندا**: 1-800-522-7448.
- **جميع المناطق الأخرى**: راجع وكيل جون دير.

قطع الغيار

نحن ننصح باستعمال قطع غيار جون دير ومواد التشحيم ذات الجودة العالية المتوفرة لدى وكيل جون دير الموجود في منطقتك.

عند القيام بطلب قطع غيار، فسوف يحتاج وكيل جون دير رقم التسلسل أو رقم تعريف المنتج (PIN) لماكينتك أو جهازك الملحق. تلك هي الأرقام التي قمت بتدوينها في جزء تعريف المنتج من دليل الاستعمال هذا.

طلب قطع الغيار من الانترنت

قم بزيارة الموقع **http://JDParts.deere.com** على الانترنت لطلب قطع الغيار والمعلومات.

جودة جون دير تتابع بصيانة الجودة

يقدم جون دير وسيلة خاصة للتعامل مع أسئلتك ومشاكلك، في حالة حدوثها، لتضمن متابعة جودة منتجاتها مع تقديم دعم من خلال تاجر قطع غيار جون دير الخاص بك وتقديم خدمة الصيانة.

اتبع الخطوات أدناه للحصول على أجوبة على أي أسئلة قد تكون لديك بخصوص أي من منتجاتك.

1. عد إلى دليل استعمال السائق المناسب للجهاز الإضافي أو الماكينة أو الملحق.
2. راجع وكيل جون دير الخاص بك بالأسئلة التي لم يتم الإجابة عليها.
3. في شمال أمريكا أو كندا، اتصل بمركز اتصال زبائن جون دير.
   - اتصل برقم 1-800-537-8233 وقدم رقم التسلسل ورقم الموديل.

الصيانة

تبديل أكياس العشب

R:\Users\mx10645\To_Agency\Block - Replacing Grass Bags-OMM154288I2-MX.fm

1. صف الماكينة بأمان. (انظر الصف بأمان في جزء السلامة.)

2. فك الأكياس من وعاء التجميع.

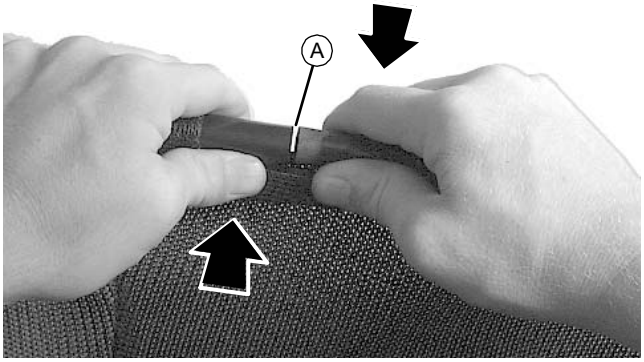

M96675

3. اسحب الكيس حول الإطار حتى تظهر وصلة الإطار (A) عند فتحة الكيس.

مهم: تجنب التلف! لا تثني أطراف مواسير الإطار أكثر من 13 مم (1/2 إنش) أو قد يصبح الإطار تالفًا.

4. فك أجزاء مواسير الإطار. ادفع أطراف المواسير برفق في اتجاهين معاكسين للحصول على مسافة 13 مم (1/2 إنش) لفك الكيس.

MX8430

5. أدر كيس المواد حول مواسير الإطار حتى يتم فك الكيس.

6. أدر الكيس الجديد على مواسير الإطار.

7. صل أطراف مواسير الإطار.

8. اضبط الكيس حتى يصبح ملصق السلامة مرئياً في الجزء الخلفي من الماكينة عندما يتم تركيب الكيس.

علاج المتاعب/الأعطال

استعمال جدول علاج المتاعب والأعطال

R:\Users\mx10645\To_Agency\Block - Using Troubleshooting Chart-OMM154288I2-MX.fm

إذا واجهت مشكلة غير مدرجة في هذا الجدول، فراجع وكيلك ليقدم لك الخدمة.

إذا جربت كل الأسباب المحتملة المدرجة هنا ومازالت المشكلة قائمة، فراجع وكيلك لكي يقدم لك المساعدة.

إذا	افحص
يظهر مؤشر التعبئة أن وعاء التجميع ممتلئ قبل المدة المحددة	المجرى مسدود.
مؤشر التعبئة لا يعمل	مواسير لقط تدفق الهواء تالفة أو مسدودة أو غير مثبتة بشكل صحيح.
لم يتم التقاط كل العشب	العشب رطب جداً. سرعة الدوران بطيئة جداً. سرعة القيادة أسرع مما ينبغي. أكياس العشب ممتلئة. شبكة عادم وعاء التجميع متسخة. المجرى أو تدفق القوة مسدود. غطاء وحدة جزّ العشب مسدود أو متسخ. سكاكين وحدة جزّ العشب غير مناسبة أو ثلمة. لم يتم ضبط استواء غطاء وحدة جزّ العشب. ارتفاع قص وحدة جزّ العشب منخفض جداً.
أثر قصاصات خلف ماكينة تحضير العشب أو تم نفخ القصاصات إلى الجانب	المجرى مسدود. مشكلة في تدفق القوة (POWER FLOW). أكياس العشب ممتلئة.
تدفق القوة (POWER FLOW) أو المجرى مسدود	العشب رطب جداً. سرعة الدوران بطيئة جداً. سرعة القيادة أسرع مما ينبغي. أكياس العشب ممتلئة. شبكة عادم وعاء التجميع متسخة. لم يتم ضبط استواء غطاء وحدة جزّ العشب. ارتفاع قص وحدة جزّ العشب منخفض جداً. غطاء وحدة جزّ العشب مسدود أو متسخ.
تسرب العشب من وعاء التجميع	لم يتم تثبيت أعلى وعاء التجميع. حافظة إحكام وعاء التجميع ممزقة أو مفقودة.

التجميع

تجميع حمالة الأكياس

مهم: تجنب التلف! يجب تجميع وعاء التجميع على سطح غير كاشط لمنع خدش علبة وعاء التجميع.

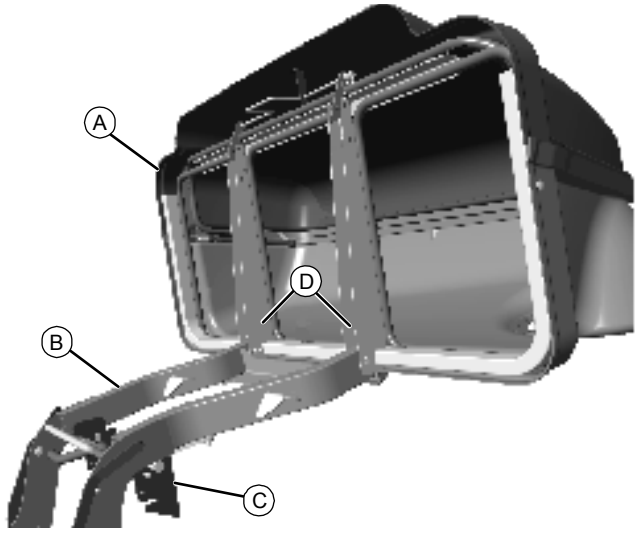

MX8432

1. ضع وعاء التجميع (A) على سطح غير كاشط مع توجيه الغطاء لأعلى.
2. ضع الإطار (B) في موضع بحيث يكون اتجاه المزلاج (C) لأسفل.
3. أدخل الإطار داخل الجزء السفلي من دعامات قناة وعاء التجميع (D).

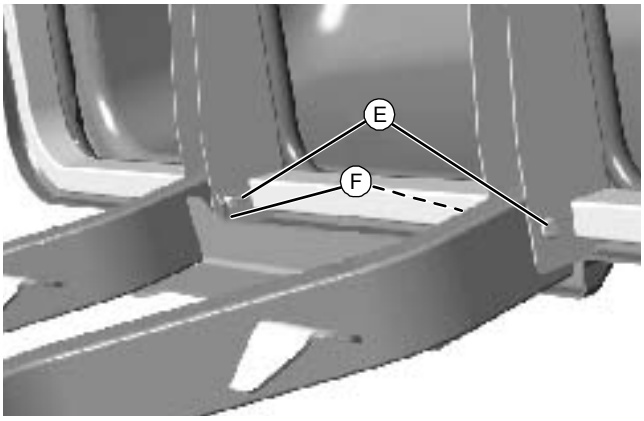

MX8433

4. اضبط الثقوب الموجودة في الإطار مع الثقوب الموجودة في دعامات القناة. ركب مسمارين مثقوبين (E) من خارج دعامات القناة.
5. ركب مسمارين مشقوقين (F) داخل الثقوب الموجودة في المسمارين المثقوبين. أمن المسمارين المشقوقين بربط الأطراف بكماشة.

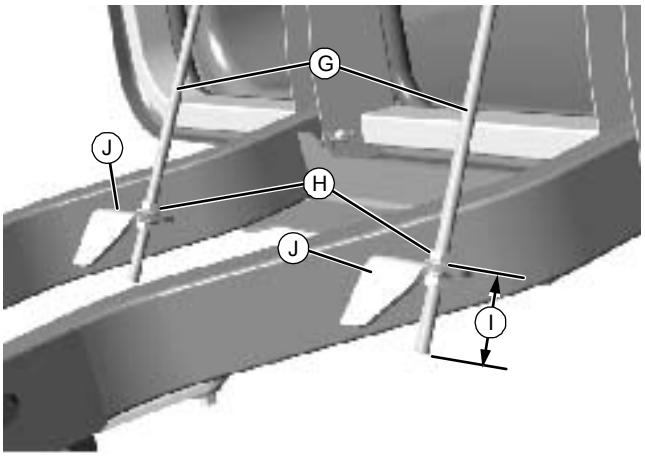

MX8435

6. احصل على أعمدة دعامة وعاء التجميع (G). ركب صمولة بحافة واحدة M10x1.5 (H) على كل قضيب بحيث يكون اتجاه الحافة إلى أسفل باتجاه الطرف الملولب للقضيب. لف الصواميل على الأعمدة بمسافة (I) 40 ملم (1-9/16 إنش) من حافة الصمولة حتى أسفل القضيب الملولب.

7. أدخل أعمدة دعامة وعاء التجميع في الحوامل (J). ركب صمولة بحافة واحدة M10x1.5 على كل طرف قضيب بحيث تواجه الحافة الحامل. لا تشد الصواميل.

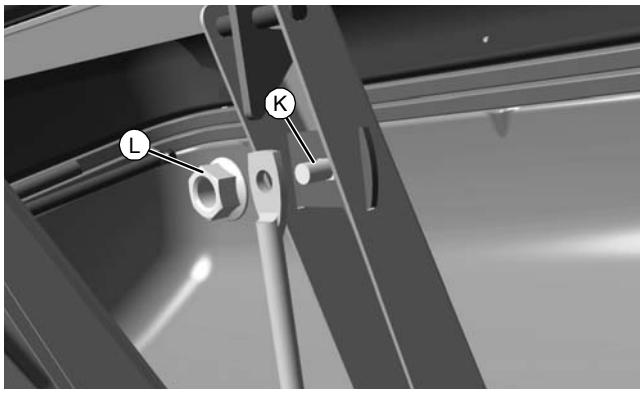

MX8434

8. أمن الطرف الآخر لكل قضيب دعامة لقناة دعامة وعاء التجميع باستعمال برغي عربات (K) وصمولة بحافة (L) M8x1.25. شد الصواميل بالكامل.

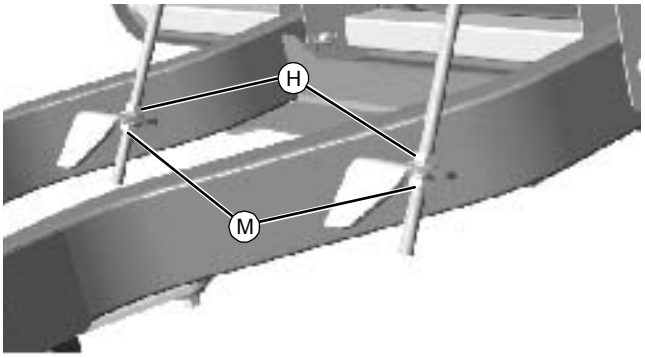

MX8435

9. حافظ على الموضع المسبق الضبط للصواميل بحافة العلوية (H). شد الصواميل بحافة السفلية (M) بالكامل.

المواصفات

حمالة خلفية للأكياس 14 بوشل

R:\Users\mx10645\To_Agency\Block - 14 Bushel Rear Bagger-OMM154288I2-MX.fm

توصية أثقال الاتزان الأمامية..... حقيبتي أوزان 18 كجم (40 رطل)

السعة الإجمالية .....0.49 متر مكعب^3 (13.9 بوشل)

حجم التخزين لكل كيس .....0.08 متر مكعب^3 (2.4 بوشل)

الوزن (الأكياس فارغة)..... 34 كجم (76 رطل)

شهادة جودة جون دبير

جودة جون دبير

JOHN DEERE

تعتبر معدات جون دبير أكثر من مجرد عملية شراء، بل استثمار في الجودة. هذه الجودة تتجاوز معداتنا لتاجر قطع غيار جون دبير الخاص بك وتقديم خدمة الصيانة. هذا الدعم ضروري لإبقائك راض بصفتك عميل لجون دبير.

لهذا السبب بدأ جون دبير في تقديم وسيلة خاصة للتعامل مع أسئلتك ومشاكلك في حالة حدوثها. سوف تساعدك الخطوات الثلاث التالية في التوضيح خلال العملية.

الخطوة رقم 1

راجع دليل استعمال السائق الخاص بك.

أ. فهو يحتوي على العديد من الرسوم التوضيحية والمعلومات المفصلة حول التشغيل الآمن والسليم للمعدات الخاصة بك.

ب. يقدم إجراءات استكشاف الأعطال وإصلاحها ومعلومات المواصفات.

ج. يقدم معلومات مرتبة لكتالوجات قطع الغيار الخدمة والصيانة ودليل الاستعمال التقني.

د. إذا لم تتم الإجابة على أسئلتك في دليل استعمال السائق، انتقل إلى الخطوة رقم 2.

الخطوة رقم 2

راجع الوكيل

أ. يتحمل وكيل جون دبير المسؤولية وله السلطة والقدرة على الإجابة على الأسئلة وحل المشاكل وتقديم قطع الغيار واحتياجات الصيانة.

ب. أولاً، ناقش أسئلتك أو مشاكلك مع الوكيل الخاص بك المدرب على قطع الغيار وموظفي الصيانة.

ج. إذا كان الأشخاص المسؤولين عن قطع الغيار والصيانة غير قادرين على حل المشكلة، راجع مدير الوكلاء أو المالك.

د. إذا لم تتم الإجابة على أسئلتك أو مشاكلك من قِبل الوكيل، انتقل إلى الخطوة رقم 3.

الخطوة رقم 3

راجع جون دبير

أ. يعتبر وكيل جون دبير هو المصدر الأكثر كفاءة في معالجة أي مشكلة، ولكن إذا لم يكن قادراً على حل مشكلتك بعد التحقق منها في دليل استعمال السائق والاتصال بالوكيل، اتصل بجون دبير للحصول على المساعدة.

ب. للحصول على الخدمة الفورية والفعالة، يرجى تجهيز البيانات التالية قبل الاتصال:

اسم الوكيل الذي تتواصل معه.

رقم موديل الماكينة الخاصة بك.

عدد ساعات على الماكينة (إن وجدت).

رقم المسلسل الخاص بك الذي قمت بتدوينه على الغلاف الأمامي الداخلي من دليل الاستعمال هذا.

إذا كانت المشكلة مع جهاز ملحق، قدم رقم تحديد نوع الجهاز الملحق الخاص بك.

ج. بعد ذلك، اتصل بالرقم 1-800-537-8233 (الولايات المتحدة وكندا) وسيعمل المستشار الخاص بنا مع الوكيل المحلي لحل مشكلتك. إذا كنت خارج الولايات المتحدة وكندا، اتصل بنا على الموقع الإلكتروني التالي: www.deere.com/wps/dcom/en_US/regional_home.page.