A GUIDE FOR YOUR RIDE.

IMPORTANT:
Read carefully and retain for future reference.

FEATURING The RackIt Smart Cargo System

JETSON

VENTURE
Electric Cruiser Bike.

MODEL SKU(S): JVNTRE-BLK ; JVNTRE-BK2; JVNTRE-BL2; JVNTRE-CH2

OUR TOP TWO RIDING RULES:

BE SAFE.
HAVE FUN!

MANUFACTURED IN HUIZHOU, CHINA
IMPORTED BY TRURIDE TECH LLC.
PO BOX 461, JERSEY CITY, NJ 07302-9998

DATE CODE: 01/2026
DOCUMENT EDITION: V2.0
MADE IN CHINA

© 2026, TRURIDE TECH. ALL RIGHTS RESERVED.
MANUFACTURED FOR TRURIDE TECH LLC.
JETSON® IS A REGISTERED TRADEMARK USED UNDER LICENSE FROM JETSTREAM BRANDS LLC.
NO PORTION OF THIS DOCUMENT, INCLUDING SHAPE, GRAPHICS, AND DESIGN, MAY BE REPRODUCED OR TRANSMITTED IN ANY FORM OR BY ANY MEANS.

OTHER TRADEMARKS AND TRADE NAMES ARE THOSE OF THEIR RESPECTIVE OWNERS.

Contents

Safety Warnings 3

1. About Your Product

1.1 Product Overview 6
1.2 Product Specs 9
1.3 Online Resources 9

2. Installation Instructions

2.1 Starting Notes 10
2.2 Helmet Safety 10
2.3 Rider Suitability 10
2.4 Unfolding & Folding the Frame 11
2.5 Unfolding & Folding the Stem 13
2.6 Attaching the Handlebar 15
2.7 Assembling & Attaching the Seat 17
2.8 Attaching the Pedals 19
2.9 Securing the Bell 20
2.10 Securing the Front Reflector 20
2.11 Tire Inflation & Pressure 21
2.12 Charging the Battery 22

3. Preparing to Ride

3.1 Pre-Ride Safety Checks 24
3.2 Checking & Adjusting the Brakes 25
3.3 Adjusting Handlebar Rotation 27
3.4 Adjusting Handlebar Height 28
3.5 Adjusting Seat Height 29

4. Operating Instructions

4.1 Powering On & Off 30
4.2 Understanding & Using the LCD Screen 31
4.3 Checking Battery Charge Level 34
4.4 Using the Lights 35
4.5 Using the Bell 35
4.6 Using the Kickstand 35
4.7 Removing & Reinserting the Battery 36
4.8 Unfolding & Folding the Pedals 40
4.9 Using the RackIt Smart Cargo System Rack . . 41

5. Moving Instructions

5.1 Moving Your E-Bike 43
5.2 Traditional Biking 43
5.3 Using Electronic Pedal Assistance 43
5.4 Using the Gears 44
5.5 Riding with the Throttle 45
5.6 Using the Brakes 45
5.7 Understanding & Using Speed Modes 46
5.8 Activating Cruise Control 46
5.9 Using Electronic Walk Assistance 46
5.10 Maximizing Speed & Riding Range 47

User Maintenance Instructions 49
Warranty Coverage & Product Registration . . 51
Connect with Us 52

INSTRUCTIONS ON THE RISK OF FIRE OR INJURY TO PERSONS
IMPORTANT SAFETY INSTRUCTIONS

- Before use, please read the user manual and safety warnings carefully, and make sure you understand and accept all the safety instructions. The user will be responsible for any loss or damage caused by improper use.
- **Failure to use correct charger can result in fire and explosion, resulting in property damage, injury, and death.**
- Before each cycle of operation, the operator shall perform the preoperation checks specified by the manufacturer: That all guards and pads originally supplied by the manufacturer are in proper place and in serviceable condition; That the braking system is functioning properly; That any and all axle guards, chain guards, or other covers or guards supplied by the manufacturer are in place and in serviceable condition; That tires are in good condition, inflated properly, and have sufficient tread remaining; The area that the product is to be operated should be safe and suitable for safe operation.
- Components shall be maintained and repaired in accordance with the manufacturer's specifications and using only the manufacturer's authorized replacement parts with installation performed by dealers or other skilled persons.
- Warning against recharging non-rechargeable batteries.
- Don't allow hands, feet, hair, body parts, clothing, or similar articles to come in contact with moving parts, wheels, or drive train, while the motor is running.
- This product should not be used by children or persons with reduced physical, sensory or mental capabilities, or lack of experience and knowledge, unless they have been given supervision or instruction (IEC 60335-1/A2:2006).
- Unsupervised children should not play with the product (IEC 60335-1/A2:2006).
- Adult supervision is required.
- Units shall not be operated to perform racing, stunt riding, or other maneuvers, which may cause loss of control, or may cause uncontrolled operator/passenger actions or reactions.
- Never use near motor vehicles.
- Avoid sharp bumps, drainage grates, and sudden surface changes. Product may suddenly stop.
- Avoid streets and surfaces with water, sand, gravel, dirt, leaves, and other debris. Wet weather impairs traction, braking, and visibility.
- Avoid riding around flammable gas, steam, liquid, or dust that could cause fire.
- Operators shall adhere to all of the manufacturer's recommendations and instructions, as well as comply with all laws and ordinances: Units without headlights shall be operated only with adequate daylight conditions of visibility, and; Owners shall be encouraged to highlight (for conspicuity) using lighting, reflectors, and for low-riding units, signal flags on flexible poles.
- Do not ride at night.
- Do not ride after drinking or taking prescription medication.
- Do not carry items when riding.
- Never operate the product barefooted.
- Always wear shoes and keep shoelaces tied.
- Make sure your feet are always placed securely on the deck.

SAFETY WARNINGS.

KEEP THESE INSTRUCTIONS.

- Persons with the following conditions shall be cautioned not to operate: Those with heart conditions; Pregnant women; Persons with head, back, or neck ailments, or prior surgeries to those areas of the body; and persons with any mental or physical conditions that may make them susceptible to injury or impair their physical dexterity or mental capabilities to recognize, understand, and perform all of the safety instructions and to be able to assume the hazards inherent in unit use.
- Operators always shall use appropriate protective clothing, including but not limited to a helmet, with appropriate certification, and any other equipment recommended by the manufacturer: Always wear protective equipment such as helmet, knee pads, and elbow pads.
- Always give way to pedestrians.
- Be alert to things in front and far away from you.
- Do not allow distractions when riding, such as answering the phone or engaging in any other activities.
- The product cannot be ridden by more than one person.
- When you ride the product along with other riders, always keep a safe distance to avoid a collision.
- When turning, be sure to maintain your balance.
- Riding with improperly adjusted brakes is dangerous and can result in serious injury or death.
- The brake may become hot while operating, do not touch the brake with your bare skin.
- Applying brakes too hard or too suddenly can lock up a wheel, which could cause you to lose control and fall. Sudden or excessive application of the brake may result in injury or death.
- If the brake loosens, please adjust with a hexagon wrench, screwdriver, or other applicable tool, or please contact the Jetson Care Team.
- Replace worn or broken parts immediately.
- Check whether all safety labels are in place and understood before riding.
- The owner shall allow the use and operation of the unit after a demonstration that such operators can understand and operate all components of the unit before use.
- Do not ride without proper training. Do not ride at high speeds, on uneven terrain, or on slopes. Do not perform stunts or turn abruptly.
- Recommended for indoor charge.
- Recommended for outdoor use.
- Prolonged exposure to UV rays, rain and the elements may damage the enclosure materials, store indoors when not in use.
- Personal e-mobility devices are not intended for use at high-altitude locations requiring increased clearance between electrical wires in electrical circuits, indicate that they are not intended for use at altitudes above 2,000 meters above sea level.
- Only use the battery(ies) specified by the manufacturer
- STORE INDOORS WHEN NOT IN USE. LEAVE INDOORS WHILE CHARGING OR WHEN NOT IN USE FOR DRIVING.
- **AVERTISSEMENT** - Risque d'incendie - Aucune des pieces ne peut être réparée par l'utilisateur.
- **WARNING** - Risk of Fire and Electric Shock - No User Serviceable Parts.
- Caution: Risk of Fire
- The rider should not exceed 330 lb (149.7 kg).

SAFETY NOTICE

Failure to comply with these instructions may result in equipment damage, personal injury, or voided warranty. For further assistance refer to the user manual or contact customer support.

MODIFICATIONS

Do not attempt to disassemble, modify, repair, or replace the unit or any components of the unit without instruction from the Jetson Care Team. This will void any warranty, and can lead to malfunctions which may cause injury.

ADDITIONAL OPERATION PRECAUTIONS

Do not lift the product off the ground while it is on and the wheels are in motion. This can result in freely spinning wheels, which may cause injury to yourself or others nearby. Do not jump on or off the product, and do not jump while using it. Always keep your feet firmly planted on the foot rest while in operation. Always check the battery charge before using.

DISPOSAL OF USED BATTERY



Battery may contain hazardous substances which could endanger the environment and human health. This symbol marked on the battery and/or packaging indicates that used battery shall not be treated as municipal waste. Batteries should be disposed of at an appropriate collection point for recycling. By ensuring the used batteries are disposed of correctly, you will help preventing potential negative consequences for the environment and human health. The recycling of materials will help to conserve natural resources. For more information about recycling of used batteries, please contact your local municipality waste disposal service.

NOTICE OF COMPLIANCE

This device complies with Part 15 of the FCC Rules. Operation is subject to the following two conditions: (1) this device may not cause harmful interference, and (2) this device must accept any interference received, including interference that may cause undesired operation. Warning: Changes or modifications to this unit not expressly approved by the party responsible for compliance could void the user's authority to operate the equipment.
NOTE: This equipment has been tested and found to comply with the limits for a Class B digital device, pursuant to Part 15 of the FCC Rules. These limits are designed to provide reasonable protection against harmful interference in a residential installation. This equipment generates, uses and can radiate radio frequency energy and, if not installed and used in accordance with the instructions, may cause harmful interference to radio communications. However, there is no guarantee that interference will not occur in a particular installation. If this equipment does cause harmful interference to radio or television reception, which can be determined by turning the equipment off and on, the user is encouraged to try to correct the interference by one or more of the following measures:

- Reorient or relocate the receiving antenna.
- Increase the separation between the equipment and receiver.
- Connect the equipment into an outlet on a circuit different from that to which the receiver is connected.
- Consult the dealer or an experienced radio/TV technician for help.
- Shielded cables must be used with this unit to ensure compliance with the Class B FCC limits.

⚠ WARNING:

Failure to comply with the following instructions may result in injury to the child or others.

- Keep small parts away from children during assembly.
- Accessory must be assembled and removed by an adult.
- Frequently inspect the product for damage.

*** ADULT ASSEMBLY IS REQUIRED.**

⚠ WARNING:

To reducte the risk of injury, adult supervision is required. Never use in roadways, near motor vehicles, on or near steep inclines or steps, swimming pools or other bodies of water; always wear shoes, and never allow more than 1 rider.

⚠ WARNING:

Always observe basic precautions when using this product, including the following:

(A) Read all instructions before using the product.
(B) To reduce risk of injury, strict supervision is essential when the product is used in closer to children.
(C) Do not insert fingers or hands into the product.
(D) Do not use this product if the elastic power cable or output cable is crunched, has breaked insulation, or has any other indications of damage.
(E) For all equipment. Instructions should state: This appliance is not intended for use in ambient temperatures below 14°F (-10°C) or above an ambient temperature of 104°F (40°C).
(F) For all devices, the instructions should include the information: The battery is designed to be charged when the ambient temperature is between 32°F (0°C) and 104°F (40°C). Never charge the battery when the ambient temperature is outside this range.

SAVE THESE INSTRUCTIONS.

CALIFORNIA PROPOSITION 65

⚠ WARNING:

THIS PRODUCT CAN EXPOSE YOU TO CHEMICALS INCLUDING CADMIUM, WHICH IS KNOWN TO THE STATE OF CALIFORNIA TO CAUSE CANCER AND BIRTH DEFECTS OR OTHER REPRODUCTIVE HARM.
FOR MORE INFORMATION GO TO: WWW.P65WARNINGS.CA.GOV.

1. ABOUT YOUR PRODUCT.

1.1 Product Overview

1. HANDLEBAR* (DETAILS NEXT PAGE)
2. STEM (TELESCOPING)
3. STEM CLAMP
4. STEM FOLDING LATCH WITH LOCKING RING
5. HEADLIGHT
6. FRONT FORK
7. FRONT SUSPENSION
8. DISC BRAKE (×2; FRONT AND REAR)
9. WHEEL (×2; FRONT AND REAR)
10. TIRE VALVE WITH DUST CAP (×2; FRONT AND REAR)
11. FENDER (×2; FRONT AND REAR)
12. FRAME
13. SEAT*
    A. SEAT BACK
    B. SEAT BASE
    C. SEAT RELEASE TAB
14. SEAT CLAMP
15. BATTERY (REMOVABLE)
    A. BATTERY POWER SWITCH
    B. BATTERY LOCK
    C. BATTERY HANDLE
    D. CHARGING PORT WITH COVER
16. BIKE STAND
17. FRAME FOLDING LATCH
18. PEDAL* (×2; LEFT AND RIGHT)
19. CRANKSET
20. CHAIN
21. DERAILLEUR
22. JOCKEY WHEEL
23. KICKSTAND
24. RACKIT REAR CARGO RACK
    A. TAILLIGHT/BRAKE LIGHT
    B. REAR RELECTOR
25. WHEEL REFLECTOR (×2; FRONT AND REAR)
26. KEY (×2)
27. CHARGER
28. CHARGING CABLE

** NOT PRE-ATTACHED; REQUIRES SETUP*

Tools and hardware included for assembly & adjustment:



• Phillips-head screwdriver



• 10mm wrench & 15mm wrench



• 10mm (D) × 24mm (L) Bolt Sleeve (×3) • M6 Nut (×3)

IMPORTANT: Additional hardware included in the box is not required for assembling this model.

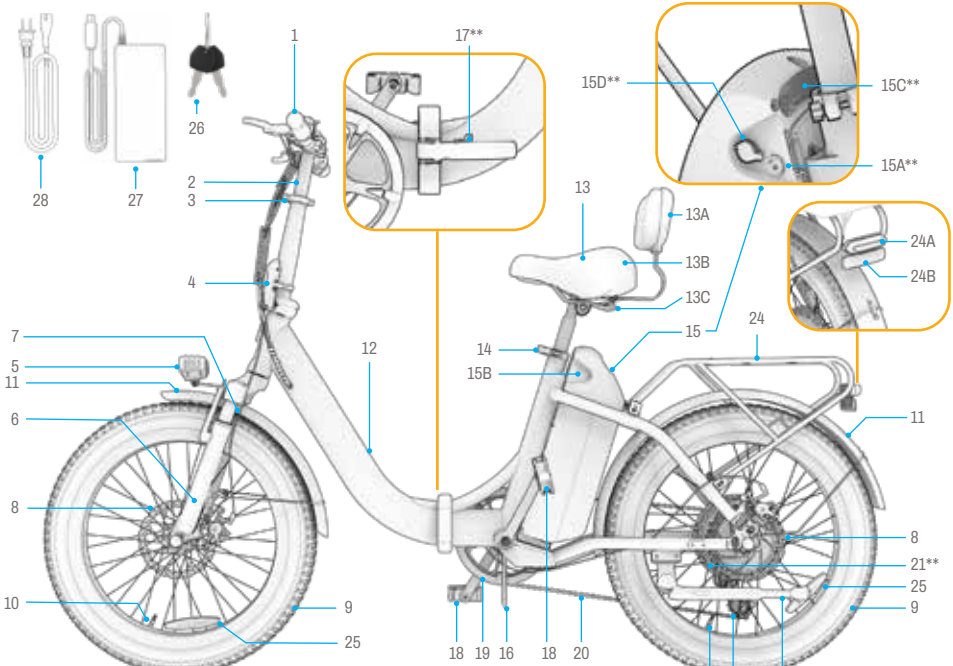

Note: Images may not reflect exact appearance of actual product. Additional accessories may be included with some models.
**Opposite side of product

1. POWER/MODE (⏻) BUTTON
2. PLUS (+) BUTTON
3. MINUS (–) BUTTON
4. LEFT/FRONT HANDBRAKE
5. LCD SCREEN
6. HANDLEBAR
7. HANDLEBAR CLAMP
8. FRONT REFLECTOR
9. BELL
10. GEAR DOWNSHIFT BUTTON
11. GEAR DISPLAY
12. GEAR UPSHIFT LEVER
13. ACCELERATION THROTTLE
14. RIGHT/REAR HANDBRAKE

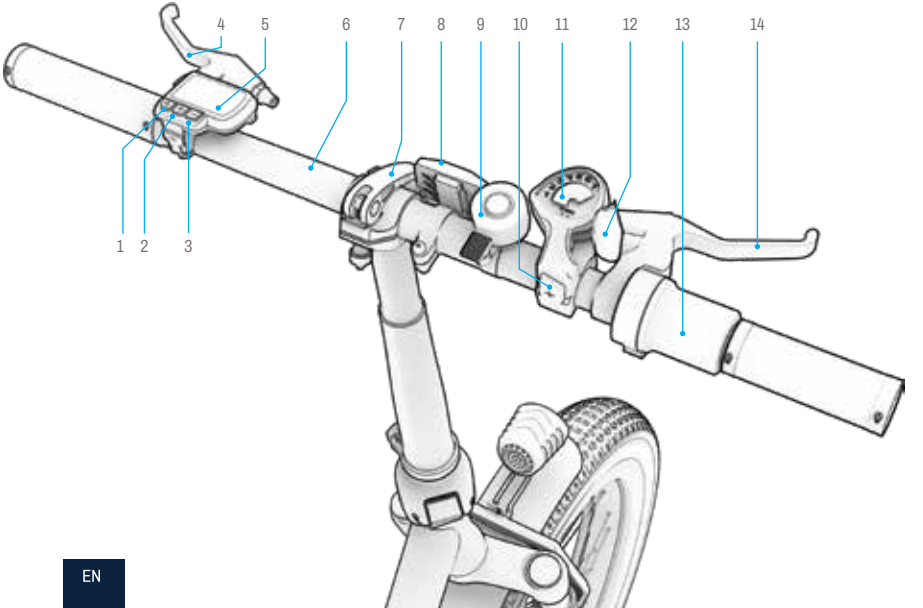

1.2 Product Specs

- WEIGHT LIMIT: 330 LB | 149.7 KG
- MINIMUM RIDER WEIGHT: 100 LB | 45.4 KG
- PRODUCT WEIGHT: 59.3 LB | 26.9 KG
- CARGO RACK CARRYING WEIGHT LIMIT: 22.0 LB | 9.9 KG
- RECOMMENDED AGE: 14+
- PRODUCT DIMENSIONS, UNFOLDED:
  67.7 IN (L) × 24.6 IN (W) × 49.2 IN (H) |
  172 CM (L) × 62.5 CM (W) × 125 CM (H)
- PRODUCT DIMENSIONS, FOLDED:
  38 IN (L) × 19.9 IN (W) × 36.2 IN (H) |
  96.5 CM (L) × 50.5 CM (W) × 92 CM (H)
- TIRE SIZE: 20 IN | 50.8 CM
- MAX SPEED: 20.0 MPH* | 32.1 KM/H*
- MAX THROTTLE RANGE: 20.0 MILES* | 32.1 KM*
- MAX PEDAL ASSIST RANGE: 34.0 MILES* | 54.7 KM*
- NUMBER OF ELECTRONIC SPEED MODES: 3
- NUMBER OF MECHANICAL GEARS: 7
- BATTERY: 47.45V, 7.8 AH
- BATTERY TYPE: LITHIUM-ION (REMOVABLE)
- MOTOR: 350W
- CHARGER: UL 100 - 240V
- UL CERTIFICATION: UL2849
- CHARGING TIME: APPROX. 5 HOURS
- WATER RESISTANCE RATING: IPX4
- MAX CLIMBING ANGLE: 15°
- BRAKE TYPE: FRONT AND REAR DISC
- RECOMMENDED TIRE PRESSURE: 35 PSI

** MAXIMUM RANGE AND SPEED CAN BE ACHIEVED WITH CARRYING WEIGHT OF 165.4 LB (75 KG) OR LESS. THE RIDING RANGE IS AFFECTED BY ROAD CONDITIONS, WEATHER, AND RIDER WEIGHT. THE RIDING RANGE IS ALLOWED TO HAVE A DEVIATION OF +/-5%.*
SEE SECTION 5.10 FOR MORE DETAILS ON CONDITIONS THAT CAN AFFECT PERFORMANCE.

1.3 Online Resources

Scan for our most updated product onboarding materials and support resources.

Find this user manual online at
https://cdn.shopify.com/s/files/1/2530/6734/files/Venture_MANUAL-web-1741790567056.pdf

Find our collection of user manuals at
https://ridejetson.com/pages/product-manuals

2. INSTALLATION INSTRUCTIONS.

2.1 Starting Notes

- KICK OFF YOUR ADVENTURE RIGHT: PRIOR TO USE OF THIS PRODUCT, CAREFULLY READ THE ENTIRE USER MANUAL, INCLUDING SAFETY WARNINGS. MAKE SURE YOU UNDERSTAND, ACCEPT, AND ADHERE TO ALL:
  - MANUFACTURER'S RECOMMENDATIONS.
  - SAFETY INSTRUCTIONS AND WARNINGS.
  - LOCAL RIDING AND OPERATIONAL LAWS AND ORDINANCES.
- TAKE CARE WHEN UNBOXING, REMOVING ALL PACKAGING MATERIALS, AND PROP THE E-BIKE UPRIGHT ON ITS KICKSTAND PRIOR TO ASSEMBLY. (REFER TO SECTION 4.6).
- IT IS HELPFUL TO HAVE AN EXTRA SET OF HANDS TO HELP WITH ASSEMBLY. GRAB AN ASSISTANT!
- THE DIRECTIONS GIVEN IN THIS MANUAL—RIGHT, LEFT, FRONT/FORWARD, AND REAR/BACK—ARE ORIENTED AS THE RIDER WOULD SEE THEM WHEN SEATED ON THE E-BIKE. THE "RIGHT SIDE" OF THE E-BIKE, FOR EXAMPLE, IS THE SIDE WHERE THE RIDER'S RIGHT HAND WILL BE.

2.2 Helmet Safety

A HELMET SHOULD BE WORN BY THE RIDER AT ALL TIMES.



IMPROPER POSITIONING:
THE FOREHEAD IS EXPOSED.
A FALL COULD RESULT IN
SERIOUS INJURY.



PROPER POSITIONING:
THE FOREHEAD IS
COVERED
BY THE HELMET.

*Wear a helmet, appropriate clothing, shoes, and safety gear. Avoid clothing that can get caught into or under the wheels. Closed-toe, flat shoes are recommended. Wear an ASTM F1492 approved helmet and protective gear to prevent injury in the event of an accident.

2.3 Rider Suitability

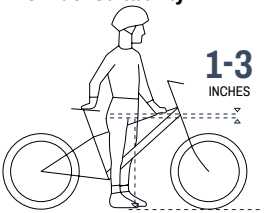

For safe and comfortable riding, there should be a clearance of at least 1-3 inches between the crotch and the top tube of the bicycle frame when the rider straddles the bicycle with both feet flat on the ground.

2.4 Unfolding & Folding the Frame

WHEN TO UNFOLD: FOR SETUP AND RIDING
WHEN TO FOLD: FOR STORAGE AND TRANSPORT

⚠ **CAUTION:** Take care when unfolding the frame for setup, as the handlebar will only be semi-attached. Note that the pedals and seat will not yet be installed.

How to Unfold:

1. POSITION THE BIKE FRAME UPRIGHT ON THE BIKE STAND.
2. HOLD THE REAR OF THE BIKE STEADY WHILE YOU PIVOT THE FRONT OF THE BIKE AROUND THE HINGE POINT TO PUT THE FRAME IN A STRAIGHT LINE.
3. LOWER THE KICKSTAND AND USE IT TO PROP THE BIKE UPRIGHT AND ON ITS WHEELS.
4. HOLD THE FRAME STEADY AT THE HINGE POINT AND FORCEFULLY PUSH THE FRAME FOLDING LATCH CLOSED AGAINST THE BIKE FRAME.

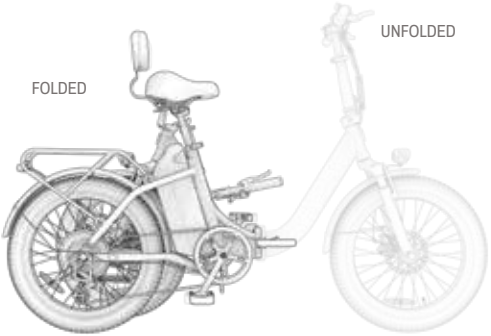

⚠ **WARNING:** To avoid a collapsing of the frame that could lead to injury, never ride your product without the frame folding latch securely closed.

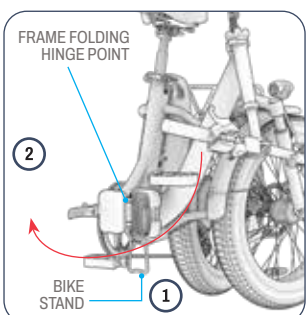

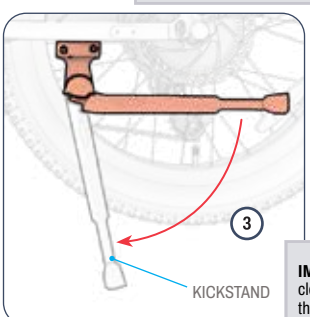

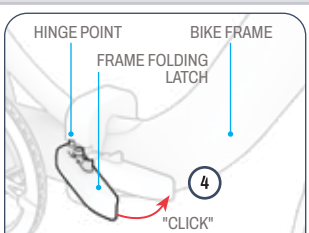

IMPORTANT: To ensure that the latch is properly closed and secure on the bike frame, make sure that the latch "clicks" into place.

How to Fold:

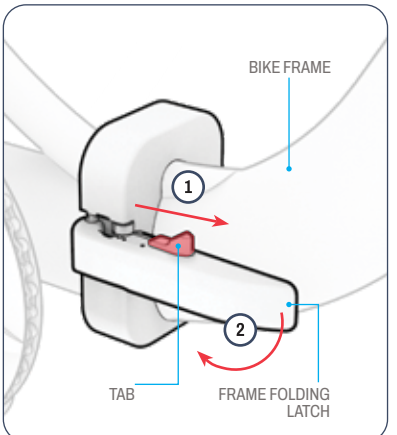

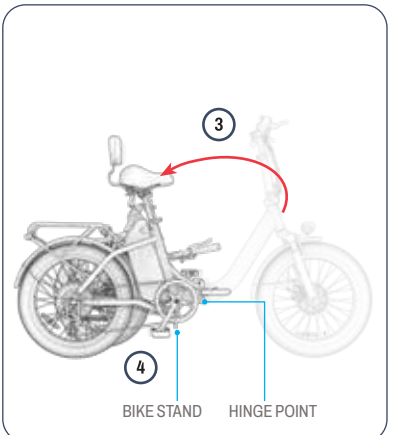

1. PUSH AND HOLD THE TAB ON THE FOLDING LATCH FORWARD.
2. WITH THE TAB PUSHED FORWARD, FORCEFULLY PULL THE FRAME FOLDING LATCH OPEN AND AWAY FROM THE BIKE FRAME.
3. AT THE HINGE POINT, PIVOT THE FRONT OF THE BIKE AROUND TO THE LEFT UNTIL THE FRONT WHEEL IS NEXT TO THE REAR WHEEL.
4. PROP THE BIKE ON THE BIKE STAND TO KEEP IT UPRIGHT WHILE IN THE FOLDED POSITION.

2.5 Unfolding & Folding the Stem

WHEN TO UNFOLD: FOR RIDING AND SETUP
WHEN TO FOLD: FOR STORAGE AND TRANSPORT

⚠ **CAUTION:** Take care when unfolding the stem for setup, as the handlebar will only be semi-attached.

How To Unfold:

1. RAISE THE STEM UP AND OVER THE HINGE POINT UNTIL IT IS FULLY UPRIGHT ON THE STEM BASE.
2. FORCEFULLY PUSH THE STEM FOLDING LATCH CLOSED AGAINST THE STEM.
3. SECURE THE LATCH WITH THE LOCKING RING: ROTATE THE RING CLOCKWISE AROUND THE STEM UNTIL THE TAB ON THE RING SLIDES INTO THE TAB SLOT ON THE LATCH.
4. CHECK THAT THE LATCH IS SECURED BY ENSURING THAT IT CANNOT BE PULLED OPEN.

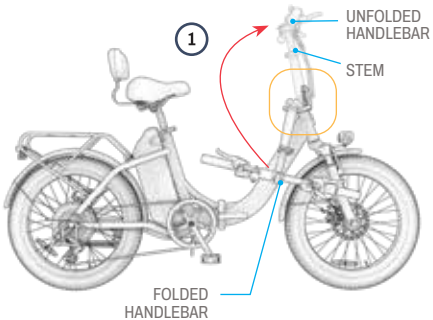

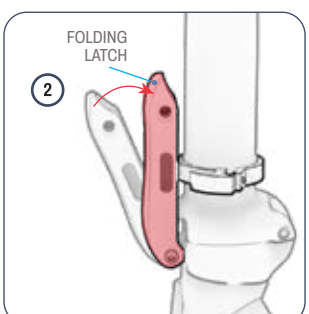

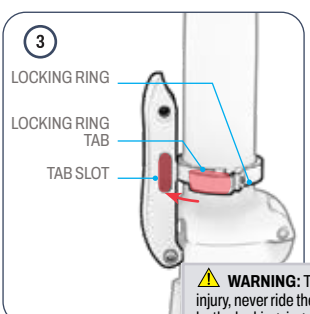

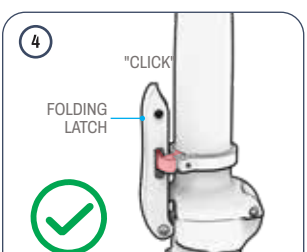

⚠ **WARNING:** To avoid a collapsing of the stem that could lead to injury, never ride the e-bike without the folding latch closed and secured by the locking ring.

How to Fold:

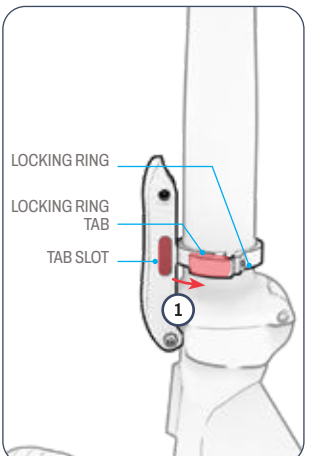

1. ROTATE THE LOCKING RING COUNTERCLOCKWISE AROUND THE STEM UNTIL THE TAB CLEARS FROM THE TAB SLOT ON THE FOLDING LATCH.

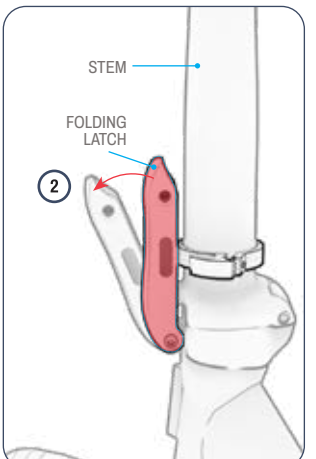

2. WHILE HOLDING THE HANDLEBAR STEM STEADY, PULL THE LATCH OPEN.

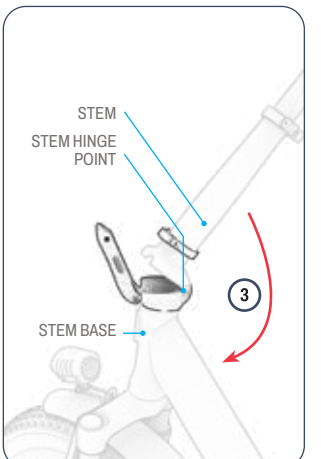

3. AT THE HINGE POINT, GENTLY LOWER THE STEM DOWN TOWARDS THE GROUND ON THE RIGHT SIDE OF THE BIKE.

2.6 Attaching the Handlebar

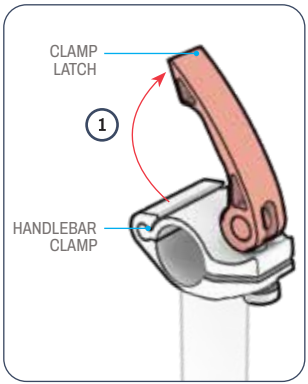

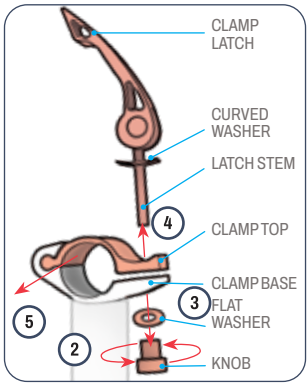

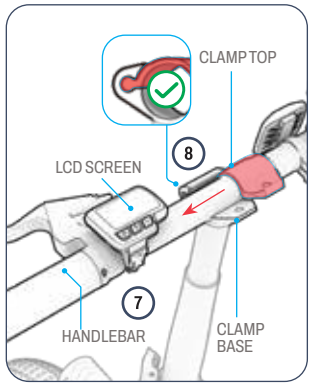

1. LIFT THE LATCH ON THE HANDLEBAR CLAMP UP.
2. USING YOUR FINGERS, UNSCREW THE KNOB ON THE UNDERSIDE OF THE HANDLEBAR CLAMP BY TURNING IT COUNTERCLOCKWISE.

⚠ **CAUTION:** Take care when handling. Do not pull electrical wires or brake cables. Ensure that all cables and wires are in front of the handlebar, are not tangled, are not in the way of any moving parts, and will not inhibit handlebar rotation.

3. REMOVE THE KNOB AND FLAT WASHER. **NOTE:** PACKING AND SHIPPING MAY CAUSE THE FLAT WASHER AND KNOB TO ADHERE TOGETHER. CAREFULLY PULL THE 2 PIECES APART.
4. PULL THE CLAMP LATCH WITH THE STEM AND CURVED WASHER OUT OF THE CLAMP TOP. KEEP THE CURVED WASHER ON THE STEM.
5. SEPARATE THE TOP PART OF THE CLAMP FROM ITS BASE BY SLIDING IT OUT SIDEWAYS.
6. SET THE REMOVED PIECES ASIDE.

7. POSITION THE HANDLEBAR IN THE CLAMP BASE SUCH THAT IT IS CENTERED ON THE BASE AND THE LCD SCREEN IS ON THE LEFT SIDE, AS VIEWED FROM THE RIDING POSITION.
8. FROM ONE SIDE, SLIDE THE CLAMP TOP OVER THE HANDLEBAR AND BACK INTO THE CLAMP BASE UNTIL THE HARDWARE HOLE IN THE CLAMP TOP IS ALIGNED WITH THE HARDWARE HOLE IN THE CLAMP BASE.

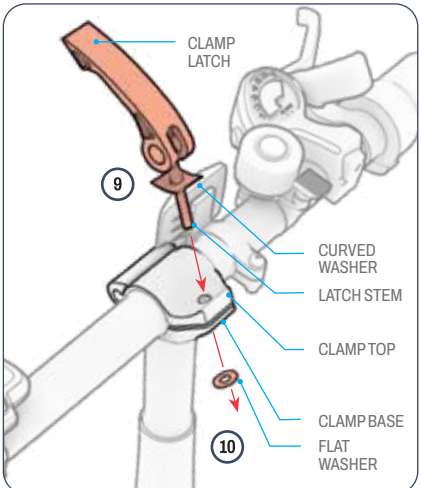

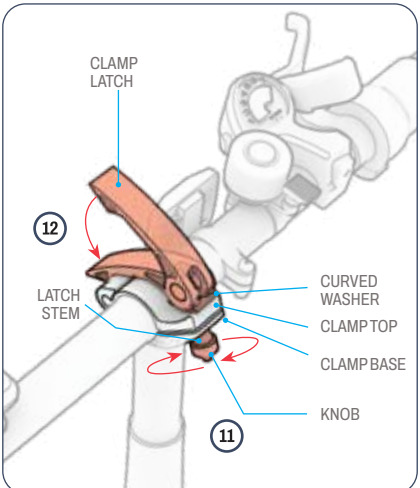

9. REINSERT THE STEM OF THE CLAMP LATCH WITH CURVED WASHER THROUGH THE CLAMP TOP.
10. SLIDE THE FLAT WASHER ONTO THE EXPOSED TIP OF THE LATCH STEM.
11. TWIST THE KNOB CLOCKWISE ONTO THE TIP OF THE LATCH STEM.
12. CLOSE THE CLAMP LATCH. CHECK THAT THE HANDLEBAR IS SECURE. IF NECESSARY, TIGHTEN THE KNOB FURTHER.

⚠ **CAUTION:** Do not overtighten or undertighten the knob. Overtightening could inhibit closure of the clamp. Undertightening could result in a loose clamp and an unstable handlebar.

2.7 Assembling & Attaching the Seat

YOU WILL NEED THE 15MM WRENCH.

Assembling:

1. FLIP THE SEAT BASE UPSIDE-DOWN AND PLACE IT ON AN ELEVATED WORK SURFACE, WITH THE BACK OF THE SEAT BASE IS AGAINST THE EDGE OF THE WORK SURFACE.
2. SLIDE 1 BOLT SLEEVE OVER EACH PREINSTALLED BOLT ON THE UNDERSIDE OF THE SEAT BASE. (×3)
3. PLACE THE SEAT BACK BRACKET ON THE UNDERSIDE OF THE SEAT BASE SUCH THAT:
   - THE 3 HOLES IN THE BRACKET ARE AROUND THE 3 BOLTS IN THE UNDERSIDE OF THE SEAT BASE.
   - THE BRACKET EXTENDS OFF OF THE BACK OF THE UNDERSIDE OF THE SEAT BASE AND CURVES DOWN TOWARDS THE FLOOR.
4. TWIST 1 NUT CLOCKWISE ONTO THE TIP OF EACH BOLT. (×3)
5. USE THE 10MM WRENCH TO TIGHTEN EACH NUT BY TURNING IT CLOCKWISE. (×3)
6. FLIP THE SEAT OVER AND CHECK THAT THE SEAT BACK IS SECURE ON THE SEAT BASE.

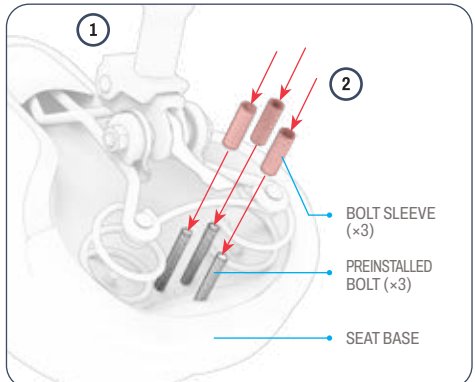

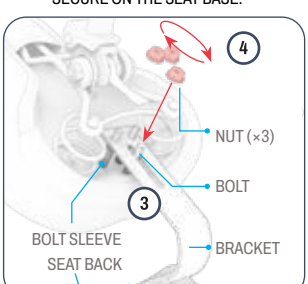

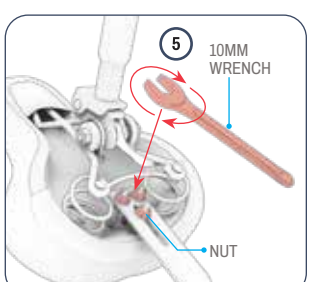

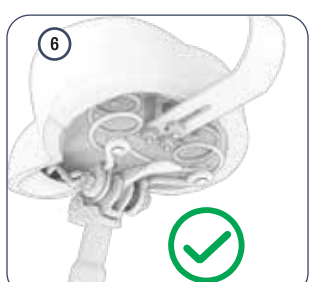

Attaching:

1. PULL OPEN THE LATCH ON THE SEAT CLAMP.
2. LOCATE THE "MINIMUM INSERTION" MARK NEAR THE BOTTOM OF THE SEAT POST.
3. HOLD THE SEAT IN POSITION ABOVE THE SEAT TUBE.
4. LOWER THE SEAT POST THROUGH THE SEAT CLAMP AND INTO THE SEAT TUBE UNTIL THE MINIMUM INSERTION MARK IS BELOW THE CLAMP. NOTE: IF THE CLAMP OPENING IS TOO NARROW TO RECEIVE THE SEAT POST, YOU CAN WIDEN IT BY TURNING THE CLAMP KNOB COUNTERCLOCKWISE WHILE HOLDING THE LATCH STEADY.
5. WHILE HOLDING THE SEAT AT THE DESIRED HEIGHT, CLOSE THE LATCH ON THE CLAMP. TIGHTEN THE KNOB BY TURNING IT CLOCKWISE.
6. CHECK THAT THE SEAT IS SECURE: USE YOUR HAND TO PUT DOWNWARD PRESSURE ON THE SEAT. IF THE SEAT POST SLIPS FURTHER DOWN INTO THE SEAT TUBE, BRING IT BACK TO POSITION AND TIGHTEN THE CLAMP BY TURNING THE CLAMP KNOB CLOCKWISE.

TROUBLESHOOTING: If you cannot open the clamp latch with ease, the clamp may be too tight. Loosen the clamp by turning the clamp knob counterclockwise.

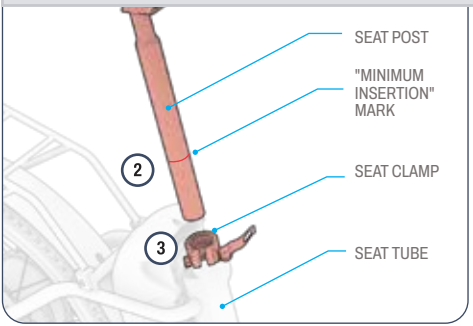

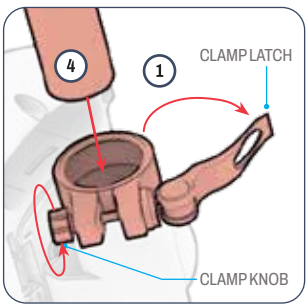

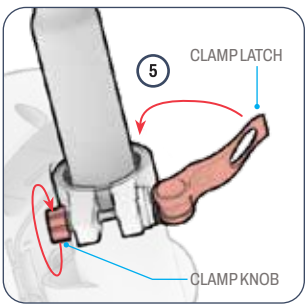

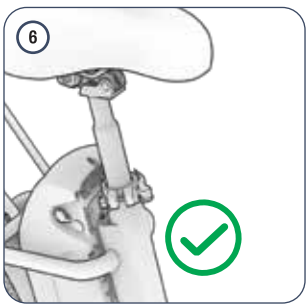

2.8 Attaching the Pedals

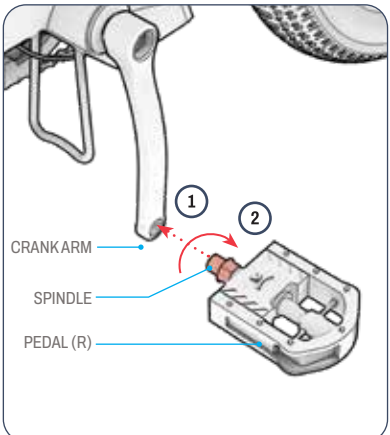

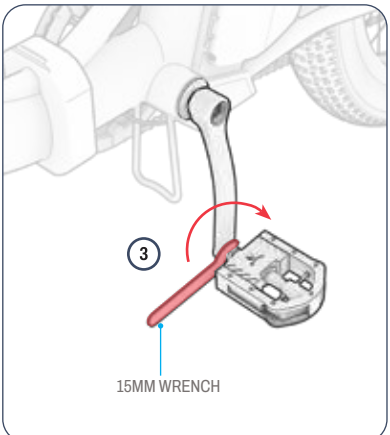

YOU WILL NEED THE 15MM WRENCH.

1. ALIGN THE SPINDLE ON PEDAL MARKED "R" WITH THE HOLE AT THE END OF THE CRANK ARM ON THE RIGHT SIDE OF THE BIKE.
2. HOLD THE PEDAL BASE STEADY AND, TAKING CARE THAT THE SPINDLE ENTERS THE HOLE STRAIGHT, USE YOUR OTHER HAND TO TWIST THE SPINDLE **CLOCKWISE** INTO THE HOLE FOR A FEW ROTATIONS.
3. USE THE WRENCH TO FINISH INSERTING AND THEN TIGHTENING THE SPINDLE INTO THE CRANK ARM.
4. CHECK THAT THE RIGHT PEDAL IS SECURE.
5. REPEAT STEPS 2 – 5 WITH THE LEFT ("L") PEDAL USING COUNTERCLOCKWISE ROTATION.

IMPORTANT: The spindle on the left pedal is reverse threaded and needs to be inserted and tightened with **counterclockwise** turns.

2.9 Securing the Bell

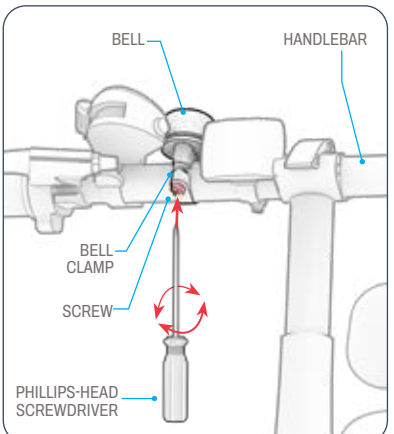

YOU WILL NEED THE PHILLIPS-HEAD SCREWDRIVER.

1. IF NECESSARY, LOOSEN (BUT DO NOT REMOVE) THE SCREW ON THE BELL CLAMP BY TURNING IT COUNTERCLOCKWISE FOR 1 - 2 ROTATIONS WITH THE PHILLIPS-HEAD SCREWDRIVER.
2. ROTATE THE BELL AROUND THE HANDLEBAR UNTIL THE BELL TAB IS IN A PLACE THAT CAN EASILY BE REACHED BY THE RIDER'S LEFT-HAND THUMB WHILE STILL HOLDING ONTO THE HAND GRIP.
3. TIGHTEN THE BELL CLAMP BY TURNING THE SCREW CLOCKWISE WITH THE SCREWDRIVER.

2.10 Securing the Front Reflector

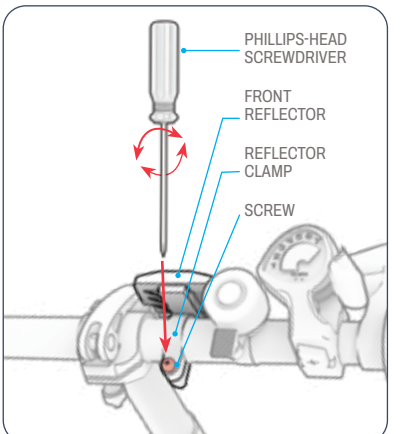

YOU WILL NEED THE PHILLIPS-HEAD SCREWDRIVER.

1. IF NECESSARY, LOOSEN (BUT DO NOT REMOVE) THE SCREW ON THE REFLECTOR CLAMP BY TURNING IT COUNTERCLOCKWISE FOR 1 - 2 ROTATIONS WITH THE PHILLIPS-HEAD SCREWDRIVER.
2. ROTATE THE FRONT REFLECTOR CLAMP AROUND THE HANDLEBAR UNTIL THE REFLECTOR IS FACING FORWARD.
3. TIGHTEN THE SCREW BY TURNING IT CLOCKWISE WITH THE SCREWDRIVER TO SECURE THE REFLECTOR CLAMP IN PLACE.

2.11 Tire Inflation & Pressure

BEFORE YOUR FIRST RIDE, YOU WILL NEED TO ADD AIR TO THE TIRES TO BRING THEM TO THE RECOMMENDED PRESSURE OF **35 PSI** (POUNDS PER SQUARE INCH). USE A GAUGE TO CHECK THAT THE TIRE PRESSURE IS AT 35 PSI PRIOR TO EVERY RIDE.

To Add Air:

1. REMOVE THE DUST CAP FROM THE TIRE VALVE ON ONE WHEEL BY TWISTING IT COUNTERCLOCKWISE. SET ASIDE.
2. FOLLOW THE MANUFACTURER'S INSTRUCTIONS ON YOUR AIR PUMP TO INSERT AIR INTO THE TIRE. CHECK PERIODICALLY WITH A GAUGE AND CONTINUE ADDING AIR UNTIL YOU REACH 35 PSI.
3. REMOVE THE AIR PUMP AND REPLACE THE DUST VALVE BY TWISTING IT ON CLOCKWISE.
4. REPEAT WITH THE OTHER TIRE.

⚠ **CAUTION:** Only use a manual air pump to inflate the tires on your e-bike. Never use an air compressor; doing so may cause the tire tubes to pop.

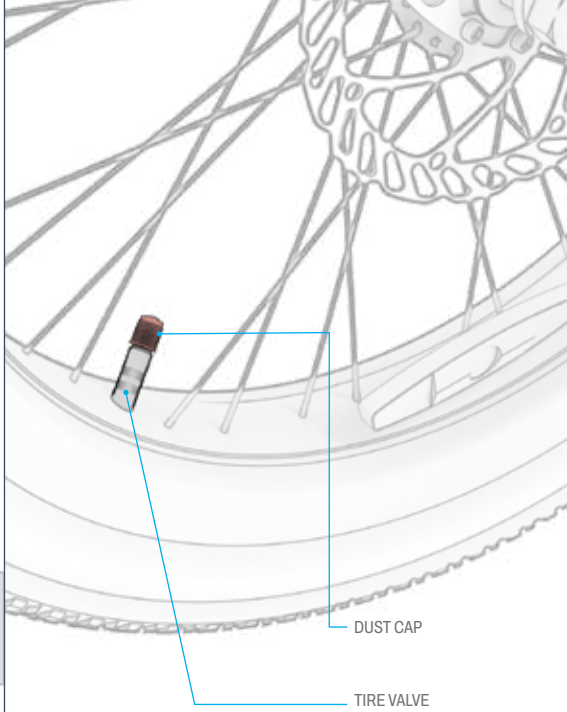

2.12 Charging the Battery

THE BATTERY CAN BE CHARGED WHEN IT IS SECURED IN THE FRAME OR REMOVED FROM THE FRAME. (SEE SECTION 4.7 FOR REMOVAL.)

1. FLIP THE BATTERY POWER SWITCH ON THE BATTERY TO THE OFF (–) POSITION.
2. CONNECT THE CHARGING CABLE WITH THE CHARGER.
3. PULL OPEN THE CHARGING PORT COVER.
4. PLUG THE CHARGING CABLE INTO THE WALL, AND THEN PLUG THE CHARGER INTO THE CHARGING PORT.
5. WHEN THE INDICATOR LIGHT ON THE CHARGER TURNS FROM RED TO GREEN, YOUR BATTERY HAS REACHED FULL CHARGE. REMOVE THE CHARGER FROM THE CHARGING PORT AND UNPLUG THE CABLE FROM THE WALL OUTLET.
6. CLOSE THE CHARGING PORT COVER.

NOTE: It can take approximately 5 hours to bring the battery to full charge. Fully charge the battery prior to first use.

⚠ **WARNING:** Always turn the battery power "OFF" (-) before charging. Never plug the battery in for charging if the battery power switch is in the "ON" (O) position.

CHARGING INDICATOR LIGHT ON THE CHARGER:	STATUS
RED ILLUMINATION	CHARGING
GREEN ILLUMINATION	CHARGING COMPLETE

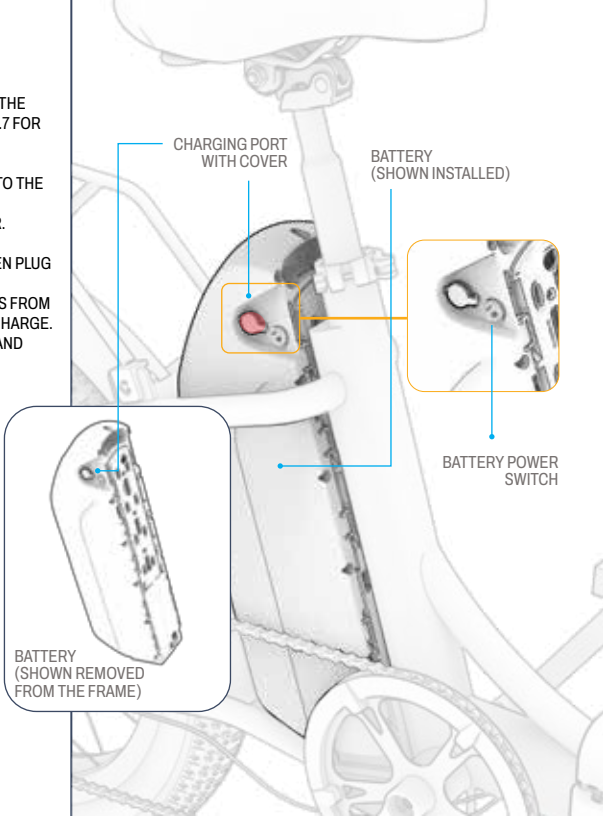

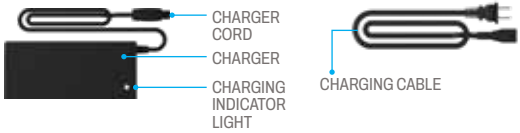

Important Charging Notes:

- ALWAYS KEEP THE CHARGING PORT CLOSED WHEN NOT ACTIVELY CHARGING THE BATTERY.
- NEVER TURN ON THE PRODUCT WHILE IT IS CHARGING.
- DO NOT USE RELOCATABLE POWER TAPS.
- FOR BEST BATTERY HEALTH, CHARGE THE BATTERY FULLY DURING EACH CHARGING SESSION—ABOUT 5 HOURS.
- NEVER LEAVE YOUR PRODUCT CHARGING OVERNIGHT OR FOR EXTENDED PERIODS OF TIME.
- DO NOT ATTEMPT TO REMOVE OR DISASSEMBLE THE BATTERY.
- CHARGING AMBIENT TEMPERATURE RANGE: 32°F (0°C) - 104°F(40°C)
- OPERATING AMBIENT TEMPERATURE RANGE: 14°F(-10°C) - 104°F(40°C)
- ALWAYS KEEP THE CHARGING PORT COVER CLOSED WHEN NOT ACTIVELY CHARGING THE PRODUCT.
- DO NOT USE THIS PRODUCT IF THE FLEXIBLE POWER CORD OF OUTPUT CABLE IS FRAYED, HAS BROKEN INSULATION , OR ANY OTHER SIGNS OF DAMAGE.
- CHECK THAT THE CHARGER MODEL NUMBER ON THE CHARGER LABEL MATCHES THE CHARGER MODEL NUMBER LISTED ABOVE.
- CHECK THAT THE CHARGER LABEL IDENTIFIES THE CHARGER AS COMPATIBLE WITH YOUR JETSON MODEL. YOU CAN FIND YOUR JETSON MODEL'S NAME AND SKU ON A LABEL ADHERED TO THE TOP, SIDE, OR UNDERSIDE OF THE PRODUCT'S FRAME OR STANDING DECK.

IMPORTANT:

ONLY USE THE INCLUDED CHARGER OR ONE OBTAINED DIRECTLY THROUGH JETSON (JETSON MODEL NO. PJVNTRE-CH)LABELED WITH JY-546150, MADE BY GUANGZHOU JI YIN POWER ELECTRONICS CO. LTD.

⚠ WARNING: FAILURE TO USE CORRECT CHARGER CAN RESULT IN FIRE AND EXPLOSION, RESULTING IN PROPERTY DAMAGE, INJURY, AND DEATH.



THIS IS AN EXAMPLE OF THE MARKING YOUR CHARGER WILL HAVE.

3. PREPARING TO RIDE.

3.1 Pre-Ride Safety Checks

CONDUCT THESE IMPORTANT SAFETY CHECKS BEFORE EVERY JOURNEY.

Brake:

- MAKE SURE THE BRAKE WORKS PROPERLY SUCH THAT THE HANDBRAKE LEVERS ARE SECURED TO THE HANDLEBAR AND LUBRICATED SO THEY COMPRESS EASILY.
- THE BRAKE PADS ARE NOT WORN, AND ARE CENTERED AND ALIGNED WITH THE ROTOR.

Frame:

- CHECK THAT THE BIKE FRAME AND THE FORK ARE NOT DAMAGED, BENT, OR BROKEN.
- ENSURE THAT THE STEM-TO-FORK BOLT IS NOT OVERTIGHTENED. AN OVERTIGHTENED BOLT CAN LEAD TO A MALFUNCTION THAT PUTS RIDER SAFETY AT RISK.
- CHECK THAT THE DRIVE SYSTEM IS IN WORKING ORDER AND SECURELY ATTACHED TO THE FRAME.

Cranks and Pedals:

- CHECK THAT THE PEDALS ARE SECURELY TIGHTENED TO THE CRANKS.
- CHECK THAT THE CRANKS AND DRIVE SYSTEM ARE SECURELY TIGHTENED TO THE FRAME OF THE BIKE.

Steering:

- CHECK THAT THE STEM IS SECURED, WITH THE QUICK STEM RELEASE CLOSED AND FORTIFIED BY THE LOCKING RING.
- CHECK THAT THE HANDLEBAR IS SECURED IN POSITION BY THE HANDLEBAR CLAMP.

Wheels and Tires:

- CHECK THAT TIRES DO NOT SHOW SIGNS OF EXCESSIVE WEAR OR DAMAGE.
- MAKE SURE THAT THE TIRES ARE INFLATED TO WITHIN THE RECOMMENDED PRESSURE OF 35 PSI.
- CHECK THAT THE WHEEL SPOKES ARE NOT BROKEN.
- CHECK THE WHEEL RIMS ARE NOT DAMAGED OR BENT.
- CHECK THAT THE AXLE NUTS ARE TIGHT.

3.2 Checking & Adjusting the Brakes

Brake Safety & Functionality Check:

AFTER ASSEMBLY AND PRIOR TO EVERY RIDE, CHECK THAT THE BRAKES ARE FUNCTIONING PROPERLY AND SAFELY TO SLOW THE WHEEL DOWN AND BRING IT TO A STOP BY PERFORMING THE FOLLOWING STEPS:

1. WALK WITH YOUR BIKE AND GENTLY PULL THE LEFT HANDBRAKE.
2. CHECK THAT THE FRONT CALIPER CLOSES PROPERLY ON THE DISC AND SLOWS THE WHEEL ROTATION DOWN.
3. REPEAT, PULLING THE LEFT HANDBRAKE WITH MORE PRESSURE AND CHECKING THAT THE FRONT WHEEL IS BROUGHT TO A STOP.
4. REPEAT STEPS 1 - 3 WITH THE RIGHT HANDBRAKE AND THE REAR WHEEL.

Proper Brake Caliper & Pad Positioning:

YOU MAY NEED A 5MM ALLEN KEY. (NOT INCLUDED.)

BIKE BRAKES REQUIRE ALL ELEMENTS TO BE IN EXACT ALIGNMENT AND PLACEMENT IN ORDER TO FUNCTION PROPERLY. **A RUBBING OR SQUEAKING SOUND COMING FROM A BRAKE AREA (EITHER CONSTANT OR INTERMITTENT) IS A GOOD INDICATOR THAT SOMETHING IS OUT OF ALIGNMENT AND NEEDS TO BE ADJUSTED.**

THE CAUSE OF THE NOISE IS LIKELY A MISALIGNED CALIPER, CAUSING THE BRAKE PADS INSIDE OF THEM TO RUB AGAINST THE DISC EVEN WHEN THE CALIPER IS OPEN. THE PADS SHOULD ONLY COME IN CONTACT WITH THE DISC WHEN THE CALIPER IS CLOSED BECAUSE THE HANDBRAKE HAS BEEN PULLED.

IN THE CASE OF MISALIGNMENT, ADJUST THE BRAKE CALIPER USING THE FOLLOWING INSTRUCTIONS.

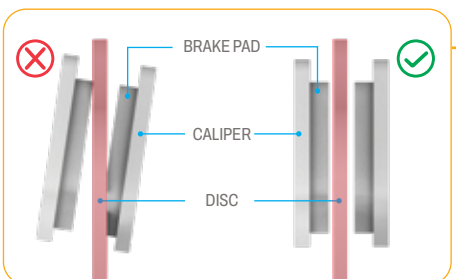

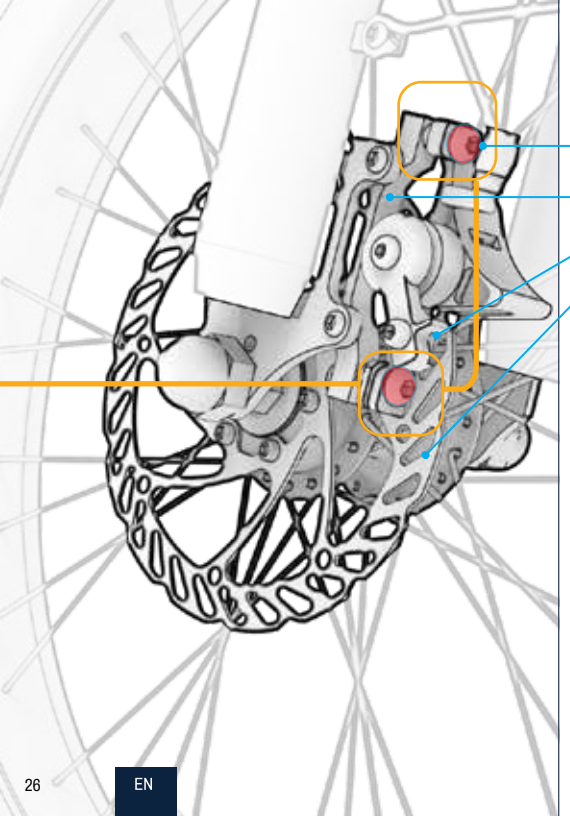

Adjusting the Brake Caliper:

1. ON THE BRAKE THAT NEEDS ADJUSTING, LOCATE THE CALIPER, BRAKE PADS, AND DISC.
2. LIFT THAT WHEEL OF THE BIKE AND GIVE IT A SPIN. WATCH THE DISC REVOLVE BETWEEN THE BRAKE PADS, AND NOTICE WHICH PAD IS RUBBING AGAINST THE DISC.
3. REST THE BIKE ON THE KICKSTAND. (SEE SECTION 4.6).
4. WHEN LOOKING AT THE CALIPER FROM THE BACK OF THE WHEEL, LOCATE THE BOLT ABOVE AND THE BOLT BELOW THE CALIPER. USE THE 5MM ALLEN KEY TO EACH BOLT BY TURNING IT COUNTERCLOCKWISE FOR 4 - 5 ROTATIONS.
5. MOVE THE CALIPER OUT OF ALIGNMENT UNTIL THE FOLLOWING CONDITIONS ARE MET:
   - THE TOP OF THE PADS ARE ALIGNED WITH THE EDGE OF THE DISC.
   - NO PART OF EITHER PAD IS TOUCHING THE DISC.
   - THE PADS ARE PARALLEL TO THE DISC.
6. WITH THE CALIPER IN THE DESIRED POSITION, FULLY TIGHTEN ONE BOLT AND THEN THE OTHER BY TURNING IT CLOCKWISE WITH THE ALLEN KEY.
7. CHECK THAT THE CALIPER IS SECURE AND CONDUCT THE BRAKE SAFETY & FUNCTIONALITY CHECK (START OF SECTION 3.2) AGAIN.

3.3 Adjusting Handlebar Rotation

THE HANDLEBAR CAN BE ROTATED SLIGHTLY FORWARD OR BACKWARDS SO THAT ALL OF THE FEATURES AND FUNCTIONS ON IT ARE IN THE IDEAL POSITION. THEY SHOULD BE EASILY REACHABLE WHILE RIDING AND ANGLED IDEALLY IN THE LINE OF SIGHT FOR EACH USER. THE HANDBRAKES, ESPECIALLY, SHOULD SIT AT AN ANGLE AT WHICH THEY ARE EASY TO GRIP.

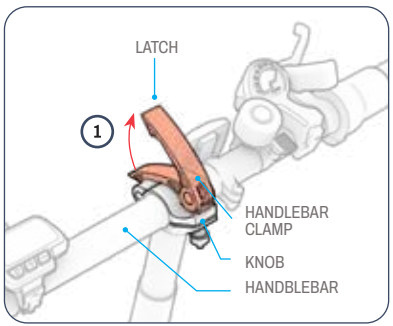

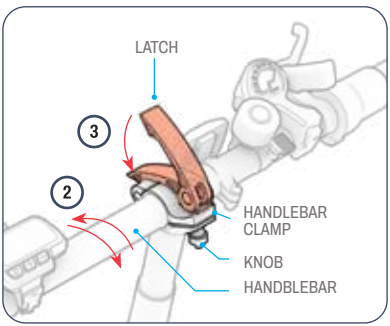

To Rotate The Handlebar:

1. PULL UP THE LATCH ON THE HANDLEBAR CLAMP SO THAT IT IS IN THE OPEN (UNLATCHED) POSITION.
2. ROTATE THE HANDLEBAR FORWARD OR BACKWARD TO REPOSITION IT.
3. WHILE HOLDING THE HANDLEBAR IN THE NEW POSITION WITH ONE HAND, USE THE OTHER HAND TO PUSH THE LATCH DOWN AND BACK INTO THE CLOSED (LATCHED) POSITION.

TROUBLESHOOTING: If the handlebar does not stay secure with the clamp closed, you may need to tighten the clamp. First, pull the clamp latch open. Then, finger tighten the knob by turning it clockwise for a few rotations, and re-close the clamp latch. If you cannot close the latch with ease, the knob may be too tight. Loosen the knob slightly by turning it counterclockwise for ½ rotation.

3.4 Adjusting Handlebar Height

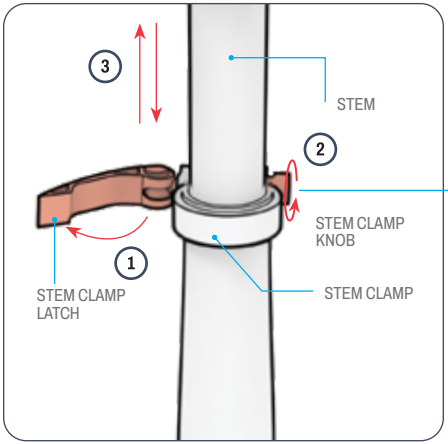

1. PULL OPEN THE LATCH ON THE STEM CLAMP.
2. LOOSEN THE CLAMP KNOB BY TURNING IT COUNTERCLOCKWISE.
3. RAISE OR LOWER THE STEM UNTIL THE HANDLEBAR IS AT THE DESIRED HEIGHT.

⚠ **WARNING:** To avoid an unstable handlebar that could inhibit stability, never raise the handlebar such that the "minimum insertion" mark comes into view above the clamp.

TROUBLESHOOTING: If you cannot open or close the clamp latch, the knob may be too tight. Loosen the knob by turning it counterclockwise for ½ rotation at a time until you can utilize the latch.

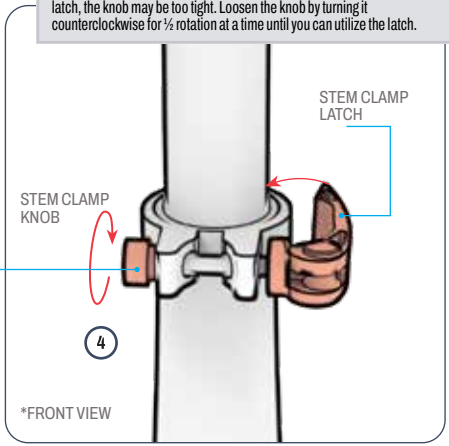

4. WHILE HOLDING THE HANDLEBAR IN PLACE, RETIGHTEN THE CLAMP KNOB BY TURNING IT CLOCKWISE.
5. CHECK THAT THE HANDLEBAR IS SECURE: USE YOUR HAND TO PUT DOWNWARD PRESSURE ON THE HANDLEBAR. IF THE STEM SLIPS DOWN INTO THE STEM TUBE, BRING THE HANDLEBAR BACK TO POSITION AND TIGHTEN THE CLAMP BY FURTHER TURNING THE KNOB CLOCKWISE.

3.5 Adjusting Seat Height

WHEN A RIDER IS SITTING ON THE SEAT AND HAS A FOOT ON THE PEDAL AT THE LOWEST PEDAL ROTATION POINT, THERE SHOULD BE A SMALL BEND IN THE KNEE. LEGS SHOULD NEVER BE FULLY EXTENDED DURING PEDALING.

To Raise Or Lower The Seat:

1. PULL OPEN THE LATCH ON THE SEAT CLAMP.
2. RAISE OR LOWER THE SEAT TO THE DESIRED POSITION, MAKING SURE NOT TO RAISE THE SEAT HIGH ENOUGH THAT THE "MINIMUM INSERTION" MARK COMES INTO VIEW ABOVE THE CLAMP.
3. WHILE HOLDING THE SEAT IN PLACE, CLOSE THE CLAMP LATCH AND, IF NECESSARY, RE-TIGHTEN THE CLAMP KNOB BY TURNING IT CLOCKWISE.

TROUBLESHOOTING: If you cannot open or close the clamp latch, the knob may be too tight. Loosen the knob by turning it counterclockwise for ½ rotation at a time until the latch can be utilized.

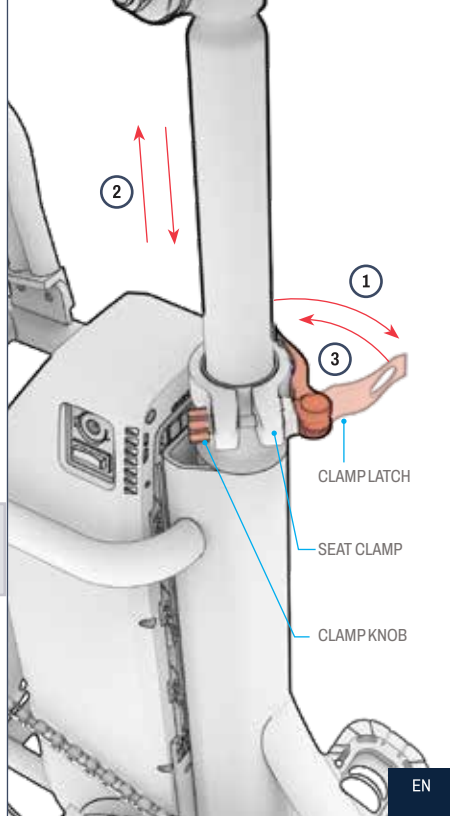

4. OPERATING INSTRUCTIONS.

4.1 Powering On & Off

IMPORTANT:
- To power on your e-bike, the battery power switch on the battery must be in the ON **(O)** position.
- Always remember to power off your bike when putting it away.

TO TURN THE E-BIKE ON:
1. FLIP THE BATTERY POWER SWITCH ON THE BATTERY TO THE ON **(O)** POSITION.
2. PRESS AND HOLD THE POWER/MODE (⏻) BUTTON FOR 3 SECONDS.

TO TURN THE E-BIKE OFF:
1. PRESS AND HOLD THE POWER/MODE (⏻) BUTTON FOR 3 SECONDS.
2. FLIP THE BATTERY POWER SWITCH ON THE BATTERY TO THE OFF **(–)** POSITION.

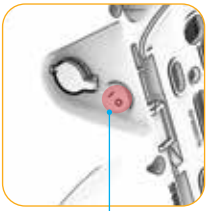

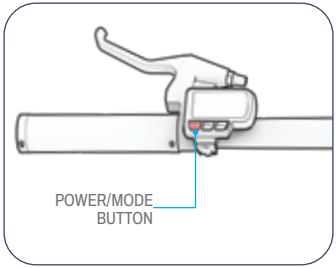

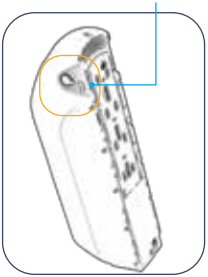

INTELLIGENT AUTO-OFF FEATURE: TO PRESERVE BATTERY POWER, YOUR BIKE WILL AUTOMATICALLY POWER OFF AFTER 10 MINUTES WITHOUT MOVEMENT.

4.2 Understanding & Using the LCD Screen

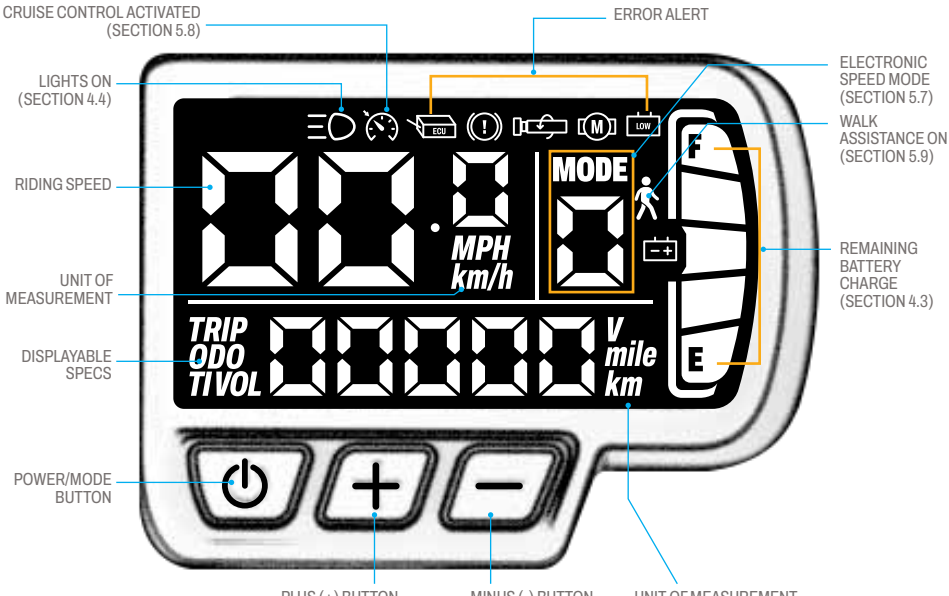

Error Codes:



⚠ **CAUTION:**
IF AN ERROR CODE APPEARS ON YOUR LCD SCREEN, CONTACT THE JETSON CARE TEAM FOR ASSISTANCE PRIOR TO RIDING YOUR E-BIKE AGAIN.

Changing the Spec Displayed:

QUICK-PRESS THE POWER/MODE BUTTON (⏻) TO TOGGLE THE DISPLAY BETWEEN THE ODOMETER, TRIP ODOMETER, TRIP TIME, AND VOLTAGE.

- ODOMETER **("ODO")** - TOTAL DISTANCE TRAVELED ON THIS UNIT
- TRIP ODOMETER **("TRIP")** - TOTAL DISTANCE TRAVELED DURING A SINGLE USE OF THIS UNIT.
- TRIP TIME **("TI")** - TIME TRAVELED ON THIS RIDE
- VOLTAGE **("VOL")** - ELECTRICAL FORCE FROM THE BATTERY.

NOTE:
The trip odometer and trip time will reset every time the e-bike is powered off.

Changing the Backlight Brightness:

1. SIMULTANEOUSLY PRESS AND HOLD THE PLUS **(+)** AND MINUS **(–)** BUTTONS FOR 2 - 3 SECONDS TO ENTER THE SETTINGS MENU.
2. IF NECESSARY, QUICK-PRESS THE POWER/MODE BUTTON (⏻) UNTIL **"P01"** IS DISPLAYED ON THE SCREEN.
3. QUICK-PRESS THE PLUS **(+)** OR MINUS **(–)** BUTTON TO CHANGE THE BRIGHTNESS OF THE DISPLAY TO LOW **("1")**, MEDIUM **("2")**, OR HIGH **("3")**.
4. PRESS AND HOLD THE POWER/MODE (⏻) TO SAVE YOUR SELECTION.
5. SIMULTANEOUSLY PRESS AND HOLD THE PLUS **(+)** AND MINUS **(–)** BUTTONS FOR 2 - 3 SECONDS TO EXIT THE SETTINGS MENU. AFTER 10 SECONDS WITHOUT ACTION, THE DISPLAY WILL AUTOMATICALLY EXIT THE SETTINGS MENU.

Changing the Unit of Measurement:

1. SIMULTANEOUSLY PRESS AND HOLD THE PLUS **(+)** AND MINUS **(–)** BUTTONS FOR 2 - 3 SECONDS TO ENTER THE SETTINGS MENU.
2. QUICK PRESS THE POWER/MODE (⏻) BUTTON UNTIL **"P02"** IS DISPLAYED ON THE SCREEN.
3. QUICK PRESS THE PLUS **(+)** OR MINUS **(–)** BUTTON TO TOGGLE BETWEEN MILES **("1")** AND KILOMETERS **("0")** UNTIL THE DESIRED SETTING IS REACHED.
4. PRESS AND HOLD THE POWER/MODE (⏻) TO SAVE YOUR SELECTION.
5. SIMULTANEOUSLY PRESS AND HOLD THE PLUS **(+)** AND MINUS **(–)** BUTTONS TO EXIT THE SETTINGS MENU. AFTER 10 SECONDS WITHOUT ACTION, THE DISPLAY WILL AUTOMATICALLY EXIT THE SETTINGS MENU.

Clearing the Odomenter:

1. SIMULTANEOUSLY PRESS AND HOLD THE PLUS **(+)** AND MINUS **(–)** BUTTONS FOR 2 - 3 SECONDS TO ENTER THE SETTINGS MENU.
2. QUICK-PRESS THE POWER/MODE BUTTON (⏻) UNTIL "P03" IS DISPLAYED ON THE SCREEN.
3. PRESS AND HOLD THE PLUS **(+)** BUTTON FOR 5 SECONDS TO RESET THE ODOMETER.
4. SIMULTANEOUSLY PRESS AND HOLD THE PLUS **(+)** AND MINUS **(–)** BUTTONS FOR 2 - 3 SECONDS TO EXIT THE SETTINGS MENU. AFTER 10 SECONDS WITHOUT ACTION, THE DISPLAY WILL AUTOMATICALLY EXIT THE SETTINGS MENU.

4.3 Checking Battery Charge Level

WHILE RIDING, YOU CAN KEEP TABS ON YOUR BATTERY'S CHARGE LEVEL BY LOOKING TO SEE HOW MANY BATTERY INDICATOR BARS ARE DISPLAYED ON THE LCD SCREEN.

BATTERY INDICATOR ICON	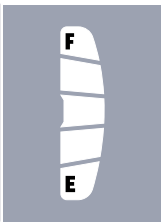		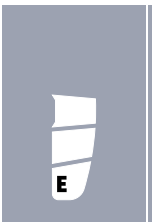		
APPROXIMATE REMAINING CHARGE PERCENTAGE*	**71% - 100%**	**61% - 70%**	**41% - 60%**	**21% - 40%**	**<20%** **Charge your Jetson NOW!**

**APPROXIMATION ONLY. MAY VARY BASED ON USE.*

IMPORTANT: Your bike's ability to reach top speed can be affected by the battery charge level. You may notice a reduction in speed when battery charge dips below 25%.

IMPORTANT: When the battery charge depletes to 0%, the e-bike will power off. Charge to full power (see section 2.11) prior to your next ride.

4.4 Using the Lights

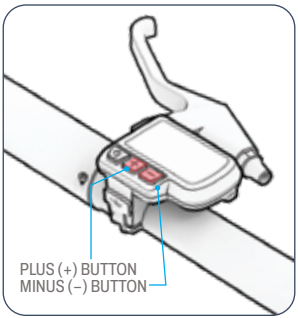

IF RIDING IN LOW LIGHT CONDITIONS, TURN ON THE LIGHTS SO YOU CAN BETTER SEE THE ROAD AHEAD AND ONCOMING RIDERS CAN BETTER SEE YOU. THE LIGHTS WILL ONLY POWER ON WHEN THE MOTOR IS ALSO TURNED ON.

TO TURN THE HEADLIGHT AND TAILLIGHT ON OR OFF: PRESS AND HOLD THE PLUS (+) BUTTON FOR 3 SECONDS.
WHEN THE LIGHTS ARE ILLUMINATED, THE LIGHTS ICON WILL APPEAR ON THE LCD SCREEN. (SECTION 4.2)
WHEN A HANDBRAKE IS ENGAGED, THE TAILLIGHT WILL FLASH TO INDICATE THAT YOU ARE SLOWING DOWN OR STOPPING.

4.5 Using the Bell

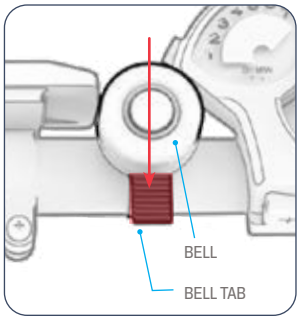

USE THE BELL AS AN ALERT TO OTHER RIDERS AND PEDESTRIANS.

TO SOUND THE BELL: FLICK DOWN ON THE BELL TAB QUICKLY AND FORCEFULLY WITH YOUR THUMB.

4.6 Using the Kickstand

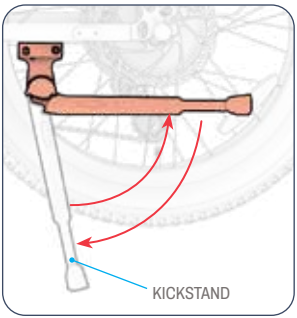

TO USE THE KICKSTAND: PIVOT IT DOWN AND GENTLY TILT YOUR BIKE ONTO IT TO STAND. TO RAISE THE KICKSTAND, PIVOT IT BACK UP.

TO RAISE THE KICKSTAND: PIVOT IT BACK UP.

⚠ **CAUTION:** To keep the kickstand clear of objects, always raise the kickstand before riding.

4.7 Removing & Reinserting the Battery

THERE ARE 3 BATTERY AND KEY POSITIONS.

Home Position:

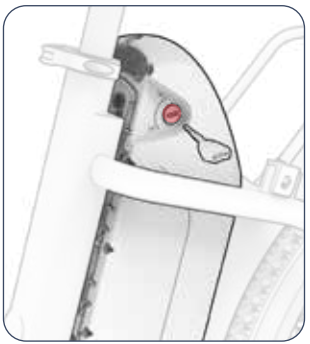

BATTERY: LOCKED IN

KEY: REMOVABLE

THE BATTERY IS LOCKED IN THE FRAME, AND THE KEY CAN BE INSERTED AND REMOVED FROM THE KEYHOLE. **NOTE:** YOUR PRODUCT ARRIVES WITH THE LOCK IN HOME POSITION.

Locked/Middle Position:

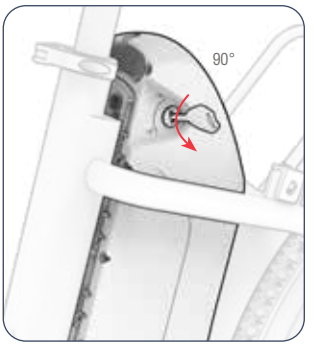

BATTERY: LOCKED IN

KEY: LOCKED IN

THE BATTERY AND THE KEY ARE BOTH LOCKED INTO THE FRAME, AND THE KEY WILL REMAIN IN PLACE THERE WHILE YOU RIDE. FROM HOME POSITION: TURN KEY 90° COUNTERCLOCKWISE.

Unlocked Position:

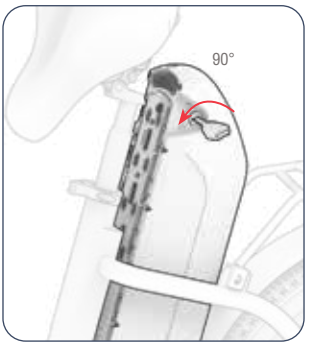

BATTERY: REMOVABLE

KEY: LOCKED IN

THE BATTERY IS UNLOCKED AND CAN BE REMOVED FROM THE FRAME, BUT THE KEY CANNOT BE REMOVED FROM THE KEYHOLE. FROM THE LOCKED/ MIDDLE POSITION, TURN THE KEY COUNTERCLOCKWISE ANOTHER 90°.

To Remove the Battery:

IMPORTANT: In order to remove the battery form the frame, the battery power switch must be in the off (-) position.

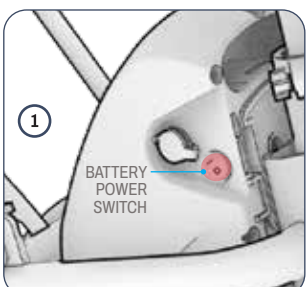

1. ENSURE THAT THE BATTERY POWER SWITCH IS IN THE OFF **(–)** POSITION.
2. LIFT THE SEAT RELEASE TAB (A) AND LIFT THE BACK OF THE SEAT (B). PIVOT THE BACK OF THE SEAT ALL THE WAY UP UNTIL IT IS POSITIONED VERTICALLY AND THE BATTERY TOP IS CLEAR OF OBSTRUCTION.

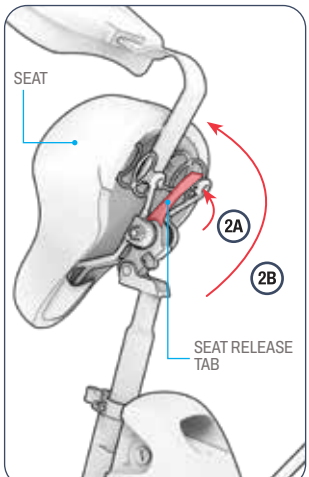

3. INSERT KEY INTO THE KEYHOLE (A) AND TURN THE KEY COUNTERCLOCKWISE 180° TO RELEASE THE BATTERY FROM THE FRAME (B). **NOTE:** TURNING THE KEY 90° WILL LOCK THE KEY INTO THE FRAME. THE BATTERY WILL NOT BE REMOVABLE UNTIL THE KEY IS TURNED ALL THE WAY. (SEE START OF SECTION 4.7).

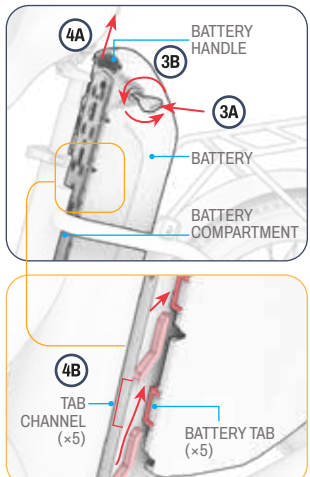

4. USING THE BATTERY HANDLE, LIFT THE BATTERY UP AND AWAY FROM THE BATTERY COMPARTMENT (A) , SUCH THAT ON EACH SIDE OF THE BATTERY, THE 5 BATTERY TABS SLIDE OUT OF THE OPENINGS OF THE 5 BATTERY TAB CHANNELS (B).

To Reinsert the Battery:

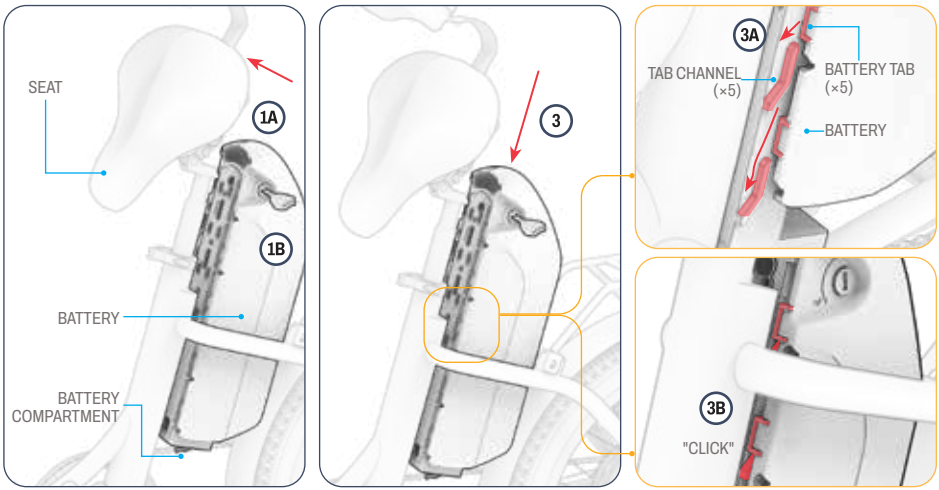

1. IF NECESSARY, MOVE THE SEAT OUT OF THE WAY BY LIFTING THE SEAT RELEASE TAB AND LIFTING THE SEAT UP (A). ENSURE THAT THE KEY IS IN THE KEYHOLE (B) AND SET IN THE UNLOCKED POSITION. (SEE START OF SECTION 4.7).
2. POSITION THE BATTERY ABOVE THE BATTERY COMPARTMENT SUCH THAT:
   - THE KEYHOLE IS FACING THE LEFT SIDE OF THE BIKE.
   - THE BATTERY HANDLE IS ON TOP AND FACING THE SEAT.
3. PUSH THE BATTERY FORWARD AND DOWN SUCH THAT THE TABS SLIDE INTO THE TAB CHANNELS (A) AND THE BATTERY "CLICKS" INTO PLACE (B).

⚠ **CAUTION:** To avoid damage to the battery, that could lead to malfunction, do not insert it into the frame too quickly or with too much force.

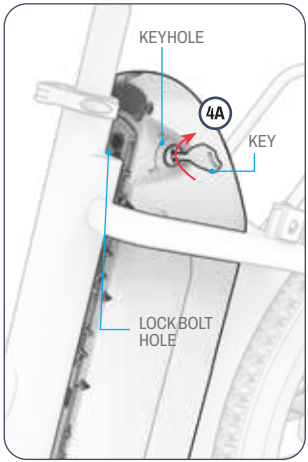

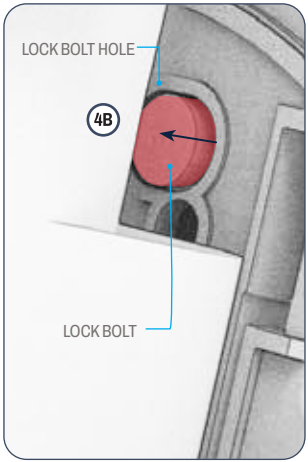

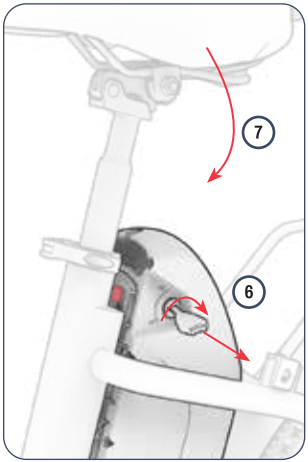

4. TURN THE KEY CLOCKWISE 90°(A) TO THE LOCKED POSITION (SEE START OF SECTION 4.7) UNTIL YOU SEE THE LOCK BOLT APPEAR IN THE LOCK BOLT HOLE (B).
5. CHECK THAT THE BATTERY IS SECURED IN THE FRAME.

IMPORTANT: Always lock the battery into the frame. Do not power on the bike or ride it without the battery locked into place.

6. TO REMOVE THE KEY, TURN THE KEY CLOCKWISE ANOTHER 90°, AND PULL THE KEY OUT OF THE KEYHOLE. (SEE START OF SECTION 4.7).
7. LOWER THE BACK OF THE SEAT DOWN UNTIL THE SEAT "CLICKS" INTO PLACE.

⚠ **CAUTION:** Always ensure that the seat has "clicked" down and is secure before sitting to ride.

4.8 Unfolding & Folding the Pedals

To Unfold:

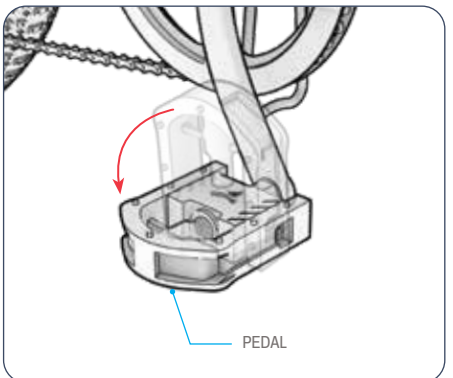

1. PULL OUTWARDS AND DOWN UNTIL THE PEDAL SNAPS INTO PLACE.

To Fold:

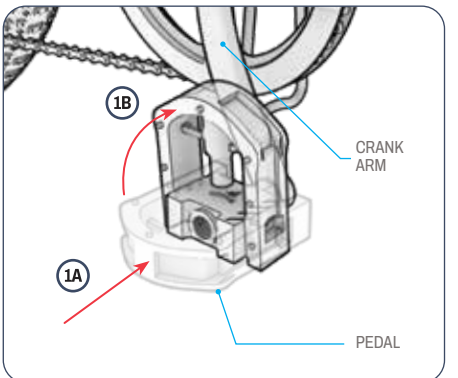

1. PUSH THE PEDAL IN TOWARDS THE CRANK ARM (A) AND THEN UPWARDS (B) UNTIL IT IS FOLDED AWAY.

Customize your e-bike for your carrying needs. Scan this to learn more about the system and available RackIt carry-all accessories.



4.9 Using the RackIt Smart Cargo System Rack

YOUR E-BIKE IS EQUIPPED WITH THE JETSON RACKIT SMART CARGO SYSTEM RACK—DESIGNED TO CARRY COMPANION "CLICK ON, CLICK OFF" CARRY-ALL ACCESSORIES*.

TO CLICK AN ACCESSORY ON OR OFF
Scan this for instructions.



*Accessories not included. Selection may vary.

Using the RackIt Without A Companion Cargo Accessory:

1. PLACE YOUR CARGO ON THE RACK.
2. SLIP 1 HOOK OF A BUNGEE STRAP (NOT INCLUDED) INTO ONE BUNGEE ATTACHMENT LOOP ON THE RACK.
3. STRETCH THE BUNGEE STRAP OVER THE CARGO AND AROUND THE RACK UNTIL IT IS TAUT.
4. SECURE THE OTHER HOOK OF THE BUNGEE STRAP INTO THE OTHER BUNGEE ATTACHMENT LOOP.
5. CHECK THAT THE BUNGEE STRAP AND YOUR CARGO ARE SECURE.

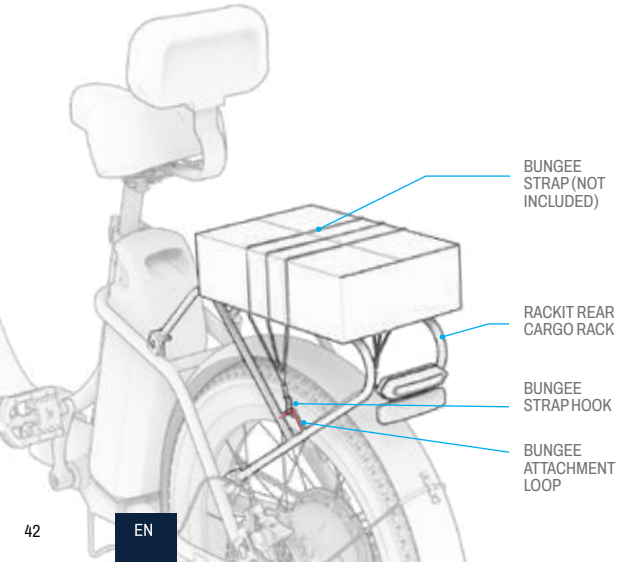

⚠ **CAUTION:** To secure your cargo, the bungee strap should aways be snug over your cargo. Depending on the size of your cargo and the length of the bungee strap, it may be necessary to wrap the strap under the rack and over your cargo before securing the 2nd hook in a bungee attachment loop.

FOR SAFETY AND SECURITY:

- Always secure cargo to the rack with a bungee strap or dedicated RackIt Cargo Accessory. Never ride with unsecured cargo.
- Limit carrying contents on the rack to 22 lb (9.9 kg).
- Ensure that the total carrying weight (rider plus cargo) does not exceed 330 lb (149.7 kg).
- Do not overflow the rack or any cargo accessories.
- Always ensure that no parts of the cargo or any RackIt Cargo Accessory features (straps, buckles, etc.) are in the way of wheel, brake, pedal, chain or other bike movement or mechanisms.

IMPORTANT:

- The addition of cargo with significant weight may affect the performance of your e-bike. For more details on conditions that can affect performance, see section 5.10.
- Never leave cargo or your RackIt Cargo Accessory unattended on the e-bike.

5. MOVING INSTRUCTIONS.

5.1 Moving Your E-Bike

WAYS TO RIDE AND TRANSPORT YOUR E-BIKE:

1. RIDING WITHOUT ANY ELECTRONIC ASSISTANCE (SECTION 5.2)
2. PEDALING WITH ELECTRONIC ASSISTANCE (SECTION 5.3)
3. USING THE THROTTLE FOR ALL-MOTOR RIDING (SECTION 5.5)
4. RIDING WITH CRUISE CONTROL (SECTION 5.8)
5. USING ELECTRONIC WALK ASSISTANCE (SECTION 5.9)

5.2 Traditional Biking

- YOU CAN RIDE YOUR E-BIKE LIKE A TRADITIONAL BIKE - USING ONLY PEDAL POWER.

- SET THE SPEED MODE TO 0 FOR TRADITIONAL BIKING. (SECTION 5.7).

5.3 Using Electronic Pedal Assistance

- PEDAL ASSIST LETS YOU GO FURTHER AND FASTER ON LESS EFFORT. WHEN YOU PEDAL WITH THE POWER TURNED ON, THE MOTOR WILL GIVE BOOSTS OF POWER TO BIKE TO SUPPLEMENT YOUR EXERTION AND HELP YOU REACH THE MAXIMUM POSSIBLE SPEED WITHIN THE SPEED MODE YOU HAVE THE BIKE SET IN. (SECTION 5.7)

- YOUR E-BIKE FEATURES CADENCE-BASED PEDAL ASSISTANCE, IN WHICH THE MOTOR WILL DELIVER SUPPLEMENTAL POWER WHENEVER YOU ARE PEDALING. ANY ROTATIONAL EFFORT YOU PUT INTO THE PEDALS WILL TELL THE MOTOR TO TURN ON—SO YOU CAN WORK YOUR MUSCLES AS LITTLE OR AS MUCH AS YOU'D LIKE.

- IF YOUR EFFORTS TAKE YOU BEYOND THE SPEED THRESHOLD FOR THE LEVEL YOU HAVE THE BIKE SET IN, PEDAL ASSISTANCE WILL NO LONGER KICK IN.

5.4 Using the Gears

THE E-BIKE IS A 7-GEAR BIKE.

LOWER GEARS MAKE FOR EASIER PEDALING BECAUSE THERE IS LESS RESISTANCE, BUT YOU'LL COVER LESS GROUND WITH EACH PEDAL STROKE. USE LOW GEARS FOR RIDING UPHILL, TACKING ROUGH TERRAIN, OR TO RIDE SLOWLY.

HIGHER GEARS GIVE YOU MORE SPEED, AS YOU'LL COVER MORE GROUND WITH EACH PEDAL STROKE. USE HIGH GEARS FOR FASTER RIDING ON FLAT SURFACES OR WHEN DESCENDING A HILL.

TO DOWNSHIFT TO A LOWER GEAR:

- PUSH THE DOWNSHIFT BUTTON UNTIL THE DESIRED GEAR IS POSITIONED AT THE GEAR INDICATOR MARK.

TO UPSHIFT TO A HIGHER GEAR:

- PUSH THE UPSHIFT LEVER AWAY FROM YOU UNTIL THE DESIRED GEAR IS POSITIONED AT THE GEAR INDICATOR MARK.

NOTE:

- You should hear a clicking sound with each successful gear shift.
- Mechanical gears do not affect the ride when bike movement is being controlled by the throttle or cruise control. Gears only affect the ride during pedaling.

IMPORTANT:

- Only change gears while in forward motion and actively pedaling.

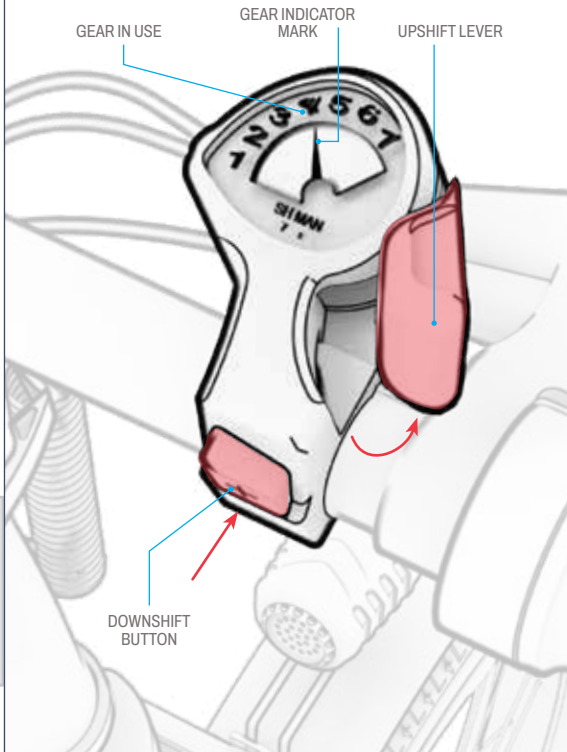

5.5 Riding with the Throttle

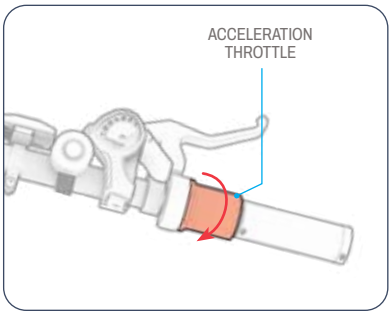

THE MAXIMUM SPEED AT WHICH THE BIKE CAN TRAVEL USING ALL-MOTOR POWER IS DEPENDENT ON THE SPEED MODE YOU HAVE SET. (SECTION 5.7)
TO RIDE YOUR PRODUCT LIKE A MOTOR BIKE, STOP PEDALING AND KEEP YOUR FEET RESTING ON THE PEDALS. TO ACCELERATE, SLOWLY ROTATE THE THROTTLE TOWARDS YOU.

- THE MORE YOU ROTATE THE THROTTLE, THE MORE THE MOTOR WILL ENGAGE — AND THE FASTER YOU WILL TRAVEL.
- TO AVOID SUDDEN BURSTS OF SPEED, ALWAYS ROTATE THE THROTTLE GRADUALLY.
- TO SLOW DOWN, GENTLY EASE UP ON THE THROTTLE.

⚠ **CAUTION:** Always rest your feet on the pedals, even when you are not pedaling. For safer riding, never ride with them dangling off the side of the bike.

5.6 Using the Brakes

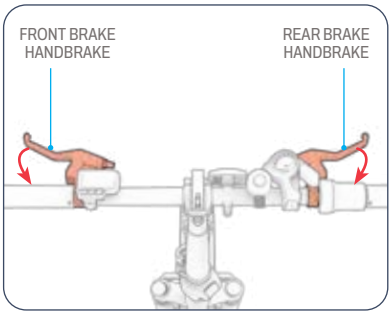

- SQUEEZE ONE OR BOTH HANDBRAKES TO SLOW DOWN.
- SQUEEZE MORE FORCEFULLY TO COME TO A COMPLETE STOP.
- TO AVOID ABRUPT MOVEMENTS, TRY TO SQUEEZE THE HANDBRAKE(S) GRADUALLY.
  - LEFT HANDBRAKE ➔ FRONT WHEEL BRAKE
  - RIGHT HANDBRAKE ➔ REAR WHEEL BRAKE

5.7 Understanding & Using Speed Modes

THE AMOUNT OF POWER THAT THE MOTOR DELIVERS WILL DEPEND ON WHICH SPEED MODE YOU HAVE SET.

WHEN PEDALING: THE MOTOR WILL GIVE BOOSTS OF POWER TO HELP YOU REACH THE MAXIMUM SPEED POSSIBLE IN THE SPEED MODE YOU HAVE SET. IF YOUR PEDALING EFFORTS ALONE TAKE YOU BEYOND THAT SPEED, THE MOTOR WILL NOT DELIVERY ANY ASSISTANCE.

WHEN USING THE THROTTLE: THE SPEED MODE YOU HAVE SET DETERMINES THE MAXIMUM SPEED AT WHICH YOU CAN TRAVEL. USE LOWER SPEEDS IN SPEED-RESTRICTED SPOTS, WHEN TRAVELING IN DENSE AREAS, OR FOR A MORE LEISURELY RIDE.

- TO CHANGE TO A HIGHER SPEED MODE: QUICK-PRESS THE PLUS **(+)** BUTTON.
- TO CHANGE TO LOWER SPEED MODE: QUICK-PRESS THE MINUS **(–)** BUTTON.

SPEED MODE	MODE 0	MODE 1	MODE 2	MODE 3
ASSISTED SPEED (PEDAL) OR MAXIMUM SPEED (THROTTLE)	TRADITIONAL BIKING: NO ENGAGEMENT FROM THE MOTOR.	UP TO 9 MPH (14.5 KM/H)	UP TO 15 MPH (24.1 KM/H)	UP TO 20 MPH (32.2 KM/H)

5.8 Activating Cruise Control

CRUISE CONTROL LOCKS THE BIKE IN AT A CERTAIN PACE. ONCE YOU SET CRUISE CONTROL, THE MOTOR WILL DO THE WORK TO KEEP THE PACE - NO THROTTLE OR PEDALING REQUIRED.

TO ACTIVATE CRUISE CONTROL:

1. USE THE ACCELERATION THROTTLE TO REACH YOUR DESIRED SPEED.
2. PRESS AND HOLD THE MINUS (**–**) BUTTON FOR 2 - 3 SECONDS. THE CRUISE CONTROL ICON WILL ILLUMINATE ON THE LCD SCREEN TO INDICATE THAT CRUISE CONTROL HAS ACTIVATED. (SECTION 4.2)
3. RELEASE THE THROTTLE, HOLD YOUR FEET STEADY ON THE PEDALS, AND ENJOY THE RIDE.

TO DEACTIVATE CRUISE CONTROL:

- GENTLY APPLY ONE OF THE BRAKES OR TWIST THE ACCELERATION THROTTLE.

5.9 Using Electronic Walk Assistance

IN WALK ASSIST MODE, THE MOTOR WILL PROPEL THE BIKE FORWARD AT 3.7 MPH (5.9 KPH) TO MAKE FOR EASIER TRANSPORT WHEN YOU ARE NOT RIDING IT. USE THE HANDLEBARS TO GUIDE THE BIKE WHILE USING WALK ASSISTANCE.

TO TURN ON WALK ASSIST MODE:

- PRESS AND HOLD THE MINUS (**–**) BUTTON WHILE YOU WALK ALONGSIDE THE BIKE. THE WALK ASSIST ICON WILL APPEAR ON THE LCD SCREEN (SECTION 4.2) WHENEVER WALK ASSISTANCE IS ENGAGED.

TO TURN OFF WALK ASSIST MODE:

- RELEASE THE MINUS (**–**) BUTTON.

5.10 Maximizing Speed & Riding Range

IN IDEAL CONDITIONS, THE MAXIMUM MILEAGE THAT CAN BE ACHIEVED PER FULLY CHARGED BATTERY IS 34 MILES (54.7 KM) IF EXCLUSIVELY USING ELECTRONIC PEDAL ASSISTANCE, OR 20 MILES (32.1 KM) IF EXCLUSIVELY USING THE THROTTLE. THE MAXIMUM SPEED IS 20 MPH (32.1 KM/H). THE HARDER THE MOTOR NEEDS TO WORK, THE FASTER YOUR BATTERY WILL DRAIN. THE FOLLOWING FACTORS WILL ALSO AFFECT SPEED AND RIDING RANGE.

Riding Surface:
TRAVELING OVER A ROUGH SURFACE REQUIRES MOTOR POWER THAN RIDING ON A SMOOTH ONE.

Carrying Weight:
MORE WEIGHT (RIDER PLUS CARGO) DECREASES ACHIEVABLE RANGE.

Riding Style:
- FREQUENT STARTING AND STOPPING WILL REDUCE RIDING RANGE.
- USING THE THROTTLE DRAINS THE BATTERY FASTER THAN PEDAL ASSIST.
- USING YOUR OWN EFFORT TO PEDAL WILL EASE THE DEMAND ON THE MOTOR AND INCREASE YOUR RIDING RANGE.

Air Temperature:
THE IDEAL TEMPERATURE FOR RIDING AND STORING THE E-BIKE IS BETWEEN 50°F - 90°F (10°C - 35°C).

Incline:
THE MOTOR HAS TO WORK HARDER TRAVELING UPHILL THAN ON FLAT STRETCHES OR DOWNHILL.

Battery Maintenance:
TIMELY BATTERY CHARGING AFTER EVERY RIDE HELPS MAINTAIN BATTERY CAPACITY AND STRENGTH.

Tire Pressure:
UNDER- OR OVER-INFLATED TIRES CAN AFFECT EFFICIENCY AND PERFORMANCE.

Reminder: E-Bike Usage & Charging Instructions

TO ENSURE SAFE OPERATION AND PROLONG THE LIFESPAN OF YOUR E-BIKE, PLEASE FOLLOW THESE GUIDELINES.

1. Battery Charging & Temperature Management

CHARGING TEMPERATURE RANGE: CHARGE THE BATTERY ONLY WITHIN THE MANUFACTURER'S RECOMMENDED TEMPERATURE RANGE (TYPICALLY 0°C TO 40°C). CHARGING OUTSIDE THIS RANGE MAY REDUCE PERFORMANCE OR CAUSE DAMAGE.
0PERAING & STORAGE TEMPERATURE: USAGE RANGE: THE E-BIKE SHOULD BE OPERATED WITHIN 10°C TO 40°C FOR OPTIMAL PERFORMANCE.
STORAGE CONDITIONS: FOR LONG-TERM STORAGE, KEEP THE BATTERY IN A DRY PLACE BETWEEN -10°C TO 40°C WITH A CHARGE LEVEL OF 30%- 60% .
CHARGING RECOMMENDATIONS: USE ONLY THE MANUFACTURER-PROVIDED CHARGER. THIRD-PARTY CHARGERS MAY POSE SAFELY RISKS. CHARGE IN A WELL-VENTILATED AREA, AWAY FROM HEAT SOURCES, MOISTURE, OR FLAMMABLE MATERIALS

2. No Unauthorized Modifications or Repairs

DO NOT DISASSEMBLE, MODIFY, OR ATTEMPT TO REPAIR THE E-BIKE'S ELECTRICAL SYSTEM (E.G, BATERY, MOTOR, AND CONTROLER UNLESS SPECIFIED IN THE USER MANUAL). FOR MAINTENANCE OR PART REPLACEMENTS, CONSULT AN AUTHORIZED SERVICE CENTER OR FOLLOW THE MANUFACTURER'S INSTRUCTIONS TO AVOID HAZARDS.

3. Charger Usage Guidelines

USE ONLY THE ORIGINAL CHARGER: NON-APPROVED CHARGERS MAY CAUSE OVERCHARGING, OVERHEATING, OR FIRE HAZARDS. UNPLUG THE CHARGER ONCE CHARGING IS COMPLETE TO PREVENT PROLONGED POWER SUPPLY.

Safety Notice:

FAILURE TO COMPLY WITH THESE INSTRUCTIONS MAY RESULT IN EQUIPMENT DAMAGE, PERSONAL INJURY, OR VOIDED WARRANTY. FOR FURTHER ASSISTANCE, REFER TO THE USER MANUAL OR CONTACT CUSTOMER SUPPORT.

USER MAINTENANCE INSTRUCTIONS.

Take good care of your Jetson to keep it riding smoothly and safely. Here's how:

Handling Your Jetson:

- AVOID EXPOSING YOUR E-BIKE TO SEVERE VIBRATION OR INTENSE PHYSICAL IMPACT.
- NEVER DISASSEMBLE THE BATTERY.
- KEEP YOUR E-BIKE AWAY FROM WATER AND MOISTURE.
- RIDE ON SMOOTH, FLAT SURFACES TO AVOID BREAKAGE.
- NEVER CARRY YOUR E-BIKE BY THE WHEELS, SEAT, AND/OR HANDLEBAR.
- TAKE CARE NOT TO PULL OR SNAG THE WIRING CONNECTING THE MOTOR WITH THE HANDLEBAR COMPONENTS.

Storing Your Jetson:

- FULLY CHARGE THE BATTERY BEFORE STORING THE PRODUCT FOR EXTENDED PERIODS OF TIME.
- WHEN IN STORAGE FOR EXTENDED PERIODS OF TIME, FULLY CHARGE THE BATTERY ONCE A MONTH.
- COVER THE PRODUCT TO PROTECT IT AGAINST DUST.
- STORE THE PRODUCT INDOORS AND IN A DRY PLACE AT A TEMPERATURE BETWEEN 50°F - 90°F (10°C - 35°C).

Cleaning Your Jetson:

- SEAT AND FRAME - WIPE WITH A DAMP DUST-FREE CLOTH OR ONE DIPPED IN RUBBING ALCOHOL. FOLLOW WITH A DRY DUST-FREE CLOTH.
- HANDLEBAR - WIPE DOWN WITH MILD SOAP USING A DAMP DUST-FREE CLOTH. REMOVE EXCESS SOAP WITH A SEPARATE DAMP CLOTH.
- WHEEL COMPONENTS - WIPE WITH A DAMP DUST-FREE CLOTH.
- TIRES - WIPE WITH A DAMP DUST-FREE CLOTH. A TIRE FINISHER OR CLEANER CAN ALSO BE USED.

⚠ **WARNING:** Do not spray or apply water directly onto to the e-bike. Water can cause damage to the wiring, battery compartment, and lights, as well as deterioration of the frame—all of which could cause a malfunction that puts rider safety at risk.

⚠ Battery Precautions:

YOUR PRODUCT HAS A REMOVABLE LITHIUM-ION BATTERY. TAKE CARE WHEN HANDLING.

- KEEP PRODUCT AND BATTERY AWAY FROM FIRE AND EXCESSIVE HEAT.
- AVOID INTENSE PHYSICAL SHOCK, SEVERE VIBRATION, OR IMPACT.
- PROTECT PRODUCT AND BATTERY FROM WATER OR MOISTURE.
- DO NOT PLACE OR STORE PRODUCT OR BATTERY IN A PILE ON TOP OF OR UNDERNEATH OTHER OBJECTS.
- DO NOT DISASSEMBLE THE BATTERY.
- DO NOT DISPOSE OF PRODUCT OR BATTERY WITH EVERYDAY TRASH. BRING PRODUCT TO A DEDICATED E-WASTE FACILITY OR BATTERY RECYCLING CENTER. FOR MORE INFORMATION ON DISPOSAL SITES NEAR YOU, CONTACT YOUR LOCAL MUNICIPALITY OR WASTE HAULER.
- SHOULD THE PRODUCT'S BATTERY FEEL HOT OR EXHIBIT SIGNS OF OVERHEATING, EMIT AN ODOR OR UNUSUAL SOUND, LEAK FLUID OR GAS, OR CHANGE IN SHAPE OR COLOR, IMMEDIATELY:
  1. IF IN USE, STOP USING THE PRODUCT IMMEDIATELY. REMOVE THE CHARGING CABLE FROM THE PRODUCT IF IT IS PLUGGED IN.
  2. DISCONTINUE USE OF THE PRODUCT.
  3. IF SAFE TO DO SO, MOVE THE PRODUCT AND BATTERY INTO A CLEAR SPACE AND AWAY FROM ANYTHING FLAMMABLE.
  4. CALL YOUR LOCAL EMERGENCY SERVICES FOR ASSISTANCE.
  5. THOROUGHLY WASH EYES OR AREAS OF SKIN THAT HAVE COME IN CONTACT WITH LEAKING BATTERY ELECTROLYTE FLUID WITH CLEAN RUNNING WATER AND SEEK ADDITIONAL MEDICAL ATTENTION.
- IF THERE ARE ANY ISSUES WITH THE BATTERY, CONTACT THE JETSON CARE TEAM.

WARRANTY COVERAGE & PRODUCT REGISTRATION.

GENERAL LIMITED WARRANTY

YOUR NEW JETSON PRODUCT IS WARRANTED AGAINST DEFECTS IN MATERIALS AND WORKMANSHIP AS INDICATED ON RIDEJETSON.COM/WARRANTY FOR A PERIOD OF TIME FROM THE DATE OF ORIGINAL RETAIL PURCHASE WHEN USED IN ACCORDANCE WITH JETSON'S USER MANUALS (REFER TO RIDEJETSON.COM/SUPPORT). **UNDER THIS WARRANTY, YOU WILL BE ABLE TO DIRECT YOUR CLAIMS TO JETSON EVEN IN SITUATIONS WHERE YOU PURCHASED THE JETSON PRODUCT FROM ONE OF OUR AUTHORIZED RETAILERS.** TO READ THE FULL TERMS OF OUR WARRANTY, VISIT RIDEJETSON.COM/WARRANTY.

PRODUCT REGISTRATION

REGISTER YOUR NEW JETSON TO FAST-TRACK YOU TOWARDS PERSONALIZED PRODUCT AND WARRANTY SUPPORT. MAKE YOUR MOVE AT RIDEJETSON.COM/PAGES/REGISTRATION.

To exercise your product's warranty or inquire about warranty coverage, contact us directly.

www.ridejetson.com

CONNECT WITH US.

RIDEJETSON.COM/SUPPORT
RIDEJETSON.COM/CHAT

1-844-585-7462

Be sure to follow @ridejetson on social media to learn about fantastic offers, giveaways, and all the latest Jetson news.

LOVING YOUR RIDE?

Leave a review at
ridejetson.com/reviews.
We can't wait to hear from you!
#MakeMoves




JETSON

UNA GUÍA PARA TU VIAJE.

IMPORTANTE:
Lea atentamente y guarde.
para referencia futura.

Con el sistema inteligente de carga RackIt

JETSON

VENTURE

Bicicleta eléctrica tipo cruiser.

SKU DEL MODELO: JVNTRE-BLK; JVNTRE-BK2; JVNTRE-BL2; JVNTRE-CH2

NUESTROS DOS MEJORES REGLAS PARA MONTAR:

CUÍDATE.
¡QUE TE DIVIERTAS!



FABRICADO EN HUIZHOU, CHINA.
IMPORTADO POR TRURIDE TECH LLC.
APARTADO POSTAL 461, JERSEY CITY, NJ 07302-9998

CÓDIGO DE FECHA: 01/2026
EDICIÓN DEL DOCUMENTO: V2.0
FABRICADO EN CHINA

© 2026, TRURIDE TECH. TODOS LOS DERECHOS RESERVADOS.
FABRICADO PARA TRURIDE TECH LLC.
JETSON® ES UNA MARCA REGISTRADA UTILIZADA BAJO LICENCIA DE JETSTREAM BRANDS LLC.
NINGUNA PARTE DE ESTE DOCUMENTO, INCLUYENDO LA FORMA, LOS GRÁFICOS Y EL DISEÑO, PUEDE SER REPRODUCIDA O TRANSMITIDA EN NINGUNA FORMA NI POR NINGÚN MEDIO.

LAS DEMÁS MARCAS COMERCIALES Y NOMBRES COMERCIALES PERTENECEN A SUS RESPECTIVOS DUEÑOS.



Contenido

Advertencias de seguridad 3

1. Acerca de su producto

1.1 Descripción general del producto 6
1.2 Especificaciones del producto 9
1.3 Recursos en línea 9

2. Instrucciones de instalación

2.1 Notas iniciales 10
2.2 Seguridad del casco 10
2.3 Idoneidad del jinete 10
2.4 Desplegar y plegar el armazón 11
2.5 Desplegar y plegar el manillar 13
2.6 Colocación del manillar 15
2.7 Montaje y fijación del asiento 17
2.8 Colocación de los pedales 19
2.9 Asegurar la campana 20
2.10 Fijación del reflector delantero 20
2.11 Inflado y presión de los neumáticos 21
2.12 Carga de la batería 22

3. Preparación para montar

3.1 Revisiones de seguridad previas al viaje 24
3.2 Revisión y ajuste de los frenos 25
3.3 Ajuste de la rotación del manillar 27
3.4 Ajuste de la altura del manillar 28
3.5 Ajuste de la altura del asiento 29

4. Instrucciones de funcionamiento

4.1 Encendido y apagado 30
4.2 Comprensión y uso de la pantalla LCD 31
4.3 Comprobación del nivel de carga de la batería . . 34
4.4 Uso de las luces 35
4.5 Uso de la campana 35
4.6 Uso del soporte 35
4.7 Extracción y reinserción de la batería 36
4.8 Desplegar y plegar los pedales 40
4.9 Uso del sistema RackIt carga inteligente 41

5. Instrucciones de traslado

5.1 Trasladar tu bicicleta eléctrica 43
5.2 Ciclismo tradicional 43
5.3 Uso de la asistencia electrónica al pedaleo 43
5.4 Uso de los engranajes 44
5.5 Conducir con el acelerador 45
5.6 Uso de los frenos 45
5.7 Comprensión y uso de los modos de velocidad . . 46
5.8 Activación del control de velocidad de crucero . . 46
5.9 Uso de la asistencia electrónica para caminar . . 46
5.10 Maximizar la velocidad y la autonomía 47

Instrucciones de mantenimiento 49

Cobertura de la garantía y registro del producto 51

Conéctese con nosotros 52

INSTRUCCIONES SOBRE EL RIESGO DE INCENDIO O LESIONES PERSONALES
INSTRUCCIONES DE SEGURIDAD IMPORTANTES

- Antes de utilizarlo, lea atentamente el manual de usuario y las advertencias de seguridad, y asegúrese de que comprende y acepta todas las instrucciones de seguridad. El usuario será responsable de cualquier pérdida o daño causado por un uso inadecuado.
- **El uso de un cargador incorrecto puede provocar incendios y explosiones, lo que puede causar daños materiales, lesiones y la muerte.**
- Antes de cada ciclo de operación, el operador deberá realizar las verificaciones previas a la operación especificadas por el fabricante: Que todas las protecciones y almohadillas suministradas originalmente por el fabricante estén en su lugar y en condiciones de uso; Que el sistema de frenado funcione correctamente; Que todas las protecciones de los ejes, protecciones de las cadenas u otras cubiertas o protecciones suministradas por el fabricante estén en su sitio y en condiciones de uso; Que los neumáticos estén en buen estado, inflados correctamente y tengan suficiente banda de rodadura; El área en la que se va a utilizar el producto debe ser segura y adecuada para un funcionamiento seguro.
- Los componentes se mantendrán y repararán de acuerdo con las especificaciones del fabricante y utilizando únicamente piezas de repuesto autorizadas por el fabricante, cuya instalación correrá a cargo de distribuidores u otras personas cualificadas.
- Advertencia contra la recarga de baterías no recargables.
- No permita que las manos, los pies, el cabello, partes del cuerpo, la ropa u objetos similares entren en contacto con las piezas móviles, las ruedas o el tren de transmisión mientras el motor esté en funcionamiento.
- Este producto no debe ser utilizado por niños o personas con capacidades físicas, sensoriales o mentales reducidas, o con falta de experiencia y conocimientos, a menos que hayan recibido supervisión o instrucción (IEC 60335-1/A2:2006).
- Los niños sin supervisión no deben jugar con el producto (IEC 60335-1/A2:2006).
- Se requiere la supervisión de un adulto.
- Las unidades no deben utilizarse para realizar carreras, acrobacias u otras maniobras que puedan provocar la pérdida de control o acciones o reacciones incontroladas por parte del operador o los pasajeros.
- Nunca lo utilice cerca de vehículos motorizados.
- Evite los baches pronunciados, las rejillas de drenaje y los cambios repentinos en la superficie. El producto podría detenerse repentinamente.
- Evite las calles y superficies con agua, arena, grava, tierra, hojas y otros residuos. El clima húmedo afecta la tracción, el frenado y la visibilidad.
- Evite conducir cerca de gases, vapores, líquidos o polvos inflamables que puedan provocar un incendio.
- Los operadores deberán cumplir todas las recomendaciones e instrucciones del fabricante, así como todas las leyes y ordenanzas: Las unidades sin faros solo podrán circular en condiciones de visibilidad diurna adecuadas, y; Se recomendará a los propietarios que aumenten la visibilidad utilizando luces, reflectores y, en el caso de las unidades de baja altura, banderas de señalización en postes flexibles.
- No conduzcas de noche.
- No conduzcas después de beber alcohol o tomar medicamentos recetados.
- No lleves objetos contigo cuando conduzcas.

ADVERTENCIAS DE SEGURIDAD.

GUARDE ESTAS INSTRUCCIONES.

- Nunca utilice el producto descalzo.
- Siempre use zapatos y mantenga los cordones atados.
- Asegúrate de que tus pies estén siempre bien apoyados en la cubierta.
- Se advertirá a las personas con las siguientes afecciones que no utilicen el producto: personas con afecciones cardíacas; mujeres embarazadas; personas con dolencias en la cabeza, la espalda o el cuello, o que hayan sido sometidas a cirugías previas en esas zonas del cuerpo; y personas con cualquier afección mental o física que pueda hacerlas susceptibles de sufrir lesiones o que pueda afectar a su destreza física o a sus capacidades mentales para reconocer, comprender y seguir todas las instrucciones de seguridad, así como para asumir los riesgos inherentes al uso del producto.
- Los operadores siempre deberán utilizar ropa protectora adecuada, incluyendo, entre otros, un casco con la certificación adecuada y cualquier otro equipo recomendado por el fabricante: Utilice siempre equipo de protección, como casco, rodilleras y coderas.
- Siempre ceda el paso a los peatones.
- Esté atento a lo que hay delante y lejos de usted.
- No permita distracciones mientras conduce, como contestar el teléfono o realizar cualquier otra actividad.
- El producto no puede ser utilizado por más de una persona.
- Cuando utilices el producto junto con otros usuarios, mantén siempre una distancia de seguridad para evitar colisiones.
- Al girar, asegúrate de mantener el equilibrio.
- Conducir con los frenos mal ajustados es peligroso y puede provocar lesiones graves o la muerte.
- El freno puede calentarse durante su funcionamiento, no lo toque con la piel desnuda.
- Frenar con demasiada fuerza o de forma repentina puede bloquear una rueda, lo que podría hacer que pierdas el control y te caigas. Una frenada repentina o excesiva puede provocar lesiones o la muerte.
- Si el freno se afloja, ajústelo con una llave hexagonal, un destornillador u otra herramienta adecuada, o póngase en contacto con el equipo de atención al cliente de Jetson.
- Reemplace inmediatamente las piezas desgastadas o rotas.
- Antes de conducir, compruebe que todas las etiquetas de seguridad estén en su lugar y que se comprendan.
- El propietario permitirá el uso y funcionamiento de la unidad después de demostrar que los operadores pueden comprender y manejar todos los componentes de la unidad antes de su uso.
- No conduzcas sin la formación adecuada. No conduzcas a altas velocidades, en terrenos irregulares o en pendientes. No realices acrobacias ni giros bruscos.
- Recomendado para carga en interiores.
- Recomendado para uso en exteriores.
- La exposición prolongada a los rayos UV, la lluvia y los elementos puede dañar los materiales de la carcasa; guárdela en un lugar cubierto cuando no la utilice.
- Los dispositivos personales de movilidad eléctrica no están diseñados para su uso en lugares a gran altitud que requieran una mayor distancia entre los cables eléctricos de los circuitos eléctricos, lo que indica que no están diseñados para su uso a altitudes superiores a los 2000 metros sobre el nivel del mar.
- Utilice únicamente las baterías especificadas por el fabricante.
- GUARDE EL PRODUCTO EN INTERIORES CUANDO NO LO UTILICE. DEJE EL PRODUCTO EN INTERIORES MIENTRAS SE CARGA O CUANDO NO LO UTILICE PARA CONDUCI
- **ADVERTENCIA**: Riesgo de incendio. Ninguna de las piezas puede ser reparada por el usuario.
- **ADVERTENCIA**: riesgo de incendio y descarga eléctrica. No hay piezas reparables por el usuario.
- Precaución: Riesgo de incendio
- El jinete no debe superar los 149,7 kg (330 lb).

AVISO DE SEGURIDAD

El incumplimiento de estas instrucciones puede provocar daños en el equipo, lesiones personales o la anulación de la garantía. Para obtener más ayuda, consulte el manual del usuario o póngase en contacto con el servicio de atención al cliente.

MODIFICACIONES

No intente desmontar, modificar, reparar ni sustituir la unidad ni ninguno de sus componentes sin las instrucciones del equipo de atención al cliente de Jetson. Esto anulará cualquier garantía y puede provocar fallos de funcionamiento que podrían causar lesiones.

PRECAUCIONES ADICIONALES DE FUNCIONAMIENTO

No levante el producto del suelo mientras esté encendido y las ruedas estén en movimiento. Esto puede provocar que las ruedas giren libremente, lo que podría causarle lesiones a usted o a otras personas cercanas. No salte sobre el producto ni se baje de él, y no salte mientras lo utiliza. Mantenga siempre los pies firmemente apoyados en el reposapiés mientras está en funcionamiento. Compruebe siempre la carga de la batería antes de utilizarlo.

ELIMINACIÓN DE BATERÍAS USADAS

Las baterías pueden contener sustancias peligrosas que podrían poner en peligro el medio ambiente y la salud humana. Este símbolo marcado en la batería y/o en el empaque indica que las baterías usadas no deben tratarse como residuos municipales. Las baterías deben desecharse en un punto de recolección adecuado para su reciclaje. Al asegurarse de que las baterías usadas se desechen correctamente, ayudará a prevenir posibles consecuencias negativas para el medio ambiente y la salud humana. El reciclaje de materiales ayudará a conservar los recursos naturales. Para obtener más información sobre el reciclaje de baterías usadas, póngase en contacto con el servicio municipal de eliminación de residuos.

AVISO DE CUMPLIMIENTO

Este dispositivo cumple con la Parte 15 de las normas de la FCC. Su funcionamiento está sujeto a las dos condiciones siguientes: (1) este dispositivo no puede causar interferencias perjudiciales y (2) este dispositivo debe aceptar cualquier interferencia recibida, incluidas las interferencias que puedan provocar un funcionamiento no deseado. Advertencia: los cambios o modificaciones realizados en esta unidad que no hayan sido expresamente aprobados por la parte responsable del cumplimiento podrían anular la autoridad del usuario para utilizar el equipo.
NOTA: Este equipo ha sido probado y cumple con los límites establecidos para dispositivos digitales de Clase B, de conformidad con la Parte 15 de las normas de la FCC. Estos límites están diseñados para proporcionar una protección razonable contra interferencias perjudiciales en instalaciones residenciales. Este equipo genera, utiliza y puede irradiar energía de radiofrecuencia y, si no se instala y utiliza de acuerdo con las instrucciones, puede causar interferencias perjudiciales para las comunicaciones por radio. Sin embargo, no se garantiza que no se produzcan interferencias en una instalación concreta. Si este equipo causa interferencias perjudiciales para la recepción de radio o televisión, lo cual puede determinarse apagando y encendiendo el equipo, se recomienda al usuario que intente corregir la interferencia mediante una o varias de las siguientes medidas:

- Reorientar o reubicar la antena receptora.
- Aumente la distancia entre el equipo y el receptor.
- Conecte el equipo a una toma de corriente de un circuito diferente al que está conectado el receptor.
- Consulte al distribuidor o a un técnico con experiencia en radios y televisores para obtener ayuda.
- Se deben utilizar cables blindados con esta unidad para garantizar el cumplimiento de los límites de la Clase B de la FCC.

⚠ ADVERTENCIA:

El incumplimiento de las siguientes instrucciones puede provocar lesiones al niño o a otras personas.

- Mantenga las piezas pequeñas fuera del alcance de los niños durante el montaje.
- Los accesorios deben ser montados y desmontados por un adulto.
- Revise con frecuencia el producto para detectar posibles daños.

*** SE REQUIERE EL MONTAJE POR PARTE DE UN ADULTO.**

⚠ ADVERTENCIA:

Para reducir el riesgo de lesiones, se requiere la supervisión de un adulto. Nunca lo utilice en carreteras, cerca de vehículos motorizados, en pendientes pronunciadas o escaleras, piscinas u otras masas de agua; utilice siempre calzado y no permita que lo utilice más de un usuario.

⚠ ADVERTENCIA:

Siga siempre las precauciones básicas al utilizar este producto, incluidas las siguientes:

(A) Lea todas las instrucciones antes de utilizar el producto.
(B) Para reducir el riesgo de lesiones, es esencial una supervisión estricta cuando el producto se utiliza cerca de niños.
(C) No introduzca los dedos ni las manos en el producto.
(D) No utilice este producto si el cable de alimentación elástico o el cable de salida están aplastados, tienen el aislamiento roto o presentan cualquier otro indicio de daño.
(E) Para todos los equipos. Las instrucciones deben indicar: Este aparato no está diseñado para utilizarse a temperaturas ambiente inferiores a -10 °C (14 °F) o superiores a 40 °C (104 °F).
(F) Para todos los dispositivos, las instrucciones deben incluir la siguiente información:
La batería está diseñada para cargarse cuando la temperatura ambiente está entre 0 °C (32 °F) y 40 °C (104 °F). Nunca cargue la batería cuando la temperatura ambiente esté fuera de este rango.

GUARDE ESTAS INSTRUCCIONES.

PROPUESTA 65 DE CALIFORNIA

⚠ ADVERTENCIA:

ESTE PRODUCTO PUEDE EXPONERLO A SUSTANCIAS QUÍMICAS, ENTRE ELLAS EL CADMIO, QUE SEGÚN EL ESTADO DE CALIFORNIA PUEDE PROVOCAR CÁNCER Y DEFECTOS DE NACIMIENTO U OTROS DAÑOS REPRODUCTIVOS.
PARA OBTENER MÁS INFORMACIÓN, VISITE: WWW.P65WARNINGS.CA.GOV.

1. ACERCA DE TU PRODUCTO.

1.1 Descripción general del producto

1. MANILLAR* (DETALLES EN LA PÁGINA SIGUIENTE)
2. TALLO (TELESCÓPICO)
3. ABRAZADERA PARA TALLOS
4. PESTILLO PLEGABLE CON ANILLO DE BLOQUEO
5. FARO DELANTERO
6. HORQUILLA DELANTERA
7. SUSPENSIÓN DELANTERA
8. FRENO DE DISCO (×2; DELANTERO Y TRASERO)
9. RUEDA (×2; DELANTERA Y TRASERA)
10. VÁLVULA DE NEUMÁTICO CON TAPÓN ANTIPOLVO (×2; DELANTERA Y TRASERA)
11. GUARDABARROS (×2; DELANTERO Y TRASERO)
12. MARCO
13. ASIENTO*
    A. RESPALDO DEL ASIENTO
    B. BASE DEL ASIENTO
    C. PESTAÑA DE LIBERACIÓN DEL ASIENTO
14. ABRAZADERA DEL ASIENTO
15. BATERÍA (EXTRAÍBLE)
    A. INTERRUPTOR DE ENCENDIDO DE LA BATERÍA
    B. BLOQUEO DE BATERÍA
    C. MANGO DE BATERÍA
    D. PUERTO DE CARGA CON TAPA
16. APARCAMIENTO PARA BICICLETAS
17. PESTILLO PLEGABLE PARA MARCO
18. PEDAL* (×2; IZQUIERDO Y DERECHO)
19. JUEGO DE BIELAS
20. CADENA
21. DESVIADOR
22. RUEDA JOCKEY
23. PATA DE APOYO
24. PORTAEQUIPAJES TRASERO RACKIT
    A. LUZ TRASERA/LUZ DE FRENO
    B. REFLECTOR TRASERO
25. REFLECTOR DE RUEDA (×2; DELANTERO Y TRASERO)
26. LLAVE (×2)
27. CARGADOR
28. CABLE DE CARGA

* No viene preinstalado; requiere configuración.

Herramientas y tornillería incluidas para el montaje y ajuste:



- Destornillador Phillips



- Llave de 10 mm y llave de 15 mm



- Tubo roscado de 10 mm (d) × 24 mm (l) (×3)



- Tuerca M6 (×3)

IMPORTANTE: No se requiere el hardware adicional incluido en la caja para armar este modelo.

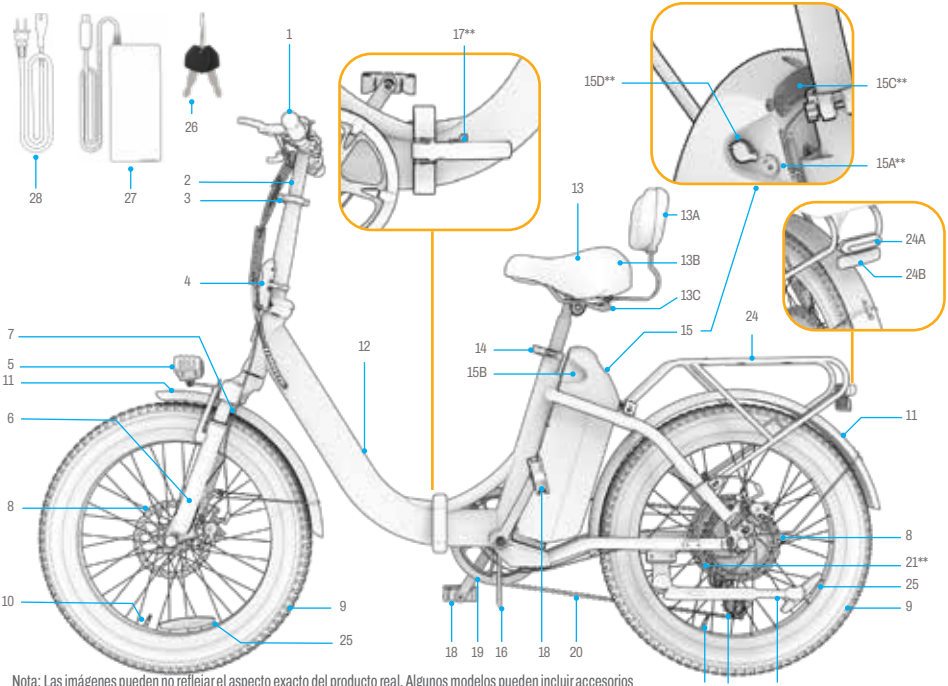

Nota: Las imágenes pueden no reflejar el aspecto exacto del producto real. Algunos modelos pueden incluir accesorios adicionales.
**Lado opuesto del producto

1. BOTÓN DE ENCENDIDO/MODO (⏻)
2. BOTÓN MÁS (+)
3. BOTÓN MENOS (–)
4. FRENO DE MANO IZQUIERDO/ DELANTERO
5. PANTALLA DE CRISTAL LÍQUIDO
6. MANILLAR
7. ABRAZADERA DEL MANILLAR
8. REFLECTOR DELANTERO
9. CAMPANA
10. BOTÓN DE REDUCCIÓN DE MARCHA
11. PANTALLA DE EQUIPO
12. PALANCA DE CAMBIO DE MARCHA
13. ACELERADOR
14. FRENO DE MANO DERECHO/ TRASERO

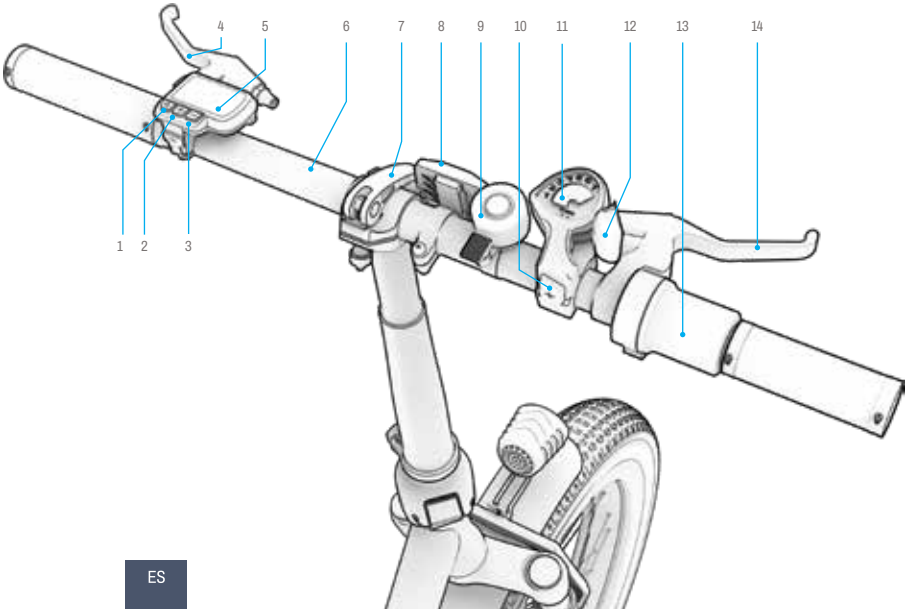

1.2 Especificaciones del producto

- LÍMITE DE PESO: 330 LB | 149,7 KG
- PESO MÍNIMO DEL JINETE: 100 LB | 45.4 KG
- PESO DEL PRODUCTO: 59,3 LB | 26,9 KG
- LÍMITE DE PESO DE CARGA DEL PORTAEQUIPAJES: 22,0 LB | 9,9 KG
- EDAD RECOMENDADA: MAYORES DE 14 AÑOS.
- DIMENSIONES DEL PRODUCTO, DESPLEGADO:
  67.7 PULGADAS (LARGO) × 24.6 PULGADAS (ANCHO) × 49.2 PULGADAS (ALTO) |
  172 CM (LARGO) × 62.5 CM (ANCHO) × 125 CM (ALTO)
- DIMENSIONES DEL PRODUCTO PLEGADO:
  96.5 CM (LARGO) × 50.5 CM (ANCHO) × 36.2 CM (ALTO) |
  38 PULGADAS (LARGO) × 19.9 PULGADAS (ANCHO) × 36.2 PULGADAS (ALTO)
- TAMAÑO DE LA LLANTA: 20 PULGADAS | 50,8 CM
- VELOCIDAD MÁXIMA: 32,1 KM/H*
- ALCANCE MÁXIMO A TODA VELOCIDAD: 20,0 MILLAS* | 32,1 KM*
- AUTONOMÍA MÁXIMA CON ASISTENCIA AL PEDALEO: 34,0 MILLAS* | 54,7 KM*
- NÚMERO DE MODOS DE VELOCIDAD ELECTRÓNICOS: 3
- NÚMERO DE MARCHAS MECÁNICAS: 7
- BATERÍA: 47,45 V, 7,8 AH
- TIPO DE BATERÍA: IONES DE LITIO (EXTRAÍBLE)
- MOTOR: 350 W
- CARGADOR: UL 100 - 240 V
- CERTIFICACIÓN UL: UL2849
- TIEMPO DE CARGA: APROXIMADAMENTE 5 HORAS.
- ÍNDICE DE RESISTENCIA AL AGUA: IPX4
- ÁNGULO MÁXIMO DE SUBIDA: 15°
- TIPO DE FRENO: DISCO DELANTERO Y TRASERO
- PRESIÓN RECOMENDADA PARA LOS NEUMÁTICOS: 35 PSI

* La autonomía y la velocidad máximas se pueden alcanzar con un peso de 75 kg (165,4 lb) o menos. La autonomía se ve afectada por las condiciones de la carretera, el clima y el peso del conductor. La autonomía puede tener una desviación de +/-5 %.
Consulte la sección 5.10 Para obtener más detalles sobre las condiciones que pueden afectar al rendimiento.

1.3 Recursos en línea

Busca nuestros mejores producto actualizado Materiales de incorporación y recursos de apoyo.

Encuentre este manual de usuario en línea en https://cdn.shopify.com/s/files/1/2530/6734/files/Venture_MANUAL-web-1741790567056.pdf

Encuentre nuestra colección de manuales de usuario en https://ridejetson.com/pages/product-manuals

2. INSTRUCCIONES DE INSTALACIÓN.

2.1 Notas iniciales

- COMIENCE SU AVENTURA DE LA MANERA CORRECTA: ANTES DE UTILIZAR ESTE PRODUCTO, LEA ATENTAMENTE TODO EL MANUAL DEL USUARIO, INCLUIDAS LAS ADVERTENCIAS DE SEGURIDAD. ASEGÚRESE DE COMPRENDER, ACEPTAR Y CUMPLIR CON TODO LO SIGUIENTE:
  - RECOMENDACIONES DEL FABRICANTE.
  - INSTRUCCIONES DE SEGURIDAD Y ADVERTENCIAS.
  - LEYES Y ORDENANZAS LOCALES SOBRE CIRCULACIÓN Y FUNCIONAMIENTO.
- TENGA CUIDADO AL DESEMBALAR, RETIRAR TODOS LOS MATERIALES DE EMBALAJE Y APOYAR LA BICICLETA ELÉCTRICA EN POSICIÓN VERTICAL SOBRE SU PATA DE CABRA ANTES DEL MONTAJE. (CONSULTE LA SECCIÓN 4.6).
- ES ÚTIL CONTAR CON ALGUIEN MÁS QUE TE AYUDE CON EL MONTAJE. ¡BUSCA UN ASISTENTE!
- LAS INDICACIONES QUE SE DAN EN ESTE MANUAL (DERECHA, IZQUIERDA, DELANTE/ADELANTE Y DETRÁS/ATRÁS) ESTÁN ORIENTADAS TAL Y COMO LAS VERÍA EL CICLISTA CUANDO ESTÁ SENTADO EN LA BICICLETA ELÉCTRICA. EL «LADO DERECHO» DE LA BICICLETA ELÉCTRICA, POR EJEMPLO, ES EL LADO EN EL QUE SE ENCUENTRA LA MANO DERECHA DEL CICLISTA.

2.2 Seguridad del casco

EL CONDUCTOR DEBE LLEVAR PUESTO EL CASCO EN TODO MOMENTO.



POSICIONAMIENTO INCORRECTO:
LA FRENTE QUEDA EXPUESTA.
UNA CAÍDA PODRÍA PROVOCAR LESIONES GRAVES.



POSICIONAMIENTO ADECUADO:
LA FRENTE ESTÁ CUBIERTA.
POR EL CASCO.

*Utilice casco, ropa adecuada, calzado y equipo de seguridad. Evite la ropa que pueda engancharse en las ruedas o quedar atrapada debajo de ellas. Se recomienda utilizar calzado cerrado y plano. Utilice un casco homologado según la norma ASTM F1492 y equipo de protección para evitar lesiones en caso de accidente.

2.3 Idoneidad del jinete

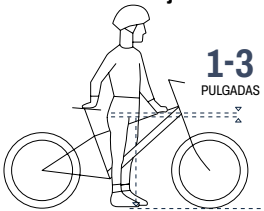

Para una conducción segura y cómoda, debe haber un espacio libre de al menos 1-3 pulgadas entre la entrepierna y el tubo superior del cuadro de la bicicleta cuando el ciclista se sienta a horcajadas sobre la bicicleta con ambos pies apoyados en el suelo.

2.4 Desplegar y plegar el armazón

CUÁNDO DESPLEGAR: PARA LA CONFIGURACIÓN Y LA CONDUCCIÓN.
CUÁNDO PLEGARLO: PARA SU ALMACENAMIENTO Y TRANSPORTE.

⚠ **PRECAUCIÓN:** Tenga cuidado al desplegar el cuadro para montarlo, ya que el manillar solo estará parcialmente fijado. Tenga en cuenta que los pedales y el asiento aún no estarán instalados.

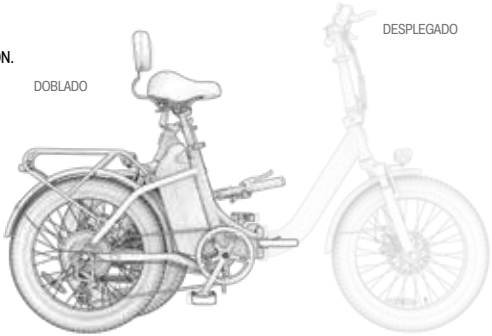

Cómo desplegar:

1. COLOQUE EL CUADRO DE LA BICICLETA EN POSICIÓN VERTICAL SOBRE EL SOPORTE PARA BICICLETAS.
2. SUJETA LA PARTE TRASERA DE LA BICICLETA CON FIRMEZA MIENTRAS GIRAS LA PARTE DELANTERA ALREDEDOR DEL PUNTO DE ARTICULACIÓN PARA QUE EL CUADRO QUEDE EN LÍNEA RECTA.
3. BAJA EL SOPORTE Y UTILÍZALO PARA MANTENER LA BICICLETA EN POSICIÓN VERTICAL Y SOBRE SUS RUEDAS.
4. SUJETE EL CUADRO CON FIRMEZA POR EL PUNTO DE BISAGRA Y EMPUJE CON FUERZA EL PESTILLO PLEGABLE DEL CUADRO PARA CERRARLO CONTRA EL CUADRO DE LA BICICLETA.

⚠ **ADVERTENCIA:** Para evitar que el armazón se rompa y pueda causar lesiones, nunca utilice el producto sin que el pestillo de plegado del armazón esté bien cerrado.

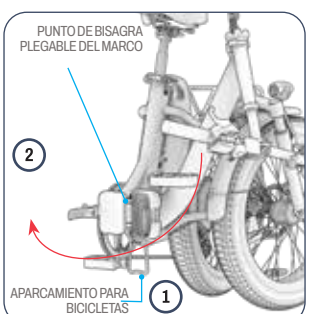

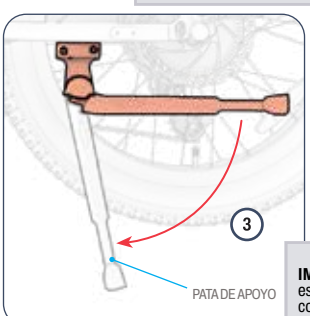

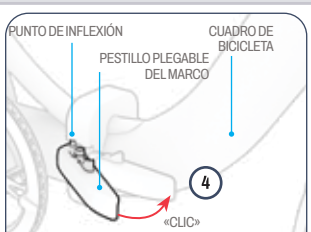

IMPORTANTE: Para asegurarse de que el pestillo esté bien cerrado y sujeto al cuadro de la bicicleta, compruebe que encaje con un clic.

Cómo doblar:

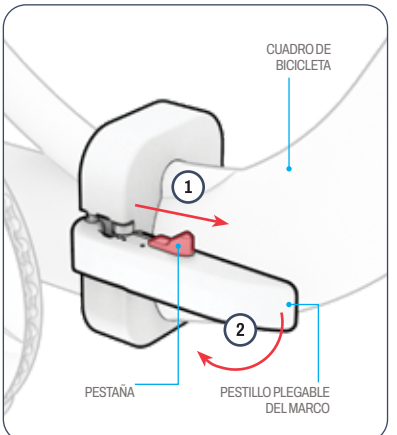

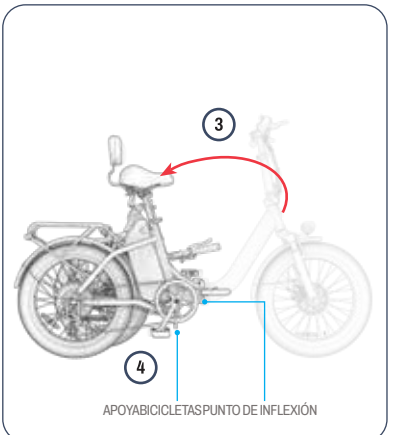

1. PRESIONE Y MANTENGA PRESIONADA LA LENGÜETA DEL PESTILLO PLEGABLE HACIA ADELANTE.
2. CON LA LENGÜETA HACIA ADELANTE, TIRE CON FUERZA DEL PESTILLO PLEGABLE DEL CUADRO PARA ABRIRLO Y SEPARARLO DEL CUADRO DE LA BICICLETA.
3. EN EL PUNTO DE ARTICULACIÓN, GIRE LA PARTE DELANTERA DE LA BICICLETA HACIA LA IZQUIERDA HASTA QUE LA RUEDA DELANTERA QUEDE JUNTO A LA RUEDA TRASERA.
4. APOYE LA BICICLETA EN EL SOPORTE PARA MANTENERLA EN POSICIÓN VERTICAL MIENTRAS ESTÁ PLEGADA.

2.5 Desplegar y plegar el manillar

CUÁNDO DESPLEGARLO: PARA MONTAR Y CONFIGURAR
CUÁNDO PLEGARLO: PARA SU ALMACENAMIENTO Y TRANSPORTE.

⚠ **PRECAUCIÓN:** Tenga cuidado al desplegar el manillar para su instalación, ya que solo quedará semiconsolidado.

Cómo desplegar:

1. LEVANTE EL VÁSTAGO POR ENCIMA DEL PUNTO DE BISAGRA HASTA QUE QUEDE COMPLETAMENTE VERTICAL SOBRE LA BASE DEL VÁSTAGO.
2. PRESIONE CON FUERZA EL PESTILLO PLEGABLE DEL VÁSTAGO CONTRA EL VÁSTAGO PARA CERRARLO.
3. ASEGURE EL PESTILLO CON EL ANILLO DE BLOQUEO: GIRE EL ANILLO EN SENTIDO HORARIO ALREDEDOR DEL VÁSTAGO HASTA QUE LA LENGÜETA DEL ANILLO SE DESLICE DENTRO DE LA RANURA DEL PESTILLO.
4. VERIFIQUE QUE EL PESTILLO ESTÉ BIEN ASEGURADO, COMPROBANDO QUE NO SE PUEDA ABRIR TIRANDO DE ÉL.

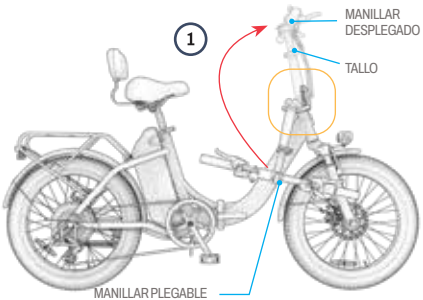

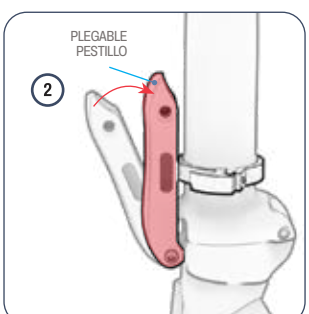

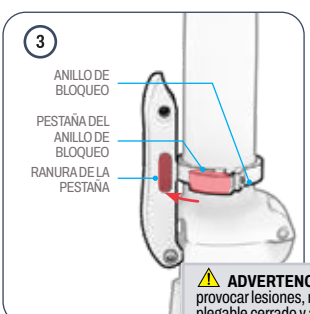

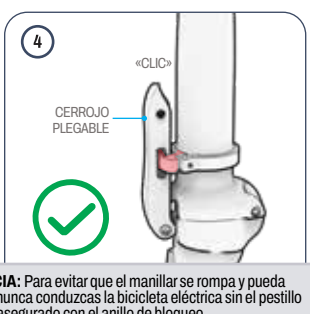

⚠ **ADVERTENCIA:** Para evitar que el manillar se rompa y pueda provocar lesiones, nunca conduzcas la bicicleta eléctrica sin el pestillo plegable cerrado y asegurado con el anillo de bloqueo.

Cómo doblar:

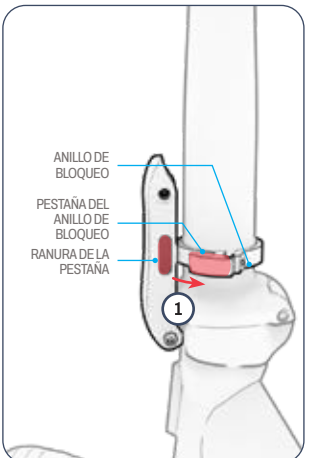

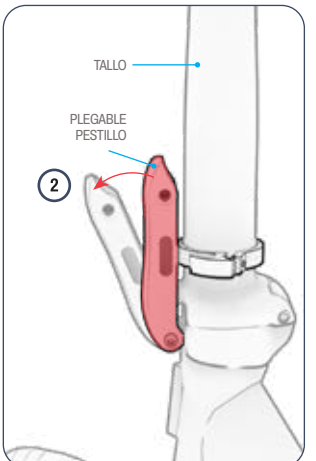

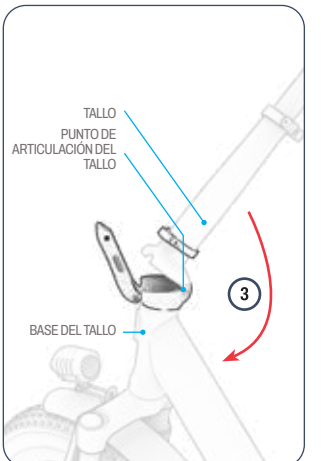

1. GIRE EL ANILLO DE BLOQUEO EN SENTIDO CONTRARIO A LAS AGUJAS DEL RELOJ ALREDEDOR DEL VÁSTAGO HASTA QUE LA LENGÜETA SE SALGA DE LA RANURA DEL PESTILLO PLEGABLE.
2. MIENTRAS SUJETA FIRMEMENTE LA POTENCIA DEL MANILLAR, TIRE DEL PESTILLO PARA ABRIRLO.
3. EN EL PUNTO DE ARTICULACIÓN, BAJA SUAVEMENTE LA BARRA HACIA EL SUELO POR EL LADO DERECHO DE LA BICICLETA.

2.6 Colocación del manillar

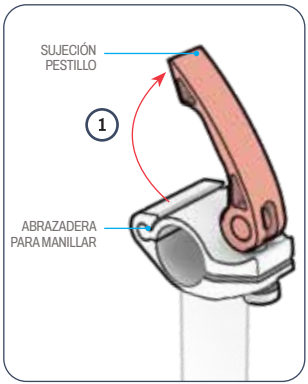

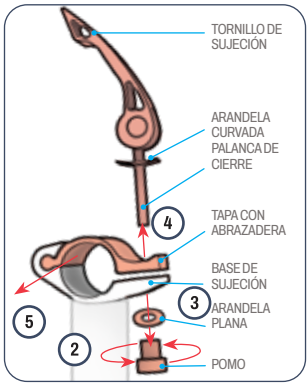

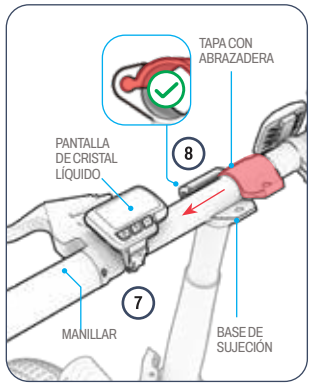

1. LEVANTE EL PESTILLO DE LA ABRAZADERA DEL MANILLAR.
2. CON LOS DEDOS, DESATORNILLE LA PERILLA SITUADA EN LA PARTE INFERIOR DE LA ABRAZADERA DEL MANILLAR GIRÁNDOLA EN SENTIDO CONTRARIO A LAS AGUJAS DEL RELOJ.

⚠ **PRECAUCIÓN:** Tenga cuidado al manipularlo. No tire de los cables eléctricos ni de los cables de freno. Asegúrese de que todos los cables estén delante del manillar, no estén enredados, no obstaculicen ninguna pieza móvil y no impidan la rotación del manillar.

3. RETIRE LA PERILLA Y LA ARANDELA PLANA. **NOTA:** EL EMBALAJE Y EL ENVÍO PUEDEN HACER QUE LA ARANDELA PLANA Y LA PERILLA SE ADHIERAN ENTRE SÍ. SEPARE CUIDADOSAMENTE LAS DOS PIEZAS.
4. SAQUE EL PESTILLO DE LA ABRAZADERA CON EL VÁSTAGO Y LA ARANDELA CURVADA DE LA PARTE SUPERIOR DE LA ABRAZADERA. MANTENGA LA ARANDELA CURVADA EN EL VÁSTAGO.
5. SEPARE LA PARTE SUPERIOR DE LA ABRAZADERA DE SU BASE DESLIZÁNDOLA HACIA UN LADO.
6. DEJE A UN LADO LAS PIEZAS RETIRADAS.

7. COLOQUE EL MANILLAR EN LA BASE DE LA ABRAZADERA DE MANERA QUE QUEDE CENTRADO EN LA BASE Y LA PANTALLA LCD QUEDE A LA IZQUIERDA, VISTO DESDE LA POSICIÓN DE CONDUCCIÓN.
8. DESDE UN LADO, DESLICE LA PARTE SUPERIOR DE LA ABRAZADERA SOBRE EL MANILLAR Y VUELVA A INTRODUCIRLA EN LA BASE DE LA ABRAZADERA HASTA QUE EL ORIFICIO DE LA PARTE SUPERIOR DE LA ABRAZADERA QUEDE ALINEADO CON EL ORIFICIO DE LA BASE DE LA ABRAZADERA.

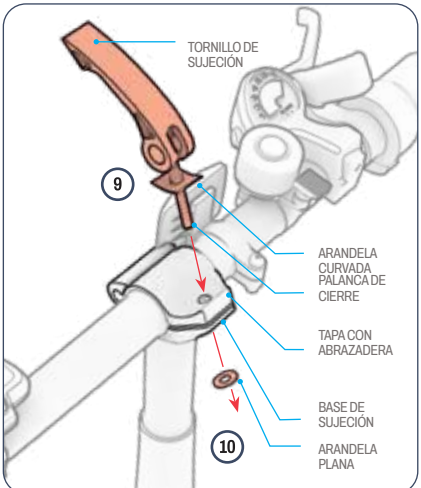

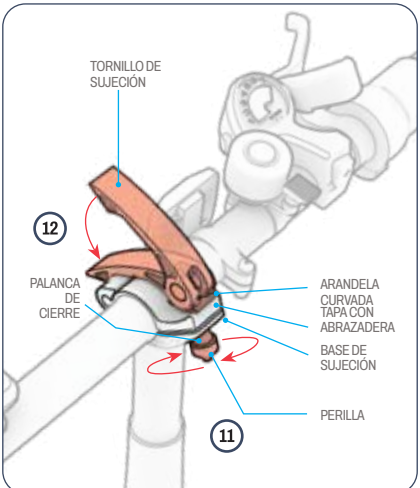

9. VUELVA A INSERTAR EL VÁSTAGO DEL PESTILLO DE LA ABRAZADERA CON LA ARANDELA CURVADA A TRAVÉS DE LA PARTE SUPERIOR DE LA ABRAZADERA.
10. DESLICE LA ARANDELA PLANA SOBRE LA PUNTA EXPUESTA DEL VÁSTAGO DEL PESTILLO.
11. GIRE LA PERILLA EN SENTIDO HORARIO SOBRE LA PUNTA DEL VÁSTAGO DEL PESTILLO.
12. CIERRE EL PESTILLO DE LA ABRAZADERA. COMPRUEBE QUE EL MANILLAR ESTÉ BIEN SUJETO. SI ES NECESARIO, APRIETE MÁS LA PERILLA.

⚠ **PRECAUCIÓN:** No apriete demasiado ni demasiado poco la perilla. Apretar demasiado podría impedir el cierre de la abrazadera. Apretar demasiado poco podría provocar que la abrazadera quede floja y el manillar inestable.

2.7 Montaje y fijación del asiento

NECESITARÁS LA LLAVE DE 15 MM.

Ensamblaje:

1. VOLTEE LA BASE DEL ASIENTO Y COLÓQUELA SOBRE UNA SUPERFICIE DE TRABAJO ELEVADA, CON LA PARTE POSTERIOR DE LA BASE DEL ASIENTO CONTRA EL BORDE DE LA SUPERFICIE DE TRABAJO.
2. DESLICE 1 MANGUITO DE PERNO SOBRE CADA PERNO PREINSTALADO EN LA PARTE INFERIOR DE LA BASE DEL ASIENTO. (×3)
3. COLOQUE EL SOPORTE DEL RESPALDO EN LA PARTE INFERIOR DE LA BASE DEL ASIENTO DE MANERA QUE:
   - LOS TRES ORIFICIOS DEL SOPORTE SE ENCUENTRAN ALREDEDOR DE LOS TRES TORNILLOS DE LA PARTE INFERIOR DE LA BASE DEL ASIENTO.
   - EL SOPORTE SE EXTIENDE DESDE LA PARTE POSTERIOR DE LA BASE DEL ASIENTO Y SE CURVA HACIA ABAJO, HACIA EL PISO.
4. GIRE 1 TUERCA EN SENTIDO HORARIO EN LA PUNTA DE CADA PERNO. (×3)
5. UTILICE LA LLAVE DE 10 MM PARA APRETAR CADA TUERCA GIRÁNDOLA EN SENTIDO HORARIO. (×3)
6. VOLTEE EL ASIENTO Y COMPRUEBE QUE EL RESPALDO ESTÉ BIEN SUJETO A LA BASE DEL ASIENTO.

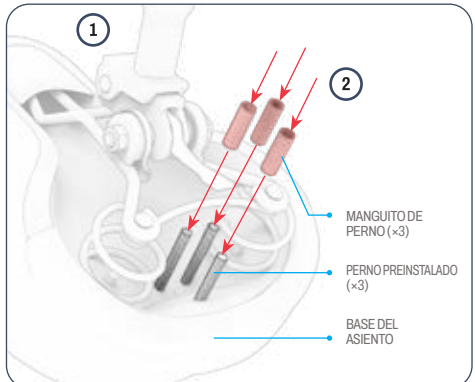

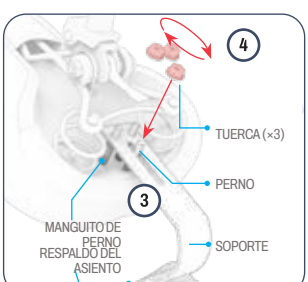

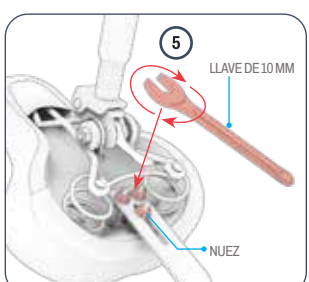

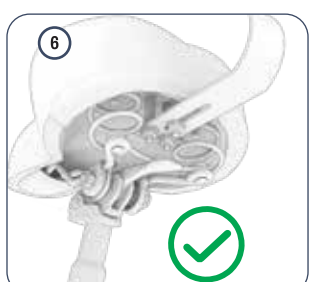

Adjuntar:

1. TIRE DEL PESTILLO DE LA ABRAZADERA DEL ASIENTO PARA ABRIRLO.
2. BUSQUE LA MARCA DE «INSERCIÓN MÍNIMA» CERCA DE LA PARTE INFERIOR DE LA TIJA DEL SILLÍN.
3. SUJETE EL ASIENTO EN SU POSICIÓN SOBRE EL TUBO DEL ASIENTO.
4. BAJE LA TIJA DEL SILLÍN A TRAVÉS DE LA ABRAZADERA Y DENTRO DEL TUBO DEL SILLÍN HASTA QUE LA MARCA DE INSERCIÓN MÍNIMA QUEDE POR DEBAJO DE LA ABRAZADERA. NOTA: SI LA ABERTURA DE LA ABRAZADERA ES DEMASIADO ESTRECHA PARA ALOJAR LA TIJA DEL SILLÍN, PUEDE ENSANCHARLA GIRANDO LA PERILLA DE LA ABRAZADERA EN SENTIDO ANTIHORARIO MIENTRAS SUJETA EL PESTILLO CON FIRMEZA.
5. MIENTRAS SUJETA EL ASIENTO A LA ALTURA DESEADA, CIERRE EL PESTILLO DE LA ABRAZADERA. APRIETE LA PERILLA GIRÁNDOLA EN SENTIDO HORARIO.
6. COMPRUEBA QUE EL ASIENTO ESTÉ BIEN SUJETO: EJERCE PRESIÓN HACIA ABAJO SOBRE EL ASIENTO CON LA MANO. SI EL POSTE DEL ASIENTO SE DESLIZA MÁS HACIA ABAJO EN EL TUBO DEL ASIENTO, VUELVE A COLOCARLO EN SU POSICIÓN Y APRIETA LA ABRAZADERA GIRANDO LA PERILLA DE LA ABRAZADERA EN SENTIDO HORARIO.

SOLUCIÓN DE PROBLEMAS: Si no puede abrir el pestillo de la abrazadera con facilidad, es posible que esté demasiado apretada. Afloje la abrazadera girando la perilla en sentido contrario a las agujas del reloj.

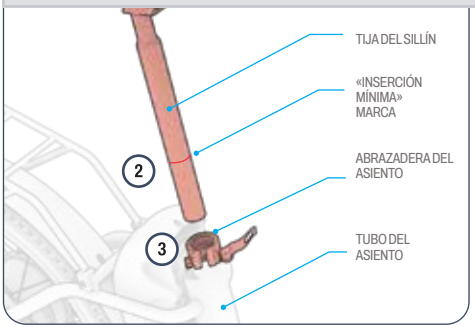

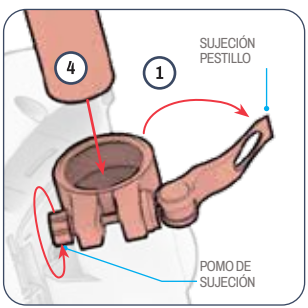

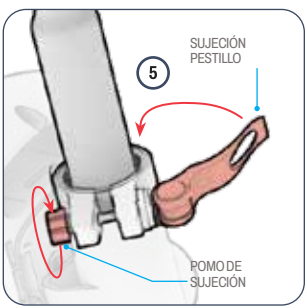

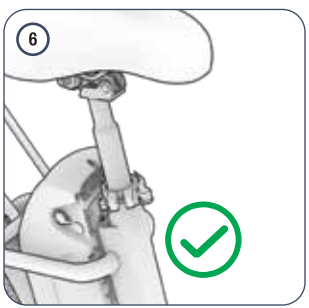

2.8 Colocación de los pedales

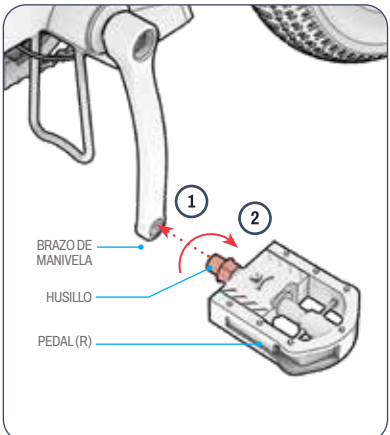

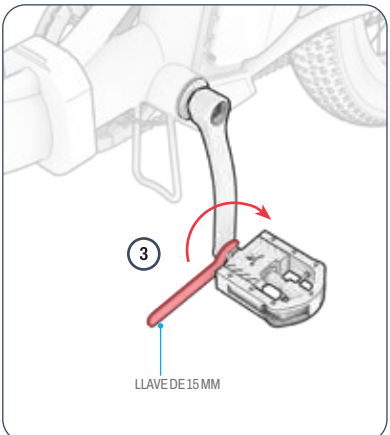

NECESITARÁS LA LLAVE DE 15 MM.

1. ALINEE EL EJE DEL PEDAL MARCADO CON UNA «R» CON EL ORIFICIO SITUADO EN EL EXTREMO DEL BRAZO DE LA BIELA, EN EL LADO DERECHO DE LA BICICLETA.
2. SUJETE FIRMEMENTE LA BASE DEL PEDAL Y, CON CUIDADO DE QUE EL EJE ENTRE RECTO EN EL ORIFICIO, UTILICE LA OTRA MANO PARA GIRAR EL EJE **EN SENTIDO HORARIO** DENTRO DEL ORIFICIO DURANTE UNAS CUANTAS VUELTAS.
3. UTILICE LA LLAVE PARA TERMINAR DE INSERTAR Y APRETAR EL EJE EN EL BRAZO DE LA MANIVELA.
4. COMPRUEBA QUE EL PEDAL DERECHO ESTÉ BIEN SUJETO.
5. REPITA LOS PASOS 2 A 5 CON EL PEDAL IZQUIERDO («L») GIRÁNDOLO EN SENTIDO CONTRARIO A LAS AGUJAS DEL RELOJ.

IMPORTANTE: El eje del pedal izquierdo tiene rosca inversa y debe insertarse y apretarse girándolo en sentido **contrario a las agujas del reloj**.

2.9 Asegurar la campana

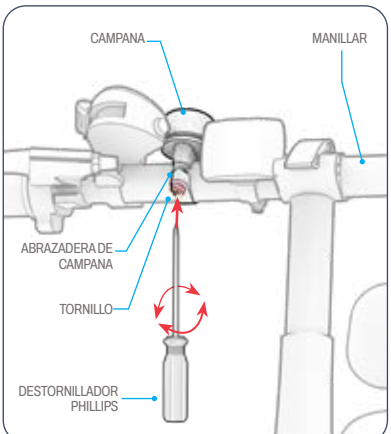

NECESITARÁS UN DESTORNILLADOR PHILLIPS.

1. SI ES NECESARIO, AFLOJE (PERO NO RETIRE) EL TORNILLO DE LA ABRAZADERA DE LA CAMPANA GIRÁNDOLO 1 O 2 VUELTAS EN SENTIDO ANTIHORARIO CON EL DESTORNILLADOR PHILLIPS.
2. GIRE LA CAMPANA ALREDEDOR DEL MANILLAR HASTA QUE LA LENGÜETA DE LA CAMPANA QUEDE EN UN LUGAR AL QUE EL PULGAR IZQUIERDO DEL CICLISTA PUEDA LLEGAR FÁCILMENTE SIN SOLTAR EL MANILLAR.
3. APRIETE LA ABRAZADERA DE LA CAMPANA GIRANDO EL TORNILLO EN SENTIDO HORARIO CON EL DESTORNILLADOR.

2.10 Fijación del reflector delantero

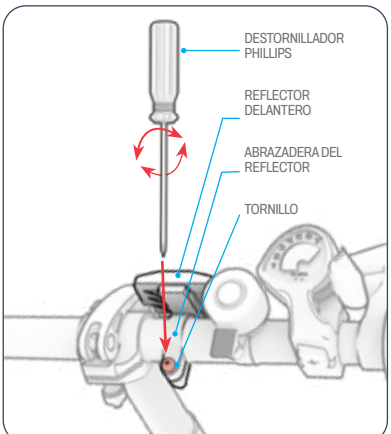

NECESITARÁS UN DESTORNILLADOR PHILLIPS.

1. SI ES NECESARIO, AFLOJE (PERO NO RETIRE) EL TORNILLO DE LA ABRAZADERA DEL REFLECTOR GIRÁNDOLO 1 O 2 VUELTAS EN SENTIDO ANTIHORARIO CON EL DESTORNILLADOR PHILLIPS.
2. GIRE LA ABRAZADERA DEL REFLECTOR DELANTERO ALREDEDOR DEL MANILLAR HASTA QUE EL REFLECTOR QUEDE ORIENTADO HACIA DELANTE.
3. APRIETE EL TORNILLO GIRÁNDOLO EN SENTIDO HORARIO CON EL DESTORNILLADOR PARA FIJAR LA ABRAZADERA DEL REFLECTOR EN SU LUGAR.

2.11 Inflado y presión de los neumáticos

ANTES DE TU PRIMER PASEO, DEBERÁS INFLAR LAS LLANTAS HASTA ALCANZAR LA PRESIÓN RECOMENDADA DE **35 PSI (** LIBRAS POR PULGADA CUADRADA). UTILIZA UN MANÓMETRO PARA COMPROBAR QUE LA PRESIÓN DE LAS LLANTAS ES DE 35 PSI ANTES DE CADA PASEO.

Para agregar aire:

1. RETIRE LA TAPA PROTECTORA DE LA VÁLVULA DE LA LLANTA DE UNA RUEDA GIRÁNDOLA EN SENTIDO CONTRARIO A LAS AGUJAS DEL RELOJ. DÉJELA A UN LADO.
2. SIGA LAS INSTRUCCIONES DEL FABRICANTE DE LA BOMBA DE AIRE PARA INFLAR EL NEUMÁTICO. COMPRUEBE PERIÓDICAMENTE CON UN MANÓMETRO Y SIGA AÑADIENDO AIRE HASTA ALCANZAR LOS 35 PSI.
3. RETIRE LA BOMBA DE AIRE Y SUSTITUYA LA VÁLVULA DE POLVO GIRÁNDOLA EN SENTIDO HORARIO.
4. REPITA EL PROCESO CON EL OTRO NEUMÁTICO.

⚠ **PRECAUCIÓN:** Utilice únicamente una bomba de aire manual para inflar los neumáticos de su bicicleta eléctrica. Nunca utilice un compresor de aire, ya que podría provocar el estallido de las cámaras de aire.

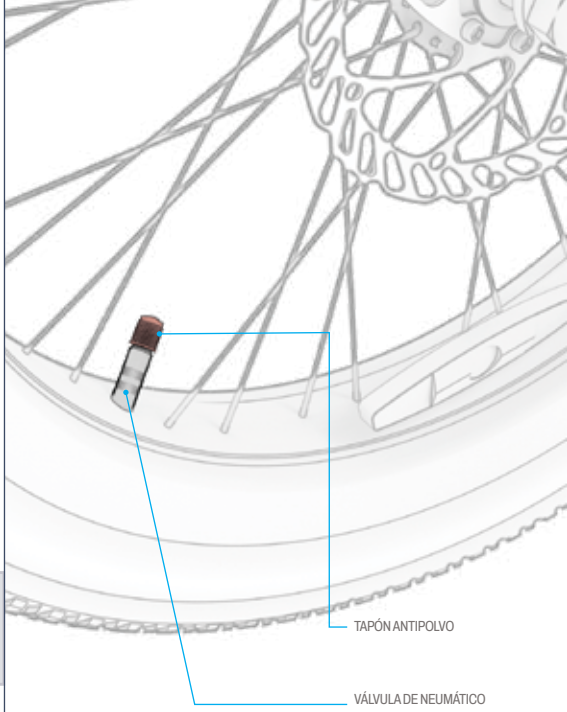

2.12 Carga de la batería

LA BATERÍA SE PUEDE CARGAR CUANDO ESTÁ FIJADA AL BASTIDOR O CUANDO SE RETIRA DEL MISMO. (CONSULTE LA SECCIÓN 4.7 PARA OBTENER INFORMACIÓN SOBRE CÓMO RETIRARLA).

1. PONGA EL INTERRUPTOR DE ENCENDIDO DE LA BATERÍA EN LA **POSICIÓN** DE APAGADO **(–)** .
2. CONECTE EL CABLE DE CARGA AL CARGADOR.
3. TIRE DE LA TAPA DEL PUERTO DE CARGA PARA ABRIRLA.
4. CONECTA EL CABLE DE CARGA A LA PARED Y, A CONTINUACIÓN, CONECTA EL CARGADOR AL PUERTO DE CARGA.
5. CUANDO LA LUZ INDICADORA DEL CARGADOR CAMBIE DE ROJO A VERDE, LA BATERÍA HABRÁ ALCANZADO SU CARGA COMPLETA. RETIRE EL CARGADOR DEL PUERTO DE CARGA Y DESENCHUFE EL CABLE DE LA TOMA DE CORRIENTE.
6. CIERRE LA TAPA DEL PUERTO DE CARGA.

NOTA: La batería puede tardar aproximadamente 5 horas en cargarse por completo. Cargue completamente la batería antes de usarla por primera vez.

⚠ **ADVERTENCIA:** Apague siempre la batería (-) antes de cargarla. Nunca conecte la batería para cargarla si el interruptor de encendido de la batería está en la posición de encendido (O).

INDICADOR LUMINOSO DE CARGA EN EL CARGADOR:	ESTADO
ROJO ILUMINACIÓN	CARGA
VERDE ILUMINACIÓN	CARGA COMPLETA

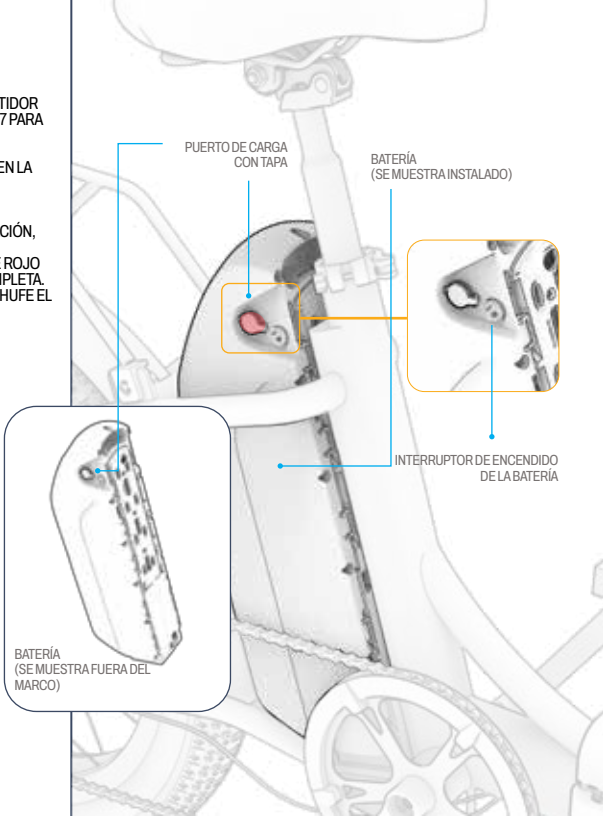



Notas importantes sobre la carga:

- MANTENGA SIEMPRE CERRADO EL PUERTO DE CARGA CUANDO NO ESTÉ CARGANDO ACTIVAMENTE LA BATERÍA.
- NUNCA ENCIENDA EL PRODUCTO MIENTRAS SE ESTÁ CARGANDO.
- NO UTILICE TOMAS DE CORRIENTE REUBICABLES.
- PARA MANTENER LA BATERÍA EN ÓPTIMAS CONDICIONES, CÁRGUELA COMPLETAMENTE DURANTE CADA SESIÓN DE CARGA, APROXIMADAMENTE 5 HORAS.
- NUNCA DEJES TU PRODUCTO CARGANDO DURANTE TODA LA NOCHE O DURANTE LARGOS PERIODOS DE TIEMPO.
- NO INTENTES QUITAR NI DESARMAR LA BATERÍA.
- RANGO DE TEMPERATURA AMBIENTE DE CARGA: 0 °C (32 °F) - 40 °C (104 °F)
- RANGO DE TEMPERATURA AMBIENTE DE FUNCIONAMIENTO: -10 °C (14 °F) A 40 °C (104 °F)
- MANTENGA SIEMPRE CERRADA LA TAPA DEL PUERTO DE CARGA CUANDO NO ESTÉ CARGANDO ACTIVAMENTE EL PRODUCTO.
- NO UTILICE ESTE PRODUCTO SI EL CABLE DE ALIMENTACIÓN FLEXIBLE DEL CABLE DE SALIDA ESTÁ DESGASTADO, TIENE EL AISLAMIENTO ROTO O CUALQUIER OTRO SÍNTOMA DE DAÑO.
- VERIFIQUE QUE EL NÚMERO DE MODELO DEL CARGADOR QUE APARECE EN LA ETIQUETA DEL CARGADOR COINCIDA CON EL NÚMERO DE MODELO DEL CARGADOR INDICADO ANTERIORMENTE.
- COMPRUEBA QUE LA ETIQUETA DEL CARGADOR INDIQUE QUE ES COMPATIBLE CON TU MODELO DE JETSON. PUEDES ENCONTRAR EL NOMBRE Y EL SKU DE TU MODELO DE JETSON EN UNA ETIQUETA ADHERIDA A LA PARTE SUPERIOR, LATERAL O INFERIOR DEL MARCO O LA PLATAFORMA DEL PRODUCTO.

IMPORTANTE:

UTILICE ÚNICAMENTE EL CARGADOR INCLUIDO O UNO ADQUIRIDO DIRECTAMENTE A TRAVÉS DE JETSON (MODELO JETSON N.º PJVNTRE-CH) CON LA ETIQUETA JY-546150, FABRICADO POR GUANGZHOU JI YIN POWER ELECTRONICS CO. LTD.

⚠ ADVERTENCIA: EL USO DE UN CARGADOR INCORRECTO PUEDE PROVOCAR INCENDIOS Y EXPLOSIONES, LO QUE PODRÍA CAUSAR DAÑOS MATERIALES, LESIONES Y LA MUERTE.



ESTE ES UN EJEMPLO DE LA MARCACIÓN. TU CARGADOR TENDRÁ.

3. PREPARACIÓN MONTAR.

3.1 Revisiones de seguridad previas al viaje

REALICE ESTAS IMPORTANTES COMPROBACIONES DE SEGURIDAD ANTES DE CADA VIAJE.

Freno:
- ASEGÚRESE DE QUE LOS FRENOS FUNCIONAN CORRECTAMENTE DE MANERA QUE LAS PALANCAS DEL FRENO DE MANO ESTÉN BIEN FIJADAS AL MANILLAR Y LUBRICADAS PARA QUE SE COMPRIMAN FÁCILMENTE.
- LAS PASTILLAS DE FRENO NO ESTÁN DESGASTADAS Y ESTÁN CENTRADAS Y ALINEADAS CON EL ROTOR.

Marco:
- VERIFIQUE QUE EL CUADRO Y LA HORQUILLA DE LA BICICLETA NO ESTÉN DAÑADOS, DOBLADOS O ROTOS.
- ASEGÚRATE DE QUE EL TORNILLO QUE UNE LA HORQUILLA AL MANILLAR NO ESTÉ DEMASIADO APRETADO. UN TORNILLO DEMASIADO APRETADO PUEDE PROVOCAR UN MAL FUNCIONAMIENTO QUE PONGA EN RIESGO LA SEGURIDAD DEL CONDUCTOR.
- COMPRUEBE QUE EL SISTEMA DE TRANSMISIÓN FUNCIONA CORRECTAMENTE Y QUE ESTÁ BIEN SUJETO AL BASTIDOR.

Manivelas y pedales:
- COMPRUEBA QUE LOS PEDALES ESTÉN BIEN AJUSTADOS A LAS BIELAS.
- COMPRUEBA QUE LAS BIELAS Y EL SISTEMA DE TRANSMISIÓN ESTÉN BIEN SUJETOS AL CUADRO DE LA BICICLETA.

Dirección:
- COMPRUEBA QUE LA POTENCIA ESTÉ BIEN SUJETA, CON EL SISTEMA QUICKSTEM RELEASE CERRADO Y REFORZADO POR EL ANILLO DE BLOQUEO.
- COMPRUEBA QUE EL MANILLAR ESTÉ BIEN SUJETO EN SU POSICIÓN MEDIANTE LA ABRAZADERA DEL MANILLAR.

Ruedas y llantas:
- VERIFIQUE QUE LOS NEUMÁTICOS NO PRESENTEN SIGNOS DE DESGASTE EXCESIVO O DAÑOS.
- ASEGÚRESE DE QUE LOS NEUMÁTICOS ESTÉN INFLADOS A LA PRESIÓN RECOMENDADA DE 35 PSI.
- COMPRUEBA QUE LOS RADIOS DE LA RUEDA NO ESTÉN ROTOS.
- COMPRUEBA QUE LAS LLANTAS NO ESTÉN DAÑADAS NI DOBLADAS.
- COMPRUEBE QUE LAS TUERCAS DEL EJE ESTÉN BIEN APRETADAS.

3.2 Revisión y ajuste de los frenos

Revisión de seguridad y funcionalidad de los frenos:

DESPUÉS DEL MONTAJE Y ANTES DE CADA USO, COMPRUEBA QUE LOS FRENOS FUNCIONAN CORRECTAMENTE Y DE FORMA SEGURA PARA REDUCIR LA VELOCIDAD DE LA RUEDA Y DETENERLA SIGUIENDO ESTOS PASOS:

1. CAMINA CON TU BICICLETA Y TIRA SUAVEMENTE DEL FRENO IZQUIERDO.
2. COMPRUEBA QUE LA PINZA DELANTERA SE CIERRE CORRECTAMENTE SOBRE EL DISCO Y FRENE LA ROTACIÓN DE LA RUEDA.
3. REPITA LA OPERACIÓN, TIRANDO DEL FRENO DE MANO IZQUIERDO CON MÁS FUERZA Y COMPROBANDO QUE LA RUEDA DELANTERA SE DETIENE.
4. REPITA LOS PASOS 1 A 3 CON EL FRENO DE MANO DERECHO Y LA RUEDA TRASERA.

Posicionamiento correcto de la pinza y las pastillas de freno:

ES POSIBLE QUE NECESITE UNA LLAVE ALLEN DE 5 MM (NO INCLUIDA).

PARA QUE LOS FRENOS DE UNA BICICLETA FUNCIONEN CORRECTAMENTE, TODOS SUS ELEMENTOS DEBEN ESTAR PERFECTAMENTE ALINEADOS Y COLOCADOS. SI **SE OYE UN CHIRRIDO O UN ROCE PROCEDENTE DE LA ZONA DE LOS FRENOS (YA SEA CONSTANTE O INTERMITENTE), ES UNA BUENA SEÑAL DE QUE ALGO ESTÁ DESALINEADO Y HAY QUE AJUSTARLO.**

ES PROBABLE QUE LA CAUSA DEL RUIDO SEA UNA PINZA DESALINEADA, LO QUE HACE QUE LAS PASTILLAS DE FRENO QUE HAY EN SU INTERIOR ROCEN CONTRA EL DISCO INCLUSO CUANDO LA PINZA ESTÁ ABIERTA. LAS PASTILLAS SOLO DEBERÍAN ENTRAR EN CONTACTO CON EL DISCO CUANDO LA PINZA ESTÁ CERRADA PORQUE SE HA ACCIONADO EL FRENO DE MANO.

EN CASO DE DESALINEACIÓN, AJUSTE LA PINZA DE FRENO SIGUIENDO LAS SIGUIENTES INSTRUCCIONES.

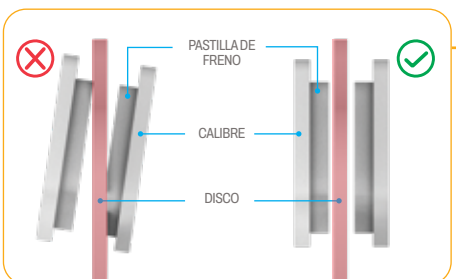

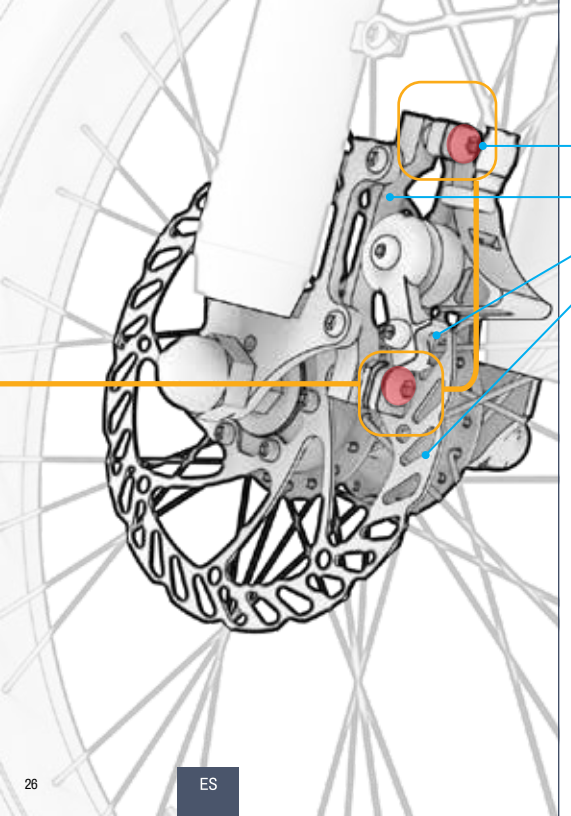

Ajuste de la pinza de freno:

1. EN EL FRENO QUE NECESITA AJUSTE, LOCALICE LA PINZA, LAS PASTILLAS DE FRENO Y EL DISCO.
2. LEVANTA LA RUEDA DE LA BICICLETA Y HAZLA GIRAR. OBSERVA CÓMO GIRA EL DISCO ENTRE LAS PASTILLAS DE FRENO Y FÍJATE EN CUÁL DE ELLAS ROZA CONTRA EL DISCO.
3. APOYE LA MOTOCICLETA SOBRE EL SOPORTE LATERAL. (VÉASE LA SECCIÓN 4.6).
4. AL OBSERVAR LA PINZA DESDE LA PARTE POSTERIOR DE LA RUEDA, LOCALICE EL TORNILLO SITUADO ENCIMA Y EL TORNILLO SITUADO DEBAJO DE LA PINZA. UTILICE LA LLAVE ALLEN DE 5 MM EN CADA TORNILLO GIRÁNDOLA EN SENTIDO CONTRARIO A LAS AGUJAS DEL RELOJ ENTRE 4 Y 5 VUELTAS.
5. DESPLACE LA PINZA HASTA QUE SE CUMPLAN LAS SIGUIENTES CONDICIONES:
   - LA PARTE SUPERIOR DE LAS ALMOHADILLAS ESTÁ ALINEADA CON EL BORDE DEL DISCO.
   - NINGUNA PARTE DE NINGUNA DE LAS DOS ALMOHADILLAS TOCA EL DISCO.
   - LAS PASTILLAS ESTÁN PARALELAS AL DISCO.
6. CON LA PINZA EN LA POSICIÓN DESEADA, APRIETE COMPLETAMENTE UN TORNILLO Y LUEGO EL OTRO GIRÁNDOLO EN SENTIDO HORARIO CON LA LLAVE ALLEN.
7. VERIFIQUE QUE LA PINZA ESTÉ BIEN SUJETA Y VUELVA A REALIZAR LA COMPROBACIÓN DE SEGURIDAD Y FUNCIONALIDAD DE LOS FRENOS (INICIO DE LA SECCIÓN 3.2).

3.3 Ajuste de la rotación del manillar

EL MANILLAR SE PUEDE GIRAR LIGERAMENTE HACIA ADELANTE O HACIA ATRÁS PARA QUE TODAS LAS CARACTERÍSTICAS Y FUNCIONES QUE TIENE ESTÉN EN LA POSICIÓN IDEAL. DEBEN SER FÁCILMENTE ACCESIBLES MIENTRAS SE CONDUCE Y ESTAR COLOCADOS EN UN ÁNGULO IDEAL EN LA LÍNEA DE VISIÓN DE CADA USUARIO. LOS FRENOS DE MANO, EN PARTICULAR, DEBEN ESTAR COLOCADOS EN UN ÁNGULO QUE PERMITA AGARRARLOS FÁCILMENTE.

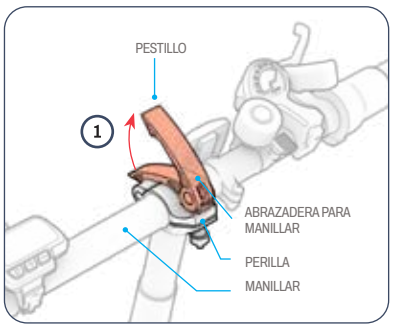

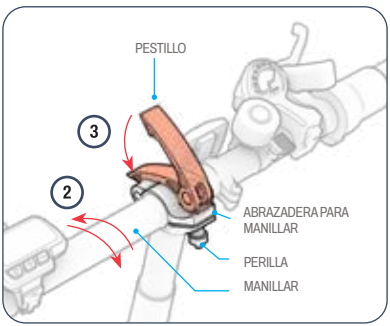

Para girar el manillar:

1. TIRE DEL PESTILLO DE LA ABRAZADERA DEL MANILLAR PARA QUE QUEDE EN POSICIÓN ABIERTA (DESBLOQUEADA).
2. GIRE EL MANILLAR HACIA ADELANTE O HACIA ATRÁS PARA CAMBIAR SU POSICIÓN.
3. MIENTRAS SUJETA EL MANILLAR EN LA NUEVA POSICIÓN CON UNA MANO, UTILICE LA OTRA MANO PARA EMPUJAR EL PESTILLO HACIA ABAJO Y HACIA ATRÁS HASTA LA POSICIÓN CERRADA (ENCLAVADA).

SOLUCIÓN DE PROBLEMAS: Si el manillar no queda bien sujeto con la abrazadera cerrada, es posible que tenga que apretarla. Primero, abra el pestillo de la abrazadera. A continuación, apriete la perilla con los dedos girándola varias veces en sentido horario y vuelva a cerrar el pestillo de la abrazadera. Si no puede cerrar el pestillo con facilidad, es posible que la perilla esté demasiado apretada. Afloje ligeramente la perilla girándola ½ vuelta en sentido antihorario.

3.4 Ajuste de la altura del manillar

SOLUCIÓN DE PROBLEMAS: Si no puede abrir o cerrar el pestillo de la abrazadera, es posible que la perilla esté demasiado apretada. Afloje la perilla girándola ½ vuelta en sentido antihorario hasta que pueda utilizar el pestillo.

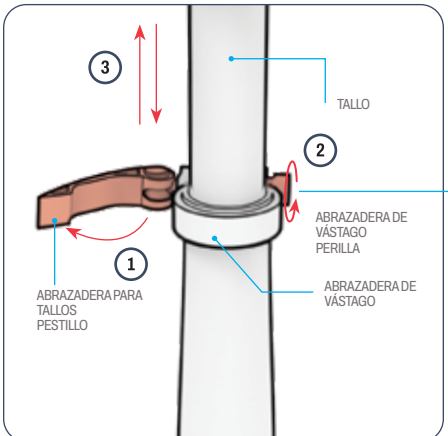

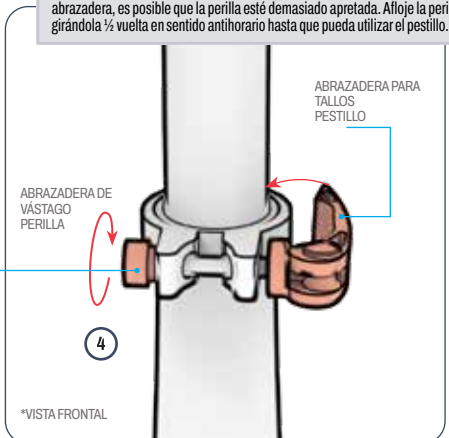

1. TIRE DEL PESTILLO DE LA ABRAZADERA DEL VÁSTAGO PARA ABRIRLA.
2. AFLOJE LA PERILLA DE LA ABRAZADERA GIRÁNDOLA EN SENTIDO CONTRARIO A LAS AGUJAS DEL RELOJ.
3. SUBE O BAJA LA POTENCIA HASTA QUE EL MANILLAR ESTÉ A LA ALTURA DESEADA.

⚠ **ADVERTENCIA:** Para evitar que el manillar se vuelva inestable y afecte a la estabilidad, nunca lo levante hasta que la marca de «inserción mínima» quede visible por encima de la abrazadera.

4. MIENTRAS SUJETA EL MANILLAR EN SU SITIO, VUELVA A APRETAR LA PERILLA DE LA ABRAZADERA GIRÁNDOLA EN SENTIDO HORARIO.
5. COMPRUEBA QUE EL MANILLAR ESTÉ BIEN SUJETO: EJERCE PRESIÓN HACIA ABAJO SOBRE EL MANILLAR CON LA MANO. SI LA POTENCIA SE DESLIZA HACIA ABAJO DENTRO DEL TUBO DE LA POTENCIA, VUELVE A COLOCAR EL MANILLAR EN SU POSICIÓN Y APRIETA LA ABRAZADERA GIRANDO LA PERILLA EN SENTIDO HORARIO.

3.5 Ajuste de la altura del asiento

CUANDO EL CICLISTA ESTÁ SENTADO EN EL SILLÍN Y TIENE UN PIE EN EL PEDAL EN EL PUNTO MÁS BAJO DE LA ROTACIÓN DEL PEDAL, LA RODILLA DEBE ESTAR LIGERAMENTE FLEXIONADA. LAS PIERNAS NUNCA DEBEN ESTAR COMPLETAMENTE EXTENDIDAS DURANTE EL PEDALEO.

Para subir o bajar el asiento:

1. TIRE DEL PESTILLO DE LA ABRAZADERA DEL ASIENTO PARA ABRIRLO.
2. SUBA O BAJE EL ASIENTO HASTA LA POSICIÓN DESEADA, ASEGURÁNDOSE DE NO SUBIRLO TANTO QUE LA MARCA DE «INSERCIÓN MÍNIMA» QUEDE VISIBLE POR ENCIMA DE LA ABRAZADERA.
3. MIENTRAS SUJETA EL ASIENTO EN SU SITIO, CIERRE EL PESTILLO DE LA ABRAZADERA Y, SI ES NECESARIO, VUELVA A APRETAR LA PERILLA DE LA ABRAZADERA GIRÁNDOLA EN SENTIDO HORARIO.

SOLUCIÓN DE PROBLEMAS: Si no puede abrir o cerrar el pestillo de la abrazadera, es posible que la perilla esté demasiado apretada. Afloje la perilla girándola ½ vuelta en sentido antihorario hasta que pueda utilizar el pestillo.

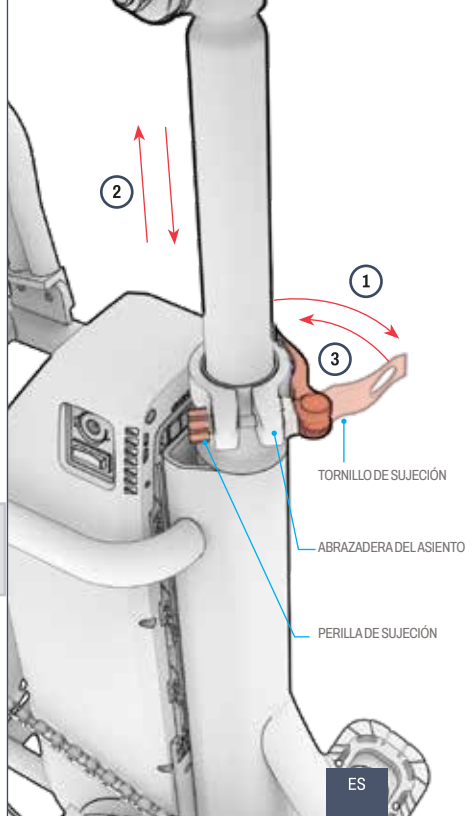

4. INSTRUCCIONES DE FUNCIONAMIENTO.

4.1 Encendido y apagado

IMPORTANTE:
- Para encender su bicicleta eléctrica, el interruptor de encendido de la batería debe estar en la **POSICIÓN** ON **(O)** .
- Recuerda siempre apagar tu bicicleta cuando la guardes.

PARA ENCENDER LA BICICLETA ELÉCTRICA:
1. GIRE EL INTERRUPTOR DE ENCENDIDO DE LA BATERÍA A LA POSICIÓN ON **(O)**.
2. MANTENGA PRESIONADO EL BOTÓN DE ENCENDIDO/MODO (⏻) DURANTE 3 SEGUNDOS.

PARA APAGAR LA BICICLETA ELÉCTRICA:
1. MANTENGA PRESIONADO EL BOTÓN DE ENCENDIDO/MODO (⏻) DURANTE 3 SEGUNDOS.
2. COLOQUE EL INTERRUPTOR DE ENCENDIDO DE LA BATERÍA EN LA POSICIÓN OFF **(–)**.

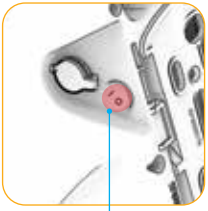

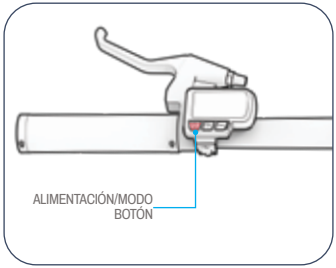

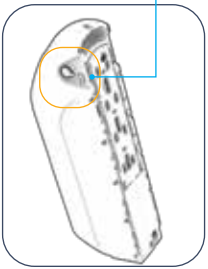

FUNCIÓN DE APAGADO AUTOMÁTICO INTELIGENTE: PARA AHORRAR BATERÍA, TU BICICLETA SE APAGARÁ AUTOMÁTICAMENTE DESPUÉS DE 10 MINUTOS SIN MOVIMIENTO.

4.2 Comprensión y uso de la pantalla LCD

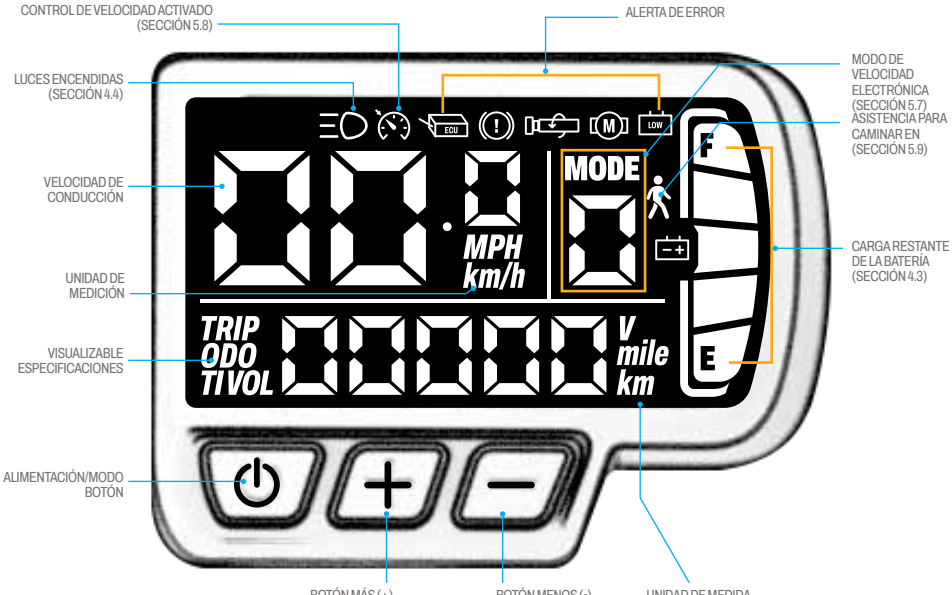

Códigos de error:



⚠ **PRECAUCIÓN:**
SI APARECE UN CÓDIGO DE ERROR EN LA PANTALLA LCD, PONTE EN CONTACTO CON EL EQUIPO DE ASISTENCIA DE JETSON ANTES DE VOLVER A UTILIZAR TU BICICLETA ELÉCTRICA.

Cambiar la especificación mostrada:

PRESIONE RÁPIDAMENTE EL BOTÓN DE ENCENDIDO/MODO (⏻) PARA ALTERNAR LA VISUALIZACIÓN ENTRE EL ODÓMETRO, EL ODÓMETRO PARCIAL, EL TIEMPO DE VIAJE Y EL VOLTAJE.

- CUENTAKILÓMETROS **(«ODO»)**: DISTANCIA TOTAL RECORRIDA POR ESTA UNIDAD.
- CUENTAKILÓMETROS PARCIAL **("TRIP")**: DISTANCIA TOTAL RECORRIDA DURANTE UN SOLO USO DE ESTA UNIDAD.
- TIEMPO DE VIAJE **(«TI»)**: TIEMPO TRANSCURRIDO EN ESTE VIAJE.
- VOLTAJE **(«VOL»)**: FUERZA ELÉCTRICA PROCEDENTE DE LA BATERÍA.

NOTA:
El odómetro y el tiempo de viaje se restablecerán cada vez que se apague la bicicleta eléctrica.

Cambiar el brillo de la retroiluminación:

1. PRESIONE Y MANTENGA PRESIONADOS SIMULTÁNEAMENTE LOS **BOTONES** MÁS **(+)** Y MENOS **(–)** DURANTE 2 O 3 SEGUNDOS PARA INGRESAR AL MENÚ DE CONFIGURACIÓN.
2. SI ES NECESARIO, PRESIONE RÁPIDAMENTE EL BOTÓN DE ENCENDIDO/MODO (⏻) HASTA QUE APAREZCA **«P01»** EN LA PANTALLA.
3. PRESIONE RÁPIDAMENTE EL BOTÓN MÁS **(+)** O MENOS **(–)** PARA CAMBIAR EL BRILLO DE LA PANTALLA A BAJO **("1")**, MEDIO **("2")** O ALTO **("3")**.
4. MANTÉN PRESIONADO EL BOTÓN DE ENCENDIDO/MODO (⏻) PARA GUARDAR TU SELECCIÓN.
5. PRESIONE Y MANTENGA PRESIONADOS SIMULTÁNEAMENTE LOS BOTONES MÁS **(+)** Y MENOS **(–)** DURANTE 2 O 3 SEGUNDOS PARA SALIR DEL MENÚ DE CONFIGURACIÓN. SI NO SE REALIZA NINGUNA ACCIÓN DURANTE 10 SEGUNDOS, LA PANTALLA SALDRÁ AUTOMÁTICAMENTE DEL MENÚ DE CONFIGURACIÓN.

Cambiar la unidad de medida:

1. PRESIONE Y MANTENGA PRESIONADOS LOS BOTONES MÁS **(+)** Y MENOS **(–)** DURANTE 2 O 3 SEGUNDOS PARA INGRESAR AL MENÚ DE CONFIGURACIÓN.
2. PRESIONE RÁPIDAMENTE EL BOTÓN DE ENCENDIDO/MODO (⏻) HASTA QUE APAREZCA **«P02»** EN LA PANTALLA.
3. PRESIONE RÁPIDAMENTE EL BOTÓN MÁS **(+)** O MENOS **(–)** PARA ALTERNAR ENTRE MILLAS **("1") Y** KILÓMETROS **("0")** HASTA ALCANZAR EL AJUSTE DESEADO.
4. MANTÉN PRESIONADO EL BOTÓN DE ENCENDIDO/MODO (⏻) PARA GUARDAR TU SELECCIÓN.
5. MANTENGA PRESIONADOS SIMULTÁNEAMENTE LOS **BOTONES** MÁS **(+)** Y MENOS **(–)** PARA SALIR DEL MENÚ DE CONFIGURACIÓN. DESPUÉS DE 10 SEGUNDOS SIN ACTIVIDAD, LA PANTALLA SALDRÁ AUTOMÁTICAMENTE DEL MENÚ DE CONFIGURACIÓN.

Borrar el odómetro:

1. PRESIONE Y MANTENGA PRESIONADOS SIMULTÁNEAMENTE LOS **BOTONES** MÁS **(+) Y** MENOS **(–)** DURANTE 2 O 3 SEGUNDOS PARA INGRESAR AL MENÚ DE CONFIGURACIÓN.
2. PRESIONE RÁPIDAMENTE EL BOTÓN DE ENCENDIDO/MODO (⏻) HASTA QUE APAREZCA «P03» EN LA PANTALLA.
3. MANTENGA PRESIONADO EL BOTÓN MÁS **(+)** DURANTE 5 SEGUNDOS PARA RESTABLECER EL ODÓMETRO.
4. PRESIONE Y MANTENGA PRESIONADOS SIMULTÁNEAMENTE LOS BOTONES MÁS **(+) Y** MENOS **(–)** DURANTE 2 O 3 SEGUNDOS PARA SALIR DEL MENÚ DE CONFIGURACIÓN. SI NO SE REALIZA NINGUNA ACCIÓN DURANTE 10 SEGUNDOS, LA PANTALLA SALDRÁ AUTOMÁTICAMENTE DEL MENÚ DE CONFIGURACIÓN.

4.3 Comprobación del nivel de carga de la batería

MIENTRAS CONDUCE, PUEDE CONTROLAR EL NIVEL DE CARGA DE LA BATERÍA OBSERVANDO CUÁNTAS BARRAS INDICADORAS DE BATERÍA SE MUESTRAN EN LA PANTALLA LCD.

BATERÍA INDICADOR ICONO	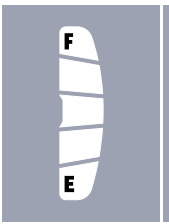	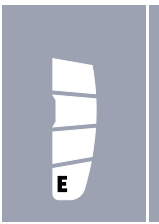	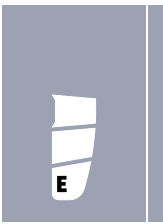	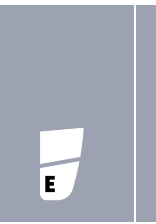	
PORCENTAJE APROXIMADO DE CARGA RESTANTE*	**71% - 100%**	**61% - 70%**	**41% - 60%**	**21% - 40%**	**<20 %** **¡Carga tu Jetson AHORA!**

**APROXIMACIÓN ÚNICAMENTE. PUEDE VARIAR SEGÚN EL USO.*

IMPORTANTE: La capacidad de tu bicicleta para alcanzar la velocidad máxima puede verse afectada por el nivel de carga de la batería. Es posible que notes una reducción en la velocidad cuando la carga de la batería caiga por debajo del 25 %.

IMPORTANTE: Cuando la carga de la batería se agote al 0 %, la bicicleta eléctrica se apagará. Cárguela completamente (consulte la sección 2.11) antes de su próximo viaje.

4.4 Uso de las luces

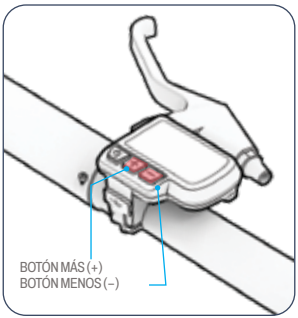

SI CONDUCE EN CONDICIONES DE POCA LUZ, ENCIENDA LAS LUCES PARA PODER VER MEJOR LA CARRETERA Y PARA QUE LOS CONDUCTORES QUE VIENEN EN SENTIDO CONTRARIO PUEDAN VERLE MEJOR. LAS LUCES SOLO SE ENCENDERÁN CUANDO EL MOTOR TAMBIÉN ESTÉ ENCENDIDO.

PARA ENCENDER O APAGAR LOS FAROS DELANTEROS Y TRASEROS: MANTENGA PRESIONADO EL BOTÓN MÁS (+) DURANTE 3 SEGUNDOS.
CUANDO LAS LUCES ESTÉN ENCENDIDAS, APARECERÁ EL ÍCONO DE LUCES EN LA PANTALLA LCD. (SECCIÓN 4.2)
CUANDO SE ACCIONA EL FRENO DE MANO, LA LUZ TRASERA PARPADEARÁ PARA INDICAR QUE ESTÁ REDUCIENDO LA VELOCIDAD O DETENIÉNDOSE.

4.5 Uso de la campana

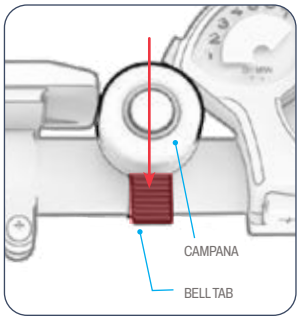

UTILICE LA CAMPANA COMO SEÑAL DE ALERTA PARA OTROS CICLISTAS Y PEATONES.

PARA HACER SONAR LA CAMPANA: GOLPEA LA LENGÜETA DE LA CAMPANA CON EL PULGAR DE FORMA RÁPIDA Y ENÉRGICA.

4.6 Uso del soporte

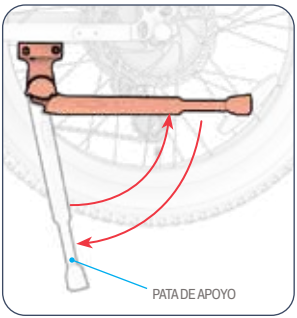

PARA UTILIZAR EL SOPORTE: GÍRELO HACIA ABAJO E INCLINE SUAVEMENTE LA BICICLETA SOBRE ÉL PARA QUE SE MANTENGA EN PIE. PARA LEVANTAR EL SOPORTE, GÍRELO HACIA ARRIBA.

PARA LEVANTAR EL SOPORTE: GÍRELO HACIA ATRÁS.

⚠ **PRECAUCIÓN:** Para mantener el soporte alejado de cualquier objeto, levántelo siempre antes de conducir.

4.7 Extracción y reinserción de la batería

HAY TRES POSICIONES PARA LA BATERÍA Y LA LLAVE.

Posición inicial:

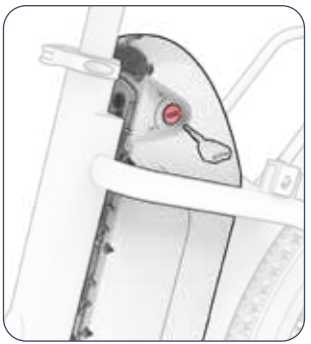

BATERÍA: BLOQUEADA

CLAVE: DESMONTABLE

LA BATERÍA ESTÁ BLOQUEADA EN EL MARCO Y LA LLAVE SE PUEDE INSERTAR Y EXTRAER DE LA CERRADURA. **NOTA:** EL PRODUCTO SE ENTREGA CON LA CERRADURA EN LA POSICIÓN INICIAL.

Posición bloqueada/intermedia:

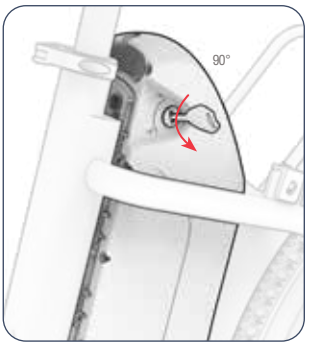

BATERÍA: BLOQUEADA

LLAVE: CERRADA CON LLAVE

LA BATERÍA Y LA LLAVE ESTÁN BLOQUEADAS EN EL CUADRO, Y LA LLAVE PERMANECERÁ EN SU SITIO MIENTRAS CONDUCES. DESDE LA POSICIÓN INICIAL: GIRA LA LLAVE 90° EN SENTIDO ANTIHORARIO.

Posición desbloqueada:

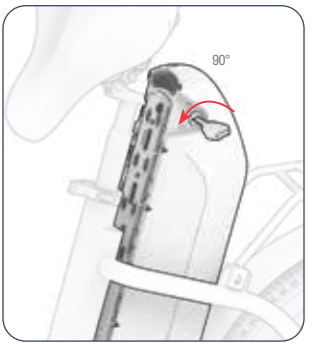

BATERÍA: EXTRAÍBLE

LLAVE: CERRADA CON LLAVE

LA BATERÍA ESTÁ DESBLOQUEADA Y SE PUEDE RETIRAR DEL BASTIDOR, PERO LA LLAVE NO SE PUEDE SACAR DE LA CERRADURA. DESDE LA POSICIÓN BLOQUEADA/CENTRAL, GIRE LA LLAVE OTROS 90° EN SENTIDO ANTIHORARIO.

Para quitar la batería:

IMPORTANTE: Para retirar la batería del marco, el interruptor de encendido de la batería debe estar en la posición de apagado (-).

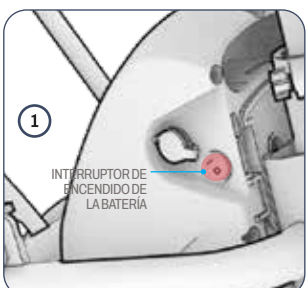

1. ASEGÚRESE DE QUE EL INTERRUPTOR DE ENCENDIDO DE LA BATERÍA ESTÉ EN LA POSICIÓN OFF **(–)**..
2. LEVANTE LA LENGÜETA DE LIBERACIÓN DEL ASIENTO (A) Y LEVANTE LA PARTE TRASERA DEL ASIENTO (B). GIRE LA PARTE TRASERA DEL ASIENTO COMPLETAMENTE HACIA ARRIBA HASTA QUE QUEDE EN POSICIÓN VERTICAL Y LA PARTE SUPERIOR DE LA BATERÍA QUEDE LIBRE DE OBSTRUCCIONES.

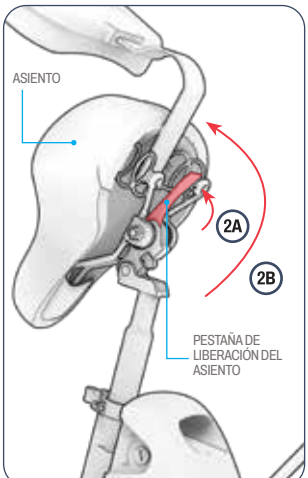

3. INSERTE LA LLAVE EN LA CERRADURA (A) Y GÍRELA 180° EN SENTIDO ANTIHORARIO PARA LIBERAR LA BATERÍA DEL BASTIDOR (B). **NOTA: AL GIRAR** LA LLAVE 90°, ESTA QUEDARÁ BLOQUEADA EN EL BASTIDOR. LA BATERÍA NO SE PODRÁ EXTRAER HASTA QUE LA LLAVE SE HAYA GIRADO COMPLETAMENTE. (VÉASE EL INICIO DE LA SECCIÓN 4.7).

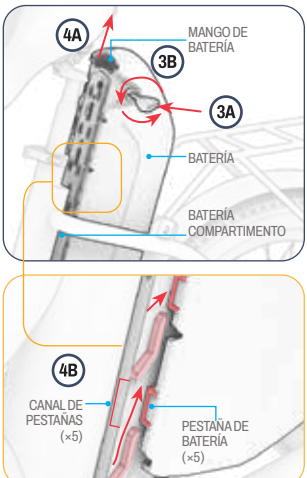

4. UTILIZANDO EL ASA DE LA BATERÍA, LEVÁNTELA Y SÁQUELA DEL COMPARTIMENTO (A), DE MODO QUE, A CADA LADO DE LA BATERÍA, LAS 5 LENGÜETAS SE DESLICEN FUERA DE LAS ABERTURAS DE LOS 5 CANALES (B).

Para volver a insertar la batería:

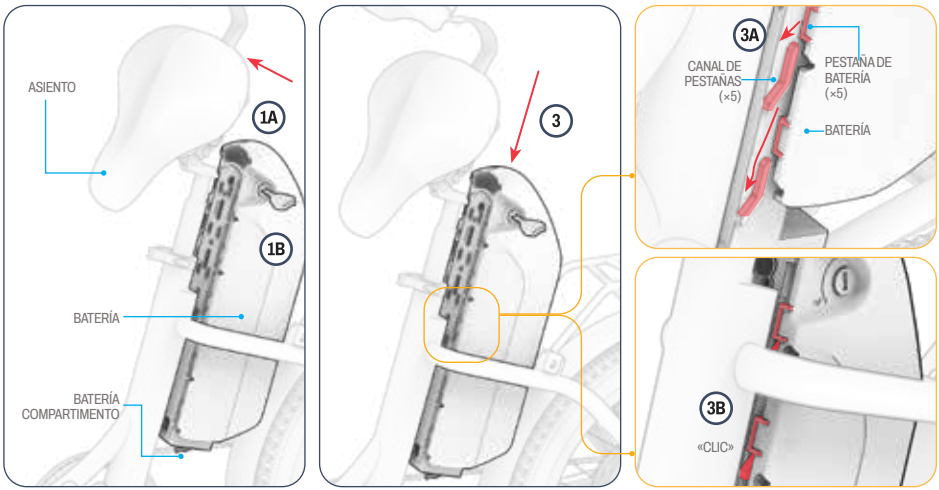

1. SI ES NECESARIO, RETIRE EL ASIENTO LEVANTANDO LA LENGÜETA DE LIBERACIÓN Y LEVANTANDO EL ASIENTO (A). ASEGÚRESE DE QUE LA LLAVE ESTÉ EN LA CERRADURA (B) Y EN LA POSICIÓN DE DESBLOQUEO. (VÉASE EL INICIO DE LA SECCIÓN 4.7).
2. COLOQUE LA BATERÍA SOBRE EL COMPARTIMENTO DE LA BATERÍA DE MANERA QUE:
   - LA CERRADURA ESTÁ ORIENTADA HACIA EL LADO IZQUIERDO DE LA BICICLETA.
   - EL ASA DE LA BATERÍA ESTÁ EN LA PARTE SUPERIOR Y ORIENTADA HACIA EL ASIENTO.
3. EMPUJE LA BATERÍA HACIA ADELANTE Y HACIA ABAJO DE MANERA QUE LAS LENGÜETAS SE DESLICEN DENTRO DE LOS CANALES (A) Y LA BATERÍA ENCAJE EN SU LUGAR (B).

⚠ **PRECAUCIÓN:** Para evitar daños en la batería que podrían provocar un mal funcionamiento, no la inserte en el marco demasiado rápido ni con demasiada fuerza.

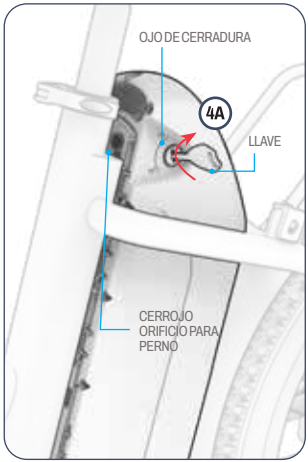

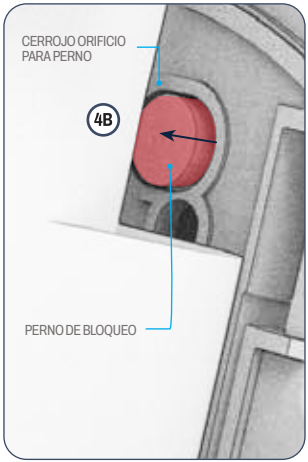

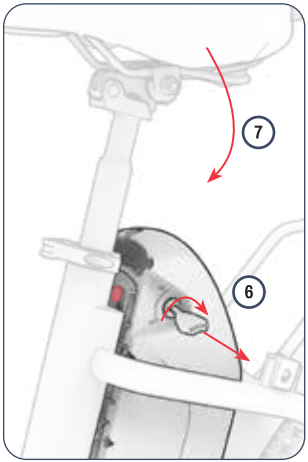

4. GIRE LA LLAVE 90° EN SENTIDO HORARIO (A) HASTA LA POSICIÓN DE BLOQUEO (VÉASE EL INICIO DE LA SECCIÓN 4.7) HASTA QUE VEA APARECER EL PESTILLO EN EL ORIFICIO CORRESPONDIENTE (B).
5. COMPRUEBE QUE LA BATERÍA ESTÉ BIEN SUJETA AL ARMAZÓN.

IMPORTANTE: Asegúrate siempre de fijar la batería al cuadro. No enciendas la bicicleta ni la utilices sin haber fijado la batería en su sitio.

6. PARA EXTRAER LA LLAVE, GÍRELA OTROS 90° EN SENTIDO HORARIO Y SÁQUELA DE LA CERRADURA. (VÉASE EL INICIO DE LA SECCIÓN 4.7).
7. BAJE LA PARTE TRASERA DEL ASIENTO HASTA QUE ENCAJE EN SU SITIO.

⚠ **PRECAUCIÓN:** Antes de sentarse para conducir, asegúrese siempre de que el asiento haya encajado con un clic y esté bien sujeto.

4.8 Desplegar y plegar los pedales

Para desplegar:

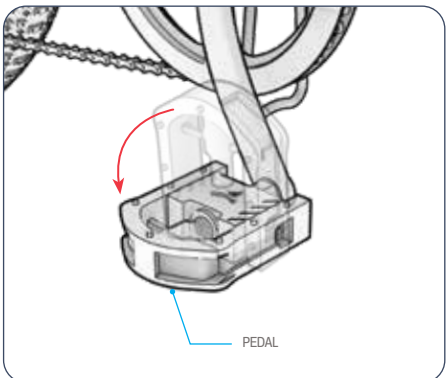

1. TIRE HACIA AFUERA Y HACIA ABAJO HASTA QUE EL PEDAL ENCAJE EN SU LUGAR.

Para doblar:

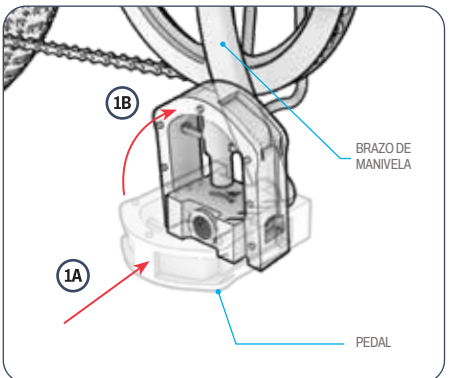

1. PRESIONE EL PEDAL HACIA EL BRAZO DE LA MANIVELA (A) Y LUEGO HACIA ARRIBA (B) HASTA QUE QUEDE PLEGADO.

Personaliza tu bicicleta eléctrica según tus necesidades de transporte.
Escanee esto para obtener más información sobre el sistema y los accesorios RackIt disponibles para transportar todo tipo de objetos.

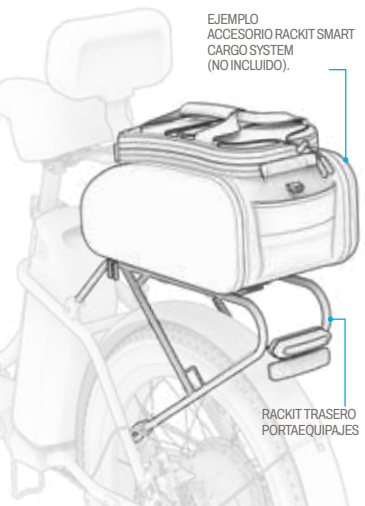

4.9 Uso del sistema RackIt Smart Cargo Rack

TU BICICLETA ELÉCTRICA ESTÁ EQUIPADA CON EL SISTEMA DE TRANSPORTE INTELIGENTE JETSON RACKIT, DISEÑADO PARA TRANSPORTAR ACCESORIOS COMPLEMENTARIOS QUE SE ACOPLAN Y DESACOPLAN FÁCILMENTE*.

PARA ACTIVAR O DESACTIVAR UN ACCESORIO
Escanee esto para obtener instrucciones.



*Accesorios no incluidos. La selección puede variar.

Uso del RackIt sin un accesorio de carga complementario:

1. COLOQUE SU CARGA EN LA REJILLA.
2. INTRODUZCA UN GANCHO DE UNA CORREA ELÁSTICA (NO INCLUIDA) EN UNO DE LOS BUCLES DE FIJACIÓN ELÁSTICOS DEL PORTAEQUIPAJES.
3. ESTIRA LA CORREA ELÁSTICA SOBRE LA CARGA Y ALREDEDOR DEL PORTAEQUIPAJES HASTA QUE QUEDE TENSA.
4. ASEGURE EL OTRO GANCHO DE LA CORREA ELÁSTICA EN EL OTRO LAZO DE SUJECIÓN ELÁSTICO.
5. COMPRUEBA QUE LA CORREA ELÁSTICA Y TU CARGA ESTÉN BIEN SUJETAS.

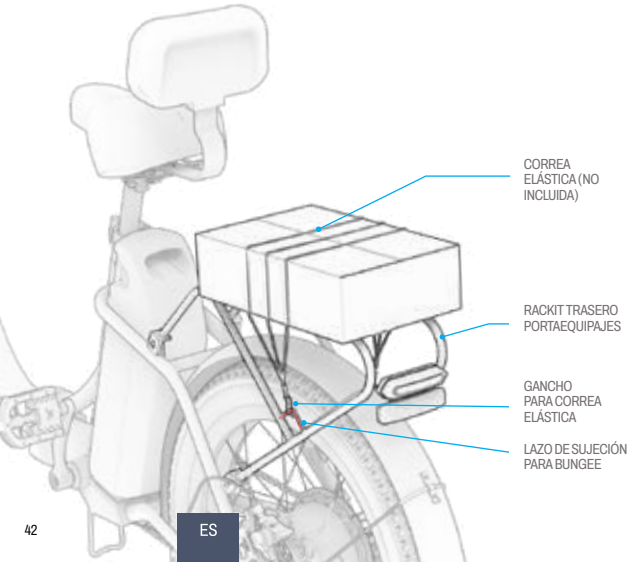

⚠ **PRECAUCIÓN:** Para asegurar su carga, la correa elástica siempre debe quedar bien ajustada sobre la misma. Dependiendo del tamaño de la carga y de la longitud de la correa elástica, puede ser necesario enrollar la correa debajo del portaequipajes y sobre la carga antes de fijar el segundo gancho en un lazo de sujeción elástico.

POR SEGURIDAD Y PROTECCIÓN:

- Fije siempre la carga al portaequipajes con una correa elástica o un accesorio RackIt Cargo específico. Nunca conduzca con la carga sin fijar.
- Limite el contenido transportado en el portaequipajes a 22 lb (9,9 kg).
- Asegúrese de que el peso total transportado (pasajero más carga) no supere los 149.7 kg (330 lb).
- No sobrecargue el portaequipajes ni ningún accesorio de carga.
- Asegúrese siempre de que ninguna parte de la carga ni ningún accesorio RackIt Cargo (correas, hebillas, etc.) obstaculice el movimiento de las ruedas, los frenos, los pedales, la cadena u otros mecanismos de la bicicleta.

IMPORTANTE:

- La adición de carga con un peso significativo puede afectar al rendimiento de su bicicleta eléctrica. Para obtener más detalles sobre las condiciones que pueden afectar al rendimiento, consulte la sección 5.10.
- Nunca dejes la carga o tu accesorio RackIt Cargo sin vigilancia en la bicicleta eléctrica.

5. INSTRUCCIONES DE TRASLADO.

5.1 Trasladar tu bicicleta eléctrica

FORMAS DE CONDUCIR Y TRANSPORTAR TU BICICLETA ELÉCTRICA:

1. CONDUCIR SIN ASISTENCIA ELECTRÓNICA (SECCIÓN 5.2)
2. PEDALEO CON ASISTENCIA ELECTRÓNICA (SECCIÓN 5.3)
3. USO DEL ACELERADOR PARA CONDUCIR SOLO CON EL MOTOR (SECCIÓN 5.5)
4. CONDUCCIÓN CON CONTROL DE VELOCIDAD (SECCIÓN 5.8)
5. USO DE LA ASISTENCIA ELECTRÓNICA PARA CAMINAR (SECCIÓN 5.9)

5.2 Ciclismo tradicional

- PUEDE CONDUCIR SU BICICLETA ELÉCTRICA COMO UNA BICICLETA TRADICIONAL, UTILIZANDO ÚNICAMENTE LA FUERZA DE LOS PEDALES.

- AJUSTE EL MODO DE VELOCIDAD A 0 PARA PRACTICAR CICLISMO TRADICIONAL (SECCIÓN 5.7).

5.3 Uso de la asistencia electrónica al pedaleo

- LA ASISTENCIA AL PEDALEO TE PERMITE LLEGAR MÁS LEJOS Y MÁS RÁPIDO CON MENOS ESFUERZO. CUANDO PEDALEAS CON LA POTENCIA ACTIVADA, EL MOTOR PROPORCIONA UN IMPULSO DE POTENCIA A LA BICICLETA PARA COMPLEMENTAR TU ESFUERZO Y AYUDARTE A ALCANZAR LA VELOCIDAD MÁXIMA POSIBLE DENTRO DEL MODO DE VELOCIDAD EN EL QUE TENGAS CONFIGURADA LA BICICLETA. (SECCIÓN 5.7)

- TU BICICLETA ELÉCTRICA CUENTA CON ASISTENCIA AL PEDALEO BASADA EN LA CADENCIA, POR LO QUE EL MOTOR TE PROPORCIONARÁ POTENCIA ADICIONAL CADA VEZ QUE PEDALEES. CUALQUIER ESFUERZO ROTATORIO QUE EJERZAS SOBRE LOS PEDALES INDICARÁ AL MOTOR QUE SE ACTIVE, POR LO QUE PODRÁS EJERCITAR TUS MÚSCULOS TANTO COMO DESEES.

- SI TUS ESFUERZOS TE LLEVAN MÁS ALLÁ DEL UMBRAL DE VELOCIDAD PARA EL NIVEL EN EL QUE TIENES CONFIGURADA LA BICICLETA, LA ASISTENCIA AL PEDALEO DEJARÁ DE FUNCIONAR.

5.4 Uso de los engranajes

LA BICICLETA ELÉCTRICA TIENE 7 VELOCIDADES.

LAS MARCHAS MÁS BAJAS FACILITAN EL PEDALEO PORQUE HAY MENOS RESISTENCIA, PERO RECORRERÁS MENOS DISTANCIA CON CADA PEDALEO. UTILIZA LAS MARCHAS BAJAS PARA SUBIR CUESTAS, CIRCULAR POR TERRENOS IRREGULARES O IR DESPACIO.

LAS MARCHAS MÁS ALTAS TE PROPORCIONAN MÁS VELOCIDAD, YA QUE RECORRERÁS MÁS DISTANCIA CON CADA PEDALEO. UTILIZA LAS MARCHAS ALTAS PARA CIRCULAR MÁS RÁPIDO EN SUPERFICIES PLANAS O AL DESCENDER UNA CUESTA.

PARA REDUCIR A UNA MARCHA INFERIOR:
- PRESIONE EL BOTÓN DE REDUCCIÓN DE MARCHA HASTA QUE LA MARCHA DESEADA SE SITÚE EN LA MARCA INDICADORA DE MARCHA.

PARA CAMBIAR A UNA MARCHA SUPERIOR:
- EMPUJE LA PALANCA DE CAMBIO HACIA ARRIBA HASTA QUE LA MARCHA DESEADA SE SITÚE EN LA MARCA INDICADORA DE MARCHA.

NOTA:
- Deberías escuchar un clic con cada cambio de marcha exitoso.
- Las marchas mecánicas no afectan a la conducción cuando el movimiento de la bicicleta se controla mediante el acelerador o el control de velocidad. Las marchas solo afectan a la conducción durante el pedaleo.

IMPORTANTE:
- Cambie de marcha solo mientras avanza y pedalea activamente.

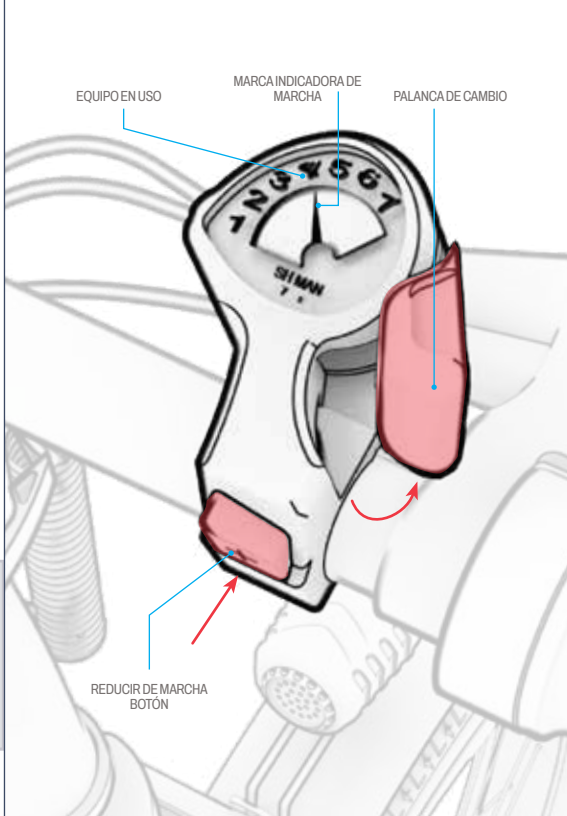

5.5 Conducir con el acelerador

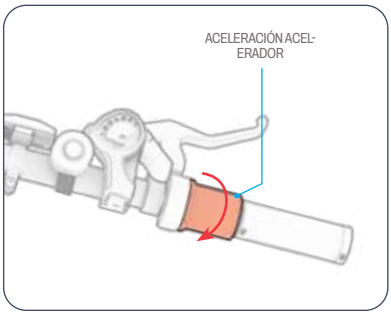

LA VELOCIDAD MÁXIMA A LA QUE PUEDE CIRCULAR LA BICICLETA UTILIZANDO ÚNICAMENTE LA POTENCIA DEL MOTOR DEPENDE DEL MODO DE VELOCIDAD QUE HAYA CONFIGURADO. (SECCIÓN 5.7) PARA CONDUCIR TU PRODUCTO COMO UNA MOTOCICLETA, DEJA DE PEDALEAR Y MANTÉN LOS PIES APOYADOS EN LOS PEDALES. PARA ACELERAR, GIRA LENTAMENTE EL ACELERADOR HACIA TI.

- CUANTO MÁS GIRES EL ACELERADOR, MÁS SE ACTIVARÁ EL MOTOR Y MÁS RÁPIDO VIAJARÁS.
- PARA EVITAR ACELERACIONES REPENTINAS, GIRE SIEMPRE EL ACELERADOR DE FORMA GRADUAL.
- PARA REDUCIR LA VELOCIDAD, SUELTA SUAVEMENTE EL ACELERADOR.

⚠ **PRECAUCIÓN:** Mantenga siempre los pies sobre los pedales, incluso cuando no esté pedaleando. Para una conducción más segura, nunca conduzca con los pies colgando a los lados de la bicicleta.

5.6 Uso de los frenos

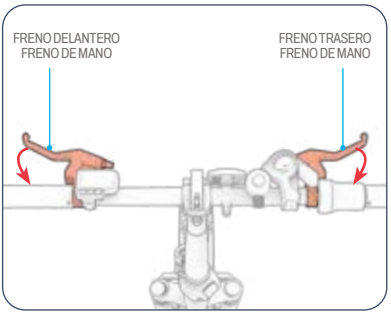

- APRIETE UNO O AMBOS FRENOS DE MANO PARA REDUCIR LA VELOCIDAD.
- APRIETE CON MÁS FUERZA PARA DETENERLO POR COMPLETO.
- PARA EVITAR MOVIMIENTOS BRUSCOS, TRATE DE APRETAR EL FRENO DE MANO GRADUALMENTE.
  - FRENO DE MANO IZQUIERDO → FRENO DE LA RUEDA
  - FRENO DE MANO DERECHO → FRENO DE LA RUEDA

5.7 Comprensión y uso de los modos de velocidad

LA POTENCIA QUE SUMINISTRA EL MOTOR DEPENDERÁ DEL MODO DE VELOCIDAD QUE HAYA SELECCIONADO.
AL PEDALEAR: EL MOTOR PROPORCIONARÁ IMPULSOS DE POTENCIA PARA AYUDARLE A ALCANZAR LA VELOCIDAD MÁXIMA POSIBLE EN EL MODO DE VELOCIDAD QUE HAYA ESTABLECIDO. SI EL ESFUERZO DE PEDALEO POR SÍ SOLO LE LLEVA MÁS ALLÁ DE ESA VELOCIDAD, EL MOTOR NO PROPORCIONARÁ NINGUNA ASISTENCIA.
AL UTILIZAR EL ACELERADOR: EL MODO DE VELOCIDAD QUE HAYAS CONFIGURADO DETERMINA LA VELOCIDAD MÁXIMA A LA QUE PUEDES CIRCULAR. UTILIZA VELOCIDADES MÁS BAJAS EN LUGARES CON RESTRICCIONES DE VELOCIDAD, CUANDO CIRCULAS POR ZONAS DENSAMENTE POBLADAS O PARA UN PASEO MÁS TRANQUILO.
- PARA CAMBIAR A UN MODO DE VELOCIDAD MÁS ALTA: PRESIONE RÁPIDAMENTE EL BOTÓN MÁS **(+)**.
- PARA CAMBIAR AL MODO DE VELOCIDAD MÁS BAJA: PRESIONE RÁPIDAMENTE EL BOTÓN MENOS **(–)**.

MODO DE VELOCIDAD	MODO 0	MODO 1	MODO 2	MODO 3
VELOCIDAD ASISTIDA (PEDAL) O VELOCIDAD MÁXIMA (ACELERADOR)	CICLISMO TRADICIONAL: SIN ACOPLAMIENTO DEL MOTOR.	HASTA 9 MPH (14,5 KM/H)	HASTA 15 MPH (24,1 KM/H)	HASTA 32 KM/H (32,2 KM/H)

5.8 Activación del control de velocidad de crucero

EL CONTROL DE VELOCIDAD CONSTANTE MANTIENE LA BICICLETA A UNA VELOCIDAD DETERMINADA. UNA VEZ ACTIVADO, EL MOTOR SE ENCARGA DE MANTENER LA VELOCIDAD, SIN NECESIDAD DE ACELERAR NI PEDALEAR.
PARA ACTIVAR EL CONTROL DE VELOCIDAD DE CRUCERO:
1. UTILICE EL ACELERADOR PARA ALCANZAR LA VELOCIDAD DESEADA.
2. MANTENGA PRESIONADO EL BOTÓN MENOS (–) DURANTE 2 O 3 SEGUNDOS. EL ÍCONO DEL CONTROL DE VELOCIDAD SE ILUMINARÁ EN LA PANTALLA LCD PARA INDICAR QUE EL CONTROL DE VELOCIDAD SE HA ACTIVADO. (SECCIÓN 4.2)
3. SUELTA EL ACELERADOR, MANTÉN LOS PIES FIRMES EN LOS PEDALES Y DISFRUTA DEL PASEO.

PARA DESACTIVAR EL CONTROL DE VELOCIDAD DE CRUCERO:
- APLIQUE SUAVEMENTE UNO DE LOS FRENOS O GIRE EL ACELERADOR.

5.9 Uso de la asistencia electrónica para caminar

EN EL MODO WALK ASSIST, EL MOTOR IMPULSARÁ LA BICICLETA A 3,7 MPH (5,9 KM/H) PARA FACILITAR SU TRANSPORTE CUANDO NO LA ESTÉ UTILIZANDO. UTILICE EL MANILLAR PARA GUIAR LA BICICLETA MIENTRAS UTILIZA LA ASISTENCIA PARA CAMINAR.
PARA ACTIVAR EL MODO DE ASISTENCIA PARA CAMINAR:
- MANTENGA PRESIONADO EL BOTÓN MENOS (–) MIENTRAS CAMINA JUNTO A LA BICICLETA. EL ÍCONO DE ASISTENCIA PARA CAMINAR APARECERÁ EN LA PANTALLA LCD (SECCIÓN 4.2) CADA VEZ QUE SE ACTIVE LA ASISTENCIA PARA CAMINAR.

PARA DESACTIVAR EL MODO WALK ASSIST:
- SUELTE EL BOTÓN MENOS (–).

5.10 Maximizar la velocidad y la autonomía

EN CONDICIONES IDEALES, LA AUTONOMÍA MÁXIMA QUE SE PUEDE ALCANZAR CON UNA BATERÍA COMPLETAMENTE CARGADA ES DE 54.7 KM SI SE UTILIZA EXCLUSIVAMENTE LA ASISTENCIA ELECTRÓNICA AL PEDALEO, O DE 32.1 KM SI SE UTILIZA EXCLUSIVAMENTE EL ACELERADOR. LA VELOCIDAD MÁXIMA ES DE 32.1 KM/H. CUANTO MÁS TENGA QUE TRABAJAR EL MOTOR, MÁS RÁPIDO SE AGOTARÁ LA BATERÍA. LOS SIGUIENTES FACTORES TAMBIÉN AFECTARÁN A LA VELOCIDAD Y LA AUTONOMÍA.

Superficie de conducción:
VIAJAR POR UNA SUPERFICIE IRREGULAR REQUIERE MÁS POTENCIA DEL MOTOR QUE HACERLO POR UNA SUPERFICIE LISA.

Peso de carga:
UN MAYOR PESO (PASAJERO MÁS CARGA) REDUCE LA AUTONOMÍA ALCANZABLE.

Estilo de conducción:
- ARRANCAR Y DETENER EL VEHÍCULO CON FRECUENCIA REDUCIRÁ LA AUTONOMÍA.
- EL USO DEL ACELERADOR AGOTA LA BATERÍA MÁS RÁPIDO QUE LA ASISTENCIA AL PEDALEO.
- PEDALEAR CON TU PROPIO ESFUERZO ALIVIARÁ LA DEMANDA DEL MOTOR Y AUMENTARÁ TU AUTONOMÍA.

Temperatura del aire:
LA TEMPERATURA IDEAL PARA CONDUCIR Y GUARDAR LA BICICLETA ELÉCTRICA ES DE ENTRE 10 °C Y 35 °C (50 °F Y 90 °F).

Inclinación:
EL MOTOR TIENE QUE TRABAJAR MÁS AL SUBIR UNA CUESTA QUE EN TRAMOS LLANOS O AL BAJAR UNA CUESTA.

Mantenimiento de la batería:
CARGAR LA BATERÍA OPORTUNAMENTE DESPUÉS DE CADA VIAJE AYUDA A MANTENER SU CAPACIDAD Y POTENCIA.

Presión de los neumáticos:
LOS NEUMÁTICOS CON PRESIÓN INSUFICIENTE O EXCESIVA PUEDEN AFECTAR A LA EFICIENCIA Y AL RENDIMIENTO.

Recordatorio: Instrucciones de uso y carga de la bicicleta eléctrica

PARA GARANTIZAR UN FUNCIONAMIENTO SEGURO Y PROLONGAR LA VIDA ÚTIL DE TU BICICLETA ELÉCTRICA, SIGUE ESTAS PAUTAS.

1. Carga de la batería y control de la temperatura

RANGO DE TEMPERATURA DE CARGA: CARGUE LA BATERÍA SOLO DENTRO DEL RANGO DE TEMPERATURA RECOMENDADO POR EL FABRICANTE (NORMALMENTE ENTRE 0 °C Y 40 °C). CARGAR FUERA DE ESTE RANGO PUEDE REDUCIR EL RENDIMIENTO O CAUSAR DAÑOS.
TEMPERATURA DE FUNCIONAMIENTO Y ALMACENAMIENTO: RANGO DE USO: PARA UN RENDIMIENTO ÓPTIMO, LA BICICLETA ELÉCTRICA DEBE UTILIZARSE A UNA TEMPERATURA COMPRENDIDA ENTRE 10 °C Y 40 °C.
CONDICIONES DE ALMACENAMIENTO: PARA UN ALMACENAMIENTO PROLONGADO, MANTENGA LA BATERÍA EN UN LUGAR SECO A UNA TEMPERATURA ENTRE -10 °C Y 40 °C CON UN NIVEL DE CARGA DEL 30 % AL 60 %.
RECOMENDACIONES DE CARGA: UTILICE ÚNICAMENTE EL CARGADOR PROPORCIONADO POR EL FABRICANTE. LOS CARGADORES DE TERCEROS PUEDEN SUPONER UN RIESGO PARA LA SEGURIDAD. CARGUE EL DISPOSITIVO EN UN ÁREA BIEN VENTILADA, LEJOS DE FUENTES DE CALOR, HUMEDAD O MATERIALES INFLAMABLES.

2. No se permiten modificaciones ni reparaciones no autorizadas.

NO DESMONTE, MODIFIQUE NI INTENTE REPARAR EL SISTEMA ELÉCTRICO DE LA BICICLETA ELÉCTRICA (POR EJEMPLO, LA BATERÍA, EL MOTOR Y EL CONTROLADOR, A MENOS QUE SE ESPECIFIQUE EN EL MANUAL DEL USUARIO). PARA EL MANTENIMIENTO O LA SUSTITUCIÓN DE PIEZAS, CONSULTE A UN CENTRO DE SERVICIO AUTORIZADO O SIGA LAS INSTRUCCIONES DEL FABRICANTE PARA EVITAR RIESGOS.

3. Pautas de uso del cargador

UTILICE ÚNICAMENTE EL CARGADOR ORIGINAL: LOS CARGADORES NO HOMOLOGADOS PUEDEN PROVOCAR SOBRECARGAS, SOBRECALENTAMIENTOS O RIESGOS DE INCENDIO. DESENCHUFE EL CARGADOR UNA VEZ FINALIZADA LA CARGA PARA EVITAR UN SUMINISTRO DE ENERGÍA PROLONGADO.

Aviso de seguridad:

EL INCUMPLIMIENTO DE ESTAS INSTRUCCIONES PUEDE PROVOCAR DAÑOS EN EL EQUIPO, LESIONES PERSONALES O LA ANULACIÓN DE LA GARANTÍA. PARA OBTENER MÁS AYUDA, CONSULTE EL MANUAL DEL USUARIO O PÓNGASE EN CONTACTO CON EL SERVICIO DE ATENCIÓN AL CLIENTE.

INSTRUCCIONES DE MANTENIMIENTO PARA EL USUARIO.

Cuida bien tu Jetson para que siga funcionando de manera suave y segura. A continuación te explicamos cómo:

Manejo de su Jetson:

- EVITE EXPONER SU BICICLETA ELÉCTRICA A VIBRACIONES FUERTES O IMPACTOS FÍSICOS INTENSOS.
- NUNCA DESMONTE LA BATERÍA.
- MANTENGA SU BICICLETA ELÉCTRICA ALEJADA DEL AGUA Y LA HUMEDAD.
- CONDUCE SOBRE SUPERFICIES LISAS Y PLANAS PARA EVITAR ROTURAS.
- NUNCA TRANSPORTE SU BICICLETA ELÉCTRICA POR LAS RUEDAS, EL ASIENTO Y/O EL MANILLAR.
- TENGA CUIDADO DE NO TIRAR NI ENGANCHAR EL CABLEADO QUE CONECTA EL MOTOR CON LOS COMPONENTES DEL MANILLAR.

Almacenamiento de su Jetson:

- CARGUE COMPLETAMENTE LA BATERÍA ANTES DE GUARDAR EL PRODUCTO DURANTE PERÍODOS PROLONGADOS.
- CUANDO SE ALMACENE DURANTE PERÍODOS PROLONGADOS, CARGUE COMPLETAMENTE LA BATERÍA UNA VEZ AL MES.
- CUBRA EL PRODUCTO PARA PROTEGERLO DEL POLVO.
- GUARDE EL PRODUCTO EN UN LUGAR CERRADO Y SECO, A UNA TEMPERATURA ENTRE 10 °C Y 35 °C (50 °F Y 90 °F).

Limpieza de su Jetson:

- ASIENTO Y ESTRUCTURA: LIMPIE CON UN PAÑO HÚMEDO SIN POLVO O CON UNO HUMEDECIDO EN ALCOHOL ISOPROPÍLICO. A CONTINUACIÓN, SEQUE CON UN PAÑO SECO SIN POLVO.
- MANILLAR: LÍMPIELO CON JABÓN SUAVE Y UN PAÑO HÚMEDO SIN POLVO. ELIMINE EL EXCESO DE JABÓN CON OTRO PAÑO HÚMEDO.
- COMPONENTES DE LAS RUEDAS: LÍMPIELOS CON UN PAÑO HÚMEDO SIN POLVO.
- LLANTAS: LÍMPIELAS CON UN PAÑO HÚMEDO SIN POLVO. TAMBIÉN PUEDE UTILIZAR UN LIMPIADOR O ABRILLANTADOR PARA LLANTAS.

⚠ **ADVERTENCIA:** No rocíe ni aplique agua directamente sobre la bicicleta eléctrica. El agua puede dañar el cableado, el compartimento de la batería y las luces, así como deteriorar el cuadro, lo que podría provocar un mal funcionamiento que ponga en riesgo la seguridad del ciclista.

⚠ Precauciones con la batería:

SU PRODUCTO TIENE UNA BATERÍA DE IONES DE LITIO EXTRAÍBLE. TENGA CUIDADO AL MANIPULARLA.

- MANTENGA EL PRODUCTO Y LA BATERÍA ALEJADOS DEL FUEGO Y DEL CALOR EXCESIVO.
- EVITE GOLPES FÍSICOS INTENSOS, VIBRACIONES FUERTES O IMPACTOS.
- PROTEJA EL PRODUCTO Y LA BATERÍA DEL AGUA O LA HUMEDAD.
- NO COLOQUE NI GUARDE EL PRODUCTO O LA BATERÍA APILADOS ENCIMA O DEBAJO DE OTROS OBJETOS.
- NO DESMONTE LA BATERÍA.
- NO DESECHE EL PRODUCTO NI LA BATERÍA CON LA BASURA COTIDIANA. LLEVE EL PRODUCTO A UN CENTRO ESPECIALIZADO EN RESIDUOS ELECTRÓNICOS O A UN CENTRO DE RECICLAJE DE BATERÍAS. PARA OBTENER MÁS INFORMACIÓN SOBRE LOS PUNTOS DE RECOGIDA MÁS CERCANOS, PÓNGASE EN CONTACTO CON SU AYUNTAMIENTO O CON LA EMPRESA DE RECOGIDA DE RESIDUOS.
- SI LA BATERÍA DEL PRODUCTO SE CALIENTA O MUESTRA SIGNOS DE SOBRECALENTAMIENTO, EMITE UN OLOR O UN SONIDO INUSUAL, PRESENTA FUGAS DE LÍQUIDO O GAS, O CAMBIA DE FORMA O COLOR, INMEDIATAMENTE:
  1. SI ESTÁ EN USO, DEJE DE UTILIZAR EL PRODUCTO INMEDIATAMENTE. RETIRE EL CABLE DE CARGA DEL PRODUCTO SI ESTÁ ENCHUFADO.
  2. DEJE DE UTILIZAR EL PRODUCTO.
  3. SI ES SEGURO HACERLO, TRASLADE EL PRODUCTO Y LA BATERÍA A UN ESPACIO DESPEJADO Y ALEJADO DE CUALQUIER MATERIAL INFLAMABLE.
  4. LLAME A LOS SERVICIOS DE EMERGENCIA LOCALES PARA SOLICITAR AYUDA.
  5. LAVE BIEN CON AGUA CORRIENTE LIMPIA LOS OJOS O LAS ZONAS DE LA PIEL QUE HAYAN ENTRADO EN CONTACTO CON EL LÍQUIDO ELECTROLÍTICO DE LA BATERÍA Y BUSQUE ATENCIÓN MÉDICA ADICIONAL.
- SI TIENE ALGÚN PROBLEMA CON LA BATERÍA, COMUNÍQUESE CON EL EQUIPO DE ATENCIÓN AL CLIENTE DE JETSON.

GARANTÍA LIMITADA GENERAL

SU NUEVO PRODUCTO JETSON ESTÁ GARANTIZADO CONTRA DEFECTOS DE MATERIALES Y MANO DE OBRA, TAL Y COMO SE INDICA EN RIDEJETSON.COM/WARRANTY, DURANTE UN PERIODO DE TIEMPO A PARTIR DE LA FECHA DE COMPRA ORIGINAL EN TIENDAS, SIEMPRE QUE SE UTILICE DE ACUERDO CON LOS MANUALES DE USUARIO DE JETSON (CONSULTE RIDEJETSON.COM/SUPPORT). **EN VIRTUD DE ESTA GARANTÍA, PODRÁ DIRIGIR SUS RECLAMACIONES A JETSON INCLUSO EN AQUELLOS CASOS EN LOS QUE HAYA ADQUIRIDO EL PRODUCTO JETSON EN UNO DE NUESTROS DISTRIBUIDORES AUTORIZADOS.** PARA LEER LOS TÉRMINOS COMPLETOS DE NUESTRA GARANTÍA, VISITE RIDEJETSON.COM/WARRANTY.

REGISTRO DEL PRODUCTO

REGISTRA TU NUEVO JETSON PARA ACELERAR EL PROCESO DE PERSONALIZACIÓN DEL PRODUCTO Y OBTENER ASISTENCIA TÉCNICA Y GARANTÍA. HAZLO EN RIDEJETSON.COM/PAGES/REGISTRATION.

COBERTURA DE LA GARANTÍA Y REGISTRO DEL PRODUCTO.

Para ejercer los derechos de su producto garantía o solicitar información sobre cobertura de la garantía, Póngase en contacto con nosotros directamente.

www.ridejetson.com

CONÉCTESE CON NOSOTROS.

RIDEJETSON.COM/SUPPORT
RIDEJETSON.COM/CHAT

1-844-585-7462

Asegúrate de seguir a @ridejetson en las redes sociales para conocer fantásticas ofertas, sorteos y todas las últimas noticias sobre Jetson.

¿TE ENCANTA TU COCHE?

Deja tu opinión en ridejetson.com/reviews.
¡Estamos deseando saber de ti!
#MakeMoves




JETSON

ПУТЕВОДИТЕЛЬ ДЛЯ ВАШЕЙ ПОЕЗДКИ.

ВАЖНО:
Внимательно прочтите и сохраните для использования в будущем.

Интеллектуальная система для перевозки грузов RackIt.

JETSON

VENTURE
Электрический велосипед.

АРТИКУЛЫ МОДЕЛЕЙ: JVNTRE-BLK ; JVNTRE-BK2; JVNTRE-BL2; JVNTRE-CH2

НАШИ ДВА ЛУЧШИХ ПРАВИЛА ЕЗДЫ:

БУДЬТЕ ОСТОРОЖНЫ.
ВЕСЕЛИТЕСЬ!

ПРОИЗВЕДЕНО В ХУЭЙЧЖОУ, КИТАЙ
ИМПОРТИРОВАНО КОМПАНИЕЙ TRURIDE TECH LLC.
PO BOX 461, ДЖЕРСИ-СИТИ, НЬЮ-ДЖЕРСИ 07302-9998

КОД ДАТЫ: 01/2026
ВЕРСИЯ ДОКУМЕНТА: V2.0
СДЕЛАНО В КИТАЕ

© 2026, TRURIDE TECH. ВСЕ ПРАВА ЗАЩИЩЕНЫ.
ПРОИЗВЕДЕНО ДЛЯ TRURIDE TECH LLC.
JETSON® ЯВЛЯЕТСЯ ЗАРЕГИСТРИРОВАННЫМ ТОВАРНЫМ ЗНАКОМ, ИСПОЛЬЗУЕМЫМ ПО ЛИЦЕНЗИИ JETSTREAM BRANDS LLC.
НИКАКАЯ ЧАСТЬ ЭТОГО ДОКУМЕНТА, ВКЛЮЧАЯ ФОРМУ, ГРАФИКУ И ДИЗАЙН, НЕ МОЖЕТ БЫТЬ ВОСПРОИЗВЕДЕНА ИЛИ ПЕРЕДАНА В ЛЮБОЙ ФОРМЕ ИЛИ ЛЮБЫМИ СРЕДСТВАМИ.

ДРУГИЕ ТОВАРНЫЕ ЗНАКИ И ТОРГОВЫЕ НАИМЕНОВАНИЯ ПРИНАДЛЕЖАТ ИХ СООТВЕТСТВУЮЩИМ ВЛАДЕЛЬЦАМ.

Содержание

Предупреждения о безопасности 3
1. О вашем продукте
1.1 Обзор продукта 6
1.2 Технические характеристики продукта 9
1.3 Онлайн-ресурсы 9
2. Инструкции по установке
2.1 Вводные замечания 10
2.2 Безопасность шлемов 10
2.3 Пригодность для пользователя 10
2.4 Раскладывание и складывание рамы 11
2.5 Разложение и складывание штанги 13
2.6 Крепление руля 15
2.7 Сборка и крепление сиденья 17
2.8 Установка педалей 19
2.9 Закрепление звонка 20
2.10 Закрепление переднего отражателя 20
2.11 Накачка и давление в шинах 21
2.12 Зарядка аккумулятора 22
3. Подготовка к поездке
3.1 Проверка безопасности перед поездкой 24
3.2 Проверка и регулировка тормозов 25
3.3 Регулировка поворота руля 27
3.4 Регулировка высоты руля 28
3.5 Регулировка высоты сиденья 29
4. Инструкции по эксплуатации
4.1 Включение и выключение питания 30
4.2 Понимание и использование ЖК-экрана 31
4.3 Проверка уровня заряда аккумулятора 34
4.4 Использование освещения 35
4.5 Использование звонка 35
4.6 Использование подножки 35
4.7 Извлечение и повторная установка батареи . . . 36
4.8 Раскладывание и складывание педалей 40
4.9 Использование интеллектуальной системы для перевозки грузов RackIt 41
5. Инструкции по переезду
5.1 Перемещение электровелосипеда 43
5.2 Традиционный велоспорт 43
5.3 Использование электронной педальной помощи 43
5.4 Использование шестерен 44
5.5 Езда с использованием дроссельной заслонки . 45
5.6 Использование тормозов 45
5.7 Понимание и использование режимов скорости 46
5.8 Включение круиз-контроля 46
5.9 Использование электронной системы помощи при ходьбе 46
5.10 Максимальная скорость и дальность поездки . 47
Инструкции по обслуживанию 49
Гарантийное покрытие и регистрация продукта 51
Свяжитесь с нами 52

ИНСТРУКЦИИ ПО ПРЕДОТВРАЩЕНИЮ РИСКА ВОЗГОРАНИЯ ИЛИ ТРАВМИРОВАНИЯ ЛЮДЕЙ
ВАЖНЫЕ ИНСТРУКЦИИ ПО БЕЗОПАСНОСТИ

- Перед использованием внимательно прочтите руководство пользователя и предупреждения о безопасности, а также убедитесь, что вы понимаете и принимаете все инструкции по безопасности. Пользователь несет ответственность за любые убытки или ущерб, причиненные в результате ненадлежащего использования.
- **Использование неподходящего зарядного устройства может привести к возгоранию и взрыву, что может вызвать материальный ущерб, травмы и смерть.**
- Перед каждым циклом работы оператор должен выполнить предпусковые проверки, указанные производителем: Все защитные ограждения и накладки, поставляемые производителем, должны быть установлены на месте и находиться в исправном состоянии; Тормозная система должна функционировать надлежащим образом; Все защитные кожухи осей, цепей и другие кожухи или защитные устройства, поставляемые производителем, установлены на месте и находятся в исправном состоянии; Шины находятся в хорошем состоянии, накачаны должным образом и имеют достаточный протектор; Место, где будет эксплуатироваться изделие, должно быть безопасным и подходящим для безопасной эксплуатации.
- Компоненты должны обслуживаться и ремонтироваться в соответствии с техническими требованиями производителя и с использованием только запасных частей, разрешенных производителем, при этом установка должна выполняться дилерами или другими квалифицированными специалистами.
- Предупреждение о недопустимости перезарядки неперезаряжаемых батарей.
- Не допускайте соприкосновения рук, ног, волос, частей тела, одежды или подобных предметов с движущимися частями, колесами или приводным механизмом во время работы двигателя.
- Данный продукт не должен использоваться детьми или лицами с ограниченными физическими, сенсорными или умственными способностями, а также лицами, не имеющими опыта и знаний, за исключением случаев, когда они находятся под присмотром или прошли соответствующее обучение (IEC 60335-1/A2:2006).
- Дети без присмотра взрослых не должны играть с изделием (IEC 60335-1/A2:2006).
- Требуется присмотр со стороны взрослых.
- Запрещается использовать транспортные средства для участия в гонках, выполнения трюков или других маневров, которые могут привести к потере контроля над транспортным средством или вызвать неконтролируемые действия или реакции оператора/пассажира.
- Никогда не используйте вблизи автомобилей.
- Избегайте резких ударов, дренажных решеток и внезапных изменений поверхности. Продукт может внезапно остановиться.
- Избегайте улиц и поверхностей с водой, песком, гравием, грязью, листьями и другим мусором. Влажная погода ухудшает сцепление, торможение и видимость.
- Избегайте езды вблизи легковоспламеняющихся газов, паров, жидкостей или пыли, которые могут вызвать возгорание.
- Операторы должны соблюдать все рекомендации и инструкции производителя, а также все законы и постановления: устройства без фар должны эксплуатироваться только при достаточной видимости в дневное время суток; владельцам рекомендуется использовать освещение, отражатели, а для низкопрофильных устройств — сигнальные флаги на гибких шестах для обеспечения видимости.
- Не ездите ночью.
- Не садитесь за руль после употребления алкоголя или приема лекарств.
- Не перевозите предметы во время езды.
- Никогда не работайте с изделием босиком.

ПРЕДУПРЕЖДЕНИЯ О БЕЗОПАСНОСТИ.

СОХРАНИТЕ ЭТИ ИНСТРУКЦИИ.

- Всегда носите обувь и завязывайте шнурки.
- Убедитесь, что ваши ноги всегда надежно стоят на палубе.
- Лицам с следующими заболеваниями не рекомендуется использовать данное устройство: лица с сердечными заболеваниями; беременные женщины; лица с заболеваниями головы, спины или шеи, а также лица, перенесшие операции в этих областях тела; лица с любыми психическими или физическими заболеваниями, которые могут сделать их уязвимыми для травм или ухудшить их физическую ловкость или умственные способности, необходимые для распознавания, понимания и выполнения всех инструкций по безопасности, а также для осознания опасностей, связанных с использованием устройства.
- Операторы всегда должны использовать соответствующую защитную одежду, включая, помимо прочего, шлем с соответствующей сертификацией, а также любое другое оборудование, рекомендованное производителем: Всегда носите защитное снаряжение, такое как шлем, наколенники и налокотники.
- Всегда уступайте дорогу пешеходам.
- Будьте внимательны к тому, что находится перед вами и далеко от вас.
- Не допускайте отвлекающих факторов во время езды, таких как ответы на телефонные звонки или занятия другими видами деятельности.
- На изделие не может садиться более одного человека.
- Когда вы едете на этом изделии вместе с другими велосипедистами, всегда соблюдайте безопасную дистанцию, чтобы избежать столкновения.
- При поворотах обязательно сохраняйте равновесие.
- Езда с неправильно отрегулированными тормозами опасна и может привести к серьезным травмам или смерти.
- Во время работы тормоз может нагреваться, не прикасайтесь к нему голыми руками.
- Слишком сильное или резкое нажатие на тормоз может привести к блокировке колеса, что может вызвать потерю контроля и падение. Резкое или чрезмерное нажатие на тормоз может привести к травмам или смерти.
- Если тормоз ослаблен, отрегулируйте его с помощью шестигранного ключа, отвертки или другого подходящего инструмента, либо обратитесь в службу поддержки Jetson Care Team.
- Немедленно заменяйте изношенные или сломанные детали.
- Перед поездкой проверьте, все ли этикетки с указаниями по безопасности на месте и понятны ли они.
- Владелец должен разрешить использование и эксплуатацию устройства после демонстрации того, что операторы понимают и умеют работать со всеми компонентами устройства перед его использованием.
- Не катайтесь без надлежащей подготовки. Не катайтесь на высокой скорости, по неровной местности или на склонах. Не выполняйте трюки и не совершайте резких поворотов.
- Рекомендуется для зарядки в помещении.
- Рекомендуется для использования на открытом воздухе.
- Длительное воздействие ультрафиолетовых лучей, дождя и погодных условий может повредить материалы корпуса, поэтому при неиспользовании храните устройство в помещении.
- Персональные устройства для электромобильности не предназначены для использования в высокогорных местах, где требуется увеличенный зазор между электрическими проводами в электрических цепях, что указывает на то, что они не предназначены для использования на высоте более 2000 метров над уровнем моря.
- Используйте только аккумуляторы, указанные производителем.
- ХРАНИТЕ В ПОМЕЩЕНИИ, КОГДА НЕ ИСПОЛЬЗУЕТЕ. ОСТАВЛЯЙТЕ В ПОМЕЩЕНИИ ВО ВРЕМЯ ЗАРЯДКИ ИЛИ КОГДА НЕ ИСПОЛЬЗУЕТЕ ДЛЯ ВОЖДЕНИЯ.
- **ПРЕДУПРЕЖДЕНИЕ** — Опасность возгорания — Ни одна из деталей не может быть отремонтирована пользователем.
- **ПРЕДУПРЕЖДЕНИЕ** — Опасность возгорания и поражения электрическим током — Детали, не подлежащие обслуживанию пользователем.
- Внимание: опасность возгорания
- Вес всадника не должен превышать 330 фунтов (149,7 кг).

УВЕДОМЛЕНИЕ О БЕЗОПАСНОСТИ

Несоблюдение этих инструкций может привести к повреждению оборудования, травмам или аннулированию гарантии. Для получения дополнительной помощи обратитесь к руководству пользователя или свяжитесь со службой поддержки клиентов.

ИЗМЕНЕНИЯ

Не пытайтесь разбирать, модифицировать, ремонтировать или заменять устройство или любые его компоненты без инструкций от службы технической поддержки Jetson. Это приведет к аннулированию гарантии и может вызвать неисправности, которые могут привести к травмам.

ДОПОЛНИТЕЛЬНЫЕ МЕРЫ ПРЕДОСТОРОЖНОСТИ ПРИ ЭКСПЛУАТАЦИИ

Не поднимайте изделие с земли, когда оно включено и колеса находятся в движении. Это может привести к свободному вращению колес, что может стать причиной травм для вас или окружающих.
Не прыгайте на изделие и с него, а также не прыгайте во время его использования. Во время работы всегда держите ноги твердо на подножке. Перед использованием всегда проверяйте заряд батареи.

УТИЛИЗАЦИЯ ИСПОЛЬЗОВАННЫХ АККУМУЛЯТОРОВ



Батарея может содержать опасные вещества, которые могут нанести вред окружающей среде и здоровью человека. Этот символ, нанесенный на батарею и/или упаковку, означает, что отработанные батареи не должны выбрасываться вместе с бытовыми отходами. Батареи следует сдавать в специальные пункты сбора для переработки. Обеспечивая правильную утилизацию отработанных батарей, вы помогаете предотвратить потенциальные негативные последствия для окружающей среды и здоровья человека. Переработка материалов помогает сохранить природные ресурсы. Для получения дополнительной информации о переработке отработанных батарей обратитесь в местную службу утилизации отходов.

УВЕДОМЛЕНИЕ О СООТВЕТСТВИИ

Данное устройство соответствует требованиям Части 15 Правил FCC. Эксплуатация устройства подчиняется следующим двум условиям: (1) данное устройство не должно создавать вредных помех и (2) данное устройство должно принимать любые принимаемые помехи, включая помехи, которые могут вызвать нежелательную работу. Предупреждение: Изменения или модификации данного устройства, не одобренные стороной, ответственной за соответствие требованиям, могут привести к аннулированию права пользователя на эксплуатацию оборудования. ПРИМЕЧАНИЕ: Данное оборудование было протестировано и признано соответствующим ограничениям для цифровых устройств класса B в соответствии с частью 15 правил FCC. Эти ограничения предназначены для обеспечения разумной защиты от вредных помех в жилых помещениях. Данное оборудование генерирует, использует и может излучать радиочастотную энергию и, если оно не установлено и не используется в соответствии с инструкциями, может вызывать вредные помехи в радиосвязи. Однако нет гарантии, что помехи не возникнут в конкретной установке. Если данное оборудование действительно вызывает вредные помехи при приеме радио- или телевизионного сигнала, что можно определить, выключив и включив оборудование, пользователю рекомендуется попытаться устранить помехи одним или несколькими из следующих способов:

- Переориентируйте или переместите приемную антенну.
- Увеличьте расстояние между оборудованием и приемником.
- Подключите оборудование к розетке, подключенной к другой цепи, чем та, к которой подключен приемник.
- Обратитесь за помощью к дилеру или опытному радио/телевизионному технику.
- Для обеспечения соответствия ограничениям FCC класса B с этим устройством необходимо использовать экранированные кабели.

⚠ ВНИМАНИЕ:

Несоблюдение следующих инструкций может привести к травмированию ребенка или других лиц.

- Во время сборки держите мелкие детали в недоступном для детей месте.
- Аксессуар должен быть собран и снят взрослым.
- Регулярно проверяйте продукт на наличие повреждений.

*** ТРЕБУЕТСЯ СБОРКА ВЗРОСЛЫМИ.**

⚠ ВНИМАНИЕ:

Чтобы снизить риск травм, требуется присмотр со стороны взрослых. Никогда не используйте на дорогах, вблизи моторных транспортных средств, на крутых склонах или ступеньках, вблизи них, в бассейнах или других водоемах; всегда надевайте обувь и никогда не допускайте более 1 пользователя.

⚠ ВНИМАНИЕ:

При использовании этого продукта всегда соблюдайте основные меры предосторожности, в том числе следующие:

(A) Перед использованием продукта прочтите все инструкции.
(B) Чтобы снизить риск травм, необходимо строго контролировать использование продукта вблизи детей.
(C) Не вставляйте пальцы или руки в изделие.
(D) Не используйте этот продукт, если эластичный кабель питания или выходной кабель скручен, имеет поврежденную изоляцию или другие признаки повреждения.
(E) Для всего оборудования. В инструкциях должно быть указано: Данное устройство не предназначено для использования при температуре окружающей среды ниже 14 °F (-10 °C) или выше 104 °F (40 °C).
(F) Для всех устройств инструкции должны содержать следующую информацию: Аккумулятор предназначен для зарядки при температуре окружающей среды от 0 °C (32 °F) до 40 °C (104 °F). Никогда не заряжайте аккумулятор, если температура окружающей среды выходит за пределы этого диапазона.

СОХРАНИТЕ ЭТИ ИНСТРУКЦИИ.

КАЛИФОРНИЙСКАЯ ПОПРАВКА 65

⚠ ВНИМАНИЕ:

ЭТОТ ПРОДУКТ МОЖЕТ ПОДВЕРГНУТЬ ВАС ВОЗДЕЙСТВИЮ ХИМИЧЕСКИХ ВЕЩЕСТВ, В ТОМ ЧИСЛЕ КАДМИЯ, КОТОРЫЙ, ПО ДАННЫМ ШТАТА КАЛИФОРНИЯ, ВЫЗЫВАЕТ РАК, ВРОЖДЕННЫЕ ДЕФЕКТЫ ИЛИ ДРУГИЕ НАРУШЕНИЯ РЕПРОДУКТИВНОЙ ФУНКЦИИ. ДЛЯ ПОЛУЧЕНИЯ ДОПОЛНИТЕЛЬНОЙ ИНФОРМАЦИИ ПОСЕТИТЕ: WWW.P65WARNINGS.CA.GOV.

1. О НАС ВАШ ПРОДУКТ.

1.1 Обзор продукта

1. РУЛЬ* (ПОДРОБНОСТИ НА СЛЕДУЮЩЕЙ СТРАНИЦЕ)
2. ШТОК (ТЕЛЕСКОПИЧЕСКИЙ)
3. ЗАЖИМ ДЛЯ ШТОКА
4. СКЛАДНАЯ ЗАЩЕЛКА СО СТОПОРНЫМ КОЛЬЦОМ
5. ФАРА
6. ПЕРЕДНЯЯ ВИЛКА
7. ПЕРЕДНЯЯ ПОДВЕСКА
8. ДИСКОВЫЕ ТОРМОЗА (×2; ПЕРЕДНИЕ И ЗАДНИЕ)
9. КОЛЕСО (×2; ПЕРЕДНЕЕ И ЗАДНЕЕ)
10. ШИННЫЙ КЛАПАН С ПЫЛЕЗАЩИТНОЙ КРЫШКОЙ (×2; ПЕРЕДНИЙ И ЗАДНИЙ)
11. КРЫЛЬЯ (×2; ПЕРЕДНИЕ И ЗАДНИЕ)
12. РАМА
13. СИДЕНЬЕ*
    A. СПИНКА СИДЕНЬЯ
    B. ОСНОВАНИЕ СИДЕНЬЯ
    C. ЗАЩЕЛКА ДЛЯ ОСВОБОЖДЕНИЯ СИДЕНЬЯ
14. ЗАЖИМ СИДЕНЬЯ
15. АККУМУЛЯТОР (СЪЕМНЫЙ)
    A. ВЫКЛЮЧАТЕЛЬ ПИТАНИЯ ОТ БАТАРЕИ
    B. БЛОКИРОВКА БАТАРЕИ
    C. РУЧКА АККУМУЛЯТОРА
    D. ПОРТ ЗАРЯДКИ С КРЫШКОЙ
16. ВЕЛОСИПЕДНАЯ СТОЙКА
17. ЗАЩЕЛКА ДЛЯ СКЛАДЫВАНИЯ РАМЫ
18. ПЕДАЛЬ* (×2; ЛЕВАЯ И ПРАВАЯ)
19. ШАТУН
20. ЦЕПЬ
21. ПЕРЕКЛЮЧАТЕЛЬ
22. ОПОРНОЕ КОЛЕСО
23. ПОДСТАВКА
24. ЗАДНИЙ БАГАЖНИК RACKIT
    A. ЗАДНИЙ ФОНАРЬ/ СТОП-СИГНАЛ
    B. ЗАДНИЙ РЕФЛЕКТОР
25. ОТРАЖАТЕЛЬ КОЛЕСА (×2; ПЕРЕДНИЙ И ЗАДНИЙ)
26. КЛЮЧ (×2)
27. ЗАРЯДНОЕ УСТРОЙСТВО
28. ЗАРЯДНЫЙ КАБЕЛЬ

** НЕ ВХОДИТ В КОМПЛЕКТ ПОСТАВКИ; ТРЕБУЕТ НАСТРОЙКИ*

Инструменты и крепеж, необходимые для сборки и регулировки:



• крестовая отвертка



• 10-мм гаечный ключ и 15-мм гаечный ключ



• 10 мм (D) × 24 мм (L) Болтовая втулка (×3)



• Гайка M6 (×3)

ВАЖНО: Дополнительное оборудование, входящее в комплект поставки, не требуется для сборки этой модели.

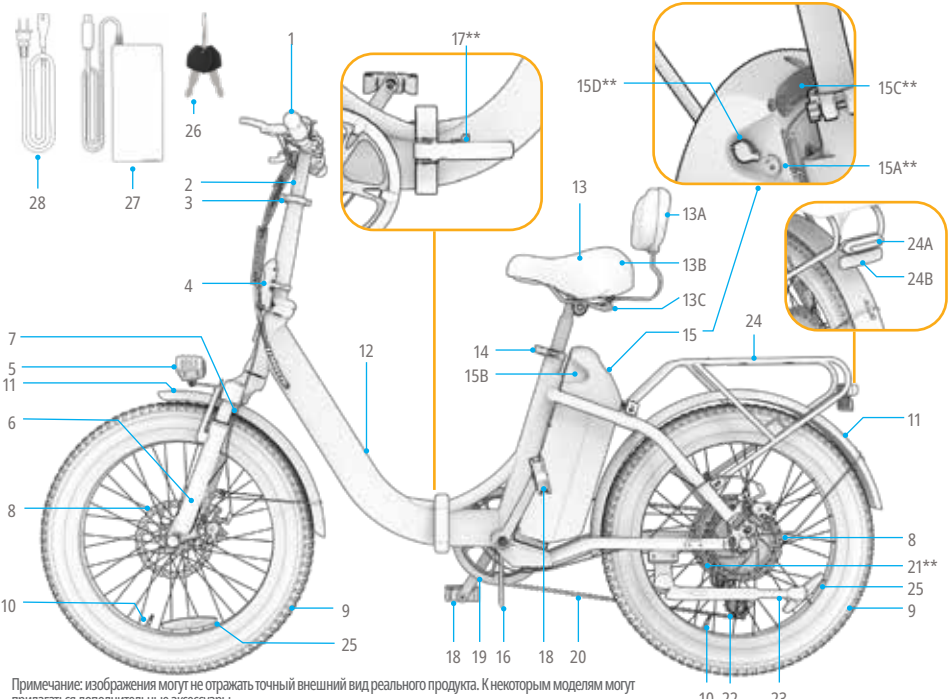

Примечание: изображения могут не отражать точный внешний вид реального продукта. К некоторым моделям могут прилагаться дополнительные аксессуары.
**Противоположная сторона продукта

1. КНОПКА ПИТАНИЯ/РЕЖИМА (⏻)
2. КНОПКА «ПЛЮС» (+)
3. КНОПКА МИНУС (–)
4. ЛЕВЫЙ/ПЕРЕДНИЙ РУЧНОЙ ТОРМОЗ
5. ЖК-ЭКРАН
6. РУЛЬ
7. ЗАЖИМ РУЛЯ
8. ПЕРЕДНИЙ ОТРАЖАТЕЛЬ
9. КОЛОКОЛ
10. КНОПКА ПЕРЕКЛЮЧЕНИЯ НА ПОНИЖЕННУЮ ПЕРЕДАЧУ
11. ОТОБРАЖЕНИЕ ПЕРЕДАЧ
12. РЫЧАГ ПЕРЕКЛЮЧЕНИЯ ПЕРЕДАЧ
13. ПЕДАЛЬ ГАЗА
14. ПРАВЫЙ/ЗАДНИЙ РУЧНОЙ ТОРМОЗ

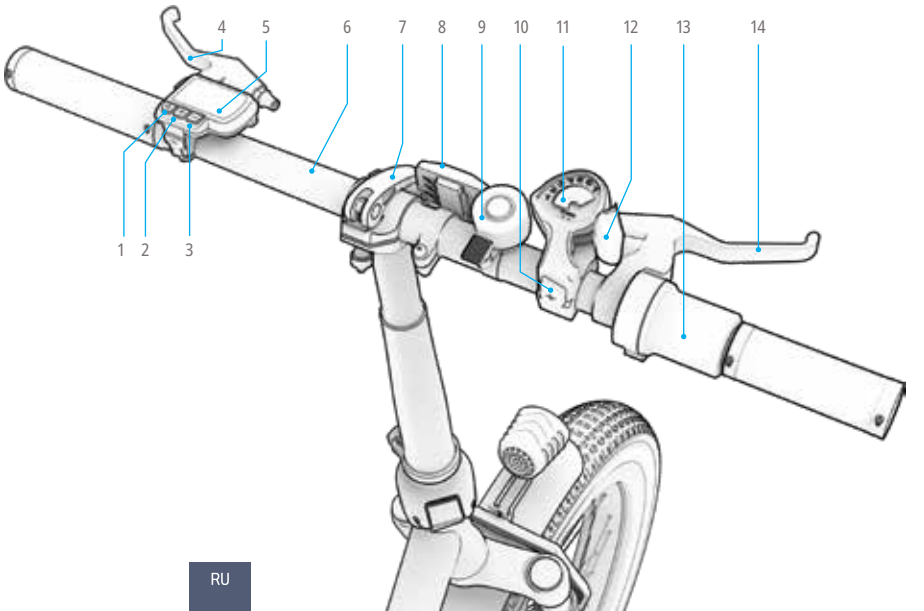

1.2 Технические характеристики продукта

- ПРЕДЕЛЬНЫЙ ВЕС: 330 ФУНТОВ | 149,7 КГ
- МИНИМАЛЬНЫЙ ВЕС ВОДИТЕЛЯ: 100 ФУНТОВ | 45,4 КГ
- ВЕС ПРОДУКТА: 59,3 ФУНТА | 26,9 КГ
- ГРУЗОПОДЪЕМНОСТЬ БАГАЖНИКА: 22,0 ФУНТА | 9,9 КГ
- РЕКОМЕНДУЕМЫЙ ВОЗРАСТ: 14+
- РАЗМЕРЫ ПРОДУКТА В РАЗЛОЖЕННОМ ВИДЕ:
  67,7 ДЮЙМА (ДЛИНА) × 24,6 ДЮЙМА (ШИРИНА) × 49,2 ДЮЙМА (ВЫСОТА) |
  172 СМ (ДЛИНА) × 62,5 СМ (ШИРИНА) × 125 СМ (ВЫСОТА)
- РАЗМЕРЫ ПРОДУКТА В СЛОЖЕННОМ ВИДЕ:
  38 ДЮЙМОВ (ДЛИНА) × 19,9 ДЮЙМОВ (ШИРИНА) × 36,2 ДЮЙМОВ (ВЫСОТА) |
  96,5 СМ (ДЛИНА) × 50,5 СМ (ШИРИНА) × 92 СМ (ВЫСОТА)
- РАЗМЕР ШИНЫ: 20 ДЮЙМОВ | 50,8 СМ
- МАКСИМАЛЬНАЯ СКОРОСТЬ: 20,0 МИЛЬ/Ч* | 32,1 КМ/Ч*
- МАКСИМАЛЬНЫЙ ЗАПАС ХОДА: 20,0 МИЛЬ* | 32,1 КМ*
- МАКСИМАЛЬНЫЙ ДИАПАЗОН ПОМОЩИ ПРИ ПЕДАЛИРОВАНИИ:
  34,0 МИЛИ* | 54,7 КМ*
- КОЛИЧЕСТВО ЭЛЕКТРОННЫХ РЕЖИМОВ СКОРОСТИ: 3
- КОЛИЧЕСТВО МЕХАНИЧЕСКИХ ПЕРЕДАЧ: 7
- АККУМУЛЯТОР: 47,45 В, 7,8 АЧ
- ТИП БАТАРЕИ: ЛИТИЙ-ИОННАЯ (СЪЕМНАЯ)
- ДВИГАТЕЛЬ: 350 ВТ
- ЗАРЯДНОЕ УСТРОЙСТВО: UL 100–240 В
- СЕРТИФИКАЦИЯ UL: UL2849
- ВРЕМЯ ЗАРЯДКИ: ПРИМЕРНО 5 ЧАСОВ
- СТЕПЕНЬ ВОДОНЕПРОНИЦАЕМОСТИ: IPX4
- МАКСИМАЛЬНЫЙ УГОЛ ПОДЪЕМА: 15°
- ТИП ТОРМОЗОВ: ПЕРЕДНИЕ И ЗАДНИЕ ДИСКОВЫЕ
- РЕКОМЕНДУЕМОЕ ДАВЛЕНИЕ В ШИНАХ: 35 PSI

* Максимальный запас хода и скорость можно достигнуть при весе воздушного тяги 165,4 фунта (75 кг) или меньше. На запас хода влияют условия дороги, погода и вес водителя. Запас хода может иметь отклонение +/-5%.
Более подробную информацию об условиях, которые могут повлиять на производительность, см. в разделе 5.10.

1.3 Онлайн-ресурсы

Сканируйте наши самые обновленный продукт материалы для адаптации новых сотрудников и ресурсы поддержки.

Это руководство пользователя можно найти в Интернете по адресу https://cdn.shopify.com/s/files/1/2530/6734/files/Venture_MANUAL-web-1741790567056.pdf

Нашу коллекцию руководств пользователя можно найти по адресу https://ridejetson.com/pages/product-manuals

2. ИНСТРУКЦИИ ПО УСТАНОВКЕ.

2.1 Вводные замечания

- НАЧНИТЕ СВОЕ ПРИКЛЮЧЕНИЕ ПРАВИЛЬНО: ПЕРЕД ИСПОЛЬЗОВАНИЕМ ЭТОГО ПРОДУКТА ВНИМАТЕЛЬНО ПРОЧТИТЕ ВСЮ ИНСТРУКЦИЮ ПО ЭКСПЛУАТАЦИИ, ВКЛЮЧАЯ ПРЕДУПРЕЖДЕНИЯ О БЕЗОПАСНОСТИ. УБЕДИТЕСЬ, ЧТО ВЫ ПОНИМАЕТЕ, ПРИНИМАЕТЕ И СОБЛЮДАЕТЕ ВСЕ:
  - РЕКОМЕНДАЦИИ ПРОИЗВОДИТЕЛЯ.
  - ИНСТРУКЦИИ ПО БЕЗОПАСНОСТИ И ПРЕДУПРЕЖДЕНИЯ.
  - МЕСТНЫЕ ЗАКОНЫ И ПОСТАНОВЛЕНИЯ, РЕГУЛИРУЮЩИЕ ЕЗДУ НА ВЕЛОСИПЕДЕ И ЭКСПЛУАТАЦИЮ ВЕЛОСИПЕДОВ.
- БУДЬТЕ ОСТОРОЖНЫ ПРИ РАСПАКОВКЕ, УДАЛЯЯ ВСЕ УПАКОВОЧНЫЕ МАТЕРИАЛЫ, И ПЕРЕД СБОРКОЙ УСТАНОВИТЕ ЭЛЕКТРОВЕЛОСИПЕД В ВЕРТИКАЛЬНОЕ ПОЛОЖЕНИЕ НА ПОДНОЖКУ. (СМ. РАЗДЕЛ 4.6).
- ДЛЯ СБОРКИ ПОЛЕЗНО ИМЕТЬ ДОПОЛНИТЕЛЬНУЮ ПАРУ РУК. НАЙДИТЕ ПОМОЩНИКА!
- НАПРАВЛЕНИЯ, УКАЗАННЫЕ В ДАННОМ РУКОВОДСТВЕ — ПРАВЫЙ, ЛЕВЫЙ, ПЕРЕДНИЙ/ВПЕРЕД И ЗАДНИЙ/НАЗАД — ОРИЕНТИРОВАНЫ ТАК, КАК ИХ ВИДИТ ВЕЛОСИПЕДИСТ, СИДЯ НА ЭЛЕКТРОВЕЛОСИПЕДЕ. НАПРИМЕР, «ПРАВАЯ СТОРОНА» ЭЛЕКТРОВЕЛОСИПЕДА — ЭТО СТОРОНА, НА КОТОРОЙ НАХОДИТСЯ ПРАВАЯ РУКА ВЕЛОСИПЕДИСТА.

2.2 Безопасность шлемов

ПОЛЬЗОВАТЕЛЬ ДОЛЖЕН ПОСТОЯННО НОСИТЬ ШЛЕМ.



НЕПРАВИЛЬНОЕ РАСПОЛОЖЕНИЕ: ЛОБ ОТКРЫТ. ПАДЕНИЕ МОЖЕТ ПРИВЕСТИ К СЕРЬЕЗНОЙ ТРАВМЕ.



ПРАВИЛЬНОЕ РАСПОЛОЖЕНИЕ: ЛОБ ПОКРЫТ ЗА ШЛЕМ.

*Носите шлем, подходящую одежду, обувь и защитное снаряжение. Избегайте одежды, которая может зацепиться за колеса или попасть под них. Рекомендуется носить закрытую обувь на плоской подошве. Носите шлем, сертифицированный по стандарту ASTM F1492, и защитное снаряжение, чтобы предотвратить травмы в случае аварии.

2.3 Пригодность для пользователя



Для безопасной и комфортной езды между промежностью и верхней трубой рамы велосипеда должен быть зазор не менее 1-3 дюймов, когда велосипедист стоит обеими ногами на земле.

2.4 Раскладывание и складывание рамы

КОГДА РАЗВОРАЧИВАТЬ: ДЛЯ УСТАНОВКИ И ЕЗДЫ
КОГДА СКЛАДЫВАТЬ: ДЛЯ ХРАНЕНИЯ И ТРАНСПОРТИРОВКИ

⚠ **ВНИМАНИЕ:** Будьте осторожны при разворачивании рамы для установки, так как руль будет прикреплен только наполовину. Обратите внимание, что педали и сиденье еще не будут установлены.

Как развернуть:

1. УСТАНОВИТЕ РАМУ ВЕЛОСИПЕДА В ВЕРТИКАЛЬНОМ ПОЛОЖЕНИИ НА ПОДСТАВКЕ ДЛЯ ВЕЛОСИПЕДОВ.
2. УДЕРЖИВАЙТЕ ЗАДНЮЮ ЧАСТЬ ВЕЛОСИПЕДА В НЕПОДВИЖНОМ СОСТОЯНИИ, ПОКА ПОВОРАЧИВАЕТЕ ПЕРЕДНЮЮ ЧАСТЬ ВЕЛОСИПЕДА ВОКРУГ ТОЧКИ ПОВОРОТА, ЧТОБЫ РАМА ОКАЗАЛАСЬ В ПРЯМОЙ ЛИНИИ.
3. ОПУСТИТЕ ПОДНОЖКУ И ИСПОЛЬЗУЙТЕ ЕЕ, ЧТОБЫ ПОДПЕРЕТЬ ВЕЛОСИПЕД В ВЕРТИКАЛЬНОМ ПОЛОЖЕНИИ НА КОЛЕСАХ.
4. УДЕРЖИВАЙТЕ РАМУ В УСТОЙЧИВОМ ПОЛОЖЕНИИ В ТОЧКЕ ШАРНИРА И С УСИЛИЕМ ЗАЖМИТЕ ЗАЩЕЛКУ СКЛАДЫВАНИЯ РАМЫ, ПРИЖИМАЯ ЕЕ К РАМЕ ВЕЛОСИПЕДА.

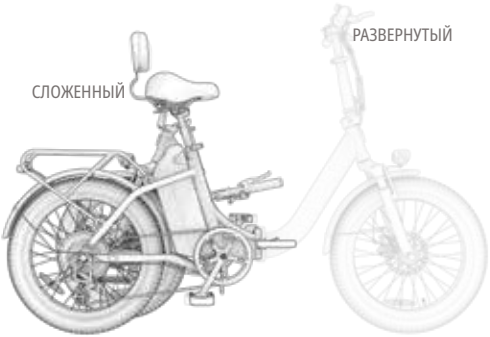

⚠ **ПРЕДУПРЕЖДЕНИЕ:** Во избежание слома рамы, который может привести к травмам, никогда не используйте изделие, если защелка рамы не закрыта надежно.

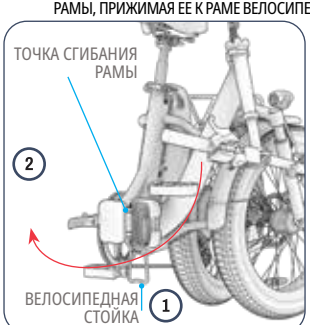

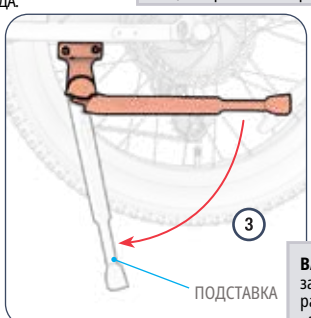



ВАЖНО: чтобы защелка была правильно закрыта и надежно зафиксирована на раме велосипеда, убедитесь, что она «защелкнулась» на месте.

Как сложить:

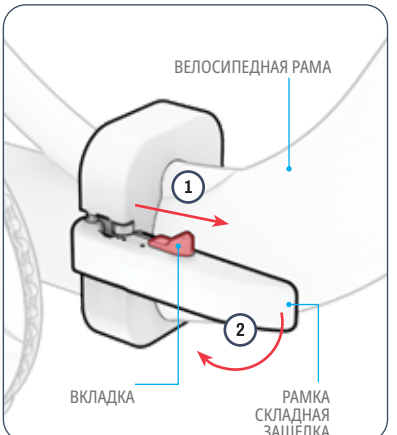

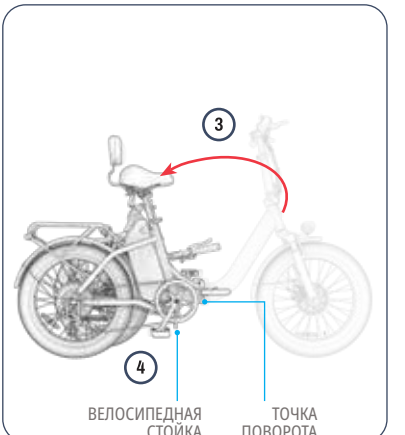

1. НАЖМИТЕ И УДЕРЖИВАЙТЕ ЯЗЫЧОК НА СКЛАДНОМ ЗАЩЕЛКЕ ВПЕРЕД.
2. СДВИНУВ ЯЗЫЧОК ВПЕРЕД, С УСИЛИЕМ ПОТЯНИТЕ ЗАЩЕЛКУ СКЛАДЫВАНИЯ РАМЫ, ОТКРЫВАЯ ЕЕ И ОТВОДЯ ОТ РАМЫ ВЕЛОСИПЕДА.
3. В ТОЧКЕ ШАРНИРА ПОВЕРНИТЕ ПЕРЕДНЮЮ ЧАСТЬ ВЕЛОСИПЕДА ВЛЕВО, ПОКА ПЕРЕДНЕЕ КОЛЕСО НЕ ОКАЖЕТСЯ РЯДОМ С ЗАДНИМ КОЛЕСОМ.
4. УСТАНОВИТЕ ВЕЛОСИПЕД НА ПОДСТАВКУ, ЧТОБЫ ОН ОСТАВАЛСЯ В ВЕРТИКАЛЬНОМ ПОЛОЖЕНИИ В СЛОЖЕННОМ СОСТОЯНИИ.

2.5 Разложение и складывание штока

КОГДА РАЗВОРАЧИВАТЬ: ДЛЯ ЕЗДЫ И НАСТРОЙКИ
КОГДА СКЛАДЫВАТЬ: ДЛЯ ХРАНЕНИЯ И ТРАНСПОРТИРОВКИ

⚠ **ВНИМАНИЕ:** Будьте осторожны при разворачивании штока для установки, так как руль будет прикреплен только наполовину.

Как развернуть:

1. ПОДНИМИТЕ ШТОК ВВЕРХ И НАД ТОЧКОЙ ШАРНИРА, ПОКА ОН НЕ ОКАЖЕТСЯ В ПОЛНОСТЬЮ ВЕРТИКАЛЬНОМ ПОЛОЖЕНИИ НА ОСНОВАНИИ ШТОКА.
2. СИЛЬНО НАДАВИТЕ НА ЗАЩЕЛКУ, ЧТОБЫ ЗАКРЫТЬ ЕЕ ПРОТИВ СТЕРЖНЯ.
3. ЗАКРЕПИТЕ ЗАЩЕЛКУ С ПОМОЩЬЮ СТОПОРНОГО КОЛЬЦА: ПОВЕРНИТЕ КОЛЬЦО ПО ЧАСОВОЙ СТРЕЛКЕ ВОКРУГ ШТОКА, ПОКА ВЫСТУП НА КОЛЬЦЕ НЕ ВОЙДЕТ В ПАЗ НА ЗАЩЕЛКЕ.
4. УБЕДИТЕСЬ, ЧТО ЗАЩЕЛКА ЗАФИКСИРОВАНА, ПРОВЕРИВ, ЧТО ЕЕ НЕВОЗМОЖНО ОТКРЫТЬ.

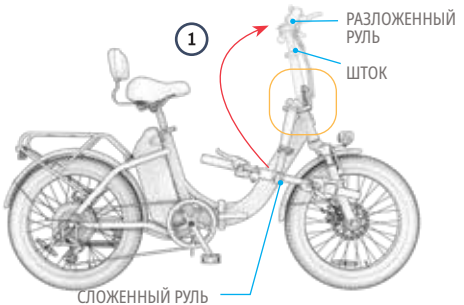



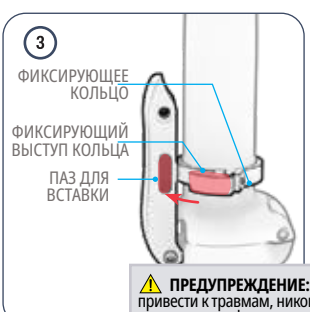



⚠ **ПРЕДУПРЕЖДЕНИЕ:** Во избежание слома руля, который может привести к травмам, никогда не ездите на электровелосипеде без закрытого и зафиксированного стопорного кольцом складного замка.

Как сложить:

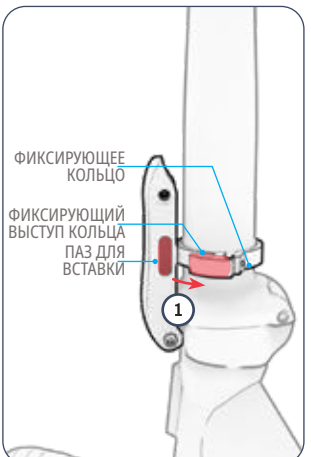





1. ПОВЕРНИТЕ СТОПОРНОЕ КОЛЬЦО ПРОТИВ ЧАСОВОЙ СТРЕЛКИ ВОКРУГ ШТОКА, ПОКА ВЫСТУП НЕ ВЫЙДЕТ ИЗ ПАЗА НА СКЛАДНОМ ЗАЩЕЛКЕ.
2. УДЕРЖИВАЯ РУЧКУ РУЛЯ В НЕПОДВИЖНОМ ПОЛОЖЕНИИ, ОТКРОЙТЕ ЗАЩЕЛКУ.
3. В ТОЧКЕ ШАРНИРА ОСТОРОЖНО ОПУСТИТЕ РУЛЬ ВНИЗ К ЗЕМЛЕ С ПРАВОЙ СТОРОНЫ ВЕЛОСИПЕДА.

2.6 Крепление руля



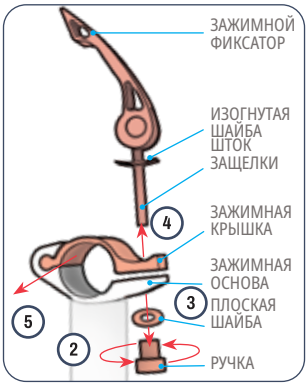

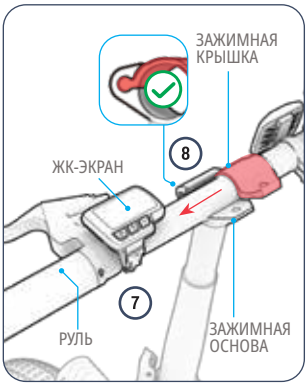

1. ПОДНИМИТЕ ЗАЩЕЛКУ НА ЗАЖИМЕ РУЛЯ.
2. ПАЛЬЦАМИ ОТКРУТИТЕ РУЧКУ НА НИЖНЕЙ СТОРОНЕ ЗАЖИМА РУЛЯ, ПОВОРАЧИВАЯ ЕЕ ПРОТИВ ЧАСОВОЙ СТРЕЛКИ.
3. СНИМИТЕ РУЧКУ И ПЛОСКУЮ ШАЙБУ.

⚠ **ВНИМАНИЕ:** Будьте осторожны при обращении. Не тяните за электрические провода или тормозные тросы. Убедитесь, что все тросы и провода находятся перед рулем, не запутаны, не мешают движущимся частям и не препятствуют вращению руля.

ПРИМЕЧАНИЕ: В ПРОЦЕССЕ УПАКОВКИ И ТРАНСПОРТИРОВКИ ПЛОСКАЯ ШАЙБА И РУЧКА МОГУТ СЛИПНУТЬСЯ. ОСТОРОЖНО РАЗЪЕДИНИТЕ ЭТИ ДВЕ ДЕТАЛИ.

4. ВЫТАЩИТЕ ЗАЩЕЛКУ ЗАЖИМА СО ШТОКОМ И ИЗОГНУТОЙ ШАЙБОЙ ИЗ ВЕРХНЕЙ ЧАСТИ ЗАЖИМА. ОСТАВЬТЕ ИЗОГНУТУЮ ШАЙБУ НА ШТОКЕ.
5. ОТДЕЛИТЕ ВЕРХНЮЮ ЧАСТЬ ЗАЖИМА ОТ ЕГО ОСНОВАНИЯ, СДВИНУВ ЕЕ ВБОК.
6. ОТЛОЖИТЕ УДАЛЕННЫЕ ДЕТАЛИ В СТОРОНУ.
7. УСТАНОВИТЕ РУЛЬ В ЗАЖИМНОЕ ОСНОВАНИЕ ТАК, ЧТОБЫ ОН БЫЛ ЦЕНТРИРОВАН НА ОСНОВАНИИ, А ЖК-ЭКРАН НАХОДИЛСЯ С ЛЕВОЙ СТОРОНЫ, ЕСЛИ СМОТРЕТЬ С ПОЗИЦИИ ВЕЛОСИПЕДИСТА.
8. С ОДНОЙ СТОРОНЫ, НАДЕНЬТЕ ВЕРХНЮЮ ЧАСТЬ ЗАЖИМА НА РУЛЬ И ВСТАВЬТЕ ОБРАТНО В ОСНОВАНИЕ ЗАЖИМА, ПОКА ОТВЕРСТИЕ ДЛЯ КРЕПЕЖА В ВЕРХНЕЙ ЧАСТИ ЗАЖИМА НЕ СОВПАДЕТ С ОТВЕРСТИЕМ ДЛЯ КРЕПЕЖА В ОСНОВАНИИ ЗАЖИМА.

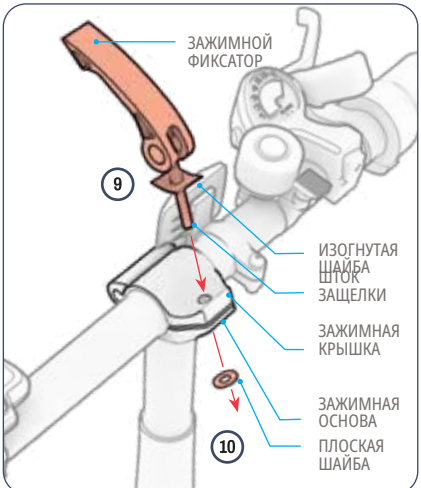

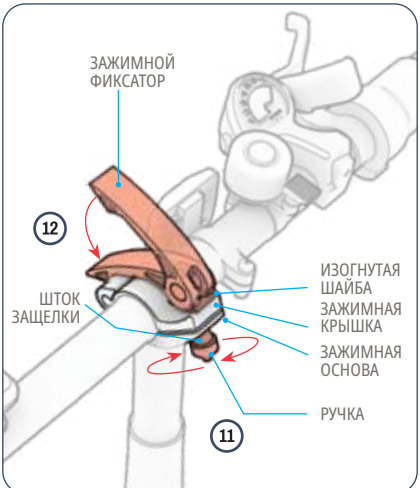

9. ВСТАВЬТЕ ШТИФТ ЗАЩЕЛКИ ЗАЖИМА С ИЗОГНУТОЙ ШАЙБОЙ ОБРАТНО В ВЕРХНЮЮ ЧАСТЬ ЗАЖИМА.
10. НАДЕНЬТЕ ПЛОСКУЮ ШАЙБУ НА ОТКРЫТЫЙ КОНЕЦ ШТОКА ЗАЩЕЛКИ.
11. ПОВЕРНИТЕ РУЧКУ ПО ЧАСОВОЙ СТРЕЛКЕ НА КОНЦЕ СТЕРЖНЯ ЗАЩЕЛКИ.
12. ЗАКРОЙТЕ ЗАЩЕЛКУ ЗАЖИМА. УБЕДИТЕСЬ, ЧТО РУЛЬ ЗАКРЕПЛЕН НАДЕЖНО. ПРИ НЕОБХОДИМОСТИ ЗАТЯНИТЕ РУЧКУ ЕЩЕ СИЛЬНЕЕ.

⚠ **ВНИМАНИЕ:** Не затягивайте и не ослабляйте ручку чрезмерно. Чрезмерная затяжка может помешать закрытию зажима. Недостаточная затяжка может привести к ослаблению зажима и нестабильности руля.

2.7 Сборка и крепление сиденья

ВАМ ПОНАДОБИТСЯ ГАЕЧНЫЙ КЛЮЧ НА 15 ММ.

Сборка:

1. ПЕРЕВЕРНИТЕ ОСНОВАНИЕ СИДЕНЬЯ ВВЕРХ НОГАМИ И ПОМЕСТИТЕ ЕГО НА ПРИПОДНЯТУЮ РАБОЧУЮ ПОВЕРХНОСТЬ ТАК, ЧТОБЫ ЗАДНЯЯ ЧАСТЬ ОСНОВАНИЯ СИДЕНЬЯ ПРИЛЕГАЛА К КРАЮ РАБОЧЕЙ ПОВЕРХНОСТИ.
2. НАДЕНЬТЕ 1 БОЛТОВУЮ ВТУЛКУ НА КАЖДЫЙ ПРЕДВАРИТЕЛЬНО УСТАНОВЛЕННЫЙ БОЛТ НА НИЖНЕЙ СТОРОНЕ ОСНОВАНИЯ СИДЕНЬЯ. (×3)
3. УСТАНОВИТЕ КРОНШТЕЙН СПИНКИ СИДЕНЬЯ НА НИЖНЮЮ ЧАСТЬ ОСНОВАНИЯ СИДЕНЬЯ ТАКИМ ОБРАЗОМ, ЧТОБЫ:
   - 3 ОТВЕРСТИЯ В КРОНШТЕЙНЕ РАСПОЛОЖЕНЫ ВОКРУГ 3 БОЛТОВ В НИЖНЕЙ ЧАСТИ ОСНОВАНИЯ СИДЕНЬЯ.
   - КРОНШТЕЙН ВЫСТУПАЕТ ИЗ ЗАДНЕЙ ЧАСТИ НИЖНЕЙ СТОРОНЫ ОСНОВАНИЯ СИДЕНЬЯ И ИЗГИБАЕТСЯ ВНИЗ К ПОЛУ.
4. ЗАКРУТИТЕ 1 ГАЙКУ ПО ЧАСОВОЙ СТРЕЛКЕ НА КОНЦЕ КАЖДОГО БОЛТА. (×3)
5. ИСПОЛЬЗУЙТЕ 10-МИЛЛИМЕТРОВЫЙ ГАЕЧНЫЙ КЛЮЧ, ЧТОБЫ ЗАТЯНУТЬ КАЖДУЮ ГАЙКУ, ПОВОРАЧИВАЯ ЕЕ ПО ЧАСОВОЙ СТРЕЛКЕ. (×3)
6. ПЕРЕВЕРНИТЕ СИДЕНЬЕ И ПРОВЕРЬТЕ, ЧТО СПИНКА СИДЕНЬЯ НАДЕЖНО ЗАКРЕПЛЕНА НА ОСНОВАНИИ СИДЕНЬЯ.

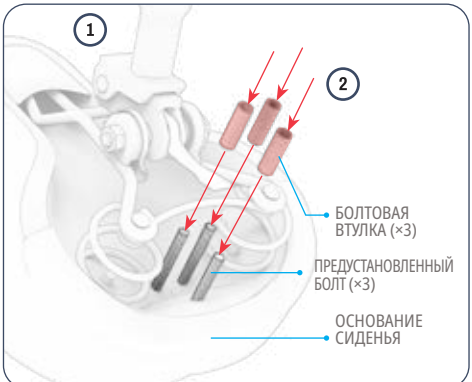

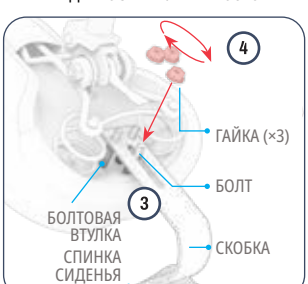

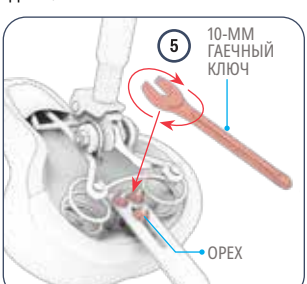

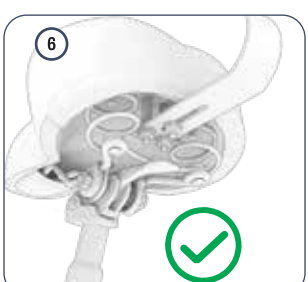

Прикрепление:

1. ОТКРОЙТЕ ЗАЩЕЛКУ НА ЗАЖИМЕ СИДЕНЬЯ.
2. НАЙДИТЕ ОТМЕТКУ «МИНИМАЛЬНОЕ ВСТАВЛЕНИЕ» В НИЖНЕЙ ЧАСТИ ПОДСЕДЕЛЬНОГО ШТЫРЯ.
3. УДЕРЖИВАЙТЕ СИДЕНЬЕ В ПОЛОЖЕНИИ НАД ТРУБОЙ СИДЕНЬЯ.
4. ОПУСТИТЕ ПОДСЕДЕЛЬНЫЙ ШТЫРЬ ЧЕРЕЗ ЗАЖИМ СИДЕНЬЯ В ПОДСЕДЕЛЬНУЮ ТРУБУ, ПОКА ОТМЕТКА МИНИМАЛЬНОЙ ГЛУБИНЫ ВСТАВКИ НЕ ОКАЖЕТСЯ НИЖЕ ЗАЖИМА. ПРИМЕЧАНИЕ: ЕСЛИ ОТВЕРСТИЕ ЗАЖИМА СЛИШКОМ УЗКОЕ ДЛЯ ПОДСЕДЕЛЬНОГО ШТЫРЯ, ЕГО МОЖНО РАСШИРИТЬ, ПОВЕРНУВ РУЧКУ ЗАЖИМА ПРОТИВ ЧАСОВОЙ СТРЕЛКИ, УДЕРЖИВАЯ ЗАЩЕЛКУ В НЕПОДВИЖНОМ ПОЛОЖЕНИИ.
5. УДЕРЖИВАЯ СИДЕНЬЕ НА НУЖНОЙ ВЫСОТЕ, ЗАКРОЙТЕ ЗАЩЕЛКУ НА ЗАЖИМЕ. ЗАТЯНИТЕ РУЧКУ, ПОВОРАЧИВАЯ ЕЕ ПО ЧАСОВОЙ СТРЕЛКЕ.
6. ПРОВЕРЬТЕ, НАДЕЖНО ЛИ ЗАКРЕПЛЕНО СИДЕНЬЕ: НАЖМИТЕ РУКОЙ НА СИДЕНЬЕ ВНИЗ. ЕСЛИ ПОДСЕДЕЛЬНЫЙ ШТЫРЬ ПРОСКАЛЬЗЫВАЕТ ДАЛЬШЕ В ПОДСЕДЕЛЬНУЮ ТРУБУ, ВЕРНИТЕ ЕГО В ИСХОДНОЕ ПОЛОЖЕНИЕ И ЗАТЯНИТЕ ЗАЖИМ, ПОВЕРНУВ РУЧКУ ЗАЖИМА ПО ЧАСОВОЙ СТРЕЛКЕ.

УСТРАНЕНИЕ НЕИСПРАВНОСТЕЙ: Если защелка зажима не открывается легко, возможно, зажим затянут слишком сильно. Ослабьте зажим, повернув ручку зажима против часовой стрелки.

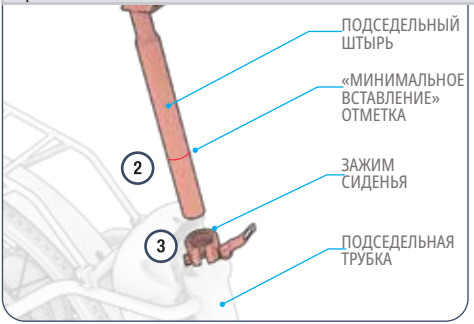



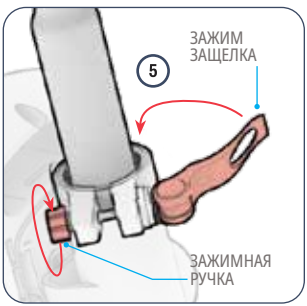

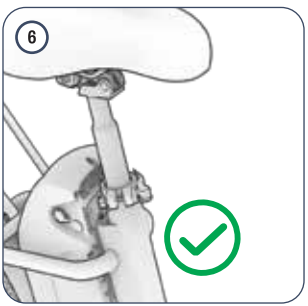

2.8 Установка педалей

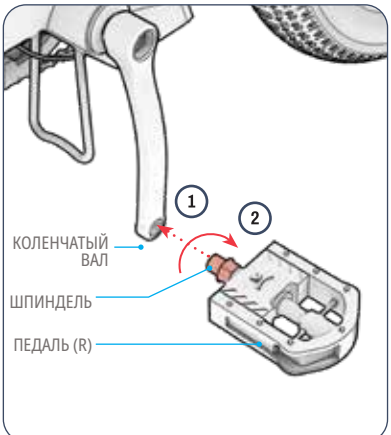

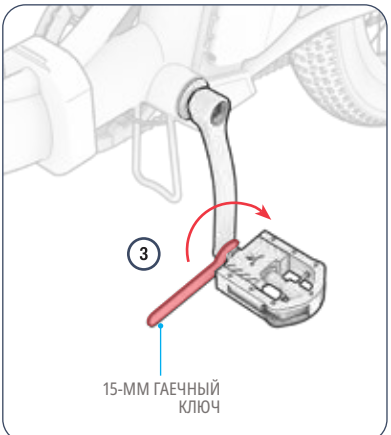

ВАМ ПОНАДОБИТСЯ ГАЕЧНЫЙ КЛЮЧ НА 15 ММ.

1. СОВМЕСТИТЕ ШПИНДЕЛЬ НА ПЕДАЛИ С МАРКИРОВКОЙ «R» С ОТВЕРСТИЕМ НА КОНЦЕ КРИВОШИПА С ПРАВОЙ СТОРОНЫ ВЕЛОСИПЕДА.
2. УДЕРЖИВАЙТЕ ОСНОВАНИЕ ПЕДАЛИ В НЕПОДВИЖНОМ ПОЛОЖЕНИИ И, СЛЕДЯ ЗА ТЕМ, ЧТОБЫ ШПИНДЕЛЬ ВХОДИЛ В ОТВЕРСТИЕ РОВНО, ДРУГОЙ РУКОЙ ПОВЕРНИТЕ ШПИНДЕЛЬ **ПО ЧАСОВОЙ СТРЕЛКЕ** В ОТВЕРСТИИ НА НЕСКОЛЬКО ОБОРОТОВ.
3. ИСПОЛЬЗУЙТЕ ГАЕЧНЫЙ КЛЮЧ, ЧТОБЫ ЗАВЕРШИТЬ ВСТАВКУ И ЗАТЯЖКУ ШПИНДЕЛЯ В КРИВОШИП.
4. УБЕДИТЕСЬ, ЧТО ПРАВАЯ ПЕДАЛЬ НАДЕЖНО ЗАКРЕПЛЕНА.
5. ПОВТОРИТЕ ШАГИ 2–5 С ЛЕВОЙ («L») ПЕДАЛЬЮ, ВРАЩАЯ ЕЕ ПРОТИВ ЧАСОВОЙ СТРЕЛКИ.

ВАЖНО: Шпиндель на левой педали имеет обратную резьбу и должен вставляться и затягиваться против **часовой** стрелки.

2.9 Закрепление звонка

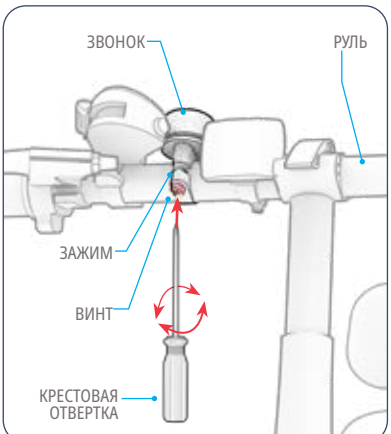

ВАМ ПОНАДОБИТСЯ КРЕСТОВАЯ ОТВЕРТКА.

1. ПРИ НЕОБХОДИМОСТИ ОСЛАБЬТЕ (НО НЕ СНИМАЙТЕ) ВИНТ НА ЗАЖИМЕ ЗВОНКА, ПОВЕРНУВ ЕГО ПРОТИВ ЧАСОВОЙ СТРЕЛКИ НА 1–2 ОБОРОТА С ПОМОЩЬЮ КРЕСТООБРАЗНОЙ ОТВЕРТКИ.
2. ПОВЕРНИТЕ ЗВОНОК ВОКРУГ РУЛЯ, ПОКА ЕГО ЯЗЫЧОК НЕ ОКАЖЕТСЯ В МЕСТЕ, КОТОРОЕ ЛЕГКО ДОСТУПНО ДЛЯ БОЛЬШОГО ПАЛЬЦА ЛЕВОЙ РУКИ ВЕЛОСИПЕДИСТА, КОГДА ОН ДЕРЖИТСЯ ЗА РУЧКУ.
3. ЗАТЯНИТЕ ЗАЖИМ ЗВОНКА, ПОВОРАЧИВАЯ ВИНТ ПО ЧАСОВОЙ СТРЕЛКЕ С ПОМОЩЬЮ ОТВЕРТКИ.

2.10 Закрепление переднего отражателя

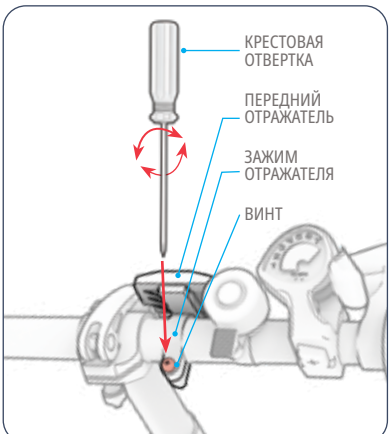

ВАМ ПОНАДОБИТСЯ КРЕСТОВАЯ ОТВЕРТКА.

1. ПРИ НЕОБХОДИМОСТИ ОСЛАБЬТЕ (НО НЕ СНИМАЙТЕ) ВИНТ НА ЗАЖИМЕ ОТРАЖАТЕЛЯ, ПОВЕРНУВ ЕГО ПРОТИВ ЧАСОВОЙ СТРЕЛКИ НА 1–2 ОБОРОТА С ПОМОЩЬЮ КРЕСТООБРАЗНОЙ ОТВЕРТКИ.
2. ПОВЕРНИТЕ ПЕРЕДНИЙ ЗАЖИМ ОТРАЖАТЕЛЯ ВОКРУГ РУЛЯ, ПОКА ОТРАЖАТЕЛЬ НЕ ОКАЖЕТСЯ ВПЕРЕДИ.
3. ЗАТЯНИТЕ ВИНТ, ПОВОРАЧИВАЯ ЕГО ПО ЧАСОВОЙ СТРЕЛКЕ С ПОМОЩЬЮ ОТВЕРТКИ, ЧТОБЫ ЗАКРЕПИТЬ ЗАЖИМ ОТРАЖАТЕЛЯ НА МЕСТЕ.

2.11 Накачка и давление в шинах

ПЕРЕД ПЕРВОЙ ПОЕЗДКОЙ НЕОБХОДИМО ПОДКАЧАТЬ ШИНЫ ДО РЕКОМЕНДУЕМОГО ДАВЛЕНИЯ **35 PSI (** ФУНТОВ НА КВАДРАТНЫЙ ДЮЙМ). ПЕРЕД КАЖДОЙ ПОЕЗДКОЙ ПРОВЕРЯЙТЕ ДАВЛЕНИЕ В ШИНАХ С ПОМОЩЬЮ МАНОМЕТРА, ЧТОБЫ УБЕДИТЬСЯ, ЧТО ОНО СОСТАВЛЯЕТ 35 PSI.

Чтобы добавить воздух:

1. СНИМИТЕ ПЫЛЕЗАЩИТНУЮ КРЫШКУ С КЛАПАНА ШИНЫ НА ОДНОМ КОЛЕСЕ, ПОВЕРНУВ ЕЕ ПРОТИВ ЧАСОВОЙ СТРЕЛКИ. ОТЛОЖИТЕ В СТОРОНУ.
2. СЛЕДУЙТЕ ИНСТРУКЦИЯМ ПРОИЗВОДИТЕЛЯ ВОЗДУШНОГО НАСОСА, ЧТОБЫ НАКАЧАТЬ ШИНУ. ПЕРИОДИЧЕСКИ ПРОВЕРЯЙТЕ ДАВЛЕНИЕ МАНОМЕТРОМ И ПРОДОЛЖАЙТЕ НАКАЧИВАТЬ ШИНУ, ПОКА ДАВЛЕНИЕ НЕ ДОСТИГНЕТ 35 PSI.
3. СНИМИТЕ ВОЗДУШНЫЙ НАСОС И ЗАМЕНИТЕ ПЫЛЕВОЙ КЛАПАН, ПОВЕРНУВ ЕГО ПО ЧАСОВОЙ СТРЕЛКЕ.
4. ПОВТОРИТЕ ПРОЦЕДУРУ С ДРУГОЙ ШИНОЙ.

⚠ **ВНИМАНИЕ:** Для накачивания шин вашего электровелосипеда используйте только ручной воздушный насос. Ни в коем случае не используйте воздушный компрессор, так как это может привести к взрыву камер шин.

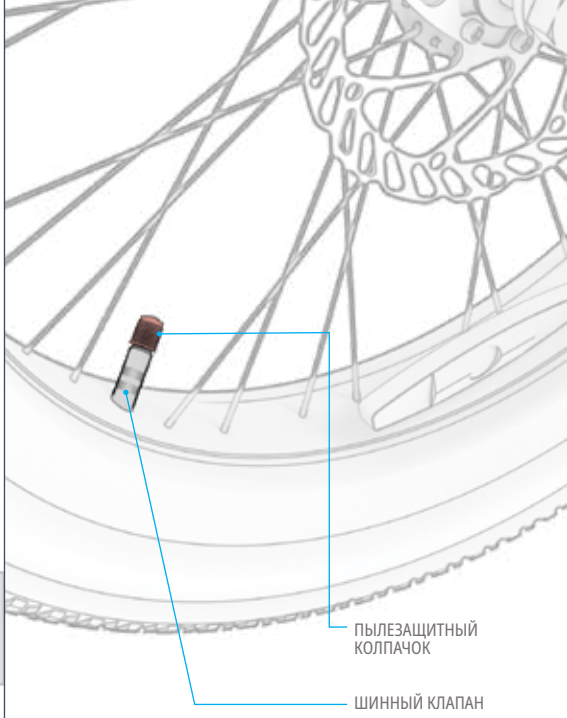

2.12 Зарядка аккумулятора

АККУМУЛЯТОР МОЖНО ЗАРЯЖАТЬ, КОГДА ОН ЗАКРЕПЛЕН В РАМЕ ИЛИ ИЗВЛЕЧЕН ИЗ РАМЫ. (СМ. РАЗДЕЛ 4.7 ДЛЯ ИЗВЛЕЧЕНИЯ.)

1. ПЕРЕВЕДИТЕ ВЫКЛЮЧАТЕЛЬ ПИТАНИЯ АККУМУЛЯТОРА В **ПОЛОЖЕНИЕ** «ВЫКЛ .**» (–)** .
2. ПОДКЛЮЧИТЕ ЗАРЯДНЫЙ КАБЕЛЬ К ЗАРЯДНОМУ УСТРОЙСТВУ.
3. ОТКРОЙТЕ КРЫШКУ ПОРТА ЗАРЯДКИ.
4. ПОДКЛЮЧИТЕ ЗАРЯДНЫЙ КАБЕЛЬ К РОЗЕТКЕ, А ЗАТЕМ ПОДКЛЮЧИТЕ ЗАРЯДНОЕ УСТРОЙСТВО К ЗАРЯДНОМУ ПОРТУ.
5. КОГДА ИНДИКАТОР НА ЗАРЯДНОМ УСТРОЙСТВЕ ИЗМЕНИТ ЦВЕТ С КРАСНОГО НА ЗЕЛЕНЫЙ, ЭТО ОЗНАЧАЕТ, ЧТО АККУМУЛЯТОР ПОЛНОСТЬЮ ЗАРЯЖЕН. ОТСОЕДИНИТЕ ЗАРЯДНОЕ УСТРОЙСТВО ОТ ПОРТА ЗАРЯДКИ И ВЫТАЩИТЕ КАБЕЛЬ ИЗ РОЗЕТКИ.
6. ЗАКРОЙТЕ КРЫШКУ ПОРТА ЗАРЯДКИ.

ПРИМЕЧАНИЕ: для полной зарядки аккумулятора может потребоваться около 5 часов. Перед первым использованием полностью зарядите аккумулятор.

⚠ **ПРЕДУПРЕЖДЕНИЕ:** Перед зарядкой всегда выключайте питание аккумулятора (-) . Никогда не подключайте аккумулятор для зарядки, если переключатель питания аккумулятора находится в положении «ВКЛ.» (O).

ИНДИКАТОР НА ЗАРЯДНОМ УСТРОЙСТВЕ:	СТАТУС
КРАСНЫЙ	ЗАРЯДКА
ЗЕЛЕНЫЙ	ЗАРЯДКА ЗАВЕРШЕНА

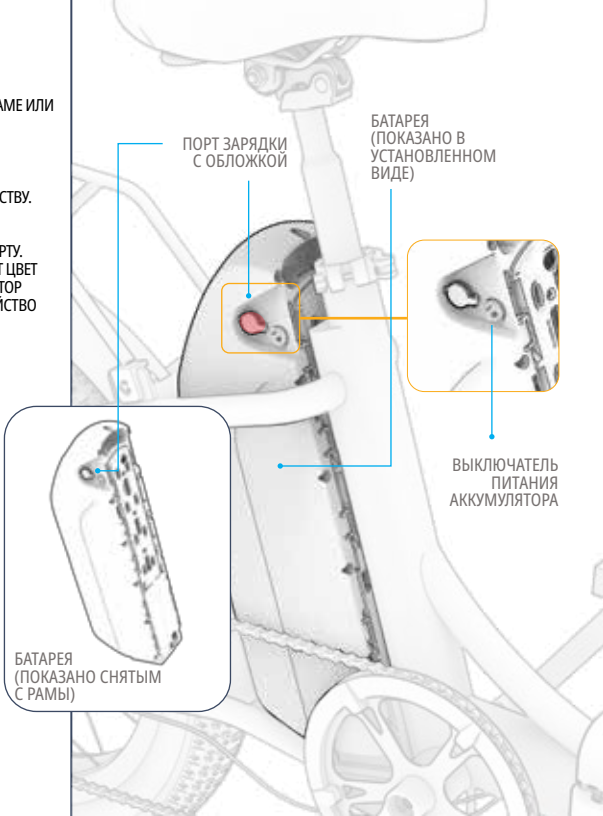

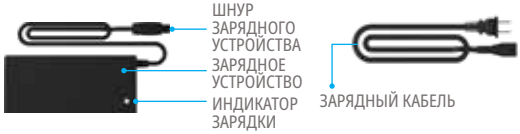

Важные замечания по зарядке:

- ВСЕГДА ДЕРЖИТЕ ЗАРЯДНЫЙ ПОРТ ЗАКРЫТЫМ, КОГДА НЕ ЗАРЯЖАЕТЕ АККУМУЛЯТОР.
- НИКОГДА НЕ ВКЛЮЧАЙТЕ УСТРОЙСТВО ВО ВРЕМЯ ЗАРЯДКИ.
- НЕ ИСПОЛЬЗУЙТЕ ПЕРЕМЕЩАЕМЫЕ РОЗЕТКИ.
- ДЛЯ ОБЕСПЕЧЕНИЯ ОПТИМАЛЬНОГО СОСТОЯНИЯ БАТАРЕИ ЗАРЯЖАЙТЕ ЕЕ ПОЛНОСТЬЮ ПРИ КАЖДОЙ ЗАРЯДКЕ — ПРИМЕРНО 5 ЧАСОВ.
- НИКОГДА НЕ ОСТАВЛЯЙТЕ УСТРОЙСТВО НА ЗАРЯДКЕ НА ВСЮ НОЧЬ ИЛИ НА ДЛИТЕЛЬНОЕ ВРЕМЯ.
- НЕ ПЫТАЙТЕСЬ ИЗВЛЕКАТЬ ИЛИ РАЗБИРАТЬ АККУМУЛЯТОР.
- ДИАПАЗОН ТЕМПЕРАТУР ОКРУЖАЮЩЕЙ СРЕДЫ ПРИ ЗАРЯДКЕ: ОТ 0 °C (32 °F) ДО 40 °C (104 °F)
- ДИАПАЗОН РАБОЧИХ ТЕМПЕРАТУР ОКРУЖАЮЩЕЙ СРЕДЫ: ОТ -10 °C (14 °F) ДО 40 °C (104 °F)
- ВСЕГДА ДЕРЖИТЕ КРЫШКУ ЗАРЯДНОГО ПОРТА ЗАКРЫТОЙ, КОГДА НЕ ЗАРЯЖАЕТЕ УСТРОЙСТВО.
- НЕ ИСПОЛЬЗУЙТЕ ДАННЫЙ ПРОДУКТ, ЕСЛИ ГИБКИЙ ШНУР ПИТАНИЯ ИЛИ ВЫХОДНОЙ КАБЕЛЬ ИМЕЮТ ПОВРЕЖДЕНИЯ ИЗНОСА, ПОВРЕЖДЕНИЯ ИЗОЛЯЦИИ ИЛИ ЛЮБЫЕ ДРУГИЕ ПРИЗНАКИ ПОВРЕЖДЕНИЯ ( ).
- УБЕДИТЕСЬ, ЧТО НОМЕР МОДЕЛИ ЗАРЯДНОГО УСТРОЙСТВА, УКАЗАННЫЙ НА ЕГО ЭТИКЕТКЕ, СООТВЕТСТВУЕТ НОМЕРУ МОДЕЛИ ЗАРЯДНОГО УСТРОЙСТВА, УКАЗАННОМУ ВЫШЕ.
- УБЕДИТЕСЬ, ЧТО НА ЭТИКЕТКЕ ЗАРЯДНОГО УСТРОЙСТВА УКАЗАНО, ЧТО ОНО СОВМЕСТИМО С ВАШЕЙ МОДЕЛЬЮ JETSON. НАЗВАНИЕ И SKU ВАШЕЙ МОДЕЛИ JETSON МОЖНО НАЙТИ НА ЭТИКЕТКЕ, ПРИКЛЕЕННОЙ К ВЕРХНЕЙ, БОКОВОЙ ИЛИ НИЖНЕЙ ЧАСТИ РАМЫ ИЛИ ПОДСТАВКИ ПРОДУКТА.

ВАЖНО:

ИСПОЛЬЗУЙТЕ ТОЛЬКО ПРИЛАГАЕМОЕ ЗАРЯДНОЕ УСТРОЙСТВО ИЛИ ЗАРЯДНОЕ УСТРОЙСТВО, ПРИОБРЕТЕННОЕ НЕПОСРЕДСТВЕННО У JETSON (JETSON MODEL NO. PJVNTRE-CH) С МАРКИРОВКОЙ JY-546150, ПРОИЗВЕДЕННОЕ КОМПАНИЕЙ GUANGZHOU JI YIN POWER ELECTRONICS CO. LTD.

⚠ **ПРЕДУПРЕЖДЕНИЕ: ИСПОЛЬЗОВАНИЕ НЕПОДХОДЯЩЕГО ЗАРЯДНОГО УСТРОЙСТВА МОЖЕТ ПРИВЕСТИ К ВОЗГОРАНИЮ И ВЗРЫВУ, ЧТО МОЖЕТ ВЫЗВАТЬ МАТЕРИАЛЬНЫЙ УЩЕРБ, ТРАВМЫ И СМЕРТЬ.**



ЭТО ПРИМЕР МАРКИРОВКИ БУДЕТ У ВАШЕГО ЗАРЯДНОГО УСТРОЙСТВА.

3. ПОДГОТОВКА КАТАТЬСЯ.

3.1 Проверка безопасности перед поездкой

ПЕРЕД КАЖДОЙ ПОЕЗДКОЙ ПРОВОДИТЕ ЭТИ ВАЖНЫЕ ПРОВЕРКИ БЕЗОПАСНОСТИ.

Тормоз:

- УБЕДИТЕСЬ, ЧТО ТОРМОЗ РАБОТАЕТ ПРАВИЛЬНО, ЧТОБЫ РЫЧАГИ РУЧНОГО ТОРМОЗА БЫЛИ ЗАКРЕПЛЕНЫ НА РУЛЕ И СМАЗАНЫ, ЧТОБЫ ОНИ ЛЕГКО СЖИМАЛИСЬ.
- ТОРМОЗНЫЕ КОЛОДКИ НЕ ИЗНОШЕНЫ, ЦЕНТРИРОВАНЫ И ВЫРОВНЕНЫ ПО ОТНОШЕНИЮ К РОТОРУ.

Рама:

- УБЕДИТЕСЬ, ЧТО РАМА ВЕЛОСИПЕДА И ВИЛКА НЕ ПОВРЕЖДЕНЫ, НЕ ПОГНУТЫ И НЕ СЛОМАНЫ.
- УБЕДИТЕСЬ, ЧТО БОЛТ, СОЕДИНЯЮЩИЙ РУЛЬ С ВИЛКОЙ, НЕ ЗАТЯНУТ СЛИШКОМ СИЛЬНО. ПЕРЕТЯНУТЫЙ БОЛТ МОЖЕТ ПРИВЕСТИ К НЕИСПРАВНОСТИ, КОТОРАЯ СТАВИТ ПОД УГРОЗУ БЕЗОПАСНОСТЬ ВОДИТЕЛЯ.
- УБЕДИТЕСЬ, ЧТО ПРИВОДНАЯ СИСТЕМА ИСПРАВНА И НАДЕЖНО ПРИКРЕПЛЕНА К РАМЕ.

Кривошипы и педали:

- УБЕДИТЕСЬ, ЧТО ПЕДАЛИ НАДЕЖНО ЗАКРЕПЛЕНЫ НА ШАТУНАХ.
- УБЕДИТЕСЬ, ЧТО КРИВОШИПЫ И ПРИВОДНАЯ СИСТЕМА НАДЕЖНО ЗАКРЕПЛЕНЫ НА РАМЕ ВЕЛОСИПЕДА.

Рулевое управление:

- УБЕДИТЕСЬ, ЧТО ШТОК ЗАКРЕПЛЕН, А БЫСТРОСЪЕМНЫЙ МЕХАНИЗМ ЗАКРЫТ И ЗАФИКСИРОВАН СТОПОРНЫМ КОЛЬЦОМ.
- УБЕДИТЕСЬ, ЧТО РУЛЬ ЗАКРЕПЛЕН В НУЖНОМ ПОЛОЖЕНИИ С ПОМОЩЬЮ ЗАЖИМА РУЛЯ.

Колеса и шины:

- УБЕДИТЕСЬ, ЧТО ШИНЫ НЕ ИМЕЮТ ПРИЗНАКОВ ЧРЕЗМЕРНОГО ИЗНОСА ИЛИ ПОВРЕЖДЕНИЙ.
- УБЕДИТЕСЬ, ЧТО ДАВЛЕНИЕ В ШИНАХ СООТВЕТСТВУЕТ РЕКОМЕНДУЕМОМУ ЗНАЧЕНИЮ 35 PSI.
- ПРОВЕРЬТЕ, ЧТО СПИЦЫ КОЛЕСА НЕ СЛОМАНЫ.
- ПРОВЕРЬТЕ, ЧТОБЫ КОЛЕСНЫЕ ДИСКИ НЕ БЫЛИ ПОВРЕЖДЕНЫ ИЛИ ПОГНУТЫ.
- ПРОВЕРЬТЕ, ЧТО ГАЙКИ ОСИ ЗАТЯНУТЫ.

3.2 Проверка и регулировка тормозов

Проверка безопасности и работоспособности тормозов:

ПОСЛЕ СБОРКИ И ПЕРЕД КАЖДОЙ ПОЕЗДКОЙ ПРОВЕРЬТЕ, ЧТО ТОРМОЗА РАБОТАЮТ ПРАВИЛЬНО И БЕЗОПАСНО, ЧТОБЫ ЗАМЕДЛИТЬ КОЛЕСО И ОСТАНОВИТЬ ЕГО, ВЫПОЛНИВ СЛЕДУЮЩИЕ ДЕЙСТВИЯ:

1. ИДИТЕ ПЕШКОМ С ВЕЛОСИПЕДОМ И ОСТОРОЖНО ПОТЯНИТЕ ЛЕВЫЙ РУЧНОЙ ТОРМОЗ.
2. УБЕДИТЕСЬ, ЧТО ПЕРЕДНИЙ СУППОРТ ПРАВИЛЬНО ЗАКРЫВАЕТСЯ НА ДИСКЕ И ЗАМЕДЛЯЕТ ВРАЩЕНИЕ КОЛЕСА.
3. ПОВТОРИТЕ, СИЛЬНЕЕ НАЖАВ НА ЛЕВЫЙ РУЧНОЙ ТОРМОЗ И УБЕДИВШИСЬ, ЧТО ПЕРЕДНЕЕ КОЛЕСО ОСТАНОВИЛОСЬ.
4. ПОВТОРИТЕ ШАГИ 1–3 С ПРАВЫМ РУЧНЫМ ТОРМОЗОМ И ЗАДНИМ КОЛЕСОМ.

Правильное расположение тормозного суппорта и тормозных колодок:

ВАМ МОЖЕТ ПОНАДОБИТЬСЯ ШЕСТИГРАННЫЙ КЛЮЧ 5 ММ (НЕ ВХОДИТ В КОМПЛЕКТ).

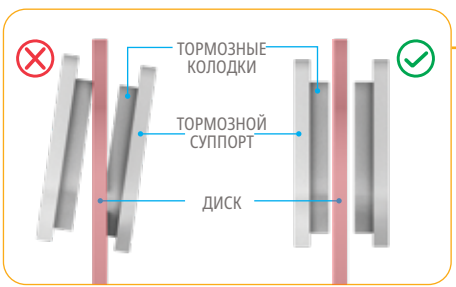

ДЛЯ ПРАВИЛЬНОЙ РАБОТЫ ВЕЛОСИПЕДНЫХ ТОРМОЗОВ ВСЕ ЭЛЕМЕНТЫ ДОЛЖНЫ БЫТЬ ТОЧНО ВЫРОВНЕНЫ И РАСПОЛОЖЕНЫ. **ТРЕСК ИЛИ СКРИП, ИСХОДЯЩИЙ ИЗ ОБЛАСТИ ТОРМОЗОВ (ПОСТОЯННЫЙ ИЛИ ПРЕРЫВИСТЫЙ), ЯВЛЯЕТСЯ ХОРОШИМ ИНДИКАТОРОМ ТОГО, ЧТО ЧТО-ТО НЕ ВЫРОВНЕНО И ТРЕБУЕТ РЕГУЛИРОВКИ.**

ПРИЧИНОЙ ШУМА, ВЕРОЯТНО, ЯВЛЯЕТСЯ НЕПРАВИЛЬНОЕ ВЫРАВНИВАНИЕ СУППОРТА, В РЕЗУЛЬТАТЕ ЧЕГО ТОРМОЗНЫЕ КОЛОДКИ ВНУТРИ НЕГО ТРУТСЯ О ДИСК, ДАЖЕ КОГДА СУППОРТ ОТКРЫТ. КОЛОДКИ ДОЛЖНЫ СОПРИКАСАТЬСЯ С ДИСКОМ ТОЛЬКО ТОГДА, КОГДА СУППОРТ ЗАКРЫТ, ПОТОМУ ЧТО ЗАТЯНУТ РУЧНОЙ ТОРМОЗ.

В СЛУЧАЕ НЕСООСНОСТИ ОТРЕГУЛИРУЙТЕ ТОРМОЗНОЙ СУППОРТ, СЛЕДУЯ ПРИВЕДЕННЫМ НИЖЕ ИНСТРУКЦИЯМ.

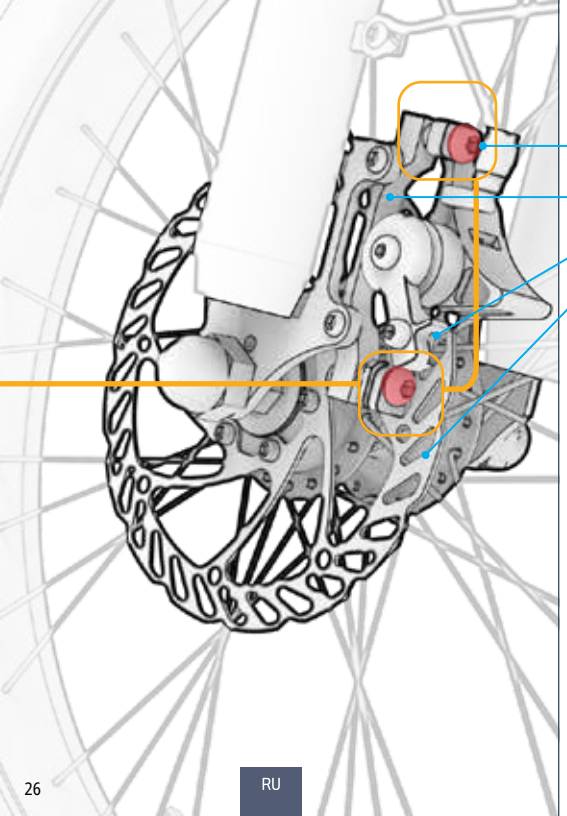

Регулировка тормозного суппорта:

1. НА ТОРМОЗЕ, КОТОРЫЙ ТРЕБУЕТ РЕГУЛИРОВКИ, НАЙДИТЕ СУППОРТ, ТОРМОЗНЫЕ КОЛОДКИ И ДИСК.
2. ПОДНИМИТЕ КОЛЕСО ВЕЛОСИПЕДА И ПРОВЕРНИТЕ ЕГО. ПОСМОТРИТЕ, КАК ДИСК ВРАЩАЕТСЯ МЕЖДУ ТОРМОЗНЫМИ КОЛОДКАМИ, И ОБРАТИТЕ ВНИМАНИЕ, КАКАЯ КОЛОДКА ТРЕТСЯ О ДИСК.
3. УСТАНОВИТЕ ВЕЛОСИПЕД НА ПОДНОЖКУ. (СМ. РАЗДЕЛ 4.6).
4. ГЛЯДЯ НА СУППОРТ С ЗАДНЕЙ СТОРОНЫ КОЛЕСА, НАЙДИТЕ БОЛТ НАД СУППОРТОМ И БОЛТ ПОД НИМ. С ПОМОЩЬЮ 5-МИЛЛИМЕТРОВОГО ШЕСТИГРАННОГО КЛЮЧА ПОВЕРНИТЕ КАЖДЫЙ БОЛТ ПРОТИВ ЧАСОВОЙ СТРЕЛКИ НА 4–5 ОБОРОТОВ.
5. СМЕСТИТЕ СУППОРТ ИЗ ПОЛОЖЕНИЯ ВЫРАВНИВАНИЯ, ПОКА НЕ БУДУТ ВЫПОЛНЕНЫ СЛЕДУЮЩИЕ УСЛОВИЯ:
   - ВЕРХНЯЯ ЧАСТЬ КОЛОДОК ВЫРОВНЕНА ПО КРАЮ ДИСКА.
   - НИ ОДНА ЧАСТЬ ОБЕИХ КОЛОДОК НЕ СОПРИКАСАЕТСЯ С ДИСКОМ.
   - КОЛОДКИ РАСПОЛОЖЕНЫ ПАРАЛЛЕЛЬНО ДИСКУ.
6. УСТАНОВИВ СУППОРТ В НУЖНОЕ ПОЛОЖЕНИЕ, ПОЛНОСТЬЮ ЗАТЯНИТЕ ОДИН БОЛТ, А ЗАТЕМ ДРУГОЙ, ПОВОРАЧИВАЯ ИХ ПО ЧАСОВОЙ СТРЕЛКЕ С ПОМОЩЬЮ ШЕСТИГРАННОГО КЛЮЧА.
7. УБЕДИТЕСЬ, ЧТО СУППОРТ ЗАКРЕПЛЕН НАДЕЖНО, И ПОВТОРНО ПРОВЕДИТЕ ПРОВЕРКУ БЕЗОПАСНОСТИ И РАБОТОСПОСОБНОСТИ ТОРМОЗОВ (НАЧАЛО РАЗДЕЛА 3.2).

3.3 Регулировка поворота руля

РУЛЬ МОЖНО СЛЕГКА ПОВЕРНУТЬ ВПЕРЕД ИЛИ НАЗАД, ЧТОБЫ ВСЕ ЕГО ЭЛЕМЕНТЫ И ФУНКЦИИ НАХОДИЛИСЬ В ИДЕАЛЬНОМ ПОЛОЖЕНИИ. ОНИ ДОЛЖНЫ БЫТЬ ЛЕГКО ДОСТУПНЫ ВО ВРЕМЯ ЕЗДЫ И РАСПОЛАГАТЬСЯ ПОД УГЛОМ, ОПТИМАЛЬНЫМ ДЛЯ ПОЛЯ ЗРЕНИЯ КАЖДОГО ПОЛЬЗОВАТЕЛЯ. В ЧАСТНОСТИ, РУЧНЫЕ ТОРМОЗА ДОЛЖНЫ НАХОДИТЬСЯ ПОД УГЛОМ, УДОБНЫМ ДЛЯ ЗАХВАТА.

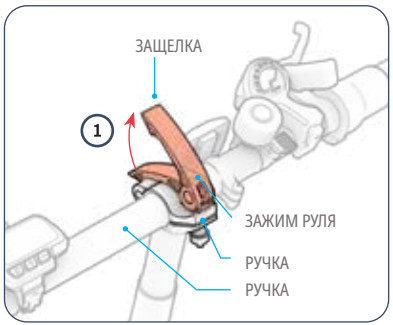

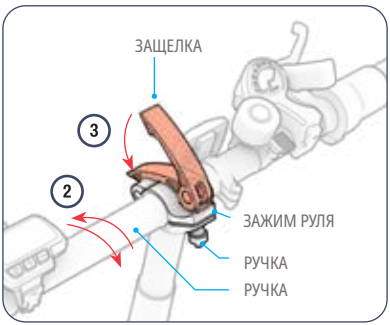

Чтобы повернуть руль:

1. ПОДНИМИТЕ ЗАЩЕЛКУ НА ЗАЖИМЕ РУЛЯ, ЧТОБЫ ОНА ОКАЗАЛАСЬ В ОТКРЫТОМ (РАЗБЛОКИРОВАННОМ) ПОЛОЖЕНИИ.
2. ПОВЕРНИТЕ РУЛЬ ВПЕРЕД ИЛИ НАЗАД, ЧТОБЫ ИЗМЕНИТЬ ЕГО ПОЛОЖЕНИЕ.
3. УДЕРЖИВАЯ РУЛЬ В НОВОМ ПОЛОЖЕНИИ ОДНОЙ РУКОЙ, ДРУГОЙ РУКОЙ НАЖМИТЕ НА ЗАЩЕЛКУ ВНИЗ И НАЗАД, ЧТОБЫ ОНА ВЕРНУЛАСЬ В ЗАКРЫТОЕ (ЗАФИКСИРОВАННОЕ) ПОЛОЖЕНИЕ.

УСТРАНЕНИЕ НЕИСПРАВНОСТЕЙ: если руль не фиксируется при закрытом зажиме, возможно, необходимо затянуть зажим. Сначала откройте защелку зажима. Затем затяните ручку пальцами, повернув ее по часовой стрелке на несколько оборотов, и снова закройте защелку зажима. Если защелку трудно закрыть, возможно, ручка затянута слишком сильно. Слегка ослабьте ручку, повернув ее против часовой стрелки на ½ оборота.

3.4 Регулировка высоты руля

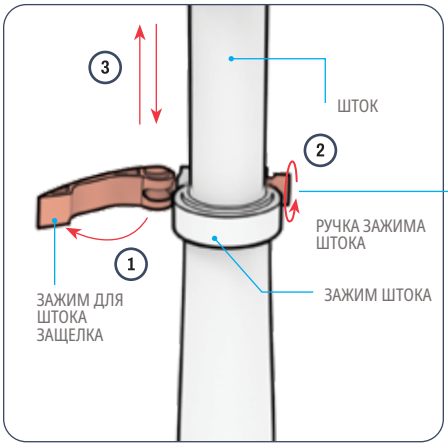

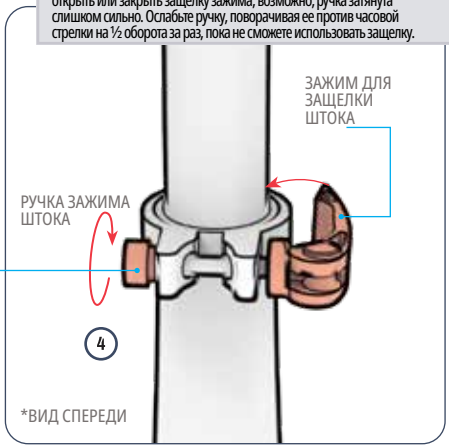

УСТРАНЕНИЕ НЕИСПРАВНОСТЕЙ: Если вы не можете открыть или закрыть защелку зажима, возможно, ручка затянута слишком сильно. Ослабьте ручку, поворачивая ее против часовой стрелки на ½ оборота за раз, пока не сможете использовать защелку.

1. ОТКРОЙТЕ ЗАЩЕЛКУ НА ЗАЖИМЕ ШТОКА.
2. ОСЛАБЬТЕ ЗАЖИМНУЮ РУЧКУ, ПОВЕРНУВ ЕЕ ПРОТИВ ЧАСОВОЙ СТРЕЛКИ.
3. ПОДНИМИТЕ ИЛИ ОПУСТИТЕ ШТОК, ПОКА РУЛЬ НЕ ОКАЖЕТСЯ НА НУЖНОЙ ВЫСОТЕ.
4. УДЕРЖИВАЯ РУЛЬ НА МЕСТЕ, ЗАТЯНИТЕ ЗАЖИМНУЮ РУЧКУ, ПОВЕРНУВ ЕЕ ПО ЧАСОВОЙ СТРЕЛКЕ.
5. УБЕДИТЕСЬ, ЧТО РУЛЬ ЗАКРЕПЛЕН НАДЕЖНО: НАЖМИТЕ РУКОЙ НА РУЛЬ ВНИЗ. ЕСЛИ ШТОК ПРОСКАЛЬЗЫВАЕТ В ТРУБКЕ ШТОКА, ВЕРНИТЕ РУЛЬ В ИСХОДНОЕ ПОЛОЖЕНИЕ И ЗАТЯНИТЕ ЗАЖИМ, ПОВЕРНУВ РУЧКУ ПО ЧАСОВОЙ СТРЕЛКЕ.

⚠ **ПРЕДУПРЕЖДЕНИЕ:** Чтобы избежать нестабильности руля, которая может повлиять на устойчивость, никогда не поднимайте руль так, чтобы над зажимом стала видна отметка «минимальное вставление».

3.5 Регулировка высоты сиденья

КОГДА ВЕЛОСИПЕДИСТ СИДИТ НА СИДЕНЬЕ И СТАВИТ НОГУ НА ПЕДАЛЬ В НИЖНЕЙ ТОЧКЕ ВРАЩЕНИЯ ПЕДАЛИ, КОЛЕНО ДОЛЖНО БЫТЬ СЛЕГКА СОГНУТО. НОГИ НИКОГДА НЕ ДОЛЖНЫ БЫТЬ ПОЛНОСТЬЮ ВЫПРЯМЛЕНЫ ВО ВРЕМЯ ПЕДАЛИРОВАНИЯ.

Чтобы поднять или опустить сиденье:

1. ОТКРОЙТЕ ЗАЩЕЛКУ НА ЗАЖИМЕ СИДЕНЬЯ.
2. ПОДНИМИТЕ ИЛИ ОПУСТИТЕ СИДЕНЬЕ В ЖЕЛАЕМОЕ ПОЛОЖЕНИЕ, СЛЕДЯ ЗА ТЕМ, ЧТОБЫ НЕ ПОДНИМАТЬ СИДЕНЬЕ СЛИШКОМ ВЫСОКО, ЧТОБЫ НАД ЗАЖИМОМ НЕ ПОЯВИЛАСЬ ОТМЕТКА «МИНИМАЛЬНОЕ ВСТАВЛЕНИЕ».
3. УДЕРЖИВАЯ СИДЕНЬЕ НА МЕСТЕ, ЗАКРОЙТЕ ЗАЩЕЛКУ ЗАЖИМА И, ПРИ НЕОБХОДИМОСТИ, ЗАТЯНИТЕ РУЧКУ ЗАЖИМА, ПОВЕРНУВ ЕЕ ПО ЧАСОВОЙ СТРЕЛКЕ.

УСТРАНЕНИЕ НЕИСПРАВНОСТЕЙ: Если вы не можете открыть или закрыть защелку зажима, возможно, ручка затянута слишком сильно. Ослабьте ручку, поворачивая ее против часовой стрелки на ½ оборота за раз, пока защелка не станет работать.

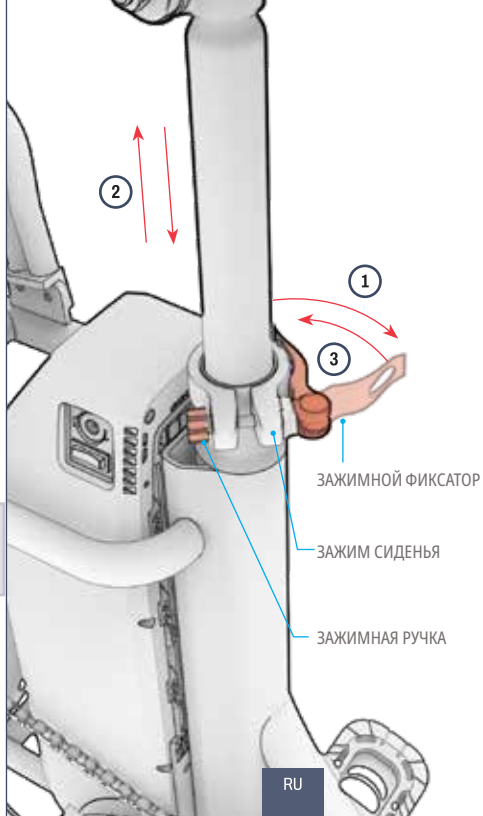

4. ИНСТРУКЦИЯ ПО ЭКСПЛУАТАЦИИ.

4.1 Включение и выключение питания

ВАЖНО:
- Чтобы включить электровелосипед, переключатель питания на аккумуляторе должен находиться в **ПОЛОЖЕНИИ** ON **(O)** .
- Всегда помните, что перед тем, как убирать велосипед, его необходимо выключить.

ЧТОБЫ ВКЛЮЧИТЬ ЭЛЕКТРОВЕЛОСИПЕД:
1. ПЕРЕВЕДИТЕ ВЫКЛЮЧАТЕЛЬ ПИТАНИЯ АККУМУЛЯТОРА В ПОЛОЖЕНИЕ ON **(O)**.
2. НАЖМИТЕ И УДЕРЖИВАЙТЕ КНОПКУ ПИТАНИЯ/РЕЖИМА (⏻) В ТЕЧЕНИЕ 3 СЕКУНД.

ЧТОБЫ ВЫКЛЮЧИТЬ ЭЛЕКТРОВЕЛОСИПЕД:
1. НАЖМИТЕ И УДЕРЖИВАЙТЕ КНОПКУ ПИТАНИЯ/РЕЖИМА (⏻) В ТЕЧЕНИЕ 3 СЕКУНД.
2. ПЕРЕВЕДИТЕ ВЫКЛЮЧАТЕЛЬ ПИТАНИЯ АККУМУЛЯТОРА В ПОЛОЖЕНИЕ OFF **(–)**.

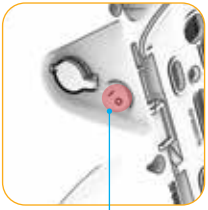

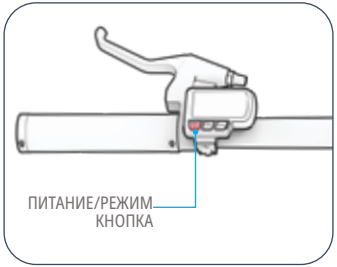

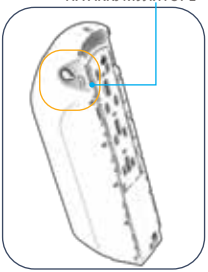

ИНТЕЛЛЕКТУАЛЬНАЯ ФУНКЦИЯ АВТОМАТИЧЕСКОГО ОТКЛЮЧЕНИЯ: ДЛЯ ЭКОНОМИИ ЗАРЯДА БАТАРЕИ ВЕЛОСИПЕД АВТОМАТИЧЕСКИ ОТКЛЮЧАЕТСЯ ПОСЛЕ 10 МИНУТ БЕЗ ДВИЖЕНИЯ.

4.2 Понимание и использование ЖК-экрана

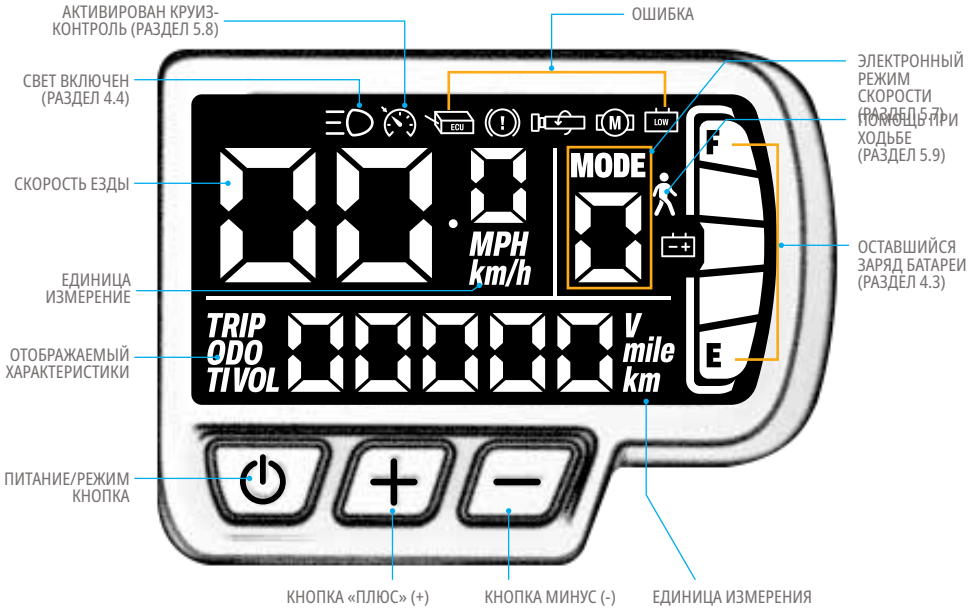

Коды ошибок:



⚠ **ВНИМАНИЕ:**
ЕСЛИ НА ЖК-ЭКРАНЕ ПОЯВИЛСЯ КОД ОШИБКИ, ОБРАТИТЕСЬ ЗА ПОМОЩЬЮ В СЛУЖБУ ПОДДЕРЖКИ JETSON CARE TEAM, ПРЕЖДЕ ЧЕМ СНОВА САДИТЬСЯ НА ЭЛЕКТРОВЕЛОСИПЕД.

Изменение отображаемых спецификаций:

БЫСТРО НАЖМИТЕ КНОПКУ ПИТАНИЯ/РЕЖИМА (⏻), ЧТОБЫ ПЕРЕКЛЮЧИТЬ ДИСПЛЕЙ МЕЖДУ ОДОМЕТРОМ, ПРОБЕГОМ, ВРЕМЕНЕМ ПОЕЗДКИ И НАПРЯЖЕНИЕМ.

- ОДОМЕТР **(«ODO»)** — ОБЩЕЕ РАССТОЯНИЕ, ПРОЙДЕННОЕ НА ДАННОМ УСТРОЙСТВЕ
- ОДОМЕТР ПОЕЗДКИ **(«TRIP»)** — ОБЩЕЕ РАССТОЯНИЕ, ПРОЙДЕННОЕ ЗА ОДИН РАЗ ПРИ ИСПОЛЬЗОВАНИИ ДАННОГО УСТРОЙСТВА.
- ВРЕМЯ ПОЕЗДКИ **(«TI»)** — ВРЕМЯ, ЗАТРАЧЕННОЕ НА ДАННУЮ ПОЕЗДКУ
- НАПРЯЖЕНИЕ **(«VOL»)** — ЭЛЕКТРИЧЕСКАЯ СИЛА, СОЗДАВАЕМАЯ АККУМУЛЯТОРОМ.

ПРИМЕЧАНИЕ:
Счетчик пробега и время поездки сбрасываются при каждом выключении электровелосипеда.

Изменение яркости подсветки:

1. ОДНОВРЕМЕННО НАЖМИТЕ И УДЕРЖИВАЙТЕ **КНОПКИ** «ПЛЮС» **(+)** И «МИНУС» **(–)** В ТЕЧЕНИЕ 2–3 СЕКУНД, ЧТОБЫ ВОЙТИ В МЕНЮ НАСТРОЕК.
2. ПРИ НЕОБХОДИМОСТИ БЫСТРО НАЖМИТЕ КНОПКУ ПИТАНИЯ/РЕЖИМА (⏻), ПОКА НА ЭКРАНЕ НЕ ОТОБРАЗИТСЯ **«P01»**.
3. БЫСТРО НАЖМИТЕ КНОПКУ «ПЛЮС» **(+)** ИЛИ «МИНУС» **(–)**, ЧТОБЫ ИЗМЕНИТЬ ЯРКОСТЬ ДИСПЛЕЯ НА НИЗКУЮ **(«1»)**, СРЕДНЮЮ **(«2»)** ИЛИ ВЫСОКУЮ **(«3»)**.
4. НАЖМИТЕ И УДЕРЖИВАЙТЕ КНОПКУ ПИТАНИЯ/РЕЖИМА (⏻), ЧТОБЫ СОХРАНИТЬ СВОЙ ВЫБОР.
5. ОДНОВРЕМЕННО НАЖМИТЕ И УДЕРЖИВАЙТЕ КНОПКИ «ПЛЮС» **(+)** И «МИНУС» **(–)** В ТЕЧЕНИЕ 2–3 СЕКУНД, ЧТОБЫ ВЫЙТИ ИЗ МЕНЮ НАСТРОЕК. ЕСЛИ В ТЕЧЕНИЕ 10 СЕКУНД НЕ БУДЕТ ВЫПОЛНЕНО НИКАКИХ ДЕЙСТВИЙ, ДИСПЛЕЙ АВТОМАТИЧЕСКИ ВЫЙДЕТ ИЗ МЕНЮ НАСТРОЕК.

Изменение единицы измерения:

1. ОДНОВРЕМЕННО НАЖМИТЕ И УДЕРЖИВАЙТЕ КНОПКИ «ПЛЮС» **(+)** И «МИНУС» **(–)** В ТЕЧЕНИЕ 2–3 СЕКУНД, ЧТОБЫ ВОЙТИ В МЕНЮ НАСТРОЕК.
2. БЫСТРО НАЖМИТЕ КНОПКУ ПИТАНИЯ/РЕЖИМА (⏻), ПОКА НА ЭКРАНЕ НЕ ОТОБРАЗИТСЯ **«P02».**
3. БЫСТРО НАЖМИТЕ КНОПКУ «ПЛЮС» **(+)** ИЛИ «МИНУС» **(–)**, ЧТОБЫ ПЕРЕКЛЮЧАТЬСЯ МЕЖДУ МИЛЯМИ **(«1») И** КИЛОМЕТРАМИ **(«0»)**, ПОКА НЕ БУДЕТ ДОСТИГНУТО ЖЕЛАЕМОЕ ЗНАЧЕНИЕ.
4. НАЖМИТЕ И УДЕРЖИВАЙТЕ КНОПКУ ПИТАНИЯ/РЕЖИМА (⏻), ЧТОБЫ СОХРАНИТЬ СВОЙ ВЫБОР.
5. ОДНОВРЕМЕННО НАЖМИТЕ И УДЕРЖИВАЙТЕ **КНОПКИ** «ПЛЮС» **(+)** И «МИНУС» **(–)** , ЧТОБЫ ВЫЙТИ ИЗ МЕНЮ НАСТРОЕК. ЕСЛИ В ТЕЧЕНИЕ 10 СЕКУНД НЕ БУДЕТ ВЫПОЛНЕНО НИКАКИХ ДЕЙСТВИЙ, ДИСПЛЕЙ АВТОМАТИЧЕСКИ ВЫЙДЕТ ИЗ МЕНЮ НАСТРОЕК.

Очистка одометра:

1. ОДНОВРЕМЕННО НАЖМИТЕ И УДЕРЖИВАЙТЕ **КНОПКИ** «ПЛЮС» **(+) И** «МИНУС» **(–)** В ТЕЧЕНИЕ 2–3 СЕКУНД, ЧТОБЫ ВОЙТИ В МЕНЮ НАСТРОЕК.
2. БЫСТРО НАЖМИТЕ КНОПКУ ПИТАНИЯ/РЕЖИМА (⏻), ПОКА НА ЭКРАНЕ НЕ ОТОБРАЗИТСЯ «P03».
3. НАЖМИТЕ И УДЕРЖИВАЙТЕ КНОПКУ «ПЛЮС» **(+)** В ТЕЧЕНИЕ 5 СЕКУНД, ЧТОБЫ СБРОСИТЬ ПОКАЗАНИЯ ОДОМЕТРА.
4. ОДНОВРЕМЕННО НАЖМИТЕ И УДЕРЖИВАЙТЕ КНОПКИ «ПЛЮС» **(+) И** «МИНУС» **(–)** В ТЕЧЕНИЕ 2–3 СЕКУНД, ЧТОБЫ ВЫЙТИ ИЗ МЕНЮ НАСТРОЕК. ЕСЛИ В ТЕЧЕНИЕ 10 СЕКУНД НЕ БУДЕТ ВЫПОЛНЕНО НИКАКИХ ДЕЙСТВИЙ, ДИСПЛЕЙ АВТОМАТИЧЕСКИ ВЫЙДЕТ ИЗ МЕНЮ НАСТРОЕК.

4.3 Проверка уровня заряда аккумулятора

ВО ВРЕМЯ ЕЗДЫ ВЫ МОЖЕТЕ СЛЕДИТЬ ЗА УРОВНЕМ ЗАРЯДА АККУМУЛЯТОРА, ГЛЯДЯ НА КОЛИЧЕСТВО ИНДИКАТОРОВ ЗАРЯДА, ОТОБРАЖАЕМЫХ НА ЖК-ЭКРАНЕ.

БАТАРЕЯ ИНДИКАТОР ЗНАЧОК	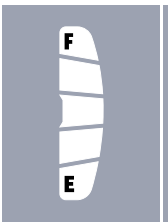	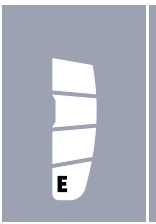	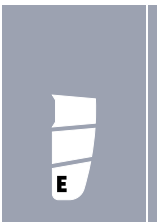	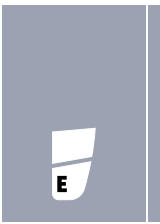	
ПРИБЛИЗИТЕЛЬНЫЙ ПРОЦЕНТ ОСТАВШЕГОСЯ ЗАРЯДА*	71% - 100%	61% - 70%	41% - 60%	21% - 40%	<20% Зарядите свой Jetson СЕЙЧАС!

**ПРИБЛИЗИТЕЛЬНЫЕ ДАННЫЕ. МОГУТ ВАРЬИРОВАТЬСЯ В ЗАВИСИМОСТИ ОТ ИСПОЛЬЗОВАНИЯ.*

ВАЖНО: на способность велосипеда развивать максимальную скорость может влиять уровень заряда аккумулятора. Вы можете заметить снижение скорости, когда заряд аккумулятора опускается ниже 25 %.

ВАЖНО: когда заряд батареи снизится до 0%, электровелосипед выключится. Перед следующей поездкой зарядите батарею до полной мощности (см. раздел 2.11).

4.4 Использование освещения

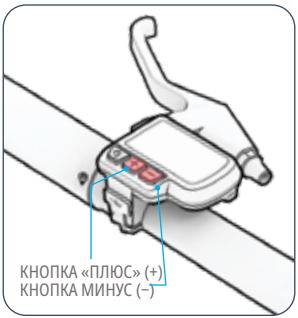

ПРИ ЕЗДЕ В УСЛОВИЯХ СЛАБОГО ОСВЕЩЕНИЯ ВКЛЮЧИТЕ ФАРЫ, ЧТОБЫ ЛУЧШЕ ВИДЕТЬ ДОРОГУ ВПЕРЕДИ И ЧТОБЫ ВСТРЕЧНЫЕ ВЕЛОСИПЕДИСТЫ МОГЛИ ЛУЧШЕ ВАС ВИДЕТЬ. ФАРЫ ВКЛЮЧАЮТСЯ ТОЛЬКО ПРИ ВКЛЮЧЕНИИ ДВИГАТЕЛЯ.

ЧТОБЫ ВКЛЮЧИТЬ ИЛИ ВЫКЛЮЧИТЬ ПЕРЕДНИЙ И ЗАДНИЙ ФОНАРИ:
НАЖМИТЕ И УДЕРЖИВАЙТЕ КНОПКУ «ПЛЮС» (+) В ТЕЧЕНИЕ 3 СЕКУНД.
КОГДА ЛАМПЫ ЗАЖГУТСЯ, НА ЖК-ЭКРАНЕ ПОЯВИТСЯ ЗНАЧОК «ЛАМПЫ» (РАЗДЕЛ 4.2).
КОГДА ВКЛЮЧЕН РУЧНОЙ ТОРМОЗ, ЗАДНИЙ ФОНАРЬ БУДЕТ МИГАТЬ, ЧТОБЫ ПОКАЗАТЬ, ЧТО ВЫ ЗАМЕДЛЯЕТЕСЬ ИЛИ ОСТАНАВЛИВАЕТЕСЬ.

4.5 Использование звонка

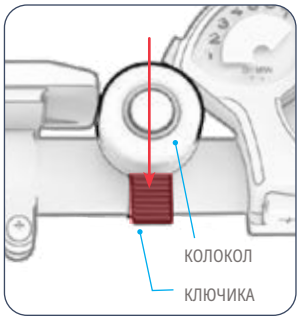

ИСПОЛЬЗУЙТЕ ЗВОНОК ДЛЯ ПРЕДУПРЕЖДЕНИЯ ДРУГИХ ВЕЛОСИПЕДИСТОВ И ПЕШЕХОДОВ.

ЧТОБЫ ЗАЗВЕНЕЛ КОЛОКОЛЬЧИК:
БЫСТРО И СИЛЬНО НАЖМИТЕ БОЛЬШИМ ПАЛЬЦЕМ НА ЯЗЫЧОК КОЛОКОЛЬЧИКА.

4.6 Использование подножки

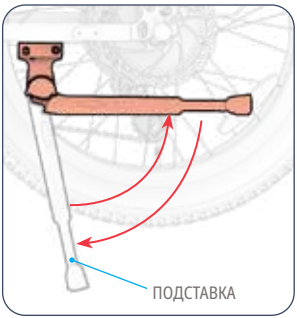

ЧТОБЫ ИСПОЛЬЗОВАТЬ ПОДНОЖКУ:
ОПУСТИТЕ ЕЕ ВНИЗ И ОСТОРОЖНО НАКЛОНИТЕ ВЕЛОСИПЕД НА НЕЕ, ЧТОБЫ ОН ВСТАЛ. ЧТОБЫ ПОДНЯТЬ ПОДНОЖКУ, ПОВЕРНИТЕ ЕЕ ОБРАТНО ВВЕРХ.

ЧТОБЫ ПОДНЯТЬ ПОДНОЖКУ:
ПОВЕРНИТЕ ЕЕ НАЗАД.

⚠ **ВНИМАНИЕ:** Чтобы подножка не задевала предметы, всегда поднимайте ее перед началом езды.

4.7 Извлечение и повторная установка батареи

ЕСТЬ 3 ПОЛОЖЕНИЯ БАТАРЕИ И КЛЮЧА.

Домашнее положение:

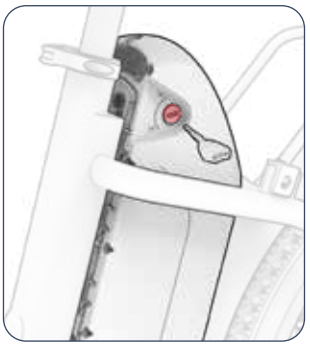

БАТАРЕЯ: ЗАБЛОКИРОВАНА

КЛЮЧ: СЪЕМНЫЙ

БАТАРЕЯ ЗАФИКСИРОВАНА В РАМЕ, И КЛЮЧ МОЖНО ВСТАВЛЯТЬ И ИЗВЛЕКАТЬ ИЗ ЗАМОЧНОЙ СКВАЖИНЫ. **ПРИМЕЧАНИЕ:** ПРИ ПОСТАВКЕ ИЗДЕЛИЕ НАХОДИТСЯ В ИСХОДНОМ ПОЛОЖЕНИИ.

Заблокированное/среднее положение:

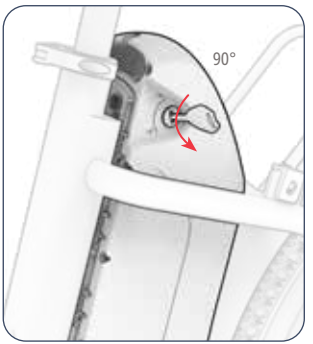

БАТАРЕЯ: ЗАБЛОКИРОВАНА

КЛЮЧ: ЗАБЛОКИРОВАН

АККУМУЛЯТОР И КЛЮЧ ЗАФИКСИРОВАНЫ В РАМЕ, И КЛЮЧ ОСТАЕТСЯ НА МЕСТЕ ВО ВРЕМЯ ЕЗДЫ. ИЗ ИСХОДНОГО ПОЛОЖЕНИЯ: ПОВЕРНИТЕ КЛЮЧ НА 90° ПРОТИВ ЧАСОВОЙ СТРЕЛКИ.

Разблокированная позиция:

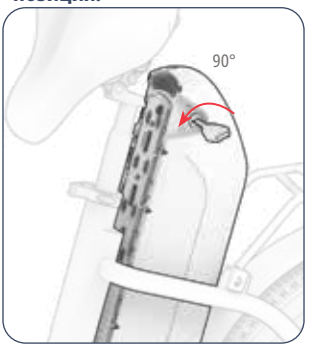

БАТАРЕЯ: СЪЕМНАЯ

КЛЮЧ: ЗАБЛОКИРОВАН

АККУМУЛЯТОР РАЗБЛОКИРОВАН И ЕГО МОЖНО ИЗВЛЕЧЬ ИЗ РАМЫ, НО КЛЮЧ НЕЛЬЗЯ ИЗВЛЕЧЬ ИЗ ЗАМОЧНОЙ СКВАЖИНЫ. ИЗ ЗАБЛОКИРОВАННОГО/ СРЕДНЕГО ПОЛОЖЕНИЯ ПОВЕРНИТЕ КЛЮЧ ЕЩЕ НА 90° ПРОТИВ ЧАСОВОЙ СТРЕЛКИ.

Чтобы извлечь батарею:

ВАЖНО: чтобы извлечь аккумулятор из рамы, выключатель питания аккумулятора должен находиться в положении «выкл.» (-).

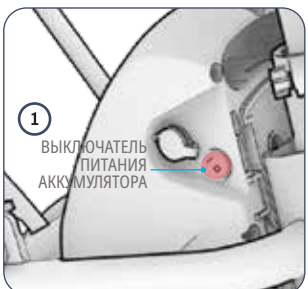

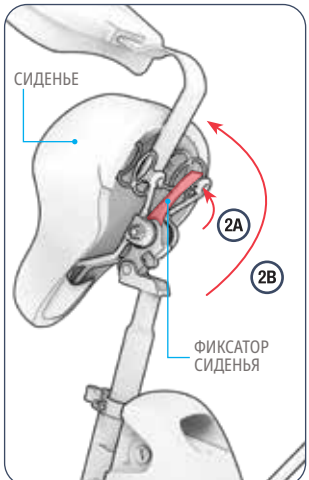

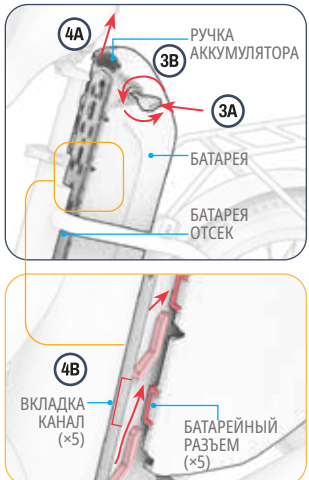

1. УБЕДИТЕСЬ, ЧТО ВЫКЛЮЧАТЕЛЬ ПИТАНИЯ АККУМУЛЯТОРА НАХОДИТСЯ В ПОЛОЖЕНИИ OFF **(–)**.
2. ПОДНИМИТЕ ЗАЩЕЛКУ КРЕПЛЕНИЯ СИДЕНЬЯ (A) И ПОДНИМИТЕ ЗАДНЮЮ ЧАСТЬ СИДЕНЬЯ (B). ПОВЕРНИТЕ ЗАДНЮЮ ЧАСТЬ СИДЕНЬЯ ВВЕРХ ДО ВЕРТИКАЛЬНОГО ПОЛОЖЕНИЯ, ЧТОБЫ ВЕРХНЯЯ ЧАСТЬ АККУМУЛЯТОРА НЕ БЫЛА ЗАБЛОКИРОВАНА.
3. ВСТАВЬТЕ КЛЮЧ В ЗАМОЧНУЮ СКВАЖИНУ (A) И ПОВЕРНИТЕ ЕГО ПРОТИВ ЧАСОВОЙ СТРЕЛКИ НА 180°, ЧТОБЫ ОСВОБОДИТЬ АККУМУЛЯТОР ИЗ РАМЫ (B). **ПРИМЕЧАНИЕ: ПОВОРОТ** КЛЮЧА НА 90° ЗАБЛОКИРУЕТ ЕГО В РАМЕ. АККУМУЛЯТОР НЕ БУДЕТ СНИМАТЬСЯ, ПОКА КЛЮЧ НЕ БУДЕТ ПОВЕРНУТ ДО УПОРА. (СМ. НАЧАЛО РАЗДЕЛА 4.7).
4. ИСПОЛЬЗУЯ РУЧКУ АККУМУЛЯТОРА, ПОДНИМИТЕ АККУМУЛЯТОР И ВЫТАЩИТЕ ЕГО ИЗ ОТСЕКА (A) ТАК, ЧТОБЫ С КАЖДОЙ СТОРОНЫ АККУМУЛЯТОРА 5 ВЫСТУПОВ АККУМУЛЯТОРА ВЫШЛИ ИЗ ОТВЕРСТИЙ 5 КАНАЛОВ ДЛЯ ВЫСТУПОВ АККУМУЛЯТОРА (B).

Чтобы вставить батарею обратно:

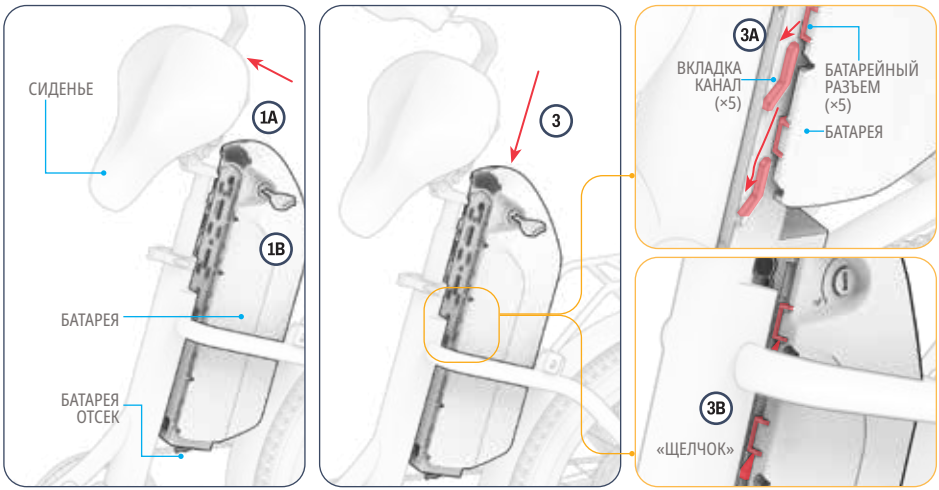

1. ПРИ НЕОБХОДИМОСТИ СДВИНЬТЕ СИДЕНЬЕ, ПОДНЯВ ЗАЩЕЛКУ И ПРИПОДНЯВ СИДЕНЬЕ (A). УБЕДИТЕСЬ, ЧТО КЛЮЧ НАХОДИТСЯ В ЗАМКЕ (B) И УСТАНОВЛЕН В ПОЛОЖЕНИЕ «РАЗБЛОКИРОВАНО» (СМ. НАЧАЛО РАЗДЕЛА 4.7).
2. УСТАНОВИТЕ БАТАРЕЮ НАД БАТАРЕЙНЫМ ОТСЕКОМ ТАКИМ ОБРАЗОМ, ЧТОБЫ:
   - ЗАМОЧНАЯ СКВАЖИНА ОБРАЩЕНА К ЛЕВОЙ СТОРОНЕ ВЕЛОСИПЕДА.
   - РУЧКА АККУМУЛЯТОРА НАХОДИТСЯ СВЕРХУ И ОБРАЩЕНА К СИДЕНЬЮ.
3. ПРОДВИНЬТЕ БАТАРЕЮ ВПЕРЕД И ВНИЗ ТАК, ЧТОБЫ ВЫСТУПЫ ВОШЛИ В ПАЗЫ (A) И БАТАРЕЯ ЗАФИКСИРОВАЛАСЬ СО ЩЕЛЧКОМ (B).

⚠ **ВНИМАНИЕ:** Во избежание повреждения батареи, которое может привести к неисправности, не вставляйте ее в рамку слишком быстро или с чрезмерным усилием.



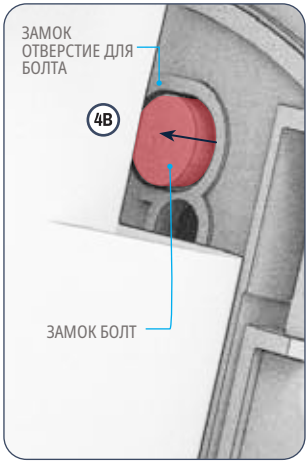

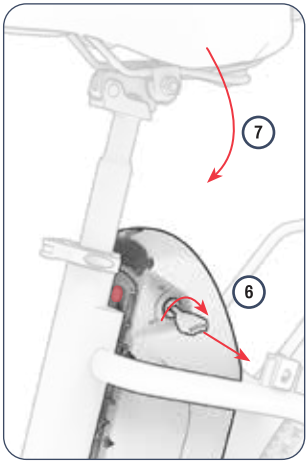

4. ПОВЕРНИТЕ КЛЮЧ ПО ЧАСОВОЙ СТРЕЛКЕ НА 90° (A) В ПОЛОЖЕНИЕ «ЗАБЛОКИРОВАНО» (СМ. НАЧАЛО РАЗДЕЛА 4.7), ПОКА НЕ УВИДИТЕ, ЧТО ЗАПОРНЫЙ БОЛТ ПОЯВИЛСЯ В ОТВЕРСТИИ ДЛЯ ЗАПОРНОГО БОЛТА (B).
5. УБЕДИТЕСЬ, ЧТО АККУМУЛЯТОР НАДЕЖНО ЗАКРЕПЛЕН В РАМЕ.

ВАЖНО: всегда фиксируйте аккумулятор в раме. Не включайте велосипед и не ездите на нем, если аккумулятор не зафиксирован.

6. ЧТОБЫ ИЗВЛЕЧЬ КЛЮЧ, ПОВЕРНИТЕ ЕГО ЕЩЕ НА 90° ПО ЧАСОВОЙ СТРЕЛКЕ И ВЫТАЩИТЕ ИЗ ЗАМОЧНОЙ СКВАЖИНЫ. (СМ. НАЧАЛО РАЗДЕЛА 4.7).
7. ОПУСТИТЕ СПИНКУ СИДЕНЬЯ ВНИЗ, ПОКА СИДЕНЬЕ НЕ ЗАФИКСИРУЕТСЯ СО ЩЕЛЧКОМ.

⚠ **ВНИМАНИЕ:** Перед тем как сесть в кресло, всегда убедитесь, что оно «защелкнулось» и надежно зафиксировано.

4.8 Раскладывание и складывание педалей

Чтобы развернуть:

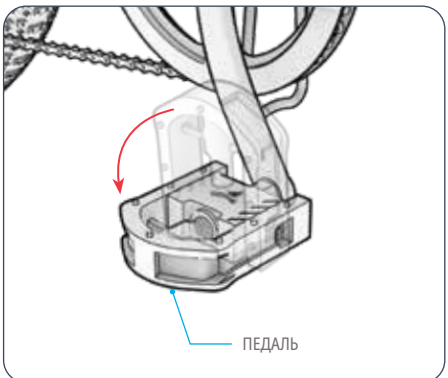

1. ПОТЯНИТЕ НАРУЖУ И ВНИЗ, ПОКА ПЕДАЛЬ НЕ ЗАФИКСИРУЕТСЯ НА МЕСТЕ.

Сложить:

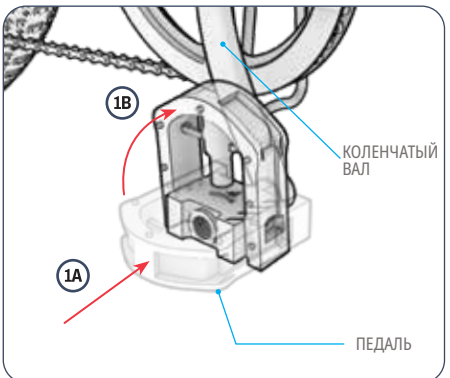

1. НАЖМИТЕ НА ПЕДАЛЬ В НАПРАВЛЕНИИ К КРИВОШИПУ (A), А ЗАТЕМ ВВЕРХ (B), ПОКА ОНА НЕ СЛОЖИТСЯ.

Настройте свой электровелосипед в соответствии со своими потребностями в перевозке грузов.
Отсканируйте этот код, чтобы узнать больше о системе и доступных аксессуарах RackIt для переноски.



4.9 Использование системы RackIt Smart Cargo System Rack

ВАШ ЭЛЕКТРОВЕЛОСИПЕД ОСНАЩЕН СИСТЕМОЙ JETSON RACKIT SMART CARGO SYSTEM RACK, ПРЕДНАЗНАЧЕННОЙ ДЛЯ ПЕРЕВОЗКИ ДОПОЛНИТЕЛЬНЫХ АКСЕССУАРОВ «CLICK ON, CLICK OFF»*.

ЧТОБЫ ВКЛЮЧИТЬ ИЛИ ВЫКЛЮЧИТЬ АКСЕССУАР
Отсканируйте это для получения инструкций.



*Аксессуары не входят в комплект. Ассортимент может варьироваться.

Использование RackIt без дополнительных аксессуаров для грузов:

1. ПОМЕСТИТЕ ГРУЗ НА СТЕЛЛАЖ.
2. ВСТАВЬТЕ 1 КРЮЧОК РЕЗИНОВОГО РЕМНЯ (НЕ ВХОДИТ В КОМПЛЕКТ) В ОДНУ ИЗ ПЕТЕЛЬ ДЛЯ КРЕПЛЕНИЯ РЕЗИНОВОГО РЕМНЯ НА СТОЙКЕ.
3. НАТЯНИТЕ РЕЗИНОВЫЙ РЕМЕНЬ НАД ГРУЗОМ И ВОКРУГ БАГАЖНИКА, ПОКА ОН НЕ СТАНЕТ ТУГИМ.
4. ЗАКРЕПИТЕ ДРУГОЙ КРЮЧОК РЕМНЯ-БАНДЖИ В ДРУГОЙ ПЕТЛЕ КРЕПЛЕНИЯ БАНДЖИ.
5. УБЕДИТЕСЬ, ЧТО РЕМЕНЬ-БАНДЖИ И ВАШ ГРУЗ НАДЕЖНО ЗАКРЕПЛЕНЫ.

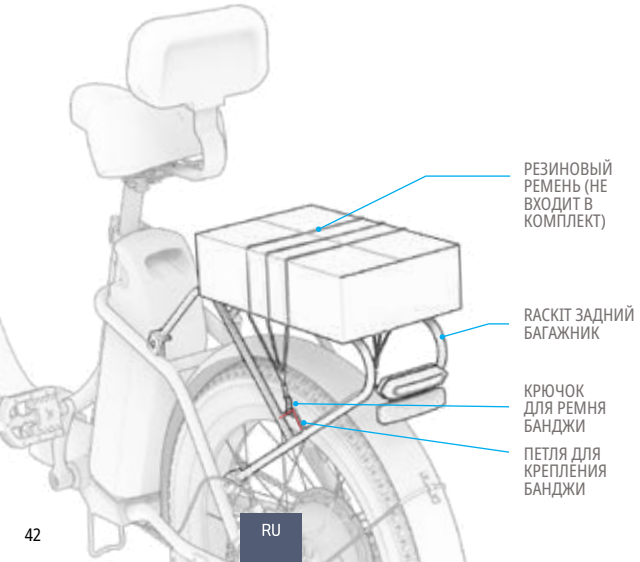

⚠ **ВНИМАНИЕ:** Для надежной фиксации груза резиновый ремень должен всегда плотно прилегать к грузу. В зависимости от размера груза и длины резинового ремня может потребоваться обернуть ремень под багажником и над грузом, прежде чем закрепить второй крючок в петле крепления резинового ремня.

В ЦЕЛЯХ БЕЗОПАСНОСТИ И ЗАЩИТЫ:

- Всегда закрепляйте груз на багажнике с помощью резинового ремня или специального аксессуара RackIt Cargo. Никогда не ездите с незакрепленным грузом.
- Ограничьте вес груза на багажнике до 22 фунтов (9,9 кг).
- Убедитесь, что общая вес (вес водителя и груза) не превышает 330 фунтов (149,7 кг).
- Не перегружайте багажник или любые грузовые аксессуары.
- Всегда убеждайтесь, что никакие части груза или аксессуары RackIt Cargo (ремни, пряжки и т. д.) не мешают колесам, тормозам, педалям, цепи или другим механизмам велосипеда.

ВАЖНО:

- Добавление груза со значительным весом может повлиять на рабочие характеристики вашего электровелосипеда. Более подробную информацию об условиях, которые могут повлиять на рабочие характеристики, см. в разделе 5.10.
- Никогда не оставляйте груз или аксессуар RackIt Cargo без присмотра на электровелосипеде.

5. ИНСТРУКЦИИ ПО ПЕРЕЕЗДУ.

5.1 Перемещение электровелосипеда

СПОСОБЫ ЕЗДЫ И ТРАНСПОРТИРОВКИ ЭЛЕКТРОВЕЛОСИПЕДА:

1. ЕЗДА БЕЗ КАКОЙ-ЛИБО ЭЛЕКТРОННОЙ ПОМОЩИ (РАЗДЕЛ 5.2)
2. ПЕДАЛИРОВАНИЕ С ЭЛЕКТРОННОЙ ПОДДЕРЖКОЙ (РАЗДЕЛ 5.3)
3. ИСПОЛЬЗОВАНИЕ ДРОССЕЛЬНОЙ ЗАСЛОНКИ ДЛЯ ЕЗДЫ НА ОДНОМ ДВИГАТЕЛЕ (РАЗДЕЛ 5.5)
4. ВОЖДЕНИЕ С КРУИЗ-КОНТРОЛЕМ (РАЗДЕЛ 5.8)
5. ИСПОЛЬЗОВАНИЕ ЭЛЕКТРОННОЙ СИСТЕМЫ ПОМОЩИ ПРИ ХОДЬБЕ (РАЗДЕЛ 5.9)

5.2 Традиционный велоспорт

- ВЫ МОЖЕТЕ ЕЗДИТЬ НА СВОЕМ ЭЛЕКТРОВЕЛОСИПЕДЕ КАК НА ТРАДИЦИОННОМ ВЕЛОСИПЕДЕ — ИСПОЛЬЗУЯ ТОЛЬКО СИЛУ ПЕДАЛЕЙ.

- УСТАНОВИТЕ РЕЖИМ СКОРОСТИ НА 0 ДЛЯ ТРАДИЦИОННОГО ВЕЛОСПОРТА (РАЗДЕЛ 5.7).

5.3 Использование электронной педальной помощи

- ПЕДАЛЬНАЯ ПОМОЩЬ ПОЗВОЛЯЕТ ВАМ ЕХАТЬ ДАЛЬШЕ И БЫСТРЕЕ С МЕНЬШИМИ УСИЛИЯМИ. КОГДА ВЫ КРУТИТЕ ПЕДАЛИ С ВКЛЮЧЕННЫМ ПИТАНИЕМ, ДВИГАТЕЛЬ БУДЕТ ДАВАТЬ ИМПУЛЬСЫ МОЩНОСТИ ВЕЛОСИПЕДУ, ЧТОБЫ ДОПОЛНИТЬ ВАШИ УСИЛИЯ И ПОМОЧЬ ВАМ ДОСТИЧЬ МАКСИМАЛЬНО ВОЗМОЖНОЙ СКОРОСТИ В РАМКАХ СКОРОСТНОГО РЕЖИМА, УСТАНОВЛЕННОГО НА ВЕЛОСИПЕДЕ. (РАЗДЕЛ 5.7)

- ВАШ ЭЛЕКТРОВЕЛОСИПЕД ОСНАЩЕН СИСТЕМОЙ ПОМОЩИ ПРИ ПЕДАЛИРОВАНИИ, ОСНОВАННОЙ НА ЧАСТОТЕ ВРАЩЕНИЯ ПЕДАЛЕЙ, ПРИ КОТОРОЙ ДВИГАТЕЛЬ ОБЕСПЕЧИВАЕТ ДОПОЛНИТЕЛЬНУЮ МОЩНОСТЬ ПРИ КАЖДОМ НАЖАТИИ НА ПЕДАЛИ. ЛЮБОЕ УСИЛИЕ, ПРИЛАГАЕМОЕ К ПЕДАЛЯМ, ЗАСТАВЛЯЕТ ДВИГАТЕЛЬ ВКЛЮЧИТЬСЯ, ПОЭТОМУ ВЫ МОЖЕТЕ НАГРУЖАТЬ МЫШЦЫ СТОЛЬКО, СКОЛЬКО ХОТИТЕ.

- ЕСЛИ ВАШИ УСИЛИЯ ПРЕВЫШАЮТ ПОРОГОВОЕ ЗНАЧЕНИЕ СКОРОСТИ ДЛЯ УРОВНЯ, НА КОТОРЫЙ НАСТРОЕН ВЕЛОСИПЕД, ПОМОЩЬ ПРИ ПЕДАЛИРОВАНИИ БОЛЬШЕ НЕ БУДЕТ ВКЛЮЧАТЬСЯ.

5.4 Использование шестеренок

ЭЛЕКТРОВЕЛОСИПЕД ИМЕЕТ 7 СКОРОСТЕЙ.

НИЗКИЕ ПЕРЕДАЧИ ОБЛЕГЧАЮТ ПЕДАЛИРОВАНИЕ, ПОСКОЛЬКУ СОПРОТИВЛЕНИЕ МЕНЬШЕ, НО ПРИ ЭТОМ ВЫ БУДЕТЕ ПРОХОДИТЬ МЕНЬШЕЕ РАССТОЯНИЕ ЗА КАЖДЫЙ ОБОРОТ ПЕДАЛЕЙ. ИСПОЛЬЗУЙТЕ НИЗКИЕ ПЕРЕДАЧИ ДЛЯ ЕЗДЫ В ГОРУ, ПО НЕРОВНОЙ МЕСТНОСТИ ИЛИ ДЛЯ МЕДЛЕННОЙ ЕЗДЫ.

ВЫСШИЕ ПЕРЕДАЧИ ОБЕСПЕЧИВАЮТ БОЛЬШУЮ СКОРОСТЬ, ТАК КАК ВЫ БУДЕТЕ ПРЕОДОЛЕВАТЬ БОЛЬШЕЕ РАССТОЯНИЕ С КАЖДЫМ НАЖАТИЕМ НА ПЕДАЛИ. ИСПОЛЬЗУЙТЕ ВЫСОКИЕ ПЕРЕДАЧИ ДЛЯ БОЛЕЕ БЫСТРОЙ ЕЗДЫ ПО РОВНОЙ ПОВЕРХНОСТИ ИЛИ ПРИ СПУСКЕ С ХОЛМА.

ЧТОБЫ ПЕРЕКЛЮЧИТЬСЯ НА БОЛЕЕ НИЗКУЮ ПЕРЕДАЧУ:

- НАЖМИТЕ КНОПКУ ПЕРЕКЛЮЧЕНИЯ НА ПОНИЖАЮЩУЮ ПЕРЕДАЧУ, ПОКА НУЖНАЯ ПЕРЕДАЧА НЕ ОКАЖЕТСЯ НА ОТМЕТКЕ ИНДИКАТОРА ПЕРЕДАЧ.

ДЛЯ ПЕРЕКЛЮЧЕНИЯ НА БОЛЕЕ ВЫСОКУЮ ПЕРЕДАЧУ:

- ОТТОЛКНИТЕ РЫЧАГ ПЕРЕКЛЮЧЕНИЯ ПЕРЕДАЧ ОТ СЕБЯ, ПОКА НУЖНАЯ ПЕРЕДАЧА НЕ ОКАЖЕТСЯ НА ОТМЕТКЕ ИНДИКАТОРА ПЕРЕДАЧ.

ПРИМЕЧАНИЕ:

- При каждом успешном переключении передач должен раздаваться щелкающий звук.
- Механические передачи не влияют на езду, когда движение велосипеда контролируется дроссельной заслонкой или круиз-контролем. Передачи влияют на езду только во время педалирования.

ВАЖНО:

- Переключайте передачи только во время движения вперед и активного педалирования.

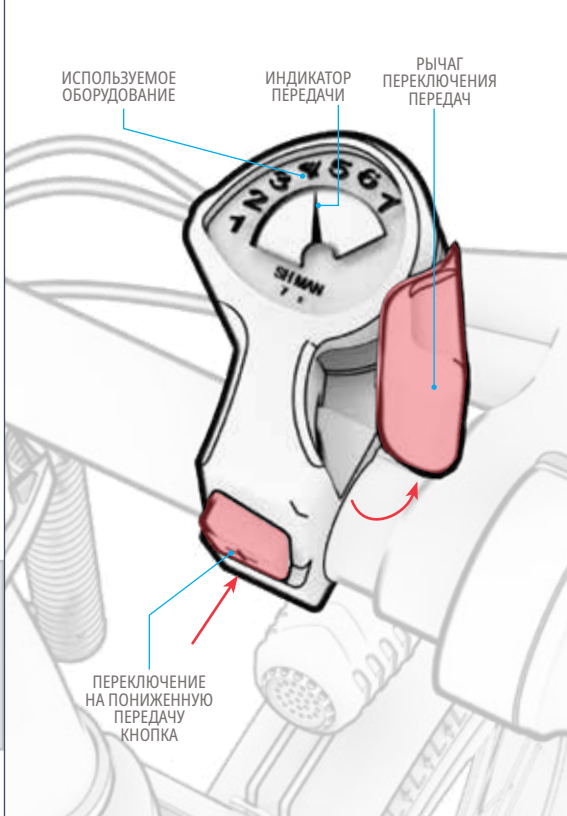

5.5 Езда с использованием дроссельной заслонки

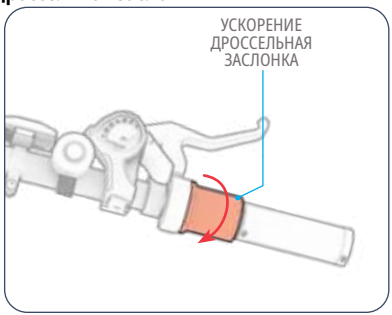

МАКСИМАЛЬНАЯ СКОРОСТЬ, С КОТОРОЙ ВЕЛОСИПЕД МОЖЕТ ДВИГАТЬСЯ, ИСПОЛЬЗУЯ ТОЛЬКО МОТОРНУЮ ТЯГУ, ЗАВИСИТ ОТ ВЫБРАННОГО ВАМИ РЕЖИМА СКОРОСТИ. (РАЗДЕЛ 5.7)
ЧТОБЫ ЕЗДИТЬ НА ВАШЕМ ПРОДУКТЕ КАК НА МОТОЦИКЛЕ, ПЕРЕСТАНЬТЕ КРУТИТЬ ПЕДАЛИ И ДЕРЖИТЕ НОГИ НА ПЕДАЛЯХ. ЧТОБЫ УСКОРИТЬСЯ, МЕДЛЕННО ПОВОРАЧИВАЙТЕ РУЧКУ ГАЗА К СЕБЕ.

- ЧЕМ БОЛЬШЕ ВЫ ПОВОРАЧИВАЕТЕ ДРОССЕЛЬНУЮ ЗАСЛОНКУ, ТЕМ СИЛЬНЕЕ ВКЛЮЧАЕТСЯ ДВИГАТЕЛЬ — И ТЕМ БЫСТРЕЕ ВЫ БУДЕТЕ ДВИГАТЬСЯ.
- ЧТОБЫ ИЗБЕЖАТЬ РЕЗКИХ СКАЧКОВ СКОРОСТИ, ВСЕГДА ПОВОРАЧИВАЙТЕ ДРОССЕЛЬНУЮ ЗАСЛОНКУ ПОСТЕПЕННО.
- ЧТОБЫ ЗАМЕДЛИТЬ ХОД, ПЛАВНО ОТПУСТИТЕ ПЕДАЛЬ ГАЗА.

⚠ **ВНИМАНИЕ:** Всегда держите ноги на педалях, даже когда не крутите их. Для большей безопасности никогда не ездите с ногами, свисающими с велосипеда.

5.6 Использование тормозов

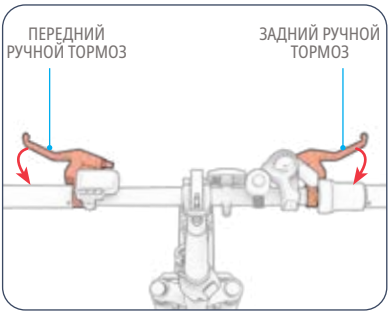

- НАЖМИТЕ НА ОДИН ИЛИ ОБА РУЧНЫХ ТОРМОЗА, ЧТОБЫ ЗАМЕДЛИТЬ ДВИЖЕНИЕ.
- СИЛЬНЕЕ НАЖМИТЕ, ЧТОБЫ ПОЛНОСТЬЮ ОСТАНОВИТЬСЯ.
- ЧТОБЫ ИЗБЕЖАТЬ РЕЗКИХ ДВИЖЕНИЙ, СТАРАЙТЕСЬ ЗАЖИМАТЬ РУЧНОЙ ТОРМОЗ ПОСТЕПЕННО.
  - ЛЕВЫЙ РУЧНОЙ ТОРМОЗ ТОРМОЗ КОЛЕСА
  - ПРАВЫЙ РУЧНОЙ ТОРМОЗ ТОРМОЗ КОЛЕСА

5.7 Понимание и использование режимов скорости

МОЩНОСТЬ, РАЗВИВАЕМАЯ ДВИГАТЕЛЕМ, БУДЕТ ЗАВИСЕТЬ ОТ ВЫБРАННОГО ВАМИ РЕЖИМА СКОРОСТИ.

ПРИ ПЕДАЛИРОВАНИИ: ДВИГАТЕЛЬ БУДЕТ ДАВАТЬ ИМПУЛЬСЫ МОЩНОСТИ, ЧТОБЫ ПОМОЧЬ ВАМ ДОСТИЧЬ МАКСИМАЛЬНОЙ СКОРОСТИ, ВОЗМОЖНОЙ В УСТАНОВЛЕННОМ ВАМИ РЕЖИМЕ СКОРОСТИ. ЕСЛИ ВАШИ УСИЛИЯ ПРИ ПЕДАЛИРОВАНИИ ПОЗВОЛЯЮТ ВАМ ПРЕВЫСИТЬ ЭТУ СКОРОСТЬ, ДВИГАТЕЛЬ НЕ БУДЕТ ОКАЗЫВАТЬ НИКАКОЙ ПОМОЩИ.

ПРИ ИСПОЛЬЗОВАНИИ ДРОССЕЛЬНОЙ ЗАСЛОНКИ: УСТАНОВЛЕННЫЙ ВАМИ **РЕЖИМ** СКОРОСТИ ОПРЕДЕЛЯЕТ МАКСИМАЛЬНУЮ СКОРОСТЬ, С КОТОРОЙ ВЫ МОЖЕТЕ ДВИГАТЬСЯ. ИСПОЛЬЗУЙТЕ БОЛЕЕ НИЗКИЕ СКОРОСТИ В МЕСТАХ С ОГРАНИЧЕНИЕМ СКОРОСТИ, ПРИ ДВИЖЕНИИ В ГУСТОНАСЕЛЕННЫХ РАЙОНАХ ИЛИ ДЛЯ БОЛЕЕ СПОКОЙНОЙ ЕЗДЫ.

- ЧТОБЫ ПЕРЕЙТИ В РЕЖИМ БОЛЕЕ ВЫСОКОЙ СКОРОСТИ: БЫСТРО НАЖМИТЕ КНОПКУ «ПЛЮС» **(+)**.
- ЧТОБЫ ПЕРЕКЛЮЧИТЬСЯ В РЕЖИМ БОЛЕЕ НИЗКОЙ СКОРОСТИ: БЫСТРО НАЖМИТЕ КНОПКУ «МИНУС» **(–)**.

РЕЖИМ СКОРОСТИ	РЕЖИМ 0	РЕЖИМ 1	РЕЖИМ 2	РЕЖИМ 3
ВСПОМОГАТЕЛЬНАЯ СКОРОСТЬ (ПЕДАЛЬ) ИЛИ МАКСИМАЛЬНАЯ СКОРОСТЬ (ДРОССЕЛЬ)	ТРАДИЦИОННЫЙ ВЕЛОСПОРТ: ОТСУТСТВИЕ СЦЕПЛЕНИЯ С ДВИГАТЕЛЕМ.	ДО 9 МИЛЬ В ЧАС (14,5 КМ/Ч)	ДО 15 МИЛЬ В ЧАС (24,1 КМ/Ч)	ДО 20 МИЛЬ В ЧАС (32,2 КМ/Ч)

5.8 Включение круиз-контроля

КРУИЗ-КОНТРОЛЬ ФИКСИРУЕТ ВЕЛОСИПЕД НА ОПРЕДЕЛЕННОЙ СКОРОСТИ. ПОСЛЕ ВКЛЮЧЕНИЯ КРУИЗ-КОНТРОЛЯ ДВИГАТЕЛЬ БУДЕТ ПОДДЕРЖИВАТЬ ЗАДАННУЮ СКОРОСТЬ — НЕ НУЖНО НИ НАЖИМАТЬ НА ПЕДАЛИ, НИ КРУТИТЬ РУЧКУ ГАЗА.

ЧТОБЫ ВКЛЮЧИТЬ КРУИЗ-КОНТРОЛЬ:

1. ИСПОЛЬЗУЙТЕ ДРОССЕЛЬ УСКОРЕНИЯ, ЧТОБЫ ДОСТИЧЬ ЖЕЛАЕМОЙ СКОРОСТИ.
2. НАЖМИТЕ И УДЕРЖИВАЙТЕ КНОПКУ МИНУС (–) В ТЕЧЕНИЕ 2–3 СЕКУНД. НА ЖК-ЭКРАНЕ ЗАГОРИТСЯ ЗНАЧОК КРУИЗ-КОНТРОЛЯ, УКАЗЫВАЮЩИЙ НА ТО, ЧТО КРУИЗ-КОНТРОЛЬ АКТИВИРОВАН. (РАЗДЕЛ 4.2)
3. ОТПУСТИТЕ ПЕДАЛЬ ГАЗА, ДЕРЖИТЕ НОГИ РОВНО НА ПЕДАЛЯХ И НАСЛАЖДАЙТЕСЬ ПОЕЗДКОЙ.

ЧТОБЫ ОТКЛЮЧИТЬ КРУИЗ-КОНТРОЛЬ:

- МЯГКО НАЖМИТЕ НА ОДИН ИЗ ТОРМОЗОВ ИЛИ ПОВЕРНИТЕ ДРОССЕЛЬНУЮ ЗАСЛОНКУ УСКОРЕНИЯ.

5.9 Использование электронной системы помощи при ходьбе

В РЕЖИМЕ ПОМОЩИ ПРИ ХОДЬБЕ ДВИГАТЕЛЬ БУДЕТ ПРОДВИГАТЬ ВЕЛОСИПЕД ВПЕРЕД СО СКОРОСТЬЮ 3,7 МИЛЬ/Ч (5,9 КМ/Ч), ЧТОБЫ ОБЛЕГЧИТЬ ТРАНСПОРТИРОВКУ, КОГДА ВЫ НЕ ЕДЕТЕ НА НЕМ. ИСПОЛЬЗУЙТЕ РУЛЬ ДЛЯ УПРАВЛЕНИЯ ВЕЛОСИПЕДОМ ПРИ ИСПОЛЬЗОВАНИИ ПОМОЩИ ПРИ ХОДЬБЕ.

ЧТОБЫ ВКЛЮЧИТЬ РЕЖИМ ПОМОЩИ ПРИ ХОДЬБЕ:

- НАЖМИТЕ И УДЕРЖИВАЙТЕ КНОПКУ МИНУС (–) ВО ВРЕМЯ ХОДЬБЫ РЯДОМ С ВЕЛОСИПЕДОМ. ЗНАЧОК ПОМОЩИ ПРИ ХОДЬБЕ ПОЯВИТСЯ НА ЖК-ЭКРАНЕ (РАЗДЕЛ 4.2) ПРИ ВКЛЮЧЕНИИ ПОМОЩИ ПРИ ХОДЬБЕ.

ЧТОБЫ ВЫКЛЮЧИТЬ РЕЖИМ WALK ASSIST:

- ОТПУСТИТЕ КНОПКУ МИНУС (–).

5.10 Максимальная скорость и дальность поездки

В ИДЕАЛЬНЫХ УСЛОВИЯХ МАКСИМАЛЬНЫЙ ПРОБЕГ, КОТОРЫЙ МОЖНО ДОСТИЧЬ НА ПОЛНОСТЬЮ ЗАРЯЖЕННОЙ БАТАРЕЕ, СОСТАВЛЯЕТ 34 МИЛИ (54,7 КМ) ПРИ ИСПОЛЬЗОВАНИИ ИСКЛЮЧИТЕЛЬНО ЭЛЕКТРОННОЙ ПОМОЩИ ПРИ ПЕДАЛИРОВАНИИ ИЛИ 20 МИЛЬ (32,1 КМ) ПРИ ИСПОЛЬЗОВАНИИ ИСКЛЮЧИТЕЛЬНО АКСЕЛЕРАТОРА. МАКСИМАЛЬНАЯ СКОРОСТЬ СОСТАВЛЯЕТ 20 МИЛЬ/Ч (32,1 КМ/Ч). ЧЕМ ИНТЕНСИВНЕЕ РАБОТАЕТ ДВИГАТЕЛЬ, ТЕМ БЫСТРЕЕ РАЗРЯЖАЕТСЯ АККУМУЛЯТОР. СЛЕДУЮЩИЕ ФАКТОРЫ ТАКЖЕ ВЛИЯЮТ НА СКОРОСТЬ И ДАЛЬНОСТЬ ПРОБЕГА.

Поверхность для езды:
ПЕРЕДВИЖЕНИЕ ПО НЕРОВНОЙ ПОВЕРХНОСТИ ТРЕБУЕТ БОЛЬШЕЙ МОЩНОСТИ ДВИГАТЕЛЯ, ЧЕМ ЕЗДА ПО РОВНОЙ.

Вес груза:
БОЛЬШИЙ ВЕС (ВОДИТЕЛЬ ПЛЮС ГРУЗ) УМЕНЬШАЕТ ДОСТИЖИМЫЙ ЗАПАС ХОДА.

Стиль езды:
- ЧАСТЫЙ ЗАПУСК И ОСТАНОВКА УМЕНЬШАЮТ ДАЛЬНОСТЬ ЕЗДЫ.
- ИСПОЛЬЗОВАНИЕ АКСЕЛЕРАТОРА РАЗРЯЖАЕТ АККУМУЛЯТОР БЫСТРЕЕ, ЧЕМ ПЕДАЛЬНАЯ ПОМОЩЬ.
- ИСПОЛЬЗОВАНИЕ СОБСТВЕННЫХ УСИЛИЙ ДЛЯ ПЕДАЛИРОВАНИЯ СНИЗИТ НАГРУЗКУ НА ДВИГАТЕЛЬ И УВЕЛИЧИТ ДАЛЬНОСТЬ ПОЕЗДКИ.

Температура воздуха:
ИДЕАЛЬНАЯ ТЕМПЕРАТУРА ДЛЯ ЕЗДЫ НА ЭЛЕКТРОВЕЛОСИПЕДЕ И ЕГО ХРАНЕНИЯ СОСТАВЛЯЕТ ОТ 50 °F ДО 90 °F (ОТ 10 °C ДО 35 °C).

Наклон:
ДВИГАТЕЛЬ ДОЛЖЕН РАБОТАТЬ ИНТЕНСИВНЕЕ ПРИ ДВИЖЕНИИ В ГОРУ, ЧЕМ НА РОВНЫХ УЧАСТКАХ ИЛИ ПРИ ДВИЖЕНИИ ПОД ГОРУ.

Обслуживание аккумулятора:
СВОЕВРЕМЕННАЯ ЗАРЯДКА АККУМУЛЯТОРА ПОСЛЕ КАЖДОЙ ПОЕЗДКИ ПОМОГАЕТ СОХРАНИТЬ ЕГО ЕМКОСТЬ И МОЩНОСТЬ.

Давление в шинах:
НЕДОСТАТОЧНО ИЛИ ЧРЕЗМЕРНО НАКАЧЕННЫЕ ШИНЫ МОГУТ ПОВЛИЯТЬ НА ЭФФЕКТИВНОСТЬ И ПРОИЗВОДИТЕЛЬНОСТЬ.

Напоминание: инструкции по использованию и зарядке электровелосипеда

ДЛЯ ОБЕСПЕЧЕНИЯ БЕЗОПАСНОЙ ЭКСПЛУАТАЦИИ И ПРОДЛЕНИЯ СРОКА СЛУЖБЫ ВАШЕГО ЭЛЕКТРОВЕЛОСИПЕДА СЛЕДУЙТЕ ЭТИМ РЕКОМЕНДАЦИЯМ.

1. Зарядка аккумулятора и управление температурой

ДИАПАЗОН ТЕМПЕРАТУР ЗАРЯДКИ: ЗАРЯЖАЙТЕ АККУМУЛЯТОР ТОЛЬКО В ПРЕДЕЛАХ ДИАПАЗОНА ТЕМПЕРАТУР, РЕКОМЕНДОВАННОГО ПРОИЗВОДИТЕЛЕМ (ОБЫЧНО ОТ 0 °C ДО 40 °C). ЗАРЯДКА ВНЕ ЭТОГО ДИАПАЗОНА МОЖЕТ СНИЗИТЬ ПРОИЗВОДИТЕЛЬНОСТЬ ИЛИ ПРИВЕСТИ К ПОВРЕЖДЕНИЮ.
ТЕМПЕРАТУРА ЭКСПЛУАТАЦИИ И ХРАНЕНИЯ: ДИАПАЗОН ИСПОЛЬЗОВАНИЯ: ДЛЯ ОБЕСПЕЧЕНИЯ ОПТИМАЛЬНОЙ ПРОИЗВОДИТЕЛЬНОСТИ ЭЛЕКТРОВЕЛОСИПЕД СЛЕДУЕТ ЭКСПЛУАТИРОВАТЬ ПРИ ТЕМПЕРАТУРЕ ОТ 10 °C ДО 40 °C.
УСЛОВИЯ ХРАНЕНИЯ: ДЛЯ ДЛИТЕЛЬНОГО ХРАНЕНИЯ БАТАРЕЮ СЛЕДУЕТ ХРАНИТЬ В СУХОМ МЕСТЕ ПРИ ТЕМПЕРАТУРЕ ОТ -10 °C ДО 40 °C С УРОВНЕМ ЗАРЯДА ОТ 30 % ДО 60 %.
РЕКОМЕНДАЦИИ ПО ЗАРЯДКЕ: ИСПОЛЬЗУЙТЕ ТОЛЬКО ЗАРЯДНОЕ УСТРОЙСТВО, ПРЕДОСТАВЛЕННОЕ ПРОИЗВОДИТЕЛЕМ. ЗАРЯДНЫЕ УСТРОЙСТВА СТОРОННИХ ПРОИЗВОДИТЕЛЕЙ МОГУТ ПРЕДСТАВЛЯТЬ УГРОЗУ БЕЗОПАСНОСТИ. ЗАРЯЖАЙТЕ УСТРОЙСТВО В ХОРОШО ПРОВЕТРИВАЕМОМ ПОМЕЩЕНИИ, ВДАЛИ ОТ ИСТОЧНИКОВ ТЕПЛА, ВЛАГИ ИЛИ ЛЕГКОВОСПЛАМЕНЯЮЩИХСЯ МАТЕРИАЛОВ.

2. Запрет на несанкционированные модификации или ремонт

НЕ РАЗБИРАЙТЕ, НЕ МОДИФИЦИРУЙТЕ И НЕ ПЫТАЙТЕСЬ РЕМОНТИРОВАТЬ ЭЛЕКТРИЧЕСКУЮ СИСТЕМУ ЭЛЕКТРОВЕЛОСИПЕДА (НАПРИМЕР, АККУМУЛЯТОР, ДВИГАТЕЛЬ И КОНТРОЛЛЕР, ЕСЛИ ЭТО НЕ УКАЗАНО В РУКОВОДСТВЕ ПОЛЬЗОВАТЕЛЯ). ДЛЯ ТЕХНИЧЕСКОГО ОБСЛУЖИВАНИЯ ИЛИ ЗАМЕНЫ ДЕТАЛЕЙ ОБРАТИТЕСЬ В АВТОРИЗОВАННЫЙ СЕРВИСНЫЙ ЦЕНТР ИЛИ СЛЕДУЙТЕ ИНСТРУКЦИЯМ ПРОИЗВОДИТЕЛЯ, ЧТОБЫ ИЗБЕЖАТЬ ОПАСНОСТИ.

3. Рекомендации по использованию зарядного устройства

ИСПОЛЬЗУЙТЕ ТОЛЬКО ОРИГИНАЛЬНОЕ ЗАРЯДНОЕ УСТРОЙСТВО: НЕСЕРТИФИЦИРОВАННЫЕ ЗАРЯДНЫЕ УСТРОЙСТВА МОГУТ ПРИВЕСТИ К ПЕРЕЗАРЯДКЕ, ПЕРЕГРЕВУ ИЛИ ВОЗГОРАНИЮ. ПОСЛЕ ЗАВЕРШЕНИЯ ЗАРЯДКИ ОТКЛЮЧИТЕ ЗАРЯДНОЕ УСТРОЙСТВО ОТ СЕТИ, ЧТОБЫ ПРЕДОТВРАТИТЬ ДЛИТЕЛЬНОЕ ПОТРЕБЛЕНИЕ ЭЛЕКТРОЭНЕРГИИ.

Уведомление о безопасности:

НЕСОБЛЮДЕНИЕ ЭТИХ ИНСТРУКЦИЙ МОЖЕТ ПРИВЕСТИ К ПОВРЕЖДЕНИЮ ОБОРУДОВАНИЯ, ТРАВМАМ ИЛИ АННУЛИРОВАНИЮ ГАРАНТИИ. ДЛЯ ПОЛУЧЕНИЯ ДОПОЛНИТЕЛЬНОЙ ПОМОЩИ ОБРАТИТЕСЬ К РУКОВОДСТВУ ПОЛЬЗОВАТЕЛЯ ИЛИ СВЯЖИТЕСЬ СО СЛУЖБОЙ ПОДДЕРЖКИ КЛИЕНТОВ.

ИНСТРУКЦИИ ПО ОБСЛУЖИВАНИЮ.

Бережно относитесь к своему Jetson, чтобы он работал бесперебойно и безопасно. Вот как это сделать:

Работа с Jetson:

- ИЗБЕГАЙТЕ ПОДВЕРГАТЬ ВАШ ЭЛЕКТРОВЕЛОСИПЕД СИЛЬНЫМ ВИБРАЦИЯМ ИЛИ ИНТЕНСИВНЫМ ФИЗИЧЕСКИМ ВОЗДЕЙСТВИЯМ.
- НИКОГДА НЕ РАЗБИРАЙТЕ АККУМУЛЯТОР.
- ДЕРЖИТЕ СВОЙ ЭЛЕКТРОВЕЛОСИПЕД ВДАЛИ ОТ ВОДЫ И ВЛАГИ.
- ЕЗЖАЙТЕ ПО РОВНЫМ, ГЛАДКИМ ПОВЕРХНОСТЯМ, ЧТОБЫ ИЗБЕЖАТЬ ПОЛОМКИ.
- НИКОГДА НЕ ПЕРЕНОСИТЕ ЭЛЕКТРОВЕЛОСИПЕД ЗА КОЛЕСА, СИДЕНЬЕ И/ИЛИ РУЛЬ.
- БУДЬТЕ ОСТОРОЖНЫ, ЧТОБЫ НЕ ПОТЯНУТЬ И НЕ ЗАЦЕПИТЬ ПРОВОДА, СОЕДИНЯЮЩИЕ ДВИГАТЕЛЬ С КОМПОНЕНТАМИ РУЛЯ.

Хранение Jetson:

- ПЕРЕД ДЛИТЕЛЬНЫМ ХРАНЕНИЕМ ПРОДУКТА ПОЛНОСТЬЮ ЗАРЯДИТЕ АККУМУЛЯТОР.
- ПРИ ДЛИТЕЛЬНОМ ХРАНЕНИИ РАЗ В МЕСЯЦ ПОЛНОСТЬЮ ЗАРЯЖАЙТЕ АККУМУЛЯТОР.
- НАКРОЙТЕ ИЗДЕЛИЕ, ЧТОБЫ ЗАЩИТИТЬ ЕГО ОТ ПЫЛИ.
- ХРАНИТЕ ПРОДУКТ В ПОМЕЩЕНИИ И В СУХОМ МЕСТЕ ПРИ ТЕМПЕРАТУРЕ ОТ 50 °F ДО 90 °F (ОТ 10 °C ДО 35 °C).

Чистка вашего Jetson:

- СИДЕНЬЕ И РАМА — ПРОТРИТЕ ВЛАЖНОЙ БЕЗПЫЛЬНОЙ ТКАНЬЮ ИЛИ ТКАНЬЮ, СМОЧЕННОЙ СПИРТОМ. ЗАТЕМ ПРОТРИТЕ СУХОЙ БЕЗПЫЛЬНОЙ ТКАНЬЮ.
- РУЛЬ — ПРОТРИТЕ МЯГКИМ МЫЛОМ С ПОМОЩЬЮ ВЛАЖНОЙ БЕЗПЫЛЬНОЙ ТКАНИ. УДАЛИТЕ ИЗЛИШКИ МЫЛА ОТДЕЛЬНОЙ ВЛАЖНОЙ ТКАНЬЮ.
- КОМПОНЕНТЫ КОЛЕС — ПРОТРИТЕ ВЛАЖНОЙ ТКАНЬЮ БЕЗ ВОРСА.
- ШИНЫ — ПРОТРИТЕ ВЛАЖНОЙ ЧИСТОЙ ТКАНЬЮ. МОЖНО ТАКЖЕ ИСПОЛЬЗОВАТЬ СРЕДСТВО ДЛЯ УХОДА ЗА ШИНАМИ ИЛИ ОЧИСТИТЕЛЬ.

⚠ **ПРЕДУПРЕЖДЕНИЕ:**
Не распыляйте и не наносите воду непосредственно на электровелосипед. Вода может повредить проводку, аккумуляторный отсек и фары, а также привести к износу рамы, что может вызвать неисправность и поставить под угрозу безопасность водителя.

⚠ Меры предосторожности при обращении с батареями:

ВАШ ПРОДУКТ ОСНАЩЕН СЪЕМНЫМ ЛИТИЙ-ИОННЫМ АККУМУЛЯТОРОМ. БУДЬТЕ ОСТОРОЖНЫ ПРИ ОБРАЩЕНИИ С НИМ.

- ДЕРЖИТЕ ПРОДУКТ И АККУМУЛЯТОР ВДАЛИ ОТ ОГНЯ И ИСТОЧНИКОВ ЧРЕЗМЕРНОГО ТЕПЛА.
- ИЗБЕГАЙТЕ СИЛЬНЫХ ФИЗИЧЕСКИХ УДАРОВ, СИЛЬНОЙ ВИБРАЦИИ ИЛИ СТОЛКНОВЕНИЙ.
- ЗАЩИЩАЙТЕ ПРОДУКТ И АККУМУЛЯТОР ОТ ПОПАДАНИЯ ВОДЫ ИЛИ ВЛАГИ.
- НЕ КЛАДИТЕ И НЕ ХРАНИТЕ ПРОДУКТ ИЛИ АККУМУЛЯТОР В СТОПКЕ ПОВЕРХ ИЛИ ПОД ДРУГИМИ ПРЕДМЕТАМИ.
- НЕ РАЗБИРАЙТЕ АККУМУЛЯТОР.
- НЕ ВЫБРАСЫВАЙТЕ ПРОДУКТ ИЛИ БАТАРЕЮ ВМЕСТЕ С ОБЫЧНЫМ МУСОРОМ. ОТНЕСИТЕ ПРОДУКТ В СПЕЦИАЛЬНЫЙ ЦЕНТР УТИЛИЗАЦИИ ЭЛЕКТРОННЫХ ОТХОДОВ ИЛИ ЦЕНТР ПО ПЕРЕРАБОТКЕ БАТАРЕЙ. ДЛЯ ПОЛУЧЕНИЯ ДОПОЛНИТЕЛЬНОЙ ИНФОРМАЦИИ О БЛИЖАЙШИХ ПУНКТАХ УТИЛИЗАЦИИ ОБРАТИТЕСЬ В МЕСТНЫЕ ОРГАНЫ ВЛАСТИ ИЛИ КОМПАНИЮ ПО ВЫВОЗУ МУСОРА.
- ЕСЛИ БАТАРЕЯ ПРОДУКТА НАГРЕВАЕТСЯ ИЛИ ДЕМОНСТРИРУЕТ ПРИЗНАКИ ПЕРЕГРЕВА, ИЗДАЕТ ЗАПАХ ИЛИ НЕОБЫЧНЫЙ ЗВУК, ПРОТЕКАЕТ ЖИДКОСТЬ ИЛИ ГАЗ, ИЛИ ИЗМЕНЯЕТСЯ ФОРМА ИЛИ ЦВЕТ, НЕМЕДЛЕННО:
  1. ЕСЛИ ВЫ ИСПОЛЬЗУЕТЕ УСТРОЙСТВО, НЕМЕДЛЕННО ПРЕКРАТИТЕ ЕГО ИСПОЛЬЗОВАНИЕ. ОТСОЕДИНИТЕ ЗАРЯДНЫЙ КАБЕЛЬ ОТ УСТРОЙСТВА, ЕСЛИ ОН ПОДКЛЮЧЕН.
  2. ПРЕКРАТИТЕ ИСПОЛЬЗОВАНИЕ ПРОДУКТА.
  3. ЕСЛИ ЭТО БЕЗОПАСНО, ПЕРЕМЕСТИТЕ ПРОДУКТ И АККУМУЛЯТОР В СВОБОДНОЕ МЕСТО, ПОДАЛЬШЕ ОТ ЛЕГКОВОСПЛАМЕНЯЮЩИХСЯ ПРЕДМЕТОВ.
  4. ПОЗВОНИТЕ В МЕСТНУЮ СЛУЖБУ ЭКСТРЕННОЙ ПОМОЩИ ДЛЯ ПОЛУЧЕНИЯ ПОМОЩИ.
  5. ТЩАТЕЛЬНО ПРОМОЙТЕ ГЛАЗА ИЛИ УЧАСТКИ КОЖИ, КОТОРЫЕ СОПРИКОСНУЛИСЬ С ВЫТЕКШЕЙ ЖИДКОСТЬЮ ЭЛЕКТРОЛИТА БАТАРЕИ, ЧИСТОЙ ПРОТОЧНОЙ ВОДОЙ И ОБРАТИТЕСЬ ЗА ДОПОЛНИТЕЛЬНОЙ МЕДИЦИНСКОЙ ПОМОЩЬЮ.
- ЕСЛИ ВОЗНИКЛИ ПРОБЛЕМЫ С БАТАРЕЕЙ, ОБРАТИТЕСЬ В СЛУЖБУ ПОДДЕРЖКИ JETSON CARE TEAM.

ГАРАНТИЙНОЕ ПОКРЫТИЕ И РЕГИСТРАЦИЯ ПРОДУКТА.

ОБЩАЯ ОГРАНИЧЕННАЯ ГАРАНТИЯ

НА ВАШ НОВЫЙ ПРОДУКТ JETSON ПРЕДОСТАВЛЯЕТСЯ ГАРАНТИЯ НА ДЕФЕКТЫ МАТЕРИАЛОВ И ИЗГОТОВЛЕНИЯ, КАК УКАЗАНО НА САЙТЕ RIDEJETSON.COM/WARRANTY. В ТЕЧЕНИЕ ОПРЕДЕЛЕННОГО ПЕРИОДА С ДАТЫ ПЕРВОНАЧАЛЬНОЙ ПОКУПКИ В РОЗНИЧНОЙ ТОРГОВЛЕ ПРИ ИСПОЛЬЗОВАНИИ В СООТВЕТСТВИИ С РУКОВОДСТВАМИ ПОЛЬЗОВАТЕЛЯ JETSON (СМ. RIDEJETSON.COM/SUPPORT). **В СООТВЕТСТВИИ С ДАННОЙ ГАРАНТИЕЙ ВЫ СМОЖЕТЕ НАПРАВЛЯТЬ СВОИ ПРЕТЕНЗИИ В JETSON ДАЖЕ В ТЕХ СЛУЧАЯХ, КОГДА ВЫ ПРИОБРЕЛИ ПРОДУКТ JETSON У ОДНОГО ИЗ НАШИХ ОФИЦИАЛЬНЫХ ДИЛЕРОВ.** ЧТОБЫ ОЗНАКОМИТЬСЯ С ПОЛНЫМИ УСЛОВИЯМИ НАШЕЙ ГАРАНТИИ, ПОСЕТИТЕ САЙТ RIDEJETSON.COM/WARRANTY.

РЕГИСТРАЦИЯ ПРОДУКТА

ЗАРЕГИСТРИРУЙТЕ СВОЙ НОВЫЙ JETSON, ЧТОБЫ ПОЛУЧИТЬ БЫСТРУЮ ПЕРСОНАЛИЗИРОВАННУЮ ПОДДЕРЖКУ ПО ПРОДУКТУ И ГАРАНТИИ. СДЕЛАЙТЕ СВОЙ ШАГ НА RIDEJETSON.COM/PAGES/REGISTRATION.

Чтобы использовать ваш продукт гарантия или запрос информации гарантийное покрытие, свяжитесь с нами напрямую.

www.ridejetson.com

СВЯЖИТЕСЬ С НАМИ.

RIDEJETSON.COM/SUPPORT
RIDEJETSON.COM/CHAT

1-844-585-7462

Обязательно подпишитесь на @ridejetson в социальных сетях, чтобы узнавать о фантастических предложениях, розыгрышах и всех последних новостях Jetson.

ЛЮБИТЕ СВОЮ ПОЕЗДКУ?

Оставьте отзыв на
ridejetson.com/reviews.
Мы с нетерпением ждем вашего ответа!
#MakeMoves




JETSON

您的骑行指南。

重要提示：
仔细阅读并牢记
供将来参考。

主打 RackIt 智能货运系统

JETSON

VENTURE
电动巡航自行车。

型号 SKU(S)：JVNTRE-BLK；JVNTRE-BK2；
JVNTRE-BL2；JVNTRE-CH2

我们的前两名
骑行规则：

注意安全。
玩得开心！

中国惠州制造
由TRURIDE TECH有限责任公司进口。
邮政信箱461号, 泽西市, 新泽西州 07302-9998

日期代码：2026年1月
文档版本：V2.0
中国制造

© 2026, TRURIDE TECH. 保留所有权利。
由TRURIDE TECH有限责任公司制造。
JETSON® 是经 JETSTREAM BRANDS LLC 授权使用的注册商标。
本文件的任何部分（包括形状、图形和设计）均不得以任何形式或任何方式复制或传播。

其他商标和商品名称均为其各自所有者的财产。

目录

安全警告 3

1. 关于您的产品

1.1 产品概述 6
1.2 产品规格 9
1.3 在线资源 9

2. 安装说明

2.1 启动说明 10
2.2 头盔安全 10
2.3 骑手适配性 10
2.4 展开与折叠框架 11
2.5 立管杆的展开与折叠 13
2.6 安装车把 15
2.7 座椅的组装与安装 17
2.8 安装踏板 19
2.9 固定钟体 20
2.10 前反射器的固定 20
2.11 轮胎充气与气压 21
2.12 电池充电 22

3. 准备骑行

3.1 行车前安全检查 24
3.2 制动器的检查与调整 25
3.3 调整车把旋转角度 27
3.4 调整车把高度 28
3.5 调节座椅高度 29

4. 操作说明

4.1 电源开关 30
4.2 理解与使用液晶显示屏 31
4.3 检查电池电量 34
4.4 使用灯光 35
4.5 使用铃铛 35
4.6 使用支架 35
4.7 电池的取出与重新安装 36
4.8 踏板的展开与折叠 40
4.9 使用RackIt智能货架系统货架 41

5. 搬运说明

5.1 移动您的电动自行车 43
5.2 传统骑行 43
5.3 使用电子踏板辅助系统 43
5.4 使用齿轮 44
5.5 节流阀骑行 45
5.6 使用制动装置 45
5.7 速度模式的理解与使用 46
5.8 激活定速巡航功能 46
5.9 使用电子步行辅助装置 46
5.10 最大化速度与骑行距离 47

用户维护说明 49
保修范围与产品注册 51
联系我们 52

安全警告。

请保留这些说明。

关于火灾或人身伤害风险的说明
重要安全说明

- 使用前，请仔细阅读用户手册及安全警示，确保您理解并接受所有安全说明。因不当使用造成的任何损失或损害，均由使用者自行承担责任。
- **使用不正确的充电器可能导致火灾和爆炸，造成财产损失、人身伤害甚至死亡。**
- 每次操作周期开始前，操作员应执行制造商规定的预操作检查：确保所有原厂防护装置及缓冲垫均安装到位且处于良好工作状态；制动系统运行正常；所有由制造商提供的轴护罩、链条护罩或其他防护罩均安装到位且处于可用状态；轮胎状况良好、气压正常且胎面花纹深度充足；设备运行区域应安全且适合安全操作。
- 部件的维护与修理应严格遵循制造商的规格要求，仅使用制造商授权的替换零件，且安装工作须由经销商或其他专业技术人员执行。
- 警告：请勿给不可充电电池充电。
- 在电机运转期间，请勿让手、脚、头发、身体部位、衣物或类似物品接触运动部件、轮子或传动系统。
- 本产品不适用于儿童或身体、感官或精神能力减弱者，或缺乏经验和知识者，除非他们受到监督或指导(IEC 60335-1/A2:2006)。
- 无人看管的儿童不应接触本产品(IEC 60335-1/A2:2006)。
- 需成人监督。
- 严禁驾驶车辆进行竞速、特技骑行或其他可能导致失控，或引发驾驶员/乘客失控行为或反应的操作。
- 切勿在机动车辆附近使用。
- 避免颠簸、排水格栅及路面突变。产品可能突然停止。
- 避开积水、沙地、砾石、泥泞路面、落叶及其他杂物的街道和地面。潮湿天气会影响车辆牵引力、制动性能及能见度。
- 避免在易燃气体、蒸汽、液体或粉尘周围行驶，以免引发火灾。
- 操作员应严格遵守制造商的所有建议和说明，并遵循所有法律法规：无前照灯的设备仅可在光线充足的白天条件下使用；应鼓励所有者通过照明设备、反光装置(以增强可见度)进行标识，对于低底盘设备，还应使用安装在柔性杆上的信号旗。
- 请勿在夜间骑行。
- 饮酒或服用处方药后请勿骑行。
- 骑行时请勿携带物品。
- 请勿赤脚操作本产品。
- 请始终穿着鞋子，并系好鞋带。
- 确保双脚始终稳固地踩在甲板上。
- 具有以下状况者应被警告不得操作：心脏病患者；孕妇；患有头部、背部或颈部疾病或曾接受过这些部位手术者；以及任何可能导致受伤风险或影响身体灵

活性、精神能力(包括识别、理解并执行所有安全指示的能力)或无法预见设备使用固有危险的精神或身体状况者。
- 操作人员必须始终使用经认证的适当防护服(包括但不限于头盔)以及制造商推荐的任何其他设备:始终佩戴头盔、护膝和护肘等防护装备。
- 请务必礼让行人。
- 注意前方和远处的物体。
- 骑行时请勿分心,例如接听电话或从事任何其他活动。
- 该产品不得由多人同时乘坐。
- 当您与其他骑行者共同使用本产品时,请始终保持安全距离以避免碰撞。
- 转弯时,务必保持平衡。
- 使用未正确调整的刹车骑行非常危险,可能导致严重受伤或死亡。
- 制动器在运行过程中可能发热,请勿用裸露皮肤触摸制动器。
- 刹车过猛或过急可能导致车轮抱死,从而造成失控摔倒。突然或过度制动可能导致受伤甚至死亡。
- 若刹车松动,请使用六角扳手、螺丝刀或其他适用工具进行调整,或联系Jetson客服团队。
- 立即更换磨损或损坏的部件。
- 骑行前请确认所有安全标签是否完好无损且已被理解。
- 所有者应在操作人员通过演示证明其能够理解并操作设备所有部件后,方可允许其使用和操作该设备。
- 未经专业培训请勿骑行。请勿高速行驶、在崎岖地形或斜坡上骑行。请勿表演特技或急转弯。
- 建议在室内充电。
- 建议在户外使用。
- 长期暴露在紫外线、雨水和自然环境中可能损坏外壳材料,不使用时请存放于室内。
- 个人电动代步设备不适用于高海拔地区,因该类地区电路中的电线间距要求更高,故明确指出该设备不适用于海拔2000米以上的环境。
- 仅使用制造商指定的电池
- 不使用时请存放于室内。充电时或不使用于驾驶时,请置于室内。
- **警告** - 存在火灾风险 - 用户不得自行维修任何部件。
- **警告** - 存在火灾和触电风险 - 无用户可维修部件。
- 警告:存在火灾风险
- 骑手体重不得超过330磅(149.7千克)。

安全通告
未遵守这些说明可能导致设备损坏、人身伤害或保修失效。如需进一步协助,请参阅用户手册或联系客户支持。

修改
未经Jetson客服团队指导,请勿尝试拆卸、改装、维修或更换本设备或其任何部件。此举将导致保修失效,并可能引发故障,造成人员伤害。

附加操作注意事项
产品通电且车轮转动时,请勿将其从地面抬起。此举可能导致车轮空转,造成自身或附近人员受伤。请勿在产品上跳跃或跳下,使用过程中亦不可跳跃。操作时双脚须始终稳固踩在脚踏板上。使用前务必检查电池电量。

废旧电池处置

电池可能含有危害环境和人类健康的有害物质。电池及/或包装上标注的此符号表明废旧电池不得作为普通生活垃圾处理。电池应送至指定回收点进行处理。正确处置废旧电池有助于避免对环境和人类健康的潜在危害,材料回收则有助于节约自然资源。有关废旧电池回收的更多信息,请联系当地市政废物处理服务部门。

合规通知

本设备符合FCC规则第15部分的规定。其操作须满足以下两个条件：(1) 本设备不得造成有害干扰；(2) 本设备必须接受任何接收到的干扰，包括可能导致设备异常运行的干扰。警告：未经合规责任方明确批准对本设备进行的任何更改或修改，都可能使用户丧失操作该设备的权限。

注：本设备经测试符合FCC规则第15部分规定的B类数字设备限值。这些限值旨在为住宅安装提供合理的保护，防止有害干扰。本设备会产生、使用并可能辐射射频能量，若未按说明安装和使用，可能对无线电通信造成有害干扰。但无法保证在特定安装环境中不会发生干扰。若本设备确实对无线电或电视接收造成有害干扰（可通过关闭再开启设备进行确认），建议用户采取以下一种或多种措施尝试消除干扰：

- 重新调整或重新安置接收天线。
- 增加设备与接收器之间的距离。
- 将设备连接到与接收器所接电路不同的电路上的插座。
- 请咨询经销商或经验丰富的无线电/电视技术人员以获取帮助。
- 本设备必须使用屏蔽电缆，以确保符合FCC B类限制要求。

⚠ 警告：

不遵守以下说明可能导致儿童或他人受伤。

- 组装时请将小零件远离儿童。
- 配件必须由成人进行组装和拆卸。
- 经常检查产品是否有损坏。

*** 需由成人组装。**

⚠ 警告：

为降低受伤风险，需成人监督。切勿在道路上、机动车附近、陡坡或台阶上及附近、游泳池或其他水域使用；务必穿着鞋子，且每次仅限1人乘坐。

⚠ 警告：

使用本产品时请始终遵守基本预防措施，包括以下事项：

(A) 使用本产品前请仔细阅读所有说明。
(B) 为降低受伤风险，当产品在儿童附近使用时，必须进行严格监督。
(C) 请勿将手指或手伸入产品内部。
(D) 若弹性电源线或输出线出现压扁、绝缘层破损或其他任何损坏迹象，请勿使用本产品。
(E) 适用于所有设备。说明书应注明：本设备不适用于环境温度低于14°F（-10°C）或高于104°F（40°C）的环境。
(F) 所有设备的使用说明均应包含以下信息：
本电池设计用于在环境温度介于32°F（0°C）至104°F（40°C）之间进行充电。切勿在环境温度超出此范围时为电池充电。

请保存这些说明。

加利福尼亚州第65号提案

⚠ 警告：

本产品可能使您接触到包括镉在内的化学物质，该物质已被加利福尼亚州认定会导致癌症、出生缺陷或其他生殖危害。更多信息请访问：WWW.P65WARNINGS.CA.GOV。

1. 关于您的产品。

1.1 产品概述

1. 车把*(详情见下页)
2. 立管(伸缩式)
3. 立管夹具
4. 带锁定环的立管折叠搭扣
5. 前照灯
6. 前叉
7. 前悬架
8. 盘式制动器(×2;前后轮)
9. 轮毂(×2;前轮与后轮)
10. 带防尘盖的轮胎气门嘴(X2;前轮和后轮)
11. 挡泥板(×2;前后)
12. 框架
13. 座位*
    A. 座椅靠背
    B. 座椅底座
    C. 座椅释放拉片
14. 座椅夹具
15. 电池(可拆卸)
    A. 电池电源开关
    B. 电池锁
    C. 电池手柄
    D. 带盖充电端口
16. 自行车架
17. 框架折叠锁扣
18. 踏板*(×2;左侧和右侧)
19. 曲柄组
20. 链
21. 变速器
22. 导向轮
23. 脚撑
24. RACKIT 后置行李架
    A. 尾灯/刹车灯
    B. 后反射器
25. 车轮反光片(×2;前部和后部)
26. 钥匙(×2)
27. 充电器
28. 充电线

* 未预先安装;需要设置

组装与调整所需工具及硬件:



· 十字螺丝刀



· 10毫米扳手 & 15毫米扳手



· 10毫米(直径)×24毫米(长度)螺栓套筒(×3)



· M6螺母(×3)

重要提示: 本包装盒内附带的额外硬件组件并非组装此模型所必需。

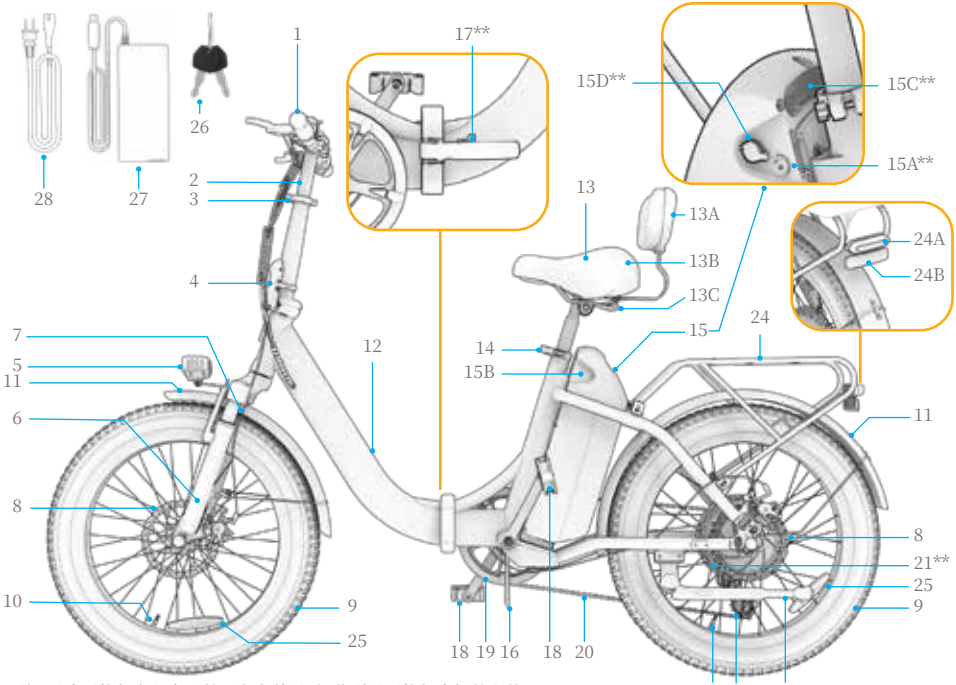

注:图片可能与实际产品外观存在差异。部分型号可能包含额外配件。
产品背面

1. 电源/模式 (⏻) 按钮
2. 加号(+)按钮
3. 减号(−)按钮
4. 左侧/前手刹
5. 液晶显示屏
6. 车把
7. 车把夹
8. 前反射器
9. 铃铛
10. 降档按钮
11. 齿轮显示
12. 换挡杆
13. 加速节流阀
14. 右侧/后部手刹

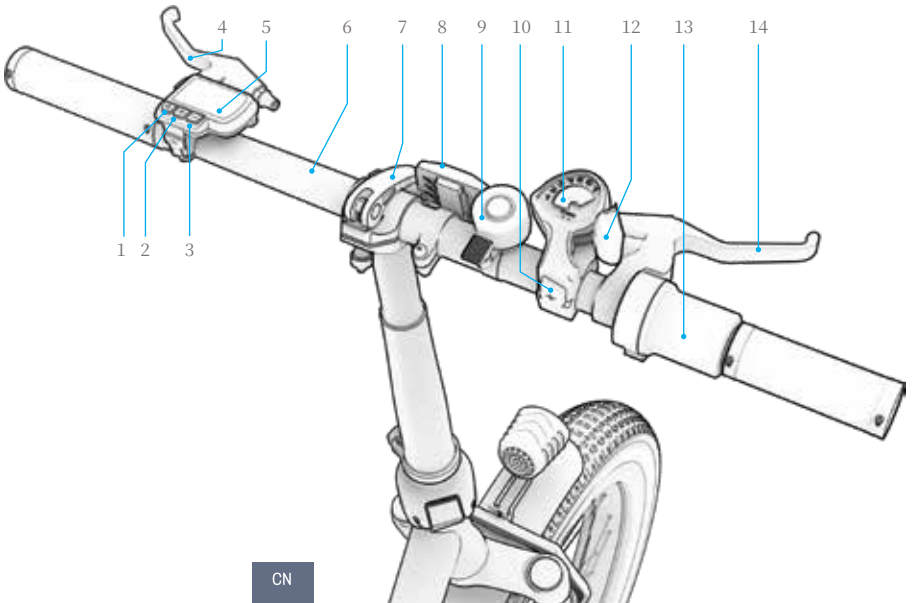

1.2 产品规格

- 重量限制:330磅 | 149.7千克
- 最低骑手体重:100磅 | 45.4千克
- 产品重量:59.3磅 | 26.9千克
- 货架承重限制:22.0磅 | 9.9千克
- 建议年龄:14岁以上
- 产品尺寸(展开状态):
  67.7英寸(长)× 24.6英寸(宽)× 49.2英寸(高) |
  172厘米(长)× 62.5厘米(宽)×125厘米(高)
- 产品尺寸(折叠状态):
  38英寸(长)×19.9英寸(宽)×36.2英寸(高) |
  96. 5厘米(长)×50.5厘米(宽)×92厘米(高)
- 轮胎尺寸:20英寸 | 50.8厘米
- 最高时速:20.0 英里/小时* | 32.1 公里/小时*
- 最大油门范围:20.0英里* | 32.1公里*
- 最大踏板辅助续航里程:34.0英里* | 54.7公里*
- 电子速度模式数量:3
- 机械齿轮数量:7
- 电池:47.45伏, 7.8安时
- 电池类型:锂离子电池(可拆卸)
- 电机:350W
- 充电器:UL 100 - 240伏
- UL认证:UL2849
- 充电时间:约5小时
- 防水等级:IPX4
- 最大爬升角度:15°
- 制动类型:前后盘式制动
- 推荐轮胎气压:35 PSI

* 最大续航里程与最高时速需在载重不超过165.4磅(75公斤)时实现。实际续航里程受道路状况、天气条件及骑行者体重影响, 允许存在±5%的偏差。
有关可能影响性能的条件详情, 请参阅第5.10节。

1.3 在线资源

扫描获取我们的最新资讯 更新的产品
入职材料
及支持资源。

请访问
https://cdn.shopify.com/s/files/1/2530/6734/files/Venture_MANUAL-web-1741790567056.pdf在线查阅本用户手册。

访问我们的用户手册合集:
https://ridejetson.com/pages/product-manuals

2.
安装说明。

2.1 启动说明

- 开启您的冒险之旅:使用本产品前, 请仔细阅读完整用户手册, 包括安全警示。确保您理解、接受并遵守所有:
  - 制造商建议。
  - 安全说明与警告。
  - 当地骑行及运营法规与条例。
- 拆箱时请小心操作, 移除所有包装材料, 并在组装前将电动自行车竖立在侧支架上。(参见第4.6节)
- 多一双帮手组装会更顺利。找个帮手吧!
- 本手册中给出的方向指示——右、左、前/前方、后/后方——均以骑行者坐在电动自行车上的视角为基准。例如, 电动自行车的"右侧"指的是骑行者右手所在的一侧。

2.2 头盔安全

骑行者应全程佩戴头盔。



定位不当:
前额暴露在外。跌倒可能导致严重受伤。



正确定位:
额头被遮住了头盔。

*佩戴头盔、合适的服装、鞋子及安全装备。避免穿着可能被卷入或卡在车轮下的衣物。建议穿着包脚平底鞋。佩戴符合ASTM F1492标准的头盔及防护装备, 以防事故发生时受伤。

2.3 骑手适配性

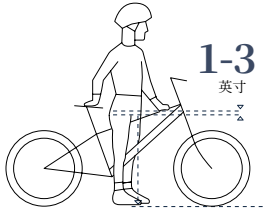

为确保骑行安全舒适, 当骑行者双脚平踏地面跨坐自行车时, 胯部与车架上管之间应保持至少1-3英寸的间隙。

2.4 展开与折叠框架

何时展开:用于设置和骑行
何时折叠:用于存放和运输

⚠ **注意:**展开车架进行组装时请小心操作, 此时车把仅处于半固定状态。请注意踏板和座椅尚未安装到位。

如何展开:

1. 将自行车车架直立放置在自行车架上。
2. 在转动车架铰链点使车架呈直线时, 请稳住自行车后部。
3. 放下侧支架, 用它将自行车竖直撑起, 使其保持在车轮上。
4. 在铰链点处稳住车架, 用力将车架折叠锁扣推向自行车车架并扣紧。

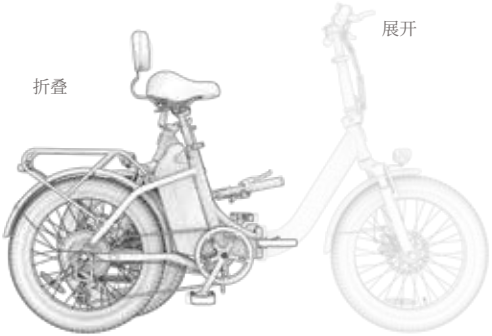

⚠ **警告:** 为避免车架坍塌导致受伤, 切勿在车架折叠锁扣未牢固闭合的情况下骑行本产品。

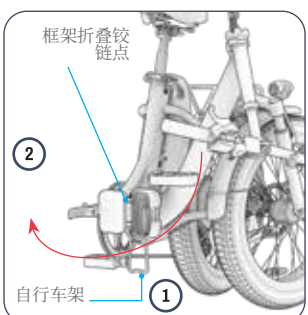

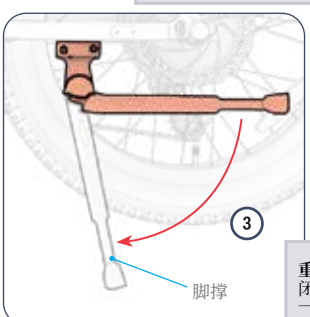

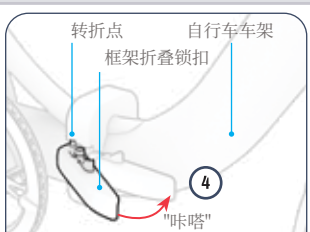

重要提示:为确保卡扣在自行车车架上正确闭合并牢固固定, 请务必确认卡扣已"咔嗒"一声卡入到位。

如何折叠:

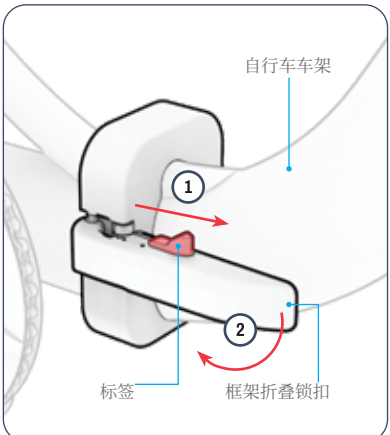

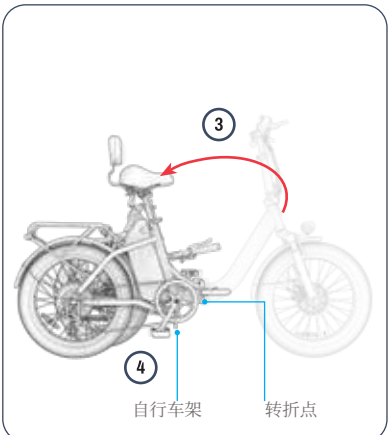

1. 向前推并按住折叠锁扣上的卡扣。
2. 将卡扣向前推, 用力拉开车架折叠锁扣使其远离自行车车架。
3. 在转轴处, 将自行车前部向左旋转, 直至前轮紧贴后轮。
4. 将自行车靠在自行车架上, 使其在折叠状态下保持直立。

2.5 立管杆的展开与折叠

何时展开:用于骑行和设置
何时折叠:用于存放和运输

⚠ **注意:**展开车把进行安装时请小心操作, 此时车把仅处于半固定状态。

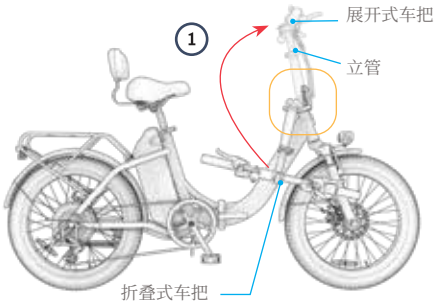

如何展开:

1. 将立管杆向上抬起并越过铰接点, 直至其在立管杆基座上完全竖直。
2. 用力将杆折叠锁扣推向杆体并关闭。
3. 用锁定环固定门闩: 顺时针旋转锁定环, 使其沿门闩杆旋转, 直至环上的卡扣滑入门闩上的卡槽。
4. 检查锁扣是否牢固, 确保其无法被拉开。



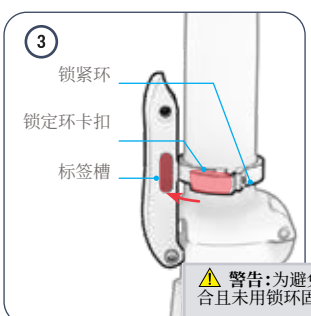

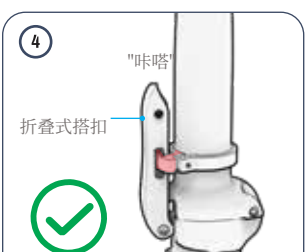

⚠ **警告:**为避免车架塌陷导致受伤, 切勿在折叠锁扣未闭合且未用锁环固定的情况下骑行电动自行车。

如何折叠:

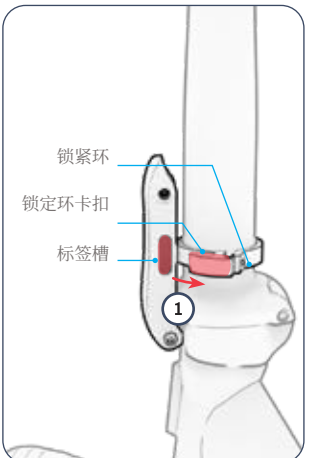

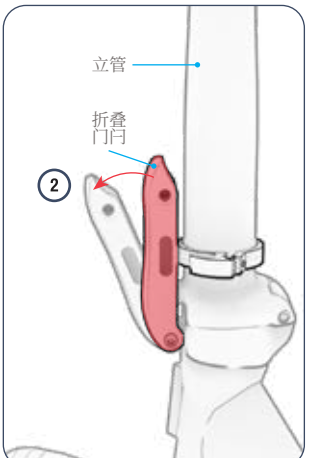

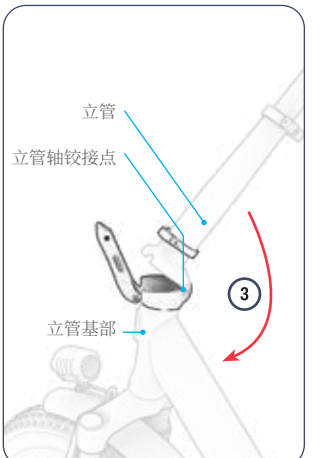

1. 逆时针旋转锁定环, 使其沿杆体旋转, 直至卡扣脱离折叠锁扣上的卡槽。

2. 在保持车把立管稳定的同时, 拉开卡扣。

3. 在铰链处, 将车把轻轻向下压, 使其朝向自行车右侧地面方向。

2.6 安装车把



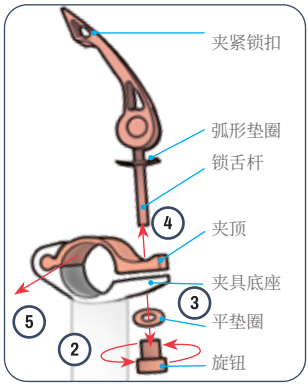

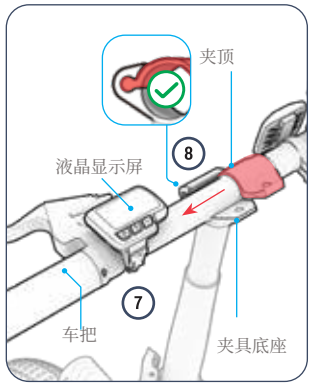

1. 将车把夹具上的卡扣向上抬起。
2. 用手指逆时针旋转车把夹具底部的旋钮将其拧开。
3. 卸下旋钮和垫圈。
   注意:包装运输可能导致垫圈与旋钮粘连。请小心将两件分开。
4. 将带杆和弯形垫圈的夹钳锁扣从夹钳顶部拉出。保持弯形垫圈在杆上。
5. 将夹具顶部从底座上分离，方法是将其向侧面滑出。
6. 将取下的部件放在一旁。
7. 将车把置于夹具底座中，确保其在底座上居中，且从骑行位置观察时液晶屏位于左侧。
8. 从一侧将夹具顶盖滑过车把，再滑回夹具底座，直至夹具顶盖的螺孔与夹具底座的螺孔对齐。

⚠ **注意:**操作时请小心。切勿拉扯电线或刹车线。确保所有线缆均位于车把前方，无缠绕现象，不影响任何活动部件，且不阻碍车把旋转。

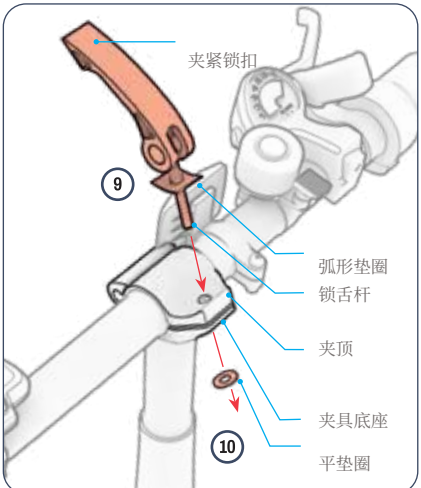

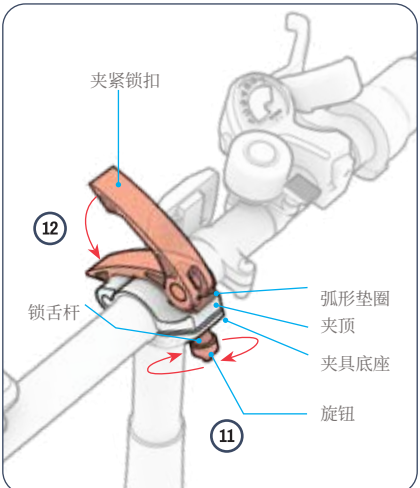

9. 将带弯曲垫圈的夹闩杆重新插入夹闩顶部。
10. 将平垫圈滑入锁舌杆的裸露端。

11. 将旋钮顺时针拧到锁舌杆的顶端。
12. 关闭夹钳锁扣。检查车把是否牢固。如有必要，进一步拧紧旋钮。

⚠ **注意：**请勿过度拧紧或拧松旋钮。过度拧紧可能导致夹具无法闭合。拧松不足可能造成夹具松动，导致车把不稳。

2.7 座椅的组装与安装

您需要使用15毫米扳手。

组装:

1. 将座椅底座倒置, 置于高处的工作台面上, 使座椅底座背面紧靠工作台边缘。
2. 将螺栓套筒滑入座椅底座底面预装的每个螺栓上。(×3)
3. 将座椅靠背支架安装在座椅底座的底部, 确保:
   - 支架上的3个孔位于座椅底座底部的3个螺栓周围。
   - 支架从座椅底座底部的后方延伸而出, 并向下弯曲延伸至地面。
4. 将1个螺母顺时针拧到每根螺栓的尖端。(×3)
5. 使用10毫米扳手顺时针旋转拧紧每个螺母。(×3)
6. 将座椅翻转过来, 检查靠背是否牢固地固定在座椅底座上。

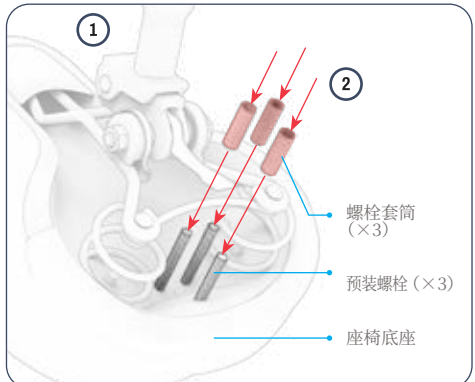

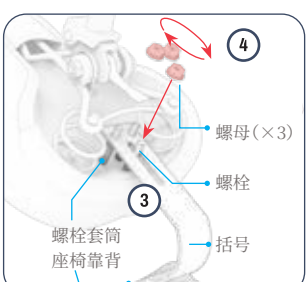

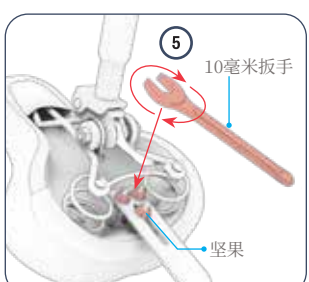

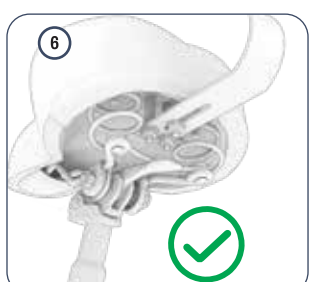

附件:

1. 拉开座椅固定夹上的卡扣。
2. 在座杆底部附近找到"最低插入"标记。
3. 将座椅固定在座管上方的位置。
4. 将座杆穿过座管夹, 插入座管直至最小插入标记位于夹具下方。注意:若夹具开口过窄无法容纳座杆, 可按住卡扣的同时逆时针旋转夹具旋钮进行扩张。
5. 将座椅调整至所需高度后, 关闭夹具上的锁扣。顺时针旋转旋钮进行紧固。
6. 检查座椅是否牢固:用手向下按压座椅。若座杆继续滑入座管, 请将其复位, 并顺时针旋转夹紧旋钮拧紧。

故障排除: 若无法轻松打开夹钳锁扣, 可能是夹钳过紧。请逆时针旋转夹钳旋钮以松开夹钳。

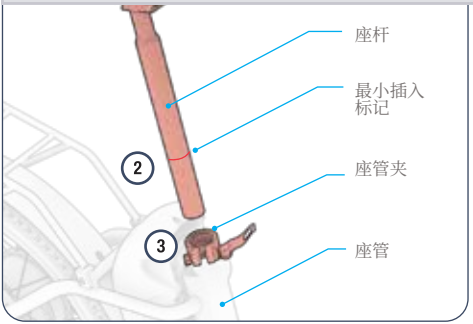

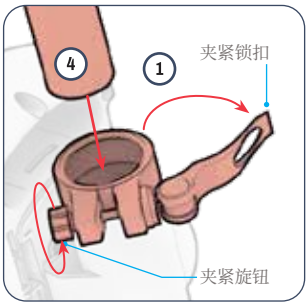

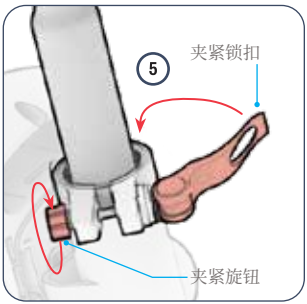

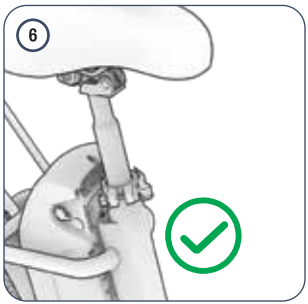

2.8 安装踏板

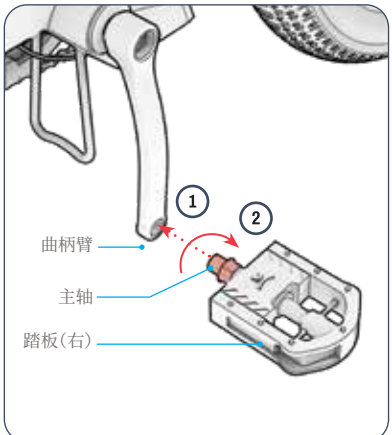

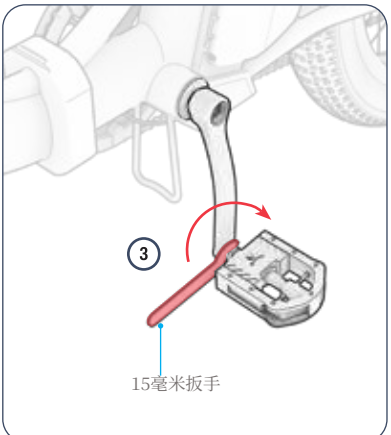

您需要使用15毫米扳手。

1. 将标有"R"的踏板上的轴心与自行车右侧曲柄臂末端的孔对齐。
2. 握稳踏板底座, 注意使主轴垂直插入孔中, 同时用另一只手**顺时针**旋转主轴, 将其旋入孔内数圈。
3. 使用扳手完成主轴的插入, 然后将其拧紧到曲柄臂上。
4. 检查右踏板是否牢固。
5. 对左侧("L")踏板重复步骤2至5, 采用逆时针旋转方向。

重要提示: 左踏板的轴杆采用反向螺纹设计, 需 **逆时针** 旋转 插入并拧紧 。

2.9 固定钟体

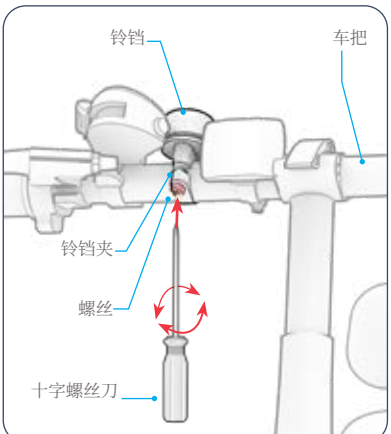

您需要一把十字螺丝刀。

1. 如有必要, 请用十字螺丝刀将喇叭夹上的螺丝逆时针旋转1-2圈(但不要卸下)。
2. 将车铃沿车把旋转, 直至车铃卡扣位于骑行者左手拇指在握住车把的同时仍能轻松触及的位置。
3. 用螺丝刀顺时针旋转螺丝, 拧紧铃铛夹。

2.10 前反射器的固定

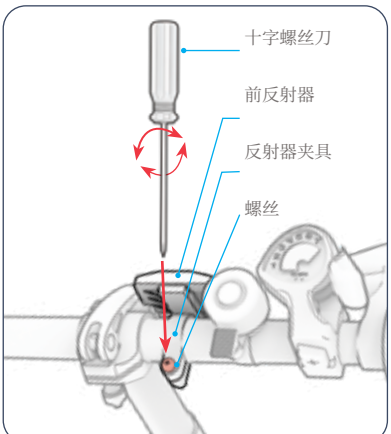

您需要一把十字螺丝刀。

1. 如有必要, 请用十字螺丝刀将反射器夹具上的螺丝逆时针旋转1-2圈(但不要卸下)。
2. 将前反射器夹具沿车把旋转, 直至反射器朝向前方。
3. 用螺丝刀顺时针旋转螺丝将其拧紧, 以固定反射器夹具。

2.11 轮胎充气与气压

首次骑行前，您需要给轮胎充气至推荐压力**35磅**/平方英寸(**PSI**)。每次骑行前请使用压力表确认轮胎气压达到35 PSI。

充气:

1. 将车轮上的轮胎气门嘴防尘盖逆时针旋转取下，置于一旁备用。
2. 请按照气泵制造商的说明向轮胎充气。定期用气压表检查，持续充气直至达到35 PSI。
3. 卸下气泵，顺时针旋转安装除尘阀。
4. 对另一条轮胎重复上述操作。

⚠ **警告:** 仅使用手动气泵为您的电动自行车轮胎充气。切勿使用空气压缩机，否则可能导致内胎爆裂。

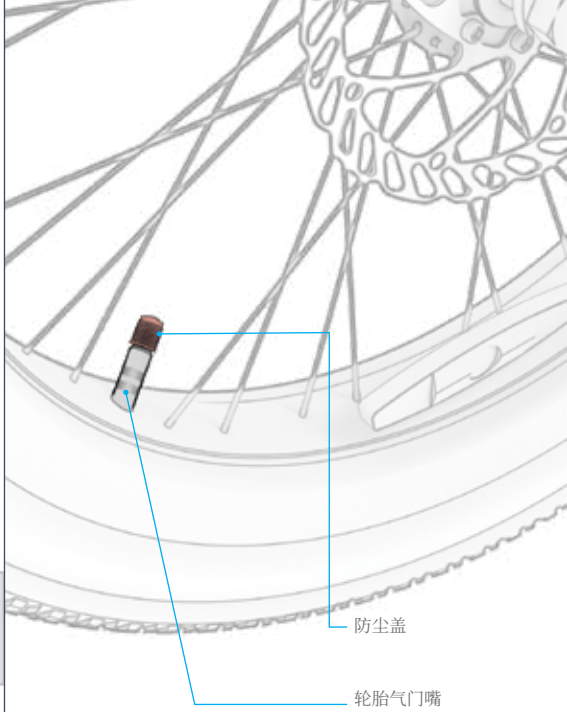

2.12 电池充电

电池在固定于框架内或从框架中取出时均可充电。(拆卸方法详见第4.7节。)

1. 将电池上的电源开关拨至关闭(–)**位置** 。
2. 将充电线连接至充电器。
3. 拉开充电端口盖。
4. 将充电线插入墙壁插座, 然后将充电器插入充电端口。
5. 当充电器上的指示灯从红色变为绿色时, 表示电池已充满电。请将充电器从充电端口拔出, 并从墙壁插座上拔下充电线。
6. 关闭充电端口盖。

注意: 电池充满电约需5小时。首次使用前请将电池充满电。

⚠ **警告:** 充电前务必将电池电源开关置于"OFF"(-)位置。若电池电源开关处于"ON"(O)位置, 切勿插入电池进行充电。

充电器上的充电指示灯:	**状态**
红色 照明	充电
绿色 照明	充电完成

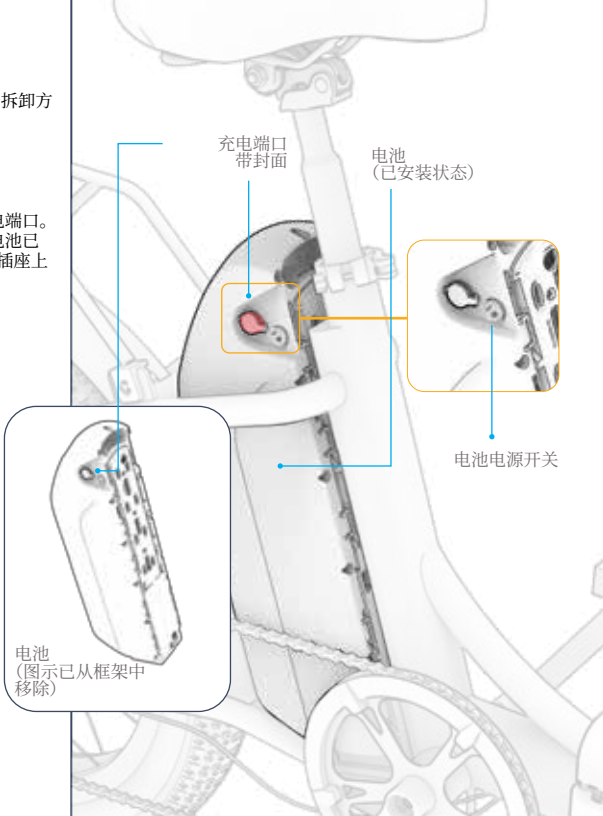

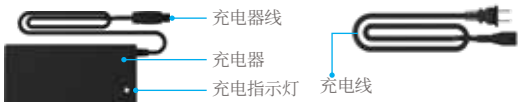

重要充电注意事项:

- 在不进行电池充电时, 请始终保持充电端口关闭。
- 切勿在产品充电时开启电源。
- 请勿使用可移动式电源分接头。
- 为保持最佳电池健康状态, 每次充电时请将电池充满电——约需5小时。
- 请勿让产品过夜充电或长时间充电。
- 请勿尝试拆卸或分解电池。
- 充电环境温度范围:32°F(0°C)至104°F(40°C)
- 工作环境温度范围:14°F(-10°C)至104°F(40°C)
- 在产品未处于充电状态时, 请始终保持充电端口盖关闭。
- 若柔性电源线或输出电缆出现线头外露、绝缘层破损或其他任何损坏迹象, 请勿使用本产品。
- 请确认充电器标签上的型号与上述列出的充电器型号一致。
- 请确认充电器标签注明其与您的 JETSON 型号兼容。您可在产品框架或底座顶部、侧面或底部的标签上找到 JETSON 型号名称及 SKU 编号。

重要提示:

仅使用随附的充电器或通过 JETSON 直接获取的充电器(型号:PJVNTRE-CH), 该充电器标有 JY-546150 字样, 由广州吉银电力电子有限公司制造。

⚠ 警告:使用不正确的充电器可能导致火灾和爆炸, 造成财产损失、人身伤害甚至死亡。



这是标记的一个示例
你的充电器将具备。

3.
准备中骑行。

3.1 行车前安全检查

每次出行前请执行这些重要的安全检查。

制动器:

- 确保刹车系统运作正常, 具体要求如下:手刹杆应牢固安装在车把上, 并保持润滑状态以便轻松按压。
- 刹车片未磨损, 且与转子居中对齐。

框架:

- 检查自行车车架和前叉是否存在损坏、弯曲或断裂的情况。
- 确保车把与车架连接螺栓未过度拧紧。过度拧紧的螺栓可能导致故障, 危及骑行者安全。
- 检查驱动系统是否处于工作状态, 并确保其牢固地固定在车架上。

曲柄与踏板:

- 检查踏板是否牢固地拧紧在曲柄上。
- 检查曲柄和传动系统是否牢固地紧固在自行车车架上。

转向:

- 检查车把是否固定牢固, 确保快拆杆处于闭合状态, 并用锁紧环加固。
- 检查车把是否通过车把夹固定到位。

轮毂与轮胎:

- 检查轮胎是否存在过度磨损或损坏的迹象。
- 请确保轮胎充气压力保持在推荐值35 PSI范围内。
- 检查车轮辐条是否断裂。
- 检查轮辋是否损坏或变形。
- 检查车轴螺母是否拧紧。

3.2 制动器的检查与调整

制动安全与功能性检查:

组装完成后及每次骑行前, 请通过以下步骤检查刹车是否能安全有效地减速并使车轮停止:

1. 推着自行车走, 同时轻轻拉动左手刹车。
2. 检查前卡钳是否能正确闭合在制动盘上, 并减缓车轮转速。
3. 重复操作: 用更大的力拉动左侧手刹, 并确认前轮已停止转动。
4. 对右侧手刹和后轮重复步骤1至3。

制动卡钳与制动片正确定位:

您可能需要一把5毫米内六角扳手(不包含在内)。

自行车刹车系统需要所有部件精确对齐且位置准确才能正常运作。**若刹车区域发出摩擦声或吱吱声(无论是持续性还是间歇性), 这通常表明存在对齐偏差, 需要进行调整。**

噪音的根源很可能是卡钳错位, 导致其内部的刹车片在卡钳张开时仍与刹车盘摩擦。刹车片仅应在卡钳闭合时(即手刹拉起状态)接触刹车盘。

若出现错位情况, 请按照以下说明调整制动卡钳。

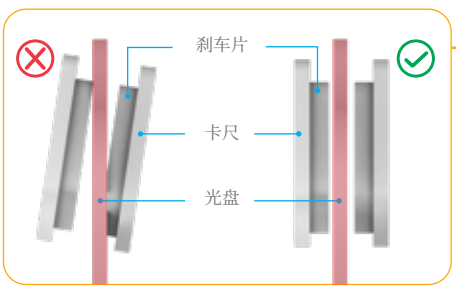

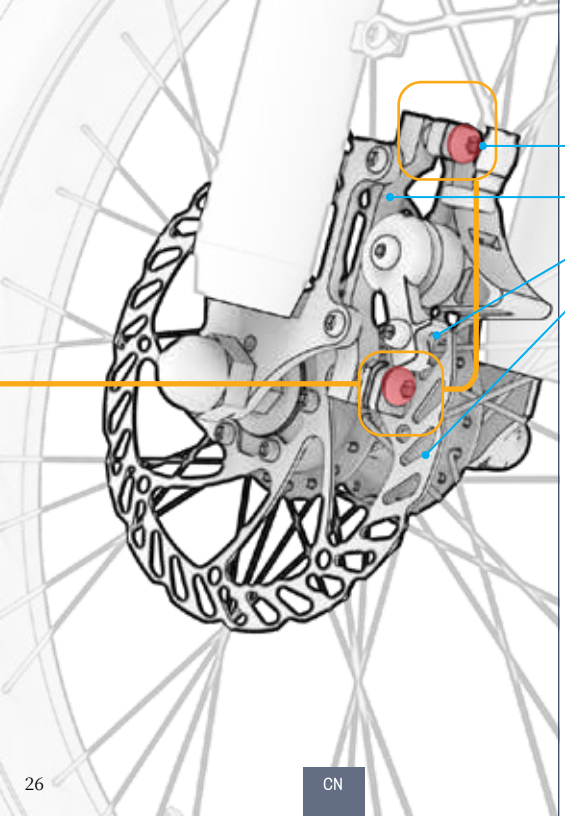

调整制动卡钳:

1. 在需要调整的制动器上, 找到卡钳、刹车片和制动盘。
2. 抬起自行车轮, 转动它。观察刹车盘在刹车片之间旋转, 并注意是哪块刹车片在摩擦刹车盘。

3. 将自行车靠在侧支架上。(参见第4.6节)
4. 从车轮后方观察卡钳时, 找到卡钳上方的螺栓和下方的螺栓。使用5毫米内六角扳手, 将每个螺栓逆时针旋转4-5圈。
5. 将卡钳移出对齐位置, 直至满足以下条件:
   - 刹车片顶部与刹车盘边缘对齐。
   - 两个垫片均未接触到碟片。
   - 刹车片与刹车盘平行。
6. 将卡钳置于所需位置后, 用内六角扳手将一个螺栓顺时针方向拧紧, 然后再拧紧另一个螺栓。
7. 检查卡钳是否牢固, 并重新执行制动安全与功能检查(参见第3.2节开头)。

3.3 调整车把旋转角度

车把可略微向前或向后旋转，使所有功能按键处于理想位置。骑行时这些按键应触手可及，且角度需符合每位用户的视线范围。尤其是手刹，其安装角度应便于轻松握持。

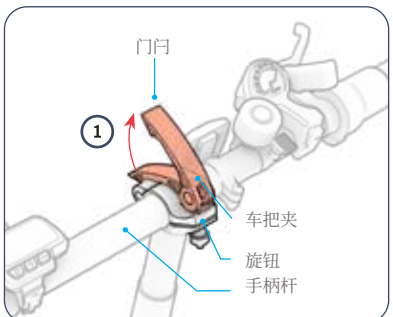

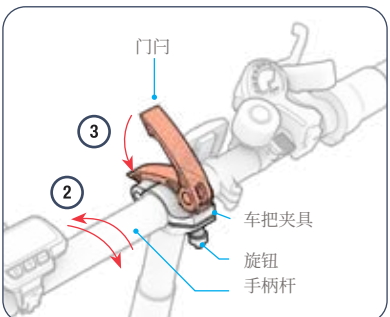

转动车把：

1. 将车把夹具上的锁扣向上拉起，使其处于打开（解锁）状态。
2. 将车把向前或向后旋转以调整其位置。
3. 单手将车把固定在新位置，另一只手将锁扣向下推回闭合（锁定）位置。

故障排除：若夹紧后车把仍不稳固，可能需要拧紧夹具。首先拉开夹具锁扣，然后顺时针旋转旋钮数圈直至手指可拧紧，再重新闭合锁扣。若锁扣难以闭合，可能是旋钮拧得太紧。此时逆时针旋转旋钮半圈即可适当松开。

3.4 调整车把高度

故障排除: 若无法打开或关闭夹钳锁扣, 可能是旋钮过紧所致。请将旋钮逆时针方向每次旋转半圈进行松动, 直至锁扣可正常使用。

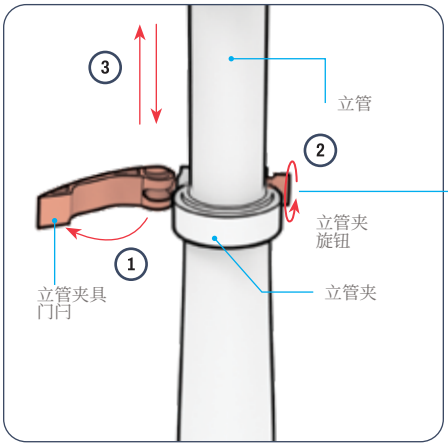

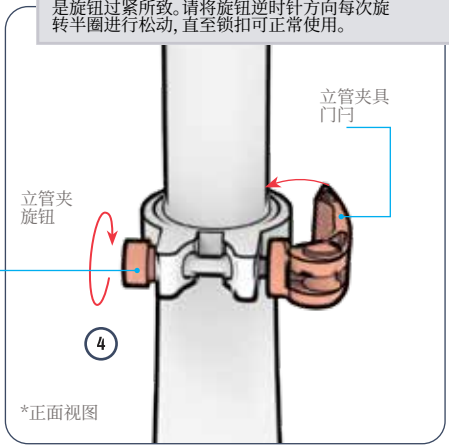

1. 拉开立管夹上的卡扣。
2. 逆时针旋转松开夹紧旋钮。
3. 升降车把, 直至其达到所需高度。
4. 在保持车把位置不变的情况下, 顺时针旋转夹紧旋钮将其重新拧紧。
5. 检查车把是否牢固: 用手向下按压车把。若车把管套滑入车把管内, 请将车把复位, 并顺时针旋转旋钮进一步拧紧夹具。

⚠ **警告:** 为避免车把不稳导致骑行不稳, 切勿将车把抬升至"最小插入"标记出现在夹具上方的位置。

3.5 调节座椅高度

当骑行者坐在车座上, 脚踩在踏板最低点时, 膝盖应保持微弯状态。踩踏过程中双腿切勿完全伸直。

调节座椅高度:

1. 拉开座椅固定夹上的卡扣。
2. 将座椅升高或降低至所需位置, 确保座椅升高时不会使"最小插入"标记出现在夹具上方。
3. 在固定座椅位置的同时, 关闭夹具锁扣, 必要时顺时针旋转夹具旋钮重新拧紧。

故障排除: 若无法打开或关闭夹钳锁扣, 可能是旋钮过紧所致。请将旋钮逆时针方向每次旋转半圈进行松动, 直至锁扣可正常使用。

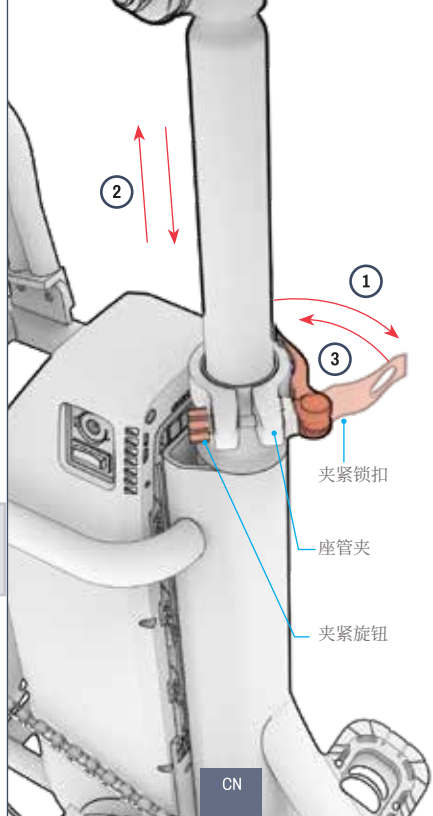

4.
操作说明。

4.1 电源开关

重要提示：
- 要启动您的电动自行车，电池上的电池电源开关必须处于ON**(O)位置**。
- 收车时请务必关闭电源。

开启电动自行车电源：
1. 将电池上的电源开关拨至ON**(开)**位置。
2. 长按电源/模式(⏻)按钮3秒钟。

关闭电动自行车的方法：
1. 长按电源/模式(⏻)按钮3秒钟。
2. 将电池上的电源开关拨至关闭(–)位置。

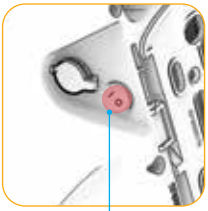

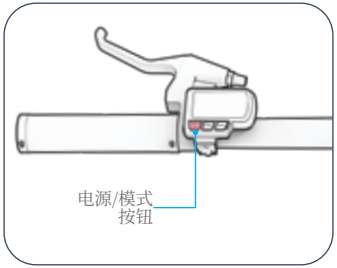

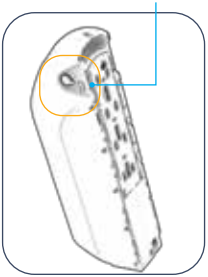

智能自动关机功能：为节省电量，自行车在静止10分钟后将自动关闭电源。

4.2 理解与使用液晶显示屏

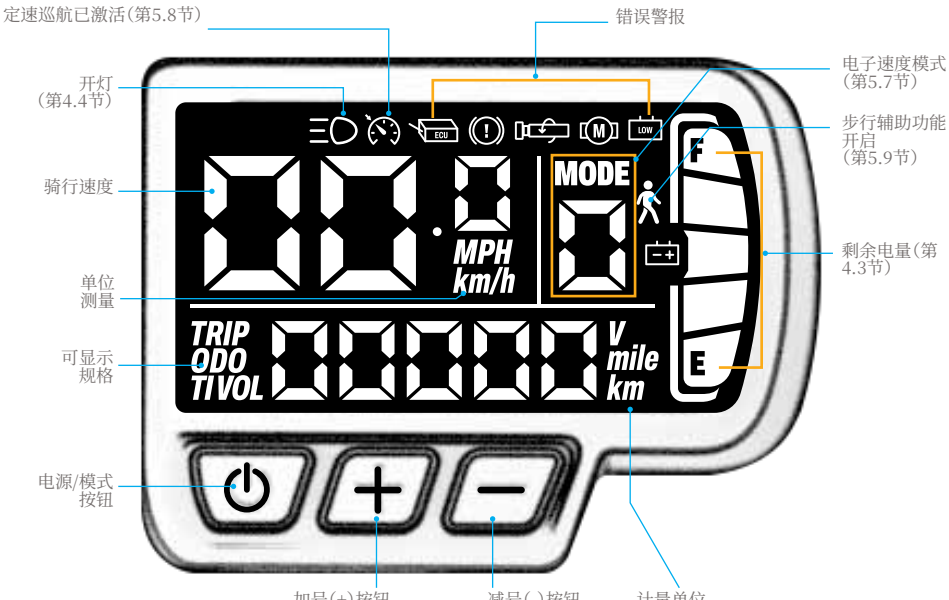

错误代码:



⚠ **注意:**
若液晶显示屏出现错误代码, 请在再次骑行电动自行车前联系 JETSON 客服团队寻求协助。

更改显示的规格:

快速按下电源/模式按钮(⏻)可在里程表、行程里程表、行程时间和电压之间切换显示。

- 里程表(**"ODO"**)——本设备累计行驶里程
- 行程里程表(**"TRIP"**)——本设备单次使用期间的总行驶距离。
- 行程时间(**"TI"**)- 本次行程所耗时间
- 电压(**"VOL"**)——来自电池的电动力。

注:
每次电动自行车关闭电源时, 行程里程表和行程时间都会重置。

调整背光亮度:

1. 同时按住加号 (+)和减号 (−)**按钮2** -3秒, 即可进入设置菜单。
2. 如有必要, 请快速按下电源/模式按钮(⏻), 直至屏幕显示**"P01"**。
3. 快速按下加号 (+)或减号(−)按钮, 可将显示屏亮度调整为低亮度(**"1"**)、中亮度(**"2"**)或高亮度(**"3"**)。
4. 长按电源/模式键(⏻)以保存您的选择。
5. 同时按住加号 (+)和减号(−)按钮2-3秒即可退出设置菜单。若10秒内无任何操作, 显示屏将自动退出设置菜单。

更改计量单位:

1. 同时按住加号 (+)和减号 (−)按钮2至3秒, 即可进入设置菜单。
2. 快速按住电源/模式(⏻)按钮, 直至屏幕显示**"P02"**。
3. 快速按下加号 (+)或减号 (−)按钮, 在英里(**"1")和** 公里 (**"0")**之间切换, 直至达到所需设置。
4. 长按电源/模式键(⏻)以保存您的选择。
5. 同时按住加号(+)和减号(−)**按钮** 可退出设置菜单。若10秒内无任何操作, 显示屏将自动退出设置菜单。

清除里程表:

1. 同时按住加号(+)**和** 减号(−)**按钮2** -3秒, 即可进入设置菜单。
2. 快速按下电源/模式按钮(⏻), 直至屏幕显示"P03"。
3. 按住加号 (+)按钮5秒钟以重置里程表。
4. 同时按住加号 (+)**和** 减号 (−)按钮2-3秒即可退出设置菜单。若10秒内无任何操作, 显示屏将自动退出设置菜单。

4.3 检查电池电量

骑行时，您可以通过观察液晶显示屏上显示的电池指示条数量来掌握电池电量水平。

电池指示器图标	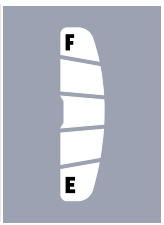		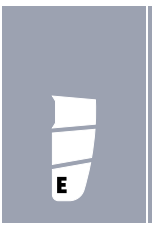		
剩余电量百分比(近似值)*	71% - 100%	61% - 70%	41% - 60%	21% - 40%	<20% 立即为您的Jetson充电！

*仅供参考。实际情况可能因使用情况而异。

重要提示：电池电量水平会影响自行车达到最高速度的能力。当电池电量低于25%时，您可能会发现速度有所下降。

重要提示：当电池电量耗尽至0%时，电动自行车将自动断电。下次骑行前请确保电量充满(详见第2.11节)。

4.4 使用灯光

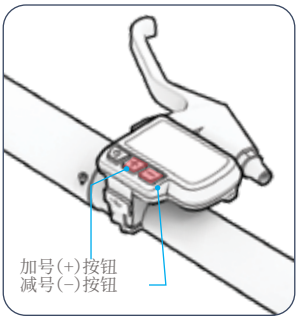

若在低光环境下骑行，请开启车灯以便看清前方道路，同时让迎面而来的骑行者能更清晰地看见你。车灯仅在电机启动时才会同步开启。

要开启或关闭前大灯和尾灯： 按住加号(+)按钮3秒钟。
当灯光点亮时，LCD屏幕上将显示灯光图标。(第4.2节)
当手刹被拉起时，尾灯会闪烁以提示您正在减速或停车。

4.5 使用铃铛

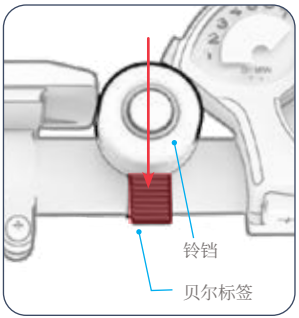

使用车铃作为对其他骑行者和行人的警示信号。

要敲响铃铛： 用拇指快速有力地向下滑动铃铛标签。

4.6 使用支架

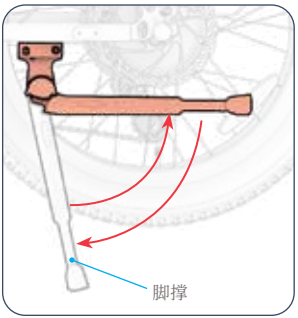

使用脚撑时： 将其向下旋转，然后轻轻将自行车倾斜靠上脚撑使其站立。要抬起脚撑，将其旋转回原位。

要抬起脚撑：将其向后翻转。

⚠ **注意：**为避免脚撑被物体阻挡，骑行前请务必抬起脚撑。

4.7 电池的取出与重新安装

共有3个电池和钥匙位置。

起始位置:

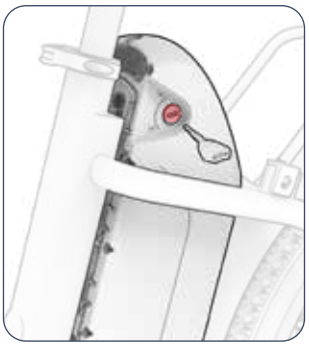

电池:锁定状态

钥匙:可拆卸

电池被锁定在框架内, 钥匙可插入钥匙孔并取出。**注意:**产品到货时锁处于初始位置。

锁定/中间位置:

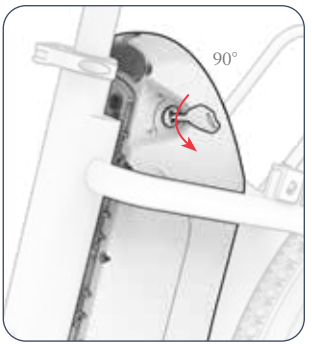

电池:锁定状态

钥匙:被锁住

电池和钥匙均固定在车架上, 骑行时钥匙将保持在原位。从初始位置开始: 将钥匙逆时针旋转90度。

解锁位置:

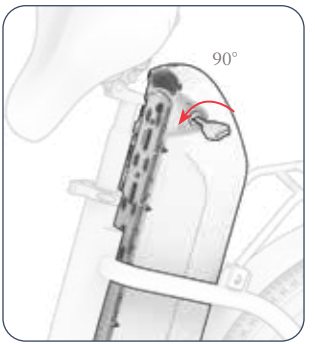

电池:可拆卸

钥匙:被锁住

电池已解锁, 可从框架中取出, 但钥匙无法从钥匙孔中拔出。从锁定/中间位置开始, 将钥匙逆时针再旋转90°。

电池拆卸方法:

重要提示:为从框架中取出电池, 电池电源开关必须处于关闭(-)位置。

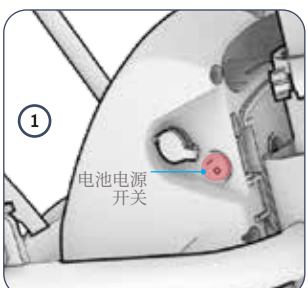

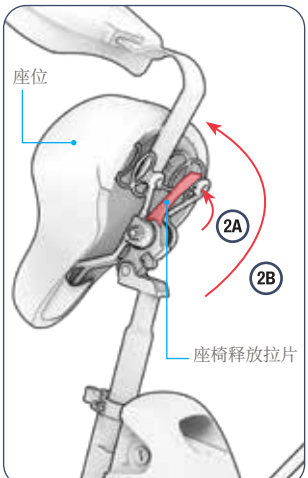

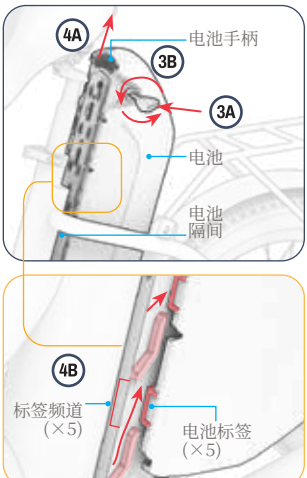

1. 确保电池电源开关处于关闭(–)位置。
2. 抬起座椅释放卡扣(A), 同时抬起座椅后部(B)。将座椅后部向上旋转至完全竖直位置, 确保电池顶部无任何阻碍物。
3. 将钥匙插入钥匙孔(A), 逆时针旋转180°即可将电池从框架(B)中释放。**注意:旋转钥匙** 90°会将钥匙锁定在框架内。除非将钥匙完全转动, 否则电池无法取出。(参见第4.7节开头)
4. 使用电池手柄将电池向上提起并移出电池仓(A), 使电池两侧的5个电池卡扣从5个电池卡扣槽(B)的开口处滑出。

重新插入电池:

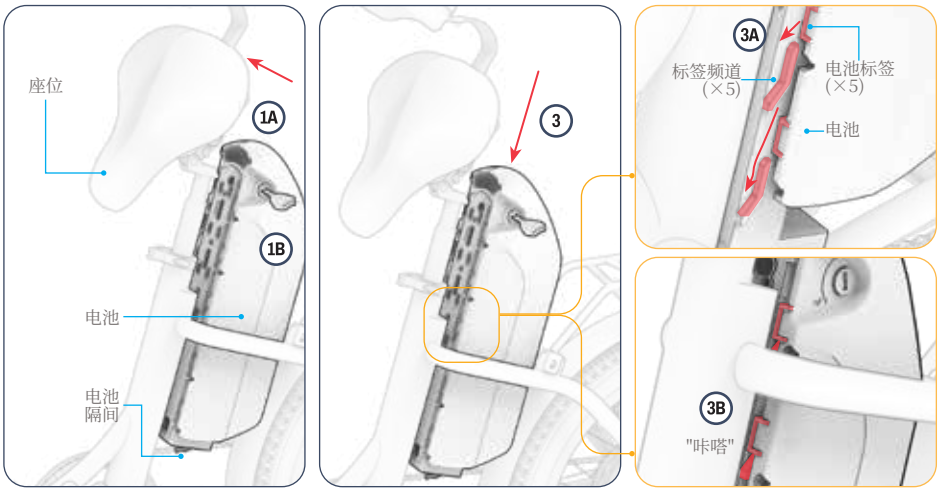

1. 如有必要, 请抬起座椅释放卡扣并将座椅向上抬起(A)以移开座椅。确保钥匙插入钥匙孔(B)并处于解锁位置(参见第4.7节开头)。
2. 将电池放置在电池仓上方, 确保:
   - 钥匙孔朝向自行车左侧。
   - 电池手柄位于顶部, 朝向座椅。
3. 将电池向前下方推入, 使卡扣滑入卡扣槽(A), 直至电池发出"咔嗒"声固定到位(B)。

⚠ **注意:** 为避免损坏电池导致故障, 请勿过快或用力过猛地将其插入框架。

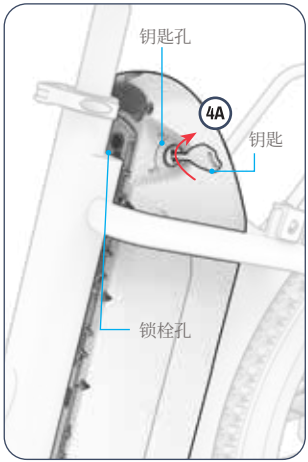

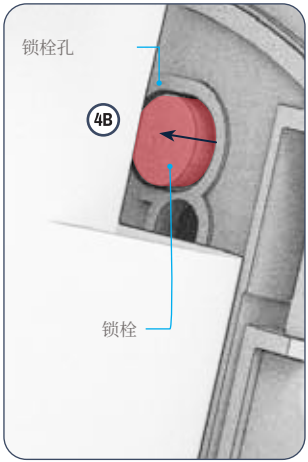

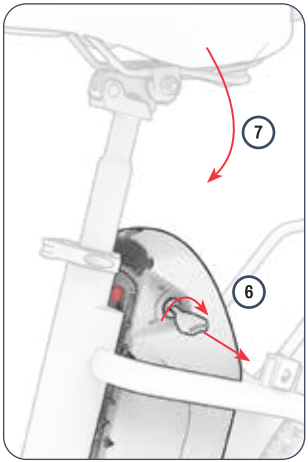

4. 将钥匙顺时针旋转90°(A)至锁定位置(参见第4.7节开头), 直至锁栓出现在锁栓孔(B)中。
5. 检查电池是否牢固安装在框架内。
6. 要取出钥匙, 请将钥匙顺时针再旋转90°, 然后从钥匙孔中拔出钥匙。(参见第4.7节开头部分)
7. 将座椅靠背向下压, 直到座椅发出"咔嗒"声固定到位。

⚠ **注意:**骑行前务必确保座椅已完全锁定到位, 并发出"咔嗒"声。

重要提示:请务必将电池锁定在车架上。若电池未锁定到位, 请勿启动自行车或骑行。

4.8 踏板的展开与折叠

展开:

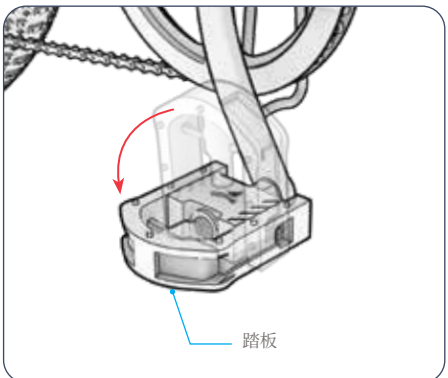

1. 向外下方拉动, 直到踏板卡入到位。

折叠:

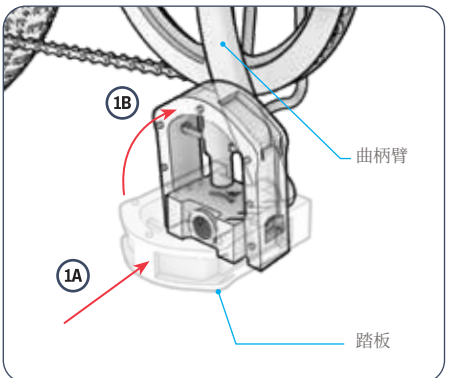

1. 将踏板向曲柄臂方向推入(A), 然后向上推(B), 直至其折叠收起。

根据您的载物需求定制您的电动自行车。
扫描此处, 了解更多系统信息及可用的RackIt多功能配件。

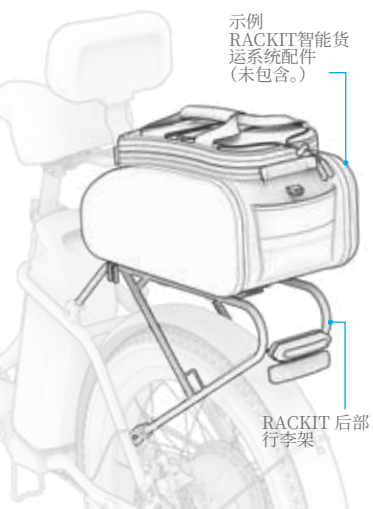

4.9 使用RackIt智能货架系统货架

您的电动自行车配备了JETSON RACKIT智能货架系统——专为搭载配套的"咔嗒一扣, 轻松拆装"全能配件*而设计。

点击配件以开启或关闭
扫描此处获取说明。



*配件不包含在内。选择可能有所不同。

在没有配套货运配件的情况下使用RackIt:

1. 请将货物放置在货架上。
2. 将一条弹力带(需另购)的钩环插入车顶架上的一个弹力带固定环。
3. 将弹力绳拉过货物并绕过货架, 直至绷紧。
4. 将弹力绳的另一端钩扣固定在另一个弹力绳固定环上。
5. 检查弹力绳和货物是否固定牢固。

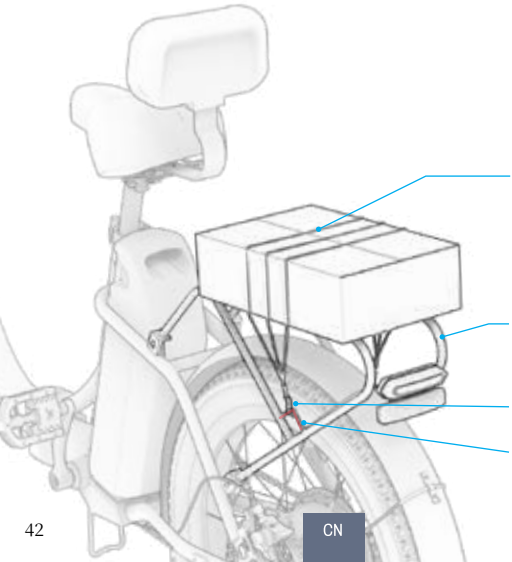

⚠ **注意:** 为确保货物安全, 弹力绳应始终紧贴货物表面。根据货物尺寸与弹力绳长度, 可能需要将绳索先绕过货架底部, 再穿过货物表面, 最后将第二个钩扣固定在弹力绳的连接环上。

为安全起见:

- 请务必使用弹力绑带或专用RackIt货架配件将货物固定在货架上。切勿载运未固定的货物。
- 请将置物架上的物品重量限制在22磅(9.9公斤)以内。
- 确保总承载重量(骑手加货物)不超过330磅(149.7千克)。
- 请勿使货架或任何货物配件超载。
- 请务必确保货物任何部分或RackIt货架配件(包括绑带、搭扣等)均不会妨碍车轮、刹车、踏板、链条或其他自行车运动部件或机械装置的正常运作。

重要提示:

- 添加重量较大的货物可能会影响电动自行车的性能。有关可能影响性能的具体条件, 请参阅第5.10节。
- 请勿将货物或RackIt货架配件无人看管地留在电动自行车上。

5.
搬运说明。

5.1 移动您的电动自行车

电动自行车骑行与运输方式:
1. 无任何电子辅助的骑行(第5.2节)
2. 电子辅助骑行(第5.3节)
3. 使用油门进行纯电动骑行(第5.5节)
4. 使用定速巡航行驶(第5.8节)
5. 使用电子步行辅助功能(第5.9节)

5.2 传统骑行

- 你可以像骑传统自行车那样骑电动自行车——仅靠脚踏动力即可。

- 将速度模式设置为0以进行传统骑行。(第5.7节)

5.3 使用电子踏板辅助系统

- 踏板辅助功能让您以更少的力气骑行更远、更快。当您在开启电源状态下踩踏时, 电机将为自行车提供动力增强, 以补充您的体力输出, 助您在自行车设定的速度模式下达到最高可能速度。
(第5.7节)

- 您的电动自行车采用基于踏频的踏板辅助系统, 当您踩踏时, 电机将提供额外动力。您施加在踏板上的任何旋转力都会触发电机启动——因此您可以根据自身需求, 自由调节肌肉用力的程度。

- 若您的骑行速度超过当前自行车设置档位的限速阈值, 踏板辅助功能将停止启动。

5.4 使用齿轮

这辆电动自行车是7速变速自行车。

低档位能减轻踩踏阻力，使骑行更轻松，但每次蹬踏的推进距离会缩短。适合用于上坡骑行、穿越崎岖地形或低速骑行。

更高档位能带来更快的速度，因为每次蹬踏都能推动自行车前进更远的距离。在平坦路面或下坡时使用高档位，可实现更快的骑行速度。

降档至较低档位：
· 按下降档按钮，直至所需档位停在档位指示标记处。

升档至更高挡位：
· 将升档杆推离身体，直至所需档位停在档位指示标记处。

注：
· 每次成功换挡时，您都应听到咔嗒声。
· 当自行车运动由油门或巡航控制装置控制时，机械齿轮不会影响骑行体验。齿轮仅在踩踏过程中影响骑行体验。

重要提示：
· 仅在前进状态且主动蹬踏时换挡。

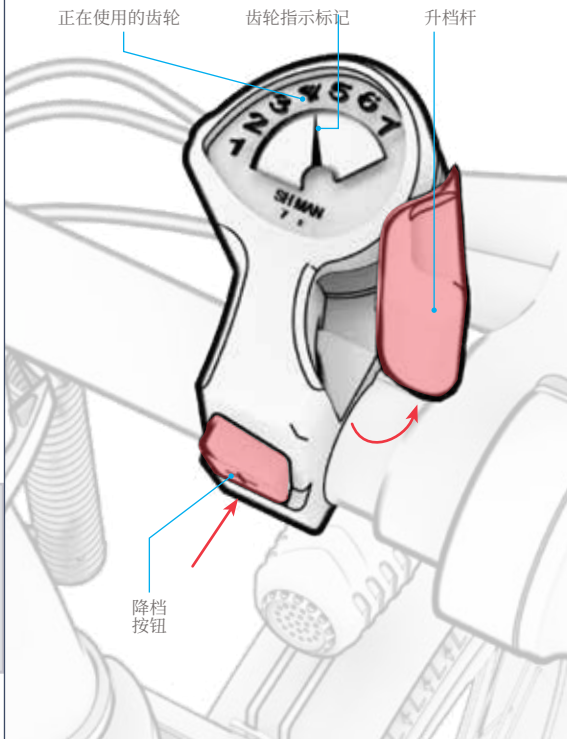

5.5 节流阀骑行

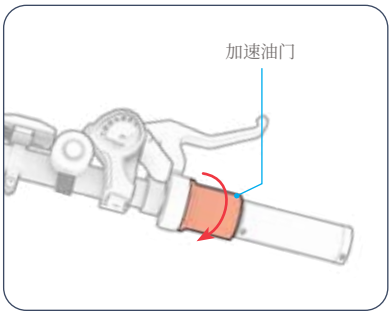

自行车仅使用电机驱动时的最高速度取决于您设置的速度模式。(第5.7节)
要像骑摩托车那样操控你的产品, 停止蹬踏, 双脚保持在踏板上。加速时, 将油门杆缓缓朝自己方向旋转。
- 油门转动幅度越大, 电机介入程度越深——你的行驶速度也就越快。
- 为避免突然加速, 请始终缓慢转动油门。
- 要减速, 请轻轻松开油门。

⚠ **注意:**请始终将双脚置于踏板上, 即使不踩踏时亦然。为确保骑行安全, 切勿让双脚悬空于自行车两侧。

5.6 使用制动装置

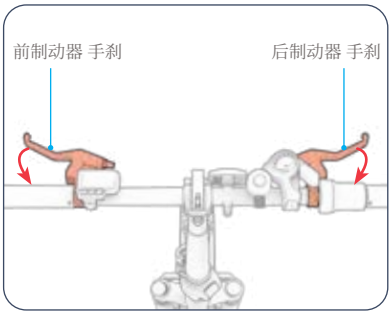

- 捏紧单侧或双侧手刹以减速。
- 用力捏紧刹车, 使车辆完全停下。
- 为避免急刹车, 请尝试逐步拉紧手刹。
  - 左侧手刹 ➔ 轮刹车
  - 右手刹 ➔ 轮刹车

5.7 速度模式的理解与使用

电机输出的功率取决于您设置的速度模式。
骑行时: 电机将提供动力辅助, 助您达到所设速度模式下的最高时速。若仅凭您自身的蹬踏力度使车速超过该限值, 电机将停止提供任何辅助。
使用油门时: 您设置的速度**模式** 决定了可达到的最高行驶速度。在限速路段、人口密集区域行驶或追求悠闲骑行体验时, 请选择较低速度档位。
· 要切换至更高速度模式:快速按下加号 (+)按钮。
· 切换至低速模式:快速按下减号(−)按钮。

速度模式	模式 0	模式1	模式 2	模式3
辅助速度(踏板)或 最高速度(油门)	传统骑行: 电机无响应。	最高时速9英里 (14.5 公里/小时)	最高时速15英里 (24.1公里/小时)	最高时速20英里 (32.2 公里/小时)

5.8 激活定速巡航功能

定速巡航功能可将自行车锁定在特定速度。一旦启用该功能, 电机将自动维持该速度——无需操作油门或踩踏踏板。
要激活定速巡航功能:
1. 使用加速节流阀达到所需速度。
2. 按住减号(−)按钮2至3秒。液晶屏上的巡航控制图标将亮起, 表示巡航控制功能已激活。(第4.2节)
3. 松开油门, 双脚稳稳踩在踏板上, 享受驾驶的乐趣。

要关闭定速巡航功能:
· 轻轻踩下其中一个刹车踏板, 或转动油门手柄。

5.9 使用电子步行辅助装置

在步行辅助模式下, 电机将以3.7英里/小时(5.9公里/小时)的速度推动自行车前进, 便于您在非骑行状态下轻松搬运。使用步行辅助功能时, 请通过车把引导自行车方向。
开启步行辅助模式:
· 在推行自行车时, 按住减号(−)按钮。每当启用推行辅助功能时, LCD屏幕(参见第4.2节)上将显示推行辅助图标。
要关闭步行辅助模式:
· 松开减号(−)按钮。

5.10 最大化速度与骑行距离

在理想条件下，单次充满电的电池可实现的最大续航里程为：纯电子踏板辅助模式下34英里（54.7公里），纯油门模式下20英里（32.1公里）。最高时速为20英里/小时（32.1公里/小时）。电机负荷越大，电池耗电速度越快。以下因素同样会影响行驶速度与续航里程：

骑行路面：
在崎岖路面行驶所需的马力比在平坦路面行驶时更大。

负重：
更重的重量（骑手加货物）会降低可达续航里程。

骑行风格：
· 频繁启动和停止会降低续航里程。
· 使用油门比踏板辅助更耗电。
· 通过自身踩踏助力，可减轻电机负荷并延长骑行里程。

气温：
电动自行车骑行和存放的理想温度范围为50°F至90°F（10°C至35°C）。

倾斜度：
电机在爬坡时比在平路或下坡时需要更费力地工作。

电池维护：
每次骑行后及时充电有助于保持电池容量和性能。

轮胎气压：
轮胎充气不足或过充都会影响效率和性能。

提醒: 电动自行车使用与充电指南

为确保安全运行并延长电动自行车的使用寿命, 请遵循以下指南。

1. 电池充电与温度管理

充电温度范围: 仅在制造商推荐的温度范围内(通常为0°C至40°C)为电池充电。超出此范围充电可能导致性能下降或造成损坏。
操作与存储温度: 使用范围: 为获得最佳性能, 电动自行车应在10°C至40°C范围内使用。
储存条件: 长期储存时, 请将电池置于干燥环境中, 温度范围为-10°C至40°C, 电量保持在30%-60%之间。
充电建议: 仅使用制造商提供的充电器。第三方充电器可能存在安全隐患。请在通风良好的区域充电, 远离热源、潮湿环境或易燃物品。

2. 禁止未经授权的改装或维修

请勿拆卸、改装或尝试维修电动自行车的电气系统(例如电池、电机和控制器), 除非用户手册另有说明。进行维护或更换零件时, 请咨询授权服务中心或遵循制造商的指示, 以避免危险。

3. 充电器使用指南

请仅使用原装充电器: 未经认证的充电器可能导致过充、过热或火灾隐患。充电完成后请拔掉充电器, 避免长时间供电。

安全提示:

未遵守这些说明可能导致设备损坏、人身伤害或保修失效。如需进一步协助, 请参阅用户手册或联系客户支持。

用户维护说明。

请妥善保养您的Jetson, 确保其平稳安全地行驶。具体方法如下：

使用您的Jetson:

- 避免让您的电动自行车暴露在剧烈振动或强烈的物理冲击中。
- 切勿拆卸电池。
- 请将您的电动自行车远离水源和潮湿环境。
- 请在平坦光滑的地面上骑行, 以避免损坏。
- 切勿通过车轮、座椅和/或车把搬运您的电动自行车。
- 请注意不要拉扯或勾住连接电机与车把组件的线束。

存储您的 Jetson:

- 在长期存放产品前, 请将电池充满电。
- 若需长期存放, 请每月对电池进行一次完全充电。
- 请盖好产品以防灰尘。
- 请将产品存放在室内干燥处, 温度范围为50°F至90°F（10°C至35°C）。

清洁您的Jetson:

· 座椅与框架 - 用无尘湿布或浸有医用酒精的布擦拭, 随后用无尘干布擦干。
· 车把 - 用湿润的无尘布蘸取温和肥皂水擦拭。用另一块湿布去除多余肥皂水。
· 轮组部件 - 用无尘湿布擦拭。
· 轮胎 - 用无尘湿布擦拭。也可使用轮胎抛光剂或清洁剂。

⚠ **警告:**请勿将水直接喷洒或泼洒在电动自行车上。水会损坏线路、电池仓和车灯, 并导致车架老化——这些都可能引发故障, 危及骑行者安全。

⚠ 电池注意事项:

您的产品配备可拆卸锂离子电池。请谨慎操作。

· 请将产品和电池远离火源及过热环境。
· 避免剧烈物理冲击、严重振动或碰撞。
· 保护产品和电池免受水或湿气的影响。
· 请勿将产品或电池堆叠放置于其他物品之上或之下。
· 请勿拆卸电池。
· 请勿将产品或电池与日常垃圾一同丢弃。请将产品送至专门的电子废弃物处理设施或电池回收中心。如需了解您附近的处理地点, 请联系当地市政部门或废物处理公司。
· 若产品电池出现发热或过热迹象、散发异味或异常声响、液体或气体泄漏、或发生变形或变色, 请立即:
  1. 若正在使用, 请立即停止使用该产品。若充电线已插入产品, 请将其拔出。
  2. 停止使用该产品。
  3. 如果操作安全, 请将产品和电池移至开阔区域, 远离任何易燃物品。
  4. 请拨打当地紧急服务电话寻求帮助。
  5. 若眼睛或皮肤接触到泄漏的电池电解液, 请用干净的流水彻底冲洗, 并寻求进一步医疗救助。
· 若电池出现任何问题, 请联系JETSON客服团队。

保修范围与产品注册。

一般有限保修

您的新JETSON产品自原始零售购买之日起享有保修期，保修范围涵盖材料与工艺缺陷（详见RIDEJETSON.COM/WARRANTY），前提是产品需遵循JETSON用户手册（参见RIDEJETSON.COM/SUPPORT）使用。**根据本保修条款，即使您通过授权零售商购买JETSON产品，仍可直接向JETSON提出索赔。**如需查阅完整保修条款，请访问RIDEJETSON.COM/WARRANTY。

产品注册

立即注册您的全新 JETSON，快速获取个性化产品与保修支持。访问RIDEJETSON.COM/PAGES/REGISTRATION立即行动。

使用您的产品
保修或咨询
保修范围，
请直接联系我们。

www.ridejetson.com

联系我们。

RIDEJETSON.COM/SUPPORT
RIDEJETSON.COM/CHAT

1-844-585-7462

请务必在社交媒体上关注@ridejetson, 获取精彩优惠、赠品活动以及所有最新的Jetson资讯。

喜欢你的座驾吗?

在[此处]留下评论
ridejetson.com/reviews。
我们迫不及待想听到您的消息!
#MakeMoves




JETSON

당신의 여정을 위한 안내서.

중요:
주의 깊게 읽고 기억하십시오
향후 참고용으로.



The RackIt 스마트 카고
시스템이 탑재된

JETSON

VENTURE
전기 크루저 자전거.

모델 SKU(S): JVNTRE-BLK ; JVNTRE-BK2; JVNTRE-BL2; JVNTRE-CH2

우리의 상위 두 개
승차 규칙:

조심하세요.
즐겁게 보내세요!

중국 회저우에서 제조됨
TRURIDE TECH LLC. 수입.
사서함 461, 저지시티, 뉴저지주 07302-9998

날짜 코드: 2026년 1월
문서 버전: V2.0
중국산

© 2026, TRURIDE TECH. 모든 권리 보유.
TRURIDE TECH LLC를 위해 제조됨.
JETSON®은 JETSTREAM BRANDS LLC로부터 라이선스를 받아 사용되는 등록 상표입니다.
본 문서의 일부(형상, 그래픽, 디자인 포함)도 어떠한 형태나 방법으로든 복제 또는 전송될 수 없습니다.

기타 상표 및 상호는 해당 소유자의 것입니다.

목차

안전 경고 3

1. 귀사의 제품에 관하여

1.1 제품 개요 6
1.2 제품 사양 9
1.3 온라인 자료 9

2. 설치 안내

2.1 시작 노트 10
2.2 헬멧 안전 10
2.3 라이더 적합성 10
2.4 프레임 펼치기 및 접기 11
2.5 줄기 펼치기 및 접기 13
2.6 핸들바 부착 15
2.7 시트 조립 및 부착 17
2.8 페달 부착 19
2.9 벨 고정하기 20
2.10 전면 반사경 고정 20
2.11 타이어 공기 주입 및 공기압 21
2.12 배터리 충전 22

3. 승차 준비

3.1 주행 전 안전 점검 24
3.2 브레이크 점검 및 조정 25
3.3 핸들바 회전 조정 27
3.4 핸들바 높이 조절 28
3.5 시트 높이 조절 29

4. 사용 설명서

4.1 전원 켜기 및 끄기 30
4.2 LCD 화면 이해 및 사용법 31
4.3 배터리 충전량 확인 34
4.4 조명 사용하기 35
4.5 벨 사용하기 35
4.6 킥스탠드 사용하기 35
4.7 배터리 제거 및 재삽입 36
4.8 페달 펼치기 및 접기 40
4.9 RackIt 스마트 카고 시스템 랙 사용법 ..41

5. 이동 지침

5.1 전기 자전거 이동하기 43
5.2 전통적인 자전거 타기 43
5.3 전자식 페달 보조 장치 사용 43
5.4 기어 사용하기 44
5.5 스로틀을 이용한 주행 45
5.6 브레이크 사용법 45
5.7 속도 모드 이해 및 사용 46
5.8 크루즈 컨트롤 작동 46
5.9 전자 보행 보조 장치 사용 46
5.10 속도 및 주행 거리 극대화 47

사용자 유지 관리 지침 49
보증 범위 및 제품 등록 51
저희와 소통하세요 52

안전 경고.

이 지침을 보관하십시오.

화재 또는 인명 피해 위험에 관한 주의사항
중요한 안전 지침

- 사용 전 반드시 사용 설명서와 안전 경고 사항을 주의 깊게 읽고, 모든 안전 지침을 이해하고 동의했는지 확인하십시오. 부적절한 사용으로 인한 모든 손실이나 손상에 대해서는 사용자가 책임을 집니다.
- **올바른 충전기를 사용하지 않을 경우 화재 및 폭발이 발생하여 재산 피해, 부상 및 사망을 초래할 수 있습니다.**
- 각 작업 주기 전에 작업자는 제조업체가 지정한 사전 작업 점검을 수행해야 합니다: 제조업체가 원래 제공한 모든 가드와 패드가 제자리에 있고 사용 가능한 상태인지; 제동 시스템이 정상적으로 작동하는지; 제조사에서 제공한 모든 차축 가드, 체인 가드 또는 기타 커버/가드가 제자리에 설치되어 있고 사용 가능한 상태인지; 타이어가 양호한 상태이며 적정 공기압을 유지하고 충분한 트레드 마모 한계가 남아 있는지; 제품이 작동될 장소가 안전하고 안전한 운전에 적합한지.
- 부품은 제조업체의 사양에 따라 유지보수 및 수리되어야 하며, 제조업체가 승인한 교체 부품만을 사용하여 딜러 또는 기타 숙련된 인력이 설치 작업을 수행해야 합니다.
- 충전 불가능한 배터리를 재충전하지 말 것을 경고합니다.
- 모터가 작동 중일 때는 손, 발, 머리카락, 신체 부위, 의류 또는 이와 유사한 물품이 회전 부품, 바퀴 또는 구동계와 접촉하지 않도록 하십시오.
- 이 제품은 신체적, 감각적 또는 정신적 능력이 저하된 어린이나 경험 및 지식이 부족한 사람이 감독이나 지시를 받지 않은 경우 사용해서는 안 됩니다(IEC 60335-1/A2:2006).
- 감독 없이 방치된 어린이는 이 제품을 가지고 놀지 않아야 합니다(IEC 60335-1/A2:2006).
- 성인 감독이 필요합니다.
- 장비는 제어 상실을 초래하거나 운전자/승객의 통제 불가능한 행동 또는 반응을 유발할 수 있는 경주, 스턴트 주행 또는 기타 기동을 수행하기 위해 운용되어서는 안 됩니다.
- 절대 자동차 근처에서 사용하지 마십시오.
- 날카로운 돌출부, 배수구 덮개 및 갑작스러운 표면 변화를 피하십시오. 제품이 갑자기 멈출 수 있습니다.
- 물, 모래, 자갈, 흙, 낙엽 및 기타 잔해물이 있는 도로나 노면은 피하십시오. 습한 날씨는 접지력, 제동력 및 시야를 저하시킵니다.
- 가연성 가스, 증기, 액체 또는 먼지 주변에서 주행하지 마십시오. 이는 화재의 원인이 될 수 있습니다.
- 운전자들은 제조사의 모든 권고사항 및 지침을 준수하고 모든 법률 및 조례를 따라야 합니다: 헤드라이트가 없는 차량은 충분한 주간 시야 조건에서만 운행해야 하며; 소유주들은 조명, 반사경, 그리고 저상 차량의 경우 유연한 장대에 달린 신호기를 사용하여 (시인성을 위해) 강조할 것을 권장합니다.
- 밤에는 타지 마십시오.
- 음주 후 또는 처방약을 복용한 후에는 운전하지 마십시오.

- 승차 시 물건을 휴대하지 마십시오.
- 발가벗은 상태로 제품을 작동하지 마십시오.
- 항상 신발을 신고 신발끈을 매어 두십시오.
- 발이 항상 갑판에 단단히 고정되도록 하십시오.
- 다음과 같은 상태의 사람은 사용을 삼가야 합니다: 심장 질환자 임산부 머리, 등, 목에 질환이 있거나 해당 부위에 수술 이력이 있는 사람 부상 위험에 취약하거나 신체적 민첩성 또는 안전 지침을 인지·이해·이행하고 장비 사용 시 내재된 위험을 감수할 정신적·신체적 능력을 저해할 수 있는 정신적·신체적 상태의 사람
- 작업자는 항상 적절한 보호복을 착용해야 하며, 여기에는 적절한 인증을 받은 헬멧을 포함하되 이에 국한되지 않으며, 제조업체가 권장하는 기타 장비를 포함합니다: 항상 헬멧, 무릎 보호대, 팔꿈치 보호대 등의 보호 장비를 착용하십시오.
- 보행자에게 항상 양보하십시오.
- 앞과 멀리 있는 것들에 주의를 기울여라.
- 운전 중에는 전화 받기나 기타 활동과 같은 주의 분산 요인을 허용하지 마십시오.
- 이 제품은 한 명 이상이 탑승할 수 없습니다.
- 다른 라이더와 함께 제품을 이용할 때는 충돌을 피하기 위해 항상 안전한 거리를 유지하십시오.
- 회전할 때는 반드시 균형을 유지하십시오.
- 제동 장치가 제대로 조정되지 않은 상태로 주행하는 것은 위험하며 심각한 부상이나 사망을 초래할 수 있습니다.
- 작동 중 브레이크가 뜨거워질 수 있으니 맨손으로 브레이크를 만지지 마십시오.
- 브레이크를 너무 세게 또는 갑작스럽게 밟으면 바퀴가 잠길 수 있으며, 이로 인해 통제력을 잃고 넘어질 수 있습니다. 갑작스럽거나 과도한 브레이크 작동은 부상 또는 사망을 초래할 수 있습니다.
- 브레이크가 느슨해지면 육각 렌치, 드라이버 또는 기타 적합한 도구로 조정하거나 Jetson케어 팀에 문의해 주십시오.
- 마모되거나 파손된 부품은 즉시 교체하십시오.
- 탑승 전 모든 안전 라벨이 제자리에 부착되어 있고 내용을 이해했는지 확인하십시오.
- 소유자는 사용자가 사용 전 장치의 모든 구성 요소를 이해하고 조작할 수 있음을 시연한 후에야 해당 장치의 사용 및 작동을 허용해야 한다.
- 적절한 훈련 없이 타지 마십시오. 고속 주행, 고르지 않은 지형 또는 경사면에서 타지 마십시오. 묘기를 하거나 급격히 방향을 전환하지 마십시오.
- 실내 충전을 권장합니다.
- 야외 사용을 권장합니다.
- 자외선, 비 및 외부 환경에 장시간 노출되면 케이스 재질이 손상될 수 있으니 사용하지 않을 때는 실내에 보관하십시오.
- 개인용 전동 이동 장치는 고도 2,000미터 이상의 해발 고도에서 사용하기 위한 것이 아니며, 이는 전기 회로 내 전선 간 간격 증가가 필요한 고지대에서의 사용을 의도하지 않음을 나타냅니다.
- 제조업체가 지정한 배터리만 사용하십시오.
- 사용하지 않을 때는 실내에 보관하십시오. 충전 중이거나 주행용으로 사용하지 않을 때는 실내에 두십시오.
- **경고** - 화재 위험 - 사용자가 직접 수리할 수 있는 부품은 없습니다.
- **경고** - 화재 및 감전 위험 - 사용자가 수리할 수 있는 부품 없음.
- 주의: 화재 위험
- 라이더의 체중은 330파운드(149.7kg)를 초과해서는 안 됩니다.

안전 공지

본 지침을 준수하지 않을 경우 장비 손상, 인명 피해 또는 보증 무효화될 수 있습니다. 추가 지원이 필요할 경우 사용자 설명서를 참조하거나 고객 지원 센터로 문의하십시오.

수정 사항

Jetson케어 팀의 지시 없이 본 장치 또는 장치의 구성 요소를 분해, 개조, 수리 또는 교체하려고 시도하지 마십시오. 이는 모든 보증을 무효화하며, 고장을 초래하여 부상을 입힐 수 있습니다.

추가 작업 시 주의사항

제품이 작동 중이고 바퀴가 움직이는 동안에는 제품을 지면에서 들어 올리지 마십시오. 이로 인해 바퀴가 자유롭게 회전하여 본인이나 주변 사람들에게 부상을 입힐 수 있습니다. 제품 위에서 뛰어내리거나 뛰어오르지 마시고, 사용 중에는 점프하지 마십시오. 작동 중에는 항상 발을 발판에 단단히 고정하십시오. 사용 전 항상 배터리 충전 상태를 확인하십시오.

사용 후 배터리 처리



배터리에는 환경과 인체 건강을 위협할 수 있는 유해 물질이 포함될 수 있습니다. 배터리 및/또는 포장에 표시된 이 기호는 사용한 배터리를 일반 생활폐기물로 처리해서는 안 됨을 나타냅니다. 배터리는 재활용을 위한 적절한 수거 장소에서 처리해야 합니다. 사용한 배터리를 올바르게 처리함으로써 환경과 인체 건강에 미칠 수 있는 잠재적 부정적 결과를 방지하는 데 기여하게 됩니다. 재활용을 통해 천연 자원을 보존하는 데 도움이 됩니다. 사용된 배터리 재활용에 관한 자세한 정보는 해당 지역 폐기물 처리 담당 기관에 문의하십시오.

준수 통지서

본 장치는 FCC 규정 제15부를 준수합니다. 작동은 다음 두 가지 조건에 따릅니다: (1) 본 장치는 유해한 간섭을 일으켜서는 안 되며, (2) 본 장치는 수신된 모든 간섭(원치 않는 작동을 유발할 수 있는 간섭 포함)을 수용해야 합니다. 경고: 규정 준수에 대한 책임이 있는 당사자의 명시적 승인을 받지 않은 본 장치의 변경 또는 개조는 사용자의 장비 운영 권한을 무효화할 수 있습니다. 참고: 본 장비는 FCC 규칙 제15부에 따라 테스트를 거쳐 B급 디지털 장치의 제한 사항을 준수하는 것으로 확인되었습니다. 이러한 제한 사항은 주거 환경에서 유해한 간섭으로부터 합리적인 보호를 제공하기 위해 설계되었습니다. 본 장비는 무선 주파수 에너지를 생성, 사용 및 방사할 수 있으며, 지침에 따라 설치 및 사용되지 않을 경우 무선 통신에 유해한 간섭을 일으킬 수 있습니다. 그러나 특정 설치 환경에서 간섭이 발생하지 않을 것이라는 보장은 없습니다. 본 장비가 라디오 또는 텔레비전 수신에 유해한 간섭을 일으키는 경우 (장비를 껐다 켜서 확인할 수 있음), 사용자는 다음 조치 중 하나 이상을 통해 간섭을 해결해 보시기 바랍니다:

- 수신 안테나의 방향을 재조정하거나 위치를 변경하십시오.
- 장비와 수신기 사이의 간격을 늘리십시오.
- 수신기가 연결된 회로와 다른 회로의 콘센트에 장비를 연결하십시오.
- 딜러나 경험이 풍부한 라디오/TV 기술자에게 도움을 요청하십시오.
- 이 장치에는 FCC 클래스 B 제한을 준수하기 위해 차폐 케이블을 사용해야 합니다.

⚠ 경고:

다음 지침을 준수하지 않을 경우 어린이나 타인에게 부상을 입힐 수 있습니다.

- 조립 시 어린이의 손이 닿지 않는 곳에 작은 부품을 보관하십시오.
- 부속품은 반드시 성인이 조립 및 분해해야 합니다.
- 제품의 손상 여부를 자주 점검하십시오.

*** 성인 조립이 필요합니다.**

⚠ 경고:

부상 위험을 줄이기 위해 성인의 감독이 필요합니다. 도로, 자동차 근처, 가파른 경사면이나 계단 위 또는 근처, 수영장이나 기타 수역에서는 절대 사용하지 마십시오. 항상 신발을 착용하고, 한 번에 한 명 이상의 탑승자를 허용하지 마십시오.

⚠ 경고:

본 제품을 사용할 때는 항상 다음과 같은 기본적인 주의사항을 준수하십시오:

(A) 제품 사용 전 모든 설명서를 읽으십시오.
(B) 부상 위험을 줄이기 위해, 제품을 어린이가 가까이 있는 곳에서 사용할 때는 엄격한 감독이 필수적입니다.
(C) 손가락이나 손을 제품에 넣지 마십시오.
(D) 탄성 전원 케이블 또는 출력 케이블이 놀려 찌그러졌거나 절연체가 손상되었거나 기타 손상 징후가 있는 경우 본 제품을 사용하지 마십시오.
(E) 모든 장비에 적용됩니다. 사용 설명서에는 다음 내용이 명시되어야 합니다: 본 제품은 주변 온도가 14°F(-10°C) 미만 또는 104°F(40°C)를 초과하는 환경에서 사용하기 위한 것이 아닙니다.
(F) 모든 기기에 대해 다음 정보를 포함해야 합니다: 배터리는 주변 온도가 32°F(0°C)에서 104°F(40°C) 사이일 때 충전하도록 설계되었습니다. 주변 온도가 이 범위를 벗어날 때는 절대로 배터리를 충전하지 마십시오.

이 지침을 보관하십시오.

캘리포니아 제65호 법안

⚠ 경고:

이 제품은 캘리포니아 주에서 암 및 선천적 결함 또는 기타 생식 기능 손상을 유발하는 것으로 알려진 카드뮴을 포함한 화학 물질에 노출될 수 있습니다. 자세한 정보는 다음을 참조하십시오: WWW.P65WARNINGS.CA.GOV.

1. 소개 당신의 제품.

1.1 제품 개요

1. 핸들바* (상세 내용은 다음 페이지 참조)
2. 스템 (텔레스코핑)
3. 줄기 클램프
4. 잠금 링이 있는 스템 폴딩 래치
5. 헤드라이트
6. 프론트 포크
7. 프론트 서스펜션
8. 디스크 브레이크 (×2; 전후방)
9. 휠 (×2; 전후방)
10. 먼지 캡이 있는 타이어 밸브 (×2; 앞뒤)
11. 펜더 (×2; 앞쪽과 뒤쪽)
12. 프레임
13. 좌석*
    A. 좌석 등받이
    B. 좌석 받침대
    C. 시트 해제 탭
14. 시트 클램프
15. 배터리 (탈착 가능)
    A. 배터리 전원 스위치
    B. 배터리 잠금
    C. 배터리 핸들
    D. 커버가 있는 충전 포트
16. 자전거 거치대
17. 프레임 접이식 래치
18. 페달* (×2; 좌우)
19. 크랭크셋
20. 체인
21. 변속기
22. 조키 휠
23. 킥스탠드
24. RACKIT 후방 화물 랙
    A. 후미등/브레이크등
    B. 후방 반사경
25. 휠 리플렉터 (×2; 전후방)
26. 키 (×2)
27. 충전기
28. 충전 케이블

* 사전 부착되지 않음; 설치 필요

조립 및 조정을 위한 도구 및 하드웨어 포함:



• 십자 드라이버



• 10mm 렌치 & 15mm 렌치



• 10mm (직경) × 24mm (길이) 볼트 슬리브 (×3)



• M6 너트 (×3)

중요: 본 모델 조립에는 박스에 포함된 추가 하드웨어가 필요하지 않습니다.

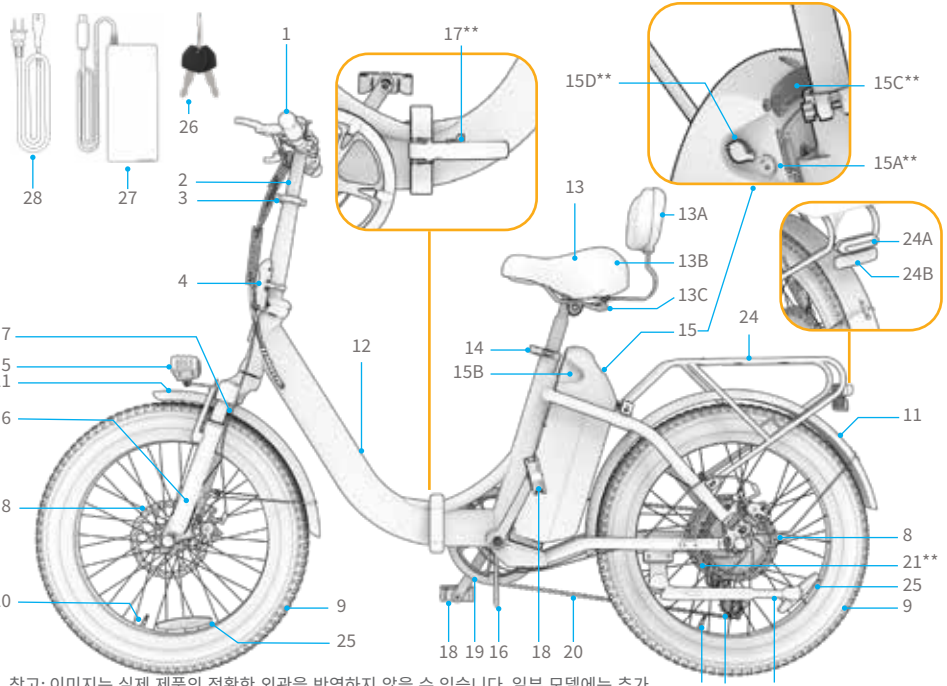

참고: 이미지는 실제 제품의 정확한 외관을 반영하지 않을 수 있습니다. 일부 모델에는 추가 액세서리가 포함될 수 있습니다.
제품 반대편

1. 전원/모드 (⏻) 버튼
2. 플러스 (+) 버튼
3. 마이너스(-) 버튼
4. 좌측/전면 핸드브레이크
5. LCD 화면
6. 핸들바
7. 핸들바 클램프
8. 전면 반사경
9. 종
10. 기어 다운시프트 버튼
11. 기어 디스플레이
12. 기어 업시프트 레버
13. 가속 스로틀
14. 오른쪽/후면 핸드브레이크

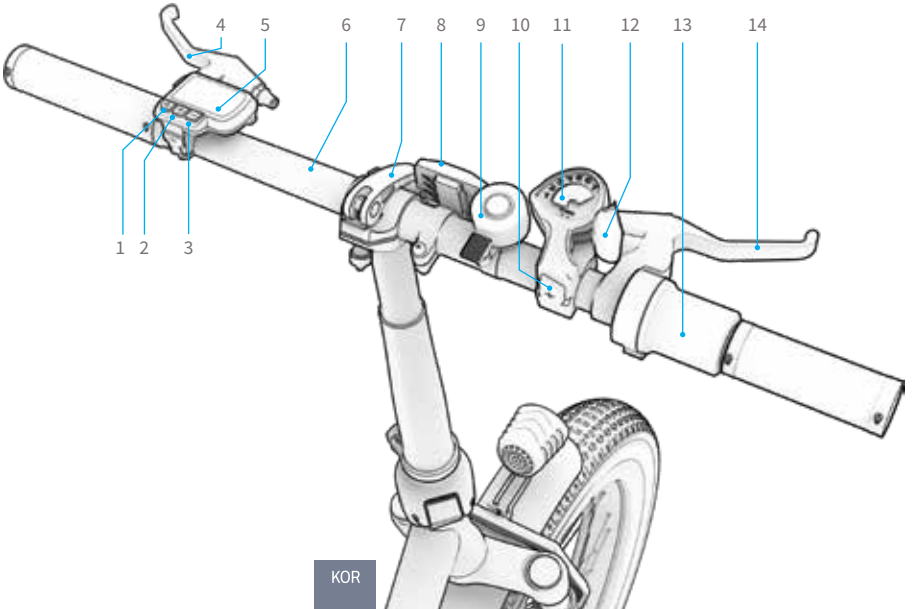

1.2 제품 사양

- 중량 제한: 330 파운드 | 149.7 킬로그램
- 최소 탑승자 체중: 100 LB | 45.4 KG
- 제품 무게: 59.3 LB | 26.9 KG
- 화물 랙 적재 중량 제한: 22.0 LB | 9.9 KG
- 권장 연령: 14세 이상
- 제품 크기(펼쳤을 때): 67.7인치(길이) × 24.6인치(너비) × 49.2인치(높이) | 172CM (길이) × 62. 5CM (너비) × 125CM (높이)
- 제품 크기(접었을 때): 38인치(길이) × 19.9인치(너비) × 36.2인치(높이) | 96. 5CM (길이) × 50. 5CM (너비) × 92CM (높이)
- 타이어 크기: 20인치 | 50.8 CM
- 최대 속도: 20.0 MPH* | 32.1 KM/H*
- 최대 속도 범위: 20.0 마일* | 32.1 KM*
- 최대 페달 보조 주행 거리: 34.0 마일* | 54.7 KM*
- 전자식 속도 모드 수: 3
- 기계식 기어 수: 7
- 배터리: 47.45V, 7.8AH
- 배터리 유형: 리튬 이온 (분리 가능)
- 모터: 350W
- 충전기: UL 100 - 240V
- UL 인증: UL2849
- 충전 시간: 약 5시간
- 방수 등급: IPX4
- 최대 등반 각도: 15°
- 브레이크 유형: 전후륜 디스크
- 권장 타이어 공기압: 35 PSI

* 최대 주행 거리 및 속도는 165.4파운드(75KG) 이하의 적재 중량에서 달성 가능합니다. 주행 거리는 도로 상태, 날씨 및 탑승자 체중에 따라 달라집니다. 주행 거리는 ±5%의 편차를 허용합니다.
성능에 영향을 미칠 수 있는 조건에 대한 자세한 내용은 5.10절을 참조하십시오.

1.3 온라인 자료

가장 많이 스캔된 항목을
확인하세요
업데이트된 제품
온보딩 자료
및 지원 자료.

이 사용자 설명서는 온라인에서 확인하실 수 있습니다:
https://cdn.shopify.com/s/files/1/2530/6734/files/Venture_MANUAL-web-1741790567056.pdf

사용자 매뉴얼 모음은 https://ridejetson.com/pages/product-manuals에서 확인하실 수 있습니다.

2.
설치 지침.

2.1 시작 노트

- 모험을 시작하기 전에: 본 제품 사용 전, 안전 경고 사항을 포함한 전체 사용 설명서를 주의 깊게 읽으십시오. 다음 사항을 모두 이해하고, 동의하며, 준수해야 합니다:
  - 제조업체 권장 사항.
  - 안전 지침 및 경고 사항.
  - 지역별 승차 및 운영 관련 법규 및 조례.
- 개봉 시 주의하여 모든 포장재를 제거하고, 조립 전에 전기 자전거를 킥스탠드에 세워 세워 두십시오. (4.6절 참조).
- 조립을 도와줄 추가 인력이 있으면 도움이 됩니다. 조력자를 불러주세요!
- 본 매뉴얼에 명시된 방향—오른쪽, 왼쪽, 앞/전방, 뒤/후방—은 전기 자전거에 탑승한 라이더가 바라보는 시점을 기준으로 합니다. 예를 들어, 전기 자전거의 "오른쪽"은 라이더의 오른손이 위치하는 쪽을 의미합니다.

2.2 헬멧 안전

라이더는 항상 헬멧을 착용해야 합니다.



부적절한 위치 설정:
이마가 노출되어 있습니다.
넘어지면 심각한 부상을
입을 수 있습니다.



적절한 위치 선정:
이마는 덮여 있다
헬멧에 의해.

*헬멧, 적절한 복장, 신발 및 안전 장비를 착용하십시오. 바퀴에 걸리거나 끼일 수 있는 옷은 피하십시오. 발가락이 덮인 평평한 신발을 권장합니다. 사고 발생 시 부상을 방지하기 위해 ASTM F1492 인증 헬멧과 보호 장비를 착용하십시오.

2.3 라이더 적합성

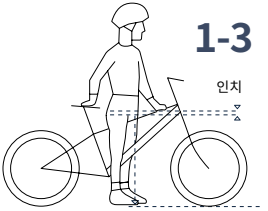

안전하고 편안한 주행을 위해, 라이더가 자전거에 걸터앉아 양발을 지면에 평평하게 딛었을 때 자전거 프레임의 크로치와 탑 튜브 사이에 최소 1~3인치의 여유 공간이 있어야 합니다.

2.4 프레임 펼치기 및 접기

펼칠 때: 설치 및 라이딩 시
접어야 할 때: 보관 및 운반 시

⚠ **주의:** 프레임을 펼치며 조립할 때 주의하십시오. 핸들바는 부분적으로만 고정된 상태입니다. 페달과 안장은 아직 장착되지 않았음을 유의하십시오.

펼치는 방법:

1. 자전거 프레임을 자전거 스탠드에 똑바로 세워 놓으십시오.
2. 자전거 앞부분을 경첩 지점을 중심으로 회전시켜 프레임을 일직선으로 맞추는 동안 자전거 뒷부분을 안정적으로 잡아주십시오.
3. 킥스탠드를 내려서 자전거를 바퀴 위에 똑바로 세워 받쳐 놓으세요.
4. 힌지 지점에서 프레임을 고정하고, 자전거 프레임에 맞닿도록 프레임 접이식 래치를 힘껏 눌러 닫으십시오.

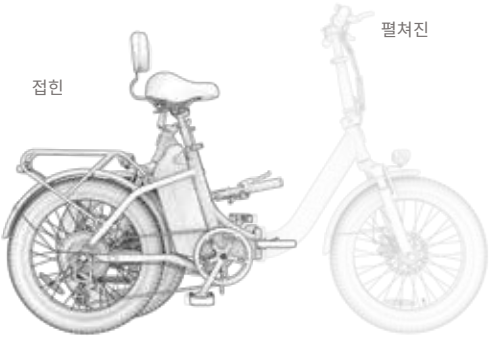

⚠ **경고:** 프레임이 접히지 않도록 하여 부상을 방지하려면, 프레임 접힘 잠금 장치가 완전히 잠긴 상태가 아닌 경우 절대 제품을 타지 마십시오.

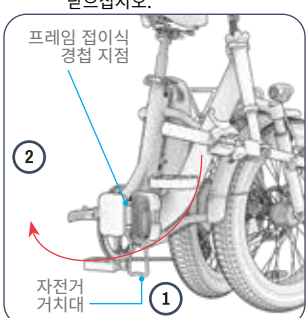

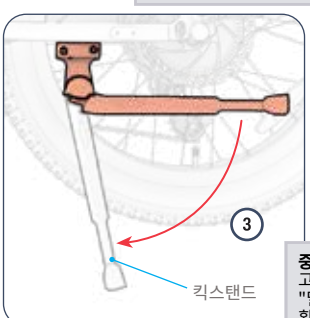

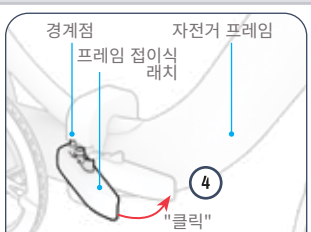

중요: 자전거 프레임에 걸쇠가 제대로 닫히고 고정되었는지 확인하려면, 걸쇠가 제자리에 "딸깍" 소리가 나도록 걸려 있는지 반드시 확인하십시오.

접는 방법:

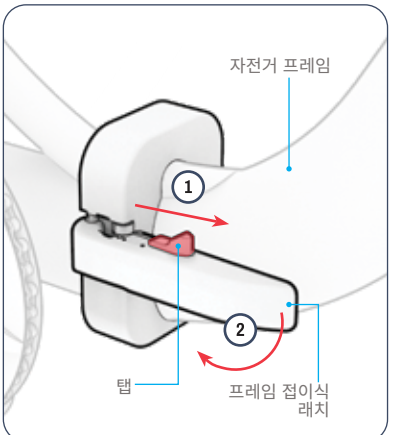

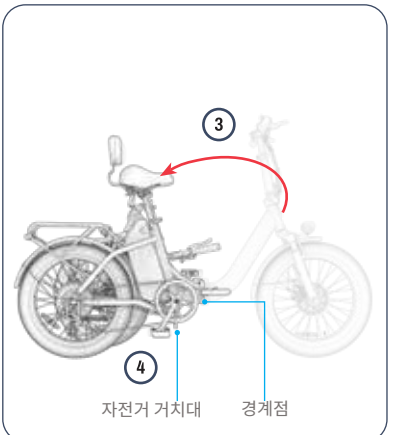

1. 접이식 래치의 탭을 앞으로 밀고 누른 상태로 유지하십시오.
2. 탭을 앞으로 밀고, 프레임 접이식 래치를 자전거 프레임에서 힘껏 당겨 열어주세요.
3. 경첩 지점에서 자전거 앞부분을 왼쪽으로 회전시켜 앞바퀴가 뒷바퀴 옆에 오도록 하십시오.
4. 접힌 상태에서 자전거가 똑바로 서 있도록 자전거 스탠드에 받쳐 세우세요.

2.5 줄기 펼치기 및 접기

언제 펼칠 것인가: 라이딩과 세팅을 위해
접어야 할 때: 보관 및 운반 시

⚠ **주의:** 설치 시 스템을 펼칠 때 주의하십시오. 핸들바가 반만 고정된 상태입니다.

펼치는 방법:

1. 줄기를 들어 올려 경첩 지점을 넘어 완전히 줄기 받침대 위에 수직이 되도록 세우십시오.
2. 스템 접이식 래치를 스템에 밀어붙여 강제로 닫으십시오.
3. 잠금 링으로 래치를 고정하십시오: 링의 탭이 래치의 탭 슬롯에 끼워질 때까지 스템 주위로 링을 시계 방향으로 회전시키십시오.
4. 래치가 당겨져 열리지 않도록 고정되어 있는지 확인하십시오.

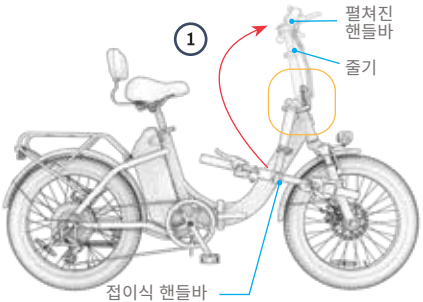



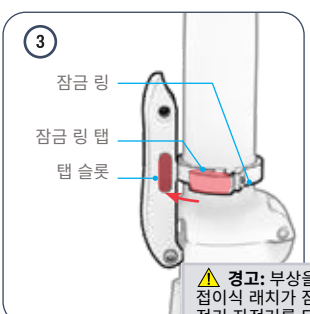



⚠ **경고:** 부상을 초래할 수 있는 스템 붕괴를 방지하기 위해, 접이식 래치가 잠금 링으로 고정되지 않은 상태에서는 절대 전기 자전거를 타지 마십시오.

접는 방법:

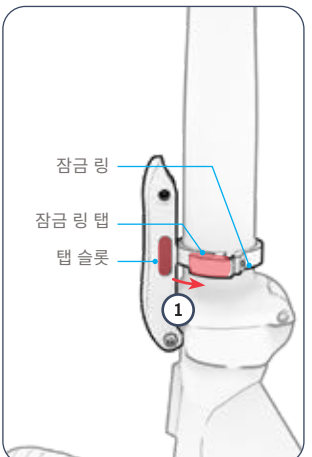

1. 잠금 링을 스템 주위로 왼쪽 방향으로 돌리면서, 탭이 접이식 래치의 탭 슬롯에서 완전히 빠져나올 때까지 계속합니다.

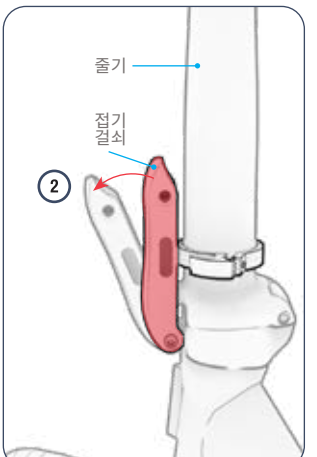

2. 핸들바 스템을 고정시킨 상태에서 래치를 당겨 열어주세요.

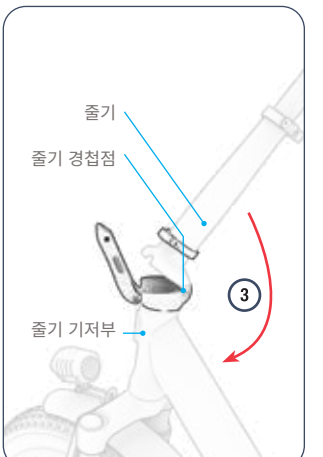

3. 경첩 지점에서 자전거 오른쪽 측면을 향해 스템을 지면 쪽으로 부드럽게 내려주세요.

2.6 핸들바 부착



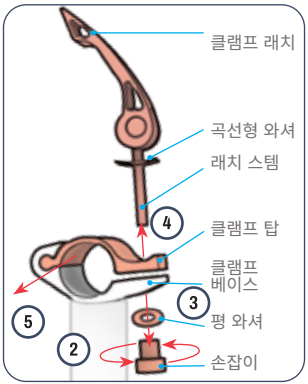

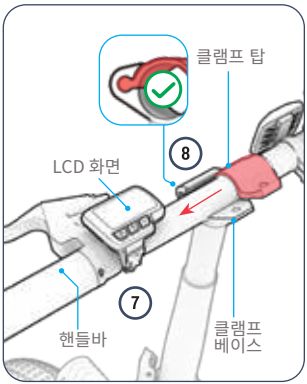

1. 핸들바 클램프의 걸쇠를 위로 들어 올리십시오.
2. 핸들바 클램프 하단에 있는 노브를 시계 반대 방향으로 돌려 손가락으로 풀어서 제거하십시오.
3. 손잡이와 평와셔를 제거하십시오.

⚠ **주의:** 취급 시 주의하십시오. 전기선이나 브레이크 케이블을 잡아당기지 마십시오. 모든 케이블과 전선이 핸들바 앞쪽에 위치하고, 엉키지 않았으며, 움직이는 부품의 방해가 되지 않고, 핸들바 회전을 방해하지 않도록 하십시오.

참고: 포장 및 운송 과정에서 평와셔와 손잡이가 서로 붙어 있을 수 있습니다. 두 부품을 조심스럽게 분리하십시오.

4. 클램프 상단에서 클램프 래치와 스템, 그리고 곡선형 와셔를 함께 빼내십시오. 곡선형 와셔는 스템에 그대로 두십시오.
5. 클램프의 상부 부분을 베이스에서 분리하려면 옆으로 밀어 빼내십시오.
6. 제거한 조각들을 따로 둡니다.
7. 핸들바를 클램프 베이스에 장착할 때, 라이딩 자세에서 바라보았을 때 LCD 화면이 왼쪽에 위치하도록 베이스 중앙에 정렬하십시오.
8. 한쪽에서 클램프 상단을 핸들바 위로 밀어 넣은 후 클램프 베이스 안으로 다시 밀어 넣으십시오. 이때 클램프 상단의 하드웨어 구멍이 클램프 베이스의 하드웨어 구멍과 정렬될 때까지 진행하십시오.

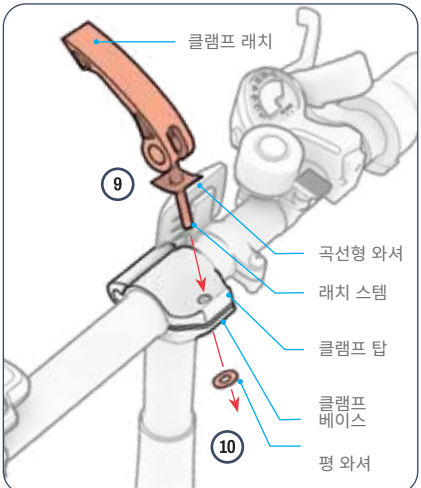

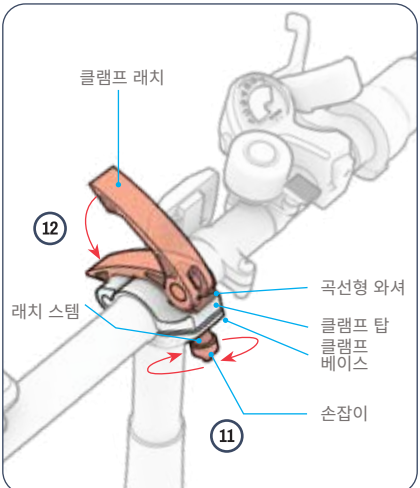

9. 클램프 래치의 곡선형 와셔가 달린 스템을 클램프 상단을 통해 다시 끼우십시오.
10. 평와셔를 래치 스템의 노출된 끝 부분에 끼워 넣으십시오.
11. 손잡이를 시계 방향으로 돌려 걸쇠 축 끝에 끼우십시오.
12. 클램프 래치를 닫으십시오. 핸들바가 단단히 고정되었는지 확인하십시오. 필요한 경우 노브를 더 조이십시오.

⚠ **주의:** 노브를 과도하게 조이거나 너무 느슨하게 조이지 마십시오. 과도하게 조이면 클램프의 닫힘이 방해될 수 있습니다. 너무 느슨하게 조이면 클램프가 느슨해지고 핸들바가 불안정해질 수 있습니다.

2.7 시트 조립 및 부착

15MM 렌치가 필요합니다.

조립:

1. 좌석 받침대를 뒤집어 작업대 가장자리에 등받이 부분이 닿도록 올려놓으십시오.
2. 좌석 받침대 하단에 미리 설치된 각 볼트 위에 볼트 슬리브 1개를 끼웁니다. (×3)
3. 좌석 등받이 브래킷을 좌석 베이스 하단에 다음과 같이 장착하십시오:
   - 브라켓의 3개 구멍은 시트 베이스 하단의 3개 볼트 주변에 위치합니다.
   - 브라켓은 시트 베이스 하단 후면에서 뻗어 나와 바닥 쪽으로 휘어져 내려갑니다.
4. 각 볼트 끝 부분에 너트 1개를 시계 방향으로 돌려 끼우십시오. (×3)
5. 10MM 렌치를 사용하여 각 너트를 시계 방향으로 돌려 조입니다. (×3)
6. 좌석을 뒤집어 좌석 등받이가 좌석 받침대에 단단히 고정되어 있는지 확인하십시오.

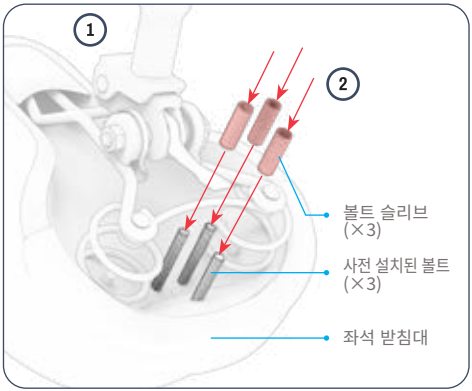

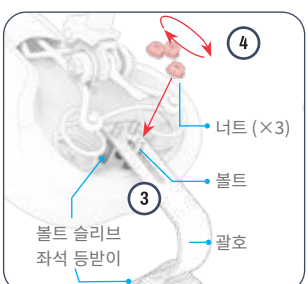

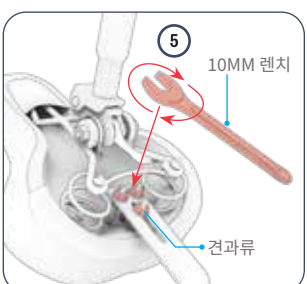

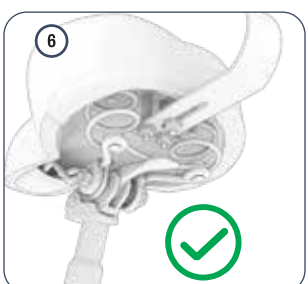

첨부:

1. 시트 클램프의 걸쇠를 당겨 열어주세요.
2. 시트 포스트 하단 근처에 있는 "최소 삽입" 표시를 찾으십시오.
3. 시트 튜브 위쪽에 시트를 제 위치에 고정하십시오.
4. 시트 클램프를 통해 시트 포스트를 시트 튜브 안으로 내려 최소 삽입 표시가 클램프 아래에 오도록 합니다. 참고: 클램프 개구부가 시트 포스트를 수용하기에 너무 좁은 경우, 래치를 고정시킨 상태에서 클램프 노브를 시계 반대 방향으로 돌려 개구부를 넓힐 수 있습니다.
5. 좌석을 원하는 높이로 고정시킨 상태에서 클램프의 걸쇠를 닫으십시오. 노브를 시계 방향으로 돌려 조이십시오.
6. 좌석이 단단히 고정되었는지 확인하세요: 손으로 좌석에 아래로 누르는 힘을 가하세요. 시트포스트가 시트튜브 안으로 더 미끄러져 내려간다면, 제 위치로 되돌린 후 클램프 노브를 시계 방향으로 돌려 클램프를 조이세요.

문제 해결: 클램프 래치를 쉽게 열 수 없다면 클램프가 너무 조여져 있을 수 있습니다. 클램프 노브를 시계 반대 방향으로 돌려 클램프를 풀어주세요.

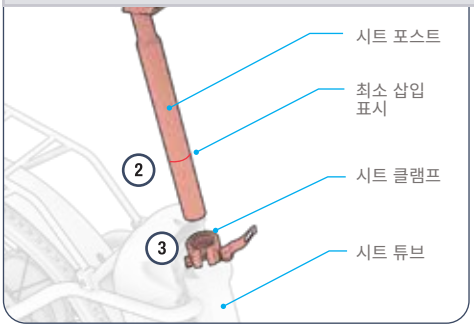



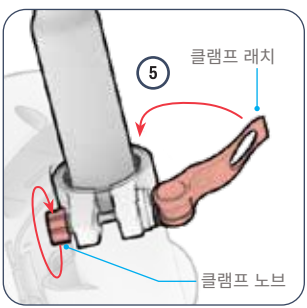

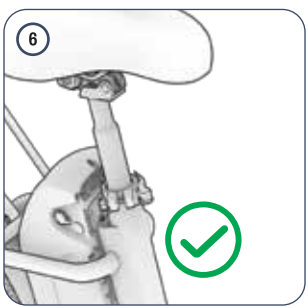

2.8 페달 부착

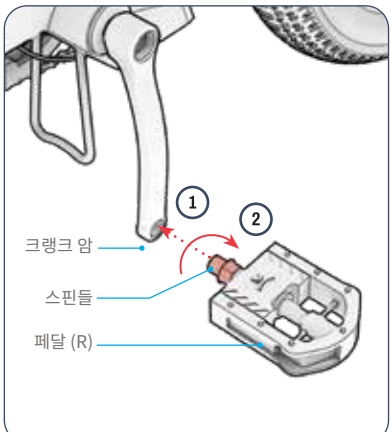

15MM 렌치가 필요합니다.

1. 자전거 오른쪽 크랭크 암 끝에 있는 구멍과 페달에 표시된 "R" 스핀들을 정렬하십시오.
2. 페달 받침대를 고정하고, 스핀들이 구멍에 똑바로 들어가도록 주의하면서 다른 손으로 스핀들을 **시계 방향으로** 돌려 구멍에 몇 바퀴 돌리십시오.

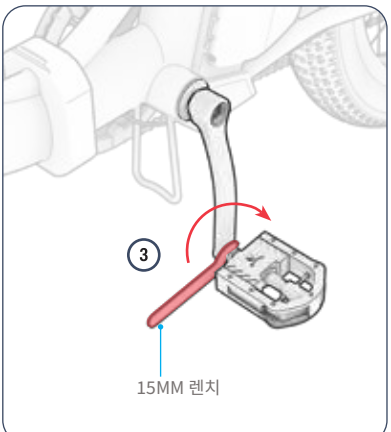

3. 렌치를 사용하여 스핀들을 크랭크 암에 완전히 삽입한 후 조여주세요.
4. 오른쪽 페달이 단단히 고정되어 있는지 확인하십시오.
5. 왼쪽("L") 페달에 대해 시계 반대 방향 회전을 사용하여 2~5 단계를 반복하십시오.

중요: 왼쪽 페달의 스핀들은 역방향 나사산이 적용되어 있으며, 삽입 후 시계 **반대** 방향으로 돌려 조여야 합니다 .

2.9 벨 고정하기

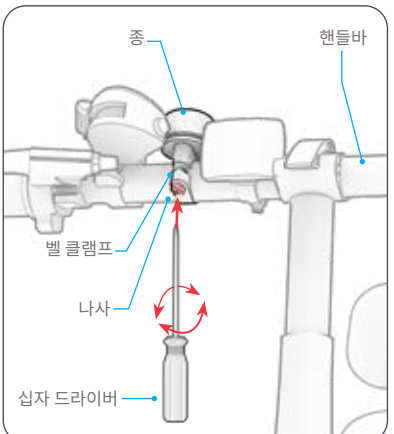

십자 드라이버가 필요합니다.

1. 필요한 경우, 십자 드라이버로 벨 클램프의 나사를 시계 반대 방향으로 1~2회 돌려서 풀되(제거하지 말고) 고정 상태를 유지하십시오.
2. 핸들바를 중심으로 벨을 회전시켜, 라이더가 핸들 그립을 잡은 상태에서도 왼손 엄지로 쉽게 닿을 수 있는 위치에 벨 탭이 오도록 하십시오.
3. 드라이버로 나사를 시계 방향으로 돌려 벨 클램프를 조이십시오.

2.10 전면 반사경 고정

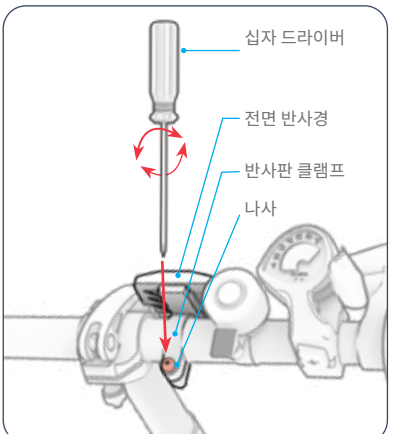

십자 드라이버가 필요합니다.

1. 필요한 경우, 십자 드라이버로 반시계 방향으로 1~2회 돌려 반사판 클램프의 나사를 풀되(제거하지 말고) 고정하십시오.
2. 앞쪽 반사경 클램프를 핸들바 주위로 돌려 반사경이 앞을 향하도록 하십시오.
3. 반사판 클램프를 제자리에 고정시키기 위해 드라이버로 나사를 시계 방향으로 돌려 조이십시오.

2.11 타이어 공기 주입 및 공기압

첫 주행 전에는 타이어에 공기를 주입하여 권장 공기압인 **35 PSI(** 제곱인치당 파운드)로 맞춰야 합니다. 매번 주행 전에는 공기압 게이지를 사용하여 타이어 공기압이 35 PSI인지 확인하십시오.

공기를 주입하려면:

1. 한 바퀴의 타이어 밸브에서 먼지 캡을 시계 반대 방향으로 돌려 제거하십시오. 따로 보관하십시오.
2. 공기 펌프의 제조업체 지침에 따라 타이어에 공기를 주입하십시오. 주기적으로 공기압 게이지를 확인하며 35 PSI에 도달할 때까지 계속 공기를 주입하십시오.
3. 공기 펌프를 제거하고 먼지 밸브를 시계 방향으로 돌려 교체하십시오.
4. 다른 타이어도 같은 방법으로 반복하십시오.

⚠ **주의:** 전자 자전거 타이어는 반드시 수동 공기 펌프만 사용하십시오. 공기 압축기를 절대 사용하지 마십시오. 타이어 튜브가 터질 수 있습니다.

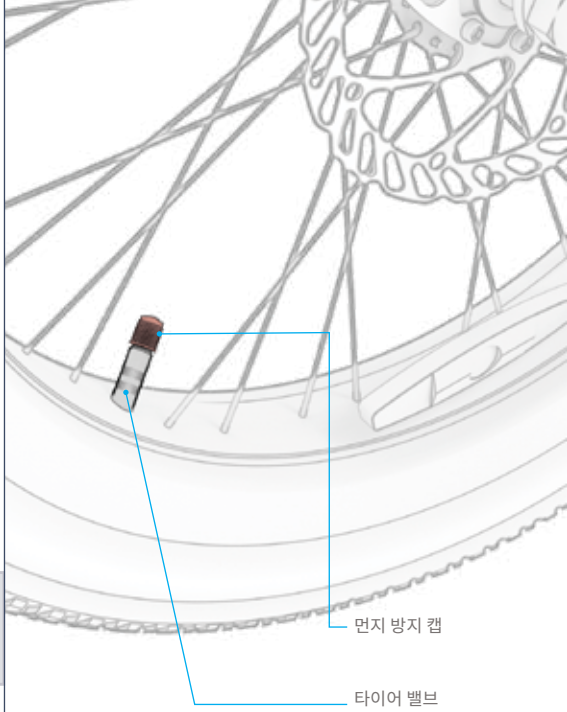

2.12 배터리 충전

배터리는 프레임에 고정된 상태나 프레임에서 분리된 상태에서 충전할 수 있습니다. (분리 방법은 4.7절 참조)

1. 배터리의 전원 스위치를 끄기 **(–) 위치로** 전환하십시오.
2. 충전 케이블을 충전기에 연결하십시오.
3. 충전 포트 커버를 당겨 열어주세요.
4. 충전 케이블을 벽에 꽂은 다음, 충전기를 충전 포트에 꽂으세요.
5. 충전기의 표시등이 빨간색에서 녹색으로 바뀌면 배터리가 완전히 충전된 것입니다. 충전기를 충전 포트에서 분리하고 케이블을 벽면 콘센트에서 뽑으십시오.
6. 충전 포트 커버를 닫으십시오.

참고: 배터리를 완전히 충전하는 데 약 5시간이 소요될 수 있습니다. 첫 사용 전에 배터리를 완전히 충전하십시오.

⚠ **경고:** 충전 전에는 반드시 배터리 전원 스위치를 "OFF"(-) 위치로 전환하십시오. 배터리 전원 스위치가 "ON"(O) 위치에 있을 때는 절대로 배터리를 충전용으로 연결하지 마십시오.

충전기 충전 표시등:	상태
빨강 조명	충전
녹색 조명	충전 완료

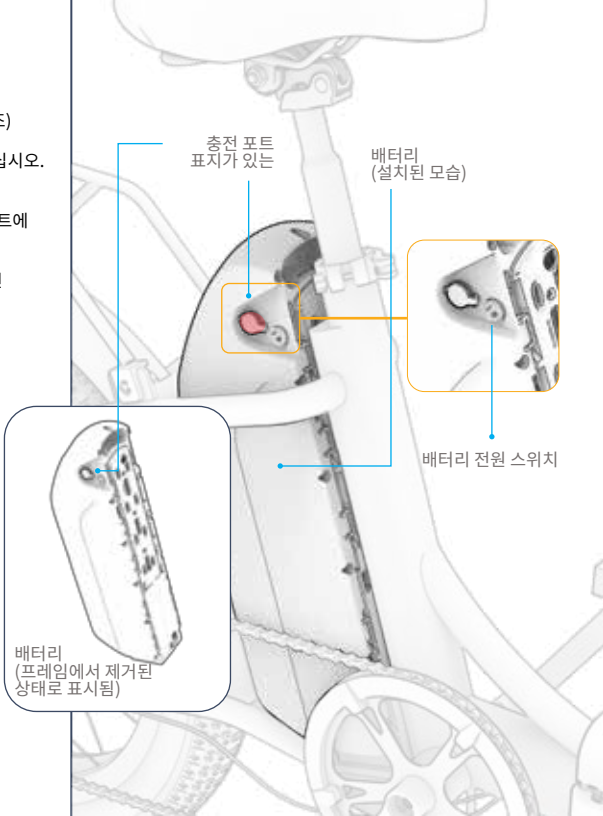

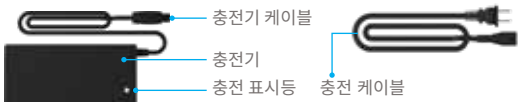

충전 시 주의사항:

- 배터리를 충전하지 않을 때는 항상 충전 포트를 닫아 두십시오.
- 충전 중에는 절대로 제품을 켜지 마십시오.
- 이동식 전원 탭을 사용하지 마십시오.
- 배터리 상태를 최상으로 유지하려면, 충전할 때마다 완전히 충전하십시오—약 5시간 정도 소요됩니다.
- 제품을 밤새 충전하거나 장시간 충전하지 마십시오.
- 배터리를 제거하거나 분해하려고 시도하지 마십시오.
- 충전 주변 온도 범위: 32°F (0°C) - 104°F(40°C)
- 작동 주변 온도 범위: 14°F(-10°C) - 104°F(40°C)
- 제품을 충전하지 않을 때는 항상 충전 포트 커버를 닫아 두십시오.
- 출력 케이블의 유연한 전원 코드가 마모되었거나, 절연체가 손상되었거나, 기타 손상 징후가 있는 경우 이 제품을 사용하지 마십시오.
- 충전기 라벨에 기재된 충전기 모델 번호가 위에 나열된 충전기 모델 번호와 일치하는지 확인하십시오.
- 충전기 라벨에 해당 충전기가 사용 중인 JETSON 모델과 호환되는지 확인하십시오. JETSON 모델명과 SKU는 제품 프레임 또는 스탠딩 데크의 상단, 측면 또는 하단에 부착된 라벨에서 확인할 수 있습니다.

중요:

동봉된 충전기를 사용하거나 JETSON(JETSON)을 통해 직접 구입한 충전기를 사용하십시오. 제품명: JY-546150 제조사: 광저우 지인 파워 일렉트로닉스 유한공사(GUANGZHOU JI YIN POWER ELECTRONICS CO. LTD.) 모델 번호: PJVNTRE-CH

⚠ 경고: 올바른 충전기를 사용하지 않을 경우 화재 및 폭발이 발생하여 재산 피해, 부상 및 사망을 초래할 수 있습니다.



이것은 채점의 예시입니다. 충전기에 포함될 것입니다.

3. 준비 중 타다.

3.1 주행 전 안전 점검

모든 주행 전에 반드시 다음의 중요한 안전 점검을 실시하십시오.

브레이크:

- 브레이크가 제대로 작동하는지 확인하십시오. 핸드브레이크 레버가 핸들바에 고정되어 있고 윤활 처리되어 쉽게 눌러지도록 하십시오.
- 브레이크 패드는 마모되지 않았으며, 로터와 중심이 맞고 정렬되어 있습니다.

프레임:

- 자전거 프레임과 포크가 손상되거나 휘어지거나 부러지지 않았는지 확인하십시오.
- 스템-포크 볼트가 과도하게 조여지지 않도록 하십시오. 과도하게 조인 볼트는 오작동을 유발하여 라이더의 안전을 위협할 수 있습니다.
- 구동 시스템이 정상 작동하는지 확인하고 프레임에 단단히 고정되어 있는지 점검하십시오.

크랭크와 페달:

- 페달이 크랭크에 단단히 조여져 있는지 확인하십시오.
- 크랭크와 구동 장치가 자전거 프레임에 단단히 조여져 있는지 확인하십시오.

조향:

- 스템이 고정되었는지 확인하십시오. 퀵 스템 릴리스가 닫혀 있고 잠금 링으로 강화되었는지 확인하십시오.
- 핸들바 클램프로 핸들바가 제 위치에 고정되어 있는지 확인하십시오.

휠과 타이어:

- 타이어에 과도한 마모나 손상 징후가 없는지 확인하십시오.
- 타이어 공기압이 권장 압력인 35 PSI 범위 내에 있는지 확인하십시오.
- 바퀴의 스포크가 부러지지 않았는지 확인하십시오.
- 휠 림이 손상되거나 휘지 않았는지 확인하십시오.
- 차축 너트가 단단히 조여져 있는지 확인하십시오.

3.2 브레이크 점검 및 조정

브레이크 안전성 및 기능 점검:

조립 후 및 매번 주행 전에 다음 단계를 수행하여 브레이크가 바퀴를 감속시키고 정지시키는 데 안전하고 제대로 작동하는지 확인하십시오:

1. 자전거를 끌고 가면서 왼손 브레이크를 살짝 당기세요.
2. 프론트 캘리퍼가 디스크에 제대로 닫히는지 확인하고, 바퀴 회전을 늦추는지 확인하십시오.
3. 다시 말해, 왼쪽 핸드브레이크를 더 세게 당기고 앞바퀴가 완전히 멈추었는지 확인하십시오.
4. 오른쪽 핸드브레이크와 뒷바퀴로 1~3단계를 반복하십시오.

적절한 브레이크 캘리퍼 및 패드 위치 조정:

5MM 알렌 키가 필요할 수 있습니다. (포함되지 않음.)

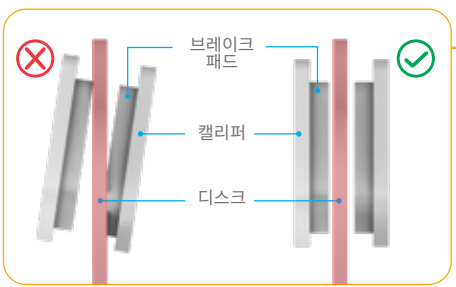

자전거 브레이크는 모든 부품이 정확히 정렬되고 제 위치에 있어야 정상적으로 작동합니다. **브레이크 부위에서 나는 마찰음이나 삐걱거리는 소리(지속적이거나 간헐적)는 부품 정렬이 어긋나 조정해야 할 필요가 있음을 나타내는 좋은 지표입니다.**

소음의 원인은 캘리퍼 정렬 불량으로, 캘리퍼가 열린 상태에서도 내부의 브레이크 패드가 디스크에 마찰을 일으키기 때문일 가능성이 높습니다. 핸드브레이크가 당겨져 캘리퍼가 닫힌 상태일 때만 패드가 디스크와 접촉해야 합니다.

정렬 불량 시 다음 지침에 따라 브레이크 캘리퍼를 조정하십시오.

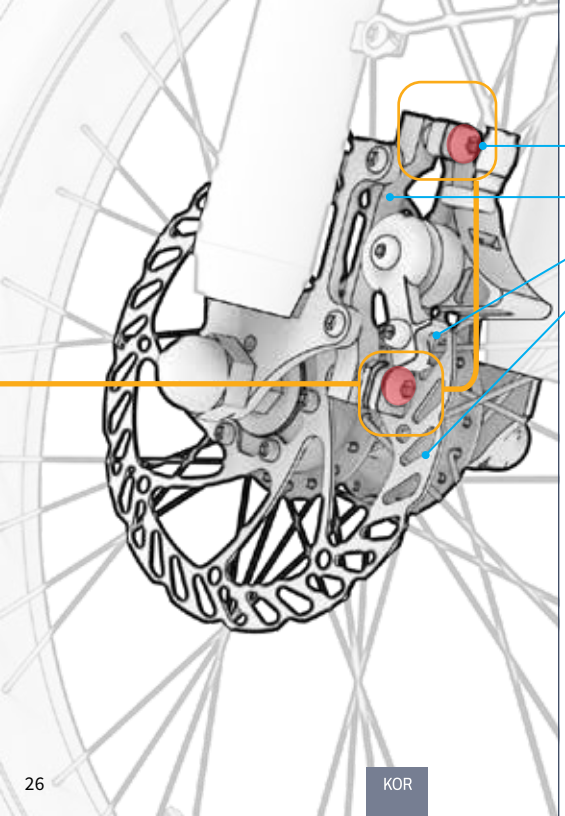

브레이크 캘리퍼 조정:

1. 조정해야 할 브레이크에서 캘리퍼, 브레이크 패드 및 디스크를 찾아라.
2. 자전거 바퀴를 들어 올려 돌려 보세요. 브레이크 패드 사이에서 디스크가 회전하는 모습을 관찰하고, 어느 패드가 디스크에 마찰을 일으키는지 확인하세요.
3. 자전거를 킥스탠드에 세워 두십시오. (4.6절 참조).
4. 휠 뒷면에서 캘리퍼를 바라볼 때, 캘리퍼 위쪽과 아래쪽에 위치한 볼트를 찾으십시오. 5MM 알렌 키를 사용하여 각 볼트를 시계 반대 방향으로 4~5회 돌리십시오.
5. 캘리퍼를 정렬 상태에서 벗어나게 이동시켜 다음 조건이 충족될 때까지 조정하십시오:
   - 패드의 상단은 디스크의 가장자리와 정렬됩니다.
   - 두 패드 모두 디스크에 닿는 부분이 없습니다.
   - 패드는 디스크와 평행합니다.
6. 캘리퍼를 원하는 위치에 맞춘 후, 한쪽 볼트를 완전히 조인 다음 다른 쪽 볼트를 알렌 키로 시계 방향으로 돌려 완전히 조입니다.
7. 캘리퍼가 단단히 고정되었는지 확인하고, 제동 안전성 및 기능 점검(3.2절 시작 부분)을 다시 수행하십시오.

3.3 핸들바 회전 조정

핸들바는 약간 앞으로 또는 뒤로 회전시킬 수 있어, 그 위에 있는 모든 기능과 장치가 이상적인 위치에 오도록 합니다. 라이딩 중에도 손쉽게 닿을 수 있어야 하며, 각 사용자의 시야선에서 이상적인 각도를 이루어야 합니다. 특히 핸드 브레이크는 잡기 쉬운 각도로 위치해야 합니다.

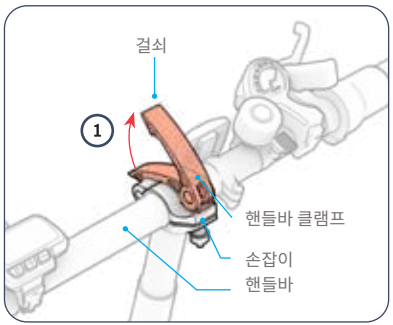

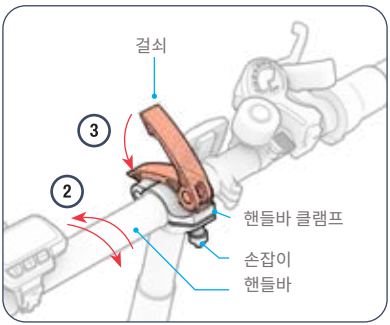

핸들바 회전 방법:

1. 핸들바 클램프의 걸쇠를 위로 당겨 열어 놓은(걸쇠가 풀린) 상태로 만드십시오.
2. 핸들바를 앞으로 또는 뒤로 돌려 위치를 조정하십시오.
3. 한 손으로 핸들바를 새로운 위치에 고정한 상태에서, 다른 손으로 래치를 아래로 눌러 닫힌(래치된) 위치로 되돌려 놓으십시오.

문제 해결: 클램프를 닫았을 때 핸들바가 단단히 고정되지 않는다면 클램프를 조여야 할 수 있습니다. 먼저 클램프 래치를 열어주세요. 그런 다음 손으로 노브를 시계 방향으로 몇 바퀴 돌려 손으로 조인 후 클램프 래치를 다시 닫으세요. 래치를 쉽게 닫을 수 없다면 노브가 너무 꽉 조여져 있을 수 있습니다. 노브를 반 시계 방향으로 ½ 바퀴 돌려 살짝 풀어주세요.

3.4 핸들바 높이 조절

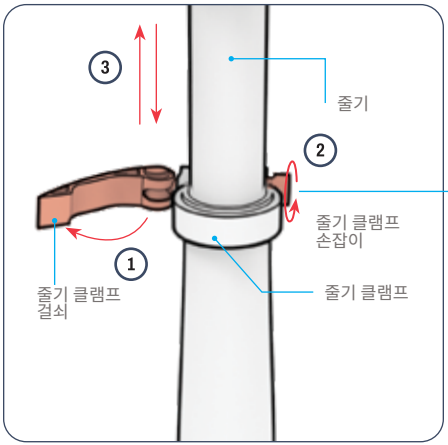

문제 해결: 클램프 래치를 열거나 닫을 수 없는 경우, 손잡이가 너무 꽉 조여져 있을 수 있습니다. 래치를 사용할 수 있을 때까지 손잡이를 반시계 방향으로 한 번에 ½회전씩 돌려서 손잡이를 풀어주세요.

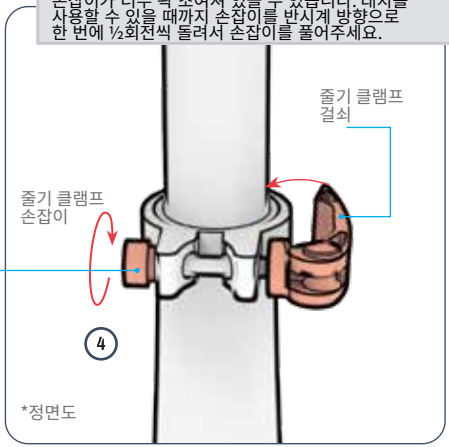

1. 스템 클램프의 걸쇠를 당겨 열어주세요.
2. 클램프 노브를 시계 반대 방향으로 돌려서 풀어주세요.
3. 핸들바가 원하는 높이에 오도록 스템을 올리거나 내리십시오.

4. 핸들바를 제자리에 고정한 상태에서 클램프 노브를 시계 방향으로 돌려 다시 조여 주세요.
5. 핸들바가 단단히 고정되었는지 확인하십시오: 손으로 핸들바를 아래로 눌러 압력을 가하십시오. 스템이 스템 튜브 안으로 미끄러져 내려간다면, 핸들바를 제 위치로 되돌린 후 노브를 시계 방향으로 더 돌려 클램프를 조이십시오.

⚠ **경고:** 핸들바의 불안정성을 방지하고 안정성을 유지하기 위해, 클램프 상단에 "최소 삽입" 표시가 보이도록 핸들바를 절대 들어올리지 마십시오.

3.5 시트 높이 조절

라이더가 안장에 앉아 페달 회전 최저점에서 발을 페달에 올렸을 때 무릎에 약간의 굽힘이 있어야 합니다. 페달링 중 다리가 완전히 펴져서는 안 됩니다.

좌석을 올리거나 내리려면:

1. 시트 클램프의 걸쇠를 당겨 열어주세요.
2. 좌석을 원하는 위치로 올리거나 내리되, 클램프 위쪽에 "최소 삽입" 표시가 보이도록 좌석을 너무 높이 올리지 않도록 주의하십시오.
3. 좌석을 제자리에 고정한 상태에서 클램프 래치를 닫고, 필요한 경우 클램프 노브를 시계 방향으로 돌려 다시 조여줍니다.

문제 해결: 클램프 래치를 열거나 닫을 수 없는 경우, 노브가 너무 꽉 조여져 있을 수 있습니다. 래치를 사용할 수 있을 때까지 노브를 반시계 방향으로 한 번에 ½회전씩 돌려서 노브를 풀어주십시오.

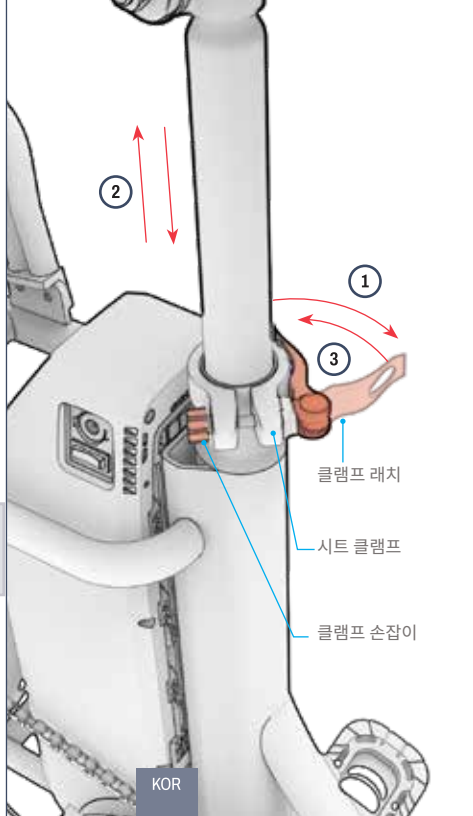

4.
작동 지침.

4.1 전원 켜기 및 끄기

중요:
- 전기 자전거를 켜려면 배터리의 전원 스위치가 ON **(O) 위치에** 있어야 합니다.
- 자전거를 보관할 때는 항상 전원을 끄는 것을 잊지 마십시오.

전기 자전거를 켜려면:
1. 배터리의 전원 스위치를 ON **(O)** 위치로 전환하십시오.
2. 전원/모드(⏻) 버튼을 3초간 길게 누르십시오.

전기 자전거를 끄려면:
1. 전원/모드(⏻) 버튼을 3초간 길게 누르세요.
2. 배터리의 전원 스위치를 OFF **(–)** 위치로 전환하십시오.

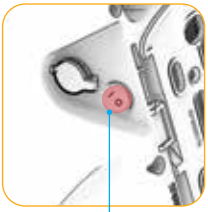

배터리 전원 스위치

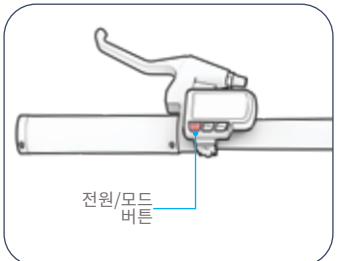

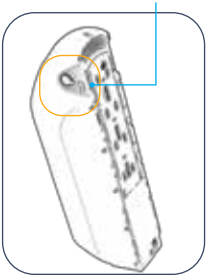

지능형 자동 전원 **차단 기능:** 배터리 절약을 위해 자전거가 10분간 움직임이 없을 경우 자동으로 전원이 꺼집니다.

4.2 LCD 화면 이해 및 사용법

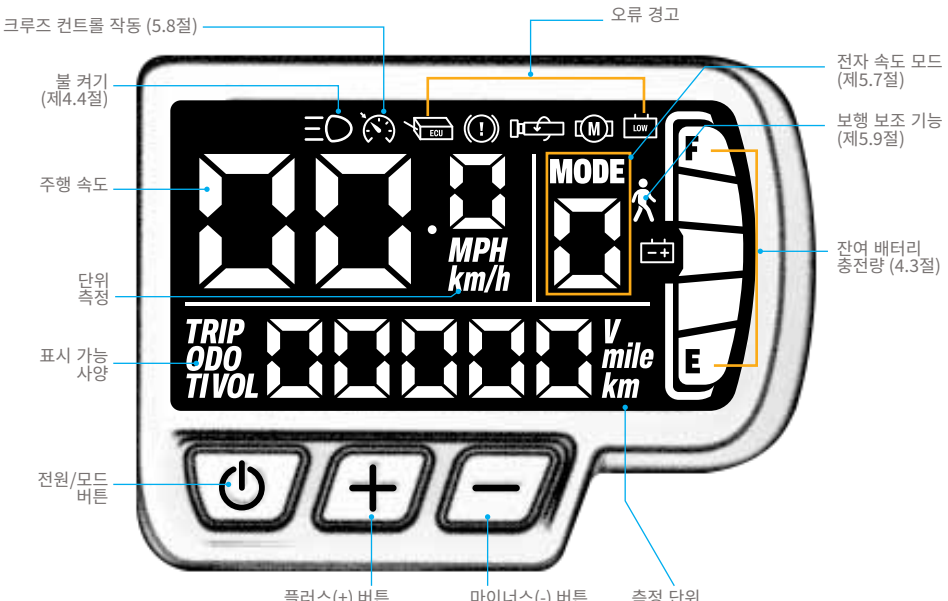

오류 코드:



⚠ **주의:**
LCD 화면에 오류 코드가 표시될 경우, 전기 자전거를 다시 타기 전에 JETSON 고객 지원팀에 문의하여 도움을 받으십시오.

표시되는 사양 변경:

전원/모드 버튼(⏻)을 빠르게 눌러 주행거리계, 중간계기판, 주행 시간, 전압 사이에서 디스플레이를 전환합니다.

- 주행거리계 **("ODO")** - 본 장치의 총 주행 거리
- 주행 거리계 **("TRIP")** - 본 장치의 단일 사용 기간 동안 이동한 총 거리.
- 여행 시간 **("TI")** - 이 여정에서 이동한 시간
- 전압 **("VOL")** - 배터리에서 발생하는 전기력.

참고:
주행 거리계와 주행 시간은 전기 자전거의 전원이 꺼질 때마다 초기화됩니다.

백라이트 밝기 변경:

1. 플러스 **(+) 버튼과** 마이너스 **(-) 버튼을** 동시에 2~3초간 길게 눌러 설정 메뉴로 진입하십시오.
2. 필요한 경우, 화면에 **"P01"** 이 표시될 때까지 전원/모드 버튼(⏻)을 빠르게 누르십시오.
3. 디스플레이 밝기를 낮음 **("1")**, 중간 **("2")**, 높음 **("3")**으로 변경하려면 플러스 **(+)** 또는 마이너스 **(-)** 버튼을 빠르게 누르십시오.
4. 전원/모드 버튼(⏻)을 길게 눌러 선택 사항을 저장하십시오.
5. 플러스 **(+)** 버튼과 마이너스 **(-)** 버튼을 동시에 2~3초간 길게 눌러 설정 메뉴를 종료하십시오. 10초 동안 아무런 조작이 없으면 디스플레이가 자동으로 설정 메뉴를 종료합니다.

측정 단위 변경:

1. 플러스 **(+)** 버튼과 마이너스 **(-)** 버튼을 동시에 2~3초간 길게 눌러 설정 메뉴로 진입하십시오.
2. 전원/모드(⏻) 버튼을 빠르게 눌러 화면에 **"P02"** 가 표시될 때까지 누르십시오.
3. 플러스 **(+)** 또는 마이너스 **(-)** 버튼을 빠르게 눌러 마일 **("1")과** 킬로미터 **("0")** 사이를 전환하여 원하는 설정에 도달할 때까지 반복하십시오.
4. 전원/모드 버튼(⏻)을 길게 눌러 선택 사항을 저장하십시오.
5. 플러스 **(+) 버튼과** 마이너스 **(-) 버튼을** 동시에 길게 눌러 설정 메뉴를 종료하십시오. 10초 동안 아무런 조작이 없으면 디스플레이가 자동으로 설정 메뉴를 종료합니다.

오도멘터 정리하기:

1. 플러스 **(+) 버튼과** 마이너스 **(-) 버튼을** 동시에 2~3초간 길게 눌러 설정 메뉴로 진입하십시오.
2. 전원/모드 버튼(⏻)을 빠르게 눌러 화면에 "P03"이 표시될 때까지 유지하십시오.
3. 플러스 **(+)** 버튼을 5초간 길게 눌러 주행거리계를 초기화하십시오.
4. 플러스 **(+) 버튼과** 마이너스 **(-)** 버튼을 동시에 2~3초간 길게 눌러 설정 메뉴를 종료하십시오. 10초 동안 아무런 조작이 없으면 디스플레이가 자동으로 설정 메뉴를 종료합니다.

4.3 배터리 충전량 확인

주행 중에는 LCD 화면에 표시되는 배터리 잔량 표시줄의 개수를 확인하여 배터리 충전 상태를 파악할 수 있습니다.

배터리 지표 아이콘	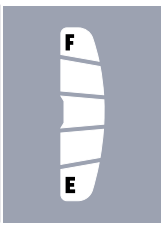		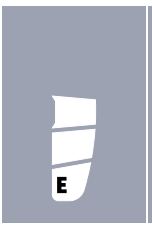		
예상 잔여 충전량 비율*	71% - 100%	61% - 70%	41% - 60%	21% - 40%	<20% 지금 바로 JETSON을 충전하세요!

*대략적인 수치입니다. 사용 환경에 따라 달라질 수 있습니다.

중요: 자전거의 최고 속도 도달 능력은 배터리 충전 상태에 영향을 받을 수 있습니다. 배터리 충전량이 25% 미만으로 떨어지면 속도 저하를 경험할 수 있습니다.

중요: 배터리 충전량이 0%로 떨어지면 전기 자전거가 전원이 꺼집니다. 다음 주행 전에 완전히 충전하십시오 (2.11절 참조).

4.4 조명 사용하기



저조도 환경에서 주행할 경우, 전조등을 켜서 앞길을 더 잘 볼 수 있도록 하고, 마주 오는 라이더가 당신을 더 잘 볼 수 있도록 하십시오. 전조등은 모터가 켜져 있을 때만 작동합니다.

헤드라이트와 테일라이트를 켜거나 끄려면: 플러스(+) 버튼을 3초간 길게 누르십시오.
조명이 켜지면 LCD 화면에 조명 아이콘이 나타납니다. (4.2절)
핸드 브레이크를 작동시키면, 후미등이 깜빡이며 감속하거나 정지 중임을 표시합니다.

4.5 벨 사용하기

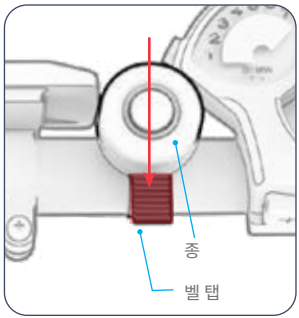

벨을 다른 라이더와 보행자에게 경고를 주는 신호로 사용하십시오.

종소리를 울리려면: 엄지손가락으로 종 탭을 빠르게 그리고 세게 아래로 튕기세요.

4.6 킥스탠드 사용하기

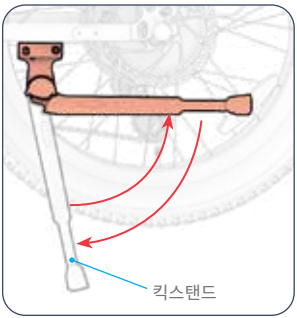

킥스탠드 사용법: 아래로 내려서 자전거를 살짝 기울여 세우세요. 킥스탠드를 올리려면 다시 위로 올려주세요.

킥스탠드를 올리려면: 뒤로 돌려 올리십시오.

⚠ **주의:** 킥스탠드가 물체에 걸리지 않도록, 항상 주행 전에 킥스탠드를 올리기 바랍니다.

4.7 배터리 제거 및 재삽입

배터리 및 키 위치는 3곳입니다.

홈 위치:

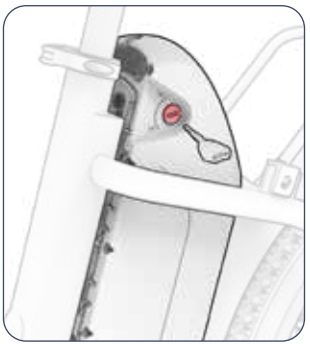

배터리: 잠김 상태

키: 분리 가능

배터리는 프레임에 고정되어 있으며, 키는 키홀에 삽입 및 제거할 수 있습니다. **참고:** 제품 배송 시 잠금 장치는 홈 위치에 설정되어 있습니다.

잠금/중간 위치:

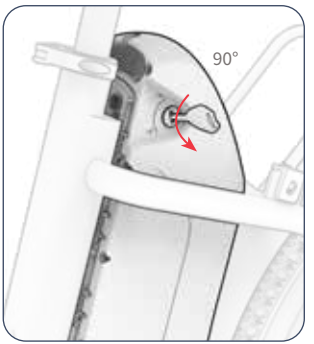

배터리: 잠김 상태

키: 잠김

배터리와 키는 모두 프레임에 고정되어 있으며, 주행 중에도 키는 제자리에 고정됩니다. 홈 위치에서: 키를 90° 반시계 방향으로 돌립니다.

잠금 해제된 위치:

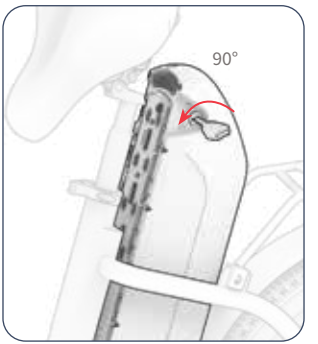

배터리: 분리 가능

키: 잠김

배터리는 잠금 해제되어 프레임에서 분리할 수 있지만, 키는 키홀에서 빼낼 수 없습니다. 잠금/중간 위치에서 키를 시계 반대 방향으로 90° 더 돌리십시오.

배터리 제거 방법:

중요: 프레임에서 배터리를 제거하려면 배터리 전원 스위치가 꺼짐(-) 위치에 있어야 합니다.

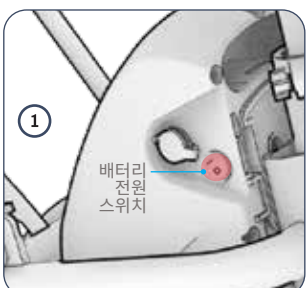

1. 배터리 전원 스위치가 OFF **(–)** 위치에 있는지 확인하십시오.
2. 시트 해제 탭(A)을 들어 올린 후 시트 뒷부분(B)을 들어 올리십시오. 시트 뒷부분을 완전히 위로 회전시켜 수직 위치에 놓고 배터리 상단이 장애물 없이 노출되도록 하십시오.

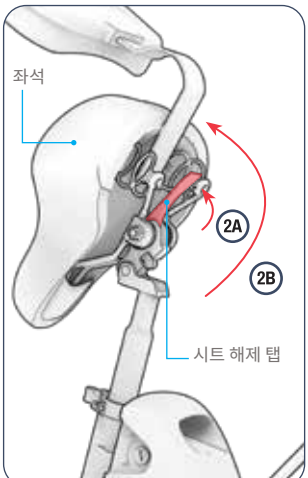

3. 키를 키홀(A)에 삽입한 후 시계 반대 방향으로 180° 돌려 프레임(B)에서 배터리를 분리합니다. **참고:** 키를 90° **돌리면** 키가 프레임에 고정됩니다. 키를 완전히 돌리기 전까지는 배터리를 분리할 수 없습니다. (4.7절 시작 부분 참조).

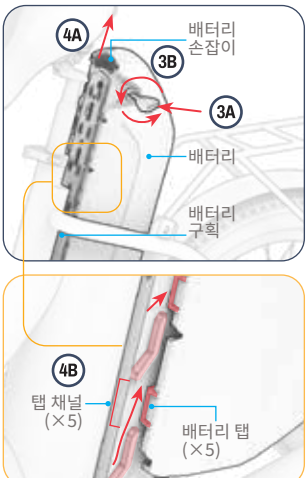

4. 배터리 손잡이를 사용하여 배터리를 배터리 수납부(A)에서 들어 올려 빼내십시오. 이때 배터리의 양쪽에 있는 5개의 배터리 탭이 5개의 배터리 탭 채널(B)의 개구부에서 빠져나오도록 하십시오.

배터리 재삽입 방법:

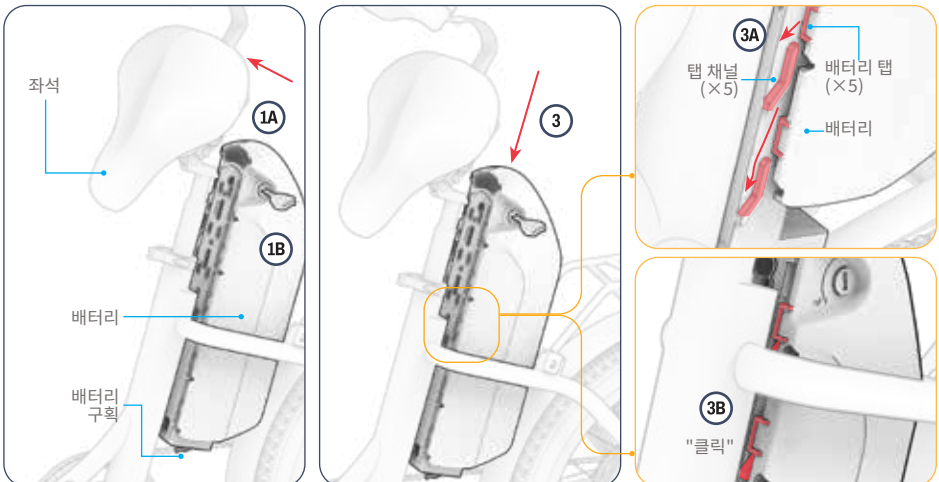

1. 필요한 경우 시트 해제 탭을 들어 올리고 시트를 들어 올려(A) 시트를 치우십시오. 키가 키홀(B)에 꽂혀 있고 잠금 해제 위치에 있는지 확인하십시오. (4.7절 시작 부분 참조).
2. 배터리 수납 공간 위에 배터리를 배치할 때 다음을 준수하십시오:
   - 열쇠 구멍은 자전거의 왼쪽을 향하고 있습니다.
   - 배터리 손잡이는 상단에 위치하며 좌석을 향하고 있습니다.
3. 배터리를 앞으로 밀면서 아래로 눌러서 접점이 접점 홈(A)에 들어가도록 하고, 배터리가 제자리에 '딸깍' 소리가 나도록 고정시킵니다 (B).

⚠ **주의:**배터리 손상으로 인한 오작동을 방지하기 위해, 프레임에 너무 빠르게 또는 과도한 힘으로 삽입하지 마십시오.

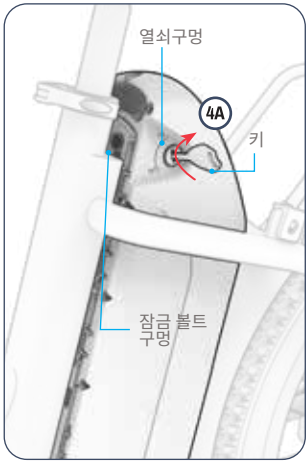

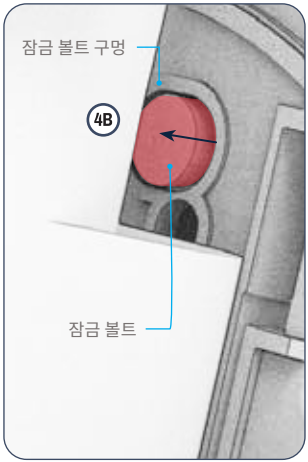

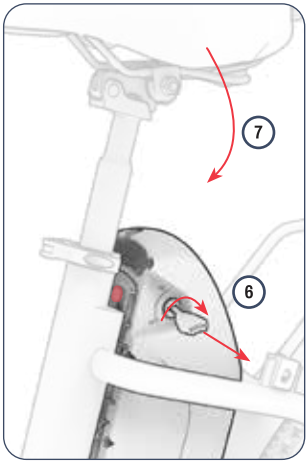

4. 키를 시계 방향으로 90°(A) 돌려 잠금 위치(4.7절 시작 부분 참조)로 전환하십시오. 이때 잠금 볼트가 잠금 볼트 구멍(B)에 나타날 때까지 돌리십시오.
5. 배터리가 프레임에 고정되어 있는지 확인하십시오.

중요: 배터리를 반드시 프레임에 고정하십시오. 배터리가 제자리에 고정되지 않은 상태에서는 자전거의 전원을 켜거나 주행하지 마십시오.

6. 키를 제거하려면 키를 시계 방향으로 90° 더 돌린 후 키홀에서 키를 빼내십시오. (4.7절 시작 부분 참조).
7. 좌석 등받이를 아래로 내리다가 좌석이 제자리에 "딸깍" 소리가 날 때까지 고정됩니다.

⚠ **주의:** 탑승하기 전에 항상 좌석이 "딸깍" 소리와 함께 내려와 고정되었는지 확인하십시오.

4.8 페달 펼치기 및 접기

펼치다:

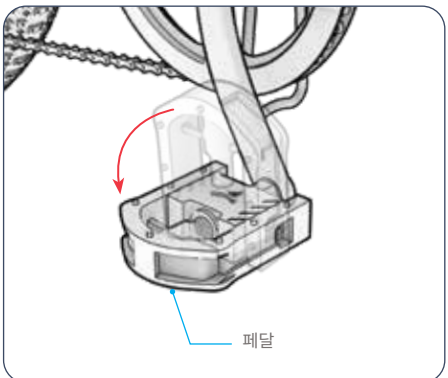

1. 바깥쪽으로 당기면서 아래로 눌러 페달이 제자리에 고정될 때까지 밀어 넣으십시오.

접기:

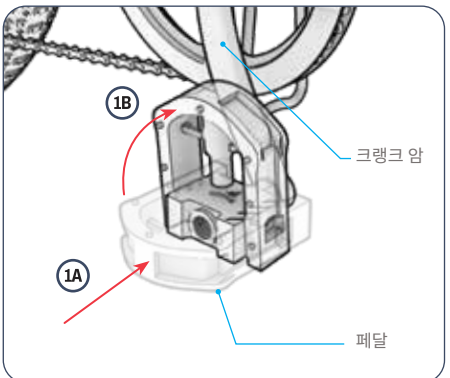

1. 페달을 크랭크 암 쪽으로 밀어 넣은 후(A) 위로 들어 올려(B) 완전히 접혀 들어갈 때까지 밀어 넣으십시오.

운반 요구 사항에 맞게 전기 자전거를 맞춤 설정하세요.
이것을 스캔하여 시스템 및 사용 가능한 RackIt 캐리올 액세서리에 대해 자세히 알아보세요.



4.9 RackIt 스마트 카고 시스템 랙 사용법

귀하의 전기 자전거에는 JETSONRACKIT 스마트 카고 시스템 랙이 장착되어 있습니다. 이 랙은 간편하게 탈부착 가능한 다용도 액세서리*를 운반하도록 설계되었습니다.

액세서리를 켜거나 끄려면 클릭하세요
지침을 보려면 이 코드를 스캔하세요.



*액세서리는 포함되지 않습니다. 선택 사항은 다를 수 있습니다.

동반 화물 액세서리 없이 RackIt 사용하기:

1. 화물을 선반에 올려놓으십시오.
2. 번지 스트랩(별매)의 고리 하나를 랙의 번지 부착 고리 하나에 끼우십시오.
3. 번지 스트랩을 화물 위로 쭉 펴고 랙 주위로 감아 당겨 팽팽하게 고정하십시오.
4. 번지 스트랩의 다른 고리를 다른 번지 부착 고리에 고정하십시오.
5. 번지 스트랩과 화물이 단단히 고정되었는지 확인하십시오.

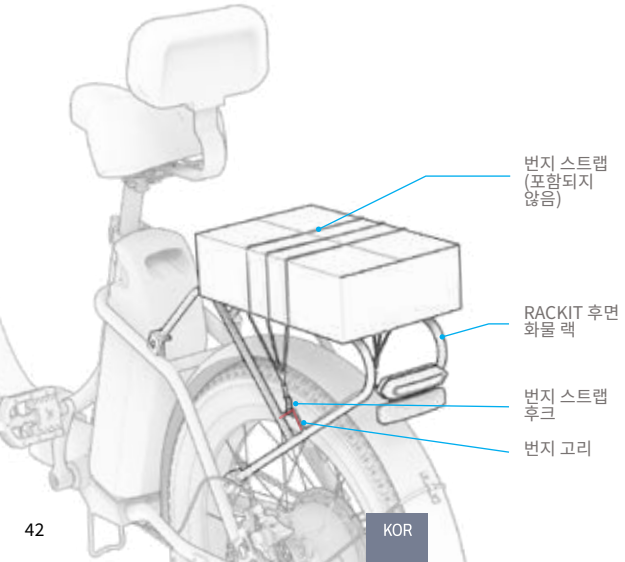

⚠ **주의:** 화물을 안전하게 고정하려면 번지 스트랩을 항상 화물 위에 꼭 맞게 조여야 합니다. 화물의 크기와 번지 스트랩의 길이에 따라, 두 번째 고리를 번지 부착 고리에 고정하기 전에 스트랩을 랙 아래로 감아 화물 위로 넘겨야 할 수 있습니다.

안전과 보안을 위해:

- 화물은 항상 번지 스트랩이나 전용 RackIt 화물 액세서리로 랙에 고정하십시오. 고정되지 않은 화물을 싣고 주행하지 마십시오.
- 랙에 실을 수 있는 내용물의 무게는 22파운드(9.9kg)로 제한하십시오.
- 탑승자 및 화물을 포함한 총 적재 중량이 330파운드(149.7kg)를 초과하지 않도록 하십시오.
- 랙이나 화물 부속품을 넘치지 않도록 하십시오.
- 화물이나 RackIt 화물 액세서리 부품(스트랩, 버클 등)이 바퀴, 브레이크, 페달, 체인 또는 기타 자전거 움직임이나 장치에 방해가 되지 않도록 항상 확인하십시오.

중요:

- 상당한 중량의 화물을 추가하면 전기 자전거의 성능에 영향을 미칠 수 있습니다. 성능에 영향을 미칠 수 있는 조건에 대한 자세한 내용은 5.10항을 참조하십시오.
- 전자 자전거에 화물이나 RackIt 화물 액세서리를 방치하지 마십시오.

5.
이동 지침.

5.1 전기 자전거 이동하기

전기 자전거를 타고 운반하는 방법:

1. 전자 보조 장치 없이 주행(제5.2조)
2. 전자 보조 장치와 함께 페달링하기(제5.3절)
3. 스로틀을 이용한 전동 모터 주행 (제5.5절)
4. 크루즈 컨트롤 사용 시 주행 (제5.8절)
5. 전자 보행 보조 장치 사용(제5.9절)

5.2 전통적인 자전거 타기

- 전자 자전거를 일반 자전거처럼 탈 수 있습니다 - 오직 페달 힘만 사용해서.

- 전통적인 자전거 타기를 위해 속도 모드를 0으로 설정하십시오. (5.7절).

5.3 전자식 페달 보조 장치 사용

- 페달 보조 기능은 적은 힘으로 더 멀리, 더 빠르게 이동할 수 있게 해줍니다. 전원을 켠 상태에서 페달을 밟으면 모터가 자전거에 동력을 보태어 사용자의 힘을 보조하고, 자전거가 설정된 속도 모드 내에서 가능한 최대 속도에 도달하도록 돕습니다.
  (5.7절)

- 귀하의 전기 자전거는 페달 회전 속도에 기반한 보조 기능을 탑재하여, 페달을 밟을 때마다 모터가 보조 동력을 제공합니다. 페달에 가하는 회전력에 따라 모터가 작동하므로, 원하는 만큼 근육을 사용하거나 최소한으로만 사용할 수 있습니다.

- 자전거가 설정된 레벨의 속도 한계를 초과하는 경우, 페달 보조 기능이 더 이상 작동하지 않습니다.

5.4 기어 사용하기

이 전기 자전거는 7단 기어 자전거입니다.

낮은 기어는 저항이 적어 페달링이 더 수월하지만, 페달 한 번 돌릴 때마다 이동 거리가 줄어듭니다. 오르막길 주행, 험한 지형 통과, 또는 천천히 주행할 때 낮은 기어를 사용하세요.

높은 기어는 더 빠른 속도를 제공합니다. 페달을 한 번 밟을 때마다 더 먼 거리를 이동할 수 있기 때문입니다. 평지에서 빠르게 주행하거나 내리막길을 내려갈 때는 높은 기어를 사용하세요.

기어를 한 단계 낮추다:
- 기어 표시선에 원하는 기어가 위치할 때까지 다운시프트 버튼을 누르십시오.

더 높은 기어로 변속하기:
- 기어 표시선에 원하는 기어가 위치할 때까지 업시프트 레버를 몸에서 멀리 밀어주세요.

참고:
- 기어 변속이 성공할 때마다 딸깍하는 소리가 들릴 것입니다.
- 기계식 기어는 스로틀이나 크루즈 컨트롤로 자전거 움직임을 제어할 때 주행에 영향을 미치지 않습니다. 기어는 페달링 중에만 주행에 영향을 줍니다.

중요:
- 앞으로 움직이는 동안에만 기어를 변경하고 적극적으로 페달을 밟으십시오.

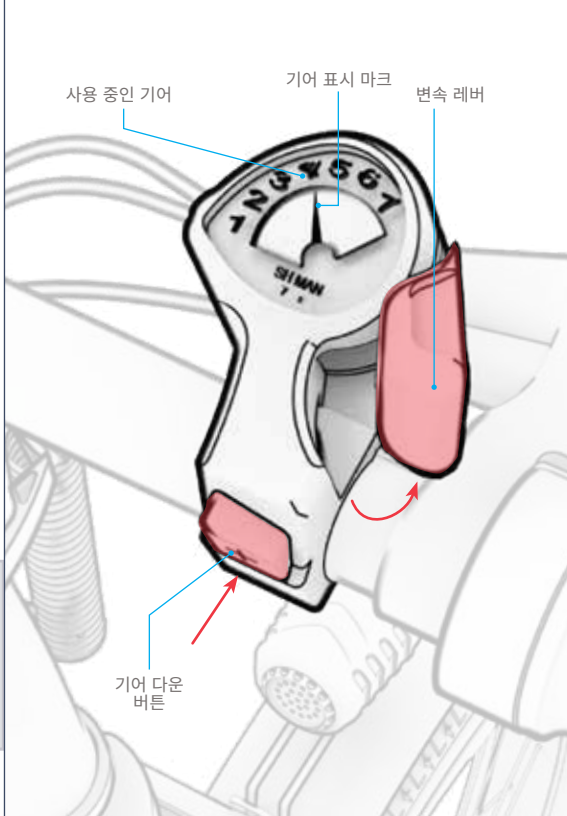

5.5 스로틀을 이용한 주행

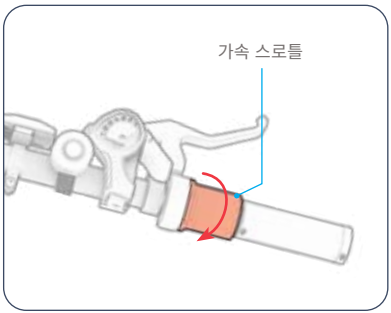

자전거가 전동 모터만으로 주행할 수 있는 최대 속도는 설정하신 속도 모드에 따라 달라집니다. (5.7절)
제품을 오토바이처럼 타려면 페달링을 멈추고 발을 페달 위에 올려놓으세요. 가속하려면 스로틀을 천천히 자신 쪽으로 돌리세요.

- 스로틀을 더 많이 돌릴수록 모터가 더 많이 작동하며, 속도가 더 빨라집니다.
- 갑작스러운 속도 급증을 피하려면 항상 스로틀을 서서히 회전시키십시오.
- 속도를 줄이려면, 스로틀을 부드럽게 떼어주세요.

⚠ **주의:** 페달을 밟지 않을 때도 항상 발을 페달 위에 올려놓으십시오. 더 안전한 주행을 위해 발을 자전거 측면에 매달린 채로 타지 마십시오.

5.6 브레이크 사용법

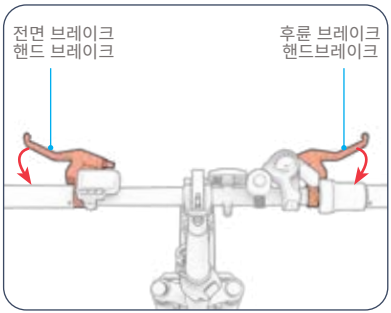

- 한쪽 또는 양쪽 핸드브레이크를 꽉 잡아 속도를 줄이십시오.
- 더 세게 쥐어 완전히 멈추게 하십시오.
- 갑작스러운 움직임을 피하려면 핸드브레이크를 서서히 당기십시오.
  - 좌측 핸드브레이크 ☒▯▯ 브레이크
  - 오른쪽 핸드브레이크 ☒▯▯▯ 브레이크

5.7 속도 모드 이해 및 사용

모터가 제공하는 출력은 설정된 속도 모드에 따라 달라집니다.
페달링 시: 모터는 설정된 스피드 모드에서 가능한 최대 속도에 도달할 수 있도록 동력을 보조합니다. 페달링만으로 해당 속도를 초과할 경우 모터는 어떠한 보조도 제공하지 않습니다.
스로틀 사용 시: 설정하신 속도 **모드에** 따라 주행 가능한 최대 속도가 결정됩니다. 속도 제한 구간, 인구 밀집 지역 주행 시 또는 여유로운 주행을 원할 때는 낮은 속도를 사용하십시오.
・더 높은 속도 모드로 변경하려면: 플러스 **(+)** 버튼을 빠르게 누르세요.
・저속 모드로 변경하려면: 마이너스 **(-)** 버튼을 빠르게 누르세요.

스피드 모드	모드 0	모드 1	모드 2	모드 3
보조 속도 (페달) 또는 최대 속도 (스로틀)	전통적인 자전거 타기: 모터에서 출력이 발생하지 않습니다.	최대 9MPH (14.5 KM/H)	최대 시속 15마일 (24.1 KM/H)	최대 20마일/시간 (32.2 KM/H)

5.8 크루즈 컨트롤 작동

크루즈 컨트롤은 자전거를 특정 속도로 고정합니다. 크루즈 컨트롤을 설정하면 모터가 속도를 유지하기 위해 작동하므로, 스로틀 조작이나 페달링이 필요하지 않습니다.
크루즈 컨트롤을 활성화하려면:
1. 가속 스로틀을 사용하여 원하는 속도에 도달하십시오.
2. 마이너스(-) 버튼을 2~3초간 길게 누르십시오. LCD 화면에 크루즈 컨트롤 아이콘이 점등되어 크루즈 컨트롤이 활성화되었음을 표시합니다. (4.2절)
3. 스로틀을 놓으세요. 페달에 발을 안정적으로 고정하고, 주행을 즐기세요.

크루즈 컨트롤을 비활성화하려면:
・브레이크 중 하나를 부드럽게 밟거나 가속 스로틀을 돌리십시오.

5.9 전자 보행 보조 장치 사용

보행 보조 모드에서는 모터가 자전거를 시속 3.7마일(5.9KM/H)로 전진시켜 탑승하지 않을 때 이동이 용이하도록 합니다. 보행 보조 기능을 사용할 때는 핸들바를 잡고 자전거를 조종하십시오.
보행 보조 모드 켜기:
・ 자전거를 끌고 걸을 때 마이너스(-) 버튼을 길게 누르십시오. 보행 보조 기능이 작동할 때마다 LCD 화면(4.2절)에 보행 보조 아이콘이 표시됩니다.
워크 어시스트 모드를 끄려면:
・ 마이너스(-) 버튼을 놓으세요.

5.10 속도 및 주행 거리 극대화

이상적인 조건에서 완전히 충전된 배터리로 달성 가능한 최대 주행 거리는 전자식 페달 보조 기능만 사용할 경우 34마일(54.7KM), 스로틀만 사용할 경우 20마일(32.1KM)입니다. 최고 속도는 20MPH(32.1KM/H)입니다. 모터가 더 열심히 작동할수록 배터리 소모 속도가 빨라집니다. 다음 요소들도 속도와 주행 거리에 영향을 미칩니다.

주행 표면:
거친 지면을 주행하는 데는 평탄한 지면을 주행할 때보다 더 많은 모터 출력이 필요합니다.

운반 중량:
더 많은 무게(탑승자 및 화물)는 주행 가능 거리를 감소시킵니다.

승마 스타일:
- 자주 시동을 걸고 끄면 주행 거리가 줄어듭니다.
- 스로틀 사용은 페달 보조보다 배터리를 더 빨리 소모합니다.
- 자신의 힘으로 페달을 밟으면 모터에 가해지는 부하가 줄어들고 주행 거리가 늘어납니다.

기온:
전기 자전거를 주행하고 보관하기에 이상적인 온도는 50°F - 90°F (10°C - 35°C) 사이입니다.

경사:
모터는 평지나 내리막길보다 오르막길에서 더 열심히 작동해야 한다.

배터리 관리:
매번 주행 후 적시에 배터리를 충전하면 배터리 용량과 성능을 유지하는 데 도움이 됩니다.

타이어 공기압:
타이어 공기압이 부족하거나 과도하면 효율성과 성능에 영향을 미칠 수 있습니다.

알림: 전기 자전거 사용 및 충전 안내

전자 자전거의 안전한 운행과 수명 연장을 위해 다음 지침을 준수해 주십시오.

1. 배터리 충전 및 온도 관리

충전 온도 범위: 제조사가 권장하는 온도 범위(일반적으로 0°C ~ 40°C) 내에서만 배터리를 충전하십시오. 이 범위 밖에서 충전하면 성능이 저하되거나 손상이 발생할 수 있습니다.
작동 및 보관 온도: 사용 범위: 최적의 성능을 위해 전기 자전거는 10°C에서 40°C 사이에서 작동해야 합니다.
보관 조건: 장기 보관 시 배터리를 -10°C ~ 40°C의 건조한 장소에 충전 상태 30%~60%로 보관하십시오.
충전 권장 사항: 제조업체에서 제공한 충전기를 사용하십시오. 타사 충전기는 안전 위험을 초래할 수 있습니다. 열원, 습기 또는 가연성 물질로부터 떨어진 통풍이 잘되는 장소에서 충전하십시오.

2. 무단 개조 또는 수리 금지

전자 자전거의 전기 시스템(예: 배터리, 모터, 컨트롤러)을 분해, 개조하거나 수리하려고 시도하지 마십시오(사용자 설명서에 명시된 경우 제외). 유지보수 또는 부품 교체를 위해서는 위험을 방지하기 위해 공인 서비스 센터에 문의하거나 제조업체의 지침을 따르십시오.

3. 충전기 사용 지침

오직 정품 충전기를 사용하십시오: 승인되지 않은 충전기는 과충전, 과열 또는 화재 위험을 초래할 수 있습니다. 충전이 완료되면 장시간 전원 공급을 방지하기 위해 충전기를 분리하십시오.

안전 공지:

본 지침을 준수하지 않을 경우 장비 손상, 인명 피해 또는 보증 무효화될 수 있습니다. 추가 지원이 필요할 경우 사용자 설명서를 참조하거나 고객 지원 센터로 문의하십시오.

사용자 유지보수 지침.

Jetson 잘 관리하여 부드럽고 안전하게 주행하세요. 방법은 다음과 같습니다:

Jetson사용법:

- 전자 자전거를 심한 진동이나 강한 물리적 충격에 노출시키지 마십시오.
- 절대 배터리를 분해하지 마십시오.
- 전기 자전거를 물과 습기에서 멀리 보관하십시오.
- 부러짐을 방지하려면 매끄럽고 평평한 표면에서 주행하십시오.
- 전자 자전거를 바퀴, 안장 및/또는 핸들바를 잡고 운반하지 마십시오.
- 핸들바 부품과 모터를 연결하는 배선을 잡아당기거나 걸리지 않도록 주의하십시오.

Jetson보관 방법:

- 장기간 제품을 보관하기 전에 배터리를 완전히 충전하십시오.
- 장기간 보관 시에는 한 달에 한 번씩 배터리를 완전히 충전하십시오.
- 제품을 덮어 먼지로부터 보호하십시오.
- 제품을 실내의 건조한 장소에 보관하십시오. 보관 온도는 50°F - 90°F (10°C - 35°C) 사이여야 합니다.

Jetson청소하기:

- 시트와 프레임 - 먼지가 없는 젖은 천이나 소독용 알코올에 적신 천으로 닦으십시오. 이후 먼지가 없는 마른 천으로 닦아내십시오.
- 핸들바 - 먼지가 없는 젖은 천에 중성 세제를 묻혀 닦아주세요. 다른 젖은 천으로 남은 세제를 닦아내세요.
- 휠 부품 - 먼지가 없는 젖은 천으로 닦으십시오.
- 타이어 - 먼지가 없는 젖은 천으로 닦아주세요. 타이어 마감제나 클리너를 사용할 수도 있습니다.

⚠ **경고:** 전기 자전거에 물을 직접 분사하거나 뿌리지 마십시오. 물은 배선, 배터리 수납공간, 조명 장치에 손상을 입힐 수 있으며 프레임의 부식을 유발할 수 있습니다. 이 모든 요인은 오작동을 일으켜 탑승자의 안전을 위협할 수 있습니다.

⚠ 배터리 주의사항:

본 제품에는 분리 가능한 리튬 이온 배터리가 장착되어 있습니다. 취급 시 주의하십시오.

- 제품과 배터리를 불꽃이나 과도한 열로부터 멀리 보관하십시오.
- 강한 물리적 충격, 심한 진동 또는 충격을 피하십시오.
- 제품과 배터리를 물이나 습기로부터 보호하십시오.
- 제품이나 배터리를 다른 물건 위에 쌓거나 아래에 쌓아 두거나 보관하지 마십시오.
- 배터리를 분해하지 마십시오.
- 제품이나 배터리를 일반 쓰레기와 함께 버리지 마십시오. 제품을 전자폐기물 전용 처리 시설이나 배터리 재활용 센터로 가져가십시오. 가까운 처리 장소에 대한 자세한 정보는 해당 지방자치단체나 폐기물 처리 업체에 문의하십시오.
- 제품의 배터리가 뜨겁게 느껴지거나 과열 징후를 보일 경우, 냄새나 이상한 소리가 날 경우, 액체나 가스가 누출될 경우, 또는 모양이나 색상이 변할 경우 즉시:
  1. 사용 중이라면 즉시 사용을 중지하십시오. 제품에 충전 케이블이 연결되어 있다면 분리하십시오.
  2. 제품 사용을 중단하십시오.
  3. 안전하다면 제품을 배터리와 함께 불이 붙기 쉬운 물건에서 멀리 떨어진 깨끗한 공간으로 옮기십시오.
  4. 지역 응급 서비스에 연락하여 도움을 요청하십시오.
  5. 누출된 배터리 전해액과 접촉한 눈이나 피부 부위를 깨끗한 흐르는 물로 철저히 씻고 추가적인 의료 조치를 받으십시오.
- 배터리에 문제가 있을 경우 JETSON케어 팀에 문의하십시오.

보증 범위 및 제품 등록.

일반 제한 보증

귀하의 새로운 JETSON제품은 JETSON사용자 매뉴얼 (RIDEJETSON.COM/SUPPORT 참조)에 따라 사용 시, 최초 소매 구매일로부터 일정 기간 동안 RIDEJETSON.COM/WARRANTY 에 명시된 바와 같이 재료 및 제작상의 결함에 대해 보증됩니다. **본 보증에 따라, 귀하가 JETSON제품을 당사 공인 판매처 중 한 곳에서 구매한 경우에도 JETSON에 직접 클레임을 제기할 수 있습니다.** 보증의 전체 약관을 확인하려면 RIDEJETSON.COM/WARRANTY 를 방문하십시오 .

제품 등록

새로운 JETSON을 등록하여 맞춤형 제품 및 보증 지원을 빠르게 받으세요. 지금 바로 등록하세요: RIDEJETSON.COM/PAGES/REGISTRATION

제품의 기능을 활용하기 위해
보증 또는 문의
보증 범위,
저희에게 직접 연락하십시오.

www.ridejetson.com

저희와 소통하세요.

RIDEJETSON.COM/SUPPORT
RIDEJETSON.COM/CHAT

1-844-585-7462

소셜 미디어에서 @ridejetson 을 팔로우하여 환상적인 혜택, 경품 이벤트 및 최신 Jetson 소식을 놓치지 마세요.

차량 운전이 즐거우신가요?

리뷰를 남겨주세요
ridejetson.com/reviews.
여러분의 연락을 기다리고 있습니다!
#MakeMoves




JETSON

PRZEWODNIK PO TRASIE.

WAŻNE:
Przeczytaj uważnie i zachowaj do wykorzystania w przyszłości.

Z systemem RackIt Smart Cargo System

JETSON

VENTURE
Elektryczny rower typu cruiser.

MODEL SKU(S): JVNTRE-BLK ; JVNTRE-BK2; JVNTRE-BL2; JVNTRE-CH2

NASZA DWÓJKA ZASADY JAZDY:

BĄDŹCIE BEZPIECZNI.
BAW SIĘ DOBRZE!

WYPRODUKOWANO W HUIZHOU, CHINY
IMPORTOWANE PRZEZ TRURIDE TECH LLC.
PO BOX 461, JERSEY CITY, NJ 07302-9998

KOD DATY: 01/2026
WERSJA DOKUMENTU: V2.0
WYPRODUKOWANO W CHINACH

© 2026, TRURIDE TECH. WSZELKIE PRAWA ZASTRZEŻONE.
WYPRODUKOWANE DLA TRURIDE TECH LLC.
JETSON® JEST ZAREJESTROWANYM ZNAKIEM TOWAROWYM UŻYWANYM NA PODSTAWIE LICENCJI UDZIELONEJ PRZEZ JETSTREAM BRANDS LLC.
ŻADNA CZĘŚĆ NINIEJSZEGO DOKUMENTU, W TYM KSZTAŁT, GRAFIKA I PROJEKT, NIE MOŻE BYĆ REPRODUKOWANA ANI PRZEKAZYWANA W JAKIEJKOLWIEK FORMIE LUB W JAKIKOLWIEK SPOSÓB.

INNE ZNAKI TOWAROWE I NAZWY HANDLOWE NALEŻĄ DO ICH ODPOWIEDNICH WŁAŚCICIELI.

Spis treści

Ostrzeżenia dotyczące bezpieczeństwa 3

1. Informacje o produkcie

1.1 Przegląd produktu 6
1.2 Specyfikacja produktu 9
1.3 Zasoby internetowe 9

2. Instrukcja montażu

2.1 Uwagi wstępne. 10
2.2 Bezpieczeństwo kasków. 10
2.3 Odpowiedniość kierowcy 10
2.4 Rozłożenie i złożenie ramy 11
2.5 Rozłożenie i złożenie trzonka 13
2.6 Mocowanie kierownicy 15
2.7 Montaż i mocowanie siedziska 17
2.8 Mocowanie pedałów. 19
2.9 Zabezpieczenie dzwonka 20
2.10 Mocowanie przedniego reflektora 20
2.11 Napompowanie opon i ciśnienie 21
2.12 Ładowanie akumulatora 22

3. Przygotowanie do jazdy

3.1 Kontrola bezpieczeństwa przed jazdą 24
3.2 Sprawdzanie i regulacja hamulców 25
3.3 Regulacja obrotu kierownicy 27
3.4 Regulacja wysokości kierownicy 28
3.5 Regulacja wysokości siedzenia 29

4. Instrukcja obsługi

4.1 Włączanie i wyłączanie zasilania 30
4.2 Rozumienie i korzystanie z ekranu LCD 31
4.3 Sprawdzanie poziomu naładowania akumulatora. 34
4.4 Korzystanie z oświetlenia 35
4.5 Korzystanie z dzwonka 35
4.6 Korzystanie z podpórki 35
4.7 Wyjmowanie i ponowne wkładanie baterii 36
4.8 Rozłożenie i złożenie pedałów 40
4.9 Korzystanie z systemu RackIt Smart Cargo System Rack 41

5. Instrukcje dotyczące przeprowadzki

5.1 Przenoszenie roweru elektrycznego 43
5.2 Tradycyjna jazda na rowerze 43
5.3 Korzystanie z elektronicznego wspomagania pedałowania 43
5.4 Korzystanie z przekładni 44
5.5 Jazda z użyciem przepustnicy 45
5.6 Korzystanie z hamulców 45
5.7 Rozumienie i korzystanie z trybów prędkości . . 46
5.8 Włączanie tempomatu 46
5.9 Korzystanie z elektronicznego systemu wspomagania chodzenia 46
5.10 Maksymalizacja prędkości i zasięgu jazdy . . . 47

Instrukcje konserwacji dla użytkownika 49
Zakres gwarancji i rejestracja produktu 51
Skontaktuj się z nami 52

INSTRUKCJE DOTYCZĄCE RYZYKA POŻARU LUB OBRAŻEŃ CIAŁA
WAŻNE INSTRUKCJE BEZPIECZEŃSTWA

- Przed użyciem należy uważnie przeczytać instrukcję obsługi i ostrzeżenia dotyczące bezpieczeństwa oraz upewnić się, że wszystkie instrukcje bezpieczeństwa zostały zrozumiane i zaakceptowane. Użytkownik ponosi odpowiedzialność za wszelkie straty lub szkody spowodowane niewłaściwym użytkowaniem.
- **Użycie nieodpowiedniej ładowarki może spowodować pożar lub wybuch, prowadząc do zniszczenia mienia, obrażeń ciała lub śmierci.**
- Przed każdym cyklem pracy operator powinien przeprowadzić kontrole przed uruchomieniem określone przez producenta: Czy wszystkie osłony i podkładki dostarczone przez producenta znajdują się na swoim miejscu i są w dobrym stanie; Czy układ hamulcowy działa prawidłowo; Czy wszystkie osłony osi, osłony łańcuchów lub inne osłony dostarczone przez producenta są na swoim miejscu i w dobrym stanie; Czy opony są w dobrym stanie, odpowiednio napompowane i mają wystarczającą głębokość bieżnika; Miejsce, w którym produkt ma być eksploatowany, powinno być bezpieczne i odpowiednie do bezpiecznej pracy.
- Komponenty należy konserwować i naprawiać zgodnie ze specyfikacjami producenta, używając wyłącznie autoryzowanych części zamiennych producenta, a montaż powinien być wykonywany przez dealerów lub inne wykwalifikowane osoby.
- Ostrzeżenie przed ładowaniem baterii jednorazowych.
- Nie dopuszczaj do kontaktu rąk, stóp, włosów, części ciała, odzieży lub podobnych przedmiotów z ruchomymi częściami, kołami lub układem napędowym podczas pracy silnika.
- Produkt ten nie powinien być używany przez dzieci lub osoby o ograniczonych zdolnościach fizycznych, sensorycznych lub umysłowych, lub osoby nieposiadające doświadczenia i wiedzy, chyba że są one pod nadzorem lub otrzymały odpowiednie instrukcje (IEC 60335-1/A2:2006).
- Dzieci pozostające bez nadzoru nie powinny bawić się tym produktem (IEC 60335-1/A2:2006).
- Wymagany jest nadzór osoby dorosłej.
- Urządzenia nie mogą być używane do wyścigów, akrobacji lub innych manewrów, które mogą spowodować utratę kontroli lub niekontrolowane działania lub reakcje operatora/pasażera.
- Nigdy nie używaj w pobliżu pojazdów silnikowych.
- Unikaj ostrych nierówności, krat odpływowych i nagłych zmian powierzchni. Produkt może nagle się zatrzymać.
- Unikaj ulic i nawierzchni pokrytych wodą, piaskiem, żwirem, brudem, liśćmi i innymi zanieczyszczeniami. Deszczowa pogoda pogarsza przyczepność, hamowanie i widoczność.
- Unikaj jazdy w pobliżu łatwopalnych gazów, oparów, cieczy lub pyłów, które mogą spowodować pożar.
- Operatorzy powinni przestrzegać wszystkich zaleceń i instrukcji producenta, a także wszystkich przepisów i rozporządzeń: Urządzenia bez reflektorów mogą być używane tylko przy odpowiedniej widoczności w świetle dziennym, a właściciele powinni być zachęcani do zwiększania widoczności za pomocą oświetlenia, reflektorów, a w przypadku urządzeń niskich – flag sygnalizacyjnych na elastycznych drążkach.
- Nie jeździć w nocy.
- Nie należy jeździć po spożyciu alkoholu lub zażyciu leków na receptę.
- Nie przewoź przedmiotów podczas jazdy.
- Nigdy nie obsługuj produktu boso.
- Zawsze noś buty i zawiązuj sznurowadła.
- Upewnij się, że Twoje stopy są zawsze stabilnie osadzone na pokładzie.

OSTRZEŻENIA DOTYCZĄCE BEZPIECZEŃSTWA.

ZACHOWAJ TE INSTRUKCJE.

- Osoby z następującymi schorzeniami nie powinny obsługiwać urządzenia: osoby z chorobami serca; kobiety w ciąży; osoby z dolegliwościami głowy, pleców lub szyi lub po operacjach tych obszarów ciała; oraz osoby z zaburzeniami psychicznymi lub fizycznymi, które mogą zwiększać podatność na urazy lub ograniczać sprawność fizyczną lub zdolności umysłowe niezbędne do rozpoznania, zrozumienia i wykonania wszystkich instrukcji bezpieczeństwa oraz do oceny zagrożeń związanych z użytkowaniem urządzenia.
- Operatorzy powinni zawsze używać odpowiedniej odzieży ochronnej, w tym między innymi kasku z odpowiednim certyfikatem oraz wszelkiego innego sprzętu zalecanego przez producenta: Zawsze należy nosić sprzęt ochronny, taki jak kask, nakolanniki i nałokietniki.
- Zawsze ustępuj pierwszeństwa pieszym.
- Bądź czujny na rzeczy znajdujące się przed tobą i daleko od ciebie.
- Podczas jazdy nie należy rozpraszać się, np. odbierając telefony lub wykonując inne czynności.
- Produkt nie może być używany przez więcej niż jedną osobę.
- Podczas jazdy wraz z innymi użytkownikami należy zawsze zachować bezpieczną odległość, aby uniknąć kolizji.
- Podczas skręcania pamiętaj o utrzymaniu równowagi.
- Jazda z nieprawidłowo wyregulowanymi hamulcami jest niebezpieczna i może spowodować poważne obrażenia lub śmierć.
- Podczas pracy hamulec może się nagrzewać, nie należy dotykać go gołą skórą.
- Zbyt mocne lub zbyt gwałtowne hamowanie może spowodować zablokowanie koła, co może doprowadzić do utraty kontroli i upadku. Nagłe lub nadmierne hamowanie może spowodować obrażenia lub śmierć.
- Jeśli hamulec się poluzuje, należy go wyregulować za pomocą klucza sześciokątnego, śrubokrętła lub innego odpowiedniego narzędzia lub skontaktować się z zespołem pomocy technicznej Jetson.
- Zużyte lub uszkodzone części należy natychmiast wymienić.
- Przed jazdą sprawdź, czy wszystkie etykiety bezpieczeństwa są na swoim miejscu i czy są zrozumiałe.
- Właściciel powinien zezwolić na użytkowanie i obsługę urządzenia po wykazaniu, że operatorzy rozumieją i potrafią obsługiwać wszystkie elementy urządzenia przed jego użyciem.
- Nie należy jeździć bez odpowiedniego przeszkolenia. Nie należy jeździć z dużą prędkością, po nierównym terenie lub po zboczach. Nie należy wykonywać akrobacji ani gwałtownie skręcać.
- Zalecane do ładowania w pomieszczeniach.
- Zalecane do użytku na zewnątrz.
- Długotrwała ekspozycja na promieniowanie UV, deszcz i czynniki atmosferyczne może spowodować uszkodzenie materiałów obudowy. Gdy urządzenie nie jest używane, należy je przechowywać w pomieszczeniu.
- Osobiste urządzenia e-mobilności nie są przeznaczone do użytku w miejscach położonych na dużych wysokościach, gdzie wymagany jest zwiększony odstęp między przewodami elektrycznymi w obwodach elektrycznych, co oznacza, że nie są one przeznaczone do użytku na wysokościach powyżej 2000 metrów nad poziomem morza.
- Należy używać wyłącznie baterii określonych przez producenta.
- PRZECHOWYWAĆ W POMIESZCZENIU, GDY NIE JEST UŻYWANY. POZOSTAWIĆ W POMIESZCZENIU PODCZAS ŁADOWANIA LUB GDY NIE JEST UŻYWANY DO JAZDY.
- **OSTRZEŻENIE** – Ryzyko pożaru – Żadna z części nie może być naprawiana przez użytkownika.
- **OSTRZEŻENIE** — Ryzyko pożaru i porażenia prądem elektrycznym — Brak części, które mogą być naprawiane przez użytkownika.
- Uwaga: Ryzyko pożaru
- Waga jeźdźca nie powinna przekraczać 149,7 kg (330 funtów).

INFORMACJA DOTYCZĄCA BEZPIECZEŃSTWA

Nieprzestrzeganie tych instrukcji może spowodować uszkodzenie sprzętu, obrażenia ciała lub unieważnienie gwarancji. Aby uzyskać dalszą pomoc, zapoznaj się z instrukcją obsługi lub skontaktuj się z obsługą klienta.

MODYFIKACJE

Nie próbuj rozmontowywać, modyfikować, naprawiać ani wymieniać urządzenia ani żadnych jego elementów bez instrukcji od zespołu Jetson Care Team. Spowoduje to utratę gwarancji i może doprowadzić do awarii, które mogą spowodować obrażenia.

DODATKOWE ŚRODKI OSTROŻNOŚCI PODCZAS EKSPLOATACJI

Nie podnoś produktu z podłoża, gdy jest włączony, a koła są w ruchu. Może to spowodować swobodne obracanie się kół, co może spowodować obrażenia u Ciebie lub innych osób znajdujących się w pobliżu. Nie wskakuj na produkt ani nie zeskakuj z niego, nie skacz również podczas jego użytkowania. Podczas pracy zawsze trzymaj stopy mocno oparte na podnóżku. Przed użyciem zawsze sprawdź poziom naładowania akumulatora.

UTYLIZACJA WYKORZYSTANYCH BATERII



Bateria może zawierać substancje niebezpieczne, które mogą stanowić zagrożenie dla środowiska i zdrowia ludzkiego. Symbol umieszczony na baterii i/lub opakowaniu oznacza, że zużytej baterii nie należy traktować jako odpadu komunalnego. Baterie należy oddawać do odpowiedniego punktu zbiórki w celu recyklingu. Zapewniając prawidłową utylizację zużytych baterii, pomagasz zapobiegać potencjalnym negatywnym skutkom dla środowiska i zdrowia ludzkiego. Recykling materiałów pomaga chronić zasoby naturalne. Aby uzyskać więcej informacji na temat recyklingu zużytych baterii, skontaktuj się z lokalną służbą zajmującą się utylizacją odpadów.

POWIADOMIENIE O ZGODNOŚCI

To urządzenie jest zgodne z częścią 15 przepisów FCC. Jego działanie podlega następującym dwóm warunkom: (1) urządzenie nie może powodować szkodliwych zakłóceń oraz (2) urządzenie musi akceptować wszelkie odbierane zakłócenia, w tym zakłócenia, które mogą powodować niepożądane działanie. Ostrzeżenie: Zmiany lub modyfikacje tego urządzenia, które nie zostały wyraźnie zatwierdzone przez stronę odpowiedzialną za zgodność, mogą spowodować unieważnienie uprawnień użytkownika do obsługi sprzętu.
UWAGA: Niniejsze urządzenie zostało przetestowane i uznane za zgodne z ograniczeniami dla urządzeń cyfrowych klasy B, zgodnie z częścią 15 przepisów FCC. Ograniczenia te mają na celu zapewnienie odpowiedniej ochrony przed szkodliwymi zakłóceniami w instalacjach domowych. Niniejsze urządzenie generuje, wykorzystuje i może emitować energię o częstotliwości radiowej, a jeśli nie zostanie zainstalowane i nie będzie użytkowane zgodnie z instrukcją, może powodować szkodliwe zakłócenia w komunikacji radiowej. Nie ma jednak gwarancji, że zakłócenia nie wystąpią w konkretnej instalacji. Jeśli urządzenie to powoduje szkodliwe zakłócenia odbioru radiowego lub telewizyjnego, co można stwierdzić poprzez wyłączenie i włączenie urządzenia, użytkownik powinien spróbować skorygować zakłócenia, stosując jedno lub więcej z poniższych środków:

- Zmienić orientację lub położenie anteny odbiorczej.
- Zwiększ odległość między urządzeniem a odbiornikiem.
- Podłącz urządzenie do gniazdka elektrycznego w obwodzie innym niż ten, do którego podłączony jest odbiornik.
- Skontaktuj się ze sprzedawcą lub doświadczonym technikiem radiowo-telewizyjnym w celu uzyskania pomocy.
- Aby zapewnić zgodność z ograniczeniami klasy B FCC, należy używać kabli ekranowanych.

⚠ OSTRZEŻENIE:

Nieprzestrzeganie poniższych instrukcji może spowodować obrażenia ciała dziecka lub innych osób.

- Podczas montażu należy przechowywać małe części w miejscu niedostępnym dla dzieci.
- Akcesoria muszą być montowane i demontowane przez osobę dorosłą.
- Często sprawdzaj produkt pod kątem uszkodzeń.

*** WYMAGANY MONTAŻ PRZEZ OSOBĘ DOROSŁĄ.**

⚠ OSTRZEŻENIE:

Aby zmniejszyć ryzyko obrażeń, wymagany jest nadzór osoby dorosłej.
Nigdy nie używaj na drogach, w pobliżu pojazdów silnikowych, na stromych zboczach lub schodach, w pobliżu basenów lub innych zbiorników wodnych; zawsze noś obuwie i nigdy nie pozwalaj na jazdę więcej niż jednej osobie.

⚠ OSTRZEŻENIE:

Podczas korzystania z tego produktu należy zawsze przestrzegać podstawowych środków ostrożności, w tym następujących:

(A) Przed użyciem produktu przeczytaj wszystkie instrukcje.
(B) Aby zmniejszyć ryzyko obrażeń, podczas użytkowania produktu w pobliżu dzieci konieczny jest ścisły nadzór.
(C) Nie wkładaj palców ani rąk do produktu.
(D) Nie używaj tego produktu, jeśli elastyczny kabel zasilający lub kabel wyjściowy jest zgnieciony, ma uszkodzoną izolację lub inne oznaki uszkodzenia.
(E) Dla wszystkich urządzeń. Instrukcje powinny zawierać następującą informację: Urządzenie nie jest przeznaczone do użytku w temperaturach otoczenia poniżej -10°C (14°F) lub powyżej 40°C (104°F).
(F) W przypadku wszystkich urządzeń instrukcje powinny zawierać następującą informację:
Akumulator jest przeznaczony do ładowania w temperaturze otoczenia od 0°C (32°F) do 40°C (104°F). Nigdy nie ładuj akumulatora, gdy temperatura otoczenia wykracza poza ten zakres.

ZACHOWAJ NINIEJSZE INSTRUKCJE.

KALIFORNIJSKA PROPOZYCJA 65

⚠ OSTRZEŻENIE:

TEN PRODUKT MOŻE NARAŻAĆ CIĘ NA DZIAŁANIE SUBSTANCJI CHEMICZNYCH, W TYM KADMU, KTÓRE WEDŁUG STANU KALIFORNIA POWODUJĄ RAKA I WADY WRODZONE LUB INNE SZKODY REPRODUKCYJNE.
WIĘCEJ INFORMACJI MOŻNA ZNALEŹĆ NA STRONIE:
WWW.P65WARNINGS.CA.GOV.

1. O TWÓJ PRODUKT.

1.1 Przegląd produktu

1. KIEROWNICA* (SZCZEGÓŁY NA NASTĘPNEJ STRONIE)
2. TRZPIEŃ (TELESKOPOWY)
3. ZACISK TRZPIENIA
4. ZATRZASK SKŁADANY Z PIERŚCIENIEM BLOKUJĄCYM
5. REFLEKTOR
6. PRZEDNI WIDELEC
7. PRZEDNIE ZAWIESZENIE
8. HAMULEC TARCZOWY (×2; PRZEDNI I TYLNY)
9. KOŁO (×2; PRZEDNIE I TYLNE)
10. ZAWÓR OPONOWY Z OSŁONĄ PRZECIWPYŁOWĄ (×2; PRZEDNI I TYLNY)
11. BŁOTNIK (×2; PRZEDNI I TYLNY)
12. RAMA
13. MIEJSCE SIEDZĄCE*
    A. OPARCIE SIEDZENIA
    B. PODSTAWA SIEDZISKA
    C. ZATRZASK ZWALNIAJĄCY SIEDZENIE
14. OPASKA MOCUJĄCA SIEDZENIE
15. BATERIA (WYJMOWANA)
    A. PRZEŁĄCZNIK ZASILANIA BATERYJNEGO
    B. BLOKADA BATERII
    C. UCHWYT BATERII
    D. PORT ŁADOWANIA Z POKRYWĄ
16. STOJAK NA ROWERY
17. ZATRZASK DO SKŁADANIA RAMY
18. PEDAŁ* (×2; LEWY I PRAWY)
19. MECHANIZM KORBOWY
20. ŁAŃCUCH

** NIE JEST FABRYCZNIE ZAMONTOWANY; WYMAGA KONFIGURACJI*

21. PRZERZUTKA
22. KOŁO PODPOROWE
23. PODPÓRKA
24. BAGAŻNIK TYLNY RACKIT
    A. ŚWIATŁO TYLNE/ŚWIATŁO HAMOWANIA
    B. TYLNY REFLEKTOR
25. ODBLASK KOŁA (×2; PRZEDNI I TYLNY)
26. KLUCZ (×2)
27. ŁADOWARKA
28. KABEL ŁADUJĄCY

Narzędzia i elementy montażowe niezbędne do montażu i regulacji:



- Śrubokręt krzyżakowy

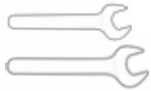

- Klucz 10 mm i klucz 15 mm



- Tuleja śruby 10 mm (średnica) × 24 mm (długość) (×3)



- Nakrętka M6 (×3)

WAŻNE: Dodatkowe elementy sprzętowe zawarte w opakowaniu nie są wymagane do montażu tego modelu.

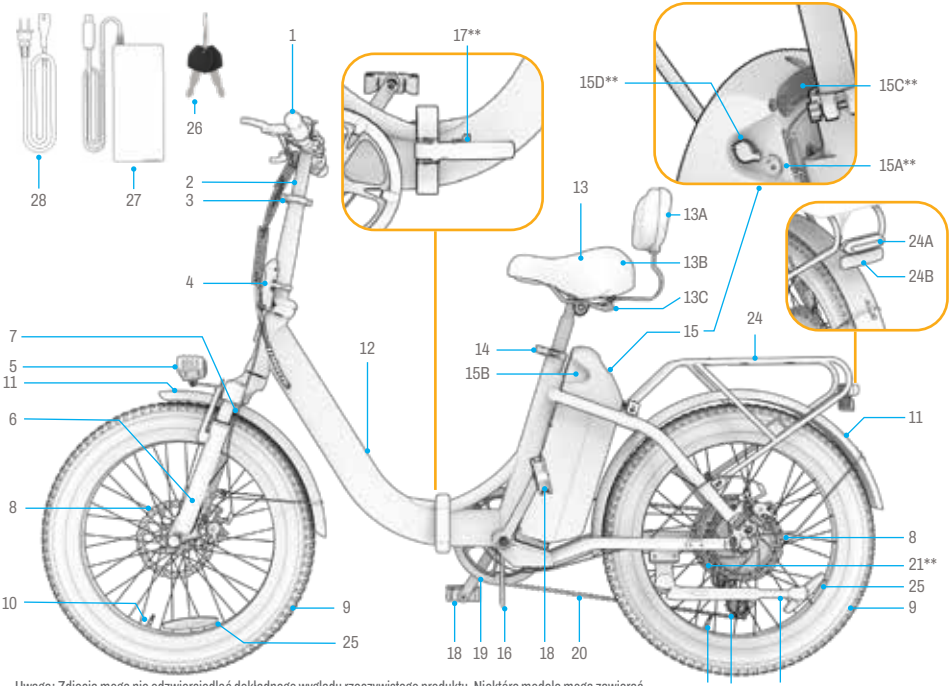

Uwaga: Zdjęcia mogą nie odzwierciedlać dokładnego wyglądu rzeczywistego produktu. Niektóre modele mogą zawierać dodatkowe akcesoria.
**Przeciwna strona produktu

1. PRZYCISK ZASILANIA/TRYBU (⏻)
2. PRZYCISK PLUS (+)
3. PRZYCISK MINUS (–)
4. LEWY/PRZEDNI HAMULEC RĘCZNY
5. EKRAN LCD
6. KIEROWNICA
7. ZACISK KIEROWNICY
8. PRZEDNI REFLEKTOR
9. DZWONEK
10. PRZYCISK REDUKCJI BIEGÓW
11. WYŚWIETLANIE SPRZĘTU
12. DŹWIGNIA ZMIANY BIEGÓW NA WYŻSZY
13. PRZEPUSTNICA PRZYSPIESZENIA
14. PRAWY/TYLNY HAMULEC RĘCZNY

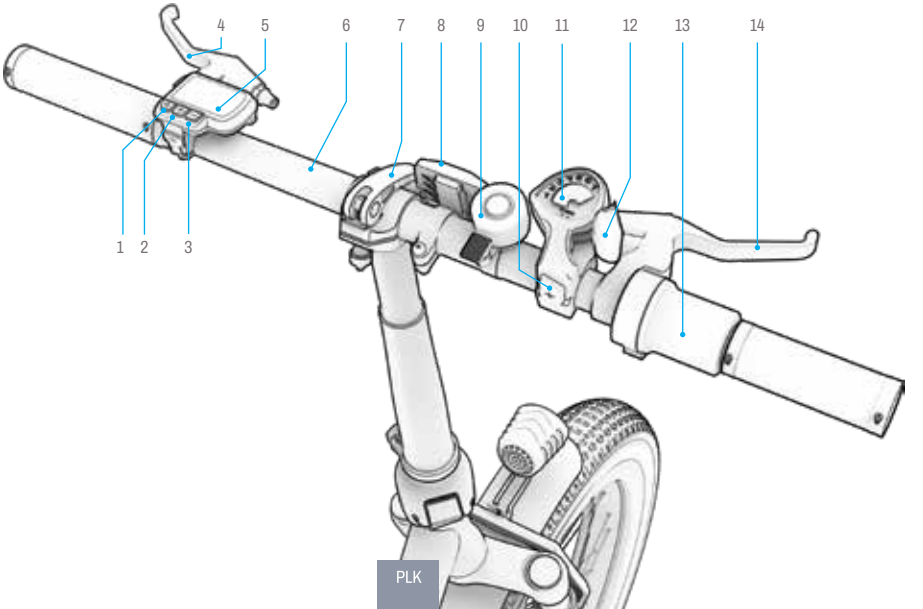

1.2 Specyfikacja produktu

- LIMIT WAGOWY: 330 FUNTÓW | 149,7 KG
- MINIMALNA WAGA UŻYTKOWNIKA: 100 FUNTÓW | 45,4 KG
- WAGA PRODUKTU: 59,3 FUNTA | 26,9 KG
- LIMIT NOŚNOŚCI BAGAŻNIKA DACHOWEGO: 22,0 FUNTY | 9,9 KG
- ZALECANY WIEK: 14+
- WYMIARY PRODUKTU PO ROZŁOŻENIU:
  67,7 CALA (DŁ.) × 24,6 CALA (SZER.) × 49,2 CALA (WYS.) |
  172 CM (DŁ.) × 62,5 CM (SZER.) × 125 CM (WYS.)
- WYMIARY PRODUKTU PO ZŁOŻENIU:
  38 CALI (DŁ.) × 19,9 CALA (SZER.) × 36,2 CALA (WYS.) |
  96,5 CM (DŁ.) × 50,5 CM (SZER.) × 92 CM (WYS.)
- ROZMIAR OPONY: 20 CALI | 50,8 CM
- MAKSYMALNA PRĘDKOŚĆ: 20,0 MIL/H* | 32,1 KM/H*
- MAKSYMALNY ZASIĘG PRZY PEŁNEJ PRĘDKOŚCI: 20,0 MIL* | 32,1 KM*
- MAKSYMALNY ZASIĘG WSPOMAGANIA PEDAŁOWANIA: 34,0 MILE* | 54,7 KM*
- LICZBA ELEKTRONICZNYCH TRYBÓW PRĘDKOŚCI: 3
- LICZBA PRZEKŁADNI MECHANICZNYCH: 7
- AKUMULATOR: 47,45 V, 7,8 AH
- TYP BATERII: LITOWO-JONOWA (WYJMOWANA)
- SILNIK: 350 W
- ŁADOWARKA: UL 100–240 V
- CERTYFIKAT UL: UL2849
- CZAS ŁADOWANIA: OKOŁO 5 GODZIN
- STOPIEŃ ODPORNOŚCI NA WODĘ: IPX4
- MAKSYMALNY KĄT NACHYLENIA: 15°
- TYP HAMULCÓW: PRZEDNIE I TYLNE TARCZOWE
- ZALECANE CIŚNIENIE W OPONACH: 35 PSI

** MAKSYMALNY ZASIĘG I PRĘDKOŚĆ MOŻNA OSIĄGNĄĆ PRZY CIĘŻARZE 75 KG (165,4 LB) LUB MNIEJSZEJ. NA ZASIĘG JAZDY MAJĄ WPŁYW WARUNKI DROGOWE, POGODA I CIĘŻAR KIEROWCY. ZASIĘG JAZDY MOŻE WYKAZYWAĆ ODCHYLENIE W WYSOKOŚCI +/-5%.*
WIĘCEJ SZCZEGÓŁOWYCH INFORMACJI NA TEMAT WARUNKÓW, KTÓRE MOGĄ WPŁYWAĆ NA WYDAJNOŚĆ, ZNAJDUJE SIĘ W SEKCJI 5.10.

1.3 Zasoby internetowe

Wyszukaj nasze najlepsze oferty
zaktualizowany produkt
materiały wprowadzające
i zasoby pomocnicze.

Instrukcję obsługi można znaleźć w Internecie pod adresem
https://cdn.shopify.com/s/files/1/2530/6734/files/Venture_MANUAL-web-1741790567056.pdf

Naszą kolekcję instrukcji obsługi można znaleźć pod adresem
https://ridejetson.com/pages/product-manuals

2. INSTRUKCJA MONTAŻU.

2.1 Uwagi wstępne

- ROZPOCZNIJ SWOJĄ PRZYGODĘ WE WŁAŚCIWY SPOSÓB: PRZED UŻYCIEM TEGO PRODUKTU NALEŻY UWAŻNIE PRZECZYTAĆ CAŁĄ INSTRUKCJĘ OBSŁUGI, W TYM OSTRZEŻENIA DOTYCZĄCE BEZPIECZEŃSTWA. UPEWNIJ SIĘ, ŻE ROZUMIESZ, AKCEPTUJESZ I PRZESTRZEGASZ WSZYSTKICH:
  - ZALECENIA PRODUCENTĄ.
  - INSTRUKCJE BEZPIECZEŃSTWA I OSTRZEŻENIA.
  - LOKALNE PRZEPISY I ROZPORZĄDZENIA DOTYCZĄCE JAZDY I EKSPLOATACJI.
- ZACHOWAJ OSTROŻNOŚĆ PODCZAS ROZPAKOWYWANIA, USUWANIA WSZYSTKICH MATERIAŁÓW OPAKOWANIOWYCH I USTAW ROWER ELEKTRYCZNY W POZYCJI PIONOWEJ NA PODPÓRCE PRZED MONTAŻEM. (ZOBACZ SEKCJA 4.6).
- POMOCNA JEST DODATKOWA PARA RĄK DO POMOCY PRZY MONTAŻU. POPROŚ KOGOŚ O POMOC!
- WSKAZÓWKI ZAWARTE W NINIEJSZEJ INSTRUKCJI — PRAWA STRONA, LEWA STRONA, PRZÓD/DO PRZODU I TYŁ/DO TYŁU — ODNOSZĄ SIĘ DO ORIENTACJI WIDOKU ROWERZYSTY SIEDZĄCEGO NA ROWERZE ELEKTRYCZNYM. NA PRZYKŁAD „PRAWA STRONA" ROWERU ELEKTRYCZNEGO TO STRONA, PO KTÓREJ ZNAJDUJE SIĘ PRAWA RĘKA ROWERZYSTY.

2.2 Bezpieczeństwo kasków

KASK POWINIEN BYĆ NOSZONY PRZEZ ROWERZYSTĘ PRZEZ CAŁY CZAS.



NIEWŁAŚCIWE USTAWIENIE:
CZOŁO JEST ODSŁONIĘTE.
UPADEK MOŻE SPOWODOWAĆ POWAŻNE OBRAŻENIA.



WŁAŚCIWE USTAWIENIE:
CZOŁO JEST ZAKRYTE.
PRZEZ KASK.

*Noś kask, odpowiednią odzież, obuwie i sprzęt ochronny. Unikaj odzieży, która może się zaplątać w koła lub pod nimi. Zalecane jest obuwie z zakrytymi palcami i płaską podeszwą. Noś kask i sprzęt ochronny zgodny z normą ASTM F1492, aby zapobiec obrażeniom w razie wypadku.

2.3 Odpowiedniość kierowcy

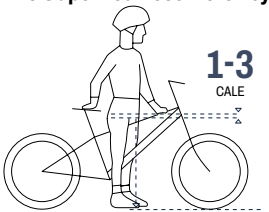

Aby jazda była bezpieczna i wygodna, odległość między krokiem a górną rurą ramy roweru powinna wynosić co najmniej 1-3 cale, gdy rowerzysta stoi okrakiem nad rowerem z obiema stopami płasko na ziemi.

2.4 Rozłożenie i złożenie ramy

KIEDY ROZŁOŻYĆ: DO MONTAŻU I JAZDY
KIEDY ZŁOŻYĆ: DO PRZECHOWYWANIA I TRANSPORTU

⚠ **UWAGA:** Podczas rozkładania ramy należy zachować ostrożność, ponieważ kierownica będzie tylko częściowo zamocowana. Należy pamiętać, że pedały i siodełko nie będą jeszcze zamontowane.

Jak rozłożyć:

1. USTAW RAMĘ ROWERU W POZYCJI PIONOWEJ NA STOJAKU ROWEROWYM.
2. TRZYMAJ TYŁ ROWERU NIERUCHOMO, JEDNOCZEŚNIE OBRACAJĄC PRZEDNIĄ CZĘŚĆ ROWERU WOKÓŁ PUNKTU OBROTU, ABY RAMA ZNALAZŁA SIĘ W LINII PROSTEJ.
3. OPUŚĆ PODPÓRKĘ I UŻYJ JEJ, ABY USTAWIĆ ROWER W POZYCJI PIONOWEJ NA KOŁACH.
4. TRZYMAJ RAMĘ STABILNIE W PUNKCIE ZAWIASOWYM I MOCNO DOCISKAJ ZATRZASK SKŁADANIA RAMY DO RAMY ROWERU.

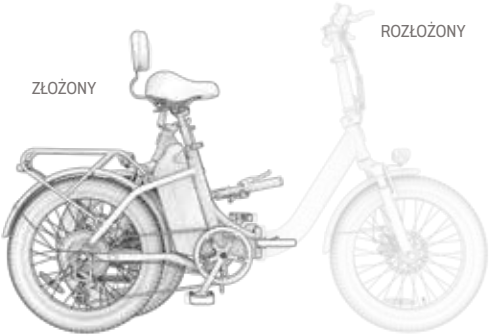

⚠ **OSTRZEŻENIE:** Aby uniknąć zapadnięcia się ramy, co może prowadzić do obrażeń, nigdy nie należy jeździć na produkcie bez prawidłowo zamkniętej blokady ramy.

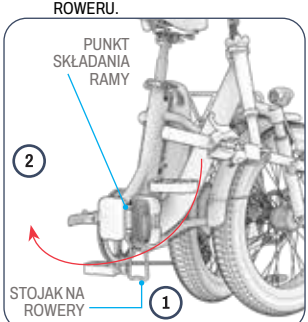

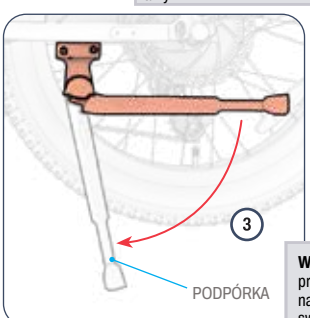

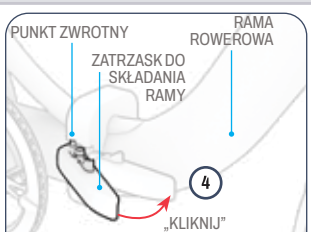

WAŻNE: Aby upewnić się, że zatrzask jest prawidłowo zamknięty i zamocowany do ramy roweru, należy sprawdzić, czy zatrzask „zatrzasnął się” na swoim miejscu.

Jak złożyć:

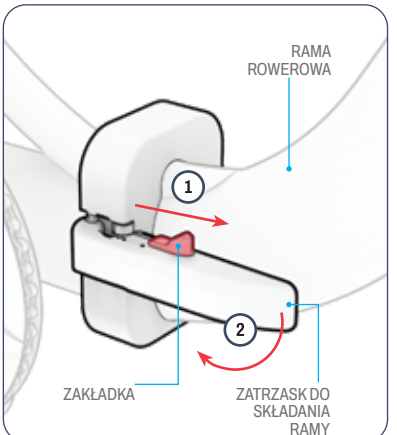

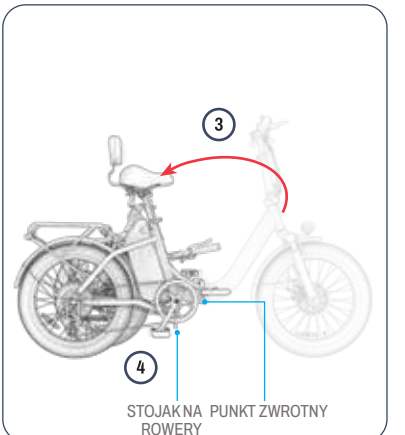

1. NACIŚNIJ I PRZYTRZYMAJ ZATRZASK SKŁADANY DO PRZODU.
2. PO PRZESUNIĘCIU ZATRZASKU DO PRZODU, MOCNO POCIĄGNIJ ZATRZASK SKŁADANIA RAMY, ABY GO OTWORZYĆ I ODSUNĄĆ OD RAMY ROWERU.
3. W PUNKCIE PRZEGUBOWYM OBRÓĆ PRZEDNIĄ CZĘŚĆ ROWERU W LEWO, AŻ PRZEDNIE KOŁO ZNAJDZIE SIĘ OBOK TYLNEGO KOŁA.
4. OPRZYJ ROWER NA STOJAKU, ABY UTRZYMAĆ GO W POZYCJI PIONOWEJ W STANIE ZŁOŻONYM.

2.5 Rozłożenie i złożenie trzonka

KIEDY ROZŁOŻYĆ: DO JAZDY I KONFIGURACJI
KIEDY ZŁOŻYĆ: DO PRZECHOWYWANIA I TRANSPORTU

⚠ **UWAGA:** Zachowaj ostrożność podczas rozkładania trzonka w celu montażu, ponieważ kierownica będzie tylko częściowo zamocowana.

Jak rozłożyć:

1. PODNIEŚ TRZONEK DO GÓRY I PONAD PUNKT ZAWIASOWY, AŻ ZNAJDZIE SIĘ ON CAŁKOWICIE W POZYCJI PIONOWEJ NA PODSTAWIE TRZONKA.
2. ZATRZASNĄĆ ZATRZASK SKŁADANIA TRZONKA, DOCISKAJĄC GO MOCNO DO TRZONKA.
3. ZABEZPIECZ ZATRZASK ZA POMOCĄ PIERŚCIENIA BLOKUJĄCEGO: OBRÓĆ PIERŚCIEŃ W PRAWO WOKÓŁ TRZPIENIA, AŻ WYPUSTKA NA PIERŚCIENIU WSUNIE SIĘ W SZCZELINĘ NA ZATRZASKU.
4. SPRAWDŹ, CZY ZATRZASK JEST DOBRZE ZAMOCOWANY, UPEWNIAJĄC SIĘ, ŻE NIE MOŻNA GO OTWORZYĆ.

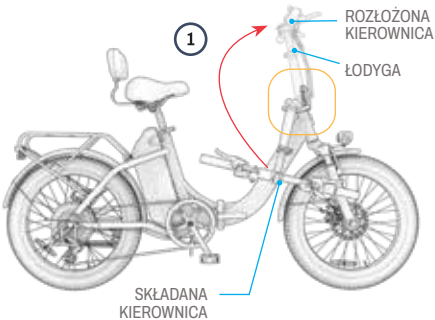

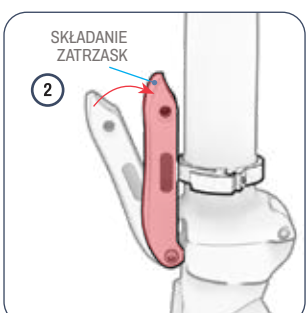

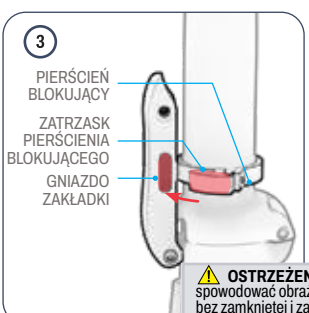



⚠ **OSTRZEŻENIE:** Aby uniknąć złamania rury, które może spowodować obrażenia, nigdy nie należy jeździć na rowerze elektrycznym bez zamkniętej i zabezpieczonej pierścieniem blokującym zatrzasku składanego.

Jak złożyć:

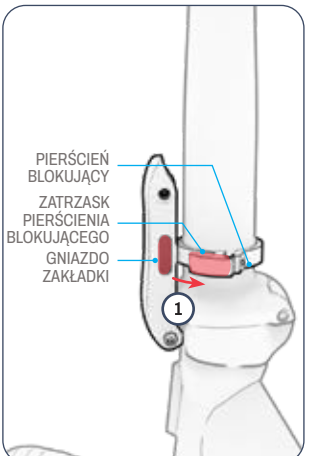

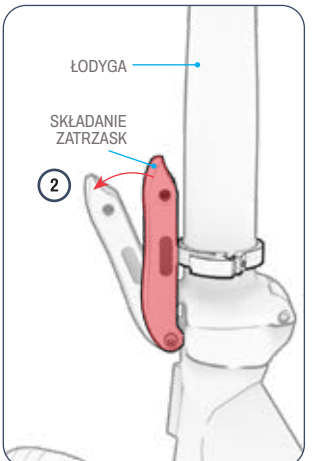

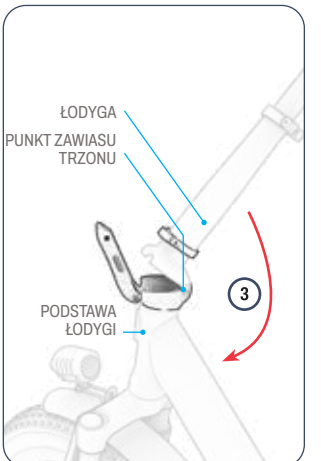

1. OBRÓĆ PIERŚCIEŃ BLOKUJĄCY W LEWO WOKÓŁ TRZPIENIA, AŻ ZACZEP WYSUNIE SIĘ Z ROWKA ZACZEPU NA SKŁADANEJ ZATRZASKU.
2. TRZYMAJĄC STABILNIE MOSTEK KIEROWNICY, POCIĄGNIJ ZATRZASK, ABY GO OTWORZYĆ.
3. W PUNKCIE PRZEGUBOWYM DELIKATNIE OPUŚĆ MOSTEK W KIERUNKU ZIEMI PO PRAWEJ STRONIE ROWERU.

2.6 Mocowanie kierownicy



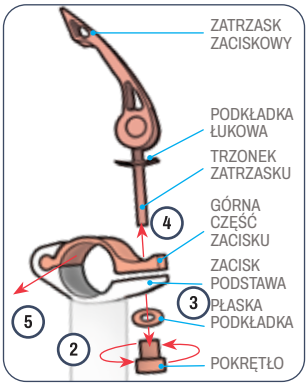

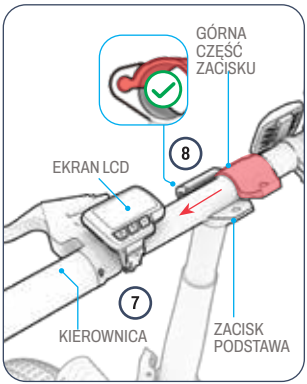

1. PODNIEŚ ZATRZASK NA ZACISKU KIEROWNICY.
2. PALCAMI ODKRĘĆ POKRĘTŁO ZNAJDUJĄCE SIĘ POD ZACISKIEM KIEROWNICY, OBRACAJĄC JE W KIERUNKU PRZECIWNYM DO RUCHU WSKAZÓWEK ZEGARA.
3. ZDEJMIJ POKRĘTŁO I PŁASKĄ PODKŁADKĘ. **UWAGA:** PODCZAS PAKOWANIA I TRANSPORTU PŁASKA PODKŁADKA I POKRĘTŁO MOGĄ SIĘ ZE SOBĄ SKLEIĆ. OSTROŻNIE ROZDZIEL TE DWA ELEMENTY.
4. WYCIĄGNIJ ZATRZASK ZACISKU WRAZ Z TRZPIENIEM I PODKŁADKĄ ŁUKOWĄ Z GÓRNEJ CZĘŚCI ZACISKU. PODKŁADKA ŁUKOWA POWINNA POZOSTAĆ NA TRZPIENIU.
5. ODDZIEL GÓRNĄ CZĘŚĆ ZACISKU OD PODSTAWY, WYSUWAJĄC JĄ NA BOK.
6. ODŁÓŻ USUNIĘTE ELEMENTY NA BOK.
7. UMIEŚĆ KIEROWNICĘ W PODSTAWIE ZACISKU TAK, ABY BYŁA WYŚRODKOWANA WZGLĘDEM PODSTAWY, A EKRAN LCD ZNAJDOWAŁ SIĘ PO LEWEJ STRONIE, PATRZĄC Z POZYCJI ROWERZYSTY.
8. Z JEDNEJ STRONY NASUŃ GÓRNĄ CZĘŚĆ ZACISKU NA KIEROWNICĘ I WSUŃ JĄ Z POWROTEM DO PODSTAWY ZACISKU, AŻ OTWÓR MONTAŻOWY W GÓRNEJ CZĘŚCI ZACISKU ZRÓWNA SIĘ Z OTWOREM MONTAŻOWYM W PODSTAWIE ZACISKU.

⚠ **UWAGA:** Zachowaj ostrożność podczas obsługi. Nie ciągnij za przewody elektryczne ani linki hamulcowe. Upewnij się, że wszystkie linki i przewody znajdują się przed kierownicą, nie są splątane, nie przeszkadzają w ruchu żadnych ruchomych części i nie utrudniają obrotu kierownicy.

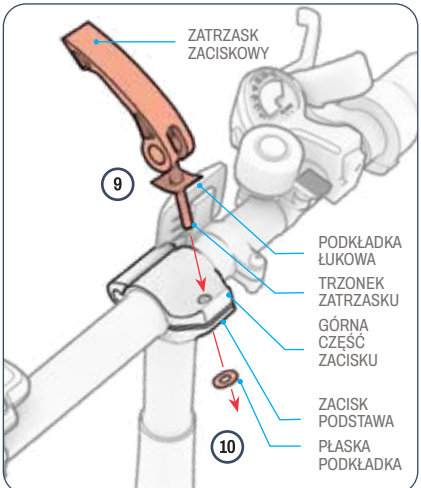

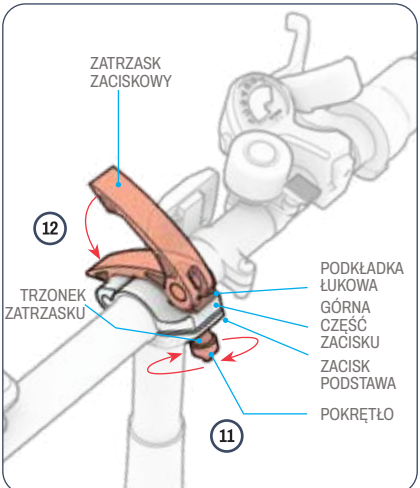

9. WŁÓŻ PONOWNIE TRZPIEŃ ZATRZASKU ZACISKU Z ZAKRZYWIONĄ PODKŁADKĄ PRZEZ GÓRNĄ CZĘŚĆ ZACISKU.
10. NASUŃ PŁASKĄ PODKŁADKĘ NA ODSŁONIĘTĄ KOŃCÓWKĘ TRZPIENIA ZATRZASKU.
11. OBRÓĆ POKRĘTŁO ZGODNIE Z RUCHEM WSKAZÓWEK ZEGARA NA KOŃCÓWCE TRZPIENIA ZATRZASKU.
12. ZAMKNĄĆ ZATRZASK ZACISKU. SPRAWDZIĆ, CZY KIEROWNICA JEST DOBRZE ZAMOCOWANA. W RAZIE POTRZEBY DOKRĘCIĆ POKRĘTŁO.

⚠ **UWAGA:** Nie dokręcaj pokrętła zbyt mocno ani zbyt słabo. Zbyt mocne dokręcenie może uniemożliwić zamknięcie zacisku. Zbyt słabe dokręcenie może spowodować poluzowanie zacisku i niestabilność kierownicy.

2.7 Montaż i mocowanie siedziska

BĘDZIESZ POTRZEBOWAĆ KLUCZA 15 MM.

Montaż:

1. ODWRÓĆ PODSTAWĘ SIEDZISKA DO GÓRY NOGAMI I UMIEŚĆ JĄ NA PODWYŻSZONEJ POWIERZCHNI ROBOCZEJ, TAK ABY TYŁ PODSTAWY SIEDZISKA PRZYLEGAŁ DO KRAWĘDZI POWIERZCHNI ROBOCZEJ.
2. NASUŃ TULEJĘ ŚRUBY NA KAŻDĄ WSTĘPNIE ZAMONTOWANĄ ŚRUBĘ NA SPODZIE PODSTAWY SIEDZISKA. (×3)
3. UMIEŚĆ WSPORNIK OPARCIA SIEDZENIA NA SPODZIE PODSTAWY SIEDZENIA W TAKI SPOSÓB, ABY:
   - TRZY OTWORY W UCHWYCIE ZNAJDUJĄ SIĘ WOKÓŁ TRZECH ŚRUB W DOLNEJ CZĘŚCI PODSTAWY SIEDZISKA.
   - WSPORNIK WYSTAJE Z TYLNEJ CZĘŚCI SPODU PODSTAWY SIEDZISKA I WYGINA SIĘ W DÓŁ W KIERUNKU PODŁOGI.
4. NAKRĘĆ 1 NAKRĘTKĘ W KIERUNKU ZGODNYM Z RUCHEM WSKAZÓWEK ZEGARA NA KOŃCÓWKĘ KAŻDEJ ŚRUBY. (×3)
5. ZA POMOCĄ KLUCZA 10 MM DOKRĘĆ KAŻDĄ NAKRĘTKĘ, OBRACAJĄC JĄ W KIERUNKU ZGODNYM Z RUCHEM WSKAZÓWEK ZEGARA. (×3)
6. ODWRÓĆ SIEDZISKO I SPRAWDŹ, CZY OPARCIE JEST DOBRZE ZAMOCOWANE DO PODSTAWY SIEDZISKA.

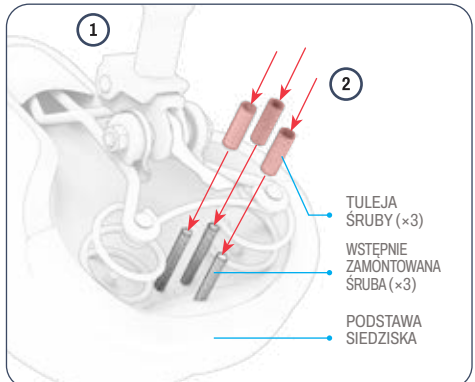

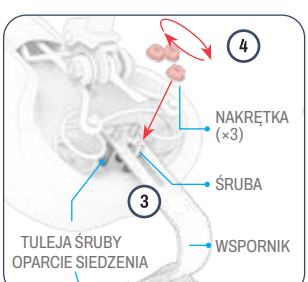

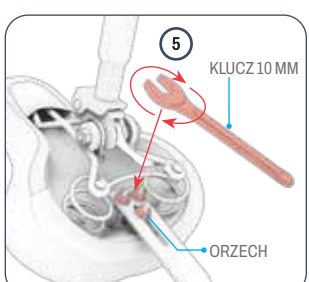

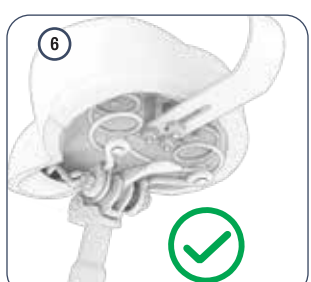

Załączanie:

1. ODSUNĄĆ ZATRZASK NA ZACISKU SIODEŁKA.
2. ZNAJDŹ OZNACZENIE „MINIMALNEGO WSUNIĘCIA" W DOLNEJ CZĘŚCI SZTYCY.
3. PRZYTRZYMAJ SIODEŁKO W POZYCJI NAD RURĄ PODSIODŁOWĄ.
4. OPUŚĆ SZTYCĘ PRZEZ ZACISK SIODEŁKA DO RURY PODSIODŁOWEJ, AŻ MINIMALNY ZNAK WŁOŻENIA ZNAJDZIE SIĘ PONIŻEJ ZACISKU. UWAGA: JEŚLI OTWÓR ZACISKU JEST ZBYT WĄSKI, ABY POMIEŚCIĆ SZTYCĘ, MOŻNA GO POSZERZYĆ, OBRACAJĄC POKRĘTŁO ZACISKU W LEWO, PRZYTRZYMUJĄC JEDNOCZEŚNIE ZATRZASK.
5. TRZYMAJĄC FOTELIK NA ŻĄDANEJ WYSOKOŚCI, ZAMKNIJ ZATRZASK NA ZACISKU. DOKRĘĆ POKRĘTŁO, OBRACAJĄC JE W PRAWO.
6. SPRAWDŹ, CZY SIODEŁKO JEST DOBRZE ZAMOCOWANE: NACISKAJ DŁONIĄ NA SIODEŁKO W DÓŁ. JEŚLI SZTYCA SIODEŁKA WSUWA SIĘ GŁĘBIEJ W RURĘ SIODEŁKOWĄ, USTAW JĄ Z POWROTEM W PRAWIDŁOWEJ POZYCJI I DOKRĘĆ ZACISK, OBRACAJĄC POKRĘTŁO ZACISKU W PRAWO.

ROZWIĄZYWANIE PROBLEMÓW: Jeśli nie można łatwo otworzyć zatrzasku zacisku, zacisk może być zbyt mocno dokręcony. Poluzować zacisk, obracając pokrętło zacisku w lewo.

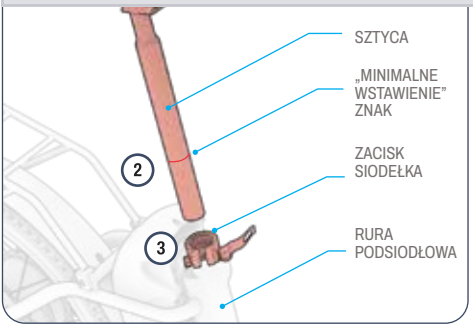

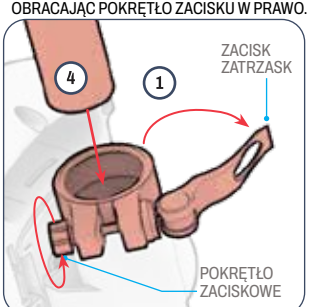

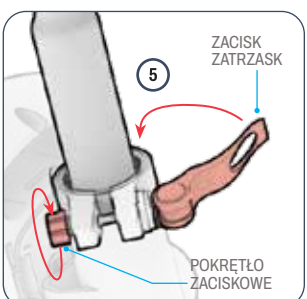

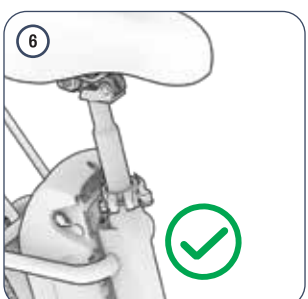

2.8 Mocowanie pedałów

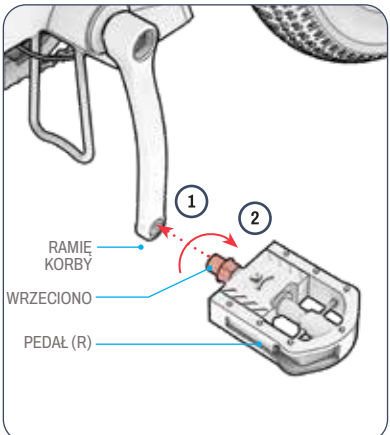

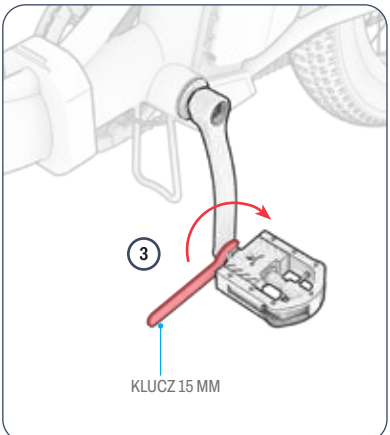

BĘDZIESZ POTRZEBOWAĆ KLUCZA 15 MM.

1. WYRÓWNAJ WRZECIONO NA PEDALE OZNACZONYM LITERĄ „R" Z OTWOREM NA KOŃCU RAMIENIA KORBY PO PRAWEJ STRONIE ROWERU.
2. TRZYMAJ PODSTAWĘ PEDAŁU NIERUCHOMO I UPEWNIAJĄC SIĘ, ŻE TRZPIEŃ WCHODZI PROSTO DO OTWORU, DRUGĄ RĘKĄ OBRÓĆ TRZPIEŃ O KILKA OBROTÓW **W KIERUNKU ZGODNYM Z RUCHEM WSKAZÓWEK ZEGARA**.
3. ZA POMOCĄ KLUCZA DOKRĘĆ WRZECIONO W RAMIENIU KORBY.
4. SPRAWDŹ, CZY PRAWY PEDAŁ JEST DOBRZE ZAMOCOWANY.
5. POWTÓRZ KROKI 2–5 DLA LEWEGO PEDAŁU („L"), OBRACAJĄC GO W KIERUNKU PRZECIWNYM DO RUCHU WSKAZÓWEK ZEGARA.

WAŻNE: Trzpień lewego pedału ma odwrotny gwint i należy go wkręcić i dokręcić, obracając **w kierunku przeciwnym do ruchu wskazówek zegara**.

2.9 Zabezpieczenie dzwonka

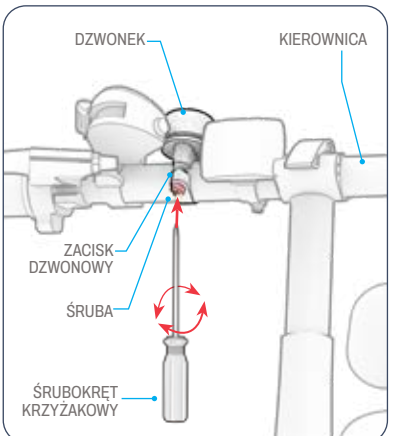

BĘDZIESZ POTRZEBOWAĆ ŚRUBOKRĘTA KRZYŻAKOWEGO.

1. W RAZIE POTRZEBY POLUZUJ (ALE NIE WYKRĘCAJ) ŚRUBĘ NA ZACISKU DZWONKA, OBRACAJĄC JĄ W KIERUNKU PRZECIWNYM DO RUCHU WSKAZÓWEK ZEGARA O 1–2 OBROTY ZA POMOCĄ ŚRUBOKRĘTA KRZYŻAKOWEGO.
2. OBRÓĆ DZWONEK WOKÓŁ KIEROWNICY, AŻ JEGO ZACZEP ZNAJDZIE SIĘ W MIEJSCU, KTÓRE BĘDZIE ŁATWO DOSTĘPNE DLA LEWEGO KCIUKA ROWERZYSTY, KTÓRY NADAL TRZYMA KIEROWNICĘ.
3. DOKRĘĆ ZACISK DZWONKA, OBRACAJĄC ŚRUBĘ W PRAWO ZA POMOCĄ ŚRUBOKRĘTA.

2.10 Mocowanie przedniego reflektora

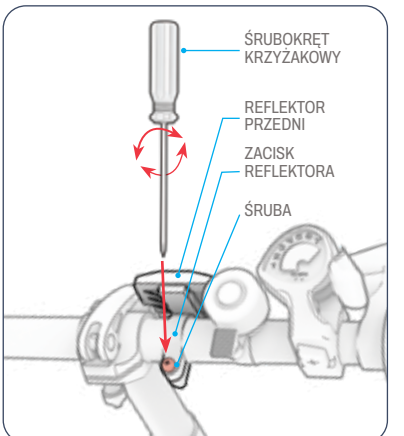

BĘDZIESZ POTRZEBOWAĆ ŚRUBOKRĘTA KRZYŻAKOWEGO.

1. W RAZIE POTRZEBY POLUZUJ (ALE NIE WYKRĘCAJ) ŚRUBĘ NA ZACISKU REFLEKTORA, OBRACAJĄC JĄ W LEWO O 1–2 OBROTY ZA POMOCĄ ŚRUBOKRĘTA KRZYŻAKOWEGO.
2. OBRÓĆ PRZEDNI ZACISK REFLEKTORA WOKÓŁ KIEROWNICY, AŻ REFLEKTOR BĘDZIE SKIEROWANY DO PRZODU.
3. DOKRĘĆ ŚRUBĘ, OBRACAJĄC JĄ W PRAWO ZA POMOCĄ ŚRUBOKRĘTA, ABY ZAMOCOWAĆ ZACISK REFLEKTORA.

2.11 Napompowanie opon i ciśnienie

PRZED PIERWSZĄ JAZDĄ NALEŻY NAPOMPOWAĆ OPONY DO ZALECANEGO CIŚNIENIA **35 PSI (** FUNTÓW NA CAL KWADRATOWY). PRZED KAŻDĄ JAZDĄ NALEŻY SPRAWDZIĆ CIŚNIENIE W OPONACH ZA POMOCĄ MANOMETRU, ABY UPEWNIĆ SIĘ, ŻE WYNOSI ONO 35 PSI.

Aby dodać powietrze:

1. ZDEJMIJ NASADKĘ PRZECIWPYŁOWĄ Z ZAWORU OPONY JEDNEGO KOŁA, PRZEKRĘCAJĄC JĄ W LEWO. ODŁÓŻ JĄ NA BOK.
2. POSTĘPUJ ZGODNIE Z INSTRUKCJAMI PRODUCENTA POMPKI POWIETRZA, ABY WPOMPOWAĆ POWIETRZE DO OPONY. SPRAWDZAJ OKRESOWO CIŚNIENIE ZA POMOCĄ MANOMETRU I DODAWAJ POWIETRZE, AŻ OSIĄGNIESZ CIŚNIENIE 35 PSI.
3. ZDEJMIJ POMPĘ POWIETRZA I WYMIEŃ ZAWÓR PRZECIWPYŁOWY, PRZEKRĘCAJĄC GO ZGODNIE Z RUCHEM WSKAZÓWEK ZEGARA.
4. POWTÓRZ TĘ CZYNNOŚĆ Z DRUGĄ OPONĄ.

⚠ **UWAGA:** Do pompowania opon w rowerze elektrycznym należy używać wyłącznie ręcznej pompki powietrza. Nigdy nie używaj sprężarki powietrza, ponieważ może to spowodować pęknięcie dętek.

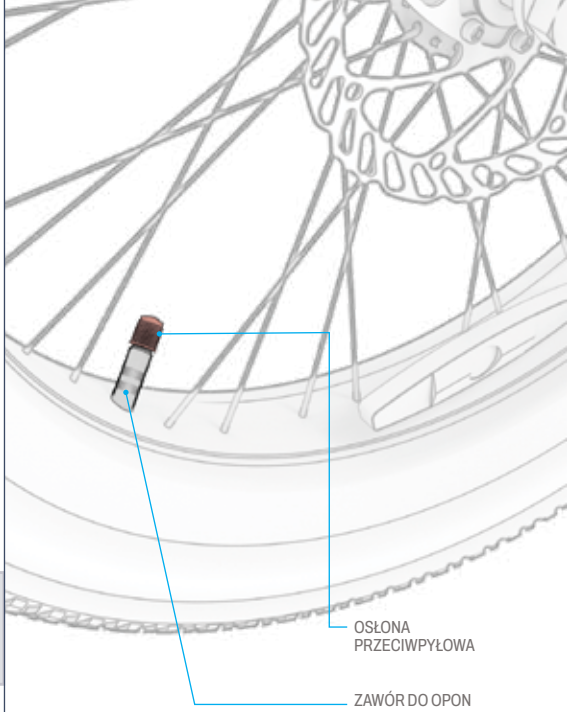

2.12 Ładowanie akumulatora

AKUMULATOR MOŻNA ŁADOWAĆ, GDY JEST ZAMOCOWANY W RAMIE LUB WYJĘTY Z RAMY. (INFORMACJE DOTYCZĄCE WYJMOWANIA AKUMULATORA ZNAJDUJĄ SIĘ W SEKCJI 4.7).

1. PRZESUŃ PRZEŁĄCZNIK ZASILANIA AKUMULATORA DO **POZYCJI** WYŁĄCZONEJ **(–)** .
2. PODŁĄCZ KABEL ŁADUJĄCY DO ŁADOWARKI.
3. OTWÓRZ POKRYWĘ PORTU ŁADOWANIA.
4. PODŁĄCZ KABEL ŁADUJĄCY DO GNIAZDKA, A NASTĘPNIE PODŁĄCZ ŁADOWARKĘ DO PORTU ŁADOWANIA.
5. GDY KONTROLKA NA ŁADOWARCE ZMIENI KOLOR Z CZERWONEGO NA ZIELONY, OZNACZA TO, ŻE BATERIA JEST W PEŁNI NAŁADOWANA. ODŁĄCZ ŁADOWARKĘ OD PORTU ŁADOWANIA I WYJMIJ WTYCZKĘ Z GNIAZDKA ŚCIENNEGO.
6. ZAMKNIJ POKRYWĘ PORTU ŁADOWANIA.

UWAGA: Pełne naładowanie akumulatora może potrwać około 5 godzin. Przed pierwszym użyciem należy całkowicie naładować akumulator.

⚠

OSTRZEŻENIE: Przed ładowaniem zawsze wyłącz zasilanie akumulatora (-) . Nigdy nie podłączaj akumulatora do ładowania, jeśli przełącznik zasilania akumulatora znajduje się w pozycji „ON" (O).

KONTROLKA ŁADOWANIA NA ŁADOWARCE:	STATUS
CZERWONY OŚWIETLENIE	ŁADOWANIE
ZIELONY OŚWIETLENIE	ŁADOWANIE ZAKOŃCZONE

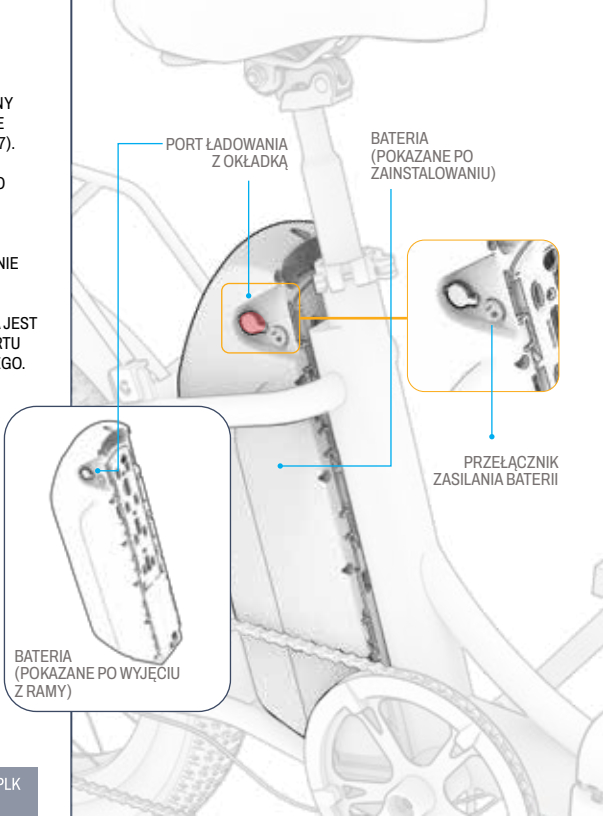



Ważne uwagi dotyczące ładowania:

- ZAWSZE NALEŻY UTRZYMYWAĆ PORT ŁADOWANIA ZAMKNIĘTY, GDY BATERIA NIE JEST AKTYWNIE ŁADOWANA.
- NIGDY NIE WŁĄCZAJ PRODUKTU PODCZAS ŁADOWANIA.
- NIE UŻYWAJ PRZENOŚNYCH GNIAZDEK ELEKTRYCZNYCH.
- ABY ZAPEWNIĆ OPTYMALNY STAN BATERII, NALEŻY JĄ CAŁKOWICIE NAŁADOWAĆ PODCZAS KAŻDEJ SESJI ŁADOWANIA — TRWA TO OKOŁO 5 GODZIN.
- NIGDY NIE POZOSTAWIAJ PRODUKTU NA ŁADOWANIU PRZEZ CAŁĄ NOC LUB PRZEZ DŁUŻSZY CZAS.
- NIE PRÓBUJ WYJMOWAĆ ANI ROZBIERAĆ BATERII.
- ZAKRES TEMPERATUR OTOCZENIA PODCZAS ŁADOWANIA: 0°C (32°F) – 40°C (104°F)
- ZAKRES TEMPERATUR OTOCZENIA PODCZAS PRACY: OD -10°C (14°F) DO 40°C (104°F)
- ZAWSZE NALEŻY ZAMYKAĆ POKRYWĘ PORTU ŁADOWANIA, GDY PRODUKT NIE JEST ŁADOWANY.
- NIE UŻYWAJ TEGO PRODUKTU, JEŚLI ELASTYCZNY PRZEWÓD ZASILAJĄCY LUB KABEL WYJŚCIOWY JEST POSTĘPOWY, MA USZKODZONĄ IZOLACJĘ LUB INNE OZNAKI USZKODZENIA.
- SPRAWDŹ, CZY NUMER MODELU ŁADOWARKI PODANY NA ETYKIECIE ŁADOWARKI JEST ZGODNY Z NUMEREM MODELU ŁADOWARKI PODANYM POWYŻEJ.
- SPRAWDŹ, CZY ETYKIETA ŁADOWARKI WSKAZUJE, ŻE JEST ONA ZGODNA Z TWOIM MODELEM JETSON. NAZWĘ MODELU JETSON I NUMER SKU MOŻNA ZNALEŹĆ NA ETYKIECIE PRZYKLEJONEJ NA GÓRZE, Z BOKU LUB POD SPODEM RAMY PRODUKTU LUB PODSTAWKI.

WAŻNE:

NALEŻY UŻYWAĆ WYŁĄCZNIE DOŁĄCZONEJ ŁADOWARKI LUB ŁADOWARKI ZAKUPIONEJ BEZPOŚREDNIO OD FIRMY JETSON (MODEL JETSON NR PJVNTRE-CH) OZNACZONEJ SYMBOLEM JY-546150, WYPRODUKOWANEJ PRZEZ GUANGZHOU JI YIN POWER ELECTRONICS CO. LTD.

⚠ **OSTRZEŻENIE: NIEPRAWIDŁOWE UŻYCIE ŁADOWARKI MOŻE SPOWODOWAĆ POŻAR LUB WYBUCH, PROWADZĄC DO ZNISZCZENIA MIENIA, OBRAŻEŃ CIAŁA LUB ŚMIERCI.**



OTO PRZYKŁAD OZNACZENIA TWOJA ŁADOWARKA BĘDZIE MIAŁA.

3. PRZYGOTOWANIE JEŹDZIĆ.

3.1 Kontrola bezpieczeństwa przed jazdą

PRZED KAŻDĄ PODRÓŻĄ NALEŻY PRZEPROWADZIĆ TE WAŻNE KONTROLE BEZPIECZEŃSTWA.

Hamulec:

- UPEWNIJ SIĘ, ŻE HAMULEC DZIAŁA PRAWIDŁOWO, TAK ABY DŹWIGNIE HAMULCA RĘCZNEGO BYŁY ZAMOCOWANE DO KIEROWNICY I NASMAROWANE, ABY MOŻNA JE BYŁO ŁATWO ŚCISNĄĆ.
- KLOCKI HAMULCOWE NIE SĄ ZUŻYTE, SĄ WYŚRODKOWANE I WYRÓWNANE WZGLĘDEM TARCZY.

Rama:

- SPRAWDŹ, CZY RAMA ROWERU I WIDELEC NIE SĄ USZKODZONE, WYGIĘTE LUB ZŁAMANE.
- UPEWNIJ SIĘ, ŻE ŚRUBA ŁĄCZĄCA TRZONEK Z WIDELCEM NIE JEST ZBYT MOCNO DOKRĘCONA. ZBYT MOCNO DOKRĘCONA ŚRUBA MOŻE SPOWODOWAĆ AWARIĘ, KTÓRA ZAGRAŻA BEZPIECZEŃSTWU ROWERZYSTY.
- SPRAWDŹ, CZY UKŁAD NAPĘDOWY DZIAŁA PRAWIDŁOWO I JEST DOBRZE PRZYMOCOWANY DO RAMY.

Korby i pedały:

- SPRAWDŹ, CZY PEDAŁY SĄ DOBRZE PRZYKRĘCONE DO KORB.
- SPRAWDŹ, CZY KORBY I UKŁAD NAPĘDOWY SĄ DOBRZE PRZYMOCOWANE DO RAMY ROWERU.

Układ kierowniczy:

- SPRAWDŹ, CZY TRZONEK JEST DOBRZE ZAMOCOWANY, A SZYBKOZAMYKACZ JEST ZAMKNIĘTY I ZABEZPIECZONY PIERŚCIENIEM BLOKUJĄCYM.
- SPRAWDŹ, CZY KIEROWNICA JEST ZAMOCOWANA W ODPOWIEDNIM POŁOŻENIU ZA POMOCĄ ZACISKU KIEROWNICY.

Koła i opony:

- SPRAWDŹ, CZY OPONY NIE WYKAZUJĄ OZNAK NADMIERNEGO ZUŻYCIA LUB USZKODZEŃ.
- UPEWNIJ SIĘ, ŻE OPONY SĄ NAPOMPOWANE DO ZALECANEGO CIŚNIENIA 35 PSI.
- SPRAWDŹ, CZY SZPRYCHY KOŁA NIE SĄ ZŁAMANE.
- SPRAWDŹ, CZY FELGI NIE SĄ USZKODZONE ANI WYGIĘTE.
- SPRAWDŹ, CZY NAKRĘTKI OSI SĄ DOBRZE DOKRĘCONE.

3.2 Sprawdzanie i regulacja hamulców

Kontrola bezpieczeństwa i funkcjonalności hamulców:

PO MONTAŻU I PRZED KAŻDĄ JAZDĄ SPRAWDŹ, CZY HAMULCE DZIAŁAJĄ PRAWIDŁOWO I BEZPIECZNIE, ABY SPOWOLNIĆ KOŁO I ZATRZYMAĆ JE, WYKONUJĄC NASTĘPUJĄCE CZYNNOŚCI:

1. IDŹ Z ROWEREM I DELIKATNIE POCIĄGNIJ LEWY HAMULEC RĘCZNY.
2. SPRAWDŹ, CZY PRZEDNI ZACISK HAMULCOWY PRAWIDŁOWO ZACISKA SIĘ NA TARCZY I SPOWALNIA OBRÓT KOŁA.
3. POWTÓRZ CZYNNOŚĆ, POCIĄGAJĄC LEWY HAMULEC RĘCZNY Z WIĘKSZĄ SIŁĄ I SPRAWDZAJĄC, CZY PRZEDNIE KOŁO ZOSTAŁO ZATRZYMANE.
4. POWTÓRZ KROKI 1–3 DLA PRAWEGO HAMULCA RĘCZNEGO I TYLNEGO KOŁA.

Prawidłowe ustawienie zacisku hamulcowego i klocków hamulcowych:

MOŻE BYĆ POTRZEBNY KLUCZ IMBUSOWY 5 MM (NIE DOŁĄCZONY DO ZESTAWU).

ABY HAMULCE ROWEROWE DZIAŁAŁY PRAWIDŁOWO, WSZYSTKIE ICH ELEMENTY MUSZĄ BYĆ IDEALNIE WYRÓWNANE I ROZMIESZCZONE. **TRZESZCZENIE LUB PISZCZENIE DOCHODZĄCE Z OBSZARU HAMULCÓW (STAŁE LUB SPORADYCZNE) JEST DOBRYM WSKAŹNIKIEM, ŻE COŚ JEST ŹLE WYRÓWNANE I WYMAGA REGULACJI.**

PRZYCZYNĄ HAŁASU JEST PRAWDOPODOBNIE ŹLE WYREGULOWANY ZACISK, POWODUJĄCY OCIERANIE SIĘ KLOCKÓW HAMULCOWYCH O TARCZĘ NAWET WTEDY, GDY ZACISK JEST OTWARTY. KLOCKI POWINNY STYKAĆ SIĘ Z TARCZĄ TYLKO WTEDY, GDY ZACISK JEST ZAMKNIĘTY, PONIEWAŻ HAMULEC RĘCZNY ZOSTAŁ ZACIĄGNIĘTY.

W PRZYPADKU NIEWSPÓŁOSIOWOŚCI NALEŻY WYREGULOWAĆ ZACISK HAMULCA ZGODNIE Z PONIŻSZYMI INSTRUKCJAMI.

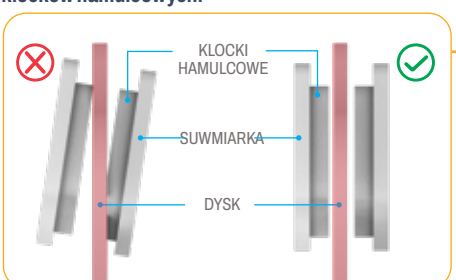

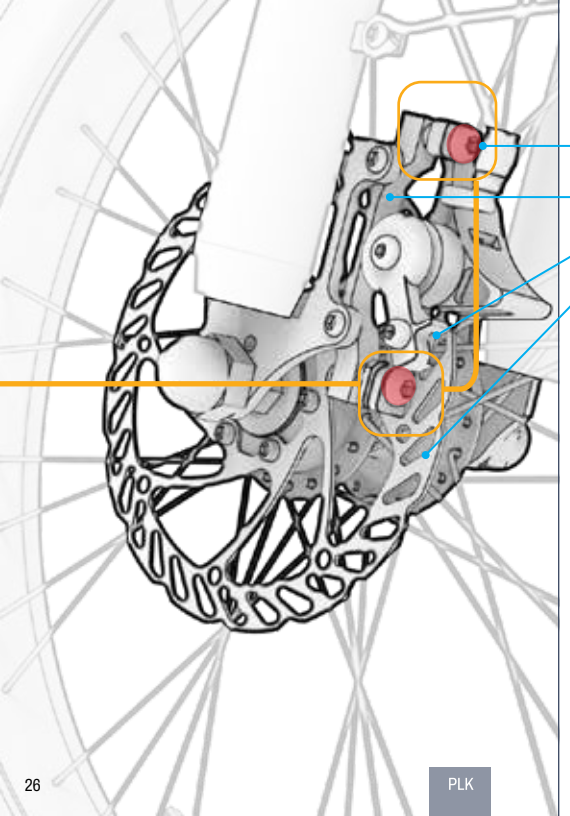

Regulacja zacisku hamulca:

1. W HAMULCU WYMAGAJĄCYM REGULACJI ZLOKALIZUJ ZACISK, KLOCKI HAMULCOWE I TARCZĘ.
2. PODNIEŚ KOŁO ROWERU I OBRÓĆ JE. OBSERWUJ, JAK TARCZA OBRACA SIĘ MIĘDZY KLOCKAMI HAMULCOWYMI I ZWRÓĆ UWAGĘ, KTÓRY KLOCEK OCIERA SIĘ O TARCZĘ.
3. OPRZYJ ROWER NA PODPÓRCE. (ZOBACZ SEKCJA 4.6).
4. PATRZĄC NA ZACISK OD TYŁU KOŁA, ZLOKALIZUJ ŚRUBĘ POWYŻEJ I ŚRUBĘ PONIŻEJ ZACISKU. UŻYJ KLUCZA IMBUSOWEGO 5 MM DO KAŻDEJ ŚRUBY, OBRACAJĄC JĄ W KIERUNKU PRZECIWNYM DO RUCHU WSKAZÓWEK ZEGARA O 4–5 OBROTÓW.
5. PRZESUŃ ZACISK HAMULCA, AŻ ZOSTANĄ SPEŁNIONE NASTĘPUJĄCE WARUNKI:
   - GÓRNA CZĘŚĆ PODKŁADEK JEST WYRÓWNANA Z KRAWĘDZIĄ TARCZY.
   - ŻADNA CZĘŚĆ ŻADNEJ Z PODKŁADEK NIE STYKA SIĘ Z DYSKIEM.
   - KLOCKI SĄ RÓWNOLEGŁE DO TARCZY.
6. PO USTAWIENIU SUWMIARKI W ŻĄDANEJ POZYCJI, DOKRĘĆ CAŁKOWICIE JEDNĄ ŚRUBĘ, A NASTĘPNIE DRUGĄ, OBRACAJĄC JĄ W PRAWO KLUCZEM IMBUSOWYM.
7. SPRAWDŹ, CZY ZACISK HAMULCA JEST DOBRZE ZAMOCOWANY, I PONOWNIE PRZEPROWADŹ KONTROLĘ BEZPIECZEŃSTWA I DZIAŁANIA HAMULCÓW (POCZĄTEK SEKCJI 3.2).

3.3 Regulacja obrotu kierownicy

KIEROWNICĘ MOŻNA LEKKO OBRÓCIĆ DO PRZODU LUB DO TYŁU, TAK ABY WSZYSTKIE JEJ ELEMENTY I FUNKCJE ZNALAZŁY SIĘ W IDEALNEJ POZYCJI. POWINNY ONE BYĆ ŁATWO DOSTĘPNE PODCZAS JAZDY I USTAWIONE POD IDEALNYM KĄTEM W LINII WZROKU KAŻDEGO UŻYTKOWNIKA. SZCZEGÓLNIE HAMULCE RĘCZNE POWINNY BYĆ USTAWIONE POD KĄTEM, KTÓRY UŁATWIA ICH CHWYTANIE.

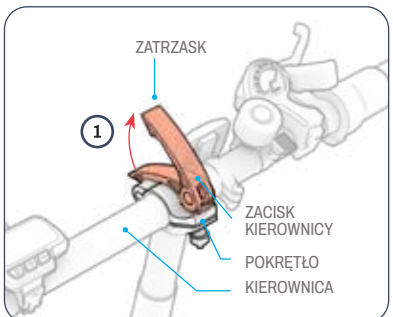

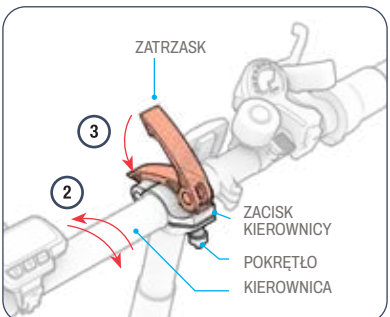

Aby obrócić kierownicę:

1. PODNIEŚ ZATRZASK NA ZACISKU KIEROWNICY, TAK ABY ZNALAZŁ SIĘ W POZYCJI OTWARTEJ (ODBLOKOWANEJ).
2. OBRÓĆ KIEROWNICĘ DO PRZODU LUB DO TYŁU, ABY ZMIENIĆ JEJ POŁOŻENIE.
3. TRZYMAJĄC KIEROWNICĘ W NOWEJ POZYCJI JEDNĄ RĘKĄ, DRUGĄ RĘKĄ NALEŻY NACISNĄĆ ZATRZASK W DÓŁ I Z POWROTEM DO POZYCJI ZAMKNIĘTEJ (ZATRZASNIĘTEJ).

ROZWIĄZYWANIE PROBLEMÓW: Jeśli kierownica nie pozostaje stabilna przy zamkniętym zacisku, może być konieczne dokręcenie zacisku. Najpierw należy otworzyć zatrzask zacisku. Następnie należy dokręcić pokrętło palcami, obracając je o kilka obrotów w prawo, i ponownie zamknąć zatrzask zacisku. Jeśli nie można łatwo zamknąć zatrzasku, pokrętło może być zbyt mocno dokręcone. Należy lekko poluzować pokrętło, obracając je o ½ obrotu w lewo.

3.4 Regulacja wysokości kierownicy

ROZWIĄZYWANIE PROBLEMÓW: Jeśli nie można otworzyć lub zamknąć zatrzasku zacisku, pokrętło może być zbyt mocno dokręcone. Poluzować pokrętło, obracając je w kierunku przeciwnym do ruchu wskazówek zegara o ½ obrotu, aż będzie można użyć zatrzasku.

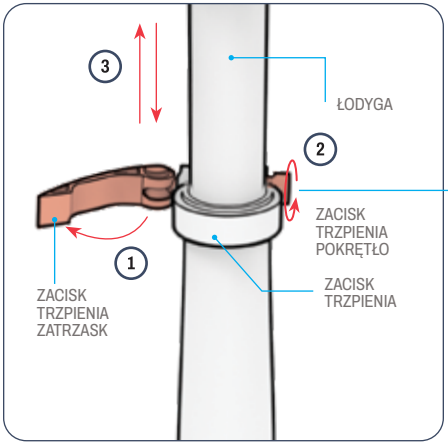

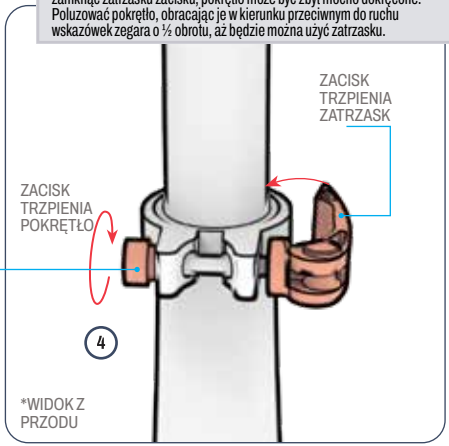

1. ODSUNĄĆ ZATRZASK NA ZACISKU TRZPIENIA.
2. POLUZUJ POKRĘTŁO ZACISKU, OBRACAJĄC JE W KIERUNKU PRZECIWNYM DO RUCHU WSKAZÓWEK ZEGARA.
3. PODNIEŚ LUB OPUŚĆ MOSTEK, AŻ KIEROWNICA ZNAJDZIE SIĘ NA ŻĄDANEJ WYSOKOŚCI.
4. TRZYMAJĄC KIEROWNICĘ W MIEJSCU, DOKRĘĆ POKRĘTŁO ZACISKU, OBRACAJĄC JE W PRAWO.
5. SPRAWDŹ, CZY KIEROWNICA JEST DOBRZE ZAMOCOWANA: NACISKAJ KIEROWNICĘ DŁONIĄ W DÓŁ. JEŚLI MOSTEK WSUWA SIĘ W RURĘ MOSTKA, USTAW KIEROWNICĘ Z POWROTEM W POZYCJI I DOKRĘĆ ZACISK, OBRACAJĄC POKRĘTŁO W PRAWO.

⚠ **OSTRZEŻENIE:** Aby uniknąć niestabilności kierownicy, która może wpływać na stabilność, nigdy nie podnoś kierownicy tak, aby znak „minimalnego włożenia" był widoczny powyżej zacisku.

3.5 Regulacja wysokości siedzenia

KIEDY ROWERZYSTA SIEDZI NA SIODEŁKU I MA STOPĘ NA PEDALE W NAJNIŻSZYM PUNKCIE OBROTU PEDAŁU, KOLANO POWINNO BYĆ LEKKO UGIĘTE. PODCZAS PEDAŁOWANIA NOGI NIE POWINNY BYĆ NIGDY CAŁKOWICIE WYPROSTOWANE.

Aby podnieść lub opuścić siedzisko:

1. ODSUNĄĆ ZATRZASK NA ZACISKU SIODEŁKA.
2. PODNIEŚ LUB OPUŚĆ SIEDZISKO DO ŻĄDANEJ POZYCJI, UPEWNIAJĄC SIĘ, ŻE NIE PODNOSISZ GO TAK WYSOKO, ABY NAD ZACISKIEM POJAWIŁ SIĘ ZNAK „MINIMALNEGO WSUNIĘCIA".
3. TRZYMAJĄC FOTEL W MIEJSCU, ZAMKNIJ ZATRZASK ZACISKU I, JEŚLI TO KONIECZNE, PONOWNIE DOKRĘĆ POKRĘTŁO ZACISKU, OBRACAJĄC JE W PRAWO.

ROZWIĄZYWANIE PROBLEMÓW: Jeśli nie można otworzyć lub zamknąć zatrzasku zacisku, pokrętło może być zbyt mocno dokręcone. Poluzować pokrętło, obracając je w kierunku przeciwnym do ruchu wskazówek zegara o ½ obrotu, aż zatrzask będzie można użyć.

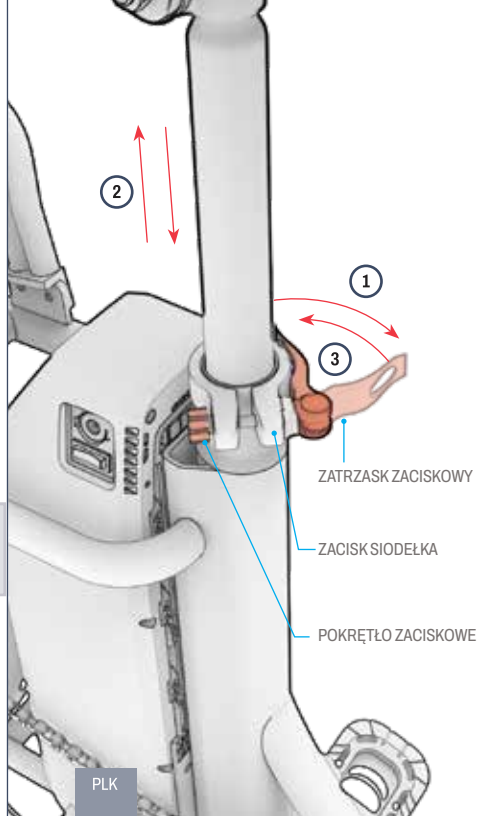

4. INSTRUKCJA OBSŁUGI.

4.1 Włączanie i wyłączanie zasilania

WAŻNE:
- Aby włączyć rower elektryczny, przełącznik zasilania akumulatora musi znajdować się w **POZYCJI** ON **(O)** .
- Zawsze pamiętaj, aby wyłączyć rower przed odstawieniem go na miejsce.

ABY WŁĄCZYĆ ROWER ELEKTRYCZNY:
1. PRZESUŃ PRZEŁĄCZNIK ZASILANIA AKUMULATORA DO POZYCJI ON **(O)**.
2. NACIŚNIJ I PRZYTRZYMAJ PRZYCISK ZASILANIA/TRYBU (⏻) PRZEZ 3 SEKUNDY.

ABY WYŁĄCZYĆ ROWER ELEKTRYCZNY:
1. NACIŚNIJ I PRZYTRZYMAJ PRZYCISK ZASILANIA/TRYBU (⏻) PRZEZ 3 SEKUNDY.
2. PRZESUŃ PRZEŁĄCZNIK ZASILANIA AKUMULATORA DO POZYCJI OFF **(–)**.

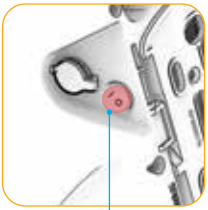

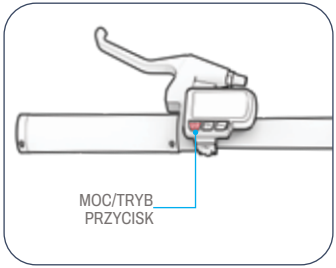

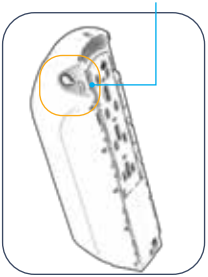

INTELIGENTNA FUNKCJA AUTOMATYCZNEGO WYŁĄCZANIA: ABY OSZCZĘDZAĆ ENERGIĘ BATERII, ROWER WYŁĄCZA SIĘ AUTOMATYCZNIE PO 10 MINUTACH BEZ RUCHU.

4.2 Rozumienie i korzystanie z ekranu LCD

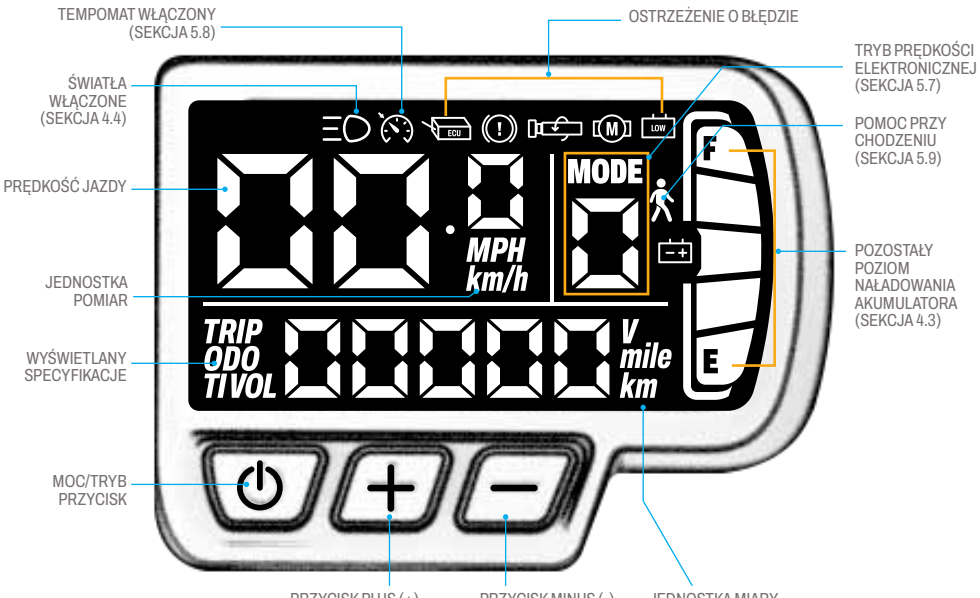

Kody błędów:



⚠ **UWAGA:**
JEŚLI NA EKRANIE LCD POJAWI SIĘ KOD BŁĘDU, PRZED PONOWNYM UŻYCIEM ROWERU ELEKTRYCZNEGO SKONTAKTUJ SIĘ Z ZESPOŁEM JETSON CARE TEAM W CELU UZYSKANIA POMOCY.

Zmiana wyświetlanych specyfikacji:

NACIŚNIJ SZYBKO PRZYCISK ZASILANIA/TRYBU (⏻), ABY PRZEŁĄCZAĆ WYŚWIETLACZ MIĘDZY LICZNIKIEM KILOMETRÓW, LICZNIKIEM PRZEBIEGU, CZASEM PODRÓŻY I NAPIĘCIEM.

- LICZNIK KILOMETRÓW **(„ODO")** – CAŁKOWITA ODLEGŁOŚĆ PRZEJECHANA TYM URZĄDZENIEM
- LICZNIK PRZEBIEGU **(„TRIP")** – CAŁKOWITA ODLEGŁOŚĆ PRZEBYTA PODCZAS JEDNEGO UŻYCIA URZĄDZENIA.
- CZAS PODRÓŻY **(„TI")** – CZAS SPĘDZONY PODCZAS TEJ PRZEJAŻDŻKI
- NAPIĘCIE **(„VOL")** – SIŁA ELEKTRYCZNA POCHODZĄCA Z AKUMULATORA.

UWAGA:
Licznik kilometrów i czas podróży zostaną zresetowane przy każdym wyłączeniu roweru elektrycznego.

Zmiana jasności podświetlenia:

1. NACIŚNIJ JEDNOCZEŚNIE I PRZYTRZYMAJ **PRZYCISKI** PLUS **(+)** I MINUS **(–)** PRZEZ 2–3 SEKUNDY, ABY PRZEJŚĆ DO MENU USTAWIEŃ.
2. W RAZIE POTRZEBY NACIŚNIJ SZYBKO PRZYCISK ZASILANIA/TRYBU (⏻), AŻ NA EKRANIE POJAWI SIĘ **KOMUNIKAT „P01".**
3. NACIŚNIJ SZYBKO PRZYCISK PLUS **(+)** LUB MINUS **(–)**, ABY ZMIENIĆ JASNOŚĆ WYŚWIETLACZA NA NISKĄ **(„1")**, ŚREDNIĄ **(„2")** LUB WYSOKĄ **(„3")**.
4. NACIŚNIJ I PRZYTRZYMAJ PRZYCISK ZASILANIA/TRYBU (⏻), ABY ZAPISAĆ SWÓJ WYBÓR.
5. NACIŚNIJ JEDNOCZEŚNIE I PRZYTRZYMAJ PRZYCISKI PLUS **(+)** I MINUS **(–)** PRZEZ 2–3 SEKUNDY, ABY WYJŚĆ Z MENU USTAWIEŃ. PO 10 SEKUNDACH BEZCZYNNOŚCI WYŚWIETLACZ AUTOMATYCZNIE WYJDZIE Z MENU USTAWIEŃ.

Zmiana jednostki miary:

1. NACIŚNIJ I PRZYTRZYMAJ JEDNOCZEŚNIE PRZYCISKI PLUS **(+)** I MINUS **(–)** PRZEZ 2–3 SEKUNDY, ABY PRZEJŚĆ DO MENU USTAWIEŃ.
2. SZYBKO NACIŚNIJ PRZYCISK ZASILANIA/TRYBU (⏻), AŻ NA EKRANIE POJAWI SIĘ **„P02”.**
3. NACIŚNIJ SZYBKO PRZYCISK PLUS **(+)** LUB MINUS **(–)**, ABY PRZEŁĄCZAĆ SIĘ MIĘDZY MILAMI **(„1”) A** KILOMETRAMI **(„0”)**, AŻ DO OSIĄGNIĘCIA ŻĄDANEGO USTAWIENIA.
4. NACIŚNIJ I PRZYTRZYMAJ PRZYCISK ZASILANIA/TRYBU (⏻), ABY ZAPISAĆ WYBÓR.
5. NACIŚNIJ JEDNOCZEŚNIE I PRZYTRZYMAJ **PRZYCISKI** PLUS **(+)** I MINUS **(–)** , ABY WYJŚĆ Z MENU USTAWIEŃ. PO 10 SEKUNDACH BEZCZYNNOŚCI WYŚWIETLACZ AUTOMATYCZNIE WYJDZIE Z MENU USTAWIEŃ.

Wyzerowanie licznika przebiegu:

1. NACIŚNIJ JEDNOCZEŚNIE **PRZYCISKI** PLUS **(+) I** MINUS **(–)** I PRZYTRZYMAJ JE PRZEZ 2–3 SEKUNDY, ABY PRZEJŚĆ DO MENU USTAWIEŃ.
2. NACIŚNIJ SZYBKO PRZYCISK ZASILANIA/TRYBU (⏻), AŻ NA EKRANIE POJAWI SIĘ KOMUNIKAT „P03”.
3. NACIŚNIJ I PRZYTRZYMAJ PRZYCISK PLUS **(+)** PRZEZ 5 SEKUND, ABY ZRESETOWAĆ LICZNIK KILOMETRÓW.
4. NACIŚNIJ JEDNOCZEŚNIE I PRZYTRZYMAJ PRZYCISKI PLUS **(+) I** MINUS **(–)** PRZEZ 2–3 SEKUNDY, ABY WYJŚĆ Z MENU USTAWIEŃ. PO 10 SEKUNDACH BEZCZYNNOŚCI WYŚWIETLACZ AUTOMATYCZNIE WYJDZIE Z MENU USTAWIEŃ.

4.3 Sprawdzanie poziomu naładowania akumulatora

PODCZAS JAZDY MOŻNA SPRAWDZIĆ POZIOM NAŁADOWANIA AKUMULATORA, PATRZĄC NA LICZBĘ PASKÓW WSKAŹNIKA NAŁADOWANIA AKUMULATORA WYŚWIETLANYCH NA EKRANIE LCD.

BATERIA WSKAŹNIK IKONA	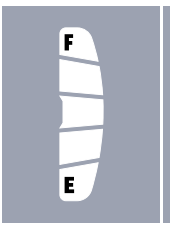	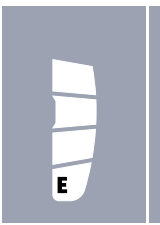	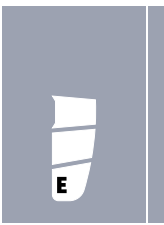	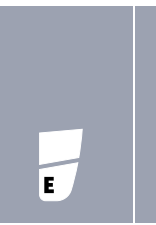	
PRZYBLIŻONY PROCENT POZOSTAŁEGO NAŁADOWANIA*	**71% - 100%**	**61% - 70%**	**41% - 60%**	**21% - 40%**	**<20%** **Naładuj swój Jetson TERAZ!**

**WARTOŚCI PRZYBLIŻONE. MOGĄ SIĘ RÓŻNIĆ W ZALEŻNOŚCI OD ZASTOSOWANIA.*

WAŻNE: Poziom naładowania akumulatora może wpływać na zdolność roweru do osiągnięcia maksymalnej prędkości. Możesz zauważyć spadek prędkości, gdy poziom naładowania akumulatora spadnie poniżej 25%.

WAŻNE: Gdy poziom naładowania akumulatora spadnie do 0%, rower elektryczny wyłączy się. Przed kolejną jazdą należy naładować akumulator do pełnej mocy (patrz sekcja 2.11).

4.4 Korzystanie z oświetlenia

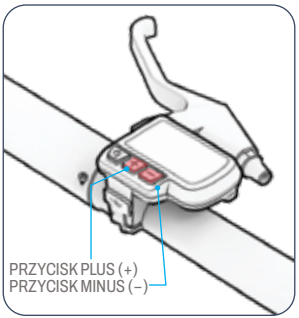

JEŚLI JEŹDZISZ W WARUNKACH SŁABEGO OŚWIETLENIA, WŁĄCZ ŚWIATŁA, ABY LEPIEJ WIDZIEĆ DROGĘ PRZED SOBĄ, A NADJEŻDŻAJĄCY ROWERZYŚCI MOGLI CIĘ LEPIEJ DOSTRZEC. ŚWIATŁA WŁĄCZAJĄ SIĘ TYLKO WTEDY, GDY SILNIK JEST RÓWNIEŻ WŁĄCZONY.

ABY WŁĄCZYĆ LUB WYŁĄCZYĆ ŚWIATŁA PRZEDNIE I TYLNE: NACIŚNIJ I PRZYTRZYMAJ PRZYCISK PLUS (+) PRZEZ 3 SEKUNDY.
GDY ŚWIATŁA SĄ WŁĄCZONE, NA EKRANIE LCD POJAWI SIĘ IKONA ŚWIATEŁ. (SEKCJA 4.2)
PO WŁĄCZENIU HAMULCA RĘCZNEGO TYLNE ŚWIATŁO ZACZNIE MIGAĆ, SYGNALIZUJĄC, ŻE POJAZD ZWALNIA LUB ZATRZYMUJE SIĘ.

4.5 Korzystanie z dzwonka

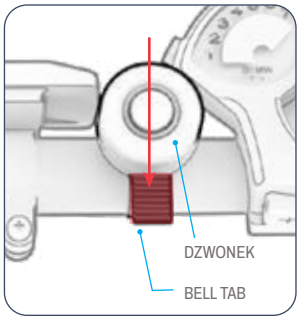

UŻYJ DZWONKA, ABY OSTRZEC INNYCH ROWERZYSTÓW I PIESZYCH.

ABY ZADZWONIĆ DZWONKIEM: SZYBKO I MOCNO PRZESUŃ KCIUKIEM W DÓŁ PO ZAKŁADCE DZWONKA.

4.6 Korzystanie z podpórki

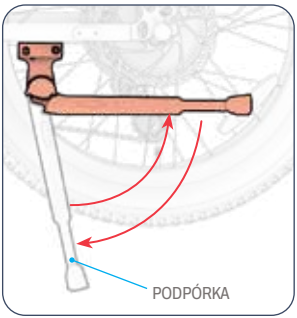

ABY UŻYĆ PODPÓRKI: OPUŚĆ JĄ I DELIKATNIE OPRZYJ ROWER NA NIEJ, ABY GO USTAWIĆ W POZYCJI STOJĄCEJ. ABY PODNIEŚĆ PODPÓRKĘ, PODNIEŚ JĄ Z POWROTEM DO GÓRY.

ABY PODNIEŚĆ PODPÓRKĘ: OBRÓĆ JĄ DO GÓRY.

⚠ **UWAGA:** Aby podpórka nie zaczepiała się o żadne przedmioty, przed jazdą należy ją zawsze podnieść.

4.7 Wyjmowanie i ponowne wkładanie baterii

ISTNIEJĄ 3 POZYCJE BATERII I KLUCZA.

Pozycja domowa:

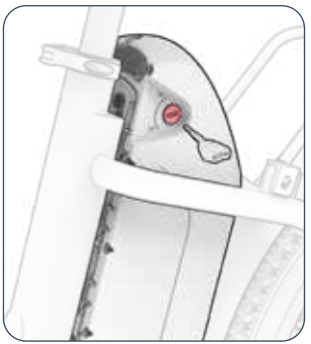

BATERIA: ZABLOKOWANA

KLUCZ: WYJMOWANY

BATERIA JEST ZABLOKOWANA W RAMIE, A KLUCZ MOŻNA WKŁADAĆ I WYJMOWAĆ Z ZAMKA. **UWAGA:** PRODUKT JEST DOSTARCZANY Z ZAMKIEM USTAWIONYM W POZYCJI DOMYŚLNEJ.

Pozycja zablokowana/ środkowa:

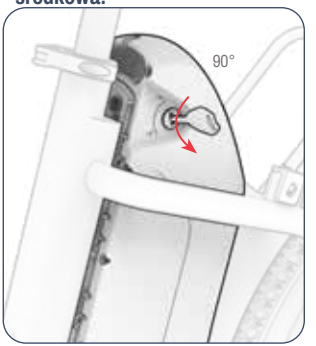

BATERIA: ZABLOKOWANA

KLUCZ: ZABLOKOWANY

AKUMULATOR I KLUCZYK SĄ ZAMOCOWANE W RAMIE, A KLUCZYK POZOSTAJE NA SWOIM MIEJSCU PODCZAS JAZDY. Z POZYCJI DOMYŚLNEJ: OBRÓĆ KLUCZYK O 90° W LEWO.

Odblokowana pozycja:

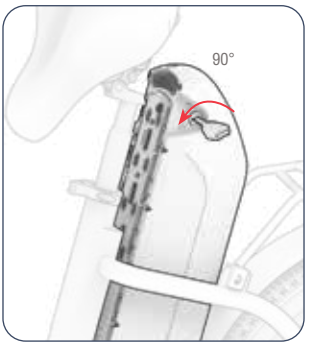

BATERIA: WYJMOWANA

KLUCZ: ZABLOKOWANY

AKUMULATOR JEST ODBLOKOWANY I MOŻNA GO WYJĄĆ Z RAMY, ALE KLUCZYKA NIE MOŻNA WYJĄĆ Z ZAMKA. Z POZYCJI ZABLOKOWANEJ/ŚRODKOWEJ OBRÓĆ KLUCZYK O KOLEJNE 90° W LEWO.

Aby wyjąć baterię:

WAŻNE: Aby wyjąć akumulator z ramy, przełącznik zasilania akumulatora musi znajdować się w pozycji wyłączonej (-).

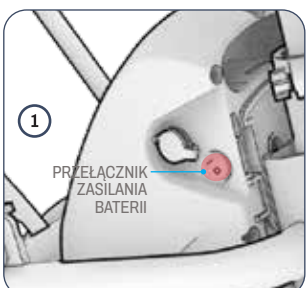

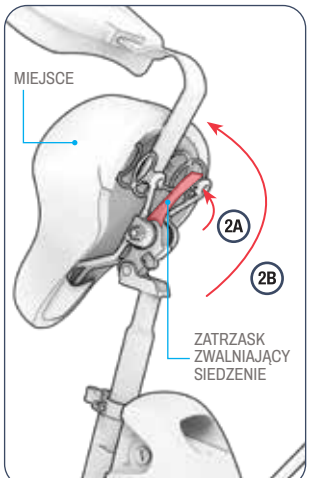

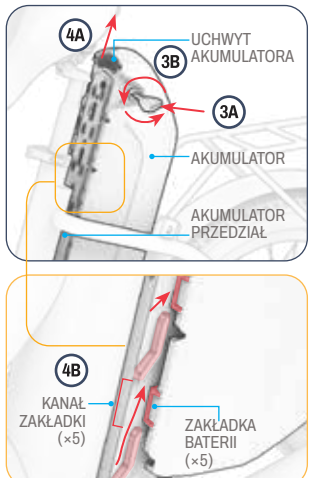

1. UPEWNIJ SIĘ, ŻE PRZEŁĄCZNIK ZASILANIA BATERII ZNAJDUJE SIĘ W POZYCJI OFF **(–)**.
2. PODNIEŚ ZATRZASK ZWALNIAJĄCY SIEDZENIE (A) I PODNIEŚ TYŁ SIEDZENIA (B). OBRÓĆ TYŁ SIEDZENIA DO GÓRY, AŻ ZNAJDZIE SIĘ W POZYCJI PIONOWEJ, A GÓRNA CZĘŚĆ AKUMULATORA BĘDZIE WOLNA OD PRZESZKÓD.
3. WŁÓŻ KLUCZ DO OTWORU NA KLUCZ (A) I OBRÓĆ GO W LEWO O 180°, ABY WYJĄĆ AKUMULATOR Z RAMY (B). **UWAGA: OBRÓT** KLUCZA O 90° SPOWODUJE ZABLOKOWANIE KLUCZA W RAMIE. AKUMULATOR NIE BĘDZIE MOŻNA WYJĄĆ, DOPÓKI KLUCZ NIE ZOSTANIE OBRÓCONY DO KOŃCA. (ZOBACZ POCZĄTEK SEKCJI 4.7).
4. ZA POMOCĄ UCHWYTU PODNIEŚ BATERIĘ I WYJMIJ JĄ Z KOMORY BATERII (A) TAK, ABY PO OBU STRONACH BATERII 5 ZACZEPÓW WYSUNĘŁO SIĘ Z OTWORÓW 5 KANAŁÓW ZACZEPÓW BATERII (B).

Aby ponownie włożyć baterię:

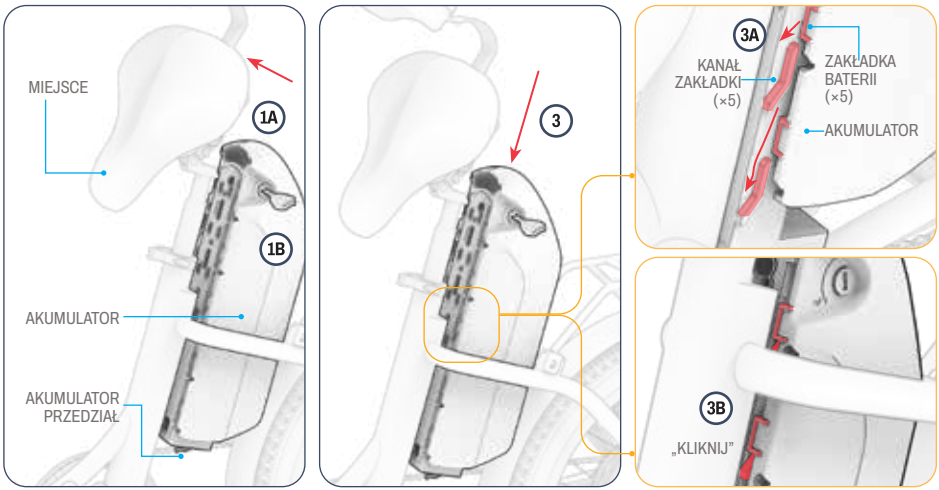

1. W RAZIE POTRZEBY NALEŻY ODSUNĄĆ SIEDZENIE, PODNOSZĄC ZATRZASK I UNOSZĄC SIEDZENIE DO GÓRY (A). UPEWNIĆ SIĘ, ŻE KLUCZ ZNAJDUJE SIĘ W ZAMKU (B) I JEST USTAWIONY W POZYCJI ODBLOKOWANEJ. (PATRZ POCZĄTEK SEKCJI 4.7).
2. UMIEŚĆ BATERIĘ NAD KOMORĄ BATERII W TAKI SPOSÓB, ABY:
   - DZIURKA OD KLUCZA ZNAJDUJE SIĘ PO LEWEJ STRONIE ROWERU.
   - UCHWYT AKUMULATORA ZNAJDUJE SIĘ NA GÓRZE I JEST SKIEROWANY W STRONĘ SIEDZENIA.
3. WCIŚNIJ BATERIĘ DO PRZODU I W DÓŁ, TAK ABY WYPUSTKI WSUNĘŁY SIĘ W ROWKI (A) I BATERIA „ZATRZASNĘŁA SIĘ” NA SWOIM MIEJSCU (B).

⚠ **UWAGA:** Aby uniknąć uszkodzenia baterii, które może prowadzić do nieprawidłowego działania, nie wkładaj jej do ramy zbyt szybko ani zbyt mocno.

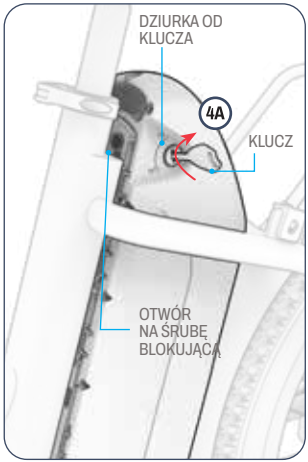

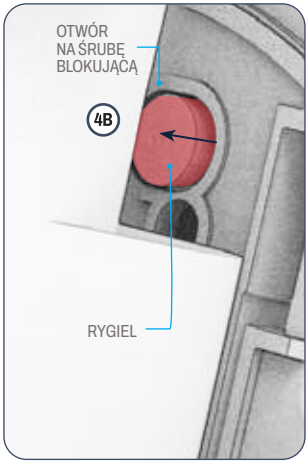

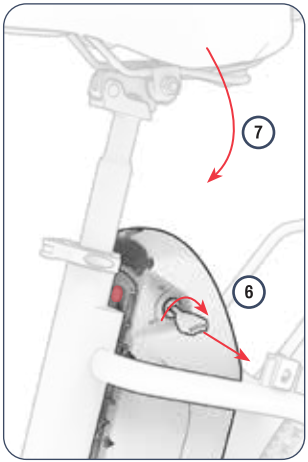

4. OBRÓĆ KLUCZ O 90° W PRAWO (A) DO POZYCJI ZABLOKOWANEJ (PATRZ POCZĄTEK SEKCJI 4.7), AŻ ZOBACZYSZ RYGIEL ZAMKA W OTWORZE RYGLA ZAMKA (B).
5. SPRAWDŹ, CZY AKUMULATOR JEST DOBRZE ZAMOCOWANY W RAMIE.

WAŻNE: Zawsze należy zamocować akumulator w ramie. Nie należy włączać roweru ani jeździć nim bez zamocowanego akumulatora.

6. ABY WYJĄĆ KLUCZ, OBRÓĆ GO O KOLEJNE 90° W PRAWO I WYCIĄGNIJ Z ZAMKA. (ZOBACZ POCZĄTEK SEKCJI 4.7).
7. OPUŚĆ OPARCIE SIEDZENIA, AŻ ZASKOCZY ONO NA SWOJE MIEJSCE.

⚠ **UWAGA:** Przed rozpoczęciem jazdy należy zawsze upewnić się, że siedzisko zatrzasnęło się i jest dobrze zamocowane.

4.8 Rozłożenie i złożenie pedałów

Aby rozwinąć:

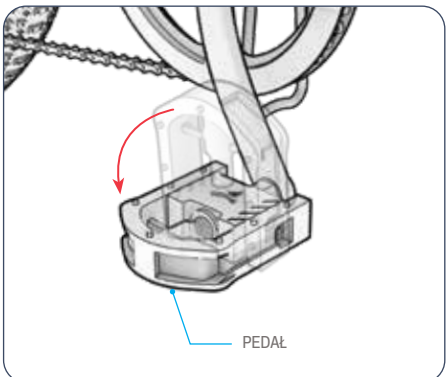

1. POCIĄGNIJ NA ZEWNĄTRZ I W DÓŁ, AŻ PEDAŁ ZASKOCZY NA SWOJE MIEJSCE.

Aby złożyć:

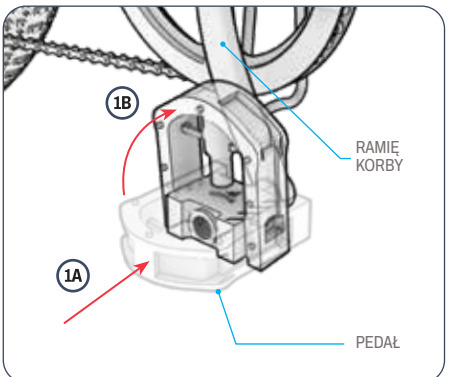

1. WCIŚNIJ PEDAŁ W KIERUNKU RAMIENIA KORBY (A), A NASTĘPNIE W GÓRĘ (B), AŻ ZOSTANIE ZŁOŻONY.

Dostosuj swój rower elektryczny do swoich potrzeb transportowych.
Zeskanuj ten kod, aby dowiedzieć się więcej o systemie i dostępnych akcesoriach RackIt do przenoszenia.

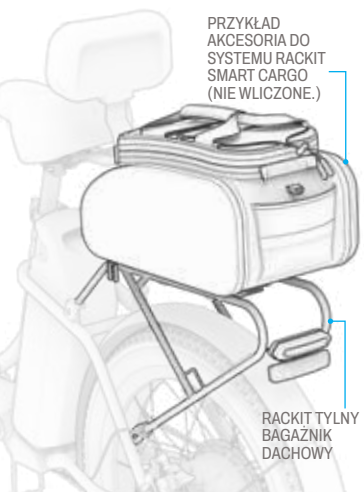

4.9 Korzystanie z systemu RackIt Smart Cargo System Rack

TWÓJ ROWER ELEKTRYCZNY JEST WYPOSAŻONY W SYSTEM BAGAŻOWY JETSON RACKIT SMART CARGO SYSTEM RACK — ZAPROJEKTOWANY DO PRZEWOŻENIA AKCESORIÓW TYPU „CLICK ON, CLICK OFF”*.

ABY WŁĄCZYĆ LUB WYŁĄCZYĆ AKCESORIUM
Zeskanuj ten kod, aby uzyskać instrukcje.



*Akcesoria nie są dołączone. Wybór może się różnić.

Korzystanie z RackIt bez akcesoriów towarzyszących do przewożenia ładunku:

1. UMIEŚĆ ŁADUNEK NA BAGAŻNIKU.
2. WSUŃ 1 HACZYK PASKA BUNGEE (NIE WCHODZI W SKŁAD ZESTAWU) W JEDNĄ PĘTLĘ MOCUJĄCĄ BUNGEE NA BAGAŻNIKU.
3. ROZCIĄGNIJ PASEK BUNGEE NAD ŁADUNKIEM I WOKÓŁ BAGAŻNIKA, AŻ BĘDZIE NAPIĘTY.
4. ZAMOCUJ DRUGI HACZYK PASKA BUNGEE W DRUGIEJ PĘTLI MOCUJĄCEJ BUNGEE.
5. SPRAWDŹ, CZY PASEK BUNGEE I ŁADUNEK SĄ DOBRZE ZAMOCOWANE.

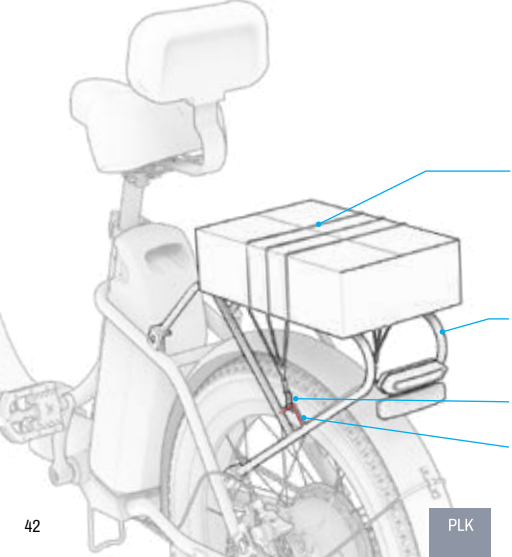

⚠ **UWAGA:** Aby zabezpieczyć ładunek, pasek bungee powinien zawsze być dobrze dopasowany do ładunku. W zależności od wielkości ładunku i długości pasa bungee może być konieczne owinięcie pasa pod bagażnikiem i nad ładunkiem przed zamocowaniem drugiego haka w pętli mocującej bungee.

DLA BEZPIECZEŃSTWA I OCHRONY:

- Zawsze mocuj ładunek do bagażnika za pomocą paska bungee lub specjalnego akcesorium RackIt Cargo. Nigdy nie jedź z niezabezpieczonym ładunkiem.
- Ogranicz zawartość bagażnika do 22 funtów (9,9 kg).
- Upewnij się, że całkowita masa przewożonego ładunku (rowerzysta plus ładunek) nie przekracza 330 funtów (149,7 kg).
- Nie przepełniaj bagażnika ani żadnych akcesoriów bagażowych.
- Zawsze upewnij się, że żadna część ładunku ani żadna część akcesoriów RackIt Cargo (paski, klamry itp.) nie przeszkadza w działaniu kół, hamulców, pedałów, łańcucha lub innych elementów roweru.

WAŻNE:

- Dodanie ładunku o znacznej masie może wpłynąć na osiągi roweru elektrycznego. Więcej informacji na temat warunków, które mogą wpływać na osiągi, znajduje się w sekcji 5.10.
- Nigdy nie pozostawiaj bagażu ani akcesoriów RackIt Cargo Accessory bez nadzoru na rowerze elektrycznym.

5. INSTRUKCJE DOTYCZĄCE PRZEPROWADZKI.

5.1 Przenoszenie roweru elektrycznego

SPOSOBY JAZDY I TRANSPORTU ROWERU ELEKTRYCZNEGO:

1. JAZDA BEZ POMOCY ELEKTRONICZNEJ (SEKCJA 5.2)
2. PEDAŁOWANIE Z POMOCĄ ELEKTRONICZNĄ (SEKCJA 5.3)
3. KORZYSTANIE Z PRZEPUSTNICY PODCZAS JAZDY WYŁĄCZNIE NA SILNIKU (SEKCJA 5.5)
4. JAZDA Z TEMPOMATEM (SEKCJA 5.8)
5. KORZYSTANIE Z ELEKTRONICZNEGO WSPOMAGANIA CHODZENIA (SEKCJA 5.9)

5.2 Tradycyjna jazda na rowerze

- NA ROWERZE ELEKTRYCZNYM MOŻNA JEŹDZIĆ TAK SAMO JAK NA TRADYCYJNYM ROWERZE – WYKORZYSTUJĄC WYŁĄCZNIE SIŁĘ PEDAŁOWANIA.

- USTAW TRYB PRĘDKOŚCI NA 0, ABY JEŹDZIĆ TRADYCYJNIE (SEKCJA 5.7).

5.3 Korzystanie z elektronicznego wspomagania pedałowania

- WSPOMAGANIE PEDAŁOWANIA POZWALA JECHAĆ DALEJ I SZYBCIEJ PRZY MNIEJSZYM WYSIŁKU. PODCZAS PEDAŁOWANIA PRZY WŁĄCZONYM ZASILANIU SILNIK DOSTARCZA DODATKOWĄ MOC, UZUPEŁNIAJĄC WYSIŁEK ROWERZYSTY I POMAGAJĄC OSIĄGNĄĆ MAKSYMALNĄ PRĘDKOŚĆ W RAMACH TRYBU PRĘDKOŚCI USTAWIONEGO W ROWERZE.
(SEKCJA 5.7)

- TWÓJ ROWER ELEKTRYCZNY JEST WYPOSAŻONY W WSPOMAGANIE PEDAŁOWANIA OPARTE NA KADENCJI, W KTÓRYM SILNIK DOSTARCZA DODATKOWĄ MOC ZA KAŻDYM RAZEM, GDY PEDAŁUJESZ. KAŻDY WYSIŁEK OBROTOWY WŁOŻONY W PEDAŁY POWODUJE WŁĄCZENIE SILNIKA — DZIĘKI CZEMU MOŻESZ ĆWICZYĆ MIĘŚNIE TAK MAŁO LUB TAK INTENSYWNIE, JAK TYLKO CHCESZ.

- JEŚLI TWOJE WYSIŁKI PRZEKROCZĄ PRÓG PRĘDKOŚCI DLA POZIOMU, NA KTÓRYM USTAWIONO ROWER, WSPOMAGANIE PEDAŁOWANIA NIE BĘDZIE JUŻ DZIAŁAĆ.

5.4 Korzystanie z przekładni

ROWER ELEKTRYCZNY MA 7 BIEGÓW.

NIŻSZE BIEGI UŁATWIAJĄ PEDAŁOWANIE, PONIEWAŻ OPÓR JEST MNIEJSZY, ALE KAŻDY OBRÓT PEDAŁEM POZWALA POKONAĆ MNIEJSZĄ ODLEGŁOŚĆ. NISKIE BIEGI NALEŻY STOSOWAĆ PODCZAS JAZDY POD GÓRĘ, POKONYWANIA TRUDNEGO TERENU LUB JAZDY Z MAŁĄ PRĘDKOŚCIĄ.

WYŻSZE BIEGI ZAPEWNIAJĄ WIĘKSZĄ PRĘDKOŚĆ, PONIEWAŻ KAŻDE PEDAŁOWANIE POZWALA POKONAĆ WIĘKSZĄ ODLEGŁOŚĆ. UŻYWAJ WYSOKICH BIEGÓW, ABY JECHAĆ SZYBCIEJ PO PŁASKICH POWIERZCHNIACH LUB PODCZAS ZJAZDU ZE WZNIESIENIA.

ABY ZREDUKOWAĆ BIEG DO NIŻSZEGO:

- NACIŚNIJ PRZYCISK REDUKCJI BIEGÓW, AŻ ŻĄDANY BIEG ZNAJDZIE SIĘ W POZYCJI WSKAZANEJ PRZEZ WSKAŹNIK BIEGU.

ABY ZMIENIĆ BIEG NA WYŻSZY:

- ODSUNĄĆ DŹWIGNIĘ ZMIANY BIEGÓW NA WYŻSZY BIEG OD SIEBIE, AŻ ŻĄDANY BIEG ZNAJDZIE SIĘ W POZYCJI WSKAZANEJ PRZEZ WSKAŹNIK BIEGU.

UWAGA:

- Po każdej udanej zmianie biegu powinno być słychać charakterystyczny dźwięk kliknięcia.
- Przekładnie mechaniczne nie mają wpływu na jazdę, gdy ruch roweru jest kontrolowany za pomocą przepustnicy lub tempomatu. Przekładnie mają wpływ na jazdę tylko podczas pedałowania.

WAŻNE:

- Zmieniaj biegi tylko podczas jazdy do przodu i aktywnego pedałowania.

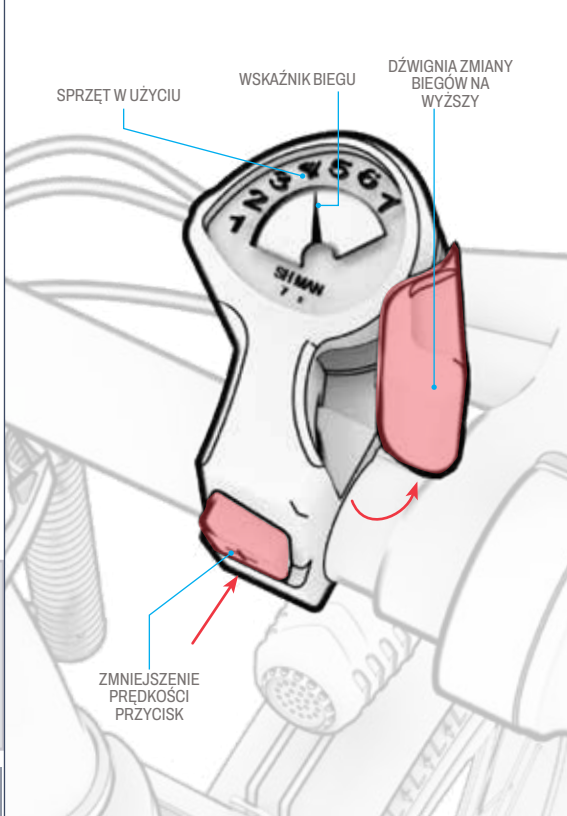

5.5 Jazda z użyciem przepustnicy

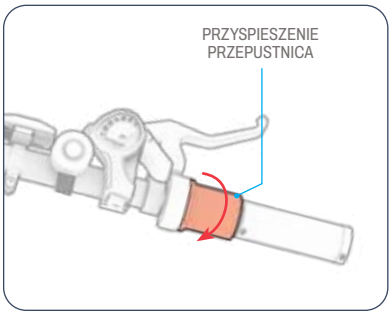

MAKSYMALNA PRĘDKOŚĆ, Z JAKĄ ROWER MOŻE PORUSZAĆ SIĘ WYŁĄCZNIE PRZY UŻYCIU NAPĘDU SILNIKOWEGO, ZALEŻY OD USTAWIONEGO TRYBU PRĘDKOŚCI. (SEKCJA 5.7)
ABY JEŹDZIĆ NA PRODUKCIE JAK NA MOTOCYKLU, PRZESTAŃ PEDAŁOWAĆ I TRZYMAJ STOPY NA PEDAŁACH. ABY PRZYSPIESZYĆ, POWOLI OBRACAJ MANETKĘ W SWOJĄ STRONĘ.

- IM BARDZIEJ OBRÓCISZ PRZEPUSTNICĘ, TYM BARDZIEJ SILNIK SIĘ WŁĄCZY — I TYM SZYBCIEJ BĘDZIESZ SIĘ PORUSZAĆ.
- ABY UNIKNĄĆ NAGŁYCH PRZYSPIESZEŃ, ZAWSZE OBRACAJ PRZEPUSTNICĘ STOPNIOWO.
- ABY ZWOLNIĆ, DELIKATNIE ZWOLNIJ PEDAŁ GAZU.

⚠ **UWAGA:** Zawsze opieraj stopy na pedałach, nawet gdy nie pedałujesz. Aby zapewnić sobie większe bezpieczeństwo podczas jazdy, nigdy nie jeździj z nogami zwisającymi z boku roweru.

5.6 Korzystanie z hamulców

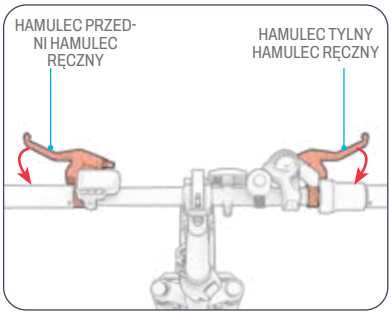

- ABY ZWOLNIĆ, NALEŻY NACISNĄĆ JEDEN LUB OBA HAMULCE RĘCZNE.
- ŚCIŚNIJ MOCNIEJ, ABY CAŁKOWICIE ZATRZYMAĆ SIĘ.
- ABY UNIKNĄĆ GWAŁTOWNYCH RUCHÓW, NALEŻY STOPNIOWO NACISKAĆ HAMULEC RĘCZNY.
  - LEWY HAMULEC RĘCZNY ➔ HAMULEC KOŁA
  - PRAWY HAMULEC RĘCZNY ➔ HAMULEC KOŁA

5.7 Rozumienie i korzystanie z trybów prędkości

MOC DOSTARCZANA PRZEZ SILNIK ZALEŻY OD WYBRANEGO TRYBU PRĘDKOŚCI.

PODCZAS PEDAŁOWANIA: SILNIK ZAPEWNI DODATKOWĄ MOC, ABY POMÓC CI OSIĄGNĄĆ MAKSYMALNĄ PRĘDKOŚĆ MOŻLIWĄ W USTAWIONYM TRYBIE PRĘDKOŚCI. JEŚLI SAMA SIŁA PEDAŁOWANIA POZWOLI CI PRZEKROCZYĆ TĘ PRĘDKOŚĆ, SILNIK NIE BĘDZIE ZAPEWNIAŁ ŻADNEJ POMOCY.

PODCZAS KORZYSTANIA Z PRZEPUSTNICY: USTAWIONY **TRYB** PRĘDKOŚCI OKREŚLA MAKSYMALNĄ PRĘDKOŚĆ, Z JAKĄ MOŻNA SIĘ PORUSZAĆ. NALEŻY STOSOWAĆ NIŻSZE PRĘDKOŚCI W MIEJSCACH, GDZIE OBOWIĄZUJĄ OGRANICZENIA PRĘDKOŚCI, PODCZAS JAZDY W OBSZARACH O DUŻYM NATĘŻENIU RUCHU LUB W CELU UZYSKANIA BARDZIEJ SPOKOJNEJ JAZDY.

- ABY PRZEJŚĆ DO TRYBU WYŻSZEJ PRĘDKOŚCI: SZYBKO NACIŚNIJ PRZYCISK PLUS **(+)**.
- ABY PRZEJŚĆ DO TRYBU NIŻSZEJ PRĘDKOŚCI: SZYBKO NACIŚNIJ PRZYCISK MINUS **(–)**.

TRYB PRĘDKOŚCI	TRYB 0	TRYB 1	TRYB 2	TRYB 3
PRĘDKOŚĆ WSPOMAGANA (PEDAŁ) LUB MAKSYMALNA PRĘDKOŚĆ (PRZEPUSTNICA)	TRADYCYJNA JAZDA NA ROWERZE: BRAK SPRZĘŻENIA Z SILNIKIEM.	DO 9 MIL NA GODZINĘ (14,5 KM/H)	DO 15 MIL NA GODZINĘ (24,1 KM/H)	DO 20 MIL NA GODZINĘ (32,2 KM/H)

5.8 Włączanie tempomatu

TEMPOMAT UTRZYMUJE ROWER NA OKREŚLONEJ PRĘDKOŚCI. PO WŁĄCZENIU TEMPOMATU SILNIK SAM UTRZYMUJE PRĘDKOŚĆ – NIE TRZEBA UŻYWAĆ PEDAŁÓW ANI PRZEPUSTNICY.

ABY WŁĄCZYĆ TEMPOMAT:

1. UŻYJ PRZEPUSTNICY PRZYSPIESZENIA, ABY OSIĄGNĄĆ ŻĄDANĄ PRĘDKOŚĆ.
2. NACIŚNIJ I PRZYTRZYMAJ PRZYCISK MINUS (**–**) PRZEZ 2–3 SEKUNDY. IKONA TEMPOMATU ZAŚWIECI SIĘ NA EKRANIE LCD, SYGNALIZUJĄC WŁĄCZENIE TEMPOMATU. (SEKCJA 4.2)
3. ZWOLNIJ PEDAŁ GAZU, TRZYMAJ STOPY STABILNIE NA PEDAŁACH I CIESZ SIĘ JAZDĄ.

ABY WYŁĄCZYĆ TEMPOMAT:

- DELIKATNIE NACIŚNIJ JEDEN Z HAMULCÓW LUB PRZEKRĘĆ PRZEPUSTNICĘ PRZYSPIESZENIA.

5.9 Korzystanie z elektronicznego systemu wspomagania chodzenia

W TRYBIE WSPOMAGANIA CHODZENIA SILNIK NAPĘDZA ROWER Z PRĘDKOŚCIĄ 3,7 MIL/H (5,9 KM/H), ABY UŁATWIĆ TRANSPORT, GDY NIE JEDZIESZ NA NIM. PODCZAS KORZYSTANIA Z FUNKCJI WSPOMAGANIA CHODZENIA KIERUJ ROWEREM ZA POMOCĄ KIEROWNICY.

ABY WŁĄCZYĆ TRYB WSPOMAGANIA CHODZENIA:

- NACIŚNIJ I PRZYTRZYMAJ PRZYCISK MINUS (**–**) PODCZAS PROWADZENIA ROWERU. IKONA POMOCY PRZY PROWADZENIU POJAWI SIĘ NA EKRANIE LCD (SEKCJA 4.2) ZA KAŻDYM RAZEM, GDY POMOC PRZY PROWADZENIU ZOSTANIE WŁĄCZONA.

ABY WYŁĄCZYĆ TRYB WSPOMAGANIA CHODZENIA:

- ZWOLNIJ PRZYCISK MINUS (**–**).

5.10 Maksymalizacja prędkości i zasięgu jazdy

W IDEALNYCH WARUNKACH MAKSYMALNY PRZEBIEG, JAKI MOŻNA OSIĄGNĄĆ NA JEDNYM PEŁNYM ŁADOWANIU AKUMULATORA, WYNOSI 34 MILE (54,7 KM) PRZY KORZYSTANIU WYŁĄCZNIE Z ELEKTRONICZNEGO WSPOMAGANIA PEDAŁOWANIA LUB 20 MIL (32,1 KM) PRZY KORZYSTANIU WYŁĄCZNIE Z PRZEPUSTNICY. MAKSYMALNA PRĘDKOŚĆ WYNOSI 20 MIL NA GODZINĘ (32,1 KM/H). IM CIĘŻEJ MUSI PRACOWAĆ SILNIK, TYM SZYBCIEJ ROZŁADOWUJE SIĘ AKUMULATOR. NA PRĘDKOŚĆ I ZASIĘG JAZDY WPŁYWAJĄ RÓWNIEŻ NASTĘPUJĄCE CZYNNIKI.

Powierzchnia jazdy:
JAZDA PO NIERÓWNEJ POWIERZCHNI WYMAGA WIĘKSZEJ MOCY SILNIKA NIŻ JAZDA PO GŁADKIEJ NAWIERZCHNI.

Nośność:
WIĘKSZA MASA (ROWERZYSTA PLUS ŁADUNEK) ZMNIEJSZA OSIĄGALNY ZASIĘG.

Styl jazdy:
- CZĘSTE URUCHAMIANIE I ZATRZYMYWANIE ZMNIEJSZA ZASIĘG JAZDY.
- KORZYSTANIE Z PRZEPUSTNICY POWODUJE SZYBSZE WYCZERPANIE AKUMULATORA NIŻ WSPOMAGANIE PEDAŁOWANIA.
- WYKORZYSTANIE WŁASNEJ SIŁY DO PEDAŁOWANIA ZMNIEJSZY OBCIĄŻENIE SILNIKA I ZWIĘKSZY ZASIĘG JAZDY.

Temperatura powietrza:
IDEALNA TEMPERATURA DO JAZDY I PRZECHOWYWANIA ROWERU ELEKTRYCZNEGO WYNOSI OD 10°C DO 35°C (50°F DO 90°F).

Nachylenie:
SILNIK MUSI PRACOWAĆ CIĘŻEJ PODCZAS JAZDY POD GÓRĘ NIŻ NA PŁASKICH ODCINKACH LUB PODCZAS ZJAZDU.

Konserwacja akumulatora:
TERMINOWE ŁADOWANIE AKUMULATORA PO KAŻDEJ JEŹDZIE POMAGA UTRZYMAĆ JEGO POJEMNOŚĆ I MOC.

Ciśnienie w oponach:
NIEDOPOMPOWANE LUB NADMIERNIE NAPOMPOWANE OPONY MOGĄ WPŁYWAĆ NA WYDAJNOŚĆ I OSIĄGI.

Przypomnienie: Instrukcja użytkowania i ładowania roweru elektrycznego

ABY ZAPEWNIĆ BEZPIECZNĄ EKSPLOATACJĘ I PRZEDŁUŻYĆ ŻYWOTNOŚĆ ROWERU ELEKTRYCZNEGO, NALEŻY PRZESTRZEGAĆ PONIŻSZYCH WYTYCZNYCH.

1. Ładowanie akumulatora i zarządzanie temperaturą

ZAKRES TEMPERATUR ŁADOWANIA: AKUMULATOR NALEŻY ŁADOWAĆ WYŁĄCZNIE W ZAKRESIE TEMPERATUR ZALECANYM PRZEZ PRODUCENTA (ZAZWYCZAJ OD 0°C DO 40°C). ŁADOWANIE POZA TYM ZAKRESEM MOŻE SPOWODOWAĆ SPADEK WYDAJNOŚCI LUB USZKODZENIE AKUMULATORA.
TEMPERATURA PRACY I PRZECHOWYWANIA: ZAKRES UŻYTKOWANIA: ABY ZAPEWNIĆ OPTYMALNĄ WYDAJNOŚĆ, ROWER ELEKTRYCZNY POWINIEN BYĆ UŻYTKOWANY W TEMPERATURZE OD 10°C DO 40°C.
WARUNKI PRZECHOWYWANIA: W PRZYPADKU DŁUGOTRWAŁEGO PRZECHOWYWANIA BATERIĘ NALEŻY PRZECHOWYWAĆ W SUCHYM MIEJSCU W TEMPERATURZE OD -10°C DO 40°C, PRZY POZIOMIE NAŁADOWANIA WYNOSZĄCYM 30–60%.
ZALECENIA DOTYCZĄCE ŁADOWANIA: NALEŻY UŻYWAĆ WYŁĄCZNIE ŁADOWARKI DOSTARCZONEJ PRZEZ PRODUCENTA. ŁADOWARKI INNYCH PRODUCENTÓW MOGĄ STANOWIĆ ZAGROŻENIE DLA BEZPIECZEŃSTWA. ŁADOWANIE NALEŻY PRZEPROWADZAĆ W DOBRZE WENTYLOWANYM MIEJSCU, Z DALA OD ŹRÓDEŁ CIEPŁA, WILGOCI I MATERIAŁÓW ŁATWOPALNYCH.

2. Zakaz nieautoryzowanych modyfikacji lub napraw

NIE NALEŻY DEMONTOWAĆ, MODYFIKOWAĆ ANI PRÓBOWAĆ NAPRAWIAĆ UKŁADU ELEKTRYCZNEGO ROWERU ELEKTRYCZNEGO (NP. AKUMULATORA, SILNIKA I STEROWNIKA, CHYBA ŻE OKREŚLONO TO W INSTRUKCJI OBSŁUGI). W CELU KONSERWACJI LUB WYMIANY CZĘŚCI NALEŻY SKONSULTOWAĆ SIĘ Z AUTORYZOWANYM CENTRUM SERWISOWYM LUB POSTĘPOWAĆ ZGODNIE Z INSTRUKCJAMI PRODUCENTA, ABY UNIKNĄĆ ZAGROŻEŃ.

3. Wytyczne dotyczące użytkowania ładowarki

UŻYWAJ WYŁĄCZNIE ORYGINALNEJ ŁADOWARKI: NIEZATWIERDZONE ŁADOWARKI MOGĄ POWODOWAĆ PRZEŁADOWANIE, PRZEGRZANIE LUB ZAGROŻENIE POŻAROWE. PO ZAKOŃCZENIU ŁADOWANIA ODŁĄCZ ŁADOWARKĘ, ABY ZAPOBIEC PRZEDŁUŻONEMU ZASILANIU.

Informacja dotycząca bezpieczeństwa:

NIEPRZESTRZEGANIE TYCH INSTRUKCJI MOŻE SPOWODOWAĆ USZKODZENIE SPRZĘTU, OBRAŻENIA CIAŁA LUB UNIEWAŻNIENIE GWARANCJI. ABY UZYSKAĆ DALSZĄ POMOC, ZAPOZNAJ SIĘ Z INSTRUKCJĄ OBSŁUGI LUB SKONTAKTUJ SIĘ Z OBSŁUGĄ KLIENTA.

INSTRUKCJA KONSERWACJI DLA UŻYTKOWNIKA.

Dbaj o swój Jetson, aby zapewnić mu płynną i bezpieczną jazdę. Oto jak to zrobić:

Obsługa urządzenia Jetson:

- UNIKAJ NARAŻANIA ROWERU ELEKTRYCZNEGO NA SILNE WIBRACJE LUB INTENSYWNE UDERZENIA FIZYCZNE.
- NIGDY NIE ROZBIERAJ BATERII.
- TRZYMAJ SWÓJ ROWER ELEKTRYCZNY Z DALA OD WODY I WILGOCI.
- JEDŹ PO GŁADKICH, PŁASKICH POWIERZCHNIACH, ABY UNIKNĄĆ USZKODZEŃ.
- NIGDY NIE PRZENOŚ ROWERU ELEKTRYCZNEGO ZA KOŁA, SIODEŁKO I/LUB KIEROWNICĘ.
- UWAŻAJ, ABY NIE POCIĄGNĄĆ ANI NIE ZACZEPIĆ PRZEWODÓW ŁĄCZĄCYCH SILNIK Z

Przechowywanie urządzenia Jetson:

- PRZED DŁUGOTRWAŁYM PRZECHOWYWANIEM PRODUKTU NALEŻY CAŁKOWICIE NAŁADOWAĆ AKUMULATOR.
- W PRZYPADKU DŁUGOTRWAŁEGO PRZECHOWYWANIA NALEŻY RAZ W MIESIĄCU CAŁKOWICIE NAŁADOWAĆ AKUMULATOR.
- PRZYKRYJ PRODUKT, ABY CHRONIĆ GO PRZED KURZEM.
- PRODUKT NALEŻY PRZECHOWYWAĆ W POMIESZCZENIU, W SUCHYM MIEJSCU, W TEMPERATURZE OD 10°C DO 35°C (50°F DO 90°F).

Czyszczenie urządzenia Jetson:

- SIEDZISKO I RAMA – PRZETRZEĆ WILGOTNĄ, NIEPOZOSTAWIAJĄCĄ ŚLADÓW ŚCIERECZKĄ LUB ŚCIERECZKĄ ZAMOCZONĄ W ALKOHOLU. NASTĘPNIE PRZETRZEĆ SUCHĄ, NIEPOZOSTAWIAJĄCĄ ŚLADÓW ŚCIERECZKĄ.
- KIEROWNICA — PRZETRZYJ JĄ ŁAGODNYM MYDŁEM ZA POMOCĄ WILGOTNEJ, NIEPOZOSTAWIAJĄCEJ ŚLADÓW ŚCIERECZKI. NADMIAR MYDŁA USUŃ OSOBNĄ WILGOTNĄ ŚCIERECZKĄ.
- ELEMENTY KÓŁ – PRZETRZEĆ WILGOTNĄ, NIEPOZOSTAWIAJĄCĄ ŚLADÓW ŚCIERECZKĄ.
- OPONY — PRZETRZEĆ WILGOTNĄ, NIEPOZOSTAWIAJĄCĄ ŚLADÓW ŚCIERECZKĄ. MOŻNA RÓWNIEŻ UŻYĆ ŚRODKA DO CZYSZCZENIA LUB KONSERWACJI OPON.

⚠ **OSTRZEŻENIE:** Nie należy spryskiwać ani polewać wodą bezpośrednio roweru elektrycznego. Woda może spowodować uszkodzenie okablowania, komory akumulatora i świateł, a także pogorszenie stanu ramy — wszystko to może spowodować awarię, która zagraża bezpieczeństwu rowerzysty.

⚠ Środki ostrożności dotyczące baterii:

TWÓJ PRODUKT MA WYJMOWANĄ BATERIĘ LITOWO-JONOWĄ. ZACHOWAJ OSTROŻNOŚĆ PODCZAS OBSŁUGI.

- TRZYMAJ PRODUKT I BATERIĘ Z DALA OD OGNIA I NADMIERNEGO CIEPŁA.
- UNIKAJ SILNYCH WSTRZĄSÓW FIZYCZNYCH, SILNYCH WIBRACJI LUB UDERZEŃ.
- CHROŃ PRODUKT I BATERIĘ PRZED WODĄ LUB WILGOCIĄ.
- NIE NALEŻY UMIESZCZAĆ ANI PRZECHOWYWAĆ PRODUKTU LUB BATERII W STOSIE NA INNYCH PRZEDMIOTACH LUB POD NIMI.
- NIE NALEŻY ROZBIERAĆ BATERII NA CZĘŚCI.
- NIE WYRZUCAJ PRODUKTU ANI BATERII WRAZ Z CODZIENNYMI ODPADAMI. PRODUKT NALEŻY DOSTARCZYĆ DO SPECJALNEGO PUNKTU ZBIÓRKI ODPADÓW ELEKTRONICZNYCH LUB CENTRUM RECYKLINGU BATERII. ABY UZYSKAĆ WIĘCEJ INFORMACJI NA TEMAT PUNKTÓW ZBIÓRKI ODPADÓW W TWOJEJ OKOLICY, SKONTAKTUJ SIĘ Z LOKALNYMI WŁADZAMI LUB FIRMĄ ZAJMUJĄCĄ SIĘ WYWOZEM ODPADÓW.
- JEŚLI BATERIA PRODUKTU JEST GORĄCA LUB WYKAZUJE OZNAKI PRZEGRZANIA, WYDZIELA NIEPRZYJEMNY ZAPACH LUB NIETYPOWY DŹWIĘK, WYCIEKA PŁYN LUB GAZ ALBO ZMIENIA KSZTAŁT LUB KOLOR, NALEŻY NATYCHMIAST:
  1. JEŚLI PRODUKT JEST W UŻYCIU, NALEŻY NATYCHMIAST PRZERWAĆ JEGO UŻYTKOWANIE. JEŚLI KABEL ŁADUJĄCY JEST PODŁĄCZONY DO PRODUKTU, NALEŻY GO ODŁĄCZYĆ.
  2. NALEŻY ZAPRZESTAĆ STOSOWANIA PRODUKTU.
  3. JEŚLI JEST TO BEZPIECZNE, PRZENIEŚ PRODUKT I BATERIĘ W BEZPIECZNE MIEJSCE, Z DALA OD ŁATWOPALNYCH PRZEDMIOTÓW.
  4. ZADZWOŃ PO POMOC DO LOKALNYCH SŁUŻB RATOWNICZYCH.
  5. DOKŁADNIE PRZEMYJ OCZY LUB MIEJSCA SKÓRY, KTÓRE MIAŁY KONTAKT Z WYCIEKAJĄCYM PŁYNEM ELEKTROLITYCZNYM Z BATERII, CZYSTĄ BIEŻĄCĄ WODĄ I ZGŁOŚ SIĘ DO LEKARZA.
- W PRZYPADKU JAKICHKOLWIEK PROBLEMÓW Z BATERIĄ SKONTAKTUJ SIĘ Z ZESPOŁEM POMOCY TECHNICZNEJ JETSON CARE TEAM.

ZAKRES GWARANCJI I REJESTRACJA PRODUKTU.

OGÓLNA OGRANICZONA GWARANCJA

TWÓJ NOWY PRODUKT JETSON JEST OBJĘTY GWARANCJĄ NA WADY MATERIAŁOWE I WYKONAWCZE, ZGODNIE Z INFORMACJAMI PODANYMI NA STRONIE RIDEJETSON.COM/WARRANTY, PRZEZ OKRES OD DATY PIERWOTNEGO ZAKUPU DETALICZNEGO, POD WARUNKIEM UŻYTKOWANIA ZGODNIE Z INSTRUKCJAMI OBSŁUGI JETSON (PATRZ RIDEJETSON.COM/SUPPORT). **W RAMACH NINIEJSZEJ GWARANCJI MOŻESZ KIEROWAĆ SWOJE ROSZCZENIA DO FIRMY JETSON NAWET W SYTUACJI, GDY PRODUKT JETSON ZOSTAŁ ZAKUPIONY U JEDNEGO Z NASZYCH AUTORYZOWANYCH SPRZEDAWCÓW DETALICZNYCH.** ABY ZAPOZNAĆ SIĘ Z PEŁNĄ TREŚCIĄ NASZEJ GWARANCJI, ODWIEDŹ STRONĘ RIDEJETSON.COM/WARRANTY.

REJESTRACJA PRODUKTU

ZAREJESTRUJ SWÓJ NOWY JETSON, ABY UZYSKAĆ SZYBKI DOSTĘP DO SPERSONALIZOWANEGO WSPARCIA TECHNICZNEGO I GWARANCJI. ZRÓB TO NA STRONIE RIDEJETSON.COM/PAGES/REGISTRATION.

Aby skorzystać z produktu gwarancja lub zapytanie dotyczące zakres gwarancji, skontaktuj się z nami bezpośrednio.

www.ridejetson.com

SKONTAKTUJ SIĘ Z NAMI.

RIDEJETSON.COM/WSPARCIE
RIDEJETSON.COM/CZAT

1-844-585-7462

Pamiętaj, aby śledzić @ridejetson w mediach społecznościowych, aby dowiedzieć się o fantastycznych ofertach, prezentach i wszystkich najnowszych wiadomościach dotyczących Jetson.

PODOBA CI SIĘ JAZDA?

Zostaw recenzję na stronie ridejetson.com/reviews.
Nie możemy się doczekać wiadomości od Ciebie!
#MakeMoves




JETSON

UN GUIDE POUR VOTRE TRAJET.

IMPORTANT :
Lisez attentivement et conservez pour référence future.

AVEC le système de chargement intelligent RackIt

JETSON

VENTURE

Vélo électrique de type cruiser.

RÉFÉRENCES DU MODÈLE : JVNTRE-BLK ; JVNTRE-BK2 ; JVNTRE-BL2 ; JVNTRE-CH2

NOS DEUX MEILLEURS RÈGLES DE CONDUITE :

SOYEZ PRUDENT.
AMUSEZ-VOUS BIEN !

FABRIQUÉ À HUIZHOU, EN CHINE
IMPORTÉ PAR TRURIDE TECH LLC.
BOÎTE POSTALE 461, JERSEY CITY, NJ 07302-9998

CODE DATE : 01/2026
ÉDITION DU DOCUMENT : V2.0
FABRIQUÉ EN CHINE

© 2026, TRURIDE TECH. TOUS DROITS RÉSERVÉS.
FABRIQUÉ POUR TRURIDE TECH LLC.
JETSON® EST UNE MARQUE DÉPOSÉE UTILISÉE SOUS LICENCE DE JETSTREAM BRANDS LLC.
AUCUNE PARTIE DE CE DOCUMENT, Y COMPRIS LA FORME, LES GRAPHIQUES ET LA CONCEPTION, NE PEUT ÊTRE REPRODUITE OU TRANSMISE SOUS QUELQUE FORME OU PAR QUELQUE MOYEN QUE CE SOIT.

LES AUTRES MARQUES COMMERCIALES ET NOMS COMMERCIAUX APPARTIENNENT À LEURS PROPRIÉTAIRES RESPECTIFS.

Contenu

Avertissements de sécurité 3

1. À propos de votre produit

1.1 Présentation du produit 6
1.2 Caractéristiques techniques du produit 9
1.3 Ressources en ligne 9

2. Instructions d'installation

2.1 Remarques préliminaires 10
2.2 Sécurité des casques 10
2.3 Adéquation du pilote 10
2.4 Déplier et plier le cadre 11
2.5 Déplier et plier la tige 13
2.6 Fixation du guidon 15
2.7 Assemblage et fixation du siège 17
2.8 Fixation des pédales 19
2.9 Fixation de la cloche 20
2.10 Fixation du réflecteur avant 20
2.11 Gonflage et pression des pneus 21
2.12 Chargement de la batterie 22

3. Se préparer à rouler

3.1 Vérifications de sécurité avant la sortie 24
3.2 Vérification et réglage des freins 25
3.3 Réglage de la rotation du guidon 27
3.4 Réglage de la hauteur du guidon 28
3.5 Réglage de la hauteur du siège 29

4. Mode d'emploi

4.1 Mise sous tension et hors tension 30
4.2 Comprendre et utiliser l'écran LCD 31
4.3 Vérification du niveau de charge de la batterie . 34
4.4 Utilisation des feux 35
4.5 Utilisation de la cloche 35
4.6 Utilisation du support 35
4.7 Retrait et réinsertion de la batterie 36
4.8 Déplier et replier les pédales 40
4.9 Utilisation du système RackIt Smart Cargo Rack 41

5. Instructions pour le déménagement

5.1 Déplacement de votre vélo électrique 43
5.2 Cyclisme traditionnel 43
5.3 Utilisation de l'assistance électronique au pédalage . 43
5.4 Utilisation des engrenages 44
5.5 Conduite avec l'accélérateur 45
5.6 Utilisation des freins 45
5.7 Comprendre et utiliser les modes de vitesse . . 46
5.8 Activation du régulateur de vitesse 46
5.9 Utilisation de l'aide à la marche électronique . . 46
5.10 Optimisation de la vitesse et de l'autonomie . 47

Instructions d'entretien pour l'utilisateur . . . 49

Couverture de la garantie et enregistrement du produit 51

Entrez en contact avec nous 52

INSTRUCTIONS RELATIVES AU RISQUE D'INCENDIE OU DE BLESSURES CORPORELLES CONSIGNES DE SÉCURITÉ IMPORTANTES

- Avant utilisation, veuillez lire attentivement le manuel d'utilisation et les avertissements de sécurité, et vous assurer que vous comprenez et acceptez toutes les consignes de sécurité. L'utilisateur sera responsable de toute perte ou dommage causé par une utilisation inappropriée.
- **L'utilisation d'un chargeur incorrect peut entraîner un incendie ou une explosion, causant des dommages matériels, des blessures et la mort.**
- Avant chaque cycle de fonctionnement, l'opérateur doit effectuer les vérifications préalables à la mise en service spécifiées par le fabricant : Que tous les dispositifs de protection et les patins fournis à l'origine par le fabricant sont en place et en bon état de fonctionnement ; Que le système de freinage fonctionne correctement ; Que tous les protecteurs d'essieux, protecteurs de chaîne ou autres couvercles ou protecteurs fournis par le fabricant sont en place et en bon état de fonctionnement ; Que les pneus sont en bon état, correctement gonflés et ont une bande de roulement suffisante ; La zone dans laquelle le produit doit être utilisé doit être sûre et adaptée à un fonctionnement en toute sécurité.
- Les composants doivent être entretenus et réparés conformément aux spécifications du fabricant, en utilisant uniquement les pièces de rechange agréées par le fabricant, et leur installation doit être effectuée par des concessionnaires ou d'autres personnes qualifiées.
- Avertissement contre la recharge de piles non rechargeables.
- Ne laissez pas vos mains, vos pieds, vos cheveux, des parties de votre corps, vos vêtements ou tout autre objet similaire entrer en contact avec les pièces mobiles, les roues ou la transmission lorsque le moteur est en marche.
- Ce produit ne doit pas être utilisé par des enfants ou des personnes dont les capacités physiques, sensorielles ou mentales sont réduites, ou qui manquent d'expérience et de connaissances, sauf s'ils ont été supervisés ou ont reçu des instructions (IEC 60335-1/A2:2006).
- Les enfants non surveillés ne doivent pas jouer avec le produit (IEC 60335-1/A2:2006).
- La surveillance d'un adulte est requise.
- Les unités ne doivent pas être utilisées pour faire la course, réaliser des figures ou d'autres manœuvres susceptibles d'entraîner une perte de contrôle ou des actions ou réactions incontrôlées de la part du conducteur ou des passagers.
- Ne jamais utiliser à proximité de véhicules à moteur.
- Évitez les bosses prononcées, les grilles de drainage et les changements soudains de surface. Le produit peut s'arrêter brusquement.
- Évitez les rues et les surfaces recouvertes d'eau, de sable, de gravier, de saleté, de feuilles et d'autres débris. Le temps humide nuit à la traction, au freinage et à la visibilité.
- Évitez de circuler à proximité de gaz, vapeurs, liquides ou poussières inflammables susceptibles de provoquer un incendie.
- Les opérateurs doivent respecter toutes les recommandations et instructions du fabricant, ainsi que toutes les lois et ordonnances : les engins sans phares ne doivent être utilisés que dans des conditions de visibilité diurne adéquates, et les propriétaires sont encouragés à les rendre plus visibles à l'aide d'un éclairage, de réflecteurs et, pour les engins à châssis surbaissé, de drapeaux de signalisation fixés à des mâts flexibles.
- Ne roulez pas la nuit.
- Ne conduisez pas après avoir bu ou pris des médicaments sur ordonnance.
- Ne transportez pas d'objets lorsque vous roulez.

AVERTISSEMENTS DE SÉCURITÉ.

CONSERVEZ CES INSTRUCTIONS.

- Ne jamais utiliser le produit pieds nus.
- Portez toujours des chaussures et nouez bien vos lacets.
- Assurez-vous que vos pieds sont toujours bien placés sur le pont.
- Les personnes présentant les conditions suivantes doivent être averties de ne pas utiliser l'appareil : les personnes souffrant de troubles cardiaques ; les femmes enceintes ; les personnes souffrant de troubles au niveau de la tête, du dos ou du cou, ou ayant subi des interventions chirurgicales au niveau de ces parties du corps ; et les personnes présentant des troubles mentaux ou physiques susceptibles de les rendre vulnérables aux blessures ou d'altérer leur dextérité physique ou leurs capacités mentales à reconnaître, comprendre et appliquer toutes les consignes de sécurité et à être en mesure d'évaluer les risques inhérents à l'utilisation de l'appareil.
- Les opérateurs doivent toujours porter des vêtements de protection appropriés, notamment un casque certifié conforme, ainsi que tout autre équipement recommandé par le fabricant : portez toujours des équipements de protection tels qu'un casque, des genouillères et des coudières.
- Cédez toujours le passage aux piétons.
- Soyez attentif à ce qui se trouve devant vous et loin de vous.
- Ne vous laissez pas distraire lorsque vous conduisez, par exemple en répondant au téléphone ou en vous livrant à d'autres activités.
- Le produit ne peut être utilisé par plus d'une personne à la fois.
- Lorsque vous utilisez le produit avec d'autres utilisateurs, gardez toujours une distance de sécurité pour éviter toute collision.
- Lorsque vous tournez, veillez à garder votre équilibre.
- Rouler avec des freins mal réglés est dangereux et peut entraîner des blessures graves, voire mortelles.
- Le frein peut devenir chaud pendant son fonctionnement, ne le touchez pas à mains nues.
- Un freinage trop brusque ou trop intense peut bloquer une roue, ce qui pourrait vous faire perdre le contrôle et tomber. Un freinage brusque ou excessif peut entraîner des blessures ou la mort.
- Si le frein se desserre, veuillez l'ajuster à l'aide d'une clé hexagonale, d'un tournevis ou d'un autre outil approprié, ou contactez l'équipe d'assistance Jetson.
- Remplacez immédiatement les pièces usées ou cassées.
- Vérifiez que toutes les étiquettes de sécurité sont en place et comprises avant de monter à bord.
- Le propriétaire doit autoriser l'utilisation et le fonctionnement de l'appareil après s'être assuré que les opérateurs sont en mesure de comprendre et d'utiliser tous les composants de l'appareil avant utilisation.
- Ne conduisez pas sans avoir suivi une formation adéquate. Ne roulez pas à grande vitesse, sur un terrain accidenté ou en pente. Ne faites pas de figures acrobatiques et ne tournez pas brusquement.
- Recommandé pour une recharge en intérieur.
- Recommandé pour une utilisation en extérieur.
- Une exposition prolongée aux rayons UV, à la pluie et aux intempéries peut endommager les matériaux de l'enceinte. Rangez-la à l'intérieur lorsqu'elle n'est pas utilisée.
- Les appareils de mobilité électrique personnels ne sont pas conçus pour être utilisés à haute altitude, où un espace supplémentaire entre les fils électriques des circuits électriques est nécessaire. Ils ne sont donc pas destinés à être utilisés à plus de 2 000 mètres au-dessus du niveau de la mer.
- Utilisez uniquement la ou les piles spécifiées par le fabricant.
- RANGER À L'INTÉRIEUR LORSQU'IL N'EST PAS UTILISÉ. LAISSER À L'INTÉRIEUR PENDANT LA CHARGE OU LORSQU'IL N'EST PAS UTILISÉ POUR LA CONDUITE.
- **AVERTISSEMENT** - Risque d'incendie - Aucune des pièces ne peut être réparée par l'utilisateur.
- **AVERTISSEMENT** - Risque d'incendie et d'électrocution - Aucune pièce réparable par l'utilisateur.
- Attention : risque d'incendie
- Le poids du cavalier ne doit pas dépasser 149,7 kg (330 lb).

AVIS DE SÉCURITÉ

Le non-respect de ces instructions peut entraîner des dommages matériels, des blessures corporelles ou l'annulation de la garantie. Pour obtenir de l'aide, consultez le manuel d'utilisation ou contactez le service clientèle.

MODIFICATIONS

N'essayez pas de démonter, modifier, réparer ou remplacer l'appareil ou l'un de ses composants sans les instructions de l'équipe d'assistance Jetson. Cela annulerait toute garantie et pourrait entraîner des dysfonctionnements susceptibles de causer des blessures.

PRÉCAUTIONS D'UTILISATION SUPPLÉMENTAIRES

Ne soulevez pas le produit du sol lorsqu'il est en marche et que les roues tournent. Cela pourrait entraîner une rotation libre des roues, ce qui pourrait vous blesser ou blesser d'autres personnes à proximité. Ne sautez pas sur ou hors du produit, et ne sautez pas pendant son utilisation. Gardez toujours vos pieds fermement posés sur le repose-pieds pendant le fonctionnement. Vérifiez toujours la charge de la batterie avant utilisation.

ÉLIMINATION DES PILES USAGÉES



Les piles peuvent contenir des substances dangereuses qui peuvent nuire à l'environnement et à la santé humaine. Ce symbole apposé sur la pile et/ou son emballage indique que les piles usagées ne doivent pas être traitées comme des déchets municipaux. Les piles doivent être éliminées dans un point de collecte approprié pour être recyclées. En veillant à ce que les piles usagées soient éliminées correctement, vous contribuerez à prévenir les conséquences négatives potentielles pour l'environnement et la santé humaine. Le recyclage des matériaux contribuera à préserver les ressources naturelles. Pour plus d'informations sur le recyclage des piles usagées, veuillez contacter le service municipal chargé de l'élimination des déchets.

AVIS DE CONFORMITÉ

Cet appareil est conforme à la partie 15 des règles de la FCC. Son utilisation est soumise aux deux conditions suivantes : (1) cet appareil ne doit pas causer d'interférences nuisibles, et (2) cet appareil doit accepter toute interférence reçue, y compris les interférences pouvant entraîner un fonctionnement indésirable. Avertissement : toute modification ou altération de cet appareil non expressément approuvée par la partie responsable de la conformité pourrait annuler le droit de l'utilisateur à utiliser l'équipement.
REMARQUE : Cet équipement a été testé et déclaré conforme aux limites applicables aux appareils numériques de classe B, conformément à la partie 15 des règles de la FCC. Ces limites sont conçues pour fournir une protection raisonnable contre les interférences nuisibles dans une installation résidentielle. Cet équipement génère, utilise et peut émettre des ondes radioélectriques et, s'il n'est pas installé et utilisé conformément aux instructions, il peut causer des interférences nuisibles aux communications radio. Cependant, il n'y a aucune garantie que des interférences ne se produiront pas dans une installation particulière. Si cet équipement provoque des interférences nuisibles à la réception radio ou télévision, ce qui peut être déterminé en éteignant et en rallumant l'équipement, l'utilisateur est encouragé à essayer de corriger les interférences en prenant une ou plusieurs des mesures suivantes :

- Réorientez ou déplacez l'antenne réceptrice.
- Augmentez la distance entre l'équipement et le récepteur.
- Branchez l'équipement sur une prise appartenant à un circuit différent de celui auquel le récepteur est connecté.
- Consultez le revendeur ou un technicien radio/télévision expérimenté pour obtenir de l'aide.
- Des câbles blindés doivent être utilisés avec cet appareil afin de garantir la conformité aux limites de classe B de la FCC.

⚠ AVERTISSEMENT :

Le non-respect des instructions suivantes peut entraîner des blessures pour l'enfant ou d'autres personnes.

- Gardez les petites pièces hors de portée des enfants pendant l'assemblage.
- Les accessoires doivent être assemblés et retirés par un adulte.
- Inspectez fréquemment le produit pour détecter tout dommage.

*** ASSEMBLAGE PAR UN ADULTE REQUIS.**

⚠ AVERTISSEMENT :

Afin de réduire les risques de blessures, la surveillance d'un adulte est requise. Ne jamais utiliser sur la chaussée, à proximité de véhicules motorisés, sur ou à proximité de pentes raides ou de marches, de piscines ou d'autres plans d'eau ; toujours porter des chaussures et ne jamais autoriser plus d'un utilisateur à la fois.

⚠ AVERTISSEMENT :

Respectez toujours les précautions élémentaires lors de l'utilisation de ce produit, notamment les suivantes :

(A) Lisez toutes les instructions avant d'utiliser le produit.
(B) Afin de réduire les risques de blessures, une surveillance stricte est indispensable lorsque le produit est utilisé à proximité d'enfants.
(C) N'insérez pas vos doigts ou vos mains dans le produit.
(D) N'utilisez pas ce produit si le câble d'alimentation élastique ou le câble de sortie est écrasé, présente une rupture d'isolation ou tout autre signe de détérioration.
(E) Pour tous les équipements. Les instructions doivent indiquer : Cet appareil n'est pas destiné à être utilisé à des températures ambiantes inférieures à -10 °C (14 °F) ou supérieures à 40 °C (104 °F).
(F) Pour tous les appareils, les instructions doivent inclure les informations suivantes : La batterie est conçue pour être chargée lorsque la température ambiante est comprise entre 0 °C (32 °F) et 40 °C (104 °F). Ne chargez jamais la batterie lorsque la température ambiante est en dehors de cette plage.

CONSERVEZ CES INSTRUCTIONS.

PROPOSITION 65 DE CALIFORNIE

⚠ AVERTISSEMENT :

CE PRODUIT PEUT VOUS EXPOSER À DES SUBSTANCES CHIMIQUES, NOTAMMENT AU CADMIUM, QUI EST RECONNU PAR L'ÉTAT DE CALIFORNIE COMME POUVANT CAUSER LE CANCER, DES MALFORMATIONS CONGÉNITALES OU D'AUTRES TROUBLES DE LA REPRODUCTION. POUR PLUS D'INFORMATIONS, CONSULTEZ LES SITES SUIVANTS : WWW.P65WARNINGS.CA.GOV.

1. À PROPOS VOTRE PRODUIT.

1.1 Présentation du produit

1. GUIDON* (DÉTAILS À LA PAGE SUIVANTE)
2. TIGE (TÉLESCOPIQUE)
3. PINCE À TIGE
4. LOQUET PLIABLE AVEC ANNEAU DE VERROUILLAGE
5. PHARE AVANT
6. FOURCHE AVANT
7. SUSPENSION AVANT
8. FREIN À DISQUE (×2 ; AVANT ET ARRIÈRE)
9. ROUE (×2 ; AVANT ET ARRIÈRE)
10. VALVE DE PNEU AVEC CAPUCHON ANTI-POUSSIÈRE (×2; AVANT ET ARRIÈRE)
11. AILE (×2 ; AVANT ET ARRIÈRE)
12. CADRE
13. SIÈGE*
    A. DOSSIER DE SIÈGE
    B. ASSISE
    C. LANGUETTE DE DÉVERROUILLAGE DU SIÈGE
14. COLLIER DE SERRAGE POUR SIÈGE
15. BATTERIE (AMOVIBLE)
    A. INTERRUPTEUR D'ALIMENTATION DE LA BATTERIE
    B. VERROUILLAGE DE LA BATTERIE
    C. POIGNÉE DE BATTERIE
    D. PORT DE RECHARGE AVEC COUVERCLE
16. SUPPORT À VÉLOS
17. LOQUET DE PLIAGE DE CADRE
18. PÉDALE* (×2 ; GAUCHE ET DROITE)
19. PÉDALIER
20. CHAÎNE
21. DÉRAILLEUR
22. ROULETTE
23. BÉQUILLE
24. PORTE-BAGAGES ARRIÈRE RACKIT
    A. FEU ARRIÈRE/FEU STOP
    B. RÉFLECTEUR ARRIÈRE
25. RÉFLECTEUR DE ROUE (×2 ; AVANT ET ARRIÈRE)
26. CLÉ (×2)
27. CHARGEUR
28. CÂBLE DE RECHARGE

** NON PRÉ-FIXÉ ; NÉCESSITE UNE INSTALLATION*

Outils et matériel inclus pour l'assemblage et le réglage :



• tournevis cruciforme



• Clé de 10 mm et clé de 15 mm



• Douille de boulon 10 mm (D) × 24 mm (L) (×3)



• Écrou M6 (×3)

IMPORTANT : le matériel supplémentaire inclus dans la boîte n'est pas nécessaire pour assembler ce modèle.

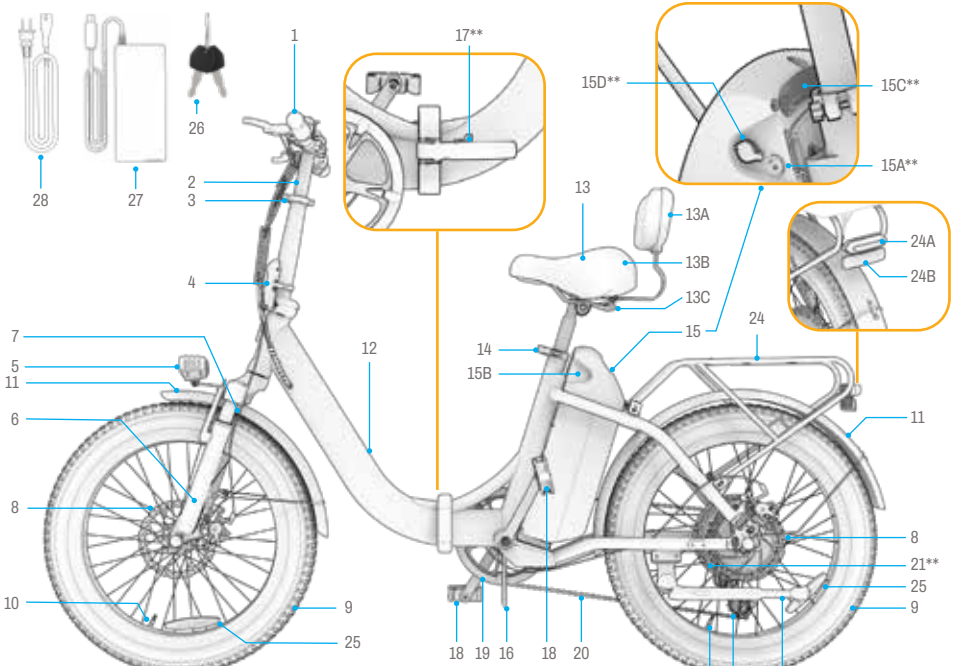

Remarque : les images peuvent ne pas refléter l'apparence exacte du produit réel. Des accessoires supplémentaires peuvent être inclus avec certains modèles.
**Côté opposé du produit

1. BOUTON ALIMENTATION/MODE (⏻)
2. BOUTON PLUS (+)
3. BOUTON MOINS (–)
4. FREIN À MAIN GAUCHE/AVANT
5. ÉCRAN LCD
6. GUIDON
7. COLLIER DE GUIDON
8. RÉFLECTEUR AVANT
9. CLOCHE
10. BOUTON DE RÉTROGRADAGE
11. AFFICHAGE DES ÉQUIPEMENTS
12. LEVIER DE CHANGEMENT DE VITESSE
13. PÉDALE D'ACCÉLÉRATION
14. FREIN À MAIN DROIT/ARRIÈRE

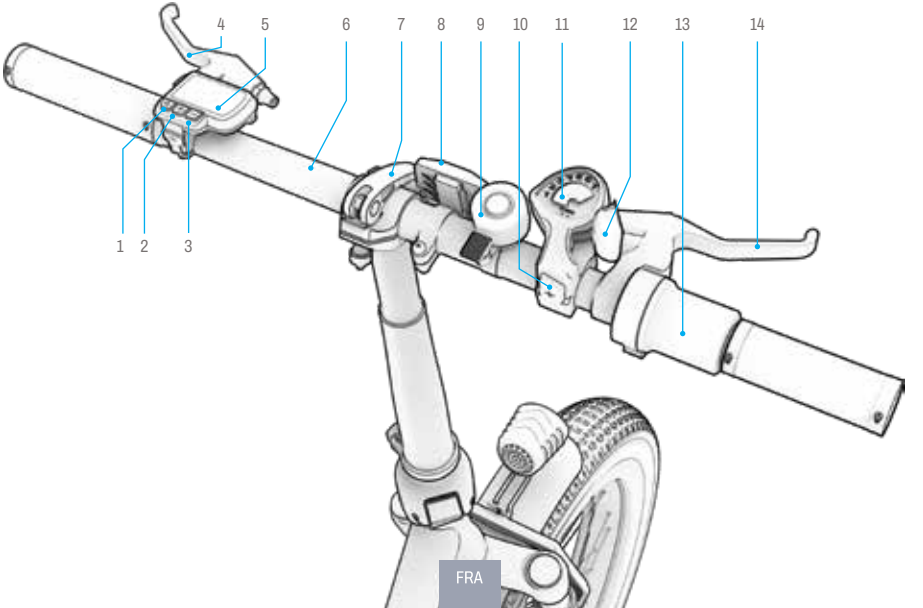

1.2 Caractéristiques techniques du produit

- LIMITE DE POIDS : 330 LB | 149,7 KG
- POIDS MINIMUM DU CYCLISTE : 100 LB | 45,4 KG
- POIDS DU PRODUIT : 59,3 LB | 26,9 KG
- LIMITE DE CHARGE DU PORTE-BAGAGES : 22,0 LB | 9,9 KG
- ÂGE RECOMMANDÉ : 14 ANS ET PLUS
- DIMENSIONS DU PRODUIT DÉPLIÉ :
  67,7 PO (L) × 24,6 PO (L) × 49,2 PO (H) |
  172 CM (L) × 62,5 CM (L) × 125 CM (H)
- DIMENSIONS DU PRODUIT PLIÉ :
  38 PO (L) × 19,9 PO (L) × 36,2 PO (H) |
  96,5 CM (L) × 50,5 CM (L) × 92 CM (H)
- TAILLE DES PNEUS : 20 POUCES | 50,8 CM
- VITESSE MAXIMALE : 20,0 MPH* | 32,1 KM/H*
- AUTONOMIE MAXIMALE À PLEINE VITESSE : 20,0 MILES* | 32,1 KM*
- AUTONOMIE MAXIMALE AVEC ASSISTANCE AU PÉDALAGE : 34,0 MILES* | 54,7 KM*
- NOMBRE DE MODES DE VITESSE ÉLECTRONIQUES : 3
- NOMBRE D'ENGRENAGES MÉCANIQUES : 7
- BATTERIE : 47,45 V, 7,8 AH
- TYPE DE BATTERIE : LITHIUM-ION (AMOVIBLE)
- MOTEUR : 350 W
- CHARGEUR : UL 100 - 240 V
- CERTIFICATION UL : UL2849
- TEMPS DE CHARGE : ENVIRON 5 HEURES
- INDICE DE RÉSISTANCE À L'EAU : IPX4
- ANGLE D'ESCALADE MAXIMAL : 15°
- TYPE DE FREIN : DISQUES AVANT ET ARRIÈRE
- PRESSION RECOMMANDÉE POUR LES PNEUS : 35 PSI

** L'AUTONOMIE ET LA VITESSE MAXIMALES PEUVENT ÊTRE ATTEINTES AVEC UN POIDS TRANSPORTÉ DE 75 KG (165,4 LB) OU MOINS. L'AUTONOMIE EST AFFECTÉE PAR LES CONDITIONS ROUTIÈRES, LES CONDITIONS MÉTÉOROLOGIQUES ET LE POIDS DU CONDUCTEUR. L'AUTONOMIE PEUT PRÉSENTER UN ÉCART DE +/-5 %. VOIR LA SECTION 5.10 POUR PLUS DE DÉTAILS SUR LES CONDITIONS POUVANT AFFECTER LES PERFORMANCES.*

1.3 Ressources en ligne

Recherchez nos meilleurs produit mis à jour Documents d'intégration, et ressources d'assistance.

Vous trouverez ce manuel d'utilisation en ligne à l'adresse
https://cdn.shopify.com/s/files/1/2530/6734/files/Venture_MANUAL-web-1741790567056.pdf

Retrouvez notre collection de manuels d'utilisation sur
https://ridejetson.com/pages/product-manuals

2. INSTRUCTIONS D'INSTALLATION.

2.1 Remarques préliminaires

- COMMENCEZ VOTRE AVENTURE DU BON PIED : AVANT D'UTILISER CE PRODUIT, LISEZ ATTENTIVEMENT L'INTÉGRALITÉ DU MANUEL D'UTILISATION, Y COMPRIS LES AVERTISSEMENTS DE SÉCURITÉ. ASSUREZ-VOUS DE BIEN COMPRENDRE, ACCEPTER ET RESPECTER TOUTES LES CONSIGNES :
  - RECOMMANDATIONS DU FABRICANT.
  - CONSIGNES DE SÉCURITÉ ET AVERTISSEMENTS.
  - LOIS ET RÈGLEMENTS LOCAUX RELATIFS À LA CONDUITE ET À L'EXPLOITATION.
- FAITES ATTENTION LORSQUE VOUS DÉBALLEZ LE VÉLO, RETIREZ TOUS LES MATÉRIAUX D'EMBALLAGE ET PLACEZ LE VÉLO ÉLECTRIQUE EN POSITION VERTICALE SUR SA BÉQUILLE AVANT DE LE MONTER. (REPORTEZ-VOUS À LA SECTION 4.6).
- IL EST UTILE D'AVOIR QUELQU'UN POUR VOUS AIDER À L'ASSEMBLER. TROUVEZ-VOUS UN ASSISTANT !
- LES INDICATIONS FOURNIES DANS CE MANUEL (DROITE, GAUCHE, AVANT/AVANT ET ARRIÈRE/ARRIÈRE) CORRESPONDENT À LA POSITION DU CYCLISTE LORSQU'IL EST ASSIS SUR LE VÉLO ÉLECTRIQUE. LE « CÔTÉ DROIT » DU VÉLO ÉLECTRIQUE, PAR EXEMPLE, EST LE CÔTÉ OÙ SE TROUVE LA MAIN DROITE DU CYCLISTE.

2.2 Sécurité des casques

LE CYCLISTE DOIT PORTER UN CASQUE EN PERMANENCE.



POSITIONNEMENT INCORRECT : LE FRONT EST EXPOSÉ. UNE CHUTE POURRAIT ENTRAÎNER DES BLESSURES GRAVES.



POSITIONNEMENT CORRECT : LE FRONT EST COUVERT PAR LE CASQUE.

*Portez un casque, des vêtements, des chaussures et des équipements de sécurité adaptés. Évitez les vêtements qui pourraient se coincer dans ou sous les roues. Il est recommandé de porter des chaussures plates à bout fermé. Portez un casque et des équipements de protection conformes à la norme ASTM F1492 afin de prévenir les blessures en cas d'accident.

2.3 Adéquation du pilote

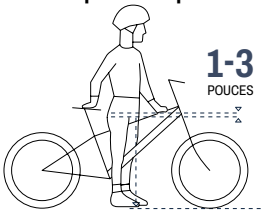

Pour une conduite sûre et confortable, il doit y avoir un espace d'au moins 1 à 3 pouces entre l'entrejambe et le tube supérieur du cadre du vélo lorsque le cycliste est à califourchon sur le vélo, les deux pieds à plat sur le sol.

2.4 Déplier et replier le cadre

QUAND DÉPLIER : POUR L'INSTALLATION ET LA CONDUITE
QUAND PLIER : POUR LE RANGEMENT ET LE TRANSPORT

⚠ **ATTENTION :** soyez prudent lorsque vous dépliez le cadre pour l'installation, car le guidon ne sera que partiellement fixé. Notez que les pédales et la selle ne seront pas encore installées.

Comment déplier :

1. PLACEZ LE CADRE DU VÉLO EN POSITION VERTICALE SUR LE SUPPORT À VÉLO.
2. MAINTENEZ L'ARRIÈRE DU VÉLO STABLE PENDANT QUE VOUS FAITES PIVOTER L'AVANT DU VÉLO AUTOUR DU POINT D'ARTICULATION AFIN DE METTRE LE CADRE EN LIGNE DROITE.
3. ABAISSEZ LA BÉQUILLE ET UTILISEZ-LA POUR MAINTENIR LE VÉLO EN POSITION VERTICALE ET SUR SES ROUES.
4. MAINTENEZ LE CADRE BIEN STABLE AU NIVEAU DU POINT D'ARTICULATION ET APPUYEZ FERMEMENT SUR LE LOQUET DE PLIAGE POUR LE FERMER CONTRE LE CADRE DU VÉLO.

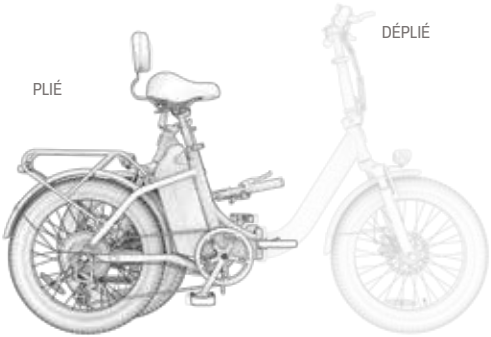

⚠ **AVERTISSEMENT :** Pour éviter tout effondrement du cadre pouvant entraîner des blessures, n'utilisez jamais votre produit sans avoir correctement fermé le loquet de pliage du cadre.

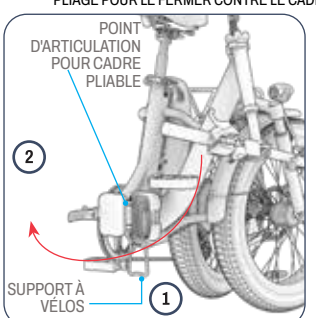

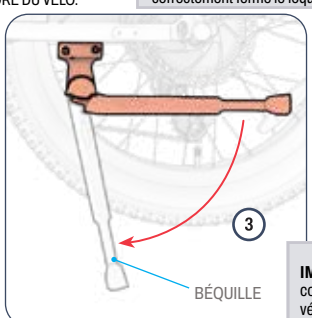

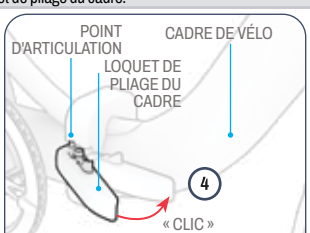

IMPORTANT : pour vous assurer que le loquet est correctement fermé et bien fixé au cadre du vélo, vérifiez qu'il s'enclenche correctement.

Comment plier :

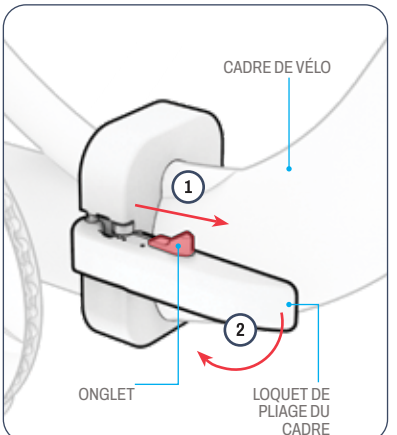

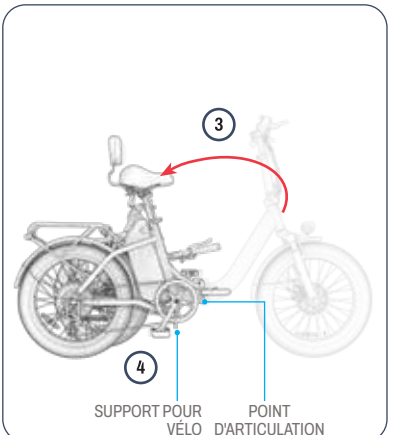

1. APPUYEZ SUR LA LANGUETTE DU LOQUET DE PLIAGE ET MAINTENEZ-LA ENFONCÉE VERS L'AVANT.
2. UNE FOIS LA LANGUETTE POUSSÉE VERS L'AVANT, TIREZ FERMEMENT SUR LE LOQUET DE PLIAGE DU CADRE POUR L'OUVRIR ET L'ÉLOIGNER DU CADRE DU VÉLO.
3. AU NIVEAU DU POINT D'ARTICULATION, FAITES PIVOTER L'AVANT DU VÉLO VERS LA GAUCHE JUSQU'À CE QUE LA ROUE AVANT SE TROUVE À CÔTÉ DE LA ROUE ARRIÈRE.
4. PLACEZ LE VÉLO SUR LE SUPPORT AFIN DE LE MAINTENIR EN POSITION VERTICALE LORSQU'IL EST PLIÉ.

2.5 Déplier et plier la tige

QUAND DÉPLIER : POUR ROULER ET INSTALLER
QUAND PLIER : POUR LE RANGEMENT ET LE TRANSPORT

⚠ **ATTENTION :** soyez prudent lorsque vous dépliez la potence pour l'installation, car le guidon ne sera que partiellement fixé.

Comment déplier :

1. SOULEVEZ LA TIGE JUSQU'À CE QU'ELLE SOIT COMPLÈTEMENT À LA VERTICALE SUR LA BASE DE LA TIGE.
2. POUSSEZ FERMEMENT LE LOQUET DE PLIAGE DE LA TIGE CONTRE LA TIGE POUR LE FERMER.
3. FIXEZ LE LOQUET À L'AIDE DE LA BAGUE DE VERROUILLAGE : TOURNEZ LA BAGUE DANS LE SENS DES AIGUILLES D'UNE MONTRE AUTOUR DE LA TIGE JUSQU'À CE QUE LA LANGUETTE DE LA BAGUE S'ENCLENCHE DANS LA FENTE DU LOQUET.
4. VÉRIFIEZ QUE LE LOQUET EST BIEN FIXÉ EN VOUS ASSURANT QU'IL NE PEUT PAS ÊTRE OUVERT.

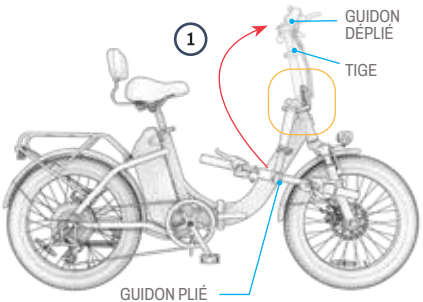

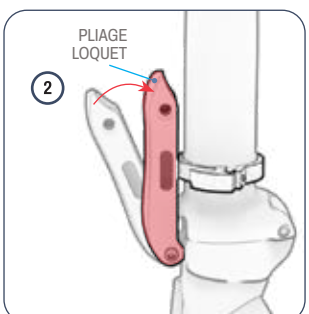

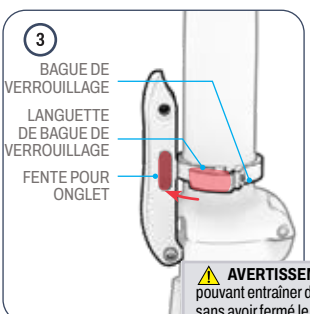

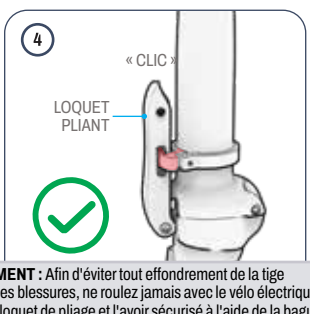

⚠ **AVERTISSEMENT :** Afin d'éviter tout effondrement de la tige pouvant entraîner des blessures, ne roulez jamais avec le vélo électrique sans avoir fermé le loquet de pliage et l'avoir sécurisé à l'aide de la bague de verrouillage.

Comment plier :

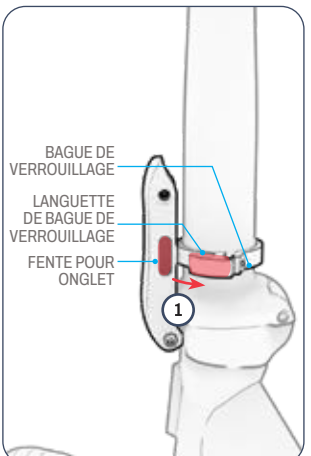

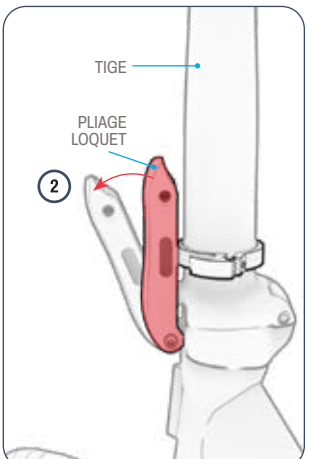

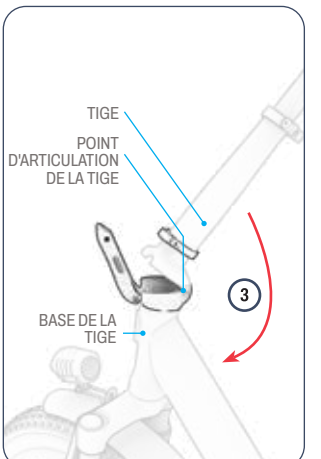

1. TOURNEZ LA BAGUE DE VERROUILLAGE DANS LE SENS INVERSE DES AIGUILLES D'UNE MONTRE AUTOUR DE LA TIGE JUSQU'À CE QUE LA LANGUETTE SE DÉGAGE DE LA FENTE DE LA LANGUETTE SUR LE LOQUET PLIABLE.

2. TOUT EN MAINTENANT LE GUIDON BIEN EN PLACE, TIREZ SUR LE LOQUET POUR L'OUVRIR.

3. AU NIVEAU DU POINT D'ARTICULATION, ABAISSEZ DOUCEMENT LA POTENCE VERS LE SOL, DU CÔTÉ DROIT DU VÉLO.

2.6 Fixation du guidon

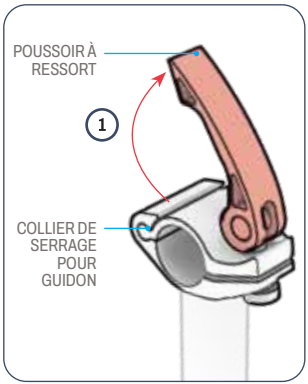

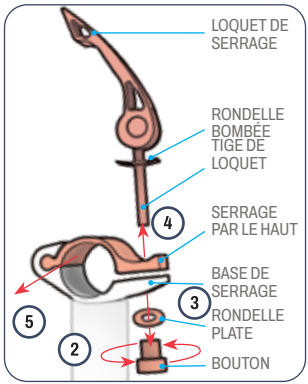

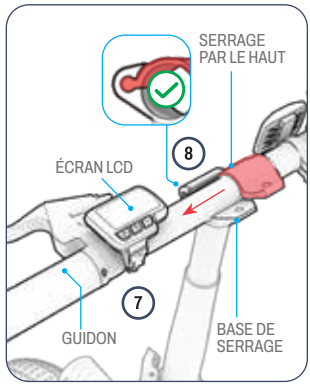

1. SOULEVEZ LE LOQUET SUR LE COLLIER DE SERRAGE DU GUIDON.
2. À L'AIDE DE VOS DOIGTS, DÉVISSEZ LE BOUTON SITUÉ SOUS LE COLLIER DE SERRAGE DU GUIDON EN LE TOURNANT DANS LE SENS INVERSE DES AIGUILLES D'UNE MONTRE.
3. RETIREZ LE BOUTON ET LA RONDELLE PLATE. **REMARQUE :** L'EMBALLAGE ET LE TRANSPORT PEUVENT ENTRAÎNER L'ADHÉRENCE DE LA RONDELLE PLATE ET DU BOUTON. SÉPAREZ DÉLICATEMENT LES DEUX PIÈCES.
4. RETIREZ LE LOQUET DE LA PINCE AVEC LA TIGE ET LA RONDELLE COURBÉE DE LA PARTIE SUPÉRIEURE DE LA PINCE. LAISSEZ LA RONDELLE COURBÉE SUR LA TIGE.
5. SÉPAREZ LA PARTIE SUPÉRIEURE DE LA PINCE DE SA BASE EN LA FAISANT GLISSER LATÉRALEMENT.
6. METTEZ LES MORCEAUX RETIRÉS DE CÔTÉ.
7. POSITIONNEZ LE GUIDON DANS LA BASE DE FIXATION DE MANIÈRE À CE QU'IL SOIT CENTRÉ SUR LA BASE ET QUE L'ÉCRAN LCD SE TROUVE SUR LE CÔTÉ GAUCHE, VU DEPUIS LA POSITION DE CONDUITE.
8. D'UN CÔTÉ, FAITES GLISSER LA PARTIE SUPÉRIEURE DU COLLIER DE SERRAGE SUR LE GUIDON ET REMETTEZ-LA DANS LA BASE DU COLLIER JUSQU'À CE QUE LE TROU DE FIXATION DE LA PARTIE SUPÉRIEURE DU COLLIER SOIT ALIGNÉ AVEC CELUI DE LA BASE.

⚠ **ATTENTION :** Manipulez avec précaution. Ne tirez pas sur les fils électriques ou les câbles de frein. Assurez-vous que tous les câbles et fils se trouvent devant le guidon, qu'ils ne sont pas emmêlés, qu'ils ne gênent pas les pièces mobiles et qu'ils n'empêchent pas la rotation du guidon.

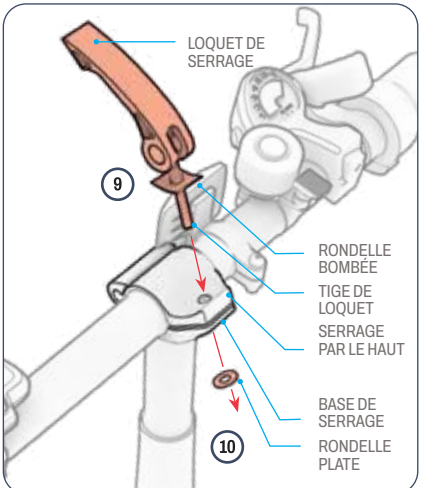

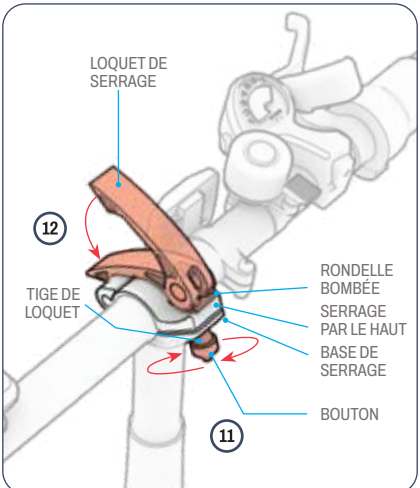

9. RÉINSÉREZ LA TIGE DU LOQUET DE LA PINCE AVEC LA RONDELLE INCURVÉE À TRAVERS LE HAUT DE LA PINCE.
10. FAITES GLISSER LA RONDELLE PLATE SUR L'EXTRÉMITÉ EXPOSÉE DE LA TIGE DU LOQUET.
11. TOURNEZ LE BOUTON DANS LE SENS DES AIGUILLES D'UNE MONTRE SUR L'EXTRÉMITÉ DE LA TIGE DU LOQUET.
12. FERMEZ LE LOQUET DE LA PINCE. VÉRIFIEZ QUE LE GUIDON EST BIEN FIXÉ. SI NÉCESSAIRE, SERREZ DAVANTAGE LE BOUTON.

⚠ **ATTENTION :** Ne serrez pas trop ni pas assez le bouton. Un serrage excessif pourrait empêcher la fermeture de la pince. Un serrage insuffisant pourrait entraîner un desserrage de la pince et une instabilité du guidon.

2.7 Assemblage et fixation du siège

VOUS AUREZ BESOIN D'UNE CLÉ DE 15 MM.

Assemblage :

1. RETOURNEZ LA BASE DU SIÈGE ET PLACEZ-LA SUR UN PLAN DE TRAVAIL SURÉLEVÉ, LE DOS DE LA BASE DU SIÈGE CONTRE LE BORD DU PLAN DE TRAVAIL.
2. FAITES GLISSER 1 DOUILLE DE BOULON SUR CHAQUE BOULON PRÉINSTALLÉ SOUS LA BASE DU SIÈGE. (×3)
3. PLACEZ LE SUPPORT DU DOSSIER SOUS LA BASE DU SIÈGE DE MANIÉRE À CE QUE :
   - LES 3 TROUS DANS LE SUPPORT SE TROUVENT AUTOUR DES 3 BOULONS SITUÉS SOUS LA BASE DU SIÈGE.
   - LE SUPPORT S'ÉTEND À L'ARRIÈRE DE LA PARTIE INFÉRIEURE DE LA BASE DU SIÈGE ET S'INCURVE VERS LE SOL.
4. VISSEZ 1 ÉCROU DANS LE SENS HORAIRE SUR L'EXTRÉMITÉ DE CHAQUE BOULON. (×3)
5. UTILISEZ LA CLÉ DE 10 MM POUR SERRER CHAQUE ÉCROU EN LE TOURNANT DANS LE SENS DES AIGUILLES D'UNE MONTRE. (×3)
6. RETOURNEZ LE SIÈGE ET VÉRIFIEZ QUE LE DOSSIER EST BIEN FIXÉ À LA BASE DU SIÈGE.

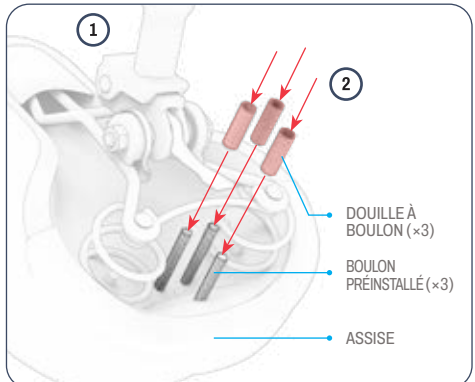

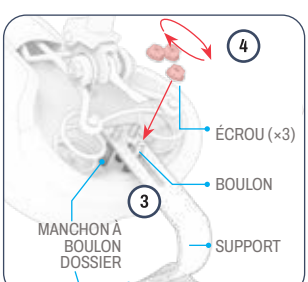

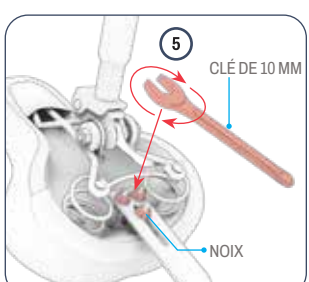

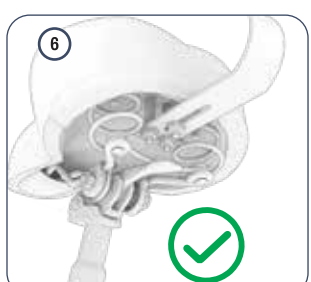

Joindre :

1. TIREZ SUR LE LOQUET DU SERRE-SIÈGE POUR L'OUVRIR.
2. REPÉREZ LA MARQUE « INSERTION MINIMALE » PRÈS DU BAS DE LA TIGE DE SELLE.
3. MAINTENEZ LE SIÈGE EN POSITION AU-DESSUS DU TUBE DE SELLE.
4. ABAISSEZ LA TIGE DE SELLE À TRAVERS LE COLLIER DE SERRAGE ET DANS LE TUBE DE SELLE JUSQU'À CE QUE LE REPÈRE D'INSERTION MINIMUM SE TROUVE SOUS LE COLLIER. REMARQUE : SI L'OUVERTURE DU COLLIER EST TROP ÉTROITE POUR ACCUEILLIR LA TIGE DE SELLE, VOUS POUVEZ L'ÉLARGIR EN TOURNANT LE BOUTON DU COLLIER DANS LE SENS INVERSE DES AIGUILLES D'UNE MONTRE TOUT EN MAINTENANT LE LOQUET EN PLACE.
5. TOUT EN MAINTENANT LE SIÈGE À LA HAUTEUR SOUHAITÉE, FERMEZ LE LOQUET DE LA PINCE. SERREZ LE BOUTON EN LE TOURNANT DANS LE SENS DES AIGUILLES D'UNE MONTRE.
6. VÉRIFIEZ QUE LA SELLE EST BIEN FIXÉE : APPUYEZ AVEC VOTRE MAIN SUR LA SELLE. SI LA TIGE DE SELLE GLISSE DAVANTAGE DANS LE TUBE DE SELLE, REMETTEZ-LA EN PLACE ET SERREZ LE COLLIER EN TOURNANT LE BOUTON DANS LE SENS DES AIGUILLES D'UNE MONTRE.

DÉPANNAGE : Si vous ne parvenez pas à ouvrir facilement le loquet de la pince, celle-ci est peut-être trop serrée. Desserrez la pince en tournant le bouton dans le sens inverse des aiguilles d'une montre.

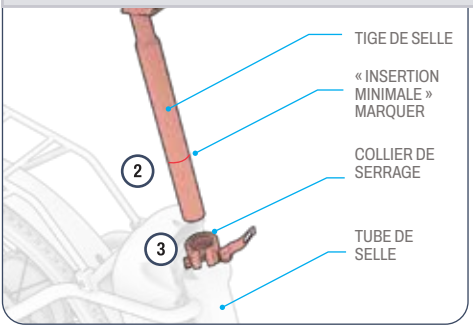

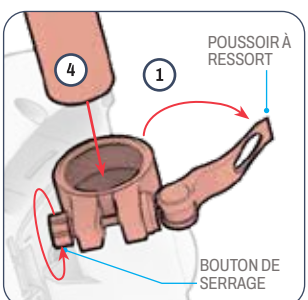

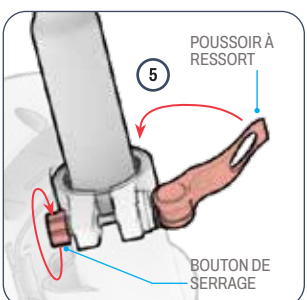

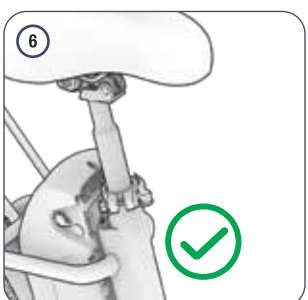

2.8 Fixation des pédales

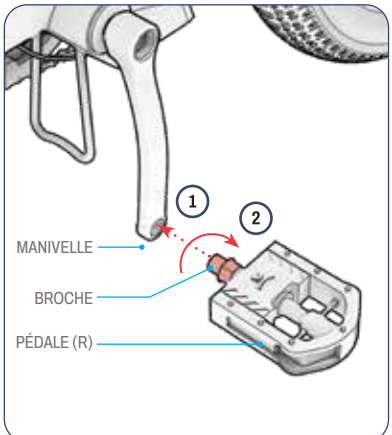

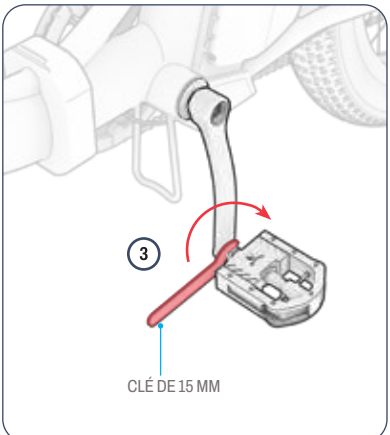

VOUS AUREZ BESOIN D'UNE CLÉ DE 15 MM.

1. ALIGNEZ LA BROCHE DE LA PÉDALE MARQUÉE « R » AVEC LE TROU SITUÉ À L'EXTRÉMITÉ DU BRAS DE MANIVELLE, SUR LE CÔTÉ DROIT DU VÉLO.
2. MAINTENEZ LA BASE DE LA PÉDALE IMMOBILE ET, EN VEILLANT À CE QUE LA BROCHE PÉNÈTRE BIEN DROIT DANS LE TROU, UTILISEZ VOTRE AUTRE MAIN POUR TOURNER LA BROCHE **DANS LE SENS DES AIGUILLES D'UNE MONTRE** DANS LE TROU PENDANT QUELQUES TOURS.
3. UTILISEZ LA CLÉ POUR TERMINER L'INSERTION, PUIS SERREZ LA BROCHE DANS LE BRAS DE MANIVELLE.
4. VÉRIFIEZ QUE LA PÉDALE DROITE EST BIEN FIXÉE.
5. RÉPÉTEZ LES ÉTAPES 2 À 5 AVEC LA PÉDALE GAUCHE (« L ») EN TOURNANT DANS LE SENS INVERSE DES AIGUILLES D'UNE MONTRE.

IMPORTANT : La broche de la pédale gauche est filetée à l'envers et doit être insérée et serrée en tournant **dans le sens inverse des aiguilles d'une montre**.

2.9 Fixation de la cloche

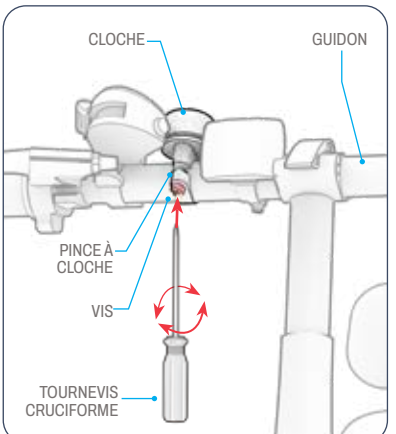

VOUS AUREZ BESOIN D'UN TOURNEVIS CRUCIFORME.

1. SI NÉCESSAIRE, DESSERREZ (MAIS NE RETIREZ PAS) LA VIS DU COLLIER DE SERRAGE EN LA TOURNANT DANS LE SENS INVERSE DES AIGUILLES D'UNE MONTRE DE 1 À 2 TOURS À L'AIDE DU TOURNEVIS CRUCIFORME.
2. TOURNEZ LA SONNETTE AUTOUR DU GUIDON JUSQU'À CE QUE LA LANGUETTE DE LA SONNETTE SE TROUVE À UN ENDROIT FACILEMENT ACCESSIBLE PAR LE POUCE GAUCHE DU CYCLISTE TOUT EN CONTINUANT À TENIR LA POIGNÉE.
3. SERREZ LE COLLIER DE SERRAGE EN TOURNANT LA VIS DANS LE SENS DES AIGUILLES D'UNE MONTRE À L'AIDE DU TOURNEVIS.

2.10 Fixation du réflecteur avant

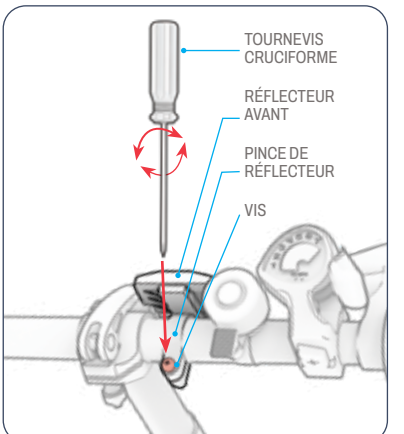

VOUS AUREZ BESOIN D'UN TOURNEVIS CRUCIFORME.

1. SI NÉCESSAIRE, DESSERREZ (MAIS NE RETIREZ PAS) LA VIS SUR LA PINCE DU RÉFLECTEUR EN LA TOURNANT DANS LE SENS INVERSE DES AIGUILLES D'UNE MONTRE DE 1 À 2 TOURS À L'AIDE DU TOURNEVIS CRUCIFORME.
2. TOURNEZ LA PINCE DU RÉFLECTEUR AVANT AUTOUR DU GUIDON JUSQU'À CE QUE LE RÉFLECTEUR SOIT ORIENTÉ VERS L'AVANT.
3. SERREZ LA VIS EN LA TOURNANT DANS LE SENS DES AIGUILLES D'UNE MONTRE À L'AIDE DU TOURNEVIS AFIN DE FIXER LE COLLIER DE SERRAGE DU RÉFLECTEUR.

2.11 Gonflage et pression des pneus

AVANT VOTRE PREMIÈRE SORTIE, VOUS DEVREZ GONFLER LES PNEUS POUR ATTEINDRE LA PRESSION RECOMMANDÉE DE **35 PSI (** LIVRES PAR POUCE CARRÉ). UTILISEZ UN MANOMÈTRE POUR VÉRIFIER QUE LA PRESSION DES PNEUS EST BIEN DE 35 PSI AVANT CHAQUE SORTIE.

Pour ajouter de l'air :

1. RETIREZ LE CAPUCHON ANTI-POUSSIÈRE DE LA VALVE DU PNEU D'UNE ROUE EN LE TOURNANT DANS LE SENS INVERSE DES AIGUILLES D'UNE MONTRE. METTEZ-LE DE CÔTÉ.
2. SUIVEZ LES INSTRUCTIONS DU FABRICANT DE VOTRE POMPE À AIR POUR GONFLER LE PNEU. VÉRIFIEZ RÉGULIÈREMENT LA PRESSION À L'AIDE D'UN MANOMÈTRE ET CONTINUEZ À AJOUTER DE L'AIR JUSQU'À ATTEINDRE 35 PSI.
3. RETIREZ LA POMPE À AIR ET REMPLACEZ LA VALVE ANTI-POUSSIÈRE EN LA TOURNANT DANS LE SENS DES AIGUILLES D'UNE MONTRE.
4. RÉPÉTEZ L'OPÉRATION AVEC L'AUTRE PNEU.

⚠ **ATTENTION :** Utilisez uniquement une pompe à air manuelle pour gonfler les pneus de votre vélo électrique. N'utilisez jamais un compresseur d'air, car cela pourrait faire éclater les chambres à air.

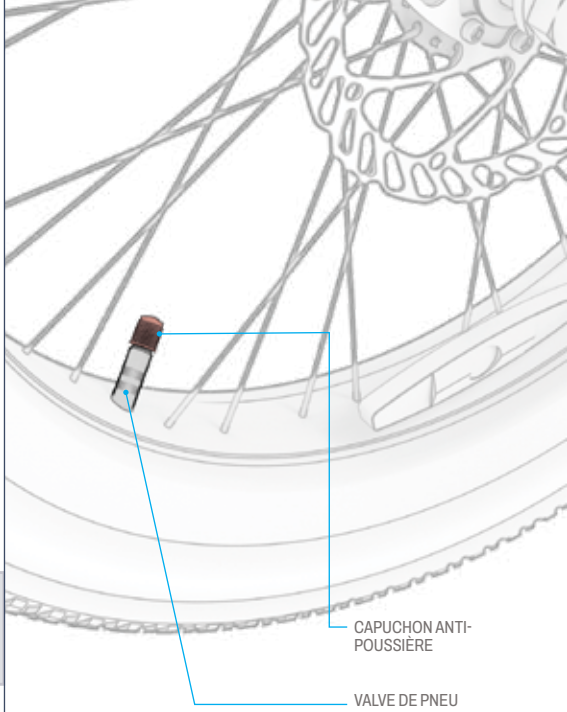

2.12 Chargement de la batterie

LA BATTERIE PEUT ÊTRE RECHARGÉE LORSQU'ELLE EST FIXÉE DANS LE CADRE OU RETIRÉE DU CADRE. (VOIR LA SECTION 4.7 POUR LE RETRAIT.)

1. PLACEZ L'INTERRUPTEUR D'ALIMENTATION DE LA BATTERIE EN **POSITION** D'ARRÊT **(–)** .
2. CONNECTEZ LE CÂBLE DE RECHARGE AU CHARGEUR.
3. OUVREZ LE COUVERCLE DU PORT DE CHARGEMENT.
4. BRANCHEZ LE CÂBLE DE RECHARGE DANS LA PRISE MURALE, PUIS BRANCHEZ LE CHARGEUR DANS LE PORT DE RECHARGE.
5. LORSQUE LE VOYANT LUMINEUX DU CHARGEUR PASSE DU ROUGE AU VERT, CELA SIGNIFIE QUE VOTRE BATTERIE EST COMPLÈTEMENT CHARGÉE. RETIREZ LE CHARGEUR DU PORT DE CHARGEMENT ET DÉBRANCHEZ LE CÂBLE DE LA PRISE MURALE.
6. FERMEZ LE COUVERCLE DU PORT DE CHARGEMENT.

REMARQUE : il faut environ 5 heures pour charger complètement la batterie. Chargez complètement la batterie avant la première utilisation.

⚠ **AVERTISSEMENT :** Toujours mettre la batterie hors tension (-) avant de la recharger. Ne jamais brancher la batterie pour la recharger si l'interrupteur d'alimentation de la batterie est en position « ON » (O).

VOYANT LUMINEUX DE CHARGE SUR LE CHARGEUR :	STATUT
ROUGE ILLUMINATION	RECHARGE
VERT ILLUMINATION	CHARGE TERMINÉE

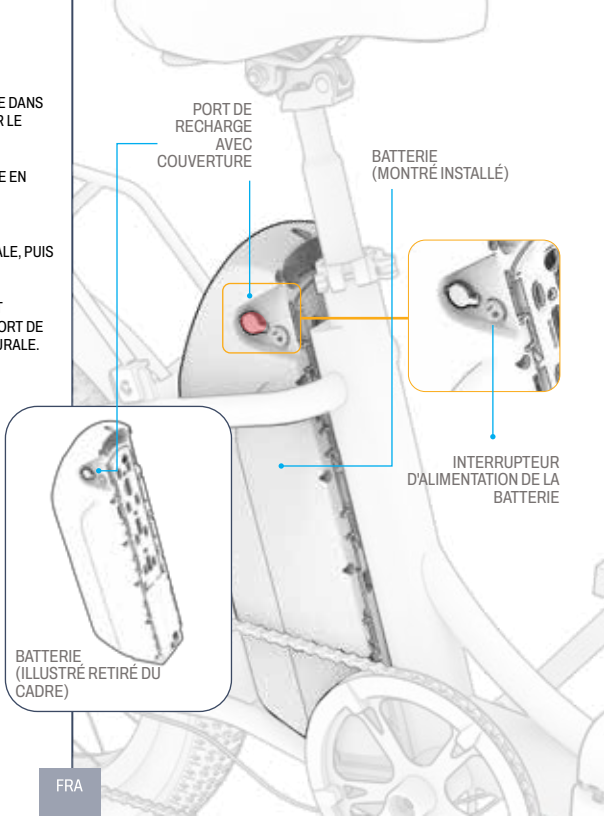

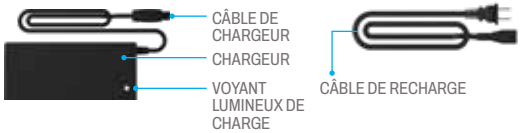

Remarques importantes concernant la recharge :

- GARDEZ TOUJOURS LE PORT DE CHARGE FERMÉ LORSQUE VOUS NE RECHARGEZ PAS ACTIVEMENT LA BATTERIE.
- NE METTEZ JAMAIS LE PRODUIT SOUS TENSION PENDANT QU'IL EST EN CHARGE.
- N'UTILISEZ PAS DE PRISES ÉLECTRIQUES DÉPLAÇABLES.
- POUR OPTIMISER LA SANTÉ DE LA BATTERIE, RECHARGEZ-LA COMPLÈTEMENT À CHAQUE SESSION DE RECHARGE, SOIT ENVIRON 5 HEURES.
- NE LAISSEZ JAMAIS VOTRE PRODUIT EN CHARGE PENDANT LA NUIT OU PENDANT DE LONGUES PÉRIODES.
- N'ESSAYEZ PAS DE RETIRER OU DE DÉMONTER LA BATTERIE.
- PLAGE DE TEMPÉRATURE AMBIANTE DE CHARGE : 0 °C (32 °F) À 40 °C (104 °F)
- PLAGE DE TEMPÉRATURE AMBIANTE DE FONCTIONNEMENT : -10 °C (14 °F) À 40 °C (104 °F)
- GARDEZ TOUJOURS LE CACHE DU PORT DE CHARGEMENT FERMÉ LORSQUE VOUS NE CHARGEZ PAS ACTIVEMENT LE PRODUIT.
- N'UTILISEZ PAS CE PRODUIT SI LE CORDON D'ALIMENTATION FLEXIBLE DU CÂBLE DE SORTIE EST EFFRANGÉ, SI L' E EST DÉFECTUEUSE OU SI LE PRODUIT PRÉSENTE D'AUTRES SIGNES DE DÉTÉRIORATION.
- VÉRIFIEZ QUE LE NUMÉRO DE MODÈLE FIGURANT SUR L'ÉTIQUETTE DU CHARGEUR CORRESPOND AU NUMÉRO DE MODÈLE INDIQUÉ CI-DESSUS.
- VÉRIFIEZ QUE L'ÉTIQUETTE DU CHARGEUR INDIQUE QUE CELUI-CI EST COMPATIBLE AVEC VOTRE MODÈLE JETSON. VOUS TROUVEREZ LE NOM ET LA RÉFÉRENCE DE VOTRE MODÈLE JETSON SUR UNE ÉTIQUETTE APPOSÉE SUR LE DESSUS, LE CÔTÉ OU LE DESSOUS DU CHÂSSIS OU DU SOCLE DU PRODUIT.

IMPORTANT :

UTILISEZ UNIQUEMENT LE CHARGEUR FOURNI OU UN CHARGEUR OBTENU DIRECTEMENT AUPRÈS DE JETSON (MODÈLE JETSON N° PJVNTRE-CH) PORTANT LA MENTION JY-546150, FABRIQUÉ PAR GUANGZHOU JI YIN POWER ELECTRONICS CO. LTD.

⚠ **AVERTISSEMENT : L'UTILISATION D'UN CHARGEUR INADAPTÉ PEUT ENTRAÎNER UN INCENDIE OU UNE EXPLOSION, CAUSANT DES DOMMAGES MATÉRIELS, DES BLESSURES, VOIRE LA MORT.**



VOICI UN EXEMPLE DE MARQUAGE VOTRE CHARGEUR AURA.

3. PRÉPARATION À CHEVAUCHER.

3.1 Vérifications de sécurité avant la conduite

EFFECTUEZ CES CONTRÔLES DE SÉCURITÉ IMPORTANTS AVANT CHAQUE TRAJET.

Frein :

- ASSUREZ-VOUS QUE LE FREIN FONCTIONNE CORRECTEMENT DE MANIÈRE À CE QUE LES LEVIERS DU FREIN À MAIN SOIENT FIXÉS AU GUIDON ET LUBRIFIÉS AFIN QU'ILS SE COMPRIMENT FACILEMENT.
- LES PLAQUETTES DE FREIN NE SONT PAS USÉES, ELLES SONT CENTRÉES ET ALIGNÉES AVEC LE ROTOR.

Cadre :

- VÉRIFIEZ QUE LE CADRE ET LA FOURCHE DU VÉLO NE SONT PAS ENDOMMAGÉS, TORDUS OU CASSÉS.
- VEILLEZ À NE PAS TROP SERRER LE BOULON RELIANT LA POTENCE À LA FOURCHE. UN BOULON TROP SERRÉ PEUT ENTRAÎNER UN DYSFONCTIONNEMENT QUI COMPROMET LA SÉCURITÉ DU CYCLISTE.
- VÉRIFIEZ QUE LE SYSTÈME D'ENTRAÎNEMENT FONCTIONNE CORRECTEMENT ET QU'IL EST SOLIDEMENT FIXÉ AU CHÂSSIS.

Manivelles et pédales :

- VÉRIFIEZ QUE LES PÉDALES SONT BIEN FIXÉES AUX MANIVELLES.
- VÉRIFIEZ QUE LES MANIVELLES ET LE SYSTÈME D'ENTRAÎNEMENT SONT BIEN FIXÉS AU CADRE DU VÉLO.

Direction :

- VÉRIFIEZ QUE LA POTENCE EST BIEN FIXÉE, AVEC LE SYSTÈME QUICK STEM RELEASE FERMÉ ET RENFORCÉ PAR LA BAGUE DE VERROUILLAGE.
- VÉRIFIEZ QUE LE GUIDON EST BIEN FIXÉ EN POSITION PAR LE COLLIER DE SERRAGE.

Roues et pneus :

- VÉRIFIEZ QUE LES PNEUS NE PRÉSENTENT PAS DE SIGNES D'USURE EXCESSIVE OU DE DOMMAGES.
- ASSUREZ-VOUS QUE LES PNEUS SONT GONFLÉS À LA PRESSION RECOMMANDÉE DE 35 PSI.
- VÉRIFIEZ QUE LES RAYONS DE LA ROUE NE SONT PAS CASSÉS.
- VÉRIFIEZ QUE LES JANTES NE SONT PAS ENDOMMAGÉES OU DÉFORMÉES.
- VÉRIFIEZ QUE LES ÉCROUS D'ESSIEU SONT BIEN SERRÉS.

3.2 Vérification et réglage des freins

Contrôle de la sécurité et du fonctionnement des freins :

APRÈS LE MONTAGE ET AVANT CHAQUE UTILISATION, VÉRIFIEZ QUE LES FREINS FONCTIONNENT CORRECTEMENT ET EN TOUTE SÉCURITÉ POUR RALENTIR LA ROUE ET L'ARRÊTER EN SUIVANT LES ÉTAPES SUIVANTES :

1. MARCHEZ AVEC VOTRE VÉLO ET TIREZ DOUCEMENT SUR LE FREIN GAUCHE.
2. VÉRIFIEZ QUE L'ÉTRIER AVANT SE FERME CORRECTEMENT SUR LE DISQUE ET RALENTIT LA ROTATION DE LA ROUE.
3. RÉPÉTEZ L'OPÉRATION EN TIRANT PLUS FORT SUR LE FREIN À MAIN GAUCHE ET EN VÉRIFIANT QUE LA ROUE AVANT EST BIEN IMMOBILISÉE.
4. RÉPÉTEZ LES ÉTAPES 1 À 3 AVEC LE FREIN À MAIN DROIT ET LA ROUE ARRIÈRE.

Positionnement correct des étriers et des plaquettes de frein :

VOUS AUREZ PEUT-ÊTRE BESOIN D'UNE CLÉ ALLEN DE 5 MM (NON FOURNIE).

POUR FONCTIONNER CORRECTEMENT, LES FREINS D'UN VÉLO DOIVENT ÊTRE PARFAITEMENT ALIGNÉS ET POSITIONNÉS. **UN FROTTEMENT OU UN GRINCEMENT PROVENANT DE LA ZONE DES FREINS (QU'IL SOIT CONSTANT OU INTERMITTENT) EST UN BON INDICATEUR QU'UN ÉLÉMENT EST MAL ALIGNÉ ET DOIT ÊTRE RÉGLÉ.**

LA CAUSE DU BRUIT EST PROBABLEMENT UN ÉTRIER MAL ALIGNÉ, CE QUI FAIT QUE LES PLAQUETTES DE FREIN À L'INTÉRIEUR FROTTENT CONTRE LE DISQUE MÊME LORSQUE L'ÉTRIER EST OUVERT. LES PLAQUETTES NE DEVRAIENT ENTRER EN CONTACT AVEC LE DISQUE QUE LORSQUE L'ÉTRIER EST FERMÉ, CAR LE FREIN À MAIN A ÉTÉ TIRÉ.

EN CAS DE DÉSALIGNEMENT, RÉGLEZ L'ÉTRIER DE FREIN EN SUIVANT LES INSTRUCTIONS SUIVANTES.

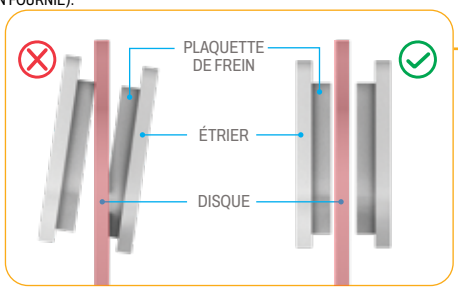

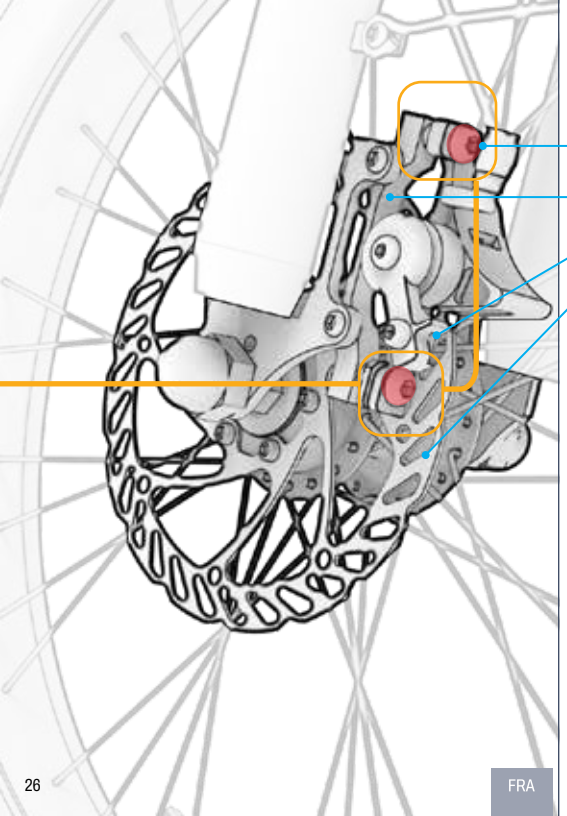

Réglage de l'étrier de frein :

1. SUR LE FREIN QUI DOIT ÊTRE RÉGLÉ, LOCALISEZ L'ÉTRIER, LES PLAQUETTES DE FREIN ET LE DISQUE.
2. SOULEVEZ LA ROUE DU VÉLO ET FAITES-LA TOURNER. OBSERVEZ LE DISQUE TOURNER ENTRE LES PLAQUETTES DE FREIN ET REMARQUEZ QUELLE PLAQUETTE FROTTE CONTRE LE DISQUE.
3. APPUYEZ LA MOTO SUR LA BÉQUILLE. (VOIR SECTION 4.6).
4. LORSQUE VOUS REGARDEZ L'ÉTRIER DEPUIS L'ARRIÈRE DE LA ROUE, REPÉREZ LE BOULON SITUÉ AU-DESSUS ET CELUI SITUÉ EN DESSOUS DE L'ÉTRIER. À L'AIDE D'UNE CLÉ ALLEN DE 5 MM, TOURNEZ CHAQUE BOULON DANS LE SENS INVERSE DES AIGUILLES D'UNE MONTRE DE 4 À 5 TOURS.
5. DÉPLACEZ L'ÉTRIER HORS DE SON ALIGNEMENT JUSQU'À CE QUE LES CONDITIONS SUIVANTES SOIENT REMPLIES :
   - LE HAUT DES PATINS EST ALIGNÉ AVEC LE BORD DU DISQUE.
   - AUCUNE PARTIE DES DEUX PATINS NE TOUCHE LE DISQUE.
   - LES PLAQUETTES SONT PARALLÈLES AU DISQUE.
6. UNE FOIS L'ÉTRIER DANS LA POSITION SOUHAITÉE, SERREZ COMPLÈTEMENT UN BOULON, PUIS L'AUTRE EN LE TOURNANT DANS LE SENS DES AIGUILLES D'UNE MONTRE À L'AIDE DE LA CLÉ ALLEN.
7. VÉRIFIEZ QUE L'ÉTRIER EST BIEN FIXÉ ET EFFECTUEZ À NOUVEAU LE CONTRÔLE DE SÉCURITÉ ET DE FONCTIONNEMENT DES FREINS (DÉBUT DE LA SECTION 3.2).

3.3 Réglage de la rotation du guidon

LE GUIDON PEUT ÊTRE LÉGÈREMENT INCLINÉ VERS L'AVANT OU VERS L'ARRIÈRE AFIN QUE TOUTES LES COMMANDES ET FONCTIONS QU'IL COMPORTE SOIENT DANS UNE POSITION IDÉALE. ELLES DOIVENT ÊTRE FACILEMENT ACCESSIBLES PENDANT LA CONDUITE ET PLACÉES À UN ANGLE IDÉAL PAR RAPPORT AU CHAMP DE VISION DE CHAQUE UTILISATEUR. LES FREINS À MAIN, EN PARTICULIER, DOIVENT ÊTRE PLACÉS À UN ANGLE QUI PERMETTE DE LES SAISIR FACILEMENT.

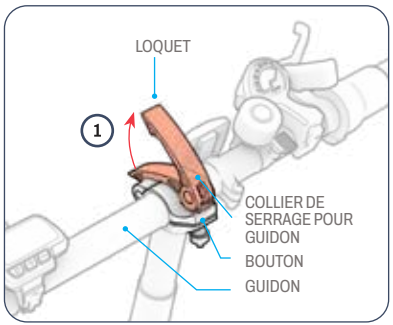

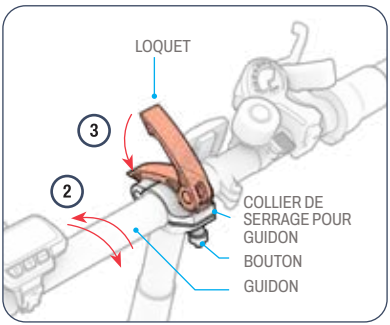

Pour faire pivoter le guidon :

1. TIREZ LE LOQUET SITUÉ SUR LE COLLIER DE SERRAGE DU GUIDON AFIN QU'IL SOIT EN POSITION OUVERTE (DÉVERROUILLÉE).
2. TOURNEZ LE GUIDON VERS L'AVANT OU VERS L'ARRIÈRE POUR LE REPOSITIONNER.
3. TOUT EN MAINTENANT LE GUIDON DANS SA NOUVELLE POSITION D'UNE MAIN, UTILISEZ L'AUTRE MAIN POUR POUSSER LE LOQUET VERS LE BAS ET LE RAMENER EN POSITION FERMÉE (VERROUILLÉE).

DÉPANNAGE : si le guidon ne reste pas bien en place lorsque la pince est fermée, vous devrez peut-être resserrer la pince. Commencez par ouvrir le loquet de la pince. Serrez ensuite le bouton à la main en le tournant dans le sens des aiguilles d'une montre pendant quelques tours, puis refermez le loquet de la pince. Si vous ne parvenez pas à fermer le loquet facilement, le bouton est peut-être trop serré. Desserrez légèrement le bouton en le tournant dans le sens inverse des aiguilles d'une montre pendant ½ tour.

3.4 Réglage de la hauteur du guidon

DÉPANNAGE : si vous ne parvenez pas à ouvrir ou fermer le loquet de la pince, il se peut que le bouton soit trop serré. Desserrez le bouton en le tournant dans le sens inverse des aiguilles d'une montre d'un demi-tour à la fois jusqu'à ce que vous puissiez utiliser le loquet.

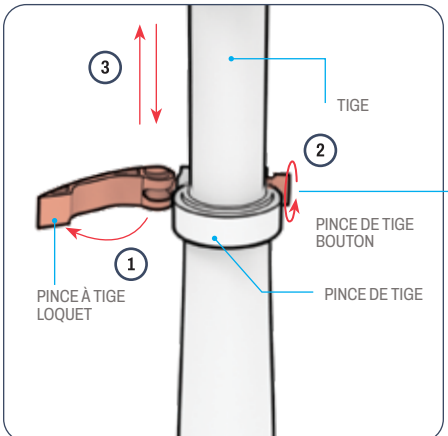

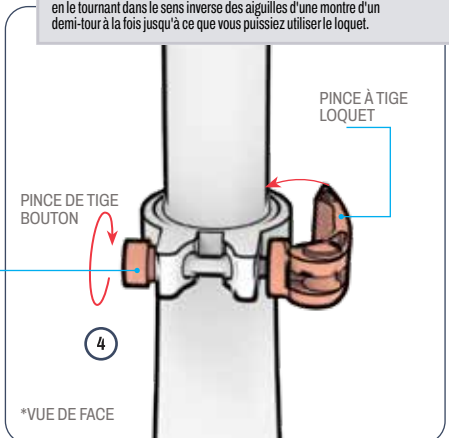

1. TIREZ SUR LE LOQUET DE LA PINCE DE TIGE POUR L'OUVRIR.
2. DESSERREZ LE BOUTON DE SERRAGE EN LE TOURNANT DANS LE SENS INVERSE DES AIGUILLES D'UNE MONTRE.
3. RELEVEZ OU ABAISSEZ LA POTENCE JUSQU'À CE QUE LE GUIDON SOIT À LA HAUTEUR SOUHAITÉE.

⚠ **AVERTISSEMENT :** Pour éviter toute instabilité du guidon susceptible de nuire à la stabilité, ne jamais relever le guidon de manière à ce que la marque « insertion minimale » apparaisse au-dessus du collier de serrage.

4. TOUT EN MAINTENANT LE GUIDON EN PLACE, RESSERREZ LE BOUTON DE SERRAGE EN LE TOURNANT DANS LE SENS DES AIGUILLES D'UNE MONTRE.
5. VÉRIFIEZ QUE LE GUIDON EST BIEN FIXÉ : APPUYEZ AVEC VOTRE MAIN SUR LE GUIDON POUR EXERCER UNE PRESSION VERS LE BAS. SI LA POTENCE GLISSE DANS LE TUBE DE POTENCE, REMETTEZ LE GUIDON EN PLACE ET SERREZ LE COLLIER EN TOURNANT LE BOUTON DANS LE SENS DES AIGUILLES D'UNE MONTRE.

3.5 Réglage de la hauteur du siège

LORSQU'UN CYCLISTE EST ASSIS SUR LA SELLE ET QU'IL A UN PIED SUR LA PÉDALE AU POINT DE ROTATION LE PLUS BAS, SON GENOU DOIT ÊTRE LÉGÈREMENT FLÉCHI. LES JAMBES NE DOIVENT JAMAIS ÊTRE COMPLÈTEMENT TENDUES PENDANT LE PÉDALAGE.

Pour relever ou abaisser le siège :

1. TIREZ SUR LE LOQUET DU SERRE-SIÈGE POUR L'OUVRIR.
2. RELEVEZ OU ABAISSEZ LE SIÈGE JUSQU'À LA POSITION SOUHAITÉE, EN VEILLANT À NE PAS LE RELEVER SUFFISAMMENT HAUT POUR QUE LA MARQUE « INSERTION MINIMALE » APPARAISSE AU-DESSUS DE LA PINCE.
3. TOUT EN MAINTENANT LE SIÈGE EN PLACE, FERMEZ LE LOQUET DE LA PINCE ET, SI NÉCESSAIRE, RESSERREZ LE BOUTON DE LA PINCE EN LE TOURNANT DANS LE SENS DES AIGUILLES D'UNE MONTRE.

DÉPANNAGE : si vous ne parvenez pas à ouvrir ou fermer le loquet de la pince, il se peut que le bouton soit trop serré. Desserrez le bouton en le tournant dans le sens inverse des aiguilles d'une montre d'un demi-tour à la fois jusqu'à ce que le loquet puisse être utilisé.

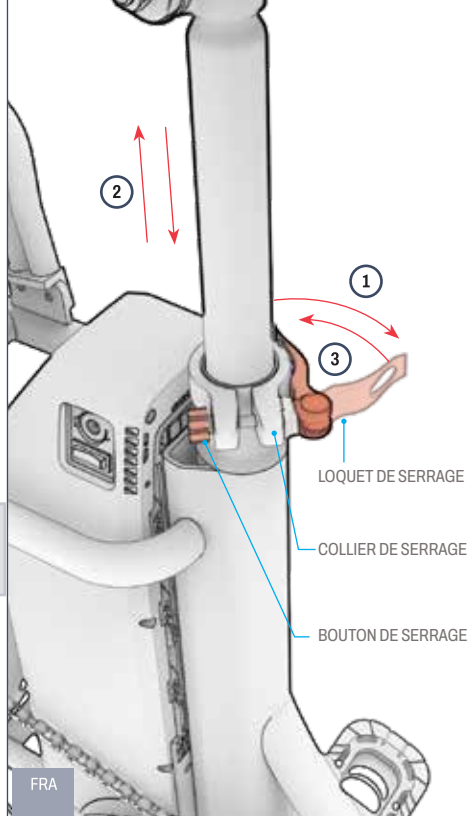

4. INSTRUCTIONS D'UTILISATION.

4.1 Mise sous tension et hors tension

IMPORTANT :
- Pour mettre votre vélo électrique sous tension, l'interrupteur d'alimentation de la batterie doit être en **POSITION** ON **(O)** .
- N'oubliez jamais de mettre votre vélo hors tension lorsque vous le rangez.

POUR ALLUMER LE VÉLO ÉLECTRIQUE :
1. PLACEZ L'INTERRUPTEUR D'ALIMENTATION DE LA BATTERIE EN POSITION ON **(O)**.
2. APPUYEZ SUR LE BOUTON D'ALIMENTATION/ MODE (⏻) ET MAINTENEZ-LE ENFONCÉ PENDANT 3 SECONDES.

POUR ÉTEINDRE LE VÉLO ÉLECTRIQUE :
1. APPUYEZ SUR LE BOUTON D'ALIMENTATION/ MODE (⏻) ET MAINTENEZ-LE ENFONCÉ PENDANT 3 SECONDES.
2. PLACEZ L'INTERRUPTEUR D'ALIMENTATION DE LA BATTERIE EN POSITION OFF **(–)**.

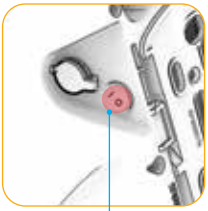

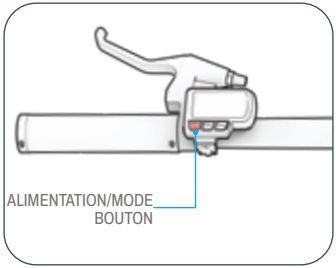

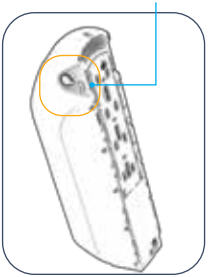

FONCTION D'ARRÊT AUTOMATIQUE INTELLIGENT : AFIN D'ÉCONOMISER LA BATTERIE, VOTRE VÉLO S'ÉTEINDRA AUTOMATIQUEMENT APRÈS 10 MINUTES D'INACTIVITÉ.

4.2 Comprendre et utiliser l'écran LCD

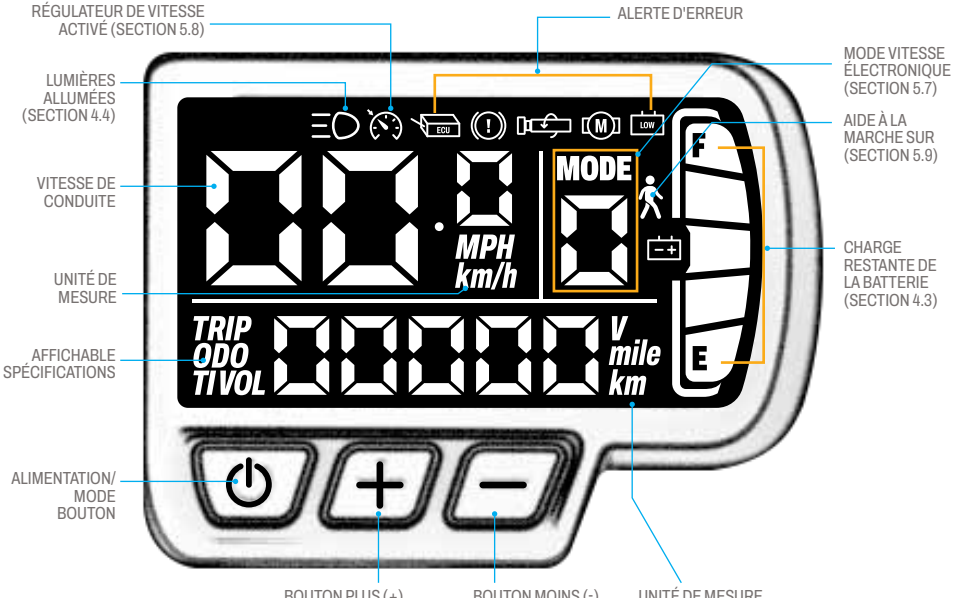

Codes d'erreur :



⚠ **ATTENTION :**
SI UN CODE D'ERREUR S'AFFICHE SUR VOTRE ÉCRAN LCD, CONTACTEZ L'ÉQUIPE D'ASSISTANCE JETSON AVANT DE RÉUTILISER VOTRE VÉLO ÉLECTRIQUE.

Modification des spécifications affichées :

APPUYEZ RAPIDEMENT SUR LE BOUTON D'ALIMENTATION/MODE (⏻) POUR BASCULER L'AFFICHAGE ENTRE LE COMPTEUR KILOMÉTRIQUE, LE COMPTEUR JOURNALIER, LE TEMPS DE TRAJET ET LA TENSION.

- COMPTEUR KILOMÉTRIQUE **(« ODO »)** - DISTANCE TOTALE PARCOURUE PAR CET APPAREIL
- COMPTEUR KILOMÉTRIQUE JOURNALIER **(« TRIP »)** - DISTANCE TOTALE PARCOURUE LORS D'UNE SEULE UTILISATION DE CET APPAREIL.
- DURÉE DU TRAJET **(« TI »)** - TEMPS PASSÉ DANS CE MANÈGE
- TENSION **(« VOL »)** - FORCE ÉLECTRIQUE PROVENANT DE LA BATTERIE.

REMARQUE :
Le compteur kilométrique et le temps de trajet seront réinitialisés à chaque fois que le vélo électrique sera éteint.

Modification de la luminosité du rétroéclairage :

1. APPUYEZ SIMULTANÉMENT SUR LES **BOUTONS** PLUS **(+)** ET MOINS **(–)** PENDANT 2 À 3 SECONDES POUR ACCÉDER AU MENU DES PARAMÈTRES.
2. SI NÉCESSAIRE, APPUYEZ RAPIDEMENT SUR LE BOUTON D'ALIMENTATION/MODE (⏻) JUSQU'À CE QUE **« P01 »** S'AFFICHE À L'ÉCRAN.
3. APPUYEZ RAPIDEMENT SUR LE BOUTON PLUS **(+)** OU MOINS **(–)** POUR RÉGLER LA LUMINOSITÉ DE L'ÉCRAN SUR FAIBLE **(« 1 »)**, MOYENNE **(« 2 »)** OU ÉLEVÉE **(« 3 »)**.
4. APPUYEZ LONGUEMENT SUR LE BOUTON D'ALIMENTATION/MODE (⏻) POUR ENREGISTRER VOTRE SÉLECTION.
5. APPUYEZ SIMULTANÉMENT SUR LES BOUTONS PLUS **(+)** ET MOINS **(–)** PENDANT 2 À 3 SECONDES POUR QUITTER LE MENU DES PARAMÈTRES. APRÈS 10 SECONDES D'INACTIVITÉ, L'ÉCRAN QUITTERA AUTOMATIQUEMENT LE MENU DES PARAMÈTRES.

Modification de l'unité de mesure :

1. APPUYEZ SIMULTANÉMENT SUR LES BOUTONS PLUS **(+)** ET MOINS **(–)** PENDANT 2 À 3 SECONDES POUR ACCÉDER AU MENU DES PARAMÈTRES.
2. APPUYEZ RAPIDEMENT SUR LE BOUTON D'ALIMENTATION/MODE (⏻) JUSQU'À CE QUE **« P02 »** S'AFFICHE À L'ÉCRAN.
3. APPUYEZ RAPIDEMENT SUR LE BOUTON PLUS **(+)** OU MOINS **(–)** POUR BASCULER ENTRE LES MILES **(« 1 ») ET** LES KILOMÈTRES **(« 0 »)** JUSQU'À OBTENIR LE RÉGLAGE SOUHAITÉ.
4. APPUYEZ LONGUEMENT SUR LE BOUTON D'ALIMENTATION/MODE (⏻) POUR ENREGISTRER VOTRE SÉLECTION.
5. APPUYEZ SIMULTANÉMENT SUR LES **BOUTONS** PLUS **(+)** ET MOINS **(–)** ET MAINTENEZ-LES ENFONCÉS POUR QUITTER LE MENU DES PARAMÈTRES. APRÈS 10 SECONDES D'INACTIVITÉ, L'ÉCRAN QUITTERA AUTOMATIQUEMENT LE MENU DES PARAMÈTRES.

Effacement de l'odomètre :

1. APPUYEZ SIMULTANÉMENT SUR LES **BOUTONS** PLUS **(+) ET** MOINS **(–)** PENDANT 2 À 3 SECONDES POUR ACCÉDER AU MENU DES PARAMÈTRES.
2. APPUYEZ RAPIDEMENT SUR LE BOUTON D'ALIMENTATION/MODE (⏻) JUSQU'À CE QUE « P03 » S'AFFICHE À L'ÉCRAN.
3. APPUYEZ SUR LE BOUTON PLUS **(+)** ET MAINTENEZ-LE ENFONCÉ PENDANT 5 SECONDES POUR RÉINITIALISER LE COMPTEUR KILOMÉTRIQUE.
4. APPUYEZ SIMULTANÉMENT SUR LES BOUTONS PLUS **(+) ET** MOINS **(–)** PENDANT 2 À 3 SECONDES POUR QUITTER LE MENU DES PARAMÈTRES. APRÈS 10 SECONDES D'INACTIVITÉ, L'ÉCRAN QUITTERA AUTOMATIQUEMENT LE MENU DES PARAMÈTRES.

4.3 Vérification du niveau de charge de la batterie

PENDANT QUE VOUS ROULEZ, VOUS POUVEZ SURVEILLER LE NIVEAU DE CHARGE DE VOTRE BATTERIE EN REGARDANT LE NOMBRE DE BARRES INDICATRICES AFFICHÉES SUR L'ÉCRAN LCD.

BATTERIE INDICATEUR ICÔNE	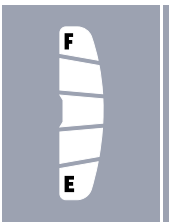	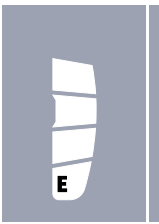	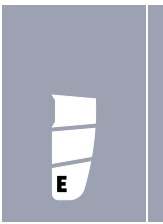	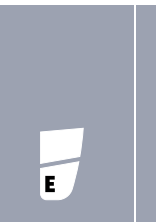	
POURCENTAGE APPROXIMATIF DE CHARGE RESTANTE*	**71% - 100%**	**61% - 70%**	**41% - 60%**	**21% - 40%**	**<20%** **Rechargez votre Jetson dès maintenant !**

**APPROXIMATION UNIQUEMENT. PEUT VARIER EN FONCTION DE L'UTILISATION.*

IMPORTANT : la capacité de votre vélo à atteindre sa vitesse maximale peut être affectée par le niveau de charge de la batterie. Vous remarquerez peut-être une réduction de la vitesse lorsque la charge de la batterie passe en dessous de 25 %.

IMPORTANT : lorsque la batterie est complètement déchargée (0 %), le vélo électrique s'éteint. Rechargez-le complètement (voir section 2.11) avant votre prochaine sortie.

4.4 Utilisation des feux

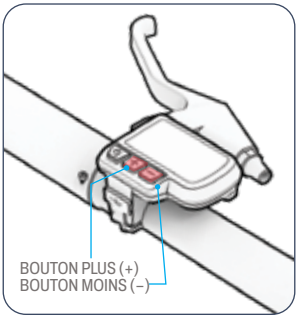

SI VOUS ROULEZ DANS DES CONDITIONS DE FAIBLE LUMINOSITÉ, ALLUMEZ LES FEUX AFIN DE MIEUX VOIR LA ROUTE DEVANT VOUS ET D'ÊTRE MIEUX VISIBLE PAR LES AUTRES CYCLISTES. LES FEUX NE S'ALLUMENT QUE LORSQUE LE MOTEUR EST ÉGALEMENT ALLUMÉ.

POUR ALLUMER OU ÉTEINDRE LES PHARES AVANT ET ARRIÈRE : APPUYEZ SUR LE BOUTON PLUS (+) ET MAINTENEZ-LE ENFONCÉ PENDANT 3 SECONDES.
LORSQUE LES VOYANTS SONT ALLUMÉS, L'ICÔNE VOYANTS S'AFFICHE SUR L'ÉCRAN LCD. (SECTION 4.2)
LORSQUE LE FREIN À MAIN EST ENCLENCHÉ, LE FEU ARRIÈRE CLIGNOTE POUR INDIQUER QUE VOUS RALENTISSEZ OU VOUS ARRÊTEZ.

4.5 Utilisation de la cloche

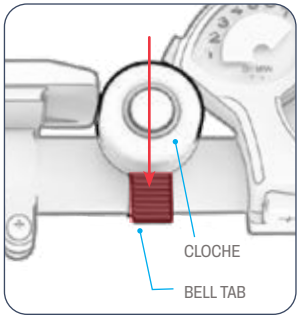

UTILISEZ LA SONNETTE POUR AVERTIR LES AUTRES CYCLISTES ET LES PIÉTONS.

POUR FAIRE SONNER LA CLOCHE : APPUYEZ RAPIDEMENT ET FERMEMENT AVEC VOTRE POUCE SUR LA LANGUETTE DE LA CLOCHE.

4.6 Utilisation du support

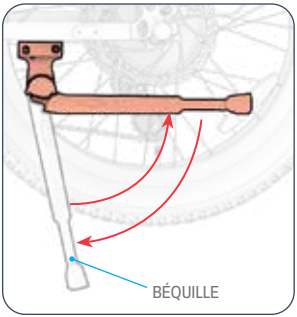

POUR UTILISER LA BÉQUILLE : ABAISSEZ-LA ET INCLINEZ DOUCEMENT VOTRE VÉLO DESSUS POUR LE METTRE DEBOUT. POUR RELEVER LA BÉQUILLE, RELEVEZ-LA.

POUR RELEVER LA BÉQUILLE : FAITES-LA PIVOTER VERS LE HAUT.

⚠ **ATTENTION :** Afin d'éviter tout contact entre la béquille et des objets, relevez toujours la béquille avant de rouler.

4.7 Retrait et réinsertion de la batterie

IL Y A 3 POSITIONS POUR LA BATTERIE ET LA CLÉ.

Position d'origine :

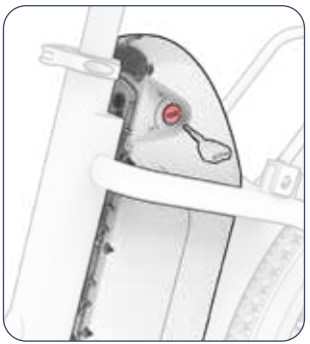

BATTERIE : VERROUILLÉE

CLÉ : AMOVIBLE

LA BATTERIE EST VERROUILLÉE DANS LE CADRE ET LA CLÉ PEUT ÊTRE INSÉRÉE ET RETIRÉE DE LA SERRURE. **REMARQUE :** VOTRE PRODUIT EST LIVRÉ AVEC LE VERROU EN POSITION D'ORIGINE.

Position verrouillée/ intermédiaire :

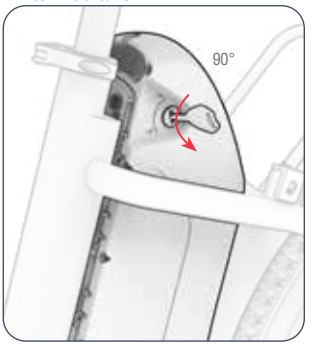

BATTERIE : VERROUILLÉE

CLÉ : VERROUILLÉE

LA BATTERIE ET LA CLÉ SONT TOUTES DEUX VERROUILLÉES DANS LE CADRE, ET LA CLÉ RESTERA EN PLACE PENDANT QUE VOUS ROULEZ. À PARTIR DE LA POSITION D'ORIGINE : TOURNEZ LA CLÉ DE 90° DANS LE SENS INVERSE DES AIGUILLES D'UNE MONTRE.

Position déverrouillée :

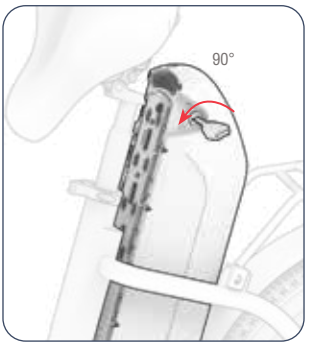

BATTERIE : AMOVIBLE

CLÉ : VERROUILLÉE

LA BATTERIE EST DÉVERROUILLÉE ET PEUT ÊTRE RETIRÉE DU CADRE, MAIS LA CLÉ NE PEUT PAS ÊTRE RETIRÉE DE LA SERRURE. À PARTIR DE LA POSITION VERROUILLÉE/ CENTRALE, TOURNEZ LA CLÉ DE 90° SUPPLÉMENTAIRES DANS LE SENS INVERSE DES AIGUILLES D'UNE MONTRE.

Pour retirer la batterie :

IMPORTANT : pour retirer la batterie du cadre, l'interrupteur d'alimentation de la batterie doit être en position d'arrêt (-).

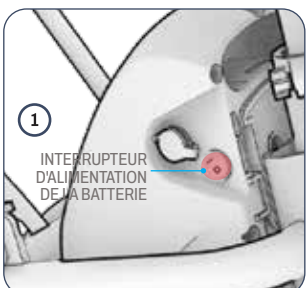

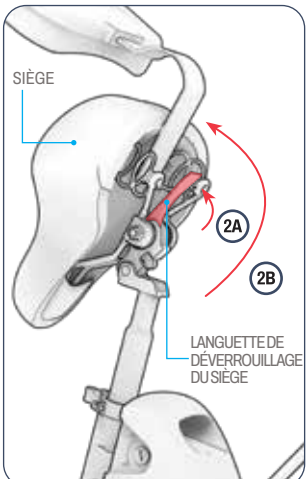

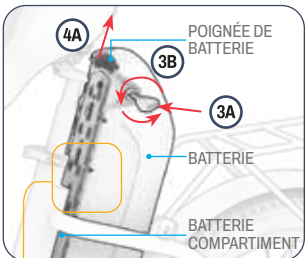

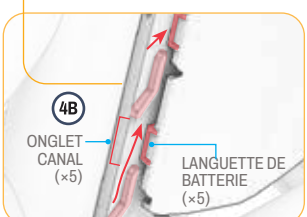

1. ASSUREZ-VOUS QUE L'INTERRUPTEUR D'ALIMENTATION DE LA BATTERIE EST EN POSITION OFF **(–)**.
2. SOULEVEZ LA LANGUETTE DE DÉVERROUILLAGE DU SIÈGE (A) ET SOULEVEZ L'ARRIÈRE DU SIÈGE (B). FAITES PIVOTER L'ARRIÈRE DU SIÈGE VERS LE HAUT JUSQU'À CE QU'IL SOIT EN POSITION VERTICALE ET QUE LE DESSUS DE LA BATTERIE SOIT DÉGAGÉ.
3. INSÉREZ LA CLÉ DANS LA SERRURE (A) ET TOURNEZ-LA DE 180° DANS LE SENS INVERSE DES AIGUILLES D'UNE MONTRE POUR LIBÉRER LA BATTERIE DU CADRE (B). **REMARQUE : TOURNER** LA CLÉ DE 90° VERROUILLERA LA CLÉ DANS LE CADRE. LA BATTERIE NE POURRA ÊTRE RETIRÉE TANT QUE LA CLÉ N'AURA PAS ÉTÉ TOURNÉE À FOND. (VOIR LE DÉBUT DE LA SECTION 4.7).
4. À L'AIDE DE LA POIGNÉE DE LA BATTERIE, SOULEVEZ LA BATTERIE ET RETIREZ-LA DU COMPARTIMENT À BATTERIE (A) , DE MANIÈRE À CE QUE, DE CHAQUE CÔTÉ DE LA BATTERIE, LES 5 LANGUETTES DE LA BATTERIE GLISSENT HORS DES OUVERTURES DES 5 CANAUX DES LANGUETTES DE LA BATTERIE (B).

Pour réinsérer la batterie :

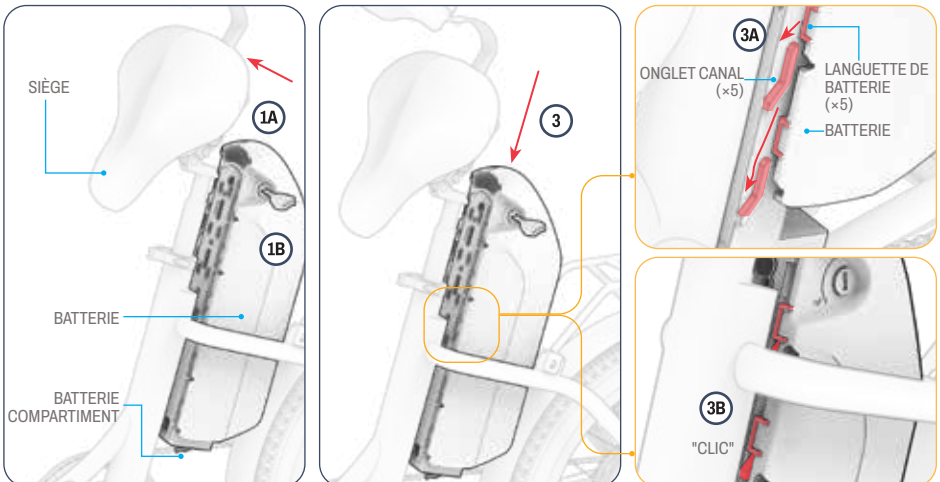

1. SI NÉCESSAIRE, DÉPLACEZ LE SIÈGE EN SOULEVANT LA LANGUETTE DE DÉVERROUILLAGE ET EN SOULEVANT LE SIÈGE (A). ASSUREZ-VOUS QUE LA CLÉ EST DANS LA SERRURE (B) ET QU'ELLE EST EN POSITION DÉVERROUILLÉE. (VOIR LE DÉBUT DE LA SECTION 4.7).
2. PLACEZ LA PILE AU-DESSUS DU COMPARTIMENT À PILE DE MANIÈRE À CE QUE :
   - LA SERRURE EST ORIENTÉE VERS LE CÔTÉ GAUCHE DU VÉLO.
   - LA POIGNÉE DE LA BATTERIE SE TROUVE SUR LE DESSUS ET FAIT FACE AU SIÈGE.
3. POUSSEZ LA BATTERIE VERS L'AVANT ET VERS LE BAS DE MANIÈRE À CE QUE LES LANGUETTES S'INSÈRENT DANS LES RAINURES (A) ET QUE LA BATTERIE S'ENCLENCHE (B).

⚠ **ATTENTION :** Afin d'éviter d'endommager la batterie, ce qui pourrait entraîner un dysfonctionnement, ne l'insérez pas dans le cadre trop rapidement ou avec trop de force.

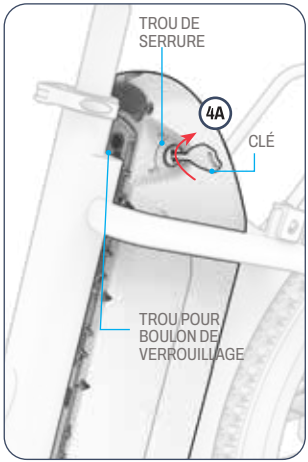

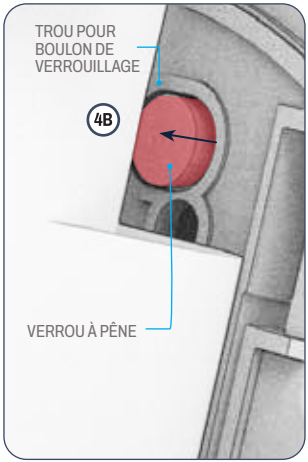

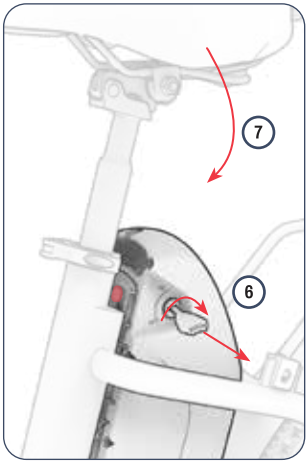

4. TOURNEZ LA CLÉ DE 90° DANS LE SENS HORAIRE (A) JUSQU'À LA POSITION VERROUILLÉ (VOIR DÉBUT DE LA SECTION 4.7) JUSQU'À CE QUE LE PÊNE APPARAISSE DANS LE TROU DU PÊNE (B).
5. VÉRIFIEZ QUE LA BATTERIE EST BIEN FIXÉE DANS LE CADRE.

IMPORTANT : verrouillez toujours la batterie dans le cadre. Ne mettez pas le vélo en marche et ne l'utilisez pas sans avoir verrouillé la batterie.

6. POUR RETIRER LA CLÉ, TOURNEZ-LA DE 90° DANS LE SENS DES AIGUILLES D'UNE MONTRE, PUIS RETIREZ-LA DE LA SERRURE. (VOIR LE DÉBUT DE LA SECTION 4.7).
7. ABAISSEZ LE DOSSIER DU SIÈGE JUSQU'À CE QU'IL S'ENCLENCHE.

⚠ **ATTENTION :** Assurez-vous toujours que le siège s'est bien enclenché et qu'il est bien fixé avant de vous asseoir pour rouler.

4.8 Déplier et replier les pédales

Pour déplier :

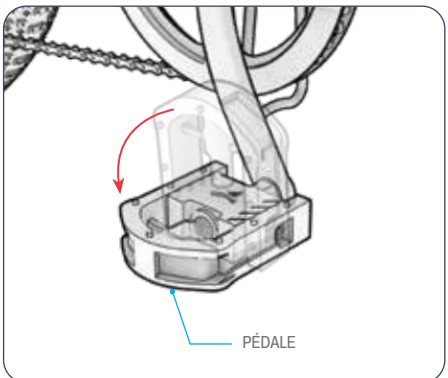

1. TIREZ VERS L'EXTÉRIEUR ET VERS LE BAS JUSQU'À CE QUE LA PÉDALE S'ENCLENCHE.

Pour plier :

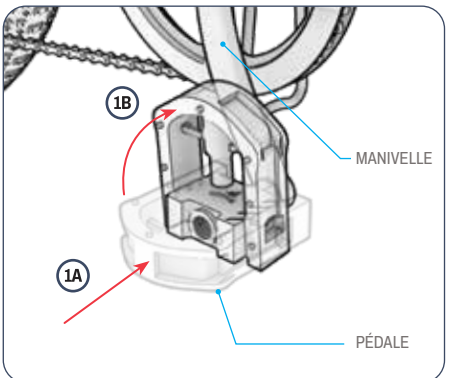

1. APPUYEZ SUR LA PÉDALE VERS LE BRAS DE MANIVELLE (A), PUIS VERS LE HAUT (B) JUSQU'À CE QU'ELLE SOIT REPLIÉE.

Personnalisez votre vélo électrique en fonction de vos besoins de transport.
Scannez ce code pour en savoir plus sur le système et les accessoires RackIt disponibles.



4.9 Utilisation du système RackIt Smart Cargo Rack

VOTRE VÉLO ÉLECTRIQUE EST ÉQUIPÉ DU PORTE-BAGAGES INTELLIGENT JETSON RACKIT, CONÇU POUR TRANSPORTER DES ACCESSOIRES DE TRANSPORT COMPLÉMENTAIRES À FIXATION RAPIDE*.

POUR ACTIVER OU DÉSACTIVER UN ACCESSOIRE
Scannez ceci pour obtenir des instructions.

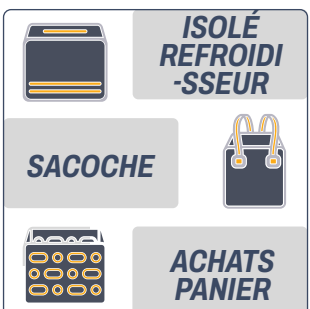

*Accessoires non inclus. La sélection peut varier.

Utilisation du RackIt sans accessoire de transport associé :

1. PLACEZ VOTRE CHARGEMENT SUR LE PORTE-BAGAGES.
2. INSÉREZ 1 CROCHET D'UNE SANGLE ÉLASTIQUE (NON FOURNIE) DANS L'UNE DES BOUCLES D'ATTACHE ÉLASTIQUES DU PORTE-BAGAGES.
3. TENDEZ LA SANGLE ÉLASTIQUE SUR LE CHARGEMENT ET AUTOUR DU PORTE-BAGAGES JUSQU'À CE QU'ELLE SOIT BIEN TENDUE.
4. FIXEZ L'AUTRE CROCHET DE LA SANGLE ÉLASTIQUE DANS L'AUTRE BOUCLE DE FIXATION ÉLASTIQUE.
5. VÉRIFIEZ QUE LA SANGLE ÉLASTIQUE ET VOTRE CHARGEMENT SONT BIEN FIXÉS.

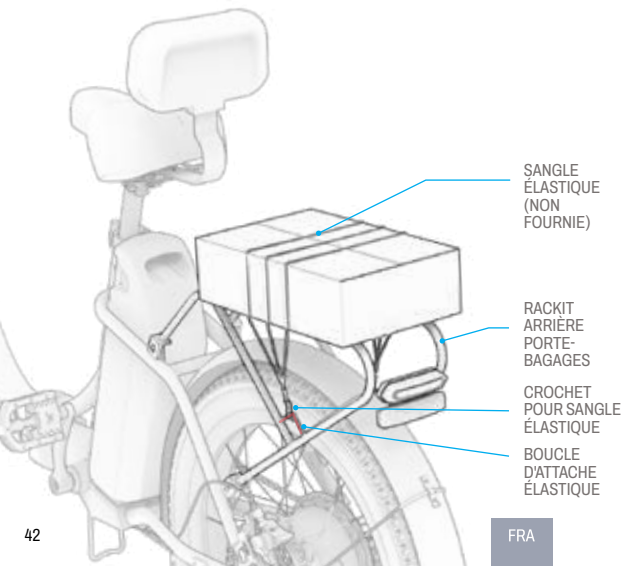

⚠ **ATTENTION :** pour sécuriser votre chargement, la sangle élastique doit toujours être bien tendue sur votre chargement. En fonction de la taille de votre chargement et de la longueur de la sangle élastique, il peut être nécessaire d'enrouler la sangle sous le porte-bagages et sur votre chargement avant de fixer le deuxième crochet dans une boucle d'attache élastique.

POUR LA SÉCURITÉ ET LA SÛRETÉ :

- Fixez toujours votre chargement au porte-bagages à l'aide d'une sangle élastique ou d'un accessoire RackIt Cargo dédié. Ne roulez jamais avec un chargement non sécurisé.
- Limitez le poids des objets transportés sur le porte-bagages à 9,9 kg (22 lb).
- Assurez-vous que le poids total transporté (conducteur et chargement) ne dépasse pas 149,7 kg (330 lb).
- Ne surchargez pas le porte-bagages ni aucun accessoire de chargement.
- Assurez-vous toujours qu'aucune partie du chargement ou des accessoires RackIt Cargo (sangles, boucles, etc.) ne gêne le mouvement des roues, des freins, des pédales, de la chaîne ou d'autres mécanismes du vélo.

IMPORTANT :

- L'ajout d'une charge importante peut affecter les performances de votre vélo électrique. Pour plus de détails sur les conditions pouvant affecter les performances, consultez la section 5.10.
- Ne laissez jamais votre chargement ou votre accessoire RackIt Cargo sans surveillance sur le vélo électrique.

5. INSTRUCTIONS DE DÉMÉNAGEMENT.

5.1 Déplacement de votre vélo électrique

MOYENS DE TRANSPORT ET DE DÉPLACEMENT AVEC VOTRE VÉLO ÉLECTRIQUE :

1. ROULER SANS AUCUNE ASSISTANCE ÉLECTRONIQUE (SECTION 5.2)
2. PÉDALAGE AVEC ASSISTANCE ÉLECTRONIQUE (SECTION 5.3)
3. UTILISATION DE L'ACCÉLÉRATEUR POUR LA CONDUITE À MOTEUR SEUL (SECTION 5.5)
4. CONDUITE AVEC LE RÉGULATEUR DE VITESSE (SECTION 5.8)
5. UTILISATION DE L'ASSISTANCE ÉLECTRONIQUE À LA MARCHE (SECTION 5.9)

5.2 Cyclisme traditionnel

- VOUS POUVEZ UTILISER VOTRE VÉLO ÉLECTRIQUE COMME UN VÉLO TRADITIONNEL, EN PÉDALANT UNIQUEMENT.

- RÉGLEZ LE MODE VITESSE SUR 0 POUR LE CYCLISME TRADITIONNEL. (SECTION 5.7).

5.3 Utilisation de l'assistance électronique au pédalage

- L'ASSISTANCE AU PÉDALAGE VOUS PERMET D'ALLER PLUS LOIN ET PLUS VITE AVEC MOINS D'EFFORTS. LORSQUE VOUS PÉDALEZ AVEC L'ALIMENTATION ACTIVÉE, LE MOTEUR FOURNIT UNE PUISSANCE SUPPLÉMENTAIRE AU VÉLO POUR COMPLÉTER VOS EFFORTS ET VOUS AIDER À ATTEINDRE LA VITESSE MAXIMALE POSSIBLE DANS LE MODE DE VITESSE QUE VOUS AVEZ SÉLECTIONNÉ.
  (SECTION 5.7)

- VOTRE VÉLO ÉLECTRIQUE EST ÉQUIPÉ D'UNE ASSISTANCE AU PÉDALAGE BASÉE SUR LA CADENCE, DANS LAQUELLE LE MOTEUR FOURNIT UNE PUISSANCE SUPPLÉMENTAIRE CHAQUE FOIS QUE VOUS PÉDALEZ. TOUT EFFORT DE ROTATION QUE VOUS EXERCEZ SUR LES PÉDALES DÉCLENCHE LE MOTEUR, CE QUI VOUS PERMET DE SOLLICITER VOS MUSCLES AUTANT OU AUSSI PEU QUE VOUS LE SOUHAITEZ.

- SI VOS EFFORTS VOUS FONT DÉPASSER LE SEUIL DE VITESSE DÉFINI POUR LE NIVEAU SUR LEQUEL VOUS AVEZ RÉGLÉ VOTRE VÉLO, L'ASSISTANCE AU PÉDALAGE NE S'ACTIVERA PLUS.

5.4 Utilisation des engrenages

LE VÉLO ÉLECTRIQUE EST UN VÉLO À 7 VITESSES.

LES VITESSES INFÉRIEURES FACILITENT LE PÉDALAGE CAR ELLES OFFRENT MOINS DE RÉSISTANCE, MAIS VOUS PARCOURREZ MOINS DE DISTANCE À CHAQUE COUP DE PÉDALE. UTILISEZ LES VITESSES INFÉRIEURES POUR MONTER DES CÔTES, ROULER SUR DES TERRAINS ACCIDENTÉS OU ROULER LENTEMENT.

LES VITESSES SUPÉRIEURES VOUS PERMETTENT D'ATTEINDRE UNE VITESSE PLUS ÉLEVÉE, CAR VOUS PARCOURREZ UNE PLUS GRANDE DISTANCE À CHAQUE COUP DE PÉDALE. UTILISEZ LES VITESSES SUPÉRIEURES POUR ROULER PLUS VITE SUR DES SURFACES PLANES OU DANS LES DESCENTES.

POUR RÉTROGRADER À UNE VITESSE INFÉRIEURE :

- APPUYEZ SUR LE BOUTON DE RÉTROGRADAGE JUSQU'À CE QUE LE RAPPORT SOUHAITÉ SOIT POSITIONNÉ AU NIVEAU DU REPÈRE DE L'INDICATEUR DE RAPPORT.

POUR PASSER À UNE VITESSE SUPÉRIEURE :

- POUSSEZ LE LEVIER DE CHANGEMENT DE VITESSE VERS L'ARRIÈRE JUSQU'À CE QUE LE RAPPORT SOUHAITÉ SOIT POSITIONNÉ AU NIVEAU DU REPÈRE DE L'INDICATEUR DE VITESSE.

REMARQUE :

- Vous devriez entendre un clic à chaque changement de vitesse réussi.
- Les vitesses mécaniques n'ont aucune incidence sur la conduite lorsque le mouvement du vélo est contrôlé par l'accélérateur ou le régulateur de vitesse. Les vitesses n'ont une incidence sur la conduite que pendant le pédalage.

IMPORTANT :

- Ne changez de vitesse que lorsque vous roulez en avant et que vous pédalez activement.

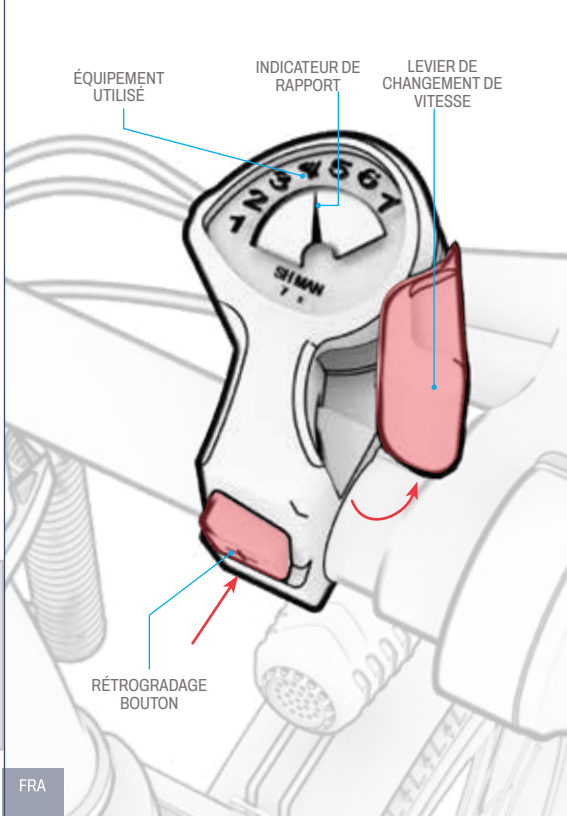

5.5 Conduite avec l'accélérateur

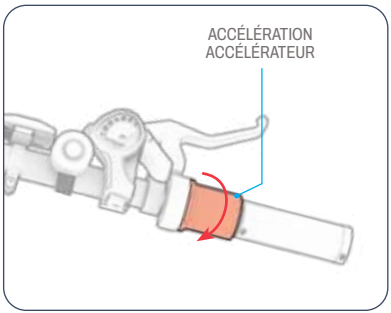

LA VITESSE MAXIMALE À LAQUELLE LE VÉLO PEUT ROULER EN UTILISANT UNIQUEMENT LA PUISSANCE DU MOTEUR DÉPEND DU MODE DE VITESSE QUE VOUS AVEZ SÉLECTIONNÉ. (SECTION 5.7)
POUR CONDUIRE VOTRE PRODUIT COMME UNE MOTO, ARRÊTEZ DE PÉDALER ET GARDEZ VOS PIEDS POSÉS SUR LES PÉDALES. POUR ACCÉLÉRER, TOURNEZ LENTEMENT LA POIGNÉE D'ACCÉLÉRATEUR VERS VOUS.

- PLUS VOUS TOURNEZ LA MANETTE DES GAZ, PLUS LE MOTEUR S'ENGAGERA ET PLUS VOUS IREZ VITE.
- POUR ÉVITER LES ACCÉLÉRATIONS BRUSQUES, TOURNEZ TOUJOURS PROGRESSIVEMENT LA MANETTE DES GAZ.
- POUR RALENTIR, RELÂCHEZ DOUCEMENT L'ACCÉLÉRATEUR.

⚠ **ATTENTION :** gardez toujours vos pieds sur les pédales, même lorsque vous ne pédalez pas. Pour plus de sécurité, ne roulez jamais avec les pieds pendants sur le côté du vélo.

5.6 Utilisation des freins

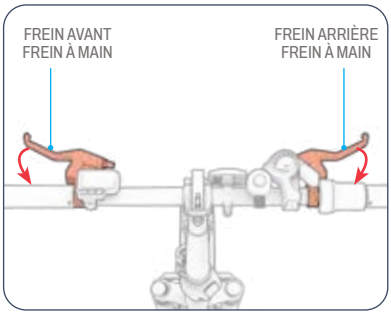

- SERREZ UN OU LES DEUX FREINS À MAIN POUR RALENTIR.
- APPUYEZ PLUS FORT POUR VOUS ARRÊTER COMPLÈTEMENT.
- POUR ÉVITER LES MOUVEMENTS BRUSQUES, ESSAYEZ D'ACTIONNER LE OU LES FREINS À MAIN PROGRESSIVEMENT.
  - FREIN À MAIN GAUCHE ➔ FREIN DE ROUE
  - FREIN À MAIN DROIT ➔ FREIN DE ROUE

5.7 Comprendre et utiliser les modes de vitesse

LA PUISSANCE DÉLIVRÉE PAR LE MOTEUR DÉPENDRA DU MODE DE VITESSE QUE VOUS AVEZ SÉLECTIONNÉ.

LORSQUE VOUS PÉDALEZ : LE MOTEUR VOUS FOURNIT UNE ASSISTANCE POUR VOUS AIDER À ATTEINDRE LA VITESSE MAXIMALE POSSIBLE DANS LE MODE VITESSE QUE VOUS AVEZ SÉLECTIONNÉ. SI VOS EFFORTS DE PÉDALAGE VOUS PERMETTENT À EUX SEULS DE DÉPASSER CETTE VITESSE, LE MOTEUR NE FOURNIRA AUCUNE ASSISTANCE.

LORSQUE VOUS UTILISEZ L'ACCÉLÉRATEUR : LE MODE DE VITESSE QUE VOUS AVEZ SÉLECTIONNÉ DÉTERMINE LA VITESSE MAXIMALE À LAQUELLE VOUS POUVEZ ROULER. UTILISEZ DES VITESSES PLUS FAIBLES DANS LES ZONES À VITESSE LIMITÉE, LORSQUE VOUS ROULEZ DANS DES ZONES DENSÉMENT PEUPLÉES OU POUR UNE CONDUITE PLUS TRANQUILLE.

- POUR PASSER À UN MODE PLUS RAPIDE : APPUYEZ RAPIDEMENT SUR LE BOUTON PLUS **(+)**.
- POUR PASSER EN MODE VITESSE RÉDUITE : APPUYEZ RAPIDEMENT SUR LE BOUTON MOINS **(–)**.

MODE VITESSE	MODE 0	MODE 1	MODE 2	MODE 3
VITESSE ASSISTÉE (PÉDALE) OU VITESSE MAXIMALE (ACCÉLÉRATEUR)	CYCLISME TRADITIONNEL : PAS D'ENGAGEMENT DU MOTEUR.	JUSQU'À 9 MPH (14,5 KM/H)	JUSQU'À 24 KM/H (24,1 KM/H)	JUSQU'À 32 KM/H (32,2 KM/H)

5.8 Activation du régulateur de vitesse

LE RÉGULATEUR DE VITESSE MAINTIENT LE VÉLO À UNE CERTAINE VITESSE. UNE FOIS LE RÉGULATEUR DE VITESSE ACTIVÉ, LE MOTEUR SE CHARGE DE MAINTENIR LA VITESSE, SANS QU'IL SOIT NÉCESSAIRE D'UTILISER L'ACCÉLÉRATEUR OU DE PÉDALER.

POUR ACTIVER LE RÉGULATEUR DE VITESSE :

1. UTILISEZ L'ACCÉLÉRATEUR POUR ATTEINDRE LA VITESSE SOUHAITÉE.
2. APPUYEZ SUR LE BOUTON MOINS (–) ET MAINTENEZ-LE ENFONCÉ PENDANT 2 À 3 SECONDES. L'ICÔNE DU RÉGULATEUR DE VITESSE S'ALLUME SUR L'ÉCRAN LCD POUR INDIQUER QUE LE RÉGULATEUR DE VITESSE EST ACTIVÉ. (SECTION 4.2)
3. RELÂCHEZ L'ACCÉLÉRATEUR, MAINTENEZ VOS PIEDS FERMEMENT SUR LES PÉDALES ET PROFITEZ DE LA BALADE.

POUR DÉSACTIVER LE RÉGULATEUR DE VITESSE :

- APPUYEZ DOUCEMENT SUR L'UN DES FREINS OU TOURNEZ LA MANETTE DES GAZ.

5.9 Utilisation de l'aide à la marche électronique

EN MODE D'ASSISTANCE À LA MARCHE, LE MOTEUR PROPULSE LE VÉLO À UNE VITESSE DE 3,7 MPH (5,9 KM/H) AFIN DE FACILITER SON TRANSPORT LORSQUE VOUS NE L'UTILISEZ PAS. UTILISEZ LE GUIDON POUR DIRIGER LE VÉLO LORSQUE VOUS UTILISEZ L'ASSISTANCE À LA MARCHE.

POUR ACTIVER LE MODE D'ASSISTANCE À LA MARCHE :

- APPUYEZ SUR LE BOUTON MOINS (–) ET MAINTENEZ-LE ENFONCÉ TOUT EN MARCHANT À CÔTÉ DU VÉLO. L'ICÔNE D'ASSISTANCE À LA MARCHE APPARAÎTRA SUR L'ÉCRAN LCD (SECTION 4.2) CHAQUE FOIS QUE L'ASSISTANCE À LA MARCHE EST ACTIVÉE.

POUR DÉSACTIVER LE MODE WALK ASSIST :

- RELÂCHEZ LE BOUTON MOINS (–).

5.10 Optimisation de la vitesse et de l'autonomie

DANS DES CONDITIONS IDÉALES, L'AUTONOMIE MAXIMALE POUVANT ÊTRE ATTEINTE PAR BATTERIE COMPLÈTEMENT CHARGÉE EST DE 54,7 KM (34 MILES) EN UTILISANT EXCLUSIVEMENT L'ASSISTANCE ÉLECTRONIQUE AU PÉDALAGE, OU DE 32,1 KM (20 MILES) EN UTILISANT EXCLUSIVEMENT L'ACCÉLÉRATEUR. LA VITESSE MAXIMALE EST DE 32,1 KM/H (20 MPH). PLUS LE MOTEUR DOIT FOURNIR D'EFFORTS, PLUS VOTRE BATTERIE SE DÉCHARGERA RAPIDEMENT. LES FACTEURS SUIVANTS AURONT ÉGALEMENT UNE INCIDENCE SUR LA VITESSE ET L'AUTONOMIE.

Surface de conduite :
ROULER SUR UNE SURFACE ACCIDENTÉE NÉCESSITE PLUS DE PUISSANCE MOTEUR QUE ROULER SUR UNE SURFACE LISSE.

Poids transporté :
UN POIDS SUPPLÉMENTAIRE (CYCLISTE PLUS CHARGEMENT) RÉDUIT L'AUTONOMIE POSSIBLE.

Style de conduite :
- DES DÉMARRAGES ET DES ARRÊTS FRÉQUENTS RÉDUIRONT L'AUTONOMIE.
- L'UTILISATION DE L'ACCÉLÉRATEUR ÉPUISE LA BATTERIE PLUS RAPIDEMENT QUE L'ASSISTANCE AU PÉDALAGE.
- EN PÉDALANT VOUS-MÊME, VOUS RÉDUIREZ LA SOLLICITATION DU MOTEUR ET AUGMENTEREZ VOTRE AUTONOMIE.

Température de l'air :
LA TEMPÉRATURE IDÉALE POUR ROULER ET STOCKER LE VÉLO ÉLECTRIQUE SE SITUE ENTRE 10 °C ET 35 °C (50 °F ET 90 °F).

Inclinaison :
LE MOTEUR DOIT FOURNIR PLUS D'EFFORTS DANS LES MONTÉES QUE SUR LES TRONÇONS PLATS OU DANS LES DESCENTES.

Entretien de la batterie :
RECHARGER LA BATTERIE APRÈS CHAQUE TRAJET PERMET DE PRÉSERVER SA CAPACITÉ ET SA PUISSANCE.

Pression des pneus :
DES PNEUS SOUS-GONFLÉS OU SURGONFLÉS PEUVENT NUIRE À L'EFFICACITÉ ET À LA PERFORMANCE.

Rappel : Instructions d'utilisation et de recharge des vélos électriques

POUR GARANTIR UN FONCTIONNEMENT SÛR ET PROLONGER LA DURÉE DE VIE DE VOTRE VÉLO ÉLECTRIQUE, VEUILLEZ SUIVRE CES CONSIGNES.

1. Chargement de la batterie et gestion de la température

PLAGE DE TEMPÉRATURE DE CHARGE : CHARGEZ LA BATTERIE UNIQUEMENT DANS LA PLAGE DE TEMPÉRATURE RECOMMANDÉE PAR LE FABRICANT (GÉNÉRALEMENT ENTRE 0 °C ET 40 °C). UNE CHARGE EN DEHORS DE CETTE PLAGE PEUT RÉDUIRE LES PERFORMANCES OU ENDOMMAGER LA BATTERIE.
TEMPÉRATURE DE FONCTIONNEMENT ET DE STOCKAGE : PLAGE D'UTILISATION : POUR DES PERFORMANCES OPTIMALES, LE VÉLO ÉLECTRIQUE DOIT ÊTRE UTILISÉ À UNE TEMPÉRATURE COMPRISE ENTRE 10 °C ET 40 °C.
CONDITIONS DE STOCKAGE : POUR UN STOCKAGE À LONG TERME, CONSERVEZ LA BATTERIE DANS UN ENDROIT SEC, À UNE TEMPÉRATURE COMPRISE ENTRE -10 °C ET 40 °C, AVEC UN NIVEAU DE CHARGE COMPRIS ENTRE 30 % ET 60 %.
RECOMMANDATIONS RELATIVES À LA RECHARGE : UTILISEZ UNIQUEMENT LE CHARGEUR FOURNI PAR LE FABRICANT. LES CHARGEURS TIERS PEUVENT PRÉSENTER DES RISQUES POUR LA SÉCURITÉ. RECHARGEZ L'APPAREIL DANS UN ENDROIT BIEN VENTILÉ, LOIN DE TOUTE SOURCE DE CHALEUR, D'HUMIDITÉ OU DE MATÉRIAUX INFLAMMABLES.

2. Aucune modification ou réparation non autorisée

NE DÉMONTEZ PAS, NE MODIFIEZ PAS ET N'ESSAYEZ PAS DE RÉPARER LE SYSTÈME ÉLECTRIQUE DU VÉLO ÉLECTRIQUE (PAR EXEMPLE, LA BATTERIE, LE MOTEUR ET LE CONTRÔLEUR, SAUF INDICATION CONTRAIRE DANS LE MANUEL D'UTILISATION). POUR L'ENTRETIEN OU LE REMPLACEMENT DE PIÈCES, CONSULTEZ UN CENTRE DE SERVICE AGRÉÉ OU SUIVEZ LES INSTRUCTIONS DU FABRICANT AFIN D'ÉVITER TOUT DANGER.

3. Consignes d'utilisation du chargeur

UTILISEZ UNIQUEMENT LE CHARGEUR D'ORIGINE : LES CHARGEURS NON APPROUVÉS PEUVENT ENTRAÎNER UNE SURCHARGE, UNE SURCHAUFFE OU UN RISQUE D'INCENDIE. DÉBRANCHEZ LE CHARGEUR UNE FOIS LA CHARGE TERMINÉE AFIN D'ÉVITER UNE ALIMENTATION ÉLECTRIQUE PROLONGÉE.

Avis de sécurité :

LE NON-RESPECT DE CES INSTRUCTIONS PEUT ENTRAÎNER DES DOMMAGES MATÉRIELS, DES BLESSURES CORPORELLES OU L'ANNULATION DE LA GARANTIE. POUR OBTENIR DE L'AIDE, CONSULTEZ LE MANUEL D'UTILISATION OU CONTACTEZ LE SERVICE CLIENTÈLE.

INSTRUCTIONS D'ENTRETIEN POUR L'UTILISATEUR.

Prenez bien soin de votre Jetson pour qu'il continue à rouler en douceur et en toute sécurité. Voici comment :

Utilisation de votre Jetson :

- ÉVITEZ D'EXPOSER VOTRE VÉLO ÉLECTRIQUE À DES VIBRATIONS IMPORTANTES OU À DES CHOCS PHYSIQUES VIOLENTS.
- NE DÉMONTEZ JAMAIS LA BATTERIE.
- GARDEZ VOTRE VÉLO ÉLECTRIQUE À L'ABRI DE L'EAU ET DE L'HUMIDITÉ.
- ROULEZ SUR DES SURFACES LISSES ET PLANES POUR ÉVITER TOUTE CASSE.
- NE TRANSPORTEZ JAMAIS VOTRE VÉLO ÉLECTRIQUE PAR LES ROUES, LA SELLE ET/OU LE GUIDON.
- VEILLEZ À NE PAS TIRER OU ACCROCHER LE CÂBLAGE RELIANT LE MOTEUR AUX COMPOSANTS DU GUIDON.

Stockage de votre Jetson :

- CHARGEZ COMPLÈTEMENT LA BATTERIE AVANT DE RANGER LE PRODUIT POUR UNE LONGUE PÉRIODE.
- EN CAS DE STOCKAGE PROLONGÉ, RECHARGEZ COMPLÈTEMENT LA BATTERIE UNE FOIS PAR MOIS.
- COUVREZ LE PRODUIT POUR LE PROTÉGER DE LA POUSSIÈRE.
- CONSERVEZ LE PRODUIT À L'INTÉRIEUR, DANS UN ENDROIT SEC, À UNE TEMPÉRATURE COMPRISE ENTRE 10 °C ET 35 °C (50 °F ET 90 °F).

Nettoyage de votre Jetson :

- SIÈGE ET STRUCTURE - ESSUYEZ AVEC UN CHIFFON HUMIDE EXEMPT DE POUSSIÈRE OU IMBIBÉ D'ALCOOL À FRICTION. ESSUYEZ ENSUITE AVEC UN CHIFFON SEC EXEMPT DE POUSSIÈRE.
- GUIDON - NETTOYEZ AVEC UN SAVON DOUX À L'AIDE D'UN CHIFFON HUMIDE EXEMPT DE POUSSIÈRE. ÉLIMINEZ L'EXCÈS DE SAVON AVEC UN AUTRE CHIFFON HUMIDE.
- COMPOSANTS DES ROUES - ESSUYEZ AVEC UN CHIFFON HUMIDE EXEMPT DE POUSSIÈRE.
- PNEUS - ESSUYEZ-LES AVEC UN CHIFFON HUMIDE EXEMPT DE POUSSIÈRE. VOUS POUVEZ ÉGALEMENT UTILISER UN PRODUIT D'ENTRETIEN OU UN NETTOYANT POUR PNEUS.

⚠ **AVERTISSEMENT :** Ne pas vaporiser ni appliquer d'eau directement sur le vélo électrique. L'eau peut endommager le câblage, le compartiment de la batterie et les feux, ainsi que détériorer le cadre, ce qui pourrait entraîner un dysfonctionnement mettant en danger la sécurité du cycliste.

⚠ Précautions relatives à la batterie :

VOTRE PRODUIT EST ÉQUIPÉ D'UNE BATTERIE LITHIUM-ION AMOVIBLE. MANIPULEZ-LA AVEC PRÉCAUTION.

- GARDEZ LE PRODUIT ET LA BATTERIE À L'ÉCART DU FEU ET DE LA CHALEUR EXCESSIVE.
- ÉVITEZ LES CHOCS PHYSIQUES VIOLENTS, LES VIBRATIONS IMPORTANTES OU LES IMPACTS.
- PROTÉGEZ LE PRODUIT ET LA BATTERIE DE L'EAU OU DE L'HUMIDITÉ.
- NE PLACEZ PAS ET NE STOCKEZ PAS LE PRODUIT OU LA BATTERIE EMPILÉS SUR OU SOUS D'AUTRES OBJETS.
- NE DÉMONTEZ PAS LA BATTERIE.
- NE JETEZ PAS LE PRODUIT OU LA BATTERIE AVEC LES DÉCHETS MÉNAGERS. APPORTEZ LE PRODUIT DANS UN CENTRE DE RECYCLAGE DÉDIÉ AUX DÉCHETS ÉLECTRONIQUES OU AUX PILES. POUR PLUS D'INFORMATIONS SUR LES SITES DE COLLECTE PRÈS DE CHEZ VOUS, CONTACTEZ VOTRE MUNICIPALITÉ OU VOTRE ENTREPRISE DE COLLECTE DES DÉCHETS.
- SI LA BATTERIE DU PRODUIT EST CHAUDE OU PRÉSENTE DES SIGNES DE SURCHAUFFE, DÉGAGE UNE ODEUR OU UN BRUIT INHABITUEL, FUIT DU LIQUIDE OU DU GAZ, OU CHANGE DE FORME OU DE COULEUR, PROCÉDEZ IMMÉDIATEMENT AUX OPÉRATIONS SUIVANTES :
  1. SI VOUS UTILISEZ LE PRODUIT, CESSEZ IMMÉDIATEMENT DE L'UTILISER. RETIREZ LE CÂBLE DE RECHARGE DU PRODUIT S'IL EST BRANCHÉ.
  2. CESSEZ D'UTILISER LE PRODUIT.
  3. SI CELA PEUT ÊTRE FAIT EN TOUTE SÉCURITÉ, DÉPLACEZ LE PRODUIT ET LA BATTERIE DANS UN ESPACE DÉGAGÉ, LOIN DE TOUT ÉLÉMENT INFLAMMABLE.
  4. APPELEZ LES SERVICES D'URGENCE LOCAUX POUR OBTENIR DE L'AIDE.
  5. LAVEZ SOIGNEUSEMENT LES YEUX OU LES ZONES DE PEAU QUI ONT ÉTÉ EN CONTACT AVEC LE LIQUIDE ÉLECTROLYTIQUE QUI S'EST ÉCHAPPÉ DE LA BATTERIE À L'EAU COURANTE PROPRE ET CONSULTEZ UN MÉDECIN.
- SI VOUS RENCONTREZ DES PROBLÈMES AVEC LA BATTERIE, CONTACTEZ L'ÉQUIPE D'ASSISTANCE JETSON.

COUVERTURE DE LA GARANTIE ET ENREGISTREMENT DU PRODUIT.

GARANTIE GÉNÉRALE LIMITÉE

VOTRE NOUVEAU PRODUIT JETSON EST GARANTI CONTRE TOUT DÉFAUT DE MATÉRIAUX ET DE FABRICATION, COMME INDIQUÉ SUR RIDEJETSON.COM/WARRANTY, PENDANT UNE PÉRIODE À COMPTER DE LA DATE D'ACHAT INITIAL AU DÉTAIL, LORSQU'IL EST UTILISÉ CONFORMÉMENT AUX MANUELS D'UTILISATION DE JETSON (VOIR RIDEJETSON.COM/SUPPORT). **EN VERTU DE CETTE GARANTIE, VOUS POURREZ ADRESSER VOS RÉCLAMATIONS À JETSON MÊME SI VOUS AVEZ ACHETÉ LE PRODUIT JETSON AUPRÈS D'UN DE NOS REVENDEURS AGRÉÉS**. POUR LIRE L'INTÉGRALITÉ DES CONDITIONS DE NOTRE GARANTIE, RENDEZ-VOUS SUR RIDEJETSON.COM/WARRANTY.

ENREGISTREMENT DU PRODUIT

ENREGISTREZ VOTRE NOUVEAU JETSON POUR BÉNÉFICIER RAPIDEMENT D'UNE ASSISTANCE PERSONNALISÉE SUR LE PRODUIT ET LA GARANTIE. RENDEZ-VOUS SUR RIDEJETSON.COM/PAGES/REGISTRATION.

Pour exercer les droits liés à votre produit garantie ou se renseigner sur couverture de garantie, contactez-nous directement.

www.ridejetson.com

REJOIGNEZ-NOUS.

RIDEJETSON.COM/SUPPORT
RIDEJETSON.COM/CHAT

1-844-585-7462

N'oubliez pas de suivre @ridejetson sur les réseaux sociaux pour découvrir des offres exceptionnelles, des cadeaux et toutes les dernières actualités Jetson.

VOUS AIMEZ VOTRE VOITURE ?

Laissez un avis sur ridejetson.com/reviews.
Nous sommes impatients de vous lire !
#MakeMoves




JETSON

UNA GUIDA PER IL TUO VIAGGIO.

IMPORTANTE:
Leggere attentamente e conservare per riferimento futuro.

CON il sistema di carico intelligente RackIt

JETSON

VENTURE

Bicicletta elettrica cruiser.

CODICI MODELLO: JVNTRE-BLK ; JVNTRE-BK2; JVNTRE-BL2; JVNTRE-CH2

I NOSTRI PRIMI DUE REGOLE DI GUIDA:

STAI ATTENTO.
BUON DIVERTIMENTO!



PRODOTTO A HUIZHOU, CINA
IMPORTATO DA TRURIDE TECH LLC.
CASELLA POSTALE 461, JERSEY CITY, NJ 07302-9998

CODICE DATA: 01/2026
EDIZIONE DEL DOCUMENTO: V2.0
PRODOTTO IN CINA

© 2026, TRURIDE TECH. TUTTI I DIRITTI RISERVATI.
PRODOTTO PER TRURIDE TECH LLC.
JETSON® È UN MARCHIO REGISTRATO UTILIZZATO SU LICENZA DI JETSTREAM BRANDS LLC.
NESSUNA PARTE DI QUESTO DOCUMENTO, INCLUSI FORMA, GRAFICA E DESIGN, PUÒ ESSERE RIPRODOTTA O TRASMESSA IN QUALSIASI FORMA O CON QUALSIASI MEZZO.

ALTRI MARCHI E NOMI COMMERCIALI APPARTENGONO AI RISPETTIVI PROPRIETARI.



Contenuti

Avvertenze di sicurezza 3

1. Informazioni sul prodotto

1.1 Panoramica del prodotto 6
1.2 Specifiche del prodotto 9
1.3 Risorse online 9

2. Istruzioni per l'installazione

2.1 Note iniziali 10
2.2 Sicurezza del casco 10
2.3 Idoneità del pilota 10
2.4 Apertura e chiusura del telaio 11
2.5 Apertura e chiusura dello stelo 13
2.6 Montaggio del manubrio 15
2.7 Montaggio e fissaggio del sedile 17
2.8 Montaggio dei pedali 19
2.9 Fissaggio della campana 20
2.10 Fissaggio del riflettore anteriore 20
2.11 Gonfiaggio e pressione dei pneumatici 21
2.12 Ricarica della batteria 22

3. Prepararsi alla corsa

3.1 Controlli di sicurezza prima della guida 24
3.2 Controllo e regolazione dei freni 25
3.3 Regolazione della rotazione del manubrio . . . 27
3.4 Regolazione dell'altezza del manubrio 28
3.5 Regolazione dell'altezza del sedile 29

4. Istruzioni operative

4.1 Accensione e spegnimento 30
4.2 Comprensione e utilizzo dello schermo LCD 31
4.3 Controllo del livello di carica della batteria 34
4.4 Utilizzo delle luci 35
4.5 Utilizzo della campana 35
4.6 Utilizzo del cavalletto 35
4.7 Rimozione e reinserimento della batteria 36
4.8 Apertura e chiusura dei pedali 40
4.9 Utilizzo del sistema RackIt Smart Cargo Rack . . 41

5. Istruzioni per il trasloco

5.1 Spostamento della bicicletta elettrica 43
5.2 Ciclismo tradizionale 43
5.3 Utilizzo dell'assistenza elettronica alla pedalata . 43
5.4 Utilizzo degli ingranaggi 44
5.5 Guida con l'acceleratore 45
5.6 Utilizzo dei freni 45
5.7 Comprensione e utilizzo delle modalità di velocità . 46
5.8 Attivazione del Cruise Control 46
5.9 Utilizzo dell'assistenza elettronica alla deambulazione 46
5.10 Massimizzare la velocità e l'autonomia di guida . 47

Istruzioni per la manutenzione da parte dell'utente . 49
Copertura della garanzia e registrazione del prodotto 51
Entra in contatto con noi 52

ISTRUZIONI RELATIVE AL RISCHIO DI INCENDIO O LESIONI PERSONALI
IMPORTANTI ISTRUZIONI DI SICUREZZA

- Prima dell'uso, leggere attentamente il manuale d'uso e le avvertenze di sicurezza e assicurarsi di aver compreso e accettato tutte le istruzioni di sicurezza. L'utente sarà responsabile di eventuali perdite o danni causati da un uso improprio.
- **L'uso di un caricabatterie non corretto può causare incendi ed esplosioni, con conseguenti danni materiali, lesioni e morte.**
- Prima di ogni ciclo di funzionamento, l'operatore deve eseguire i controlli preoperativi specificati dal produttore: Che tutte le protezioni e i cuscinetti forniti originariamente dal produttore siano al loro posto e in condizioni di funzionamento; Che il sistema frenante funzioni correttamente; che tutte le protezioni degli assi, le protezioni delle catene o altre coperture o protezioni fornite dal produttore siano al loro posto e in condizioni di funzionamento; che gli pneumatici siano in buone condizioni, gonfiati correttamente e abbiano un battistrada sufficiente; che l'area in cui il prodotto deve essere utilizzato sia sicura e adatta a un funzionamento sicuro.
- I componenti devono essere sottoposti a manutenzione e riparazione in conformità con le specifiche del produttore e utilizzando esclusivamente ricambi autorizzati dal produttore, con installazione eseguita da rivenditori o altro personale qualificato.
- Avvertenza contro la ricarica di batterie non ricaricabili.
- Non lasciare che mani, piedi, capelli, parti del corpo, vestiti o cose simili entrino in contatto con parti in movimento, ruote o trasmissione mentre il motore è acceso.
- Questo prodotto non deve essere utilizzato da bambini o persone con ridotte capacità fisiche, sensoriali o mentali, o con mancanza di esperienza e conoscenza, a meno che non siano stati supervisionati o istruiti (IEC 60335-1/A2:2006).
- I bambini non sorvegliati non devono giocare con il prodotto (IEC 60335-1/A2:2006).
- È richiesta la supervisione di un adulto.
- Le unità non devono essere utilizzate per gare, acrobazie o altre manovre che potrebbero causare la perdita di controllo o provocare azioni o reazioni incontrollate da parte dell'operatore/passeggero.
- Non utilizzare mai in prossimità di veicoli a motore.
- Evitare urti violenti, griglie di scarico e cambiamenti improvvisi della superficie. Il prodotto potrebbe arrestarsi improvvisamente.
- Evita strade e superfici con acqua, sabbia, ghiaia, sporcizia, foglie e altri detriti. Il tempo piovoso compromette la trazione, la frenata e la visibilità.
- Evitare di guidare in presenza di gas infiammabili, vapori, liquidi o polveri che potrebbero causare incendi.
- Gli operatori devono attenersi a tutte le raccomandazioni e istruzioni del produttore, nonché rispettare tutte le leggi e le ordinanze: le unità prive di fari devono essere utilizzate solo in condizioni di luce diurna adeguate alla visibilità; i proprietari sono invitati a segnalare la propria presenza (per maggiore visibilità) utilizzando luci, riflettori e, nel caso di unità a bassa altezza, bandiere di segnalazione su aste flessibili.
- Non guidare di notte.
- Non guidare dopo aver bevuto alcolici o assunto farmaci soggetti a prescrizione medica.
- Non trasportare oggetti durante la guida.
- Non utilizzare mai il prodotto a piedi nudi.

AVVERTENZE DI SICUREZZA.

CONSERVARE QUESTE ISTRUZIONI.

- Indossare sempre le scarpe e tenere i lacci allacciati.
- Assicurati che i tuoi piedi siano sempre ben saldi sul ponte.
- Le persone affette dalle seguenti patologie devono essere avvertite di non utilizzare il prodotto: soggetti con patologie cardiache; donne in gravidanza; soggetti con disturbi alla testa, alla schiena o al collo, o che hanno subito interventi chirurgici in tali zone del corpo; soggetti con patologie mentali o fisiche che potrebbero renderli suscettibili a lesioni o compromettere la loro destrezza fisica o le loro capacità mentali di riconoscere, comprendere ed eseguire tutte le istruzioni di sicurezza e di essere in grado di assumersi i rischi inerenti all'uso dell'unità.
- Gli operatori devono sempre indossare indumenti protettivi adeguati, inclusi, a titolo esemplificativo ma non esaustivo, un casco con certificazione adeguata e qualsiasi altra attrezzatura raccomandata dal produttore: indossare sempre dispositivi di protezione quali casco, ginocchiere e gomitiere.
- Dare sempre la precedenza ai pedoni.
- Stai attento alle cose che hai davanti e lontane da te.
- Non distrarti mentre guidi, ad esempio rispondendo al telefono o svolgendo altre attività.
- Il prodotto non può essere utilizzato da più di una persona alla volta.
- Quando si utilizza il prodotto insieme ad altri utenti, mantenere sempre una distanza di sicurezza per evitare collisioni.
- Quando giri, assicurati di mantenere l'equilibrio.
- Guidare con freni regolati in modo improprio è pericoloso e può causare lesioni gravi o morte.
- Il freno può surriscaldarsi durante il funzionamento, non toccarlo a mani nude.
- Frenare troppo bruscamente o troppo forte può bloccare una ruota, causando la perdita di controllo e la caduta. Una frenata improvvisa o eccessiva può provocare lesioni o morte.
- Se il freno si allenta, regolarlo con una chiave esagonale, un cacciavite o un altro attrezzo adatto, oppure contattare il team di assistenza Jetson.
- Sostituire immediatamente le parti usurate o rotte.
- Prima di guidare, verificare che tutte le etichette di sicurezza siano al loro posto e siano state comprese.
- Il proprietario deve consentire l'uso e il funzionamento dell'unità dopo aver dimostrato che gli operatori sono in grado di comprendere e utilizzare tutti i componenti dell'unità prima dell'uso.
- Non guidare senza un adeguato addestramento. Non guidare ad alta velocità, su terreni irregolari o in pendenza. Non eseguire acrobazie né svoltare bruscamente.
- Consigliato per la ricarica in ambienti interni.
- Consigliato per uso esterno.
- L'esposizione prolungata ai raggi UV, alla pioggia e agli agenti atmosferici può danneggiare i materiali dell'involucro; riporre al chiuso quando non in uso.
- I dispositivi di mobilità elettrica personali non sono destinati all'uso in luoghi ad alta quota che richiedono una maggiore distanza tra i cavi elettrici nei circuiti elettrici; indicare che non sono destinati all'uso ad altitudini superiori ai 2.000 metri sul livello del mare.
- Utilizzare solo le batterie specificate dal produttore.
- CONSERVARE IN AMBIENTE INTERNO QUANDO NON IN USO. LASCIARE IN AMBIENTE INTERNO DURANTE LA RICARICA O QUANDO NON IN USO PER LA GUIDA.
- **AVVERTENZA** - Pericolo di incendio - Nessuna delle parti può essere riparata dall'utente.
- **AVVERTENZA** - Rischio di incendio e scossa elettrica - Nessuna parte riparabile dall'utente.
- Attenzione: pericolo di incendio
- Il peso del pilota non deve superare i 149,7 kg (330 lb).

AVVISO DI SICUREZZA

La mancata osservanza di queste istruzioni può causare danni alle apparecchiature, lesioni personali o l'annullamento della garanzia. Per ulteriore assistenza, consultare il manuale utente o contattare l'assistenza clienti.

MODIFICHE

Non tentare di smontare, modificare, riparare o sostituire l'unità o qualsiasi suo componente senza le istruzioni del team di assistenza Jetson. Ciò invaliderà qualsiasi garanzia e potrà causare malfunzionamenti che potrebbero provocare lesioni.

ULTERIORI PRECAUZIONI OPERATIVE

Non sollevare il prodotto da terra mentre è acceso e le ruote sono in movimento. Ciò potrebbe causare la rotazione libera delle ruote, con conseguente rischio di lesioni per sé stessi o per le persone vicine. Non saltare sul o dal prodotto e non saltare mentre lo si utilizza. Tenere sempre i piedi saldamente appoggiati sul poggiapiedi durante il funzionamento. Controllare sempre la carica della batteria prima dell'uso.

SMALTIMENTO DELLE BATTERIE USATE



La batteria può contenere sostanze pericolose che potrebbero mettere a rischio l'ambiente e la salute umana. Questo simbolo riportato sulla batteria e/o sull'imballaggio indica che la batteria usata non deve essere smaltita come rifiuto urbano. Le batterie devono essere smaltite presso un punto di raccolta appropriato per il riciclaggio. Assicurandovi che le batterie usate vengano smaltite correttamente, contribuirete a prevenire potenziali conseguenze negative per l'ambiente e la salute umana. Il riciclaggio dei materiali contribuirà a preservare le risorse naturali. Per ulteriori informazioni sul riciclaggio delle batterie usate, contattare il servizio di smaltimento rifiuti del proprio comune.

AVVISO DI CONFORMITÀ

Questo dispositivo è conforme alla Parte 15 delle norme FCC. Il funzionamento è soggetto alle seguenti due condizioni: (1) questo dispositivo non deve causare interferenze dannose e (2) questo dispositivo deve accettare qualsiasi interferenza ricevuta, comprese quelle che potrebbero causare un funzionamento indesiderato. Avvertenza: modifiche o alterazioni a questa unità non espressamente approvate dalla parte responsabile della conformità potrebbero invalidare l'autorità dell'utente di utilizzare l'apparecchiatura.

NOTA: questa apparecchiatura è stata testata e trovata conforme ai limiti previsti per i dispositivi digitali di Classe B, ai sensi della Parte 15 delle norme FCC. Tali limiti sono stati concepiti per garantire una protezione ragionevole contro interferenze dannose in un'installazione residenziale. Questa apparecchiatura genera, utilizza e può irradiare energia a radiofrequenza e, se non installata e utilizzata in conformità con le istruzioni, può causare interferenze dannose alle comunicazioni radio. Tuttavia, non è possibile garantire che non si verifichino interferenze in una particolare installazione. Se questa apparecchiatura causa interferenze dannose alla ricezione radiofonica o televisiva, che possono essere determinate spegnendo e riaccendendo l'apparecchiatura, si invita l'utente a cercare di correggere l'interferenza adottando una o più delle seguenti misure:

- Riorientare o riposizionare l'antenna ricevente.
- Aumentare la distanza tra l'apparecchiatura e il ricevitore.
- Collegare l'apparecchio a una presa di corrente su un circuito diverso da quello a cui è collegato il ricevitore.
- Chiedere aiuto al rivenditore o a un tecnico esperto di radio/TV.
- Per garantire la conformità ai limiti FCC di Classe B, con questa unità devono essere utilizzati cavi schermati.

⚠ AVVERTENZA:

La mancata osservanza delle seguenti istruzioni può causare lesioni al bambino o ad altre persone.

- Tenere le parti piccole lontano dalla portata dei bambini durante il montaggio.
- L'accessorio deve essere montato e smontato da un adulto.
- Controllare frequentemente il prodotto per verificare che non presenti danni.

*** È NECESSARIO IL MONTAGGIO DA PARTE DI UN ADULTO.**

⚠ AVVERTENZA:

Per ridurre il rischio di lesioni, è necessaria la supervisione di un adulto. Non utilizzare mai su strade, in prossimità di veicoli a motore, su o in prossimità di pendii ripidi o gradini, piscine o altri specchi d'acqua; indossare sempre scarpe e non consentire mai a più di un utente di utilizzare il prodotto.

⚠ AVVERTENZA:

Quando si utilizza questo prodotto, osservare sempre le precauzioni di base, tra cui:

(A) Leggere tutte le istruzioni prima di utilizzare il prodotto.
(B) Per ridurre il rischio di lesioni, è essenziale una supervisione rigorosa quando il prodotto viene utilizzato in prossimità di bambini.
(C) Non inserire le dita o le mani nel prodotto.
(D) Non utilizzare questo prodotto se il cavo di alimentazione elastico o il cavo di uscita sono schiacciati, presentano isolamento danneggiato o altri segni di danneggiamento.
(E) Per tutte le apparecchiature. Le istruzioni devono riportare la seguente dicitura: Questo apparecchio non è destinato all'uso a temperature ambiente inferiori a 14 °F (-10 °C) o superiori a 104 °F (40 °C).
(F) Per tutti i dispositivi, le istruzioni devono includere le seguenti informazioni: La batteria è progettata per essere ricaricata quando la temperatura ambiente è compresa tra 0 °C (32 °F) e 40 °C (104 °F). Non ricaricare mai la batteria quando la temperatura ambiente è al di fuori di questo intervallo.

CONSERVARE QUESTE ISTRUZIONI.

PROPOSTA DI LEGGE 65 DELLA CALIFORNIA

⚠ AVVERTENZA:

QUESTO PRODOTTO PUÒ ESPORRE L'UTENTE A SOSTANZE CHIMICHE, TRA CUI IL CADMIO, CHE SECONDO LO STATO DELLA CALIFORNIA PUÒ CAUSARE CANCRO, DIFETTI ALLA NASCITA O ALTRI DANNI RIPRODUTTIVI.
PER ULTERIORI INFORMAZIONI, VISITARE: WWW.P65WARNINGS.CA.GOV.

1. INFORMAZIONI IL TUO PRODOTTO.

1.1 Panoramica del prodotto

1. MANUBRIO* (DETTAGLI NELLA PAGINA SUCCESSIVA)
2. STELO (TELESCOPICO)
3. MORSETTO PER STELO
4. CHIUSURA PIEGHEVOLE CON ANELLO DI BLOCCAGGIO
5. FARO ANTERIORE
6. FORCELLA ANTERIORE
7. SOSPENSIONE ANTERIORE
8. FRENO A DISCO (×2; ANTERIORE E POSTERIORE)
9. RUOTA (×2; ANTERIORE E POSTERIORE)
10. VALVOLA PNEUMATICO CON CAPPUCCIO ANTIPOLVERE (×2; ANTERIORE E POSTERIORE)
11. PARAFANGO (×2; ANTERIORE E POSTERIORE)
12. TELAIO
13. SEDILE*
    A. SCHIENALE DEL SEDILE
    B. BASE DEL SEDILE
    C. LINGUETTA DI SGANCIO DEL SEDILE
14. MORSETTO PER SEDILE
15. BATTERIA (RIMOVIBILE)
    A. INTERRUTTORE DI ALIMENTAZIONE DELLA BATTERIA
    B. BLOCCO BATTERIA
    C. MANIGLIA DELLA BATTERIA
    D. PORTA DI RICARICA CON COPERTURA
16. PORTABICI
17. CHIUSURA PIEGHEVOLE DEL TELAIO
18. PEDALE* (×2; SINISTRO E DESTRO)
19. GUARNITURA
20. CATENA
21. DERAGLIATORE
22. RUOTA DI GUIDA
23. CAVALLETTO
24. PORTAPACCHI POSTERIORE RACKIT
    A. LUCE POSTERIORE/LUCE FRENANTE
    B. RIFLETTORE POSTERIORE
25. RIFLETTORE PER RUOTA (×2; ANTERIORE E POSTERIORE)
26. CHIAVE (×2)
27. CARICABATTERIE
28. CAVO DI RICARICA

** NON PREINSTALLATO; RICHIEDE CONFIGURAZIONE*

Strumenti e ferramenta inclusi per il montaggio e la regolazione:



• Cacciavite a croce



• Chiave da 10 mm e chiave da 15 mm



• Boccola per bullone da 10 mm (D) × 24 mm (L) (×3)



• Dado M6 (×3)

IMPORTANTE: l'hardware aggiuntivo incluso nella confezione non è necessario per l'assemblaggio di questo modello.

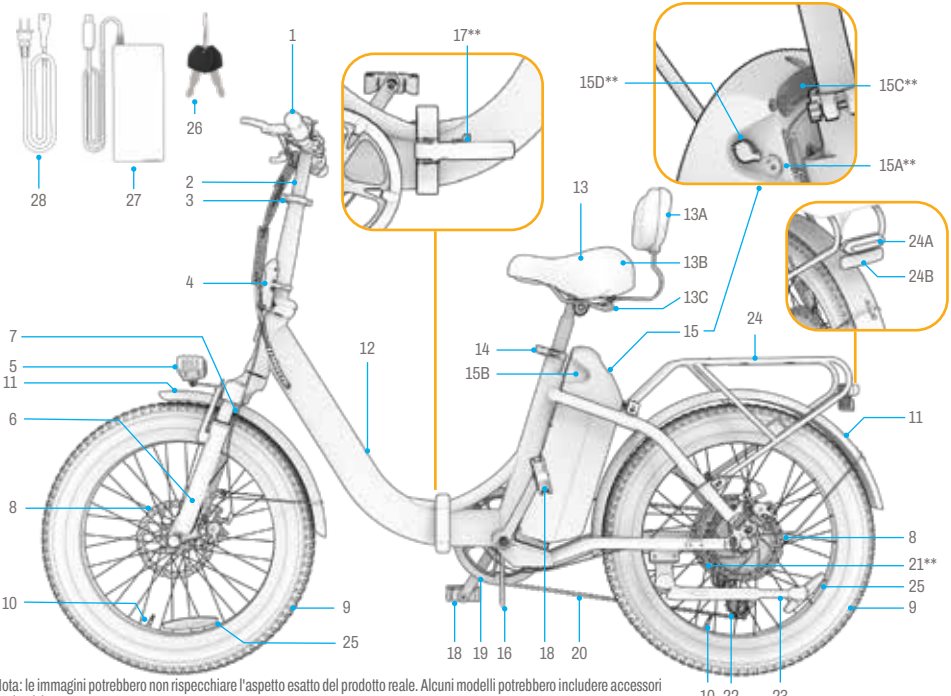

Nota: le immagini potrebbero non rispecchiare l'aspetto esatto del prodotto reale. Alcuni modelli potrebbero includere accessori aggiuntivi.
**Lato opposto del prodotto

1. PULSANTE ALIMENTAZIONE/ MODALITÀ (⏻)
2. PULSANTE PIÙ (+)
3. PULSANTE MENO (–)
4. FRENO A MANO SINISTRO/ ANTERIORE
5. SCHERMO LCD
6. MANUBRIO
7. MORSETTO MANUBRIO
8. RIFLETTORE ANTERIORE
9. CAMPANA
10. PULSANTE PER SCALARE MARCIA
11. VISUALIZZAZIONE MARCE
12. LEVA DEL CAMBIO
13. ACCELERATORE
14. DESTRO/POSTERIORE FRENO A MANO

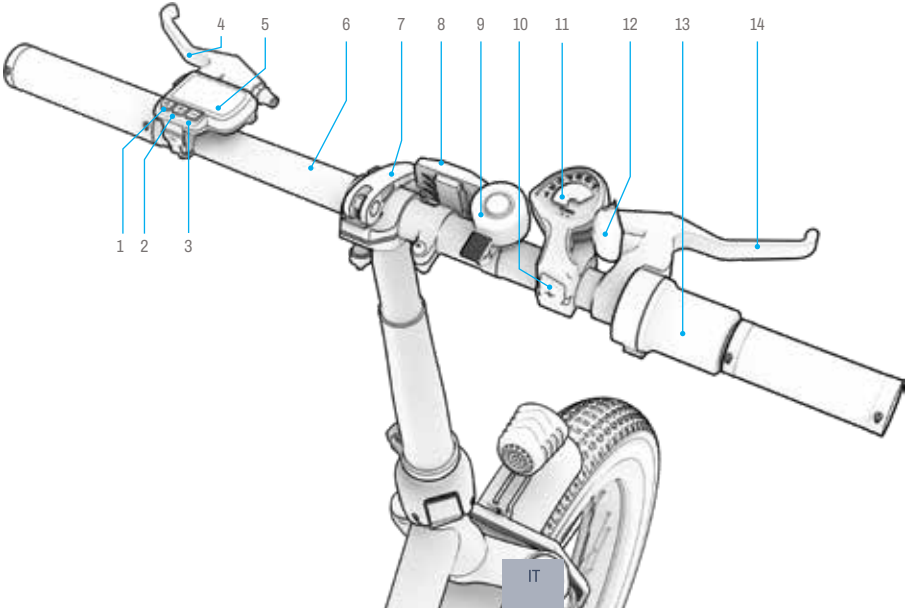

1.2 Specifiche del prodotto

- LIMITE DI PESO: 330 LB | 149,7 KG
- PESO MINIMO DEL CICLISTA: 100 LB | 45,4 KG
- PESO DEL PRODOTTO: 59,3 LB | 26,9 KG
- LIMITE DI CARICO DEL PORTAPACCHI: 22,0 LB | 9,9 KG
- ETÀ CONSIGLIATA: DAI 14 ANNI IN SU
- DIMENSIONI DEL PRODOTTO, APERTO: 172 CM (L) × 62,5 CM (P) × 125 CM (A) | 67,7 POLLICI (L) × 24,6 POLLICI (P) × 49,2 POLLICI (A) |
- DIMENSIONI DEL PRODOTTO, PIEGATO: 38 POLLICI (L) × 19,9 POLLICI (L) × 36,2 POLLICI (A) | 96,5 CM (L) × 50,5 CM (L) × 92 CM (A)
- DIMENSIONI PNEUMATICI: 20 POLLICI | 50,8 CM
- VELOCITÀ MASSIMA: 20,0 MPH* | 32,1 KM/H*
- AUTONOMIA MASSIMA: 20,0 MIGLIA* | 32,1 KM*
- AUTONOMIA MASSIMA CON PEDALATA ASSISTITA: 34,0 MIGLIA* | 54,7 KM*
- NUMERO DI MODALITÀ DI VELOCITÀ ELETTRONICHE: 3
- NUMERO DI MARCE MECCANICHE: 7
- BATTERIA: 47,45 V, 7,8 AH
- TIPO DI BATTERIA: AGLI IONI DI LITIO (RIMOVIBILE)
- MOTORE: 350 W
- CARICABATTERIE: UL 100 - 240 V
- CERTIFICAZIONE UL: UL2849
- TEMPO DI RICARICA: CIRCA 5 ORE
- GRADO DI RESISTENZA ALL'ACQUA: IPX4
- ANGOLO DI SALITA MASSIMO: 15°
- TIPO DI FRENI: DISCO ANTERIORE E POSTERIORE
- PRESSIONE CONSIGLIATA DEGLI PNEUMATICI: 35 PSI

** LA PORTATA MASSIMA E LA VELOCITÀ MASSIMA POSSONO ESSERE RAGGIUNTE CON UN PESO DI 75 KG (165,4 LB) O INFERIORE. L'AUTONOMIA È INFLUENZATA DALLE CONDIZIONI STRADALI, DALLE CONDIZIONI METEO E DAL PESO DEL CICLISTA. L'AUTONOMIA PUÒ PRESENTARE UNA VARIAZIONE DEL +/-5%. PER ULTERIORI DETTAGLI SULLE CONDIZIONI CHE POSSONO INFLUIRE SULLE PRESTAZIONI, CONSULTARE LA SEZIONE 5.10.*

1.3 Risorse online

Cerca i nostri prodotti più prodotto aggiornato materiali di inserimento e risorse di supporto.

Questo manuale utente è disponibile online all'indirizzo https://cdn.shopify.com/s/files/1/2530/6734/files/Venture_MANUAL-web-1741790567056.pdf

Trova la nostra collezione di manuali utente su https://ridejetson.com/pages/product-manuals

2. ISTRUZIONI PER L'INSTALLAZIONE.

2.1 Note iniziali

- INIZIATE LA VOSTRA AVVENTURA NEL MODO GIUSTO: PRIMA DI UTILIZZARE QUESTO PRODOTTO, LEGGETE ATTENTAMENTE L'INTERO MANUALE D'USO, COMPRESE LE AVVERTENZE DI SICUREZZA. ASSICURATEVI DI AVER COMPRESO, ACCETTATO E RISPETTATO TUTTE LE INDICAZIONI:
  - RACCOMANDAZIONI DEL PRODUTTORE.
  - ISTRUZIONI DI SICUREZZA E AVVERTENZE.
  - LEGGI E ORDINANZE LOCALI IN MATERIA DI CIRCOLAZIONE E FUNZIONAMENTO.
- PRESTARE ATTENZIONE DURANTE L'APERTURA DELLA CONFEZIONE, RIMUOVENDO TUTTI I MATERIALI DI IMBALLAGGIO, E POSIZIONARE LA E-BIKE IN POSIZIONE VERTICALE SUL CAVALLETTO PRIMA DEL MONTAGGIO. (FARE RIFERIMENTO ALLA SEZIONE 4.6).
- È UTILE AVERE QUALCUNO CHE TI DIA UNA MANO CON IL MONTAGGIO. CHIEDI AIUTO A QUALCUNO!
- LE INDICAZIONI FORNITE IN QUESTO MANUALE (DESTRA, SINISTRA, DAVANTI/AVANTI E DIETRO/INDIETRO) SONO ORIENTATE COME LE VEDREBBE IL CICLISTA SEDUTO SULLA E-BIKE. IL "LATO DESTRO" DELLA E-BIKE, AD ESEMPIO, È IL LATO IN CUI SI TROVA LA MANO DESTRA DEL CICLISTA.

2.2 Sicurezza del casco

IL CICLISTA DEVE INDOSSARE SEMPRE IL CASCO.



POSIZIONAMENTO ERRATO: LA FRONTE È ESPOSTA. UNA CADUTA POTREBBE CAUSARE GRAVI LESIONI.



POSIZIONAMENTO CORRETTO: LA FRONTE È COPERTA DAL CASCO.

*Indossare un casco, abbigliamento, scarpe e dispositivi di sicurezza adeguati. Evitare indumenti che potrebbero impigliarsi nelle ruote o sotto di esse. Si consigliano scarpe chiuse e piatte. Indossare un casco omologato ASTM F1492 e dispositivi di protezione per prevenire lesioni in caso di incidente.

2.3 Idoneità del pilota

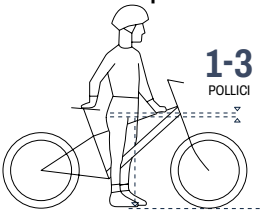

Per una guida sicura e confortevole, quando il ciclista è a cavalcioni della bicicletta con entrambi i piedi appoggiati a terra, dovrebbe esserci uno spazio libero di almeno 1-3 pollici tra il cavallo e il tubo superiore del telaio della bicicletta.

2.4 Apertura e chiusura del telaio

QUANDO APRIRE: PER L'INSTALLAZIONE E LA GUIDA
QUANDO RIPIEGARE: PER LO STOCCAGGIO E IL TRASPORTO

⚠ **ATTENZIONE:** prestare attenzione durante l'apertura del telaio per l'installazione, poiché il manubrio sarà solo parzialmente fissato. Si noti che i pedali e il sedile non saranno ancora installati.

Come aprire:

1. POSIZIONARE IL TELAIO DELLA BICICLETTA IN POSIZIONE VERTICALE SUL CAVALLETTO.
2. TIENI FERMA LA PARTE POSTERIORE DELLA BICICLETTA MENTRE RUOTI LA PARTE ANTERIORE ATTORNO AL PUNTO DI ARTICOLAZIONE PER ALLINEARE IL TELAIO.
3. ABBASSARE IL CAVALLETTO E UTILIZZARLO PER SOSTENERE LA BICICLETTA IN POSIZIONE VERTICALE SULLE RUOTE.
4. TENERE FERMO IL TELAIO NEL PUNTO DI ARTICOLAZIONE E SPINGERE CON FORZA IL FERMO DI CHIUSURA DEL TELAIO CONTRO IL TELAIO DELLA BICICLETTA.

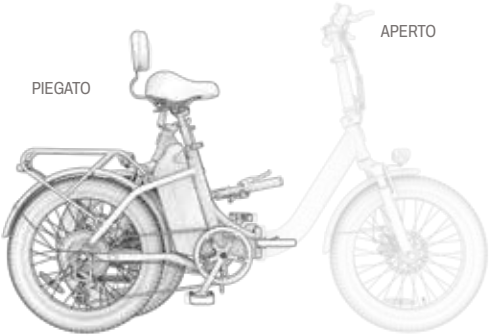

⚠ **ATTENZIONE:** Per evitare il collasso del telaio che potrebbe causare lesioni, non utilizzare mai il prodotto senza aver chiuso saldamente il fermo di chiusura del telaio.

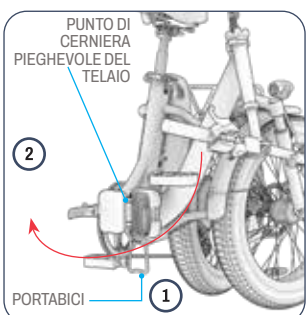

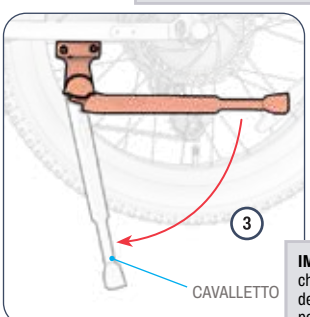

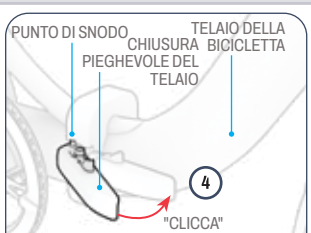

IMPORTANTE: per assicurarsi che il fermo sia chiuso correttamente e fissato saldamente al telaio della bicicletta, verificare che il fermo scatti in posizione.

Come piegare:

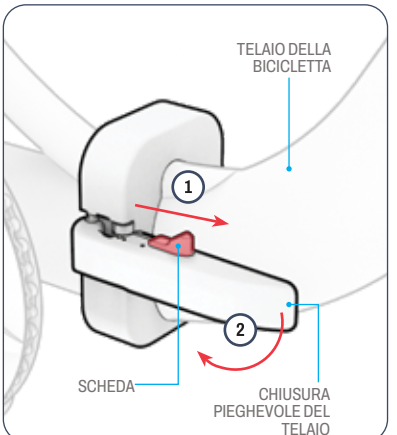

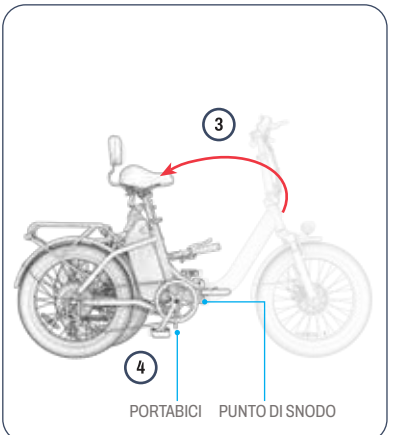

1. PREMERE E TENERE PREMUTA IN AVANTI LA LINGUETTA SUL FERMO PIEGHEVOLE.
2. CON LA LINGUETTA SPINTA IN AVANTI, TIRARE CON FORZA IL FERMO DI CHIUSURA DEL TELAIO PER APRIRLO E ALLONTANARLO DAL TELAIO DELLA BICICLETTA.
3. NEL PUNTO DI ARTICOLAZIONE, RUOTARE LA PARTE ANTERIORE DELLA BICICLETTA VERSO SINISTRA FINO A QUANDO LA RUOTA ANTERIORE SI TROVA ACCANTO ALLA RUOTA POSTERIORE.
4. APPOGGIA LA BICICLETTA SUL CAVALLETTO PER MANTENERLA IN POSIZIONE VERTICALE MENTRE È RIPIEGATA.

2.5 Apertura e chiusura dello stelo

QUANDO APRIRE: PER LA GUIDA E LA CONFIGURAZIONE
QUANDO RIPIEGARE: PER LO STOCCAGGIO E IL TRASPORTO

⚠ **ATTENZIONE:** prestare attenzione durante l'apertura dello stelo per il montaggio, poiché il manubrio sarà solo parzialmente fissato.

Come aprire:

1. SOLLEVARE LO STELO FINO A PORTARLO OLTRE IL PUNTO DI ARTICOLAZIONE, FINCHÉ NON È COMPLETAMENTE IN POSIZIONE VERTICALE SULLA BASE DELLO STELO.
2. SPINGERE CON FORZA IL FERMO PIEGHEVOLE DELLO STELO CONTRO LO STELO PER CHIUDERLO.
3. FISSARE IL FERMO CON L'ANELLO DI BLOCCAGGIO: RUOTARE L'ANELLO IN SENSO ORARIO ATTORNO ALLO STELO FINO A QUANDO LA LINGUETTA SULL'ANELLO SCIVOLA NELLA FESSURA DELLA LINGUETTA SUL FERMO.
4. VERIFICARE CHE IL FERMO SIA BEN FISSATO ASSICURANDOSI CHE NON POSSA ESSERE APERTO.

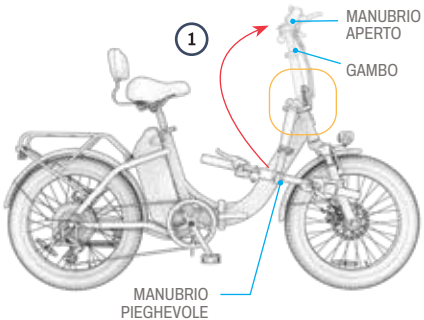

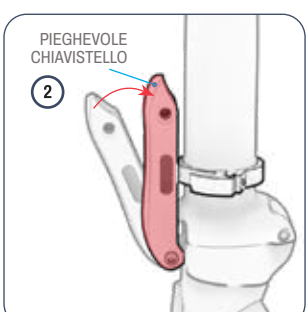

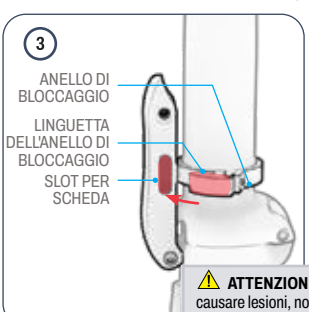



⚠ **ATTENZIONE:** per evitare il collasso dello stelo che potrebbe causare lesioni, non utilizzare mai la e-bike senza aver chiuso il fermo pieghevole e averlo fissato con l'anello di bloccaggio.

Come piegare:

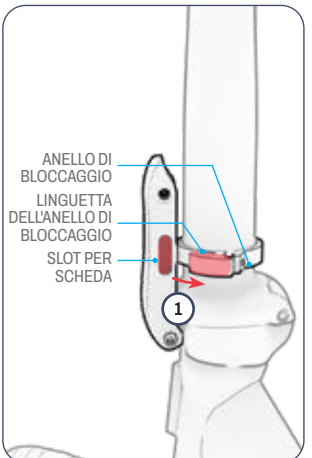

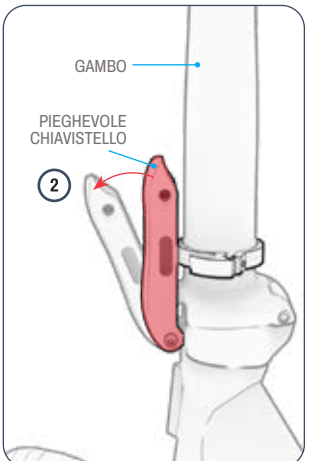

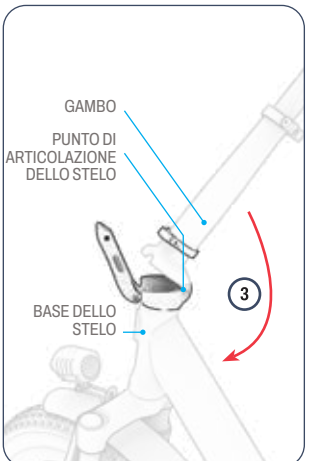

1. RUOTARE L'ANELLO DI BLOCCAGGIO IN SENSO ANTIORARIO ATTORNO ALLO STELO FINO A QUANDO LA LINGUETTA NON SI LIBERA DALLA FESSURA DELLA LINGUETTA SUL FERMO PIEGHEVOLE.
2. TENENDO FERMO IL MANUBRIO, APRI IL FERMO.
3. NEL PUNTO DI ARTICOLAZIONE, ABBASSARE DELICATAMENTE L'ATTACCO MANUBRIO VERSO IL TERRENO SUL LATO DESTRO DELLA BICICLETTA.

2.6 Montaggio del manubrio



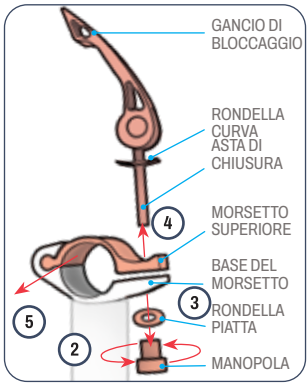

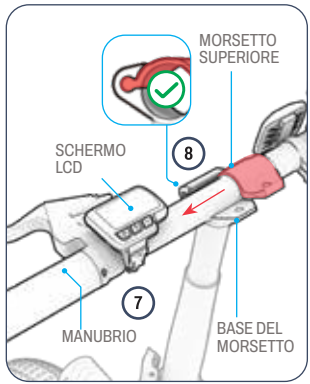

1. SOLLEVARE IL FERMO SUL MORSETTO DEL MANUBRIO.
2. CON LE DITA, SVITARE LA MANOPOLA SUL LATO INFERIORE DEL MORSETTO DEL MANUBRIO RUOTANDOLA IN SENSO ANTIORARIO.

⚠ **ATTENZIONE:** Prestare attenzione durante la manipolazione. Non tirare i cavi elettrici o i cavi dei freni. Assicurarsi che tutti i cavi e i fili siano davanti al manubrio, non siano aggrovigliati, non intralcino le parti mobili e non impediscano la rotazione del manubrio.

3. RIMUOVERE LA MANOPOLA E LA RONDELLA PIATTA.
   NOTA: L'IMBALLAGGIO E LA SPEDIZIONE POTREBBERO CAUSARE L'ADESIONE DELLA RONDELLA PIATTA E DELLA MANOPOLA. SEPARARE CON CAUTELA I DUE PEZZI.
4. ESTRARRE IL FERMO DEL MORSETTO CON LO STELO E LA RONDELLA CURVA DALLA PARTE SUPERIORE DEL MORSETTO. MANTENERE LA RONDELLA CURVA SULLO STELO.
5. SEPARARE LA PARTE SUPERIORE DEL MORSETTO DALLA SUA BASE FACENDOLA SCORRERE LATERALMENTE.
6. METTI DA PARTE I PEZZI RIMOSSI.
7. POSIZIONARE IL MANUBRIO NELLA BASE DI FISSAGGIO IN MODO CHE SIA CENTRATO SULLA BASE E LO SCHERMO LCD SIA SUL LATO SINISTRO, VISTO DALLA POSIZIONE DI GUIDA.
8. DA UN LATO, FAR SCORRERE LA PARTE SUPERIORE DEL MORSETTO SUL MANUBRIO E RIPORTARLA NELLA BASE DEL MORSETTO FINO A QUANDO IL FORO DELLA PARTE SUPERIORE DEL MORSETTO NON È ALLINEATO CON QUELLO DELLA BASE.

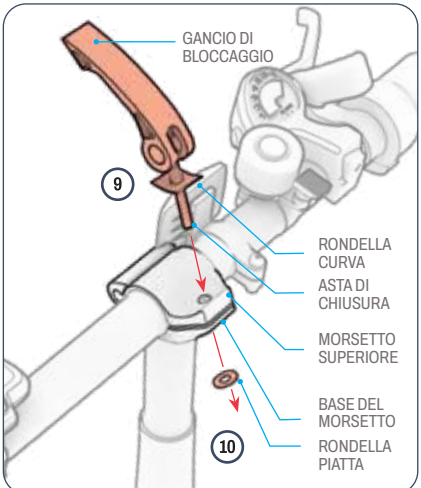

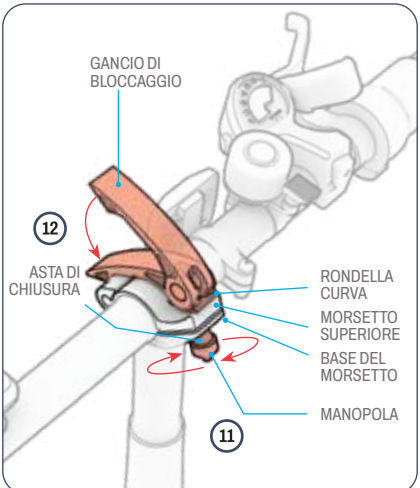

9. REINSERIRE LO STELO DEL FERMO DEL MORSETTO CON LA RONDELLA CURVA ATTRAVERSO LA PARTE SUPERIORE DEL MORSETTO.
10. FAR SCORRERE LA RONDELLA PIATTA SULLA PUNTA ESPOSTA DELLO STELO DEL FERMO.
11. RUOTARE LA MANOPOLA IN SENSO ORARIO SULLA PUNTA DELLO STELO DEL FERMO.
12. CHIUDERE IL FERMO DEL MORSETTO. VERIFICARE CHE IL MANUBRIO SIA BEN FISSATO. SE NECESSARIO, STRINGERE ULTERIORMENTE LA MANOPOLA.

⚠ **ATTENZIONE:** Non stringere eccessivamente né insufficientemente la manopola. Una stretta eccessiva potrebbe impedire la chiusura del morsetto. Una stretta insufficiente potrebbe causare l'allentamento del morsetto e l'instabilità del manubrio.

2.7 Montaggio e fissaggio del sedile

AVRETE BISOGNO DELLA CHIAVE DA 15 MM.

Assemblaggio:

1. CAPOVOLGI LA BASE DEL SEDILE E POSIZIONALA SU UNA SUPERFICIE DI LAVORO RIALZATA, CON LA PARTE POSTERIORE DELLA BASE DEL SEDILE CONTRO IL BORDO DELLA SUPERFICIE DI LAVORO.
2. FAR SCORRERE 1 MANICOTTO DEL BULLONE SU CIASCUN BULLONE PREINSTALLATO SUL LATO INFERIORE DELLA BASE DEL SEDILE. (×3)
3. POSIZIONARE LA STAFFA DELLO SCHIENALE SUL LATO INFERIORE DELLA BASE DEL SEDILE IN MODO TALE CHE:
   - I 3 FORI NELLA STAFFA SI TROVANO INTORNO AI 3 BULLONI NELLA PARTE INFERIORE DELLA BASE DEL SEDILE.
   - LA STAFFA SI ESTENDE DALLA PARTE POSTERIORE DELLA BASE DEL SEDILE E SI INCURVA VERSO IL PAVIMENTO.
4. AVVITARE 1 DADO IN SENSO ORARIO SULLA PUNTA DI CIASCUN BULLONE. (×3)
5. UTILIZZARE LA CHIAVE DA 10 MM PER SERRARE CIASCUN DADO RUOTANDOLO IN SENSO ORARIO. (×3)
6. CAPOVOLGI IL SEDILE E VERIFICA CHE LO SCHIENALE SIA FISSATO SALDAMENTE ALLA BASE.

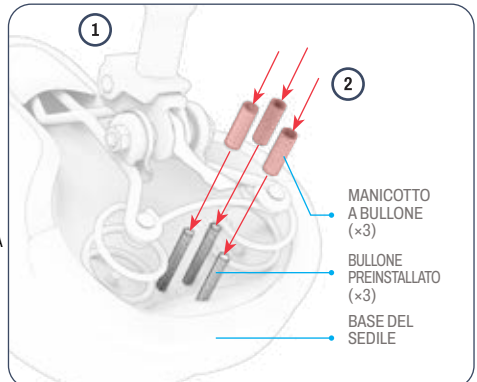

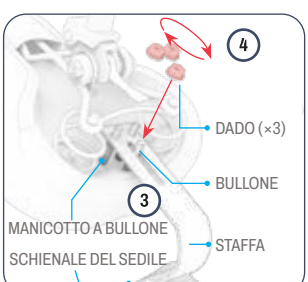

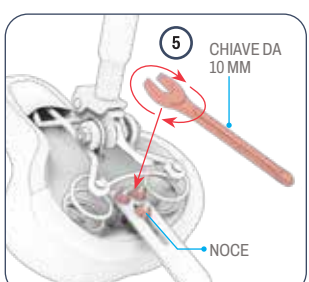

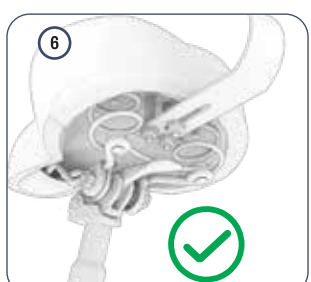

Allegato:

1. APRIRE IL FERMO SUL MORSETTO DEL SEDILE.
2. INDIVIDUA IL SEGNO "INSERIMENTO MINIMO" VICINO ALLA PARTE INFERIORE DEL REGGISELLA.
3. TENERE IL SEDILE IN POSIZIONE SOPRA IL TUBO DEL SEDILE.
4. ABBASSARE IL REGGISELLA ATTRAVERSO IL MORSETTO E NEL TUBO SELLA FINO A QUANDO IL SEGNO DI INSERIMENTO MINIMO SI TROVA SOTTO IL MORSETTO. NOTA: SE L'APERTURA DEL MORSETTO È TROPPO STRETTA PER ACCOGLIERE IL REGGISELLA, È POSSIBILE ALLARGARLA RUOTANDO LA MANOPOLA DEL MORSETTO IN SENSO ANTIORARIO MENTRE SI TIENE FERMO IL FERMO.
5. MENTRE SI TIENE IL SEDILE ALL'ALTEZZA DESIDERATA, CHIUDERE IL FERMO SUL MORSETTO. STRINGERE LA MANOPOLA RUOTANDOLA IN SENSO ORARIO.
6. CONTROLLARE CHE IL SEDILE SIA BEN FISSATO: ESERCITARE UNA PRESSIONE VERSO IL BASSO SUL SEDILE CON LA MANO. SE IL REGGISELLA SCIVOLA ULTERIORMENTE NEL TUBO DEL SEDILE, RIPORTARLO IN POSIZIONE E SERRARE IL MORSETTO RUOTANDO LA MANOPOLA IN SENSO ORARIO.

RISOLUZIONE DEI PROBLEMI: Se non è possibile aprire facilmente il fermo del morsetto, è possibile che il morsetto sia troppo stretto. Allentare il morsetto ruotando la manopola in senso antiorario.

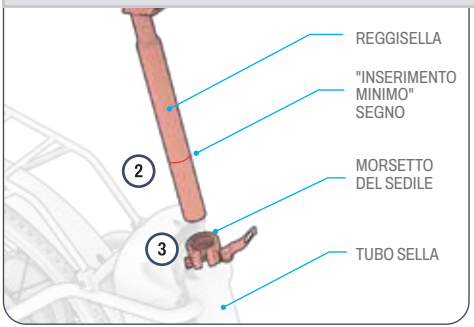



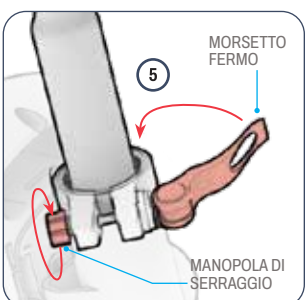

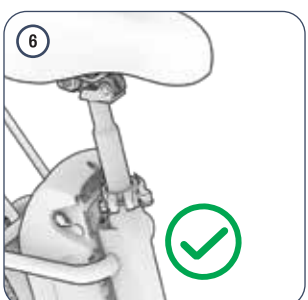

2.8 Montaggio dei pedali

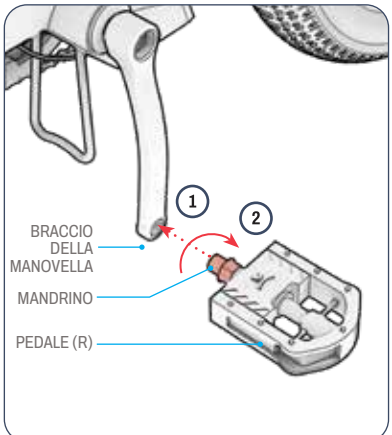

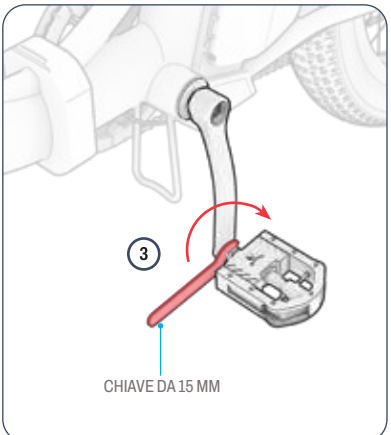

AVRETE BISOGNO DELLA CHIAVE DA 15 MM.

1. ALLINEA IL PERNO SUL PEDALE CONTRASSEGNATO CON LA LETTERA "R" CON IL FORO ALL'ESTREMITÀ DEL BRACCIO DELLA PEDIVELLA SUL LATO DESTRO DELLA BICICLETTA.
2. TENERE FERMA LA BASE DEL PEDALE E, FACENDO ATTENZIONE CHE IL MANDRINO ENTRI NEL FORO IN MODO DIRITTO, UTILIZZARE L'ALTRA MANO PER RUOTARE IL MANDRINO **IN SENSO ORARIO** NEL FORO PER ALCUNI GIRI.
3. UTILIZZARE LA CHIAVE PER COMPLETARE L'INSERIMENTO E QUINDI SERRARE IL PERNO NEL BRACCIO DELLA PEDIVELLA.
4. CONTROLLARE CHE IL PEDALE DESTRO SIA BEN FISSATO.
5. RIPETERE I PASSAGGI DA 2 A 5 CON IL PEDALE SINISTRO ("L") RUOTANDOLO IN SENSO ANTIORARIO.

IMPORTANTE: Il perno sul pedale sinistro ha una filettatura inversa e deve essere inserito e serrato ruotandolo **in senso antiorario**.

2.9 Fissaggio della campana

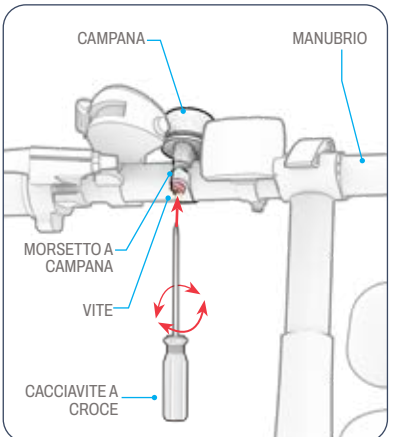

AVRETE BISOGNO DI UN CACCIAVITE A CROCE.

1. SE NECESSARIO, ALLENTARE (MA NON RIMUOVERE) LA VITE SUL MORSETTO DELLA CAMPANA RUOTANDOLA IN SENSO ANTIORARIO DI 1-2 GIRI CON IL CACCIAVITE A CROCE.
2. RUOTARE IL CAMPANELLO ATTORNO AL MANUBRIO FINO A QUANDO LA LINGUETTA DEL CAMPANELLO SI TROVA IN UNA POSIZIONE FACILMENTE RAGGIUNGIBILE DAL POLLICE SINISTRO DEL CICLISTA MENTRE TIENE ANCORA LA MANOPOLA.
3. STRINGERE IL MORSETTO DELLA CAMPANA RUOTANDO LA VITE IN SENSO ORARIO CON IL CACCIAVITE.

2.10 Fissaggio del riflettore anteriore

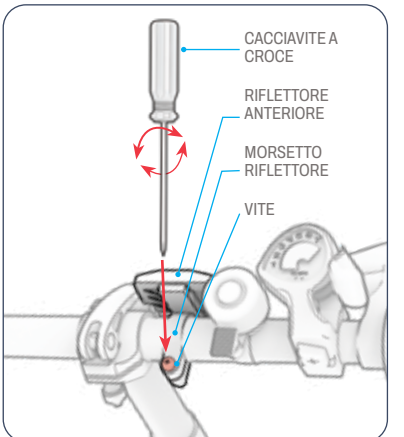

AVRETE BISOGNO DI UN CACCIAVITE A CROCE.

1. SE NECESSARIO, ALLENTARE (MA NON RIMUOVERE) LA VITE SUL MORSETTO DEL RIFLETTORE RUOTANDOLA IN SENSO ANTIORARIO DI 1-2 GIRI CON IL CACCIAVITE A CROCE.
2. RUOTARE IL MORSETTO DEL CATARIFRANGENTE ANTERIORE ATTORNO AL MANUBRIO FINO A QUANDO IL CATARIFRANGENTE È RIVOLTO IN AVANTI.
3. STRINGERE LA VITE RUOTANDOLA IN SENSO ORARIO CON IL CACCIAVITE PER FISSARE IL MORSETTO DEL RIFLETTORE IN POSIZIONE.

2.11 Gonfiaggio e pressione dei pneumatici

PRIMA DELLA PRIMA USCITA, DOVRAI GONFIARE GLI PNEUMATICI FINO A RAGGIUNGERE LA PRESSIONE CONSIGLIATA DI **35 PSI (** LIBBRE PER POLLICE QUADRATO). UTILIZZA UN MANOMETRO PER VERIFICARE CHE LA PRESSIONE DEGLI PNEUMATICI SIA DI 35 PSI PRIMA DI OGNI USCITA.

Per aggiungere aria:

1. RIMUOVERE IL CAPPUCCIO ANTIPOLVERE DALLA VALVOLA DELLO PNEUMATICO SU UNA RUOTA RUOTANDOLO IN SENSO ANTIORARIO. METTERLO DA PARTE.
2. SEGUIRE LE ISTRUZIONI DEL PRODUTTORE RIPORTATE SULLA POMPA PER INSERIRE ARIA NEL PNEUMATICO. CONTROLLARE PERIODICAMENTE CON UN MANOMETRO E CONTINUARE AD AGGIUNGERE ARIA FINO A RAGGIUNGERE 35 PSI.
3. RIMUOVERE LA POMPA DELL'ARIA E SOSTITUIRE LA VALVOLA ANTIPOLVERE RUOTANDOLA IN SENSO ORARIO.
4. RIPETI CON L'ALTRO PNEUMATICO.

⚠ **ATTENZIONE:** Utilizzare solo una pompa manuale per gonfiare gli pneumatici della bicicletta elettrica. Non utilizzare mai un compressore d'aria, poiché ciò potrebbe causare lo scoppio delle camere d'aria.

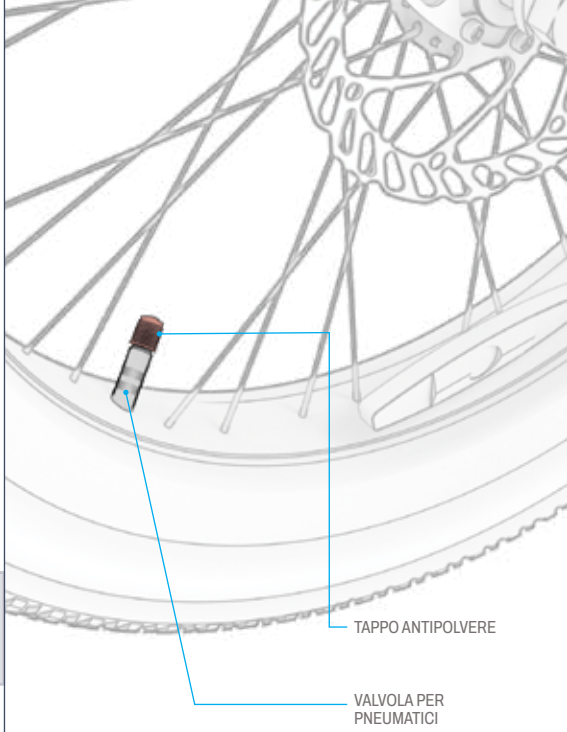

2.12 Ricarica della batteria

LA BATTERIA PUÒ ESSERE RICARICATA QUANDO È FISSATA AL TELAIO O RIMOSSA DAL TELAIO. (VEDERE LA SEZIONE 4.7 PER LA RIMOZIONE.)

1. PORTARE L'INTERRUTTORE DI ALIMENTAZIONE DELLA BATTERIA IN **POSIZIONE** DI SPEGNIMENTO **(–)** .
2. COLLEGARE IL CAVO DI RICARICA AL CARICABATTERIE.
3. APRIRE IL COPERCHIO DELLA PORTA DI RICARICA.
4. COLLEGA IL CAVO DI RICARICA ALLA PRESA A MURO, QUINDI COLLEGA IL CARICABATTERIE ALLA PORTA DI RICARICA.
5. QUANDO LA SPIA LUMINOSA SUL CARICABATTERIE PASSA DA ROSSA A VERDE, LA BATTERIA HA RAGGIUNTO LA CARICA COMPLETA. RIMUOVERE IL CARICABATTERIE DALLA PORTA DI RICARICA E SCOLLEGARE IL CAVO DALLA PRESA A MURO.
6. CHIUDERE IL COPERCHIO DELLA PORTA DI RICARICA.

NOTA: possono essere necessarie circa 5 ore per ricaricare completamente la batteria. Ricaricare completamente la batteria prima del primo utilizzo.

⚠ **ATTENZIONE:** spegnere sempre la batteria (-) prima di ricaricarla. Non collegare mai la batteria per la ricarica se l'interruttore di alimentazione della batteria è in posizione "ON" (O).

SPIA DI RICARICA SUL CARICABATTERIE:	STATUS
ROSSO ILLUMINAZIONE	RICARICA
VERDE ILLUMINAZIONE	RICARICA COMPLETATA

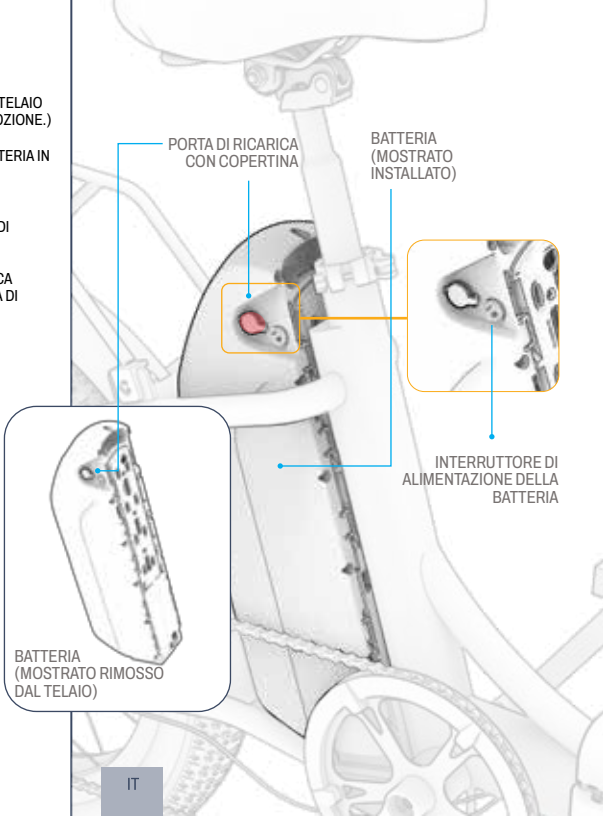



Note importanti sulla ricarica:

- TENERE SEMPRE CHIUSA LA PORTA DI RICARICA QUANDO NON SI STA RICARICANDO ATTIVAMENTE LA BATTERIA.
- NON ACCENDERE MAI IL PRODOTTO MENTRE È IN CARICA.
- NON UTILIZZARE PRESE DI CORRENTE RICOLLOCABILI.
- PER GARANTIRE IL MIGLIOR STATO DI SALUTE DELLA BATTERIA, RICARICARLA COMPLETAMENTE DURANTE OGNI SESSIONE DI RICARICA, CHE DURA CIRCA 5 ORE.
- NON LASCIARE MAI IL PRODOTTO IN CARICA DURANTE LA NOTTE O PER PERIODI DI TEMPO PROLUNGATI.
- NON TENTARE DI RIMUOVERE O SMONTARE LA BATTERIA.
- INTERVALLO DI TEMPERATURA AMBIENTE DI RICARICA: 0 °C (32 °F) - 40 °C (104 °F)
- INTERVALLO DI TEMPERATURA AMBIENTE DI FUNZIONAMENTO: DA -10 °C (14 °F) A 40 °C (104 °F)
- TENERE SEMPRE CHIUSO IL COPERCHIO DELLA PORTA DI RICARICA QUANDO IL PRODOTTO NON È IN CARICA.
- NON UTILIZZARE QUESTO PRODOTTO SE IL CAVO DI ALIMENTAZIONE FLESSIBILE DEL CAVO DI USCITA È SFIORATO, L' E PRESENTA ISOLAMENTO ROTTO O ALTRI SEGNI DI DANNEGGIAMENTO.
- VERIFICARE CHE IL NUMERO DI MODELLO RIPORTATO SULL'ETICHETTA DEL CARICABATTERIE CORRISPONDA AL NUMERO DI MODELLO SOPRA INDICATO.
- VERIFICA CHE L'ETICHETTA DEL CARICABATTERIE INDICHI CHE IL CARICABATTERIE È COMPATIBILE CON IL TUO MODELLO JETSON. IL NOME E LO SKU DEL TUO MODELLO JETSON SONO RIPORTATI SU UN'ETICHETTA APPOSTA SULLA PARTE SUPERIORE, LATERALE O INFERIORE DEL TELAIO O DELLA BASE DI APPOGGIO DEL PRODOTTO.

IMPORTANTE:

UTILIZZARE ESCLUSIVAMENTE IL CARICABATTERIE IN DOTAZIONE O UNO ACQUISTATO DIRETTAMENTE TRAMITE JETSON (MODELLO JETSON N. PJVNTRE-CH) CONTRASSEGNATO CON JY-546150, PRODOTTO DA GUANGZHOU JI YIN POWER ELECTRONICS CO. LTD.

⚠ **ATTENZIONE: L'USO DI UN CARICABATTERIE NON CORRETTO PUÒ CAUSARE INCENDI ED ESPLOSIONI, CON CONSEGUENTI DANNI MATERIALI, LESIONI PERSONALI E MORTE.**



QUESTO È UN ESEMPIO DI MARCATURA IL TUO CARICABATTERIE AVRÀ.

3. PREPARAZIONE CAVALCARE.

3.1 Controlli di sicurezza prima della guida

ESEGUI QUESTI IMPORTANTI CONTROLLI DI SICUREZZA PRIMA DI OGNI VIAGGIO.

Freno:

- ASSICURARSI CHE IL FRENO FUNZIONI CORRETTAMENTE IN MODO TALE CHE LE LEVE DEL FRENO A MANO SIANO FISSATE AL MANUBRIO E LUBRIFICATE IN MODO DA COMPRIMERSI FACILMENTE.
- LE PASTIGLIE DEI FRENI NON SONO USURATE E SONO CENTRATE E ALLINEATE CON IL ROTORE.

Telaio:

- CONTROLLARE CHE IL TELAIO DELLA BICICLETTA E LA FORCELLA NON SIANO DANNEGGIATI, PIEGATI O ROTTI.
- ASSICURARSI CHE IL BULLONE DELLO STELO ALLA FORCELLA NON SIA SERRATO ECCESSIVAMENTE. UN BULLONE SERRATO ECCESSIVAMENTE PUÒ CAUSARE UN MALFUNZIONAMENTO CHE METTE A RISCHIO LA SICUREZZA DEL CICLISTA.
- VERIFICARE CHE IL SISTEMA DI TRASMISSIONE FUNZIONI CORRETTAMENTE E SIA FISSATO SALDAMENTE AL TELAIO.

Pedivelle e pedali:

- CONTROLLARE CHE I PEDALI SIANO SALDAMENTE FISSATI ALLE PEDIVELLE.
- CONTROLLARE CHE LE PEDIVELLE E IL SISTEMA DI TRASMISSIONE SIANO SALDAMENTE FISSATI AL TELAIO DELLA BICICLETTA.

Sterzo:

- VERIFICARE CHE L'ATTACCO MANUBRIO SIA BEN FISSATO, CON IL SISTEMA QUICK STEM RELEASE CHIUSO E RINFORZATO DALL'ANELLO DI BLOCCAGGIO.
- VERIFICARE CHE IL MANUBRIO SIA FISSATO IN POSIZIONE DAL MORSETTO DEL MANUBRIO.

Ruote e pneumatici:

- CONTROLLARE CHE GLI PNEUMATICI NON PRESENTINO SEGNI DI USURA ECCESSIVA O DANNI.
- ASSICURARSI CHE GLI PNEUMATICI SIANO GONFIATI ALLA PRESSIONE RACCOMANDATA DI 35 PSI.
- CONTROLLARE CHE I RAGGI DELLE RUOTE NON SIANO ROTTI.
- CONTROLLARE CHE I CERCHIONI DELLE RUOTE NON SIANO DANNEGGIATI O PIEGATI.
- CONTROLLARE CHE I DADI DELL'ASSE SIANO BEN SERRATI.

3.2 Controllo e regolazione dei freni

Controllo della sicurezza e della funzionalità dei freni:

DOPO IL MONTAGGIO E PRIMA DI OGNI UTILIZZO, VERIFICARE CHE I FRENI FUNZIONINO CORRETTAMENTE E IN MODO SICURO PER RALLENTARE LA RUOTA E ARRESTARLA ESEGUENDO I SEGUENTI PASSAGGI:

1. CAMMINA CON LA BICICLETTA E TIRA DELICATAMENTE IL FRENO SINISTRO.
2. CONTROLLARE CHE LA PINZA ANTERIORE SI CHIUDA CORRETTAMENTE SUL DISCO E RALLENTI LA ROTAZIONE DELLA RUOTA.
3. RIPETERE L'OPERAZIONE, TIRANDO IL FRENO A MANO SINISTRO CON MAGGIORE PRESSIONE E VERIFICANDO CHE LA RUOTA ANTERIORE SI SIA ARRESTATA.
4. RIPETI I PASSAGGI DA 1 A 3 CON IL FRENO A MANO DESTRO E LA RUOTA POSTERIORE.

Posizionamento corretto della pinza freno e delle pastiglie:

POTREBBE ESSERE NECESSARIA UNA CHIAVE A BRUGOLA DA 5 MM (NON INCLUSA).

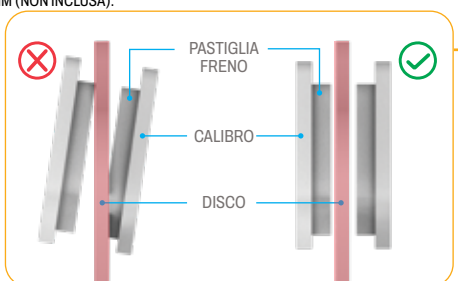

I FRENI DELLE BICICLETTE RICHIEDONO CHE TUTTI GLI ELEMENTI SIANO PERFETTAMENTE ALLINEATI E POSIZIONATI CORRETTAMENTE PER FUNZIONARE IN MODO ADEGUATO. **UN RUMORE DI SFREGAMENTO O CIGOLIO PROVENIENTE DALLA ZONA DEI FRENI (COSTANTE O INTERMITTENTE) È UN CHIARO INDICATORE CHE QUALCOSA NON È ALLINEATO CORRETTAMENTE E DEVE ESSERE REGOLATO.**

LA CAUSA DEL RUMORE È PROBABILMENTE UN CALIBRO DISALLINEATO, CHE FA SÌ CHE LE PASTIGLIE DEI FRENI AL SUO INTERNO SFREGHINO CONTRO IL DISCO ANCHE QUANDO IL CALIBRO È APERTO. LE PASTIGLIE DOVREBBERO ENTRARE IN CONTATTO CON IL DISCO SOLO QUANDO IL CALIBRO È CHIUSO, PERCHÉ IL FRENO A MANO È STATO TIRATO.

IN CASO DI DISALLINEAMENTO, REGOLARE LA PINZA DEL FRENO SEGUENDO LE ISTRUZIONI RIPORTATE DI SEGUITO.

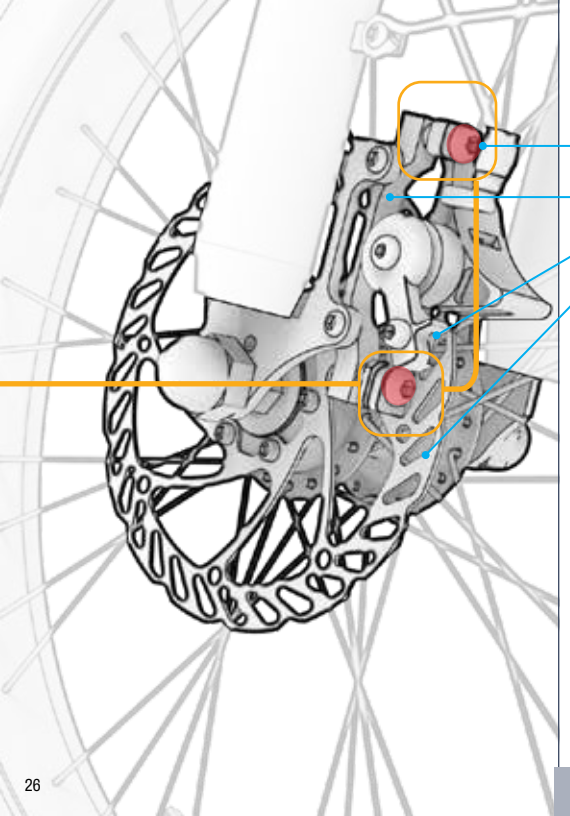

Regolazione della pinza del freno:

1. SUL FRENO CHE DEVE ESSERE REGOLATO, INDIVIDUARE LA PINZA, LE PASTIGLIE DEI FRENI E IL DISCO.
2. SOLLEVATE LA RUOTA DELLA BICICLETTA E FATELA GIRARE. OSSERVATE IL DISCO RUOTARE TRA LE PASTIGLIE DEI FRENI E NOTATE QUALE PASTIGLIA SFREGA CONTRO IL DISCO.
3. APPOGGIARE LA BICICLETTA SUL CAVALLETTO. (VEDERE LA SEZIONE 4.6).
4. GUARDANDO LA PINZA DAL RETRO DELLA RUOTA, INDIVIDUARE IL BULLONE SOPRA E QUELLO SOTTO LA PINZA. UTILIZZARE LA CHIAVE A BRUGOLA DA 5 MM SU CIASCUN BULLONE RUOTANDOLA IN SENSO ANTIORARIO PER 4-5 GIRI.
5. SPOSTARE LA PINZA FUORI ALLINEAMENTO FINO A QUANDO NON VENGONO SODDISFATTE LE SEGUENTI CONDIZIONI:
   - LA PARTE SUPERIORE DEI CUSCINETTI È ALLINEATA CON IL BORDO DEL DISCO.
   - NESSUNA PARTE DI ENTRAMBI I CUSCINETTI TOCCA IL DISCO.
   - LE PASTIGLIE SONO PARALLELE AL DISCO.
6. CON IL CALIBRO NELLA POSIZIONE DESIDERATA, SERRARE COMPLETAMENTE UN BULLONE E POI L'ALTRO RUOTANDOLO IN SENSO ORARIO CON LA CHIAVE A BRUGOLA.
7. VERIFICARE CHE LA PINZA SIA FISSATA SALDAMENTE ED ESEGUIRE NUOVAMENTE IL CONTROLLO DI SICUREZZA E FUNZIONALITÀ DEI FRENI (INIZIO DELLA SEZIONE 3.2).

3.3 Regolazione della rotazione del manubrio

IL MANUBRIO PUÒ ESSERE RUOTATO LEGGERMENTE IN AVANTI O INDIETRO IN MODO CHE TUTTE LE CARATTERISTICHE E LE FUNZIONI SU DI ESSO SIANO NELLA POSIZIONE IDEALE. DOVREBBERO ESSERE FACILMENTE RAGGIUNGIBILI DURANTE LA GUIDA E ANGOLATI IN MODO IDEALE NELLA LINEA DI VISTA DI CIASCUN UTENTE. I FRENI A MANO, IN PARTICOLARE, DOVREBBERO TROVARSI AD UN ANGOLO CHE NE FACILITI LA PRESA.

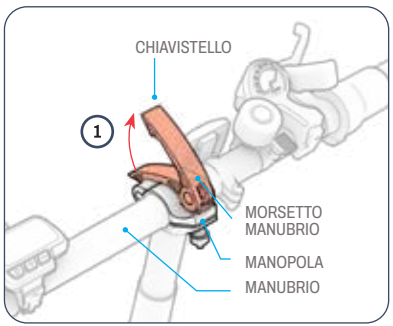

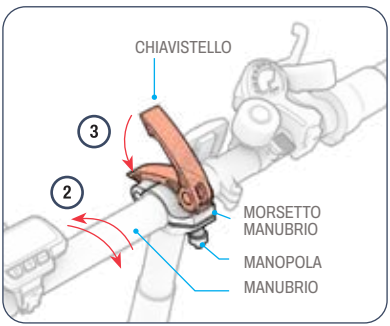

Per ruotare il manubrio:

1. SOLLEVARE IL FERMO SUL MORSETTO DEL MANUBRIO IN MODO CHE SI TROVI IN POSIZIONE APERTA (SBLOCCATA).
2. RUOTARE IL MANUBRIO IN AVANTI O INDIETRO PER RIPOSIZIONARLO.
3. TENENDO IL MANUBRIO NELLA NUOVA POSIZIONE CON UNA MANO, USA L'ALTRA MANO PER SPINGERE IL FERMO VERSO IL BASSO E RIPORTARLO NELLA POSIZIONE CHIUSA (BLOCCATA).

RISOLUZIONE DEI PROBLEMI: se il manubrio non rimane fissato con il morsetto chiuso, potrebbe essere necessario stringere il morsetto. Innanzitutto, aprire il fermo del morsetto. Quindi, stringere a mano la manopola ruotandola in senso orario per alcuni giri e richiudere il fermo del morsetto. Se non è possibile chiudere facilmente il fermo, la manopola potrebbe essere troppo stretta. Allentare leggermente la manopola ruotandola in senso antiorario di ½ giro.

3.4 Regolazione dell'altezza del manubrio

RISOLUZIONE DEI PROBLEMI: se non riesci ad aprire o chiudere il fermo del morsetto, è possibile che la manopola sia troppo stretta. Allenta la manopola ruotandola in senso antiorario di ½ giro alla volta fino a quando non riesci ad azionare il fermo.

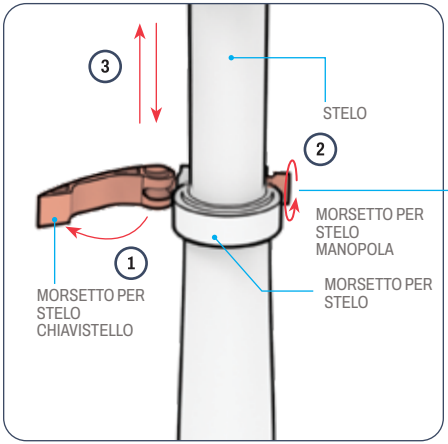

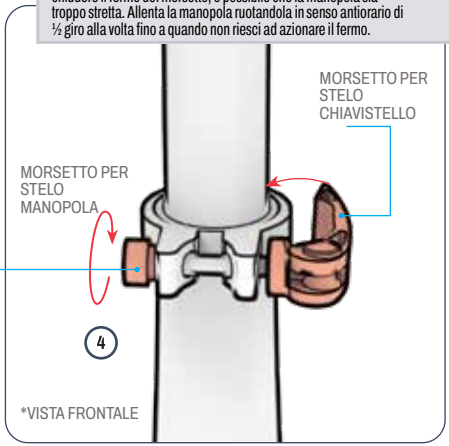

1. APRIRE IL FERMO SUL MORSETTO DELLO STELO.
2. ALLENTARE LA MANOPOLA DEL MORSETTO RUOTANDOLA IN SENSO ANTIORARIO.
3. ALZA O ABBASSA L'ATTACCO MANUBRIO FINO A RAGGIUNGERE L'ALTEZZA DESIDERATA.
4. TENENDO FERMO IL MANUBRIO, STRINGERE NUOVAMENTE LA MANOPOLA DI SERRAGGIO RUOTANDOLA IN SENSO ORARIO.
5. CONTROLLARE CHE IL MANUBRIO SIA BEN FISSATO: ESERCITARE UNA PRESSIONE VERSO IL BASSO SUL MANUBRIO CON LA MANO. SE L'ATTACCO MANUBRIO SCIVOLA NEL TUBO DELL'ATTACCO, RIPORTARE IL MANUBRIO IN POSIZIONE E SERRARE IL MORSETTO RUOTANDO ULTERIORMENTE LA MANOPOLA IN SENSO ORARIO.

⚠ **ATTENZIONE:** Per evitare che il manubrio diventi instabile e comprometta la stabilità, non sollevare mai il manubrio fino a quando il segno di "inserimento minimo" non è visibile sopra il morsetto.

3.5 Regolazione dell'altezza del sedile

QUANDO UN CICLISTA È SEDUTO SUL SELLINO E HA UN PIEDE SUL PEDALE NEL PUNTO DI ROTAZIONE PIÙ BASSO, IL GINOCCHIO DOVREBBE ESSERE LEGGERMENTE PIEGATO. LE GAMBE NON DOVREBBERO MAI ESSERE COMPLETAMENTE DISTESE DURANTE LA PEDALATA.

Per alzare o abbassare il sedile:

1. APRIRE IL FERMO SUL MORSETTO DEL SEDILE.
2. ALZARE O ABBASSARE IL SEDILE NELLA POSIZIONE DESIDERATA, ASSICURANDOSI DI NON ALZARLO TROPPO IN MODO CHE IL SEGNO DI "INSERIMENTO MINIMO" NON SIA VISIBILE SOPRA IL MORSETTO.
3. TENENDO FERMO IL SEDILE, CHIUDERE IL FERMO DEL MORSETTO E, SE NECESSARIO, STRINGERE NUOVAMENTE LA MANOPOLA DEL MORSETTO RUOTANDOLA IN SENSO ORARIO.

RISOLUZIONE DEI PROBLEMI: se non è possibile aprire o chiudere il fermo del morsetto, è possibile che la manopola sia troppo stretta. Allentare la manopola ruotandola in senso antiorario di ½ giro alla volta fino a quando non è possibile utilizzare il fermo.

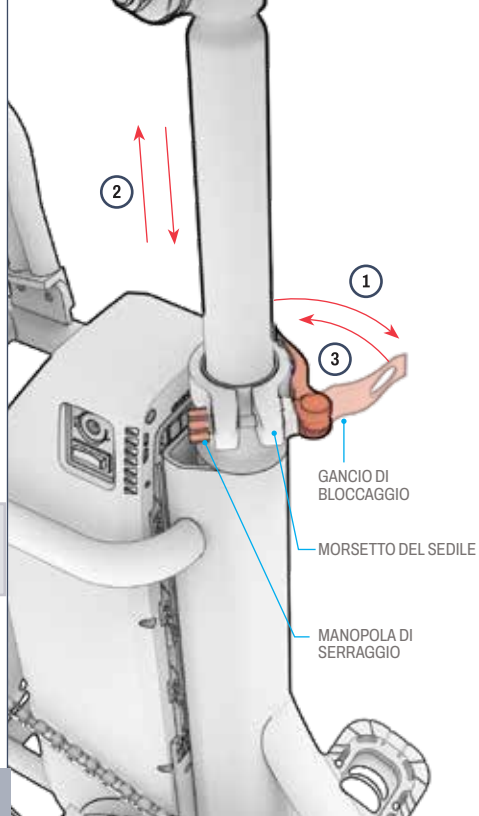

4. ISTRUZIONI PER L'USO.

4.1 Accensione e spegnimento

IMPORTANTE:
- Per accendere la tua e-bike, l'interruttore di alimentazione della batteria deve essere in **POSIZIONE** ON **(O)** .
- Ricordati sempre di spegnere la bicicletta quando la riponi.

PER ACCENDERE LA E-BIKE:
1. PORTARE L'INTERRUTTORE DI ALIMENTAZIONE DELLA BATTERIA IN POSIZIONE ON **(O)**.
2. TENERE PREMUTO IL PULSANTE DI ACCENSIONE/ MODALITÀ (⏻) PER 3 SECONDI.

PER SPEGNERE LA E-BIKE:
1. TENERE PREMUTO IL PULSANTE DI ACCENSIONE/ MODALITÀ (⏻) PER 3 SECONDI.
2. PORTARE L'INTERRUTTORE DI ALIMENTAZIONE DELLA BATTERIA IN POSIZIONE OFF **(–)**.

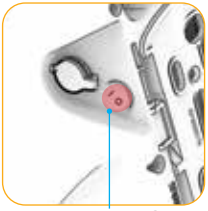

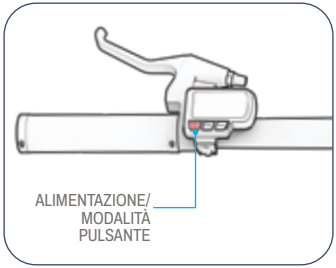

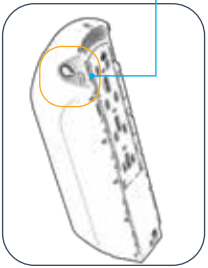

FUNZIONE DI SPEGNIMENTO AUTOMATICO INTELLIGENTE: PER PRESERVARE LA CARICA DELLA BATTERIA, LA BICICLETTA SI SPEGNERÀ AUTOMATICAMENTE DOPO 10 MINUTI DI INATTIVITÀ.

4.2 Comprensione e utilizzo dello schermo LCD

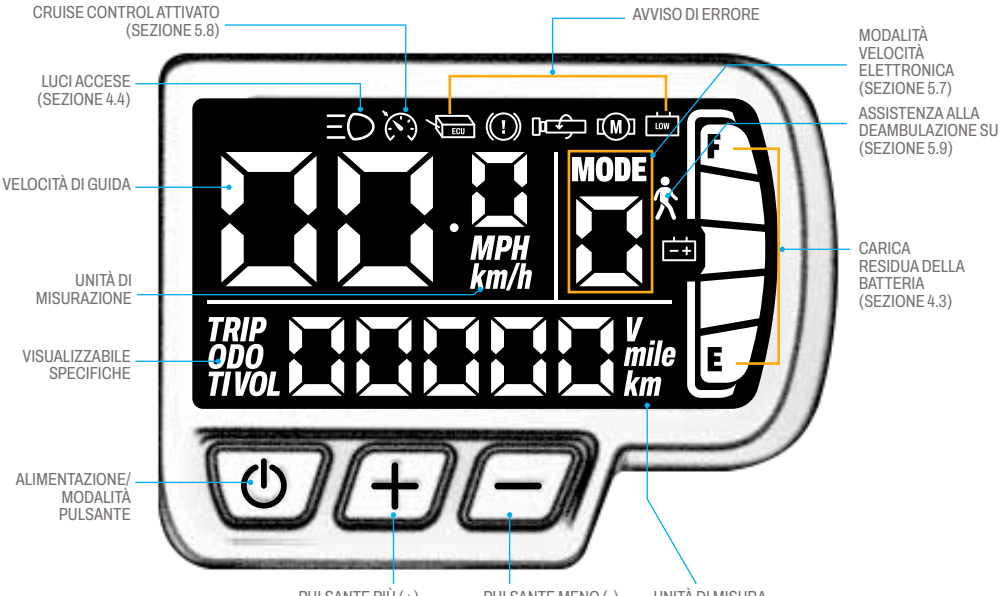

Codici di errore:



⚠ **ATTENZIONE:**
SE SULLO SCHERMO LCD COMPARE UN CODICE DI ERRORE, CONTATTA IL TEAM DI ASSISTENZA JETSON PER RICEVERE ASSISTENZA PRIMA DI UTILIZZARE NUOVAMENTE LA TUA E-BIKE.

Modifica delle specifiche visualizzate:

PREMERE RAPIDAMENTE IL PULSANTE DI ACCENSIONE/MODALITÀ (⏻) PER PASSARE DALLA VISUALIZZAZIONE DEL CONTACHILOMETRI, DEL CONTACHILOMETRI PARZIALE, DEL TEMPO DI PERCORRENZA E DELLA TENSIONE.

- CONTACHILOMETRI **("ODO")** - DISTANZA TOTALE PERCORSA CON QUESTA UNITÀ
- CONTACHILOMETRI PARZIALE **("TRIP")** - DISTANZA TOTALE PERCORSA DURANTE UN SINGOLO UTILIZZO DELL'UNITÀ.
- TEMPO DI PERCORRENZA **("TI")** - TEMPO IMPIEGATO PER QUESTO VIAGGIO
- TENSIONE **("VOL")** - FORZA ELETTRICA PROVENIENTE DALLA BATTERIA.

NOTA:
Il contachilometri parziale e il tempo di percorrenza si azzerano ogni volta che la e-bike viene spenta.

Modifica della luminosità della retroilluminazione:

1. TENERE PREMUTI CONTEMPORANEAMENTE I **PULSANTI** PIÙ **(+)** E MENO **(–)** PER 2-3 SECONDI PER ACCEDERE AL MENU DELLE IMPOSTAZIONI.
2. SE NECESSARIO, PREMERE RAPIDAMENTE IL PULSANTE DI ACCENSIONE/MODALITÀ (⏻) FINO A QUANDO SULLO SCHERMO NON VIENE VISUALIZZATO **"P01"**.
3. PREMERE RAPIDAMENTE IL PULSANTE PIÙ **(+)** O MENO **(–)** PER MODIFICARE LA LUMINOSITÀ DEL DISPLAY SU BASSA **("1")**, MEDIA **("2")** O ALTA **("3")**.
4. TENERE PREMUTO IL PULSANTE DI ACCENSIONE/MODALITÀ (⏻) PER SALVARE LA SELEZIONE.
5. TENERE PREMUTI CONTEMPORANEAMENTE I PULSANTI PIÙ **(+)** E MENO **(–)** PER 2-3 SECONDI PER USCIRE DAL MENU DELLE IMPOSTAZIONI. DOPO 10 SECONDI DI INATTIVITÀ, IL DISPLAY USCIRÀ AUTOMATICAMENTE DAL MENU DELLE IMPOSTAZIONI.

Modifica dell'unità di misura:

1. TENERE PREMUTI CONTEMPORANEAMENTE I PULSANTI PIÙ **(+)** E MENO **(–)** PER 2-3 SECONDI PER ACCEDERE AL MENU DELLE IMPOSTAZIONI.
2. PREMERE RAPIDAMENTE IL PULSANTE DI ACCENSIONE/MODALITÀ (⏻) FINO A QUANDO SULLO SCHERMO NON VIENE VISUALIZZATO **"P02"**.
3. PREMERE RAPIDAMENTE IL PULSANTE PIÙ **(+)** O MENO **(–)** PER PASSARE DA MIGLIA **("1") A** CHILOMETRI **("0")** FINO A RAGGIUNGERE L'IMPOSTAZIONE DESIDERATA.
4. TENERE PREMUTO IL PULSANTE DI ACCENSIONE/MODALITÀ (⏻) PER SALVARE LA SELEZIONE.
5. TENERE PREMUTI CONTEMPORANEAMENTE I **PULSANTI** PIÙ **(+)** E MENO **(–)** PER USCIRE DAL MENU DELLE IMPOSTAZIONI. DOPO 10 SECONDI DI INATTIVITÀ, IL DISPLAY USCIRÀ AUTOMATICAMENTE DAL MENU DELLE IMPOSTAZIONI.

Azzeramento dell'odometro:

1. TENERE PREMUTI CONTEMPORANEAMENTE I **PULSANTI** PIÙ **(+) E** MENO **(–)** PER 2-3 SECONDI PER ACCEDERE AL MENU DELLE IMPOSTAZIONI.
2. PREMERE RAPIDAMENTE IL PULSANTE DI ACCENSIONE/MODALITÀ (⏻) FINO A QUANDO SULLO SCHERMO NON VIENE VISUALIZZATO "P03".
3. TENERE PREMUTO IL PULSANTE PIÙ **(+)** PER 5 SECONDI PER AZZERARE IL CONTACHILOMETRI.
4. TENERE PREMUTI CONTEMPORANEAMENTE I PULSANTI PIÙ **(+) E** MENO **(–)** PER 2-3 SECONDI PER USCIRE DAL MENU DELLE IMPOSTAZIONI. DOPO 10 SECONDI DI INATTIVITÀ, IL DISPLAY USCIRÀ AUTOMATICAMENTE DAL MENU DELLE IMPOSTAZIONI.

4.3 Controllo del livello di carica della batteria

DURANTE LA GUIDA, È POSSIBILE CONTROLLARE IL LIVELLO DI CARICA DELLA BATTERIA OSSERVANDO IL NUMERO DI BARRE DELL'INDICATORE DI CARICA VISUALIZZATE SULLO SCHERMO LCD.

BATTERIA INDICATORE ICONA	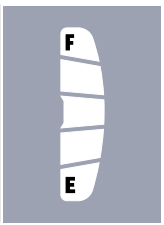		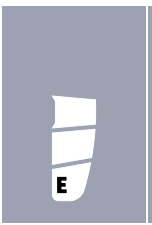		
PERCENTUALE APPROSSIMATIVA DI CARICA RESIDUA*	**71% - 100%**	**61% - 70%**	**41% - 60%**	**21% - 40%**	**<20%** **Ricarica subito il tuo Jetson!**

**VALORI APPROSSIMATIVI. POSSONO VARIARE IN BASE ALL'USO.*

IMPORTANTE: la capacità della bicicletta di raggiungere la velocità massima può essere influenzata dal livello di carica della batteria. È possibile notare una riduzione della velocità quando la carica della batteria scende al di sotto del 25%.

IMPORTANTE: quando la carica della batteria si esaurisce allo 0%, la e-bike si spegnerà. Caricare completamente la batteria (vedere la sezione 2.11) prima della prossima uscita.

4.4 Utilizzo delle luci

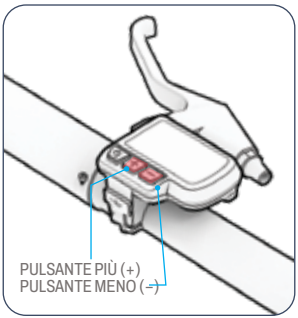

SE GUIDI IN CONDIZIONI DI SCARSA ILLUMINAZIONE, ACCENDI LE LUCI IN MODO DA VEDERE MEGLIO LA STRADA DAVANTI A TE E CONSENTIRE AGLI ALTRI CICLISTI DI VEDERTI MEGLIO. LE LUCI SI ACCENDERANNO SOLO QUANDO ANCHE IL MOTORE È ACCESO.

PER ACCENDERE O SPEGNERE I FARI ANTERIORI E POSTERIORI: TENERE PREMUTO IL PULSANTE PIÙ (+) PER 3 SECONDI. QUANDO LE LUCI SONO ACCESE, L'ICONA LUCI APPARIRÀ SULLO SCHERMO LCD. (SEZIONE 4.2) QUANDO IL FRENO A MANO È INSERITO, LA LUCE POSTERIORE LAMPEGGIA PER INDICARE CHE SI STA RALLENTANDO O FERMANDO.

4.5 Utilizzo della campana

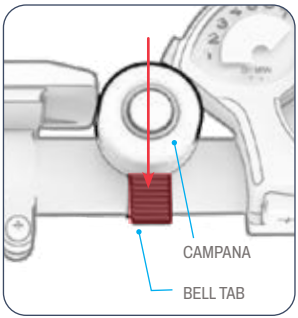

USA IL CAMPANELLO PER AVVISARE GLI ALTRI CICLISTI E I PEDONI.

PER SUONARE IL CAMPANELLO: SFIORARE RAPIDAMENTE E CON FORZA LA LINGUETTA DEL CAMPANELLO CON IL POLLICE.

4.6 Utilizzo del cavalletto

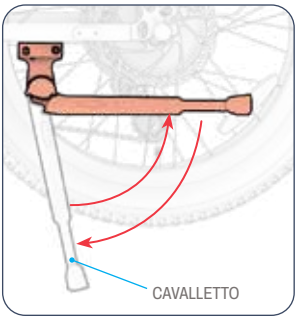

PER UTILIZZARE IL CAVALLETTO: RUOTARLO VERSO IL BASSO E INCLINARE DELICATAMENTE LA BICICLETTA SU DI ESSO PER METTERLA IN POSIZIONE VERTICALE. PER SOLLEVARE IL CAVALLETTO, RUOTARLO NUOVAMENTE VERSO L'ALTO.

PER SOLLEVARE IL CAVALLETTO: RUOTARLO VERSO L'ALTO.

⚠ **ATTENZIONE:** per evitare che il cavalletto urti contro oggetti, sollevarlo sempre prima di mettersi in sella.

4.7 Rimozione e reinserimento della batteria

CI SONO 3 POSIZIONI PER LA BATTERIA E LA CHIAVE.

Posizione iniziale:

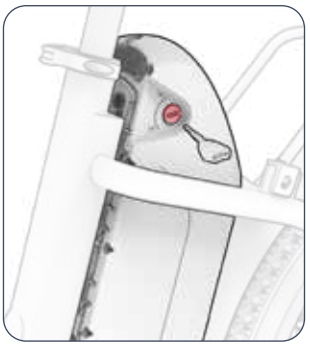

BATTERIA: BLOCCATA

CHIAVE: RIMOVIBILE

LA BATTERIA È BLOCCATA NEL TELAIO E LA CHIAVE PUÒ ESSERE INSERITA E RIMOSSA DALLA SERRATURA. **NOTA:** IL PRODOTTO VIENE FORNITO CON LA SERRATURA IN POSIZIONE INIZIALE.

Posizione bloccata/centrale:

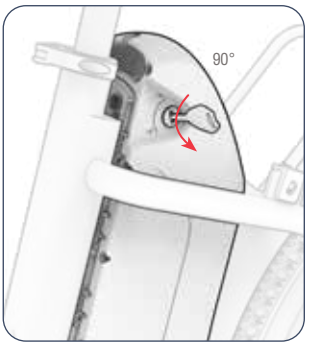

BATTERIA: BLOCCATA

CHIAVE: BLOCCATA

LA BATTERIA E LA CHIAVE SONO ENTRAMBE BLOCCATE NEL TELAIO E LA CHIAVE RIMARRÀ IN POSIZIONE DURANTE LA GUIDA. DALLA POSIZIONE INIZIALE: RUOTARE LA CHIAVE DI 90° IN SENSO ANTIORARIO.

Posizione sbloccata:

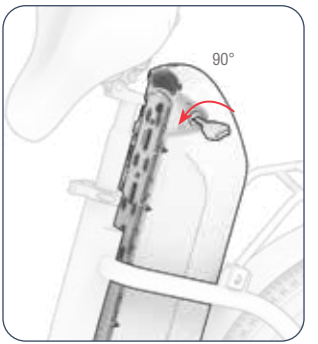

BATTERIA: RIMOVIBILE

CHIAVE: BLOCCATA

LA BATTERIA È SBLOCCATA E PUÒ ESSERE RIMOSSA DAL TELAIO, MA LA CHIAVE NON PUÒ ESSERE RIMOSSA DALLA SERRATURA. DALLA POSIZIONE DI BLOCCO/CENTRALE, RUOTARE LA CHIAVE IN SENSO ANTIORARIO DI ALTRI 90°.

Per rimuovere la batteria:

IMPORTANTE: per rimuovere la batteria dal telaio, l'interruttore di alimentazione della batteria deve essere in posizione off (-).

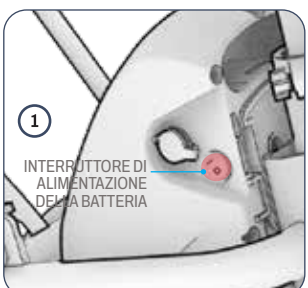

1. ASSICURARSI CHE L'INTERRUTTORE DI ALIMENTAZIONE DELLA BATTERIA SIA IN POSIZIONE OFF **(–)**.
2. SOLLEVARE LA LINGUETTA DI SGANCIO DEL SEDILE (A) E SOLLEVARE LA PARTE POSTERIORE DEL SEDILE (B). RUOTARE LA PARTE POSTERIORE DEL SEDILE FINO A QUANDO NON È IN POSIZIONE VERTICALE E LA PARTE SUPERIORE DELLA BATTERIA È LIBERA DA OSTACOLI.

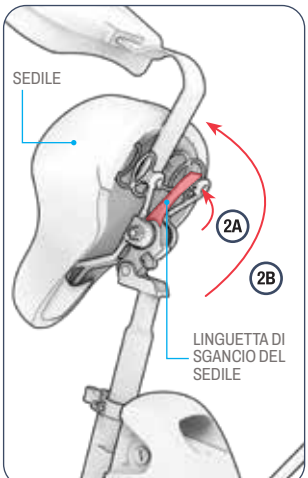

3. INSERIRE LA CHIAVE NELLA SERRATURA (A) E RUOTARLA IN SENSO ANTIORARIO DI 180° PER SGANCIARE LA BATTERIA DAL TELAIO (B). **NOTA: RUOTANDO** LA CHIAVE DI 90° LA CHIAVE SI BLOCCHERÀ NEL TELAIO. LA BATTERIA NON POTRÀ ESSERE RIMOSSA FINCHÉ LA CHIAVE NON SARÀ STATA RUOTATA COMPLETAMENTE. (VEDERE L'INIZIO DELLA SEZIONE 4.7).

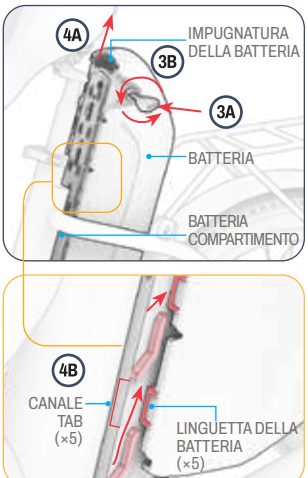

4. UTILIZZANDO L'IMPUGNATURA DELLA BATTERIA, SOLLEVARE LA BATTERIA E RIMUOVERLA DAL VANO BATTERIA (A) , IN MODO CHE SU CIASCUN LATO DELLA BATTERIA LE 5 LINGUETTE DELLA BATTERIA SCIVOLINO FUORI DALLE APERTURE DEI 5 CANALI DELLE LINGUETTE DELLA BATTERIA (B).

Per reinserire la batteria:

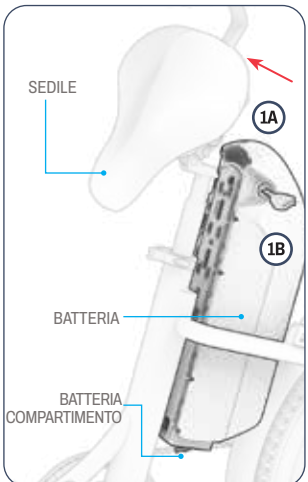

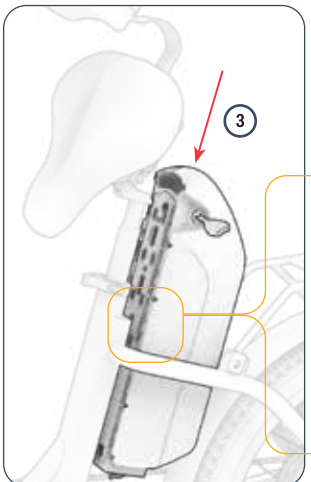

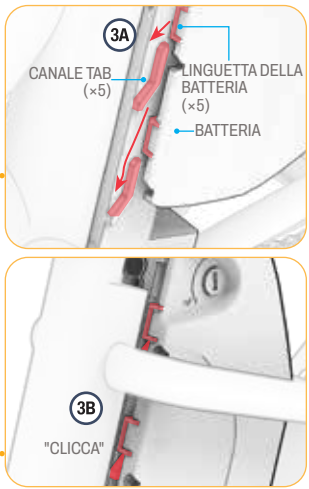

1. SE NECESSARIO, SPOSTARE IL SEDILE SOLLEVANDO LA LINGUETTA DI SGANCIO E SOLLEVANDO IL SEDILE STESSO (A). ASSICURARSI CHE LA CHIAVE SIA INSERITA NELLA SERRATURA (B) E POSIZIONATA IN POSIZIONE DI SBLOCCO. (VEDERE L'INIZIO DELLA SEZIONE 4.7).
2. POSIZIONARE LA BATTERIA SOPRA IL VANO BATTERIA IN MODO TALE CHE:
   - IL BUCO DELLA SERRATURA È RIVOLTO VERSO IL LATO SINISTRO DELLA BICICLETTA.
   - LA MANIGLIA DELLA BATTERIA SI TROVA NELLA PARTE SUPERIORE E È RIVOLTA VERSO IL SEDILE.
3. SPINGERE LA BATTERIA IN AVANTI E VERSO IL BASSO IN MODO CHE LE LINGUETTE SCIVOLINO NEI CANALI DELLE LINGUETTE (A) E LA BATTERIA SCATTI IN POSIZIONE (B).

⚠ **ATTENZIONE:** per evitare danni alla batteria che potrebbero causarne il malfunzionamento, non inserirla nel telaio troppo rapidamente o con troppa forza.

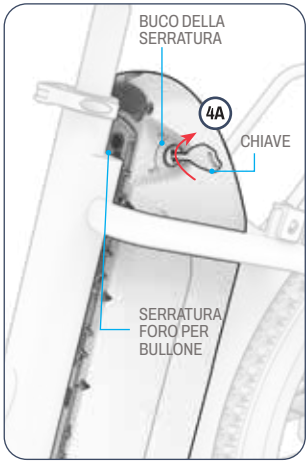

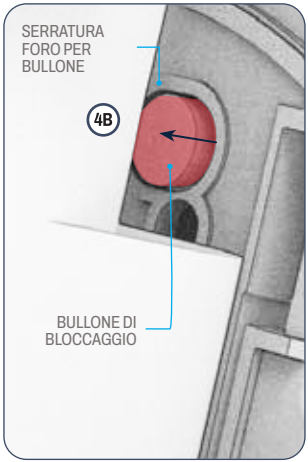

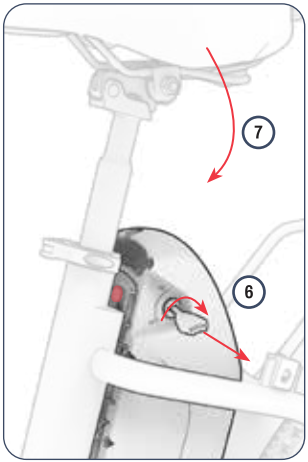

4. RUOTARE LA CHIAVE IN SENSO ORARIO DI 90° (A) FINO ALLA POSIZIONE DI BLOCCO (VEDERE L'INIZIO DELLA SEZIONE 4.7) FINO A QUANDO IL BULLONE DI BLOCCO NON APPARE NEL FORO DEL BULLONE DI BLOCCO (B).
5. VERIFICARE CHE LA BATTERIA SIA FISSATA SALDAMENTE AL TELAIO.

IMPORTANTE: fissare sempre la batteria al telaio. Non accendere la bicicletta né utilizzarla senza aver fissato la batteria in posizione.

6. PER RIMUOVERE LA CHIAVE, RUOTARLA DI ALTRI 90° IN SENSO ORARIO ED ESTRARLA DALLA SERRATURA. (VEDERE L'INIZIO DELLA SEZIONE 4.7).
7. ABBASSARE LO SCHIENALE DEL SEDILE FINO A QUANDO NON SCATTA IN POSIZIONE.

⚠ **ATTENZIONE:** assicurarsi sempre che il sedile sia scattato in posizione e sia ben fissato prima di sedersi per guidare.

4.8 Apertura e chiusura dei pedali

Per aprire:

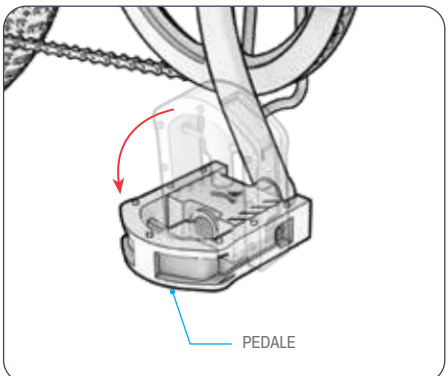

1. TIRARE VERSO L'ESTERNO E VERSO IL BASSO FINO A QUANDO IL PEDALE SCATTA IN POSIZIONE.

Per piegare:

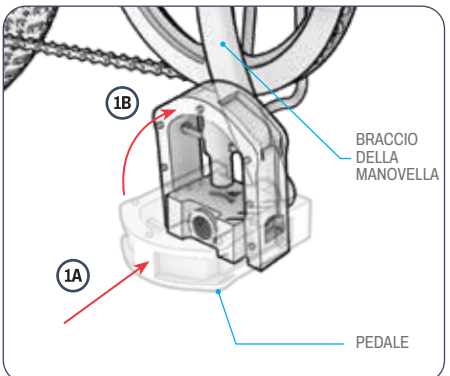

1. SPINGERE IL PEDALE VERSO IL BRACCIO DELLA PEDIVELLA (A) E POI VERSO L'ALTO (B) FINO A RIPIEGARLO.

Personalizza la tua e-bike in base alle tue esigenze di trasporto.
Scansiona questo codice per saperne di più sul sistema e sugli accessori RackIt disponibili.

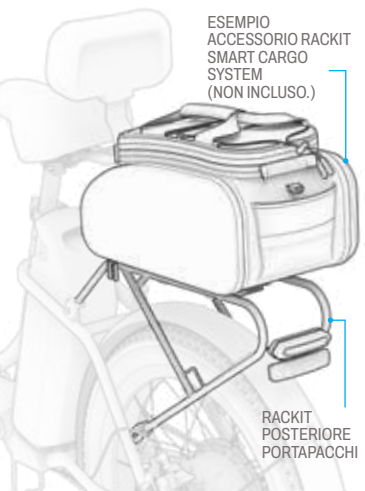

4.9 Utilizzo del sistema RackIt Smart Cargo Rack

LA TUA E-BIKE È DOTATA DEL PORTAPACCHI JETSON RACKIT SMART CARGO SYSTEM, PROGETTATO PER TRASPORTARE ACCESSORI MULTIUSO "AGGANCIABILI E SGANCIABILI"*.

PER ATTIVARE O DISATTIVARE UN ACCESSORIO
Scansiona questo codice per le istruzioni.



*Accessori non inclusi. La selezione può variare.

Utilizzo di RackIt senza accessori di trasporto complementari:

1. POSIZIONARE IL CARICO SUL PORTAPACCHI.
2. INSERIRE 1 GANCIO DI UNA CINGHIA ELASTICA (NON INCLUSA) IN UNO DEGLI ANELLI DI FISSAGGIO ELASTICI PRESENTI SUL PORTAPACCHI.
3. TENDERE LA CINGHIA ELASTICA SOPRA IL CARICO E ATTORNO AL PORTAPACCHI FINO A QUANDO NON È BEN TESA.
4. FISSARE L'ALTRO GANCIO DELLA CINGHIA ELASTICA NELL'ALTRO ANELLO DI FISSAGGIO ELASTICO.
5. CONTROLLA CHE LA CINGHIA ELASTICA E IL TUO CARICO SIANO BEN FISSATI.

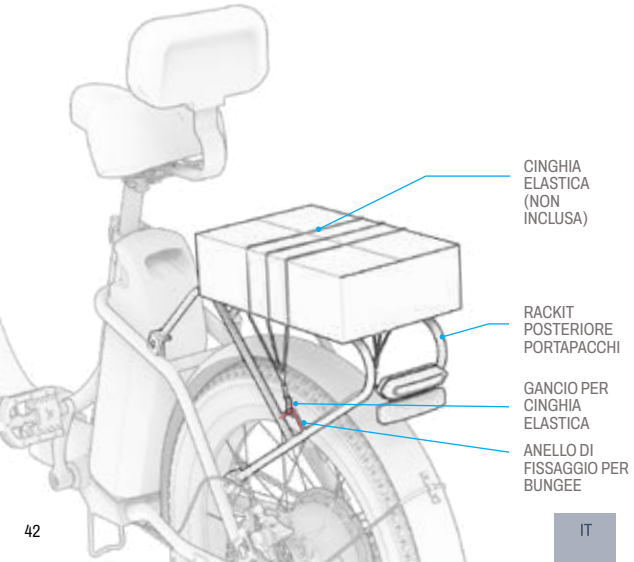

⚠ **ATTENZIONE:** per fissare il carico, la cinghia elastica deve essere sempre ben tesa sopra il carico stesso. A seconda delle dimensioni del carico e della lunghezza della cinghia elastica, potrebbe essere necessario avvolgere la cinghia sotto il portapacchi e sopra il carico prima di fissare il secondo gancio in un anello di fissaggio elastico.

PER LA SICUREZZA E LA PROTEZIONE:

- Fissare sempre il carico al portapacchi con una cinghia elastica o un accessorio RackIt Cargo dedicato. Non guidare mai con un carico non fissato.
- Limitare il peso dei contenuti sul portapacchi a 22 lb (9,9 kg).
- Assicurarsi che il peso totale trasportato (ciclista più carico) non superi i 149,7 kg (330 lb).
- Non riempire eccessivamente il portapacchi o qualsiasi altro accessorio di carico.
- Assicurarsi sempre che nessuna parte del carico o degli accessori RackIt Cargo (cinghie, fibbie, ecc.) ostacoli il movimento delle ruote, dei freni, dei pedali, della catena o di altri meccanismi della bicicletta.

IMPORTANTE:

- L'aggiunta di carichi di peso significativo può influire sulle prestazioni della tua e-bike. Per ulteriori dettagli sulle condizioni che possono influire sulle prestazioni, consulta la sezione 5.10.
- Non lasciare mai incustoditi il carico o l'accessorio RackIt Cargo sulla e-bike.

5. ISTRUZIONI PER IL TRASLOCO.

5.1 Spostamento della bicicletta elettrica

MODI PER GUIDARE E TRASPORTARE LA TUA E-BIKE:

1. GUIDA SENZA ASSISTENZA ELETTRONICA (SEZIONE 5.2)
2. PEDALATA CON ASSISTENZA ELETTRONICA (SEZIONE 5.3)
3. UTILIZZO DELL'ACCELERATORE PER LA GUIDA ESCLUSIVAMENTE A MOTORE (SEZIONE 5.5)
4. GUIDA CON IL CRUISE CONTROL (SEZIONE 5.8)
5. UTILIZZO DELL'ASSISTENZA ELETTRONICA ALLA DEAMBULAZIONE (SEZIONE 5.9)

5.2 Ciclismo tradizionale

- PUOI GUIDARE LA TUA E-BIKE COME UNA BICICLETTA TRADIZIONALE, UTILIZZANDO SOLO LA FORZA DEI PEDALI.

- IMPOSTARE LA MODALITÀ VELOCITÀ SU 0 PER LA GUIDA TRADIZIONALE IN BICICLETTA. (SEZIONE 5.7).

5.3 Utilizzo dell'assistenza elettronica alla pedalata

- LA PEDALATA ASSISTITA TI CONSENTE DI ANDARE PIÙ LONTANO E PIÙ VELOCE CON MENO SFORZO. QUANDO PEDALI CON L'ALIMENTAZIONE ACCESA, IL MOTORE FORNIRÀ UNA SPINTA DI POTENZA ALLA BICICLETTA PER INTEGRARE IL TUO SFORZO E AIUTARTI A RAGGIUNGERE LA VELOCITÀ MASSIMA POSSIBILE ALL'INTERNO DELLA MODALITÀ DI VELOCITÀ IMPOSTATA SULLA BICICLETTA.
(SEZIONE 5.7)

- LA TUA E-BIKE È DOTATA DI ASSISTENZA ALLA PEDALATA BASATA SULLA CADENZA, IN CUI IL MOTORE FORNIRÀ POTENZA SUPPLEMENTARE OGNI VOLTA CHE PEDALI. QUALSIASI SFORZO DI ROTAZIONE ESERCITATO SUI PEDALI ATTIVERÀ IL MOTORE, CONSENTENDOTI DI ALLENARE I MUSCOLI QUANTO DESIDERI.

- SE I TUOI SFORZI TI PORTANO OLTRE LA SOGLIA DI VELOCITÀ IMPOSTATA PER IL LIVELLO DELLA BICICLETTA, L'ASSISTENZA ALLA PEDALATA NON SARÀ PIÙ ATTIVA.

5.4 Utilizzo degli ingranaggi

LA E-BIKE È UNA BICICLETTA A 7 MARCE.

LE MARCE BASSE FACILITANO LA PEDALATA PERCHÉ OFFRONO MENO RESISTENZA, MA CONSENTONO DI PERCORRERE UNA DISTANZA MINORE AD OGNI PEDALATA. UTILIZZA LE MARCE BASSE PER SALIRE LE COLLINE, AFFRONTARE TERRENI ACCIDENTATI O PEDALARE LENTAMENTE.

LE MARCE PIÙ ALTE CONSENTONO DI RAGGIUNGERE UNA MAGGIORE VELOCITÀ, POICHÉ CONSENTONO DI COPRIRE UNA DISTANZA MAGGIORE AD OGNI PEDALATA. UTILIZZA LE MARCE ALTE PER PEDALARE PIÙ VELOCEMENTE SU SUPERFICI PIANEGGIANTI O IN DISCESA.

PER SCALARE A UNA MARCIA INFERIORE:

- PREMERE IL PULSANTE DI SCALATA FINO A QUANDO LA MARCIA DESIDERATA NON SI TROVA IN CORRISPONDENZA DEL SEGNO DELL'INDICATORE DI MARCIA.

PER PASSARE A UNA MARCIA SUPERIORE:

- SPINGERE LA LEVA DEL CAMBIO VERSO L'ALTO FINO A QUANDO LA MARCIA DESIDERATA NON SI TROVA IN CORRISPONDENZA DELL'INDICATORE DI MARCIA.

NOTA:

- Dovresti sentire un clic ad ogni cambio di marcia riuscito.
- Le marce meccaniche non influiscono sulla guida quando il movimento della bicicletta è controllato dall'acceleratore o dal cruise control. Le marce influiscono sulla guida solo durante la pedalata.

IMPORTANTE:

- Cambia marcia solo mentre sei in movimento in avanti e stai pedalando attivamente.

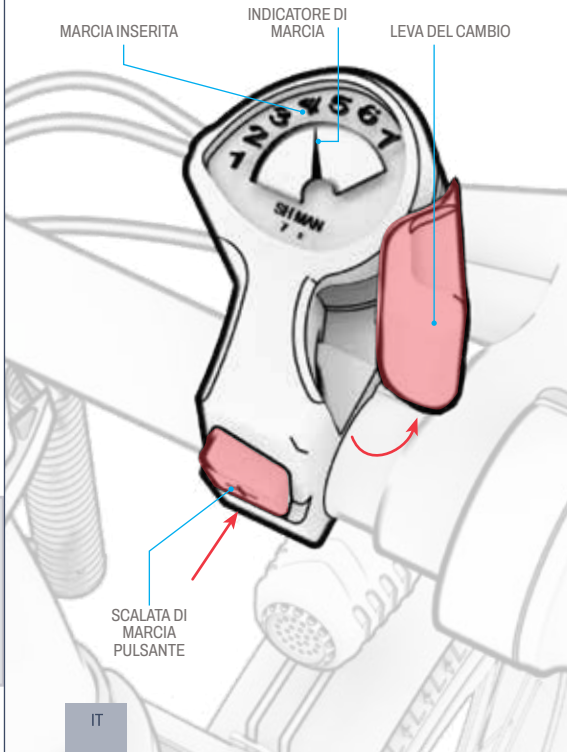

5.5 Guida con l'acceleratore

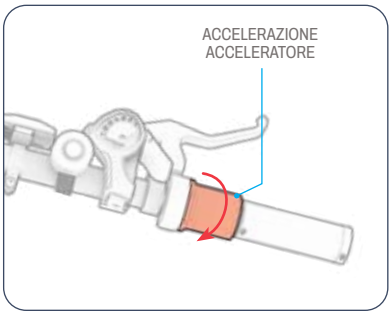

LA VELOCITÀ MASSIMA CHE LA BICICLETTA PUÒ RAGGIUNGERE UTILIZZANDO SOLO LA POTENZA DEL MOTORE DIPENDE DALLA MODALITÀ DI VELOCITÀ IMPOSTATA. (SEZIONE 5.7)
PER GUIDARE IL TUO PRODOTTO COME UNA MOTO, SMETTI DI PEDALARE E TIENI I PIEDI APPOGGIATI SUI PEDALI. PER ACCELERARE, RUOTA LENTAMENTE L'ACCELERATORE VERSO DI TE.

- PIÙ SI RUOTA L'ACCELERATORE, PIÙ IL MOTORE SI INNESTA E PIÙ VELOCE SARÀ LA VELOCITÀ DI MARCIA.
- PER EVITARE IMPROVVISI AUMENTI DI VELOCITÀ, RUOTARE SEMPRE GRADUALMENTE L'ACCELERATORE.
- PER RALLENTARE, RILASCIA DELICATAMENTE L'ACCELERATORE.

⚠ **ATTENZIONE:** tenere sempre i piedi sui pedali, anche quando non si sta pedalando. Per una maggiore sicurezza, non guidare mai con i piedi penzoloni dal lato della bicicletta.

5.6 Utilizzo dei freni

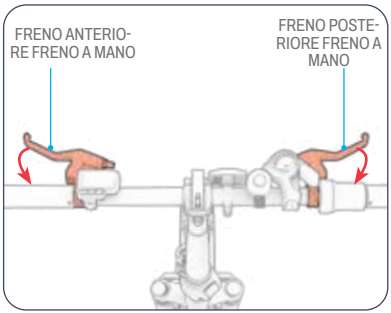

- PREMERE UNO O ENTRAMBI I FRENI A MANO PER RALLENTARE.
- STRINGERE CON PIÙ FORZA PER ARRESTARSI COMPLETAMENTE.
- PER EVITARE MOVIMENTI BRUSCHI, PROVARE A STRINGERE GRADUALMENTE IL FRENO A MANO.
  - FRENO A MANO SINISTRO → FRENO DELLA RUOTA
  - FRENO A MANO DESTRO → FRENO DELLA RUOTA

5.7 Comprensione e utilizzo delle modalità di velocità

LA POTENZA EROGATA DAL MOTORE DIPENDERÀ DALLA MODALITÀ DI VELOCITÀ IMPOSTATA.

DURANTE LA PEDALATA: IL MOTORE FORNIRÀ UNA SPINTA DI POTENZA PER AIUTARTI A RAGGIUNGERE LA VELOCITÀ MASSIMA POSSIBILE NELLA MODALITÀ SPEED MODE CHE HAI IMPOSTATO. SE LA TUA PEDALATA TI PORTA OLTRE TALE VELOCITÀ, IL MOTORE NON FORNIRÀ ALCUNA ASSISTENZA.

QUANDO SI UTILIZZA L'ACCELERATORE: LA MODALITÀ DI VELOCITÀ IMPOSTATA DETERMINA LA VELOCITÀ MASSIMA ALLA QUALE È POSSIBILE VIAGGIARE. UTILIZZARE VELOCITÀ INFERIORI NEI PUNTI CON LIMITI DI VELOCITÀ, QUANDO SI VIAGGIA IN AREE DENSAMENTE POPOLATE O PER UNA GUIDA PIÙ TRANQUILLA.

- PER PASSARE A UNA MODALITÀ DI VELOCITÀ SUPERIORE: PREMERE RAPIDAMENTE IL PULSANTE PIÙ **(+)**.
- PER PASSARE ALLA MODALITÀ DI VELOCITÀ INFERIORE: PREMERE RAPIDAMENTE IL PULSANTE MENO **(–)**.

MODALITÀ VELOCITÀ	MODALITÀ 0	MODALITÀ 1	MODALITÀ 2	MODALITÀ 3
VELOCITÀ ASSISTITA (PEDALE) O VELOCITÀ MASSIMA (ACCELERATORE)	CICLISMO TRADIZIONALE: NESSUN INNESTO DAL MOTORE.	FINO A 9 MPH (14,5 KM/H)	FINO A 15 MPH (24,1 KM/H)	FINO A 20 MPH (32,2 KM/H)

5.8 Attivazione del Cruise Control

IL CRUISE CONTROL BLOCCA LA BICICLETTA A UNA DETERMINATA VELOCITÀ. UNA VOLTA IMPOSTATO IL CRUISE CONTROL, IL MOTORE SI OCCUPERÀ DI MANTENERE LA VELOCITÀ, SENZA BISOGNO DI ACCELERARE O PEDALARE.

PER ATTIVARE IL CRUISE CONTROL:

1. UTILIZZA L'ACCELERATORE PER RAGGIUNGERE LA VELOCITÀ DESIDERATA.
2. TENERE PREMUTO IL PULSANTE MENO **(–)** PER 2-3 SECONDI. L'ICONA DEL CRUISE CONTROL SI ILLUMINERÀ SULLO SCHERMO LCD PER INDICARE CHE IL CRUISE CONTROL È STATO ATTIVATO. (SEZIONE 4.2)
3. RILASCIA L'ACCELERATORE, TIENI I PIEDI BEN SALDI SUI PEDALI E GODITI IL VIAGGIO.

PER DISATTIVARE IL CRUISE CONTROL:

- AZIONARE DELICATAMENTE UNO DEI FRENI O RUOTARE L'ACCELERATORE.

5.9 Utilizzo dell'assistenza elettronica alla deambulazione

IN MODALITÀ WALK ASSIST, IL MOTORE SPINGE LA BICICLETTA IN AVANTI A UNA VELOCITÀ DI 3,7 MPH (5,9 KM/H) PER FACILITARNE IL TRASPORTO QUANDO NON LA SI UTILIZZA. UTILIZZARE IL MANUBRIO PER GUIDARE LA BICICLETTA MENTRE SI UTILIZZA L'ASSISTENZA ALLA CAMMINATA.

PER ATTIVARE LA MODALITÀ WALK ASSIST:

- TENERE PREMUTO IL PULSANTE MENO **(–)** MENTRE SI CAMMINA ACCANTO ALLA BICICLETTA. L'ICONA DELL'ASSISTENZA ALLA CAMMINATA APPARIRÀ SULLO SCHERMO LCD (SEZIONE 4.2) OGNI VOLTA CHE L'ASSISTENZA ALLA CAMMINATA È ATTIVATA.

PER DISATTIVARE LA MODALITÀ WALK ASSIST:

- RILASCIARE IL PULSANTE MENO **(–)**.

5.10 Massimizzare la velocità e l'autonomia di guida

IN CONDIZIONI IDEALI, LA DISTANZA MASSIMA PERCORRIBILE CON UNA BATTERIA COMPLETAMENTE CARICA È DI 34 MIGLIA (54,7 KM) SE SI UTILIZZA ESCLUSIVAMENTE L'ASSISTENZA ELETTRONICA ALLA PEDALATA, OPPURE DI 20 MIGLIA (32,1 KM) SE SI UTILIZZA ESCLUSIVAMENTE L'ACCELERATORE. LA VELOCITÀ MASSIMA È DI 20 MPH (32,1 KM/H). PIÙ IL MOTORE DEVE LAVORARE, PIÙ VELOCEMENTE SI SCARICHERÀ LA BATTERIA. ANCHE I SEGUENTI FATTORI INFLUENZANO LA VELOCITÀ E L'AUTONOMIA.

Superficie di guida:
VIAGGIARE SU UNA SUPERFICIE IRREGOLARE RICHIEDE PIÙ POTENZA DEL MOTORE RISPETTO A UNA SUPERFICIE LISCIA.

Peso trasportabile:
UN PESO MAGGIORE (CICLISTA PIÙ CARICO) RIDUCE L'AUTONOMIA RAGGIUNGIBILE.

Stile di guida:
- AVVIAMENTI E ARRESTI FREQUENTI RIDURRANNO L'AUTONOMIA DI GUIDA.
- L'USO DELL'ACCELERATORE CONSUMA LA BATTERIA PIÙ RAPIDAMENTE RISPETTO ALLA PEDALATA ASSISTITA.
- PEDALANDO CON LA PROPRIA FORZA SI ALLEGGERISCE IL CARICO SUL MOTORE E SI AUMENTA L'AUTONOMIA DI MARCIA.

Temperatura dell'aria:
LA TEMPERATURA IDEALE PER GUIDARE E RIPORRE LA E-BIKE È COMPRESA TRA 10 °C E 35 °C (50 °F - 90 °F).

Inclinazione:
IL MOTORE DEVE LAVORARE DI PIÙ IN SALITA RISPETTO AI TRATTI PIANEGGIANTI O IN DISCESA.

Manutenzione della batteria:
RICARICARE LA BATTERIA TEMPESTIVAMENTE DOPO OGNI UTILIZZO AIUTA A MANTENERNE LA CAPACITÀ E LA POTENZA.

Pressione dei pneumatici:
PNEUMATICI SGONFI O TROPPO GONFI POSSONO INFLUIRE SULL'EFFICIENZA E SULLE PRESTAZIONI.

Promemoria: istruzioni per l'uso e la ricarica delle e-bike

PER GARANTIRE UN FUNZIONAMENTO SICURO E PROLUNGARE LA DURATA DELLA TUA E-BIKE, TI PREGHIAMO DI SEGUIRE QUESTE LINEE GUIDA.

1. Ricarica della batteria e gestione della temperatura

INTERVALLO DI TEMPERATURA DI RICARICA: RICARICARE LA BATTERIA SOLO ENTRO L'INTERVALLO DI TEMPERATURA RACCOMANDATO DAL PRODUTTORE (IN GENERE DA 0 °C A 40 °C). LA RICARICA AL DI FUORI DI QUESTO INTERVALLO PUÒ RIDURRE LE PRESTAZIONI O CAUSARE DANNI.
TEMPERATURA DI FUNZIONAMENTO E CONSERVAZIONE: INTERVALLO DI UTILIZZO: PER OTTENERE PRESTAZIONI OTTIMALI, LA BICICLETTA ELETTRICA DEVE ESSERE UTILIZZATA A UNA TEMPERATURA COMPRESA TRA 10 °C E 40 °C.
CONDIZIONI DI CONSERVAZIONE: PER UNA CONSERVAZIONE A LUNGO TERMINE, CONSERVARE LA BATTERIA IN UN LUOGO ASCIUTTO A UNA TEMPERATURA COMPRESA TRA -10 °C E 40 °C CON UN LIVELLO DI CARICA COMPRESO TRA IL 30% E IL 60%.
RACCOMANDAZIONI PER LA RICARICA: UTILIZZARE ESCLUSIVAMENTE IL CARICABATTERIE FORNITO DAL PRODUTTORE. I CARICABATTERIE DI TERZE PARTI POTREBBERO COMPORTARE RISCHI PER LA SICUREZZA. RICARICARE IN UN'AREA BEN VENTILATA, LONTANO DA FONTI DI CALORE, UMIDITÀ O MATERIALI INFIAMMABILI.

2. Nessuna modifica o riparazione non autorizzata

NON SMONTARE, MODIFICARE O TENTARE DI RIPARARE IL SISTEMA ELETTRICO DELLA BICICLETTA ELETTRICA (AD ESEMPIO, BATTERIA, MOTORE E CONTROLLER, SALVO DIVERSAMENTE SPECIFICATO NEL MANUALE D'USO). PER LA MANUTENZIONE O LA SOSTITUZIONE DI PARTI, CONSULTARE UN CENTRO DI ASSISTENZA AUTORIZZATO O SEGUIRE LE ISTRUZIONI DEL PRODUTTORE PER EVITARE PERICOLI.

3. Linee guida per l'uso del caricabatterie

UTILIZZARE SOLO IL CARICABATTERIE ORIGINALE: CARICABATTERIE NON APPROVATI POSSONO CAUSARE SOVRACCARICO, SURRISCALDAMENTO O RISCHI DI INCENDIO. SCOLLEGARE IL CARICABATTERIE UNA VOLTA COMPLETATA LA RICARICA PER EVITARE UN'ALIMENTAZIONE PROLUNGATA.

Avviso di sicurezza:

LA MANCATA OSSERVANZA DI QUESTE ISTRUZIONI PUÒ CAUSARE DANNI ALLE APPARECCHIATURE, LESIONI PERSONALI O L'ANNULLAMENTO DELLA GARANZIA. PER ULTERIORE ASSISTENZA, CONSULTARE IL MANUALE UTENTE O CONTATTARE L'ASSISTENZA CLIENTI.

ISTRUZIONI PER LA MANUTENZIONE DA PARTE DELL'UTENTE.

Prenditi cura del tuo Jetson per garantirne un funzionamento fluido e sicuro. Ecco come:

Come gestire il tuo Jetson:

- EVITA DI ESPORRE LA TUA E-BIKE A VIBRAZIONI INTENSE O FORTI IMPATTI FISICI.
- NON SMONTARE MAI LA BATTERIA.
- TIENI LA TUA E-BIKE LONTANA DALL'ACQUA E DALL'UMIDITÀ.
- GUIDA SU SUPERFICI LISCE E PIANE PER EVITARE ROTTURE.
- NON TRASPORTARE MAI LA TUA E-BIKE TENENDOLA PER LE RUOTE, IL SEDILE E/O IL MANUBRIO.
- FAI ATTENZIONE A NON TIRARE O IMPIGLIARE I CAVI CHE COLLEGANO IL MOTORE AI COMPONENTI DEL MANUBRIO.

Conservazione del tuo Jetson:

- CARICARE COMPLETAMENTE LA BATTERIA PRIMA DI RIPORRE IL PRODOTTO PER LUNGHI PERIODI DI TEMPO.
- QUANDO IL DISPOSITIVO RIMANE INUTILIZZATO PER LUNGHI PERIODI, RICARICARE COMPLETAMENTE LA BATTERIA UNA VOLTA AL MESE.
- COPRIRE IL PRODOTTO PER PROTEGGERLO DALLA POLVERE.
- CONSERVARE IL PRODOTTO IN UN LUOGO CHIUSO E ASCIUTTO, A UNA TEMPERATURA COMPRESA TRA 10 °C E 35 °C (50 °F E 90 °F).

Pulizia del Jetson:

- SEDUTA E TELAIO - PULIRE CON UN PANNO UMIDO PRIVO DI POLVERE O IMBEVUTO DI ALCOOL DENATURATO. ASCIUGARE CON UN PANNO ASCIUTTO PRIVO DI POLVERE.
- MANUBRIO: PULIRE CON SAPONE NEUTRO UTILIZZANDO UN PANNO UMIDO PRIVO DI POLVERE. RIMUOVERE IL SAPONE IN ECCESSO CON UN ALTRO PANNO UMIDO.
- COMPONENTI DELLE RUOTE - PULIRE CON UN PANNO UMIDO PRIVO DI POLVERE.
- PNEUMATICI - PULIRE CON UN PANNO UMIDO PRIVO DI POLVERE. È POSSIBILE UTILIZZARE ANCHE UN PRODOTTO SPECIFICO PER LA PULIZIA O IL TRATTAMENTO DEGLI PNEUMATICI.

⚠ **ATTENZIONE:** non spruzzare né applicare acqua direttamente sulla e-bike. L'acqua può danneggiare il cablaggio, il vano batteria e le luci, oltre a deteriorare il telaio, causando malfunzionamenti che mettono a rischio la sicurezza del ciclista.

⚠ Precauzioni relative alla batteria:

IL TUO PRODOTTO È DOTATO DI UNA BATTERIA AGLI IONI DI LITIO RIMOVIBILE. MANEGGIA CON CURA.

- TENERE IL PRODOTTO E LA BATTERIA LONTANI DA FIAMME E FONTI DI CALORE ECCESSIVO.
- EVITARE URTI FISICI VIOLENTI, VIBRAZIONI INTENSE O IMPATTI.
- PROTEGGERE IL PRODOTTO E LA BATTERIA DALL'ACQUA O DALL'UMIDITÀ.
- NON POSIZIONARE NÉ CONSERVARE IL PRODOTTO O LA BATTERIA IN UNA PILA SOPRA O SOTTO ALTRI OGGETTI.
- NON SMONTARE LA BATTERIA.
- NON SMALTIRE IL PRODOTTO O LA BATTERIA INSIEME AI RIFIUTI QUOTIDIANI. PORTARE IL PRODOTTO PRESSO UN CENTRO DI SMALTIMENTO RIFIUTI ELETTRONICI O UN CENTRO DI RICICLAGGIO BATTERIE DEDICATO. PER ULTERIORI INFORMAZIONI SUI SITI DI SMALTIMENTO PIÙ VICINI, CONTATTARE L'AMMINISTRAZIONE COMUNALE LOCALE O L'AZIENDA DI SMALTIMENTO RIFIUTI.
- SE LA BATTERIA DEL PRODOTTO RISULTA CALDA O MOSTRA SEGNI DI SURRISCALDAMENTO, EMETTE ODORI O RUMORI INSOLITI, PERDE LIQUIDI O GAS, OPPURE CAMBIA FORMA O COLORE, PROCEDERE IMMEDIATAMENTE COME SEGUE:
  1. SE IL PRODOTTO È IN USO, INTERROMPERNE IMMEDIATAMENTE L'UTILIZZO. RIMUOVERE IL CAVO DI RICARICA DAL PRODOTTO SE È COLLEGATO.
  2. INTERROMPERE L'USO DEL PRODOTTO.
  3. SE È SICURO FARLO, SPOSTARE IL PRODOTTO E LA BATTERIA IN UNO SPAZIO LIBERO E LONTANO DA QUALSIASI MATERIALE INFIAMMABILE.
  4. CHIAMA I SERVIZI DI EMERGENZA LOCALI PER RICEVERE ASSISTENZA.
  5. LAVARE ACCURATAMENTE GLI OCCHI O LE ZONE DELLA PELLE CHE SONO VENUTE A CONTATTO CON IL LIQUIDO ELETTROLITICO FUORIUSCITO DALLA BATTERIA CON ACQUA CORRENTE PULITA E CONSULTARE UN MEDICO.
- IN CASO DI PROBLEMI CON LA BATTERIA, CONTATTARE IL TEAM DI ASSISTENZA JETSON.

GARANZIA GENERALE LIMITATA

IL TUO NUOVO PRODOTTO JETSON È COPERTO DA GARANZIA CONTRO DIFETTI DEI MATERIALI E DI FABBRICAZIONE, COME INDICATO SU RIDEJETSON.COM/WARRANTY, PER UN PERIODO DI TEMPO A PARTIRE DALLA DATA DI ACQUISTO ORIGINALE AL DETTAGLIO, SE UTILIZZATO IN CONFORMITÀ CON I MANUALI D'USO JETSON (FARE RIFERIMENTO A RIDEJETSON.COM/SUPPORT). **IN BASE A QUESTA GARANZIA, POTRAI RIVOLGERE I TUOI RECLAMI A JETSON ANCHE NEI CASI IN CUI IL PRODOTTO JETSON SIA STATO ACQUISTATO PRESSO UNO DEI NOSTRI RIVENDITORI AUTORIZZATI.** PER LEGGERE I TERMINI COMPLETI DELLA NOSTRA GARANZIA, VISITA RIDEJETSON.COM/WARRANTY.

REGISTRAZIONE DEL PRODOTTO

REGISTRA IL TUO NUOVO JETSON PER ACCEDERE RAPIDAMENTE ALL'ASSISTENZA PERSONALIZZATA SUL PRODOTTO E ALLA GARANZIA. VISITA IL SITO RIDEJETSON.COM/PAGES/REGISTRATION.

COPERTURA DELLA GARANZIA E REGISTRAZIONE DEL PRODOTTO.

Per esercitare il diritto di recesso del tuo prodotto garanzia o richiedere informazioni su copertura della garanzia, contattaci direttamente.

www.ridejetson.com

ENTRA IN CONTATTO CON NOI.

RIDEJETSON.COM/SUPPORT
RIDEJETSON.COM/CHAT

1-844-585-7462

Segui @ridejetson sui social media per scoprire fantastiche offerte, omaggi e tutte le ultime novità su Jetson.

TI PIACE LA TUA AUTO?

Lascia una recensione su ridejetson.com/reviews.
Non vediamo l'ora di ricevere tue notizie!
#MakeMoves




JETSON

دليل لرحلتك.

هام:
اقرأ بعناية واحتفظ به
للرجوع إليها في المستقبل.



يتميز بنظام RackIt Smart
Cargo System

JETSON

VENTURE
دراجة كهربائية كروزر.

رقم الطراز (SKU: JVNTRE-BLK ; JVNTRE-BK2; JVNTRE-BL2; JVNTRE-CH2)

أفضل اثنين لدينا قواعد الركوب:

كن حذراً.
استمتعوا!

صُنع في هويتشو، الصين
مستورد من قبل TRURIDE TECH LLC.
ص. ب. 461، حيرسي سيتي، نيوجيرسي 07302-9998

رمز التاريخ: 01/2026
إصدار الوثيقة: V2.0
صنع في الصين

© 2026، TRURIDE TECH. جميع الحقوق محفوظة.
مصنوع لصالح شركة TRURIDE TECH LLC.
JETSON® هي علامة تجارية مسجلة تستخدم بموجب ترخيص من JETSTREAM BRANDS LLC.
لا يجوز إعادة إنتاج أو نقل أي جزء من هذا المستند، بما في ذلك الشكل والرسومات والتصميم، بأي شكل أو بأي وسيلة.

العلامات التجارية والأسماء التجارية الأخرى هي ملك لأصحابها المعنيين.

المحتويات

تحذيرات السلامة 3

1. حول منتجك

1.1 نظرة عامة على المنتج 6

1.2 مواصفات المنتج 9

1.3 الموارد المتاحة عبر الإنترنت 9

2. تعليمات التثبيت

2.1 ملاحظات البداية 10

2.2 سلامة الخوذة 10

2.3 ملاءمة الراكب 10

2.4 فتح الإطار وطيّه 11

2.5 فتح وطي الحذع 13

2.6 تثبيت المقود 15

2.7 تحميع المقعد وتثبيته 17

2.8 تثبيت الدواسات 19

2.9 تأمين الحرس 20

2.10 تثبيت العاكس الأمامي 20

2.11 نفخ الإطارات وضغط الهواء 21

2.12 شحن البطارية 22

3. الاستعداد للركوب

3.1 فحوصات السلامة قبل الركوب 24

3.2 فحص الفرامل وضبطها 25

3.3 ضبط دوران المقود 27

3.4 ضبط ارتفاع المقود 28

3.5 ضبط ارتفاع المقعد 29

4. تعليمات التشغيل

4.1 التشغيل والإيقاف 30

4.2 فهم واستخدام شاشة LCD 31

4.3 التحقق من مستوى شحن البطارية 34

4.4 استخدام الأضواء 35

4.5 استخدام الحرس 35

4.6 استخدام الحامل 35

4.7 إزالة البطارية وإعادة تركيبها 36

4.8 فتح وطوي الدواسات 40

4.9 استخدام نظام RackIt Smart Cargo System Rack 41

5. تعليمات النقل

5.1 نقل دراجتك الكهربائية 43

5.2 ركوب الدراجات التقليدية 43

5.3 استخدام المساعدة الإلكترونية للدواسة 43

5.4 استخدام التروس 44

5.5 القيادة باستخدام دواسة الوقود 45

5.6 استخدام المكابح 45

5.7 فهم واستخدام أوضاع السرعة 46

5.8 تنشيط نظام تثبيت السرعة 46

5.9 استخدام المساعدة الإلكترونية للمشي 46

5.10 تعظيم السرعة ومدى القيادة 47

تعليمات الصيانة للمستخدم 49

تغطية الضمان وتسجيل المنتج 51

تواصل معنا 52

تحذيرات السلامة.

احتفظ بهذه التعليمات.

تعليمات بشأن مخاطر الحريق أو إصابة الأشخاص
تعليمات السلامة الهامة

- قبل الاستخدام، يرجى قراءة دليل المستخدم وتحذيرات السلامة بعناية، والتأكد من فهمك وقبولك لجميع تعليمات السلامة. يتحمل المستخدم مسؤولية أي خسارة أو ضرر ناتج عن الاستخدام غير السليم.
- **قد يؤدي استخدام شاحن غير مناسب إلى نشوب حريق أو انفجار، مما قد يتسبب في أضرار مادية وإصابات ووفيات.**
- قبل كل دورة تشغيل، يجب على المشغل إجراء الفحوصات المحددة من قبل الشركة المصنعة قبل التشغيل: أن تكون جميع الواقيات والوسادات التي زودتها الشركة المصنعة في مكانها الصحيح وفي حالة صالحة للاستخدام؛ أن يعمل نظام الكبح بشكل صحيح؛ أن تكون جميع واقيات المحاور وواقيات السلاسل أو الأغطية أو الواقيات الأخرى التي زودها المصنع في مكانها وفي حالة صالحة للاستخدام؛ أن تكون الإطارات في حالة جيدة ومضخمة بشكل صحيح وأن يكون لها ما يكفي من المداس المتبقي؛ يجب أن تكون المنطقة التي سيتم تشغيل المنتج فيها آمنة ومناسبة للتشغيل الآمن.
- يجب صيانة المكونات وإصلاحها وفقًا لمواصفات الشركة المصنعة وباستخدام قطع الغيار المعتمدة من الشركة المصنعة فقط، على أن يتم التثبيت بواسطة الموزعين أو غيرهم من الأشخاص المهرة.
- تحذير من إعادة شحن البطاريات غير القابلة لإعادة الشحن.
- لا تسمح بلمس الأيدي أو الأقدام أو الشعر أو أجزاء الجسم أو الملابس أو أي أشياء مماثلة للأجزاء المتحركة أو العجلات أو مجموعة نقل الحركة أثناء تشغيل المحرك.
- لا ينبغي استخدام هذا المنتج من قبل الأطفال أو الأشخاص ذوي القدرات الحسية أو الحسية أو العقلية المحدودة، أو الذين يفتقرون إلى الخبرة والمعرفة، ما لم يتم الإشراف عليهم أو توجيههم (IEC 60335-1/A2:2006).
- يجب ألا يلعب الأطفال دون إشراف بالمنتج (IEC 60335-1/A2:2006).
- يلزم إشراف الكبار.
- لا يجوز تشغيل الوحدات في السباقات أو في الألعاب البهلوانية أو في أي مناورات أخرى قد تؤدي إلى فقدان السيطرة أو قد تتسبب في تصرفات أو ردود أفعال غير متحكم فيها من جانب المشغل/الراكب.
- لا تستخدمه أبدًا بالقرب من المركبات الآلية.
- تحنب المطبات الحادة وشبكات الصرف والتغيرات المفاجئة في السطح. قد يتوقف المنتج فجأة.
- تحنب الشوارع والأسطح التي توجد عليها مياه أو رمال أو حصى أو أوساخ أو أوراق شجر أو غيرها من الحطام. فالطقس الرطب يضعف قوة الحر والكبح والرؤية.
- تحنب القيادة بالقرب من الغازات القابلة للاشتعال أو البخار أو السوائل أو الغبار التي قد تسبب حريقًا.
- يجب على المشغلين الالتزام بجميع توصيات وتعليمات الشركة المصنعة، وكذلك الامتثال لجميع القوانين واللوائح: يجب تشغيل الوحدات التي لا تحتوي على مصابيح أمامية فقط في ظروف الإضاءة النهارية المناسبة للرؤية، ويجب تشجيع المالكين على إبرازها (للوضوح) باستخدام الإضاءة والعاكسات، وبالنسبة للوحدات منخفضة الارتفاع، يجب استخدام أعلام إشارة على أعمدة مرنة.
- لا تقود في الليل.
- لا تقود بعد تناول الكحول أو الأدوية الموصوفة طبيًا.
- لا تحمل أشياء أثناء الركوب.
- لا تقم أبدًا بتشغيل المنتج وأنت حافي القدمين.
- ارتد دائمًا أحذية وارباط أربطة الحذاء.
- تأكد من أن قدميك ثابتة دائمًا على سطح السفينة.

- **تحذير** - خطر الحريق والصعق الكهربائي - لا توحد أجزاء يمكن للمستخدم صيانتها.
- تحذير: خطر نشوب حريق
- يجب ألا يتجاوز وزن الراكب 330 رطلاً (149.7 كجم).

إشعار السلامة

تم تصميم هذا المنتج وفقًا لأحدث معايير السلامة الدولية المعمول بها. يجب أن يقوم الأشخاص المؤهلون فقط بإصلاح المنتج، وفقًا لقواعد السلامة المعمول بها. قد يؤدي الإصلاح غير السليم إلى إصابات خطيرة أو الوفاة.

التعديلات

لا تحاول تفكيك أو تعديل أو إصلاح أو استبدال الوحدة أو أي من مكوناتها دون الحصول على تعليمات من فريق Jetson Care. سيؤدي ذلك إلى إبطال أي ضمان، وقد يؤدي إلى حدوث أعطال قد تسبب إصابات.

احتياطات تشغيلية إضافية

لا ترفع المنتج عن الأرض أثناء تشغيله وعندما تكون العجلات في حالة حركة. فقد يؤدي ذلك إلى دوران العجلات بحرية، مما قد يتسبب في إصابة نفسك أو الآخرين الموجودين بالقرب منك. لا تقفز على المنتج أو تنزل منه، ولا تقفز أثناء استخدامه. حافظ دائمًا على ثبات قدميك على مسند القدمين أثناء التشغيل. تحقق دائمًا من شحن البطارية قبل الاستخدام.

التخلص من البطاريات المستعملة



قد تحتوي البطارية على مواد خطرة قد تشكل خطراً على البيئة وصحة الإنسان. يشير هذا الرمز الموجود على البطارية و/أو العبوة إلى أنه لا يجوز معاملة البطارية المستعملة كنفايات بلدية. يجب التخلص من البطاريات في نقطة تجميع مناسبة لإعادة التدوير. من خلال التأكد من التخلص من البطاريات المستعملة بشكل صحيح، ستساعد في منع العواقب السلبية المحتملة على البيئة وصحة الإنسان. ستساعد إعادة تدوير المواد في الحفاظ على الموارد الطبيعية. لمزيد من المعلومات حول إعادة تدوير البطاريات المستعملة، يرجى الاتصال بخدمة التخلص من النفايات في بلديتك المحلية.

- يجب تحذير الأشخاص الذين يعانون من الحالات التالية من استخدام الجهاز: الأشخاص الذين يعانون من أمراض القلب؛ النساء الحوامل؛ الأشخاص الذين يعانون من أمراض في الرأس أو الظهر أو الرقبة، أو الذين خضعوا لعمليات جراحية سابقة في تلك المناطق من الجسم؛ والأشخاص الذين يعانون من أي حالات عقلية أو حسدية قد تجعلهم عرضة للإصابة أو تضعف براعتهم الحسدية أو قدراتهم العقلية على إدراك وفهم وتنفيذ جميع تعليمات السلامة والقدرة على تقدير المخاطر الكامنة في استخدام الجهاز.
- يجب على المشغلين دائمًا استخدام ملابس واقية مناسبة، بما في ذلك على سبيل المثال لا الحصر خوذة مع شهادة مناسبة، وأي معدات أخرى يوصي بها المصنع؛ ارتدِ دائمًا معدات واقية مثل الخوذة وواقيات الركبة وواقيات الكوع.
- أعطِ الأولوية دائمًا للمشاة.
- كن يقظًا للأشياء التي أمامك وبعيدًا عنك.
- لا تسمح بأي عوامل تشتيت الانتباه أثناء القيادة، مثل الرد على الهاتف أو الانخراط في أي أنشطة أخرى.
- لا يمكن أن يركب المنتج أكثر من شخص واحد.
- عند ركوب المنتج مع راكبين آخرين، حافظ دائمًا على مسافة آمنة لتجنب الاصطدام.
- عند الدوران، تأكد من الحفاظ على توازنك.
- القيادة بفرامل غير مضبوطة بشكل صحيح أمر خطير ويمكن أن يؤدي إلى إصابات خطيرة أو الوفاة.
- قد تصبح الفرامل ساخنة أثناء التشغيل، لا تلمس الفرامل بجلدك العاري.
- قد يؤدي الضغط على المكابح بقوة أو بشكل مفاجئ إلى توقف العجلة، مما قد يتسبب في فقدان السيطرة على الدراجة والسقوط. قد يؤدي الضغط المفاجئ أو المفرط على المكابح إلى الإصابة أو الوفاة.
- إذا انفكّ الفرامل، يرجى ضبطه باستخدام مفتاح سداسي أو مفك براغي أو أي أداة أخرى مناسبة، أو يرجى الاتصال بفريق خدمة العملاء في Jetson.
- استبدل الأجزاء البالية أو المكسورة على الفور.
- تحقق من وجود جميع ملصقات السلامة وفهمها قبل الركوب.
- يجب على المالك السماح باستخدام وتشغيل الوحدة بعد إثبات أن المشغلين قادرون على فهم وتشغيل جميع مكونات الوحدة قبل استخدامها.
- لا تقم بالركوب دون تدريب مناسب. لا تقم بالركوب بسرعات عالية أو على أرض غير مستوية أو على منحدرات. لا تقم بأداء حركات بهلوانية أو الانعطاف بشكل مفاجئ.
- يوصى باستخدامه للشحن الداخلي.
- موصى به للاستخدام في الهواء الطلق.
- قد يؤدي التعرض المطول للأشعة فوق البنفسجية والمطر والعوامل الجوية إلى تلف مواد الغلاف. لذا قم بتخزينه في مكان مغلق عندما لا يكون قيد الاستخدام.
- أجهزة التنقل الإلكترونية الشخصية غير مخصصة للاستخدام في المواقع المرتفعة التي تتطلب مسافة أكبر بين الأسلاك الكهربائية في الدوائر الكهربائية، مما يشير إلى أنها غير مخصصة للاستخدام على ارتفاعات تزيد عن 2000 متر فوق مستوى سطح البحر.
- استخدم فقط البطارية (البطاريات) المحددة من قبل الشركة المصنعة
- قم بتخزينه في مكان مغلق عندما لا يكون قيد الاستخدام. اتركه في مكان مغلق أثناء الشحن أو عندما لا يكون قيد الاستخدام للقيادة.
- **تحذير** - خطر الحريق - لا يمكن للمستخدم إصلاح أي من الأجزاء.

تحذير:

احرص دائمًا على اتباع الاحتياطات الأساسية عند استخدام هذا المنتج، بما في ذلك ما يلي:

(A) اقرأ جميع التعليمات قبل استخدام المنتج.
(B) لتقليل مخاطر الإصابة، من الضروري الإشراف الصارم عند استخدام المنتج بالقرب من الأطفال.
(C) لا تدخل أصابعك أو يديك في المنتج.
(D) لا تستخدم هذا المنتج إذا كان كابل الطاقة المرن أو كابل الإخراج مكسورًا أو معزولا أو به أي علامات أخرى تدل على تلفه.
(E) لجميع المعدات. يجب أن تنص التعليمات على ما يلي: هذا الجهاز غير مخصص للاستخدام في درجات حرارة محيطة أقل من 14 درجة فهرنهايت (10- درجة مئوية) أو أعلى من 104 درجة فهرنهايت (40 درجة مئوية).
(F) بالنسبة لجميع الأجهزة، يجب أن تتضمن التعليمات المعلومات التالية: تم تصميم البطارية بحيث يتم شحنها عندما تكون درجة الحرارة المحيطة بين 32 درجة فهرنهايت (0 درجة مئوية) و 104 درجة فهرنهايت (40 درجة مئوية). لا تقم أبدًا بشحن البطارية عندما تكون درجة الحرارة المحيطة خارج هذا النطاق.

احتفظ بهذه التعليمات.

مقترح كاليفورنيا رقم 65

تحذير:

هذا المنتج قد يعرضك لمواد كيميائية بما في ذلك الكادميوم، المعروف في ولاية كاليفورنيا بأنه يسبب السرطان وتشوهات خلقية أو أضرارًا أخرى تتعلق بالإنجاب.
لمزيد من المعلومات، يرجى زيارة:
.WWW.P65WARNINGS.CA.GOV

إشعار بالامتثال

يتوافق هذا الجهاز مع الجزء 15 من قواعد لجنة الاتصالات الفيدرالية (FCC). يخضع التشغيل للشرطين التاليين: (1) لا يجوز أن يتسبب هذا الجهاز في حدوث تداخل ضار، و(2) يجب أن يتقبل هذا الجهاز أي تداخل يتلقاه، بما في ذلك التداخل الذي قد يتسبب في تشغيل غير مرغوب فيه. تحذير: قد تؤدي التغييرات أو التعديلات التي يتم إجراؤها على هذه الوحدة دون موافقة صريحة من الطرف المسؤول عن الامتثال إلى إبطال صلاحية المستخدم في تشغيل الجهاز.
ملاحظة: تم اختبار هذا الجهاز وتبين أنه يتوافق مع الحدود المسموح بها للأجهزة الرقمية من الفئة B، وفقًا للجزء 15 من قواعد لجنة الاتصالات الفيدرالية (FCC). تم تصميم هذه الحدود لتوفير حماية معقولة ضد التداخل الضار في التركيبات السكنية. يولد هذا الجهاز طاقة ترددات راديوية ويستخدمها ويمكن أن يشعها، وإذا لم يتم تركيبه واستخدامه وفقًا للتعليمات، فقد يتسبب في تداخل ضار مع الاتصالات اللاسلكية. ومع ذلك، لا يوجد ضمان بعدم حدوث تداخل في منشأة معينة. إذا تسبب هذا الجهاز في تداخل ضار باستقبال الراديو أو التلفزيون، وهو ما يمكن تحديده عن طريق إيقاف تشغيل الجهاز وتشغيله، يُنصح المستخدم بمحاولة تصحيح التداخل باتخاذ واحد أو أكثر من الإجراءات التالية:
- أعد توجيه أو نقل هوائي الاستقبال.
- قم بزيادة المسافة بين الجهاز والمستقبل.
- قم بتوصيل الجهاز بمأخذ كهربائي في دائرة كهربائية مختلفة عن تلك التي يتصل بها جهاز الاستقبال.
- استشر الموزع أو فني راديو/تلفزيون متمرس للحصول على المساعدة.
- يجب استخدام كابلات محمية مع هذه الوحدة لضمان الامتثال لحدود الفئة B FCC.

تحذير:

قد يؤدي عدم الالتزام بالتعليمات التالية إلى إصابة الطفل أو الآخرين.
- أبقِ الأجزاء الصغيرة بعيدًا عن متناول الأطفال أثناء التجميع.
- يجب أن يتم تجميع الملحقات وإزالتها بواسطة شخص بالغ.
- افحص المنتج بشكل متكرر للتأكد من عدم وجود أي تلف.

*** يلزم تجميعه من قبل شخص بالغ.**

تحذير:

لتقليل مخاطر الإصابة، يجب إشراف الكبار. لا تستخدمه أبدًا على الطرقات أو بالقرب من المركبات أو على المنحدرات أو الدرجات الحادة أو بالقرب منها أو في حمامات السباحة أو أي مسطحات مائية أخرى؛ ارتدِ الأحذية دائمًا ولا تسمح أبدًا بركوب أكثر من شخص واحد.

1. حول الخاص بك المنتج.

1.1 نظرة عامة على المنتج

1. المقود* (التفاصيل في الصفحة التالية)
2. الساق (متداخلة)
3. مشبك الحذع
4. مزلاج قابل للطي مع حلقة قفل
5. المصباح الأمامي
6. الشوكة الأمامية
7. التعليق الأمامي
8. فرامل قرصية (×2؛ أمامية وخلفية)
9. عجلة (×2؛ أمامية وخلفية)
10. صمام الإطار مع غطاء واقي من الغبار (×2؛ أمامي وخلفي)
11. رفرف (×2؛ أمامي وخلفي)
12. الإطار
13. المقعد*
    A. ظهر المقعد
    B. قاعدة المقعد
    C. لسان تحرير المقعد
14. مشبك المقعد
15. البطارية (قابلة للإزالة)
    A. مفتاح تشغيل البطارية
    B. قفل البطارية
    C. مقبض البطارية
    D. منفذ شحن مزود بغطاء
16. حامل دراجات
17. مزلاج قابل للطي للإطار
18. دواسة* (×2؛ يسار ويمين)
19. مجموعة العجلات
20. سلسلة
21. المبدل
22. عجلة الحوكي
23. مسند
24. حامل الأمتعة الخلفي RACKIT
    A. المصباح الخلفي/ مصباح الفرامل
    B. عاكس خلفي
25. عاكس عجلة (×2؛ أمامي وخلفي)
26. مفتاح (×2)
27. شاحن
28. كابل الشحن

* غير مرفق مسبقًا؛ يتطلب الإعداد

الأدوات والمعدات اللازمة للتجميع والتعديل:



- مفك براغي برأس فيليبس

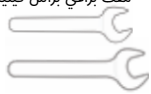

- مفتاح 10 مم ومفتاح 15 مم



- صامولة (3× M6) • 10 مم (قطر) × 24 مم (طول) غلاف مسمار (3×)

هام: الأجهزة الإضافية المضمنة في العلبة ليست مطلوبة لتجميع هذا الطراز.

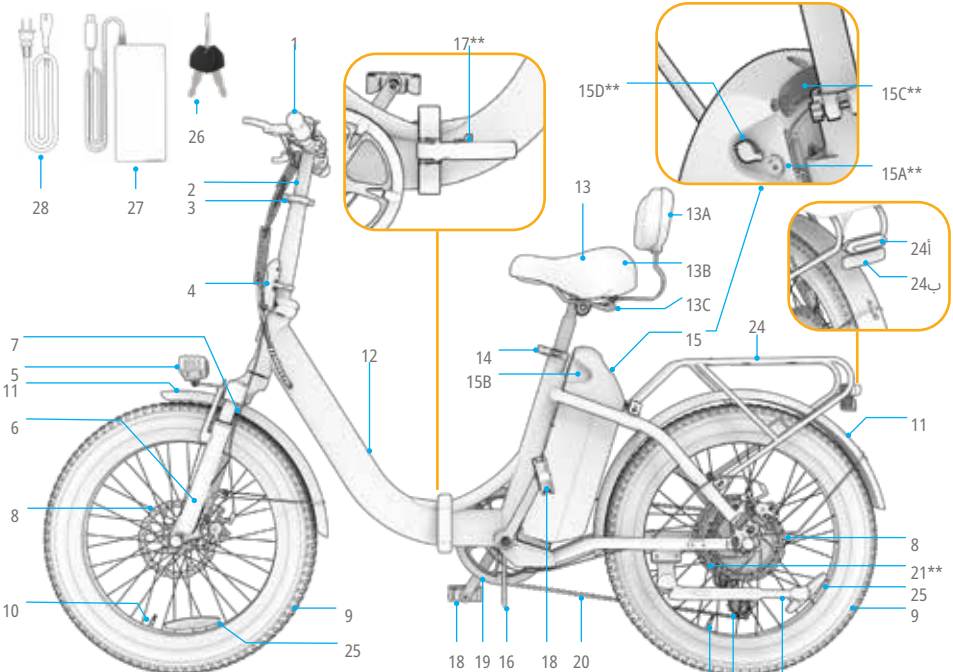

28 27 26

ملاحظة: قد لا تعكس الصور المظهر الفعلي للمنتج. قد تتضمن بعض الطرز ملحقات إضافية.
**الجانب المقابل للمنتج

1. زر الطاقة/الوضع (⏻)
2. زر زائد (+)
3. زر الطرح (-)
4. فرامل اليد اليسرى/الأمامية
5. شاشة LCD
6. المقود
7. مشبك المقود
8. عاكس أمامي
9. حرس
10. زر تخفيض السرعة
11. عرض التروس
12. ذراع تغيير السرعة
13. دواسة التسارع
14. اليمين/الفرامل اليدوية الخلفية

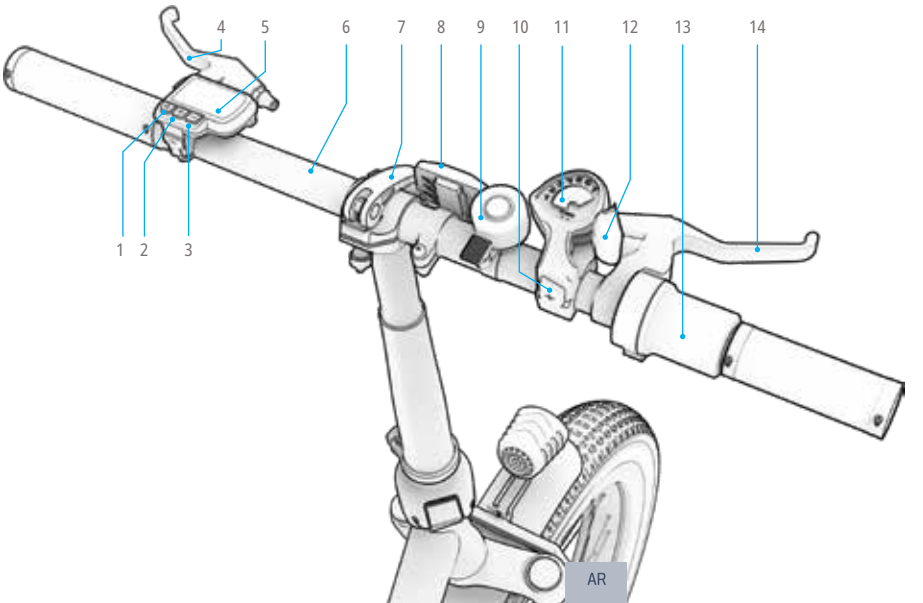

1.2 مواصفات المنتج

- الحد الأقصى للوزن: 330 رطل | 149.7 كجم
- الوزن الأدنى للراكب: 100 رطل | 45.4 كجم
- وزن المنتج: 59.3 رطل | 26.9 كجم
- حد أقصى لوزن حمولة حامل الأمتعة: 22.0 رطل | 9.9 كجم
- العمر الموصى به: +14
- أبعاد المنتج، غير مطوي:
67.7 بوصة (طول) × 24.6 بوصة (عرض) × 49.2 بوصة (ارتفاع) |
172 سم (طول) × 62.5 سم (عرض) × 125 سم (ارتفاع)
- أبعاد المنتج، مطوي:
38 بوصة (طول) × 19.9 بوصة (عرض) × 36.2 بوصة (ارتفاع) |
96.5 سم (طول) × 50.5 سم (عرض) × 92 سم (ارتفاع)
- حجم الإطار: 20 بوصة | 50.8 سم
- السرعة القصوى: 20.0 ميل في الساعة* | 32.1 كم/ساعة*
- نطاق السرعة القصوى: 20.0 ميل* | 32.1 كم*
- مدى أقصى لمساعدة الدواسة: 34.0 ميل* | 54.7 كم*
- عدد أوضاع السرعة الإلكترونية: 3
- عدد التروس الميكانيكية: 7
- البطارية: 47.45 فولت، 7.8 أمبير ساعة
- نوع البطارية: ليثيوم أيون (قابلة للإزالة)
- المحرك: 350 واط
- الشاحن: 240 - 100 UL فولت
- شهادة UL: UL2849
- وقت الشحن: حوالي 5 ساعات
- معدل مقاومة الماء: IPX4
- أقصى زاوية تسلق: °15
- نوع الفرامل: قرصية أمامية وخلفية
- ضغط الإطارات الموصى به: 35 رطل لكل بوصة مربعة

* يمكن تحقيق أقصى مدى وسرعة عند حمل وزن يبلغ 165.4 رطل (75 كجم) أو أقل. يتأثر مدى القيادة بظروف الطريق والطقس ووزن الراكب. يُسمح بانحراف بنسبة +/-5% في مدى القيادة. انظر القسم 5.10 لمزيد من التفاصيل حول الظروف التي يمكن أن تؤثر على الأداء.

1.3 الموارد المتاحة عبر الإنترنت

ابحث عن أفضل عروضنا
منتج محدث
مواد التوجيه
وموارد الدعم.

يمكنك العثور على دليل المستخدم هذا على الإنترنت على العنوان
https://cdn.shopify.com/s/files/1/2530/6734/files/Venture_MANUAL-web-1741790567056.pdf

تحدون مجموعة كتيبات الاستخدام الخاصة بنا على الموقع
https://ridejetson.com/pages/product-manuals

2. تعليمات التثبيت.

2.1 ملاحظات البداية

- ابدأ مغامرتك بالطريقة الصحيحة: قبل استخدام هذا المنتج، اقرأ بعناية دليل المستخدم بالكامل، بما في ذلك تحذيرات السلامة. تأكد من فهمك وقبولك والتزامك بكل ما يلي:
- توصيات الشركة المصنعة.
- تعليمات السلامة والتحذيرات.
- القوانين واللوائح المحلية المتعلقة بركوب الدراجات والتشغيل.
- توخى الحذر عند فتح الصندوق وإزالة جميع مواد التغليف، وقم بتثبيت الدراجة الكهربائية في وضع مستقيم على مسندها قبل التجميع. (راجع القسم 4.6).
- من المفيد أن يكون لديك شخص آخر يساعدك في التجميع. احضر مساعدًا!
- الاتجاهات الواردة في هذا الدليل — يمين، يسار، أمام/إلى الأمام، وخلف/إلى الخلف — موجهة حسب رؤية الراكب عندما يكون جالسًا على الدراجة الكهربائية. على سبيل المثال، "الجانب الأيمن" من الدراجة الكهربائية هو الجانب الذي توجد فيه يد الراكب اليمنى.

2.2 سلامة الخوذة

يجب على الراكب ارتداء خوذة في جميع الأوقات.



الوضع الصحيح:
الجبهة مغطاة بالخوذة.



وضع غير صحيح:
الجبهة مكشوفة. قد يؤدي السقوط إلى إصابة خطيرة.

*ارتدِ خوذة وملابس وأحذية ومعدات أمان مناسبة. تجنب الملابس التي يمكن أن تعلق في العجلات أو تحتها. يوصى بارتداء أحذية مسطحة مغلقة من الأمام. ارتدِ خوذة ومعدات حماية معتمدة من ASTM F1492 لمنع الإصابة في حالة وقوع حادث.

2.3 ملاءمة الراكب

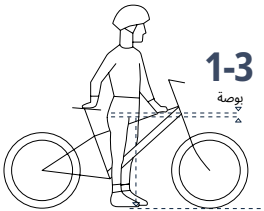

للقيادة الآمنة والمريحة، يجب أن يكون هناك مسافة لا تقل عن 3-1 بوصات بين الفخذ والأنبوب العلوي لإطار الدراجة عندما يجلس الراكب على الدراجة مع وضع كلا القدمين على الأرض.

2.4 فتح الإطار وطيّه

متى يتم فتحها: للتركيب والركوب
متى يتم طيها: للتخزين والنقل

⚠ **تحذير:** توخى الحذر عند فتح الإطار للتركيب، حيث أن المقود سيكون مثبتًا بشكل حزئي فقط. لاحظ أن الدواسات والمقعد لن يكونا مثبتين بعد.

كيفية الفتح:

1. ضع إطار الدراجة في وضع مستقيم على حامل الدراجة.
2. ثبّت الحزء الخلفي من الدراجة بينما تقوم بتدوير الحزء الأمامي من الدراجة حول نقطة المفصلة لوضع الإطار في خط مستقيم.
3. اخفض الدعامة واستخدمها لتثبيت الدراجة في وضع مستقيم وعلى عجلاتها.
4. ثبت الإطار عند نقطة المفصلة واضغط بقوة على مزلاج طي الإطار لإغلاقه على إطار الدراجة.

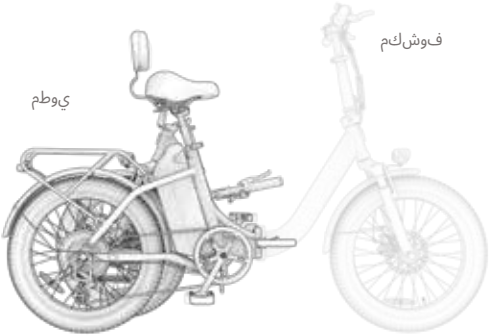

⚠ **تحذير:** لتحنب انهيار الإطار الذي قد يؤدي إلى إصابة، لا تقم أبدًا بركوب المنتج دون إغلاق مزلاج طي الإطار بإحكام.

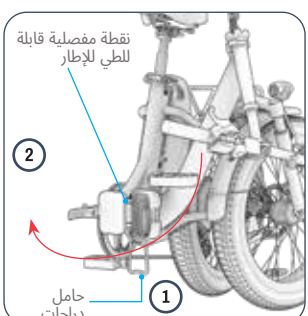

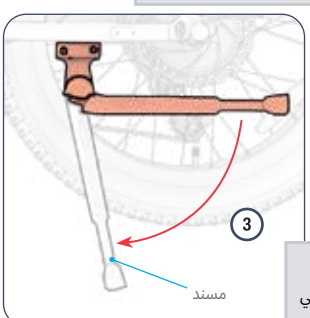

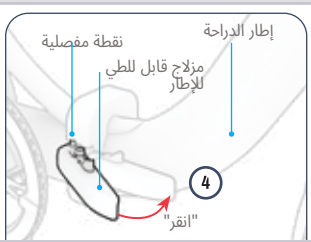

هام: لضمان إغلاق المزلاج بشكل صحيح وتثبيته بإحكام على إطار الدراجة، تأكد من أن المزلاج "ينقر" في مكانه.

كيفية الطي:

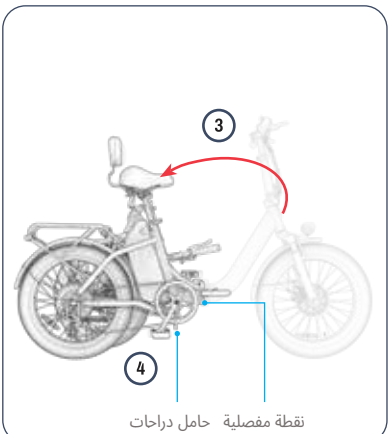

3. عند نقطة المفصلة، قم بتدوير مقدمة الدراجة إلى اليسار حتى تصبح العجلة الأمامية بجانب العجلة الخلفية.
4. ضع الدراجة على حامل الدراجات لإبقائها في وضع مستقيم أثناء طيها.

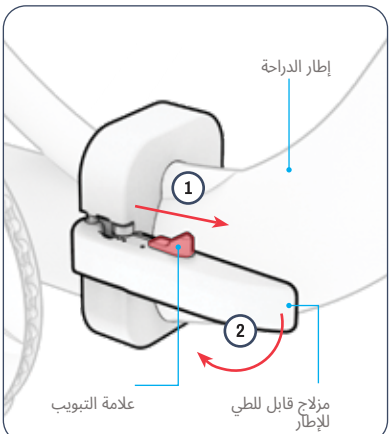

1. اضغط مع الاستمرار على اللسان الموجود على المزلاج القابل للطي إلى الأمام.
2. مع دفع اللسان للأمام، اسحب بقوة مزلاج طي الإطار لفتحه وإبعاده عن إطار الدراجة.

2.5 فتح وطي الحذع

متى يتم فتحها: للركوب والإعداد
متى يتم طيها: للتخزين والنقل

كيفية الفتح:

1. ارفع الحذع لأعلى وفوق نقطة المفصلة حتى يصبح في وضع مستقيم تمامًا على قاعدة الحذع.
2. اضغط بقوة على مزلاج طي الحذع لإغلاقه ضد الحذع.
3. ثبت المزلاج بحلقة القفل: أدر الحلقة في اتجاه عقارب الساعة حول الحذع حتى تنزلق اللسان الموحود على الحلقة في فتحة اللسان الموجودة على المزلاج.
4. تأكد من أن المزلاج مثبت بإحكام بحيث لا يمكن فتحه بالسحب.

⚠ **تحذير:** توخى الحذر عند فتح الساق للتركيب، حيث أن المقود سيكون مثبتًا بشكل حزئي فقط.

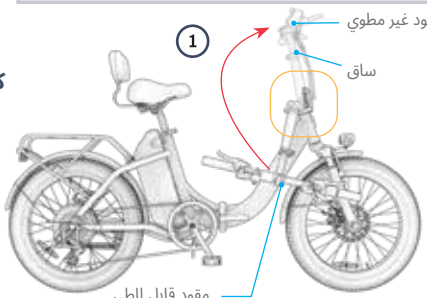

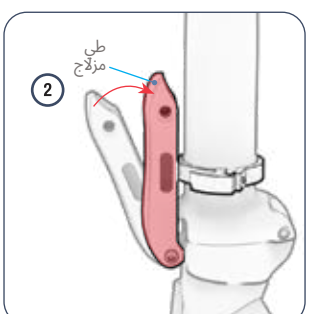

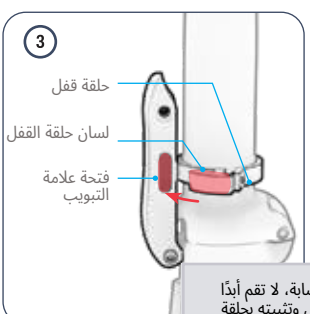

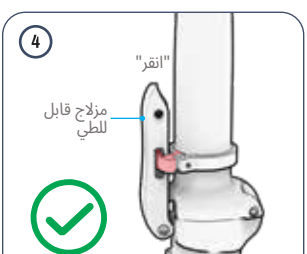

⚠ **تحذير:** لتحنب انهيار العمود الذي قد يؤدي إلى إصابة، لا تقم أبدًا بركوب الدراجة الكهربائية دون إغلاق المزلاج القابل للطي وتثبيته بحلقة القفل.

كيفية الطي:

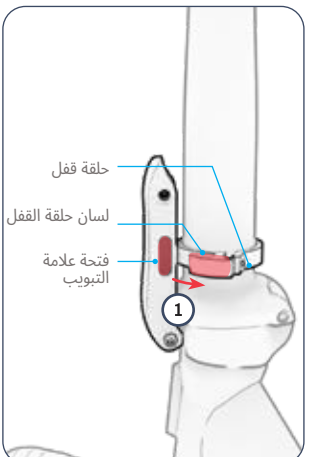

1. أدر حلقة القفل عكس اتجاه عقارب الساعة حول الحذع حتى تخرج اللسان من فتحة اللسان الموجودة على المزلاج القابل للطي.

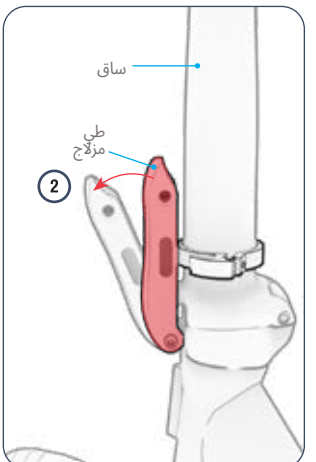

2. أمسك بمقبض المقود وثبته، ثم اسحب المزلاج لفتحه.

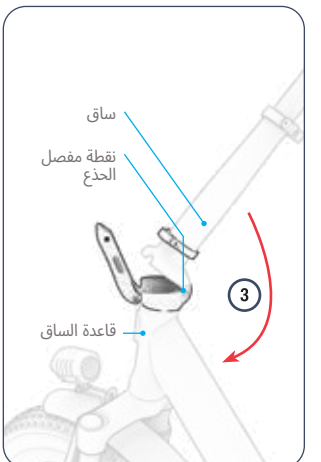

3. عند نقطة المفصلة، قم بخفض الحذع برفق نحو الأرض على الحانب الأيمن من الدراجة.

2.6 تثبيت المقود

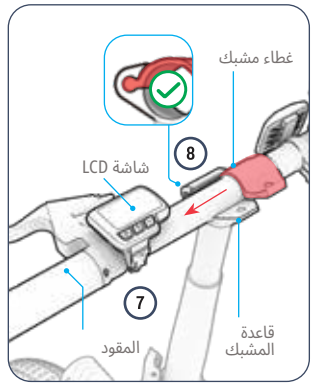

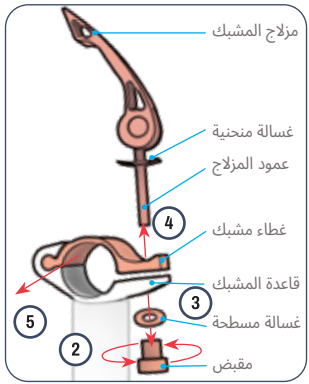

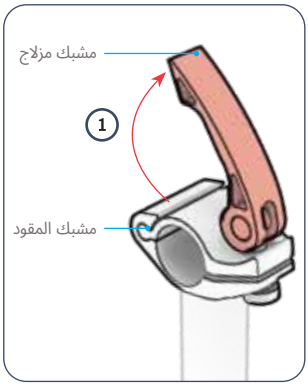

7. ضع المقود في قاعدة المشبك بحيث يكون في منتصف القاعدة وتكون شاشة LCD على الجانب الأيسر، كما يظهر من وضعية الركوب.
8. من جانب واحد، حرك الجزء العلوي من المشبك فوق المقود وأعده إلى قاعدة المشبك حتى يتماشى ثقب التثبيت في الجزء العلوي من المشبك مع ثقب التثبيت في قاعدة المشبك.

3. قم بإزالة المفتاح والغسالة المسطحة.
ملاحظة: قد يتسبب التعبئة والشحن في التصاق الغسالة المسطحة والمفتاح معًا. افصل القطعتين بحذر.
4. اسحب مزلاج المشبك مع الجذع والغسالة المنحنية من الجزء العلوي للمشبك. احتفظ بالغسالة المنحنية على الجذع.
5. افصل الجزء العلوي من المشبك عن قاعدته عن طريق تحريكه جانبياً.
6. ضع القطع التي تمت إزالتها جانباً.

1. ارفع المزلاج الموجود على مشبك المقود لأعلى.
2. باستخدام أصابعك، قم بفك المسمار الموجود في الجزء السفلي من مشبك المقود عن طريق لفه في اتجاه عكس عقارب الساعة.

⚠ **تحذير:** توخى الحذر عند التعامل معها. لا تسحب الأسلاك الكهربائية أو كابلات الفرامل. تأكد من أن جميع الكابلات والأسلاك موجودة أمام المقود، وليست متشابكة، ولا تعترض طريق أي أجزاء متحركة، ولا تمنع دوران المقود.

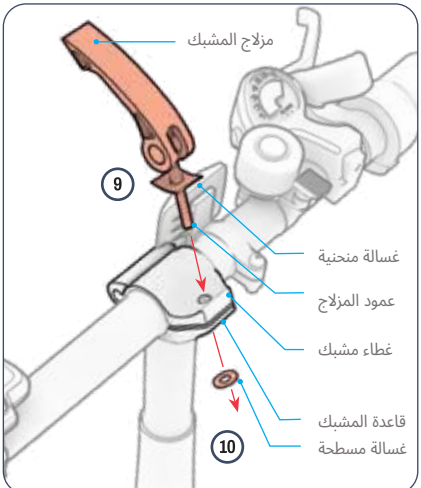

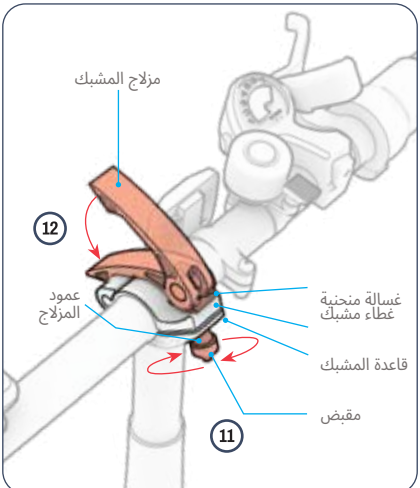

9. أعد إدخال ساق مزلاج المشبك مع الغسالة المنحنية من خلال الجزء العلوي من المشبك.
10. حركي الحلقة المسطحة على الطرف المكشوف لعمود المزلاج.

11. أدر المقبض في اتجاه عقارب الساعة على طرف ساق المزلاج.
12. أغلق مزلاج المشبك. تأكد من أن المقود مثبت بإحكام. إذا لزم الأمر، اربط المقبض بإحكام أكثر.

⚠ **تحذير:** لا تفرط في إحكام ربط المقبض أو تقلل من إحكامه. الإفراط في إحكام الربط قد يمنع إغلاق المشبك. تقليل إحكام الربط قد يؤدي إلى ارتخاء المشبك وعدم ثبات المقود.

AR

2.7 تجميع المقعد وتثبيته

ستحتاج إلى مفتاح 15 مم.

التجميع:

1. اقلب قاعدة المقعد رأسًا على عقب وضعها على سطح عمل مرتفع، بحيث يكون الحزء الخلفي من قاعدة المقعد مقابل حافة سطح العمل.
2. مرر غلاف المسمار على كل مسمار مثبت مسبقًا على الحانب السفلي من قاعدة المقعد. (×3)
3. ضع دعامة ظهر المقعد على الحانب السفلي من قاعدة المقعد بحيث:
   - توحد الثقوب الثلاثة في الحامل حول البراغي الثلاثة الموجودة في الحزء السفلي من قاعدة المقعد.
   - يمتد الحامل من الحزء الخلفي من الحانب السفلي لقاعدة المقعد وينحني نحو الأرضية.
4. لف صمولة واحدة في اتجاه عقارب الساعة على طرف كل مسمار. (×3)
5. استخدم مفتاح 10 مم لتشديد كل صمولة عن طريق لفها في اتجاه عقارب الساعة. (×3)
6. اقلب المقعد وتأكد من أن ظهر المقعد مثبت بإحكام على قاعدة المقعد.

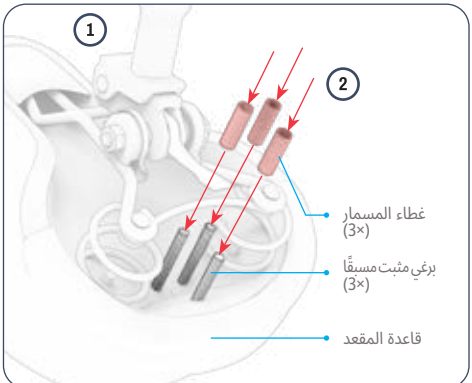

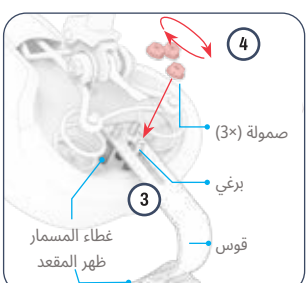

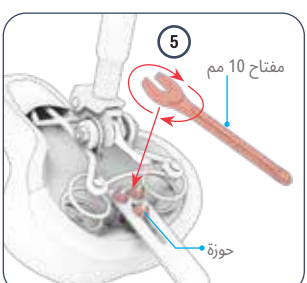

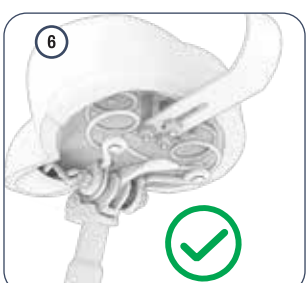

استكشاف الأعطال وإصلاحها: إذا لم تتمكن من فتح مزلاج المشبك بسهولة، فقد يكون المشبك مشدودًا بشكل مفرط. قم بفك المشبك عن طريق تدوير مقبض المشبك عكس اتجاه عقارب الساعة.

إرفاق:

1. اسحب مزلاج مشبك المقعد لفتحه.
2. حدد علامة "الحد الأدنى للإدخال" بالقرب من الجزء السفلي من عمود المقعد.
3. ثبت المقعد في موضعه فوق أنبوب المقعد.
4. اخفض عمود المقعد من خلال مشبك المقعد وادخله في أنبوب المقعد حتى تصبح علامة الإدخال الدنيا أسفل المشبك. ملاحظة: إذا كانت فتحة المشبك ضيقة حدًا بحيث لا تستوعب عمود المقعد، يمكنك توسيعها عن طريق تدوير مقبض المشبك عكس اتجاه عقارب الساعة مع تثبيت المزلاج.
5. أثناء تثبيت المقعد على الارتفاع المطلوب، أغلق المزلاج الموجود على المشبك. اربط المقبض بإحكام عن طريق لفه في اتجاه عقارب الساعة.
6. تأكد من أن المقعد مثبت بإحكام: استخدم يدك للضغط على المقعد لأسفل. إذا انزلق عمود المقعد إلى أسفل أنبوب المقعد، أعده إلى موضعه وشد المشبك عن طريق تدوير مقبض المشبك في اتجاه عقارب الساعة.

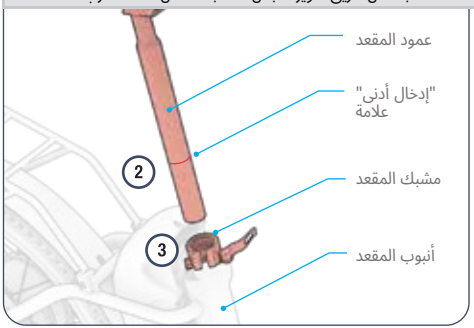

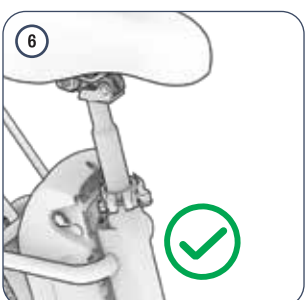

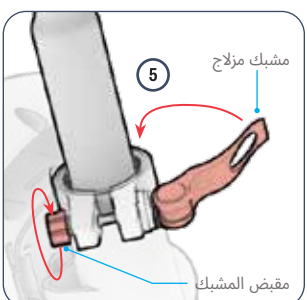



2.8 تثبيت الدواسات

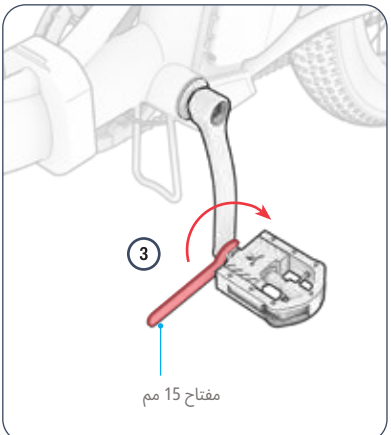

3. استخدم مفتاح الربط لإنهاء إدخال المغزل في ذراع الكرنك ثم إحكام ربطه.
4. تأكد من أن الدواسة اليمنى مثبتة بإحكام.
5. كرر الخطوات من 2 إلى 5 مع الدواسة اليسرى ("L") باستخدام دوران عكس اتجاه عقارب الساعة.

هام: المحور الموجود على الدواسة اليسرى مزود بخيوط عكسية ويجب إدخاله وتثبيته باللف **في عكس اتجاه عقارب الساعة**.

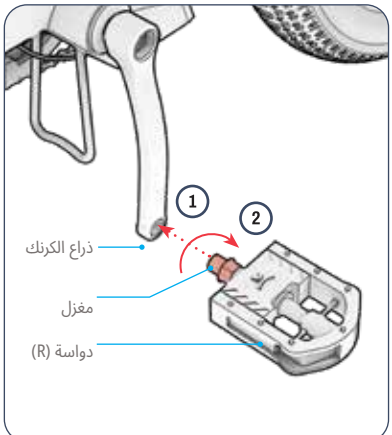

ستحتاج إلى مفتاح 15 مم.

1. قم بمحاذاة المحور الموجود على الدواسة الموسومة بعلامة "R" مع الفتحة الموجودة في نهاية ذراع الكرنك على الجانب الأيمن من الدراجة.
2. ثبت قاعدة الدواسة، مع الحرص على إدخال المغزل في الفتحة بشكل مستقيم، واستخدم يدك الأخرى لف المغزل **في اتجاه عقارب الساعة** داخل الفتحة لبضع دورات.

2.10 تثبيت العاكس الأمامي

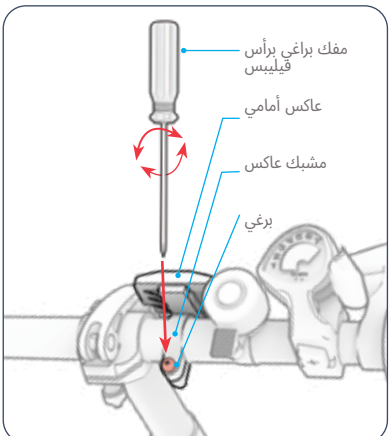

ستحتاج إلى مفك براغي برأس فيليبس.

1. إذا لزم الأمر، قم بفك (ولكن لا تقم بإزالة) المسمار الموجود على مشبك العاكس عن طريق لفه عكس اتجاه عقارب الساعة لمدة 2-1 لفات باستخدام مفك البراغي ذي الرأس الصليبي.
2. أدر مشبك العاكس الأمامي حول المقود حتى يصبح العاكس مواجهاً للأمام.
3. أحكم ربط المسمار عن طريق لفه في اتجاه عقارب الساعة باستخدام مفك البراغي لتثبيت مشبك العاكس في مكانه.

2.9 تأمين الحرس

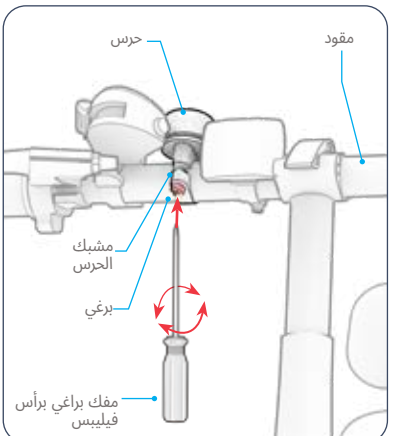

ستحتاج إلى مفك براغي برأس فيليبس.

1. إذا لزم الأمر، قم بفك (ولكن لا تقم بإزالة) المسمار الموجود على مشبك الحرس عن طريق لفه عكس اتجاه عقارب الساعة لمدة 2-1 لفات باستخدام مفك البراغي ذي الرأس الصليبي.
2. أدر الحرس حول المقود حتى يصبح موضع الحرس في مكان يسهل الوصول إليه بإبهام اليد اليسرى للراكب بينما لا يزال يمسك بالمقبض.
3. قم بإحكام ربط مشبك الحرس عن طريق تدوير المسمار في اتجاه عقارب الساعة باستخدام مفك البراغي.

2.11 نفخ الإطارات وضغط الهواء

قبل ركوبك الأول، ستحتاج إلى إضافة هواء إلى الإطارات لرفع ضغطها إلى المستوى الموصى به وهو **35** رطل لكل بوصة مربعة (**PSI**). استخدم مقياسًا للتأكد من أن ضغط الإطارات يبلغ 35 رطل لكل بوصة مربعة قبل كل رحلة.

لإضافة الهواء:

1. قم بإزالة غطاء الغبار من صمام الإطار على أحد العجلات عن طريق لفه في عكس اتجاه عقارب الساعة. ضعه جانباً.
2. اتبع تعليمات الشركة المصنعة الموجودة على مضخة الهواء لإدخال الهواء في الإطار. تحقق بشكل دوري باستخدام مقياس الضغط واستمر في إضافة الهواء حتى تصل إلى 35 رطل لكل بوصة مربعة.
3. قم بإزالة مضخة الهواء واستبدل صمام الغبار عن طريق لفه في اتجاه عقارب الساعة.
4. كرر العملية مع الإطار الآخر.

⚠ **تحذير:** استخدم فقط مضخة هواء يدوية لنفخ إطارات دراجتك الكهربائية. لا تستخدم أبدًا ضاغط هواء؛ فقد يتسبب ذلك في انفجار أنابيب الإطارات.

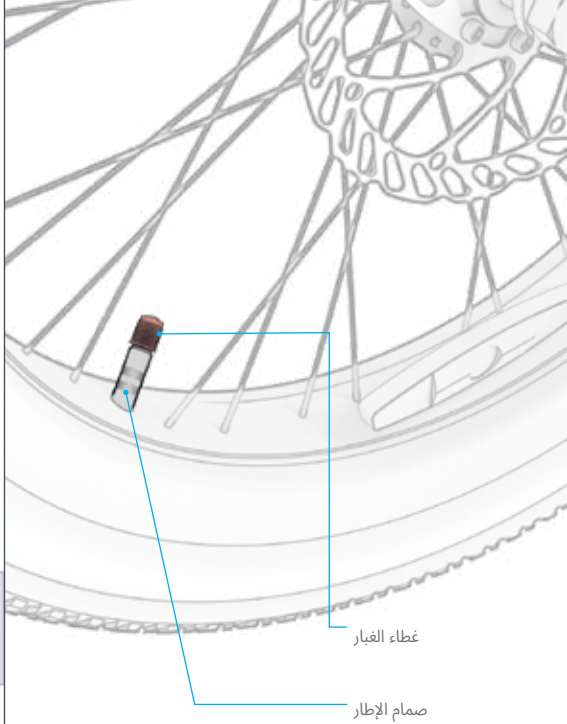

2.12 شحن البطارية

يمكن شحن البطارية عندما تكون مثبتة في الإطار أو مزالة منه. (انظر القسم 4.7 لمعرفة كيفية إزالتها).

1. أدر مفتاح طاقة البطارية الموجود على البطارية إلى **وضع** الإيقاف **(–)**.
2. قم بتوصيل كابل الشحن بالشاحن.
3. افتح غطاء منفذ الشحن.
4. قم بتوصيل كابل الشحن بالحدار، ثم قم بتوصيل الشاحن بمنفذ الشحن.
5. عندما يتحول لون ضوء المؤشر على الشاحن من الأحمر إلى الأخضر، فهذا يعني أن البطارية قد وصلت إلى الشحن الكامل. قم بإزالة الشاحن من منفذ الشحن وافصل الكابل من مقبس الحائط.
6. أغلق غطاء منفذ الشحن.

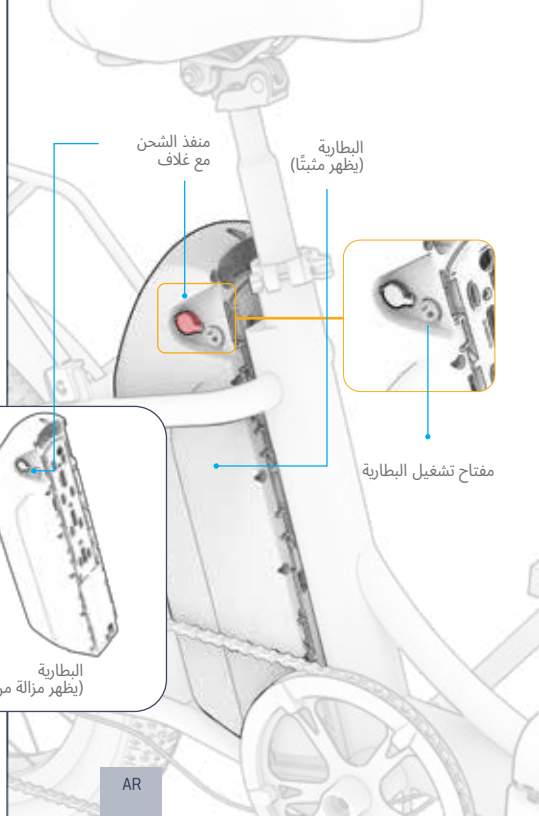

ملاحظة: قد يستغرق شحن البطارية بالكامل حوالي 5 ساعات. اشحن البطارية بالكامل قبل استخدامها لأول مرة.

⚠ **تحذير:** احرص دائمًا على إيقاف تشغيل البطارية (-) قبل شحنها. لا تقم أبدًا بتوصيل البطارية للشحن إذا كان مفتاح تشغيل البطارية في وضع التشغيل (0).

الحالة	مؤشر الشحن الضوء على الشاحن:
الشحن	أحمر إضاءة
اكتمل الشحن	أخضر إضاءة

هام:

استخدم فقط الشاحن المرفق أو الشاحن الذي تم الحصول عليه مباشرة من JETSON (رقم طراز JY-546150 (JETSON PJVNTRE-CH المسمى GUANGZHOU JI YIN POWER المصنوع من قبل ELECTRONICS CO. LTD.

⚠ **تحذير: قد يؤدي عدم استخدام الشاحن الصحيح إلى نشوب حريق أو انفجار، مما قد يتسبب في أضرار مادية وإصابات ووفيات.**

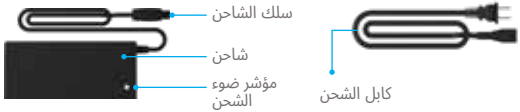

ملاحظات مهمة بشأن الشحن:

- احرص دائمًا على إغلاق منفذ الشحن عندما لا تكون مشغولًا بشحن البطارية.
- لا تقم أبدًا بتشغيل المنتج أثناء شحنه.
- لا تستخدم مقابس كهربائية قابلة للنقل.
- للحصول على أفضل حالة للبطارية، اشحن البطارية بالكامل خلال كل حلسة شحن — حوالي 5 ساعات.
- لا تترك المنتج قيد الشحن طوال الليل أو لفترات طويلة.
- لا تحاول إزالة البطارية أو تفكيكها.
- نطاق درجة حرارة الشحن المحيطة: 32 درجة فهرنهايت (0 درجة مئوية) - 104 درجة فهرنهايت (40 درجة مئوية)
- نطاق درجة حرارة التشغيل المحيطة: 14 درجة فهرنهايت (10- درجة مئوية) - 104 درجة فهرنهايت (40 درجة مئوية)
- احرص دائمًا على إغلاق غطاء منفذ الشحن عندما لا يكون المنتج قيد الشحن.
- لا تستخدم هذا المنتج إذا كان سلك الطاقة المرن لكابل الإخراج متآكلًا أو أو العازل مكسورًا أو أي علامات أخرى تدل على تلفه.
- تأكد من أن رقم طراز الشاحن الموجود على ملصق الشاحن يتطابق مع رقم طراز الشاحن المذكور أعلاه.
- تأكد من أن ملصق الشاحن يشير إلى أن الشاحن متوافق مع طراز JETSON الخاص بك. يمكنك العثور على اسم طراز JETSON ورقم SKU على ملصق ملصق على الحزء العلوي أو الحانبي أو السفلي من إطار المنتج أو المنصة القائمة.



هذا مثال على وضع العلامات الشاحن الخاص بك سيكون لديه.

3. التحضير للركوب.

3.1 فحوصات السلامة قبل الركوب

قم بإجراء هذه الفحوصات الأمنية المهمة قبل كل رحلة.

الفرامل:

- تأكد من أن الفرامل تعمل بشكل صحيح بحيث تكون أذرع فرامل اليد مثبتة على المقود ومشحمة بحيث يتم ضغطها بسهولة.
- لا توجد علامات تآكل على وسادات الفرامل، وهي مركزة ومحاذاة مع الدوار.

الإطار:

- تأكد من أن إطار الدراجة والشوكة غير تالفين أو منحنيين أو مكسورين.
- تأكد من عدم إحكام ربط المسمار الذي يربط الحذع بالشوكة. فقد يؤدي إحكام ربط المسمار إلى حدوث خلل يؤثر على سلامة الراكب.
- تأكد من أن نظام الدفع يعمل بشكل حيد ومثبت بإحكام على الإطار.

الكرنكات والدواسات:

- تأكد من أن الدواسات مثبتة بإحكام على السواعد.
- تأكد من أن الكرنكات ونظام الدفع مُثبتان بإحكام على هيكل الدراجة.

التوجيه:

- تأكد من أن الحذع مثبت بإحكام، مع إغلاق مفتاح التحرير السريع للحذع وتقويته بواسطة حلقة القفل.
- تأكد من أن المقود مثبت في مكانه بواسطة مشبك المقود.

العجلات والإطارات:

- تأكد من أن الإطارات لا تظهر عليها علامات تآكل مفرط أو تلف.
- تأكد من أن الإطارات مملوءة بالهواء بالضغط الموصى به وهو 35 رطل لكل بوصة مربعة.
- تأكد من أن قضبان العجلة غير مكسورة.
- تأكد من أن حنوط العجلات غير تالفة أو منحنية.
- تأكد من إحكام ربط صواميل المحور.

3.2 فحص الفرامل وضبطها

فحص سلامة ووظائف المكابح:

بعد التحميع وقبل كل رحلة، تحقق من أن المكابح تعمل بشكل صحيح وآمن لإبطاء العجلة وإيقافها عن طريق تنفيذ الخطوات التالية:

1. امشِ مع دراجتك واسحب الفرامل اليسرى برفق.
2. تأكد من أن المقياس الأمامي يغلق بشكل صحيح على القرص ويبطئ دوران العجلة.
3. كرر ذلك، واسحب فرامل اليد اليسرى بقوة أكبر وتأكد من توقف العجلة الأمامية.
4. كرر الخطوات من 1 إلى 3 مع الفرامل اليدوية اليمنى والعجلة الخلفية.

الوضع الصحيح لمكابح الفرامل والوسادات:

قد تحتاج إلى مفتاح ألين 5 مم (غير مرفق).

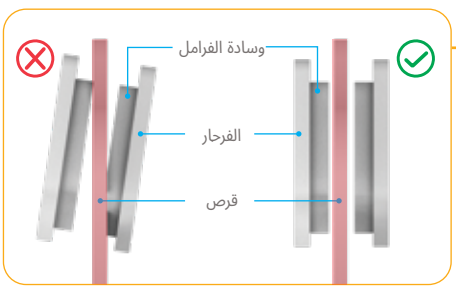

تتطلب فرامل الدراجات أن تكون جميع العناصر في محاذاة وترتيب دقيقين حتى تعمل بشكل صحيح. **إن صوت الاحتكاك أو الصرير الصادر من منطقة الفرامل (سواء كان مستمراً أو متقطعاً) هو مؤشر جيد على أن هناك شيئًا ما غير محاذي ويحتاج إلى تعديل.**

من المحتمل أن يكون سبب الضوضاء هو عدم محاذاة المقياس، مما يتسبب في احتكاك وسادات الفرامل الموجودة بداخله بالقرص حتى عندما يكون المقياس مفتوحًا. يجب ألا تتلامس الوسادات مع القرص إلا عندما يكون المقياس مغلقًا بسبب سحب فرامل اليد.

في حالة عدم المحاذاة، اضبط الفرحار باستخدام التعليمات التالية.

ضبط مكبس الفرامل:

1. في الفرامل التي تحتاج إلى ضبط، حدد موقع المقياس، وسادات الفرامل، والقرص.
2. ارفع عجلة الدراجة وقم بتدويرها. راقب القرص وهو يدور بين وسادات الفرامل، ولاحظ أي وسادة تحتك بالقرص.

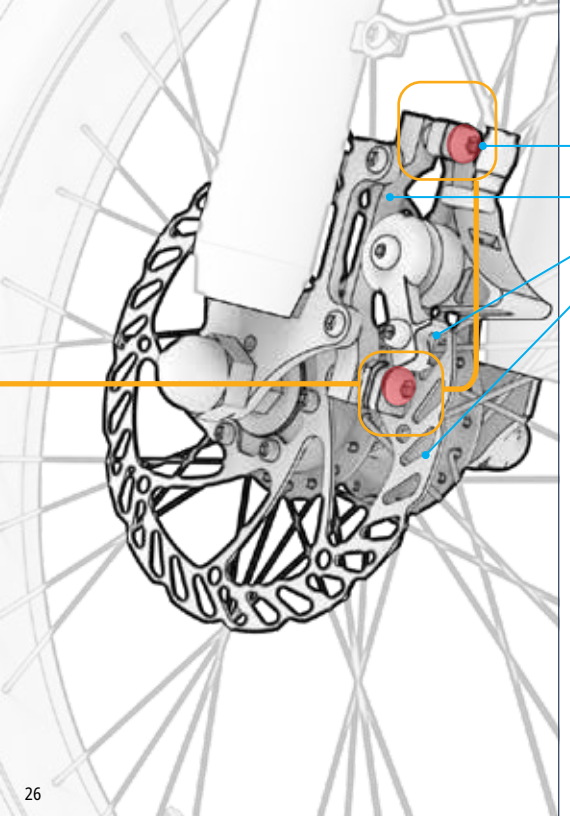

3. ضع الدراجة على مسندها. (انظر القسم 4.6).
4. عند النظر إلى المقياس من الجزء الخلفي للعجلة، حدد موقع المسمار الموجود أعلى المقياس والمسمار الموجود أسفله. استخدم مفتاح ألين 5 مم لكل مسمار عن طريق لفه عكس اتجاه عقارب الساعة لمدة 4 - 5 دورات.
5. حرك الفرجار خارج المحاذاة حتى تتحقق الشروط التالية:
   - يتم محاذاة الجزء العلوي من الوسادات مع حافة القرص.
   - لا يلامس أي جزء من الوسادة القرص.
   - الوسادات موازية للقرص.
6. مع وضع الفرجار في الموضع المطلوب، قم بإحكام ربط أحد البراغي بالكامل ثم الآخر عن طريق لفه في اتجاه عقارب الساعة باستخدام مفتاح ألين.
7. تأكد من أن الفرجار مثبت بإحكام وقم بإجراء فحص سلامة ووظائف الفرامل (بداية القسم 3.2) مرة أخرى.

3.3 ضبط دوران المقود

يمكن تدوير المقود قليلاً إلى الأمام أو الخلف بحيث تكون جميع الميزات والوظائف الموجودة عليه في الوضع المثالي. يجب أن تكون سهلة الوصول إليها أثناء الركوب وأن تكون بزاوية مثالية في خط الرؤية لكل مستخدم. يجب أن تكون المكابح اليدوية، على وجه الخصوص، بزاوية يسهل الإمساك بها.

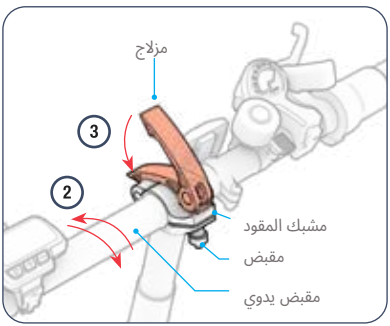

2. أدر المقود للأمام أو للخلف لإعادة ضبط موضعه.
3. أثناء الإمساك بالمقود في الوضع الحديد بيد واحدة، استخدم اليد الأخرى لدفع المزلاج لأسفل وإعادته إلى الوضع المغلق (المزلاج).

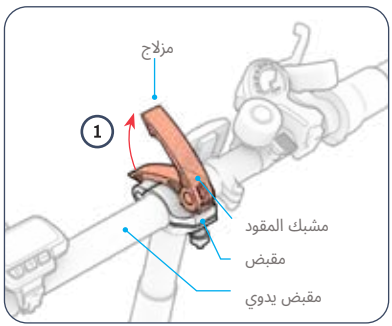

لتدوير المقود:

1. اسحب المزلاج الموجود على مشبك المقود بحيث يكون في وضع الفتح (غير مغلق).

استكشاف الأعطال وإصلاحها : إذا لم يثبت المقود بإحكام مع إغلاق المشبك، فقد تحتاج إلى إحكام ربط المشبك. أولاً، اسحب مزلاج المشبك لفتحه. ثم، أحكم ربط المفتاح بإصبعك عن طريق تدويره في اتجاه عقارب الساعة لبضع دورات، وأعد إغلاق مزلاج المشبك. إذا لم تتمكن من إغلاق المزلاج بسهولة، فقد يكون المفتاح محكمًا للغاية. قم بفك المفتاح قليلاً عن طريق تدويره عكس اتجاه عقارب الساعة لمدة نصف دورة.

3.4 ضبط ارتفاع المقود

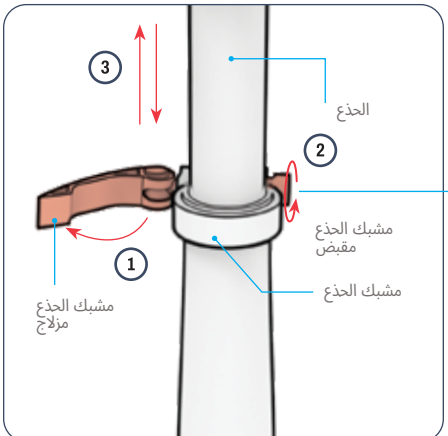

1. اسحب مزلاج مشبك الحذع لفتحه.
2. قم بفك مقبض المشبك عن طريق تدويره عكس اتجاه عقارب الساعة.
3. ارفع أو اخفض العمود حتى يصبح المقود في الارتفاع المطلوب.

حل المشكلات: إذا لم تتمكن من فتح أو إغلاق مزلاج المشبك، فقد يكون المقبض مشدودًا للغاية. قم بفك المقبض عن طريق لفه عكس اتجاه عقارب الساعة بمقدار نصف دورة في كل مرة حتى تتمكن من استخدام المزلاج.

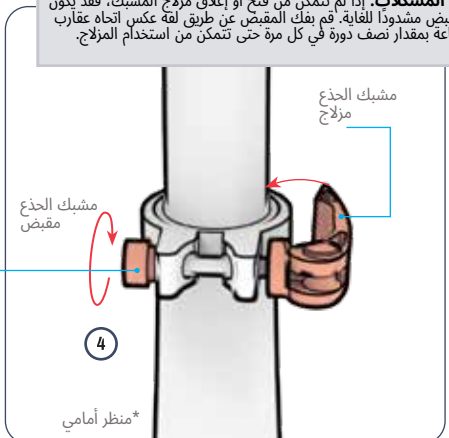

4. أثناء تثبيت المقود في مكانه، أعد ربط مقبض المشبك عن طريق لفه في اتجاه عقارب الساعة.
5. تأكد من أن المقود مثبت بإحكام: استخدم يدك للضغط على المقود لأسفل. إذا انزلق الحذع لأسفل في أنبوب الحذع، أعد المقود إلى موضعه وشد المشبك عن طريق تدوير المفتاح في اتجاه عقارب الساعة.

⚠ **تحذير:** لتجنب عدم استقرار المقود الذي قد يعيق الثبات، لا ترفع المقود أبدًا بحيث تظهر علامة "الحد الأدنى للإدخال" فوق المشبك.

3.5 ضبط ارتفاع المقعد

عندما يجلس الدراج على المقعد ويضع قدمه على الدواسة عند أدنى نقطة دوران للدواسة، يجب أن يكون هناك انحناء بسيط في الركبة. يجب ألا تكون الساقان ممدودتين بالكامل أثناء الدواسة.

لرفع أو خفض المقعد:

1. اسحب مزلاج مشبك المقعد لفتحه.
2. ارفع المقعد أو اخفضه إلى الوضع المطلوب، مع الحرص على عدم رفع المقعد إلى درجة تظهر علامة "الحد الأدنى للإدخال" فوق المشبك.
3. أثناء تثبيت المقعد في مكانه، أغلق مزلاج المشبك، وإذا لزم الأمر، أعد شد مقبض المشبك عن طريق لفه في اتجاه عقارب الساعة.

حل المشكلات: إذا لم تتمكن من فتح أو إغلاق مزلاج المشبك، فقد يكون المقبض مشدودًا للغاية. قم بفك المقبض عن طريق لفه عكس اتجاه عقارب الساعة بمقدار نصف دورة في كل مرة حتى يمكن استخدام المزلاج.

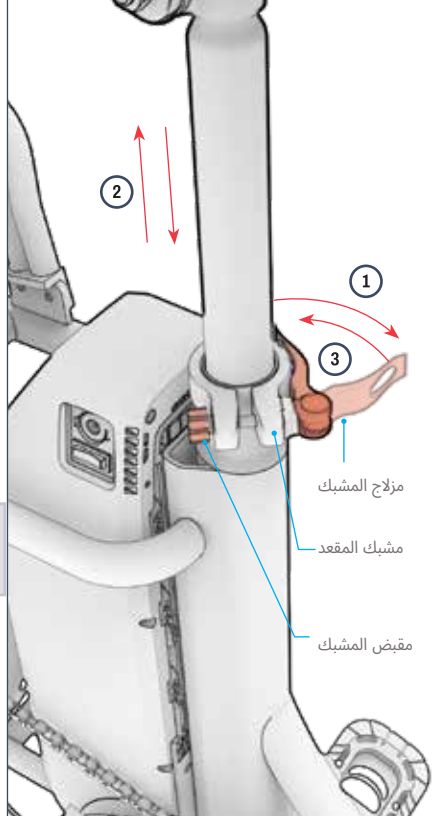

4. تعليمات التشغيل.

4.1 التشغيل والإيقاف

هام:
- لتشغيل دراجتك الكهربائية، يجب أن يكون مفتاح تشغيل البطارية في **وضع التشغيل (O)** .
- تذكر دائمًا إيقاف تشغيل دراجتك عند وضعها جانبًا.

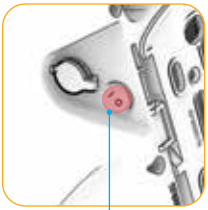

لتشغيل الدراجة الكهربائية:
1. أدر مفتاح طاقة البطارية الموحود على البطارية إلى الوضع **O)** ON).
2. اضغط مع الاستمرار على زر الطاقة/الوضع (⏻) لمدة 3 ثوانٍ.

لإيقاف تشغيل الدراجة الكهربائية:
1. اضغط مع الاستمرار على زر الطاقة/الوضع (⏻) لمدة 3 ثوانٍ.
2. أدر مفتاح طاقة البطارية الموحود على البطارية إلى الوضع "إيقاف " **(–)**.

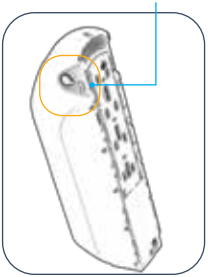

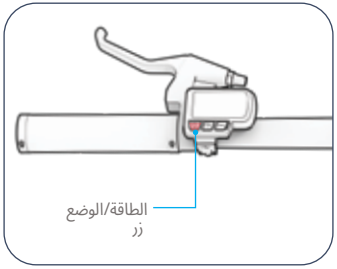

ميزة الإيقاف التلقائي الذكي: للحفاظ على طاقة البطارية، سيتم إيقاف تشغيل الدراجة تلقائيًا بعد 10 دقائق من عدم الحركة.

4.2 فهم واستخدام شاشة LCD

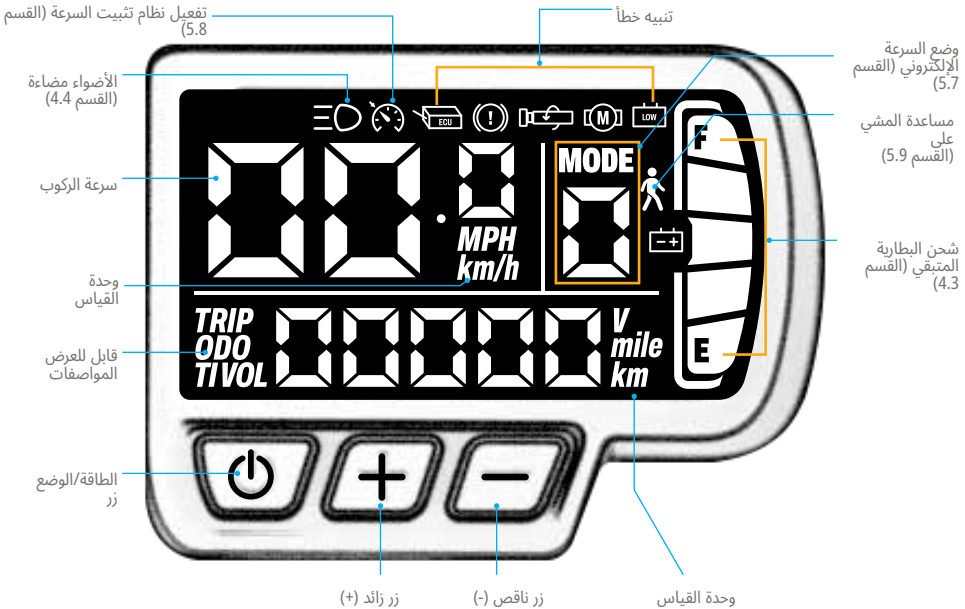

رموز الأخطاء:



تحذير: ⚠
إذا ظهر رمز خطأ على شاشة LCD، فاتصل بفريق JETSON CARE للحصول على المساعدة قبل ركوب دراجتك الكهربائية مرة أخرى.

تغيير المواصفات المعروضة:

اضغط بسرعة على زر الطاقة/الوضع (⏻) للتبديل بين عرض عداد المسافة المقطوعة وعداد المسافة المقطوعة للرحلة ووقت الرحلة والجهد الكهربائي.

- عداد المسافة المقطوعة **("ODO")** - إجمالي المسافة المقطوعة على هذه الوحدة
- عداد المسافة المقطوعة **("TRIP")** - إجمالي المسافة المقطوعة خلال استخدام واحد لهذه الوحدة.
- مدة الرحلة **("TI")** - الوقت المستغرق في هذه الرحلة
- الجهد الكهربائي **("VOL")** - القوة الكهربائية من البطارية.

ملاحظة:
سيتم إعادة ضبط عداد المسافة المقطوعة ووقت الرحلة في كل مرة يتم فيها إيقاف تشغيل الدراجة الكهربائية.

تغيير سطوع الإضاءة الخلفية:

1. اضغط مع الاستمرار على **زري** الزائد **(+)** والناقص **(-)** لمدة 3-2 ثوانٍ للدخول إلى قائمة الإعدادات.
2. إذا لزم الأمر، اضغط بسرعة على زر الطاقة/الوضع (⏻) حتى يظهر **"P01"** على الشاشة.
3. اضغط بسرعة على زر الإضافة **(+)** أو الطرح **(-)** لتغيير سطوع الشاشة إلى منخفض **("1")** أو متوسط **("2")** أو عالي **("3")**.
4. اضغط مع الاستمرار على زر الطاقة/الوضع (⏻) لحفظ اختيارك.
5. اضغط مع الاستمرار على زري الزائد **(+)** والناقص **(-)** لمدة 3-2 ثوانٍ للخروج من قائمة الإعدادات. بعد 10 ثوانٍ من عدم القيام بأي إجراء، ستخرج الشاشة تلقائيًا من قائمة الإعدادات.

تغيير وحدة القياس:

1. اضغط مع الاستمرار على زري الزائد **(+)** والناقص **(-)** لمدة 3-2 ثوانٍ للدخول إلى قائمة الإعدادات.
2. اضغط بسرعة على زر الطاقة/الوضع (⏻) حتى يظهر **"P02"** على الشاشة.
3. اضغط بسرعة على زر الإضافة **(+)** أو الطرح **(-)** للتبديل بين الميل **("1") والكيلومتر ("0")** حتى الوصول إلى الإعداد المطلوب.
4. اضغط مع الاستمرار على زر الطاقة/الوضع (⏻) لحفظ اختيارك.
5. اضغط مع الاستمرار **على زري** الزائد **(+)** والناقص **(-)** في نفس الوقت للخروج من قائمة الإعدادات. بعد 10 ثوانٍ من عدم القيام بأي إجراء، ستخرج الشاشة تلقائيًا من قائمة الإعدادات.

مسح عداد المسافة المقطوعة:

1. اضغط مع الاستمرار على **زري** الزائد **(+) وال** ناقص **(-)** لمدة 3-2 ثوانٍ للدخول إلى قائمة الإعدادات.
2. اضغط بسرعة على زر الطاقة/الوضع (⏻) حتى يظهر "P03" على الشاشة.
3. اضغط مع الاستمرار على زر علامة الجمع **(+)** لمدة 5 ثوانٍ لإعادة ضبط عداد المسافات.
4. اضغط مع الاستمرار على زري الزائد **(+) والناقص (-)** لمدة 3-2 ثوانٍ للخروج من قائمة الإعدادات. بعد 10 ثوانٍ من عدم القيام بأي إجراء، ستخرج الشاشة تلقائيًا من قائمة الإعدادات.

4.3 التحقق من مستوى شحن البطارية

أثناء الركوب، يمكنك مراقبة مستوى شحن البطارية من خلال النظر إلى عدد أشرطة مؤشر البطارية المعروضة على شاشة LCD.

البطارية مؤشر أيقونة	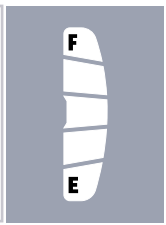	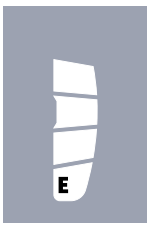			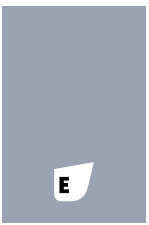
النسبة المئوية التقريبية للشحن المتبقي*	71% - 100%	61% - 70%	41% - 60%	21% - 40%	<20% اشحن حهاز Jetson الآن!

هام: عندما تنخفض شحنة البطارية إلى 0٪، سيتم إيقاف تشغيل الدراجة الكهربائية. اشحن البطارية بالكامل (انظر القسم 2.11) قبل رحلتك التالية.

هام: قد تتأثر قدرة دراجتك على الوصول إلى السرعة القصوى بمستوى شحن البطارية. قد تلاحظ انخفاضًا في السرعة عندما ينخفض شحن البطارية إلى أقل من 25٪.

*تقريبي فقط. قد يختلف حسب الاستخدام.

4.6 استخدام الحامل

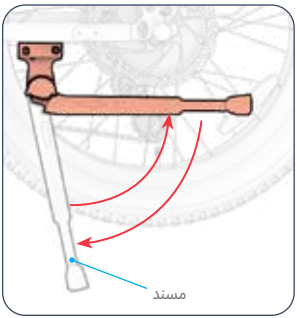

لاستخدام المسند: قم بتدويره لأسفل وقم بإمالة دراجتك برفق عليه لتثبيتها. لرفع المسند، قم بتدويره لأعلى.

لرفع المسند: قم بتدويره للخلف.

4.5 استخدام الحرس

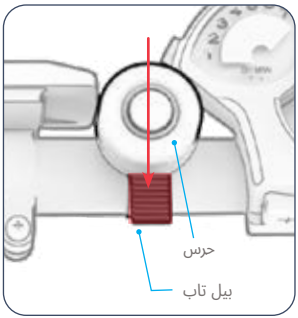

استخدم الحرس لتنبيه الدراجين والمشاة الآخرين.

لقرع الحرس: اضغط بسرعة وبقوة على علامة التبويب الخاصة بالحرس بإبهامك.

4.4 استخدام الأضواء

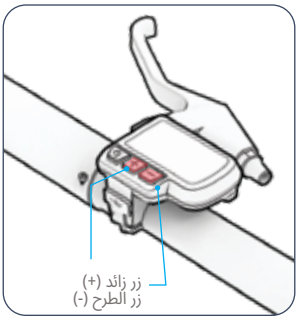

إذا كنت تقود في ظروف إضاءة منخفضة، فقم بتشغيل الأضواء حتى تتمكن من رؤية الطريق أمامك بشكل أفضل وحتى يتمكن السائقون القادمون من رؤيتك بشكل أفضل. لن يتم تشغيل الأضواء إلا عند تشغيل المحرك.

لتشغيل أو إيقاف تشغيل المصباح الأمامي والمصباح الخلفي: اضغط مع الاستمرار على زر علامة الجمع (+) لمدة 3 ثوانٍ.
عندما تضيء المصابيح، سيظهر رمز المصابيح على شاشة LCD. (القسم 4.2)
عند تشغيل فرامل اليد، سيومض المصباح الخلفي للإشارة إلى أنك تبطئ السرعة أو تتوقف.

⚠ **تحذير:** للحفاظ على الدعامة خالية من أي أشياء، قم دائمًا برفع الدعامة قبل الركوب.

4.7 إزالة البطارية وإعادة تركيبها

هناك 3 مواقع للبطارية والمفتاح.

المنصب الشاغر:

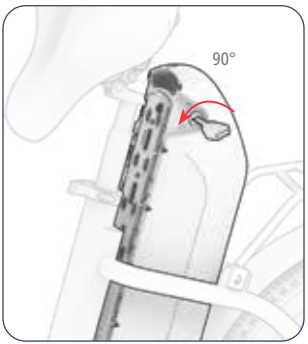

البطارية: قابلة للإزالة

المفتاح: مغلق

البطارية غير مقفلة ويمكن إزالتها من الإطار، ولكن لا يمكن إزالة المفتاح من ثقب المفتاح. من الوضع المقفل/الوسط، أدر المفتاح عكس اتجاه عقارب الساعة 90 درجة أخرى.

مقفل/الوضع الأوسط:

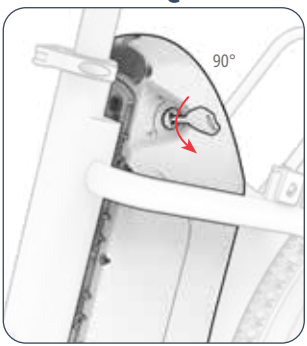

البطارية: مقفلة

المفتاح: مغلق

البطارية والمفتاح مغلقان في الإطار، وسيبقى المفتاح في مكانه أثناء القيادة. من الوضع الأساسي: أدر المفتاح 90 درجة عكس اتجاه عقارب الساعة.

الموقع الرئيسي:

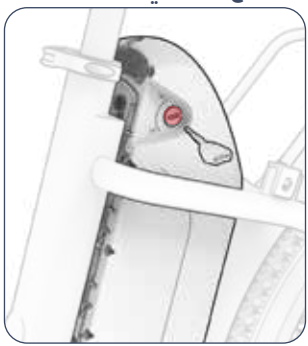

البطارية: مقفلة

المفتاح: قابل للإزالة

البطارية مثبتة في الإطار، ويمكن إدخال المفتاح وإخراجه من ثقب المفتاح. **ملاحظة:** يصل المنتج الخاص بك مع القفل في الوضع الأصلي.

لإزالة البطارية:

هام: لإزالة البطارية من الإطار، يجب أن يكون مفتاح تشغيل البطارية في وضع الإيقاف (-).

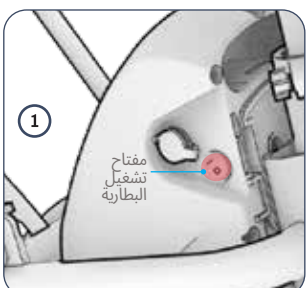

1. تأكد من أن مفتاح طاقة البطارية في وضع إيقاف التشغيل **(–)**.
2. ارفع مقبض تحرير المقعد (A) وارفع الحزء الخلفي من المقعد (B). قم بتدوير الحزء الخلفي من المقعد لأعلى حتى يصبح في وضع عمودي ويصبح الحزء العلوي من البطارية خاليًا من أي عوائق.

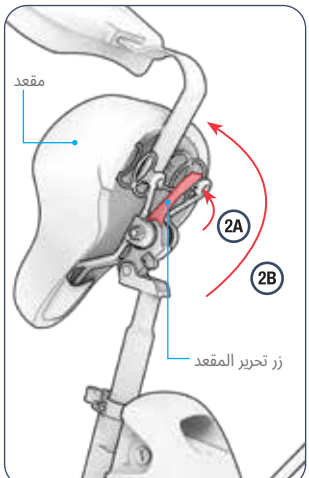

3. أدخل المفتاح في فتحة المفتاح (A) وأدر المفتاح عكس اتجاه عقارب الساعة 180 درجة لتحرير البطارية من الإطار (B). **ملاحظة:** سيؤدي **تدوير** المفتاح 90 درجة إلى قفل المفتاح في الإطار. لن يمكن إزالة البطارية حتى يتم تدوير المفتاح بالكامل. (انظر بداية القسم 4.7).

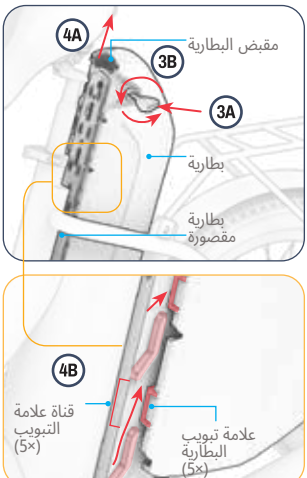

4. باستخدام مقبض البطارية، ارفع البطارية لأعلى وبعيدًا عن حجرة البطارية (أ) ، بحيث تنزلق الألسنة الخمسة للبطارية من فتحات القنوات الخمسة المخصصة لها (ب) على حانبي البطارية.

لإعادة تركيب البطارية:

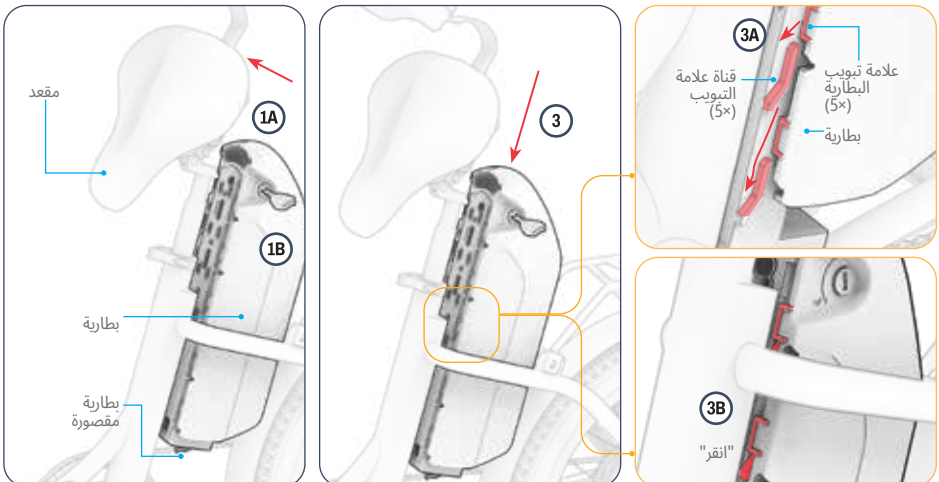

1. إذا لزم الأمر، قم بإزاحة المقعد عن طريق رفع مقبض تحرير المقعد ورفع المقعد (أ). تأكد من أن المفتاح موجود في فتحة المفتاح (ب) وموضوع في وضع "غير مقفل". (انظر بداية القسم 4.7).
2. ضع البطارية فوق حرة البطارية بحيث:
   - فتحة المفتاح تواجه الحانب الأيسر من الدراجة.
   - مقبض البطارية موجود في الأعلى ويواجه المقعد.
3. ادفع البطارية للأمام وللأسفل بحيث تنزلق الألسنة في قنوات الألسنة (A) وتثبت البطارية في مكانها (ب).

⚠ **تحذير:** لتجنب تلف البطارية، مما قد يؤدي إلى حدوث خلل في الأداء، لا تدخلها في الإطار بسرعة كبيرة أو بقوة مفرطة.

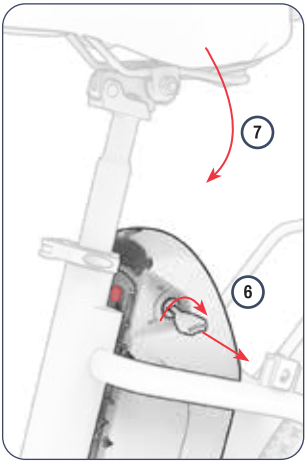



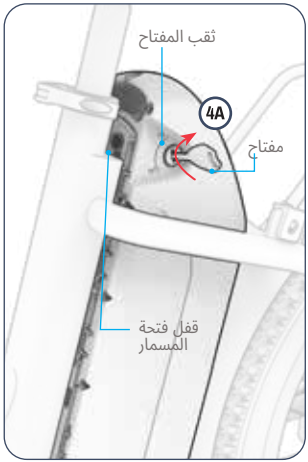

⚠ **تحذير:** تأكد دائمًا من أن المقعد قد "انغلق" بشكل آمن قبل الحلوس عليه للركوب.

6. لإزالة المفتاح، أدر المفتاح في اتجاه عقارب الساعة 90 درجة أخرى، ثم اسحب المفتاح من ثقب المفتاح. (انظر بداية القسم 4.7).
7. اخفض الجزء الخلفي من المقعد لأسفل حتى يستقر المقعد في مكانه.

4. أدر المفتاح في اتجاه عقارب الساعة °90(أ) إلى وضع القفل (انظر بداية القسم 4.7) حتى ترى مزلاج القفل يظهر في فتحة مزلاج القفل (ب).
5. تأكد من أن البطارية مثبتة بإحكام في الإطار.

هام: قم دائمًا بتثبيت البطارية في الإطار. لا تقم بتشغيل الدراجة أو ركوبها دون تثبيت البطارية في مكانها.

4.8 فتح وطي الدواسات

للطي:

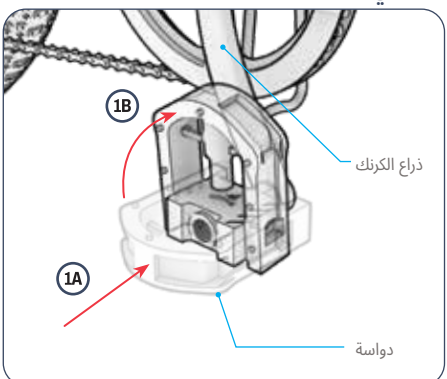

1. اضغط على الدواسة باتجاه ذراع الكرنك (A) ثم لأعلى (B) حتى يتم طيها.

للكشف:

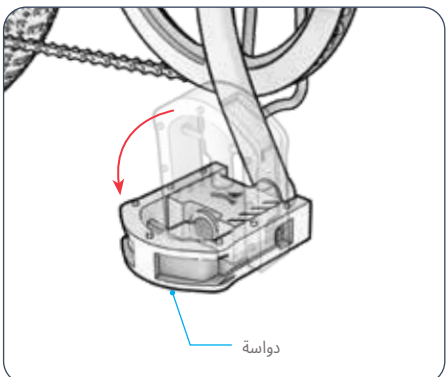

1. اسحب للخارج وللأسفل حتى تستقر الدواسة في مكانها.

قم بتخصيص دراجتك الإلكترونية لتناسب احتياجاتك في النقل.
امسح هذا الرمز ضوئيًا لمعرفة المزيد عن النظام وملحقات RackIt المتوفرة لحمل جميع الأغراض.

4.9 استخدام نظام RackIt Smart Cargo System Rack

دراجتك الكهربائية مزودة بنظام JETSON RACKIT SMART CARGO SYSTEM RACK المصمم لحمل جميع الملحقات المصاحبة التي يمكن تركيبها وفكها بنقرة واحدة*.



*الملحقات غير مشمولة. قد تختلف الاختيارات.

للنقر على ملحق لتشغيله أو إيقاف تشغيله
امسح هذا للحصول على التعليمات.



استخدام RackIt بدون ملحق Cargo مصاحب:

1. ضع حمولتك على الرف.
2. أدخل خطاف واحد من حزام بنحي (غير مرفق) في حلقة تثبيت بنحي واحدة على الرف.
3. قم بتمديد حزام البانحي فوق الحمولة وحول الرف حتى يصبح مشدودًا.
4. ثبت الخطاف الآخر من حزام البنحي في حلقة تثبيت البنحي الأخرى.
5. تأكد من أن حزام البانحي وحمولتك آمنان.

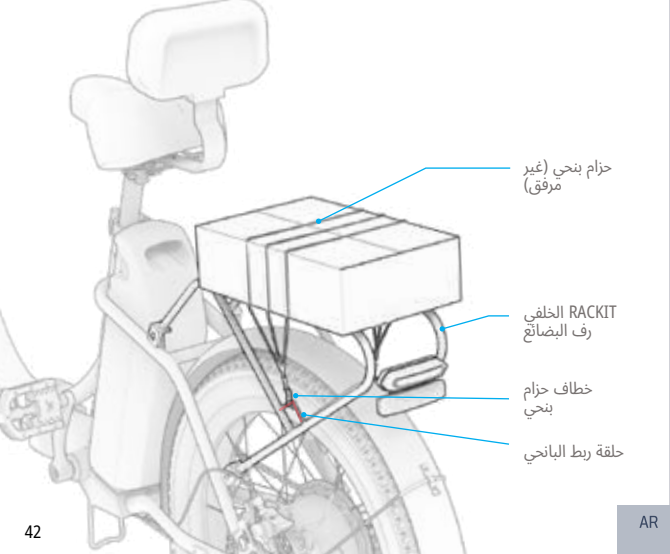

تحذير: لتأمين حمولتك، يجب أن يكون حزام البانحي محكمًا دائمًا على حمولتك. اعتمادًا على حجم حمولتك وطول حزام البانحي، قد يكون من الضروري لف الحزام أسفل الرف وفوق حمولتك قبل تثبيت الخطاف الثاني في حلقة تثبيت البانحي.

من أجل السلامة والأمن:

- قم دائمًا بتثبيت الحمولة على الرف باستخدام حزام مطاطي أو ملحق RackIt Cargo المخصص. لا تقم أبدًا بالقيادة مع حمولة غير مثبتة.
- لا تزيد حمولة الرف عن 22 رطلاً (9.9 كجم).
- تأكد من أن الوزن الإجمالي المحمول (الراكب بالإضافة إلى الحمولة) لا يتجاوز 330 رطلاً (149.7 كجم).
- لا تملأ الرف أو أي ملحقات حمولة بشكل زائد.
- تأكد دائمًا من عدم وجود أي أجزاء من الحمولة أو أي من ميزات RackIt Cargo Accessory (الأحزمة والأبازيم وما إلى ذلك) في طريق العجلة أو الفرامل أو الدواسة أو السلسلة أو أي حركة أو آليات أخرى للدراجة.

هام:

- قد تؤثر إضافة حمولة ذات وزن كبير على أداء دراجتك الكهربائية. لمزيد من التفاصيل حول الظروف التي يمكن أن تؤثر على الأداء، راجع القسم 5.10.
- لا تترك البضائع أو ملحق RackIt Cargo دون مراقبة على الدراجة الكهربائية.

5. تعليمات النقل.

5.1 نقل دراجتك الكهربائية

طرق ركوب الدراجة الكهربائية ونقلها:
1. الركوب دون أي مساعدة إلكترونية (القسم 5.2)
2. القيادة بالدواسة بمساعدة إلكترونية (القسم 5.3)
3. استخدام دواسة الوقود للقيادة باستخدام المحرك فقط (القسم 5.5)
4. القيادة باستخدام نظام تثبيت السرعة (القسم 5.8)
5. استخدام المساعدة الإلكترونية على المشي (القسم 5.9)

5.2 ركوب الدراجات التقليدي

- يمكنك ركوب دراجتك الكهربائية مثل الدرّاجة التقليدية - باستخدام قوة الدواسة فقط.

- اضبط وضع السرعة على 0 لركوب الدراجة التقليدي. (القسم 5.7).

5.3 استخدام المساعدة الإلكترونية للدواسة

- تتيح لك ميزة المساعدة بالدواسة الذهاب لمسافات أبعد وبسرعة أكبر بجهد أقل. عندما تقوم بالدواسة مع تشغيل الطاقة، سيقوم المحرك بتزويد الدراجة بقوة إضافية لتكملة مجهودك ومساعدتك في الوصول إلى أقصى سرعة ممكنة ضمن وضع السرعة الذي قمت بضبط الدراجة عليه.
(القسم 5.7)

- تتميز دراجتك الكهربائية بميزة المساعدة في الدواسة القائمة على الإيقاع، حيث يوفر المحرك طاقة إضافية كلما قمت بالدواسة. أي جهد دوراني تبذله في الدواسات سيؤدي إلى تشغيل المحرك، بحيث يمكنك استخدام عضلاتك بالقدر الذي تريده.

- إذا تجاوزت جهودك عتبة السرعة للمستوى الذي قمت بضبط الدراجة عليه، فلن تعمل ميزة مساعدة الدواسة.

5.4 استخدام التروس

الدراجة الإلكترونية هي دراجة ذات 7 سرعات.

تسهل التروس المنخفضة عملية الدواسة لأنها تقلل من المقاومة، ولكنك ستقطع مسافة أقل مع كل دورة للدواسة. استخدم التروس المنخفضة للصعود على المنحدرات أو القيادة على الطرق الوعرة أو القيادة ببطء.

تمنحك التروس العالية سرعة أكبر، حيث ستقطع مسافة أطول مع كل دورة للبدال. استخدم التروس العالية للقيادة بسرعة أكبر على الأسطح المستوية أو عند النزول من التلال.

للتحول إلى ترس أقل:
- اضغط على زر التغيير إلى سرعة أقل حتى يتم وضع الترس المطلوب عند علامة مؤشر التروس.

للانتقال إلى ترس أعلى:
- ادفع ذراع التغيير إلى الأعلى بعيدًا عنك حتى يتم وضع الترس المطلوب عند علامة مؤشر الترس.

ملاحظة:
- يجب أن تسمع صوت طقطقة مع كل تغيير ناجح للسرعة.
- لا تؤثر التروس الميكانيكية على القيادة عندما يتم التحكم في حركة الدراجة بواسطة دواسة الوقود أو مثبت السرعة. تؤثر التروس على القيادة فقط أثناء الدواسة.

هام:
- لا تغير التروس إلا أثناء الحركة إلى الأمام والقيام بالدواسة بنشاط.

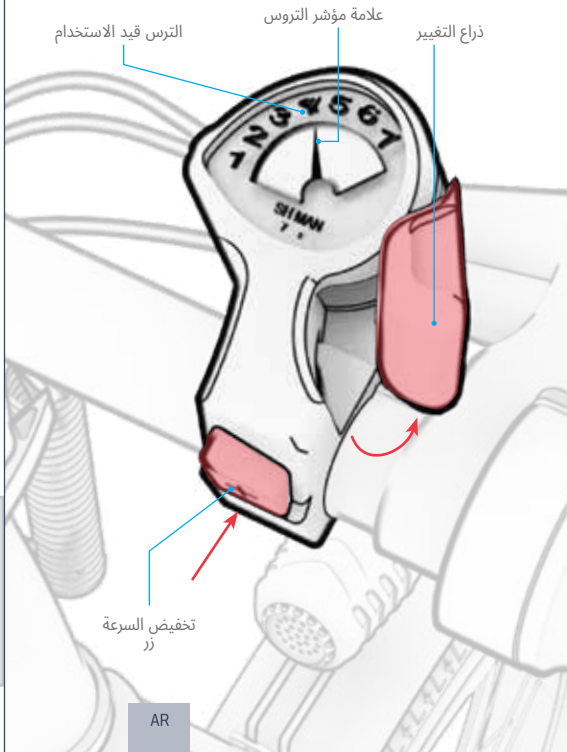

5.6 استخدام المكابح

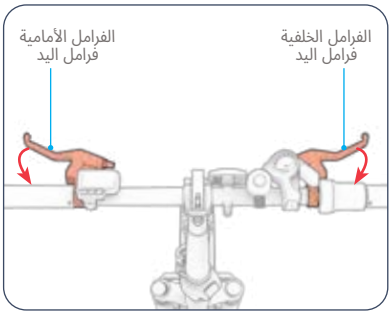

- اضغط على أحد الفرامل اليدوية أو كليهما لإبطاء السرعة.
- اضغط بقوة أكبر حتى تتوقف تمامًا.
- لتجنب الحركات المفاجئة، حاول الضغط على فرامل اليد تدريجياً.
- فرامل اليد اليسرى ← فرامل العجلة الأمامية
- الفرامل اليمنى ← فرامل العجلة الخلفية

5.5 القيادة باستخدام دواسة الوقود

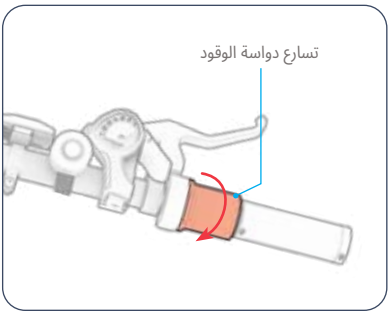

تعتمد السرعة القصوى التي يمكن للدراجة أن تصل إليها باستخدام الطاقة الكهربائية بالكامل على وضع السرعة الذي قمت بتعيينه. (القسم 5.7)
لركوب منتحك مثل الدراجة النارية، توقف عن الدواسة وأبقِ قدميك مسترخيتين على الدواسات. للتسارع، قم بتدوير دواسة الوقود ببطء نحوك.

- كلما زادت سرعة دوران دواسة الوقود، زادت قوة المحرك — وزادت سرعة السير.
- لتحنب الاندفاع المفاجئ للسرعة، قم دائمًا بتدوير دواسة الوقود تدريجيًا.
- للتباطؤ، خفف الضغط على دواسة الوقود برفق.

⚠ **تحذير:** ضع قدميك دائمًا على الدواسات، حتى عندما لا تقوم بالدواسة. لقيادة أكثر أمانًا، لا تقم أبدًا بالقيادة مع ترك قدميك متدليتين على حانبي الدراجة.

5.7 فهم واستخدام أوضاع السرعة

تعتمد كمية الطاقة التي يوفرها المحرك على وضع السرعة الذي قمت بتعيينه.
عند الدواسة: سيقوم المحرك بتوفير دفع إضافي لمساعدتك في الوصول إلى السرعة القصوى الممكنة في وضع السرعة الذي قمت بتعيينه. إذا تجاوزت سرعتك تلك السرعة بمجهودك في الدواسة وحده، فلن يقدم المحرك أي مساعدة.
عند استخدام دواسة الوقود: يحدد **وضع** السرعة **الذي** قمت بتعيينه السرعة القصوى التي يمكنك السير بها. استخدم سرعات أقل في الأماكن التي تفرض قيودًا على السرعة، أو عند السير في مناطق مكتظة، أو لقيادة أكثر راحة.
• للتغيير إلى وضع سرعة أعلى: اضغط بسرعة على زر علامة الزائد **(+)**.
• للتغيير إلى وضع السرعة المنخفضة: اضغط بسرعة على زر الطرح **(-)**.

وضع السرعة	الوضع 0	الوضع 1	الوضع 2	الوضع 3
السرعة المساعدة (الدواسة) أو السرعة القصوى (دواسة الوقود)	ركوب الدراجات التقليدي: لا يوجد تفاعل من المحرك.	حتى 9 أميال في الساعة (14.5 كم/ساعة)	حتى 15 ميل في الساعة (24.1 كم/ساعة)	حتى 20 ميل في الساعة (32.2 كم/ساعة)

5.8 تنشيط نظام تثبيت السرعة

يقوم نظام تثبيت السرعة بتثبيت الدراجة على سرعة معينة. بمجرد ضبط نظام تثبيت السرعة، سيقوم المحرك بالعمل على الحفاظ على السرعة - دون الحاجة إلى استخدام دواسة الوقود أو الدواسة.
لتفعيل نظام تثبيت السرعة:
1. استخدم دواسة التسارع للوصول إلى السرعة المطلوبة.
2. اضغط مع الاستمرار على زر الطرح **(-)** لمدة 2 - 3 ثوانٍ. سيضيء رمز نظام تثبيت السرعة على شاشة LCD للإشارة إلى أن نظام تثبيت السرعة قد تم تفعيله. (القسم 4.2)
3. حرر دواسة الوقود، وثبّت قدميك على الدواسات، واستمتع بالرحلة.

لإلغاء تنشيط نظام تثبيت السرعة:
• اضغط برفق على أحد المكابح أو أدر دواسة التسارع.

5.9 استخدام المساعدة الإلكترونية للمشي

في وضع المساعدة على المشي، سيدفع المحرك الدراجة إلى الأمام بسرعة 3.7 ميل في الساعة (5.9 كيلومتر في الساعة) لتسهيل نقلها عندما لا تكون تقودها. استخدم المقود لتوجيه الدراجة أثناء استخدام المساعدة على المشي.
لتشغيل وضع المساعدة على المشي:
• اضغط مع الاستمرار على زر الطرح **(-)** أثناء السير بحانب الدراجة. سيظهر رمز المساعدة على المشي على شاشة LCD (القسم 4.2) كلما تم تشغيل المساعدة على المشي.

لإيقاف تشغيل وضع المساعدة على المشي:
• حرر زر السالب **(-)**.

5.10 تعظيم السرعة ومدى القيادة

في الظروف المثالية، يبلغ الحد الأقصى للمسافة التي يمكن قطعها لكل بطارية مشحونة بالكامل 34 ميلاً (54.7 كم) في حالة استخدام المساعدة الإلكترونية للدواسة حصرياً، أو 20 ميلاً (32.1 كم) في حالة استخدام دواسة الوقود حصرياً. تبلغ السرعة القصوى 20 ميلاً في الساعة (32.1 كم/ساعة). كلما زادت صعوبة عمل المحرك، زادت سرعة استنزاف البطارية. ستؤثر العوامل التالية أيضًا على السرعة ومدى القيادة.

سطح الركوب:
السير على سطح خشن يتطلب قوة محرك أكبر من السير على سطح أملس.

الوزن المحمول:
زيادة الوزن (الراكب بالإضافة إلى الحمولة) يقلل من المدى القابل للتحقيق.

أسلوب الركوب:
- التشغيل والتوقف المتكرران سيقللان من مدى القيادة.
- استخدام دواسة الوقود يستنزف البطارية بشكل أسرع من استخدام دواسة المساعدة.
- استخدام جهدك الخاص في الدواسة سيخفف من الحمل على المحرك ويزيد من مسافة الركوب.

درجة حرارة الهواء:
تتراوح درجة الحرارة المثالية لركوب الدراجة الكهربائية وتخزينها بين 50 درجة فهرنهايت و90 درجة فهرنهايت (10 درجات مئوية و35 درجة مئوية).

الانحدار:
يجب أن يعمل المحرك بجهد أكبر عند الصعود مقارنة بالسير على الطرق المستوية أو المنحدرة.

صيانة البطارية:
يساعد شحن البطارية في الوقت المناسب بعد كل رحلة على الحفاظ على سعة البطارية وقوتها.

ضغط الإطارات:
يمكن أن يؤثر انخفاض أو ارتفاع ضغط الهواء في الإطارات على الكفاءة والأداء.

تذكير: تعليمات استخدام وشحن الدراجة الكهربائية

لضمان التشغيل الآمن وإطالة عمر دراجتك الكهربائية، يرجى اتباع هذه الإرشادات.

1. شحن البطارية وإدارة درجة الحرارة

نطاق درجة حرارة الشحن: أشحن البطارية فقط ضمن نطاق درجة الحرارة الموصى به من قبل الشركة المصنعة (عادةً من 0 درجة مئوية إلى 40 درجة مئوية). قد يؤدي الشحن خارج هذا النطاق إلى انخفاض الأداء أو التسبب في تلف البطارية.
درجة حرارة التشغيل والتخزين: نطاق الاستخدام: يجب تشغيل الدراجة الإلكترونية في درجة حرارة تتراوح بين 10 درجات مئوية و 40 درجة مئوية للحصول على أفضل أداء.
شروط التخزين: للتخزين طويل الأمد، احتفظ بالبطارية في مكان حاف بدرجة حرارة تتراوح بين 10- درجة مئوية و40 درجة مئوية وبمستوى شحن يتراوح بين 30% و60%.
توصيات الشحن: استخدم فقط الشاحن المقدم من الشركة المصنعة. قد تشكل الشواحن من جهات خارجية مخاطر على السلامة. اشحن الجهاز في مكان جيد التهوية، بعيدًا عن مصادر الحرارة والرطوبة والمواد القابلة للاشتعال.

2. عدم إجراء تعديلات أو إصلاحات غير مصرح بها

لا تقم بتفكيك أو تعديل أو محاولة إصلاح النظام الكهربائي للدراجة الكهربائية (مثل البطارية والمحرك وجهاز التحكم ما لم ينص على ذلك في دليل المستخدم). للصيانة أو استبدال الأجزاء، استشر مركز خدمة معتمد أو اتبع تعليمات الشركة المصنعة لتجنب المخاطر.

3. إرشادات استخدام الشاحن

استخدم الشاحن الأصلي فقط: قد تتسبب الشواحن غير المعتمدة في الشحن الزائد أو السخونة الزائدة أو مخاطر الحريق. افصل الشاحن بمجرد اكتمال الشحن لمنع إمداد الطاقة لفترة طويلة.

إشعار السلامة:

قد يؤدي عدم الالتزام بهذه التعليمات إلى تلف المعدات أو إصابة الأشخاص أو إبطال الضمان. للحصول على مزيد من المساعدة، راجع دليل المستخدم أو اتصل بدعم العملاء.

تعليمات الصيانة للمستخدم

اعتنِ بـ Jetson جيدًا للحفاظ على سلاسة وأمان قيادته. وإليك كيفية القيام بذلك:

التعامل مع حهاز Jetson الخاص بك:

- تجنب تعريض دراجتك الكهربائية لاهتزازات شديدة أو صدمات حسدية قوية.
- لا تقم أبدًا بتفكيك البطارية.
- احرص على إبعاد دراجتك الكهربائية عن الماء والرطوبة.
- قم بالركوب على أسطح مستوية وناعمة لتجنب الكسر.
- لا تحمل دراجتك الكهربائية أبدًا من العجلات أو المقعد أو المقود.
- احرص على عدم شد أو تشويه الأسلاك التي تربط المحرك بمكونات المقود.

تخزين حهاز Jetson الخاص بك:

- اشحن البطارية بالكامل قبل تخزين المنتج لفترات طويلة.
- عند التخزين لفترات طويلة، اشحن البطارية بالكامل مرة واحدة شهريًا.
- قم بتغطية المنتج لحمايته من الغبار.
- قم بتخزين المنتج في مكان داخلي وحاف عند درجة حرارة تتراوح بين 50 درجة فهرنهايت و90 درجة فهرنهايت (10 درجات مئوية و35 درجة مئوية).

⚠ **تحذير:** لا ترش أو تضع الماء مباشرة على الدراجة الكهربائية. قد يتسبب الماء في تلف الأسلاك وحجرة البطارية والمصابيح، فضلاً عن تلف الإطار، مما قد يؤدي إلى حدوث عطل يهدد سلامة الراكب.

تنظيف حهاز Jetson:

- المقعد والإطار - امسح بقطعة قماش مبللة خالية من الغبار أو قطعة قماش مبللة بالكحول. ثم امسح بقطعة قماش جافة خالية من الغبار.
- المقود - امسحه بصابون معتدل باستخدام قطعة قماش مبللة خالية من الغبار. أزل الصابون الزائد بقطعة قماش مبللة أخرى.
- مكونات العجلة - امسح بقطعة قماش مبللة وخالية من الغبار.
- الإطارات - امسحها بقطعة قماش مبللة وخالية من الغبار. يمكن أيضًا استخدام ملمع أو منظف الإطارات.

⚠ احتياطات البطارية:

يحتوي منتحك على بطارية ليثيوم أيون قابلة للإزالة. توخ الحذر عند التعامل معها.

- احفظ المنتج والبطارية بعيدًا عن النار والحرارة الزائدة.
- تحنب الصدمات الحسدية الشديدة أو الاهتزازات القوية أو الصدمات.
- احم المنتج والبطارية من الماء أو الرطوبة.
- لا تضع أو تخزن المنتج أو البطارية في كومة فوق أو تحت أشياء أخرى.
- لا تقم بتفكيك البطارية.
- لا تتخلص من المنتج أو البطارية مع القمامة اليومية. اصطحب المنتج إلى منشأة مخصصة للنفايات الإلكترونية أو مركز إعادة تدوير البطاريات. لمزيد من المعلومات حول مواقع التخلص القريبة منك، اتصل بالبلدية المحلية أو شركة نقل النفايات.
- إذا شعرت أن بطارية المنتج ساخنة أو ظهرت عليها علامات ارتفاع درجة الحرارة، أو انبعثت منها رائحة أو صوت غير عادي، أو تسربت منها سوائل أو غازات، أو تغير شكلها أو لونها، فقم على الفور بما يلي:
  1. إذا كان المنتج قيد الاستخدام، فتوقف عن استخدامه على الفور. افصل كابل الشحن عن المنتج إذا كان موصولاً.
  2. توقف عن استخدام المنتج.
  3. إذا كان ذلك آمناً، انقل المنتج والبطارية إلى مكان خالٍ وبعيداً عن أي مواد قابلة للاشتعال.
  4. اتصل بخدمات الطوارئ المحلية لطلب المساعدة.
  5. اغسل العينين أو مناطق الجلد التي لامست سائل إلكتروليت البطارية المتسرب حيدًا بالماء الجاري النظيف واطلب المساعدة الطبية الإضافية.
- إذا كانت هناك أي مشاكل تتعلق بالبطارية، يرجى الاتصال بفريق خدمة العملاء في JETSON.

تغطية الضمان وتسجيل المنتج.

لممارسة حقوقك المتعلقة بالمنتج
الضمان أو الاستفسار عن
تغطية الضمان،
اتصل بنا مباشرة.

www.ridejetson.com

الضمان العام المحدود

يتم ضمان منتج JETSON الحديد الخاص بك ضد العيوب في المواد والتصنيع كما هو موضح على RIDEJETSON.COM/WARRANTY لفترة زمنية من تاريخ الشراء الأصلي بالتجزئة عند استخدامه وفقًا لدليل المستخدم الخاص بـ JETSON (راجع RIDEJETSON.COM/SUPPORT). **بموجب هذا الضمان، ستتمكن من توجيه مطالباتك إلى JETSON حتى في الحالات التي اشتريت فيها منتج JETSON من أحد بائعي التجزئة المعتمدين لدينا.** لقراءة الشروط الكاملة لضماننا، تفضل بزيارة RIDEJETSON.COM/WARRANTY.

تسجيل المنتج

سجل جهاز JETSON الجديد الخاص بك لتتمكن من الحصول على دعم مخصص للمنتج والضمان بسرعة. قم بذلك على RIDEJETSON.COM/PAGES/REGISTRATION.

تواصل معنا.

RIDEJETSON.COM/SUPPORT
RIDEJETSON.COM/CHAT

1-844-585-7462

تأكد من متابعة @ridejetson على وسائل التواصل الاجتماعي للتعرف على العروض الرائعة والهدايا وأحدث أخبار Jetson.

هل تحب ركوب سيارتك؟

اترك تعليقًا على
ridejetson.com/reviews.
نحن متشوقون لسماع رأيك!
#MakeMoves




JETSON

VENTURE
.עלעקטרישער קרוזער בייק

SKU(S): JVNTRE-BLK; JVNTRE-BK2; JVNTRE-BL2; JVNTRE-CH2 מאָדעל

א גייד פֿאַר אייער רייזע.

וויכטיג:
לייענט קערפֿול און באַהאַלט
פֿאַר צוקונפטיקע רעפֿערענץ.

מיט די RackIt סמאַרט
קאַרגאָ סיסטעם

JETSON

אונדזערע צוויי בעסטע ריידינג כּללים:

זייט זיכער.
האָב הנאה!

פאַבריצירט אין הויזשאַו, כינע
אימפאָרטירט דורך TRURIDE TECH LLC.
פ אָ באָקס 461, דזשערזי סיטי, נדזש 07302-9998

דאַטע קאַד: 01/2026
דאָקומענט אויסגאבע: V2.0
געמאַכט אין כינע

© 2026, TRURIDE TECH. אלע רעכטן רעזערווירט.
פאַבריצירט פֿאַר TRURIDE TECH LLC.
JETSON ® איז א רעגיסטרירטע טרעידמאַרק געניצט אונטער ליצענץ פון JETSTREAM BRANDS LLC.
קיין טייל פון דעם דאָקומענט, אַרײַנגערעכנט פֿאָרעם, גראַפיקס און דיזיין, מעג נישט ווערן רעפראָדוצירט אָדער איבערגעגעבן אין קיין פֿאָרעם אָדער דורך קיין מיטל.

אַנדערע טרעידמאַרקס און האַנדל נעמען זענען די פון זייערע ריספעקטיוועַ אָונערז.

אינהאַלט

זיכערהייט וואָרנונגען 3

1. וועגן אייער פראָדוקט

1.1 פּראָדוקט איבערבליק 6

1.2 פּראָדוקט ספעקס 9

1.3 אָנלייגן רעסורסן 9

2. אינסטאַלאַציע אינסטרוקציעס

2.1 אָנהייב הערות 10

2.2 העלם זיכערקייט 10

2.3 פאַסיקייט פֿאַר רייטער 10

2.4 אויספֿאַלטן און צוזאַמענפֿאַלטן דעם ראָם 11

2.5 אויספֿאַלטן און צוזאַמענפֿאַלטן דעם שטאַם .. 13

2.6 באַפעסטיקן דעם האַנטל 15

2.7 צוזאַמענשטעלן און צוטשעפען דעם זיץ 17

2.8 אנשטעלן די פעדאַלן 19

2.9 זיכערן דעם גלאָק 20

2.10 באַאַרגן דעם פּראָנט רעפלעקטאָר 20

2.11 רעדער אויפבלאָזן און דרוק 21

2.12 אויפלאָדן די באַטאַרייע 22

3. זיך צוגרייטן צו רייטן

3.1 זיכערהייט קאָנטראָלן איידערן פֿאַרן 24

3.2 קאָנטראָלירן און אַדזשאַסטירן די ברעקס ... 25

3.3 אַדזשאַסטירן די ראָטאַציע פון די האַנטל 27

3.4 אַדזשאַסטירן די הייך פון די האַנטל 28

3.5 אַדזשאַסטירן זיצפלאַץ הייך 29

4. אפערירן אינסטרוקציעס

4.1 אײַנצושאַלטן און אויסשאַלטן 30

4.2 פֿאַרשטיין און ניצן דעם LCD עקראַן 31

4.3 קאָנטראָלירן די באַטאַרייע טשאַרדזש לעוועל. 34

4.4 ניצן די ליכטער 35

4.5 ניצן דעם גלאָק 35

4.6 ניצן דעם שטאַנד 35

4.7 אַרויסנעמען און צוריקשטעלן די באַטאַרייע .. 36

4.8 אויס- און צוזאמענפאלטן די פעדאַלן 40

4.9 ניצן די RackIt סמאַרט קאַרגאָ סיסטעם רעק.. 41

5. באַוועגונג אינסטרוקציעס

5.1 באַוועגן דיין עלעקטרישן וועלאָסיפעד..... 43

5.2 טראַדיציאָנעל בייקינג 43

5.3 ניצן עלעקטראָנישע פעדאַל אַסיסטאַנץ 43

5.4 ניצן די גירז 44

5.5 פֿאַרן מיטן גאַז־האנטל 45

5.6 ניצן די ברעיקס 45

5.7 פֿאַרשטיין און ניצן גיכקייט מאָדעס 46

5.8 אַקטיווירן קרוז קאָנטראָל 46

5.9 ניצן עלעקטראָנישע גיין הילף 46

5.10 מאַקסאַמיזירן גיכקייט און רייַדינג קייט 47

באַניצער וישאַלט אינסטרוקציעס 49

וואָראַנטי קאַווערידזש און פראָדוקט רעגיסטראַציע 51

פֿאַרבינדט זיך מיט אונדז 52

זיכערהייט וואָרענונגען.

האַלט די אינסטרוקציעס.

אינסטרוקציעס וועגן דעם ריזיקע פון פייער אדער שאדן צו מענטשן וויכטיקע זיכערהייט אינסטרוקציעס

- פּאַרן נוצן, ביטע לייגט דעם באַציצער מאָנאָל און זיכערהייט וואָרענונגען קערפֿול, און מאַכט זיכער אַז אײַר פּאַרשטייט און אַקסעפּטירט אַלע זיכערהייט אינסטרוקציעס. דער באַניצער וועט זיין פֿאַראַנטוואָרטלעך פֿאַר יעדן פֿאַרלוסט אדער שאַדן פֿאַראורזאַכט דורך נישט ריכטיק נוצן.
- **נישט נוצן דעם ריכטיקן טשארדזשער קען רעזולטירן אין פייער און עקספלאָזיע, וואָס רעזולטירט אין שאַדן צו פּאַרמענט, שאַדן און טויט.**
- פּאַר יעדן ציקל פון אפּעראַציע, זאל דער אפּעראטאר דורכפירן די פאר-אפּעראַציע טשעקס ספעציפיט דורך דעם פאבריקאַנט: אז אלע שיצער און פעדס זיאס זענען ארגינעל צוגעשטעלט צעווארן דורך דעם פאבריקאנט זענען אין ריכטיגן פלאץ און אין א סערוויסבארן צושטאנד; אז די בערעץ סיסטעם ארבעט ריכטיג; אז אלע אקסל שיצער, קייט שיצער, אדער אנדערע דערקלער אדער שיצער זיאס זענען צוגעשטעלט געווארן דורך דעם פאבריקאנט זענען אין פלאץ און אין א סערוויסבארן צושטאנד; אז די רעדער זענען אין א גוטן צושטאנד, ריכטיג אויפּגעבלאזן, און האבן גענוג פראפעסיאנאליטעט פארבליבן; די לאגנגס וואו דער פראדוקט וועט אפּערירט ווערן זאל זיין זיכער און אפּסיג פאר זיכערע אפּעראציע.
- קאָמפּאָנענטן זאָלן ווערן אויפּגעהאלטן און רעפּאַרירט לויט די ספּעציפֿיקאַציעס פֿונעם פּאַבריקאַנט און נישן בלויז די פֿונעם פּאַבריקאַנט באַרעכטיקטע פּאַרטייַ טיילן, מיט דער אינסטאַלאַציע דורכגעפירט דורך העגדלער אָדער אָנדערע באַגאַבטע פערזאָנען.
- וואַרענונג קעגן אויפלאדן נישט-אויפלאדבארע באטעריעס.
- לאָזט נישט העגס, פֿיס, האָר, גוף־טיילן, קלייד־ער, אדער ענלעכע זאכן קומען אין קאָנטאַקט מיט באַוועגלעכע טיילן, רעדער, אדער דרייוו־טרעין, בשעת דער מאַטאָר לויפֿט.
- דאס פּראָדוקט זאל נישט בענוצט ווערן דורך קינדער אדער מענטשן מיט פּאַרקלענערטע נשפיות, סענסאָרישע אדער נייַסטיקע מעגלעכקייטן, אדער אַ מאַנגל אין דערפּאַרונג און וויסן, סיידן זיי האבן באַקומען השגחה אָדער אינסטרוקציעס (IEC 60335-1/A2:2006).
- קינדער אָן השגחה זאָלן נישט שפּילן מיט פּראָדוקט (IEC 60335-1/A2:2006).
- דערוואַקסענע השגחה איז פארלאנגט.
- איינהייט זאָלן נישט ווערן אפּערירט צו דורכפירן ראָסינג, שטאָנד ריידינג, אדער אנדערע מאַנווערן, וואָס קען פּאַראורזאַכן קאָנטראָל אָנווער, אדער קען פּאַראורזאַכן אנקאָנטראָולד אָפּעראַטאָר/פּאַסאַזשיר אַקסיעס אדער רעאַקציעס.
- קיינמאָל נישט נוצן לענג מאטאר פארמיטלען.
- פּאַרמיידט שאָרפּע בומפּס, דרעמאַשׂ גראָטעס, און פלוצעמדיקע עדנדערונגען אין דער יבערפלאַך. דאָס פּראָדוקט קען פלוצעם אָפּשטעלן.
- פּאַרמיידט נאַסן און ייבערפלאַכן מיט וואַסער, זאמד, גראַוואָל, שמוץ, בלעטער און אַנדערע דעברים. נאַס וועטער שטערט טראַקשאַן, ברעיקינג און זטאונג.
- פּאַרמיידט צו פּאַרן אַרום בריטענדיקן גאַז, פּאַרע, פליסיקייטן אדער שטויב וואָס קענען פּאַראורזאַכן א פֿייער.
- אפּעראטאר זאָלן זיך האלטן צו אלע רעקאָמענדאציעס און אינסטרוקציעס פֿונעם פּאבריקאנט. ווי אויך נאכפאלגן אלע נעצעץ און אַרדאַנאנסן. אפּאראטן אן פּאַרליכט זאָלן נאר אפּעריט ווערן מיט נענוגיקע טאָלינס בעדינגונגען פון זעבראקייט, און: אייגנטימער זאָלן ווערן בעמוטיקט צו הויכפונקטן (פּאַר קאָנספּיראַטיי) מיט לייטינג, רעפלעקטאָרן, און פּאַר נידריק-ריידינג אפּאראטן, סיגנאל פּאָן אויף פלעקסאבל פוילית.
- פּאַר נישט ביי נאכט.
- פּאַר נישט נאָך טרינקען אדער נעמען רעצעפט מעדיקאציע.
- טראָגט נישט קיין זאכן וועג איר רייַט.

ים שטאָפל.

- ניצט נאָר צו באָטעריע(ס) וואָס זענען ספעציפיצירט דורך דעם פאַבריקאַנט
- האַלטן אינווענטייַ וועג נישט אין באַנוץ. לאָזן אינווענטייַק בשעת׳ן לאָדן אָדער וועג נישט אין באַנוץ פֿאַר דריווינג.
- **ווארענונג** - ריזיקע פון פייער - קיין איינע פון די טיילן קען נישט פֿאַרברענט ווערן דורך דעם באַניצער.
- **ווארענונג** - ריזיקע פון פייער און עלעקטרישע שאק - קיין טיילן קענען נישט ווערן סערוויסט דורך דעם באַניצער.
- פֿאַרזיכט: ריזיקע פון פֿייער
- דער רייטער זאָל נישט אינדערשטיגן 330 לב (149.7 ק"ג).

זיכערהייט נאָטיץ

טנעמפּיוטקע יד זע ד׳אלש ויא ץרעטלזוטר ץעק קפעציפֿיצירט טנסיב יד ץעמוקנאַ טשינ יד טעז פליה ענידרעטעיווי ראַפ. עיטבאַראג יד ץכאַ לטב רעדא, ד׳אלש ענעלעטעזרעפ. ענישט רעמוטנסאָק טריטקאַטנאָק רעדא לאוואַש רעציגאַ.

מאַדיפיקאַציעס

פֿרוּנדזע נישט צו צענעמען, מאדיפיצירן, פארענטן אדער פארטרענן דעם איינהייט אדער קיין קאמפּאנענטן פון דעם איינהייט אן אנווייזונגען פון דעם דזשעטסאן קער טיעם. דאס וועט בטל מאכן יעדע גאראנטיע און קען פירן צו מאלפונקציעס וואס קענען פּראשאדן שאדן.

נאָך אָפּעראַציע פֿאַרזיכטיגקייטן

הייבט נישט דעם פּראָדוקט פון דער ערד בשעת עס איז אויף און דערד

זענען אין באוועגונג. דאָס קען רעזולטירן אין פּריי דרייוו רעדער, וואָס קען פֿאַראורזאַכן שאדן צו זיך אדער אנדערע וען דער נאענט. שפּרייגן נישט אויף אָדער אַראָפּ פון דעם פּראָדוקט, און שפּרינגן נישט בשעת איר ניצט עס. האַלט שטענדיק אייערע פֿיס פעסט פֿאַרזיכערט אויף דער פּוסשטיצע בשעת איר ניצט עס. קאָנטראָלירט שטענדיק צ׳ באַטאַריע לאָדונג אייידער איר ניצט עס.

אוועקוואַרפן ענוונצט באַטעריעס



באטעריעס קענען אנהאלטן גיפטיקע סובסטאנצן וואס קענען נישט ווערן אויפגעהיט אין סביבה און מענטשלעכע עזונט. דאס סימבאָל, וואס איז אנגענומען אויף דער באטעריע און/אדער פּאקאדזשינג, וויייזט אז אן געוונצט באטעריעס זאלן נישט באהאנדלט ווערן ווי שטאנדיש אפּפאל. באטעריעס זאלן אוועקגעוואָרפן ווערן אין א פּאסיקן זאמלונג־פונקט פאר ריסייקלינג. דורך זיכער מאכן אז די ענוונצט באטעריעס ווערן אוועקגעוואָרפן ריכטיק, וועט איר העלפן פֿאַרמיידן פּאטענציעלע נעגאטיוון קאנסאקווענצן פאר דער סביבה און מענטשלעכע עזונט. די ריסייקלינג פון באטעריאלן וועט העלפן צו שפּארן נאטירלעכע רעסורסן. פאר מער אינפֿארמאציע וועגן ריסייקלינג פון ענוונצט באטעריעס, ביטע קאָנטאָקטירט אייער לאָקאַלע מוניציפּאליטעט אפּפאל באַזאיינטיקונג סערוויס.

- קיינמאל נישט נוצן דעם פּראָדוקט באַרוועס.
- טראַנס שטעדיק שיץ און האַלט איר שוך־שניר־לער צוגעבונדן.
- מאכט זיכער אז אייערע פיס זענען שטענדיק זיכער בשעת׳ן ניצן דעק.
- פערזאנען מיט זיר אפלאנגעדע צושטאנדן זאלן נוווואָרנט ווערן נישט צו אנדרעען מיט דעם אפּאראַט: מענטשן מיט הארץ פראבלעמען; שוואנגערע פרויען; מענטשן מיט קאָפּ, רוקן אדער האלדז פראבלעמען, אדער פיעריגקייט ניוראלגיעס צו יענע בעניטן פון דעם גוף; און מענטשן מיט יעדע גייסטיקע אדער גשמיות צושטאנד וואָס קען מאכן סאטסעטסאל צו שאדן אדער שאטן זייער באַניצער באוועגלעכקייט אין גייסטיקע פייהיקייט צו דערקענען, פֿאַרשטיין און דורכפֿיר אלע זיכערהייט אינסטרוקציעס און צו קענען אנווענדן צו בעפאָרן וואָס זענען איינגעוואָרפן אין נוצן דעם אפּאראט.
- אפּעראטאָרן זאָלן שטענדיק נוצן קפּאטיקע שוץ־קליידער, אריינגערעכנט אבער נישט לימיטעד צו אַ העלם, מיט פּאטיקע סערטיפיקאציע, און יעדע אנדערע צוגעפּאסטע רעקאָמענדירט דורך דעם פּראָדוקט. שטענדיק טראָגן שוץ־קוקן־פּאסטע וויי א העלם, קני פּאדס און באלענציר פּאדס. שטענדיג נעבן אונז פאר פוטינייר.
- זייט אכטונגספּוסט אויף זאכן פאר אייך און וויייט פון אייך.
- לאָזט נישט צו קיין שטארונגען בשעת׳ן פאָרן, ווי צוטפֿעדן דעם טעלעפֿאָן אדער זיך באַטייליקן אין קיין אנדערע אקטיוויטעטן.
- דער פּראָדוקט קען נישט בעניצן אין דוּרך מער וויי איין מענטש.
- וועג איר פּאטס דעם פּראָדוקט צוזאמען מיט אנדערע רייטער, האַלט שטענדיק אַ זיכערע דיסטאַנץ צו ווסיידיק אַ קאָליזיע.
- וועג איר דרייט זיך, זייט זיכער צו האלטן אייער באַלאַנס.
- פאָרן מיט נישט ריכטיק איינגעשטעלטע בריקס קא נישט ריזולטירן אין קען ריזולטירן אין ערנסטע שאדן אדער טויט.
- דר בריקס קען וועג ווי הייס בשעת׳ן ניצן, רירט נישט אן די בריקס מיט אייער נאראַנ הויט.
- צו שטארק אדער צו פלוצלינג אנשטעלן די בריקס קען פארשפּארן א ראד, וואס קען פירן צו פארלירן קאנטראל און פאל. פלוצלינגע אדער אינערגענטרינענע אנשטעלונג פון די בריקס קען רעזולטירן אין א שאדן אדער טויט.
- אויב די בריקס ווערט לאָז, ביטע אדזשאסטירן מיט א העקסאגאן שליסל, שרויפֿנציהער, אדער אנדער פּאסיק בעציג, אדער ביטע קאָנטאקט די Jetson קער מאנשאפֿט.
- פארבייטן אפּגענוצטע אדער בעצראכנע טיילן גלייך.
- קאָנטראָלירט צי אלע זיכערהייט לאבעלט זענען אויף זייער אָרט און פֿאַרשטאַנע איידער איר פֿאָרט.
- דער אייגענטימער זאָל ערלויבן די נוצן און אפּעראציע פון דער איינהייט נאָך א דעמאנסטראציע אז אזעלכע אפּעראטאָרן קענען פֿאַרשטיין און אפּערירן אלע קאמפּאנענטן פון דער איינהייט אויידער נוצן.
- פֿאָרט נישט אן בעת׳ן ניצן. פֿאָרט נישט מיט הויכע ניכקייטן, אויף אומגלייכן טעריין, אדער אויף שלעפּונגן. מאכט נישט קיין שטאנט אן דרייט נישט פלוצעם.
- רעקאמענדירט פּאָר אינווענטייקסטע אפּאראַט.
- רעקאמענדירט פּאָר דורכזיכטיג נוצן.
- פארלענגערט אויסשטעלונג צו UV שטראָל, רעגן און די עלעמענט קען שעדיקן די מאטעריאלן פון דר קעסטל, זאָל מען פון האַלטן אינווענטייק ן וועג מען ניצט עס נישט.
- פערזעלעכע עלעקטרישע מאַבייליטעט דעוויסעס זענען בדעה פֿאַר נוצן אין הויך־הייך לאָקאציעס וואס דערמ׳ נעוואקסן קלארהעט צווישע עלעקטרישע דראטן אין עלעקטרישע קרייזן, וואס וויייזן אז זיי זענען נישט בדעה פֿאַר נוצן אין היייכן הערבר 2,000 מעטער אינבערן

⚠ וואַרנונג:

שטעגדיק אַבסעראָווירן גראָונלעכע פֿאַרזיכטיקגייַטן וועלן איר ניצט דעם פּראָדוקט, אַרייַנגערעכנט די פֿאלגנדיקע:

(A) לייענט אַלע אינסטרוקציעס אייידער איר ניצט דעם פּראָדוקט.

(B) כדי צו רעדוצירן די ריזיקע פון שאָדן, איז שטרענגע השגחה וויכטיג ווען דער פּראָדוקט ווערט גענוצט נעמטער צו קינדער.

(C) שטעקט נישט אַריין די פינגער אדער הענט אין דעם פּראָדוקט.

(D) ניצט נישט דעם פּראָדוקט אויב דער גומישער מאַטן קאַבל אדער אָרויסגאַנג קאַבל איז שוואָוועטשט, האַט צעבראָכענע אויסלאָזיע, אדער האט אַנדערע סימנים פון שאָדן.

(E) פֿאַר אַלע קוואַליפּיעמנט. אינסטרוקציעס זאָלן זאָגן: אַז אָפּפּלייַאָנס איז נישט געמיינט פֿאַר נוצן אין אמביאַנט טעמפּעראַטור אנטער -10°C) 14°F) אדער העכער אַן אַמביאַנט טעמפּעראַטור פון 40°C) 104°F).

(F) פֿאַר אַלע דוויסעס, איר אינסטרוקציעס זאָלן אנטהאַלטן די אינפֿאָרמאַציע: די באַטעריע איז דיזיינד צו ווערן אויפֿגעלאָדן ווען די אַמביאַנט טעמפּעראַטור איז צווישן 0°C) 32°F) אָדער 40°C) 104°F). קיינמאָל נישט אויפֿלאָדן די באַטעריע ווען די אַמביאַנט טעמפּעראַטור איז אַרויס פון דעם קייט.

היט אויף די אינסטרוקציעס.

קאַליפֿאָרניע פּראָפּאָזיציע 65

⚠ וואַרנונג:

דאס פּראָדוקט קען אייַער אויסשטעלן צו כעמיקאַלן אַריינגערעכנט קאַדמיום, וואָס איז באַקאַנט אין קאַליפֿאָרניע צו פאַראורזאַכן ראַק און געבורט-דעפעקטן אָדער אַנדערע רעפּראָדוקטיווע שאָדן.
פֿאַר מער אינפֿאָרמאַציע גייט צו:
WWW.P65WARNINGS.CA.GOV.

מעלדונג פון קאַנאַדאַמטי

די דעוויס איז אין אייַנקלאַנג מיט טייל 15 פון די FCC רולס. די אָפּעראַציע איז אונטערטעניק צו די פֿאלגענדע צוויי באדינגונגען: (1) די דעוויס מעג נישט פֿאראורזאַכן שעדלעכע ינטערפיראַנס, און (2) די דעוויס מוז אַנונעמען יעדע ינטערפיראַנס וואָס ווערט באקומען, אַרייַנגערעכנט ינטערפיראַנס וואָס קען פֿאראורזאַכן אַנווּנטשט אָפּעראַציע. וואַרנונג: עדערונגען אדער מאַדיפיקאַטיאָנס צו דעם אָפּאַראַט וואָס זענען נישט אויסדרייקלעך באשטעטיקט דורך דער פּרטיי וואָס איז פֿאַראַנטוואָרטלעך פֿאַר קאַנפֿאָרמאַטי קענען טול מאַכן די אויטאָריזיע פון דעם באַניצער צו אָפּעריר די עקוויפּמענט.

באמערקונג: די עקוויפּמענט איז געטעסט געווארן און גיפֿונען צו פֿאַלג די לימיטן פֿאַר א קלאַס ב דיגיטאַלער מיטל, לויט טייל 15 פון די FCC כללים. די לימיטן זענען דיזיינד צו צושטעלן גליכצוגיטיכער שוץ קעגן שעדלעכע ינטערפיראַנס אין א רעזידענטשאַל ינסטאַלירונג. די עקוויפּמענט דשענערירט, ניצט און קען אויסשטראָלן ראַדיא פֿרעקווענץ ענערגיע און, אויב נישט אינסטאַלירט און בענוצט לויט די אינסטרוקציעס, קען עס פֿאראורזאַכן שעדלעכע ינטערפיראַנס צו ראַדיא קאָמוניקאַציע. אָבער, עס איז קיין גאראַנטיע אז ינטערפיראַנס וועט נישט פּאַסירן אין א באַזונדערער ינסטאַלירונג. אויב די עקוויפּמענט טוט פֿאראורזאַכן שעדלעכע ינטערפיראַנס צו ראַדיא אדער טעלעוויזיע אַפּאַראַט, וואָס קען באשטימט ווערן דורך אויסלשען און אנצינדן די עקוויפּמענט, ווערט דער באַניצער גענמוטיקט צו פרובירן צו פֿאַרריכטן די ינטערפיראַנס דורך איינע אָדער מער פון די פֿאלגנדיקע מיטלען:

- ריאָריענטירן אָדער אריבערפּירן די אנטענע וואָס נעמט אויף זיך.
- פֿאַרגרעסערן די צעשייידונג צווישן די עקוויפּמענט און ופּנעמער.
- פֿאַרבינדט די עקוויפּמענט צו אַן אוטלעט אויף א קרייַז אַנדערש ווי דעם צו וועלכן דער ופּנעמער איז פֿאַרבונדן.
- באַראַטן זיך מיטן ענדלעך אָדער אַן ערפֿאַרענעם ראַדיא/טעלעוויזיע טעכניקער פֿאַר הילף.

באשיצעט קייבלס מוזן בענוצט ווערן מיט דעם אָפּאַראַט צו ענשור אַז עס איז אין לויט מיט די פֿלאַס ב FCC לימאַץ.

⚠ וואַרנונג:

נישט נאַכקומען די פֿאלגנדע אינסטרוקציעס קען רעזולטירן אין שאָדן פארן קינד אדער אנדערע.

- האַלט קליינע טיילן אוועק פון קינדער בעת די פֿאַראַמלונג.
- די אקסעסאָאַרי מוז צוזאַמענגעשטעלט און אַראַפּגענומען ווערן דורך אַן עוואַקסנעם.
- אָפּט קאַנטראָלירן פון פּראָדוקט פֿאַר שאָדן.

*** פֿאַראַמלונג פון דערוואַקסענע איז נויטיק.**

⚠ וואַרנונג:

כדי צו רעדוצירן דעם ריזיקע פון שאָדן, איז דערוואַקסענע השגחה נויטיק. ניצט קיינמאָל נישט אויף וועג, לעבן מאטאר פֿאַרמיטלען, אויף אדער לעבן שטיילע אַראָפּגאַנגן אָדער טרעפ, שווימבאַדן אָדער אנדערע וואַסער; טראָגט שטענדיק שיך, און ערלויבט קיינמאָל נישט מער ווי 1 רייַסער.

1. וועגן דיין פראָדוקט.

1.1 פראָדוקט איבערבליק

1. האַנטל* (דעטאַלן וויִיטערדיקע בלאַט)
2. שטאַם (טעלעסקאָפיש)
3. סטעם קלאַמער
4. סטעם פאַלדינג לאַטש מיט שלאָס רינג
5. פאַרליכט
6. פראָנט גאָפל
7. פראָנט סאַספענשאַן
8. דיסק ברעיק (×2; פאָרנט און הינטן)
9. ראָד (×2; פאָרנט און הינטן)
10. רייפן וואנטיל מיט שטויב דעקל (× 2; פאָרנט און הינטן)
11. שיצבלעך (×2; פאָרנט און הינטן)
12. ראַם
13. זיץ*
    A. זיץ צוריק
    B. זיץ באַזע
    C. זיץ ארויסלאָז קוויטל
14. זיץ קלאַמער
15. באַטעריע (אַרויסנעמבאַר)
    A. באַטעריע מאַכט סוויטש
    B. באַטעריע שלאָס
    C. באַטעריע העגטל
    D. טשאַרדזשינג פאָרט מיט דעקל
16. בייק שטאַנד
17. ראַם פאַלדינג לאַטש
18. פעדאַל* (×2; לינקס און רעכטס)
19. קראַנקסעט
20. קייט
21. דעראַילער
22. דזשאָקי ראָד
23. קיקשטאַנד
24. RACKIT הינטערשטע לאַסט געשטעל
    A. הינטערשטער ליכט / ברעיק ליכט
    B. הינטערשטע ריסיוווער
25. ראָד רעפלעקטאָר (×2; פראָנט און הינטן)
26. שליסל (×2)
27. טשאַרדזשער
28. טשאַרדזשינג קאַבל

מכשירים און האַרדווער אַריינגערעכנט פאַר פאַרזאַמלונג און אַדזשאַסטמאַנט:

- פיליפס-קאָפּ שרויפנציהער



- 10 מ״מ שליסל און 15 מ״מ שליסל



- M6 נוס (× 3)



- 10 מ״מ (ד) × 24 מ״מ (L) באָלט אַרבל (× 3)

* נישט פאַר-אַטאַטשט; דאַרף סעטאַפּ

וויכטיג: נאָך האַרדווער אַריינגערעכנט אין דער קעסטל איז נישט פארלאנגט פאַר אַסעמבאַלינג דעם מאָדעל.

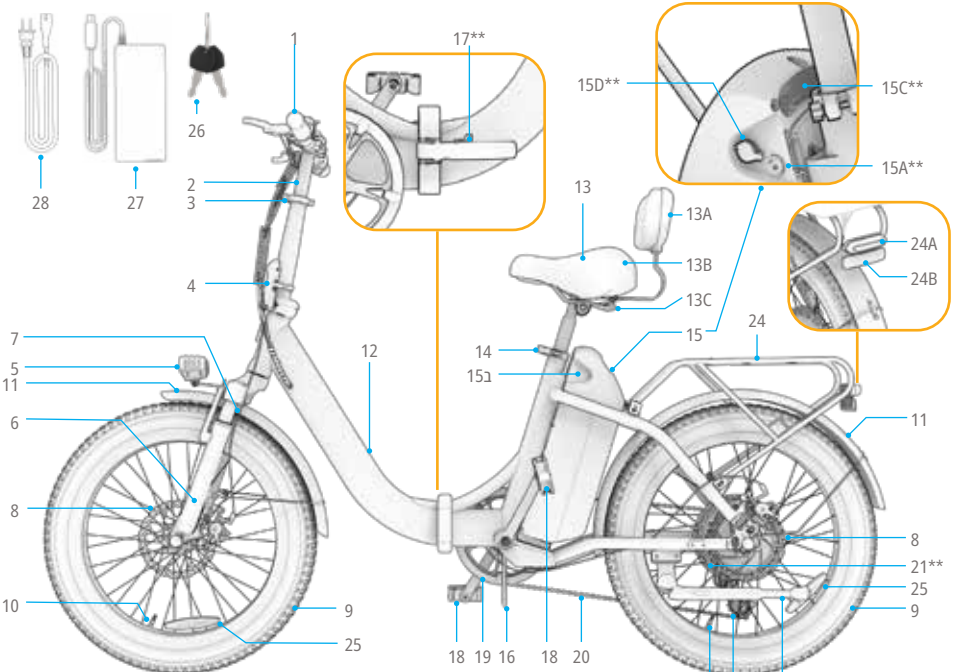

באַמערקונג: בילדער קענען נישט שפיגלען דעם ענעזינן אויסזען פון דעם פאקטישן פראָדוקט. נאָך אקסעסאָריעס קענען זיין ארויסגענעמען מיט עטלעכע מאַדעלן.
**אנדערע זייט פון פּראָדוקט

1. מאַכט/מאָדוס (⏻) קנעפל
2. פלוס (+) קנעפל
3. מינוס (-) קנעפל
4. לינקס/פראַנט האַנטבראַם
5. על-סי-די עקראַן
6. האַנטלבאַר
7. האַנטל קלאַמער
8. פראַנט רעפלעקטאָר
9. גלאָק
10. גאַנג אַראָפגאַנג קנעפל
11. גאַנג אַרויסווייַזונג
12. גאַנג אַרויף-גייַב הייבער
13. אָקסעלעראַציע גאַז-ראַטעל
14. רעכטע/הינטערשטע האַנטבראַמז

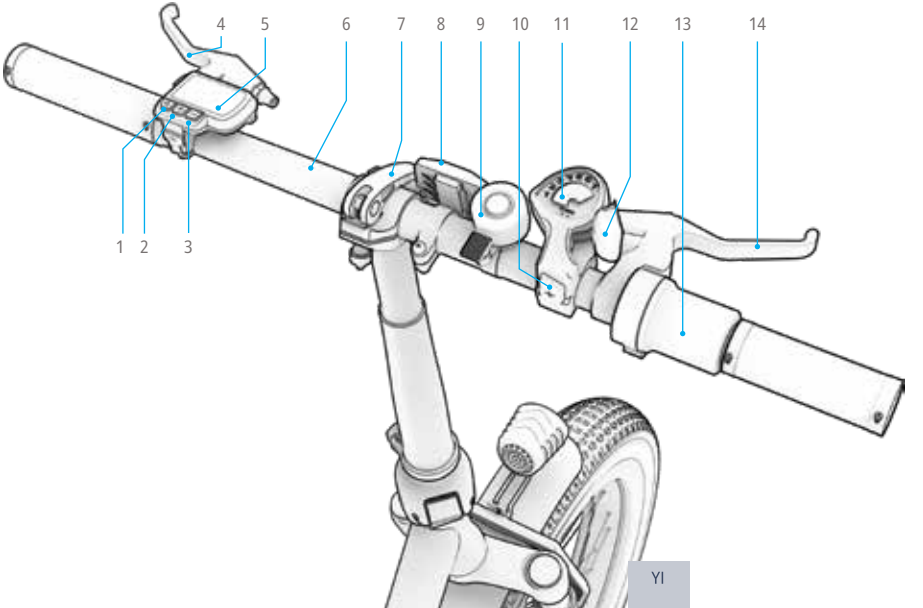

YI

1.3 אָנליין רעסורסן



סקענען פֿאַר אונדזער מערסטע דערהיינטיקט פּראָדוקט אָנבאָאַרדינג מאַטעריאַלן און שטיצע רעסורסן.

געפינט דעם באַניצער מאַנואַל אָנליין ביי
https://cdn.shopify.com/s/files/1/2530/6734/files/Venture_MANUAL-web-1741790567056.pdf

געפינט אונדזער זאַמלונג פון באַניצער מאַנואַלן ביי
https://ridejetson.com/pages/product-manuals

1.2 פּראָדוקט ספעקס

- וואָג לימיט: 330 פונט | 149.7 ק"ג
- מינימום רייטער וואָג: 100 פונט | 45.4 ק"ג
- פּראָדוקט וואָג: 59.3 פונט | 26.9 ק"ג
- וואָג לימיט פֿאַרן לאַסט־געשטעל: 22.0 לב | 9.9 ק"ג
- רעקאָמענדירטע עלטער: +14
- פּראָדוקט גרייסן, אויסגעפלאַנט:
  67.7 אינטשעס (ל) × 24.6 אינטשעס (בריייט) × 49.2 אינטשעס (ה) | 172 ס״מ (ל) × 62.5 ס״מ (בריייט) × 125 ס״מ (ה)
- פּראָדוקט גרייסן, צוזאַמענגעפאַלטן:
  38 אינטשעס (ל) × 19.9 אינטשעס (בריייט) × 36.2 אינטשעס (ה) | 96.5 ס״מ (ל) × 50.5 ס״מ (בריייט) × 92 ס״מ (ה)
- רייפֿן גרייס: 20 אין | 50.8 ס״מ
- מאַקסימום גיכקייט: 20.0 מייל פער שעה* | 32.1 קילאָמעטער/שעה*
- מאַקסימום גאַז ראַנג: 20.0 מייל* | 32.1 קילאָמעטער*
- מאַקס פּעאַל אַסיסט ראַנגע: 34.0 מייל* | 54.7 קילאָמעטער*
- נומער פון עלעקטראָנישע גיכקייט מאָדעס: 3
- נומער פון מעכאַנישע גירז: 7
- באַטעריע: 47.45V, 7.8 AH
- באַטעריע טיפּ: ליטהיום־יאָן (אַריסנעמבאַר)
- מאָטאָר: 350 וואט
- טשאַרדזשער: 240V - UL 100
- UL סערטיפיקאַציע: UL2849
- טשאַרדזשינג צייט: בערך 5 שעה
- וואַסער קעגנשטעל שאַץ: IPX4
- מאַקסימום קלעטערינגווינקל: 15°
- טאַרמאָז טיפּ: פּראָדוקט און הינטער דיסק
- רעקאָמענדירטער טיר דרוק: 35 PSI

* מאַקסימום קייט און גיכקייט קען דערגרייכט ווערן מיט אַ טראַגעוויכט פון 165.4 פונט (75 ק"ג) אַדער ווייניקער. די ריידינג קייט ווערט באַאיינפלוסט דורך וועג באַדינגונגען, וועטער און רייטער וואָג. די ריידינג קייט איז ערלויבט אַן אָפּנייגונג פון +/-5%.
זעט סעקציע 5.10 פֿאַר מער פּרטים וועגן באַדינגונגען וואָס קענען אָפּעקטירן פּאַרשטעלונג.

2. אינסטאַלאַציע אינסטרוקציעס.

2.1 אָנהייב הערות

- הייבט אן אייער אוואנטורע ריכטיג: פארן ניצן דעם פראדוקט, ליינט קערפול דעם גאנצן באניצער מאנואל, ארריינגערעכנט זיכערהייט וואראנונגען. מאכט זיכער אז איר פארשטייט, אנגעמט און האלט זיך צו אלעם:
  - פאברויקאנט ס רעקאמענדאציעס.
  - זיכערהייט אינסטרוקציעס און וואָרענונגען.
- לאקאלע רייידינג און אפעראציאנעלע נעזעצן און ארדאנאנצן.
- זייט פארזיכטיג ווען איר נעמט אריס די שאכטל, נעמט ארויס אלע פאקירונג מאטעריאלן, און שטעלט דעם עלעקטרישן וועלאָסיפעד גלייך אויף זיין שטאנד איידער איר עס צוזאמענשטעלט. (זעט סעקציע 4.6).
- עס איז נוצלעך צו האָבן אַן עקסטרע פאָר הענט צו העלפֿן מיטן צוזאַמענשטעלן. נעמט אַן אַסיסטאַנט!
- די אינסטרוקציעס געגעבן אין דעם מאַנואַל—רעכטס, לינקס, פאָרנט/פאַרוואָרטס, און הינטן/הינטער—זענען אָריענטירט ווי דער רייטער וואָלט זיי געזען ווען ער זיצט אויף דעם עלעקטרישן וועלאָסיפעד. די "רעכטע זייט" פון דעם עלעקטרישן וועלאָסיפעד, למשל, איז די זייט וואו דער רייטער'ס רעכטע האַנט וועט זיין.

2.2 העלם זיכערהייט

א העלם זאָל געטראָגן וווערן דורך דעם רייטער צו אַלע מאָל.



ריכטיקע פאָרזיצאָנירונג:
די שטערן איז באדעקט ביים העלם.



אומרעכטע פאָרזיצאָנירונג:
די שטערן איז אויסגעשטעלט. א פאל קען רעזולטירן אין ערנסטע שאָדן.

טראָגט א העלם, פאסיקע קליידער, שיך און זיכערהייטס-אויסריכטונג. פֿאַרמיידט קלייד וואס קענען זיך פֿאַרהאָנגען אין אַדער אונטער די רעדער. פֿאַרמאכטע, פֿלאכע שיך וווּרן רעקאָמענדירט. טראָגט אַן ASTM F1492 באשטעטיקטן העלם און שוץ-אויסריכטונג צו פֿאַרמיידן שאָדן אין פֿאַל פון אַן אקסידענט.

2.3 פאָסיקייט פֿאַר רייטער

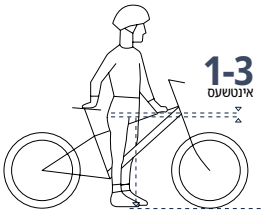

פֿאַר זיכער און באַקווועם רייידינג, זאָל זיין אַ קליראַנס פון לפחות 1-3 אינטשעס צווישן דעם קראָטש און דעם אויבערשטן רער פון די וועלאָסיפעד ראָם ווען דער רייטער זיצט אויף דעם וועלאָסיפעד מיט ביידע פֿיס פלאַך אויף ערד.

2.4 אויספֿאַלטן און צוזאַמענפֿאַלטן דעם ראַם

וועַן צו עפענען: פֿאַר אויפֿשטעלן און ריידינג
וועַן צו בייגן: פֿאַר סטאָרידזש און טראַנספּאָרט

⚠ **פֿאָרזיכט:** זייט פֿארזיכטיג וועַן איר עפענט אויס דעם ראם פֿארן אויפֿשטעלן, ווייל דער האַנטל וועט נאָר זיין האַלב-אָטאָטשט. באַמערקט אַז די פּעדאַלן און זיץ וועלן נאָך נישט זיין אינסטאַלירט.

ווי אזוי צו עפענען:

1. שטעלט דעם וועלאָסיפּעד ראַם גלייך אויפֿן וועלאָסיפּעד שטאַנד.
2. האַלט די הינטערשטע טייל פֿון וועלאָסיפּעד שטאַרק בשעת איר דרייט די פֿראָנט פֿון וועלאָסיפּעד אַרום דעם שאַרניר-פונקט צו שטעלן דעם ראַם אין אַ גלייכער ליניע.
3. נידעריגערט דעם שטאַנד און ניצט עס צו שטופּן דאָס וועלאָסיפּעד אויפֿרעכט און אויף זיינע רעדער.
4. האַלט דעם ראַם פֿעסט ביים שאַרניר־פונקט און שטופּ מיט קראָפט דעם ראַם־פֿאַלדינג־לאַטש פֿארמאַכט קעגן דעם וועלאָסיפּעד־ראַם.

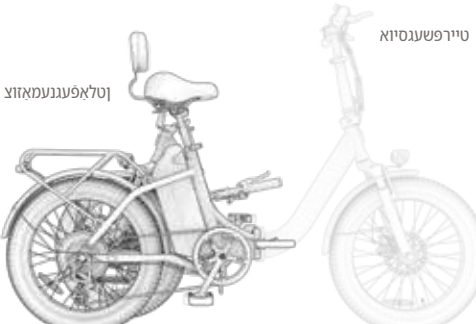

⚠ **וואַרענונג:** כדי צו פֿאַרמיידן אַ צוזאַמענפֿאַל פֿון דער ראַם וואָס קען פֿירן צו אַ שאַדן, דאַלט איר קיינמאָל נישט פֿאַרן מיט אייַער פּראָדוקט אַן דעם ראַם־פֿאַלדינג־לאַטש זיכער פֿארמאַכט.



וויכטיג: כדי צו זיכער מאַכן אַז די לאַטש איז ריכטיק פֿארמאַכט און זיכער אויף דער וועלאָסיפּעד ראַם, מאַכט זיכער אַז די לאַטש "קליקט" אין פלאַץ.

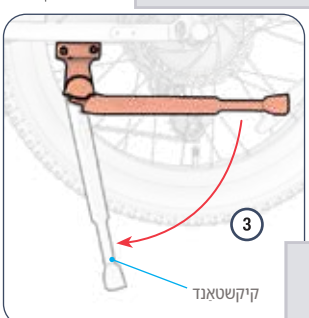

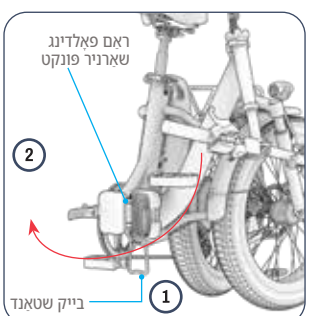

ווי אזוי צו פאָלדן:

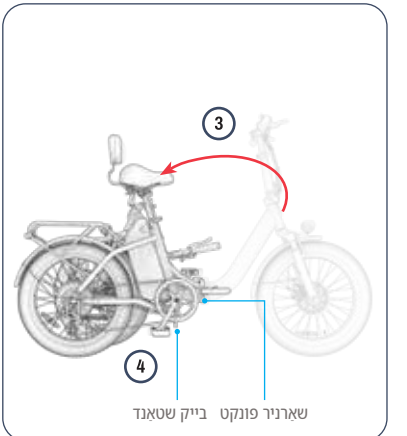

3. ביים שאַרניר-פונקט, דרייט די פראָנט פונעם וועלאָסיפעד אַרום צו דער לינקער זייט ביז די פראָנט ראָד איז לעבן די הינטערשטע ראָד.
4. שטעל דאָס וועלאָסיפעד אויפן וועלאָסיפעד-שטאַנד כדי עס זאָל האַלטן אויפרעכט בשעת עס איז אין דער צוזאַמענגעפאַלטער פאָזיציע.

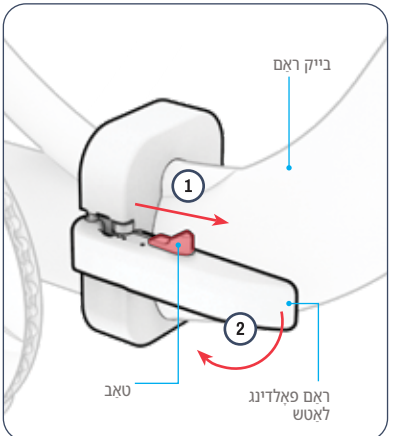

1. דריק און האַלט די טאַב אויף די פאָלדינג לאַטש פאַרויס.
2. מיטן לאָפעלע געשטופט פאַרויס, ציעט מיט קראַפט דעם ראַם פאָלדינג לאַטש אויף און אַוועק פון וועלאָסיפעד ראַם.

2.5 אויספֿאַלטן און צוזאַמענפֿאַלטן דעם שטאַם

וועג צו עפענען: פֿאַר ריידינג און סעטאַפּ
וועג צו בייגן: פֿאַר סטאָרידזש און טראַנספּאָרט

ווי אזוי צו עפענען:

1. הייבט דעם שטאַם אַרויף און איבער דעם שאַרניר-פונקט ביז עס איז גאָר אויפֿגעטו אויף דער שטאַם-באַזע.
2. דריקט מיט קראַפט דעם שטאַם-פֿאַלדינג לאַטש פֿאַרמאַכט קעגן דעם שטאַם.
3. באַזיכערט דעם לאַטש מיטן שלאָס-רינג: דרייט דעם רינג מיט זייגער-ריכטונג אַרום דעם שטאַם ביז די טאַב אויפן רינג גליטשט אַריין אין דעם טאַב-שפּאַלט אויפן לאַטש.
4. קאָנטראָלירט אַז די לאַטש איז פֿאַרזיכערט דורך זיכער מאָכן אַז זי קען נישט וווּרן געעפֿנט.

פֿאַרזיכט: זייט פֿארזיכטיג וווען איר עפֿנט אויף דעם סטעם פֿארן אויפֿשטעלן, ווייל דער האנטלאַפ וועט נאר זיין האלב-אטאטשט.

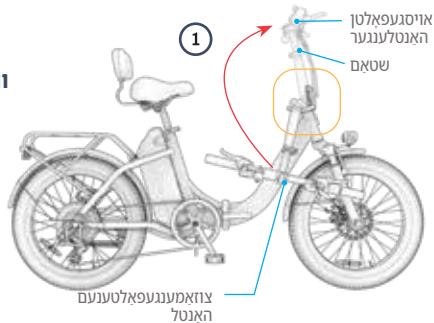

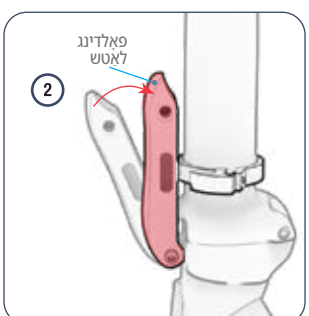

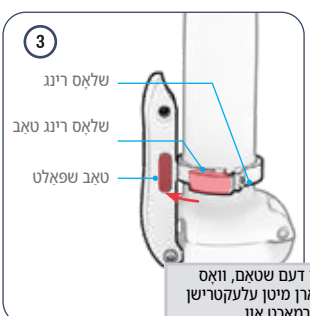



ווארענונג: כדי צו פֿאַרמײַדן אַן צוזאַמענפֿאַל פֿון דעם שטאַם, וואָס קען פֿירן צו אַ שאַדן, זאָלט איר קיינמאָל נישט פֿאַרן מיטן עלעקטרישן וועלאָסיפעד אַן דעם צוזאַמענפֿאַלנדיקן לאַטש פֿאַרמאַכט און פֿאַרזיכערט מיטן שלאָס-רינג.

ווי אזוי צו פאָלדן:

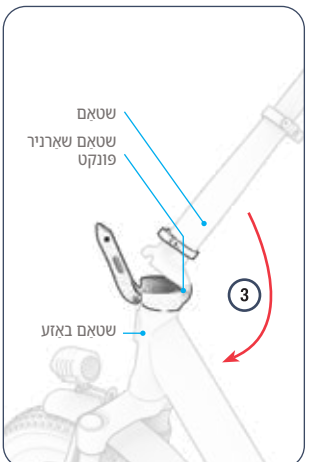

3. ביים שאַרניר-פונקט, לאָזט אַפ דעם שטאָם לייכט אַראָפּ צו דער ערד אויף דער רעכטער זײַט פונעם וועלאָסיפעד.

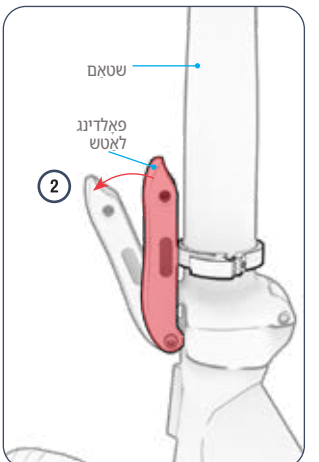

2. בשעת איר האָלט דעם האַנטלאָר סטעם פעסט, ציעט דעם לאָטש אויף.

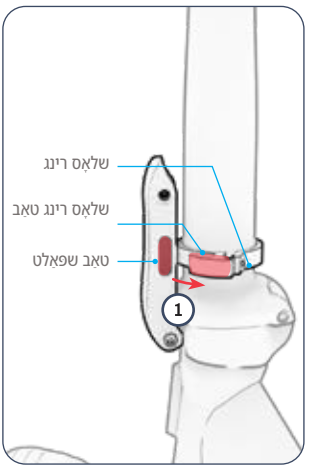

1. דריי דעם שלאָס-רינג קעגן-זייגער אַרום דעם שטאָם ביז די טאַב קומט אַרויס פֿון דעם טאַב-שלאָץ אויף דעם צוזאַמענפּאַלטנדיקן לאָטש.

2.6 באַפעסטיקן דעם האַנטל

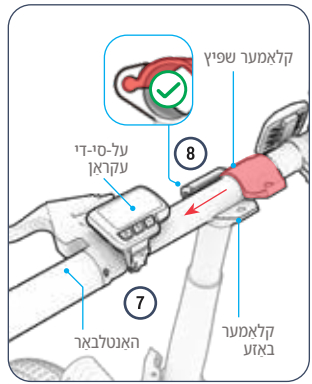

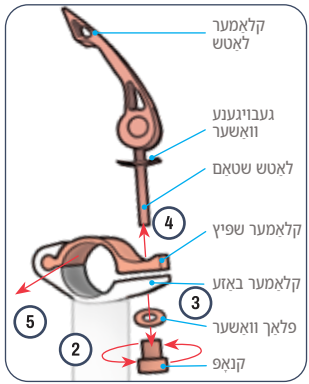



7. שטעלט דעם האַנטלאָפער אין דער קלאַמער באַזע אַזוי אַז עס איז צענטרירט אויף דער באַזע און דער LCD פאַרשטעלן איז אויף דער לינקער זייט, ווי געזען פון דער ריידינג פאַזיציע.
8. פון איין זייט, רוקן דעם קלאַמער שפּיץ אויבערן האַנטל און צוריק אין דער קלאַמער באַזע ביז די האַרדווער לאָך איז דער קלאַמער שפּיץ איז אויסגעשטעלט מיטן האַרדווער לאָך אין דער קלאַמער באַזע.

3. אַראָפּנעמען דעם קנעפּל און די פלאַכע וואַשער. **באַמערקונג:** פאַקן און שיקן קען פּראָוואַזאַכן אַז די פלאַכע וואַשער און קנעפּל זאָלן זיך צוזאַמענקלעפּן. ציט פֿאַרזיכטיק די צוויי שטיקלעך באַזונדער.
4. ציט אַרויס דעם קלאַמער-שליס מיטן שטאַם און געבויגענער וואַשער פון דער קלאַמער-שפּיץ. האַלט די געבויגענע וואַשער אויפן שטאַם.
5. טיילט אפ דעם אויבערשטן טייל פון דער קלאַמער פון זיין באַזע דורך עס ארויסצורוקן אויף די זייט.
6. לייג די אַוועקגענומענע שטיקלעך באַזונדער.

1. הייבט אויף דעם לאַטש אויף דער האַנטלענגער קלאַמער.
2. ניצנדיק אייערע פינגער, שרויבט אַראָפּ דעם קנעפּל אויף דער אונטערשטער זייט פון דער האַנטל־קלאַמער דורך אים דרייען קעגן זייגער.

⚠ **פֿאַרזיכט:** זייט פארזיכטיג ביים האַנדלען. ציט נישט עלעקטרישע דראָטן אדער ברעיק קייבלס. מאַכט זיכער אַז אַלע קייבלס און דראָטן זענען אין פראָנט פון די האַנטל, זענען נישט פאַרפלאַנטערט, זענען נישט אין וועג פון קיין באַוועגלעכע טיילן, און וועלן נישט שטערן די ראָטאַציע פון די האַנטל.

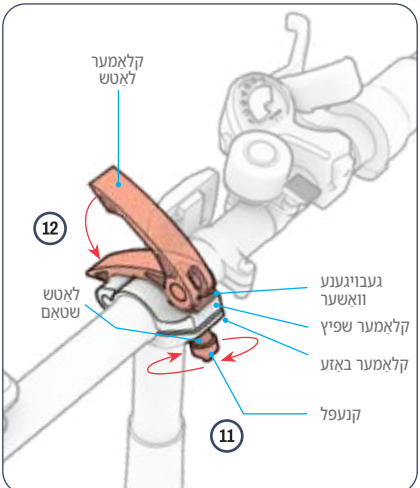

11.דריי דעם קנעפל זייגערווייז אויף דער שפּיץ פון דעם לאַטש־שטאַם.
12.מאַכט צו דעם קלאַמער-שליס. קאַנטראַלירט אז דער האַנטל איז זיכער.
אויב נייטיק, פֿעסטשטאַרקט דעם קנעפל ווייטער.

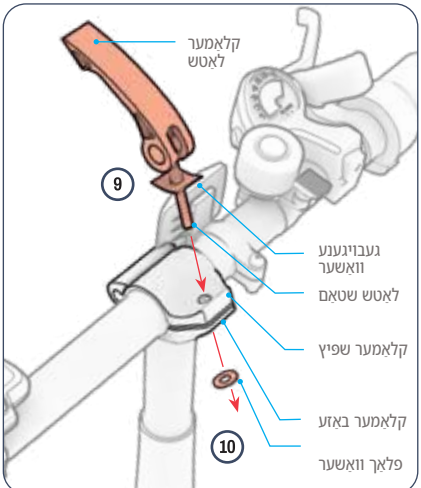

9. אַרײַנשטעלן צוריק דעם שטאַם פון דער קלאַמער־לאַטש מיט דער געבויגענער ווּאַשער דורך דער קלאַמער־שפּיץ.
10.רוקט די פלאַכע ווּאַשער אויף די אויסגעשטעלטע שפּיץ פון די לאַטש שטאַם.

⚠ **פֿאַרזיכט:** נישט צו שטארק אדער צו שטארק אנציען דעם קנעפ. צו שטארק אנציען קען שטערן דעם קלאַמער פון דער קלאַמער. נישט גענוג אנציען קען רעזולטירן אין א פרייער קלאַמער און אן אומסטאבילן האַנטל.

2.7 צוזאַמענשטעלן און צוטשעפען דעם זיץ

איר וועט דאַרפן דעם 15 מם שליסל.

צוזאַמענשטעלן:

1. דרייט דעם זיץ-באַזע איבער קאָפ און לייגט עס אויף אַן אויפגעהויבענער ארבעטס-פלאַך, מיטן הינטערשטן טייל פונעם זיץ-באַזע קעגן דעם ראַנד פון דער ארבעטס-פלאַך.
2. רוקט איין באָלץ-הייל איבער יעדן פאר-אינסטאַלירטן באָלץ אויף דער אונטערשטער זייט פון דער זיץ-באַזע. × 3)
3. שטעלט די זיץ-רוקן קלאַמער אויף דער אונטערשטער זייט פון דער זיץ-באַזע אַזוי אַז:
   - די 3 לעבער אין דער קלאַמער זענען אַרום די 3 באָלץ אין דער אונטערשטער זייט פון דער זיץ באַזע.
   - די קלאַמער גייט אַוועק פון דער הינטערשטער זייט פון דער זיץ-באַזע און בייגט זיך אַראָפּ צו דער ערד.
4. דריי 1 נוס זייגערווייז אויף די שפיץ פון יעדן באָלט. × 3)
5. ניצט דעם 10 מ"מ שליסל צו ציען יעדע נוס דורך דרייען עס זייגערווייז. × 3)
6. דריי איבער דעם זיץ און קאָנטראָליר אַז דער צוריקזאַץ איז זיכער אויף דער זיץ-באַזע.

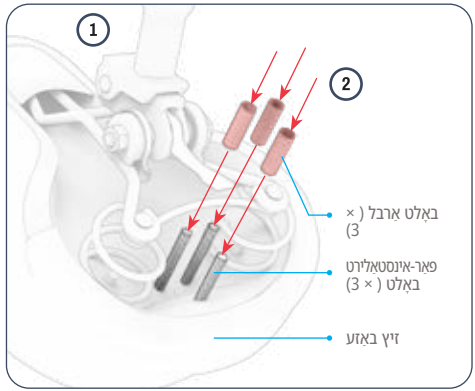

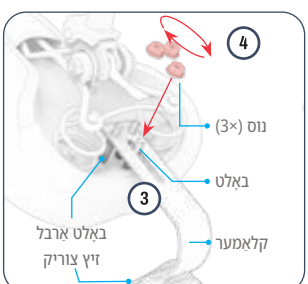

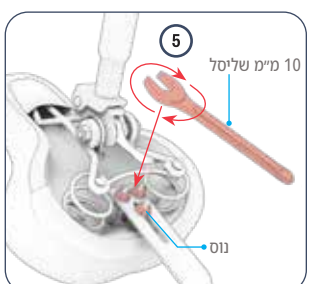

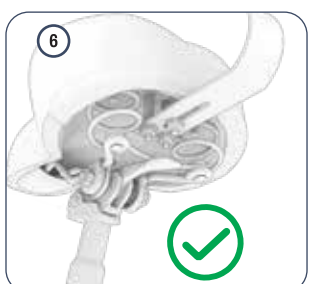

פּראבלעם-לייזונג: אויב איר קענט נישט עפענען דעם קלאַמער לאַטש מיט לייכטקייט, קען זיין אז דער קלאַמער איז צו ענג. לאַזט דעם קלאַמער דורך דרייען דעם קלאַמער קנעפל קעגן זייגער.

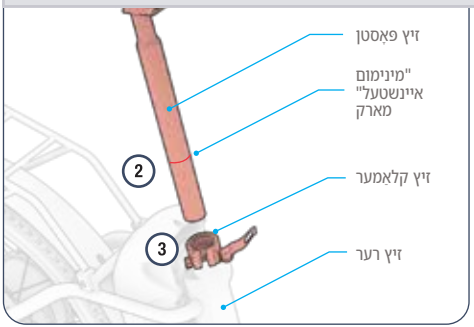

אַטאַטשינג:

1. ציט אויף דעם לאַטש אויף דער זיץ קלאַמער.
2. געפינט דעם "מינימום איינשטעקן" מארק לעבן דעם אונטערשטן טייל פונעם זיץ-פאסטן.
3. האַלט דעם זיץ אין פאַזיציע העכער דעם זיץ-רער.
4. לאָזט אַראָפּ דעם זיץ־פאָסטן דורך דעם זיץ־קלאַמער און אַריין אין דעם זיץ־רער ביז דער מינימום איינשטעק־מאַרק איז אונטערן קלאַמער. באַמערקונג: אויב די קלאַמער־עפענונג איז צו שמאָל צו באַקומען דעם זיץ־פּאָסטן, קענט איר עס פֿאַרבייטערן דורך דרייען דעם קלאַמער־קנעפל קעגן זייגער בשעת איר האַלט דעם לאַטש פֿעסט.
5. בשעת איר האַלט דעם זיץ אויף דער געוואונטשענער הייך, מאַכט צו דעם לאַטש אויף דער קלאַמער. פֿעסט דעם קנעפל דורך אים דרייען אין זייגער ריכטונג.
6. קאָנטראָלירט אַז דער זיץ איז זיכער: ניצט אייער האַנט צו לייגן אַראָפּ דרוק אויף דעם זיץ. אויב דער זיץ פּאָסטן גליטשט וווייטער אַראָפּ אין דעם זיץ רער, ברענגט עס צוריק צו זיין פּאַזיציע און פֿעסטשטעלט די קלאַמער דורך דרייען דעם קלאַמער קנעפל זייגערווייז.

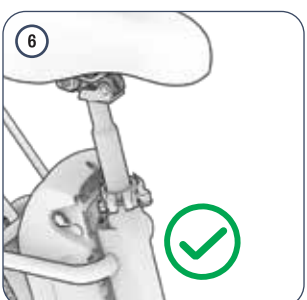

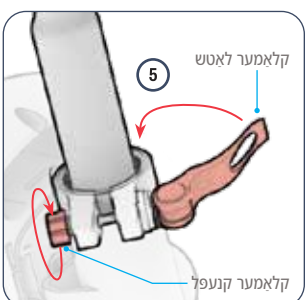

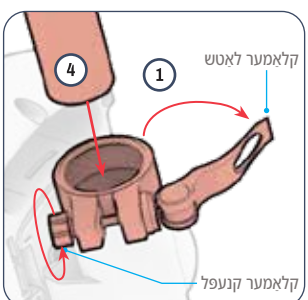

2.8 אנשטעלן די פעדאַלן

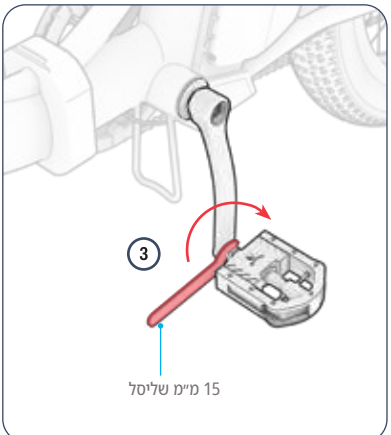

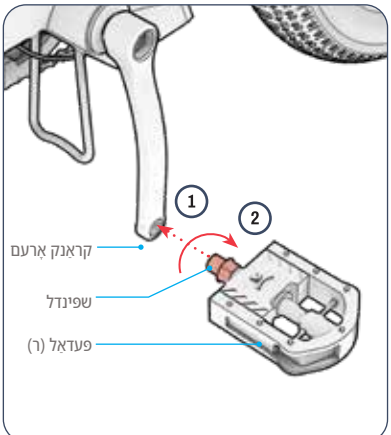

3. ניצט דעם שליסל צו ענדיגן אריינשטעלן און דערנאך אנציהען די שפּינדל אין די קראַנק אָרעם.
4. קאָנטראָלירט אַז דער רעכטער פעדאַל איז זיכער.
5. איבערחזרן טריט 2 – 5 מיטן לינקן ("L") פעדאַל ניצנדיק קעגן-זייגער ראָטאַציע.

וויכטיג: די שפּינדל אויף די לינקע פעדאַל איז פאַרקערט געווינקלט און דאַרף ווערן אַריינגעשטעלט און צוגעצויגן מיט **קעגן זייגער** דרייט זיך.

איר וועט דאַרפֿן דעם 15 מם שליסל.

1. שטעלט צוזאַמען דעם שפּינדל אויפן פעדאַל מיטן מאַרק "R" מיטן לאָך ביים עק פונעם קראַנק אָרעם אויף דער רעכטער זייט פונעם וועלאָסיפעד.
2. האַלט די פעדאַל באַזע פעסט און, זאָרגנדיק אַז די שפּינדל זאָל אַריינגיין גלייך אין לאָך, ניצט אייער אָנדערע האַנט צו דרייען די שפּינדל. **זייגערווייז** אין דעם לאָך פֿאַר אַ פּאָר ראָטאַציעס.

2.10 באַזאָרגן דעם פראָנט רעפלעקטאָר

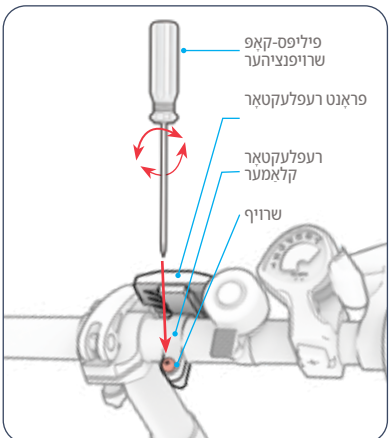

איר וועט דאַרפֿן דעם פיליפס-קאָפּ שרויפנציער.

1. אויב נייטיק, לאָזט אָפּ (אָבער נעמט נישט אַראָפּ) די שרויף אויף דער רעפלעקטאָר קלאַמער דורך עס דרייען קעגן זייגער פֿאַר 2-1 ראָטאַציעס מיטן פיליפס-קאָפּ שרויפנציהער.
2. דרייט דעם גלאָק אַרום דעם האַנטגריף ביז די כאַנדאַלפער ביז דער רעפלעקטאָר איז געווענדט פאַרויס.
3. פֿעסט ציען דעם שרויף דורך אים דריייען אין זייגער ריכטונג מיטן שרויפנציהער צו באַפֿעסטיקן דעם רעפלעקטאָר קלאַמער אין פלאַץ.

2.9 זיכערן דעם גלאָק

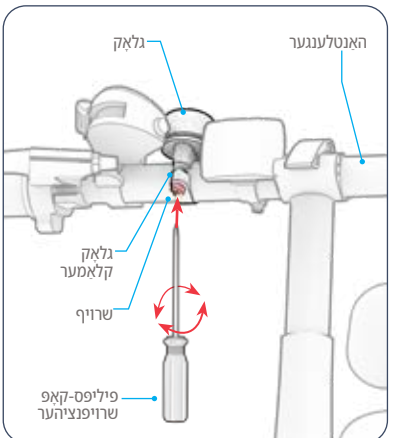

איר וועט דאַרפֿן דעם פיליפס-קאָפּ שרויפנציער.

1. אויב נייטיק, לאָזט אָפּ (אָבער נעמט נישט אַראָפּ) די שרויף אויף דער גלאָק קלאַמער דורך עס דרייען קעגן זייגער פֿאַר 2-1 ראָטאַציעס מיטן פיליפס-קאָפּ שרויפנציהער.
2. דרייט דעם גלאָק אַרום דעם האַנטגריף ביז די גלאָק טאָג איז אין אַ פלאַץ וואָס קען לייכט דערגרייכט ווערן אָן דעם רייטער'ס לינקן גראָבן פינגער בשעת ער האַלט נאָך אָן דעם האַנט גריפ.
3. פֿעסט ציען דעם גלאָק קלאַמער דורך דרייען דעם שרויף אין זייגער מיטן שרויפנציהער.

2.11 רעדער אויפבלאָזן און דרוק

פאר אייער ערשטער רייזע, וועט איר דארפן צולייגן לופט צו די רעדער כדי זיי זאלן דערגרייכן דעם רעקאמענדירטן דרוק פון **35 פסי** (פונט פער קוואַדראַט אינטש). ניצט אַ מעסטער צו קאַנטראָלירן אַז דער רעדל דרוק איז ביי 35 PSI אייידער יעדער רייזע.

צו לייגן צו לופט:

1. אַראָפנעמען דעם שטויב דעקל פון דעם רייף וועניטל אויף איין ראַד דורך אים דריין קעגן זייגער. לייגט עס באַזונדער.
2. פּאַלגט די אינסטרוקציעס פונעם פאַבריקאַנט אויף אייער לופט פאַמפּע צו אַרײַנשטעלן לופט אין רעדל. קאַנטראָלירט פעריאַדיש מיט אַ מעסטער און פּאָרזעצט צו לייגן לופט ביז איר דערגרייכט 35 PSI.
3. אַראָפנעמען די לופט פאַמפּע און פאַרבייטן דעם שטויב וועניטל דורך דרייען עס אויף זייגער-וויז.
4. איבערחזרן מיטן אנדערן רעדל.

⚠ **פֿאַרזיכט:** ניצט נאָר אַ מאַנועלע לופט פאַמפּע צו אויפבלאָזן די רעדער אויף אייער עלעקטרישן וועלאָסיפעד. ניצט קיינמאָל נישט קיין לופט קאַמפּרעסאָר; דאָס קען פאַראורזאַכן אַז די רעדער רערן זאָלן אויפפלאַצן.

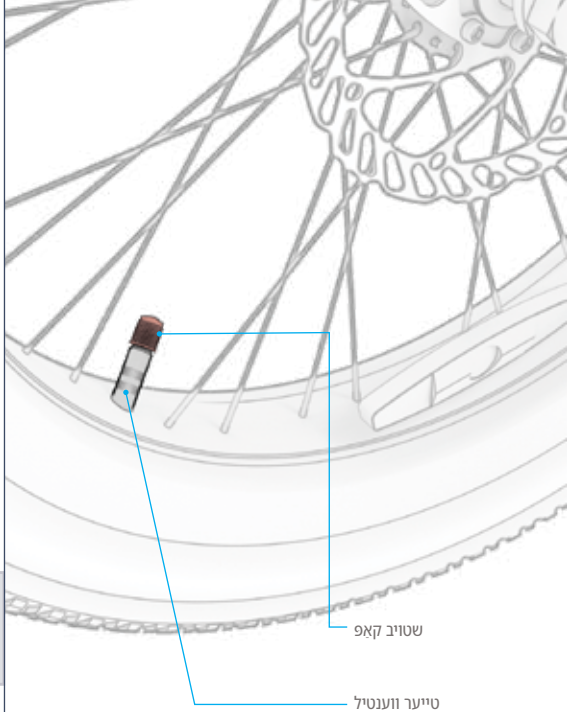

2.12 אויפלאָדן די באַטאַרייע

די באַטעריע קען ווערן אויפגעלאָדן וועהן זי איז באַפעסטיקט אין ראָם אָדער אַרויסגענומען פון ראָם. (זעט סעקציע 4.7 פֿאַר אַרויסנעמען.)

1. דרייט דעם באַטעריע מאַכט קנעפל אויף דער באַטעריע צו דער אויסגעלאָשן שטעלע (–) פאָזיציע.
2. פֿאַרבינדט דעם טשאַרדזשינג קאַבל מיטן טשאַרדזשער.
3. צייגט אויף דעם דעקל פונעם טשאַרדזשינג פּאָרט.
4. שטעקט אריין דעם טשאַרדזשינג קאַבל אין דער וואַנט, און דערנאָך שטעקט אריין דעם טשאַרדזשער אין דעם טשאַרדזשינג פּאָרט.
5. וועהן די אינדיקאַטאָר ליכט אויף דעם טשאַרדזשער ווערט גרין, איז אייער באַטאַרייע פול אויפגעלאָדן. נעמט אַרויס דעם טשאַרדזשער פון דעם טשאַרדזשינג פּאָרט און צייט אַרויס דעם קאַבל פון דער וואַנט אויטלעט.
6. פֿאַרמאַכט דעם דעקל פונעם טשאַרדזשינג פּאָרט.

באַמערקונג: עס קען נעמען אַרום 5 שעה צו ברענגען די באַטאַרייע צו פולער אָפּלאָדונג. לאָדט די באַטאַרייע גאָר אָפּ אייידער איר ניצט עס צום ערשטן מאָל.

⚠

ווארענונג: שטענדיק אויסלעשן די באַטעריע "אויס" (-) אייידער איר טשאַרדזשט עס אויף. קיינמאָל נישט אַריינשטעקן די באַטעריע אויב דער קנעפל איז אין דער "אויף" (O) פאָזיציע.

סטאַטוס	טשאַרדזשינג אינדיקאַטאָר ליכט אויף די טשאַרדזשער:
טשאַרדזשינג	רויט באַלויכטונג
טשאַרדזשינג פֿאַרטיק	גרין באַלויכטונג

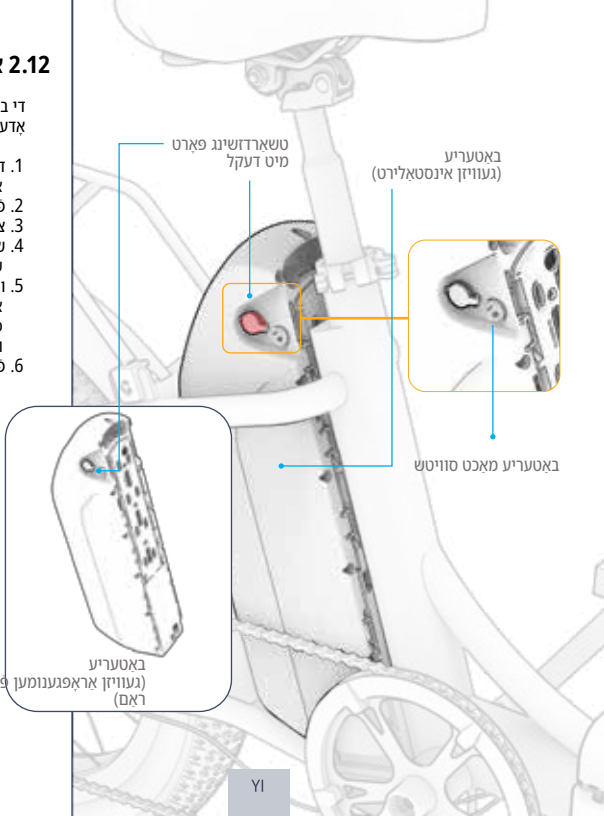

וויכטיג:

ניצט נאָר דעם אַריינגערעכטן טשאַרדזשער אַדער אייגעם וואָס איר האָט באקומען גלייך דורך JETSON) מאָדעל נומער JY-546150, PJVNTRE-CH) מיטן באַצייכנונג, געמאכט דורך גוואַנגזשו זשי יין פאַוער עלעקטראָניק קאָו. לטד.

⚠ ווארנונג: נישט נוצן דעם ריכטיקן טשאַרדזשער קען רעזולטירן אין פייער און עקספלאָזיע, וואָס רעזולטירט אין שאָדן צו פּאַרמעגן, שאָדן און טויט.



דאָס איז אַ ביישפּיל פֿון מאַרקינג דיין טשאַרדזשער ווען האָבן.



וויכטיגע אויפלאדונג הערות:

- האָלט שטענדיק דעם טשאַרדזשינג פּאָרט פֿאַרמאַכט וואַן איר טשאַרדזשט נישט אַקטיוו די באַטאַרייע.
- קיינמאָל נישט אָנצינדן דעם פּראָדוקט בשעת עס לאָדנט זיך אויף.
- ניצט נישט קיין פארדרוקבאַרע עלעקטרישע קראַנען.
- פֿאַר די בעסטע באַטאַריע געזונט, לאָדט די באַטאַריע נאָר אויף בעת יעדער טשאַרדזשינג סעסיע - אַרום 5 שעה.
- לאָזט קיינמאָל נישט אייער פּראָדוקט טשאַרדזשינג אויבער נאַכט אָדער פֿאַר לענגערע צייטן.
- פרובירט נישט צו אַראָפנעמען אָדער צענעמען די באַטאַרייע.
- טשאַרדזשינג אַמביאַנט טעמפּעראַטור קייט: 40°F (0°C) - 104°F (32°C)
- אפערירנדיקע אמביענט טעמפּעראטור קייט: 40°F (-10°C) - 104°F (14°F)
- האָלט שטענדיק דעם טשאַרדזשינג פּאָרט דעקל פֿאַרמאַכט וואַן איר טשאַרדזשט נישט אַקטיוו דאָס פּראָדוקט.
- ניצט נישט דעם פּראָדוקט אויב דער פלעקסיבל עלעקטרישער שנור אדער ארויסגאַנג קאַבל איז צעריסן, האט צעבראכן איזאָלאַציע, אדער יעדע אַנדערע סימן פון שאָדן.
- קאַנטראָלירט אַז די טשאַרדזשער מאָדעל נומער אויף דער טשאַרדזשער עטיקעט שטימט מיט דער טשאַרדזשער מאָדעל נומער וואָס איז ליסטעד אויבן.
- קאַנטראָלירט אַז די טשאַרדזשער עטיקעט אידענטיפיצירט דעם טשאַרדזשער ווי קאַמפּאַטיבל מיט אייער JETSON מאָדעל. איר קענט נעפֿינען דעם נאָמען און SKU פון אייער JETSON מאָדעל אויף אַ עטיקעט וואָס איז צוגעקלעפט צו דער שפּיץ, זייט, אָדער אונטערשטער זייט פון דעם פּראָדוקט'ס ראַם אָדער שטיינדיקן דעק.

3. צוגרייטן צו רייטן.

3.1 זיכערהייט קאָנטראָלן איידערן פֿאָרן

פּירט אויס די וויכטיגע זיכערהייט טשעקס פאר יעדער רייזע.

ברעיק:

- זייט זיכער אז די ברעיק ארבעט ריכטיג אזוי אז די האנטברעיק לעווערלעך זענען באפעסטיגט צום האנטלאפער און געשמירט אזוי אז זיי זאלן גרינג צוזאמדריקן.
- די ברעיק פעדס זענען נישט אָפּגעטראָגן, און זענען צענטרירט און אַליינד מיטן ראָוטאָר.

ראַם:

- קאָנטראָלירט אַז די וועלאָסיפעד ראַם און די גאָפּל זענען נישט געשעדיגט, געבויגן אָדער צעבראָכן.
- זיכער מאַכן אַז דער שטאַנג-צו-גאָפּל באָלט איז נישט צו שטאַרק אָנגעצויגן. אַן צו שטאַרק אָנגעצויגענער באָלט קען פירן צו אַ דורכפאַל וואָס שטעלט דעם רייטער'ס זיכערקייט אין ריזיקע.
- קאָנטראָלירט אַז די דרייוו סיסטעם אַרבעט גוט און איז זיכער באַפעסטיקט צום ראַם.

קראַנקס און פעדאַלן:

- קאָנטראָלירט אַז די פעדאַלן זענען זיכער צוגעפֿעסט צו די קראַנקס.
- קאָנטראָלירט אַז די קראַנקס און דרייוו סיסטעם זענען זיכער צוגעפֿעסט צום ראַם פֿונעם וועלאָסיפעד.

שטייערונג:

- קאָנטראָלירט אַז דער שטאַם איז פֿאַרזיכערט, מיטן שנעלן שטאַם־רעלעאַסער פֿאַרמאַכט און פֿאַרשטאַרקט דורך דעם שלאָס־רינג.
- קאָנטראָלירט אַז די האַנטלאָנגער איז באַפעסטיקט אין פאָזיציע דורך די האַנטלאָנגער קלאַמער.

רעדער און טירעס:

- קאָנטראָלירט אַז די רעדער וויַיזן נישט קיין סימנים פון איבערגעטריבענער אָפּנוץ אָדער שאָדן.
- זייט זיכער אז די רעדער זענען אויפגעבלאזן ביזן רעקאמענדירטן דרוק פון 35 PSI.
- קאָנטראָלירט אַז די ראָד שפּיצן זענען נישט צעבראָכן.
- קאָנטראָלירט אַז די ראָד רימז זענען נישט געשעדיגט אָדער געבויגן.
- קאָנטראָלירט אַז די אַקסל מוטן זענען פעסט.

3.2 קאָנטראָלירן און אַדזשאַסטירן די ברעיקס

ברעיק זיכערהייט און פונקציאנאליטעט טשעק:

נאך די צוזאמענשטעלונג און פאר יעדער רייזע, קאנטראלירט אז די ברעיקס ארבעטן ריכטיג און זיכער כדי צו פארלאנגזאמען דאס ראד און עס אפשטעלן דורך דורכפירן די פאלגנדע טריט:

1. גיי מיט דיין וועלאָסיפעד און ציט לייכט די לינקע האַנטבראָם.
2. קאָנטראָלירט אַז דער פראָנט קאַליפער שליסט זיך ריכטיק אויף דער דיסק און פאַרלאַנגזאַמט די ראָד ראָטאַציע.
3. איבערחזרן, ציען די לינקע האַנט-ברעם מיט מער דרוק און קאָנטראָלירן אַז די פאָדערשטע ראָד איז געבראָכט צו אַ אָפשטעל.
4. איבערחזרן טריט 1 - 3 מיטן רעכטן האַנטבראָם און דעם הינטערשטן ראָד.

ריכטיקע ברעיק קאַליפער און פאַד פאַזישאַנינג:

איר מעגן דאַרפן אַ 5 מ״מ אַלען שליסל. (נישט אַריינגערעכנט.)

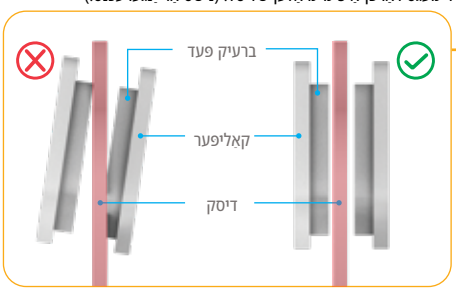

בייק ברעיקס דאַרפן אַלע עלעמענטן צו זיין אין גענויער אָלייַנמאַנט און פלייסמאַנט כדי צו פונקציאָנירן ריכטיק. **א רייבנדיק אדער קוויטשנדיק געריוש וואס קומט פון א ברעיק געגנט (אדער קאנסטאנט אדער איבערגעריסן) איז א גוטער סימן אז עפעס איז נישט אין איינקלאנג און דארף ווערן צוגעפאסט.**

די אורזאַך פון דעם ראָש איז מסתמא אַ נישט־אויסגעשטעלטער קאַליפער, וואָס פאַראורזאַכט אַז די ברעיק פעדס אינעווייניק פון זיי זאָלן זיך ריבן קעגן דער דיסק אפילו ווען דער קאַליפער איז אָפֿן. די פעדס זאָלן נאָר קומען אין קאָנטאַקט מיטן דיסק ווען דער קאַליפער איז פאַרמאַכט, וויייל דער האַנטברעיק איז אַרויסגעצוינן געוואָרן.

אין פאַל פון מיסאַליינמענט, אַדזשאַסט די ברעיק קאַליפער מיט די פאלגענדע אינסטרוקציעס.

אַדזשאַסטינג די ברעיק קאַליפער:

1. אויף דער ברעיק וואס דאַרף צו סטרויערן, געפינט דעם קאַליפער, ברעיק פעדס, און דיסק.
2. הייבט אויף יענעם ראָד פֿון וועלאָסיפעד און דרייט אים. קוקט ווי דער דיסק דרייט זיך צווישן די ברעיק פעדס, און באַמערקט וועלכע פעד רייבט זיך קעגן דעם דיסק.

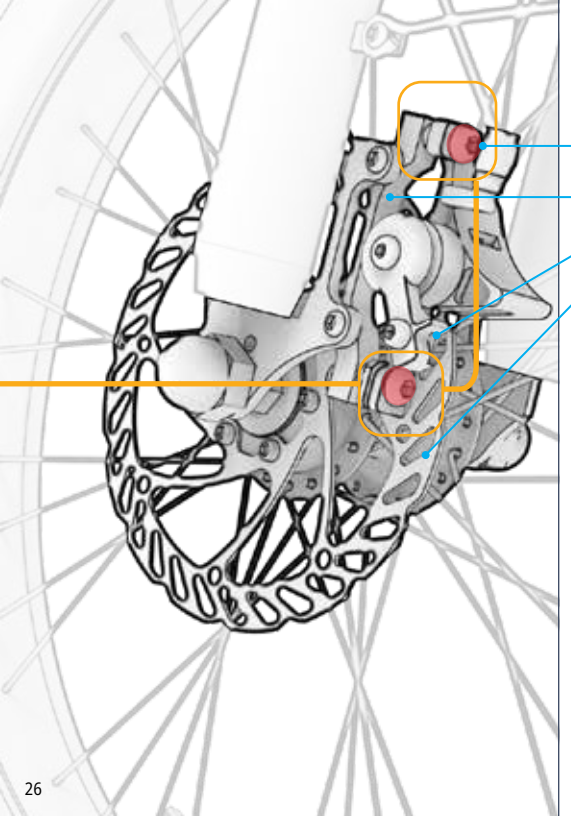

3. לאָזט דאָס וועלאָסיפעד רוען אויף דעם שטאַנד. (זעט סעקציע 4.6).
4. וועט איר קוקט אויף דעם קאַליפער פון דער הינטערשטער זייט פון ראָד, געפינט דעם באָלט אויבן און דעם באָלט אונטערן קאַליפער. ניצט דעם 5 מ״מ אַלען שליסל צו יעדן באָלט דורך אים דרייען קעגן זייגער פֿאָר 4-5 ראָטאַציעס.
5. רירט דעם קאַליפער אויס פון אַליינמענט ביז די פאלגענדע באדינגונגען זענען דערפילט:
   - די אויבערשטע טיילן פון די פּאַדס זענען אויסגעשטעלט מיטן ראַנד פון די דיסק.
   - קיין טייל פון קיין איינעם פון די פעדס רירט נישט אָן דעם דיסק.
   - די פּאַדס זענען פאַראַלעל צו די דיסק.
6. מיטן קאַליפער אין דער געוואונטשענער פּאָזיציע, פֿעסט אָנציען איין שרויף און דערנאָך דעם אַנדערן דורך אים דרייען זייגער מיטן אַלען שליסל.
7. קאָנטראָלירט אַז דער קאַליפער איז זיכער און פירט ווידער דורכ דעם ברעיק זיכערהייט און פאַנגקשאַנאַליטי קאָנטראָל (אָנהייב פון סעקציע 3.2).

3.3 אַדזשאַסטירן די ראָטאַציע פון די האַנטל

דער האַנטל קען אַ ביסל דרייען וועגן פֿאַרויס אָדער צוריק אַזוי אַלע פֿעיקייטן און פֿונקציעס אויף אים זאָלן זיין אין דער אידעאַלער פּאָזיציע. זיי זאָלן זיין גרינג צו דערגרייכן בשעתן פֿאָרן און אידעאַל געוויקלט אין דער ליניע פון זעאונג פֿאַר יעדן באַניצער. די האַנטבראַנשיקס, ספּעציעל, זאָלן זיצן אין אַ ווינקל אין וועלכן זיי זענען גרינג צו כאַפּן.

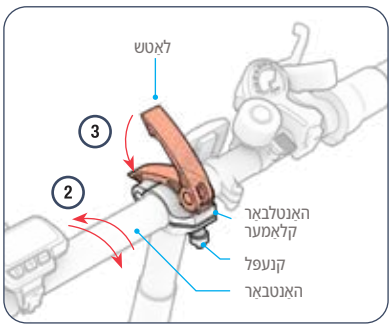

2. דרייט דעם האַנטל פאַרוועראטס אָדער צוריק צו עס ריפּאָזיציאָנירן.
3. בשעת איר האַלט דעם האַנטל אין דער נייַער פּאָזיציע מיט איין האַנט, ניצט די אַנדערע האַנט צו שטופּן דעם לאָטש אַראָפּ און צוריק אין דער פֿאַרמאַכטער (פֿאַרשלאָסענער) פּאָזיציע.

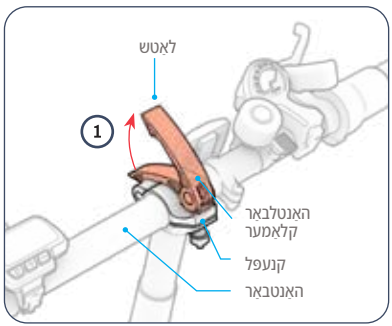

צו דרייען דעם האַנטל:

1. ציט אַרויף דעם לאָטש אויף דער האַנטלענג קלאַמער אַזוי אַז עס איז אין דער אָפענער (נישט-לאָטשטער) פּאָזיציע.

פּראבלעמס-לייזונג: אויב דער האַנטלענג בלייבט נישט זיכער מיטן קלאַמער פֿאַרמאַכט, דאַרפֿט איר אפשר פֿעסט פֿאַרשטאַרקן דעם קלאַמער. ערשטנס, ציען דעם קלאַמער-שליסל אַפּ. דערנאָך, פֿינגער-פֿעסט דעם קנעפל דורך אים דרייען זייגער-ווייַז פֿאַר אַ פּאָר ראָטאַציעס, און פֿאַרמאַכט ווידער דעם קלאַמער-שליסל. אויב איר קענט נישט לייכט פֿאַרמאַכן דעם שליסל, קען דער קנעפל זיין צו פֿעסט. לאָזט דעם קנעפל אַ ביסל לויזער דורך אים דרייען קעגן זייגער-ווייַז פֿאַר || ראָטאַציע.

3.4 אַדזשאַסטירן די הייך פון די האַנטל

פּראבלעם-לייזונג: אויב איר קענט נישט עפענען אדער פארמאכן דעם קלאַמער-שליס, אין דער קנאַפּ מעגלעך צו ענג. לאָזט דעם קנאַפּ דורך אים דרייען קעגן זייגער פּאַר ▯ ראַטאַציע אין א צייט ביז איר קענט נוצן דעם שליס.

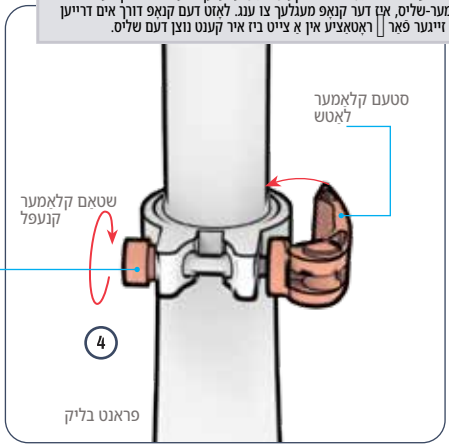

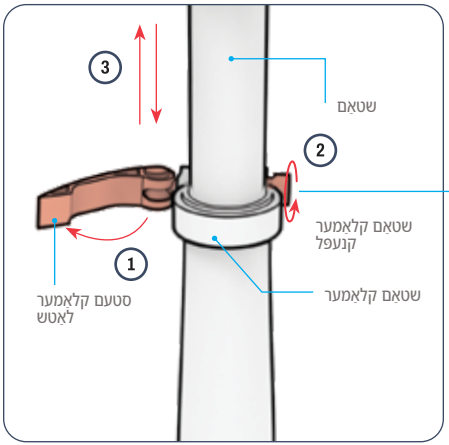

1. ציעט אויף דעם לאַטש אויף דער סטעם קלאַמער.
2. לאָזט אַפּ דעם קלאַמער קנעפל דורך אים דרייען קעגן זייגער.
3. הייבט אויף אדער נידעריגערט דעם סטעם ביז דער האנטלאַפ איז אויף דער געוואונטשענער הייך.
4. בשעת איר האַלט דעם האַנטל אין פלאַץ, פּעסט צוריק דעם קלאַמער קנעפל דורך אים דרייען זייגער-ריכטונג.
5. קאַנטראַלירט אַז די האַנטל איז זיכער: ניצט אייער האַנט צו לייגן אַראָפּ דרוק אויף די האַנטל. אויב די שטאַם גליטשט אַראָפּ אין די שטאַם רער, ברענגט די האַנטל צוריק צו איר פאַזיציע און פּעסט די קלאַמער דורך וווייטער דרייען דעם קנעפל זייגערווייז.

⚠ **ווארענונג:** כדי צו פֿאַרמיידן אַן אומסטאַביל האַנטל וואָס קען שטערן די סטאַביליטעט, זאָלט איר קיינמאָל נישט הייבן דעם האַנטל אַזוי אַז די "מינימום אַרויסנשטעל" צייכן זאָל קומען אין זיכט העכער דעם קלאַמער.

3.5 אַדזשאַסטירן זיצפלאַץ הייך

וועג אַ רייטער זיצט אויפן זיץ און האַלטן אַ פֿוס אויפן פעדאַל ביים נידעריגסטן פעדאַל ראַטאַציע פונקט, זאָל זיין אַ קליינע בייגונג אין קני. די פֿיס זאָלן קיינמאָל נישט זיין גאָר אויסגעשטרעקט בעת פעדאַלירן.

צו הייבן אדער נידעריגער מאכן דעם זיץ:

1. ציט אויף דעם לאַטש אויף דער זיץ קלאַמער.
2. הייבט אויף אדער נידעריגערט דעם זיץ צו דער געוואונטשענער פאזיציע, מאכנדיג זיכער נישט צו הייבן דעם זיץ הויך גענוג אז די "מינימום איינשטעקן" מארק קומט אין זעאונג העכער דעם קלאַמער.
3. בשעת איר האַלט דעם זיץ אין פלאַץ, מאַכט צו דעם קלאַמער-שליסל און, אויב נייטיק, פֿעסט צוריק דעם קלאַמער-קנעפל דורך אים דרייען אין זייגער-ריכטונג.

פראבלעם-לייזונג: אויב איר קענט נישט עפענען אדער פארמאכן דעם קלאַמער-שליס, איז דער קנאַפּ מעגלעך צו ענג. לאָזט דעם קנאַפּ דורך אים דרייען קעגן זייגער פֿאַר ▯ ראַטאַציע אין אַ צייט ביז דער שליס קען ווערן געווענדט.

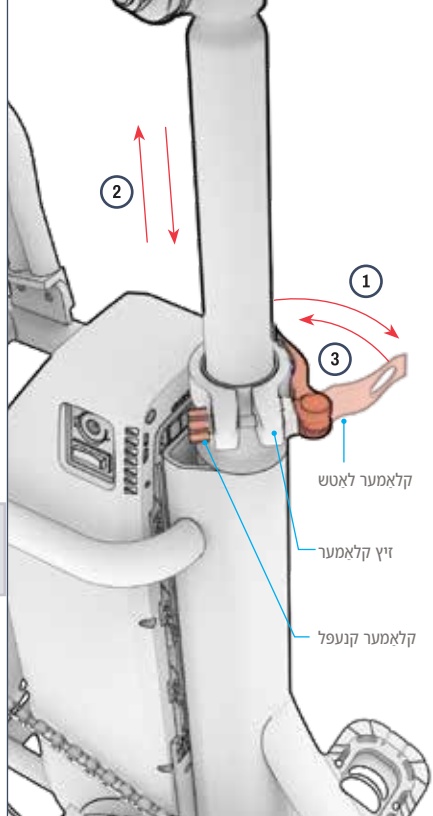

4. אפערירן אינסטרוקציעס.

4.1 אײַנצושאַלטן און אויסשאַלטן

וויכטיג:
- צו אנצינדן אייער עלעקטרישע וועלאָסיפעד, מוז דער באַטעריע מאַכט קנעפל אויף דער באַטעריע זײַן אין ON (אויף). **(אָ)** פאַזיציע.
- נעדענקט שטענדיק אויסצולאָשן אייער וועלאָסיפעד וועהן איר לייגט עס אַוועק.

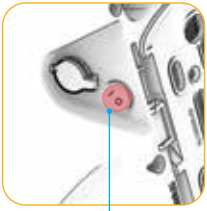

באַטעריע מאַכט קנעפל אויף די באַטעריע

צו אנצינדן דעם עלעקטרישן וועלאָסיפעד:
1. דרייט דעם באַטעריע מאַכט קנעפל אויף דער באַטעריע צו דער ON **(אָ)** פאַזיציע.
2. דריק און האלט די מאַכט/מאָדע קנעפל (⏻) קנעפל פאַר 3 סעקונדעס.

אויסצולעשן דעם עלעקטרישן וועלאָסיפעד:
1. דריק און האלט די מאַכט/מאָדע קנעפל (⏻) קנעפל פאַר 3 סעקונדעס.
2. דרייט דעם באַטעריע מאַכט קנעפל אויף דער באַטעריע צו דער אויסגעלאָשן שטעלע **(–)** פאַזיציע.

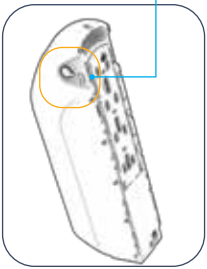

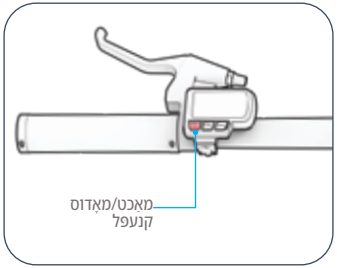

אינטעליגענטע אויטאָ-אויס פֿונקציע: כדי צו שפּאָרן באַטעריע־קראַפט, וועט אייער וועלאָסיפעד זיך אויטאָמאַטיש אויסלאָשן נאָך 10 מינוט אָן באַוועגונג.

4.2 פַאַרשטיין און ניצן דעם LCD עקראַן

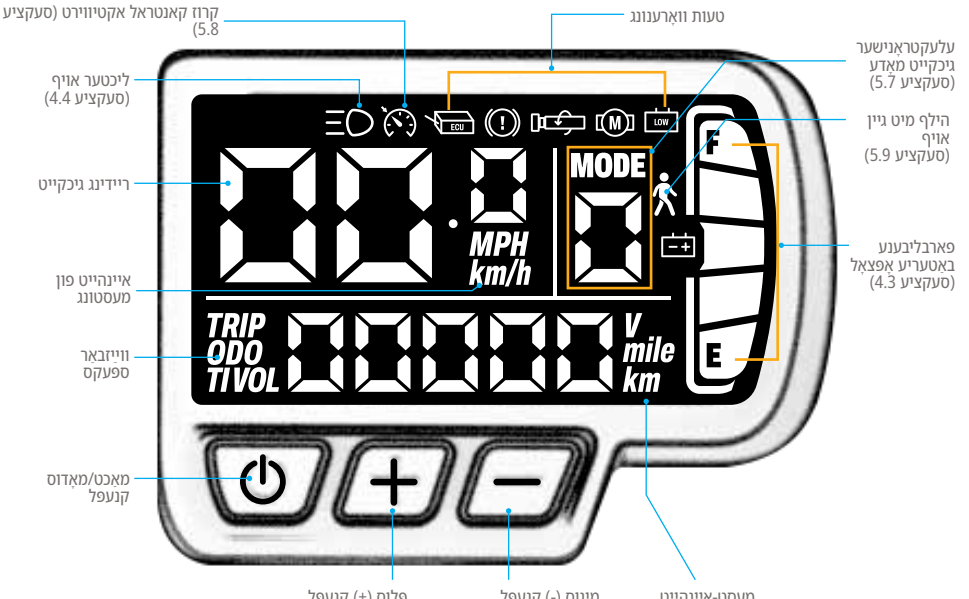

טעות קאָדעס:



⚠ פֿאַרזיכט:
אויב אַ טעות קאָד דערשיינט אויף אייער LCD פאַרשטעלן, קאָנטאַקט די JETSON קער מאַנשאַפֿט פֿאַר הילף אייידער איר פּאַרט ווידער אייער עלעקטרישן וועלאָסיפעד.

ענדערן די ספּעק געוויזן:

דריק שנעל דעם מאַכט/מאָדוס קנעפּל (⏻) צו טוישן דעם דיספּלעי צווישן דעם אָדאָמעטער, טריפּ אָדאָמעטער, טריפּ צייט און וואָלטאַזש.

- אָדאָמעטער **("ODO")** - גאַנץ דיסטאַנץ געפאָרן אויף דעם אַפּאַראָט
- טריפּ אָדאָמעטער **("טריפּ")** - גאַנץ דיסטאַנץ געפאָרן בעת איין נוצן פון דעם אַפּאַראָט.
- רייזע צייט **("טי")** - די צייט איז געפאָרן אויף דעם רייזע
- וואָלטאַזש **("וואָל")** - עלעקטרישע קראַפט פון דער באַטעריע.

באַמערקונג:
דער טריפּ אָדאָמעטער און טריפּ צייט וועלן זיך ריסעט יעדעס מאָל ווען דער עלעקטריישער וועלאָסיפעד וועט אויסגעלאָשן.

טוישן די בריייטקייט פון דער באַקלייט:

1. דריק און האלט די פלוס קנעפּל אין דער זעלבער צייט **(+)** און מינוס **(-)** קנעפּלעך פאר 2 - 3 סעקונדעס צו אריינגיין אין די סעטינגס מעניו.
2. אויב נייטיק, דריק שנעל דעם מאַכט/מאָדע קנעפּל (⏻) ביז **"P01"** וועט געווייזן אויפן עקראַן.
3. שנעל-דריקן דעם פלוס **(+)** אדער מינוס **(-)** קנעפּל צו טוישן די ליכטיקייט פון דעם עקראַן צו נידעריק **("1")** , מיטל **("2")** , אדער הויך **("3")** .
4. דריק און האלט די מאַכט/מאָדע קנעפּל (⏻) צו ראַטעווען אייער אויסווואָל.
5. דריק און האלט די פלוס קנעפּל גלייַכצייַטיק **(+)** און מינוס **(-)** קנעפּלעך פאר 2-3 סעקונדעס צו פארלאזן דעם סעטינגס מעניו. נאך 10 סעקונדעס אן קיין אקציע, וועט דער עקראַן אויטאמאטיש פארלאזן דעם סעטינגס מעניו.

טוישן די מעסטונג איינהייט:

1. דריק און האלט די פלוס קנעפל אין דער זעלבער צייט **(+)** און מינוס **(-)** קנעפלעך פאר 2 - 3 סעקונדעס צו אריינגיין אין די סעטינגס מעניו.
2. דריק שנעל די מאַכט/מאָדע (⏻) קנעפל ביז **"P02"** ווערט געווײזן אויפן עקראַן.
3. שנעל דריקן דעם פלוס **(+)** אדער מינוס **(-)** קנעפל צו טוישן צווישן מיילן **("1")** און קילאָמעטערס **("0")** ביז די געוואונטשענע סעטטינג איז דערגרייכט.
4. דריק און האלט די מאַכט/מאָדע קנעפל (⏻) צו ראַטעווען אייער אויסוואָל.
5. דריק און האלט די פלוס קנעפל גלײַכצײַטיק **(+)** און מינוס **(-)** קנעפלעך צו פארלאזן דעם סעטינגס מעניו. נאך 10 סעקונדעס אן קיין אקציע, ווערט דער עקראַן אויטאמאטיש פארלאזן דעם סעטינגס מעניו.

אויסרייניקן דעם אָדאָמעטאָר:

1. דריק און האלט די פלוס קנעפל גלײַכצײַטיק **(+)** און מינוס **(-)** קנעפלעך פאר 2 - 3 סעקונדעס צו אריינגיין אין די סעטינגס מעניו.
2. דריק שנעל דעם מאַכט/מאָדוס קנעפל (⏻) ביז "P03" ווערט געווײזן אויפן עקראַן.
3. דריק און האלט די פלוס **(+)** קנעפל פֿאַר 5 סעקונדעס צו ריסעט דעם אָדאָמעטער.
4. דריק און האלט די פלוס קנעפל גלײַכצײַטיק **(+)** און מינוס **(-)** קנעפלעך פאר 2-3 סעקונדעס צו פארלאזן דעם סעטינגס מעניו. נאך 10 סעקונדעס אן קיין אקציע, ווערט דער עקראַן אויטאמאטיש פארלאזן דעם סעטינגס מעניו.

4.3 קאָנטראָלירן די באַטאַרייע טשאַרדזש לעוועל

בשעת'ן פארן, קענט איר נאכפאלגן די לאדונג לעוועל פון אייער באטעריע דורך קוקן צו זען וויפיל באטעריע אינדיקאטאר שטאנגען ווערן געווייזן אויפן LCD עקראן.

באַטעריע אינדיקאַטאָר איקאָן	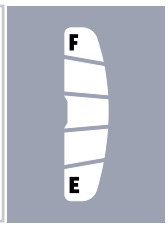		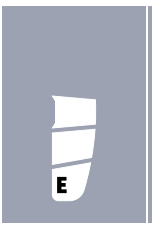		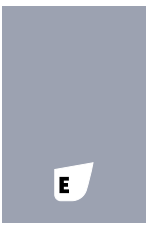
אומגעפערע פראצענט פון פארבליבענע טשאַרדזשינג*	71% - 100%	61% - 70%	41% - 60%	21% - 40%	<20% לאָדט אייער Jetson איצט!

וויכטיג: וועלן די באַטעריע טשאַרדזש איז אויסגעשעפט צו 0%, וועט דער עלעקטריישער וועלאָסיפעד זיך אויסלאָשן. לאָזט עס אויף צו פולער מאַכט (זעט אָפּטייל 2.11) אייידער אייער ווייַטער רייזע.

וויכטיג: אייער בייק'ס מעגלעכקייט צו דערגרייכן העכסטע גיכקייט קען וועלן באאיינפלוסט דורך די באַטעריע טשאַרדזשינג לעוועל. איר קענט באַמערקן אַ רעדוקציע אין גיכקייט וועלן די באַטעריע טשאַרדזשינג פאַלט אונטער 25%.

*נאָר אַן אַפּראַקסימאַציע. קען זיך פֿאַרשיידן לויט באַנוץ.

4.6 ניצן דעם שטאַנד

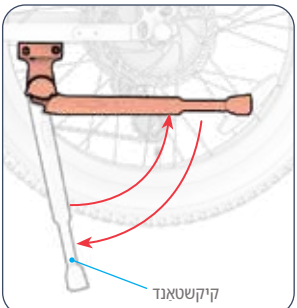

צו ניצן דעם קיקשטאַנד: דריי עס אַראָפּ און בייג דיין וועלאָסיפעד אויף אים צו שטייַן. כדי צו הייבן דעם שטאַנד, דריי עס צוריק אַרויף.

צו הייבן דעם קיקשטאַנד: דריי עס צוריק ארויף.

4.5 ניצן דעם גלאָק

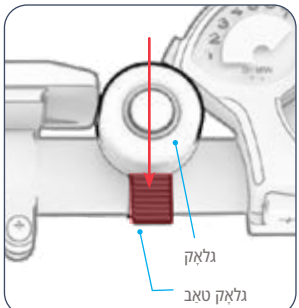

ניצט דעם גלאָק ווי אַ וואָרענונג צו אַנדערע רייטער און פוסגייער.

צו קלינגען דעם גלאָק: פליק אַראָפּ אויף דער גלאָק טאַב שנעל און קראַפטיק מיט דיין גראָבער פינגער.

4.4 ניצן די ליכטער

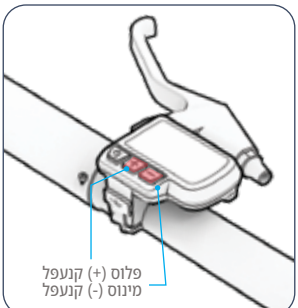

אויב איר פֿאָרט אין שוואַכע ליכטיקע באַדינגונגען, צינדט אָן די ליכטער כדי איר זאָלט בעסער קענען זען דעם וועג פאָרויס און די וואָס קומען אָן זאָלן אייך בעסער קענען זען. די ליכטער וועלן זיך נאָר אָנצינדן וען דער מאָטאָר איז אויך אָנגעצונדן.

צו אנצינדן אדער אויסלעשן די פאָרליכט און הינטערליכט: דריק און האַלט דעם פלוס (+) קנעפל פאַר 3 סעקונדעס.
וועו די לייץ זענען אָנגעצונדן, וועט די לייץ איקאָן דערשיינען אויף די LCD פאַרשטעלן. (סעקציע 4.2)
וועו אַ האַנטבריעק איז איינגעצויגן, וועט די הינטערשטע ליכט בליצן צו וויזן אַז איר פאַרלאָנגזאַמט אָדער שטעלט זיך אָפּ.

⚠ פֿאָרזיכט: כדי צו האַלטן דעם שטאַנדפונקט פֿרײַ פֿון אָביעקטן, הייבט שטענדיק אויף דעם שטאַנדפונקט איידער איר פֿאָרט.

4.7 אַרויסנעמען און צוריקשטעלן די באַטאַרייע

עס זענען דא 3 באַטעריע און שליסל פאָזיציעס.

אַנלאַק פאָזיציע:

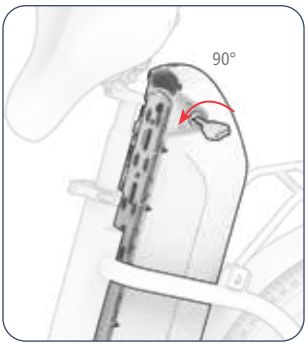

באַטעריע: אַרויסנעמבאַר

שליסל: פארשלאסן אין

די באַטעריע איז אַנלאָקט און קען אַרויסגענומען ווערן פֿון ראַם, אַבער דער שליסל קען נישט אַרויסגענומען ווערן פֿון שליסללאָך. פֿון דער פֿאַרשלאָסענער/ מיטלערער פאָזיציע, דרייט דעם שליסל קעגן זייגער נאָך °90.

פארשלאסן/מיטעלע פאזיציע:

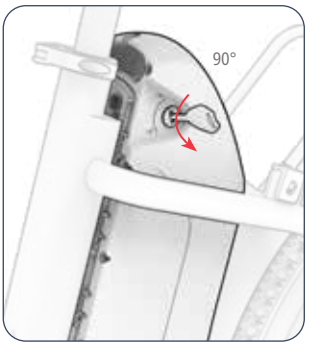

באַטעריע: פארשפארט

שליסל: פארשלאסן אין

די באַטעריע און דער שליסל זענען ביידע פארשפארט אין דעם ראַם, און דער שליסל וועט בלייבן דאָרט אין פלאַץ בשעת איר פאָרט. פון דער היים פאָזיציע: דרייט דעם שליסל °90 קעגן זייגער.

היים פאזיציע:

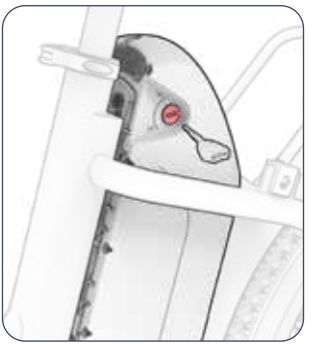

באַטעריע: פארשפארט

שליסל: אַראָפנעמבאַר

די באַטאַרייע איז פארשפארט אין ראַם, און דער שליסל קען אַרויסגענומען ווערן פון שליסללאָך.
באַמערקונג: אייער פראָדוקט קומט אָן מיטן שלאָס אין דער היים פאָזיציע.

צו אַרויסנעמען די באַטאַרייע:

וויכטיג: כדי צו אַרויסנעמען די באַטעריע פֿון ראָם, מוז דער באַטעריע מאַכט קנעפל זײַן אין דער אויסגעלאָשן (-) פאָזיציע.

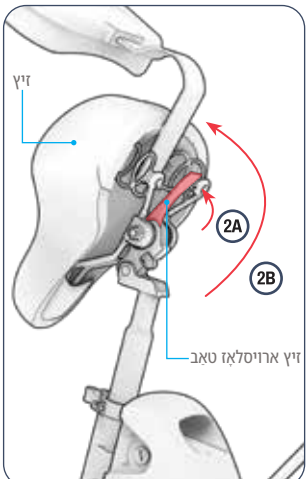

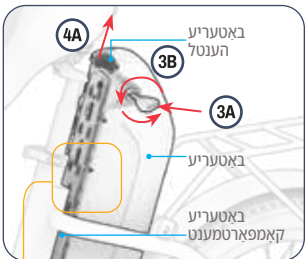



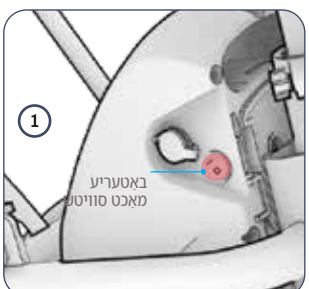

4. ניצנדיק דעם באַטעריע הענטל, הייבט די באַטעריע אַרויף און אַוועק פֿון דעם באַטעריע אָפּטייל (א), אַזוי אַז אויף יעדער זייט פֿון דער באַטעריע, גליטשן די 5 באַטעריע טאַבס אַרויס פֿון די עפענונגען פֿון די 5 באַטעריע טאַב קאַנאַלן (ב).

3. שטעקט אַריין דעם שליסל אין שליסל-לאָך (א) און דרייט דעם שליסל קעגן זייגער °180 צו באפרייען די באַטעריע פון ראם (ב).
באַמערקונג: דרייען דעם שליסל °90 וועט פארשפארן דעם שליסל אין ראם. די באַטעריע וועט נישט זיין ארויסנעמבאר ביז דער שליסל איז גאָר אויסגעדרייט. (זעט אָנהייב פון סעקציע 4.7).

1. זיכער מאַכן אַז די באַטאַרייע מאַכט קנעפל איז אין די אויסגעלאָשן פאָזיציע **(–)** פאָזיציע.
2. הייבט אויף די זיץ-אויסלאז-לעשער-קנעפל (א) און הייבט אויף די הינטערשטע זייט פונעם זיץ (ב). דרייט די הינטערשטע זייט פונעם זיץ אינגאנצן ארויף ביז עס איז ווערטיקאַל פאָזיציאָנירט און די באַטעריע-שפּיץ איז פריי פון קיין שטערונג.

צו צוריקשטעלן די באַטעריע:

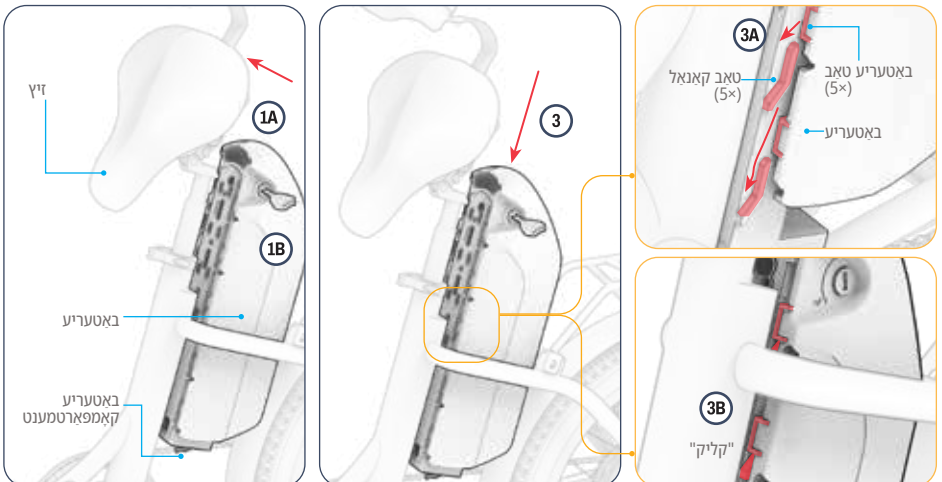

1. אויב נייטיק, ריקט דעם זיץ אוועק פון וועג דורך הייבן דעם זיץ-אויסלאז-לעשער-קנעפל און הייבן דעם זיץ ארויף (א). זיכערט זיך אז דער שליסל איז אין שליסל-לאך (ב) און איז נעשטעלט אין דער "אנלאקט" פאזיציע. (זעט אנפאנג פון סעקציע 4.7).
2. שטעלט די באַטעריע אויבערן באַטעריע אָפּטייל אַזוי אַז:
   - דער שליסל-לאך איז געוועגדט צו דער לינקער זייט פון וועלאָסיפעד.
   - דער באַטעריע הענטל איז אויבן און קוקט צום זיץ.
3. שטופ די באַטאַרייע פאַרויס און אַראָפּ אַזוי אַז די טאַבס גליטשן אין די טאַב קאַנאַל (A) און די באַטאַרייע "קליקט" אין פלאַץ (B).

⚠ **פֿאַרזיכט:** כדי צו פֿאַרמיידן שאָדן צו דער באַטעריע, וואָס קען פֿירן צו אַ דורכפֿאַל, זאָלט איר עס נישט אַרײַנשטעלן אין ראַם צו שנעל אָדער מיט צו פֿיל קראַפֿט.

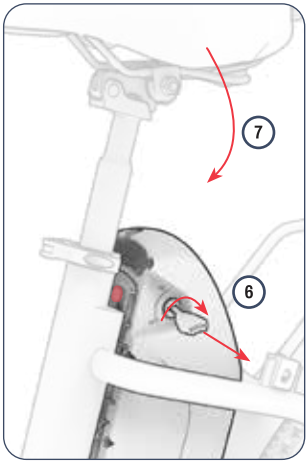

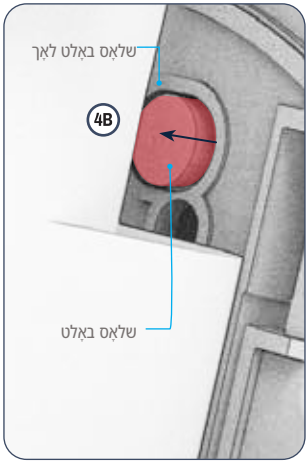

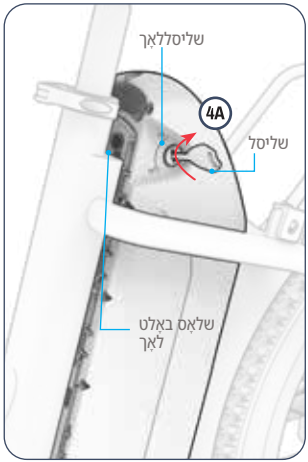

⚠ **פֿאַרזיכט:** שטענדיק זיכער מאַכן אַז דער זיץ האָט זיך "אַראָפּגעקליקט" און איז זיכער אייַדער איר זעצט זיך צו פֿאָרן.

6. כדי אַרויסצונעמען דעם שליסל, דרייט דעם שליסל זייגערווייַז נאָך 90°, און ציט דעם שליסל אַרויס פון שליסל לאַך. (זעט אַנהייב פון סעקציע 4.7).
7. לאָזט אַראָפּ דעם רוקן פֿון זיץ ביז דער זיץ "קליקט" אַריין אין פלאַץ.

4. דרייט דעם שליסל זייגערווייַז 90°(א) צו דער פארשלאָסענער פאזיציע (זעט אנפאנג פון סעקציע 4.7) ביז איר זעט דעם שלאָס-באָלט דערשיינען אין דעם שלאָס-באָלט לאַך (ב).
5. קאָנטראָלירט אַז די באָטאָרייע איז פֿאַרזיכערט אין ראָם.

וויכטיג: שטענדיק פארשליסן די באָטערעיע אין ראָם. צינדט נישט אָן דעם וועלאָסיפעד און פארט נישט דערמיט אָן די באָטערעיע פארשלאסן אין פלאַץ.

YI

4.8 אויס- און צוזאמענפאלטן די פעדאַלן

צו פאָלדן:

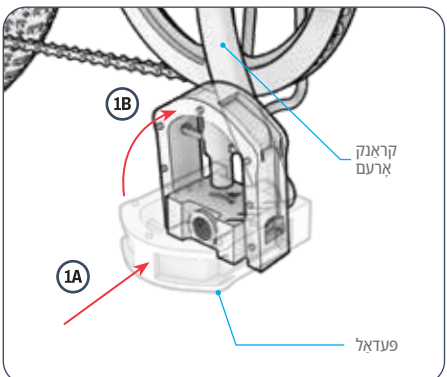

1. דריק אריין דעם פעדאַל אין דער ריכטונג פֿון דער קראַנק־ אַרעם (A) און דערנאָך אַרויף (B) ביז עס איז אַוועקגעפֿאַלטן.

צו עפענען:

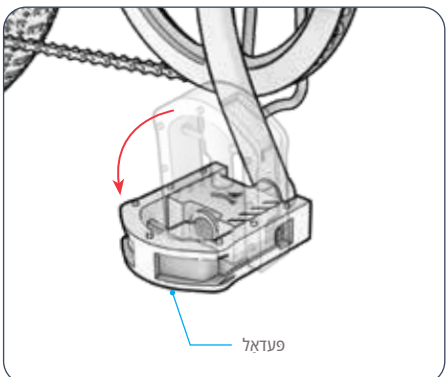

1. ציט ארויס און אראפ ביז דער פעדאַל קליקט אין פלאַץ.

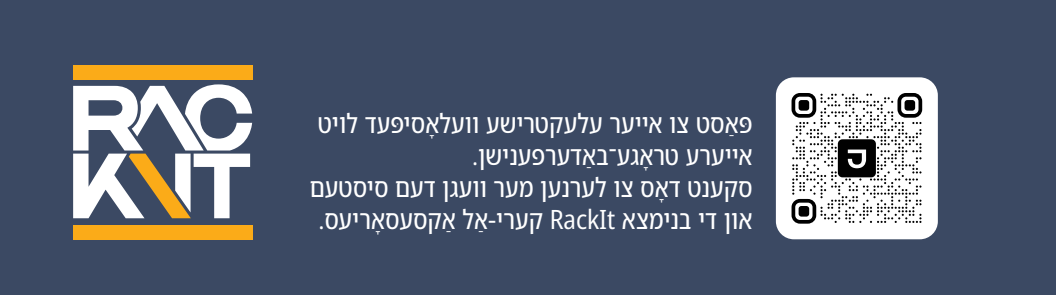

4.9 ניצן די RackIt סמאַרט קאַרגאָ סיסטעם רעק

אייער עלעקטרישער וועלאָסיפעד איז אויסגעשטאַט מיטן JETSON רעקאיט סמאַרט קאַרגאָ סיסטעם רעק – דיזיינד צו טראָגן באַגלייטער "קליק אויף, קליק אַראָפ" טראָגן־אַלע אַקסעסאָריעס*.

צו קליקן אן אַקסעסאָרי אויף אדער אויס
סקענט דאָס פֿאַר אינסטרוקציעס.



*אַקסעסאָריעס נישט אַרייַנגערעכנט. סעלעקציע קען זיין אַנדערש.

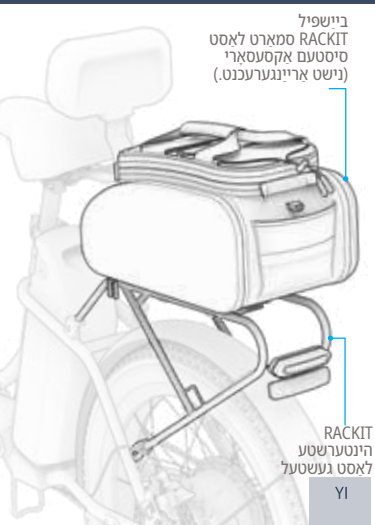

ניצן די RackIt אָן אַ באַגלייטער לאַסט אַקסעסאָרי:

1. לייג דיין לאַסט אויף די געשטעל.
2. אַרײַנשטעקן 1 קרוק פֿון אַ באַנדזשי רימען (נישט אַרײַנגערעכנט) אין איין באַנדזשי אָטאָטשמענט שלייף אויפֿן געשטעל.
3. ציט דעם באַנדזשי רימען איבער דער לאַסט און אַרום דעם געשטעל ביז עס איז געשפּאַנט.
4. באַפּעסטיקן דעם אַנדערן קרוק פֿון דעם באַנדזשי רימען אין דעם אַנדערן באַנדזשי אָטאָטשמענט שלייף.
5. קאָנטראָלירט אַז די באַנדזשי רימען און אייער לאַסט זענען זיכער.

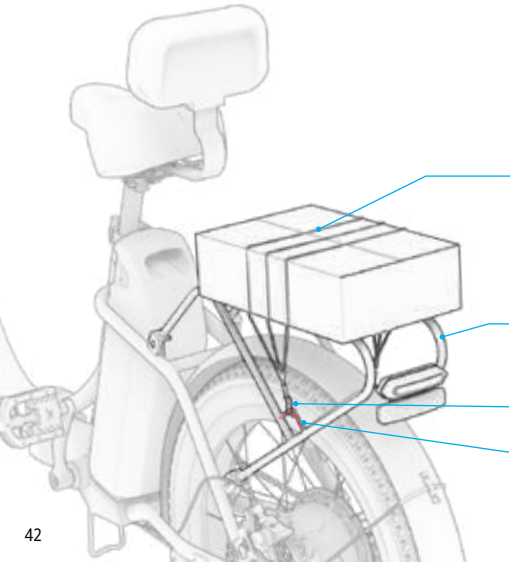

⚠ פֿאַרזיכט: כדי צו באַפעסטיקן אייער לאַסט, זאָל דער באַנדזשי רימען שטעכן שטענדיק זײַן ענג אינעם אייַער לאַסט. דעפּענדינג אויף די גרייס פון אייער לאַסט און די לענג פון דעם באַנדזשי רימען, קען עס זײַן נייטיק צו אַרומווייקלען דעם רימען אונטערן געשטעל און אינעם אייער לאַסט אייִדער אין באַפעסטיקט דעם צווייטן קרוק אין אַ באַנדזשי אָטאָטשמענט שלייף.

פֿאַר זיכערהייט און זיכערהייט:

- שטענדיק באַזיכערן לאַסט צום געשטעל מיט אַ באַנדזשי רימען אַדער אַ ספּעציעלן RackIt לאַסט אַקסעסאָרי. קיינמאָל נישט פֿאַרן מיט נישט-באַזיכערטן לאַסט.
- באַגרענעצט דעם טראָג אינהאַלט אויפֿן געשטעל צו 22 לב (9.9 ק"ג).
- זיכער מאַכן אַז די גאַנצע וואָג (פֿאַרפֿלוס לאַסט) זאָל נישט איבערשטייגן 330 לב (149.7 ק"ג).
- אינערלאַפּט נישט דעם געשטעל אדער קיין לאַסט אַקסעסאָריעס.
- שטענדיק זיכער מאַכן אַז קיין טיילן פון די לאַסט אַדער קיין RackIt Cargo אַקסעסאָרי פֿעיקייטן (רעגדשעס, באַקלאָלז, וואַי"ו ו) זענען נישט אין וועג פון ראָד, ברעיק, פּעדאָל, קייט אַדער אנדערע בייק באַוועגונג אַדער מעקאַניזאַמז.

וויכטיג:

- די צוגאַב פון לאסט מיט א באדייטנדיקן וואג קען אפעקטירן די פֿאַרשטעלונג פון אייער עלעקטרישן וועלאָסיפעד. פֿאַר מער פרטים וועגן באדינגונגען וואָס קענען אפעקטירן פאַרשטעלונג, זען סעקציע 5.10.
- לאָזט קיינמאָל נישט איבער לאַסט אַדער אייער RackIt Cargo Accessory אָן השגחה אויף דעם עלעקטרישן וועלאָסיפעד.

5. מאָווינג אינסטרוקציעס.

5.1 באַוועגן דיין עלעקטרישן וועלאָסיפעד

וועגן צו פארן און טראנספארטירן אייער עלעקטרישע וועלאָסיפעד:
1. ריידינג אָן קיין עלעקטראָנישע הילף (סעקציע 5.2)
2. פעדאַלינג מיט עלעקטראָנישער הילף (סעקציע 5.3)
3. ניצן דעם גאַז־געצייַג פֿאַר פֿארן מיט בלויז איין מאָטאָר (סעקציע 5.5)
4. פֿארן מיט קרוז קאָנטראָל (סעקציע 5.8)
5. ניצן עלעקטראָנישע גיין הילף (סעקציע 5.9)

5.2 טראדיציאנעלער בייקינג

- איר קענט פארן מיט אייער עלעקטרישן וועלאָסיפעד ווי אַ טראַדיציאָנעלן וועלאָסיפעד - ניצנדיק נאָר פעדאַל-קראַפט.

- שטעלט דעם גיכקייט מאָדוס צו 0 פֿאַר טראַדיציאָנעלן בייקינג. (סעקציע 5.7).

5.3 ניצן עלעקטראָנישע פעדאַל אַסיסטאַנץ

- פעדאַל אַסיסט לאָזט אייַך גיין ווייטער און שנעלער מיט ווייניקער מי. וועט איר פעדאַלט מיטן מאַכט אָנגעצונדן, וועט דער מאָטאָר געבן אַ ביסל קראַפט צום וועלאָסיפעד צו פֿאַרגרעסערן אייער מי און העלפֿן אייַך דערגרייכן די מאַקסימום מעגלעכע גיכקייט אין דעם גיכקייט מאָדע אין וועלכן איר האָט דעם וועלאָסיפעד אייַנגעשטעלט. (סעקציע 5.7)

- אייער עלעקטרישער וועלאָסיפעד פֿאַרמאָגט קאָדענץ-באַזירטע פעדאַל הילף, אין וועלכער דער מאָטאָר וועט צושטעלן נאָר קראַפט ווען איר פעדאַלט. יעדע ראָטאַציע-מאַכט וואָס איר לייגט אַריין אין די פעדאַלן וועט זאָגן דעם מאָטאָר זיך אָנצוצינדן - אַזוי איר קענט אַרבעטן אייערע מוסקלען אַזוי ווייניק אָדער אַזוי פֿיל ווי איר ווילט.

- אויב אייערע אנשטרענגונגען ברענגען אייך ווייטער פון די גיכקייט שוועל פאר דעם לעוועל וואו איר האט דאס וועלאָסיפעד איינגעשטעלט, וועט די פעדאַל הילף מער נישט אריינברענגען.

5.4 ניצן די גירז

דער עלעקטרישער וועלאָסיפעד איז אַ -7גאַנג וועלאָסיפעד.

נידעריקערע גירס מאַכן עס גרינגער צו פעדאַלן וווייל עס איז וווייניקער קעגנשטעל, אַבער איר וועט דערקן וווייניקער ערד מיט יעדן פעדאַל קלאָפּ. ניצט נידעריקע גירס פֿאַר פּאַרן אַרויף אַ בארג, איבערגיין שוועכע טערריין, אָדער צו פֿאָרן לאַנגזאַם.

העכערע גירס גענג אייך מער שנעלקייט, וווייל איר וועט דערקן מער טערריין מיט יעדן פעדאַל קלאָפּ. ניצט הויכע גירס פאר שנעלער פֿאָרן אויף פלאַכע ייבערפלאַכן אדער וועג איר גייט אַראָפּ אַ בערגל.

צו אראפנייַן צו א נידעריגערן גיר:
- דריק דעם אַראָפּגאַנג קנעפל ביז דער געוואונטשענער גאַנג איז פאַזיציאָנירט ביים גאַנג אינדיקאַטאָר צייכן.

צו ארויפנייַן צו א העכערן גאַנג:
- שטופּ דעם ארויפניפט הייבער אוועק פון זיך ביז דער געוואונטשענער גאַנג איז פאַזיציאָנירט ביים גאַנג אינדיקאַטאָר צייכן.

באַמערקונג:
- איר זאָלט הערן אַ קליקנדיק געוויש מיט יעדן געלונגענעם גאַנג-וועקסל.
- מעראַנישע גירס האבן נישט קיין השפעה אויף די רייזע וועג זי בייק באוועגונג וועט קאנטראליר דורך די גאז אדער קרוז קאנטראל. גירס האבן נאר אן השפעה אויף די רייזע בשעת'ן פעדאַלירן.

וויכטיג:
- טוישן נאָר גירז בשעת איר זענט אין פאָרווערטס באַוועגונג און אַקטיוו פעדאַלירט.

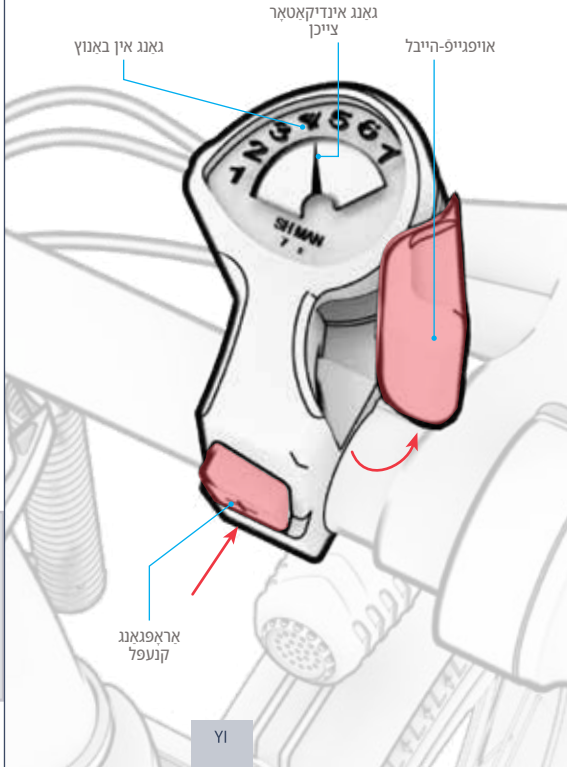

5.6 ניצן די ברעיקס

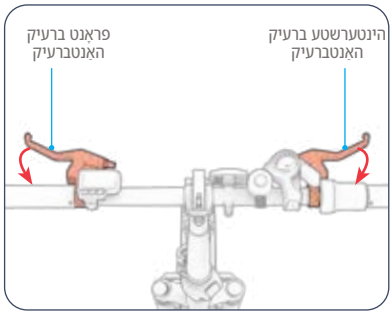

- דריקט איין אדער ביידע האנטברעיקס צו פארלאנגזאמען.
- דריקן מער קראַפטיק צו קומען צו אַ גאַנצן אָפשטעל.
- כדי צו פֿאַרמיידן פלוצעמדיקע באַוועגונגען, פרווווט צו דריקן די האַנטברעמס(ס) ביסלעכווייז.
  - לינקע האַנטברעיק ← פראָנט ראָד ברעיק
  - רעכטע האַנטברעיק ← הינטערשטע ראָד ברעיק

5.5 פאָרן מיטן גאַז־הענטל

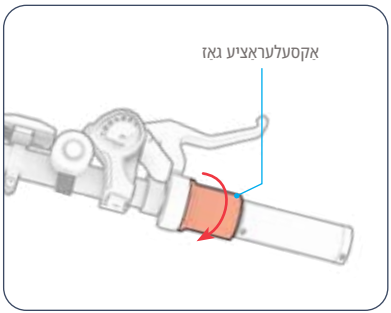

די מאַקסימום גיכקייט מיט וואָס דער וועלאָסיפעד קען אַרומפאָרן מיט אַלע-מאָטאָר מאכט איז אָפענגיק אויף די גיכקייט מאָדע וואָס איר האָט איינגעשטעלט. (סעקציע 5.7)
צו פארן מיט אייער פראדוקט ווי א מאטארסייקל, שטעלט אפ די פעדאַלן און האַלט אייערע פֿיס רוען אויף די פעדאַלן. צו באַשטעלערן, דרייט לאַנגזאם דעם גאַז-געצייַג צו זיך.

- וואָס מער איר דרייט דעם גאַז-גאַז, אַלץ מער וועט דער מאָטאָר זיך אַרײַנמישן — און אַלץ שנעלער וועט איר פֿאָרן.
- כדי צו פֿאַרמיידן פלוצעמדיקע אויסברוכן פון גיכקייט, דרייט שטענדיק דעם גאַז-פעדאַל ביסלעכווייז.
- צו פארלאנגזאמען, לייגט אביסל צו דעם גאז-דרוק.

⚠ פֿאַרזיכט: לאָזט שטענדיק אייערע פֿיס רוען אויף די פעדאַלן, אפילו ווען איר פעדאַלט נישט. פֿאַר זיכערערער רידינג, זאַלט איר קיינמאָל נישט ריידן מיט זיי הענגען אַראָפּ פון דער זייַט פון וועלאָסיפעד.

5.7 פֿאַרשטיין און ניצן גיכקייט מאָדעס

די סומע פון מאַכט וואָס דער מאָטאָר גיט וועט אָפענגען אויף וועלכע גיכקייט מאָדע איר האָט איינגעשטעלט.
וועט מען פעדאַלט: דער מאָטאָר וועט געבן שטאַרקייט-בוסטן צו העלפן אייַך דערגרייכן די מאַקסימום מעגלעכע גיכקייט אין דעם גיכקייט-מאָדוס וואָס איר האָט איינגעשטעלט. אויב אייַערע פעדאַלינג-אַנשטרענגונגען אַליין ברענגען אייַך וויייטער פֿון יענער גיכקייט, וועט דער מאָטאָר נישט געבן קיין הילף.
ווען איר ניצט דעם גאז-פונקט: דער גיכקייט מאָדע וואָס איר האָט איינגעשטעלט באַשטימט די מאַקסימום גיכקייט מיט וועלכער איר קענט אַרומפאָרן. ניצט נידעריקערע גיכקייטן אין גיכקייט-באַגרענעצטע ערטער, ווען איר רייזט אין געדיכטע געביטן, אָדער פֿאַר אַ מער רואיגע רייזע.
• צו טוישן צו א העכערע גיכקייט מאָדע: דריק שנעל פֿון קנעפל **(+)** קנעפל.
• צו טוישן צו נידעריקער גיכקייט מאָדע: דריק שנעל די מינוס קנעפל **(-)** קנעפל.

מאָדע 3	מאָדע 2	מאָדע 1	מאָדע 0	גיכקייט מאָדע
ביז 20 מייל פער שעה (32.2 קילאָמעטער/שעה)	ביז 15 מייל פער שעה (24.1 קילאָמעטער/שעה)	ביז 9 מייל פער שעה (14.5 קילאָמעטער/שעה)	טראַדיציאָנעל בייקינג: קיין אריינמישונג פון די מאָטאָר.	אַמיסטירטע גיכקייט (פעדאַל) אָדער מאַקסימום גיכקייט (טראָטל)

5.8 אַקטיווירן קרוז קאָנטראָל

קרוז קאנטראל פארשפארט דאס בייק אין א געוויסן טעמפא. אזוי שנעל ווי איר שטעלט איין קרוז קאנטראל, וועט דער מאטאר טון די ארבעט צו האלטן דעם טעמפא - קיין גאז אדער פעדאל איז נישט נויטיג.
צו אַקטיווירן קרוז קאָנטראָל:
1. ניצט דעם אַקסעלעראַציע גאַז-ראָטעלער צו דערגרייכן אייער געוואונטשענע גיכקייט.
2. דריק און האלט די מינוס **(-)** קנעפל פאר 2 - 3 סעקונדעס. די קרוז קאנטראל אייקאן וועט זיך באלויכטן אויפן LCD עקראן צו ווייזן אז קרוז קאנטראל איז אקטיווירט געווארן. (סעקציע 4.2)
3. לאָזט לאָזט דעם גאַז־גענעראַטאָר פֿיס פעסט אויף די פעדאַלן, און הנאה האָט פֿון דער פֿאָר.
צו דעאקטיוויזירן קרוז קאנטראל:
• לייכט אָנווענדן איינע פון די ברעיקס אָדער דרייען די אַקסעלעראַציע גאַז.

5.9 ניצן עלעקטראָנישע גיין הילף

אין גיין הילף מאָדע, וועט דער מאָטאָר שטופן דעם וועלאָסיפעד פֿאַרויס מיט 3.7 מייל פער שעה (5.9 קילאָמעטער פער שעה) צו מאַכן עס גרינגער צו טראַנספֿאָרטירן ווען איר פֿאָרט נישט דערויף. ניצט די האַנטבאַרס צו פירן דעם וועלאָסיפעד בשעת איר ניצט גיין הילף.
צו אַקטיווירן גיין הילף מאָדע:
• דריק און האלט די מינוס **(-)** קנעפל בשעת איר גייט לעבן דעם וועלאָסיפעד. די גיין הילף בילדל וועט דערשיינען אויף די LCD פֿאַרשטעלן (סעקציע 4.2) ווען גיין הילף איז אקטיווירט.
צו אויסלעשן גיין הילף מאָדע:
• לאָזט לאָז דעם מינוס **(-)** קנעפל.

5.10 מאַקסאַמיזירן גיכקייט און ריידינג קייט

אונטער אידעאלע באדינגונגען, איז די מאקסימום מייל וואס מען קען דערגרייכן פער פול אויפגעלאדענע באטעריע 34 מייל (54.7 ק"מ) אויב מען ניצט אויסשליסלעך עלעקטראנישע פעדאַל הילף, אדער 20 מייל (32.1 ק"מ) אויב מען ניצט אויסשליסלעך דעם גאַז-טראַטל. די מאקסימום גיכקייט איז 20 מייל פער שעה (32.1 ק"מ פער שעה). ווי שווערער דער מאַטאָר דאַרף אַרבעטן, אַלץ שנעלער וועט אייער באטעריע זיך אויסשעפן. די פאלגענדע פאַקטאָרן וועלן אויך ווירקן אויף די גיכקייט און די ריידינג רייכווייט.

ריידינג ייבערפלאַך:
אַרומפאָרן אויבער אַ גראָבער ייבערפלאַך דאַרף מאַטאָר-קראַפט ווי ריידינג אויף אַ גלאַטער.

טראָגן וואָג:
מער וואָג (פֿאָרער פלוס לאַסט) פאַרקלענערט די דערגרייכבארע רייכווייט.

ריידינג סטיל:
- אָפּטע אָנפֿאָנג און אָפּשטעל וועט פֿאַרקלענערן די ריידינג רייכווייט.
- ניצן דעם גאז-טראטל פארלייגט די באטעריע שנעלער ווי פעדאל-אסיסט.
- ניצן אייער אייגענע כוחות צו פעדאַלירן וועט פֿאַרלייכטערן די פֿאַרלאָנג אויף דעם מאַטאָר און פֿאַרגרעסערן אייער ריידינג ריינדזש.

לופט טעמפעראַטור:
די אידעאַלע טעמפעראַטור פֿאַר פֿאָרן און אויפֿהיטן דעם עלעקטרישן וועלאָסיפעד איז צווישן 35°C - 10°C) 90°F - 50°F).

שפּיצן:
דער מאַטאָר דאַרף אַרבעטן האַרדער ביים פֿאָרן אַרויף אַ בארג ווי אויף גלייכע שטיקער אָדער אַראָפּגאַנג.

באַטעריע וישאַלט:
צייטיקע באַטעריע טשאַרדזשינג נאָך יעדער רייזע העלפֿט אויפֿהאַלטן די באַטעריע קאַפּאַציטעט און שטאַרקייט.

טיר דרוק:
אונטער- אדער איבער-אויפגעבלאזן רעדער קענען אפעקטירן עפעקטיווקייט און פאַרשטעלונג.

דערמאָנונג: אינסטרוקציעס פֿאַר באַניץ און טשאַרדזשינג פון עלעקטרישע וועלאָסיפעדן

כדי צו זיכער מאַכן זיכערן אָפּעראַציע און פֿאַרלענגערן די לעבנסדויער פון אייער עלעקטרישן וועלאָסיפעד, ביטע נאָכפֿאָלגן די גיידליינז.

1. באַטעריע טשאַרדזשינג און טעמפּעראַטור פֿאַרוואָלטונג

טשאַרדזשינג טעמפּעראַטור קייט: לאָדט די באַטאַרייע נאָר אין די טעמפּעראַטור ראַם וואָס דער פאַבריקאַנט רעקאָמענדירט (געווײנטלעך 0°C ביז 40°C). לאָדטן אַרויס פון דעם קען רעדוצירן די פּאָרשטעלונג אָדער פארשאַפן שעדיקן.

אָפּעראַציאָנ און סטאָרידזש טעמפּעראַטור: באַניץ קייט: דער עלעקטרישער וועלאָסיפעד זאָל וווערן אָפּערירט צווישן 10°C און 40°C פֿאַר אָפּטימאַלער פארשטעלונג.

סטאָרידזש באדינגונגען: פֿאַר לאָנג-טערמין סטאָרידזש, האַלט די באַטאַרייע אין אַ טרוקן אָרט צווישן 10°C- און 40°C מיט אַ טשאַרדזשינג לעוועל פון 60%-30%.

טשאַרדזשינג רעקאָמענדאַציעס: ניצט נאָר דעם טשאַרדזשער וואָס ווערט צוגעשטעלט פֿונעם פאַבריקאַנט. דריט-פּאַרטיי טשאַרדזשערס קענען שאַפֿן זיכערהייט ריזיקעס. טשאַרדזשט אין אַ גוט-ווענטילירטן אָרט, אַוועק פון היץ קוואלער, פֿייכטקייט, אָדער ברענעדיקע מאַטעריאַלן.

2. קיין נישט-ערלויבטע ענדערונגען אדער רעפּאַראַציעס

נעמט נישט אויס, מאַדיפיצירט נישט, אדער פרובירט נישט צו פארענכטן דעם עלעקטרישן סיסטעם פונעם עלעקטרישן וועלאָסיפעד (למשל, באַטעריע, מאָטאָר, און קאָנטראָללער, סיידן עס איז ספעציפיצירט אין דעם באַניצער מאַנואַל). פֿאַר וישאַלט אָדער טיילן פאַרבייַטן, קאָנסולטירט זיך מיט אַן אויטאָריזירטן סערוויס צענטער אָדער פֿאָלגט די אינסטרוקציעס פונעם פאַבריקאַנט צו פֿאַרמיידן געפֿאַרן.

3. גיידלייַנז פֿאַר באניץ פון טשאַרדזשער

ניצט נאָר דעם אָריגינעלן טשאַרדזשער: נישט-באשטעטיגט טשאַרדזשערס קענען פאַראורזאַכן איבערלאָדן, איבערהיצונג, אָדער פייער געפאַרן. ציט אויס דעם טשאַרדזשער אַמאָל די טשאַרדזשינג איז געענדיקט צו פֿאַרמיידן פּראַלאָנגד מאַכט צושטעל.

זיכערהייט נאטיץ:

נישט נאכקומען די אינסטרוקציעס קען רעזולטירן אין שאדן צו די עקוויפמענט, פערזענלעכע שאדן, אדער בטל מאכן די גאראנטיע. פאר וווייטערדיגע הילף, זעט די באניצער מאנואל אדער קאנטאקטירט קאסטומער שטיצע.

באַניצער וישאַלט אינסטרוקציעס.

נעמט גוט קעיר פון אייער Jetson כדי עס זאָל קענען פֿאָרן גלאַט און זיכער. אַזוי טוט מען עס:

האַנדלינג דיין Jetson:

- פֿאַרמיידט אויסשטעלן אייער עלעקטרישן וועלאָסיפעד צו שטרענגע וווייראַציע אָדער אינטענסיווע גשמיותדיקע ווירקונגען.
- קיינמאָל נישט צענעמען די באַטאַרייע.
- האַלט אייער עלעקטרישע וועלאָסיפעד אַוועק פון וואַסער און נעץ.
- פֿאָרן אויף גלאַטע, פלאַכע ייבערפלאַכן צו פֿאַרמיידן בריקידזש.
- טראָגט קיינמאָל נישט אייער עלעקטרישן וועלאָסיפעד ביי די רעדער, זיץ און/אָדער האַנטל.
- זייט פארזיכטיג נישט צו ציען אדער זיך פארכאפן די דראטן וואס פארבינדן דעם מאטאר מיט די האנטלעפ קאמפאנענטן.

סטאָרינג דיין Jetson:

- לאָדט גאָר אויף די באַטאַרייע אייידער איר לייגט דאָס פראָדוקט אַוועק פֿאַר אַ לענגערע צייט.
- וועז אין סטאָרידזש פֿאַר לענגערע צייטן, גאָר אָפּלאָדן די באַטאַרייע אַמאָל אַ חודש.
- דעקט צו דעם פראָדוקט צו באַשיצן עס קעגן שטויב.
- האַלט דאָס פראָדוקט אינעווייניק און אין אַ טרוקענעם אָרט ביי אַ טעמפּעראַטור צווישן 50°F (10°C - 35°C - 90°F).

⚠ וואַרענונג: שפּריצט נישט אדער לייגט נישט אויף וואָסער גלייך אויפן עלעקטרישן וועלאָסיפעד. וואסער קען שאדן די דראָטן, באַטעריע אָפּטיילן, און ליכט, ווי אויך פּאראורזאכן דעם ראַם - אלץ וואָס קען פּאַרשאַפן אַ דורכפאל וואָס שטעלט דעם רייטער'ס זיכערקייט אין ריזיקע.

⚠ באַטעריע פּאָרזיכטיגקייטן:

אייער פּראָדוקט האט אַ אַרויסנעמבאַרע ליטיום-יאָן באַטאַרייע. זייט פֿאָרזיכטיק ווען איר האַנדלט עס.

- האַלט דעם פּראָדוקט און באַטאַרייע אַוועק פֿון פֿייַער און איבערגעטריבענער היץ.
- פֿאַרמיידן אינטענסיוון פּיזישע שאָקן, שוועדע ווייבראַציעס, אדער אימפּאַקט.
- באַשיצן דעם פּראָדוקט און באַטאַרייע פֿון וואָסער אדער פֿייכטקייט.
- לייגט אדער לאגערט נישט דאס פּראדוקט אדער באטעריע אין א הויפן אויף אדער אונטער אנדערע אביעקטן.
- צענעמען נישט די באַטעריע.
- וואַרפט נישט אַוועק דעם פּראָדוקט אָדער באַטעריע מיטן טעגלעכן מיסט. ברענגט דעם פּראָדוקט צו אַ באַזונדערער עלעקטראָניש אָפּפאַל מעכירע אָדער באַטעריע ריסייקלינג צענטער. פֿאַר מער אינפֿאָרמאַציע וועגן אָפּפאַל זייטלעך לעבן אייַך, קאָנטאַקטירט אייער לאָקאַלע מוניציפּאַליטעט אָדער אָפּפאַל טראַנספּאָרטער.
- אויב די פּראָדוקט'ס באַטאַרייע פילט זיך הייס אָדער ווייזט סימנים פון איבערהיצונג, גיט אַרויס אַ שמעק אָדער אַן אומגעווויינטלעכן גערויש, לעקט פליסקייט אָדער גאַז, אָדער ענדערט זיך אין פּאָרעם אָדער קאָליר, זאָלט איר גלייך:
  1. אויב אין באַנוץ, הערט אויף צו ניצן דעם פּראָדוקט גלייך. נעמט אַראָפּ דעם טשאַרזשינג קאַבל פֿון פּראָדוקט אויב עס איז אַרייַנגעשטעקט אין דעם שטעקער.
  2. אויפֿהערן ניצן דעם פּראָדוקט.
  3. אויב זיכער צו טאָן דאָס, רוקן דעם פּראָדוקט און באַטאַרייע אין אַ ליידיק אָרט און אַוועק פון אַלץ ברענעדיק.
  4. רופט אייערע לאקאלע נויטפאַל סערוויסעס פאר הילף.
  5. וואַשט גרינטלעך די אויגן אָדער הויט־געביטן וואָס זענען געקומען אין קאָנטאַקט מיט לעכנדיקער באַטעריע־עלעקטראָליט־פליסיק מיט רייניגם פליסנדיקן וואָסער און זוכט נאָך מעדיצינישע הילף.
- אויב עס זענען דא פראבלעמען מיט דער באַטעריע, קאָנטאַקטירט די JETSON קער מאַנשאַפֿט.

רייניקן דיין Jetson:

- זיץ און ראַם - ווישט אַפּ מיט אַ פייכטן, שטויב-פֿרייַעם שטאָף אָדער איינעם וואָס איז געטובלט אין אַלקאָהאָל. דערנאָך מיט אַ טרוקענעם, שטויב-פֿרייַעם שטאָף.
- האַנטל - ווישט אַפּ מיט מילדער זייף און ניצט אַ פייכטן, שטויב-פֿרייַעם שטאָף. אַראָפּנעמען איבערזיקע זייף מיט אַ באַזונדערן פייכטן שטאָף.
- ראָד קאַמפּאָנענטן - ווישן מיט אַ פייכטן שטויב-פֿרייַעם שטאָף.
- רעדער - ווישן מיט אַ פייכטן שטויב-פריייַן טוך. א רעדער-פינישער אדער רייניגער קען אויך גענוצט ווערן.

וואַראַנטי קאַוועריידזש און פּראָדוקט רעגיסטראַציע.

צו נוצן די פֿעיקייטן פֿון דיין פּראָדוקט
גאַראַנטיע אָדער פּרעמן וועגן גאַראַנטיע קאַווערידזש, קאָנטאַקט אונדז גלייך.

www.ridejetson.com

אַלגעמיינע לימיטעד וואַראַנטי

אייער נייער JETSON פּראָדוקט איז געוואָראַנטירט קעגן חסרונות אין מאַטעריאַל און אַרבעט ווי אנגעוויזן אויף RIDEJETSON.COM/WARRANTY פֿאַר אַ צייט־פּעריאָד פֿון דעם טאָג פֿון אָריגינעלן קויפֿן אין דער רעטייל, ווען געוצט לויט די באַניצער־מאַנואַל פֿון JETSON (זעט RIDEJETSON.COM/SUPPORT). **אונטער דעם גאַראַנטיע, וועט איר קענען ריכטן אייערע טענות צו JETSON אפילו אין סיטואַציעס וואו איר האָט געקויפט דעם JETSON פּראָדוקט פון איינעם פון אונדזערע באַרעכטיקטע רעטיילערס.** צו לייענען די פולע באדינגונגען פון אונדזער גאַראַנטיע, באַזוכט RIDEJETSON.COM/WARRANTY.

פּראָדוקט רעגיסטראַציע

רעגיסטרירט אייער נייעם JETSON צו באַקומען אייַך אַ שנעלערן וועג צו פערזענאַליזירטער פּראָדוקט און וואַראַנטי שטיצע. מאַכט אייַער שריט ביי RIDEJETSON.COM/PAGES/REGISTRATION.

פֿאַרבינדט זיך מיט אונדז.

RIDEJETSON.COM/SUPPORT
RIDEJETSON.COM/CHAT

1-844-585-7462

זייט זיכער צו נאָכפאָלגן @ridejetson
אויף סאציאלע מעדיע צו לערנען וועגן
פאַנטאַסטישע אָפּפערס, מתנות און
אַלע די לעצטע Jetson נייַעס.

?ליבט איר אייער רייזע

לאָזט אַ רעצענזיע ביי
ridejetson.com/reviews .
מיר קענען נישט וואַרטן צו הערן פון דיר!
#MakeMoves




JETSON

আপনার যাত্রার জন্য একটি গাইড।

গুরুত্বপূর্ণ:
মনোযোগ সহকারে পড়ুন এবং ধরে রাখুন
ভবিষ্যতের রেফারেন্সের জন্য।

RACKIT

বৈশিষ্ট্যযুক্ত RackIt স্মার্ট
কার্গো সিস্টেম

JETSON

VENTURE
ইলেকট্রিক কার্গো বাইক।

মডেল SKU(S): JVNTRE-BLK; JVNTRE-BK2; JVNTRE-BL2; JVNTRE-CH2

আমাদের শীর্ষ দুই
ঘোড়দৌড়ের নিয়ম:

নিরাপদ থাকো।
আনন্দ কর!

চীনরে হুইঝ োতে উৎপাদতি
TRURIDE TECH LLC দ্বারা আমদানকৃি।
পি.ও. বক্স 461, জার্সি সিটি, NJ 07302-9998

তারখি ক োড: ০১/২০২৬
ডকুমন্টে সংস্করণ: V2.0
চীন তৈরি

© ২০২৬, TRURIDE TECH। সর্বস্বত্ব সংরক্ষতি।
TRURIDE TECH LLC-এর জন্য তৈরি।
JETSON® হল JETSTREAM BRANDS LLC-এর লাইসন্সেরে অধীনে ব্যবহৃত একটি নবিন্ধতি ট্রডেমার্ক।
এই নথরি ক োনেও অংশ, আকৃতি, গ্রাফক্সি এবং নকশা সহ, ক োনেও আকারে বা ক োনও উপায়ে পুনরুত্পাদন বা প্ররেণ করা যাবে না।

অন্যান্য ট্রডেমার্ক এবং ট্রডে নামগুলি তাদরে নজি নজি মালকিদরে।

সন্তুষ্ট

নিরাপত্তা সতর্কতা 3

১. আপনার পণ্য সম্পর্কে

১.১ পণ্যের সংক্ষিপ্ত বিবরণ 6
১.২ পণ্যের স্পেসিফিকেশন 9
১.৩ অনলাইন রিসোর্স 9

2. ইনস্টলেশন নির্দেশাবলী

২.১ শুরুর নোট 10
২.২ হলেমটে সুরক্ষা 10
২.৩ রাইডার উপযুক্ততা 10
২.৪ ফ্রেম খোলা এবং ভাঁজ করা 11
২.৫ কাণ্ড খোলা এবং ভাঁজ করা 13
২.৬ হ্যান্ডলেবার সংযুক্ত করা 15
২.৭ আসন একত্রিত করা এবং সংযুক্ত করা 17
২.৮ প্যাডলে সংযুক্ত করা 19
২.৯ ঘণ্টা সুরক্ষিত করা 20
২.১০ সামনের প্রতিফলিক সুরক্ষিত্র করা 20
২.১১ টায়ার স্ফীতি এবং চাপ 21
২.১২ ব্যাটারি চার্জ করা 22

৩. যাত্রার প্রস্তুতি

৩.১ যাত্রার পূর্বে নিরাপত্তা পরীক্ষা 24
৩.২ ব্রেক পরীক্ষা করা এবং সামঞ্জস্য করা ... 25
৩.৩ হ্যান্ডলেবার ঘূর্ণন সামঞ্জস্য করা 27
৩.৪ হ্যান্ডলেবারের উচ্চতা সামঞ্জস্য করা 28
৩.৫ আসনের উচ্চতা সামঞ্জস্য করা 29

৪. পরিচালনার নির্দেশাবলী

৪.১ পাওয়ার চালু এবং বন্ধ করা 30
৪.২ LCD স্ক্রিন বোঝা এবং ব্যবহার করা ... 31
৪.৩ ব্যাটারি চার্জ লেভেল পরীক্ষা করা 34
৪.৪ আলো ব্যবহার করা 35
৪.৫ ঘণ্টা ব্যবহার করা 35
৪.৬ কিকস্ট্যান্ড ব্যবহার করা 35
৪.৭ ব্যাটারি অপসারণ এবং পুনরায় ঢোকানো ... 36
৪.৮ প্যাডলে খোলা এবং ভাঁজ করা 40
৪.৯ RackIt স্মার্ট কার্গো সিস্টেম র‍্যাক ব্যবহার করা 41

৫. স্থানান্তরের নির্দেশাবলী

৫.১ আপনার ই-বাইক টি সিরানো 43
৫.২ ঐতিহ্যবাহী বাইকিং 43
৫.৩ ইলেকট্রনিক প্যাডলে সহায়তা ব্যবহার করা . 43
৫.৪ গিয়ার ব্যবহার করা 44
৫.৫ থ্রটল দিয়ে রোইডিং 45
৫.৬ ব্রেক ব্যবহার করা 45
৫.৭ স্পিড মোড বোঝা এবং ব্যবহার করা 46
৫.৮ ক্রুজ নিয়ন্ত্রণ সক্রিয় করা 46
৫.৯ ইলেকট্রনিক ওয়াক অ্যাসিস্ট্যান্স ব্যবহার করা 46
৫.১০ গতি এবং রাইডিং রেঞ্জ সর্বাধিক করা 47

ব্যবহারকারীর রক্ষণাবেক্ষণ নির্দেশাবলী 49
ওয়ারেন্টি কিভারেজ এবং পণ্য নিবন্ধন 51
আমাদের সাথে যোগাযোগ করুন 52

আগুন লাগার ঝুঁকি বা ব্যক্তদিরে আঘাতরে বষিয়ে নর্দিশোবলী
গুরুত্বপূর্ণ নরিাপত্তা নর্দিশোবলী

- ব্যবহারে আগ, অনুগ্রহ করে ব্যবহারকারীর ম্যানুয়াল এবং নরিাপত্তা সতর্কতাগুলি সাবধানে পড়ুন এবং নশ্চিতি করুন যে আপনি সমস্ত নরিাপত্তা নর্দিশোবলী বুঝতে পরেছেন এবং গ্রহণ করছেন। অনুপযুক্ত ব্যবহারে ফলে যে কোনও ক্ষতি বা ক্ষতরি জন্য ব্যবহারকারী দায়ী থাকবে।
- **সঠকি চার্জার ব্যবহার না করলে আগুন এবং বস্ফিোরণ ঘটতে পারে, যার ফলে সম্পত্তরি ক্ষতি, আঘাত এবং মৃত্যু হতে পারে।**
- প্রতটিি অপারশেন চক্রের আগে, অপারটেরক প্রস্তুতকারকরে দ্বারা নর্দিষ্ট পরাক-অপারশেন পরীক্ষাগুলি সম্পাদন করতে হবে: প্রস্তুতকারকরে দ্বারা সরবরাহ করা সমস্ত গারড এবং প্যাডগুলি সঠকি স্থানে এবং পরষিবোযোগ্য অবস্থায় আছে কনিা; ব্রকেিং সস্টিমেটি সঠকিভাবে কাজ করছে কনিা; প্রস্তুতকারকরে দ্বারা সরবরাহ করা সমস্ত অ্যাক্সলে গারড, চইেন গারড, বা অন্যান্য কভার বা গারডগুলি স্থানে এবং পরষিবোযোগ্য অবস্থায় আছে কনিা; টায়ারগুলি ভাল অবস্থায় আছে, সঠকিভাবে স্ফীত হয়ছে এবং পর্যাপ্ত টরেডে অবশষ্টি আছে কনিা; পণ্যটি যে অংশে পরচিালনা করা হবে তা নরিাপদ এবং নরিাপদ পরচিালনার জন্য উপযুক্ত হওয়া উচতি।
- যন্ত্রাংশগুলি প্রস্তুতকারকরে স্পসেফিকিশেন অনুসারে রক্ষণাবক্ষেণ এবং মরোমত করতে হবে এবং শুধুমাত্র প্রস্তুতকারকরে অনুমোদতি প্রতস্থিাপন যন্ত্রাংশ ব্যবহার করতে হবে এবং ডলিার বা অন্যান্য দক্ষ ব্যক্তদিরে দ্বারা ইনস্টলশেন করা হবে।
- অ-ব্রচিারজবেল ব্যাটার বিচিারজ করার বরিুদ্ধে সতর্কতা।
- মোটর চলমান থাকাকালীন হাত, পা, চুল, শরীরের অংশ, পোশাক বা অনুরূপ জনিসিপত্র চলমান যন্ত্রাংশ, চাকা বা ড্রাইভ ট্রনেরে সংস্পর্শে আসতে দবেনে না।
- এই পণ্যটি শশিু বা শারীরকি, সংবদেনশীল বা মানসকি ক্ষমতা হ্রাসপ্রাপ্ত ব্যক্তদিরে দ্বারা ব্যবহার করা উচতি নয়, অথবা অভজিঞ্ঞতা ও জ্ঞানরে অভাব রয়ছে, যদি না তাদরে তত্ত্বাবধান বা নর্দিশেনা দওেয়া হয় (IEC 60335-1/A2:2006)।
- তত্তত্বাবধানবহীন শশিুদরে পণ্যটি নয়িে খলো উচতি নয় (IEC 60335-1/A2:2006)।
- পরপিতবয়স্কদরে তত্তত্বাবধান প্রয়োজন।
- ইউনটিগুলকিে দৌড়, স্টান্ট রাইডংি, বা অন্যান্য কৌশল সম্পাদনরে জন্য পরচিালতি করা যাবে না, যা নয়িন্ত্রণ হারাতে পার, অথবা অনয়িন্ত্রতি অপারটেরে/যাত্রী কর্ম বা প্রতক্রিয়িা সৃষ্টি করতে পারে।
- মোটর গাড়রি কাছাকাছি কখনও ব্যবহার করবনে না।
- ধারালো বাম্প, ড্রনেজে গ্রটে এবং হঠাৎ পৃষ্ঠরে পরবির্তন এড়য়িে চলুন। পণ্য হঠাৎ বন্ধ হয়ে যতেে পার।
- পানি, বালি, নুড়ি, ময়লা, পাতা এবং অন্যান্য ধ্বংসাবশষেযুক্ত রাস্তা এবং পৃষ্ঠতল এড়য়িে চলুন। আর্দ্র আবহাওয়া ট্রয়াকশন, ব্রকেিং এবং দৃশ্যমানতা ব্যাহত করে।
- আগুন লাগার কারণ হতে পার এমন দাহ্য গ্যাস, বাষ্প, তরল বা ধুলোর আশপাশে গাড়ি চালানো এড়য়িে চলুন।
- অপারটেরদরে প্রস্তুতকারকরে সমস্ত সুপারশি এবং নর্দিশোবলী মনে চলতে হবে, পাশাপাশি সমস্ত আইন এবং অধ্যাদশে মনে চলতে হবে: হডেলাইটবহীন ইউনটিগুলি কবেলমাত্র পর্যাপ্ত দনিরে আলোতে দৃশ্যমানতার সাথে পরচিালতি হবে, এবং; মালকিদরে আলো, প্রতফিলক ব্যবহার করে (সপ্তাহটার জন্য) হাইলাইট করতে এবং কম-রাইডংি ইউনটিগুলরি জন্য, নমনীয় খুঁটতিে সংকতে পতাকা ব্যবহার করতে উৎসাহতি করা হবে।
- রাতে বাইক চালাবনে না।
- মদ্যপান বা প্রসকেরপিশনরে ওষুধ খাওয়ার পরে বাইক চালাবনে না।
- বাইক চালানোর সময় জনিসিপত্র বহন করবনে না।
- কখনও খালি পায়ে পণ্যটি পরচিালনা করবনে না।

BN

নরিাপত্তা সতর্কতা।

এই নর্দিশোবলী মনে চলুন।

- সর্বদা জুতা পরুন এবং জুতার ফিতা বাঁধুন।
- নশ্চিত করুন যে আপনার পা সবসময় ডেকের উপর নরিাপদে রাখা আছে।
- নমিনলখিতি রোগে আক্রান্ত ব্যক্তদিরে অস্ত্রোপচার না করার জন্য সতর্ক করা হব:ে যাদরে হৃদরোগ আছ;ে গর্ভবতী মহলিা; মাথা, পঠি বা ঘাড়রে রোগ আছ,ে অথবা শরীরে এই অংশে পূর্বে অস্ত্রোপচার করা হয়ছে;ে এবং এমন কোনও মানসকি বা শারীরকি অবস্থা আছে যার কারণে তারা আঘাতরে ঝুঁকতিে পড়তে পারে বা তাদরে শারীরকি দক্ষতা বা মানসকি ক্ষমতা ব্যাহত করতে পারে যাতে তারা সমস্ত নরিাপত্তা নর্দিশেবলী চনিতে, বুঝতে এবং পালন করতে পারে এবং ইউনটি ব্যবহারে অনভ্যর্স্তহিতি বপিদিগুলি ধরা নদিতে পারে।
- অপারটেরদরে সর্বদা উপযুক্ত প্রতরিক্ষামূলক পো্শাক ব্যবহার করতে হব,ে যার মধ্যে রয়ছে উপযুক্ত সার্টফিকিশেন সহ একটি হলেমটে, এবং প্রস্তুতকারকরে দ্বারা সুপারশিকৃত অন্য যকোনো সরঞ্জাম: সর্বদা হলেমটে, হটিু প্যাড এবং কনুই প্যাডরে মতো। সুরক্ষামূলক সরঞ্জাম পরুন।
- পথচারীদরে সর্বদা পথ দনি।
- সামনে এবং দূরে থাকা জনিসিগুলরি প্রতি সতর্ক থাকুন।
- বাইক চালানোর সময়, যমেন ফো-নরে উত্তর দওেয়া বা অন্য কোনও কাজে ব্যস্ত থাকা, কোনও বকিষেপে সৃষ্টি করতে দবেনে না।
- পণ্যটি একাধকি ব্যক্তি চালাতে পারবনে না।
- যখন আপনি অন্যান্য আরোহীদরে সাথে পণ্যটি চালান, তখন সংঘর্ষ এড়াতে সর্বদা নরিাপদ দূরত্ব বজায় রাখুন।
- বাঁক নওেয়ার সময়, আপনার ভারসাম্য বজায় রাখতে ভুলবনে না।
- ভুলভাবে সামঞ্জস্যপূর্ণ ব্রকে নয়িে গাড়ি চালানো বপিজ্জনক এবং এর ফলে গুরুতর আঘাত বা মৃত্যু হতে পারে।
- ব্রকে চালানোর সময় গরম হয়ে যতেে পার, আপনার খালি ত্বক দয়িে ব্রকে স্পর্শ করবনে না।
- খুব জোরে বা হঠাৎ করে ব্রকে লাগালে চাকা আটকে যতেে পার, যার ফলে আপনি নয়িন্ত্রণ হারয়িে ফলতেে পারনে এবং পড়ে যতেে পারনে। হঠাৎ বা অতরিক্তি ব্রকে লাগালে আঘাত বা মৃত্যু হতে পার।ে
- যদি ব্রকেটে আলগা হয়ে যায়, তাহলে অনুগ্রহ করে একটি ষড়ভুজ রঞ্চে, স্ক্রু ড্রাইভার, বা অন্যান্য প্রয়োজ্য সরঞ্জাম দয়িে সামঞ্জস্য করুন, অথবা Jetson কয়োর টমিরে সাথে যোগাযোগ করুন।
- জীর্ণ বা ভাঙা অংশগুলি অবলিম্বে প্রতস্থিাপন করুন।
- বাইক চালানোর আগে সমস্ত সুরক্ষা লবেলে জায়গায় আছে কনিা এবং কোঝা যাচ্ছে কনিা তা পরীক্ষা করনে।
- ব্যবহারকারে আগে, মালকি ইউনটিটরি ব্যবহার এবং পরচিালনার অনুমতি দবেনে, একটি পরদর্শনরে পর যে এই ধরনরে অপারটেরদরে ইউনটিরে সমস্ত উপাদান বুঝতে এবং পরচিালনা করতে পার।ে
- সঠকি প্রশক্ষিণ ছাড়া বাইক চালাবনে না। উচ্চ গতত,ি অসম ভূখণ্ড বা ঢালুতে বাইক চালাবনে না। স্টান্ট করবনে না বা হঠাৎ ঘুরবনে না।
- ইনডোরে চারজরে জন্য প্রস্তুতবিতি।
- বাইরে ব্যবহারে জন্য প্রস্তাবতি।
- অতবিৃষ্টি, রুশ্মি, বৃষ্টি এবং উপাদানরে দীর্ঘক্ষণ সংস্পর্শে থাকার ফলে ঘরেে উপকরণগুলরি ক্ষতি হতে পার, ব্যবহার না করার সময় ঘরেে ভতিরে সংরক্ষণ করুন।
- ব্যক্তগিত ই-মোবলিিটি ডভিাইসগুলি উচ্চ-উচ্চতার স্থানে ব্যবহারে জন্য নয় যখোনে বদৈ্যুতকি সারকটিে বদৈ্যুতকি তাররে মধ্যে বর্ধতি কলিয়ারন্সে প্রয়োজন, ইঙ্গতি দয়িে যে এগুলি সমুদ্রপৃষ্ঠ থকেে 2,000 মটিারে বশেি উচ্চতায় ব্যবহারে জন্য নয়।
- শুধুমাত্র প্রস্তুতকারকরে দ্বারা নর্দিষ্টি ব্যাটারি (ies) ব্যবহার করুন
- ব্যবহার না করার সময় ঘরে ভতিরে জনিসিপত্র রাখুন। চার্জ করার সময় বা গাড়ি চালানোর সময় ব্যবহারে সময় জনিসিপত্র রখেে দনি।
- **সতর্কতামূলক** - আগুন লাগার ঝুঁকি - ব্যবহারকারী কোনও যন্ত্রাংশ মরোমত করতে পারবনে না।
- **সতর্কতামূলক** - আগুন এবং বদৈ্যুতকি শকরে ঝুঁকি - ব্যবহারকারীর ব্যবহারে উপযোগী যন্ত্রাংশ নইে।
- সতর্কতা: আগুনরে ঝুঁকি
- আরোহীর ওজন ৩৩০ পাউন্ড (১৪৯.৭ কজেি) এর বশেি হওয়া উচতি নয়।

নরিাপত্তা বজিঞ্প্তি

এই নর্দিশেবলী মনেে চলতে ব্যর্থ হলে সরঞ্জামরে ক্ষত হতে পার, ব্যক্তগিত আঘাত লাগতে পার, অথবা ওয়ারন্টেি বাতলি হতে পার।ে আরও সহায়তার জন্য ব্যবহারকারীর ম্যানুয়ালটি দখেুন অথবা গ্রাহক সহায়তার সাথে যোগাযোগ করুন।

পরবির্তন

Jetson কয়োর টমিরে নর্দিশে ছাড়া ইউনটি বা ইউনটিরে কোনও উপাদান বচিছিন্ন, পরবির্তন, মরোমত বা প্রতস্থিাপন করার চষ্টো করবনে না। এটি যকোনো ওয়ারন্টেি বাতলি করব এবং ভরুট্টির কারণ হতে পার যা আঘাতরে কারণ হতে পার।ে

অতরিক্তি অপারশেন সতর্কতা

পণ্যটি চালু থাকা অবস্থায় এবং চাকাগুলি চলমান থাকা অবস্থায় মাটি থকেে তুলবনে না। এর ফলে চাকাগুলি অবাধে ঘুরতে পার, যা আপনার বা আশপোশরে অন্যদরে আঘাতরে কারণ হতে পার।ে পণ্যটরি উপর লাফয়িে পড়বনে না বা নামবনে না, এবং এটি ব্যবহার করার সময় লাফয়িে পড়বনে না। ব্যবহারে সময় সর্বদা আপনার পা পায়রে রসিরি উপর শক্তভাবে রাখুন। ব্যবহারে আগে সর্বদা ব্যাটারি চার্জ পরীক্ষা করে নবিনে।

ব্যবহৃত ব্যাটারি নষ্পিত্তি



ব্যাটারজিে বপিজ্জনক পদার্থ থাকতে পার যা পরবিশে এবং মানুষরে স্বাস্থ্যরে জন্য বপিজ্জনক হতে পার।ে ব্যাটারি এবং/অথবা প্যাকজেংিয়ে চহ্নিতি এই প্রতীকটি নর্দিশে করে যে ব্যবহৃত ব্যাটারি পাঁচে বর্জ্য হসিবে গণ্য করা হব।ে পুনর্ব্যবহারে জন্য উপযুক্ত সংগ্রহস্থলে ব্যাটারিগুলি নষ্পিত্তি করা উচতি। ব্যবহৃত ব্যাটারিগুলি সঠকিভাবে নষ্পিত্তি করা হয়ছে তো নশ্চিতি করে, আপনি পরবিশে এবং মানব স্বাস্থ্যরে জন্য সম্ভাব্য নতেবিাচক পরণিতি প্রতরিোধ করতে সহায়তা করবনে। উপকরণ পুনর্ব্যবহার প্রাকৃতকি সম্পদ সংরক্ষণে সহায়তা করব।ে ব্যবহৃত ব্যাটারি পুনর্ব্যবহার সম্পর্কে আরও তথ্যরে জন্য, অনুগ্রহ করে আপনার স্থানীয় পৌরসভার বর্জ্য নষ্পিত্তি পরষিবোর সাথে যোগাযোগ করুন।

সম্মতির বিজ্ঞপ্তি

এই ডিভাইসটি FCC নিয়মের ১৫ নম্বর অংশ মেনে চলে। অপারেশন নিম্নলিখিত দুটি শর্তের সাপেক্ষে: (১) এই ডিভাইসটি ক্ষতিকারক হস্তক্ষেপের কারণ হতে পারে না, এবং (২) এই ডিভাইসটিকে যেকোনো হস্তক্ষেপ গ্রহণ করতে হবে, যার মধ্যে অবাঞ্ছিত অপারেশনের কারণ হতে পারে এমন হস্তক্ষেপও অন্তর্ভুক্ত। সতর্কতা: সম্মতির জন্য দায়ী পক্ষ দ্বারা স্পষ্টভাবে অনুমোদিত না হওয়া এই ইউনিটে পরিবর্তন বা পরিবর্তন ব্যবহারকারীর সরঞ্জাম পরিচালনার কর্তৃত্ব বাতিল করতে পারে। দ্রষ্টব্য: এই সরঞ্জামটি পরীক্ষা করা হয়েছে এবং FCC নিয়মের পার্ট 15 অনুসারে ক্লাস B ডিজিটাল ডিভাইসের সীমা মেনে চলার জন্য পাওয়া গেছে। এই সীমাগুলি আবাসিক ইনস্টলেশনে ক্ষতিকারক হস্তক্ষেপের বিরুদ্ধে যুক্তিসঙ্গত সুরক্ষা প্রদানের জন্য ডিজাইন করা হয়েছে। এই সরঞ্জামটি রেডিও ফ্রিকোয়েন্সি শক্তি উৎপন্ন করে, ব্যবহার করে এবং বিকিরণ করতে পারে এবং, যদি ইনস্টল না করা হয় এবং নির্দেশাবলী অনুসারে ব্যবহার না করা হয়, তাহলে রেডিও যোগাযোগে ক্ষতিকারক হস্তক্ষেপে হতে পারে। তবে, কোনও নির্দিষ্ট ইনস্টলেশনে হস্তক্ষেপে ঘটবে না এমন কোনও গ্যারান্টি নেই। যদি এই সরঞ্জামটি রেডিও বা টেলিভিশন অভ্যর্থনায় ক্ষতিকারক হস্তক্ষেপে কারণ হয়, যা সরঞ্জামটি বন্ধ এবং চালু করে নির্ধারণ করা যেতে পারে, তাহলে ব্যবহারকারীকে নিম্নলিখিত এক বা একাধিক ব্যবস্থা দ্বারা হস্তক্ষেপ সংশোধন করার চেষ্টা করতে উৎসাহিত করা হচ্ছে:

- রিসিভিং অ্যান্টেনাকে পুনঃস্থাপন করুন বা স্থানান্তর করুন।
- সরঞ্জাম এবং রিসিভারের মধ্যে বিচ্ছেদ বাড়ান।
- রিসিভারটি যে সার্কিটের সাথে সংযুক্ত তার থেকে আলাদা একটি সার্কিটের একটি আউটলেটে সরঞ্জামগুলিকে সংযুক্ত করুন।
- সাহায্যের জন্য ডিলার অথবা একজন অভিজ্ঞ রেডিও/টিভি টেকনিশিয়ানের সাথে পরামর্শ করুন।
- ক্লাস B FCC সীমা মেনে চলা নিশ্চিত করতে এই ইউনিটের সাথে শিল্ডেড কেবল ব্যবহার করতে হবে।

⚠ সতর্কতা:

নিম্নলিখিত নির্দেশাবলী মেনে চলতে ব্যর্থ হলে শিখা বা অন্যদের আঘাত লাগতে পারে।

- সমাবেশের সময় ছোট ছোট অংশ শিশুদের থেকে দূরে রাখুন।
- আনুষঙ্গিক জিনিসপত্র একজন প্রাপ্তবয়স্ককে একত্রিত করে খুলে ফেলতে হবে।
- ক্ষতির জন্য ঘন ঘন পণ্যটি পরীক্ষা করুন।

*** প্রাপ্তবয়স্কদের সমাবেশ আবশ্যক।**

⚠ সতর্কতা:

আঘাতের ঝুঁকি কমাতে, প্রাপ্তবয়স্কদের তত্ত্বাবধান প্রয়োজন। রাস্তা ঘাট, মোটর গাড়ির কাছে, খাড়া ঢাল বা সিঁড়িতে, সুইমিং পুল বা অন্যান্য জলাশয়ের কাছাকাছি কখনও ব্যবহার করবেন না; সরবদা জুতা পরুন এবং কখনও একজনরে বর্শে আরোহীকে অনুমতি দিবেন না।

⚠ সতর্কতা:

এই পণ্যটি ব্যবহার করার সময় সর্বদা মৌলিক সতর্কতাগুলি অনুসরণ করুন, যার মধ্যে নিম্নলিখিতগুলি অন্তর্ভুক্ত রয়েছে:

(A) পণ্যটি ব্যবহারের আগে সমস্ত নির্দেশাবলী পড়ুন।
(B) আঘাতের ঝুঁকি কমাতে, শিশুদের কাছাকাছি পণ্য ব্যবহার করার সময় কাঁচের তত্ত্বাবধান অপরিহার্য।
(C) পণ্যটিতে আঙুল বা হাত ঢোকাবেন না।
(D) যদি ইলাস্টিক পাওয়ার কর্ডের বা আউটপুট কর্ডের ক্ষয় হয় বা, ইনসুলেশন ভেঙে যায়, অথবা ক্ষতির অন্য কোনও লক্ষণ থাকে তবে এই পণ্যটি ব্যবহার করবেন না।
(E) সকল সরঞ্জামের জন্য। নির্দেশাবলীতে উল্লেখ করা উচিত: এই যন্ত্রটি ১৪°F (-১০°C) এর নিচে বা ১০৪°F (৪০°C) এর উপরে পরিবেষ্টিত তাপমাত্রায় ব্যবহারের জন্য নয়।
(F) সমস্ত ডিভাইসের জন্য, নির্দেশাবলীতে নিম্নলিখিত তথ্য অন্তর্ভুক্ত করা উচিত:
ব্যাটারিটি এমনভাবে ডিজাইন করা হয়েছে যে, যখন পরিবেশের তাপমাত্রা 32°F (0°C) এবং 104°F (40°C) এর মধ্যে থাকে তখন চার্জ করা যাবে। পরিবেশের তাপমাত্রা এই সীমার বাইরে থাকলে কখনই ব্যাটারি চার্জ করবেন না।

এই নির্দেশাবলী সংরক্ষণ করুন।

ক্যালিফোর্নিয়া প্রস্তাব 65

⚠ সতর্কতা:

এই পণ্যটি আপনাকে ক্যাডমিয়াম সহ রাসায়নিকের সংস্পর্শে আনতে পারে, যা ক্যালিফোর্নিয়া রাজ্যে ক্যান্সার এবং জন্মগত ত্রুটির বা অন্যান্য প্রজনন ক্ষতির কারণ হিসাবে পরিচিত। আরও তথ্যের জন্য এখানে যান: WWW.P65WARNINGS.CA.GOV.

1. সম্পর্কে তোমার পণ্য।

১.১ পণ্যের সংক্ষিপ্ত বিবরণ

1. হ্যান্ডলেবার* (পরবর্তী পৃষ্ঠায় বিস্তারিত)
2. কাণ্ড (টেলিস্কোপিং)
3. স্টমে কুল্যাম্প
4. লকিং রিং সহ স্টমে ফোল্ডিং ল্যাচ
5. হুডেলাইট
6. সামনের কাঁটাচামচ
7. সামনের সাসপেনশন
8. ডিস্ক ব্রেকে (×২; সামনে এবং পিছনে)
9. চাকা (×২; সামনে এবং পিছনে)
10. ধুলোর ঢাকনা সহ টায়ার ভালভ (× ২; সামনে এবং পিছনে)
11. ফেন্ডার (×২; সামনে এবং পিছনে)
12. ফ্রেমে
13. আসন*
    A. পিছনের আসন
    B. আসন বসে
    C. সিট রেলিজ ট্যাব
14. সিট কুল্যাম্প
15. ব্যাটারি (অপসারণযোগ্য)
    A. ব্যাটারি পাওয়ার সুইচ
    B. ব্যাটারি লিক
    C. ব্যাটারি হ্যান্ডেলে
    D. কভার সহ চার্জিং পোর্ট
16. বাইক স্ট্যান্ড
17. ফ্রেমে ফোল্ডিং ল্যাচ
18. প্যাডেলে* (×২; বাম এবং ডান)
19. ক্র্যাঙ্কসেট
20. শৃঙ্খল
21. ডেরাইলেউর
22. জকি হুইল
23. কিকস্ট্যান্ড
24. RACKITরিয়ার কার্গো র‍্যাক
    A. টেইললাইট/ব্রেকে লাইট
    B. রিয়ার রিফ্লেক্টর
25. চাকা প্রতিফলক (×২; সামনে এবং পিছনে)
26. চাবি (×২)
27. চার্জার
28. চার্জিং কেবেল

* আগে থেকে সংযুক্ত নয়; সেটআপ প্রয়োজন

সমাবেশ এবং সমন্বয়ের জন্য অন্তর্ভুক্ত সরঞ্জাম এবং হার্ডওয়্যার:



• ফিলিপস-হেড স্ক্রু ড্রাইভার



• ১০ মিমি রেঞ্চ এবং ১৫ মিমি রেঞ্চ



• ১০ মিমি (ডি) × ২৪ মিমি (এল) বোল্ট স্লেভ (× ৩)



• এম৬ বাদাম (× ৩)

গুরুত্বপূর্ণ: এই মডেলটি একত্রিত করার জন্য বাক্সে অন্তর্ভুক্ত অতিরিক্ত হার্ডওয়্যারের প্রয়োজন নেই।

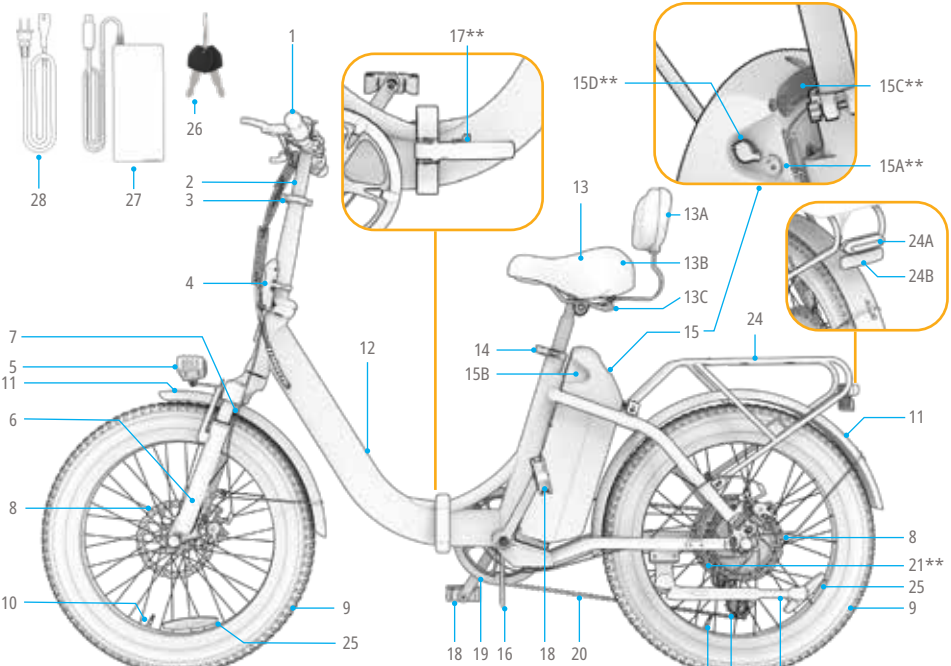

দ্রষ্টব্য: ছবগিুলি প্রকৃত পণ্যরে সঠকি চহোরা প্রতফিলতি নাও করতে পারে। কছিু মডলেরে সাথে অতরিক্তি আনুষাঙ্গকি অন্তর্ভুক্ত থাকতে পারে।
**পণ্যরে বপিরীত দকি

BN

1. পাওয়ার/মোড (⏻) বোতাম
2. যোগ (+) বোতাম
3. বিয়োগ (-) বোতাম
4. বাম/সামনের হ্যান্ডব্রেকে
5. এলসিডি স্ক্রিন
6. হ্যান্ডলেবার
7. হ্যান্ডলেবার ক্ল্যাম্প
8. সামনের প্রতিফলক
9. ঘণ্টা
10. গিয়ার ডাউনশিফ্ট বোতাম
11. গিয়ার ডিসপ্লে
12. গিয়ার আপশিফ্ট লিভার
13. ত্বরণ থ্রোটেল
14. ডান/পিছনের হ্যান্ডব্রেকে

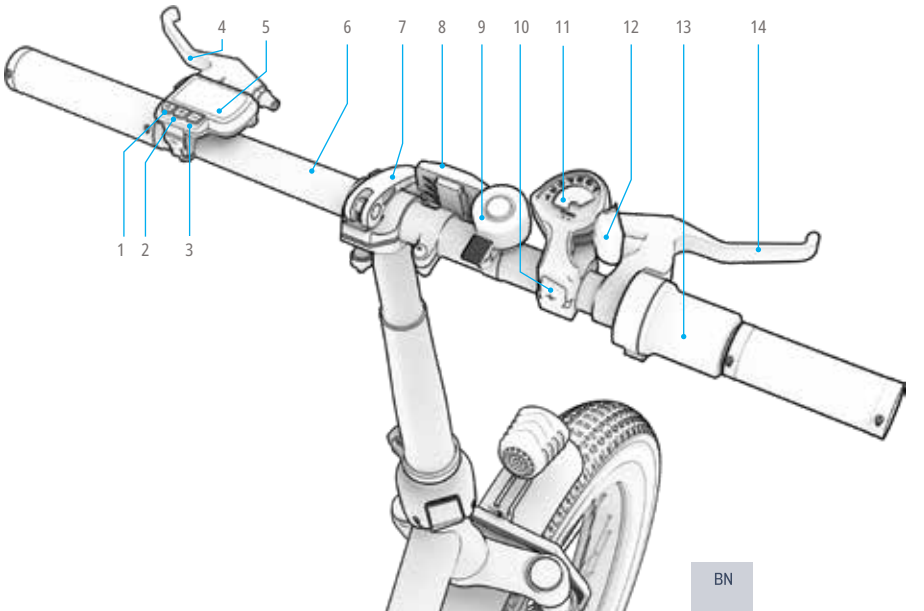

১.২ পণ্যরে স্পসেফিকিশেন

- ওজন সীমা: ৩৩০ পাউন্ড | ১৪৯.৭ কজেি
- সর্বনম্নি আরোহীর ওজন: ১০০ পাউন্ড | ৪৫.৪ কজেি
- পণ্যরে ওজন: ৫৯.৩ পাউন্ড | ২৬.৯ কজেি
- কার্গো র‍্যাক বহনরে ওজন সীমা: ২২.০ পাউন্ড | ৯.৯ কজেি
- প্রস্তাবতি বয়স: ১৪+
- পণ্যরে মাত্রা, উন্মোচতি:
  ৬৭.৭ ইঞ্চি (লে) × ২৪.৬ ইঞ্চি (লে) × ৪৯.২ ইঞ্চি (লে) |
  ১৭২ সমেি (এল) × ৬২.৫ সমেি (ওয়াট) × ১২৫ সমেি (জ)
- পণ্যরে মাত্রা, ভাঁজ করা:
  ৩৮ ইঞ্চি (L) × ১৯.৯ ইঞ্চি (W) × ৩৬.২ ইঞ্চি (H) |
  ৯৬.৫ সমেি (এল) × ৫০.৫ সমেি (ওয়াট) × ৯২ সমেি (জ)
- টায়াররে আকার: ২০ ইঞ্চি | ৫০.৮ সমেি
- সর্বোচ্চ গতি: ২০.০ মাইল প্রতি ঘণ্টা* | ৩২.১ কমি/ঘন্টা*
- সর্বোচ্চ থ্রটল রঞ্জে: ২০.০ মাইল* | ৩২.১ কমি*
- সর্বোচ্চ প্যাডলে সহায়তা পরসীমা: ৩৪.০ মাইল* | ৫৪.৭ কমি*
- ইলকেট্রনকি স্পডি মোডরে সংখ্যা: ৩
- যান্ত্রকি গয়িাররে সংখ্যা: ৭টি
- ব্যাটারি: ৪৭.৪৫ ভোল্ট, ৭.৮ আহ
- ব্যাটাররি ধরণ: লথিয়িাম-আয়ন (অপসারণযোগ্য)
- মোটর: ৩৫০ওয়াট
- চার্জার: UL 100 - 240V
- উল সার্টফিকিশেন: UL2849
- চার্জংি সময়: প্রায় ৫ ঘন্টা
- জল প্রতরিোধরে রটেংি: IPX4
- সর্বোচ্চ আরোহণ কোণ: ১৫°
- ব্রকে টাইপ: সামনরে এবং পছিনরে ডস্কি
- প্রস্তাবতি টায়ার চাপ: ৩৫ পএিসআই

* সর্বোচ্চ রঞ্জে এবং গতি ১৬৫.৪ পাউন্ড (৭৫ কজেি) বা তার কম ওজন বহন করে অর্জন করা যতেপোরে। রাইডংি রঞ্জে, বাস্তার অবস্থা, আবহাওয়া এবং আরোহীর ওজন দ্বারা প্রভাবতি হয়। রাইডংি রঞ্জে +/-৫% বচিযুতি থাকতে পোরে।
কর্মক্ষমতা প্রভাবতি করতে পোরে এমন পরস্থিতি সম্পর্কে আরও বস্তিারতি জানার জন্য বভিাগ 5.10 দখেুন।

১.৩ অনলাইন রসিোর্স

আমাদরে সর্বাধকি জন্য
স্ক্যান করুন
আপডটে করা পণ্য
জাহাজে ওঠার উপকরণ
এবং সহায়তা সংস্থান।

এই ব্যবহারকারী ম্যানুয়ালটি অনলাইনে এখানে খুঁজুন
https://cdn.shopify.com/s/files/1/2530/6734/files/Venture_MANUAL-web-1741790567056.pdf

আমাদরে ব্যবহারকারী ম্যানুয়াল সংগ্রহটি এখানে খুঁজুন
https://ridejetson.com/pages/product-manuals

2. স্থাপনরে নর্িদশেনা.

২.১ শুরুর নোট

- আপনার অভযিান শুরু করুন: এই পণ্যটি ব্যবহাররে আগে, সুরক্ষা সতর্কতা সহ সম্পূর্ণ ব্যবহারকারীর ম্যানুয়ালটি সাবধানে পড়ুন। নশ্চিতি করুন যে আপনি সবকিছু বুঝতে পেরেছেন, গ্রহণ করছেন এবং মনেে চলছেন:
  - প্রস্তুতকারকরে সুপারশি।
  - নরিাপত্তা নর্িদশেবলী এবং সতর্কতা।
  - স্থানীয় অশ্বচালনা এবং পরচিালনা আইন এবং অধ্যাদশে।
- আনবক্সংি করার সময়, সমস্ত প্যাকজেংি উপকরণ সরাযি় ফলোর সময় সাবধানতা অবলম্বন করুন এবং অ্যাসম্বলে করার আগে ই-বাইকটকিে তার কর্কিস্ট্যান্ডরে উপর সোজা করে রাখুন। (বভিাগ 4.6 দখেুন)।
- সমাবশেে সাহায্য করার জন্য অতরিক্তি হাত রাখা সহায়ক। একজন সহকারী ধরুন!
- এই ম্যানুয়ালটতিে প্রদত্ত নর্িদশেবলী - ডান, বাম, সামন/েসামন, এবং পছিন/েপছিন - এমনভাবে নর্িদশেতি যে আরোহী ই-বাইকে বসে থাকলে সগেুলি দখেতে পাবনে। উদাহরণস্বরূপ, ই-বাইকরে "ডান দকি" হল সইে দকি যখোনে আরোহীর ডান হাত থাকব।ে

২.২ হলেমটে সুরক্ষা

আরোহীর সর্বদা হলেমটে পরা উচতি।



অনুপযুক্ত অবস্থান:
কপাল উন্মুক্ত। পড়ে গলেে গুরুতর আঘাত লাগতে পারে।



সঠকি অবস্থান:
কপাল ঢাকা। হলেমটে দ্বারা।

*একটি হলেমটে, উপযুক্ত পোশাক, জুতা এবং সুরক্ষা সরঞ্জাম পরুন। এমন পোশাক এড়িয়ে চলুন যা চাকার মধ্যে বা চাকার নচিে আটকে যতেে পারে। বন্ধ পা, ফ্ল্যাট জুতা ব্যবহাররে পরামর্শ দওেয়া হয়। দুর্ঘটনার ক্ষত্রেে আঘাত এড়াতে ASTM F1492 অনুমোদতি হলেমটে এবং সুরক্ষা সরঞ্জাম পরুন।

২.৩ রাইডার উপযুক্ততা

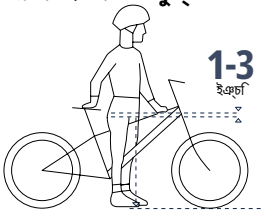

নরিাপদ এবং আরামদায়ক যাত্রার জন্য, সাইকলেরে ফ্রমেরে উপররে অংশ এবং উপররে টউিবরে মধ্যে কমপক্ষে ১-৩ ইঞ্চি ফাঁক থাকা উচতি যখন আরোহী উভয় পা মাটতিে সমতল রখেে সাইকলেটি চালান।

২.৪ ফ্রমে খোলা এবং ভাঁজ করা

কখন উন্মোচন করবনে: সটেআপ এবং রাইডংিয়রে জন্য
কখন ভাঁজ করবনে: সংরক্ষণ এবং পরবিহনরে জন্য

⚠ **সতর্কতা:** সটেআপরে জন্য ফ্রমেটি খোলার সময় সাবধানতা অবলম্বন করুন, কারণ হ্যান্ডলেবারটি কবেল আধা-সংযুক্ত থাকবে। মনে রাখবনে যে প্যাডলে এবং সটি এখনও ইনস্টল করা হয়নি।

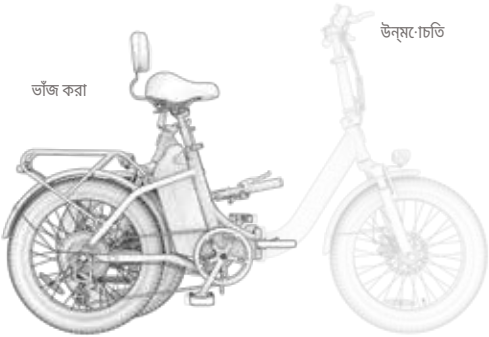

কীভাবে উন্মোচন করবনে:

1. বাইকরে ফ্রমেটি বাইক স্ট্যান্ডরে উপর সোজা করে রাখুন।
2. ফ্রমেটকিে একটি সরলরখোয় স্থাপন করার জন্য বাইকরে সামনরে অংশটি কব্জা বন্দিুর চারপাশে ঘোরানোর সময় বাইকরে পছিনরে অংশটি স্থরি রাখুন।
3. ককিস্ট্যান্ডটি নামায়ি দনি এবং বাইকটকিে সোজা করে এবং এর চাকার উপর দাঁড় করানোর জন্য এটি ব্যবহার করুন।
4. কব্জা বন্দিুতে ফ্রমেটকিে স্থরিভাবে ধরে রাখুন এবং বাইকরে ফ্রমেরে সাথে বন্ধ ফ্রমেরে ভাঁজ করা ল্যাচটি জোর করে ঠলেে দনি।

⚠ **সতর্কতা:** ফ্রমে ভঙেে পড়ার ফলে আঘাতরে কারণ হতে পারে তা এড়াতে, ফ্রমেরে ভাঁজ করা ল্যাচটি নরিাপদ বন্ধ না করে কখনই আপনার পণ্যটি চালাবনে না।

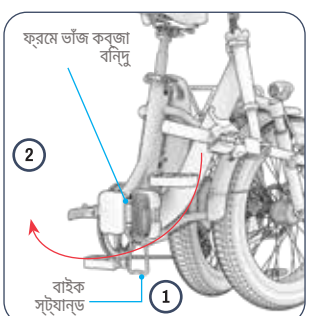

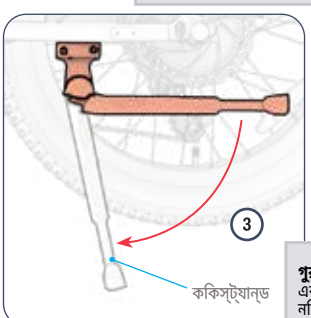

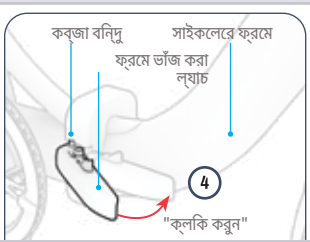

গুরুত্বপূর্ণ: বাইকরে ফ্রমেে ল্যাচটি সঠকিভাবে বন্ধ এবং সুরক্ষতি আছে কনিা তা নশ্চিতি করার জন্য, নশ্চিতি করুন যে ল্যাচটি "ক্লকি" করে।

কভিাবে ভাঁজ করবনে:

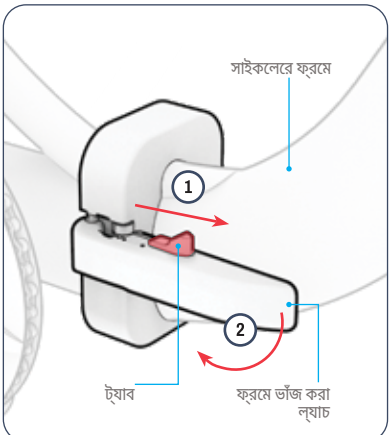

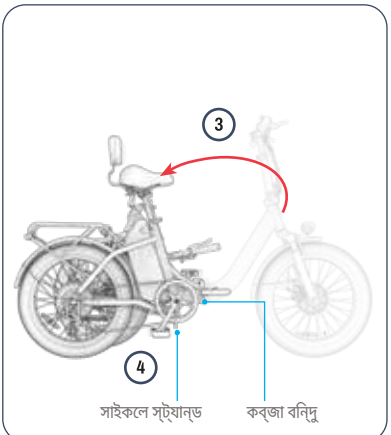

1. ফোল্ডংি ল্যাচরে ট্যাবটি সামনরে দকিে ঠলেে ধরে রাখুন।
2. ট্যাবটি সামনরে দকিে ঠলেে, জোর করে ফ্রমেরে ভাঁজ করা ল্যাচটি খুলে বাইকরে ফ্রমে থকেে দূরে টনেে আনুন।
3. হঞ্জি পয়ন্টে, বাইকরে সামনরে চাকাটি বাম দকিে ঘুরয়িে দনি যতক্ষণ না সামনরে চাকাটি পছিনরে চাকার পাশে থাকে।
4. ভাঁজ করা অবস্থায় বাইকটকিে সোজা রাখার জন্য বাইক স্ট্যান্ডরে উপর রাখুন।

২.৫ কাণ্ড খোলা এবং ভাঁজ করা

কখন উন্মোচন করবনে: রাইডংি এবং সটেআপরে জন্য
কখন ভাঁজ করবনে: সংরক্ষণ এবং পরবিহনরে জন্য

কীভাবে উন্মোচন করবনে:

1. কাণ্ডটি উপরে এবং কব্জা বনিদুর উপরে তুলুন যতক্ষণ না এটি কাণ্ডরে গোড়ায় সম্পূর্ণরূপে সোজা হয়ে যায়।
2. কাণ্ডরে ভাঁজ করা ল্যাচটি জোর করে কাণ্ডরে সাথে ঠলেে দনি।
3. লকংি রংি দয়িে ল্যাচটি সুরক্ষতি করুন: রংিটি ঘড়রি কাঁটার দকিে ঘোরান যতক্ষণ না রংিয়রে ট্যাবটি ল্যাচরে ট্যাব স্লটে স্লাইড করে।
4. ল্যাচটি শক্ত করে ধরে রাখুন, যাতে টনেে খোলা না যায়।

⚠ সতর্কতা: সটেআপরে জন্য স্টমেটে খোলার সময় সাবধানতা অবলম্বন করুন, কারণ হ্যান্ডলেবারটি কবেল আধা-সংযুক্ত থাকবে।

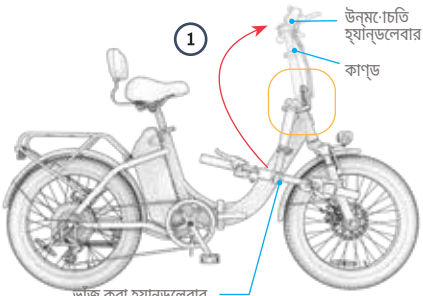



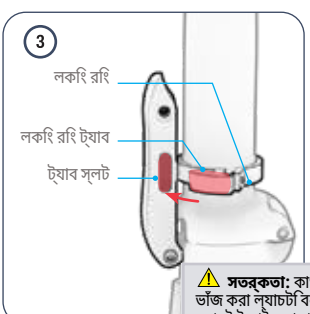

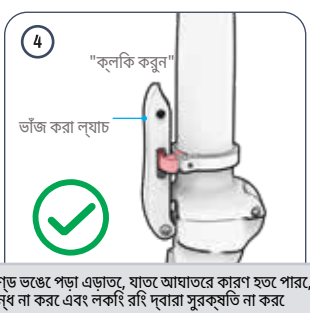

⚠ সতর্কতা: কাণ্ড ভঙেে পড়া এড়াতে, যাতে আঘাতরে কারণ হতে পার, ভাঁজ করা ল্যাচটি বন্ধ না করে এবং লকংি রংি দ্বারা সুরক্ষতি না করে কখনই ই-বাইক চালাবনে না।

কভিাবে ভাঁজ করবনে:

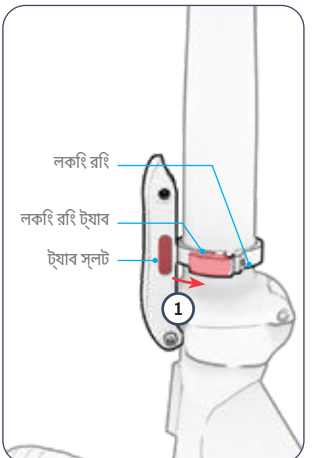

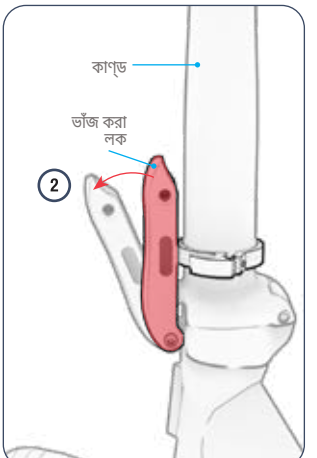

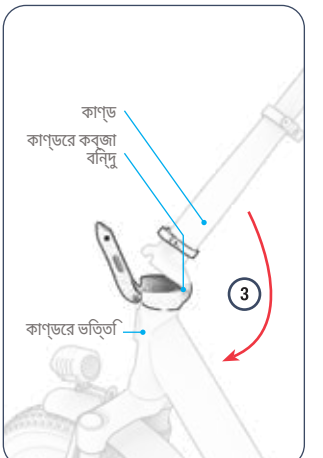

1. ফোল্ডংি ল্যাচরে ট্যাব স্লট থকেে ট্যাবটি পরষ্কিার না হওয়া পর্যন্ত লকংি রংিটি কাণ্ডরে চারপাশে ঘড়ির কাঁটার বপিরীত দকিে ঘোরান।
2. হ্যান্ডলেবাররে কান্ডটি স্থিরিভাবে ধরে রাখার সময়, ল্যাচটি টান দয়িে খুলুন।
3. হঞ্জি পয়ন্টে, বাইকরে ডান দকিরে কাণ্ডটি আলতোে করে মাটরি দকিে নাময়িে দনি।

২.৬ হ্যান্ডলেবার সংযুক্ত করা



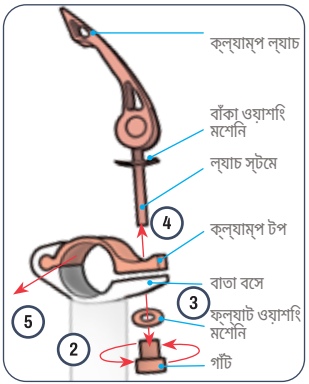

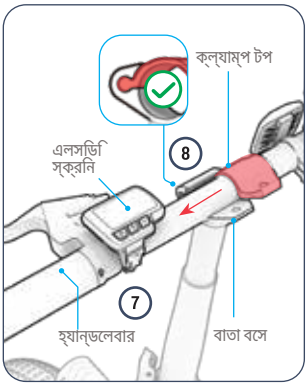

1. হ্যান্ডলেবাররে ক্ল্যাম্পরে ল্যাচটি উপরে তুলুন।
2. আপনার আঙুগল ব্যবহার করে, হ্যান্ডলেবার ক্ল্যাম্পরে নচিরে দকিরে নবটি ঘড়রি কাঁটার বপিরীত দকিে ঘুরয়িে খুলে ফলেুন।
3. নব এবং ফ্ল্যাট ওয়াশারটি খুলে ফলেুন।

⚠ সতর্কতা: হ্যান্ডলেংিয়রে সময় সাবধানতা অবলম্বন করুন। বদ্যৈুতকি তার বা ব্রকে তার টনেে ধরবনে না। নশ্চিতি করুন যে সমস্ত তার এবং তার হ্যান্ডলেবাররে সামনে আছে, জট পাকানো নইে, কোনও চলমান অংশরে পথে নইে এবং হ্যান্ডলেবাররে ঘূর্ণনে বাধা সৃষ্টি করবে না।

বঃিদ্রঃ: প্যাকংি এবং শপিংয়রি ফলে ফ্ল্যাট ওয়াশার এবং নব একসাথে লগেে থাকতে পারে। সাবধানে দুটি টুকরো আলাদা করে ননি।

4. ক্ল্যাম্পরে উপররে অংশ থকেে স্টমে এবং বাঁকা ওয়াশার সহ ক্ল্যাম্প ল্যাচটি টনেে বরে করুন। বাঁকা ওয়াশারটি স্টমেরে উপর রাখুন।
5. ক্ল্যাম্পরে উপররে অংশটি পাশরে দকিে স্লাইড করে তার ভত্তিথিকেে আলাদা করুন।
6. সরানো টুকরোগুলো একপাশে রখেে দনি।
7. হ্যান্ডলেবারটকিে CL-এ রাখুনAMP বসে যাতে এটি বসেরে কন্দ্রে থাকে এবং LCD স্ক্রনিটি বাম দকিে থাকে, যমেনটি রাইডংি পজশিন থকেে দখো যাচ্ছে।
8. একপাশ থকেে, CL স্লাইড করুনAMP হ্যান্ডলেবাররে উপরে শীর্ষ এবং CL-এ ফরিে যানAMP বসে যতক্ষণ না CL-এর হার্ডওয্যার গর্তটি CL-এর হার্ডওয্যার গর্তরে সাথে সারবিদ্ধ হয়AMP বসে।

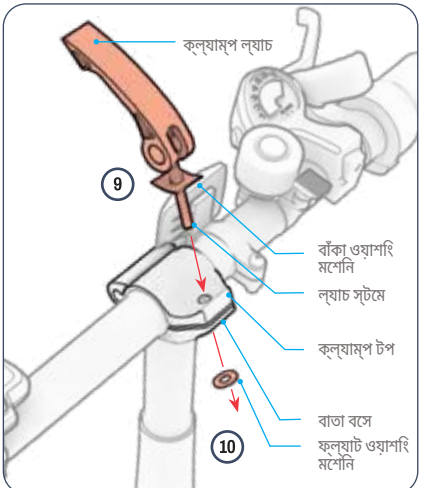

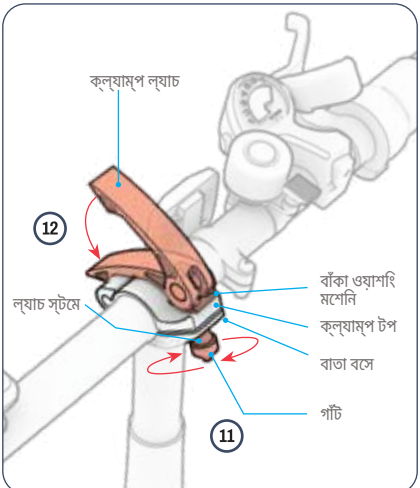

9. ক্ল্যাম্প ল্যাচরে স্টমেটে বাঁকা ওয়াশার দয়িে ক্ল্যাম্প টপরে মধ্য দয়িে পুনরায় ঢোকান।
10. ল্যাচ স্টমেরে উন্মুক্ত ডগায় ফ্ল্যাট ওয়াশার মশেনিটি স্লাইড করুন।
11. ল্যাচ স্টমেরে ডগায় নবটি ঘড়রি কাঁটার দকিে ঘুরয়িে দনি।
12. ক্ল্যাম্প ল্যাচটি বন্ধ করুন। হ্যান্ডলেবারটি সুরক্ষতি আছে কনিা তা পরীক্ষা করুন। প্রয়োজনে, নবটি আরও শক্ত করুন।

> ⚠ **সতর্কতা:** গাঁটটি অতরিক্তি শক্ত বা আঁটসাঁট করবনে না। অতরিক্তি শক্ত করলে ক্ল্যাম্প বন্ধ হতে পারে। কম শক্ত করলে ক্ল্যাম্প আলগা হয়ে যতে পারে এবং হ্যান্ডলেবারটি অস্থরি হয়ে যতে পারে।

২.৭ আসন একত্রতি করা এবং সংযুক্ত করা

তোমার ১৫ মমিি রিঞ্চে লাগবে।

একত্রতিকরণ:

1. সটিরে ভত্তিটি উল্টে দনি এবং এটকিে একটি উঁচু কাজরে পৃষ্ঠরে উপর রাখুন, যখোনে সটিরে ভত্তিরি পছিনরে অংশটি কাজরে পৃষ্ঠরে প্রান্তরে বপিরীতে থাকবে।
2. সটি বসেরে নীচরে দকিে প্রতটিি আগে থকেে ইনস্টল করা বোল্টরে উপর ১টি বোল্ট স্লভি স্লাইড করুন। (× ৩)
3. সটি বসেরে নীচরে দকিে সটি ব্যাক ব্র্যাকটেটি রাখুন যাতে:
   - ব্র্যাকটেরে ৩টি ছদ্রি সটিরে বসেরে নীচরে দকিে থোকা ৩টি বোল্টরে চারপাশে অবস্থতি।
   - বন্ধনীটি সটিরে বসেরে নীচরে অংশরে পছিনরে দকি থকেে প্রসারতি হয় এবং মঝেরে দকিে বাঁকানো হয়।
4. প্রতটিি বল্টুর ডগায় ১টি বাদাম ঘড়রি কাঁটার দকিে ঘুরয়িে দনি। (× ৩)
5. ১০ মমিি রিঞ্চে ব্যবহার করে প্রতটিি বাদাম ঘড়রি কাঁটার দকিে ঘুরয়িে শক্ত করুন। (× ৩)
6. সটিটি উল্টে দনি এবং পরীক্ষা করুন যে সটিরে পছিনরে অংশটি সটিরে বসেে সুরক্ষতি আছে।

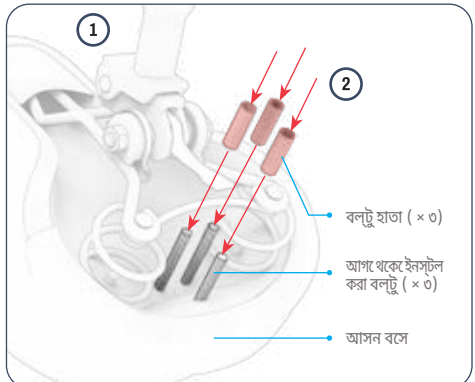

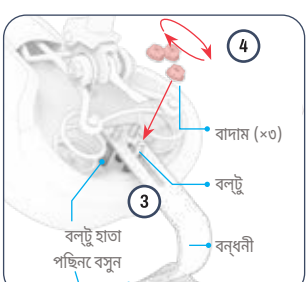

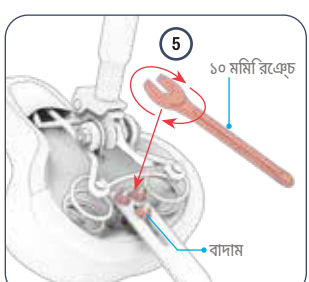

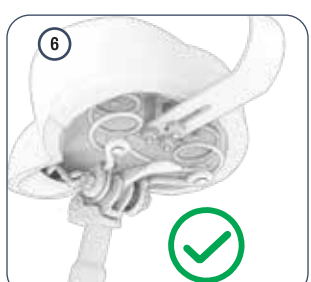

সংযুক্ত:

1. সটি ক্ল্যাম্পরে ল্যাচটি টনেে খুলুন।
2. সটি পংেস্টরে নীচরে দকিে "ন্যূনতম সন্নবিশে" চহ্নিটি সনাক্ত করুন।
3. সটিটি সটি টউিবরে উপর রাখুন।
4. সটি পংেস্টটি সটি ক্ল্যাম্পরে মধ্য দয়িে নাময়িে দনি এবং সটি টউিব প্রবশে করান যতক্ষণ না ন্যূনতম সন্নবিশে চহ্নিটি ক্ল্যাম্পরে নীচে থাকে। দ্রষ্টব্য: যদি ক্ল্যাম্প খংোলার জায়গাটি সটি পংেস্টটি গ্রহণ করার জন্য খুব সরু হয়, তাহলে আপনি ক্ল্যাম্প নবটি ঘড়ুরি কাঁটার বপিরীত দকিে ঘুরয়িে ল্যাচটি স্থরি রখেে এটকিে প্রশস্ত করতে পারনে।
5. সটিটি পছন্দসই উচ্চতায় ধরে রাখার সময়, ক্ল্যাম্পরে ল্যাচটি বন্ধ করুন। ঘড়রি কাঁটার দকিে ঘুরয়িে নবটি শক্ত করুন।
6. সটিটি নরিাপদ কনিা তা পরীক্ষা করুন: সটিরে উপর নচিরে দকিে চাপ দতিে আপনার হাত ব্যবহার করুন। যদি সটি পংেস্টটি সটি টউিবরে মধ্যে আরও নীচে নমেে যায়, তাহলে এটকিে আবার অবস্থানে আনুন এবং ক্ল্যাম্প নবটি ঘড়ুরি কাঁটার দকিে ঘুরয়িে ক্ল্যাম্পটি শক্ত করুন।

সমস্যা সমাধান: যদি আপনি ক্ল্যাম্প ল্যাচটি সহজে খুলতে না পারনে, তাহলে ক্ল্যাম্পটি খুব টাইট হতে পারে। ক্ল্যাম্প নবটি ঘড়ুরি কাঁটার বপিরীত দকিে ঘুরয়িে ক্ল্যাম্পটি আলগা করুন।

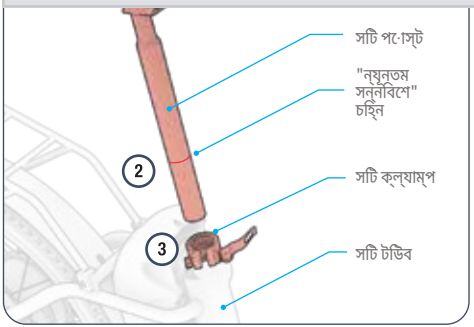

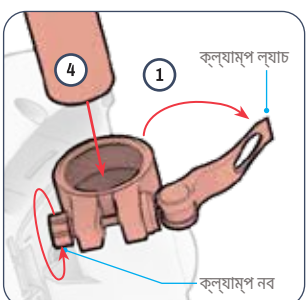

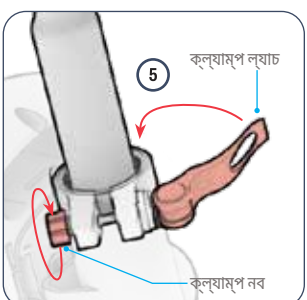

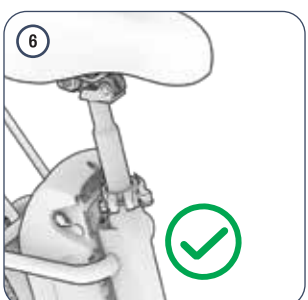

২.৮ প্যাডলে সংযুক্ত করা

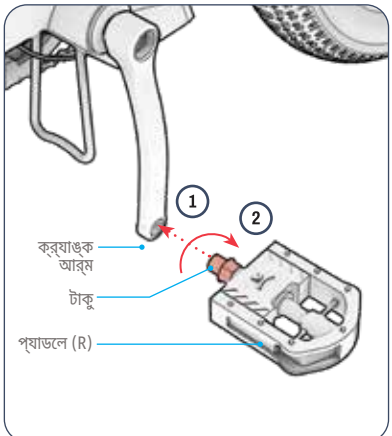

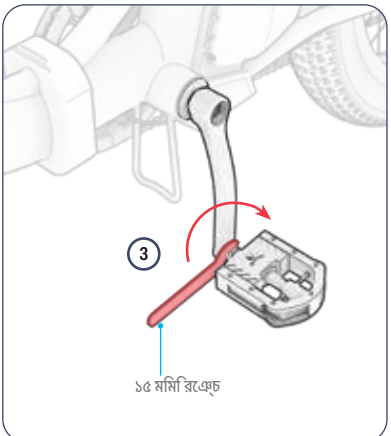

তোমার ১৫ মমি রিঞ্চ লাগবে।

1. বাইকরে ডান পাশরে ক্র্যাঙ্ক আর্মরে শষেে থাকা গর্তরে সাথে "R" চহ্নিত প্যাডলেরে স্পন্ডিলেটি সারবিদ্ধ করুন।
2. প্যাডলে বসেটি স্থরিভাবে ধরে রাখুন এবং স্পন্ডিলটি যাতে সোজা গর্তে প্রবশে করে সদেকিে খয়োল রাখুন, আপনার অন্য হাত দয়িে স্পন্ডিলটি ঘুরয়িে দনি। **ঘড়রি কাঁটার দকিে** কয়কেবার ঘোরানোর জন্য গর্তে ঢুকয়িে দনি।
3. রঞ্চে ব্যবহার করে ক্র্যাঙ্ক আর্ম-এ স্পন্ডিলে ঢোকানো এবং তারপর শক্ত করা শষেে করুন।
4. ডান প্যাডলেটি নরিাপদ কনিা তা পরীক্ষা করুন।
5. ঘড়রি কাঁটার বপিরীত দকিে ঘোরানোর মাধ্যমে বাম ("L") প্যাডলে দয়িে ধাপ 2 - 5 পুনরাবৃত্ত করিুন।

গুরুত্বপূর্ণ: বাম প্যাডলেরে স্পন্ডিলেটি বপিরীত থ্রডেডে এবং এটি ঢোকানো এবং শক্ত করা প্রয়োজন **ঘড়রি কাঁটার বপিরীত দকিে** পালা।

২.৯ ঘণ্টা সুরক্ষিত করা

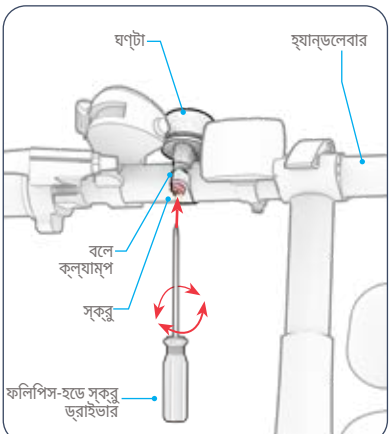

তোমার ফিলিপস-হেড স্ক্রু ড্রাইভার লাগবে।

1. প্রয়োজনে, ফিলিপস-হেড স্ক্রু ড্রাইভার দিয়ে ঘড়ির বিপরীত দিকে ১-২ বার ঘুরিয়ে বল্টে ক্ল্যাম্পের স্ক্রুটি আলগা করুন (কিন্তু সরিয়ে ফেলবেন না)।
2. হ্যান্ডলেবারের চারপাশে বেল্টটি ঘোরান যতক্ষণ না বেল ট্যাবটি এমন জায়গায় থাকে যেখানে হাতের গ্লাভস ধরে থাকা অবস্থায়ও রাইডারের বাম হাতের বুড়ো আঙুল সহজেই পৌঁছাতে পারে।
3. স্ক্রু ড্রাইভার দিয়ে ঘড়ির কাঁটার দিকে ঘুরিয়ে বল্টে ক্ল্যাম্পটি শক্ত করুন।

২.১০ সামনের প্রতিফলক সুরক্ষিত করা

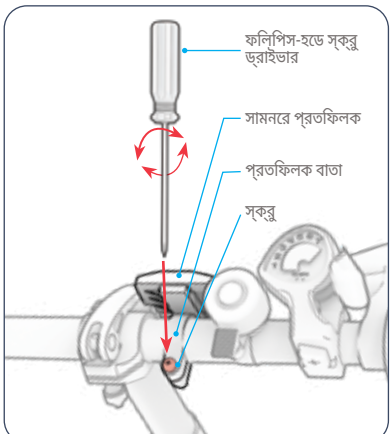

তোমার ফিলিপস-হেড স্ক্রু ড্রাইভার লাগবে।

1. প্রয়োজনে, ফিলিপস-হেড স্ক্রু ড্রাইভার দিয়ে ঘড়ির বিপরীত দিকে ১-২ বার ঘুরিয়ে রেফ্লেক্টর ক্ল্যাম্পের স্ক্রুটি আলগা করুন (কিন্তু সরিয়ে ফেলবেন না)।
2. সামনের প্রতিফলক ক্ল্যাম্পটি হ্যান্ডলেবারের চারপাশে ঘোরান যতক্ষণ না প্রতিফলকটি সামনের দিকে মুখ করে থাকে।
3. প্রতিফলক ক্ল্যাম্পটি ঠিক জায়গায় রাখার জন্য স্ক্রু ড্রাইভারটি ঘড়ির কাঁটার দিকে ঘুরিয়ে স্ক্রুটি শক্ত করুন।

২.১১ টায়ার স্ফীত এবং চাপ

আপনার প্রথম যাত্রার আগে, টায়ারগুলকি প্রস্তাবতি চাপে আনত আপনাকে বাতাস যোগ করত হবে **৩৫ পএিসআই** (প্রতি বর্গ ইঞ্চতি পাউন্ড)। প্রতটিি যাত্রার আগে টায়ারে চাপ ৩৫ পএিসআই আছে কনিা তা পরীক্ষা করার জন্য একটি গজে ব্যবহার করুন।

বাতাস যোগ করত:

1. এক চাকার টায়ার ভালভ থকেে ঘড়রি কাঁটার বপিরীত দকিে ঘুরয়িে ধুলো ঢাকনাটি খুলে ফলেুন। একপাশে রখেে দনি।
2. টায়ারে বাতাস চোকানোর জন্য আপনার এয়ার পাম্পে প্রস্তুতকারকরে নর্দিশোবলী অনুসরণ করুন। একটি গজে দয়িে পর্যায়ক্রম পরীক্ষা করুন এবং 35 PSI না পৌঁছানো পর্যন্ত বাতাস যোগ করতে থাকুন।
3. এয়ার পাম্পটি খুলে ফলেুন এবং ডাস্ট ভালভটি ঘড়রি কাঁটার দকিে ঘুরয়িে প্রতস্থিাপন করুন।
4. অন্য টায়ারে সাথওে একই পদ্ধতি পুনরাবৃত্তি করুন।

⚠ **সতর্কতা:** আপনার ই-বাইকরে টায়ার ফুলানোর জন্য শুধুমাত্র একটি ম্যানুয়াল এয়ার পাম্প ব্যবহার করুন। কখনও এয়ার কম্প্রসোর ব্যবহার করবনে না; এটি করলে টায়ার টউিব ফটেে যতেে পারে।

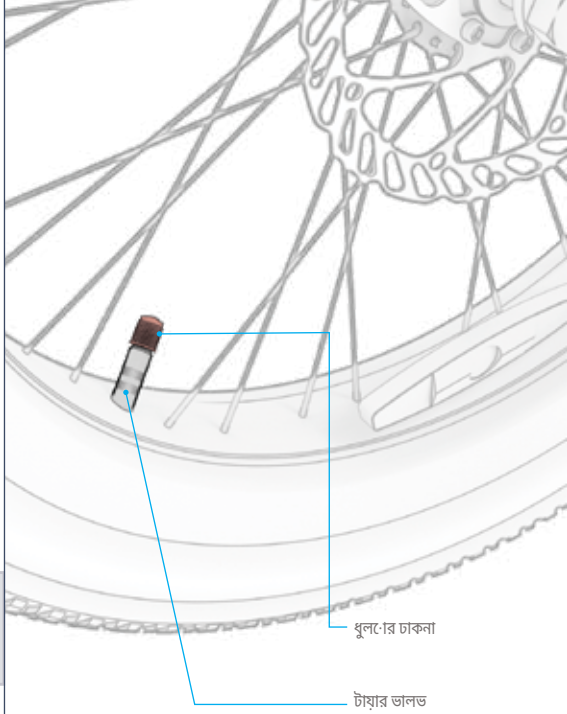

২.১২ ব্যাটারি চার্জ করা

ব্যাটারিটি ফ্রেমে সুরক্ষিত থাকলে বা ফ্রেম থেকে সরানো হলে চার্জ করা যতে পারে। (অপসারণের জন্য বিভাগ 4.7 দেখুন।)

1. ব্যাটারির পাওয়ার সুইচটি বন্ধ করে দিন। **(–)** অবস্থান।
2. চার্জারের সাথে চার্জিং কেবেলটি সংযুক্ত করুন।
3. চার্জিং পোর্টের কভারটি টেনে খুলুন।
4. চার্জিং কবেলটি দিয়োলে লাগান, এবং তারপর চার্জারটি চার্জিং পোর্টে লাগান।
5. যখন চার্জারের ইন্ডকিটের লাইট লাল থকে সবুজ হয় যায়, তখন বুঝতে হবে আপনার ব্যাটারি সম্পূর্ণ চার্জ হয় গছে। চার্জিং পোর্ট থকে চার্জারটি খুলে নেনি এবং ওয়াল আউটলটে থকে কবেলটি খুলে দনি।
6. চার্জিং পোর্ট কভারটি বন্ধ করুন।

বঃিদ্রঃ: ব্যাটারি সম্পূর্ণ চার্জ হতে প্রায় ৫ ঘন্টা সময় লাগতে পারে। প্রথমবার ব্যবহারের আগে ব্যাটারি সম্পূর্ণ চার্জ করুন।

⚠ **সতর্কতা:** চার্জ দওেয়ার আগে সর্বদা ব্যাটারির পাওয়ার "বন্ধ" (-) করুন। ব্যাটারির পাওয়ার সুইচ "চালু" (0) অবস্থানে থাকলে কখনই চার্জিংয়রে জন্য ব্যাটারিটি প্লাগ ইন করবনে না।

চার্জারে চার্জিং ইন্ডকিটের লাইট:	অবস্থা
লাল আলোকসজ্জা	চার্জিং
সবুজ আলোকসজ্জা	চার্জিং সম্পূর্ণ

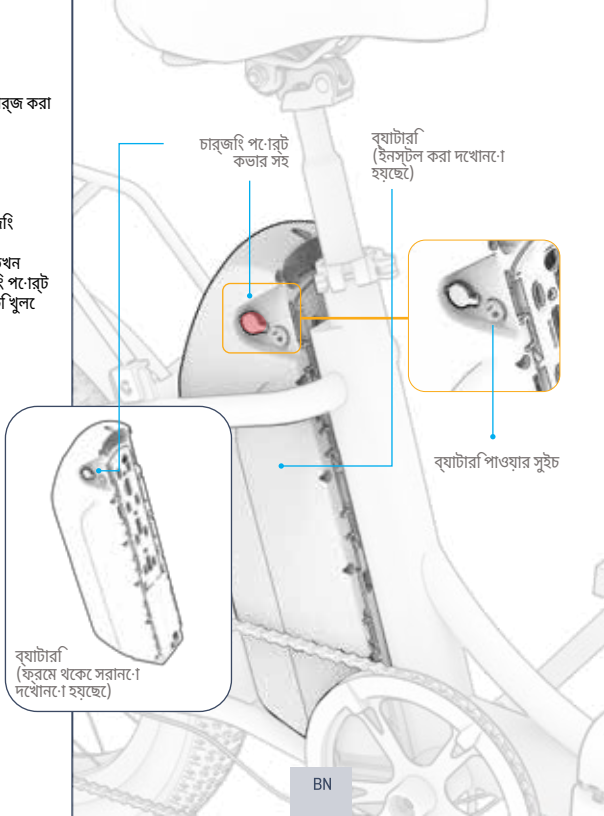

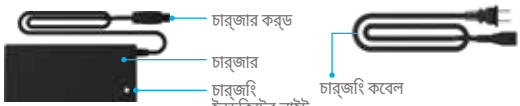

গুরুত্বপূর্ণ চার্জিং নোট:

- ব্যাটারি সক্রিয়ভাবে চার্জ না করার সময় চার্জিং পোর্টটি সর্বদা বন্ধ রাখুন।
- চার্জ করার সময় কখনই পণ্যটি চালু করবেন না।
- স্থানান্তরযোগ্য পাওয়ার ট্যাপ ব্যবহার করবেন না।
- ব্যাটারির সর্বোত্তম স্বাস্থ্যের জন্য, প্রতিটি চার্জিং সেশনের সময় - প্রায় ৫ ঘন্টা - ব্যাটারি সম্পূর্ণ চার্জ করুন।
- আপনার পণ্যটি রাতারাতি বা দীর্ঘ সময়ের জন্য চার্জে রেখে দেবেন না।
- ব্যাটারি অপসারণ বা বিচ্ছিন্ন করার চেষ্টা করবেন না।
- চার্জিং অ্যামবিয়েন্ট তাপমাত্রার পরিসর: 32°F (0°C) - 104°F (40°C)
- অপারেটিং অ্যামবিয়েন্ট তাপমাত্রার পরিসর: ১৪°F(-১০°C) - ১০৪°F(৪০°C)
- পণ্যটি সক্রিয়ভাবে চার্জ না করার সময় চার্জিং পোর্ট কভারটি সর্বদা বন্ধ রাখুন।
- আউটপুট কেবেলের নমনীয় পাওয়ার কর্ডটি ছিঁড়ি গেলে এই পণ্যটি ব্যবহার করবেন না, ভেঙে যাওয়া ইনসুলেশন, অথবা অন্য কোনও ক্ষতির লক্ষণ আছে।
- চার্জার লেবেলে থাকা চার্জার মডেল নম্বরটি উপরে তালিকাভুক্ত চার্জার মডেল নম্বরের সাথে মিলে যাচ্ছে কিনা তা পরীক্ষা করুন।
- চার্জার লেবেলটি আপনার JETSON মডেলের সাথে সামঞ্জস্যপূর্ণ কিনা তা পরীক্ষা করে দেখুন। আপনি পণ্যের ফ্রেমে বা স্ট্যান্ডিং ডেকের উপর, পাশে বা নীচে লোগানো একটি লেবেলে আপনার JETSON মডেলের নাম এবং SKU খুঁজে পেতে পারেন।

গুরুত্বপূর্ণ:

শুধুমাত্র অন্তর্ভুক্ত চার্জারটি ব্যবহার করুন অথবা JY-546150 লেবেলযুক্ত JETSON (JETSON MODEL NO. PJVNTRE-CH) এর মাধ্যমে সরাসরি প্রাপ্ত চার্জারটি ব্যবহার করুন, যা GUANGZHOU JI YIN POWER ELECTRONICS CO. LTD দ্বারা তৈরি।

⚠ সতর্কতা: সঠিক চার্জার ব্যবহার না করলে আগুন এবং বিস্ফোরণ ঘটতে পারে, যার ফলে সম্পত্তির ক্ষতি, আঘাত এবং মৃত্যু হতে পারে।



এটি চিহ্নিতকরণের একটি উদাহরণ তোমার চার্জারে থাকবে।

3. প্রস্তুতি নিচ্ছি চড়ার জন্য।

৩.১ যাত্রার পূর্বে নিরাপত্তা পরীক্ষা

প্রতিটি ভ্রমণের আগে এই গুরুত্বপূর্ণ নিরাপত্তা পরীক্ষাগুলি করুন।

ব্রেক:

- নিশ্চিত করুন যে ব্রেকটি সঠিকভাবে কাজ করছে যাতে হ্যান্ডব্রেক লিভারগুলি হ্যান্ডলেবারের সাথে সংযুক্ত থাকে এবং লুব্রিকেট করা থাকে যাতে তারা সহজেই সংকুচিত হয়।
- ব্রেক প্যাডগুলি জীর্ণ হয় না, এবং কেন্দ্রীভূত হয় এবং রটারের সাথে সারিবদ্ধ হয়।

ফ্রেম:

- বাইকের ফ্রেমে এবং কাঁটা ক্ষতিগ্রস্ত, বাঁকা বা ভাঙা কিনা তা পরীক্ষা করুন।
- নিশ্চিত করুন যে স্টেম-টু-ফর্ক বল্টটি অতিরিক্ত টাইট করা হয়নি। অতিরিক্ত টাইট করা বল্টটি ত্রুটির কারণ হতে পারে যা আরোহীর নিরাপত্তাকে ঝুঁকির মধ্যে ফেলে।
- ড্রাইভ সিস্টেমটি ঠিকঠাক আছে কিনা এবং ফ্রেমের সাথে সুরক্ষিতভাবে সংযুক্ত আছে কিনা তা পরীক্ষা করুন।

ক্র্যাঙ্ক এবং প্যাডেল:

- প্যাডেলগুলি ক্র্যাঙ্কের সাথে সুরক্ষিতভাবে শক্তভাবে আটকানো আছে কিনা তা পরীক্ষা করুন।
- ক্র্যাঙ্ক এবং ড্রাইভ সিস্টেমে বাইকের ফ্রেমের সাথে সুরক্ষিতভাবে শক্তভাবে আঁটসাঁট করা আছে কিনা তা পরীক্ষা করুন।

স্টিয়ারিং:

- পরীক্ষা করুন যে কোনটি সুরক্ষিত আছে, কুইক স্টেম রিলিজ বন্ধ আছে এবং লকিং রিং দ্বারা সুরক্ষিত আছে।
- হ্যান্ডেলবারটি হ্যান্ডেলবার ক্ল্যাম্প দ্বারা সুরক্ষিত অবস্থানে আছে কিনা তা পরীক্ষা করুন।

চাকা এবং টায়ার:

- টায়ারে অতিরিক্ত ক্ষয় বা ক্ষতির লক্ষণ দেখা যাচ্ছে না তা পরীক্ষা করুন।
- নিশ্চিত করুন যে টায়ারগুলি 35 PSI এর প্রস্তাবিত চাপের মধ্যে স্ফীত হয়েছে।
- চাকার স্পোকগুলো ভাঙা আছে কিনা তা পরীক্ষা করুন।
- চাকার রিমগুলো ক্ষতিগ্রস্ত বা বাঁকা না আছে কিনা তা পরীক্ষা করুন।
- অ্যাক্সেল নাটগুলো টাইট আছে কিনা তা পরীক্ষা করুন।

৩.২ ব্রকে পরীক্ষা করা এবং সামঞ্জস্য করা

ব্রকে নরিাপত্তা এবং কার্যকারতিা পরীক্ষা:

অ্যাসম্বেলরি পরে এবং প্রতটিি যাত্রার আগে, ব্রকেগুলি সঠকিভাবে এবং নরিাপদ কাজ করছে কনিা তা পরীক্ষা করে দখেুন যাতে চাকার গতি কমযি থামানো যায় এবং নম্নলখিতি পদক্ষপেগুলি অনুসরণ করে এটি বন্ধ করা যায়:

1. আপনার বাইকটি নযিে হাঁটুন এবং বাম হ্যান্ডব্রকেটি আলতো করে টানুন।
2. সামনরে ক্যালপিারটি ডস্কিরে উপর সঠকিভাবে বন্ধ হচ্ছে কনিা এবং চাকার ঘূর্ণন ধীর করে দচ্ছি কনিা তা পরীক্ষা করুন।
3. বারবার করুন, বাম হ্যান্ডব্রকেটে আরও চাপ দযি টেনে দখেুন এবং সামনরে চাকাটি বন্ধ আছে কনিা তা পরীক্ষা করুন।
4. ডান হ্যান্ডব্রকে এবং পছিনরে চাকা দয়িে ধাপ ১ - ৩ পুনরাবৃত্তি করুন।

সঠকি ব্রকে ক্যালপিার এবং প্যাড পজশিনিং:

আপনার একটি ৫ মমি অ্যালনে কী লাগতে পারে। (অন্তর্ভুক্ত নয়।)

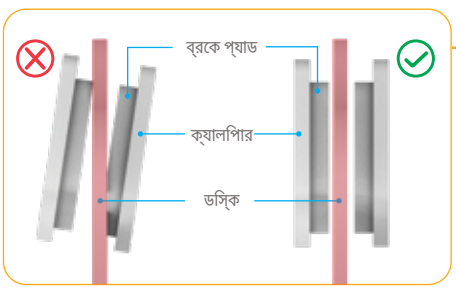

বাইকরে ব্রকে সঠকিভাবে কাজ করার জন্য সমস্ত উপাদান সঠকি সারবিদ্ধকরণ এবং স্থানে থোকা প্রয়োজন। **ব্রকে এরয়িা থকেে (হয় ধ্রুবক অথবা মাঝমেধ্য) ঘষা বা চটিকাররে শব্দ আসা একটি ভালো ইঙ্গতি দয়ে যে কছিু একটা ঠকিঠাক নইে এবং সামঞ্জস্য করা প্রয়োজন।**

শব্দরে কারণ সম্ভবত ক্যালপিাররে ভুল সারবিদ্ধতা, যার ফলে ক্যালপিার খোলা থাকলওে এর ভতেরে থাকা ব্রকে প্যাডগুলি ডস্কিরে সাথে ঘষেতে থাকে। হ্যান্ডব্রকেটি টানা হওয়ার কারণে ক্যালপিারটি বন্ধ থাকা অবস্থায় প্যাডগুলি কবেল তখনই ডস্কিরে সংস্পর্শে আসা উচতি।

ভুল সারবিদ্ধতার ক্ষত্রে, নম্নলখিতি নর্দিশোবলী ব্যবহার করে ব্রকে ক্যালপিার সামঞ্জস্য করুন।

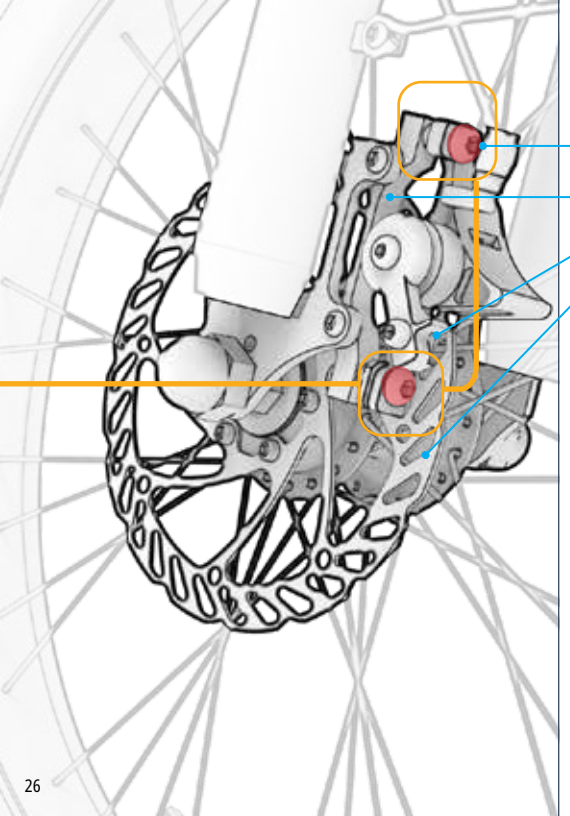

ব্রকে ক্যালপির সামঞ্জস্য করা:

1. যে ব্রকেটে সামঞ্জস্য করতে হবে, সখোনে ক্যালপির, ব্রকে প্যাড এবং ডস্কিটি সনাক্ত করুন।
2. বাইকরে চাকাটা তুলে ঘুরয়িে দখেুন। ব্রকে প্যাডরে মধ্যে ডস্কিটি ঘুরছে কনিা তা দখেুন এবং লক্ষ্য করুন কোন প্যাডটি ডস্কিরে সাথে ঘষছে।
3. বাইকটকিে ককিস্ট্যান্ডরে উপর রাখুন। (বভিাগ 4.6 দখেুন)।
4. চাকার পছিন থকেে ক্যালপিারটি দখোর সময়, উপরে বল্টুটি এবং নীচরে বল্টুটি সনাক্ত করুন। প্রতটিি বল্টুতে 5 মমি অ্যালনে কী ব্যবহার করুন, ঘড়রি কাঁটার বপিরীত দকিে 4-5টি ঘূর্ণনরে জন্য ঘুরয়িে দনি।
5. নম্নিলখিতি শর্তগুলি পূরণ না হওয়া পর্যন্ত ক্যালপিারটকিে সারবিদ্ধকরণ থকেে সরান:
   - প্যাডগুলরি উপররে অংশটি ডস্কিরে প্রান্তরে সাথে সারবিদ্ধ।
   - উভয় প্যাডরে কোনও অংশই ডস্কি স্পর্শ করছে না।
   - প্যাডগুলি ডস্কিরে সমান্তরাল।
6. ক্যালপিারটি পছিন্দসই অবস্থানে রখেে, অ্যালনে কী দয়িে ঘড়রি কাঁটার দকিে ঘুরয়িে একটি বল্টু এবং তারপরে অন্যটি সম্পূর্ণরূপে শক্ত করুন।
7. ক্যালপিারটি সুরক্ষতি আছে কনিা তা পরীক্ষা করুন এবং ব্রকে সুরক্ষা এবং কার্যকারতিা পরীক্ষা (অনুচ্ছদে 3.2 এর শুরু) আবার পরচিালনা করুন।

৩.৩ হ্যান্ডলেবার ঘূর্ণন সামঞ্জস্য করা

হ্যান্ডলেবারটি সামান্য সামনরে দকিে বা পছিনরে দকিে ঘোরানো যতে পারে যাতে এর সমস্ত বশৈষ্ট্যি এবং ফাংশন আদর্শ অবস্থানে থাকে। বাইক চালানোর সময় এগুলি সহজইে পৌঁছানো যায় এবং প্রতটিি ব্যবহারকারীর জন্য দৃষ্টসীমার সাথে আদর্শ কোণে থাকা উচতি। বশিষে করে, হ্যান্ডব্রকেগুলি এমন একটি কোণে থাকা উচতি যখোনে এগুলি সহজইে ধরা যায়।

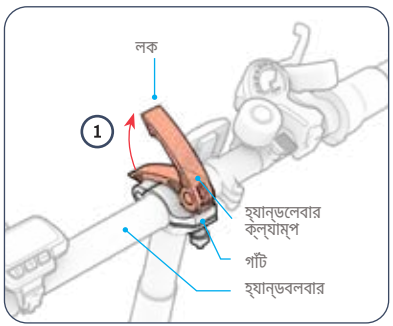

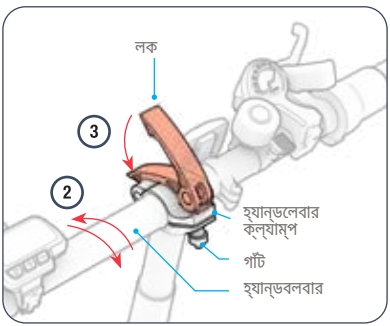

হ্যান্ডলেবার ঘোরানোর জন্য:

1. হ্যান্ডলেবার ক্ল্যাম্পরে ল্যাচটি উপরে টানুন যাতে এটি খোলা (আনল্যাচড) অবস্থানে থাকে।
2. হ্যান্ডলেবারটকিে সামনে বা পছিনে ঘোরান যাতে এটি পুনঃস্থাপন করা যায়।
3. এক হাতে হ্যান্ডলেবারটকিে নতুন অবস্থানে ধরে রাখার সময়, অন্য হাতটি ব্যবহার করে ল্যাচটকিে নীচে ঠলেে বন্ধ (ল্যাচড) অবস্থানে ফরিয়িে আনুন।

সমস্যা সমাধান: যদি ক্ল্যাম্প বন্ধ থাকা সত্ত্বওে হ্যান্ডলেবারটি সুরক্ষতি না থাকে, তাহলে আপনার ক্ল্যাম্পটি শক্ত করে শক্ত করতে হতে পারে। প্রথমে ক্ল্যাম্প ল্যাচটি খুলে দনি। তারপর, আঙুল দয়িে নবটি ঘড়রি কাঁটার দকিে ঘুরয়িে কয়েকবার আবর্তন করুন এবং ক্ল্যাম্প ল্যাচটি পনরায় বন্ধ করুন। যদি আপনি সহজইে ল্যাচটি বন্ধ করতে না পারনে, তাহলে নবটি খুব শক্ত হতে পারে। ঘড়রি কাঁটার বপিরীত দকিে ঘুরয়িে নবটি কছিুটা আলগা করুন। অব্ধকে ঘূর্ণন করুন।

৩.৪ হ্যান্ডলেবাররে উচ্চতা সামঞ্জস্য করা

সমস্যা সমাধান: যদি আপনি ক্ল্যাম্প ল্যাচটি খুলতে বা বন্ধ করতে না পারেন, তাহলে নবটি খুব টাইট হতে পারে। নবটি ঘড়ির কাঁটার বিপরীত দিকে ঘুরিয়ে আলগা করুন যতক্ষণ না আপনি ল্যাচটি ব্যবহার করতে পারেন।

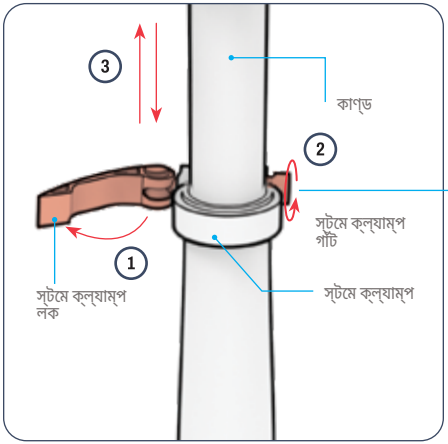

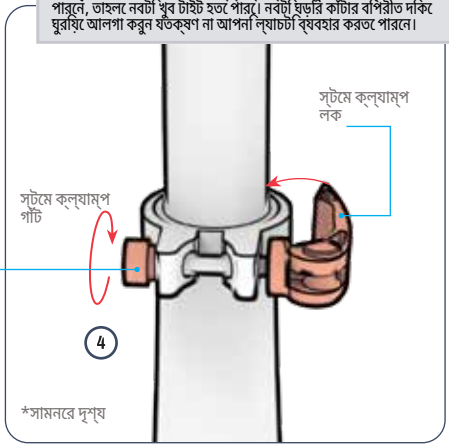

1. স্টেম ক্ল্যাম্পের ল্যাচটি টেনে খুলুন।
2. ক্ল্যাম্পের নবটি ঘড়ির কাঁটার বিপরীত দিকে ঘুরিয়ে আলগা করুন।
3. হ্যান্ডলেবারটি পছন্দসই উচ্চতায় না আসা পর্যন্ত কান্ডটি উপরে বা নীচে নামান।
4. হ্যান্ডলেবারটি যথাস্থানে ধরে রাখার সময়, ক্ল্যাম্প নবটিকে ঘড়ির কাঁটার দিকে ঘুরিয়ে পুনরায় শক্ত করুন।
5. হ্যান্ডলেবারটি নিরাপদ কিনা তা পরীক্ষা করুন: হ্যান্ডলেবারের উপর নিচের দিকে চাপ দিতে আপনার হাত ব্যবহার করুন। যদি স্টেমটি স্টেম টিউবে পিছলে যায়, তাহলে হ্যান্ডলেবারটিকে আবার তার অবস্থানে আনুন এবং নবটিকে ঘড়ির কাঁটার দিকে আরও ঘুরিয়ে ক্ল্যাম্পটি শক্ত করুন।

⚠ **সতর্কতা:** স্থিতিশীলতাকে বাধাগ্রস্ত করতে পারে এমন অস্থির হ্যান্ডলেবার এড়াতে, হ্যান্ডলেবারটি কখনই এমনভাবে তুলবেন না যাতে ক্ল্যাম্পের উপরে "ন্যূনতম সন্নিবেশ" চিহ্নটি দৃশ্যমান হয়।

৩.৫ আসনরে উচ্চতা সামঞ্জস্য করা

যখন একজন আরোহী সটিে বসে থাকনে এবং প্যাডলে ঘোরানোর সর্বনম্নি বন্দিুতে তার পা প্যাডলেরে উপর থাকে, তখন হাঁটুতে একটি ছোট বাঁক থাকা উচতি। প্যাডলে চালানোর সময় পা কখনই পুরোপুরি প্রসারতি করা উচতি নয়।

আসন উঁচু বা নচিু করার জন্য:

1. সটি ক্ল্যাম্পরে ল্যাচটি টনেে খুলুন।
2. সটিটি পছন্দসই অবস্থানে উঁচু বা নামান, নশ্চিতি করুন যে সটিটি এত উঁচুতে উঠানো যাবে না যে ক্ল্যাম্পরে উপরে "নূ্যনতম সন্নবিশে" চহ্নিটি দৃশ্যমান হবে।
3. সটিটি যথাস্থানে ধরে রাখার সময়, ক্ল্যাম্প ল্যাচটি বন্ধ করুন এবং প্রয়োজনে ক্ল্যাম্প নবটকিে ঘড়ির কাঁটার দকিে ঘুরয়িে পুনরায় শক্ত করুন।

সমস্যা সমাধান: যদি আপনি ক্ল্যাম্প ল্যাচটি খুলতে বা বন্ধ করতে না পারনে, তাহলে নবটি খুব টাইট হতে পারে। নবটি ঘড়ির কাঁটার বপিরীত দকিে ঘুরয়িে আলগা করুন, যতক্ষণ না ল্যাচটি ব্যবহার করা যায়।

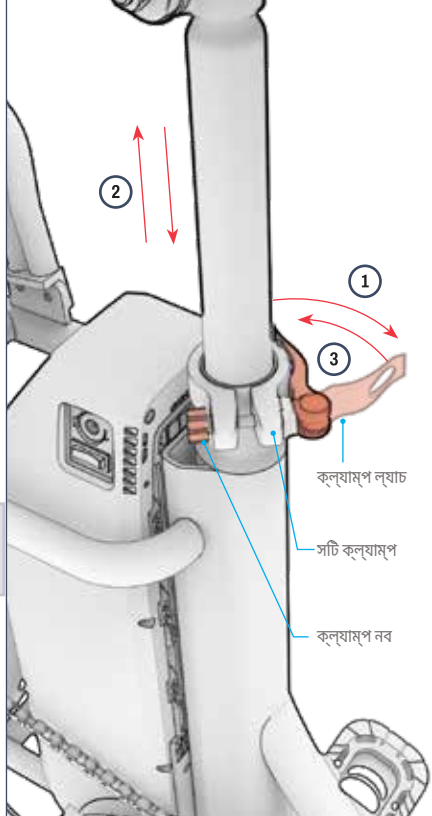

4. অপারটেিং নর্িদশোবলী.

৪.১ পাওয়ার চালু এবং বন্ধ করা

গুরুত্বপূর্ণ:
- আপনার ই-বাইকটি চালু করার জন্য, ব্যাটারির পাওয়ার সুইচটি চালু থাকতে হবে। **(ও)** অবস্থান।
- আপনার বাইকটি দূরে রাখার সময় সর্বদা পাওয়ার বন্ধ করতে ভুলবেন না।

ই-বাইক চালু করতে:
1. ব্যাটারির পাওয়ার সুইচটি চালু করুন। **(ও)** অবস্থান।
2. পাওয়ার/মোডে টিপুন এবং ধরে রাখুন (⏻) 3 সেকেন্ডের জন্য বোতামটি টিপুন।

ই-বাইকটি বন্ধ করতে:
1. পাওয়ার/মোডে টিপুন এবং ধরে রাখুন (⏻) 3 সেকেন্ডের জন্য বোতামটি টিপুন।
2. ব্যাটারির পাওয়ার সুইচটি অফ করে দিন। **(–)** অবস্থান।

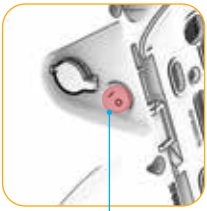

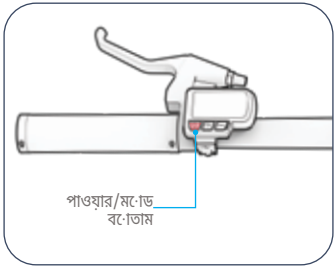

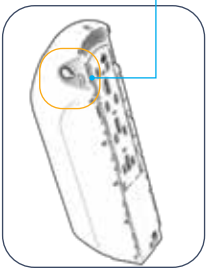

বুদ্ধিমান অটো-অফ বৈশিষ্ট্য: ব্যাটারির শক্তি সংরক্ষণের জন্য, আপনার বাইকটি ১০ মিনিটের মধ্যে নড়াচড়া ছাড়াই স্বয়ংক্রিয়ভাবে বন্ধ হয়ে যাবে।

৪.২ এলসডি সিস্ক্রিন বোঝা এবং ব্যবহার করা

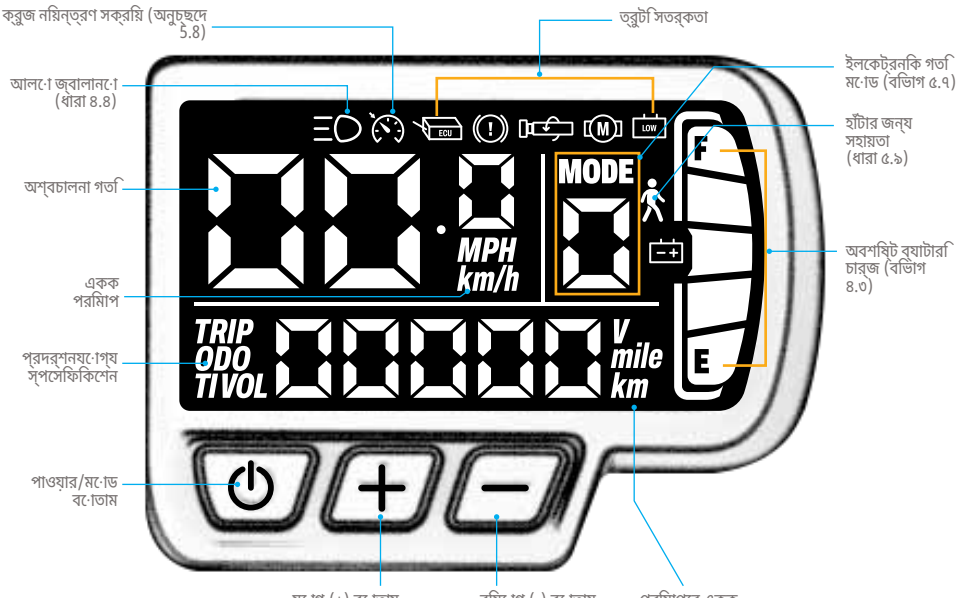

ত্রুটিকোড:



⚠ **সতর্কতা:**
যদি আপনার LCD স্ক্রনি একটি ত্রুটিকোড দখো যায়, তাহলে আবার আপনার ই-বাইক চালানোর আগে সহায়তার জন্য JETSON কয়োর টমিরে সাথে যোগাযোগ করুন।

প্রদর্শতি স্পকে পরবির্তন করা:

পাওয়ার/মোড বোতামটি দরুত টপিন (⏻) ওডোমটিার, ট্রপি ওডোমটিার, ট্রপি টাইম এবং ভলউিমরে মধ্যে ডসিপ্লে টগল করত।

- ওডোমটিার **("ওডওি")** - এই ইউনটিে ভ্রমণ করা মোট দূরত্ব
- ট্রপি ওডোমটিার **("ট্রপি")** - এই ইউনটিরে একক ব্যবহাররে সময় ভ্রমণ করা মোট দূরত্ব।
- ভ্রমণরে সময় **("টজ্মাই")** - এই যাত্রায় ভ্রমণ করা সময়
- ভোল্টজে **("ভোল")** - ব্যাটারি থকেে বৈদ্যুতকি শক্ত।

বঃিদ্রঃ:
প্রতবিার ই-বাইক বন্ধ করলে ট্রপি ওডোমটিার এবং ট্রপি টাইম রসিটে হব।

ব্যাকলাইটরে উজ্জ্বলতা পরবির্তন করা:

1. একই সাথে প্লাস টপিন এবং ধরে রাখুন **(+)** এবং বয়িোগ **(-)** সটেংিস মনেুত প্রবশে করত 2 - 3 সকেন্ডেরে জন্য বোতাম টপিন।
2. প্রয়োজনে, দরুত পাওয়ার/মোড বোতামটি টপিন (⏻) পর্যন্ত **"P01"** স্ক্রনি প্রদর্শতি হয়।
3. দরুত প্লাস টপিন **(+)** অথবা বয়িোগ **(-)** ডসিপ্লরে উজ্জ্বলতা কম করার জন্য বোতাম **("১")** , মাঝারি **("২")** , অথবা উচ্চ **("৩")** .
4. পাওয়ার/মোড টপিন এবং ধরে রাখুন (⏻) আপনার নর্বিাচন সংরক্ষণ করত।
5. একই সাথে প্লাস টপিন এবং ধরে রাখুন **(+)** এবং বয়িোগ **(-)** সটেংিস মনেু থকেে বরেয়িে আসার জন্য 2 - 3 সকেন্ডেরে জন্য বোতাম টপিন। 10 সকেন্ডে কাজ না করার পর, ডসিপ্লটেি স্বয়ংক্রয়িভাবে সটেংিস মনেু থকেে বরেয়িে যাব।

পরিমাপের একক পরিবর্তন:

1. একই সাথে প্লাস টিপুন এবং ধরে রাখুন **(+)** এবং বিয়োগ **(-)** সেটিংস মেনুতে প্রবেশ করতে 2 - 3 সেকেন্ডের জন্য বোতাম টিপুন।
2. দ্রুত পাওয়ার/মোড টিপুন (⏻) বোতাম পর্যন্ত **"P02"** স্ক্রিনে প্রদর্শিত হয়।
3. দ্রুত প্লাস টিপুন **(+)** অথবা বিয়োগ **(-)** মাইলের মধ্যে টগল করার বোতাম **("১")** এবং কিলোমিটার **("০")** যতক্ষণ না কাঙ্ক্ষিত সেটিংটি পৌঁছায়।
4. পাওয়ার/মোড টিপুন এবং ধরে রাখুন (⏻) আপনার নির্বাচন সংরক্ষণ করতে।
5. একই সাথে প্লাস টিপুন এবং ধরে রাখুন **(+)** এবং বিয়োগ **(-)** সেটিংস মেনু থেকে প্রস্থান করার জন্য বোতাম। ১০ সেকেন্ড কাজ না করার পরে, ডিসপ্লেটি স্বয়ংক্রিয়ভাবে সেটিংস মেনু থেকে প্রস্থান করবে।

গন্ধ পরিষ্কার করা:

1. একই সাথে প্লাস টিপুন এবং ধরে রাখুন **(+)** এবং বিয়োগ **(-)** সেটিংস মেনুতে প্রবেশ করতে 2 - 3 সেকেন্ডের জন্য বোতাম টিপুন।
2. পাওয়ার/মোড বোতামটি দ্রুত টিপুন (⏻) যতক্ষণ না "P03" স্ক্রিনে প্রদর্শিত হয়।
3. যোগ চিহ্ন টিপে ধরে রাখুন **(+)** ওডোমিটার রিসেট করতে ৫ সেকেন্ডের জন্য বোতামটি টিপুন।
4. একই সাথে প্লাস টিপুন এবং ধরে রাখুন **(+)** এবং বিয়োগ **(-)** সেটিংস মেনু থেকে বেরিয়ে আসার জন্য 2 - 3 সেকেন্ডের জন্য বোতাম টিপুন। 10 সেকেন্ড কাজ না করার পরে, ডিসপ্লেটি স্বয়ংক্রিয়ভাবে সেটিংস মেনু থেকে বেরিয়ে যাবে।

৪.৩ ব্যাটারি চার্জ লেভেল পরীক্ষা করা

বাইক চালানোর সময়, LCD স্ক্রিনে কতগুলি ব্যাটারি ইন্ডিকেটর বার প্রদর্শিত হচ্ছে তা দেখে আপনি আপনার ব্যাটারির চার্জ লেভেলের উপর নজর রাখতে পারেন।

ব্যাটারি নির্দেশক আইকন	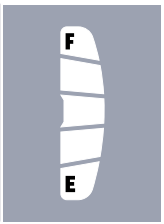	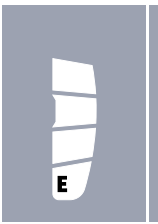	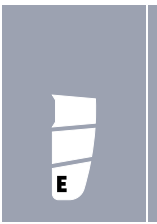		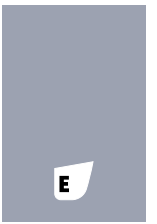
আনুমানিক অবশিষ্ট চার্জ শতাংশ*	71% - 100%	61% - 70%	41% - 60%	21% - 40%	<20% এখনই চার্জার লাগান Jetson চার্জ করতে!

*শুধুমাত্র আনুমানিক। ব্যবহারের উপর ভিত্তি করে পরিবর্তিত হতে পারে।

গুরুত্বপূর্ণ: আপনার বাইকের সর্বোচ্চ গতিতে পৌঁছানোর ক্ষমতা ব্যাটারির চার্জ স্তরের দ্বারা প্রভাবিত হতে পারে। ব্যাটারির চার্জ ২৫% এর নিচে নেমে গেলে আপনি গতিতে হ্রাস লক্ষ্য করতে পারেন।

গুরুত্বপূর্ণ: ব্যাটারির চার্জ ০%-এ নেমে গেলে, ই-বাইকটি বন্ধ হয়ে যাবে। আপনার পরবর্তী যাত্রার আগে পূর্ণ শক্তিতে চার্জ করুন (বিভাগ ২.১১ দেখুন)।

৪.৪ আলো ব্যবহার করা

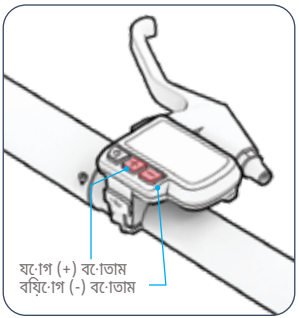

যদি কম আলোতে বাইক চালান, তাহলে লাইট জ্বালিয়ে রাখুন যাতে আপনি সামনের রাস্তাটি আরও ভালোভাবে দেখতে পান এবং আসন্ন আরোহীরা আপনাকে আরও ভালোভাবে দেখতে পান। মোটরটি চালু থাকলেই কেবল লাইট জ্বলবে।

হেডলাইট এবং টেললাইট চালু বা বন্ধ করতে:
প্লাস (+) বোতামটি 3 সেকেন্ডের জন্য টিপুন এবং ধরে রাখুন।
আলো জ্বললে, LCD স্ক্রিনে আলোর আইকনটি প্রদর্শিত হবে। (অনুচ্ছেদ 4.2)
যখন হ্যান্ডব্রেকে লাগানো থাকে, তখন টেললাইট জ্বলে উঠবে যা ইঙ্গিত দেবে যে আপনি গতি কমাচ্ছেন অথবা থামছেন।

৪.৫ ঘণ্টা ব্যবহার করা

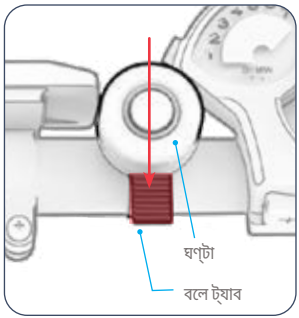

অন্যান্য আরোহী এবং পথচারীদের সতর্ক করার জন্য ঘণ্টাটি ব্যবহার করুন।

ঘণ্টা বাজানোর জন্য: আপনার বুড়ো আঙুল দিয়ে দ্রুত এবং জোরে বেল ট্যাবটি টিপুন।

৪.৬ ককিস্ট্যান্ড ব্যবহার করা

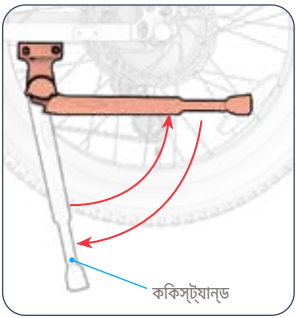

ককিস্ট্যান্ড ব্যবহার করতে: এটকি নীচের দিকে ঘুরিয়ে দিন এবং আপনার বাইকটকি আস্তে আস্তে এটির উপর কাত করে দাঁড় করান। ককিস্ট্যান্ডটি উঁচু করতে, এটকি আবার উপরে ঘুরিয়ে দিন।

ককিস্ট্যান্ড উঁচু করতে: এটকি আবার উপরে তুলুন।

⚠ **সতর্কতা:** ককিস্ট্যান্ডকে জেনিসিপত্র থেকে মুক্ত রাখতে, বাইক চালানোর আগে সর্বদা ককিস্ট্যান্ডটি উঁচু করুন।

৪.৭ ব্যাটারি অপসারণ এবং পুনরায় ঢোকানো

৩টি ব্যাটারি এবং চাবির অবস্থান রয়েছে।

বাড়ির অবস্থান:

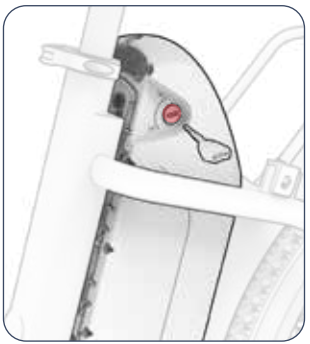

ব্যাটারি: লক ইন

চাবি: অপসারণযোগ্য

ব্যাটারিটি ফ্রেমে লক করা আছে, এবং চাবিটি কীহোল থেকে ঢোকানো এবং বের করা যেতে পারে। **বিঃদ্রঃ:** আপনার পণ্যটি হোম পজিশনে লক সহ পৌঁছে যাবে।

লক করা/মাঝারি অবস্থান:

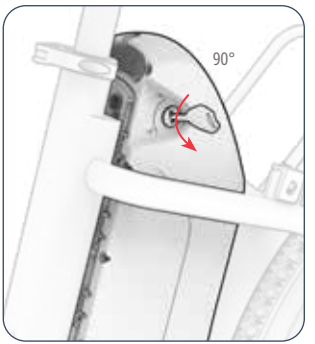

ব্যাটারি: লক ইন

চাবি: লক করা আছে

ব্যাটারি এবং চাবি উভয়ই ফ্রেমের মধ্যে লক করা আছে, এবং আপনি যখন বাইক চালাবেন তখন চাবিটি সেখানেই থাকবে। হোম অবস্থান থেকে: চাবিটি ঘড়ির কাঁটার বিপরীত দিকে 90° ঘুরান।

আনলক করা অবস্থান:

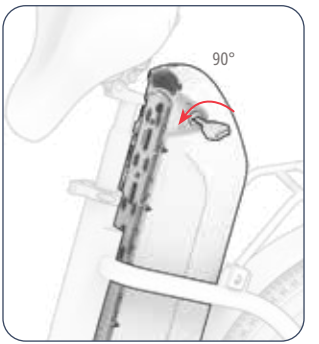

ব্যাটারি: অপসারণযোগ্য

চাবি: লক করা আছে

ব্যাটারিটি আনলক করা আছে এবং ফ্রেমে থেকে সেরানো যতে পারে, কিন্তু চাবির ছিদ্র থেকে চাবিটি সেরানো যাবে না। লক করা/মাঝারি অবস্থান থেকে, চাবিটি ঘড়ির কাঁটার বিপরীত দিকে আরও 90° ঘুরিয়ে দিন।

ব্যাটারি সিরাতে:

গুরুত্বপূর্ণ: ফ্রমে থকে ব্যাটারি সিরাতে হল, ব্যাটারির পাওয়ার সুইচটি বন্ধ (-) অবস্থানে থাকতে হবে।

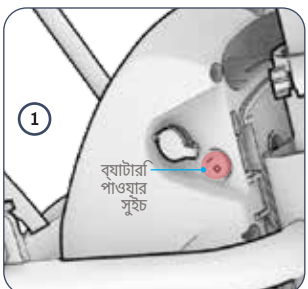

1. নশ্চিতি করুন যে ব্যাটারি পাওয়ার সুইচটি বন্ধ অবস্থায় আছে (–) অবস্থান।
2. সটি রলিজি ট্যাব (A) তুলুন এবং সটিরে পছিনরে অংশ (B) তুলুন। সটিরে পছিনরে অংশটি উল্লম্বভাবে স্থাপন না করা পর্যন্ত এবং ব্যাটারির উপররে অংশটি বাধামুক্ত না হওয়া পর্যন্ত পুরো টা উপর ঘুরয়িে দনি।

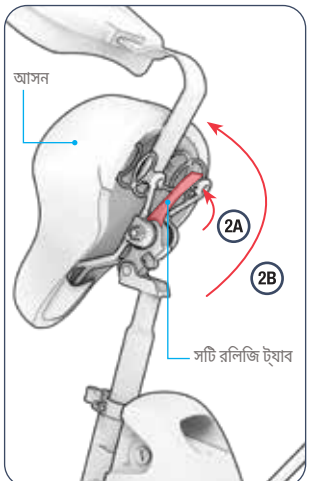

3. কীহো ল (A) তে চাবি ঢো কান এবং ফ্রমে (B) থকে ব্যাটারি ছড়িে দওেয়ার জন্য চাবটিি ঘড়ির কাঁটার বপিরীত দকিে 180° ঘুরয়িে দনি। **বঃিদ্রঃ:** চাবটিি ৯০° ঘুরয়িে দলি চাবটিি ফ্রমে লেক হয়ে যাবে। চাবটিি সম্পূর্ণভাবে না ঘুরয়িে ব্যাটারটিি সরানো যাবে না। (বভিাগ ৪.৭ এর শুরু দখেুন)।

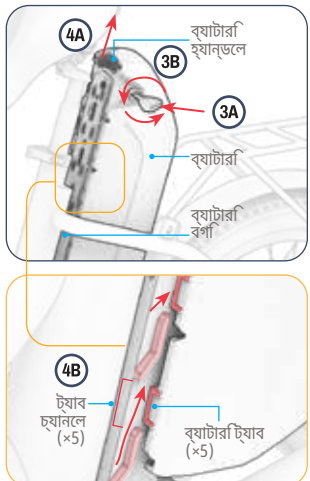

4. ব্যাটারি হ্যান্ডলে ব্যবহার করে, ব্যাটারিটি উপরে তুলুন এবং ব্যাটারি কম্পার্টমেন্টে (A) থকে দূরে রাখুন, যাতে ব্যাটারির প্রতটিি পাশ, 5টি ব্যাটারি ট্যাব 5টি ব্যাটারি ট্যাব চ্যানলেরে (B) খো লা অংশ থকে বরেয়িে আসে।

ব্যাটারি পুনরায় ঢোকাতে:

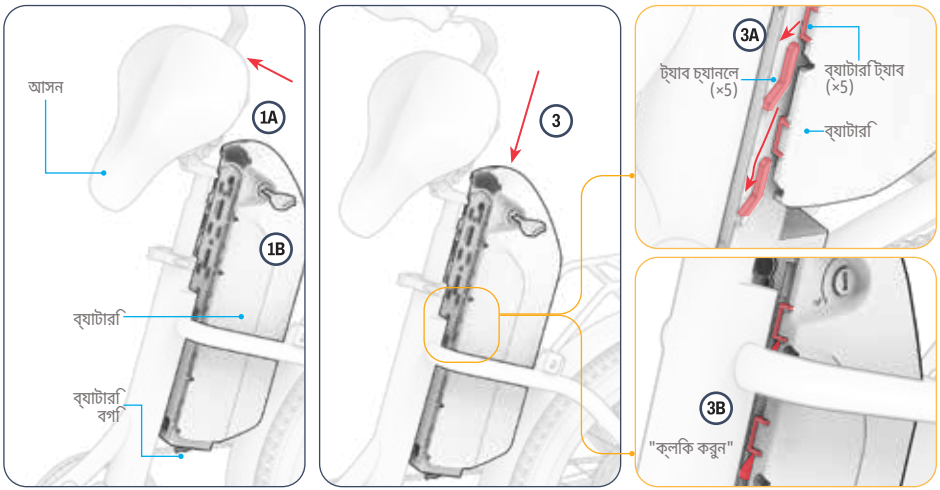

1. প্রয়োজনে, সিটি রিলিজ ট্যাবটি তুলে সিটিটি উপরে (A) তুলে সিটিটি সিরান। নিশ্চিত করুন যে চাবিটি কীহোলে (B) আছে এবং আনলক করা অবস্থানে সেট করা আছে। (বিভাগ 4.7 এর শুরু দেখুন)।
2. ব্যাটারিটি ব্যাটারি কম্পার্টমেন্টের উপরে রাখুন যাতে:
   - চাবিরি ছিদ্রটি বাইকের বাম দিকে মুখ করে আছে।
   - ব্যাটারির হাতলটি উপরে এবং সিটের দিকে মুখ করে আছে।
3. ব্যাটারিটিকে সামনের দিকে এবং নীচে ঠেলে দিন যাতে ট্যাবগুলি ট্যাব চ্যানেলগুলিতে (A) স্লাইড করে এবং ব্যাটারিটি "ক্লিক" করে (B)।

⚠ সতর্কতা: ব্যাটারির ক্ষতি এড়াতে, যা ত্রুটিপূর্ণ হতে পারে, এটিকে ফ্রেমে খুব দ্রুত বা খুব বেশি জোরে ঢোকাবেন না।

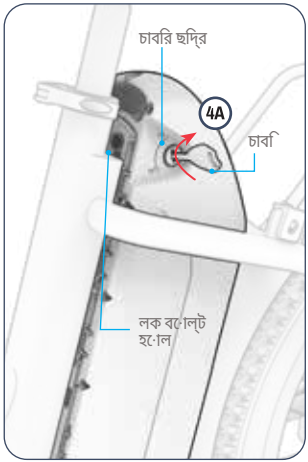

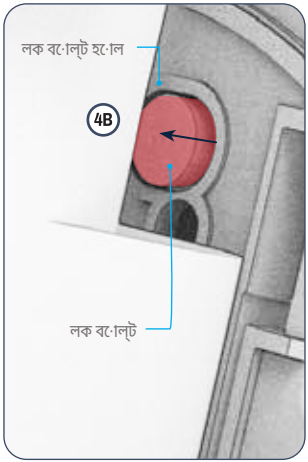

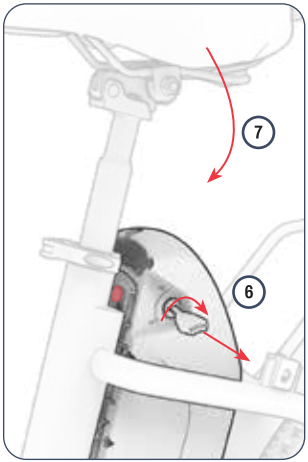

4. চাবটিি ঘড়রি কাঁটার দকিে 90° (A) লক করা অবস্থানে ঘুরয়িে দনি (বভিাগ 4.7 এর শুরু দখেুন) যতক্ষণ না আপনি লক বংেল্টরে গর্ত লেক বংেল্টটি উপস্থতি দখেতে পান (B)।
5. ব্যাটারটিি ফ্রমেে আটকানংো আছে কনিা তা পরীক্ষা করুন।

গুরুত্বপূর্ণ: ব্যাটারটিি সর্বদা ফ্রমেরে মধ্যে লক করুন। ব্যাটারটিি জায়গায় লক না করে বাইকটি চালাবনে না বা চালাবনে না।

6. চাবটিি সরিাত, চাবটিি ঘড়রি কাঁটার দকিে আরও 90° ঘুরয়িে দনি এবং চাবরি ছদ্রি থকেে চাবটিি বরিে করুন। (বভিাগ 4.7 এর শুরু দখেুন)।
7. সটিরে পছিনরে দকিটি নীচে নামান যতক্ষণ না সটিটি "ক্লকি" করে।

⚠ **সতর্কতা:** বসার আগে সর্বদা নশ্চিতি করুন যে আসনটি "ক্লকি" করা হয়ছে এবং নরিাপদে আছে।

৪.৮ প্যাডলে খোলা এবং ভাঁজ করা

উন্মোচন করতে:

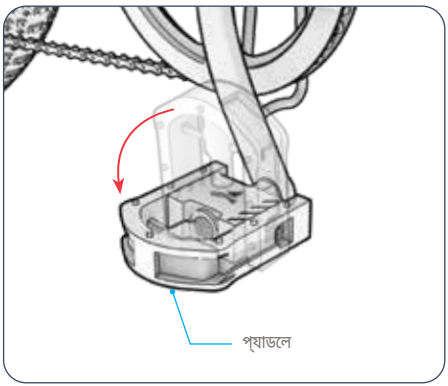

1. প্যাডলেটি যথাস্থানে না আসা পর্যন্ত বাইরের দিকে এবং নীচে টানুন।

ভাঁজ করার জন্য:

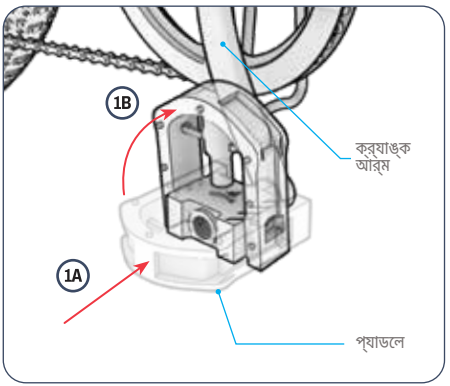

1. প্যাডলেটি ক্র্যাঙ্ক আর্ম (A) এর দিকে এবং তারপর উপরের দিকে (B) ঠেলে দিন যতক্ষণ না এটি ভাঁজ হয়ে যায়।

আপনার বহনরে প্রয়োজন অনুসারে আপনার ই-বাইকটি কাস্টমাইজ করুন।
সিস্টেমে এবং উপলব্ধ RackIt বহনযোগ্য সমস্ত আনুষাঙ্গকি সম্পর্কে আরও জানতে এটি স্ক্যান করুন।



8.9 RackIt স্মার্ট কার্গো সিস্টেমে র‍্যাক ব্যবহার করা

আপনার ই-বাইকটি JETSON RACKITস্মার্ট কার্গো সিস্টেমে র‍্যাক দযিে সজ্জতি—যা "ক্লকি অন, ক্লকি অফ" ক্যার-অল একসেরজি* বহন করার জন্য ডজিাইন করা হয়ছে।

একটি অ্যাকসেরি চালু অথবা বন্ধ করতে ক্লকি করুন
নর্দিশোবলীর জন্য এটি স্ক্যান করুন।



*আনুষাঙ্গকি জনিসিপত্র অন্তর্ভুক্ত নয়। নর্বিাচন ভন্নি হতে পারে।

কম্প্যানয়িন কার্গো অ্যাকসসেরজি ছাড়া RackIt ব্যবহার করা:

1. তোমার মালামাল র‍্যাকে রাখো।
2. র‍্যাকরে একটি বাঞ্জি অ্যাটাচমন্টে লুপে একটি বাঞ্জি স্ট্র্যাপরে ১টি হুক (অন্তর্ভুক্ত নয়) ঢোকান।
3. বাঞ্জি স্ট্র্যাপটি কার্গোর উপর এবং র‍্যাকরে চারপাশে টানটান না হওয়া পর্যন্ত প্রসারতি করুন।
4. বাঞ্জি স্ট্র্যাপরে অন্য হুকটি অন্য বাঞ্জি অ্যাটাচমন্টে লুপে আটকে দিনি।
5. বাঞ্জি স্ট্র্যাপ এবং আপনার মালপত্র নরিাপদ আছে কনিা তা পরীক্ষা করুন।

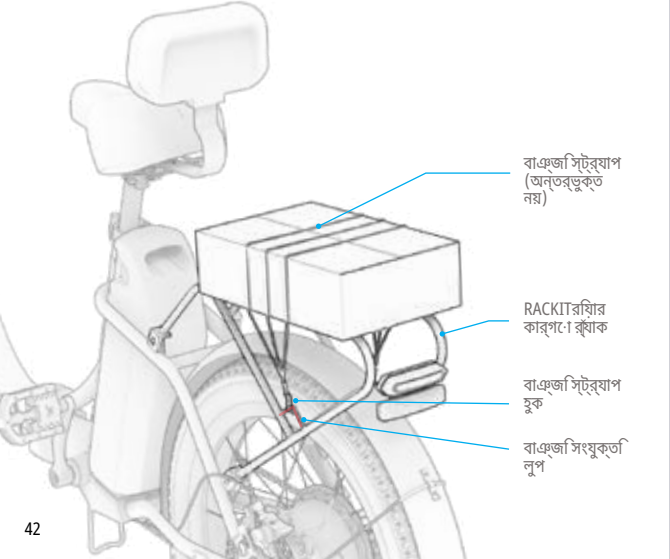

সতর্কতা: আপনার পণ্যসম্ভার সুরক্ষতি করার জন্য, বাঞ্জি স্ট্রযাপটি আপনার পণ্যসম্ভাররে উপর শক্তে করে আটকে রাখা উচতি। আপনার পণ্যসম্ভাররে আকার এবং বাঞ্জি স্ট্রযাপরে দৈর্ঘ্যরে উপর নর্িভর করে, দ্বতিীয় হুকটি বাঞ্জি সংযুক্ত লুপে সুরক্ষতি করার আগে স্ট্রযাপটি র‍্যাকরে নীচে এবং আপনার পণ্যসম্ভাররে উপরে মুড়য়িে দওেয়ার প্রয়োজন হতে পারে।

নরিাপত্তার জন্য:

- সর্বদা একটি বাঞ্জি স্ট্র্যাপ বা ডডেকিটেডে RackIt কার্গো আনুষাঙ্গকি দয়িে র‍্যাকে পণ্য সুরক্ষতি রাখুন। কখনও অসুরক্ষতি পণ্য নয়িে যাত্রা করবনে না।
- র‍্যাকে মালামাল বহনরে পরমিাণ ২২ পাউন্ড (৯.৯ কজো) এর মধ্যে সীমাবদ্ধ রাখুন।
- নশ্চিতি করুন যে মোট বহন ওজন (আরোহী প্লাস কার্গো) ৩৩০ পাউন্ড (১৪৯.৭ কজো) এর বশেি না হয়।
- র‍্যাক বা কোনও পণ্যসম্ভাররে জনিসিপত্র উপচ পড়বে না।
- সর্বদা নশ্চিতি করুন যে কার্গোর কোনও অংশ বা RackIt কার্গো আনুষঙ্গকি বশৈষ্ট্যি (স্ট্রযাপ, বাকল, ইত্যাদি) চাকা, ব্রকে, প্যাডলে, চইেন বা অন্যান্য বাইকরে চলাচল বা প্রক্রয়িার পথে বাধা না হয়।

গুরুত্বপূর্ণ:

- উল্লখেযোগ্য ওজনরে পণ্যসম্ভার যোগ করা আপনার ই-বাইকরে কর্মক্ষমতাকে প্রভাবতি করতে পারে। কর্মক্ষমতাকে প্রভাবতি করতে পারে এমন পরস্থিতি সম্পর্কে আরও বস্তিারতি জানার জন্য, বভিাগ 5.10 দখেুন।
- ই-বাইকে কখনই কার্গো বা আপনার RackIt কার্গো আনুষাঙ্গকি জনিসিপত্র অযত্নে রাখবনে না।

5. সরানোর নির্দেশাবলী।

৫.১ আপনার ই-বাইকটি সরানো

আপনার ই-বাইক চালানো এবং পরিবহনের উপায়:

1. কোনও ইলেকট্রনিক সহায়তা ছাড়াই বাইক চালানো (ধারা ৫.২)
2. ইলেকট্রনিক সহায়তায় প্যাডেল চালানো (ধারা ৫.৩)
3. সম্পূর্ণ মোটরচালিত রাইডিংয়ের জন্য থ্রটল ব্যবহার (অনুচ্ছেদ 5.5)
4. ক্রুজ কন্ট্রোলের সাথে বাইক চালানো (অনুচ্ছেদ ৫.৮)
5. ইলেকট্রনিক ওয়াক অ্যাসিস্ট্যান্স ব্যবহার (অনুচ্ছেদ ৫.৯)

৫.২ ঐতিহ্যবাহী বাইকিং

- আপনি আপনার ই-বাইকটি একটি ঐতিহ্যবাহী বাইকের মতো চালাতে পারেন - শুধুমাত্র প্যাডেল শক্তি ব্যবহার করে।

- ঐতিহ্যবাহী বাইক চালানোর জন্য গতি মোড 0 তে সেট করুন। (অনুচ্ছেদ 5.7)।

৫.৩ ইলেকট্রনিক প্যাডেল সহায়তা ব্যবহার করা

- প্যাডেল অ্যাসিস্ট আপনাকে কম পরিশ্রমে আরও দ্রুত এবং আরও বেশি গতিতে যেতে সাহায্য করে। যখন আপনি পাওয়ার চালু রেখে প্যাডেল চালান, তখন মোটরটি আপনার পরিশ্রমের পরিপূরক হিসেবে বাইকটিকে শক্তি বৃদ্ধি করবে এবং আপনি যে স্পিড মোডে বাইকটি সেট করেছেন তার মধ্যে সর্বোচ্চ সম্ভাব্য গতিতে পৌঁছাতে সাহায্য করবে।
  (ধারা ৫.৭)

- আপনার ই-বাইকে ক্যাডেন্স-ভিত্তিক প্যাডেল সহায়তা রয়েছে, যেখানে মোটরটি যখনই আপনি প্যাডেল চালাবেন তখন অতিরিক্ত শক্তি সরবরাহ করবে। প্যাডেলগুলিতে আপনার যেকোনো ঘূর্ণন প্রচেষ্টা মোটরটিকে চালু করতে বলবে - যাতে আপনি আপনার পেশীগুলিকে যতটা ইচ্ছা কম বা বেশি কাজ করতে পারেন।

- যদি আপনার প্রচেষ্টা আপনাকে বাইকটি যে স্তরে স্থাপন করছেন তার গতির সীমা ছাড়িয়ে যায়, তাহলে প্যাডেল সহায়তা আর কাজ করবে না।

৫.৪ গিয়ার ব্যবহার করা

ই-বাইকটি একটি ৭-গিয়ারের বাইক।

কম গিয়ারে প্যাডলে চালানো সহজ হয় কারণ এতে প্রতিরোধ ক্ষমতা কম থাকে, কিন্তু প্রতিটি প্যাডলে স্ট্রোকের সময় আপনি কম জমি ঢেকে ফেলবেন। চড়াই-উতরাইয়ে জন্য, রুক্ষ ভূখণ্ডে আঘাত করার জন্য বা ধীরে ধীরে বাইক চালানোর জন্য কম গিয়ার ব্যবহার করুন।

উচ্চতর গিয়ার আপনাকে আরও গতি দেবে, কারণ প্রতিটি প্যাডলে স্ট্রোকের সাথে আপনি আরও বেশি স্থল জুড়ে যাবেন। সমতল পৃষ্ঠে দ্রুত রাইডিংয়ের জন্য বা পাহাড় থেকে নামার সময় উচ্চ গিয়ার ব্যবহার করুন।

নিম্ন গিয়ারে নামাতে:
- পছন্দসই গিয়ারটি গিয়ার সূচক চিহ্নে না আসা পর্যন্ত ডাউনশিফ্ট বোতামটি টিপুন।

উচ্চতর গিয়ারে উপরে উঠতে:
- পছন্দসই গিয়ারটি গিয়ার সূচক চিহ্নে না পৌঁছানো পর্যন্ত আপশিফ্ট লিভারটি আপনার থেকে দূরে ঠেলে দিন।

বিঃদ্রঃ:
- প্রতিটি সিফল গিয়ার শিফটারে সাথে আপনার একটি ক্লিকিং শব্দ শুনতে হবে।
- থ্রটল বা কুরুজ কন্ট্রোল দ্বারা বাইকের চলাচল নিয়ন্ত্রিত হলে যান্ত্রিক গিয়ারিগুলি যাত্রার উপর কোন প্রভাব ফেলে না। গিয়ারগুলি কেবল প্যাডলে চালানোর সময় যাত্রার উপর প্রভাব ফেলে।

গুরুত্বপূর্ণ:
- শুধুমাত্র সামনের দিকে চলার সময় এবং সক্রিয়ভাবে প্যাডলে চালানোর সময় গিয়ার পরিবর্তন করুন।

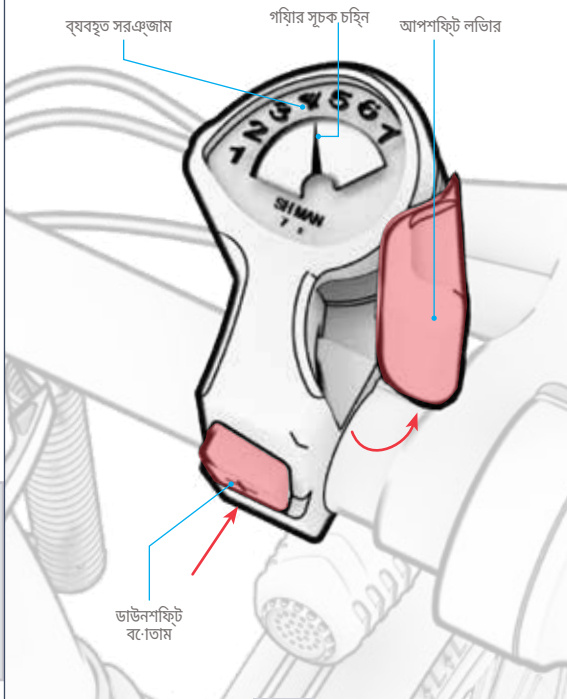

৫.৫ থ্রটল দয়িে রোইডংি

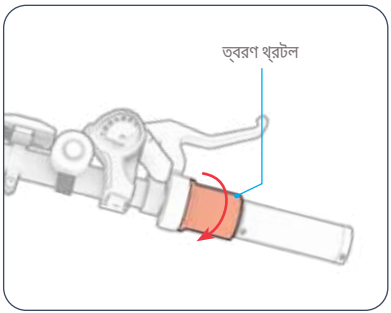

অল-মো টের পাওয়ার ব্যবহার করে বাইকটি সর্বো চ্চ কত গতিতে ভ্রমণ করতে পারবে তা আপনার সটে করা স্পডি মো ডের উপর নর্িভর কর।ে (অনুচ্ছদে 5.7)
আপনার পণ্যটকিে মো টেরবাইকরে মতো চালাতে, প্যাডলে চালানো বন্ধ করুন এবং আপনার পা প্যাডলেরে উপর রাখুন। গতি বাড়াতে, ধীরে ধীরে থ্রটলটি আপনার দকিে ঘো রান।
- আপনি যত বশেি থ্রো টেল ঘো রাবনে, মো টের তত বশেি সংযুক্ত হবে — এবং আপনি তত দ্রুত ভ্রমণ করবনে।
- হঠাৎ গতরি বস্িফো রণ এড়াতে, সর্বদা থ্রটলটি ধীরে ধীরে ঘো রান।
- গতি কমাতে, থ্রটলরে উপর আলতো করে চাপ দনি।

সতর্কতা: প্যাডলে না চালালওে, সর্বদা আপনার পা প্যাডলেরে উপর রাখুন। নরিাপদ রাইডংিয়রে জন্য, কখনও বাইকরে পাশে ঝুলয়িে পা রাখবনে না।

৫.৬ ব্রকে ব্যবহার করা

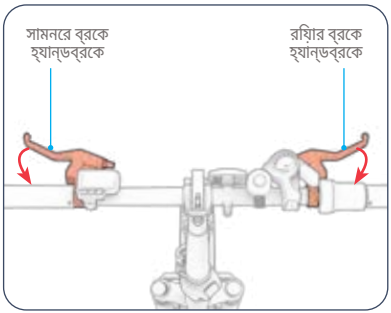

- গতি কমাতে একটি বা উভয় হ্যান্ডব্রকে চপেে ধরুন।
- সম্পূর্ণ বন্ধ করার জন্য আরও জো রে চপেে ধরুন।
- হঠাৎ নড়াচড়া এড়াতে, হ্যান্ডব্রকে (গুলি) ধীরে ধীরে চপেে ধরার চষ্টো করুন।
  - বাম হ্যান্ডব্রকে ➔ সামনরে চাকার ব্রকে
  - ডান হ্যান্ডব্রকে ➔ পছিনরে চাকার ব্রকে

৫.৭ স্পডি মোড বোঝা এবং ব্যবহার করা

মোটরটি কতটা শক্তি সরবরাহ করবে তা নির্ভর করবে আপনি কোন গতি মোড সেট করছেন তার উপর।

পেডেলিং করার সময়: আপনার সেট করা স্পডি মোড সর্বোচ্চ গতিতে পৌঁছাতে সাহায্য করার জন্য মোটরটি শক্তি বৃদ্ধি করবে। যদি আপনার কেবল পেডেলিং প্রচেষ্টা আপনাকে সেই গতির বাইরে নিয়ে যায়, তাহলে মোটর কোনও সহায়তা প্রদান করবে না।

থ্রটল ব্যবহার করার সময়: আপনার সেট করা স্পডি মোড আপনার সর্বোচ্চ গতি নির্ধারণ করে যে আপনি কত গতিতে ভ্রমণ করতে পারবেন। ঘনবসতিপূর্ণ এলাকায় ভ্রমণ করার সময়, অথবা আরও অবসর সময়ে যাত্রা করার সময়, গতি-সীমাবদ্ধ স্থানে কম গতি ব্যবহার করুন।

- উচ্চ গতির মোডে পরিবর্তন করতে: প্লাস বোতামটি দ্রুত টিপুন **(+)** বোতাম।
- কম গতির মোডে পরিবর্তন করতে: বিয়োগটি দ্রুত টিপুন **(–)** বোতাম।

গতি মোড	মোড 0	মোড ১	মোড ২	মোড 3
সহায়ক গতি (প্যাডলে) অথবা সর্বোচ্চ গতি (থ্রটল)	ঐতিহ্যবাহী বাইকিং: মোটর থেকে কোনও সমর্থন নেই।	৯ মাইল প্রতি ঘণ্টা পর্যন্ত (১৪.৫ কিমি/ঘণ্টা)	১৫ মাইল প্রতি ঘণ্টা পর্যন্ত (২৪.১ কিমি/ঘন্টা)	২০ মাইল প্রতি ঘণ্টা পর্যন্ত (৩২.২ কিমি/ঘন্টা)

৫.৮ ক্রুজ নিয়ন্ত্রণ সক্রিয় করা

ক্রুজ কন্ট্রোল বাইকটিকে একটি নির্দিষ্ট গতিতে লক করে। একবার আপনি ক্রুজ কন্ট্রোল সেট করলে, মোটর গতি ধরে রাখার কাজটি করবে - কোনও থ্রটেল বা পেডেলিং প্রয়োজন হবে না।

ক্রুজ নিয়ন্ত্রণ সক্রিয় করতে:

1. আপনার পছন্দসই গতিতে পৌঁছানোর জন্য অ্যাক্সিলারেশন থ্রটেল ব্যবহার করুন।
2. বিয়োগ (–) টিপুন এবং ধরে রাখুন। **–**) বোতামটি ২ - ৩ সেকেন্ডের জন্য টিপুন। ক্রুজ কন্ট্রোল আইকনটি এলসিডি স্ক্রিনে আলোকিত হবে যা নির্দেশ করবে যে ক্রুজ কন্ট্রোল সক্রিয় হয়েছে। (বিভাগ ৪.২)
3. থ্রটল ছেড়ে দিন, প্যাডলের উপর আপনার পা স্থির রাখুন এবং যাত্রা উপভোগ করুন।

ক্রুজ নিয়ন্ত্রণ নিষ্ক্রিয় করতে:

- আলতো করে ব্রেকে চাপুন অথবা অ্যাক্সিলারেশন থ্রটেলটি ঘুরিয়ে দিন।

৫.৯ ইলেকট্রনিক ওয়াক অ্যাসিস্ট্যান্স ব্যবহার করা

ওয়াক অ্যাসিস্ট মোড, মোটর বাইকটিকে ৩.৭ মাইল প্রতি ঘণ্টা (৫.৯ কিমি প্রতি ঘণ্টা) বেগে সামনের দিকে এগিয়ে নিয়ে যাবে যাতে আপনি যখন বাইক চালাচ্ছেন না তখন পরিবহন সহজ হয়। ওয়াক অ্যাসিস্ট্যান্স ব্যবহার করার সময় বাইকটিকে গাইড করার জন্য হ্যান্ডলেবার ব্যবহার করুন।

ওয়াক অ্যাসিস্ট মোডে চালু করতে:

- বিয়োগ (–) টিপুন এবং ধরে রাখুন। **–**) বাইকের পাশাপাশি হাঁটার সময় বোতামটি টিপুন। হাঁটার সহায়তা নিযুক্ত হলে LCD স্ক্রিনে (বিভাগ 4.2) ওয়াক অ্যাসিস্ট আইকনটি প্রদর্শিত হবে।

ওয়াক অ্যাসিস্ট মোড বন্ধ করতে:

- বিয়োগটি ছেড়ে দিন (**–**) বোতাম।

৫.১০ গতি এবং রাইডিং রেঞ্জ সর্বাধিক করা

আদর্শ পরিস্থিতিতে, সম্পূর্ণ চার্জ করা ব্যাটারির সর্বোচ্চ মাইলেজ হল ৩৪ মাইল (৫৪.৭ কিমি) যদি শুধুমাত্র ইলেকট্রনিক প্যাডেল সহায়তা ব্যবহার করা হয়, অথবা শুধুমাত্র থ্রটল ব্যবহার করা হয় তাহলে ২০ মাইল (৩২.১ কিমি)। সর্বোচ্চ গতি হল ২০ মাইল প্রতি ঘন্টা (৩২.১ কিমি/ঘন্টা)। মোটরটিকে যত জোরে কাজ করতে হবে, তত দ্রুত আপনার ব্যাটারি নিষ্কাশন হবে। নিম্নলিখিত বিষয়গুলি গতি এবং রাইডিং রেঞ্জকেও প্রভাবিত করবে।

রাইডিং সারফেস:
মসৃণ পৃষ্ঠের উপর চড়ার চেয়ে রুক্ষ পৃষ্ঠের উপর দিয়ে ভ্রমণের জন্য মোটর শক্তির প্রয়োজন।

ওজন বহন:
বেশি ওজন (আরোহী প্লাস কার্গো) অর্জনযোগ্য পরিসর হ্রাস করে।

রাইডিং স্টাইল:
- ঘন ঘন গাড়ি চালানো এবং থামার ফলে গাড়ি চালানোর পরিসর কমে যাবে।
- থ্রটল ব্যবহার করলে প্যাডেলে অ্যাসিস্টের চেয়ে ব্যাটারি দ্রুত শেষ হয়ে যায়।
- নিজের চেষ্টায় প্যাডেল চালালে মোটরের চাহিদা কমে যাবে এবং আপনার রাইডিং রেঞ্জ বাড়বে।

বাতাসের তাপমাত্রা:
ই-বাইক চালানো এবং সংরক্ষণের জন্য আদর্শ তাপমাত্রা হল ৫০°F - ৯০°F (১০°C - ৩৫°C)।

ঝোঁক:
সমতল প্রান্ত বা উতরাইয়ে চেয়ে চড়াই-উতরাইয়ে যাওয়ার সময় মোটরটিকে বেশি পরিশ্রম করতে হয়।

ব্যাটারি রক্ষণাবেক্ষণ:
প্রতিটি যাত্রার পর সময়মত ব্যাটারি চার্জ করা ব্যাটারির ক্ষমতা এবং শক্তি বজায় রাখতে সাহায্য করে।

টায়ার চাপ:
কম বা বেশি স্ফীত টায়ার দক্ষতা এবং কর্মক্ষমতা প্রভাবিত করতে পারে।

অনুস্মারক: ই-বাইক ব্যবহার এবং চার্জিং নির্দেশাবলী

নিরাপদ পরিচালনা নিশ্চিত করতে এবং আপনার ই-বাইকের আয়ুষ্কাল দীর্ঘায়িত করতে, অনুগ্রহ করে এই নির্দেশিকাগুলি অনুসরণ করুন।

1. ব্যাটারি চার্জিং এবং তাপমাত্রা ব্যবস্থাপনা

চার্জিং তাপমাত্রার পরিসর: ব্যাটারি শুধুমাত্র প্রস্তুতকারকের সুপারিশকৃত তাপমাত্রার সীমার মধ্যে চার্জ করুন (সাধারণত 0°C থেকে 40°C)। এই সীমার বাইরে চার্জ করলে কর্মক্ষমতা হ্রাস পেতে পারে বা ক্ষতি হতে পারে।
অস্থায়ী এবং সংরক্ষণ তাপমাত্রা: ব্যবহারের পরিসর: সর্বোত্তম কর্মক্ষমতার জন্য ই-বাইকটি ১০°C থেকে ৪০°C তাপমাত্রার মধ্যে চালানো উচিত।
সংরক্ষণের শর্ত: দীর্ঘমেয়াদী স্টোরেজের জন্য, ব্যাটারিটি -১০°C থেকে ৪০°C তাপমাত্রার মধ্যে শুষ্ক স্থানে রাখুন এবং চার্জের মাত্রা ৩০%-৬০% রাখুন।
চার্জিং সুপারিশ: শুধুমাত্র প্রস্তুতকারকের সরবরাহিত চার্জারটি ব্যবহার করুন। তৃতীয় পক্ষের চার্জারগুলি নিরাপদ ঝুঁকি তৈরি করতে পারে। তাপ উৎস, আর্দ্রতা বা দাহ্য পদার্থ থেকে দূরে, একটি ভাল বায়ুচলাচলযুক্ত এলাকায় চার্জ করুন।

2. কোনও অননুমোদিত পরিবর্তন বা মেরামত নেই

ই-বাইকের বৈদ্যুতিক সিস্টেমে (যেমন, ব্যাটারি, মোটর এবং কন্ট্রোলার) বিচ্ছিন্ন, পরিবর্তন বা মেরামত করার চেষ্টা করবেন না যদি না ব্যবহারকারীর ম্যানুয়ালটিতে উল্লেখ করা থাকে। রক্ষণাবেক্ষণ বা যন্ত্রাংশ প্রতিস্থাপনের জন্য, ঝুঁকি এড়াতে একটি অনুমোদিত পরিষেবা কেন্দ্রের সাথে পরামর্শ করুন অথবা প্রস্তুতকারকের নির্দেশাবলী অনুসরণ করুন।

৩. চার্জার ব্যবহারের নির্দেশিকা

শুধুমাত্র আসল চার্জার ব্যবহার করুন: অনুমোদিত নয় এমন চার্জারগুলি অতিরিক্ত চার্জিং, অতিরিক্ত গরম হওয়া বা আগুনের ঝুঁকির কারণ হতে পারে।
দীর্ঘক্ষণ বিদ্যুৎ সরবরাহ রোধ করতে চার্জারটি সম্পূর্ণ চার্জ করার পরে আনপ্লাগ করুন।

নিরাপত্তা বিজ্ঞপ্তি:

এই নির্দেশাবলী মেনে চলতে ব্যর্থ হলে সেরঞ্জামের ক্ষতি হতে পারে, ব্যক্তিগত আঘাত লাগতে পারে, অথবা ওয়ারেন্টি বাতিল হতে পারে। আরও সহায়তার জন্য, ব্যবহারকারীর ম্যানুয়ালটি পড়ুন অথবা গ্রাহক সহায়তার সাথে যোগাযোগ করুন।

ব্যবহারকারীর রক্ষণাবেক্ষণের নির্দেশাবলী।

আপনার Jetsonকে সুচারুভাবে এবং নিরাপদে চালানোর জন্য তার যত্ন নিন। কীভাবে করবেন তা এখানে:

তোমার Jetson পরিচালনা করা:

- আপনার ই-বাইককে তীব্র কম্পন বা তীব্র শারীরিক আঘাতের সম্মুখীন করা এড়িয়ে চলুন।
- ব্যাটারি কখনই খুলে ফেলবেন না।
- আপনার ই-বাইকটিকে পানি এবং আর্দ্রতা থেকে দূরে রাখুন।
- ভাঙা এড়াতে মসৃণ, সমতল পৃষ্ঠে চড়ুন।
- আপনার ই-বাইকটি কখনই চাকা, সিট এবং/অথবা হ্যান্ডেলবারের পাশে বহন করবেন না।
- মোটর এবং হ্যান্ডেলবারের যন্ত্রাংশের মধ্যে সংযোগকারী তার যেন টানা বা আটকে না যায় সেদিকে খেয়াল রাখুন।

আপনার Jetson সংরক্ষণ করা:

- পণ্যটি দীর্ঘ সময় ধরে সংরক্ষণ করার আগে ব্যাটারিটি সম্পূর্ণ চার্জ করুন।
- দীর্ঘ সময় ধরে স্টোরেজে রাখলে, মাসে একবার ব্যাটারি সম্পূর্ণ চার্জ করুন।
- ধুলো থেকে রক্ষা পেতে পণ্যটি ঢেকে দিন।
- পণ্যটি ঘরের ভিতরে এবং শুষ্ক স্থানে ৫০°F - ৯০°F (১০°C - ৩৫°C) তাপমাত্রায় সংরক্ষণ করুন।

আপনার Jetson পরিষ্কার করা:

- আসন এবং ফ্রমে - একটি ভিজো ধুলো-মুক্ত কাপড় বা রাবিং অ্যালকোহলে ডুবানো কাপড় দিয়ে মুছুন। তারপর একটি শুকনো ধুলো-মুক্ত কাপড় দিয়ে মুছুন।
- হাতল - একটি ভিজো ধুলো-মুক্ত কাপড় ব্যবহার করে হালকা সাবান দিয়ে মুছে ফেলুন। একটি আলাদা ভজো কাপড় দিয়ে অতিরিক্ত সাবান মুছে ফেলুন।
- চাকার যন্ত্রাংশ - একটি ভিজো ধুলো-মুক্ত কাপড় দিয়ে মুছুন।
- টায়ার - একটি ভিজো ধুলো-মুক্ত কাপড় দিয়ে মুছুন। টায়ার ফনিশার বা ক্লনিারও ব্যবহার করা যতে পারে।

⚠ **সতর্কতা:** ই-বাইক সরাসরি পানি স্প্রে বা প্রয়োগ করবনে না। পানি তারের, ব্যাটারির বর্গা এবং লাইটরে ক্ষতি করতে পারে, সইেসাথে ফ্রমেরে অবনতি ঘটাতে পারে - এই সমস্ত কছিুর ফলে ত্রুটি দখো দতিে পারে যা আরোহীর নরিাপত্তাকে ঝুঁকির মধ্যে ফলে।

⚠ ব্যাটারি সতর্কতা:

আপনার পণ্যটতিে একটি অপসারণযোগ্য লথিয়িাম-আয়ন ব্যাটারি রয়ছে। পরচিালনা করার সময় সাবধানতা অবলম্বন করুন।

- পণ্য এবং ব্যাটার আগুন এবং অতরিক্তি তাপ থকেে দূরে রাখুন।
- তীব্র শারীরকি ধাক্কা, তীব্র কম্পন, বা আঘাত এড়য়িে চলুন।
- পণ্য এবং ব্যাটারকি জল বা আর্দ্রতা থকেে রক্ষা করুন।
- পণ্য বা ব্যাটারি অন্য কোনও বস্তুর উপরে বা নীচে স্তূপে রাখবনে না বা সংরক্ষণ করবনে না।
- ব্যাটার খুলে ফলেবনে না।
- প্রতদিনিরে আবর্জনার সাথে পণ্য বা ব্যাটারি ফলেবনে না। পণ্যটি একটি নির্দষ্টি ই-বর্জ্য সুবধিা বা ব্যাটারি পুনর্ব্যবহার কন্দ্রে আনুন। আপনার কাছাকাছি বর্জ্য অপসারণরে স্থান সম্পর্কে আরও তথ্যরে জন্য, আপনার স্থানীয় পৌরসভা বা বর্জ্য পরচিহনকারীর সাথে যোগাযোগ করুন।
- যদি পণ্যরে ব্যাটারি গরম অনুভূত হয় বা অতরিক্তি গরম হওয়ার লক্ষণ দখো দয়ে, গন্ধ বা অস্বাভাবকি শব্দ নর্গিত হয়, তরল বা গ্যাস লকি হয়, অথবা আকার বা রঙ পরবির্তন হয়, তাহলে অবলিম্বে:
  1. যদি ব্যবহার করা হয়, তাহলে অবলিম্বে পণ্যটি ব্যবহার বন্ধ করুন। যদি পণ্যটি প্লাগ ইন করা থাকে তবে চার্জংি কবেলটি খুলে ফলেুন।
  2. পণ্যটরি ব্যবহার বন্ধ করুন।
  3. যদি এটি কোনও নরিাপদ হয়, তাহলে পণ্য এবং ব্যাটারি একটি পরষ্কিার স্থানে এবং দাহ্য পদার্থ থকেে দূরে সরয়িে ননি।
  4. সাহায্যরে জন্য আপনার স্থানীয় জরুরি পরষিবেগুলতিে কল করুন।
  5. ব্যাটারি ইলকে্ট্রোলাইট তরলরে লকিংি্যরে সংস্পর্শে আসা চোখ বা ত্বকরে যে অংশগুলি আছে তা পরষ্কিার প্রবাহতি জল দয়িে ভালোভাবে ধুয়ে ফলেুন এবং অতরিক্তি চকিৎিসা সহায়তা ননি।
- ব্যাটারতিে কোনও সমস্যা হলে, JETSON কয়োর টমিরে সাথে যোগাযোগ করুন।

ওয়ারেন্টি কভারেজ এবং পণ্য নিবন্ধন।

জনোরেল লিমিটিডে ওয়ারেন্টি

আপনার নতুন JETSON পণ্যটি উপকরণ এবং কারিগরি ত্রুটির বিরুদ্ধে ওয়ারেন্টিযুক্ত, যেমনটি নির্দেশিত হয়েছে RIDEJETSON.COM/WARRANTY সম্পর্কে JETSONের ব্যবহারকারী ম্যানুয়াল অনুসারে ব্যবহৃত হলে মূল খুচরা ক্রয়ের তারিখ থেকে একটি নির্দিষ্ট সময়ের জন্য (পড়ুন RIDEJETSON.COM/SUPPORT)। **এই ওয়ারেন্টির অধীনে, আপনি আমাদের অনুমোদিত খুচরা বিক্রেতাদের কাছ থেকে JETSON পণ্য কিনেছেন এমন পরিস্থিতিতেও আপনার দাবিগুলি JETSONের কাছে পাঠাতে পারবেন।** আমাদের ওয়ারেন্টির সম্পূর্ণ শর্তাবলী পড়ুন, দেখুন RIDEJETSON.COM/WARRANTY.

পণ্য নিবন্ধন

আপনার নতুন JETSON নিবন্ধন করুন যাতে আপনি দ্রুত ব্যক্তিগতকৃত পণ্য এবং ওয়ারেন্টি সহায়তা পেতে পারেন। আপনার স্থানান্তর করুন RIDEJETSON.COM/PAGES/REGISTRATION.

আপনার পণ্যের ব্যবহার ওয়ারেন্টি অথবা জিজ্ঞাসা করুন ওয়ারেন্টি কভারেজ, সরাসরি আমাদের সাথে যোগাযোগ করুন।

www.ridejetson.com

আমাদরে সাথে যোগাযোগ করুন।

RIDEJETSON.COM/SUPPORT
RIDEJETSON.COM/CHAT

1-844-585-7462

চমৎকার অফার, উপহার এবং Jetsonরে সর্বশষে খবর সম্পর্কে জানতে সোশ্যাল মডিয়িায় @ridejetson-কে অনুসরণ করতে ভুলবনে না।

তোমার যাত্রা ভালো লাগছে?

একটি পর্যালোচনা লখিুন
ridejetson.com/reviews .
আমরা আপনার কাছ থকেে শুনতে অধীর আগ্রহে অপক্ষো করতে পারছি না!
#MakeMoves




JETSON

YON GID POU VWAYAJ OU A.

ENPÒTAN:
Li ak anpil atansyon epi konsève pou referans nan lavni.

PREZANTE Sistèm kago entelijan RackIt la

JETSON

VENTURE
Bisiklèt kwazyè elektrik.

MODÈL SKU(S): JVNTRE-BLK; JVNTRE-BK2; JVNTRE-BL2; JVNTRE-CH2

DE PREMYE NOU YO RÈG MONTE CHEVAL:

PRAN PREKOSYON. PRAN PLEZI!

FABRIKE NAN HUIZHOU, LACHIN
ENPÒTE PA TRURIDE TECH LLC.
P O BOX 461, JERSEY CITY, NJ 07302-9998

KÒD DAT: 01/2026
EDISYON DOKIMAN: V2.0
FÈT AN LACHIN

© 2026, TRURIDE TECH. TOUT DWA REZÈVE.
FABRIKE POU TRURIDE TECH LLC.
JETSON® SE YON MAK ANREJISTRE KI ITILIZE ANBA LISANS JETSTREAM BRANDS LLC.
OKENN PÒSYON NAN DOKIMAN SA A, KI GEN LADAN FÒM, GRAFIK, AK KONSEPSYON, PA KA REPWODUI OSWA TRANSMÈT NAN OKENN FÒM OSWA PA OKENN MWAYEN.

LÒT MAK KOMÈSYAL AK NON KOMÈSYAL YO SE PWOPRIYETE PWOPRIYETÈ RESPEKTIF YO.

Kontni

Avètisman Sekirite 3

1. Konsènan pwodwi ou a

1.1 Apèsi sou pwodwi a 6
1.2 Espesifikasyon pwodwi 9
1.3 Resous sou Entènèt 9

2. Enstriksyon Enstalasyon

2.1 Nòt pou kòmanse 10
2.2 Sekirite Kas 10
2.3 Konvenyans pou pasaje a 10
2.4 Depliye ak Pliye Ankadreman an 11
2.5 Depliye ak Pliye Tij la 13
2.6 Mete gidon an an plas 15
2.7 Asanblaj ak Fiksasyon Syèj la 17
2.8 Mete Pedal yo 19
2.9 Mete Klòch la an Sekirize 20
2.10 Kijan pou w byen fikse reflektè devan an . . . 20
2.11 Gonflasyon ak Presyon Kawotchou 21
2.12 Chaje batri a 22

3. Prepare pou monte

3.1 Verifikasyon Sekirite Anvan Monte 24
3.2 Tcheke ak Ajisteman Fren yo 25
3.3 Ajisteman wotasyon gidon an 27
3.4 Ajisteman wotè gidon an 28
3.5 Ajisteman wotè chèz la 29

4. Enstriksyon pou itilize

4.1 Limen ak Etenn 30
4.2 Konprann ak Itilizasyon Ekran LCD a 31
4.3 Tcheke Nivo Chaj Batri a 34
4.4 Itilizasyon Limyè yo 35
4.5 Sèvi ak klòch la 35
4.6 Itilizasyon sipò a 35
4.7 Retire epi mete pil la ankò 36
4.8 Depliye ak pliye pedal yo 40
4.9 Itilizasyon Sistèm Kago Entelijan RackIt la . . . 41

5. Enstriksyon pou demenajman

5.1 Deplase Bisiklèt Elektrik ou a 43
5.2 Monte bisiklèt tradisyonèl 43
5.3 Itilizasyon Asistans Pedal Elektwonik 43
5.4 Itilizasyon Angrenaj yo 44
5.5 Monte ak akseleratè a 45
5.6 Itilizasyon fren yo 45
5.7 Konprann ak Itilizasyon Mòd Vitès yo 46
5.8 Aktive Kontwòl Kwazyè a 46
5.9 Itilizasyon Asistans Elektwonik pou Mache . . 46
5.10 Maksimize Vitès ak Ranje Monte 47

Enstriksyon Antretyen Itilizatè 49
Garanti ak Anrejistreman Pwodwi 51
Konekte avèk nou 52

ENSTRIKSYON SOU RISK DIFE OSWA BLESI POU MOUN
ENSTRIKSYON SEKIRITE ENPÒTAN YO

- Anvan w itilize li, tanpri li manyèl itilizatè a ak avètisman sekirite yo ak anpil atansyon, epi asire w ou konprann epi aksepte tout enstriksyon sekirite yo. Itilizatè a ap responsab pou nenpòt pèt oswa domaj ki koze pa move itilizasyon.
- **Si ou pa sèvi ak bon plato a, sa ka lakòz dife ak eksplozyon, sa ki ka lakòz domaj materyèl, blesi ak lanmò.**
- Anvan chak sik operasyon, operatè a dwe fè verifikasyon pre-operasyon yo espesifye pa manifakti a: Ke tout pwoteksyon ak plaket manifakti a te founi orijinalman yo nan plas yo epi yo nan bon kondisyon pou sèvi; Ke sistèm frenaj la ap fonksyone byen; Ke tout pwoteksyon aks, pwoteksyon chèn, oswa lòt kouvèti oswa pwoteksyon manifakti a te founi yo nan plas yo epi yo nan bon kondisyon; Ke kawotchou yo nan bon kondisyon, yo byen gonfle, epi yo gen ase sifas ki rete; Zòn kote pwodwi a pral opere a ta dwe an sekirite epi apwopriye pou operasyon an sekirite.
- Yo dwe antreteni epi repare konpozan yo dapre espesifikasyon manifakti a epi sèlman itilize pyès ranplasman otorize pa manifakti a, epi enstalasyon an dwe fèt pa konsesyonè oswa lòt moun ki kalifye.
- Avètisman kont rechaje pil ki pa rechajab.
- Pa kite men, pye, cheve, pati nan kò, rad, oswa bagay menm jan an antre an kontak ak pati k ap deplase, wou, oswa sistèm transmisyon an pandan motè a ap mache.
- Timoun oswa moun ki gen kapasite fizik, sansoryèl oswa mantal ki redwi, oswa ki manke eksperyans ak konesans, pa dwe itilize pwodui sa a, sof si yo te resevwa sipèvizyon oswa enstriksyon (IEC 60335-1/A2:2006).
- Timoun ki pa gen sipèvizyon pa dwe jwe ak pwodui sa a (IEC 60335-1/A2:2006).
- Sipèvizyon yon granmoun obligatwa.
- Yo pa dwe opere inite yo pou fè kous, kaskad, oswa lòt manèv ki ka lakòz pèt kontwòl, oswa ki ka lakòz aksyon oswa reyaksyon san kontwòl operatè/pasaje a.
- Pa janm sèvi ak li toupre machin motè.
- Evite boul byen file, griyaj drenaj, ak chanjman sifas toudenkou. Pwodwi a ka sispann sibitman.
- Evite lari ak sifas ki gen dlo, sab, gravye, pousyè tè, fèy ak lòt debri. Tan mouye afekte priz, frenaj ak vizibilite.
- Evite monte machin nan bò kote gaz, vapè, likid oswa pousyè ki ka pran dife.
- Operatè yo dwe respekte tout rekòmandasyon ak enstriksyon manifakti a, epi tou konfòme yo avèk tout lwa ak òdonans yo: Inite ki pa gen limyè devan yo dwe fonksyone sèlman lè gen bon limyè lajounen pou wè, epi; Yo dwe ankouraje pwopriyetè yo pou yo mete limyè, reflektè, epi pou inite ki ba yo, drapo siyal sou poto fleksib pou mete aksan sou yo (pou yo ka wè yo byen).
- Pa monte bisiklèt lannwit.
- Pa monte bisiklèt apre ou fin bwè oswa pran medikaman sou preskripsyon.
- Pa pote bagay lè w ap monte bisiklèt.
- Pa janm opere pwodwi a pye atè.
- Toujou mete soulye epi kenbe lasèt soulye yo mare.
- Asire w ke pye w yo toujou byen plase sou platfòm nan.
- Moun ki gen pwoblèm sa yo dwe resevwa avètisman pou yo pa opere: Moun ki gen pwoblèm kè; Fanm ansent; Moun ki gen pwoblèm nan tèt, nan do, oswa nan kou, oswa ki te deja fè operasyon nan zòn sa yo nan kò a; ak moun ki gen nenpòt pwoblèm mantal oswa fizik ki ka fè yo vilnerab a blesi oswa afekte ladrès fizik yo oswa

AVÈTISMAN SEKIRITE.

KENBE ENSTRIKSYON SA YO.

kapasite mantal yo pou rekonèt, konprann, epi egzekite tout enstriksyon sekirite yo epi pou yo kapab sipoze danje ki genyen nan itilizasyon aparèy la.

- Operatè yo dwe toujou itilize rad pwoteksyon apwopriye, tankou yon kas, ak sètifikasyon apwopriye, ak nenpòt lòt ekipman manifakti a rekòmande: Toujou mete ekipman pwoteksyon tankou kas, pwoteksyon jenou, ak pwoteksyon koud.
- Toujou bay pyeton yo plas.
- Fè atansyon ak bagay ki devan ou ak bagay ki lwen ou.
- Pa kite anyen distrè w lè w ap monte bisiklèt, tankou reponn telefòn oswa fè nenpòt lòt aktivite.
- Plis pase yon moun pa ka monte pwodwi a.
- Lè w ap monte pwodwi a ansanm ak lòt pasaje, toujou kenbe yon distans ki an sekirite pou evite yon kolizyon.
- Lè w ap vire, asire w ou kenbe balans ou.
- Monte machin ak fren ki pa byen ajiste yo danjere epi li ka lakòz blesi grav oswa lanmò.
- Fren an ka vin cho pandan l ap fonksyone, pa touche fren an ak po ou toutouni.
- Si ou peze fren yo twò fò oswa twò sibit, sa ka bloke yon wou, sa ki ka fè ou pèdi kontwòl epi tonbe. Si ou peze fren yo twòp oswa si ou peze yo twòp, sa ka lakòz ou blese oswa mouri.
- Si fren an dekole, tanpri ajiste li avèk yon kle egzagonal, yon tournevis, oswa yon lòt zouti ki aplikab, oswa tanpri kontakte Ekip Swen Jetson an.
- Ranplase pati ki ize oswa ki kase yo imedyatman.
- Tcheke si tout etikèt sekirite yo an plas epi si yo byen konprann anvan ou monte bisiklèt.
- Pwopriyetè a dwe otorize itilizasyon ak operasyon inite a apre yon demonstrasyon ki montre operatè sa yo ka konprann epi opere tout konpozan inite a anvan yo itilize li.
- Pa monte bisiklèt san fòmasyon apwopriye. Pa monte ak gwo vitès, sou tèren inegal, oswa sou pant. Pa fè kaskad oswa vire bridsoukou.
- Rekòmande pou chaje andedan kay la.
- Rekòmande pou itilizasyon deyò.
- Ekspozisyon pwolonje a reyon UV, lapli ak move tan ka domaje materyèl bwat la, sere l andedan kay la lè w pa ap itilize li.
- Aparèy mobilite elektrik pèsonèl yo pa fèt pou itilize nan zòn ki gen gwo altitid ki mande plis espas ant fil elektrik nan sikui elektrik yo, sa vle di yo pa fèt pou itilize nan altitid ki depase 2,000 mèt anwo nivo lanmè a.
- Sèlman sèvi ak pil (yo) manifakti a espesifye yo.
- SERE L ANDEDAN LÈ W PA APITILIZE L. KITE L ANDEDAN PANDAN W AP CHAJEL OSWA LÈ W PA APITILIZE L POU W KONDUI.
- **AVÈTISMAN** - Risk difè - Itilizatè a pa ka repare okenn nan pyès yo.
- **AVÈTISMAN** - Risk difè ak chòk elektrik - Pa gen pyès ki ka sèvi pa itilizatè a.
- Atansyon: Risk difè
- Siklis la pa ta dwe depase 330 lb (149.7 kg).

AVI SEKIRITE

Si ou pa swiv enstriksyon sa yo, ekipman an ka domaje, blese yon moun, oubyen garanti a ka anile. Pou plis asistans, gade manyèl itilizatè a oubyen kontakte sèvis kliyan.

MODIFIKASYON

Pa eseye demonte, modifye, repare, oswa ranplase aparèy la oswa okenn konpozan nan aparèy la san enstriksyon nan men Ekip Swen Jetson an. Sa ap anile nenpòt garanti, epi li ka lakòz fonksyònman ki ka lakòz blesi.

LÒT PREKOSYON POU OPERASYON

Pa leve pwodwi a atè pandan l ap monte epi wou yo ap deplase. Sa ka lakòz wou yo vire lib, sa ki ka blese ou oswa lòt moun ki tou pre. Pa sote sou oswa desann pwodwi a, epi pa sote pandan w ap itilize li. Toujou kenbe pye ou byen plante sou repo pye a pandan l ap fonksyone. Toujou tcheke chaj batri a anvan ou itilize li.

JETE PIL IZE YO

Batri a ka gen sibstans danjere ki ka mete anviwònman an ak sante moun an danje. Senbòl sa a ki make sou batri a ak/oswa anbalaj la endike ke batri ize a pa dwe trete kòm dechè minisipal. Batri yo ta dwe jete nan yon pwen koleksyon ki apwopriye pou resiklaj. Lè w asire w ke pil ize yo jete kòrèkteman, ou pral ede anpeche konsekans negatif potansyèl pou anviwònman an ak sante moun. Resiklaj materyèl yo ap ede konsève resous natirèl yo. Pou plis enfòmasyon sou resiklaj pil ize yo, tanpri kontakte sèvis eliminasyon dechè minisipalite lokal ou a.

AVI KONFÒMITE

Aparèy sa a konfòm ak Pati 15 nan Règ FCC yo. Fonksyònman an sijè a de kondisyon sa yo: (1) aparèy sa a pa dwe lakòz entèferans danjere, epi (2) aparèy sa a dwe aksepte nenpòt entèferans li resevwa, tankou entèferans ki ka lakòz operasyon endezirab.
Avètisman: Chanjman oswa modifikasyon nan inite sa a ki pa apwouve ekspresman pa pati responsab konfòmite a ka anile otorite itilizatè a pou opere ekipman an.
REMAK: Yo teste ekipman sa a epi yo jwenn li konfòm ak limit pou yon aparèy dijital Klas B, dapre Pati 15 nan Règ FCC yo. Limit sa yo fèt pou bay yon pwoteksyon rezonab kont entèferans danjere nan yon enstalasyon rezidansyèl. Ekipman sa a jenere, itilize epi li ka emèt enèji frekans radyo epi, si li pa enstale epi itilize dapre enstriksyon yo, li ka lakòz entèferans danjere nan kominikasyon radyo. Sepandan, pa gen okenn garanti ke entèferans pap rive nan yon enstalasyon patikilye. Si ekipman sa a lakòz entèferans danjere nan resepsyon radyo oswa televizyon, sa yo ka detèmine lè yo etenn epi limen ekipman an, yo ankouraje itilizatè a pou l eseye korije entèferans lan pa youn oswa plis nan mezi sa yo:

- Reoryante oswa deplase antèn reseptè a.
- Ogmante separasyon ki genyen ant ekipman an ak reseptè a.
- Konekte ekipman an nan yon priz sou yon sikwi diferan de sa reseptè a konekte a.
- Konsilte konsesyonè a oswa yon teknisyen radyo/televizyon ki gen eksperyans pou èd.
- Fòk ou itilize kab pwoteje avèk aparèy sa a pou asire konfòmite avèk limit FCC Klas B yo.

⚠ AVÈTISMAN:

Si ou pa swiv enstriksyon sa yo, timoun nan oswa lòt moun ka blese.

- Kenbe ti pyès yo lwen timoun yo pandan asanblaj la.
- Yon granmoun dwe monte epi retire akseswa a.
- Enspekte pwodwi a souvan pou wè si li gen domaj.

*** ASANBLEMAN ADILT OBLIGATWA.**

⚠ AVÈTISMAN:

Pou diminye risk pou blese, sipèvizyon yon granmoun nesesè. Pa janm itilize li nan wout, toupre machin, sou oswa toupre pant oswa mach eskalye apik, pisin oswa lòt kò dlo; toujou mete soulye, epi pa janm kite plis pase 1 pasaje.

⚠ AVÈTISMAN:

Toujou obsève prekosyon debaz yo lè w ap itilize pwodui sa a, tankou sa ki annapre yo:

(A) Li tout enstriksyon yo anvan ou itilize pwodwi a.
(B) Pou diminye risk pou blese, li esansyèl pou gen yon sipèvizyon strik lè w ap itilize pwodwi a toupre timoun yo.
(C) Pa mete dwèt ou oswa men ou nan pwodwi a.
(D) Pa sèvi ak pwodui sa a si kab elastik pouvwa a oswa kab pwodiksyon an kraze, gen izolasyon kase, oswa si li gen nenpòt lòt siy domaj.
(E) Pou tout ekipman yo. Enstriksyon yo ta dwe di: Aparèy sa a pa fèt pou itilize nan tanperati anbyen ki anba 14°F (-10°C) oswa ki pi wo pase yon tanperati anbyen 104°F (40°C).
(F) Pou tout aparèy yo, enstriksyon yo ta dwe gen ladan enfòmasyon sa yo: Batri a fèt pou chaje lè tanperati anbyen an ant 32°F (0°C) ak 104°F (40°C). Pa janm chaje batri a lè tanperati anbyen an pa nan menm nivo sa a.

KENBE ENSTRIKSYON SA YO.

PWOPOZISYON KALIFÒNI 65

⚠ AVÈTISMAN:

PWODUI SA A KA EKSPOZE OU A PWODUI CHIMIK TANKOU KADMYÒM, KE ETA KALIFÒNI KONNEN KI LAKÒZ KANSÈ AK ANOMALI KONJENITAL OSWA LÒT PWOBLÈM REPWODIKSYON.
POU PLIS ENFÒMASYON ALE NAN: WWW.P65WARNINGS.CA.GOV.

1. A PWOPO OU PWODWI.

1.1 Apèsi sou pwodwi a

1. GIDON* (DETAY NAN PWOCHEN PAJ LA)
2. TIJ (TELESKOPIK)
3. KRANPON TIJ
4. TIJ PLIYE LATCH AK BAG BLOKE
5. LIMYÈ DEVAN
6. FOUCHÈT DEVAN
7. SISPANSYON DEVAN
8. FREN DISK (×2; DEVAN AK DÈYÈ)
9. ROU (×2; DEVAN AK DÈYÈ)
10. VALV KAWOTCHOU AK BOUCHON POUSYÈ (× 2; DEVAN AK DÈYÈ)
11. GARDE-BOUE (×2; DEVAN AK DÈYÈ)
12. ANKADREMAN
13. SYÈJ*
    A. DÈYÈ CHÈZ LA
    B. BAZ CHÈZ LA
    C. TI LANGÈT POU LAGE CHÈZ LA
14. KLIPS CHÈZ
15. BATRI (DETACHABLE)
    A. CHANJMAN POUVWA BATRI
    B. BATRI LOCK
    C. MANCH BATRI
    D. PÒ CHAJE AK KOUVÈTI
16. SIPÒ BISIKLÈT
17. ANKADREMAN PLIYE LATCH
18. PEDAL* (×2; AGOCH AK ADWAT)
19. CRANKSET
20. CHÈN
21. DÉRAYEUR
22. ROU JOCKEY
23. SIPÒ
24. RACKIT DÈYÈ KAGO ETAJÈ
    A. LIMYÈ DÈYÈ/LIMYÈ FREN
    B. RESEPTÈ DÈYÈ
25. REFLEKTÈ WOU (×2; DEVAN AK DÈYÈ)
26. KLE (×2)
27. CHARGEUR
28. KAB CHAJE

** PA DEJA TACHE; LI BEZWEN KONFIGIRASYON*

Zouti ak pyès ki nan konpitè enkli pou asanblaj ak ajisteman:



- Tournvis Phillips



- Kle 10mm ak kle 15mm



- 10mm (D) × Manch boulon 24mm (L) × 3)



- Nwa M6 (× 3)

ENPÒTAN: Pa gen lòt pyès ki nan bwat la ki nesesè pou rasanble modèl sa a.

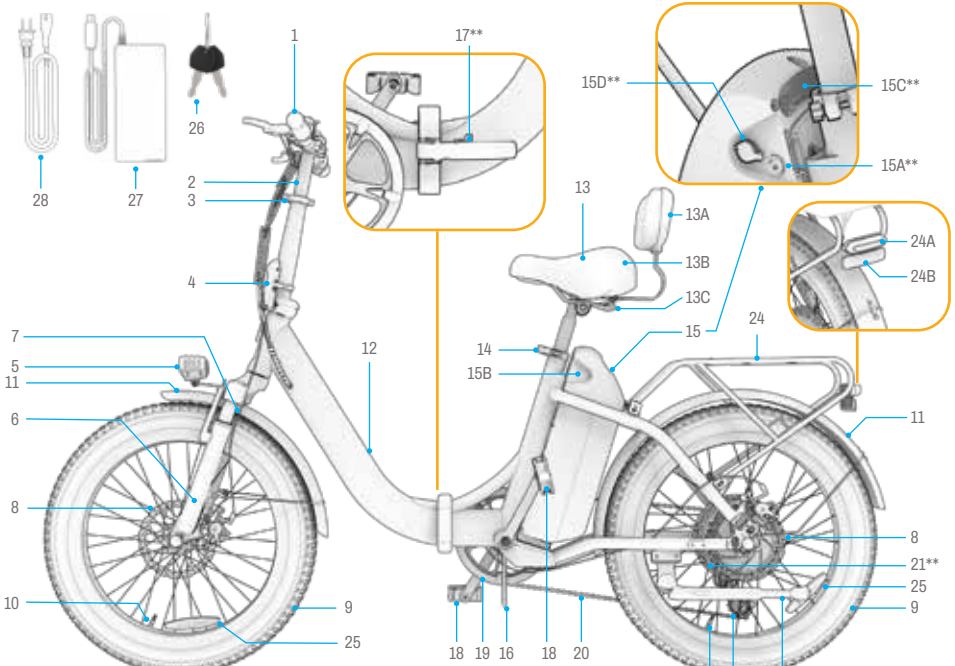

Nòt: Imaj yo ka pa reflete egzakteman aparans pwodwi reyèl la. Gen kèk modèl ki ka gen lòt akseswa anplis.
Sou lòt bò pwodwi a

1. POUVWA/MÒD (⏻) BOUTON
2. BOUTON PLIS (+)
3. BOUTON MWENS (–)
4. FREN MEN GÒCH/DEVAN
5. EKRAN LCD
6. GIDON
7. KRANPON GIDON
8. REFLEKTÈ DEVAN
9. KLÒCH
10. BOUTON CHANJMAN VITÈS
11. EKSPOZISYON KOVÈTI POU
12. LEVIYE CHANJMAN VITÈS
13. AKSELERATÈ AKSELERASYON
14. FREN MEN DWAT/ARYÈ

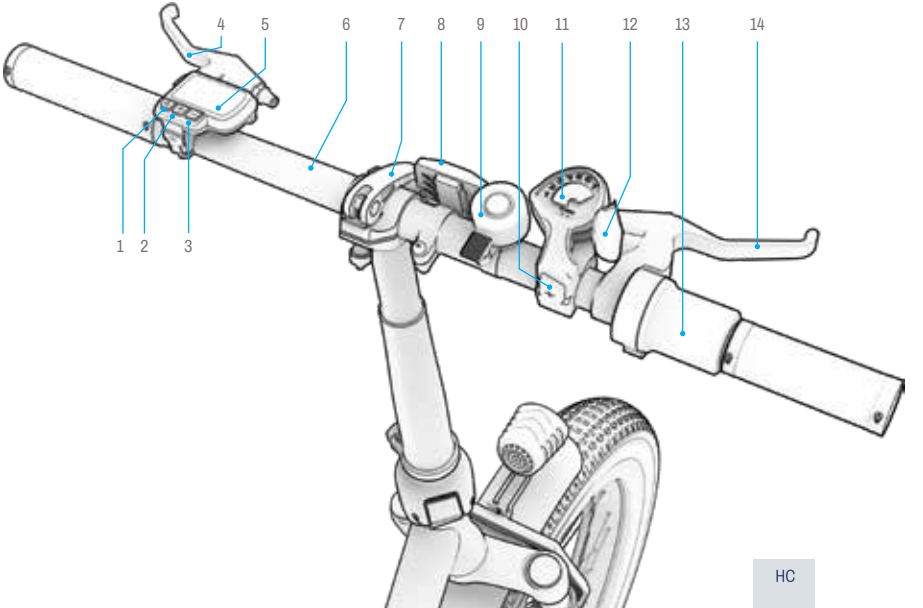

1.2 Espesifikasyon pwodwi

- LIMIT PWA: 330 LB | 149.7 KG
- PWA MINIMÒM POU PASAJE A: 100 LB | 45.4 KG
- PWA PWODWI: 59.3 LB | 26.9 KG
- LIMIT PWA POU POTE SOU RACK KAGO A: 22.0 LB | 9.9 KG
- LAJ REKÒMANDE: 14+
- DIMANSYON PWODWI A, DEWOULE:
  67.7 POUS (LONGÈ) × 24.6 POUS (LAJÈ) × 49.2 POUS (WOTÈ) |
  172 SANTIMÈT (L) × 62.5 SANTIMÈT (W) × 125 SANTIMÈT (H)
- DIMANSYON PWODWI A, PLIYE:
  38 POUS (L) × 19.9 POUS (LAJÈ) × 36.2 POUS (WOTÈ) |
  96.5 SANTIMÈT (L) × 50.5 SANTIMÈT (W) × 92 SANTIMÈT (H)
- GWOSÈ KAWOUTCHOU: 20 POUS | 50.8 SANTIMÈT
- VITÈS MAKSIMÒM: 20.0 MPH* | 32.1 KM/H*
- MAKSIMÒM AKSELERATÈ: 20.0 MIL* | 32.1 KM*
- MAKSIMÒM DISTANS ASISTANS PEDAL: 34.0 MIL* | 54.7 KM*
- KANTITE MÒD VITÈS ELEKTWONIK: 3
- KANTITE ANGRENAJ MEKANIK: 7
- BATRI: 47.45V, 7.8 AH
- KALITE BATRI: LITYÒM-ION (DETACHABLE)
- MOTÈ: 350W
- CHARGEUR: UL 100 - 240V
- SÈTIFIKASYON UL: UL2849
- TAN CHAJE: APEPRÈ 5 ÈDTAN
- EVALYASYON REZISTANS DLO: IPX4
- ANG MAKSIMÒM POU MONTE: 15°
- KALITE FREN: DISK DEVAN AK DÈYÈ
- PRESYON KAWOTCHOU REKÒMANDE: 35 PSI

** OU KA ATENN DISTANS AK VITÈS MAKSIMÒM AVÈK YON POIDS 165.4 LB (75 KG) OSWA MWENS. DISTANS KOULÈ A ENFÒME PA KONDISYON WOUT LA, TANPERATI A, AK POIDS MOUN KI AP KONDUI A. DISTANS KOULÈ A KA GEN YON DEVYASYON +/-5%. GADE SEKSYON 5.10 POU PLIS DETAY SOU KONDISYON KI KA AFEKTE PEFÒMANS.*

1.3 Resous sou Entènèt

Eskane pou pi bon nou yo pwodwi mete ajou materyèl entegrasyon ak resous sipò.

Jwenn manyèl itilizatè sa a sou entènèt nan https://cdn.shopify.com/s/files/1/2530/6734/files/Venture_MANUAL-web-1741790567056.pdf

Jwenn koleksyon manyèl itilizatè nou yo nan https://ridejetson.com/pages/product-manuals

2. ENSTRIKSYON ENSTALASYON.

2.1 Nòt pou kòmanse

- KÒMANSE AVANTI OU BYEN: ANVAN OU ITILIZE PWODUI SA A, LI TOUT MANYÈL ITILIZATÈ A AVÈK ATANSYON, KI GEN LADAN AVÈTISMAN SEKIRITE YO. ASIRE W OU KONPRANN, AKSEPTE, EPI RESPEKTE TOUT BAGAY SA YO:
  - REKÒMANDASYON MANIFAKTI A.
  - ENSTRIKSYON AK AVÈTISMAN SEKIRITE.
  - LWA AK ÒDONANS LOKAL YO SOU MONTE BISIKLÈT AK FONKSYÒNMAN.
- FÈ ATANSYON LÈ W AP DEBALE L, RETIRE TOUT MATERYÈL ANBALAJ YO, EPI METE BISIKLÈT ELEKTRIK LA KANPE DWAT SOU SIPÒ LI ANVAN OU MONTE L. (GADE SEKSYON 4.6).
- LI ITIL POU GEN YON LÒT MOUN ANPLIS POU EDE AK ASANBLAJ LA. PRAN YON ASISTAN!
- DIREKSYON YO BAY NAN MANYÈL SA A—ADWAT, AGOCH, DEVAN/DEVAN, AK DÈYÈ/DÈYÈ—ORYANTE JAN SIKLIS LA TA WÈ YO LÈ L CHITA SOU BISIKLÈT ELEKTRIK LA. PA EGZANP, "BÒ DWAT" BISIKLÈT ELEKTRIK LA SE BÒ KOTE MEN DWAT SIKLIS LA PRAL YE A.

2.2 Sekirite Kas

SIKLIS LA TA DWE METE YON KAS TOUT TAN.



MOVE POZISYONMAN:
FWON AN EKSPOZE. YON TONBE KA LAKÒZ GWO BLESI.



BON POZISYONMAN:
FWON AN KOUVRI PA KAS LA.

*Mete yon kas, rad apwopriye, soulye, ak ekipman sekirite. Evite rad ki ka kole nan oswa anba wou yo. Li rekòmande pou mete soulye fèmen ak plat. Mete yon kas ak ekipman pwoteksyon ki apwouve pa ASTM F1492 pou evite blesi nan ka ta gen yon aksidan.

2.3 Konvenyans pou pasaje a

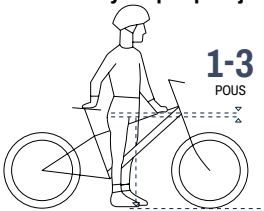

Pou yon woulib an sekirite epi konfòtab, ta dwe gen yon espas omwen 1-3 pous ant janm li ak tib anwo ankadreman bisiklèt la lè siklis la chita sou bisiklèt la ak tou de pye l plat atè.

2.4 Depliye ak Pliye Ankadreman an

KILÈ POU DEWOULE: POU ENSTALASYON AK MONTE
KILÈ POU PLIYE: POU DEPO AK TRANSPÒ

⚠ **ATANSYON:** Fè atansyon lè w ap dewoule ankadreman an pou enstalasyon, paske gidon an pral sèlman mwatye tache. Remake byen ke pedal yo ak chèz la poko enstale.

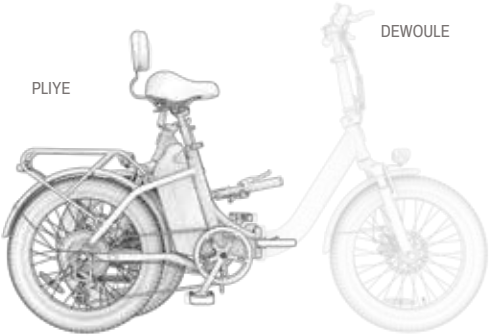

Kijan pou dewoule:

1. METE ANKADREMAN BISIKLÈT LA DWAT SOU SIPÒ BISIKLÈT LA.
2. KENBE DÈYÈ BISIKLÈT LA BYEN FÈM PANDAN W AP PIVOTE DEVAN BISIKLÈT LA ALANTOU PWEN GON AN POU METE ANKADREMAN AN NAN YON LIY DWAT.
3. DESANN SIPÒ A EPI SÈVI AVÈ L POU KENBE BISIKLÈT LA DWAT EPI SOU WOU LI YO.
4. KENBE ANKADREMAN AN BYEN FÈM NAN PWEN GON AN EPI POUSE LATCH PLIYAN ANKADREMAN AN AVÈK FÒS POU FÈMEN L KONT ANKADREMAN BISIKLÈT LA.

⚠ **AVÈTISMAN:** Pou evite yon chasi a tonbe ki ka lakòz blesi, pa janm monte pwodwi a san latch pliyan chasi a byen fèmen.

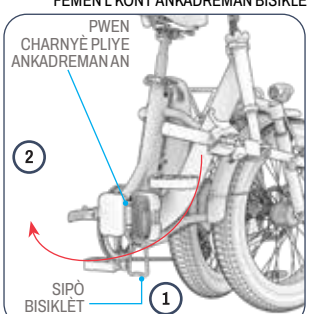

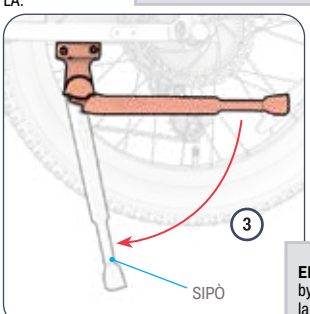

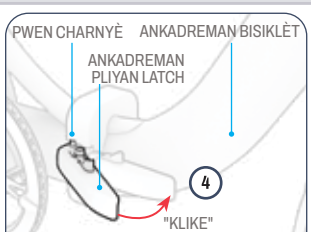

ENPÒTAN: Pou asire ke latch la byen fèmen epi li byen sere sou ankadreman bisiklèt la, asire w ke latch la "klike" nan plas li.

Kijan pou pliye:

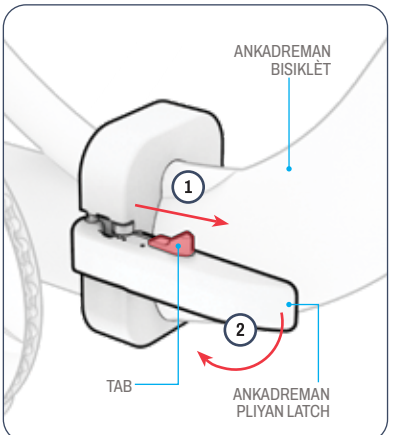

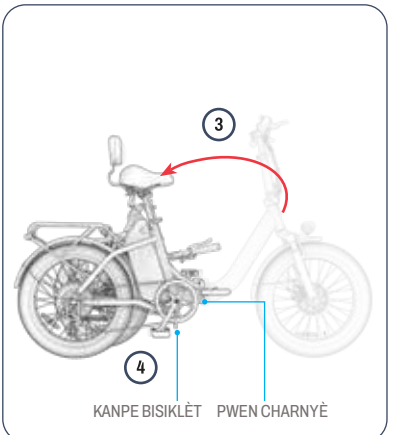

1. POUSE EPI KENBE TI LANG KI SOU LATCH PLIYAN AN PI DEVAN.
2. PANDAN W AP POUSE TI LANG LAN PI DEVAN, RALE LATCH PLIYAN ANKADREMAN AN AVÈK FÒS POU LOUVRI L EPI RETIRE L NAN ANKADREMAN BISIKLÈT LA.
3. NAN PWEN GON AN, PIVOTE DEVAN BISIKLÈT LA SOU BÒ GÒCH JISKASKE WOU DEVAN AN RIVE BÒ KOTE WOU DÈYÈ A.
4. APIYE BISIKLÈT LA SOU SIPÒ BISIKLÈT LA POU L RETE DWAT LÈ L PLIYE.

2.5 Depliye ak Pliye Tij la

KILÈ POU DEWOULE: POU MONTE AK KONFIGIRASYON
KILÈ POU PLIYE: POU DEPO AK TRANSPÒ

Kijan Pou Dewoule:

1. LEVE TIJ LA ANLÈ EPI LI ANLÈ PWEN CHARNYÈ A JISKASKE LI BYEN DWAT SOU BAZ TIJ LA.
2. POUSE LATCH PLIYE TIJ LA AK FÒS POU FÈMEN L KONT TIJ LA.
3. SERE LATCH LA AK BAG BLOKE A: VIRE BAG LA NAN SANS ZEGWI MONT LAN OTOU TIJ LA JISKASKE TI LANG KI SOU BAG LA GLISE NAN FANT TI LANG KI SOU LATCH LA.
4. TCHEKE SI LATCH LA BYEN FÈMEN LÈ W ASIRE W KE LI PA KA LOUVRI.

⚠ **ATANSYON:** Fè atansyon lè w ap dewoule tij la pou enstalasyon, paske gidon an pral sèlman mwatye tache.

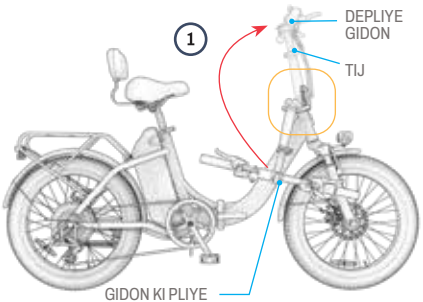

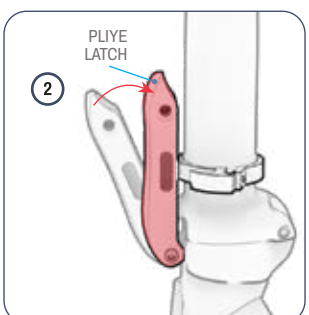

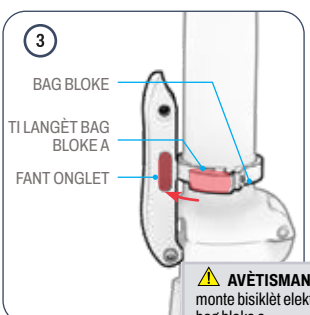

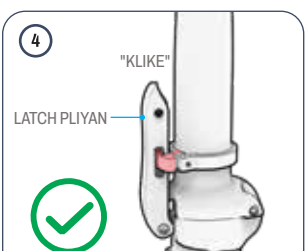

⚠ **AVÈTISMAN:** Pou evite tij la tonbe sa ki ka lakòz ou blese, pa janm monte bisiklèt elektrik la san latch pliyan an pa fèmen epi byen sere ak bag bloke a.

Kijan pou pliye:

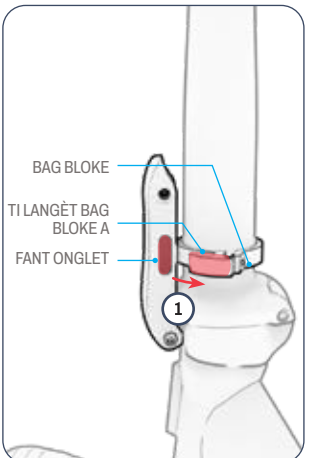

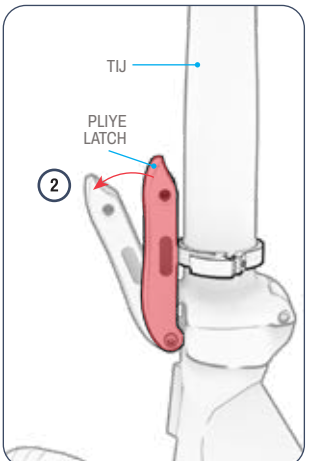

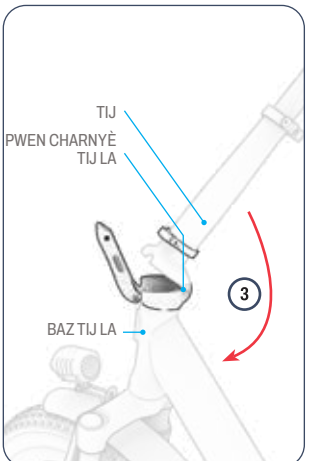

1. VIRE BAG BLOKE A NAN SANS KONTRÈ AK ZEGWI MONT LAN TOUTOTOU TIJ LA JISKASKE TI LANG LAN SOTI NAN FANT KI SOU LOKÈT PLIYAN AN.
2. PANDAN W AP KENBE TIJ GIDON AN BYEN FÈM, RALE LATCH LA POU LOUVRI.
3. NAN PWEN GON AN, BESE TIJ LA DOUSMAN DESANN ATÈ SOU BÒ DWAT BISIKLÈT LA.

2.6 Mete gidon an an plas



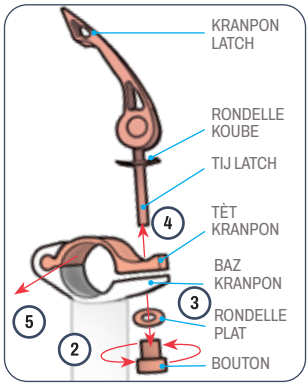

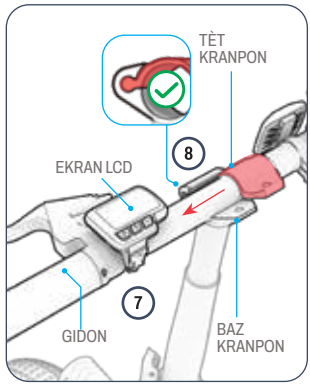

1. LEVE LATCH KI SOU KRANPON GIDON AN.
2. AVÈK DWÈT OU, DEVISE BOUTON KI ANBA KRANPON GIDON AN LÈ W VIRE L NAN SANS KONTRÈ AK ZEGWI MONT LAN.

⚠ **ATANSYON:** Fè atansyon lè w ap manyen gidon an. Pa rale fil elektrik yo oswa kab fren yo. Asire w ke tout kab ak fil yo devan gidon an, yo pa mele, yo pa antrave okenn pati k ap deplase, epi yo pa anpeche gidon an vire.

3. RETIRE BOUTON AN AK RONÈL PLAT LA. **NÒT:** ANBALAJ AK TRANSPÒ KA LAKÒZ RONÈL PLAT LA AK BOUTON AN KOLE ANSANM. RALE 2 MOSO YO SEPARE AK ANPIL ATANSYON.
4. RALE LATCH KRANPON AN AVÈK TIJ LA ANSANM AK RONÈL KOUBE A SOTI NAN TÈT KRANPON AN. KENBE RONÈL KOUBE A SOU TIJ LA.
5. SEPARE PATI ANWO KRANPON AN AK BAZ LI LÈ W GLISE L SOU KOTE.
6. METE MOSO YO RETIRE YO SOU KOTE.
7. METE GIDON AN NAN BAZ KRANPON AN YON FASON POU LI SANTRE SOU BAZ LA EPI EKRAN LCD A SOU BÒ GÒCH LA, JAN W AP GADE L NAN POZISYON MONTE A.
8. SOU YON BÒ, GLISE TÈT KRANPON AN SOU GIDON AN EPI RETOUNEN NAN BAZ KRANPON AN JISKASKE TWOU PYÈS KI NAN TÈT KRANPON AN ALIYEN AK TWOU PYÈS KI NAN BAZ KRANPON AN.

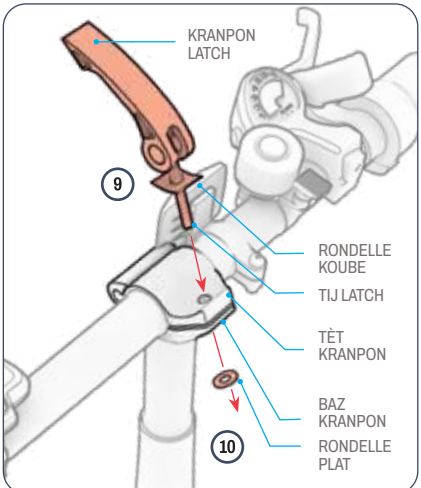

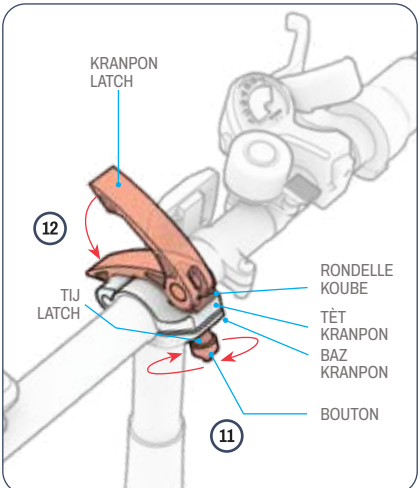

9. RE-METE TIJ LATCH KRANPON AN AK RONÈL KOUBE A NAN TÈT KRANPON AN.
10. GLISE RONÈL PLAT LA SOU PWENT TIJ LATCH LA KI EKSPOZE A.
11. TÒDE BOUTON AN NAN SANS ZEGWI MONT LAN SOU PWENT TIJ LATCH LA.
12. FÈMEN LATCH KRANPON AN. TCHEKE GIDON AN BYEN SERE. SI SA NESESÈ, SERE BOUTON AN PI PLIS.

⚠ **ATANSYON:** Pa sere bouton an twòp oswa pa ase. Si ou sere l twòp, sa ka anpeche kranpon an fèmen. Si ou pa sere l ase, sa ka fè kranpon an lach epi gidon an pa stab.

2.7 Asanblaj ak Fiksasyon Syèj la

W AP BEZWEN KLE 15MM LAN.

Asanblaj:

1. VIRE BAZ CHÈZ LA TÈT ANBA EPI METE L SOU YON SIFAS TRAVAY KI WO, AK DO BAZ CHÈZ LA KONT KWEN SIFAS TRAVAY LA.
2. GLISE 1 MANCH BOULON SOU CHAK BOULON KI DEJA ENSTALE ANBA BAZ CHÈZ LA. × 3)
3. METE SIPÒ DO CHÈZ LA ANBA BAZ CHÈZ LA YON FASON POU:
   - 3 TWOU KI NAN SIPÒ A OZALANTOU 3 BOULON KI ANBA BAZ CHÈZ LA.
   - SIPÒ A SOTI NAN DÈYÈ ANBA BAZ CHÈZ LA EPI LI KOUBE DESANN NAN DIREKSYON PLANCHE A.
4. TÒDE 1 NWA NAN SANS ZEGWI MONT LAN SOU PWENT CHAK BOULON. × 3)
5. SÈVI AK KLE 10MM LAN POU SERE CHAK NWA LÈ W VIRE L NAN SANS ZEGWI MONT LAN. × 3)
6. VIRE CHÈZ LA TÈT ANBA EPI TCHEKE SI DOSYE CHÈZ LA BYEN FIKS SOU BAZ CHÈZ LA.

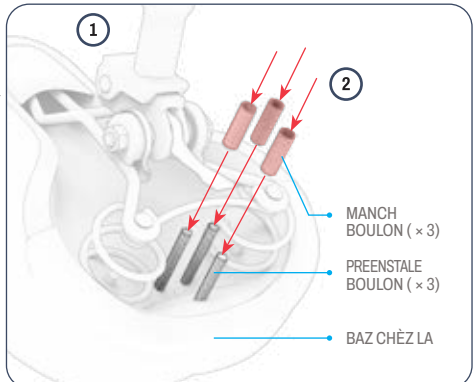

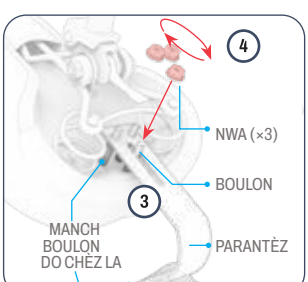

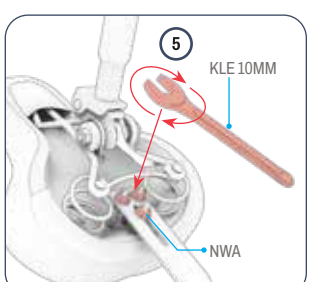

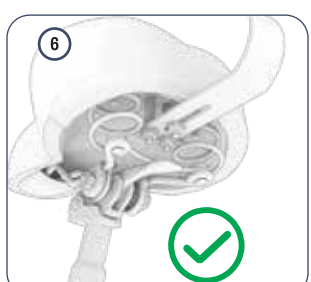

Atache:

1. RALE LATCH KI SOU KRANPON CHÈZ LA POU LOUVRI.
2. JWENN MAK "ENSÈSYON MINIMÒM" AN TOUPRE ANBA TIJ CHÈZ LA.
3. KENBE CHÈZ LA AN PLAS ANLÈ TIB CHÈZ LA.
4. DESANN TIJ CHÈZ LA NAN KRANPON CHÈZ LA EPI NAN TIB CHÈZ LA JISKASKE MAK MINIMÒM POU ANTRE A ANBA KRANPON AN. REMAK: SI OUVÈTI KRANPON AN TWÒ ETWAT POU RESEVWA TIJ CHÈZ LA, OU KA ELAJI LI LÈ W VIRE BOUTON KRANPON AN NAN SANS KONTRÈ ZEGWI MONT LAN PANDAN W AP KENBE LATCH LA BYEN FÈM.
5. PANDAN W AP KENBE CHÈZ LA NAN WOTÈ OU VLE A, FÈMEN LATCH KI SOU KRANPON AN. SERE BOUTON AN LÈ W VIRE L NAN SANS ZEGWI MONT LAN.
6. TCHEKE SI CHÈZ LA BYEN FÈM: SÈVI AK MEN OU POU METE PRESYON ANBA SOU CHÈZ LA. SI TIJ CHÈZ LA GLISE PI FON NAN TIB CHÈZ LA, RAMENE L NAN POZISYON AN EPI SERE KRANPON AN LÈ W VIRE BOUTON KRANPON AN NAN SANS ZEGWI MONT LAN.

DEPANAJ: Si ou pa ka louvri latch kranpon an fasilman, kranpon an ka twò sere. Dekole kranpon an lè w vire bouton kranpon an nan sans kontrè zegwi mont lan.

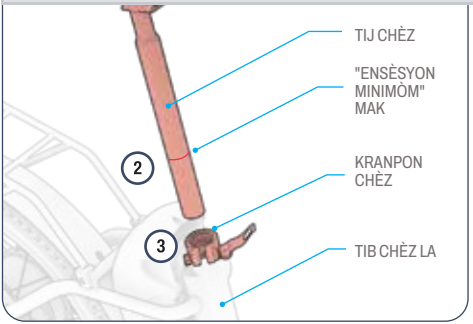

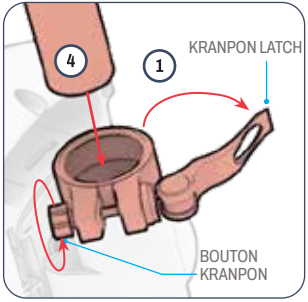

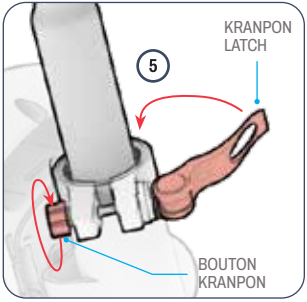

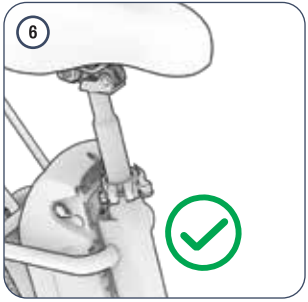

2.8 Mete Pedal yo

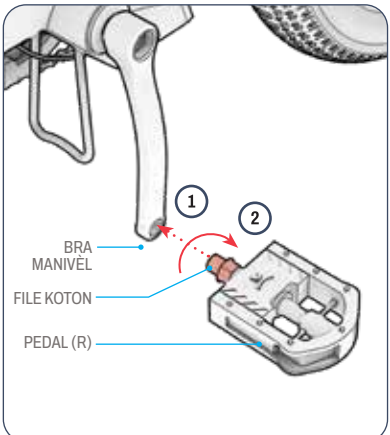

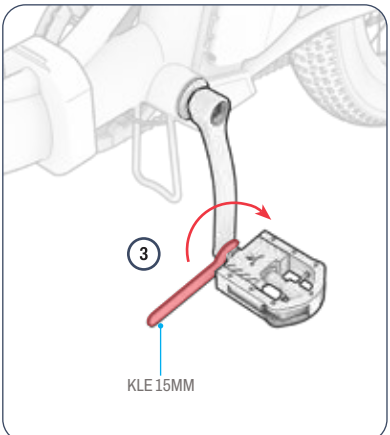

W AP BEZWEN KLE 15MM LAN.

1. ALIYEN AKS KI SOU PEDAL KI MAKE "R" LA AK TWOU KI NAN PWENT BRA MANIVÈL LA SOU BÒ DWAT BISIKLÈT LA.
2. KENBE BAZ PEDAL LA BYEN FÈM EPI, PANDAN W AP FÈ ATANSYON POU AKS LA ANTRE DWAT NAN TWOU A, SÈVI AK LÒT MEN W POU TÒDE AKS LA. **SANS ZEGWI MONT LAN** NAN TWOU A POU KÈK WOTASYON.
3. SÈVI AK KLE A POU FINI METE EPI SERE AKS LA NAN BRA MANIVÈL LA.
4. TCHEKE SI PEDAL DWAT LA BYEN FIKSE.
5. REPETE ETAP 2 RIVE 5 YO AVÈK PEDAL GÒCH ("L") LA, EPI VIRE L NAN SANS KONTRÈ ZEGWI MONT LAN.

ENPÒTAN: Aks ki sou pedal gòch la gen fil ranvèse epi ou bezwen mete l epi sere l ak **direksyon kontrè zegwi mont lan** vire.

2.9 Mete Klòch la an Sekirize

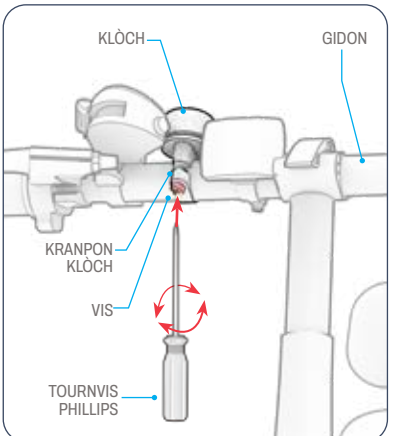

W AP BEZWEN TOURNEVIS PHILLIPS LA.

1. SI SA NESESÈ, DEKOLE (MEN PA RETIRE) VIS KI SOU KRANPON KLÒCH LA LÈ W VIRE L NAN SANS KONTRÈ ZEGWI MONT LAN POU 1-2 WOTASYON AK TOURNEVIS PHILLIPS LA.
2. VIRE KLÒCH LA OTOU GIDON AN JISKASKE TI LANG KLÒCH LA NAN YON PLAS KOTE GWO POUS MEN GÒCH SIKLIS LA KA RIVE FASILMAN PANDAN L AP KENBE MANCH LAN TOUJOU.
3. SERE KRANPON KLÒCH LA LÈ W VIRE VIS LA NAN SANS ZEGWI MONT LAN AVÈK TOURNEVIS LA.

2.10 Kijan pou w byen fikse reflektè devan an

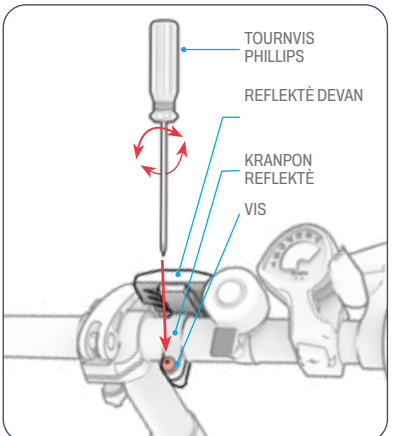

W AP BEZWEN TOURNEVIS PHILLIPS LA.

1. SI SA NESESÈ, DEKOLE (MEN PA RETIRE) VIS KI SOU KRANPON REFLEKTÈ A LÈ W VIRE L NAN SANS KONTRÈ ZEGWI MONT LAN POU 1-2 WOTASYON AK TOURNEVIS PHILLIPS LA.
2. VIRE KRANPON REFLEKTÈ DEVAN AN OTOU GIDON AN JISKASKE REFLEKTÈ A AP FÈ FAS PI DEVAN.
3. SERE VIS LA LÈ W VIRE L NAN SANS ZEGWI MONT LAN AVÈK TOURNEVIS LA POU BYEN FIKSE KRANPON REFLEKTÈ A AN PLAS.

2.11 Gonflasyon ak Presyon Kawotchou

ANVAN PREMYE WOULIB OU A, OU PRAL BEZWEN AJOUTE LÈ NAN KAWOTCHOU YO POU YO RIVE NAN PRESYON REKÒMANDE A. **35 PSI** (LIV PA POUS KARE). SÈVI AK YON KALIB POU VERIFYE SI PRESYON KAWOTCHOU A SE 35 PSI ANVAN CHAK WOULIB.

Pou ajoute lè:

1. RETIRE BOUCHON PWOTEKSYON AN NAN VALV KAWOTCHOU A SOU YON WOU LÈ W VIRE L NAN SANS KONTRÈ ZEGWI MONT LAN. METE L SOU KOTE.
2. SWIV ENSTRIKSYON MANIFAKTI A SOU PONP LÈ A POU METE LÈ NAN KAWOTCHOU A. TCHEKE DETANZANTAN AVÈK YON KALIB EPI KONTINYE AJOUTE LÈ JISKASKE OU RIVE NAN 35 PSI.
3. RETIRE PONP LÈ A EPI RANPLASE VALV POUSYÈ A LÈ W VIRE L NAN SANS ZEGWI MONT LAN.
4. REPETE AK LÒT KAWOTCHOU A.

⚠ **ATANSYON:** Sèlman sèvi ak yon ponp lè manyèl pou gonfle kawotchou bisiklèt elektrik ou a. Pa janm sèvi ak yon konpresè lè; si ou fè sa, chanm kawotchou yo ka pete.

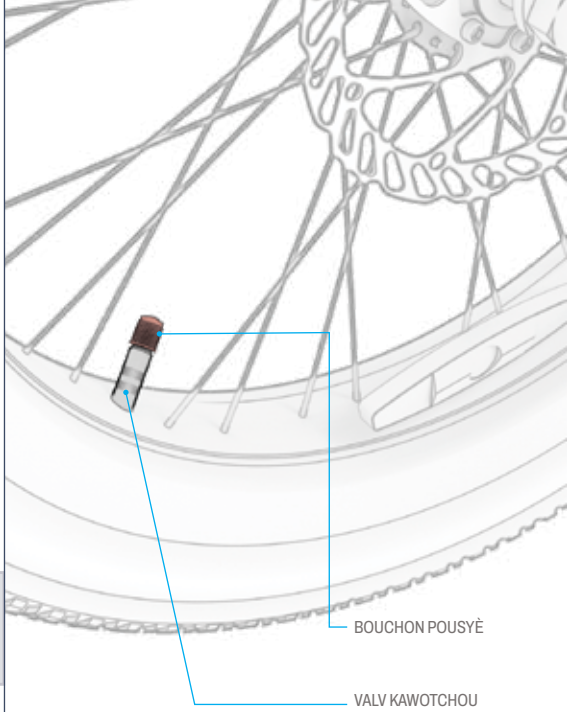

2.12 Chaje batri a

OU KA CHAJE BATRI A LÈ L BYEN TACHE NAN ANKADREMAN AN OUBYEN LÈ L RETIRE NAN ANKADREMAN AN. (GADE SEKSYON 4.7 POU W KONNEN KIJAN POU W RETIRE L.)

1. VIRE BOUTON POUVWA BATRI A SOU POZISYON "OFF" LA **(–)** POZISYON.
2. KONEKTE KAB CHAJE A AK PLATO A.
3. RALE KOUVÈTI PÒ CHAJE A POU LOUVRI.
4. BRANCHE KAB CHAJE A NAN MIRAY LA, EPI BRANCHE PLATO A NAN PÒ CHAJE A.
5. LÈ LIMYÈ ENDIKATÈ KI SOU PLATO A CHANJE SOTI NAN WOUJ POU VIN VÈT, SA VLE DI BATRI A CHAJE NÈT. RETIRE PLATO A NAN PÒ CHAJ LA EPI DEPLOGE KAB LA NAN PRIZ MIRAY LA.
6. FÈMEN KOUVÈTI PÒ CHAJE A.

NÒT: Li ka pran apeprè 5 èdtan pou batri a chaje nèt. Chaje batri a nèt anvan premye itilizasyon an.

⚠ **AVÈTISMAN:** Toujou etenn batri a sou "OFF" (-) anvan ou chaje l. Pa janm branche batri a pou chaje si switch batri a sou pozisyon "ON" (O).

LIMYÈ ENDIKATÈ CHAJ SOU PLATO A:	ESTATI
WOUJ EKLERAJ	CHAJE
VÈT EKLERAJ	CHAJMAN KONPLÈ

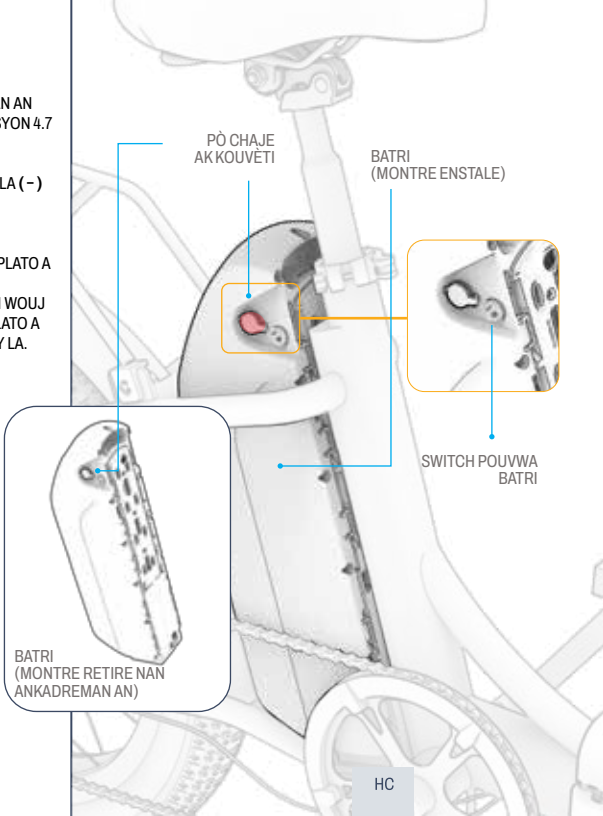

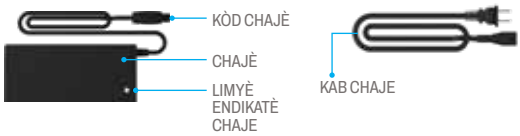

Nòt enpòtan sou chaje:

- TOUJOU KENBE PÒ CHAJE A FÈMEN LÈ W PA AP CHAJE BATRI A AKTIVMAN.
- PA JANM LIMEN PWODWI A PANDAN L AP CHAJE.
- PA SÈVI AK ROBINÈ KOURAN KI KA DEPLASE.
- POU PI BON SANTE BATRI A, CHAJE BATRI A NÈT PANDAN CHAK SESYON CHAJE—APEPRÈ 5 ÈDTAN.
- PA JANM KITE PWODWI OU AP CHAJE LANNWIT LAN OSWA POU YON BON BOUT TAN.
- PA ESEYE RETIRE OSWA DEMONTE BATRI A.
- TANPERATI ANBYEN POU CHAJE: 32°F (0°C) - 104°F (40°C)
- TANPERATI ANBYEN OPERASYONÈL: 14°F(-10°C) - 104°F(40°C)
- TOUJOU KENBE KOUVÈTI PÒ CHAJE A FÈMEN LÈ W PA AP CHAJE PWODWI A AKTIVMAN.
- PA ITILIZE PWODWI SA A SI KÒD ALIMANTASYON FLEKSIB KAB SOTI A DECHIRE, GEN IZOLASYON KASE, OSWA NENPÒT LÒT SIY DOMAJ.
- TCHEKE SI NIMEWO MODÈL CHARGEUR A KI SOU ETIKÈT CHARGEUR A KORESPONN AK NIMEWO MODÈL CHARGEUR KI NAN LIS ANWO A.
- TCHEKE ETIKÈT PLATO A KI IDANTIFYE PLATO A KÒM KONPATIB AK MODÈL JETSON OU AN. OU KA JWENN NON AK SKU MODÈL JETSON OU AN SOU YON ETIKÈT KI KOLE SOU TÈT, SOU KOTE, OSWA ANBA ANKADREMAN PWODWI A OSWA PLATFÒM KANPE A.

ENPÒTAN:

SÈLMAN SÈVI AK PLATO KI ENKLI A OSWA YOUN OU JWENN DIRÈKTEMAN NAN JETSON (JETSON MODEL NO. PJVNTRE-CH) KI MAKE AK JY-546150, FABRIKE PA GUANGZHOU JI YIN POWER ELECTRONICS CO. LTD.

⚠ AVÈTISMAN: SI OU PA ITILIZE BON PLATO A, SA KA LAKÒZ DIFE AK EKSPLOZYON, SA KI KA LAKÒZ DOMAJ MATERYÈL, BLESI AK LANMÒ.



SA A SE YON EGZANP MAK LA PLATO OU A AP GENYEN.

3. AP PREPARE MONTE.

3.1 Verifikasyon Sekirite Anvan Monte

FÈ VERIFIKASYON SEKIRITE ENPÒTAN SA YO ANVAN CHAK VWAYAJ.

Fren:

- ASIRE W KE FREN AN FONKSYONE BYEN POU LEVIYE FREN MEN YO BYEN TACHE AK GIDON AN EPI YO GRESE POU YO KA KONPRESE FASILMAN.
- PLAKÈT FREN YO PA CHIRE, YO SANTRE EPI ALIYEN AK ROTOR LA.

Ankadreman:

- TCHEKE KE ANKADREMAN BISIKLÈT LA AK FOUCHÈT LA PA DOMAJE, PLIYE, OSWA KASE.
- ASIRE W KE BOULON KI KONEKTE TIJ LA AK FOUCHÈT LA PA TWÒ SERE. YON BOULON KI TWÒ SERE KA LAKÒZ YON FONKSYÒNMAN KI METE SEKIRITE SIKLIS LA AN DANJE.
- TCHEKE SISTÈM TRANSMISYON AN AP FONKSYONE BYEN EPI LI BYEN TACHE AK ANKADREMAN AN.

Manivèl ak pedal:

- TCHEKE KE PEDAL YO BYEN SERE SOU MANIVÈL YO.
- TCHEKE KE MANIVÈL YO AK SISTÈM TRANSMISYON AN BYEN SERE SOU ANKADREMAN BISIKLÈT LA.

Volan:

- TCHEKE KE TIJ LA BYEN FIKSE, AVÈK SISTÈM DEBLOKAJ RAPID TIJ LA FÈMEN EPI RANFÒSE AK BAG BLOKE A.
- TCHEKE SI GIDON AN BYEN FIKSE NAN PLAS LI AK KRANPON GIDON AN.

Wou ak Kawotchou:

- TCHEKE KAWOTCHOU YO POU WÈ SI YO PA TWÒ DOMAJE OSWA METE.
- ASIRE W KE KAWOTCHOU YO GONFLE NAN LIMIT PRESYON REKÒMANDE A KI SE 35 PSI.
- TCHEKE SI REYON WOU YO PA KASE.
- TCHEKE JANT WOU YO PA DOMAJE OSWA PLIYE.
- TCHEKE KE NWA AKS YO SERE.

3.2 Tcheke ak Ajisteman Fren yo

Verifikasyon Sekirite ak Fonksyonalite Fren:

APRE ASANBLAJ LA EPI ANVAN CHAK WOULIB, TCHEKE FREN YO AP FONKSYONE BYEN EPI SAN DANJE POU RALANTI VOLAN AN EPI FÈ L KANPE LÈ W FÈ ETAP SA YO:

1. MACHE AK BISIKLÈT OU EPI RALE FREN MEN GÒCH LA DOUSMAN.
2. TCHEKE KE ETRIYE DEVAN AN FÈMEN BYEN SOU DISK LA EPI LI RALANTI WOTASYON WOU A.
3. REPETE, RALE FREN MEN GÒCH LA AK PLIS PRESYON EPI TCHEKE KE WOU DEVAN AN BYEN KANPE.
4. REPETE ETAP 1 - 3 YO AVÈK FREN MEN DWAT LA AK WOU DÈYÈ A.

Bon pozisyon pou etriye ak plaket fren yo:

OU KA BEZWEN YON KLE ALLEN 5MM. (PA ENKLI.)

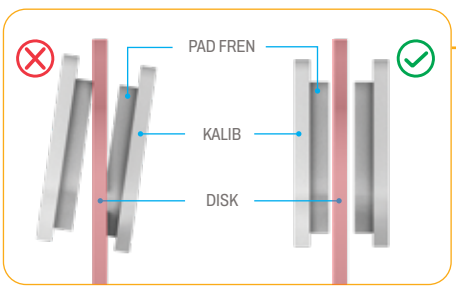

FREN BISIKLÈT YO BEZWEN TOUT ELEMAN YO EGZAKTEMAN ALIYEN AK PLASE POU YO FONKSYONE BYEN. **YON BRI FWOTMAN OSWA YON BRI KRIYE KI SOTI NAN YON ZÒN FREN (KIT SE KONSTAN OSWA TANZANTAN) SE YON BON ENDIKATÈ KE YON BAGAY PA NAN ALIYMAN EPI LI BEZWEN AJISTE.**

KÒZ BRI A SE PWOBABLEMAN YON ETRIYE KI MAL ALIYEN, SA KI LAKÒZ PLAK FREN KI ANNDAN YO FWOTE KONT DISK LA MENM LÈ ETRIYE A LOUVRI. PLAK FREN YO TA DWE SÈLMAN ANTRE AN KONTAK AK DISK LA LÈ ETRIYE A FÈMEN PASKE YO RALE FREN MEN AN.

SI FREN AN PA BYEN ALIYEN, AJISTE ETRIYE FREN AN LÈ L SÈVI AVÈK ENSTRIKSYON SA YO.

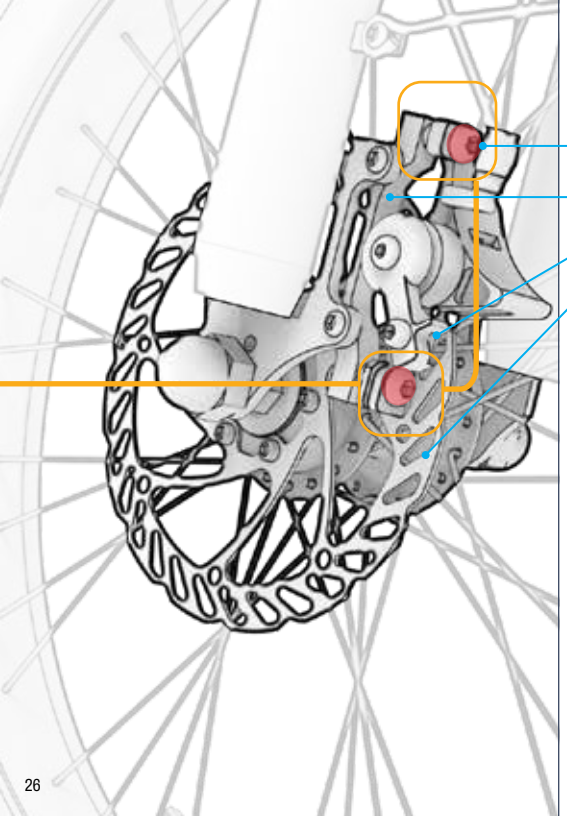

Ajisteman etriye fren an:

1. SOU FREN KI BEZWEN AJISTE A, LOKALIZE ETRIYE A, PLAKET FREN YO, AK DISK LA.
2. LEVE WOU BISIKLÈT LA EPI VIRE L. GADE DISK LA AP VIRE ANT PLAK FREN YO, EPI REMAKE KI PLAK K AP FWOTE SOU DISK LA.
3. REPOZE BISIKLÈT LA SOU SIPÒ A. (GADE SEKSYON 4.6).
4. LÈ W AP GADE ETRIYE A PA DÈYÈ WOU A, LOKALIZE BOULON KI ANLÈ A AK BOULON KI ANBA ETRIYE A. SÈVI AK KLE ALLEN 5MM NAN POU CHAK BOULON AN LÈ W VIRE L NAN SANS KONTRÈ ZEGWI MONT LAN POU 4 A 5 WOTASYON.
5. DEPLASE KALIB LA SOTI NAN ALIYMAN JISKASKE KONDISYON SA YO SATISFÈ:
   - TÈT KOUSINEN YO ALIYEN AK KWEN DISK LA.
   - PA GEN OKENN PATI NAN OKENN PAD KI TOUCHE DISK LA.
   - KOUSINEN YO PARALÈL AK DISK LA.
6. AVÈK ETRIYE A NAN POZISYON OU VLE A, SERE YON BOULON NÈT EPI SERE LÒT LA LÈ W VIRE L NAN SANS ZEGWI MONT LAN AVÈK KLE ALLEN LAN.
7. TCHEKE KE ETRIYE A BYEN SERE EPI FÈ VERIFIKASYON SEKIRITE AK FONKSYONALITE FREN AN (KÒMANSMAN SEKSYON 3.2) ANKÒ.

3.3 Ajisteman wotasyon gidon an

OU KA VIRE GIDON AN YON TI KRAS POU PI DEVAN OSWA POU PI DÈYÈ POU TOUT KARAKTERISTIK AK FONKSYON KI SOU LI YO NAN POZISYON IDEYAL LA. YO TA DWE FASIL POU ATENN PANDAN W AP MONTE EPI YO TA DWE NAN YON ANG IDEYAL POU CHAK ITILIZATÈ WÈ YO. FREN MEN YO, AN PATIKILYE, TA DWE CHITA NAN YON ANG KOTE YO FASIL POU KENBE.

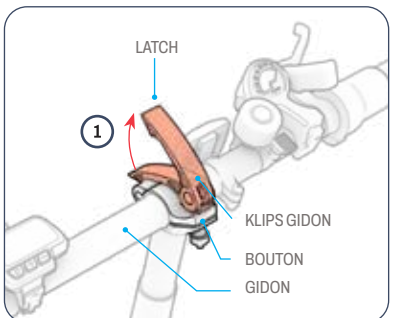

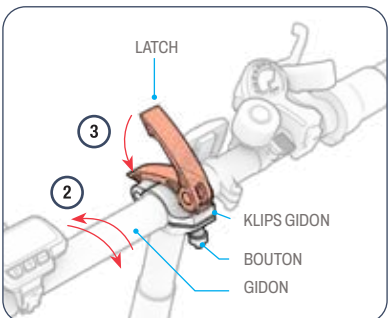

Pou vire gidon an:

1. RALE LATCH KI SOU KRANPON GIDON AN POU L KA NAN POZISYON OUVÈ (DEBLOKE).
2. VIRE GIDON AN POU PI DEVAN OSWA POU PI DÈYÈ POU CHANJE POZISYON LI.
3. PANDAN W AP KENBE GIDON AN NAN NOUVO POZISYON AN AK YON MEN, SÈVI AK LÒT MEN AN POU POUSE LATCH LA DESANN EPI RETOUNEN NAN POZISYON FÈMEN AN (LATCHED).

DEPANAJ: Si gidon an pa rete byen fèm lè kranpon an fèmen, ou ka bezwen sere kranpon an. Premyèman, rale latch kranpon an pou louvri. Apre sa, sere bouton an ak dwèt ou lè w vire l nan sans zegwi mont lan pou kèk wotasyon, epi fèmen latch kranpon an ankò. Si ou pa ka fèmen latch la fasilman, bouton an ka twò sere. Desere bouton an yon ti kras lè w vire l nan sans kontrè zegwi mont lan pou ½ wotasyon.

3.4 Ajisteman wotè gidon an

DEPANAJ: Si ou pa ka ouvri oswa fèmen latch kranpon an, bouton an ka twò sere. Desere bouton an lè w vire l nan sans kontrè zegwi mont lan pou ½ wotasyon alafwa jiskaske ou ka itilize latch la.

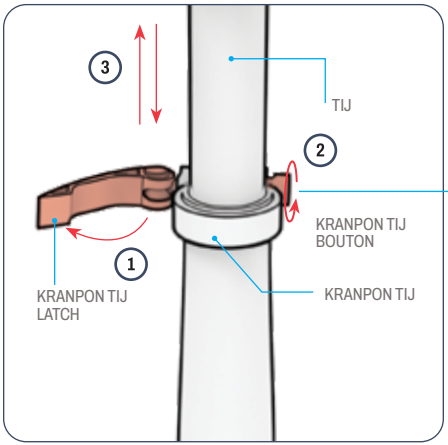

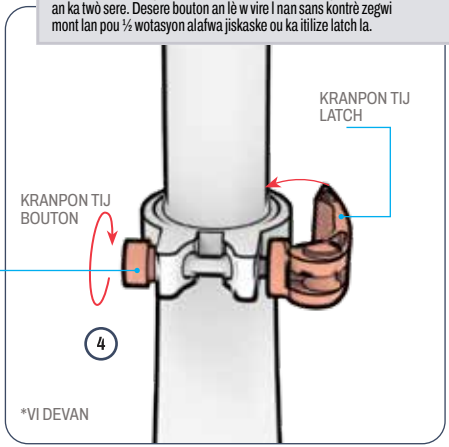

1. RALE LATCH KI SOU KRANPON TIJ LA POU LOUVRI.
2. DEKOLE BOUTON KRANPON AN LÈ W VIRE L NAN SANS KONTRÈ AK ZEGWI MONT LAN.
3. LEVE OSWA DESANN TIJ LA JISKASKE GIDON AN RIVE NAN WOTÈ OU VLE A.

⚠ **AVÈTISMAN:** Pou evite yon gidon enstab ki ta ka anpeche estabilite, pa janm leve gidon an yon fason pou mak "ensèsyon minimòm" an vin vizib anlè kranpon an.

4. PANDAN W AP KENBE GIDON AN AN PLAS, SERE BOUTON KRANPON AN ANKÒ LÈ W VIRE L NAN SANS ZEGWI MONT LAN.
5. TCHEKE GIDON AN BYEN FÈM: SÈVI AK MEN OU POU METE PRESYON SOU GIDON AN ANBA. SI TIJ LA GLISE DESANN NAN TIB TIJ LA, REMETE GIDON AN NAN POZISYON AN EPI SERE KRANPON AN LÈ W VIRE BOUTON AN NAN SANS ZEGWI MONT LAN PI LWEN.

3.5 Ajisteman wotè chèz la

LÈ YON SIKLIS CHITA SOU CHÈZ LA EPI LI GEN YON PYE SOU PEDAL LA NAN PWEN WOTASYON PEDAL KI PI BA A, TA DWE GEN YON TI PLIYE NAN JENOU AN. JANM YO PA TA DWE JANM KONPLÈTMAN LONJE PANDAN Y AP PEDALE.

Pou monte oswa desann chèz la:

1. RALE LATCH KI SOU KRANPON CHÈZ LA POU LOUVRI.
2. LEVE OSWA BESE CHÈZ LA NAN POZISYON OU VLE A, EPI ASIRE W OU PA LEVE CHÈZ LA ASE WO POU MAK "ENSÈSYON MINIMÒM" AN VIN VIZIB ANLÈ KRANPON AN.
3. PANDAN W AP KENBE CHÈZ LA AN PLAS, FÈMEN LATCH KRANPON AN EPI, SI SA NESESÈ, SERE BOUTON KRANPON AN ANKÒ LÈ W VIRE L NAN SANS ZEGWI MONT LAN.

DEPANAJ: Si ou pa ka ouvri oswa fèmen latch kranpon an, bouton an ka twò sere. Desere bouton an lè w vire l nan sans kontrè zegwi mont lan pou ½ wotasyon alafwa jiskaske ou ka itilize latch la.

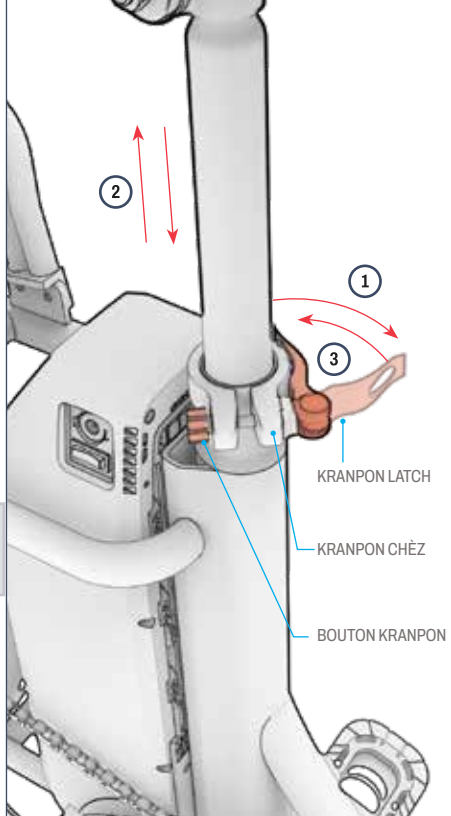

4. ENSTRIKSYON OPERASYON.

4.1 Limen ak Etenn

ENPÒTAN:
- Pou w limen bisiklèt elektrik ou a, switch pouvwa batri a dwe sou pozisyon ON. **(O)** pozisyon.
- Toujou sonje etenn bisiklèt ou a lè w ap ranje l.

POU LIMEN BISIKLÈT ELEKTRIK LA:
1. VIRE BOUTON POUVWA BATRI A SOU POZISYON ON **(O)** POZISYON.
2. PEZE EPI KENBE BOUTON POUVWA/MÒD LA (⏻) BOUTON AN POU 3 SEGONN.

POU ETENN BISIKLÈT ELEKTRIK LA:
1. PEZE EPI KENBE BOUTON POUVWA/MÒD LA (⏻)BOUTON A PANDAN 3 SEGONN.
2. VIRE BOUTON POUVWA BATRI A SOU POZISYON OFF LA **(–)** POZISYON.

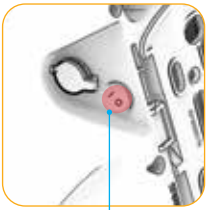

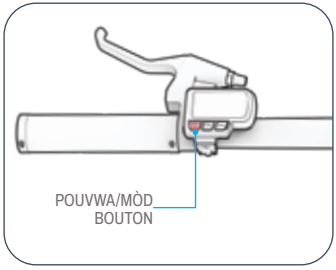

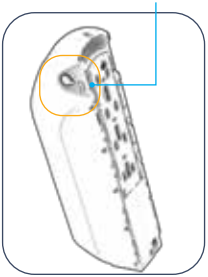

FONKSYON ENTELIJAN OTO-OFF: POU KONSÈVE BATRI A, BISIKLÈT OU A AP ETENN OTOMATIKMAN APRE 10 MINIT SAN LI PA DEPLASE.

4.2 Konprann ak Itilizasyon Ekran LCD a

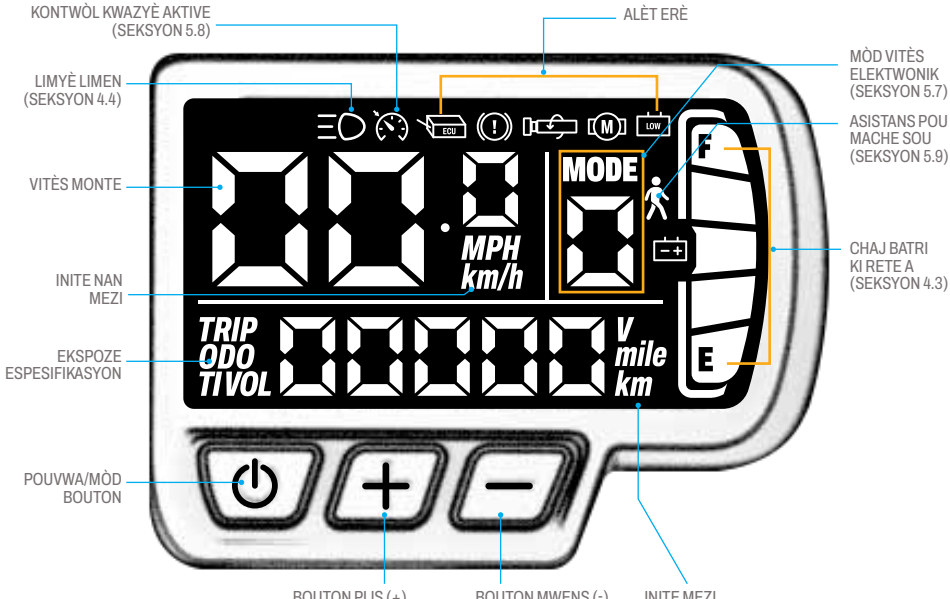

Kòd Erè:



⚠ **ATANSYON:**
SI YON KÒD ERÈ PARÈT SOU EKRAN LCD OU A, KONTAKTE EKIP SWEN JETSON AN POU ASISTANS ANVAN OU MONTE BISIKLÈT ELEKTRIK OU A ANKÒ.

Chanje Espesifikasyon ki Afiche a:

PEZE BOUTON POUVWA/MÒD LA RAPIDMAN (⏻) POU CHANJE EKSPOZISYON AN ANT ODOMÈT LA, ODOMÈT VWAYAJ LA, TAN VWAYAJ LA, AK VÒLTAJ LA.

- ODOMÈT **("ODO")** - DISTANS TOTAL VWAYAJE SOU INITE SA A
- ODOMÈT VWAYAJ **("VWAYAJ")** - DISTANS TOTAL KI VWAYAJE PANDAN YON SÈL ITILIZASYON APARÈY SA A.
- TAN VWAYAJ LA **("TI")** - TAN VWAYAJE SOU WOULIB SA A
- VÒLTAJ **("VOLIM")** - FÒS ELEKTRIK KI SOTI NAN BATRI A.

NÒT:
Odomet vwayaj la ak tan vwayaj la ap re-mete chak fwa ou etenn bisiklèt elektrik la.

Chanje klète limyè dèyè a:

1. PEZE EPI KENBE BOUTON PLIS LA AN MENM TAN **(+)** AK MWENS **(–)** BOUTON YO POU 2-3 SEGONN POU ANTRE NAN MENI PARAMÈT YO.
2. SI SA NESESÈ, PEZE BOUTON POUVWA/MÒD LA RAPIDMAN (⏻) JISKASKE **"P01"** AP PARÈT SOU EKRAN AN.
3. PEZE RAPIDMAN BOUTON PLIS LA **(+)** OSWA MWENS **(–)** BOUTON POU CHANJE KLÈTE EKRAN AN BA **("1")** , MWAYEN **("2")** , OUBYEN WO **("3")** .
4. PEZE EPI KENBE BOUTON POUVWA/MÒD LA (⏻) POU SOVE SELEKSYON OU AN.
5. PEZE EPI KENBE BOUTON PLUS LA AN MENM TAN **(+)** AK MWENS **(–)** PEZE BOUTON YO POU 2-3 SEGONN POU SÒTI NAN MENI PARAMÈT YO. APRE 10 SEGONN SAN AKSYON, EKRAN AN AP SÒTI NAN MENI PARAMÈT YO OTOMATIKMAN.

Chanje Inite Mezi a:

1. PEZE EPI KENBE BOUTON PLIS LA AN MENM TAN **(+)** AK MWENS **(–)** BOUTON YO POU 2-3 SEGONN POU ANTRE NAN MENI PARAMÈT YO.
2. PEZE RAPIDMAN BOUTON POUVWA/MÒD LA (⏻) BOUTON JISKASKE **"P02"** AP PARÈT SOU EKRAN AN.
3. PEZE RAPIDMAN BOUTON PLIS LA **(+)** OSWA MWENS **(–)** BOUTON POU CHANJE ANT MIL YO **("1")** AK KILOMÈT **("0")** JISKASKE OU RIVE NAN PARAMÈT OU VLE A.
4. PEZE EPI KENBE BOUTON POUVWA/MÒD LA (⏻) POU SOVE SELEKSYON OU AN.
5. PEZE EPI KENBE BOUTON PLUS LA AN MENM TAN **(+)** AK MWENS **(–)** BOUTON YO POU SÒTI NAN MENI PARAMÈT YO. APRE 10 SEGONN SAN AKSYON, EKRAN AN AP SÒTI NAN MENI PARAMÈT YO OTOMATIKMAN.

Netwaye odomèt la:

1. PEZE EPI KENBE BOUTON PLUS LA AN MENM TAN **(+)** AK MWENS **(–)** BOUTON YO POU 2-3 SEGONN POU ANTRE NAN MENI PARAMÈT YO.
2. PEZE BOUTON POUVWA/MÒD LA RAPIDMAN (⏻) JISKASKE "P03" PARÈT SOU EKRAN AN.
3. PEZE EPI KENBE BOUTON PLIS LA **(+)** BOUTON AN POU 5 SEGONN POU RE-INISYALIZE ODOMÈT LA.
4. PEZE EPI KENBE BOUTON PLUS LA AN MENM TAN **(+)** AK MWENS **(–)** PEZE BOUTON YO POU 2-3 SEGONN POU SÒTI NAN MENI PARAMÈT YO. APRE 10 SEGONN SAN AKSYON, EKRAN AN AP SÒTI NAN MENI PARAMÈT YO OTOMATIKMAN.

4.3 Tcheke Nivo Chaj Batri a

PANDAN W AP MONTE BISIKLÈT, OU KA KONTWOLE NIVO CHAJ BATRI W LA LÈ W GADE KONBYEN BA ENDIKATÈ BATRI KI PARÈT SOU EKRAN LCD A.

BATRI ENDIKATÈ IKÒN	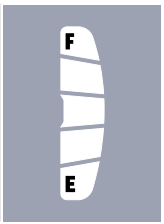		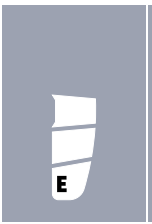		
POUSANTAJ CHAJ KI RETE APWOKSIMATIF*	**71% - 100%**	**61% - 70%**	**41% - 60%**	**21% - 40%**	**<20%** **Chaje Jetson ou KOUNYE A!**

**APWOKSIMASYON SÈLMAN. KA VARYE SELON ITILIZASYON.*

ENPÒTAN: Kapasite bisiklèt ou a pou rive nan vitès maksimòm li ka afekte pa nivo chaj batri a. Ou ka remake yon rediksyon nan vitès lè chaj batri a desann anba 25%.

ENPÒTAN: Lè chaj batri a rive nan 0%, bisiklèt elektrik la ap etenn. Chaje l nèt (gade seksyon 2.11) anvan pwochen woulib ou a.

4.4 Itilizasyon Limyè yo

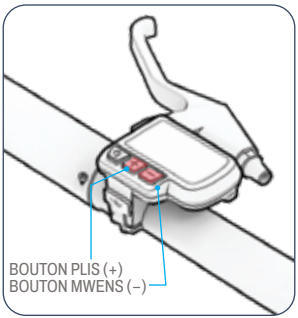

SI W AP KONDUI NAN KONDISYON KI PA TWÒ KLERE, LIMEN LIMYÈ YO POU OU KA PI BYEN WÈ WOUT LA DEVAN W EPI POU PASAJE K AP VINI YO KA PI BYEN WÈ W. LIMYÈ YO AP LIMEN SÈLMAN LÈ MOTÈ A LIMEN TOU.

POU LIMEN OSWA ETENN LIMYÈ DEVAN AN AK LIMYÈ DÈYÈ A: PEZE EPI KENBE BOUTON PLIS LA (+) PANDAN 3 SEGONN. LÈ LIMYÈ YO LIMEN, IKÒN LIMYÈ A AP PARÈT SOU EKRAN LCD A. (SEKSYON 4.2)
LÈ FREN MEN AN ANGAJE, LIMYÈ DÈYÈ A AP FLACHE POU ENDIKE W AP RALANTI OSWA W AP KANPE.

4.5 Sèvi ak klòch la

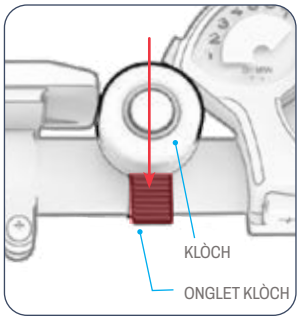

SÈVI AK KLÒCH LA KÒM YON ALÈT POU LÒT SIKLIS AK PYETON.

POU SONNEN KLÒCH LA: PEZE TI LANG KLÒCH LA BYEN VIT EPI AVÈK FÒS AK GWO POUS OU.

4.6 Itilizasyon sipò a

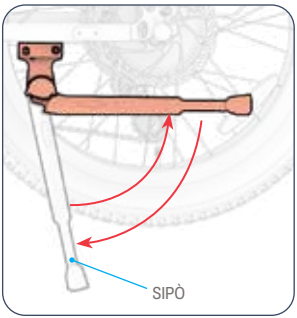

POU ITILIZE SIPÒ A: PIVOTE L DESANN EPI PANCHE BISIKLÈT OU DOUSMAN SOU LI POU L KANPE. POU LEVE SIPÒ A, PIVOTE L MONTE ANKÒ.

POU LEVE SIPÒ A: PIVOTE L TOUNEN ANLÈ.

⚠ **ATANSYON:** Pou kenbe sipò a lwen objè, toujou leve sipò a anvan ou monte bisiklèt.

4.7 Retire epi mete pil la ankò

GEN 3 POZISYON POU BATRI AK KLE.

Pozisyon Lakay:

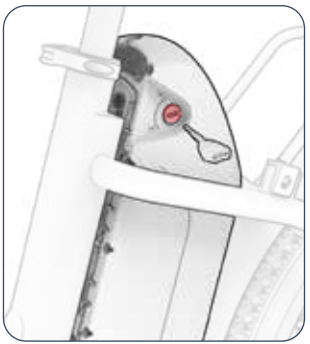

BATRI: BLOKE ANNDAN

KLE: DETACHABLE

BATRI A FÈMEN NAN ANKADREMAN AN, EPI OU KA METE KLE A EPI RETIRE LI NAN TWOU KLE A. **NÒT:** PWODWI OU A RIVE AK KADNA A NAN POZISYON LAKAY (HOME).

Pozisyon Fèmen/Mwayen:

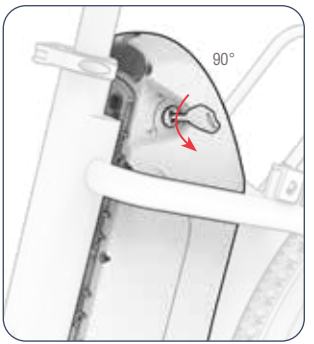

BATRI: BLOKE ANNDAN

KLE: FÈMEN ANNDAN

BATRI A AK KLE A TOU DE BLOKE NAN CHASI A, EPI KLE A AP RETE NAN PLAS LI PANDAN W AP MONTE. SOTI NAN POZISYON LAKAY: VIRE KLE A 90° NAN SANS KONTRÈ ZEGWI MONT LAN.

Pozisyon Debloke:

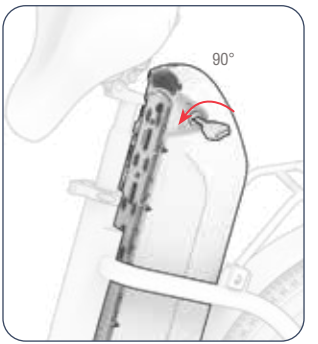

BATRI: DETACHABLE

KLE: FÈMEN ANNDAN

BATRI A DEBLOKE EPI OU KA RETIRE LI NAN ANKADREMAN AN, MEN OU PA KA RETIRE KLE A NAN TWOU KLE A. SOTI NAN POZISYON BLOKE/MITAN AN, VIRE KLE A NAN SANS KONTRÈ ZEGWI MONT LAN POU YON LÒT 90°.

Pou retire pil la:

ENPÒTAN: Pou retire batri a nan ankadreman an, switch pouvwa batri a dwe nan pozisyon etenn (-).

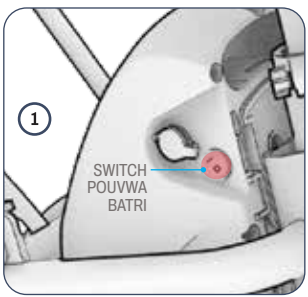

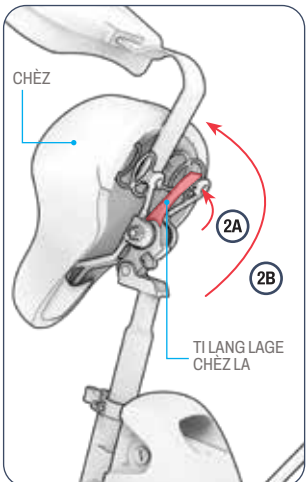

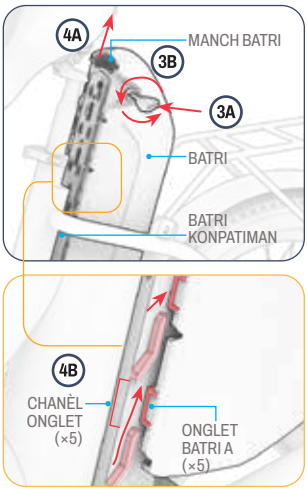

1. ASIRE W KE SWITCH POUVWA BATRI A NAN POZISYON OFF **(-)** POZISYON.
2. LEVE TI LANG LAN POU LAGE CHÈZ LA (A) EPI LEVE DÈYÈ CHÈZ LA (B). PIVOTE DÈYÈ CHÈZ LA NÈT ANLÈ JISKASKE LI POZISYONE VÈTIKALMAN EPI TÈT BATRI A PA GEN OKENN OBSTAK.
3. METE KLE A NAN TWOU KLE A (A) EPI VIRE KLE A 180° NAN SANS KONTRÈ ZEGWI MONT LAN POU RETIRE BATRI A NAN ANKADREMAN AN (B). **NÒT:** VIRE KLE A 90° AP BLOKE KLE A NAN ANKADREMAN AN. PIL LA P AP KA RETIRE TOUTOTAN KLE A PA VIRE NÈT. (GADE KÒMANSMAN SEKSYON 4.7 LA).
4. SÈVI AK MANCH BATRI A, LEVE BATRI A EPI RETIRE LI NAN KONPATIMAN BATRI A (A), YON FASON POU 5 TI LANGÈT BATRI YO, SOU CHAK BÒ BATRI A, GLISE SOTI NAN OUVÈTI 5 KANAL TI LANGÈT BATRI YO (B).

Pou remete pil la nan plas li:

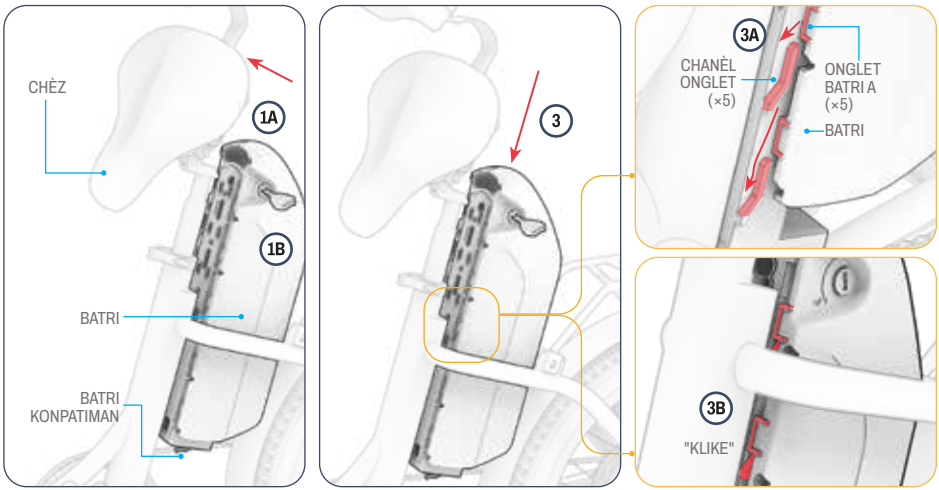

1. SI SA NESESÈ, DEPLASE CHÈZ LA SOU KOTE LÈ W LEVE TI LANG LAN POU DEBLOKE CHÈZ LA EPI LEVE CHÈZ LA ANLÈ (A). ASIRE W KE KLE A NAN TWOU KLE A (B) EPI LI METE L NAN POZISYON DEBLOKE A. (GADE KÒMANSMAN SEKSYON 4.7 LA).
2. METE BATRI A ANLÈ KONPATIMAN BATRI A YON FASON POU:
   - TWOU KLE A AP FÈ FAS SOU BÒ GÒCH BISIKLÈT LA.
   - MANCH BATRI A ANLÈ EPI LI FÈ FAS AK CHÈZ LA.
3. POUSE BATRI A PI DEVAN EPI DESANN POU TI LANGÈT YO GLISE NAN KANAL TI LANGÈT YO (A) EPI BATRI A FÈ YON "KLIK" POU L ANTRE NAN PLAS LI (B).

⚠ **ATANSYON:** Pou evite domaje batri a, ki ka lakòz li pa fonksyone byen, pa mete l nan ankadreman an twò vit oswa avèk twòp fòs.

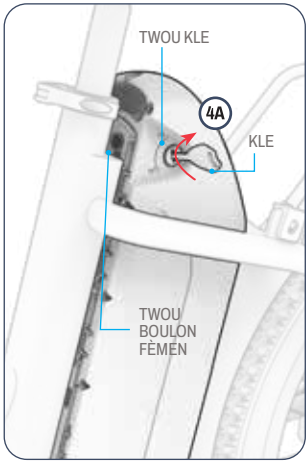

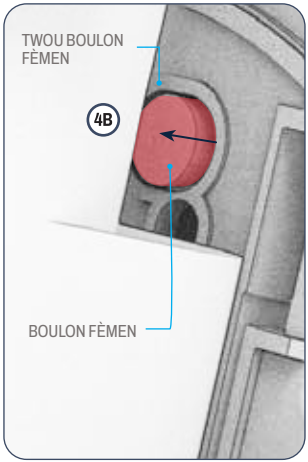

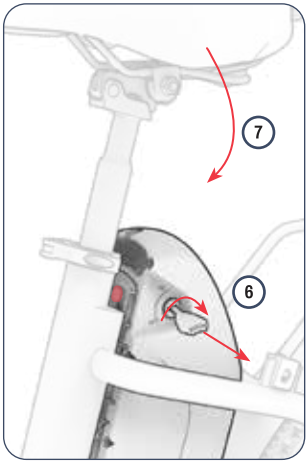

4. VIRE KLE A NAN SANS ZEGWI MONT LAN 90° (A) NAN POZISYON BLOKE A (GADE KÒMANSMAN SEKSYON 4.7) JISKASKE OU WÈ BOULON KADNA A PARÈT NAN TWOU BOULON KADNA A (B).
5. TCHEKE SI BATRI A BYEN FIKS NAN ANKADREMAN AN.

ENPÒTAN: Toujou bloke batri a nan kad la. Pa limen bisiklèt la oswa monte l san batri a pa byen bloke nan plas li.

6. POU RETIRE KLE A, VIRE KLE A NAN SANS ZEGWI MONT LAN POU YON LÒT 90°, EPI RALE KLE A SOTI NAN TWOU KLE A. (GADE KÒMANSMAN SEKSYON 4.7 LA).
7. DESANN DÈYÈ CHÈZ LA JISKASKE CHÈZ LA FÈ YON "KLIK" NAN PLAS LI.

⚠ **ATANSYON:** Toujou asire w ke chèz la "klike" epi li byen fèm anvan ou chita pou monte.

4.8 Depliye ak pliye pedal yo

Pou dewoule:

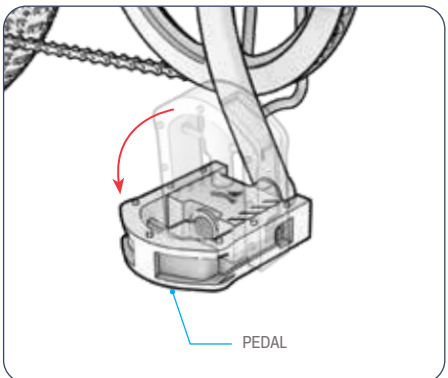

1. RALE DEYÒ EPI ANBA JISKASKE PEDAL LA BLOKE NAN PLAS LI.

Pou pliye:

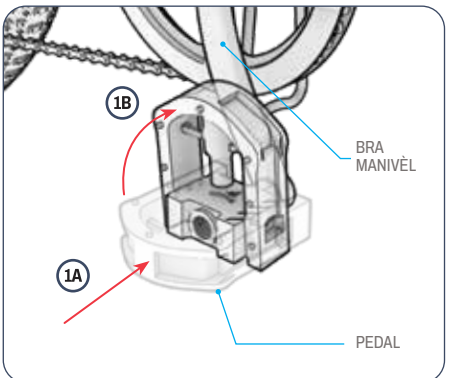

1. POUSE PEDAL LA ANNDAN NAN DIREKSYON BRA MANIVÈL LA (A) EPI ANSWIT ANLÈ (B) JISKASKE LI PLIYE.

Pèsonalize bisiklèt elektrik ou a selon bezwen transpò ou yo.
Eskane sa a pou aprann plis bagay sou sistèm nan ak akseswa RackIt ki disponib pou pote tout bagay.

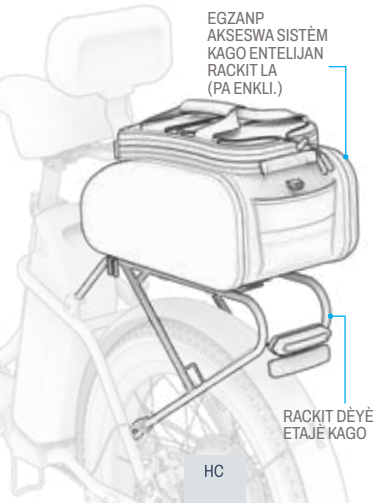

4.9 Itilizasyon Sistèm Kago Entelijan RackIt la

BISIKLÈT ELEKTRIK OU A EKIPE AK SISTÈM KAGO ENTELIJAN JETSON RACKIT LA—KI FÈT POU POTE AKSESWA PÒTAB "KLIKE SOU LI, KLIKE SOU LI"*.

POU KLIKE SOU YON AKSESWA POU LIMEN OUBYEN POU DEZAKTIVE
Eskane sa a pou enstriksyon yo.



*Akseswa yo pa enkli. Seleksyon an ka varye.

Itilizasyon RackIt la san yon akseswa kago ki mache avè l:

1. METE KAGO OU SOU ETAJÈ A.
2. GLISE 1 KWÒK NAN YON SENTI ELASTIK (PA ENKLI) NAN YON BOUK ATACHMAN ELASTIK SOU ETAJÈ A.
3. LONJE SENTI ELASTIK LA SOU KAGO A AK TOUTOTOU ETAJÈ A JISKASKE LI SERE.
4. MARE LÒT KWÒK SENTI ELASTIK LA NAN LÒT BOUK ATACHMAN ELASTIK LA.
5. TCHEKE SI BRASLÈ ELASTIK LA AK KAGO OU A BYEN FÈM.

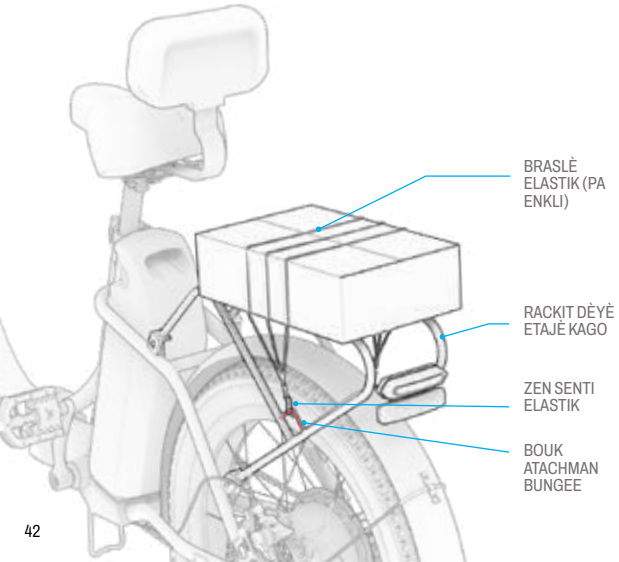

⚠ **ATANSYON:** Pou byen mare kago w la, kòd elastik la ta dwe toujou byen sere sou kago w la. Tou depan de gwosè kago w la ak longè kòd elastik la, li ka nesesè pou vlope kòd la anba etajè a epi sou kago w la anvan w tache dezyèm zen an nan yon bouk atachman kòd elastik.

POU SEKIRITE AK PWOTEKSYON:

- Toujou byen mare kago a sou etajè a avèk yon senti elastik oswa yon akseswa RackIt Cargo espesyal. Pa janm monte ak kago ki pa byen mare.
- Limite pwa ou ka pote sou etajè a a 22 lb (9.9 kg).
- Asire w ke pwa total la (kago a plis moun nan) pa depase 330 lb (149.7 kg).
- Pa debòde etajè a oswa okenn akseswa kago a.
- Toujou asire w ke pa gen okenn pati nan kago a oswa okenn akseswa RackIt Cargo (espageti, bouk, elatriye) ki antrave wou, fren, pedal, chèn oswa lòt mouvman oswa mekanis bisiklèt la.

ENPÒTAN:

- Ajout kago ki gen yon pwa siyifikatif ka afekte pèfòmans bisiklèt elektrik ou a. Pou plis detay sou kondisyon ki ka afekte pèfòmans, gade seksyon 5.10.
- Pa janm kite kago oswa akseswa RackIt Cargo ou san siveyans sou bisiklèt elektrik la.

5. ENSTRIKSYON POU DEMENAJMAN.

5.1 Deplase Bisiklèt Elektrik ou a

FASON POU MONTE EPI TRANSPÒTE BISIKLÈT ELEKTRIK OU A:

1. MONTE SAN OKENN ASISTANS ELEKTWONIK (SEKSYON 5.2)
2. PEDALE AVÈK ASISTANS ELEKTWONIK (SEKSYON 5.3)
3. ITILIZASYON AKSELERATÈ A POU MONTE AK TOUT MOTÈ (SEKSYON 5.5)
4. MONTE AK KONTWÒL KWAZYÈ (SEKSYON 5.8)
5. ITILIZASYON ASISTANS ELEKTWONIK POU MACHE (SEKSYON 5.9)

5.2 Monte bisiklèt tradisyonèl

- OU KA MONTE BISIKLÈT ELEKTRIK OU A TANKOU YON BISIKLÈT TRADISYONÈL - SÈLMAN AVÈK FÒS PEDAL LA.

- METE MÒD VITÈS LA SOU 0 POU MONTE BISIKLÈT TRADISYONÈL. (SEKSYON 5.7).

5.3 Itilizasyon Asistans Pedal Elektwonik

- ASISTANS PEDAL LA PÈMÈT OU ALE PI LWEN EPI PI VIT AVÈK MWENS EFÒ. LÈ W AP PEDALE AK MOTÈ A LIMEN, LI PRAL BAY BISIKLÈT LA PLIS PUISANS POU KONPLETE EFÒ W EPI EDE W RIVE NAN VITÈS MAKSIMÒM POSIB NAN MÒD VITÈS OU TE METE BISIKLÈT LA SOU LI A.
  (SEKSYON 5.7)

- BISIKLÈT ELEKTRIK OU A GEN ASISTANS PEDAL KI BAZE SOU KADANS, KOTE MOTÈ A AP BAY PLIS PUISANS CHAK FWA W AP PEDALE. NENPÒT EFÒ WOTASYONÈL OU METE NAN PEDAL YO AP DI MOTÈ A POU L LIMEN—KONSA, OU KA TRAVAY MISK OU YO OTAN OU VLE OSWA OTAN OU VLE.

- SI EFÒ W YO MENNEN W DEPASE PAPÒT VITÈS LA POU NIVO OU TE METE BISIKLÈT LA, ASISTANS PEDAL LA P AP AKTIVE ANKÒ.

5.4 Itilizasyon Angrenaj yo

BISIKLÈT ELEKTRIK LA SE YON BISIKLÈT AK 7 VITÈS.

VITÈS KI PI BA YO FÈ PEDALAJ LA PI FASIL PASKE GEN MWENS REZISTANS, MEN W AP KOUVRI MWENS TÈ AK CHAK KOU PEDAL. SÈVI AK VITÈS KI PI BA YO POU MONTE MÒN, POU PRAN TEREN DIFISIL, OSWA POU MONTE DOUSMAN.

VITÈS KI PI WO YO BA OU PLIS VITÈS, PASKE W AP KOUVRI PLIS TÈ AK CHAK KOU PEDAL. SÈVI AK VITÈS KI PI WO YO POU W MONTE PI VIT SOU SIFAS PLAT OSWA LÈ W AP DESANN YON MÒN.

POU CHANJE VITÈS POU DESANN NAN YON VITÈS KI PI BA:

- PEZE BOUTON CHANJMAN VITÈS DESANN LAN JISKASKE VITÈS OU VLE A RIVE NAN MAK ENDIKATÈ VITÈS LA.

POU CHANJE VITÈS POU ALE NAN YON VITÈS KI PI WO:

- POUSE LEVYE CHANJMAN VITÈS SIPERYÈ A LWEN OU JISKASKE VITÈS OU VLE A RIVE NAN MAK ENDIKATÈ VITÈS LA.

NÒT:

- Ou ta dwe tande yon son klik chak fwa ou chanje vitès avèk siksè.
- Vitès mekanik yo pa afekte woulib la lè mouvman bisiklèt la kontwole pa akseleratè a oswa kontwòl vitès la. Vitès yo sèlman afekte woulib la pandan w ap pedale.

ENPÒTAN:

- Chanje vitès sèlman pandan w ap deplase pi devan epi w ap pedale aktivman.

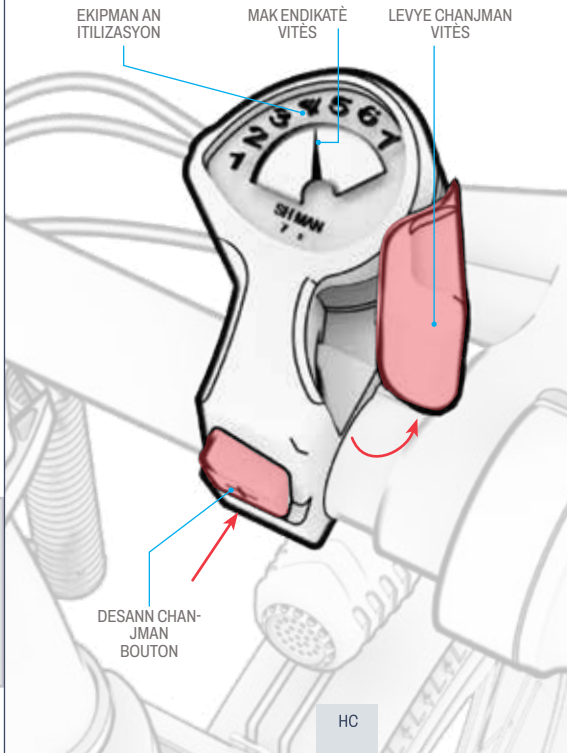

5.5 Monte ak akseleratè a

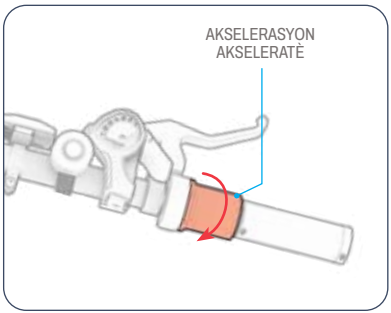

VITÈS MAKSIMÒM BISIKLÈT LA KA ITILIZE SÈLMAN AK TOUT PUISANS MOTÈ A DEPANN DE MÒD VITÈS OU TE METE A. (SEKSYON 5.7)
POU W MONTE PWODUI W LA TANKOU YON MOTOSIKLÈT, SISPANN PEDALE EPI KENBE PYE W APIYE SOU PEDAL YO. POU AKSELERE, VIRE AKSELERATÈ A DOUSMAN NAN DIREKSYON W.

- PLIS OU VIRE AKSELERATÈ A, SE PLIS MOTÈ A AP ANGAJE — EPI SE PLIS W AP VWAYAJE VIT.
- POU EVITE OGMANTASYON VITÈS TOUDENKOU, TOUJOU VIRE AKSELERATÈ A PITI PITI.
- POU RALANTI, DIMINYE AKSELERATÈ A DOUSMAN.

⚠ **ATANSYON:** Toujou repoze pye ou sou pedal yo, menm lè w pa ap pedale. Pou yon woulib ki pi an sekirite, pa janm monte ak yo pandye sou kote bisiklèt la.

5.6 Itilizasyon fren yo

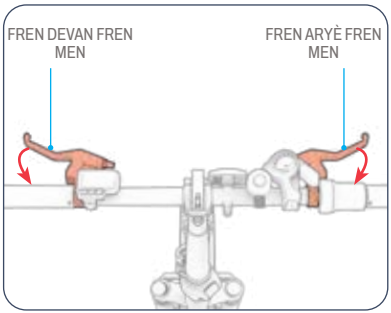

- PEZE YOUN OUBYEN TOUDE FREN MEN YO POU RALANTI.
- PEZE PLIS FÒS POU L RETE NÈT.
- POU EVITE MOUVMAN BRIDSOUKOU, ESEYE PEZE FREN MEN AN(YO) PITI PITI.
  - FREN MEN GÒCH ➔ FREN WOU DEVAN
  - FREN MEN DWAT ➔ FREN WOU DÈYÈ

5.7 Konprann ak Itilizasyon Mòd Vitès yo

KANTITE PUISANS MOTÈ A BAY LA AP DEPANN DE MÒD VITÈS OU TE METE A.
LÈ W AP PEDALE: MOTÈ A AP BA OU OGMANTASYON PUISANS POU EDE OU RIVE NAN VITÈS MAKSIMÒM POSIB NAN MÒD VITÈS OU TE METE A. SI EFÒ PEDALAJ OU YO SÈLMAN MENNEN OU PI LWEN PASE VITÈS SA A, MOTÈ A P AP BA OU OKENN ASISTANS.
LÈ W AP ITILIZE AKSELERATÈ A: MÒD VITÈS OU TE METE A DETÈMINE VITÈS MAKSIMÒM OU KA VWAYAJE A. SÈVI AK VITÈS KI PI BA NAN ZÒN KI GEN VITÈS LIMITE, LÈ W AP VWAYAJE NAN ZÒN KI GEN ANPIL TRAFIK, OUBYEN POU YON WOULIB KI PI TRANKIL.

- POU CHANJE NAN YON MÒD VITÈS KI PI WO: PEZE RAPIDMAN BOUTON PLIS LA **(+)** BOUTON.
- POU CHANJE NAN MÒD VITÈS KI PI BA: PEZE RAPIDMAN BOUTON MWENS LAN **(–)** BOUTON.

MÒD VITÈS	MÒD 0	MÒD 1	MÒD 2	MÒD 3
VITÈS ASISTANS (PEDAL) OUBYEN VITÈS MAKSIMÒM (AKSELERATÈ)	MONTE BISIKLÈT TRADISYONÈL: PA GEN ANGAJMAN NAN MEN MOTÈ A.	JISKA 9 MPH (14.5 KILOMÈT/ÈDTAN)	JISKA 15 MPH (24.1 KILOMÈT PA ÈDTAN)	JISKA 20 MPH (32.2 KILOMÈT/ÈDTAN)

5.8 Aktive Kontwòl Kwazyè a

KONTWÒL VITÈS LA BLOKE BISIKLÈT LA NAN YON SÈTEN VITÈS. YON FWA OU METE KONTWÒL VITÈS LA, MOTÈ A AP FÈ TRAVAY LA POU KENBE VITÈS LA - OU PA BEZWEN AKSELERE OSWA PEDALE.
POU AKTIVE KONTWÒL KWAZYÈ A:

1. SÈVI AK AKSELERATÈ A POU RIVE NAN VITÈS OU VLE A.
2. PEZE EPI KENBE BOUTON MWENS LAN (**–**) POU 2-3 SEGONN. IKÒN KONTWÒL KWAZYÈ A AP LIMEN SOU EKRAN LCD A POU ENDIKE KE KONTWÒL KWAZYÈ A AKTIVE. (SEKSYON 4.2)
3. LAGE AKSELERATÈ A, KENBE PYE OU BYEN FÈM SOU PEDAL YO, EPI PRAN PLEZI NAN WOULIB LA.

POU DEZAKTIVE KONTWÒL KWAZYÈ A:

- PEZE YOUN NAN FREN YO DOUSMAN OUBYEN VIRE AKSELERATÈ A.

5.9 Itilizasyon Asistans Elektwonik pou Mache

NAN MÒD ASISTANS MACHE A, MOTÈ A AP POUSE BISIKLÈT LA PI DEVAN A 5.9 KM/H (3.7 MPH) POU FASILITE TRANSPÒ A LÈ W PA SOU LI. SÈVI AK GIDON AN POU GIDE BISIKLÈT LA PANDAN W AP ITILIZE ASISTANS POU MACHE A.
POU AKTIVE MÒD ASISTANS MACHE A:

- PEZE EPI KENBE BOUTON MWENS LAN (**–**) PANDAN W AP MACHE BÒ KOTE BISIKLÈT LA. IKÒN ASISTANS POU MACHE A AP PARÈT SOU EKRAN LCD A (SEKSYON 4.2) CHAK FWA ASISTANS POU MACHE A AKTIVE.

POU DEZAKTIVE MÒD ASISTANS MACHE A:

- LAGE MWENS LA (**–** BOUTON).

5.10 Maksimize Vitès ak Ranje Monte

NAN KONDISYON IDEYAL, MAKSIMÒM DISTANS KI KA REYALIZE AK YON BATRI KI CHAJE NÈT SE 54.7 KM (34 MIL) SI W AP ITILIZE SÈLMAN ASISTANS PEDAL ELEKTWONIK, OUBYEN 32.1 KM (20 MIL) SI W AP ITILIZE SÈLMAN AKSELERATÈ A. VITÈS MAKSIMÒM NAN SE 32.1 KM/H (20 MPH). PLIS MOTÈ A BEZWEN TRAVAY RÈD, SE PLIS BATRI A AP DECHAJE VIT. FAKTÈ SA YO AP AFEKTE VITÈS AK DISTANS OU KA KONDUI A TOU.

Sifas pou monte:
VWAYAJE SOU YON SIFAS KI GRAJ MANDE PLIS POUVWA MOTÈ PASE MONTE SOU YON SIFAS KI LIS.

Pwa ki ka pote:
PLIS PWA (KAGO A PLIS PASAJE A) DIMINYE DISTANS KI KA ATENN.

Stil Monte:
- DEMARAJ AK ARÈ SOUVAN AP DIMINYE DISTANS OU KA KONDUI A.
- SÈVI AK AKSELERATÈ A VIDE BATRI A PI VIT PASE ASISTANS PEDALE A.
- FÈ PWÒP EFÒ OU POU PEDALE AP DIMINYE PRESYON SOU MOTÈ A EPI OGMANTE DISTANS OU KA MONTE A.

Tanperati lè a:
TANPERATI IDEYAL POU MONTE EPI SERE BISIKLÈT ELEKTRIK LA SE ANT 50°F - 90°F (10°C - 35°C).

Enklinasyon:
MOTÈ A DWE TRAVAY PI RÈD LÈ W AP MONTE YON MÒN PASE SOU TEREN PLAT OSWA DESANN.

Antretyen Batri:
CHAJE BATRI A ALÈ APRE CHAK WOULIB EDE KENBE KAPASITE AK FÒS BATRI A.

Presyon kawotchou:
KAWOTCHOU KI TWÒ GONFLE OSWA KI PA TWÒ GONFLE KA AFEKTE EFIKASITE AK PÈFÒMANS.

Rapèl: Enstriksyon pou Itilizasyon ak Chaje Bisiklèt Elektrik

POU ASIRE YON OPERASYON SAN DANJE EPI POU PWOLONJE LAVI BISIKLÈT ELEKTRIK OU A, TANPRI SWIV DIREKTIV SA YO.

1. Chaje batri ak jesyon tanperati

RANJE TANPERATI CHAJE: CHAJE BATRI A SÈLMAN NAN LIMIT TANPERATI REKÒMANDE PA MANIFAKTI A (JENERALMAN ANT 0°C AK 40°C). CHAJE DEYÒ LIMIT SA A KA DIMINYE PÈFÒMANS OSWA LAKÒZ DOMAJ.
TANPERATI OPERASYON AK DEPO: DIMANSYON ITILIZASYON: BISIKLÈT ELEKTRIK LA TA DWE FONKSYONE NAN YON TANPERATI ANT 10°C AK 40°C POU YON PÈFÒMANS OPTIMAL.
KONDISYON DEPO: POU DEPO ALONTÈM, KENBE BATRI A NAN YON KOTE KI SÈK ANT -10 °C AK 40 °C AK YON NIVO CHAJ 30%-60%.
REKÒMANDASYON POU CHAJE: SÈVI SÈLMAN AK PLATO KI SOTI NAN MANIFAKTI A. PLATO KI SOTI NAN LÒT KONPAYI KA POZE RISK POU SEKIRITE. CHAJE NAN YON ZÒN KI BYEN AYERE, LWEN SOUS CHALÈ, IMIDITE, OSWA MATERYÈL KI KA PRAN DIFE.

2. Pa gen modifikasyon oswa reparasyon san otorizasyon

PA DEMONTE, MODIFYE, OSWA ESEYE REPARE SISTÈM ELEKTRIK BISIKLÈT ELEKTRIK LA (PA EGZANP, BATRI, MOTÈ, AK KONTWOLÈ SOF SI MANYÈL ITILIZATÈ A PRESIZE SA). POU ANTRETYEN OSWA RANPLASMAN PYÈS, KONSILTE YON SANT SÈVIS OTORIZE OSWA SWIV ENSTRIKSYON MANIFAKTI A POU EVITE DANJE.

3. Gid pou Itilizasyon Chargeur

SÈVI AK SÈLMAN CHAJÈ ORIJINAL LA: CHAJÈ KI PA APWOUVE YO KA LAKÒZ TWÒP CHAJ, SURCHOF, OSWA DANJE DIFE. DEBRANCHE CHAJÈ A YON FWA CHAJ LA FINI POU ANPECHE YON ALIMANTASYON PWOLONJE.

Avi Sekirite:

SI OU PA RESPEKTE ENSTRIKSYON SA YO, EKIPMAN AN KA DOMAJE, BLESE YON MOUN, OUBYEN GARANTI A KA ANILE. POU PLIS ASISTANS, GADE MANYÈL ITILIZATÈ A OUBYEN KONTAKTE SÈVIS KLIYAN.

Pran swen Jetson ou a pou l ka kontinye woule san pwoblèm epi an sekirite. Men kijan pou fè sa:

Kijan pou jere Jetson ou a:

- EVITE EKSPOZE BISIKLÈT ELEKTRIK OU A ANBA GWO VIBRASYON OSWA ENPAK FIZIK ENTANS.
- PA JANM DEMONTE BATRI A.
- KENBE BISIKLÈT ELEKTRIK OU A LWEN DLO AK IMIDITE.
- MONTE SOU SIFAS KI LIS E PLAT POU EVITE LI KRAZE.
- PA JANM POTE BISIKLÈT ELEKTRIK OU A NAN WOU YO, CHÈZ LA, AK/OSWA GIDON AN.
- FÈ ATANSYON POU OU PA RALE OSWA BLOKE FIL ELEKTRIK KI KONEKTE MOTÈ A AK KONPOZAN GIDON AN.

Sere Jetson ou a:

- CHAJE BATRI A NÈT ANVAN OU SERE PWODWI A POU YON BON BOUT TAN.
- LÈ W AP SERE L POU YON BON BOUT TAN, CHAJE BATRI A NÈT YON FWA PA MWA.
- KOUVRI PWODWI A POU PWOTEJE L KONT POUSYÈ.
- SERE PWODWI A ANDEDAN KAY LA NAN YON KOTE KI SÈK NAN YON TANPERATI ANT 50°F - 90°F (10°C - 35°C).

ENSTRIKSYON ANTRETYEN POU ITILIZATÈ.

Netwaye Jetson ou a:

- SYÈJ AK ANKADREMAN - SIYE AK YON TWAL MOUYE KI PA GEN POUSYÈ OSWA YOUN KI TRANPE NAN ALKÒL. SWIV AK YON TWAL SÈK KI PA GEN POUSYÈ.
- GIDON - SIYE AK YON SAVON DOU AVÈK YON TWAL MOUYE KI PA GEN POUSYÈ. RETIRE SAVON ANPLIS LA AVÈK YON LÒT TWAL MOUYE.
- KONPOZAN WOU YO - SIYE AK YON TWAL MOUYE KI PA GEN POUSYÈ.
- KAWOTCHOU - SIYE AK YON TWAL MOUYE KI PA GEN POUSYÈ. OU KA ITILIZE YON PWODUI POU FINI OSWA NETWAYE KAWOTCHOU TOU.

⚠ **AVÈTISMAN:** Pa flite oswa aplike dlo dirèkteman sou bisiklèt elektrik la. Dlo ka domaje fil elektrik yo, konpatiman batri a, ak limyè yo, epi tou ka deteryore ankadreman an—tout bagay sa yo ka lakòz yon fonksyònman ki ka mete sekirite siklis la an danje.

⚠ Prekosyon pou batri a:

PWODUI OU A GEN YON BATRI ITYÒM-ION KI KA RETIRE. FÈ ATANSYON LÈ W AP MANYEN LI.

- KENBE PWODWI A AK BATRI A LWEN DIFE AK CHALÈ TWÒP.
- EVITE GWO CHÒK FIZIK, GWO VIBRASYON, OSWA ENPAK.
- PWOTEJE PWODWI A AK BATRI A KONT DLO OSWA IMIDITE.
- PA METE OSWA SERE PWODWI OSWA BATRI AN ANPILE SOU OSWA ANBA LÒT OBJÈ.
- PA DEMONTE BATRI A.
- PA JETE PWODWI A OSWA PIL LA NAN FATRA ÒDINÈ. POTE PWODWI A NAN YON SANT ESPESYAL POU FATRA ELEKTWONIK OSWA YON SANT RESIKLAJ PIL. POU PLIS ENFÒMASYON SOU SIT JETE FATRA KI TOUPRE W LA, KONTAKTE MINISIPALITE LOKAL OU A OSWA KONPAYI KI RANMASE FATRA A.
- SI BATRI PWODWI A CHO OSWA LI MONTRE SIY SURCHOF, LI DEGAJE YON ODÈ OSWA YON SON DWÒL, LI GEN YON KOULE LIKID OSWA GAZ, OSWA LI CHANJE FÒM OSWA KOULÈ, IMEDYATMAN:
  1. SI W AP ITILIZE PWODWI A, SISPANN ITILIZE LI IMEDYATMAN. RETIRE KAB CHAJE A NAN PWODWI A SI LI BRANCHE.
  2. SISPANN SÈVI AK PWODWI A.
  3. SI LI AN SEKIRITE POU FÈ SA, DEPLASE PWODWI A AK BATRI A NAN YON ESPAS VID EPI LWEN NENPÒT BAGAY KI KA PRAN DIFE.
  4. RELE SÈVIS IJANS LOKAL OU A POU JWENN ASISTANS.
  5. LAVE JE YO OSWA ZÒN PO KI TE AN KONTAK AK LIKID ELEKTWOLIT BATRI A KI AP KOULE A BYEN AVÈK DLO PWÒP K AP KOULE EPI CHÈCHE SWEN MEDIKAL ADISYONÈL.
- SI GEN NENPÒT PWOBLÈM AK BATRI A, KONTAKTE EKIP SWEN JETSON AN.

GARANTI AK ANREJISTREMAN PWODWI.

GARANTI JENERAL LIMITE

NOUVO PWODUI JETSON OU A GARANTI KONT DOMAJ NAN MATERYÈL AK NAN FABRIKASYON JAN SA ENDIKE SOU RIDEJETSON.COM/WARRANTY POU YON PERYÒD TAN APATI DAT ACHA ORIJINAL LA LÈ YO ITILIZE LI AN AKÒ AVÈK MANYÈL ITILIZATÈ JETSON YO (GADE RIDEJETSON.COM/SUPPORT). **ANBA GARANTI SA A, OU AP KAPAB ADRESE REKLAMASYON OU YO BAY JETSON MENM NAN SITIYASYON KOTE OU TE ACHTE PWODWI JETSON AN NAN MEN YOUN NAN DÉTAILLANTS OTORIZE NOU YO.** POU LI TOUT KONDISYON GARANTI NOU AN, VIZITE RIDEJETSON.COM/WARRANTY.

ENREJISTREMAN PWODWI

ANREJISTRE NOUVO JETSON OU A POU W KA JWENN PI VIT SIPÒ PÈSONALIZE POU PWODWI AK GARANTI. FÈ CHANJMAN W LAN NAN RIDEJETSON.COM/PAGES/REGISTRATION.

Pou egzèse pwodwi ou a garanti oubyen mande enfòmasyon sou pwoteksyon garanti, kontakte nou dirèkteman.

www.ridejetson.com

KONEKTE AVÈK NOU.

RIDEJETSON.COM/SUPPORT
RIDEJETSON.COM/CHAT

1-844-585-7462

Pa bliye swiv @ridejetson sou rezo sosyal yo pou w aprann sou òf fantastik, kado, ak tout dènye nouvèl Jetson yo.

OU RENMEN WOULIB OU A?

Kite yon revizyon nan ridejetson.com/reviews .
Nou pa ka tann pou nou tande nouvèl ou!
#MakeMoves




JETSON

آپ کی سواری کے لیے ایک گائیڈ۔

اہم:
غور سے پڑھیں اور برقرار رکھیں
مستقبل کے حوالہ کے لئے۔



نمایاں RackIt اسمارٹ کارگو سسٹم

JETSON

VENTURE
الیکٹرک کروزر بائیک۔

ماڈل JVNTRE-BLK :SKU (S): JVNTRE-BK2 ؛JVNTRE-BL2 ؛JVNTRE-CH2

ہمارے اوپر دو
سواری کے قوانین:

محفوظ رہیں۔
مزہ کرو!

HUIZHOU، چین میں تیار
TRURIDE TECH LLC کے ذریعے درآمد کردہ۔
P O باکس 461، جرسی سٹی، 9998-NJ 07302

تاریخ کوڈ: 01/2026
دستاویز ایڈیشن: V2.0
چین میں بنایا گیا ہے۔

© 2026، TRURIDE TECH۔ تمام حقوق محفوظ ہیں۔
TRURIDE TECH LLC کے لیے تیار کردہ۔
JETSON® ایک رجسٹرڈ ٹریڈ مارک ہے جو JETSTREAM BRANDS LLC کے لائسنس کے تحت استعمال ہوتا ہے۔
اس دستاویز کا کوئی حصہ، بشمول شکل، گرافکس، اور ڈیزائن، کسی بھی شکل میں یا کسی بھی طریقے سے دوبارہ تیار یا منتقل نہیں کیا جا سکتا ہے۔

دیگر ٹریڈ مارک اور تجارتی نام ان کے متعلقہ مالکان کے ہیں۔

مشمولات

حفاظتی انتباہات 3

1. آپ کے پروڈکٹ کے بارے میں

1.1 پروڈکٹ کا جائزہ 6

1.2 مصنوعات کی تفصیلات 9

1.3 آن لائن وسائل 9

2. تنصیب کی ہدایات

2.1 ابتدائی نوٹس 10

2.2 ہیلمٹ کی حفاظت 10

2.3 سوار کی مناسبیت 10

2.4 فریم کو کھولنا اور تہ کرنا 11

2.5 تنے کو کھولنا اور تہ کرنا 13

2.6 ہینڈل بار کو جوڑنا 15

2.7 سیٹ کو جمع کرنا اور منسلک کرنا 17

2.8 پیڈل کو جوڑنا 19

2.9 بیل کو محفوظ کرنا 20

2.10 فرنٹ ریفلیکٹر کو محفوظ کرنا 20

2.11 ٹائر کی افراط زر اور دباؤ 21

2.12 بیٹری چارج کرنا 22

3. سواری کی تیاری

3.1 سواری سے پہلے کے حفاظتی چیکس 24

3.2 بریکوں کو چیک کرنا اور ایڈجسٹ کرنا 25

3.3 ہینڈل بار کی گردش کو ایڈجسٹ کرنا 27

3.4 ہینڈل بار کی اونچائی کو ایڈجسٹ کرنا 28

3.5 سیٹ کی اونچائی کو ایڈجسٹ کرنا 29

4. آپریٹنگ ہدایات

4.1 پاور آن اور آف کرنا 30

4.2 LCD اسکرین کو سمجھنا اور استعمال کرنا 31

4.3 بیٹری چارج لیول چیک کرنا 34

4.4 لائٹس کا استعمال 35

4.5 گھنٹی کا استعمال 35

4.6 کِک اسٹینڈ کا استعمال 35

4.7 بیٹری کو ہٹانا اور دوبارہ ڈالنا 36

4.8 پیڈل کو کھولنا اور فولڈنگ کرنا 40

4.9 RackIt اسمارٹ کارگو سسٹم ریک کا استعمال 41

5. نقل و حرکت کی ہدایات

5.1 اپنی ای بائک کو منتقل کرنا 43

5.2 روایتی بائیک چلانا 43

5.3 الیکٹرانک پیڈل اسسٹنس کا استعمال 43

5.4 گیئرز کا استعمال 44

5.5 تھروٹل کے ساتھ سواری۔ 45

5.6 بریک کا استعمال 45

5.7 رفتار کے طریقوں کو سمجھنا اور استعمال کرنا 46

5.8 کروز کنٹرول کو چالو کرنا 46

5.9 الیکٹرانک واک اسسٹنس کا استعمال 46

5.10 زیادہ سے زیادہ رفتار اور سواری کی حد 47

صارف کی بحالی کی ہدایات 49

وارنٹی کوریج اور پروڈکٹ رجسٹریشن 51

ہمارے ساتھ جڑیں۔ 52

حفاظتی انتباہات۔

ان ہدایات کو برقرار رکھیں۔

لوگوں کو آگ لگنے یا زخمی ہونے کے خطرے سے متعلق ہدایات
اہم حفاظتی ہدایات

- استعمال کرنے سے پہلے، براہ کرم صارف دستی اور حفاظتی انتباہات کو احتیاط سے پڑھیں، اور یقینی بنائیں کہ آپ تمام حفاظتی ہدایات کو سمجھتے اور قبول کرتے ہیں۔ صارف غلط استعمال کی وجہ سے ہونے والے کسی بھی نقصان یا نقصان کا ذمہ دار ہوگا۔
- **درست چارجر استعمال کرنے میں ناکامی کے نتیجے میں آگ اور دھماکہ ہو سکتا ہے، جس کے نتیجے میں املاک کو نقصان، چوٹ اور موت ہو سکتی ہے۔**
- آپریشن کے ہر چکر سے پہلے، آپریٹر مینوفیکچرر کی طرف سے بیان کردہ پری آپریشن چیک کرے گا: کہ مینوفیکچرر کی طرف سے اصل میں فراہم کیے گئے تمام گارڈز اور پیڈ مناسب جگہ اور قابل خدمت حالت میں ہیں؛ کہ بریکنگ سسٹم ٹھیک سے کام کر رہا ہے؛ کہ کوئی بھی اور تمام ایکسل گارڈز، چین گارڈز، یا مینوفیکچرر کی طرف سے فراہم کردہ دیگر کور یا گارڈز اپنی جگہ اور قابل خدمت حالت میں ہیں؛ یہ کہ ٹائر اچھی حالت میں ہیں، مناسب طریقے سے فلایا ہوا ہے، اور کافی چلنا باقی ہے۔ جس علاقے میں پروڈکٹ کو چلایا جانا ہے وہ محفوظ اور محفوظ آپریشن کے لیے موزوں ہونا چاہیے۔
- اجزاء کو مینوفیکچرر کی تصریحات کے مطابق برقرار رکھا جائے گا اور مرمت کی جائے گی اور ڈیلرز یا دیگر ہنر مند افراد کے ذریعہ تنصیب کے ساتھ صرف مینوفیکچرر کے مجاز متبادل پرزوں کا استعمال کیا جائے گا۔
- غیر ریچارج ایبل بیٹریوں کو ری چارج کرنے کے خلاف انتباہ۔
- جب موٹر چل رہی ہو تو ہاتھ، پاؤں، بال، جسم کے اعضاء، کپڑوں یا اس سے ملتی جلتی اشیاء کو چلتے ہوئے پرزوں، پہیوں، یا ڈرائیو ٹرین کے رابطے میں آنے کی اجازت نہ دیں۔
- یہ پروڈکٹ بچوں یا افراد کو کم جسمانی، حسی یا ذہنی صلاحیتوں، یا تجربے اور علم کی کمی کے ساتھ استعمال نہیں کرنا چاہئے، جب تک کہ انہیں نگرانی یا ہدایت نہ دی گئی ہو (IEC 60335-1/A2:2006)۔
- غیر زیر نگرانی بچوں کو پروڈکٹ کے ساتھ نہیں کھیلنا چاہیے (IEC 60335-1/A2:2006)۔
- بالغوں کی نگرانی کی ضرورت ہے۔
- یونٹس کو ریسنگ، سٹنٹ سواری، یا دیگر ہتھکنڈوں کو انجام دینے کے لیے نہیں چلایا جائے گا، جو کنٹرول کھو سکتے ہیں، یا آپریٹر/مسافر کے بے قابو حرکتیں یا رد عمل کا سبب بن سکتے ہیں۔
- کبھی بھی موٹر گاڑیوں کے قریب استعمال نہ کریں۔
- تیز دھوں، نکاسی آب کے جھاڑیوں اور سطح کی اچانک تبدیلیوں سے بچیں۔ پروڈکٹ اچانک رک سکتی ہے۔
- پانی، ریت، بجری، مٹی، پتے اور دیگر ملبے والی سڑکوں اور سطحوں سے پرہیز کریں۔ گیلا موسم کرشن، بریک لگانے اور مرئیت کو متاثر کرتا ہے۔
- آتش گیر گیس، بھاپ، مائع، یا دھول کے ارد گرد سواری سے گریز کریں جو آگ کا سبب بن سکتی ہے۔
- آپریٹرز مینوفیکچرر کی تمام سفارشات اور ہدایات پر عمل کریں گے، نیز تمام قوانین اور آرڈیننس کی تعمیل کریں گے؛ ہیڈلائٹس کے بغیر یونٹ صرف مرئیت کی مناسب دن کی روشنی کے حالات کے ساتھ چلائے جائیں گے، اور؛ مالکان کی حوصلہ افزائی کی جائے گی کہ وہ لائٹنگ، ریفلیکٹرز، اور کم سواری کرنے والے یونٹس کے لیے لچکدار کھمبوں پر سگنل جھنڈوں کو نمایاں کریں۔
- رات کو سواری نہ کریں۔
- پینے یا نسخے کی دوائی لینے کے بعد سواری نہ کریں۔
- سواری کرتے وقت اشیاء ساتھ نہ رکھیں۔
- پروڈکٹ کو کبھی بھی ننگے پاؤں نہ چلائیں۔
- ہمیشہ جوتے پہنیں اور جوتوں کے تسمے باندھ کر رکھیں۔
- یقینی بنائیں کہ آپ کے پیر ہمیشہ ڈیک پر محفوظ طریقے سے رکھے گئے ہیں۔
- مندرجہ ذیل حالات والے افراد کو آپریشن نہ کرنے کے لیے خبردار کیا جائے گا: وہ لوگ جن کے دل کی بیماریاں ہیں۔ حاملہ خواتین؛ سر، کمر، یا گردن کی بیماریوں میں مبتلا افراد، یا جسم کے ان حصوں میں پہلے کی سرجری؛ اور کسی بھی ذہنی یا جسمانی حالت والے افراد جو انہیں چوٹ لگنے کا شکار بنا سکتے ہیں یا ان کی جسمانی مہارت یا دماغی صلاحیتوں کو پہچاننے، سمجھنے اور ان پر عمل کرنے کی

حفاظتی نوٹس

ی ت ا ذ ا ن ا ص ف ن و ک ن ا م ا س ی م ج چ ی ت ن ے ک ی م ا ک ا ن ی م ے ن ر ک ل ی م ع ت ک ت ا ی ا د ہ ن ا ع ج ر ے س ل ئ ی ن ی م ز و ی ن ی م ے ی ل ے ک د ذ م ذ ی ز م ۔ ے ہ ی ت ک س م و ہ ی خ ن م ن م ی ک ی ن ن ر ا و ای ،ث چ ح ۔ی ک ر ک ط ب ا ر ے س ت ن و ر پ س ر م ن ک ی ک ر ک

ترمیمات

Jetson Care ٹیم کی ہدایت کے بغیر یونٹ یا یونٹ کے کسی بھی اجزاء کو جدا کرنے، ترمیم کرنے، مرمت کرنے یا تبدیل کرنے کی کوشش نہ کریں۔ یہ کسی بھی وارنٹی کو باطل کر دے گا، اور خرابی کا باعث بن سکتا ہے جو چوٹ کا سبب بن سکتا ہے۔

اضافی آپریشن احتیاطی تدابیر

جب پروڈکٹ آن ہو اور پہیے حرکت میں ہوں تو اسے زمین سے نہ اٹھائیں۔ اس کے نتیجے میں پہیے آزادانہ طور پر گھوم سکتے ہیں، جو آپ کو یا آس پاس کے دوسروں کو چوٹ پہنچا سکتے ہیں۔ پروڈکٹ کو آن یا آف نہ کریں، اور اسے استعمال کرتے وقت چھلانگ نہ لگائیں۔ آپریشن کے دوران ہمیشہ اپنے پیروں کو فٹ ریسٹ پر مضبوطی سے لگائے رکھیں۔ استعمال کرنے سے پہلے ہمیشہ بیٹری چارج چیک کریں۔

استعمال شدہ بیٹری کو ضائع کرنا



بیٹری میں خطرناک مادے ہوسکتے ہیں جو ماحول اور انسانی صحت کو خطرے میں ڈال سکتے ہیں۔ بیٹری اور/یا پیکیجنگ پر نشان زد یہ علامت بتاتی ہے کہ استعمال شدہ بیٹری کو میونسپل فضلہ نہیں سمجھا جائے گا۔ بیٹریوں کو ری سائیکلنگ کے لیے مناسب جمع کرنے کے مقام پر ٹھکانے لگانا چاہیے۔ اس بات کو یقینی بنا کر کہ استعمال شدہ بیٹریوں کو صحیح طریقے سے ضائع کیا جائے، آپ ماحول اور انسانی صحت کے لیے ممکنہ منفی نتائج کو روکنے میں مدد کریں گے۔ مواد کی ری سائیکلنگ سے قدرتی وسائل کے تحفظ میں مدد ملے گی۔ استعمال شدہ بیٹریوں کی ری سائیکلنگ کے بارے میں مزید معلومات کے لیے، براہ کرم اپنی مقامی میونسپلٹی ویسٹ ڈسپوزل سروس سے رابطہ کریں۔

تمام حفاظتی ہدایات کو تسلیم کرنے اور یونٹ کے استعمال میں موجود خطرات کو سمجھنے کے قابل ہو سکتے ہیں۔

- آپریٹرز کو ہمیشہ مناسب حفاظتی لباس کا استعمال کرنا چاہیے، جس میں ہیلمٹ شامل ہے لیکن ان تک محدود نہیں، مناسب سرٹیفکیشن کے ساتھ، اور مینوفیکچرر کی طرف سے تجویز کردہ کوئی دوسرا سامان؛ ہمیشہ حفاظتی سامان جیسے ہیلمٹ، گھٹنے کے پیڈ، اور کہنی کے پیڈ پہنیں۔
- ہمیشہ پیدل چلنے والوں کو راستہ دیں۔
- سامنے کی چیزوں سے ہوشیار رہیں اور آپ سے دور رہیں۔
- سواری کرتے وقت خلفشار کی اجازت نہ دیں، جیسے فون کا جواب دینا یا کسی دوسری سرگرمیوں میں مشغول ہونا۔
- مصنوعات پر ایک سے زیادہ افراد سوار نہیں ہوسکتے ہیں۔
- جب آپ پروڈکٹ کو دوسرے سواروں کے ساتھ سوار کرتے ہیں، تو تصادم سے بچنے کے لیے ہمیشہ محفوظ فاصلہ رکھیں۔
- موڑتے وقت اپنا توازن برقرار رکھنا یقینی بنائیں۔
- غلط طریقے سے ایڈجسٹ شدہ بریکوں کے ساتھ سواری خطرناک ہے اور اس کے نتیجے میں سنگین چوٹ یا موت واقع ہو سکتی ہے۔
- آپریٹنگ کے دوران بریک گرم ہو سکتی ہے، اپنی ننگی جلد سے بریک کو مت چھوئیں۔
- بہت سخت یا بہت زیادہ اچانک بریک لگانے سے وہیل بند ہو سکتی ہے، جس سے آپ کنٹرول کھو سکتے ہیں اور گر سکتے ہیں۔ اچانک یا زیادہ بریک لگانے سے چوٹ یا موت واقع ہو سکتی ہے۔
- اگر بریک ڈھیلی ہو جاتی ہے، تو براہ کرم مسدس رنچ، سکریو ڈرایور، یا دوسرے قابل اطلاق آلے کے ساتھ ایڈجسٹ کریں، یا براہ کرمJetson کیئر ٹیم سے رابطہ کریں۔
- پھٹے یا ٹوٹے ہوئے حصوں کو فوری طور پر تبدیل کریں۔
- سواری سے پہلے چیک کریں کہ آیا تمام حفاظتی لیبل اپنی جگہ پر ہیں اور سمجھ گئے ہیں۔
- مالک اس مظہارے کے بعد یونٹ کے استعمال اور آپریشن کی اجازت دے گا کہ اس طرح کے آپریٹرز استعمال سے پہلے یونٹ کے تمام اجزاء کو سمجھ سکتے اور چلا سکتے ہیں۔
- مناسب تربیت کے بغیر سواری نہ کریں۔ تیز رفتار، ناہموار خطوں یا ڈھلوانوں پر سواری نہ کریں۔ کرتب نہ کریں یا اچانک مڑیں۔
- انڈور چارج کے لیے تجویز کردہ۔
- بیرونی استعمال کے لیے تجویز کردہ۔
- UV شعاعوں، بارش اور عناصر کی طویل نمائش سے انکلوژر مواد کو نقصان پہنچ سکتا ہے، استعمال میں نہ ہونے پر گھر کے اندر اسٹور کریں۔
- ڈائی ای-موبائلٹی ڈیوائسز اونچائی والے مقامات پر استعمال کے لیے نہیں ہیں جنہیں برقی سرکٹس میں برقی تاروں کے درمیان کلیئرنس میں اضافہ کی ضرورت ہوتی ہے، اس بات کی نشاندہی کرتے ہیں کہ وہ سطح سمندر سے 2,000 میٹر سے زیادہ بلندی پر استعمال کے لیے نہیں ہیں۔
- صرف وہی بیٹری استعمال کریں جو مینوفیکچرر کی طرف سے بتائی گئی ہے۔
- استعمال میں نہ ہونے پر گھر کے اندر اسٹور کریں۔ چارجنگ کے دوران یا ڈرائیونگ کے استعمال میں نہ ہونے کے دوران گھر کے اندر ہی نکل جائیں۔
- وارننگ - آگ لگنے کا خطرہ - صارف کے ذریعہ کسی بھی حصے کی مرمت نہیں کی جاسکتی ہے۔
- وارننگ - آگ اور الیکٹرک شاک کا خطرہ - صارف کے قابل خدمت حصے نہیں ہیں۔
- احتیاط: آگ لگنے کا خطرہ
- سوار کا وزن 330 پونڈ (149.7 کلوگرام) سے زیادہ نہیں ہونا چاہئے۔

انتباہ:

اس پروڈکٹ کو استعمال کرتے وقت ہمیشہ بنیادی احتیاطی تدابیر پر عمل کریں، بشمول درج ذیل:

(A) مصنوعات کو استعمال کرنے سے پہلے تمام ہدایات پڑھیں۔

(B) چوٹ کے خطرے کو کم کرنے کے لیے، جب پروڈکٹ کو بچوں کے قریب استعمال کیا جائے تو سخت نگرانی ضروری ہے۔

(C) مصنوعات میں انگلیاں یا ہاتھ نہ ڈالیں۔

(D) اگر لچکدار پاور کیبل یا آؤٹ پٹ کیبل کچل گئی ہو، موصلیت ٹوٹ گئی ہو، یا نقصان کے کوئی اور اشارے ہوں تو اس پروڈکٹ کا استعمال نہ کریں۔

(E) تمام آلات کے لیے، ہدایات میں درج ہونا چاہیے: یہ آلات 10°C (-14°F) سے کم یا 104°F 40°C)) سے زیادہ محیطی درجہ حرارت میں استعمال کے لیے نہیں ہے۔

(F) تمام آلات کے لیے، ہدایات میں یہ معلومات شامل ہونی چاہیے: بیٹری کو اس وقت چارج کرنے کے لیے ڈیزائن کیا گیا ہے جب محیطی درجہ حرارت 0°C) 32°F) اور 40°C) 104°F) کے درمیان ہو۔ جب محیطی درجہ حرارت اس حد سے باہر ہو تو بیٹری کو کبھی بھی چارج نہ کریں۔

ان ہدایات کو محفوظ کریں۔

کیلیفورنیا کی تجویز 65

انتباہ:

یہ پروڈکٹ آپ کو کیڈمیم سمیت کیمیکلز سے بے نقاب کر سکتی ہے، جو ریاست کیلیفورنیا میں کینسر اور پیدائشی نقائص یا دیگر تولیدی نقصان کا سبب بنتی ہے۔

مزید معلومات کے لیے جائیں:
.WWW.P65WARNINGS.CA.GOV

تعمیل کا نوٹس

یہ آلہ FCC قواعد کے حصہ 15 کی تعمیل کرتا ہے۔ آپریشن مندرجہ ذیل دو شرائط کے ساتھ مشروط ہے: (1) یہ آلہ نقصان دہ مداخلت کا سبب نہیں بن سکتا، اور (2) اس آلہ کو موصول ہونے والی کسی بھی مداخلت کو قبول کرنا چاہیے، بشمول مداخلت جو ناپسندیدہ آپریشن کا سبب بن سکتی ہے۔ انتباہ: اس یونٹ میں تبدیلیاں یا ترمیمات جو تعمیل کے لیے ذمہ دار فریق کی طرف سے واضح طور پر منظور نہیں کی گئی ہیں، صارف کے آلات کو چلانے کا اختیار ختم کر سکتی ہیں۔

نوٹ: اس سامان کی جانچ کی گئی ہے اور FCC قواعد کے حصہ 15 کے مطابق کلاس B ڈیجیٹل ڈیوائس کی حدود کی تعمیل کرتے ہوئے پایا گیا ہے۔ یہ حدود رہائشی تنصیب میں نقصان دہ مداخلت کے خلاف معقول تحفظ فراہم کرنے کے لیے بنائی گئی ہیں۔ یہ سامان ریڈیو فریکوئنسی توانائی پیدا کرتا ہے، استعمال کرتا ہے اور اس کو خارج کر سکتا ہے اور، اگر انسٹال اور ہدایات کے مطابق استعمال نہ کیا جائے تو، ریڈیو مواصلات میں نقصان دہ مداخلت کا سبب بن سکتا ہے۔ تاہم، اس بات کی کوئی ضمانت نہیں ہے کہ کسی خاص تنصیب میں مداخلت نہیں ہوگی۔ اگر یہ سامان ریڈیو یا ٹیلی ویژن کے استقبالیہ میں نقصان دہ مداخلت کا باعث بنتا ہے، جس کا تعین آلات کو آف اور آن کر کے کیا جا سکتا ہے، تو صارف کی حوصلہ افزائی کی جاتی ہے کہ وہ درج ذیل میں سے ایک یا زیادہ اقدامات کے ذریعے مداخلت کو درست کرنے کی کوشش کریں۔

- وصول کرنے والے اینٹینا کو دوبارہ ترتیب دیں یا دوبارہ منتقل کریں۔
- سامان اور وصول کنندہ کے درمیان علیحدگی میں اضافہ کریں۔
- سامان کو کسی ایسے سرکٹ پر آؤٹ لیٹ سے جوڑیں جس سے رسیور جڑا ہوا ہے۔
- مدد کے لیے ڈیلر یا کسی تجربہ کار ریڈیو/ٹی وی ٹیکنیشن سے مشورہ کریں۔
- کلاس B FCC کی حدود کی تعمیل کو یقینی بنانے کے لیے اس یونٹ کے ساتھ شیلڈ کیبل کا استعمال کیا جانا چاہیے۔

انتباہ:

درج ذیل ہدایات پر عمل کرنے میں ناکامی کے نتیجے میں بچے یا دوسروں کو چوٹ پہنچ سکتی ہے۔

- اسمبلی کے دوران چھوٹے حصوں کو بچوں سے دور رکھیں۔
- لوازمات کو ایک بالغ کے ذریعہ جمع اور ہٹا دیا جانا چاہئے۔
- نقصان کے لئے اکثر مصنوعات کا معائنہ کریں۔

*** بالغوں کی اسمبلی کی ضرورت ہے۔**

انتباہ:

چوٹ کے خطرے کو کم کرنے کے لیے، بالغوں کی نگرانی کی ضرورت ہے۔ سڑکوں پر، موٹر گاڑیوں کے قریب، کھڑی چھکاؤ یا سیڑھیوں پر یا اس کے قریب، سوئمنگ پول یا پانی کے دیگر ذخائر میں کبھی استعمال نہ کریں۔ ہمیشہ جوتے پہنیں، اور کبھی بھی 1 سے زیادہ سوار کی اجازت نہ دیں۔

1. آپ کا پروڈکٹ کے بارے میں

1.1 پروڈکٹ کا جائزہ

1. ہینڈل بار* (تفصیلات اگلے صفحہ)
2. تنا (ٹیلیسکوپنگ)
3. اسٹیم کلیمپ
4. لاکنگ انگوٹھی کے ساتھ اسٹیم فولڈنگ لیچ
5. ہیڈلائٹ
6. سامنے کا کانٹا
7. سامنے کی معطلی۔
8. ڈسک بریک (×2؛ سامنے اور پیچھے)
9. وہیل (×2؛ سامنے اور پیچھے)
10. ڈسٹ ٹوپی کے ساتھ ٹائر والو (× 2؛ آگے اور پیچھے)
11. فینڈر (×2؛ سامنے اور پیچھے)
12. فریم
13. نشست*
    A. پیچھے بیٹھیں۔
    B. سیٹ پیس
    C. سیٹ ریلیز ٹیب
14. سیٹ کلیمپ
15. بیٹری (ہٹائی جا سکتی ہے)
    A. بیٹری پاور سوئچ
    B. بیٹری لاک
    C. بیٹری ہینڈل
    D. کور کے ساتھ پورٹ چارج کرنا
16. بائیک اسٹینڈ
17. فریم فولڈنگ لیچ
18. پیڈل* (×2؛ بائیں اور دائیں)
19. کرینک سیٹ
20. زنجیر
21. DERAILLEUR
22. جاکی وہیل
23. کِک اسٹینڈ
24. RACKIT پیچھے کارگو ریک
    A. ٹیل لائٹ/بریک لائٹ
    B. پیچھے رسیور
25. وہیل ریفلیکٹر (×2؛ سامنے اور پیچھے)
26. کلید (×2)
27. چارجر
28. چارجنگ کیبل

* پہلے سے منسلک نہیں؛ سیٹ اپ کی ضرورت ہے۔

اسمبلی اور ایڈجسٹمنٹ کے لیے ٹولز اور ہارڈ ویئر شامل ہیں:



- فلپس ہیڈ سکریو ڈرایور



- 10 ملی میٹر رنچ اور 15 ملی میٹر رنچ



- M6 نٹ (× 3)
- 10 ملی میٹر (24mm × D) (L)) بولٹ آستین (× 3)

اہم: اس ماڈل کو جمع کرنے کے لیے باکس میں شامل اضافی ہارڈ ویئر کی ضرورت نہیں ہے۔

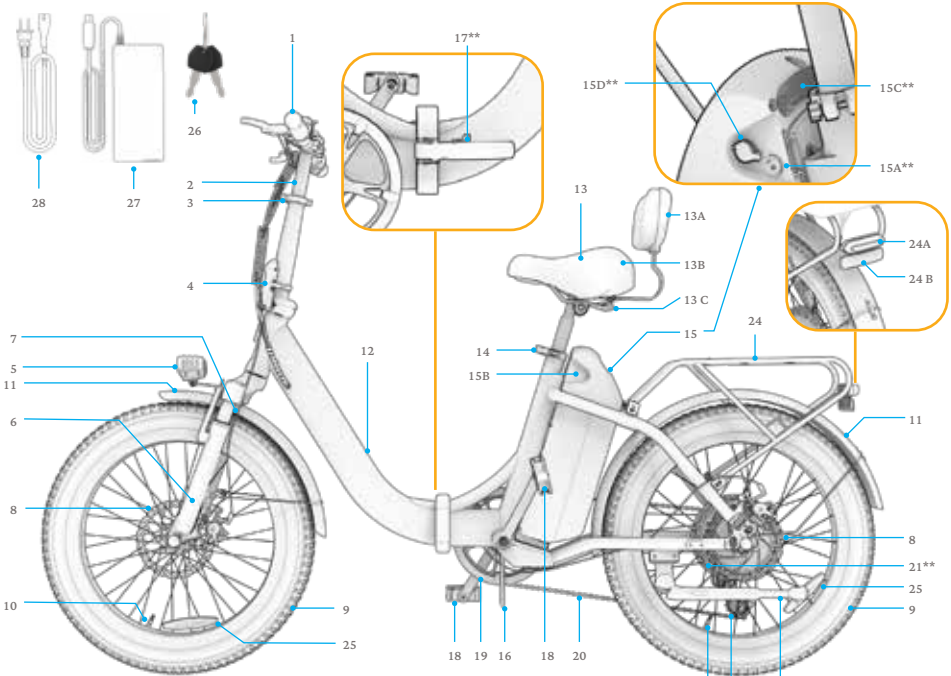

نوٹ: تصاویر اصل پروڈکٹ کی ظاہری شکل کی عکاسی نہیں کر سکتی ہیں. کچھ ماڈلز کے ساتھ اضافی لوازمات شامل کیے جا سکتے ہیں.
** مصنوعات کی مخالف سمت

1. پاور/موڈ (⏻) بٹن
2. پلس (+) بٹن
3. مائنس (-) بٹن
4. بائیں/فرنٹ ہینڈ بریک
5. LCD اسکرین
6. ہینڈل بار
7. ہینڈل بار کلیمپ
8. سامنے کا عکاس
9. گھنٹی
10. گیئر ڈاؤن شفٹ بٹن
11. گیئر ڈسپلے
12. گیئر اپ شفٹ لیور
13. ایکسلریشن تھروٹل
14. دائیں/پچھلے ہینڈ بریک

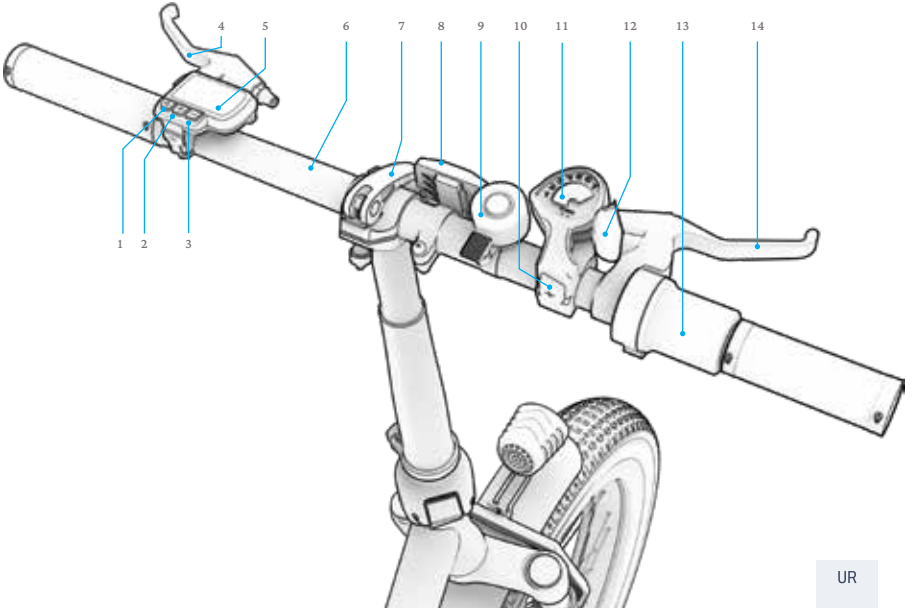

1.2 مصنوعات کی تفصیلات

- وزن کی حد: 330 پونڈ | 149.7 کلوگرام
- کم از کم سوار وزن: 100 پونڈ | 45.4 کلوگرام
- پروڈکٹ کا وزن: 59.3 پونڈ | 26.9 کلو گرام
- کارگو ریک وزن کی حد: 22.0 پونڈ | 9.9 کلوگرام
- تجویز کردہ عمر: +14
- پروڈکٹ کے طول و عرض، کھولے گئے:
  67.7 انچ (24.6 × L انچ (49.2 × W انچ (H) |
  172 سینٹی میٹر (62.5 × L سینٹی میٹر (125 × W سینٹی میٹر (H)
- پروڈکٹ کے طول و عرض، فولڈ:
  38 انچ (19.9 × L انچ (36.2 × W انچ (H) |
  96.5 سینٹی میٹر (50.5 × L سینٹی میٹر (92 × W سینٹی میٹر (H)
- ٹائر کا سائز: 20 انچ | 50.8 سینٹی میٹر
- زیادہ سے زیادہ رفتار: 20.0 میل فی گھنٹہ* | 32.1 کلومیٹر فی گھنٹہ*
- زیادہ سے زیادہ تھروٹل رینج: 20.0 میل* | 32.1 کلومیٹر*
- زیادہ سے زیادہ پیڈل اسسٹ رینج: 34.0 میل* | 54.7 کلومیٹر*
- الیکٹرانک رفتار کے طریقوں کی تعداد: 3
- مکینیکل گیئرز کی تعداد: 7
- بیٹری: 7.8 .47.45V آہ
- بیٹری کی قسم: لیتیم آئن (ہٹنے والا)
- موٹر: 350W
- چارجر: 100 - 240V UL
- UL سرٹیفیکیشن: UL2849
- چارج کرنے کا وقت: تقریباً 5 گھنٹے
- پانی کی مزاحمت کی درجہ بندی: IPX4
- زیادہ سے زیادہ چڑھنے کا زاویہ: 15°
- بریک کی قسم: سامنے اور پیچھے کی ڈسک
- تجویز کردہ ٹائر پریشر: 35 PSI

* زیادہ سے زیادہ رینج اور رفتار 165.4 KG (75 LB) یا اس سے کم وزن کے ساتھ حاصل کی جا سکتی ہے۔ سواری کی حد سڑک کے حالات، موسم، اور سوار کے وزن سے متاثر ہوتی ہے۔ سواری کی حد کو +/-5% کے انحراف کی اجازت ہے۔ کارکردگی کو متاثر کرنے والے حالات کے بارے میں مزید تفصیلات کے لیے سیکشن 5.10 دیکھیں۔

1.3 آن لائن وسائل

ہمارے سب سے زیادہ کے لیے اسکین کریں۔
تازہ کاری شدہ مصنوعات
آن بورڈنگ مواد
اور سپورٹ وسائل۔

اس صارف دستی کو آن لائن تلاش کریں۔
https://cdn.shopify.com/s/files/1/2530/6734/files/Venture_MANUAL-web-1741790567056.pdf

ہمارے صارف کتابچے کا مجموعہ یہاں پر تلاش کریں۔
https://ridejetson.com/pages/product-manuals

.2
تنصیب کی ہدایات۔

2.1 ابتدائی نوٹس

- اپنے ایڈوپٹر کو صحیح طریقے سے شروع کریں: اس پروڈکٹ کو استعمال کرنے سے پہلے، حفاظتی انتباہات سمیت، صارف کا پورا دستی احتیاط سے پڑھیں۔ یقینی بنائیں کہ آپ سب کو سمجھتے ہیں، قبول کرتے ہیں اور ان پر عمل کرتے ہیں:
- ڈیلپر کی سفارشات۔
- حفاظتی ہدایات اور انتباہات۔
- مقامی سواری اور آپریشنل قوانین اور آرڈیننس۔
- ان باکسنگ کرتے وقت، تمام پیکیجنگ مواد کو ہٹاتے وقت احتیاط برتیں، اور اسمبلی سے پہلے ای-بائیک کو اس کے کک اسٹینڈ پر سیدھا رکھیں۔ (سیکشن 4.6 کا حوالہ دیں)۔
- اسمبلی میں مدد کے لیے ہاتھوں کا ایک اضافی سیٹ رکھنا مفید ہے۔ ایک معاون پکڑو!
- اس مینوئل میں دی گئی ہدایات — دائیں، بائیں، آگے/آگے، اور پیچھے/پیچھے — پر مبنی ہیں جیسا کہ ای بائیک پر بیٹھنے پر سوار انہیں دیکھے گا۔ مثال کے طور پر ای بائیک کا "دائیں طرف" وہ طرف ہے جہاں سوار کا دایاں ہاتھ ہوگا۔

2.2 ہیلمٹ کی حفاظت

سوار کو ہر وقت ہیلمٹ پہننا چاہیے۔



مناسب پوزیشننگ:
پیشانی ڈھکی ہوئی ہے۔
ہیلمٹ کی طرف سے۔



غلط پوزیشننگ:
پیشانی کھل جاتی ہے۔ گرنے سے شدید چوٹ ہو سکتی ہے۔

*ہیلمٹ، مناسب لباس، جوتے اور حفاظتی سامان پہنیں۔ ایسے لباس سے پرہیز کریں جو پہیوں میں یا نیچے پھنس سکتے ہیں۔ بند پیر، فلیٹ جوتے تجویز کیے جاتے ہیں۔ حادثے کی صورت میں چوٹ سے بچنے کے لیے ASTM F1492 منظور شدہ ہیلمٹ اور حفاظتی پوشاک پہنیں۔

2.3 سوار کی مناسبیت

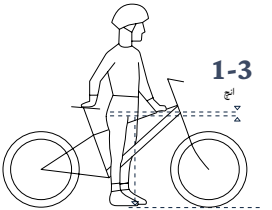

محفوظ اور آرام دہ سواری کے لیے، سائیکل کے فریم کے کروٹ اور اوپر والی ٹیوب کے درمیان کم از کم 3-1 انچ کا فاصلہ ہونا چاہیے جب سوار سائیکل کو دونوں پاؤں زمین پر رکھ کر سٹرڈل کرتا ہے۔

2.4 فریم کو کھولنا اور تہ کرنا

کب کھولنا ہے: سیٹ اپ اور سواری کے لیے
کب فولڈ کرنا ہے: اسٹوریج اور ٹرانسپورٹ کے لیے

⚠ **احتیاط:** سیٹ اپ کے لیے فریم کو کھولتے وقت احتیاط برتیں، کیونکہ ہینڈل بار صرف نیم منسلک ہوگا۔ نوٹ کریں کہ پیڈل اور سیٹ ابھی تک نصب نہیں ہوں گے۔

کیسے کھولیں:

1. موٹر سائیکل کے فریم کو بائیک اسٹینڈ پر سیدھا رکھیں۔
2. موٹر سائیکل کے پچھلے حصے کو ثابت قدمی سے پکڑیں جب آپ بائیک کے اگلے حصے کو قبضہ پوائنٹ کے ارد گرد گھماتے ہیں تاکہ فریم کو سیدھی لائن میں رکھا جا سکے۔
3. کک اسٹینڈ کو نیچے کریں اور اسے موٹر سائیکل کو سیدھا اور اس کے پہیوں پر رکھنے کے لیے استعمال کریں۔
4. قبضے کے مقام پر فریم کو مضبوطی سے پکڑیں اور موٹر سائیکل کے فریم کے خلاف بند شدہ فریم فولڈنگ لیچ کو زبردستی دھکیلیں۔

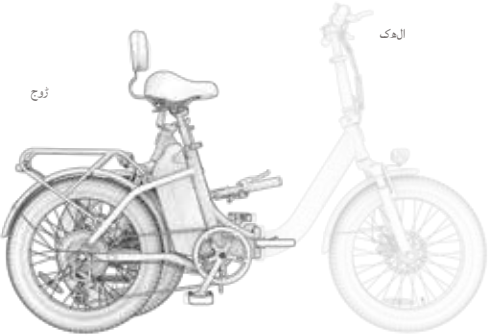

⚠ **انتباہ:** فریم کے گرنے سے بچنے کے لیے جو چوٹ کا باعث بن سکتا ہے، فریم فولڈنگ لیچ کو محفوظ طریقے سے بند کیے بغیر کبھی بھی اپنی پروڈکٹ پر سوار نہ ہوں۔

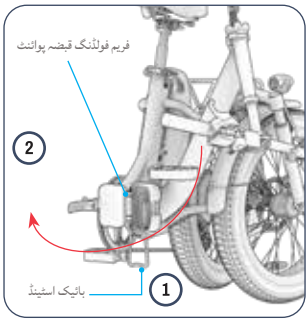

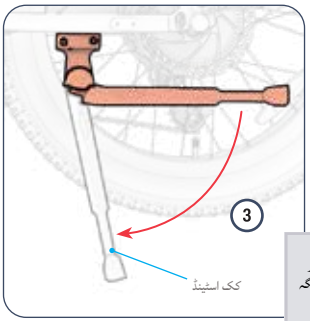

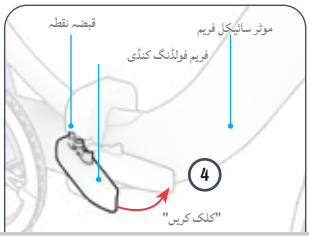

اہم: اس بات کو یقینی بنانے کے لیے کہ لیچ مناسب طریقے سے بند ہے اور موٹر سائیکل کے فریم پر محفوظ ہے، اس بات کو یقینی بنائیں کہ کنڈی جگہ پر "کلک" کرتی ہے۔

فولڈ کرنے کا طریقہ:

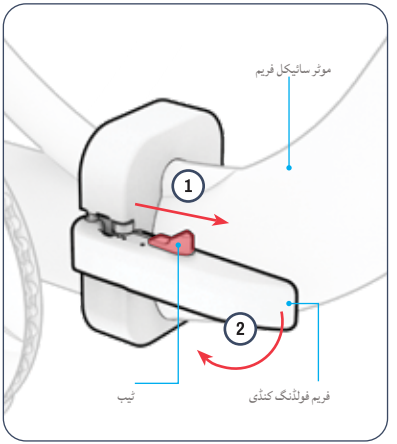

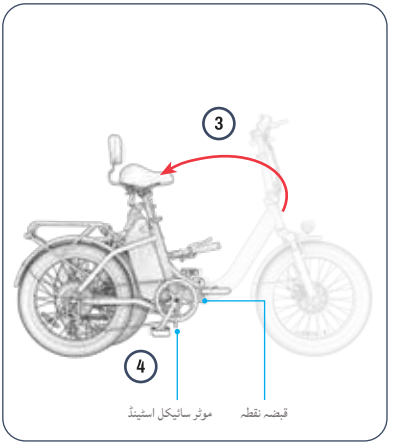

1. فولڈنگ لیچ پر ٹیب کو آگے کی طرف دبائیں اور تھامیں.
2. ٹیب کو آگے دھکیلتے ہوئے، فریم فولڈنگ لیچ کو زبردستی کھینچیں اور بائیک کے فریم سے دور رکھیں.

3. قبضے کے مقام پر، موٹر سائیکل کے اگلے حصے کو اس وقت تک بائیں طرف گھمائیں جب تک کہ اگلا پہیہ پچھلے پہیے کے ساتھ نہ ہو.
4. بائیک کو بائیک اسٹینڈ پر رکھیں تاکہ فولڈ پوزیشن میں رہتے ہوئے اسے سیدھا رکھا جاسکے.

احتیاط: سیٹ اپ کے لیے تنے کو کھولتے وقت خیال رکھیں، کیونکہ ہینڈل بار صرف نیم منسلک ہوگا.

2.5 تنے کو کھولنا اور تہ کرنا

کب کھولنا ہے: سواری اور سیٹ اپ کے لیے
کب فولڈ کرنا ہے: اسٹوریج اور ٹرانسپورٹ کے لیے

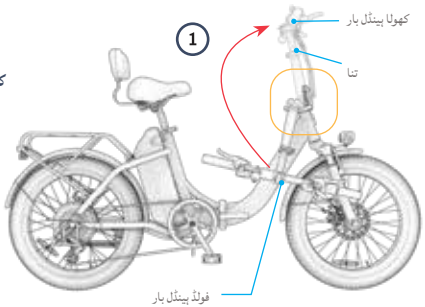

کیسے کھولیں:

1. تنے کو اوپر اور قبضہ پوائنٹ کے اوپر اٹھائیں جب تک کہ یہ تنے کی بنیاد پر پوری طرح سیدھا نہ ہو.
2. تنے کے خلاف بند ہونے والی فولڈنگ لیچ کو زبردستی دھکیلیں.
3. لاکنگ رنگ کے ساتھ کنڈی کو محفوظ کریں: انگوٹھی کو تنے کے گرد گھڑی کی سمت میں گھمائیں جب تک کہ انگوٹھی پر موجود ٹیب لیچ پر موجود ٹیب سلاٹ میں نہ پھسل جائے.
4. چیک کریں کہ کنڈی اس بات کو یقینی بنا کر محفوظ ہے کہ اسے کھلا نہیں جا سکتا.

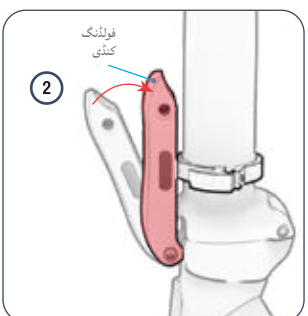

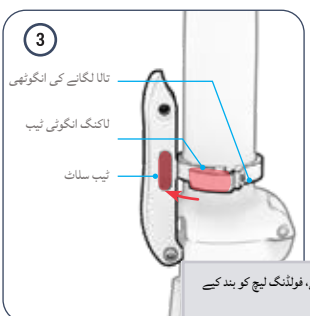

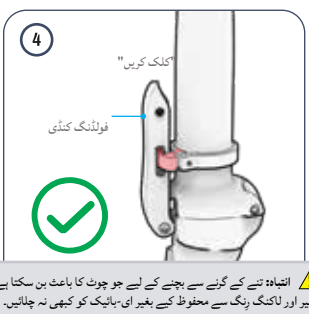

انتباہ: تنے کے گرنے سے بچنے کے لیے جو چوٹ کا باعث بن سکتا ہے، فولڈنگ لیچ کو بند کیے بغیر اور لاکنگ رنگ سے محفوظ کیے بغیر ای-بائیک کو کبھی نہ چلائیں.

فولڈ کرنے کا طریقہ:

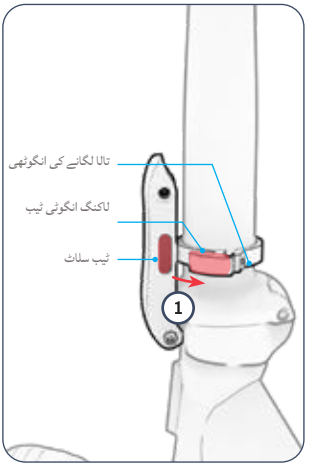

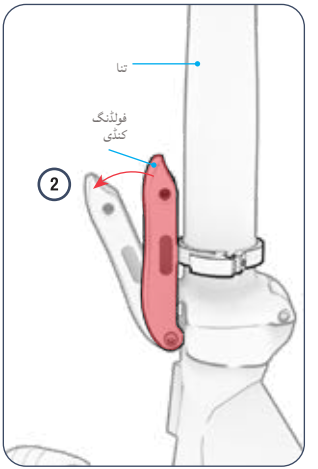

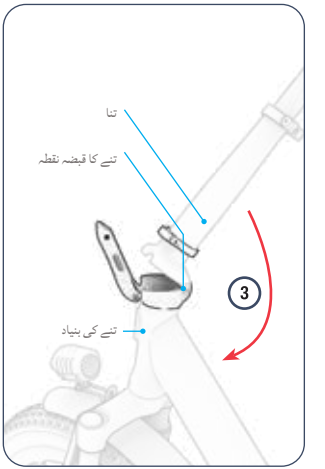

1. تالے کی انگوٹھی کو تنے کے گرد گھڑی کی مخالف سمت میں گھمائیں جب تک کہ فولڈنگ لیچ پر ٹیب سلاٹ سے ٹیب صاف نہ ہوجائے۔

2. ہینڈل بار کے تنے کو مستحکم رکھتے ہوئے، کنڈی کو کھولیں۔

3. قبضے کے مقام پر، بائیک کے دائیں جانب تنے کو آہستہ سے زمین کی طرف نیچے کریں۔

2.6 ہینڈل بار کو جوڑنا

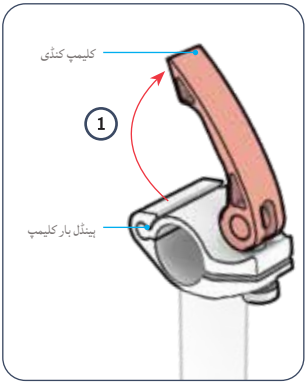

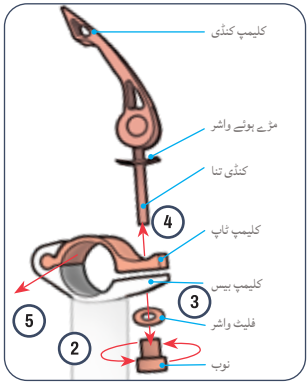

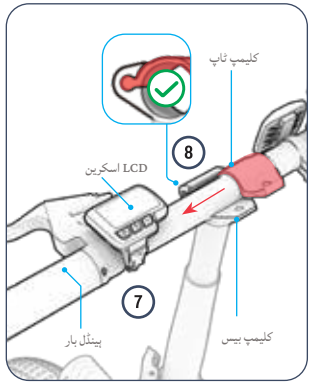

1. ہینڈل بار کے کلیمپ پر کنڈی کو اوپر اٹھائیں.
2. اپنی انگلیوں کا استعمال کرتے ہوئے، ہینڈل بار کے کلیمپ کے نیچے والے نوب کو گھڑی کی سمت موڑ کر کھولیں.
3. نوب اور فلیٹ واشر کو ہٹا دیں.

نوٹ: پیکنگ اور شپنگ فلیٹ واشر اور نوب ایک ساتھ چپکنے کا سبب بن سکتی ہے. احتیاط سے 2 ٹکڑوں کو الگ کریں.

4. کلیمپ لیچ کو کلیمپ ٹاپ سے باہر تنے اور خمیدہ واشر کے ساتھ کھینچیں. مڑے ہوئے واشر کو تنے پر رکھیں.
5. کلیمپ کے اوپری حصے کو اس کی بنیاد سے باہر کی طرف سلائیڈ کرکے الگ کریں.
6. ہٹائے گئے ٹکڑوں کو ایک طرف رکھ دیں.

7. ہینڈل بار کو کلیمپ بیس میں اس طرح رکھیں کہ یہ بیس پر مرکوز ہو اور LCD اسکرین بائیں جانب ہو، جیسا کہ سواری کی پوزیشن سے دیکھا جاتا ہے.
8. ایک طرف سے، کلیمپ ٹاپ کو ہینڈل بار کے اوپر اور واپس کلیمپ بیس میں سلائیڈ کریں جب تک کہ کلیمپ ٹاپ میں ہارڈ ویئر کا سوراخ کلیمپ بیس میں ہارڈ ویئر کے سوراخ کے ساتھ منسلک نہ ہوجائے.

⚠ **احتیاط:** سنبھالتے وقت خیال رکھیں. بجلی کی تاروں یا بریک کیبلز کو مت کھینچیں. اس بات کو یقینی بنائیں کہ تمام کیبلز اور تاریں ہینڈل بار کے سامنے ہیں، الجھ نہیں رہی ہیں، کسی بھی حرکت پذیر پرزوں کی راہ میں نہیں ہیں، اور ہینڈل بار کی گردش کو روکیں گی.

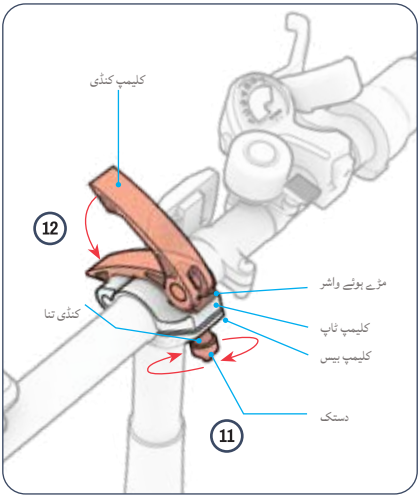

11. نوب کو گھڑی کی سمت میں کنڈی کے تنے کی نوک پر موڑ دیں.
12. کلیمپ کنڈی بند کرو، چیک کریں کہ ہینڈل بار محفوظ ہے۔ اگر ضروری ہو تو ، دستک کو مزید سخت کریں.

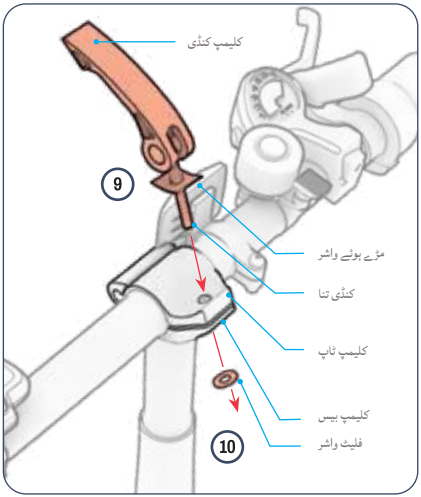

9. کلیمپ لیچ کے اسٹیم کو کلیمپ ٹاپ کے ذریعے خمیدہ واشر کے ساتھ دوبارہ داخل کریں.
10. فلیٹ واشر کو لیچ اسٹیم کی کھلی ہوئی نوک پر سلائیڈ کریں.

⚠ **احتیاط:** دستک کو زیادہ تنگ یا کم نہ کریں۔ زیادہ سخت کرنا کلیمپ کی بندش کو روک سکتا ہے۔ تنگ کرنے کے نتیجے میں ایک ڈھیلا کلیمپ اور ایک غیر مستحکم ہینڈل بار ہو سکتا ہے۔

2.7 سیٹ کو جمع کرنا اور منسلک کرنا

آپ کو 15 ملی میٹر رنچ کی ضرورت ہوگی۔

جمع کرنا:

1. سیٹ بیس کو الٹا پلٹائیں اور اسے کام کی اونچی سطح پر رکھیں، سیٹ بیس کا پچھلا حصہ کام کی سطح کے کنارے کے خلاف ہو۔
2. سیٹ بیس کے نیچے والے ہر پہلے سے نصب بولٹ پر 1 بولٹ آستین سلائیڈ کریں۔ (× 3)
3. سیٹ بیک بریکٹ کو سیٹ بیس کے نیچے کی طرف رکھیں جیسے:
   - بریکٹ میں 3 سوراخ سیٹ بیس کے نیچے والے 3 بولٹ کے ارد گرد ہیں۔
   - بریکٹ سیٹ بیس کے نیچے کے پچھلے حصے سے پھیلا ہوا ہے اور فرش کی طرف نیچے کی طرف مڑتا ہے۔
4. ہر بولٹ کی نوک پر 1 نٹ گھڑی کی سمت موڑیں۔ (× 3)
5. ہر نٹ کو گھڑی کی سمت موڑ کر سخت کرنے کے لیے 10MM رینچ کا استعمال کریں۔ (× 3)
6. سیٹ کو پلٹائیں اور چیک کریں کہ سیٹ بیس پر سیٹ بیک محفوظ ہے۔

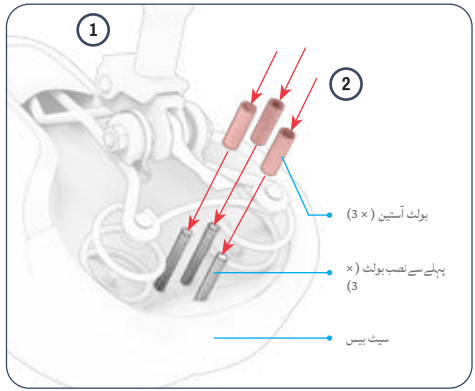

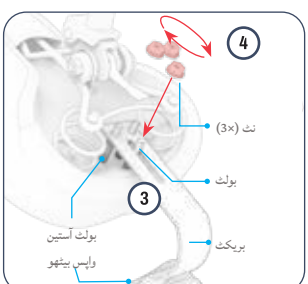

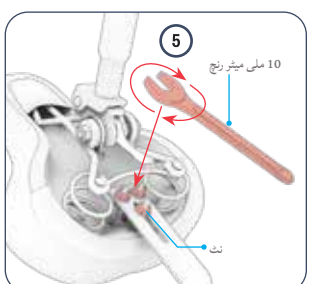

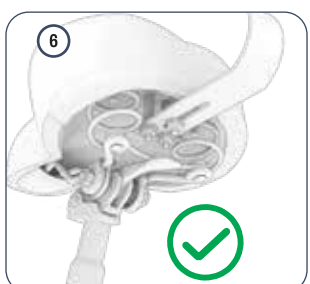

ٹریل شوٹنگ: اگر آپ کلیمپ لیچ کو آسانی سے نہیں کھول سکتے ہیں، تو کلیمپ بہت سخت ہوسکتا ہے۔ کلیمپ نوب کو گھڑی کی مخالف سمت میں موڑ کر کلیمپ کو ڈھیلا کریں۔

منسلک کرنا:

1. سیٹ کلیمپ پر لیچ کھولیں۔
2. سیٹ پوسٹ کے نیچے کے قریب "کم از کم اندراج" کا نشان تلاش کریں۔
3. سیٹ کو سیٹ ٹیوب کے اوپر پوزیشن میں رکھیں۔
4. سیٹ کی پوسٹ کو سیٹ کلیمپ کے ذریعے اور سیٹ ٹیوب میں اس وقت تک نیچے کریں جب تک کہ داخل کرنے کا کم از کم نشان کلیمپ کے نیچے نہ ہو۔ نوٹ: اگر کلیمپ کا کھلنا سیٹ پوسٹ کو حاصل کرنے کے لیے بہت تنگ ہے، تو آپ کنڈی کو مستحکم رکھتے ہوئے کلیمپ نوب کو گھڑی کی مخالف سمت میں موڑ کر اسے چوڑا کر سکتے ہیں۔
5. سیٹ کو مطلوبہ اونچائی پر رکھتے ہوئے، کلیمپ پر لیچ کو بند کریں۔ دستک کو گھڑی کی سمت موڑ کر سخت کریں۔
6. چیک کریں کہ سیٹ محفوظ ہے: سیٹ پر نیچے کی طرف دباؤ ڈالنے کے لیے اپنا ہاتھ استعمال کریں۔ اگر سیٹ پوسٹ سیٹ ٹیوب میں مزید نیچے کھسک جاتی ہے، تو اسے واپس پوزیشن پر لائیں اور کلیمپ نوب کو گھڑی کی سمت موڑ کر کلیمپ کو سخت کریں۔

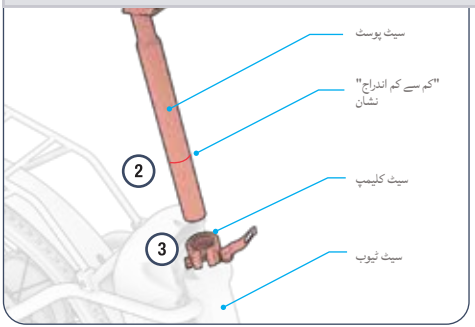

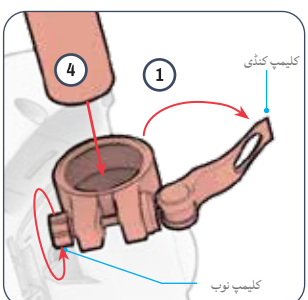

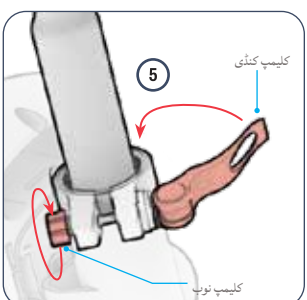

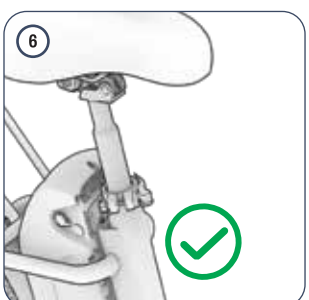

2.8 پیڈل کو جوڑنا

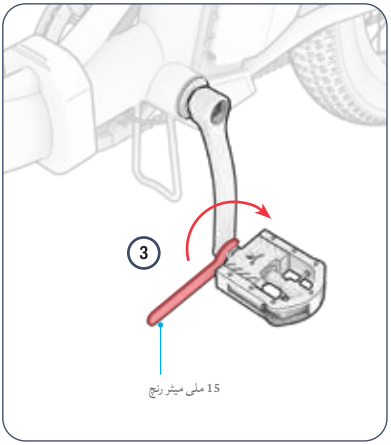

3. رینچ کو داخل کرنے اور پھر کرینک بازو میں اسپنڈل کو سخت کرنے کے لیے استعمال کریں.
4. چیک کریں کہ صحیح پیڈل محفوظ ہے.
5. مخالف گھڑی کی سمت گھمانے کا استعمال کرتے ہوئے بائیں ("L") پیڈل کے ساتھ اقدامات 2 – 5 کو دہرائیں.

اہم: بائیں پیڈل پر تکلا ریورس تھریڈڈ ہے اور اسے داخل کرنے اور سخت کرنے کی ضرورت ہے.
مخالف گھڑی کی سمت موڑ

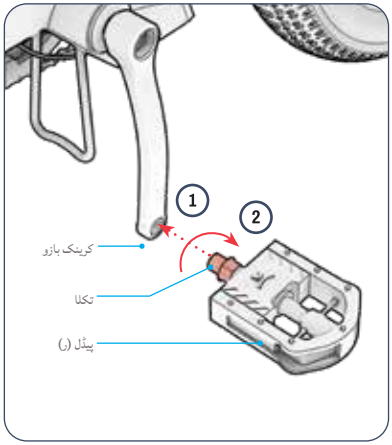

آپ کو 15 ملی میٹر رنچ کی ضرورت ہوگی.

1. موٹر سائیکل کے دائیں جانب کرینک بازو کے آخر میں سوراخ کے ساتھ "R" کے نشان والے پیڈل پر اسپنڈل کو سیدھ میں کریں.
2. پیڈل کی بنیاد کو مستحکم رکھیں اور اس بات کا خیال رکھتے ہوئے کہ تکلا سیدھے سوراخ میں داخل ہو، اسپنڈل کو موڑنے کے لیے اپنا دوسرا ہاتھ استعمال کریں. **گھڑی کی سمت** کچھ گھومنے کے لئے سوراخ میں.

2.10 فرنٹ ریفلیکٹر کو محفوظ کرنا

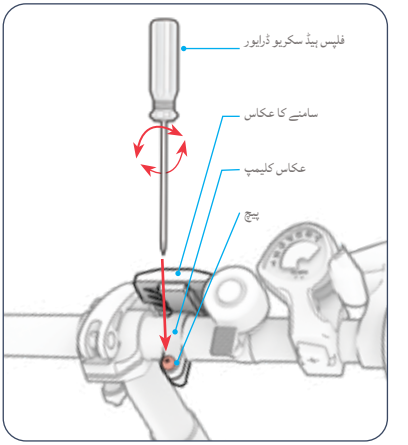

آپ کو فلپس ہیڈ سکریو ڈرایور کی ضرورت ہوگی۔

1. اگر ضروری ہو تو، فلپس ہیڈ سکریو ڈرایور کے ساتھ 1 - 2 گردشوں کے لیے ریفلیکٹر کلیمپ پر سکرو کو ڈھیلا کریں (لیکن نہ ہٹائیں)۔
2. فرنٹ ریفلیکٹر کلیمپ کو ہینڈل بار کے گرد اس وقت تک گھمائیں جب تک کہ ریفلیکٹر آگے کی طرف نہ ہو۔
3. ریفلیکٹر کلیمپ کو اپنی جگہ پر محفوظ کرنے کے لیے سکریو ڈرایور کے ساتھ گھڑی کی سمت موڑ کر سکرو کو سخت کریں۔

2.9 بیل کو محفوظ کرنا

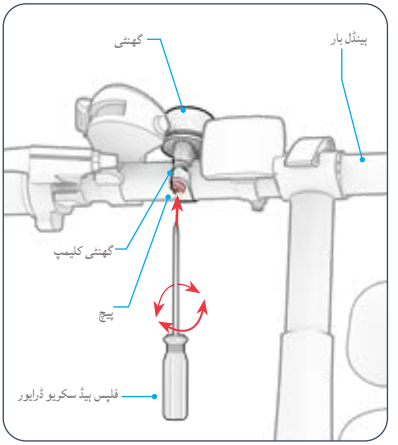

آپ کو فلپس ہیڈ سکریو ڈرایور کی ضرورت ہوگی۔

1. اگر ضروری ہو تو، فلپس ہیڈ سکریو ڈرایور کے ساتھ 1 - 2 گردشوں کے لیے گھنٹی کے کلیمپ پر سکرو کو ڈھیلا کریں (لیکن نہ ہٹائیں) اسے گھڑی کی مخالف سمت میں موڑ دیں۔
2. گھنٹی کو ہینڈل بار کے گرد اس وقت تک گھمائیں جب تک کہ گھنٹی کا ٹیب ایسی جگہ نہ ہو جس تک سوار کے بائیں ہاتھ کے انگوٹھے تک آسانی سے ہاتھ کی گرفت پکڑے جا سکے۔
3. سکریو ڈرایور کے ساتھ اسکرو کو گھڑی کی سمت موڑ کر بیل کلیمپ کو سخت کریں۔

2.11 ٹائر کی افراط زر اور دباؤ

اپنی پہلی سواری سے پہلے، آپ کو ٹائروں کو تجویز کردہ دباؤ پر لانے کے لیے ان میں ہوا شامل کرنے کی ضرورت ہوگی۔ **35 پی ایس آئی** (پاؤنڈ فی مربع انچ)۔ ہر سواری سے پہلے ٹائر کا پریشر 35 PSI پر چیک کرنے کے لیے گیج کا استعمال کریں۔

ہوا شامل کرنے کے لیے:

1. ایک پہیے کے ٹائر والو سے ڈسٹ ٹوپی کو گھڑی کی مخالف سمت میں گھما کر ہٹا دیں۔ ایک طرف رکھ دیں۔
2. ٹائر میں ہوا ڈالنے کے لیے اپنے ایئر پمپ پر مینوفیکچرر کی ہدایات پر عمل کریں۔ وقتاً فوقتاً ایک گیج کے ساتھ چیک کریں اور اس وقت تک ہوا شامل کرتے رہیں جب تک کہ آپ 35 PSI پر نہ پہنچ جائیں۔
3. ایئر پمپ کو ہٹا دیں اور ڈسٹ والو کو گھڑی کی سمت میں گھما کر تبدیل کریں۔
4. دوسرے ٹائر کے ساتھ دہرائیں۔

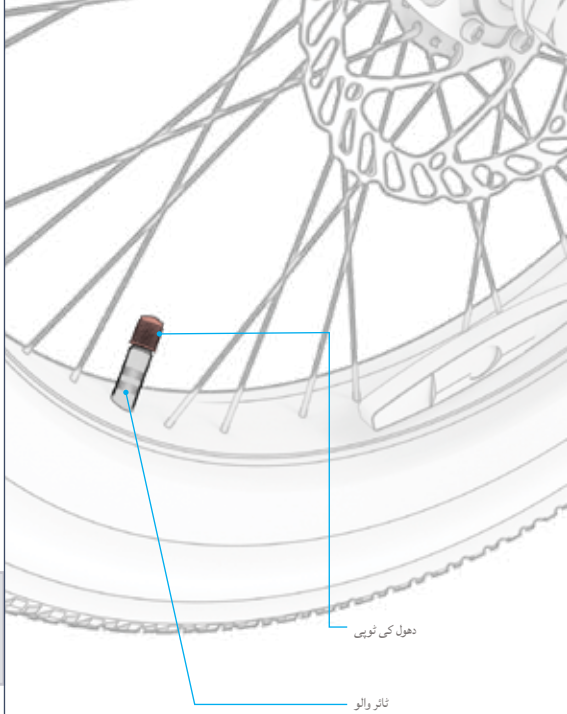

⚠ **احتیاط:** اپنی ای بائیک کے ٹائروں کو فلانے کے لیے صرف دستی ایئر پمپ کا استعمال کریں۔ کبھی بھی ایئر کمپریسر استعمال نہ کریں۔ ایسا کرنے سے ٹائر ٹیوبیں پھٹ سکتی ہیں۔

2.12 بیٹری چارج کرنا

بیٹری کو اس وقت چارج کیا جا سکتا ہے جب اسے فریم میں محفوظ کیا جائے یا فریم سے ہٹا دیا جائے۔
(ہٹانے کے لیے سیکشن 4.7 دیکھیں۔)

1. بیٹری پر چلنے والے بیٹری پاور سوئچ کو آف پر پلٹائیں۔ (-) پوزیشن
2. چارجنگ کیبل کو چارجر کے ساتھ جوڑیں۔
3. چارجنگ پورٹ کور کو کھولیں۔
4. چارجنگ کیبل کو دیوار میں لگائیں، اور پھر چارجر کو چارجنگ پورٹ میں لگائیں۔
5. جب چارجر پر اشارے کی روشنی سرخ سے سبز ہو جاتی ہے، تو آپ کی بیٹری مکمل چارج ہو چکی ہے۔ چارجر کو چارجنگ پورٹ سے ہٹائیں اور کیبل کو وال آؤٹ لیٹ سے ان پلگ کریں۔
6. چارجنگ پورٹ کور کو بند کریں۔

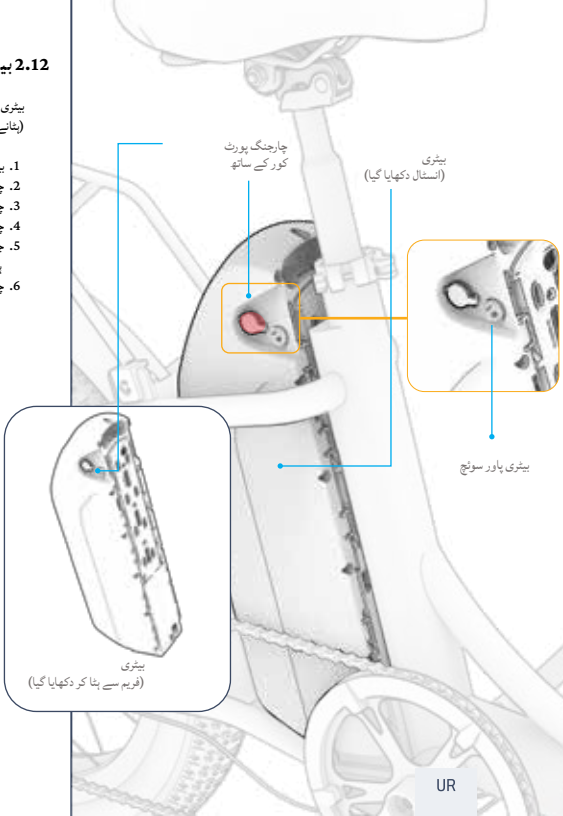

نوٹ: بیٹری کو مکمل چارج کرنے میں تقریباً 5 گھنٹے لگ سکتے ہیں۔ پہلے استعمال سے پہلے بیٹری کو مکمل طور پر چارج کریں۔

⚠ **انتباہ:** چارج کرنے سے پہلے ہمیشہ بیٹری پاور کو "آف" (-) کریں۔ اگر بیٹری پاور سوئچ "آن" (O) پوزیشن میں ہے تو بیٹری کو چارج کرنے کے لیے کبھی بھی پلگ ان نہ کریں۔

اسٹیٹس	چارجر پر چارجنگ انڈیکیٹر لائٹ:
چارج ہو رہا ہے۔	سرخ روشنی
چارجنگ مکمل	سبز روشنی

اہم:

صرف شامل چارجر کا استعمال کریں یا براہ راست JETSON (JETSON (MODEL NO. PJVNTRE-CH کے ذریعے حاصل کردہ GUANGZHOU JI YIN POWER JY-546150 کا لیبل لگا ہوا، جو ELECTRONICS CO. LTD کے ذریعہ بنایا گیا ہے۔

⚠ **انتباہ: درست چارجر استعمال کرنے میں ناکامی کے نتیجے میں آگ اور دھماکہ ہو سکتا ہے، جس کے نتیجے میں املاک کو نقصان، چوٹ اور موت ہو سکتی ہے۔**

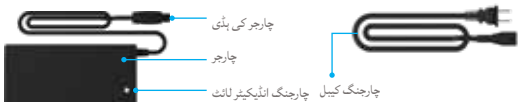

چارجنگ کے اہم نوٹس:

- بیٹری کو فعال طور پر چارج نہ کرتے وقت چارجنگ پورٹ کو ہمیشہ بند رکھیں۔
- جب پروڈکٹ چارج ہو رہی ہو تو اسے کبھی آن نہ کریں۔
- دوبارہ منتقلی کے قابل بجلی کے نلکوں کا استعمال نہ کریں۔
- بیٹری کی بہترین صحت کے لیے، ہر چارجنگ سیشن کے دوران بیٹری کو مکمل طور پر چارج کریں — تقریباً 5 گھنٹے۔
- اپنے پروڈکٹ کو کبھی بھی راتوں رات یا طویل مدت کے لیے چارج کرنے کے لیے مت چھوڑیں۔
- بیٹری کو بٹانے یا الگ کرنے کی کوشش نہ کریں۔
- چارجنگ محیط درجہ حرارت کی حد: **32°F (0°C) - 104°F(40°C)**
- آپریٹنگ محیط درجہ حرارت کی حد: **14°F(-10°C) - 104°F(40°C)**
- پروڈکٹ کو فعال طور پر چارج نہ کرتے وقت چارجنگ پورٹ کور کو ہمیشہ بند رکھیں۔
- اس پروڈکٹ کو استعمال نہ کریں اگر آؤٹ پٹ کیبل کی لچکدار پاور کورڈ بھڑک جائے، موصلیت ٹوٹ گئی ہے، یا نقصان کی کوئی دوسری علامت۔
- چیک کریں کہ چارجر لیبل پر چارجر کا ماڈل نمبر اوپر درج چارجر ماڈل نمبر سے ملتا ہے۔
- چیک کریں کہ چارجر کا لیبل چارجر کو آپ کے **JETSON** ماڈل کے ساتھ مطابقت رکھتا ہے۔ آپ اپنے **JETSON** ماڈل کا نام اور SKU پروڈکٹ کے فریم یا اسٹینڈنگ ڈیک کے اوپر، سائیڈ، یا نیچے کی طرف لگے لیبل پر تلاش کر سکتے ہیں۔



یہ مارکنگ کی ایک مثال ہے۔
آپ کا چارجر ہوگا۔

.3
تیاری کر رہا ہے۔
سواری کرنا

3.1 سواری سے پہلے کے حفاظتی چیکس

ہر سفر سے پہلے ان اہم حفاظتی جانچ پڑتال کریں۔

بریک:

- اس بات کو یقینی بنائیں کہ بریک صحیح طریقے سے کام کرے تاکہ ہینڈ بریک لیور ہینڈل بار پر محفوظ اور چکنا ہو تاکہ وہ آسانی سے سکیڑیں۔
- بریک پیڈ نہیں پہنے جاتے ہیں، اور روٹر کے ساتھ مرکز اور منسلک ہوتے ہیں۔

فریم:

- چیک کریں کہ موٹر سائیکل کا فریم اور کانٹا خراب، جھکا یا ٹوٹا نہیں ہے۔
- اس بات کو یقینی بنائیں کہ اسٹیم سے فورک بولٹ زیادہ سخت نہ ہو۔ زیادہ سخت بولٹ خرابی کا باعث بن سکتا ہے جو سوار کی حفاظت کو خطرے میں ڈالتا ہے۔
- چیک کریں کہ ڈرائیو سسٹم ورکنگ آرڈر میں ہے اور فریم کے ساتھ محفوظ طریقے سے منسلک ہے۔

کرینکس اور پیڈل:

- چیک کریں کہ پیڈل محفوظ طریقے سے کرینکس پر سخت ہیں۔
- چیک کریں کہ کرینکس اور ڈرائیو سسٹم موٹر سائیکل کے فریم میں محفوظ طریقے سے سخت ہیں۔

اسٹیمز/نگ:

- چیک کریں کہ تنا محفوظ ہے، کوئیک اسٹیم ریلیز بند ہے اور لاکنگ رِنگ سے مضبوط ہے۔
- چیک کریں کہ ہینڈل بار کلیمپ کے ذریعہ پوزیشن میں محفوظ ہے۔

پہیے اور ٹائر:

- چیک کریں کہ ٹائر زیادہ پہننے یا نقصان کے آثار نہیں دکھاتے ہیں۔
- اس بات کو یقینی بنائیں کہ ٹائروں کو PSI 35 کے تجویز کردہ دباؤ کے اندر فلایا گیا ہے۔
- چیک کریں کہ وہیل سپوکس ٹوٹے نہیں ہیں۔
- چیک کریں کہ پہیے کے کنارے خراب یا جھکے ہوئے نہیں ہیں۔
- چیک کریں کہ ایکسل گری دار میوے تنگ ہیں۔

3.2 بریکوں کو چیک کرنا اور ایڈجسٹ کرنا

بریک سیفٹی اور فنکشنلٹی چیک:

اسمبلی کے بعد اور ہر سواری سے پہلے، چیک کریں کہ بریک صحیح طریقے سے اور محفوظ طریقے سے کام کر رہے ہیں تاکہ وہیل کو سست کیا جا سکے اور درج ذیل اقدامات کو انجام دے کر اسے روکا جا سکے۔

1. اپنی موٹر سائیکل کے ساتھ چلیں اور بائیں ہینڈ بریک کو آہستہ سے کھینچیں۔
2. چیک کریں کہ سامنے والا کیلیپر ڈسک پر ٹھیک طرح سے بند ہوتا ہے اور پہیے کی گردش کو سست کرتا ہے۔
3. دہرائیں، بائیں ہینڈ بریک کو زیادہ دباؤ کے ساتھ کھینچیں اور چیک کریں کہ سامنے والا پہیہ رک گیا ہے۔
4. دائیں ہینڈ بریک اور پچھلے پہیے کے ساتھ اقدامات 1 - 3 کو دہرائیں۔

بریک کیلیپر اور پیڈ کی مناسب پوزیشننگ:

آپ کو 5 ملی میٹر ایلن کی کی ضرورت ہو سکتی ہے۔ (شامل نہیں ہے۔)

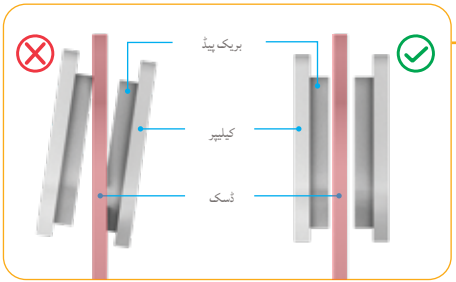

بائک بریکوں کے لیے ضروری ہے کہ تمام عناصر کو درست طریقے سے کام کرنے کے لیے بالکل سیدھ اور جگہ کا تعین کیا جائے۔ **بریک ایریا (یا تو مستقل یا وقفے وقفے سے) سے آنے والی رگڑ یا چیخنے کی آواز ایک اچھا اشارہ ہے کہ کچھ سیدھ سے باہر ہے اور اسے ایڈجسٹ کرنے کی ضرورت ہے۔**

شور کی وجہ ممکنہ طور پر ایک غلط ترتیب شدہ کیلیپر ہے، جس کی وجہ سے ان کے اندر بریک پیڈ ڈسک کے خلاف رگڑتے ہیں یہاں تک کہ جب کیلیپر کھلا ہو۔ پیڈز کو ڈسک کے ساتھ صرف اس وقت رابطہ کرنا چاہیے جب کیلیپر بند ہو کیونکہ ہینڈ بریک کھینچ لیا گیا ہے۔

غلط ترتیب کی صورت میں، درج ذیل ہدایات کا استعمال کرتے ہوئے بریک کیلیپر کو ایڈجسٹ کریں۔

بریک کیلیپر کو ایڈجسٹ کرنا:

1. بریک پر جس کو ایڈجسٹ کرنے کی ضرورت ہے، کیلیپر، بریک پیڈ اور ڈسک کا پتہ لگائیں.
2. موٹر سائیکل کے اس پہیے کو اٹھائیں اور اسے گھماؤ. ڈسک کو بریک پیڈ کے درمیان گھومتے ہوئے دیکھیں، اور دیکھیں کہ کون سا پیڈ ڈسک کے خلاف رگڑ رہا ہے.

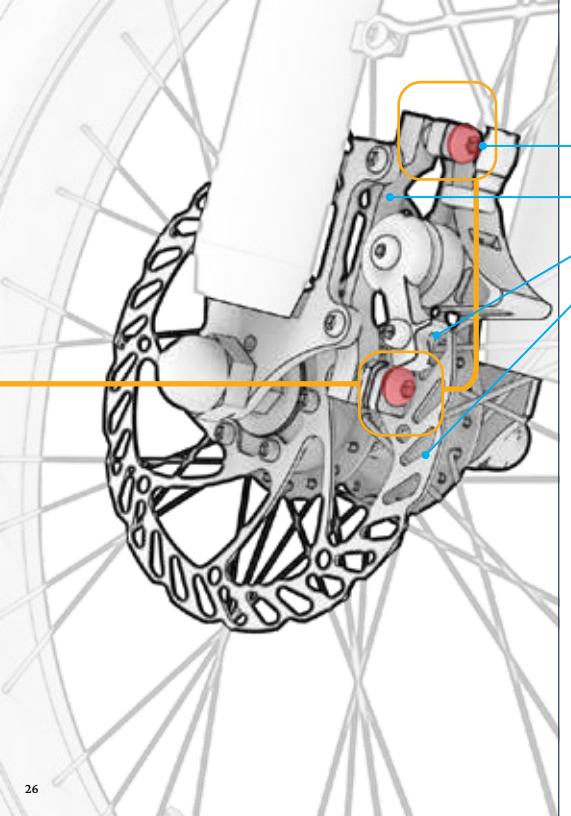

3. موٹر سائیکل کو کک اسٹینڈ پر آرام کریں. (سیکشن 4.6 دیکھیں).
4. وہیل کے پچھلے حصے سے کیلیپر کو دیکھتے وقت، اوپر والے بولٹ اور کیلیپر کے نیچے بولٹ کو تلاش کریں. ہر بولٹ کے لیے 5 ملی میٹر ایلن کی کو 4 - 5 گردشوں کے لیے گھڑی کی سمت موڑ کر استعمال کریں.
5. کیلیپر کو سیدھ سے باہر منتقل کریں جب تک کہ درج ذیل شرائط پوری نہ ہوجائیں:
   - پیڈ کے سب سے اوپر ڈسک کے کنارے کے ساتھ منسلک ہیں.
   - کسی بھی پیڈ کا کوئی حصہ ڈسک کو چھو نہیں رہا ہے.
   - پیڈ ڈسک کے متوازی ہیں.
6. مطلوبہ پوزیشن میں کیلیپر کے ساتھ، ایک بولٹ کو مکمل طور پر سخت کریں اور پھر دوسرے کو ایلن کی کے ساتھ گھڑی کی سمت موڑ دیں.
7. چیک کریں کہ کیلیپر محفوظ ہے اور بریک سیفٹی اور فنکشنلٹی چیک (سیکشن 3.2 کا آغاز) دوبارہ کریں.

3.3 ہینڈل بار کی گردش کو ایڈجسٹ کرنا

ہینڈل بار کو تھوڑا آگے یا پیچھے کی طرف گھمایا جا سکتا ہے تاکہ اس پر موجود تمام خصوصیات اور افعال مثالی پوزیشن میں ہوں۔ سواری کے دوران ان تک آسانی سے پہنچنا چاہیے اور ہر صارف کے لیے نظر کی لائن میں مثالی طور پر زاویہ ہونا چاہیے۔ ہینڈ بریک کو خاص طور پر ایسے زاویے پر بیٹھنا چاہیے جس پر وہ آسانی سے گرفت میں ہوں۔

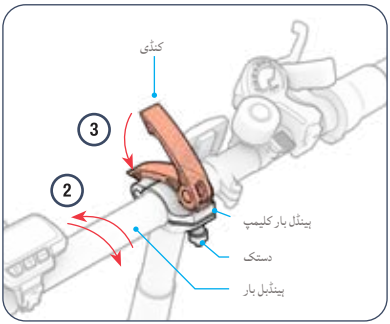

2. ہینڈل بار کو تبدیل کرنے کے لیے اسے آگے یا پیچھے گھمائیں۔
3. ہینڈل بار کو ایک ہاتھ سے نئی پوزیشن میں پکڑتے ہوئے، دوسرے ہاتھ سے کنڈی کو نیچے اور پیچھے کی طرف دھکیل کر بند (لچڈ) پوزیشن میں لے جائیں۔

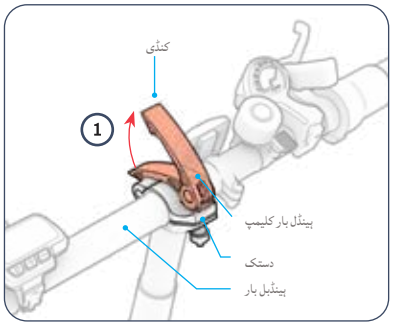

ہینڈل بار کو گھمانے کے لیے:

1. ہینڈل بار کے کلیمپ پر لیچ کو اوپر کھینچیں تاکہ یہ کھلی (کھلی ہوئی) پوزیشن میں ہو۔

ٹربل شوٹنگ: اگر ہینڈل بار کلیمپ بند ہونے سے محفوظ نہیں رہتا ہے، تو آپ کو کلیمپ کو سخت کرنے کی ضرورت پڑسکتی ہے۔ سب سے پہلے، کلیمپ کنڈی کھولیں، پھر، انگلی سے دستک کو کچھ گھماؤ کے لیے گھڑی کی سمت موڑ کر سخت کریں، اور کلیمپ لیچ کو دوبارہ بند کریں۔ اگر آپ آسانی سے کنڈی کو بند نہیں کر سکتے ہیں، تو نوب بہت تنگ ہو سکتا ہے۔ ½ گھومنے کے لئے اسے گھڑی کی مخالف سمت میں موڑ کر دستک کو تھوڑا سا ڈھیلا کریں۔

3.4 ہینڈل بار کی اونچائی کو ایڈجسٹ کرنا

ٹربل شوٹنگ: اگر آپ کلیمپ لیچ کو کھول یا بند نہیں کر سکتے ہیں، تو نوب بہت تنگ ہو سکتا ہے۔ ایک وقت میں ½ گھومنے کے لیے اسے گھڑی کی مخالف سمت میں موڑ کر نوب کو ڈھیلا کریں جب تک کہ آپ کنڈی کا استعمال نہ کر لیں۔

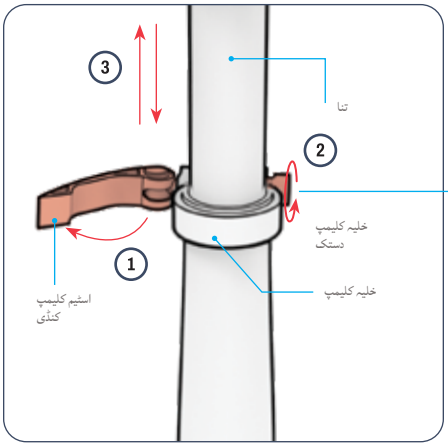

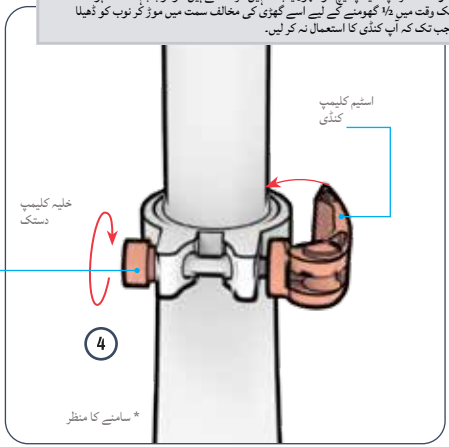

1. اسٹیم کلیمپ پر لیچ کھولیں۔
2. کلیمپ نوب کو گھڑی کی مخالف سمت میں موڑ کر ڈھیلا کریں۔
3. جب تک ہینڈل بار مطلوبہ اونچائی پر نہ آجائے تنے کو اوپر یا نیچے کریں۔
4. ہینڈل بار کو اپنی جگہ پر رکھتے ہوئے، کلیمپ نوب کو گھڑی کی سمت موڑ کر دوبارہ سخت کریں۔
5. چیک کریں کہ ہینڈل بار محفوظ ہے: ہینڈل بار پر نیچے کی طرف دباؤ ڈالنے کے لیے اپنا ہاتھ استعمال کریں۔ اگر تنا اسٹیم ٹیوب میں نیچے پھسل جاتا ہے تو ہینڈل بار کو پوزیشن پر واپس لائیں اور نوب کو گھڑی کی سمت میں مزید موڑ کر کلیمپ کو سخت کریں۔

⚠ **انتباہ:** ایک غیر مستحکم ہینڈل بار سے بچنے کے لیے جو استحکام کو روک سکتا ہے، ہینڈل بار کو کبھی بھی اس طرح نہ اٹھائیں کہ کلیمپ کے اوپر "کم از کم اندراج" کا نشان نظر آئے۔

3.5 سیٹ کی اونچائی کو ایڈجسٹ کرنا

جب کوئی سوار سیٹ پر بیٹھا ہو اور پیڈل پر سب سے کم پیڈل گھمانے کے مقام پر پاؤں رکھتا ہو، تو گھٹنے میں ایک چھوٹا موڑ ہونا چاہیے۔ پیڈلنگ کے دوران ٹانگوں کو کبھی بھی پوری طرح نہیں بڑھانا چاہیے۔

نشست کو اونچا یا نیچے کرنا:

1. سیٹ کلیمپ پر لیچ کھولیں۔
2. سیٹ کو مطلوبہ پوزیشن پر اٹھائیں یا نیچے کریں، اس بات کو یقینی بناتے ہوئے کہ سیٹ کو اتنا اونچا نہ کریں کہ "کم از کم اندراج" کا نشان کلیمپ کے اوپر نظر آئے۔
3. سیٹ کو اپنی جگہ پر رکھتے ہوئے، کلیمپ لیچ کو بند کریں اور اگر ضروری ہو تو، کلیمپ نوب کو گھڑی کی سمت موڑ کر دوبارہ سخت کریں۔

ٹربل شوٹنگ: اگر آپ کلیمپ لیچ کو کھول یا بند نہیں کر سکتے ہیں، تو نوب بہت تنگ ہو سکتا ہے۔ ایک وقت میں ½ گھومنے کے لئے اسے گھڑی کی مخالف سمت میں موڑ کر نوب کو ڈھیلا کریں جب تک کہ کنڈی استعمال نہ کی جائے۔

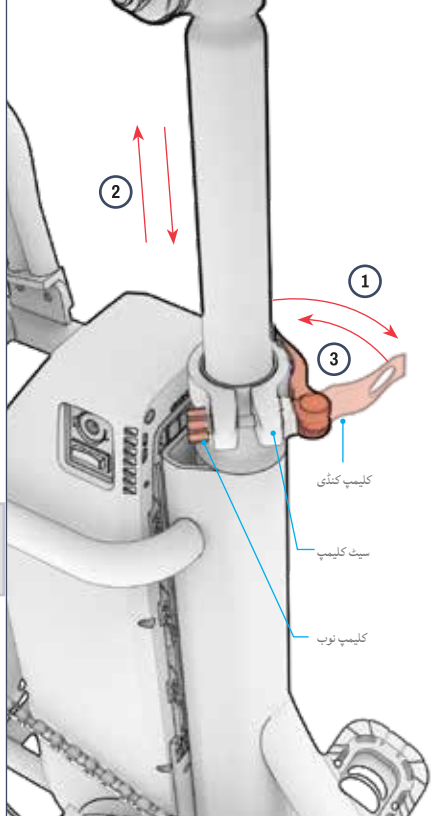

4. آپریٹنگ ہدایات۔

4.1 پاور آن اور آف کرنا

اہم:
- اپنی ای بائک کو پاور کرنے کے لیے، بیٹری پر بیٹری کا پاور سوئچ آن ہونا ضروری ہے **(O)** پوزیشن
- اپنی موٹر سائیکل کو دور کرتے وقت ہمیشہ اسے بند کرنا یاد رکھیں۔

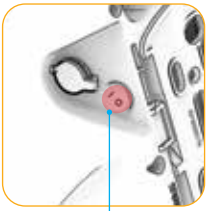

ای بائیک کو آن کرنے کے لیے:
1. بیٹری پر چلنے والے بیٹری پاور سوئچ کو آن پر پلٹائیں۔ **(O)** پوزیشن
2. پاور/موڈ کو دبائیں اور تھامیں (⏻)3 سیکنڈ کے لیے بٹن۔

ای بائیک کو آف کرنے کے لیے:
1. پاور/موڈ کو دبائیں اور تھامیں (⏻) بٹن 3 سیکنڈ کے لیے۔
2. بیٹری پر چلنے والے بیٹری پاور سوئچ کو آف پر پلٹائیں۔ **(-)** پوزیشن

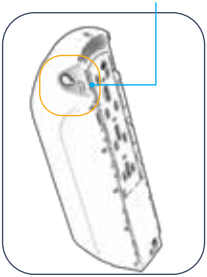

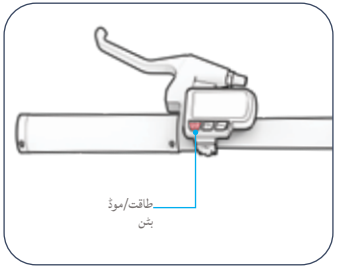

ڈیپ آئو آف فیچر: بیٹری کی طاقت کو محفوظ رکھنے کے لیے، آپ کی موٹر سائیکل بغیر حرکت کے 10 منٹ کے بعد خود بخود بند ہو جائے گی۔

4.2 LCD اسکرین کو سمجھنا اور استعمال کرنا

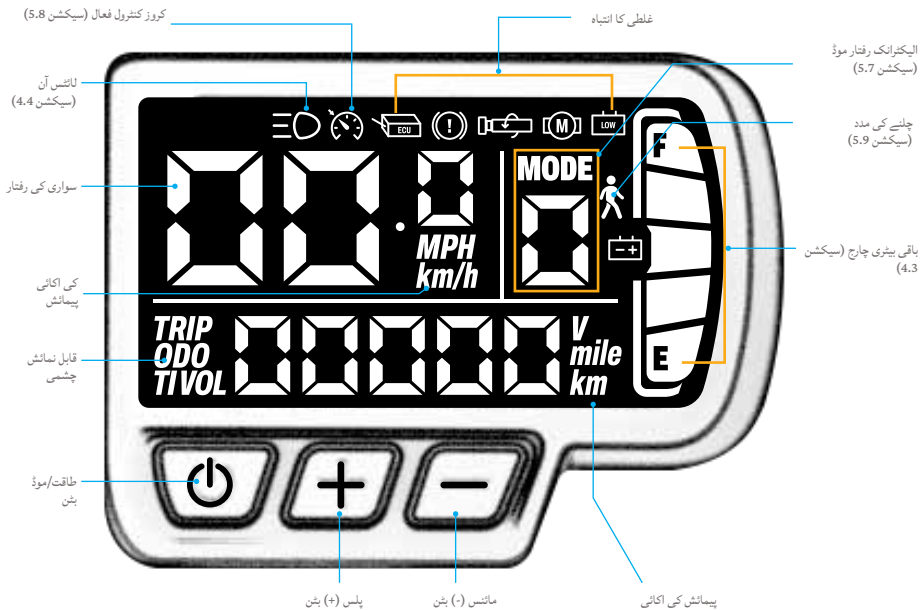

ایرر کوڈز:



احتیاط:
اگر آپ کی LCD اسکرین پر کوئی ایرر کوڈ ظاہر ہوتا ہے، تو اپنی ای بائیک کو دوبارہ چلانے سے پہلے مدد کے لیے JETSON کیئر ٹیم سے رابطہ کریں۔

ڈسپلے کی تفصیلات کو تبدیل کرنا:

پاور/موڈ بٹن کو فوری دبائیں (⏻) اوڈومیٹر، ٹرپ اوڈومیٹر، ٹرپ ٹائم، اور وولٹیج کے درمیان ڈسپلے کو ٹوگل کرنے کے لیے۔

- اوڈومیٹر **("ODO")** - اس یونٹ پر طے شدہ کل فاصلہ
- ٹرپ اوڈومیٹر **("TRIP")** - اس یونٹ کے ایک استعمال کے دوران طے شدہ کل فاصلہ۔
- سفر کا وقت **("TI")** - اس سواری پر وقت کا سفر ہوا۔
- وولٹیج **("VOL")** - بیٹری سے برقی قوت۔

نوٹ:
ٹرپ اوڈومیٹر اور ٹرپ ٹائم ہر بار ای-بائیک کے بند ہونے پر دوبارہ ترتیب دیا جائے گا۔

بیک لائٹ کی چمک کو تبدیل کرنا:

1. ساتھ ہی ساتھ پلس کو دبائیں اور تھامیں۔ **(+)** اور مائنس **(-)** ترتیبات کے مینو میں داخل ہونے کے لیے 2 - 3 سیکنڈ کے لیے بٹن۔
2. اگر ضروری ہو تو، پاور/موڈ بٹن کو فوری دبائیں (⏻) تک **"P01"** اسکرین پر ظاہر ہوتا ہے۔
3. پلس کو فوری دبائیں۔ **(+)** یا مائنس **(-)** ڈسپلے کی چمک کو کم کرنے کے لیے بٹن **("1")** درمیانی **("2")** ، یا اعلی **("3")** .
4. پاور/موڈ کو دبائیں اور تھامیں (⏻) اپنے انتخاب کو بچانے کے لیے۔
5. ساتھ ہی پلس کو دبائیں اور تھامیں۔ **(+)** اور مائنس **(-)** ترتیبات کے مینو سے باہر نکلنے کے لیے 2 - 3 سیکنڈ کے لیے بٹن۔ بغیر کارروائی کے 10 سیکنڈ کے بعد، ڈسپلے خود بخود ترتیبات کے مینو سے باہر نکل جائے گا۔

پیمائش کی اکائی کو تبدیل کرنا:

1. ساتھ ہی ساتھ پلس کو دبائیں اور تھامیں. **(+)** اور مائنس **(-)** ترتیبات کے مینو میں داخل ہونے کے لیے 2 - 3 سیکنڈ کے لیے بٹن.
2. پاور/موڈ کو فوری دبائیں (⏻) بٹن تک **"P02"** اسکرین پر ظاہر ہوتا ہے.
3. پلس کو جلدی سے دبائیں. **(+)** یا مائنس **(-)** میل کے درمیان ٹوگل کرنے کے لیے بٹن **("1")** اور کلومیٹر **("0")** جب تک مطلوبہ ترتیب نہیں پہنچ جاتی.
4. پاور/موڈ کو دبائیں اور تھامیں (⏻) اپنے انتخاب کو بچانے کے لیے.
5. ساتھ ہی پلس کو دبائیں اور تھامیں. **(+)** اور مائنس **(-)** ترتیبات کے مینو سے باہر نکلنے کے لیے بٹن. بغیر کارروائی کے 10 سیکنڈ کے بعد، ڈسپلے خود بخود ترتیبات کے مینو سے باہر نکل جائے گا.

اوڈومیٹر کو صاف کرنا:

1. ساتھ ہی پلس کو دبائیں اور تھامیں. **(+)** اور مائنس **(-)** ترتیبات کے مینو میں داخل ہونے کے لیے 2 - 3 سیکنڈ کے لیے بٹن.
2. پاور/موڈ بٹن کو فوری دبائیں (⏻) جب تک کہ **"P03"** اسکرین پر ظاہر نہیں ہوتا ہے.
3. پلس کو دبا کر رکھیں **(+)** اوڈومیٹر کو ری سیٹ کرنے کے لیے 5 سیکنڈ کے لیے بٹن.
4. ساتھ ہی پلس کو دبائیں اور تھامیں. **(+)** اور مائنس **(-)** ترتیبات کے مینو سے باہر نکلنے کے لیے 2 - 3 سیکنڈ کے لیے بٹن. بغیر کارروائی کے 10 سیکنڈ کے بعد، ڈسپلے خود بخود ترتیبات کے مینو سے باہر نکل جائے گا.

4.3 بیٹری چارج لیول چیک کرنا

سواری کے دوران، آپ یہ دیکھ کر اپنی بیٹری کے چارج لیول پر ٹیب رکھ سکتے ہیں کہ LCD اسکرین پر کتنی بیٹری انڈیکیٹر بارز دکھائی دے رہی ہیں۔

بیٹری اشارے آئیکن	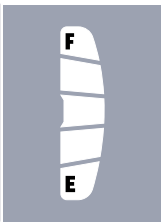		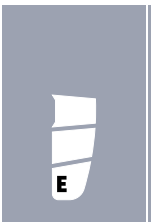	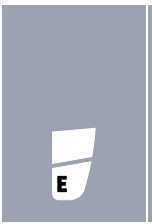	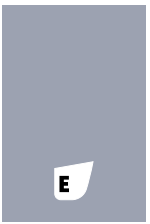
تقریباً باقی چارج فیصد*	71% - 100%	61% - 70%	41% - 60%	21% - 40%	<20%

اپنے Jetson کو ابھی چارج کریں!

اہم: جب بیٹری کا چارج 0% تک ختم ہو جائے گا تو ای-بائیک بند ہو جائے گی۔ اپنی اگلی سواری سے پہلے پوری طاقت پر چارج کریں (سیکشن 2.11 دیکھیں)۔

اہم: آپ کی موٹر سائیکل کی تیز رفتار تک پہنچنے کی صلاحیت بیٹری چارج لیول سے متاثر ہو سکتی ہے۔ بیٹری چارج 25% سے کم ہونے پر آپ رفتار میں کمی دیکھ سکتے ہیں۔

*صرف قربت. استعمال کی بنیاد پر مختلف ہو سکتے ہیں۔

4.6 کِک اسٹینڈ کا استعمال

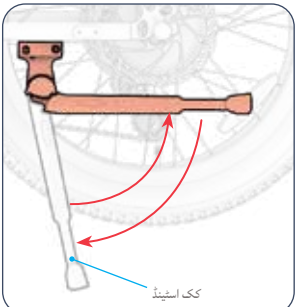

کک اسٹینڈ استعمال کرنے کے لیے: اسے نیچے کی طرف موڑیں اور اپنی موٹر سائیکل کو کھڑے ہونے کے لیے اس پر آہستہ سے جھکائیں. کِک اسٹینڈ کو بڑھانے کے لیے، اسے بیک اپ کریں.

کک اسٹینڈ کو بڑھانے کے لیے: اسے بیک اپ کریں.

4.5 گھنٹی کا استعمال

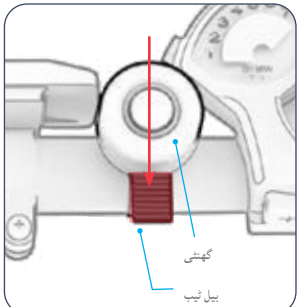

گھنٹی کو دوسرے سواروں اور پیدل چلنے والوں کے لیے الرٹ کے طور پر استعمال کریں.

گھنٹی بجانا: اپنے انگوٹھے سے تیزی سے اور زبردستی گھنٹی کے ٹیب پر نیچے جھٹکیں.

4.4 لائٹس کا استعمال

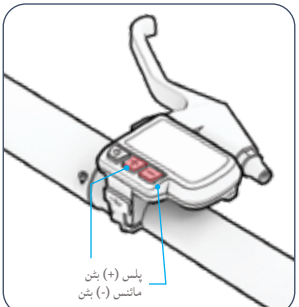

اگر کم روشنی والے حالات میں سوار ہو تو لائٹس آن کریں تاکہ آپ آگے کی سڑک کو بہتر طور پر دیکھ سکیں اور آنے والے سوار آپ کو بہتر طور پر دیکھ سکیں. لائٹس صرف اس وقت جلیں گی جب موٹر بھی آن ہو گی.

ہیڈلائٹ اور ٹیل لائٹ کو آن یا آف کرنے کے لیے: پلس (+) بٹن کو 3 سیکنڈ تک دبائے رکھیں.
جب لائٹس روشن ہوں گی، LCD اسکرین پر لائٹس کا آئیکن ظاہر ہوگا. (سیکشن 4.2)
جب ہینڈ بریک لگایا جاتا ہے، تو ٹیل لائٹ اس بات کی نشاندہی کرنے کے لیے چمکے گی کہ آپ سست ہو رہے ہیں یا رک رہے ہیں.

احتیاط: کِک اسٹینڈ کو اشیاء سے صاف رکھنے کے لیے، سواری سے پہلے ہمیشہ کِک اسٹینڈ کو اونچا کریں.

4.7 بیٹری کو ہٹانا اور دوبارہ ڈالنا

3 بیٹری اور کلیدی پوزیشنیں ہیں۔

غیر مقفل پوزیشن:

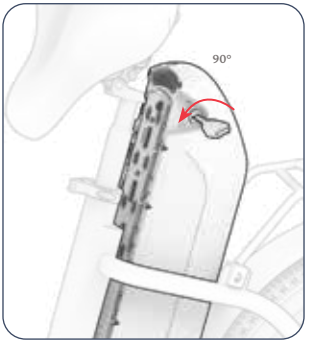

بیٹری: ہٹنے والا

کلید: مقفل

بیٹری غیر مقفل ہے اور اسے فریم سے ہٹایا جا سکتا ہے، لیکن کلید کو کی ہول سے نہیں ہٹایا جا سکتا۔ مقفل/درمیانی پوزیشن سے، کلید کو گھڑی کی مخالف سمت میں مزید **90°** گھمائیں۔

مقفل/درمیانی پوزیشن:

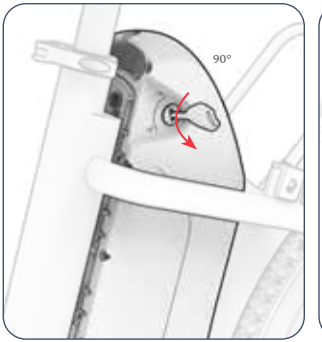

بیٹری: ٹاک ان

کلید: مقفل

بیٹری اور چابی دونوں فریم میں مقفل ہیں، اور جب آپ سوار ہوں گے تو چابی وہیں موجود رہے گی۔ ہوم پوزیشن سے: کلید کو **90°** مخالف گھڑی کی سمت موڑ دیں۔

ہوم پوزیشن:

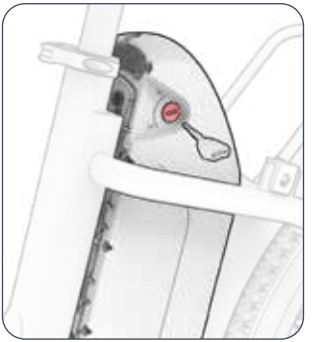

بیٹری: ٹاک ان

کلید: ہٹنے والا

بیٹری فریم میں مقفل ہے، اور کلید ڈالی جا سکتی ہے اور کی ہول سے ہٹائی جا سکتی ہے۔ **نوٹ:** آپ کا پروڈکٹ ہوم پوزیشن میں ٹاک کے ساتھ آتا ہے۔

بیٹری کو ہٹانے کے لیے:

اہم: بیٹری کو فریم سے ہٹانے کے لیے، بیٹری پاور سوئچ آف (-) پوزیشن میں ہونا چاہیے۔

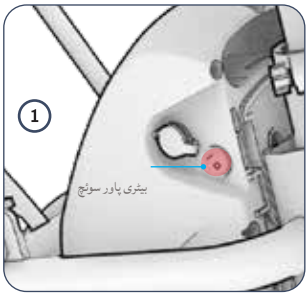

1. یقینی بنائیں کہ بیٹری پاور سوئچ آف ہے۔ (-) پوزیشن
2. سیٹ ریلیز ٹیب (A) کو اٹھائیں اور سیٹ کے پچھلے حصے کو اٹھائیں (B)۔ سیٹ کے پچھلے حصے کو اس وقت تک اوپر رکھیں جب تک کہ یہ عمودی پوزیشن میں نہ ہو اور بیٹری ٹاپ رکاوٹ سے پاک نہ ہو۔

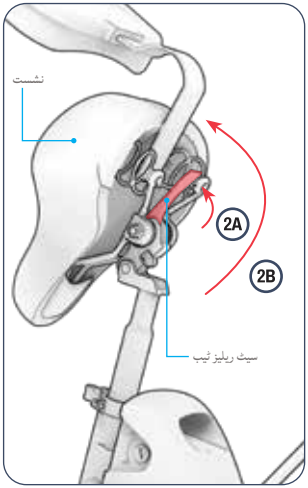

3. کی ہول (A) میں کلید داخل کریں اور فریم (B) سے بیٹری کو چھوڑنے کے لیے کلید کو گھڑی کی مخالف سمت میں 180° گھمائیں۔ **نوٹ:** کلید کو 90° موڑنے سے کلید فریم میں مقفل ہو جائے گی۔ بیٹری اس وقت تک ہٹنے کے قابل نہیں ہوگی جب تک کہ کلید کو پوری طرح سے تبدیل نہ کر دیا جائے۔ (سیکشن 4.7 کا آغاز دیکھیں)۔

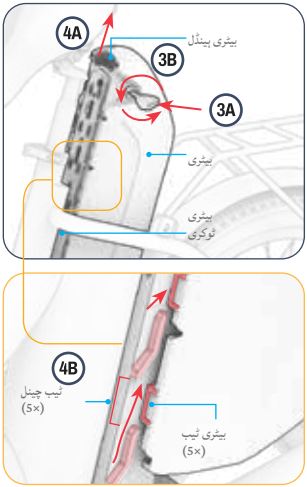

4. بیٹری پیڈل کا استعمال کرتے ہوئے، بیٹری کو اوپر اور بیٹری کے ڈبے سے دور کریں (A)، اس طرح کہ بیٹری کے ہر طرف، 5 بیٹری ٹیبز 5 بیٹری ٹیب چینلز (B) کے کھلنے سے باہر پھسل جائیں۔

بیٹری کو دوبارہ داخل کرنے کے لیے:

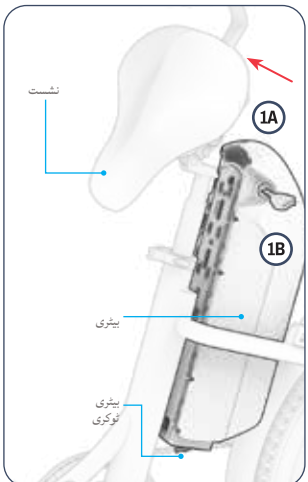

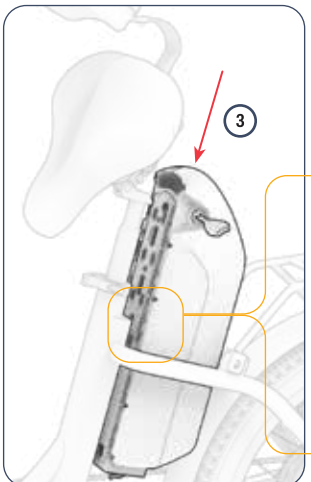

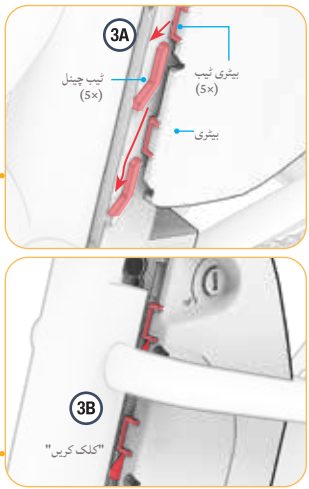

1. اگر ضروری ہو تو، سیٹ ریلیز ٹیب کو اٹھا کر اور سیٹ کو اوپر اٹھا کر سیٹ کو راستے سے ہٹا دیں (A). یقینی بنائیں کہ کلید کی پول (B) میں ہے اور غیر مقفل حالت میں سیٹ ہے. (سیکشن 4.7 کا آغاز دیکھیں).
2. بیٹری کو بیٹری کے ڈبے کے اوپر رکھیں جیسے:
   - کی پول کا رخ موٹر سائیکل کے بائیں جانب ہے.
   - بیٹری کا ہینڈل اوپر اور سیٹ کی طرف ہے.
3. بیٹری کو آگے اور نیچے اس طرح دھکیلیں کہ ٹیبز ٹیب چینلز (A) میں پھسل جائیں اور بیٹری جگہ پر "کلکس" کرے (B).
4. کلید کو گھڑی کی سمت 90°(A) کو لاکڈ پوزیشن کی طرف موڑ دیں (سیکشن 4.7 کا آغاز دیکھیں) جب تک کہ آپ تالا بولٹ پول (B) میں لاک بولٹ کو ظاہر نہ کریں.
5. چیک کریں کہ بیٹری فریم میں محفوظ ہے.

احتیاط: بیٹری کو پہنچنے والے نقصان سے بچنے کے لیے، جو خرابی کا باعث بن سکتا ہے، اسے بہت جلدی یا بہت زیادہ طاقت کے ساتھ فریم میں نہ ڈالیں.

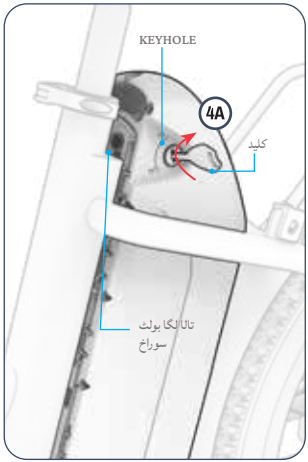

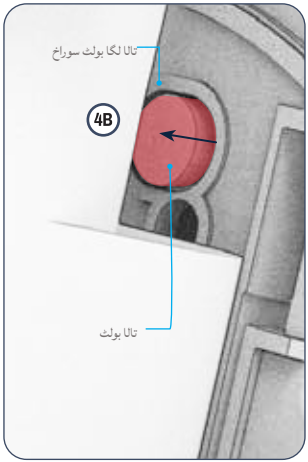

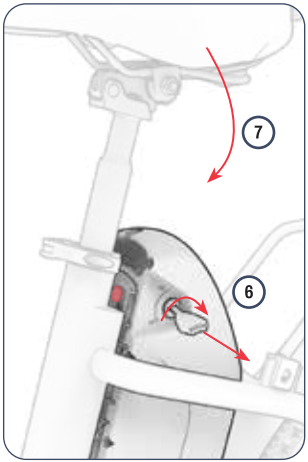

6. کلید کو ہٹانے کے لیے، کلید کو گھڑی کی سمت میں ایک اور 90° گھمائیں، اور کلید کو کی ہول سے باہر نکالیں. (سیکشن 4.7 کا آغاز دیکھیں).

7. سیٹ کے پچھلے حصے کو اس وقت تک نیچے رکھیں جب تک کہ سیٹ اپنی جگہ پر "کلک" نہ کرے.

⚠ **احتیاط:** سواری پر بیٹھنے سے پہلے ہمیشہ یقینی بنائیں کہ سیٹ نیچے "کلک" ہوئی ہے اور محفوظ ہے.

اہم: بیٹری کو ہمیشہ فریم میں لاک کریں. موٹر سائیکل پر بجلی نہ لگائیں یا بیٹری کو جگہ پر بند کیے بغیر اس پر سوار نہ ہوں.

4.8 پیڈل کو کھولنا اور فولڈنگ کرنا

فولڈ کرنا:

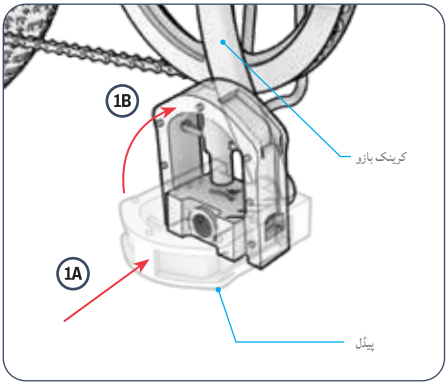

1. پیڈل کو کرینک بازو (A) کی طرف اور پھر اوپر (B) کی طرف اس وقت تک دھکیلیں جب تک کہ یہ تہہ نہ ہوجائے.

کھولنا:

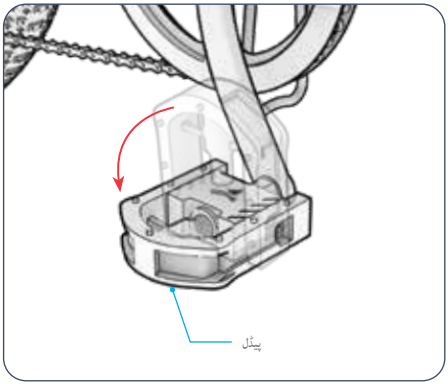

1. باہر کی طرف اور نیچے کی طرف کھینچیں جب تک کہ پیڈل جگہ پر نہ آجائے.

اپنی لے جانے والی ضروریات کے لیے اپنی ای بائک کو حسب ضرورت بنائیں۔
سسٹم اور دستیاب RackIt کیری تمام لوازمات کے بارے میں مزید جاننے کے لیے اسے اسکین کریں۔

RackIt 4.9 اسمارٹ کارگو سسٹم ریک کا استعمال

آپ کی ای بائک JETSON RACKIT اسمارٹ کارگو سسٹم ریک سے لیس ہے — جو ساتھی کو لے جانے کے لیے ڈیزائن کی گئی ہے "کلک آن، کلک آف" کیری آل لوازمات*۔

یا آف پر کسی لوازمات پر کلک کرنے کے لیے
ہدایات کے لیے اسے اسکین کریں۔



* لوازمات شامل نہیں ہیں۔ انتخاب مختلف ہو سکتا ہے۔

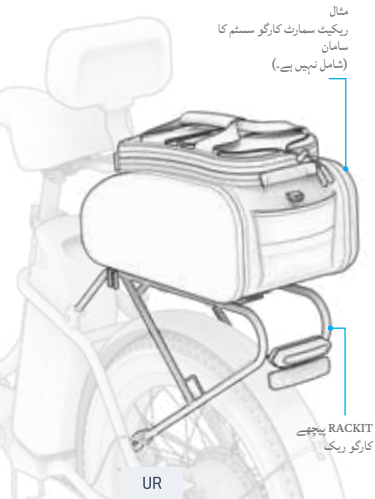

ساتھی کارگو آلات کے بغیر RackIt کا استعمال:

1. اپنا سامان ریک پر رکھیں۔
2. بنجی پٹے کا 1 ہک (شامل نہیں) ریک پر ایک بنجی اٹیچمنٹ لوپ میں پھسلائیں۔
3. بنجی کے پٹے کو کارگو کے اوپر اور ریک کے گرد اس وقت تک کھینچیں جب تک کہ یہ سخت نہ ہو۔
4. بنجی پٹے کے دوسرے ہک کو دوسرے بنجی اٹیچمنٹ لوپ میں محفوظ کریں۔
5. چیک کریں کہ بنجی کا پٹا اور آپ کا سامان محفوظ ہے۔

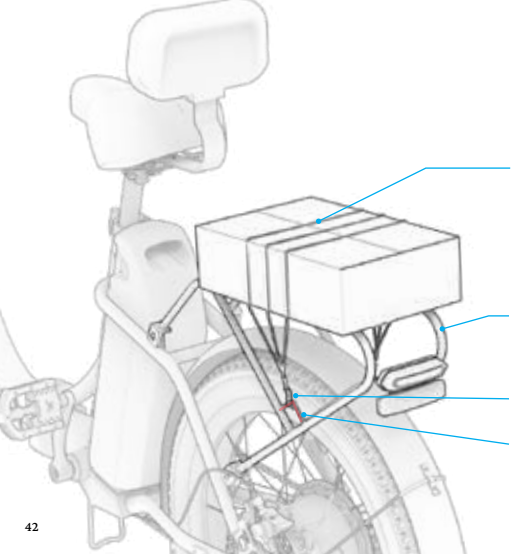

احتیاط: اپنے کارگو کو محفوظ بنانے کے لیے، بنجی کا پٹا آپ کے کارگو کے اوپر سے دور ہونا چاہیے۔ آپ کے کارگو کے سائز اور بنجی پٹے کی لمبائی پر منحصر ہے، بنجی اٹیچمنٹ لوپ میں دوسرے ہک کو محفوظ کرنے سے پہلے پٹے کو ریک کے نیچے اور اپنے کارگو کے اوپر لپیٹنا ضروری ہو سکتا ہے۔

حفاظت اور حفاظت کے لیے:

- بنجی پٹے یا وقف شدہ RackIt کارگو لوازمات کے ساتھ ریک میں کارگو کو ہمیشہ محفوظ رکھیں۔ کبھی بھی غیر محفوظ کارگو کے ساتھ سواری نہ کریں۔
- ریک پر مواد لے جانے کی حد 22 9.9) lb کلوگرام) تک رکھیں۔
- اس بات کو یقینی بنائیں کہ کل لے جانے والا وزن (سوار کے علاوہ کارگو) 330 149.7) lb کلوگرام) سے زیادہ نہ ہو۔
- ریک یا کسی بھی کارگو لوازمات کو اوور فلو نہ کریں۔
- ہمیشہ اس بات کو یقینی بنائیں کہ کارگو کا کوئی حصہ یا RackIt کارگو لوازمات کی کوئی خصوصیت (پٹے، بکسے وغیرہ) پہیے، بریک، پیڈل، چین یا موٹر سائیکل کی نقل و حرکت یا میکانزم کے راستے میں نہ ہو۔

اہم:

- اہم وزن کے ساتھ کارگو کا اضافہ آپ کی ای بائک کی کارکردگی کو متاثر کر سکتا ہے۔ کارکردگی کو متاثر کرنے والے حالات کے بارے میں مزید تفصیلات کے لیے، سیکشن 5.10 دیکھیں۔
- کارگو یا اپنے RackIt کارگو لوازمات کو کبھی بھی ای-بائیک پر نہ چھوڑیں۔

.5
نقل و حرکت کی ہدایات۔

5.1 اپنی ای بائک کو منتقل کرنا

اپنی ای بائک پر سواری اور نقل و حمل کے طریقے:
1. بغیر کسی الیکٹرانک مدد کے سواری (سیکشن 5.2)
2. الیکٹرانک مدد کے ساتھ پیڈلنگ (سیکشن 5.3)
3. آل موٹر سواری کے لیے تھروٹل کا استعمال (سیکشن 5.5)
4. کروز کنٹرول کے ساتھ سواری (سیکشن 5.8)
5. الیکٹرانک واک اسسٹنس کا استعمال کرنا (سیکشن 5.9)

5.2 روایتی بائیک چلانا

- آپ اپنی ای بائیک کو روایتی بائیک کی طرح چلا سکتے ہیں - صرف پیڈل پاور کا استعمال کرتے ہوئے۔

- روایتی بائیک چلانے کے لیے اسپیڈ موڈ کو 0 پر سیٹ کریں۔ (سیکشن 5.7)۔

5.3 الیکٹرانک پیڈل اسسٹنس کا استعمال

- پیڈل اسسٹ آپ کو کم کوشش میں مزید اور تیز تر جانے دیتا ہے۔ جب آپ پاور آن ہونے کے ساتھ پیڈل کرتے ہیں، تو موٹر آپ کی محنت کو پورا کرنے کے لیے موٹر سائیکل کو طاقت فراہم کرے گی اور آپ کو اس رفتار کے موڈ میں زیادہ سے زیادہ ممکنہ رفتار تک پہنچنے میں مدد ملے گی جس میں آپ نے موٹر سائیکل سیٹ کی ہے۔
(سیکشن 5.7)

- آپ کی ای بائیک میں کیڈینس پر مبنی پیڈل اسسٹنس کی خصوصیات ہے، جس میں جب بھی آپ پیڈل چلا رہے ہوں گے تو موٹر اضافی طاقت فراہم کرے گی۔ آپ پیڈل میں ڈالنے والی کوئی بھی گھومنے والی کوشش موٹر کو آن کرنے کو کہے گی — تاکہ آپ اپنے پٹھوں کو کم یا زیادہ کام کر سکیں جتنا آپ چاہیں۔

- اگر آپ کی کوششیں آپ کو اس سطح کے لیے رفتار کی حد سے آگے لے جاتی ہیں جس میں آپ نے موٹر سائیکل سیٹ کی ہے، تو پیڈل کی مدد مزید نہیں آئے گی۔

5.4 گیئرز کا استعمال

ای بائیک 7 گیئر والی بائیک ہے۔

نچلے گیئرز پیڈلنگ کو آسان بناتے ہیں کیونکہ اس میں مزاحمت کم ہوتی ہے، لیکن آپ ہر پیڈل اسٹروک کے ساتھ کم زمین کو ڈھانپیں گے۔ اوپر کی طرف سواری کے لیے کم گیئرز کا استعمال کریں، ناہموار علاقے سے نمٹیں، یا آہستہ سواری کریں۔

اونچے گیئرز آپ کو زیادہ رفتار دیتے ہیں، کیونکہ آپ ہر پیڈل اسٹروک کے ساتھ زیادہ زمین کو ڈھانپیں گے۔ فلیٹ سطحوں پر یا پہاڑی سے نیچے اترتے وقت تیز رفتار سواری کے لیے اونچے گیئرز کا استعمال کریں۔

نچلے گیئر پر نیچے شفٹ کرنے کے لیے:
- ڈاؤن شفٹ بٹن کو دبائیں جب تک کہ مطلوبہ گیئر گیئر اشارے کے نشان پر نہ ہو۔

اونچے گیئر پر چڑھنے کے لیے:
- اپشفٹ لیور کو اپنے سے دور دھکیلیں جب تک کہ مطلوبہ گیئر گیئر اشارے کے نشان پر نہ ہو۔

نوٹ:
- آپ کو ہر کامیاب گیئر شفٹ کے ساتھ کلک کی آواز سننی چاہیے۔
- جب موٹر سائیکل کی حرکت کو تھروٹل یا کروز کنٹرول سے کنٹرول کیا جا رہا ہو تو مکینیکل گیئرز سواری کو متاثر نہیں کرتے ہیں۔ گیئرز صرف پیڈلنگ کے دوران سواری کو متاثر کرتے ہیں۔

اہم:
- صرف آگے بڑھنے اور فعال طور پر پیڈلنگ کے دوران گیئرز تبدیل کریں۔

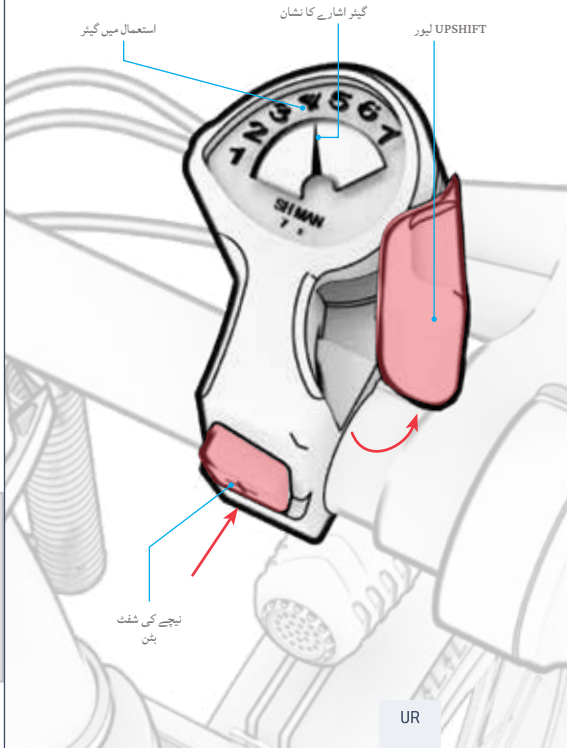

5.6 بریک کا استعمال

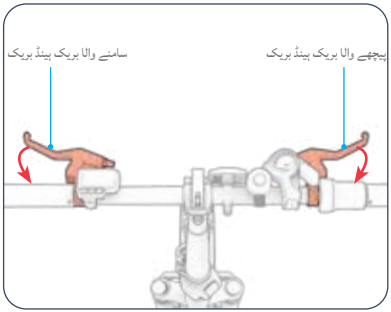

- سست کرنے کے لیے ایک یا دونوں ہینڈ بریک کو نچوڑیں.
- مکمل سٹاپ پر آنے کے لیے زیادہ زور سے نچوڑیں.
- اچانک حرکت سے بچنے کے لیے، ہینڈ بریک کو آہستہ آہستہ دبانے کی کوشش کریں.
- بائیں ہاتھ کی بریک ← سامنے وہیل بریک
- دائیں ہینڈ بریک ← پیچھے وہیل بریک

5.5 تھروٹل کے ساتھ سواری.

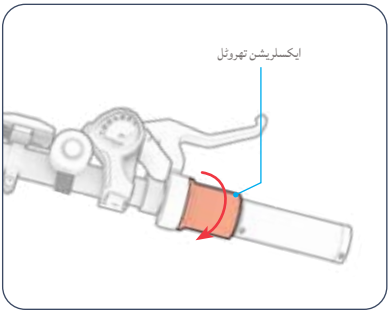

زیادہ سے زیادہ رفتار جس پر موٹر سائیکل آل موٹر پاور کا استعمال کر کے سفر کر سکتی ہے اس کا انحصار آپ کے سیٹ کردہ سپیڈ موڈ پر ہے. (سیکشن 5.7)

اپنے پروڈکٹ کو موٹر بائیک کی طرح چلانے کے لیے، پیڈل چلانا بند کریں اور اپنے پیروں کو پیڈل پر آرام سے رکھیں. تیز کرنے کے لیے، تھروٹل کو آہستہ آہستہ اپنی طرف گھمائیں.

- جتنا زیادہ آپ تھروٹل کو گھمائیں گے، موٹر اتنی ہی زیادہ مشغول ہوگی — اور آپ اتنی ہی تیزی سے سفر کریں گے.
- رفتار کے اچانک پھٹنے سے بچنے کے لیے، ہمیشہ تھروٹل کو آہستہ آہستہ گھمائیں.
- سست کرنے کے لیے، تھروٹل پر آہستہ سے اوپر کی طرف بڑھیں.

⚠ **احتیاط:** اپنے پیروں کو ہمیشہ پیڈل پر رکھیں، یہاں تک کہ جب آپ پیڈل نہیں چلا رہے ہوں. محفوظ سواری کے لیے، کبھی بھی ان کے ساتھ موٹر سائیکل کی سائیڈ سے لٹکتے ہوئے نہ چلیں.

5.7 رفتار کے طریقوں کو سمجھنا اور استعمال کرنا

بجلی کی مقدار جو موٹر فراہم کرتی ہے اس کا انحصار اس بات پر ہوگا کہ آپ نے کون سا رفتار وضع کیا ہے۔

پیڈلنگ کرتے وقت: موٹر آپ کے سیٹ کردہ سپیڈ موڈ میں زیادہ سے زیادہ ممکنہ رفتار تک پہنچنے میں آپ کی مدد کرنے کے لیے طاقت میں اضافہ کرے گی۔ اگر آپ کی اکیلے پیڈلنگ کی کوششیں آپ کو اس رفتار سے آگے لے جاتی ہیں، تو موٹر کوئی مدد فراہم نہیں کرے گی۔

تھروٹل استعمال کرتے وقت: آپ نے جو سپیڈ موڈ سیٹ کیا ہے وہ زیادہ سے زیادہ رفتار کا تعین کرتا ہے جس پر آپ سفر کر سکتے ہیں۔ گھنے علاقوں میں سفر کرتے وقت، یا زیادہ آرام سے سواری کے لیے، رفتار سے محدود جگہوں پر کم رفتار کا استعمال کریں۔

- تیز رفتار موڈ میں تبدیل کرنے کے لیے: پلس کو فوری دبائیں۔ **(+)** بٹن
- کم رفتار موڈ میں تبدیل کرنے کے لیے: مائنس کو فوری دبائیں **(-)** بٹن

موڈ 3	موڈ 2	موڈ 1	موڈ 0	رفتار موڈ
20 میل فی گھنٹہ تک (32.2 کلومیٹر فی گھنٹہ)	15 میل فی گھنٹہ تک (24.1 کلومیٹر فی گھنٹہ)	9 میل فی گھنٹہ تک (14.5 کلومیٹر فی گھنٹہ)	روایتی بائیکنگ: موٹر سے کوئی مصروفیت نہیں۔	معاون رفتار (پیڈل) یا زیادہ سے زیادہ رفتار (تھروٹل)

5.8 کروز کنٹرول کو چالو کرنا

کروز کنٹرول موٹر سائیکل کو ایک خاص رفتار سے لاک کرتا ہے۔ ایک بار جب آپ کروز کنٹرول سیٹ کر لیتے ہیں، تو موٹر رفتار برقرار رکھنے کے لیے کام کرے گی - کسی تھروٹل یا پیڈلنگ کی ضرورت نہیں۔

کروز کنٹرول کو چالو کرنے کے لیے:

1. اپنی مطلوبہ رفتار تک پہنچنے کے لیے ایکسلریشن تھروٹل کا استعمال کریں۔
2. مائنس کو دبائیں اور تھامیں **(-)** بٹن 2 - 3 سیکنڈ کے لیے۔ کروز کنٹرول کا آئیکن LCD اسکرین پر روشن ہو جائے گا تاکہ یہ ظاہر ہو سکے کہ کروز کنٹرول فعال ہو گیا ہے۔ **(سیکشن 4.2)**
3. تھروٹل کو چھوڑیں، اپنے پیروں کو پیڈل پر مستحکم رکھیں، اور سواری کا لطف اٹھائیں۔

کروز کنٹرول کو غیر فعال کرنے کے لیے:

- بریکوں میں سے ایک کو آہستہ سے لگائیں یا ایکسلریشن تھروٹل کو موڑ دیں۔

5.9 الیکٹرانک واک اسسٹنس کا استعمال

واک اسسٹ موڈ میں، موٹر موٹر سائیکل کو 3.7 میل فی گھنٹہ (5.9 کلومیٹر فی گھنٹہ) کی رفتار سے آگے لے جائے گی تاکہ آپ اس پر سوار نہ ہوں تو آسان نقل و حمل کے لیے۔ واک اسسٹنس کا استعمال کرتے ہوئے موٹر سائیکل کی رہنمائی کے لیے ہینڈل بار کا استعمال کریں۔

واک اسسٹ موڈ کو آن کرنے کے لیے:

- مائنس کو دبائیں اور تھامیں **(-)** بٹن دبائیں جب آپ موٹر سائیکل کے ساتھ ساتھ چلتے ہیں۔ واک اسسٹ آئیکن LCD اسکرین **(سیکشن 4.2)** پر نمودار ہو گا جب بھی واک اسسٹنس مصروف ہو گی۔

واک اسسٹ موڈ کو آف کرنے کے لیے:

- مائنس جاری کریں **(-)** بٹن۔

5.10 زیادہ سے زیادہ رفتار اور سواری کی حد

مثالی حالات میں، زیادہ سے زیادہ مائلیج جو فی مکمل طور پر چارج شدہ بیٹری پر حاصل کیا جا سکتا ہے 34 میل (54.7 کلومیٹر) ہے اگر خصوصی طور پر الیکٹرانک پیڈل کی مدد کا استعمال کیا جائے، یا 20 میل (32.1 کلومیٹر) اگر خصوصی طور پر تھروٹل استعمال کیا جائے۔ زیادہ سے زیادہ رفتار 20 میل فی گھنٹہ (32.1 کلومیٹر فی گھنٹہ) ہے۔ موٹر کو جتنی مشکل سے کام کرنے کی ضرورت ہے، اتنی ہی تیزی سے آپ کی بیٹری ختم ہوگی۔ درج ذیل عوامل رفتار اور سواری کی حد کو بھی متاثر کریں گے۔

سواری کی سطح:
کسی کھردری سطح پر سفر کرنے کے لیے ہموار پر سوار ہونے کے بجائے موٹر پاور کی ضرورت ہوتی ہے۔

وزن اٹھانا:
زیادہ وزن (سوار کے علاوہ کارگو) قابل حصول حد کو کم کرتا ہے۔

سواری کا انداز:
- بار بار شروع کرنے اور رکنے سے سواری کی حد کم ہو جائے گی۔
- تھروٹل استعمال کرنے سے پیڈل اسسٹ سے زیادہ تیزی سے بیٹری نکل جاتی ہے۔
- پیڈل لگانے کی اپنی کوشش کو استعمال کرنے سے موٹر کی مانگ میں کمی آئے گی اور آپ کی سواری کی حد بڑھ جائے گی۔

ہوا کا درجہ حرارت:
ای-بائیک کو چلانے اور ذخیرہ کرنے کے لیے مثالی درجہ حرارت 10°C - 35°C (50°F - 90°F) کے درمیان ہے۔

مائل:
موٹر کو فلیٹ اسٹریچ یا نیچے کی طرف جانے کی نسبت اوپر کی طرف سفر کرنے میں زیادہ محنت کرنی پڑتی ہے۔

بیٹری کی بحالی:
ہر سواری کے بعد بروقت بیٹری چارج کرنے سے بیٹری کی صلاحیت اور طاقت کو برقرار رکھنے میں مدد ملتی ہے۔

ٹائر پریشر:
کم یا زیادہ پھولے ہوئے ٹائر کارکردگی اور کارکردگی کو متاثر کر سکتے ہیں۔

یاد دہانی: ای بائیک کے استعمال اور چارجنگ کی ہدایات

محفوظ آپریشن کو یقینی بنانے اور اپنی ای بائیک کی عمر کو طول دینے کے لیے، براہ کرم ان رہنما خطوط پر عمل کریں۔

1. بیٹری چارجنگ اور درجہ حرارت کا انتظام

چارجنگ درجہ حرارت کی حد: بیٹری کو صرف مینوفیکچرر کی تجویز کردہ درجہ حرارت کی حد (عام طور پر **0°C** سے **40°C**) کے اندر چارج کریں۔ اس حد سے باہر چارج کرنے سے کارکردگی کم ہو سکتی ہے یا نقصان ہو سکتا ہے۔

0پیرانگ اور اسٹوریج کا درجہ حرارت: استعمال کی حد: بہترین کارکردگی کے لیے ای بائیک کو **10°C** سے **40°C** کے اندر چلایا جانا چاہیے۔

ذخیرہ کرنے کی شرائط: طویل مدتی اسٹوریج کے لیے، بیٹری کو **60%-30%** چارج لیول کے ساتھ **10°C-** سے **40°C** کے درمیان خشک جگہ پر رکھیں۔

چارج کرنے کی سفارشات: صرف مینوفیکچرر کا فراہم کردہ چارجر استعمال کریں۔ تیسری پارٹی کے چارجرز محفوظ طریقے سے خطرات لاحق ہو سکتے ہیں۔ گرمی کے ذرائع، نمی، یا آتش گیر مواد سے دور، اچھی ہوادار جگہ پر چارج کریں۔

2. کوئی غیر مجاز ترمیم یا مرمت نہیں۔

ای-بائیک کے الیکٹریکل سسٹم (مثلاً، بیٹری، موٹر، اور کنٹرولر جب تک کہ صارف کے دستی میں بیان نہ کیا گیا ہو) کو جدا نہ کریں، اس میں ترمیم نہ کریں یا اسے ٹھیک کرنے کی کوشش نہ کریں۔ دیکھ بھال یا حصے کی تبدیلی کے لیے، کسی مجاز سروس سینٹر سے رجوع کریں یا خطرات سے بچنے کے لیے مینوفیکچرر کی ہدایات پر عمل کریں۔

3. چارجر کے استعمال کے رہنما خطوط

صرف اصل چارجر استعمال کریں: غیر منظور شدہ چارجرز اوور چارجنگ، زیادہ گرمی، یا آگ کے خطرات کا سبب بن سکتے ہیں۔ طویل بجلی کی فراہمی کو روکنے کے لیے چارجنگ مکمل ہونے کے بعد چارجر کو ان پلگ کریں۔

حفاظتی نوٹس:

ان ہدایات کی تعمیل کرنے میں ناکامی کے نتیجے میں سامان کو نقصان، ذاتی چوٹ، یا وارنٹی کی منسوخی ہو سکتی ہے۔ مزید مدد کے لیے، یوزر مینوئل سے رجوع کریں یا کسٹمر سپورٹ سے رابطہ کریں۔

صارف کی دیکھ بھال کی ہدایات۔

اپنےJetson کو آسانی سے اور محفوظ طریقے سے چلانے کے لیے اس کا اچھی طرح خیال رکھیں۔ یہ ہے طریقہ:

اپنےJetson کو سنبھالنا:

- اپنی ای-بائیک کو شدید کمپن یا شدید جسمانی اثر کے سامنے لانے سے گریز کریں۔
- بیٹری کو کبھی جدا نہ کریں۔
- اپنی ای بائیک کو پانی اور نمی سے دور رکھیں۔
- ٹوٹنے سے بچنے کے لیے ہموار، چپٹی سطحوں پر سواری کریں۔
- اپنی ای بائک کو کبھی بھی پہیوں، سیٹ اور/یا ہینڈل بار کے ساتھ نہ رکھیں۔
- اس بات کا خیال رکھیں کہ موٹر کو ہینڈل بار کے اجزاء سے جوڑنے والی وائرنگ کو نہ کھینچیں یا چھینیں۔

اپنےJetson کو ذخیرہ کرنا:

- مصنوعات کو طویل عرصے تک ذخیرہ کرنے سے پہلے بیٹری کو مکمل طور پر چارج کریں۔
- جب طویل مدت کے لیے اسٹوریج میں ہو تو مہینے میں ایک بار بیٹری کو مکمل طور پر چارج کریں۔
- پروڈکٹ کو دھول سے بچانے کے لیے ڈھانپیں۔
- مصنوعات کو گھر کے اندر اور خشک جگہ پر **(10°C - 35°C 50°F - 90°F)** کے درمیان درجہ حرارت پر اسٹور کریں۔

انتباہ: پانی کا چھڑکاؤ نہ کریں اور نہ ہی براہ راست ای-بائیک پر پانی لگائیں۔ پانی واٹرنگ، بیٹری کے کمپارٹمنٹ، اور لائٹس کو نقصان پہنچا سکتا ہے، نیز فریم کے بگاڑ کا سبب بن سکتا ہے۔ یہ سب خرابی کا سبب بن سکتے ہیں جو سوار کی حفاظت کو خطرے میں ڈالتا ہے۔

اپنےJetson کی صفائی:

- سیٹ اور فریم - نم دھول سے پاک کپڑے یا رگڑنے والی شراب میں ڈوبے ہوئے کپڑے سے پونچھیں۔ خشک دھول سے پاک کپڑے کے ساتھ پیروی کریں۔
- پیڈل بار - نم دھول سے پاک کپڑے کا استعمال کرتے ہوئے ہلکے صابن سے صاف کریں۔ ایک علیحدہ گیلے کپڑے سے اضافی صابن کو ہٹا دیں۔
- پہیے کے اجزاء - نم دھول سے پاک کپڑے سے صاف کریں۔
- ٹائر - نم دھول سے پاک کپڑے سے صاف کریں۔ ٹائر ختم کرنے والا یا کلینر بھی استعمال کیا جا سکتا ہے۔

بیٹری کی احتیاطی تدابیر:

آپ کے پروڈکٹ میں ہٹنے کے قابل لتیم آئن بیٹری ہے۔ سنبھالتے وقت خیال رکھیں۔

- مصنوعات اور بیٹری کو آگ اور ضرورت سے زیادہ گرمی سے دور رکھیں۔
- شدید جسمانی جھٹکا، شدید کمپن، یا اثر سے بچیں۔
- مصنوعات اور بیٹری کو پانی یا نمی سے بچائیں۔
- مصنوعات یا بیٹری کو دیگر اشیاء کے اوپر یا نیچے کسی ڈھیر میں نہ رکھیں اور نہ ہی ذخیرہ کریں۔
- بیٹری کو جدا نہ کریں۔
- مصنوعات یا بیٹری کو روزمرہ کے کوڑے دان کے ساتھ ضائع نہ کریں۔ پروڈکٹ کو ای ویسٹ کی مخصوص سہولت یا بیٹری ری سائیکلنگ سنٹر پر لائیں۔ اپنے نزدیک ٹھکانے لگانے کی جگہوں کے بارے میں مزید معلومات کے لیے، اپنی مقامی میونسپلٹی یا کچرے کو ہٹانے والے سے رابطہ کریں۔
- کیا پروڈکٹ کی بیٹری گرم محسوس کرتی ہے یا زیادہ گرم ہونے کی علامات ظاہر کرتی ہے، بدبو یا غیر معمولی آواز خارج کرتی ہے، مائع یا گیس خارج ہوتی ہے، یا شکل یا رنگ میں فوری طور پر تبدیلی آتی ہے:
  1. اگر استعمال میں ہے، تو فوری طور پر پروڈکٹ کا استعمال بند کر دیں۔ چارجنگ کیبل کو پروڈکٹ سے ہٹا دیں اگر یہ پلگ ان ہے۔
  2. مصنوعات کا استعمال بند کریں۔
  3. اگر ایسا کرنا محفوظ ہے تو، پروڈکٹ اور بیٹری کو ایک صاف جگہ اور آتش گیر چیز سے دور لے جائیں۔
  4. مدد کے لیے اپنی مقامی ہنگامی خدمات کو کال کریں۔
  5. آنکھوں یا جلد کے ان حصوں کو اچھی طرح دھوئیں جو بیٹری کے الیکٹرولائٹ فلوئڈ کے خارج ہونے کے ساتھ بہتے ہوئے پانی سے رابطے میں آئے ہیں اور اضافی طبی امداد حاصل کریں۔
- اگر بیٹری کے ساتھ کوئی مسئلہ ہے، JETSON CARE ٹیم سے رابطہ کریں۔

وارنٹی کوریج اور پروڈکٹ رجسٹریشن۔

اپنی مصنوعات کو استعمال کرنے کے لیے
وارنٹی یا اس کے بارے میں پوچھ گچھ کریں۔
وارنٹی کوریج،
ہم سے براہ راست رابطہ کریں۔

www.ridejetson.com

جنرل لمیٹڈ وارنٹی

آپ کی نئی JETSON پروڈکٹ کو مواد اور کاریگری میں نقائص کے خلاف ضمانت دی گئی ہے جیسا کہ اشارہ کیا گیا ہے۔ RIDEJETSON.COM/WARRANTY اصل خوردہ خریداری کی تاریخ سے وقت کی ایک مدت کے لیے جبJETSON کے صارف دستورالعمل کے مطابق استعمال کیا جائے (حوالہ RIDEJETSON.COM/SUPPORT)۔ **اس وارنٹی کے تحت، آپ اپنے دعوے JETSON کو بھیجنے کے قابل ہو جائیں گے یہاں تک کہ ان حالات میں بھی جب آپ نے ہمارے مجاز خوردہ فروشوں میں سے ایک سے JETSON پروڈکٹ خریدا ہو۔** ہماری وارنٹی کی مکمل شرائط پڑھنے کے لیے، ملاحظہ کریں۔ RIDEJETSON.COM/WARRANTY۔

پروڈکٹ کا رجسٹریشن

اپنے نئےJETSON کو رجسٹر کریں تاکہ آپ کو پرسنلائزڈ پروڈکٹ اور وارنٹی سپورٹ کی طرف تیزی سے ٹریک کیا جا سکے۔ پر اپنی حرکت کریں۔ RIDEJETSON.COM/PAGES/REGISTRATION۔

ہمارے ساتھ جڑیں۔

RIDEJETSON.COM/SUPPORT
RIDEJETSON.COM/CHAT

1-844-585-7462

لاجواب پیشکشوں، تحائف اور Jetson کی تمام تازہ ترین خبروں کے بارے میں جاننے کے لیے سوشل میڈیا پر @ridejetson کو ضرور فالو کریں۔

اپنی سواری سے محبت کر رہے ہو؟

پر ایک جائزہ چھوڑیں۔
ridejetson.com/reviews۔
ہم آپ سے سننے کا انتظار نہیں کر سکتے!
#MakeMoves

UR




JETSON