JETSON

Universe
Electric Cruiser Bike.

A guide for your ride.

IMPORTANT: READ CAREFULLY AND RETAIN FOR FUTURE REFERENCE.

MODEL SKU: JUNVRS-BLK

Featuring the RackIt Smart Cargo System

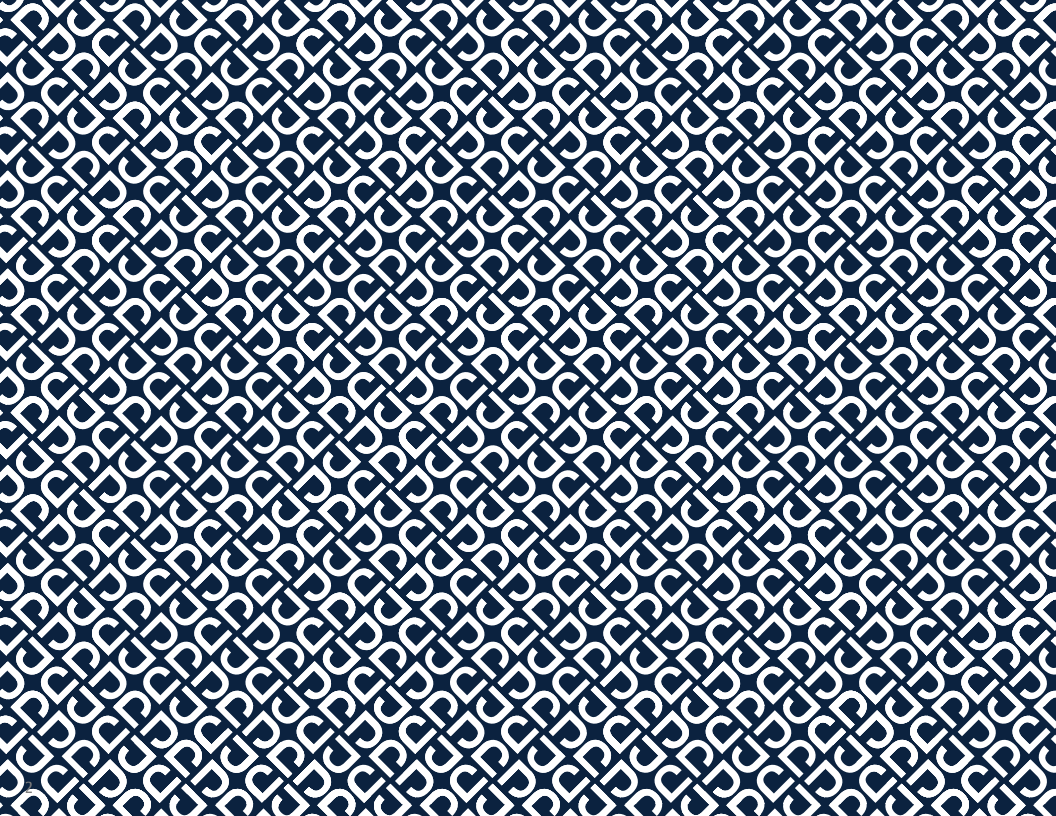

Jetson's top two riding rules:
Be safe. Have fun!

Contents

Safety Warnings 5

Warranty Coverage 7

Product Overview 8

Product Specs 12

Rider Suitability 13

Online Resources 14

1. Getting Started

1.1 Starting Notes 15

1.2 Unfolding & Folding the Frame 16

1.3 Unfolding & Folding the Stem 22

1.4 Unfolding & Folding the Pedals 26

1.5 Securing the Bell 28

1.6 Charging the Battery 29

1.7 Tire Inflation & Pressure 32

1.8 Checking & Adjusting the Brakes 33

2. Preparing to Ride

2.1 Setting the Handlebar Height 36

2.2 Setting the Handlebar Rotation 38

2.3 Adjusting the Seat Height 42

3. Features & Functions

3.1 Powering On & Off 45

3.2 Understanding & Using the LED Screen 46

3.3 Changing the Unit of Measurements 47

3.4 Checking Battery Charge Level 47

3.5 Using the Lights 48

3.6 Using the Kickstand 49

3.7 Using the Bell 50

3.8 Using the RackIt Smart Cargo System Rack 52

3.9 Removing & Reinserting the Battery 57

4. Making Moves

4.1 Riding Your Universe 62

4.2 Understanding & Using Speed Modes 62

4.3 Using Electronic Pedal Assistance 63

4.4 Using the Gears 64

4.5 Riding with the Throttle 65

4.6 Using the Brakes 66

4.7 Maximizing Speed & Riding Range 67

5. Safe Journeying

5.1 Pre-Ride Safety Checks 68

5.2 Helmet Safety 69

5.3 Care & Maintenance 70

Safety Warnings

- Before use, please read the user manual and safety warnings carefully, and make sure you understand and accept all the safety instructions. The user will be responsible for any loss or damage caused by improper use. Warning the risk of unjury to rider that can result from over tightening stem-to-fork bolts.
- **Failure to use correct charger can result in fire and explosion, resulting in property damage, injury, and death.**
- Warning the risk of injury to rider that can result from over tightening stem -to-fork bolts.
- Before each cycle of operation, the operator shall perform the preoperation checks specified by the manufacturer: That all guards and pads originally supplied by the manufacturer are in proper place and in serviceable condition; That the braking system is functioning properly; That any and all axle guards, chain guards, or other covers or guards supplied by the manufacturer are in place and in serviceable condition; That tires are in good condition, inflated properly, and have sufficient tread remaining; The area that the product is to be operated should be safe and suitable for safe operation.
- Components shall be maintained and repaired in accordance with the manufacturer's specifications and using only the manufacturer's authorized replacement parts with installation performed by dealers or other skilled persons.
- Warning against recharging non-rechargeable batteries.
- Don't allow hands, feet, hair, body parts, clothing, or similar articles to come in contact with moving parts, wheels, or drive train, while the motor is running.
- This product should not be used by children or persons with reduced physical, sensory or mental capabilities, or lack of experience and knowledge, unless they have been given supervision or instruction (IEC 60335-1/A2:2006).
- Unsupervised children should not play with the product (IEC 60335-1/A2:2006).
- Adult supervision is required.
- The rider should not exceed 250 lb.
- Units shall not be operated to perform racing, stunt riding, or other maneuvers, which may cause loss of control, or may cause uncontrolled operator/passenger actions or reactions.
- Never use near motor vehicles.
- Avoid sharp bumps, drainage grates, and sudden surface changes. Scooter may suddenly stop.
- Avoid streets and surfaces with water, sand, gravel, dirt, leaves, and other debris. Wet weather impairs traction, braking, and visibility.
- Avoid riding around flammable gas, steam, liquid, or dust that could cause fire.
- Operators shall adhere to all of the manufacturer's recommendations and instructions, as well as comply with all laws and ordinances: Units without headlights shall be operated only with adequate daylight conditions of visibility, and; Owners shall be encouraged to highlight (for conspicuity) using lighting, reflectors, and for low-riding units, signal flags on flexible poles.
- Persons with the following conditions shall be cautioned not to operate: Those with heart conditions; Pregnant women; Persons with head, back, or neck ailments, or prior surgeries to those areas of the body; and persons with any mental or physical conditions that may make them susceptible to injury or impair their physical dexterity or mental capabilities to recognize, understand, and perform all of the safety instructions and to be able to assume the hazards inherent in unit use.
- Do not ride at night.
- Do not ride after drinking or taking prescription medication.
- Do not carry items when riding.
- Never operate the product barefooted.
- Always wear shoes and keep shoelaces tied.
- Make sure your feet are always placed securely on the deck.
- Operators always shall use appropriate protective clothing, including but not limited to a helmet, with appropriate certification, and any other equipment recommended by the manufacturer: Always wear protective equipment such as helmet, knee pads, and elbow pads.
- Always give way to pedestrians.
- Be alert to things in front and far away from you.
- Do not allow distractions when riding, such as answering the phone or engaging in any other activities.
- The product cannot be ridden by more than one person.
- When you ride the product along with other riders, always keep a safe distance to avoid a collision.
- When turning, be sure to maintain your balance.
- Riding with improperly adjusted brakes is dangerous and can result in serious injury or death.
- The brake may become hot while operating, do not touch the brake with your bare skin.

- Applying brakes too hard or too suddenly can lock up a wheel, which could cause you to lose control and fall. Sudden or excessive application of the brake may result in injury or death.
- If the brake loosens, please adjust with the hexagon wrench, or please contact the Jetson Care Team.
- Replace worn or broken parts immediately.
- Check whether all safety labels are in place and understood before riding.
- The owner shall allow the use and operation of the unit after a demonstration that such operators can understand and operate all components of the unit before use.
- Do not ride without proper training. Do not ride at high speeds, on uneven terrain, or on slopes. Do not perform stunts or turn abruptly.
  Recommended for indoor use.
- Prolonged exposure to UV rays, rain and the elements may damage the enclosure materials, store indoors when not in use.
- Lubricating the scooter is not required.
- WARNING – Risk of Fire, No User Serviceable Parts

MODIFICATIONS

Do not attempt to disassemble, modify, repair, or replace the unit or any components of the unit without instruction from the Jetson Care Team. This will void any warranty, and can lead to malfunctions which may cause injury.

ADDITIONAL OPERATION PRECAUTIONS

Do not lift the product off the ground while it is on and the wheels are in motion. This can result in freely spinning wheels, which may cause injury to yourself or others nearby. Do not jump on or off the product, and do not jump while using it. Always keep your feet firmly planted on the foot rest while in operation.
Devices are not intended for use at elevations greater than 2000 m above sea level.

DISPOSAL OF USED BATTERY



Battery may contain hazardous substances which could endanger the environment and human health. This symbol marked on the battery and/ or packaging indicates that used battery shall not be treated as municipal waste. Batteries should be disposed of at an appropriate collection point for recycling. By ensuring the used batteries are disposed of correctly, you will help preventing potential negative consequences for the environment and human health. The recycling of materials will help to conserve natural resources. For more information about recycling of used batteries, please contact your local municipality waste disposal service.

This device complies with Part 15 of the FCC Rules. Operation is subject to the following two conditions: (1) This device may not cause harmful interference, and (2) this device must accept any interference received, including interference that may cause undesired operation.

⚠WARNING:

To reduce the risk of injury, adult supervision is required. Never use in roadways, near motor vehicles, on or near steep inclines or steps, swimming pools or other bodies of water; always wear shoes, and never allow more than one rider.

California Proposition 65

⚠WARNING:

This product can expose you to chemicals including Cadmium, which is known to the State of California to cause cancer and birth defects or other reproductive harm. For more information go to: www.P65Warnings.ca.gov.

Warranty Coverage

GENERAL LIMITED WARRANTY

Your new Jetson product is warranted against defects in materials and workmanship as indicated on ridejetson.com/warranty for a period of time from the date of original retail purchase when used in accordance with Jetson's user manuals (refer to ridejetson.com/support). **Under this warranty, you will be able to direct your claims to Jetson even in situations where you purchased the Jetson Product from one of our authorized retailers.** To read the full terms of our warranty, visit ridejetson.com/warranty.

Product Overview

1. **HANDLEBAR** (DETAILS PAGE 10)
2. **STEM** (TELESCOPING)
3. **STEM CLAMP**
4. **STEM FOLDING LATCH**
5. **HEADLIGHT**
6. **FRONT FORK**
7. **DISC BRAKE** (X2; FRONT AND REAR)
8. **WHEEL** (X2; FRONT* AND REAR)
9. **TIRE VALVE WITH DUST CAP** (X2; FRONT AND REAR)
10. **FENDER** (X2; FRONT** AND REAR)
11. **FRAME**
12. **SEAT**
13. **SEAT CLAMP**
14. **BATTERY** (REMOVABLE)
    - **A. BATTERY STATUS BUTTON**
    - **B. BATTERY LOCK**
15. **BIKE STAND**
16. **FRAME FOLDING LATCH**
17. **CHARGING PORT WITH COVER**
18. **PEDAL** (X2; LEFT AND RIGHT)
19. **CRANKSET**
20. **CHAIN**
21. **DERAILLEUR**
22. **JOCKEY WHEEL**
23. **KICKSTAND**
24. **RACKIT REAR CARGO RACK**
25. **REAR LIGHT/REFLECTOR**
26. **WHEEL REFLECTOR** (X2; FRONT AND REAR)
27. **KEY** (X2)
28. **CHARGER**
29. **CHARGING CABLE**
30. **BUNGEE STRAP**

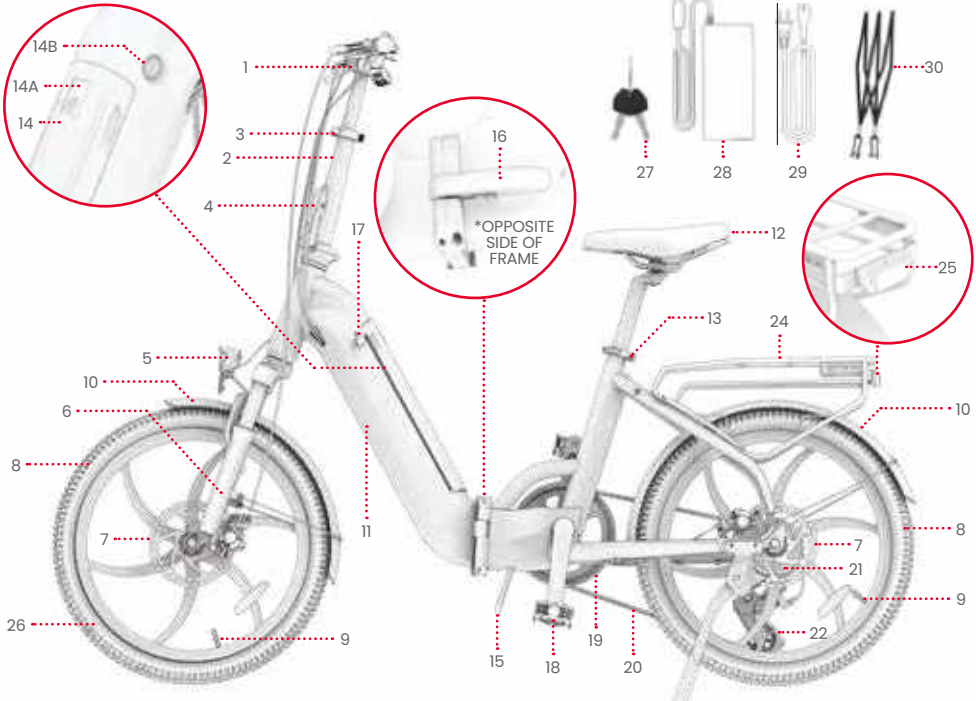

NOTE: IMAGES MAY NOT REFLECT EXACT APPEARANCE OF ACTUAL PRODUCT.

1. HANDLEBAR
2. POWER BUTTON
3. MODE BUTTON
4. LED SCREEN
5. ACCELERATION THROTTLE
6. LEFT/FRONT HANDBRAKE
7. GEAR UPSHIFT LEVER
8. GEAR DOWNSHIFT BUTTON
9. HANDLEBAR CLAMP
10. BELL
11. RIGHT/FRONT HANDBRAKE

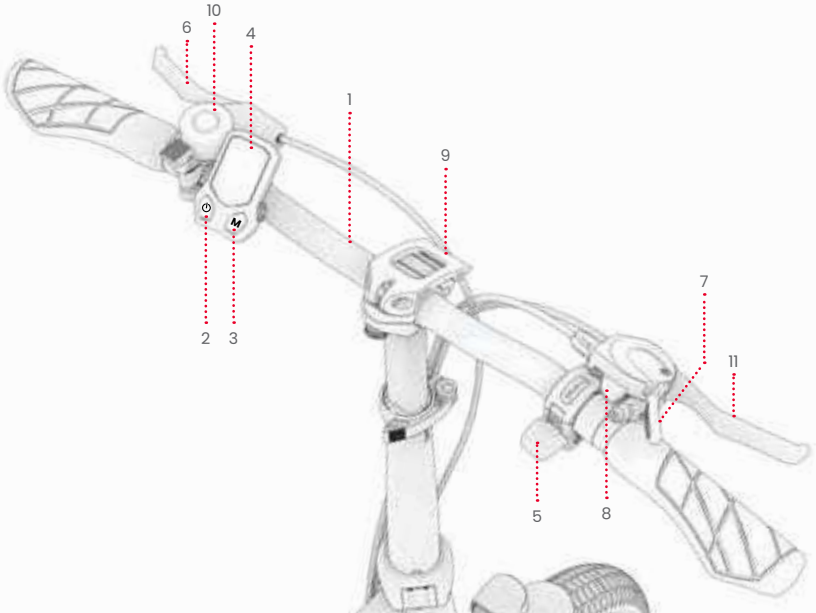

TOOL INCLUDED FOR ASSEMBLY, TIGHTENING, AND MAINTENANCE:

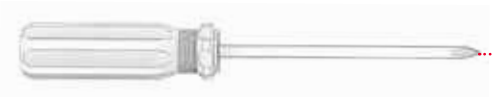

PHILLIPS-HEAD SCREWDRIVER

Product Specs

- PRODUCT DIMENSIONS, UNFOLDED: 63.0" (L) × *24.0" (W) × *50.4" (H)
- PRODUCT DIMENSIONS, FOLDED: 31.9" (L) × *16.6" (W) × *28.4" (H)
- PRODUCT WEIGHT: 52.3 LB
- TIRE SIZE: 20"
- BATTERY: 36V, 10.4AH LITHIUM-ION
- CHARGER: UL LISTED, 100 - 240V
- CHARGING TIME: ABOUT 6 HOURS
- MOTOR: 350W
- MAX SPEED: 20 MPH*
- RANGE: UP TO 37 MILES (PEDAL ASSIST); UP TO 20 MILES (THROTTLE)*
- BRAKE TYPE: HANDBRAKE CONTROL OF FRONT AND REAR WHEEL DISC BRAKES
- WEIGHT LIMIT: 250 LB
- RECOMMENDED AGE: 14+
- RECOMMENDED TIRE PRESSURE: 45-60 PSI
- UL CERTIFICATION: UL2849
- WATER RESISTANCE RATING: IPX5
- NUMBER OF ELECTRONIC SPEED MODES: 3
- NUMBER OF MECHANICAL GEARS: 7

*PRODUCT RANGE, SPEED, BATTERY LIFE, AND OTHER SPECIFICATIONS MAY VARY BASED ON RIDER AND RIDING CONDITIONS. SEE SECTION 4.7 FOR TIPS ON MAXIMIZING PERFORMANCE.

Rider Suitability

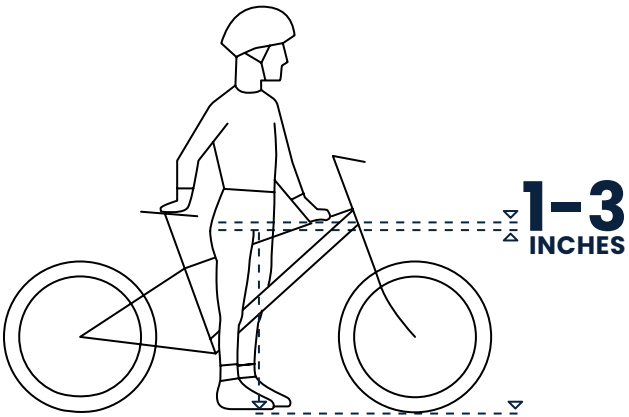

FOR SAFE AND COMFORTABLE RIDING, THERE SHOULD BE A CLEARANCE OF AT LEAST 1 - 3 INCHES BETWEEN THE CROTCH AND THE TOP TUBE OF THE BICYCLE FRAME WHEN THE RIDER STRADDLES THE BICYCLE WITH BOTH FEET FLAT ON THE GROUND.

Online Resources



Scan for our most updated Universe onboarding materials and support resources.

Find this user manual online at https://cdn.shopify.com/s/files/1/2530/6734/files/Universe_MANUAL-web-NF-1734537719688.pdf

Find our collection of user manuals at https://ridejetson.com/pages/product-manuals

1. Getting Started

1.1 Starting Notes

- KICK OFF YOUR ADVENTURE RIGHT: PRIOR TO USE OF THIS PRODUCT, CAREFULLY READ THE ENTIRE USER MANUAL, INCLUDING SAFETY WARNINGS. MAKE SURE YOU UNDERSTAND, ACCEPT, AND ADHERE TO ALL:
    - MANUFACTURER'S RECOMMENDATIONS.
    - SAFETY INSTRUCTIONS AND WARNINGS.
    - LOCAL RIDING AND OPERATIONAL LAWS AND ORDINANCES.

- THE DIRECTIONS GIVEN IN THIS MANUAL—RIGHT, LEFT, FRONT, AND REAR—ARE ORIENTED AS THE RIDER WOULD SEE THEM WHEN SEATED ON THE BIKE. THE "RIGHT SIDE" OF THE BIKE, FOR EXAMPLE, IS THE SIDE WHERE THE RIDER'S RIGHT HAND WILL BE.

- TAKE CARE WHEN UNBOXING, REMOVING ALL PACKAGING MATERIALS, AND POSITIONING THE BIKE FOR SET-UP.

⚠WARNING:

FAILURE TO COMPLY WITH THE FOLLOWING INSTRUCTIONS MAY RESULT IN INJURY TO THE CHILD OR OTHERS.
- KEEP SMALL PARTS AWAY FROM CHILDREN DURING ASSEMBLY.
- ACCESSORY MUST BE ASSEMBLED AND REMOVED BY AN ADULT.
- FREQUENTLY INSPECT THE PRODUCT FOR DAMAGE.

* ADULT ASSEMBLY IS REQUIRED.

1.2 Unfolding & Folding the Frame

WHEN TO UNFOLD: FOR SET-UP AND RIDING
WHEN TO FOLD: FOR STORAGE AND TRANSPORT

⚠ **IMPORTANT:** NEVER RIDE THE UNIVERSE WITHOUT THE FRAME FOLDING LATCH SECURELY CLOSED.

UNFOLDED



FOLDED



HOW TO UNFOLD:

1. POSITION THE BIKE FRAME UPRIGHT ON THE BIKE STAND.
2. HOLD THE REAR OF THE BIKE STEADY WHILE YOU PIVOT THE FRONT OF THE BIKE AROUND THE HINGE POINT TO PUT THE FRAME IN A STRAIGHT LINE.

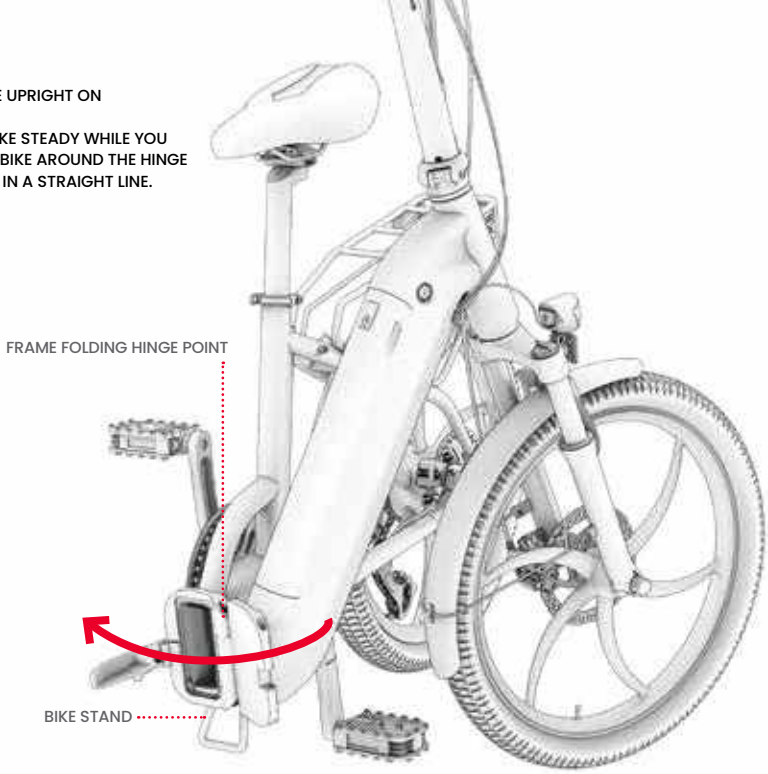

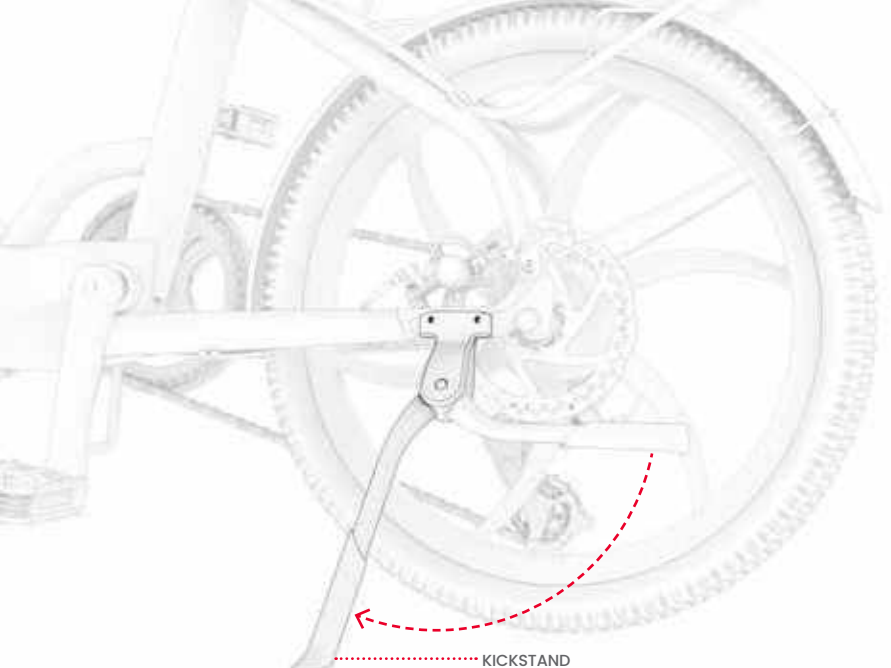

3. LOWER THE KICKSTAND AND USE IT TO PROP THE BIKE UPRIGHT AND ON ITS WHEELS. (SEE SECTION 3.6)

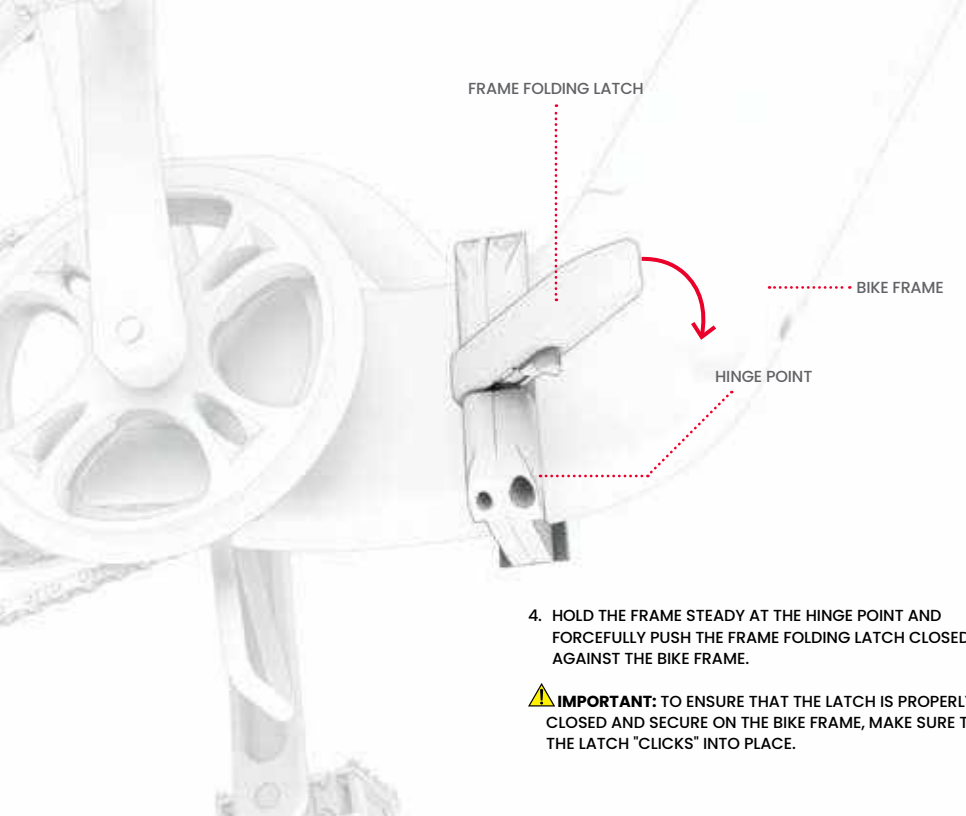

4. HOLD THE FRAME STEADY AT THE HINGE POINT AND FORCEFULLY PUSH THE FRAME FOLDING LATCH CLOSED AGAINST THE BIKE FRAME.

⚠ **IMPORTANT:** TO ENSURE THAT THE LATCH IS PROPERLY CLOSED AND SECURE ON THE BIKE FRAME, MAKE SURE THAT THE LATCH "CLICKS" INTO PLACE.

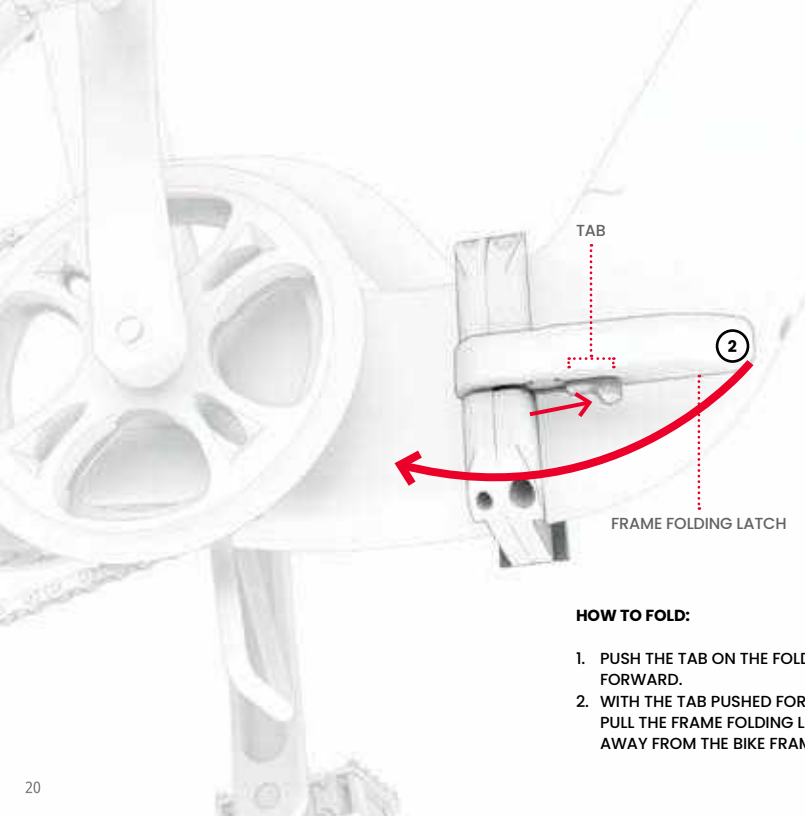

HOW TO FOLD:

1. PUSH THE TAB ON THE FOLDING LATCH FORWARD.
2. WITH THE TAB PUSHED FORWARD, FORCEFULLY PULL THE FRAME FOLDING LATCH OPEN AND AWAY FROM THE BIKE FRAME.

3. AT THE HINGE POINT, PIVOT THE FRONT OF THE BIKE AROUND TO THE LEFT UNTIL THE FRONT WHEEL IS NEXT TO THE REAR WHEEL.
4. PROP THE BIKE ON THE BIKE STAND TO KEEP IT UPRIGHT WHILE IN THE FOLDED POSITION.

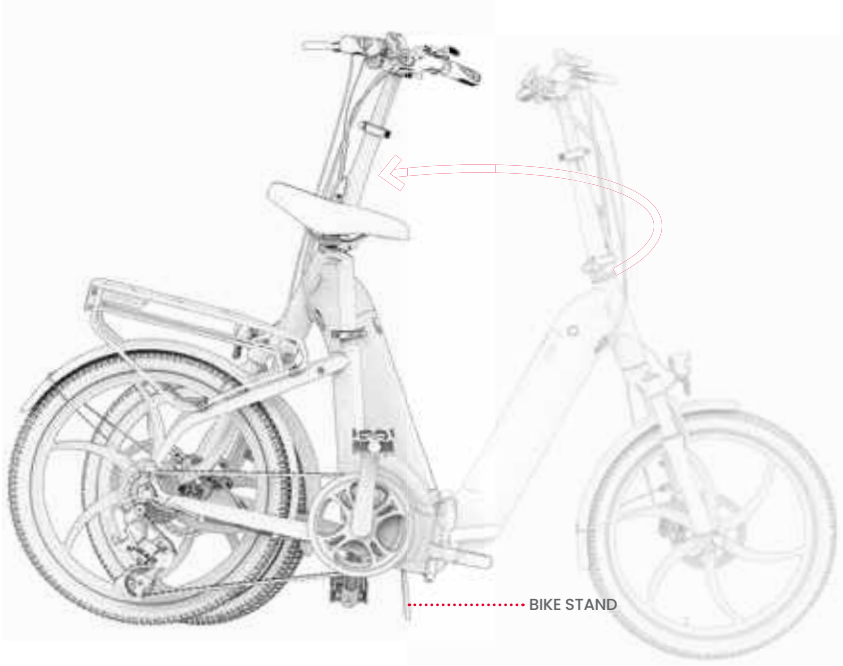

1.3 Unfolding & Folding the Stem

WHEN TO RAISE: FOR SET-UP AND RIDING
WHEN TO LOWER: FOR STORAGE AND TRANSPORT

HOW TO RAISE THE STEM:

1. RAISE THE STEM UP AND OVER THE HINGE POINT UNTIL IT IS FULLY UPRIGHT ON THE STEM BASE.

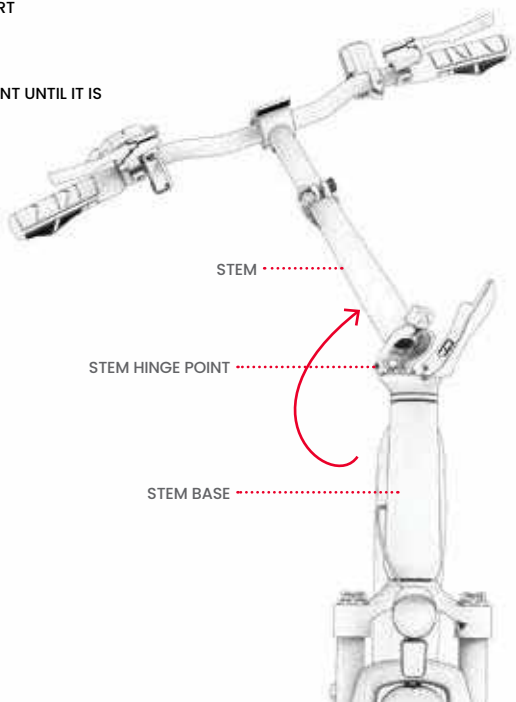

2. FORCEFULLY PUSH THE STEM FOLDING LATCH CLOSED AGAINST THE STEM.

IMPORTANT: TO ENSURE THAT THE LATCH IS PROPERLY CLOSED AND SECURE ON THE BIKE FRAME, MAKE SURE THAT THE LATCH "CLICKS" INTO PLACE.

⚠ **IMPORTANT:** NEVER RIDE THE UNIVERSE WITHOUT THE HANDLEBAR UPRIGHT AND THE STEM LATCH SECURELY CLOSED.

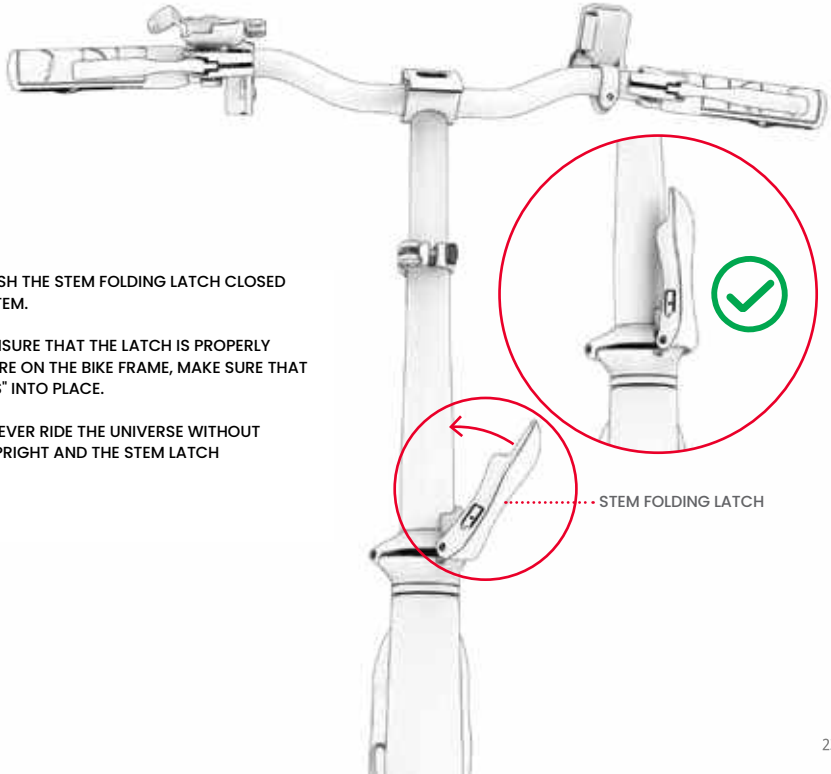

HOW TO LOWER THE STEM:

1. PUSH THE TAB ON THE FOLDING LATCH UP.
2. WITH THE TAB PUSHED UP, FORCEFULLY PULL THE FOLDING LATCH OPEN AND AWAY FROM THE STEM.

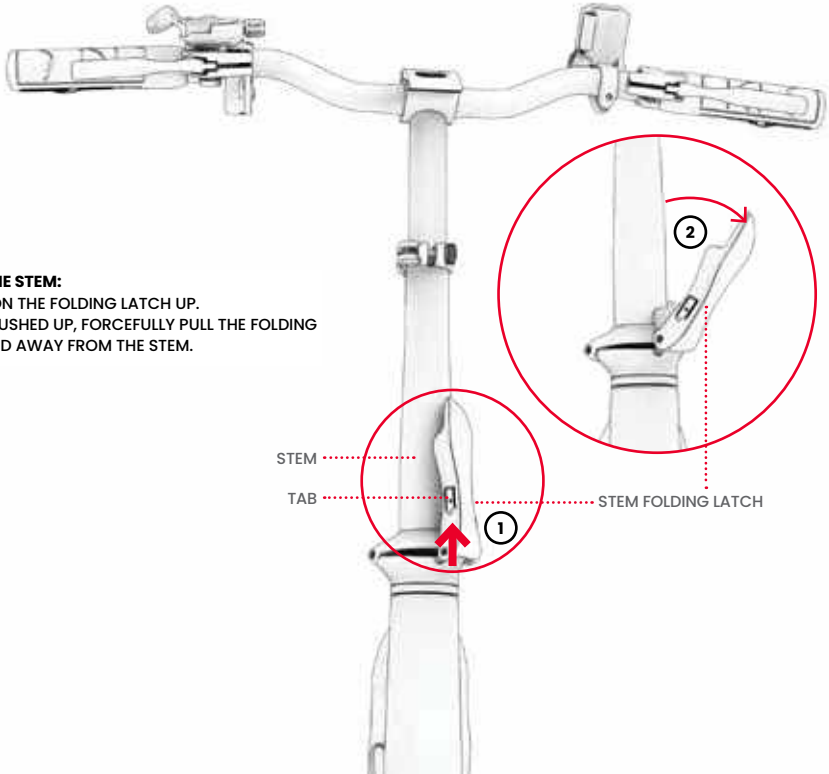

3. AT THE HINGE POINT, PIVOT THE STEM DOWN TOWARDS THE GROUND ON THE RIGHT SIDE OF THE BIKE.

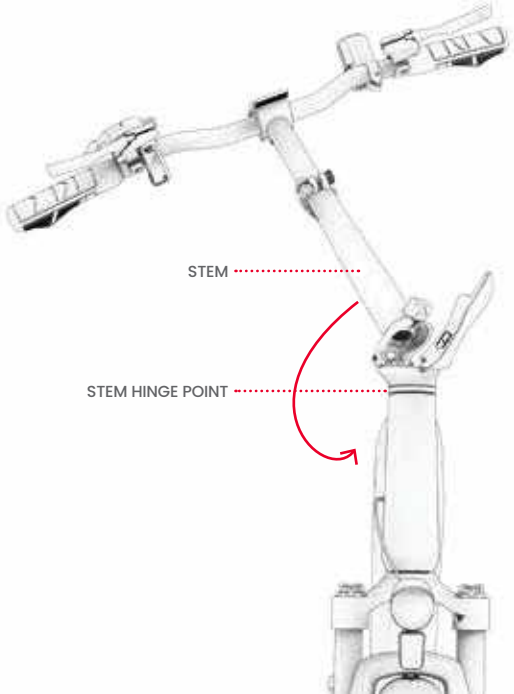

1.4 Unfolding & Folding the Pedals

TO UNFOLD:

1. PLACE YOUR FINGERS AROUND THE RELEASE BAR INSIDE THE PEDAL.
2. PULL OUTWARDS AND DOWN UNTIL THE PEDAL SNAPS INTO PLACE.

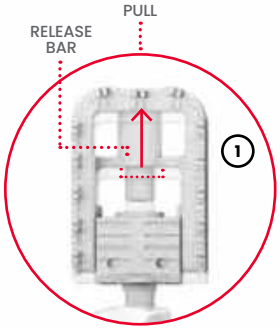

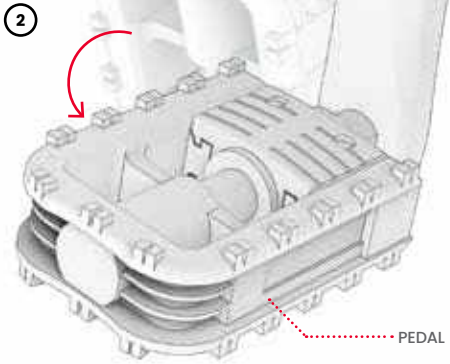

TO FOLD:

1. PUSH THE PEDAL IN TOWARDS THE CRANK ARM (1A) AND THEN UPWARDS (1B) UNTIL IT IS FOLDED AWAY.

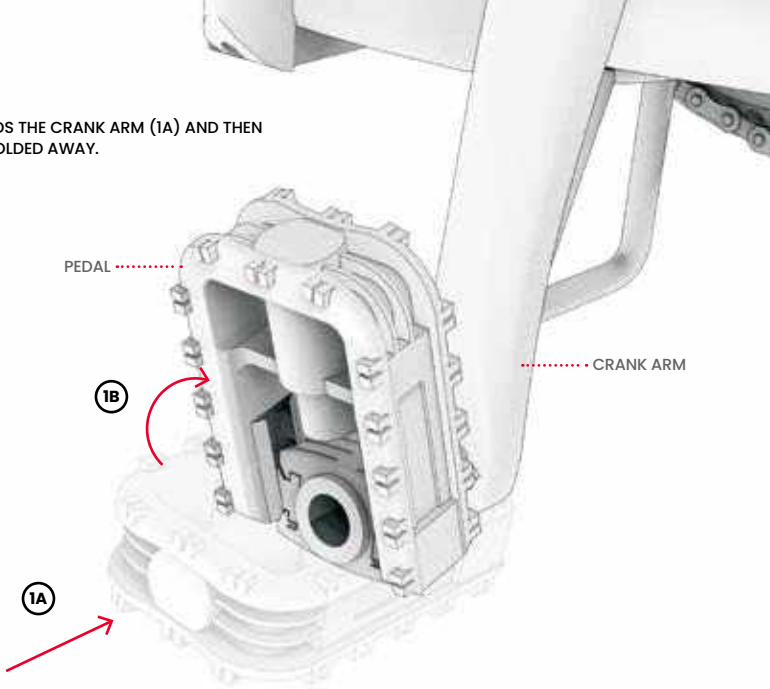

1.5 Securing the Bell

1. LOOSEN (BUT DO NOT REMOVE) THE SCREW ON THE BELL CLAMP BY TURNING IT COUNTERCLOCKWISE FOR 1 - 2 ROTATIONS WITH THE PHILLIPS-HEAD SCREWDRIVER.
2. ROTATE THE BELL AROUND THE HANDLEBAR UNTIL THE BELL TAB IS IN A PLACE THAT CAN EASILY BE REACHED BY THE RIDER'S LEFT-HAND THUMB WHILE HOLDING ONTO THE HANDLEBAR.
3. WHILE HOLDING THE BELL IN THAT POSITION, TIGHTEN THE CLAMP BY TURNING THE SCREW CLOCKWISE WITH THE SCREWDRIVER.

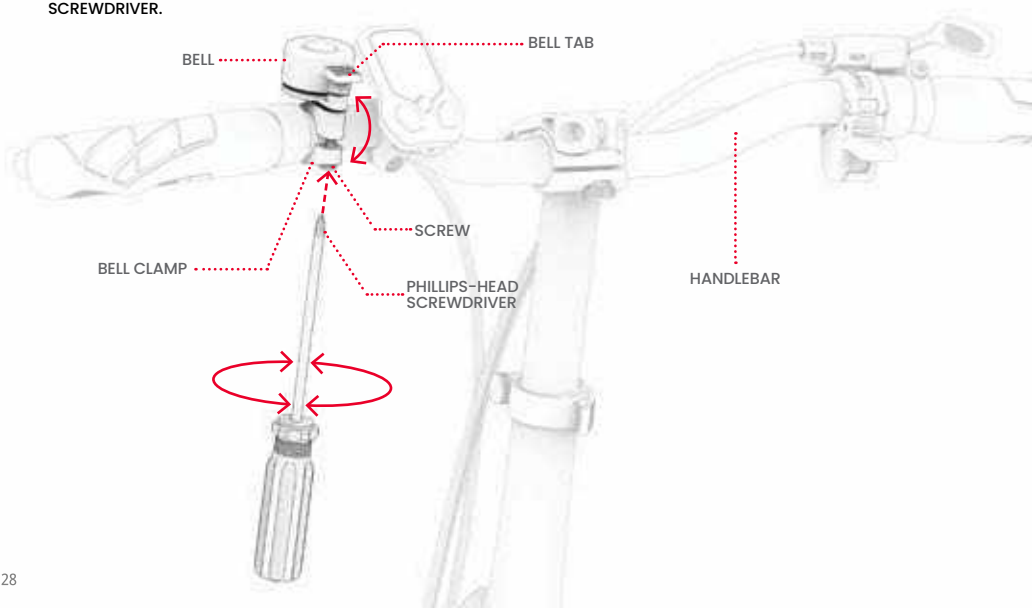

1.6 Charging the Battery

IT CAN TAKE ABOUT 6 HOURS TO BRING A DEPLETED BATTERY TO FULL CHARGE.

THE BATTERY CAN BE CHARGED WHEN IT IS SECURED IN THE FRAME OR REMOVED FROM THE FRAME. (SEE SECTION 3.9 FOR REMOVAL.)

1. CONNECT THE CHARGING CABLE WITH THE CHARGER.
2. PULL OPEN THE CHARGING PORT COVER ON THE FRAME, IF CHARGING THE BATTERY WHEN INSTALLED.
3. PLUG THE CHARGING CABLE INTO THE WALL, AND THEN PLUG THE CHARGER INTO THE CHARGING PORT.
4. WHEN THE INDICATOR LIGHT ON THE CHARGER TURNS FROM RED TO GREEN, YOUR BATTERY HAS REACHED FULL CHARGE. REMOVE THE CHARGER FROM THE CHARGING PORT AND UNPLUG THE CABLE FROM THE WALL OUTLET.
5. CLOSE THE CHARGING PORT COVER IF CHARGING IN THE FRAME.

CHARGING INDICATOR LIGHT ON THE CHARGER:

- CHARGING

- CHARGING COMPLETE

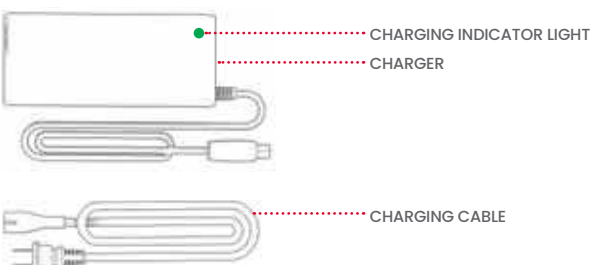

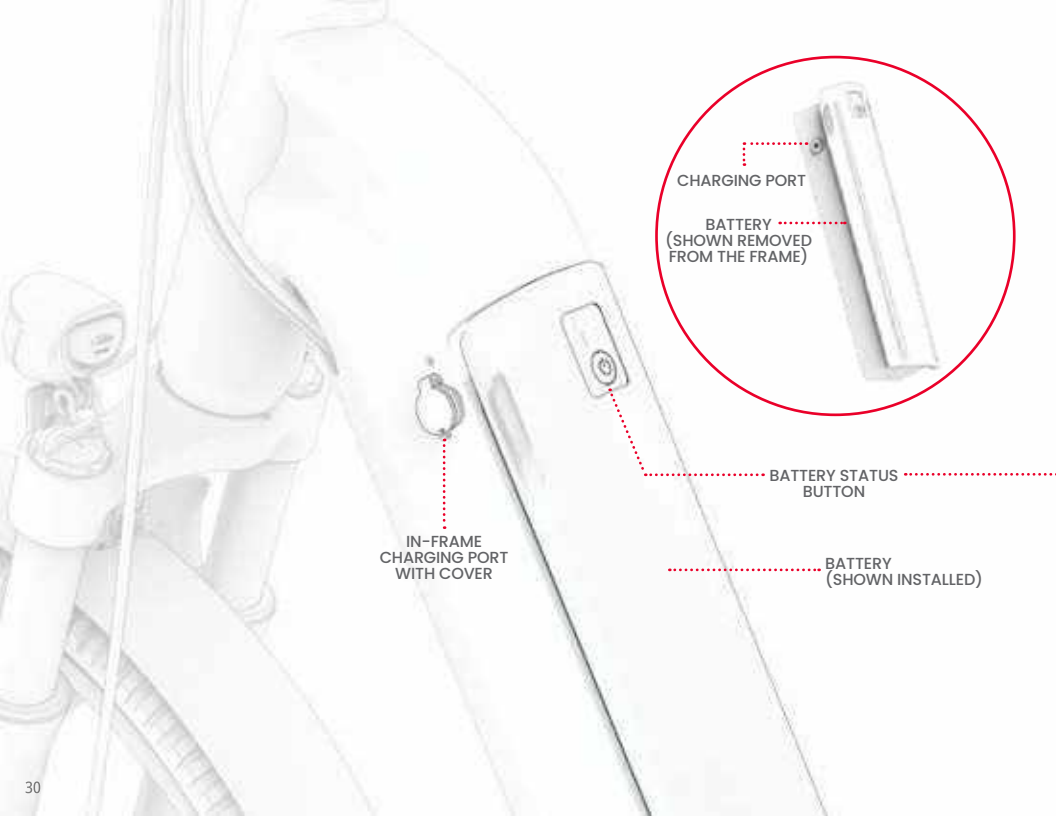
CHARGING PORT
BATTERY
(SHOWN REMOVED
FROM THE FRAME)
BATTERY STATUS
BUTTON
IN-FRAME
CHARGING PORT
WITH COVER
BATTERY
(SHOWN INSTALLED)

IMPORTANT CHARGING NOTES:

- **ONLY USE THE INCLUDED CHARGER OR ONE OBTAINED DIRECTLY THROUGH JETSON LABELED WITH FY-4202000 OR THE PART SKU PJUNVRS-BLK.**

  ⚠ FAILURE TO USE CORRECT CHARGER CAN RESULT IN FIRE AND EXPLOSION.

- **PLUG THE CHARGER INTO THE WALL OUTLET BEFORE PLUGGING INTO THE CHARGING PORT ON THE BIKE OR BATTERY.**
- **DO NOT USE RELOCATABLE POWER TAPS.**
- **NEVER TURN ON THE BIKE WHILE IT IS CHARGING.**
- **CHARGE THE BATTERY UNTIL IT IS FULLY CHARGED—ABOUT 6 HOURS.**
- **NEVER LEAVE THE BIKE CHARGING OVERNIGHT OR FOR EXTENDED PERIODS OF TIME.**
- **DO NOT ATTEMPT TO DISASSEMBLE THE BATTERY.**
- **CHARGING AMBIENT TEMPERATURE RANGE: 32°F(0°C)-104°F(40°C)**
- **OPERATING AMBIENT TEMPERATURE RANGE: 14°F(-10°C)-104°F(40°C)**

USING THE BATTERY STATUS BUTTON: WHEN THE BATTERY IS REMOVED FROM THE FRAME, PRESS THE BATTERY STATUS BUTTON TO SEE IF THERE IS ANY CHARGE REMAINING.

- IF THE BUTTON ILLUMINATES WHEN PRESSED, YOUR BATTERY STILL HAS CHARGE.
- IF THE BUTTON DOES NOT ILLUMINATE WHEN PRESSED, IT'S TIME TO CHARGE YOUR BATTERY.



THIS IS THE MARKING YOUR CHARGER WILL HAVE.

1.7 Tire Inflation & Pressure

BEFORE YOUR FIRST RIDE, YOU WILL NEED TO ADD AIR TO YOUR TIRES TO BRING THEM TO THE RECOMMENDED PRESSURE OF **45-60 PSI (POUNDS PER SQUARE INCH)**. USE A GAUGE TO CHECK THAT YOUR TIRE PRESSURE IS AT 45-60 PSI PRIOR TO EVERY RIDE.

TO ADD AIR:

1. REMOVE THE DUST CAP FROM THE TIRE VALVE ON ONE WHEEL BY TWISTING IT OFF COUNTERCLOCKWISE. SET IT ASIDE.
2. FOLLOW THE MANUFACTURER'S INSTRUCTIONS ON YOUR AIR PUMP TO INSERT AIR INTO THE TIRE. CHECK PERIODICALLY WITH A GAUGE AND CONTINUE ADDING AIR UNTIL YOU REACH 45-60 PSI.
3. REMOVE THE AIR PUMP AND REPLACE THE DUST VALVE BY TWISTING IT ON CLOCKWISE.
4. REPEAT WITH THE OTHER TIRE.

IMPORTANT: ONLY USE A MANUAL AIR PUMP TO INFLATE THE TIRES ON YOUR E-BIKE. NEVER USE AN AIR COMPRESSOR; DOING SO MAY CAUSE THE TIRE TUBES TO POP.

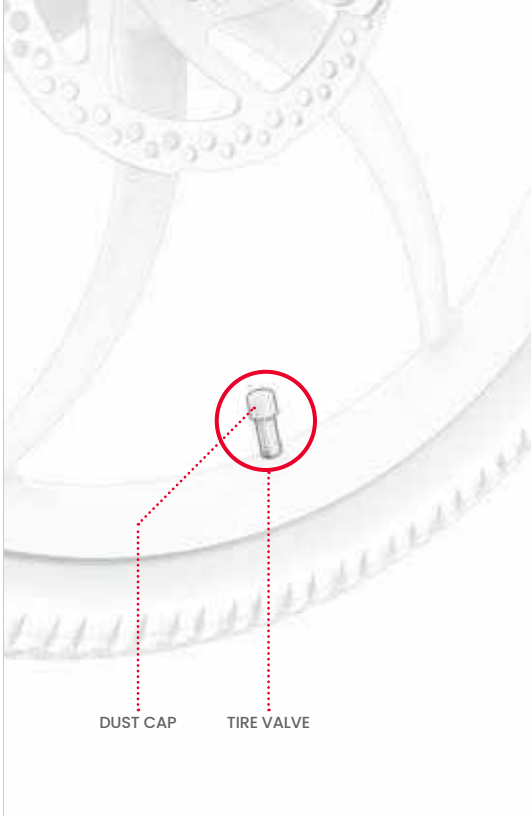

1.8 Checking & Adjusting the Brakes

BRAKE SAFETY & FUNCTIONALITY CHECK

AFTER ASSEMBLY AND PRIOR TO EVERY RIDE, CHECK THAT THE BRAKES ARE FUNCTIONING PROPERLY AND SAFELY TO SLOW THE WHEEL DOWN AND BRING IT TO A STOP BY PERFORMING THE FOLLOWING STEPS:

1. WALK WITH YOUR BIKE AND GENTLY PULL THE LEFT HANDBRAKE.
2. CHECK THAT THE FRONT CALIPER CLOSES PROPERLY ON THE DISC AND SLOWS THE WHEEL ROTATION DOWN.
3. REPEAT, PULLING THE LEFT HANDBRAKE WITH MORE PRESSURE AND CHECKING THAT THE FRONT WHEEL IS BROUGHT TO A STOP.
4. REPEAT STEPS 1 - 3 WITH THE RIGHT HANDBRAKE AND THE REAR WHEEL.

ADJUSTING THE BRAKE CALIPER

YOU MAY NEED A 5MM ALLEN KEY.(NOT INCLUDED.)

BIKE BRAKES REQUIRE ALL ELEMENTS TO BE IN EXACT ALIGNMENT AND PLACEMENT IN ORDER TO FUNCTION PROPERLY. A RUBBING OR SQUEAKING SOUND COMING FROM A BRAKE AREA (EITHER CONSTANT OR INTERMITTENT) IS A GOOD INDICATOR THAT SOMETHING IS OUT OF ALIGNMENT AND NEEDS TO BE ADJUSTED.

THE CAUSE OF THE NOISE IS LIKELY A MISALIGNED CALIPER, CAUSING THE BRAKE PADS INSIDE OF THEM TO RUB AGAINST THE DISC EVEN WHEN THE CALIPER IS OPEN. THE PADS SHOULD ONLY COME IN CONTACT WITH THE DISC WHEN THE CALIPER IS CLOSED BECAUSE THE HANDBRAKE HAS BEEN PULLED.

1. ON THE BRAKE THAT NEEDS ADJUSTING, LOCATE THE CALIPER, BRAKE PADS, AND DISC.
2. LIFT THAT WHEEL OF THE BIKE AND GIVE IT A SPIN. WATCH THE DISC REVOLVE BETWEEN THE BRAKE PADS, AND NOTICE WHICH PAD IS RUBBING AGAINST THE DISC.
3. REST THE BIKE ON THE KICKSTAND. (SEE SECTION 3.6).

4. WHEN LOOKING AT THE CALIPER FROM THE BACK OF THE WHEEL, LOCATE THE BOLT ABOVE AND THE BOLT BELOW THE CALIPER. USE THE 5MM ALLEN KEY TO EACH BOLT BY TURNING IT COUNTERCLOCKWISE FOR 4 - 5 ROTATIONS.
5. MOVE THE CALIPER OUT OF ALIGNMENT UNTIL THE FOLLOWING CONDITIONS ARE MET:
   - THE TOP OF THE PADS ARE ALIGNED WITH THE EDGE OF THE DISC.
   - NO PART OF EITHER PAD IS TOUCHING THE DISC.
   - THE PADS ARE PARALLEL TO THE DISC.
6. WITH THE CALIPER IN THE DESIRED POSITION, FULLY TIGHTEN ONE BOLT AND THEN THE OTHER BY TURNING IT CLOCKWISE WITH THE ALLEN KEY.
7. CHECK THAT THE CALIPER IS SECURE AND CONDUCT THE BRAKE SAFETY & FUNCTIONALITY CHECK (PAGE 33) AGAIN.

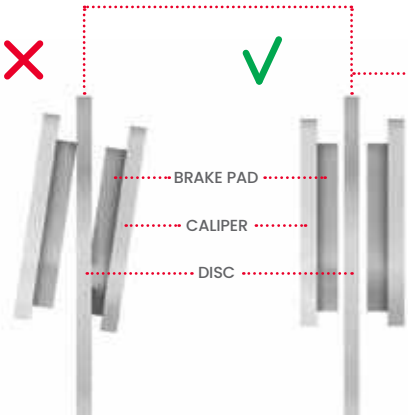

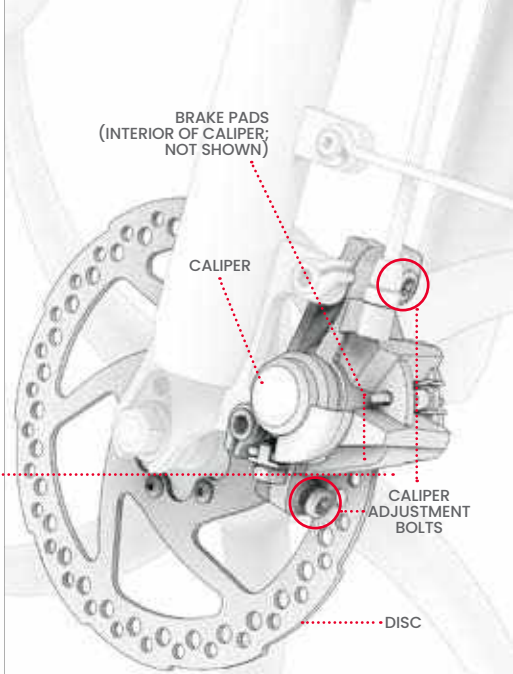

2. Preparing to Ride

2.1 Setting the Handlebar Height

1. PULL OPEN THE LATCH ON THE STEM CLAMP.
2. LOOSEN THE CLAMP KNOB BY TURNING IT COUNTERCLOCKWISE.
3. RAISE OR LOWER THE STEM UNTIL THE HANDLEBAR IS AT THE DESIRED HEIGHT.

⚠ **IMPORTANT:** NEVER RAISE THE HANDLEBAR SUCH THAT THE "MINIMUM INSERTION" MARK COMES INTO VIEW ABOVE THE CLAMP.

4. WHILE HOLDING THE HANDLEBAR IN PLACE, RETIGHTEN THE CLAMP KNOB BY TURNING IT CLOCKWISE.
   TROUBLESHOOTING: IF YOU CANNOT OPEN OR CLOSE THE CLAMP LATCH, THE KNOB MAY BE TOO TIGHT. LOOSEN THE KNOB BY TURNING IT COUNTERCLOCKWISE FOR ½ ROTATION AT A TIME UNTIL YOU CAN UTILIZE THE LATCH.
5. CHECK THAT THE HANDLEBAR IS SECURE: USE YOUR HAND TO PUT DOWNWARD PRESSURE ON THE HANDLEBAR. IF THE STEM SLIPS DOWN INTO THE STEM TUBE, BRING THE HANDLEBAR BACK TO POSITION AND TIGHTEN THE CLAMP BY FURTHER TURNING THE KNOB CLOCKWISE.

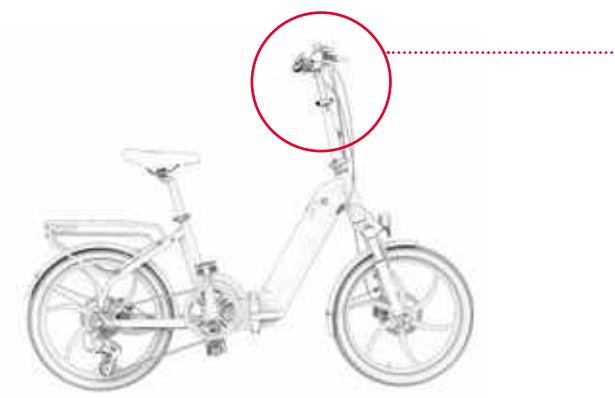

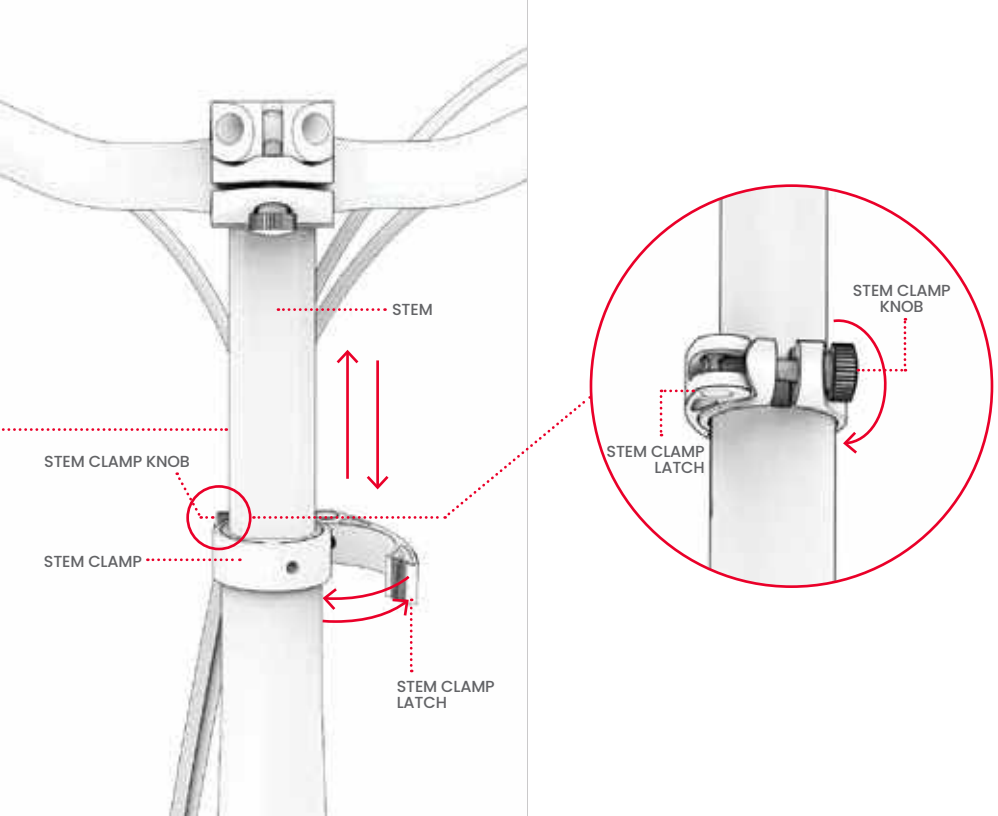
STEM
STEM CLAMP KNOB
STEM CLAMP
STEM CLAMP LATCH
STEM CLAMP KNOB
STEM CLAMP LATCH

2.2 Setting the Handlebar Rotation

THE HANDLEBAR CAN BE ROTATED SLIGHTLY FORWARD OR BACKWARDS SO THAT ALL OF THE FEATURES AND FUNCTIONS ON IT ARE IDEALLY POSITIONED FOR THE RIDER. THE HANDBRAKES, ESPECIALLY, SHOULD BE IN A POSITION THAT MAKES THEM EASY FOR THE RIDER TO GRIP.

TO ROTATE THE HANDLEBAR:

1. PULL UP THE LATCH ON THE HANDLEBAR CLAMP SO THAT IT IS IN THE OPEN (UNLATCHED) POSITION.

TROUBLESHOOTING: IF YOU CANNOT OPEN OR CLOSE THE LATCH, THE KNOB MAY BE TOO TIGHT. LOOSEN THE KNOB BY TURNING IT COUNTERCLOCKWISE FOR ½ ROTATION AT A TIME UNTIL YOU CAN UTILIZE THE LATCH. CLOSE THE CLAMP LATCH.

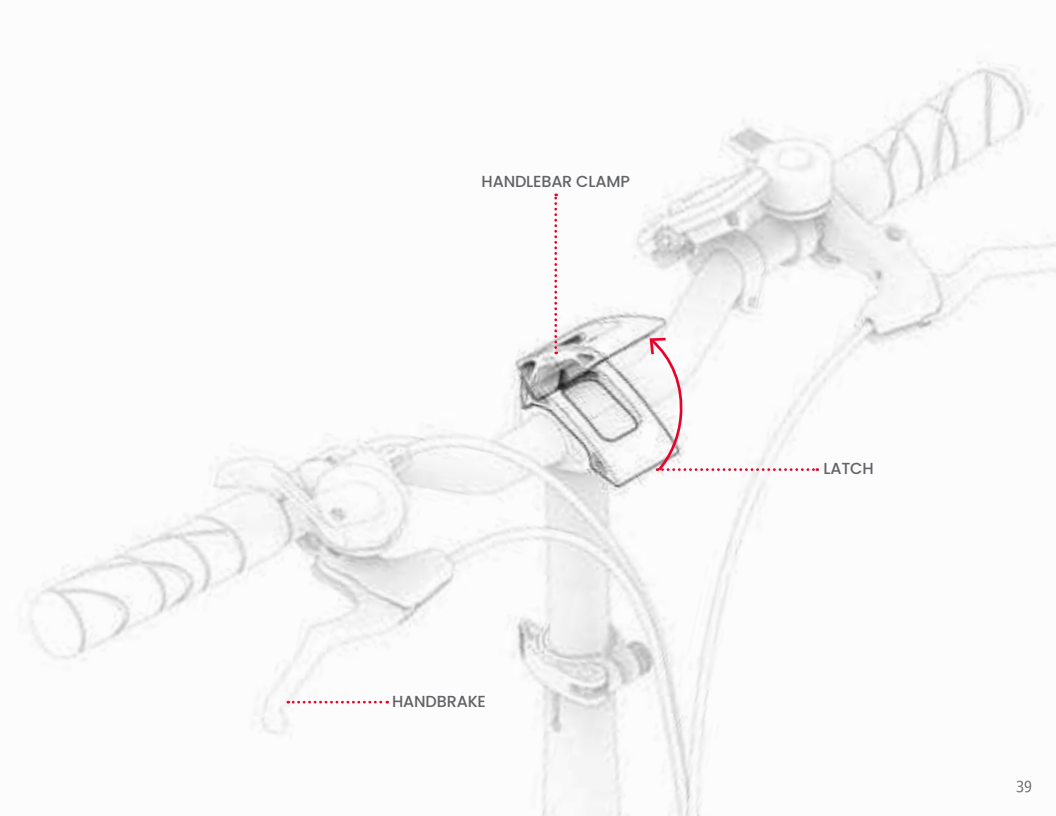
HANDLEBAR CLAMP
LATCH
HANDBRAKE

2. ROTATE THE HANDLEBAR FORWARD OR BACKWARD TO REPOSITION IT.
3. WHILE HOLDING THE HANDLEBAR IN THE NEW POSITION WITH ONE HAND, USE THE OTHER HAND TO PUSH THE LATCH DOWN AND BACK INTO THE CLOSED (LATCHED) POSITION.

IMPORTANT: IF THE HANDLEBAR DOES NOT STAY SECURE WITH THE CLAMP CLOSED AROUND IT, YOU NEED TO TIGHTEN THE CLAMP. FIRST, PULL THE CLAMP LATCH OPEN. THEN, TIGHTEN THE KNOB BY TURNING IT CLOCKWISE FOR A FEW ROTATIONS, THEN CLOSE THE CLAMP LATCH.

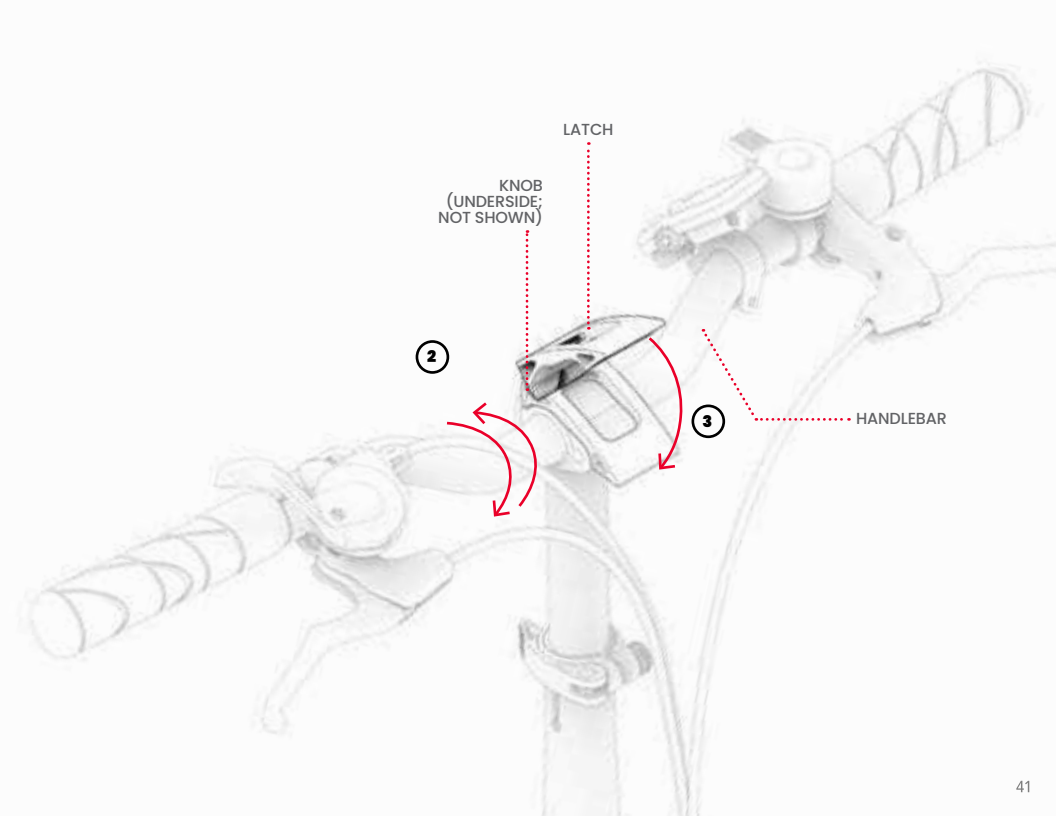
LATCH
KNOB
(UNDERSIDE;
NOT SHOWN)
2
3
HANDLEBAR

2.3 Adjusting the Seat Height

WHEN A RIDER IS SEATED AND HAS A FOOT ON THE PEDAL AT THE LOWEST PEDAL ROTATION POINT, THERE SHOULD BE A SMALL BEND IN THE RIDER'S KNEE. LEGS SHOULD NEVER BE FULLY EXTENDED DURING PEDALING. ADJUST THE SEAT HEIGHT ACCORDINGLY UNTIL IT IS IN THE IDEAL POSITION FOR PEDALING.

TO RAISE OR LOWER THE SEAT:

1. PULL OPEN THE LATCH ON THE SEAT CLAMP.
   TROUBLESHOOTING: IF YOU CANNOT OPEN OR CLOSE THE CLAMP LATCH, THE KNOB MAY BE TOO TIGHT. LOOSEN THE KNOB BY TURNING IT COUNTERCLOCKWISE FOR ½ ROTATION AT A TIME UNTIL THE LATCH CAN BE UTILIZED.
2. RAISE OR LOWER THE SEAT TO THE DESIRED POSITION, MAKING SURE NOT TO RAISE THE SEAT HIGH ENOUGH THAT THE "MINIMUM INSERTION" MARK COMES INTO VIEW ABOVE THE CLAMP.
   ⚠ **IMPORTANT:** NEVER POSITION THE SEAT HEIGHT SUCH THAT THE "MINIMUM INSERTION" MARK IS VISIBLE ABOVE THE CLAMP.
   TROUBLESHOOTING: IF THE SEAT CLAMP IS TOO TIGHT FOR THE SEAT POST TO SLIDE UP AND DOWN EASILY, WIDEN THE CLAMP OPENING BY TURNING THE CLAMP KNOB COUNTERCLOCKWISE.
3. WHILE HOLDING THE SEAT IN PLACE, CLOSE THE LATCH.
4. CHECK THAT THE SEAT IS SECURE: USE YOUR HAND TO PUT DOWNWARD PRESSURE ON THE SADDLE. IF THE SEAT POST SLIPS FURTHER DOWN INTO THE TUBE, BRING IT BACK TO POSITION AND TIGHTEN THE CLAMP BY TURNING THE CLAMP KNOB CLOCKWISE.

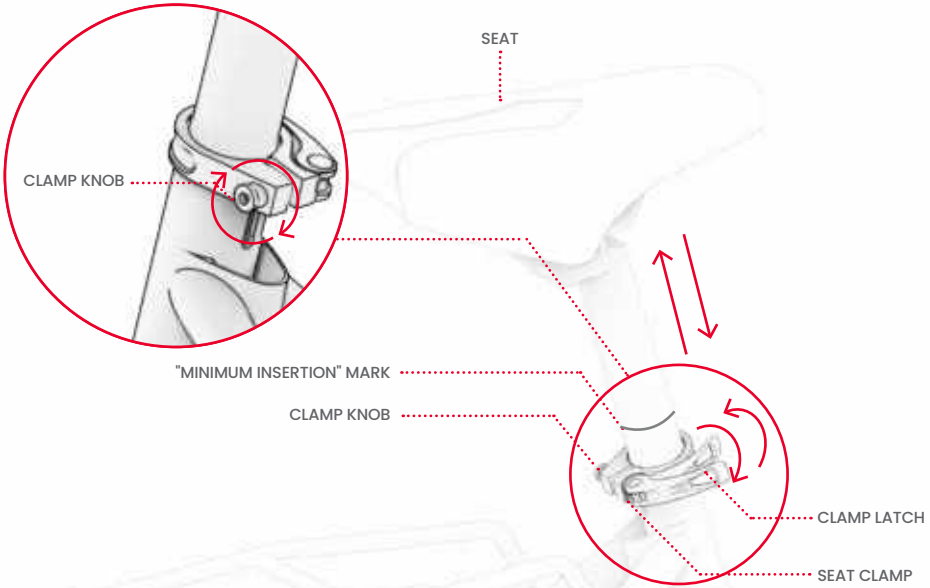
SEAT
CLAMP KNOB
"MINIMUM INSERTION" MARK
CLAMP KNOB
CLAMP LATCH
SEAT CLAMP

3. Features & Functions

3.1 Powering On & Off

TO TURN YOUR E-BIKE ON OR OFF, PRESS AND HOLD THE **POWER** ⏻ BUTTON FOR 2-3 SECONDS.

TO PRESERVE BATTERY POWER, YOUR BIKE WILL AUTOMATICALLY POWER AFTER 5 MINUTES WITHOUT MOVEMENT. ALWAYS REMEMBER TO POWER OFF YOUR BIKE WHEN PUTTING IT AWAY.

⚠ **IMPORTANT:** NEVER POWER ON YOUR E-BIKE WHILE IT IS CHARGING OR FOLDED.

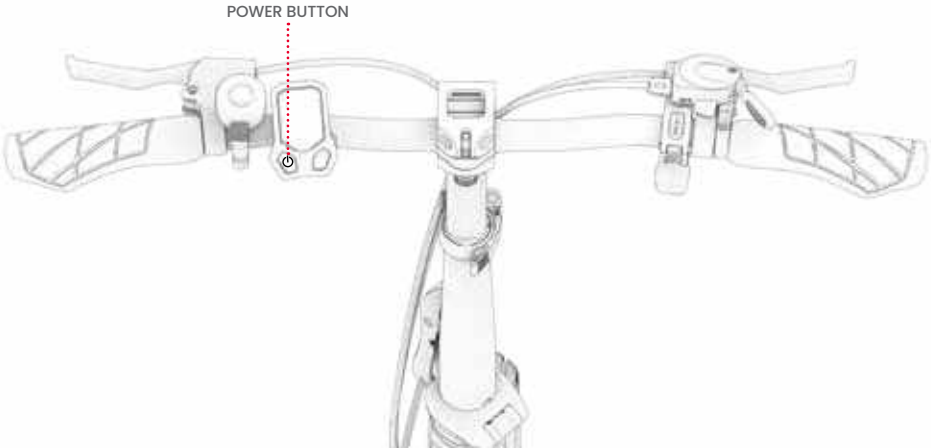

3.2 Understanding & Using the LED Screen



⚠ **IMPORTANT:** IF AN ERROR CODE 21 TO 30 POPS UP ON YOUR LED SCREEN, CONTACT THE JETSON CARE TEAM FOR ASSISTANCE PRIOR TO RIDING YOUR E-BIKE AGAIN.

3.3 Changing the Unit of Measurements

TO TOGGLE THE UNIT OF MEASUREMENT BETWEEN MILES PER HOUR (MPH) AND KILOMETERS PER HOUR (KM/H):
QUICK-PRESS THE MODE **(M)** BUTTON.

3.4 Checking Battery Charge Level

WHILE RIDING, YOU CAN KEEP TABS ON YOUR BATTERY'S CHARGE LEVEL BY LOOKING TO SEE HOW MANY BATTERY INDICATOR BARS ARE ILLUMINATED ON THE LED SCREEN.

BATTERY INDICATOR ICON					
APPROXIMATE REMAINING CHARGE PERCENTAGE	81-100%	61-80%	41-60%	21-40%	LESS THAN 20% (CHARGE YOUR E-BIKE NOW!)

*APPROXIMATIONS ONLY. MAY VARY BASED ON USE.

IMPORTANT: YOUR BIKE'S ABILITY TO REACH TOP SPEED CAN BE AFFECTED BY THE BATTERY CHARGE LEVEL. YOU MAY NOTICE A REDUCTION IN SPEED WHEN BATTERY CHARGE DIPS BELOW 25%.

IMPORTANT: WHEN THE BATTERY CHARGE DEPLETES TO 0%, THE E-BIKE WILL POWER OFF. CHARGE THE E-BIKE TO FULL POWER (SECTION 1.6) PRIOR TO YOUR NEXT RIDE.

WHEN THE BATTERY IS REMOVED FROM THE FRAME, PRESS THE **BATTERY STATUS BUTTON** TO SEE IF IT HAS ANY REMAINING CHARGE.

IF THE BUTTON ILLUMINATES WHEN PRESSED, THE BATTERY STILL HAS SOME LEVEL OF CHARGE. IF IT DOES NOT ILLUMINATE, CHARGE YOUR BATTERY NOW. (SECTION 1.6)

3.5 Using the Lights

TO TURN THE HEADLIGHT AND REAR LIGHT ON OR OFF: PRESS THE MODE **(M)** BUTTON 2 TIMES IN A ROW.

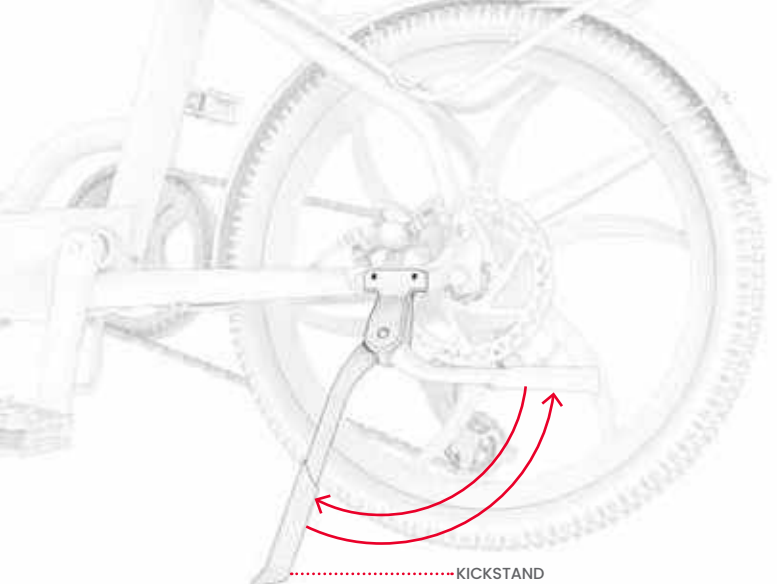

3.6 Using the Kickstand

TO USE THE KICKSTAND, PIVOT IT DOWN AND GENTLY TILT YOUR BIKE ONTO IT TO STAND. TO RAISE THE KICKSTAND, PIVOT IT BACK UP.

⚠ **IMPORTANT:** ALWAYS RAISE THE KICKSTAND BEFORE RIDING.

3.7 Using the Bell

USE THE BELL AS AN ALERT TO OTHER RIDERS AND PEDESTRIANS.

TO SOUND THE BELL, FLICK DOWN ON THE BELL TAB QUICKLY AND FORCEFULLY WITH YOUR THUMB.

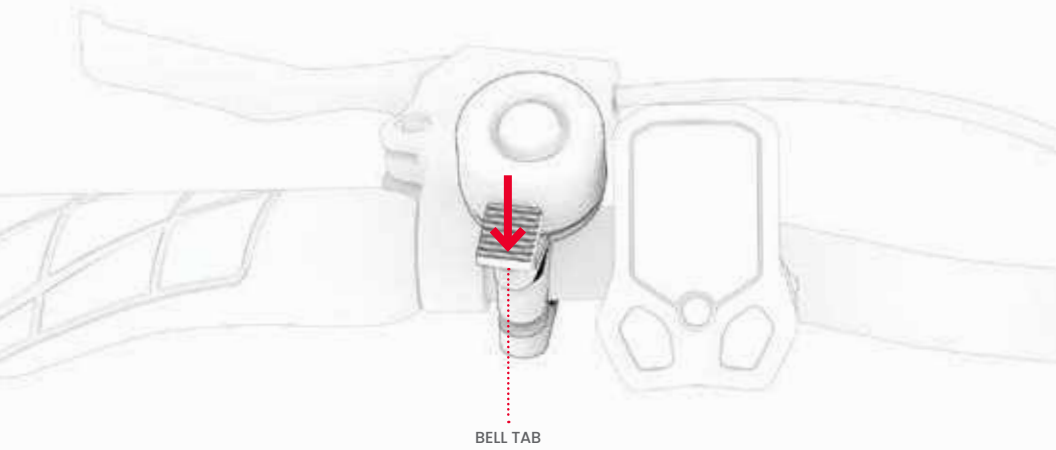

3.8 Using the RackIt Smart Cargo System Rack

YOUR E-BIKE IS EQUIPPED WITH THE **JETSON RACKIT SMART CARGO SYSTEM RACK** — DESIGNED TO CARRY COMPANION "CLICK ON, CLICK OFF" CARRY-ALL ACCESSORIES*.



BASKET



COOLER



TOTE BAG

CUSTOMIZE YOUR E-BIKE FOR YOUR CARRYING NEEDS. SCAN THIS TO LEARN MORE ABOUT THE SYSTEM AND AVAILABLE RACKIT CARRY-ALL ACCESSORIES.

USING THE RACKIT WITH A COMPANION CARGO ACCESSORY*:
ALL RACKIT COMPANION CARGO ACCESSORIES HAVE AN INTEGRATED BASE PLATE THAT CLICKS SECURELY INTO THE RACKIT CARGO RACK.

TO CLICK AN ACCESSORY ON OR OFF:
SCAN THIS FOR INSTRUCTIONS

*ACCESSORIES NOT INCLUDED. SELECTION MAY VARY.

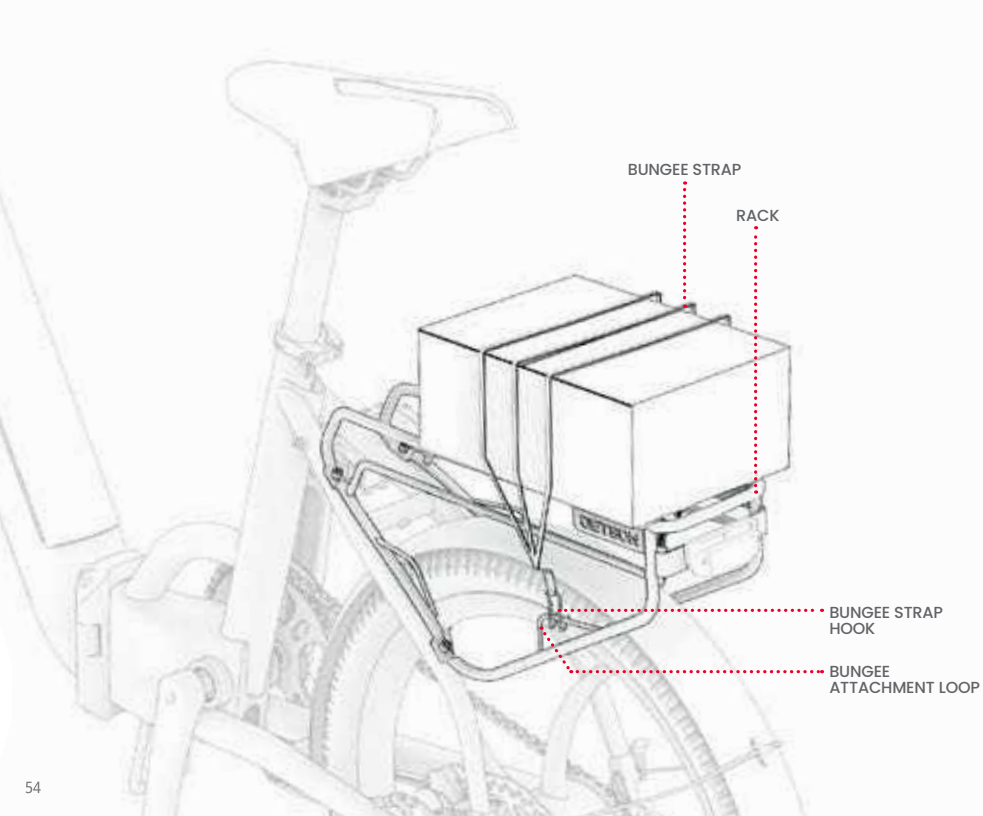
BUNGEE STRAP
RACK
BUNGEE STRAP HOOK
BUNGEE ATTACHMENT LOOP

USING THE RACKIT WITHOUT A COMPANION CARGO ACCESSORY:

1. PLACE YOUR CARGO ON THE RACK.
2. SLIP 1 HOOK OF THE BUNGEE STRAP INTO ONE BUNGEE ATTACHMENT LOOP ON THE RACK.
3. STRETCH THE BUNGEE STRAP OVER THE CARGO AND AROUND THE RACK UNTIL IT IS TAUT.
4. SECURE THE OTHER HOOK OF THE BUNGEE STRAP INTO THE OTHER BUNGEE ATTACHMENT LOOP.
   IMPORTANT: THE BUNGEE STRAP SHOULD AWAYS BE SNUG OVER YOUR CARGO. DEPENDING ON THE SIZE OF YOUR CARGO AND THE LENGTH OF THE BUNGEE STRAP, IT MAY BE NECESSARY TO WRAP THE STRAP UNDER THE RACK AND OVER YOUR CARGO BEFORE SECURING THE 2ND HOOK IN A BUNGEE ATTACHMENT LOOP.
5. CHECK THAT THE BUNGEE STRAP AND YOUR CARGO ARE SECURE.

⚠ **FOR SAFETY AND SECURITY:**

- ALWAYS SECURE CARGO TO THE RACK WITH A BUNGEE STRAP OR DEDICATED RACKIT CARGO ACCESSORY. NEVER RIDE WITH UNSECURED CARGO.
- LIMIT CARRYING CONTENTS ON THE RACK TO 25 LB.
- ENSURE THAT THE TOTAL CARRYING WEIGHT (RIDER PLUS CARGO) DOES NOT EXCEED 250 LB.
- DO NOT OVERFLOW THE RACK OR ANY CARGO ACCESSORIES.
- ALWAYS ENSURE THAT NO PARTS OF THE CARGO OR ANY RACKIT CARGO ACCESSORY FEATURES (STRAPS, BUCKLES, ETC.) ARE IN THE WAY OF WHEEL, BRAKE, PEDAL, CHAIN OR OTHER BIKE MOVEMENT OR MECHANISMS.

IMPORTANT:

- THE ADDITION OF CARGO WITH SIGNIFICANT WEIGHT MAY AFFECT THE PERFORMANCE OF YOUR E-BIKE. FOR MORE DETAILS ON CONDITIONS THAT CAN AFFECT PERFORMANCE, SEE SECTION 4.7
- NEVER LEAVE CARGO OR YOUR RACKIT COMPANION ACCESSORY UNATTENDED ON THE E-BIKE.

3.9 Removing & Reinserting the Battery

THERE ARE THREE BATTERY AND KEY POSITIONS.

1. **HOME POSITION:** THE BATTERY IS LOCKED IN THE FRAME, AND THE KEY CAN BE INSERTED AND REMOVED FROM THE KEYHOLE.
   NOTE: THE UNIVERSE ARRIVES WITH THE LOCK IN HOME POSITION.
2. **LOCKED/MIDDLE POSITION:** THE BATTERY AND THE KEY ARE BOTH LOCKED INTO THE FRAME, AND THE KEY WILL REMAIN IN PLACE THERE WHILE YOU RIDE. FROM HOME POSITION: TURN KEY 90° CLOCKWISE.
3. **UNLOCKED POSITION:** THE BATTERY IS UNLOCKED AND CAN BE REMOVED FROM THE FRAME, BUT THE KEY CANNOT BE REMOVED FROM THE KEYHOLE. FROM THE MIDDLE/LOCKED POSITION, TURN THE KEY CLOCKWISE ANOTHER 90°.

1. HOME POSITION



BATTERY: LOCKED IN
KEY: REMOVABLE

2. LOCKED/MIDDLE POSITION



BATTERY: LOCKED IN
KEY: LOCKED IN

3. UNLOCKED POSITION



BATTERY: REMOVABLE
KEY: LOCKED IN

TO REMOVE THE BATTERY:

1. INSERT 1 KEY INTO THE KEYHOLE.
2. TURN THE KEY CLOCKWISE ALL THE WAY TO RELEASE THE BATTERY FROM THE FRAME.
   NOTE: TURNING THE KEY PARTIALLY WILL LOCK THE KEY INTO THE FRAME. THE BATTERY WILL NOT BE REMOVABLE UNTIL THE KEY IS TURNED ALL THE WAY. (SEE PAGE 57.)

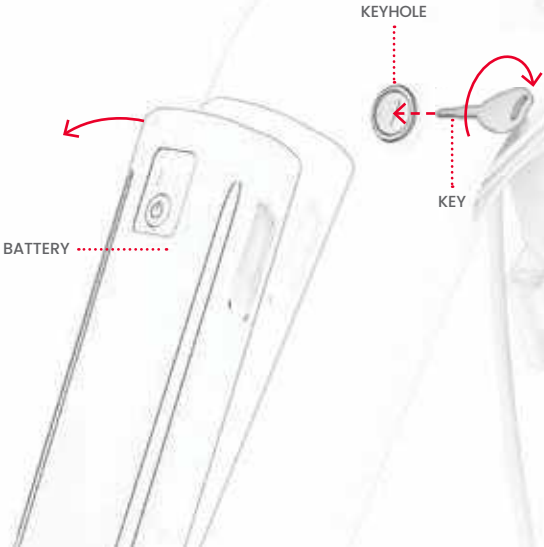

3. PULL THE BATTERY OUT OF THE BATTERY COMPARTMENT.
4. PULL THE KEY OUT OF THE KEYHOLE.

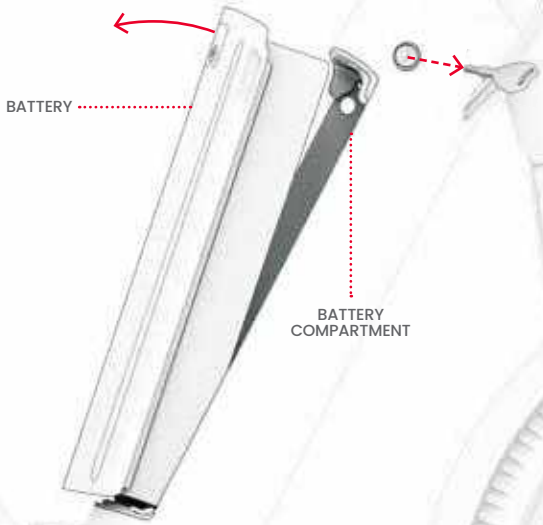

TO REINSERT THE BATTERY:

1. POSITION THE BOTTOM OF THE BATTERY IN THE BATTERY COMPARTMENT.
2. CAREFULLY PUSH THE TOP OF THE BATTERY INTO THE COMPARTMENT.

IMPORTANT: TO AVOID DAMAGING THE BATTERY, DO NOT INSERT IT INTO THE FRAME TOO QUICKLY OR WITH TOO MUCH FORCE.

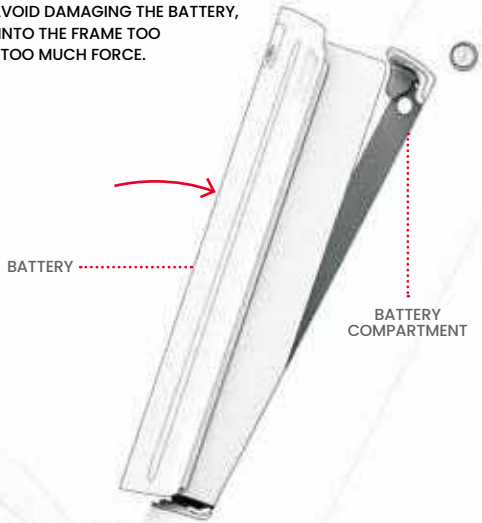

3. INSERT THE KEY IN THE KEYHOLE.
4. TURN THE KEY COUNTERCLOCKWISE PARTIALLY (TO KEEP THE KEY LOCKED IN THE FRAME) OR ALL THE WAY (TO REMOVE THE KEY.) SEE PAGE 57 FOR DETAILS ON KEY AND BATTERY POSITIONS.
5. CHECK THAT THE BATTERY IS SECURED IN THE FRAME.

⚠ **IMPORTANT:** ALWAYS LOCK THE BATTERY INTO THE FRAME. DO NOT POWER ON THE BIKE OR RIDE IT WITHOUT THE BATTERY LOCKED INTO PLACE.

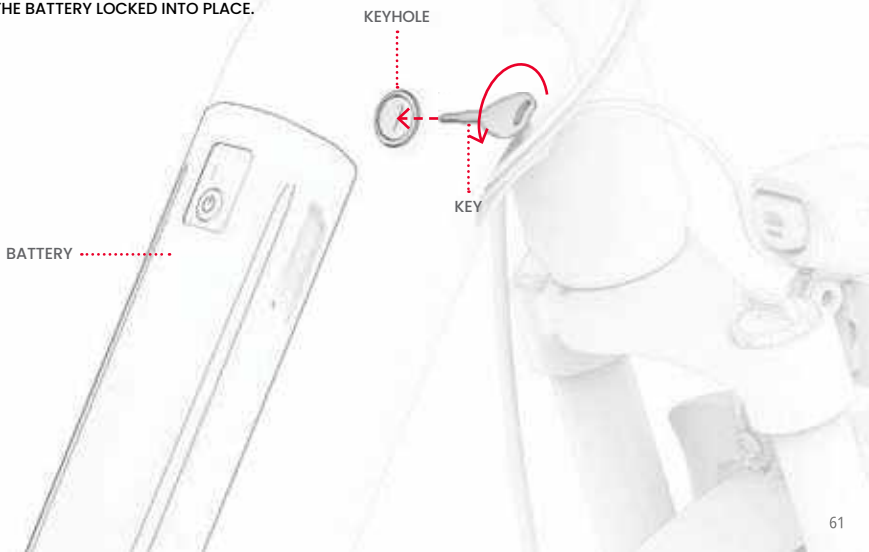

4. Making Moves

4.1 Riding Your Universe

JET OFF ON YOUR UNIVERSE IN 2 DIFFERENT WAYS:
1. PEDALING WITH ELECTRONIC ASSISTANCE (SECTION 4.3)
2. USING THE THROTTLE FOR ALL-MOTOR POWER (SECTION 4.5)

4.2 Understanding & Using Speed Modes

THE AMOUNT OF POWER THAT THE MOTOR DELIVERS WILL DEPEND ON WHICH SPEED MODE YOU HAVE SET.

WHEN PEDALING: THE MOTOR WILL GIVE BOOSTS OF POWER TO HELP YOU REACH THE MAXIMUM SPEED POSSIBLE IN THE SPEED MODE YOU HAVE SET. IF YOUR PEDALING EFFORTS ALONE TAKE YOU BEYOND THAT SPEED, THE MOTOR WILL NOT DELIVERY ANY ASSISTANCE.

WHEN USING THE THROTTLE: THE SPEED MODE YOU HAVE SET DETERMINES THE MAXIMUM SPEED AT WHICH YOU CAN TRAVEL. USE LOWER SPEEDS IN SPEED-RESTRICTED SPOTS, WHEN TRAVELING IN DENSE AREAS, OR FOR A MORE LEISURELY RIDE.

TO TOGGLE TO ANOTHER SPEED MODE, QUICK-PRESS THE POWER ⏻ BUTTON.

SPEED MODE	1	2	3
ASSISTED SPEED (PEDAL) OR MAXIMUM SPEED (THROTTLE)	11 MPH	15 MPH	20 MPH

4.3 Using Electronic Pedal Assistance

PEDAL ASSIST LETS YOU GO FURTHER AND FASTER ON LESS EFFORT. WHEN YOU PEDAL WITH THE POWER TURNED ON, THE MOTOR WILL GIVE BOOSTS OF POWER TO BIKE TO SUPPLEMENT YOUR EXERTION AND HELP YOU REACH THE MAXIMUM POSSIBLE SPEED WITHIN THE SPEED MODE YOU HAVE THE BIKE SET IN. (SECTION 4.2)

THE UNIVERSE FEATURES CADENCE-BASED PEDAL ASSISTANCE, IN WHICH THE MOTOR WILL DELIVER SUPPLEMENTAL POWER WHENEVER YOU ARE PEDALING. ANY ROTATIONAL EFFORT YOU PUT INTO THE PEDALS WILL TELL THE MOTOR TO TURN ON—SO YOU CAN WORK YOUR MUSCLES AS LITTLE OR AS MUCH AS YOU'D LIKE.

IF YOUR EFFORTS TAKE YOU BEYOND THE SPEED THRESHOLD FOR THE LEVEL YOU HAVE THE BIKE SET IN, PEDAL ASSISTANCE WILL NO LONGER KICK IN.

NOTE: YOU CAN RIDE YOUR BIKE WITHOUT THE POWER TURNED ON OR IF THE BATTERY HAS DEPLETED, BUT YOU WILL NOT BE ABLE TO USE ANY OF THE LIGHTS OR ELECTRICAL FUNCTIONS.

4.4 Using the Gears

THE UNIVERSE IS A 7-GEAR BIKE.

LOWER GEARS MAKE FOR EASIER PEDALING BECAUSE THERE IS LESS RESISTANCE, BUT YOU'LL COVER LESS GROUND WITH EACH PEDAL STROKE. USE LOW GEARS FOR RIDING UPHILL, TACKING ROUGH TERRAIN, OR TO RIDE SLOWLY.

HIGHER GEARS GIVE YOU MORE SPEED, AS YOU'LL COVER MORE GROUND WITH EACH PEDAL STROKE. USE HIGH GEARS FOR FASTER RIDING ON FLAT SURFACES OR WHEN DESCENDING A HILL.

TO DOWNSHIFT TO A LOWER GEAR: PUSH THE DOWNSHIFT BUTTON UNTIL THE DESIRED GEAR IS POSITIONED AT THE GEAR INDICATOR MARK.

TO UPSHIFT TO A HIGHER GEAR: PUSH THE UPSHIFT LEVER AWAY FROM YOU UNTIL THE DESIRED GEAR IS POSITIONED AT THE GEAR INDICATOR MARK.

NOTE: YOU SHOULD HEAR A CLICKING SOUND WITH EACH SUCCESSFUL GEAR SHIFT.

NOTE: MECHANICAL GEARS DO NOT AFFECT THE RIDE WHEN BIKE MOVEMENT IS BEING CONTROLLED BY THE THROTTLE OR CRUISE CONTROL. GEARS ONLY AFFECT THE RIDE DURING PEDALING.

IMPORTANT: ONLY CHANGE GEARS WHILE IN FORWARD MOTION AND ACTIVELY PEDALING.

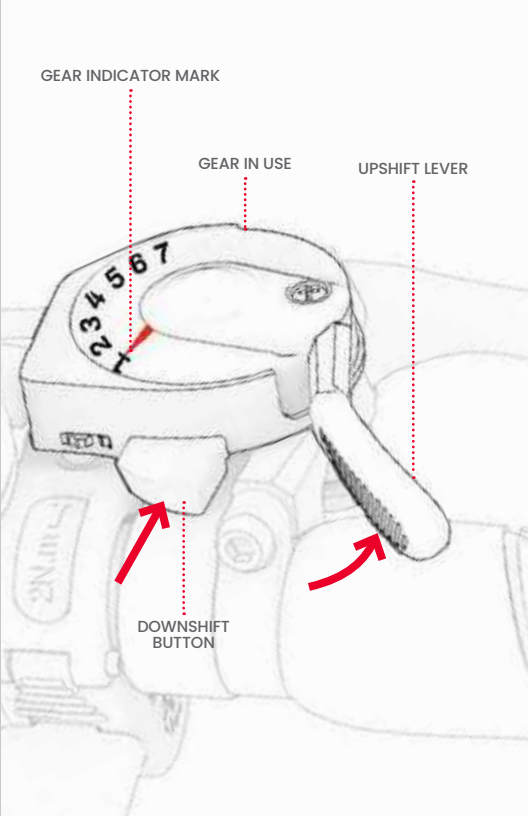

4.5 Riding with the Throttle

THE MAXIMUM SPEED AT WHICH THE BIKE CAN TRAVEL USING ALL-MOTOR POWER IS DEPENDENT ON THE SPEED MODE YOU HAVE SET. (SECTION 4.2)

TO RIDE THE UNIVERSE LIKE A MOTOR BIKE, STOP PEDALING AND KEEP YOUR FEET RESTING ON THE PEDALS. TO ACCELERATE, SLOWLY PUSH DOWN ON THE THROTTLE WITH YOUR RIGHT-HAND THUMB.

THE MORE YOU ENGAGE THE THROTTLE, THE MORE THE MOTOR WILL KICK IN—AND THE FASTER YOU WILL TRAVEL. TO AVOID SUDDEN BURSTS OF SPEED, ALWAYS INCREASE PRESSURE ON THE THROTTLE GRADUALLY.

TO SLOW DOWN, GENTLY EASE UP ON THE THROTTLE.

⚠ **IMPORTANT:** ALWAYS REST YOUR FEET ON THE PEDALS, EVEN WHEN YOU ARE NOT PEDALING. NEVER RIDE WITH THEM DANGLING OFF THE SIDE OF THE BIKE.

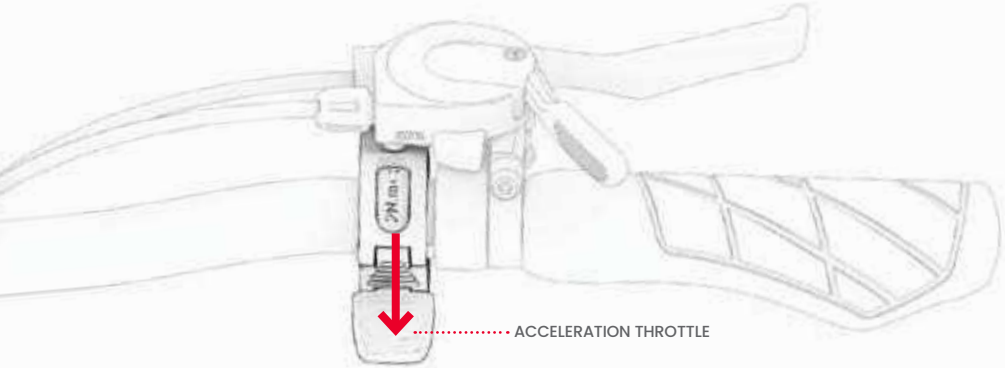

4.6 Using the Brakes

SQUEEZE ONE OR BOTH HANDBRAKES TO SLOW DOWN; SQUEEZE MORE FORCEFULLY TO COME TO A COMPLETE STOP. TO AVOID ABRUPT MOVEMENTS, TRY TO SQUEEZE THE HANDBRAKE(S) GRADUALLY.

LEFT HANDBRAKE ➔ FRONT WHEEL BRAKE
RIGHT HANDBRAKE ➔ REAR WHEEL BRAKE



4.7 Maximizing Speed & Riding Range

THE HARDER THE MOTOR NEEDS TO WORK, THE FASTER YOUR BATTERY WILL DRAIN AND THE HARDER IT WILL BE TO REACH AND MAINTAIN TOP SPEEDS. THE FOLLOWING FACTORS WILL ALSO AFFECT HOW FAST YOU CAN TRAVEL AND HOW FAR YOU CAN GO FROM A SINGLE CHARGE.

- **RIDING SURFACE** – TRAVELING OVER A ROUGH SURFACE CAUSES FRICTION, WHICH CAN SLOW YOU DOWN, AND REQUIRES THE MOTOR TO WORK HARDER, WHICH DRAINS IT FASTER. WHEN POSSIBLE, CHOOSE A SMOOTH RIDING SURFACE.
- **CARRYING WEIGHT** – MORE WEIGHT (RIDER PLUS CARGO) DECREASES ACHIEVABLE SPEED AND RANGE.
- **RIDING STYLE** – FREQUENT STARTING AND STOPPING WILL REDUCE RIDING RANGE. USING THE THROTTLE DRAINS THE BATTERY FASTER THAN USING PEDAL ASSIST.
- **AIR TEMPERATURE** – THE IDEAL TEMPERATURE FOR RIDING AND STORING THE E-BIKE IS BETWEEN 50 - 90°F (10 - 35°C).
- **INCLINE** – THE MOTOR HAS TO WORK HARDER ON UPHILLS THAN ON FLAT STRETCHES OR DOWNHILLS, DRAINING THE BATTERY FASTER.
- **BATTERY MAINTENANCE** – TIMELY BATTERY CHARGING AFTER EVERY RIDE HELPS MAINTAIN BATTERY CAPACITY AND STRENGTH.
- **USE OF GEARS** - USING THE GEARS TO MAXIMIZE YOUR PEDALING EFFORTS MAKES FOR MORE EFFICIENT USE OF ELECTRONIC ASSISTANCE SO YOU CAN ACHIEVE MORE MILEAGE BEFORE THE BATTERY DEPLETES.

5. Safe Journeying

5.1 Pre-Ride Safety Checks

CONDUCT THESE IMPORTANT SAFETY CHECKS BEFORE EVERY JOURNEY:

BRAKES

RUN A BRAKE SAFETY & FUNCTIONALITY CHECK (SECTION 1.8) AND ENSURE THAT:

- THE HANDBRAKE LEVERS ARE SECURED TO THE HANDLEBAR AND LUBRICATED SO THEY COMPRESS EASILY.
- THE BRAKE PADS ARE NOT WORN, AND ARE CENTERED AND ALIGNED WITH THE ROTOR.
- THE BRAKES BRING THE WHEELS TO A FULL STOP.

CRANKS & PEDALS

- CHECK THAT THE PEDALS ARE SECURELY TIGHTENED TO THE CRANKS.
- CHECK THAT THE CRANKS ARE SECURELY TIGHTENED TO THE BODY OF THE BIKE AND ROTATE FREELY.

FRAME & FORK

- CHECK THAT THE BIKE FRAME AND THE FORK ARE NOT DAMAGED, BENT, OR BROKEN.
- CHECK THAT THE FRAME IS SECURED IN THE RIDING POSITION BY THE FRAME LATCH.

STEERING

- CHECK THAT THE STEM IS SECURED BY THE STEM LATCH
- CHECK THAT THE HANDLEBAR IS SECURED IN POSITION BY THE HANDLEBAR CLAMP.

WHEELS AND TIRES

- CHECK THAT TIRES DO NOT SHOW SIGNS OF EXCESSIVE WEAR OR ARE DAMAGED.
- MAKE SURE THAT THE TIRES ARE INFLATED TO THE RECOMMENDED PRESSURE OF 45-60 PSI.
- CHECK THAT THE WHEEL SPOKES ARE NOT BROKEN.
- CHECK THE WHEEL RIMS ARE NOT DAMAGED OR BENT.
- CHECK THAT THE AXLE NUTS ARE TIGHT.

CHAIN

- CHECK THAT THE TENSION OF THE CHAIN IS SUCH THAT YOU CAN ONLY LIFT THE MIDDLE OF THE CHAIN ½ INCH.
- CHECK THAT THE CHAIN IS PROPERLY SITUATED ON THE CRANKSET, DERAILLEUR, AND JOCKEY WHEEL.

5.2 Helmet Safety

A HELMET SHOULD BE WORN BY THE RIDER AT ALL TIMES.



PROPER POSITIONING:
THE FOREHEAD IS COVERED
BY THE HELMET.



IMPROPER POSITIONING:
THE FOREHEAD IS EXPOSED.
A FALL COULD RESULT IN SERIOUS INJURY.

*** WEAR A HELMET, APPROPRIATE CLOTHING, SHOES, AND SAFETY GEAR. AVOID CLOTHING THAT CAN GET CAUGHT INTO OR UNDER THE WHEELS. CLOSED-TOE, FLAT SHOES ARE RECOMMENDED. WEAR AN ASTM F1492 APPROVED HELMET AND PROTECTIVE GEAR TO PREVENT INJURY IN THE EVENT OF AN ACCIDENT.**

5.3 Care & Maintenance

TAKE GOOD CARE OF YOUR E-BIKE TO KEEP IT RIDING SMOOTHLY AND SAFELY. HERE'S HOW:

HANDLING YOUR UNIVERSE

- **AVOID EXPOSING YOUR E-BIKE TO SEVERE VIBRATION OR INTENSE PHYSICAL IMPACT.**
- **NEVER DISASSEMBLE THE BATTERY.**
- **KEEP YOUR E-BIKE AWAY FROM WATER AND MOISTURE.**
- **RIDE ON SMOOTH, FLAT SURFACES TO AVOID BREAKAGE.**
- **NEVER CARRY YOUR E-BIKE BY THE WHEELS, SEAT, OR HANDLEBAR.**
- **TAKE CARE NOT TO PULL OR SNAG THE WIRING CONNECTING THE MOTOR WITH THE HANDLEBAR COMPONENTS.**

⚠ **BATTERY PRECAUTIONS**

YOUR PRODUCT HAS A REMOVABLE LITHIUM-ION BATTERY. TAKE CARE WHEN HANDLING.

- KEEP PRODUCT AND BATTERY AWAY FROM FIRE AND EXCESSIVE HEAT.
- AVOID INTENSE PHYSICAL SHOCK, SEVERE VIBRATION, OR IMPACT.
- PROTECT PRODUCT FROM WATER OR MOISTURE.
- DO NOT PLACE OR STORE PRODUCT IN A PILE ON TOP OF OR UNDERNEATH OTHER OBJECTS.
- DO NOT DISASSEMBLE THE BIKE OR ITS BATTERY.
- DO NOT DISPOSE OF PRODUCT WITH EVERYDAY TRASH. BRING PRODUCT TO A DEDICATED E-WASTE FACILITY OR BATTERY RECYCLING CENTER. FOR MORE INFORMATION ON DISPOSAL SITES NEAR YOU, CONTACT YOUR LOCAL MUNICIPALITY OR WASTE HAULER.
- SHOULD THE PRODUCT'S BATTERY FEEL HOT OR EXHIBIT SIGNS OF OVERHEATING, EMIT AN ODOR OR UNUSUAL SOUND, LEAK FLUID OR GAS, OR CHANGE IN SHAPE OR COLOR, IMMEDIATELY:
  1. IF IN USE, STOP USING THE PRODUCT IMMEDIATELY. REMOVE THE CHARGING CABLE FROM THE PRODUCT IF IT IS PLUGGED IN.
  2. DISCONTINUE USE OF THE PRODUCT.
  3. IF SAFE TO DO SO, MOVE THE PRODUCT INTO A CLEAR SPACE AND AWAY FROM ANYTHING FLAMMABLE.
  4. CALL YOUR LOCAL EMERGENCY SERVICES FOR ASSISTANCE.
  5. THOROUGHLY WASH EYES OR AREAS OF SKIN THAT HAVE COME IN CONTACT WITH LEAKING BATTERY ELECTROLYTE FLUID WITH CLEAN RUNNING WATER AND SEEK ADDITIONAL MEDICAL ATTENTION.
- IF THERE ARE ANY ISSUES WITH THE BATTERY, CONTACT THE JETSON CARE TEAM.

STORING YOUR UNIVERSE

KEEP YOUR E-BIKE AND ITS BATTERY:

- **INDOORS AND IN A DRY PLACE.**
- **COVERED, TO PROTECT IT FROM DUST.**
- **AWAY FROM FIRE OR EXCESSIVE HEAT.**
- **AT A TEMPERATURE BETWEEN 50 - 90°F (10 - 35°C).**

CLEANING YOUR UNIVERSE

DO NOT SPRAY OR APPLY WATER DIRECTLY ONTO TO THE E-BIKE. WATER CAN CAUSE DAMAGE TO THE WIRING, BATTERY COMPARTMENT, AND LIGHTS, AS WELL AS DETERIORATION OF THE FRAME—ALL OF WHICH COULD CAUSE A MALFUNCTION THAT PUTS RIDER SAFETY AT RISK.

HERE'S HOW TO CLEAN YOUR E-BIKE:

- **SEAT AND FRAME - WIPE WITH A DAMP DUST-FREE CLOTH OR ONE DIPPED IN RUBBING ALCOHOL. FOLLOW WITH A DRY DUST-FREE CLOTH.**
- **HANDLEBAR - WIPE DOWN WITH MILD SOAP USING A DAMP DUST-FREE CLOTH. REMOVE EXCESS SOAP WITH A SEPARATE DAMP CLOTH.**
- **WHEEL COMPONENTS - WIPE WITH A DAMP DUST-FREE CLOTH.**
- **TIRES - WIPE WITH A DAMP DUST-FREE CLOTH. A TIRE FINISHER OR CLEANER CAN ALSO BE USED.**

INSTRUCTIONS ON THE RISK OF FIRE OR INJURY TO PERSONS AND IMPORTANT SAFETY INSTRUCTIONS

STORE INDOORS WHEN NOT IN USE. LEAVE INDOORS WHILE CHARGING OR WHEN NOT IN USE FOR DRIVING. "WARNING - FIRE RISK - NO USER SERVICEABLE PARTS". ELECTRIC BICYCLES NOT INTENDED FOR USE IN HIGH-ALTITUDE LOCATIONS REQUIRING INCREASED CLEARANCE BETWEEN ELECTRICAL WIRES IN ELECTRICAL CIRCUITS, INDICATE THAT THEY ARE NOT INTENDED FOR USE AT ALTITUDES ABOVE 2,000 METERS ABOVE SEA LEVEL. "PROLONGED EXPOSURE TO ULTRAVIOLET RAYS, RAIN AND THE ELEMENTS CAN DAMAGE HOUSING MATERIALS. WHEN THE BIKE IS NOT IN USE, IT SHOULD BE STORED INDOORS."

⚠ WARNING:

ALWAYS OBSERVE BASIC PRECAUTIONS WHEN USING THIS PRODUCT, INCLUDING THE FOLLOWING:

(A) READ ALL INSTRUCTIONS BEFORE USING THE PRODUCT.

B) TO REDUCE RISK OF INJURY, STRICT SUPERVISION IS ESSENTIAL WHEN THE PRODUCT IS USED IN CLOSER TO CHILDREN.

C) DO NOT INSERT FINGERS OR HANDS INTO THE PRODUCT.

D) DO NOT USE THIS PRODUCT IF THE ELASTIC POWER CABLE OR OUTPUT CABLE IS CRUNCHED, HAS BREAKED INSULATION, OR HAS ANY OTHER INDICATIONS OF DAMAGE.

(E) FOR ALL EQUIPMENT. INSTRUCTIONS SHOULD STATE: "THIS APPLIANCE IS NOT INTENDED FOR USE IN AMBIENT TEMPERATURES BELOW 14°F (-10°C) OR ABOVE AN AMBIENT TEMPERATURE OF 40°C (104°F)".

(F) FOR ALL DEVICES, THE INSTRUCTIONS SHOULD INCLUDE THE INFORMATION: "THE BATTERY IS DESIGNED TO BE CHARGED WHEN THE AMBIENT TEMPERATURE IS BETWEEN 0°C (32°F) AND 40°C (104°F). NEVER CHARGE THE BATTERY WHEN THE AMBIENT TEMPERATURE IS OUTSIDE THIS RANGE."

KEEP THESE INSTRUCTIONS

Stay connected.

Be sure to follow **@ridejetson**
on social media to learn about fantastic offers,
giveaways, and all the latest Jetson news.

Loving your ride?

Then be sure to leave a review at ridejetson.com/reviews.
We can't wait to hear from you!

JETSON

#MakeMoves

Questions? Let us help.

ridejetson.com/support
ridejetson.com/chat

To exercise your product's warranty or inquire about warranty coverage, contact us directly.

1 (844) 585-7462

Manufactured in Shenzhen, China
Imported by TruRide Tech LLC.
PO Box 461, Jersey City, NJ 07302-9998

www.ridejetson.com





Made in China
Date Code: 12/2024
Document Edition: v1.0

© 2024, TruRide Tech. ALL RIGHTS RESERVED.
Manufactured for TruRide Tech LLC.
JETSON® is a registered trademark used under license from JetStream Brands LLC. No portion of this document, including shape, graphics, and design, may be reproduced or transmitted in any form or by any means.

Universe

Bicicleta cruiser eléctrica.

Una guía para su viaje.

IMPORTANTE: LEA ATENTAMENTE Y CONSERVE PARA FUTURAS CONSULTAS.

SKU DEL MODELO: JUNVRS-BLK

Con sistema de carga inteligente Rackit

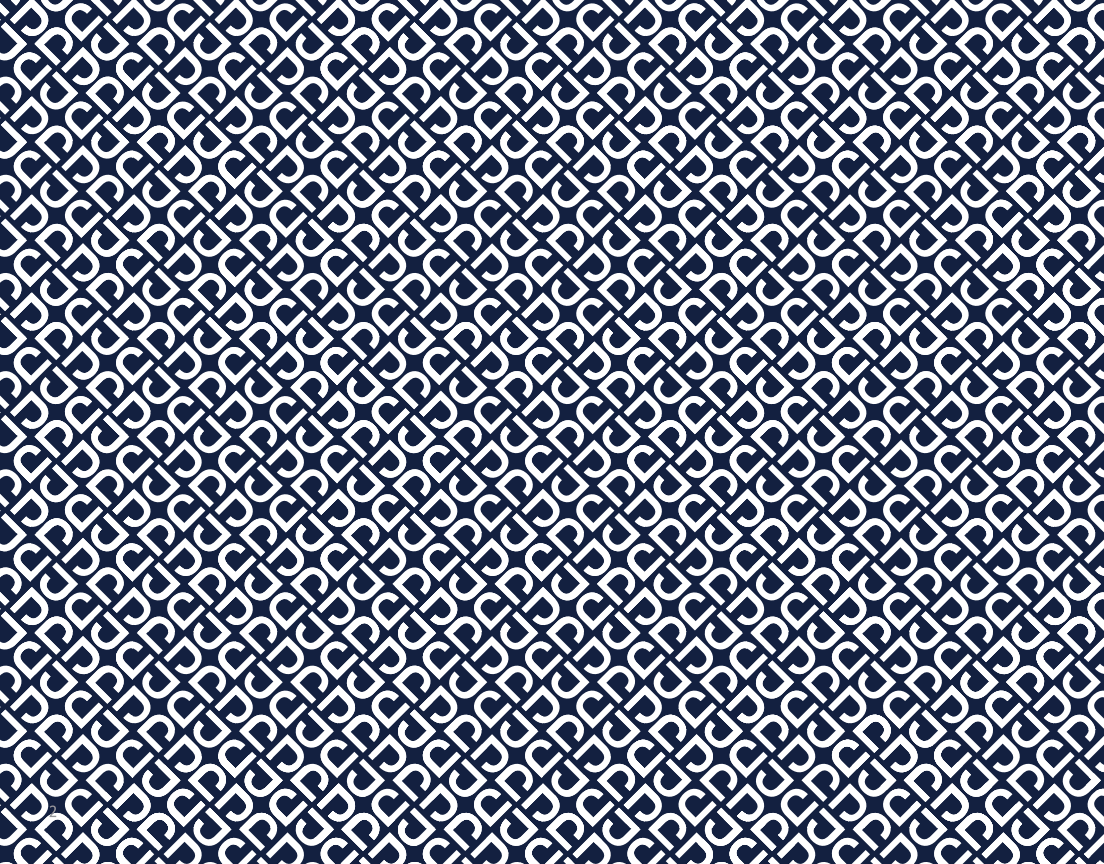

Las dos principales reglas de conducción de Jetson:
Manténgase a salvo. ¡Diviértase!

Contenido

Advertencias de seguridad 5
Cobertura de la garantía 7
Descripción general del producto 8
Especificaciones del producto 12
Idoneidad del ciclista 13
Recursos en línea 14
1. Introducción
1.1 Notas de inicio 15
1.2 Desplegado y plegado del marco 16
1.3 Desplegado y plegado del vástago 22
1.4 Desplegado y plegado de los pedales 26
1.5 Aseguramiento del timbre 28
1.6 Carga de la batería 29
1.7 Inflado y presión de los neumáticos 32
1.8 Revisión y ajuste de los frenos 33
2. Preparación para montar
2.1 Ajuste de la altura del manillar 36
2.2 Ajuste de la rotación del manillar 38

2.3 Ajuste de la altura del asiento 42

3. Características y funciones

3.1 Encendido y apagado 45
3.2 Comprensión y uso de la pantalla LED 46
3.3 Cambio de la unidad de medida 47
3.4 Comprobación del nivel de carga de la batería 47
3.5 Uso de las luces 48
3.6 Uso del pie de apoyo 49
3.7 Uso del timbre 50
3.8 Uso del portaequipajes con sistema de carga inteligente RackIt 52
3.9 Extracción y reinserción de la batería 57

4. Movimientos

4.1 Conducción de Universe 62
4.2 Comprensión y uso de los modos de velocidad 62
4.3 Uso de la asistencia electrónica al pedaleo 63
4.4 Uso de los engranajes 64
4.5 Conducción con el acelerador 65
4.6 Uso de los frenos 66

4.7 Maximización del rango de conducción y velocidad 67

5. Viaje seguro

5.1 Comprobaciones de seguridad previas al viaje 68

5.2 Seguridad del casco 69

5.3 Cuidado y mantenimiento 70

5.4 Instrucciones relativas al riesgo de incendio o lesiones a las personas 73

ES

Advertencias de seguridad

- Antes de usar, lea atentamente el manual del usuario y las advertencias de seguridad y asegúrese de comprender y aceptar todas las instrucciones de seguridad. El usuario será responsable de cualquier pérdida o daño causado por un uso inadecuado. Advierta el riesgo de lesiones al ciclista que puede derivarse del apriete excesivo de los tornillos del vástago a la horquilla.
- **El uso incorrecto del cargador puede provocar un incendio y explosión, lo que puede generar daños en la propiedad, lesiones y la muerte.**
- Advierta el riesgo de lesiones al ciclista que puede derivarse del apriete excesivo de los tornillos del vástago a la horquilla.
- Antes de cada ciclo de funcionamiento, el operador efectuará las comprobaciones previas especificadas por el fabricante: que todos los protectores y las almohadillas suministrados originalmente por el fabricante estén en el lugar adecuado y en condiciones de servicio, que el sistema de frenado funcione correctamente, que todos y cada uno de los protectores del eje, protectores de cadena u otras plataformas o protectores suministrados por el fabricante estén en su lugar y en condiciones de servicio, que los neumáticos estén en buenas condiciones, inflados correctamente y que les quede suficiente banda de rodadura, que el área en la que se va a operar el producto sea adecuada para una operación segura.
- Los componentes deben mantenerse y repararse de acuerdo con las especificaciones del fabricante y utilizando únicamente las piezas de repuesto autorizadas por el fabricante, con la instalación realizada por distribuidores u otras personas capacitadas.
- Advierta contra la recarga de baterías no recargables.
- No permita que las manos, los pies, el cabello, las partes del cuerpo, la ropa o artículos similares entren en contacto con las piezas móviles, las ruedas o el tren motriz mientras el motor está en marcha.
- Este producto no debe ser utilizado por niños o personas con capacidades físicas, sensoriales o mentales reducidas, o con falta de experiencia y conocimiento, a menos que hayan recibido supervisión o instrucción (IEC 60335-1/A2:2006).
- Los niños no supervisados no deben jugar con el producto (IEC 60335-1/A2:2006).
- Se requiere la supervisión de un adulto.
- El ciclista no debe exceder las 250 libras.
- Las unidades no deben operarse para realizar carreras, acrobacias u otras maniobras que puedan causar pérdida de control o acciones o reacciones incontroladas del operador/pasajero.
- Nunca use cerca de vehículos motorizados.
- Evite protuberancias agudas, rejillas de drenaje y cambios bruscos en la superficie. El scooter puede detenerse repentinamente.
- Evite las calles y superficies con agua, arena, grava, tierra, hojas y otros desechos. El clima húmedo afecta la tracción, el frenado y la visibilidad.
- Evite conducir cerca de gases, vapores, líquidos o polvos inflamables que puedan provocar incendios.
- Los operadores deberán adherirse a todas las recomendaciones e instrucciones del fabricante y cumplir con todas las leyes y ordenanzas: las unidades sin faros deben operarse solo en condiciones de visibilidad diurna adecuadas y se alentará a los propietarios a resaltar (para mayor visibilidad) el uso de iluminación, reflectores y, en unidades de baja altura, banderas de señalización en postes flexibles.
- Se advertirá a las personas con las siguientes condiciones que no operen el producto: personas con afecciones cardíacas, mujeres embarazadas, personas con dolor de cabeza, espalda o cuello, o con cirugías previas en esas áreas del cuerpo, y personas con cualquier afección mental o física que pueda hacerlas susceptibles a lesiones o afectar su destreza física o sus capacidades mentales para reconocer, comprender y realizar todas las instrucciones de seguridad y poder asumir los peligros inherentes al uso de la unidad.
- No conduzca de noche.
- No conduzca después de beber o tomar medicamentos recetados.
- No lleve artículos cuando conduzca.
- Nunca opere el producto descalzo.
- Siempre use zapatos y mantenga los cordones atados.
- Asegúrese de que sus pies estén siempre colocados de forma segura en la plataforma.
- Los operadores siempre deben usar ropa protectora adecuada, entre otras cosas, un casco con la certificación adecuada y cualquier otro equipo recomendado por el fabricante. Use siempre equipo de protección, como casco, rodilleras y coderas.
- Ceda siempre el paso a los peatones.
- Esté atento a las cosas que están frente a usted y lejos de usted.
- No permita distracciones cuando conduzca, por ejemplo, contestar el teléfono o participar en cualquier otra actividad.
- El producto no puede ser conducido por más de una persona.
- Cuando conduzca el producto junto con otros ciclistas, mantenga siempre una distancia segura a fin de evitar una colisión.
- Cuando gire, asegúrese de mantener el equilibrio.

- Conducir con los frenos mal ajustados es peligroso y puede provocar lesiones graves o la muerte.
- El freno puede calentarse mientras está en funcionamiento; no lo toque con la piel desnuda.
- Aplicar los frenos demasiado fuerte o repentinamente puede bloquear una rueda, lo que podría hacer que pierda el control y se caiga. La aplicación repentina o excesiva del freno puede provocar lesiones o la muerte.
- Si el freno se afloja, ajústelo con la llave hexagonal o comuníquese con el equipo de atención de Jetson.
- Reemplace las piezas desgastadas o rotas de inmediato.
- Compruebe si todas las etiquetas de seguridad están en su lugar y se entienden antes de conducir.
- El propietario permitirá el uso y funcionamiento de la unidad después de que los operadores demuestren que comprenden y manejan todos los componentes de la unidad antes de su uso.
- No conduzca sin el entrenamiento adecuado. No conduzca a altas velocidades, en terrenos irregulares o en pendientes. No realice acrobacias ni gire bruscamente.
  Recomendado para uso en interiores.
- La exposición prolongada a los rayos UV, la lluvia y los elementos puede dañar los materiales de la carcasa; almacene en el interior cuando no esté en uso.
- No es necesario lubricar el scooter.
- ADVERTENCIA: Riesgo de incendio, sin piezas reparables por el usuario.

MODIFICACIONES
No intente desmontar, modificar, reparar o reemplazar la unidad o cualquier componente sin las instrucciones del equipo de atención de Jetson. Esto anulará cualquier garantía y puede provocar un mal funcionamiento que podría causar lesiones.

PRECAUCIONES DE OPERACIÓN ADICIONALES
No levante el producto del suelo mientras esté encendido y las ruedas estén en movimiento. Esto puede hacer que las ruedas giren libremente, lo que podría causar lesiones a usted o a otras personas cercanas. No salte sobre el producto ni mientras lo usa. Mantenga siempre los pies firmemente plantados en el reposapiés mientras esté en funcionamiento.
Los dispositivos no están diseñados para su uso en elevaciones superiores a 2000 m sobre el nivel del mar.

ELIMINACIÓN DE LA BATERÍA USADA
La batería puede contener sustancias peligrosas que podrían poner en peligro el medioambiente y la salud humana. Este símbolo en la batería o el embalaje indica que la batería usada no debe tratarse como residuo municipal. Las baterías deben desecharse en un punto de recogida adecuado para su reciclaje. Cuando se asegura de desechar correctamente las baterías usadas, ayuda a prevenir posibles consecuencias negativas para el medioambiente y la salud humana. El reciclaje de materiales ayudará a conservar los recursos naturales. Para obtener más información sobre el reciclaje de baterías usadas, póngase en contacto con el servicio de eliminación de residuos de su municipio local.

Este dispositivo cumple con la Parte 15 de las Reglas de la FCC. El funcionamiento está sujeto a las siguientes dos condiciones: (1) este dispositivo no puede causar interferencias dañinas y (2) este dispositivo debe aceptar cualquier interferencia recibida, incluidas las interferencias que puedan ocasionar un funcionamiento no deseado.

⚠ ADVERTENCIA:

Para reducir el riesgo de lesiones, se requiere la supervisión de un adulto. Nunca use en carreteras, cerca de vehículos motorizados, sobre o cerca de pendientes pronunciadas o escalones, piscinas u otros cuerpos de agua, use siempre zapatos y nunca deje pasar a más de un ciclista.

ES

Proposición 65 de California

⚠ ADVERTENCIA:

Este producto puede exponerlo a sustancias químicas, incluido el cadmio, que el estado de California reconoce como causante de cáncer y defectos congénitos u otros daños reproductivos. Para obtener más información, visite: www.P65Warnings.ca.gov.

Cobertura de la garantía

GARANTÍA LIMITADA GENERAL

Su nuevo producto Jetson está garantizado contra defectos de materiales y mano de obra, como se indica en ridejetson.com/warranty, durante un período a partir de la fecha de compra minorista original cuando se usa de acuerdo con los manuales de usuario de Jetson (consulte ridejetson.com/support). **En virtud de esta garantía, podrá dirigir sus reclamos a Jetson incluso en situaciones en las que haya comprado el producto Jetson a uno de nuestros minoristas autorizados.** Para leer los términos completos de nuestra garantía, visite ridejetson.com/warranty.

Descripción general del producto

1. **MANILLAR** (DETALLES EN LA PÁGINA 10)
2. **VÁSTAGO** (TELESCÓPICO)
3. **ABRAZADERA DEL VÁSTAGO**
4. **PESTILLO PLEGABLE DEL VÁSTAGO**
5. **FARO**
6. **HORQUILLA DELANTERA**
7. **FRENO DE DISCO** (X2; DELANTERO Y TRASERO)
8. **RUEDA** (X2; DELANTERA* Y TRASERA)
9. **VÁLVULA DE NEUMÁTICO CON TAPÓN ANTIPOLVO** (X2; DELANTERA Y TRASERA)
10. **GUARDABARROS** (X2; DELANTERO** Y TRASERO)
11. **MARCO**
12. **ASIENTO**
13. **ABRAZADERA DEL ASIENTO**
14. **BATERÍA** (EXTRAÍBLE)
    - A. **BOTÓN DE ESTADO DE LA BATERÍA**
    - B. **BLOQUEO DE LA BATERÍA**
15. **SOPORTE PARA BICICLETAS**
16. **PESTILLO PLEGABLE DEL MARCO**
17. **PUERTO DE CARGA CON TAPA**
18. **PEDAL** (X2; IZQUIERDO Y DERECHO)
19. **JUEGO DE BIELAS**
20. **CADENA**
21. **CAMBIO**
22. **RUEDA JOCKEY**
23. **PIE DE APOYO**
24. **PORTAEQUIPAJES TRASERO RACKIT**
25. **LUZ TRASERA/REFLECTOR**
26. **REFLECTOR DE LA RUEDA** (X2; DELANTERO Y TRASERO)
27. **LLAVE** (X3)
28. **CARGADOR**
29. **CABLE DE CARGA**
30. **CORREA ELÁSTICA**

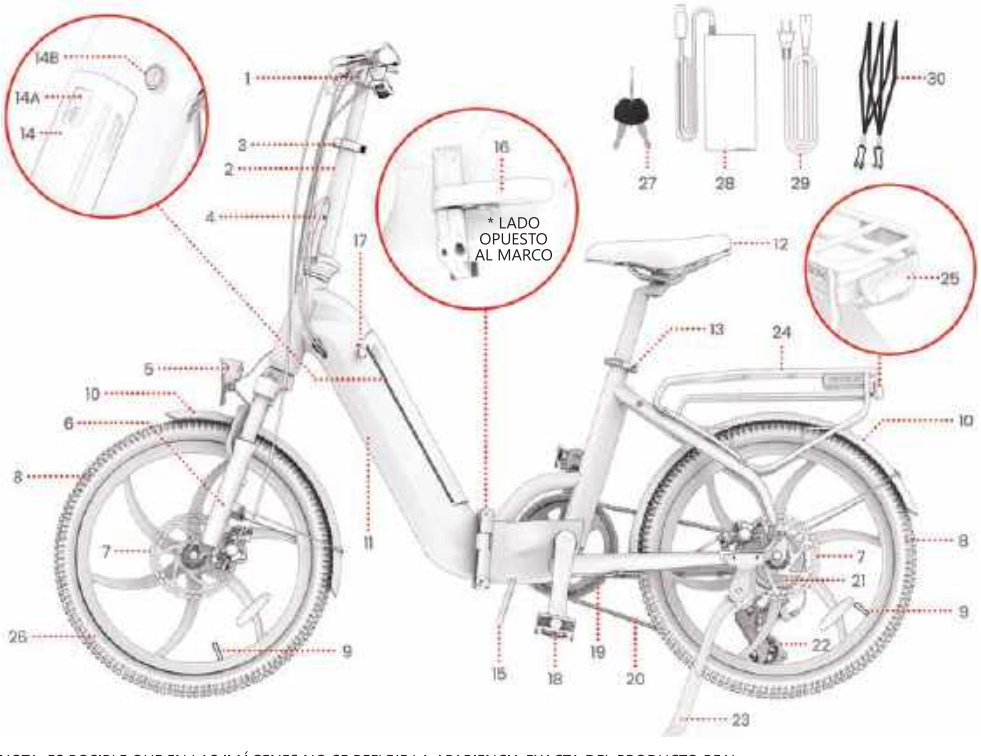

NOTA: ES POSIBLE QUE EN LAS IMÁGENES NO SE REFLEJE LA APARIENCIA EXACTA DEL PRODUCTO REAL.

1. **MANILLAR**
2. **BOTÓN DE ENCENDIDO**
3. **BOTÓN DE MODO**
4. **PANTALLA LED**
5. **MARIPOSA DE ACELERACIÓN**
6. **FRENO DE MANO IZQUIERDO/DELANTERO**
7. **PALANCA DE CAMBIO ASCENDENTE**
8. **BOTÓN DE CAMBIO DESCENDENTE DE MARCHA**
9. **ABRAZADERA DE MANILLAR**
10. **TIMBRE**
11. **FRENO DE MANO DERECHO/DELANTERO**

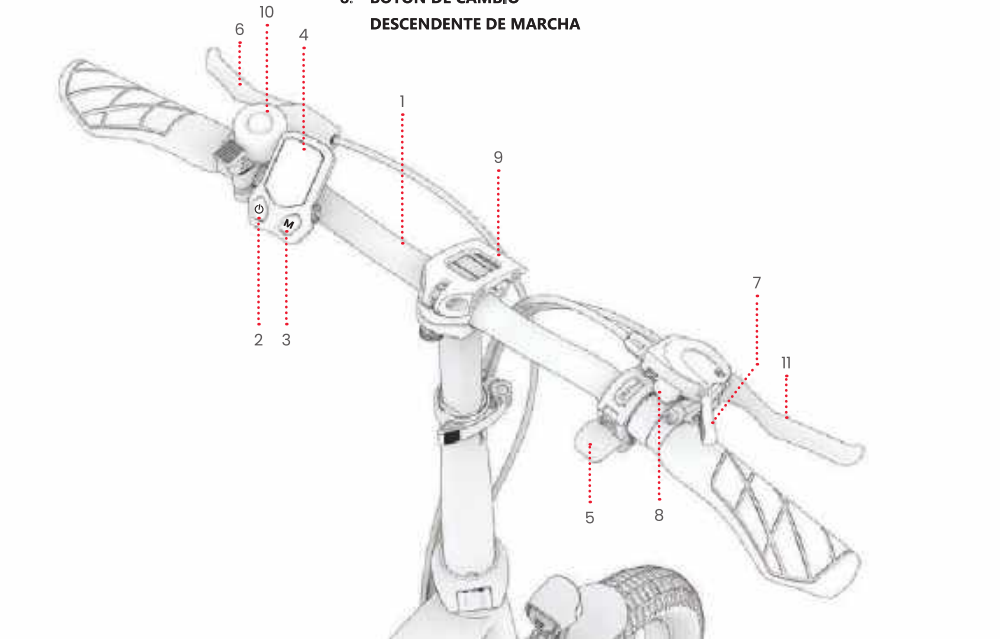

HERRAMIENTA INCLUIDA PARA EL MONTAJE, AJUSTE Y MANTENIMIENTO:

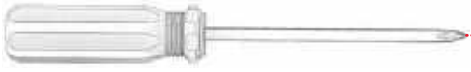

DESTORNILLADOR PHILLIPS

Especificaciones del producto

- **DIMENSIONES DEL PRODUCTO, DESPLEGADO: 63.0" (LARGO) * 24.0" (ANCHO) * 50.4" (ALTO)**
- **DIMENSIONES DEL PRODUCTO, PLEGADO: 31.9" (LARGO) * 16.6" (ANCHO) * 28.4" (ALTO)**
- **PESO DEL PRODUCTO: 52.3 LB**
- **TAMAÑO DE LA LLANTA: 20"**
- **BATERÍA: IONES DE LITIO DE 36 V, 10.4 AH**
- **CARGADOR: LISTADO UL, 100-240 V**
- **TIEMPO DE CARGA: ALREDEDOR DE 6 HORAS**
- **MOTOR: 350 W**
- **VELOCIDAD MÁXIMA: 20 MPH***
- **GAMA: HASTA 37 MILLAS (PEDALEO ASISTIDO); HASTA 20 MILLAS (ACELERADOR)***
- **TIPO DE FRENO: CONTROL DEL FRENO DE MANO DE LOS FRENOS DE DISCO DE LAS RUEDAS DELANTERAS Y TRASERAS**
- **LÍMITE DE PESO: 250 LB**
- **EDAD RECOMENDADA: 14+**
- **PRESIÓN RECOMENDADA DE LOS NEUMÁTICOS: 40-65 PSI**
- **CERTIFICACIÓN UL: UL2849**
- **CLASIFICACIÓN DE RESISTENCIA AL AGUA: IPX5**
- **NÚMERO DE MODOS DE VELOCIDAD ELECTRÓNICOS: 3**
- **NÚMERO DE ENGRANAJES MECÁNICOS: 7**

* EL RANGO DEL PRODUCTO, LA VELOCIDAD, LA DURACIÓN DE LA BATERÍA Y OTRAS ESPECIFICACIONES PUEDEN VARIAR SEGÚN EL CICLISTA Y LAS CONDICIONES DE MANEJO.
CONSULTE LA SECCIÓN 4.7 PARA OBTENER CONSEJOS SOBRE CÓMO MAXIMIZAR EL RENDIMIENTO.

Idoneidad del ciclista

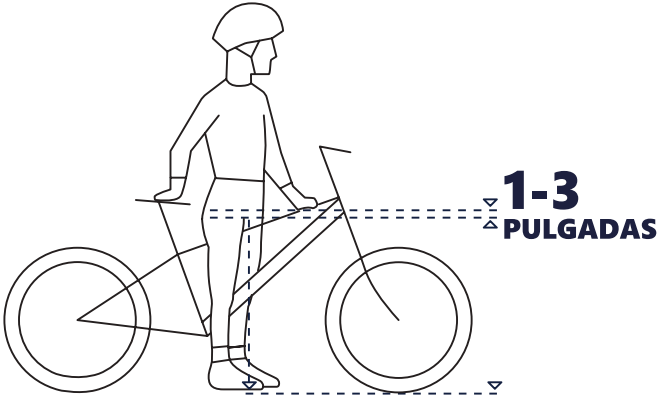

PARA UNA CONDUCCIÓN SEGURA Y CÓMODA, DEBE HABER UN ESPACIO LIBRE DE AL MENOS 1 A 3 PULGADAS ENTRE LA ENTREPIERNA Y EL TUBO SUPERIOR DEL MARCO DE LA BICICLETA CUANDO EL CICLISTA SE SIENTA A HORCAJADAS CON AMBOS PIES APOYADOS EN EL SUELO.

Recursos en línea

Escanee para obtener las más recientes actualizaciones de los materiales de incorporación y los recursos de apoyo de Universe.

Encuentre este manual de usuario en línea en

https://cdn.shopify.com/s/files/1/2530/6734/files/Universe_MANUAL-web-NF-1734537719688.pdf

Encuentre nuestra colección de manuales de usuario en https://ridejetson.com/pages/product-manuals

1. Introducción

1.1 Notas de inicio

- COMIENCE SU AVENTURA DE LA MEJOR MANERA: ANTES DE USAR ESTE PRODUCTO, LEA ATENTAMENTE TODO EL MANUAL DEL USUARIO, INCLUIDAS LAS ADVERTENCIAS DE SEGURIDAD. ASEGÚRESE DE COMPRENDER, ACEPTAR Y CUMPLIR CON TODO.
  - RECOMENDACIONES DEL FABRICANTE.
  - INSTRUCCIONES Y ADVERTENCIAS DE SEGURIDAD.
  - LEYES Y ORDENANZAS LOCALES DE CONDUCCIÓN Y OPERACIÓN.

- LAS INSTRUCCIONES BRINDADAS EN ESTE MANUAL (DERECHA, IZQUIERDA, ADELANTE Y ATRÁS) ESTÁN ORIENTADAS COMO EL CONDUCTOR LAS VERÍA SI ESTUVIERA SENTADO EN LA BICICLETA. EL "LADO DERECHO" DE LA BICICLETA, POR EJEMPLO, ES EL LADO DONDE ESTARÁ LA MANO DERECHA DEL CONDUCTOR.

- TENGA CUIDADO AL DESEMPAQUETAR, QUITAR TODOS LOS MATERIALES DE EMBALAJE Y COLOCAR LA BICICLETA PARA LA CONFIGURACIÓN.

⚠ ADVERTENCIA:

EL INCUMPLIMIENTO DE LAS SIGUIENTES INSTRUCCIONES PUEDE DAR COMO RESULTADO LESIONES EN EL NIÑO O EN OTRAS PERSONAS.
- MANTENGA LAS PIEZAS PEQUEÑAS FUERA DEL ALCANCE DE LOS NIÑOS DURANTE EL MONTAJE.
- UN ADULTO DEBE ENSAMBLAR Y RETIRAR EL ACCESORIO.
- INSPECCIONE CON FRECUENCIA EL PRODUCTO EN BUSCA DE DAÑOS.

* SE REQUIERE MONTAJE POR PARTE DE UN ADULTO.

1.2 Desplegado y plegado del marco

CUÁNDO DESPLEGAR: PARA EL MONTAJE Y LA CONDUCCIÓN
CUÁNDO PLEGAR: PARA EL ALMACENAMIENTO Y TRANSPORTE

IMPORTANTE: NUNCA CONDUZCA UNIVERSE SIN EL PESTILLO PLEGABLE DEL MARCO BIEN CERRADO.

DESPLEGADO



PLEGADO



CÓMO DESPLEGAR:

1. COLOQUE EL MARCO DE LA BICICLETA EN POSICIÓN VERTICAL SOBRE EL SOPORTE DE LA BICICLETA.
2. SOSTENGA LA PARTE TRASERA DE LA BICICLETA FIRMEMENTE MIENTRAS GIRA LA PARTE DELANTERA DE LA BICICLETA ALREDEDOR DEL PUNTO DE BISAGRA A FIN DE COLOCAR EL MARCO EN LÍNEA RECTA.

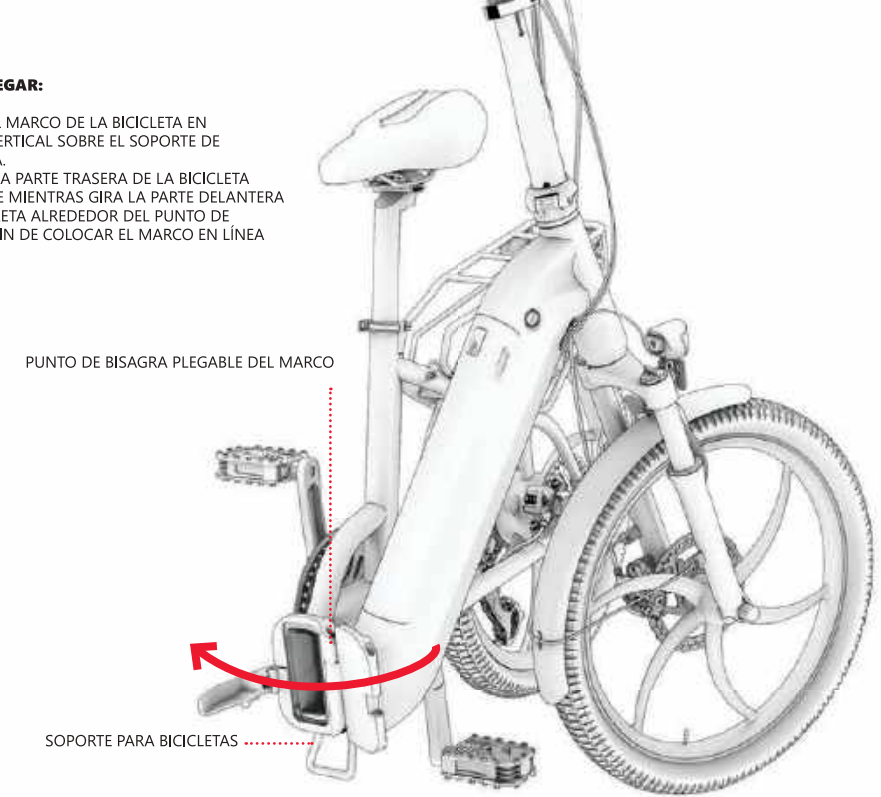

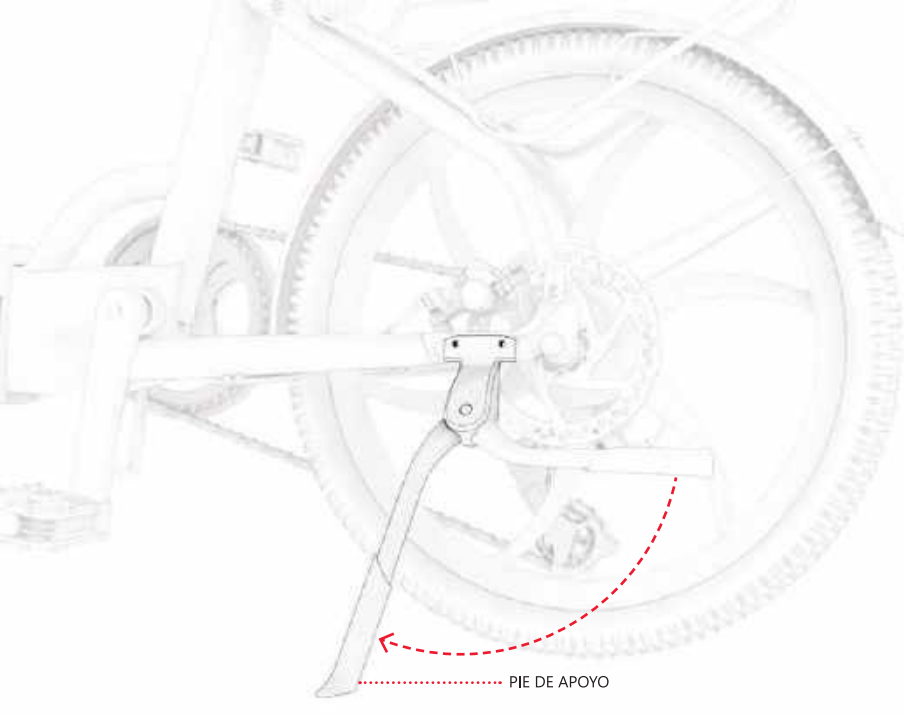

3. BAJE EL PIE DE APOYO Y UTILÍCELO PARA APOYAR LA BICICLETA EN POSICIÓN VERTICAL Y SOBRE LAS RUEDAS. (VEA LA SECCIÓN 3.6)

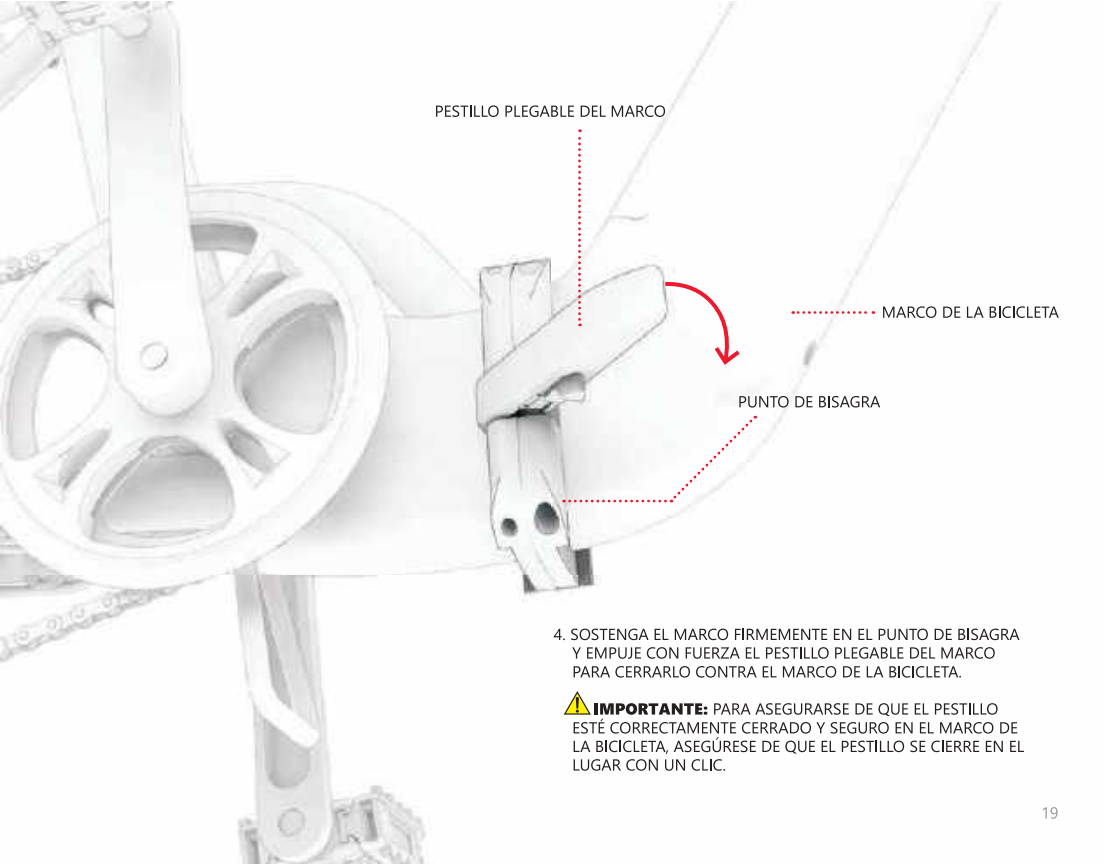

4. SOSTENGA EL MARCO FIRMEMENTE EN EL PUNTO DE BISAGRA Y EMPUJE CON FUERZA EL PESTILLO PLEGABLE DEL MARCO PARA CERRARLO CONTRA EL MARCO DE LA BICICLETA.

⚠ **IMPORTANTE:** PARA ASEGURARSE DE QUE EL PESTILLO ESTÉ CORRECTAMENTE CERRADO Y SEGURO EN EL MARCO DE LA BICICLETA, ASEGÚRESE DE QUE EL PESTILLO SE CIERRE EN EL LUGAR CON UN CLIC.

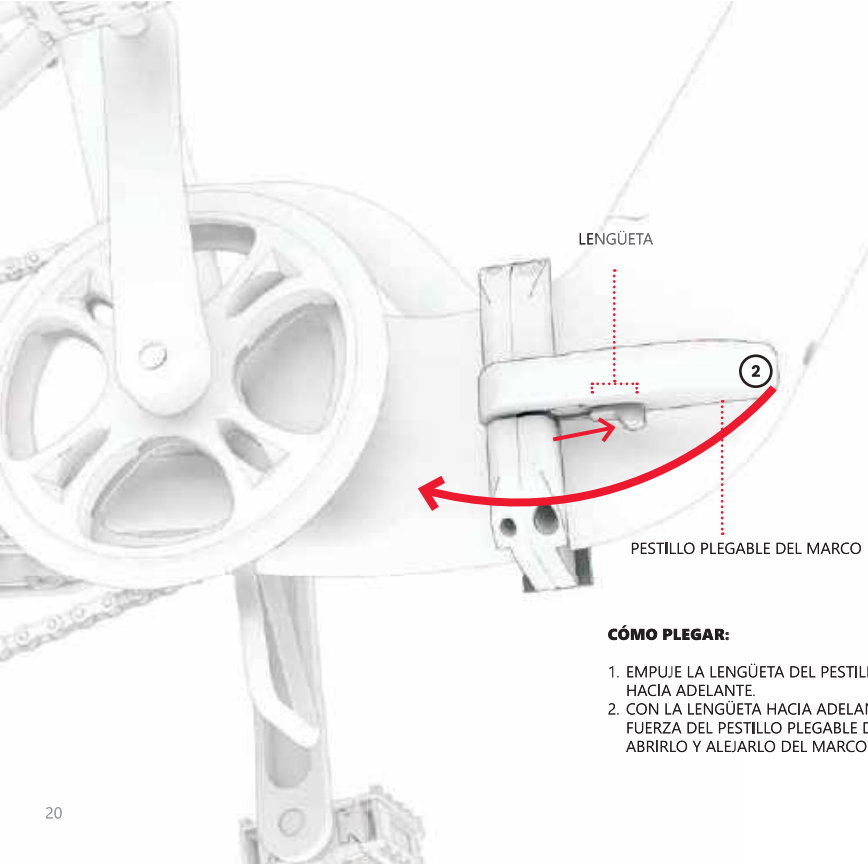

CÓMO PLEGAR:

1. EMPUJE LA LENGÜETA DEL PESTILLO PLEGABLE HACIA ADELANTE.
2. CON LA LENGÜETA HACIA ADELANTE, TIRE CON FUERZA DEL PESTILLO PLEGABLE DEL MARCO PARA ABRIRLO Y ALEJARLO DEL MARCO DE LA BICICLETA.

3. EN EL PUNTO DE BISAGRA, GIRE LA PARTE DELANTERA DE LA BICICLETA HACIA LA IZQUIERDA HASTA QUE LA RUEDA DELANTERA ESTÉ AL LADO DE LA RUEDA TRASERA.
4. APOYE LA BICICLETA EN EL SOPORTE PARA MANTENERLA EN POSICIÓN VERTICAL MIENTRAS ESTÁ EN POSICIÓN PLEGADA.

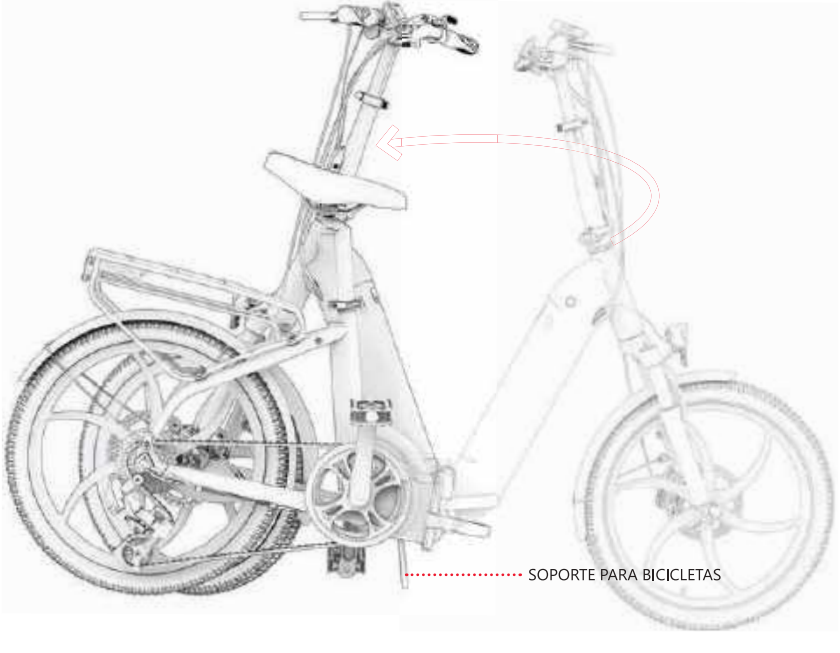

1.3 Desplegado y plegado del vástago

CUÁNDO ELEVAR: PARA EL MONTAJE Y LA CONDUCCIÓN
CUÁNDO BAJAR: PARA EL ALMACENAMIENTO Y TRANSPORTE

CÓMO ELEVAR EL VÁSTAGO:

1. LEVANTE EL VÁSTAGO SOBRE EL PUNTO DE BISAGRA HASTA QUE ESTÉ COMPLETAMENTE EN POSICIÓN VERTICAL EN LA BASE DEL VÁSTAGO.

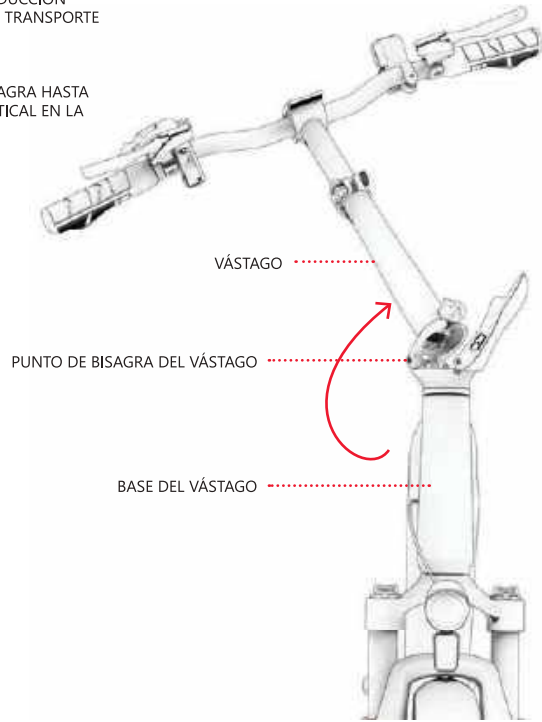

2. EMPUJE CON FUERZA EL PESTILLO PLEGABLE CONTRA EL VÁSTAGO HASTA QUE SE CIERRE CON UN CLIC.

IMPORTANTE: PARA ASEGURARSE DE QUE EL PESTILLO ESTÉ CORRECTAMENTE CERRADO Y SEGURO EN EL MARCO DE LA BICICLETA, ASEGÚRESE DE QUE EL PESTILLO SE CIERRE EN EL LUGAR CON UN CLIC.

⚠ **IMPORTANTE:** NUNCA CONDUZCA UNIVERSE SIN QUE EL MANILLAR ESTÉ EN POSICIÓN VERTICAL Y EL PESTILLO DEL VÁSTAGO ESTÉ BIEN CERRADO.

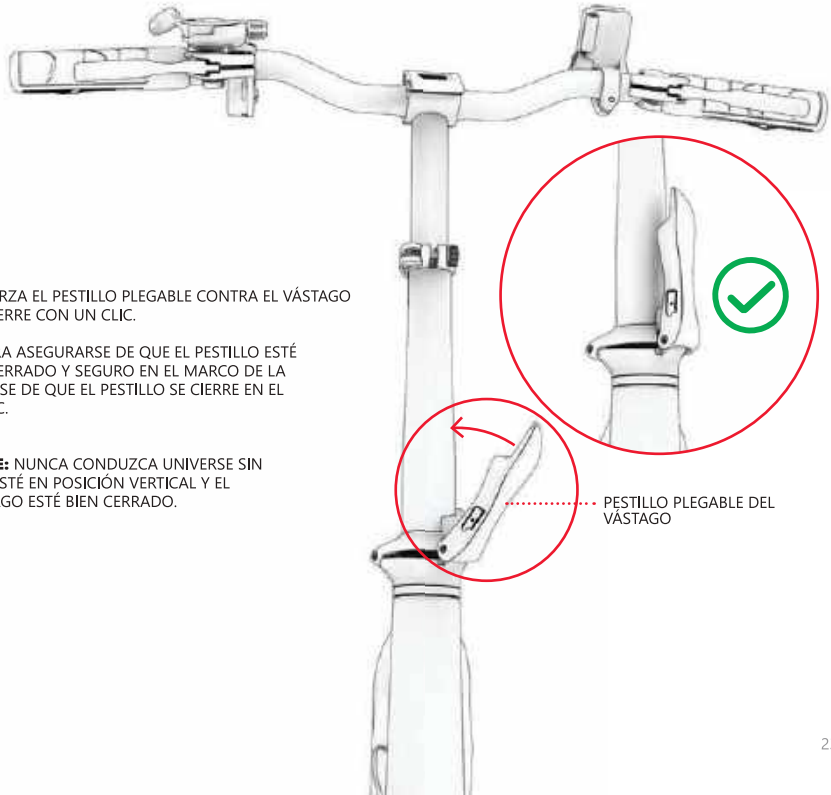

CÓMO BAJAR EL VÁSTAGO:

1. EMPUJE LA LENGÜETA DEL PESTILLO PLEGABLE HACIA ARRIBA.
2. CON LA LENGÜETA HACIA ARRIBA, TIRE CON FUERZA DEL PESTILLO PLEGABLE PARA ABRIRLO Y ALEJARLO DEL VÁSTAGO.

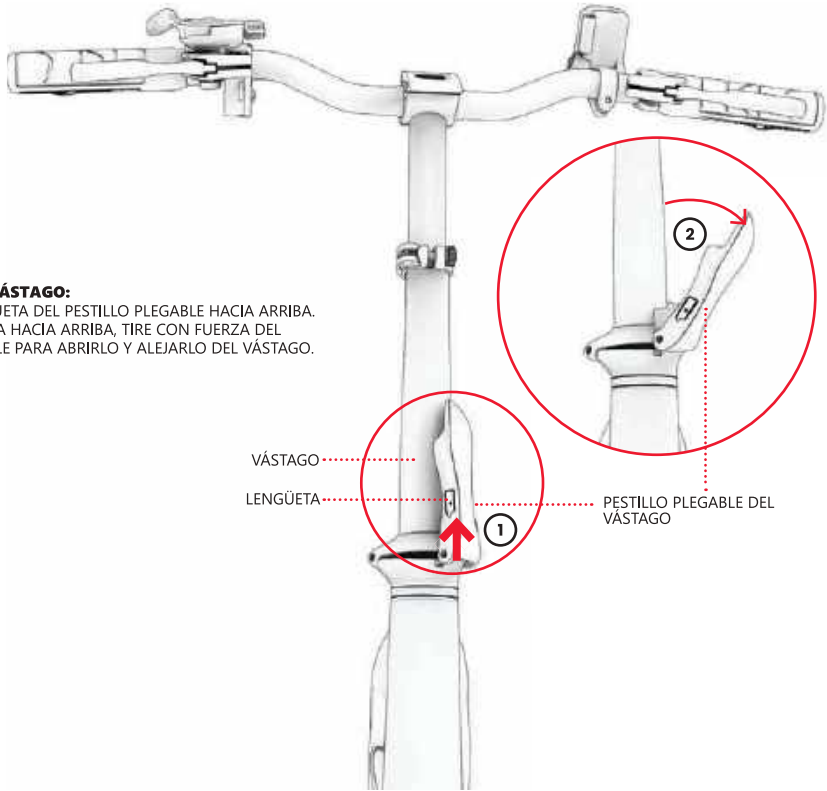

3. EN EL PUNTO DE BISAGRA, GIRE EL VÁSTAGO HACIA EL SUELO EN EL LADO DERECHO DE LA BICICLETA.

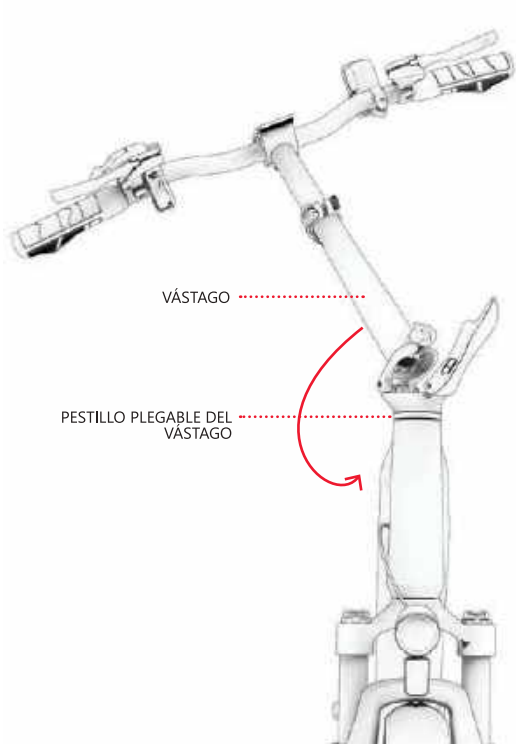

1.4 Desplegado y plegado de los pedales

PARA DESPLEGAR:

1. COLOQUE LOS DEDOS ALREDEDOR DE LA BARRA DE LIBERACIÓN DENTRO DEL PEDAL.
2. TIRE HACIA AFUERA Y HACIA ABAJO HASTA QUE EL PEDAL ENCAJE EN SU LUGAR.

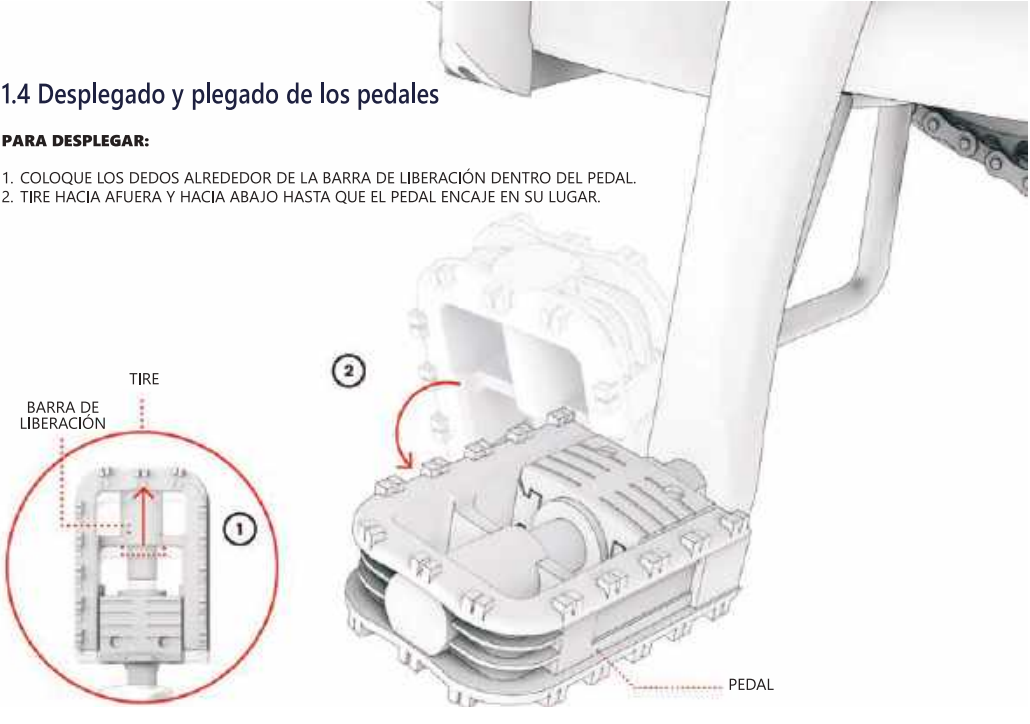

PARA PLEGAR:

1. EMPUJE EL PEDAL HACIA EL BRAZO DE LA MANIVELA (1A) Y, LUEGO, HACIA ARRIBA (IB) HASTA QUE ESTÉ PLEGADO.

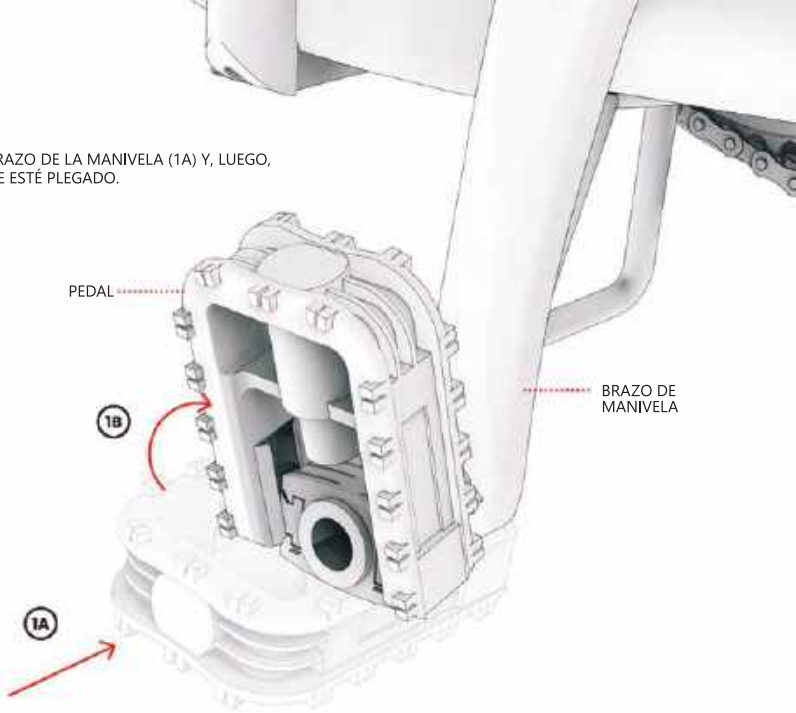

1.5 Aseguramiento del timbre

1. AFLOJE (PERO NO QUITE) EL TORNILLO DE LA ABRAZADERA DEL TIMBRE GIRÁNDOLO EN SENTIDO CONTRARIO A LAS AGUJAS DEL RELOJ DURANTE 1 A 2 ROTACIONES CON EL DESTORNILLADOR DE CABEZA PHILLIPS.
2. GIRE EL TIMBRE ALREDEDOR DEL MANILLAR HASTA QUE LA LENGÜETA ESTÉ EN UN LUGAR QUE PUEDA SER FÁCILMENTE ALCANZADO POR EL PULGAR IZQUIERDO DEL CICLISTA MIENTRAS SOSTIENE EL MANILLAR.
3. MIENTRAS SOSTIENE EL TIMBRE EN ESA POSICIÓN, APRIETE LA ABRAZADERA GIRANDO EL TORNILLO EN EL SENTIDO DE LAS AGUJAS DEL RELOJ CON EL DESTORNILLADOR.

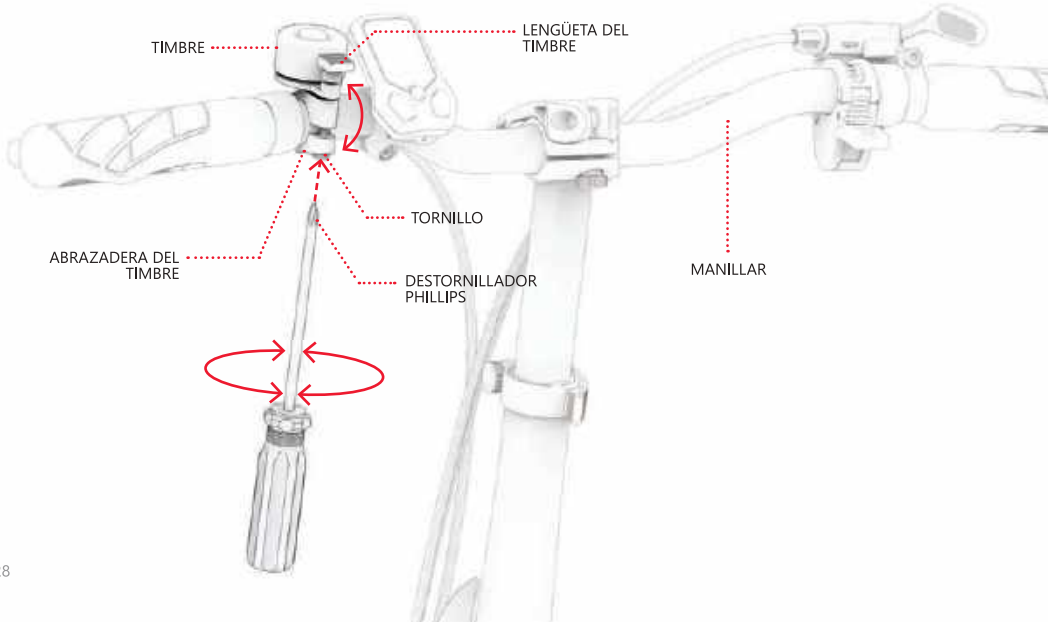

1.6 Carga de la batería

PUEDE LLEVAR UNAS 6 HORAS CARGAR LA BATERÍA AGOTADA POR COMPLETO.

LA BATERÍA SE PUEDE CARGAR CUANDO ESTÁ ASEGURADA EN EL MARCO O SE RETIRA DEL MARCO. (CONSULTE LA SECCIÓN 3.9 PARA SU REMOCIÓN).

1. CONECTE EL CABLE DE CARGA AL CARGADOR.
2. ABRA LA TAPA DEL PUERTO DE CARGA EN EL MARCO SI CARGA LA BATERÍA MIENTRAS ESTÁ INSTALADA.
3. CONECTE EL CABLE DEL CARGADOR A LA PARED Y AL PUERTO DE CARGA.
4. CUANDO LA LUZ INDICADORA DEL CARGADOR CAMBIA DE ROJO A VERDE, LA BATERÍA HA ALCANZADO LA CARGA COMPLETA. RETIRE EL CABLE DEL CARGADOR DEL PUERTO DE CARGA Y DESCONECTE EL CARGADOR DE LA TOMA DE CORRIENTE.
5. CIERRE LA TAPA DEL PUERTO DE CARGA SI CARGA LA BATERÍA EN EL MARCO.

LUZ INDICADORA DE CARGA DEL CARGADOR:

: CARGANDO

: CARGA COMPLETA

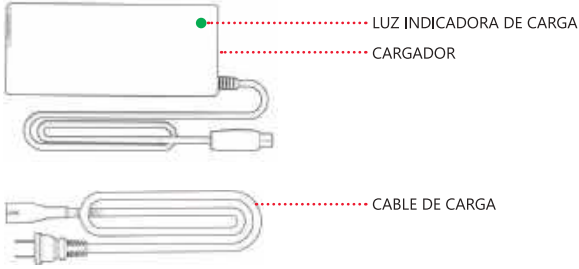

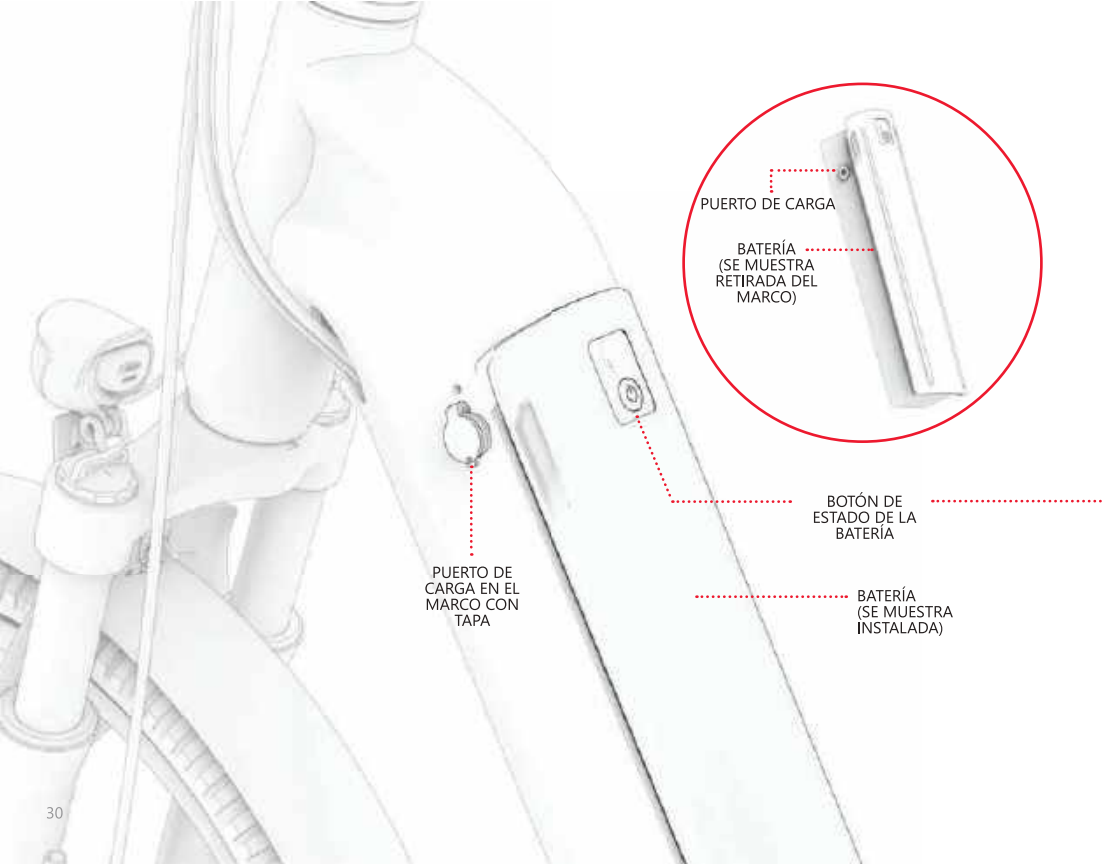
PUERTO DE CARGA
BATERÍA (SE MUESTRA RETIRADA DEL MARCO)
BOTÓN DE ESTADO DE LA BATERÍA
PUERTO DE CARGA EN EL MARCO CON TAPA
BATERÍA (SE MUESTRA INSTALADA)

NOTAS DE CARGA IMPORTANTES:

- **UTILICE SOLO EL CARGADOR INCLUIDO O UNO OBTENIDO DIRECTAMENTE A TRAVÉS DE JETSON, ETIQUETADO COMO FY-4202000 O CON LA SKU DE PIEZA PJUNVRS-BLK.**

  ⚠ EL USO INCORRECTO DEL CARGADOR PUEDE PROVOCAR UN INCENDIO Y UNA EXPLOSIÓN.

- **ENCHUFE EL CARGADOR EN LA TOMA DE CORRIENTE ANTES DE ENCHUFARLO EN EL PUERTO DE CARGA DE LA BICICLETA O LA BATERÍA.**
- **NO USE TOMAS DE CORRIENTE REUBICABLES.**
- **NUNCA ENCIENDA LA BICICLETA MIENTRAS SE ESTÁ CARGANDO.**
- **CARGUE LA BATERÍA POR COMPLETO DURANTE UNAS 6 HORAS.**
- **NUNCA DEJE LA BICICLETA CARGÁNDOSE DURANTE LA NOCHE O POR LARGOS PERÍODOS.**
- **NO INTENTE DESMONTAR LA BATERÍA.**
- **RANGO DE TEMPERATURA AMBIENTE DE CARGA: 32 °F (0 °C) - 104 °F (40 °C)**
- **RANGO DE TEMPERATURA AMBIENTE OPERATIVA: 14°F(-10°C) - 104°F(40°C)**

CON EL BOTÓN DE ESTADO DE LA BATERÍA: CUANDO RETIRE LA BATERÍA DEL MARCO, PRESIONE EL BOTÓN DE ESTADO DE LA BATERÍA PARA VER SI QUEDA ALGUNA CARGA.

- SI EL BOTÓN SE ILUMINA CUANDO SE PRESIONA, LA BATERÍA AÚN TIENE CARGA.
- SI EL BOTÓN NO SE ILUMINA CUANDO SE PRESIONA, ES HORA DE CARGAR LA BATERÍA.



ESTA ES LA MARCA QUE TENDRÁ SU CARGADOR.

1.7 Inflado y presión de los neumáticos

ANTES DE SU PRIMER VIAJE, DEBERÁ AGREGAR AIRE A SUS NEUMÁTICOS PARA LLEVARLOS A LA PRESIÓN RECOMENDADA DE **40-65 PSI (LIBRAS POR PULGADA CUADRADA)**. USE UN MEDIDOR PARA VERIFICAR QUE LA PRESIÓN DE SUS NEUMÁTICOS ESTÉ A 45-60 PSI ANTES DE CADA VIAJE.

PARA AGREGAR AIRE:

1. RETIRE LA TAPA ANTIPOLVO DE LA VÁLVULA DE LA LLANTA EN LA RUEDA GIRÁNDOLA EN SENTIDO CONTRARIO A LAS AGUJAS DEL RELOJ. DEJE A UN LADO.
2. SIGA LAS INSTRUCCIONES DEL FABRICANTE EN LA BOMBA DE AIRE PARA INSERTAR AIRE EN LA LLANTA. VERIFIQUE PERIÓDICAMENTE CON UN MANÓMETRO Y CONTINÚE AGREGANDO AIRE HASTA QUE ALCANCE LOS 45-60 PSI.
3. RETIRE LA BOMBA DE AIRE Y REEMPLACE LA VÁLVULA ANTIPOLVO GIRÁNDOLA EN EL SENTIDO DE LAS AGUJAS DEL RELOJ.
4. REPITA CON LA OTRA LLANTA.

IMPORTANTE: SOLO USE UNA BOMBA DE AIRE MANUAL PARA INFLAR LOS NEUMÁTICOS DE SU BICICLETA ELÉCTRICA. NUNCA USE UN COMPRESOR DE AIRE; SI LO HACE, PUEDE HACER QUE LAS CÁMARAS DE LOS NEUMÁTICOS REVIENTEN.

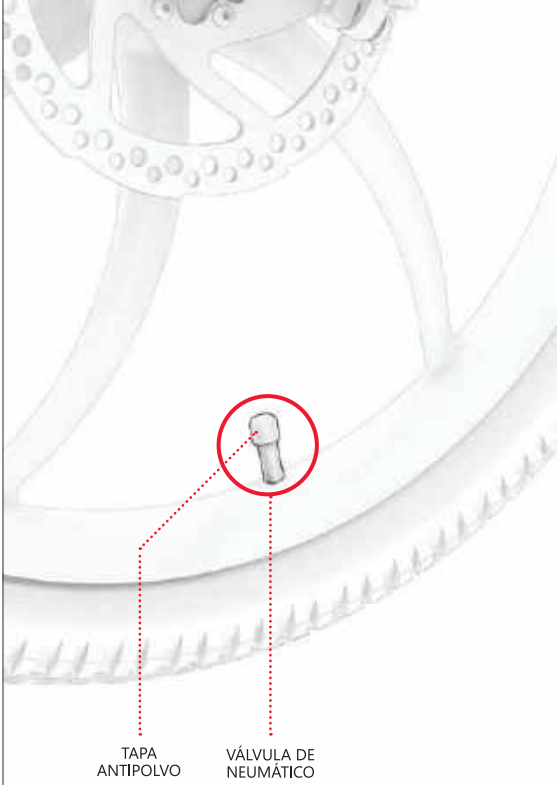

1.8 Revisión y ajuste de los frenos

COMPROBACIÓN DE LA SEGURIDAD Y EL FUNCIONAMIENTO DE LOS FRENOS

DESPUÉS DEL MONTAJE Y ANTES DE CADA VIAJE, VERIFIQUE QUE LOS FRENOS FUNCIONEN CORRECTAMENTE Y DE MANERA SEGURA PARA REDUCIR LA VELOCIDAD DE LA RUEDA Y DETENERLA REALIZANDO LOS SIGUIENTES PASOS:

1. CAMINE CON LA BICICLETA Y TIRE SUAVEMENTE DEL FRENO DE MANO IZQUIERDO.
2. COMPRUEBE QUE LA PINZA DELANTERA SE CIERRA CORRECTAMENTE EN EL DISCO Y RALENTIZA LA ROTACIÓN DE LA RUEDA.
3. REPITA, TIRANDO DEL FRENO DE MANO IZQUIERDO CON MÁS PRESIÓN Y COMPROBANDO QUE LA RUEDA DELANTERA SE DETIENE.
4. REPITA LOS PASOS 1 A 3 CON EL FRENO DE MANO DERECHO Y LA RUEDA TRASERA

AJUSTE DE LA PINZA DE FRENO

ES POSIBLE QUE NECESITE UNA LLAVE ALLEN DE 5 MM. (NO INCLUIDA).

LOS FRENOS DE LA BICICLETA REQUIEREN QUE TODOS LOS ELEMENTOS ESTÉN EN LA ALINEACIÓN Y UBICACIÓN EXACTAS PARA FUNCIONAR CORRECTAMENTE. UN SONIDO DE ROCE O CHIRRIDO PROVENIENTE DE UN ÁREA DE FRENO (YA SEA CONSTANTE O INTERMITENTE) ES UN BUEN INDICADOR DE QUE ALGO ESTÁ DESALINEADO Y NECESITA SER AJUSTADO.

ES PROBABLE QUE LA CAUSA DEL RUIDO SEA UNA PINZA DESALINEADA, LO QUE HACE QUE LAS PASTILLAS DE FRENO EN SU INTERIOR ROCEN CONTRA EL DISCO, INCLUSO CUANDO LA PINZA ESTÁ ABIERTA. LAS PASTILLAS SOLO DEBEN ENTRAR EN CONTACTO CON EL DISCO CUANDO LA PINZA ESTÁ CERRADA PORQUE SE HA TIRADO DEL FRENO DE MANO.

1. EN EL FRENO QUE NECESITA AJUSTE, UBIQUE LA PINZA, LAS PASTILLAS DE FRENO Y EL DISCO.
2. LEVANTE LA RUEDA DE LA BICICLETA Y DELE UNA VUELTA. OBSERVE CÓMO GIRA EL DISCO ENTRE LAS PASTILLAS DE FRENO Y QUÉ PASTILLA ROZA EL DISCO.
3. APOYE LA BICICLETA EN EL PIE DE APOYO. (VEA LA SECCIÓN 3.6).

4. CUANDO MIRE LA PINZA DESDE LA PARTE POSTERIOR DE LA RUEDA, UBIQUE EL PERNO POR ENCIMA Y POR DEBAJO DE LA PINZA. USE UNA LLAVE ALLEN DE 5 MM PARA CADA PERNO Y GIRE EN SENTIDO CONTRARIO A LAS AGUJAS DEL RELOJ DURANTE 4-5 ROTACIONES.
5. MUEVA LA PINZA FUERA DE LA ALINEACIÓN HASTA QUE SE CUMPLAN LAS SIGUIENTES CONDICIONES:
   - LA PARTE SUPERIOR DE LAS PASTILLAS ESTÁ ALINEADA CON EL BORDE DEL DISCO.
   - NINGUNA PARTE DE LAS PASTILLAS TOCA EL DISCO.
   - LAS PASTILLAS ESTÁN PARALELAS AL DISCO.
6. CON LA PINZA EN LA POSICIÓN DESEADA, APRIETE COMPLETAMENTE UN TORNILLO Y, LUEGO, EL OTRO GIRÁNDOLOS EN EL SENTIDO DE LAS AGUJAS DEL RELOJ CON LA LLAVE ALLEN.
7. COMPRUEBE QUE LA PINZA ESTÉ ASEGURADA Y VUELVA A REALIZAR LA COMPROBACIÓN DE SEGURIDAD Y FUNCIONAMIENTO DE LOS FRENOS (PÁGINA 33).

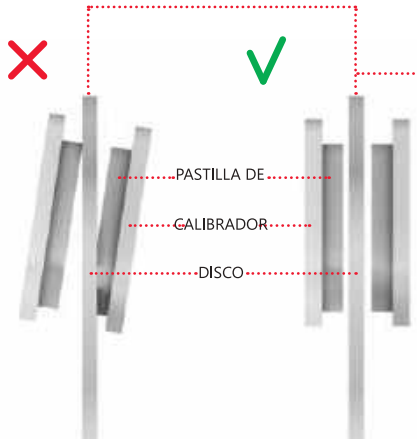

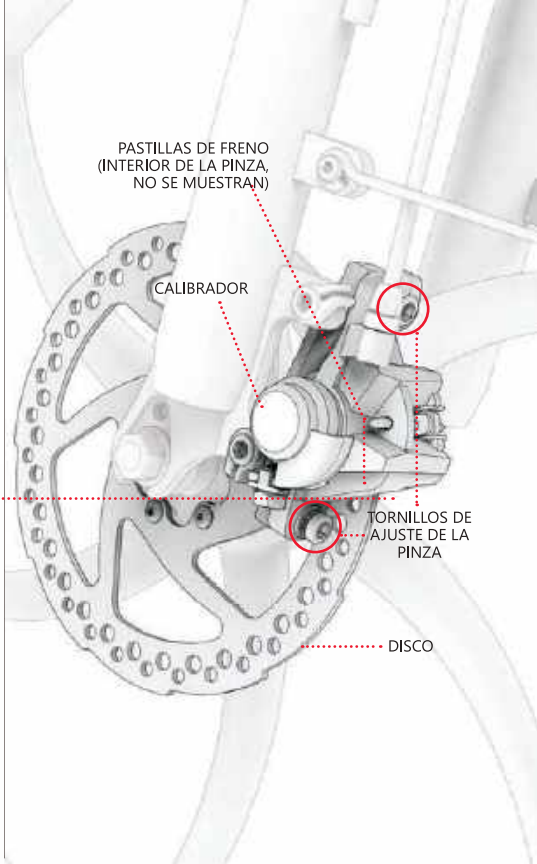

2. Preparación para montar

2.1 Ajuste de la altura del manillar

1. ABRA EL PESTILLO DE LA ABRAZADERA DEL VÁSTAGO.
2. AFLOJE LA PERILLA DE LA ABRAZADERA GIRÁNDOLA EN SENTIDO CONTRARIO A LAS AGUJAS DEL RELOJ.
3. SUBA O BAJE EL VÁSTAGO HASTA QUE EL MANILLAR ESTÉ A LA ALTURA DESEADA.

⚠ **IMPORTANTE:** NO ELEVE EL MANILLAR COMO PARA QUE LA MARCA DE "INSERCIÓN MÍNIMA" QUEDE A LA VISTA POR ENCIMA DE LA ABRAZADERA.

4. MIENTRAS SOSTIENE EL MANILLAR EN SU LUGAR, VUELVA A APRETAR LA PERILLA DE LA ABRAZADERA GIRÁNDOLA EN EL SENTIDO DE LAS AGUJAS DEL RELOJ.
   SOLUCIÓN DE PROBLEMAS: SI NO PUEDE ABRIR O CERRAR EL PESTILLO DE LA ABRAZADERA, ES POSIBLE QUE LA PERILLA ESTÉ DEMASIADO APRETADA. AFLOJE LA PERILLA GIRÁNDOLA EN SENTIDO CONTRARIO A LAS AGUJAS DEL RELOJ GRADUALMENTE HASTA QUE PUEDA UTILIZAR EL PESTILLO.
5. COMPRUEBE QUE EL MANILLAR ESTÉ ASEGURADO: USE SU MANO PARA EJERCER PRESIÓN HACIA ABAJO SOBRE EL MANILLAR. SI EL VÁSTAGO SE DESLIZA HACIA ABAJO POR EL TUBO, VUELVA A COLOCAR EL MANILLAR EN SU POSICIÓN Y APRIETE LA ABRAZADERA GIRANDO LA PERILLA EN EL SENTIDO DE LAS AGUJAS DEL RELOJ.

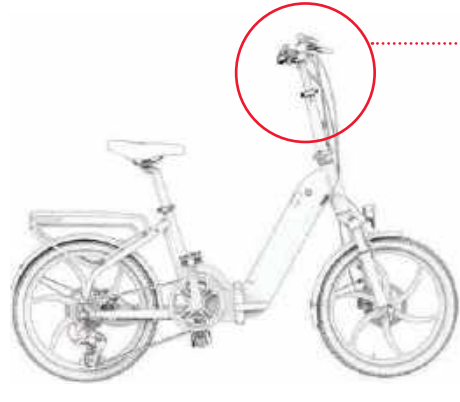

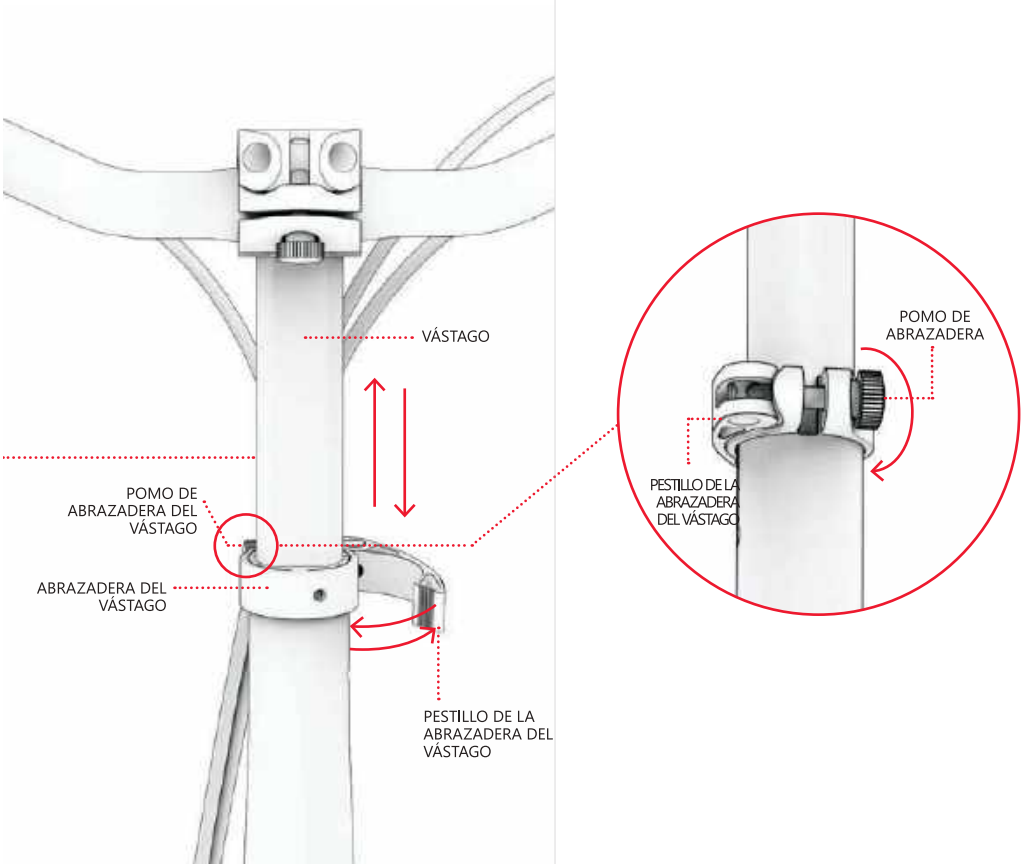
VÁSTAGO
POMO DE ABRAZADERA DEL VÁSTAGO
ABRAZADERA DEL VÁSTAGO
PESTILLO DE LA ABRAZADERA DEL VÁSTAGO
POMO DE ABRAZADERA
PESTILLO DE LA ABRAZADERA DEL VÁSTAGO

2.2 Ajuste de la rotación del manillar

EL MANILLAR SE PUEDE GIRAR LIGERAMENTE HACIA ADELANTE O HACIA ATRÁS PARA QUE TODAS LAS CARACTERÍSTICAS Y FUNCIONES ESTÉN EN UNA POSICIÓN IDEAL PARA EL CICLISTA. LOS FRENOS DE MANO, ESPECIALMENTE, DEBEN ESTAR EN UNA POSICIÓN QUE FACILITE EL AGARRE DEL CICLISTA.

PARA GIRAR EL MANILLAR:
1. TIRE HACIA ARRIBA DEL PESTILLO DE LA ABRAZADERA DEL MANILLAR PARA QUE QUEDE EN LA POSICIÓN ABIERTA (SIN PESTILLO).

SOLUCIÓN DE PROBLEMAS: SI NO PUEDE ABRIR O CERRAR EL PESTILLO, ES POSIBLE QUE LA PERILLA ESTÉ DEMASIADO APRETADA. AFLOJE LA PERILLA GIRÁNDOLA EN SENTIDO CONTRARIO A LAS AGUJAS DEL RELOJ GRADUALMENTE HASTA QUE PUEDA UTILIZAR EL PESTILLO. CIERRE EL PESTILLO DE LA ABRAZADERA.

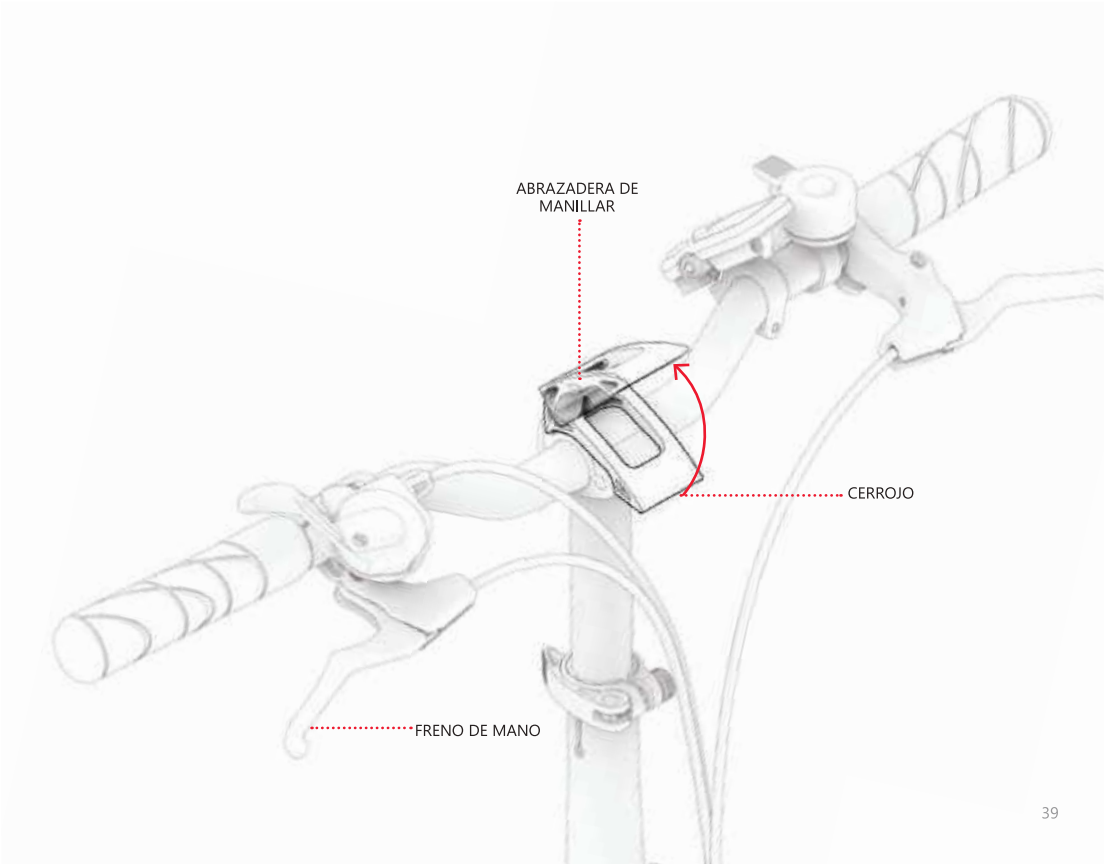
ABRAZADERA DE MANILLAR
CERROJO
FRENO DE MANO

2. GIRE EL MANILLAR HACIA ADELANTE O HACIA ATRÁS PARA REPOSICIONARLO.
3. MIENTRAS SOSTIENE EL MANILLAR EN LA NUEVA POSICIÓN CON UNA MANO, USE LA OTRA PARA EMPUJAR EL PESTILLO HACIA ABAJO Y HACIA ATRÁS A LA POSICIÓN CERRADA.

IMPORTANTE: SI EL MANILLAR NO SE MANTIENE SEGURO CON LA ABRAZADERA CERRADA A SU ALREDEDOR, DEBE APRETAR LA ABRAZADERA. PRIMERO, TIRE DEL PESTILLO DE LA ABRAZADERA PARA ABRIRLO. LUEGO, APRIETE LA PERILLA GIRÁNDOLA EN EL SENTIDO DE LAS AGUJAS DEL RELOJ DURANTE ALGUNAS ROTACIONES Y CIERRE EL PESTILLO DE LA ABRAZADERA.

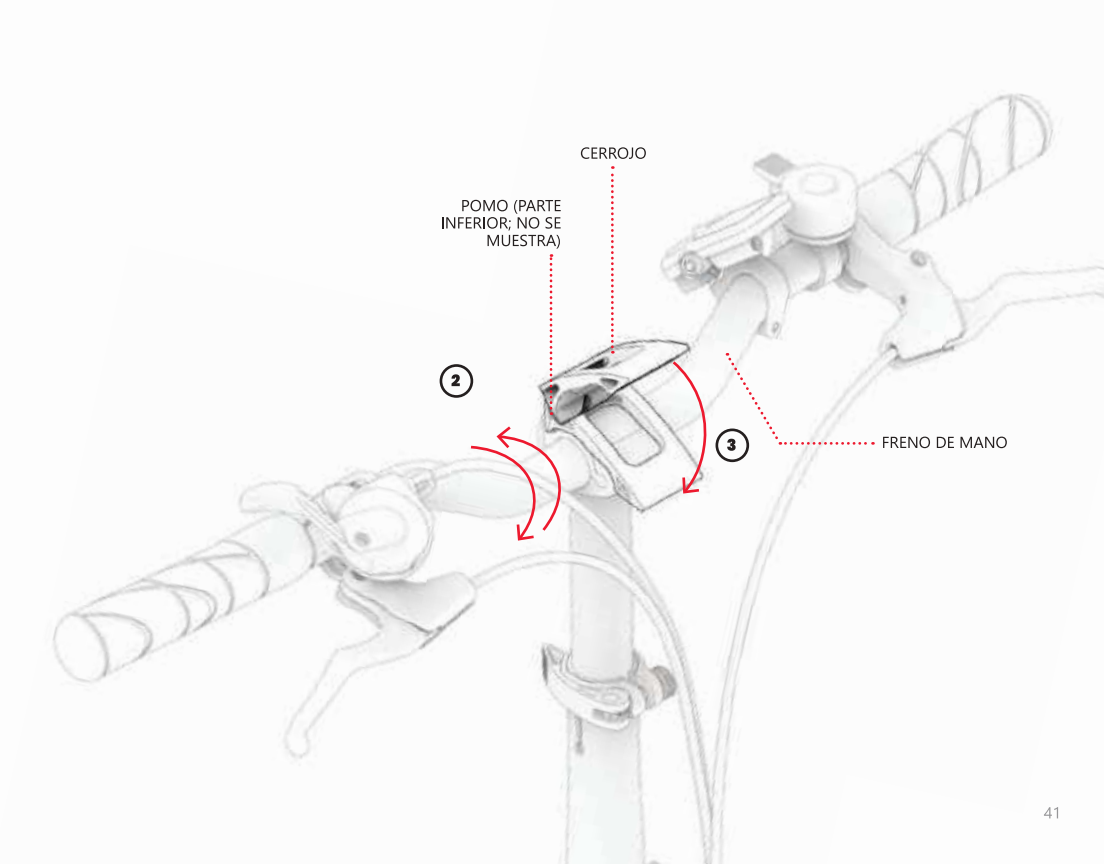
CERROJO
POMO (PARTE INFERIOR; NO SE MUESTRA)
2
3
FRENO DE MANO

2.3 Ajuste de la altura del asiento

CUANDO EL CICLISTA ESTÁ SENTADO Y TIENE UN PIE EN EL PEDAL EN EL PUNTO DE ROTACIÓN MÁS BAJO, DEBE HACER UNA PEQUEÑA FLEXIÓN CON LA RODILLA. LAS PIERNAS NUNCA DEBEN ESTAR COMPLETAMENTE EXTENDIDAS DURANTE EL PEDALEO. AJUSTE LA ALTURA DEL ASIENTO EN CONSECUENCIA HASTA QUE ESTÉ EN LA POSICIÓN IDEAL PARA PEDALEAR.

PARA SUBIR O BAJAR EL ASIENTO:

1. ABRA EL PESTILLO DE LA ABRAZADERA DEL ASIENTO.
   SOLUCIÓN DE PROBLEMAS: SI NO PUEDE ABRIR O CERRAR EL PESTILLO DE LA ABRAZADERA, ES POSIBLE QUE LA PERILLA ESTÉ DEMASIADO APRETADA. AFLOJE LA PERILLA GIRÁNDOLA EN SENTIDO CONTRARIO A LAS AGUJAS DEL RELOJ GRADUALMENTE HASTA QUE PUEDA UTILIZAR EL PESTILLO.
2. SUBA O BAJE EL SILLÍN A LA POSICIÓN DESEADA Y ASEGÚRESE DE NO ELEVAR EL ASIENTO DEMASIADO PARA QUE LA MARCA DE "INSERCIÓN MÍNIMA" NO QUEDE A LA VISTA POR ENCIMA DE LA ABRAZADERA.

IMPORTANTE: NUNCA COLOQUE LA ALTURA DEL ASIENTO DE MANERA QUE LA MARCA DE "INSERCIÓN MÍNIMA" SEA VISIBLE SOBRE LA ABRAZADERA.

SOLUCIÓN DE PROBLEMAS: SI LA ABRAZADERA DEL ASIENTO ESTÁ DEMASIADO APRETADA PARA QUE EL TUBO DEL ASIENTO SE DESLICE HACIA ARRIBA Y HACIA ABAJO FÁCILMENTE, AMPLÍE LA ABERTURA DE LA ABRAZADERA GIRANDO LA PERILLA DE LA ABRAZADERA EN SENTIDO CONTRARIO A LAS AGUJAS DEL RELOJ.

3. MIENTRAS SOSTIENE EL ASIENTO EN SU LUGAR, CIERRE EL PESTILLO.
4. COMPRUEBE QUE EL ASIENTO ESTÉ ASEGURADO: USE SU MANO PARA EJERCER PRESIÓN HACIA ABAJO SOBRE EL SILLÍN. SI EL TUBO DEL SILLÍN SE DESLIZA HACIA ABAJO, VUELVA A COLOCARLO EN SU POSICIÓN Y APRIETE LA ABRAZADERA GIRANDO LA PERILLA EN EL SENTIDO DE LAS AGUJAS DEL RELOJ.

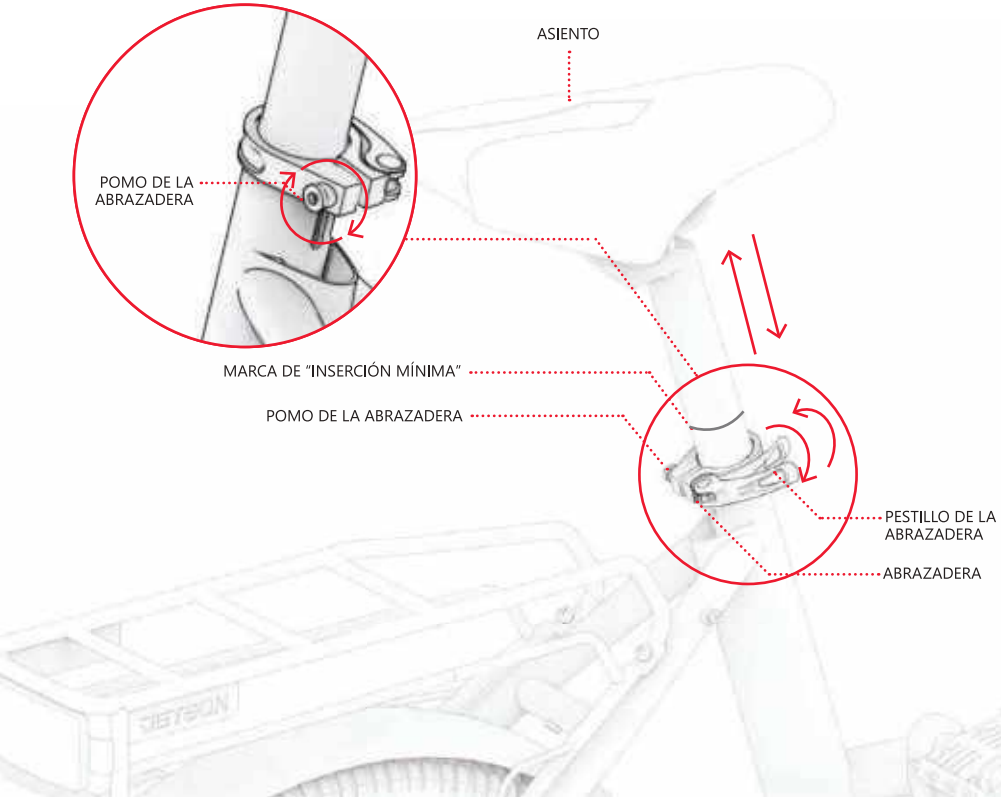
ASIENTO
POMO DE LA ABRAZADERA
MARCA DE "INSERCIÓN MÍNIMA"
POMO DE LA ABRAZADERA
PESTILLO DE LA ABRAZADERA
ABRAZADERA

3. Características y funciones

PARA VER LAS INSTRUCCIONES SOBRE LA CARGA DE LA BATERÍA, LOS LÍMITES DE TEMPERATURA PARA EL USO Y ALMACENAMIENTO DEL EQUIPO, EL USO Y ALMACENAMIENTO DE LA BATERÍA Y EL RANGO DE TEMPERATURA RECOMENDADO PARA LA CARGA, CONSULTE LA SECCIÓN 1.6 DEL MANUAL.

ADVERTENCIA: NO SE PERMITE MODIFICAR O INTENTAR REPARAR EL SISTEMA DE BICICLETA ELÉCTRICA SIN LAS INSTRUCCIONES DEL EQUIPO DE ATENCIÓN DE JETSON; ESTO PROVOCARÁ LESIONES O MAL FUNCIONAMIENTO. LA BICICLETA ELÉCTRICA SOLO SE DEBE USAR CON EL CARGADOR RECOMENDADO POR EL FABRICANTE.

3.1 Encendido y apagado

PARA ENCENDER O APAGAR LA BICICLETA ELÉCTRICA, MANTENGA PRESIONADO EL BOTÓN DE **ENCENDIDO** (!) DURANTE 2-3 SEGUNDOS.

PARA CONSERVAR LA ENERGÍA DE LA BATERÍA, LA BICICLETA SE APAGARÁ AUTOMÁTICAMENTE DESPUÉS DE 5 MINUTOS SIN MOVIMIENTO.
RECUERDE SIEMPRE APAGAR SU BICICLETA CUANDO LA GUARDE.

IMPORTANTE: NUNCA ENCIENDA SU BICICLETA ELÉCTRICA MIENTRAS SE ESTÁ CARGANDO O SI ESTÁ PLEGADA.

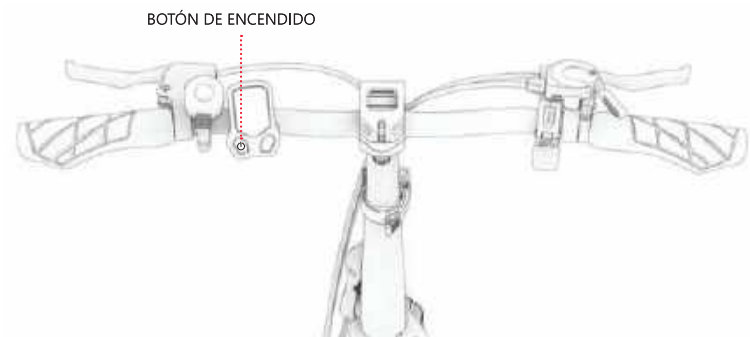

3.2 Comprensión y uso de la pantalla LED



⚠ **IMPORTANTE:** SI APARECE EL CÓDIGO DE ERROR 21 A 30 EN LA PANTALLA LED, COMUNÍQUESE CON EL EQUIPO DE ATENCIÓN DE JETSON PARA OBTENER AYUDA ANTES DE VOLVER A MONTAR SU BICICLETA ELÉCTRICA.

3.3 Cambio de la unidad de medida

PARA ALTERNAR LA UNIDAD DE MEDIDA ENTRE MILLAS POR HORA (MPH) Y KILÓMETROS POR HORA (KM/H): PRESIONE RÁPIDAMENTE EL BOTÓN DE MODO **(M)**.

3.4 Comprobación del nivel de carga de la batería

MIENTRAS CONDUCE, PUEDE CONTROLAR EL NIVEL DE CARGA DE LA BATERÍA MIRANDO CUÁNTAS BARRAS INDICADORAS DE BATERÍA SE ILUMINAN EN LA PANTALLA LED.

ICONO INDICADOR DE LA BATERÍA					
PORCENTAJE APROXIMADO DE CARGA RESTANTE	81-100 %	61-80 %	41-60 %	21-40 %	MENOS DE 20 % (¡CARGUE LA BICICLETA ELÉCTRICA AHORA!)

* SOLO APROXIMACIONES. PUEDE VARIAR SEGÚN EL USO.

IMPORTANTE: LA CAPACIDAD DE LA BICICLETA PARA ALCANZAR LA VELOCIDAD MÁXIMA PUEDE VERSE AFECTADA POR EL NIVEL DE CARGA DE LA BATERÍA; PUEDE NOTAR UNA REDUCCIÓN EN LA VELOCIDAD CUANDO LA CARGA DE LA BATERÍA CAE POR DEBAJO DEL 25 %.

IMPORTANTE: CUANDO LA CARGA DE LA BATERÍA SE AGOTE A 0 %, LA BICICLETA ELÉCTRICA SE APAGARÁ. CARGUE LA BICICLETA ELÉCTRICA A MÁXIMA POTENCIA (SECCIÓN 1.6) ANTES DE SU PRÓXIMO VIAJE.

CUANDO RETIRE LA BATERÍA DEL MARCO, PRESIONE EL **BOTÓN DE ESTADO DE LA BATERÍA** PARA VER SI QUEDA ALGUNA CARGA.

SI EL BOTÓN SE ILUMINA CUANDO SE PRESIONA, LA BATERÍA AÚN TIENE ALGÚN NIVEL DE CARGA. SI NO SE ILUMINA, CARGUE LA BATERÍA AHORA. (SECCIÓN 1.6)

3.5 Uso de las luces

PARA ENCENDER O APAGAR LOS FAROS DELANTEROS Y LAS LUCES TRASERAS: PRESIONE EL BOTÓN DE MODO **(M)** 2 VECES SEGUIDAS.

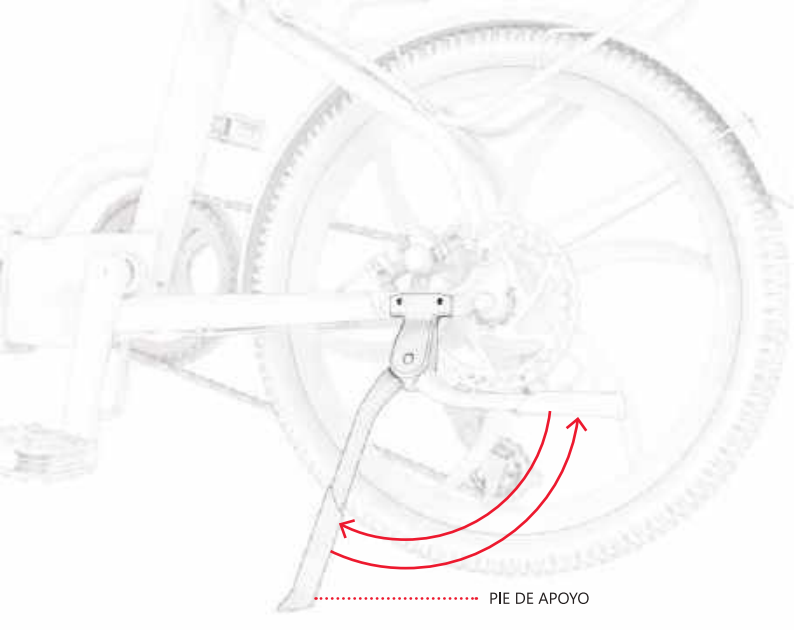

3.6 Uso del pie de apoyo

PARA USAR EL PIE DE APOYO, GÍRELO HACIA ABAJO E INCLINE SUAVEMENTE LA BICICLETA PARA PONERLA DE PIE. PARA LEVANTAR EL PIE DE APOYO, GÍRELO HACIA ARRIBA.

⚠ **IMPORTANT:** ALWAYS RAISE THE KICKSTAND BEFORE RIDING.

3.7 Uso del timbre

USE EL TIMBRE COMO ALERTA PARA OTROS CICLISTAS Y PEATONES.

PARA HACER SONAR EL TIMBRE, MUEVA RÁPIDA Y ENÉRGICAMENTE LA PESTAÑA HACIA ABAJO CON EL PULGAR.

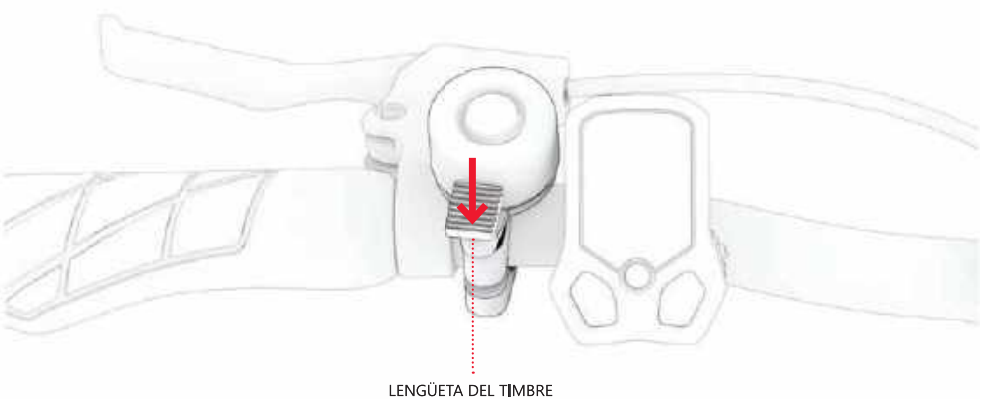

3.8 Uso del portaequipajes con sistema de carga inteligente RackIt

LA BICICLETA ELÉCTRICA ESTÁ EQUIPADA CON EL **PORTAEQUIPAJES CON SISTEMA DE CARGA INTELIGENTE RACKLT** DISEÑADO PARA LLEVAR ACCESORIOS COMPLEMENTARIOS "CLICK ON, CLICK OFF"* PARA TODO TIPO DE TRANSPORTE



CANASTA



ENFRIADOR



BOLSO

PERSONALICE SU BICICLETA ELÉCTRICA CONFORME A SUS NECESIDADES DE TRANSPORTE. ESCANEE PARA OBTENER MÁS INFORMACIÓN SOBRE EL SISTEMA Y LOS ACCESORIOS DE TRANSPORTE RACKIT DISPONIBLES.

USO DE RACKIT CON ACCESORIO DE CARGA COMPLEMENTARIO*:
TODOS LOS ACCESORIOS DE CARGA DE RACKIT COMPANION TIENEN UNA PLACA BASE INTEGRADA QUE ENCAJA DE FORMA SEGURA EN EL PORTAEQUIPAJES CON SISTEMA DE CARGA RACKIT.

PARA ACTIVAR O DESACTIVAR UN ACCESORIO:
ESCANEE PARA OBTENER INSTRUCCIONES

* ACCESORIOS NO INCLUIDOS. LA SELECCIÓN PUEDE VARIAR.

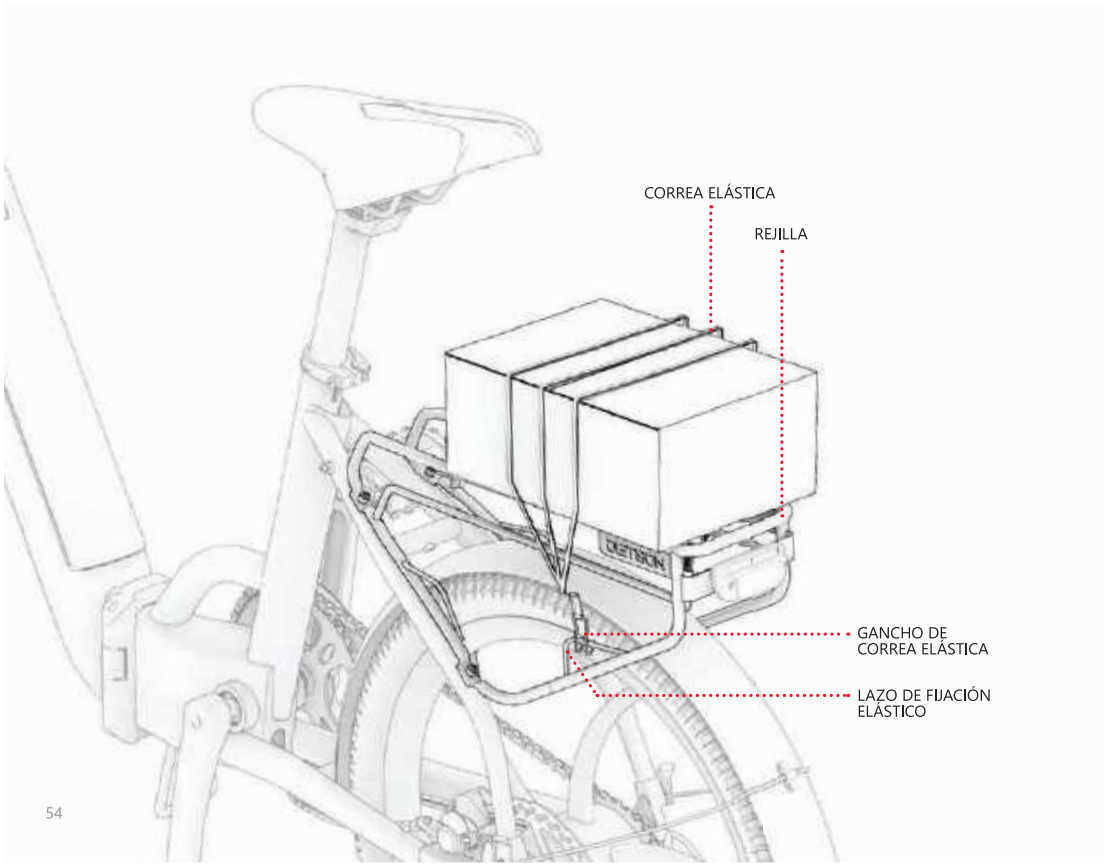
CORREA ELÁSTICA
REJILLA
GANCHO DE CORREA ELÁSTICA
LAZO DE FIJACIÓN ELÁSTICO

USO DE RACKIT SIN ACCESORIO DE CARGA COMPLEMENTARIO:

1. COLOQUE LA CARGA EN EL PORTAEQUIPAJES.
2. DESLICE 1 GANCHO DE LA CORREA ELÁSTICA EN EL LAZO DE FIJACIÓN ELÁSTICO DEL ESTANTE.
3. ESTIRE LA CORREA ELÁSTICA SOBRE LA CARGA Y ALREDEDOR DEL PORTAEQUIPAJES HASTA QUE ESTÉ TENSA.
4. ASEGURE EL OTRO GANCHO DE LA CORREA ELÁSTICA EN EL OTRO LAZO DE FIJACIÓN.
   IMPORTANTE: LA CORREA ELÁSTICA DEBE ESTAR AJUSTADA SOBRE LA CARGA. DEPENDIENDO DEL TAMAÑO DE LA CARGA Y LA LONGITUD DE LA CORREA ELÁSTICA, PUEDE SER NECESARIO ENVOLVER LA CORREA DEBAJO DEL PORTAEQUIPAJES Y SOBRE LA CARGA ANTES DE ASEGURAR EL SEGUNDO GANCHO EN EL LAZO DE FIJACIÓN ELÁSTICO.
5. COMPRUEBE QUE LA CORREA ELÁSTICA Y SU CARGA ESTÉN SEGURAS.

⚠ PARA SEGURIDAD Y PROTECCIÓN:

- ASEGURE SIEMPRE LA CARGA AL PORTAEQUIPAJES CON UNA CORREA ELÁSTICA O UN ACCESORIO DE CARGA RACKIT DEDICADO. NUNCA VIAJE CON CARGA NO ASEGURADA.
- LIMITE EL TRANSPORTE DEL CONTENIDO EN EL ESTANTE A 25 LB.
- ASEGÚRESE DE QUE EL PESO TOTAL DE TRANSPORTE (CONDUCTOR MÁS CARGA) NO EXCEDA LAS 250 LB.
- NO DESBORDE EL PORTAEQUIPAJES NI NINGÚN ACCESORIO DE CARGA.
- ASEGÚRESE SIEMPRE DE QUE NO HAYA PARTES DE LA CARGA O ACCESORIOS DE CARGA RACKIT (CORREAS, HEBILLAS, ETC.) QUE ESTORBEN LA RUEDA, EL FRENO, EL PEDAL, LA CADENA U OTROS MOVIMIENTOS O MECANISMOS DE LA BICICLETA.

IMPORTANTE:

- LA ADICIÓN DE CARGA CON UN PESO SIGNIFICATIVO PUEDE AFECTAR EL RENDIMIENTO DE LA BICICLETA ELÉCTRICA. CONSULTE LA SECCIÓN 4.7 PARA OBTENER MÁS DETALLES SOBRE LAS CONDICIONES QUE PUEDEN AFECTAR AL ALCANCE.
- NUNCA DEJE LA CARGA O UN ACCESORIO RACKIT COMPANION DESATENDIDO EN LA BICICLETA ELÉCTRICA.

3.9 Extracción y reinserción de la batería

HAY TRES POSICIONES DE BATERÍA Y LLAVE.

1. **POSICIÓN LOCAL:** LA BATERÍA ESTÁ BLOQUEADA EN EL MARCO Y LA LLAVE SE PUEDE INSERTAR Y QUITAR DEL OJO DE LA CERRADURA.
   NOTA: UNIVERSE VIENE CON LA CERRADURA EN POSICIÓN DE INICIO.
2. **POSICIÓN BLOQUEADA/MEDIA:** LA BATERÍA Y LA LLAVE ESTÁN BLOQUEADAS EN EL MARCO Y LA LLAVE PERMANECERÁ EN SU LUGAR MIENTRAS CONDUCE. DESDE LA POSICIÓN INICIAL: GIRE LA LLAVE 90° EN EL SENTIDO DE LAS AGUJAS DEL RELOJ.
3. **POSICIÓN DESBLOQUEADA:** LA BATERÍA ESTÁ DESBLOQUEADA Y SE PUEDE QUITAR DEL MARCO, PERO LA LLAVE NO SE PUEDE QUITAR DEL OJO DE LA CERRADURA. DESDE LA POSICIÓN CENTRAL/BLOQUEADA, GIRE LA LLAVE EN EL SENTIDO DE LAS AGUJAS DEL RELOJ OTROS 90°.

1. POSICIÓN LOCAL



BATERÍA: BLOQUEADA
LLAVE: EXTRAÍBLE

2. POSICIÓN BLOQUEADA/MEDIA



BATERÍA: BLOQUEADA
LLAVE: BLOQUEADA

3. POSICIÓN DESBLOQUEADA

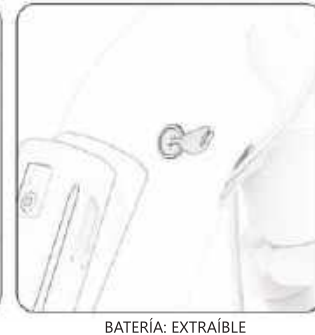

BATERÍA: EXTRAÍBLE
LLAVE: BLOQUEADA

PARA QUITAR LA BATERÍA:

1. INSERTE 1 LLAVE EN EL OJO DE LA CERRADURA.
2. GIRE LA LLAVE EN EL SENTIDO DE LAS AGUJAS DEL RELOJ HASTA EL FINAL PARA LIBERAR LA BATERÍA DEL MARCO. **NOTA:** AL GIRAR LA LLAVE PARCIALMENTE, LA LLAVE SE BLOQUEARÁ EN EL MARCO. LA BATERÍA NO SE PODRÁ EXTRAER HASTA QUE LA LLAVE SE GIRE POR COMPLETO. (VÉASE LA PÁGINA 57.)

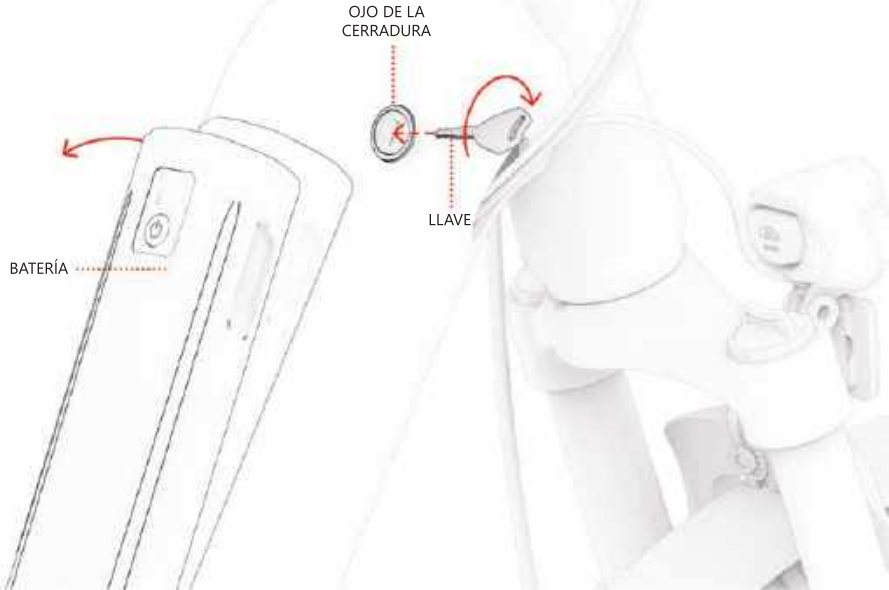

3. SAQUE LA BATERÍA DEL COMPARTIMIENTO DE LA BATERÍA.
4. SAQUE LA LLAVE DEL OJO DE LA CERRADURA.

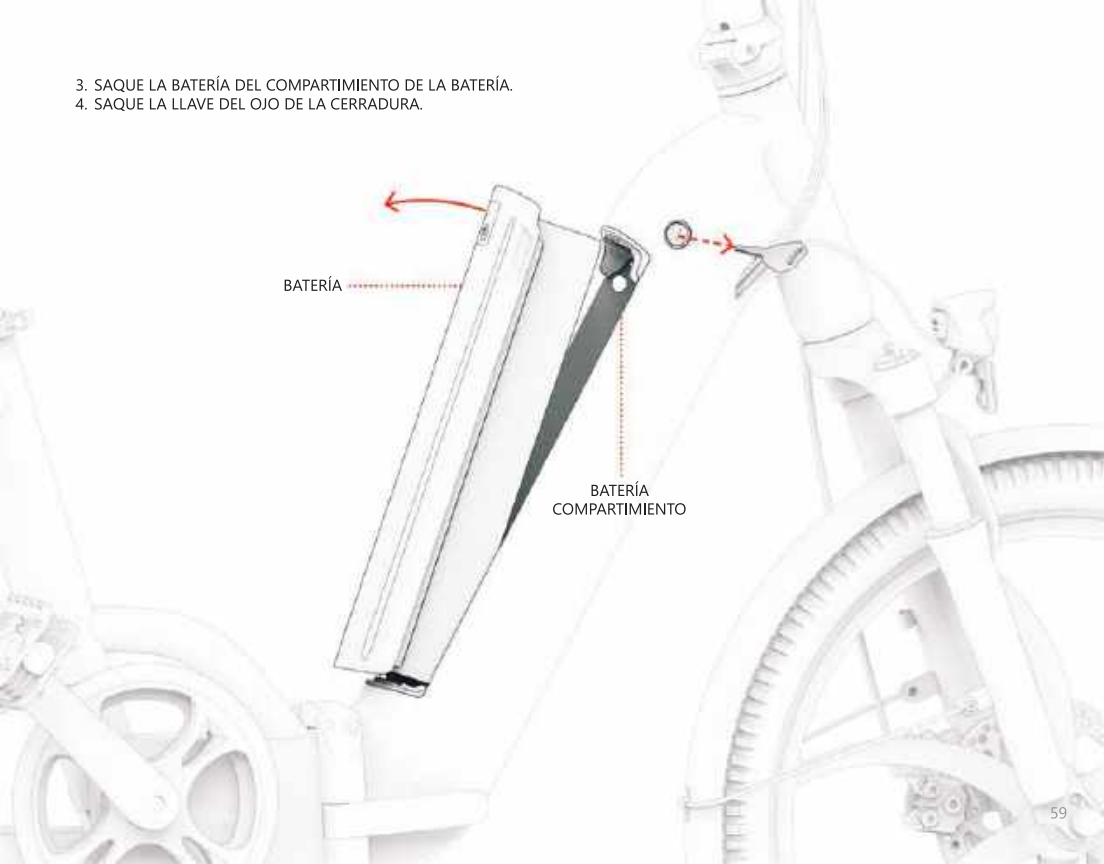

PARA REINSERTAR LA BATERÍA:

1. COLOQUE LA PARTE INFERIOR DE LA BATERÍA EN EL COMPARTIMIENTO DE LA BATERÍA.
2. EMPUJE CON CUIDADO LA PARTE SUPERIOR DE LA BATERÍA EN EL COMPARTIMENTO.

IMPORTANTE: PARA EVITAR DAÑAR LA BATERÍA, NO LA INSERTE EN EL MARCO DEMASIADO RÁPIDO NI CON DEMASIADA FUERZA.



3. INSERTE LA LLAVE EN EL OJO DE LA CERRADURA.
4. GIRE LA LLAVE EN SENTIDO CONTRARIO A LAS AGUJAS DEL RELOJ PARCIALMENTE (PARA MANTENER LA LLAVE BLOQUEADA EN EL MARCO) O COMPLETAMENTE (PARA QUITAR LA LLAVE). CONSULTE LA PÁGINA 57 PARA OBTENER DETALLES SOBRE LAS POSICIONES DE LAS TECLAS Y LAS BATERÍAS.
5. COMPRUEBE QUE LA BATERÍA ESTÉ ASEGURADA EN EL MARCO.

⚠ **IMPORTANTE:** BLOQUEE SIEMPRE LA BATERÍA EN EL MARCO. NO ENCIENDA LA BICICLETA NI LA CONDUZCA SIN LA BATERÍA BLOQUEADA EN SU LUGAR.

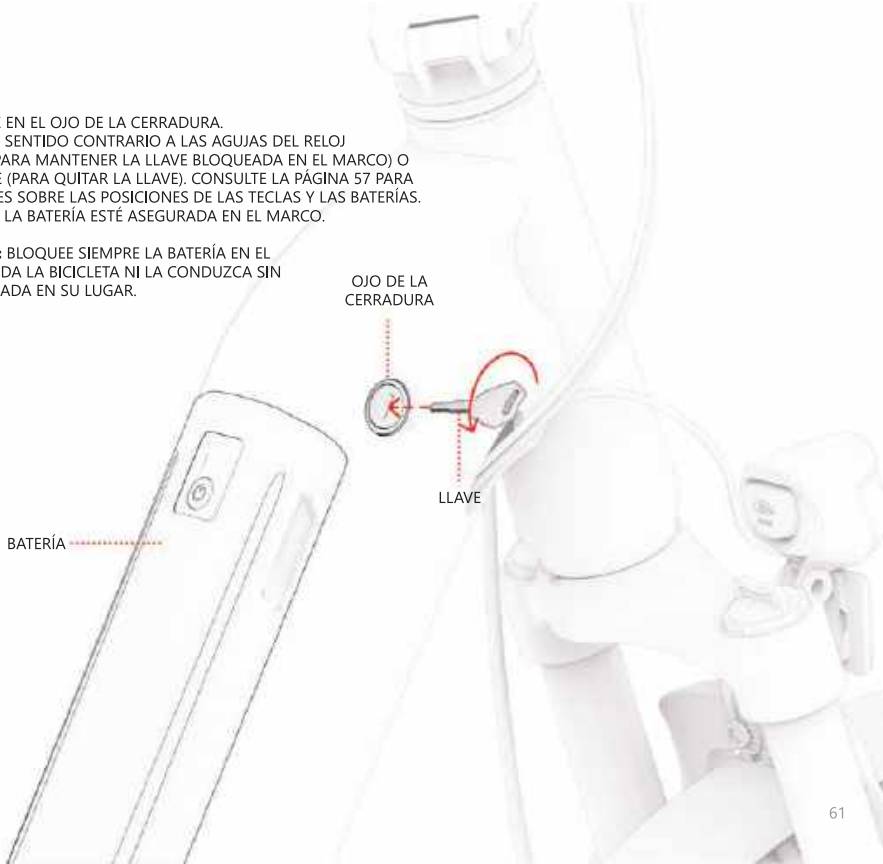

4. Movimientos

4.1 Conducción de Universe

DESPEGUE EN SU UNIVERSE DE 2 MANERAS DIFERENTES:
1. PEDALEO CON ASISTENCIA ELECTRÓNICA (SECCIÓN 4.3)
2. USO DEL ACELERADOR PARA LA POTENCIA DE TODO EL MOTOR (SECCIÓN 4.5)

4.2 Comprensión y uso de los modos de velocidad

LA CANTIDAD DE POTENCIA QUE ENTREGA EL MOTOR DEPENDERÁ DEL MODO DE VELOCIDAD QUE HAYA CONFIGURADO.

AL PEDALEAR: EL MOTOR DARÁ AUMENTOS DE POTENCIA PARA AYUDARLO A ALCANZAR LA VELOCIDAD MÁXIMA POSIBLE EN EL MODO DE VELOCIDAD QUE HAYA ESTABLECIDO. SI SUS ESFUERZOS DE PEDALEO POR SÍ SOLOS LO LLEVAN MÁS ALLÁ DE ESA VELOCIDAD, EL MOTOR NO BRINDARÁ NINGUNA ASISTENCIA.

AL USAR EL ACELERADOR: EL MODO DE VELOCIDAD QUE HA ESTABLECIDO DETERMINA LA VELOCIDAD MÁXIMA A LA QUE PUEDE VIAJAR; USE VELOCIDADES MÁS BAJAS EN LUGARES CON RESTRICCIÓN DE VELOCIDAD, CUANDO VIAJE EN ÁREAS DENSAS O PARA UN VIAJE MÁS TRANQUILO.

PARA CAMBIAR A OTRO MODO DE VELOCIDAD, PRESIONE RÁPIDAMENTE EL BOTÓN DE ENCENDIDO .

MODO DE VELOCIDAD	1	2	3
VELOCIDAD ASISTIDA (PEDAL) O VELOCIDAD MÁXIMA (ACELERADOR)	11 MPH	15 MPH	20 MPH

4.3 Uso de la asistencia electrónica al pedaleo

LA ASISTENCIA AL PEDALEO PERMITE LLEGAR MÁS LEJOS Y MÁS RÁPIDO CON MENOS ESFUERZO. CUANDO PEDALEA CON LA POTENCIA ENCENDIDA, EL MOTOR DARÁ IMPULSOS DE POTENCIA A LA BICICLETA PARA COMPLEMENTAR EL ESFUERZO Y AYUDARLO A ALCANZAR LA MÁXIMA VELOCIDAD POSIBLE DENTRO DEL MODO DE VELOCIDAD EN EL QUE TIENE CONFIGURADA LA BICICLETA. (SECCIÓN 4.2)

UNIVERSE CUENTA CON ASISTENCIA DE PEDALEO BASADA EN LA CADENCIA, EN LA QUE EL MOTOR ENTREGARÁ POTENCIA SUPLEMENTARIA SIEMPRE QUE ESTÉ PEDALEANDO. CUALQUIER ESFUERZO DE ROTACIÓN QUE PONGA EN LOS PEDALES LE DIRÁ AL MOTOR QUE SE ENCIENDA PARA QUE PUEDA TRABAJAR SUS MÚSCULOS TAN POCO O TANTO COMO QUIERA.

SI SUS ESFUERZOS LO LLEVAN MÁS ALLÁ DEL UMBRAL DE VELOCIDAD PARA EL NIVEL EN EL QUE TIENE LA BICICLETA CONFIGURADA, LA ASISTENCIA AL PEDALEO YA NO SE ACTIVARÁ.

NOTA: PUEDE CONDUCIR SU BICICLETA CON LA ENERGÍA APAGADA O SI LA BATERÍA SE HA AGOTADO, PERO NO PODRÁ USAR NINGUNA LUZ NI LAS FUNCIONES ELÉCTRICAS.

4.4 Uso de los engranajes

UNIVERSE ES UNA BICICLETA DE 7 MARCHAS.

LAS MARCHAS MÁS BAJAS FACILITAN LA CONDUCCIÓN PORQUE HAY MENOS RESISTENCIA, PERO CUBRIRÁ MENOS TERRENO CON CADA PEDALEADA, DADO QUE USA MARCHAS BAJAS PARA SUBIR CUESTAS, ATRAVESAR TERRENOS ACCIDENTADOS O IR DESPACIO.

LAS MARCHAS MÁS ALTAS BRINDAN MÁS VELOCIDAD, YA QUE CUBRE MÁS TERRENO CON CADA PEDALEADA. USE MARCHAS ALTAS PARA CONDUCIR MÁS RÁPIDO EN SUPERFICIES PLANAS O AL DESCENDER UNA COLINA.

PARA CAMBIAR A UNA MARCHA MÁS BAJA: PRESIONE EL BOTÓN DE CAMBIO DESCENDENTE HASTA QUE LA MARCHA DESEADA SE COLOQUE EN LA MARCA INDICADORA DE MARCHA.

PARA SUBIR DE MARCHA A UNA VELOCIDAD MÁS ALTA: EMPUJE LA PALANCA DE CAMBIO HACIA AFUERA HASTA QUE LA MARCHA DESEADA ESTÉ POSICIONADA EN LA MARCA DEL INDICADOR DE MARCHAS.

NOTA: DEBERÍA ESCUCHAR UN CHASQUIDO CON CADA CAMBIO DE MARCHA EXITOSO.

NOTA: LOS ENGRANAJES MECÁNICOS NO AFECTAN LA CONDUCCIÓN CUANDO EL MOVIMIENTO DE LA BICICLETA SE CONTROLA MEDIANTE EL ACELERADOR O EL CONTROL DE CRUCERO. LOS ENGRANAJES SOLO AFECTAN LA CONDUCCIÓN DURANTE EL PEDALEO.

IMPORTANTE: SOLO CAMBIE DE MARCHA MIENTRAS ESTÁ EN MOVIMIENTO HACIA ADELANTE Y ACTIVAMENTE EN LA ACERA.

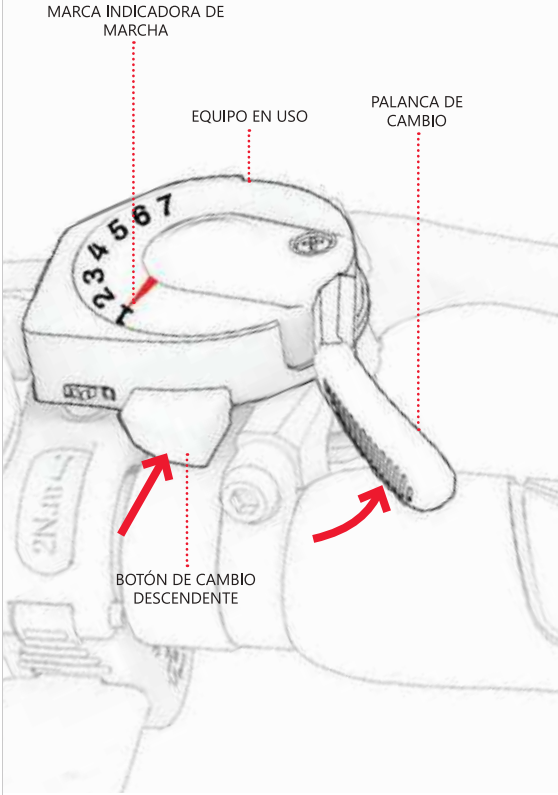

4.5 Conducción con el acelerador

LA VELOCIDAD MÁXIMA A LA QUE LA BICICLETA PUEDE VIAJAR UTILIZANDO LA POTENCIA DE TODO EL MOTOR DEPENDE DEL MODO DE VELOCIDAD QUE HAYA ESTABLECIDO. (SECCIÓN 4.2)

PARA USAR UNIVERSE COMO UNA MOTO, DEJE DE PEDALEAR Y MANTENGA LOS PIES APOYADOS EN LOS PEDALES. PARA ACELERAR, PRESIONE LENTAMENTE EL ACELERADOR CON EL PULGAR DERECHO.

CUANTO MÁS APRIETE EL ACELERADOR, MÁS SE ACTIVARÁ EL MOTOR Y MÁS RÁPIDO VIAJARÁ. PARA EVITAR RÁFAGAS REPENTINAS DE VELOCIDAD, SIEMPRE AUMENTE LA PRESIÓN SOBRE EL ACELERADOR GRADUALMENTE.

PARA REDUCIR LA VELOCIDAD, AFLOJE SUAVEMENTE EL ACELERADOR.

IMPORTANTE: APOYE SIEMPRE LOS PIES EN LOS PEDALES, INCLUSO CUANDO NO ESTÉ PEDALEANDO. NUNCA CONDUZCA CON ELLOS COLGANDO DEL COSTADO DE LA BICICLETA.

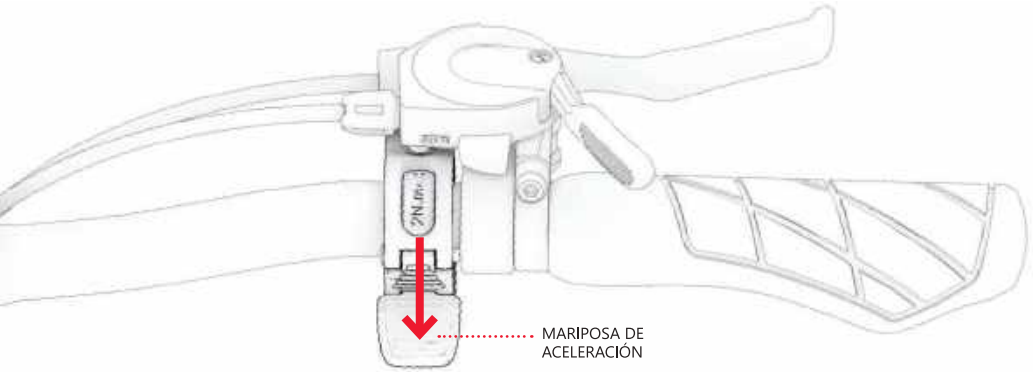

4.6 Uso de los frenos

APRIETE UNO O AMBOS FRENOS DE MANO PARA REDUCIR LA VELOCIDAD; APRIETE CON MÁS FUERZA PARA DETENERSE POR COMPLETO. PARA EVITAR MOVIMIENTOS BRUSCOS, TRATE DE APRETAR LOS FRENOS DE MANO GRADUALMENTE.

FRENO DE MANO IZQUIERDO→ FRENO DE LA RUEDA DELANTERA
FRENO DE MANO DERECHO→ FRENO DE LA RUEDA TRASERA



4.7 Maximización del rango de conducción y velocidad

CUANTO MÁS TENGA QUE TRABAJAR EL MOTOR, MÁS RÁPIDO SE AGOTARÁ LA BATERÍA Y MÁS DIFÍCIL SERÁ ALCANZAR Y MANTENER LAS VELOCIDADES MÁXIMAS. LOS SIGUIENTES FACTORES TAMBIÉN AFECTARÁN LA VELOCIDAD A LA QUE PUEDE VIAJAR Y LA DISTANCIA QUE PUEDE RECORRER CON UNA SOLA CARGA.

- **SUPERFICIE DE CONDUCCIÓN:** VIAJAR SOBRE UNA SUPERFICIE RUGOSA CAUSA FRICCIÓN, LO QUE PUEDE RALENTIZARLO, Y REQUIERE QUE EL MOTOR TRABAJE MÁS, LO QUE LO DRENA MÁS RÁPIDO. CUANDO SEA POSIBLE, ELIJA UNA SUPERFICIE DE CONDUCCIÓN LISA.

- **PESO DE CARGA:** UNA MAYOR CANTIDAD DE PESO (CICLISTA MÁS CARGA) DISMINUYE LA VELOCIDAD Y EL ALCANCE QUE SE PUEDEN LOGRAR.

- **ESTILO DE CONDUCCIÓN:** LOS ARRANQUES Y LAS PARADAS FRECUENTES REDUCIRÁN LA AUTONOMÍA DE CONDUCCIÓN. EL USO DEL ACELERADOR AGOTA LA BATERÍA MÁS RÁPIDO QUE EL USO DE LA ASISTENCIA AL PEDAL.

- **TEMPERATURA AMBIENTE:** LA TEMPERATURA IDEAL PARA MONTAR Y ALMACENAR LA BICICLETA ELÉCTRICA ES ENTRE 50-90 °F (10-35 °C).

- **INCLINACIÓN:** EL MOTOR TIENE QUE TRABAJAR MÁS EN LAS SUBIDAS QUE EN LOS TRAMOS LLANOS O EN LAS BAJADAS, AGOTANDO LA BATERÍA MÁS RÁPIDO.

- **MANTENIMIENTO DE LA BATERÍA:** LA CARGA OPORTUNA DE LA BATERÍA DESPUÉS DE CADA VIAJE AYUDA A MANTENER SU FUERZA Y CAPACIDAD.

- **USO DE ENGRANAJES:** EL USO DE LAS MARCHAS PARA MAXIMIZAR SUS ESFUERZOS DE PEDALEO HACE QUE EL USO DE LA ASISTENCIA ELECTRÓNICA SEA MÁS EFICIENTE PARA QUE PUEDA LOGRAR MÁS KILOMETRAJE ANTES DE QUE SE AGOTE LA BATERÍA.

5. Viaje seguro

5.1 Comprobaciones de seguridad previas al viaje

REALICE ESTAS IMPORTANTES COMPROBACIONES DE SEGURIDAD ANTES DE CADA VIAJE:

FRENOS

REALICE UNA COMPROBACIÓN DE LA SEGURIDAD Y EL FUNCIONAMIENTO DE LOS FRENOS (SECCIÓN 1.8) Y ASEGÚRESE DE QUE:

- LAS PALANCAS DEL FRENO DE MANO ESTÉN ASEGURADAS AL MANILLAR Y LUBRICADAS PARA QUE SE COMPRIMAN FÁCILMENTE,
- LAS PASTILLAS DE FRENO NO ESTÉN DESGASTADAS Y ESTÉN CENTRADAS Y ALINEADAS CON EL ROTOR,
- LOS FRENOS DETENGAN LAS RUEDAS POR COMPLETO.

BIELAS Y PEDALES

- COMPRUEBE QUE LOS PEDALES ESTÉN BIEN APRETADOS A LAS BIELAS.
- COMPRUEBE QUE LAS BIELAS ESTÉN BIEN APRETADAS AL CUERPO DE LA BICICLETA Y QUE GIREN LIBREMENTE.

MARCO Y HORQUILLA

- COMPRUEBE QUE EL MARCO DE LA BICICLETA NO ESTÉ DAÑADO, DOBLADO O ROTO.
- COMPRUEBE QUE EL MARCO ESTÉ ASEGURADO EN LA POSICIÓN DE CONDUCCIÓN POR EL PESTILLO.

DIRECCIÓN

- COMPRUEBE QUE EL VÁSTAGO ESTÉ ASEGURADO POR EL PESTILLO PLEGABLE.
- COMPRUEBE QUE EL MANILLAR ESTÉ ASEGURADO EN SU POSICIÓN POR LA ABRAZADERA DEL MANILLAR.

RUEDAS Y NEUMÁTICOS

- COMPRUEBE QUE LAS RUEDAS NO MUESTREN SIGNOS DE DESGASTE EXCESIVO NI ESTÉN DAÑADAS.
- ASEGÚRESE DE QUE LOS NEUMÁTICOS ESTÉN INFLADOS A LA PRESIÓN RECOMENDADA DE 40-65 PSI.
- COMPRUEBE QUE LOS RADIOS DE LA RUEDA NO ESTÉN ROTOS.
- VERIFIQUE QUE LAS LLANTAS NO ESTÉN DAÑADAS O DOBLADAS.
- COMPRUEBE QUE LAS TUERCAS DEL EJE ESTÉN APRETADAS.

CADENA

- VERIFIQUE QUE LA TENSIÓN DE LA CADENA SEA TAL QUE SOLO PUEDA LEVANTAR LA PULGADA CENTRAL DE LA CADENA.
- COMPRUEBE QUE LA CADENA ESTÉ CORRECTAMENTE SITUADA EN EL JUEGO DE BIELAS, EL DESVIADOR Y LA RUEDA JOCKEY.

5.2 Seguridad del casco

EL CICLISTA DEBE USAR UN CASCO EN TODO MOMENTO.



POSICIONAMIENTO ADECUADO:
LA FRENTE DEBE QUEDAR CUBIERTA
POR EL CASCO.



POSICIONAMIENTO INADECUADO:
LA FRENTE QUEDA EXPUESTA.
UNA CAÍDA PODRÍA DAR COMO RESULTADO LESIONES GRAVES.

*** USE CASCO, ROPA ADECUADA, ZAPATOS Y EQUIPO DE SEGURIDAD. EVITE LA ROPA QUE PUEDA QUEDAR ATRAPADA DENTRO O DEBAJO DE LAS RUEDAS. SE RECOMIENDAN ZAPATOS PLANOS CERRADOS. USE UN CASCO APROBADO POR ASTM F1492 Y EQUIPO DE PROTECCIÓN A FIN DE EVITAR LESIONES EN CASO DE ACCIDENTE.**

5.3 Cuidado y mantenimiento

CUIDE BIEN SU BICICLETA ELÉCTRICA PARA QUE FUNCIONE DE FORMA SUAVE Y SEGURA. A CONTINUACIÓN, LE EXPLICAMOS CÓMO HACERLO:

MANEJO DE UNIVERSE

- **EVITE EXPONER SU BICICLETA ELÉCTRICA A VIBRACIONES GRAVES O IMPACTOS FÍSICOS INTENSOS.**
- **NUNCA DESMONTE LA BATERÍA.**
- **MANTENGA SU BICICLETA ELÉCTRICA ALEJADA DEL AGUA Y LA HUMEDAD.**
- **CONDUZCA SOBRE SUPERFICIES LISAS Y PLANAS PARA EVITAR ROTURAS.**
- **NUNCA TRANSPORTE SU BICICLETA ELÉCTRICA POR LAS RUEDAS, EL ASIENTO O EL MANILLAR.**
- **TENGA CUIDADO DE NO TIRAR O ENGANCHAR EL CABLEADO QUE CONECTA EL MOTOR CON LOS COMPONENTES DEL MANILLAR.**

⚠ PRECAUCIONES CON LA BATERÍA

EL PRODUCTO TIENE UNA BATERÍA DE IONES DE LITIO NO EXTRAÍBLE. TENGA CUIDADO AL MANIPULARLA.

- MANTENGA EL PRODUCTO ALEJADO DEL FUEGO Y EL CALOR EXCESIVO.
- EVITE CHOQUES FÍSICOS INTENSOS, VIBRACIONES GRAVES O IMPACTOS.
- PROTEJA EL PRODUCTO DEL AGUA O LA HUMEDAD.
- NO COLOQUE NI ALMACENE EL PRODUCTO EN UNA PILA ENCIMA O DEBAJO DE OTROS OBJETOS.
- NO DESMONTE LA BICICLETA NI SU BATERÍA.
- NO DESECHE EL PRODUCTO CON LA BASURA DIARIA. LLEVE EL PRODUCTO A UNA INSTALACIÓN DEDICADA A LOS DESECHOS ELECTRÓNICOS O A UN CENTRO DE RECICLAJE DE BATERÍAS. PARA OBTENER MÁS INFORMACIÓN SOBRE LOS VERTEDEROS MÁS CERCANOS, PÓNGASE EN CONTACTO CON SU MUNICIPIO LOCAL O CON EL TRANSPORTISTA DE RESIDUOS.
- EN CASO DE QUE LA BATERÍA DEL PRODUCTO SE CALIENTE O MUESTRE SIGNOS DE SOBRECALENTAMIENTO, EMITA UN OLOR O UN SONIDO INUSUAL, TENGA UNA FUGA DE LÍQUIDO O GAS O CAMBIE DE FORMA O COLOR:
  1. DEJE DE USAR EL PRODUCTO DE INMEDIATO SI ESTÁ EN USO. RETIRE EL CABLE DE CARGA DEL PRODUCTO SI ESTÁ ENCHUFADO.
  2. SUSPENDA EL USO DEL PRODUCTO.
  3. SI ES SEGURO HACERLO, MUEVA EL PRODUCTO A UN ESPACIO DESPEJADO Y LEJOS DE CUALQUIER COSA INFLAMABLE.
  4. LLAME A LOS SERVICIOS DE EMERGENCIA LOCALES PARA OBTENER AYUDA.
  5. LAVE BIEN LOS OJOS O LAS ÁREAS DE LA PIEL QUE HAYAN ENTRADO EN CONTACTO CON FUGAS DE LÍQUIDO ELECTROLÍTICO DE LA BATERÍA CON AGUA CORRIENTE LIMPIA Y BUSQUE ATENCIÓN MÉDICA ADICIONAL.
- SI HAY ALGÚN PROBLEMA CON LA BATERÍA, COMUNÍQUESE CON EL EQUIPO DE ATENCIÓN DE JETSON.

ALMACENAMIENTO DE UNIVERSE

GUARDE SU BICICLETA ELÉCTRICA Y SU BATERÍA:

- EN INTERIORES Y EN UN LUGAR SECO,
- CUBIERTO PARA PROTEGERLO DEL POLVO,
- LEJOS DEL FUEGO O DEL CALOR EXCESIVOS,
- A UNA TEMPERATURA ENTRE 50-90 °F (10-35 °C).

LIMPIEZA DE UNIVERSE

NO ROCÍE NI APLIQUE AGUA DIRECTAMENTE SOBRE LA BICICLETA ELÉCTRICA. EL AGUA PUEDE DAÑAR EL CABLEADO, EL COMPARTIMENTO DE LA BATERÍA Y LAS LUCES, ASÍ COMO DETERIORAR EL MARCO, LO QUE PODRÍA CAUSAR UN MAL FUNCIONAMIENTO QUE PONGA EN RIESGO LA SEGURIDAD DEL CICLISTA.

A CONTINUACIÓN, LE EXPLICAMOS CÓMO LIMPIAR LA BICICLETA ELÉCTRICA:

- ASIENTO Y ARMAZÓN: LIMPIE CON UN PAÑO HÚMEDO LIBRE DE POLVO O UNO HUMEDECIDO EN ALCOHOL ISOPROPÍLICO; SIGA CON UN PAÑO SECO LIBRE DE POLVO.
- MANILLAR: LIMPIE CON JABÓN SUAVE CON UN PAÑO HÚMEDO LIBRE DE POLVO. RETIRE EL EXCESO DE JABÓN CON UN PAÑO HÚMEDO POR SEPARADO.
- COMPONENTES DE LA RUEDA: LIMPIE CON UN PAÑO HÚMEDO LIBRE DE POLVO.
- RUEDAS: LIMPIE CON UN PAÑO HÚMEDO LIBRE DE POLVO. TAMBIÉN SE PUEDE UTILIZAR UN FINALIZADOR O LIMPIADOR DE NEUMÁTICOS.

INSTRUCCIONES RELATIVAS AL RIESGO DE INCENDIO O LESIONES A LAS PERSONAS E INSTRUCCIONES DE SEGURIDAD IMPORTANTES

GUARDE EN EL INTERIOR CUANDO NO ESTÉ EN USO, DEJE EN EL INTERIOR CUANDO SE CARGUE O NO CONDUZCA. "ADVERTENCIA: RIESGO DE INCENDIO, SIN PIEZAS REPARABLES POR EL USUARIO". LAS BICICLETAS ELÉCTRICAS NO ESTÁN DISEÑADAS PARA SU USO EN LUGARES DE GRAN ALTITUD. ESTO PUEDE REQUERIR UN AUMENTO DE LAS SEPARACIONES ELÉCTRICAS EN LOS CIRCUITOS ELÉCTRICOS; DEBERÁ INDICARSE QUE NO ESTÁN DESTINADOS PARA UTILIZARSE A ELEVACIONES SUPERIORES A 2000 M SOBRE EL NIVEL DEL MAR. LA EXPOSICIÓN PROLONGADA A LOS RAYOS UV, LA LLUVIA Y LOS ELEMENTOS PUEDE DAÑAR LOS MATERIALES DE LA CARCASA; ALMACENE EN EL INTERIOR CUANDO NO ESTÉ EN USO*.

⚠ **ADVERTENCIA:** AL USAR ESTE PRODUCTO, SIEMPRE SE DEBEN SEGUIR LAS PRECAUCIONES BÁSICAS, INCLUIDAS LAS SIGUIENTES:

a) LEA TODAS LAS INSTRUCCIONES ANTES DE USAR EL PRODUCTO.

b) PARA REDUCIR EL RIESGO DE LESIONES, ES NECESARIA UNA ESTRECHA SUPERVISIÓN CUANDO EL PRODUCTO SE UTILIZA CERCA DE NIÑOS.

c) NO INTRODUZCA LOS DEDOS NI LAS MANOS EN EL PRODUCTO.

d) NO UTILICE ESTE PRODUCTO SI EL CABLE DE ALIMENTACIÓN FLEXIBLE DEL CABLE DE SALIDA ESTÁ DESHILACHADO, TIENE EL AISLAMIENTO ROTO O CUALQUIER OTRO SIGNO DE DAÑO.

e) PARA TODOS LOS EQUIPOS, LAS INSTRUCCIONES DEBEN INDICAR "ESTE EQUIPO NO ESTÁ DISEÑADO PARA USARSE A TEMPERATURAS AMBIENTE INFERIORES A 14 °F (-10 °C) O POR ENCIMA DE TEMPERATURAS AMBIENTE DE 104 °F (40 °C)". LOS ESPACIOS EN BLANCO DEBEN COMPLETARSE CON LAS CLASIFICACIONES DE TEMPERATURA AMBIENTE ESPECIFICADAS POR EL FABRICANTE.

f) EN EL CASO DE LOS EQUIPOS Aa, LAS INSTRUCCIONES INDICARÁN QUE "LA BATERÍA ESTÁ DISEÑADA PARA CARGARSE CUANDO LA TEMPERATURA AMBIENTE ESTÁ ENTRE 0 °C (32 °F) Y 40 °C (104 °F). NUNCA CARGUE LA BATERÍA CUANDO LA TEMPERATURA AMBIENTE ESTÉ FUERA DE ESTE RANGO". LOS ESPACIOS EN BLANCO DEBEN LLENARSE CON EL RANGO DE TEMPERATURA AMBIENTE* ESPECIFICADO POR EL FABRICANTE PARA LA CARGA.

GUARDE ESTAS INSTRUCCIONES

Manténgase conectado.

Asegúrese de seguir a **@ridejetson**
en las redes sociales a fin de conocer ofertas fantásticas,
sorteos y las últimas noticias sobre Jetson.

¿Le gustó el recorrido?

Entonces asegúrese de dejar una reseña en ridejetson.com/reviews.
¡Estamos ansiosos por recibir noticias suyas!

JETSON

#MakeMoves

¿Preguntas? Permítanos ayudarlo.

ridejetson.com/support
ridejetson.com/chat

Para ejercer la garantía del producto o preguntar sobre la cobertura de la garantía, contáctenos directamente.

1 (844) 585-7462

Fabricado en Shenzhen, China
Importado por TruRide Tech LLC.
PO Box 461, Jersey City, NJ 07302-9998

www.ridejetson.com

Hecho en China
Código de fecha: 12/2024
Edición del documento: v1.0

© 2024, TruRide Tech. TODOS LOS DERECHOS RESERVADOS.
Fabricado para TruRide Tech LLC.
JETSON® es una marca comercial registrada utilizada bajo licencia de JetStream Brands LLC. Ninguna parte de este documento, incluida la forma, los gráficos y el diseño, puede reproducirse o transmitirse de ninguna forma ni por ningún medio.

JETSON

Universe

电动海滩越野自行车。

您的骑行指南。

重要：请仔细阅读并保留以备将来参考。

型号 **SKU：JUNVRS-BLK**

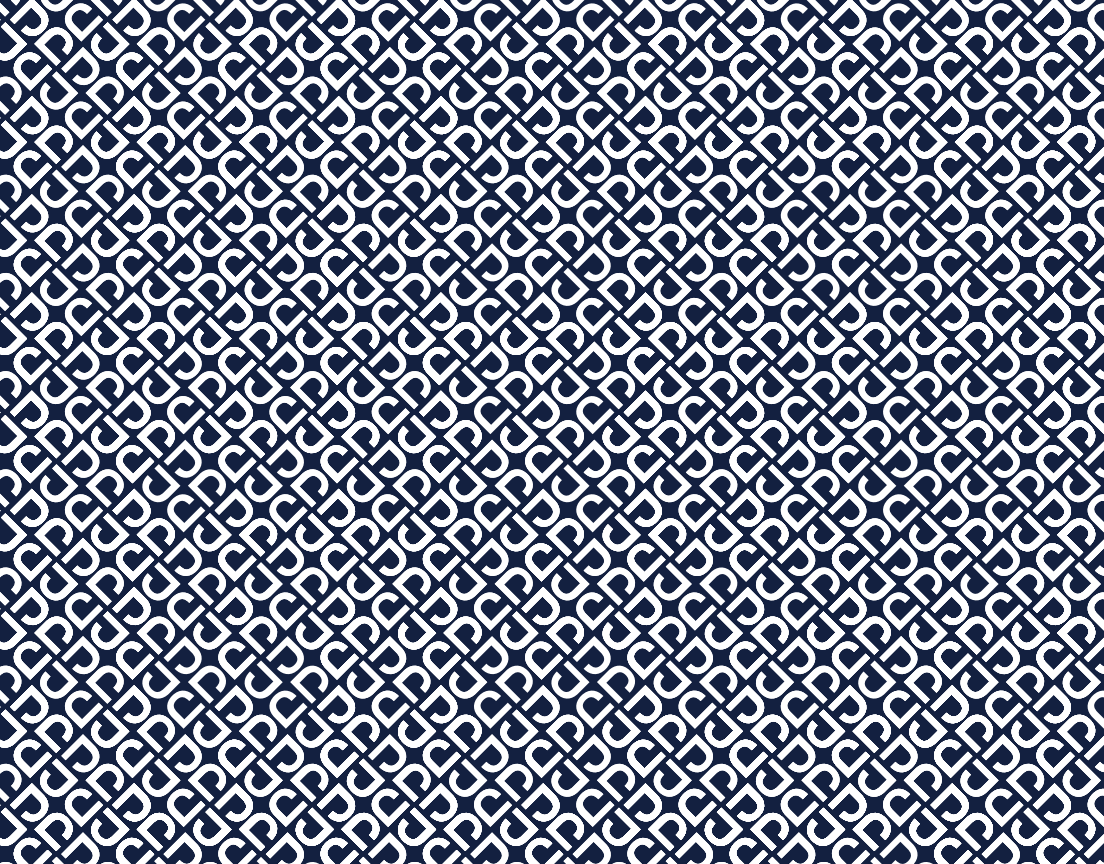

Jetson 的两大骑行规则：

注意安全。玩得愉快！

目录

安全警告 5
保修范围 7
产品概述 8
产品规格 12
骑手适用性 13
在线资源 14
1. 开始
1.1 起始笔记 15
1.2 展开和折叠框架 16
1.3 展开和折叠茎 22
1.4 展开和折叠踏板 26
1.5 固定钟声 28
1.6 给电池充电 29
1.7 轮胎充气和压力 32
1.8 检查和调整刹车 33
2. 准备骑行
2.1 设置车把高度 36
2.2 设置 Handlebar Rotation 38

2.3 调整座椅高度 42
3. 特性和功能
3.1 开机和关机 45
3.2 理解和使用 LED 屏幕 46
3.3 更改测量单位 47
3.4 检查电池电量 47
3.5 使用光源 48
3.6 使用 Kickstand 49
3.7 使用铃铛 50
3.8 使用 Rackit Smart Cargo System 机架 52
3.9 拆卸和重新插入电池 57
4. 进行移动
4.1 驾驭你的宇宙 62
4.2 理解和使用速度模式 62
4.3 使用电子踏板辅助 63
4.4 使用 Gears 64
4.5 带油门骑行 65
4.6 使用制动器 66

4.7 最大化速度和骑行范围 67

5. 安全旅行

5.1 骑行前安全检查 68

5.2 头盔安全 69

5.3 护理与维护 70

5.4 有关火灾风险或人身伤害的说明 73

CHN

安全警告

- 使用前，请仔细阅读用户手册和安全警告，并确保您理解并接受所有安全说明。因使用不当造成的任何损失或损害，由用户承担责任。警告过度拧紧折叠立管和前叉束管固定螺丝可能导致骑手受伤风险。
- 不使用正确的充电器可能会导致火灾和爆炸，从而导致财产损失、人身伤害和死亡。
  警告过度拧紧折叠立管和前叉束管固定螺丝可能导致骑手受伤风险。
- 在每个操作周期之前，操作员应执行制造商指定的操作前检查：制造商最初提供的所有防护装置和垫子都处于适当的位置并处于可维修的状态；制动系统运行正常；制造商提供的任何和所有轴护罩、链条护罩或其他盖板或护罩都已就位并处于可用状态；轮胎状况良好，充气正确，并且有足够的胎面；产品要操作的区域应该是安全的，并适合安全操作。
- 组件应按照制造商的规格进行维护和维修，并且仅使用制造商授权的更换零件，并由经销商或其他技术人员进行安装。
- 警告不要为不可充电电池充电。
- 电机运行时，请勿让手、脚、头发、身体部位、衣服或类似物品接触运动部件、车轮或传动系统。
- 儿童或身体、感官或精神能力有缺陷或缺乏经验和知识的人不应使用本产品，除非他们得到监督或指导 (IEC 60335-1/A2:2006)。
- 无人看管的儿童不应玩耍本产品 (IEC 60335-1/A2:2006)。
- 需要成人监督。
- 骑手的重量不应超过 250 磅。
- 不得操作设备进行赛车、特技骑行或其他可能导致失控或可能导致操作员/乘客不受控制的动作或反应。
- 切勿在机动车辆附近使用。
- 避免尖锐的颠簸、排水格栅和突变路面。滑板车可能会突然停止。
- 避开有水、沙子、砾石、泥土、树叶和其他碎屑的街道和路面。潮湿的天气会妨碍牵引力、制动和能见度。
- 避免在易燃气体、蒸汽、液体或灰尘周围骑行，以免引起火灾。
- 操作员应遵守制造商的所有建议和说明，并遵守所有法律和条例：没有大灯的装置只能在足够的日光能见度条件下运行，并且；应鼓励车主使用照明、反光板（为了显眼）在柔性杆上突出显示（为了显眼），对于低骑行装置，应在柔性杆上放置信号旗。
- 应警告有以下情况的人不要操作：患有心脏病的人；孕妇；患有头部、背部或颈部疾病的人，或之前对身体这些部位进行过手术的人；以及患有任何可能使他们容易受到伤害或损害其身体灵活性或心理能力的人，这些疾病会导致无法识别、理解和执行所有安全说明，并会遭受设备使用中固有的危险。
- 不要在夜间骑行。
- 请勿在饮酒或服用处方药后骑行。
- 骑行时请勿携带物品。
- 切勿赤脚操作产品。
- 始终穿鞋并系好鞋带。
- 确保您的双脚始终稳定地放在踏板上。
- 操作员应始终使用适当的防护服，包括但不限于具有适当认证的头盔，以及制造商推荐的任何其他设备：始终佩戴防护设备，例如头盔、护膝和护肘。
- 始终给行人让路。
- 警惕前方和远距离的事物。
- 骑行时不要分心，例如接听电话或进行任何其他活动。
- 该产品不能由多人骑行。
- 当您与其他骑手一起骑行产品时，请始终保持安全距离以避免碰撞。
- 转弯时，请务必保持平衡。
- 使用调整不当的制动器骑行是危险的，并可能导致严重伤害或死亡。
- 制动器在运行时可能会变热，请勿裸露皮肤触摸制动器。
- 刹车太用力或太突然会锁住车轮，这可能会导致您失去控制并跌倒。突然或过度踩下制动器可能会导致受伤或死亡。

- 如果制动器松动，请使用六角扳手进行调整，或联系 Jetson 关怀团队。
- 立即更换磨损或破损的零件。
- 骑行前检查所有安全标签是否就位并理解。
- 拥有者应在证明操作员使用前能够理解和操作设备的所有组件后允许使用和操作设备。
- 未经适当培训，请勿骑行。不要高速骑行、在不平坦的地形上或斜坡上骑行。不要表演特技或突然转身。
  建议室内使用。
- 长时间暴露在紫外线、雨水和自然因素下可能会损坏外壳材料，不使用时请存放在室内。
- 不需要润滑踏板车。
- 警告 – 有火灾风险，没有用户可维修的部件

改动
未经 Jetson Care 团队的指示，请勿尝试拆卸、改动、修理或更换设备或设备的任何组件。这将使任何保修失效，并可能导致可能导致受伤的故障。

附加操作注意事项
请勿在产品开启且车轮运动时将产品抬离地面。这可能会导致车轮自由旋转，从而可能对您自己或附近的其他人造成伤害。请勿跳上或跳下产品，使用时请勿跳动。操作时，请始终将双脚牢牢地放在脚踏板上。
设备不适用于海拔超过 2000 米的海拔高度。

废旧电池的处理
电池可能含有可能危害环境和人类健康的有害物质。此符号标记在电池及/或包装上，表明用过的电池不得作为城市垃圾处理。电池应丢弃在适当的回收点进行回收。通过确保正确处理废旧电池，您将有助于防止对环境和人类健康造成潜在的负面影响。材料的回收将有助于保护自然资源。有关废旧电池回收的更多信息，请联系您当地的市政府废物处理服务机构。

本设备符合 FCC 规则第 15 部分。操作需满足以下两个条件：(1) 本设备不会造成有害干扰，并且 (2) 本设备必须接受接收到的任何干扰，包括可能导致意外操作的干扰。

⚠警告：

为了降低受伤的风险，需要成人监督。切勿在道路、机动车附近、陡峭的斜坡或台阶上或附近、游泳池或其他水体中使用；始终穿鞋，始终不要多于一名骑手。

加州第 65 号提案

⚠警告：

该产品可能会使您接触到包括镉在内的化学物质，加利福尼亚州已知镉会导致癌症和出生缺陷或其他生殖危害。有关更多信息，请访问：www.P65Warnings.ca.gov。

保修范围

一般有限保修

自原始零售购买之日起的一段时间内，并按照 Jetson 用户手册使用（请参阅 ridejetson.com/support）的情况下，您的 Jetson 新产品享有 ridejetson.com/warranty 内所述的材料和工艺缺陷保修服务。**根据本保修规定，即使您从我们的授权零售商之一购买了 Jetson 产品，您也可以向 Jetson 提出索赔。**若要阅读我们保修的完整条款，请访问 ridejetson.com/warranty。

产品概述

1. 车把（详细信息第 10 页）
2. **把立（伸缩式）**
3. **把立夹**
4. **把立折叠闩锁**
5. **头灯**
6. **前叉**
7. 碟刹（X2；前轮和后轮）
8. **车轮（X2；**前轮*和后轮）
9. 带防尘帽的轮胎气门嘴（X2；前轮和后轮）
10. 挡泥板（X2；前轮**和后轮）
11. **车架**
12. **座位**
13. **座椅夹**
14. 电池（可拆卸）
    - **A. 电池状态按钮**
    - **B. 电池锁**
15. **自行车站架**
16. **车架折叠门锁**
17. **带盖充电口**
18. **踏板（X2；**左侧和右侧）
19. **曲柄组**
20. **链条**
21. **变速器**
22. **赛马轮**
23. **支架**
24. **RACKIT 后货物架**
25. **尾灯/反射器**
26. 车轮反射器（X2；前轮和后轮
27. **钥匙（X3）**
28. **充电器**
29. **充电线**
30. **弹力带**

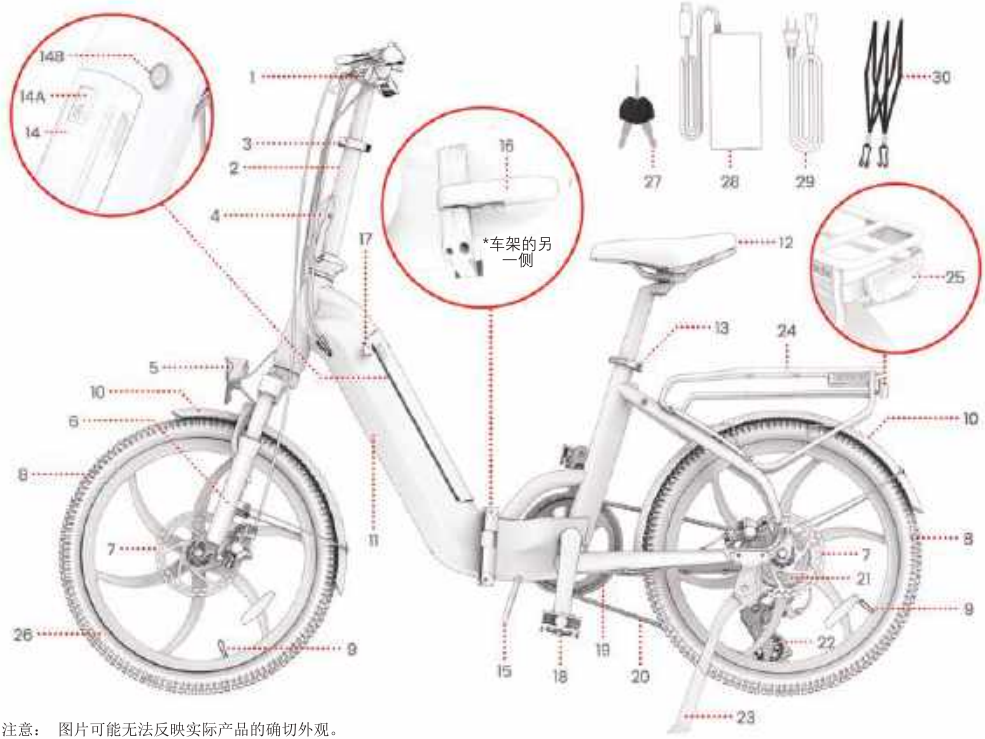

注意： 图片可能无法反映实际产品的确切外观。

1. 车把
2. 电源按钮
3. 模式按钮
4. 液晶屏幕
5. 加速油门
6. 左/前手刹
7. 升档杆
8. 降档按钮
9. 车把夹
10. 铃铛
11 右/前手刹

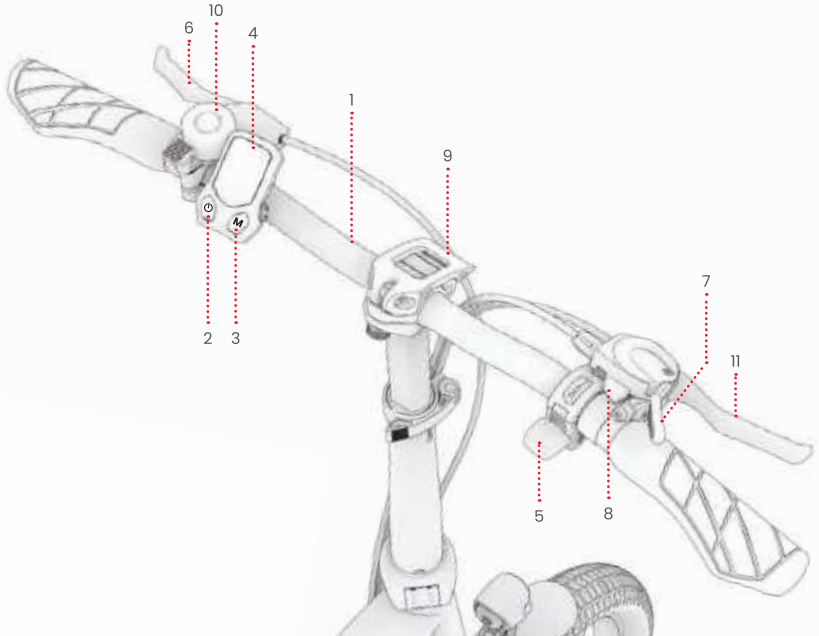

包括用于组装、拧紧和维护的工具：

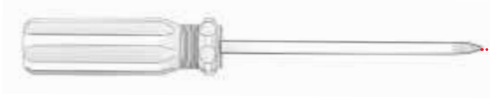

十字螺丝刀

产品规格

- **产品尺寸，展开：63.0 英寸（长）x *24.0 英寸（宽）x *50.4 英寸（高）**
- **产品尺寸，折叠：31.9 英寸（长）x *16.6 英寸（宽）x *28.4 英寸（高）**
- **产品重量：52.3 磅**
- **轮胎尺寸：20 英寸**
- **电池：36V，10.4AH 锂离子电池**
- **充电器：UL 认证，100 - 240V**
- **充电时间：约 6 小时**
- **电动机： 350W**
- **最大速度：20 英里/小时***
- **里程范围：高达 37 英里（踏板辅助）；高达 20 英里（油门）***
- **刹车器类型：手刹控制前后轮碟刹**
- **重量限制：250 磅**
- **建议年龄：14+**
- **推荐轮胎压力：40- 65 磅/平方英寸**
- **UL 认证：UL2849 认证**
- **防水等级：IPX5 防护等级**
- **电子速度模式数量：3**
- **机械齿轮数量：7**

* 产品范围、速度、电池寿命和其他规格可能因骑手和骑行条件而异。
有关最大化性能的提示，请参见第 4.7 节。

骑手适用性

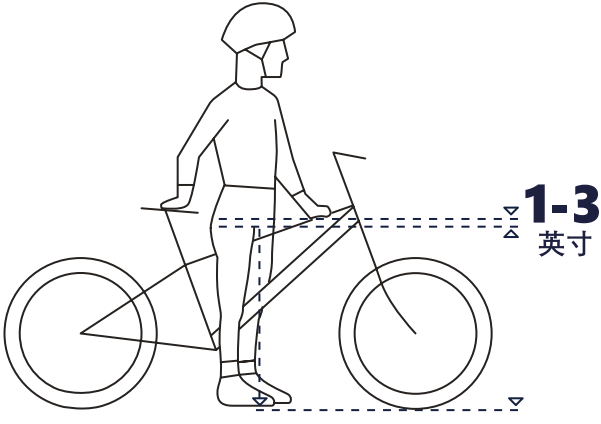

为了安全舒适地骑行，当骑手双脚平放在地面上跨坐在自行车上时，胯部和自行车车架的顶管之间应至少留出 1 - 3 英寸的间隙。

在线资源



扫描我们最新的入职材料和支持资源

在线查找此用户手册 https://cdn.shopify.com/s/files/1/2530/6734/files/Universe_MANUAL-web-NF-1734537719688.pdf 请访问以下网站查看我们的用户手册https://ridejetson.com/pages/product-manuals

1. 入门

1.1 起始说明

- 开始您的冒险：使用本产品前，请仔细阅读整个用户手册，包括安全警告。确保您理解、接受并遵守所有
  - 制造商的建议。
  - 安全说明和警告。
  - 当地骑行和运营法律法规。

- 本手册中给出的方向 - 右、左、前和后 - 是骑手坐在自行车上时看到的方向。例如，自行车的“右侧”是骑手右手所在的一侧。

- 开箱、取出所有包装材料以及放置自行车以进行设置时均应小心。

⚠ 警告：

不遵守以下说明可能会导致儿童或他人受伤。
- 组装过程中，请将小部件放在儿童接触不到的地方。
- 配件必须由成人组装和拆卸。
- 经常检查产品是否损坏。

*需要成人组装。

1.2 展开和折叠车架

何时展开：用于设置和骑行
何时折叠：用于储存和运输

⚠**重要：**切勿在没有牢固闭合车架折叠闩锁的情况下骑行 Universe。

展开



折叠



如何展开：

1. 将自行车车架直立放置在自行车站架上。
2. 稳住自行车的后部，同时围绕铰链点旋转自行车的前部，使车架排成一条直线。

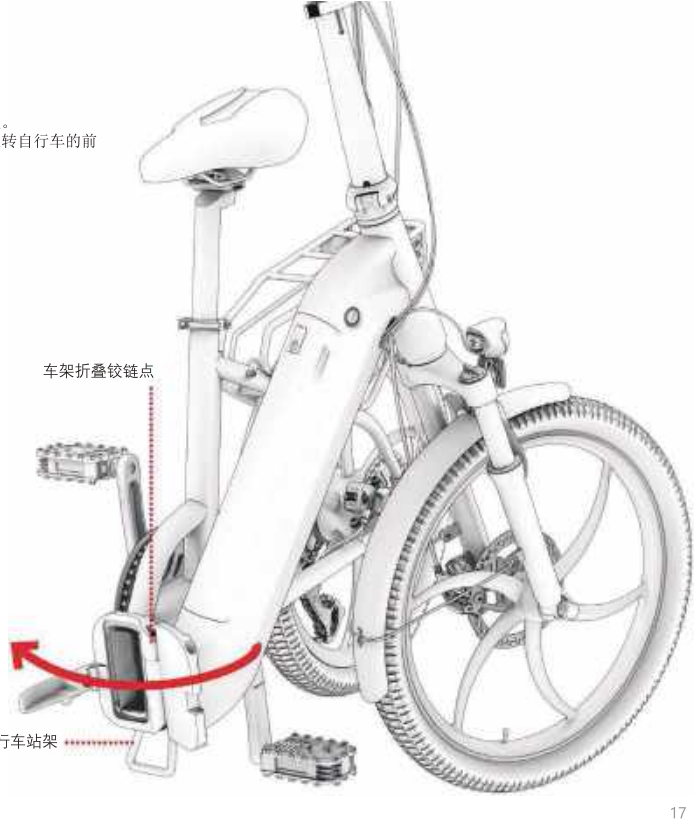

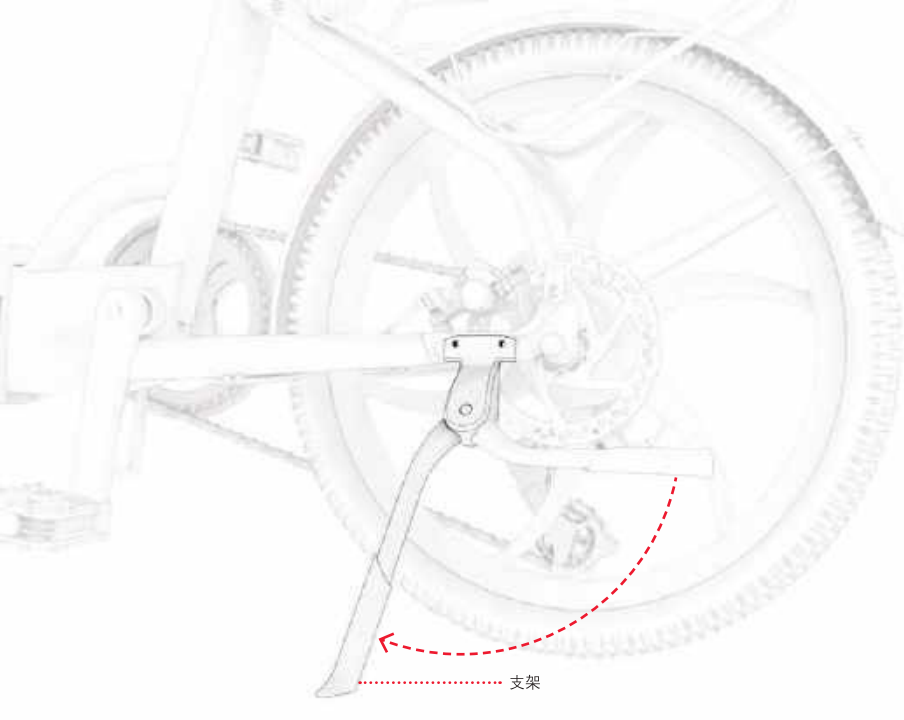

3. 放下支架并使用它来支撑自行车直立和轮子。（参见第 3.6 节）

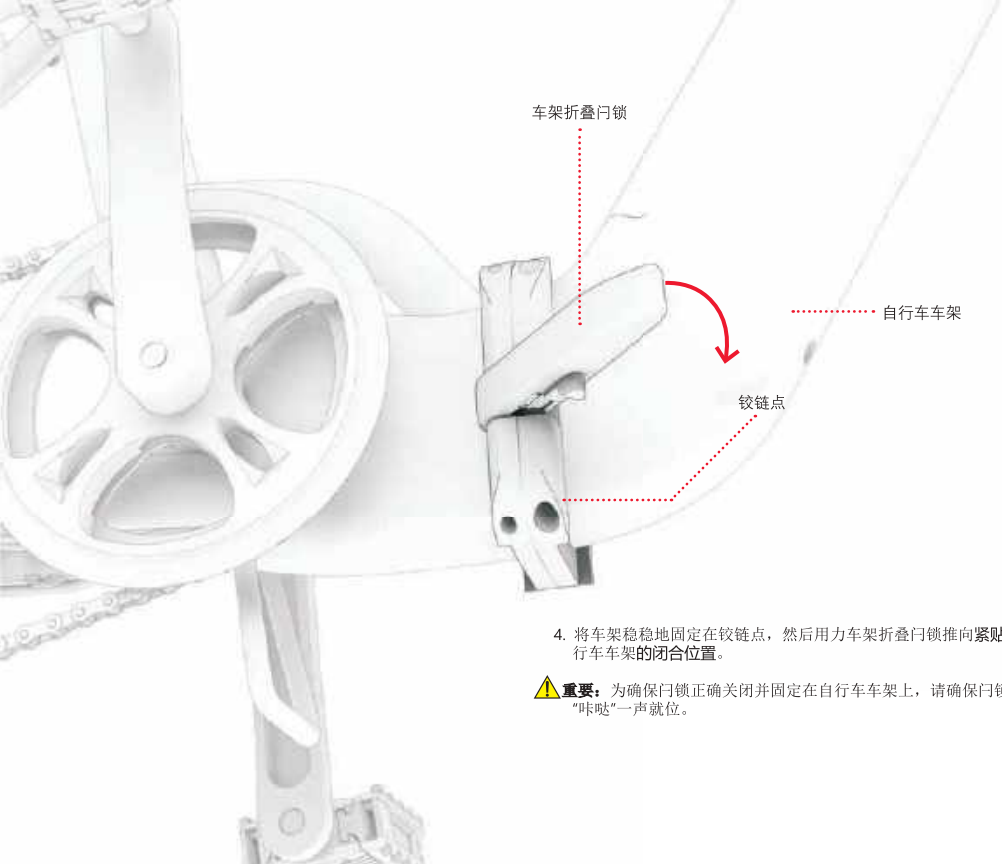

4. 将车架稳稳地固定在铰链点，然后用力车架折叠闩锁推向**紧贴**自行车车架**的闭合位置**。

重要：为确保闩锁正确关闭并固定在自行车车架上，请确保闩锁“咔哒”一声就位。

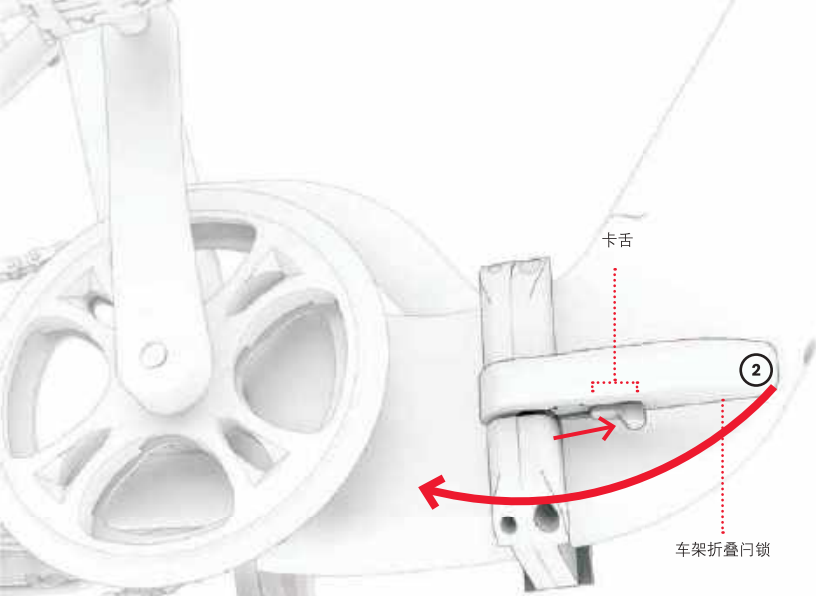

如何折叠：

1. 向前推动折叠闩锁上的卡舌。
2. 向前推拉舌**的同时**，用力将车架折叠闩锁拉开并远离自行车车架。

3. 在铰链点，将自行车前部向左旋转，直到前轮靠近后轮。
4. 将自行车支撑在自行车站架上，使其在折叠位置时保持直立。

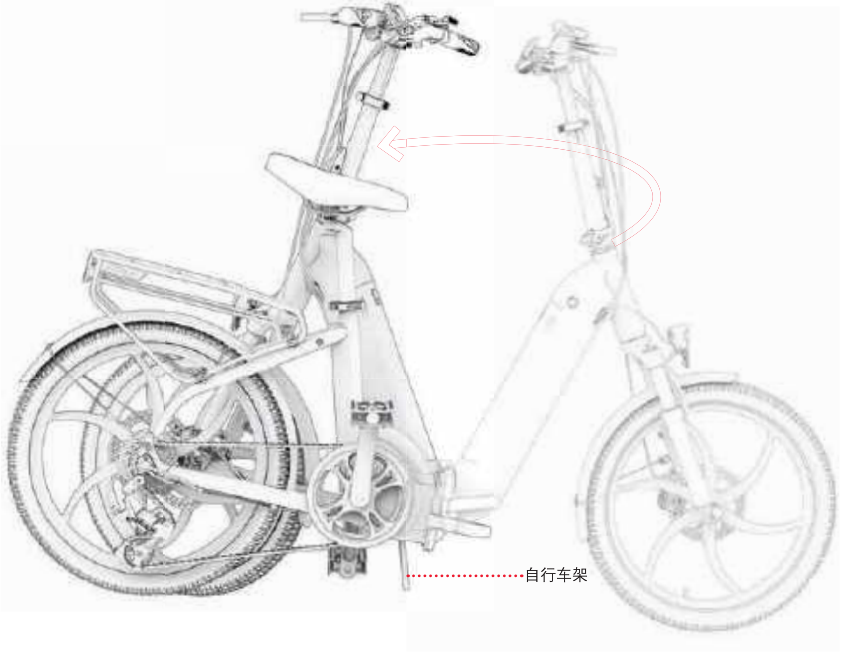

1.3 展开和折叠把立

何时升高：用于设置和骑行
何时降低：用于储存和运输

如何抬高把立：

1. 将**把立**向上抬起并越过铰链点，直到它完全直立在**把立**底座上。

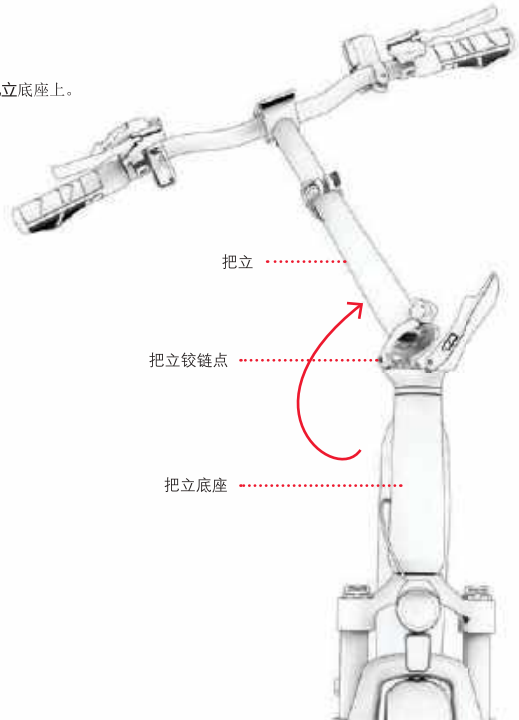

2. 用力将把立折叠闩锁推到紧贴把立的闭合位置。

重要：为确保闩锁正确关闭并固定在自行车车架上，请确保闩锁“咔哒”一声就位。

⚠ **重要：**切勿在车把没有直立、把立闩锁未牢固闭合的情况下骑行 Universe。

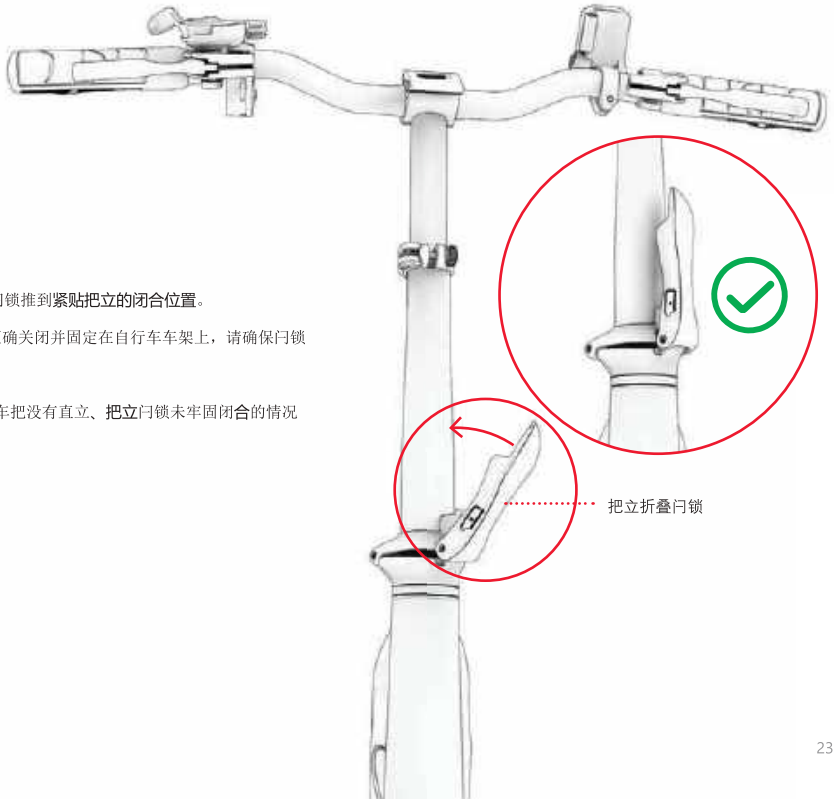

如何降低把立：
1. 向上推折叠闩锁上的卡舌。
2. 将卡舌向上推，用力将折叠闩锁拉开并远离**把立**。

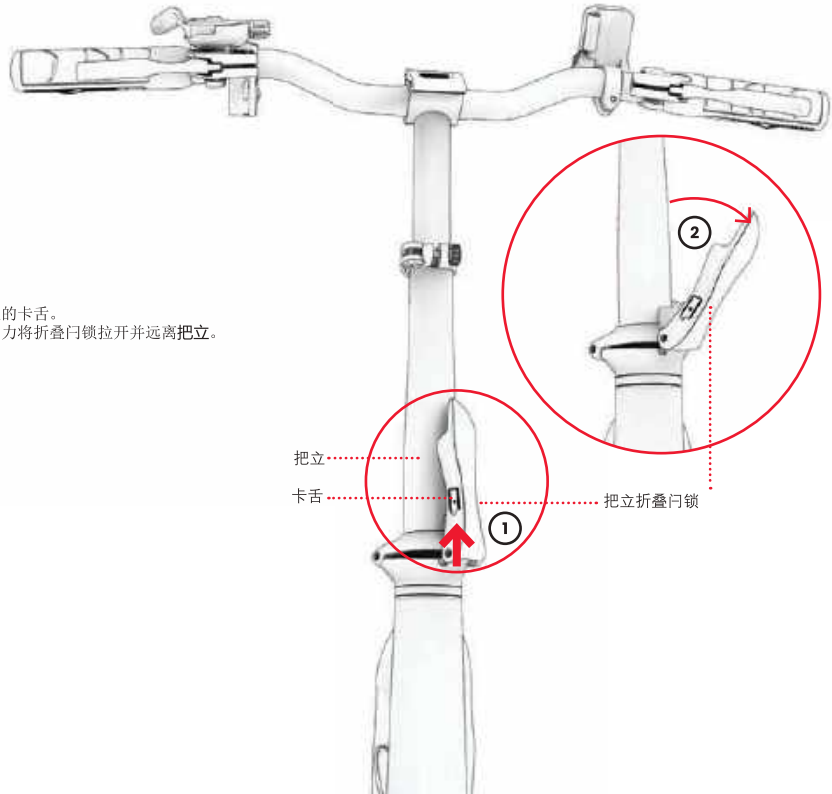

3. 在铰链点处，将**把立**向下旋转到自行车右侧的地面。

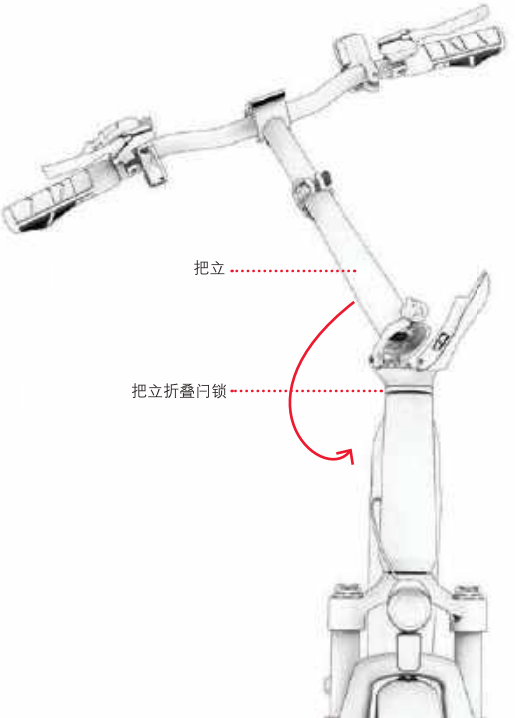

1.4 展开和折叠踏板

展开：

1. 将手指放在踏板内的释放杆上。
2. 向外和向下拉，直到踏板卡入到位。

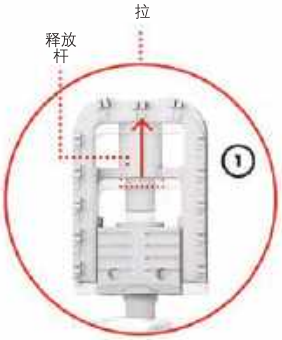

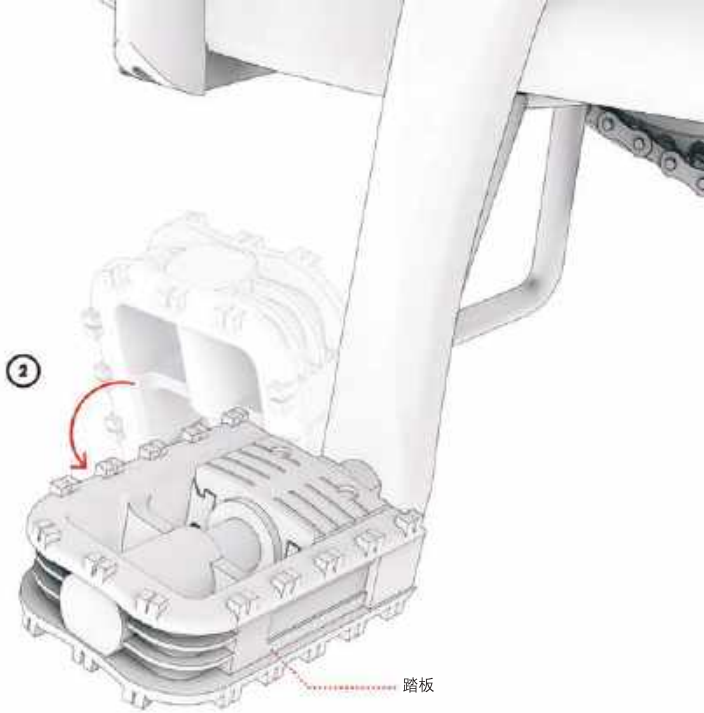

折叠：

1. 将踏板推向曲柄臂（1A），然后向上（1B）推，直到它折叠起来。

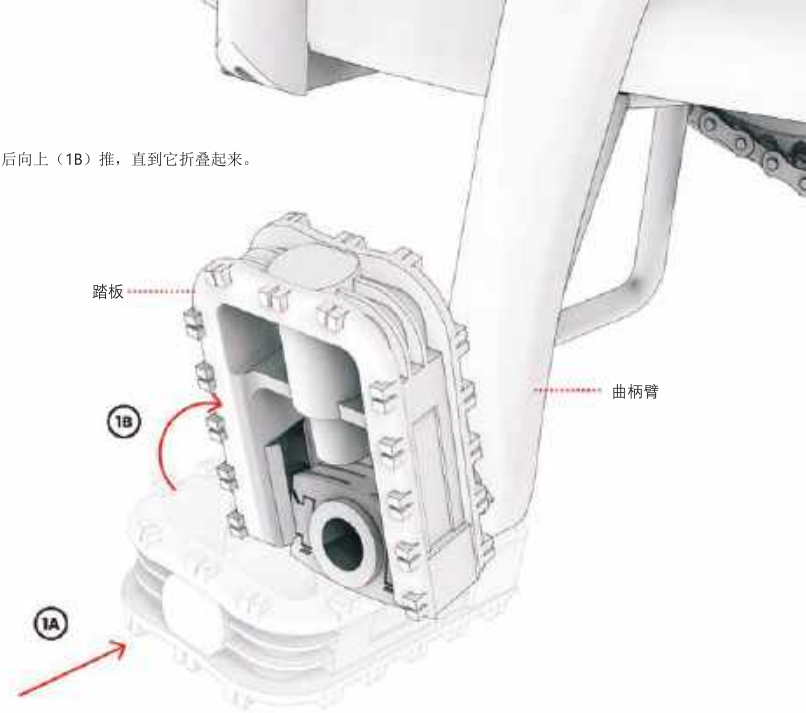

1.5 固定铃铛

1. 用十字螺丝刀逆时针旋转 1 - 2 圈，松开（但不要取下）**铃铛**夹上的螺丝。
2. 围绕车把旋转铃铛，直到铃铛**弹**片位于骑手握住车把时左手拇指可以轻松触及的位置。
3. 将铃铛保持在该位置，用螺丝刀顺时针转动螺丝以拧紧**铃铛夹**。

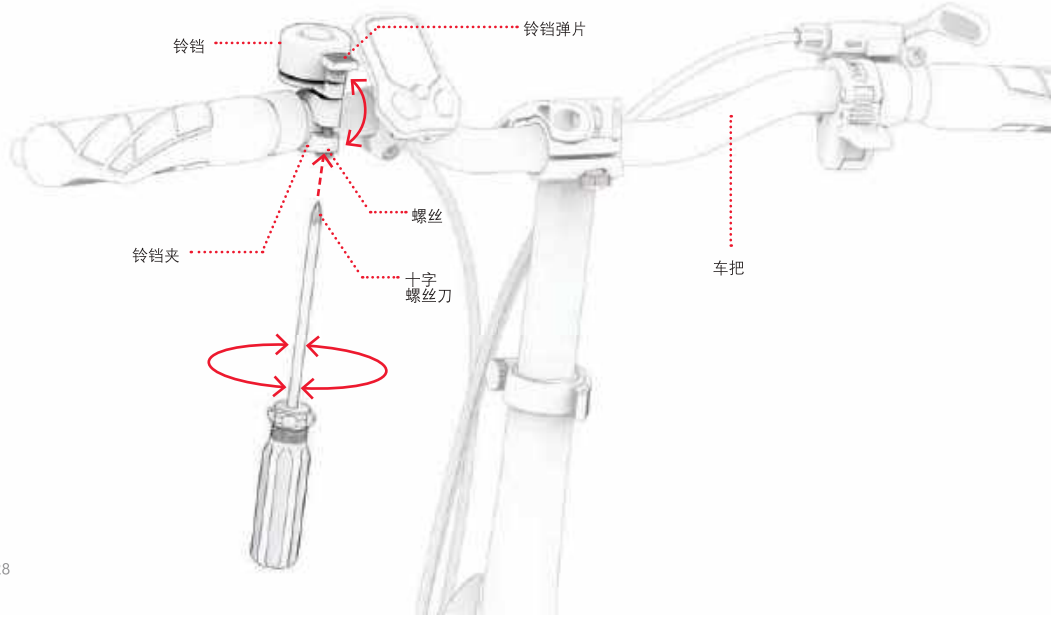

1.6 给电池充电

将耗尽的电池充满电可能需要大约 6 小时。

电池固定在车架中或从车架中取出时，都可以对其进行充电。（有关取出操作，请参见第 3.9 节。）

1. 将充电线与充电器连接。
2. 如果为安装状态的电池充电，请掀开车架上的充电端口盖。
3. 将充电线插入墙上插座，然后将充电器插入充电端口。
4. 当充电器上的指示灯从红色变为绿色时，表示电池已充满电。从充电端口拔下充电器，然后从墙上插座拔下电缆。
5. 如果在车架中充电，请合上充电端口盖。

充电器上的充电指示灯：

- 正在充电

- 充电完成

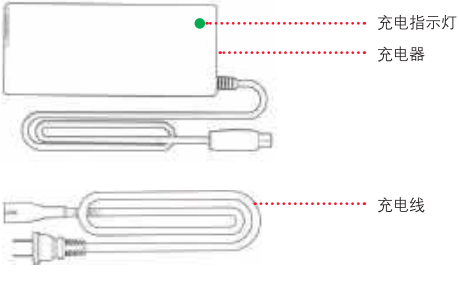

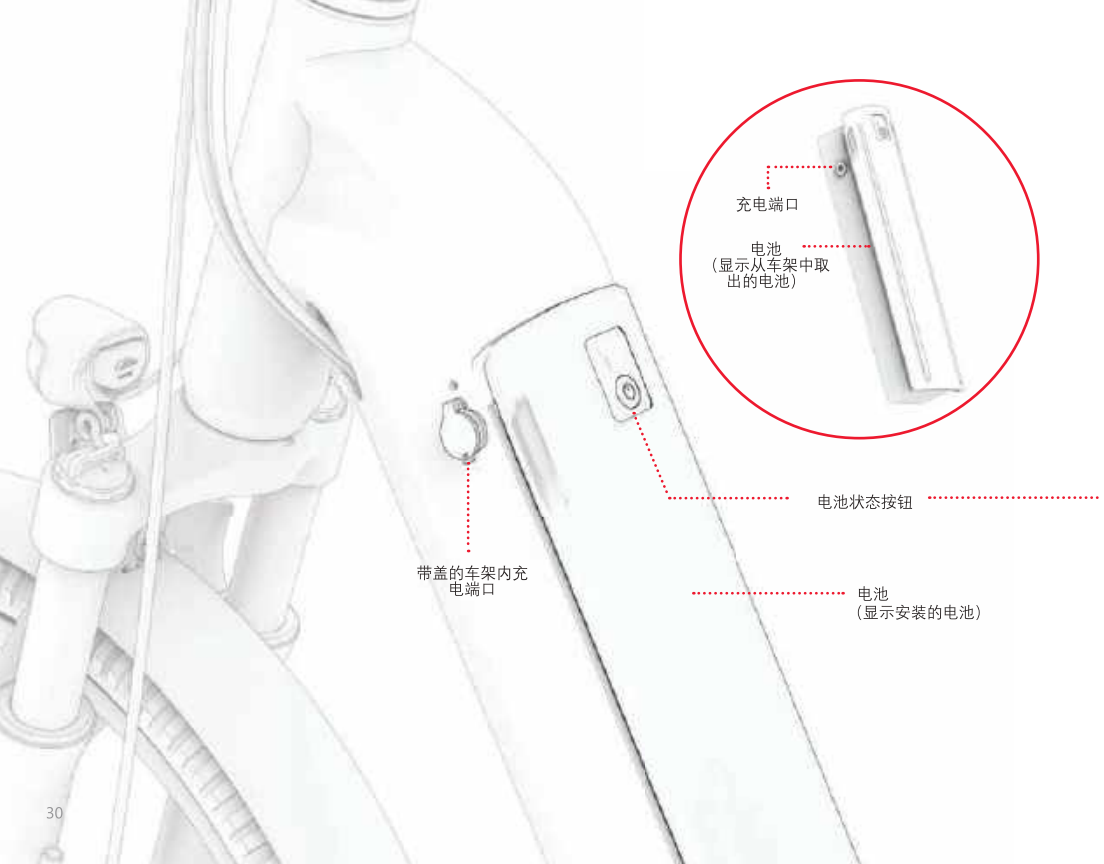
充电端口
电池
（显示从车架中取出的电池）
电池状态按钮
带盖的车架内充电端口
电池
（显示安装的电池）

重要充电注意事项：

- **仅使用随附的充电器或通过 JETSON 直接获得并标有 FY-4202000 或部件 SKU PJUNVRS-BLK 的充电器。**

  ⚠ 不使用正确的充电器可能会导致火灾和爆炸。

- **在插入自行车或电池的充电端口之前，先将充电器插入墙上插座。**
- **请勿使用可移动电源插座。**
- **切勿在充电时打开自行车电源。**
- **为电池充电直至充满电 - 约 6 小时。**
- **切勿让自行车过夜或长时间充电。**
- **请勿尝试拆卸电池。**
- **充电环境温度范围： 32°F（0°C）-104°F（40°C）**
- **工作环境温度范围： 14°F（-10°C）-104°F（40°C）**

使用电池状态按钮：从车架中取出电池后，按下电池状态按钮，查看是否有剩余电量。

- 如果按下按钮时亮起，则表示电池仍有电量。
- 如果按下按钮时不亮，则该给电池充电了。



这是您的充电器将具有的标记。

1.7 轮胎充气和压力

第一次骑行前，您需要向轮胎充气，使其达到 40-65 PSI（磅/平方英寸）的推荐压力。每次骑行前，使用仪表检查您的轮胎压力是否在 45-60 PSI。

要为轮胎充气：

1. 逆时针拧下一个车轮上的轮胎气门嘴上的防尘帽。 把它放在一边。
2. 按照气泵上的制造商说明为空气充气。定期用仪表检查气压并继续充气，直至达到 45-60 PSI。
3. 拆下气泵，顺时针旋转以装回防尘帽。
4. 对另一个轮胎重复上述步骤。

重要：仅使用手动气泵为电动自行车的轮胎充气。切勿使用空气压缩机；这样做可能会导致轮胎内胎爆裂。

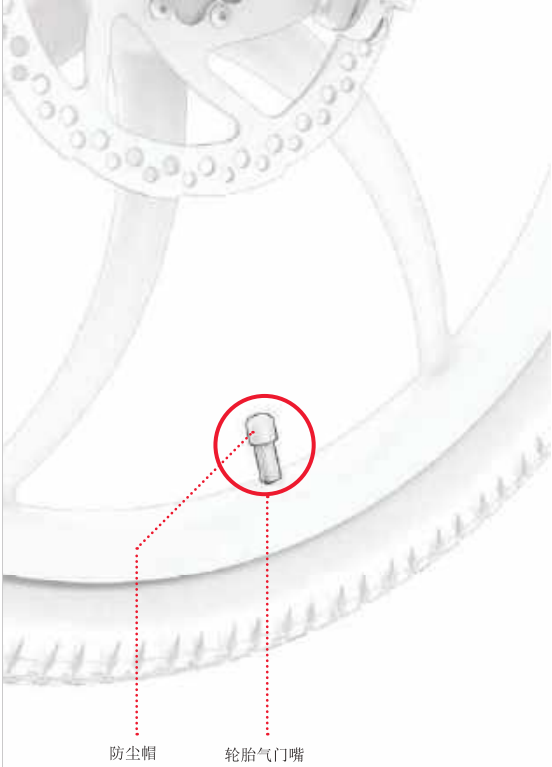

1.8 检查和调整刹车

刹车安全性和功能检查

组装后和每次骑行前，请按照以下步骤检查刹车是否正常工作并使其停止：

1. 骑着自行车走路，轻轻拉动左手刹。
2. 检查前卡钳是否在碟片上正确夹紧并减慢车轮旋转速度。
3. 重复，用更大的压力拉动左手刹并检查前轮是否停止。
4. 对右手刹和后轮重复步骤 1 - 3

调整制动钳

您可能需要一把 5 毫米的内六角扳手。（未附带。）

自行车刹车要求所有元件准确对齐和放置，以便正常工作。刹车区域发出的摩擦声或吱吱声（持续或间歇性）充分表明有些元件没有对齐，需要调整。

产生噪音的原因可能是卡钳错位，导致即使卡钳打开，它们内部的刹车片也会与碟片摩擦。只有当卡钳因为手刹被拉动而闭合时，刹车片才能与碟片接触。

1. 在需要调整的刹车上，找到卡钳、刹车片和碟片。
2. 抬起自行车的轮子并旋转一下。观察碟片在刹车片之间旋转的情况，并注意哪个刹车片与碟片摩擦。
3. 将自行车放在支架上。（参见第 3.6 节）。

4. 从车轮后部观察卡钳时，找到卡钳上方的螺栓和卡钳下方的螺栓。用 5 毫米内六角扳手对每个螺栓逆时针旋转 4-5 圈。
5. 将卡钳移出对齐状态，直到满足以下条件：
   - **刹车片**的顶部与**碟片**的边缘对齐。
   - 两个**刹车片**的任何部分都没有接触**碟片**。
   - **刹车片**与**碟片**平行。
6. 将卡钳置于所需位置，用内六角扳手顺时针转动一个螺栓**将其拧紧**，然后拧紧另一个螺栓。
7. 检查卡钳是否安全，并再次进行刹车安全性和功能性检查（第 33 页）。

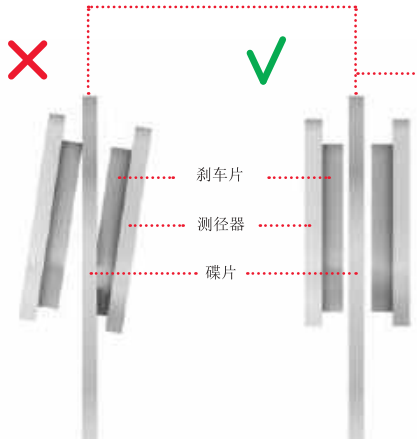

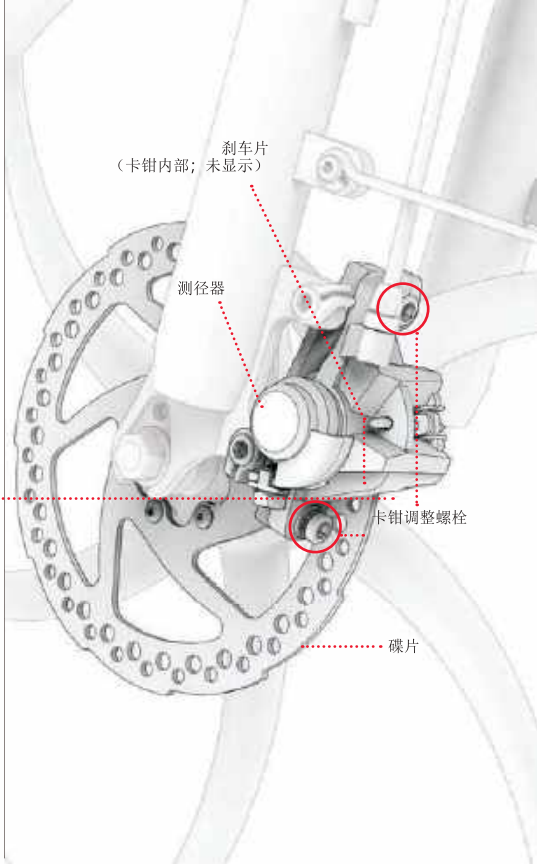

2. 准备骑行

2.1 设置车把高度

1. 拉开**把立**夹上的闩锁。
2. 逆时针转动松开**把立夹**旋钮。
3. 升高或降低**把立**，直到车把处于所需的高度。

⚠ **重要**：切勿抬起车把，使"最小插入"标记进入**把立夹**上方**视线范围内**。

4. 在将车把固定到位的同时，顺时针转动**把立夹**旋钮。
   故障排除：如果您无法打开或**闭合把立夹**闩锁，则旋钮可能太紧。 逆时针旋转**半圈**以松开旋钮，直到您可以使用闩锁。
5. 检查车把是否牢固：用手向下按压车把。如果**把立**滑入**把立**管中，请将车把放回原位并进一步顺时针转动旋钮以拧紧**把立夹**。

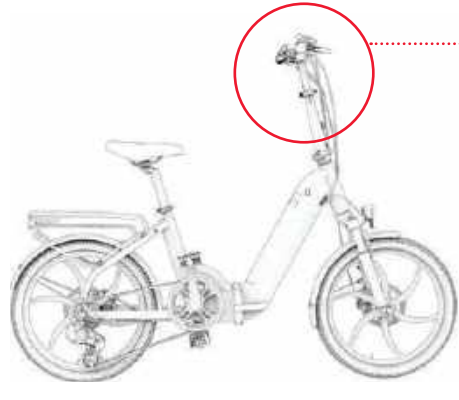

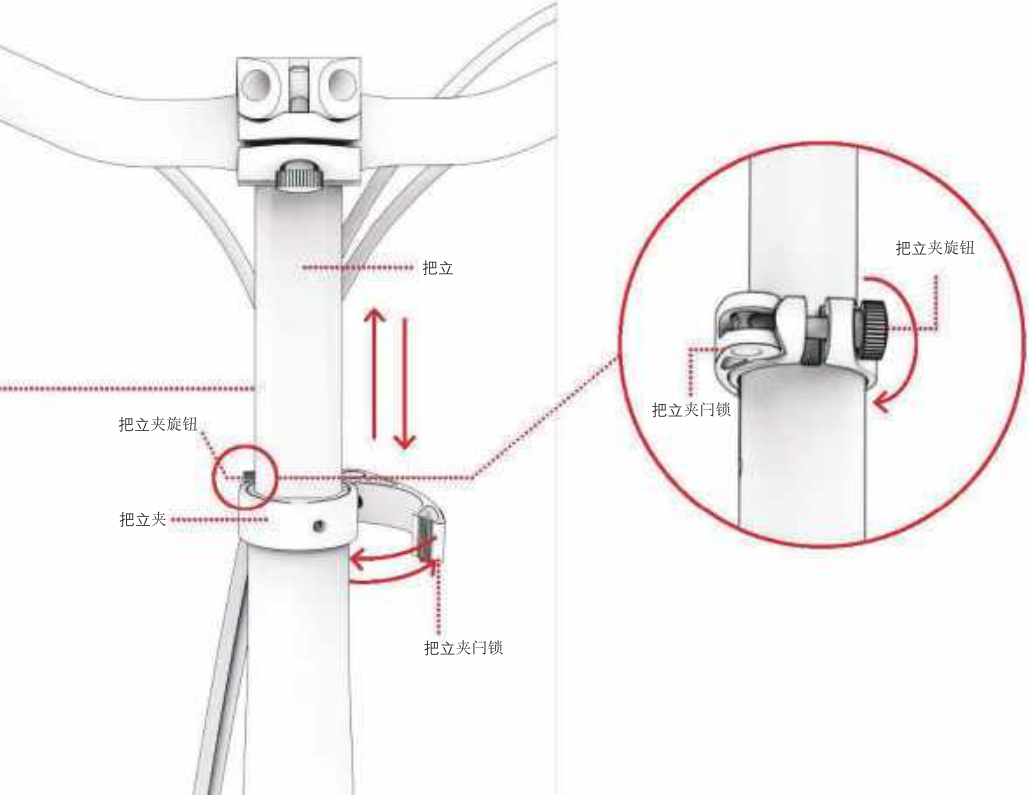
把立
把立夹旋钮
把立夹
把立夹闩锁
把立夹旋钮
把立夹闩锁

2.2 设置车把角度

车把可以稍微向前或向后旋转，以方便骑手使用上面的所有特性和功能。尤其是手刹，应该处于骑手易于抓握的位置。

要旋转车把：
1. 拉起车把夹上的闩锁，使其处于打开（解锁）位置。

故障排除：如果您无法打开或闭合闩锁，则旋钮可能太紧。逆时针旋转旋钮半圈松开旋钮，直到您可以使用闩锁。闭合车把夹闩锁。

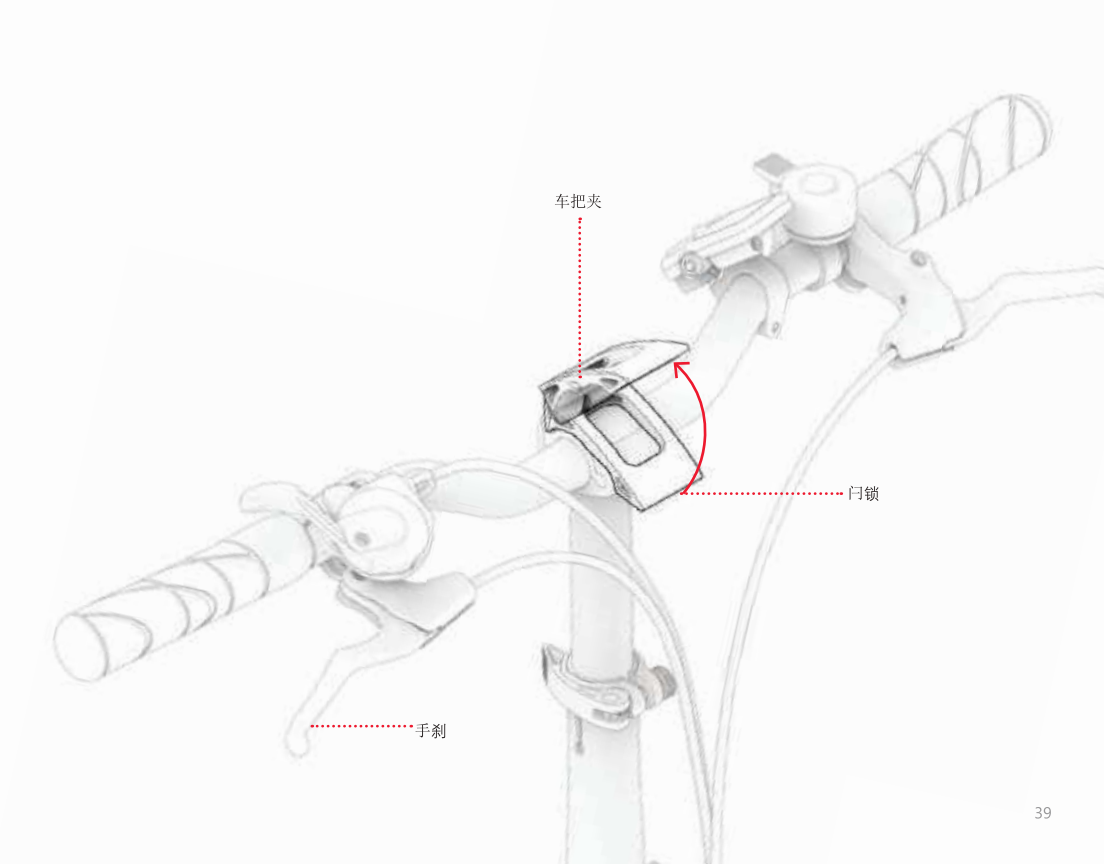
车把夹
闩锁
手刹

2. 向前或向后旋转**车把**以重新定位它。
3. 用一只手将车把保持在新位置，同时用另一只手将闩锁向下推并推回**闭合**（锁定）位置。

重要：如果车把在**车把夹闭合状态下**无法保持牢固，则需要拧紧**车把**夹。首先，拉开**车把夹**闩锁。然后，顺时针旋转旋钮几圈以拧紧旋钮，然后**闭合车把夹**闩锁。

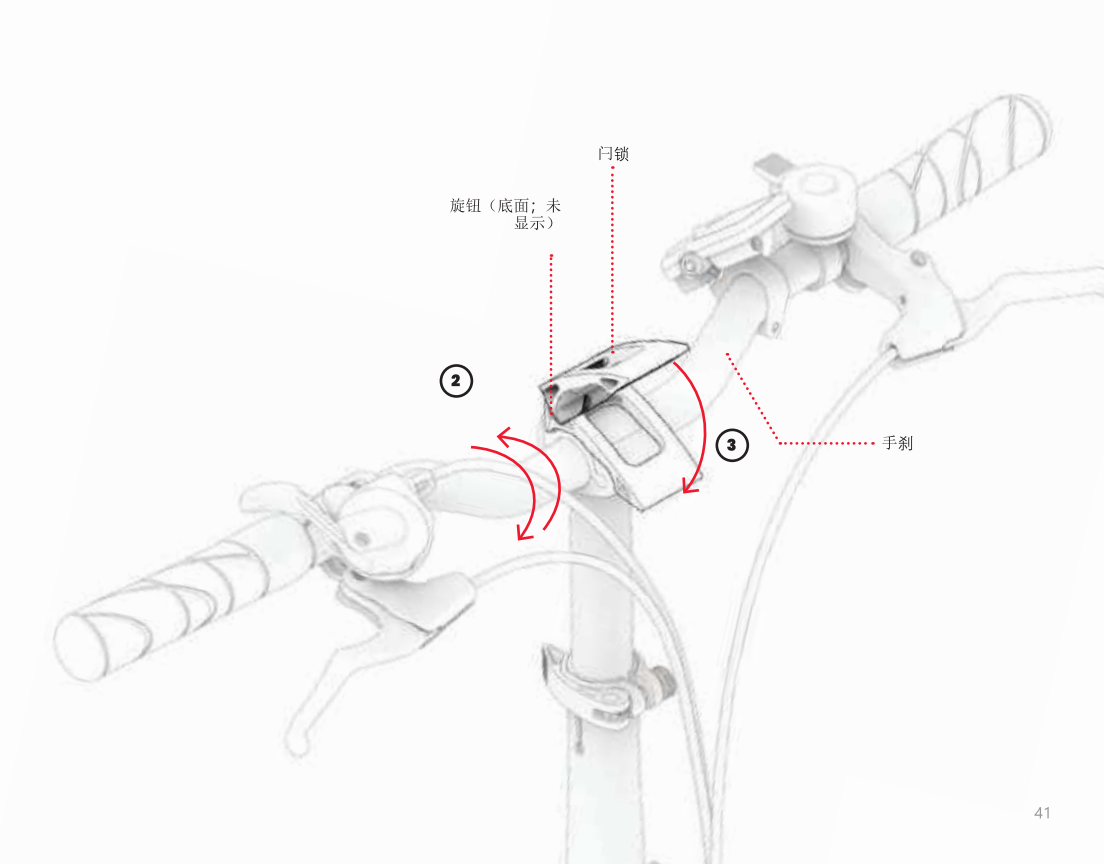
闩锁
旋钮（底面；未显示）
2
3
手刹

2.3 调整座椅高度

当骑手坐着并在踏板的最低旋转点处将脚放在踏板上时，骑手的膝盖应该小幅弯曲。踩踏时，腿不应完全伸展。相应地调整座椅高度，直到它处于理想的踩踏位置。

要升高或降低座椅：

1. 拉开座椅夹上的闩锁。
   故障排除： 如果您无法打开或闭合座椅夹闩锁，则旋钮可能太紧。逆时针旋转旋钮半圈以松开旋钮，直到可以使用闩锁。
2. 将座椅升高或降低到所需位置，确保不要将座椅升高到足够“最小插入”标记出现在座椅夹上方的高度。

⚠ **重要**：切勿将座椅升高到可以在座椅夹上方看到“最小插入”标记的位置。

故障排除： 如果座椅夹太紧，座杆无法轻松上下滑动，请逆时针转动座椅夹旋钮，扩大夹子开口。

3. 在将座椅固定到位的同时，闭合闩锁。
4. 检查座椅是否牢固：用手向下按压鞍座。如果座杆进一步滑入管中，请将其放回原位并通过顺时针转动旋钮拧紧座椅夹。

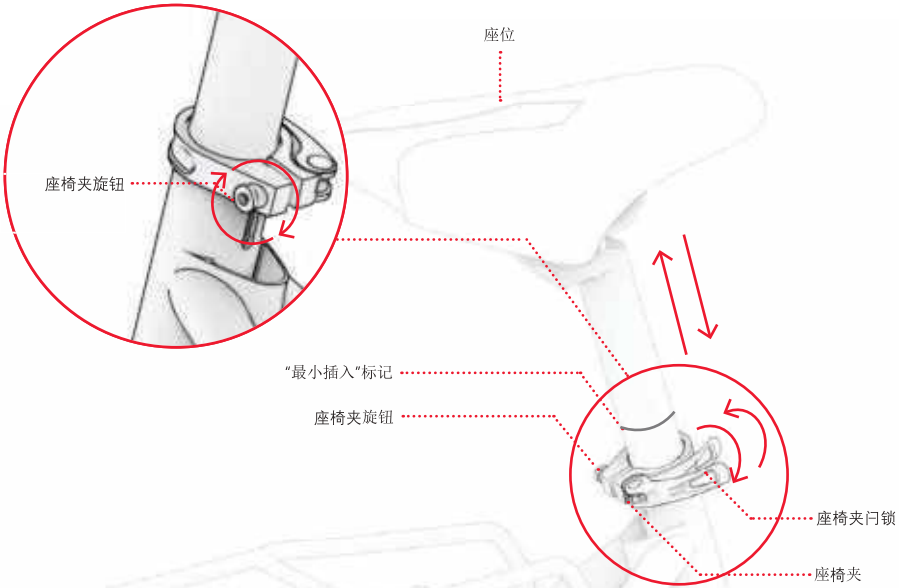
座位
座椅夹旋钮
“最小插入”标记
座椅夹旋钮
座椅夹闩锁
座椅夹

3. 特性和功能

有关电池充电、设备使用和储存的温度限制、电池使用和储存以及推荐充电温度范围的说明，请参阅手册第 1.6 节。

⚠**警告：**未经 JETSON 售后服务团队的指示，不允许修改或尝试修理电动自行车系统，这将导致潜在的伤害或故障。电动自行车只能使用制造商推荐的充电器进行充电。

3.1 开机和关机

要打开或关闭电动自行车，请按住电源 ⏻ 按钮 2-3 秒。

为了节省电池电量，您的自行车将在 5 分钟无移动后自动供电。
永远记得在收起自行车时关闭自行车电源。

⚠**重要：**切勿在电动自行车充电或折叠时为其供电。



3.2 理解和使用 LED 屏幕



⚠**重要：**如果您的液晶屏幕上弹出错误代码 21 到 30，请在再次骑电动自行车之前联系 JETSON 售后服务团队寻求帮助。

3.3 更改计量单位

要在英里/小时（MPH）和公里/小时（KM/H）之间切换计量单位，请执行以下操作：
快速按下模式（**M**）按钮。

3.4 检查电池电量

骑行时，您可以通过查看液晶屏幕上亮起的电池指示灯条来密切关注电池的电量。

电池指示灯图标					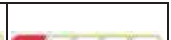
近似剩余电量百分比	81-100%	61-80%	41-60%	21-40%	小于 20%（立即为您的电动自行车充电!）

*仅为近似值。可能因使用情况而异。

重要：您的自行车达到最高速度的能力可能会受到电池充电水平的影响，当电池电量降至 25% 以下时，您可能会注意到速度降低。

重要：当电池电量耗尽至 0% 时，电动自行车将关闭电源。在下次骑行之前，将电动自行车充满电（第 1.6 节）。

从车架中取出电池后，按下电池状态按钮以查看它是否有剩余电量。

如果按钮按下后亮起，则电池仍有一定的电量。如果按钮不亮，请立即为电池充电。（第 1.6 节）

3.5 使用车灯

要打开或关闭大灯和尾灯：连续按下模式（**M**）按钮 **2** 次。

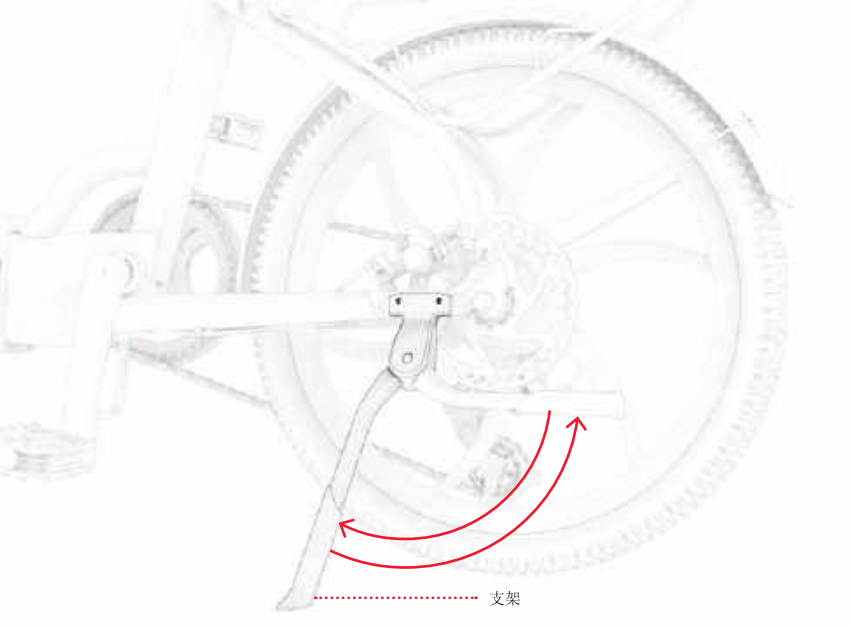

3.6 使用支架

要使用支架，请将其向下旋转并轻轻地将自行车倾斜到支架上以站立。要抬起支架，请将其重新向上旋转。

⚠**重要**：骑行前务必升起支架。

3.7 使用铃铛

使用铃铛提醒其他骑手和行人。

要响铃，请用拇指快速而有力地向下轻弹铃铛弹片。

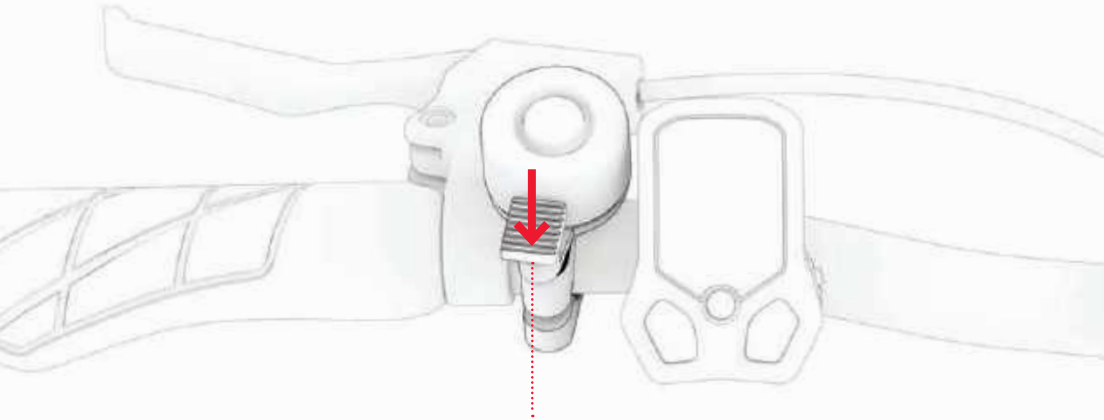

3.8 使用 RackIt 智能货运系统 货架

您的电动自行车配备了**JETSON RACKIT 智能货运系统** 货架 - 专为携带伴侣**“点击开启 点击关闭”** 随身配件而设计*



篮子



冷却器



手提袋

根据您的携带需求定制您的电动自行车。扫描此内容以了解有关系统和可用**RACKIT 随身携带** 附件的更多信息。

将 **RACKIT** 随行货物
所有 RACKIT 随行货物

附件*一起使用：
附件都有一个集成的底板，可以牢固地卡入 **RACKIT** 货架。

要卡入或拔出附件：
扫描以下二维码获取说明



*不包括附件。选择可能会有所不同。

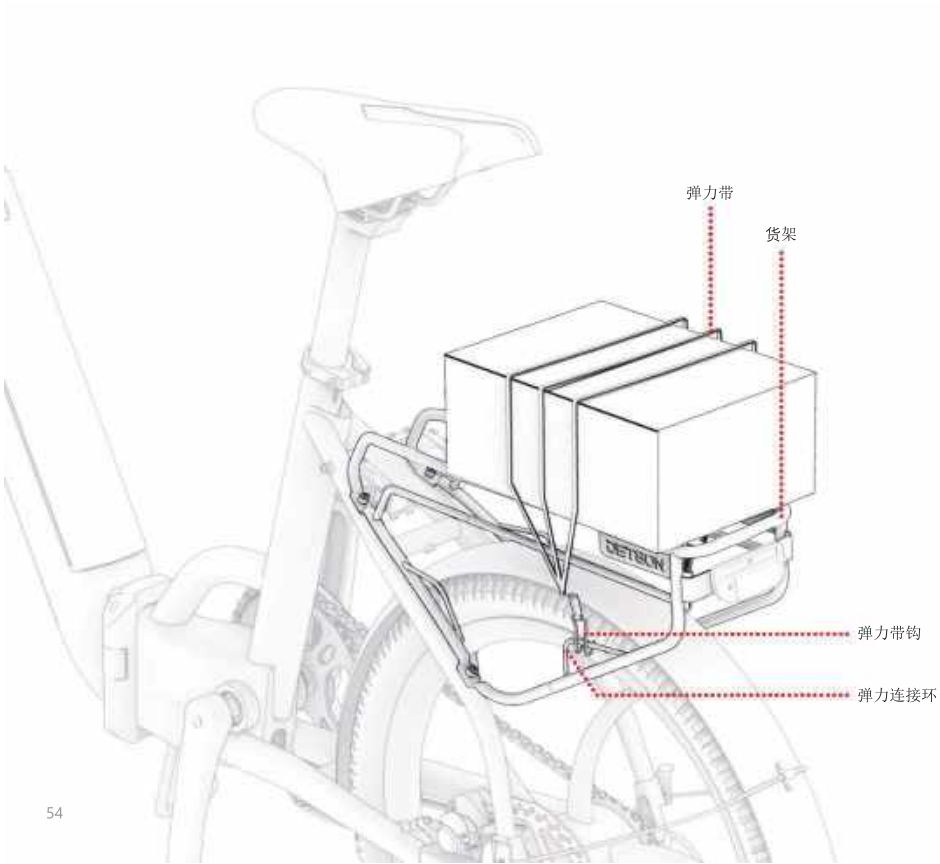
弹力带
货架
弹力带钩
弹力连接环

在没有 **COMPANION CARGO** 附件的情况下使用 **RACKIT**：

1. 将您的货物放在货架上。
2. 将弹力带的 1 个钩子滑入架子上的一个弹力连接环中。
3. 将弹力带拉伸到货物上和货架周围，直到它拉紧。
4. 将弹力带的另一个钩子固定到另一个弹力连接环中。
   重要：弹力带应该紧贴您的货物。根据货物的大小和弹力带的长度，可能需要将束带缠绕在货架下方和货物上，然后再将第二个钩子固定在弹力连接环中。
5. 检查弹力带和您的货物是否牢固。

⚠为了安全和牢固：

- 始终使用弹力带或专用的 RACKIT 货物附件将货物固定在货架上。切勿携带未固定的货物骑行。
- 货架携带的物品限制为不超过 25 磅。
- 确保总运输重量（骑手加货物）不超过 250 磅。
- 不要使货架或任何货物附件溢出。
- 始终确保货物的任何部分或任何 RACKIT 货物附件（带子、带扣等）都不会妨碍车轮、刹车、踏板、链条或其他自行车运动或机构。

重要：

- 添加重量过重的货物可能会影响电动自行车的性能。有关可能影响性能的条件的更多详细信息，请参阅第 4.7 节
- 切勿将货物或 RACKIT COMPANION 附件留在电动自行车上无人看管。

3.9 拆卸和重新插入电池

有三个电池和钥匙位置。

1. 原始位置：电池锁定在车架中，钥匙可以从钥匙孔中插入和取出。
注意：UNIVERSE 到货时，锁处于原始位置。
2. 锁定/中间位置：电池和钥匙都锁定在车架中，当您骑行时，钥匙将保持在原位。从原始位置：顺时针旋转 90°。
3. 解锁位置：电池已解锁，可以从车架中取出，但钥匙不能从钥匙孔中取出。从中间/锁定位置，将钥匙顺时针再旋转 90°。

1. 原始位置



电池：锁定
钥匙：可取出

2. 锁定/中间位置



电池：锁定
钥匙：锁定

3. 解锁位置



电池：可取出
钥匙：锁定

要取出电池：

1. 将 1 把钥匙插入钥匙孔。
2. 将钥匙沿顺时针方向转到头，将电池从车架中取出。
   注意：部分转动钥匙会将钥匙锁定到车架中。在将钥匙转到头之前，无法拆卸电池。（参见第 57 页。）

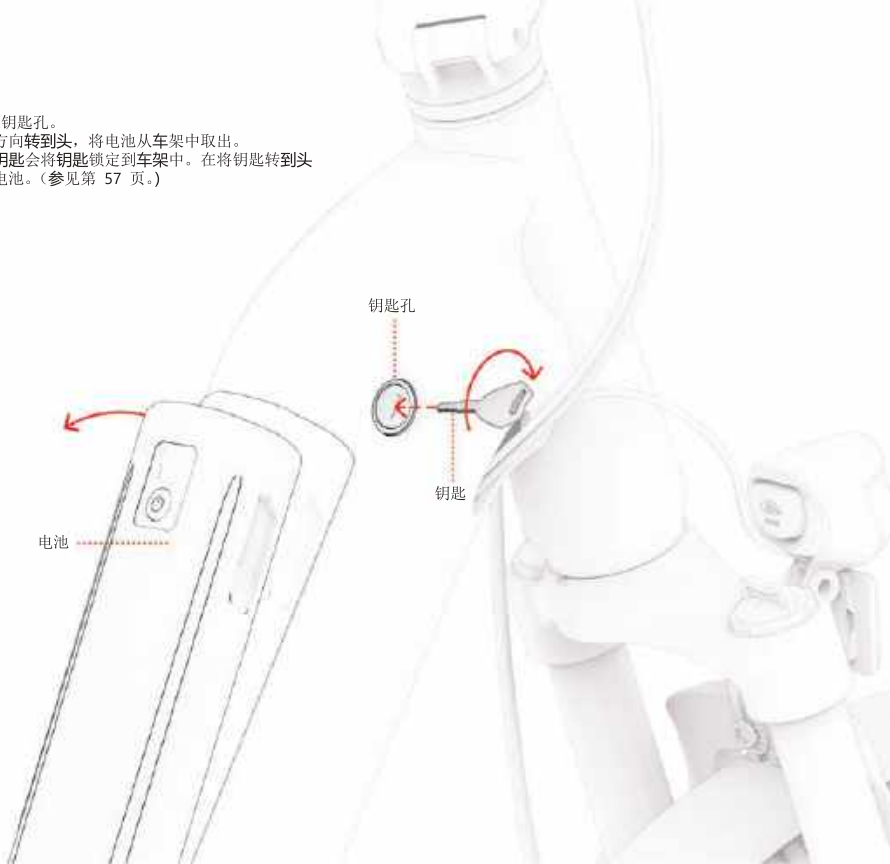

3. 将电池从电池仓中拉出。
4. 将钥匙从钥匙孔中拉出。



要重新插入电池：

1. 将电池底部放在电池仓中。
2. 小心地将电池顶部推入电池仓。

重要：为避免损坏电池，请勿将电池过快或用力过猛地插入车架。



3. 将钥匙插入钥匙孔。
4. 逆时针部分转动钥匙（以保持钥匙锁定在**车**架中）或**将**钥匙**转到头**（取下钥匙）。有关**钥匙**和电池位置的详细信息，请参见第 57 页。
5. 检查电池是否固定在**车**架中。

⚠ **重要：**始终将电池锁定在**车**架中。请勿在电池未锁定到位的情况下打开自行车电源或骑行。

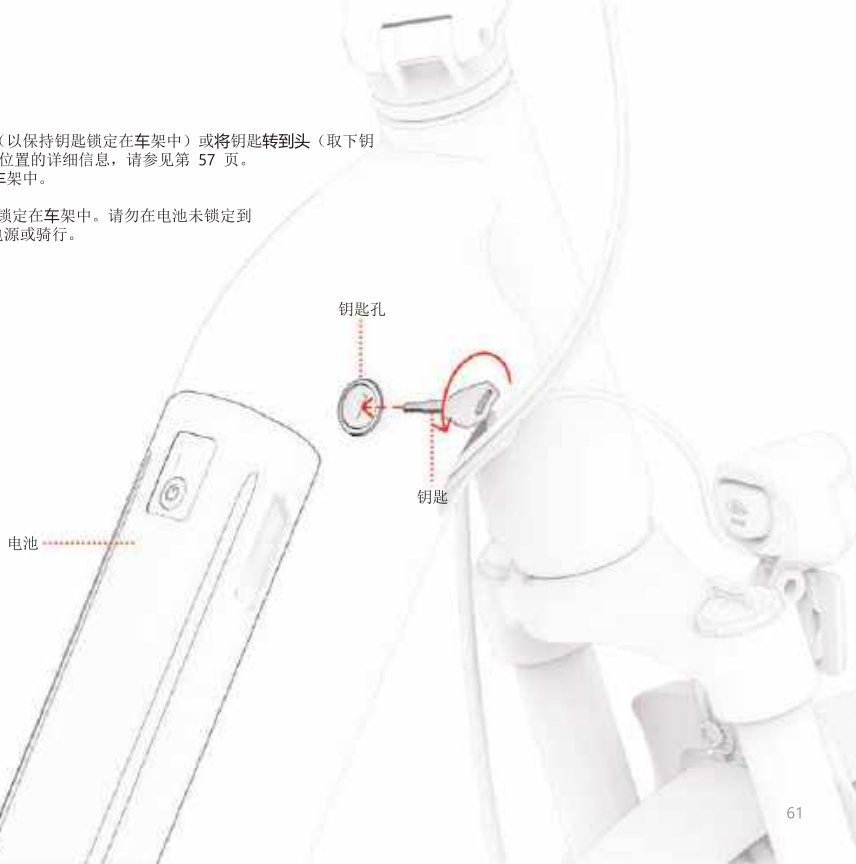

4. 进行移动

4.1 驾驭您的 UNIVERSE

以 2 种不同的方式驾驶您的 UNIVERSE：
1. 使用电子辅助踩踏板（第 4.3 节）
2. 使用油门实现全电机功率（第 4.5 节）

4.2 理解和使用速度模式

电机提供的功率将取决于您设置的速度模式。

踩踏板时：电机将提供动力提升，以帮助您达到在设置的速度模式下可能达到的最大速度。如果仅凭您的踩踏努力便能超过该速度，则电机不会提供任何帮助。

使用油门时：您设置的速度模式决定了您在限速地点可以使用的最大行驶速度。在人口密集区域行驶或更悠闲地骑行时，可以使用较低的速度。

要切换到其他速度模式，请快速按下电源 ⏻ 按钮。

速度模式	1	2	3
辅助速度（踏板） 或 最大速度（油门）	11 英里/小时	15 英里/小时	20 英里/小时

4.3 使用电子踏板辅助

踏板辅助让您以更少的努力骑行得更远、更快。当您在打开电源的情况下踩踏板时，电机将为自行车提供动力以补充您的运动，并帮助您达到在设置的自行车速度模式下可能达到的最大速度。（第 4.2 节）

UNIVERSE 具有基于踏频的踏板辅助功能，其中电机将在您踩踏板时提供补充动力。您对踏板施加任何旋转努力都会指示电机开启——这样您就可以随心所欲地锻炼肌肉。

如果您的努力使您超过了您为自行车所设级别的速度阈值，踏板辅助将不再起作用。

注意：您可以在未打开电源或电池耗尽的情况下骑自行车，但您将无法使用任何车灯或电气功能。

4.4 使用齿轮

UNIVERSE 是一辆 7 档自行车。

档位较低时踩踏板更为容易，因为阻力较小，但每次踏板的行程较小。使用低速档上坡、应对崎岖地形或缓慢骑行。

更高的档位将为您提供更快的速度，因为每次踩踏板都的行程更大。使用高速档可在平坦的路面上或下坡时更快地骑行

要降到较低的档位：按下降档按钮，直到所需的档位位于档位指示器标记处。

要升到较高的档位：将升档杆推离您，直到所需的档位位于档位指示器标记处。

注意：每次成功换档时，您都应该会听到咔嗒声。

注意：当自行车运动由油门控制时，机械齿轮不会影响骑行，或者巡航控制齿轮只影响踩踏时的骑行。

重要：仅在向前运动并主动踩踏板时换档。

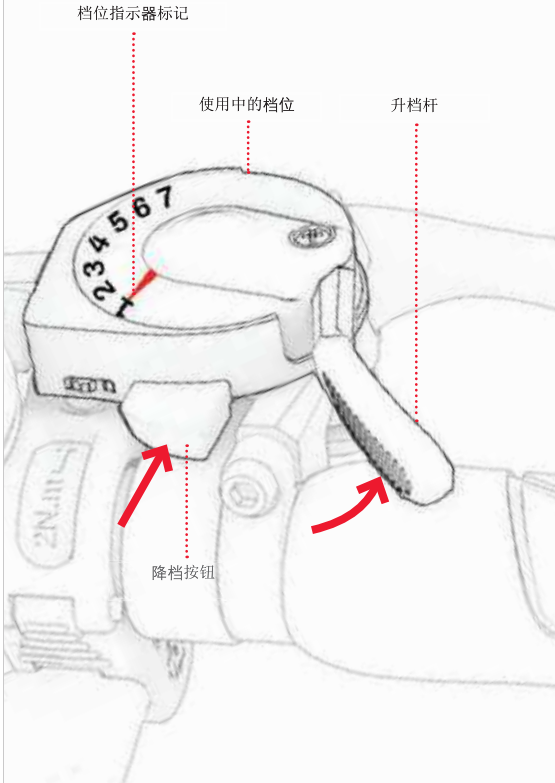

4.5 带油门骑行

自行车使用全电机动力行驶的最大速度取决于您设置的速度模式。（第 4.2 节）

要像摩托车一样骑行 UNIVERSE，请停止踩踏板，将双脚放在踏板上。要加速，请用右手拇指慢慢按下油门。

您按下油门的次数越多，电机启动的次数就越多——而且您的行驶速度就越快。为避免速度突然爆发，始终逐渐增加油门的压力。

要减速，请轻轻放松油门。

⚠ 重要：即使您没有踩踏板，也要始终将脚放在踏板上。骑行时切勿将它们悬挂在自行车侧面。

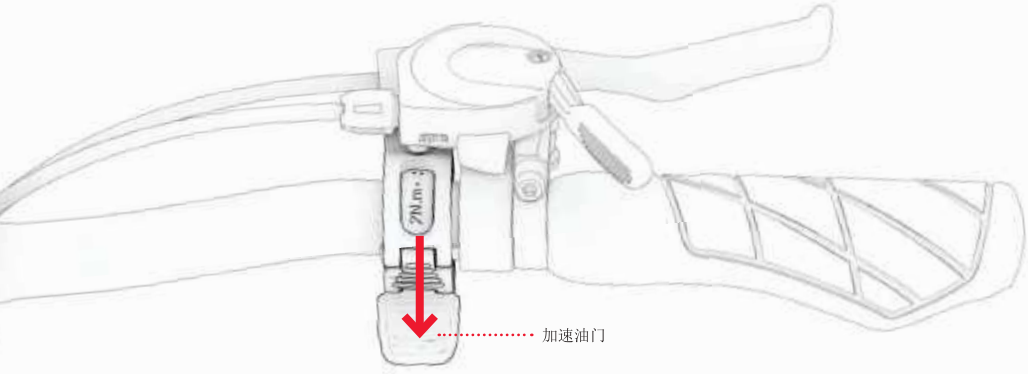

4.6 使用刹车

挤压一个或两个手刹可以减慢速度；更用力地挤压可以完全停止。为避免突然移动，请尝试逐渐挤压手刹。

左手刹 ➔ 前轮刹车
右手刹 ➔ 后轮刹车



4.7 最大化速度和骑行里程

电机工作越努力，电池耗尽的速度就越快，达到和保持最高速度就越难。以下因素也会影响您的行驶速度以及一次充电可以行驶多远。

- **骑行表面** - 在粗糙的表面上行驶会产生摩擦，这会减慢您的速度，并且需要电机更加努力地工作，这会更快地耗尽它。如果可能，请选择光滑的骑行表面。
- **携带重量** - 更大的重量（骑手加上货物）会降低可实现的速度和范围。
- **骑行方式** - 频繁的起停会降低骑行里程。使用油门会比使用踏板辅助更快地耗尽电池。
- **空气温度** - 骑行和存放电动自行车的理想温度在 50 - 90°F（10 - 35°C）之间。
- **斜坡** - 电机在上坡时必须比在平坦的路段或下坡时更努力地工作，从而更快地耗尽电池。
- **电池维护** - 每次骑行后及时为电池充电有助于保持电池容量和强度。
- **使用齿轮** - 使用齿轮来最大化您的踩踏力度可以更有效地使用电子辅助，因此您可以在电池耗尽之前获得更多里程。

5. 安全旅行

5.1 骑行前安全检查

在每次旅程之前进行以下重要的安全检查：

刹车
进行刹车安全和功能检查（第 1.8 节）并确保：
- 手刹杆固定在车把上并保持润滑，因此很容易挤压。
- 刹车片没有磨损，居中并与转子对齐。
- 刹车能使车轮完全停止。

曲柄和踏板
- 检查踏板是否牢固地拧紧到曲柄上。
- 检查曲柄是否牢固地拧紧到自行车的车身上并能自由旋转。

车架和前叉
- 检查自行车车架和前叉是否损坏、弯曲或断裂。
- 检查车架是否通过车架闩锁固定在骑行位置。

转向
- 检查把立是否由把立闩锁固定
- 检查车把是否由车把夹固定到位。

车轮和轮胎
- 检查轮胎是否出现过度磨损或损坏的迹象。
- 确保轮胎充气至推荐的 40-65 PSI 压力。
- 检查轮辐是否损坏。
- 检查轮辋是否损坏或弯曲。
- 检查车轴螺母是否拧紧。

链条
- 检查链条的张力是否使您只能将链条中间抬高半英寸。
- 检查链条是否正确位于曲柄组、拨链器和导轮上。

5.2 头盔安全

骑手应始终佩戴头盔。



正确的位置：
头盔遮住
额头。



不正确的位置：
前额暴露在外。
跌倒可能会导致严重伤害。

*** 佩戴头盔、合适的衣服、鞋子和安全装备。避免穿可能卡在车轮内或车轮下的衣服。建议穿露趾的平底鞋。佩戴 ASTM F1492 批准的头盔和防护装备，以防止在发生事故时受伤。**

5.3 护理与维护

妥善保管您的电动自行车，使其平稳安全地骑行。方法如下：

处理您的 UNIVERSE

- **避免让您的电动自行车受到剧烈振动或强烈的物理冲击。**
- **切勿拆卸电池。**
- **让您的电动自行车远离水和湿气。**
- **在光滑、平坦的表面上骑行，以避免破损。**
- **切勿通过车轮、座椅或车把携带电动自行车。**
- **注意不要拉扯或钩住连接电机和车把组件的接线。**

⚠电池注意事项

您的产品具有可拆卸锂离子电池。处理时要小心。

- 使产品和电池远离火源和过热。
- 避免强烈的物理冲击、剧烈振动或撞击。
- 保护产品免受水或湿气的影响。
- 请勿将产品堆放在其他物体的顶部或下方。
- 请勿拆卸自行车或其电池。
- 请勿将产品与日常垃圾一起丢弃。将产品带到专门的电子垃圾设施或电池回收中心。有关您附近的处置地点的更多信息，请联系您当地的市政当局或废物运输商。
- 如果产品的电池感觉很热或出现过热迹象、发出气味或异常声音、液体或气体泄漏，或者形状或颜色发生变化，请立即：
  1. 如果正在使用，请立即停止使用该产品。如果已插电，请从产品上拔下充电线。
  2. 停止使用该产品。
  3. 如果安全，请将产品移至空旷的地方，并远离任何易燃物品。
  4. 致电您当地的紧急服务机构寻求帮助。
  5. 用干净的流水彻底清洗眼睛或接触过泄漏电池电解液的皮肤区域，并寻求额外的医疗护理。
- 如果电池有任何问题，请联系 JETSON 售后服务团队。

存储您的 UNIVERSE

保管好您的电动自行车及其电池：

- **在室内和干燥的地方。**
- **遮盖好，以保护其免受灰尘的影响。**
- **远离火源或过热。**
- **温度介于 50-90°F（10-35°C）之间。**

清洁您的 UNIVERSE

请勿将水直接喷洒或涂抹在电动自行车上。水会损坏电线、电池仓和车灯并导致车架腐蚀——所有这些都可能导致故障，使骑手的安全处于危险之中。

以下是清洁电动自行车的方法：

- **座椅和车架 - 用湿的无尘布或蘸有外用酒精的布擦拭，然后用干燥的无尘布擦干。**
- **车把 - 使用湿的无尘布蘸温和的肥皂擦拭。用单独的湿布去除多余的肥皂。**
- **车轮组件 - 用湿的无尘布擦拭。**
- **轮胎 - 用湿的无尘布擦拭。也可以使用轮胎修整器或清洁剂。**

关于火灾风险或人身伤害的指示 &
重要安全说明

不使用时存放在室内。充电或不骑行时将其留在室内。“警告 - 火灾风险 - 没有用户可维修的部件”。本电动自行车不适合在高海拔地区使用。可能需要增加电路中的电气间距，这表明它们不适合在海拔超过 2000 米的地区使用。 “长时间暴露在紫外线、雨水和自然环境中可能会损坏外壳材料，不使用时请存放在室内”。

⚠ **警告：**使用本产品时，应始终遵循基本预防措施，包括以下内容：。

a) 使用产品前请阅读所有说明。

b) 为降低受伤风险，在儿童附近使用产品时，必须密切监督。

c) 请勿将手指或手伸入产品中。

d) 如果软电源线或输出电缆磨损、绝缘破损或有任何其他损坏迹象，请勿使用本产品。

e) 对于所有设备，说明书应注明“本设备不得在低于 14°F（-10°C）的环境温度或高于 40°C（104°F）的环境温度下使用”。空白处应填写制造商指定的环境温度额定值。

f) 对于所有设备，说明书应注明“电池应在环境温度介于 0°C（32°F）和 40°C（104°F）之间时充电。切勿在环境温度超出此范围时为电池充电。”空白处应填写制造商指定的充电环境温度范围。

保存这些说明

保持联系。

请务必关注 **@ridejetson**
在社交媒体上了解超值优惠、
赠品，以及所有最新的 Jetson 新闻。

喜欢您的骑行吗？

那么请一定要在 ridejetson.com/reviews 留下评论。
我们迫不及待地想收到到您的评论！

JETSON

#MakeMoves

有疑问?让我们来帮忙。

ridejetson.com/support
ridejetson.com/chat

若要享用产品保修
或询问保修
覆盖范围，请直接联系我们。

1 (844) 585-7462

产地：中国深圳

由 TruRide Tech LLC 进口。
PO Box 461, Jersey City, NJ 07302-9998

www.ridejetson.com

中国制造

日期代码：12/2024
文档版本：v1.0

© 2024, TruRide Tech. 保留所有权利。
为 TruRide Tech LLC. 制造。
JETSON® 是经 JetStream Brands LLC. 许可使用的注册商标。不得以任何形式或任何方式复制或传播本文档的任何部分，包括形状、图形和设计。

JETSON

Universe

Электрическийвелосипед круизер

Практическое руководство

ВАЖНО: ВНИМАТЕЛЬНО ПРОЧТИТЕ И СОХРАНИТЕ ДЛЯ ДАЛЬНЕЙШЕГО ИСПОЛЬЗОВАНИЯ.

АРТИКУЛ МОДЕЛИ: **JUNVRS-BLK**

Оснащен **интеллектуальной** системой крепления груза Rackit

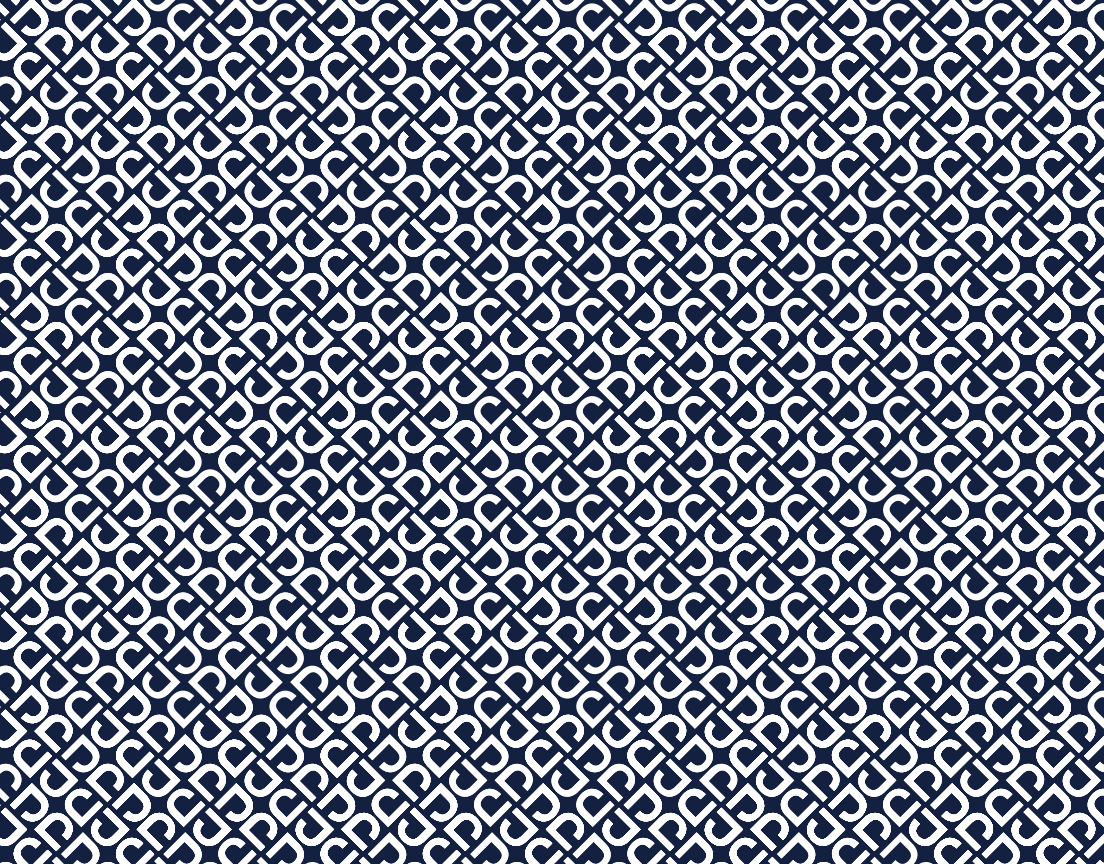

Два главных правила езды от Jetson:
Соблюдайте правила безопасности.
Получайте удовольствие!

Содержание

Предупреждения по технике безопасности 5
Гарантия 7
Обзор продукта 8
Характеристики продукта 12
Правильное положение ездока 13
Онлайн-ресурсы 14
1. Начало использования
1.1 Примечания перед началом использования 15
1.2 Раскладывание и складывание рамы 16
1.3 Разворачивание и складывание выноса руля 22
1.4 Раскладывание и складывание педалей 26
1.5 Закрепление звонка 28
1.6 Зарядка аккумулятора 29
1.7 Накачивание шин и давление в шинах 32
1.8 Проверка и регулировка тормозов 33
2. Подготовка к поездке
2.1 Настройка высоты руля 36
2.2 Настройка поворота руля 38

2.3 Регулировка высоты сиденья 42

3. Особенности и функции

3.1 Включение и выключение питания 45

3.2 Информация на ЖК-экране и порядок его использования 46

3.3 Изменение единиц измерения 47

3.4 Проверка уровня заряда аккумулятора 47

3.5 Использование фонарей 48

3.6 Использование подножки 49

3.7 Использование звонка 50

3.8 Использование багажника с интеллектуальной системой крепления груза Rackit 52

3.9 Снятие и повторная установка аккумулятора 57

4. Движение

4.1 Езда на велосипеде Universe 62

4.2 Понимание и использование скоростных режимов 62

4.3 Использование электронной помощи при педалировании 63

4.4 Использование переключения передач 64

4.5 Езда с дроссельной заслонкой 65

4.6 Использование тормозов 66

4.7 Увеличение скорости и запаса хода 67

5. Безопасная поездка

5.1 Проверка безопасности перед поездкой 68

5.2 Безопасность шлема 69

5.3 Уход и обслуживание 70

5.4 Инструкции, касающиеся риска возгорания или травмирования людей 73

RU

Предупреждения по технике безопасности

- Перед использованием внимательно прочитите руководство пользователя и предупреждения по технике безопасности, а также убедитесь, что вы понимаете и принимаете все инструкции по технике безопасности. Пользователь несет ответственность за любые убытки или ущерб, возникшие в рещультате ненадлежащего использования. Предупреждение о риске травмирования пользователя, которое может возникнуть из-за чрезмерной затяжки болтов крепления рулевой стойки к вилке.
- Использование неподходящего зарядного устройства может привести к воспламенению и взрыву, что может повлечь за собой повреждение имущества, травмирование и смерть.
- Предупреждение о риске травмирования пользователя, которое может возникнуть из-за чрезмерной затяжки болтов крепления рулевой стойки к вилке.
- Перед каждым циклом эксплуатации пользователь должен проводить предварительные проверки, указанные производителем: чтобы все защитные элементы и прокладки, изначально предоставленные производителем, находились на своих местах и были в исправном состоянии; чтобы тормозная система функционировала должным образом; чтобы любые и все защитные устройства осей, цепные кожухи или другие крышки или защитные устройства, предоставленные производителем, находились на своих местах были в исправном состоянии; чтобы шины были в хорошем состоянии, правильно накачаны и имели достаточный остаточный протектор; чтобы территория для эксплуатации изделия была безопасной и подходящей для его использования.
- Компоненты должны поддерживаться и ремонтироваться в соответствии с требованиями производителя, используя только авторизованные запасные части и установку, выполняемую дилерами или квалифицированными специалистами.
- Предупреждение: не заряжайте батареи, не предназначенные для перезарядки.
- Недопускайте попадания рук, ног, волос, частей тела, одежды или подобных предметов в контакт с движущимися частями, колесами или трансмиссией при работающем моторе.
- Это изделие не должно использоваться детьми или лицами с ограниченными физическими, сенсорными или умственными способностями или не достаточно опыта и знаний, если им не было предоставлено руководство или инструкция (IEC 60335-1/A2:2006).
- Дети без присмотра не должны играть с изделием (IEC 60335-1/A2:2006).
- Требуется наблюдение взрослого.
- Масса ездока не должна превышать 250 кг.
- Устройства не должны использоваться для гонок, трюковой езды или других маневров, которые могут привести к потере контроля или вызвать неконтролируемые действия оператора/пассажира.
- Никогда не используйте рядом с моторными транспортными средствами.
- Избегайте резких ударов, решеток водостока и внезапных изменений поверхности. Самокат может внезапно остановиться.
- Избегайте улиц и поверхностей с водой, песком, гравием, грязью, листьями и другим мусором. Сырая погода ухудшает сцепление, торможение и видимость.
- Не ездите рядом с легковоспламеняющимся газом, паром, жидкостью или пылью, которые могут вызвать воспламенение.
- Операторы должны соблюдать все рекомендации и инструкции производителя, а также следовать всем законам и нормативным актам: устройства без фар должны использоваться только по при достаточных дневных условиях видимости; владельцам рекомендуется использовать освещение, отражатели и для низких устройств-сигнальные флаги на гибких шестах.
- Людям с заболеваниями сердца, беременным женщинам, лицам с травмами или операциями на голове, спине или шее, а также тем, у кого есть физические или умственные ограничения, повышающие риск травм или снижающие способность соблюдать меры безопасности, не рекомендуется использовать устройство.
- Не ездите ночью.
- Не ездите после употребления алкоголя или приема лекарственных препаратов.
- Не перевозите предметы во время езды.
- Никогда не используйте изделие босиком.
- Всегда носите обувь и держите шнурки завязанными.
- Убедитесь, что ваши ноги всегда надежно размещены на платформе.
- Операторы всегда должны использовать соответствующую защитную одежду, включая, но не ограничиваясь, шлем с соответствующей сертификацией и любое другое оборудование, рекомендованное производителем: всегда носите защитное снаряжение, такое как шлем, наколенники и налокотники.
- Всегда уступайте дорогу пешеходам.
- Внимательно следите за тем, что происходит перед вами и вдали.
- Не отвлекайтесь во время езды, например, не отвечайте на телефонные звонки и не занимайтесь другими делами.
- Изделие предназначено только для одного человека.
- При езде с другими людьми всегда соблюдайте безопасную дистанцию, чтобы избежать столкновений.
- При повороте сохраняйте равновесие.
- Езда с неправильно отрегулированными тормозами опасна и может привести к серьезным травмам или смерти.
- Тормоз может нагреваться во время эксплуатации, не касайтесь его голой кожей.
- Чрезмерное или внезапное использование тормоза может заблокировать колесо, что может привести к потере управления и падению. Резкое или чрезмерное применение тормоза может привести к травмам или смерти.

- Если тормоз ослаб, отрегулируйте его с помощью шестигранного ключа или свяжитесь с командой поддержки Jetson.
- Немедленно замените изношенные или поврежденные детали.
- Проверьте, все ли предупреждающие наклейки на месте и понятны перед поездкой.
- Владелецдолженразрешатьиспользованиеустройстватолькопослетого,какубедится,чтопользователимогутпонятьииспользоватьвсекомпоненты устройства перед начало эксплуатации.
- Не катайтесь без соответствующей подготовки. Избегайте езды на высокой скорости, по неровным поверхностям или на склонах. Не выполняйте трюки и не совершайте резких поворотов.
  Рекомендуется использовать в помещении.
- Длительноевоздействиеультрафиолетовыхлучей,дождяидругихнеблагоприятныхпогодныхусловийможетповредитьматериалыкорпуса—хранитесамокатвпомещении, когда он не используется.
- Самокат не требует смазки.
- ПРЕДУПРЕЖДЕНИЕ. Риск возгорания. Не подлежит самостоятельному ремонту пользователем.

МОДИФИКАЦИИ

Непытайтесьразбирать,модифицировать,ремонтироватьилизаменятьустройствоилиегокомпоненты безуказанийоткомандыподдержкиJetson. Это аннулирует гарантию и может привести к неисправностям, которые могут вызвать травмы.

ДОПОЛНИТЕЛЬНЫЕ МЕРЫ ПРЕДОСТОРОЖНОСТИ ПРИ ЭКСПЛУАТАЦИИ

Не поднимайте изделие с земли, если оно включено и колеса вращаются. Это может привести к неконтролируемому вращению колес и привести к травмированиюоператораилиокружающих.Непрыгайтенаизделиеилиснего,инепытайтесьпрыгатьвовремяегоиспользования.Всегдадержите ноги прочно на подножке во время использования.
Устройство не предназначено для эксплуатации на высотах более 2000 м над уровнем моря.

УТИЛИЗАЦИЯ ИСПОЛЬЗОВАННОЙ БАТАРЕИ



Батарея может содержать опасные вещества, которые могут нанести вред окружающей среде и здоровью человека. Этот символ на батарее и/или упаковке указывает на то, что использованную батарею нельзя утилизировать вместе с бытовыми отходами. Батареи должны утилизироваться в специализированных пунктах приема для переработки. Правильная утилизация использованных батарей поможет предотвратить негативное воздействие на окружающую среду и здоровье человека. Переработка материалов также помогает сохранить природныересурсы.Дляполучениядополнительнойинформацииопереработкеиспользованныхбатарейобратитесьвместнуюслужбуутилизации отходов.

Этоустройствосоответствуетчасти15правилFCC.Эксплуатацияразрешенапривыполнениидвухусловий:(1)устройствонедолжносоздаватьвредные помехи и (2) устройство должно принимать любые помехи, включая те, которые могут привести к нежелательной работе.

⚠ПРЕДУПРЕЖДЕНИЕ.

Для снижения риска травм необходимо наблюдение взрослых. Никогда не используйте устройство на дорогах, рядом с транспортными средствами, на крутых склонах или ступеньках, у бассейнов или других водоемов.

Предупреждение в соответствии с законом Калифорнии «Предложение 65»

⚠ПРЕДУПРЕЖДЕНИЕ.

Этот продукт может содержать химические вещества, включая кадмий, которые, согласно законам штата Калифорния, могут вызывать рак, врожденные дефекты или другие репродуктивные нарушения. Для получения дополнительной информации посетите: www.P65Warnings.ca.gov.

Гарантийное покрытие

ОБЩАЯ ОГРАНИЧЕННАЯ ГАРАНТИЯ

На ваш новый продукт Jetson распространяется гарантия на дефекты материалов и изготовления, как указано на веб-странице ridejetson.com/warranty в течение периода времени с даты первоначальной розничной покупки при использовании в соответствии с инструкциями по эксплуатации Jetson (см. ridejetson.com/support). В соответствии с этой гарантией вы сможете направлять свои претензии компании Jetson даже в тех случаях, когда вы приобрели изделие Jetson у одного из наших авторизованных розничных продавцов. Чтобы ознакомиться с полными условиями нашей гарантии, посетите сайт ridejetson.com/warranty.

Обзор продукта

1. РУЛЬ (**ПОДРОБНАЯ ИНФОРМАЦИЯ НА СТР.** 10)
2. **ВЫНОС РУЛЯ (ТЕЛЕСКОПИЧЕСКИЙ)**
3. **ЗАЖИМ ВЫНОСА РУЛЯ**
4. **ОТКИДНАЯ ЗАЩЕЛКА ВЫНОСА**
5. **ФОНАРЬ**
6. **ПЕРЕДНЯЯ ВИЛКА**
7. **ДИСКОВЫЙ ТОРМОЗ** (X2; ПЕРЕДНИЙ И ЗАДНИЙ)
8. **КОЛЕСО (X2;** ПЕРЕДЕНЕЕ И ЗАДНЕЕ)
9. **ВЕНТИЛЬ ШИНЫ С ПЫЛЕЗАЩИТНЫМ КОЛПАЧКОМ** (X2; СПЕРЕДИ И СЗАДИ)
10. **КРЫЛО** (X2; ПЕРЕДНЕЕ** И ЗАДНЕЕ)
11. **РАМА**
12. **СИДЕНЬЕ**
13. **ЗАЖИМ ПОДСЕДЕЛЬНЫ**
14. **АККУМУЛЯТОР** (СЪЕМНЫЙ)
    - **A.КНОПКА СОСТОЯНИЯ АККУМУЛЯТОРА**
    - **B.ЗАМОК АККУМУЛЯТОРА**
15. **ПОДСТАВКА ДЛЯ ВЕЛОСИПЕДА**
16. **СКЛАДНАЯ ЗАЩЕЛКА РАМЫ**
17. **ЗАРЯДНЫЙ ПОРТ С КРЫШКОЙ**
18. **ПЕДАЛЬ (X2;** ЛЕВАЯ И ПРАВАЯ)
19. **КРИВОШИПНАЯ СИСТЕМА**
20. **ЦЕПЬ**
21. **ПЕРЕКЛЮЧАТЕЛЬ ПЕРЕДАЧ**
22. **ОПОРНОЕ КОЛЕСО**
23. **ПОДНОЖКА**
24. **ЗАДНИЙ БАГАЖНИК RACKIT**
25. **ЗАДНИЙ ФОНАРЬ/ОТРАЖАТЕЛЬ**
26. **КАТАФОТЫ** (X2; СПЕРЕДИ И СЗАДИ)
27. **КЛЮЧ (X3)**
28. **ЗАРЯДНОЕ УСТРОЙСТВО**
29. **ЗАРЯДНЫЙ КАБЕЛЬ**
30. **ПРИЖИМНОЙ РЕМЕНЬ**



ПРИМЕЧАНИЕ: ИЗОБРАЖЕНИЯ МОГУТ НЕ СООТВЕТСТВОВАТЬ ТОЧНОМУ ВНЕШНЕМУ ВИДУ РЕАЛЬНОГО ПРОДУКТА.

1. **РУЛЬ**
2. **КНОПКА ПИТАНИЯ**
3. **КНОПКА РЕЖИМА**
4. **ЖК- ЭКРАН**
5. **ДРОССЕЛЬНАЯ ЗАСЛОНКА УСКОРЕНИЯ**
6. **ЛЕВЫЙ/ПЕРЕДНИЙ РУЧНОЙ ТОРМОЗ**
7. **РЫЧАГ ПЕРЕКЛЮЧЕНИЯ НА ПОВЫШЕННУЮ ПЕРЕДАЧУ**
8. **КНОПКА ПОНИЖЕНИЯ ПЕРЕДАЧИ**
9. **ЗАЖИМ ДЛЯ РУЛЯ**
10. **ЗВОНОК**
11. **ПРАВЫЙ/ПЕРЕДНИЙ РУЧНОЙ ТОРМОЗ**

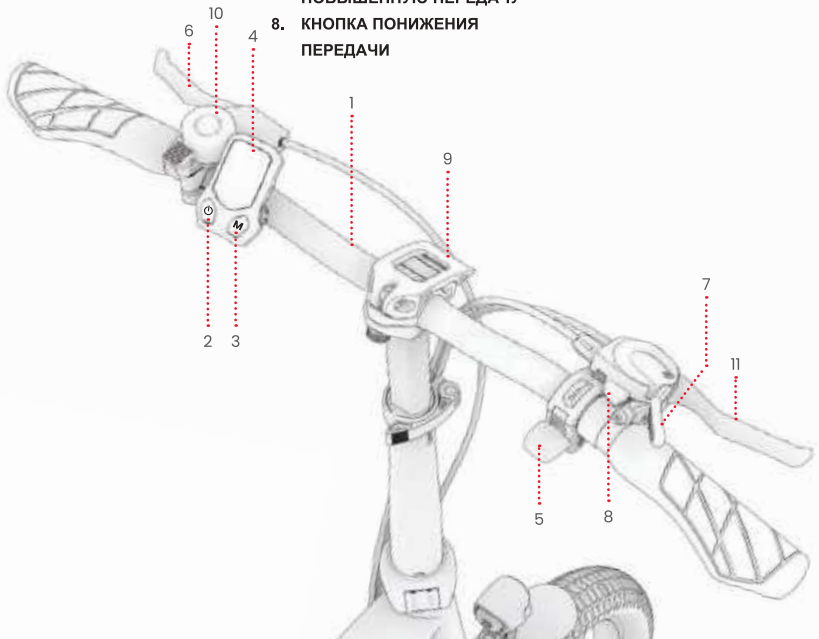

В КОМПЛЕКТ ВХОДИТ ИНСТРУМЕНТ ДЛЯ СБОРКИ, ЗАТЯЖКИ И ТЕХНИЧЕСКОГО ОБСЛУЖИВАНИЯ:

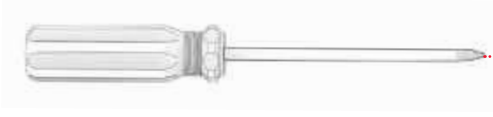

КРЕСТООБРАЗНАЯ ОТВЕРТКА

Характеристики продукта

- ГАБАРИТЫ ИЗДЕЛИЯ В РАЗЛОЖЕННОМ ВИДЕ: **63,0 дюйма** (Д) ***24,0** дюйма (Ш) **x *50,4 дюйма** (В)
- ГАБАРИТЫ ИЗДЕЛИЯ, В СЛОЖЕННОМ ВИДЕ: **31,9** дюйма (Д) **x *16,6** дюйма (Ш) **x *28,4** дюйма (В)
- ВЕС ПРОДУКТА: **52,3** ФУНТА
- РАЗМЕР ШИН: **20"**
- БАТАРЕЯ: **36** В, **10,4** Ач, ЛИТИЙ-ИОННЫЙ
- ЗАРАДЯНОЕ **УСТРОЙСТВО**: ВКЛЮЧЕНО В СПИСОК **UL**, **100—240** В
- ВРЕМЯ ЗАРЯДКИ: ОКОЛО **6** ЧАСОВ
- МОТОР: **350 Вт**
- МАКСИМАЛЬНАЯ СКОРОСТЬ: **20** миль/ч*
- ДИАПАЗОН: ДО **37** МИЛЬ (ПОМОЩЬ ПРИ ПЕДАЛИРОВАНИИ); ДО **20** МИЛЬ (ДРОССЕЛЬНАЯ ЗАСЛОНКА)*
- ТИП ТОРМОЗА: РУЧНОЕ УПРАВЛЕНИЕ ДИСКОВЫМИ ТОРМОЗАМИ ПЕРЕДНИХ И ЗАДНИХ КОЛЕС
- ОГРАНИЧЕНИЕ ПО ВЕСУ: **250** ФУНТ**ОВ**
- РЕКОМЕНДУЕМЫЙ ВОЗРАСТ: **14+**
- РЕКОМЕНДУЕМОЕ ДАВЛЕНИЕ В ШИНАХ: **40—65** фунтов на квадратный дюйм
- СЕРТИФИКАЦИЯ **UL: UL2849**
- СТЕПЕНЬ **ЗАЩИТЫ ОТ** ВОДЫ: **IPX5**
- КОЛИЧЕСТВО ЭЛЕКТРОННЫХ СКОРОСТНЫХ РЕЖИМОВ: **3**
- КОЛИЧЕСТВО МЕХАНИЧЕСКИХ ПЕРЕДАЧ: **7**

* ЗАПАС ХОДА, СКОРОСТЬ, ВРЕМЯ АВТОНОМНОЙ РАБОТЫ И ДРУГИЕ ХАРАКТЕРИСТИКИ МОГУТ ВАРЬИРОВАТЬСЯ В ЗАВИСИМОСТИ ОТ ВОДИТЕЛЯ И УСЛОВИЙ ЕЗДЫ.

СОВЕТЫ ПО ПОВЫШЕНИЮ ПРОИЗВОДИТЕЛЬНОСТИ СМ. В РАЗДЕЛЕ 4.7.

Правильное положение ездока

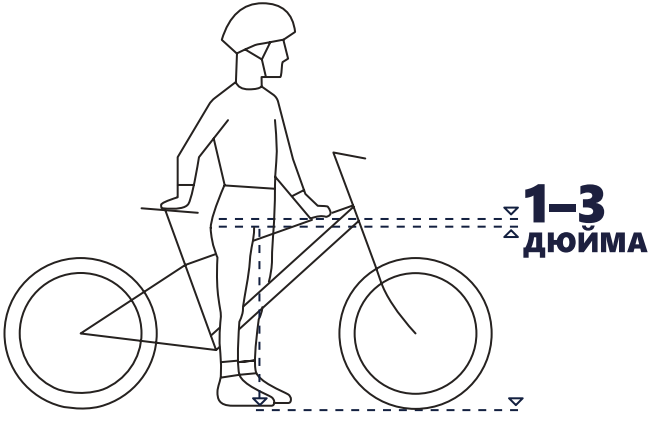

ДЛЯ БЕЗОПАСНОЙ И КОМФОРТНОЙ ЕЗДЫ, КОГДА ЕЗДОК САДИТСЯ НА ВЕЛОСИПЕД, СТОЯ ОБЕИМИ НОГАМИ НА ЗЕМЛЕ, МЕЖДУ ЕГО ПРОМЕЖНОСТЬЮ И ВЕРХНЕЙ ТРУБОЙ РАМЫ ВЕЛОСИПЕДА ДОЛЖЕН БЫТЬ ЗАЗОР НЕ МЕНЕЕ 1—3 ДЮЙМОВ.

Онлайн-ресурсы



Сканируйте для получения самых актуальных
Отсканируйте, чтобы получить самые обновленные материалы по использованию **Universe** и ресурсы поддержки
и ресурсов поддержки.

Данное онлайн-руководство пользователя находится по адресу

https://cdn.shopify.com/s/files/1/2530/6734/files/Universe_MANUAL-web-NF-1734537719688.pdf

Найдите нашу коллекцию руководств пользователей по адресу https://ridejetson.com/pages/product-manuals

1. Начало работы

1.1 Начальные примечания

- НАЧНИТЕ СВОЕ ПРИКЛЮЧЕНИЕ ПРАВИЛЬНО: ПЕРЕД ИСПОЛЬЗОВАНИЕМ ЭТОГО ПРОДУКТА ВНИМАТЕЛЬНО ПРОЧТИТЕ ВСЕ РУКОВОДСТВО ПОЛЬЗОВАТЕЛЯ, ВКЛЮЧАЯ ПРЕДУПРЕЖДЕНИЯ ПО ТЕХНИКЕ БЕЗОПАСНОСТИ. УБЕДИТЕСЬ, ЧТО ВЫ ПОНИМАЕТЕ, ПРИНИМАЕТЕ И СОБЛЮДАЕТЕ ВСЕ
  - РЕКОМЕНДАЦИИ ПРОИЗВОДИТЕЛЯ;
  - ИНСТРУКЦИИ И ПРЕДУПРЕЖДЕНИЯ ПО ТЕХНИКЕ БЕЗОПАСНОСТИ;
  - МЕСТНЫЕ ЗАКОНЫ И ПОСТАНОВЛЕНИЯ О ЕЗДЕ И ЭКСПЛУАТАЦИИ.

- НАПРАВЛЕНИЯ, УКАЗАННЫЕ В ЭТОМ РУКОВОДСТВЕ — СПРАВА, СЛЕВА, СПЕРЕДИ И СЗАДИ — ОРИЕНТИРОВАНЫ ТАК, КАК ИХ ВИДИТ ЕЗДОК, СИДЯ НА ВЕЛОСИПЕДЕ. «ПРАВАЯ СТОРОНА» ВЕЛОСИПЕДА, НАПРИМЕР, — ЭТО СТОРОНА, ГДЕ БУДЕТ НАХОДИТЬСЯ ПРАВАЯ РУКА ЕЗДОКА.

- БУДЬТЕ ОСТОРОЖНЫ ПРИ РАСПАКОВКЕ, УДАЛЕНИИ ВСЕХ УПАКОВОЧНЫХ МАТЕРИАЛОВ И РАЗМЕЩЕНИИ ВЕЛОСИПЕДА ДЛЯ НАСТРОЙКИ.

⚠ ПРЕДУПРЕЖДЕНИЕ

НЕСОБЛЮДЕНИЕ СЛЕДУЮЩИХ ИНСТРУКЦИЙ МОЖЕТ ПРИВЕСТИ К ТРАВМЕ РЕБЕНКА ИЛИ ДРУГИХ ЛЮДЕЙ.
• ВО ВРЕМЯ СБОРКИ ДЕРЖИТЕ МЕЛКИЕ ДЕТАЛИ В НЕДОСТУПНОМ ДЛЯ ДЕТЕЙ МЕСТЕ.
• ДОПЛНИТЕЛЬНЫЕ ЛЕМЕНТЫ ДОЛЖНЫ СОБИРАТЬ И СНИМАТЬ ВЗРОСЛЫЕ.
• РЕГУЛЯРНО ОСМАТРИВАЙТЕ ИЗДЕЛИЕ НА ПРЕДМЕТ ПОВРЕЖДЕНИЙ.
•
* СБОРКУ ДОЛЖЕН ОСУЩЕСТВЛЯТЬ ВЗРОСЛЫЙ.

1.2 Раскладывание и складывание рамы

КОГДА РАСКЛАДЫВАТЬ: ДЛЯ СБОРКИ И ЕЗДЫ
КОГДА СКЛАДЫВАТЬ: ДЛЯ ХРАНЕНИЯ И ТРАНСПОРТИРОВКИ

⚠ **ВАЖНО**: НИКОГДА НЕ КАТАЙТЕСЬ НА ВЕОЛСИПЕДЕ UNIVESE, ЕСЛИ НЕ ЗАФИКСИРОВАНА ЗАЩЕЛКА БЛОКИРОВКИ РАМЫ.

В РАЗЛОЖЕННОМ ВИДЕ



В СЛОЖЕННОМ ВИДЕ



РАСКЛАДЫВАНИЕ

1. РАСПОЛОЖИТЕ РАМУ ВЕЛОСИПЕДА ВЕРТИКАЛЬНО НА ПОДСТАВКЕ ДЛЯ ВЕЛОСИПЕДА.
2. ДЕРЖИТЕ ЗАДНЮЮ ЧАСТЬ ВЕЛОСИПЕДА НЕПОДВИЖНО, ПОВОРАЧИВАЯ ПЕРЕДНЮЮ ЧАСТЬ ВЕЛОСИПЕДА ВОКРУГ ТОЧКИ ШАРНИРА, ЧТОБЫ ВЫРОВНЯТЬ РАМУ ПО ПРЯМОЙ.

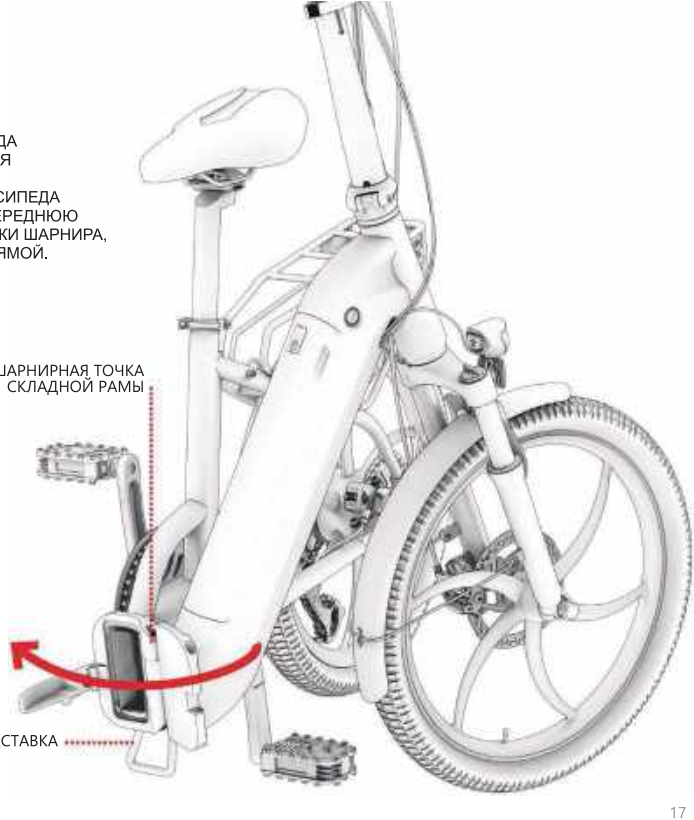

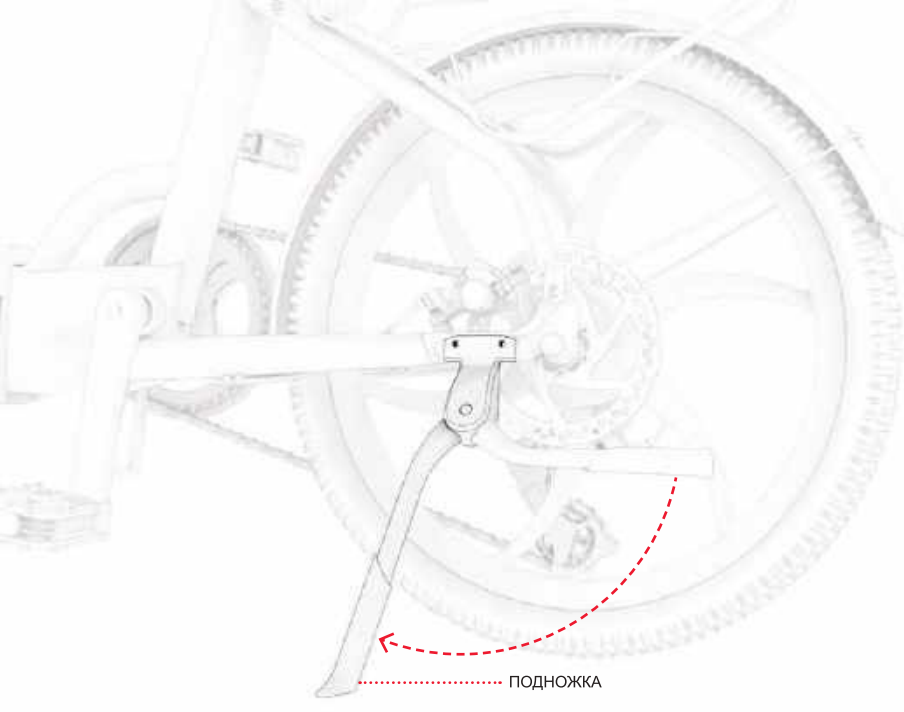

3. ОПУСТИТЕ ПОДНОЖКУ И ИСПОЛЬЗУЙТЕ ЕЕ, ЧТОБЫ ПОДПЕРЕТЬ ВЕЛОСИПЕД ВЕРТИКАЛЬНО, КОГДА ОН СТОИТ НА КОЛЕСАХ. (СМ. РАЗДЕЛ 3.6)

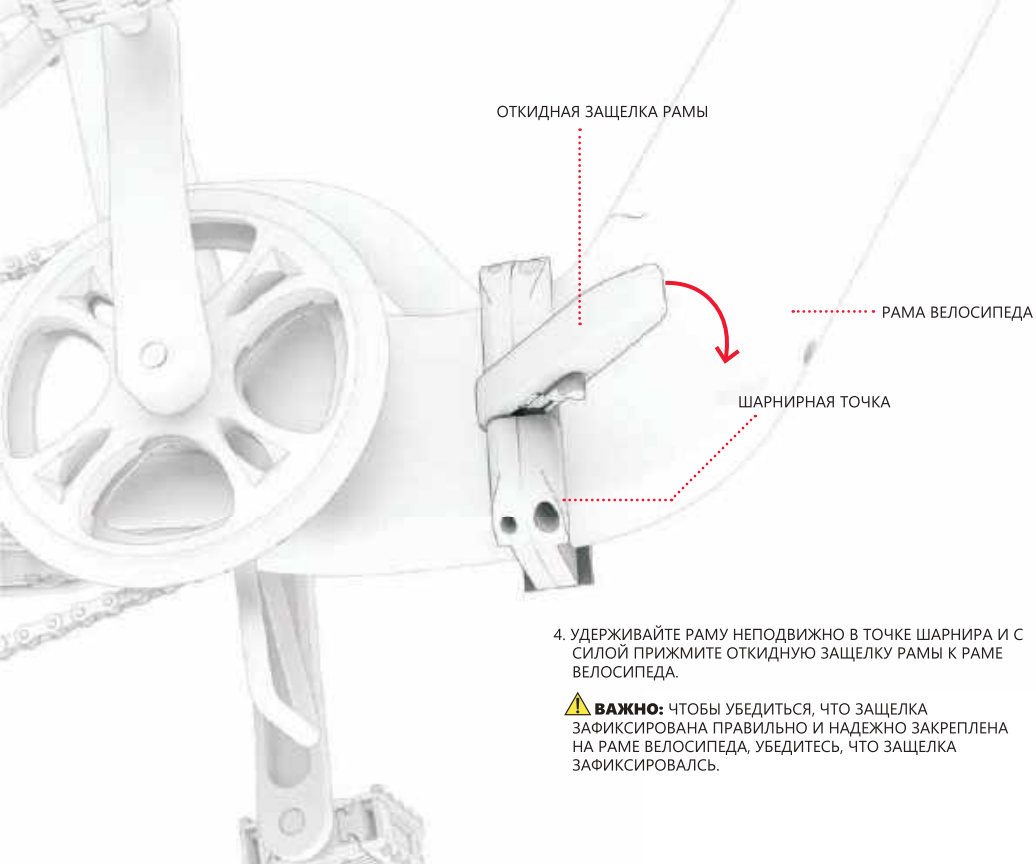

4. УДЕРЖИВАЙТЕ РАМУ НЕПОДВИЖНО В ТОЧКЕ ШАРНИРА И С СИЛОЙ ПРИЖМИТЕ ОТКИДНУЮ ЗАЩЕЛКУ РАМЫ К РАМЕ ВЕЛОСИПЕДА.

⚠ **ВАЖНО:** ЧТОБЫ УБЕДИТЬСЯ, ЧТО ЗАЩЕЛКА ЗАФИКСИРОВАНА ПРАВИЛЬНО И НАДЕЖНО ЗАКРЕПЛЕНА НА РАМЕ ВЕЛОСИПЕДА, УБЕДИТЕСЬ, ЧТО ЗАЩЕЛКА ЗАФИКСИРОВАЛСЬ.

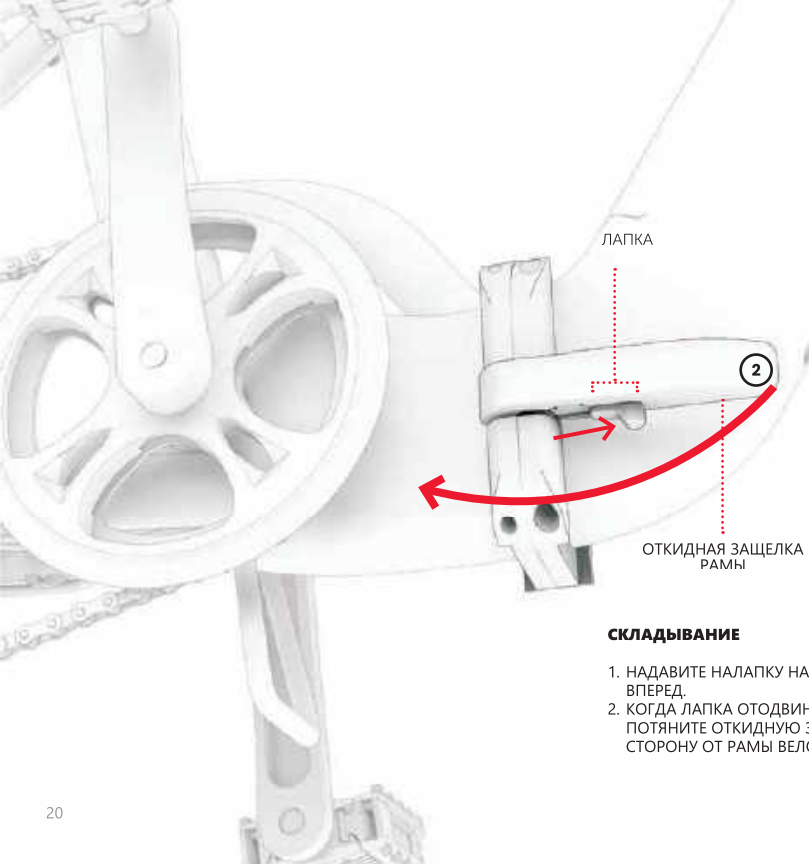

СКЛАДЫВАНИЕ

1. НАДАВИТЕ НАЛАПКУ НА ОТКИДНОЙ ЗАЩЕЛКЕ ВПЕРЕД.
2. КОГДА ЛАПКА ОТОДВИНУТА ВПЕРЕД, С СИЛОЙ ПОТЯНИТЕ ОТКИДНУЮ ЗАЩЕЛКУ РАМЫ ВВЕРХ И В СТОРОНУ ОТ РАМЫ ВЕЛОСИПЕДА.

3. В ТОЧКЕ ШАРНИРА ПОВЕРНИТЕ ПЕРЕДНЮЮ ЧАСТЬ ВЕЛОСИПЕДА ВЛЕВО, ПОКА ПЕРЕДНЕЕ КОЛЕСО НЕ ОКАЖЕТСЯ РЯДОМ С ЗАДНИМ КОЛЕСОМ.
4. УСТАНОВИТЕ ВЕЛОСИПЕД НА ПОДСТАВКУ ДЛЯ ВЕЛОСИПЕДА, ЧТОБЫ ОН ОСТАВАЛСЯ В ВЕРТИКАЛЬНОМ ПОЛОЖЕНИИ В СЛОЖЕННОМ СОСТОЯНИИ.

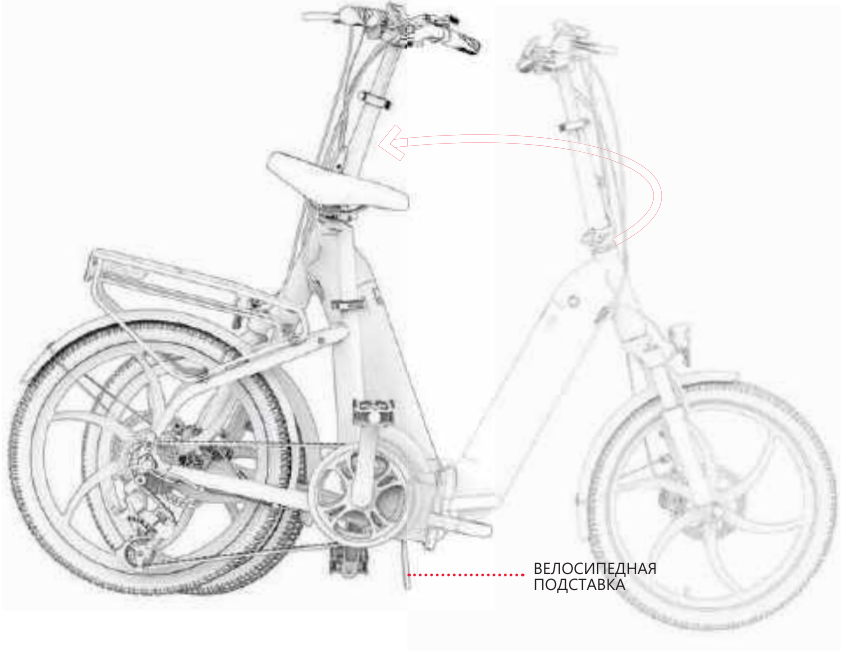

1.3 Разворачивание и складывание выноса

КОГДА ПОДНИМАТЬ: ДЛЯ НАСТРОЙКИ И ЕЗДЫ
КОГДА ОПУСКАТЬ: ДЛЯ ХРАНЕНИЯ И ТРАНСПОРТИРОВКИ

КАК ПРАВИЛЬНО УВЕЛИЧИТЬ ВЫЛЕТ:

1. ПОДНИМИТЕ ВЫНОС И НАД ТОЧКОЙ ШАРНИРА, ПОКА ОН ПОЛНОСТЬЮ НЕ ВСТАНЕТ ВЕРТИКАЛЬНО НА ОСНОВАНИЕ ВЫНОСА.

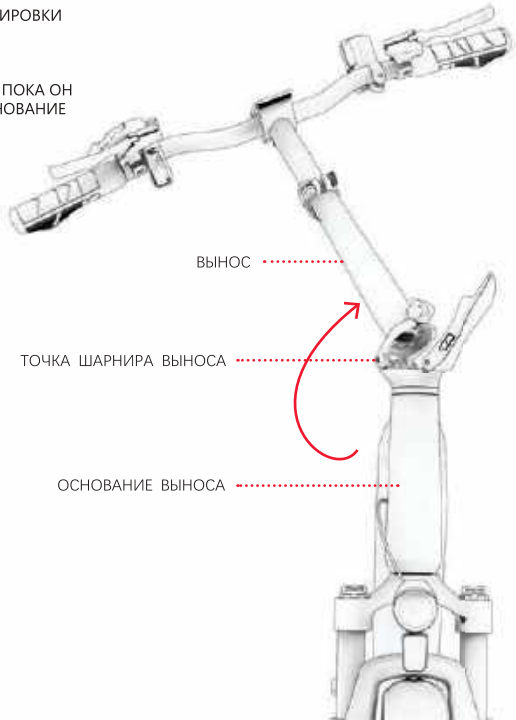

2. С СИЛОЙ ПРИЖМИТЕ ОТКИДНУЮ ЗАЩЕЛКУ К ВЫНОСУ.

ВАЖНО: ЧТОБЫ УБЕДИТЬСЯ, ЧТО ЗАЩЕЛКА ЗАФИКСИРОВАНА ПРАВИЛЬНО И НАДЕЖНО ЗАКРЕПЛЕНА НА РАМЕ ВЕЛОСИПЕДА, УБЕДИТЕСЬ, ЧТО ОНА ЗАЩЕЛКНУЛАСЬ В ПРАВИЛЬНОМ ПОЛОЖЕНИИ.

⚠ **ВАЖНО:** НИКОГДА НЕ КАТАЙТЕСЬ НА ВЕЛОСИПЕДЕ UNIVERSE, ЕСЛИ РУЛЬ НЕ УСТАНОВЛЕН В ВЕРТИКАЛЬНОМ ПОЛОЖЕНИИ И ЗАЩЕЛКА ВЫНОСА РУЛЯ НЕ ЗАФИКСИРОВАНА ДОЛЖНЫМ ОБРАЗОМ.

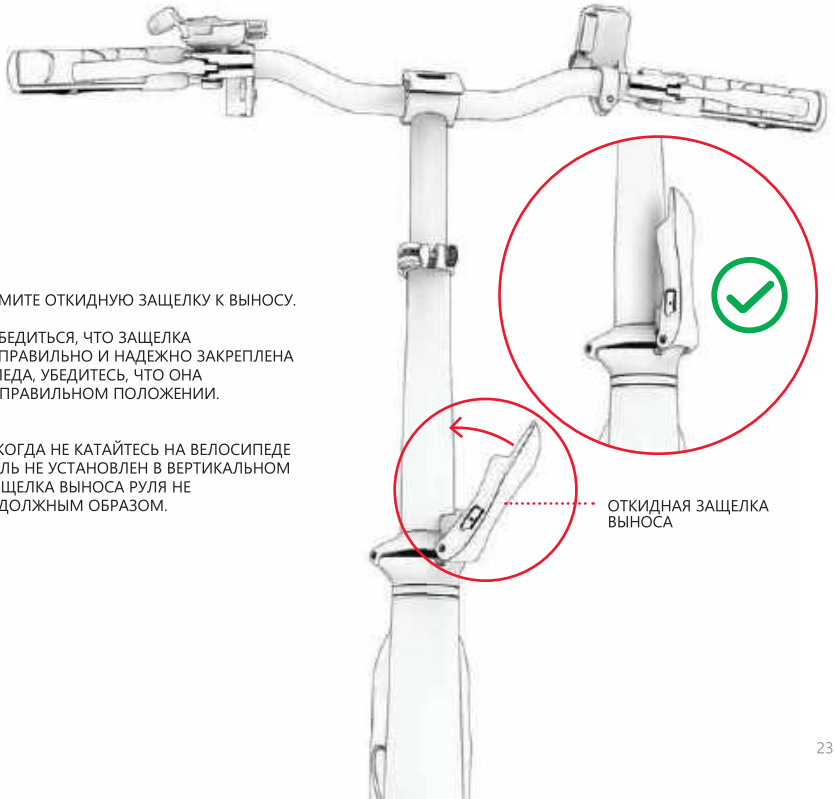

КАК ПРАВИЛЬНО ОПУСКАТЬ ВЫНОС РУЛЯ:

1. ПОДНИМИТЕ ЛАПКУ НА ОТКИДНОЙ ЗАЩЕЛКЕ.
2. С ПОДНЯТОЙ ЛАПКОЙ С СИЛОЙ ПОТЯНИТЕ ОТКИДНУЮ ЗАЩЕЛКУ ВВЕРХ И В СТОРОНУ ОТ ВЫНОСА.

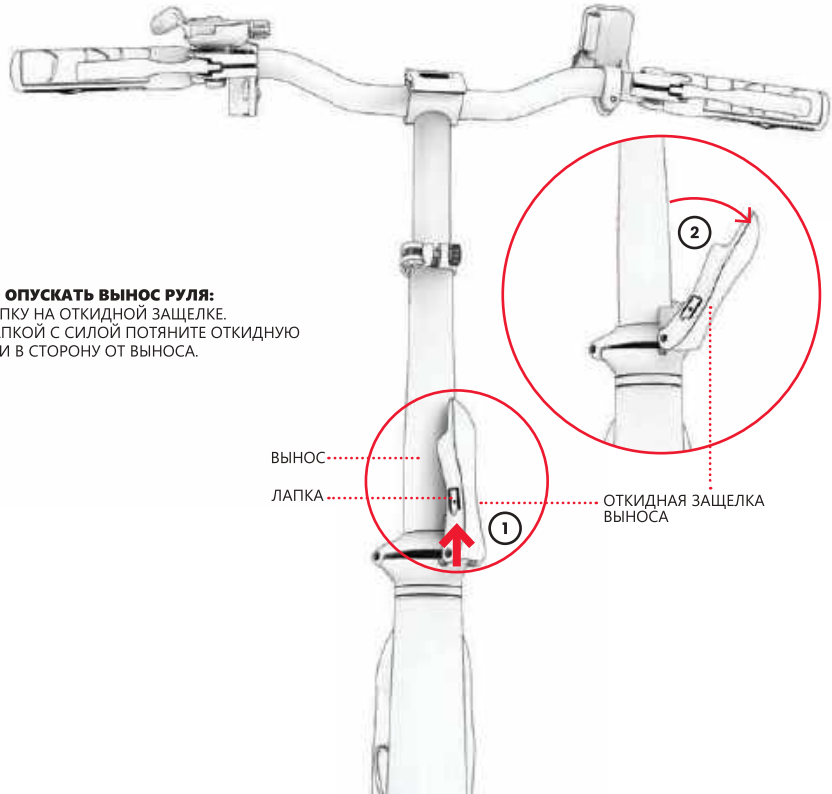

3. В ТОЧКЕ ШАРНИРА ПОВЕРНИТЕ ВЫНОС РУЛЯ ВНИЗ К ЗЕМЛЕ С ПРАВОЙ СТОРОНЫ ВЕЛОСИПЕДА.

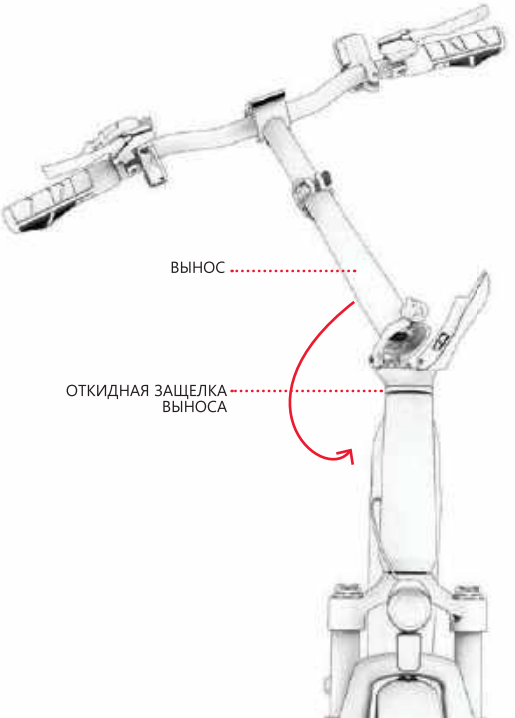

1.4 Раскладывание и складывание педалей

РАСКЛАДЫВАНИЕ

1. ОБХВАТИТЕ ПАЛЬЦАМИ ЗАЩЕЛКУ-ФИКСАТОР ВНУТРИ ПЕДАЛИ
2. ПОТЯНИТЕ НАРУЖУ И ВНИЗ, ПОКА ПЕДАЛЬ НЕ ВСТАНЕТ НА МЕСТО.

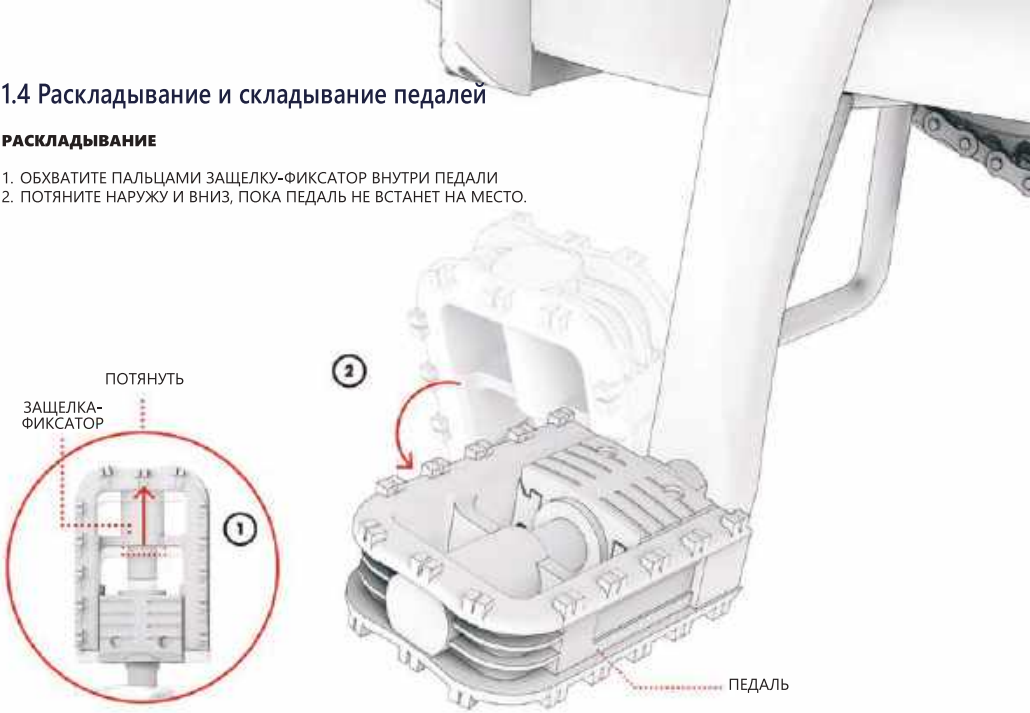

СКЛАДЫВАНИЕ

1. НАЖМИТЕ НА ПЕДАЛЬ ПО НАПРАВЛЕНИЮ К КРИВОШИПУ (1A), А ЗАТЕМ ВВЕРХ (1B), ПОКА ОНА НЕ СЛОЖИТСЯ.

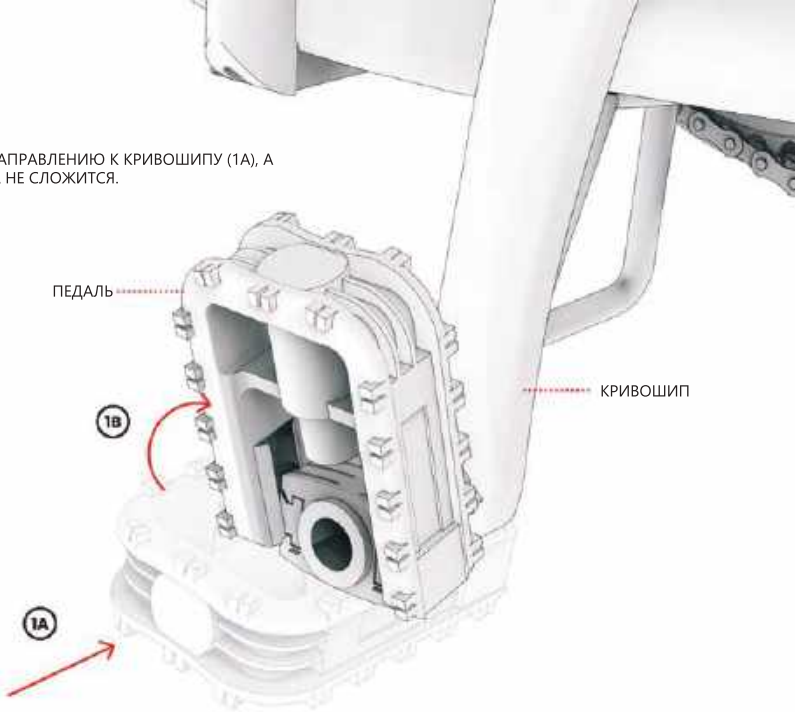

1.5 Закрепление звонка

1. ОСЛАБЬТЕ (НО НЕ СНИМАЙТЕ) ВИНТ НА ХОМУТЕ ЗВОНКА, ПОВЕРНУВ ЕГО ПРОТИВ ЧАСОВОЙ СТРЕЛКИ НА 1–2 ОБОРОТА С ПОМОЩЬЮ КРЕСТООБРАЗНОЙ ОТВЕРТКИ.
2. ПОВОРАЧИВАЙТЕ ЗВОНОК ВОКРУГ РУЛЯ ДО ТЕХ ПОР, ПОКА ЯЗЫЧОК КОЛОКОЛЬЧИКА НЕ ОКАЖЕТСЯ В МЕСТЕ, ДО КОТОРОГО МОЖНО ЛЕГКО ДОТЯНУТЬСЯ БОЛЬШИМ ПАЛЬЦЕМ ЛЕВОЙ РУКИ ЕЗДОКА, КОГДА ОН ДЕРЖИТ РУЛЬ.
3. УДЕРЖИВАЯ ЗВОНОК В ТАКОМ ПОЛОЖЕНИИ, ЗАТЯНИТЕ ХОМУТ, ПОВЕРНУВ ВИНТ ПО ЧАСОВОЙ СТРЕЛКЕ ОТВЕРТКОЙ.

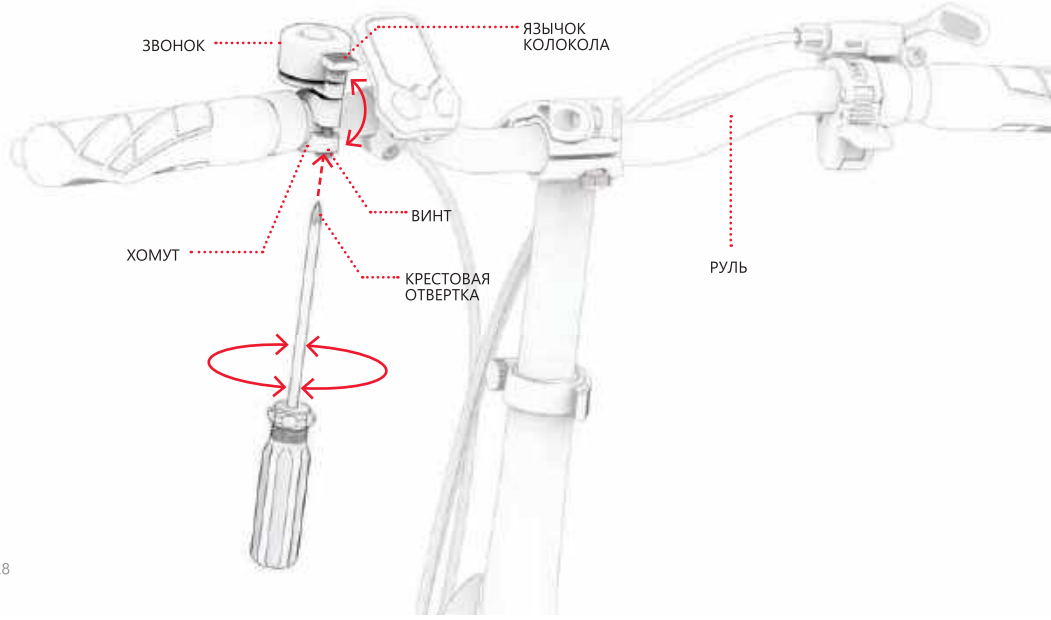

1.6 Зарядка аккумулятора

ДЛЯ ЗАРЯДКИ РАЗРЯЖЕННОГО АККУМУЛЯТОРА МОЖЕТ ПОТРЕБОВАТЬСЯ ОКОЛО 6 ЧАСОВ.

АККУМУЛЯТОР МОЖНО ЗАРЯЖАТЬ, КОГДА ОН ЗАКРЕПЛЕН В РАМЕ ИЛИ СНЯТ С НЕЕ. (ПОРЯДОК СНЯТИЯ СМ. В РАЗДЕЛЕ 3.9.)

1. ПОДСОЕДИНИТЕ ЗАРЯДНЫЙ КАБЕЛЬ К ЗАРЯДНОМУ УСТРОЙСТВУ.
2. ОТКРОЙТЕ КРЫШКУ ЗАРЯДНОГО ПОРТА НА РАМЕ, ЕСЛИ ЗАРЯЖАЕТЕ АККУМУЛЯТОР, КОГДА ОН УСТАНОВЛЕН НА РАМЕ.
3. ПОДКЛЮЧИТЕ ЗАРЯДНЫЙ КАБЕЛЬ К РОЗЕТКЕ, А ЗАТЕМ ПОДКЛЮЧИТЕ ЗАРЯДНОЕ УСТРОЙСТВО К ЗАРЯДНОМУ ПОРТУ.
4. КОГДА СВЕТОИНДИКАТОР НА ЗАРЯДНОМ УСТРОЙСТВЕ МЕНЯЕТ ЦВЕТ С КРАСНОГО НА ЗЕЛЕНЫЙ, ЭТО ОЗНАЧАЕТ, ЧТО АККУМУЛЯТОР ПОЛНОСТЬЮ ЗАРЯЖЕН. ИЗВЛЕКИТЕ ЗАРЯДНОЕ УСТРОЙСТВО ИЗ ПОРТА ЗАРЯДКИ И ОТСОЕДИНИТЕ КАБЕЛЬ ОТ РОЗЕТКИ.
5. ЗАКРОЙТЕ КРЫШКУ ЗАРЯДНОГО ПОРТА, ЕСЛИ ЗАРЯДКА НАХОДИТСЯ В РАМЕ.

СВЕТОИНДИКАТОР ЗАРЯДКИ НА ЗАРЯДНОМ УСТРОЙСТВЕ:

- ЗАРЯДКА

- ЗАРЯДКА ЗАВЕРШЕНА

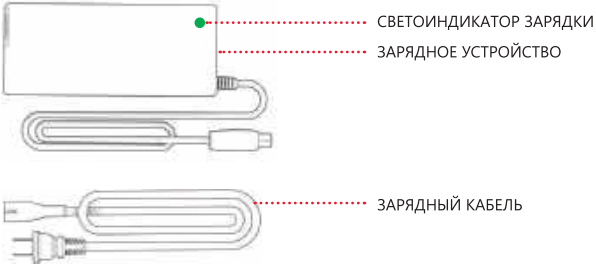

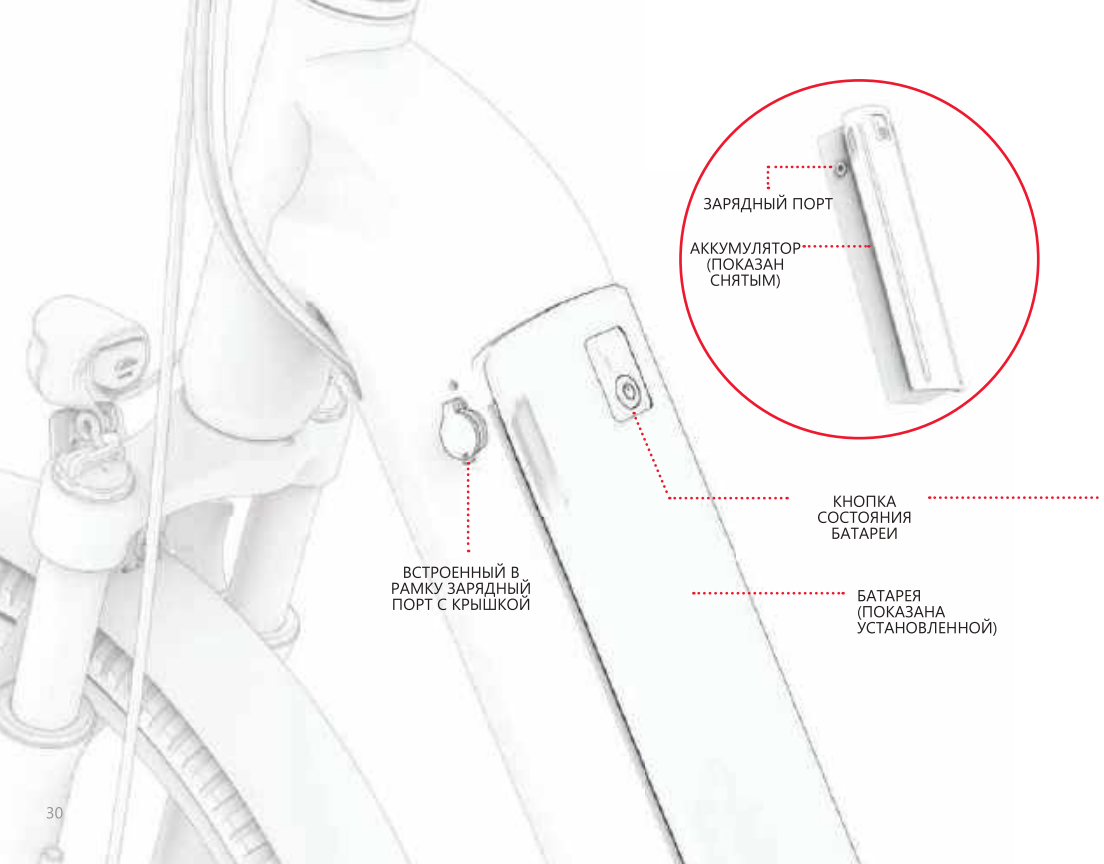
ЗАРЯДНЫЙ ПОРТ
АККУМУЛЯТОР (ПОКАЗАН СНЯТЫМ)
КНОПКА СОСТОЯНИЯ БАТАРЕИ
ВСТРОЕННЫЙ В РАМКУ ЗАРЯДНЫЙ ПОРТ С КРЫШКОЙ
БАТАРЕЯ (ПОКАЗАНА УСТАНОВЛЕННОЙ)

ВАЖНЫЕ ПРИМЕЧАНИЯ К ЗАРЯДКЕ:

- **ИСПОЛЬЗУЙТЕ ТОЛЬКО ВХОДЯЩЕЕ В КОМПЛЕКТ ЗАРЯДНОЕ УСТРОЙСТВО ИЛИ ЗАРЯДНОЕ УСТРОЙСТВО, ПОЛУЧЕННОЕ НЕПОСРЕДСТВЕННО ОТ JETSON С МАРКИРОВКОЙ FY-4202000 ИЛИ SKU ДЕТАЛИ PJUNVRS-BLK.**

  ⚠ НЕПРАВИЛЬНЫЙ ВЫБОР ЗАРЯДНОГО УСТРОЙСТВА МОЖЕТ ПРИВЕСТИ К ВОЗГОРАНИЮ И ВЗРЫВУ.
- **ПОДКЛЮЧИТЕ ЗАРЯДНОЕ УСТРОЙСТВО К РОЗЕТКЕ ПЕРЕД ПОДКЛЮЧЕНИЕМ К ЗАРЯДНОМУ ПОРТУ ВЕЛОСИПЕДА ИЛИ АККУМУЛЯТОРА.**
- **НЕ ИСПОЛЬЗУЙТЕ ПЕРЕМЕЩАЕМЫЕ РАЗВЕТВИТЕЛИ ПИТАНИЯ.**
- **НИКОГДА НЕ ВКЛЮЧАЙТЕ ВЕЛОСИПЕД ВО ВРЕМЯ ЕГО ЗАРЯДКИ.**
- **ЗАРЯЖАЙТЕ АККУМУЛЯТОР ДО ПОЛНОГО ЗАРЯДА – ОКОЛО 6 ЧАСОВ.**
- **НИКОГДА НЕ ОСТАВЛЯЙТЕ ВЕЛОСИПЕД ЗАРЯЖАТЬСЯ НА НОЧЬ ИЛИ В ТЕЧЕНИЕ ДЛИТЕЛЬНОГО ПЕРИОДА ВРЕМЕНИ.**
- **НЕ ПЫТАЙТЕСЬ РАЗОБРАТЬ АККУМУЛЯТОР.**
- **ДИАПАЗОН ТЕМПЕРАТУР ОКРУЖАЮЩЕЙ СРЕДЫ ПРИ ЗАРЯДКЕ: 32 °F (0 °C) – 104 °F (40 °C)**
- **ДИАПАЗОН РАБОЧИХ ТЕМПЕРАТУР ОКРУЖАЮЩЕЙ СРЕДЫ: 14°F (-10°C) – 104°F (40°C)**

КНОПКА СОСТОЯНИЯ АККУМУЛЯТОРА: КОГДА АККУМУЛЯТОР БУДЕТ ИЗВЛЕЧЕН ИЗ РАМЫ, НАЖМИТЕ НА КНОПКУ СОСТОЯНИЯ АККУМУЛЯТОРА, ЧТОБЫ ПРОВЕРИТЬ, ОСТАЛСЯ ЛИ ЗАРЯД.

- ЕСЛИ ПРИ НАЖАТИИ КНОПКА ЗАГОРАЕТСЯ, АККУМУЛЯТОР ЕЩЕ ЗАРЯЖЕН.
- ЕСЛИ КНОПКА НЕ ЗАГОРАЕТСЯ ПРИ НАЖАТИИ, ПОРА ЗАРЯДИТЬ АККУМУЛЯТОР.



ТАКАЯ МАРКИРОВКА БУДЕТ НА ВАШЕМ ЗАРЯДНОМ УСТРОЙСТВЕ.

1.7 Накачивание и давление в шинах

ПЕРЕД ПЕРВОЙ ПОЕЗДКОЙ ВАМ НУЖНО БУДЕТ НАКАЧАТЬ ШИНЫ, ЧТОБЫ ДОВЕСТИ ИХ ДО РЕКОМЕНДУЕМОГО ДАВЛЕНИЯ 40-65 ФУНТОВ НА КВАДРАТНЫЙ. ИСПОЛЬЗУЙТЕ МАНОМЕТР, ЧТОБЫ ПРОВЕРИТЬ, НАХОДИТСЯ ЛИ ДАВЛЕНИЕ В ШИНАХ НА УРОВНЕ 45-60 ФУНТОВ НА КВАДРАТНЫЙ ДЮЙМ ПЕРЕД КАЖДОЙ ПОЕЗДКОЙ.

ДЛЯ НАКАЧИВАНИЯ:

1. СНИМИТЕ ПЫЛЕЗАЩИТНЫЙ КОЛПАЧОК С ВЕНТИЛЯ ШИНЫ НА ОДНОМ КОЛЕСЕ, ПОВЕРНУВ ЕГО ПРОТИВ ЧАСОВОЙ СТРЕЛКИ. ОТЛОЖИТЕ ЕГО В СТОРОНУ.
2. СЛЕДУЙТЕ ИНСТРУКЦИЯМ ПРОИЗВОДИТЕЛЯ НА ВОЗДУШНОМ НАСОСЕ, ЧТОБЫ НАКАЧАТЬ ВОЗДУХ В ШИНУ. ПЕРИОДИЧЕСКИ ПРОВЕРЯЙТЕ С ПОМОЩЬЮ МАНОМЕТРА И ПРОДОЛЖАЙТЕ НАКАЧИВАТЬ, ПОКА ДАВЛЕНИЕ НЕ ДОСТИГНЕТ 45–60 ФУНТОВ НА КВАДРАТНЫЙ ДЮЙМ.
3. СНИМИТЕ ВОЗДУШНЫЙ НАСОС И УСТАНОВИТЕ НА МЕСТО ПЫЛЕЗАЩИТНЫЙ КОЛОПАЧОК, ПОВЕРНУВ ЕГО ПО ЧАСОВОЙ СТРЕЛКЕ.
4. ПОВТОРИТЕ ТО ЖЕ САМОЕ С ДРУГОЙ ШИНОЙ.

ВАЖНО: ИСПОЛЬЗУЙТЕ ТОЛЬКО РУЧНОЙ ВОЗДУШНЫЙ НАСОС ДЛЯ НАКАЧИВАНИЯ ШИН НА ЭЛЕКТРОВЕЛОСИПЕДЕ. НИКОГДА НЕ ИСПОЛЬЗУЙТЕ ВОЗДУШНЫЙ КОМПРЕССОР; ЭТО МОЖЕТ ПРИВЕСТИ К РАЗРЫВУ ШИН.

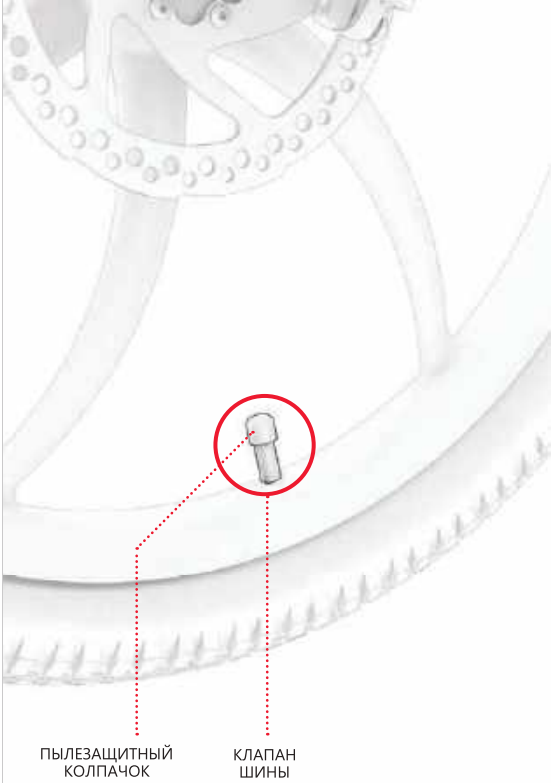

1.8 Проверка и регулировка тормозов

ПРОВЕРКА НАДЕЖНОСТИ И ИСПРАВНОСТИ ТОРМОЗОВ

ПОСЛЕ СБОРКИ И ПЕРЕД КАЖДОЙ ПОЕЗДКОЙ ПРОВЕРЯЙТЕ, ИСПРАВНОСТЬ И НАДЕЖНОСТЬ ТОРМОЗОВ, ЧТОБЫ ЗАМЕДЛИТЬ ВРАЩЕНИЕ КОЛЕСА И ОСТАНОВИТЬ ЕГО, ВЫПОЛНИВ СЛЕДУЮЩИЕ ДЕЙСТВИЯ:

1. ИДИТЕ С ВЕЛОСИПЕДОМ И ОСТОРОЖНО ПОТЯНИТЕ ЗА ЛЕВЫЙ РУЧНОЙ ТОРМОЗ.
2. УБЕДИТЕСЬ, ЧТО ПЕРЕДНИЙ СУППОРТ ПРАВИЛЬНО ЗАЖИМАЕТ ДИСК И ЗАМЕДЛЯЕТ ВРАЩЕНИЕ КОЛЕСА.
3. ПОВТОРИТЕ, ПОТЯНУВ ЛЕВЫЙ РУЧНОЙ ТОРМОЗ С БОЛЬШИМ УСИЛИЕМ И УБЕДИТЕСЬ, ЧТО ПЕРЕДНЕЕ КОЛЕСО ОСТАНОВЛЕНО.
4. ПОВТОРИТЕ ШАГИ 1–3 С ПРАВЫМ РУЧНЫМ ТОРМОЗОМ И ЗАДНИМ КОЛЕСОМ

РЕГУЛИРОВКА ТОРМОЗНОГО СУППОРТА

ВАМ МОЖЕТ ПОНАДОБИТЬСЯ ШЕСТИГРАННЫЙ КЛЮЧ НА 5 ММ. (В КОМПЛЕКТ НЕ ВХОДИТ.)

ДЛЯ ПРАВИЛЬНОЙ РАБОТЫ ВЕЛОСИПЕДНЫХ ТОРМОЗОВ НЕОБХОДИМО ТОЧНОЕ ВЫРАВНИВАНИЕ И ПРАВИЛЬНОЕ РАСПОЛОЖЕНИЕ ВСЕХ ЭЛЕМЕНТОВ. ТРЕНИЕ ИЛИ СКРИП, ИСХОДЯЩИЙ ИЗ ОБЛАСТИ ТОРМОЗОВ (ПОСТОЯННЫЕ ИЛИ ЭПИЗОДИЧЕСКИЕ), ЯВЛЯЮТСЯ ХОРОШИМ ПРИЗНАКОМ ТОГО, ЧТО ЧТО-ТО НЕ ВЫРОВНЕНО И НУЖДАЕТСЯ В РЕГУЛИРОВКЕ.

ПРИЧИНОЙ ШУМА, СКОРЕЕ ВСЕГО, ЯВЛЯЕТСЯ СМЕЩЕННЫЙ СУППОРТ, В РЕЗУЛЬТАТЕ ЧЕГО ТОРМОЗНЫЕ КОЛОДКИ ВНУТРИ НИХ ТРУТСЯ О ДИСК ДАЖЕ ПРИ ОТКРЫТОМ СУППОРТЕ. КОЛОДКИ ДОЛЖНЫ СОПРИКАСАТЬСЯ С ДИСКОМ ТОЛЬКО ПРИ ЗАКРЫТОМ СУППОРТЕ ИЗ-ЗА НАЖАТИЯ НА РУЧНОЙ ТОРМОЗ.

1. НА ТОРМОЗЕ, КОТОРЫЙ НУЖДАЕТСЯ В РЕГУЛИРОВКЕ, НАЙДИТЕ СУППОРТ, ТОРМОЗНЫЕ КОЛОДКИ И ДИСК.
2. ПОДНИМИТЕ КОЛЕСО ВЕЛОСИПЕДА И ПОКРУТИТЕ ЕГО. ПОСМОТРИТЕ, КАК ДИСК ВРАЩАЕТСЯ МЕЖДУ ТОРМОЗНЫМИ КОЛОДКАМИ, И ОБРАТИТЕ ВНИМАНИЕ, КАКАЯ КОЛОДКА ТРЕТСЯ О ДИСК.
3. УСТАНОВИТЕ ВЕЛОСИПЕД НА ПОДСТАВКУ. (СМ. РАЗДЕЛ 3.6).

4. ГЛЯДЯ НА СУППОРТ С ЗАДНЕЙ СТОРОНЫ КОЛЕСА, НАЙДИТЕ БОЛТЫ ВЫШЕ И НИЖЕ СУППОРТА. ИСПОЛЬЗУЙТЕ ШЕСТИГРАННЫЙ КЛЮЧ 5 ММ ДЛЯ КАЖДОГО БОЛТА, ПОВОРАЧИВАЯ ЕГО ПРОТИВ ЧАСОВОЙ СТРЕЛКИ НА 4-5 ОБОРОТОВ.
5. ПЕРЕМЕЩАЙТЕ СУППОРТ ИЗ ПОЛОЖЕНИЯ ДО ТЕХ ПОР, ПОКА НЕ БУДУТ ВЫПОЛНЕНЫ СЛЕДУЮЩИЕ УСЛОВИЯ:
   - ВЕРХНЯЯ ЧАСТЬ КОЛОДОК ВЫРОВНЕНА С КРАЕМ ДИСКА.
   - ЧАСТИ КОЛОДОК НЕ СОПРИКАСАЮТСЯ С ДИСКОМ.
   - КОЛОДКИ РАСПОЛОЖЕНЫ ПАРАЛЛЕЛЬНО ДИСКУ.
6. КОГДА СУППОРТ НАХОДИТСЯ В НУЖНОМ ПОЛОЖЕНИИ, ПОЛНОСТЬЮ ЗАТЯНИТЕ ОДИН БОЛТ, А ЗАТЕМ ДРУГОЙ, ПОВЕРНУВ ЕГО ПО ЧАСОВОЙ СТРЕЛКЕ С ПОМОЩЬЮ ШЕСТИГРАННОГО КЛЮЧА.
7. УБЕДИТЕСЬ, ЧТО СУППОРТ НАДЕЖНО ЗАКРЕПЛЕН, И ЕЩЕ РАЗ ПРОВЕЬТЕ НАДЕЖНОСТЬ И ИСПРАВНОСТЬ ТОРМОЗОВ (СТР. 33).

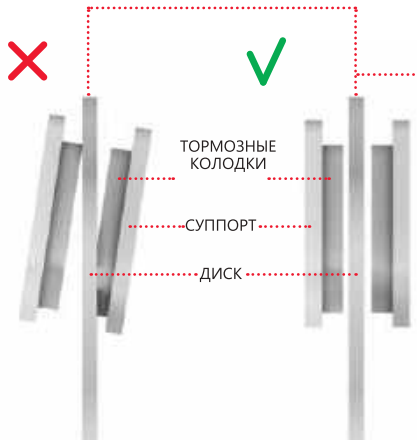

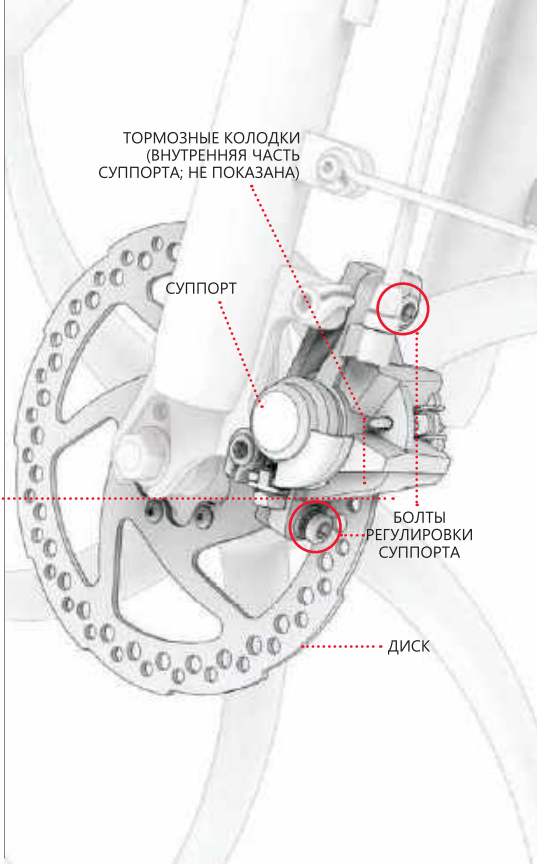

2. Подготовка к поездке

2.1 Настройка высоты руля

1. ПОТЯНИТЕ ЗА ЗАЩЕЛКУ НА ЗАЖИМ ВЫЛЕТА.
2. ОСЛАБЬТЕ РУЧКУ ЗАЖИМА, ПОВЕРНУВ ЕЕ ПРОТИВ ЧАСОВОЙ СТРЕЛКИ.
3. ПОДНИМАЙТЕ ИЛИ ОПУСКАЙТЕ ВЫНОС ДО ТЕХ ПОР, ПОКА РУЛЬ НЕ ОКАЖЕТСЯ НА НУЖНОЙ ВЫСОТЕ.

⚠ **ВАЖНО:** НИКОГДА НЕ ПОДНИМАЙТЕ РУЛЬ ТАК, ЧТОБЫ НАД ЗАЖИМОМ БЫЛА ВИДНА ОТМЕТКА «МИНИМАЛЬНАЯ ГЛУБИНА ВСТАВКИ».

4. УДЕРЖИВАЯ РУЛЬ НА МЕСТЕ, СНОВА ЗАТЯНИТЕ РУЧКУ ЗАЖИМА, ПОВЕРНУВ ЕЕ ПО ЧАСОВОЙ СТРЕЛКЕ.
   УСТРАНЕНИЕ НЕПОЛАДОК: ЕСЛИ ВЫ НЕ МОЖЕТЕ ОТКРЫТЬ ИЛИ ЗАКРЫТЬ ЗАЩЕЛКУ ЗАЖИМА, ВОЗМОЖНО, РУЧКА СЛИШКОМ ТУГАЯ. ОСЛАБЬТЕ РУЧКУ, ПОВОРАЧИВАЯ ЕЕ ПРОТИВ ЧАСОВОЙ СТРЕЛКИ НА1/2 ОБОРОТА ЗА РАЗ, ПОКА НЕ СМОЖЕТЕ ИСПОЛЬЗОВАТЬ ЗАЩЕЛКУ.
5. УБЕДИТЕСЬ, ЧТО РУЛЬ НАДЕЖНО ЗАКРЕПЛЕН: РУКОЙ НАДАВИТЕ НА РУЛЬ ВНИЗ. ЕСЛИ ШТОК ПРОСКАЛЬЗЫВАЕТ ВНИЗ В ТРУБКУ ВЫНОСА, ВЕРНИТЕ РУЛЬ В ИСХОДНОЕ ПОЛОЖЕНИЕ И ЗАТЯНИТЕ ЗАЖИМ, ДОВЕРНУВ РУЧКУ ПО ЧАСОВОЙ СТРЕЛКЕ.

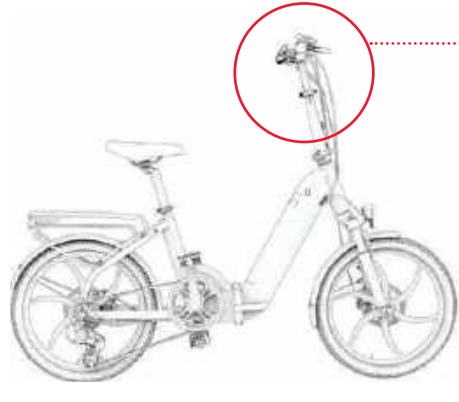

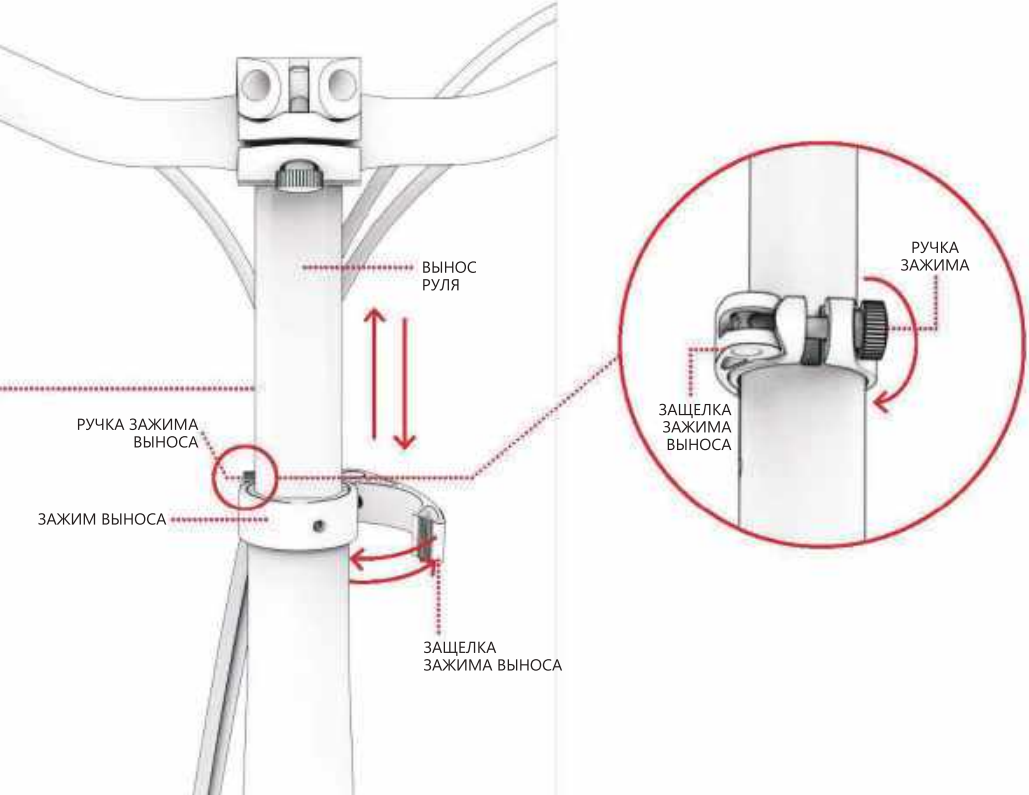
ВЫНОС
РУЛЯ
РУЧКА ЗАЖИМА
ВЫНОСА
ЗАЖИМ ВЫНОСА
ЗАЩЕЛКА
ЗАЖИМА ВЫНОСА
РУЧКА
ЗАЖИМА
ЗАЩЕЛКА
ЗАЖИМА
ВЫНОСА

2.2 Настройка поворота руля

РУЛЬ МОЖНО СЛЕГКА ПОВОРАЧИВАТЬ ВПЕРЕД ИЛИ НАЗАД, ЧТОБЫ ВСЕ ФУНКЦИИ И ФУНКЦИИ НА НЕМ БЫЛИ ИДЕАЛЬНО РАСПОЛОЖЕНЫ ДЛЯ ЕЗДОКА. РУЧНЫЕ ТОРМОЗА, В ЧАСТНОСТИ, ДОЛЖНЫ БЫТЬ РАСПОЛОЖЕНЫ В ТАКОМ ПОЛОЖЕНИИ, ЧТОБЫ ВОДИТЕЛЮ БЫЛО ЛЕГКО ИХ ДЕРЖАТЬ.

ЧТОБЫ ПОВЕРНУТЬ РУЛЬ:

1. ПОТЯНИТЕ ВВЕРХ ЛАПКУ НА ХОМУТЕ РУЛЯ ТАК, ЧТОБЫ ОНА НАХОДИЛАСЬ В ОТКРЫТОМ (НЕЗАФИКСИРОВАННОМ) ПОЛОЖЕНИИ.

УСТРАНЕНИЕ НЕПОЛАДОК: ЕСЛИ ВЫ НЕ МОЖЕТЕ ОТКРЫТЬ ИЛИ ЗАКРЫТЬ ЛАПКУ, ВОЗМОЖНО, РУЧКА СЛИШКОМ ТУГАЯ. ОСЛАБЬТЕ РУЧКУ, ПОВОРАЧИВАЯ ЕЕ НА ½ ОБОРОТА ПРОТИВ ЧАСОВОЙ СТРЕЛКИ, ПОКА НЕ СМОЖЕТЕ ИСПОЛЬЗОВАТЬ ЗАЩЕЛКУ. ЗАКРОЙТЕ ЗАЩЕЛКУ ЗАЖИМА.

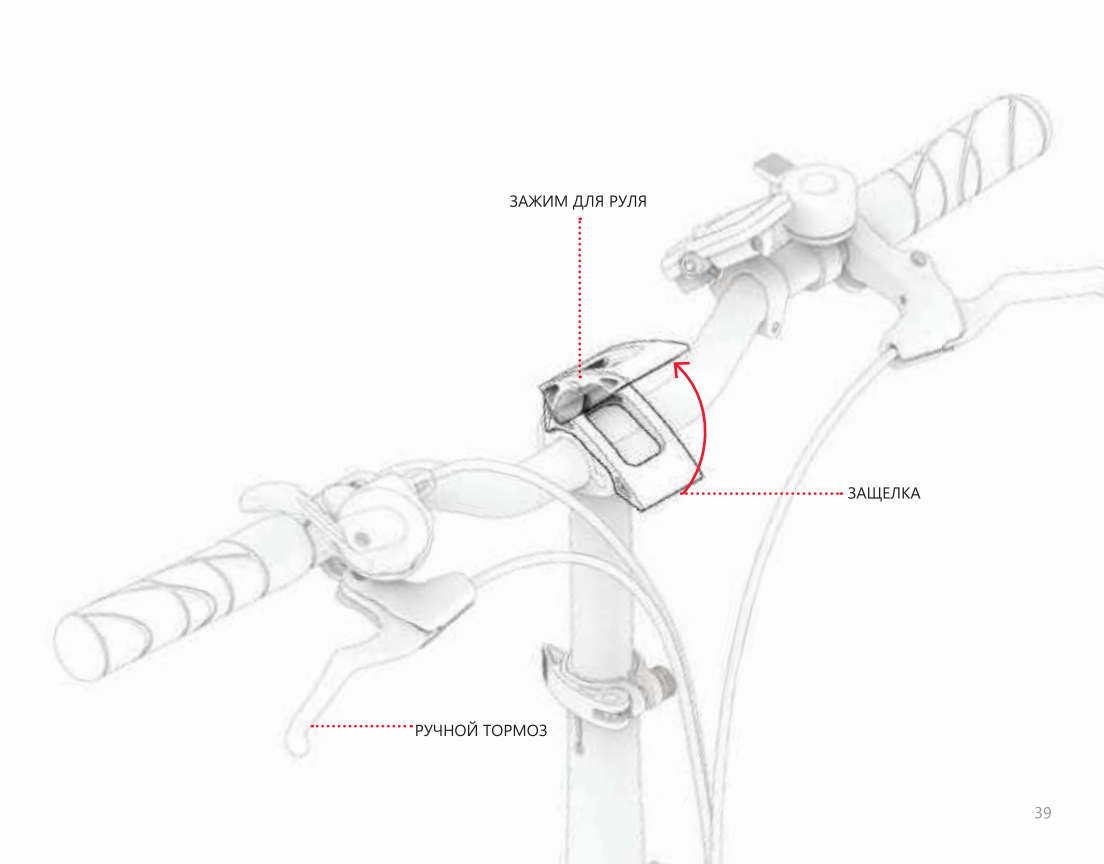
ЗАЖИМ ДЛЯ РУЛЯ
ЗАЩЕЛКА
РУЧНОЙ ТОРМОЗ

2. ПОВЕРНИТЕ РУЛЬ ВПЕРЕД ИЛИ НАЗАД, ЧТОБЫ ИЗМЕНИТЬ ЕГО ПОЛОЖЕНИЕ.
3. УДЕРЖИВАЯ РУЛЬ В НОВОМ ПОЛОЖЕНИИ ОДНОЙ РУКОЙ, ДРУГОЙ РУКОЙ НАДАВИТЕ НА ЗАЩЕЛКУ ВНИЗ И ВЕРНИТЕ ЕЕ ОБРАТНО В ЗАКРЫТОЕ (ЗАФИКСИРОВАННОЕ) ПОЛОЖЕНИЕ.

ВАЖНО: ЕСЛИ РУЛЬ ОСТАЕТСЯ ПОДВИЖНЫМ ПРИ ЗАКРЫТОМ ВОКРУГ НЕГО ЗАЖИМЕ, НЕОБХОДИМО ЗАТЯНУТЬ ЗАЖИМ. СНАЧАЛА ОТКРОЙТЕ ЗАЩЕЛКУ ЗАЖИМА. ЗАТЕМ ЗАТЯНИТЕ РУЧКУ, ПОВЕРНУВ ЕЕ ПО ЧАСОВОЙ СТРЕЛКЕ НА НЕСКОЛЬКО ОБОРОТОВ, ЗАТЕМ ЗАКРОЙТЕ ЗАЩЕЛКУ ЗАЖИМА.

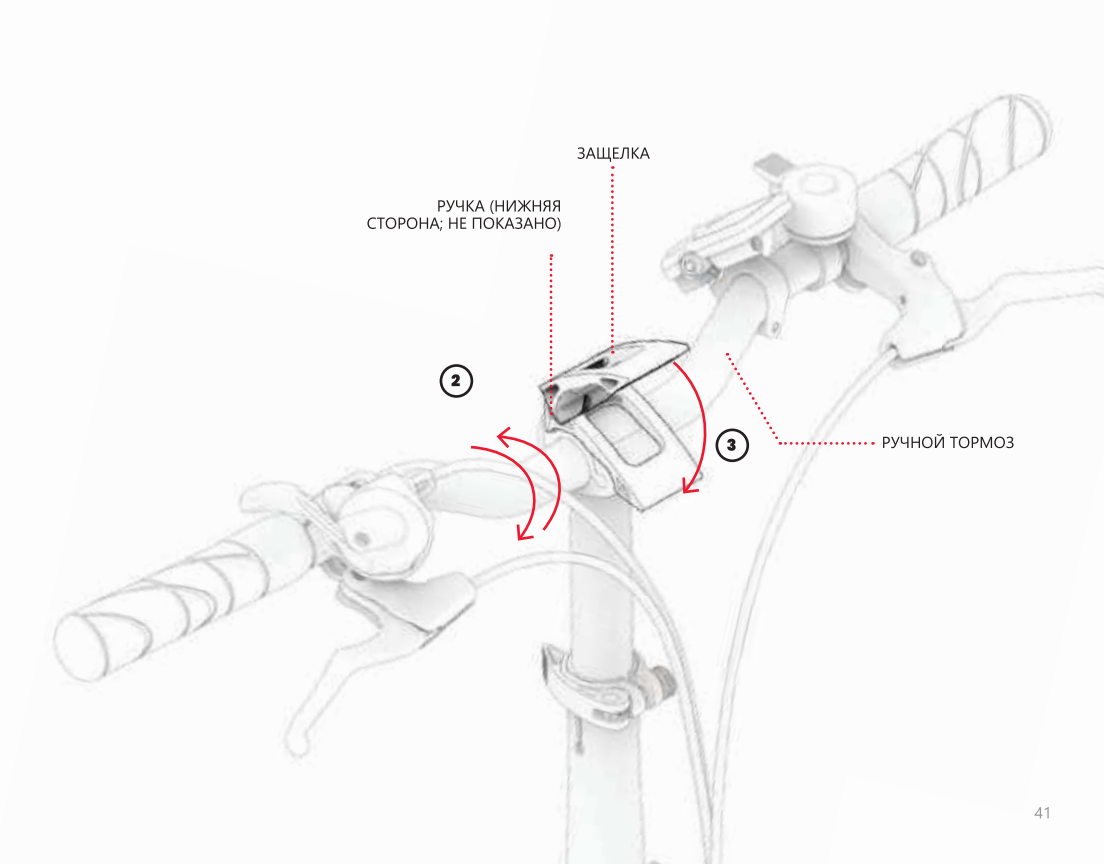
ЗАЩЕЛКА
РУЧКА (НИЖНЯЯ СТОРОНА; НЕ ПОКАЗАНО)
2
3
РУЧНОЙ ТОРМОЗ

2.3 Регулировка высоты сиденья

КОГДА ЕЗДОК НАХОДИТСЯ В СЕДЛЕ И ДЕРЖИТ НОГУ НА ПЕДАЛИ В САМОЙ НИЖНЕЙ ТОЧКЕ ЕЕ ВРАЩЕНИЯ, КОЛЕНО ДОЛЖНО БЫТЬ ЧУТЬ ПРИСОГНУТО. НОГИ НИКОГДА НЕ ДОЛЖНЫ БЫТЬ ПОЛНОСТЬЮ ВЫТЯНУТЫ ВО ВРЕМЯ ВРАЩЕНИЯ ПЕДАЛЕЙ. ОТРЕГУЛИРУЙТЕ ВЫСОТУ СИДЕНЬЯ СООТВЕТСТВУЮЩИМ ОБРАЗОМ, ПОКА ОНО НЕ ОКАЖЕТСЯ В ИДЕАЛЬНОМ ПОЛОЖЕНИИ ДЛЯ ВРАЩЕНИЯ ПЕДАЛЕЙ.

ЧТОБЫ ПОДНЯТЬ ИЛИ ОПУСТИТЬ СИДЕНЬЕ:

1. ПОТЯНИТЕ ЗА ЗАЩЕЛКУ НА ПОДСЕДЕЛЬНОМ ЗАЖИМЕ.
   УСТРАНЕНИЕ НЕПОЛАДОК: ЕСЛИ ВЫ НЕ МОЖЕТЕ ОТКРЫТЬ ИЛИ ЗАКРЫТЬ ЗАЩЕЛКУ ЗАЖИМА, ВОЗМОЖНО, РУЧКА СЛИШКОМ ТУГАЯ. ОСЛАБЬТЕ РУЧКУ, ПОВОРАЧИВАЯ ЕЕ ПРОТИВ ЧАСОВОЙ СТРЕЛКИ НА 1/2 ОБОРОТА ЗА РАЗ, ПОКА ЗАЩЕЛКА НЕ СМОЖЕТЕ ПОЛЬЗОВАТЬСЯ ЗАЩЕЛКОЙ.
2. ПОДНИМИТЕ ИЛИ ОПУСТИТЕ СЕДЛО В НУЖНОЕ ПОЛОЖЕНИЕ, СЛЕДЯ ЗА ТЕМ, ЧТОБЫ НАД ЗАЖИМОМ НЕ БЫЛА ВИДНА ОТМЕТКА «МИНИМАЛЬНАЯ ГЛУБИНА ВСТАВКИ».

   ⚠ **ВАЖНО:** НИКОГДА НЕ РАСПОЛАГАЙТЕ СИДЕНЬЕ ТАКИМ ОБРАЗОМ, ЧТОБЫ НАД ЗАЖИМОМ БЫЛА ВИДНА ОТМЕТКА «МИНИМАЛЬНАЯ ГЛУБИНА ВСТАВКИ».
   УСТРАНЕНИЕ НЕПОЛАДОК: ЕСЛИ ПОДСЕДЕЛЬНЫЙ ЗАЖИМ СЛИШКОМ ТУГОЙ ДЛЯ ТОГО, ЧТОБЫ ПОДСЕДЕЛЬНЫЙ ШТЫРЬ МОГ ЛЕГКО СКОЛЬЗИТЬ ВВЕРХ И ВНИЗ, РАСШИРЬТЕ ОТВЕРСТИЕ ЗАЖИМА, ПОВЕРНУВ РУЧКУ ЗАЖИМА ПРОТИВ ЧАСОВОЙ СТРЕЛКИ.
3. УДЕРЖИВАЯ СИДЕНЬЕ НА МЕСТЕ, ЗАКРОЙТЕ ЗАЩЕЛКУ.
4. УБЕДИТЕСЬ, ЧТО СИДЕНЬЕ НАДЕЖНО ЗАКРЕПЛЕНО: РУКОЙ НАДАВИТЕ НА СЕДЛО. ЕСЛИ ПОДСЕДЕЛЬНЫЙ ШТЫРЬ ПРОСКАЛЬЗЫВАЕТ ДАЛЬШЕ В ТРУБУ, ВЕРНИТЕ ЕГО НА МЕСТО И ЗАТЯНИТЕ ЗАЖИМ, ПОВЕРНУВ РУЧКУ ЗАЖИМА ПО ЧАСОВОЙ СТРЕЛКЕ.

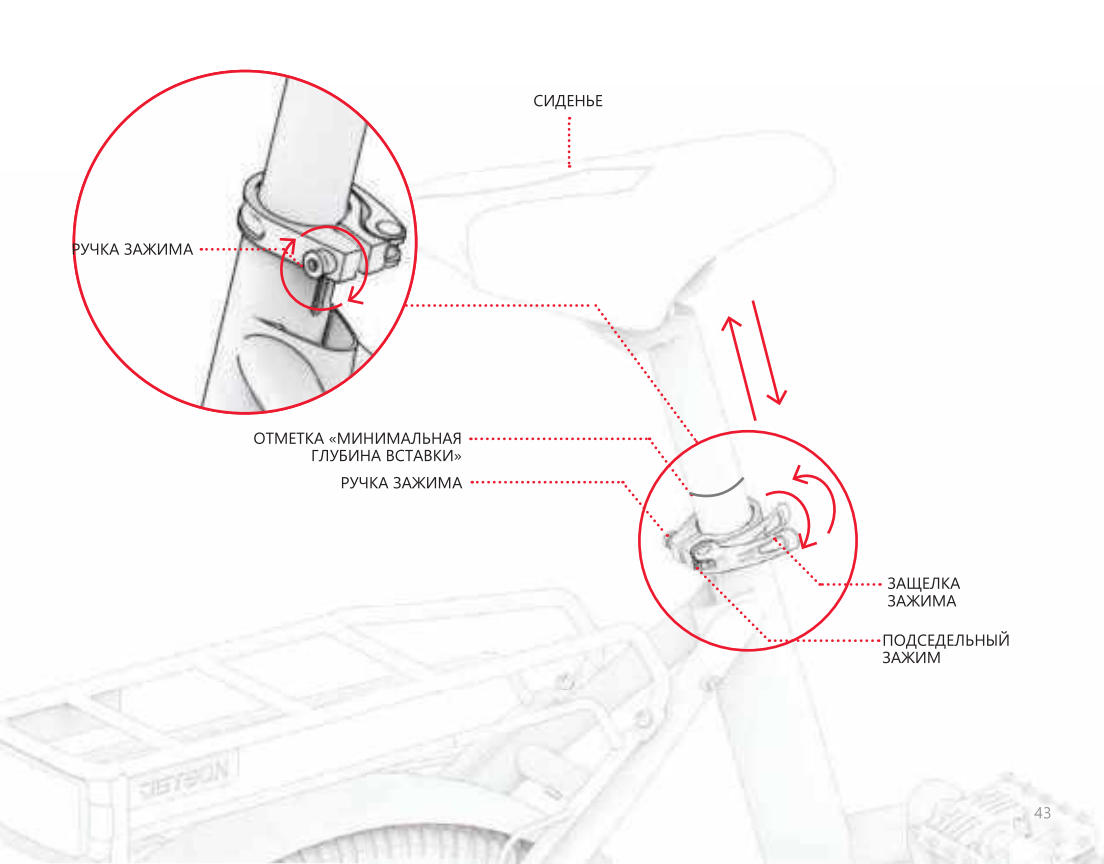
СИДЕНЬЕ
РУЧКА ЗАЖИМА
ОТМЕТКА «МИНИМАЛЬНАЯ ГЛУБИНА ВСТАВКИ»
РУЧКА ЗАЖИМА
ЗАЩЕЛКА ЗАЖИМА
ПОДСЕДЕЛЬНЫЙ ЗАЖИМ

3. Особенности и функции

ИНСТРУКЦИИ ПО ЗАРЯДКЕ АККУМУЛЯТОРА, ТЕМПЕРАТУРНЫМ ОГРАНИЧЕНИЯМ ДЛЯ ИСПОЛЬЗОВАНИЯ И ХРАНЕНИЯ ОБОРУДОВАНИЯ, ИСПОЛЬЗОВАНИЮ И ХРАНЕНИЮ АККУМУЛЯТОРА, А ТАКЖЕ РЕКОМЕНДУЕМОМУ ДИАПАЗОНУ ТЕМПЕРАТУР ДЛЯ ЗАРЯДКИ ПРИВЕДЕНЫ В РАЗДЕЛЕ 1.6 РУКОВОДСТВА.

⚠ **ПРЕДУПРЕЖДЕНИЕ:** МОДИФИКАЦИЯ ИЛИ ПОПЫТКА РЕМОНТА СИСТЕМЫ ЭЛЕКТРОВЕЛОСИПЕДА НЕ ДОПУСКАЮТСЯ БЕЗ ИНСТРУКЦИЙ ОТ ОБСЛУЖИВАЮЩЕЙ КОМАНДЫ JETSON, ЭТО ПРИВЕДЕТ К ПОТЕНЦИАЛЬНОЙ ТРАВМЕ ИЛИ НЕИСПРАВНОСТИ. РАЗРЕШЕНА ЭКСПЛУАТАЦИЯ ЭЛЕКТРОВЕЛОСИПЕДА ТОЛЬКО С ЗАРЯДНЫМ УСТРОЙСТВОМ, РЕКОМЕНДОВАННЫМ ПРОИЗВОДИТЕЛЕМ.

3.1 Включение и выключение питания

ЧТОБЫ ВКЛЮЧИТЬ ИЛИ ВЫКЛЮЧИТЬ ЭЛЕКТРОВЕЛОСИПЕД, НАЖМИТЕ И УДЕРЖИВАЙТЕ КНОПКУ ПИТАНИЯ (!) В ТЕЧЕНИЕ 2–3 СЕКУНД.

ЧТОБЫ СОХРАНИТЬ ЗАРЯД АККУМУЛЯТОРА, ВАШ ВЕЛОСИПЕД АВТОМАТИЧЕСКИ ВКЛЮЧИТСЯ ЧЕРЕЗ 5 МИНУТ БЕЗ ДВИЖЕНИЯ. НЕ ЗАБЫВАЙТЕ ВЫКЛЮЧАТЬ ВЕЛОСИПЕД, КОГДА НЕ ПЛАНИРУЕТЕ ИМ ПОЛЬЗОВАТЬСЯ.

⚠ **ВАЖНО:** НИКОГДА НЕ ВКЛЮЧАЙТЕ ЭЛЕКТРОВЕЛОСИПЕД, КОГДА ОН ЗАРЯЖАЕТСЯ ИЛИ СЛОЖЕН.



3.2 Понимание и использование ЖК-экрана

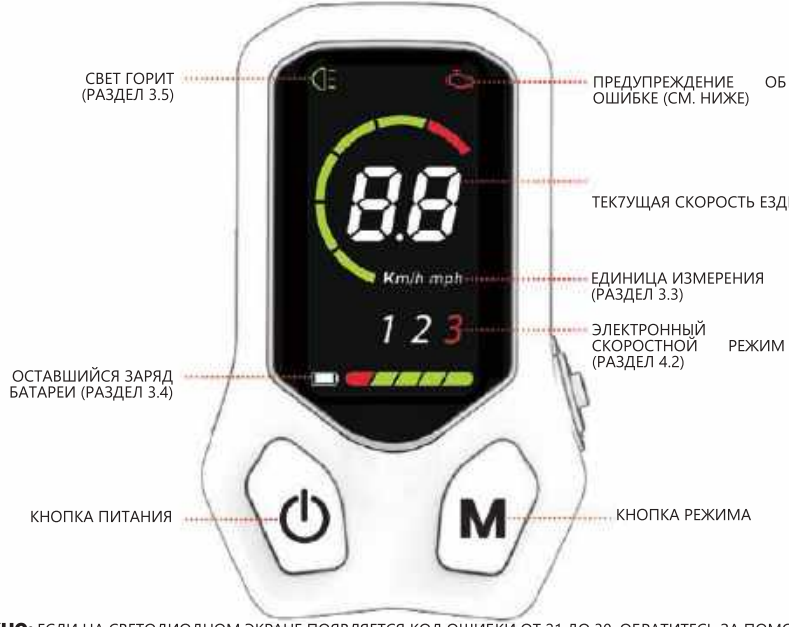

⚠ **ВАЖНО:** ЕСЛИ НА СВЕТОДИОДНОМ ЭКРАНЕ ПОЯВЛЯЕТСЯ КОД ОШИБКИ ОТ 21 ДО 30, ОБРАТИТЕСЬ ЗА ПОМОЩЬЮ В СЛУЖБУ ПОДДЕРЖКИ JETSON, ПРЕЖДЕ ЧЕМ СНОВА ЕЗДИТЬ НА ЭЛЕКТРОВЕЛОСИПЕДЕ.

33 Изменение единицы измерения

ЧТОБЫ ПЕРЕКЛЮЧИТЬ ЕДИНИЦЫ ИЗМЕРЕНИЯ С МИЛЬ В ЧАС (МИЛЬ/Ч) НА КИЛОМЕТРЫ В ЧАС (КМ/Ч), ВЫПОЛНИТЕ СЛЕДУЮЩИЕ ДЕЙСТВИЯ:

НАЖМИТЕ НА КНОПКУ РЕЖИМА (**M**).

3.4 Проверка уровня заряда аккумулятора

ВО ВРЕМЯ ЕЗДЫ ВЫ МОЖЕТЕ СЛЕДИТЬ ЗА УРОВНЕМ ЗАРЯДА АККУМУЛЯТОРА, ОРИЕНТИРУЯСЬ НА КОЛИЧЕСТВО ПОЛОСОК ИНДИКАТОРА БАТАРЕИ НА ЖК-ЭКРАНЕ.

ЗНАЧОК ИНДИКАТОРА ЗАРЯДА БАТАРЕИ					
ПРИБЛИЗИТЕЛЬНЫЙ ПРОЦЕНТ ОСТАВШЕГОСЯ ЗАРЯДА	81-100%	61-80%	41-60%	21-40%	МЕНЕЕ 20% (ЗАРЯДИТЕ СВОЙ ЭЛЕКТРОВЕЛОСИПЕД ПРЯМО СЕЙЧАС!)

*ТОЛЬКО ПРИБЛИЗИТЕЛЬНЫЕ ЗНАЧЕНИЯ. МОЖЕТ ВАРЬИРОВАТЬСЯ В ЗАВИСИМОСТИ ОТ ИСПОЛЬЗОВАНИЯ.

ВАЖНО: НА СПОСОБНОСТЬ ВАШЕГО ВЕЛОСИПЕДА РАЗВИВАТЬ МАКСИМАЛЬНУЮ СКОРОСТЬ МОЖЕТ ВЛИЯТЬ УРОВЕНЬ ЗАРЯДА АККУМУЛЯТОРА: ВЫ МОЖЕТЕ ЗАМЕТИТЬ СНИЖЕНИЕ СКОРОСТИ, КОГДА ЗАРЯД АККУМУЛЯТОРА ОПУСКАЕТСЯ НИЖЕ 25%.

ВАЖНО: КОГДА ЗАРЯД АККУМУЛЯТОРА РАЗРЯЖАЕТСЯ ДО 0%, ЭЛЕКТРОВЕЛОСИПЕД ВЫКЛЮЧАЕТСЯ. ЗАРЯДИТЕ ЭЛЕКТРОВЕЛОСИПЕД ДО ПОЛНОЙ МОЩНОСТИ (РАЗДЕЛ 1.6) ПЕРЕД СЛЕДУЮЩЕЙ ПОЕЗДКОЙ.

КОГДА АККУМУЛЯТОР БУДЕТ ИЗВЛЕЧЕН ИЗ РАМЫ, НАЖМИТЕ КНОПКУ СОСТОЯНИЯ АККУМУЛЯТОРА, ЧТОБЫ ПРОВЕРИТЬ, ОСТАЛСЯ ЛИ ЗАРЯД.

ЕСЛИ КНОПКА ЗАГОРАЕТСЯ ПРИ НАЖАТИИ, АККУМУЛЯТОР РАЗРЯЖЕН НЕПОЛНОСТЬЮ. ЕСЛИ ОН НЕ ГОРИТ, ЗАРЯДИТЕ АККУМУЛЯТОР СЕЙЧАС. (РАЗДЕЛ 1.6)

3.5 Использование фонарей

ЧТОБЫ ВКЛЮЧИТЬ ИЛИ ВЫКЛЮЧИТЬ ПЕРЕДНИЙ И ЗАДНИЙ ФОНАРЬ: НАЖМИТЕ КНОПКУ MODE (M) 2 РАЗА ПОДРЯД.

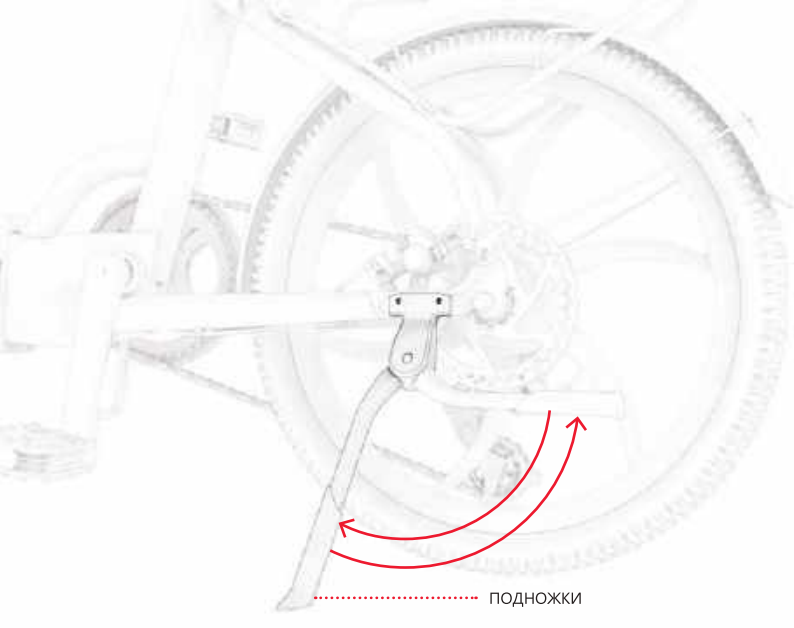

3.6 Использование подножки

ЧТОБЫ ИСПОЛЬЗОВАТЬ ПОДНОЖКУ, ПОВЕРНИТЕ ЕЕ ВНИЗ И АККУРАТНО НАКЛОНИТЕ ВЕЛОСИПЕД НА НЕЕ, ЧТОБЫ ОН СТОЯЛ. ЧТОБЫ ПОДНЯТЬ ПОДНОЖКУ, ПОВЕРНИТЕ ЕЕ ОБРАТНО ВВЕРХ.

⚠ **ВАЖНО:** ВСЕГДА ПОДНИМАЙТЕ ПОДНОЖКУ ПЕРЕД ПОЕЗДКОЙ.

3.7 Использование звонка

ИСПОЛЬЗУЙТЕ ЗВОНОК ДЛЯ ОПОВЕЩЕНИЯ ДЛЯ ДРУГИХ УЧАСТНИКОВ ДВИЖЕНИЯ И ПЕШЕХОДОВ.

ЧТОБЫ ПОДАТЬ ЗВУКОВОЙ СИГНАЛ, БЫСТРО И С СИЛОЙ ПРОВЕДИТЕ ВНИЗ ПО ЯЗЫЧКУ ЗВОНКА БОЛЬШИМ ПАЛЬЦЕМ.

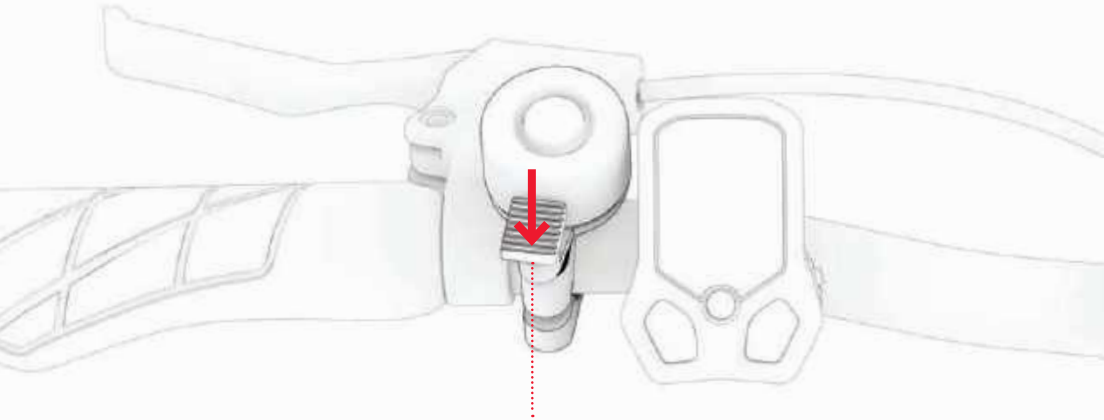

ЯЗЫЧОК ЗВОНКА

3.8 Использование багажника с интеллектуальной системой крепления груза RackIt

ВАШ ЭЛЕКТРОВЕЛОСИПЕД ОСНАЩЕН БАГАЖНИКОМ С ИНТЕЛЛЕКТУАЛЬНОЙ СИСТЕМОЙ КРЕПЛЕНИЯ ГРУЗА JETSON RACKIT, **ПРЕДНАЗНАЧЕННЫМ ДЛЯ СОПУТСТВУЮЩИХ ГРУЗОВЫХ АКСЕССУАРОВ**.*



КОРЗИНА



ХОЛОДИЛЬНИК



СУМКА

НАСТРОЙТЕ СВОЙ ЭЛЕКТРОВЕЛОСИПЕД В ЗАВИСИМОСТИ ОТ ТОГО, ЧТО ВАМ НУЖНО ПЕРЕВЕЗТИ. ОТСКАНИРУЙТЕ ЭТО, ЧТОБЫ УЗНАТЬ БОЛЬШЕ О СИСТЕМЕ И ДОСТУПНЫХ АКСЕССУАРАХ ДЛЯ ПЕРЕНОСКИ ЛЮБЫХ ГРУЗОВ RACKIT.

ИСПОЛЬЗОВАНИЕ RACKIT С СОПУТСТВУЮЩИМ ГРУЗОВЫМ АКСЕССУАРОМ*:
ВСЕ ГРУЗОВЫЕ АКСЕССУАРЫ RACKIT COMPANION ИМЕЮТ ВСТРОЕННУЮ ОПОРНУЮ ПЛАСТИНУ, КОТОРАЯ НАДЕЖНО ПРИСТЕГИВАЕТСЯ К БАГАЖНИКУ RACKIT.

ЧТОБЫ ПРИСТЕГНУТЬ ИЛИ ОТСТЕГНУТЬ АКСЕССУАР:
ОТСКАНИРУЙТЕ ЭТО, ЧТОБЫ ОЗНАКОМИТЬСЯ С ИНСТРУКЦИЯМИ

*АКСЕССУАРЫ В КОМПЛЕКТ НЕ ВХОДЯТ. АССОРТИМЕНТ МОЖЕТ ОТЛИЧАТЬСЯ.

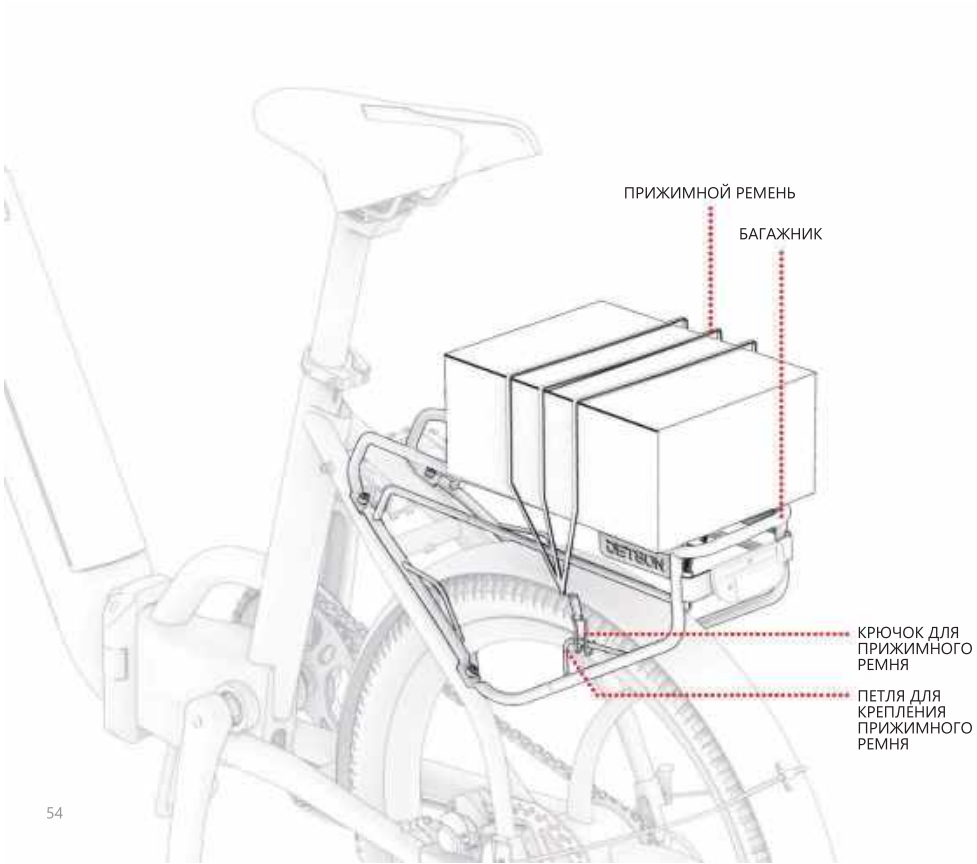
ПРИЖИМНОЙ РЕМЕНЬ
БАГАЖНИК
КРЮЧОК ДЛЯ ПРИЖИМНОГО РЕМНЯ
ПЕТЛЯ ДЛЯ КРЕПЛЕНИЯ ПРИЖИМНОГО РЕМНЯ

ИСПОЛЬЗОВАНИЕ RACKIT БЕЗ СОПУТСТВУЮЩЕГО ГРУЗОВОГО АКСЕССУАРА:

1. РАЗМЕСТИТЕ СВОЙ ГРУЗ НА БАГАЖНИКЕ.
2. ВСТАВЬТЕ 1 КРЮЧОК ПРИЖИМНОГО РЕМНЯ В ОДНУ ПЕТЛЮ ДЛЯ КРЕПЛЕНИЯ РЕМНЯ НА БАГАЖНИКЕ.
3. НАКИНЬТЕ ПРИЖИМНОЙ РЕМЕНЬ НА ГРУЗ И ЗАФИКСИРУЙТЕ ЕГО ВОКРУГ СТОЙКИ ТАК, ЧТОБЫ ОН НАТЯНУЛСЯ.
4. ЗАКРЕПИТЕ ДРУГОЙ КРЮЧОК ПРИЖИМНОГО РЕМНЯ В ДРУГОЙ КРЕПЕЖНОЙ ПЕТЛЕ.
   ВАЖНО: ПРИЖИМНОЙ РЕМЕНЬ ДОЛЖЕН ПЛОТНО ПРИЛЕГАТЬ К ВАШЕМУ ГРУЗУ. В ЗАВИСИМОСТИ ОТ РАЗМЕРА ГРУЗА И ДЛИНЫ РЕМНЯ, МОЖЕТ ПОТРЕБОВАТЬСЯ ОБЕРНУТЬ РЕМЕНЬ ПОД БАГАЖНИКОМ И НАД ГРУЗОМ, ПРЕЖДЕ ЧЕМ ЗАКРЕПИТЬ 2-Й КРЮЧОК В ПЕТЛЕ ДЛЯ КРЕПЛЕНИЯ ПРИЖИМНОГО РЕМНЯ.
5. ПРОВЕРЬТЕ НАДЕЖНОСТЬ ЗАКРЕПЛЕНИЯ ГРУЗА И ПРИЖИМНОГО РЕМНЯ.

⚠ ДЛЯ ОБЕСПЕЧЕНИЯ БЕЗОПАСНОСТИ:

- ВСЕГДА ЗАКРЕПЛЯЙТЕ ГРУЗ НА БАГАЖНИКЕ С ПОМОЩЬЮ ПРИЖИМНОГО РЕМНЯ ИЛИ СПЕЦИАЛЬНОГО ГРУЗОВОГО АКСЕССУАРА RACKIT. НИКОГДА НЕ ЕЗДИТЕ С НЕЗАКРЕПЛЕННЫМ ГРУЗОМ.
- ОГРАНИЧЬТЕ ВЕС ПЕРЕВОЗИМОГО НА БАГАЖНИКЕ ГРУЗА ДО 25 ФУНТОВ.
- УБЕДИТЕСЬ, ЧТО ОБЩИЙ ВЕС (ВОДИТЕЛЬ ПЛЮС ГРУЗ) НЕ ПРЕВЫШАЕТ 250 ФУНТОВ.
- НЕ ПЕРЕГРУЖАЙТЕ БАГАЖНИК ИЛИ КАКИЕ-ЛИБО ГРУЗОВЫЕ АКСЕССУАРЫ.
- ВСЕГДА СЛЕДИТЕ ЗА ТЕМ, ЧТОБЫ НИКАКИЕ ЧАСТИ ГРУЗА ИЛИ КАКИЕ-ЛИБО ГРУЗОВЫЕ АКСЕССУАРЫ RACKIT (РЕМНИ, ПРЯЖКИ И Т. Д.) НЕ МЕШАЮТ ДВИЖЕНИЮ КОЛЕСА, ТОРМОЗА, ПЕДАЛИ, ЦЕПИ ИЛИ ДРУГИХ ВЕЛОСИПЕДНЫХ ИЛИ МЕХАНИЗМОВ.

ВАЖНО:

- ДОБАВЛЕНИЕ ГРУЗА СО ЗНАЧИТЕЛЬНЫМ ВЕСОМ МОЖЕТ ПОВЛИЯТЬ НА ПРОИЗВОДИТЕЛЬНОСТЬ ВАШЕГО ЭЛЕКТРОВЕЛОСИПЕДА. БОЛЕЕ ПОДРОБНУЮ ИНФОРМАЦИЮ ОБ УСЛОВИЯХ, КОТОРЫЕ МОГУТ ПОВЛИЯТЬ НА ПРОИЗВОДИТЕЛЬНОСТЬ, СМ. В РАЗДЕЛЕ 4.7
- НИКОГДА НЕ ОСТАВЛЯЙТЕ ГРУЗ ИЛИ АКСЕССУАР RACKIT COMPANION БЕЗ ПРИСМОТРА НА ЭЛЕКТРОВЕЛОСИПЕДЕ.

3.9 Снятие и повторная установка аккумулятора

ЕСТЬ ТРИ ПОЛОЖЕНИЯ АККУМУЛЯТОРА И КЛЮЧА.

1. **ИСХОДНОЕ ПОЛОЖЕНИЕ:** АККУМУЛЯТОР ФИКСИРУЕТСЯ В РАМЕ, А КЛЮЧ МОЖНО ВСТАВЛЯТЬ И ИЗВЛЕКАТЬ ИЗ ЗАМКА.
   ПРИМЕЧАНИЕ: UNIVERSE ПОСТАВЛЯЕТСЯ С ЗАМКОМ В ИСХОДНОМ ПОЛОЖЕНИИ.
2. **ЗАБЛОКИРОВАННОЕ/СРЕДНЕЕ ПОЛОЖЕНИЕ:** АККУМУЛЯТОР И КЛЮЧ ЗАФИКСИРОВАНЫ В РАМЕ, И КЛЮЧ БУДЕТ ОСТАВАТЬСЯ НА МЕСТЕ ВО ВРЕМЯ ЕЗДЫ. ИЗ ИСХОДНОГО ПОЛОЖЕНИЯ: ПОВЕРНИТЕ КЛЮЧ НА 90° ПО ЧАСОВОЙ СТРЕЛКЕ.
3. **РАЗБЛОКИРОВАННОЕ ПОЛОЖЕНИЕ:** АККУМУЛЯТОР РАЗБЛОКИРОВАН И МОЖЕТ БЫТЬ ИЗВЛЕЧЕН ИЗ РАМЫ, НО КЛЮЧ НЕЛЬЗЯ ИЗВЛЕЧ ИЗ ЗАМКА. ИЗ СРЕДНЕГО ПОЛОЖЕНИЯ ПОВЕРНИТЕ КЛЮЧ ПО ЧАСОВОЙ СТРЕЛКЕ ЕЩЕ НА 90°.

1. ИСХОДНОЕ ПОЛОЖЕНИЕ **2. ЗАБЛОКИРОВАННОЕ/СРЕДНЕЕ ПОЛОЖЕНИЕ** **3. РАЗБЛОКИРОВАННОЕ ПОЛОЖЕНИЕ**



АККУМУЛЯТОР: КЛЮЧ ЗАФИКСИРОВАН: СЪЕМНЫЙ



АККУМУЛЯТОР: КЛЮЧ ЗАФИКСИРОВАН: ЗАПЕРТ



АККУМУЛЯТОР: СЪЕМНЫЙ КЛЮЧ: ЗАПЕРТ

ЧТОБЫ СНЯТЬ АККУМУЛЯТОР:

1. ВСТАВЬТЕ 1 КЛЮЧ В ЗАМОК.
2. ПОВЕРНИТЕ КЛЮЧ ПО ЧАСОВОЙ СТРЕЛКЕ ДО УПОРА, ЧТОБЫ ОТСОЕДИНИТЬ АККУМУЛЯТОР ОТ РАМЫ. **ЗАМЕТКА:** ЧАСТИЧНЫЙ ПОВОРОТ КЛЮЧА ЗАФИКСИРУЕТ КЛЮЧ В РАМЕ. АККУМУЛЯТОР НЕ БУДЕТ СЪЕМНЫМ, ПОКА КЛЮЧ НЕ БУДЕТ ПОВЕРНУТ ДО УПОРА. (СМ. СТР. 57.)

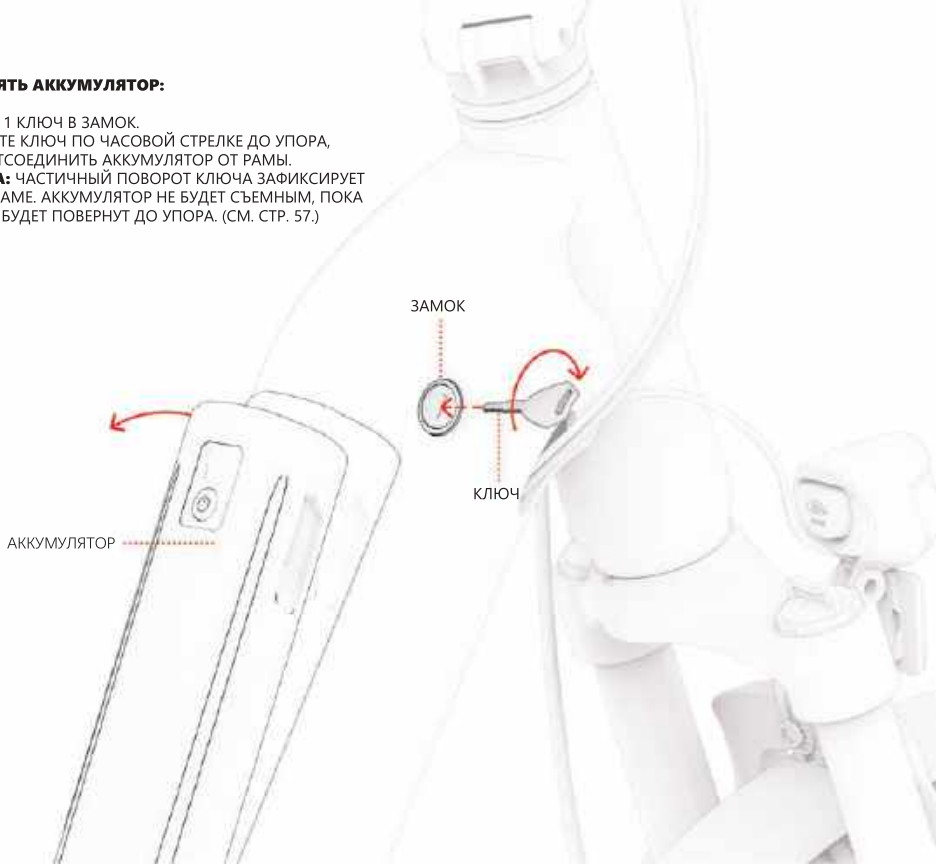

3. ИЗВЛЕКИТЕ АККУМУЛЯТОР ИЗ АККУМУЛЯТОРНОГО ОТСЕКА.
4. ВЫТАЩИТЕ КЛЮЧ ИЗ ЗАМКА.

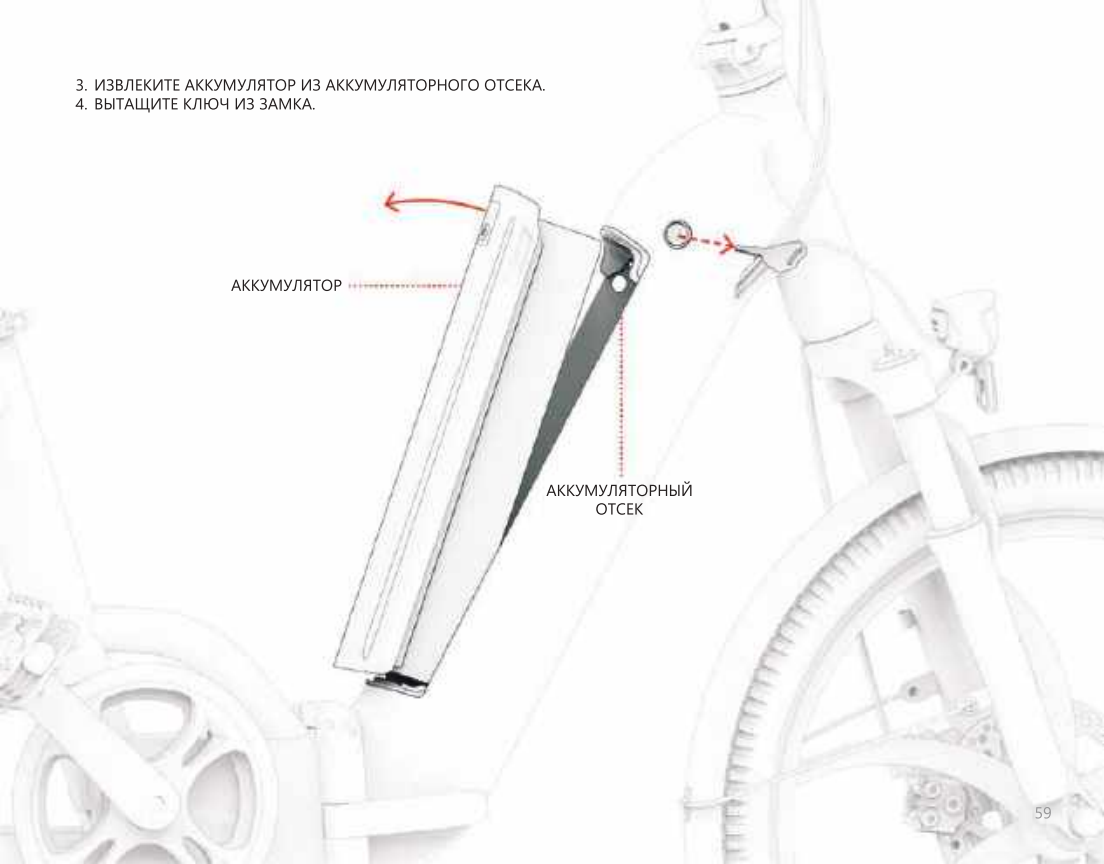

ЧТОБЫ УСТАНОВИТЬ АККУМУЛЯТОР:

1. РАСПОЛОЖИТЕ НИЖНЮЮ ЧАСТЬ АККУМУЛЯТОРА В АККУМУЛЯТОРНОМ ОТСЕКЕ.
2. ОСТОРОЖНО ВСТАВЬТЕ ВЕРХНЮЮ ЧАСТЬ АККУМУЛЯТОРА В ОТСЕК.

ВАЖНО: ВО ИЗБЕЖАНИЕ ПОВРЕЖДЕНИЯ АККУМУЛЯТОРА НЕ ВСТАВЛЯЙТЕ ЕГО В РАМУ СЛИШКОМ БЫСТРО ИЛИ СО СЛИШКОМ БОЛЬШИМ УСИЛИЕМ.



3. ВСТАВЬТЕ КЛЮЧ В ЗАМОК.
4. ПОВЕРНИТЕ КЛЮЧ ПРОТИВ ЧАСОВОЙ СТРЕЛКИ ЧАСТИЧНО (ЧТОБЫ КЛЮЧ БЫЛ ЗАБЛОКИРОВАН В РАМЕ) ИЛИ ДО УПОРА (ЧТОБЫ ИЗВЛЕЧЬ КЛЮЧ). СМОТРИТЕ СТР. 57 ДЛЯ ПОЛУЧЕНИЯ ПОДРОБНОЙ ИНФОРМАЦИИ О ПОЛОЖЕНИИ КЛЮЧА И АККУМУЛЯТОРА.
5. УБЕДИТЕСЬ, ЧТО АККУМУЛЯТОР ЗАКРЕПЛЕН В РАМЕ.

⚠ **ВАЖНО:** ВСЕГДА ФИКСИРУЙТЕ АККУМУЛЯТОР В РАМЕ. НЕ ВКЛЮЧАЙТЕ ВЕЛОСИПЕД И НЕ ЕЗДИТЕ НА НЕМ, ЕСЛИ АККУМУЛЯТОР НЕ ЗАФИКСИРОВАН НА СВОЕМ МЕСТЕ.

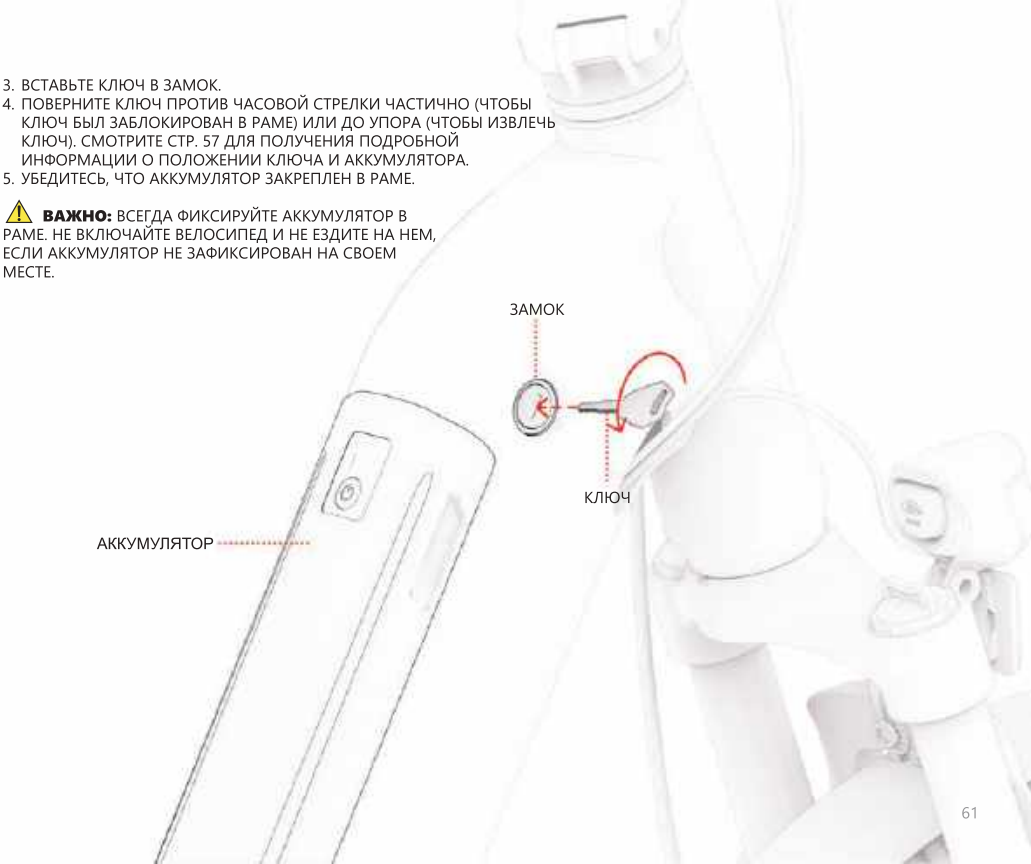

4. Делаем ходы

4.1 Езда на велосипеде Universe

ВЫ МОЖЕТЕ НАСЛАЖДАТЬСЯ СТРЕМИТЕЛЬНОЙ ЕЗДОЙ НА ВАШЕМ CORE 2 РАЗНЫМИ СПОСОБАМИ:

1. ВРАЩЕНИЕ ПЕДАЛЕЙ С ПОМОЩЬЮ ЭЛЕКТРОНИКИ (РАЗДЕЛ 4.3)
2. ИСПОЛЬЗОВАНИЕ ДРОССЕЛЬНОЙ ЗАСЛОНКИ ДЛЯ ИСПОЛЬЗОВАНИЯ ПОЛНОЙ МОЩНОСТИ ДВИГАТЕЛЯ (РАЗДЕЛ 4.5)

4.2 Понимание и использование скоростных режимов

МОЩНОСТЬ, КОТОРУЮ ВЫДАЕТ МОТОР, БУДЕТ ЗАВИСЕТЬ ОТ ВЫБРАННОГО ВАМИ РЕЖИМА СКОРОСТИ.

ПРИ ПЕДАЛИРОВАНИИ: ДВИГАТЕЛЬ БУДЕТ УВЕЛИЧИВАТЬ МОЩНОСТЬ, ЧТОБЫ ПОМОЧЬ ВАМ ДОСТИЧЬ МАКСИМАЛЬНО ВОЗМОЖНОЙ СКОРОСТИ В УСТАНОВЛЕННОМ ВАМИ СКОРОСТНОМ РЕЖИМЕ. ЕСЛИ ВЫ СМОЖЕТЕ НАБРАТЬ БОЛЕЕ ВЫСОКУЮ СКОРОСТЬ ТОЛЬКО С ПОМОЩЬЮ ПЕДАЛИРОВАНИЯ, ПОДДЕРЖКА СО СТОРОНЫ ДВИГАТЕЛЯ ОЩУЩАТЬСЯ НЕ БУДЕТ.

ПРИ ИСПОЛЬЗОВАНИИ ДРОССЕЛЬНОЙ ЗАСЛОНКИ: УСТАНОВЛЕННЫЙ ВАМИ СКОРОСТНОЙ РЕЖИМ ОПРЕДЕЛЯЕТ МАКСИМАЛЬНУЮ СКОРОСТЬ, С КОТОРОЙ ВЫ МОЖЕТЕ ПЕРЕДВИГАТЬСЯ, ИСПОЛЬЗУЙТЕ БОЛЕЕ НИЗКИЕ СКОРОСТИ В МЕСТАХ С ОГРАНИЧЕННЫМ СКОРОСТНЫМ РЕЖИМОМ, ПРИ ДВИЖЕНИИ В МНОГОЛЮДНЫХ МЕСТАХ ИЛИ ДЛЯ БОЛЕЕ НЕТОРОПЛИВОЙ ЕЗДЫ.

.

ЧТОБЫ ПЕРЕКЛЮЧИТЬСЯ НА ДРУГОЙ СКОРОСТНОЙ РЕЖИМ, НАЖМИТЕ КНОПКУ ПИТАНИЯ ⏻ .

СКОРОСТНОЙ РЕЖИМ	1	2	3
СКОРОСТЬ С ИСПОЛЬЗОВАНИЕМ ПОМОЩИ (ПЕДАЛЬ) ИЛИ МАКСИМАЛЬНАЯ СКОРОСТЬ (ДРОССЕЛЬНАЯ ЗАСЛОНКА)	11 миль/ч	15 миль/ч	20 миль/ч

4.3 Использование электронной системы помощи педалям

СИСТЕМА PEDAL ASSIST ПОЗВОЛЯЕТ ДВИГАТЬСЯ ДАЛЬШЕ И БЫСТРЕЕ С МЕНЬШИМИ УСИЛИЯМИ. КОГДА ВЫ КРУТИТЕ ПЕДАЛИ С ВКЛЮЧЕННЫМ ПИТАНИЕМ, ДВИГАТЕЛЬ БУДЕТ ПРИДАВАТЬ ВЕЛОСИПЕДУ ДОПОЛНИТЕЛЬНУЮ МОЩНОСТ, ЧТОБЫ ОБЛЕГЧИТЬ ВАШУ НАГРУЗКУ И ПОМОЧЬ ВАМ ДОСТИЧЬ МАКСИМАЛЬНО ВОЗМОЖНОЙ СКОРОСТИ В ВЫБРАННО ВАМИ СКОРОСТНОМ РЕЖИМЕ. (РАЗДЕЛ 4.2).

В МОДЕЛИ UNIVERSE ПРЕДУСМОТРЕНА СИСТЕМА ПОМОЩИ ПЕДАЛЯМ, ОСНОВАННАЯ НА ЧАСТОТЕ ВРАЩЕНИЯ ПЕДАЛЕЙ, ПРИ КОТОРОЙ МОТОР БУДЕТ ПОДАВАТЬ ДОПОЛНИТЕЛЬНУЮ МОЩНОСТЬ ВСЯКИЙ РАЗ, КОГДА ВЫ КРУТИТЕ ПЕДАЛИ. ЛЮБОЕ ВРАЩАТЕЛЬНОЕ УСИЛИЕ, КОТОРОЕ ВЫ ПРИКЛАДЫВАЕТЕ К ПЕДАЛЯМ, АКТИВИРУЕТ МОТОР, ЧТОБЫ ВЫ МОГЛИ НАГРУЖАТЬ МЫШЦЫ В ЖЕЛАЕМОМ ВАМИ ОБЪЕМЕ.

ЕСЛИ ВЫ САМОСТОЯТЕЛЬНО НАБЕРЕТЕ СКОРОСТЬ ВЫШЕ ПОРОГОВОГО ЗНАЧЕНИЯ ДЛЯ ВЫБРАННОГО ВАМИ УРОВНЯ, СИСТЕМА ПОМОЩИ ПЕДАЛЯМ СРАБАТЫВАТЬ НЕ БУДЕТ.

ПРИМЕЧАНИЕ: ВЫ МОЖЕТЕ ЕЗДИТЬ НА ВЕЛОСИПЕДЕ, НЕ ВКЛЮЧАЯ ПИТАНИЕЕ ИЛИ ЕСЛИ БАТАРЕЯ РАЗРЯДИЛАСЬ, НО ВЫ НЕ СМОЖЕТЕ ИСПОЛЬЗОВАТЬ ФОНАРИ ИЛИ ЭЛЕКТРИЧЕСКИЕ ФУНКЦИИ.

4.4 Использование переключения передач

UNIVERSE — ЭТО ВЕЛОСИПЕД С 7-ПЕРЕДАЧАМИ.

БОЛЕЕ НИЗКИЕ ПЕРЕДАЧИ ОБЛЕГЧАЮТ ПЕДАЛИРОВАНИЕ, ПОТОМУ ЧТО УМЕНЬШАЮТ СОПРОТИВЛЕНИЕ, НО ВЫ БУДЕТЕ ПРЕОДОЛЕВАТЬ МЕНЬШЕЕ РАССТОЯНИЕ С КАЖДЫМ НАЖАТИЕМ НА ПЕДАЛИ. ИСПОЛЬЗУЙТЕ НИЗКИЕ ПЕРЕДАЧИ ДЛЯ ЕЗДЫ В ГОРУ, ПО ПЕРЕСЕЧЕННОЙ МЕСТНОСТИ ИЛИ ДЛЯ МЕДЛЕННОЙ ЕЗДЫ.

БОЛЕЕ ВЫСОКИЕ ПЕРЕДАЧИ ОБЕСПЕЧИВАЮТ БОЛЕЕ ВЫСОКУЮ СКОРОСТЬ, ТАК КАК ВЫ ПРОЕЗЖАЕТЕ МЕНЬШЕЕ РАССТОЯНИЕ С КАЖДЫМ НАЖАТИЕМ НА ПЕДАЛИ. ИСПОЛЬЗУЙТЕ ВЫСОКИЕ ПЕРЕДАЧИ ДЛЯ БОЛЕЕ БЫСТРОЙ ЕЗДЫ ПО РОВНОЙ ПОВЕРХНОСТИ ИЛИ ПРИ СПУСКЕ С ХОЛМА.

ЧТОБЫ ПЕРЕКЛЮЧИТЬСЯ НА ПОНИЖЕННУЮ ПЕРЕДАЧУ: НАЖИМАЙТЕ НА КНОПКУ ПОНИЖЕННОЙ ПЕРЕДАЧИ ДО ТЕХ ПОР, ПОКА НУЖНАЯ ПЕРЕДАЧА НЕ ОКАЖЕТСЯ НА МЕТКЕ ИНДИКАТОРА ПЕРЕКЛЮЧЕНИЯ ПЕРЕДАЧ.

ДЛЯ ПЕРЕКЛЮЧЕНИЯ НА ПОВЫШЕННУЮ ПЕРЕДАЧУ: ОТВЕДИТЕ РЫЧАГ ПЕРЕКЛЮЧЕНИЯ ПЕРЕДАЧИ ВВЕРХ ОТ СЕБЯ ДО ТЕХ ПОР, ПОКА НУЖНАЯ ПЕРЕДАЧА НЕ ОКАЖЕТСЯ НА МЕТКЕ ИНДИКАТОРА ПЕРЕКЛЮЧЕНИЯ ПЕРЕДАЧ.

ПРИМЕЧАНИЕ: УСПЕШНОЕ ПЕРЕКЛЮЧЕНИЕ ПЕРЕДАЧИ ДОЛЖНО СОПРОВОЖДАТЬСЯ ЩЕЛЧКОМ.

ПРИМЕЧАНИЕ: МЕХАНИЧЕСКИЕ ПЕРЕДАЧИ НЕ ВЛИЯЮТ НА ЕЗДУ, КОГДА ДВИЖЕНИЕ ВЕЛОСИПЕДА КОНТРОЛИРУЕТСЯ ДРОССЕЛЬНОЙ ЗАСЛОНКОЙ, ИЛИ КРУИЗ-КОНТРОЛЕМ. ПЕРЕКЛЮЧЕНИЕ ПЕРЕДАЧ ВЛИЯЕТ НА ЕЗДУ ТОЛЬКО ВО ВРЕМЯ ВРАЩЕНИЯ ПЕДАЛЕЙ.

ВАЖНО: ПЕРЕКЛЮЧАЙТЕ ПЕРЕДАЧИ ТОЛЬКО ВО ВРЕМЯ ДВИЖЕНИЯ ВПЕРЕД И АКТИВНОГО ПЕДАЛИРОВАНИЯ.

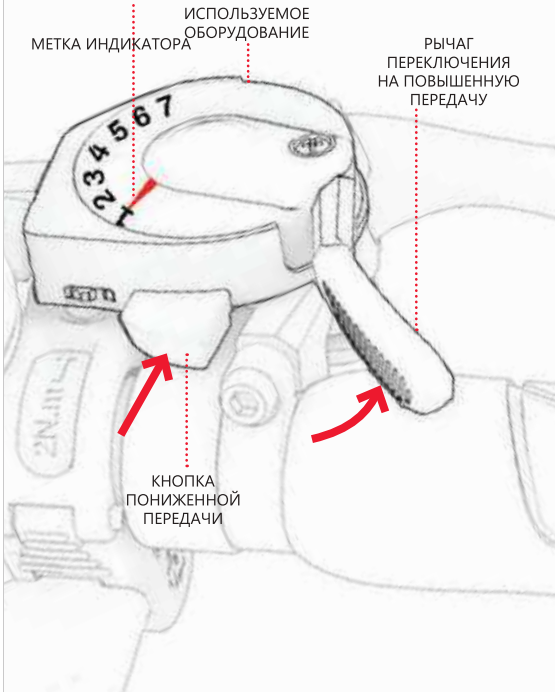

4.5 Езда с дроссельной заслонкой

МАКСИМАЛЬНАЯ СКОРОСТЬ, С КОТОРОЙ ВЕЛОСИПЕД МОЖЕТ ПЕРЕДВИГАТЬСЯ С ИСПОЛЬЗОВАНИЕМ ВСЕЙ МОЩНОСТИ ДВИГАТЕЛЯ, ЗАВИСИТ ОТ УСТАНОВЛЕННОГО ВАМИ СКОРОСТНОГО РЕЖИМА. (РАЗДЕЛ 4.2)

ЧТОБЫ ЕЗДИТЬ НА ВЕЛОСИПЕДЕ UNIVERSE, КАК НА МОТОЦИКЛЕ, ПЕРЕСТАНЬТЕ КРУТИТЬ ПЕДАЛИ И ДЕРЖИТЕ НОГИ НА ПЕДАЛЯХ. ЧТОБЫ УСКОРИТЬСЯ, МЕДЛЕННО НАЖМИТЕ НА ДРОССЕЛЬНУЮ ЗАСЛОНКУ БОЛЬШИМ ПАЛЬЦЕМ ПРАВОЙ РУКИ.

ЧЕМ СИЛЬНЕЕ ВЫ НАЖИМАЕТЕ НА ДРОССЕЛЬНУЮ ЗАСЛОНКУ, ТЕМ ИНТЕНСИВНЕЕ РАБОТАЕТ ДВИГАТЕЛЬ — И ТЕМ БЫСТРЕЕ ВЫ БУДЕТЕ ЕХАТЬ. ЧТОБЫ ИЗБЕЖАТЬ РЫВКОВ СКОРОСТИ, ВСЕГДА УВЕЛИЧИВАЙТЕ ДАВЛЕНИЕ НА ДРОССЕЛЬНУЮ ЗАСЛОНКУ ПОСТЕПЕННО.

ЧТОБЫ ЗАМЕДЛИТЬСЯ, ОСТОРОЖНО ОСЛАБЬТЕ НАЖАТИЕ НА ДРОССЕЛЬНУЮ ЗАСЛОНКУ.

ВАЖНО: ВСЕГДА СТАВЬТЕ НОГИ НА ПЕДАЛИ, ДАЖЕ КОГДА ВЫ ИХ НЕ КРУТИТЕ. НЕ ДОПУСКАЙТЕ СВИСАНИЯ НОГ С ВЕЛОСИПЕДА ВО ВРЕМЯ ЕЗДЫ.



4.6 Использование тормозов

ВЫЖМИТЕ ОДИН ИЛИ ОБА РУЧНЫХ ТОРМОЗА ДЛЯ ЗАМЕДЛЕНИЯ; СОЖМИТЕ СИЛЬНЕЕ, ЧТОБЫ ПОЛНОСТЬЮ ОСТАНОВИТЬСЯ. ЧТОБЫ ИЗБЕЖАТЬ РЫВКОВ, СТАРАЙТЕСЬ ВЫЖИМАТЬ РУЧНЫЕ ТОРМОЗА ПЛАВНО.

ЛЕВЫЙ РУЧНОЙ ТОРМОЗ — ПЕРЕДНЕЕ КОЛЕСО →
ПРАВЫЙ РУЧНОЙ ТОРМОЗ — ЗАДНЕЕ КОЛЕСО →



4.7 Увеличение скорости и дальности езды

ЧЕМ ИНТЕНСИВНЕЕ ДОЛЖЕН РАБОТАТЬ ДВИГАТЕЛЬ, ТЕМ БЫСТРЕЕ БУДЕТ РАЗРЯЖАТЬСЯ БАТАРЕЯ И ТЕМ СЛОЖНЕЕ БУДЕТ ДОСТИГАТЬ И ПОДДЕРЖИВАТЬ МАКСИМАЛЬНУЮ СКОРОСТЬ. СЛЕДУЮЩИЕ ФАКТОРЫ ТАКЖЕ ВЛИЯЮТ НА ТО, НАСКОЛЬКО БЫСТРО ВЫ МОЖЕТЕ ЕХАТЬ И КАК ДАЛЕКО ВЫ МОЖЕТЕ УЕХАТЬ НА ОДНОЙ ЗАРЯДКЕ.

- **ПОВЕРХНОСТЬ ДЛЯ ЕЗДЫ —** ДВИЖЕНИЕ ПО НЕРОВНОЙ ПОВЕРХНОСТИ ВЫЗЫВАЕТ ТРЕНИЕ, КОТОРОЕ МОЖЕТ ЗАМЕДЛИТЬ ЕЗДУ, И ТРЕБУЕТ ОТ МОТОРА БОЛЕЕ ИНТЕНСИВНОЙ РАБОТЫ, ЧТО БЫСТРЕЕ ЕГО ИСТОЩАЕТ. ПО ВОЗМОЖНОСТИ ВЫБИРАЙТЕ ГЛАДКУЮ ПОВЕРХНОСТЬ ДЛЯ КАТАНИЯ.
- **ГРУЗОПОДЪЕМНОСТЬ —** ЛИШНИЙ ВЕС (ВОДИТЕЛЬ ПЛЮС ГРУЗ) СНИЖАЕТ ДОСТИЖИМУЮ СКОРОСТЬ И ЗАПАС ХОДА.
- **СТИЛЬ ЕЗДЫ —** ЧАСТЫЕ ТРОГАНИЯ С МЕСТА И ОСТАНОВКИ УМЕНЬШАЮТ ЗАПАС ХОДА. ИСПОЛЬЗОВАНИЕ ДРОССЕЛЬНОЙ ЗАСЛОНКИ РАЗРЯЖАЕТ АККУМУЛЯТОР БЫСТРЕЕ, ЧЕМ ИСПОЛЬЗОВАНИЕ СИСТЕМЫ ПОМОЩИ ПЕДАЛЯМ.
- **ТЕМПЕРАТУРА ВОЗДУХА —** ИДЕАЛЬНАЯ ТЕМПЕРАТУРА ДЛЯ ЕЗДЫ И ХРАНЕНИЯ ЭЛЕКТРОВЕЛОСИПЕДА СОСТАВЛЯЕТ ОТ 50 ДО 90 °F (10 — 35 °C).
- **ЕЗДА ПО НАКЛОННОЙ ПЛОСКОСТИ —** МОТОРУ ПРИХОДИТСЯ РАБОТАТЬ ИНТЕНСИВНЕЕ НА ПОДЪЕМАХ, ЧЕМ НА РОВНЫХ УЧАСТКАХ ИЛИ СПУСКАХ, ЧТО ПРИВОДИТ К БОЛЕЕ БЫСТРОЙ РАЗРЯДКЕ АККУМУЛЯТОРА**.**
- **ОБСЛУЖИВАНИЕ** АККУМУЛЯТОРА **-** СВОЕВРЕМЕННАЯ ЗАРЯДКА АККУМУЛЯТОРА ПОСЛЕ КАЖДОЙ ПОЕЗДКИ ПОМОГАЕТ ПОДДЕРЖИВАТЬ ЕМКОСТЬ И МОЩНОСТЬ АККУМУЛЯТОРА**.**
- **ИСПОЛЬЗОВАНИЕ ПЕРЕДАЧ -** ИСПОЛЬЗОВАНИЕ ПЕРЕДАЧ ДЛЯ МАКСИМАЛЬНОГО УВЕЛИЧЕНИЯ УСИЛИЙ ПРИ ПЕДАЛИРОВАНИИ ПОЗВОЛЯЕТ БОЛЕЕ ЭФФЕКТИВНО ИСПОЛЬЗОВАТЬ СИСТЕМУ ЭЛЕКТРОННОЙ ПОМОЩИ, ЧТОБЫ ВЫ МОГЛИ ПРОЕХАТЬ БОЛЬШЕЕ РАССТОЯНИЕ, ПОКА БАТАРЕЯ НЕ РАЗРЯДИТСЯ.

5. Безопасная езда

5.1 Проверка безопасности перед поездкой

ПРОВОДИТЕ ЭТИ ВАЖНЫЕ ПРОВЕРКИ БЕЗОПАСНОСТИ ПЕРЕД КАЖДОЙ ПОЕЗДКОЙ

ТОРМОЗА
ПРОВЕДИТЕ ПРОВЕРКУ ИСПРАВНОСТИ И НАДЕЖНОСТИ ТОРМОЗОВ (РАЗДЕЛ 1.8) И УБЕДИТЕСЬ, ЧТО:
- РЫЧАГИ РУЧНОГО ТОРМОЗА ЗАКРЕПЛЕНЫ НА РУЛЕ И СМАЗАНЫ ДЛЯ ОБЛЕГЧЕНИЯ НАЖАТИЯ.
- ТОРМОЗНЫЕ КОЛОДКИ НЕ ИЗНОШЕНЫ, А ОТЦЕНТРИРОВАНЫ И ВЫРОВНЕНЫ ПО РОТОРУ.
- ТОРМОЗА ОБЕСПЕЧИВАЮТ ПОЛНУЮ ОСТАНОВКУ КОЛЕС.

ШАТУНЫ И ПЕДАЛИ
- УБЕДИТЕСЬ, ЧТО ПЕДАЛИ НАДЕЖНО ЗАТЯНУТЫ НА КРИВОШИПАХ.
- УБЕДИТЕСЬ, ЧТО КРИВОШИПЫ НАДЕЖНО ПРИТЯНУТЫ К КОРПУСУ ВЕЛОСИПЕДА И СВОБОДНО ВРАЩАЮТСЯ.

РАМА И ВИЛКА
- УБЕДИТЕСЬ, ЧТО РАМА ВЕЛОСИПЕДА И ВИЛКА НЕ ПОВРЕЖДЕНЫ, НЕ ПОГНУТЫ И НЕ СЛОМАНЫ.
- УБЕДИТЕСЬ, ЧТО РАМА ЗАКРЕПЛЕНА В ПОЛОЖЕНИИ ДЛЯ ЕЗДЫ ЗАЩЕЛКОЙ РАМЫ.

РУЛЕВОЕ УПРАВЛЕНИЕ
- УБЕДИТЕСЬ, ЧТО ВЫНОС РУЛЯ ЗАФИКСИРОВАН ЗАЩЕЛКОЙ
- УБЕДИТЕСЬ, ЧТО РУЛЬ ЗАКРЕПЛЕН НА МЕСТЕ ЗАЖИМОМ РУЛЯ.

ДИСКИ И ШИНЫ
- УБЕДИТЕСЬ, ЧТО ШИНЫ НЕ ИМЕЮТ ПРИЗНАКОВ ЧРЕЗМЕРНОГО ИЗНОСА ИЛИ ПОВРЕЖДЕНИЙ.
- УБЕДИТЕСЬ, ЧТО ШИНЫ НАКАЧАНЫ ДО РЕКОМЕНДУЕМОГО ДАВЛЕНИЯ 40–65 PSI.
- УБЕДИТЕСЬ, ЧТО СПИЦЫ КОЛЕСА НЕ СЛОМАНЫ.
- УБЕДИТЕСЬ, ЧТО КОЛЕСНЫЕ ДИСКИ НЕ ПОВРЕЖДЕНЫ И НЕ ПОГНУТЫ.
- УБЕДИТЕСЬ, ЧТО ГАЙКИ ОСИ ЗАТЯНУТЫ.

ЦЕПЬ
- УБЕДИТЕСЬ, ЧТО НАТЯЖЕНИЕ ЦЕПИ ТАКОВО, ЧТО ВЫ СМОЖЕТЕ ПОДНЯТЬ ТОЛЬКО СЕРЕДИНУ ЦЕПИ НА ДЮЙМ.
- УБЕДИТЕСЬ, ЧТО ЦЕПЬ ПРАВИЛЬНО РАСПОЛОЖЕНА НА ШАТУНАХ, ПЕРЕКЛЮЧАТЕЛЕ И ОПОРНОМ КОЛЕСЕ.

5.2 Безопасность шлема

ЕЗДОК ДОЛЖЕН ВСЕГДА НОСИТЬ ШЛЕМ.



**ПРАВИЛЬНОЕ РАСПОЛОЖЕНИЕ:
ЛОБ ПРИКРЫТ
ШЛЕМОМ.**



**НЕПРАВИЛЬНОЕ ПОЛОЖЕНИЕ:
ЛОБ ОТКРЫТ.
ПАДЕНИЕ МОЖЕТ ПРИВЕСТИ К СЕРЬЕЗНЫМ ТРАВМАМ.**

*** НАДЕВАЙТЕ ШЛЕМ, СООТВЕТСТВУЮЩУЮ ОДЕЖДУ, ОБУВЬ И ЗАЩИТНОЕ СНАРЯЖЕНИЕ. НЕ НОСИТЕ ОДЕЖДУ, КОТОРАЯ МОЖЕТ ПОПАСТЬ В КОЛЕСА ИЛИ ЗАСТРЯТЬ ПОД НИМИ. РЕКОМЕНДУЕТСЯ ОБУВЬ С ЗАКРЫТЫМ НОСКОМ, ОБУВЬЮ НА ПЛОСКОЙ ПОДОШВЕ. НОСИТЕ ШЛЕМ И ЗАЩИТНОЕ СНАРЯЖЕНИЕ, СООТВЕТСТВУЮЩИЕ СТАНДАРТУ ASTM F1492, ЧТОБЫ ПРЕДОТВРАТИТЬ ТРАВМИРОВАНИЕ В СЛУЧАЕ АВАРИИ.**

5.3 Уход и обслуживание

УХАЖИВАЙТЕ ЗА СВОИМ ЭЛЕКТРОВЕЛОСИПЕДОМ, ЧТОБЫ ОН ЕХАЛ ПЛАВНО И БЕЗОПАСНО. ВОТ КАК ЭТО СДЕЛАТЬ:

УПРАВЛЯЙТЕ СВОИМ ВЕЛОСИПЕДОМ UNIVERSE

- **НЕ ПОДВЕРГАЙТЕ ЭЛЕКТРОВЕЛОСИПЕД СИЛЬНОЙ ВИБРАЦИИ ИЛИ ИНТЕНСИВНОМУ ФИЗИЧЕСКОМУ ВОЗДЕЙСТВИЮ.**
- **НИКОГДА НЕ РАЗБИРАЙТЕ АККУМУЛЯТОР.**
- **ДЕРЖИТЕ ЭЛЕКТРОВЕЛОСИПЕД ПОДАЛЬШЕ ОТ ВОДЫ И ВЛАГИ.**
- **ЕЗДИТЕ ПО ГЛАДКИМ, РОВНЫМ ПОВЕРХНОСТЯМ, ЧТОБЫ ИЗБЕЖАТЬ ПОЛОМОК.**
- **НИКОГДА НЕ ПЕРЕНОСИТЕ ЭЛЕКТРОВЕЛОСИПЕД ЗА КОЛЕСА, СИДЕНЬЕ ИЛИ РУЛЬ.**
- **БУДЬТЕ ОСТОРОЖНЫ, ЧТОБЫ НЕ ПОТЯНУТЬ И НЕ ЗАЦЕПИТЬ ПРОВОДКУ, СОЕДИНЯЮЩУЮ ДВИГАТЕЛЬ С КОМПОНЕНТАМИ РУЛЯ.**

⚠ **МЕРЫ ПРЕДОСТОРОЖНОСТИ ПРИ РАБОТЕ С АККУМУЛЯТОРОМ**

ВАШЕ ИЗДЕЛИЕ ОСНАЩЕНО СЪЕМНЫМ ЛИТИЙ-ИОННЫМ АККУМУЛЯТОРОМ. БУДЬТЕ ОСТОРОЖНЫ ПРИ ОБРАЩЕНИИ С НИМ.

- ДЕРЖИТЕ ИЗДЕЛИЕ И АККУМУЛЯТОР ВДАЛИ ОТ ОГНЯ И ЧРЕЗМЕРНОГО НАГРЕВА.
- ИЗБЕГАЙТЕ ИНТЕНСИВНЫХ ФИЗИЧЕСКИХ СОТРЯСЕНИЙ, СИЛЬНОЙ ВИБРАЦИИ ИЛИ УДАРОВ.
- БЕРЕГИТЕ ИЗДЕЛИЕ ОТ ВОДЫ И ВЛАГИ.
- НЕ КЛАДИТЕ И НЕ ХРАНИТЕ ПРОДУКТ В КУЧЕ ПОВЕРХ ИЛИ ПОД ДРУГИМИ ПРЕДМЕТАМИ.
- НЕ РАЗБИРАЙТЕ ВЕЛОСИПЕД ИЛИ ЕГО АККУМУЛЯТОР.
- НЕ ВЫБРАСЫВАЙТЕ ПРОДУКТ ВМЕСТЕ С БЫТОВЫМ МУСОРОМ. ПРИНЕСИТЕ ПРОДУКТ НА СПЕЦИАЛИЗИРОВАННОЕ ПРЕДПРИЯТИЕ ПО ПЕРЕРАБОТКЕ ЭЛЕКТРОННЫХ ОТХОДОВ ИЛИ В ЦЕНТР ПЕРЕРАБОТКИ БАТАРЕЕК. ДЛЯ ПОЛУЧЕНИЯ ДОПОЛНИТЕЛЬНОЙ ИНФОРМАЦИИ О БЛИЖАЙШИХ К ВАМ МЕСТАХ УТИЛИЗАЦИИ ОБРАТИТЕСЬ В МЕСТНЫЙ МУНИЦИПАЛИТЕТ ИЛИ К ПЕРЕВОЗЧИКУ ОТХОДОВ.
- ЕСЛИ АККУМУЛЯТОР ИЗДЕЛИЯ НАГРЕВАЕТСЯ ИЛИ ПРОЯВЛЯЕТ ПРИЗНАКИ ПЕРЕГРЕВА, ИЗДАЕТ ЗАПАХ ИЛИ НЕОБЫЧНЫЙ ЗВУК, ПРОИСХОДИТ УТЕЧКА ЖИДКОСТИ ИЛИ ГАЗА, А ТАКЖЕ ИЗМЕНЯЕТСЯ ФОРМА ИЛИ ЦВЕТ, НЕМЕДЛЕННО:
  1. ЕСЛИ ПРОДУКТ ИСПОЛЬЗУЕТСЯ, НЕМЕДЛЕННО ПРЕКРАТИТЕ ЕГО ИСПОЛЬЗОВАНИЕ. ОТСОЕДИНИТЕ ЗАРЯДНЫЙ КАБЕЛЬ ОТ ИЗДЕЛИЯ, ЕСЛИ ОН ПОДКЛЮЧЕН К СЕТИ.
  2. ПРЕКРАТИТЕ ИСПОЛЬЗОВАНИЕ ПРОДУКТА.
  3. ЕСЛИ ЭТО БЕЗОПАСНО, ПЕРЕМЕСТИТЕ ИЗДЕЛИЕ В СВОБОДНОЕ МЕСТО И ПОДАЛЬШЕ ОТ ЛЕГКОВОСПЛАМЕНЯЮЩИХСЯ ПРЕДМЕТОВ.
  4. ПОЗВОНИТЕ В МЕСТНУЮ СЛУЖБУ ЭКСТРЕННОГО РЕАГИРОВАНИЯ И ОБРАТИТЕСЬ ЗА ПОМОЩЬЮ.
  5. ТЩАТЕЛЬНО ПРОМОЙТЕ ГЛАЗА ИЛИ УЧАСТКИ КОЖИ, КОТОРЫЕ КОНТАКТИРОВАЛИ С УТЕЧКОЙ ЭЛЕКТРОЛИТНОЙ ЖИДКОСТИ АККУМУЛЯТОРА, ЧИСТОЙ ПРОТОЧНОЙ ВОДОЙ И ОБРАТИТЕСЬ ЗА ДОПОЛНИТЕЛЬНОЙ МЕДИЦИНСКОЙ ПОМОЩЬЮ.
- ЕСЛИ ВОЗНИКЛИ КАКИЕ-ЛИБО ПРОБЛЕМЫ С АККУМУЛЯТОРОМ, ОБРАТИТЕСЬ В СЛУЖБУ ПОДДЕРЖКИ JETSON.

ХРАНЕНИЕ ВАШЕГО ВЕЛОСИПЕДА UNIVERSE

ХРАНИТЕ СВОЙ ЭЛЕКТРОВЕЛОСИПЕД И ЕГО АККУМУЛЯТОР:

- В ПОМЕЩЕНИИ И В СУХОМ МЕСТЕ;
- НАКРЫТЫМ, ЧТОБЫ ЗАЩИТИТЬ ЕГО ОТ ПЫЛИ;
- ВДАЛИ ОТ ОГНЯ И ПОВЫШЕННЫХ ТЕМПЕРАТУР;
- ПРИ ТЕМПЕРАТУРЕ ОТ 50 ДО 90 °F (10—35 °C).

ОЧИСТКА ВАШЕГО ВЕЛОСИПЕДА UNIVERSE

НЕ РАСПЫЛЯЙТЕ И НЕ НАНОСИТЕ ВОДУ НЕПОСРЕДСТВЕННО НА ЭЛЕКТРОВЕЛОСИПЕД. ВОДА МОЖЕТ ПРИВЕСТИ К ПОВРЕЖДЕНИЮ ПРОВОДКИ, АККУМУЛЯТОРНОГО ОТСЕКА И ФОНАРЕЙ, А ТАКЖЕ К УХУДШЕНИЮ СОСТОЯНИЯ РАМЫ — ВСЕ ЭТО МОЖЕТ СТАТЬ ПРИЧИНОЙ НЕИСПРАВНОСТИ, КОТОРАЯ ПОСТАВИТ ПОД УГРОЗУ БЕЗОПАСНОСТЬ ЕЗДОКА.

ПОРЯДОК ОЧИСТКИ ЭЛЕКТРОВЕЛОСИПЕДА:

- СИДЕНЬЕ И РАМА: ПРОТРИТЕ ВЛАЖНОЙ ТКАНЬЮ, НЕ ОСТАВЛЯЮЩЕЙ ВОРСИНОК, ИЛИ ТКАНЬЮ, СМОЧЕННОЙ В МЕДИЦИНСКОМ СПИРТЕ, А ЗАТЕМ СУХОЙ ТКАНЬЮ БЕЗ ПЫЛИ.
- РУЛЬ: ПРОТРИТЕ ВЛАЖНОЙ ТКАНЬЮ, НЕ ОСТАВЛЯЮЩЕЙ ВОРСИНОК, С МЯГКИМ МЫЛОМ. УДАЛИТЕ ИЗЛИШКИ МЫЛА ОТДЕЛЬНОЙ ВЛАЖНОЙ САЛФЕТКОЙ.
- ЭЛЕМЕНТЫ КОЛЕС: ПРОТРИТЕ ВЛАЖНОЙ ТРЯПКОЙ, НЕ ОСТАВЛЯЮЩЕЙ ВОРСИНОК.
- ШИНЫ: ПРОТРИТЕ ВЛАЖНОЙ ТРЯПКОЙ, НЕ ОСТАВЛЯЮЩЕЙ ВОРСИНОК. ТАКЖЕ МОЖНО ИСПОЛЬЗОВАТЬ СРЕДСТВО ДЛЯ ФИНАЛЬНОЙ ОБРАБОТКИ ШИН ИЛИ МОЮЩЕЕ СРЕДСТВО.

ИНСТРУКЦИИ, КАСАЮЩИЕСЯ РИСКА ВОЗГОРАНИЯ ИЛИ ТРАВМИРОВАНИЯ ЛЮДЕЙ И ВАЖНЫЕ ИНСТРУКЦИИ ПО ТЕХНИКЕ БЕЗОПАСНОСТИ

ХРАНИТЕ В ПОМЕЩЕНИИ, КОГДА ОН НЕ ИСПОЛЬЗУЕТСЯ, ОСТАВЛЯЙТЕ ЕГО В ПОМЕЩЕНИИ ВО ВРЕМЯ ЗАРЯДКИ ИЛИ ВО ВРЕМЯ ПРОСТОЯ. «ПРЕДУПРЕЖДЕНИЕ — ОПАСНОСТЬ ВОЗГОРАНИЯ — НЕТ ОБСЛУЖИВАЕМЫХ ПОЛЬЗОВАТЕЛЕМ ДЕТАЛЕЙ». ЭЛЕКТРОВЕЛОСИПЕДЫ НЕ ПРЕДНАЗНАЧЕНЫ ДЛЯ ИСПОЛЬЗОВАНИЯ В ВЫСОКОГОРНЫХ РАЙОНАХ. КОТОРЫЕ МОГУТ ПОТРЕБОВАТЬ УВЕЛИЧЕНИЯ ЭЛЕКТРИЧЕСКИХ ИНТЕРВАЛОВ В ЭЛЕКТРИЧЕСКИХ ЦЕПЯХ, НЕОБХОДИМО УКАЗЫВАТЬ, ЧТО ОНИ НЕ ПРЕДНАЗНАЧЕНЫ ДЛЯ ИСПОЛЬЗОВАНИЯ НА ВЫСОТАХ БОЛЕЕ 2000 М НАД УРОВНЕМ МОРЯ. «ДЛИТЕЛЬНОЕ ВОЗДЕЙСТВИЕ УЛЬТРАФИОЛЕТОВЫХ ЛУЧЕЙ, ДОЖДЯ И НЕПОГОДЫ МОЖЕТ ПОВРЕДИТЬ МАТЕРИАЛЫ КОРПУСА. ХРАНИТЬ В ПОМЕЩЕНИИ, КОГДА НЕ ИСПОЛЬЗУЕТСЯ*.

⚠ **ПРЕДУПРЕЖДЕНИЕ:** ПРИ ИСПОЛЬЗОВАНИИ ЭТОГО ПРОДУКТА ВСЕГДА СЛЕДУЕТ СОБЛЮДАТЬ ОСНОВНЫЕ МЕРЫ ПРЕДОСТОРОЖНОСТИ, В ТОМ ЧИСЛЕ СЛЕДУЮЩИЕ:

a) ПЕРЕД ИСПОЛЬЗОВАНИЕМ ПРОДУКТА ПРОЧТИТЕ ВСЕ ИНСТРУКЦИИ.

b) ЧТОБЫ СНИЗИТЬ РИСК ПОЛУЧЕНИЯ ТРАВМЫ, НЕОБХОДИМ ТЩАТЕЛЬНЫЙ НАДЗОР ПРИ ИСПОЛЬЗОВАНИИ ИЗДЕЛИЯ РЯДОМ С ДЕТЬМИ.

c) НЕ ЗАСОВЫВАЙТЕ В ИЗДЕЛИЕ ПАЛЬЦЫ ИЛИ РУКИ.

d) НЕ ИСПОЛЬЗУЙТЕ ЭТОТ ПРОДУКТ, ЕСЛИ ГИБКИЙ ШНУР ПИТАНИЯ ИЛИ ВЫХОДНОЙ КАБЕЛЬ ИЗНОШЕН, ИМЕЕТ ПОВРЕЖДЕННУЮ ИЗОЛЯЦИЮ ИЛИ ЛЮБЫЕ ДРУГИЕ ПРИЗНАКИ ПОВРЕЖДЕНИЯ.

e) ДЛЯ ВСЕХ ВИДОВ ОБОРУДОВАНИЯ В ИНСТРУКЦИЯХ ДОЛЖНО БЫТЬ УКАЗАНО: "ДАННОЕ ОБОРУДОВАНИЕ НЕ ПРЕДНАЗНАЧЕНО ДЛЯ ИСПОЛЬЗОВАНИЯ ПРИ ТЕМПЕРАТУРЕ ОКРУЖАЮЩЕЙ СРЕДЫ НИЖЕ 14°F (-10°C) ИЛИ ВЫШЕ ТЕМПЕРАТУРЫ ОКРУЖАЮЩЕЙ СРЕДЫ 40°C (104°F)".

f) ДЛЯ ОБОРУДОВАНИЯ ТИПА «АА» В ИНСТРУКЦИЯХ ДОЛЖНО БЫТЬ УКАЗАНО: «АККУМУЛЯТОР ПРЕДНАЗНАЧЕН ДЛЯ ЗАРЯДКИ ПРИ ТЕМПЕРАТУРЕ ОКРУЖАЮЩЕЙ СРЕДЫ ОТ 0°C (32°F) ДО 40°C (104°F). НИКОГДА НЕ ЗАРЯЖАЙТЕ АККУМУЛЯТОР, КОГДА ТЕМПЕРАТУРА ОКРУЖАЮЩЕЙ СРЕДЫ ВЫХОДИТ ЗА ПРЕДЕЛЫ ЭТОГО ДИАПАЗОНА». В ПУСТЫЕ МЕСТА НЕОБХОДИМО ВПИСАТЬ УКАЗАННЫЕ ПРОИЗВОДИТЕЛЕМ ДИАПАЗОНЫ ТЕМПЕРАТУР ОКРУЖАЮЩЕЙ СРЕДЫ ДЛЯ ЗАРЯДКИ.

СОХРАНИТЕ ЭТИ ИНСТРУКЦИИ

Оставайтесь на связи.

Обязательно следите за **@ridejetson** в социальных сетях, чтобы узнавать о фантастических в социальных сетях, чтобы узнавать о фантастических предложениях, предложениях, розыгрышах и всех последних новостях от Jetson.

Получаете удовольствие от поездки?

Тогда обязательно оставьте отзыв на ridejetson.com/reviews.
Мы с нетерпением ждем вашего ответа!

JETSON

#MakeMoves

Вопросы? Позвольте нам помочь.

ridejetson.com/support
ridejetson.com/chat

Чтобы воспользоваться гарантией на изделие
или узнать о гарантийном покрытии,
свяжитесь с нами напрямую.

1 (844) 585-7462

Сделано в Шэньчжэне, Китай
Импортировано компанией TruRide Tech LLC.
PO Box 461, Jersey City, NJ 07302-9998

www.ridejetson.com





Сделано в Китае
Код даты: 12/2024
Издание документа: v1.0

© TruRide Tech, 2024. ВСЕ ПРАВА ЗАЩИЩЕНЫ.
Произведено для TruRide Tech LLC.
JETSON® — зарегистрированный товарный знак, используемый по лицензии от JetStream Brands LLC. Никакая часть данного документа, включая форму, графику и дизайн, не может быть воспроизведена или передана в любой форме или любыми средствами.

JETSON

Universe
전기 크루저 자전거.

주행을 위한 가이드.

중요: 주의 깊게 읽고 나중에 참조할 수 있도록 보관하십시오.

모델 SKU: JUNVRS-BLK

랙잇 스마트 카고 시스템 탑재

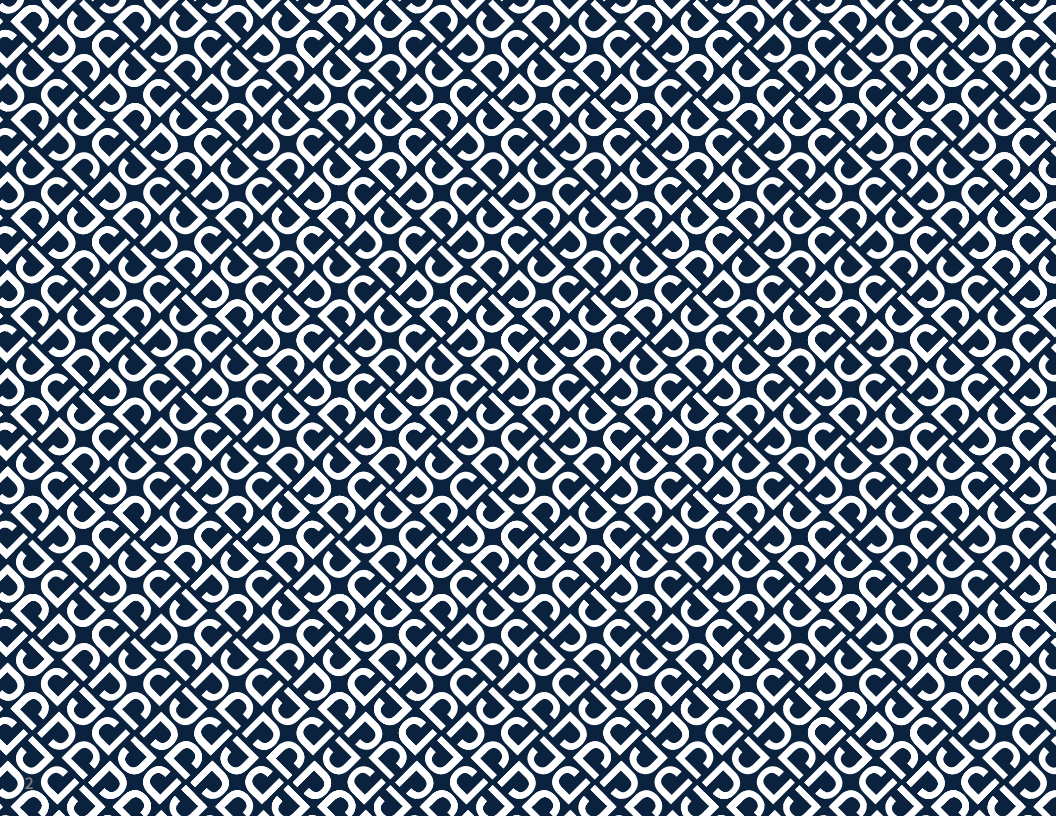

Jetson의 가장 중요한 주행 규칙 두 가지:
안전에 유의하세요. 즐거운 시간을 보내세요!

목차

안전 경고 5

보증 범위 7

제품 개요 8

제품 사양 12

라이더 적합성 13

온라인 리소스 14

1. 시작

1.1 시작 참고 사항 15

1.2 프레임 펼치기 및 접기 16

1.3 스템 펼치기 및 접기 22

1.4 페달 펼치기 및 접기 26

1.5 벨 고정 28

1.6 배터리 충전 29

1.7 타이어 공기 주입 및 공기압 32

1.8 브레이크 점검 및 조정 33

2. 주행 준비

2.1 핸들바 높이 설정 36

2.2 핸들바 회전 설정 38

2.3 안장 높이 설정 42

3. 기능 및 장치

3.1 전원 켜기 및 끄기 45

3.2 LED 화면의 이해 및 사용 46

3.3 측정 단위 변경 47

3.4 배터리 충전 수준 확인 47

3.5 조명 사용 48

3.6 킥스탠드 사용 49

3.7 벨 사용 50

3.8 랙잇 스마트 카고 시스템 랙 사용 52

3.9 배터리 제거 및 재삽입 57

4. 주행하기

4.1 Universe 주행 62

4.2 속도 모드의 이해 및 사용 62

4.3 전자 페달 어시스트 기능 사용 63

4.4 기어 사용 64

4.5 스로틀로 주행 65

4.6 브레이크 사용 66

4.7 속도 및 주행거리 최대화 67

5. 안전한 여행

5.1 주행 전 안전 점검 68

5.2 헬멧 안전 69

5.3 관리 및 유지보수 70

안전 경고

- 사용하기 전에 사용 설명서와 안전 경고를 주의 깊게 읽고 모든 안전 지침을 숙지하고 준수하시기 바랍니다. 부적절한 사용으로 인한 손실이나 손해에 대한 책임은 사용자에게 있습니다. 스텝-포크 볼트를 과도하게 조일 경우 발생할 수 있는 라이더 부상 위험에 대한 경고
- **올바른 충전기를 사용하지 않으면 화재 및 폭발이 발생하여 재산 피해, 부상 및 사망을 초래할 수 있습니다.**
- 스텝-포크 볼트를 과도하게 조일 경우 발생할 수 있는 라이더 부상 위험에 대한 경고.
- 운전자는 매 운전 주기 전에 제조업체가 지정한 작동 전 점검을 수행해야 합니다. 제조업체가 원래 제공한 모든 가드와 패드가 올바른 위치에 있고 정비 가능한 상태인지, 제동 시스템이 제대로 작동하는지, 제조업체가 제공한 모든 액슬 가드, 체인 가드 또는 기타 커버나 가드가 제자리에 있고 정비 가능한 상태인지, 타이어의 상태가 양호하고 공기압이 적절하며 트레드가 충분히 남아 있는지, 제품을 운전할 구역이 안전하며 안전 운전에 적합한지 등 제품 운전에 필요한 사항을 확인해야 합니다.
- 구성품은 제조업체의 사양에 따라 제조업체에서 승인한 교체 부품만을 사용하여 대리점 또는 기타 숙련된 사람이 설치하고 유지 관리 및 수리해야 합니다.
- 비충전식 배터리 충전에 대한 경고.
- 모터가 작동하는 동안 손, 발, 머리카락, 신체 부위, 옷 또는 이와 유사한 물건이 움직이는 부품, 바퀴 또는 구동 장치에 닿지 않도록 하십시오.
- 이 제품은 신체적, 감각적 또는 정신적 능력이 약하거나 경험과 지식이 부족한 어린이 또는 사람이 감독이나 지시를 받지 않은 상태에서 사용해서는 안 됩니다 (IEC 60335-1/A2:2006).
- 감독을 받지 않은 상태에서 어린이가 제품을 가지고 놀지 않아야 합니다(IEC 60335-1/A2:2006).
- 성인의 감독이 필요합니다.
- 라이더는 250lb를 초과해서는 안 됩니다.
- 통제를 잃을 수 있거나 운전자/동승자의 행동이나 반응이 통제되지 않을 수 있는 레이싱, 스턴트 라이딩 또는 기타 기동을 수행하기 위해 기구를 조작해서는 안 됩니다.
- 차량 근처에서 사용하지 마십시오.
- 날카로운 턱, 배수구 및 갑작스러운 표면 변화를 피하십시오. 스쿠터가 갑자기 멈출 수 있습니다.
- 물, 모래, 자갈, 흙, 나뭇잎 및 기타 파편이 있는 거리와 표면을 피하십시오. 습한 날씨는 견인력, 제동 및 시야를 손상시킵니다.
- 화재를 일으킬 수 있는 가연성 가스, 증기, 액체 또는 먼지 주변에서 주행하지 마십시오.
- 운전자는 제조업체의 모든 권장 사항과 지침을 준수하고 모든 법률 및 규정을 준수해야 합니다. 전조등이 없는 기구는 낮에 시야가 적절히 잘 보이는 조건에서만 운행해야 하며, 소유자는 조명, 반사경, 저속 주행 기구의 경우 유연한 막대에 신호 깃발을 부착하여 (눈에 잘 띄도록) 강조 표시를 하는 것을 권장합니다.
- 다음 질환이 있는 이는 운전을 하지 않도록 주의해야 합니다. 심장 질환이 있는 사람, 임산부, 머리, 등 또는 목에 질환이 있거나 해당 부위에 수술을 받은 적이 있는 사람, 부상에 취약하거나 모든 안전 지침을 인식, 이해 및 수행하고 기구 사용에 내재된 위험을 감당할 수 있는 신체적 민첩성 또는 정신적 능력을 손상시킬 수 있는 정신적 또는 신체적 질환이 있는 사람.
- 밤에 주행하지 마십시오.
- 음주 또는 처방약을 복용한 후에는 주행하지 마십시오.
- 주행 시 물건을 휴대하지 마십시오.
- 절대로 맨발로 제품을 운전하지 마십시오.
- 항상 신발을 신고 신발 끈을 묶으십시오.
- 발이 항상 데크에 단단히 고정되어 있는지 확인하십시오.
- 운전자는 항상 적절한 인증을 받은 헬멧을 포함하되 이에 국한되지 않는 적절한 보호복과 제조업체에서 권장하는 기타 장비를 사용해야 합니다. 헬멧, 무릎 보호대, 팔꿈치 보호대 등의 보호 장비를 항상 착용하십시오.
- 항상 보행자에게 양보하십시오.
- 앞에 있는 것과 멀리 있는 것에 주의를 기울이십시오.
- 주행 중 전화를 받거나 다른 활동을 하는 등 주의를 산만하게 하지 마십시오.
- 이 제품은 두 명 이상이 탈 수 없습니다.
- 다른 라이더와 나란히 제품을 운전할 때는 충돌을 피하기 위해 항상 안전 거리를 유지하십시오.
- 회전할 때는 균형을 유지해야 합니다.
- 부적절하게 조정된 브레이크로 주행하는 것은 위험하며 심각한 부상이나 사망을 초래할 수 있습니다.
- 작동 중 브레이크가 뜨거워질 수 있으므로 맨살로 브레이크를 만지지 마십시오.
- 브레이크를 너무 세게 밟거나 너무 갑자기 밟으면 바퀴가 잠겨 통제를 잃고 넘어질 수 있습니다. 브레이크를 갑자기 또는 과도하게 밟으면 부상이나 사망을 초래할 수 있습니다.

- 브레이크가 느슨해지면 육각 렌치로 조정하거나 Jetson Care Team에 문의하십시오.
- 마모되거나 파손된 부품은 즉시 교체하십시오.
- 라이딩 전에 모든 안전 라벨이 제자리에 부착되어 있고 이해했는지 확인하세요.
- 소유자는 사용 전에 해당 운전자가 기구의 모든 구성품을 이해하고 작동할 수 있음을 입증한 후 사용 및 운전을 허용해야 합니다.
- 적절한 훈련 없이 주행하지 마십시오. 고속으로, 고르지 않은 지형 또는 경사면에서 주행하지 마십시오. 묘기를 부리거나 갑자기 돌지 마십시오.
  실내 사용을 권장합니다.
- 자외선, 비 및 날씨에 장시간 노출되면 외장재가 손상될 수 있으므로 사용하지 않을 때는 실내에 보관하십시오.
- 스쿠터에 윤활유를 바르지 않아도 됩니다.
- 경고 – 화재 위험, 사용자가 정비할 수 있는 부품 없음

개조
- Jetson 케어 팀의 지시 없이 기구 또는 기구의 구성품을 분해, 개조, 수리 또는 교체하려고 시도하지 마십시오. 이 경우 보증이 무효화되고 부상을 입을 수 있는 오작동이 발생할 수 있습니다.

추가 운전 시 주의 사항
- 제품이 켜져 있고 바퀴가 움직이는 동안 제품을 지면에서 들어 올리지 마십시오. 이로 인해 바퀴가 자유롭게 회전하여 자신이나 주변 사람이 부상을 입을 수 있습니다. 제품에 뛰어오르거나 내리지 마시고, 사용하면서 점프하지 마십시오. 운전 중에는 항상 발을 발 받침대에 단단히 고정하십시오.
- 기구는 해발 2000m 이상의 고도에서 사용하도록 제작되지 않았습니다.

사용한 배터리 폐기



배터리에는 조건과 인간의 건강을 위협할 수 있는 유해 물질이 포함될 수 있습니다. 배터리 및/또는 포장에 표시된 이 기호는 사용한 배터리를 일반 쓰레기로 처리해서는 안 된다는 것을 나타냅니다. 배터리는 재활용을 위해 적절한 수거 장소에 폐기해야 합니다. 사용한 배터리를 올바르게 폐기하면 조건과 인간 건강에 대한 잠재적인 부정적 결과를 예방하는 데 도움이 됩니다. 소재를 재활용하면 천연 자원을 보존하는 데 도움이 됩니다. 사용한 배터리 재활용에 대한 자세한 내용은 현지 지자체 폐기물 처리 서비스에 문의하십시오.

이 장치는 FCC 규정의 파트 15를 준수합니다. 다음 두 가지 조건에 따라 작동합니다. (1) 이 장치는 유해한 간섭을 일으키지 않아야 하며, (2) 이 장치는 원치 않는 작동을 유발할 수 있는 간섭을 포함하여 수신되는 모든 간섭을 수용해야 합니다.

⚠ 경고:

부상 위험을 줄이려면 성인의 감독이 필요합니다. 도로, 차량 근처, 가파른 경사면이나 계단, 수영장 또는 기타 수역 위나 근처에서 사용하지 마십시오. 항상 신발을 신고 두 명 이상의 라이더가 타지 마십시오.

캘리포니아 법령 65

⚠경고:

이 제품으로 인해 캘리포니아 주에서 암, 선천적 기형 또는 기타 생식 장애를 일으키는 것으로 알려진 카드뮴을 포함한 화학 물질에 노출될 수 있습니다. 자세한 내용은 www.P65Warnings.ca.gov.을 참조하십시오.

보증 범위

일반 제한 보증
새 Jetson 제품은 Jetson의 사용 설명서에 따라 사용할 경우 최초 소매 구매일로부터 일정 기간 동안 ridejetson.com/warranty에 명시된 대로 소재 및 제작상의 결함에 대해 보증됩니다(ridejetson.com/support 참조). **이 보증에 따라 귀하는 Jetson 공인 소매점 중 한 곳에서 Jetson 제품을 구매한 경우에도 Jetson에 청구를 제기할 수 있습니다.** 보증의 전체 조건을 읽으려면 ridejetson.com/warranty를 방문하십시오.

제품 개요

1. **핸들바** (10쪽 참고)
2. **스템**(접이식)
3. **스템 클램프**
4. **스템 폴딩 걸쇠**
5. **전조등**
6. **프론트 포크**
7. **디스크 브레이크**(X2, 프론트 및 리어)
8. **휠**(X2, 프론트* 및 리어)
9. **방진 캡이 있는 타이어 밸브**(X2, 프론트 및 리어)
10. **펜더**(X2, 프론트** 및 리어)
11. **프레임**
12. **안장**
13. **시트 클램프**
14. **배터리**(탈착식)
    - **A. 배터리 상태 버튼**
    - **B. 배터리 락**
15. **자전거 거치대**
16. **프레임 폴딩 걸쇠**
17. **커버가 포함된 충전 포트**
18. **페달**(X2, 왼쪽 및 오른쪽)
19. **크랭크셋**
20. **체인**
21. **드레일러**
22. **가이드 풀리**
23. **킥스탠드**
24. **랙잇 리어 카고 랙**
25. **후미등/리플렉터**
26. **휠 리플렉터**(X2, 프론트 및 리어)
27. **열쇠**(X2)
28. **충전기**
29. **충전 케이블**
30. **로프**

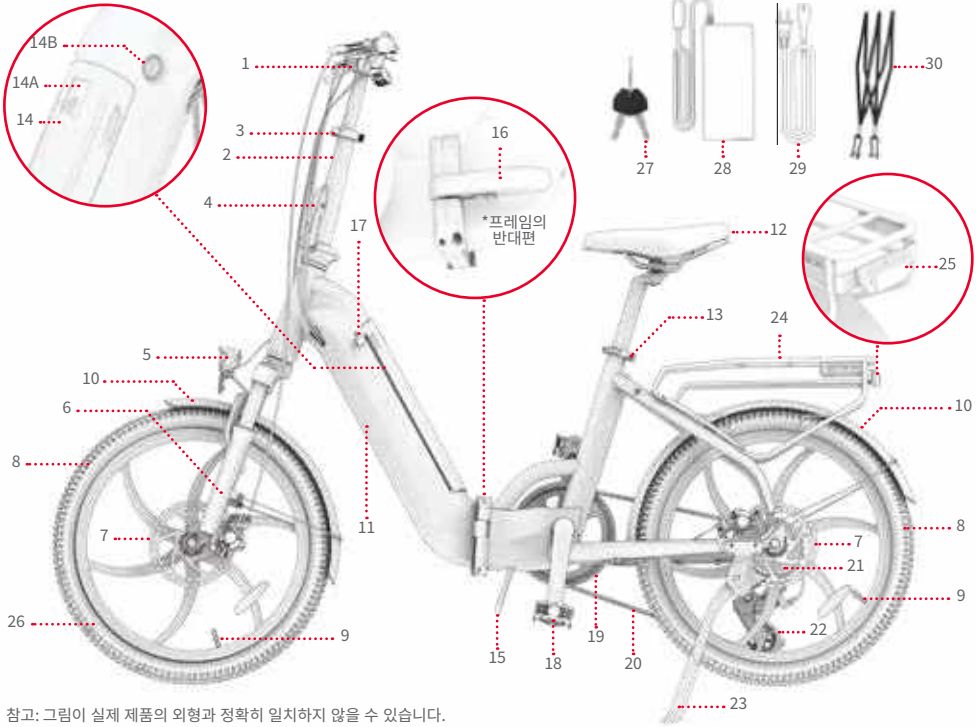

참고: 그림이 실제 제품의 외형과 정확히 일치하지 않을 수 있습니다.

1. 핸들바
2. 전원 버튼
3. 모드 버튼
4. LED 화면
5. 스로틀 가속기
6. 왼쪽/프론트 핸드 브레이크
7. 고단 변속 레버
8. 저단 변속 버튼
9. 핸들바 클램프
10. 벨
11. 오른쪽/프론트 핸드 브레이크

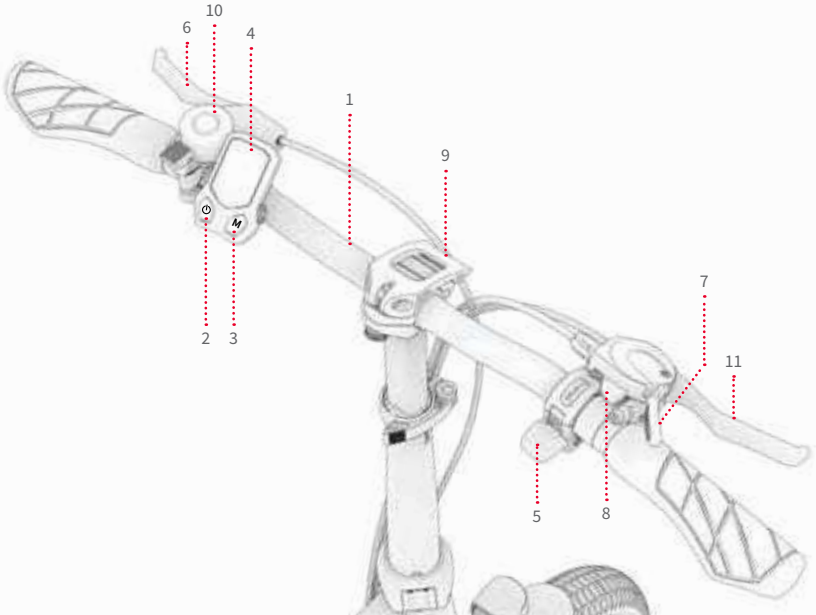

조립, 조임, 유지보수를 위한 도구 포함



제품 사양

- 제품 크기(펼친 상태): 160CM(L) X *61CM(W) X *128CM(H)
- 제품 크기(접힌 상태): 81CM(L) X *42.2CM(W) X *72.1CM(H)
- 제품 무게: 23.7KG
- 타이어 크기: 20인치
- 배터리: 36V, 10.4AH 리튬이온
- 충전기: UL 인증, 100~240V
- 충전 시간: 약 6시간
- 모터: 350W
- 최대 속도: 32.2KM/H*
- 주행거리: 최대 59.5KM(페달 어시스트), 최대 32.2KM(스로틀)*
- 브레이크 유형: 프론트 및 리어 휠 디스크 브레이크를 핸드 브레이크로 제어
- 무게 제한: 113.4KG
- 권장 연령: 14세 이상
- 권장 타이어 공기압: 45~60 PSI
- UL 인증: UL2849
- 방수 등급: IPX5
- 전자 속도 모드 수: 3
- 기계식 기어 수: 7

*제품 주행거리, 속도, 배터리 수명 및 기타 사양은 라이더와 주행 조건에 따라 다를 수 있습니다. 성능 최대화에 대한 팁은 4.7번 항목을 참조합니다.

라이더 적합성

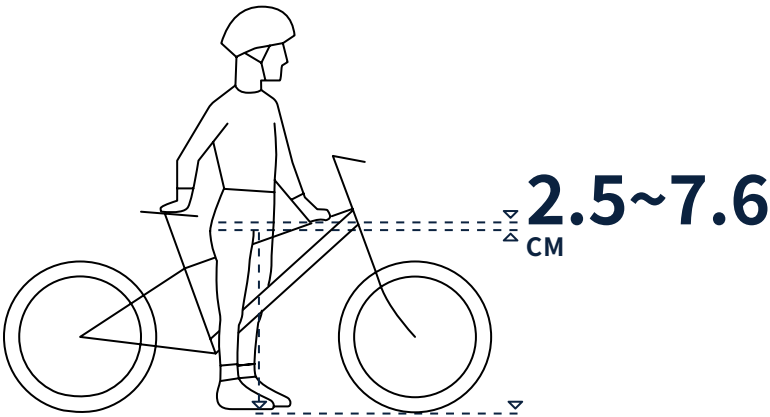

안전하고 편안한 주행을 위해, 라이더가 양 발을 지면에 평평하게 딛고 자전거에 올라탔을 때 가랑이와 자전거 프레임의 탑 튜브 사이에 최소한 2.5~7.6CM의 여유 공간이 있어야 합니다.

온라인 리소스

스캔하여 최신
Universe 온보딩 자료와 및
지원 리소스를 확인하십시오.

이 사용 설명서는 https://cdn.shopify.com/s/files/1/2530/6734/files/Universe_MANUAL-web-NF-1734537719688.pdf 에서 온라인으로 찾을 수 있습니다.

https://ridejetson.com/pages/product-manuals 에서 사용 설명서 모음을 찾으십시오.

1. 시작

1.1 시작 참고 사항

- 모험을 제대로 시작하려면, 제품을 사용하기 전에 안전 경고를 포함한 전체 사용자 매뉴얼을 주의 깊게 읽어주십시오. 다음의 모든 내용을 이해하고, 수락하고, 준수하십시오.
  - 제조사 권장사항.
  - 안전 지침 및 주의사항.
  - 현지 주행 및 운행 관련 법규와 조례.

- 본 매뉴얼에서 설명하는 방향(오른쪽, 왼쪽, 프론트, 리어)은 자전거에 앉아있는 라이더의 시점을 기준으로 합니다. 예를 들어 "자전거의 오른쪽"은 라이더의 오른손이 있는 쪽을 의미합니다.

- 포장을 풀 때, 포장재를 제거할 때, 설치 작업을 위해 자전거 형태를 변경할 때 각별히 주의하십시오.

⚠주의:

다음 지침을 준수하지 않을 경우 어린이나 타인이 부상을 입을 수 있습니다.
- 조립 중에는 작은 부품들을 어린이의 손이 닿지 않는 곳에 보관합니다.
- 액세서리는 반드시 성인이 조립하고 제거해야 합니다.
- 제품의 손상 여부를 자주 점검합니다.

* 반드시 성인이 조립해야 합니다.

1.2 프레임 펼치기 및 접기

펼칠 때: 준비 및 주행 시
접을 때: 보관 및 운송 시

⚠ **중요:** 프레임 폴딩 걸쇠를 단단히 잠그지 않았다면 절대로 UNIVERSE를 주행하지 마십시오.

펼친 상태



접힌 상태



펼치기:

1. **자전거 거치대에 자전거 프레임을 똑바로 세웁니다.**
2. **프레임이 일직선이 되도록 힌지 부분을 중심으로 자전거 앞부분을 회전시키는 동안 자전거 뒷부분을 고정해서 잡고 있습니다.**

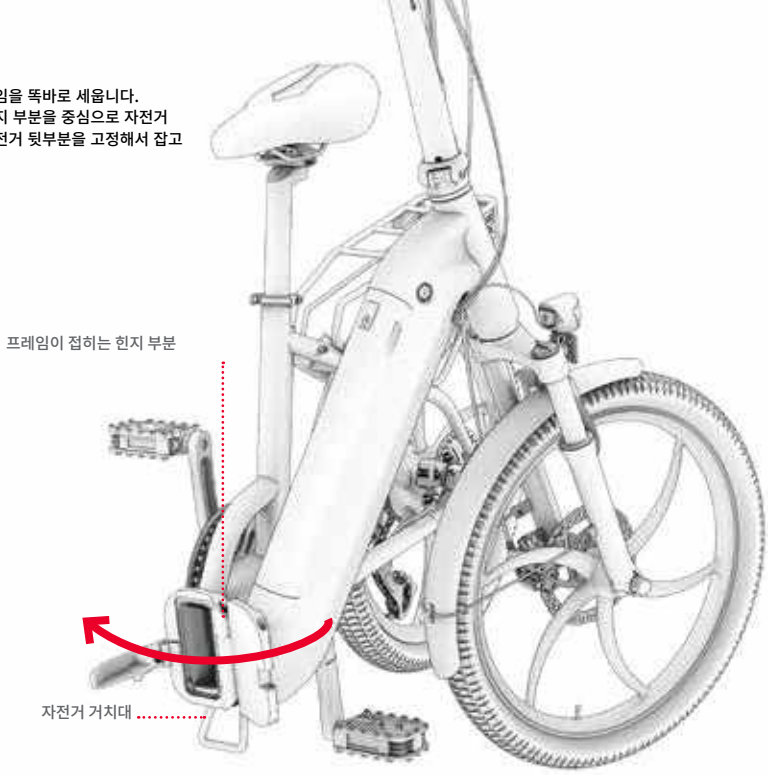

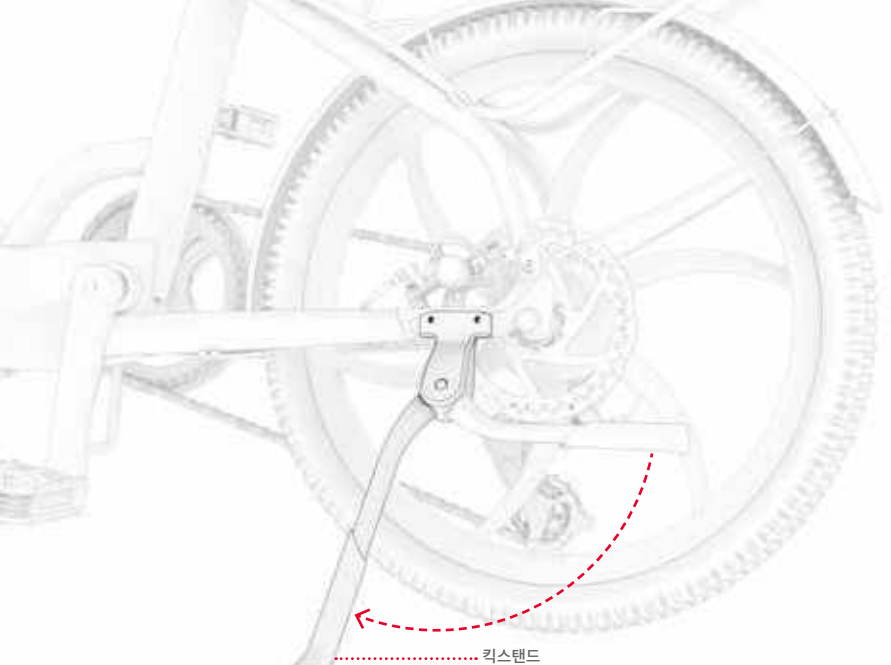

3. **킥스탠드를 내려서 자전거가 횔로 똑바로 설 수 있도록 받칩니다. (3.6번 항목 참조)**

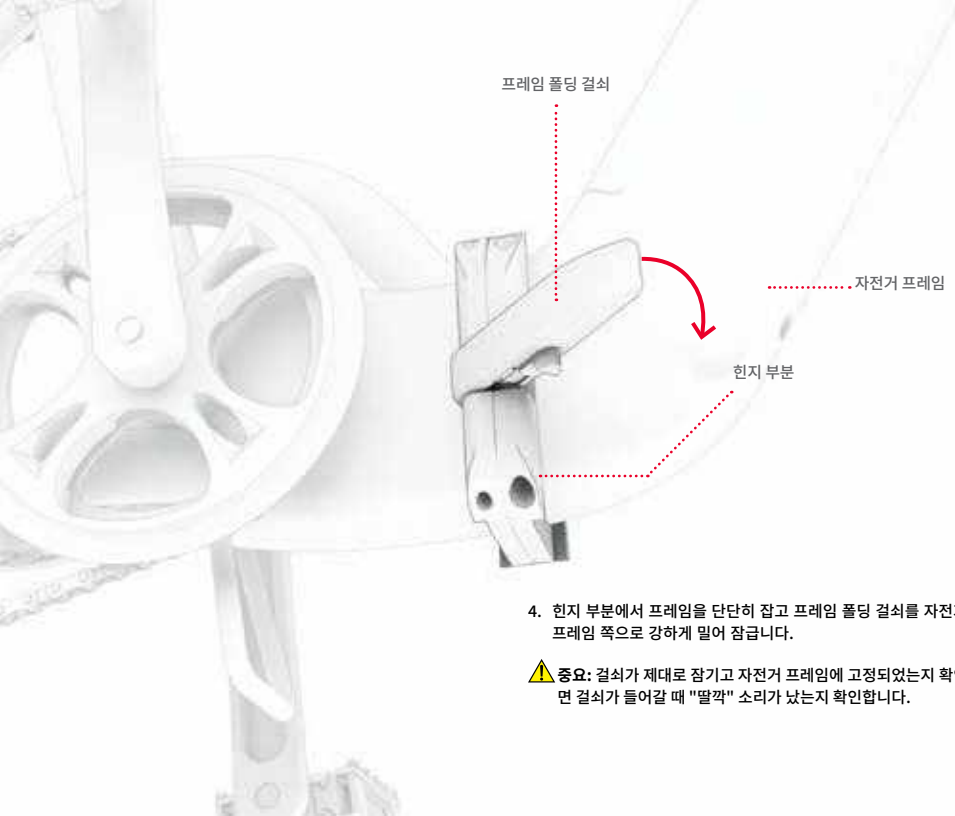

4. **힌지 부분에서 프레임을 단단히 잡고 프레임 폴딩 걸쇠를 자전거 프레임 쪽으로 강하게 밀어 잠급니다.**

⚠ **중요: 걸쇠가 제대로 잠기고 자전거 프레임에 고정되었는지 확인하려면 걸쇠가 들어갈 때 "딸깍" 소리가 났는지 확인합니다.**

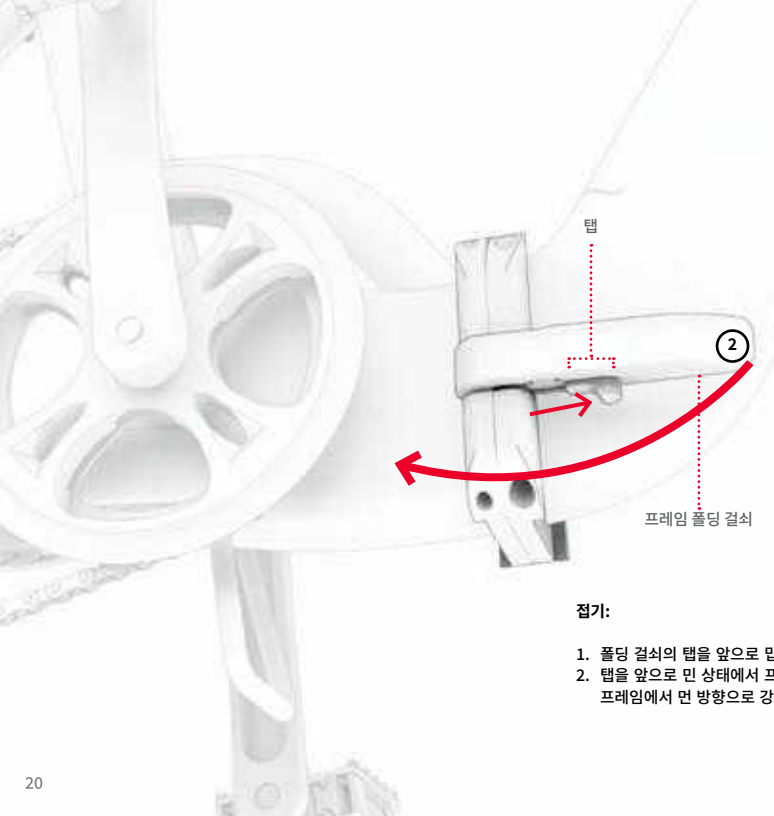

접기:

1. **폴딩 걸쇠의 탭을 앞으로 밉니다.**
2. **탭을 앞으로 민 상태에서 프레임 폴딩 걸쇠를 자전거 프레임에서 먼 방향으로 강하게 당겨서 엽니다.**

3. 힌지 부분에서, 프론트 휠이 리어 휠 옆에 올 때까지 자전거의 앞부분을 왼쪽으로 회전시킵니다.
4. 접힌 상태일 때 자전거를 똑바로 세워 두려면 자전거 거치대에 자전거를 올려둡니다.



1.3 스템 펼치기 및 접기

올릴 때: 준비 및 주행 시
낮출 때: 보관 및 운송 시

스템 올리기:

1. 스템 베이스에서 완전히 수직이 될 때까지 스템을 힌지 부분 위로 끌어올립니다.

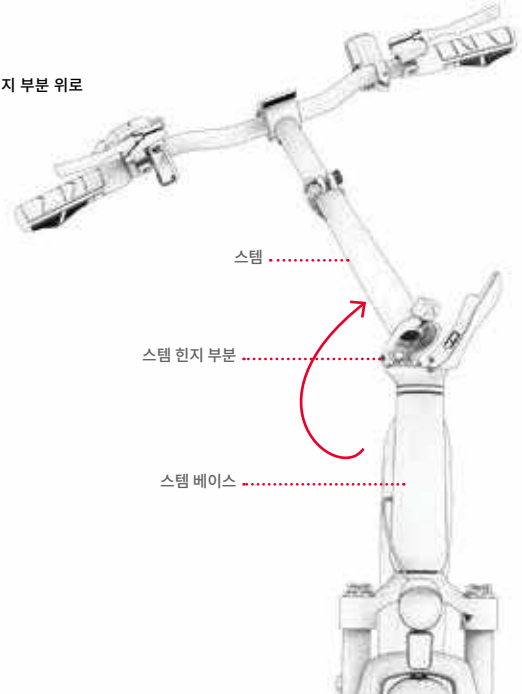

2. 스템 폴딩 걸쇠를 스템 쪽으로 강하게 밀어 잠급니다.

중요: 걸쇠가 제대로 잠기고 자전거 프레임에 고정되었는지 확인하려면 걸쇠가 들어갈 때 "딸깍" 소리가 났는지 확인합니다.

⚠ **중요:** 핸들바가 수직으로 세워져 있고 스템 걸쇠가 단단히 잠기지 않았다면 절대로 UNIVERSE를 주행하지 마십시오.

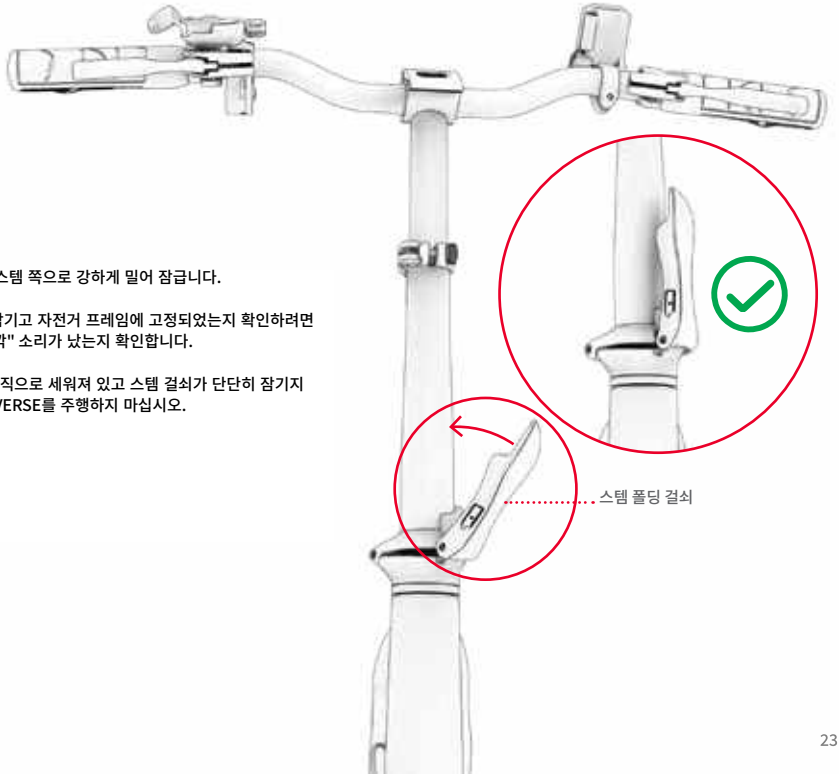

스템 낮추기:

1. **폴딩 걸쇠의 탭을 위로 밉니다.**
2. **탭을 위로 민 상태에서 폴딩 걸쇠를 스템에서 먼 방향으로 강하게 당겨서 엽니다.**

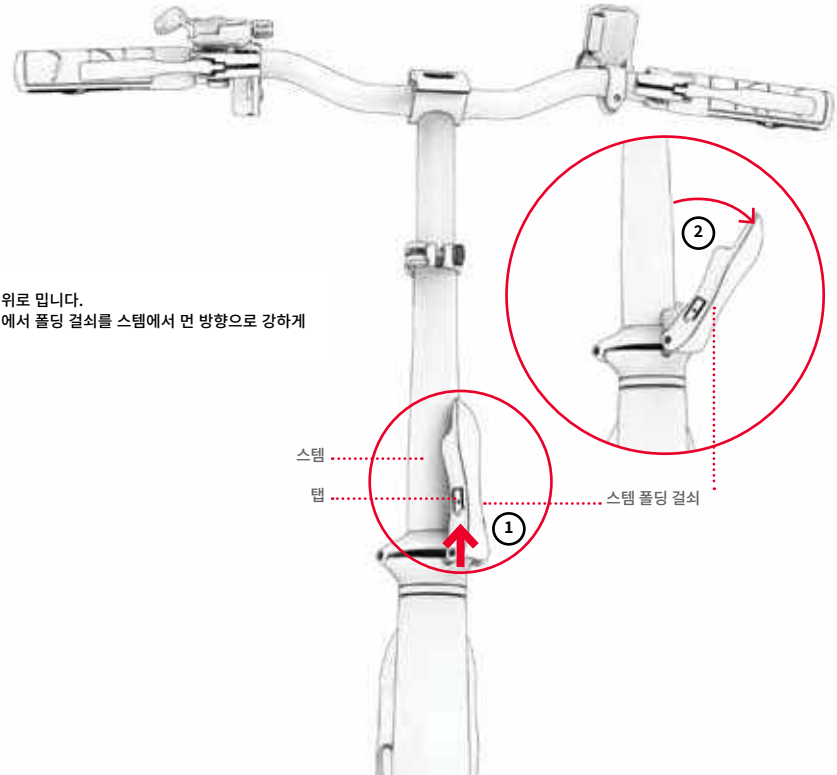

3. 힌지 부분에서, 스템을 자전거의 오른쪽으로 지면을 향해 회전시킵니다.

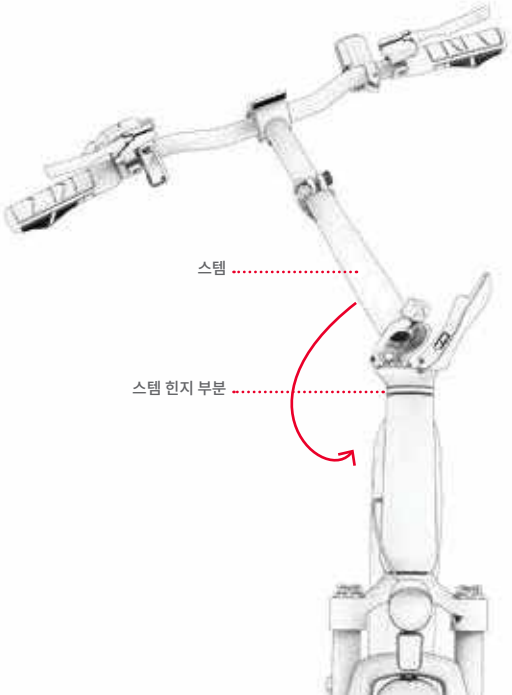

1.4 페달 펼치기 및 접기

펼치기:

1. 페달 내부의 릴리즈 바를 손가락으로 감아 쥡니다.
2. 페달이 제자리에 딸깍 고정될 때까지 바깥쪽으로 당기면서 끌어내립니다.

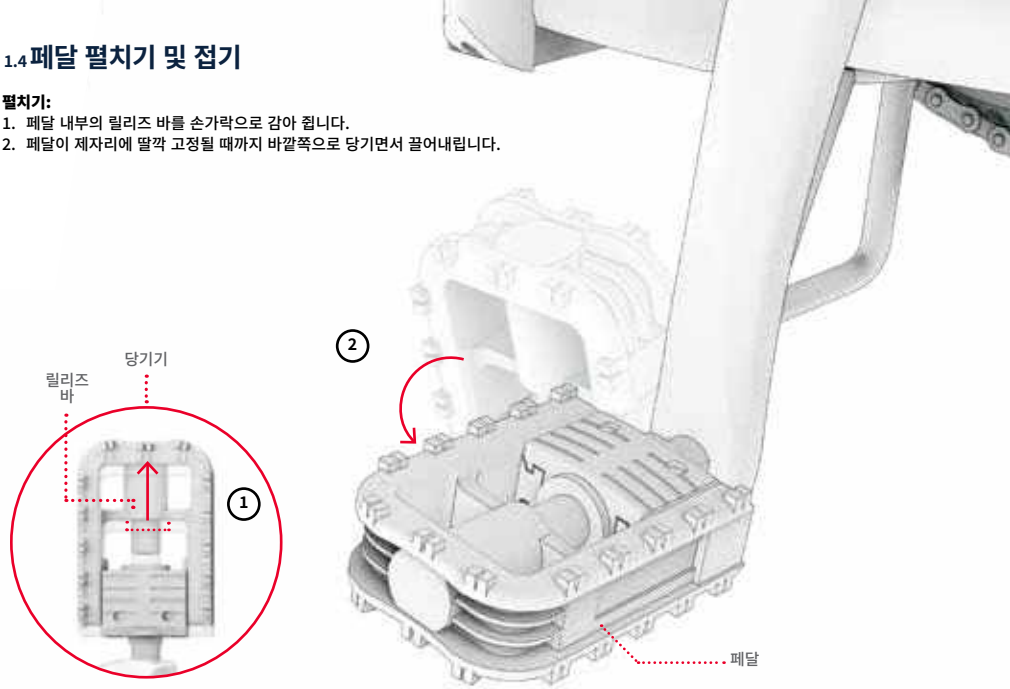

접기:

1. 페달을 크랭크 암 쪽으로 밀어 넣고(1A) 접혀 들어갈 때까지 위쪽으로 밀어올립니다(1B).

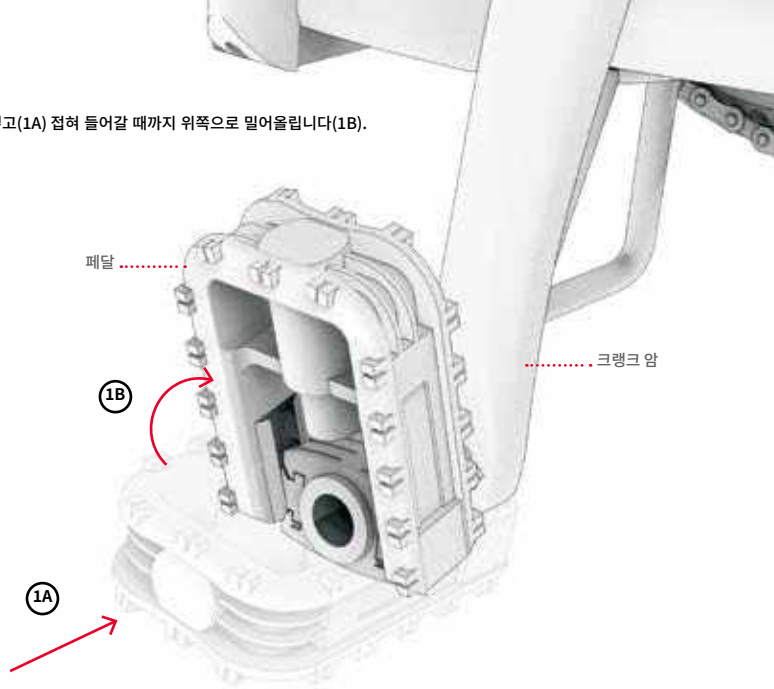

1.5 벨 고정

1. 십자 드라이버로 벨 클램프의 나사를 반시계 방향으로 1~2바퀴 돌려서 느슨하게 만듭니다(완전히 제거하지는 마십시오).
2. 벨 탭이 핸들바를 잡은 상태에서 라이더의 왼손 엄지로 쉽게 닿을 수 있는 위치가 될 때까지 벨을 핸들바 주위로 회전시킵니다.
3. 벨을 그 위치에 고정한 상태에서 드라이버로 나사를 시계 방향으로 돌려 클램프를 조입니다.

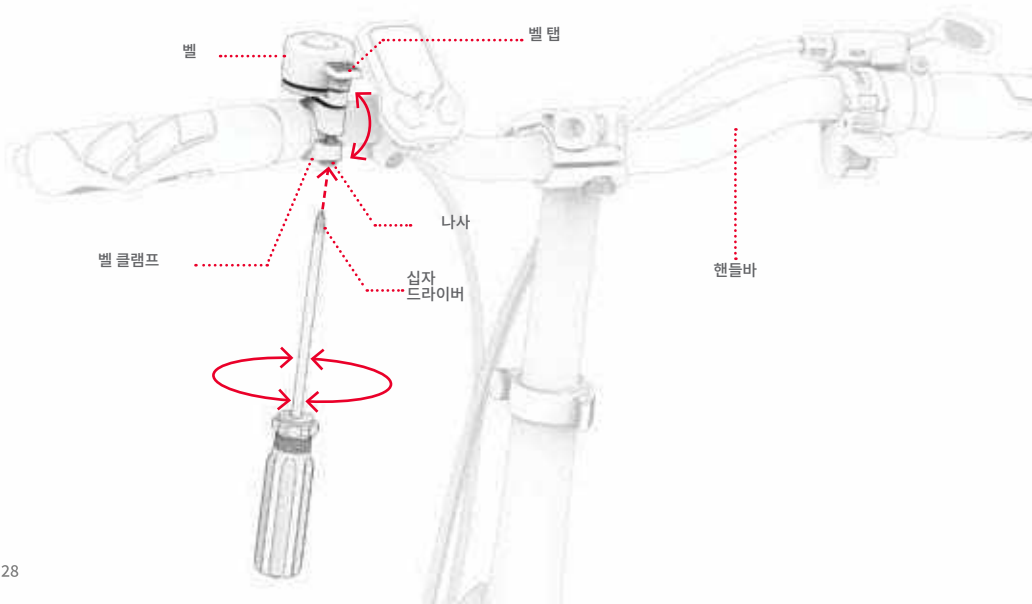

1.6 배터리 충전

방전된 배터리를 완전히 충전하는 데 약 6시간이 소요될 수 있습니다.

배터리는 프레임에 장착된 상태에서도, 프레임에서 분리된 상태에서도 충전할 수 있습니다. (분리 방법은 3.9번 항목을 참조합니다.)

1. 충전 케이블을 충전기와 연결합니다.
2. 배터리가 장착된 상태로 충전하려면 프레임의 충전 포트 커버를 당겨 엽니다.
3. 충전 케이블을 벽 콘센트에 연결한 다음, 충전기를 충전 포트에 꽂습니다.
4. 충전기의 표시등이 빨간색에서 초록색으로 바뀌면 배터리가 완전히 충전된 것입니다. 충전기를 충전 포트에서 분리하고 케이블을 벽 콘센트에서 뽑습니다.
5. 프레임에서 충전하려면 자전거 프레임의 충전 포트 커버를 닫습니다.

충전기의 충전 표시등

- 충전 중
- 충전 완료

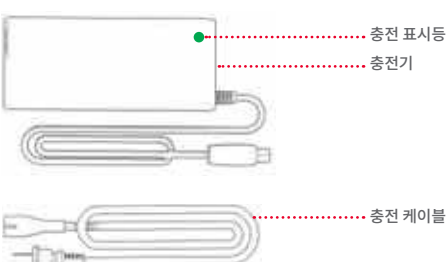

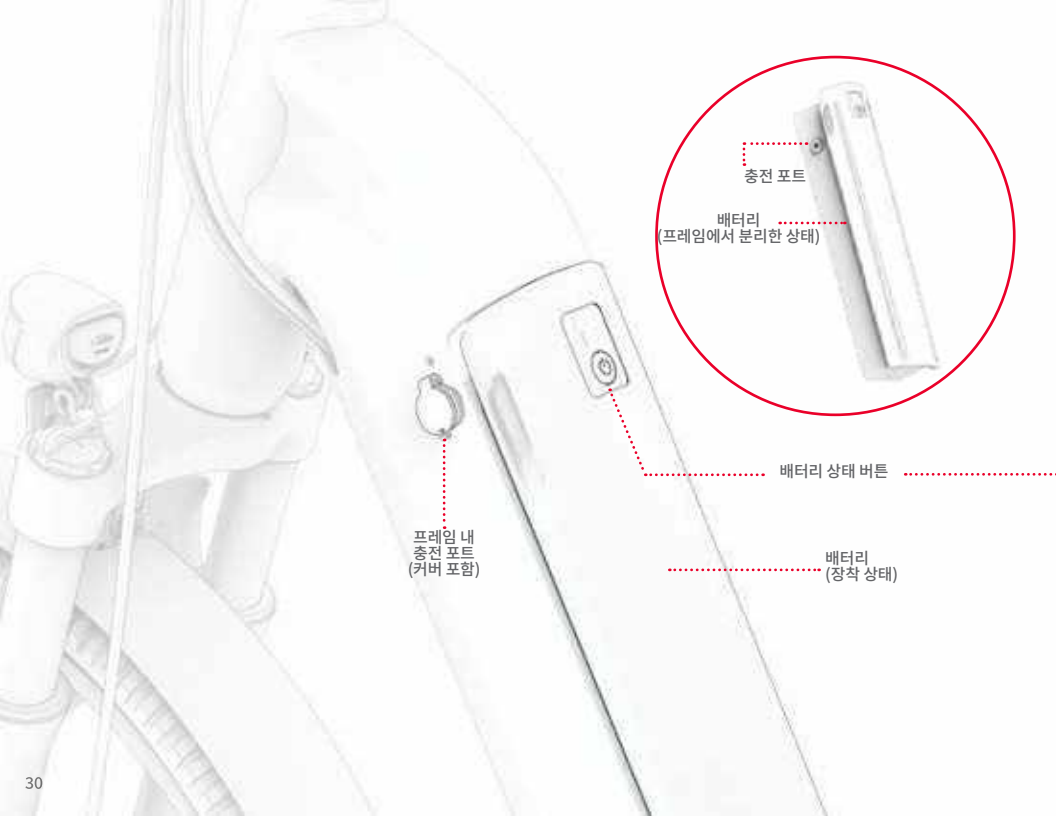
충전 포트
배터리
(프레임에서 분리한 상태)
배터리 상태 버튼
프레임 내
충전 포트
(커버 포함)
배터리
(장착 상태)

충전 시 중요한 참고 사항:

- **동봉된 충전기 또는 JETSON에서 직접 구입한 충전기(FY-4202000 또는 SKU PJUNVRS-BLK 부품이라고 표시됨)만 사용하십시오.** ZHEJIANG FUDIAN INTELLIGENT TECHNOLOGY CO.,LTD.에서 제조됩니다.
  ⚠ 올바른 충전기를 사용하지 않으면 화재 및 폭발이 발생할 수 있습니다.
- **충전기를 자전거의 충전 포트 또는 배터리에 연결하기 전에 먼저 벽 콘센트에 꽂습니다.**
- **멀티탭을 사용하지 마십시오.**
- **충전 중에는 자전거의 전원을 절대 켜지 마십시오.**
- **배터리가 완전히 충전될 때까지(약 6시간) 충전하십시오.**
- **자전거를 밤새도록 또는 장시간 충전 상태로 두지 마십시오.**
- **배터리를 분해하려고 시도하지 마십시오.**
- **충전 허용 온도 범위: 32°F(0°C)~104°F(40°C)**
- **작동 허용 온도 범위: 14°F(-10°C)~104°F(40°C)**

배터리 상태 버튼 사용: 배터리를 프레임에서 분리했을 때, 배터리 상태 버튼을 눌러 충전량이 남아있는지 확인합니다.

- 버튼을 눌렀을 때 불이 켜지면, 배터리에 아직 충전량이 남아있는 것입니다.
- 버튼을 눌렀을 때 불이 들어오지 않으면 배터리를 충전할 때입니다.



충전기에 있는 표시입니다.

1.7 타이어 공기 주입 및 공기압

첫 주행 전에 타이어에 공기를 주입하여 권장 공기압인 **45~60 PSI (제곱인치당 파운드)로 맞추어야 합니다.** 매 주행 전에 게이지를 사용하여 타이어 공기압이 45~60 PSI인지 확인합니다.

공기 주입:

1. 방진 캡을 반시계 방향으로 돌려, 한쪽 휠에 있는 타이어 밸브에서 분리합니다. 따로 보관합니다.
2. 펌프 제조사의 지침을 따라 타이어에 공기를 주입합니다. 게이지로 주기적으로 확인하면서 압력이 45~60 PSI에 도달할 때까지 공기를 계속 주입합니다.
3. 펌프를 분리한 후 방진 캡을 시계 방향으로 돌려 다시 장착합니다.
4. 남은 타이어에도 똑같이 합니다.

중요: 반드시 수동 펌프만 사용하여 전기 자전거의 타이어에 공기를 주입합니다. 절대로 에어 컴프레서를 사용하지 마십시오. 타이어 튜브가 터질 수 있습니다.

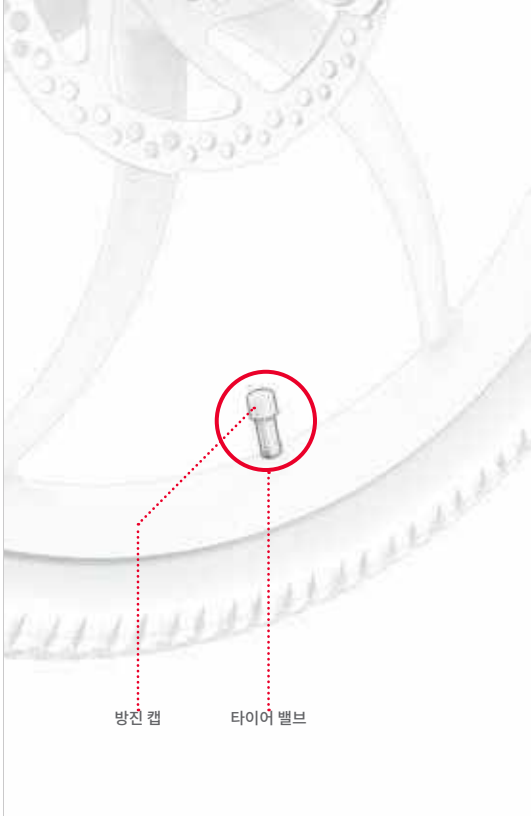

1.8 브레이크 점검 및 조정

브레이크 안전 및 기능 점검

조립 이후에, 그리고 매 주행 전에 브레이크가 휠을 감속하고 정지시킬 수 있도록 제대로 그리고 안전하게 작동하는지 점검하기 위해 다음 단계를 수행합니다.

1. 자전거를 끌고 걸어가면서 왼쪽 핸드 브레이크를 부드럽게 당겨봅니다.
2. 프론트 캘리퍼가 디스크에서 제대로 닫히고 휠의 회전을 감속시키는지 확인합니다.
3. 더 강한 힘으로 왼쪽 핸드브레이크를 당기면서 프론트 휠이 멈추는지 확인하는 과정을 반복합니다.
4. 1~3단계를 오른쪽 핸드 브레이크와 리어 휠로 반복합니다.

브레이크 캘리퍼 조정

5MM 육각 렌치가 필요합니다.(미포함.)

자전거 브레이크가 제대로 작동하려면 모든 요소가 정확한 위치에 정렬되어야 합니다. 브레이크 부분에서 (지속적이든 간헐적이든) 마찰음이나 끽끽거리는 소리가 나는 것은 무언가가 정렬에서 벗어나 있으므로 조정이 필요하다는 좋은 지표입니다.

소음의 원인은 캘리퍼가 잘못 정렬되어 캘리퍼가 열려있는 상태에서도 내부의 브레이크 패드가 디스크와 마찰을 일으키기 때문일 가능성이 높습니다. 브레이크 패드는 핸드 브레이크를 당겨서 캘리퍼가 닫힐 때만 디스크와 접촉해야 합니다.

1. 조정이 필요한 브레이크에서 캘리퍼, 브레이크 패드 및 디스크의 위치를 확인합니다.
2. 해당 휠을 들어올려 회전시켜봅니다. 브레이크 패드 사이로 회전하는 디스크를 관찰하며, 어느 패드가 디스크와 마찰을 일으키는지 확인합니다.
3. 킥스탠드로 자전거를 세웁니다. (3.6번 항목 참조).

4. 휠 뒤쪽에서 캘리퍼를 보면서, 캘리퍼 위쪽의 볼트와 아래쪽의 볼트를 찾습니다. 5MM 육각 렌치를 사용하여 각 볼트를 반시계 방향으로 4~5 회 돌려서 풉니다.
5. 다음 조건이 충족될 때까지 캘리퍼의 정렬을 조정합니다.
   - 패드의 상단은 디스크 가장자리와 정렬되도록 맞춥니다.
   - 두 패드 중 어느 부분도 디스크에 닿지 않도록 합니다.
   - 패드가 디스크와 평행을 이루도록 합니다.
6. 캘리퍼를 원하는 위치에 놓고 육각 렌치를 사용해 한쪽 볼트를 시계 방향으로 완전히 조인 다음, 다른 볼트도 동일하게 조입니다.
7. 캘리퍼가 고정되어 있는지 확인하고 브레이크 안전 및 기능 점검 (33쪽)을 다시 수행하십시오.

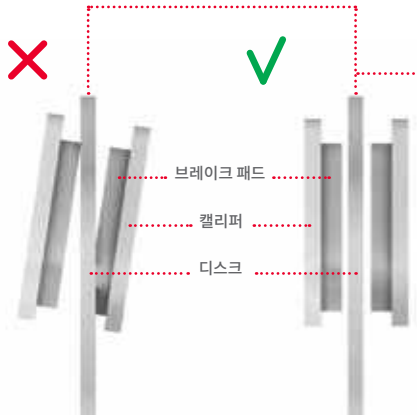

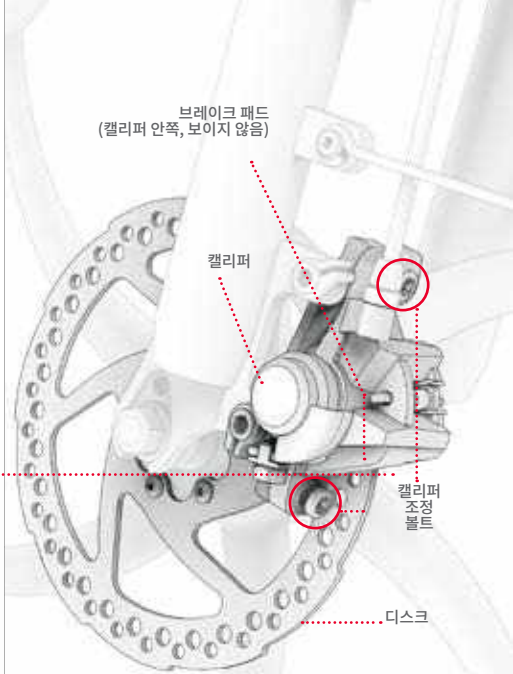

2. 주행 준비

2.1 핸들바 높이 설정

1. 스템 클램프의 걸쇠를 당겨 엽니다.
2. 클램프 노브를 반시계 방향으로 돌려 풉니다.
3. 핸들바가 원하는 높이가 될 때까지 스템을 올리거나 내립니다.
⚠ **중요:** "최소 삽입선" 표시가 클램프 위로 보일 정도로 핸들바를 높게 올리지 마십시오.
4. 핸들바를 제자리에 고정한 상태에서 클램프 노브를 시계 방향으로 돌려 다시 조입니다.
문제해결: 만일 클램프의 걸쇠를 열거나 닫을 수 없다면, 노브가 너무 단단히 조여져 있을 수 있습니다. 걸쇠를 사용할 수 있을 때까지 노브를 반시계 방향으로 반 바퀴씩 돌려 풀어보세요.
5. 핸들바가 잘 고정되어 있는지 확인하기 위해, 핸들바를 손으로 눌러 아래로 압력을 가해 봅니다. 스템이 스템 튜브 안으로 밀려 내려간다면, 원래 위치로 핸들바를 다시 올린 후 노브를 시계 방향으로 돌려 클램프를 단단히 조여주세요.

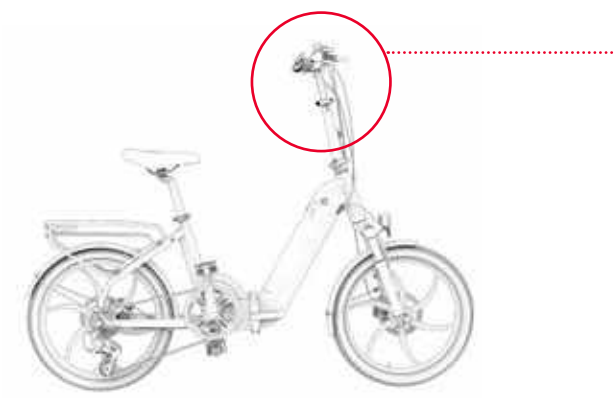

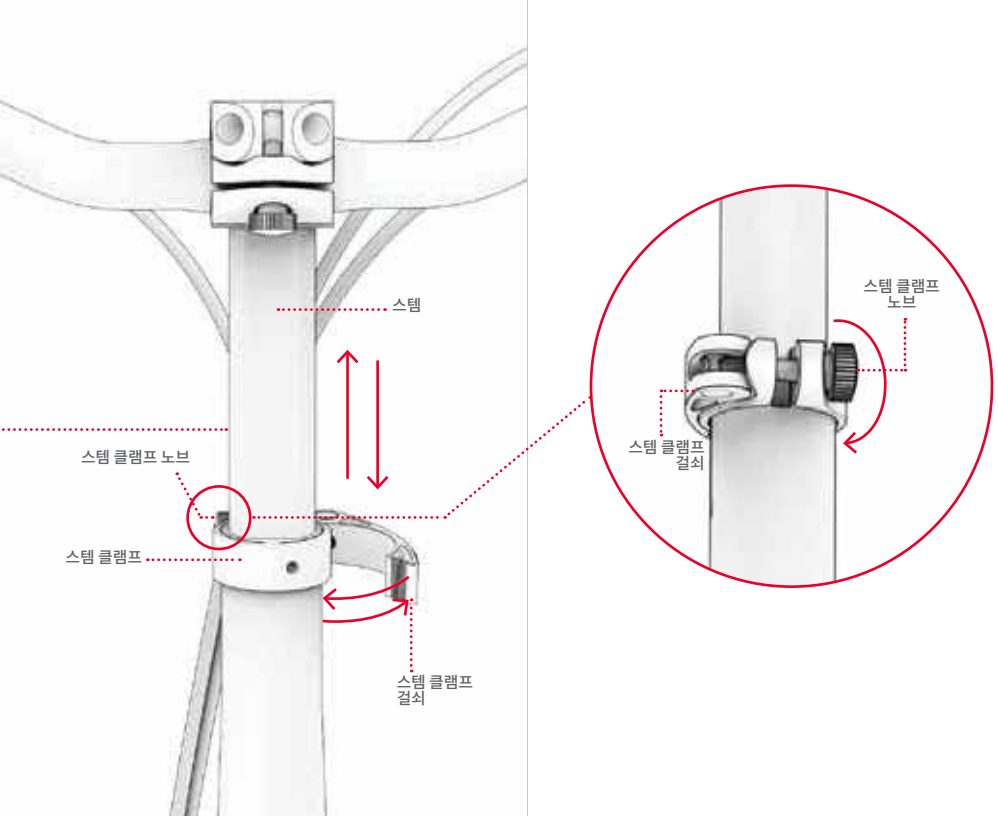
스템
스템 클램프 노브
스템 클램프
스템 클램프
걸쇠
스템 클램프
노브
스템 클램프
걸쇠

2.2 핸들바 회전 설정

핸들바를 앞쪽이나 뒤쪽으로 약간 회전할 수 있습니다. 이를 통해 핸들바에 있는 모든 기능과 장치들이 라이더에게 가장 이상적인 위치에 오도록 할 수 있습니다. 특히 핸드 브레이크는 라이더가 쉽게 잡을 수 있는 위치에 있어야 합니다.

핸들바 회전:

1. 핸들바 클램프의 걸쇠를 열린(잠금 해제된) 위치가 되도록 위로 당깁니다.

문제해결: 만일 클램프의 걸쇠가 쉽게 열리거나 잠기지 않는다면, 노브가 너무 단단히 조여져 있을 수 있습니다. 걸쇠를 사용할 수 있을 때까지 노브를 반시계 방향으로 반 바퀴씩 돌려 풀어보세요. 클램프 걸쇠를 잠급니다.

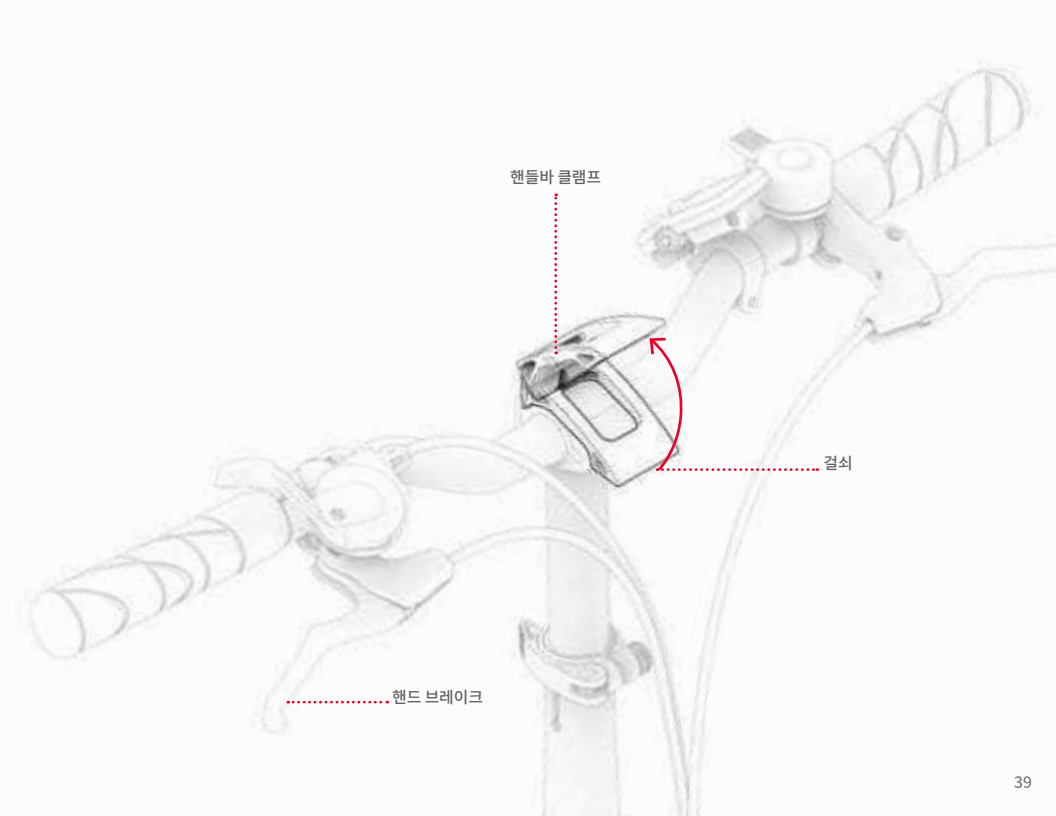
핸들바 클램프
걸쇠
핸드 브레이크

2. 핸들바를 앞쪽이나 뒤쪽으로 회전하여 위치를 조정합니다.
3. 한 손으로 핸들바를 새로운 위치에 고정한 상태에서, 다른 손으로 걸쇠를 아래로 눌러 닫힌(잠긴) 위치로 되돌립니다.

중요: 클램프가 핸들바를 감싸며 닫히면서 핸들바가 고정되지 않으면, 클램프를 조여야 합니다. 먼저 클램프 걸쇠를 당겨 엽니다. 그런 다음, 노브를 시계 방향으로 몇 바퀴 돌려 조인 후 클램프 걸쇠를 닫습니다.

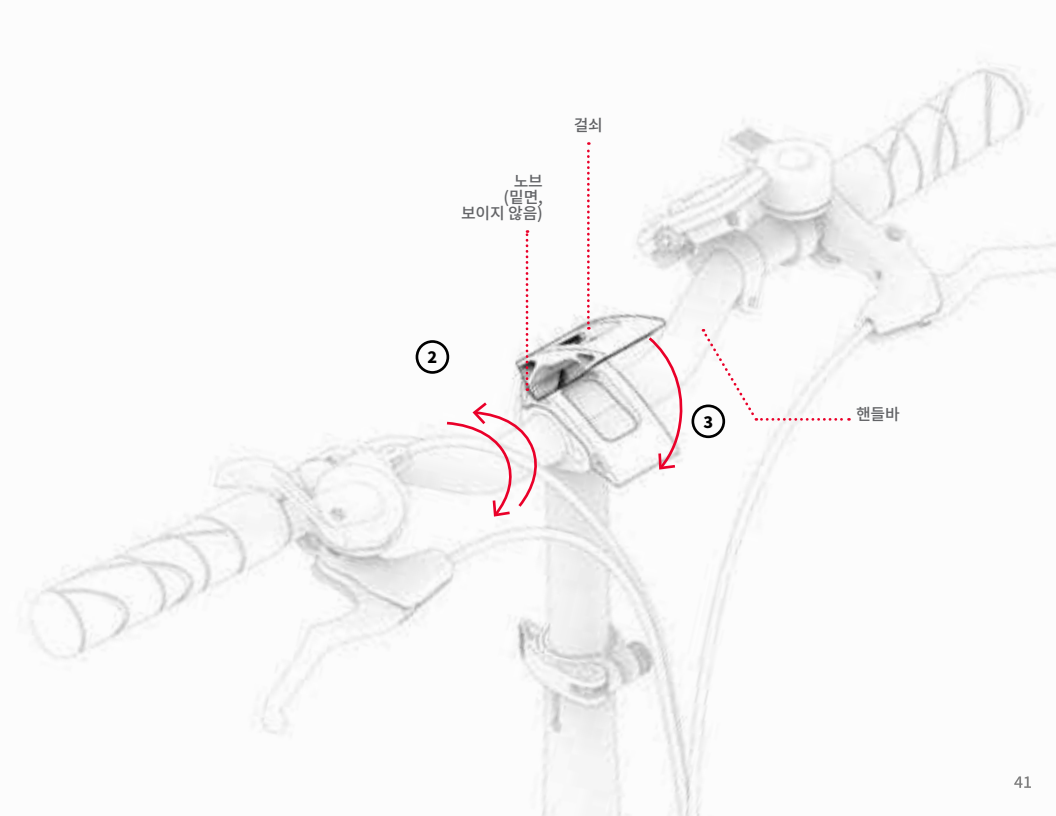
걸쇠
노브
(밑면,
보이지 않음)
2
3
핸들바

2.3 안장 높이 설정

라이더가 앉아 있고 페달이 가장 낮은 회전 지점에 위치한 상태일 때 한쪽 발을 페달에 올리면, 라이더의 무릎이 약간 굽혀져 있어야 합니다. 페달링할 때 다리가 완전히 펴지지 않아야 합니다. 페달링하기에 이상적인 위치가 될 때까지 적절하게 안장 높이를 조절합니다.

안장 올리기 또는 낮추기:

1. 시트 클램프의 걸쇠를 당겨 엽니다.
   문제해결: 만일 클램프의 걸쇠를 열거나 닫을 수 없다면, 노브가 너무 단단히 조여져 있을 수 있습니다. 걸쇠를 사용할 수 있을 때까지 노브를 반시계 방향으로 반 바퀴씩 돌려 풀어보세요.
2. 안장을 원하는 높이로 올리거나 내릴 때, "최소 삽입선" 표시가 클램프 위로 보일 정도로 안장을 높게 올리지 마십시오.
   ⚠ **중요:** "최소 삽입선" 표시가 클램프 위로 보일 정도로 안장을 높게 올리지 마십시오.
   문제해결: 시트 클램프가 너무 빡빡해서 시트포스트가 쉽게 위아래로 이동하지 못할 경우, 클램프 노브를 반시계 방향으로 돌려 클램프 구멍을 넓힙니다.
3. 안장을 제자리에 고정한 상태에서 걸쇠를 닫습니다.
4. 안장이 잘 고정되어 있는지 확인하기 위해, 안장을 손으로 눌러 아래로 압력을 가해 봅니다. 시트포스트가 시트 튜브 안으로 더 밀려 내려간다면, 원래 위치로 다시 올린 후 클램프 노브를 시계 방향으로 돌려 클램프를 단단히 조여주세요.

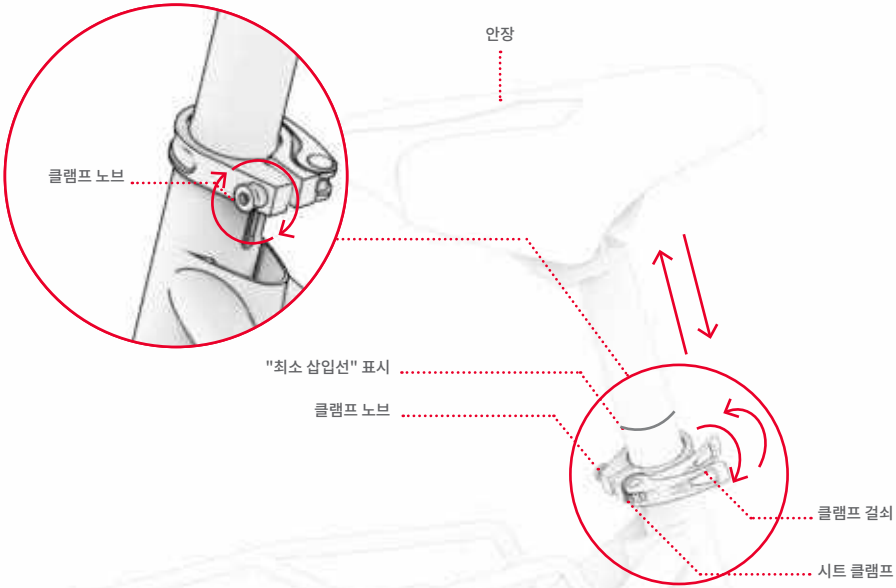
안장
클램프 노브
"최소 삽입선" 표시
클램프 노브
클램프 걸쇠
시트 클램프

3. 기능 및 장치

3.1 전원 켜기 및 끄기

전기 자전거를 켜거나 끄려면 **전원** ⏻ 버튼을 2~3초간 길게 누릅니다.

배터리 전원을 절약하기 위해, 자전거는 5분 동안 움직임이 없으면 자동으로 전원이 꺼집니다.
자전거를 보관할 때는 항상 전원을 끄는 것을 잊지 마십시오.

⚠ **중요:** 충전 중이거나 접힌 상태에서는 전기 자전거의 전원을 절대 켜지 마십시오.



3.2 LED 화면의 이해 및 사용



⚠ **중요:** LED 화면에 오류 코드 21~30번이 표시되면, 전기 자전거를 다시 주행하기 전에 JETSON 고객지원팀에 문의하여 도움을 받으십시오.

3.3 측정 단위 변경

측정 단위를 시간당 마일(MPH)와 시간당 킬로미터(KM/H) 사이에서 전환하기:
모드**(M)** 버튼을 짧게 누릅니다.

3.4 배터리 충전 수준 확인

주행 중, 배터리의 충전 상태는 LED 화면에서 몇 개의 배터리 표시 바가 켜져 있는지 확인하여 알 수 있습니다.

배터리 표시 아이콘					
대략적인 남은 충전량 퍼센트	81~100%	61~80%	41~60%	21~40%	20% 미만 (지금 전기 자전거를 충전하세요!)

*추정치로 표시됩니다. 실사용 결과와 다를 수 있습니다.

중요: 자전거의 최고 속도 도달 능력이 배터리 충전 수준의 영향을 받을 수 있습니다. 배터리 충전량이 25% 이하로 떨어지면 속도가 느려지는 것을 느낄 수 있습니다.

중요: 배터리 충전량이 0%가 되면 전기 자전거의 전원이 꺼집니다. 다음 주행 전에 전기 자전거를 완전히 충전합니다(1.6번 항목 참조).

배터리를 프레임에서 분리했을 때, **배터리 상태 버튼**을 눌러 충전량이 남아있는지 확인합니다.

버튼을 눌렀을 때 불이 켜지면, 배터리에 아직 어느 정도 충전량이 남아있는 것입니다. 불이 들어오지 않으면 지금 배터리를 충전하십시오. (1.6번 항목 참조)

3.5 조명 사용

전조등 및 후미등 켜고 끄기: 모드(M) 버튼을 연속으로 2번 누릅니다.

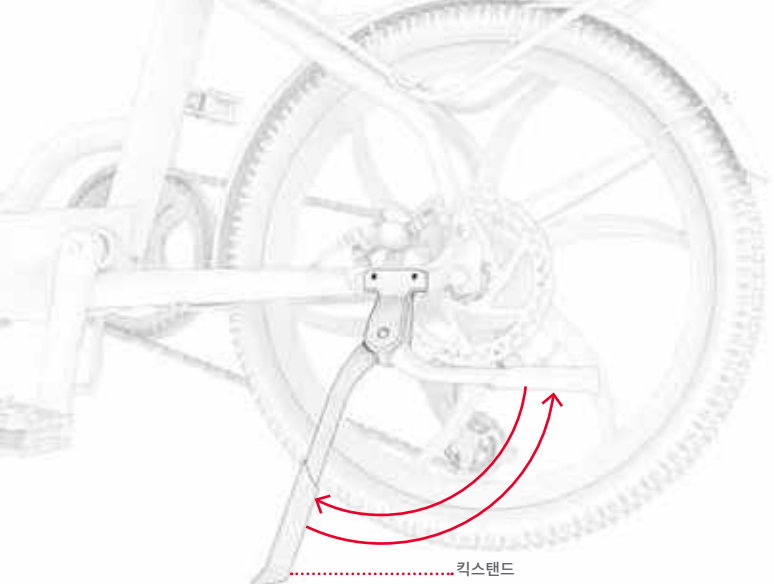

3.6 킥스탠드 사용

킥스탠드를 사용하려면 스탠드를 아래로 젖히고 자전거를 부드럽게 기울여 세웁니다. 킥스탠드를 올리려면 스탠드를 위로 젖힙니다.

⚠ **중요:** 주행하기 전에는 반드시 킥스탠드를 올리십시오.

3.7 벨 사용

벨을 사용하여 다른 라이더나 보행자의 주의를 환기시킵니다.

벨을 울리려면 엄지손가락으로 벨 탭을 빠르고 강하게 아래로 튕깁니다.

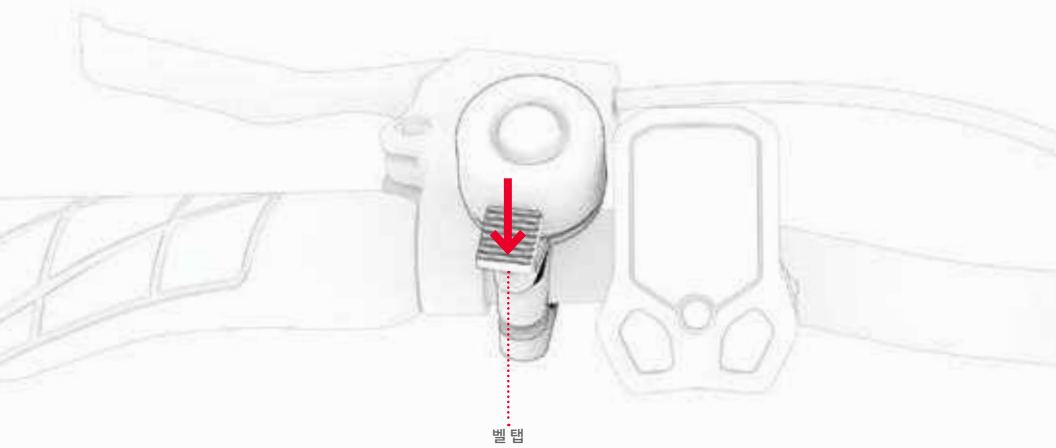

3.8 랙잇 스마트 카고 시스템 랙 사용

이 전기 자전거는 **JETSON 랙잇 스마트 카고 시스템 랙**이 장착되어 있습니다. 여기에 호환되는 “원터치 탈부착” 수납 액세서리*를 장착할 수 있습니다.



바구니



아이스박스



토트백

용도에 따라 전기 자전거를 커스텀해보세요. 랙잇 스마트 카고 시스템 및 사용 가능한 랙잇 수납 액세서리에 대해 더 자세히 알아보려면 QR코드를 스캔합니다.

호환되는 수납 액세서리*와 함께 랙잇 사용하기:
모든 랙잇 호환 수납 액세서리에는 랙잇 화물 랙에 단단히 고정되는 통합형 베이스 플레이트가 있습니다.

액세서리 부착 또는 탈착하기:
지침을 확인하려면 QR코드를 스캔합니다

*액세서리는 포함되어 있지 않습니다. 선택 가능한 종류는 달라질 수 있습니다.

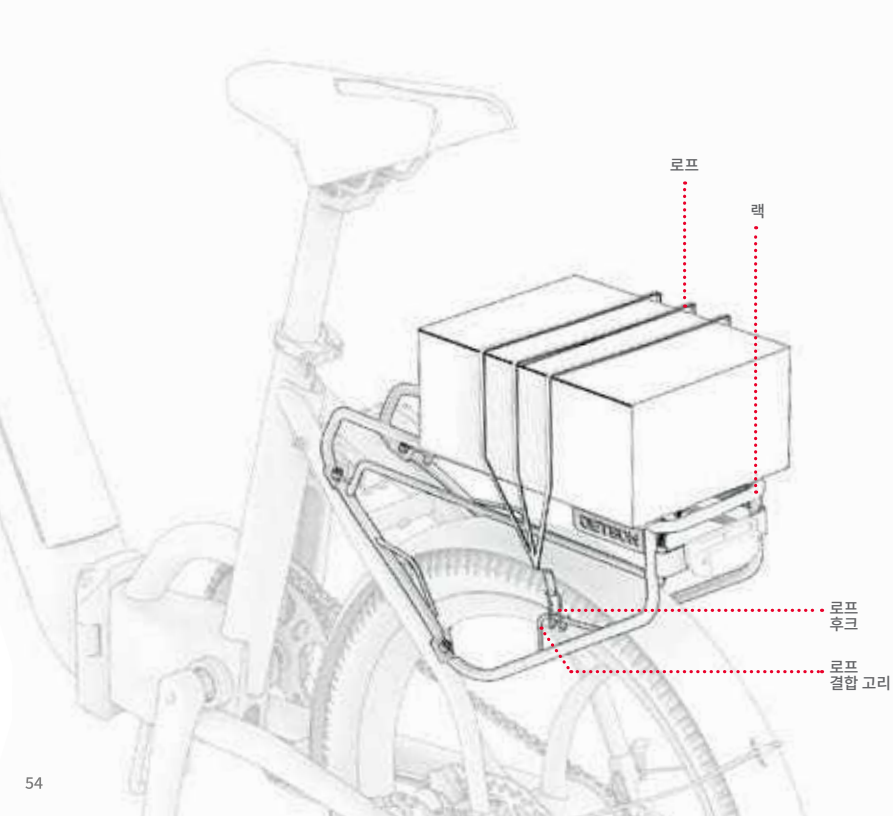
로프
랙
로프
후크
로프
결합 고리

호환되는 수납 액세서리 없이 랙잇 사용하기:

1. 짐을 랙에 올려놓습니다.
2. 로프의 한쪽 후크를 랙의 로프 결합 고리 하나에 걸어줍니다.
3. 로프가 짐과 랙을 감싸면서 팽팽해질 때까지 잡아당깁니다.
4. 로프의 다른 쪽 후크를 반대편 로프 결합 고리에 고정합니다.
   중요: 로프는 항상 짐에 딱 맞게 조여져 있어야 합니다. 짐의 크기와 로프의 길이에 따라, 두 번째 후크를 로프 결합 고리에 고정하기 전에 로프를 랙 아래로 감아서 화물 위로 둘러야 할 수 있습니다.
5. 로프와 짐이 잘 고정되었는지 확인합니다.

⚠ 안전 및 보안 주의:

- 반드시 로프나 전용 랙잇 수납 액세서리로 짐을 랙에 고정합니다. 짐이 고정되지 않은 상태라면 절대로 주행하지 마십시오.
- 랙에 실을 수 있는 짐의 무게는 최대 11.3KG입니다.
- 전체 하중(라이더와 짐 포함)이 113.4KG을 초과하지 않도록 하십시오.
- 랙이나 수납 액세서리에 과적하지 마십시오.
- 짐이나 랙잇 수납 액세서리의 부속(로프, 버클 등)이 휠, 브레이크, 페달, 체인 또는 자전거의 다른 부품이나 기계 장치를 방해하지 않는지 항상 확인합니다.

중요:

- 무거운 짐을 실으면 전기 자전거의 성능에 영향을 미칠 수 있습니다. 성능에 영향을 미칠 수 있는 조건에 대한 자세한 내용은 4.7번 항목을 참조합니다
- 전기 자전거에 짐이나 랙잇 호환 액세서리를 방치하지 마십시오.

3.9 배터리 제거 및 재삽입

배터리와 열쇠 포지션은 세 가지가 있습니다.

1. **홈 포지션:** 배터리가 프레임에 잠겨 고정되어 있습니다. 열쇠를 열쇠 구멍에 넣고 뺄 수 있습니다.
   참고: UNIVERSE는 홈 포지션으로 고정되어 출고됩니다.
2. **잠금/중립 포지션:** 배터리와 열쇠가 모두 프레임에 잠겨 고정되어 있습니다. 주행하는 동안 열쇠는 그 자리에 계속 꽂혀 있습니다. 홈 포지션에서, 열쇠를 시계 방향으로 90° 돌리면 됩니다.
3. **잠금 해제 포지션:** 배터리가 잠금 해제되어 프레임에서 분리할 수 있지만, 열쇠는 열쇠 구멍에서 뺄 수 없습니다. 중립/잠금 포지션에서 열쇠를 시계 방향으로 다시 90° 돌리면 됩니다.

1. 홈 포지션

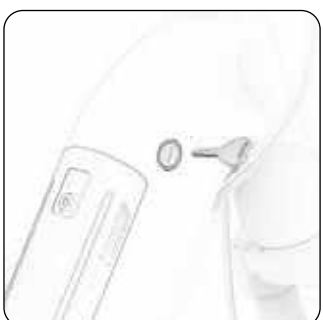

배터리: 고정됨
열쇠: 분리 가능

2. 잠금/중립 포지션



배터리: 고정됨
열쇠: 고정됨

3. 잠금 해제 포지션



배터리: 분리 가능
열쇠: 고정됨

배터리 분리:

1. 열쇠 구멍에 열쇠 하나를 꽂습니다.
2. 열쇠를 시계 방향으로 끝까지 돌려 프레임에서 배터리를 분리합니다. **참고:** 열쇠를 부분적으로 돌리면 열쇠가 프레임에 고정됩니다. 열쇠를 끝까지 돌릴 때까지 배터리를 분리할 수 없습니다. (57쪽 참조.)

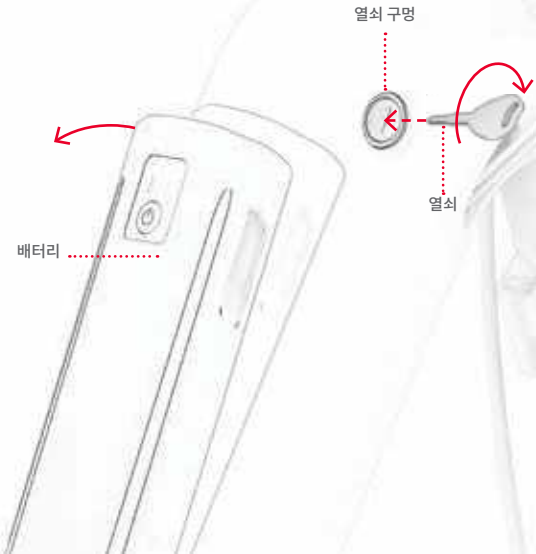

3. **배터리 칸에서 배터리를 당겨 빼냅니다.**
4. **열쇠 구멍에서 열쇠를 당겨 빼냅니다.**

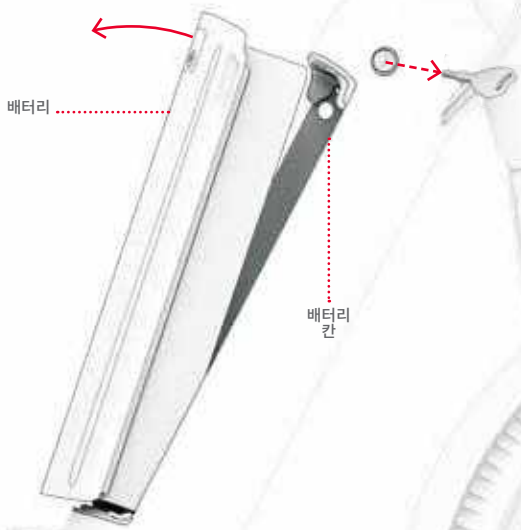

배터리 재삽입:

1. 배터리 아래쪽을 배터리 칸에 놓습니다.
2. 배터리 위쪽을 조심스럽게 칸에 밀어 넣습니다.

중요: 배터리 손상을 방지하려면 배터리를 프레임에 너무 빠르게 또는 과도한 힘으로 삽입하지 마십시오.



3. 열쇠 구멍에 열쇠를 꽂습니다.
4. 열쇠를 (열쇠가 프레임에 잠긴 상태를 유지하기 위해서) 반시계 방향으로 부분적으로 돌리거나, (열쇠를 빼기 위해서) 끝까지 돌릴 수 있습니다. 열쇠와 배터리 포지션에 대한 자세한 내용은 57쪽을 참조합니다.
5. 배터리가 프레임에 확실히 고정되어 있는지 확인합니다.

⚠ **중요:** 배터리를 항상 프레임에 잠가 고정하십시오. 배터리가 잠겨 고정되지 않은 상태에서는 자전거의 전원을 켜거나 주행하지 마십시오.



4. 주행하기

4.1 Universe 주행

UNIVERSE는 2가지 방법으로 출발시킬 수 있습니다.
1. 전자 어시스트 기능을 통한 페달링(4.3번 항목 참고)
2. 스로틀을 사용하여 모터 동력을 전부 활용하기(4.5번 항목 참고)

4.2 속도 모드의 이해 및 사용

모터가 공급하는 동력의 양은 설정한 속도 모드에 따라 달라집니다.

페달링할 경우: 설정한 속도 모드에서 가능한 최대 속도에 도달할 수 있도록 모터가 동력을 보조해 줍니다. 페달링만으로 해당 속도를 초과한다면 모터는 어떠한 보조도 제공하지 않습니다.

스로틀을 사용할 경우: 설정한 속도 모드에 따라 주행할 수 있는 최고 속도가 결정됩니다. 속도 제한 구역, 혼잡한 지역을 주행할 때 또는 여유로운 주행을 원할 때는 낮은 속도 모드를 사용합니다.

다른 속도 모드로 전환하려면 전원 ⏻ 버튼을 짧게 누릅니다.

속도 모드	1	2	3
어시스트 적용 속도(페달) 또는 최대 속도(스로틀)	17.7KM/H	24.1KM/H	32.2KM/H

4.3 전자 페달 어시스트 기능 사용

페달 어시스트를 사용하면 더 적은 노력으로 더 멀리, 더 빠르게 달릴 수 있습니다. 전원을 켠 상태에서 페달링하면, 모터가 자전거에 동력을 보조하여 라이더의 힘을 보완해줍니다. 이를 통해 설정된 속도 모드에서 가능한 최대 속도에 도달하도록 도와줍니다. (4.2번 항목 참조)

UNIVERSE는 페달링을 할 때마다 모터가 보조 동력을 제공하는 케이던스 기반 페달 어시스트 기능을 갖추고 있습니다. 페달을 돌리기 위해 힘을 가할 때마다 모터가 작동되므로, 근력을 원하는 만큼 적거나 많이 사용할 수 있습니다.

만약 주행 속도가 설정된 수준의 속도 임계값을 초과한다면, 페달 어시스트 기능은 더 이상 작동하지 않습니다.

메모: 전원이 꺼져 있거나 배터리가 방전된 상태에서도 자전거를 주행할 수 있지만, 조명이나 전자 장치들은 사용할 수 없습니다.

4.4 기어 사용

UNIVERSE는 7단 기어 자전거입니다.

저단 기어는 저항이 적어 페달링이 더 쉽지만, 페달을 한 번 밟을 때 더 짧은 거리를 주행합니다. 저단 기어는 오르막길 주행, 험지 주행, 저속 주행 시 사용합니다.

고단 기어는 페달을 한 번 밟을 때 더 긴 거리를 주행하므로 더 빠른 속도를 낼 수 있습니다. 고단 기어는 평지나 내리막길에서 더 빠르게 주행할 때 사용합니다.

더 가벼운 기어로 저단 변속하기: 원하는 기어가 기어 표시 마크에 위치할 때까지 저단 변속 버튼을 누릅니다.

더 무거운 기어로 고단 변속하기: 원하는 기어가 기어 표시 마크에 위치할 때까지 고단 변속 레버를 몸에서 먼 쪽으로 밉니다.

참고: 변속이 제대로 이루어질 때마다 딸깍하는 소리가 들릴 것입니다.

참고: 스로틀이나 크루즈 컨트롤에 의해 자전거 움직임이 제어될 때는 기계식 기어가 주행에 영향을 미치지 않습니다. 기어는 오직 페달링 중에만 주행에 영향을 줍니다.

중요: 전진 중이고 페달링을 하고 있을 때만 기어를 변속하십시오.

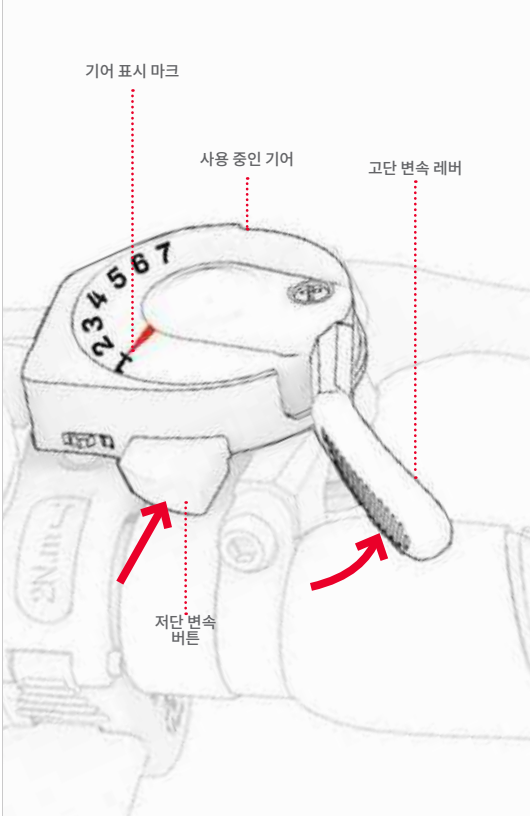

4.5 스로틀로 주행

자전거가 모터 동력만으로 주행할 수 있는 최고 속도는 설정한 속도 모드에 따라 달라집니다. (4.2번 항목 참조)

오토바이처럼 UNIVERSE를 주행하려면 페달링하지 말고 발을 페달에 가만히 올려놓습니다. 속도를 높이려면 오른손 엄지손가락으로 스로틀을 천천히 아래로 누릅니다.

스로틀을 더 많이 누를수록 모터가 더 많이 작동하여 주행 속도가 빨라집니다. 갑작스러운 가속을 피하려면 항상 스로틀을 서서히 누릅니다.

속도를 줄이려면 스로틀을 부드럽게 원위치시킵니다.

⚠ **중요:** 페달링하지 않을 때에도 항상 페달에 발을 올려놓으십시오. 절대로 발을 자전거 옆으로 늘어뜨린 상태로 주행하지 마십시오.



4.6 브레이크 사용

속도를 줄이려면 한쪽 또는 양쪽 핸드 브레이크를 꽉 쥡니다. 완전히 멈추려면 더 강하게 쥡니다. 급격한 움직임을 피하려면 핸드 브레이크를 서서히 쥡니다.

왼쪽 핸드 브레이크 ➔ 프론트 휠 브레이크
오른쪽 핸드 브레이크 ➔ 리어 휠 브레이크



4.7 속도 및 주행거리 최대화

모터가 더 세게 작동해야 할수록 배터리는 더 빨리 소모되고, 최고 속도에 도달해서 유지하기가 더 어려워집니다. 다음 요소는 얼마나 빨리 주행할 수 있는지, 그리고 한 번 충전으로 얼마나 멀리 갈 수 있는지에도 영향을 미칩니다.

- **주행 노면** – 거친 노면을 주행하면 마찰이 발생하여 속도가 느려질 수 있고, 모터가 더 세게 작동해야 하므로 배터리가 더 빨리 소모됩니다. 가능하면 매끄러운 주행 노면을 선택합니다.
- **하중** – 더 많은 무게(라이더와 짐 포함)는 도달 가능한 속도와 주행거리를 감소시킵니다.
- **주행 스타일** – 잦은 출발과 정지는 주행거리를 감소시킵니다. 스로틀을 사용하면 페달 어시스트를 사용하는 것보다 배터리가 더 빨리 소모됩니다.
- **기온** – 전기 자전거 주행과 보관에 이상적인 온도는 50~90°F(10~35°C) 사이입니다.
- **경사** – 모터는 평지나 내리막길보다 오르막길에서 더 세게 작동해야 하므로, 배터리가 더 빨리 소모됩니다.
- **배터리 유지보수** – 매 주행 후 제때 배터리를 충전하면 배터리 용량과 수명을 유지하는 데 도움이 됩니다.
- **기어 사용** - 페달링 효율을 최대화하기 위해 기어를 사용하면, 전자 어시스트 기능을 더 효율적으로 사용할 수 있습니다. 따라서 배터리가 방전되기 전에 더 많이 주행할 수 있습니다.

5. 안전한 여행

5.1 주행 전 안전 점검

매 주행 전에 다음과 같은 중요한 안전 점검을 실시합니다.

브레이크

브레이크 안전 및 기능 점검(1.8번 항목 참조)을 실시하고 다음 사항을 확인합니다.

- 핸드 브레이크 레버가 핸들바에 단단히 고정되어 있고, 윤활되어 있어서 쉽게 쥐어 당길 수 있습니다.
- 브레이크 패드가 마모되지 않았으며, 로터와 중심이 맞고 정렬되어 있습니다.
- 브레이크를 사용하면 휠이 완전히 정지합니다.

크랭크 및 페달

- 페달이 크랭크에 단단히 조여져 있는지 확인합니다.
- 크랭크가 자전거 본체에 단단히 조여져 있고 자유롭게 회전하는지 확인합니다.

프레임 및 포크

- 자전거 프레임과 포크가 손상되거나, 휘거나, 파손되지 않았는지 확인합니다.
- 프레임이 프레임 걸쇠를 통해 펼친 상태로 확실히 고정되어 있는지 확인합니다.

스티어링

- 스템이 스템 걸쇠를 통해 확실히 고정되어 있는지 확인합니다
- 핸들바가 핸들바 클램프를 통해 제자리에 확실히 고정되어 있는지 확인합니다.

휠 및 타이어

- 타이어에 과도한 마모나 손상의 징후가 없는지 확인합니다.
- 타이어가 권장 공기압인 45~60 PSI로 주입되어 있는지 확인합니다.
- 휠 스포크가 부러지지 않았는지 확인합니다.
- 휠 림이 손상되거나 구부러지지 않았는지 확인합니다.
- 액슬 너트가 단단히 조여져 있는지 확인합니다.

체인

- 체인 텐션이 체인의 중간 부분을 1.3CM(1/2인치) 정도만 들어올릴 수 있는 정도인지 확인합니다.
- 체인이 크랭크셋, 드레일러, 가이드 풀리에 제대로 위치해 있는지 확인합니다.

5.2 헬멧 안전

라이더는 항상 헬멧을 착용해야 합니다.



적절한 위치:
이마가 헬멧으로
덮여 있습니다.



부적절한 위치:
이마가 노출되어 있습니다.
넘어지면 심각한 부상을 입을 수 있습니다.

*** 헬멧, 적절한 복장, 신발 및 안전 장비를 착용하십시오. 휠에 끼거나 휠 아래에 끼일 수 있는 옷을 피하십시오. 발가락이 막히고 평평한 신발을 신는 것이 좋습니다. 사고 발생 시 부상을 방지하기 위해 ASTM F1492 승인 헬멧과 보호 장비를 착용하십시오.**

5.3 관리 및 유지보수

전기 자전거를 잘 관리하여 안전하고 부드럽게 주행할 수 있도록 하십시오. 방법은 다음과 같습니다.

UNIVERSE 다루기

- **전기 자전거를 심한 진동이나 강한 물리적 충격에 노출시키지 마십시오.**
- **배터리를 분해하지 마십시오.**
- **전기 자전거를 물과 습기로부터 멀리합니다.**
- **파손을 방지하기 위해 매끄럽고 평평한 노면에서 주행합니다.**
- **전기 자전거를 휠, 안장, 핸들바를 잡고 운반하지 마십시오.**
- **모터와 핸들바 부품을 연결하는 배선이 당겨지거나 걸리지 않도록 주의합니다.**

⚠ 배터리 주의사항

이 제품에는 분리형 리튬이온 배터리가 포함되어 있습니다. 취급 시 주의합니다.

- 제품과 배터리를 화기 및 과도한 열에 가까이 두지 마십시오.
- 심한 물리적 충격이나 강한 진동, 충돌을 피합니다.
- 제품을 물이나 습기로부터 보호합니다.
- 제품을 다른 물체들 위에 쌓아두거나 그 아래에 보관하지 마십시오.
- 자전거나 배터리를 분해하지 마십시오.
- 제품을 일반 쓰레기와 함께 폐기하지 마십시오. 전자폐기물 처리시설이나 배터리 재활용 센터에 배출하십시오. 가까운 폐기물 처리장에 대한 자세한 정보는 해당 지역 관공서나 폐기물 처리업체에 문의합니다.
- 제품의 배터리가 뜨겁거나, 과열 징후를 보이거나, 냄새 또는 이상한 소리가 나거나, 액체 또는 가스가 누출되거나, 모양이나 색이 변할 경우 즉시 다음을 수행합니다.
  1. 사용 중이었다면, 즉시 제품 사용을 중단합니다. 충전 중이었다면, 제품에서 충전 케이블을 뽑습니다.
  2. 제품 사용을 중단합니다.
  3. 안전한 경우에 한해, 제품을 빈 공간으로 옮기고 가연성 물질로부터 멀리 둡니다.
  4. 현지 긴급 구조 서비스에 도움을 요청합니다.
  5. 누출된 배터리의 전해액이 눈이나 피부에 닿은 경우 깨끗한 흐르는 물로 철저히 씻어내고 추가 의료 처치를 받습니다.
- 배터리에 문제가 있는 경우 JETSON 고객지원팀에 문의합니다.

UNIVERSE 보관하기
전기 자전거와 배터리를 다음과 같이 보관합니다.
- **실내 및 건조한 장소에 둡니다.**
- **먼지로부터 보호하기 위해 덮어둡니다.**
- **화기나 과도한 열에 가까이 두지 마십시오.**
- **50~90°F(10~35°C) 사이의 온도에서 보관합니다.**

UNIVERSE 청소하기
전기 자전거에 직접 물을 뿌리거나 바르지 마십시오. 물은 배선 및 배터리 칸, 조명을 손상시키며, 프레임을 악화시킬 수 있습니다. 이 모든 것은 라이더의 안전을 위협하는 오작동을 일으킬 수 있습니다.

전기 자전거를 청소하는 방법은 다음과 같습니다.
- **안장 및 프레임 - 먼지 없이 깨끗한 젖은 천이나 소독용 알코올에 적신 천으로 닦습니다. 그런 뒤 먼지 없이 깨끗한 마른 천으로 닦아냅니다.**
- **핸들바 - 먼지 없이 깨끗한 젖은 천에 중성세제를 묻혀 닦아줍니다. 별도의 젖은 천으로 남은 세제를 닦아냅니다.**
- **휠 부품 - 먼지 없이 깨끗한 젖은 천으로 닦아줍니다.**
- **타이어 - 먼지 없이 깨끗한 젖은 천으로 닦아줍니다. 타이어 광택제나 클리너도 사용할 수 있습니다.**

화재 위험 또는 인명 피해와 관련된 지침 및 주요 안전 지침

사용하지 않을 때는 실내에 보관하고, 충전 중이거나 주행하지 않을 때도 실내에 둡니다. "주의 - 화재 위험 - 사용자 수리 불가 부품". 이 전기 자전거는 고산지대에서 사용하기 위한 것이 아닙니다. 고산지대에서 사용하면 전기 회로 내에 이격이 발생할 수 있습니다. 따라서 해발 2000미터 이상의 고도에서 사용하지 않기를 권고합니다. "자외선, 비, 기타 외부 환경에 장기간 노출되면 외장 재질이 손상될 수 있습니다. 사용하지 않을 때는 실내에 보관합니다".

⚠ 주의:

이 제품을 사용할 때는 항상 기본적인 예방 조치를 따라야 합니다. 다음과 같습니다.

A) 제품을 사용하기 전에 모든 지침을 읽습니다.

B) 부상을 예방하기 위해, 제품을 어린이 근처에서 사용할 경우 밀착 감독이 필요합니다.

C) 제품에 손가락이나 손을 넣지 마십시오.

D) 출력 케이블 또는 전원 코드에서 구부러지는 부분이 닳았거나, 전선 피복이 벗겨지는 등 손상되어 보인다면 이 제품을 사용하지 마십시오.

E) 모든 장비에 대해, 지침에는 "이 장비는 14°F(-10°C) 이하 또는 40°C(104°F) 이상의 주위 온도에서 사용하기 위한 것이 아닙니다"라고 명시되어야 합니다.

F)모든 장비에 대해, 지침에는 "배터리는 주위 온도가 0°C(32°F)에서 40°C(104°F) 사이일 때 충전하기 위한 것입니다"라고 명시되어야 합니다. 주위 온도가 이 범위를 벗어날 때 배터리를 충전하지 마십시오."

이 지침을 보관하십시오

소식을 받아보세요.

소셜 미디어에서 **@ridejetson**을 팔로우하여
환상적인 혜택, 경품 및
모든 최신 Jetson 소식을 알아보세요.

라이딩이 마음에 드시나요?

그럼 ridejetson.com/reviews에 리뷰를 남겨주세요.
여러분의 의견을 기다리겠습니다!

JETSON

#MakeMoves

질문이 있나요? 저희가 도와드리겠습니다.

ridejetson.com/support
ridejetson.com/chat

제품 보증을 행사하거나
보증 적용 범위에 대해 문의하려면
직접 문의해 주세요.

1 (844) 585-7462

중국 심천에서 제조
TruRide Tech LLC에서 수입.
사서함 461, Jersey City, NJ 07302-9998

www.ridejetson.com





중국산
날짜 코드: 2024년 12월
문서 버전: v1.0

© 2024, TruRide Tech. 모든 권리 소유.
TruRide Tech LLC를 위해 제조되었습니다.
JETSON®은 JetStream Brands LLC의 라이선스 하에 사용되는 등록 상표입니다. 이 문서의 모양, 그림, 디자인을 포함한 어떤 부분도 어떤 형태나 수단으로도 복제하거나 전송해서는 안됩니다.

JETSON

Universe

Elektryczny rower typu Cruiser.

Podręcznik użytkownika.

WAŻNE: NALEŻY PRZECZYTAĆ UWAŻNIE I ZACHOWAĆ DO WGLĄDU.

MODEL HULAJNOGI: JUNVRS-BLK

Wyposażony w system RackIt Smart Cargo

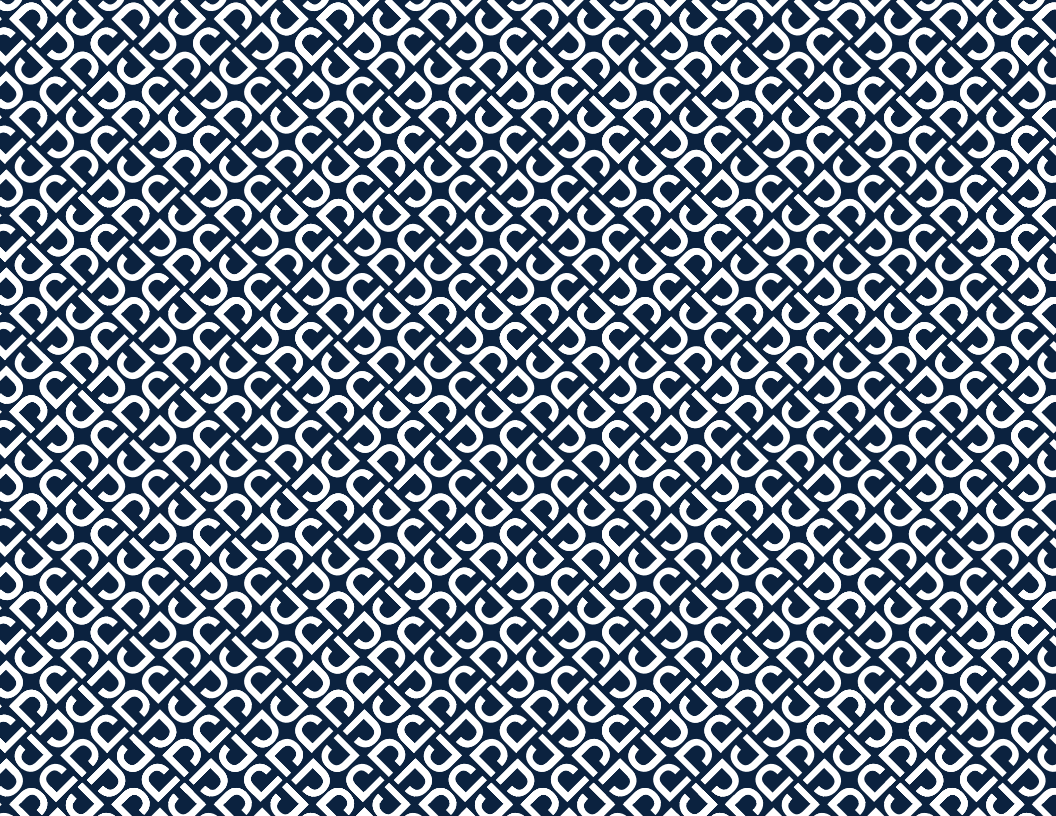

Dwie najważniejsze zasady jazdy firmy Jetson:
Zachowuj bezpieczeństwo. Baw się dobrze!

Spis treści

Ostrzeżenia dotyczące bezpieczeństwa 5

Zakres gwarancji 7

Przegląd produktu 8

Dane techniczne produktu 12

Przydatność dla rowerzysty 13

Zasoby online 14

1. Wprowadzenie

1.1 Uwagi początkowe 15

1.2 Rozkładanie i składanie ramy 16

1.3 Rozkładanie i składanie mostka 22

1.4 Rozkładanie i składanie pedałów 26

1.5 Zabezpieczanie dzwonka 28

1.6 Ładowanie akumulatora 29

1.7 Pompowanie i ciśnienie w oponach 32

1.8 Sprawdzanie i regulacja hamulców 33

2. Przygotowanie do jazdy

2.1 Ustawianie wysokości kierownicy 36

2.2 Ustawianie obrotu kierownicy 38

2.3 Regulacja wysokości siodełka 42

3. Cechy i funkcje

3.1 Włączanie i wyłączanie zasilania 45
3.2 Zrozumienie i korzystanie z ekranu LCD 46
3.3 Zmiana jednostek miar 47
3.4 Sprawdzanie poziomu naładowania akumulatora 47
3.5 Korzystanie ze świateł 48
3.6 Korzystanie z podpórki 49
3.7 Korzystanie z dzwonka 50
3.8 Korzystanie z bagażnika systemowego RackIt Smart Cargo 52
3.9 Wyjmowanie i ponowne wkładanie akumulatora 57

4. Przemieszczanie się

4.1 Jazda na rowerze Universe 62
4.2 Zrozumienie i korzystanie z trybów prędkości 62
4.3 Korzystanie z elektronicznego wspomagania pedałów 63
4.4 Korzystanie z przełożeń 64
4.5 Jazda z przepustnicą 65
4.6 Korzystanie z hamulców 66

4.7 Zwiększanie prędkości i zasięgu jazdy 67

5. Bezpieczne podróżowanie

5.1 Kontrole bezpieczeństwa przed rozpoczęciem jazdy 68

5.2 Bezpieczeństwo stosowania kasku 69

5.3 Dbałość i konserwacja 70

Ostrzeżenia dotyczące bezpieczeństwa

- Przed użyciem niniejszego produktu należy dokładnie zapoznać się z podręcznikiem użytkownika i ostrzeżeniami dotyczącymi bezpieczeństwa oraz upewnić się, że wszystkie instrukcje dotyczące bezpieczeństwa zostały zrozumiane i zaakceptowane. Użytkownik ponosi odpowiedzialność za wszelkie straty lub szkody spowodowane niewłaściwym użytkowaniem. Ostrzeżenie o ryzyku obrażeń użytkownika, jakie może powstać w wyniku zbyt mocnego dokręcenia śrub mocujących mostek do widelca.
- **Użycie niewłaściwej ładowarki może spowodować pożar lub wybuch, a w rezultacie uszkodzenie mienia, obrażenia ciała lub śmierć.**
- Ostrzeżenie o ryzyku obrażeń użytkownika, jakie może powstać w wyniku zbyt mocnego dokręcenia śrub mocujących mostek do widelca.
- Przed każdorazowym rozpoczęciem użytkowania niniejszego produktu operator musi przeprowadzić następujące kontrole określone przez producenta: wszystkie osłony i klocki pierwotnie dostarczone przez producenta są we właściwym miejscu i w stanie nadającym się do użytku; prawidłowe działanie układu hamulcowego; wszystkie osłony osi, osłony łańcucha lub inne osłony lub pokrywy dostarczone przez producenta są na swoim miejscu i nadają się do użytku; opony są w dobrym stanie, odpowiednio napompowane i mają wystarczającą głębokość bieżnika; obszar, w którym produkt ma być użytkowany, jest bezpieczny i odpowiedni do bezpiecznego użytkowania.
- Elementy należy konserwować i naprawiać zgodnie ze specyfikacjami producenta i przy użyciu wyłącznie autoryzowanych przez producenta części zamiennych, a montaż powinien być wykonywany wyłącznie przez dealerów lub inne wykwalifikowane osoby.
- Ostrzeżenie przed ładowaniem baterii nienadających się do ponownego ładowania.
- Nie należy dopuszczać do kontaktu rąk, stóp, włosów, części ciała, odzieży lub podobnych przedmiotów z ruchomymi częściami, kołami lub układem napędowym podczas pracy silnika hulajnogi.
- Niniejszy produkt nie powinien być używany przez dzieci lub osoby o ograniczonych zdolnościach fizycznych, sensorycznych lub umysłowych, lub nieposiadające doświadczenia i wiedzy w zakresie jego użytkowania, chyba że znajdują się pod nadzorem lub zostały poinstruowane (IEC 60335-1/A2:2006).
- Dzieci nie powinny bawić się niniejszym produktem bez nadzoru (IEC 60335-1/A2:2006).
- Wymagany jest nadzór osoby dorosłej.
- Masa (ciężar) użytkownika nie powinna przekraczać 113 kg (250 lb).
- Hulajnogi nie wolno wykorzystywać do wyścigów, jazdy kaskaderskiej lub wykonywania innych manewrów, które mogą spowodować utratę panowania, lub doprowadzić do niekontrolowanego zachowania lub reakcji użytkownika/pasażera.
- Nigdy nie używać w pobliżu pojazdów silnikowych.
- Unikać jazdy po ostrych wybojach, kratkach drenażowych i nagłych zmian powierzchni. Hulajnoga może się nagle zatrzymać.
- Unikać jazdy po ulicach i nawierzchniach z wodą, piaskiem, żwirem, brudem, liśćmi i innymi zanieczyszczeniami. Deszczowa pogoda pogarsza przyczepność, hamowanie i widoczność.
- Unikać jazdy w pobliżu łatwopalnych gazów, pary, cieczy, pyłów lub innych czynników, które mogą spowodować pożar.
- Użytkownicy są zobowiązani do przestrzegania wszystkich zaleceń i instrukcji producenta, a także do przestrzegania wszystkich przepisów ustawowych i rozporządzeń: hulajnogi bez świateł przednich mogą być użytkowane wyłącznie w warunkach odpowiedniej widoczności w świetle dziennym. Właściciele zachęca się do oznakowania (w celu zapewnienia widoczności) za pomocą świateł, reflektorów, a w przypadku jednostek niskojezdnych – flag sygnalizacyjnych na elastycznych masztach.
- Należy przestrzec osoby z następującymi schorzeniami, aby nie użytkowały hulajnogi: osoby z chorobami serca; kobiety w ciąży; osoby z dolegliwościami głowy, pleców lub szyi lub po wcześniejszych operacjach tych części ciała; osoby z jakimikolwiek schorzeniami psychicznymi lub fizycznymi, które mogą czynić je podatnymi na urazy lub osłabić ich sprawność fizyczną lub zdolności umysłowe do rozpoznania, zrozumienia i wykonywania wszystkich instrukcji bezpieczeństwa oraz podjęcia ryzyka związanego z użytkowaniem urządzenia.
- Nie jeździć w nocy.
- Nie jeździć po spożyciu alkoholu lub zażyciu leków na receptę.
- Nie przewozić żadnych przedmiotów podczas jazdy.
- Nigdy nie używać produktu boso.
- Należy zawsze nosić obuwie i mieć zawiązane sznurowadła podczas jazdy.
- Upewnić się, że stopy są zawsze bezpiecznie postawione na platformie hulajnogi.
- Użytkownicy powinni zawsze nosić odpowiednią odzież ochronną, w szczególności kask z odpowiednim certyfikatem oraz wszelki inny sprzęt zalecany przez producenta. Należy zawsze nosić sprzęt ochronny, taki jak kask, nakolanniki i ochraniacze na łokcie.
- Należy zawsze ustępować pierwszeństwa pieszym.
- Należy mieć na uwadze rzeczy znajdujące się w bliskiej i dalekiej odległości.
- Podczas jazdy nie wolno się rozpraszać się, np. odbierać telefonu lub wykonywać innych czynności.
- Hulajnogi nie może prowadzić więcej niż jedna osoba.

- Podczas jazdy z innymi użytkownikami należy zawsze zachowywać bezpieczną odległość, aby uniknąć kolizji.
- Podczas skręcania należy zachowywać równowagę.
- Jazda z niewłaściwie wyregulowanymi hamulcami stanowi zagrożenie i może skutkować poważnymi obrażeniami lub śmiercią.
- Hamulec może się nagrzać podczas pracy, dlatego nie należy dotykać go gołą skórą.
- Zbyt mocne lub zbyt nagłe hamowanie może zablokować koło, doprowadzając do utraty panowania i upadku. Nagłe lub nadmierne użycie hamulca może skutkować poważnymi obrażeniami lub śmiercią.
- Jeśli hamulec się poluzuje, należy go wyregulować za pomocą klucza inbusowego lub skontaktować się z zespołem serwisowym firmy Jetson.
- Zużyte lub uszkodzone części należy natychmiast wymienić.
- Przed jazdą należy sprawdzić, czy wszystkie etykiety bezpieczeństwa są na miejscu i czy są zrozumiałe.
- Właściciel ma obowiązek zezwolić na użytkowanie i obsługę urządzenia po wykazaniu, że użytkownicy są w stanie zrozumieć i obsługiwać wszystkie elementy urządzenia przed jego użyciem.
- Nie jeździć bez odpowiedniego przeszkolenia. Nie jeździć z dużą prędkością, po nierównym terenie ani po zboczach. Nie wykonywać akrobacji ani gwałtownie skręcać.
  Zalecane do użytku wewnętrznego.
- Długotrwała ekspozycja na promienie ultrafioletowe, deszcz i żywioły może uszkodzić materiały obudowy. Gdy nie jest używana, hulajnogę należy przechowywać w pomieszczeniu.
- Smarowanie hulajnogi nie jest wymagane.
- OSTRZEŻENIE – ryzyko pożaru, brak części serwisowanych przez użytkownika

MODYFIKACJE

Nie próbować demontować, modyfikować, naprawiać ani wymieniać hulajnogi ani żadnych jej elementów bez uprzedniego poinstruowania przez zespół serwisowy firmy Jetson. Podejmowanie powyższych prób samodzielnie spowoduje unieważnienie gwarancji i może prowadzić do nieprawidłowego działania i obrażeń ciała użytkownika.

DODATKOWE ŚRODKI OSTROŻNOŚCI DOTYCZĄCE UŻYTKOWANIA

Nie należy podnosić produktu z ziemi, gdy jest włączony, a koła są w ruchu. Może to skutkować swobodnym obracaniem się kół, co może spowodować obrażenia ciała użytkownika lub innych osób znajdujących się w pobliżu. Nie wskakiwać na ani nie skakać z produktu; nie skakać podczas jego użytkowania. Podczas jazdy należy zawsze mocno trzymać stopy na platformie.
Urządzenie nie jest przeznaczone do użytku na wysokościach większych niż 2000 m nad poziomem morza.

UTYLIZACJA ZUŻYTEGO AKUMULATORA



Akumulator może zawierać niebezpieczne substancje, które mogą zagrażać środowisku i zdrowiu ludzkiemu. Taki symbol umieszczony na akumulatorze lub opakowaniu wskazuje, że zużyty akumulator nie powinien być traktowany jako odpad komunalny. Akumulatory należy zutylizować w odpowiednim punkcie zbiórki w celu recyklingu. Zapewnienie prawidłowej utylizacji zużytych akumulatorów pomoże zapobiec potencjalnym negatywnym skutkom dla środowiska i zdrowia ludzi. Recykling materiałów przyczyni się do ochrony zasobów naturalnych. Aby uzyskać więcej informacji na temat recyklingu zużytych akumulatorów, należy się skontaktować z lokalnym zakładem utylizacji odpadów.

Niniejsze urządzenie jest zgodne z przepisami części 15 przepisów FCC. Działanie podlega następującym dwóm warunkom: (1) urządzenie nie może powodować szkodliwych zakłóceń i (2) urządzenie musi być odporne na wszelkie odbierane zakłócenia, w tym takie, które mogą powodować niepożądane działanie.

⚠OSTRZEŻENIE:

Aby zmniejszyć ryzyko obrażeń, wymagany jest nadzór osoby dorosłej. Nigdy nie jeździć hulajnogą na jezdniach, w pobliżu pojazdów silnikowych, basenów lub innych zbiorników wodnych, po stromych pochyłościach, schodach lub w ich pobliżu. Należy zawsze nosić obuwie i nie dopuszczać do prowadzenia hulajnogi przez więcej niż jednego użytkownika.

65. ustawa stanu Kalifornia

⚠OSTRZEŻENIE:

niniejszy produkt może narazić użytkownika na działanie substancji chemicznych, w tym kadmu, który zgodnie z wiedzą stanu Kalifornia, powoduje raka i wady wrodzone lub inne szkody związane z rozrodczością. Więcej informacji znajduje się na stronie internetowej www.P65Warnings.ca.gov.

Zakres gwarancji

OGÓLNA OGRANICZONA GWARANCJA

Niniejszy nowy produkt firmy Jetson jest objęty gwarancją na wady materiałowe i produkcyjne, jak wskazano na stronie ridejetson.com/warranty przez okres od daty pierwotnego zakupu detalicznego, jeśli jest używany zgodnie z instrukcjami obsługi firmy Jetson (patrz ridejetson.com/support). **W ramach niniejszej gwarancji użytkownik będzie mógł kierować swoje roszczenia do firmy Jetson nawet w sytuacjach, w których produkt firmy Jetson został zakupiony od jednego z naszych autoryzowanych sprzedawców.** Aby zapoznać się z pełnymi warunkami naszej gwarancji, należy odwiedzić stronę ridejetson.com/warranty.

Przegląd produktu

1. **KIEROWNICA** (SZCZEGÓŁY STRONA 10)
2. **MOSTEK** (TELESKOP)
3. **ZACISK MOSTKA**
4. **SKŁADANY ZATRZASK MOSTKA**
5. **ŚWIATŁO PRZEDNIE**
6. **WIDELEC PRZEDNI**
7. **HAMULEC TARCZOWY** (X2; PRZÓD I TYŁ)
8. **KOŁO** (X2; PRZÓD* I TYŁ)
9. **ZAWÓR OPONY Z OSŁONĄ PRZECIWPYŁOWĄ** (X2; PRZÓD I TYŁ)
10. **BŁOTNIK** (X2; PRZÓD** I TYŁ)
11. **RAMA**
12. **SIODEŁKO**
13. **ZACISK SIODEŁKA**
14. **AKUMULATOR** (ZDEJMOWANY)
    - **A. PRZYCISK STANU AKUMULATORA**
    - **B. BLOKADA AKUMULATORA**
15. **STOJAK ROWEROWY**
16. **SKŁADANY ZATRZASK RAMY**
17. **PORT ŁADOWANIA Z POKRYWĄ**
18. **PEDAŁ** (X2; W LEWO I W PRAWO)
19. **MECHANIZM KORBOWY**
20. **ŁAŃCUCH**
21. **PRZERZUTKA**
22. **KOŁO NAPINAJĄCE**
23. **PODPÓRKA**
24. **TYLNY BAGAŻNIK RACKIT**
25. **ŚWIATŁO TYLNE/REFLEKTOR**
26. **ŚWIATŁO ODBLASKOWE NA KOŁA** (X2; PRZÓD I TYŁ)
27. **KLUCZ** (X2)
28. **ŁADOWARKA**
29. **KABEL ŁADUJĄCY**
30. **GUMY NA BAGAŻNIK**

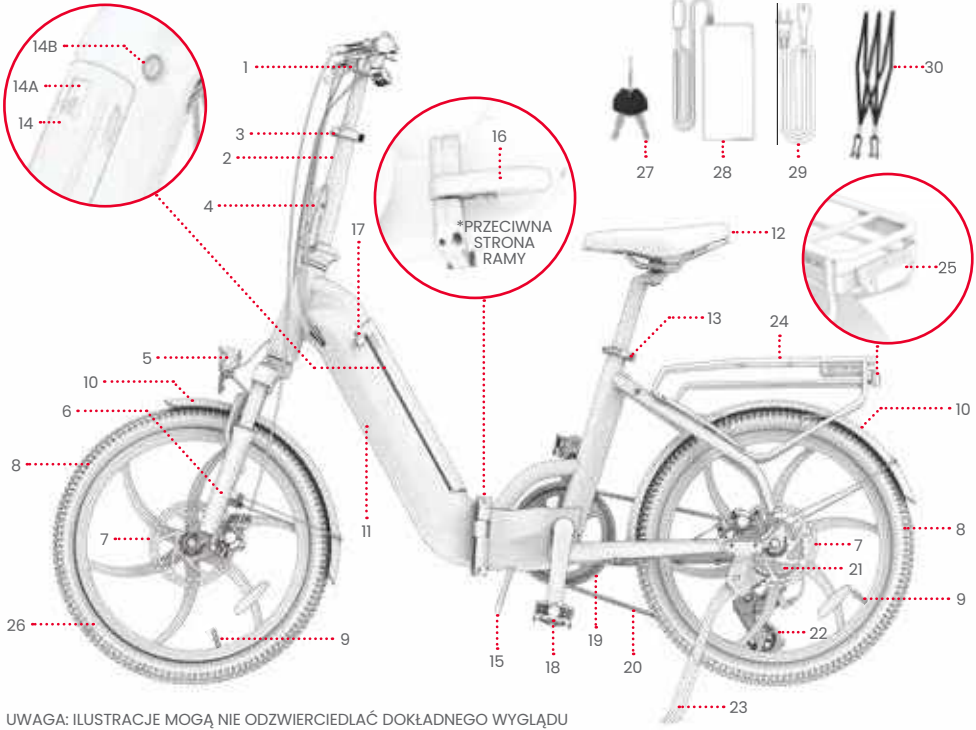

UWAGA: ILUSTRACJE MOGĄ NIE ODZWIERCIEDLAĆ DOKŁADNEGO WYGLĄDU RZECZYWISTEGO PRODUKTU.

1. KIEROWNICA
2. WŁĄCZNIK
3. PRZYCISK TRYBU
4. EKRAN LCD
5. PRZEPUSTNICA DO PRZYSPIESZENIA
6. LEWY/PRZEDNI HAMULEC RĘCZNY
7. DŹWIGNIA ZMIANY PRZEŁOŻENIA NA WYŻSZE
8. PRZYCISK ZMIANY PRZEŁOŻENIA NA NIŻSZE
9. ZACISK KIEROWNICY
10. DZWONEK
11. PRAWY/TYLNY HAMULEC RĘCZNY

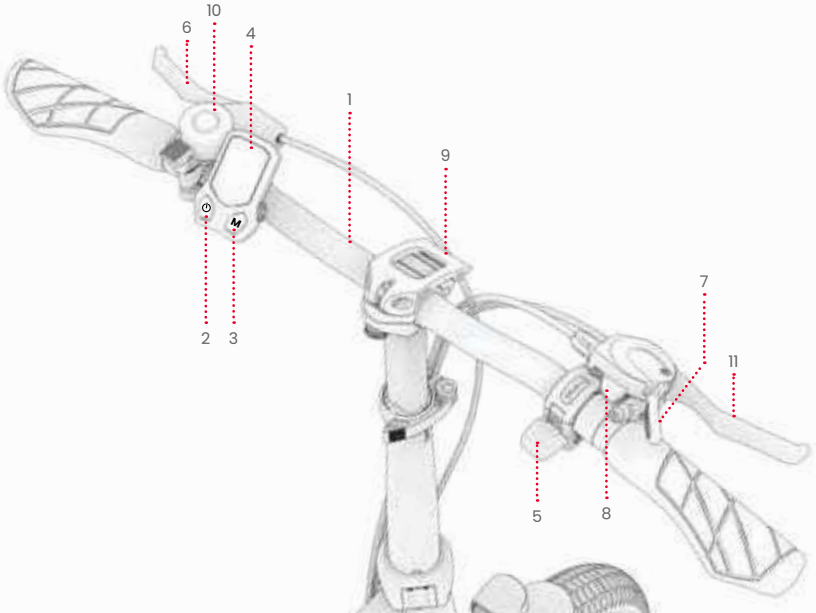

DOŁĄCZONE NARZĘDZIE DO MONTAŻU, DOKRĘCANIA I KONSERWACJI:



ŚRUBOKRĘT KRZYŻAKOWY

Dane techniczne produktu

- WYMIARY PRODUKTU PO ROZŁOŻENIU: 160,0 CM (DŁ.) × *61,0 CM (SZER.) × *128,0 CM (WYS.)
- WYMIARY PRODUKTU ZŁOŻONEGO: 81,0 CM (DŁ.) × *42,2 CM (SZER.) × *72,1 CM (WYS.)
- MASA PRODUKTU: 23,7 KG
- ROZMIAR OPONY: 20"
- AKUMULATOR: 36 V, 10,4 AH LITOWO-JONOWY
- ŁADOWARKA: ZATWIERDZONA PRZEZ UL, 100–240 V
- CZAS ŁADOWANIA: OKOŁO 6 GODZIN
- SILNIK: 350 W
- PRĘDKOŚĆ MAKSYMALNA: 32,2 KM/H*
- ZASIĘG: DO 59 KM (WSPOMAGANIE PEDAŁU); DO 32 KM (PRZEPUSTNICA)*
- TYP HAMULCA: HAMULEC RĘCZNY STERUJĄCY HAMULCAMI TARCZOWYMI KÓŁ PRZEDNICH I TYLNYCH
- LIMIT MASY: 113 KG
- ZALECANY WIEK: PONAD 14 LAT
- ZALECANE CIŚNIENIE W OPONACH: 45–60 PSI
- CERTYFIKAT UL: UL2849
- OCENA WODOODPORNOŚCI: IPX5
- LICZBA ELEKTRONICZNYCH TRYBÓW PRĘDKOŚCI: 3
- LICZBA PRZEKŁADNI MECHANICZNYCH: 7

*ZASIĘG PRODUKTU, PRĘDKOŚĆ, ŻYWOTNOŚĆ AKUMULATORA I INNE DANE TECHNICZNE MOGĄ SIĘ RÓŻNIĆ W ZALEŻNOŚCI OD UŻYTKOWNIKA I WARUNKÓW JAZDY. WSKAZÓWKI DOTYCZĄCE MAKSYMALIZACJI WYDAJNOŚCI ZNAJDUJĄ SIĘ W SEKCJI 4.7.

Przydatność dla rowerzysty

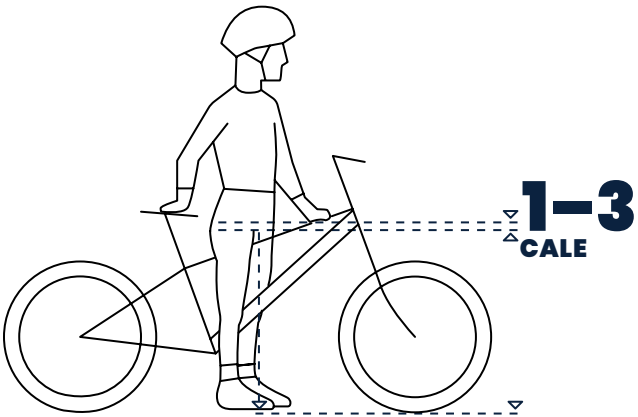

ABY ZAPEWNIĆ BEZPIECZNĄ I WYGODNĄ JAZDĘ, MIĘDZY KROCZEM A GÓRNĄ RURĄ RAMY ROWERU POWINIEN BYĆ ODSTĘP WYNOSZĄCY CO NAJMNIEJ 1–3 CALE, GDY ROWERZYSTA SIEDZI OKRAKIEM NA ROWERZE Z OBIEMA STOPAMI PŁASKO NA PODŁOŻU.

Materiały online



Skanuj, aby uzyskać najnowsze aktualizacje Materiały wdrożeniowe hulajnogi Ember i zasoby wsparcia.

Niniejszy podręcznik użytkownika można znaleźć na stronie https://cdn.shopify.com/s/files/1/2530/6734/files/Universe_MANUAL-web-NF-1734537719688.pdf

Kolekcję podręczników użytkownika można znaleźć na stronie https://ridejetson.com/pages/product-manuals

1. Wprowadzenie

1.1 Uwagi początkowe

- PRAWIDŁOWY POCZĄTEK PODRÓŻY: PRZED UŻYCIEM NINIEJSZEGO PRODUKTU NALEŻY UWAŻNIE PRZECZYTAĆ CAŁY PODRĘCZNIK UŻYTKOWNIKA, W TYM OSTRZEŻENIA DOTYCZĄCE BEZPIECZEŃSTWA. NALEŻY SIĘ UPEWNIĆ, ŻE ZROZUMIANO, ZAAKCEPTOWANO I PRZESTRZEGANE SĄ WSZYSTKIE:
    - ZALECENIA PRODUCENTA.
    - INSTRUKCJE DOTYCZĄCE BEZPIECZEŃSTWA I OSTRZEŻENIA.
    - LOKALNE PRZEPISY I ROZPORZĄDZENIA DOTYCZĄCE JAZDY I UŻYTKOWANIA.

- KIERUNKI PODANE W TEJ INSTRUKCJI — PRAWO, LEWO, PRZÓD I TYŁ — SĄ ZORIENTOWANE TAK, JAK WIDZI JE ROWERZYSTA, SIEDZĄC NA ROWERZE. NA PRZYKŁAD „PRAWA STRONA" ROWERU TO STRONA, PO KTÓREJ ZNAJDZIE SIĘ PRAWA RĘKA ROWERZYSTY.

- NALEŻY ZACHOWAĆ OSTROŻNOŚĆ PODCZAS ROZPAKOWYWANIA, USUWANIA WSZYSTKICH MATERIAŁÓW OPAKOWANIA I USTAWIANIA ROWERU W CELU ZŁOŻENIA.

⚠ OSTRZEŻENIE:

NIEZASTOSOWANIE SIĘ DO PONIŻSZYCH INSTRUKCJI MOŻE SPOWODOWAĆ OBRAŻENIA DZIECKA LUB INNYCH OSÓB.
- TRZYMAĆ MAŁE CZĘŚCI Z DALA OD DZIECI PODCZAS MONTAŻU.
- AKCESORIA MUSZĄ BYĆ MONTOWANE I DEMONTOWANE PRZEZ OSOBĘ DOROSŁĄ.
- NALEŻY CZĘSTO SPRAWDZAĆ PRODUKT POD KĄTEM USZKODZEŃ.

* WYMAGANY JEST MONTAŻ PRZEZ OSOBĘ DOROSŁĄ.

1.2 Rozkładanie i składanie ramy

ROZKŁADANIE: DO MONTAŻU I JAZDY
SKŁADANIA: DO PRZECHOWYWANIA I TRANSPORTU

⚠ **WAŻNE:** NIGDY NIE KORZYSTAĆ Z ROWERU UNIVERSE, JEŚLI ZATRZASK SKŁADANIA RAMY NIE JEST PRAWIDŁOWO ZAMKNIĘTY.

ROZŁOŻONA



ZŁOŻONA



ROZKŁADANIE:

1. USTAWIĆ RAMĘ ROWERU PIONOWO NA STOJAKU NA ROWEROWYM.
2. TRZYMAJ TYŁ ROWERU STABILNIE, OBRACAJĄC PRZÓD ROWERU WOKÓŁ PUNKTU ZAWIASOWEGO, ABY USTAWIĆ RAMĘ W LINII PROSTEJ.

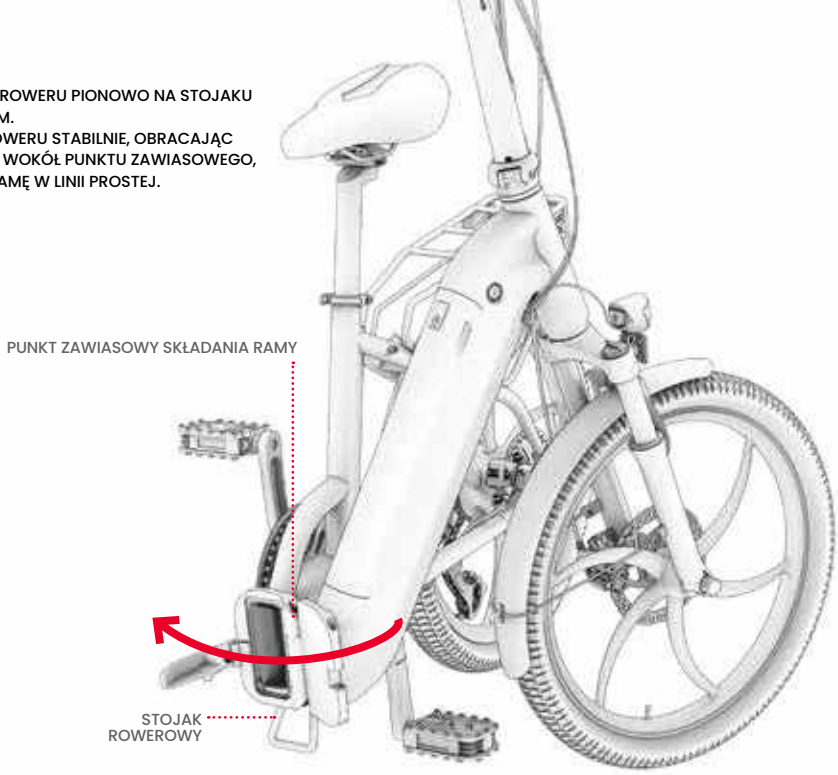

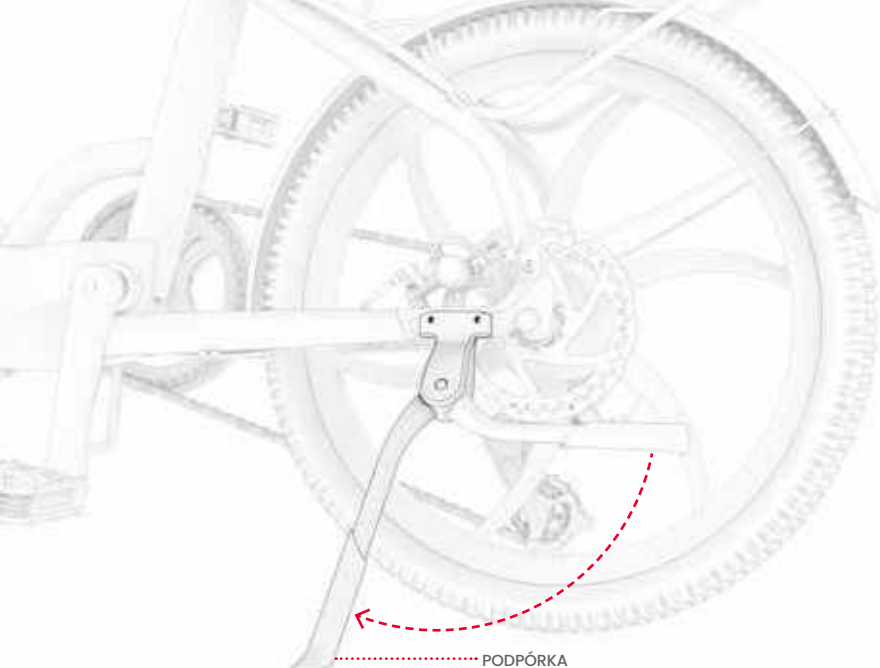

3. OPUŚCIĆ PODPÓRKĘ I UŻYĆ JEJ DO PODPARCIA ROWERU W POZYCJI PIONOWEJ I NA KOŁACH. (PATRZ SEKCJA 3.6)

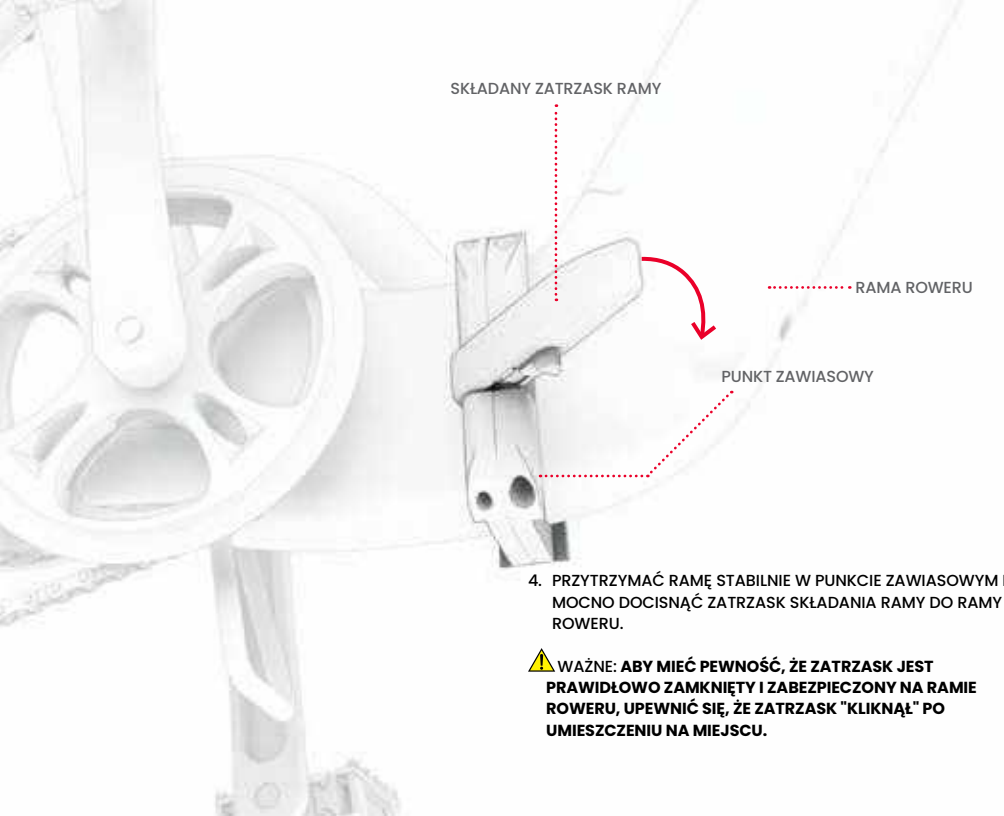

4. PRZYTRZYMAĆ RAMĘ STABILNIE W PUNKCIE ZAWIASOWYM I MOCNO DOCISNĄĆ ZATRZASK SKŁADANIA RAMY DO RAMY ROWERU.

⚠ WAŻNE: **ABY MIEĆ PEWNOŚĆ, ŻE ZATRZASK JEST PRAWIDŁOWO ZAMKNIĘTY I ZABEZPIECZONY NA RAMIE ROWERU, UPEWNIĆ SIĘ, ŻE ZATRZASK "KLIKNĄŁ" PO UMIESZCZENIU NA MIEJSCU.**

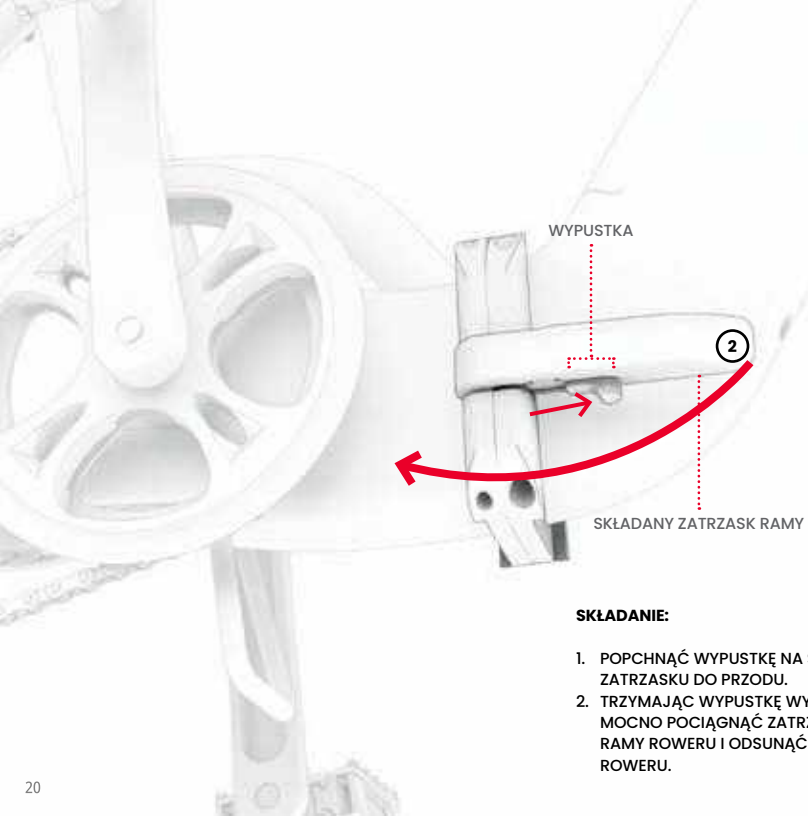

SKŁADANIE:

1. POPCHNĄĆ WYPUSTKĘ NA SKŁADANYM ZATRZASKU DO PRZODU.
2. TRZYMAJĄC WYPUSTKĘ WYSUNIĘTĄ DO PRZODU, MOCNO POCIĄGNĄĆ ZATRZASK SKŁADANIA RAMY ROWERU I ODSUNĄĆ GO OD RAMY ROWERU.

3. W PUNKCIE ZAWIASOWYM OBRÓĆ PRZÓD ROWERU W LEWO, AŻ PRZEDNIE KOŁO ZNAJDZIE SIĘ OBOK KOŁA TYLNEGO.
4. OPRZEĆ ROWER NA STOJAKU ROWEROWYM, ABY UTRZYMAĆ GO W PIONIE W POZYCJI ZŁOŻONEJ.



1.3 Rozkładanie i składanie mostka

PODNOSZENIE: DO KONFIGURACJI I JAZDY
OBNIŻANIE: DO PRZECHOWYWANIA I TRANSPORTU

JAK PODNIEŚĆ MOSTEK:

1. PODNIEŚĆ MOSTEK DO GÓRY I NAD PUNKT ZAWIASOWY, AŻ ZNAJDZIE SIĘ CAŁKOWICIE PIONOWO NA PODSTAWIE MOSTKA.

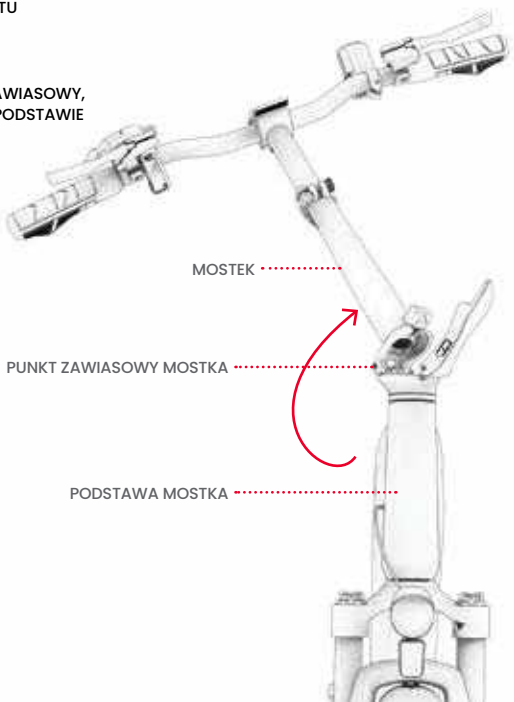

2. MOCNO DOCISNĄĆ SKŁADANY ZATRZASK MOSTKA W STRONĘ MOSTKA.

WAŻNE: ABY MIEĆ PEWNOŚĆ, ŻE ZATRZASK JEST PRAWIDŁOWO ZAMKNIĘTY I ZABEZPIECZONY NA RAMIE ROWERU, UPEWNIĆ SIĘ, ŻE ZATRZASK "KLIKNĄŁ" PO UMIESZCZENIU NA MIEJSCU.

⚠ **WAŻNE:** NIGDY NIE KORZYSTAĆ Z ROWERU UNIVERSE BEZ KIEROWNICY W POZYCJI PIONOWEJ I BEZ PRAWIDŁOWO ZAMKNIĘTEGO ZATRZASKU MOSTKA.

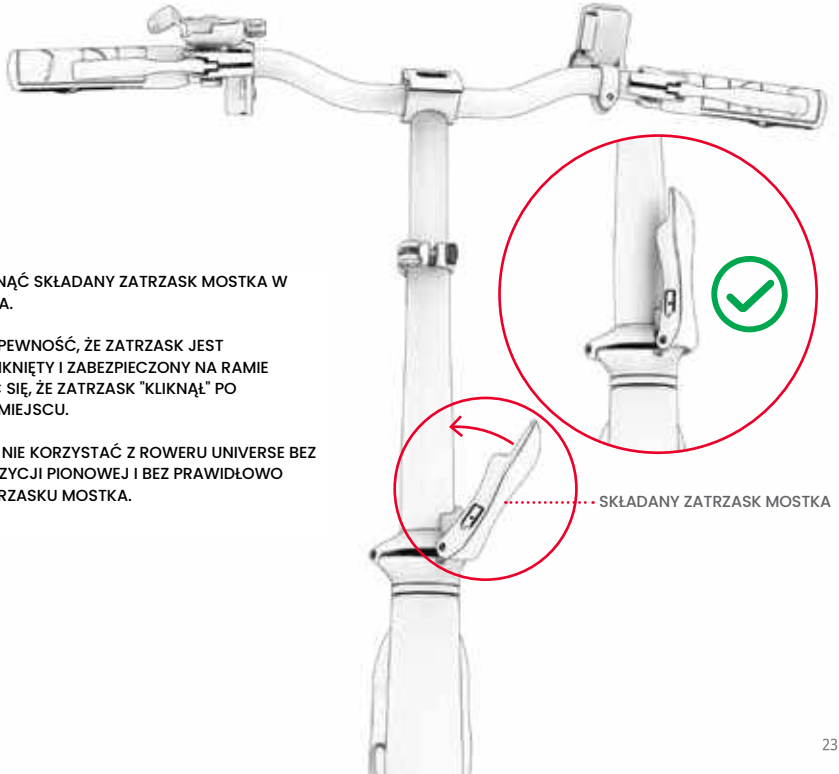

OBNIŻANIE MOSTKA:

1. POPCHNĄĆ WYPUSTKĘ NA SKŁADANYM ZATRZASKU DO GÓRY.
2. TRZYMAJĄC WYPUSTKĘ WYSUNIĘTĄ DO GÓRY, MOCNO POCIĄGNĄĆ ZATRZASK SKŁADANIA I ODSUNĄĆ GO OD MOSTKA.

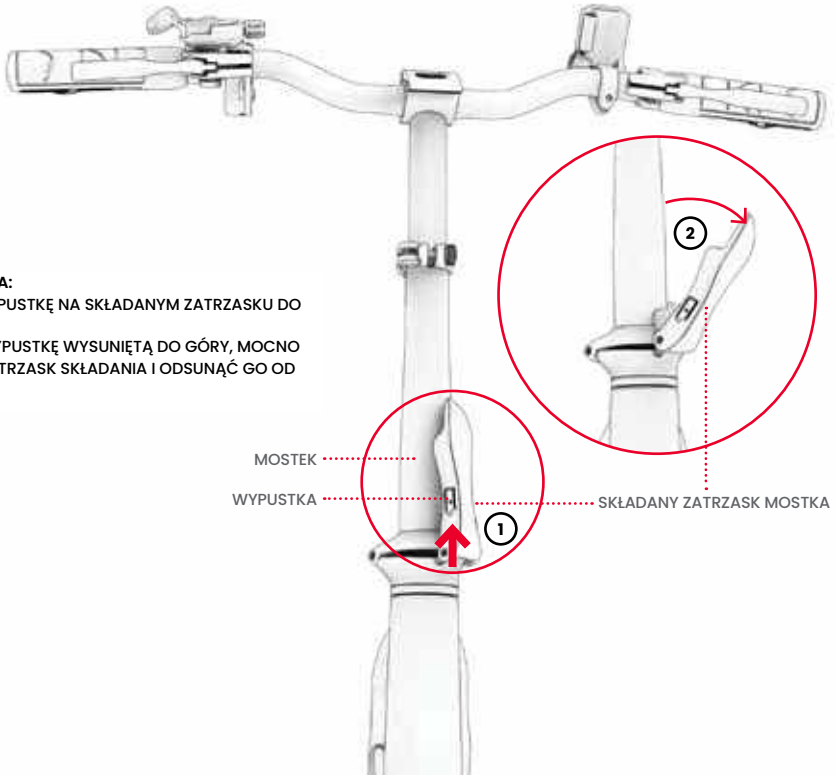

3. W PUNKCIE ZAWIASOWYM OBRÓCIĆ MOSTEK W DÓŁ W KIERUNKU PODŁOŻA PO PRAWEJ STRONIE ROWERU.

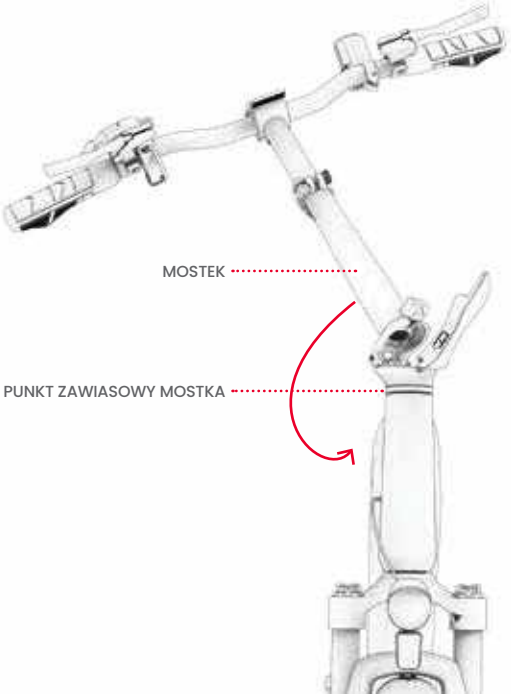

1.4 Rozkładanie i składanie pedałów

ROZKŁADANIE:

1. UMIEŚCIĆ PALCE WOKÓŁ DRĄŻKA ZWALNIAJĄCEGO WEWNĄTRZ PEDAŁU.
2. POCIĄGNĄĆ NA ZEWNĄTRZ I W DÓŁ, AŻ PEDAŁ ZATRZAŚNIE SIĘ NA SWOIM MIEJSCU.

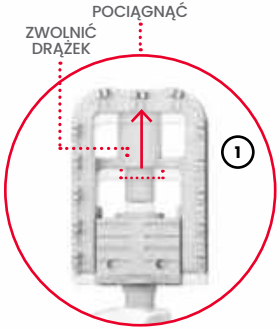

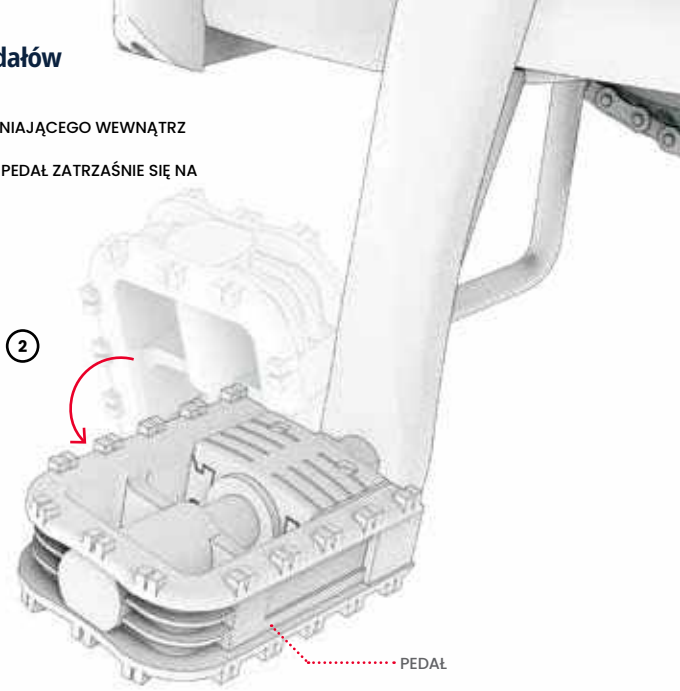

SKŁADANIE:

1. WCISNĄĆ PEDAŁ W KIERUNKU RAMIENIA KORBY (1A), A NASTĘPNIE W GÓRĘ (1B), AŻ ZOSTANIE ZŁOŻONY.

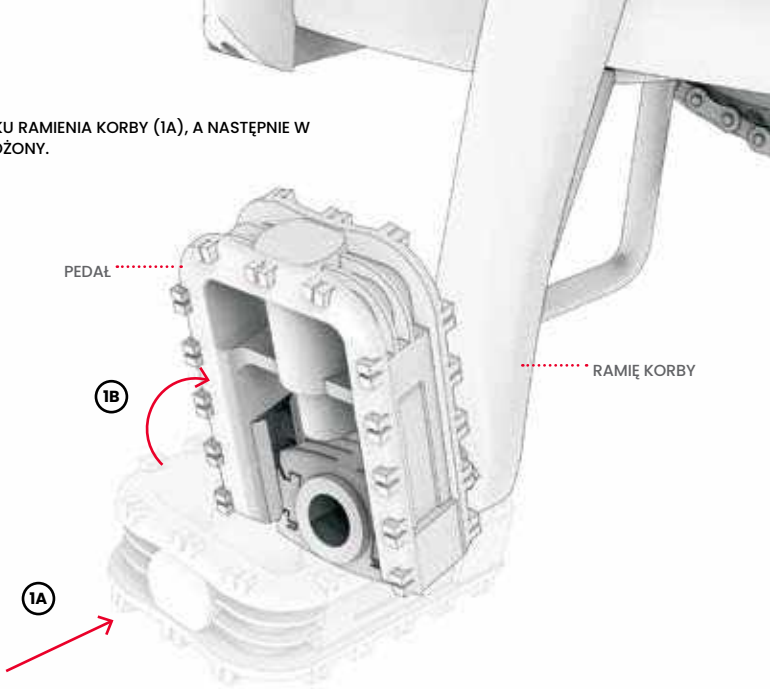

1.5 Zabezpieczanie dzwonka

1. POLUZOWAĆ (ALE NIE ODKRĘCAĆ) ŚRUBĘ NA ZACISKU DZWONKA, OBRACAJĄC JĄ PRZECIWNIE DO RUCHU WSKAZÓWEK ZEGARA O 1–2 OBROTY ZA POMOCĄ ŚRUBOKRĘTA KRZYŻOWEGO.
2. OBRÓCIĆ DZWONEK WOKÓŁ KIEROWNICY, AŻ WYPUSTKA DZWONKA ZNAJDZIE SIĘ W MIEJSCU ŁATWO DOSTĘPNYM KCIUKIEM LEWEJ RĘKI ROWERZYSTY PODCZAS TRZYMANIA KIEROWNICY.
3. TRZYMAJĄC DZWONEK W TEJ POZYCJI, DOKRĘCIĆ ZACISK, OBRACAJĄC ŚRUBOKRĘTEM ZGODNIE Z RUCHEM WSKAZÓWEK ZEGARA.

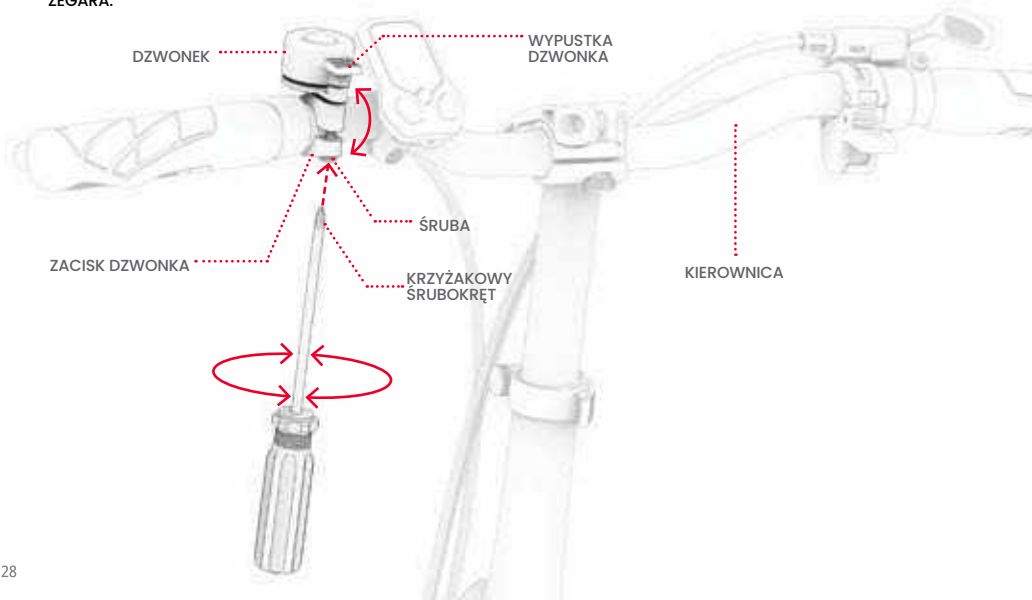

1.6 Ładowanie akumulatora

PEŁNEGO NAŁADOWANIE ROZŁADOWANEGO AKUMULATORA MOŻE TRWAĆ OKOŁO 6 GODZIN.

AKUMULATOR MOŻNA ŁADOWAĆ, GDY JEST ZAMOCOWANY W RAMIE LUB WYJĘTY Z RAMY. (USUWANIE, PATRZ SEKCJA 3.9)

1. PODŁĄCZYĆ KABEL ŁADUJĄCY DO ŁADOWARKI.
2. OTWORZYĆ POKRYWĘ PORTU ŁADOWANIA NA RAMIE, JEŚLI AKUMULATOR JEST ŁADOWANY, GDY JEST ZAINSTALOWANY.
3. PODŁĄCZYĆ KABEL ŁADUJĄCY DO GNIAZDKA ELEKTRYCZNEGO, A NASTĘPNIE PODŁĄCZYĆ ŁADOWARKĘ DO PORTU ŁADOWANIA.
4. GDY WSKAŹNIK NA ŁADOWARCE ZMIENI KOLOR Z CZERWONEGO NA ZIELONY, OZNACZA TO, ŻE AKUMULATOR ZOSTAŁ W PEŁNI NAŁADOWANY. ODŁĄCZYĆ ŁADOWARKĘ OD PORTU ŁADOWANIA I KABEL OD GNIAZDKA ELEKTRYCZNEGO.
5. ZAMKNĄĆ POKRYWĘ PORTU ŁADOWANIA, JEŚLI AKUMULATOR JEST ŁĄDOWANY W RAMIE.

WSKAŹNIK ŁADOWANIA NA ŁADOWARCE

- TRWA ŁADOWANIE

- ŁADOWANIE ZAKOŃCZONE

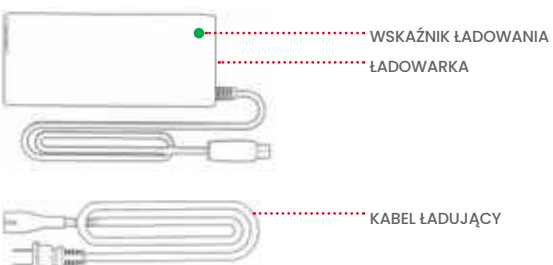

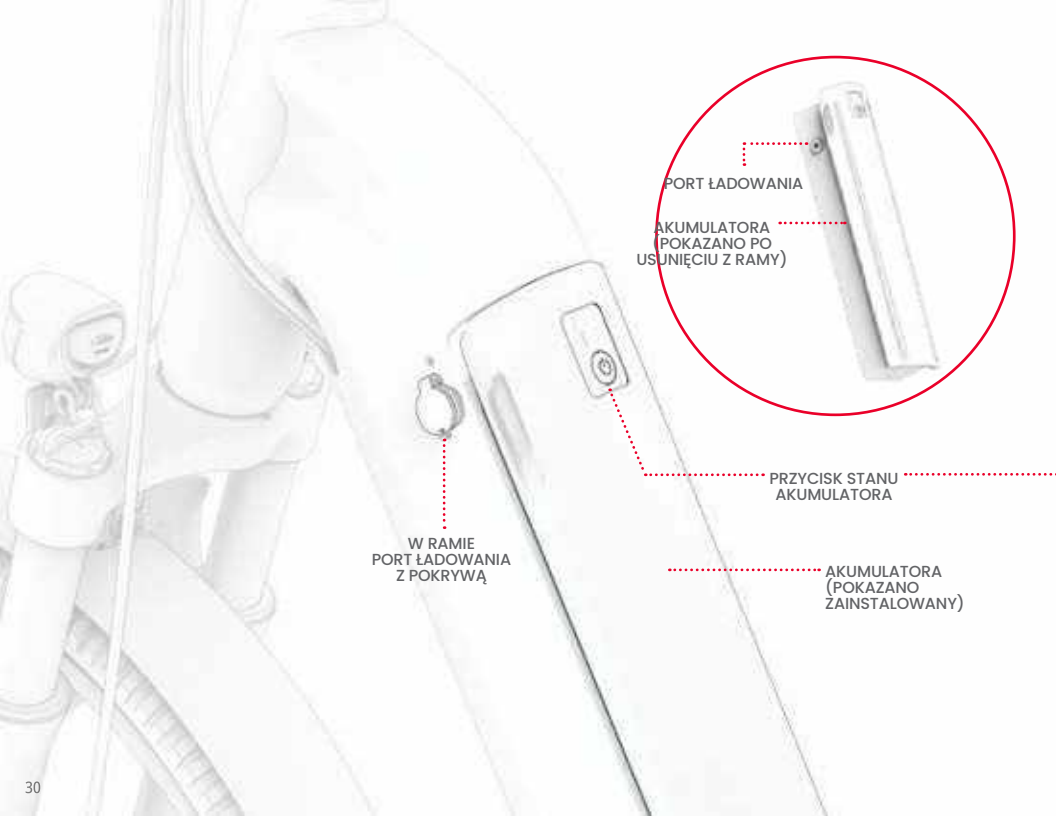
PORT ŁADOWANIA
AKUMULATORA (POKAZANO PO USUNIĘCIU Z RAMY)
PRZYCISK STANU AKUMULATORA
W RAMIE PORT ŁADOWANIA Z POKRYWĄ
AKUMULATORA (POKAZANO ZAINSTALOWANY)

WAŻNE UWAGI DOTYCZĄCE ŁADOWANIA:

- **UŻYWAĆ WYŁĄCZNIE DOŁĄCZONEJ ŁADOWARKI LUB ŁADOWARKI NABYTEJ BEZPOŚREDNIO OD FIRMY JETSON, OZNACZONEJ NUMEREM FY-4202000 LUB NUMEREM SKU PJUNVRS-BLK.** WYKONANE PRZEZ ZHEJIANG FUDIAN INTELLIGENT TECHNOLOGY CO.,LTD.

⚠ UŻYCIE NIEWŁAŚCIWEJ ŁADOWARKI MOŻE SPOWODOWAĆ POŻAR LUB WYBUCH.

- **PODŁĄCZYĆ ŁADOWARKĘ DO GNIAZDKA ELEKTRYCZNEGO PRZED PODŁĄCZENIEM DO PORTU ŁADOWANIA W ROWERZE LUB AKUMULATORA.**
- **NIE UŻYWAĆ PRZENOŚNYCH ODŁĄCZNIKÓW ZASILANIA.**
- **NIGDY NIE WŁĄCZAĆ ROWERU PODCZAS ŁADOWANIA.**
- **AKUMULATOR NALEŻY ŁADOWAĆ DO PEŁNEGO NAŁADOWANIA — TRWA TO OKOŁO 6 GODZIN.**
- **NIGDY NIE POZOSTAWIAĆ ROWERU DO ŁADOWANIA NA NOC LUB NA DŁUŻSZY CZAS.**
- **NIE PRÓBOWAĆ ROZŁĄCZAĆ AKUMULATORA.**
- **ZAKRES TEMPERATUR OTOCZENIA PODCZAS ŁADOWANIA: 32°F(0°C)–104°F(40°C)**
- **ZAKRES TEMPERATURY OTOCZENIA PODCZAS DZIAŁANIA: 14°F(-10°C)–104°F(40°C)**

KORZYSTANIE Z PRZYCISKU STANU AKUMULATORA: PO WYJĘCIU AKUMULATORA Z RAMY NACISNĄĆ PRZYCISK STANU AKUMULATORA, ABY SPRAWDZIĆ, CZY ZOSTAŁ NAŁADOWANY.

- JEŚLI PRZYCISK ŚWIECI SIĘ PO NACIŚNIĘCIU, AKUMULATOR JEST NADAL NAŁADOWANY.
- JEŚLI PRZYCISK NIE ŚWIECI SIĘ PO NACIŚNIĘCIU, NALEŻY NAŁADOWAĆ AKUMULATOR.



JEST TO OZNACZENIE,
JAKIE BĘDZIE MIAŁA ŁADOWARKA.

1.7 Pompowanie i ciśnienie w oponach

PRZED PIERWSZĄ JAZDĄ MUSISZ NAPOMPOWAĆ POWIETRZE DO OPON, ABY UZYSKAĆ ZALECANE CIŚNIE **45-60 PSI (FUNTY NA CAL KWADRATOWY)**. PRZED KAŻDĄ JAZDĄ UŻYJ MANOMETRU, ABY SPRAWDZIĆ, CZY CIŚNIENIE W OPONACH WYNOSI 45-60 PSI.

ABY DODAĆ POWIETRZE:

1. ZDJĄĆ NASADKĘ PRZECIWPYŁOWĄ Z ZAWORU OPONY NA JEDNYM KOLE, ODKRĘCAJĄC JĄ W KIERUNKU PRZECIWNYM DO RUCHU WSKAZÓWEK ZEGARA. ODŁÓŻ JĄ NA BOK.
2. W CELU NAPOMPOWANIA POWIETRZA DO OPONY POSTĘPUJ ZGODNIE Z INSTRUKCJAMI PRODUCENTA POMPY POWIETRZA. SPRAWDZAĆ OKRESOWO ZA POMOCĄ MANOMETRU I DODAWAĆ POWIETRZA, AŻ DO OSIĄGNIĘCIA CIŚNIENIA 45-60 PSI.
3. WYJĄĆ POMPĘ POWIETRZA I WYMIENIĆ ZAWÓR PYŁOWY, PRZEKRĘCAJĄC GO W KIERUNKU ZGODNYM Z RUCHEM WSKAZÓWEK ZEGARA.
4. POWTÓRZ TE CZYNNOŚCI W PRZYPADKU DRUGIEJ OPONY.

WAŻNE: NALEŻY UŻYWAĆ WYŁĄCZNIE RĘCZNEJ POMPY POWIETRZA DO POMPOWANIA OPON W ROWERZE ELEKTRYCZNYM. NIGDY NIE UŻYWAĆ SPRĘŻARKI POWIETRZA; MOŻE TO SPOWODOWAĆ PĘKNIĘCIE DĘTEK W OPONACH.

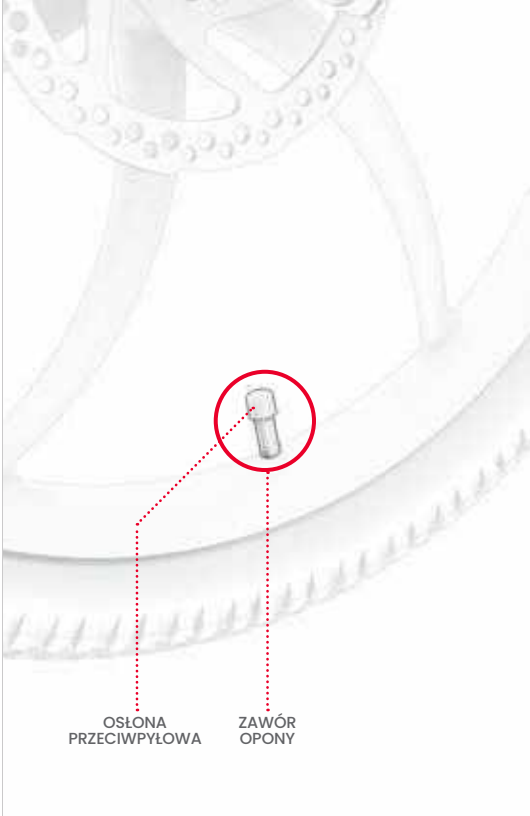

1.8 Sprawdzanie i regulacja hamulców

KONTROLA BEZPIECZEŃSTWA I DZIAŁANIA HAMULCÓW

PO MONTAŻU I PRZED KAŻDĄ JAZDĄ SPRAWDZIĆ, CZY HAMULCE DZIAŁAJĄ PRAWIDŁOWO I BEZPIECZNIE, ABY ZWOLNIĆ KOŁO I ZATRZYMAĆ JE, WYKONUJĄC NASTĘPUJĄCE CZYNNOŚCI:

1. PROWADZIĆ ROWER I DELIKATNIE POCIĄGNĄĆ LEWY HAMULEC RĘCZNY.
2. SPRAWDZIĆ, CZY PRZEDNI ZACISK ZAMYKA SIĘ PRAWIDŁOWO NA TARCZY I SPOWALNIA OBRACANIE SIĘ KOŁA.
3. POWTÓRZYĆ CZYNNOŚĆ, POCIĄGAJĄC LEWY HAMULEC RĘCZNY Z WIĘKSZYM NACISKIEM I SPRAWDZAJĄC, CZY PRZEDNIE KOŁO SIĘ ZATRZYMAŁO.
4. POWTÓRZYĆ KROKI 1–3 Z PRAWYM HAMULCEM RĘCZNYM I TYLNYM KOŁEM.

REGULACJA ZACISKU HAMULCA

MOŻE BYĆ POTRZEBNY KLUCZ IMBUSOWY 5 MM. (NIE ZAŁĄCZONY.)

HAMULCE ROWEROWE WYMAGAJĄ DOKŁADNEGO USTAWIENIA I ODPOWIEDNIEGO ROZMIESZCZENIA, ABY DZIAŁAŁY PRAWIDŁOWO. ZGRZYTANIE LUB SKRZYPIENIE DOCHODZĄCE Z OKOLICY HAMULCA (STAŁE LUB PRZERYWANE) JEST DOBRYM WSKAŹNIKIEM, ŻE COŚ JEST NIEPRAWIDŁOWO USTAWIONE I WYMAGA REGULACJI.

PRZYCZYNĄ HAŁASU JEST PRAWDOPODOBNIE NIEWŁAŚCIWE USTAWIENIE ZACISKÓW, CO POWODUJE, ŻE KLOCKI HAMULCOWE ZNAJDUJĄCE SIĘ W ICH WNĘTRZU OCIERAJĄ SIĘ O TARCZĘ, NAWET GDY ZACISK JEST OTWARTY. KLOCKI HAMULCOWE POWINNY STYKAĆ SIĘ Z TARCZĄ TYLKO WTEDY, GDY ZACISK JEST ZAMKNIĘTY, PONIEWAŻ HAMULEC RĘCZNY ZOSTAŁ ZACIĄGNIĘTY.

1. NA HAMULCU, KTÓRY WYMAGA REGULACJI, NALEŻY ZLOKALIZOWAĆ ZACISK, KLOCKI HAMULCOWE I TARCZĘ.
2. PODNIEŚĆ TO KOŁO ROWERU I ZAKRĘCIĆ NIM. OBSERWUJĄC, JAK TARCZA OBRACA SIĘ MIĘDZY KLOCKAMI HAMULCOWYMI, ZWRÓCIĆ UWAGĘ, KTÓRY KLOCEK OCIERA SIĘ O TARCZĘ.
3. OPRZEĆ ROWER NA PODPÓRCE. (PATRZ SEKCJA 3.6).
4. PATRZĄC NA ZACISK OD TYŁU KOŁA, ZLOKALIZUJ ŚRUBĘ NAD ZACISKIEM I ŚRUBĘ PONIŻEJ ZACISKU. UŻYĆ KLUCZA IMBUSOWEGO 5 MM DO KAŻDEJ ŚRUBY, OBRACAJĄC JĄ W KIERUNKU PRZECIWNYM DO RUCHU WSKAZÓWEK ZEGARA O 4–5 OBROTÓW.

5. PRZESUNĄĆ ZACISK Z WYRÓWNANIA, AŻ ZOSTANĄ SPEŁNIONE NASTĘPUJĄCE WARUNKI:
   - GÓRNA CZĘŚĆ KLOCKÓW HAMULCOWYCH JEST WYRÓWNANA Z KRAWĘDZIĄ TARCZY.
   - ŻADNA CZĘŚĆ ŻADNEGO Z KLOCKÓW HAMULCOWYCH NIE DOTYKA TARCZY.
   - KLOCKI HAMULCOWE SĄ USTAWIONE RÓWNOLEGLE DO TARCZY.
6. TRZYMAJĄC ZACISK W ŻĄDANEJ POZYCJI, CAŁKOWICIE DOKRĘĆ JEDNĄ ŚRUBĘ, A NASTĘPNIE DRUGĄ, OBRACAJĄC JĄ ZGODNIE Z RUCHEM WSKAZÓWEK ZEGARA ZA POMOCĄ KLUCZA IMBUSOWEGO.
7. SPRAWDZIĆ, CZY ZACISK JEST DOBRZE ZAMOCOWANY I PRZEPROWADZIĆ PONOWNIE KONTROLĘ BEZPIECZEŃSTWA I DZIAŁANIA HAMULCA (STRONA 33).

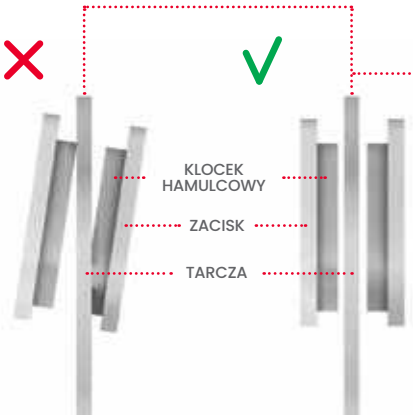

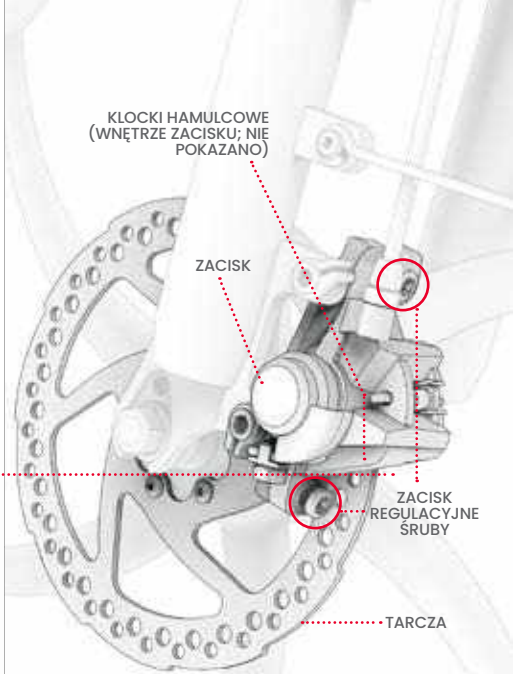

2. Przygotowanie do jazdy

2.1 Ustawianie wysokości kierownicy

1. POCIĄGNĄĆ ZA ZATRZASK NA ZACISKU MOSTKA.
2. POLUZOWAĆ POKRĘTŁO ZACISKU, OBRACAJĄC JE W KIERUNKU PRZECIWNYM DO RUCHU WSKAZÓWEK ZEGARA.
3. PODNIEŚĆ LUB OPUŚCIĆ MOSTEK, AŻ KIEROWNICA ZNAJDZIE SIĘ NA ŻĄDANEJ WYSOKOŚCI.

⚠ **WAŻNE:** NIGDY NIE PODNOSIĆ KIEROWNICY NA TYLE WYSOKO, ABY ZNAK "MINIMALNE WŁOŻENIE" BYŁ WIDOCZNY NAD ZACISKIEM.

4. TRZYMAJĄC KIEROWNICĘ NA MIEJSCU, DOKRĘCIĆ POKRĘTŁO ZACISKU, OBRACAJĄC JE W KIERUNKU ZGODNIE Z RUCHEM WSKAZÓWEK ZEGARA.
   ROZWIĄZYWANIE PROBLEMÓW: JEŚLI NIE MOŻNA OTWORZYĆ LUB ZAMKNĄĆ ZATRZASKU ZACISKU, POKRĘTŁO MOŻE BYĆ ZBYT CIASNE. POLUZOWAĆ POKRĘTŁO, OBRACAJĄC JE W KIERUNKU PRZECIWNYM DO RUCHU WSKAZÓWEK ZEGARA O ½ OBROTU NA RAZ, AŻ BĘDZIE MOŻNA UŻYĆ ZATRZASKU.
5. SPRAWDZIĆ, CZY KIEROWNICA JEST ZABEZPIECZONA: NACISNĄĆ KIEROWNICĘ RĘKĄ W DÓŁ. JEŚLI KIEROWNICA ZSUWA SIĘ GŁĘBIEJ W RURKĘ MOSTKA, USTAWIĆ JĄ Z POWROTEM NA MIEJSCU I DOKRĘĆ ZACISK, DALEJ OBRACAJĄC POKRĘTŁO ZGODNIE Z RUCHEM WSKAZÓWEK ZEGARA.



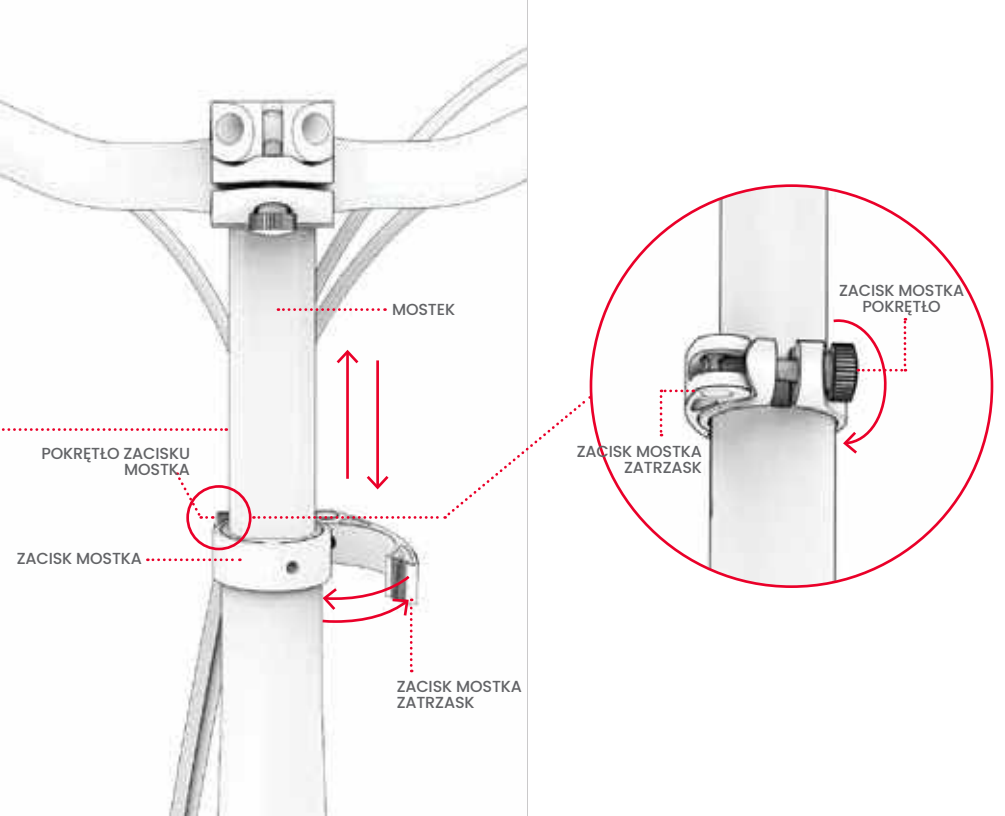
MOSTEK
POKRĘTŁO ZACISKU MOSTKA
ZACISK MOSTKA
ZACISK MOSTKA ZATRZASK
ZACISK MOSTKA POKRĘTŁO
ZACISK MOSTKA ZATRZASK

2.2 Ustawianie obrotu kierownicy

KIEROWNICĘ MOŻNA NIEZNACZNIE OBRACAĆ DO PRZODU LUB DO TYŁU, TAK BY WSZYSTKIE ELEMENTY I FUNKCJE BYŁY IDEALNIE ROZMIESZCZONE DLA ROWERZYSTY. ZWŁASZCZA HAMULCE RĘCZNE POWINNY ZNAJDOWAĆ SIĘ W TAKIEJ POZYCJI, BY UMOŻLIWIĆ ROWERZYŚCIE ŁATWE ICH ZACIĄGNIĘCIE.

ABY OBRÓCIĆ KIEROWNICĘ:

1. POCIĄGNĄĆ DO GÓRY ZATRZASK NA KIEROWNICY TAK, ABY BYŁ W POZYCJI OTWARTEJ (ODBLOKOWANEJ).

ROZWIĄZYWANIE PROBLEMÓW: JEŚLI NIE MOŻNA OTWORZYĆ LUB ZAMKNĄĆ ZATRZASKU, POKRĘTŁO MOŻE BYĆ ZBYT CIASNE. POLUZOWAĆ POKRĘTŁO, OBRACAJĄC JE W KIERUNKU PRZECIWNYM DO RUCHU WSKAZÓWEK ZEGARA O ½ OBROTU

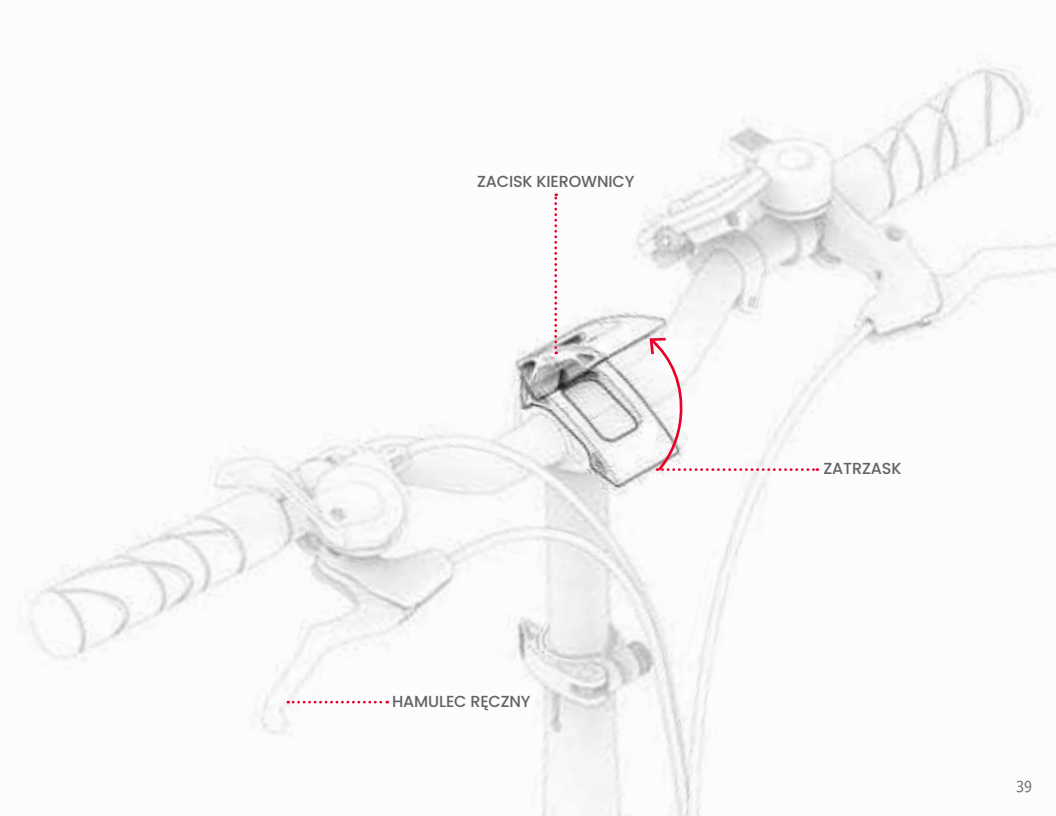
ZACISK KIEROWNICY
ZATRZASK
HAMULEC RĘCZNY

NA RAZ, AŻ BĘDZIE MOŻNA UŻYĆ ZATRZASKU. ZAMKNĄĆ ZATRZASK ZACISKU.

2. OBRÓCIĆ KIEROWNICĘ DO PRZODU LUB DO TYŁU, ABY ZMIENIĆ JEJ POŁOŻENIE.
3. TRZYMAJĄC KIEROWNICĘ W NOWEJ POZYCJI JEDNĄ RĘKĄ, DRUGĄ RĘKĄ POPCHNĄĆ ZATRZASK W DÓŁ I Z POWROTEM DO POZYCJI ZAMKNIĘTEJ (ZABLOKOWANEJ).

WAŻNE: JEŚLI KIEROWNICA NIE JEST ZABEZPIECZONA ZACISKIEM WOKÓŁ NIEJ, NALEŻY DOCIĄGNĄĆ ZACISK. NAJPIERW POCIĄGNĄĆ ZATRZASK ZACISKU. NASTĘPNIE DOKRĘCIĆ POKRĘTŁO, OBRACAJĄC JE ZGODNIE Z RUCHEM WSKAZÓWEK ZEGARA PRZEZ KILKA OBROTÓW, A NASTĘPNIE ZAMKNĄĆ ZATRZASK ZACISKU.

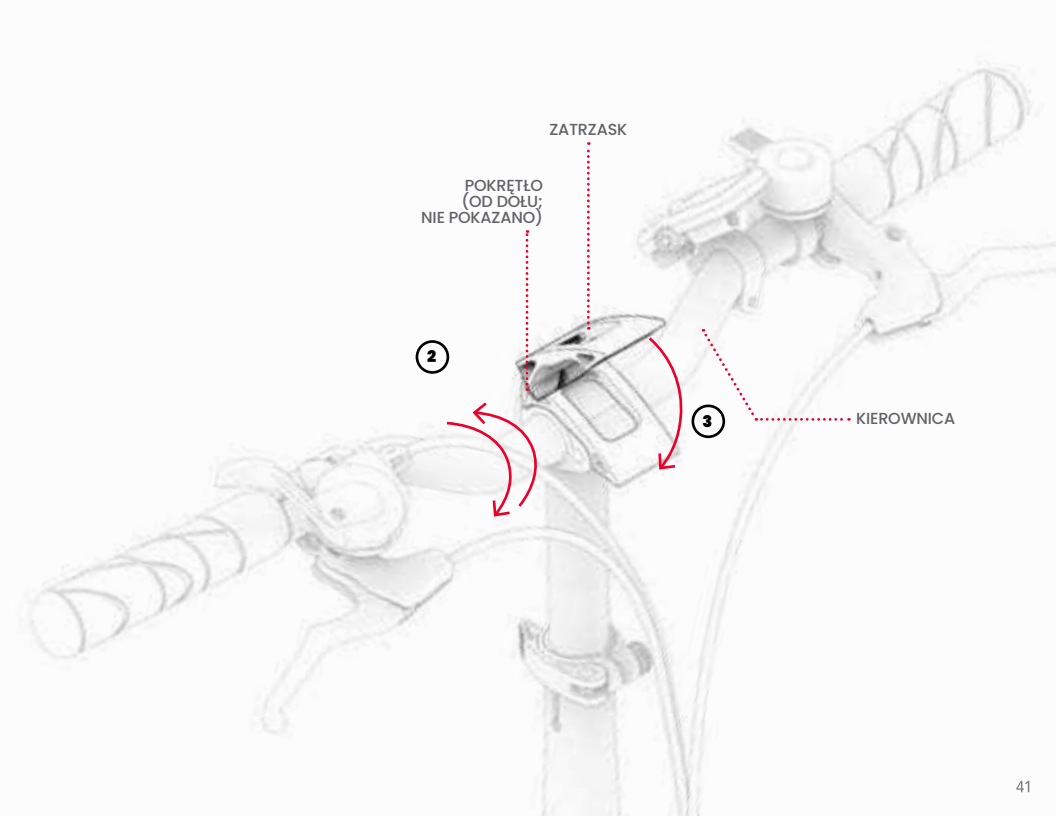
ZATRZASK
POKRĘTŁO
(OD DOŁU;
NIE POKAZANO)
2
3
KIEROWNICA

2.3 Regulacja wysokości siodełka

KIEDY ROWERZYSTA SIEDZI I TRZYMA STOPĘ NA PEDALE W NAJNIŻSZYM PUNKCIE OBROTU PEDAŁU, KOLANO POWINNO BYĆ NIEZNACZNIE ZGIĘTE. NOGI NIGDY NIE POWINNY BYĆ CAŁKOWICIE WYPROSTOWANE PODCZAS PEDAŁOWANIA. ODPOWIEDNIO WYREGULOWAĆ WYSOKOŚĆ SIODEŁKA, AŻ ZNAJDZIE SIĘ W IDEALNEJ POZYCJI DO PEDAŁOWANIA.

ABY PODNIEŚĆ LUB OPUŚCIĆ SIODEŁKO:

1. POCIĄGNĄĆ ZA ZATRZASK NA ZACISKU SIODEŁKA.
   ROZWIĄZYWANIE PROBLEMÓW: JEŚLI NIE MOŻNA OTWORZYĆ LUB ZAMKNĄĆ ZATRZASKU ZACISKU, POKRĘTŁO MOŻE BYĆ ZBYT CIASNE. POLUZOWAĆ POKRĘTŁO, OBRACAJĄC JE W KIERUNKU PRZECIWNYM DO RUCHU WSKAZÓWEK ZEGARA O ½ OBROTU NA RAZ, AŻ BĘDZIE MOŻNA UŻYĆ ZATRZASKU.
2. PODNOSZĄC LUB OPUSZCZAJĄC SIODEŁKO DO ŻĄDANEJ POZYCJI, NALEŻY UPEWNIĆ SIĘ, ŻE NIE PODNOSI SIĘ SIODEŁKA NA TYLE WYSOKO, ABY ZNAK "MINIMALNE WŁOŻENIE" BYŁ WIDOCZNY NAD ZACISKIEM.

⚠ **WAŻNE:** NIGDY NIE USTAWIAĆ WYSOKOŚCI SIODEŁKA W TAKI SPOSÓB, ABY ZNAK "MINIMALNE WŁOŻENIE" BYŁ WIDOCZNY NAD ZACISKIEM.
ROZWIĄZYWANIE PROBLEMÓW: JEŚLI ZACISK SIODEŁKA JEST ZBYT CIASNY, ABY SZTYCA MOGŁA SIĘ ŁATWO PRZESUWAĆ W GÓRĘ I W DÓŁ, POSZERZYĆ OTWÓR ZACISKU, OBRACAJĄC POKRĘTŁO ZACISKU W KIERUNKU PRZECIWNYM DO RUCHU WSKAZÓWEK ZEGARA.

3. TRZYMAJĄC SIODEŁKO NA MIEJSCU, ZAMKNĄĆ ZATRZASK.
4. SPRAWDZIĆ, CZY SIODEŁKO JEST DOBRZE ZAMOCOWANE: NACISNĄĆ SIODEŁKO RĘKĄ W DÓŁ. JEŚLI SZTYCA PODSIODŁOWA ZSUWA SIĘ GŁĘBIEJ W RURKĘ, USTAWIĆ JĄ Z POWROTEM NA MIEJSCU I DOKRĘCIĆ ZACISK, OBRACAJĄC POKRĘTŁO ZACISKU ZGODNIE Z RUCHEM WSKAZÓWEK ZEGARA.

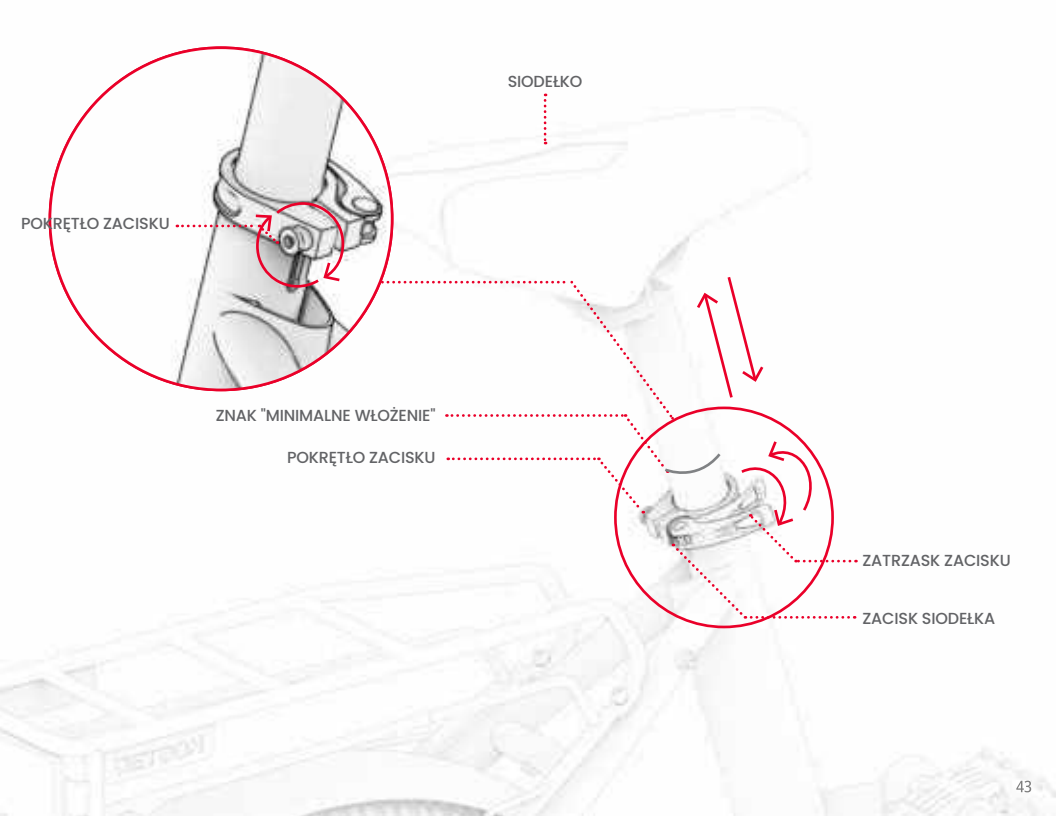
SIODEŁKO
POKRĘTŁO ZACISKU
ZNAK "MINIMALNE WŁOŻENIE"
POKRĘTŁO ZACISKU
ZATRZASK ZACISKU
ZACISK SIODEŁKA

3. Cechy i funkcje

3.1 Włączanie i wyłączanie zasilania

ABY WŁĄCZYĆ LUB WYŁĄCZYĆ ROWER ELEKTRYCZNY, NACISNĄĆ I PRZYTRZYMAĆ PRZYCISK **ZASILANIA** ⏻ PRZEZ 2-3 SEKUNDY.

ABY OSZCZĘDZAĆ ENERGIĘ AKUMULATORA, ROWER WŁĄCZY SIĘ AUTOMATYCZNIE PO 5 MINUTACH BEZ RUCHU. ZAWSZE PAMIĘTAĆ, ABY WYŁĄCZYĆ ROWER PRZY ODSTAWIANIU GO.

⚠ **WAŻNE:** NIGDY NIE WŁĄCZAĆ ROWERU ELEKTRYCZNEGO, GDY JEST ŁADOWANY LUB ZŁOŻONY.



3.2 Zrozumienie i korzystanie z ekranu LCD



⚠ **WAŻNE:** JEŚLI NA EKRANIE LCD POJAWI SIĘ KOD BŁĘDU OD 21 DO 30, NALEŻY SKONTAKTOWAĆ SIĘ Z ZESPOŁEM JETSON CARE W CELU UZYSKANIA POMOCY PRZED PONOWNĄ JAZDĄ NA ROWERZE ELEKTRYCZNYM.

3.3 Zmiana jednostek miar

ABY PRZEŁĄCZYĆ JEDNOSTKĘ MIARY MIĘDZY MILAMI NA GODZINĘ (MPH) A KILOMETRAMI NA GODZINĘ (KM/H):
SZYBKO NACISNĄĆ PRZYCISK TRYBU **(M)**.

3.4 Sprawdzanie poziomu naładowania akumulatora

PODCZAS JAZDY MOŻNA ŚLEDZIĆ POZIOM NAŁADOWANIA AKUMULATORA, SPRAWDZAJĄC, ILE PASKÓW WSKAŹNIKA AKUMULATORA JEST PODŚWIETLONYCH NA EKRANIE LCD.

AKUMULATORA IKONA WSKAŹNIKA					
PRZYBLIŻONY PROCENT POZOSTAŁEGO NAŁADOWANIA	81 – 100%	61 – 80%	41 – 60%	21 – 40%	MNIEJ NIŻ 20% (NAŁADOWAĆ ROWER ELEKTRYCZNY TERAZ!)

*TYLKO W PRZYBLIŻENIU. MOŻE SIĘ RÓŻNIĆ W ZALEŻNOŚCI OD UŻYTKOWANIA.

WAŻNE: NA ZDOLNOŚĆ ROWERU DO OSIĄGANIA PRĘDKOŚCI MAKSYMALNEJ MOŻE MIEĆ WPŁYW POZIOM NAŁADOWANIA AKUMULATORA. MOŻNA ZAUWAŻYĆ ZMNIEJSZENIE PRĘDKOŚCI, GDY POZIOM NAŁADOWANIA AKUMULATORA SPADNIE PONIŻEJ 25%.

WAŻNE: GDY POZIOM NAŁADOWANIA AKUMULATORA SPADNIE DO 0%, ROWER ELEKTRYCZNY WYŁĄCZY SIĘ. PRZED NASTĘPNĄ JAZDĄ NAŁADOWAĆ ROWER ELEKTRYCZNY DO PEŁNEJ MOCY (SEKCJA 1.6).

PO WYJĘCIU AKUMULATORA Z RAMY NACISNĄĆ **PRZYCISK STANU AKUMULATORA** , ABY SPRAWDZIĆ, CZY ZOSTAŁ NAŁADOWANY.

JEŚLI PRZYCISK ŚWIECI SIĘ PO NACIŚNIĘCIU, AKUMULATOR JEST NADAL W PEWNYM STOPNIU NAŁADOWANY. JEŚLI SIĘ NIE ŚWIECI, NALEŻY OD RAZU NAŁADOWAĆ AKUMULATOR. (SEKCJA 1.6)

3.5 Korzystanie ze świateł

ABY WŁĄCZYĆ LUB WYŁĄCZYĆ ŚWIATŁO PRZEDNIE I ŚWIATŁO TYLNE: NACISNĄĆ PRZYCISK TRYBU **(M)** 2 RAZY Z RZĘDU.

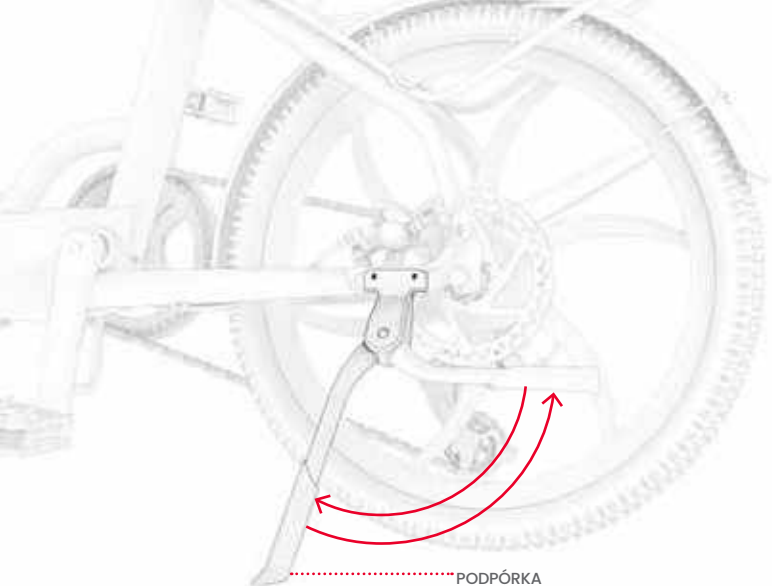

3.6 Korzystanie z podpórki

ABY UŻYĆ PODPÓRKI, OPUŚCIĆ JĄ W DÓŁ I DELIKATNIE POCHYLIĆ ROWER, ABY NA NIEJ STANĄŁ. ABY PODNIEŚĆ PODPÓRKĘ, OBRÓCIĆ JĄ Z POWROTEM DO GÓRY.

⚠ **WAŻNE:** ZAWSZE PODNOSIĆ PODPÓRKĘ PRZED ROZPOCZĘCIEM JAZDY.

3.7 Korzystanie z dzwonka

DZWONKA NALEŻY UŻYWAĆ JAKO OSTRZEŻENIA DLA INNYCH KIEROWCÓW I PIESZYCH.

ABY WŁĄCZYĆ DZWONEK, SZYBKO I MOCNO PRZESUNĄĆ W DÓŁ WYPUSTKĘ DZWONKA KCIUKIEM.

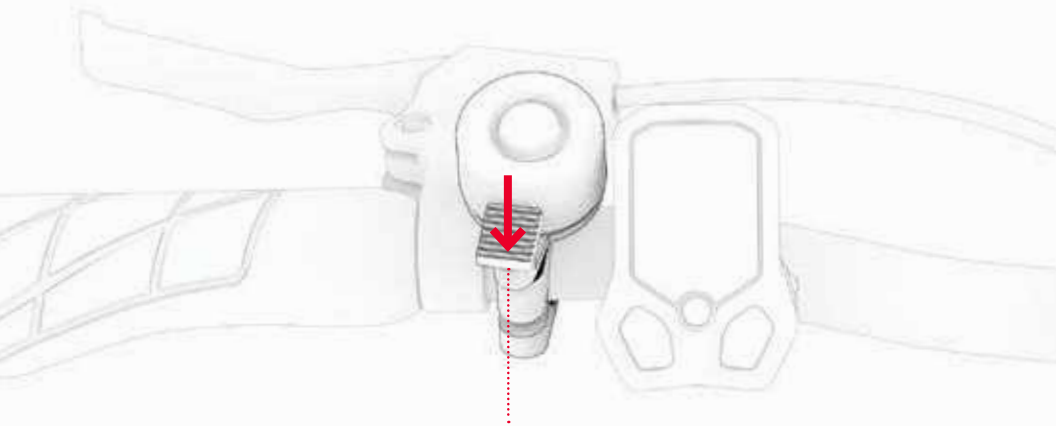

3.8 Korzystanie z bagażnika systemowego RackIt Smart Cargo

ROWER ELEKTRYCZNY JEST WYPOSAŻONY W **BAGAŻNIK SYSTEMU JETSON RACKIT SMART CARGO**— ZAPROJEKTOWANY DO PRZEWOŻENIA Z UŻYCIEM AKCESORIÓW CARRY-ALL TYPU "KLIKNIJ, BY ZAŁOŻYĆ, KLIKNIJ, BY ZDJĄĆ".*



KOSZ



CHŁODZIARKA



TORBA NA RAMIĘ

DOSTOSOWANIE ROWERU ELEKTRYCZNEGO DO SWOICH POTRZEB TRANSPORTOWYCH. NALEŻY ZESKANOWAĆ, ABY DOWIEDZIEĆ SIĘ WIĘCEJ O SYSTEMIE I DOSTĘPNYCH AKCESORIACH RACKIT CARRY-ALL.

KORZYSTANIE Z BAGAŻNIKA RACKIT Z TOWARZYSZĄCYMI AKCESORIAMI DO TRANSPORTU*:
WSZYSTKIE TOWARZYSZĄCE AKCESORIA DO TRANSPORTU RACKIT MAJĄ ZINTEGROWANĄ PŁYTĘ PODSTAWY, KTÓRA BEZPIECZNIE SIĘ ZATRZASKUJE W BAGAŻNIKU RACKIT CARGO.

ABY WŁĄCZYĆ LUB WYŁĄCZYĆ AKCESORIUM:
NALEŻY ZESKANOWAĆ, ABY UZYSKAĆ INSTRUKCJE

*AKCESORIA NIE SĄ DOŁĄCZONE. WYBÓR MOŻE SIĘ RÓŻNIĆ.

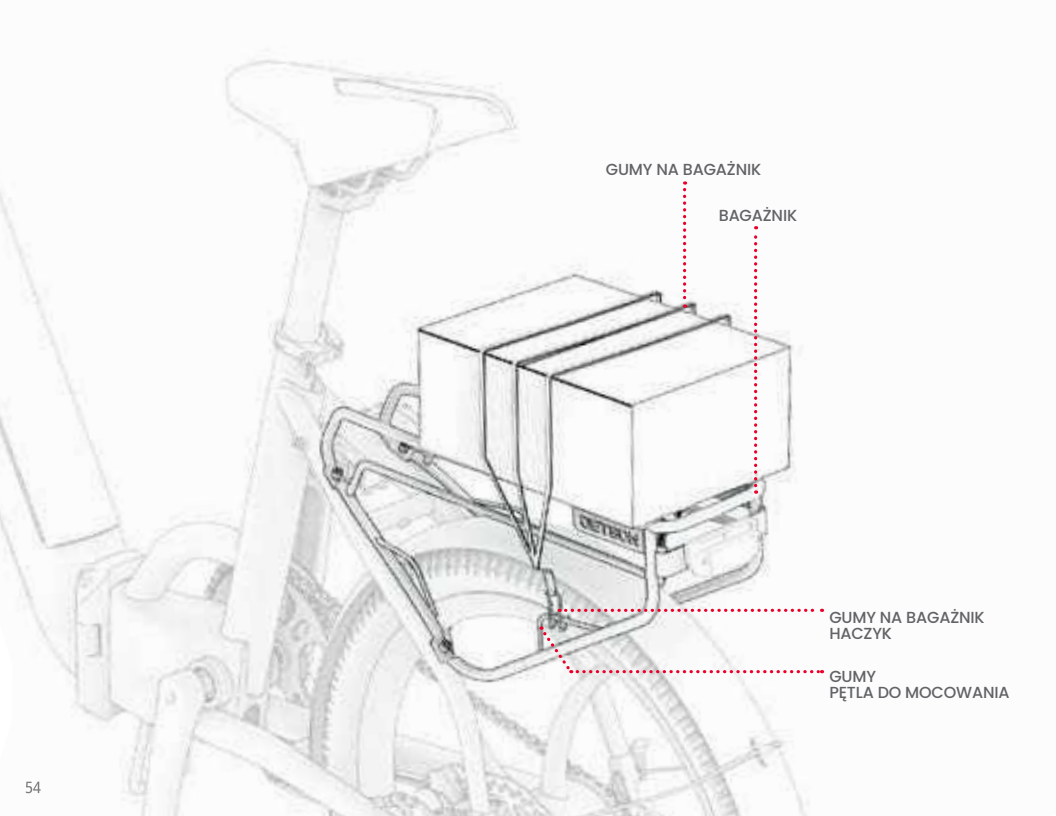
GUMY NA BAGAŻNIK
BAGAŻNIK
GUMY NA BAGAŻNIK
HACZYK
GUMY
PĘTLA DO MOCOWANIA

KORZYSTANIE Z BAGAŻNIKA RACKIT BEZ TOWARZYSZĄCYCH AKCESORIÓW DO TRANSPORTU:

1. UMIEŚCIĆ SWÓJ ŁADUNEK NA BAGAŻNIKU.
2. WSUNĄĆ 1 HACZYK GUMY NA BAGAŻNIK DO JEDNEJ PĘTLI MOCUJĄCEJ GUMĘ NA BAGAŻNIKU.
3. ROZCIĄGNĄĆ GUMĘ NA BAGAŻNIK NA ŁADUNEK I WOKÓŁ BAGAŻNIKA, AŻ BĘDZIE NAPIĘTA.
4. PRZYMOCOWAĆ DRUGI HACZYK GUMY NA BAGAŻNIK DO DRUGIEJ PĘTLI MOCUJĄCEJ GUMĘ.
   WAŻNE: GUMA NA BAGAŻNIK POWINNA ZAWSZE PRZYLEGAĆ DO ŁADUNKU. W ZALEŻNOŚCI OD ROZMIARU ŁADUNKU I DŁUGOŚCI GUMY NA BAGAŻNIK MOŻE BYĆ KONIECZNE OWINIĘCIE GUMY POD BAGAŻNIKIEM I NAD ŁADUNKIEM PRZED ZABEZPIECZENIEM 2. HAKA W PĘTLI MOCOWANIA GUMY.
5. SPRAWDZIĆ, CZY GUMA NA BAGAŻNIK I ŁADUNEK SĄ DOBRZE ZABEZPIECZONE.

⚠ **DLA BEZPIECZEŃSTWA I OCHRONY:**

- ZAWSZE MOCOWAĆ ŁADUNEK DO BAGAŻNIKA ZA POMOCĄ GUMY NA BAGAŻNIK LUB DEDYKOWANEGO AKCESORIUM RACKIT DO ŁADUNKÓW. NIGDY NIE JECHAĆ Z NIEZABEZPIECZONYM ŁADUNKIEM.
- OGRANICZYĆ PRZENOSZONĄ NA BAGAŻNIKU ZAWARTOŚĆ DO 11 KILOGRAMÓW.
- UPEWNIĆ SIĘ, ŻE CAŁKOWITA MASA NOŚNA (ROWERZYSTA PLUS ŁADUNEK) NIE PRZEKRACZA 113 KILOGRAMÓW.
- NIE PRZEPEŁNIAĆ BAGAŻNIKA ANI ŻADNYCH AKCESORIÓW ŁADUNKOWYCH.
- ZAWSZE UPEWNIAĆ SIĘ, ŻE ŻADNE CZĘŚCI ŁADUNKU ANI AKCESORIA DO ŁADUNKÓW RACKIT (PASKI, SPRZĄCZKI ITP.) NIE BLOKUJĄ KOŁA, HAMULCÓW, PEDAŁÓW, ŁAŃCUCHA ALBO INNEGO RUCHU LUB MECHANIZMU ROWERU.

WAŻNE:

- DODANIE ŁADUNKU O ZNACZNEJ MASIE MOŻE WPŁYNĄĆ NA OSIĄGI ROWERU ELEKTRYCZNEGO. WIĘCEJ INFORMACJI NA TEMAT WARUNKÓW, KTÓRE MOGĄ WPŁYNĄĆ NA WYDAJNOŚĆ, ZAWIERA SEKCJA 4.7
- NIGDY NIE ZOSTAWIAĆ ŁADUNKU ANI AKCESORIUM TOWARZYSZĄCEGO RACKIT BEZ NADZORU NA ROWERZE ELEKTRYCZNYM.

3.9 Wyjmowanie i ponowne wkładanie akumulatora

DOSTĘPNE SĄ TRZY POZYCJE AKUMULATORA I KLUCZYKA.

1. **POZYCJA WYJŚCIOWA:** AKUMULATOR JEST ZABLOKOWANY W RAMIE, A KLUCZ MOŻNA WKŁADAĆ I WYJMOWAĆ Z DZIURKI OD KLUCZA.
   UWAGA: ROWER UNIVERSE JEST DOSTARCZANY Z ZAMKIEM W POZYCJI WYJŚCIOWEJ.
2. **POZYCJA ZABLOKOWANA/ŚRODKOWA:** AKUMULATOR I KLUCZ SĄ ZABLOKOWANE W RAMIE, A KLUCZ POZOSTANIE TAM NA SWOIM MIEJSCU PODCZAS JAZDY. Z POZYCJI WYJŚCIOWEJ: PRZEKRĘCIĆ KLUCZ O 90° ZGODNIE Z RUCHEM WSKAZÓWEK ZEGARA.
3. **POZYCJA ODBLOKOWANA:** AKUMULATOR JEST ODBLOKOWANY I MOŻNA GO WYJĄĆ Z RAMY, ALE KLUCZA NIE MOŻNA WYJĄĆ Z DZIURKI OD KLUCZA. Z POZYCJI ŚRODKOWEJ/ZABLOKOWANEJ PRZEKRĘCIĆ KLUCZ ZGODNIE Z RUCHEM WSKAZÓWEK ZEGARA O KOLEJNE 90°.

1. POZYCJA WYJŚCIOWA | **2. POZYCJA ZABLOKOWANA/ŚRODKOWA** | **3. POZYCJA ODBLOKOWANA**



AKUMULATOR:
ZABLOKOWANY
KLUCZ: USUWALNY



AKUMULATOR:
ZABLOKOWANY
KLUCZ: ZABLOKOWANY



AKUMULATOR:
ZDEJMOWANY
KLUCZ: ZABLOKOWANY

ABY WYJĄĆ AKUMULATOR:

1. WŁOŻYĆ 1 KLUCZ DO DZIURKI OD KLUCZA.
2. PRZEKRĘCIĆ KLUCZ DO KOŃCA ZGODNIE Z RUCHEM WSKAZÓWEK ZEGARA, ABY WYJĄĆ AKUMULATOR Z RAMY. **UWAGA:** CZĘŚCIOWE PRZEKRĘCENIE KLUCZA SPOWODUJE ZABLOKOWANIE KLUCZA W RAMIE. AKUMULATORA NIE BĘDZIE MOŻNA WYJĄĆ, DOPÓKI KLUCZ NIE ZOSTANIE CAŁKOWICIE PRZEKRĘCONY. (PATRZ STRONA 57.)

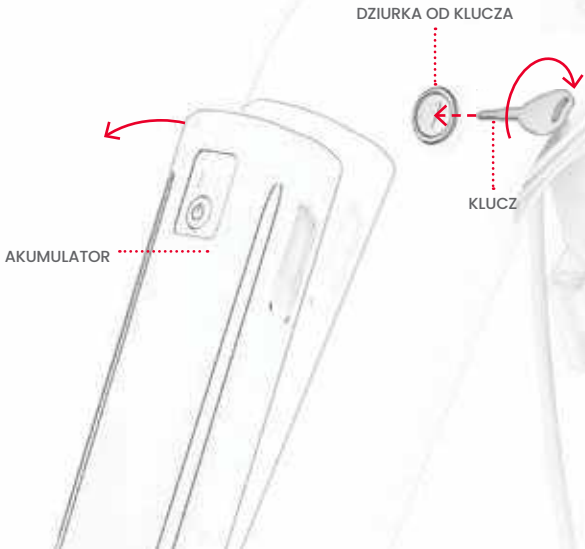

3. WYCIĄGNĄĆ AKUMULATOR Z KOMORY AKUMULATORA.
4. WYCIĄGNĄĆ KLUCZ Z DZIURKI OD KLUCZA.

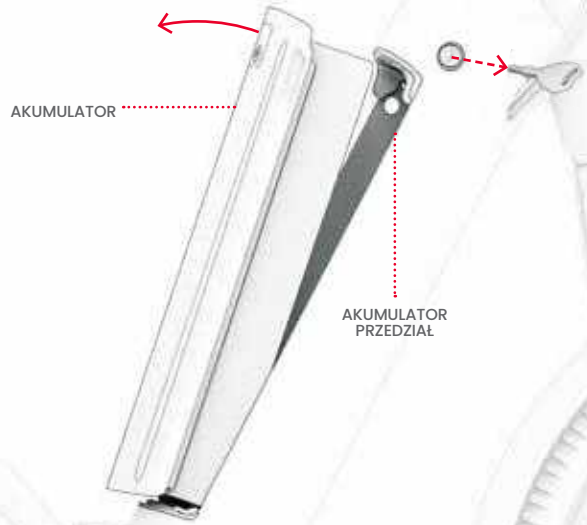

ABY PONOWNIE WŁOŻYĆ AKUMULATOR:

1. UMIEŚCIĆ DOLNĄ CZĘŚĆ AKUMULATORA W KOMORZE AKUMULATORA.
2. OSTROŻNIE WSUNĄĆ GÓRNĄ CZĘŚĆ AKUMULATORA DO KOMORY.

WAŻNE: ABY UNIKNĄĆ USZKODZENIA AKUMULATORA, NIE WOLNO WKŁADAĆ GO DO RAMY ZBYT SZYBKO ANI ZE ZBYT DUŻĄ SIŁĄ.



3. WŁOŻYĆ KLUCZ DO DZIURKI OD KLUCZA.
4. PRZEKRĘCIĆ KLUCZ CZĘŚCIOWO W KIERUNKU PRZECIWNYM DO RUCHU WSKAZÓWEK ZEGARA (ABY KLUCZ BYŁ ZABLOKOWANY W RAMIE) LUB DO KOŃCA (ABY WYJĄĆ KLUCZ). SZCZEGÓŁOWE INFORMACJE NA TEMAT POZYCJI KLUCZA I AKUMULATORA ZNAJDUJĄ SIĘ NA STRONIE 57.
5. SPRAWDZIĆ, CZY AKUMULATOR JEST DOBRZE OSADZONY W RAMIE.

⚠ **WAŻNE:** ZAWSZE BLOKUJ AKUMULATOR W RAMIE. NIE WŁĄCZAJ ROWERU ANI NIE UŻYWAJ GO, JEŚLI AKUMULATOR NIE JEST ZABLOKOWANY.

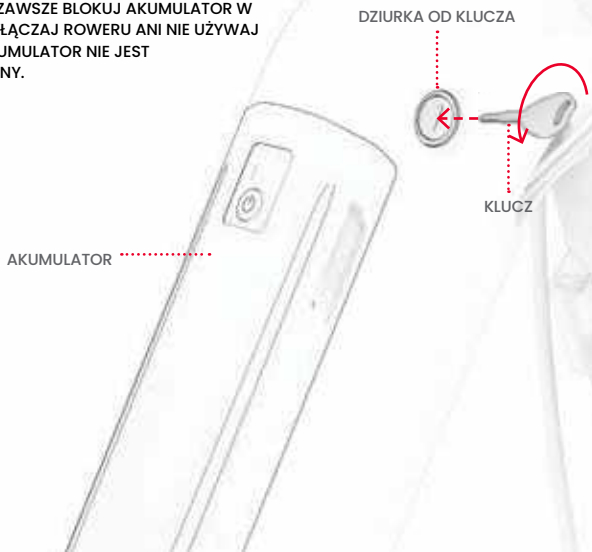

4. Przemieszczanie się

4.1 Jazda na rowerze Universe

ROWEREM UNIVERSE MOŻNA PORUSZAĆ SIĘ NA 2 RÓŻNE SPOSOBY:
1. PEDAŁOWANIE ZE WSPOMAGANIEM ELEKTRONICZNYM (SEKCJA 4.3)
2. UŻYWANIE PRZEPUSTNICY DO PEŁNEGO ZASILANIA SILNIKA (SEKCJA 4.5)

4.2 Zrozumienie i korzystanie z trybów prędkości

ILOŚĆ MOCY DOSTARCZANEJ PRZEZ SILNIK BĘDZIE ZALEŻEĆ OD USTAWIONEGO TRYBU PRĘDKOŚCI.

PODCZAS PEDAŁOWANIA: SILNIK ZAPEWNI DODATEK MOCY, ABY POMÓC OSIĄGNĄĆ MAKSYMALNĄ MOŻLIWĄ PRĘDKOŚĆ W USTAWIONYM TRYBIE PRĘDKOŚCI. JEŚLI SAM WYSIŁEK PEDAŁOWANIA SPOWODUJE PRZEKROCZENIE TEJ PRĘDKOŚCI, SILNIK NIE ZAPEWNI ŻADNEJ POMOCY.

PODCZAS KORZYSTANIA Z PRZEPUSTNICY: USTAWIONY TRYB PRĘDKOŚCI OKREŚLA MAKSYMALNĄ PRĘDKOŚĆ, Z JAKĄ MOŻNA PODRÓŻOWAĆ. NALEŻY KORZYSTAĆ Z NIŻSZYCH PRĘDKOŚCI W MIEJSCACH O OGRANICZONEJ PRĘDKOŚCI, PODCZAS PODRÓŻY PRZEZ OBSZAR O GĘSTEJ ZABUDOWIE LUB PODCZAS BARDZIEJ SPOKOJNEJ JAZDY.

ABY PRZEŁĄCZYĆ SIĘ NA INNY TRYB PRĘDKOŚCI, SZYBKO NACISNĄĆ ⏻ PRZYCISK ZASILANIA.

TRYB PRĘDKOŚCI	1	2	3
PRĘDKOŚĆ WSPOMAGANA (PEDAŁOWANIE) LUB PRĘDKOŚĆ MAKSYMALNA (PRZEPUSTNICA)	11 MIL NA GODZINĘ	15 MIL NA GODZINĘ	20 MIL NA GODZINĘ

4.3 Korzystanie z elektronicznego wspomagania pedałów

DZIĘKI WSPOMAGANIU PEDAŁÓW MOŻNA JECHAĆ SZYBCIEJ I DALEJ, PRZY MNIEJSZYM WYSIŁKU. PODCZAS PEDAŁOWANIA Z WŁĄCZONYM ZASILANIEM SILNIK DAJE ROWEROWI MOC, ABY WSPOMAGAĆ WYSIŁEK ROWERZYSTY I POMÓC MU OSIĄGNĄĆ MAKSYMALNĄ MOŻLIWĄ PRĘDKOŚĆ W RAMACH TRYBU PRĘDKOŚCI, KTÓRY USTAWIONO W ROWERZE. (SEKCJA 4.2)

ROWER UNIVERSE DYSPONUJE FUNKCJĄ WSPOMAGANIA PEDAŁOWANIA OPARTĄ NA RYTMIE, W RAMACH KTÓREJ SILNIK ZAPEWNIA DODATKOWA MOC PODCZAS PEDAŁOWANIA. KAŻDA SIŁA OBROTOWA WKŁADANA W PEDAŁY SPOWODUJE WŁĄCZENIE SILNIKA, DZIĘKI CZEMU MOŻNA ĆWICZYĆ MIĘŚNIE MNIEJ LUB BARDZIEJ, ZGODNIE Z ŻYCZENIEM ROWERZYSTY.

JEŚLI WYSIŁKI ROWERZYSTY SPOWODUJĄ, ŻE PRZEKROCZY PRĘDKOŚĆ DLA POZIOMU, NA KTÓRYM USTAWIONO ROWER, WSPOMAGANIE PEDAŁÓW NIE BĘDZIE JUŻ DZIAŁAĆ.

UWAGA: PRZY WYŁĄCZONYM ZASILANIU LUB WYCZERPANYM AKUMULATORZE MOŻNA JEŹDZIĆ NA ROWERZE, ALE NIE MOŻNA KORZYSTAĆ Z ŻADNEGO ŚWIATŁA ANI FUNKCJI ELEKTRYCZNYCH.

4.4 Korzystanie z przełożeń

UNIVERSE TO ROWER Z 7 PRZEŁOŻENIAMI.

NIŻSZE PRZEŁOŻENIA UŁATWIAJĄ JAZDĘ Z POWODU MNIEJSZEGO OPORU, ALE PRZY KAŻDYM NACIŚNIĘCIU NA PEDAŁY POKONUJE SIĘ MNIEJSZY DYSTANS. UŻYWAĆ NISKICH PRZEŁOŻEŃ PODCZAS JAZDY POD GÓRĘ, POKONYWANIA NIERÓWNEGO TERENU LUB ABY JECHAĆ WOLNIEJ.

WYŻSZE PRZEŁOŻENIA ZAPEWNIAJĄ WIĘKSZĄ PRĘDKOŚĆ, PONIEWAŻ PRZY KAŻDYM NACIŚNIĘCIU PEDAŁU POKONUJE SIĘ WIĘKSZY DYSTANS. UŻYWAĆ WYSOKICH PRZEŁOŻEŃ, ABY SZYBCIEJ JEŹDZIĆ PO PŁASKICH POWIERZCHNIACH LUB PODCZAS ZJEŻDŻANIA Z GÓRY.

ABY ZREDUKOWAĆ PRZEŁOŻENIE NA NIŻSZE: NACISKAĆ PRZYCISK REDUKCJI PRZEŁOŻENIA, AŻ ŻĄDANE PRZEŁOŻENIE ZNAJDZIE SIĘ NA ZNAKU WSKAŹNIKA PRZEŁOŻENIA.

ABY ZWIĘKSZYĆ PRZEŁOŻENIE NA WYŻSZE: NACISKAĆ DŹWIGNIĘ ZWIĘKSZENIA PRZEŁOŻENIA, AŻ ŻĄDANE PRZEŁOŻENIE ZNAJDZIE SIĘ NA ZNAKU WSKAŹNIKA PRZEŁOŻENIA.

UWAGA: PRZY KAŻDEJ UDANEJ ZMIANIE PRZEŁOŻENIA POWINIEN BYĆ SŁYSZALNY DŹWIĘK KLIKNIĘCIA.

UWAGA: PRZEŁOŻENIA MECHANICZNE NIE MAJĄ WPŁYWU NA JAZDĘ, GDY RUCH ROWERU JEST STEROWANY PRZEZ PRZEPUSTNICĘ LUB TEMPOMAT. PRZEŁOŻENIA MAJĄ WPŁYW NA JAZDĘ TYLKO PODCZAS PEDAŁOWANIA.

WAŻNE: ZMIENIAĆ PRZEŁOŻENIA TYLKO PODCZAS RUCHU DO PRZODU I AKTYWNEGO PEDAŁOWANIA.

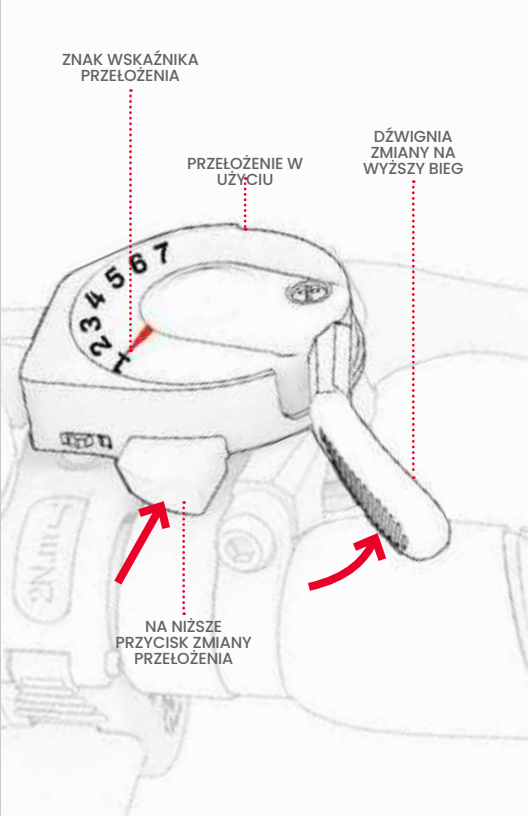

4.5 Jazda z przepustnicą

MAKSYMALNA PRĘDKOŚĆ, Z JAKĄ ROWER MOŻE SIĘ PORUSZAĆ PRZY UŻYCIU MOCY CAŁEGO SILNIKA, ZALEŻY OD USTAWIONEGO TRYBU PRĘDKOŚCI. (SEKCJA 4.2)

ABY JEŹDZIĆ NA ROWERZE UNIVERSE JAK NA MOTOCYKLU, NALEŻY ZAPRZESTAĆ PEDAŁOWANIA I TRZYMAĆ STOPY NA PEDAŁACH. ABY PRZYSPIESZYĆ, POWOLI NACISKAĆ PRZEPUSTNICĘ KCIUKIEM PRAWEJ RĘKI.

IM BARDZIEJ PRZEPUSTNICA JEST OTWARTA, TYM MOCNIEJ BĘDZIE DZIAŁAŁ SILNIK I JAZDA BĘDZIE SZYBSZA. ABY UNIKNĄĆ NAGŁYCH WZROSTÓW PRĘDKOŚCI, ZAWSZE ZWIĘKSZAĆ NACISK NA PRZEPUSTNICĘ STOPNIOWO.

ABY ZWOLNIĆ, DELIKATNIE POLUZOWAĆ PRZEPUSTNICĘ.

⚠ **WAŻNE:** ZAWSZE NALEŻY OPIERAĆ STOPY NA PEDAŁACH, NAWET JEŚLI SIĘ NIE PEDAŁUJE. NIGDY NIE TRZYMAĆ NÓG ZWISAJĄCYCH PO BOKACH ROWERU.



4.6 Korzystanie z hamulców

ZACISNĄĆ JEDEN LUB OBA HAMULCE RĘCZNE, ABY ZWOLNIĆ; ZACISNĄĆ MOCNIEJ, ABY CAŁKOWICIE SIĘ ZATRZYMAĆ. ABY UNIKNĄĆ GWAŁTOWNYCH RUCHÓW, STARAĆ SIĘ STOPNIOWO ŚCISKAĆ HAMULEC RĘCZNY.

LEWY HAMULEC RĘCZNY → HAMULEC PRZEDNIEGO KOŁA

PRAWY HAMULEC RĘCZNY → HAMULEC TYLNEGO KOŁA



4.7 Zwiększanie prędkości i zasięgu jazdy

IM CIĘŻEJ MUSI PRACOWAĆ SILNIK, TYM SZYBCIEJ ROZŁADUJE SIĘ AKUMULATOR ORAZ TYM TRUDNIEJ BĘDZIE OSIĄGNĄĆ I UTRZYMAĆ MAKSYMALNĄ PRĘDKOŚĆ. NA SZYBKOŚĆ PODRÓŻOWANIA I NA TO, JAK DALEKO DA SIĘ PRZEJECHAĆ NA JEDNYM ŁADOWANIU MAJĄ RÓWNIEŻ WPŁYW NASTĘPUJĄCE CZYNNIKI.

- **NAWIERZCHNIA DO JAZDY** – PORUSZANIE SIĘ PO NIERÓWNEJ POWIERZCHNI POWODUJE TARCIE, KTÓRE MOŻE SPOWOLNIĆ ROWER I WYMAGA OD SILNIKA CIĘŻSZEJ PRACY, CO POWODUJE SZYBSZE ROZŁADOWANIE. JEŚLI TO MOŻLIWE, NALEŻY WYBRAĆ GŁADKĄ NAWIERZCHNIĘ DO JAZDY.

- **UDŹWIG** – WIĘKSZA MASA (KIEROWCA PLUS ŁADUNEK) ZMNIEJSZA OSIĄGALNY ZASIĘG.

- **STYL JAZDY** – CZĘSTE RUSZANIE I ZATRZYMYWANIE SIĘ ZMNIEJSZY ZASIĘG JAZDY. KORZYSTANIE Z PRZEPUSTNICY ROZŁADOWUJE AKUMULATOR SZYBCIEJ NIŻ KORZYSTANIE ZE WSPOMAGANIA PEDAŁÓW.

- **TEMPERATURA POWIETRZA** – IDEALNA TEMPERATURA DO JAZDY I PRZECHOWYWANIA ROWERU ELEKTRYCZNEGO WYNOSI 50–90°F (10–35°C).

- **WZNIOS** – SILNIK MUSI PRACOWAĆ CIĘŻEJ NA PODJAZDACH NIŻ NA PŁASKICH ODCINKACH CZY ZJAZDACH, SZYBCIEJ ROZŁADOWUJĄC AKUMULATOR.

- **KONSERWACJA AKUMULATORA** – TERMINOWE ŁADOWANIE AKUMULATORA PO KAŻDEJ JEŹDZIE POMAGA UTRZYMAĆ JEGO POJEMNOŚĆ I MOC.

- **KORZYSTANIE Z PRZEŁOŻEŃ** – UŻYWANIE PRZEŁOŻEŃ W CELU ZMAKSYMALIZOWANIA WYSIŁKU PEDAŁOWANIA POZWALA NA BARDZIEJ WYDAJNE WYKORZYSTANIE WSPOMAGANIA ELEKTRONICZNEGO, DZIĘKI CZEMU MOŻNA OSIĄGNĄĆ WIĘKSZY ZASIĘG, ZANIM AKUMULATOR SIĘ WYCZERPIE.

5. Bezpieczne podróżowanie

5.1 Kontrole bezpieczeństwa przed rozpoczęciem jazdy

PRZED KAŻDĄ PODRÓŻĄ NALEŻY PRZEPROWADZIĆ NASTĘPUJĄCE WAŻNE KONTROLE BEZPIECZEŃSTWA:

HAMULCE

PRZEPROWADZIĆ KONTROLĘ BEZPIECZEŃSTWA I DZIAŁANIA HAMULCÓW (SEKCJA 1.8) I UPEWNIĆ SIĘ, ŻE:

- DŹWIGNIE HAMULCA RĘCZNEGO SĄ PRZYMOCOWANE DO KIEROWNICY I NASMAROWANE, DZIĘKI CZEMU ŁATWO SIĘ ZACISKAJĄ.
- KLOCKI HAMULCOWE NIE SĄ ZUŻYTE, SĄ WYŚRODKOWANE I WYRÓWNANE Z TARCZĄ.
- HAMULCE CAŁKOWICIE ZATRZYMUJĄ KOŁA.

KORBY I PEDAŁY

- SPRAWDZIĆ, CZY PEDAŁY SĄ DOBRZE DOKRĘCONE DO KORB.
- SPRAWDZIĆ, CZY KORBY SĄ DOBRZE DOKRĘCONE DO KORPUSU ROWERU I SWOBODNIE SIĘ OBRACAJĄ.

RAMA I WIDELEC

- SPRAWDZIĆ, CZY RAMA ROWERU I WIDELEC NIE SĄ USZKODZONE, WYGIĘTE ANI ZŁAMANE.
- SPRAWDZIĆ, CZY RAMA JEST ZABEZPIECZONA W POZYCJI DO JAZDY ZA POMOCĄ ZATRZASKU RAMY.

UKŁAD KIEROWNICZY

- SPRAWDZIĆ, CZY MOSTEK JEST BEZPIECZNIE ZAMOCOWANY ZA POMOCĄ SKŁADANEGO ZATRZASKU
- SPRAWDZIĆ, CZY KIEROWNICA JEST ZABEZPIECZONA NA MIEJSCU PRZEZ PRZEZ ZACISK KIEROWNICY.

KOŁA I OPONY

- SPRAWDZIĆ, CZY KOŁA NIE WYKAZUJĄ OZNAK NADMIERNEGO ZUŻYCIA ANI NIE SĄ USZKODZONE.
- UPEWNIĆ SIĘ, ŻE OPONY SĄ NAPOMPOWANE DO ZALECANEGO CIŚNIENIA 45–60 PSI.
- SPRAWDZIĆ, CZY SZPRYCHY KÓŁ NIE SĄ USZKODZONE.
- SPRAWDZIĆ, CZY FELGI NIE SĄ USZKODZONE ANI WYGIĘTE.
- SPRAWDZIĆ, CZY NAKRĘTKI OSI SĄ DOKRĘCONE.

ŁAŃCUCH

- SPRAWDZIĆ, CZY NAPIĘCIE ŁAŃCUCHA JEST TAKIE, ŻE MOŻNA PODNIEŚĆ TYLKO JEGO ŚRODEK O ½ CALA.
- SPRAWDZIĆ, CZY ŁAŃCUCH JEST PRAWIDŁOWO UMIESZCZONY NA KORBIE, PRZERZUTCE I KOLE NAPINAJĄCYM.

5.2 Bezpieczeństwo stosowania kasku

UŻYTKOWNIK POWINIEN ZAWSZE JEŹDZIĆ W KASKU.



PRAWIDŁOWE USTAWIENIE:
CZOŁO JEST ZAKRYTE
PRZEZ KASK.



NIEPRAWIDŁOWE USTAWIENIE:
CZOŁO JEST ODSŁONIĘTE.
UPADEK MOŻE SPOWODOWAĆ POWAŻNE OBRAŻENIA.

*** NALEŻY NOSIĆ KASK, ODPOWIEDNIĄ ODZIEŻ, OBUWIE I SPRZĘT OCHRONNY. NALEŻY UNIKAĆ ODZIEŻY, KTÓRA MOŻE ZACZEPIĆ SIĘ O KOŁA LUB DOSTAĆ SIĘ POD NIE. ZALECANE SĄ PŁASKIE BUTY Z ZAKRYTYMI PALCAMI. NALEŻY NOSIĆ KASK I SPRZĘT OCHRONNY ZGODNY Z NORMĄ F1492 ORGANIZACJI ASTM, ABY ZAPOBIEC OBRAŻENIOM W RAZIE WYPADKU.**

5.3 Dbałość i konserwacja

NALEŻY DBAĆ O SWÓJ ROWER ELEKTRYCZNY, ABY JEŹDZIŁ PŁYNNIE I BEZPIECZNIE. OTO ODPOWIEDNIA PROCEDURA:

POSTĘPOWANIE Z ROWEREM UNIVERSE

- **UNIKAĆ NARAŻANIA ROWERU ELEKTRYCZNEGO NA SILNE WIBRACJE LUB INTENSYWNE UDERZENIA FIZYCZNE.**
- **NIGDY NIE DEMONTOWAĆ AKUMULATORA.**
- **TRZYMAĆ SWÓJ ROWER ELEKTRYCZNY Z DALA OD WODY I WILGOCI.**
- **PORUSZAĆ SIĘ PO GŁADKICH, PŁASKICH POWIERZCHNIACH, ABY UNIKNĄĆ PĘKNIĘĆ.**
- **NIGDY NIE PRZENOSIĆ ROWERU ELEKTRYCZNEGO, TRZYMAJĄC ZA KOŁA, SIODEŁKO LUB KIEROWNICĘ.**
- **UWAŻAĆ, ABY NIE CIĄGNĄĆ ANI NIE ZACZEPIAĆ PRZEWODÓW ŁĄCZĄCYCH SILNIK Z ELEMENTAMI KIEROWNICY.**

⚠ ŚRODKI OSTROŻNOŚCI DOTYCZĄCE AKUMULATORA

NINIEJSZY PRODUKT WYPOSAŻONY JEST W WYMIENNY AKUMULATOR LITOWO-JONOWY. PODCZAS JEGO OBSŁUGI NALEŻY ZACHOWAĆ OSTROŻNOŚĆ.

- TRZYMAĆ PRODUKT I AKUMULATOR Z DALA OD OGNIA I NADMIERNEGO CIEPŁA.
- UNIKAĆ INTENSYWNYCH WSTRZĄSÓW FIZYCZNYCH, SILNYCH WIBRACJI LUB UDERZEŃ.
- CHRONIĆ PRODUKT PRZED WODĄ LUB WILGOCIĄ.
- NIE UMIESZCZAĆ ANI NIE PRZECHOWYWAĆ PRODUKTU W STOSIE NA LUB POD INNYMI PRZEDMIOTAMI.
- NIE DEMONTOWAĆ ROWERU ANI JEGO AKUMULATORA.
- NIE WYRZUCAĆ PRODUKTU RAZEM Z INNYMI ODPADAMI. PRODUKT NALEŻY ZANIEŚĆ DO ZAKŁADU ZAJMUJĄCEGO SIĘ UTYLIZACJĄ ODPADÓW ELEKTRYCZNYCH LUB CENTRUM RECYKLINGU AKUMULATORÓW. ABY UZYSKAĆ WIĘCEJ INFORMACJI NA TEMAT POBLISKICH SKŁADOWISK ODPADÓW, NALEŻY SIĘ SKONTAKTOWAĆ Z LOKALNYM ZAKŁADEM UTYLIZACJI ODPADÓW.
- JEŚLI AKUMULATOR PRODUKTU JEST GORĄCY LUB WYKAZUJE OZNAKI PRZEGRZANIA, WYDZIELA ZAPACH LUB NIETYPOWY DŹWIĘK, WYCIEKA Z NIEGO PŁYN LUB GAZ, ZMIENIA KSZTAŁT LUB KOLOR, NALEŻY NATYCHMIAST:
  1. NATYCHMIAST PRZERWAĆ UŻYTKOWANIE PRODUKTU. ODŁĄCZYĆ KABEL ŁADUJĄCY OD PRODUKTU, JEŚLI ZOSTAŁ PODŁĄCZONY.
  2. ZAPRZESTAĆ UŻYWANIA PRODUKTU.
  3. JEŚLI JEST TO BEZPIECZNE, PRZENIEŚĆ PRODUKT DO WOLNEJ PRZESTRZENI, Z DALA OD MATERIAŁÓW ŁATWOPALNYCH.
  4. ZADZWONIĆ DO LOKALNYCH SŁUŻB RATUNKOWYCH PO POMOC.
  5. DOKŁADNIE UMYĆ CZYSTĄ BIEŻĄCĄ WODĄ OCZY LUB OBSZARY SKÓRY, KTÓRE MIAŁY KONTAKT Z WYCIEKAJĄCYM PŁYNEM ELEKTROLITOWYM AKUMULATORA, I ZASIĘGNĄĆ DODATKOWEJ POMOCY MEDYCZNEJ.
- W PRZYPADKU JAKICHKOLWIEK PROBLEMÓW Z AKUMULATOREM NALEŻY SIĘ SKONTAKTOWAĆ Z ZESPOŁEM SERWISOWYM FIRMY JETSON.

PRZECHOWYWANIE ROWERU UNIVERSE

PRZECHOWYWAĆ ROWER ELEKTRYCZNY I JEGO AKUMULATOR:

- **W POMIESZCZENIU I W SUCHYM MIEJSCU.**
- **PRZYKRYTE, ABY CHRONIĆ JE PRZED KURZEM.**
- **Z DALA OD OGNIA LUB NADMIERNEGO CIEPŁA.**
- **W TEMPERATURZE MIĘDZY 50 – 90°F (10 – 35°C).**

CZYSZCZENIE ROWERU UNIVERSE

NIE SPRYSKIWAĆ ANI NIE WYLEWAĆ WODY BEZPOŚREDNIO NA ROWER ELEKTRYCZNY. WODA MOŻE SPOWODOWAĆ USZKODZENIE PRZEWODÓW, KOMORY AKUMULATORA I ŚWIATEŁ, A TAKŻE POGORSZENIE STANU RAMY – WSZYSTKO TO MOŻE SPOWODOWAĆ AWARIĘ, KTÓRA ZAGRAŻA BEZPIECZEŃSTWU ROWERZYSTY.

SPOSÓB CZYSZCZENIA ROWERU ELEKTRYCZNEGO:

- **SIODEŁKO I RAMA – PRZETRZEĆ WILGOTNĄ ŚCIERECZKĄ BEZPYŁOWĄ LUB ZAMOCZONĄ W ALKOHOLU. NASTĘPNIE UŻYĆ SUCHEJ BEZPYŁOWEJ ŚCIERECZKI.**
- **KIEROWNICA - PRZETRZEĆ ŁAGODNYM MYDŁEM, UŻYWAJĄC WILGOTNEJ ŚCIERECZKI BEZPYŁOWEJ. USUNĄĆ NADMIAR MYDŁA OSOBNĄ WILGOTNĄ ŚCIERECZKĄ.**
- **ELEMENTY KOŁA - PRZETRZEĆ WILGOTNĄ, BEZPYŁOWĄ ŚCIERECZKĄ.**
- **OPONY - PRZETRZEĆ WILGOTNĄ, BEZPYŁOWĄ ŚCIERECZKĄ. MOŻNA RÓWNIEŻ UŻYĆ ŚRODKA CZYSZCZĄCEGO LUB USZCZELNIACZA DO OPON.**

INSTRUKCJE DOTYCZĄCE RYZYKA POŻARU LUB OBRAŻEŃ OSÓB ORAZ WAŻNE INSTRUKCJE BEZPIECZEŃSTWA

PRZECHOWYWAĆ W POMIESZCZENIU, GDY NIE JEST UŻYWANY. POZOSTAWIAĆ W POMIESZCZENIU PODCZAS ŁADOWANIA LUB GDY NIE UŻYWA SIĘ GO DO JAZDY. „OSTRZEŻENIE – RYZYKO POŻARU – BRAK CZĘŚCI, KTÓRE MOGĄ BYĆ NAPRAWIANE PRZEZ UŻYTKOWNIKA". ROWERY ELEKTRYCZNE NIEPRZEZNACZONE DO UŻYTKU W MIEJSCACH POŁOŻONYCH NA DUŻYCH WYSOKOŚCIACH, WYMAGAJĄCYCH ZWIĘKSZONEGO ODSTĘPU MIĘDZY PRZEWODAMI ELEKTRYCZNYMI W OBWODACH ELEKTRYCZNYCH, WSKAZUJĄ, ŻE NIE SĄ PRZEZNACZONE DO STOSOWANIA NA WYSOKOŚCIACH PONAD 2000 M N.P.M. "DŁUGOTRWAŁA EKSPOZYCJA NA PROMIENIE ULTRAFIOLETOWE, DESZCZ I ŻYWIOŁY MOŻE USZKODZIĆ MATERIAŁY OBUDOWY. GDY ROWER NIE JEST UŻYWANY, NALEŻY GO PRZECHOWYWAĆ W POMIESZCZENIU."

⚠ OSTRZEŻENIE:

PODCZAS KORZYSTANIA Z TEGO PRODUKTU NALEŻY ZAWSZE PRZESTRZEGAĆ PODSTAWOWYCH ŚRODKÓW OSTROŻNOŚCI, W TYM NASTĘPUJĄCYCH:

A) PRZECZYTAĆ WSZYSTKIE INSTRUKCJE PRZED UŻYCIEM PRODUKTU.

B) ABY ZMNIEJSZYĆ RYZYKO OBRAŻEŃ, KONIECZNY JEST ŚCISŁY NADZÓR, GDY PRODUKT JEST UŻYWANY W POBLIŻU DZIECI.

C) NIE WKŁADAĆ PALCÓW ANI DŁONI DO PRODUKTU.

D) NIE WOLNO UŻYWAĆ PRODUKTU, JEŚLI ELASTYCZNY PRZEWÓD ZASILAJĄCY LUB KABEL WYJŚCIOWY JEST POSTRZĘPIONY, MA PĘKNIĘTĄ IZOLACJĘ LUB WIDAĆ NA NIM JAKIEKOLWIEK INNE OZNAKI USZKODZENIA.

E) W PRZYPADKU WSZYSTKICH URZĄDZEŃ. INSTRUKCJA POWINNA ZAWIERAĆ INFORMACJĘ: „TO URZĄDZENIE NIE JEST PRZEZNACZONE DO UŻYTKU W TEMPERATURZE OTOCZENIA NIŻSZEJ NIŻ 14°F (−10°C) LUB POWYŻEJ TEMPERATURY OTOCZENIA 40°C (104°F)".

F) W PRZYPADKU WSZYSTKICH URZĄDZEŃ INSTRUKCJA POWINNA ZAWIERAĆ INFORMACJĘ: „AKUMULATOR JEST PRZEZNACZONY DO ŁADOWANIA, GDY TEMPERATURA OTOCZENIA WYNOSI OD 0°C (32°F) DO 40°C (104°F). NIGDY NIE ŁADOWAĆ AKUMULATORA, GDY TEMPERATURA OTOCZENIA WYKRACZA POZA TEN ZAKRES".

ZACHOWAĆ TE INSTRUKCJE

Bądź na bieżąco!

Śledź **@ridejetson**
w mediach społecznościowych, aby otrzymywać powiadomienia o fantastycznych ofertach, prezentach i nowościach od firmy Jetson.

Uwielbiasz swoją hulajnogę?

W takim razie koniecznie zostaw opinię na stronie ridejetson.com/reviews.
Nie możemy się doczekać, aż się odezwiesz!

JETSON

#MakeMoves

Masz jakieś pytania? Pozwól nam pomóc.

ridejetson.com/support
ridejetson.com/chat

Aby skorzystać z gwarancji na produkt
lub uzyskać informacje o zakresie gwarancji,
zapraszamy do bezpośredniego kontaktu.

1 (844) 585-7462

Wyprodukowano w Shenzhen w Chinach
Importowane przez firmę TruRide Tech LLC.
PO Box 461, Jersey City, NJ 07302-9998, Stany Zjednoczone

www.ridejetson.com





Wyprodukowano w Chinach
Kod daty: 12/2024
Wersja dokumentu: v1.0

© 2024, TruRide Tech. WSZELKIE PRAWA ZASTRZEŻONE.
Wyprodukowano dla firmy TruRide Tech LLC.
JETSON® jest zastrzeżonym znakiem towarowym używanym na podstawie licencji JetStream Brands LLC. Żadna część niniejszego dokumentu, w tym kształt, grafiki i projekt, nie może być powielana ani przesyłana w jakiejkolwiek formie ani w żaden sposób.

JETSON

Universe

Vélo de croisière électrique.

Un guide pour votre balade.

IMPORTANT : LISEZ ATTENTIVEMENT CE MANUEL ET CONSERVEZ-LE POUR POUVOIR VOUS Y RÉFÉRER ULTÉRIEUREMENT.

RÉF DU MODÈLE : JUNVRS-BLK

Avec un porte-bagages Rackit Smart Cargo

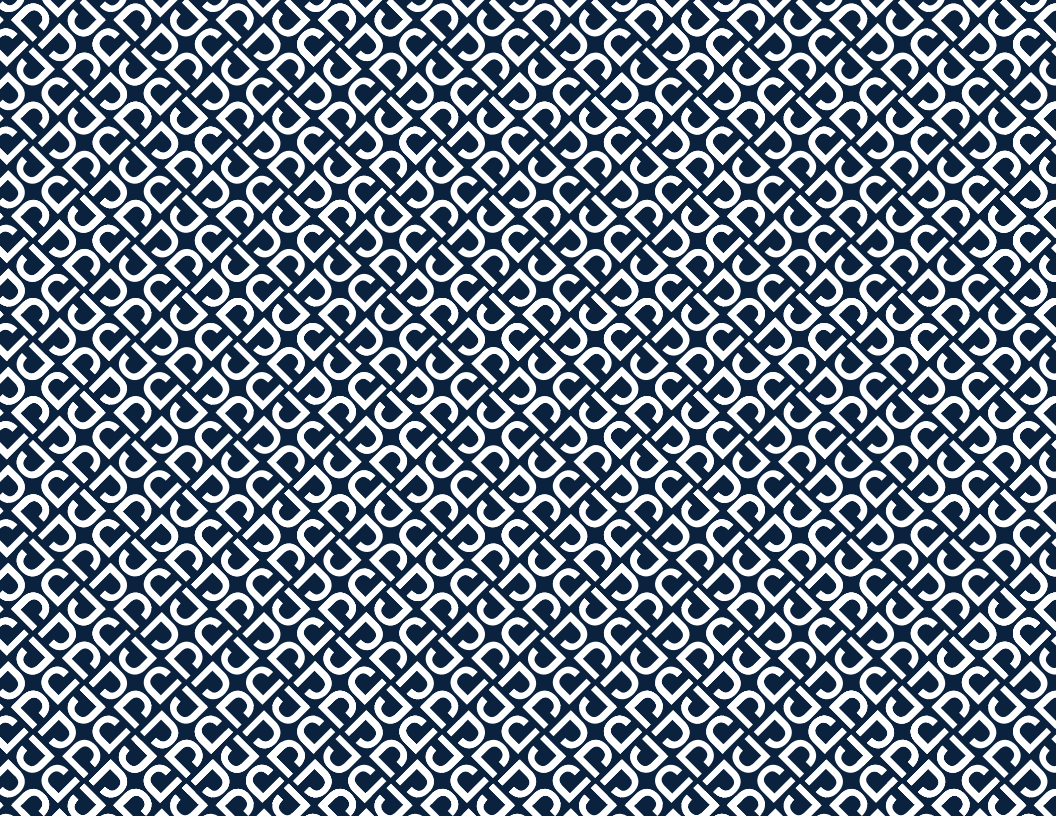

Les deux principales règles de conduite de Jetson :
Veillez à votre sécurité. Amusez-vous !

Sommaire

Avertissements de sécurité 5

Garantie 7

Présentation de l'appareil 8

Spécifications techniques du produit 12

Aptitudes du cycliste 13

Ressources en ligne 14

1. Mise en route

1.1 Remarques pour le démarrage 15

1.2 Dépliage et pliage du cadre 16

1.3 Dépliage et pliage de la potence 22

1.4 Dépliage et pliage des pédales 26

1.5 Blocage de la sonnette 28

1.6 Chargement de la batterie 29

1.7 Gonflage et pression des pneus 32

1.8 Vérification et réglage des freins 33

2. Se préparer à rouler

2.1 Réglage de la hauteur du guidon 36

2.2 Réglage de la rotation du guidon 38

2.3 Réglage de la hauteur de la selle 42

3. Caractéristiques et fonctions

3.1 Mise sous tension et hors tension 45
3.2 Comprendre et utiliser l'écran LCD 46
3.3 Modification de l'unité de mesure 47
3.4 Vérification du niveau de charge de la batterie 47
3.5 Utilisation des lumières 48
3.6 Utilisation de la béquille 49
3.7 Utilisation de la sonnette 50
3.8 Utilisation du porte-bagages RackIt Smart Cargo System 52
3.9 Retrait et réinsertion de la batterie 57

4. Mouvements

4.1 Conduire votre Universe 62
4.2 Comprendre et utiliser les modes de vitesse 62
4.3 Utilisation de l'assistance électronique au pédalage 63
4.4 Utilisation des vitesses 64
4.5 Rouler avec l'accélérateur 65
4.6 Utilisation des freins 66

4.7 Maximisation de la vitesse et de l'autonomie.....67

5. Rouler en toute sécurité

5.1 Vérifications de sécurité avant le trajet.....68

5.2 Sécurité du port du casque.....69

5.3 Entretien et maintenance 70

Avertissements de sécurité

- Avant utilisation, veuillez lire attentivement le manuel d'utilisation et les avertissements de sécurité, et assurez-vous de comprendre et d'accepter toutes les consignes de sécurité. L'utilisateur sera responsable de toute perte ou dommage causé par une mauvaise utilisation. Avertissement : le risque de blessure pour le cycliste peut résulter d'un serrage excessif des boulons entre la potence et la fourche.
- **Le fait de ne pas utiliser le bon chargeur peut entraîner un incendie et une explosion, occasionnant des dommages matériels, des blessures, voire le décès**
- Avertissement : le risque de blessure pour le cycliste peut résulter d'un serrage excessif des boulons entre la potence et la fourche.
- Avant chaque utilisation, le conducteur doit effectuer les contrôles préalables à la mise en service spécifiés par le fabricant: que toutes les protections et tous les tampons fournis à l'origine par le fabricant sont en bon endroit et en bon état de fonctionnement ; que le système de freinage fonctionne correctement ; que tous les protège-essieux, garde-chaînes ou autres capots ou protections fournis par le fabricant sont en place et en état de service ; que les pneus sont en bon état, correctement gonflés et qu'il reste suffisamment de bande de roulement ; que la zone où le produit doit être utilisé est sûre et adaptée à un fonctionnement en toute sécurité.
- Les composants doivent être entretenus et réparés conformément aux spécifications techniques du fabricant et en utilisant uniquement les pièces de rechange agréées par le fabricant, l'installation étant effectuée par les revendeurs ou d'autres personnes qualifiées.
- Avertissement contre la recharge de piles non rechargeables.
- Ne laissez pas les mains, les pieds, les cheveux, les différentes parties du corps, des vêtements ou des articles similaires entrer en contact avec les pièces mobiles, les roues ou la transmission, pendant que le moteur tourne.
- Ce produit ne doit pas être utilisé par des enfants ou des personnes ayant des capacités physiques, sensorielles ou mentales réduites, ou un manque d'expérience et de connaissances, à moins qu'ils n'aient reçu une supervision ou des instructions (norme CEI 60335-1/A2:2006).
- Les enfants non surveillés ne doivent pas jouer avec le produit (norme CEI 60335-1/A2:2006).
- La surveillance d'un adulte est requise.
- Le conducteur ne doit pas dépasser 250 lb (113 kg).
- Les appareils ne doivent pas être utilisés pour effectuer des courses, des cascades ou d'autres manœuvres, qui pourraient entraîner une perte de contrôle ou provoquer des actions ou des réactions incontrôlées du conducteur/passager.
- N'utilisez jamais l'appareil à proximité de véhicules à moteur.
- Évitez les bosses, les grilles d'écoulement et les changements brusques de surface. La trottinette peut parfois s'arrêter soudainement.
- Évitez les rues et les surfaces contenant de l'eau, du sable, du gravier, de la terre, des feuilles et d'autres débris. Le temps humide nuit à la traction, au freinage et à la visibilité.
- Évitez de rouler à proximité de gaz, de vapeur, de liquide ou de poussière inflammables qui pourraient provoquer un incendie.
- Les conducteurs doivent respecter toutes les recommandations et instructions du fabricant, ainsi que toutes les lois et réglementations : les trottinettes sans phares ne doivent fonctionner que dans des conditions de visibilité diurnes adéquates ; les propriétaires doivent être encouragés à signaler leur présence (pour plus de visibilité) à l'aide d'un éclairage, de réflecteurs et, pour les unités basses, de signalisation fixée sur des supports flexibles.
- Les personnes se trouvant dans les situations suivantes doivent être averties qu'elles ne doivent pas utiliser l'appareil : personnes ayant des problèmes cardiaques ; femmes enceintes ; personnes souffrant d'affections à la tête, au dos ou au cou, ou ayant déjà subi des interventions chirurgicales dans ces parties du corps ; et personnes ayant des problèmes mentaux ou physiques pouvant les exposer à des blessure ou altérer leur dextérité physique ou leurs capacités mentales à reconnaître, comprendre et exécuter toutes les consignes de sécurité, et à assumer les risques inhérents à l'utilisation de l'appareil.ss
- Ne roulez pas de nuit.
- Ne roulez pas après avoir bu ou pris des médicaments sur ordonnance.
- Ne transportez pas d'objets lorsque vous roulez.
- N'utilisez jamais le produit pieds nus.
- Portez toujours des chaussures et veillez à ce que vos lacets soient correctement attachés.
- Vérifiez que vos pieds sont toujours bien placés sur la plateforme de la trottinette.
- Les conducteurs doivent toujours porter des vêtements de protection appropriés, y compris (mais sans s'y limiter) : un casque, avec la certification appropriée, et tout autre équipement recommandé par le fabricant. Portez toujours des équipements de protection tels qu'un casque, des genouillères et des protège-coudes.
- Cédez toujours le passage aux piétons.
- Prêtez attention à ce qui se trouve devant vous, comme à ce qui se trouve loin de vous.
- Ne vous laissez pas distraire lorsque vous roulez (en répondant au téléphone ou en vous adonnant à d'autres activités, par exemple).
- Cet appareil ne peut pas être utilisé par plusieurs personnes.
- Lorsque vous le conduisez avec d'autres personnes à proximité, veillez à garder toujours une distance de sécurité pour éviter une collision.

- Lorsque vous tournez, veillez à maintenir votre équilibre.
- Rouler avec des freins mal réglés est dangereux et peut entraîner des blessures graves, voire le décès.
- Le frein peut chauffer en cours de fonctionnement, ne le touchez pas à mains nues.
- Si vous freinez trop fort ou trop brusquement, vous risquez de bloquer une roue, ce qui pourrait vous faire perdre le contrôle et tomber. Un serrage brusque ou excessif du frein peut entraîner des blessures, voire le décès de l'utilisateur.
- Si le frein se desserre, veuillez l'ajuster à l'aide de la clé hexagonale ou contacter l'équipe de service après-vente de Jetson.
- Remplacez immédiatement les pièces usées ou cassées.
- Vérifiez si toutes les étiquettes de sécurité sont en place et bien comprises avant de prendre la route.
- Le propriétaire doit autoriser l'utilisation de cet appareil à condition qu'il ait été démontré que les utilisateurs pouvaient comprendre et de faire fonctionner tous les composants de l'appareil avant de l'utiliser.
- Ne roulez pas sans une formation appropriée. Ne roulez pas à grande vitesse, sur un terrain accidenté ou sur des pentes. N'effectuez pas de cascades, ne tournez pas brusquement.
  Recommandé pour une utilisation en intérieur.
- Une exposition prolongée aux rayons UV, à la pluie et aux intempéries risque d'endommager les matériaux de l'enceinte. Rangez l'appareil à l'intérieur lorsqu'il n'est pas utilisé.
- Il n'est pas nécessaire de lubrifier la trottinette.
- AVERTISSEMENT – Risque d'incendie, aucune pièce n'est réparable par l'utilisateur

MODIFICATIONS
N'essayez pas de démonter, modifier, réparer ou remplacer l'appareil ou tout composant de celui-ci sans les instructions du service après-vente de Jetson. En effet, cela annulerait toute garantie et risquerait d'entraîner des dysfonctionnements pouvant occasionner des blessures.

PRÉCAUTIONS D'UTILISATION SUPPLÉMENTAIRES
Ne soulevez pas l'appareil du sol lorsqu'il est sur le sol et que les roues sont en mouvement. Cela pourrait entraîner un patinage libre des roues, ce qui risquerait de vous blesser ou de blesser d'autres personnes à proximité. Ne sautez pas sur l'appareil, ne descendez pas de l'appareil en sautant et ne sautez pas dessus pendant que vous l'utilisez. Maintenez toujours vos pieds fermement posés sur le repose-pieds pendant l'utilisation.
Les appareils ne sont pas destinés à être utilisés à des altitudes supérieures à 2 000 m au-dessus du niveau du niveau de la mer.

MISE AU REBUT DE LA BATTERIE USAGÉE
La batterie peut contenir des substances dangereuses qui pourraient mettre en danger l'environnement et la santé humaine. Ce symbole figurant sur la batterie et/ou l'emballage indiquent que la batterie usagée ne doit pas être traitée comme un déchet ménager. Les batteries doivent être mises au rebut dans un point de collecte approprié, à des fins de recyclage. En veillant à ce que les batteries usagées soient mises au rebut correctement, vous contribuerez à prévenir les conséquences négatives potentielles pour l'environnement et la santé humaine. Le recyclage des matériaux contribuera à la préservation des ressources naturelles. Pour plus d'informations sur le recyclage des batteries usagées, veuillez contacter les services municipaux de collecte des déchets.

Cet appareil est conforme à la Partie 15 des Règles de la FCC. Le fonctionnement est soumis aux deux conditions suivantes : (1) cet appareil ne doit pas causer d'interférences nuisibles, et (2) cet appareil doit accepter toute interférence reçue, y compris les interférences susceptibles de provoquer un fonctionnement indésirable.

⚠ AVERTISSEMENT :

Pour réduire le risque de blessure, la surveillance d'un adulte est requise. N'utilisez jamais cet appareil sur des routes, à proximité de véhicules à moteur, sur ou à proximité de pentes raides ou de marches, de piscines ou d'autres plans d'eau ; portez toujours des chaussures et ne conduisez jamais l'appareil à plusieurs.

Loi californienne : Proposition 65

⚠ AVERTISSEMENT :

ce produit peut vous exposer à des produits chimiques, y compris au cadmium, reconnu par l'État de Californie comme pouvant provoquer des cancers et des malformations congénitales ou d'autres troubles de la reproduction. Pour plus d'informations, rendez-vous sur : www.P65Warnings.ca.gov.

Garantie

GARANTIE LIMITÉE

Votre nouvel appareil Jetson est garanti contre les défauts de matériaux et de fabrication, comme indiqué sur ridejetson.com/warranty, pour une certaine durée à compter de la date d'achat d'origine, sous réserve qu'il soit utilisé conformément aux manuels d'utilisation de Jetson (consultez le site ridejetson.com/support). **Dans le cadre de cette garantie, vous pourrez adresser vos réclamations à Jetson, même si vous avez acheté votre appareil Jetson auprès de l'un de nos détaillants agréés.** Pour lire les conditions complètes de notre garantie, visitez le site ridejetson.com/warranty.

Présentation de l'appareil

1. **GUIDON** (DÉTAILS PAGE 10)
2. **POTENCE** (TÉLESCOPIQUE)
3. **COLLIER DE POTENCE**
4. **LOQUET DE PLIAGE DE LA POTENCE**
5. **PHARE AVANT**
6. **FOURCHE AVANT**
7. **FREIN À DISQUE** (X2 ; AVANT ET ARRIÈRE)
8. **ROUE** (X2 ; AVANT* ET ARRIÈRE)
9. **VALVE DE PNEU AVEC CAPUCHON ANTI-POUSSIÈRE** (X2 ; AVANT ET ARRIÈRE)
10. **GARDE-BOUE** (X2 ; AVANT** ET ARRIÈRE)
11. **CADRE**
12. **SELLE**
13. **CHARIOT DE SELLE**
14. **BATTERIE** (AMOVIBLE)
    - **A. BOUTON D'ÉTAT DE LA BATTERIE**
    - **B. VERROUILLAGE DE LA BATTERIE**
15. **SUPPORT À VÉLO**
16. **LOQUET DE PLIAGE DU CADRE**
17. **PORT DE CHARGE AVEC CACHE**
18. **PÉDALE** (X2 ; GAUCHE ET DROITE)
19. **PÉDALIER**
20. **CHAÎNE**
21. **DÉRAILLEUR**
22. **ROUE JOCKEY**
23. **BÉQUILLE**
24. **PORTE-BAGAGES ARRIÈRE RACKIT**
25. **PHARE ARRIÈRE / RÉFLECTEUR**
26. **RÉFLECTEUR DE ROUE** (X2 ; AVANT ET ARRIÈRE)
27. **CLÉ** (X2)
28. **CHARGEUR**
29. **CÂBLE DE CHARGE**
30. **SANGLE EXTENSIBLE**

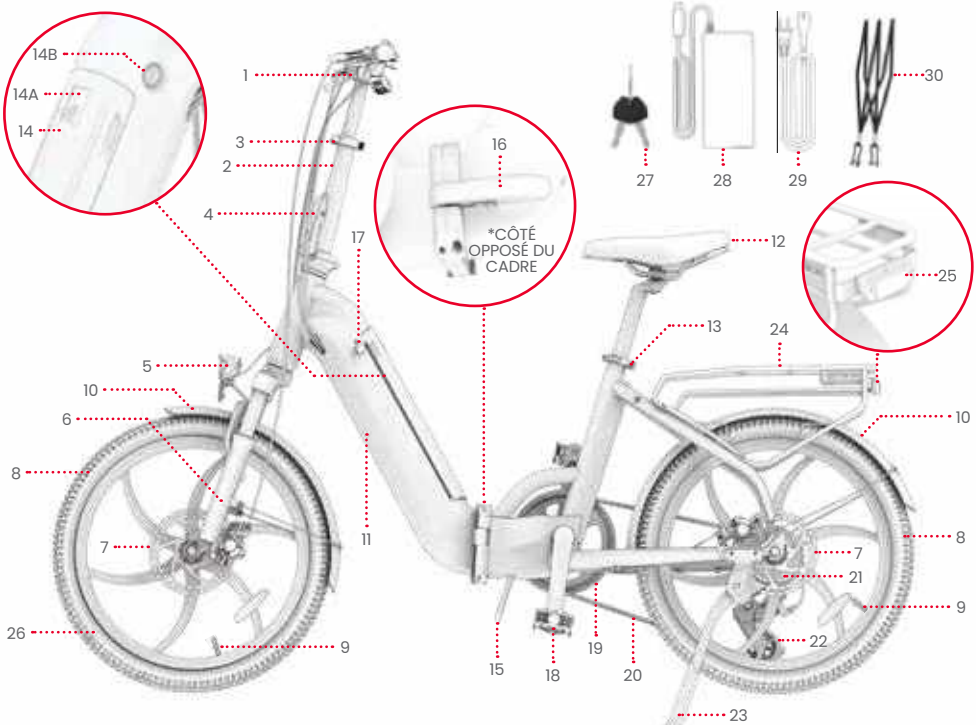

REMARQUE : LES IMAGES PEUVENT NE PAS REFLÉTER L'APPARENCE EXACTE DU PRODUIT RÉEL.

1. GUIDON
2. BOUTON DE MISE EN MARCHE
3. BOUTON MODE
4. ÉCRAN LCD
5. MANETTE D'ACCÉLÉRATION
6. FREIN À MAIN GAUCHE / AVANT
7. LEVIER DE PASSAGE À LA VITESSE SUPÉRIEURE
8. BOUTON DE PASSAGE À LA VITESSE INFÉRIEURE
9. COLLIER DE GUIDON
10. SONNETTE
11. FREIN À MAIN DROITE / AVANT

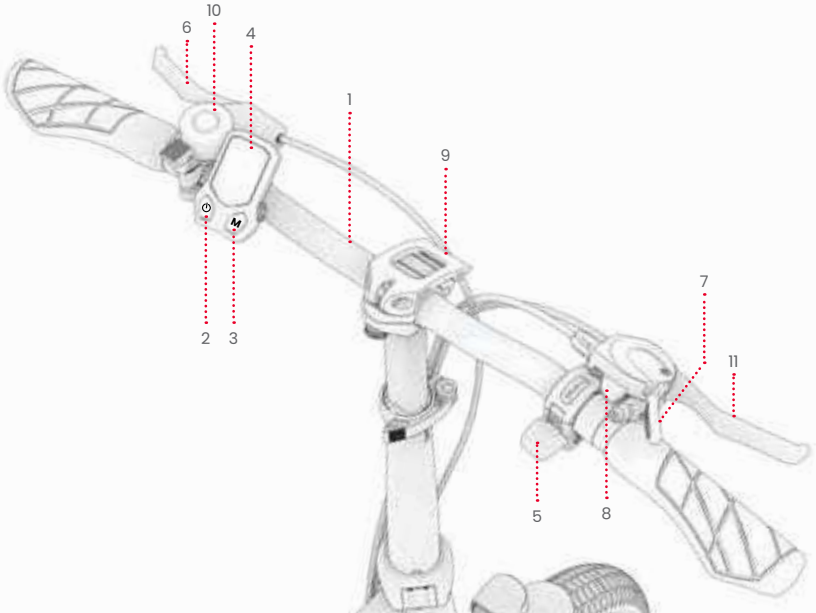

OUTILS INCLUS POUR LE MONTAGE, LE SERRAGE ET L'ENTRETIEN :



TOURNEVIS CRUCIFORME

Spécifications techniques du produit

- DIMENSIONS DU PRODUIT, DÉPLIÉ : 63,0" (L) × *24,0" (L) × *50,4" (H)
- DIMENSIONS DU PRODUIT, PLIÉ : 31,9" (L) × *16,6" (L) × *28,4" (H)
- POIDS DU PRODUIT : 23,6 KG
- TAILLE DES PNEUS : 20"
- BATTERIE : 36 V, 10,4 AH AU LITHIUM-ION
- CHARGEUR : HOMOLOGUÉ UL, 100 - 240 V
- TEMPS DE CHARGE : ENVIRON 6 HEURES
- MOTEUR : 350 W
- VITESSE MAXIMALE : 32,2 KM/H*
- AUTONOMIE : JUSQU'À 59,5 KM (ASSISTANCE AU PÉDALAGE) ; JUSQU'À 32,2 KM (ACCÉLÉRATEUR)*
- TYPE DE FREIN : COMMANDE DU FREIN À MAIN DES FREINS À DISQUE DES ROUES AVANT ET ARRIÈRE
- LIMITE DE POIDS : 250 KG
- ÂGE RECOMMANDÉ : 14 ANS ET +
- PRESSION DES PNEUS RECOMMANDÉE : 45- 60 PSI
- CERTIFICATION UL : UL 2849
- INDICE DE RÉSISTANCE À L'EAU : IPX5
- NOMBRE DE MODES DE VITESSE ÉLECTRONIQUE : 3
- NOMBRE DE VITESSES MÉCANIQUES : 7

*L'AUTONOMIE DE L'APPAREIL, LA VITESSE, LA DURÉE DE VIE DE LA BATTERIE ET D'AUTRES SPÉCIFICATIONS PEUVENT VARIER EN FONCTION DU CONDUCTEUR ET DES CONDITIONS DE CONDUITE. VOIR LA SECTION 4.7 POUR DES CONSEILS SUR L'OPTIMISATION DES PERFORMANCES.

Aptitudes du cycliste

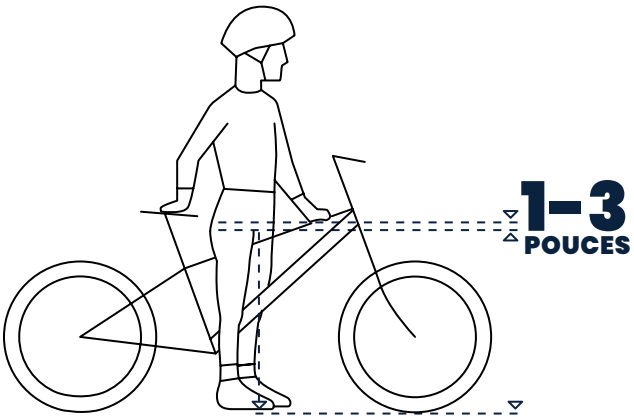

POUR UNE CONDUITE SÛRE ET CONFORTABLE, IL DOIT Y AVOIR UN DÉGAGEMENT D'AU MOINS 1 À 3 POUCES ENTRE L'ENTREJAMBE ET LE TUBE SUPÉRIEUR DU CADRE DU VÉLO LORSQUE LE CYCLISTE CHEVAUCHE LE VÉLO AVEC LES DEUX PIEDS À PLAT SUR LE SOL.

Ressources en ligne



Scannez pour découvrir les supports de référence pour l'utilisation d'Universe et les ressources nécessaires.

Vous trouverez ce manuel d'utilisation en ligne à l'adresse suivante : https://cdn.shopify.com/s/files/1/2530/6734/files/Universe_MANUAL-web-NF-1734537719688.pdf

Retrouvez tous nos manuels d'utilisation sur le site https://ridejetson.com/pages/product-manuals

1. Mise en route

1.1 Remarques pour le démarrage

- COMMENCEZ VOTRE AVENTURE DU BON PIED : AVANT D'UTILISER CET APPAREIL, LISEZ ATTENTIVEMENT L'INTÉGRALITÉ DU MANUEL D'UTILISATION, Y COMPRIS LES AVERTISSEMENTS DE SÉCURITÉ. ASSUREZ-VOUS DE BIEN COMPRENDRE, D'ACCEPTER ET DE RESPECTER TOUS LES POINTS SUIVANTS :
  - RECOMMANDATIONS DU FABRICANT.
  - CONSIGNES DE SÉCURITÉ ET AVERTISSEMENTS.
  - LOIS ET RÉGLEMENTATIONS LOCALES EN MATIÈRE DE CONDUITE ET D'UTILISATION.

- LES DIRECTIONS FOURNIES DANS CE MANUEL (DROITE, GAUCHE, AVANT ET ARRIÈRE) SONT ORIENTÉES COMME LE CONDUCTEUR LES VOIT LORSQU'IL EST ASSIS SUR LE VÉLO. LE « CÔTÉ DROIT » DU VÉLO, PAR EXEMPLE, CORRESPOND AU CÔTÉ OÙ SE TROUVE LA MAIN DROITE DU CONDUCTEUR.

- FAITES ATTENTION LORS DU DÉBALLAGE, DU RETRAIT DE TOUS LES MATÉRIAUX D'EMBALLAGE ET DU POSITIONNEMENT DU VÉLO POUR L'INSTALLATION.

⚠AVERTISSEMENT :

LE NON-RESPECT DES INSTRUCTIONS SUIVANTES PEUT ENTRAÎNER DES BLESSURES POUR L'ENFANT OU POUR D'AUTRES PERSONNES.
- MAINTENEZ LES PETITES PIÈCES HORS DE PORTÉE DES ENFANTS PENDANT LE MONTAGE.
- L'ACCESSOIRE DOIT ÊTRE MONTÉ ET RETIRÉ PAR UN ADULTE.
- INSPECTEZ FRÉQUEMMENT LE PRODUIT POUR DÉTECTER TOUT DOMMAGE.

* LE PRODUIT DOIT ÊTRE ASSEMBLÉ PAR UN ADULTE.

1.2 Dépliage et pliage du cadre

QUAND DÉPLIER : POUR LE MONTAGE ET LA CONDUITE
QUAND PLIER : POUR LE STOCKAGE ET LE TRANSPORT

⚠ **IMPORTANT :** NE ROULEZ JAMAIS AVEC L'UNIVERSE SANS QUE LE LOQUET DE PLIAGE DU CADRE NE SOIT BIEN FERMÉ.

DÉPLIÉ



PLIÉ



COMMENT DÉPLIER :

1. POSITIONNEZ LE CADRE DU VÉLO À LA VERTICALE SUR LE SUPPORT À VÉLO.
2. MAINTENEZ L'ARRIÈRE DU VÉLO STABLE PENDANT QUE VOUS FAITES PIVOTER L'AVANT DU VÉLO AUTOUR DU POINT D'ARTICULATION POUR PLACER LE CADRE EN LIGNE DROITE.

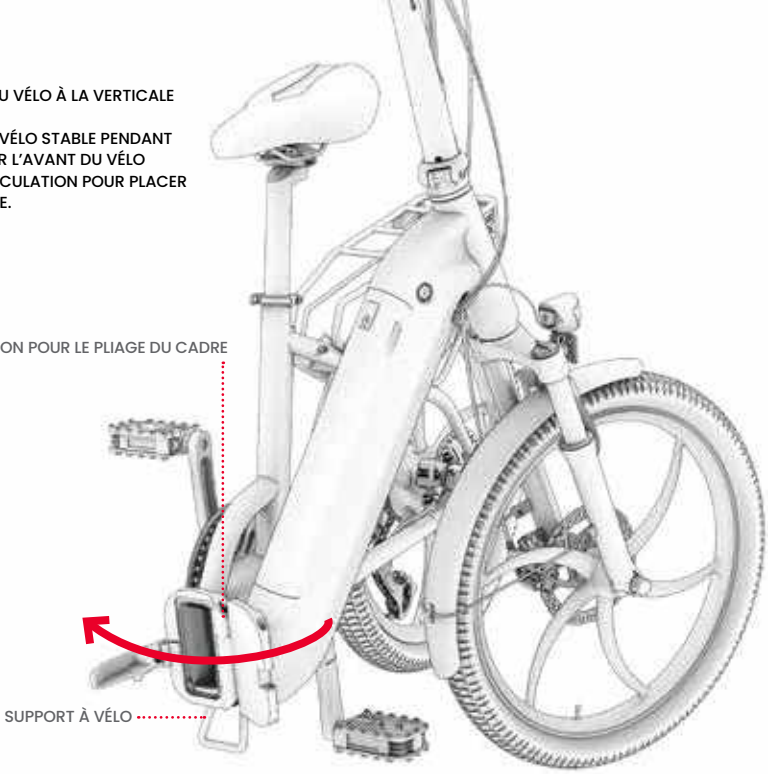

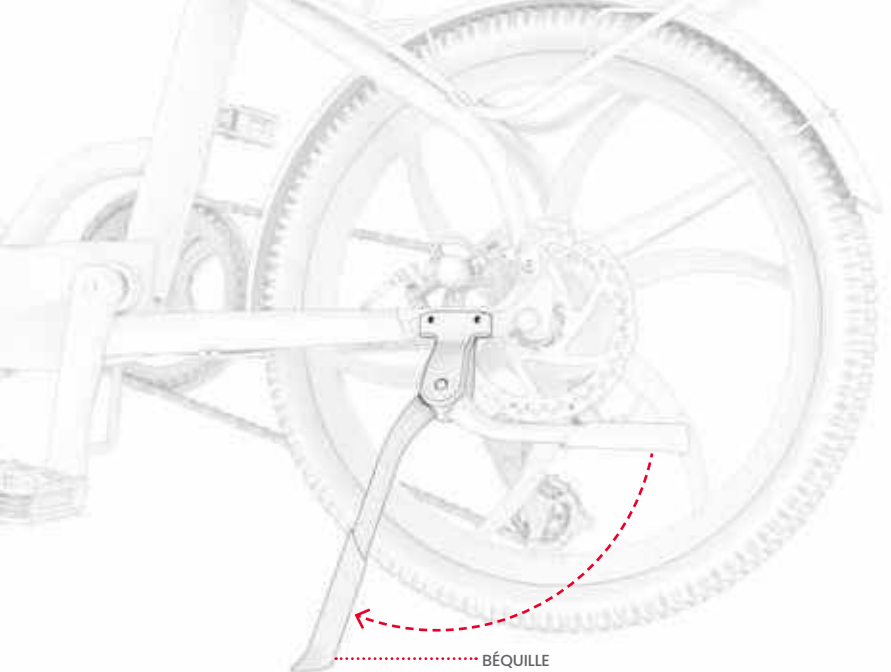

3. ABAISSEZ LA BÉQUILLE ET UTILISEZ-LA POUR CALER LE VÉLO À LA VERTICALE ET SUR SES ROUES. (VOIR SECTION 3.6)

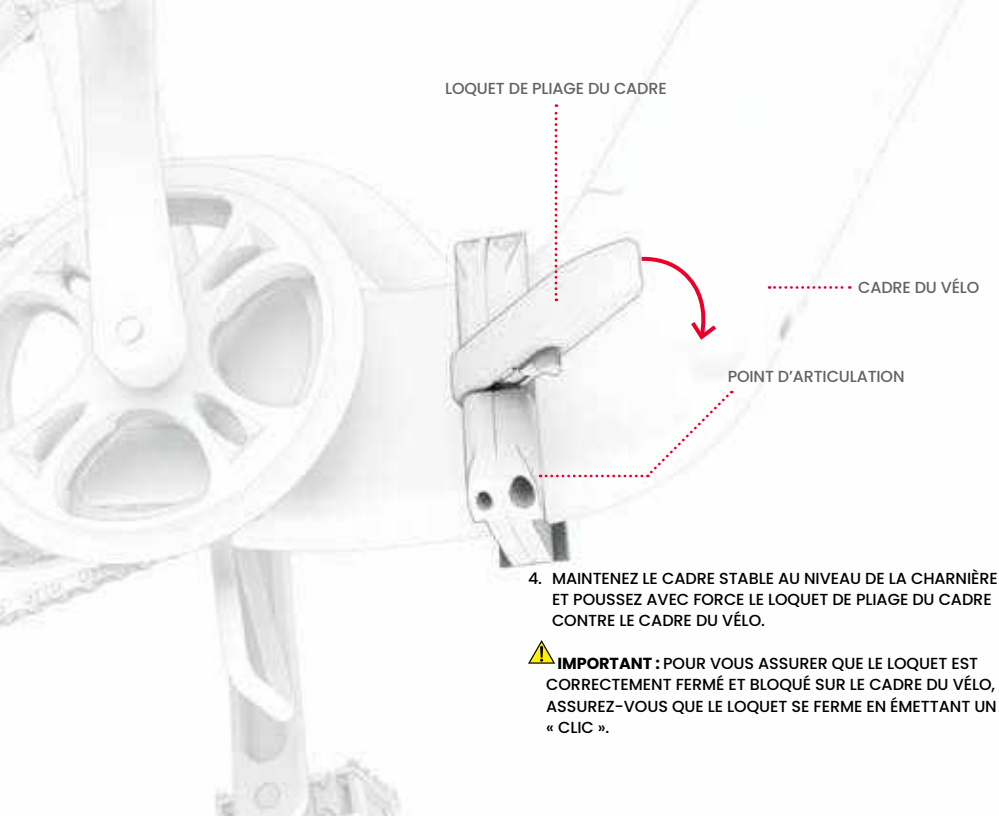

4. MAINTENEZ LE CADRE STABLE AU NIVEAU DE LA CHARNIÈRE ET POUSSEZ AVEC FORCE LE LOQUET DE PLIAGE DU CADRE CONTRE LE CADRE DU VÉLO.

⚠ **IMPORTANT :** POUR VOUS ASSURER QUE LE LOQUET EST CORRECTEMENT FERMÉ ET BLOQUÉ SUR LE CADRE DU VÉLO, ASSUREZ-VOUS QUE LE LOQUET SE FERME EN ÉMETTANT UN « CLIC ».

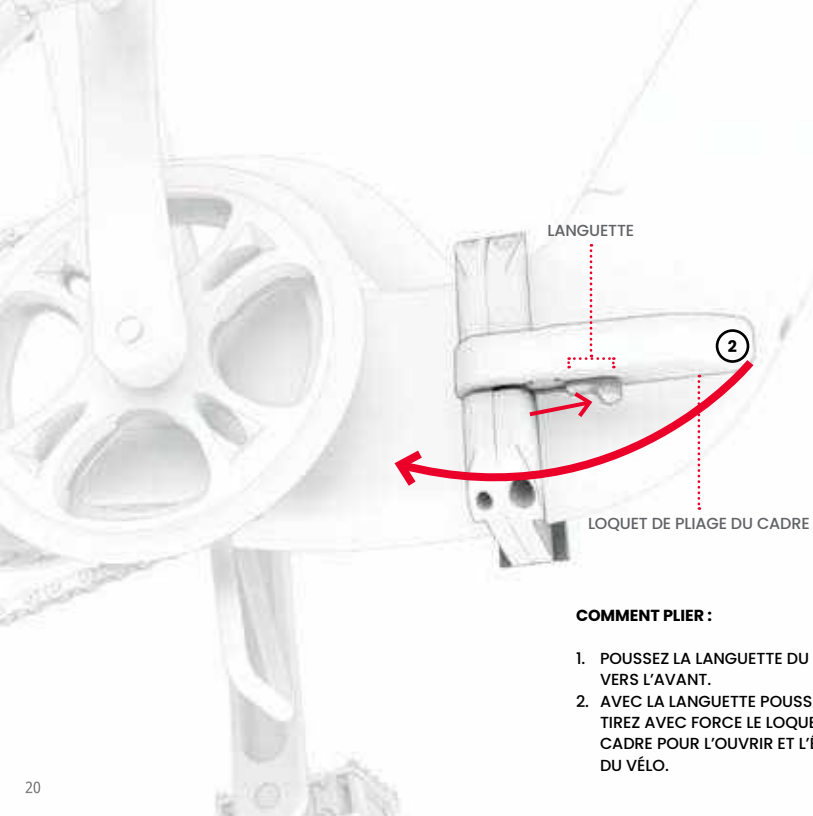

COMMENT PLIER :

1. POUSSEZ LA LANGUETTE DU LOQUET DE PLIAGE VERS L'AVANT.
2. AVEC LA LANGUETTE POUSSÉE VERS L'AVANT, TIREZ AVEC FORCE LE LOQUET DE PLIAGE DU CADRE POUR L'OUVRIR ET L'ÉLOIGNER DU CADRE DU VÉLO.

3. AU NIVEAU DU POINT D'ARTICULATION, FAITES PIVOTER L'AVANT DU VÉLO VERS LA GAUCHE JUSQU'À CE QUE LA ROUE AVANT SOIT À CÔTÉ DE LA ROUE ARRIÈRE.
4. PLACEZ LE VÉLO SUR LE SUPPORT À VÉLO POUR LE MAINTENIR DROIT LORSQU'IL EST EN POSITION PLIÉE.

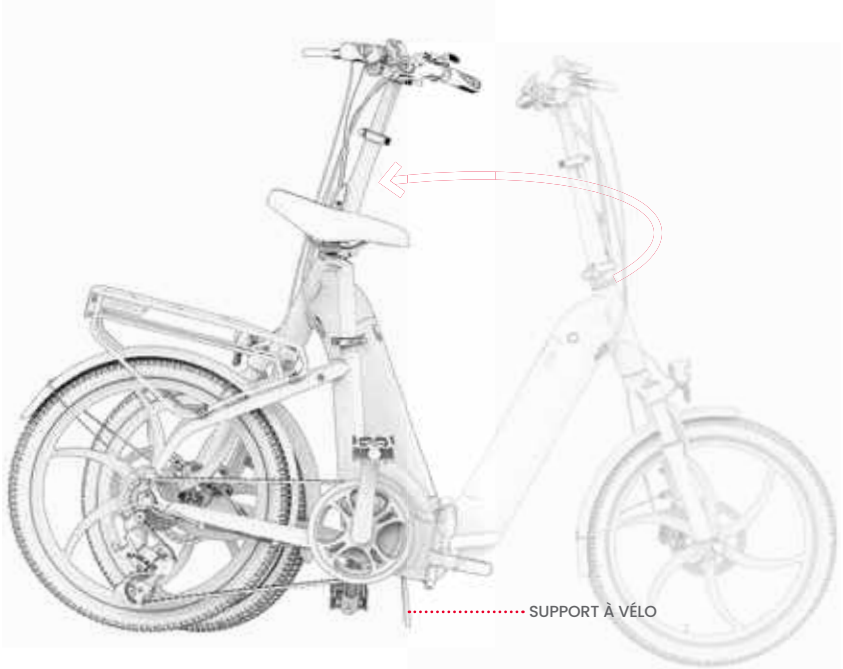

1.3 Dépliage et pliage de la potence

QUAND LA RELEVER : POUR LE MONTAGE ET LA CONDUITE
QUAND LA BAISSER : POUR LE STOCKAGE ET LE TRANSPORT

COMMENT RELEVER LA POTENCE :

1. SOULEVEZ LA POTENCE VERS LE HAUT AU-DESSUS DU POINT D'ARTICULATION JUSQU'À CE QU'ELLE SOIT COMPLÈTEMENT VERTICALE SUR LA BASE DE LA POTENCE.

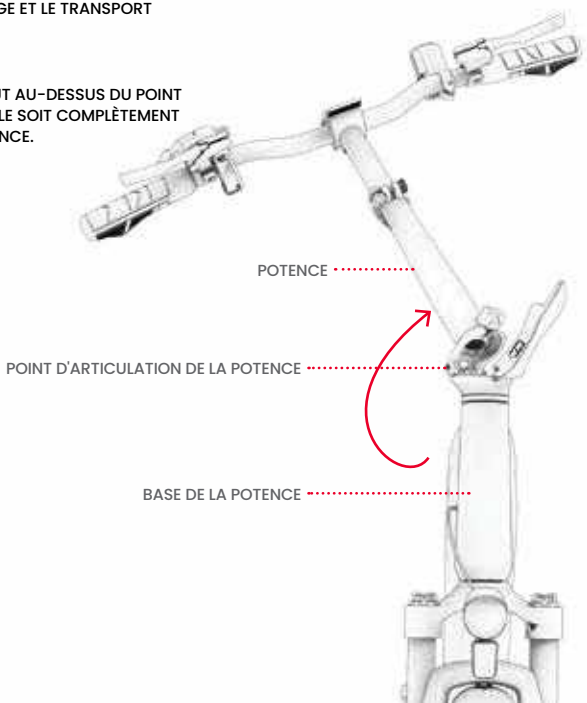

2. POUSSEZ AVEC FORCE LE LOQUET DE PLIAGE DE LA POTENCE CONTRE CETTE DERNIÈRE.

IMPORTANT : **POUR VOUS ASSURER QUE LE LOQUET EST CORRECTEMENT FERMÉ ET BLOQUÉ SUR LE CADRE DU VÉLO, ASSUREZ-VOUS QUE LE LOQUET SE FERME EN ÉMETTANT UN « CLIC ».**

⚠ **IMPORTANT :** NE CONDUISEZ JAMAIS L'UNIVERSE SANS LE GUIDON VERTICAL ET LE LOQUET DE LA POTENCE BIEN FERMÉ.

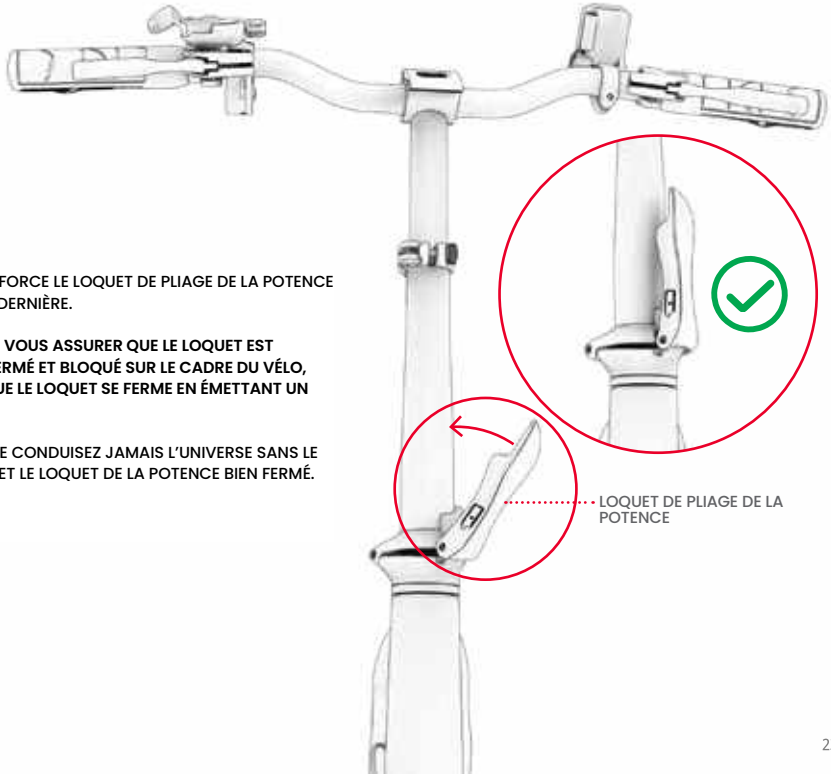

COMMENT ABAISSER LA POTENCE :

1. POUSSEZ LA LANGUETTE DU LOQUET DE PLIAGE VERS LE HAUT.
2. AVEC LA LANGUETTE POUSSÉE VERS LE HAUT, TIREZ AVEC FORCE LE LOQUET DE PLIAGE POUR L'OUVRIR ET L'ÉLOIGNER DE LA POTENCE.

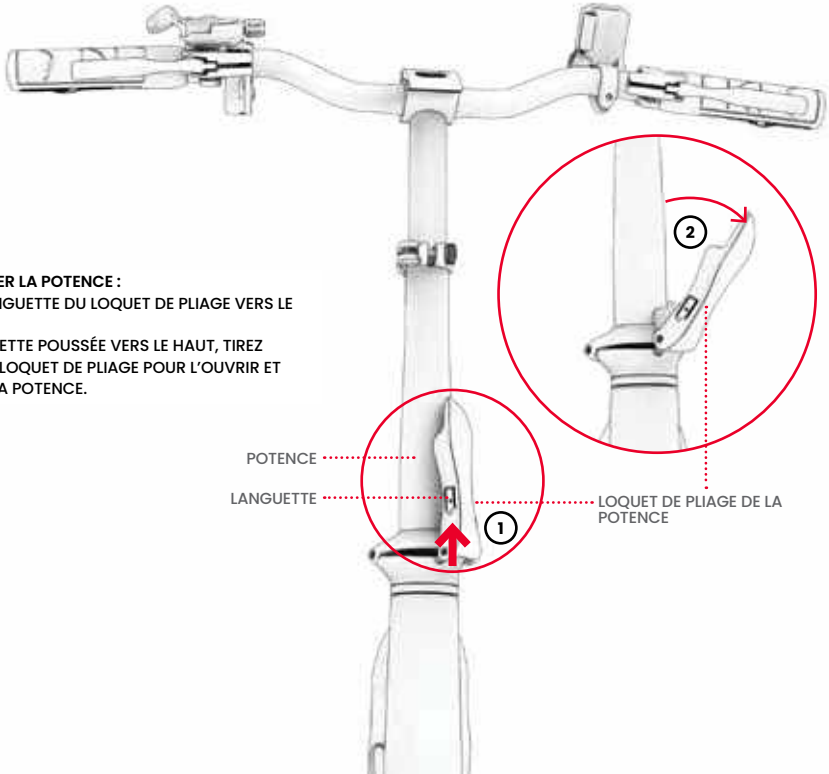

3. AU NIVEAU DU POINT D'ARTICULATION, FAITES PIVOTER LA POTENCE VERS LE BAS EN DIRECTION DU SOL SUR LE CÔTÉ DROIT DU VÉLO.

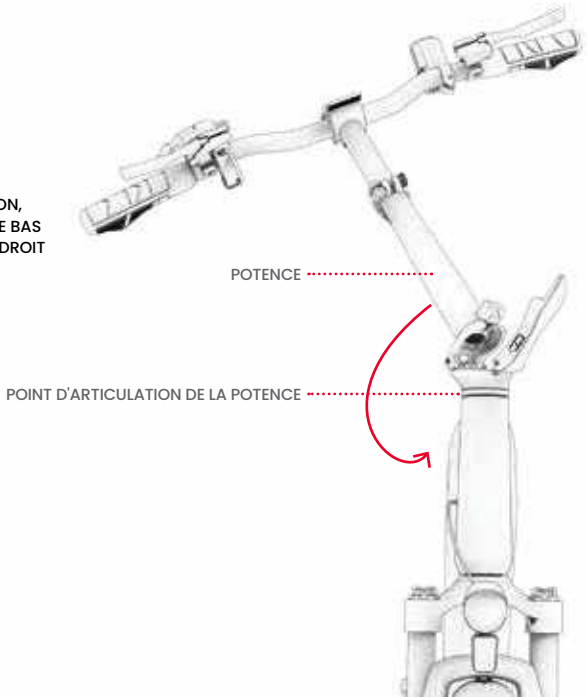

1.4 Dépliage et pliage des pédales

POUR DÉPLIER :

1. PLACEZ VOS DOIGTS AUTOUR DE LA BARRE DE DÉBLOCAGE À L'INTÉRIEUR DE LA PÉDALE.
2. TIREZ VERS L'EXTÉRIEUR ET VERS LE BAS JUSQU'À CE QUE LA PÉDALE S'ENCLENCHE.

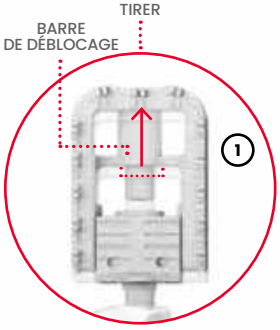

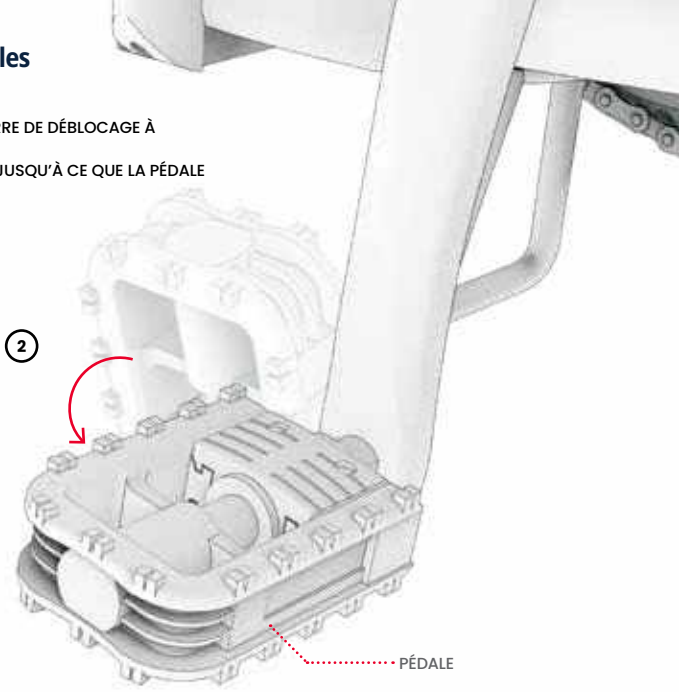

POUR PLIER :

1. ENFONCEZ LA PÉDALE EN DIRECTION DU BRAS DE MANIVELLE (1A), PUIS VERS LE HAUT (1B) JUSQU'À CE QU'IL SOIT PLIÉ.

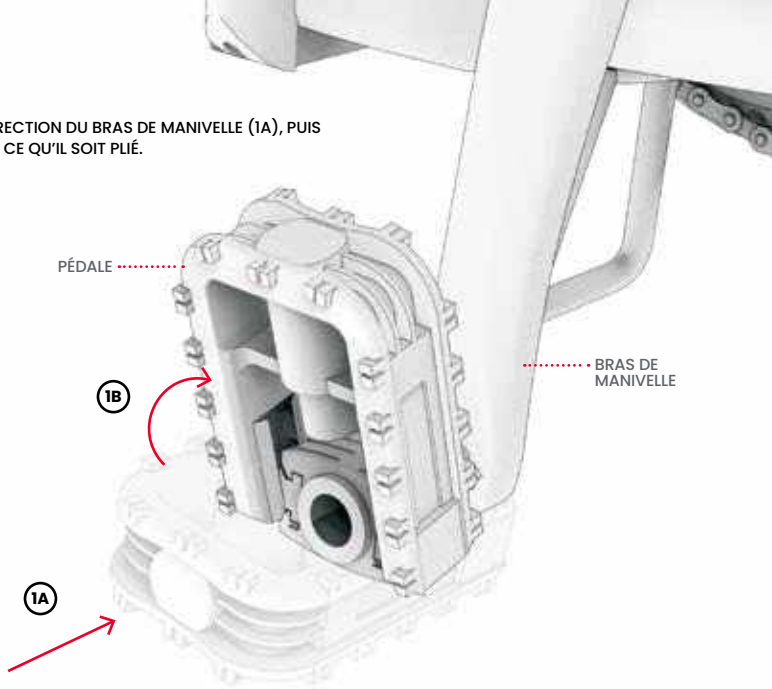

1.5 Blocage de la sonnette

1. DESSERREZ (MAIS NE RETIREZ PAS) LA VIS SUR LE COLLIER DE SONNETTE EN LA TOURNANT DANS LE SENS INVERSE DES AIGUILLES D'UNE MONTRE DE 1 À 2 TOURS AVEC LE TOURNEVIS CRUCIFORME.
2. FAITES PIVOTER LA SONNETTE AUTOUR DU GUIDON JUSQU'À CE QUE LA LANGUETTE DE LA SONNETTE SOIT À UN ENDROIT FACILEMENT ACCESSIBLE PAR LE POUCE GAUCHE DU CYCLISTE SANS LÂCHER LE GUIDON.
3. TOUT EN MAINTENANT LA SONNETTE DANS CETTE POSITION, SERREZ LE COLLIER EN TOURNANT LA VIS DANS LE SENS DES AIGUILLES D'UNE MONTRE AVEC LE TOURNEVIS.

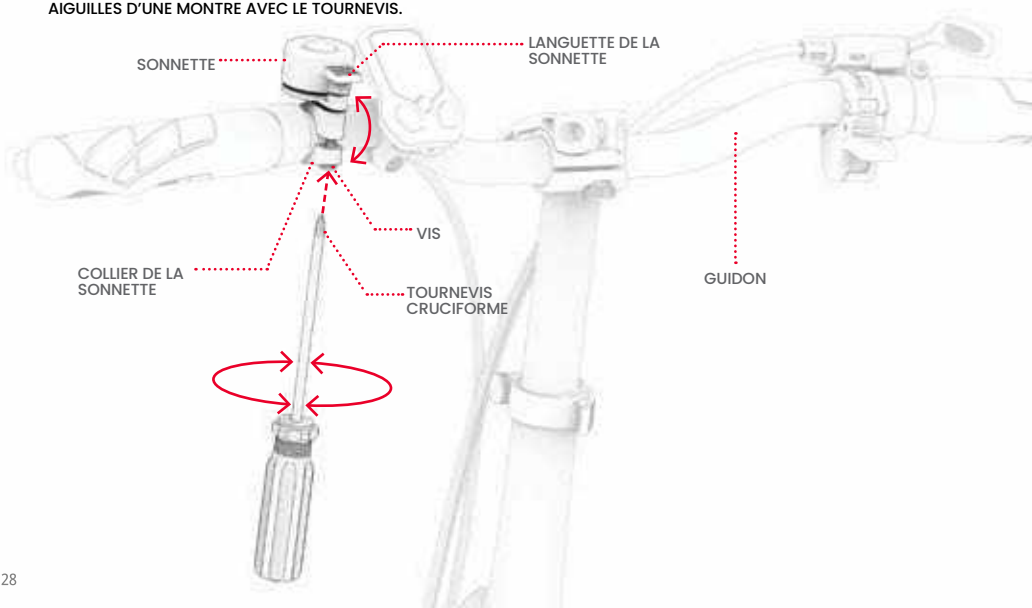

1.6 Chargement de la batterie

ENVIRON 6 HEURES PEUVENT ÊTRE NÉCESSAIRES POUR CHARGER COMPLÈTEMENT UNE BATTERIE DÉCHARGÉE.

LA BATTERIE PEUT ÊTRE CHARGÉE LORSQU'ELLE EST BLOQUÉE DANS LE CADRE OU RETIRÉE DU CADRE. (VOIR LA SECTION 3.9 POUR LE RETRAIT.)

1. CONNECTEZ LE CÂBLE DE CHARGE AU CHARGEUR.
2. OUVREZ LE CACHE DU PORT DE CHARGE SUR LE CADRE DU VÉLO, SI VOUS CHARGEZ LA BATTERIE LORSQU'ELLE EST INSTALLÉE.
3. BRANCHEZ LE CÂBLE DE CHARGE DANS LE MUR, PUIS BRANCHEZ LE CHARGEUR SUR LE PORT DE CHARGE.
4. LORSQUE LE VOYANT DU CHARGEUR PASSE DU ROUGE AU VERT, VOTRE BATTERIE EST COMPLÈTEMENT CHARGÉE. RETIREZ LE CHARGEUR DU PORT DE CHARGE ET DÉBRANCHEZ LE CÂBLE DE LA PRISE MURALE.
5. FERMEZ LE CACHE DU PORT DE CHARGE, SI VOUS CHARGEZ LA BATTERIE DANS LE CADRE.

VOYANT DE CHARGE SUR LE CHARGEUR :

- EN CHARGE

- CHARGE TERMINÉE

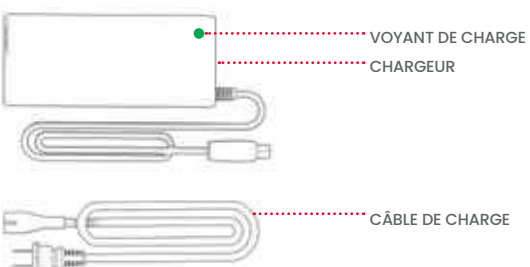

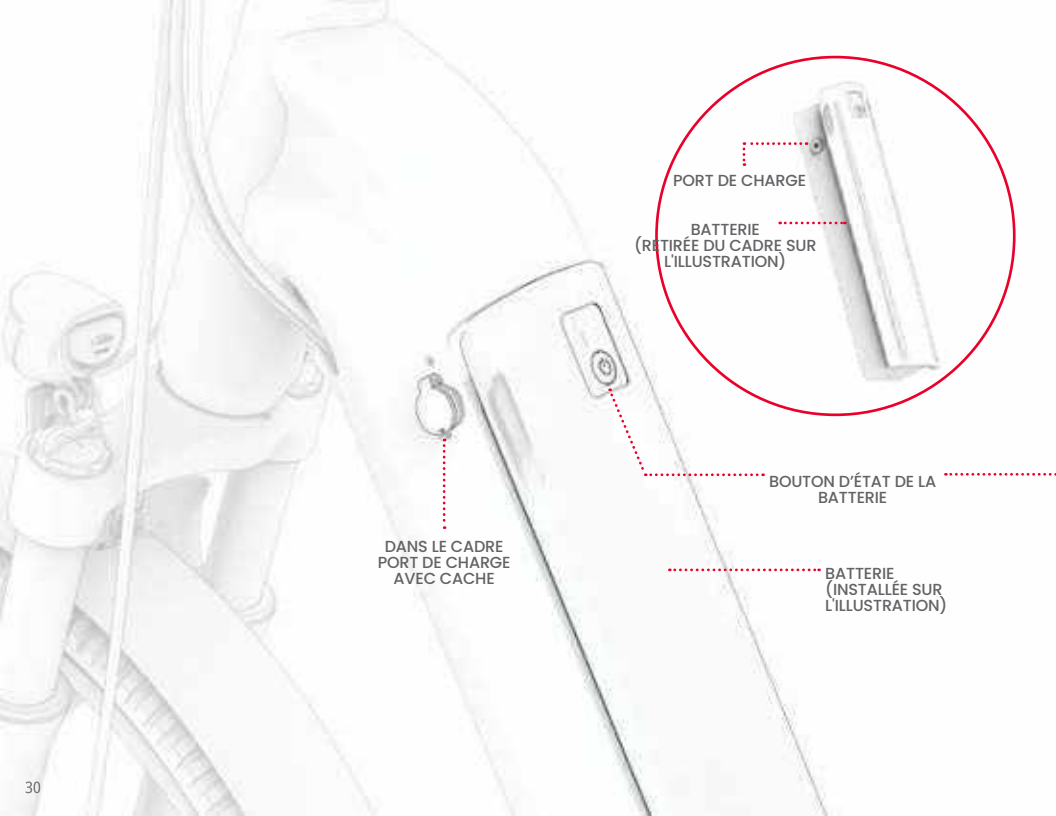
PORT DE CHARGE
BATTERIE (RETIRÉE DU CADRE SUR L'ILLUSTRATION)
BOUTON D'ÉTAT DE LA BATTERIE
DANS LE CADRE PORT DE CHARGE AVEC CACHE
BATTERIE (INSTALLÉE SUR L'ILLUSTRATION)

REMARQUES IMPORTANTES CONCERNANT LA CHARGE :

- **UTILISEZ UNIQUEMENT LE CHARGEUR FOURNI OU UN CHARGEUR OBTENU DIRECTEMENT AUPRÈS DE JETSON ET PORTANT LE NUMÉRO FY4202000 OU LA RÉFÉRENCE DE PIÈCE SKU PJUNVRS-BLK.** FABRIQUÉ PAR ZHEJIANG FUDIAN INTELLIGENT TECHNOLOGY CO., LTD.

  ⚠ LE FAIT DE NE PAS UTILISER LE BON CHARGEUR PEUT ENTRAÎNER UN INCENDIE ET UNE EXPLOSION;

- **BRANCHEZ LE CHARGEUR SUR LA PRISE MURALE AVANT DE LE BRANCHER SUR LE PORT DE CHARGE DU VÉLO OU DE LA BATTERIE.**
- **N'UTILISEZ PAS DE PRISES D'ALIMENTATION AMOVIBLES.**
- **N'ALLUMEZ JAMAIS LE VÉLO PENDANT LA CHARGE.**
- **CHARGEZ LA BATTERIE JUSQU'À CE QU'ELLE SOIT COMPLÈTEMENT CHARGÉE, SOIT ENVIRON 6 HEURES.**
- **NE LAISSEZ JAMAIS LE VÉLO EN CHARGE PENDANT LA NUIT OU PENDANT UNE PÉRIODE PROLONGÉE.**
- **N'ESSAYEZ PAS DE DÉMONTER LA BATTERIE.**
- **PLAGE DE TEMPÉRATURES DE CHARGE : 0 °C-40 °C**
- **PLAGE DE TEMPÉRATURES DE FONCTIONNEMENT : -10 °C-40 °C**

UTILISATION DU BOUTON D'ÉTAT DE LA BATTERIE : LORSQUE LA BATTERIE EST RETIRÉE DU CADRE, APPUYEZ SUR LE BOUTON D'ÉTAT DE LA BATTERIE POUR VOIR S'IL RESTE DE LA CHARGE.

- SI LE BOUTON S'ALLUME LORSQUE VOUS APPUYEZ DESSUS, VOTRE BATTERIE POSSÈDE ENCORE DE LA CHARGE.
- SI LE BOUTON NE S'ALLUME PAS LORSQU'IL EST ENFONCÉ, IL EST TEMPS DE CHARGER VOTRE BATTERIE.



IL S'AGIT DU MARQUAGE SUR VOTRE CHARGEUR.

1.7 Gonflage et pression des pneus

AVANT VOTRE PREMIÈRE SORTIE, VOUS DEVREZ AJOUTER DE L'AIR À VOS PNEUS POUR LES AMENER À LA PRESSION RECOMMANDÉE DE **45-60 PSI (LIVRES PAR POUCE CARRÉ)**. UTILISEZ UN MANOMÈTRE POUR VÉRIFIER QUE LA PRESSION DE VOS PNEUS EST À 45-60 PSI AVANT CHAQUE SORTIE.

POUR AJOUTER DE L'AIR :

1. RETIREZ LE CAPUCHON ANTI-POUSSIÈRE DE LA VALVE DU PNEU D'UNE ROUE EN LE TOURNANT DANS LE SENS INVERSE DES AIGUILLES D'UNE MONTRE. METTEZ-LE DE CÔTÉ.
2. SUIVEZ LES INSTRUCTIONS DU FABRICANT SUR VOTRE POMPE À AIR POUR INSÉRER DE L'AIR DANS LE PNEU. VÉRIFIEZ PÉRIODIQUEMENT AVEC UN MANOMÈTRE ET CONTINUEZ À AJOUTER DE L'AIR JUSQU'À ATTEINDRE 45-60 PSI.
3. RETIREZ LA POMPE À AIR ET REPLACEZ LE CACHE SUR LA VALVE EN LE TOURNANT DANS LE SENS DES AIGUILLES D'UNE MONTRE.
4. RÉPÉTEZ AVEC L'AUTRE PNEU.

IMPORTANT : UTILISEZ UNIQUEMENT UNE POMPE MANUELLE POUR GONFLER LES PNEUS DE VOTRE VÉLO ÉLECTRIQUE. N'UTILISEZ JAMAIS UN COMPRESSEUR D'AIR ; CELA POURRAIT FAIRE ÉCLATER LA CHAMBRE À AIR.

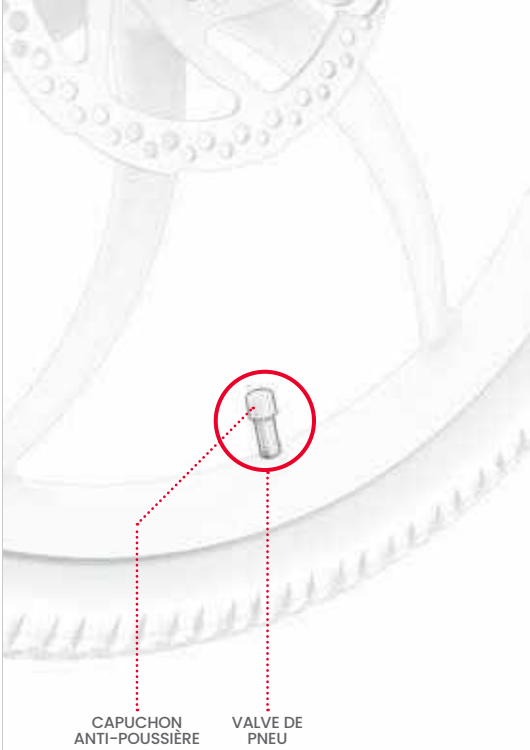

1.8 Vérification et réglage des freins

VÉRIFICATION DE LA SÉCURITÉ ET DE LA FONCTIONNALITÉ DES FREINS

APRÈS L'ASSEMBLAGE ET AVANT CHAQUE SORTIE, VÉRIFIEZ QUE LES FREINS FONCTIONNENT CORRECTEMENT ET EN TOUTE SÉCURITÉ POUR RALENTIR LA ROUE ET L'ARRÊTER EN EFFECTUANT LES ÉTAPES SUIVANTES :

1. MARCHEZ AVEC VOTRE VÉLO ET TIREZ DOUCEMENT SUR LE FREIN À MAIN GAUCHE.
2. VÉRIFIEZ QUE L'ÉTRIER DE FREIN AVANT SE FERME CORRECTEMENT SUR LE DISQUE ET RALENTIT LA ROTATION DE LA ROUE.
3. RÉPÉTEZ L'OPÉRATION, EN TIRANT LE FREIN À MAIN GAUCHE AVEC PLUS DE PRESSION ET EN VÉRIFIANT QUE LA ROUE AVANT EST ARRÊTÉE.
4. RÉPÉTEZ LES ÉTAPES 1 À 3 AVEC LE FREIN À MAIN DROIT ET LA ROUE ARRIÈRE.

RÉGLAGE DE L'ÉTRIER DE FREIN

VOUS AUREZ PEUT-ÊTRE BESOIN D'UNE CLÉ ALLEN DE 5 MM. (NON FOURNIE.)

LES FREINS DE VÉLO NÉCESSITENT UN ALIGNEMENT ET UN POSITIONNEMENT EXACTS DE TOUS LES ÉLÉMENTS POUR FONCTIONNER CORRECTEMENT. UN FROTTEMENT OU UN GRINCEMENT PROVENANT D'UNE ZONE DE FREINAGE (CONSTANT OU INTERMITTENT) EST UN BON INDICATEUR QUE QUELQUE CHOSE N'EST PAS ALIGNÉ ET DOIT ÊTRE AJUSTÉ.

LA CAUSE DU BRUIT EST PROBABLEMENT UN ÉTRIER DE FREIN MAL ALIGNÉ, CE QUI FAIT QUE LES PLAQUETTES DE FREIN À L'INTÉRIEUR DE CEUX-CI FROTTENT CONTRE LE DISQUE MÊME LORSQUE L'ÉTRIER EST OUVERT. LES PLAQUETTES NE DOIVENT ENTRER EN CONTACT AVEC LE DISQUE QUE LORSQUE L'ÉTRIER DE FREIN EST FERMÉ CAR LE FREIN À MAIN A ÉTÉ TIRÉ.

1. SUR LE FREIN QUI DOIT ÊTRE AJUSTÉ, LOCALISEZ L'ÉTRIER DE FREIN, LES PLAQUETTES DE FREIN ET LE DISQUE.
2. SOULEVEZ LA ROUE DU VÉLO ET FAITES-LA TOURNER. REGARDEZ LE DISQUE TOURNER ENTRE LES PLAQUETTES DE FREIN ET IDENTIFIEZ LA PLAQUETTE QUI FROTTE CONTRE LE DISQUE.
3. POSEZ LE VÉLO SUR LA BÉQUILLE. (VOIR SECTION 3.6).
4. LORSQUE VOUS REGARDEZ L'ÉTRIER DE FREIN DEPUIS L'ARRIÈRE DE LA ROUE, LOCALISEZ LE BOULON AU-DESSUS ET LE BOULON EN DESSOUS DE L'ÉTRIER. UTILISEZ LA CLÉ ALLEN DE 5 MM POUR CHAQUE BOULON EN LE TOURNANT DANS LE SENS INVERSE DES AIGUILLES D'UNE MONTRE DE 4 À 5 TOURS.

5. DÉPLACEZ L'ÉTRIER DE FREIN HORS DE L'ALIGNEMENT JUSQU'À CE QUE LES CONDITIONS SUIVANTES SOIENT REMPLIES :
   - LE HAUT DES PLAQUETTES EST ALIGNÉ AVEC LE BORD DU DISQUE.
   - AUCUNE PARTIE DES PLAQUETTES NE TOUCHE LE DISQUE.
   - LES PLAQUETTES SONT PARALLÈLES AU DISQUE.
6. AVEC L'ÉTRIER DANS LA POSITION SOUHAITÉE, SERREZ COMPLÈTEMENT UN BOULON PUIS L'AUTRE EN TOURNANT DANS LE SENS DES AIGUILLES D'UNE MONTRE AVEC LA CLÉ ALLEN.
7. VÉRIFIEZ QUE L'ÉTRIER DE FREIN EST BLOQUÉ ET EFFECTUEZ LE CONTRÔLE DE SÉCURITÉ ET DE FONCTIONNALITÉ DES FREINS UNE NOUVELLE FOIS(PAGE 33).

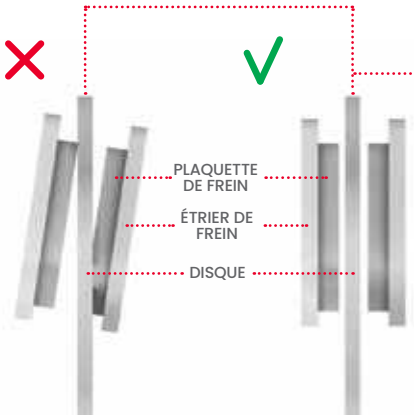

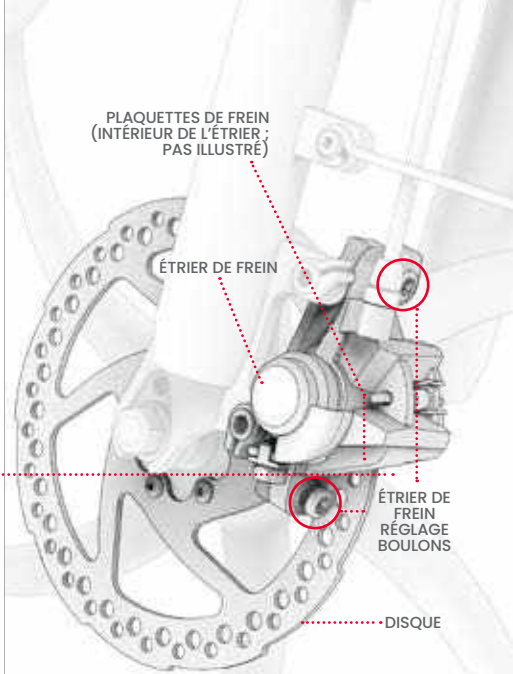

2. Se préparer à rouler

2.1 Réglage de la hauteur du guidon

1. TIREZ LE LOQUET DU COLLIER DE POTENCE POUR L'OUVRIR.
2. DÉVISSEZ LE BOUTON DU COLLIER EN LE TOURNANT DANS LE SENS INVERSE DES AIGUILLES D'UNE MONTRE.
3. SOULEVEZ OU ABAISSEZ LA POTENCE JUSQU'À CE QUE LE GUIDON SOIT À LA HAUTEUR SOUHAITÉE.
   ⚠ **IMPORTANT :** NE RELEVEZ JAMAIS LE GUIDON ASSEZ HAUT POUR QUE LE REPÈRE « INSERTION MINIMALE » APPARAISSE AU-DESSUS DU COLLIER.
4. TOUT EN MAINTENANT LE GUIDON EN PLACE, RESSERREZ LE BOUTON DU COLLIER EN LE TOURNANT DANS LE SENS DES AIGUILLES D'UNE MONTRE.
   DÉPANNAGE : SI VOUS NE POUVEZ PAS OUVRIR OU FERMER LE LOQUET DU COLLIER, LE BOUTON EST PEUT-ÊTRE TROP SERRÉ. DESSERREZ LE BOUTON EN LE TOURNANT DANS LE SENS INVERSE DES AIGUILLES D'UNE MONTRE DE ½ TOUR À LA FOIS JUSQU'À CE QUE VOUS PUISSIEZ UTILISER LE LOQUET.
5. ASSUREZ-VOUS QUE LE GUIDON EST BLOQUÉ : UTILISEZ VOTRE MAIN POUR EXERCER UNE PRESSION VERS LE BAS SUR LE GUIDON. SI LA POTENCE GLISSE DANS LE TUBE, RAMENEZ LE GUIDON EN POSITION ET SERREZ LE COLLIER EN TOURNANT DAVANTAGE LE BOUTON DANS LE SENS DES AIGUILLES D'UNE MONTRE.

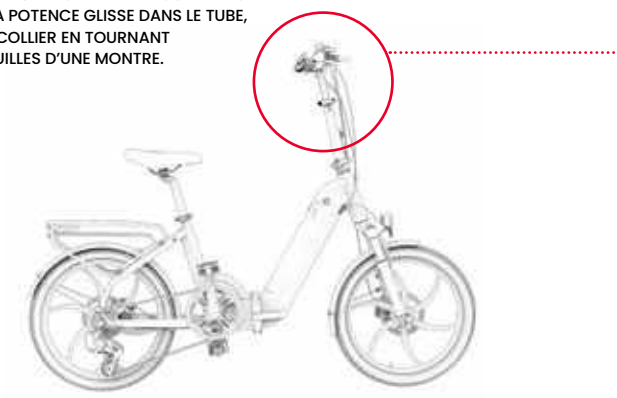

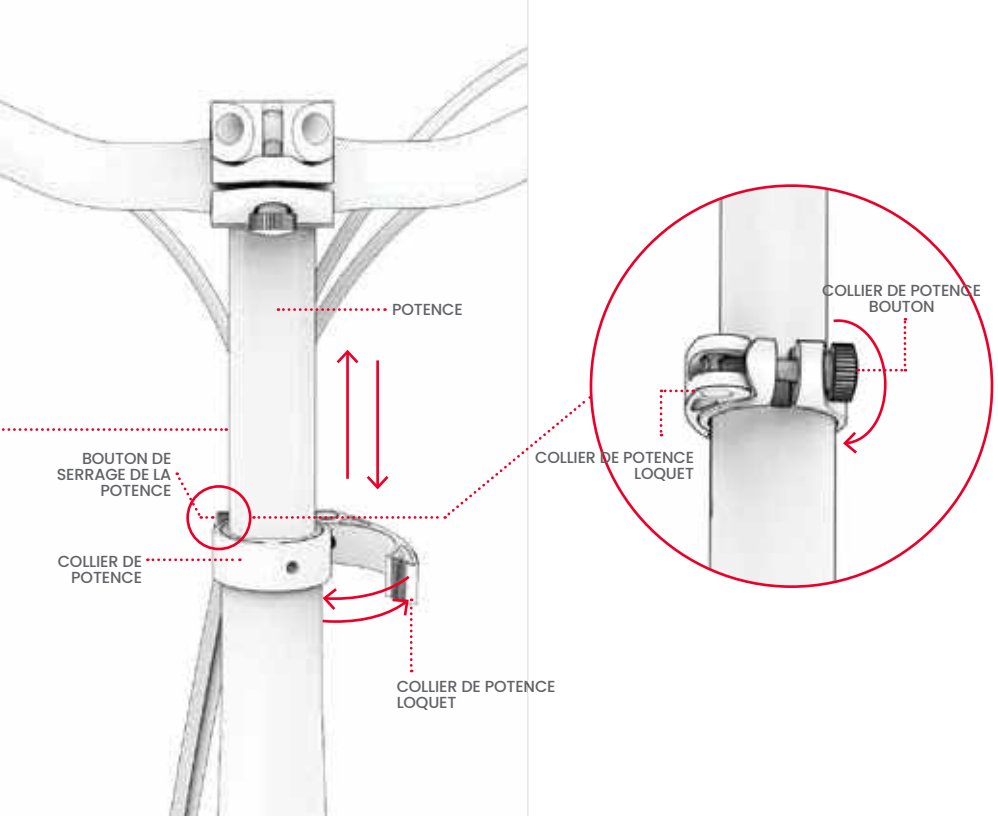
POTENCE
BOUTON DE SERRAGE DE LA POTENCE
COLLIER DE POTENCE
COLLIER DE POTENCE LOQUET
COLLIER DE POTENCE BOUTON
COLLIER DE POTENCE LOQUET

2.2 Réglage de la rotation du guidon

LE GUIDON PEUT ÊTRE LÉGÈREMENT TOURNÉ VERS L'AVANT OU VERS L'ARRIÈRE AFIN QUE TOUTES LES OPTIONS ET FONCTIONS QU'IL POSSÈDE SOIENT IDÉALEMENT POSITIONNÉES POUR LE CYCLISTE. LES FREINS À MAIN, EN PARTICULIER, DOIVENT ÊTRE DANS UNE POSITION QUI LES REND FACILES À SAISIR POUR LE CYCLISTE.

POUR FAIRE PIVOTER LE GUIDON :

1. TIREZ LE LOQUET SUR LE COLLIER DU GUIDON DE MANIÈRE À CE QU'IL SOIT EN POSITION OUVERTE (DÉVERROUILLÉ).

DÉPANNAGE : SI VOUS NE POUVEZ PAS OUVRIR OU FERMER LE LOQUET, LE BOUTON EST PEUT-ÊTRE TROP SERRÉ. DESSERREZ LE BOUTON EN LE TOURNANT DANS LE SENS INVERSE DES AIGUILLES D'UNE MONTRE DE ½ TOUR À LA FOIS JUSQU'À CE QUE VOUS PUISSIEZ UTILISER LE LOQUET. FERMEZ LE LOQUET DU COLLIER.

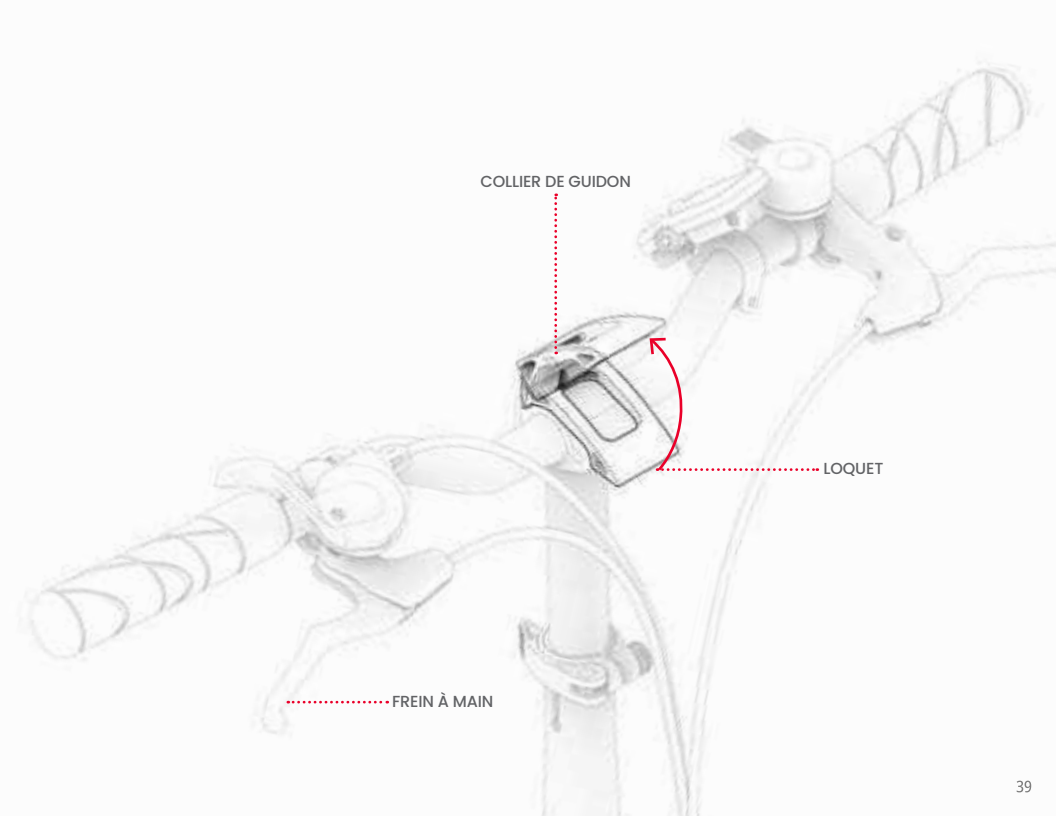
COLLIER DE GUIDON
LOQUET
FREIN À MAIN

2. TOURNEZ LE GUIDON VERS L'AVANT OU VERS L'ARRIÈRE POUR LE REPOSITIONNER.
3. TOUT EN TENANT LE GUIDON DANS LA NOUVELLE POSITION D'UNE MAIN, UTILISEZ L'AUTRE MAIN POUR POUSSER LE LOQUET VERS LE BAS ET LE RAMENER EN POSITION FERMÉE (VERROUILLÉE).

IMPORTANT : SI LE GUIDON NE RESTE PAS EN PLACE AVEC LE COLLIER FERMÉ AUTOUR DE LUI, VOUS DEVEZ SERRER LE COLLIER. TOUT D'ABORD, OUVREZ LE LOQUET DU COLLIER. ENSUITE, SERREZ LE BOUTON EN LE TOURNANT DANS LE SENS DES AIGUILLES D'UNE MONTRE DE QUELQUES TOURS, PUIS FERMEZ LE LOQUET DU COLLIER.

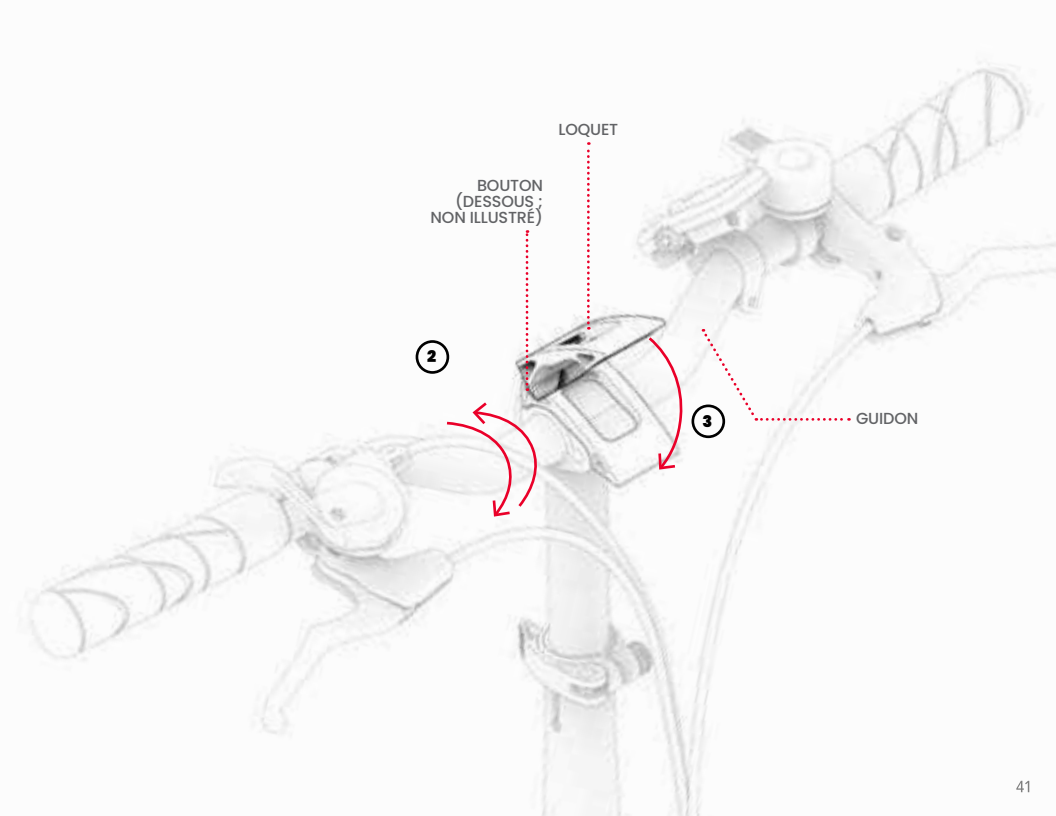
LOQUET
BOUTON
(DESSOUS ;
NON ILLUSTRÉ)
2
3
GUIDON

2.3 Réglage de la hauteur de la selle

LORSQU'UN CYCLISTE EST ASSIS SUR LA SELLE ET QU'IL A UN PIED SUR LA PÉDALE AU NIVEAU DU POINT DE ROTATION LE PLUS BAS, IL DOIT Y AVOIR UNE LÉGÈRE FLEXION DU GENOU. LES JAMBES NE DOIVENT JAMAIS ÊTRE COMPLÈTEMENT TENDUES PENDANT LE PÉDALAGE. AJUSTEZ LA HAUTEUR DE LA SELLE EN CONSÉQUENCE JUSQU'À CE QUE LE CYCLISTE SOIT DANS LA POSITION IDÉALE POUR PÉDALER.

POUR LEVER OU ABAISSER LA SELLE :

1. TIREZ LE LOQUET DU COLLIER DE SELLE POUR L'OUVRIR.
   DÉPANNAGE : SI VOUS NE POUVEZ PAS OUVRIR OU FERMER LE LOQUET DU COLLIER, LE BOUTON EST PEUT-ÊTRE TROP SERRÉ. DESSERREZ LE BOUTON EN LE TOURNANT DANS LE SENS INVERSE DES AIGUILLES D'UNE MONTRE D'UN ½ TOUR À LA FOIS JUSQU'À CE QUE VOUS PUISSIEZ UTILISER LE LOQUET.
2. SOULEVEZ OU ABAISSEZ LA SELLE DANS LA POSITION DÉSIRÉE, EN VEILLANT À NE PAS RELEVER LA SELLE SUFFISAMMENT POUR QUE LE REPÈRE « INSERTION MINIMALE » APPARAISSE AU-DESSUS DU COLLIER.

⚠ **IMPORTANT:** NE PLACEZ JAMAIS LA SELLE À UNE HAUTEUR SUR LAQUELLE LE REPÈRE « INSERTION MINIMALE » EST VISIBLE AU-DESSUS DU COLLIER.

   DÉPANNAGE : SI LE CHARIOT DE SELLE EST TROP SERRÉ POUR QUE LA TIGE PUISSE GLISSER FACILEMENT DE HAUT EN BAS, ÉLARGISSEZ L'OUVERTURE DU COLLIER EN TOURNANT LE BOUTON DE SERRAGE DANS LE SENS INVERSE DES AIGUILLES D'UNE MONTRE.
3. TOUT EN MAINTENANT LA SELLE EN PLACE, FERMEZ LE LOQUET.
4. ASSUREZ-VOUS QUE LA SELLE EST BLOQUÉE : UTILISEZ VOTRE MAIN POUR EXERCER UNE PRESSION VERS LE BAS SUR LA SELLE. SI LA TIGE DE SELLE GLISSE PLUS BAS DANS LE TUBE, RAMENEZ-LA EN POSITION ET SERREZ LE COLLIER EN TOURNANT LE BOUTON DANS LE SENS DES AIGUILLES D'UNE MONTRE.

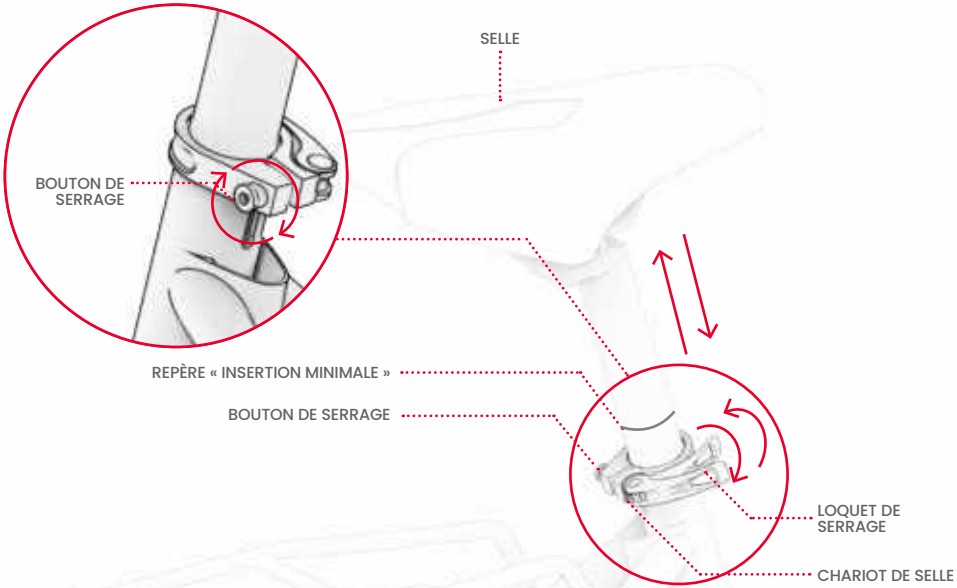
SELLE
BOUTON DE SERRAGE
REPÈRE « INSERTION MINIMALE »
BOUTON DE SERRAGE
LOQUET DE SERRAGE
CHARIOT DE SELLE

3. Caractéristiques et fonctions

3.1 Mise sous tension et hors tension

POUR ALLUMER OU ÉTEINDRE VOTRE VÉLO ÉLECTRIQUE, MAINTENEZ ENFONCÉ LE BOUTON **D'ALIMENTATION** ⏻ PENDANT 2-3 SECONDES.

POUR PRÉSERVER LA PUISSANCE DE LA BATTERIE, VOTRE VÉLO S'ÉTEINDRA AUTOMATIQUEMENT APRÈS 5 MINUTES SANS MOUVEMENT.
PENSEZ TOUJOURS À ÉTEINDRE VOTRE VÉLO LORSQUE VOUS LE RANGEZ.

⚠ **IMPORTANT :** N'ALLUMEZ JAMAIS VOTRE VÉLO ÉLECTRIQUE LORSQU'IL EST EN CHARGE OU PLIÉ.

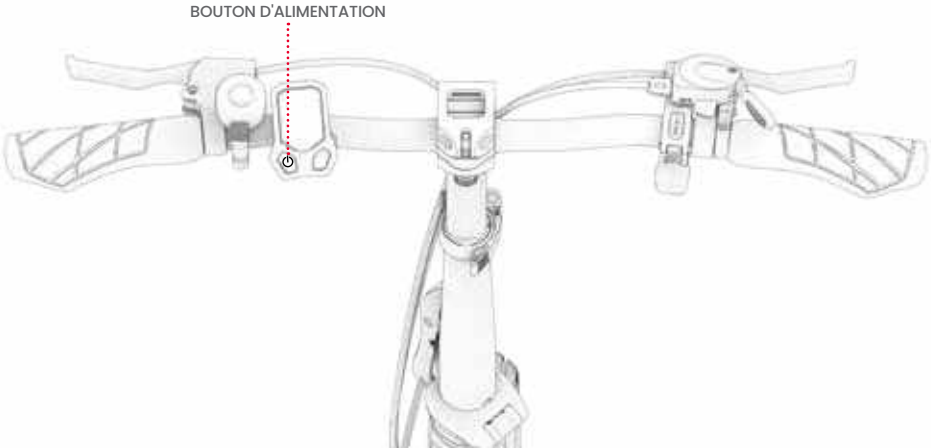

3.2 Comprendre et utiliser l'écran LCD



⚠ **IMPORTANT :** SI UN CODE D'ERREUR 21 À 30 S'AFFICHE SUR VOTRE ÉCRAN LCD, CONTACTEZ L'ÉQUIPE JETSON CARE POUR OBTENIR DE L'AIDE AVANT DE REPRENDRE VOTRE VÉLO ÉLECTRIQUE.

3.3 Modification de l'unité de mesure

POUR BASCULER L'UNITÉ DE MESURE ENTRE LES MILES PAR HEURE (MPH) ET LES KILOMÈTRES PAR HEURE (KM/H) :
APPUYEZ RAPIDEMENT SUR LE BOUTON MODE **(M)**.

3.4 Vérification du niveau de charge de la batterie

TOUT EN ROULANT, VOUS POUVEZ GARDER UN ŒIL SUR LE NIVEAU DE CHARGE DE VOTRE BATTERIE EN REGARDANT COMBIEN DE BARRES D'INDICATION DE CHARGE SONT ALLUMÉES SUR L'ÉCRAN LCD.

BATTERIE ICÔNE INDICATEUR					
POURCENTAGE APPROXIMATIF DE CHARGE RESTANT	81-100 %	61-80 %	41-60 %	21-40 %	MOINS DE 20 % (RECHARGEZ VOTRE VÉLO ÉLECTRIQUE MAINTENANT !)

*APPROXIMATIONS SEULEMENT. PEUT VARIER EN FONCTION DE L'UTILISATION.

IMPORTANT : LA CAPACITÉ DE VOTRE VÉLO À ATTEINDRE LA VITESSE MAXIMALE PEUT ÊTRE AFFECTÉE PAR LE NIVEAU DE CHARGE DE LA BATTERIE. VOUS REMARQUEREZ PEUT-ÊTRE UNE RÉDUCTION DE LA VITESSE SI LA CHARGE DE LA BATTERIE DESCEND EN DESSOUS DE 25 %.

IMPORTANT : LORSQUE LA CHARGE DE LA BATTERIE ATTEINT 0 %, LE VÉLO ÉLECTRIQUE S'ÉTEINT. CHARGEZ LE VÉLO ÉLECTRIQUE À PLEINE PUISSANCE (SECTION 1.6) AVANT VOTRE PROCHAIN TRAJET.

LORSQUE LA BATTERIE EST RETIRÉE DU CADRE, APPUYEZ SUR LE **BOUTON D'ÉTAT DE LA BATTERIE** POUR VOIR S'IL RESTE DE LA CHARGE.

SI LE BOUTON S'ALLUME LORSQUE VOUS APPUYEZ DESSUS, VOTRE BATTERIE POSSÈDE ENCORE DE LA CHARGE. S'IL NE S'ALLUME PAS, CHARGEZ VOTRE BATTERIE MAINTENANT. (SECTION 1.6)

3.5 Utilisation des lumières

POUR ALLUMER OU ÉTEINDRE LE PHARE AVANT ET LE FEU ARRIÈRE : APPUYEZ SUR LE BOUTON MODE **(M)** 2 FOIS DE SUITE.

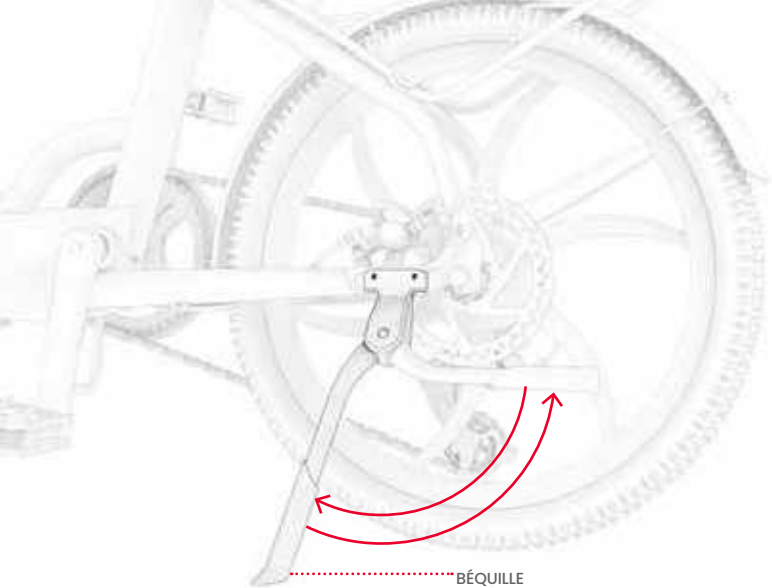

3.6 Utilisation de la béquille

POUR UTILISER LA BÉQUILLE, FAITES-LA PIVOTER VERS LE BAS ET INCLINEZ DOUCEMENT VOTRE VÉLO DESSUS POUR LE METTRE DEBOUT. POUR SOULEVER LA BÉQUILLE, FAITES-LA PIVOTER VERS LE HAUT.

⚠ **IMPORTANT :** RELEVEZ TOUJOURS LA BÉQUILLE AVANT DE ROULER.

3.7 Utilisation de la sonnette

UTILISEZ LA SONNETTE COMME ALERTE POUR LES AUTRES CYCLISTES ET PIÉTONS.

POUR FAIRE RETENTIR LA SONNETTE, POUSSEZ LA LANGUETTE DE LA SONNETTE RAPIDEMENT ET AVEC FORCE AVEC VOTRE POUCE DROIT.

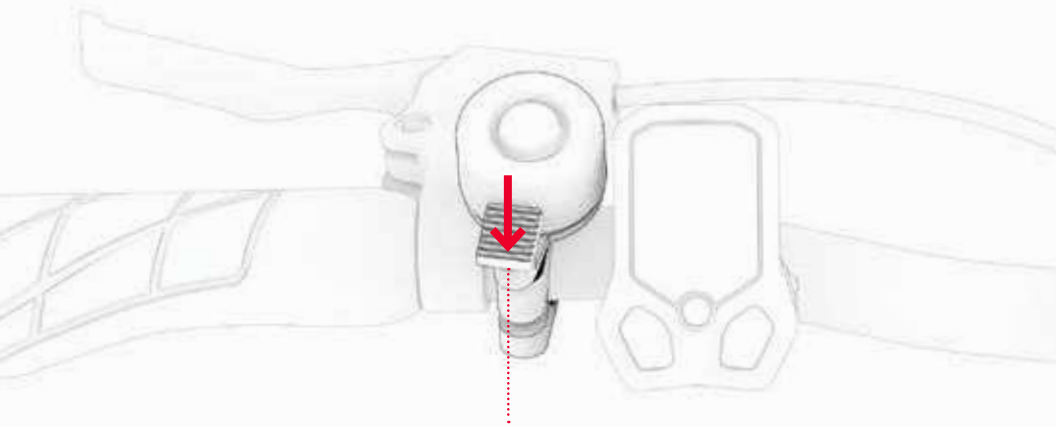

3.8 Utilisation du porte-bagages RackIt Smart Cargo System

VOTRE VÉLO ÉLECTRIQUE EST ÉQUIPÉ DU PORTE-BAGAGES **RACKIT SMART CARGO SYSTEM** — DE JETSON, CONÇU POUR TRANSPORTER LES ACCESSOIRES « CLICK ON, CLICK OFF » CARRY-ALL*.



PANIER



REFROIDISSEUR



SAC FOURRE-TOUT

PERSONNALISEZ VOTRE VÉLO ÉLECTRIQUE EN FONCTION DE VOS BESOINS DE TRANSPORT. SCANNEZ CELA POUR EN SAVOIR PLUS SUR LE SYSTÈME ET LES ACCESSOIRES RACKIT CARRY-ALL DISPONIBLES.

UTILISATION DU RACKIT AVEC UN ACCESSOIRE DE CHARGEMENT COMPLÉMENTAIRE* :
TOUS LES ACCESSOIRES DE CHARGEMENT COMPLÉMENTAIRES RACKIT SONT DOTÉS D'UNE PLAQUE DE BASE INTÉGRÉE QUI S'ENCLENCHE EN TOUTE SÉCURITÉ DANS LE PORTE-BAGAGES RACKIT.

POUR ENCLIQUETER OU DÉSENCLIQUETER UN ACCESSOIRE :
SCANNEZ CECI POUR OBTENIR DES INSTRUCTIONS

*ACCESSOIRES NON INCLUS. LA SÉLECTION PEUT VARIER.

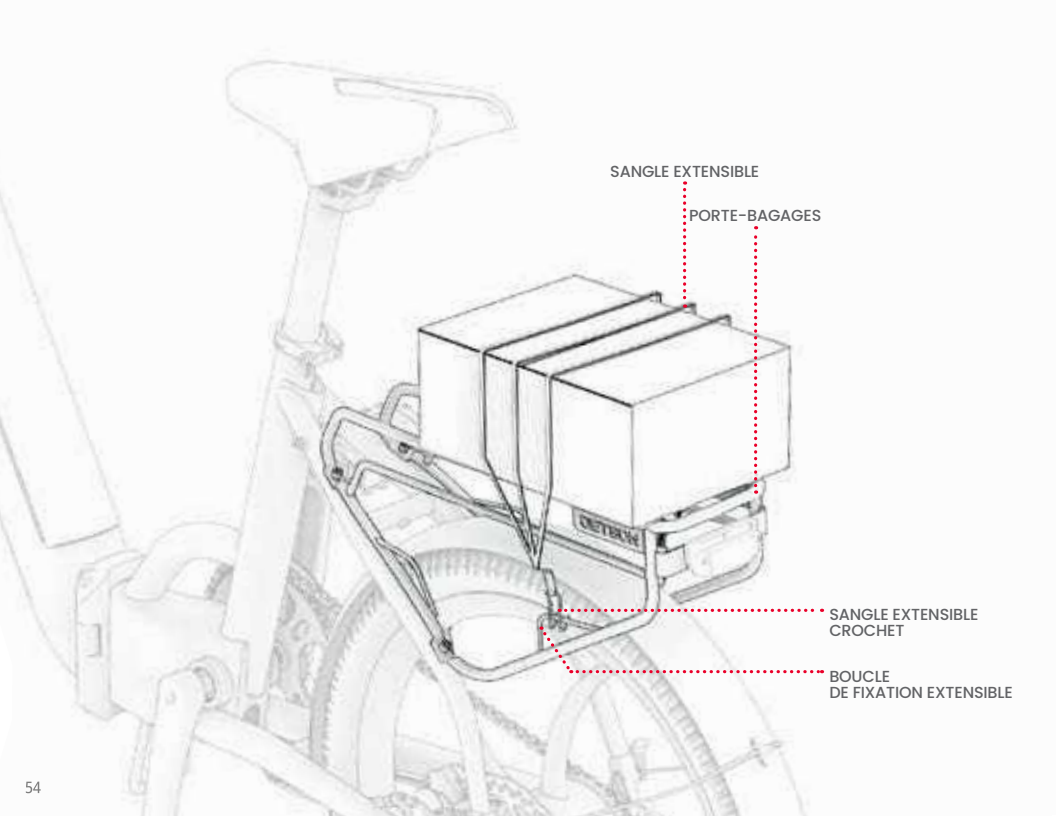
SANGLE EXTENSIBLE
PORTE-BAGAGES
SANGLE EXTENSIBLE
CROCHET
BOUCLE
DE FIXATION EXTENSIBLE

UTILISATION DU RACKIT SANS ACCESSOIRE DE CHARGEMENT COMPLÉMENTAIRE :

1. PLACEZ VOTRE CHARGEMENT SUR LE PORTE-BAGAGES.
2. GLISSEZ 1 CROCHET DE LA SANGLE ÉLASTIQUE DANS UNE BOUCLE DE FIXATION ÉLASTIQUE SUR LE PORTE-BAGAGES.
3. ÉTIREZ LA SANGLE ÉLASTIQUE AUTOUR DU CHARGEMENT ET AUTOUR DU PORTE-BAGAGES JUSQU'À CE QU'ELLE SOIT TENDUE.
4. FIXEZ L'AUTRE CROCHET DE LA SANGLE ÉLASTIQUE DANS L'AUTRE BOUCLE DE FIXATION ÉLASTIQUE.
   IMPORTANT : LA SANGLE ÉLASTIQUE DOIT ÊTRE BIEN AJUSTÉE SUR VOTRE CHARGEMENT. SELON LA TAILLE DE VOTRE CARGAISON ET LA LONGUEUR DE LA SANGLE ÉLASTIQUE, IL PEUT ÊTRE NÉCESSAIRE D'ENROULER LA SANGLE SOUS LE PORTE-BAGAGES ET SUR VOTRE CHARGEMENT AVANT DE FIXER LE 2E CROCHET DANS UNE BOUCLE DE FIXATION ÉLASTIQUE.
5. VÉRIFIEZ QUE LA SANGLE ÉLASTIQUE ET VOTRE CHARGEMENT SONT BIEN FIXÉS.

⚠ **POUR LA SÉCURITÉ :**

- FIXEZ TOUJOURS LE CHARGEMENT AU PORTE-BAGAGES À L'AIDE D'UNE SANGLE ÉLASTIQUE OU D'UN ACCESSOIRE DE CHARGEMENT RACKIT DÉDIÉ. NE VOYAGEZ JAMAIS AVEC UN CHARGEMENT NON SÉCURISÉ.
- LIMITEZ LE TRANSPORT DU CONTENU SUR LE SUPPORT À 11,3 KG.
- ASSUREZ-VOUS QUE LE POIDS TOTAL DE TRANSPORT (CYCLISTE + CHARGEMENT) NE DÉPASSE PAS 113 KG.
- LE CHARGEMENT NE DOIT PAS DÉPASSER DU PORTE-BAGAGES OU DE TOUT ACCESSOIRE DE CHARGEMENT.
- ASSUREZ-VOUS TOUJOURS QU'AUCUN ÉLÉMENT DU CHARGEMENT OU AUCUN ACCESSOIRE RACKIT CARGO (SANGLES, BOUCLES, ETC.) GÊNENT LA ROUE, LE FREIN, LA PÉDALE, LA CHAÎNE OU TOUT AUTRE MOUVEMENT OU MÉCANISME DU VÉLO.

IMPORTANT :

- L'AJOUT D'UN CHARGEMENT AVEC UN POIDS IMPORTANT PEUT AFFECTER LES PERFORMANCES DE VOTRE VÉLO ÉLECTRIQUE. POUR PLUS DE DÉTAILS SUR LES CONDITIONS QUI PEUVENT ALTÉRER LES PERFORMANCES, VOIR SECTION 4.7
- NE LAISSEZ JAMAIS DE CHARGEMENT OU D'ACCESSOIRE COMPLÉMENTAIRE RACKIT SANS SURVEILLANCE SUR LE VÉLO ÉLECTRIQUE.

3.9 Retrait et réinsertion de la batterie

IL EXISTE TROIS POSITIONS DE BATTERIE ET DE CLÉ.

1. **POSITION D'ORIGINE :** LA BATTERIE EST VERROUILLÉE DANS LE CADRE ET LA CLÉ PEUT ÊTRE INSÉRÉE ET RETIRÉE DU TROU DE LA SERRURE.
   REMARQUE : L'UNIVERSE EST LIVRÉ AVEC LE VERROU EN POSITION D'ORIGINE.
2. **POSITION VERROUILLÉE/CENTRALE :** LA BATTERIE ET LA CLÉ SONT TOUTES DEUX VERROUILLÉES DANS LE CADRE, ET LA CLÉ RESTERA EN PLACE PENDANT QUE VOUS ROULEZ. À PARTIR DE LA POSITION D'ORIGINE : TOURNEZ LA CLÉ À 90° DANS LE SENS DES AIGUILLES D'UNE MONTRE.
3. **POSITION DÉVERROUILLÉE :** LA BATTERIE EST DÉVERROUILLÉE ET PEUT ÊTRE RETIRÉE DU CADRE, MAIS LA CLÉ NE PEUT PAS ÊTRE RETIRÉE DU TROU DE LA SERRURE. À PARTIR DE LA POSITION CENTRALE/VERROUILLÉE, TOURNEZ LA CLÉ DANS LE SENS DES AIGUILLES D'UNE MONTRE DE 90° SUPPLÉMENTAIRES.

1. POSITION D'ORIGINE



BATTERIE : VERROUILLÉE
CLÉ : AMOVIBLE

2. POSITION VERROUILLÉE/CENTRALE



BATTERIE : VERROUILLÉE
CLÉ : VERROUILLÉE

3. POSITION DÉVERROUILLÉE



BATTERIE : AMOVIBLE
CLÉ : VERROUILLÉE

POUR RETIRER LA BATTERIE :

1. INSÉREZ UNE CLÉ DANS LE TROU DE LA SERRURE.
2. TOURNEZ LA CLÉ DANS LE SENS DES AIGUILLES D'UNE MONTRE À FOND POUR LIBÉRER LA BATTERIE DU CADRE. **REMARQUE :** EN TOURNANT PARTIELLEMENT LA CLÉ, VOUS VERROUILLEREZ LA CLÉ DANS LE CADRE. LA BATTERIE NE SERA PAS AMOVIBLE TANT QUE LA CLÉ N'AURA PAS ÉTÉ TOURNÉE À FOND. (VOIR PAGE 57.)

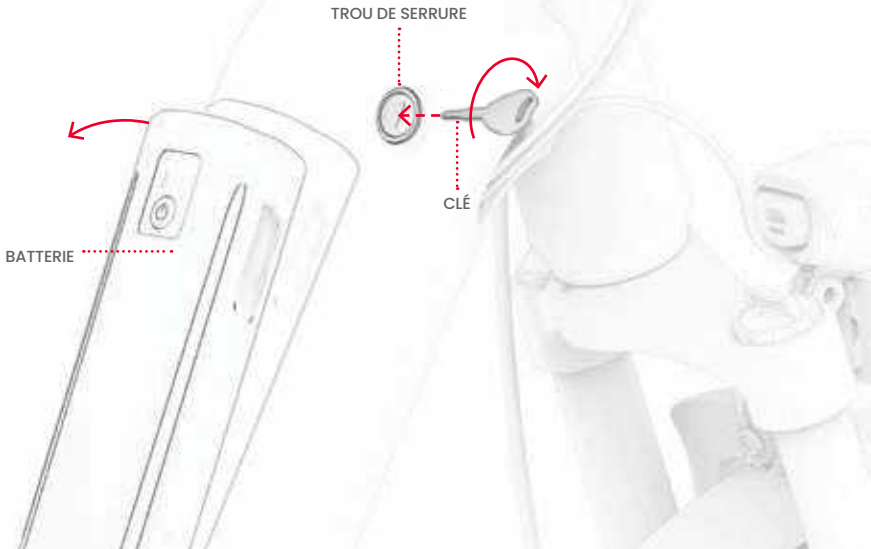

3. RETIREZ LA BATTERIE DU COMPARTIMENT DE BATTERIE.
4. RETIREZ LA CLÉ DU TROU DE LA SERRURE.

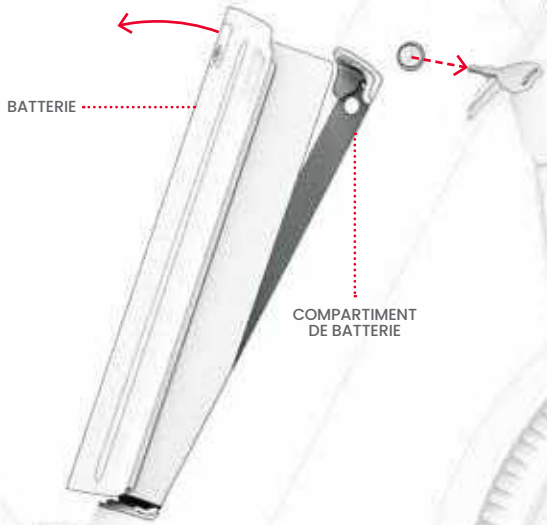

POUR RÉINTRODUIRE LA BATTERIE :

1. POSITIONNEZ LE BAS DE LA BATTERIE DANS LE COMPARTIMENT DE BATTERIE.
2. POUSSEZ AVEC PRÉCAUTION LE HAUT DE LA BATTERIE DANS LE COMPARTIMENT.

IMPORTANT : POUR ÉVITER D'ENDOMMAGER LA BATTERIE, NE L'INSÉREZ PAS AUSSI DANS LE CADRE RAPIDEMENT OU AVEC TROP DE FORCE.

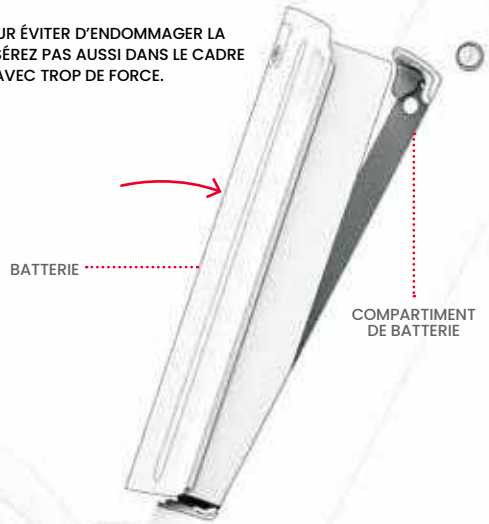

3. INSÉREZ LA CLÉ DANS LA SERRURE.
4. TOURNEZ LA CLÉ DANS LE SENS INVERSE DES AIGUILLES D'UNE MONTRE, PARTIELLEMENT (POUR GARDER LA CLÉ VERROUILLÉE DANS LE CADRE) OU COMPLÈTEMENT (POUR RETIRER LA CLÉ). VOIR PAGE 57 POUR PLUS DE DÉTAILS SUR LES POSITIONS DE LA CLÉ ET DE LA BATTERIE.
5. ASSUREZ-VOUS QUE LA BATTERIE EST BLOQUÉE DANS LE CADRE.

⚠ **IMPORTANT :** VERROUILLEZ TOUJOURS LA BATTERIE DANS LE CADRE. N'ALLUMEZ PAS LE VÉLO OU NE LE CONDUISEZ PAS SANS QUE LA BATTERIE NE SOIT VERROUILLÉE EN PLACE.

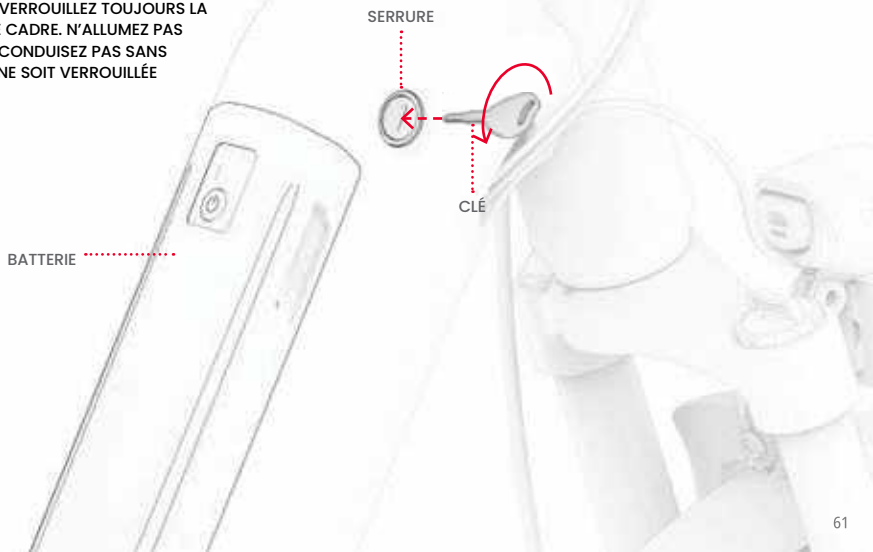

4. Mouvements

4.1 Conduire votre Universe

PARTEZ SUR VOTRE UNIVERSE DE 2 MANIÈRES DIFFÉRENTES :
1. PÉDALAGE AVEC ASSISTANCE ÉLECTRONIQUE (SECTION 4.3)
2. UTILISATION DE L'ACCÉLÉRATEUR POUR LA PLEINE PUISSANCE DU MOTEUR (SECTION 4.5)

4.2 Comprendre et utiliser les modes de vitesse

LA QUANTITÉ DE PUISSANCE DÉLIVRÉE PAR LE MOTEUR DÉPENDRA DU MODE DE VITESSE QUE VOUS AVEZ DÉFINI.

EN PÉDALANT : LE MOTEUR GÉNÈRERA DES POUSSÉES DE PUISSANCE POUR VOUS AIDER À ATTEINDRE LA VITESSE LA PLUS HAUTE POSSIBLE DANS LE MODE DE VITESSE QUE VOUS AVEZ DÉFINI. SI VOS EFFORTS DE PÉDALAGE VOUS AMÈNENT À EUX SEULS AU-DELÀ DE CETTE VITESSE, LE MOTEUR NE VOUS FOURNIRA AUCUNE ASSISTANCE.

LORS DE L'UTILISATION DE L'ACCÉLÉRATEUR : LE MODE DE VITESSE QUE VOUS AVEZ DÉFINI DÉTERMINE LA VITESSE MAXIMALE À LAQUELLE VOUS POUVEZ VOUS DÉPLACER. UTILISEZ DES VITESSES PLUS BASSES DANS LES ENDROITS OÙ LA VITESSE EST LIMITÉE, LORSQUE VOUS VOYAGEZ DANS DES ZONES DENSES OU POUR UNE CONDUITE PLUS TRANQUILLE.

POUR BASCULER VERS UN AUTRE MODE DE VITESSE, APPUYEZ RAPIDEMENT SUR LE BOUTON ⏻ D'ALIMENTATION.

MODE DE VITESSE	1	2	3
VITESSE ASSISTÉE (PÉDALE) OU VITESSE MAXIMALE (ACCÉLÉRATEUR)	17,7 KM/H	24 KM/H	32,2 KM/H

4.3 Utilisation de l'assistance électronique au pédalage

L'ASSISTANCE AU PÉDALAGE VOUS PERMET D'ALLER PLUS LOIN ET PLUS VITE EN FOURNISSANT MOINS D'EFFORTS. LORSQUE VOUS PÉDALEZ AVEC L'ASSISTANCE ÉLECTRIQUE, LE MOTEUR GÉNÈRERA DES POUSSÉES DE PUISSANCE POUR COMPLÉTER VOTRE EFFORT ET VOUS AIDER À ATTEINDRE LA VITESSE MAXIMALE POSSIBLE DANS LE MODE DE VITESSE SUR LEQUEL VOUS AVEZ RÉGLÉ LE VÉLO. (SECTION 4.2)

L'UNIVERSE EST DOTÉ D'UNE ASSISTANCE AU PÉDALAGE BASÉE SUR LA CADENCE, DANS LAQUELLE LE MOTEUR GÉNÈRERA UNE PUISSANCE SUPPLÉMENTAIRE CHAQUE FOIS QUE VOUS PÉDALEZ. TOUT EFFORT DE ROTATION QUE VOUS METTEZ DANS LES PÉDALES INDIQUERA AU MOTEUR DE SE METTRE EN MARCHE, DE SORTE QUE VOUS POUVEZ TRAVAILLER VOS MUSCLES AUSSI PEU OU AUTANT QUE VOUS LE SOUHAITEZ.

SI VOS EFFORTS VOUS AMÈNENT AU-DELÀ DU SEUIL DE VITESSE DU NIVEAU DANS LEQUEL VOUS AVEZ RÉGLÉ LE VÉLO, L'ASSISTANCE AU PÉDALAGE NE SE DÉCLENCHERA PLUS.

REMARQUE : VOUS POUVEZ FAIRE DU VÉLO SANS QUE L'APPAREIL SOIT ALLUMÉ OU SI LA BATTERIE EST ÉPUISÉE, MAIS VOUS NE POURREZ PAS UTILISER LES LUMIÈRES OU LES FONCTIONS ÉLECTRIQUES.

4.4 Utilisation des vitesses

L'UNIVERSE EST UN VÉLO À 7 VITESSES.

LES VITESSES INFÉRIEURES FACILITENT LE PÉDALAGE CAR LA RÉSISTANCE EST MOINDRE, MAIS VOUS PARCOUREREZ MOINS DE DISTANCE À CHAQUE COUP DE PÉDALE. UTILISEZ DES VITESSES BASSES POUR MONTER DES CÔTES, MAÎTRISER DES TERRAINS ACCIDENTÉS OU ROULER LENTEMENT.

LES VITESSES PLUS ÉLEVÉES VOUS DONNENT PLUS DE VITESSE, CAR VOUS PARCOUREREZ UNE PLUS GRANDE DISTANCE À CHAQUE COUP DE PÉDALE. UTILISEZ DES VITESSES ÉLEVÉES POUR ROULER PLUS RAPIDEMENT SUR DES SURFACES PLANES OU LORS DE LA DESCENTE D'UNE PENTE.

POUR RÉTROGRADER À UNE VITESSE INFÉRIEURE : APPUYEZ SUR LE BOUTON DE PASSAGE À LA VITESSE INFÉRIEURE JUSQU'À CE QUE LE RAPPORT SOUHAITÉ SOIT POSITIONNÉ AU NIVEAU DE L'INDICATEUR DE VITESSE.

POUR PASSER À UNE VITESSE SUPÉRIEURE : POUSSEZ LE BOUTON DE PASSAGE À LA VITESSE SUPÉRIEURE LOIN DE VOUS JUSQU'À CE QUE LE RAPPORT SOUHAITÉ SOIT POSITIONNÉ AU NIVEAU DE L'INDICATEUR DE VITESSE.

REMARQUE : VOUS DEVRIEZ ENTENDRE UN CLIC À CHAQUE CHANGEMENT DE VITESSE RÉUSSI.

REMARQUE : LES VITESSES MÉCANIQUES N'AFFECTENT PAS LA CONDUITE LORSQUE LE MOUVEMENT DU VÉLO EST CONTRÔLÉ PAR L'ACCÉLÉRATEUR OU LE RÉGULATEUR DE VITESSE. LES VITESSES N'AFFECTENT LA CONDUITE QUE PENDANT LE PÉDALAGE.

IMPORTANT : NE CHANGEZ DE VITESSE QUE LORSQUE VOUS ÊTES EN MARCHE AVANT ET QUE VOUS PÉDALEZ ACTIVEMENT.

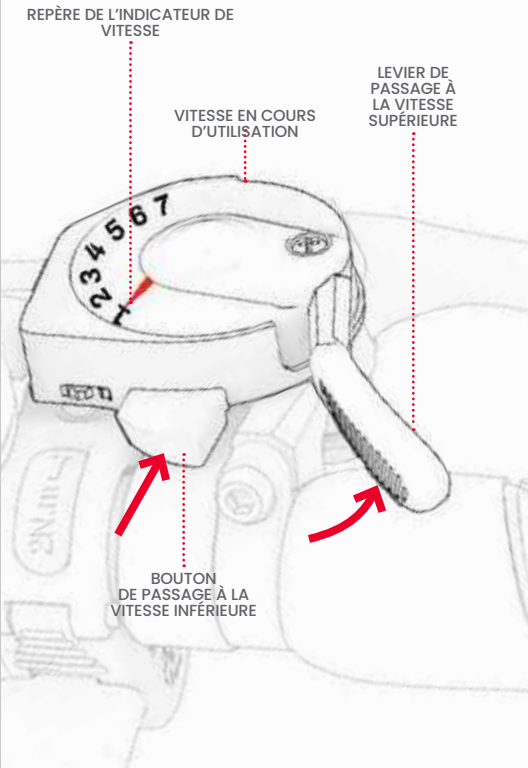

4.5 Rouler avec l'accélérateur

LA VITESSE MAXIMALE À LAQUELLE LE VÉLO PEUT SE DÉPLACER EN UTILISANT TOUTE LA PUISSANCE DU MOTEUR DÉPEND DU MODE DE VITESSE QUE VOUS AVEZ RÉGLÉ. (SECTION 4.2)

POUR CONDUIRE L'UNIVERSE COMME UN VÉLO À MOTEUR, ARRÊTEZ DE PÉDALER ET GARDEZ VOS PIEDS POSÉS SUR LES PÉDALES. POUR ACCÉLÉRER, POUSSEZ LENTEMENT L'ACCÉLÉRATEUR AVEC VOTRE POUCE DROIT.

PLUS VOUS ENGAGEZ L'ACCÉLÉRATEUR, PLUS LE MOTEUR FOURNIRA DE PUISSANCE ET PLUS VOUS VOUS DÉPLACEREZ RAPIDEMENT. POUR ÉVITER LES POINTES DE VITESSE SOUDAINES, EXERCEZ TOUJOURS UNE PRESSION PROGRESSIVE SUR L'ACCÉLÉRATEUR.

⚠ POUR RALENTIR, RELÂCHEZ DOUCEMENT L'ACCÉLÉRATEUR.

IMPORTANT : REPOSEZ TOUJOURS VOS PIEDS SUR LES PÉDALES, MÊME LORSQUE VOUS NE PÉDALEZ PAS. NE ROULEZ JAMAIS AVEC LES PIEDS QUI PENDENT SUR LE CÔTÉ DU VÉLO.

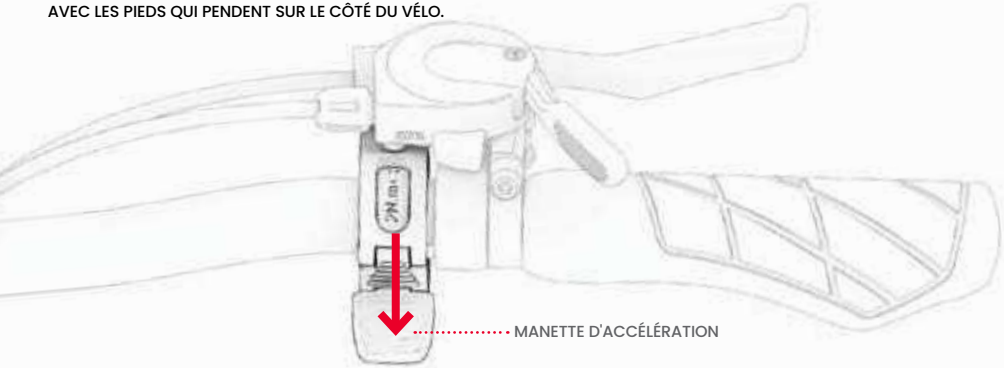

4.6 Utilisation des freins

SERREZ L'UN DES DEUX OU LES DEUX FREINS À MAIN POUR RALENTIR ; SERREZ PLUS FORT POUR VOUS ARRÊTER COMPLÈTEMENT. POUR ÉVITER LES MOUVEMENTS BRUSQUES, ESSAYEZ DE SERRER LE(S) FREIN(S) À MAIN PROGRESSIVEMENT.

FREIN À MAIN GAUCHE → FREIN DE ROUE AVANT
FREIN À MAIN DROIT → FREIN DE ROUE ARRIÈRE

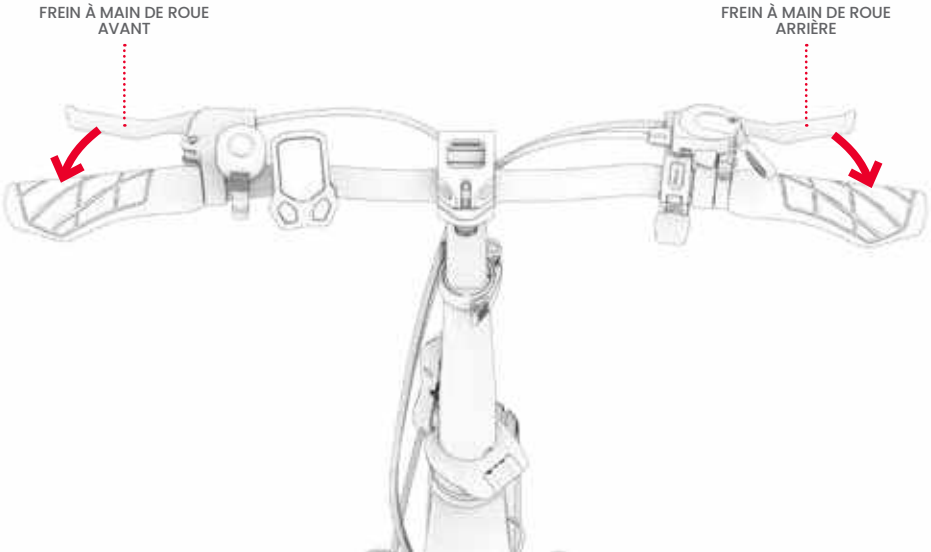

4.7 Maximisation de la vitesse et de l'autonomie

PLUS LE MOTEUR DOIT FONCTIONNER DANS DES CONDITIONS DIFFICILES, PLUS VOTRE BATTERIE SE DÉCHARGERA RAPIDEMENT ET PLUS IL SERA DIFFICILE D'ATTEINDRE ET DE MAINTENIR LES VITESSES DE POINTE. LES FACTEURS SUIVANTS AFFECTERONT ÉGALEMENT LA VITESSE À LAQUELLE VOUS POUVEZ ROULER ET LA DISTANCE QUE VOUS POUVEZ PARCOURIR À PARTIR D'UNE SEULE CHARGE.

- **SURFACE DE CONDUITE** – SE DÉPLACER SUR UNE SURFACE RUGUEUSE PROVOQUE DES FROTTEMENTS, CE QUI PEUT VOUS RALENTIR, ET OBLIGE LE MOTEUR À FOURNIR PLUS DE PUISSANCE, CE QUI LE DÉCHARGE PLUS RAPIDEMENT. DANS LA MESURE DU POSSIBLE, CHOISISSEZ UNE SURFACE DE CONDUITE LISSE.

- **POIDS DE CHARGE :** L'AUGMENTATION DU POIDS (CYCLISTE + CHARGEMENT) RÉDUIT L'AUTONOMIE DE L'APPAREIL.

- **STYLE DE CONDUITE** : LES DÉMARRAGES ET ARRÊTS FRÉQUENTS RÉDUIRONT L'AUTONOMIE DU VÉLO. L'UTILISATION DE L'ACCÉLÉRATEUR DÉCHARGE LA BATTERIE PLUS RAPIDEMENT QUE L'UTILISATION DE L'ASSISTANCE AU PÉDALAGE.

- **TEMPÉRATURE DE L'AIR :** LA TEMPÉRATURE IDÉALE POUR CONDUIRE ET RANGER LE VÉLO ÉLECTRIQUE SE SITUE ENTRE 50 ET 90 °F (10 ET 35 °C).

- **INCLINAISON :** LE MOTEUR DOIT FOURNIR PLUS DE PUISSANCE EN MONTÉE QUE SUR DES TRONÇONS PLATS OU EN DESCENTE.

- **ENTRETIEN DE LA BATTERIE :** UNE CHARGE DE LA BATTERIE APRÈS CHAQUE TRAJET PERMET DE MAINTENIR LA CAPACITÉ ET LA RÉSISTANCE DE LA BATTERIE.

- **UTILISATION DES VITESSES** - L'UTILISATION DES VITESSES POUR MAXIMISER VOS EFFORTS DE PÉDALAGE PERMET UNE UTILISATION PLUS EFFICACE DE L'ASSISTANCE ÉLECTRONIQUE, CE QUI VOUS PERMET D'ATTEINDRE UN KILOMÉTRAGE PLUS IMPORTANT AVANT UNE DÉCHARGE DE LA BATTERIE.

5. Rouler en toute sécurité

5.1 Vérifications de sécurité avant le trajet

EFFECTUEZ CES VÉRIFICATIONS DE SÉCURITÉ IMPORTANTES AVANT CHAQUE TRAJET :

FREINS

EFFECTUEZ UNE VÉRIFICATION DE LA SÉCURITÉ ET DU FONCTIONNEMENT DES FREINS (SECTION 1.8) ET ASSUREZ-VOUS QUE :

- LES MANETTES DE FREIN À MAIN SONT FIXÉES AU GUIDON ET LUBRIFIÉES AFIN DE SE COMPRIMER FACILEMENT.
- LES PLAQUETTES DE FREIN NE SONT PAS USÉES, ET SONT CENTRÉES ET ALIGNÉES AVEC LE ROTOR.
- LES FREINS ARRÊTENT COMPLÈTEMENT LES ROUES.

MANIVELLES ET PÉDALES

- VÉRIFIEZ QUE LES PÉDALES SONT BIEN SERRÉES SUR LES MANIVELLES.
- VÉRIFIEZ QUE LES MANIVELLES SONT BIEN SERRÉES SUR LE CORPS DU VÉLO ET TOURNENT LIBREMENT.

CADRE ET FOURCHE

- VÉRIFIEZ QUE LE CADRE DU VÉLO ET LA FOURCHE NE SONT PAS ENDOMMAGÉS, PLIÉS OU CASSÉS.
- VÉRIFIEZ QUE LE CADRE EST BLOQUÉ EN POSITION DE CONDUITE PAR LE LOQUET DU CADRE.

DIRECTION

- VÉRIFIEZ QUE LA POTENCE EST BLOQUÉE PAR LE LOQUET DE LA POTENCE.
- VÉRIFIEZ QUE LE GUIDON EST BLOQUÉ EN POSITION PAR LE CHARIOT DE GUIDON.

ROUES ET PNEUS

- VÉRIFIEZ QUE LES ROUES NE PRÉSENTENT PAS DE SIGNES D'USURE EXCESSIVE OU NE SONT PAS ENDOMMAGÉES.
- ASSUREZ-VOUS QUE LES PNEUS SONT GONFLÉS À LA PRESSION RECOMMANDÉE DE 45-60 PSI.
- VÉRIFIEZ QUE LES RAYONS DE LA ROUE NE SONT PAS CASSÉS.
- VÉRIFIEZ QUE LES JANTES NE SONT PAS ENDOMMAGÉES OU PLIÉES.
- VÉRIFIEZ QUE LES ÉCROUS D'ESSIEU SONT BIEN SERRÉS.

CHAÎNE

- VÉRIFIEZ QUE LA TENSION DE LA CHAÎNE EST TELLE QUE VOUS NE POUVEZ PAS SOULEVER LE MILIEU DE LA CHAÎNE DE PLUS DE ½ POUCE.
- VÉRIFIEZ QUE LA CHAÎNE EST CORRECTEMENT POSITIONNÉE SUR LE PÉDALIER, LE DÉRAILLEUR ET LA ROUE JOCKEY.

5.2 Sécurité du port du casque

LE CONDUCTEUR DOIT PORTER UN CASQUE EN PERMANENCE.



POSITIONNEMENT CORRECT :
LE FRONT EST COUVERT
PAR LE CASQUE.



POSITIONNEMENT INCORRECT :
LE FRONT EST EXPOSÉ.
UNE CHUTE PEUT ENTRAÎNER DES BLESSURES GRAVES.

*** PORTEZ UN CASQUE, DES VÊTEMENTS APPROPRIÉS, DES CHAUSSURES ET UN ÉQUIPEMENT DE SÉCURITÉ. ÉVITEZ LES VÊTEMENTS QUI PEUVENT ÊTRE PRIS DANS OU SOUS LES ROUES. LE PORT DE CHAUSSURES FERMÉES ET PLATES EST RECOMMANDÉ. PORTEZ UN CASQUE ET UN ÉQUIPEMENT DE PROTECTION APPROUVÉS PAR LA NORME ASTM F1492 POUR ÉVITER DE VOUS BLESSER EN CAS D'ACCIDENT.**

5.3 Entretien et maintenance

PRENEZ BIEN SOIN DE VOTRE VÉLO ÉLECTRIQUE POUR QU'IL ROULE AISÉMENT ET EN TOUTE SÉCURITÉ. VOICI COMMENT PROCÉDER :

MANIPULER VOTRE UNIVERSE

- **ÉVITEZ D'EXPOSER VOTRE VÉLO ÉLECTRIQUE À DE FORTES VIBRATIONS OU À DES CHOCS PHYSIQUES INTENSES.**
- **NE DÉMONTEZ JAMAIS LA BATTERIE.**
- **GARDEZ VOTRE VÉLO ÉLECTRIQUE À L'ABRI DE L'EAU ET DE L'HUMIDITÉ.**
- **ROULEZ SUR DES SURFACES LISSES ET PLANES POUR ÉVITER LA CASSE.**
- **NE TRANSPORTEZ JAMAIS VOTRE VÉLO ÉLECTRIQUE PAR LES ROUES, LA SELLE OU LE GUIDON.**
- **VEILLEZ À NE PAS TIRER OU ACCROCHER LE CÂBLAGE RELIANT LE MOTEUR AUX COMPOSANTS DU GUIDON.**

⚠ PRÉCAUTIONS RELATIVES À LA BATTERIE

VOTRE PRODUIT EST ÉQUIPÉ D'UNE BATTERIE LITHIUM-ION AMOVIBLE. FAITES ATTENTION LORS DE LA MANIPULATION.

- TENEZ LE PRODUIT ET LA BATTERIE À L'ABRI DU FEU ET D'UNE CHALEUR EXCESSIVE.
- ÉVITEZ LES CHOCS PHYSIQUES INTENSES, LES VIBRATIONS IMPORTANTES OU LES IMPACTS.
- PROTÉGEZ LE PRODUIT DE L'EAU OU DE L'HUMIDITÉ.
- NE PLACEZ PAS OU NE STOCKEZ PAS LE PRODUIT SUR OU SOUS D'AUTRES OBJETS.
- NE DÉMONTEZ PAS LE VÉLO OU SA BATTERIE.
- NE JETEZ PAS LE PRODUIT AVEC LES ORDURES MÉNAGÈRES. EMMENEZ LE PRODUIT DANS UNE INSTALLATION DÉDIÉE AUX DÉCHETS ÉLECTRONIQUES OU À UN CENTRE DE RECYCLAGE DE BATTERIES. POUR PLUS D'INFORMATIONS SUR LES SITES D'ÉLIMINATION PRÈS DE CHEZ VOUS, CONTACTEZ VOTRE MUNICIPALITÉ LOCALE OU LE SERVICE DE TRAITEMENT DES DÉCHETS.
- SI LA BATTERIE DU PRODUIT EST CHAUDE OU PRÉSENTE DES SIGNES DE SURCHAUFFE, DÉGAGE UNE ODEUR OU UN SON INHABITUEL, EN CAS DE FUITE DE LIQUIDE OU DE GAZ, OU DE CHANGEMENT DE FORME OU DE COULEUR, IL CONVIENT D'AGIR IMMÉDIATEMENT :
  1. SI L'APPAREIL EST EN COURS D'UTILISATION, ARRÊTEZ IMMÉDIATEMENT DE L'UTILISER. SI LE PRODUIT EST BRANCHÉ, RETIREZ IMMÉDIATEMENT LE CÂBLE DE CHARGE.
  2. CESSEZ D'UTILISER LE PRODUIT.
  3. SI VOUS POUVEZ LE FAIRE EN TOUTE SÉCURITÉ, DÉPLACEZ LE PRODUIT DANS UN ESPACE BIEN DÉGAGÉ ET À L'ABRI DE TOUT OBJET INFLAMMABLE.
  4. APPELEZ LES SERVICES D'URGENCE DE VOTRE RÉGION POUR OBTENIR DE L'AIDE.
  5. LAVEZ SOIGNEUSEMENT À L'EAU COURANTE LES YEUX OU LES ZONES DE LA PEAU QUI ONT ÉTÉ EN CONTACT AVEC LE LIQUIDE ÉLECTROLYTIQUE DE LA BATTERIE QUI A FUI ET CONSULTEZ UN MÉDECIN.
- EN CAS DE PROBLÈME AVEC LA BATTERIE, CONTACTEZ LE SERVICE APRÈS-VENTE DE JETSON.

RANGER VOTRE UNIVERSE

GARDEZ VOTRE VÉLO ÉLECTRIQUE ET SA BATTERIE :

- **À L'INTÉRIEUR ET DANS UN ENDROIT SEC.**
- **COUVERT, POUR LE PROTÉGER DE LA POUSSIÈRE.**
- **À L'ABRI DU FEU OU D'UNE CHALEUR EXCESSIVE.**
- **À UNE TEMPÉRATURE COMPRISE ENTRE 50 – 90 °F (10 – 35 °C).**

NETTOYER VOTRE UNIVERSE

NE VAPORISEZ PAS ET N'APPLIQUEZ PAS D'EAU DIRECTEMENT SUR LE VÉLO ÉLECTRIQUE. L'EAU PEUT ENDOMMAGER LE CÂBLAGE, LE COMPARTIMENT À PILES ET LES LUMIÈRES, ET DÉTÉRIORER LE CADRE, CE QUI POURRAIT ENTRAÎNER UN DYSFONCTIONNEMENT METTANT EN DANGER LA SÉCURITÉ DU CYCLISTE.

VOICI COMMENT NETTOYER VOTRE VÉLO ÉLECTRIQUE :

- **SELLE ET CADRE – ESSUYEZ AVEC UN CHIFFON HUMIDE SANS POUSSIÈRE OU IMBIBÉ D'ALCOOL À BRÛLER. POURSUIVEZ AVEC UN CHIFFON SEC ET PROPRE.**
- **GUIDON – ESSUYEZ AVEC UN SAVON DOUX À L'AIDE D'UN CHIFFON HUMIDE ET PROPRE. ENLEVEZ L'EXCÈS DE SAVON AVEC UN CHIFFON HUMIDE SÉPARÉ.**
- **COMPOSANTS DES ROUES – ESSUYEZ AVEC UN CHIFFON HUMIDE ET PROPRE.**
- **PNEUS – ESSUYEZ AVEC UN CHIFFON HUMIDE ET PROPRE. UN PRODUIT DE FINITION OU UN NETTOYANT POUR PNEUS PEUT ÉGALEMENT ÊTRE UTILISÉ.**

INSTRUCTIONS RELATIVES AU RISQUE D'INCENDIE OU AUX BLESSURES CORPORELLES ET CONSIGNES DE SÉCURITÉ IMPORTANTES

RANGER LE VÉLO À L'INTÉRIEUR LORSQU'IL N'EST PAS UTILISÉ - LE LAISSER À L'INTÉRIEUR LORSQUE VOUS LE CHARGEZ OU NE ROULEZ PAS. « AVERTISSEMENT - RISQUE D'INCENDIE - AUCUNE PIÈCE RÉPARABLE PAR L'UTILISATEUR ». LES VÉLOS ÉLECTRIQUES QUI NE SONT PAS DESTINÉS À ÊTRE UTILISÉS À UNE ALTITUDE ÉLEVÉE, QUI PEUVENT NÉCESSITER DES ESPACEMENTS ÉLECTRIQUES ACCRUS DANS LES CIRCUITS ÉLECTRIQUES, DOIVENT INDIQUER QU'ILS NE SONT PAS DESTINÉS À ÊTRE UTILISÉS À DES ALTITUDES SUPÉRIEURES À 2 000 M. « UNE EXPOSITION PROLONGÉE AUX RAYONS UV, À LA PLUIE ET AUX INTEMPÉRIES PEUT ENDOMMAGER LES MATÉRIAUX DU COFFRET - STOCKER EN INTÉRIEUR LORSQUE LE VÉLO N'EST PAS UTILISÉ ».

⚠ AVERTISSEMENT :

LORS DE L'UTILISATION DE CE PRODUIT, DES PRÉCAUTIONS DE BASE DOIVENT TOUJOURS ÊTRE SUIVIES, NOTAMMENT LES SUIVANTES :

A) LISEZ TOUTES LES INSTRUCTIONS AVANT D'UTILISER LE PRODUIT.

B) POUR RÉDUIRE LE RISQUE DE BLESSURE, UNE SURVEILLANCE ÉTROITE EST NÉCESSAIRE LORSQUE LE PRODUIT EST UTILISÉ À PROXIMITÉ D'ENFANTS.

C) NE METTEZ PAS LES DOIGTS OU LES MAINS DANS LE PRODUIT.

D) NE PAS UTILISER CE PRODUIT SI LE CORDON D'ALIMENTATION FLEXIBLE OU LE CÂBLE DE SORTIE EST EFFILOCHÉ, SI SON ISOLATION EST ABÎMÉE OU EN PRÉSENCE DE TOUT AUTRE SIGNE DE DÉTÉRIORATION.

E) POUR TOUT ÉQUIPEMENT. LES INSTRUCTIONS DOIVENT INDIQUER « CET ÉQUIPEMENT N'EST PAS DESTINÉ À ÊTRE UTILISÉ À DES TEMPÉRATURES AMBIANTES INFÉRIEURES À 14 °F (-10 °C) OU SUPÉRIEURES À 40 °C (104 °F) ».

F) POUR TOUS LES ÉQUIPEMENTS, LES INSTRUCTIONS DOIVENT INDIQUER « LA BATTERIE EST DESTINÉE À ÊTRE CHARGÉE LORSQUE LA TEMPÉRATURE AMBIANTE EST COMPRISE ENTRE 0 °C (32 °F) ET 40 °C (104 °F). NE CHARGEZ JAMAIS LA BATTERIE LORSQUE LES TEMPÉRATURES AMBIANTES SONT EN DEHORS DE CETTE PLAGE. »

CONSERVEZ CES INSTRUCTIONS

Restez connectés.

Suivez **@ridejetson**
sur les réseaux sociaux pour découvrir des offres fantastiques, et les dernières nouvelles de Jetson.

Vous aimez votre trottinette ?

N'oubliez pas de laisser un avis sur ridejetson.com/reviews.
Nous avons hâte d'avoir de vos nouvelles !

JETSON

#MakeMoves

Des questions ? Laissez-nous vous aider.

ridejetson.com/support
ridejetson.com/chat

Pour exercer la garantie de votre produit
ou pour toute question sur la garantie,
contactez-nous directement.

1 (844) 585-7462

Fabriqué à Shenzhen, Chine
Importé par TruRide Tech LLC.
PO Box 461, Jersey City, NJ 07302-9998

www.ridejetson.com





Fabriqué en Chine
Code date : 12/2024
Édition du document : v1.0

© 2024, TruRide Tech. TOUS DROITS RÉSERVÉS.
Fabriqué pour TruRide Tech LLC.
JETSON® est une marque déposée, et utilisée sous licence, de JetStream Brands LLC. Aucune partie de ce document, y compris la forme, les graphiques et la conception, ne peut être reproduite ou transmise sous quelque forme ou par quelque moyen que ce soit.

JETSON

Universo

Bicicletta Cruiser elettrica.

Una guida per il vostro viaggio.

IMPORTANTE: LEGGERE ATTENTAMENTE E CONSERVARE PER RIFERIMENTO FUTURO.

MODELLO SKU: JUNVRS-BLK

Sistema di carico intelligente RackIt

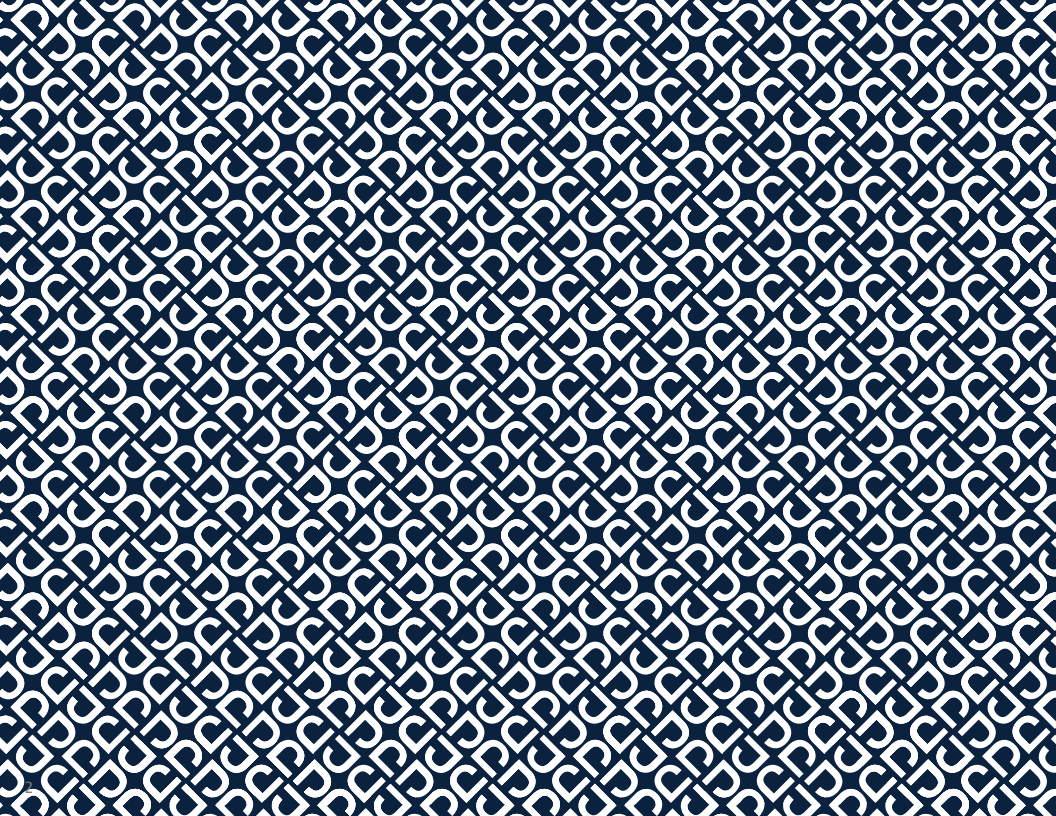

Le due principali regole di guida di Jetson:
Siate sicuri. Divertitevi!

Contenuti

Avvertenze di sicurezza 5

Copertura della garanzia 7

Panoramica del prodotto 8

Specifiche del prodotto 12

Idoneità del pilota 13

Risorse online 14

1. Per iniziare

1.1 Note iniziali 15

1.2 Svolgimento e ripiegamento del telaio 16

1.3 Svolgimento e ripiegamento dello stelo 22

1.4 Svolgimento e ripiegamento dei pedali 26

1.5 Protezione della campana 28

1.6 Ricarica della batteria 29

1.7 Gonfiaggio e pressione dei pneumatici 32

1.8 Controllo e regolazione dei freni 33

2. Preparazione alla guida

2.1 Impostazione dell'altezza del manubrio 36

2.2 Impostazione della rotazione del ma- 38

nubrio 42
2.3 Regolazione dell'altezza del sedile
3. Caratteristiche e funzioni 45
3.1 Accensione e spegnimento 46
3.2 Comprensione e utilizzo dello schermo LED 47
3.3 Modifica dell'unità di misura 47
3.4 Controllo del livello di carica della batteria 48
3.5 Uso delle luci 49
3.6 Uso del cavalletto 50
3.7 Utilizzo della campana 52
3.8 Utilizzo del portapacchi RackIt Smart Cargo Sys-
tem 57
3.9 Rimozione e reinserimento della batteria 62
4. Fare movimento 62
4.1 Cavalcare il proprio universo 63
4.2 Comprensione e utilizzo delle modalità di velocità 64
4.3 Utilizzo dell'assistenza elettronica alla pedalata 65
4.4 Utilizzo degli ingranaggi 66

4.5 Guidare con l'acceleratore 67
4.6 Uso dei freni
4.7 Massimizzazione della velocità e dell'au-
tonomia di guida 68 69
5. Viaggio sicuro 70
5.1 Controlli di sicurezza pre-corsa
5.2 Sicurezza del casco
5.3 Cura e manutenzione

Avvertenze di sicurezza

- Prima dell'uso, leggere attentamente il manuale d'uso e le avvertenze di sicurezza e assicurarsi di aver compreso e accettato tutte le istruzioni di sicurezza. L'utente sarà responsabile di eventuali perdite o danni causati da un uso improprio. Attenzione al rischio di lesioni al ciclista che può derivare da un eccessivo serraggio dei bulloni stelo-forcella.
- **Il mancato utilizzo del caricabatterie corretto può provocare incendi ed esplosioni, con conseguenti danni materiali, lesioni e morte.**
- Attenzione al rischio di lesioni per il ciclista che può derivare da un eccessivo serraggio dei bulloni dell'attacco manubrio.
- Prima di ogni ciclo di funzionamento, l'operatore deve eseguire i controlli pre-operativi specificati dal costruttore: Che tutte le protezioni e le pastiglie originariamente fornite dal costruttore siano al loro posto e in condizioni di manutenzione; Che l'impianto frenante funzioni correttamente; Che tutte le protezioni degli assali, le protezioni delle catene o altre coperture o protezioni fornite dal costruttore siano al loro posto e in condizioni di manutenzione; Che i pneumatici siano in buone condizioni, gonfiati correttamente e abbiano un battistrada sufficiente; L'area in cui il prodotto deve essere utilizzato deve essere sicura e idonea per un funzionamento sicuro.
- I componenti devono essere sottoposti a manutenzione e riparazione in conformità alle specifiche del produttore e utilizzando solo le parti di ricambio autorizzate dal produttore e l'installazione deve essere eseguita da rivenditori o altre persone qualificate.
- Attenzione a non ricaricare le batterie non ricaricabili.
- Non permettere che mani, piedi, capelli, parti del corpo, indumenti o altri oggetti simili entrino in contatto con le parti in movimento, le ruote o la trasmissione quando il motore è in funzione.
- Questo prodotto non deve essere utilizzato da bambini o da persone con ridotte capacità fisiche, sensoriali o mentali, o con mancanza di esperienza e conoscenza, a meno che non abbiano ricevuto supervisione o istruzioni (IEC 60335-1/A2:2006).
- I bambini non sorvegliati non devono giocare con il prodotto (IEC 60335-1/A2:2006).
- È necessaria la supervisione di un adulto.
- Il pilota non deve superare le 250 libbre.
- Le unità non devono essere utilizzate per eseguire corse, acrobazie o altre manovre che possano causare la perdita di controllo o azioni o reazioni incontrollate dell'operatore/passeggero.
- Non utilizzare mai in prossimità di veicoli a motore.
- Evitate le asperità, le griglie di scolo e i cambiamenti improvvisi di superficie. Il monopattino potrebbe fermarsi improvvisamente.
- Evitate strade e superfici con acqua, sabbia, ghiaia, sporcizia, foglie e altri detriti. Il bagnato compromette la trazione, la frenata e la visibilità.
- Evitare di circolare in prossimità di gas, vapore, liquidi o polveri infiammabili che potrebbero causare incendi.
- Gli operatori devono attenersi a tutte le raccomandazioni e le istruzioni del costruttore e rispettare tutte le leggi e le ordinanze: Le unità prive di fari devono essere utilizzate solo in condizioni di visibilità adeguate alla luce del giorno; i proprietari devono essere incoraggiati a evidenziare (per la visibilità) l'uso di luci, riflettori e, per le unità a bassa velocità, bandiere di segnalazione su pali flessibili.
- Le persone con le seguenti condizioni devono essere avvertite di non operare: Persone con problemi cardiaci; donne in gravidanza; persone con disturbi alla testa, alla schiena o al collo o con precedenti interventi chirurgici a tali aree del corpo; persone con condizioni mentali o fisiche che potrebbero renderle suscettibili di lesioni o compromettere la loro destrezza fisica o le loro capacità mentali di riconoscere, comprendere ed eseguire tutte le istruzioni di sicurezza e di essere in grado di affrontare i rischi inerenti all'uso dell'unità.
- Non guidate di notte.
- Non guidare dopo aver bevuto o aver assunto farmaci.
- Non trasportare oggetti durante la guida.
- Non utilizzare mai il prodotto a piedi nudi.
- Indossare sempre le scarpe e tenere i lacci delle scarpe legati.
- Assicuratevi che i piedi siano sempre ben saldi sulla coperta.
- Gli operatori devono sempre utilizzare indumenti protettivi appropriati, tra cui, a titolo esemplificativo, un casco con certificazione appropriata e qualsiasi altro equipaggiamento raccomandato dal produttore: Indossare sempre dispositivi di protezione quali casco, ginocchiere e gomitiere.
- Dare sempre la precedenza ai pedoni.
- Fate attenzione alle cose davanti e lontane da voi.
- Durante la guida, non lasciatevi distrarre, ad esempio rispondendo al telefono o dedicandovi ad altre attività.
- Il prodotto non può essere guidato da più di una persona.
- Quando si guida il prodotto insieme ad altri motociclisti, mantenere sempre una distanza di sicurezza per evitare collisioni.
- Quando si gira, assicurarsi di mantenere l'equilibrio.

- La guida con freni regolati in modo non corretto è pericolosa e può causare gravi lesioni o morte.
- Il freno può diventare caldo durante il funzionamento, non toccarlo a pelle nuda.
- Un'applicazione troppo brusca o improvvisa dei freni può bloccare una ruota, con il rischio di perdere il controllo e cadere. L'applicazione improvvisa o eccessiva dei freni può causare lesioni o morte.
- Se il freno si allenta, regolarlo con la chiave esagonale o contattare il team di assistenza Jetson.
- Sostituire immediatamente le parti usurate o rotte.
- Prima della guida, verificare che tutte le etichette di sicurezza siano state applicate e comprese.
- Il proprietario deve consentire l'uso e il funzionamento dell'unità dopo aver dimostrato che gli operatori sono in grado di comprendere e utilizzare tutti i componenti dell'unità prima dell'uso.
- Non guidate senza un adeguato addestramento. Non guidare a velocità elevate, su terreni irregolari o su pendii. Non eseguire acrobazie o girare bruscamente.
  Consigliato per uso interno.
- L'esposizione prolungata ai raggi UV, alla pioggia e alle intemperie può danneggiare i materiali della custodia; conservare al coperto quando non si usa.
- Non è necessario lubrificare lo scooter.
- AVVERTENZA - Rischio di incendio, assenza di parti riparabili dall'utente

MODIFICHE
Non tentare di smontare, modificare, riparare o sostituire l'unità o qualsiasi componente dell'unità senza le istruzioni del Jetson Care Team. Questa operazione invalida la garanzia e può provocare malfunzionamenti che possono causare lesioni.

PRECAUZIONI AGGIUNTIVE PER IL FUNZIONAMENTO
Non sollevare il prodotto da terra mentre è acceso e le ruote sono in movimento. In questo modo le ruote possono girare liberamente e causare lesioni a voi stessi o ad altre persone nelle vicinanze. Non saltate sopra o sotto il prodotto e non saltate mentre lo usate. Tenere sempre i piedi ben piantati sul poggiapiedi durante il funzionamento.
I dispositivi non sono destinati all'uso ad altitudini superiori a 2000 m sul livello del mare.

SMALTIMENTO DELLA BATTERIA USATA
La batteria può contenere sostanze pericolose che possono mettere in pericolo l'ambiente e la salute umana. Questo simbolo è riportato su la batteria e/o l'imballaggio indicano che la batteria usata non deve essere trattata come rifiuto urbano. Le batterie devono essere smaltite in un punto di raccolta appropriato per il riciclaggio. Assicurandovi che le batterie usate siano smaltite correttamente, contribuirete a prevenire potenziali conseguenze negative per l'ambiente e la salute umana. Il riciclaggio dei materiali contribuisce alla conservazione delle risorse naturali. Per ulteriori informazioni sul riciclaggio delle batterie usate, contattare il servizio di smaltimento rifiuti del proprio comune.

Questo dispositivo è conforme alla Parte 15 delle norme FCC. Il funzionamento è soggetto alle due condizioni seguenti: (1) il dispositivo non può causare interferenze dannose e (2) deve accettare qualsiasi interferenza ricevuta, comprese quelle che possono causare un funzionamento indesiderato.

⚠ AVVERTENZA:

Per ridurre il rischio di lesioni, è necessaria la supervisione di un adulto. Non utilizzare mai su strada, in prossimità di motori veicoli, su o in prossimità di pendenze o gradini ripidi, piscine o altri specchi d'acqua; indossate sempre le scarpe e non permettete mai che ci sia più di un cavaliere.

Proposizione 65 della California

⚠ ATTENZIONE:

Questo prodotto può esporre a sostanze chimiche, tra cui il cadmio, che secondo lo Stato della California può causare cancro e difetti di nascita o altri danni riproduttivi. Per ulteriori informazioni: www.P65Warnings.ca.gov.

Copertura della garanzia

GARANZIA GENERALE LIMITATA

Il nuovo prodotto Jetson è garantito contro i difetti di materiali e di fabbricazione come indicato su ridejetson.com/garanzia per un periodo di tempo a partire dalla data di acquisto originale al dettaglio, se utilizzato in conformità con i manuali d'uso di Jetson (fare riferimento a ridejetson.com/support). **In base a questa garanzia, sarà possibile rivolgersi a Jetson anche nel caso in cui il prodotto Jetson sia stato acquistato presso uno dei nostri rivenditori autorizzati.** Per leggere i termini completi della nostra garanzia, visitare il sito ridejetson.com/warranty.

Panoramica del prodotto

1. **MANUBRIO** (DETTAGLI A PAGINA 10)
2. **STELO** (TELESCOPICO)
3. **MORSETTO PER STELO**
4. **CHIUSURA PIEGHEVOLE A STELO**
5. **FARO**
6. **FORCELLA ANTERIORE**
7. **FRENO A DISCO** (X2; ANTERIORE E POSTERIORE)
8. **RUOTA** (X2; ANTERIORE* E POSTERIORE)
9. **VALVOLA DEL PNEUMATICO CON TAPPO ANTIPOLVERE** (X2; ANTERIORE E POSTERIORE)
10. **PARAFANGO** (X2; ANTERIORE** E POSTERIORE)
11. **TELAIO**
12. **SEDILE**
13. **MORSETTO DEL SEDILE**
14. **BATTERIA** (RIMOVIBILE)
    - **A. PULSANTE DI STATO DELLA BATTERIA**
    - **B. BLOCCO DELLA BATTERIA**
15. **CAVALLETTO PER BICICLETTA**
16. **TELAIO CHIUSURA A LIBRO**
17. **PORTA DI RICARICA CON COPERCHIO**
18. **PEDALE** (X2; DESTRO E SINISTRO)
19. **GUARNITURA**
20. **CATENA**
21. **DERAGLIATORE**
22. **RUOTA DENTATA**
23. **CAVALLETTO**
24. **PORTABAGAGLI POSTERIORE RACKIT**
25. **LUCE POSTERIORE/RIFLETTORE**
26. **RIFLETTORE RUOTA** (X2; ANTERIORE E POSTERIORE)
27. **CHIAVE** (X2)
28. **CARICABATTERIE**
29. **CAVO DI RICARICA**
30. **CINGHIA BUNGEE**

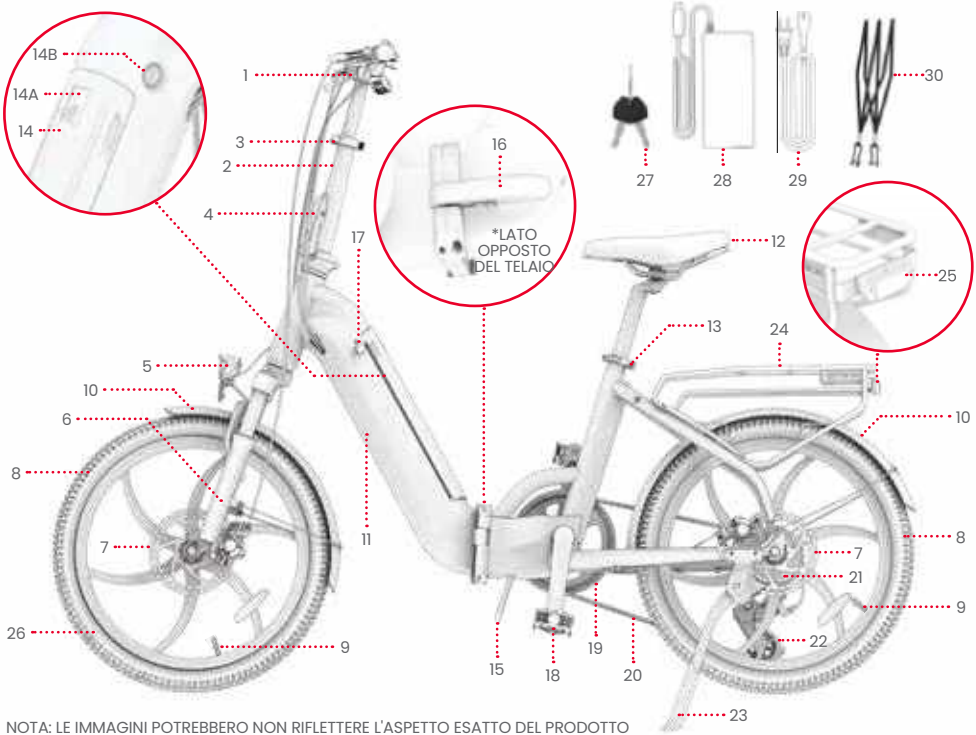

NOTA: LE IMMAGINI POTREBBERO NON RIFLETTERE L'ASPETTO ESATTO DEL PRODOTTO REALE.

1. MANUBRIO
2. PULSANTE DI ACCENSIONE
3. PULSANTE DI MODALITÀ
4. SCHERMO LED
5. ACCELERAZIONE ACCELERATORE
6. FRENO A MANO ANTERIORE/SINISTRO
7. LEVA DEL CAMBIO A SALIRE
8. PULSANTE DI SCALATA DELLA MARCIA
9. MORSETTO DEL MANUBRIO
10. CAMPANA
11. FRENO A MANO DESTRO/ANTERIORE

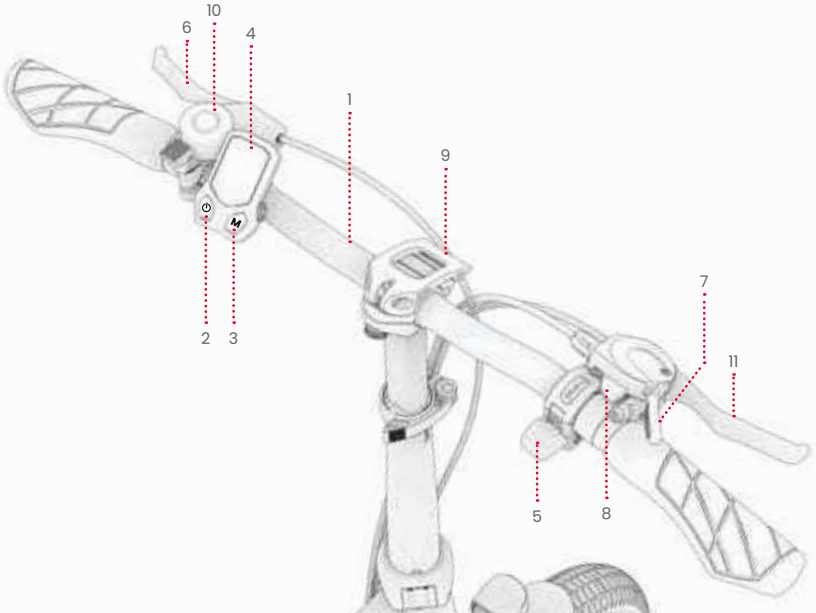

PER L'ASSEMBLAGGIO, IL SERRAGGIO E LA MANUTENZIONE:



CACCIAVITE A CROCE

Specifiche del prodotto

- DIMENSIONI DEL PRODOTTO, NON PIEGATO: 63,0" (L) × *24,0" (L) × *50,4" (H)
- DIMENSIONI DEL PRODOTTO, PIEGATO: 31.9" (L) × *16,6" (L) × *28,4" (H)
- PESO DEL PRODOTTO: 52,3 LB
- DIMENSIONI DEI PNEUMATICI: 20 ".
- BATTERIA: 36V, 10,4AH AGLI IONI DI LITIO
- CARICABATTERIE: OMOLOGAZIONE UL LISTED, 100 - 240V
- TEMPO DI RICARICA: CIRCA 6 ORE
- MOTORE: 350W
- VELOCITÀ MASSIMA: 20 MPH*
- AUTONOMIA: FINO A 37 MIGLIA (PEDALATA ASSISTITA); FINO A 20 MIGLIA (ACCELERATORE)*
- TIPO DI FRENO: CONTROLLO DEL FRENO A MANO DEI FRENI A DISCO DELLE RUOTE ANTERIORI E POSTERIORI
- LIMITE DI PESO: 250 LB
- ETÀ CONSIGLIATA: 14+
- PRESSIONE DEGLI PNEUMATICI CONSIGLIATA: 45-60PSI
- CERTIFICAZIONE UL: UL2849
- RESISTENZA ALL'ACQUA: IPX5
- NUMERO DI MODALITÀ DI VELOCITÀ ELETTRONICHE: 3
- NUMERO DI INGRANAGGI MECCANICI: 7

*L'AUTONOMIA DEL PRODOTTO, LA VELOCITÀ, LA DURATA DELLA BATTERIA E ALTRE SPECIFICHE POSSONO VARIARE IN BASE AL PILOTA E ALLE CONDIZIONI DI GUIDA. CONSULTARE LA SEZIONE 4.7 PER SUGGERIMENTI SU COME MASSIMIZZARE LE PRESTAZIONI.

Idoneità del pilota

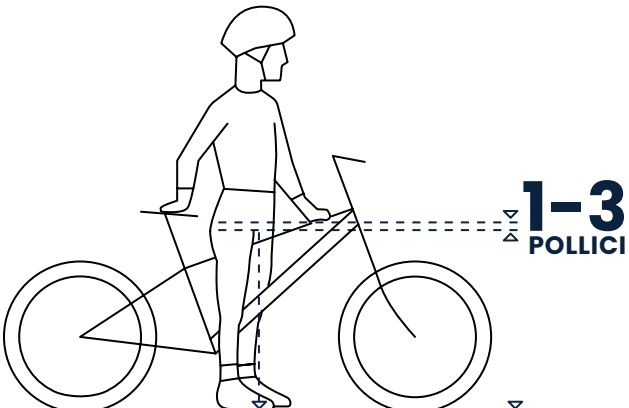

PER UNA GUIDA SICURA E CONFORTEVOLE, DEVE ESSERCI UNO SPAZIO DI ALMENO 1 - 3 POLLICI TRA L'INGUINE E IL TUBO SUPERIORE DEL TELAIO DELLA BICICLETTA QUANDO IL CICLISTA È A CAVALCIONI SULLA BICICLETTA CON ENTRAMBI I PIEDI A TERRA.

Risorse online



Scansione per il nostro più aggiornato Onboarding dell'universo materiali e risorse di supporto.

Trovate questo manuale d'uso online su https://cdn.shopify.com/s/files/1/2530/6734/files/Universe_MANUAL-web-NF-1734537719688.pdf

Trovate la nostra collezione di manuali d'uso su https://ridejetson.com/pages/product-manuals

1. Come iniziare

1.1 Note di partenza

- INIZIATE LA VOSTRA AVVENTURA NEL MODO GIUSTO: PRIMA DI UTILIZZARE QUESTO PRODOTTO, LEGGERE ATTENTAMENTE L'INTERO MANUALE D'USO, COMPRESE LE AVVERTENZE DI SICUREZZA. ASSICURARSI DI AVER COMPRESO, ACCETTATO E RISPETTATO TUTTE LE: - RACCOMANDAZIONI DEL PRODUTTORE. - ISTRUZIONI E AVVERTENZE DI SICUREZZA. - LEGGI E ORDINANZE LOCALI IN MATERIA DI GUIDA E UTILIZZO.

- LE INDICAZIONI FORNITE IN QUESTO MANUALE - DESTRA, SINISTRA, ANTERIORE E POSTERIORE - SONO ORIENTATE COME LE VEDREBBE IL PILOTA QUANDO È SEDUTO SULLA BICICLETTA. IL "LATO DESTRO" DELLA BICICLETTA, AD ESEMPIO, È IL LATO IN CUI SI TROVA LA MANO DESTRA DEL PILOTA.

- PRESTARE ATTENZIONE QUANDO SI DISIMBALLA, SI RIMUOVONO TUTTI I MATERIALI DI IMBALLAGGIO E SI POSIZIONA LA BICICLETTA PER L'INSTALLAZIONE.

⚠ATTENZIONE:

LA MANCATA OSSERVANZA DELLE SEGUENTI ISTRUZIONI PUÒ CAUSARE LESIONI AL BAMBINO O AD ALTRI.
- DURANTE IL MONTAGGIO, TENERE LE PARTI PIÙ PICCOLE LONTANO DALLA PORTATA DEI BAMBINI.
- L'ACCESSORIO DEVE ESSERE MONTATO E SMONTATO DA UN ADULTO.
- ISPEZIONARE FREQUENTEMENTE IL PRODOTTO PER VERIFICARE L'ASSENZA DI DANNI.

* È RICHIESTO L'ASSEMBLAGGIO DA PARTE DI UN ADULTO.

1.2 Svolgimento e ripiegamento del telaio

QUANDO DISPIEGARE: PER L'ALLESTIMENTO E LA GUIDA
QUANDO PIEGARE: PER RIPORRE E TRASPORTARE

⚠ **IMPORTANTE:** NON GUIDARE MAI L'UNIVERSO SENZA CHE IL FERMO DI RIPIEGAMENTO DEL TELAIO SIA BEN CHIUSO.

DISPIEGATO



PIEGATO



COME DISPIEGARE:

1. POSIZIONARE IL TELAIO DELLA BICICLETTA IN POSIZIONE VERTICALE SU IL CAVALLETTO DELLA BICICLETTA.
2. TENERE FERMA LA PARTE POSTERIORE DELLA BICICLETTA MENTRE SI FA RUOTARE LA PARTE

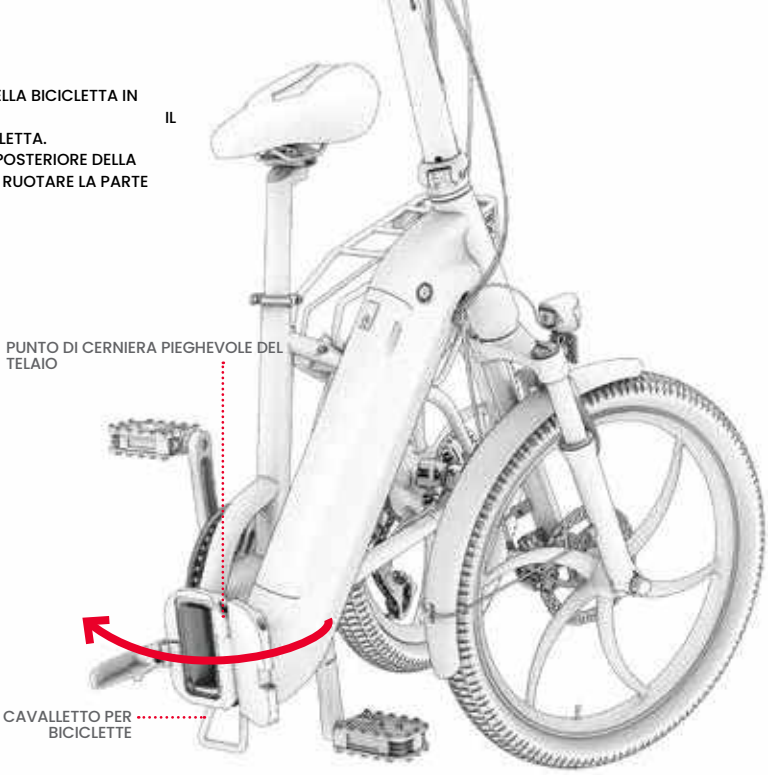

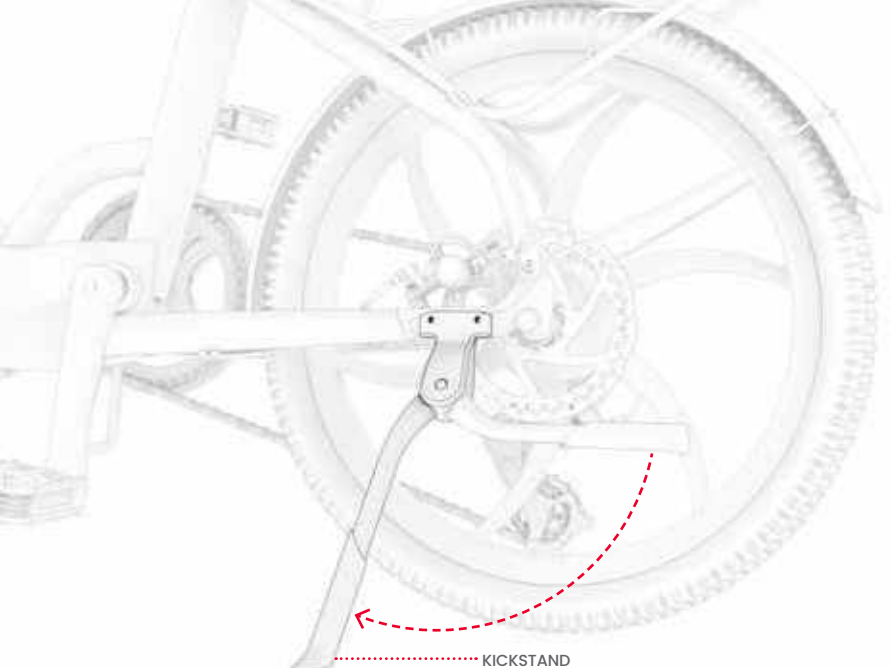

ANTERIORE INTORNO AL PUNTO DI CERNIERA PER METTERE IL TELAIO IN LINEA RETTA.

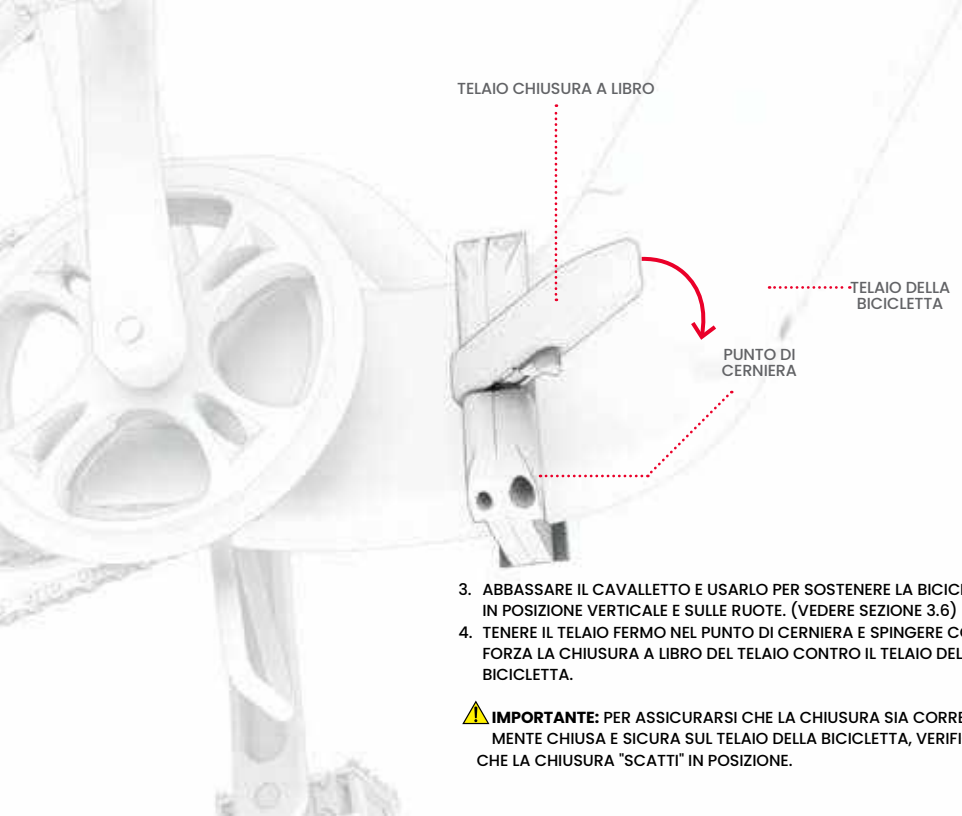

3. ABBASSARE IL CAVALLETTO E USARLO PER SOSTENERE LA BICICLETTA IN POSIZIONE VERTICALE E SULLE RUOTE. (VEDERE SEZIONE 3.6)
4. TENERE IL TELAIO FERMO NEL PUNTO DI CERNIERA E SPINGERE CON FORZA LA CHIUSURA A LIBRO DEL TELAIO CONTRO IL TELAIO DELLA BICICLETTA.

⚠ **IMPORTANTE:** PER ASSICURARSI CHE LA CHIUSURA SIA CORRETTAMENTE CHIUSA E SICURA SUL TELAIO DELLA BICICLETTA, VERIFICARE CHE LA CHIUSURA "SCATTI" IN POSIZIONE.

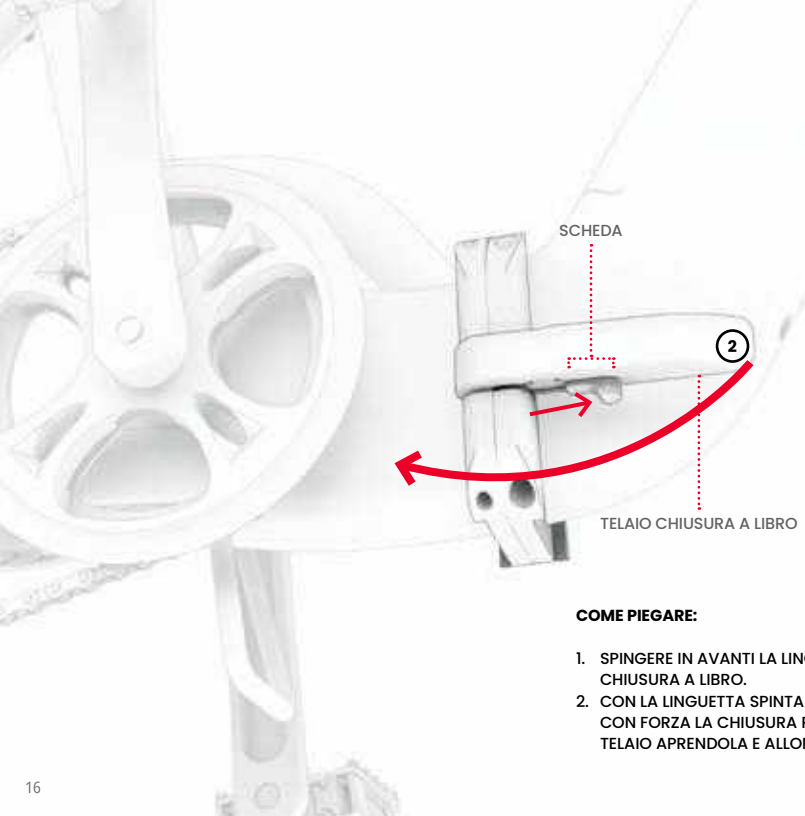

COME PIEGARE:

1. SPINGERE IN AVANTI LA LINGUETTA DELLA CHIUSURA A LIBRO.
2. CON LA LINGUETTA SPINTA IN AVANTI, TIRARE CON FORZA LA CHIUSURA PIEGHEVOLE DEL TELAIO APRENDOLA E ALLONTANANDOLA DAL

TELAIO DELLA BICICLETTA.

3. NEL PUNTO DI SNODO, RUOTARE LA PARTE ANTERIORE DELLA BICICLETTA VERSO SINISTRA FINO A QUANDO LA RUOTA ANTERIORE SI TROVA ACCANTO A QUELLA POSTERIORE.
4. APPOGGIARE LA BICICLETTA SUL CAVALLETTO PER TENERLA IN POSIZIONE VERTICALE QUANDO È RIPIEGATA.

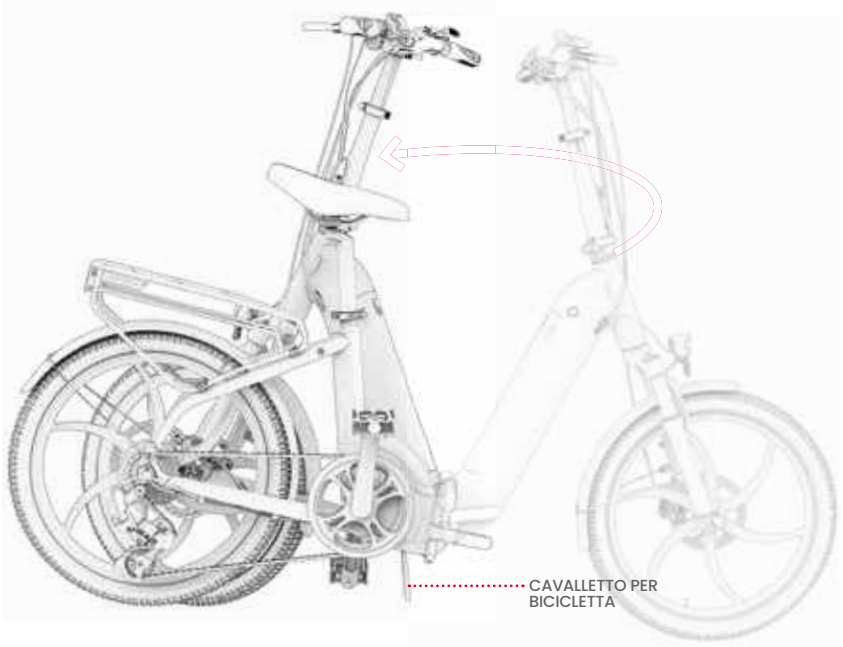

1.3 Svolgimento e ripiegamento dello stelo

QUANDO SOLLEVARE: PER L'ALLESTIMENTO E LA GUIDA
QUANDO ABBASSARE: PER LO STOCCAGGIO E IL TRASPORTO

COME SOLLEVARE LO STELO:

1. SOLLEVARE LO STELO E SUPERARE IL PUNTO DI CERNIERA FINO A QUANDO NON È COMPLETAMENTE VERTICALE SULLA BASE DELLO STELO.

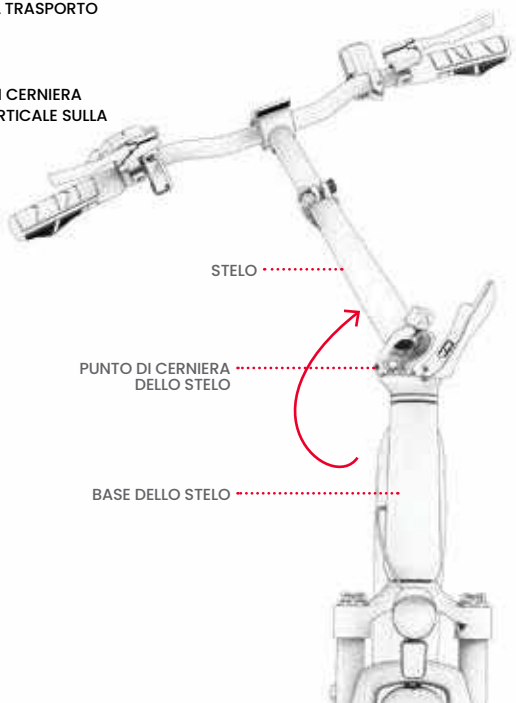

2. SPINGERE CON FORZA IL FERMO DI RIPIEGAMENTO DELLO STELO CONTRO LO STELO.

IMPORTANTE: PER ASSICURARSI CHE LA CHIUSURA SIA CORRETTAMENTE CHIUSA E SICURA SUL TELAIO DELLA BICICLETTA, VERIFICARE CHE LA CHIUSURA "SCATTI" IN POSIZIONE.

⚠ **IMPORTANTE:** NON CAVALCARE MAI L'UNIVERSO SENZA IL MONTANTE DEL MANUBRIO E LA CHIUSURA DELL'ATTACCO MANUBRIO
CHIUSO IN MODO SICURO.

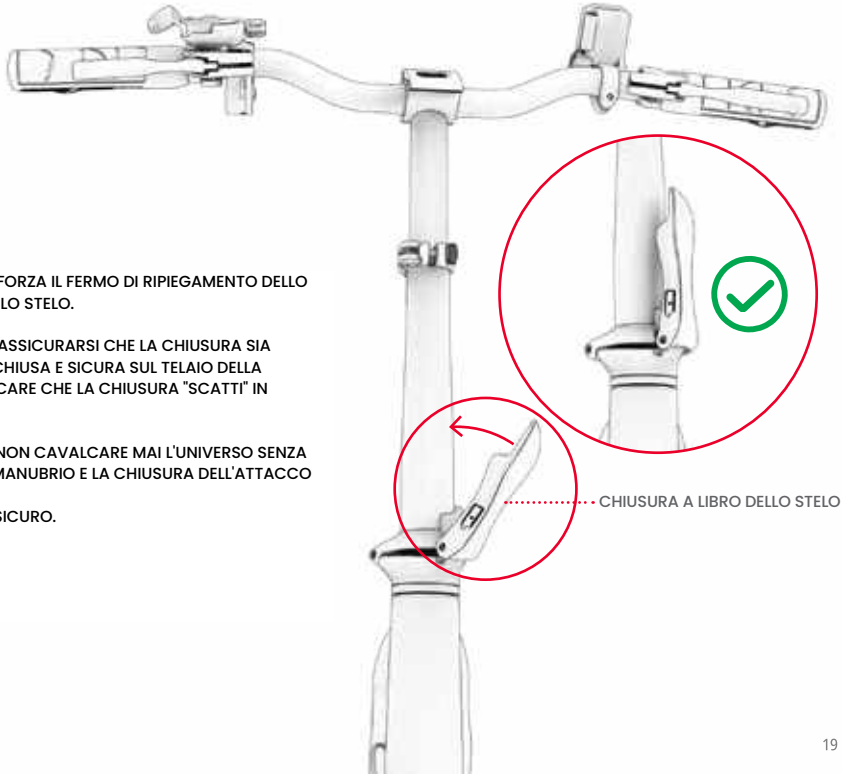

COME ABBASSARE LO STELO:

1. SPINGERE VERSO L'ALTO LA LINGUETTA DELLA CHIUSURA A LIBRO.
2. CON LA LINGUETTA SPINTA VERSO L'ALTO, TIRARE CON FORZA LA CHIUSURA A LIBRO APRENDOLA E ALLONTANANDOLA DALLO STELO.

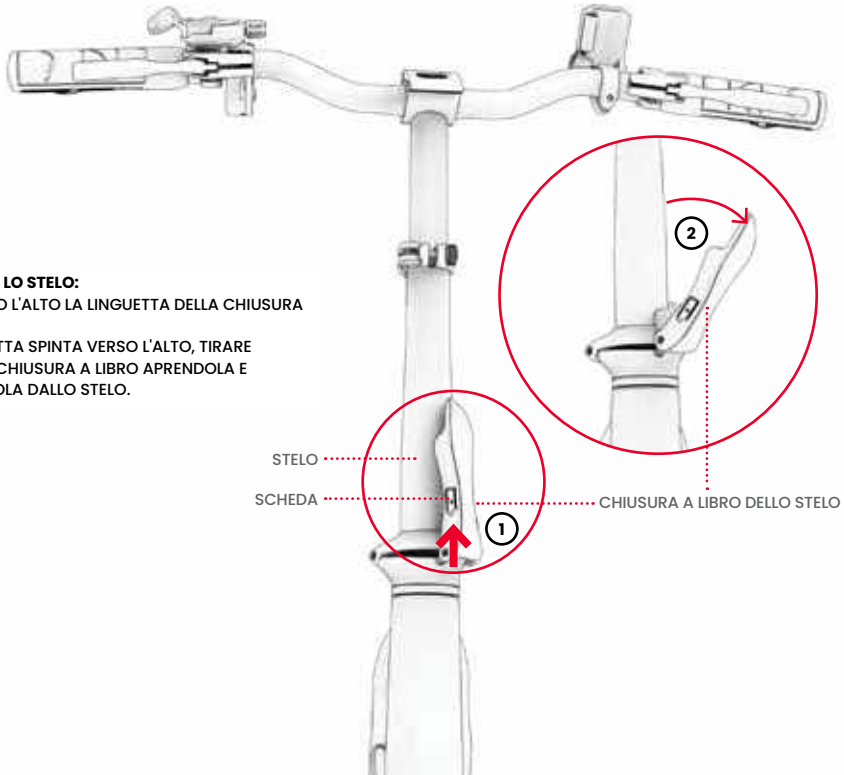

3. IN CORRISPONDENZA DEL PUNTO DI SNODO, FAR RUOTARE L'ATTACCO MANUBRIO VERSO IL SUOLO SUL LATO DESTRO DELLA BICICLETTA.

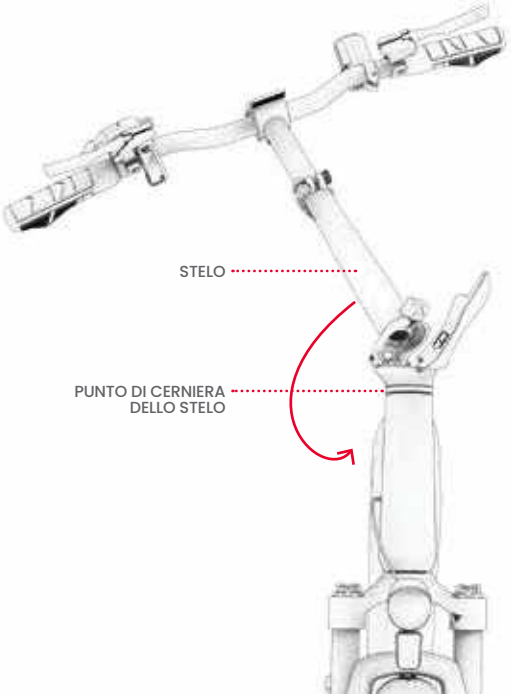

1.4 Svolgimento e ripiegamento dei pedali

DA SVOLGERE:

1. POSIZIONARE LE DITA INTORNO ALLA BARRA DI RILASCIO ALL'INTERNO DEL PEDALE.
2. TIRARE VERSO L'ESTERNO E VERSO IL BASSO FINCHÉ IL PEDALE NON SCATTA IN POSIZIONE.

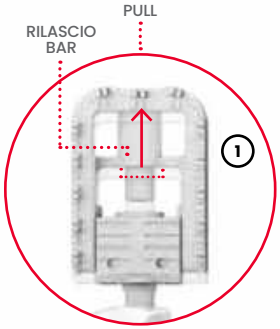

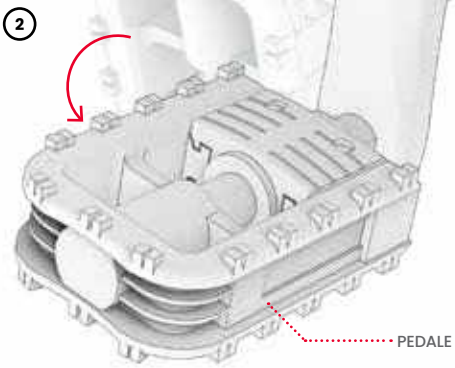

PER PIEGARE:

1. SPINGERE IL PEDALE VERSO IL BRACCIO DELLA PEDIVELLA (1A) E POI VERSO L'ALTO (1B) FINO A RIPIEGARLO.

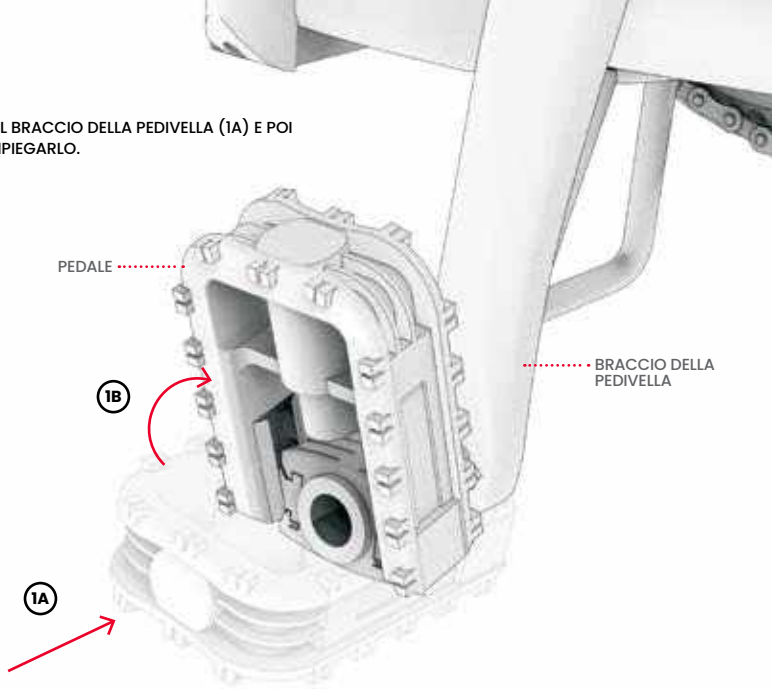

1.5 Protezione della campana

1. ALLENTARE (MA NON RIMUOVERE) LA VITE SUL MORSETTO DELLA CAMPANA RUOTANDOLA IN SENSO ANTIORARIO PER 1 - 2 GIRI CON IL CACCIAVITE A CROCE.
2. RUOTARE LA CAMPANA INTORNO AL MANUBRIO FINCHÉ LA LINGUETTA DELLA CAMPANA NON SI TROVA IN UN PUNTO FACILMENTE RAGGIUNGIBILE DAL POLLICE SINISTRO DEL PILOTA MENTRE SI TIENE IL MANUBRIO.
3. TENENDO LA CAMPANA IN QUESTA POSIZIONE, STRINGERE IL MORSETTO RUOTANDO LA VITE IN SENSO ORARIO CON IL CACCIAVITE.

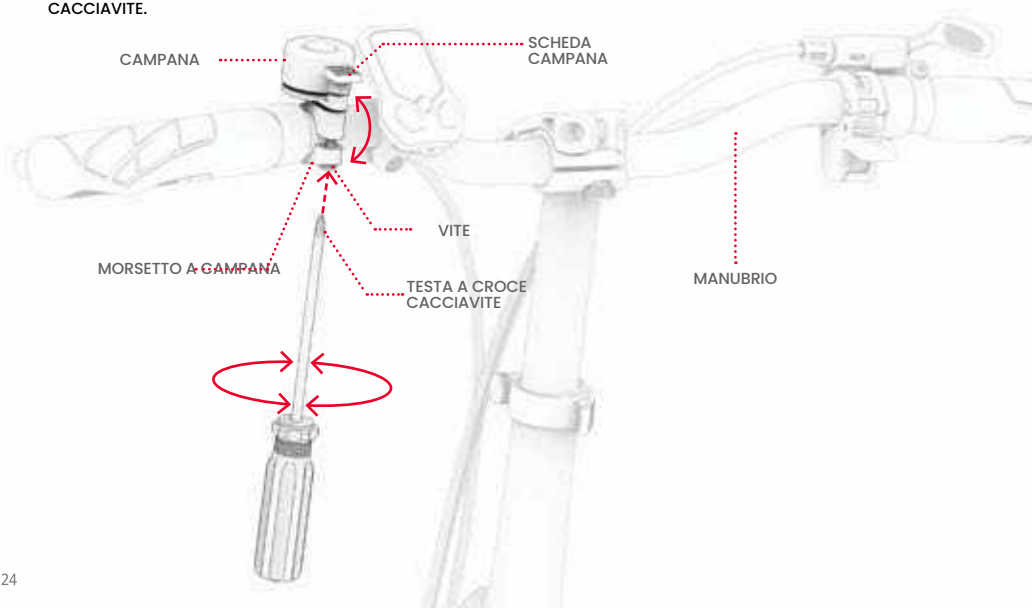

1.6 Ricarica della batteria

POSSONO ESSERE NECESSARIE CIRCA 6 ORE PER RIPORTARE UNA BATTERIA ESAURITA ALLA CARICA COMPLETA. LA BATTERIA PUÒ ESSERE CARICATA QUANDO È FISSATA NEL TELAIO O RIMOSSA DAL TELAIO. (PER LA RIMOZIONE, VEDERE LA SEZIONE 3.9)

1. COLLEGARE IL CAVO DI RICARICA AL CARICATORE.
2. APRIRE IL COPERCHIO DELLA PORTA DI RICARICA SUL TELAIO, SE LA BATTERIA È INSTALLATA.
3. COLLEGARE IL CAVO DI RICARICA ALLA PARETE, QUINDI INSERIRE IL CARICABATTERIE NELLA PORTA DI RICARICA.
4. QUANDO L'INDICATORE LUMINOSO SUL CARICATORE PASSA DA ROSSO A VERDE, LA BATTERIA HA RAGGIUNTO LA CARICA COMPLETA. RIMUOVERE IL CARICATORE DALLA PORTA DI RICARICA E SCOLLEGARE IL CAVO DALLA PRESA DI CORRENTE.
5. CHIUDERE IL COPERCHIO DELLA PORTA DI RICARICA SE LA RICARICA AVVIENE NEL TELAIO.

SPIA DI CARICA SUL CARICABATTERIE:

- RICARICA

- RICARICA COMPLETA

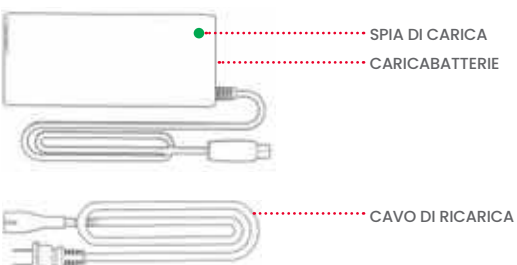

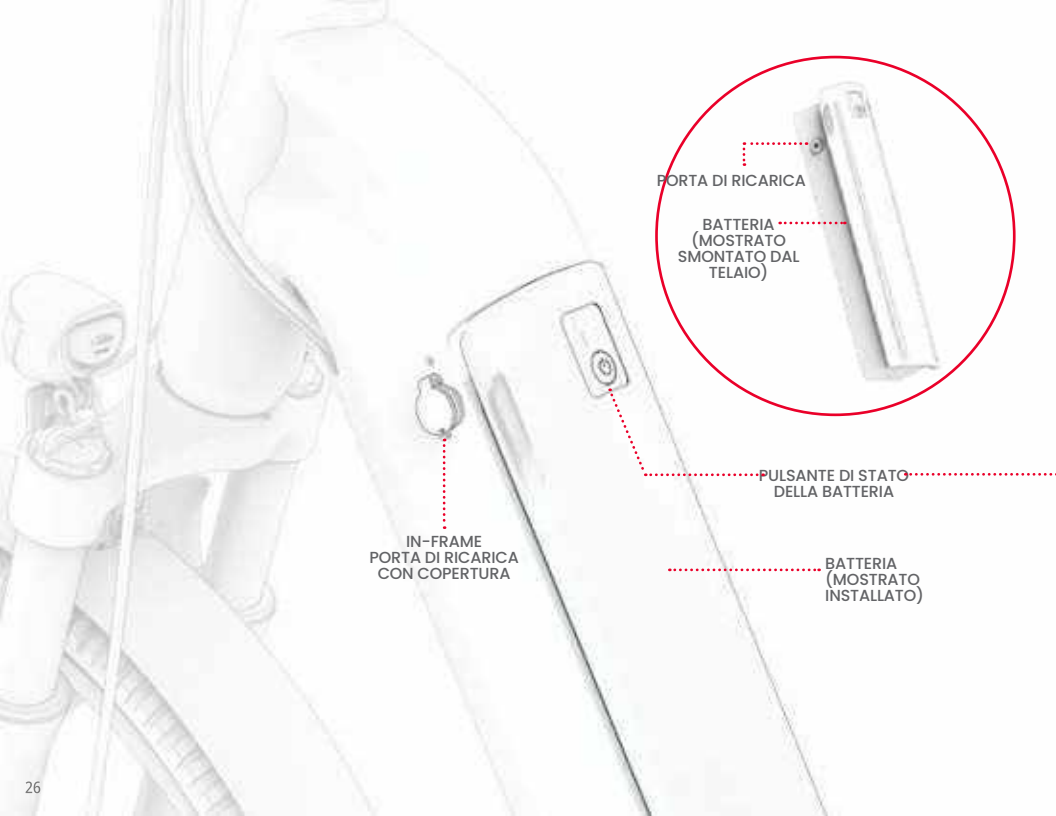
PORTA DI RICARICA
BATTERIA (MOSTRATO SMONTATO DAL TELAIO)
PULSANTE DI STATO DELLA BATTERIA
IN-FRAME PORTA DI RICARICA CON COPERTURA
BATTERIA (MOSTRATO INSTALLATO)

NOTE IMPORTANTI SULLA RICARICA:

- **UTILIZZARE ESCLUSIVAMENTE IL CARICABATTERIE IN DOTAZIONE O UNO OTTENUTO DIRETTAMENTE TRAMITE JETSON CONTRASSEGNATO DA FY-4202000 O DALLA SKU PJUNVRS-BLK.**

  ⚠ IL MANCATO UTILIZZO DEL CARICABATTERIE CORRETTO PUÒ PROVOCARE INCENDI ED ESPLOSIONI.

- **COLLEGARE IL CARICABATTERIE ALLA PRESA DI CORRENTE PRIMA DI COLLEGARLO ALLA PORTA DI RICARICA DELLA BICICLETTA O DELLA BATTERIA.**
- **NON UTILIZZARE RUBINETTI DI ALIMENTAZIONE RIPOSIZIONABILI.**
- **NON ACCENDERE MAI LA BICICLETTA MENTRE È IN CARICA.**
- **CARICARE LA BATTERIA FINO A QUANDO NON È COMPLETAMENTE CARICA (CIRCA 6 ORE).**
- **NON LASCIARE MAI LA BICICLETTA IN CARICA DURANTE LA NOTTE O PER PERIODI PROLUNGATI.**
- **NON TENTARE DI SMONTARE LA BATTERIA.**
- **INTERVALLO DI TEMPERATURA AMBIENTE DI CARICA: 32°F(0°C)-104°F(40°C)**
- **TEMPERATURA AMBIENTE DI FUNZIONAMENTO: 14°F(-10°C)-104°F(40°C)**

USO DEL PULSANTE DI STATO DELLA BATTERIA: QUANDO LA BATTERIA VIENE RIMOSSA DAL TELAIO, PREMERE IL PULSANTE DI STATO DELLA BATTERIA PER VERIFICARE LA PRESENZA DI CARICA RESIDUA.

- SE IL PULSANTE SI ILLUMINA QUANDO VIENE PREMUTO, LA BATTERIA È ANCORA CARICA .
- SE IL PULSANTE NON SI ILLUMINA QUANDO VIENE PREMUTO, È IL MOMENTO DI CARICARE LA BATTERIA.



QUESTA È LA MARCATURA DEL VOSTRO
IL CARICABATTERIE AVRÀ.

1.7 Gonfiaggio e pressione dei pneumatici

PRIMA DELLA PRIMA USCITA, È NECESSARIO AGGIUNGERE ARIA AI PNEUMATICI PER PORTARLI ALLA PRESSIONE CONSIGLIATA DI **45-60PSI (LIBBRE PER POLLICE QUADRATO).**
PRIMA DI OGNI CORSA, CONTROLLATE CON UN MANOMETRO CHE LA PRESSIONE DEGLI PNEUMATICI SIA DI 45-60PSI.

PER AGGIUNGERE ARIA:

1. RIMUOVERE IL CAPPUCCIO ANTIPOLVERE DALLA VALVOLA DEL PNEUMATICO SU UNA RUOTA RUOTANDOLO IN SENSO ANTIORARIO. METTERLO DA PARTE.
2. PER INSERIRE L'ARIA NEL PNEUMATICO, SEGUIRE LE ISTRUZIONI DEL PRODUTTORE DELLA POMPA D'ARIA. CONTROLLARE PERIODICAMENTE CON UN MANOMETRO E CONTINUARE AD AGGIUNGERE ARIA FINO A RAGGIUNGERE 45-60PSI.
3. RIMUOVERE LA POMPA DELL'ARIA E SOSTITUIRE LA VALVOLA ANTIPOLVERE RUOTANDOLA IN SENSO ORARIO.
4. RIPETERE L'OPERAZIONE CON L'ALTRO PNEUMATICO.

IMPORTANTE: UTILIZZARE ESCLUSIVAMENTE UNA POMPA D'ARIA MANUALE PER
GONFIARE I PNEUMATICI DELLA VOSTRA E-BIKE. NON UTILIZZARE MAI UN
COMPRESSORE D'ARIA; CIÒ POTREBBE CAUSARE LA ROTTURA DEL PNEUMATICO
TUBI DA FAR SCOPPIARE.

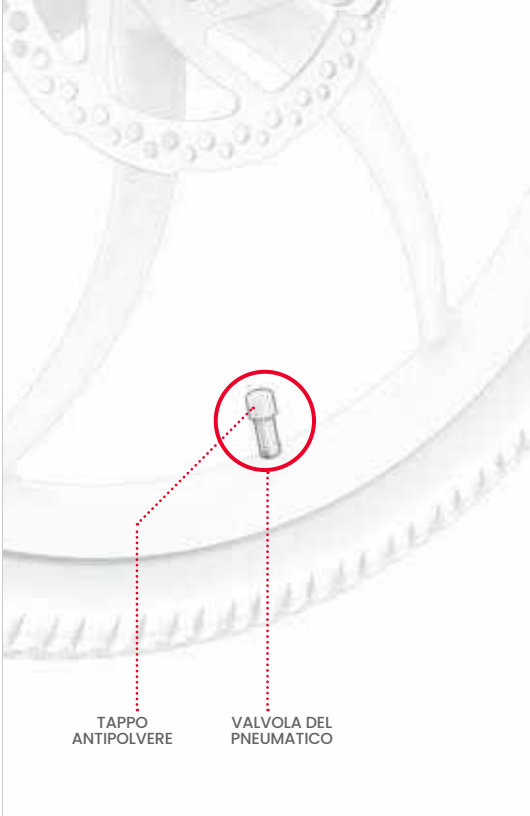

1.8 Controllo e regolazione dei freni

CONTROLLO DELLA SICUREZZA E DELLA FUNZIONALITÀ DEI FRENI

DOPO IL MONTAGGIO E PRIMA DI OGNI CORSA, VERIFICARE CHE I FRENI FUNZIONINO CORRETTAMENTE E IN MODO SICURO PER RALLENTARE E ARRESTARE LA RUOTA ESEGUENDO LE SEGUENTI OPERAZIONI:

1. CAMMINARE CON LA BICICLETTA E TIRARE DELICATAMENTE IL FRENO A MANO SINISTRO.
2. CONTROLLARE CHE LA PINZA ANTERIORE SI CHIUDA CORRETTAMENTE SUL DISCO E RALLENTI LA ROTAZIONE DELLA RUOTA.
3. RIPETERE L'OPERAZIONE, TIRANDO IL FRENO A MANO SINISTRO CON MAGGIORE PRESSIONE E VERIFICANDO CHE LA RUOTA ANTERIORE SI ARRESTI.
4. RIPETERE I PASSAGGI DA 1 A 3 CON IL FRENO A MANO DESTRO E LA RUOTA POSTERIORE.

REGOLAZIONE DELLA PINZA DEL FRENO

POTREBBE ESSERE NECESSARIA UNA CHIAVE A BRUGOLA DA 5 MM (NON INCLUSA)

I FRENI DELLE BICICLETTE RICHIEDONO CHE TUTTI GLI ELEMENTI SIANO ESATTAMENTE ALLINEATI E POSIZIONATI PER FUNZIONARE CORRETTAMENTE. UNO SFREGAMENTO O UN CIGOLIO (COSTANTE O INTERMITTENTE) PROVENIENTE DALL'AREA DEI FRENI È UN BUON INDICATORE DEL FATTO CHE QUALCOSA NON È ALLINEATO E DEVE ESSERE REGOLATO.

LA CAUSA DEL RUMORE È PROBABILMENTE UNA PINZA DISALLINEATA, CHE CAUSA LO SFREGAMENTO DELLE PASTIGLIE DEI FRENI AL SUO INTERNO CONTRO IL DISCO ANCHE QUANDO LA PINZA È APERTA. LE PASTIGLIE DOVREBBERO ENTRARE IN CONTATTO CON IL DISCO SOLO QUANDO LA PINZA È CHIUSA PERCHÉ IL FRENO A MANO È STATO TIRATO.

1. SUL FRENO DA REGOLARE, INDIVIDUARE LA PINZA, LE PASTIGLIE E IL DISCO.
2. SOLLEVATE LA RUOTA DELLA BICICLETTA E FATELA GIRARE. OSSERVATE IL DISCO CHE RUOTA TRA LE PASTIGLIE DEI FRENI E NOTATE QUALE PASTIGLIA SFREGA CONTRO IL DISCO.

3. APPOGGIARE LA BICICLETTA SUL CAVALLETTO. (VEDERE LA SEZIONE 3.6).
4. GUARDANDO LA PINZA DAL RETRO DELLA RUOTA, INDIVIDUARE IL BULLONE SOPRA E QUELLO SOTTO LA PINZA. UTILIZZARE LA CHIAVE A BRUGOLA DA 5 MM PER CIASCUN BULLONE, RUOTANDOLO IN SENSO ANTIORARIO PER 4 – 5 ROTAZIONI.
5. SPOSTARE LA PINZA FUORI DALL'ALLINEAMENTO FINCHÉ NON SI VERIFICANO LE SEGUENTI CONDIZIONI:
   - LA PARTE SUPERIORE DELLE PASTIGLIE È ALLINEATA CON IL BORDO DEL DISCO.
   - NESSUNA PARTE DI UNA DELLE DUE PIASTRE TOCCA IL DISCO.
   - LE PASTIGLIE SONO PARALLELE AL DISCO.
6. CON LA PINZA NELLA POSIZIONE DESIDERATA, SERRARE COMPLETAMENTE UN BULLONE E POI L'ALTRO GIRANDO IN SENSO ORARIO CON LA CHIAVE A BRUGOLA.
7. VERIFICARE CHE LA PINZA SIA BEN SALDA E ESEGUIRE NUOVAMENTE IL CONTROLLO DELLA SICUREZZA E DELLA FUNZIONALITÀ DEI FRENI (PAGINA 33).

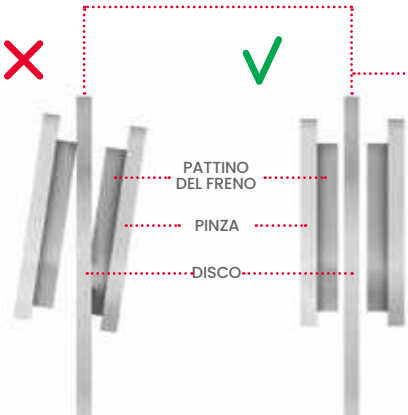

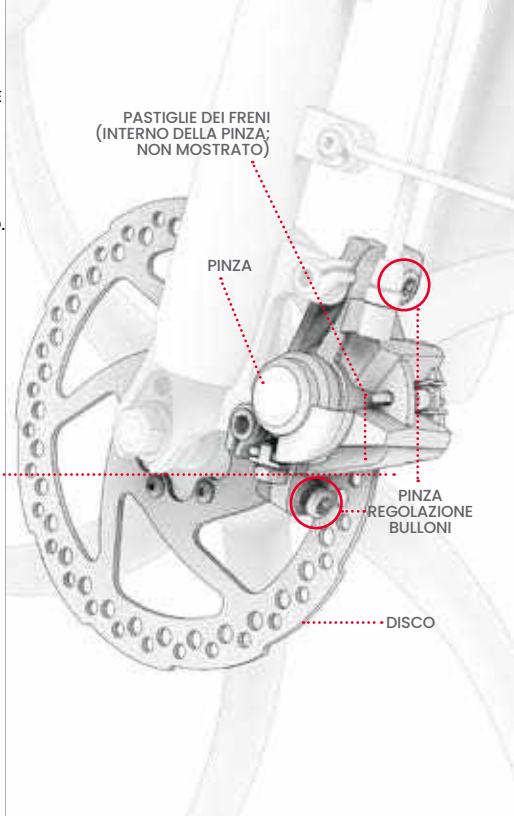

2. Preparazione alla guida

2.1 Impostazione dell'altezza del manubrio

1. APRIRE IL FERMO DEL MORSETTO DELLO STELO.
2. ALLENTARE LA MANOPOLA DEL MORSETTO RUOTANDOLA IN SENSO ANTIORARIO.
3. ALZARE O ABBASSARE L'ATTACCO MANUBRIO FINO A RAGGIUNGERE L'ALTEZZA DESIDERATA.

⚠ **IMPORTANTE:** NON SOLLEVARE MAI IL MANUBRIO IN MODO CHE IL SEGNO DI "INSERIMENTO MINIMO" SIA VISIBILE SOPRA IL MORSETTO**.**

4. TENENDO IL MANUBRIO IN POSIZIONE, SERRARE LA MANOPOLA DEL MORSETTO RUOTANDOLA IN SENSO ORARIO. **RISOLUZIONE DEI PROBLEMI:** SE NON SI RIESCE AD APRIRE O CHIUDERE LA CHIUSURA DEL MORSETTO, È POSSIBILE CHE LA MANOPOLA SIA TROPPO STRETTA. ALLENTARE LA MANOPOLA RUOTANDOLA IN SENSO ANTIORARIO PER ½ ROTAZIONE ALLA VOLTA FINCHÉ NON SI RIESCE A UTILIZZARE IL FERMO.
5. VERIFICARE CHE IL MANUBRIO SIA BEN SALDO: CON LA MANO ESERCITATE UNA PRESSIONE VERSO IL BASSO SUL MANUBRIO. SE L'ATTACCO MANUBRIO SCIVOLA VERSO IL BASSO NEL TUBO DELL'ATTACCO MANUBRIO, RIPORTARE IL MANUBRIO IN POSIZIONE E STRINGERE IL MORSETTO RUOTANDO ULTERIORMENTE LA MANOPOLA IN SENSO ORARIO.



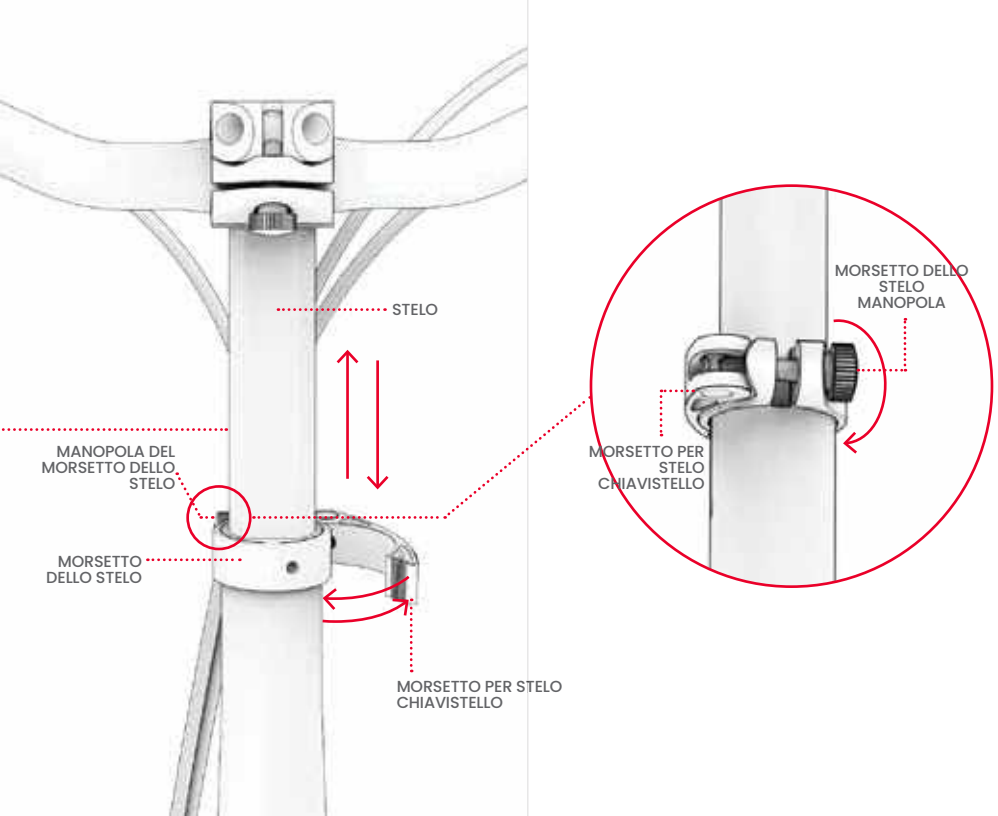
STELO
MANOPOLA DEL MORSETTO DELLO STELO
MORSETTO DELLO STELO
MORSETTO PER STELO CHIAVISTELLO
MORSETTO DELLO STELO MANOPOLA
MORSETTO PER STELO CHIAVISTELLO

2.2 Impostazione della rotazione del manubrio

IL MANUBRIO PUÒ ESSERE RUOTATO LEGGERMENTE IN AVANTI O ALL'INDIETRO IN MODO CHE TUTTE LE CARATTERISTICHE E LE FUNZIONI PRESENTI SIANO POSIZIONATE IN MODO IDEALE PER IL PILOTA. IL FRENO A MANO, IN PARTICOLARE, DEVE ESSERE IN UNA POSIZIONE CHE NE FACILITI LA PRESA DA PARTE DEL PILOTA.

PER RUOTARE IL MANUBRIO:

1. TIRARE IL FERMO DEL MORSETTO DEL MANUBRIO VERSO L'ALTO IN MODO CHE SIA IN POSIZIONE APERTA (NON AGGANCIATO).

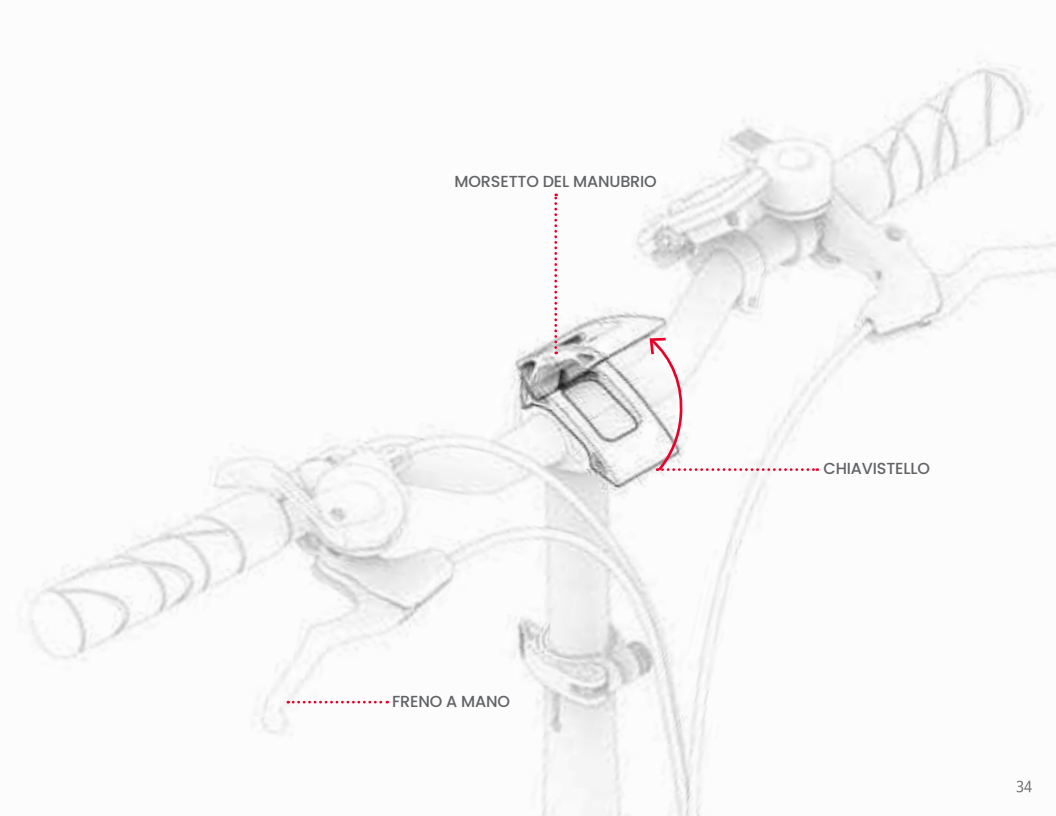
MORSETTO DEL MANUBRIO
CHIAVISTELLO
FRENO A MANO

RISOLUZIONE DEI PROBLEMI: SE NON SI RIESCE AD APRIRE O CHIUDERE LA CHIUSURA, È POSSIBILE CHE LA MANOPOLA SIA TROPPO STRETTA. ALLENTARE LA MANOPOLA RUOTANDOLA IN SENSO ANTIORARIO PER ½ ROTAZIONE ALLA VOLTA, FINCHÉ NON SI RIESCE A UTILIZZARE IL FERMO. CHIUDERE IL FERMO DEL MORSETTO.

2. RUOTARE IL MANUBRIO IN AVANTI O INDIETRO PER RIPOSIZIONARLO.
3. TENENDO IL MANUBRIO NELLA NUOVA POSIZIONE CON UNA MANO, USARE L'ALTRA MANO PER SPINGERE IL FERMO VERSO IL BASSO E IN POSIZIONE DI CHIUSURA.

IMPORTANTE: SE IL MANUBRIO NON RIMANE SALDO CON IL MORSETTO CHIUSO INTORNO AD ESSO, È NECESSARIO STRINGERE IL MORSETTO. INNANZITUTTO, APRIRE IL FERMO DEL MORSETTO. QUINDI, STRINGERE LA MANOPOLA RUOTANDOLA IN SENSO ORARIO PER QUALCHE GIRO, QUINDI CHIUDERE IL FERMO DEL MORSETTO.

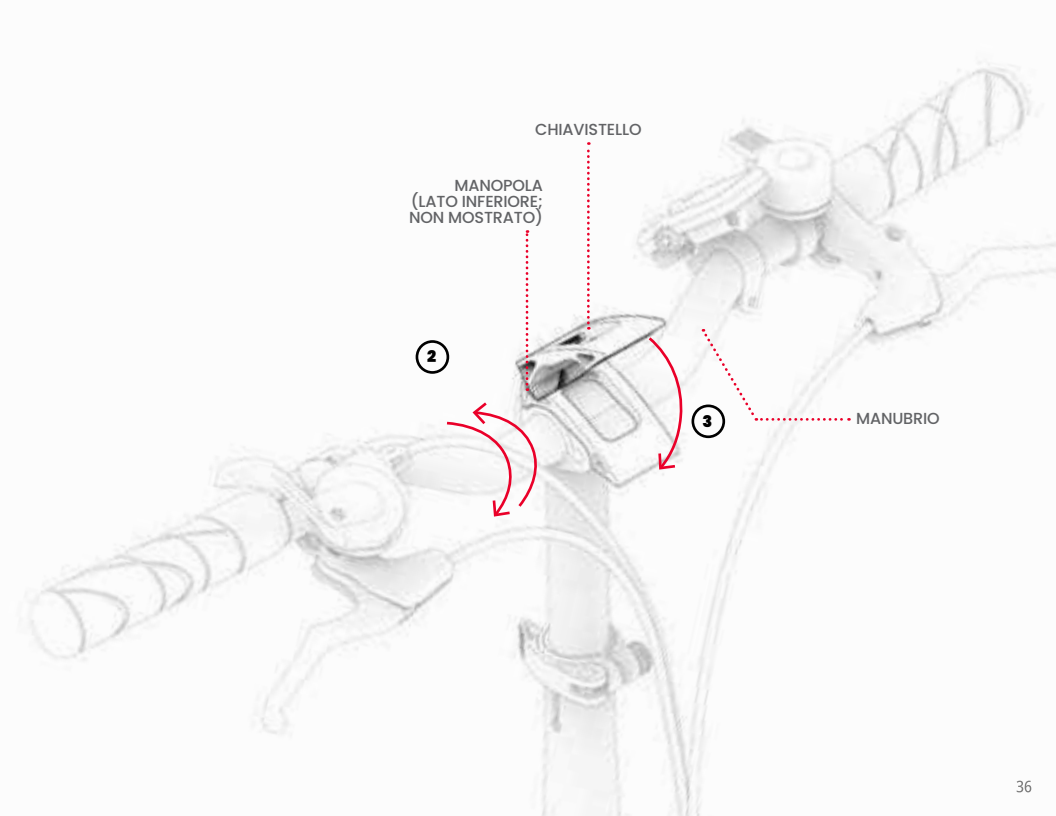
CHIAVISTELLO
MANOPOLA
(LATO INFERIORE;
NON MOSTRATO)
2
3
MANUBRIO

2.3 Regolazione dell'altezza del sedile

QUANDO IL CICLISTA È SEDUTO E HA UN PIEDE SUL PEDALE NEL PUNTO PIÙ BASSO DI ROTAZIONE DEL PEDALE, DOVREBBE ESSERCI UNA PICCOLA FLESSIONE NEL GINOCCHIO DEL CICLISTA. LE GAMBE NON DEVONO MAI ESSERE COMPLETAMENTE DISTESE DURANTE LA PEDALATA. REGOLARE DI CONSEGUENZA L'ALTEZZA DELLA SELLA FINO A RAGGIUNGERE LA POSIZIONE IDEALE PER LA PEDALATA.

PER ALZARE O ABBASSARE IL SEDILE:

1. APRIRE IL FERMO DEL MORSETTO DEL SEDILE.
   RISOLUZIONE DEI PROBLEMI: SE NON SI RIESCE AD APRIRE O CHIUDERE IL FERMO DELLA PINZA, È POSSIBILE CHE LA MANOPOLA SIA TROPPO STRETTA. ALLENTARE LA MANOPOLA RUOTANDOLA IN SENSO ANTIORARIO PER ½ ROTAZIONE ALLA VOLTA FINO A QUANDO È POSSIBILE UTILIZZARE IL FERMO.
2. SOLLEVARE O ABBASSARE IL SEDILE NELLA POSIZIONE DESIDERATA, FACENDO ATTENZIONE A NON SOLLEVARLO TANTO DA FAR APPARIRE IL SEGNO DI "INSERIMENTO MINIMO" SOPRA IL MORSETTO.
   IMPORTANTE: NON POSIZIONARE MAI L'ALTEZZA DEL SEDILE IN MODO TALE CHE IL SEGNO DI "INSERIMENTO MINIMO" SIA VISIBILE SOPRA
   IL MORSETTO.
   RISOLUZIONE DEI PROBLEMI: SE IL MORSETTO DELLA SELLA È TROPPO STRETTO PER CONSENTIRE AL REGGISELLA DI SCORRERE FACILMENTE SU E GIÙ, ALLARGARE L'APERTURA DEL MORSETTO RUOTANDO LA MANOPOLA IN SENSO ANTIORARIO.
3. TENENDO IL SEDILE IN POSIZIONE, CHIUDERE IL FERMO.
4. VERIFICARE CHE LA SELLA SIA BEN SALDA: CON LA MANO ESERCITATE UNA PRESSIONE VERSO IL BASSO SULLA SELLA. SE IL REGGISELLA SCIVOLA PIÙ IN BASSO NEL TUBO, RIPORTATELO IN POSIZIONE E STRINGETE IL MORSETTO RUOTANDO LA MANOPOLA IN SENSO ORARIO.

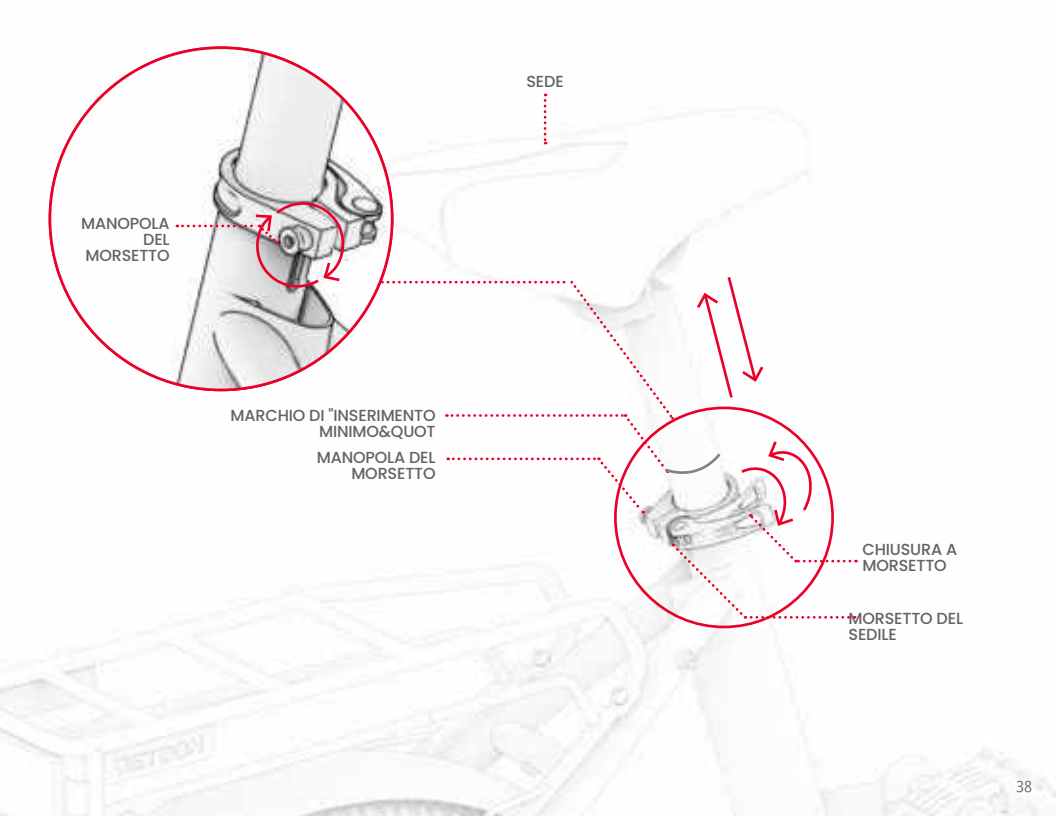
SEDE
MANOPOLA DEL MORSETTO
MARCHIO DI "INSERIMENTO MINIMO&QUOT
MANOPOLA DEL MORSETTO
CHIUSURA A MORSETTO
MORSETTO DEL SEDILE

3. Caratteristiche e funzioni

3.1 Accensione e spegnimento

PER ACCENDERE O SPEGNERE L'E-BIKE, TENERE PREMUTO IL PULSANTE **DI ACCENSIONE** PER 2-3SECONDI.

PER PRESERVARE LA CARICA DELLA BATTERIA, LA BICICLETTA SI SPEGNE AUTOMATICAMENTE DOPO 5 MINUTI DI ASSENZA DI MOVIMENTO.

RICORDATE SEMPRE DI SPEGNERE LA BICICLETTA QUANDO LA RIPONETE.

⚠

IMPORTANTE: NON ACCENDERE MAI LA E-BIKE MENTRE È IN CARICA O PIEGATA**.**

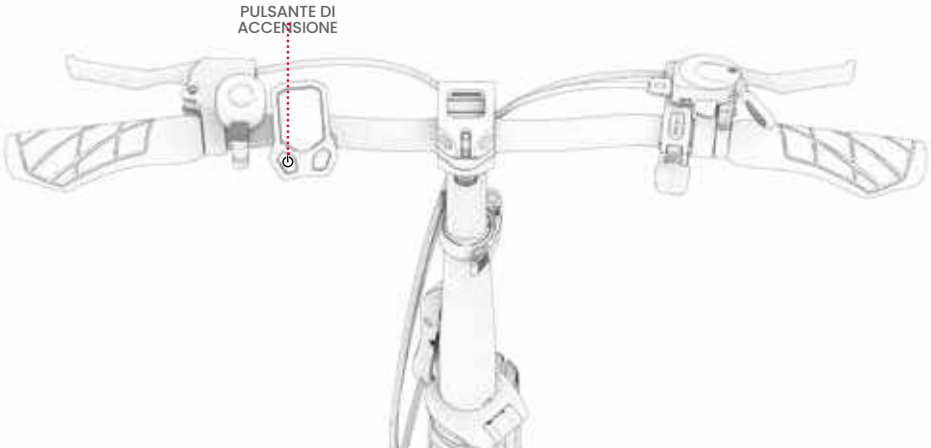

3.2 Comprensione e utilizzo dello schermo LED



⚠ **IMPORTANTE:** SE SULLO SCHERMO LED COMPARE UN CODICE DI ERRORE DA 21 A 30, CONTATTARE IL TEAM JETSON CARE PER ASSISTENZA PRIMA DI RIMETTERSI IN SELLA ALLA E-BIKE.

3.3 Modifica dell'unità di misura

PER ALTERNARE L'UNITÀ DI MISURA TRA MIGLIA ORARIE (MPH) E CHILOMETRI ORARI (KM/H):
PREMERE RAPIDAMENTE IL PULSANTE MODALITÀ **(M)**.

3.4 Controllo del livello di carica della batteria

DURANTE LA GUIDA, È POSSIBILE TENERE SOTTO CONTROLLO IL LIVELLO DI CARICA DELLA BATTERIA OSSERVANDO QUANTE BARRE DI INDICAZIONE DELLA BATTERIA SONO ILLUMINATE SULLO SCHERMO LED.

BATTERIA ICONA DELL'INDICATORE					
PERCENTUALE DI CARICA RESIDUA APPROSSIMATIVA	81-100%	61-80%	41-60%	21-40%	MENO DEL 20% (CARICA SUBITO LA TUA E-BIKE!)

*SOLO APPROSSIMAZIONI. POSSONO VARIARE IN BASE ALL'USO.
IMPORTANTE: LA CAPACITÀ DELLA BICICLETTA DI RAGGIUNGERE LA VELOCITÀ MASSIMA PUÒ ESSERE INFLUENZATA DAL LIVELLO DI CARICA DELLA BATTERIA. SI PUÒ NOTARE UNA RIDUZIONE DELLA VELOCITÀ QUANDO LA CARICA DELLA BATTERIA SCENDE AL DI SOTTO DEL 25%.

IMPORTANTE: QUANDO LA CARICA DELLA BATTERIA SCENDE ALLO 0%, LA E-BIKE SI SPEGNE. RICARICARE L'E-BIKE A PIENA POTENZA (SEZIONE 1.6) PRIMA DELLA PROSSIMA CORSA.

QUANDO LA BATTERIA VIENE RIMOSSA DAL TELAIO, PREMERE IL **PULSANTE DI STATO DELLA BATTERIA** PER VERIFICARE SE LA CARICA RESIDUA È SUFFICIENTE.

SE IL PULSANTE SI ILLUMINA QUANDO VIENE PREMUTO, LA BATTERIA HA ANCORA UN CERTO LIVELLO DI CARICA. SE NON SI ILLUMINA, CARICARE SUBITO LA BATTERIA. (SEZIONE 1.6)

3.5 Uso delle luci

PER ACCENDERE O SPEGNERE I FARI E LE LUCI POSTERIORI: PREMERE IL PULSANTE MODE **(M)** 2 VOLTE DI SEGUITO.

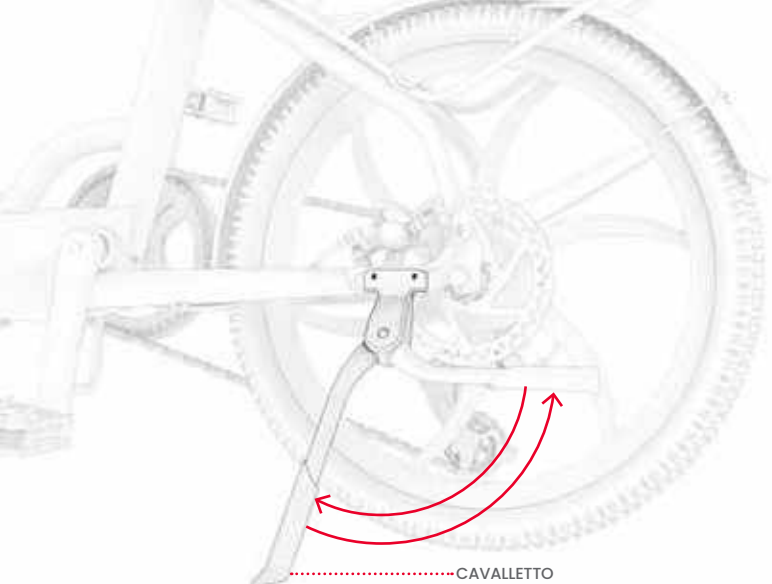

3.6 Uso del cavalletto

PER UTILIZZARE IL CAVALLETTO, ABBASSARLO E INCLINARE DELICATAMENTE LA BICICLETTA PER FARLA STARE IN PIEDI. PER SOLLEVARE IL CAVALLETTO, RUOTARLO NUOVAMENTE VERSO L'ALTO.

⚠ **IMPORTANTE:** SOLLEVARE SEMPRE IL CAVALLETTO PRIMA DELLA GUIDA.

3.7 Utilizzo della campana

UTILIZZATE IL CAMPANELLO PER AVVISARE GLI ALTRI CICLISTI E I PEDONI.

PER FAR SUONARE LA CAMPANA, PREMERE RAPIDAMENTE E CON FORZA LA LINGUETTA DELLA CAMPANA CON IL POLLICE.

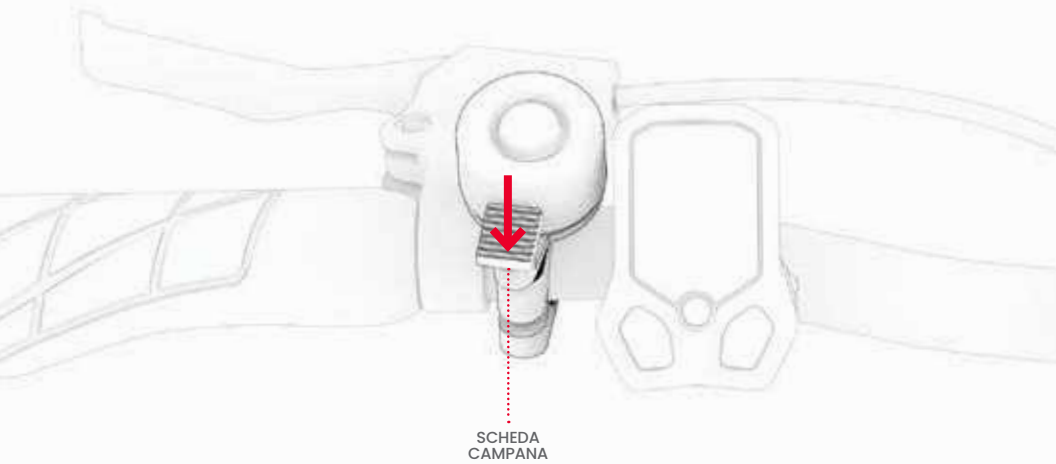

3.8 Utilizzo del portapacchi RackIt Smart Cargo System

LA VOSTRA E-BIKE È DOTATA DEL PORTAPACCHI **JETSON RACKIT SMART CARGO SYSTEM,** progettato PER TRASPORTARE GLI ACCESSORI "CLICK ON, CLICK OFF "*.



CESTINO



RAFFREDDATORE



BORSA A TRACOLLA

PERSONALIZZATE LA VOSTRA E-BIKE PER LE VOSTRE ESIGENZE DI TRASPORTO. SCANSIONATE QUESTA PAGINA PER SAPERNE DI PIÙ SUL SISTEMA E SUGLI ACCESSORI RACKIT DISPONIBILI PER IL TRASPORTO.

UTILIZZO DEL RACKIT CON UN ACCESSORIO PER IL CARICO*:
TUTTI GLI ACCESSORI RACKIT COMPANION CARGO SONO DOTATI DI UNA PIASTRA DI BASE INTEGRATA CHE SI AGGANCIA SALDAMENTE AL PORTAPACCHI RACKIT CARGO.

PER ATTIVARE O DISATTIVARE UN ACCESSORIO:
SCANSIONE DI QUESTO PER LE ISTRUZIONI

*ACCESSORI NON INCLUSI. LA SELEZIONE PUÒ VARIARE.

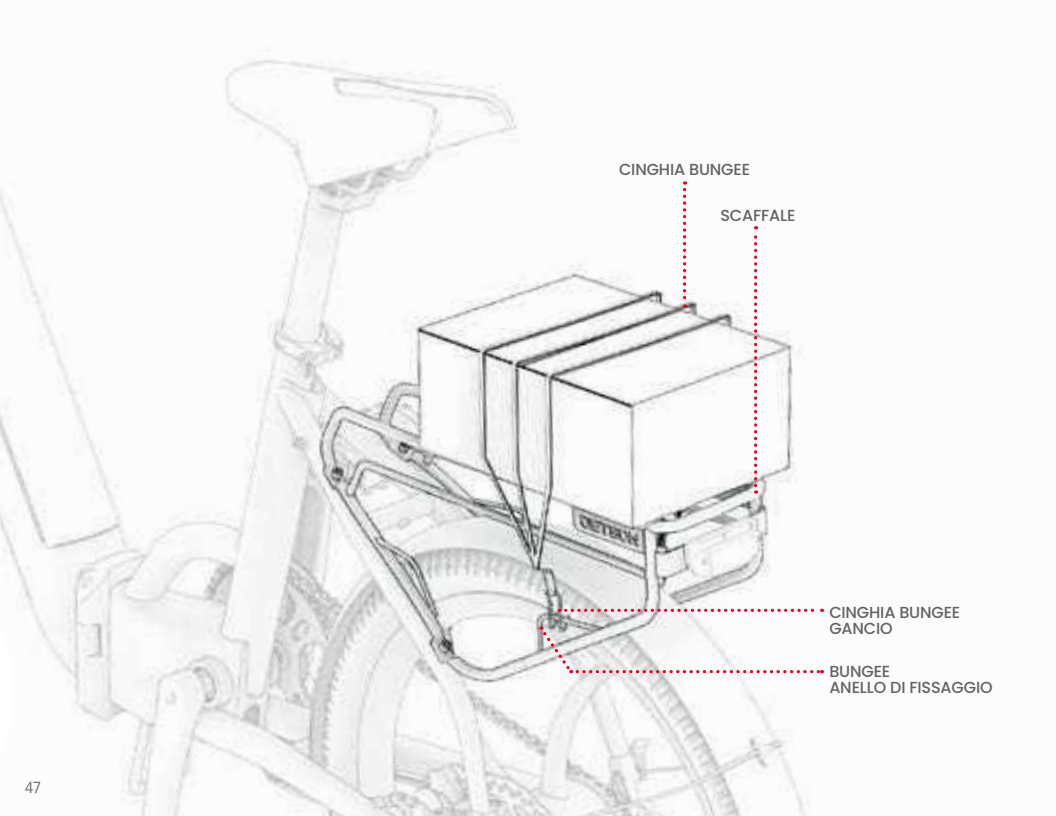
CINGHIA BUNGEE
SCAFFALE
CINGHIA BUNGEE
GANCIO
BUNGEE
ANELLO DI FISSAGGIO

UTILIZZO DI RACKIT SENZA UN ACCESSORIO PER IL CARICO:

1. POSIZIONARE IL CARICO SULLA RASTRELLIERA.
2. INFILARE 1 GANCIO DELLA CINGHIA BUNGEE IN UN OCCHIELLO DI FISSAGGIO DEL PORTAPACCHI.
3. STENDERE LA CINGHIA ELASTICA SOPRA IL CARICO E INTORNO AL PORTAPACCHI FINO A QUANDO NON È TESA.
4. FISSARE L'ALTRO GANCIO DELLA CINGHIA BUNGEE NELL'ALTRO OCCHIELLO DI FISSAGGIO DEL BUNGEE.
   IMPORTANTE: LA CINGHIA BUNGEE DEVE ESSERE SEMPRE ADERENTE AL CARICO. A SECONDA DELLE DIMENSIONI DEL CARICO E DELLA LUNGHEZZA DELLA CINGHIA BUNGEE, POTREBBE ESSERE NECESSARIO AVVOLGERE LA CINGHIA SOTTO IL PORTAPACCHI E SOPRA IL CARICO PRIMA DI FISSARE IL SECONDO GANCIO IN UN OCCHIELLO DI FISSAGGIO BUNGEE.
5. VERIFICARE CHE LA CINGHIA ELASTICA E IL CARICO SIANO BEN FISSATI.

⚠ **PER LA SICUREZZA E LA PROTEZIONE:**

- FISSARE SEMPRE IL CARICO AL PORTAPACCHI CON UNA CINGHIA ELASTICA O CON L'APPOSITO ACCESSORIO RACKIT CARGO. NON VIAGGIARE MAI CON IL CARICO NON FISSATO.
- LIMITARE IL TRASPORTO DI CONTENUTI SUL RACK A 25 LB.
- ASSICURARSI CHE IL PESO TOTALE TRASPORTATO (PILOTA PIÙ CARICO) NON SUPERI LE 250 LIBBRE.
- NON FAR TRABOCCARE IL PORTAPACCHI O GLI ACCESSORI DI CARICO.
- ASSICURARSI SEMPRE CHE NESSUNA PARTE DEL CARICO O DEGLI ACCESSORI RACKIT CARGO (CINGHIE, FIBBIE, ECC.) SIA D'INTRALCIO A RUOTE, FRENI, PEDALI, CATENE O ALTRI MOVIMENTI O MECCANISMI DELLA BICICLETTA.

IMPORTANTE:

- L'AGGIUNTA DI UN CARICO DI PESO SIGNIFICATIVO PUÒ INFLUIRE SULLE PRESTAZIONI DELLA E-BIKE. PER MAGGIORI DETTAGLI SULLE CONDIZIONI CHE POSSONO INFLUIRE SULLE PRESTAZIONI, VEDERE LA SEZIONE 4.7
- NON LASCIARE MAI IL CARICO O L'ACCESSORIO RACKIT COMPANION INCUSTODITO SULLA E-BIKE.

3.9 Rimozione e reinserimento della batteria

CI SONO TRE POSIZIONI DI BATTERIE E CHIAVI.

1. **POSIZIONE DI RIPOSO:** LA BATTERIA È BLOCCATA NEL TELAIO E LA CHIAVE PUÒ ESSERE INSERITA E RIMOSSA DA IL FORO DELLA CHIAVE.
   NOTA: L'UNIVERSO VIENE FORNITO CON LA SERRATURA IN POSIZIONE DI RIPOSO.
2. **POSIZIONE BLOCCATA/MEDIANA:** LA BATTERIA E LA CHIAVE SONO ENTRAMBE BLOCCATE NEL TELAIO E LA CHIAVE RIMANE IN POSIZIONE MENTRE SI PEDALA. DALLA POSIZIONE INIZIALE: RUOTARE LA CHIAVE DI 90° IN SENSO ORARIO.
3. **POSIZIONE SBLOCCATA:** LA BATTERIA È SBLOCCATA E PUÒ ESSERE ESTRATTA DAL TELAIO, MA LA CHIAVE NON PUÒ ESSERE ESTRATTA DALLA TOPPA. DALLA POSIZIONE CENTRALE/BLOCCATA, RUOTARE LA CHIAVE IN SENSO ORARIO DI ALTRI 90°.

1. POSIZIONE DI PARTENZA

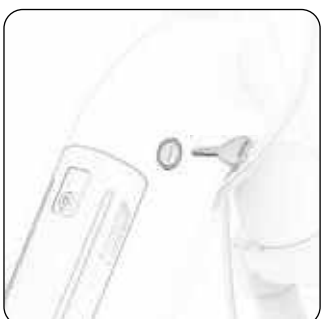

BATTERIA: BLOCCATA
CHIAVE: RIMOVIBILE

2. POSIZIONE BLOCCATA/ MEDIANA



BATTERIA: BLOCCATA
CHIAVE: BLOCCATI

3. SBLOCCATO POSIZIONE



BATTERIA: RIMOVIBILE
CHIAVE: CHIUSO IN CASA

PER RIMUOVERE LA BATTERIA:

1. INSERIRE 1 CHIAVE NELLA TOPPA.
2. RUOTARE LA CHIAVE IN SENSO ORARIO PER SGANCIARE LA BATTERIA DAL TELAIO.
   NOTA: RUOTANDO PARZIALMENTE LA CHIAVE, QUESTA SI BLOCCA NEL TELAIO. LA BATTERIA NON POTRÀ ESSERE RIMOSSA FINO A QUANDO LA CHIAVE NON SARÀ RUOTATA COMPLETAMENTE. (VEDERE PAGINA 57)

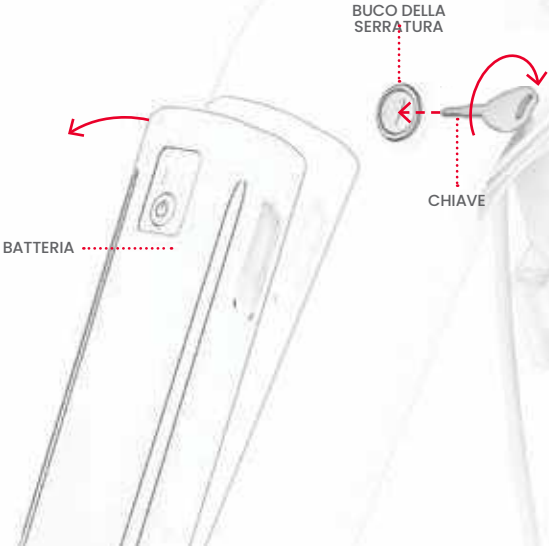

3. ESTRARRE LA BATTERIA DAL SUO ALLOGGIAMENTO.
4. ESTRARRE LA CHIAVE DALLA TOPPA.

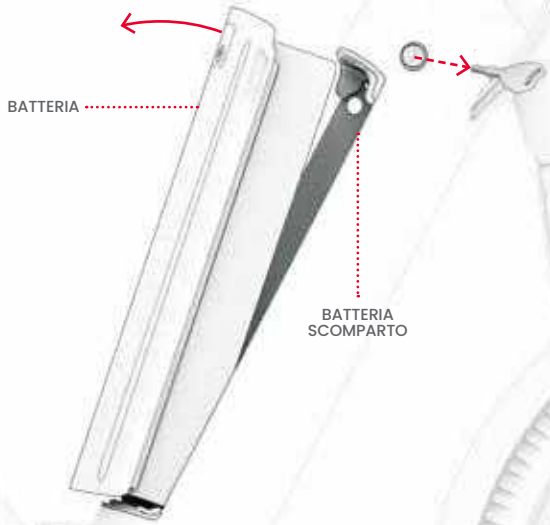

PER REINSERIRE LA BATTERIA:

1. POSIZIONARE LA PARTE INFERIORE DELLA BATTERIA NEL VANO BATTERIA.
2. SPINGERE CON CAUTELA LA PARTE SUPERIORE DELLA BATTERIA NEL VANO.

IMPORTANTE: PER EVITARE DI DANNEGGIARE LA BATTERIA , NON INSERIRLO TROPPO NEL TELAIO RAPIDAMENTE O CON TROPPA FORZA.



3. INSERIRE LA CHIAVE NELLA TOPPA.
4. RUOTARE LA CHIAVE IN SENSO ANTIORARIO PARZIALMENTE (PER MANTENERE LA CHIAVE BLOCCATA NEL TELAIO) O COMPLETAMENTE (PER RIMUOVERE LA CHIAVE).
5. VERIFICARE CHE LA BATTERIA SIA FISSATA NEL TELAIO.

⚠ **IMPORTANTE:** BLOCCARE SEMPRE LA BATTERIA NELLA TELAIO. NON ACCENDERE LA BICICLETTA O GUIDARE SENZA CHE LA BATTERIA SIA BLOCCATA IN POSIZIONE.



4. Fare movimento

4.1 Cavalcare il proprio universo

IL VOSTRO UNIVERSO PUÒ ESSERE UTILIZZATO IN DUE MODI DIVERSI:
1. PEDALATA CON ASSISTENZA ELETTRONICA (SEZIONE 4.3)
2. UTILIZZO DELL'ACCELERATORE PER LA POTENZA DI TUTTO IL MOTORE (SEZIONE 4.5)

4.2 Comprensione e utilizzo delle modalità di velocità

LA POTENZA EROGATA DAL MOTORE DIPENDE DALLA MODALITÀ DI VELOCITÀ IMPOSTATA.

QUANDO SI PEDALA: IL MOTORE FORNISCE UNA SPINTA DI POTENZA PER AIUTARE L'UTENTE A RAGGIUNGERE LA VELOCITÀ MASSIMA POSSIBILE NELLA MODALITÀ DI VELOCITÀ IMPOSTATA. SE I SOLI SFORZI DI PEDALATA PORTANO A SUPERARE TALE VELOCITÀ, IL MOTORE NON FORNIRÀ ALCUNA ASSISTENZA.

QUANDO SI USA L'ACCELERATORE: LA MODALITÀ DI VELOCITÀ IMPOSTATA DETERMINA LA VELOCITÀ MASSIMA A CUI È POSSIBILE VIAGGIARE. UTILIZZATE VELOCITÀ PIÙ BASSE IN LUOGHI CON LIMITAZIONI DI VELOCITÀ, QUANDO VIAGGIATE IN AREE DENSE O PER UNA GUIDA PIÙ TRANQUILLA.

PER PASSARE A UN'ALTRA MODALITÀ DI VELOCITÀ, PREMERE RAPIDAMENTE IL PULSANTE DI ACCENSIONE.

MODALITÀ VELOCITÀ	1	2	3
VELOCITÀ ASSISTITA (PEDALATA) O VELOCITÀ MASSIMA (ACCELERATORE)	11 MPH	15 MPH	20 MPH

4.3 Utilizzo dell'assistenza elettronica alla pedalata

L'ASSISTENZA ALLA PEDALATA CONSENTE DI ANDARE PIÙ LONTANO E PIÙ VELOCEMENTE CON UNO SFORZO MINORE. QUANDO SI PEDALA CON L'ALIMENTAZIONE ATTIVATA, IL MOTORE DÀ UNA SPINTA ALLA BICICLETTA PER INTEGRARE LO SFORZO E AIUTARE A RAGGIUNGERE LA MASSIMA VELOCITÀ POSSIBILE ALL'INTERNO DELLA MODALITÀ DI VELOCITÀ IMPOSTATA SULLA BICICLETTA. (SEZIONE 4.2)

L'UNIVERSO È DOTATO DI UN'ASSISTENZA ALLA PEDALATA BASATA SULLA CADENZA, IN CUI IL MOTORE FORNISCE UNA POTENZA SUPPLEMENTARE OGNI VOLTA CHE SI PEDALA. OGNI SFORZO DI ROTAZIONE ESERCITATO SUI PEDALI INDICHERÀ AL MOTORE DI ATTIVARSI, IN MODO DA FAR LAVORARE I MUSCOLI QUANTO POCO O QUANTO SI VUOLE.

SE GLI SFORZI SUPERANO LA SOGLIA DI VELOCITÀ DEL LIVELLO IN CUI È IMPOSTATA LA BICICLETTA, L'ASSISTENZA ALLA PEDALATA NON INTERVIENE PIÙ.

NOTA: È POSSIBILE GUIDARE LA BICICLETTA SENZA CORRENTE O SE LA BATTERIA È ESAURITA, MA NON SARÀ POSSIBILE UTILIZZARE LE LUCI O LE FUNZIONI ELETTRICHE.

4.4 Utilizzo degli ingranaggi

LA UNIVERSE È UNA BICICLETTA A 7 MARCE.

LE MARCE PIÙ BASSE FACILITANO LA PEDALATA PERCHÉ C'È MENO RESISTENZA, MA SI COPRE MENO TERRENO CON OGNI PEDALATA. USATE LE MARCE BASSE PER ANDARE IN SALITA, AFFRONTARE TERRENI ACCIDENTATI O PER PEDALARE LENTAMENTE.

LE MARCE PIÙ ALTE DANNO PIÙ VELOCITÀ, IN QUANTO SI COPRE PIÙ TERRENO CON OGNI PEDALATA. UTILIZZATE LE MARCE ALTE PER PEDALARE PIÙ VELOCEMENTE SU SUPERFICI PIANE O IN DISCESA.

PER PASSARE A UNA MARCIA INFERIORE: PREMERE IL PULSANTE DI SCALATA FINO A POSIZIONARE LA MARCIA DESIDERATA IN CORRISPONDENZA DELL'INDICATORE DI MARCIA.

PER PASSARE A UNA MARCIA SUPERIORE: SPINGERE LA LEVA DEL CAMBIO VERSO L'ESTERNO FINO A POSIZIONARE LA MARCIA DESIDERATA IN CORRISPONDENZA DELL'INDICATORE DI MARCIA.

NOTA: AD OGNI CAMBIO DI MARCIA EFFETTUATO CON SUCCESSO SI DOVREBBE SENTIRE UNO SCATTO.

NOTA: LE MARCE MECCANICHE NON INFLUISCONO SULLA GUIDA QUANDO IL MOVIMENTO DELLA BICICLETTA È CONTROLLATO DALL'ACCELERATORE O DAL CRUISE CONTROL. LE MARCE INFLUENZANO LA GUIDA SOLO DURANTE LA PEDALATA.

IMPORTANTE: CAMBIARE LE MARCE SOLO QUANDO SI È IN MOVIMENTO E SI PEDALA ATTIVAMENTE.

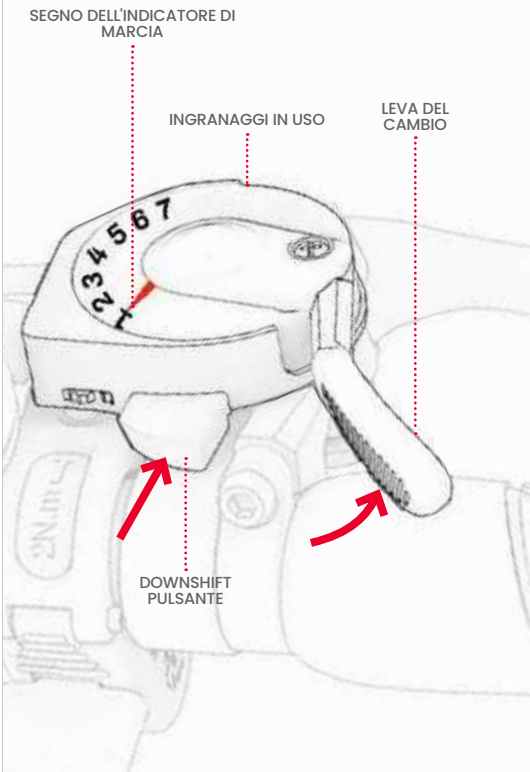

4.5 Guidare con l'acceleratore

LA VELOCITÀ MASSIMA A CUI LA BICICLETTA PUÒ VIAGGIARE UTILIZZANDO L'ALIMENTAZIONE INTERAMENTE A MOTORE DIPENDE DALLA MODALITÀ DI VELOCITÀ IMPOSTATA. (SEZIONE 4.2)

PER GUIDARE L'UNIVERSO COME UNA MOTO, SMETTERE DI PEDALARE E TENERE I PIEDI APPOGGIATI SUI PEDALI. PER ACCELERARE, PREMERE LENTAMENTE L'ACCELERATORE CON IL POLLICE DESTRO.

QUANTO PIÙ SI AZIONA L'ACCELERATORE, TANTO PIÙ IL MOTORE ENTRAIN FUNZIONE E TANTO PIÙ VELOCEMENTE SI VIAGGIA. PER EVITARE IMPROVVISE IMPENNATE DI VELOCITÀ, AUMENTATE SEMPRE GRADUALMENTE LA PRESSIONE SULL'ACCELERATORE.

PER RALLENTARE, ALLENTARE DELICATAMENTE L'ACCELERATORE.

⚠ **IMPORTANTE:** APPOGGIATE SEMPRE I PIEDI SUI PEDALI, ANCHE QUANDO NON STATE PEDALANDO. NON UTILIZZATE MAI I PIEDI A PENZOLONI SUL LATO DELLA BICICLETTA.

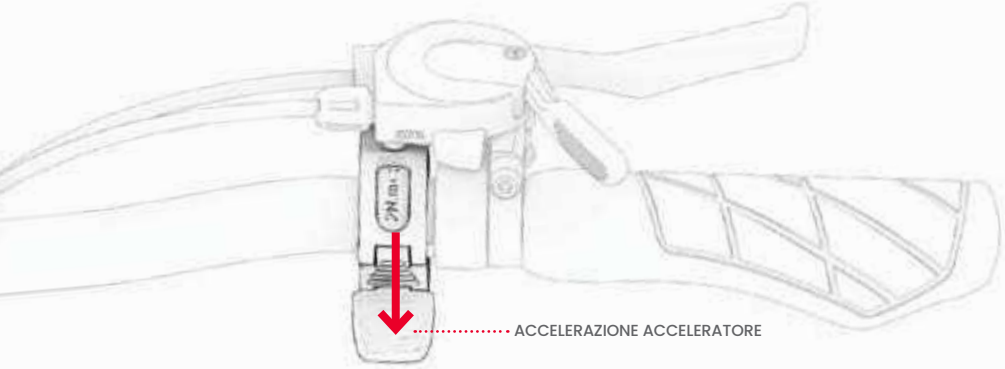

4.6 Uso dei freni

PREMERE UNO O ENTRAMBI I FRENI A MANO PER RALLENTARE; PREMERE CON PIÙ FORZA PER FERMARSI COMPLETAMENTE. PER EVITARE MOVIMENTI BRUSCHI, CERCATE DI PREMERE IL/I FRENO/I A MANO GRADUALMENTE.

FRENO A MANO SINISTRO FRENO RUOTA ANTERIORE

FRENO A MANO DESTRO FRENO RUOTA POSTERIORE



4.7 Massimizzazione della velocità e dell'autonomia di guida

PIÙ IL MOTORE DEVE LAVORARE, PIÙ LA BATTERIA SI SCARICHERÀ RAPIDAMENTE E SARÀ PIÙ DIFFICILE RAGGIUNGERE E MANTENERE LA VELOCITÀ MASSIMA. ANCHE I SEGUENTI FATTORI INFLUISCONO SULLA VELOCITÀ E SULLA DISTANZA PERCORRIBILE CON UNA SINGOLA CARICA.

- **SUPERFICIE DI GUIDA** - IL PASSAGGIO SU UNA SUPERFICIE RUVIDA PROVOCA ATTRITO, CHE PUÒ RALLENTARE L'UTENTE, E RICHIEDE AL MOTORE UN LAVORO PIÙ INTENSO, CHE LO SVUOTA PIÙ RAPIDAMENTE. QUANDO È POSSIBILE, SCEGLIETE UNA SUPERFICIE DI GUIDA LISCIA.

- **PESO TRASPORTATO** - PIÙ PESO (PILOTA PIÙ CARICO) DIMINUISCE LA VELOCITÀ E L'AUTONOMIA RAGGIUNGIBILE.

- **STILE DI GUIDA** - LE PARTENZE E LE SOSTE FREQUENTI RIDUCONO L'AUTONOMIA. L'USO DELL'ACCELERATORE SCARICA LA BATTERIA PIÙ RAPIDAMENTE DELL'ASSISTENZA ALLA PEDALATA.

- **TEMPERATURA DELL'ARIA** - LA TEMPERATURA IDEALE PER L'UTILIZZO E LA CONSERVAZIONE DELLA E-BIKE È COMPRESA TRA I 50 E I 90°F (10-35°C).

- **PENDENZA** - IL MOTORE DEVE LAVORARE DI PIÙ IN SALITA RISPETTO AI TRATTI PIANEGGIANTI O ALLE DISCESE, SCARICANDO PIÙ RAPIDAMENTE LA BATTERIA.

- **MANUTENZIONE DELLA BATTERIA** - LA RICARICA TEMPESTIVA DELLA BATTERIA DOPO OGNI CORSA CONTRIBUISCE A MANTENERNE LA CAPACITÀ E LA RESISTENZA.

- **USO DELLE MARCE** - L'USO DELLE MARCE PER MASSIMIZZARE GLI SFORZI DI PEDALATA CONSENTE DI UTILIZZARE IN MODO PIÙ EFFICIENTE L'ASSISTENZA ELETTRONICA, IN MODO DA RAGGIUNGERE UN CHILOMETRAGGIO MAGGIORE PRIMA CHE LA BATTERIA SI ESAURISCA.

5. Viaggio sicuro

5.1 Controlli di sicurezza pre-corsa

ESEGUITE QUESTI IMPORTANTI CONTROLLI DI SICUREZZA PRIMA DI OGNI VIAGGIO:

FRENI

ESEGUIRE UN CONTROLLO DELLA SICUREZZA E DELLA FUNZIONALITÀ DEI FRENI (SEZIONE 1.8) E VERIFICARE CHE:

- LE LEVE DEL FRENO A MANO SONO FISSATE AL MANUBRIO E LUBRIFICATE IN MODO DA COMPRIMERSI FACILMENTE.
- LE PASTIGLIE DEI FRENI NON SONO USURATE E SONO CENTRATE E ALLINEATE CON IL ROTORE.
- I FRENI PORTANO LE RUOTE A FERMARSI COMPLETAMENTE.

PEDIVELLE E PEDALI

- VERIFICARE CHE I PEDALI SIANO BEN SERRATI ALLE PEDIVELLE.
- VERIFICARE CHE LE PEDIVELLE SIANO SALDAMENTE SERRATE AL CORPO DELLA BICICLETTA E CHE RUOTINO LIBERAMENTE.

TELAIO E FORCELLA

- CONTROLLARE CHE IL TELAIO DELLA BICICLETTA E LA FORCELLA NON SIANO DANNEGGIATI, PIEGATI O ROTTI.
- VERIFICARE CHE IL TELAIO SIA FISSATO IN POSIZIONE DI GUIDA DAL FERMO DEL TELAIO.

STERZO

- CONTROLLARE CHE LO STELO SIA FISSATO DAL FERMO DELLO STELO
- VERIFICARE CHE IL MANUBRIO SIA FISSATO IN POSIZIONE DAL MORSETTO DEL MANUBRIO.

RUOTE E PNEUMATICI

- CONTROLLARE CHE I PNEUMATICI NON PRESENTINO SEGNI DI USURA ECCESSIVA O SIANO DANNEGGIATI.
- ASSICURARSI CHE I PNEUMATICI SIANO GONFIATI ALLA PRESSIONE RACCOMANDATA DI 45-60PSI.
- CONTROLLARE CHE I RAGGI DELLE RUOTE NON SIANO ROTTI.
- CONTROLLARE CHE I CERCHI DELLE RUOTE NON SIANO DANNEGGIATI O PIEGATI.
- CONTROLLARE CHE I DADI DELL'ASSALE SIANO SERRATI.

CATENA

- VERIFICARE CHE LA TENSIONE DELLA CATENA SIA TALE DA POTER SOLLEVARE SOLO LA PARTE CENTRALE DELLA CATENA DI ½ POLLICE.
- CONTROLLARE CHE LA CATENA SIA POSIZIONATA CORRETTAMENTE SULLA GUARNITURA, SUL DERAGLIATORE E SULLA RUOTA DENTATA.

5.2 Sicurezza del casco

IL PILOTA DEVE INDOSSARE SEMPRE IL CASCO.



POSIZIONAMENTO CORRETTO:
LA FRONTE È COPERTA
DAL CASCO.



POSIZIONAMENTO ERRATO:
LA FRONTE È ESPOSTA.
UNA CADUTA POTREBBE CAUSARE GRAVI LESIONI.

*** INDOSSATE IL CASCO, UN ABBIGLIAMENTO ADEGUATO, SCARPE E DISPOSITIVI DI SICUREZZA. EVITARE INDUMENTI CHE POSSANO IMPIGLIARSI NELLE RUOTE O SOTTO DI ESSE. SI CONSIGLIA DI INDOSSARE SCARPE BASSE E CHIUSE. INDOSSARE UN CASCO E UN EQUIPAGGIAMENTO PROTETTIVO APPROVATO ASTM F1492 PER EVITARE LESIONI IN CASO DI INCIDENTE.**

5.3 Cura e manutenzione

PRENDETEVI CURA DELLA VOSTRA E-BIKE PER MANTENERLA IN PERFETTA EFFICIENZA E SICUREZZA. ECCO COME FARE:

GESTIRE IL PROPRIO UNIVERSO

- **EVITATE DI ESPORRE LA VOSTRA E-BIKE A FORTI VIBRAZIONI O A INTENSI IMPATTI FISICI.**
- **NON SMONTARE MAI LA BATTERIA.**
- **TENETE LA VOSTRA E-BIKE LONTANA DALL'ACQUA E DALL'UMIDITÀ.**
- **GUIDARE SU SUPERFICI LISCE E PIATTE PER EVITARE ROTTURE.**
- **NON TRASPORTATE MAI LA VOSTRA E-BIKE PER LE RUOTE, LA SELLA O IL MANUBRIO.**
- **FARE ATTENZIONE A NON TIRARE O STRAPPARE IL CABLAGGIO CHE COLLEGA IL MOTORE AI COMPONENTI DEL MANUBRIO.**

⚠ **PRECAUZIONI PER LE BATTERIE**

IL PRODOTTO È DOTATO DI UNA BATTERIA AGLI IONI DI LITIO RIMOVIBILE. FATE ATTENZIONE QUANDO LA MANEGGIATE.

- TENERE IL PRODOTTO E LA BATTERIA LONTANO DAL FUOCO E DAL CALORE ECCESSIVO.
- EVITARE URTI FISICI INTENSI, FORTI VIBRAZIONI O IMPATTI.
- PROTEGGERE IL PRODOTTO DALL'ACQUA O DALL'UMIDITÀ.
- NON COLLOCARE O CONSERVARE IL PRODOTTO IN PILA SOPRA O SOTTO ALTRI OGGETTI.
- NON SMONTARE LA BICICLETTA O LA SUA BATTERIA.
- NON SMALTIRE IL PRODOTTO CON I RIFIUTI QUOTIDIANI. PORTARE IL PRODOTTO IN UN IMPIANTO DEDICATO AI RIFIUTI ELETTRONICI O IN UN CENTRO DI RICICLAGGIO DELLE BATTERIE. PER ULTERIORI INFORMAZIONI SUI SITI DI SMALTIMENTO PIÙ VICINI A VOI, CONTATTATE IL VOSTRO COMUNE O IL TRASPORTATORE DI RIFIUTI.
- SE LA BATTERIA DEL PRODOTTO SI SURRISCALDA O MOSTRA SEGNI DI SURRISCALDAMENTO, EMETTE UN ODORE O UN SUONO INSOLITO, PERDE FLUIDI O GAS O CAMBIA FORMA O COLORE, È NECESSARIO INTERVENIRE IMMEDIATAMENTE:
  1. SE IN USO, INTERROMPERE IMMEDIATAMENTE L'UTILIZZO DEL PRODOTTO. RIMUOVERE IL CAVO DI RICARICA DAL PRODOTTO SE È COLLEGATO A .
  2. INTERROMPERE L'USO DEL PRODOTTO.
  3. SE È SICURO, SPOSTARE IL PRODOTTO IN UNO SPAZIO LIBERO E LONTANO DA QUALSIASI COSA INFIAMMABILE.
  4. CHIAMARE I SERVIZI DI EMERGENZA LOCALI PER RICEVERE ASSISTENZA.
  5. LAVARE ACCURATAMENTE CON ACQUA CORRENTE PULITA GLI OCCHI O LE AREE DELLA PELLE CHE SONO VENUTE A CONTATTO CON IL LIQUIDO ELETTROLITICO DELLA BATTERIA FUORIUSCITO E RIVOLGERSI A UN MEDICO.
- IN CASO DI PROBLEMI CON LA BATTERIA, CONTATTARE IL TEAM DI ASSISTENZA JETSON.

IMMAGAZZINARE IL PROPRIO UNIVERSO

CONSERVATE LA VOSTRA E-BIKE E LA SUA BATTERIA:

- **AL CHIUSO E IN UN LUOGO ASCIUTTO.**
- **COPERTO, PER PROTEGGERLO DALLA POLVERE.**
- **LONTANO DA FIAMME O CALORE ECCESSIVO.**
- **A UNA TEMPERATURA COMPRESA TRA 50-90°F(10-35°C).**

PULIRE L'UNIVERSO

NON SPRUZZARE O APPLICARE ACQUA DIRETTAMENTE SULLA E-BIKE. L'ACQUA PUÒ DANNEGGIARE IL CABLAGGIO, VANO BATTERIA E LUCI, NONCHÉ IL DETERIORAMENTO DEL TELAIO, TUTTI FATTORI CHE POTREBBERO CAUSARE IL DETERIORAMENTO DEL TELAIO
UN MALFUNZIONAMENTO CHE METTE A RISCHIO LA SICUREZZA DEL PILOTA.

ECCO COME PULIRE LA VOSTRA E-BIKE:

- **SEDILE E TELAIO - PULIRE CON UN PANNO UMIDO PRIVO DI POLVERE O CON UN PANNO IMBEVUTO DI ALCOL. QUINDI PASSARE UN PANNO ASCIUTTO E PRIVO DI POLVERE.**
- **MANUBRIO - PULIRE CON SAPONE NEUTRO UTILIZZANDO UN PANNO UMIDO PRIVO DI POLVERE. RIMUOVERE L'ECCESSO DI SAPONE CON UN PANNO UMIDO SEPARATO.**
- **COMPONENTI DELLE RUOTE - PULIRE CON UN PANNO UMIDO PRIVO DI POLVERE.**
- **PNEUMATICI - PULIRE CON UN PANNO UMIDO PRIVO DI POLVERE. È POSSIBILE UTILIZZARE ANCHE UN PRODOTTO PER LA FINITURA DEI PNEUMATICI O UN DETERGENTE.**

ISTRUZIONI SUL RISCHIO DI INCENDIO O DI LESIONI ALLE PERSONE E IMPORTANTI ISTRUZIONI DI SICUREZZA

RIPORRE AL COPERTO QUANDO NON VIENE UTILIZZATO. LASCIARE AL COPERTO DURANTE LA RICARICA O QUANDO NON VIENE UTILIZZATO PER LA GUIDA. "AVVERTENZA - RISCHIO DI INCENDIO - NESSUNA PARTE RIPARABILE DALL'UTENTE". LE BICICLETTE ELETTRICHE NON DESTINATE ALL'USO IN LUOGHI AD ALTA QUOTA CHE RICHIEDONO UNA MAGGIORE DISTANZA TRA I CAVI ELETTRICI NEI CIRCUITI ELETTRICI, INDICANO CHE NON SONO DESTINATE ALL'USO AD ALTITUDINI SUPERIORI A 2.000 METRI SUL LIVELLO DEL MARE. "L'ESPOSIZIONE PROLUNGATA AI RAGGI ULTRAVIOLETTI, ALLA PIOGGIA E ALLE INTEMPERIE PUÒ DANNEGGIARE I MATERIALI DELLA CUSTODIA. QUANDO LA BICICLETTA NON VIENE UTILIZZATA, DEVE ESSERE CONSERVATA AL CHIUSO".

⚠ AVVERTENZE:

OSSERVARE SEMPRE LE PRECAUZIONI DI BASE QUANDO SI UTILIZZA QUESTO PRODOTTO, TRA CUI LE SEGUENTI:

(A) LEGGERE TUTTE LE ISTRUZIONI PRIMA DI USARE IL PRODOTTO.

(B) PER RIDURRE IL RISCHIO DI INFORTUNI, È ESSENZIALE UNA STRETTA SUPERVISIONE QUANDO IL PRODOTTO È UTILIZZATO VICINO AI BAMBINI.

(C) NON INSERIRE LE DITA O LE MANI NEL PRODOTTO.

(D) NON USARE QUESTO PRODOTTO SE IL CAVO DI ALIMENTAZIONE ELASTICO O IL CAVO DI USCITA SONO STRAPPATI, HANNO ROTTO L'ISOLAMENTO O HANNO QUALSIASI ALTRO INDICE DI DANNO.

(E) PER TUTTE LE APPARECCHIATURE. LE ISTRUZIONI DEVONO INDICARE: "QUESTO APPARECCHIO NON È DESTINATO ALL'USO A TEMPERATURE AMBIENTE INFERIORI A 14°F (-10°C) O SUPERIORI A UNA TEMPERATURA AMBIENTE DI 40°C (104°F)".

(F) PER TUTTI GLI APPARECCHI, LE ISTRUZIONI DEVONO COMPRENDERE L'INFORMAZIONE: "LA BATTERIA È PROGETTATA PER ESSERE CARICATA QUANDO LA TEMPERATURA AMBIENTE È COMPRESA TRA 0°C (32°F) E 40°C (104°F). NON CARICARE MAI LA BATTERIA QUANDO LA TEMPERATURA AMBIENTE NON RIENTRA IN QUESTO INTERVALLO".

CONSERVARE QUESTE ISTRUZIONI

Rimanete in contatto.

Assicuratevi di seguire **@ridejetson**
sui social media per conoscere le fantastiche offerte,
e tutte le ultime notizie sui Jetson.

Vi piace il vostro mezzo?

Allora assicuratevi di lasciare una recensione su
ridejetson.com/reviews.
Non vediamo l'ora di ascoltarvi!

JETSON

#MakeMoves

Domande? Lasciate che vi aiutiamo.

ridejetson.com/supporto
ridejetson.com/chat

Per esercitare la garanzia del prodotto
o chiedere informazioni sulla garanzia
copertura, contattateci direttamente.

1 (844) 585-7462

Prodotto a Shenzhen, Cina
Importato da TruRide Tech LLC.
PO Box 461, Jersey City, NJ 07302-9998

www.ridejetson.com





Prodotto in Cina
Codice data: 12/2024
Edizione del documento: v1.0

© 2024, TruRide Tech. TUTTI I DIRITTI RISERVATI.
Prodotto per TruRide Tech LLC.
JETSON® è un marchio registrato utilizzato su licenza da JetStream Brands LLC. Nessuna parte di questo documento, compresi forma, grafica e design, può essere riprodotta o trasmessa in qualsiasi forma o con qualsiasi mezzo.

JETSON

Universe
دراجة التجول الكهربائية.

دليل لرحلتك.

مهم: اقرأ الدليل بعناية واحتفظ به للرجوع إليه في المستقبل.

رقم المنتج الخاص بالطراز: JUNVRS-BLK

يتميز بنظام الشحن الذكي RackIt

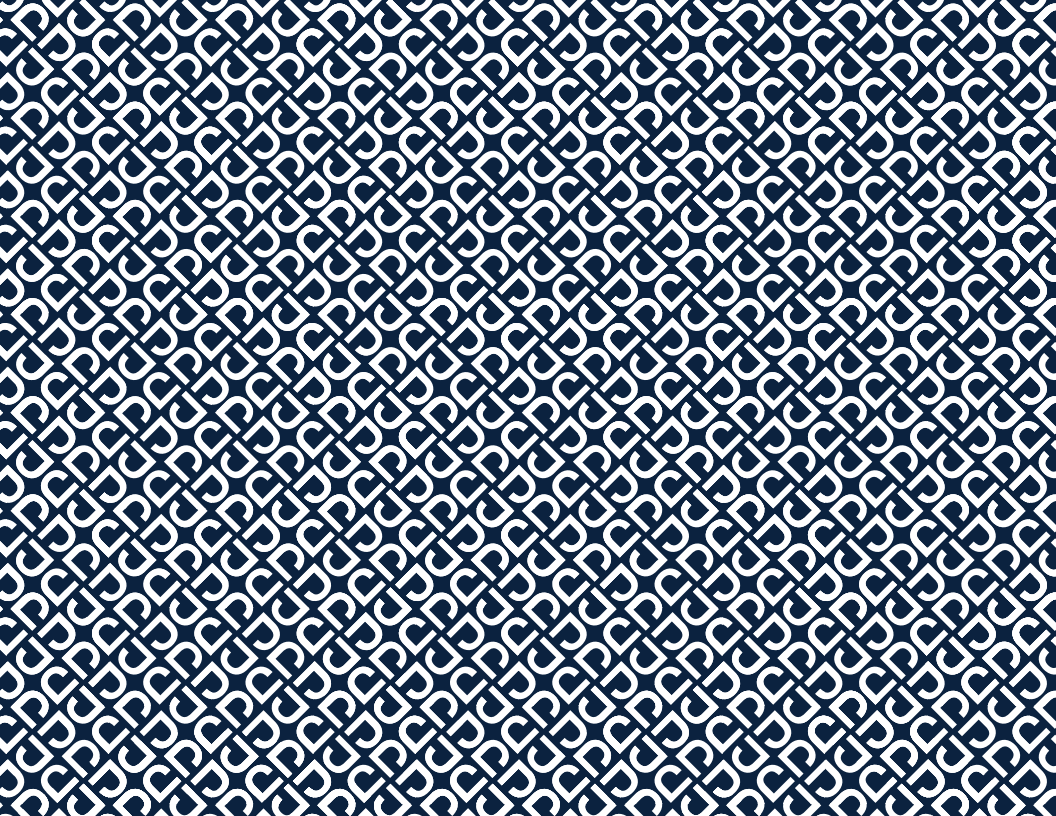

أهم قاعدتين لركوب Jetson:
حافظ على سلامتك. استمتع!

المحتويات

تحذيرات السلامة 5

تغطية الضمان 7

نظرة عامة على المنتج 8

مواصفات المنتج 12

ملاءمة الراكب 13

الموارد عبر الإنترنت 14

1. البدء

1.1 ملاحظات البداية 15

1.2 فتح وطي الإطار 16

1.3 فتح وطي الجذع 22

1.4 فتح وطي الدواسات 26

1.5 تأمين الجرس 28

1.6 شحن البطارية 29

1.7 نفخ الإطارات وضغطها 32

1.8 فحص وضبط الفرامل 33

2. الاستعداد للركوب

2.1 ضبط ارتفاع المقود 36

2.2 ضبط دوران المقود 38

2.3 ضبط ارتفاع المقعد 42

3. الميزات والوظائف

3.1 التشغيل وإيقاف التشغيل 45

3.2 فهم واستخدام شاشة LED..... 46

3.3 تغيير وحدة القياسات 47

3.4 التحقق من مستوى شحن البطارية 47

3.5 باستخدام الأضواء..... 48

3.6 استخدام المسند 49

3.7 استخدام الجرس..... 50

3.8 استخدام رف نظام الشحن الذكي RackIt 52

3.9 إزالة وإعادة إدخال البطارية 57

4. القيام بالحركات

4.1 ركوب الكون الخاص بك 62

4.2 فهم أوضاع السرعة واستخدامها 62

4.3 استخدام مساعدة الدواسة الإلكترونية 63

4.4 استخدام التروس 64

4.5 ركوب الخانق 65

4.6 استخدام الفرامل 66

4.7 زيادة السرعة ومدى الركوب إلى أقصى حد 67

5. التنقل بأمان

5.1 فحوصات السلامة قبل الركوب..... 68

5.2 خوذة السلامة..... 69

5.3 العناية والصيانة..... 70

تحذيرات السلامة

- قبل الاستخدام، يرجى قراءة دليل المستخدم وتحذيرات السلامة بعناية ، والتأكد من فهم وقبول جميع تعليمات السلامة. سيكون المستخدم مسؤولًا عن أي خسارة أو ضرر ناتج عن الاستخدام غير السليم. تحذير: قد يصاب الراكب نتيجة للإفراط في شد البراغي التي تربط السلك بالشوكة.
- **يمكن أن يؤدي عدم استخدام الشاحن الصحيح إلى نشوب حريق وانفجار، مما يؤدي إلى تلف الممتلكات والإصابة والوفاة.**
- تحذير: قد يصاب الراكب نتيجة للإفراط في شد البراغي التي تربط السلك بالشوكة.
- قبل كل دورة تشغيل، يجب على المشغل إجراء فحوصات ما قبل التشغيل المحددة من قبل الشركة المصنعة؛ التأكد من أن جميع الواقيات والوسادات التي تم توفيرها من قبل الشركة المصنعة في مكانها المناسب وفي حالة صالحة للخدمة؛ وأن نظام الكبح يعمل بشكل صحيح؛ وأن كل واقيات المحور أو واقيات السلسلة أو الأغطية أو الواقيات الأخرى التي توفرها الشركة المصنعة في مكانها وفي حالة صالحة للخدمة؛ وأن الإطارات في حالة جيدة، ومنفوخة بشكل صحيح، وبها مساحة متبقية كافية من السطح المحيطي؛ ويجب أن تكون المنطقة التي سيتم تشغيل المنتج فيها آمنة ومناسبة للتشغيل الآمن.
- تجب صيانة المكونات وإصلاحها وفقًا لمواصفات الشركة المصنعة وباستخدام قطع الغيار المعتمدة من الشركة المصنعة فقط وأن يتولى التجار أو غيرهم من الأشخاص المهرة عملية التركيب.
- تحذير: لا تقم بإعادة شحن البطاريات غير القابلة لإعادة الشحن.
- لا تسمح للبدين أو القدمين أو الشعر أو أجزاء الجسم أو الملابس أو الأشياء المماثلة بملامسة الأجزاء المتحركة أو العجلات أو مجموعة نقل الحركة أثناء تشغيل المحرك.
- لا يجوز استخدام هذا المنتج من قبل الأطفال أو الأشخاص الذين يعانون من انخفاض القدرات البدنية أو الحسية أو العقلية، أو نقص الخبرة والمعرفة، ما لم يتم الإشراف عليهم أو منحهم التعليمات (IEC 60335-1 / A2: 2006).
- يجب ألا يلعب الأطفال غير الخاضعين للإشراف بالمنتج (IEC 60335-1 / A2: 2006).
- يجب أن يكون هناك إشراف من الكبار.
- يجب ألا يتجاوز وزن الراكب 250 رطلاً.
- لا يجوز تشغيل الوحدات في السباقات أو لأداء الحركات البهلوانية أو المناورات الأخرى، والتي قد تتسبب في فقدان السيطرة، أو قد تتسبب في تصرفات أو ردود فعل خارجة عن سيطرة المشغل / الراكب.
- لا تستخدم المنتج أبدًا بالقرب من السيارات.
- تجنب المطبات الحادة وشبكات الصرف والتغيرات المفاجئة في السطح. السكوتر قد يتوقف فجأة.
- تجنب الشوارع والأسطح التي تحتوي على الماء والرمل والحصى والأوساخ والأوراق وغيرها من الحطام. الطقس الرطب يضعف الجر والكبح والرؤية.
- تجنب الركوب بالقرب من الغازات القابلة للاشتعال أو البخار أو السوائل أو الغبار الذي قد يتسبب في نشوب حريق.
- يجب على المشغلين الالتزام بجميع توصيات وتعليمات الشركة المصنعة، وكذلك الامتثال لجميع القوانين والأنظمة؛ يجب تشغيل الوحدات التي لا تحتوي على مصابيح أمامية فقط في ضوء النهار حيث تكون ظروف الرؤية ملائمة؛ ويجب تشجيع المالكين على إبراز أنفسهم (للوضوح) باستخدام الإضاءة والعاكسات عند ركوب الوحدات المنخفضة، واستخدام أعلام الإشارة على أقطاب مرنة.
- يجب تحذير الأشخاص الذين يعانون من الحالات التالية من عدم تشغيل الوحدة: الأشخاص الذين يعانون من حالات القلب. النساء الحوامل. الأشخاص الذين يعانون من أمراض في الرأس أو الظهر أو الرقبة، أو خضعوا لعمليات جراحية سابقة في تلك المناطق من الجسم. والأشخاص الذين يعانون من أي حالات عقلية أو جسدية قد تجعلهم عرضة للإصابة أو تضعف قدراتهم البدنية أو قدراتهم العقلية على التعرف على جميع تعليمات السلامة وفهمها وتنفيذها والقدرة على تحمل المخاطر الكامنة في استخدام الوحدة.
- لا تركب أثناء الليل.
- لا تركب بعد الشرب أو تناول الأدوية الموصوفة.
- لا تحمل الأغراض عند الركوب.
- لا تقم أبدًا بتشغيل المنتج حافي القدمين.
- ارتد الأحذية دائمًا وحافظ على ربط أربطة الحذاء.
- تأكد من وضع قدميك دائمًا بشكل آمن على السطح.
- يجب على المشغلين دائمًا استخدام الملابس الواقية المناسبة، بما في ذلك على سبيل المثال لا الحصر الخوذة، ذات الشهادة المناسبة، وأي معدات أخرى موصى بها من قبل الشركة المصنعة: احرص دائمًا على ارتداء معدات واقية، مثل الخوذة ووسادات الركبة ووسادات الكوع.
- قم دائمًا بإفساح المجال للمشاة.
- انتبه للأشياء التي أمامك والبعيدة عنك.
- لا تسمح بأي تشتيت أثناء ركوب الدراجة، مثل الرد على الهاتف أو المشاركة في أي أنشطة أخرى.
- لا يمكن لأكثر من شخص ركوب المنتج في الوقت ذاته.
- عندما تركب المنتج مع راكبين آخرين، حافظ دائمًا على مسافة آمنة لتجنب الاصطدام.
- عند الدوران، تأكد من الحفاظ على توازنك.
- إن القيادة مع فرامل غير مضبوطة بشكل صحيح أمر خطير ويمكن أن تؤدي إلى إصابة خطيرة أو الوفاة.
- قد تصبح الفرامل ساخنة أثناء التشغيل، فلا تلمس الفرامل بجلدك العاري.
- يمكن أن يؤدي استخدام الفرامل بشدة أو فجأة إلى تقييد العجلة، مما قد يؤدي إلى فقدان السيطرة والسقوط. قد يؤدي الاستخدام المفاجئ أو المفرط للفرامل إلى الإصابة أو الوفاة.

- إذا ارتخت الفرامل، فيرجى ضبطها باستخدام مفتاح الربط السداسي، أو الاتصال بفريق رعاية Jetson.
- استبدل الأجزاء البالية أو المكسورة على الفور.
- تحقق مما إذا كانت جميع ملصقات السلامة في مكانها ويمكنك فهمها قبل الركوب.
- لا يجوز للمالك السماح للآخرين باستخدام وتشغيل الوحدة إلا بعد إثبات أن هؤلاء المشغلين يمكنهم فهم وتشغيل جميع مكونات الوحدة قبل الاستخدام.
- لا تركب بدون تدريب مناسب. لا تركب بسرعات عالية أو على تضاريس غير مستوية أو على المنحدرات. لا تقم بأداء حركات بهلوانية أو الدوران بشكل مفاجئ.
موصى به للاستخدام الداخلي.
- قد يؤدي التعرض المطول للأشعة فوق البنفسجية والمطر والعناصر إلى إتلاف مواد المنتج، لذلك يوصى بتخزين المنتج في الداخل عندما لا يكون قيد الاستخدام.
- تشحيم السكوتر غير مطلوب.
- تحذير - خطر نشوب حريق، لا توجد أجزاء يمكن للمستخدم صيانتها

التعديلات

لا تحاول تفكيك أو تعديل أو إصلاح أو استبدال الوحدة أو أي من مكونات الوحدة دون تعليمات من فريق رعاية Jetson. سيؤدي ذلك إلى إبطال أي ضمان، ويمكن أن يؤدي إلى حدوث أعطال قد تسبب إصابة.

احتياطات تشغيل إضافية

لا ترفع المنتج عن الأرض أثناء تشغيله والعجلات تتحرك. يمكن أن يؤدي ذلك إلى دوران العجلات بحرية، مما قد يتسبب في إصابتك أو الأشخاص الآخرين القريبين منك. لا تقفز على المنتج أو منه، ولا تقفز أثناء استخدامه. احرص دائمًا على إبقاء قدميك ثابتتين على مسند القدم أثناء التشغيل.
الأجهزة غير مخصصة للاستخدام على ارتفاعات تزيد عن 2000 متر فوق مستوى سطح البحر.

التخلص من البطارية المستعملة

قد تحتوي البطارية على مواد خطرة يمكن أن تعرض البيئة وصحة الإنسان للخطر. يشير هذا الرمز الموجود على البطارية و/أو العبوة إلى أنه لا يجوز التعامل مع البطارية المستعملة كنفايات بلدية. يجب التخلص من البطاريات في نقطة تجميع مناسبة لإعادة التدوير. من خلال ضمان التخلص من البطاريات المستعملة بشكل صحيح، ستساعد في منع العواقب السلبية المحتملة على البيئة وصحة الإنسان. ستساعد إعادة تدوير المواد في الحفاظ على الموارد الطبيعية. لمزيد من المعلومات حول إعادة تدوير البطاريات المستعملة، يرجى الاتصال بخدمة التخلص من النفايات المحلية التابعة لبلديتك.

يتوافق هذا الجهاز مع الجزء 15 من قواعد لجنة الاتصالات الفدرالية (FCC). يخضع التشغيل للشرطين التاليين: (1) لا يجوز أن يتسبب هذا الجهاز في حدوث تداخل ضار، و (2) يجب أن يقبل هذا الجهاز أي تداخل يتم تلقيه، بما في ذلك التداخل الذي قد يتسبب في تشغيل غير مرغوب فيه.

⚠ تحذير:

لتقليل خطر الإصابة، يلزم إشراف الكبار. لا تستخدم المنتج أبدًا في الطرق أو بالقرب من السيارات أو على المنحدرات أو الدرجات المنحدرة أو حمامات السباحة أو بالقرب منها هي أو غيرها من المسطحات المائية؛ ارتد الأحذية دائمًا، ولا تسمح أبدًا بركوب أكثر من راكب واحد.

المقترح 65 من ولاية كاليفورنيا

⚠ تحذير:

يمكن أن يعرضك هذا المنتج للمواد الكيميائية، بما في ذلك الكادميوم، المعروف في ولاية كاليفورنيا بأنه يسبب السرطان والعيوب الخلقية أو غيرهما من الأضرار التناسلية. لمزيد من المعلومات، انتقل إلى: www.P65Warnings.ca.gov.

تغطية الضمان

الضمان العام المحدود

منتج Jetson الجديد الخاص بك مضمون ضد العيوب في المواد والتصنيع كما هو موضح في ridejetson.com/warranty لفترة من الوقت تبدأ من تاريخ الشراء الأصلي من متجر التجزئة، وذلك بشرط استخدام المنتج وفقًا لأدلة المستخدم من Jetson (راجع ridejetson.com/support). **بموجب هذا الضمان، سيكون بإمكانك توجيه مطالباتك إلى Jetson حتى في الحالات التي قمت فيها بشراء منتج Jetson من أحد تجار التجزئة المعتمدين لدينا.** لقراءة الشروط الكاملة لضماننا، تفضل بزيارة ridejetson.com/warranty.

نظرة عامة على المنتج

1. المقود (صفحة التفاصيل 10)
2. جذر (تداخل)
3. المشبك الجذعي
4. مزلاج قابل للطي الجذعية
5. المصباح الأمامي
6. شوكة أمامية
7. مكابح قرصية (X2؛ أمامية وخلفية)
8. دولاب (X2; الأمامي* والخلفي)
9. صمام الإطار مع غطاء الغبار (X2؛ أمامي وخلفي)
10. الحاجز (X2؛ الأمامي** والخلفي)
11. الإطار
12. مقعد
13. مقعد المشبك
14. بطارية (قابلة للإزالة)
    A. زر حالة البطارية
    B. قفل البطارية
15. حامل الدراجة
16. مزلاج قابل للطي للإطار
17. منفذ شحن مع غطاء
18. دواسة (X2؛ يسار ويمين)
19. مقبض السواعد
20. السلسلة
21. ديرايلر
22. عجلة الفارس
23. المسند
24. RACKIT رف الحمولة الخلفي
25. الضوء الخلفي / العاكس
26. عاكس العجلة (X2; أمامي وخلفي)
27. المفتاح (X2)
28. الشاحن
29. كابل الشحن
30. حزام بنجي

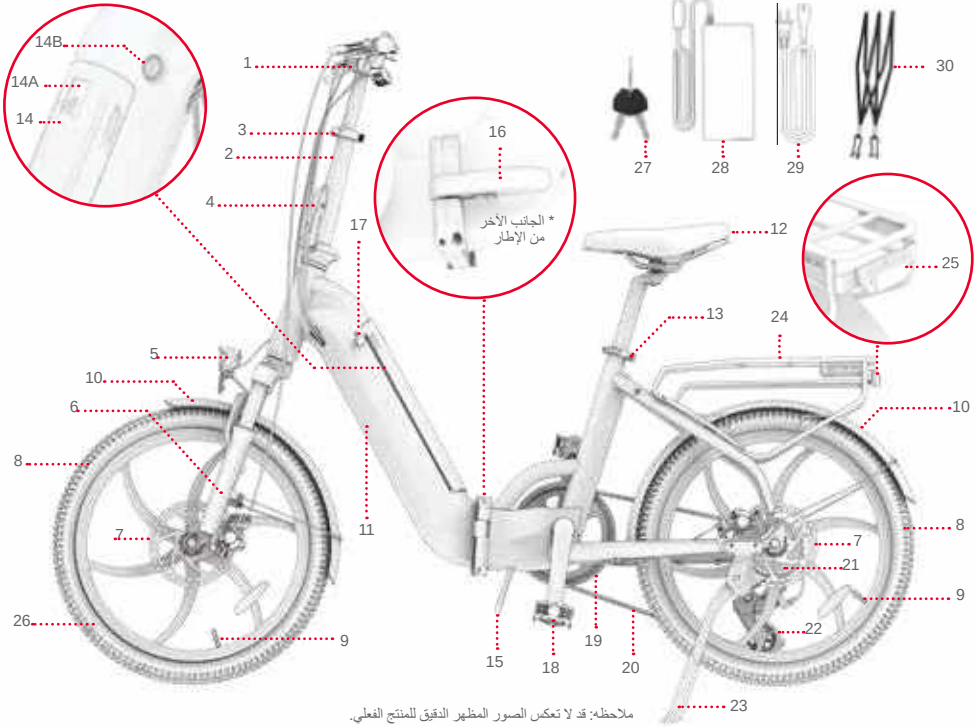

ملاحظه: قد لا تعكس الصور المظهر الدقيق للمنتج الفعلي.

1. المقود
2. زر الطاقة
3. زر الوضع
4. شاشة LED
5. خنق التسارع
6. فرملة اليد اليسرى / الأمامية
7. ذراع رفع التروس
8. زر تخفيض السرعة
9. مشبك المقود
10. الجرس
11. فرملة اليد اليمنى / الأمامية

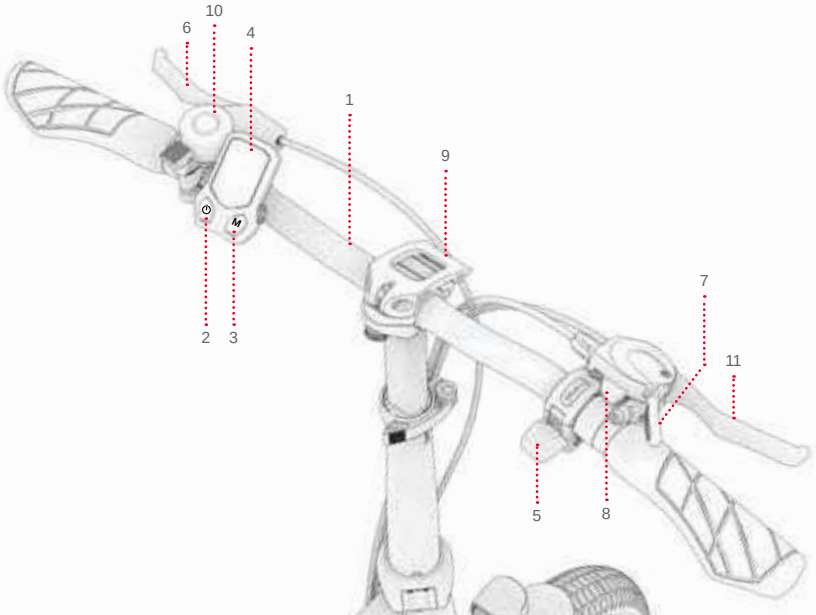

الأداة المضمنة للتجميع والشد والصيانة:



مفك براغي فيليبس

مواصفات المنتج

- أبعاد المنتج ، مكشوفة: 63.0" (H) *50.4" × (W) *24.0" × (L)
- أبعاد المنتج مطوية: 31.9" (H) *28.4" × (W) *16.6" × (L)
- وزن المنتج: 52.3 رطلًا
- حجم الإطارات: 20"
- البطارية: 36 فولت، 10.4 أمبير/ساعة ليثيوم أيون
- شاحن: مدرج في قوائم 240 - 100 ، UL فولت
- وقت الشحن: حوالي 6 ساعات
- المحرك: 350 واط
- السرعة القصوى: 20 ميلا في الساعة*
- المدى: حتى 37 ميلاً (مساعدة الدواسة)؛ حتى 20 ميلاً (دواسة الوقود)*
- نوع المكابح: التحكم في المكابح القرصية للعجلات الأمامية والخلفية
- حد الوزن: 250 رطلًا
- العمر المناسب: +14
- ضغط الإطارات الموصى به: 60-45 رطل لكل بوصة مربعة
- شهادة UL: UL2849
- تصنيف مقاومة الماء: IPX5
- عدد أوضاع السرعة الإلكترونية: 3
- عدد التروس الميكانيكية: 7

* قد يختلف نطاق المنتج والسرعة وعمر البطارية والمواصفات الأخرى بناء على ظروف الراكب والركوب. انظر القسم 4.7 للاطلاع على نصائح حول زيادة الأداء إلى أقصى حد ممكن.

ملاءمة الراكب

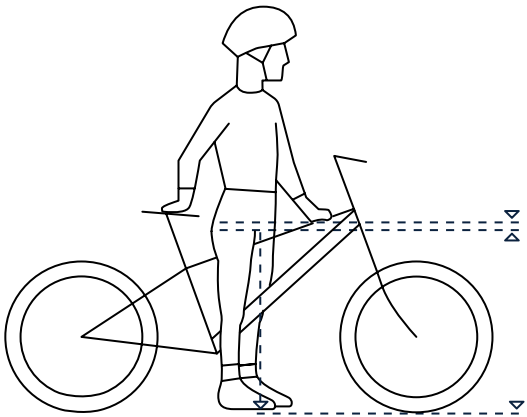

1-3 بوصة

لركوب آمن ومريح، يجب أن يكون هناك خلوص لا يقل عن 1 - 3 بوصات بين المنشعب والأنبوب العلوي لإطار الدراجة عندما يضع الراكب الدراجة على الدراجة مع وضع كلا القدمين على الأرض.

قم بالمسح للاطلاع على أحدث مواد التوجيه الخاصة بـ Universe وموارد الدعم لدينا.

يمكنك العثور على دليل المستخدم هذا عبر الإنترنت على https://cdn.shopify.com/s/files/1/2530/6734/files/Universe_MANUAL-web-NF-1734537719688.pdf

يمكنك العثور على مجموعة أدلة المستخدم الخاصة بنا على https://ridejetson.com/pages/product-manuals

1. البدء

1.1 ملاحظات البداية

- ابدأ مغامرتك بشكل صحيح: قبل استخدام هذا المنتج، اقرأ بعناية دليل المستخدم بالكامل، بما في ذلك تحذيرات السلامة. تأكد من أنك تفهم كل ما يلي وتقبله وتلتزم به:
  - توصيات الشركة المصنعة.
  - تعليمات وتحذيرات السلامة.
  - قوانين وأنظمة الركوب والتشغيل المحلية.
- التوجيهات الواردة في هذا الدليل - اليمين واليسار والأمامي والخلف - موجهة كما يرى الفارس لهم عند الجلوس على الدراجة. "الجانب الأيمن" من الدراجة ، على سبيل المثال ، هو الجانب الذي يكون فيه الراكب على يمين ستكون اليد.

- توخ الحذر عند فتح العلبة وإزالة جميع مواد التعبئة والتغليف ووضع الدراجة للإعداد.

⚠ تحذير:

قد يؤدي عدم الامتثال للتعليمات التالية إلى إصابة الطفل أو الآخرين.

- احتفظ بالأجزاء الصغيرة بعيدًا عن متناول الأطفال أثناء التجمع.
- يجب تجميع الملحق وإزالته من قبل شخص بالغ.
- افحص المنتج بشكل متكرر بحثًا عن أي تلف.

* مطلوب تجميع الكبار.

1.2 فتح وطي الإطار

متى تتكشف: للإعداد والركوب
متى يتم طيها: للتخزين والنقل

⚠ **مهم:** لا تقم أبدا بركوب الكون دون إغلاق مزلاج الإطار القابل للطي بإحكام.

تكشفت



مطو



كيف تتكشف

1. ضع إطار الدراجة في وضع مستقيم حامل الدراجة.
2. أمسك الجزء الخلفي من الدراجة بثبات أثناء تدوير الجزء الأمامي من الدراجة حول نقطة المفصلة لوضع الإطار في خط مستقيم.

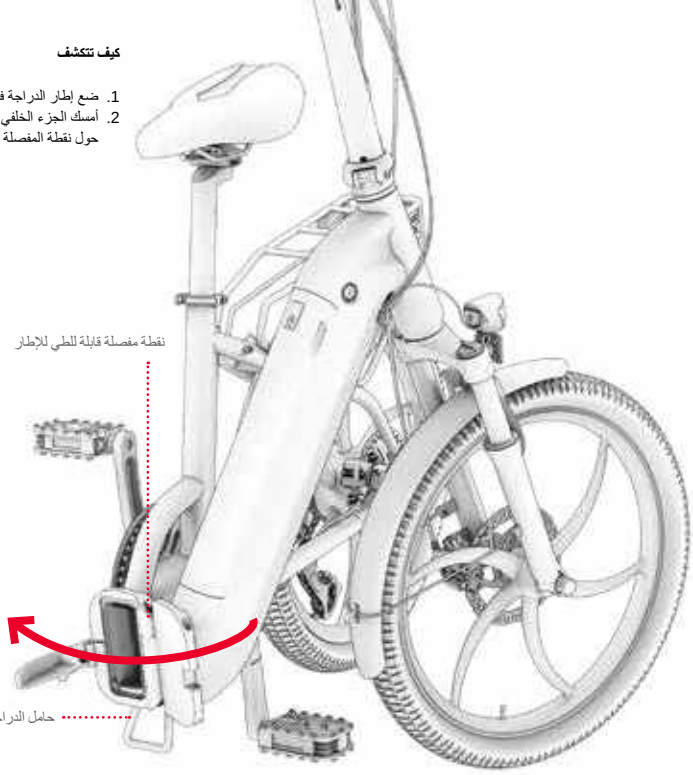

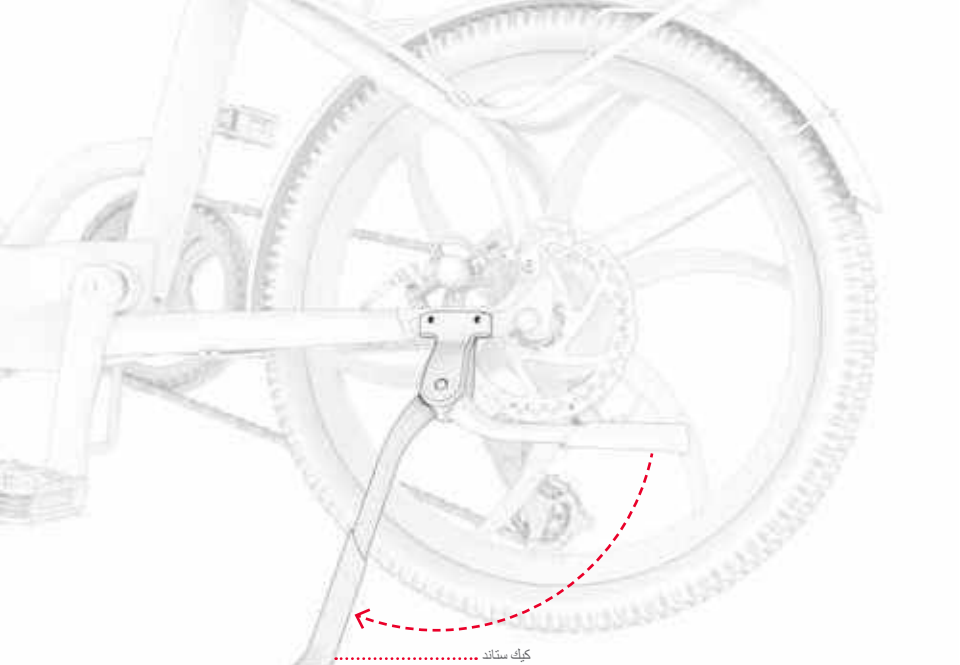

3. اخفض المسند واستخدمه لدعم الدراجة في وضع مستقيم وعلى عجلاتها. (انظر القسم 6-3)

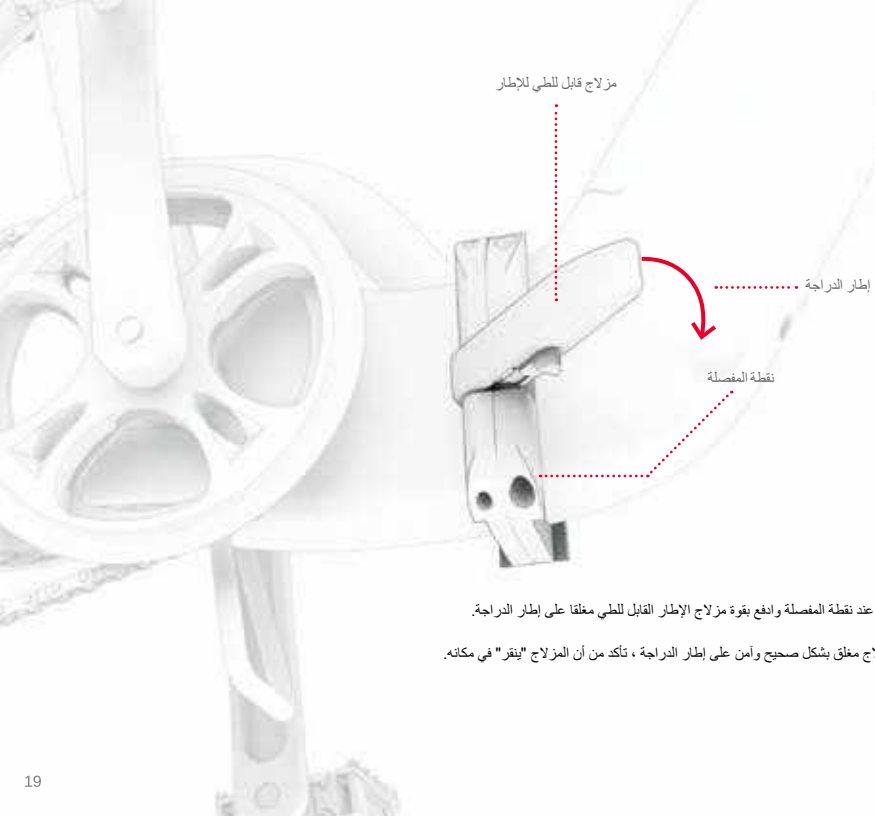

4. أمسك الإطار بثبات عند نقطة المفصلة وادفع بقوة مزلاج الإطار القابل للطي مغلقا على إطار الدراجة.

⚠ **مهم:** للتأكد من أن المزلاج مغلق بشكل صحيح وآمن على إطار الدراجة ، تأكد من أن المزلاج "ينقر" في مكانه.

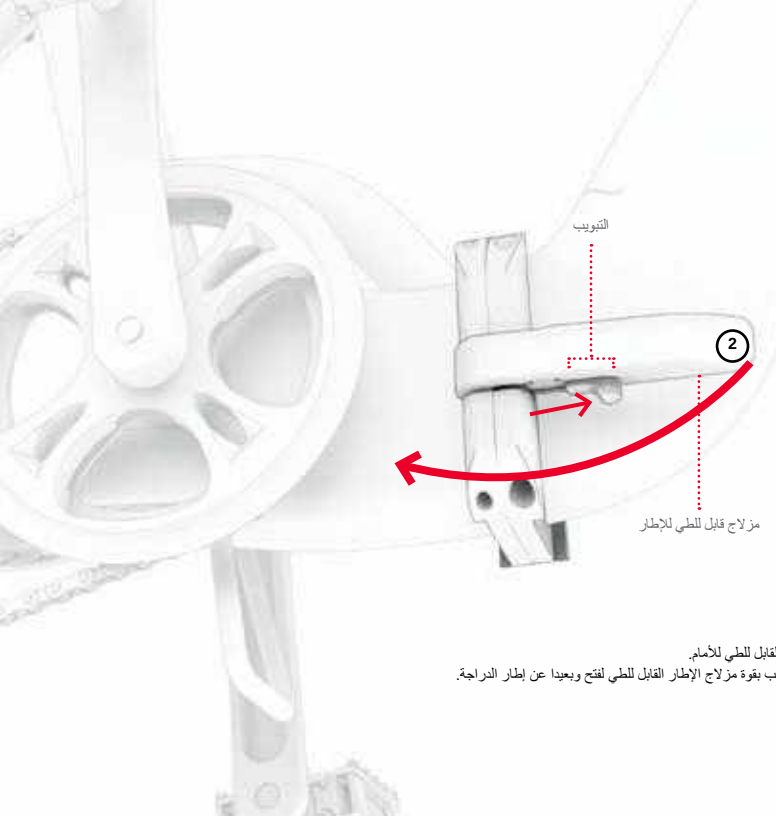

كيفية طي:

1. ادفع اللسان الموجود على المزلاج القابل للطي للأمام.
2. مع دفع علامة التنويب للأمام ، اسحب بقوة مزلاج الإطار القابل للطي لفتح وبعيدا عن إطار الدراجة.

3. عند نقطة المفصلة ، قم بتدوير الجزء الأمامي من الدراجة إلى اليسار حتى تكون العجلة الأمامية بجوار العجلة الخلفية.
4. ادعم الدراجة على حامل الدراجة لإبقائها في وضع مستقيم أثناء طيّها.



1.3 فتح وطي الجذع

متى تربع: للإعداد والركوب
متى تخفض: للتخزين والنقل

كيفية رفع الساق:

1. ارفع الجذع لأعلى وفوق نقطة المفصلة حتى يصبح منتصبا تماما على قاعدة الجذع.

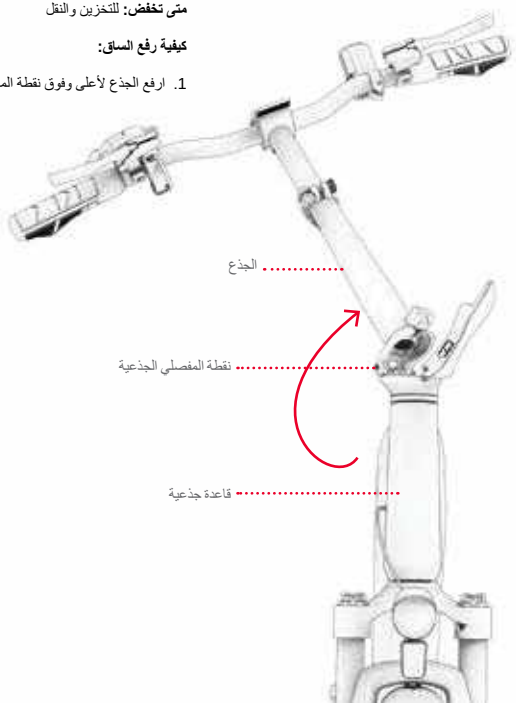

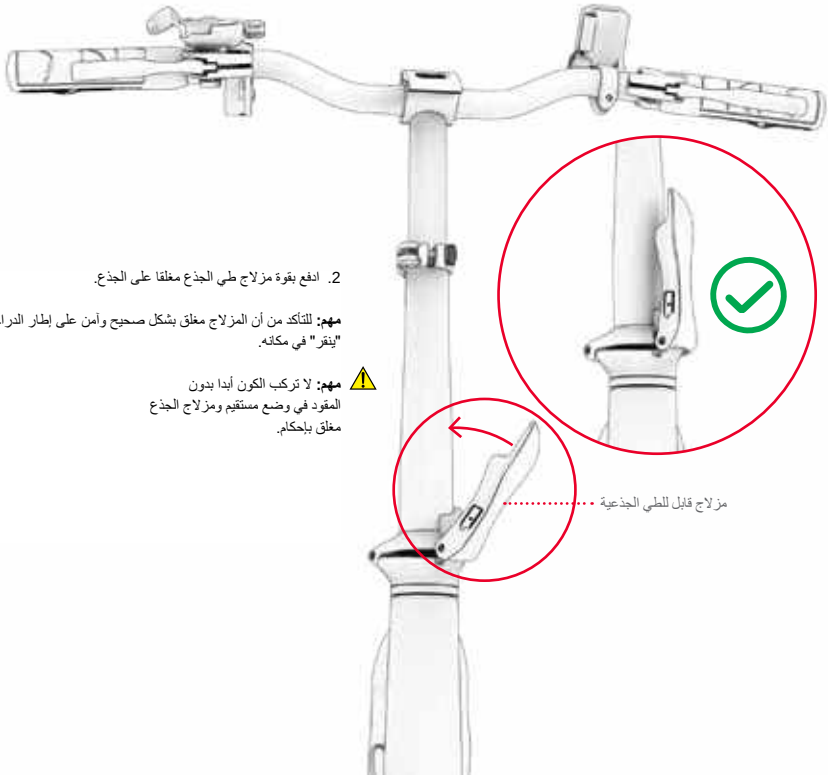

2. ادفع بقوة مزلاج طي الجذع مغلقا على الجذع.

مهم: للتأكد من أن المزلاج مغلق بشكل صحيح وآمن على إطار الدراجة ، تأكد من أن المزلاج "ينقر" في مكانه.

⚠ **مهم:** لا تركب الكون أبدا بدون المقود في وضع مستقيم ومزلاج الجذع مغلق بإحكام.

كيفية خفض الساق:

1. ادفع اللسان الموجود على المزلاج القابل للطي لأعلى.
2. مع دفع اللسان لأعلى ، اسحب المزلاج القابل للطي بقوة وبعيدا عن الجذع.

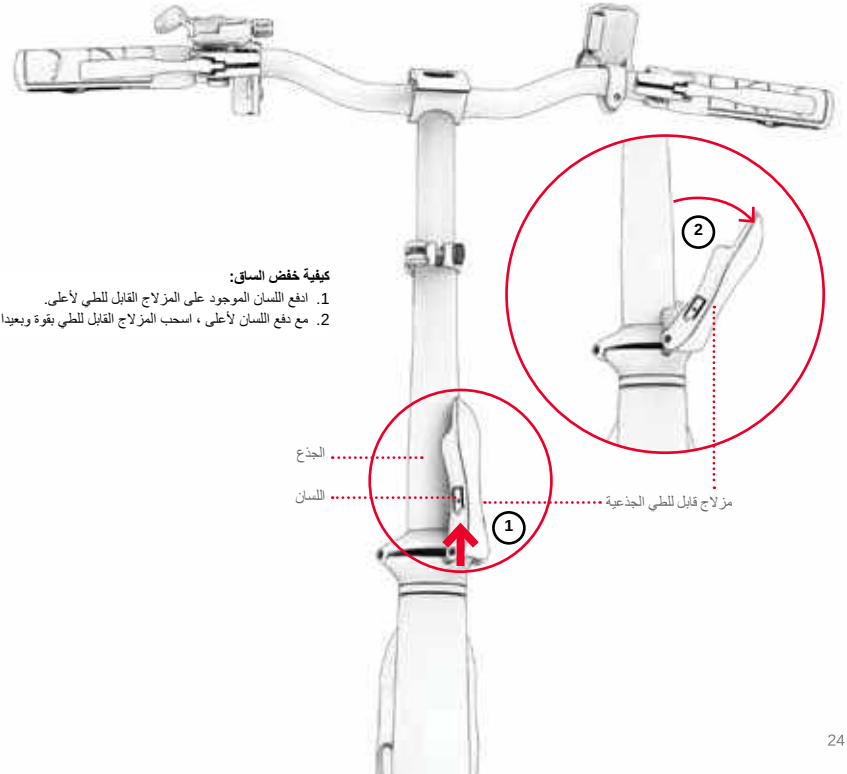

3. عند نقطة المفصلة ، قم بتدوير الجذع لأسفل نحو الأرض على الجانب الأيمن من الدراجة.

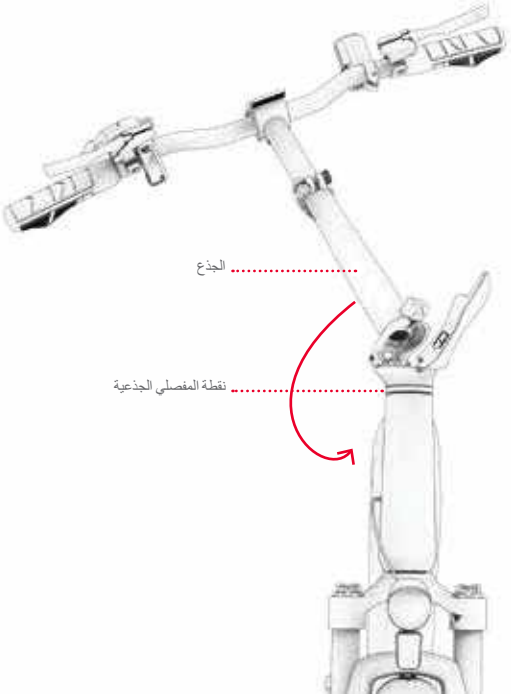

1.4 فتح وطي الدواسات

لتكشف على:

1. ضع أصابعك حول شريط التحرير داخل الدواسة.
2. اسحب للخارج ولأسفل حتى تستقر الدواسة في مكانها.

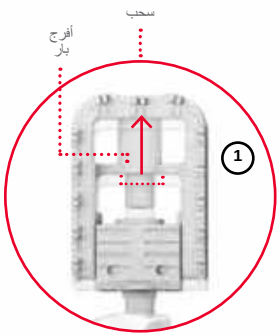

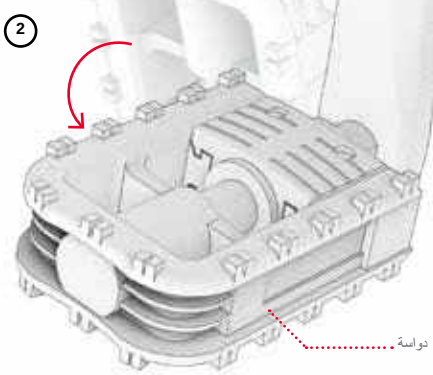

للطي:

1. ادفع الدواسة نحو ذراع الكرنك (1A) ثم لأعلى (1 ب) حتى يتم طيها بعيدا.

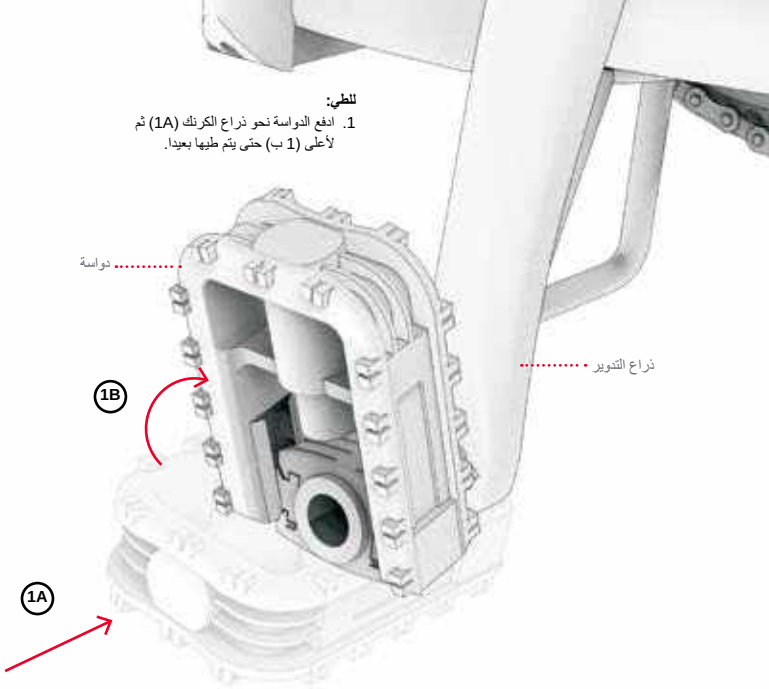

1.5 تأمين الجرس

1. قم بفك (ولكن لا تقم بإزالته) المسمار الموجود على مشبك الجرس عن طريق تدويره عكس اتجاه عقارب الساعة لمدة 1-2 دورة باستخدام مفك براغي فيليبس.
2. قم بتدوير الجرس حول المقود حتى تصبح علامة تنويب الجرس في مكان يمكن الوصول إليه بسهولة من قبل الفارس الإبهام الأيسر أثناء التمسك بالمقود.
3. أثناء الإمساك بالجرس في هذا الوضع ، قم بإحكام ربط المشبك عن طريق تدوير المسمار في اتجاه عقارب الساعة باستخدام مفك البراغي.

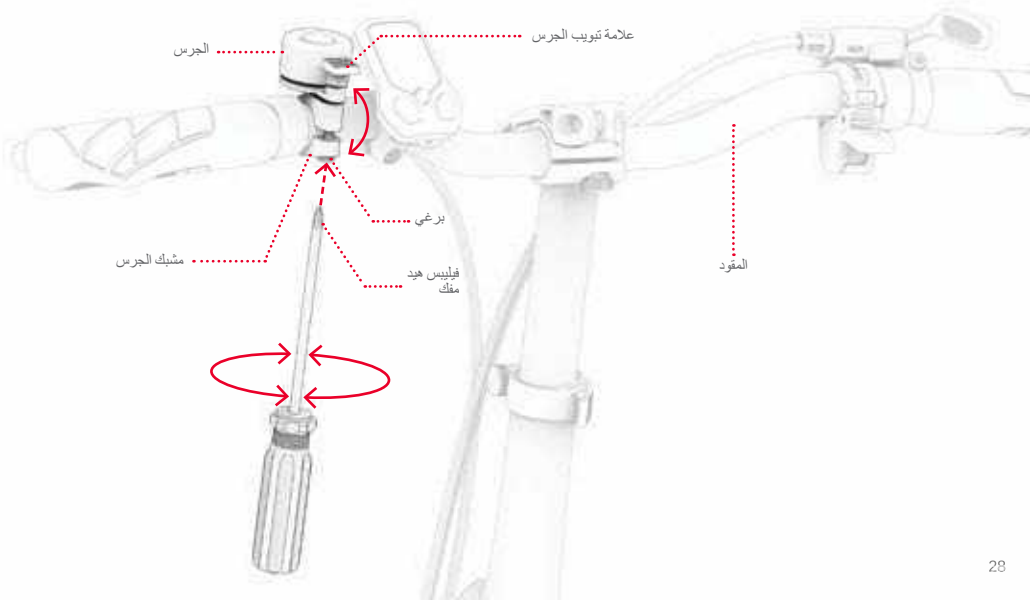

1.6 شحن البطارية

قد يستغرق الأمر حوالي 6 ساعات لشحن البطارية المستنفدة بالكامل.

يمكن شحن البطارية عند تثبيتها في الإطار أو إزالتها من الإطار. (انظر القسم 3.9 للإزالة.)

1. قم بتوصيل كابل الشحن بالشاحن.
2. اسحب غطاء منفذ الشحن الموجود على الإطار، في حالة شحن البطارية عند تركيبها.
3. قم بتوصيل كابل الشحن بالحائط ، ثم قم بتوصيل الشاحن بمنفذ الشحن.
4. عندما يتحول ضوء المؤشر على الشاحن من الأحمر إلى الأخضر، تكون البطارية قد وصلت إلى الشحن الكامل. قم بإزالة الشاحن من منفذ الشحن وافصل الكابل من مقبس الحائط.
5. أغلق غطاء منفذ الشحن في حالة الشحن في الإطار.

ضوء مؤشر الشحن على الشاحن:

- جارٍ الشحن
- اكتمل الشحن

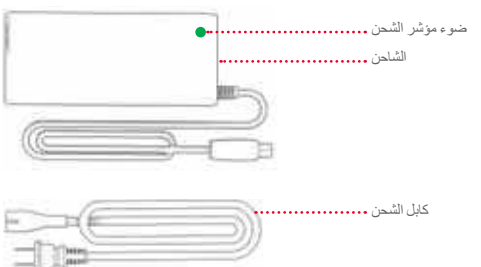

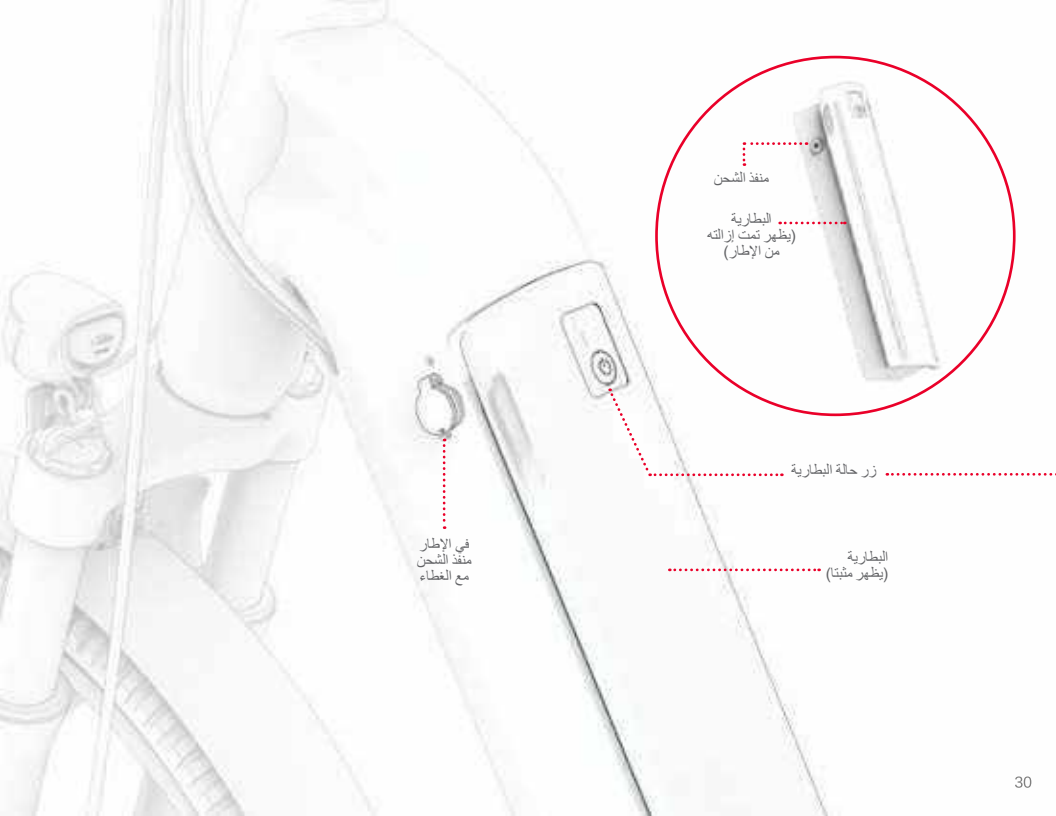
منفذ الشحن
البطارية
(يظهر تمت إزالته
من الإطار)
زر حالة البطارية
البطارية
(يظهر مثبتا)
في الإطار
منفذ الشحن
مع الغطاء

ملاحظات مهمة حول الشحن:

- **استخدم فقط الشاحن المرفق أو الشاحن الذي تم الحصول عليه مباشرة من خلال JETSON المسمى FY-4202000 أو الجزء SKU PJUNVRS-BLK. التي أدلى بها تشجيانغ فوديان التكنولوجيا الذكية المحدودة**

⚠ يمكن أن يؤدي عدم استخدام الشاحن الصحيح إلى نشوب حريق وانفجار.

- **قم بتوصيل الشاحن بمأخذ الحائط قبل توصيله بمنفذ الشحن على الدراجة أو البطارية.**
- **لا تستخدم ملحقات تفريغ القدرة القابلة للنقل.**
- **لا تقم أبدا بتشغيل الدراجة أثناء الشحن.**
- **اشحن البطارية حتى يتم شحنها بالكامل - حوالي 6 ساعات.**
- **لا تترك الدراجة مشحونة طوال الليل أو لفترات طويلة من الوقت.**
- **لا تحاول تفكيك البطارية.**
- **نطاق درجة حرارة محيط الشحن: °32فهرنهايت(°0منوية)°104-فهرنهايت(°40منوية)**
- **نطاق درجة الحرارة المحيطة للتشغيل: °14فهرنهايت(°10-منوية)°104-فهرنهايت(°40منوية)**

باستخدام زر حالة البطارية: عند إزالة البطارية من الإطار، اضغط على زر حالة البطارية لمعرفة ما إذا كان هناك أي شحن متبقي.

- إذا أضاء الزر عند الضغط عليه، فستظل البطارية لديه تهمة.
- إذا لم يضيء الزر عند الضغط عليه ، فقد حان الوقت لشحن البطارية.



هذه هي العلامة التي سيحملها الشاحن الخاص بك.

1.7 نفخ الإطارات وضغطها

قبل رحلتك الأولى ، ستحتاج إلى إضافة الهواء إلى إطارات سيارتك لإحضارها إلى الضغط الموصى به **45-60 رطل لكل بوصة مربعة (رطل لكل بوصة مربعة)**.
استخدم مقياسا للتحقق من أن ضغط الإطارات عند 45-60 رطل لكل بوصة مربعة قبل كل رحلة.

لإضافة الهواء:

1. قم بإزالة غطاء الغبار من الإطاقم بإزالة غطاء الغبار من صمام الإطار على إحدى العجلات عن طريق لفه بعكس اتجاه عقارب الساعة. ضعه جانباً.
2. اتبع تعليمات الشركة المصنعة على مضخة الهواء لإدخال الهواء في الإطار. تحقق بشكل دوري باستخدام مقياس واستمر في إضافة الهواء حتى تصل إلى 45-60 PSI.
3. أزل مضخة الهواء واستبدل صمام الغبار عن طريق لفه في اتجاه عقارب الساعة.
4. كرر الأمر مع الإطار الأخر.

إمهم: استخدم مضخة هواء يدوية فقط

لنفخ إطارات دراجتك الإلكترونية. لا تستخدم أبدًا

ضاغط هواء؛ فقد يتسبب ذلك في نفخ الإطارات

في انفجار أنابيب الإطارات.

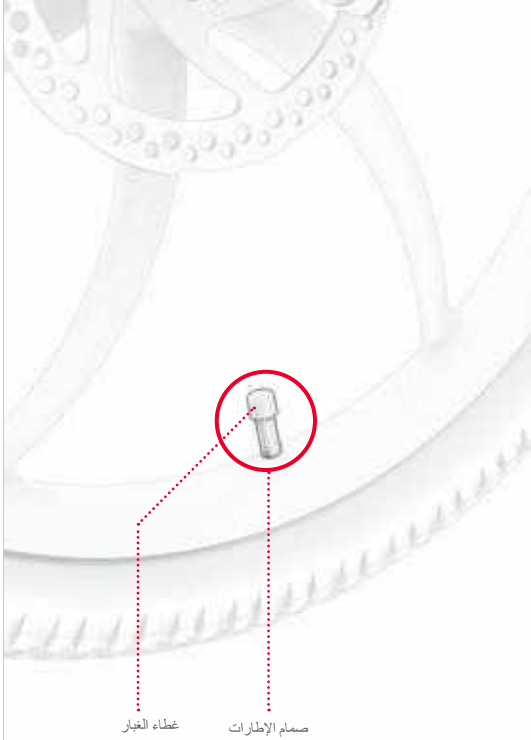

1.8 فحص وضبط الفرامل

سلامة الفرامل والتحقق من الوظائف

بعد التجميع وقبل كل رحلة ، تأكد من أن الفرامل تعمل بشكل صحيح وآمن لإبطاء العجلة وإيقافها عن طريق تنفيذ الخطوات التالية:

1. امش بدراجتك واسحب فرملة اليد اليسرى برفق.
2. تأكد من أن الفرجار الأمامي يغلق بشكل صحيح على القرص ويبطئ دوران العجلة.
3. كرر ذلك ، وسحب فرملة اليد اليسرى بمزيد من الضغط والتحقق من توقف العجلة الأمامية.
4. كرر الخطوات من 1 إلى 3 باستخدام فرملة اليد اليمنى والعجلة الخلفية.

ضبط الفرجار الفرامل

قد تحتاج إلى مفتاح ألين 5 مم. (غير مدرج.)

تتطلب فرامل الدراجة أن تكون جميع العناصر في محاذاة ووضع دقيق من أجل العمل بشكل صحيح. يعد صوت الاحتكاك أو الصرير القادم من منطقة الفرامل (سواء كان ثابتًا أو متقطعا) مؤشرا جيدا على أن شيئا ما خارج المحاذاة ويحتاج إلى تعديل.

من المحتمل أن يكون سبب الضوضاء هو الفرجار المنحرف ، مما يتسبب في احتكاك وسادات الفرامل الموجودة بداخلها بالقرص حتى عندما يكون الفرجار مفتوحا. يجب أن تتلامس الوسادات مع القرص فقط عند إغلاق الفرجار بسبب سحب فرملة اليد.

1. على الفرامل التي تحتاج إلى ضبط ، حدد موقع الفرجار ووسادات الفرامل والقرص.
2. ارفع عجلة الدراجة هذه وقم بتدويرها. شاهد القرص يدور بين وسادات الفرامل ، ولاحظ الوسادة التي تحتك بالقرص.
3. ضع الدراجة على المسند. (انظر القسم 3.6).

4. عند النظر إلى الفرجار من الجزء الخلفي من العجلة ، حدد موقع البرغي أعلاه والمسمار أسفل الفرجار. استخدم مفتاح ALLEN مقاس 5 مم لكل مسمار عن طريق تدويره عكس اتجاه عقارب الساعة لمدة 4-5 دورات.
5. حرك الفرجار خارج المحاذاة حتى يتم استيفاء الشروط التالية:
   - يتم محاذاة الجزء العلوي من الوسادات مع الحافة من القرص.
   - لا يوجد جزء من أي من الوسادات يلامس القرص.
   - الوسادات موازية للقرص.
6. مع وضع الفرجار في الموضع المطلوب ، قم بإحكام ربط مسمار واحد بالكامل ثم الآخر عن طريق الدوران في اتجاه عقارب الساعة باستخدام مفتاح ألين.
7. تأكد من أن الفرجار آمن و إجراء سلامة الفرامل ووظائفها تحقق (الصفحة 33) مرة أخرى.

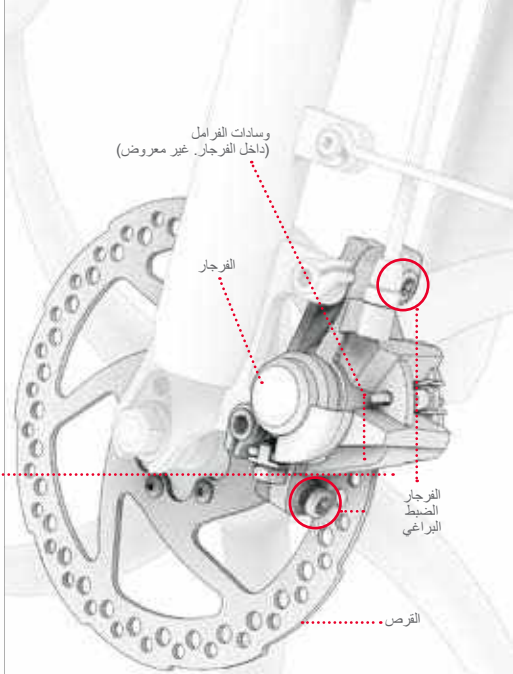

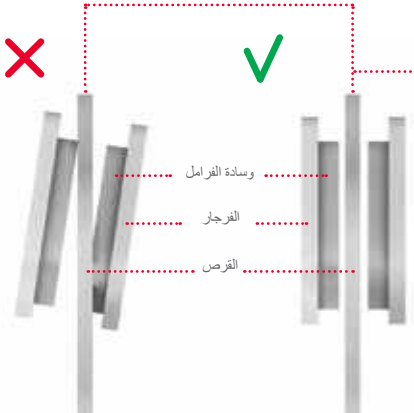

2. الاستعداد للركوب

2.1 ضبط ارتفاع المقود

1. اسحب المزلاج الموجود على المشبك الجذعي.
2. قم بفك مقبض المشبك عن طريق تدويره عكس اتجاه عقارب الساعة.
3. ارفع أو اخفض الجذع حتى يصل المقود إلى الارتفاع المطلوب.
4. ⚠ **مهم:** لا ترفع المقود أبدا بحيث تظهر علامة "الحد الأدنى للإدخال" فوق المشبك.
5. أثناء تثبيت المقود في مكانه ، أعد شد مقبض المشبك عن طريق تدويره في اتجاه عقارب الساعة.

استكشاف الاخطاء: إذا لم تتمكن من فتح أو إغلاق مزلاج المشبك ، فقد يكون المقبض ضيقا جدا. قم بفك المقبض عن طريق تدويره عكس اتجاه عقارب الساعة لمدة 1/2 دوران في المرة الواحدة حتى تتمكن من استخدام المزلاج.

6. تحقق من أن المقود آمن: استخدم يدك للضغط الهبوطي على المقود. إذا انزلق الجذع لأسفل في أنبوب الجذع ، فأعد المقود إلى موضعه وشد المشبك عن طريق تدوير المقبض في اتجاه عقارب الساعة.

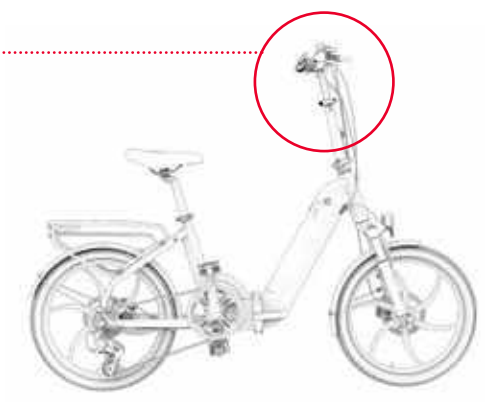

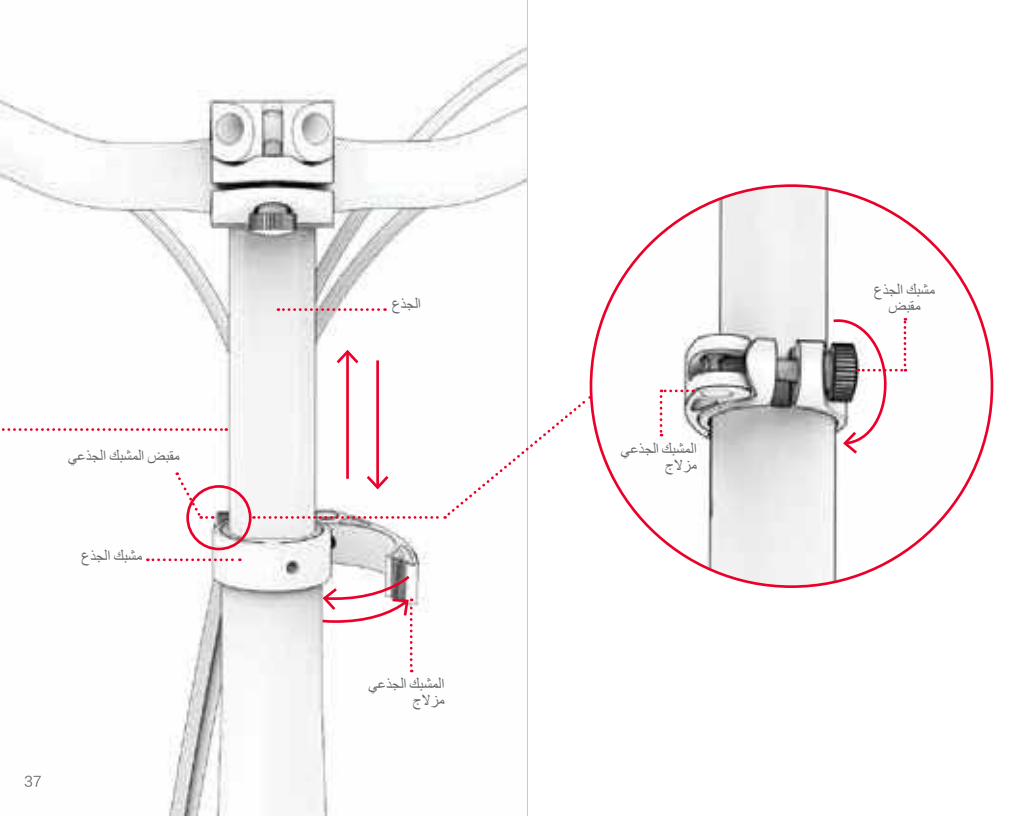
الجذع
مقبض المشبك الجذعي
مشبك الجذع
المشبك الجذعي
مزلاج
مشبك الجذع
مقبض
المشبك الجذعي
مزلاج

2.2 ضبط دوران المقود

يمكن تدوير المقود قليلا للأمام أو للخلف بحيث يتم وضع جميع الميزات والوظائف الموجودة عليه بشكل مثالي للراكب. يجب أن تكون فرملة اليد ، على وجه الخصوص ، في وضع يسهل على الراكب الإمساك بها.

لتدوير المقود:

1. اسحب المزلاج الموجود على مشبك المقود بحيث يكون في وضع الفتح (غير المقفل).

استكشاف الاخطاء: إذا لم تتمكن من فتح أو إغلاق المزلاج، فقد يكون المقبض محكمًا للغاية. قم بفك المقبض عن طريق تدويره بعكس اتجاه عقارب الساعة بمقدار ½ دورة في كل مرة حتى تتمكن من استخدام المزلاج. أغلق مزلاج المشبك.

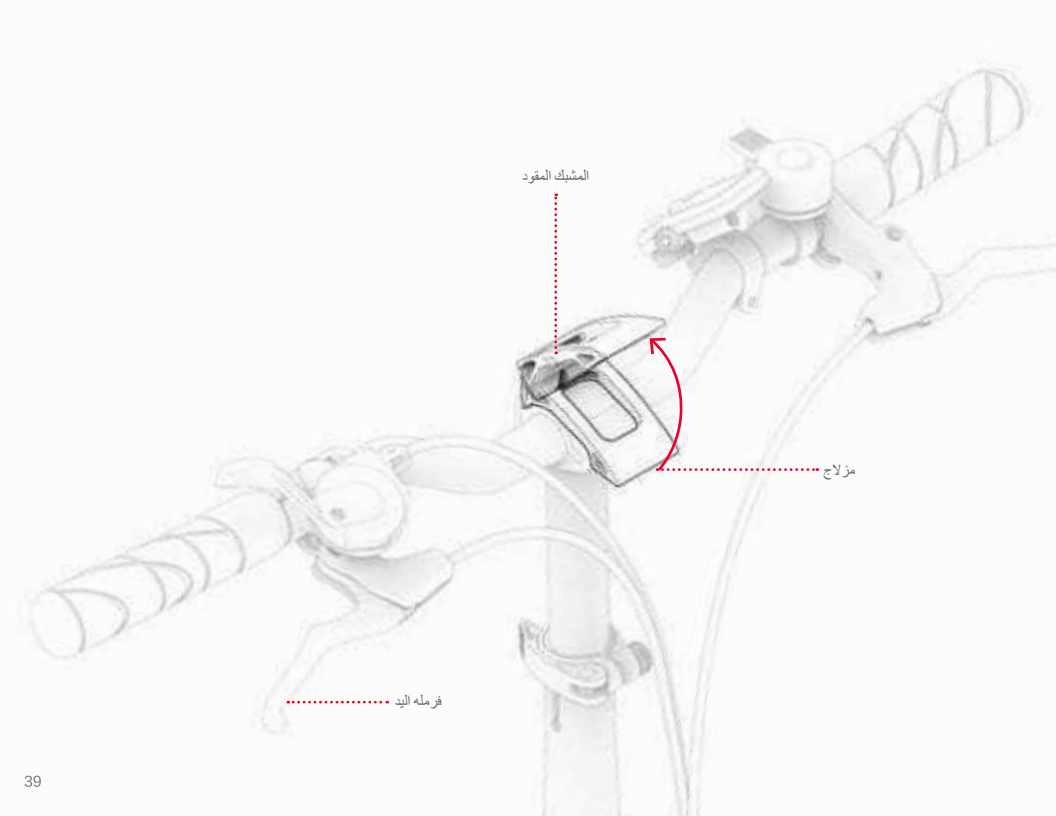
المشبك المقود
مزلاج
فرمله اليد

قم بتدوير المقود للأمام أو للخلف لتغيير موضعه.

2. أثناء الإمساك بالمقود في الوضع الجديد بيد واحدة ، استخدم اليد الأخرى لدفع المزلاج لأسفل والعودة إلى الوضع المغلق (المقفل).

مهم: إذا لم يظل المقود آمنا مع إغلاق المشبك حوله ، فأنت بحاجة إلى شد المشبك. أولا ، اسحب مزلاج المشبك مفتوحا. بعد ذلك ، شد المقبض عن طريق تدويره في اتجاه عقارب الساعة لبضع دورات ، ثم أغلق مزلاج المشبك.

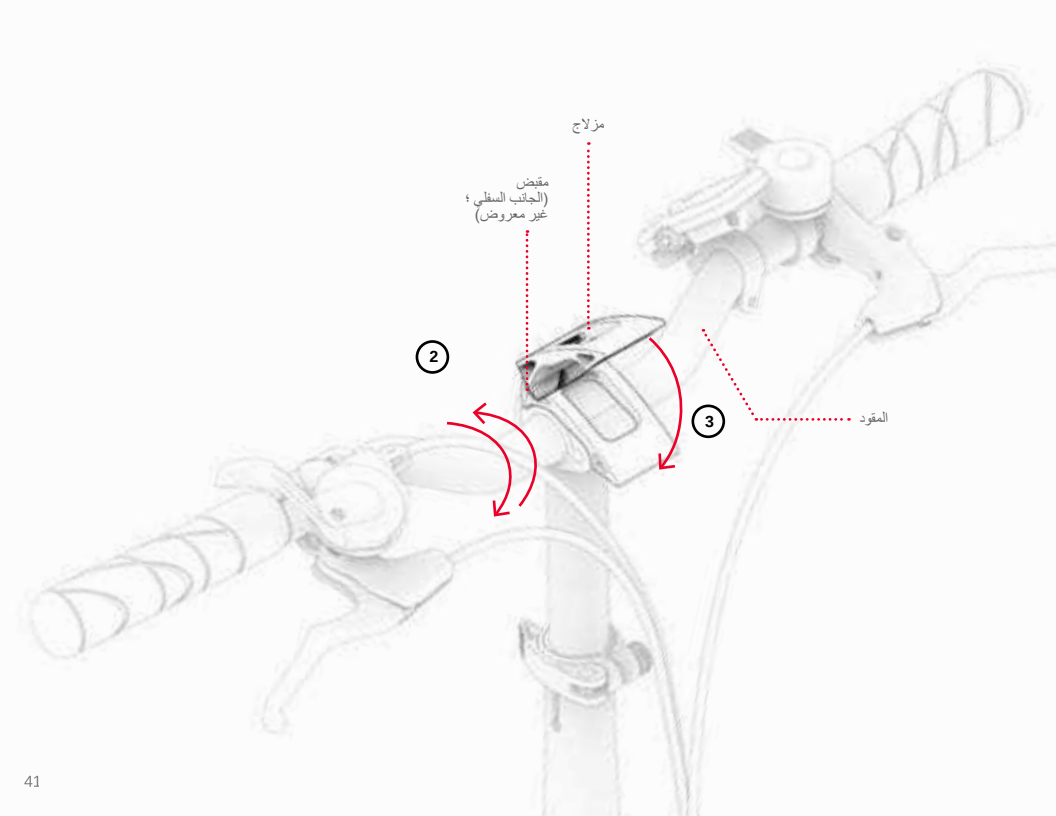
مزلاج
مقبض
(الجانب السفلي ؛
غير معروض)
2
3
المقود

2.3 ضبط ارتفاع المقعد

عندما يجلس الفارس ويكون له قدم على الدواسة عند أدنى نقطة دوران للدواسة ، يجب أن يكون هناك انحناء صغير في ركبة الفارس. يجب ألا تكون الأرجل ممدودة بالكامل أثناء استخدام الدواسة. اضبط ارتفاع المقعد وفقا لذلك حتى يصبح في الوضع المثالي للدواسة.

لرفع المقعد أو خفضه:

1. اسحب المزلاج الموجود على مشبك المقعد.
استكشاف الاخطاء: إذا لم تتمكن من فتح أو إغلاق مزلاج المشبك ، فقد يكون المقبض ضيقا جدا. قم بفك المقبض عن طريق تدويره عكس اتجاه عقارب الساعة لمدة 1/2 دوران في المرة الواحدة حتى يمكن استخدام المزلاج.
2. ارفع المقعد أو خفضه إلى الموضع المطلوب ، مع التأكد من عدم رفع المقعد عاليا بما يكفي بحيث تظهر علامة "الحد الأدنى للإدخال" فوق المشبك.
⚠ **مهم:** لا تضع أبدا ارتفاع المقعد بحيث تكون علامة "الحد الأدنى للإدخال" مرئية أعلاه المشبك.
استكشاف الاخطاء: إذا كان مشبك المقعد ضيقا جدا بحيث لا ينزلق عمود المقعد لأعلى ولأسفل بسهولة ، فقم بتوسيع فتحة المشبك عن طريق تدوير مقبض المشبك عكس اتجاه عقارب الساعة.
3. أثناء تثبيت المقعد في مكانه ، أغلق المزلاج.
4. تأكد من أن المقعد آمن: استخدم يدك للضغط الهبوطي على السرج. إذا انزلق عمود المقعد لأسفل في الأنبوب ، فقم بإعادته إلى موضعه وشد المشبك عن طريق تدوير مقبض المشبك في اتجاه عقارب الساعة.

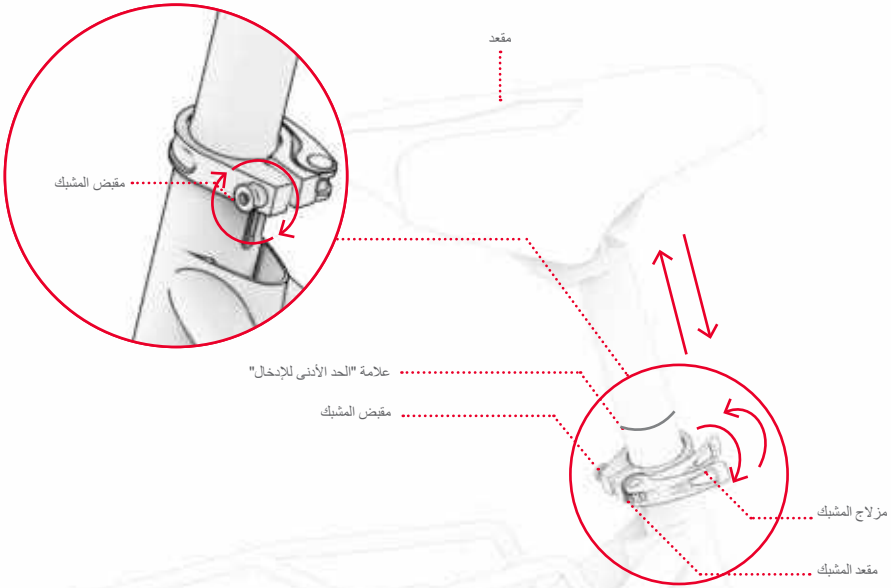
مقعد
مقبض المشبك
علامة "الحد الأدنى للإدخال"
مقبض المشبك
مزلاج المشبك
مقعد المشبك

3. الميزات والوظائف

3.1 التشغيل وإيقاف التشغيل

لتشغيل دراجتك الإلكترونية أو إيقاف تشغيلها ، اضغط مع الاستمرار على الزر **قوة** ⏻ زر ل 3-2 ثوان.

للحفاظ على طاقة البطارية ، ستعمل دراجتك تلقائيا بعد 5 دقائق دون حركة.
تذكّر دائماً أن تطفئ دراجتك عند وضعها جانباً.

⚠ **مهم:** لا تقم أبداً بتشغيل دراجتك الإلكترونية أثناء شحنها أو طيّها.

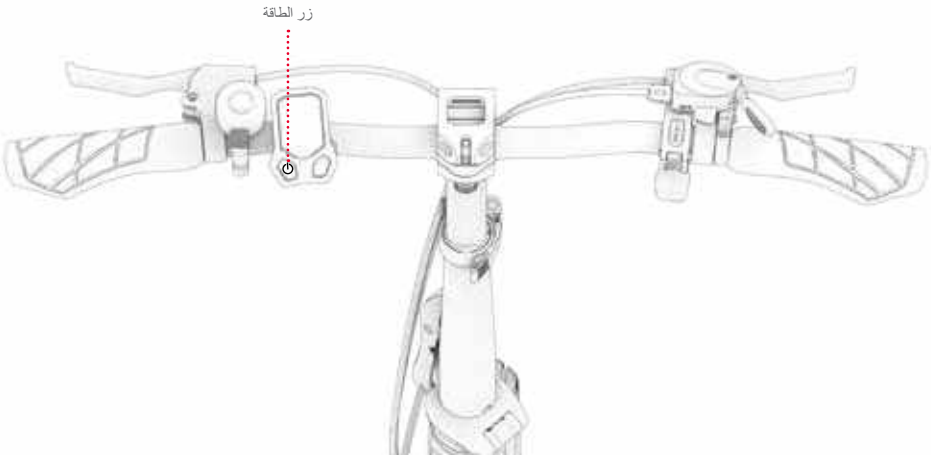

3.2 فهم واستخدام شاشة LED



⚠ **مهم:** إذا ظهر رمز الخطأ من 21 إلى 30 على شاشة LED الخاصة بك ، فاتصل بفريق JETSON CARE للحصول على المساعدة قبل ركوب دراجتك الإلكترونية مرة أخرى.

3.3 تغيير وحدة القياسات

لتبديل وحدة القياس بين الأميال في الساعة (ميل في الساعة) والكيلومترات في الساعة (كم / ساعة):
اضغط سريعا على الوضع **(M)** زر.

3.4 التحقق من مستوى شحن البطارية

أثناء الركوب ، يمكنك مراقبة مستوى شحن البطارية من خلال البحث لمعرفة عدد أشرطة مؤشر البطارية مضاءة على شاشة LED.

البطارية أيقونة المؤشر					
نسبة الشحن المتبقية التقريبية	81-100%	61-80%	41-60%	21-40%	أقل من 20٪ (اشحن دراجتك الإلكترونية الآن!)

* تقديرات تقريبية فقط. قد تختلف بناءً على الاستخدام.

هام: يمكن أن تتأثر قدرة دراجتك على الوصول إلى السرعة القصوى بمستوى شحن البطارية. قد تلاحظ انخفاضاً في السرعة عندما ينخفض شحن البطارية إلى أقل من 25٪.

مهم: عندما ينفد شحن البطارية إلى 0٪ ، سيتم إيقاف تشغيل الدراجة الإلكترونية. اشحن الدراجة الإلكترونية بكامل طاقتها (القسم 1.6) قبل رحلتك التالية.

عند إزالة البطارية من الإطار ، اضغط على الزر **زر حالة البطارية** لمعرفة ما إذا كان لديه أي شحنة متبقية.

إذا أضاء الزر عند الضغط عليه ، فلا يزال البطارية بها مستوى معين من الشحن. إذا لم تضيء ، فقم بشحن البطارية الآن. (القسم 6-1)

3.5 باستخدام الأضواء

لتشغيل المصباح الأمامي والضوء الخلفي أو إيقاف تشغيله: اضغط على الوضع **(M)** زر 2 مرات متتالية.

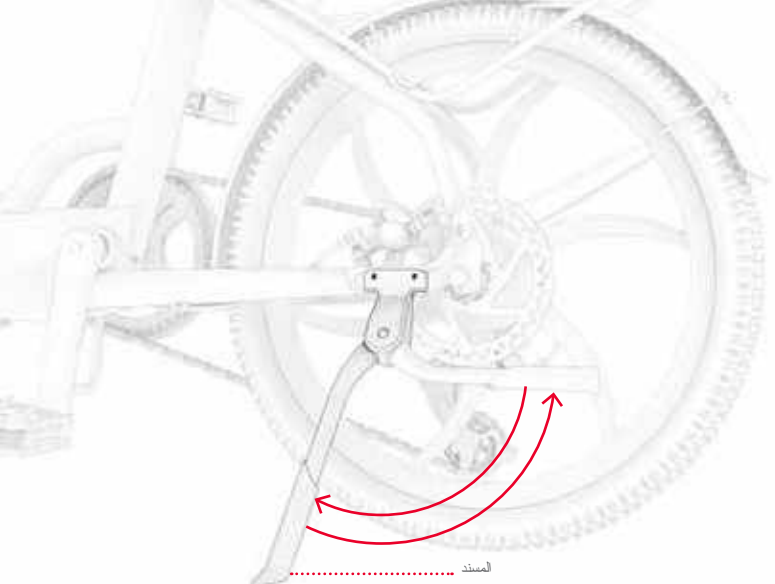

3.6 استخدام المسند

لاستخدام المسند ، قم بتدويره لأسفل وقم بإمالة دراجتك برفق عليه للوقوف. لرفع المسند، قم بتدويره مرة أخرى.

⚠ **مهم:** ارفع المسند دائما قبل الركوب.

3.7 استخدام الجرس

استخدم الجرس كتنبيه للركاب والمشاة الأخرين.

لإصدار الجرس، قم بالتمرير السريع لأسفل على علامة تبويب الجرس بسرعة وقوة بإبهامك.

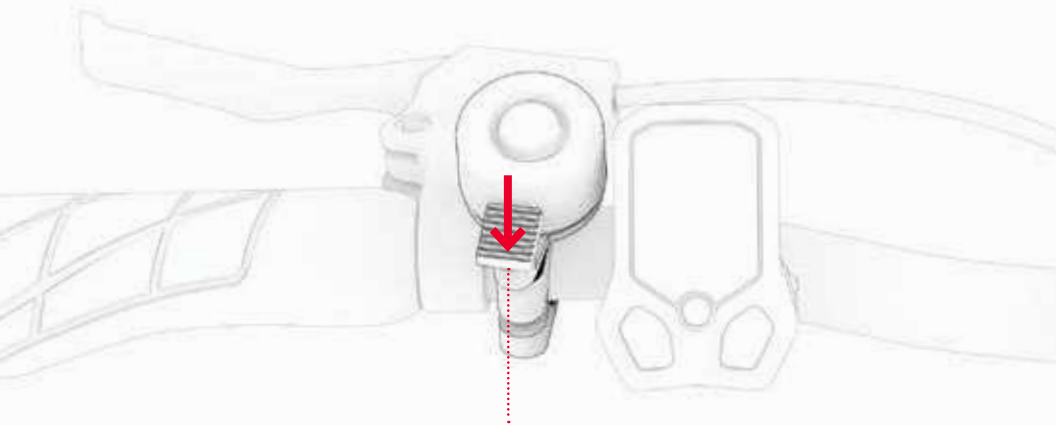

3.8 استخدام رف نظام الشحن الذكي RackIt

تم تجهيز دراجتك الإلكترونية بـ **جيتسون راك نظام الشحن الذكيK**— مصممة لحمل رفيق "انقر فوق ، انقر فوق إيقاف" CARRY-جميع الملحقات*.



قم بتخصيص دراجتك الإلكترونية لاحتياجات الحمل الخاصة بك. امسح هذا ضوئيا لمعرفة المزيد عن النظام وجميع ملحقات RACKIT المتوفرة.

استخدام RACKIT مع ملحق شحن مصاحب*:
تحتوي جميع ملحقات الشحن المصاحبة لـ RACKIT على لوحة قاعدة مدمجة تنقر بإحكام في رف الشحن RACKIT.

للنقر على ملحق في أو إيقاف التشغيل:
امسح هذا بحثًا عن التعليمات

* الملحقات غير مدرجة. قد يختلف الاختيار.

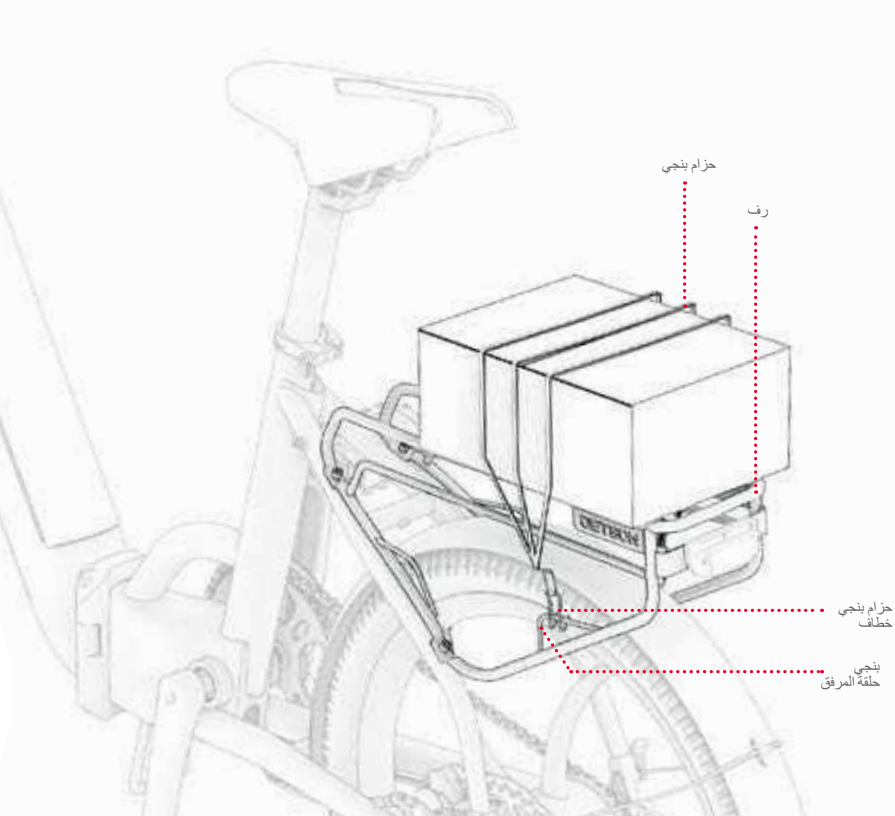
حزام بنجي
رف
حزام بنجي
خطاف
بنجي
حلقة المرفق

استخدام RACKIT بدون ملحق شحن مصاحب:

1. ضع حمولتك على الرف.
2. ضع خطافا واحدا من حزام البنجي في حلقة مرفقة بنجي واحدة على الرف.
3. قم بتمديد حزام البنجي فوق الحمولة وحول الرف حتى يصبح مشدودا.
4. قم بتأمين الخطاف الآخر لل حزام بنجي في حلقة مرفق البنجي الأخرى.

مهم: يجب أن يكون حزام البنجي دافئا فوق حمولتك. اعتمادا على حجم حمولتك وطول حزام البنجي ، قد يكون من الضروري لف الحزام أسفل الحامل وفوق حمولتك قبل تأمين الخطاف الثاني في حلقة مرفق البنجي.

5. تأكد من أن حزام البنجي وحمولتك آمنة.

⚠ للسلامة والأمن:

- قم دائما بتأمين البضائع على الحامل باستخدام حزام بنجي أو ملحق مخصص للشحن RACKIT. لا تركب أبدا مع البضائع غير الآمنة.
- قلل من حمل المحتويات على الحامل إلى 25 رطلا.
- تأكد من أن الوزن الإجمالي للحمل (الراكب بالإضافة إلى البضائع) لا يتجاوز 250 رطل.
- لا تقيض على الحامل أو أي ملحقات شحن.
- تأكد دائما من عدم وجود أجزاء من الحمولة أو أي ميزات ملحقات RACKIT CARGO (الأشرطة والأبازيم وما إلى ذلك) في طريق العجلة أو الفرامل أو الدواسة أو السلسلة أو غيرها من حركة أو آليات الدراجة.

مهم:

- قد تؤثر إضافة البضائع ذات الوزن الكبير على أداء دراجتك الإلكترونية. لمزيد من التفاصيل حول الظروف التي يمكن أن تؤثر على الأداء، راجع القسم 4.7
- لا تترك أبدا الحمولة أو ملحق RACKIT المصاحب الخاص بك دون رقابة على الدراجة الإلكترونية.

3.9 إزالة وإعادة إدخال البطارية

هناك ثلاثة مواقع للبطارية والوظائف الرئيسية.

1. **الوظيفة الرئيسية:** البطارية مقفلة في الإطار ، ويمكن إدخال المفتاح وإزالته منه ثقب المفتاح.
ملاحظه: يصل الكون مع القفل في HOME POSITION.
2. **موقف مقفل / متوسط:** يتم قفل كل من البطارية والمفتاح في الإطار ، وسيبقى المفتاح في ضع هناك أثناء الركوب. من المنصب الرئيسي: مفتاح التسليم °90 اتجاه عقارب الساعه.
3. **موقف مفتوح:** البطارية غير مقفلة ويمكن إزالتها من الإطار ، ولكن لا يمكن إزالة المفتاح من ثقب المفتاح. من الوضع الأوسط / القفل ، أدر المفتاح في اتجاه عقارب الساعة 90 أخرى°.

1. الوظيفة الرئيسية



بطارية: مغلق
مفتاح: ازاله

2. موقف مغلق / متوسط



بطارية: مقفل في
مفتاح: مقفل في

3. موقف غير مؤمن



بطارية: ازاله
مفتاح: مقفلة

لإزالة البطارية:

1. أدخل 1 مفتاح في ثقب المفتاح.
2. أدر المفتاح في اتجاه عقارب الساعة بالكامل لتحرير البطارية من الإطار.

ملاحظه: سيؤدي تدوير المفتاح جزئيا إلى قفل المفتاح في الإطار. لن تكون البطارية قابلة للإزالة حتى يتم تشغيل المفتاح بالكامل. (انظر صفحة 57.)

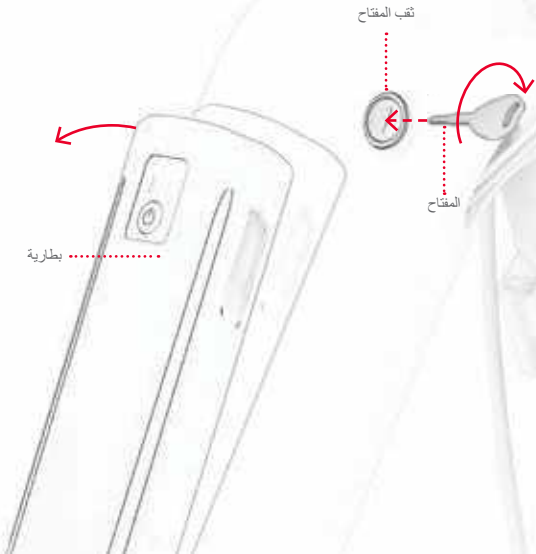

3. اسحب البطارية من حجرة البطارية.
4. اسحب المفتاح من ثقب المفتاح.

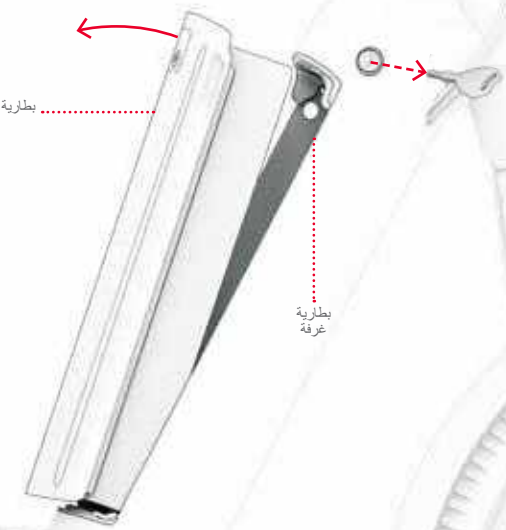

لإعادة إدخال البطارية:

1. ضع الجزء السفلي من البطارية في حجرة البطارية.
2. ادفع الجزء العلوي من البطارية بحذر إلى المقصورة.

مهم: لتجنب إتلاف البطارية ،
لا تدخله في الإطار أيضا
بسرعة أو مع الكثير من القوة.

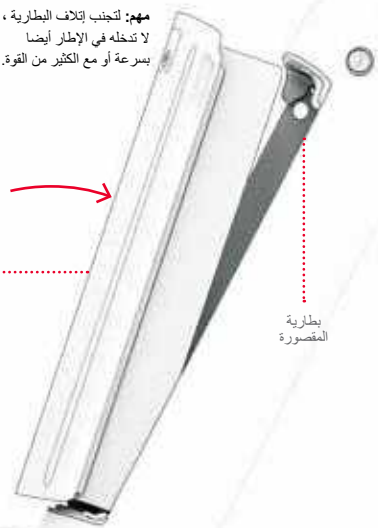

3. أدخل المفتاح في ثقب المفتاح.
4. أدر المفتاح عكس اتجاه عقارب الساعة جزئيا (لإبقاء المفتاح مغلقا في الإطار) أو بالكامل (لإزالة المفتاح).
انظر الصفحة 57 للحصول على تفاصيل حول مواضع المفاتيح والبطارية.
5. تأكد من أن البطارية مؤمنة في الإطار.

⚠ **مهم:** قم دائما بقفل البطارية في إطار. لا تقم بتشغيل الدراجة أو اركبها دون قفل البطارية في مكانها.

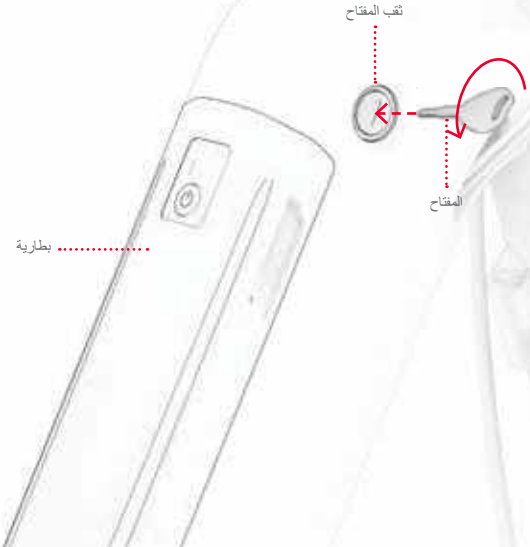

4. القيام بالحركات

4.1 ركوب الكون الخاص بك

انطلق على الكون الخاص بك بطريقتين مختلفتين:
1. الدواسة بمساعدة إلكترونية (القسم 4.3)
2. استخدام دواسة الوقود لطاقة جميع المحركات (القسم 4.5)

4.2 فهم واستخدام أوضاع السرعة

يعتمد مقدار الطاقة التي يوفرها المحرك على وضع السرعة الذي قمت بتعيينه.

عند استخدام الدواسة: سيعطيك المحرك تعزيزات من الطاقة لمساعدتك في الوصول إلى أقصى سرعة ممكنة في وضع السرعة الذي قمت بضبطه. إذا كانت جهودك في استخدام الدواسة وحدها تأخذك إلى ما هو أبعد من هذه السرعة، فلن يقدم لك المحرك أي مساعدة.

عند استخدام الصمام الخانق: يحدد وضع السرعة الذي قمت بضبطه السرعة القصوى التي يمكنك السفر بها. استخدم سرعات أقل في الأماكن المقيدة السرعة، أو عند التنقل في مناطق كثيفة، أو لركوب أكثر ترفيهاً.

للتبديل إلى وضع سرعة آخر، اضغط سريعا على زر التشغيل ⏻ زر.

وضع السرعة	1	2	3
السرعة المساعدة (دواسة) أو السرعة القصوى (دواسة الوقود)	11 ميل في الساعة	15 ميل في الساعة	20 ميل في الساعة

4.3 استخدام مساعدة الدواسة الإلكترونية

يتيح لك مساعد الدواسة الانطلاق بسرعة أكبر وبجهد أقل. عندما تقوم بالدواسة مع تشغيل الطاقة، سيقوم المحرك بتعزيز قوة الدراجة لتكملة مجهودك ومساعدتك في الوصول إلى أقصى سرعة ممكنة ضمن وضع السرعة الذي ضبطت عليه الدراجة. (القسم 4.2)

يتميّز الكون بميزة المساعدة على الدواسة القائمة على الإيقاع، حيث سيوفر المحرك طاقة إضافية كلما قمت بالدواسة. سيؤدي أي جهد دوراني تبذله في الدواسات إلى تشغيل المحرك، لذا يمكنك تشغيل عضلاتك بالقدر الذي تريده أو أقل مما تريد.

إذا كانت جهودك تتخطى عتبة السرعة للمستوى الذي ضبطت عليه الدراجة، فلن يتم تشغيل مساعدة الدواسة بعد ذلك.

ملاحظه: يمكنك ركوب دراجتك دون تشغيل الطاقة أو إذا استنفدت البطارية ، لكنك لن تتمكن من استخدام أي من الأضواء أو الوظائف الكهربائية.

4.4 استخدام التروس

الكون عبارة عن دراجة ذات 7 تروس.

تعمل التروس المنخفضة على تسهيل استخدام الدواسات لأن المقاومة أقل، لكنك ستغطي مساحة أقل مع كل ضربة دواسة. استخدم التروس المنخفضة لركوب الدرّاجات عند صعود المرتفعات أو عند السير على الطرقات الوعرة أو عند القيادة ببطء.

تمنحك التروس الأعلى سرعة أكبر، حيث ستغطي مساحة أكبر مع كل ضربة دواسة. استخدم التروس العالية لركوب أسرع على الأسطح المستوية أو عند نزول التلال.

لخفض السرعة إلى ترس أقل: اضغط على زر ناقل الحركة لأسفل حتى يتم وضع الترس المطلوب عند علامة مؤشر الترس.

لرفع السرعة إلى ترس أعلى: ادفع ذراع النقل الصاعد بعيدا عنك حتى يتم وضع الترس المطلوب عند علامة مؤشر الترس.

ملاحظة: يجب أن تسمع صوت طقطقة مع كل تبديل ناجح للتروس.

ملاحظه: لا تؤثر التروس الميكانيكية على الركوب عندما يتم التحكم في حركة الدراجة بواسطة دواسة الوقود أو مثبت السرعة. تؤثر التروس فقط على الركوب أثناء الدواسة.

مهم: لا تغيّر التروس إلا أثناء الحركة إلى الأمام مع استخدام الدواسة بنشاط.

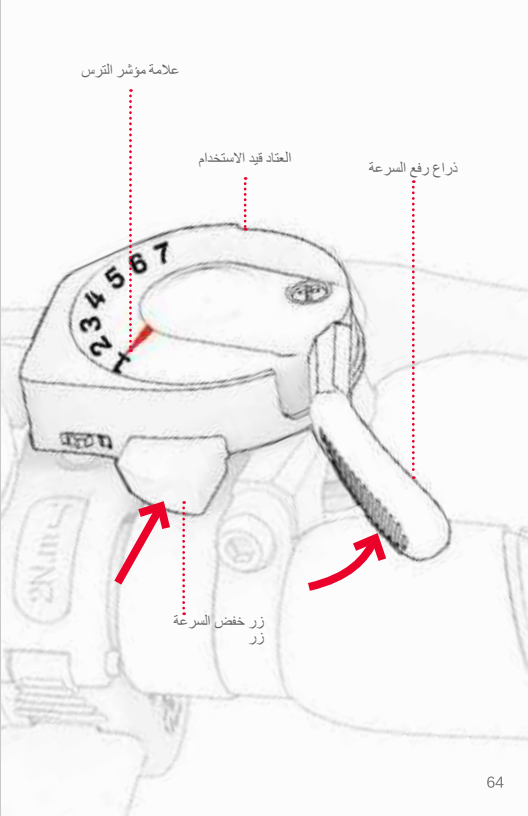

4.5 الركوب مع دواسة الوقود

تعتمد السرعة القصوى التي يمكن للدراجة السير بها باستخدام طاقة المحرك بالكامل على وضع السرعة الذي قمت بتعيينه. (القسم 4.2)

لركوب الكون كدراجة بمحرك، توقف عن استخدام الدواسات وأبقِ قدميك مستقرتين على الدواسات. للتسارع، اضغط ببطء على دواسة الوقود بإبهام يدك اليمنى.

وكلما ضغطت على الصمام الخانق أكثر كلما زاد المحرك - وكلما زادت سرعتك. لتجنب الاندفاع المفاجئ للسرعة، قم دائماً بزيادة الضغط على دواسة الوقود تدريجياً.

ولإبطاء السرعة، قم بتخفيف الضغط على الصمام الخانق برفق.

⚠ **هام:** قم دائماً بإسناد قدميك على الدواسات، حتى عندما لا تقوم بالدواسة. لا تقم أبداً بركوب الدراجة مع تدليهما من جانب الدراجة.



4.6 استخدام الفرامل

اضغط على إحدى فرامل اليد أو كلتا الفرامل اليدوية لإبطاء السرعة، واضغط بقوة أكبر للتوقف التام. لتجنب الحركات المفاجئة، حاول الضغط على مكابح اليد تدريجياً.

فرملة اليد اليسرى ← فرامل العجلات الأمامية
فرملة اليد اليمنى ← فرامل العجلات الخلفية



4.7 زيادة السرعة ومدى الركوب إلى أقصى حد

كلما كان المحرك أكثر صعوبة في العمل ، زادت سرعة استنزاف البطارية وزادت صعوبة الوصول إلى السرعات القصوى والحفاظ عليها. ستؤثر العوامل التالية أيضا على مدى سرعة السفر والمسافة التي يمكنك قطعها من شحنة واحدة.

- **سطح الركوب** - يتسبب السفر فوق سطح خشن في حدوث احتكاك ، مما قد يؤدي إلى إبطائك ، ويتطلب من المحرك العمل بجدية أكبر ، مما يستنزفه بشكل أسرع. عندما يكون ذلك ممكنا ، اختر سطح ركوب أملس.
- **حمل الوزن** - يزيد الوزن (الراكب بالإضافة إلى البضائع) يقلل من السرعة والمدى اللذين يمكن تحقيقهما.
- **أسلوب الركوب** - سيؤدي البدء والتوقف المتكرر إلى تقليل نطاق الركوب. يؤدي استخدام دواسة الوقود إلى استنزاف البطارية بشكل أسرع من استخدام دواسة المساعدة.
- **درجة حرارة الهواء** - تتراوح درجة الحرارة المثالية لركوب الدراجة الإلكترونية وتخزينها بين 50 - 90 درجة فهرنهايت (35-10 درجة مئوية).
- **صعًا** - يجب أن يعمل المحرك بجهد أكبر على المنحدرات مقارنة بالارتفاعات المسطحة أو المنحدرات ، مما يؤدي إلى استنزاف البطارية بشكل أسرع.
- **صيانة البطارية** - يساعد شحن البطارية في الوقت المناسب بعد كل رحلة في الحفاظ على سعة البطارية وقوتها.
- **استخدام التروس** - يؤدي استخدام التروس لتعظيم جهود الدواسة إلى زيادة الاستخدام الأكثر كفاءة للمساعدة الإلكترونية حتى تتمكن من تحقيق المزيد من الأميال قبل نفاد البطارية.

5. التنقل بأمان

5.1 فحوصات السلامة قبل الركوب

قم بإجراء فحوصات السلامة المهمة التالية قبل كل رحلة:

فرامل

قم بإجراء فحص سلامة الفرامل ووظائفها (القسم 1.8) وتأكد مما يلي:

- يتم تثبيت أذرع فرملة اليد على المقود وتشحيمها بحيث يتم ضغطها بسهولة.
- لا يتم ارتداء وسادات الفرامل ، وهي متمركزة ومحاذاة مع الدوار.
- الفرامل تتوقف العجلات تماما.

السواعد والدواسات

- تأكد من إحكام ربط الدواسات بالسواعد.
- تأكد من شد السواعد بإحكام على جسم الدراجة وتدويرها بحرية.

الإطار والشوكة

- تأكد من أن إطار الدراجة والشوكة غير تالفين أو مثنيين أو مكسورين.
- تأكد من تثبيت الإطار في وضع الركوب بواسطة مزلاج الإطار.

التوجيه

- تأكد من أن الجذع مؤمن بواسطة مزلاج الجذع
- تأكد من تثبيت المقود في موضعه بواسطة مشبك المقود.

العجلات والإطارات

- تأكد من أن الإطارات لا تظهر عليها علامات التآكل المفرط أو تلفها.
- تأكد من نفخ الإطارات إلى الضغط الموصى به البالغ 60-45 رطل لكل بوصة مربعة.
- تأكد من عدم كسر مكبرات صوت العجلة.
- تحقق من عدم تلف أو ثني جنوط العجلات.
- تأكد من أن صواميل المحور ضيقة.

السلسلة

- تأكد من أن توتر السلسلة بحيث لا يمكنك رفع منتصف السلسلة إلا 1/2 بوصة.
- تأكد من أن السلسلة موجودة بشكل صحيح على مجموعة الكرنك ، والمسار ، وعجلة الفارس.

5.2 خوذة السلامة

يجب أن يرتدي الراكب الخوذة في جميع الأوقات.



الوضع الصحيح:
الجبهة مغطاة
بواسطة الخوذة.



الوضع غير الصحيح:
الجبهة مكشوفة.
قد يؤدي السقوط إلى إصابة خطيرة.

• ارتد خوذة وملابس وأحذية ومعدات مناسبة للسلامة. تجنب الملابس التي يمكن أن تعلق في العجلات أو تحتها. يُنصح بارتداء أحذية مسطحة ومغلقة. ارتد خوذة ومعدات حماية معتمدة وفقًا لمعايير ASTM F1492 لمنع الإصابة في حالة وقوع حادث.

5.3 العناية والصيانة

اعتني جيدا بدراجتك الإلكترونية للحفاظ على ركوبها بسلاسة وأمان. إليك الطريقة:

التعامل مع عالمك

- **تجنب تعريض دراجتك الإلكترونية للاهتزاز الشديد أو التأثير الجسدي الشديد.**
- **لا تقم أبدا بتفكيك البطارية.**
- **احتفظ بدراجتك الإلكترونية بعيدا عن الماء والرطوبة.**
- **اركب على أسطح ناعمة ومستوية لتجنب الكسر.**
- **لا تحمل دراجتك الإلكترونية أبدا من العجلات أو المقعد أو المقود.**
- **احرص على عدم سحب أو تعطيل الأسلاك التي تربط المحرك بمكونات المقود.**

⚠ احتياطات البطارية

يحتوي منتجك على بطارية ليثيوم أيون قابلة للإزالة. توخ الحذر عند التعامل.

- احتفظ بالمنتج والبطارية بعيدا عن النار والحرارة الزائدة.
- تجنب الصدمات الشديدة، أو الاهتزازات الشديدة، أو الاصطدام.
- احم المنتج من الماء أو الرطوبة.
- لا تضع أو تخزن المنتج في كومة فوق الأشياء الأخرى أو تحتها.
- لا تفكك الدراجة أو بطاريتها.
- لا تتخلص من المنتج مع القمامة اليومية. أحضر المنتج إلى منشأة مخصصة للنفايات الإلكترونية أو مركز لإعادة تدوير البطاريات. لمزيد من المعلومات حول مواقع التخلص من النفايات بالقرب منك، اتصل بالبلدية المحلية أو شركة نقل النفايات.
- إذا شعرت بطارية المنتج بالحرارة أو ظهرت عليها علامات ارتفاع درجة الحرارة ، أو تنبعث منها رائحة أو صوت غير عادي ، أو تسرب سائل أو غاز ، أو تغير في الشكل أو اللون ، على الفور:
  1. إذا كان المنتج قيد الاستخدام، فتوقف عن استخدام المنتج على الفور. قم بإزالة كابل الشحن من المنتج إذا كان كذلك موصول.
  2. توقف عن استخدام المنتج.
  3. إذا كان ذلك آمنا ، فقم بنقل المنتج إلى مكان خال وبعيدا عن أي شيء قابل للاشتعال.
  4. اتصل بخدمات الطوارئ المحلية للحصول على المساعدة.
  5. اغسل العينين جيدًا أو مناطق الجلد التي لامست سائل إلكتروليت البطارية المتسرب بالماء الجاري النظيف واطلب عناية طبية إضافية.
- إذا كانت هناك أي مشاكل في البطارية، فاتصل بفريق رعاية JETSON.

تخزين الكون الخاص بك

احتفظ بدراجتك الإلكترونية وبطاريتها:

- **في الداخل وفي مكان جاف.**
- **مغطاة لحمايته من الغبار.**
- **بعيدا عن النار أو الحرارة الزائدة.**
- **عند درجة حرارة تتراوح بين 10-35°C (50-90°F).**

تنظيف الكون الخاص بك

لا ترش أو تضع الماء مباشرة على الدراجة الإلكترونية. يمكن أن يتسبب الماء في تلف الأسلاك ، حجرة البطارية والأضواء ، بالإضافة إلى تدهور الإطار - وكلها يمكن أن تسبب عطل يعرض سلامة الراكب للخطر.

إليك كيفية تنظيف دراجتك الإلكترونية:

- **المقعد والإطار - امسحي بقطعة قماش مبللة خالية من الغبار أو قطعة مغموسة بالكحول المحمر. اتبعه بقطعة قماش جافة خالية من الغبار.**
- **المقود - امسحي بصابون معتدل باستخدام قطعة قماش مبللة خالية من الغبار. قم بإزالة الصابون الزائد بقطعة قماش مبللة منفصلة.**
- **مكونات العجلة - امسحي بقطعة قماش مبللة خالية من الغبار.**
- **الإطارات - امسحي بقطعة قماش مبللة خالية من الغبار. يمكن أيضا استخدام جهاز تشطيب الإطارات أو المنظف.**

تعليمات تتعلق بخطر نشوب حريق أو إصابة الأشخاص وتعليمات السلامة الهامة

يحفظ في الداخل عندما لا يكون قيد الاستخدام ، واتركه في الداخل عند الشحن أو عدم الركوب. "تحذير - خطر نشوب حريق - لا توجد أجزاء صالحة للمستخدم". يجب أن تشير الدراجات الإلكترونية غير المخصصة للاستخدام في المواقع المرتفعة ، والتي قد تتطلب زيادة المسافات الكهربائية في الدوائر الكهربائية ، إلى أنها غير مخصصة للاستخدام على ارتفاعات تزيد عن 2000 متر فوق مستوى سطح البحر. "قد يؤدي التعرض المطول للأشعة فوق البنفسجية والمطر والعناصر إلى إتلاف مواد العلبة ، وتخزينها في الداخل عندما لا تكون قيد الاستخدام".

⚠ تحذير:

عند استخدام هذا المنتج ، يجب دائما اتباع الاحتياطات الأساسية ، بما في ذلك ما يلي:

A) اقرأ جميع التعليمات قبل استخدام المنتج.

B) لتقليل مخاطر الإصابة ، من الضروري الإشراف الدقيق عند استخدام المنتج بالقرب من الأطفال.

C) لا تضع أصابعك أو يديك في المنتج.

D) لا تستخدم هذا المنتج إذا كان سلك الطاقة المرن أو كابل الإخراج مهترئا أو مزعج بالعزل أو أي علامات تلف أخرى.

E) لجميع المعدات. يجب أن تشير التعليمات إلى أن "هذا الجهاز غير مخصص للاستخدام في درجات حرارة محيطة أقل من 14 درجة فهرنهايت (10- درجات مئوية) أو أعلى من درجات الحرارة المحيطة البالغة 40 درجة مئوية (104 درجة فهرنهايت)".

F) بالنسبة لجميع المعدات ، يجب أن تشير التعليمات إلى أن "البطارية مخصصة ليتم شحنها عندما تكون درجة الحرارة المحيطة بين 0 درجة مئوية (32 درجة فهرنهايت) و 40 درجة مئوية (104 درجة فهرنهايت). لا تشحن البطارية أبدا عندما تكون درجات الحرارة المحيطة خارج هذا النطاق.

احفظ هذه التعليمات

ابق على اتصال.

تأكد من متابعة **@ridejetson**

على وسائل التواصل الاجتماعي للتعرف على العروض الرائعة،

والهدايا، وآخر أخبار Jetson.

هل تحب مركبتك؟

تأكد إذًا من ترك تقييمك على ridejetson.com/reviews.

لا يسعنا الانتظار لنسمع منك!

JETSON

#MakeMoves

هل لديك أسئلة؟ دعنا نساعدك.

ridejetson.com/support
ridejetson.com/chat

لتفعيل ضمان منتجك
أو الاستفسار عن تغطية
الضمان، اتصل بنا مباشرة.

1 (844) 585-7462

صنع في شنتشن، الصين
تم استيراده من قبل TruRide Tech LLC.
PO Box 461, Jersey City, NJ 07302-9998

www.ridejetson.com

صنع في الصين
رمز التاريخ: 12/2024
إصدار الوثيقة: v1.0

© 2024, TruRide Tech. كل الحقوق محفوظة.
تم تصنيعه لشركة TruRide Tech LLC.
JETSON® هي علامة تجارية مسجلة تستخدم بموجب ترخيص من JetStream Brands LLC. لا يجوز إعادة إنتاج أو نقل أي جزء من هذا المستند، بما في ذلك الشكل والرسومات والتصميم، بأي شكل أو بأية وسيلة.

JETSON

Universe
עלעקטריק טורינג בייק.

א וועגווייַזער פֿאַר דיין יאַזדע.

וויכטיק: לייענען דעם מאַנואַל קערפאַלי און האַלטן עס פֿאַר צוקונפֿט רעפֿערענץ.

מאָדעל פּראָדוקט נומער :JUNVRS-BLK

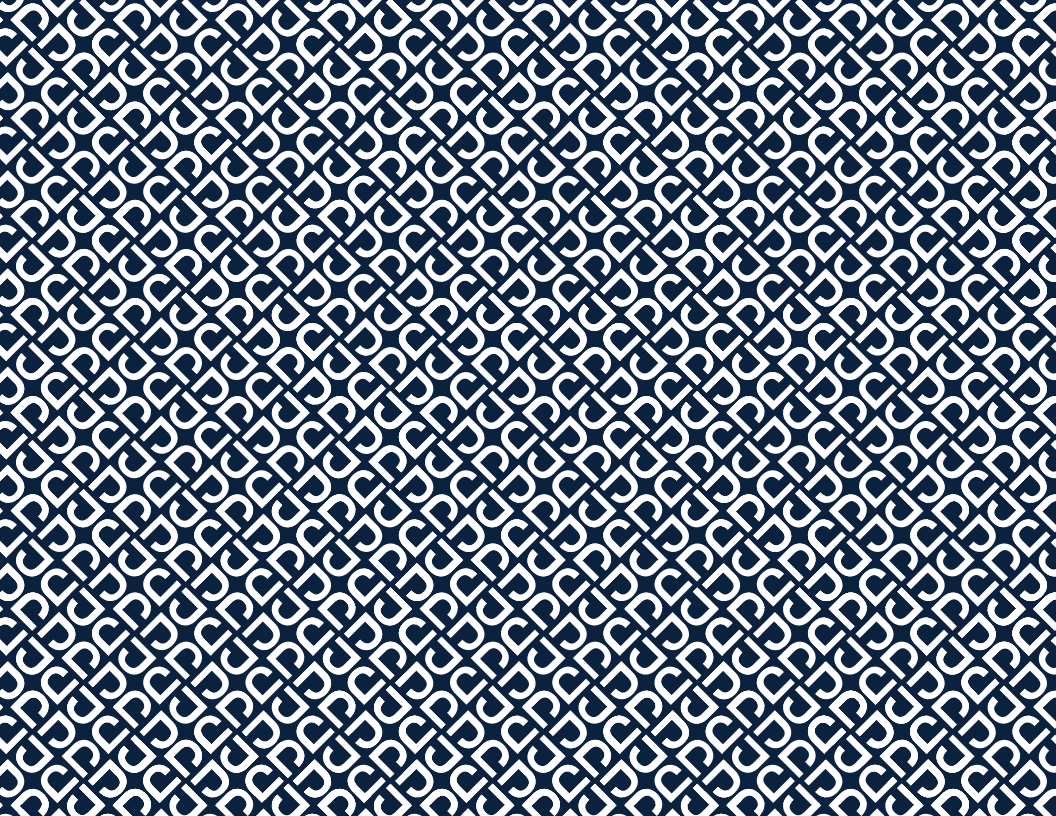

די צוויי מערסט וויכטיק כּללים פֿאַר רעכענונג זשעטאָן:

האַלטן עס אויף זיי געזונט . איך הער !

אינהאַלט

זיכערקייַט וואַרנינגז 5

וואַראַנטי קאַווערידזש 7

פּראָדוקט איבערבליק 8

פּראָדוקט ספּעסאַפּאַקיישאַנז 12

רידער פּאַסיק 13

אָנליין רעסורסן 14

1. געטינג סטאַרטעד

1.1 סטאַרטינג נאָטעס 15

1.2 עפן און פּאָלדינג די ראַם 16

1.3 עפן און פּאָלדינג דעם שטאַם 22

1.4 עפן און פּאָלדינג די פּעדאַלז 26

1.5 בעל פּאַרזיכערונג 28

1.6 באַטערי טשאַרדזשינג 29

1.7 ריִף ינפלאַציע און דרוק 32

1.8 קוק און סטרויערן די בראָקעס 33

2. געטינג גרייט צו פאָר

2.1 אַדזשאַסטינג די הייך פון די כאַנדאַלבאַר 36

2.2 סטירינג ראָד ראָוטיישאַן אַדזשאַסטמאַנט 38

3. 2 אַדזשאַסטינג די אַוועקזעצן הייך..... 2 4

3. פּעיקייטן און פּאַנגקשאַנז

1. 3 קער אויף און אַוועק..... 5 4
2. 3 פּארשטאנד און ניצן געפּירט אַרויסווייַזן..... 6 4
3. 3 טוישן די אַפּאַראַט פון מעזשערמאַנט..... 7 4
4. 3 קאַנטראָלירונג די באַטאַרייע אַפּצאָל מדרגה..... 7 4
5. 3 ניצן לייץ..... 8 4
6. 3 נוצן פון די פּרעדיקאַט..... 9 4
7. 3 ניצן די גלאָק..... 0 5
8. 3 ניצן דיR ack סמאָרט טשאַרדזשינג סיסטעם..... 2 5
9. 3 רימווינג און ריינסערינג די באַטאַרייע..... 7 5

4. מאכן מוומאַנץ

1. 4 פּאָר דיין אַלוועלט..... 2 6
2. 4 פארשטאנד און ניצן גיכקייט מאָדעס..... 2 6
3. 4 ניצן עלעקטראָניש טרעטלען אַרוישעלפן..... 3 6
4. 4 נוצן פון גירז..... 4 6
5. 4 גערגל פּאָר..... 5 6
6. 4 נוצן פון בראָקעס..... 6 6

7. 4 מאַקסאַמייז גיכקייַט און ריידינג קייט 6 7

5. נאַוויגירן בעשאַלעם

1. 5 פאַר-פאָר זיכערקייַט טשעקס 6 8
2. 5 זיכערקייַט העלם 6 9
3. 5 זאַרגן און וישאַלט 7 0

וואָרנענג זיכערקייַט

- פּריער באַניץ, ביטע לייענען פּירן באַניצער און וואָרנונג זיכערקייַט קעראָפאלי , און מאַכן זיכער פון צו פֿאַרשטיין און קבלה אַלע אינסטרוקציעס זיכערקייַט . עס וועט זיין באַניצער פֿאַראַנטוואָרטלעך אויף קיין אַוווער אָדער שעדיקן רעזולטאַט אויף באַניץ נישט גרונטן . וואָרנענונג : מיי געוץ זינפוקטאַד דער פּאַסאַזשיר אַ רעזולטאַט צו וידעפּדיק אין פּאַרשטייַנן סקרוח אַז פּאַרבינדן פוס מיט אַ גאָפּל .
- **דורכפּאַל צו נוצן די ריכטיק טשאַרדשער קנונען רעזולטאַט אין פּייער און יקספּלאָזשאַן, ריזאַלטינג אַפֿן פּאַרמאַג שעדיקן, שאַדן און טויט. .**
- וואָרנענונג : מיי בעוץ זינפוקטעד דער פּאַסאַזשיר אַ רעזולטאַט צו וידעפּדיק אין פּאַרשטייַנן סקרוח אַז פּאַרבינדן פוס מיט אַ גאָפּל .
- פּריער אלע וועגן באַשעפעניקונג, נור זאָל אויף אַפּעראַטער פּראַצעדור טעסע וואָס פּריער אָפּערירן פֿון פּריער די פּירמע פּאַבריקאַנט : באַשטעטיקן פון אַז אלע קאַנדאַמז אין קישן אַף עס איז בעווען בעמבדיקט צושטעלן עס פון פּריער די פּירמע פּאַבריקאַנט איר אַרט פּאַסיק אין אין צושטאַנד גילטיק פאַר דינסט; און אַז סיסטעם בריינקינג פּאַר אַרבעט אין אַ וועג ריכטיק; אין אַז אלע קאַנדאַמז אין אקס אָדער קאַנדאַמז די טעריע אָדער קאָוווערס אָדער קאַנדאַמז אנדערע אַז אוועילאַבליטי די פּירמע פּאַבריקאַנט אין איר אַרט אין צושטאַנד גילטיק פאַר דינסט; אין אַז טיריעס אין צושטאַנד גוט, און זייפליטיר אין אַ וועג ריכטיק, אין מיט אים פלאַץ בעבליק בענוג פֿון ביערפלאַך ceanic O; און עס מזון אין זיי שטח אַף עס וועט זיין באשעפעניקונג פּראָדוקט אין עס טיכער און פאַסיק אַז אַרבעט זיכער .

- עס איז מחויב ווישאלי די קאַמפּאָנאַנץ אין פּאַרריכטן לויט צו פאַר עסקעמאַפּיישאַן די פּירמע פּאַבריקאַנט אין נישט צו שנייַדן ספּער טיילן באוויליקט פון די פּירמע פּאַבריקאַנט בלויז אַז מיר נעמט איבער טוחרים אָדער אנדערע מוך מענטשן מהר"א פּראָקטיש זאָך .
- וואָרנענונג : ניין טאָן עס ווידער- שיפּינג באַטעריז נישט די אקשעערקע צו צוריקזומען שיפּינג .
- ניין לאָזן אָדער עסן אָדער פֿון אָדער די האָר אָדער טיילן גוף אָדער קלייַדער אָדער נאָך ניין באַניץ פּראָדוקט . וואָרנונג : ניין טאָן עס ווידער- שיפּינג באַטעריז נישט די צוריקזומען שיפּינג .
- ניין אין אַז עראַלייבט באַשעפעניקונג ניין דאָס פּראָדוקט פון פּריער קינדער אָדער מענטשן וועלט באַזונדערש זיי ליידן פון ניזערוק קייַפּאַביליטיז גשמיות אָדער סענסואָל אָדער מענטאַליטעט, אָדער אַוווער דערפּאַרונג און וויסן, וואָס האט נישט עס איז גענאַו השגחה אויף זיי אָדער גיב זיי אינסטרוקציעס (IEC 60335-1/A2:2006).
- ער זאָל סייַדן נאָר עס שפּילט קינדער נישט סטעמפּע פאַר השגחה לויט פּראָדוקט (IEC 60335-1/A2:2006).
- ער זאָל אַז ער איז דאַרטן פּלאַנעד פֿאַר אָדער נישט זאָל אַדאָלע .
- ער זאָל סייַדן קסיד וואָג דער פּאַסאַזשיר 250 פונט .
- ניין אין איז עראַלייבט באַשעפעניקונג ניין איז ראַסוס אָדער צו דורכפירן מוווומאַנץ אָקראַבאַטיק אָדער מאַנוווערז אנדערע, וואָס מיי גרונט אין אַנווער קאַנטראָל, אָדער מיי גרונט אין אקשאַנ אָדער עמפּטפּערס אן אקט אויס אויף קאַנטראָל אפּעראַטאָר / דער פּאַסאַזשיר .
- ניין צוווייַנס פּראָדוקט קיינמאָל נאָעמט בון קאַרס .
- צו אי סמיידן בומפּס אקוטע און נעווראָקס וועקט אין עדערגרונגן בערראַשן אין ייבערפלאַך . קסוטער מיי עס טסאָפּס פלוצעם .
- צו אי סמיידן גאָמ אין אי סערפּאָס אי כולל אויף וואָסער און דער זאָמד און גראַוואָל און שמוץ און די צייטונגען און אנדערע בון דעבריס . די וועטער נאָס וויקאָנד די שלעפּן און די טאָרמאָז און די זענאוג .
- צו אי סמיידן ריידינג נאָעמט בון גאָסאז אי פּקשוערקע אז אָנצוזן אָדער פּארע אָדער לויקווידס אָדער שטוב אָד מיי ז אין אינסברוך פֿ פּייער .
- ער זאָל אויף אָפּעראַטינג דעם פּערסאָנאַל אלע רעקאָמענדיישאַנז אין נסטראַקשאַנז אין אויך דעספּקאַנט, אויך אַלע בעזעגע און סיסטעמען : ער זאָל באַשעפעניקונג ניין אי ניין כולל אויף לאמפּן פראַנט בלויז אי אַ ליכט טאָג וווּ זייט באדינגונגען זענאוג פאַסק; און עס מזון צו מוטקן אונערז אויף הויכפּונקט זיך (פאר קלערנט) ניצן לייטינג בון רעפלעקטאָרס וועג אָדער ניץ רעדערק, און נוצן אינפּאָרמאַציע סיגנאַל אויף פוילש פּלעקסאַבל .
- ער זאָל אוראַנונג מענטשן וועלט בעזונטהייט אוראַנזיאציע זיי ליידן פון קאַסעס וויטטער פון ניט באַשעפעניקונג אחדות : מענטשן וועלט בעזונטהייט אוראַנזיאציע זיי ליידן פון קאַסעס דאָס הארץ . פרויען שוואַנגער פרויען . מענטשן וועלט בעזונטהייט אוראַנזיאציע זיי ליידן פון קראַנקייט אין קאַפּ אָדער מיטאַ אָדער האַלדז, אָדער זיי האָבן דערלאַנגט פאר אפּעראַטשאַן כירורגיש פּערפּעדיעט אין אין שטחים בון גוף . מענטשן וועלט בעזונטהייט אוראַנזיאציע זיי ליידן פון קיין קאַסעס פּסיכאָלאָגיש אָדער גשמיות מיי מאכן זיי סאסטסטאבל צו וועדן פּראוואונדעט אָדער וויקען זיי אבילאַטיז גשמיות אָדער זיי אבילאַטיז בעזונט אויף דערקרונגע אויף אין אינסטרוקציעס זיכערקייַט און פאַרשטיין עס און נסטרומענט עס און פּייַנט אויף עס און טראָג ריסק לייַטאַנט אין ניצן אחדות .
- ניין פאָר בעשאָס די נאָכט .
- ניין פאָר נאָך גענטרונקען אָדער עסן פּארמאַסוטיקאַל דיסקריבד .
- ניין צו טראָג צילן וועג ריידינג .
- ניין טאָן עס קיינמאָל דורך פליסנדיק פּראָדוקט באַרוועס פיס .
- אָפשטויפן שיכלער שטענדיק און האַלטן עס אויף לינק ליגאַמאַנץ די שוך .
- מאָכן זיכער פון סיטואַציע דיין פיס שטענדיק אין אַ וועג זיכערהייט אויף ייבערפלאַך .
- ער זאָל אויף אָפּעראַטינג שטענדיק ניצן קליידער פּראָטעקטיוו גלעזגענגער, מיט וואָס אין אַ אויף וועג בייַשפיל ניין קאַנדיינמאַנט העלם, זעלביקער סערטיפיקאַט גלעזגענגער, און קיין ריסיכט אנדערע רעקאָמענדיד מיט אים עס פון פּייער דיר פּירמע פּאַבריקאַנט : זיין אָפּגאהיט שטענדיק אויף טראָג ריסיכט שוץ, וו דער העלם און קישן קני און קישן עלנבויג .
- שטיי אויף שטענדיק מיט פלאַץ דיר פעלד פאר פוסגייער .
- איך באַמערקן פאַר זאכן אַז אין פּראָבון און איר און וויי אוווק וועגן איר .
- ניין לאָזן דורך קיין מיטל דיסטראַקשאַנז בעשאָס פאר בייַק, וו עגנסטער אויף בעלעפּאָן אָדער אָנטיי איל קיין אָקטויזיטעטן אנדערע .
- ניין אפשר פאר מער אינפּאָרמאַציע פון מענטש פאַר פּראָדוקט אין דיי צייט זעלביקער .
- וועג פאָר פּראָדוקט מיט רידערס אנדערע, האַלטן עס שטענדיק אויף וויי־טקייט זיכער צו יסמיידן צוזוישפּטויס .

- וונו ראטאציע, מאכן זיכער פון פערזעהוישעל אויף דיין וואָג .
- אַז פירערשאפט מיט טאַרמאַז נישט שטעלן אין אַ וועג ריכטיק קאָמבאַדער גיפעראלער און עס קען אַז פּירן צו זעפעקציע גיפעראלער אַדער טויט .
- מיי וועהן בראקעס הייס בעשאס אפעראציע, ניין ריר בראקעס מיט דיין הויט נאקעט .
- אפשר אַז פּירט ניצן בראקעס זייער פיל אדער פלוצעם צו ריסטריקשען ראַד, וואס מיי פּירט צו אנווער קאנטראל און דער פאל . מיי פירט באניץ יבערראשן אדער יבעריק פאר בראקעס צו שאדן אדער טויט .
- אויב אפרוען בריקס, ביטע שטעלן עס ניצן שליטל לינק העקסאגאן, אדער קאנטאקט מיט א קאלעקטיוו שוועסטערי ז'שעסטאן.
- פארבייטן פארץ באלעס אדער צעברעכן אויף גלייך .
- וועראפקישאן וואס אויב זי איז גיוווען אלע אסאטשמאנץ זיכערקייט אין איר ארט אוו איר קנענן פארשטיין עס פריער ריידיגט .
- ניין עס איז ערלויבט פאר די באַהיצער לאָזן פאר אנדערע ניצן אוו לויפן אחדות סיידן נאך דערווייל אז די אפערייטערן זיי קענען צו פארשטיין אוו לויפן אלע ניצרידיאנץ אחדות פּירער באניץ .
- ניין פאר אן טרייניג צוגעמען . ניין פאר אין ספּידז הויך אדער אויף טערין נישט פלאך אדער אויף פלאפעס . ניין טאן עס דורך פארשטעלונג מוומאנץ אקראטיק אדער ראוטישאן אין א וועג פלוצעמדיק .

רעקאמענדירט צו פאר נוצן אינערלעכער .

- מיי פירט אויפגעשטעלטקייט דער לאנגער פאר שטראל אויבן פיאלקע אוו דער רעגן אוו די עלעמענטן צו שעדיקן מאטעריאלס פראדוקט, אזוי רעקאמענדיד אין סטאנדיזד פראדוקט אין אינעווייניק וווו ניין ער איז שאקל באניץ .
- לובריקיישן קוטער נישט פארלאנגט .
- וווארנונג — ריזיקירן אויסרוף א פייער, ניין עס איז טיילן אפשר פאר די באניצער האלטן עס

מאדיפיקאטיאנס

ניין טרייַנג דיסמאנאליג אדער אמענדמענט אדער פארריכטן אדער פארבייטן אחדות אדער קיין ניגרידיאנץ אחדות אן אינסטרוקציעס פון א קאלעקטיוו שוועסטערי ז'שעסטאן. וועט דורכפירן אז דו רעווקאקיאן קיין א גראנטירן, אוו עס קען אז פּירט צו פאסירונג חסרונות מיי גרונט יפעקציע .

מאסנאמען באשעפטיקונג נאך

ניין כאפן פראדוקט אויף די ערד בעשאס קער עס אויף און רעדער מאך . אפשר אַז פּירט אַז צו ראוטישאן וווהעלפ פריי, וואס מיי ז אין דיין שאדן אדער מענטשן אנדערע זי קרובים פון דיר . ניין שפריגנגן אויף פראדוקט אדער פון אים, ניין שפרינגנן בעשאס ניצן עס . זיין אפגעהיט שטענדיק אויף האלטן דיין פיס קעסיידערדיק אויף באקרעסט פיס בעשאס אפעראציע .

דיוויסאז נישט קאסטאמייזד פאר נוצן אויף eight H פארגרעסערן אויף 2000 מעטער אויבן מדרגה יבערפלאך דער ים .

באקומען באפריַיען פון פון באטערי געווייַנט

מיי כולל באטערי אויף מאטעריאלס גיפערלעך אפשר אז אויסגעשטעלטקייט די סביבה און גיזונט מענטש אין ריזיקירן . ינדיקייַ דאס דער סימבאל יגזיסטינג אויף באטערי און / אדער פאקקאגינג צו אז עס ניין אין איז ערלויבט האנדלינג מיט באטערי גיווייַנט וי אפּאל מיוניסאפאלאטי . ער זאל באקומען באפריַיען פון פון באטעריז

אין א פונט צו זאמלן פאסיק צו צורקקומען ריסיקלינג . פון בעשאס א גראנטירן באקומען באפריַיען פון פון באטעריז געווייַנט אין א וועג ריכטיק, עס וועט העלפן אין צו פארבאטן קאנסטרוקטוונסעס נעגאטיוויטי פאטענציעל אויף די סביבה און גיזונט מענטש . עס וועט העלפן שייַער רעסיקלע מאטעריאלס אין פרעזערווישאן אויף רעסורסעס נאטירלעך . פאר מער אינפארמאציע פון אינפארמאציע ארום שייַער רעסיקלע באטעריז גיווייַנט, ביטע קאנטאקט מיט דינסט באקומען באפריַיען פון פון וויסט לאקאלע סאבדראניַיט פאר דיין מיוניסאפאלאטי .

קאמפאטאבאל דאס די מיטל מיט טייל 15 פון כללים קאמוניקאציע פעדעראלייזס (FCC), טעמע אפעראציע פאר די פאליציי וויטער (1) ניין עס איז ערלויבט אז דו דאס די מיטל אין פאסירונג אוווערלאפ שעדליך, און (2) ער זאל אז אקסעפט דאס די מיטל קיין אוווערלאפ עס איז גטאן באקומען עס, מיט וואס אין אז ינטערפיראנס מיי ז אין באשעפטיקונג נישט די׳זיי׳ערבאל אין עס .

⚠ וווארנונג :

צו רעדוצירן די ריזיקירן פון שאדן, דערוואקסן השגחה איז פארלאנגט. קיינמאל נוצן דעם פראדוקט אויף ראודז, לעבן וועהיקלעס, אויף סלאפעס אדער ארבאמנג סטעפס, אדער אין אדער לעבן שוימערי׳ פאלס אדער אנדערע לבעב פון וואסער; שטענדיק טראגן שיכלער, און קיינמאל לאזן מער ווי איין פאסאזשיר צו פארן.

דער פאַרשלאָג 65 פון שטאַט קאַליפאָרניאַ

⚠ וואַרענונג:

דער פראָדוקט קענען ויסשטעלן איר צו קעמיקאַלז אַריַינגערעכנט קאָמדמיום, וואָס איז באַוווסט צו די שטאַט פון קאַליפאָרניאַ צו פאַרשאַפן ראַק און געבורט חסרונות אָדער אנדערע רעפראָדוקטיוו שאָדן. פֿאַר מער אינפֿאָרמאַציע, גיין צו: www.P65Warnings.ca.gov.

קאַווערידזש וואָראַנטי

וואָראַנטי די יאָר לימיטעד

פרויעקט זשעזטסאָן ניו פריוואַט מיט דיר אינהאַלט קענן דיסאַדוואַנטידזשיז אין מאַטעריאַלס און מאַנופאַקטורינג וווי ער דערקלערט אין ridejetson.com/warranty. פֿאַר אַ בשעת פון די צייט אַנהייב פון טאָג קויפן אָריגינעל פון אַ קראָם רעטאַיל, און אַז אויף צושטאַנד ניצן פראָדוקט לויט צו פֿאַר זאָגן באַניצער פון זשעזטסאָן (טשעק ridejetson.com/support). **לויט צו דאָס גאראנטיע, עס וועט זיין איר קענען דירעקטינג דיין טענות צו זשעזטסאָן ביז אין קאָסעס אַז איך האָב אין עס דורך קויפן פרויעקט זשעזטסאָן פון איינער טרעידערז רעטאַיל אָקרעדיטיד מיר האָבן.** צו לייענען תּנאָים גאַנץ צו מאַכן זיכער אַז מיר, הילף זיך דורך באזוכן ridejetson.com/warranty.

פּראָדוקט איבערבליק

1. סטירינג ראָד (דעטאיל‌ס בלאָ‌ם 10)
2. וואָרצל (איבערלאפ)
3. סטעם קלאַמערן
4. סטעם פאַלדינג לאַטש
5. העאַדלייט
6. פּראָנט גאַפּל
7. דיסק בראַקעט (2X; פּראָנט און דערציען)
8. שרייבטיש שופלאָד (2X; פּראָנט * און צוריק)
9. ריין וואָלוו מיט שטויב היטל (2X; פּראָנט און דערציען)
10. באַריער (2X; פּראָנט ** און דערציען)
11. פּריימווערק
12. אַוועקזעצן
13. קלאַמערן אַוועקזעצן
14. באַטאַריי (רימוואַבאַל)

    יי באַטערי סטאַטוס קנעפל

    ב. באַטערי שלאָס

15. בייק געשטעל
16. פאַלדינג ראָם לאַטש
17. טשאַרדזשינג פּאָרט מיט דעקן
18. טרעטלעך (2X; לינקס און רעכט)
19. טשודאַק שפּון
20. די סעריע
21. דעריילער
22. נייט ס וויל
23. די באַקבאָון
24. TRACK דערציען לאַסט געשטעל
25. טיילייט / רעפלעקטאָר
26. ראָד רעפלעקטאָרס (2X; פּראָנט און צוריק)
27. שליסל (2X)
28. טשאַרדזשער
29. טשאַרדזשינג קאַבלע
30. באַנדזשי רימען

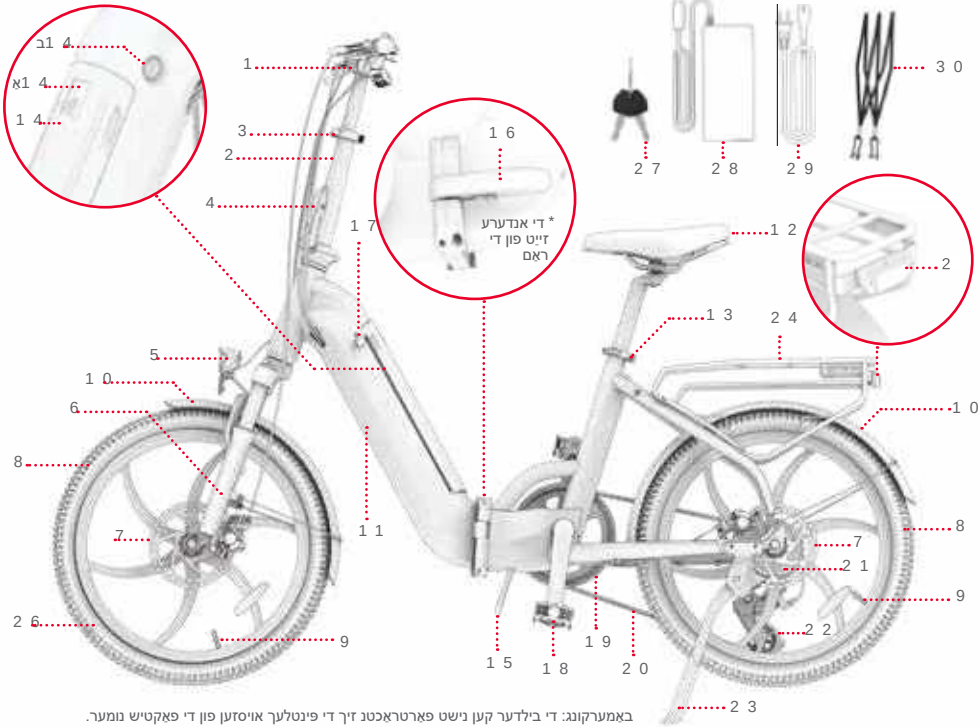

באַמערקונג: די בילדער קען נישט פּאַרטראַכטן זיך די פּינטלעך אויסזען פון די פּאַקטיש נומער.

1. סטירינג ראָד
2. מאָכט קנעפל
3. מאָדע קנעפל
4. געפירט פאַרשטעלן
5. אַקסעלעריישאַן געראַנגל
6. לינקס / פראָנט האַנדבראָקע
7. גאַנג הייבער
8. גיכקייַט אַראָפּ קנעפל
9. סטירינג ראָד קלאַמערן
10. דער גלאַק
11. רעכט / פראָנט האַנדבראָקע

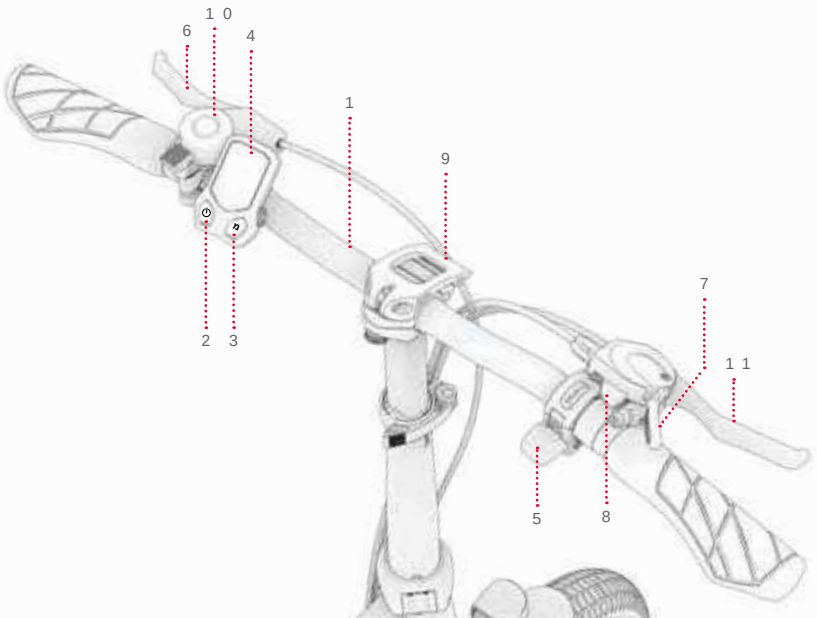

אַרײַנגערעכנט געצײַג פֿאַר פֿאַרזאַמלונג, טייטנינג און וישאַלט:



פּראָדוקט ספּעסאַפאַקייישאַנז

- פּראָדוקט דימענשאַנז, אָנפאָולדאַ: 30 × 25 " (ל) × 20 " (וו) × 0.4 " (ה)
- פּראָדוקט דימענשאַנז פאָולדיט: 19.8 × 13 " (ל) × 16.8 " (וו) × 2.8 " (ה)
- פּראָדוקט וואָג: 25 לבס
- רייַף גרייס 2 "
- באַטאַריע 3 AA, 10 אַה ליטהיום-יאָן
- טשאַרדזשינג צייט: וועגן 6 שעה
- מאַטעריאַל: 350 GSM
- שפּיץ גיכקייַט 2 מ.פ.ש*
- קייט: אַרויף צו 3 מייל (טרעטן אַרוישעלפן); אַרויף צו 2 מייל (געראָטן)*
- טאַרמאָזן טיפּ: פראָנט און דערציען דיסק טאָרמאָזן קאָנטראָל
- וואָג שיעור: 25 לבס.
- פאָסיק עלטער: 14
- רעקאָמענדיד רייַף דרוק: 40—60 פסי
- סערטאַפאַקיישאַן: UL 2849
- וואָסער קעגנשטעל שפּריץ: IPX5
- נומער פון עלעקטראָניש גיכקייַט סעטטינגס: 3
- נומער פון מעטשאָניקאַל גירז: 7

* פּראָדוקט קייט, גיכקייַט, באַטאַריע לעבן און אנדערע ספּעסאַפאַקיישאַנז קען בייַטן באזירט אויף רידער און ריידינג טנאָים. זען אָפּטייל 4 פֿאַר עצות אויף מאַקסאַמייזינג פאָרשטעלונג.

רידער פּאַסיק

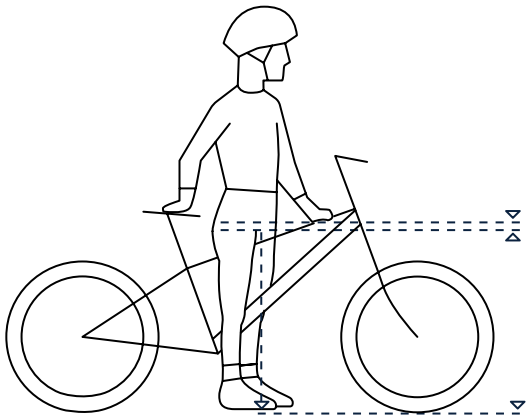

1-3
אינטש

פֿאַר אַ זיכער און באַקוועם פּאַר, עס זאָל זיין ביי מינדסטער 1-3 אינטשעס פון רעשוס צווישן די קראַטש און די שפּיץ רער פון די בייק ראַם ווען די רידער איז סיטאַד אויף די בייק מיט ביידע פֿיס אויף דער ערד.



יבערקוקן צו זען די לעצטע
גיידאַנס מאַטעריאַלס פֿאַר
Universe
און אונדזער שטיצן רעסורסן.

איר קענען געפֿינען דעם באַניצער מאַנואַל אָנליין ביי: https://cdn.shopify.com/s/files/1/2530/6734/files/Universe_MANUAL-web-NF-1734537719688.pdf

איר קענען געפֿינען אונדזער זאַמלונג פון באַניצער גוידעס אין https://ridejetson.com/pages/product-manuals

1. געטינג סטאַרטעד

1.1 סטאַרטינג נאָטעס

• אַנהייב דיין פאַסירונג רעכט: איידער ניצן דעם פראָדוקט, קערפאַלי לייענען די גאנצע באַניצער מאַנואַל, אַרײַנגערעכנט זיכערקײַט וואָרנינגז. מאַכט זיכער אַז איר פֿאַרשטיין, אַננעמען און נאָכקומען מיט אַלע די פאלגענדע:
• רעקאָמאַנדיישאַנז פון מאַנופאַקטורער.
• זיכערקײַט ינסטראַקשאַנז און וואָרנינגז.
• לאקאלע רעידינג און אַפעריטינג געזעצן און רעגיאַליישאַנז.
• די אינסטרוקציעס אין דעם מאַנואַל - רעכט, לינקס, פראָנט, צוריק - זענען דירעקטעד וו׳ די רידער זעט פֿאַסיק. זיי האָבן עס ווען זיצן אויף די בייק. די "רעכט זײַט" פון אַ בייק, פֿאַר בייַשפיל, איז די זײַט וו׳ די רידער איז אויף די רעכט. עס וועט זיין די האַנט.
• ניצן וואָרענען ווען עפן די קעסטל, רימווינג אַלע פּאַקקאַגינג מאַטעריאַלס און באַשטעטיקן די בייק פֿאַר סעטאַפּ.

⚠ וואַרענונג:

דורכפאַל צו נאָכפאָלגן די ינסטראַקשאַנז קען פירן צו שאָדן צו דעם קינד אָדער אנדערע.
• האַלטן קליין טיילן אויס פון דערגרייכן פון קינדער בעשאַס פֿאַרזאַמלונג.
• די אַקסעסעריז מוזן זיין פארזאמלט און אַוועקגענומען דורך אַ דערוואַקסן.
• דורכקוקן די פראָדוקט אָפט פֿאַר קיין שעדיקן.

* אַדאַלט פֿאַרזאַמלונג פארלאנגט.

1.2 עפענען און פאַרלייגן די ראַם

וועז צו דערקלערן: צו ינסטאַלירן און פאָר
וועז צו פאַרלייגן: פֿאָר סטאָרידזש און טראַנספערטיישאַן

וויכטיק: קיינמאָל פאָר די וויוועראַסע אַן די פאָלדינג ראַם לאַטש סיקיורלי פֿאַרמאַכט.

אנטפלעקט



עקסטענדעד



ווי צו ויסטיילן

1. שטעלן די בייק ראַם אַפרייט אויף די בייק געשטעל.
2. האַלטן די דערציען פון די בייק פעסט בשעת ראַוטייטינג די פּראַנט פון די בייק אַרום די הינגע פונט צו שטעלן די ראַם אין אַ גלייַך

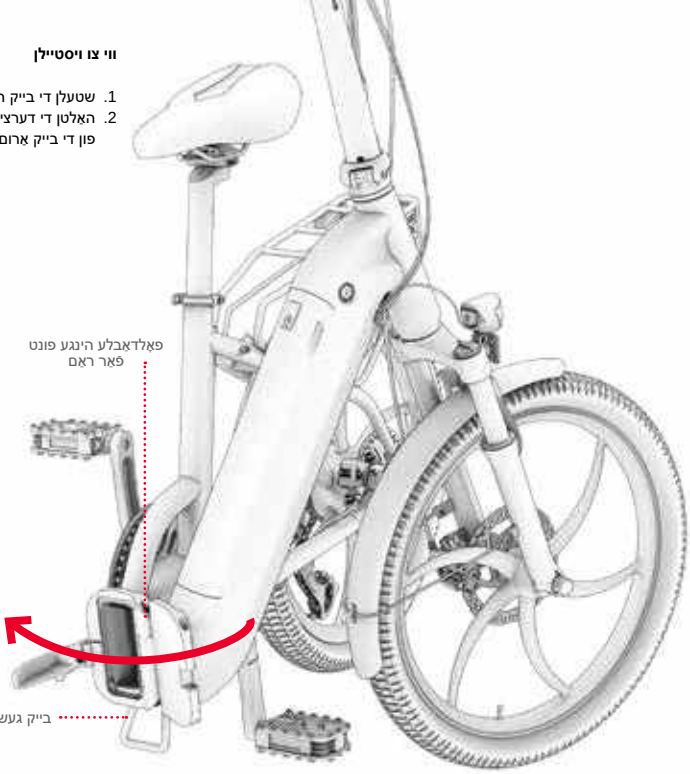

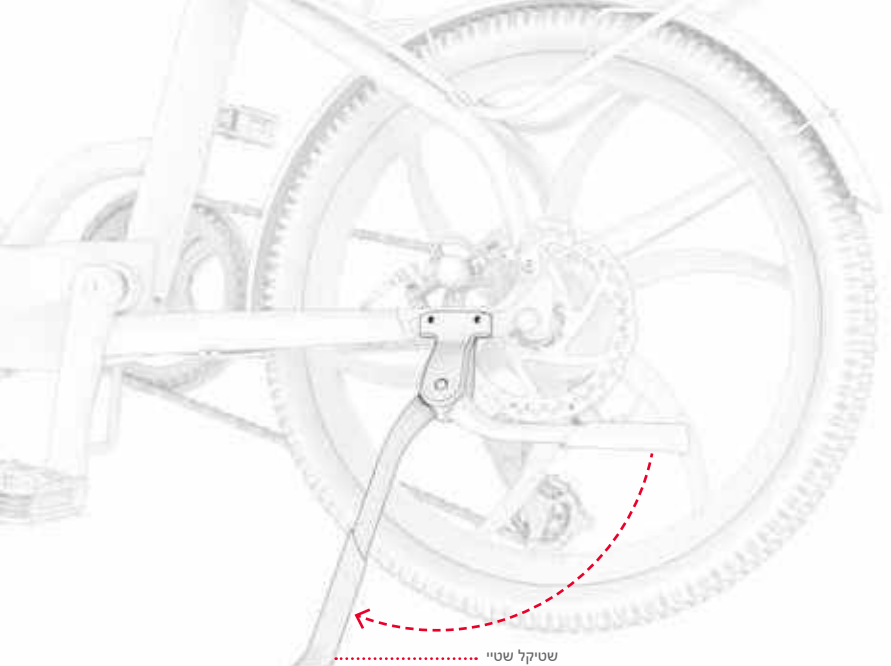

שורה.

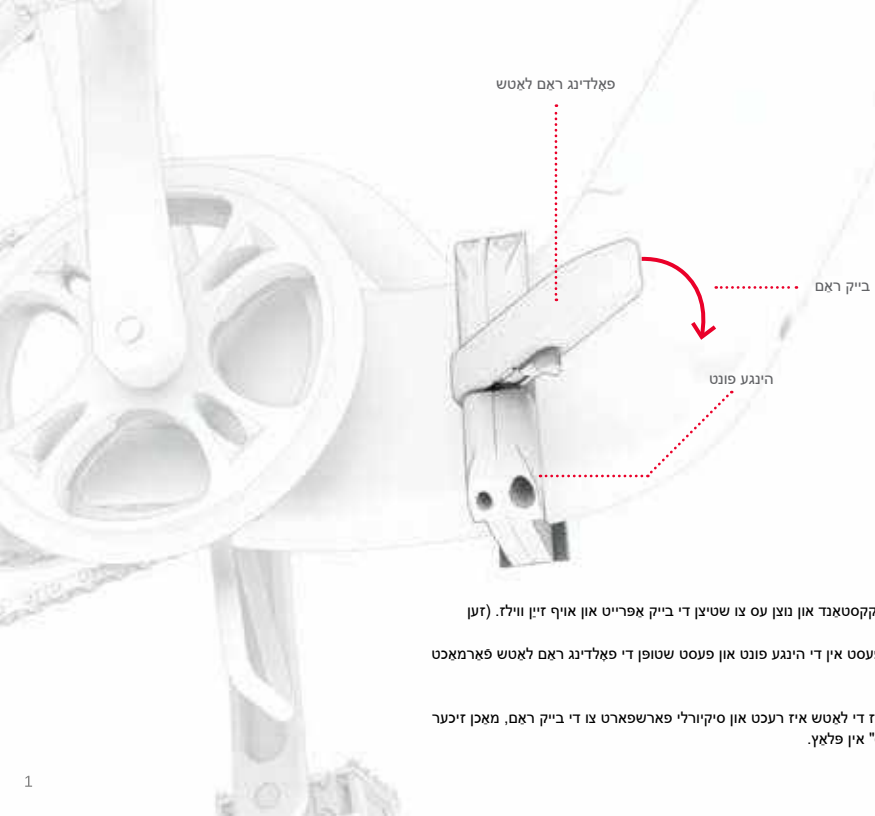

3. נידעריקער די קיקקסטאַנד און נוצן עס צו שטיצן די בייק אַפרייט און אויף זײַןווילז. (זען אַפּטיילונג 6-3)
4. האַלטן די ראַם פעסט אין די הינגע פונט און פעסט שטופן די פאַלדינג ראַם לאַטש פֿאַרמאַכט אַנטו די בייק ראַם.

⚠ **וויכטיק:** צו ענשור אַז די לאַטש איז רעכט און סיקיורלי פארשפארט צו די בייק ראַם, מאַכן זיכער אַז די לאַטש "קליקס" אין פלאַץ.

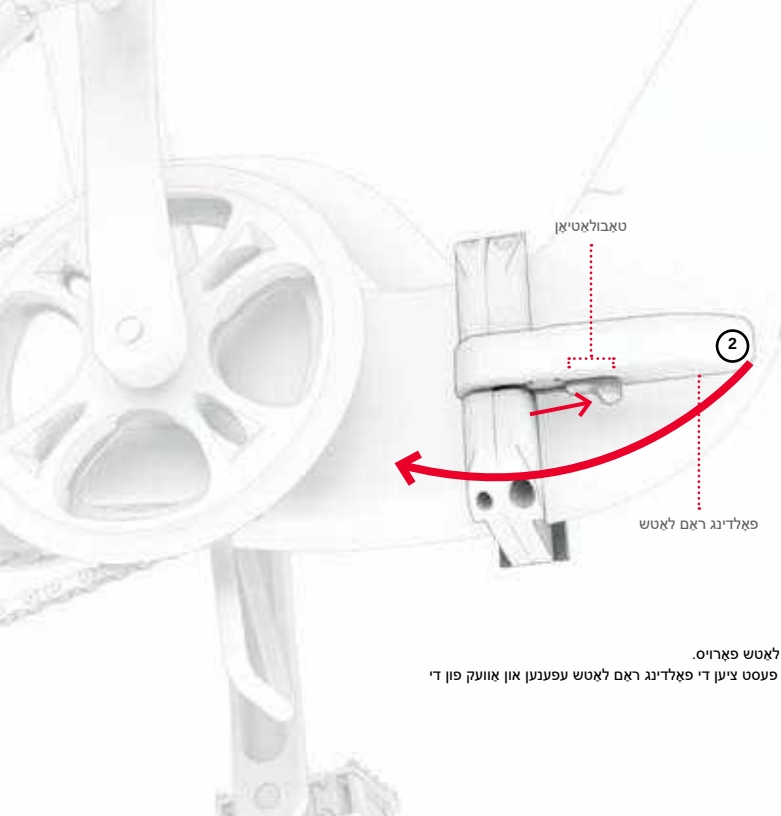

ווי צו פאַרלייגן:

1. פוש די צונג אויף די פאַלדינג לאַטש פאַרויס.
2. מיט די קוויטל פושט פאַרויס, פעסט ציען די פאַלדינג ראַם לאַטש עפענען און אַוועק פון די בייק ראַם.

3. אין די הינגע פונט, קער די פראָנט פון די בייק צו די לינקס אַזוי אַז די פראָנט ראַד איז ווייַטער צו די דערציען ראַד.
4. שטיצן די בייק אויף אַ בייק געשטעל צו האַלטן עס אַפרייט בשעת פאַלדינג.

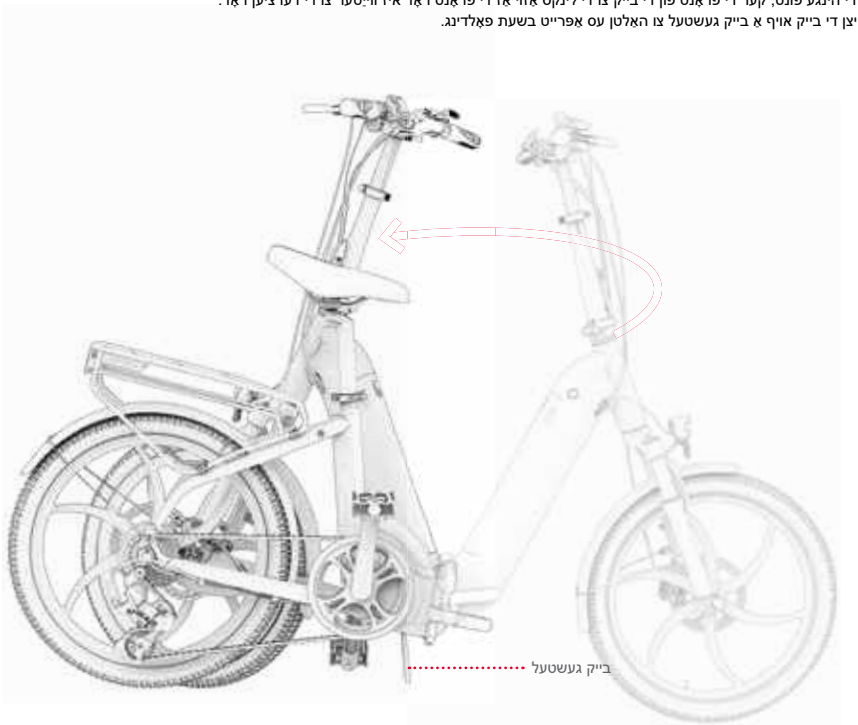

1.3 עפענען און פאַרלייגן דעם שטאַם

וועָן עס איז קוואַדראַט: צו ינסטאַלירן און פאַר
וועָן צו נידעריקער: פאַר סטאַרידזש און טראַנספערטיישאַן

ווי צו כאַפּן דיין פוס:

1. הייבן דעם שטאַם אַרויף און איבער די הינגע פונט ביז עס איז גאָר אַפּרייט אויף די

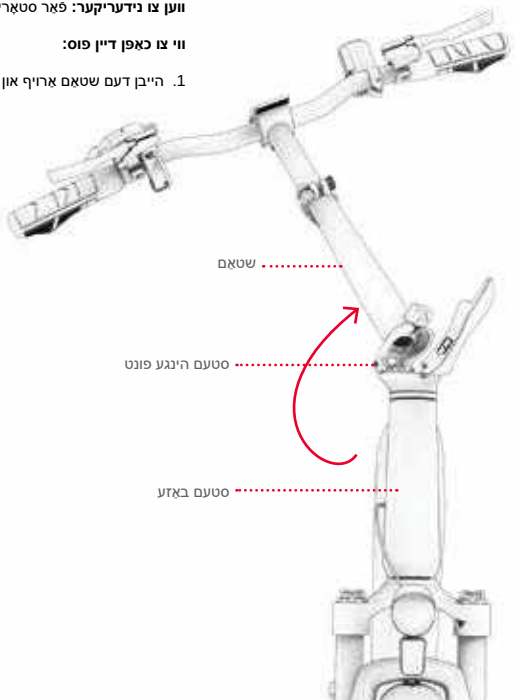

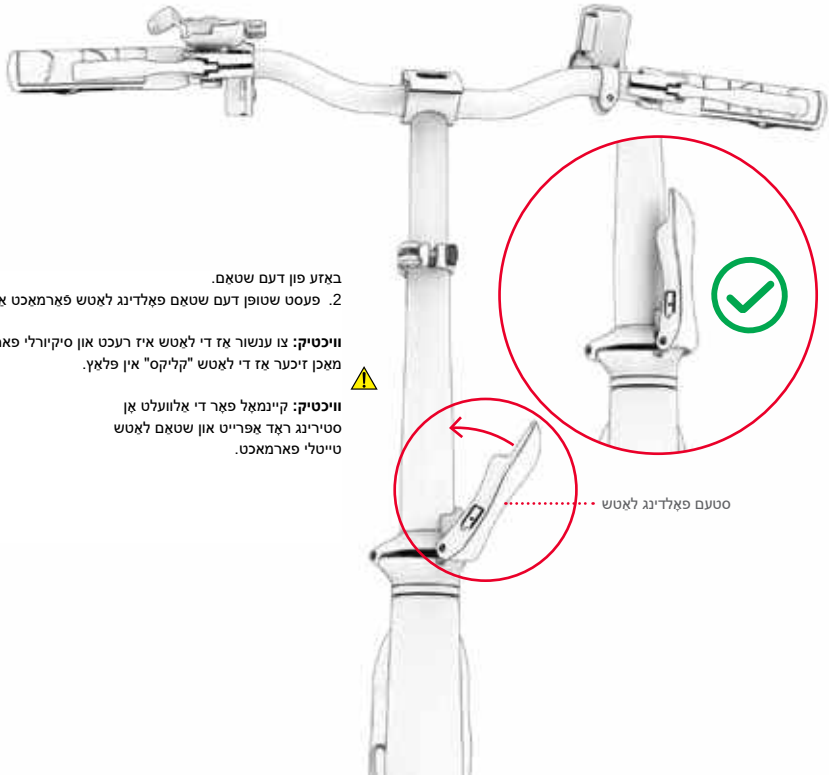

באַזע פון דעם שטאַם.

2. פעסט שטופן דעם שטאַם פאַלדינג לאַטש פֿאַרמאַכט אַנטו דעם שטאַם.

וויכטיק: צו ענשור אַז די לאַטש איז רעכט און סיקיורלי פארשפארט צו די בייק ראַם, מאַכן זיכער אַז די לאַטש "קליקס" אין פלאַץ.

⚠

וויכטיק: קיינמאָל פאָר די אַלוועלט אַן סטיירינג ראַד אַפרייט און שטאַם לאַטש טייטלי פארמאכט.

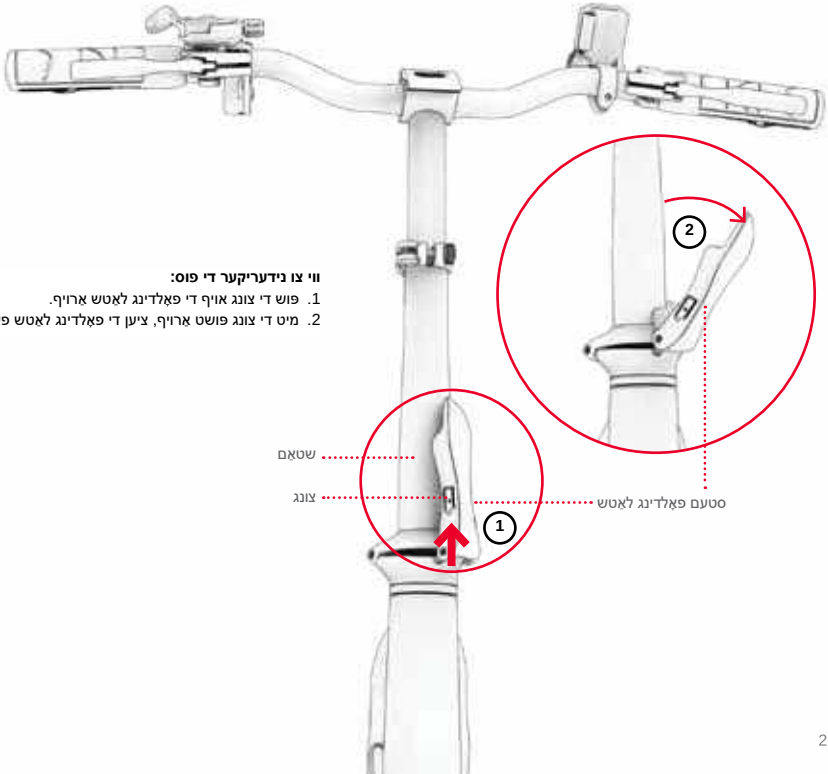

ווי צו נידעריקער די פוס:

1. פוש די צונג אויף די פאַלדינג לאַטש אַרויף.
2. מיט די צונג פושט אַרויף, ציען די פאַלדינג לאַטש פעסט און אַוועק פון

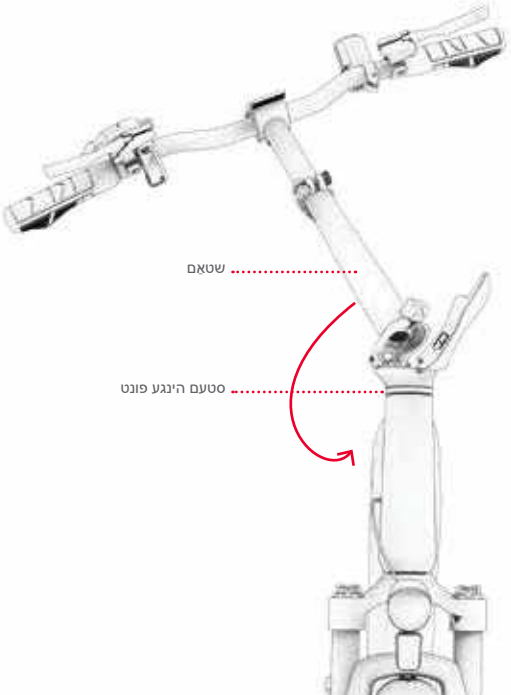

די סטעם.

3. אין די הינגע פונט, דרייען די סטעם אַראָפּ צו דער ערד אויף די רעכט זײַט פון די בייק.

1.4 עפענען און פאַרלייגן פעדאַלז

צו אַנטדעקן:

1. שטעלן דיין פינגער אַרום די מעלדונג באַר ין די טרעטלען.
2. ציען אויס און אַראָפּ ביז די טרעטלען קליקס אין פלאַץ.

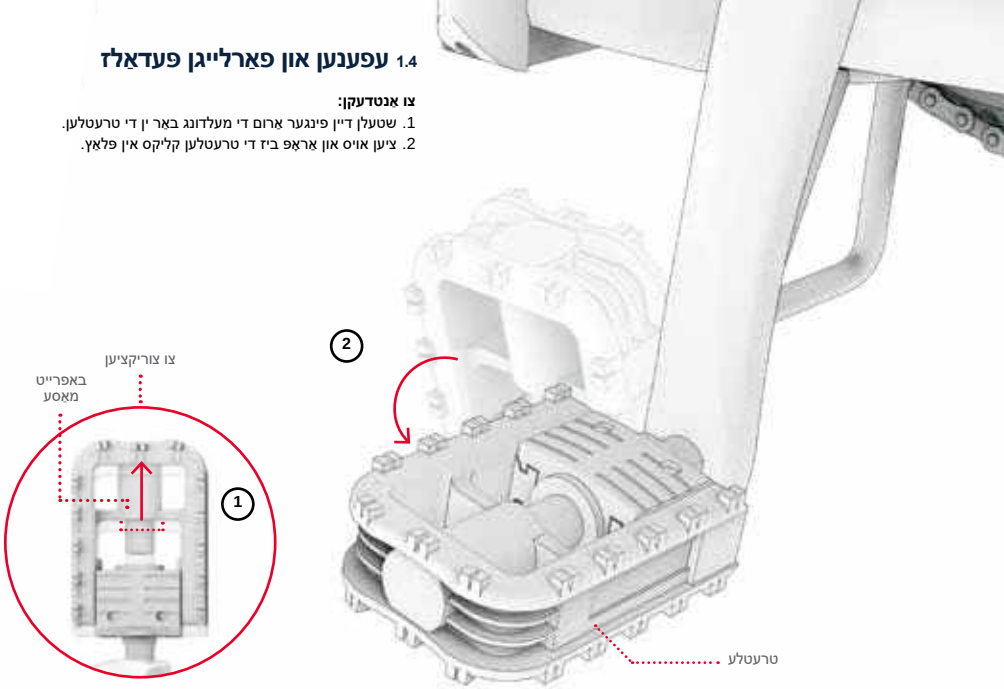

פֿאַר פּאַלדינג:

1. שטופּן די טראַנק אַרעם (1 א) און דעמאָלט אַרויף (1ב) ביז פֿאָולדיד אַוועק.

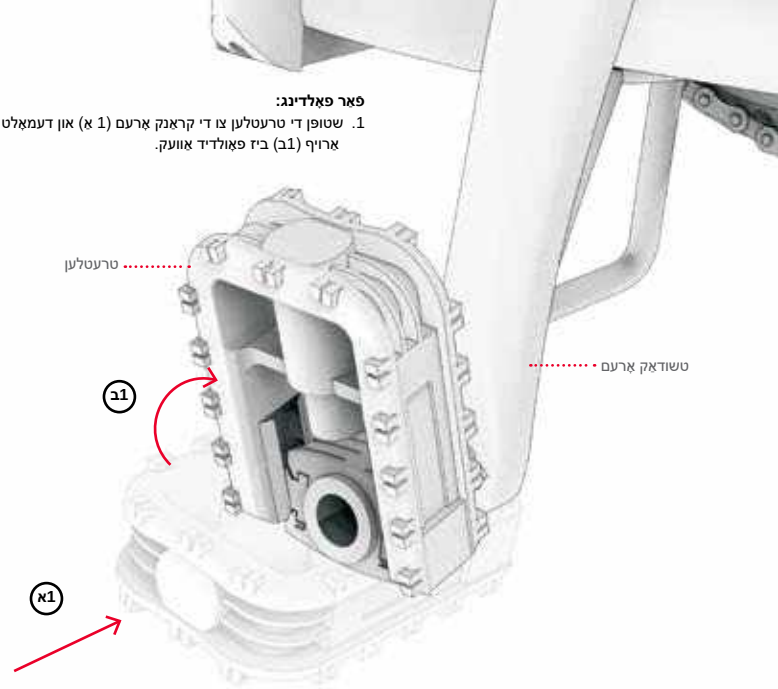

1.5 גלאָק פאַרזיכערונג

1. לוסאַן (אָבער טאָן ניט באַזייַטיקן) די שרויף אויף די גלאָק קלאַמערן דורך וועגדן עס קאָונטערקלאַקווייז 1-2 טורנס ניצן אַ פיליפס שרויפּ - ציער.
2. דרייען די גלאָק אַרום די כאַנדאַלבאַר ביז די גלאָק קוויטל איז אין אַ אַרט לייכט צוטריטלעך צו די רידער.
   לינקס גראָבער פינגער בשעת האלטן די כאַנדאַלבאַר.
3. בשעת האלטן די גלאָק אין דעם שטעלע, פאַרשטייַפן די קלאַמערן דורך טורנינג די שרויף קלאָקווייז מיט אַ שרויפּ - ציער.

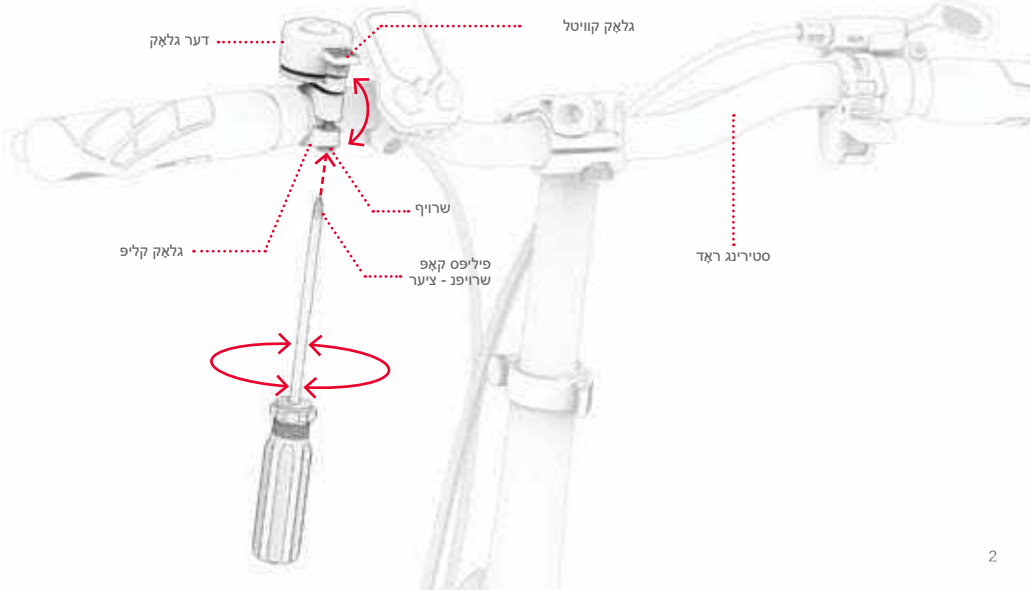

1.6 באַטערי טשאַרדזשינג

עס קען נעמען ווען 6 שעה צו גאָר אָפּצאָל אַ דיפליטיד באַטאַרייע.

די באַטאַרייע קענען זיין באפוילן ווען אינסטאַלירן אין די ראָם אָדער אַוועקגענומען פון די ראָם. (זען אָפּטיילונג 3. 9 פאָר באַזייטיקונג.)

1. פאַרבינדן די טשאַרדזשינג קאַבלע צו די טשאַרדזשער.
2. ציען די טשאַרדזשינג פאָרט דעקן אויף די ראָם אויב די באַטאַרייע איז טשאַרדזשינג ווען אינסטאַלירן.
3. פאַרבינדן די טשאַרדזשינג קאַבלע צו די וואַנט, און פאַרבינדן די טשאַרדזשער צו די טשאַרדזשינג פאָרט.
4. וווען די גראדן ליכט אויף די טשאַרדזשער טורנס פון רויט צו גרין, די באַטאַרייע האט ריטשט פול אָפּצאָל. אַראָפּנעמען די טשאַרדזשער פון די טשאַרדזשינג פאָרט און דיסקאַנעקט די קאַבלע פון די וואַנט וועגטיל.
5. נאָענט די טשאַרדזשינג פאָרט דעקן אויב טשאַרדזשינג אין די ראָם.

טשאַרדזשינג גראדן ליכט אויף די טשאַרדזשער:

- שיפּינג

- שיפּינג געענדיקט

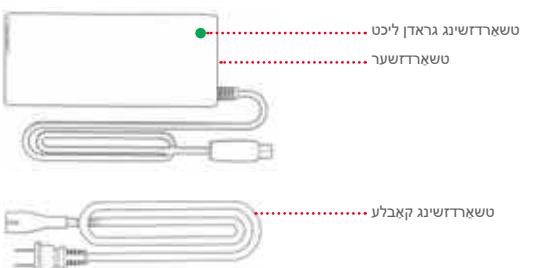

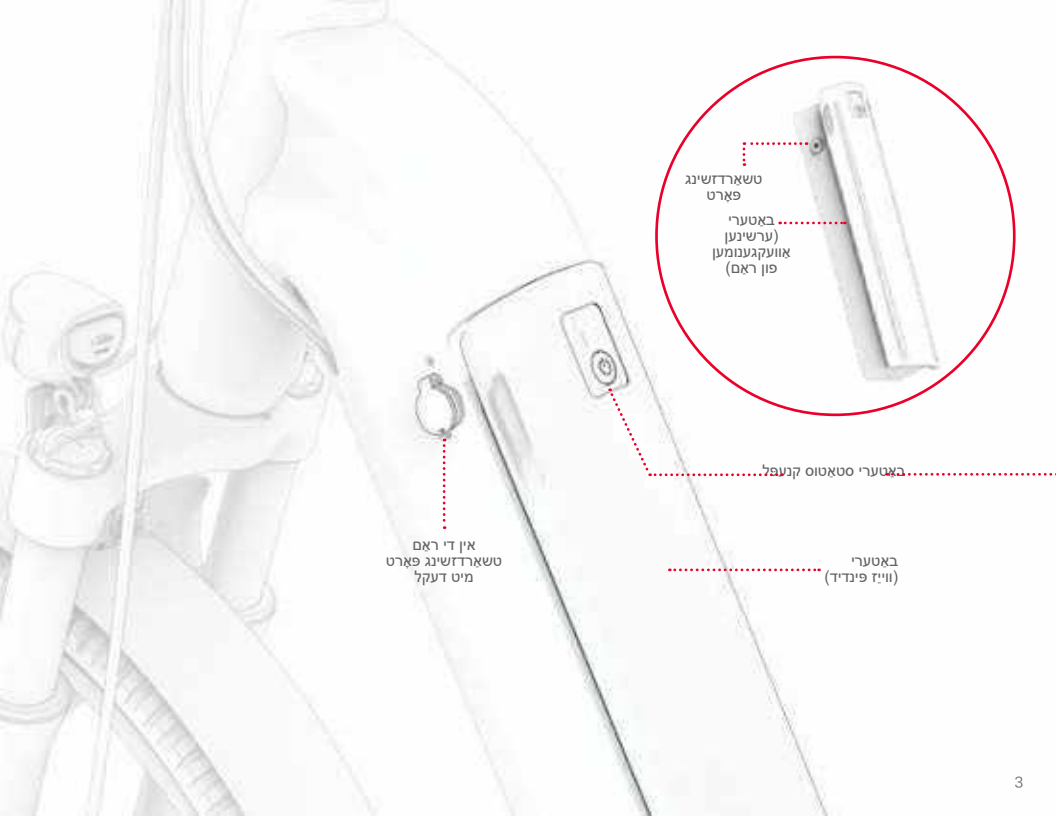
טשאַרדזשינג
פּאָרט
באַטערי
(ערשינען
אַוועקגענומען
פון ראַם)
באַטערי סטאַטוס קנעפּל
אין די ראַם
טשאַרדזשינג פּאָרט
מיט דעקל
באַטערי
(ווייַז פינדיד)

וויכטיק הערות וועגן שיפּינג:

- **ניצן בלויז די אריינגערעכנט טשאַרדזשער אַדער אַ טשאַרדזשער באקומען גלייך פון JETSON מיטן נאָמען FY-4202000 אַדער טייל SKU PJUNVRS-BLK. געמאכט דורך ZHEJIANG FUDIAN INTELLIGENT TECHNOLOGY CO., LTD.**

⚠ דורכפאַל צו נוצן די ריכטיק טשאַרדזשער קענען פירן צו פייַער און יקספלאָזשאַן.

- **צאָפן די טשאַרדזשער אין אַ וואַנט וועגנטיל אייַדער קאַנעקטינג עס צו די טשאַרדזשינג פּאָרט אויף די בייק אַדער באַטאַרייע.**
- **דו זאלסט נישט נוצן רימוואַבאַל מאַכט אָפּזאָגן אקסעסויריז.**
- **קיינמאָל אַרבעטן די בייק בשעת טשאַרדזשינג.**
- **טשאַרדזשינג די באַטאַרייע ביז גאָר באָפוילן - וועגן 6 שעה.**
- **דו זאלסט נישט לאָזן די בייק טשאַרדזשינג יבערנאַכטיק אַדער פֿאַר עקסטענדעד פּיריאָדז.**
- **דו זאלסט נישט פרווון צו דיסאַסעמבאַל די באַטאַרייע.**
- **טשאַרדזשינג אַמביאַנט טעמפּעראַטור קייט: 40°C) 104°F - (0°C) 32°F)**
- **אָפּעראַטינג אַמביאַנט טעמפּעראַטור קייט: 40°C) 104°F - (-10°C) 14°F)**

ניצן די באַטערי סטאַטוס קנעפּל: ווען די באַטאַרייע איז אַוועקגענומען פון די ראַם, דריקן די באַטאַרייע סטאַטוס קנעפּל צו זען אויב עס איז קיין אָפּצאָל.

- אויב די קנעפּל לייַ ארויף ווען געדריקט, די באַטאַרייע נאָך האט אַ אָפּצאָל.
- אויב די קנעפּל איז נישט ליכט ווען געדריקט, עס איז צייט צו באַשולדיקן די באַטאַרייע.



דאָס איז דער צייכן ער וועט טראָגן.
דיין טשאַרדזשער.

1.7 ריַיף ינפלאַציע און דרוק

איידער דיין ערשטער פאָר, איר וועט דאַרפֿן צו לייגן לופט צו דיין טירעס צו ברענגען זיי צו די רעקאָמענדיד דרוק. **45 — 60 פסי (פונט פער קוואַדראַט אינטש)** .

ניצן אַ מאָס צו קאָנטראָלירן אַז די ריַיף דרוק איז 4. —6 פסי אייַדער יעדער פלי.

צו לייגן לופט:

1. אַראָפנעמען די שטויב היטל פון די ריַיף דורך רימווינג די שטויב היטל פון די ריַיף וואָלוו אויף אייַנער פון די וויילז דורך טורנינג עס קאָונטערקלאָקווייז. שטעלן עס באַזונדער.
2. גיי די פאַבריקאַנט ס ינסטראַקשאַנז אויף די לופט פאַמפּע צו שטעלן לופט אין די ריַיף. קוק פיריאַדיקלי מיט אַ מאָס אין פאַרזעצן צו לייגן לופט ביז איר דערגרייכן 60-45 P.S.
3. אַראָפנעמען די לופט פאַמפּע און פאַרבייַטן די שטויב וואָלוו דורך ווענדן עס קלאָקווייז.
4. איבערחזרן מיט די אנדערע ראַם.

וויכטיק: ניצן בלויז אַ האַנט לופט פאַמפּע.

צו ינפלייט דיין E- בייק טירעס. קיינמאָל נוצן

לופט קאַמפרעסער; דאָס קען פאַרשאַפן די טירעס צו בלאָזן אויס.

אין ריַיף רער יקספלאָזשאַן.

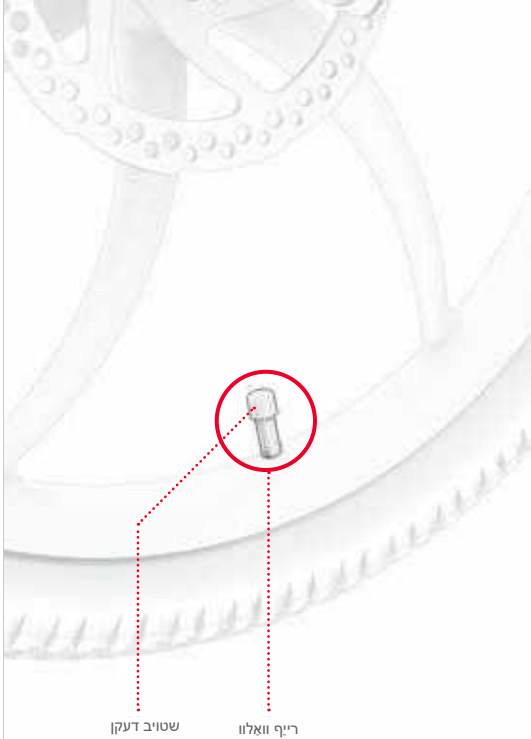

1.8 טאָרמאָז טשעק און אַדזשאַסטמאַנט

טאָרמאָז זיכערקייט און פאַנגקשאַנז טשעק

נאָך פֿאַרזאַמלונג און אייַדער יעדער פאָר, מאַכן זיכער אַז די בראַקעס אַרבעט רעכט און בעשאָלעם צו פֿאַמעלעך און האַלטן די ראַד דורכפירן די פאלגענדע סטעפּס:

1. גיין דיין בייק און דזשענטלי ציען די לינקס האַנט טאָרמאָז.
2. מאַכן זיכער אַז די פראַנט קאַליפער איז רעכט קלאָזינג אויף די דיסק און סלאָוינג די ראַד אַראָפּ.
3. איבערחזרן, פוליג די לינקס האַנדבראַקע מיט מער דרוק און קאַנטראָלירן אַז די פראַנט ראַד האט פארשטאפט.
4. איבערחזרן סטעפּס 1 ביז 3 ניצן די רעכט האַנדבראַקע און דערציען ראַד.

אַדזשאַסטמאַנט פון טאָרמאָז קאַליפער

איר קען דאַרפֿן אַ 5 מם עלען שליסל. (ניט אַרייַנגערעכנט.)

בייַק בראַקעס דאַרפן אָלע קאַמפּאָנאַנץ צו זיין אין ענגיי אַליינמאַנט און שטעלע אין סדר צו פונקציאָנירן רעכט. א גרינדינג אָדער סקווילינג געזונט וואָס קומט פון די טאָרמאָז בעגנט (צי קעסיידערדיק אָדער ינטערמיטאַנט) איז אַ גוט אָנווייַז אַז עפעס איז אויס פון אַליינמאַנט און דאַרף זיין אַדזשאַסטיד.

דער ראָס איז מסתמא געפֿירט דורך אַ מיסאַליינד קאַליפער, וואָס ז די טאָרמאָז פּאַדס ין עס צו רייַבן קעגן די דיסק אפילו ווען די קאַליפער איז אָפֿן. די פּאַדס זאָל נאָר קאָנטאַקט די דיסק ווען די קאַליפער איז פארמאכט רעכט צו דער כאַנדבראַק איז פולד.

1. אויף די בראַקעס וואָס דאַרפֿן אַדזשאַסטמאַנט, געפינען די קאַליפער, טאָרמאָז פּאַדס און דיסק.
2. הייבן דעם בייק ראַד און ומדריי עס. היטן די דיסק דרייַוו צווישן די טאָרמאָז פּאַדס, און באַמערקן וואָס בלאָק ראַבז קעגן די דיסק.

3. שטעלן די בייק אויף די קיקסטאַנד. (זען אָפּטיילונג 3).
4. וועג איר זוכט אין די קאַליפּער פון די צוריק פון די ראָד, געפינען די ריגל אויבן און די ריגל אונטער די קאַליפּער. ניצן אַ 5 מם עלען שליסל פֿאַר יעדער שרויף דורך וועגדן עס קאָנטערקלאָקווייז פֿאַר 4-5 טורנס.
5. מאַך די קאַליפּער אויס פון אַליינמאַנט ביז די פאלגענדע טנאַים זענען באגעגנט:
   - די שפּיץ פון די פּאַדס איז אַליינד מיט די ברעג. פון די ד'יסק.
   - קיין טייל פון קיין פון די פּאַדס רירט די ד'יסק.
   - די פּאַדס זענען פּאַראַלעל צו די ד'יסק.
6. מיט די קאַליפּער אין דער געוואלט שטעלע, גאָר פּאַרשטייפן איין ריגל און דעמאָלט די אנדערע דורך טורנינג קלאָקווייז מיט די עלען מוטער-שליסל.
7. מאַכן זיכער אַז די קאַליפּער איז זיכער און דורכפירן טאָרמאָז סאָפּטי און פאַנגקשאַנז טשעק (בלאָק 3) ווידער.

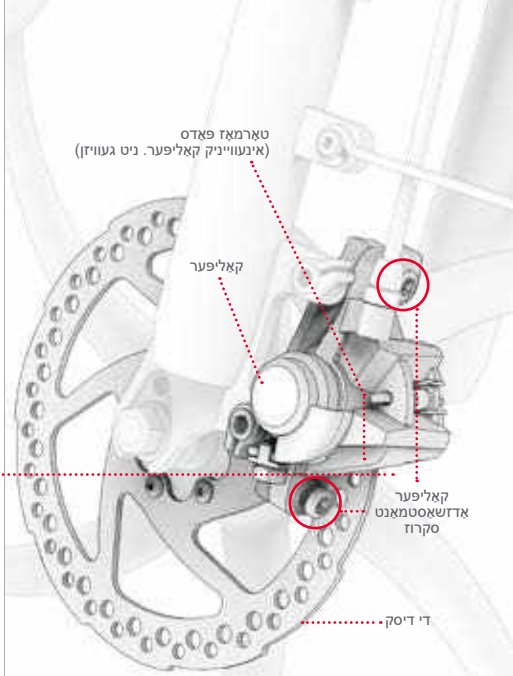

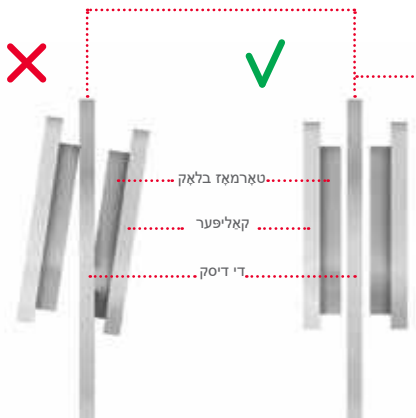

2. געטינג גרייט צו פאָר

2.1 סטירינג ראָד הייך אַדזשאַסטמאַנט

1. ציען די לאַטש אויף די סטעם קלאַמערן.
2. לוסאַן די קלאַמערן שעפן דורך טורנינג עס קאַונטערקלאַקווייז.
3. הייבן אַדער נידעריקער די סטעם ביז די כאַנדאַלבאַר איז אין דער געוואלט הייך.

⚠ **וויכטיק:** קיינמאָל כאַפן די כאַנדאַלבאַר אַזוי אַז די "מינימום ינסערשאַן" צייכן אויס אויבן די קלאַמערן.

4. בשעת האלטן די כאַנדאַלבאַר אין פלאַץ, ריטייט די קלאַמערן שעפן דורך טורנינג עס קלאַקווייז.

טראָובלעשאָטינג: אויב איר קענען נישט עפענען אַדער פאַרמאַכן די לאַטש, די שעפן קען זיין צו ענג. ונסקרעוו די שעפן דורך וועגן עס קאָונטערקלאָקווייז 1/2 קער אין א ציַיט ביז איר קענען נוצן די לאַטש.

5. קאָנטראָלירן אַז די כאַנדאַלבאַר איז זיכער: ניצן דיין האַנט צו צולייגן א אַראָפּ דרוק אויף די כאַנדאַלבאַר. אויב די סטעם סליידז אַראָפּ אין די סטעם רער, צוריקקומען די כאַנדאַלבאַר צו זיין שטעלע און פאַרשטיפן די קלאַמערן דורך טורנינג די שעפן קלאַקווייז.

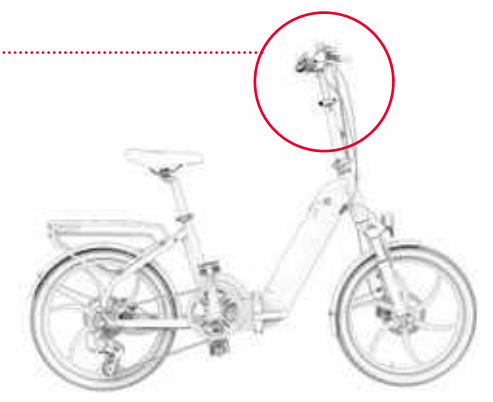

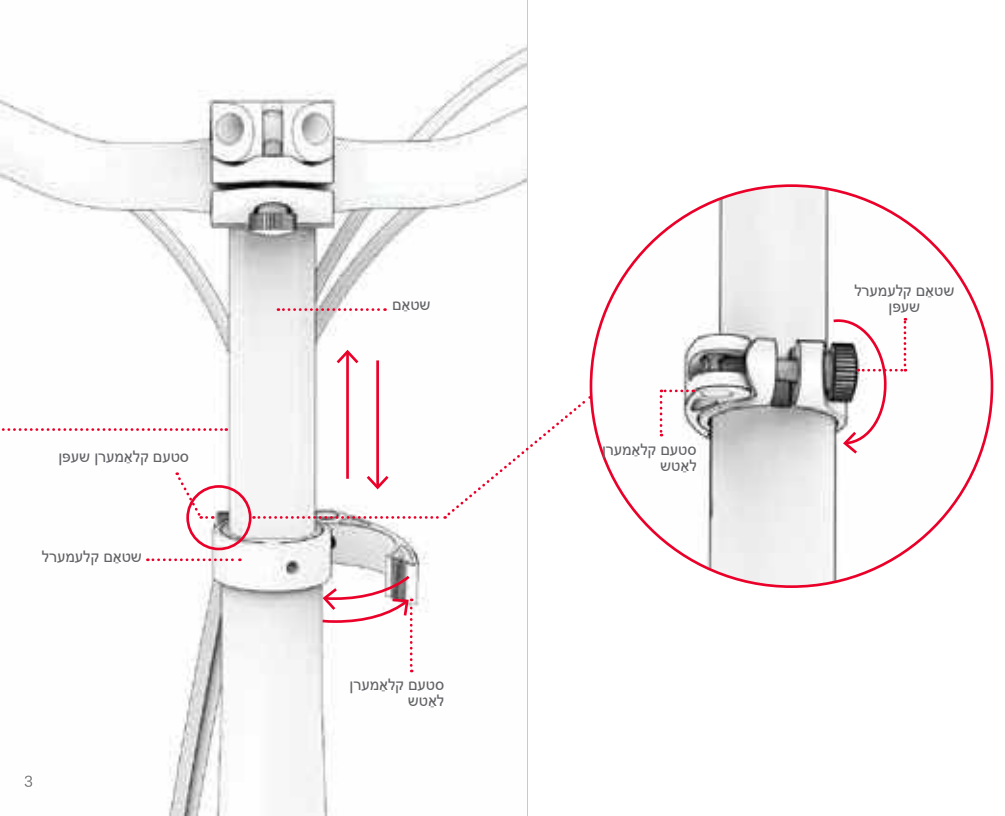
שטאָם
סטעם קלאָמערן שעפן
שטאָם קלעמערל
סטעם קלאָמערן
לאַטש
שטאָם קלעמערל
שעפן
סטעם קלאָמערן
לאַטש

2.2 סטירינג ראָד ראָוטיישאַן אַדזשאַסטמאַנט

די כאַנדאַלבאַר קענען זיין ראָוטייטיד אַ ביסל פֿאַרויס אַדער צוריק אַזוי אַז אַלע די פֿעיקייטן און פאַנגקשאַנז אויף עס זענען בישליימעס פּאַזישאַנד פֿאַר די רידער. די האַנדבראָקע, ספּעציעל, זאָל זיין אין אַ שטעלע וואָס איז גרינג פֿאַר די רידער צו האַלטן.

צו דרייען די סטירינג ראָד:

1. ציען די לאַטש אויף די כאַנדאַלבאַר קלאַמערן אַזוי אַז עס איז אין די אַנלאַקט (אַנלאַקט) שטעלע.

טראָובלעשאָאָטינג: אויב איר קענען נישט עפענען אַדער פאַרמאַכן די לאַטש, די שעפּן קען זיין צו ענג. ונסקרעוו די שעפּן דורך וועגדן עס קאָונטערקלאָקווייז ½ קער אין אַ ציַיט ביז איר קענען נוצן די לאַטש. נאָענט די לאַטש פון די קלאַמערן.

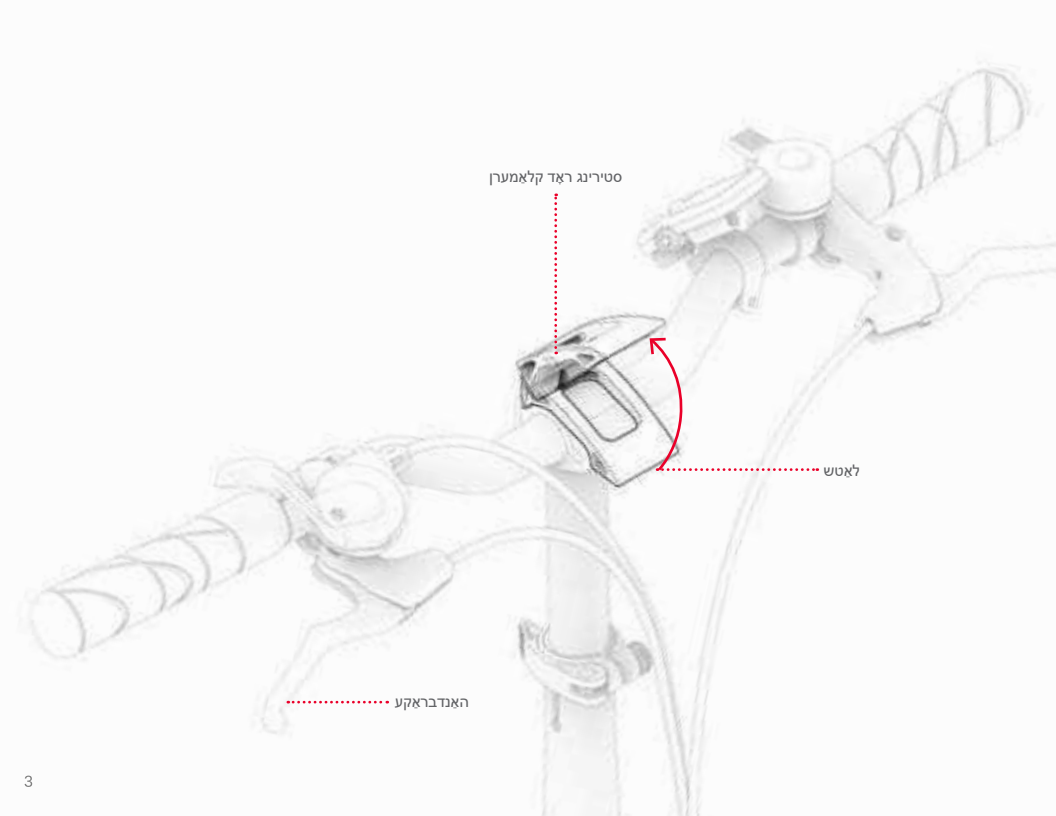
סטירינג ראָד קלאַמערן
לאַטש
האַנדברעקס

דרייַען די כאַנדאַלבאַר פאַרוויס אַדער צוריק צו טוישן זייַן שטעלע.

2. בשעת האלטן די כאַנדאַלבאַר אין די נייַע שטעלע מיט איין האַנט, נוצן די אנדערע האַנט צו שטופן די לאַטש אַראָפּ און צוריק צו די פארמאכט (פארשפארט) שטעלע.

וויכטיק: אויב די שטריקל איז נישט זיכער מיט די בלעכע פֿאַרמאַכט אַרום אים, איר דאַרפֿן צו פאַרשטייַפן די בלעכע. ערשטער, ציען די לאַטש פון די קלעמערל עפענען. וווייַטער, פאַרשטייַפן די שעפּן דורך טורנינג עס קלאַקווייז אַ ביסל טורנס, דעמאָלט נאָענט די קלאַמערן לאַטש.

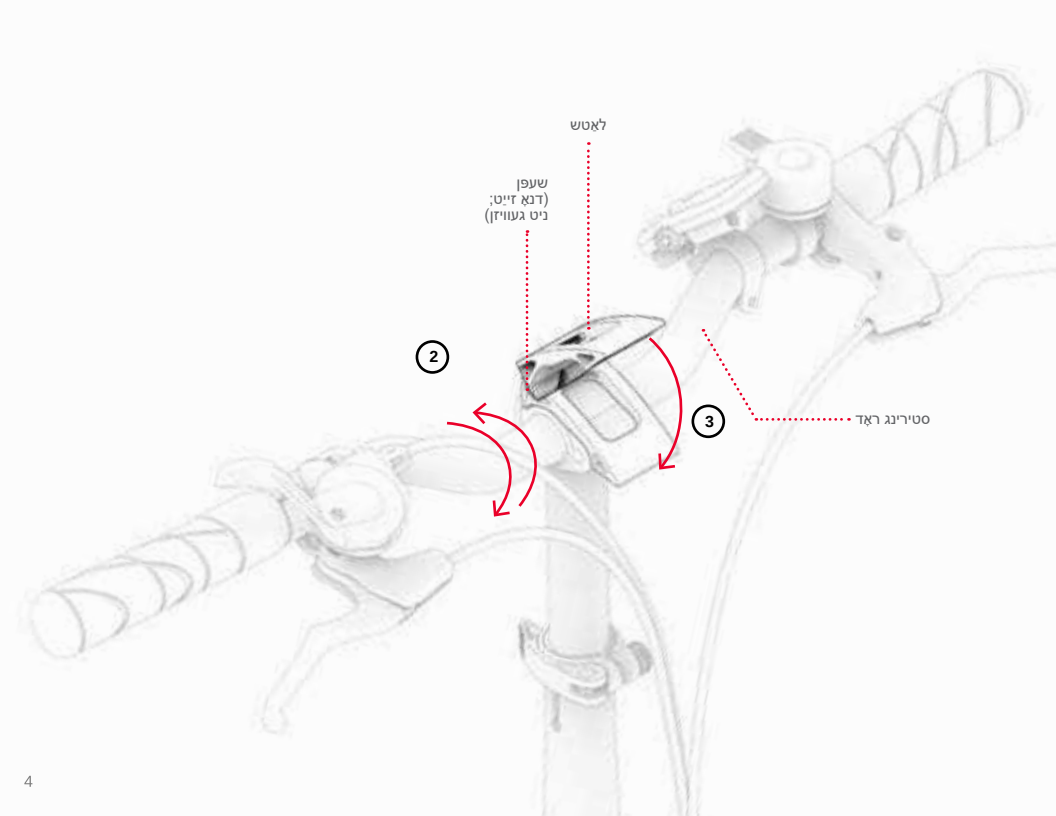
לאַטש
שעפן
(דנאָ זייט:
ניט געווינען)
2
3
סטירינג ראַד

2.3 אַוועקזעצן הייך אַדזשאַסטמאַנט

וועַן דער רידער איז סיטאַד אוֹן האט זיין פּיס אויף די טרעטלען אין די לאָואַסט פונט פון טרעטלען ראָוטיישאָן, עס זאָל זיין בייגן אין קליין בייגן אין קני פון די רידער. לעגס זאָל נישט זיין גאָר עקסטענדעד בשעת פעדאַלינג. . סטרויערן די אַוועקזעצן הייך אַקאָרדינגלי ביז עס איז אין די ידעאַל שטעלע פאַר פעדאַלינג.

צו כאַפּן אַדער נידעריקער דער זיצפלאַץ:

1. ציען די לאַטש אויף די אַוועקזעצן בלעכע.
   טראָובלעשאָטינג: אויב איר קענען נישט עפענען אַדער פאַרמאַכן די לאַטש, די שעפּן קען זיין צו ענג. ונסקרוו די שעפּן דורך וועגדן עס קאָונטערקלאָקווייז 1/2 קער אין אַ צייַט ביז די לאַטש קענען זיין געווינט.
2. הייבן אַדער נידעריקער די אַוועקזעצן צו דער געוואלט שטעלע, אוֹן מאַכן זיכער נישט צו כאַפּן די אַוועקזעצן הויך גענוג אַז די "מינימום ינסערשאָן" צייכן אויס אויבן די קלאַמערן.
   וויכטיק: קיינמאָל שטעלן די אַוועקזעצן הייך אַזוי אַז די "מינימום ינסערשאָן" צייכן איז קענטיק אויבן עס. די קליפּ.
   טראָובלעשאָטינג: אויב די אַוועקזעצן קלאַמערן איז צו ענג פֿאַר די אַוועקזעצן פּאָסטן צו רוק אַרויף אוֹן אַראָפּ לייכט, פֿאַרגרעסערן די קלאַמערן עפּן דורך וועגדן די קלאַמערן שעפּן קאָונטערקלאָקווייז.
3. בשעת האלטן די אַוועקזעצן אין פלאַץ, נאָענט די לאַטש.
4. מאַכן זיכער די אַוועקזעצן איז זיכער: ניצן דיין האַנט צו צולייגן דאָונוועַרד דרוק אויף די זאָטל. אויב די אַוועקזעצן פּאָסטן סליידז אַראָפּ אין די רער, צוריקקומען עס צו זיין שטעלע אוֹן פֿאַרשטייפן די קלאַמערן דורך טורנינג די קלאַמערן שעפּן קלאָקווייז.

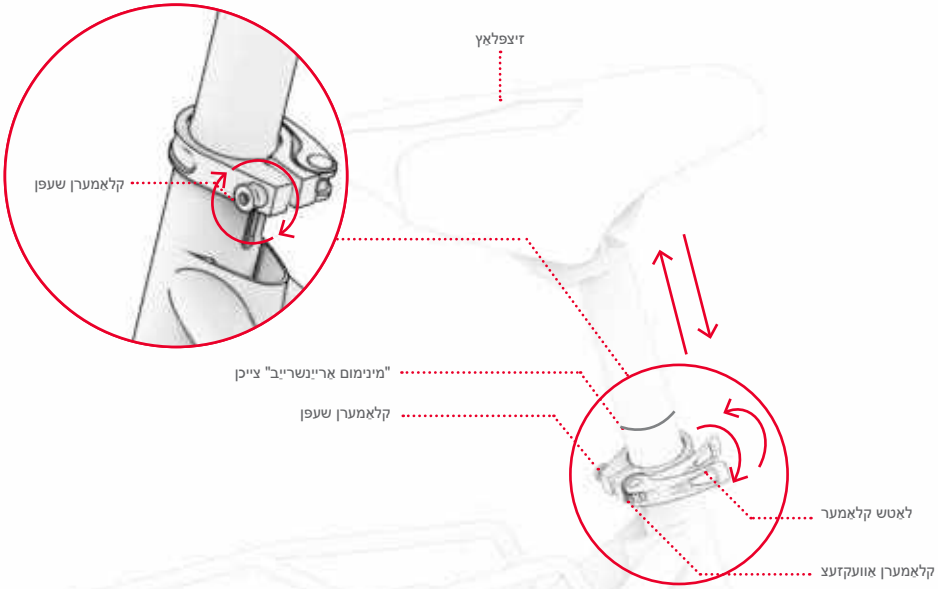
זיצפלאַץ
קלאַמערן שעפן
"מינימום אַרײַנשרײַב" צייכן
קלאַמערן שעפן
לאַטש קלאַמער
קלאַמערן אַוועקזעצ

3. פֿעיִקייטן און פּאַנגקשאַנז

3.1 אויף און אַוועק

צו קערן דיין E- בייק אויף אַדער אַוועק, דריקן און האַלטן די קנעפּל. **מאַכט⏻** קנעפּל צו 2 — 3 סעקונדעס.

צו קאָנסערוו באַטאַרייע מאַכט, דיין בייק וועט אויטאָמאַטיש קער אַוועק נאָך 5 מינוט פון קיין באַוועגונג.
שטעלן גיך געדענקען צו קער אַוועק דיין בייק וועט איר שטעלן עס אַוועק.

⚠ **וויכטיק:** קיינמאָל אַרבעטן דיין E- בייק בשעת עס איז טשאַרדזשינג אַדער פאָולדיד.

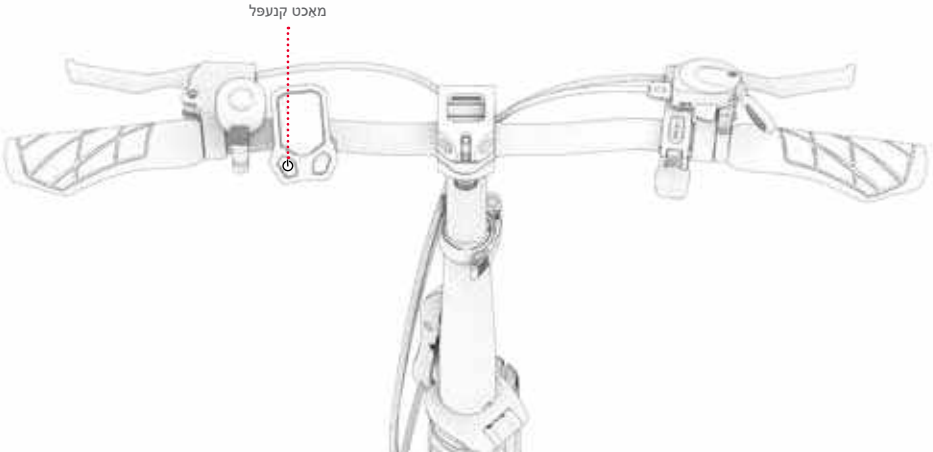

3.2 פארשטאנד און ניצן געפירט וועיִז



וויכטיק: אויב טעות קאָד 1, 2 צי 3 איז געווייזן אויף דיין געפירט אַרויסווייַזן, קאָנטאַקטירן J E T S קער מאַנשאַפֿט פֿאַר הילף אייִדער איר פאָר דיין E- בייק וויידער.

3.3 טוישן אַפאַראַט פון מעזשערמאַנט

צו באַשטימען צווישן מייל פער שעה (מ.פ.ש) און קילאָמעטערס פער שעה (קמ/ה):
שנעל דריקן אויף די מאָדע **(מ)** קנעפל.

3.4 קוק די באַטאַרייע אָפצאָל מדרגה

בשעת רײַדינג, איר קענען מאָניטאָר די באַטאַרייע אָפצאָל מדרגה דורך קוקן צו זען ווי פילע באַטאַרייע גראדן בלאָס עס זענען. ילומאַניטאָד אויף געפירט פאַרשטעלן

באַטערי ינדיקאַטאָר בילדל					
דערנענטערנ רוען אָפצאָל פראָצענט	1 0 0%8	6 0 %8 0	4 0 %6 0	2 0 %4 0	2 0 %וויניקער (טשאַרדזש דיין E- בייק איצט!)

* בלויז בעערער עסטאַמאַץ. קען בייַטן באזירט אויף באַניץ.

באַטייטיק: דיין בייק ס פייקייט צו דערגרייכן שפיץ גיכקייט קענען זיין אָפעקטאָד דורך די באַטאַרייע אָפצאָל מדרגה. איר קען באַמערקן אַ פאַרקלענערן אין גיכקייט ווען די באַטאַרייע אָפצאָל טראפנס אונטער 5 2%.

וויכטיק: ווען די באַטאַרייע אָפצאָל איז ויסגעשעפט צו 0%, די E- בייק וועט קער אַוועק. באַשולדיקן די E- בייק צו פול קאַפּאַציטעט (אָפּטיילונג 1) איידער דיין וויַטער פאָר.

ווען רימווינג די באַטאַרייע פון די ראָם, דריקן די קנעפל. **באַטערי סטאַטוס קנעפל** צו זען אויב ער האט קיין אָפצאָל לינקס.

אויב די קנעפל לייַ ארויף ווען געדריקט, די באַטאַרייע נאָך האט אַ זיכער מדרגה פון אָפצאָל. אויב עס טוט נישט ליכט אַרויף, אָפצאָל די באַטאַרייע איצט. (אָפּטיילונג 6-1)

3.5 ניצן לייץ

צו וועגן די כעדלייך און די ליכט אויף אַדער אַוועק: דרוק מאָדע **(מ)** דרוק 2 מאל אין אַ רודערן.

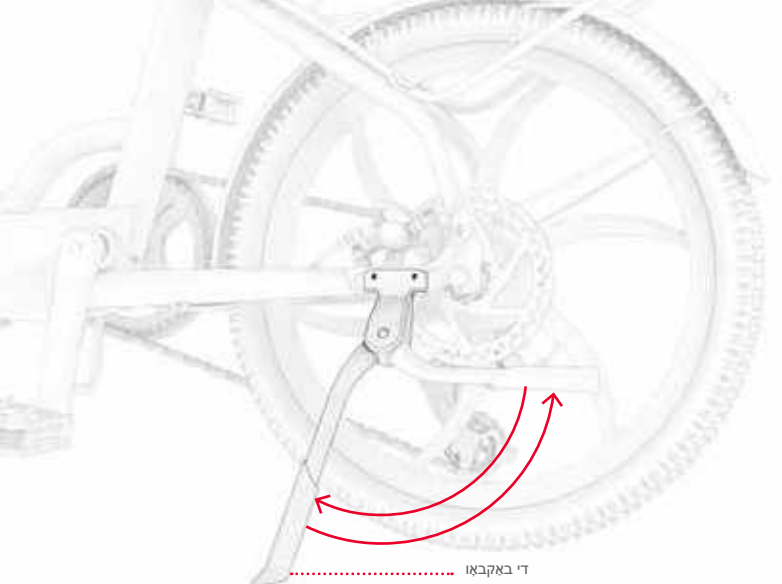

3.6 נוצן פון די פּערדיקאַט

צו נוצן די קיקקסטאַנד, דרייען עס אַראָפּ און דזשענטלי אָנטאָן דיין בייק צו שטיין. צו כאַפּן די אַרמרעסט, דרייען עס וויידער.

⚠ **וויכטיק:** שטענדיק כאַפּן די כעדרעסט אייַדער רייַדינג.

3.7 ניצן די גלאָק

ניצן די גלאָק ווי אַ פלינק צו אנדערע פאַסאַנדזשערז און פאַדעסטריאַנז.

צו קלינגען דעם גלאָק, לאָקכענען אַראָפּ אויף די גלאָק קוויטל געשווינד און קראַפטיק מיט דיין גראָבער פינגער.

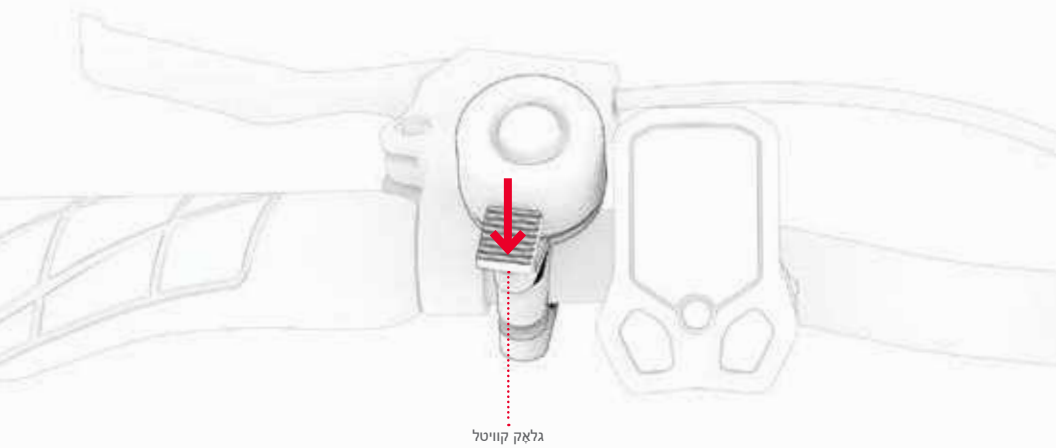

3.8 ניצן די RackIt סמאַרט טשאַרדזשינג סיסטעם

דיין E- בייק איז יקוויפט מיט: **JETSON RACK סמאַרט טשאַרדזשינג סיסטעם ק** — דיזיינד צו פירן אַ "דריקט אויף, גיט אַוועק" באַגלייטער. י — אַלע אַקסעסעריז *.



קאָסטאָמייז דיין E- בייק צו דיין ספעציפיש קאַריינג באדערפענישן. יבערקוקן דעם צו לערנען מער וועגן די סיסטעם און אַלע די בנימצא R A C K I T אַקסעסעריז.

ניצן RACKIT מיט די אַקאַמפּאַניינג טשאַרדזשינג אַקסעסערי *:
כל טשאַרדזשינג אַקסעסעריז וואָס קומען מיט R A C האָבן אַן ינאַגרייטיד באַזע טעלער וואָס קליקס סיקיורלי אין R A C טשאַרדזשינג געשטעל.

צו קליקן אַן געשפרייט אויף אַדער אַוועק:
יבערקוקן דעם פֿאַר ינסטראַקשאַנז.

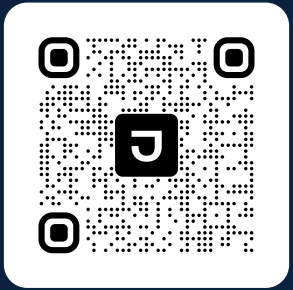

* אַקסעסעריז ניט אַריינגערעכנט. סעלעקציע קען בייַטן.

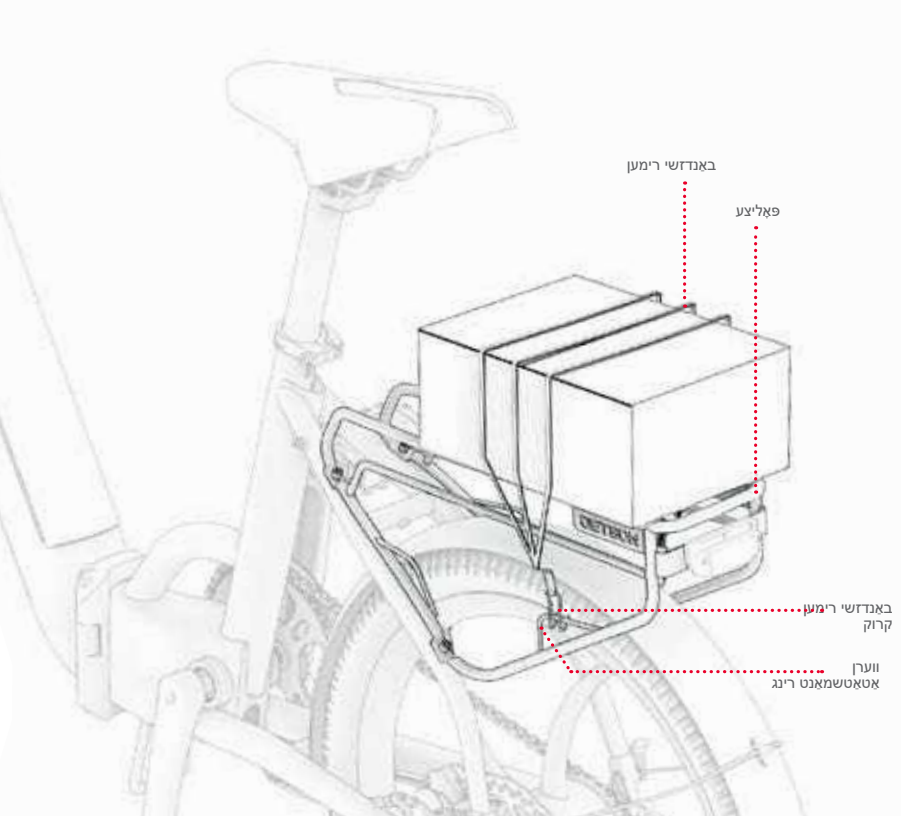
באַנדזשי רימען
פּאַליצע
באַנדזשי רימען
קרוק
וועלן
אַטאַטשמאַנט רינג

ניצן RACKIT אַן די אַקאַמפּאַניינג טשאַרדזשינג אַקסעסעריִ:

1. שטעלן דיין מאַסע אויף די געשטעל.
2. שטעלן איין קרוק פון די באַנדזשי רימען אין די שלייף אטאטשט צו איין באַנדזשי רימען אויף די פאַליצע.
3. אויסשטרעקן די באַנדזשי רימען איבער די מאַסע און אַרום די געשטעל ביז עס איז שטרענג.
4. זיכער די אנדערע קרוק צו די באַנדזשי רימען אין די אנדערע באַנדזשי אטאטשמאַנט שלייף.

וויכטיק: די באַנדזשי רימען זאָל זיין ענג אַיבער דיין מאַסע. דעפּענדינג אויף די גרייס פון דיין מאַסע און די לענג פון די באַנדזשי רימען, עס קען זיין נייטיק צו שלייף די רימען אונטער די טרעגער און איבער דיין מאַסע אייַדער סיקיורינג די רגע קרוק צו די באַנדזשי אטאטשמאַנט שלייף.

5. מאַכן זיכער דיין באַנדזשי רימען און מאַסע זענען זיכער.

⚠ פֿאַר זיכערקייט און זיכערהייט:

- שטעלן באַוואָרענען לאָסט צו די געשטעל מיט אַ באַנדזשי רימען אַדורך RACK לאָסט אַקסעסעריִ. קיינמאָל פאַר מיט אַנסייף לאָסט.
- רעדוצירן די מאַסע אויף די געשטעל צו 25 לבס.
- מאַכן זיכער אַז די גאַנץ וואָג פון די מאַסע (פאַסאַזשיר פלוס לאָסט) טוט נישט יקסעד 250 פונט.
- דו זאלסט נישט אַווערפיל די שטיין אַדער קיין טשאַרדזשינג אַקסעסעריז.
- שטעלן ענשור אַז קיין פארץ פון די מאַסע אַדורך RACK קאַרגאָ אַקסעסעריִ פֿעיקייטן (סטראַפּס, באַקאַלז, אאז"ו) זענען אין די וועג פון די ראַד, טאַרמאַז, טרעטלען, קייט אַדער אנדערע באַוועגונג אַדער מעקאַניזאַמז פון די בייק.

וויכטיק:

- אַדינג שווער לאָסט קען ווירקן די פֿאַרשטעלונג פון דיין E- בייק. פֿאַר מער דעטאַילס ווען קענען ווירקן פֿאַרשטעלונג, זען אַפּטייל 4.2.
- קיינמאָל לאַזן דיין לאָסט אַדער אַקאַמפּאַניאַנט RACK אַקסעסעריִ אַנאַטענדיד אויף די E- בייק.

3.9 רימווינג און ריינסערינג די באַטאַרייע

עס זענען דריי באַטאַרייע לאָוקיישאַנז און הויפט פאַנגקשאַנז.

1. **הויפט פונקציע:** די באַטאַרייע איז פארשפארט אין די ראַם, און די שליסל קענען זיין ינסערטאַד און אַוועקגענומען פון די שליסל לאָך.
   באַמערקונג: די אָלוועלט קומט מיט די שלאָס אין די היים שטעלע.
2. **פארשפארט / מיטל שטעלע:** ביידע די באַטאַרייע און שליסל זענען פארשפארט אין די ראַם, און דער שליסל וועט בלייַבן אין פלאַץ דאַרט בשעת איר פאָר. פון דער הויפט שטעלע: עקספרעס שליסל 90 ° קלאַקווייז ריכטונג.
3. **עפענען שטעלע:** די באַטאַרייע איז אַנלאָקט און קענען זיין אַוועקגענומען פון די ראַם, אָבער די שליסל קענען ניט זיין אַוועקגענומען פון די שליסל. פון די מיטל / שלאָס שטעלע, דרייַ די שליסל קלאַקווייז נאָך 90 טורנס. ° .

1. הויפט פונקציע | **2. פארמאכט / ינטערמידייט שטעלע** | **3. אַנסיקיורד שטעלע**



באַטערי: אויסגעלאשן
שליסל: אַראָפנעמען

באַטערי: פארשפארט אין
שליסל: פארשפארט אין

באַטערי: אַראָפנעמען
שליסל: פארשפארט

צו באַזייַטיקן די באַטאַרייע:

1. אַרייַנלייגן 1 שליסל אין די שליסל.
2. דרייען די שליסל גאָר קלאָקווייז צו באַפרייַען די באַטאַרייע פון די ראַם.

באַמערקונג: טורנינג די שליסל טיילווייז וועט שלאָס די שליסל אין די ראַם. די באַטאַרייע וועט ניט זיין רימוואַבאַל ביז די באַשטימען אויז גאָר פאַוערד. (זען

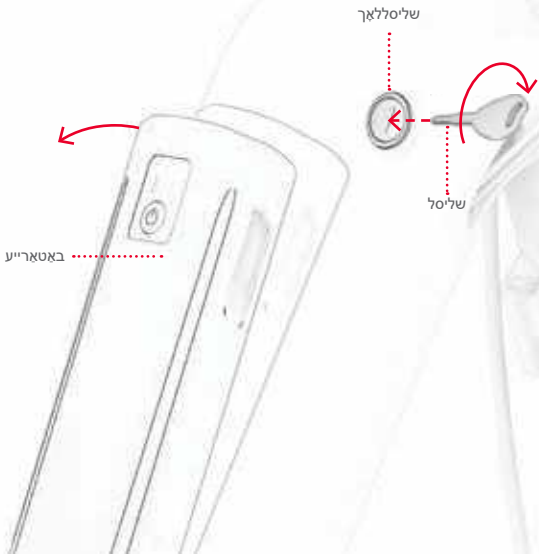

בלאָז 5.)
3. ציען די באַטאַרייע אויס פון די באַטאַרייע אָפטייל.
4. ציען די שליסל אויס פון די שליסל.

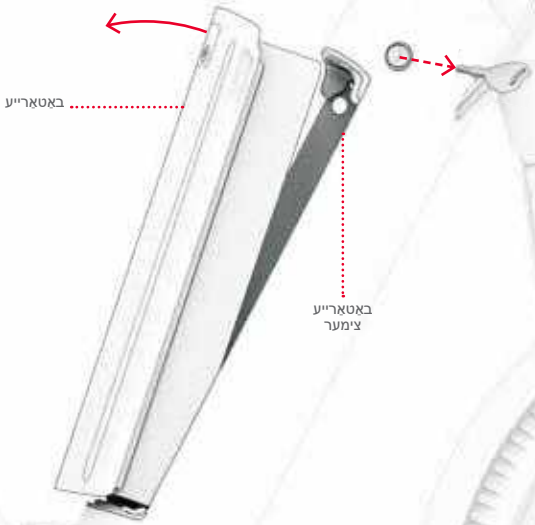

צו ריינסערט די באַטאַרייע:

1. שטעלן די דנאָ פון די באַטאַרייע אין די באַטאַרייע אָפּטייל.
2. קערפאַלי שטופן די שפּיץ פון די באַטאַרייע אין די אָפּטייל.

וויכטיק: צו ויסמיידן דאַמידזשינג די באַטאַרייע,
דו זאלסט נישט שטעלן עס אויך אין די ראַם.
געשווינד אָדער מיט אסאך כוח.

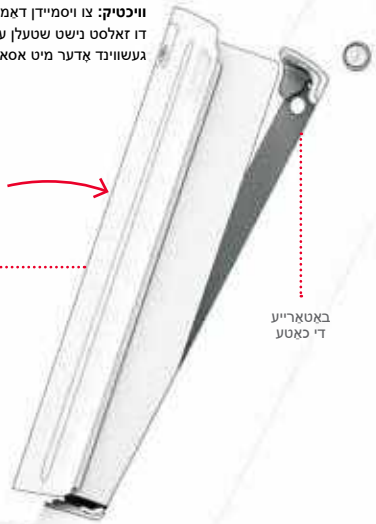

3. אַרײַנלייגן די שליסל אין די שליסל.
4. דרייַ די שליסל קאָונטערקלאָקווייז טיילווייַס (צו האַלטן די שליסל פארשפארט אין די ראַם) אַדער גאָר (צו באַזײַטיקן דעם שליסל). זען בלאַט 5 פֿאַר דעטאַילס וועגן שליסל און באַטאַרייע לאָוקיישאַנז.
5. מאַכן זיכער די באַטאַרייע איז סיקיורד אין די ראַם.

וויכטיק: שטעגדיק שלאָס די באַטאַרייע אין פריימוועלט. דו זאלסט נישט אַרבעטן די בייק אַדער ינסטאַלירן עס אַן לאָקינג די באַטאַרייע אין פלאַץ.

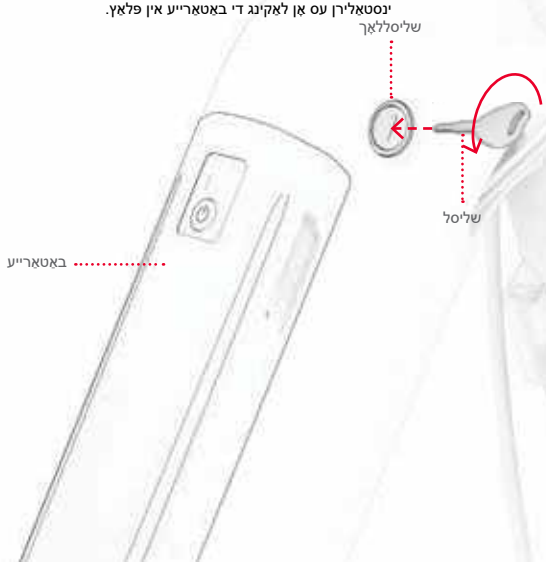

4. מאכן מוומאַנץ

4.1 פאָר דיין אַלוועלט

נעמען אויף דיין אַלוועלט אין צוויי פאַרשידענע וועגן:
1. עלעקטראָנישׁ אַסיסטעד טרעטלען (אַפּטיילונג 3. 4)
2. ניצן די אַקסעלעראַטאָר טרעטלען צו מאַכט אַלע ענדזשאַנז (אַפּטיילונג 5. 4)

4.2 פארשטאנד און ניצן ספיד מאָדעס

די סומע פון מאַכט די מאָטאָר גיט דעפענדס אויף די גיכקייַט מאָדע איר שטעלן.

וועג ניצן די טרעטלען: דער מאָטאָר וועט געבן איר מאַכט בוסץ צו העלפן איר דערגרייכן די מאַקסימום מעגלעך גיכקייַט אין די גיכקייַט מאָדע איר האָט באַשטימט. אויב דיין פּעדאלינג השתדלות אַליין נעמען איר וויייטער פון דעם גיכקייַט, דער מאָטאָר וועט נישט צושטעלן איר מיט קיין הילף.

וועג ניצן די געראַנגל וואַלוו: די גיכקייַט מאָדע איר שטעלן דיטערמאַנז די מאַקסימום גיכקייַט איר קענען אַרומפאָרן. ניצן נידעריקער ספידז אין ספיד-ריסטריקטיד געביטן, וועג נאַוואַגייטינג דורך געדיכט געביטן אַדער פֿאַר אַ מער ליזערלי פאָר.

צו באַשטימען צו אן אנדער גיכקייַט מאָדע, דריקן די מאַכט קנעפל געשווינד.⏻ קנעפל.

גיכקייַט מאָדע	1	2	3
ספיד אַסיסט (טרעטן) אָדער מאַקסימום גיכקייַט (גערגל)	1 1 מ.פ.ש	1 5 מ.פ.ש	2 0 מ.פ.ש

4.3 ניצן עלעקטראָניש טרעטלען אַרוישעלפן

פּעדאַל אַרוישעלפן אַלאַוז איר צו גיין פּאַסטער און מיט וויניקער מי. וועג איר טרעטלען מיט די מאַכט אויף, דער מאַטאָר וועט בוסט די מאַכט פון די בייק צו דערגאַנג דיין מי און העלפֿן איר דערגרייכן די מאַקסימום מעגלעך גיכקייט אין די גיכקייט מאָדע וואָס די בייק איז באַשטימט. (אָפּטיילונג 2. 4)

די וניוואַרסע פֿעיקייטן קאָדענסע-באזירט טרעטלען אַרוישעלפן, וווּ די מאָטאָר וועט צושטעלן נאָך מאַכט וועג איר טרעטלען. קיין ראָוטיישאַנאַל מי איר שטעלן אין די פּעדאַלז וועט קער די מאָטאָר, אַזוי איר קענען אַרבעטן דיין מאַסאַלז וויי פיל אָדער ווי קליין וויי איר ווילט.

אויב דיין השתדלות יקסיד די גיכקייט שוועל פֿאַר די מדרגה איר שטעלן די בייק צו, טרעטלען אַרוישעלפן וועט ניט מער זיין פּאַרקנאַסט.

באַמערקונג: איר קענען פּאַר דיין בייק אַן מאַכט אויף אָדער אויב די באַטאַרייע איז טויט, אָבער איר וועט נישט קענען צו נוצן קיין פון די לייץ אָדער עלעקטריקאַל פּאַנגקשאַנז.

4.4 נוצן פון גירז

די אַלוועלט איז אַ -7גאַנג וועלאָסיפעד.

נידערעיקער גירז מאַכן פעדאַלינג גרינגער וויַל עס איז וויניקער קעגנשטעל, אַבער איר וועט דעקן וויניקער ערד מיט יעדער טרעטלען מאַך. ניצן נידערעיקער גירז פֿאַר סייקלינג וועט איר גיין אַרויף היללס, אַוועק-ראַאַדינג אַדער סלאָולי דרייווינג.

העכער גירז געבן איר אַ גרעסערע גיכקייט, וויַל איר וועט דעקן מער שטח מיט יעדער טרעטלען מאַך. ניצן העכער גירז פֿאַר פאַסטער רייַדינג אויף פלאַך סערפאַסיז אַדער ווען איר גיין אַראָפּ היללס.

צו אַראָפּרעכענען: דריקן די יבעררוק קנעפּל אַראָפּ ביז דער געוואלט גאַנג איז פּאַזישאַנד בייַ די גאַנג גראדן צייכן.

צו יבעררוק צו אַ העכער גאַנג: פוש די שיפט הייבער אַוועק פון איר ביז דער געוואלט גאַנג איז פּאַזישאַנד בייַ די גאַנג גראדן צייכן.

באַמערקונג: איר זאָל הערן אַ קליקינג געזונט מיט יעדער מצליח גאַנג יבעררוק.

באַמערקונג: מעטשאַניקאַל גירז טאָן ניט ווירקן די פּאַר וועג די באַוועגונג פון די בייק איז קאָנטראָולד דורך די געגל אַדער אַרומפּאַרן קאָנטראָל. גירז נאָר ווירקן די פּאַר בשעת פעדאַלינג.

וויכטיק: נאָר טוישן גירז בשעת מאָווינג פּאַרויס און אַקטיוולי ניצן די טרעטלען.

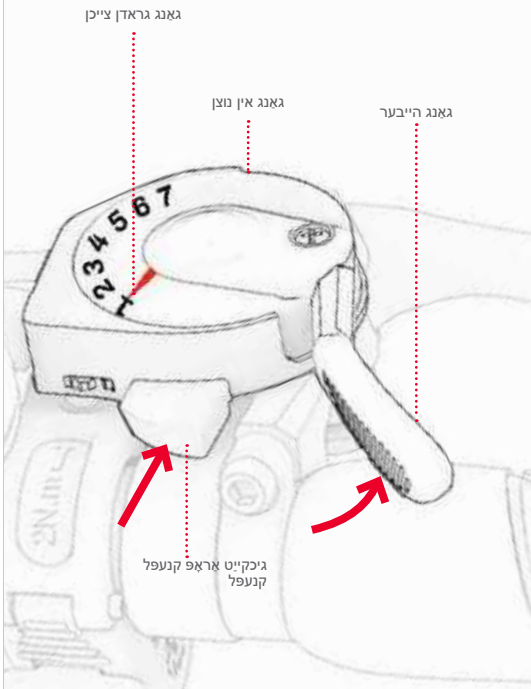

4.5 ריידינג מיט די געגל

2. די מאַקסימום גיכקייַט די בייק קענען גיין מיט פול מאַטאָר מאַכט דעפענדס אויף די גיכקייַט מאַדע איר שטעלן. (אַפטיילונג 4)

צו פֿאַרן די אַלוועלט ווי אַ מאָוטערייזד וועלאָסיפעד, האַלטן ניצן די פּעדאַלז און האַלטן דיין פֿיס פעסט אויף די פּעדאַלז. צו פֿאַרגיכערן, סלאָולי דריקן די אַקסעלעראַטאָר טרעטלען מיט די גראָבער פינגער פון דיין רעכט האַנט.

די האַרדער איר דריקן די געגל, די מער די מאָטאָר ריווז - און די פאַסטער איר גיין. צו וויסמיידן פלוצעמדיק אַקסעלעריישאַן, שטענדיק פאָרגרעסערן די דרוק אויף די אַקסעלעראַטאָר טרעטלען ביסלעכווייַז.

⚠ צו פֿאַמעלעך אַראָפּ, דזשענטלי מעלדונג די געגל.

באַטייַטיק: שטענדיק רוען דיין פֿיס אויף די פּעדאַלז, אַפילו וען איר טאָן ניט פעדלינג. קיינמאָל פאָר מיט זיי כאַנגגינג אַוועק די זייַט פון די בייק.

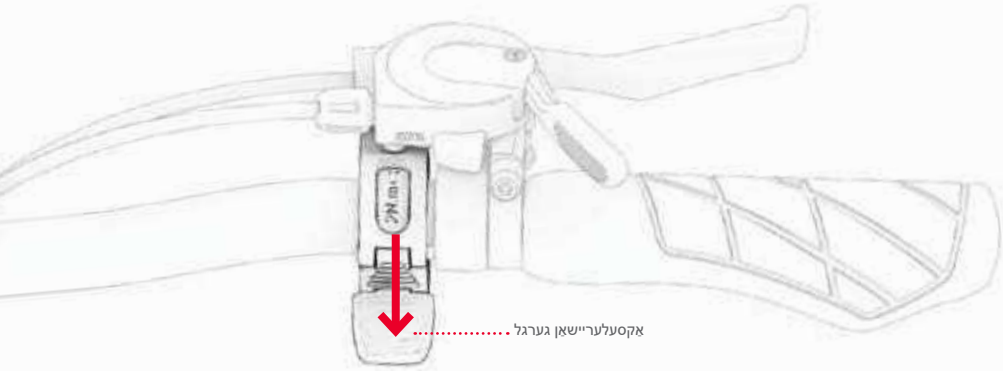

4.6 ניצן די בראַקעס

דריקן איין אָדער ביידע האַנדבראַקעס צו פאַרלאַנגזאַמען אַראָפּ, און דריקן האַרדער צו קומען צו אַ גאַנץ האַלטן. צו ווסמיידן פלוצעמדיק מוומאַנץ, פרובירן אַפליינג די האַנדברייק ביסלעכווייז.

לינקס האַנט טאַרמאַז פראַנט ראָד בראַקעס

רעכט האַנט טאַרמאַז דערציען ראָד בראַקעס



4.7 מאַקסאַמייז גיכקייט און ריידינג קייט.

די האַרדער דער מאָטאָר אַרבעט, די פאַסטער די באַטאַרייע וועט פליסן און די מער שווער עס וועט זיין צו דערגרייכן און טיינען שפּיץ ספּידז. די פאלגענדע סיבות וועט אויך ווירקן ווי שנעל איר קענען אַרומפאָרן און ווי ווייט איר קענען גיין אויף אַ איין אָפּצאָל.

- **ריידינג ייבערפלאַך** - טראַוועלינג איבער אַ פּראָסט ייבערפלאַך ז ריי־בונג, וואָס קענען פאַמעלעך איר אַראָפּ, און ריקווייערז די מאָטאָר צו אַרבעטן האַרדער, ווערינג עס פאַסטער. וועט מעגלעך, קלייבן אַ גלאַט ריידינג ייבערפלאַך.

- **וואָג שייכעס** - געוואקסן וואָג (פאַסאַזשיר פלוס לאַסט) ראַדוסאַז די גיכקייט און קייט וואָס קענען זיין אַטשיוווד.

- **ריידינג נוסח** - אָפּט סטאַרטינג און סטאָפּפּינג וועט רעדוצירן די ריידינג קייט. ניצן די אַקסעלעראַטאָר טרעטלען וועט פליסן די באַטאַרייע פאַסטער ווי ניצן די אַרוישעלפן טרעטלען.

- **לופט טעמפּעראַטור** די ידעאַל טעמפּעראַטור פֿאַר ריידינג און סטאָרינג אַן E- בייק איז צווישן 0 5 0 9 ° C ° 35- 10-) F).

- **קליין** - דער מאָטאָר דאַרף אַרבעטן האַרדער אויף ינקלייניז ווי אויף פלאַך קליימז אָדער סלאָפּעס, וואָס דריינג די באַטאַרייע פאַסטער.

- **באַטערי וישאַלט** - טשאַרדזשינג די באַטאַרייע אין די רעכט צייט נאָך יעדער יאָזדע העלפּס צו האַלטן די באַטאַרייע קאַפּאַציטעט און מאַכט.

- **נוצן פון גירז** - ניצן גירז צו מאַקסאַמייז פעדאַל מי מאכט מער עפעקטיוו נוצן פון די עלעקטראַניש ארוישעלפן אזוי איר קענען באַקומען מער מייל איידער די באַטאַרייע שטאַרבן.

5. נאַוויגירן בעשאָלעם

5.1 פאַר-פאָר זיכערקייַט טשעקס

דורכפירן די פאלגענדע וויכטיק זיכערקייַט טשעקס איידער יעדער פלי:

טאַרמאַז

דורכפירן אַ טאַרמאַז זיכערקייַט און פונקציע טשעק (אַפּטיילונג 9. 1) און קאַנטראָלירן די פאלגענדע:

- די האַנדבראָקע לעוועריז זענען מאָונטעד אויף די כאַנדאָלבאַרז און לובראַקייטיד אַזוי אַז זיי זענען לייכט געדריקט.
- טאַרמאַז פּאַדס זענען נישט וואָרן, און זענען סענטערד און אַליינד מיט די ראָוטער.
- די ברעאַקעס האַלטן די רעדער גאָר.

קראַנגקס און פעדאָלז

- מאַכן זיכער די פּעדאָלז זענען סיקיורלי אַטאַטשט צו די קראַנגקס.
- מאַכן זיכער די קראַנגקס זענען ענג צו די בייק גוף און דריין פרילי.

ראַם און גאַפּל

- מאַכן זיכער אַז די בייק ראַם און גאַפּל זענען נישט דאַמידזשד, בענט אָדער צעבראכן.
- מאַכן זיכער די ראַם איז סיקיורד אין די ריידינג שטעלע דורך די ראַם לאַטש.

אַריענטירונג

- מאַכן זיכער די סטעם איז סיקיורד דורך די סטעם לאַטש.
- מאַכן זיכער די כאַנדאָלבאַר איז סיקיורד אין פלאַץ מיט די כאַנדאָלבאַר קלאַמערן.

וווהעלס און טירעס

- מאַכן זיכער אַז די טירעס טאָן ניט ווייַזן וואונדער פון יבעריק טראָגן אָדער שעדיקן.
- מאַכן זיכער אַז די טירעס זענען ינפלייטיד צו די רעקאָמענדיד דרוק פון 4. —0 6 פּסי.
- מאַכן זיכער אַז די ראָד ספּאָוקס זענען נישט צעבראכן.
- קוק אַז די ראָד רימז זענען נישט דאַמידזשד אָדער בענט.
- מאַכן זיכער די אַקס ניסלעך זענען ענג.

די סעריע

- מאַכן זיכער די קייט שפּאָנונג איז אַזוי אַז איר קענען נאָר הייבן די מיטן פון די קייט 1/2 אינטש.
- מאַכן זיכער אַז די קייט איז רעכט סיטאַד אויף די קראַנקסעט, דעריללער, און דזשאָקקיי ראָד.

5.2 העלם זיכערקייַט

ער זאָל אַז ער טראָגט דער פּאַסאָזשיר דער העלם אין פּאַסיק T I M E .



די סיטואַציע ריכטיק :
פּראָנט באדעקט
דורך דער העלם .



די סיטואַציע נישט ריכטיק :
פּראָנט יקספּאָזד .
מיַי פּירט פּאַלינג צו ינפעקציע געפערלעך .

* אָפּשטויסן העלם און קלייַדער און שיך און מכשירים פּאַסיק פֿאַר זיכערקייַט . צו ויסמיידן קלייַדער אַז אפשר אַז אַטאַטשט אין וווהעלס אָדער אונטער . עס איז רעקאָמענדיד דורך טראָגן שיכלעך פלאַך און פּארמאכט . אָפּשטויסן העלם און מכשירים שוץ סערטאָפּייד לויט צו פֿאַר סטאַנדאַרדס **ASTM F1492** צו פֿאַרמיַידן שאָדן אין צושטאַנד פּאסירונג צופאל .

5.3 זאָרגן און וישאַלט

נעמען גוט זאָרגן פון דיין E- בייק צו האַלטן עס ריידינג סמודלי און בעשאָלעם. ווי אזוי:

דילינג מיט דיין וועלט

- **ויסמיידן קספּאָוזינג דיין E- בייק צו שטרענג וווייבריישאַן אָדער שטרענג גשמיות פּראַל.**
- **קיינמאָל דיסאַסעמבאַל די באַטאַרייע.**
- **האַלטן דיין E- בייק אַוועק פון וואַסער און נעץ.**
- **פּאַר אויף גלאַט, גלייַך סערפאַסיז צו ויסמייד ברייקידזש.**
- **קיינמאָל פירן דיין E- בייק בייַ די ווילז, אַוועקצעצן אָדער כאַנדאַלבאַר.**
- **זיין אָפּגעהיט ניט צו צירן אָדער שעדיקן די ווירעס קאַנעקטינג די מאָטאָר צו די סטירינג קאָמפּאָנאַנץ.**

באַטעריי פּריקאָשאַנז

דיין פּראָדוקט כולל אַ רימוואָבאַל ליטהיום-יאָן באַטאַרייע. ניצן וואַרענען ווען האַנדלינג.

- האַלטן די פּראָדוקט און באַטאַרייע אַוועק פון פּייַער און יבעריק היץ.
- ויסמיידן שטרענג קלאָפּ, וווייבריישאַן אָדער צונויפשטויס.
- באַשיצן פּראָדוקט פון וואַסער אָדער נעץ.
- צי ניט אָנלייגן אָדער קראָם די פּראָדוקט אויף שפּיץ פון אָדער אונטער אנדערע אָבדזשעקץ.
- דו זאלסט נישט דיסאַסעמבאַל די בייק אָדער זיין באַטאַרייע.
- דו זאלסט נישט וואַרפן די פּראָדוקט מיט דיין טעגלעך וויסט. נעמען די פּראָדוקט צו אַ דעזיגנייטיד E- וויסט מעכירעס אָדער באַטאַרייע ריסייקלינג צענטער. פֿאַר מער אינפֿאָרמאַציע וועגן וויסט באַזייַטיקונג זייטלעך לעבן איר, קאָנטאַקט דיין היגע מיוניסאַפּאַלאַטי אָדער וויסט האַולינג פירמע.
- אויב די פּראָדוקט באַטאַרייע פילט הייס אָדער ווייזט וואונדער פון אַווערכיטינג, עמיץ אַ ומגעווינטלעך רייַער אָדער געזונט, ליקס פליסיק אָדער גאָז, אָדער ענדערונגען פּאַרעם אָדער קאָליר, מידז:
  1. אויב די פּראָדוקט איז אין נוצן, האַלטן ניצן די פּראָדוקט מיד. אַראָפּנעמען די טשאַרדזשינג קאַבלע פון די פּראָדוקט אויב עס איז קאָנענעקטעד.
  2. האַלטן ניצן דעם פּראָדוקט.
  3. אויב עס איז זיכער, מאַך די פּראָדוקט צו אַ קלאָר גראָבן אַוועק פון עפּעס ברענעוודיק.
  4. רופן לאקאלע עמערדזשענסי סערוויסעס פאר הילף.
  5. ריין די אויג אָדער הויט גרעבטן וואָס האָבן קומען אין קאָנטאַקט מיט ליקס באַטאַרייע עלעקטראָליטע פליסיק מיט ריין פליסנדיק וואַסער און זוכן נאָך מעדיצינישע ופּמערקזאַמקייַט.
- אויב עס זענען קיין באַטאַרייע פּראָבלעמס, קאָנטאַקט די JETSON CARE TEAM.

סטאָר דיין אַלוועלט

האַלטן דיין E- בייק און זיין באַטאַרייע:

- **ינעווייניק און אין אַ טרוקן אָרט.**
- **באדעקט צו באַשיצן פון שטויב.**
- **אַוועק פון פייַער אָדער יבעריק היץ.**
- **אין אַ טעמפעראַטור פון 5 0 — 35 ° C - 0 1) 90°F).**

רייניקן דיין אַלוועלט

דו זאלסט נישט שפּריץ אָדער צולייגן וואַסער גלייַך צו די E- בייק. וואַסער קענען שעדיקן די ווירעס, די באַטאַרייע אָפּטייל און לייץ, ווי געזונט ווי ראַם דיסיריישאַן - אַלע וואָס קענען גרונט א מאַלפאַנקשאַן אַז ענדיינדזשערז די זיכערקייט פון די פאַסאַזשיר.

דאָ ס ווי צו ריין דיין E- בייק:

- **אַוועקזעצן און ראַם - ווישן מיט אַ פייַכט, שטויב-פריי שטאָף אָדער אַ ווישער דיפּט אין ראַבינג אַלקאָהאָל. גיי מיט אַ טרוקן, שטויב-פריי שטאָף.**
- **סטירינג ראַד - ווישן מיט מילד זייף ניצן אַ פייַכט, שטויב-פריי שטאָף. אַראָפּנעמען וידעפדיק זייף מיט אַ באַזונדער פייַכט שטאָף.**
- **ראַד קאַמפּאָונאַנץ - ווישן מיט אַ פייַכט, שטויב-פריי שטאָף.**
- **פראַמעס - ווישן מיט אַ פייַכט, שטויב-פריי שטאָף. א רייַף פינישער אָדער רייניקונג קענען אויך זיין געווייטנט.**

אינסטרוקציעס וועגן די ריזיקירן פון פייַער אָדער שאָדן צו מענטשן און וויכטיק זיכערקייַט אינסטרוקציעס

קראָם ין וועג ניט אין נוצן, און לאָזן ין וועג טשאַרדזשינג אָדער ניט ריידינג. "ווארענונג - פייער ריזיקירן - קיין באַניצער-זיכער פּאַרץ". E- בייקס ניט בדעה פֿאַר נוצן אין הויך הייך, וואָס קען דאַרפן געווקסן עלעקטריקאַל דיסטאַנסאז אין עלעקטריקאַל סערקאַץ, מוזן אָנווייַזן אַז זיי זענען נישט בדעה פֿאַר נוצן אין הייך העכער וויי 2,000 מעטער אויבן ים שטאָפּל. "פראָאָנגעוד ויסשטעלן צו ווו שטראָלן, רעגן און די עלעמענטן קען שעדיקן קאָסטן מאַטעריאַלס, קראָם ינעווייניק וועג נישט אין נוצן."

⚠ ווארענונג:

וועג איר נוצן דעם פּראָדוקט, יקערדיק פּריקאָשאַנז זאָל שטענדיק זיין נאכגעגאנגען, אַריינגערעכנט די פאלגענדע:

א) לייענען אַלע ינסטראַקשאַנז איידער איר נוצן דעם פּראָדוקט.

ב) צו רעדוצירן די ריזיקירן פון שאָדן, נאָענט השגחה איז נייטיק וועג איר נוצן דעם פּראָדוקט לעבן קינדער.

C) טאָן ניט שטעלן דיין פינגער אָדער הענט אין די פּראָדוקט.

ד) דו זאלסט נישט נוצן דעם פּראָדוקט אויב די פלעקסאַבאַל מאַכט שנור אָדער רעזולטאַט קאָבלע איז פריי, האט דאַמידזשד ינסאַליישאַן אָדער קיין אנדערע וואונדער פון שעדיקן.

ה) פֿאַר אַלע ויסריכט. די אינסטרוקציעס זאָל זאָגן אַז "דער מיטל איז נישט בדעה פֿאַר נוצן אין אַמביאַנט טעמפּעראַטורעס אונטע4 1 ° C -10) F) אָדער העכער אַמביאַנט טעמפּעראַטורעס פו0 4 ° F 104) C)."

F) פֿאַר אַלע עקוויפּמענט, די אינסטרוקציעס מוזן זאָגן אַז "די באַטאַרייע איז בדעה צו זיין באפוילן וועג די אַמביאַנט טעמפּעראַטור איז צווישן 0 ° F 32) C) און 0 4 ° F 104) C) קיינמאָל טשאַרדזשינג די באַטאַרייע וועג אַמביאַנט טעמפּעראַטורעס זענען אַרויס דעם קייט.

היט די ינסטראַקשאַנז.

אנטלויפן אויף קאָמוניקאַציע .

מאַכן זיכער פון טראַקינג**ridejetson @**

אויף מיטל קאָמוניקאַציע סאציאל צו וויסן אויף אָפּפערס

וווּנדערלעך,

און מתנות, און אן אנדער ניַעס דזשעטסאָן.

טאָן ליבע דיין פאָרמיטל?

מאַכן זיכער אויב פון צו לאָזן דיין רייטינג אויף ridejetson.com/reviews.

ניין מיר קענען ווארטן לאמיר הערן פון דיר !

JETSON

#מאַכן מאָוועס

טאָן איר האָט פראגעס? לאמיר מיר העלפן איר .

ridejetson.com/support
ridejetson.com/chat

צו אַקטאַווייט אַ גאַראַנטירן דיין פּראָדוקט
אָדער אָנפרעג אויף קאָוועריידזש
גאראנטיע, רופן מיר געבויט גלייַך .

1 (844) 585-7462

געמאכט אין שענזשען, טשיינאַ
עס איז געווען געענדיקט אריינגיפר עס פון פריער TruRide Tech LLC.
פּ.אָ. באָקס 461, דזשערזי סיטי, NJ 07302-9998

www.ridejetson.com

צו מאַכן אין כינע
קאָד די דאַטע : 12/2024
מעלדונג דאָקומענט : v1.0

© 2024, TruRide Tech. כל רעכט רעזערווירט .
מאַניפאַקטשערד פאַר TruRide Tech LLC.
JETSON® איז אַ רעגיסטרירט טריידמארק גענוצט אונטער דערלויבעניש פון JetStream Brands LLC. קיין טייל פון דעם פלאַץ קען זיין ריפראדוסט אָדער טראַנסמיטטעד אין קיין וועג.
דעם דאָקומענט, אריינגערעכנט די פארעם, גראפיקס און פלאַן, אין קיין פאַרעם אָדער דורך קיין מיטל .

JETSON

Universe

ইলকেট্রকি ক্রুজার বাইক।

আপনার যাত্রার জন্য একটি গাইড।

গুরুত্বপূর্ণ: মনোযোগ সহকারে পড়ুন এবং ভবিষ্যতের রেফারেন্সের জন্য সংরক্ষণ করুন।

মডেল স্কু: JUNVRS-BLK

ব্ল্যাকইট স্মার্ট কার্গো সিস্টেমের বৈশিষ্ট্য

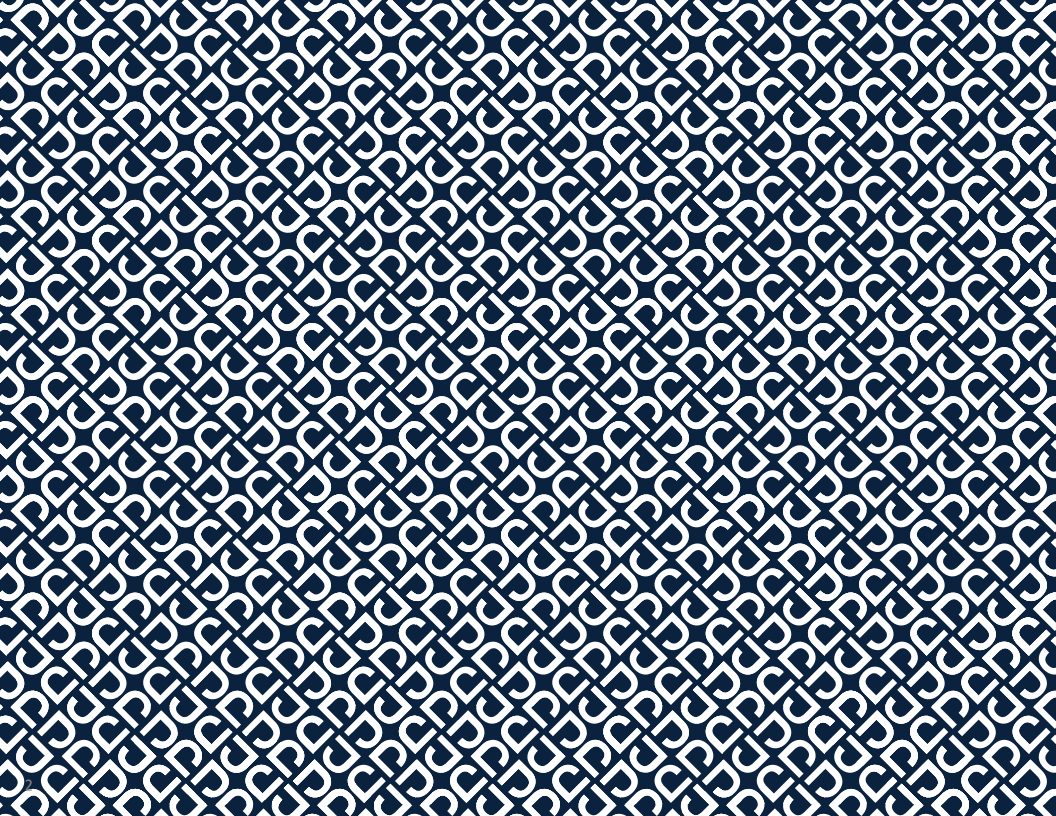

জটেসনরে দুটি সিরো রাইডিং নিয়ম:

নিরাপদে থাকো। মজা করো!

সন্তুষ্ট

নিরাপত্তা সতর্কতা 5

ওয়ারেন্টি কভারেজ 7

পণ্যের সংক্ষিপ্ত বিবরণ 8

পণ্যের বৈশিষ্ট্য 12

রাইডার উপযুক্ততা 13

অনলাইন রিসোর্স 14

১. শুরু করা

১.১ শুরুর নোট 15

১.২ ফ্রেমে খোলা এবং ভাঁজ করা 16

১.৩ কাণ্ড খোলা এবং ভাঁজ করা 22

১.৪ প্যাডলে খোলা এবং ভাঁজ করা 26

১.৫ ঘণ্টা সুরক্ষিত করা 28

১.৬ ব্যাটারি চার্জ করা 29

১.৭ টায়ারের মুদ্রাস্ফীতি এবং চাপ 32

১.৮ ব্রেকে পরীক্ষা করা এবং সামঞ্জস্য করা 33

২. যাত্রার প্রস্তুতি

২.১ হ্যান্ডেলবারের উচ্চতা নির্ধারণ করা 36

২.২ হ্যান্ডেলবার ঘূর্ণন নির্ধারণ করা 38

২.৩ আসনরে উচ্চতা সামঞ্জস্য করা 42

3. বশৈষ্ট্যি এবং কার্যাবলী

৩.১ পাওয়ার চালু এবং বন্ধ করা 45

৩.২ LED স্ক্রনি বোঝা এবং ব্যবহার করা 46

৩.৩ পরমিাপরে একক পরবির্তন করা 47

৩.৪ ব্যাটারি চার্জ লভেলে পরীক্ষা করা 47

৩.৫ আলো ব্যবহার করা 48

৩.৬ ককিস্ট্যান্ড ব্যবহার করা 49

৩.৭ বলে ব্যবহার করা 50

৩.৮ RackIt স্মার্ট কার্গো সস্টিমে র‍্যাক ব্যবহার করা 52

৩.৯ ব্যাটারি অপসারণ এবং পুনরায় ঢোকানো 57

৪. নড়াচড়া করা

৪.১ আপনার মহাবশ্বি চড়ুন 62

৪.২ স্পডি মোড বোঝা এবং ব্যবহার করা 62

৪.৩ ইলকেট্রনকি প্যাডলে সহায়তা ব্যবহার করা 63

৪.৪ গয়িার ব্যবহার করা 64

৪.৫ থ্রটল দয়িে রাইডংি 65

৪.৬ ব্রকে ব্যবহার করা 66

৪.৭ গতি এবং রাইডিং রেঞ্জ সর্বাধিক করা 67

৫. নিরাপদ যাত্রা

৫.১ যাত্রার পূর্বে নিরাপত্তা পরীক্ষা 68

৫.২ হেলমেট সুরক্ষা 69

৫.৩ যত্ন ও রক্ষণাবেক্ষণ 70

নরিপত্তা সতর্কতা

- ব্যবহারের আগে, দয়া করে ব্যবহারকারীর ম্যানুয়াল এবং সুরক্ষা সতর্কতাগুলি সাবধানে পড়ুন এবং নিশ্চিত করুন যে আপনি সমস্ত সুরক্ষা নরিদশোবলী বুঝতে পেরেছেন এবং গ্রহণ করছেন। অনুপযুক্ত ব্যবহারের ফলে যে কোনও ক্ষতি বা ক্ষতির জন্য ব্যবহারকারী দায়ী থাকবেন। স্টমে-টু-ফরক বোল্টগুলিকে অতিরিক্ত শক্ত করার ফলে আরোহীর ক্ষতির ঝুঁকি সম্পর্কে সতর্কীকরণ।
- **সঠিক চারজার ব্যবহার না করলে আগুন এবং বস্ফোরণ ঘটতে পারে, যার ফলে সম্পত্তির ক্ষতি, আঘাত এবং মৃত্যু হতে পারে।**
- স্টমে-টু-ফরক বোল্ট অতিরিক্ত শক্ত করার ফলে আরোহীর আঘাতের ঝুঁকি সম্পর্কে সতর্ক করা।
- পরতটি অপারশেন চকরের আগে, অপারটরকে পরস্তুতকারকরে দ্বারা নরিদষ্টি পরাক-অপারশেন পরীক্ষাগুলি সম্পাদন করতে হবে: পরস্তুতকারকরে দ্বারা সরবরাহ করা সমস্ত গারড এবং প্যাডগুলি সঠকি স্থানে এবং পরষিবোষে গ্য অবস্থায় আছে কনা; বরকেং সসটিমেটি সঠকিভাবে কাজ করছে কনা; প্রস্তুতকরিকরে দ্বারা সরবরাহ করা সমস্ত অযাক্সেল গারড, চইে গারড, বা অন্যান্য কভার বা গারডগুলি স্থানে এবং পরষিবোষে গ্য অবস্থায় আছে কনা; টায়ারগুলি ভাল অবস্থায় আছে, সঠকিভাবে স্ফীত হয়ছে এবং পর্যাপ্ত টরডে অবশষ্টি আছে কনা; পণ্যটি যে অংশে পরচিালনা করা হবে তা নরিাপদ এবং নরিাপদ পরচিালনার জন্য উপযুক্ত হওয়া উচতি।
- যন্ত্রাংশগুলি প্রস্তুতকারকরে সপ্সফিকিশেন অনুসার রক্ষণাবক্ষেণ এবং মরোমত করতে হবে এবং শুধুমাত্র প্রস্তুতকারকরে অনুমোদতি প্রতস্থিাপন যন্ত্রাংশ ব্যবহার করতে হবে এবং ডলিার বা অন্যান্য দক্ষ ব্যক্তদিরে দ্বারা ইনস্টলশেন করা হবে।
- অ-রচিারজবেল ব্যাটার্গি রচিারজ করার বরিুদ্ধে সতর্ক।
- মোটর চলমান থাকাকালীন হাত, পা, চুল, শরীরের অংশ, পোশাক বা অনুরূপ জনিসিপত্র চলমান যন্ত্রাংশ, চাকা বা ড্রাইভ ট্রনেরে সংস্পর্শে আসতে দবেনে না।
- এই পণ্যটি শশিু বা শারীরকি, সংবদেনশীল বা মানসকি ক্ষমতা হ্রাসপ্রাপ্তি ব্যক্তদিরে দ্বারা ব্যবহার করা উচতি নয়, অথবা অভজ্ঞিতা ও জ্ঞানরে অভাব রয়ছে, যদি না তাদরে তত্ত্বাবধান বা নরিদশেনা দওেয়া হয় (IEC 60335-1/A2:2006)।
- তত্ত্বাবধানবহীন শশিুদরে পণ্যটি নয়িে খলো উচতি নয় (IEC 60335-1/A2:2006)।
- প্রাপ্তবয়স্কদরে তত্ত্বাবধান পরযে জন।
- আরোহীর ওজন ২৫০ পাউন্ডরে বশেি হওয়া উচতি নয়।
- ইউনটিগুলকিে দৌড়, স্টান্ট রাইডংি, বা অন্যান্য কৌশল সম্পাদনরে জন্য পরচিালতি করা যাবে না, যা নয়িন্ত্রণ হারাতে পার, অথবা অনয়িন্ত্রতি অপারটের/যাত্রী কর্ম বা প্রতক্রিয়িা সৃষ্টি করতে পার।
- মোটর গাড়রি কাছাকাছি কখনও ব্যবহার করবনে না।
- ধারালো বাম্প, ড্ররেজ গ্রটে এবং হঠাৎ পৃষ্ঠরে পরবির্তন এড়য়িে চলুন। স্কুটার হঠাৎ বন্ধ হয়ে যতেে পার।
- পানি, বালি, নুড়ি, ময়লা, পাতা এবং অন্যান্য ধ্বংসাবশষেযুক্ত রাস্তা এবং পৃষ্ঠতল এড়য়িে চলুন। আরদ্র আবহাওয়া ট্র্যাকশন, ব্রকেরি এবং দৃশ্যমানতা ব্যাহত কর।
- আগুন লাগার কারণ হতে পার এমন দাহ্য গ্যাস, বাষ্প, তরল বা ধুলোর আশপোশ গোড়া চালানো এড়য়িে চলুন।
- অপারটেরদরে প্রস্তুতকারকরে সমস্ত সুপারশি এবং নরিদশোবলী মনে চলতে হবে, পাশাপাশি সমস্ত আইন এবং অধ্যাদশে মনে চলত হবে: হডেলাইটবহীন ইউনটিগুলি কবেলমাত্র পর্যাপ্ত দনিরে আলোতে দৃশ্যমানতার সাথে পরচিালতি হবে, এবং; মালকিদরে আলো, প্রতফিলক ব্যবস্থার কর (স্পষ্টতার জন্য) হাইলাইট করতে এবং কম-রাইডংি ইউনটিগুলরি জন্য, নমনীয় খুঁটতিে সংকতে পতাকা ব্যবস্থার করত উৎসাহতি করা হবে।
- নম্নিলখিতি রোগে আক্রান্ত ব্যক্তদিরে অস্ত্রোপচার না করার জন্য সতর্ক করা হবে: যাদরে হৃদরোগ আছে; গর্ভবতী মহলি; মাথা, পঠি বা ঘাড়রে রোগ আছে, অথবা শরীররে এই অংগ পূর্বে অস্ত্রোপচার করা হয়ছে; এবং এমন কোনও মানসকি বা শারীরকি অবস্থা আছে যার কারণে তারা আঘাতরে ঝুঁকতি পড়তে পার বা তাদরে শারীরকি দক্ষতা বা মানসকি ক্ষমতা ব্যাহত করতে পার যাতে তারা সমস্ত সুরক্ষা নরিদশোবলী চনিত, বুঝতে এবং পালন করতে পার এবং ইউনটি ব্যবহারে অন্তর্নহতি বপিদগুলি ধরে নতিে পার।
- রাতে বাইক চালাবনে না।
- মদ্যপান বা প্রসকেরপিশনরে ওষুধ খাওয়ার পর বাইক চালাবনে না।
- বাইক চালানোর সময় জনিসিপত্র বহন করবনে না।
- কখনও খালি পায়ে পণ্যটি পরচিালনা করবনে না।
- সর্বদা জুতা পরুন এবং জুতার ফতিা বাঁধুন।
- নশ্চিতি করুন যে আপনার পা সবসময় ডকেরে উপর নরিাপদে রাখা আছে।
- অপারটেরদরে সর্বদা উপযুক্ত প্রতরিক্ষামূলক পোশাক ব্যবহার করতে হবে, যার মধ্যে রয়ছে উপযুক্ত সার্টফিকিশেন সহ একটি হলেমটে, এবং প্রস্তুতকারকরে দ্বারা সুপারশিকৃত অন্য যকোনো সরঞ্জাম: সর্বদা হলেমটে, হাঁটু প্যাড এবং কনুই প্যাডরে মতো সুরক্ষামূলক সরঞ্জাম পরুন।
- পথচারীদরে সর্বদা পথ দনি।
- সামনে এবং দূরে থাকা জনিসিপুলরি প্রতি সতর্ক থাকুন।
- বাইক চালানোর সময়, যমেন ফোনরে উত্তর দওেয়া বা অন্য কোনও কাজে ব্যস্ত থাকা, কোনও বকিল্পে সৃষ্টি করতে দবেনে না।
- পণ্যটি একাধকি ব্যক্তি চালাতে পারবনে না।
- যখন আপনি অন্যান্য আরোহীদরে সাথে পণ্যটি চালান, তখন সংঘর্ষ এড়াতে সর্বদা নরিাপদ দূরত্ব বজায় রাখুন।
- বাঁক নওেয়ার সময়, আপনার ভারসাম্য বজায় রাখতে ভুলবনে না।
- ভুলভাবে সামঞ্জস্যপূর্ণ ব্রকে নয়িে গাড়ি চালানো বপিজ্জনক এবং এর ফলে গুরুতর আঘাত বা মৃত্যু হতে পার।
- ব্রকে চালানোর সময় গরম হয়ে যতেে পার, আপনার খালি ত্বক দয়িে ব্রকে স্পর্শ করবনে না।

- খুব জোরে বা হঠাৎ করে ব্রেকে লাগালে চাকা আটকে যেতে পারে, যার ফলে আপনি নিয়ন্ত্রণ হারিয়ে ফেলতে পারেন এবং পড়ে যেতে পারেন। হঠাৎ বা অতিরিক্ত ব্রেকে লাগালে আঘাত বা মৃত্যু হতে পারে।
- যদি ব্রেকে আলগা হয়ে যায়, তাহলে অনুগ্রহ করে ষড়ভুজ রেঞ্চের দিয়ে সামঞ্জস্য করুন, অথবা জটেসন কযোর টমিরে সাথে যোগাযোগ করুন।
- জীর্ণ বা ভাঙা অংশগুলি অবিলম্বে প্রতিস্থাপন করুন।
- বাইক চালানোর আগে সমস্ত সুরক্ষা লেবেল জায়গায় আছে কিনা এবং বোঝা যাচ্ছে কিনা তা পরীক্ষা করে নিন।
- ব্যবহারের আগে, মালিক ইউনিটটির ব্যবহার এবং পরিচালনার অনুমতি দিবেন, একটি প্রদর্শনের পরে যে এই ধরনের অপারটেরা ইউনিটিরে সমস্ত উপাদান বুঝতে এবং পরিচালনা করতে পারে।
- সঠিক প্রশিক্ষণ ছাড়া বাইক চালাবেন না। উচ্চ গতিতে, অসম ভূখণ্ডে, অথবা ঢালে বাইক চালাবেন না। স্টান্ট করবেন না বা হঠাৎ করে ঘুরে দাঁড়াও।
  অভ্যন্তরীণ ব্যবহারের জন্য প্রস্তাবিত।
- অতিগুলি রশ্মি, বৃষ্টি এবং উপাদানের দীর্ঘক্ষণ সংস্পর্শে থাকার ফলে ঘরের উপকরণগুলির ক্ষতি হতে পারে, ব্যবহার না করার সময় ঘরে ভিতরে সংরক্ষণ করুন।
- স্কুটার লুব্রিকেটিং করার প্রয়োজন নেই।
- সতর্কতা - আগুনের ঝুঁকি, ব্যবহারকারীর পরিষেবায়োগ্য যন্ত্রাংশ নেই

পরিবর্তন

জটেসন কযোর টমিরে নিরদেশ ছাড়া ইউনিট বা ইউনিটরে কোনও উপাদান বচ্ছিন্ন, পরিবর্তন, মরোমত বা প্রতিস্থাপন করার চেষ্টা করবনে না। এটি যকোনো ওয়ারেন্টি বাতিল করবে এবং ত্রুটির কারণ হতে পারে যা আঘাতের কারণ হতে পারে।

অতিরিক্ত অপারেশন সতর্কতা

পণ্যটি চালু থাকা অবস্থায় এবং চাকাগুলি চলমান থাকা অবস্থায় মাটি থেকে তুলবনে না। এর ফলে চাকাগুলি অবাধে ঘুরতে পারে, যার ফলে আপনার বা আশপাশের অন্যদরে আঘাত লাগতে পারে। পণ্যটরি উপর লাফিয়ে পড়বনে না বা নামবনে না, এবং এটি ব্যবহার করার সময় লাফিয়ে পড়বনে না। ব্যবহারের সময় সরবদা আপনার পা প্যারে রশরি উপর শক্ত করে রাখুন।
সমুদ্রপৃষ্ঠ থকেে ২০০০ মটিারে বশেি উচ্চতায় ডভিাইসগুলি ব্যবহারে উদ্দশ্যে নয়।

ব্যবহৃত ব্যাটারির নষ্পিত্তি



ব্যাটারতি এমন বপিজ্জনক পদার্থ থাকতে পারে যা পরবিশে এবং মানুষরে সবাস্থ্যরে জন্য বপিজ্জনক হতে পারে। এই প্রতীকটি চহ্নিতি করা হয়ছে ব্যাটারি এবং/অথবা প্যাকজেি নরিদশে করে যে ব্যবহৃত ব্যাটারি পটেি বরজ্য হসিবে গণ্য করা হবনে। ব্যাটারিগুলি নষ্ট করে ফেলা উচতি পুনর্ব্যবহারের জন্য উপযুক্ত সংগ্রহস্থলে। ব্যবহৃত ব্যাটারিগুলি সঠকিভাবে নষ্পিত্তি করা হয়ছে তা নশ্চিতি করে, আপনি পরবিশে এবং মানব সবাস্থ্যরে জন্য সম্ভাব্য নতেবিাচক পরণিতি রোধ করতে সহায়তা করবনে। উপকরণ পুনর্ব্যবহার প্রাকৃতকি সম্পদ সংরক্ষণে সহায়তা করব। ব্যবহৃত ব্যাটারি পুনর্ব্যবহার সম্পর্কে আরও তথ্যরে জন্য, অনুগ্রহ করে আপনার স্থানীয় পৌরসভার বর্জ্য নষ্কিাশন পরষিবেরি সাথে যোগাযোগ করুন।

এই ডভিাইসটি FCC নয়িমরে ১৫ নম্বর অংশ মনেে চলে। অপারেশন নম্নলখিতি দুটি শর্তে সাপকেষ: (১) এই ডভিাইসটি ক্ষতিকারক হস্তক্ষপেরে কারণ নাও হতে পারে, এবং (২) এই ডভিাইসটিকে অবশ্যই প্রাপ্ত যকোনো হস্তক্ষপে গ্রহণ করতে হবে, যার মধ্যে অবাঞ্ছতি অপারেশনরে কারণ হতে পারে এমন হস্তক্ষপেও অন্তর্ভুক্ত।

⚠ সতর্কতা:

আঘাতরে ঝুঁকি কমিাতে, প্রাপ্তবয়স্কদরে ততত্ত্বাবধান প্রয়োজন। রাস্তাঘাটে, মোটররে কাছে কখনও ব্যবহার করবনে না যানবাহন, খাড়া ঢাল বা সিঁড়িতি বা তার কাছাকাছি, সুইমংি পুল বা অন্যান্য জলাশয়ে; সর্বদা জুতা পরুন, এবং কখনও একাধকি আরোহীকে অনুমতি দিবেন না।

ক্যালফিো র্নিয়া প্রস্তাব 65

⚠ সতর্কতা:

এই পণ্যটি আপনাকে ক্যাডমিয়াম সহ রাসায়নিকের সংস্পর্শে আনতে পারে, যা ক্যালফিো র্নিয়া রাজ্যে ক্যান্সার এবং জন্মগত ত্রুটি বা অন্যান্য প্রজনন ক্ষতির কারণ হিসাবে পরিচিত। আরও তথ্যের জন্য দেখুন: www.P65Warnings.ca.gov।

ওয়ারেন্টি কভারেজ

জেনারেল লিমিটেড ওয়ারেন্টি
আপনার নতুন জেটসন পণ্যটি উপকরণ এবং কারিগরি ত্রুটির বিরুদ্ধে ওয়ারেন্টিযুক্ত, যেমনটি নির্দেশিত হয়েছে ridejetson.com/warranty সম্পর্কে জেটসনের ব্যবহারকারী ম্যানুয়াল অনুসারে ব্যবহৃত হলে মূল খুচরা ক্রয়ের তারিখ থেকে একটি নির্দিষ্ট সময়ের জন্য (পড়ুন ridejetson.com/support)। **এই ওয়ারেন্টির অধীনে, আপনি আমাদের অনুমোদিত খুচরা বিক্রেতাদের কাছ থেকে জেটসন পণ্য কিনেছেন এমন পরিস্থিতিতেও আপনার দাবিগুলি জেটসনের কাছে পাঠাতে পারবেন।** আমাদের ওয়ারেন্টির সম্পূর্ণ শর্তাবলী পড়ুন, দেখুন ridejetson.com/warranty সম্পর্কে .

পণ্যরে সংক্ষপি্ত ববিরণ

1. **হ্যান্ডলেবার** (বস্তিারতি পৃষ্ঠা ১০)
2. **কাণ্ড** (টলেস্কিোপংি)
3. **স্টমে ক্ল্যাম্প**
4. **স্টমে ফোল্ডংি ল্যাচ**
5. **হডেলাইট**
6. **সামনরে কাঁটাচামচ**
7. **ডস্কি ব্রকে** (X2; সামনে এবং পছিনে)
8. **চাকা** (X2; সামনে* এবং পছিনে)
9. **ডাস্ট ক্যাপ সহ টায়ার ভালভ** (X2; সামনে এবং পছিনে)
10. **ফন্ডোর** (X2; সামনে** এবং পছিনে)
11. **ফ্রমে**
12. **আসন**
13. **সটি ক্ল্যাম্প**
14. **ব্যাটারি** (অপসারণযোগ্য)
    - A. **ব্যাটারি স্ট্যাটাস বোতাম**
    - খ. **ব্যাটারি লিক**
15. **সাইকলে স্ট্যান্ড**
16. **ফ্রমে ভাঁজ করা ল্যাচ**
17. **কভার সহ চার্জংি পোর্ট**
18. **প্যাডলে** (X2; বাম এবং ডান)
19. **ক্র্যাঙ্কসটে**
20. **শৃঙ্খল**
21. **ডরোইলডির**
22. **জকি হুইল**
23. **ককিস্ট্যান্ড**
24. **রঙ্কাইট রয়িার কার্গো রঙ্ক**
25. **রয়িার লাইট/রফি্লক্টের**
26. **চাকা প্রতফিলক** (X2; সামনে এবং পছিনে)
27. **চাবি** (X2)
28. **চার্জার**
29. **চার্জংি কবেল**
30. **বাঞ্জি স্ট্র্যাপ**

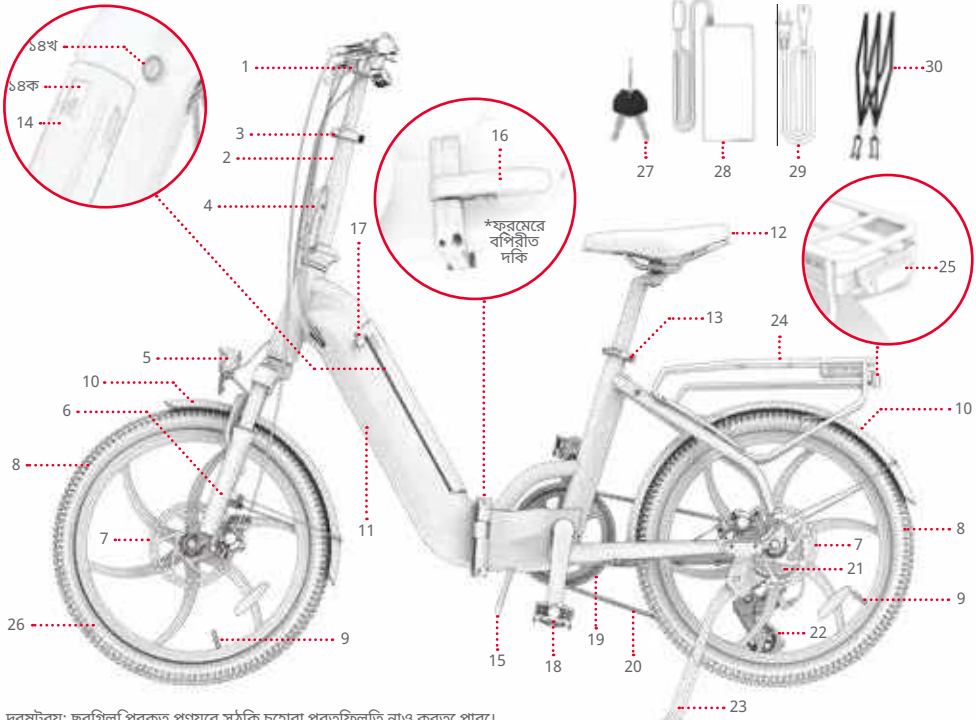

দ্রষ্টব্য: ছবগিুলি প্রকৃত পণ্যরে সঠকি চহোরা প্রতফিলতি নাও করতে পার।

1. হ্যান্ডলেবার
2. পাওয়ার বাটন
3. মোড বোতাম
4. এলইডি স্ক্রিন
5. ত্বরণ থ্রোটল
6. বাম/সামনের হ্যান্ডব্রেক
7. গিয়ার আপশিফ্ট লিভার
8. গিয়ার ডাউনশিফ্ট বোতাম
9. হ্যান্ডলেবার ক্ল্যাম্প
10. ঘণ্টা
11. ডান/সামনের হ্যান্ডব্রেক

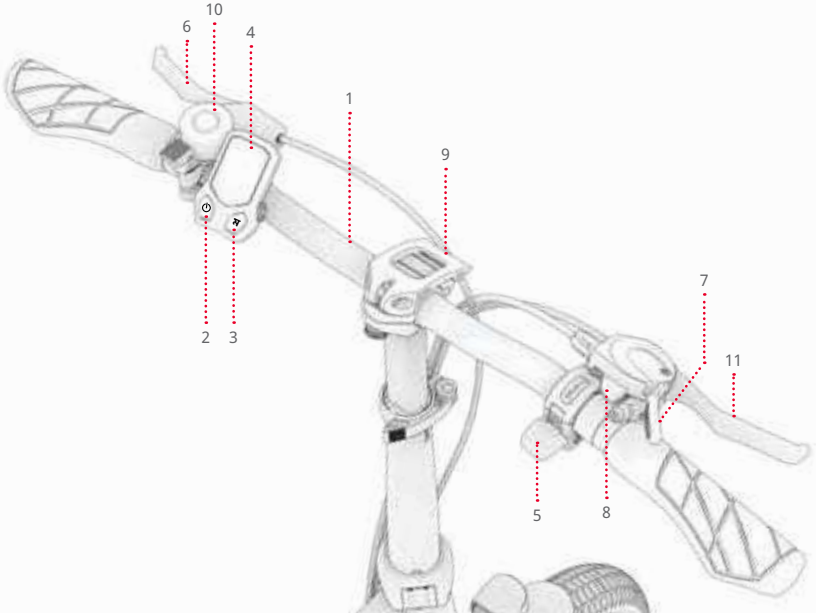

সমাবেশে, শক্তকরণ এবং রক্ষণাবক্ষেণরে জন্য অন্তর্ভুক্ত সরঞ্জাম:

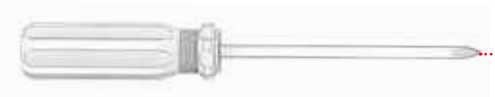

ফলিপিস-হডে স্ক্রু ড্রাইভার

পণ্যরে বশৈষ্ট্যি

- পণ্যরে মাত্রা, উন্মোচতি: ৬৩.০ " (ঠ) × * ২৪.০ " (W) × *৫০.৪ " (জ)
- পণ্যরে মাত্রা, ভাঁজ করা: 31.9 " (ঠ) × *১৬.৬ " (W) × *২৮.৪ " (জ)
- পণ্যরে ওজন: ৫২.৩ পাউন্ড
- টায়াররে আকার: ২০ "
- ব্যাটারি: 36V, 10.4AH লথিয়িাম-আয়ন
- চার্জার: UL তালকিাভুক্ত, ১০০ - ২৪০ ভোল্ট
- চার্জংি সময়: প্রায় ৬ ঘন্টা
- মোটর: ৩৫০ওয়াট
- সর্বোচ্চ গতি: ২০ মাইল প্রতি ঘণ্টা*
- রঞ্জে: ৩৭ মাইল পর্যন্ত (প্যাডলে সহায়তা); ২০ মাইল পর্যন্ত (থ্রোটল)*
- ব্রকেরে ধরণ: সামনরে এবং পছিনরে চাকার ডস্কি ব্রকেরে হ্যান্ডব্রকে নয়িন্ত্রণ
- ওজন সীমা: ২৫০ পাউন্ড
- প্রস্তাবতি বয়স: ১৪+
- প্রস্তাবতি টায়ার চাপ: ৪৫ - ৬০ পএিসআই
- উল সার্টফিকিশেন: UL2849
- জল প্রতরিোধরে রটেংি: IPX5
- ইলকেট্রনকি স্পডি মোডরে সংখ্যা: ৩
- যান্ত্রকি গয়িাররে সংখ্যা: ৭টি

*পণ্যরে পরসির, গতি, ব্যাটারি লাইফ এবং অন্যান্য স্পসেফিকিশেন রাইডার এবং রাইডংি অবস্থার উপর নর্িভর করে পরবির্ততি হতে পারে। কর্মক্ষমতা সর্বাধকি করার টপিসরে জন্য বভিাগ 4.7 দখেুন।

রাইডার উপযুক্ততা

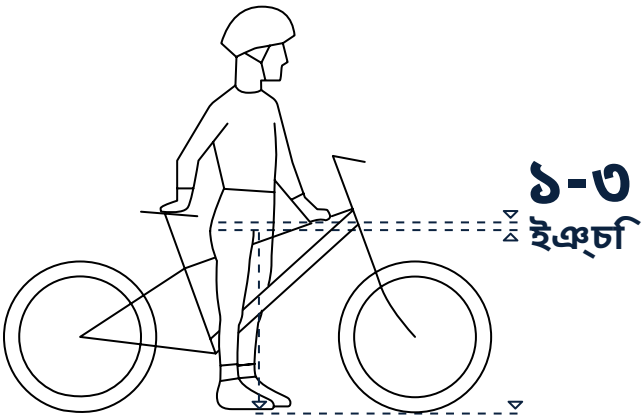

নরিাপদ এবং আরামদায়ক রাইডংিয়রে জন্য, সাইকলেরে ফ্রমেরে ক্রচ এবং উপররে টউিবরে মধ্যে কমপক্ষে ১ - ৩ ইঞ্চি ফাঁকা থাকা উচতি যখন আরোহী মাটতিে উভয় পা সমতল রখেে সাইকলেটকিে পষিে ফলে।

অনলাইন রিসোর্স

আমাদের সবচেয়ে আপডেটেড অনবোর্ডিং টুল এবং সহায়তা সংস্থানগুলির জন্য স্ক্যান করুন।

এই ব্যবহারকারী ম্যানুয়ালটি অনলাইনে https://cdn.shopify.com/s/files/1/2530/6734/files/Universe_MANUAL-web-NF-1734537719688.pdf এ খুঁজুন।

আমাদের ব্যবহারকারীর ম্যানুয়ালগুলির সংগ্রহ https://ridejetson.com/pages/product-manuals-এ খুঁজুন।

১. শুরু করা

১.১ শুরুর নোট

- আপনার অভিযান শুরু করুন: এই পণ্যটি ব্যবহারের আগে, সুরক্ষা সতর্কতা সহ সম্পূর্ণ ব্যবহারকারীর ম্যানুয়ালটি সাবধানে পড়ুন। নিশ্চিত করুন যে আপনি সবকিছু বুঝতে পেরেছেন, গ্রহণ করেছেন এবং মনে চলেছেন:
  - প্রস্তুতকারকের সুপারিশ।
  - নিরাপত্তা নির্দেশাবলী এবং সতর্কতা।
  - স্থানীয় অশ্বচালনা এবং পরিচালনা আইন এবং অধ্যাদেশ।

- এই ম্যানুয়ালটিতে দেওয়া দিকনির্দেশনা—ডান, বাম, সামনে এবং পিছনে—আরোহী যেভাবে দেখেন সেভাবেই নির্দেশিত। বাইকে বসার সময় তাদের। উদাহরণস্বরূপ, বাইকের "ডান দিকে" হল সেই দিকে যেখানে আরোহীর ডান দিকে থাকে হাত হবে।
- বাইকটি আনবক্স করার সময়, সমস্ত প্যাকেজিং উপকরণ অপসারণ করার সময় এবং সেট-আপের জন্য অবস্থান করার সময় সাবধানতা অবলম্বন করুন।

⚠সতর্কতা:

নিম্নলিখিত নির্দেশাবলী মেনে চলতে ব্যর্থ হলে শিশু বা অন্যদের আঘাত লাগতে পারে।
• সমাবেশের সময় ছোট ছোট যন্ত্রাংশ শিশুদের থেকে দূরে রাখুন।
• আনুষাঙ্গিক জিনিসিপত্র একজন প্রাপ্তবয়স্ক ব্যক্তিকে একত্রিত করে খুলে ফেলতে হবে।
• ক্ষতির জন্য পণ্যটি ঘন ঘন পরীক্ষা করুন।

* প্রাপ্তবয়স্কদের সমাবেশে আবশ্যক।

১.২ ফ্রেমটি খোলা এবং ভাঁজ করা

কখন প্রকাশ করতে হবে: সেট-আপ এবং রাইডিংয়ের জন্য
কখন ভাঁজ করতে হবে: সংরক্ষণ এবং পরিবহনের জন্য

⚠ **গুরুত্বপূর্ণ:** ফ্রেমের ভাঁজ করা ল্যাচটি নিরাপদে বন্ধ না করে কখনও মহাসড়কে চড়বেন না।

উন্মোচিত



ভাঁজ করা



কীভাবে প্রকাশ করবনে:

1. বাইকরে ফ্রমেটে সংোজা করে রাখুন বাইক স্ট্যান্ড।
2. ফ্রমেটকিে একটি সিরলরখোয় স্থাপন করার জন্য বাইকরে সামনরে অংশটি কব্জা বন্দিুর চারপাশে ঘোরানোর সময় বাইকরে পছিনরে অংশটি স্থরি রাখুন।

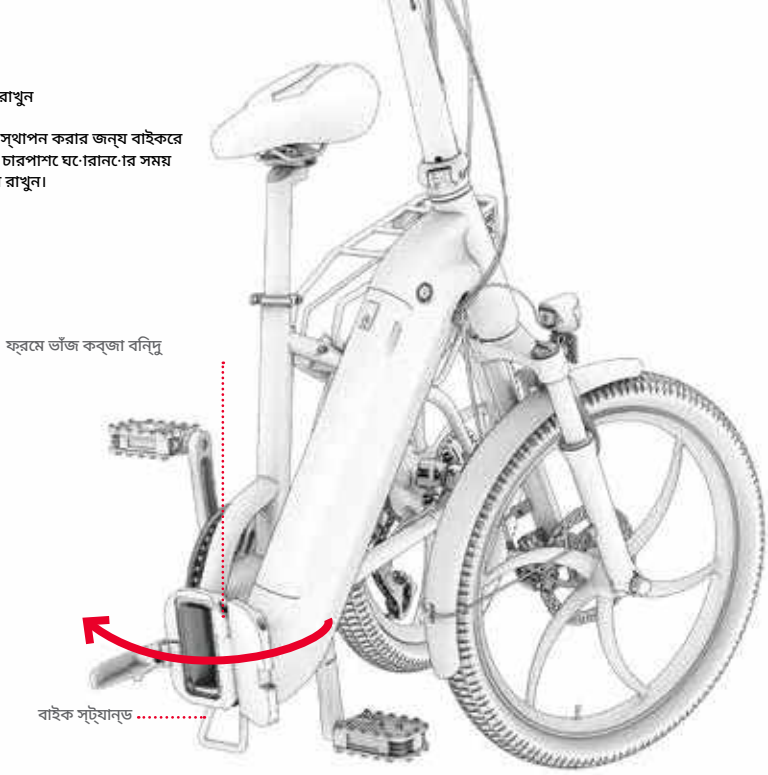

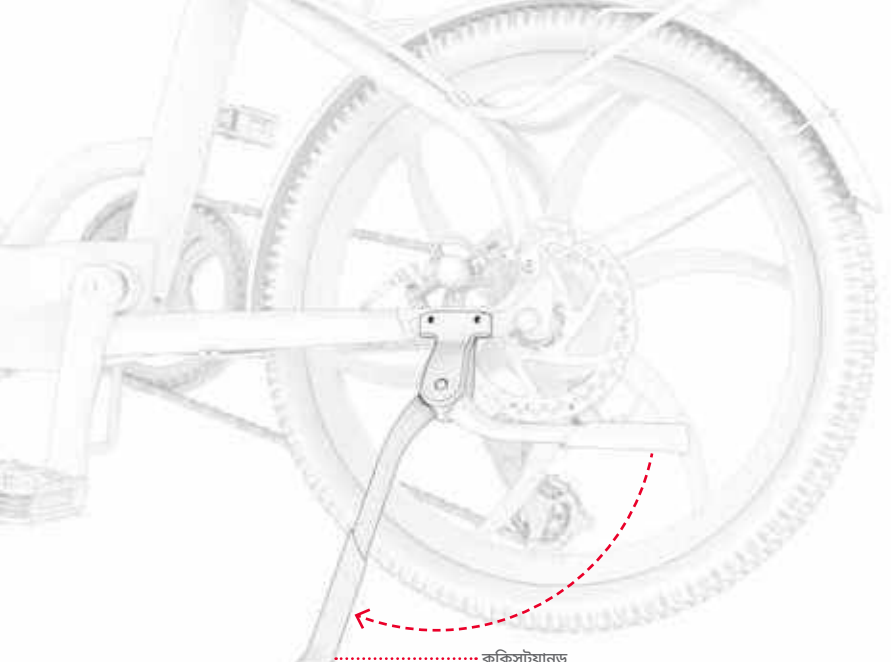

3. ককিস্ট্যান্ডটি নামিয়ে দিন এবং বাইকটকিে সে োজা করে এবং এর চাকার উপর রাখার জন্য এটি ব্যবহার করুন। (বভিাগ 3.6 দখেুন)

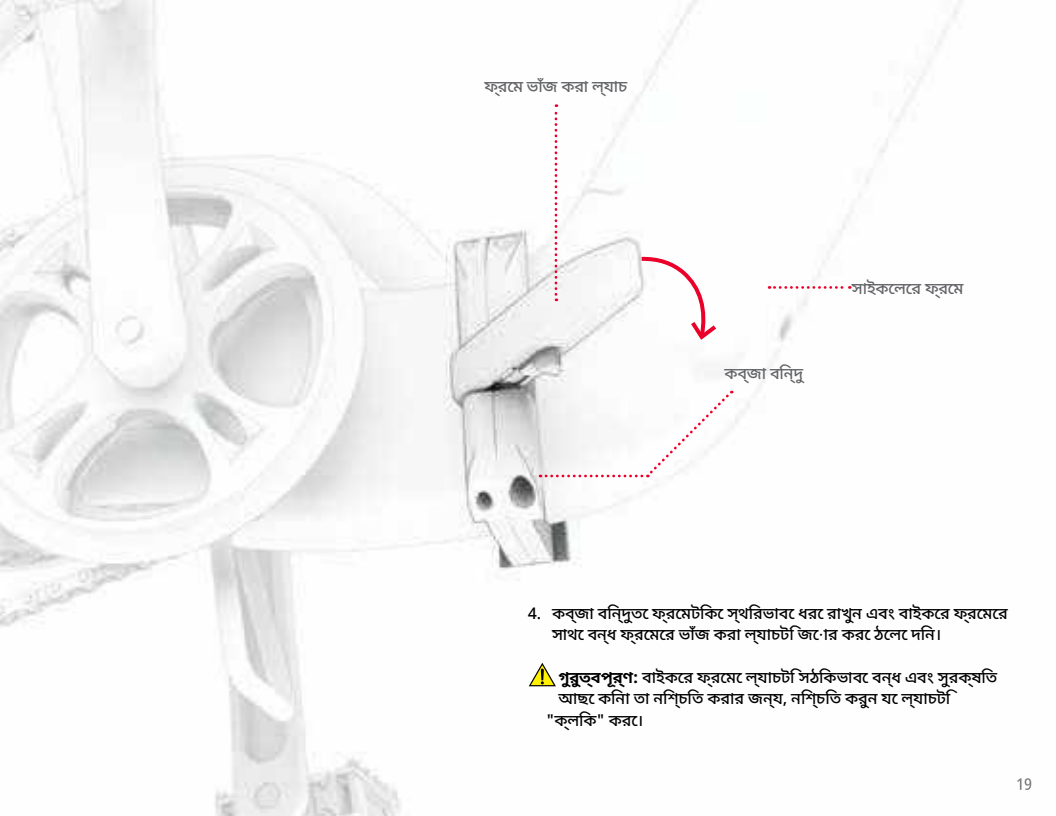

4. কব্জা বন্দিুতে ফ্রমেটকিে স্থরিভাবে ধরে রাখুন এবং বাইকরে ফ্রমেরে সাথে বন্ধ ফ্রমেরে ভাঁজ করা ল্যাচটি জোর করে ঠলেে দনি।

⚠ **গুরুত্বপূর্ণ:** বাইকরে ফ্রমে ল্যাচটি সঠকিভাবে বন্ধ এবং সুরক্ষতি আছে কনিা তা নশ্চিতি করার জন্য, নশ্চিতি করুন যে ল্যাচটি "ক্লকি" করে।

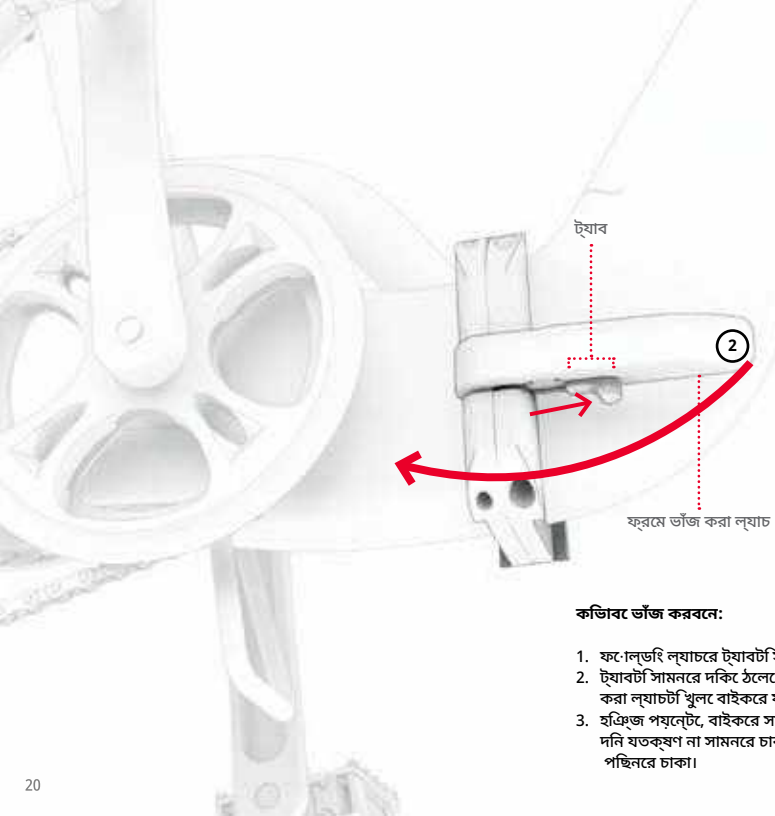

কভিাবে ভাঁজ করবনে:

1. ফে·াল্ডংি ল্যাচরে ট্যাবটি সামনরে দকিে ঠলেে দনি।
2. ট্যাবটি সামনরে দকিে ঠলেে, জে·ার করে ফ্রমেরে ভাঁজ করা ল্যাচটি খুলে বাইকরে ফ্রমে থকেে দূরে টনেে আনুন।
3. হঞ্জি পয়ন্টে, বাইকরে সামনরে চাকাটি বাম দকিে ঘুরয়িে দনি যতক্ষণ না সামনরে চাকাটি পাশে থাকে পছিনরে চাকা।

4. ভাঁজ করা অবস্থায় বাইকটকিে সে োজা রাখার জন্য বাইক স্ট্যান্ডরে উপর রাখুন।



১.৩ কাণ্ড খোলা এবং ভাঁজ করা

কখন বাড়াতে হবে: সটে-আপ এবং রাইডিংয়রে জন্য
কখন নামাতে হবে: সংরক্ষণ এবং পরবিহনরে জন্য

কাণ্ড কভিাবে উঁচু করবনে:

1. কাণ্ডটি উপরে এবং কব্জা বন্দিুর উপরে তুলুন যতক্ষণ না এটি কাণ্ডরে গোড়ায় সম্পূর্ণরূপে সোজা হয়ে যায়।

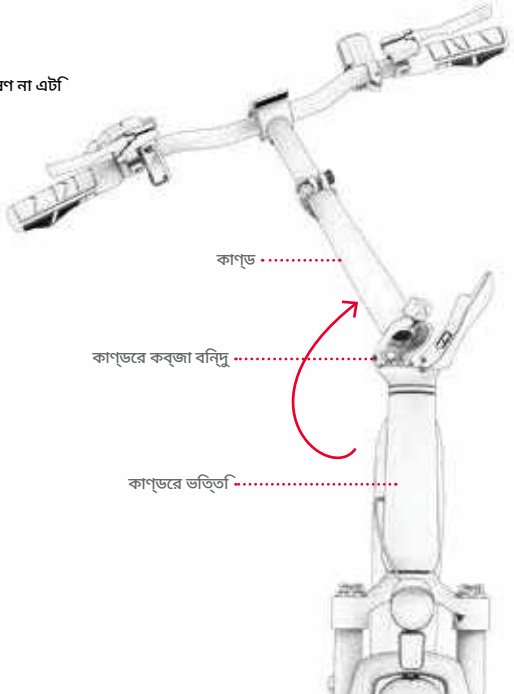

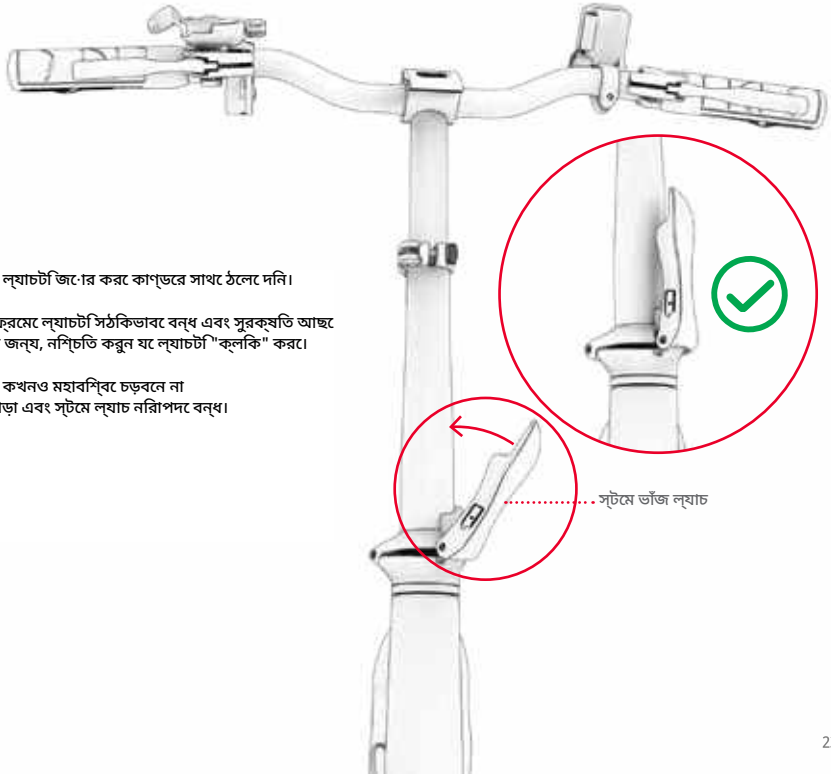

2. কাণ্ডরে ভাঁজ করা ল্যাচটি জোর করে কাণ্ডরে সাথে ঠেলে দিন।

গুরুত্বপূর্ণ: বাইকরে ফ্রমেে ল্যাচটি সঠিকভাবে বন্ধ এবং সুরক্ষিত আছে কিনা তা নশ্চিতি করার জন্য, নশ্চিতি করুন যে ল্যাচটি "ক্লকি" করে।

⚠ **গুরুত্বপূর্ণ:** ছাড়া কখনও মহাবশ্বিে চড়বনে না হ্যান্ডলেবারটি খাড়া এবং স্টমে ল্যাচ নরিাপদে বন্ধ।

কাণ্ড কীভাবে নামাতে হবে:

1. ভাঁজ করা ল্যাচরে ট্যাবটি উপরে ঠেলে দিন।
2. ট্যাবটি উপরে ঠেলে, জোর করে ভাঁজ করা ল্যাচটি খুলে কাণ্ড থেকে দূরে টেনে আনুন।

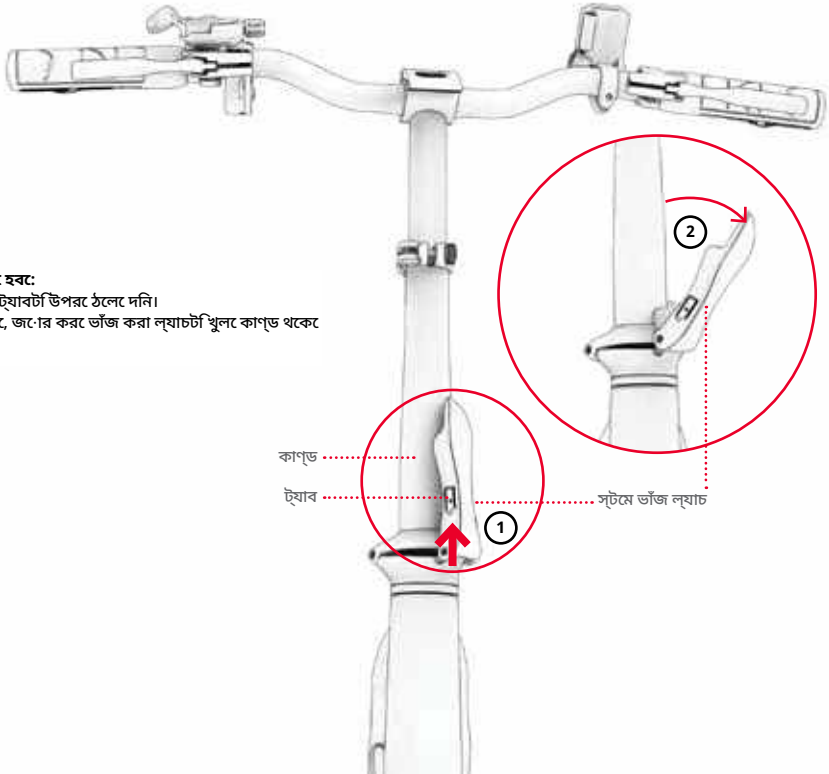

3. হঞি্জ পয্ন্টে, বাইকরে ডান দকিে কাণ্ডটি মাটরি দকিে ঘুরয়ি্ দনি।

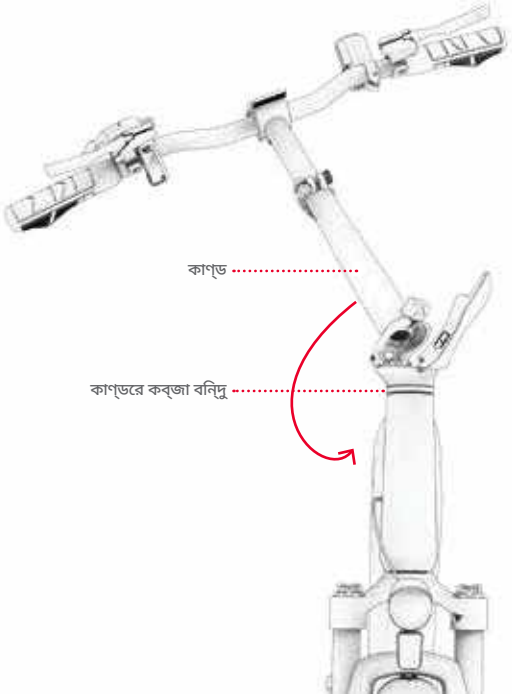

১.৪ প্যাডলেগুলি খোলা এবং ভাঁজ করা

প্রকাশ করতে:

1. প্যাডলেরে ভতেরে রলিজি বাররে চারপাশে আপনার আঙুলগুলি রাখুন।
2. প্যাডলেটি যথাস্থানে না আসা পর্যন্ত বাইররে দকিে এবং নীচে টানুন।

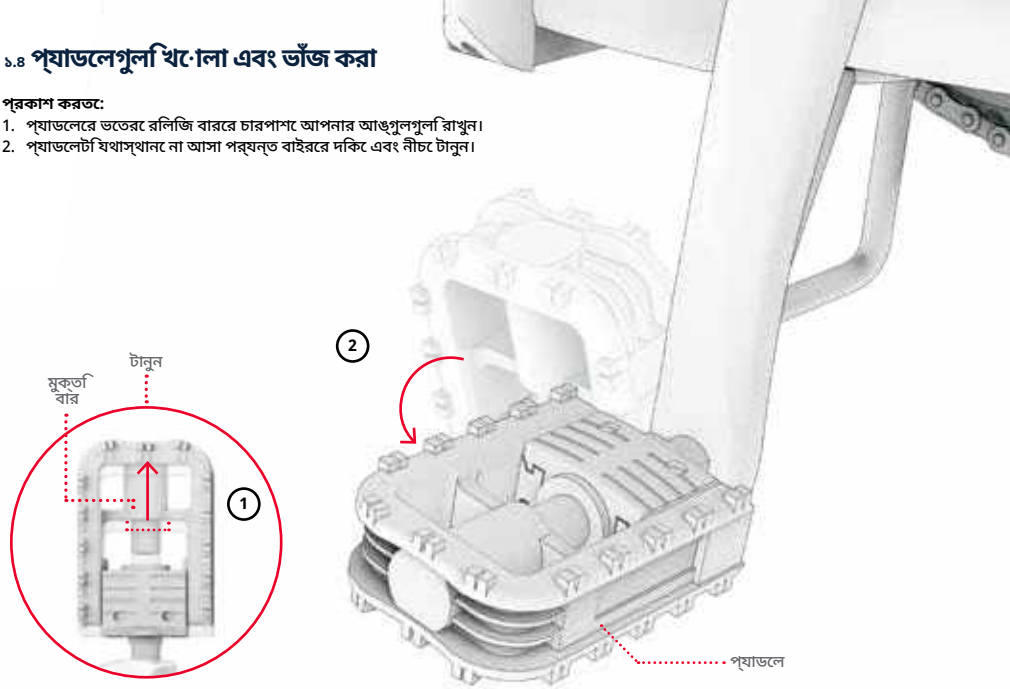

ভাঁজ করার জন্য:

1. প্যাডলেটি ক্র্যাঙ্ক আর্মরে দকিে (1A) ঠলেে দনি এবং তারপর উপরে (1B) যতক্ষণ না এটি ভাঁজ করা হয়।

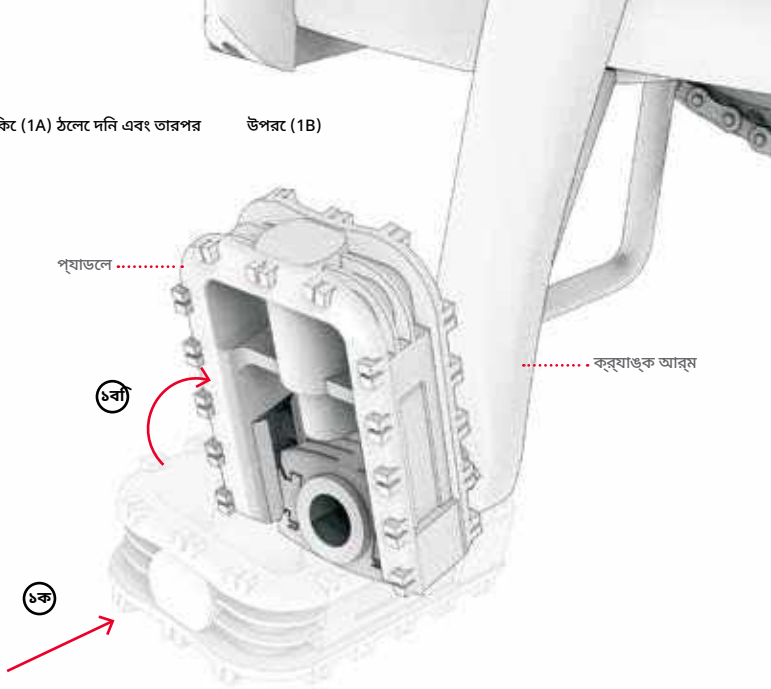

১.৫ ঘণ্টা সুরক্ষিত করা

1. ফলিপিস-হডে স্ক্রু ড্রাইভার দিয়ে ঘড়রি কাঁটার বপিরীত দকিে ১-২ বার ঘুরয়িে বলে ক্ল্যাম্পরে স্ক্রুটি আলগা করুন (কন্তিু সরাবনে না)।
2. হ্যান্ডলেবাররে চারপাশে বলেটি ঘোরান যতক্ষণ না বলে ট্যাবটি এমন জায়গায় থাকে যখোনে আরোহী সহজইে পৌঁছাত পারে। হ্যান্ডলেবার ধরে রাখার সময় বাম হাতরে বুড়ো আঙুল।
3. বলেটকিে সইে অবস্থানে ধরে রাখার সময়, স্ক্রু ড্রাইভার দিয়ে স্ক্রুটকিে ঘড়রি কাঁটার দকিে ঘুরয়িে ক্ল্যাম্পটি শক্ত করুন।

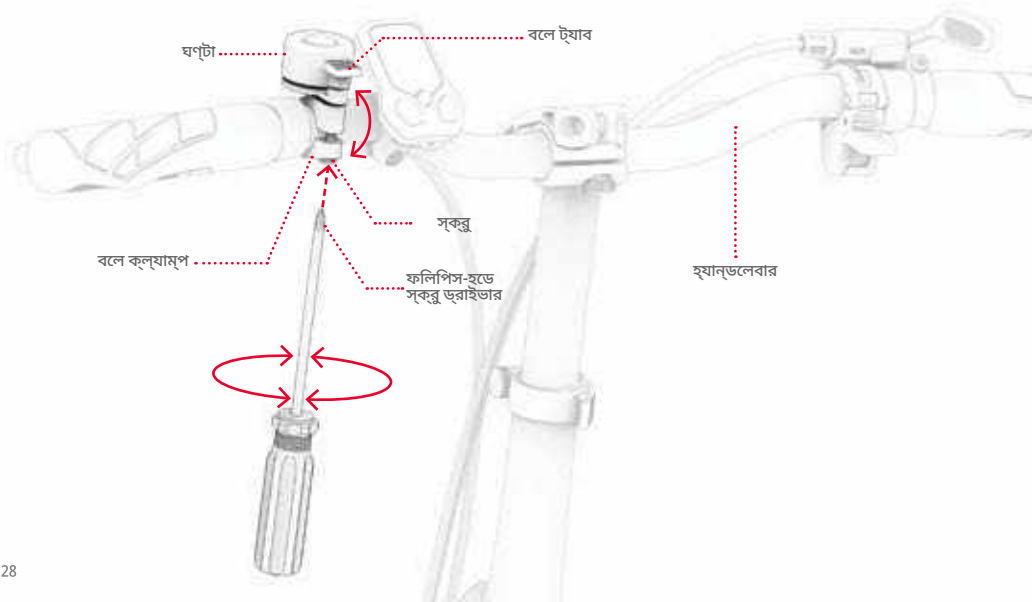

১.৬ ব্যাটারি চার্জ করা হচ্ছে

একটি ক্ষয়প্রাপ্ত ব্যাটারি সম্পূর্ণ চার্জে আনতে প্রায় ৬ ঘন্টা সময় লাগতে পারে।

ব্যাটারিটি ফ্রিমেে সুরক্ষিত থাকলে বা ফ্রমে থকেে সরানো হলে চার্জ করা যতেে পারে। (অপসারণরে জন্য বভিাগ 3.9 দখেুন।)

1. চার্জাররে সাথে চার্জিং কবেলটি সংযুক্ত করুন।
2. যদি ব্যাটারি ইনস্টল করার সময় চার্জ করা হয়, তাহলে ফ্রমেরে চার্জিং পোর্ট কভারটি টনিে খুলে দনি।
3. চার্জিং কবেলটি দয়োলে লাগান, এবং তারপর চার্জারটি চার্জিং পোর্টে লাগান।
4. যখন চার্জাররে ইন্ডকিটের লাইট লাল থকেে সবুজ হয়ে যায়, তখন বুঝতে হবে আপনার ব্যাটারি সম্পূর্ণ চার্জ হয়ে গছে। চার্জিং পোর্ট থকেে চার্জারটি খুলে ননি এবং ওয়াল আউটলটে থকেে কবেলটি খুলে দনি।
5. ফ্রমেে চার্জিং করলে চার্জিং পোর্ট কভারটি বন্ধ করুন।

চার্জাররে উপর চার্জিং ইন্ডকিটের আলো:

- চার্জিং

- চার্জিং সম্পূর্ণ

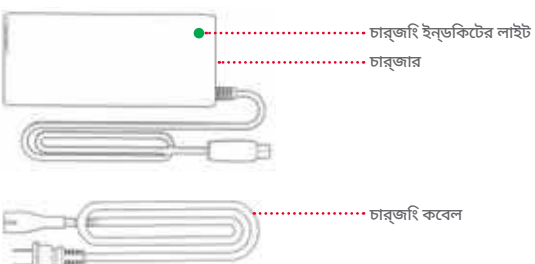

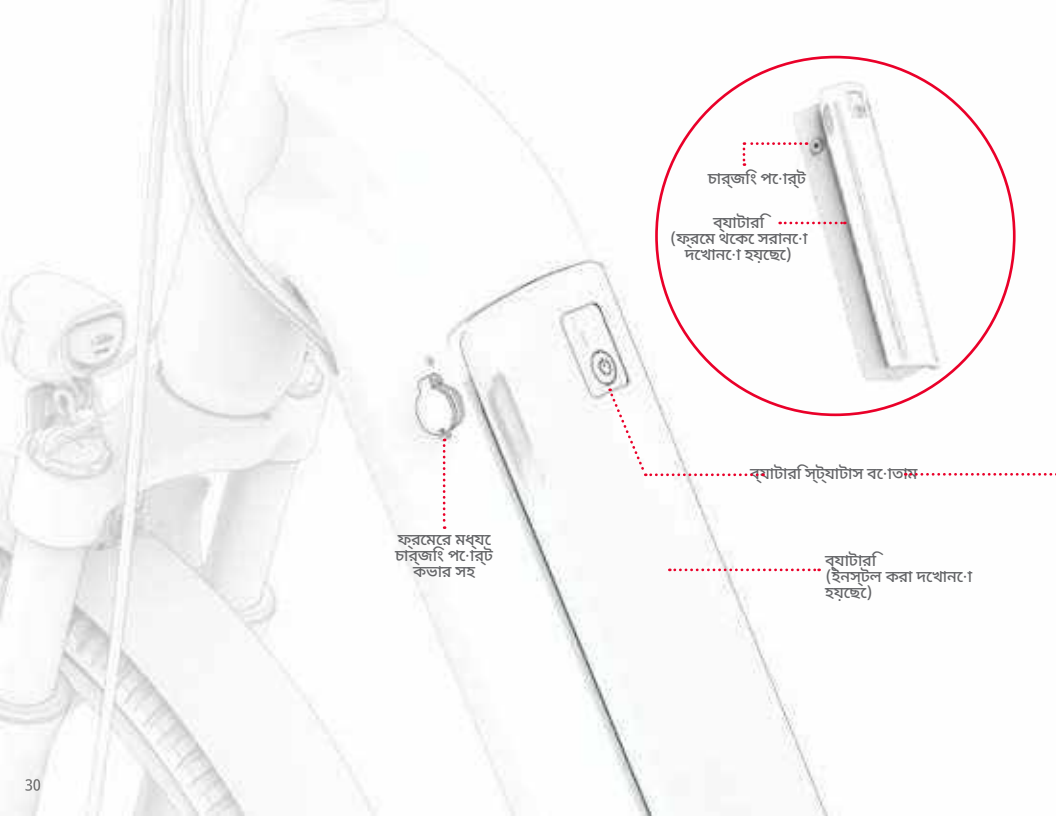
চার্জিং পোর্ট
ব্যাটারি
(ফ্রেমে থাকে সেরানো
দেখোনো হয়েছে)
ব্যাটারি স্ট্যাটাস বোতাম
ফ্রেমের মধ্যে
চার্জিং পোর্ট
কভার সহ
ব্যাটারি
(ইনস্টল করা দেখোনো
হয়েছে)

গুরুত্বপূর্ণ চার্জিং নোট:

- **শুধুমাত্র অন্তর্ভুক্ত চার্জারটি ব্যবহার করুন অথবা সরাসরি এর মাধ্যমে প্রাপ্ত চার্জারটি ব্যবহার করুন জটেসনরে লবেলে FY-4202000 অথবা পার্ট SKU PJUNVRS-BLK।**

  ⚠ সঠকি চার্জার ব্যবহার না করলে আগুন এবং বস্ফিোরণ হতে পারে।

- **বাইক বা ব্যাটারির চার্জিং পোর্টে প্লাগ লাগানোর আগে চার্জারটি ওয়াল আউটলটেে প্লাগ করুন।**
- **স্থানান্তরযোগ্য পাওয়ার ট্যাপ ব্যবহার করবনে না।**
- **চার্জ করার সময় কখনই বাইকটি চালু করবনে না।**
- **ব্যাটারি সম্পূর্ণ চার্জ না হওয়া পর্যন্ত চার্জ করুন—প্রায় ৬ ঘন্টা।**
- **কখনোই বাইকটি রাতারাতি বা দীর্ঘ সময় ধরে চার্জে রাখবনে না।**
- **ব্যাটারি খুলে ফলোর চষ্টো করবনে না।**
- **চার্জিং অ্যাম্বয়িন্টে তাপমাত্রা পরসীমা: 32°F(0°C)-104°F(40°C)**
- **অপারটেিং অ্যাম্বয়িন্টে তাপমাত্রার পরসির: 14°F(-10°C)-104°F(40°C)**

ব্যাটারি স্ট্যাটাস বোতাম ব্যবহার করে: ফ্রমে থকেে ব্যাটারি সরানোে হলে, ব্যাটারি স্ট্যাটাস বোতাম টপিুন এবং দখেুন কোন চার্জ অবশষ্টি আছে কনিা।

- যদি বোতামটি চাপার সময় আলোকতি হয়, তাহলে আপনার ব্যাটারি এখনও চার্জ আছে।
- যদি বোতামটি চাপার পরওে আলোকতি না হয়, তাহলে আপনার ব্যাটারি চার্জ করার সময় এসছে।



এটি আপনার চহ্নিতকিরণ চার্জার থাকব।

১.৭ টায়ার স্ফীতি এবং চাপ

আপনার প্রথম যাত্রার আগে, আপনার টায়ারগুলিকে প্রস্তাবিত চাপে আনতে বাতাস যোগ করতে হবে **৪৫ - ৬০ পিএসআই (প্রতি বর্গ ইঞ্চিতে পাউন্ড)** .
আপনার টায়ারের চাপ ৪৫ এ আছে কিনা তা পরীক্ষা করার জন্য একটি গেজ ব্যবহার করুন। - প্রতিটি যাত্রার আগে ৬০ পিএসআই।

বাতাস যোগ করতে:

1. এক চাকার টায়ারের ভালভ থেকে ধুলোর ঢাকনাটি ঘড়ির কাঁটার বিপরীত দিকে ঘুরিয়ে খুলে ফেলুন। এটি একপাশে রেখে দিন।
2. টায়ারে বাতাস চোকানোর জন্য আপনার এয়ার পাম্পে প্রস্তুতকারকের নির্দেশাবলী অনুসরণ করুন। একটি গেজে দিয়ে পর্যায়ক্রমে পরীক্ষা করুন এবং 45 ডিগ্রি সেলসিয়াসে পৌঁছানো পর্যন্ত বাতাস যোগ করতে থাকুন। - ৬০ পিএসআই।
3. এয়ার পাম্পটি খুলে ফেলুন এবং ডাস্ট ভালভটি ঘড়ির কাঁটার দিকে ঘুরিয়ে প্রতিস্থাপন করুন।
4. অন্য টায়ারের সাথেও একই পদ্ধতি পুনরাবৃত্তি করুন।

গুরুত্বপূর্ণ: শুধুমাত্র একটি ম্যানুয়াল এয়ার পাম্প ব্যবহার করুন আপনার ই-বাইকের টায়ার ফুলিয়ে দিন। কখনও ব্যবহার করবেন না এয়ার কম্প্রেসার; এটি করলে টায়ারে
ফুটানোর জন্য টিউব।

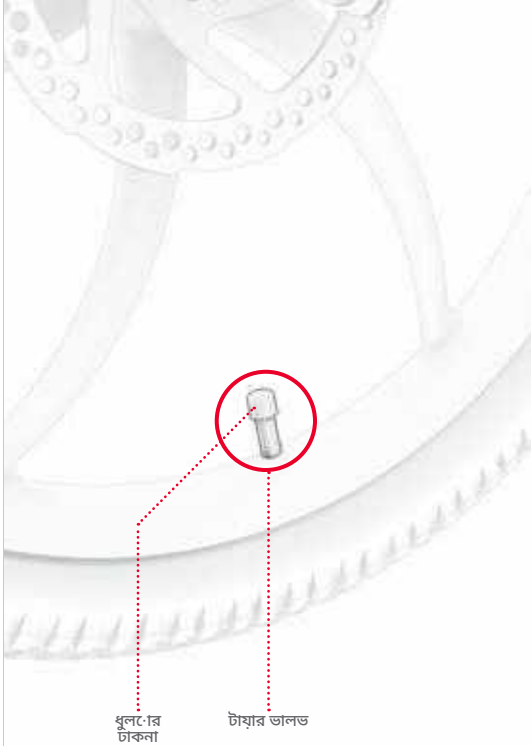

১.৮ ব্রকে পরীক্ষা করা এবং সামঞ্জস্য করা

ব্রকে নরিাপত্তা এবং কার্যকারতিা পরীক্ষা

অ্যাসম্বেলরি পর এবং প্রতটিি যাত্রার আগ, ব্রকেগুলি সঠকিভাব এবং নরিাপদ কাজ করছে কনিা তা পরীক্ষা করে দখেুন যাতে চাকার গতি কময়ি থামানো যায় এবং নম্নিলখিতি পদক্ষপেগুলি অনুসরণ করে এটি বন্ধ করা যায়:

1. আপনার বাইকটি নয়িে হাঁটুন এবং বাম হ্যান্ডব্রকেটি আলতো করে টানুন।
2. সামনরে ক্যালপিারটি ডস্কিরে উপর সঠকিভাব বন্ধ হচ্ছে কনিা এবং চাকার ঘূর্ণন ধীর করে দচ্ছি কনিা তা পরীক্ষা করুন।
3. বারবার করুন, বাম হ্যান্ডব্রকেটি আরও চাপ দয়িে টনেে দখেুন এবং সামনরে চাকাটি বন্ধ আছে কনিা তা পরীক্ষা করুন।
4. ডান হ্যান্ডব্রকে এবং পছিনরে চাকা দয়িে ধাপ ১ - ৩ পুনরাবৃত্তি করুন।

ব্রকে ক্যালপিার সামঞ্জস্য করা

আপনার একটি ৫ মমিি অ্যালনে কী লাগতে পার।ে (অন্তর্ভুক্ত নয়।)

বাইকরে ব্রকে সঠকিভাব কাজ করার জন্য সমস্ত উপাদান সঠকি সারবিদ্ধ এবং স্থাপন করা প্রয়োজন। ব্রকে এলাকা থকেে ঘষা বা চৎিকাররে শব্দ (হয় ধ্রুবক বা মাঝে মাঝে) একটি ভাল সূচক যে কছিু সারবিদ্ধতার বাইরে আছে এবং সামঞ্জস্য করা প্রয়োজন।

শব্দরে কারণ সম্ভবত ক্যালপিাররে ভুল সারবিদ্ধতা, যার ফলে ক্যালপিার খোলা থাকলওে এর ভতেরে থাকা ব্রকে প্যাডগুলি ডস্কিরে সাথে ঘষতে থাক।ে হ্যান্ডব্রকেটি টানা হওয়ার কারণে ক্যালপিারটি বন্ধ থাকা অবস্থায় প্যাডগুলি কবেল তখনই ডস্কিরে সংস্পর্শে আসা উচতি।

1. যে ব্রকেটি সামঞ্জস্য করতে হব,ে সখোনে ক্যালপিার, ব্রকে প্যাড এবং ডস্কিটি সনাক্ত করুন।
2. বাইকরে চাকাটা তুলে ঘুরয়িে দখেুন। ব্রকে প্যাডরে মধ্যে ডস্কিটি ঘুরছে কনিা তা দখেুন এবং লক্ষ্য করুন কোন প্যাডটি ডস্কিরে সাথে ঘষছে।
3. বাইকটকিে কসি্ট্যান্ডরে উপর রাখুন। (বভিাগ 3.6 দখেুন)।
4. চাকার পছিন থকেে ক্যালপিারটি দখোর সময়, উপরে বল্টুটি এবং নীচে বল্টুটি সনাক্ত করুন। প্রতটিি বল্টুতে 5 মমিি অ্যালনে কী ব্যবহার করুন, ঘড়রি কাঁটার বপিরীত দকিে 4-5টি ঘূর্ণনরে জন্য ঘুরয়িে দনি।
5. নম্নিলখিতি শর্তগুলি পূরণ না হওয়া পর্যন্ত ক্যালপিারটকিে সারবিদ্ধকরণ থকেে সরান:

- প্যাডগুলরি উপররে অংশটি প্রান্তরে সাথে সারবিদ্ধ করা হয়ছে ডস্কিরে।
- উভয় প্যাডরে কোনও অংশই ডস্কি স্পর্শ করছ না।
- প্যাডগুলি ডস্কিরে সমান্তরাল।

6. ক্যালপিারটি পছন্দসই অবস্থান রখে, একটি বল্টু সম্পূর্ণরূপে শক্ত করুন এবং তারপর অন্যটি ঘুরয়িে দনি অ্যালনে কী দয়িে ঘড়রি কাঁটার দকিে।
7. ক্যালপিারটি সুরক্ষতি আছ কনিা তা পরীক্ষা করুন এবং ব্রকে নরিাপত্তা এবং কার্যকারতিা পরচিালনা করুন আবার পরীক্ষা করুন (পৃষ্ঠা ৩৩)।

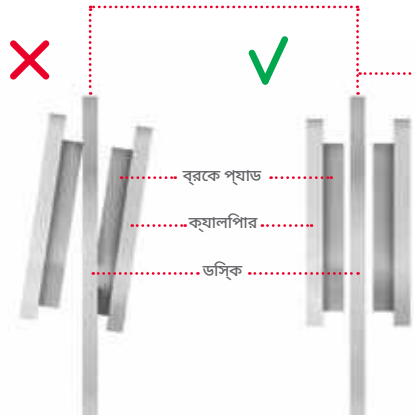

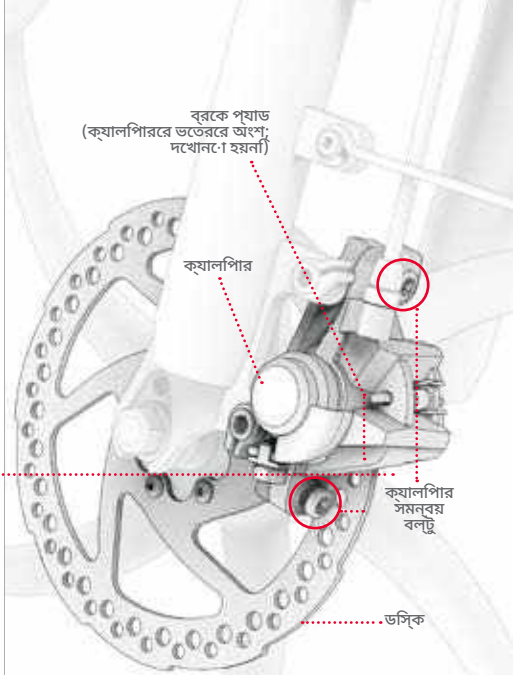

২. যাত্রার প্রস্তুতি

২.১ হ্যান্ডলেবাররে উচ্চতা নর্িধারণ করা

1. স্টমে ক্ল্যাম্পরে ল্যাচটি টনেে খুলুন।
2. ক্ল্যাম্প নবটি ঘড়রি কাঁটার বপিরীত দকিে ঘুরয়িে আলগা করুন।
3. হ্যান্ডলেবারটি পছন্দসই উচ্চতায় না আসা পর্যন্ত কান্ডটি উপরে বা নীচে নামান।

⚠ **গুরুত্বপূর্ণ:** হ্যান্ডলেবারটি কখনই এমনভাবে উঁচু করবনে না যাতে ক্ল্যাম্পরে উপরে "ন্যূনতম সন্নবিশে" চহ্নিটি দৃশ্যমান হয়।

4. হ্যান্ডলেবারটি যথাস্থানে ধরে রোখার সময়, ক্ল্যাম্প নবটকিে ঘড়রি কাঁটার দকিে ঘুরয়িে পুনরায় শক্ত করুন।
   সমস্যা সমাধান: যদি আপনি ক্ল্যাম্প ল্যাচটি খুলতে বা বন্ধ করতে না পারনে, তাহলে নবটি খুব টাইট হতে পারে। নবটি ঘড়রি কাঁটার বপিরীত দকিে ঘুরয়িে আলগা করুন যতক্ষণ না আপনি ল্যাচটি ব্যবহার করতে পারনে।
5. হ্যান্ডলেবারটি নরিাপদ কনিা তা পরীক্ষা করুন: হ্যান্ডলেবাররে উপর নচিরে দকিে চাপ দতিে আপনার হাত ব্যবহার করুন। যদি স্টমেটি স্টমে টউিবে পছিলে যায়, তাহলে হ্যান্ডলেবারটকিে আবার তার অবস্থানে আনুন এবং নবটকিে ঘড়রি কাঁটার দকিে আরও ঘুরয়িে ক্ল্যাম্পটি শক্ত করুন।

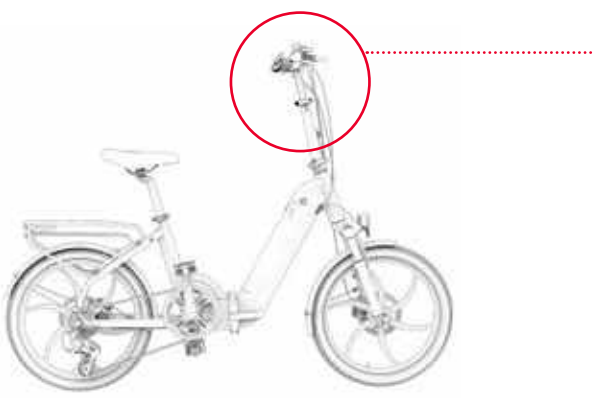

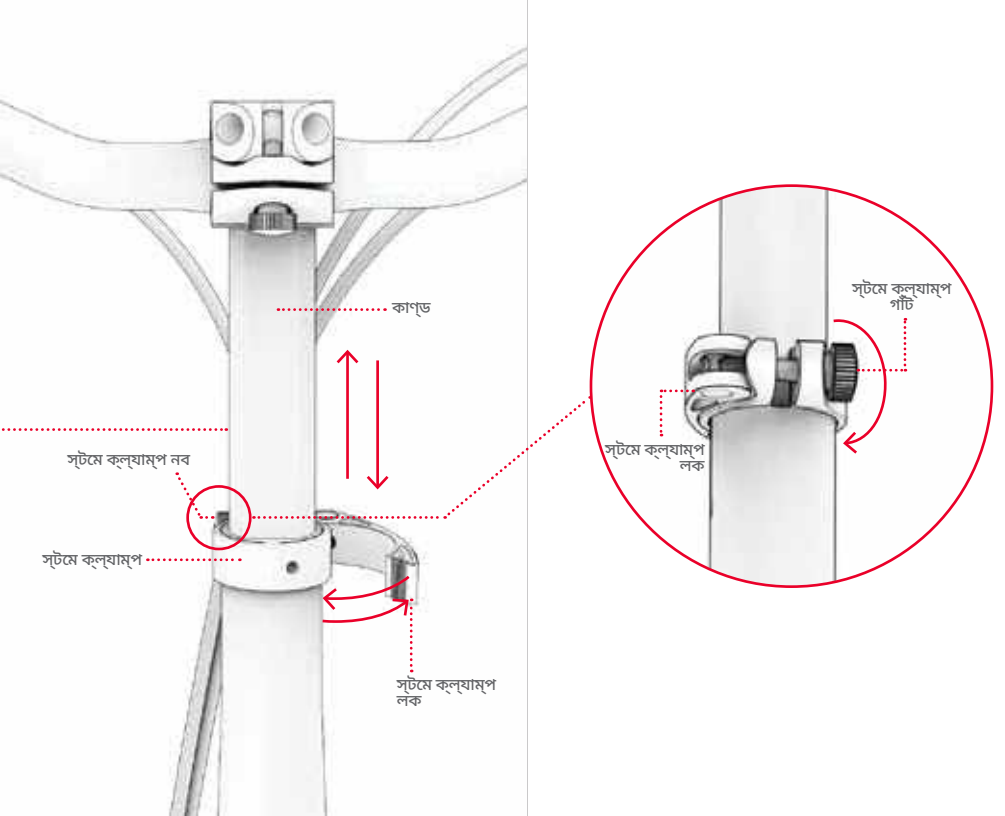
কাণ্ড
স্টমে কল্যাম্প নব
স্টমে কল্যাম্প
স্টমে কল্যাম্প লক
স্টমে কল্যাম্প গাঁট
স্টমে কল্যাম্প লক

২.২ হ্যান্ডলেবার ঘূর্ণন সটে করা হচ্ছে

হ্যান্ডলেবারটি সামান্য সামনরে দকিে বা পছিনরে দকিে ঘোরানো যতেে পারে যাতে এর সমস্ত বশৈষ্ট্যি এবং ফাংশনগুলি রাইডাররে জন্য আদর্শভাবে স্থাপন করা যায়। বশিষে করে, হ্যান্ডব্রকেগুলি এমন অবস্থানে থাকা উচতি যাতে রাইডাররে পক্ষে সহজইে ধরা যায়।

হ্যান্ডলেবার ঘোরানোর জন্য:

1. হ্যান্ডলেবার ক্ল্যাম্পরে ল্যাচটি উপরে টানুন যাতে এটি খোলা (আনল্যাচড) অবস্থানে থাকে।

সমস্যা সমাধান: যদি আপনি ল্যাচটি খুলতে বা বন্ধ করতে না পারনে, তাহলে নবটি খুব টাইট হতে পারে। নবটি ঘড়রি কাঁটার বপিরীত দকিে ঘুরয়িে আলগা করুন, যতক্ষণ না আপনি ল্যাচটি ব্যবহার করতে পারনে ততক্ষণ পর্যন্ত ½টি ঘূর্ণন করুন। ক্ল্যাম্প ল্যাচটি বন্ধ করুন।

2. হ্যান্ডলেবারটকিে সামনে বা পছিনে ঘোরান যাতে এটি পুনঃস্থাপন করা যায়।
3. এক হাতে হ্যান্ডলেবারটকিে নতুন অবস্থানে ধরে রাখার সময়, অন্য হাতটি ব্যবহার করে ল্যাচটকিে নীচে ঠলেে বন্ধ (ল্যাচড) অবস্থানে ফরিয়িে আনুন।

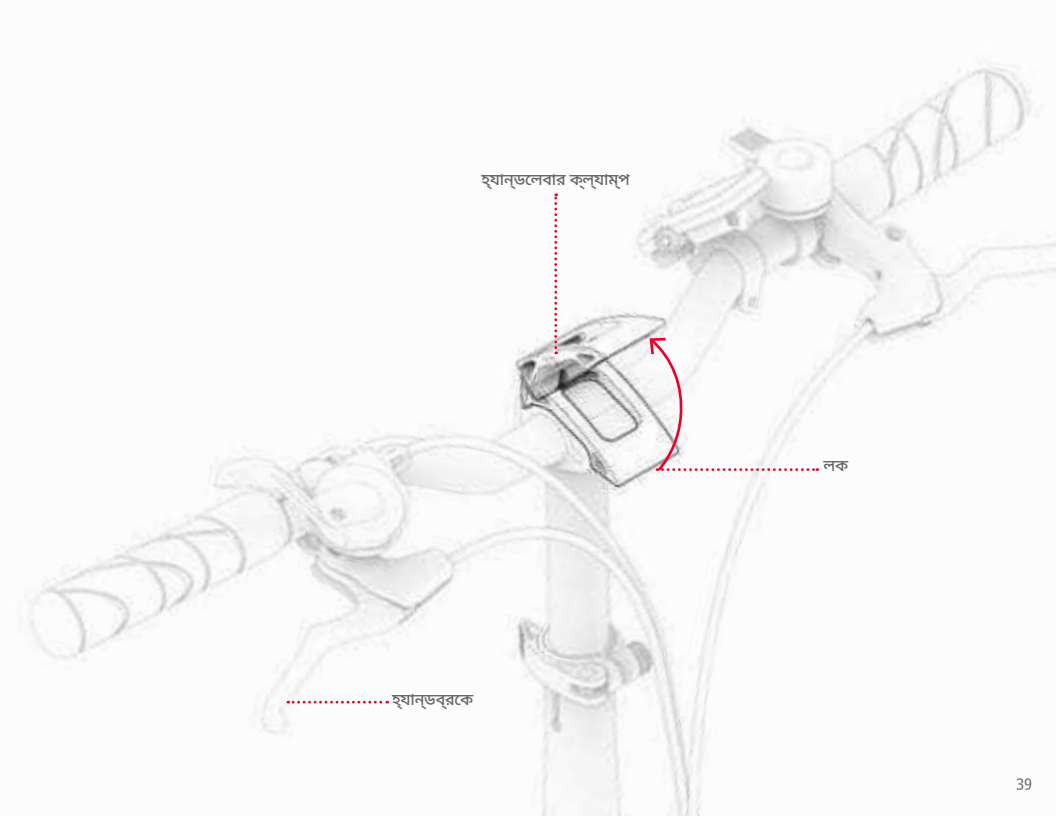
হ্যান্ডলেবার ক্ল্যাম্প
লক
হ্যান্ডব্রকে

গুরুত্বপূর্ণ: যদি ক্ল্যাম্পটি বন্ধ থাকার পরও হ্যান্ডলেবারটি সুরক্ষিত না থাকে, তাহলে ক্ল্যাম্পটি শক্ত করে শক্ত করতে হবে। প্রথমে ক্ল্যাম্প ল্যাচটি টিনে খুলে দিন। তারপর, কয়েকটি ঘূর্ণনের জন্য ঘড়ির কাঁটার দিকে ঘুরিয়ে নবটি শক্ত করে শক্ত করুন, তারপর ক্ল্যাম্প ল্যাচটি বন্ধ করুন।

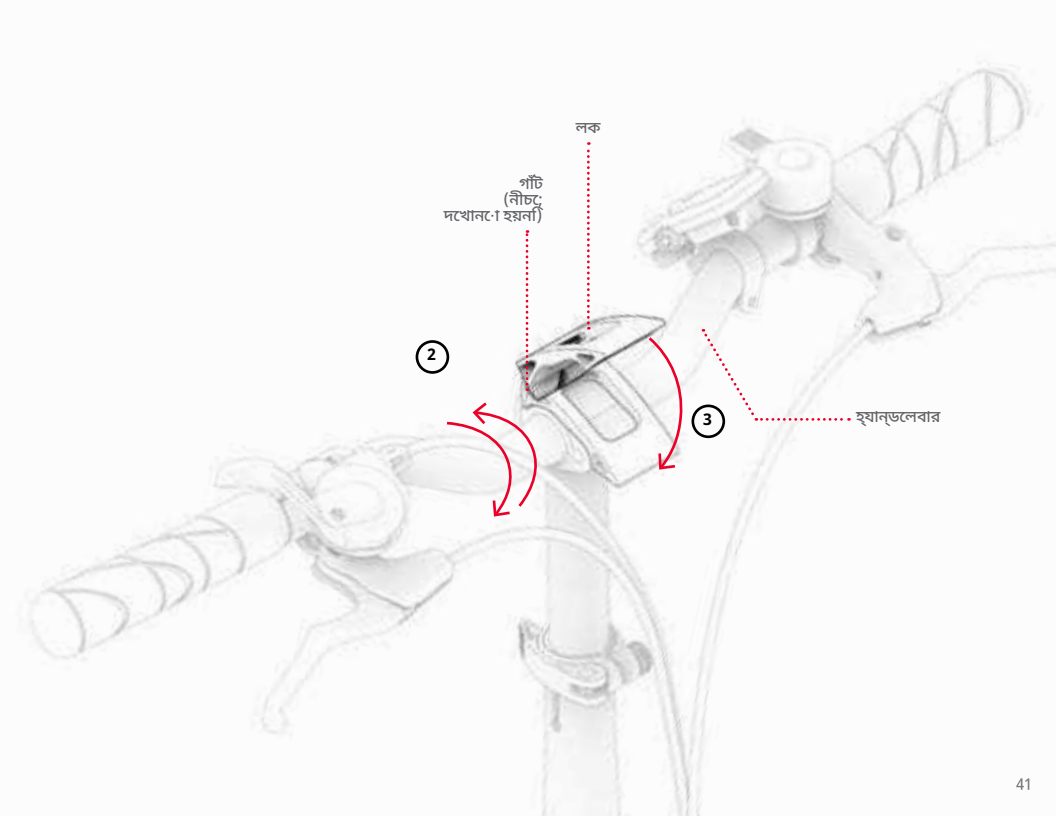
লক
গাঁট
(নীচে;
দখোনো হয়না)
2
3
হ্যান্ডলেবার

২.৩ আসনরে উচ্চতা সামঞ্জস্য করা

যখন একজন আরোহী বসে থাকনে এবং তার পা প্যাডলেরে উপর সর্বনম্নি প্যাডলে ঘূর্ণন বন্দিুতে থাকে, তখন আরোহীর হাঁটুতে একটি ছোট বাঁক থাকা উচতি। প্যাডলে চালানোর সময় পা কখনই সম্পূর্ণভাবে প্রসারতি করা উচতি নয়। প্যাডলে চালানোর জন্য আদর্শ অবস্থান নো আসা পর্যন্ত আসনরে উচ্চতা সইে অনুযায়ী সামঞ্জস্য করুন।

আসনটি উঁচু বা নামাতে:

1. সটি ক্ল্যাম্পরে ল্যাচটি টনিে খুলুন।
   সমস্যা সমাধান: যদি আপনি ক্ল্যাম্প ল্যাচটি খুলতে বা বন্ধ করতে না পারনে, তাহলে নবটি খুব টাইট হতে পারে। নবটি ঘড়রি কাঁটার বপিরীত দকিে ঘুরয়িে আলগা করুন যতক্ষণ না ল্যাচটি ব্যবহার করা যায়।
2. সটিটি পছন্দসই অবস্থানে উঁচু বা নামান, নশ্চিতি করুন যে সটিটি এত উঁচুতে উঠানো যাবে না যে ক্ল্যাম্পরে উপরে "ন্যূনতম সন্নবিশে" চহ্নিটি দৃশ্যমান হবে।

⚠ **গুরুত্বপূর্ণ:** কখনই আসনরে উচ্চতা এমনভাবে রাখবনে না যাতে উপরে "সর্বনম্নি সন্নবিশে" চহ্নিটি দৃশ্যমান হয়। ক্ল্যাম্প।

   সমস্যা সমাধান: যদি সটি ক্ল্যাম্পটি খুব টাইট হয় যাতে সটি পোস্টটি সহজইে উপরে এবং নীচে স্লাইড করতে না পারে, তাহলে ক্ল্যাম্প নবটি ঘড়রি কাঁটার বপিরীত দকিে ঘুরয়িে ক্ল্যাম্পরে খোলা অংশটি প্রশস্ত করুন।
3. আসনটি যথাস্থানে ধরে রাখার সময়, ল্যাচটি বন্ধ করুন।
4. সটিটি নরিাপদ কনিা তা পরীক্ষা করুন: স্যাডলেরে উপর নচিরে দকিে চাপ দতিে আপনার হাত ব্যবহার করুন। যদি সটিরে পোস্টটি টউিবরে মধ্যে আরও নীচরে দকিে পছিলে যায়, তাহলে এটকিে আবার অবস্থানে আনুন এবং ক্ল্যাম্প নবটি ঘড়রি কাঁটার দকিে ঘুরয়িে ক্ল্যাম্পটি শক্ত করুন।

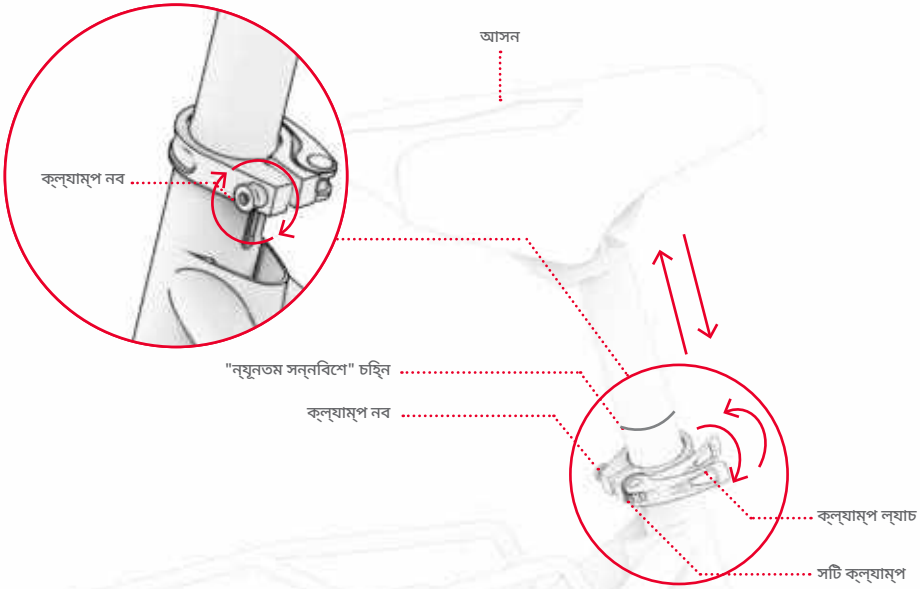
আসন
ক্ল্যাম্প নব
"ন্যূনতম সন্নবিশে" চহ্নি
ক্ল্যাম্প নব
ক্ল্যাম্প ল্যাচ
সটি ক্ল্যাম্প

3. বৈশিষ্ট্য এবং কার্যাবলী

৩.১ পাওয়ার চালু এবং বন্ধ করা হচ্ছে

আপনার ই-বাইক চালু বা বন্ধ করতে, টিপুন এবং ধরে রাখুন **ক্ষমতা** এর জন্য ⏻ ন্যূনতম ২ - ৩ সেকেন্ডে।

ব্যাটারির শক্তি সংরক্ষণের জন্য, আপনার বাইকটি ৫ মিনিট পরে কোনও নড়াচড়া ছাড়াই স্বয়ংক্রিয়ভাবে চালু হবে। আপনার বাইকটি দূরে রাখার সময় সর্বদা পাওয়ার বন্ধ করতে ভুলবেন না।

⚠ **গুরুত্বপূর্ণ:** চার্জিং বা ভাঁজ করা অবস্থায় কখনই আপনার ই-বাইকটি চালু করবেন না।

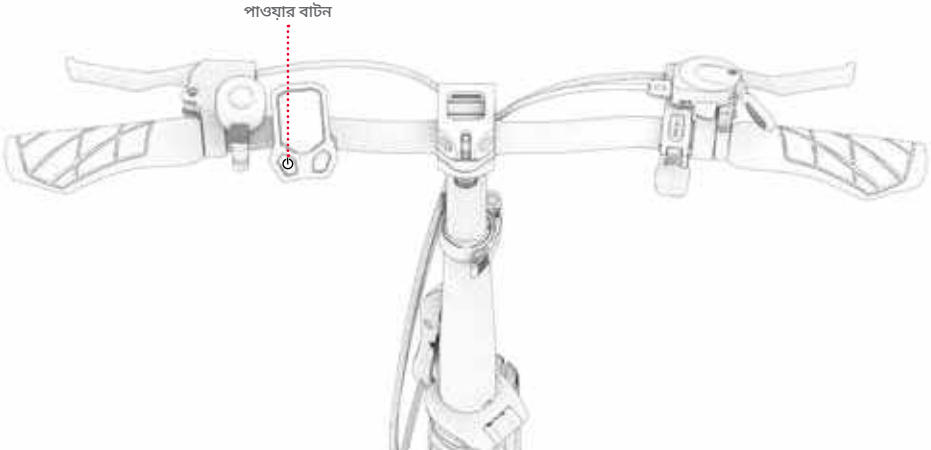

৩.২ LED স্ক্রিন বোঝা এবং ব্যবহার করা



⚠ **গুরুত্বপূর্ণ:** যদি আপনার LED স্ক্রিনে 21 থেকে 30 পর্যন্ত কোনও ত্রুটি কোড পপ আপ হয়, তাহলে আবার আপনার ই-বাইক চালানোর আগে সহায়তার জন্য জটেসন কর্মের টিমের সাথে যোগাযোগ করুন।

৩.৩ পরিমাপের একক পরিবর্তন করা

মাইল প্রতি ঘন্টা (MPH) এবং কিলোমিটার প্রতি ঘন্টা (KM/H) এর মধ্যে পরিমাপের একক পরিবর্তন করতে:
মোটর চালু করুন **(ON)** বোতাম।

৩.৪ ব্যাটারি চার্জ লেভেল পরীক্ষা করা হচ্ছে

বাইক চালানোর সময়, আপনি কতগুলি ব্যাটারি ইন্ডিকেটর বার আছে তা দেখে আপনার ব্যাটারির চার্জ লেভেলের উপর নজর রাখতে পারেন LED স্ক্রিনে আলোকিত।

ব্যাটারি নির্দেশক আইকন					
আনুমানিক অবশিষ্ট চার্জ শতাংশ	৮১- ১০০%	৬১- ৮০%	৪১- ৬০%	২১- ৪০%	২০% এর কম (এখনই আপনার ই-বাইক চার্জ করুন!)

*শুধুমাত্র আনুমানিক। ব্যবহারের উপর ভিত্তি করে পরিবর্তিত হতে পারে।

গুরুত্বপূর্ণ: আপনার বাইকের সর্বোচ্চ গতিতে পৌঁছানোর ক্ষমতা ব্যাটারির চার্জ স্তরের দ্বারা প্রভাবিত হতে পারে। ব্যাটারির চার্জ ২৫% এর নিচে নেমে গেলে আপনি গতিতে হ্রাস লক্ষ্য করতে পারেন।

গুরুত্বপূর্ণ: ব্যাটারির চার্জ ০%-এ নেমে গেলে, ই-বাইকটি বন্ধ হয়ে যাবে। আপনার পরবর্তী যাত্রার আগে ই-বাইকটিকে পূর্ণ শক্তিতে চার্জ করুন (বিভাগ ১.৬)।

ফ্রেমে থাকে ব্যাটারি সিরানো হল, টিপুন **ব্যাটারি স্ট্যাটাস বোতাম** চার্জ বাকি আছে কিনা তা দেখার জন্য।

যদি বোতামটি চাপার পরও আলোকিত হয়, তবে ব্যাটারিতে এখনও কিছু মাত্রার চার্জ থাকে। যদি এটি আলোকিত না হয়, তাহলে এখনই আপনার ব্যাটারি চার্জ করুন। (অনুচ্ছেদে 1.6)

৩.৫ আলো ব্যবহার করা

হেডলাইট এবং পিছনের আলো জ্বালানো বা বন্ধ করতে: মেনু টপিন **(এম)** পরপর ২ বার বোতাম টপিন।

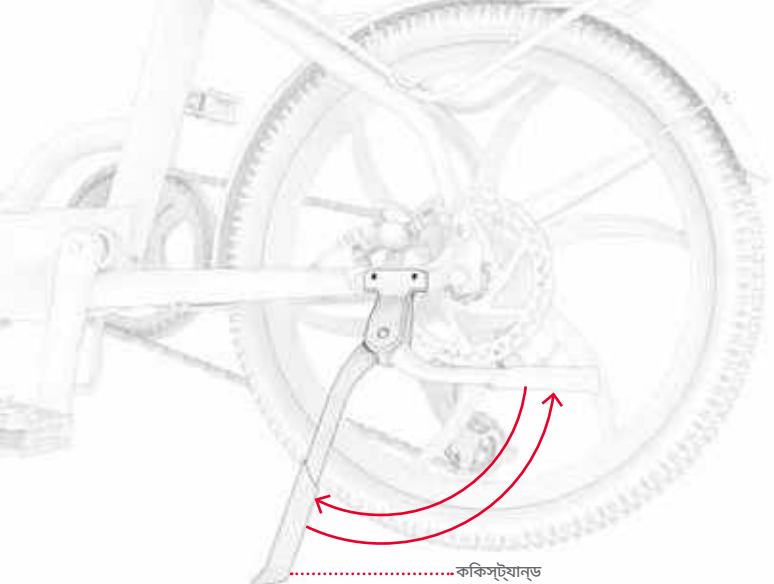

৩.৬ ককিস্ট্যান্ড ব্যবহার করা

ককিস্ট্যান্ড ব্যবহার করার জন্য, এটকিে নীচরে দকিে ঘুরয়িে দনি এবং আপনার বাইকটকিে আলতো করে এটরি উপর কাত করে দাঁড়ান। ককিস্ট্যান্ডটি উঁচু করত, এটকিে আবার উপরে ঘুরয়িে দনি।

⚠ **গুরুত্বপূর্ণ:** বাইক চালানোর আগে সর্বদা ককিস্ট্যান্ডটি উঁচু করুন।

৩.৭ ঘণ্টা ব্যবহার করা

অন্যান্য আরোহী এবং পথচারীদের সতর্ক করার জন্য ঘণ্টাটি ব্যবহার করুন।

ঘণ্টা বাজানোর জন্য, আপনার বুড়ো আঙুল দিয়ে দ্রুত এবং জোরে বলে ট্যাব ঝাঁকুনি দিন।

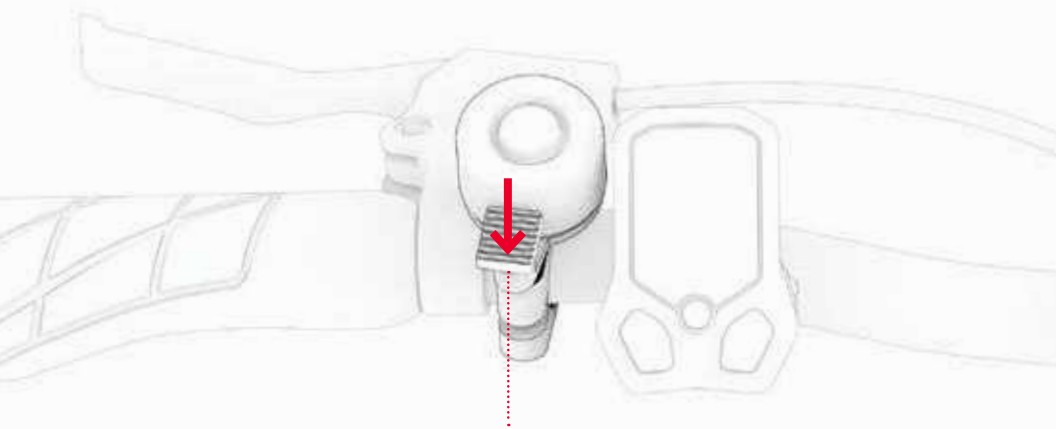

৩.৮ RackIt স্মার্ট কার্গো সিস্টেমে র‍্যাক ব্যবহার করা

আপনার ই-বাইকটি সজ্জিত **জটেসন র‍্যাকইট স্মার্ট কার্গো সিস্টেমে র‍্যাক ক** — "ক্লিক অন, ক্লিক অফ" সহচর বহন করার জন্য ডিজাইন করা হয়েছে CARR Y - সকল আনুষাঙ্গিক*।



ঝুড়ি



শীতল



টোট ব্যাগ

আপনার বহনরে প্রয়োজন আপনার ই-বাইকটি কাস্টমাইজ করুন। সিস্টেমে এবং উপলব্ধ RACKIT ক্যারি-অল আনুষাঙ্গিক সম্পর্কে আরও জানতে এটি স্ক্যান করুন।

একটি কম্প্যানিয়ন কার্গো আনুষাঙ্গিক* সহ RACKIT ব্যবহার করা:
সমস্ত RACKIT কম্প্যানিয়ন কার্গো আনুষাঙ্গিক-এর একটি সিমন্বতি বসে প্লটে থাকে যা RACKIT কার্গো র‍্যাক-এ নিরাপদে ক্লিক করে।

কোনও অ্যাক্সেসরি চালু বা বন্ধ করতে ক্লিক করতে:
নির্দেশাবলীর জন্য এটি স্ক্যান করুন

*আনুষাঙ্গিক জিনিসিপত্র অন্তর্ভুক্ত নয়। নির্বাচন ভিন্ন হতে পারে।

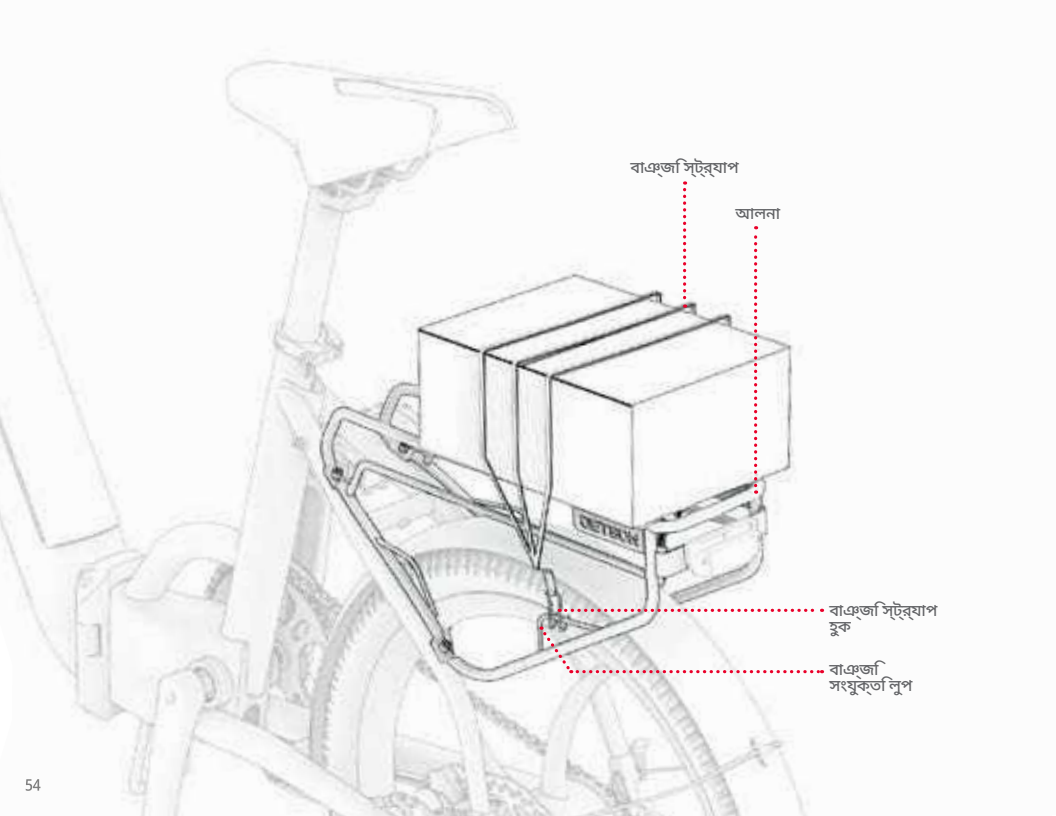
বাঞ্জি স্ট্র্যাপ
আলনা
বাঞ্জি স্ট্র্যাপ
হুক
বাঞ্জি
সংযুক্তি লুপ

কম্প্যানয়িন কার্গো অ্যাকসসেরজি ছাড়া RACKIT ব্যবহার করা:

1. তোমার মালামাল র‍্যাকে রাখো।
2. বাঞ্জি স্ট্র্যাপরে ১টি হুক র‍্যাকরে একটি বাঞ্জি অ্যাটাচমন্টে লুপে চোকান।
3. বাঞ্জি স্ট্র্যাপটি কার্গোর উপর এবং র‍্যাকরে চারপাশে টানটান না হওয়া পর্যন্ত প্রসারতি করুন।
4. এর অন্য হুকটি সুরক্ষতি করুন অন্য বাঞ্জি অ্যাটাচমন্টে লুপে বাঞ্জি স্ট্র্যাপটি চোকান।
   গুরুত্বপূর্ণ: বাঞ্জি স্ট্র্যাপটি আপনার কার্গোর উপরে শক্ত করে লাগানো উচতি। আপনার কার্গোর আকার এবং বাঞ্জি স্ট্র্যাপরে দৈর্ঘ্যরে উপর নর্িভর কর, বাঞ্জি অ্যাটাচমন্টে লুপে দ্বতিীয় হুকটি সুরক্ষতি করার আগে স্ট্র্যাপটি র‍্যাকরে নীচে এবং আপনার কার্গোর উপরে মুড়য়িে ফলো প্রয়োজন হতে পার।
5. বাঞ্জি স্ট্র্যাপ এবং আপনার মালপত্র নরিাপদ আছে কনিা তা পরীক্ষা করুন।

⚠ **নরিাপত্তা এবং সুরক্ষার জন্য:**

- **সর্বদা একটি বাঞ্জি স্ট্র্যাপ বা ভডেকিটেডে RACKIT কার্গো আনুষাঙ্গকি দয়িে র‍্যাকে পণ্য সুরক্ষতি রাখুন। কখনও অসুরক্ষতি পণ্য নয়িে যাত্রা করবনে না।**
- **র‍্যাকে মালামাল বহনরে পরমিাণ ২৫ পাউন্ডরে মধ্যে সীমাবদ্ধ রাখুন।**
- **নশ্চিতি করুন যে মোট বহন ওজন (আরোহী এবং পণ্যসম্ভার) ২৫০ পাউন্ডরে বশেি না হয়।**
- **র‍্যাক বা কোনও পণ্যসম্ভাররে জনিসিপত্র উপচে পড়বে না।**
- **সর্বদা নশ্চিতি করুন যে কার্গোর কোনও অংশ বা RACKIT কার্গো আনুষঙ্গকি বশৈষ্ট্যি (স্ট্র্যাপ, বাকল, ইত্যাদি) চাকা, ব্রকে, প্যাডলে, চইেন বা অন্যান্য বাইকরে চলাচল বা প্রক্রয়িার পথে বাধা না হয়।**

গুরুত্বপূর্ণ:

- **উল্লখেযোগ্য ওজনরে পণ্যসম্ভার যোগ করা আপনার ই-বাইকরে কর্মক্ষমতাকে প্রভাবতি করতে পার। কর্মক্ষমতাকে প্রভাবতি করতে পারে এমন পরস্থিতিি সম্পর্কে আরও বস্তিারতি জানার জন্য, বভিাগ 4.7 দখেুন।**
- **ই-বাইকে কখনই পণ্যসম্ভার বা আপনার RACKIT কম্প্যানয়িন অ্যাকসসেরজি অযত্নে রাখবনে না।**

৩.৯ ব্যাটারি অপসারণ এবং পুনরায় ঢোকানো

তিনটি ব্যাটারি এবং কী পজিশন আছে।

1. **বাড়ির অবস্থান:** ব্যাটারিটি ফ্রেমে লক করা আছে, এবং চাবিটি ভিতরে ঢোকানো এবং সরানো যেতে পারে চাবির ছিদ্র।
   বিঃদ্রঃ: ইউনিভার্স হোম পজিশনে লক নয়ি আসে।
2. **লকড/মাঝারি অবস্থান:** ব্যাটারি এবং চাবি উভয়ই ফ্রেমে লক করা আছে, এবং চাবিটি ফ্রেমের ভেতরেই থাকবে বাইক চালানোর সময় সেখানে রাখুন। বাড়ি থেকে অবস্থান: টার্ন কী 90 ° ঘড়ির কাঁটার দিকে।
3. **আনলক করা অবস্থান:** ব্যাটারিটি আনলক করা আছে এবং ফ্রেমে থেকে সরানো যেতে পারে, কিন্তু চাবির ছিদ্র থেকে চাবিটি সিরানো যাবে না। মাঝখানে/লক করা অবস্থান থেকে, চাবিটি ঘড়ির কাঁটার দিকে আরও 90 বার ঘুরিয়ে দিন। ° .

১. হোম পজিশন



ব্যাটারি: লক ইন
চাবি: অপসারণযোগ্য

2. লকড/মাঝারি অবস্থান



ব্যাটারি: লক ইন
চাবি: লক ইন

৩. আনলক করা অবস্থান



ব্যাটারি: অপসারণযোগ্য
চাবি: লক করা আছে

ব্যাটারি সরাতে:

1. চাবরি গর্তে ১টি চাবি ঢোকান।
2. ফ্রেমে থকেে ব্যাটারি ছাড়ানোর জন্য চাবটিি ঘড়রি কাঁটার দকিে ঘুরয়িে দনি।
   বঃিদ্রঃ: চাবটিি আংশকিভাবে ঘুরয়িে দলিে চাবটিি ফ্রমেে লেক হয়ে যাবে। চাবটিি সম্পূর্ণভাবে না ঘুরয়িে ব্যাটারটিি সরানো যাবে না। (পৃষ্ঠা 57 দখেুন।)

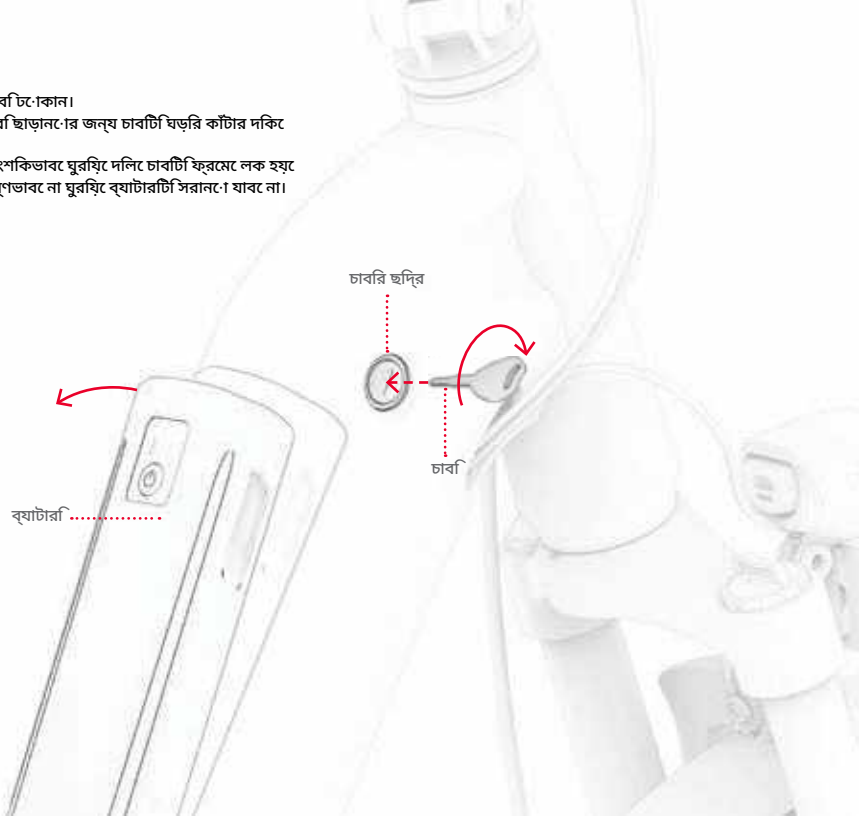

3. ব্যাটারি কম্পার্টমেন্ট থেকে ব্যাটারি বের করুন।
4. চাবির ছিদ্র থেকে চাবিটি বের করুন।

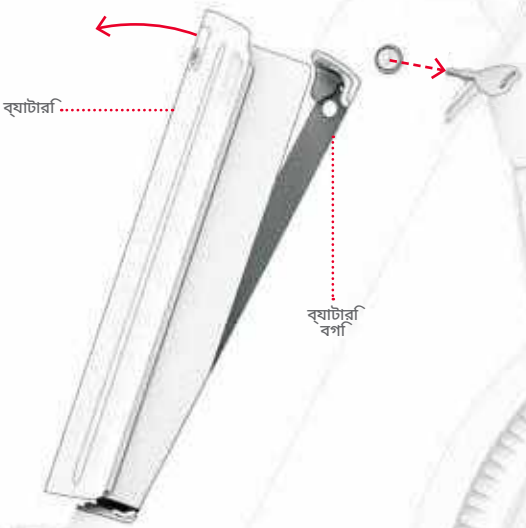

ব্যাটারি পুনরায় ঢোকাতে:

1. ব্যাটারির নিচের অংশটি ব্যাটারি কম্পার্টমেন্টে রাখুন।
2. ব্যাটারির উপরের অংশটি সাবধানে বগিতে ঠেলে দিন।

গুরুত্বপূর্ণ: ব্যাটারির ক্ষতি এড়াতে, এটি ফ্রেমেও ঢোকাবেন না। দ্রুত অথবা সাথে খুব বেশি বল।

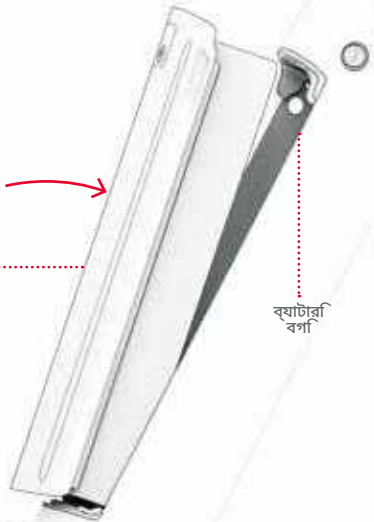

3. চাবরি গর্তে চাবটিি ঢুকয়িে দনি।
4. চাবটিি ঘড়রি কাঁটার বপিরীত দকিে আংশকিভাবে ঘুরয়িে দনি (চাবটিি ফ্রমেে আটকে রাখতে) অথবা সম্পূর্ণভাবে (চাবটিি সরাতে)। চাবি এবং ব্যাটাররি অবস্থান সম্পর্কে বস্তারতি জানার জন্য পৃষ্ঠা 57 দখেুন।
5. ব্যাটারটিি ফ্রমেে আটকানো আছে কনিা তা পরীক্ষা করুন।

⚠ **গুরুত্বপূর্ণ:** সর্বদা ব্যাটারটিি লক করুন ফ্রমেে। বাইকে বদ্যিুৎ দবেনে না অথবা ব্যাটারটিি জায়গায় লক না করইে এটি চালান।

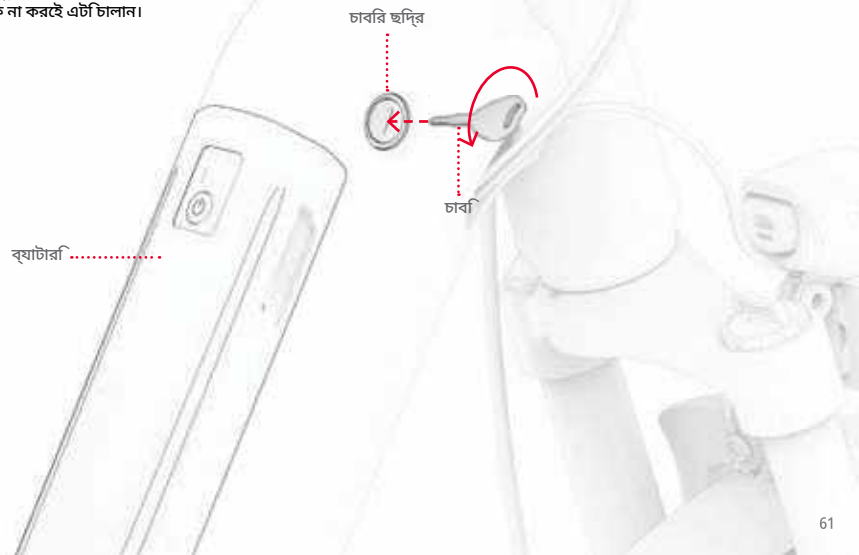

৪. নড়াচড়া করা

৪.১ তোমার মহাবিশ্বে চড়ছি

আপনার মহাবিশ্বে দুটি ভিন্ন উপায়ে যাত্রা করুন:
1. ইলেকট্রনিক সহায়তায় প্যাডলে চালানো (অনুচ্ছেদ 4.3)
2. সম্পূর্ণ মোটর শক্তির জন্য থ্রটল ব্যবহার করা (অনুচ্ছেদ 4.5)

৪.২ স্পিড মোড বোঝা এবং ব্যবহার করা

মোটরটি কিতটা শক্তি সিরবরাহ করবে তা নির্ভর করবে আপনি কোন গতি মোড সটে করছেনে তার উপর।

পেডেলেিং করার সময়: আপনার সটে করা স্পিড মোডে সর্বোচ্চ গতিতে পৌঁছাতে সোহায্য করার জন্য মোটরটি শক্তি বৃদ্ধি করবে। যদি আপনার কবেল পেডেলেিং প্রচষ্টো আপনাকে সইে গতরি বাইরে নয়িে যায়, তাহলে মোটর কোনও সহায়তা প্রদান করবে না।

থ্রটল ব্যবহার করার সময়: আপনার সটে করা স্পিড মোড আপনার সর্বোচ্চ গতি নর্িধারণ করে যে আপনি কিত গতিতে ভ্রমণ করতে পারবনে। ঘনবসতপিূর্ণ এলাকায় ভ্রমণ করার সময়, অথবা আরও অবসর সময়ে যাত্রা করার সময়, গতি-সীমাবদ্ধ স্থানে কম গতি ব্যবহার করুন।

অন্য স্পিড মোডে টগল করতে, পাওয়ার ⏻বোতামটি দ্রুত টপিুন।

গতি মোড	1	2	3
সহায়ক গতি (প্যাডলে) অথবা সর্বোচ্চ গতি (থ্রটল)	১১ মাইল প্রতি ঘণ্টা	১৫ মাইল প্রতি ঘণ্টা	২০ মাইল প্রতি ঘণ্টা

৪.৩ ইলকেট্রনকি প্যাডলে সহায়তা ব্যবহার করা

প্যাডলে অ্যাসস্টি আপনাকে কম পরশ্রিমে আরও দ্রুত এবং আরও বশেি গতিতে যতেে সাহায্য করে। যখন আপনি পাওয়ার চালু রখেে প্যাডলে চালান, তখন মোটরটি আপনার পরশ্রিমরে পরপূিরক হসিবে বাইকটকিে শক্তি বৃদ্ধি করবে এবং আপনি যে স্পডি মোড বাইকটি সটে করছেনে তার মধ্যে সর্বোচ্চ সম্ভাব্য গতিতে পৌঁছাতে সাহায্য করবে। (অনুচ্ছদে 4.2)

এই মহাবশ্বি ক্যাডন্সে-ভত্তিকি প্যাডলে সহায়তা রয়ছে, যখোনে মোটরটি যখনই আপনি প্যাডলে চালাবনে তখন পরপূিরক শক্তি সরবরাহ করবে। প্যাডলেগুলতিে আপনার যকেোনো ঘূর্ণন প্রচষ্টো মোটরটকিে চালু করতে বলবে - যাতে আপনি আপনার পশেীগুলকিে যতটা ইচ্ছা কম বা বশেি কাজ করতে পারনে।

যদি আপনার প্রচষ্টো আপনাকে বাইকটি যে স্তরে স্থাপন করছেনে তার গতরি সীমা ছাড়য়িে যায়, তাহলে প্যাডলে সহায়তা আর কাজ করবে না।

বঃিদ্রঃ বদি্যুৎ চালু না করে অথবা ব্যাটারি শষে হয়ে গলেে আপনি আপনার বাইক চালাতে পারনে, তবে আপনি কোনও আলো বা বদৈ্যুতকি ফাংশন ব্যবহার করতে পারবনে না।

8.8 গিয়ার ব্যবহার করা

ইউনভার্স একটি ৭-গিয়ারের বাইক।

কম গিয়ারের সাহায্যে প্যাডলে চালানো সহজ হয় কারণ এতে প্রতিরোধ ক্ষমতা কম থাকে, কিন্তু প্রতিটি প্যাডলে স্ট্রোকের সময় আপনি কম জমি ঢেকে ফেলবেন। চড়াই-উতরাইয়ের জন্য, রুক্ষ ভূখণ্ডে আঘাত করার জন্য বা ধীরে ধীরে বাইক চালানোর জন্য কম গিয়ার ব্যবহার করুন।

উচ্চতর গিয়ার আপনাকে আরও গতি দেবে, কারণ প্রতিটি প্যাডলে স্ট্রোকের সাথে আপনি আরও বেশি স্থল জুড়ে যাবেন। সমতল পৃষ্ঠে দ্রুত রাইডিংয়ের জন্য বা পাহাড় থেকে নামার সময় উচ্চ গিয়ার ব্যবহার করুন।

নিচের গিয়ারে নামাতে: পছন্দসই গিয়ারটি গিয়ার সূচক চিহ্নে না আসা পর্যন্ত ডাউনশিফ্ট বোতামটি টিপুন।

উচ্চতর গিয়ারে উপরে উঠতে: পছন্দসই গিয়ারটি গিয়ার সূচক চিহ্নে না পৌঁছানো পর্যন্ত আপশিফ্ট লিভারটি আপনার থেকে দূরে ঠেলে দিন।

বিঃদ্রঃ: প্রতিটি সিফল গিয়ার শিফটারে সাথে আপনার একটি ক্লিকিং শব্দ শুনতে হবে।

বিঃদ্রঃ: থ্রটল বা ক্রুজ কন্ট্রোল দ্বারা বাইকরে চলাচল নিয়ন্ত্রিত হলে যান্ত্রিক গিয়ারগুলি যাত্রার উপর কোন প্রভাব ফলে না। গিয়ারগুলি কেবল প্যাডলে চালানোর সময় যাত্রার উপর প্রভাব ফলে।

গুরুত্বপূর্ণ: শুধুমাত্র সামনের দিকে চলার সময় এবং সক্রিয়ভাবে প্যাডলে চালানোর সময় গিয়ার পরিবর্তন করুন।

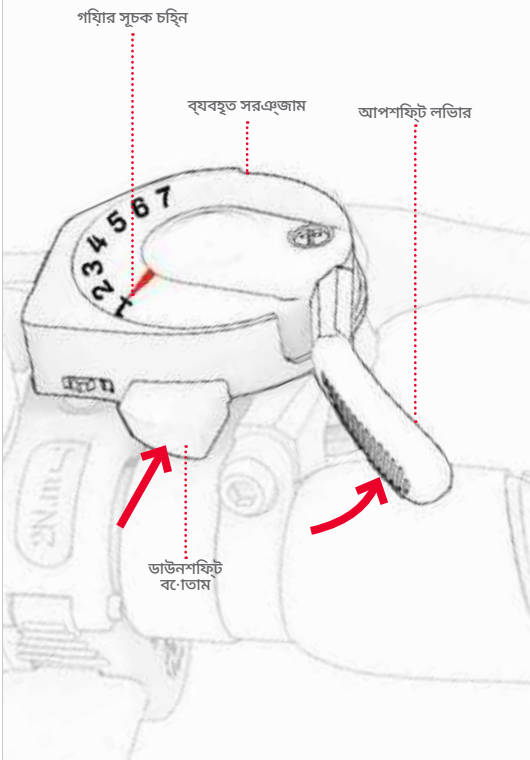

৪.৫ থ্রটলরে সাথে রাইডিং

অল-মোটর পাওয়ার ব্যবহার করে বাইকটি সর্বোচ্চ কত গতিতে ভ্রমণ করতে পারবে তা আপনার সেট করা স্পিড মোডের উপর নির্ভর করে। (অনুচ্ছেদ 4.2)

মোটরবাইকের মতো মহাবিশ্বে চড়তে, প্যাডেল চালানো বন্ধ করুন এবং আপনার পা প্যাডেলের উপর রাখুন। গতি বাড়াতে, আপনার ডান হাতের বুড়ো আঙুল দিয়ে ধীরে ধীরে থ্রটলটি নীচে চাপুন।

যত বেশি থ্রোটল ব্যবহার করবেন, মোটর তত বেশি লিথিয়াম মারবে। এন —এবং আপনি যত দ্রুত ভ্রমণ করবেন। হঠাৎ গতির বিস্ফোরণ এড়াতে, সর্বদা থ্রটলের উপর ধীরে ধীরে চাপ বাড়ান।

গতি কমাতে, থ্রটলের উপর আলতো করে চাপ দিন।

⚠ **গুরুত্বপূর্ণ:** প্যাডেল না চালালেও, সর্বদা আপনার পা প্যাডেলের উপর রাখুন। বাইকের পাশে ঝুলিয়ে কখনও পা রাখবেন না।



৪.৬ ব্রকে ব্যবহার করা

গতি কমাতে একটি অথবা উভয় হ্যান্ডব্রকে চেপে ধরুন; সম্পূর্ণ বন্ধ করার জন্য আরও জোরে চেপে ধরুন। হঠাৎ নড়াচড়া এড়াতে, হ্যান্ডব্রকে(গুলি) ধীরে ধীরে চেপে ধরার চেষ্টা করুন।

বাম হ্যান্ডব্রকে → সামনের চাকার ব্রকে
ডান হ্যান্ডব্রকে → পিছনের চাকার ব্রকে



৪.৭ গতি এবং রাইডিং রেঞ্জ সর্বাধিক করা

মোটরটিকে যত জোরে কাজ করতে হবে, তত দ্রুত আপনার ব্যাটারি নিষ্কাশন হবে এবং সর্বোচ্চ গতিতে পৌঁছানো এবং বজায় রাখা তত কঠিন হবে। নিম্নলিখিত বিষয়গুলিও আপনি কত দ্রুত ভ্রমণ করতে পারবেন এবং একবার চার্জ করলে আপনি কতদূর যেতে পারবেন তা প্রভাবিত করবে।

- **রাইডিং সারফেস** – রুক্ষ পৃষ্ঠের উপর দিয়ে ভ্রমণ করলে ঘর্ষণ সৃষ্টি হয়, যা আপনার গতি কিমিয়ে দিতে পারে এবং মোটরকে আরও বেশি কাজ করতে হয়, যার ফলে এটি দ্রুত নিষ্কাশন হয়। সম্ভব হলে, একটি মসৃণ রাইডিং পৃষ্ঠ বেছে নিন।

- **ওজন বহন করা** - বেশি ওজন (আরোহী প্লাস কার্গো) অর্জনযোগ্য গতি এবং পরিসর হ্রাস করে।

- **রাইডিং স্টাইল** – ঘন ঘন গাড়ি চালানো এবং থামানোর ফলে গাড়ি চালানোর পরিসর কমে যাবে। থ্রটল ব্যবহার করলে প্যাডেল অ্যাসিস্ট ব্যবহারের চেয়ে ব্যাটারি দ্রুত শেষ হয়ে যায়।

- **বাতাসের তাপমাত্রা** – ই-বাইক চালানো এবং সংরক্ষণের জন্য আদর্শ তাপমাত্রা ৫০ - ৯০° ফারেনহাইট (১০ - ৩৫° সেলসিয়াস)।

- **ঝোঁক** – মোটরটিকে সমতল প্রসারিত বা উতরাইয়ে চেয়ে চড়াই-উতরাইয়ে বেশি কাজ করতে হয়, যার ফলে ব্যাটারি দ্রুত শেষ হয়ে যায়।

- **ব্যাটারি রিক্ষণাবেক্ষণ** - প্রতিটি যাত্রার পরে সময়মত ব্যাটারি চার্জ করা ব্যাটারির ক্ষমতা এবং শক্তি বজায় রাখতে সাহায্য করে।

- **গিয়ারের ব্যবহার** - আপনার প্যাডেল চালানোর প্রচেষ্টা সর্বাধিক করার জন্য গিয়ার ব্যবহার করলে ইলেকট্রনিক সহায়তার আরও দক্ষ ব্যবহার করা যায় যাতে ব্যাটারি শেষ হওয়ার আগেই আপনি আরও বেশি মাইলেজ অর্জন করতে পারেন।

৫. নিরাপদ যাত্রা

৫.১ যাত্রার আগে নিরাপত্তা পরীক্ষা

প্রতিটি ভ্রমণের আগে এই গুরুত্বপূর্ণ নিরাপত্তা পরীক্ষাগুলি করুন:

ব্রেকে
ব্রেকে নিরাপত্তা এবং কার্যকারিতা পরীক্ষা করুন (অনুচ্ছেদে 1.8) এবং নিশ্চিত করুন যে:
- হ্যান্ডব্রেকে লিভারগুলি হ্যান্ডেলবারের সাথে সংযুক্ত এবং লুব্রিকেট করা থাকে যাতে তারা সহজেই সংকুচিত হয়।
- ব্রেকে প্যাডগুলি জীর্ণ হয় না, এবং কেন্দ্রীভূত হয় এবং রটারের সাথে সারিবদ্ধ হয়।
- ব্রেকে চাকাগুলোকে পূর্ণ থমেে দেয়ে।

ক্র্যাঙ্ক এবং প্যাডেলে
- প্যাডেলগুলি ক্র্যাঙ্কের সাথে সুরক্ষিতভাবে শক্তভাবে আটকানো আছে কিনা তা পরীক্ষা করুন।
- ক্র্যাঙ্কগুলি বাইকের বডির সাথে সুরক্ষিতভাবে শক্তভাবে আটকে আছে কিনা এবং অবাধে ঘোরে কিনা তা পরীক্ষা করুন।

ফ্রেমে এবং কাঁটাচামচ
- বাইকের ফ্রেমে এবং কাঁটা ক্ষতগ্রস্ত, বাঁকা বা ভাঙা কিনা তা পরীক্ষা করুন।
- ফ্রেমে ল্যাচ দ্বারা ফ্রেমেটি রাইডিং পজিশনে সুরক্ষিত আছে কিনা তা পরীক্ষা করুন।

স্টিয়ারিং
- স্টেমে ল্যাচ দ্বারা স্টেমেটি সুরক্ষিত আছে কিনা তা পরীক্ষা করুন।
- হ্যান্ডেলবারটি হ্যান্ডেলবার ক্ল্যাম্প দ্বারা সুরক্ষিত অবস্থানে আছে কিনা তা পরীক্ষা করুন।

চাকা এবং টায়ার
- টায়ারগুলি অতিরিক্ত ক্ষয়ের লক্ষণ দেখায় না বা ক্ষতগ্রস্ত হয় কিনা তা পরীক্ষা করুন।
- নিশ্চিত করুন যে টায়ারগুলি 45 এর প্রস্তাবিত চাপে স্ফীত হয়েছে। - ৬০ পিএসআই।
- চাকার স্পোকগুলো ভাঙা আছে কিনা তা পরীক্ষা করুন।
- চাকার রিমগুলো ক্ষতগ্রস্ত বা বাঁকা না আছে কিনা তা পরীক্ষা করুন।
- অ্যাক্সেল নাটগুলো টাইট আছে কিনা তা পরীক্ষা করুন।

শৃঙ্খল
- চেইনের টানটা এমনভাবে আছে কিনা তা পরীক্ষা করে দেখুন যাতে আপনি চেইনের মাঝখানটা মাত্র ½ ইঞ্চি পর্যন্ত তুলতে পারেন।
- ক্র্যাঙ্কসেট, ডেরাইলিউর এবং জকি হুইলে চেইনটি সঠিকভাবে অবস্থিত কিনা তা পরীক্ষা করুন।

৫.২ হলেমটে সুরক্ষা

আরোহীর সর্বদা হলেমটে পরা উচতি।



সঠকি অবস্থান:
কপাল ঢাকা।
হলেমটে দ্বারা।



অনুপযুক্ত অবস্থান:
কপাল উন্মুক্ত।
পড়ে গলেে গুরুতর আঘাত লাগতে পারে।

*** হলেমটে, উপযুক্ত পোশাক, জুতা এবং সুরক্ষা সরঞ্জাম পরুন। এমন পোশাক এড়যিে চলুন যা চাকার মধ্যে বা চাকার নচিে আটকে যতেে পারে। বন্ধ পায়রে আঙুলরে জুতা পরার পরামর্শ দওেয়া হয়। দুর্ঘটনার ক্ষত্রেে আঘাত এড়াতে ASTM F1492 অনুমোদতি হলেমটে এবং সুরক্ষা সরঞ্জাম পরুন।**

৫.৩ যত্ন ও রক্ষণাবক্ষেণ

আপনার ই-বাইকটি যাতে সুচারুভাবে এবং নরিাপদে চলতে পারে তার যত্ন ননি। কীভাবে করবনে তা এখানে:

তোমার মহাবশি্ব পরচিালনা করা

- **আপনার ই-বাইককে তীব্র কম্পন বা তীব্র শারীরকি আঘাতরে সম্মুখীন করা এড়য়িে চলুন।**
- **ব্যাটারি কখনই খুলে ফলেবনে না।**
- **আপনার ই-বাইকটকিে পানি এবং আর্দ্রতা থকেে দূরে রাখুন।**
- **ভাঙা এড়াতে মসৃণ, সমতল পৃষ্ঠে চড়ুন।**
- **আপনার ই-বাইকটি কখনই চাকা, সটি বা হ্যান্ডলেবাররে পাশে বহন করবনে না।**
- **মোটের এবং হ্যান্ডলেবাররে যন্ত্রাংশরে মধ্যে সংযোগকারী তার যনে টানা বা আটকে না যায় সদেকিে খয়োল রাখুন।**

⚠ ব্যাটাররি সাবধানতা

আপনার পণ্যটতিে একটি অপসারণযোগ্য লথিয়িাম-আয়ন ব্যাটারি রয়িছে। পরচিালনা করার সময় সাবধানতা অবলম্বন করুন।

- পণ্য এবং ব্যাটারি আগুন এবং অতরিক্তি তাপ থকেে দূরে রাখুন।
- তীব্র শারীরকি ধাক্কা, তীব্র কম্পন, বা আঘাত এড়য়িে চলুন।
- জল বা আর্দ্রতা থকেে পণ্য রক্ষা করুন।
- অন্য কোনও বস্তুর উপর বা নীচে পণ্যটি স্তূপে রাখবনে না বা সংরক্ষণ করবনে না।
- বাইক বা এর ব্যাটারি খুলে ফলেবনে না।
- প্রতদিনিরে আবর্জনার সাথে পণ্যটি ফলেবনে না। পণ্যটি একটি নর্দিষ্টি ই-বর্জ্য সুবধিা বা ব্যাটারি পুনর্ব্যবহার কন্দ্রেে নয়িে যান। আপনার কাছাকাছি বর্জ্য অপসারণরে স্থান সম্পর্কে আরও তথ্যরে জন্য, আপনার স্থানীয় পৌরসভা বা বর্জ্য পরবিহনকারীর সাথে যোগাযোগ করুন।
- যদি পণ্যরে ব্যাটারি গরম অনুভূত হয় বা অতরিক্তি গরম হওয়ার লক্ষণ দখো দয়ে, গন্ধ বা অস্বাভাবকি শব্দ নর্গিত হয়, তরল বা গ্যাস লকি হয়, অথবা আকার বা রঙ পরবির্তন হয়, তাহলে অবলিম্বে:
  1. যদি ব্যবহার করা হয়, তাহলে অবলিম্বে পণ্যটি ব্যবহার বন্ধ করুন। যদি পণ্যটি চার্জংি কবেলটি ব্যবহার করা হয়, তাহলে তা থকেে খুলে ফলেুন। প্লাগ ইন করা হয়ছে।
  2. পণ্যটরি ব্যবহার বন্ধ করুন।
  3. যদি এটি করিা নরিাপদ হয়, তাহলে পণ্যটি একটি পরষ্কিার স্থানে এবং দাহ্য পদার্থ থকেে দূরে সরয়িে রাখুন।
  4. সাহায্যরে জন্য আপনার স্থানীয় জরুরি পরষিবোগুলতিে কল করুন।
  5. ব্যাটারি ইলকে্ট্রোলোইট তরলরে লকিংিয়রে সংস্পর্শে আসা চোখ বা ত্বকরে যে অংশগুলি আছে তা পরষ্কিার প্রবাহতি জল দয়িে ভালোভাবে ধুয়ে ফলেুন এবং অতরিক্তি চকিৎিসা সহায়তা ননি।
- ব্যাটারতিে কোনও সমস্যা হলে, জটেসন কয়োর টমিরে সাথে যোগাযোগ করুন।

তোমার মহাবিশ্ব সংরক্ষণ করা
আপনার ই-বাইক এবং এর ব্যাটারি রাখুন:
- **ঘরের ভেতরে এবং শুষ্ক স্থানে।**
- **ধুলো থেকে রক্ষা করার জন্য ঢেকে রাখা হয়েছে।**
- **আগুন বা অতিরিক্ত তাপ থেকে দূরে।**
- **৫ এর মধ্যে তাপমাত্রায় 0 - ৯০° ফারেনহাইট (১ ০- ৩৫°সে.)।**

তোমার মহাবিশ্ব পরিষ্কার করা
ই-বাইকে সরাসরি পানি স্প্রে বা প্রয়োগ করবেন না। পানি তারের ক্ষতি করতে পারে,
ব্যাটারির বগি, এবং আলো, সেইসাথে ফ্রেমের অবনতি—যার সবই হতে পারে
এমন একটি ত্রুটি যা আরোহীর নিরাপত্তাকে ঝুঁকির মধ্যে ফেলে।

আপনার ই-বাইকটি কীভাবে পরিষ্কার করবেন তা এখানে দেওয়া হল:
- **আসন এবং ফ্রেম - একটি ভিজে ধুলো-মুক্ত কাপড় বা রাবিং অ্যালকোহলে ডুবানো কাপড় দিয়ে মুছুন। তারপর একটি শুকনো ধুলো-মুক্ত কাপড় দিয়ে মুছুন।**
- **হাতল - একটি ভিজে ধুলোমুক্ত কাপড় ব্যবহার করে হালকা সাবান দিয়ে মুছে ফেলুন। একটি আলাদা ভেজা কাপড় দিয়ে অতিরিক্ত সাবান মুছে ফেলুন।**
- **চাকার যন্ত্রাংশ - একটি ভিজে ধুলোমুক্ত কাপড় দিয়ে মুছুন।**
- **টায়ার - একটি ভিজে ধুলোমুক্ত কাপড় দিয়ে মুছুন। টায়ার ফিনিশার বা ক্লিনারও ব্যবহার করা যেতে পারে।**

ব্যক্তিদের আগুন লাগার বা আহত হওয়ার ঝুঁকি সম্পর্কে নির্দেশাবলী এবং গুরুত্বপূর্ণ নিরাপত্তা নির্দেশাবলী

ব্যবহার না করার সময় ঘরে ভেতরে জিনিসিপত্র রাখুন। চার্জ করার সময় বা গাড়ি চালানোর সময় ব্যবহারের সময় ঘরের ভেতরে জিনিসিপত্র রেখে দিন। "সতর্কতা - আগুনের ঝুঁকি - ব্যবহারকারীর পরিষেবাযোগ্য যন্ত্রাংশ নেই"। বৈদ্যুতিক সাইকেলগুলি উচ্চ-উচ্চতার স্থানে ব্যবহারের জন্য নয় যেখানে বৈদ্যুতিক সার্কিটে বৈদ্যুতিক তারের মধ্যে বর্ধিত ক্লিয়ারেন্স প্রয়োজন, ইঙ্গিত দেয় যে সেগুলি সমুদ্রপৃষ্ঠের 2,000 মিটারের উপরে উচ্চতায় ব্যবহারের জন্য নয়। "অতিরিক্ত রশ্মি, বৃষ্টিপাত এবং উপাদানগুলির দীর্ঘায়িত এক্সপোজার আবাসন সামগ্রীর ক্ষতি করতে পারে। যখন বাইকটি ব্যবহার না করা হয়, তখন এটি ঘরের ভেতরে সংরক্ষণ করা উচিত।"

⚠ সতর্কতা:

এই পণ্যটি ব্যবহার করার সময় সর্বদা মৌলিক সতর্কতা অবলম্বন করুন, যার মধ্যে নিম্নলিখিতিগুলি অন্তর্ভুক্ত রয়েছে:

(ক) পণ্যটি ব্যবহারের আগে সমস্ত নির্দেশাবলী পড়ুন।

(খ) আঘাতের ঝুঁকি কমাতে, পণ্যটি শিশুদের কাছাকাছি ব্যবহার করার সময় কঠোর তত্ত্বাবধান অপরিহার্য।

(গ) পণ্যের ভেতরে আঙুল বা হাত ঢোকাবেন না।

(ঘ) যদি ইলাস্টিক পাওয়ার কেবল বা আউটপুট কেবেলটি ভেঙে যায়, ইনসুলেশন ভেঙে যায়, অথবা অন্য কোনও ক্ষতির ইঙ্গিত থাকে তবে এই পণ্যটি ব্যবহার করবেন না।

(ঙ) সকল সরঞ্জামের জন্য। নির্দেশাবলীতে বলা উচিত: "এই যন্ত্রটি ১৪°F (-১০°C) এর নিচে বা ৪০°C (১০৪°F) এর উপরে পরিবেশগত তাপমাত্রায় ব্যবহারের উদ্দেশ্যে নয়"।

(চ) সকল ডিভাইসের জন্য, নির্দেশাবলীতে এই তথ্য অন্তর্ভুক্ত করা উচিত: "পরিবেশের তাপমাত্রা 0°C (32°F) এবং 40°C (104°F) এর মধ্যে থাকলে ব্যাটারি চার্জ করার জন্য ডিজাইন করা হয়েছে। পরিবেষ্টনের তাপমাত্রা এই সীমার বাইরে থাকলে কখনই ব্যাটারি চার্জ করবেন না।"

এই নির্দেশাবলী মেনে চলুন

সংযুক্ত থাকুন।

অবশ্যই অনুসরণ করুন **@রাইডজটেসন**
অসাধারণ অফার সম্পর্কে জানতে সোশ্যাল মডিয়ায়,
উপহার, এবং জটেসনরে সমস্ত সর্বশষে খবর।

তোমার যাত্রা ভালো লাগছে?

তারপর ridejetson.com/reviews-এ একটি পর্যালোচনা দতিে ভুলবনে না।
আমরা আপনার কাছ থকেে শুনতে অধীর আগ্রহে অপক্ষো করতে পারছি না!

JETSON

#মকেমুভস

প্রশ্ন? আমাদরে সাহায্য করতে দনি।

ridejetson.com/support
ridejetson.com/chat সম্পর্ক

আপনার পণ্যরে ওয়ারন্টেি প্রয়োগ করত
অথবা ওয়ারন্টেি সম্পর্ক জজ্ঞিাসা করুন
কভারজেরে জন্য, সরাসরি আমাদরে সাথ যোগাযোগ করুন।

১ (৮৪৪) ৫৮৫-৭৪৬২

চীনরে শনেজনে উৎপাদতি
TruRide Tech LLC দ্বারা আমদানকিৃত।
পোস্ট অফসি বক্স ৪৬১, জার্সি সটিি, এনজে ০৭৩০২-৯৯৯৮

www.ridejetson.com

চীনে তরৈি
তারখি কোড: ১২/২০২৪
ডকুমন্টে সংস্করণ: v1.0

© ২০২৪, টরুাইড টকে। সর্বস্বত্ব সংরক্ষতি।
TruRide Tech LLC-এর জন্য তরৈি।
JETSON® হল JetStream Brands LLC-এর লাইসন্সেরে অধীনে ব্যবহৃত একটি নবিন্ধতি ট্রডেমার্ক। আকৃতি, গ্রাফকি্স এবং নকশা সহ এই নথরি কোনও অংশই কোনও আকার বা কোনও উপায় পুনরুত্পাদন বা প্ররেণ করা যাবে না।

JETSON

Universe

Sou entènèt jwèt Cruiser bisiklèt elektrik.

Yon gid pou woulib ou.

ENPÒTAN: LI AK ANPIL ATANSYON EPI KENBE POU REFERANS NAN LAVNI.

MODÈL SKU: JUNVRS-BLK

Prezante Rackit Smart Cargo System la

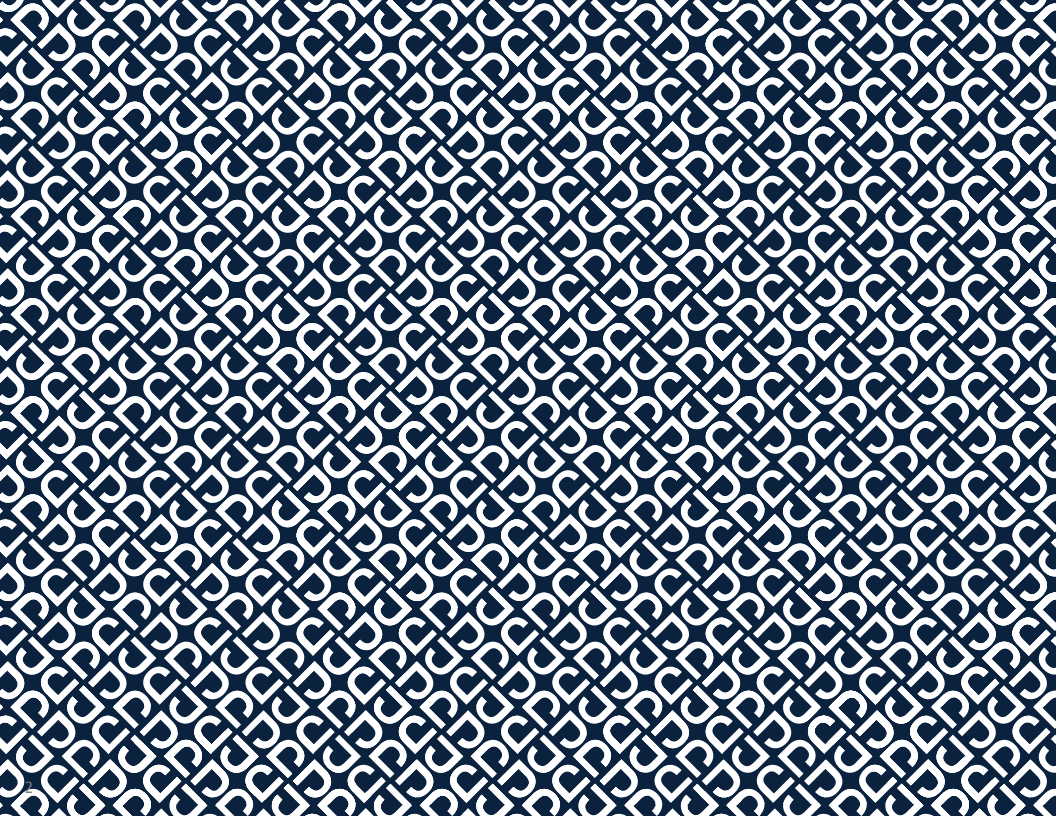

Pi gwo de règ monte Jetson yo:
Fè sekirite. Pran plezi!

Kontni

Avètisman Sekirite 5

Kouvèti Garanti 7

Apèsi sou pwodwi a 8

Espesifikasyon pwodwi 12

Kavalye Konvnab 13

Resous sou entènèt 14

1. Kòmanse

1.1 Kòmanse Nòt 15

1.2 Dewoulman & Pliye ankadreman an 16

1.3 Dewoulman & Pliye tij la 22

1.4 Dewoulman & Pliye Pedal yo 26

1.5 Sekirize klòch la 28

1.6 Chaje batri a 29

1.7 Enflasyon kawotchou ak presyon 32

1.8 Tcheke ak Ajiste Fren yo 33

2. Preparasyon pou monte

2.1 Mete Wotè Guidon 36

2.2 Mete wotasyon gidon an 38

2.3 Ajiste Wotè Syèj la 42

3. Karakteristik & Fonksyon

3.1 Limen & Off 45

3.2 Konprann & Sèvi ak ekran ki ap dirije a 46

3.3 Chanje inite mezi yo 47

3.4 Tcheke nivo chaj batri 47

3.5 Sèvi ak limyè yo 48

3.6 Sèvi ak Kickstand la 49

3.7 Sèvi ak klòch la..... 50

3.8 Sèvi ak RackIt Smart Cargo System Rack la 52

3.9 Retire & Remete batri a 57

4. Fè Mouvman

4.1 Monte linivè w 62

4.2 Konprann & Sèvi ak mòd vitès 62

4.3 Sèvi ak asistans pedal elektwonik 63

4.4 Sèvi ak Gears yo 64

4.5 Monte ak gaz la 65

4.6 Sèvi ak fren yo 66

4.7 Maksimize vitès & Riding Range 67

5. Vwayaj ki an sekirite

5.1 Tèks sekirite anvan woulib la 68

5.2 Sekirite Kas 69

5.3 Swen & Antretyen 70

Avètisman Sekirite

- Anvan ou itilize, tanpri li manyèl itilizatè a ak avètisman sekirite ak anpil atansyon, epi asire w ke ou konprann epi aksepte tout enstriksyon sekirite yo. Itilizatè a pral responsab pou nenpòt pèt oswa domaj ki te koze pa move itilizasyon. Avètisman risk pou kavalye blese sa ki ka lakòz lè boulon tij-a-fochèt twò sere.
- **Si w pa sèvi ak yon plato ki kòrèk, sa ka lakòz dife ak eksplozyon, sa ki lakòz domaj pwopriyete, blesi, ak lanmò.**
- Avètisman risk pou yo blese kavalye ki ka lakòz nan boulon tij-a-fouchèt twòp sere.
- Anvan chak sik operasyon, operatè a dwe fè chèk preoperasyon yo espesifye pa manifakti a: Tout gad ak kousinen manifakti a te founi orijinal yo nan bon plas ak nan kondisyon pou sèvis; Ke sistèm frenaj la ap fonksyone byen; Ke nenpòt ak tout gad aks, gad chèn, oswa lòt kouvèti oswa gad pa manifakti a founi yo an plas ak nan kondisyon sèvis; Kawotchou yo nan bon kondisyon, yo gonfle byen, epi yo gen asè kraze; Zòn nan pwodwi a dwe opere yo ta dwe san danje epi apwopriye pou operasyon an sekirite.
- Konpozan yo dwe konsève ak repare an akò ak espesifikasyon manifakti a epi itilize sèlman pati ranplasman manifakti a otorize ak enstalasyon fèt pa dilè oswa lòt moun ki kalifye.
- Avètisman kont rechaje pil ki pa rechargeable.
- Pa kite men, pye, cheve, pati nan kò, rad, oswa atik ki sanble antre an kontak ak pati k ap deplase, wou, oswa tren kondwi, pandan motè a ap mache.
- Timoun oswa moun ki gen kapasite fizik, sansoryèl oswa mantal redwi, oswa ki pa gen eksperyans ak konesans pa ta dwe itilize pwodui sa a, sof si yo te ba yo sipèvizyon oswa enstriksyon (IEC 60335-1/A2:2006).
- Timoun ki pa sipèvize pa ta dwe jwe ak pwodwi a (IEC 60335-1/A2:2006).
- Sipèvizyon adilt obligatwa.
- Kavalye a pa ta dwe depase 250 lb.
- Yo pa dwe opere inite yo pou fè kous, kaskad, oswa lòt manèv, ki ka lakòz pèt kontwòl, oswa ki ka lakòz aksyon oswa reyaksyon san kontwòl operatè/pasaj.
- Pa janm itilize tou pre machin yo.
- Evite boul byen file, griyaj drenaj, ak chanjman sifas toudenkou. Scooter ka sispann toudenkou.
- Evite lari ak sifas ki gen dlo, sab, gravye, pousyè tè, fèy, ak lòt debri. Tan mouye afekte traction, frenaj, ak vizibilite.
- Evite monte alantou gaz ki ka pran difè, vapè, likid, oswa pousyè ki ka lakòz difè.
- Operatè yo dwe respekte tout rekòmandasyon ak enstriksyon fabrikan an, epi yo dwe konfòme yo ak tout lwa ak òdonans yo: Inite ki pa gen limyè devan yo dwe opere sèlman ak bon kondisyon lajounen nan vizibilite, epi; Yo dwe ankouraje pwopriyetè yo mete aksan sou (pou wè) lè l sèvi avèk ekleraj, reflektè, ak pou inite ki ba monte, drapo siyal sou poto fleksib.
- Moun ki gen kondisyon sa yo dwe avèti pou yo pa opere: Moun ki gen maladi kè; Fanm ansent; Moun ki gen maladi nan tèt, nan do, oswa nan kou, oswa operasyon anvan nan zòn sa yo nan kò a; ak moun ki gen nenpòt kondisyon mantal oswa fizik ki ka fè yo fasil pou blese oswa andikape dèksterite fizik yo oswa kapasite mantal yo pou rekonèt, konprann, epi fè tout enstriksyon sekirite yo epi pou yo kapab asime danje ki genyen nan itilizasyon inite a.
- Pa monte nan mitan lannwit.
- Pa monte apre w fin bwè oswa apre w fin pran medikaman sou preskripsyon.
- Pa pote atik lè w ap monte.
- Pa janm opere pwodwi a pye atè.
- Toujou mete soulye epi kenbe lasèt soulye mare.
- Asire w ke pye ou yo toujou mete an sekirite sou pil la.
- Operatè yo dwe toujou sèvi ak rad pwoteksyon apwopriye, ki gen ladan men pa limite a yon kas, ak sètifikasyon apwopriye, ak nenpòt lòt ekipman manifakti a rekòmande: Toujou mete ekipman pwoteksyon tankou kas, kousinen jenou, ak koud koud.
- Toujou kite pyeton yo.
- Fè atansyon ak bagay ki devan ou byen lwen ou.
- Pa kite distraksyon lè w ap monte, tankou reponn telefòn oswa patisipe nan nenpòt lòt aktivite.
- Pwodwi a pa ka monte pa plis pase yon moun.
- Lè ou monte pwodwi a ansanm ak lòt pasaje yo, toujou kenbe yon distans ki an sekirite pou evite yon kolizyon.
- Lè w vire, asire w ke w kenbe balans ou.
- Monte ak fren mal ajiste se danjere epi li ka lakòz blesi grav oswa lanmò.
- Fren an ka vin cho pandan w ap opere, pa manyen fren an ak po ou.

- Aplike fren yo twò di oswa twò sibitman ka bloke yon wou, sa ki ka lakòz ou pèdi kontwòl ak tonbe. Sibit oswa twòp aplikasyon fren an ka lakòz blesi oswa lanmò.
- Si fren an dekole, tanpri ajiste ak kle egzagòn lan, oswa tanpri kontakte Ekip Swen Jetson la.
- Ranplase pati ki chire oswa ki kase imedyatman.
- Tcheke si tout etikèt sekirite yo an plas epi yo konprann anvan monte.
- Pwopriyetè a dwe pèmèt itilizasyon ak operasyon inite a apre yon demonstrasyon ke operatè sa yo ka konprann ak opere tout eleman nan inite a anvan yo itilize.
- Pa monte san fòmasyon apwopriye. Pa monte nan gwo vitès, sou tèren inegal, oswa sou pant. Pa fè kaskad oswa vire sibitman.
  Rekòmande pou itilize andedan kay la.
- Ekspozisyon pwolonje a reyon UV, lapli ak eleman yo ka domaje materyèl patiraj yo, magazen andedan kay la lè yo pa itilize.
- Lubrifyan scooter a pa obligatwa.
- AVÈTISMAN – Risk pou dife, Pa gen okenn pati itilizatè ki ka repare

MODIFIKASYON

Pa eseye demonte, modifye, repare, oswa ranplase inite a oswa nenpòt konpozan nan inite a san enstriksyon nan men Jetson Care Team la. Sa a pral anile nenpòt garanti, epi li ka mennen nan fonksyone byen ki ka lakòz blesi.

PREKOKSYON PLIS OPERASYON

Pa leve pwodwi a sou tè a pandan li sou epi wou yo an mouvman. Sa ka lakòz wou yo vire lib, sa ki ka lakòz blesi nan tèt ou oswa lòt moun ki tou pre. Pa sote sou oswa sou pwodwi a, epi pa sote pandan w ap itilize li. Toujou kenbe pye ou byen fèm sou rès pye a pandan w ap opere.
Aparèy yo pa fèt pou itilize nan altitid ki pi wo pase 2000 m anwo nivo lanmè.

JETE BATRI ITILIZE

Batri a ka gen sibstans danjere ki ka mete an danje anviwònman an ak sante moun. Senbòl sa a make sou batri a ak/oswa anbalaj endike ke batri itilize pa dwe trete kòm fatra minisipal. Batri yo ta dwe jete nan yon pwen koleksyon apwopriye pou resiklaj. Lè w asire pil yo itilize yo jete kòrèkteman, w ap ede anpeche potansyèl konsekans negatif sou anviwònman an ak sante moun. Resiklaj materyèl yo pral ede konsève resous natirèl yo. Pou plis enfòmasyon sou resiklaj pil itilize yo, tanpri kontakte sèvis jete fatra minisipalite lokal ou a.

Aparèy sa a konfòm ak Pati 15 Règ FCC yo. Operasyon an sijè a de kondisyon sa yo: (1) Aparèy sa a pa ka lakòz entèferans danjere, epi (2) aparèy sa a dwe aksepte nenpòt entèferans resevwa, enkli entèferans ki ka lakòz operasyon endezirab.

⚠ AVÈTISMAN:

Pou diminye risk pou yo blese, sipèvizyon adilt obligatwa. Pa janm itilize nan wout, toupre motè machin, sou oswa toupre pant apik oswa etap, pisin oswa lòt kò dlo; toujou mete soulye, epi pa janm pèmèt plis pase yon kavalye.

Kalifòni Pwopozisyon 65

⚠ AVETISMAN:

Pwodui sa a ka ekspoze ou nan pwodwi chimik ki gen ladan Kadmyòm, ki se Eta Kalifòni konnen ki lakòz kansè ak domaj nesans oswa lòt domaj repwodiktif. Pou plis enfòmasyon ale nan: www.P65Warnings.ca.gov.

Kouvèti Garanti

JENERAL GARANTI LIMITE

Nouvo pwodwi Jetson ou a garanti kont defo nan materyèl ak atizan konn fè jan sa endike nan ridejetson.com/warranty pou yon peryòd de tan apati dat orijinal acha an detay lè yo itilize an akò ak manyèl itilizatè Jetson yo (al gade nan ridejetson.com/support). **Dapre garanti sa a, ou pral kapab dirije reklamasyon ou yo bay Jetson menm nan sitiyasyon kote ou te achte pwodwi Jetson nan youn nan détaillants otorize nou yo.** Pou li tout kondisyon garanti nou an, vizite ridejetson.com/warranty .

Apèsi sou pwodwi a

1. **GUIDON** (DETAY PAJ 10)
2. **TIJ** (TELESKOPI)
3. **TIJ KRANPON**
4. **TIJ FOLDING LATCH**
5. **LIMYÈ**
6. **FOUCHÈT DEVAN**
7. **DISK FREN** (X2; DEVAN AK DÈYÈ)
8. **ROU** (X2; DEVAN* AK DÈYÈ)
9. **TIRE VALV AK BOUCHON POUSYÈ** (X2; DEVAN AK DÈYÈ)
10. **FENDER** (X2; DEVAN** AK DÈYÈ)
11. **ANKADREMAN**
12. **SYÈJ**
13. **SYÈJ KRANPON**
14. **BATRI** (DETACHABLE)
    - **A. BOUTON ESTATI BATRI**
    - **B. LOCK BATRI**
15. **KANPE BISIKLÈT**
16. **ANKADREMAN PLIYE LATCH**
17. **PORT CHAJE AK KOUVÈTI**
18. **PEDAL** (X2; AGOCH AK DWA)
19. **CRANKSET**
20. **CHÈN**
21. **DERAYEUR**
22. **JOCKEY WOU**
23. **KICKSTAND**
24. **RACKIT DÈYÈ KAGO ETAJÈ**
25. **LIMYÈ DÈYÈ/REFLEKTÈ**
26. **REFLEKTÈ WOU** (X2; DEVAN AK DÈYÈ)
27. **KLE** (X2)
28. **CHARGER**
29. **CHAJE KAB**
30. **SENTI BUNGEE**

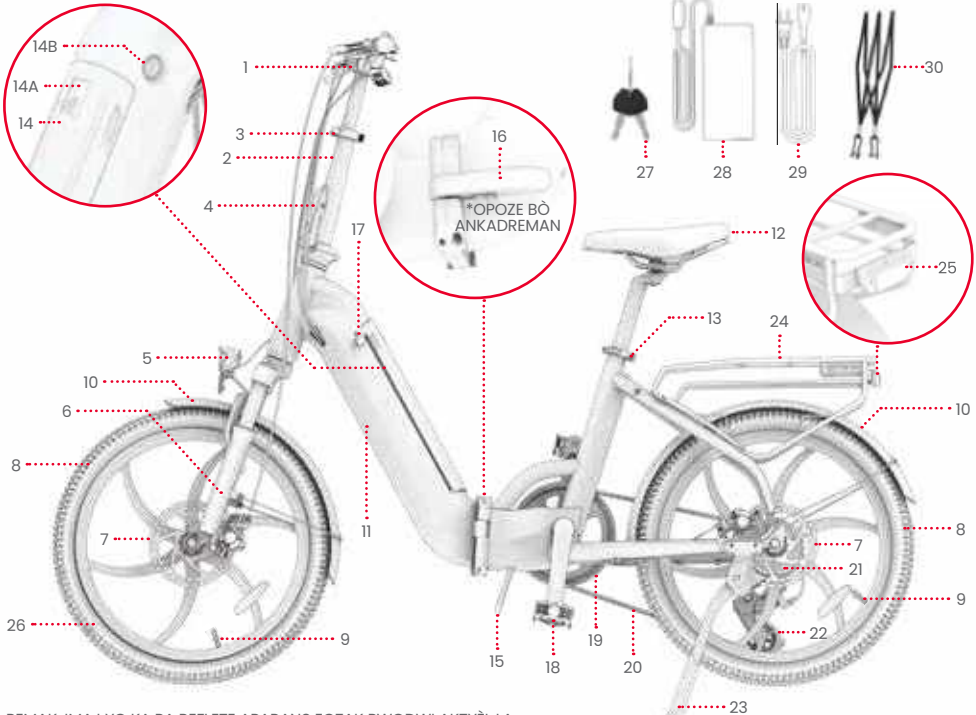

REMAK: IMAJ YO KA PA REFLETE APARANS EGZAK PWODWI AKTYÈL LA.

1. GUIDON
2. BOUTON POUVWA
3. BOUTON MÒD
4. KI AP DIRIJE EKRAN
5. AKSELERASYON GAZ
6. FREN MEN GÒCH/DEVAN
7. KOVÈTI POU LEVE LEVYE
8. BOUTON DOWNSHIFT KOVÈTI POU
9. KRANPON GIDON
10. KLÒCH
11. DWA/DEVAN FREN MEN

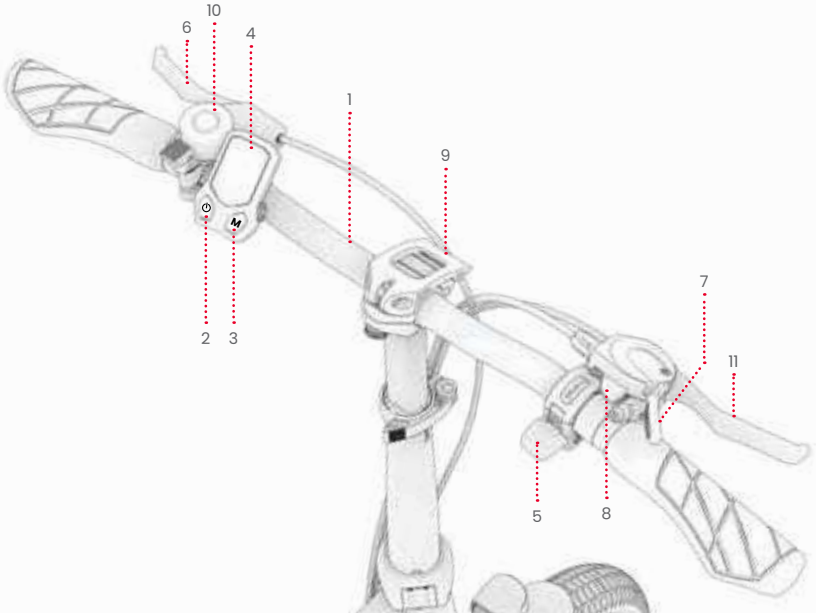

ZOUTI ENKLI POU ASANBLE, PI SERE, AK ANTRETYEN:



PHILLIPS-TÈT TOUNVIS

Espesifikasyon pwodwi

- DIMANSYON PWODWI, DEPLIYE: 63.0 " (L) × * 24.0 " (W) × *50.4 " (H)
- DIMANSYON PWODWI, KI PLWAYE: 31.9 " (L) × *16.6 " (W) × *28.4 " (H)
- PWA PWODWI: 52.3 LB
- GWOSÈ KAWOTCHOU: 20 "
- BATRI: 36V, 10.4AH LITYÒM-ION
- CHARGER: UL KI NAN LIS, 100 - 240V
- TAN POU CHAJE: APEPRÈ 6 ÈDTAN
- MOTÈ: 350W
- VITÈS MAKSIMÒM: 20 MPH*
- RANJE: JISKA 37 MIL (ASISTANS PEDAL); JISKA 20 MIL (ACCÉLÉRATEUR)*
- KALITE FREN: KONTWÒL FRENN NAN DEVAN AK DÈYÈ FREN DISK WOU
- LIMIT PWA: 250 LB
- LAJ REKÒMANDE: 14+
- PRESYON KAWOTCHOU REKÒMANDE: 45 - 60 PSI
- SÈTIFIKASYON UL: UL2849
- EVALYASYON REZISTANS DLO: IPX5
- KANTITE MÒD VITÈS ELEKTWONIK: 3
- KANTITE ANGRENAJ MEKANIK: 7

* GAMME PWODWI, VITÈS, LAVI BATRI A, AK LÒT ESPESIFIKASYON KA VARYE SELON KAVALYE AK KONDISYON MONTE. GADE SEKSYON 4.7 POU JWENN KONSÈY SOU MAKSIMIZE PÈFÒMANS.

Kavalye Konvnab

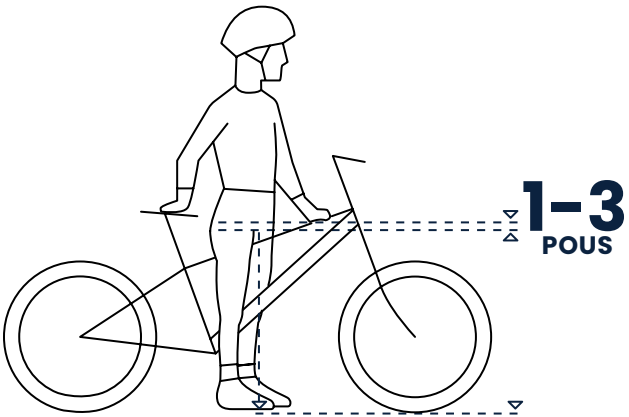

POU WOUDYON SEKIRITE AK KONFÒZ, TA DWE GEN YON DISTANSYON OMWEN 1 - 3 POUS ANT KÒCHÈ A AK TIB SUPÈ BISIKLÒT LA LÈ MOUN KAVALÈ A KAPAB BISKIL LA AK DE PYE PLAT SOU TÈ A.

Resous sou entènèt

Eskane pou jwenn pi ajou nou an abònman materyèl sipò ak resous yo.

Jwenn manyèl itilizatè sa a sou entènèt nan https://cdn.shopify.com/s/files/1/2530/6734/files/Universe_MANUAL-web-NF-1734537719688.pdf

Jwenn koleksyon manyèl itilizatè nou an nan https://ridejetson.com/pages/product-manuals

1. Kòmanse

1.1 Kòmanse Nòt

- KÒMANSE AVANTI OU DWAT: ANVAN OU SÈVI AK PWODUI SA A, LI AK ANPIL ATANSYON TOUT MANYÈL ITILIZATÈ A, KI GEN LADAN AVÈTISMAN SEKIRITE. ASIRE W KE OU KONPRANN, AKSEPTE AK RESPEKTE TOUT BAGAY:
  - REKÒMANDASYON MANIFAKTI YO.
  - ENSTRIKSYON AK AVÈTISMAN SEKIRITE.
  - LWA AK ÒDONANS LOKAL AK OPERASYON.
- ENSTRIKSYON YO BAY NAN MANYÈL SA A—DWAT, AGOCH, DEVAN, AK DÈYÈ—ORYANTE JAN KAVALYE A TA WÈ YO LÈ CHITA SOU BISIKLÈT LA. "BÒ DWAT" BISIKLÈT LA, PA EGZANP, SE BÒ KOTE KAVALYE A DWAT MEN YO PRAL.

- PRAN PREKOSYON LÈ W DEKONEKTE, RETIRE TOUT MATERYÈL ANBALAJ, EPI METE BISIKLÈT LA POU METE KANPE.

⚠ AVÈTISMAN:

SI W PA RESPEKTE ENSTRIKSYON SA YO, SA KA LAKÒZ TIMOUN NAN OSWA LÒT MOUN BLESE.
- KENBE TI PATI YO LWEN TIMOUN YO PANDAN ASANBLE A.
- AKSESWAR DWE RASANBLE EPI RETIRE PA YON ADILT.
- SOUVAN ENSPEKTE PWODWI A POU DOMAJ.

* ASANBLE GRANMOUN YO OBLIGATWA.

1.2 Dewoulman & Pliye ankadreman an

LÈ POU DEWOULE: POU METE KANPE AK MONTE
LÈ YO PLIYE: POU DEPO AK TRANSPÒ

⚠ **ENPÒTAN:** PA JANM MONTE LINIVÈ SAN YO PA FÈMEN ANKADREMAN AN PLIYE BYEN FÈMEN.

DEPLIYE



PLIYE



KI JAN YO DEWOULE:

1. POZISYON ANKADREMAN BISIKLÈT LA DWAT SOU LI KANPE BISIKLÈT LA.
2. KENBE DÈYÈ BISIKLÈT LA FIKS PANDAN W AP PIVOTE DEVAN BISIKLÈT LA ALANTOU PWEN CHARNYÈR POU METE ANKADREMAN AN NAN YON LIY DWAT.

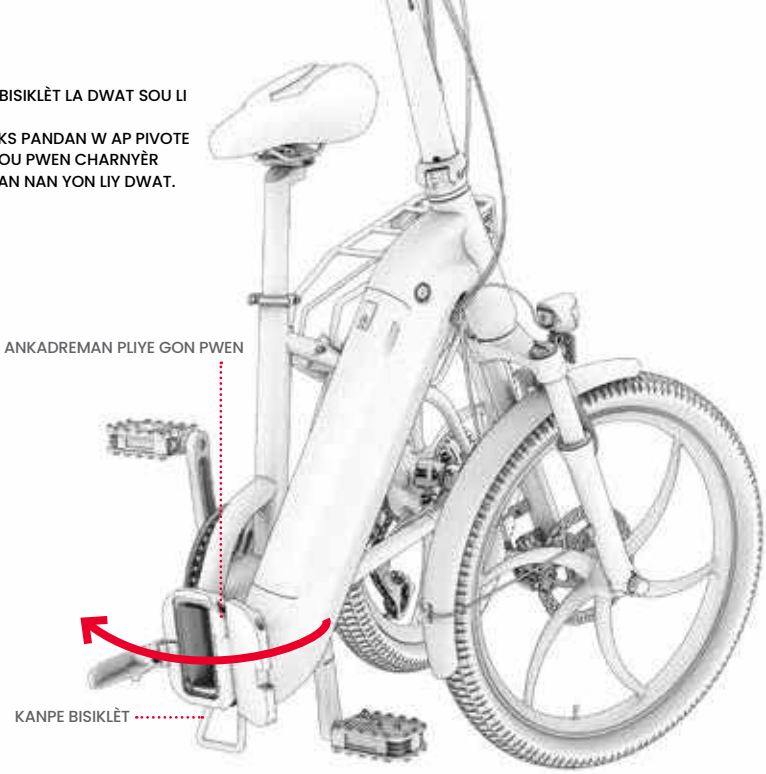

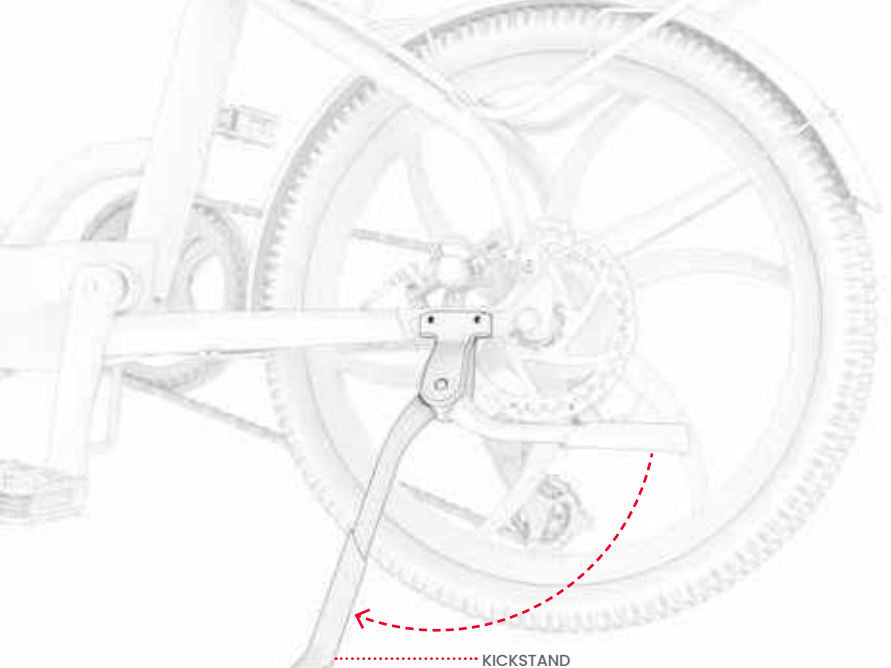

3. BESE KICKSTAND LA EPI SÈVI AK LI POU SOUTNI BISIKLÈT LA DWAT AK SOU WOU LI YO. (GADE SEKSYON 3.6)

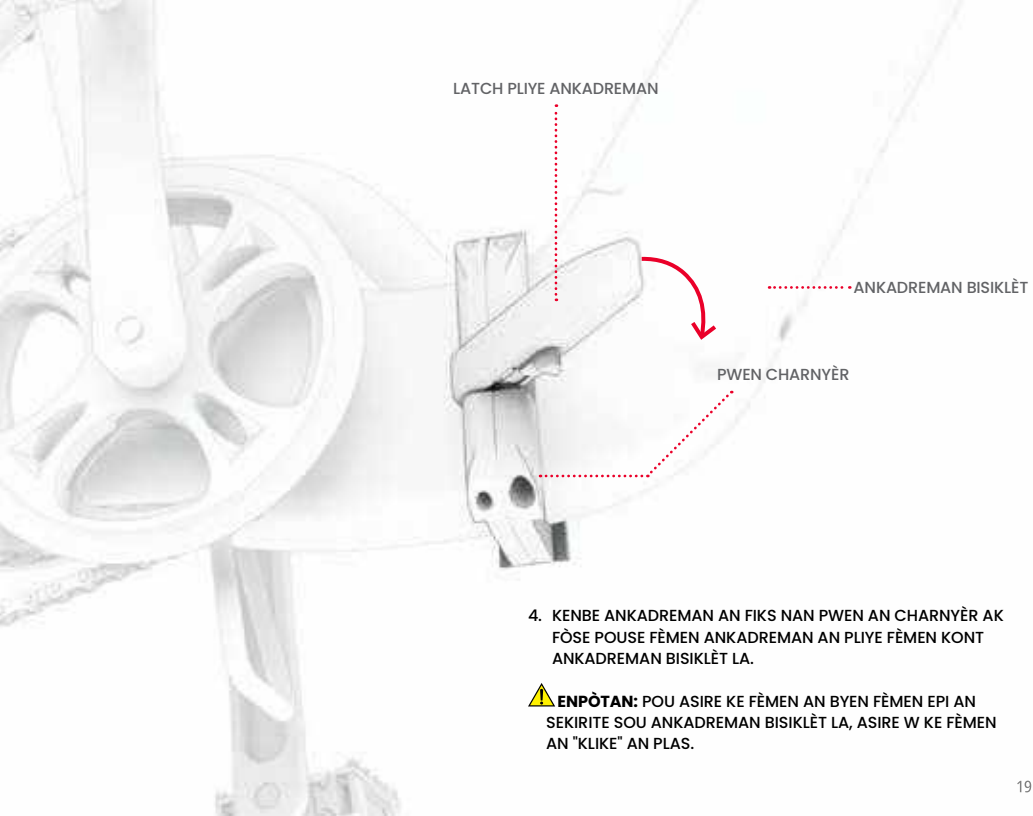

4. KENBE ANKADREMAN AN FIKS NAN PWEN AN CHARNYÈR AK FÒSE POUSE FÈMEN ANKADREMAN AN PLIYE FÈMEN KONT ANKADREMAN BISIKLÈT LA.

⚠ **ENPÒTAN:** POU ASIRE KE FÈMEN AN BYEN FÈMEN EPI AN SEKIRITE SOU ANKADREMAN BISIKLÈT LA, ASIRE W KE FÈMEN AN "KLIKE" AN PLAS.

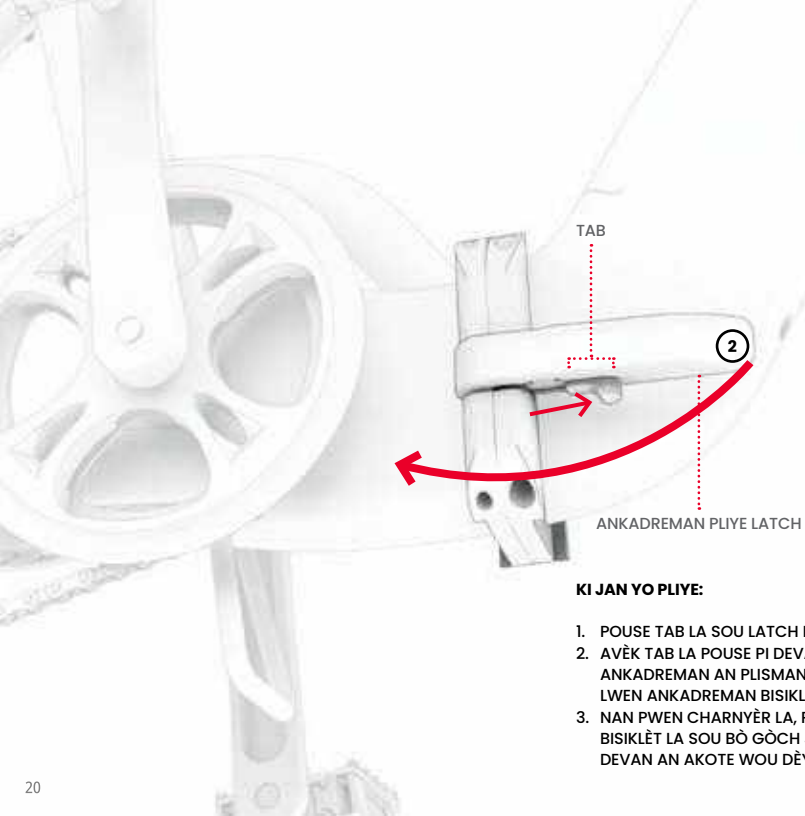

KI JAN YO PLIYE:

1. POUSE TAB LA SOU LATCH PLISMAN AN PI DEVAN.
2. AVÈK TAB LA POUSE PI DEVAN, RALE LAFÒS ANKADREMAN AN PLISMAN LATCH LOUVRI EPI LWEN ANKADREMAN BISIKLÈT LA.
3. NAN PWEN CHARNYÈR LA, PIVOTE DEVAN BISIKLÈT LA SOU BÒ GÒCH JISKASKE WOU DEVAN AN AKOTE WOU DÈYÈ A.

4. PWOTEJE BISIKLÈT LA SOU KANPE BISIKLÈT LA POU KENBE LI DWAT PANDAN LI NAN POZISYON KI PLWAYE.



1.3 Dewoulman & Pliye tij la

LÈ POU OGMANTE: POU METE KANPE AK MONTE
KI LÈ POU BESE: POU DEPO AK TRANSPÒ

KI JAN YO OGMANTE TIJ LA:

1. LEVE TIJ LA MOUTE AK SOU PWEN AN CHARNYÈR JISKASKE LI KONPLÈTMAN DWAT SOU BAZ LA TIJ.

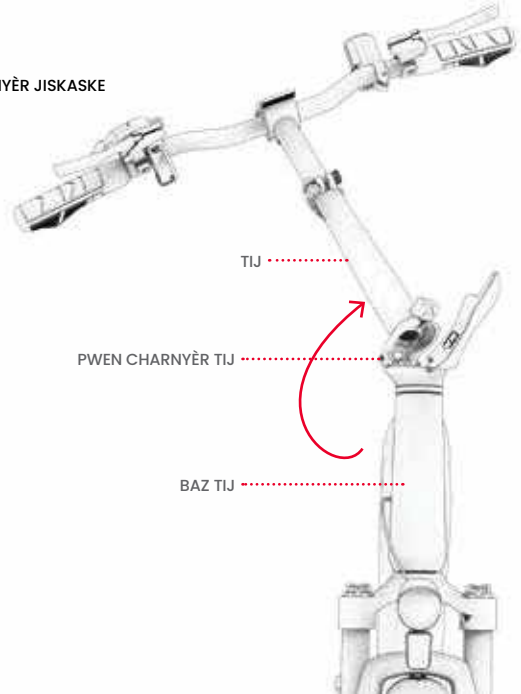

2. POUSE TIJ PLIYE LATCH LA AK FÒS FÈMEN KONT TIJ LA.

ENPÒTAN: POU ASIRE KE FÈMEN AN BYEN FÈMEN EPI AN SEKIRITE SOU ANKADREMAN BISIKLÈT LA, ASIRE W KE FÈMEN AN "KLIKE" AN PLAS.

⚠ **ENPÒTAN:** PA JANM MONTE LINIVÈ SAN YO PA GIDON AN MACHE DWAT AK TIJ LA BYEN FÈMEN.

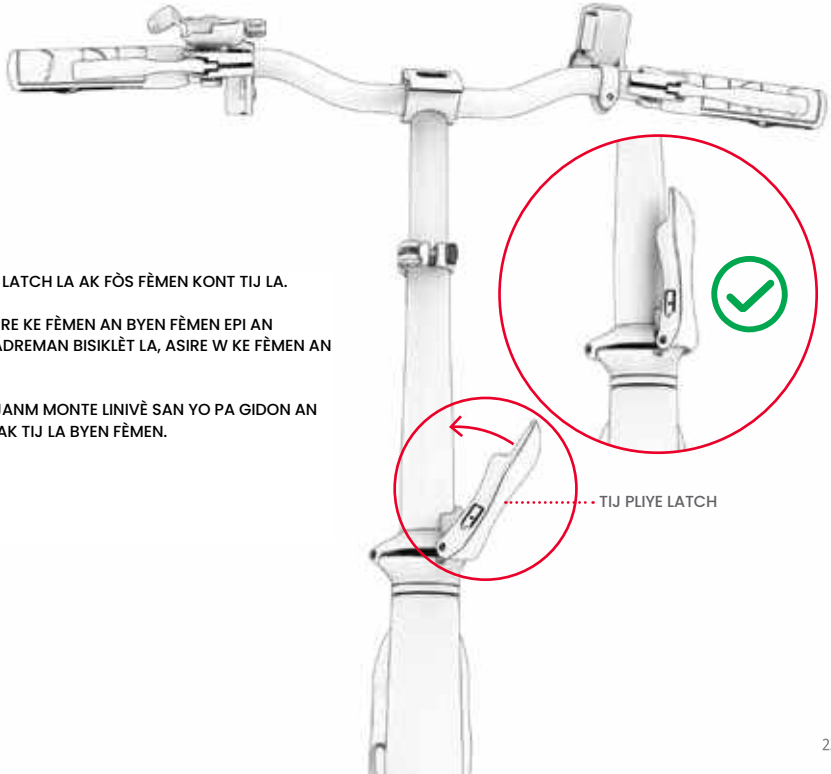

KI JAN YO BESE TIJ LA:

1. POUSE TAB LA SOU LOTCH PLISMAN AN.
2. AVÈK TAB LA POUSE MOUTE, RALE LATCH PLIYE A OUVÈ EPI LWEN TIJ LA.

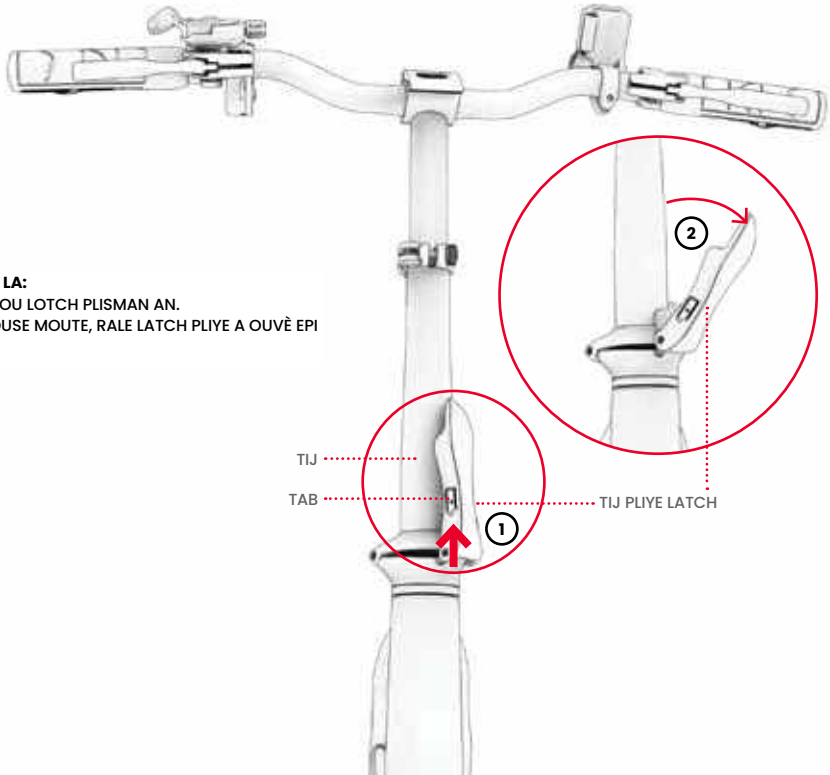

3. NAN PWEN GON, PIVOTE TIJ LA DESANN NAN DIREKSYON TÈ A SOU BÒ DWAT BISIKLÈT LA.

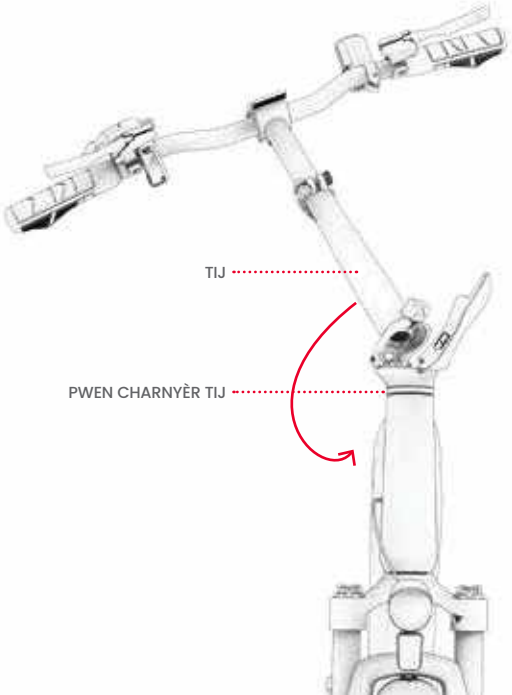

1.4 Dewoulman & Pliye pedal yo

POU DEWOULE:

1. METE DWÈT OU ALANTOU BA LAGE ANDEDAN PEDAL LA.
2. RALE DEYÒ EPI DESANN JISKASKE PEDAL LA SNAPS AN PLAS.

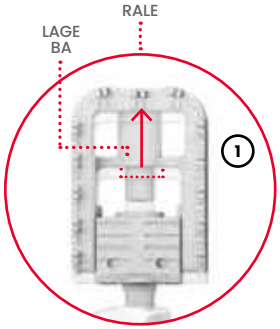

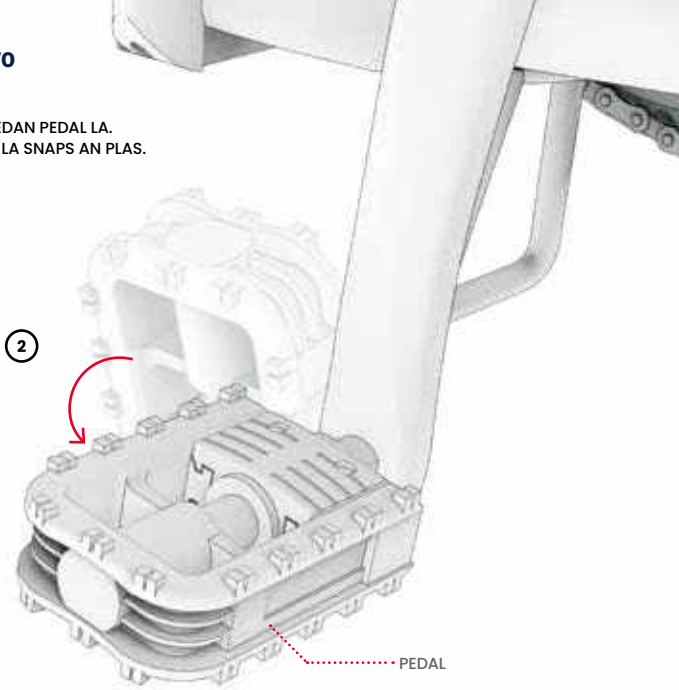

POU PLIYE:

1. POUSE PEDAL LA NAN DIREKSYON POU BRA MANIVÈL LA (1A) AK LÈ SA A ANLÈ (1B) JISKASKE LI PLIYE.

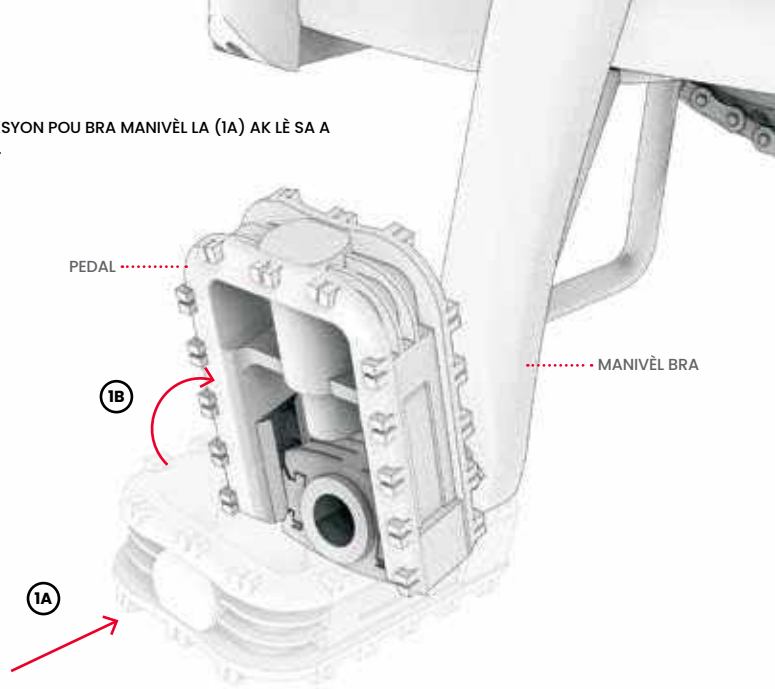

1.5 Sekirize klòch la

1. DEKOLE (MEN PA RETIRE) VIS KI SOU KRANPON KLÒCH LA LÈ W VIRE L NAN SENS GOCH POU 1 - 2 WOTASYON AK TOURNEVIS PHILLIPS-HEAD LA.
2. VIRE KLÒCH LA ALANTOU GIDON AN JISKASKE TAB LA KLÒCH NAN YON KOTE KI KA FASIL POU KAVALYE A RIVE JWENN. POUS GÒCH LA PANDAN W AP KENBE GIDON AN.
3. PANDAN W KENBE KLÒCH LA NAN POZISYON SA A, SERE BOULON KRANPON AN LÈ W VIRE VIS LA NAN DIREKSYON GOCH AK TOUNVIS LA.

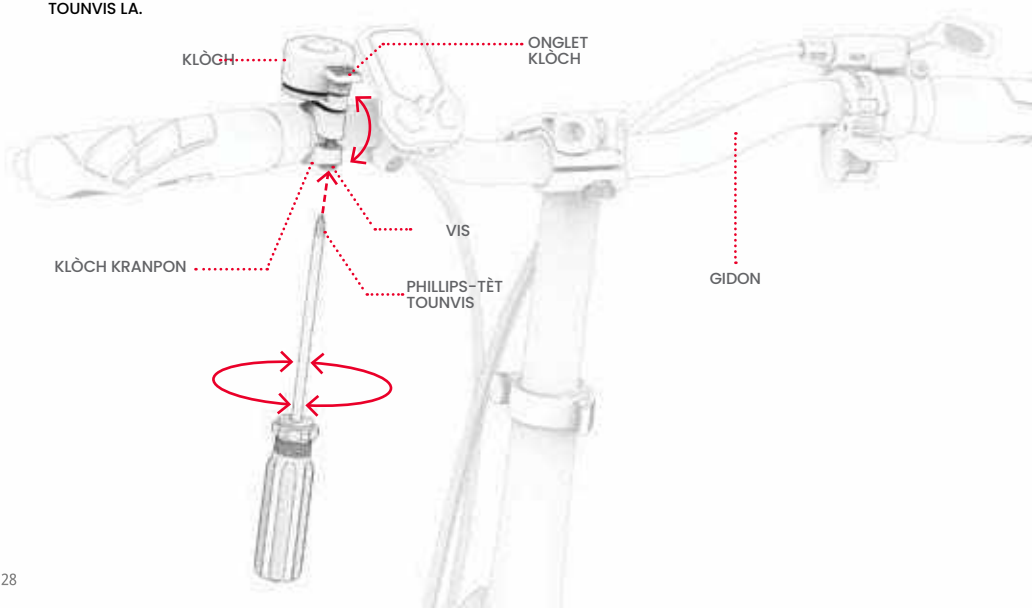

1.6 Chaje batri a

LI KA PRAN APEPRÈ 6 ÈDTAN POU POTE YON BATRI APOVRI NAN CHAJ KONPLÈ.

BATRI A KA CHAJE LÈ LI AN SEKIRITE NAN ANKADREMAN AN OSWA RETIRE LI NAN ANKADREMAN AN. (GADE SEKSYON 3.9 POU RETIRE.)

1. KONEKTE KAB CHAJE A AK PLATO A.
2. RALE LOUVRI KOUVÈTI PÒ A CHAJE SOU ANKADREMAN AN, SI CHAJE BATRI A LÈ ENSTALE.
3. PLOGE KAB LA CHAJE NAN MIRAY LA, AK LÈ SA A, PLOGE PLATO A NAN PÒ A CHAJE.
4. LÈ LIMYÈ ENDIKATÈ A SOU PLATO A VIRE SOTI NAN WOUJ AK VÈT, BATRI OU A TE RIVE NAN CHAJ KONPLÈ. RETIRE PLATO A NAN PÒ CHAJE A EPI DEPLOGE KAB LA SOTI NAN PRIZ MIRAY LA.
5. FÈMEN KOUVÈTI PÒ CHAJE A SI CHAJE NAN ANKADREMAN AN.

LIMÈ ENDIKATÈ CHAJMAN SOU CHARGÈ A:

- CHAJE

- CHAJE KONPLÈ

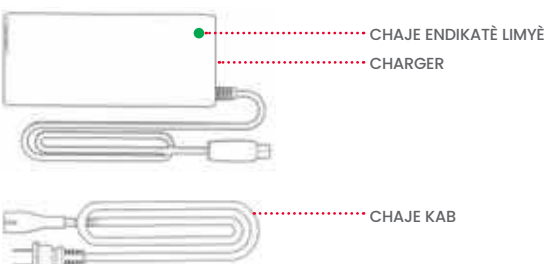

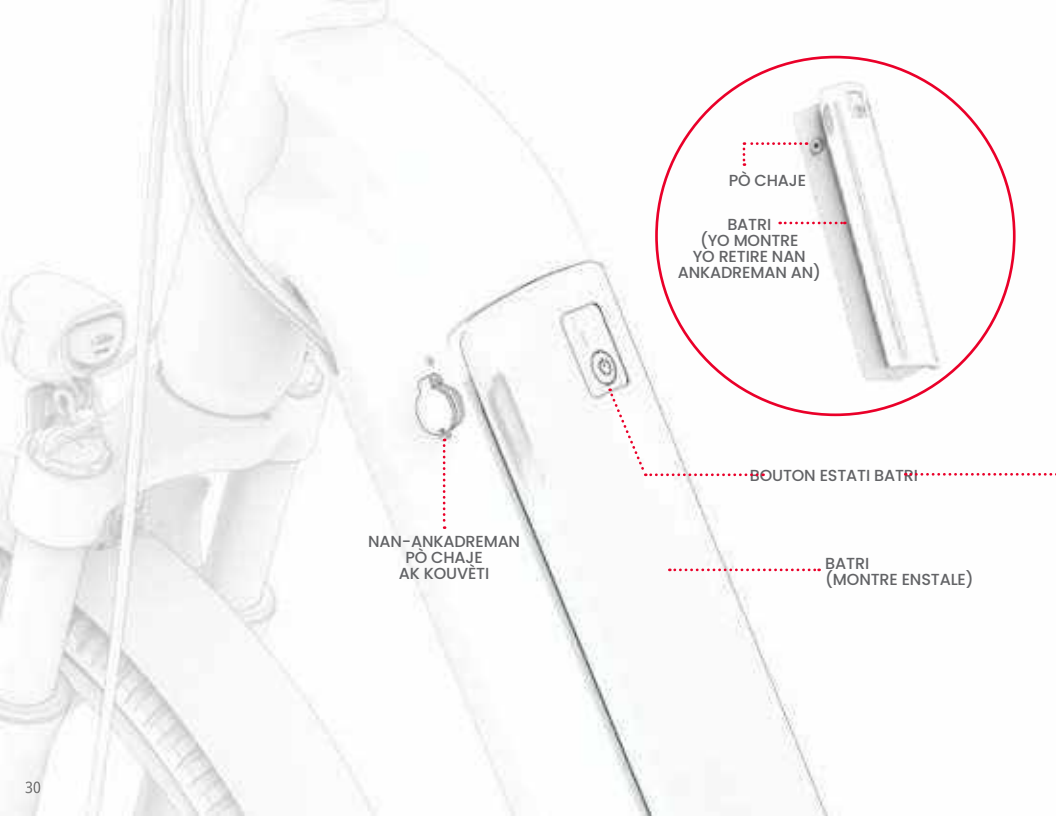
PÒ CHAJE
BATRI
(YO MONTRE
YO RETIRE NAN
ANKADREMAN AN)
BOUTON ESTATI BATRI
NAN-ANKADREMAN
PÒ CHAJE
AK KOUVÈTI
BATRI
(MONTRE ENSTALE)

NÒT CHAJE ENPÒTAN:

- **SÈLMAN SÈVI AK PLATO KI ENKLI OSWA YOUN JWENN DIRÈKTEMAN NAN JETSON MAKE AK FY-4202000 OSWA PART SKU PJUNVRS-BLK.**

  ⚠ SI W PA SÈVI AK YON PLATO KI KÒRÈK, SA KA LAKÒZ DIFE AK EKSPLOZYON.

- **PLOGE PLATO A NAN PRIZ MIRAY LA ANVAN PLOGE NAN PÒ A CHAJE SOU BISIKLÈT LA OSWA BATRI.**
- **PA SÈVI AK TIYO KOURAN KI KAPAB DEPLASE.**
- **PA JANM LIMEN BISIKLÈT LA PANDAN L AP CHAJE.**
- **CHAJE BATRI A JISKASKE LI KONPLÈTMAN CHAJE—APEPRÈ 6 ÈDTAN.**
- **PA JANM KITE BISIKLÈT LA CHAJE LANNWIT LAN OSWA POU YON PERYÒD TAN KI PWOLONJE.**
- **PA ESEYE DEMONTE BATRI A.**
- **CHAJE TANPERATI ANBYEN: 32 ° F (0 ° C) -104 ° F (40 ° C)**
- **RANJE TANPERATI ANBYEN FONKSYÒNMAN: 14 ° F (-10 ° C) -104 ° F (40 ° C)**

SÈVI AK BOUTON ESTATI BATRI A: LÈ YO RETIRE BATRI A NAN ANKADREMAN AN, PEZE BOUTON ESTATI BATRI A POU WÈ SI GEN NENPÒT CHAJ KI RETE.

- SI BOUTON AN LIMEN LÈ W PEZE, BATRI OU TOUJOU GEN CHAJ.
- SI BOUTON AN PA EKLERE LÈ W PEZE, LI LÈ POU CHAJE BATRI OU.



SA A SE MAKE OU A PLATO PRAL GENYEN.

1.7 Enflasyon kawotchou ak presyon

ANVAN PREMYE WOULIB OU A, W AP BEZWEN AJOUTE LÈ NAN KAWOTCHOU OU YO POU POTE YO NAN PRESYON REKÒMANDE A **45 - 60 PSI (LIV POU CHAK POUS KARE)** . SÈVI AK YON KALIB POU TCHEKE PRESYON KAWOTCHOU OU A NAN 45 - 60 PSI ANVAN CHAK WOULIB.

POU AJOUTE LÈ:

1. RETIRE BOUCHON POUSYÈ TÈ A NAN VALV KAWOTCHOU A SOU YON SÈL WOU PA TRESE LI NAN DIREKSYON GOCH. METE L SOU KOTE.
2. SWIV ENSTRIKSYON MANIFAKTI A SOU PONP LÈ W LA POU METE LÈ NAN KAWOTCHOU A. TCHEKE DETANZANTAN AK YON KALIB EPI KONTINYE AJOUTE LÈ JISKASKE OU RIVE NAN 45 - 60 PSI.
3. RETIRE PONP LÈ A EPI RANPLASE VALV POUSYÈ TÈ A PA TRESE LI NAN DIREKSYON GOCH.
4. REPETE AK LÒT KAWOTCHOU A.

ENPÒTAN: SÈLMAN SÈVI AK YON PONP LÈ MANYÈL POU GONFLE KAWOTCHOU YO SOU E-BISIKLÈT OU. PA JANM SÈVI AK YON LÈ COMPRESSOR; FÈ SA KA LAKÒZ KAWOTCHOU A TIB YO PETE.

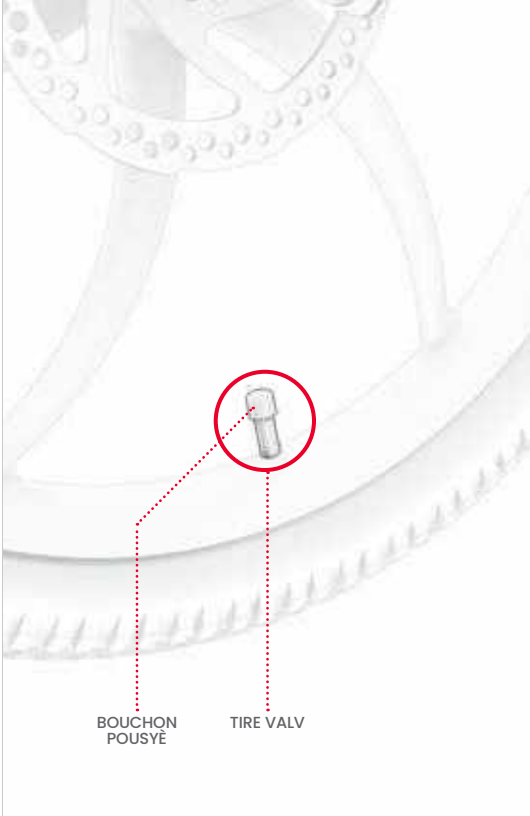

1.8 Tcheke & Ajiste Fren yo

SEKIRITE FREN AK TCHEKE FONKSYONALITE

APRE ASANBLE A EPI ANVAN CHAK WOULIB LA, TCHEKE SI FREN YO FONKSYONE BYEN AK SAN DANJE POU RALANTI WOU A EPI SISPANN LI LÈ W FÈ ETAP SA YO:

1. MACHE AK BISIKLÈT OU A EPI DOUSMAN RALE FREN GÒCH LA.
2. TCHEKE KE ETRIYE DEVAN AN FÈMEN BYEN SOU DISK LA EPI RALANTI WOTASYON WOU AN DESANN.
3. REPETE, RALE FREN GÒCH LA AK PLIS PRESYON EPI TCHEKE SI WOU DEVAN AN KANPE.
4. REPETE ETAP 1 - 3 AK FREN MEN DWAT LA AK WOU DÈYÈ A.

AJISTE ÉTRIER FREN AN

OU KA BEZWEN YON KLE ALLEN 5MM. (PA ENKLI.)

FREN BISIKLÈT MANDE POU TOUT ELEMAN YO DWE NAN ALIYMAN EGZAK AK PLASMAN YO NAN LÒD YO FONKSYONE BYEN. YON SON FWOTE OSWA GRIN KI SOTI NAN YON ZÒN FREN (SWA KONSTAN OSWA TANZANTAN) SE YON BON ENDIKATÈ KE YON BAGAY PA ALIYMAN EPI LI BEZWEN AJISTE.

KÒZ BRI A GEN ANPIL CHANS POU YON KONPA KI PA ALIYE, SA KI LAKÒZ KOUSINEN FREN YO ANDEDAN YO FWOTE KONT DISK LA MENM LÈ KONPA A LOUVRI. KOUSINEN YO TA DWE SÈLMAN ANTRE AN KONTAK AK DISK LA LÈ KALIB LA FÈMEN PASKE FREN MEN AN TE RALE.

1. SOU FREN AN KI BEZWEN AJISTE, LOKALIZE KONPA A, KOUSINEN FREN, AK DISK.
2. LEVE WOU BISIKLÈT LA EPI BAY LI YON VIRE. GADE DISK LA VIRE ANT PLAK FREN YO, EPI REMAKE KI PAD AP FWOTE KONT DISK LA.
3. REPOZE BISIKLÈT LA SOU KICKSTAND LA. (GADE SEKSYON 3.6).
4. LÈ W AP GADE KASYE A SOTI NAN DO WOU A, LOKALIZE BOULON AN PI WO A AK BOULON KI PI BA A KONPA A. SÈVI

AK KLE ALLEN 5MM NAN CHAK BOULON LÈ W VIRE L NAN DIREKSYON GOCH POU 4 - 5 WOTASYON.

5. DEPLASE KALIB LA SOTI NAN ALIYMAN JISKASKE KONDISYON SA YO SATISFÈ:
   - TÈT LA NAN KOUSINEN YO ALIYEN AK KWEN AN NAN DISK LA.
   - PA GEN OKENN PATI NAN NENPÒT PAD KI MANYEN DISK LA.
   - KOUSINEN YO PARALÈL AK DISK LA.
6. AVÈK KONPA A NAN POZISYON OU VLE A, SERE BOULON YON SÈL BOULON EPI LÒT LA VIRE LI NAN SENS GOCH AK ALLEN KEY LA.
7. TCHEKE KE KONPA A AN SEKIRITE AK FÈ SEKIRITE FREN AK FONKSYONALITE TCHEKE (PAJ 33) ANKÒ.

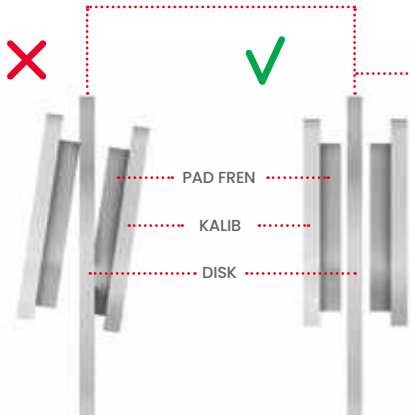

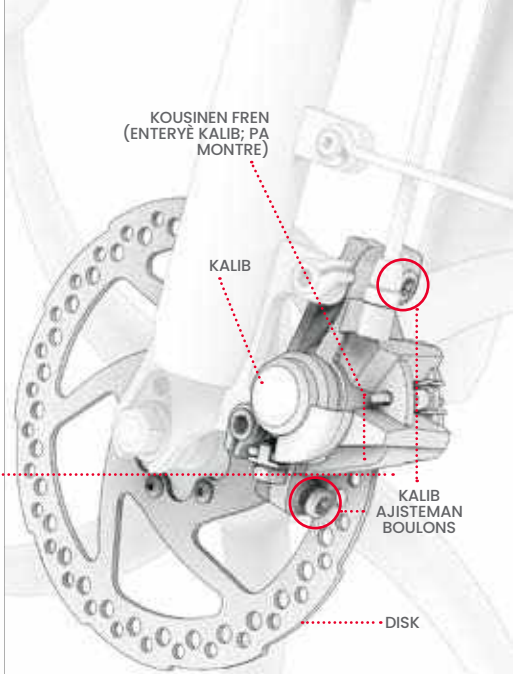

2. Preparasyon pou monte

2.1 Mete Wotè Guidon

1. RALE LOUVRI FÈMEN AN SOU KRANPON TIJ LA.
2. DEKOLE BOUTON KRANPON AN LÈ W VIRE L NAN DIREKSYON GOCH.
3. LEVE OSWA BESE TIJ LA JISKASKE GIDON AN RIVE NAN WOTÈ VLE A.

⚠ **ENPÒTAN:** PA JANM LEVE GIDON AN POU MAK "MINIMÒM ENSÈSYON AN" PARÈT ANLÈ KRANPON AN.

4. PANDAN W KENBE GIDON AN AN PLAS, RESERE BOUTON KRANPON AN LÈ W VIRE L NAN DIREKSYON GOCH.
   DEPANAJ: SI OU PA KA OUVRI OSWA FÈMEN SERI A KRANPON, BOUTON AN KA TWÒ SERE. DEKOLE BOUTON AN LÈ W VIRE L NAN SENS GOCH POU ½ WOTASYON ALAFWA JISKASKE OU KA SÈVI AK SERI A.
5. TCHEKE GIDON AN AN SEKIRITE: SÈVI AK MEN OU POU METE PRESYON ANBA SOU GIDON AN. SI TIJ LA GLISE DESANN NAN TIB LA TIJ, POTE GIDON AN TOUNEN NAN POZISYON EPI SERE BOULON KRANPON AN PLIS VIRE BOUTON AN NAN DIREKSYON GOCH.

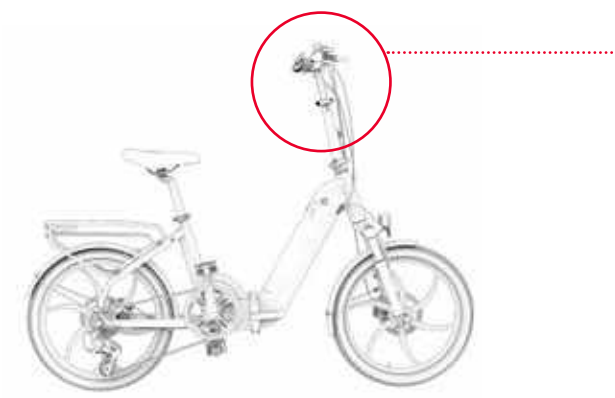

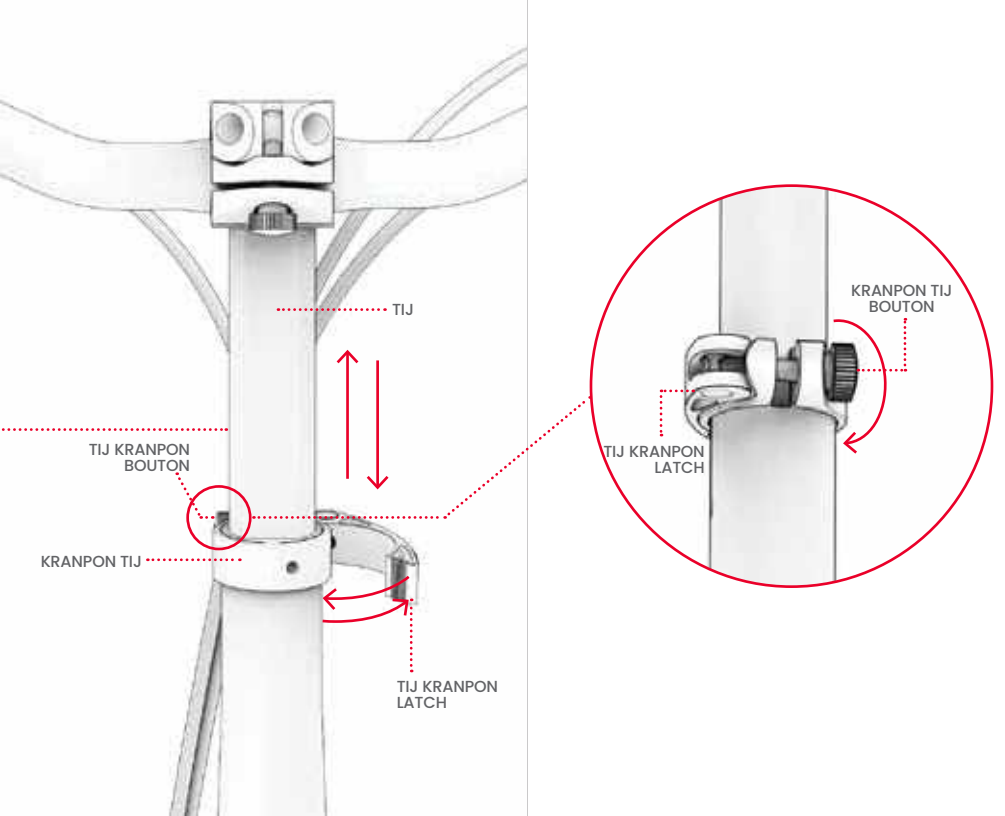
TIJ
TIJ KRANPON BOUTON
KRANPON TIJ
TIJ KRANPON LATCH
KRANPON TIJ BOUTON
TIJ KRANPON LATCH

2.2 Mete wotasyon gidon an

KA GIDON AN DWE VIRE YON TI KRAS PI DEVAN OSWA BAK POU KE TOUT KARAKTERISTIK YO AK FONKSYON SOU LI YO DEPREFERANS POZISYONE POU KAVALYE A. FREN MEN YO, ESPESYALMAN, TA DWE NAN YON POZISYON KI FÈ YO FASIL POU KAVALYE A GRIP.

POU VIRE GIDON AN:

1. RALE LATCH LA SOU KRANPON GIDON AN POU LI NAN POZISYON OUVÈ (DETACHE).

DEPANAJ: SI OU PA KA LOUVRI OSWA FÈMEN SERI A, BOUTON AN KA TWÒ SERE. DEKOLE BOUTON AN LÈ W VIRE L NAN SENS GOCH POU ½ WOTASYON ALAFWA JISKASKE OU KA SÈVI AK SERI A. FÈMEN LATCH KRANPON AN.

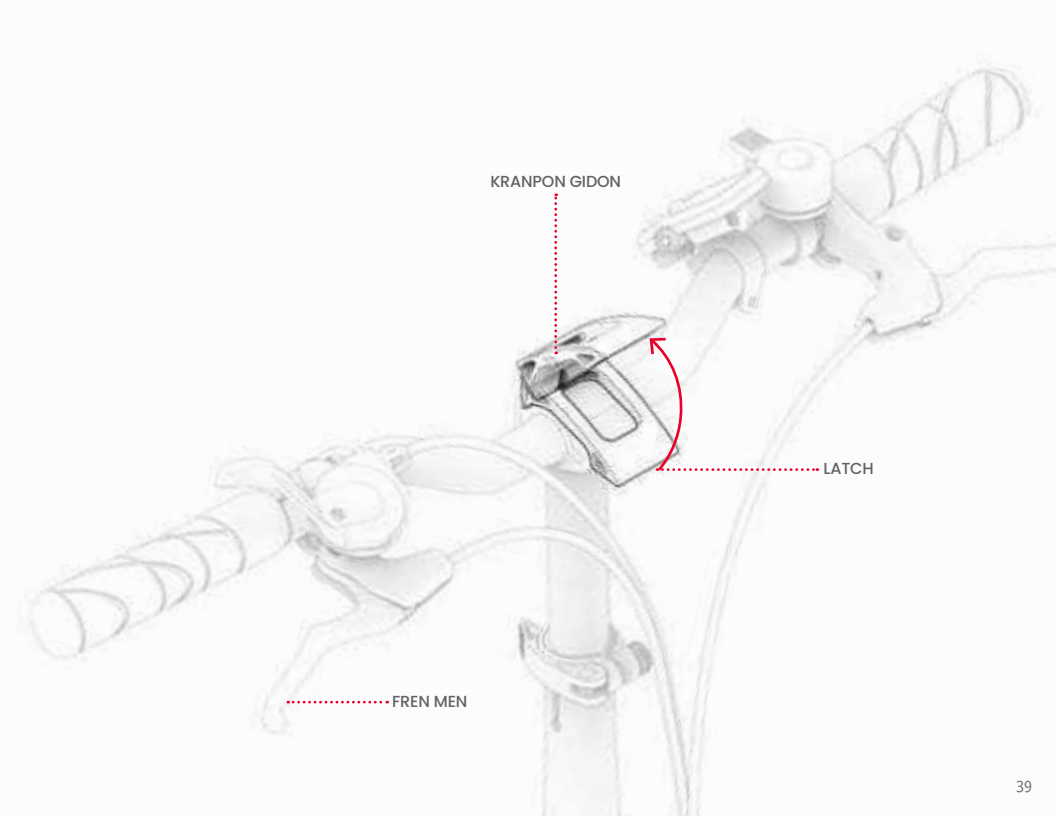
KRANPON GIDON
LATCH
FREN MEN

2. VIRE GIDON AN POU PI DEVAN OSWA DÈYÈ POU REPOZISYON LI.
3. PANDAN W AP KENBE GIDON AN NAN NOUVO POZISYON AN AK YON SÈL MEN, SÈVI AK LÒT MEN AN POU POUSE LATCH LA DESANN EPI TOUNEN NAN POZISYON FÈMEN (LATCHED).

ENPÒTAN: SI GIDON AN PA RETE AN SEKIRITE AK KRANPON AN FÈMEN ALANTOU LI, OU BEZWEN SERE BOULON KRANPON AN. PREMYÈMAN, RALE SERI A KRANPON LOUVRI. LÈ SA A, SERE BOULON BOUTON AN PA VIRE L NAN DIREKSYON GOCH POU KÈK WOTASYON, APRESA FÈMEN SERI A KRANPON.

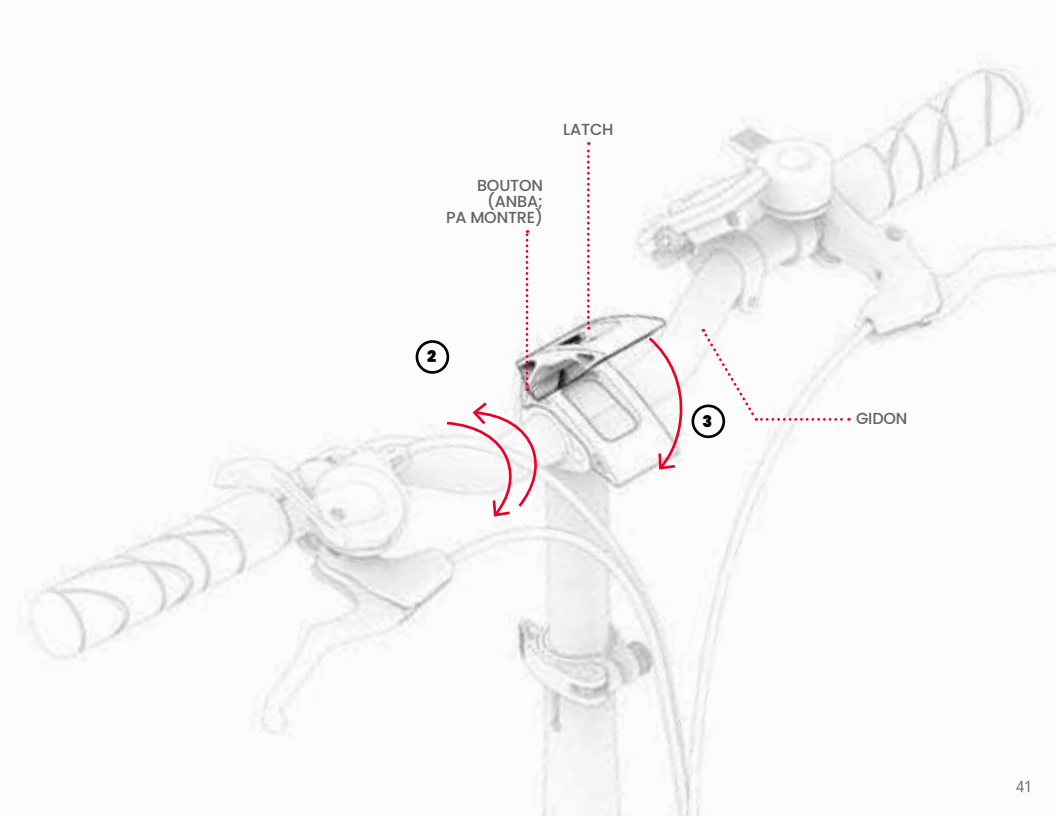
LATCH
BOUTON
(ANBA;
PA MONTRE)
2
3
GIDON

2.3 Ajiste wotè chèz la

LÈ YON KAVALYE CHITA EPI LI GEN YON PYE SOU PEDAL NAN PWEN WOTASYON PEDAL KI PI BA A, TA DWE GEN YON TI KOUBE NAN JENOU KAVALYE A. JANM YO PA TA DWE JANM KONPLÈTMAN PWOLONJE PANDAN PEDALE. AJISTE WOTÈ CHÈZ LA KÒMSADWA JISKASKE LI NAN POZISYON IDEYAL POU PEDALE.

POU MONTE OSWA BESE CHÈZ LA:

1. RALE LOUVRI SERI A SOU KRANPON CHÈZ LA.
   DEPANAJ: SI OU PA KA OUVRI OSWA FÈMEN SERI A KRANPON, BOUTON AN KA TWÒ SERE. DEKOLE BOUTON AN LÈ W VIRE L NAN DIREKSYON GOCH POU ½ WOTASYON ALAFWA JISKASKE YO KA ITILIZE FÈMEN AN.
2. LEVE OSWA BESE CHÈZ LA NAN POZISYON OU VLE A, ASIRE W KE OU PA LEVE CHÈZ LA WO ASE POU MAK "MINIMÒM ENSÈSYON AN" VINI NAN VI ANLÈ KRANPON AN.

⚠ **ENPÒTAN:** PA JANM POZISYONE WOTÈ CHÈZ LA POU MAK "MINIMÒM ENSÈSYON" LA PARÈT ANWO A KRANPON AN.

DEPANAJ: SI KRANPON CHÈZ LA TWÒ SERE POU PÒS CHÈZ LA GLISE MONTE AK DESANN FASIL, ELAJI OUVÈTI KRANPON AN LÈ W VIRE BOUTON AN NAN DIREKSYON GOCH.

3. PANDAN W KENBE CHÈZ LA AN PLAS, FÈMEN SERI A.
4. TCHEKE CHÈZ LA AN SEKIRITE: SÈVI AK MEN OU POU METE PRESYON ANBA SOU APARÈY LA. SI PÒS CHÈZ LA GLISE PI LWEN DESANN NAN TIB LA, POTE L TOUNEN NAN POZISYON EPI SERE BOULON KRANPON AN LÈ W VIRE BOUTON AN NAN DIREKSYON GOCH.

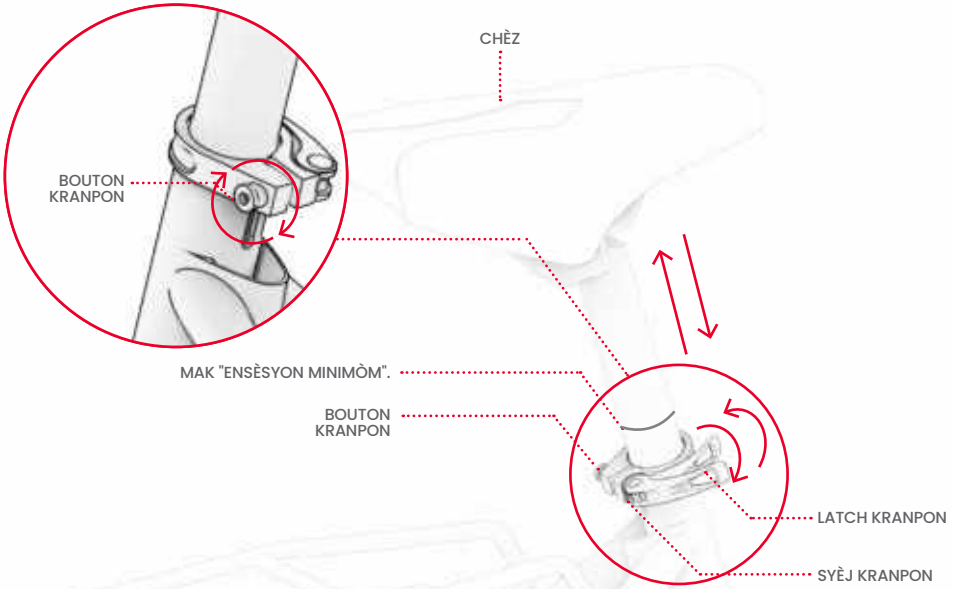
CHÈZ
BOUTON KRANPON
MAK "ENSÈSYON MINIMÒM".
BOUTON KRANPON
LATCH KRANPON
SYÈJ KRANPON

3. Karakteristik & Fonksyon

3.1 Limen & Off

POU LIMEN OSWA ETENN E-BISIKLÈT OU A, PEZE EPI KENBE **POUVWA ⏻** BOUTON POU 2 - 3 SEGONN.

POU KONSÈVE POUVWA BATRI A, BISIKLÈT OU A PRAL OTOMATIKMAN POUVWA APRE 5 MINIT SAN MOUVMAN.
TOUJOU SONJE POU ETENN BISIKLÈT OU A LÈ W AP METE L ALE.

⚠ **ENPÒTAN:** PA JANM KOURAN SOU E-BISIKLÈT OU PANDAN LI AP CHAJE OSWA KI PLWAYE.

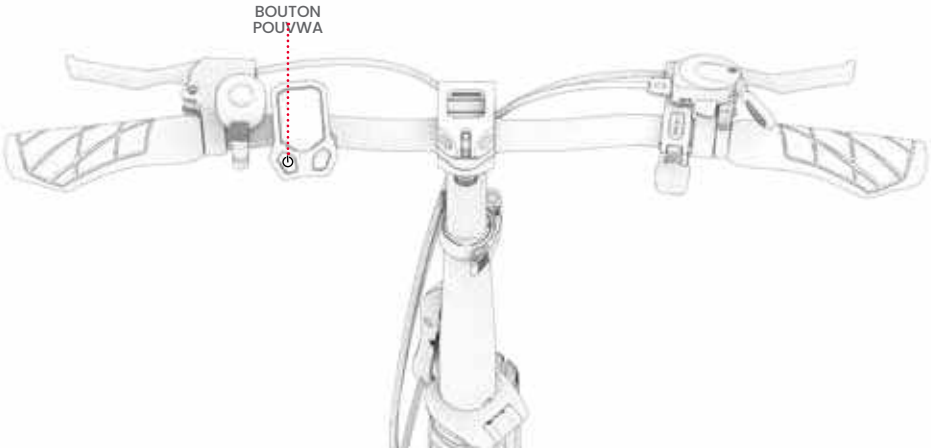

3.2 Konprann & Sèvi ak ekran ki ap dirije a



⚠ **ENPÒTAN:** SI YON KÒD ERÈ 21 A 30 PARÈT SOU EKRAN KI AP DIRIJE W LA, KONTAKTE EKIP SWEN JETSON POU ASISTANS ANVAN W MONTE BISIKLÈT ELEKTRIK OU ANKÒ.

3.3 Chanje inite mezi yo

POU CHANJE INITE MEZI ANT MIL PA ÈDTAN (MPH) AK KILOMÈT PA ÈDTAN (KM/H):
RAPID-PEZE MÒD LA **(M)** BOUTON.

3.4 Tcheke nivo chaj batri

PANDAN W AP MONTE, OU KA KONTWOLE NIVO CHAJ BATRI W LA LÈ W AP CHÈCHE WÈ KONBYEN BA ENDIKATÈ BATRI YO GENYEN. EKLERE SOU EKRAN AN KI AP DIRIJE.

BATRI ENDIKATÈ ICON					
POUSANTAJ APWOKSIMATIF KI RETE CHAJ	8 1- 100%	6 1- 80%	4 1- 60%	2 1- 40%	MWENS PASE 20% (CHAJE E-BISIKLÈT OU KOUNYE A!)

*APWOKSIMASYON SÈLMAN. KA VARYE SELON ITILIZASYON.

ENPÒTAN: KAPASITE BISIKLÈT OU A POU RIVE NAN PI GWO VITÈS KAPAB AFEKTE PA NIVO CHAJ BATRI A. OU KA REMAKE YON REDIKSYON NAN VITÈS LÈ CHAJ BATRI A DESANN PI BA PASE 25%.

ENPÒTAN: LÈ CHAJ BATRI A DIMINYE A 0%, E-BISIKLÈT LA AP KOUPE. CHAJE E-BISIKLÈT LA A TOUT POUVWA (SEKSYON 1.6) ANVAN PWOCHEN WOULIB OU A.

LÈ YO RETIRE BATRI A NAN ANKADREMAN AN, PEZE LA **BOUTON ESTATI BATRI** POU WÈ SI LI GEN NENPÒT CHAJ KI RETE.

SI BOUTON AN LIMEN LÈ W PEZE, BATRI A TOUJOU GEN KÈK NIVO CHAJ. SI LI PA EKLERE, CHAJE BATRI OU KOUNYE A. (SEKSYON 1.6)

3.5 Sèvi ak limyè yo

POU LIMEN OSWA ETENN LIMYÈ DEVAN AK LIMYÈ DÈYÈ: PEZE MÒD LA **(M)** BOUTON 2 FWA NAN YON RANJE.

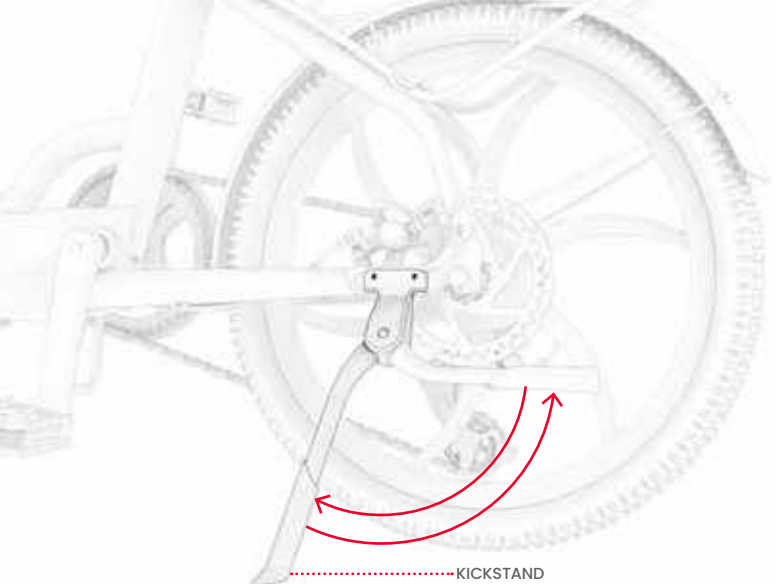

3.6 Sèvi ak Kickstand la

POU ITILIZE KICKSTAND LA, PIVOTE LI DESANN EPI DOUSMAN PANCHE BISIKLÈT OU A SOU LI POU KANPE. POU MONTE KICKSTAND LA, PIVOTE LI TOUNEN MOUTE.

⚠ **ENPÒTAN:** TOUJOU LEVE KICKSTAND LA ANVAN OU MONTE.

3.7 Sèvi ak Bell la

SÈVI AK KLÒCH LA KÒM YON ALÈT POU LÒT PASAJE AK PYETON.

POU SONNEN KLÒCH LA, DESANN SOU ONGLET KLÒCH LA BYEN VIT AK FÒS AK GWO POUS OU.

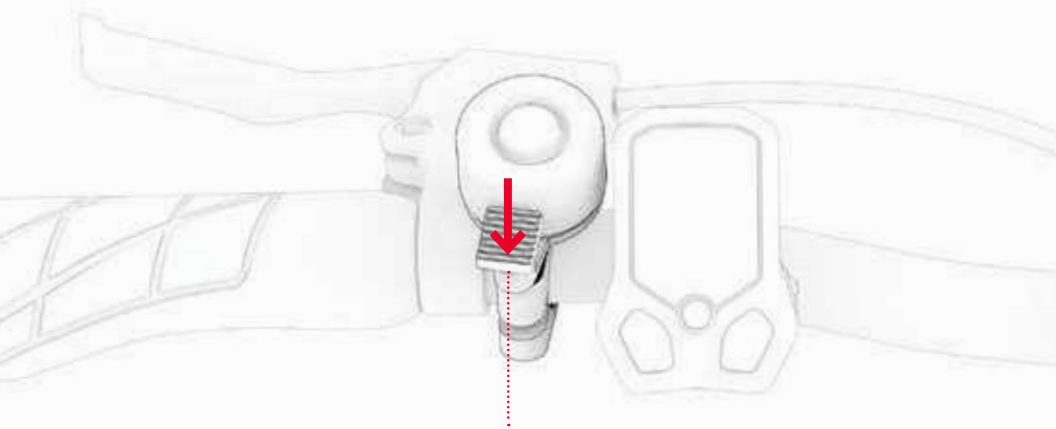

3.8 Sèvi ak RackIt Smart Cargo System Rack la

E-BISIKLÈT OU A EKIPE AK LA **JETSON RACKIT SMART CARGO SYSTEM RAC K** — FÈT POU POTE KONPAYON "KLIKE SOU, KLIKE SOU" CARR Y - TOUT AKSESWA*.



PANYEN



PI FRE



SAK TOTE

CUSTOMIZE E-BISIKLÈT OU POU BEZWEN POTE OU YO. ESKANE SA A POU APRANN PLIS SOU SISTÈM NAN AK RACKIT KI DISPONIB POU POTE-TOUT PWODWI POU TELEFÒN.

SÈVI AK RACKIT LA AK YON AKSESWA KAGO KONPAYON*:
TOUT AKSESWA KAGO RACKIT COMPANION GEN YON PLAK BAZ ENTEGRE KI KLIKE BYEN NAN ETAJÈ KAGO RACKIT LA.

POU KLIKE SOU YON AKSESWAR SOU OSWA OFF:
ESKANE SA A POU ENSTRIKSYON YO

* AKSESWA PA ENKLI. SELEKSYON KA VARYE.

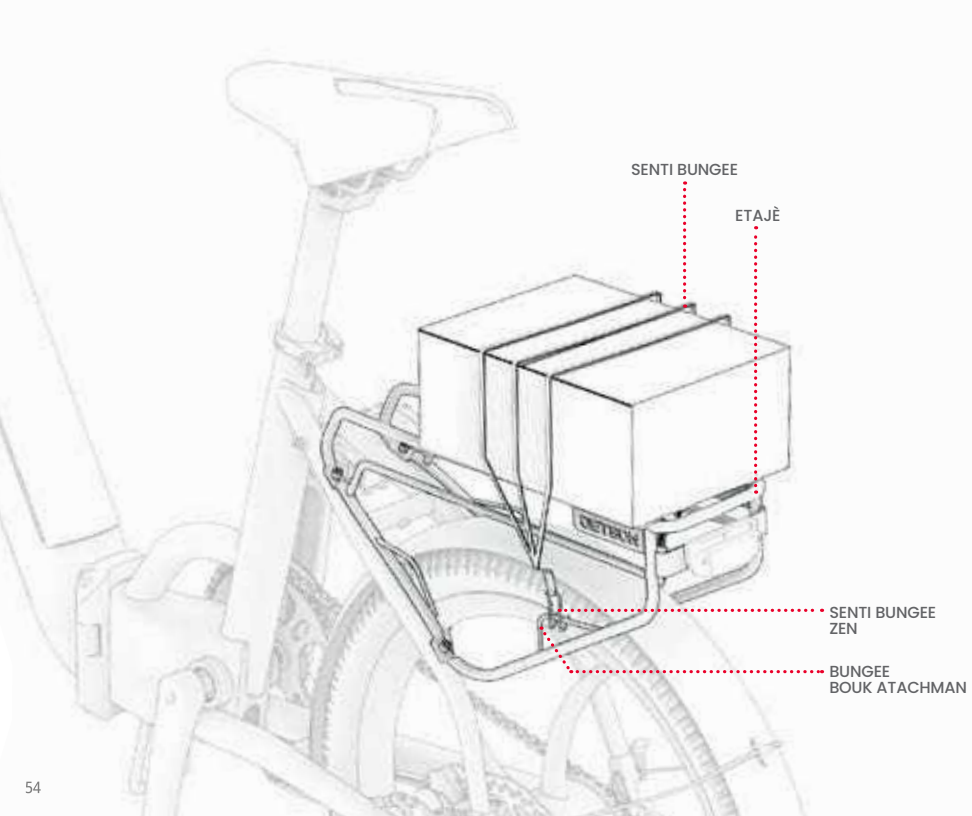
SENTI BUNGEE
ETAJÈ
SENTI BUNGEE
ZEN
BUNGEE
BOUK ATACHMAN

SÈVI AK RACKIT LA SAN YON AKSESWA KAGO KONPAYON:

1. METE KAGO W SOU ETAJÈ A.
2. GLISE 1 ZEN NAN SENTI BUNGEE LA NAN YON SÈL BOUK ATACHMAN BUNGEE SOU ETAJÈ A.
3. DETIRE BRASLÈ BUNGEE LA SOU KAGO A AK ALANTOU ETAJÈ A JISKASKE LI TACHE.
4. TACHE LÒT ZEN AN NAN SENTI BUNGEE NAN LÒT BOUK ATACHMAN BUNGEE LA.
   ENPÒTAN: BRAJ LA TA DWE BYEN BYEN BYEN SOU KAGO W LA. TOU DEPAN DE GWOSÈ KAGO W LA AK LONGÈ BRASLÈ BUNGEE A, LI KA NESESÈ POU VLOPE BRASLÈ A ANBA ETAJÈ A AK SOU KAGO W LA ANVAN W SERE 2YÈM ZEN AN NAN YON BOUK ATACHMAN BUNGEE.
5. TCHEKE KE BRASLÈ BUNGEE A AK KAGO OU AN SEKIRITE.

⚠ **POU SEKIRITE AK SEKIRITE:**

- TOUJOU AN SEKIRITE KAGO NAN ETAJÈ A AK YON ESPAGETI BUNGEE OSWA AKSESWA KAGO RACKIT DEDYE. PA JANM MONTE AK KAGO KI PA AN SEKIRITE.
- LIMITE SA KI POTE SOU ETAJÈ A A 25 LB.
- ASIRE W KE PWA TOTAL POTE (KAVALYE PLIS KAGO) PA DEPASE 250 LB.
- PA DEBÒDE ETAJÈ A OSWA NENPÒT KI PWODWI POU TELEFÒN KAGO.
- TOUJOU ASIRE W KE PA GEN OKENN PATI NAN KAGO A OSWA NENPÒT KARAKTERISTIK RACKIT CARGO AKSESWAR (ESPAGETI, BOUK, ELATRIYE) KI NAN CHEMEN AN NAN WOU, FREN, PEDAL, CHÈN OSWA LÒT MOUVMAN BISIKLÈT OSWA MEKANIS.

ENPÒTAN:

- ANPLIS DE SA NAN KAGO AK PWA ENPÒTAN KA AFEKTE PÈFÒMANS NAN E-BISIKLÈT OU. POU PLIS DETAY SOU KONDISYON KI KAPAB AFEKTE PÈFÒMANS, GADE SEKSYON 4.7
- PA JANM KITE KAGO OSWA AKSESWA RACKIT OU A POUKONT OU SOU E-BISIKLÈT LA.

3.9 Retire & Reinsertion batri a

GEN TWA BATRI AK POZISYON KLE.

1. **POZISYON LAKAY:** BATRI A FÈMEN NAN ANKADREMAN AN, EPI YO KA METE KLE A EPI RETIRE LI TWOU KLE A.
   NÒT: LINIVÈ A RIVE AK SERI A NAN POZISYON KAY.
2. **FÈMEN / POZISYON MWAYEN:** BATRI A AK KLE A TOU DE FÈMEN NAN ANKADREMAN AN, EPI KLE A AP RETE NAN METE LA PANDAN W AP MONTE. SOTI NAN POZISYON LAKAY OU: VIRE KLE 90 ° NAN SENS GOCH.
3. **POZISYON DEBLOKE:** BATRI A DEBLOKE EPI YO KA RETIRE NAN ANKADREMAN AN, MEN KLE A PA KA RETIRE NAN TWOU KLE A. SOTI NAN POZISYON NAN MITAN / FÈMEN, VIRE KLE A NAN DIREKSYON GOCH YON LÒT 90 ° .

1. POZISYON KAY



BATRI: FÈMEN NAN
KLE: DETACHABLE

2. FÈMEN/MWAYEN POZISYON



BATRI: FÈMEN NAN
KLE: FÈMEN NAN

3. DÉBLOTCHÉ POZISYON



BATRI: DETACHABLE
KLE: FÈMEN NAN

POU RETIRE BATRI A:

1. METE 1 KLE NAN TWOU KLE A.
2. VIRE KLE A NAN DIREKSYON GOCH TOUT WOUT LA POU LIBERE BATRI A NAN ANKADREMAN AN.
   NÒT: VIRE KLE A PASYÈLMAN PRAL FÈMEN KLE A NAN ANKADREMAN AN. BATRI A PA PRAL DETACHABLE JISKASKE KLE A VIRE TOUT WOUT LA. (GADE PAJ 57.)

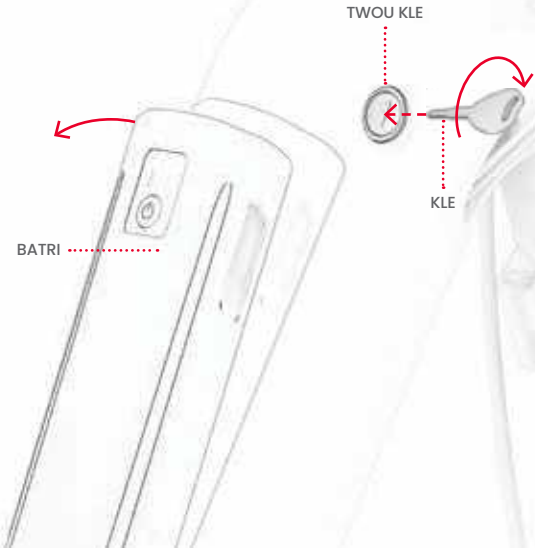

3. RALE BATRI A SOTI NAN LÒJ BATRI A.
4. RALE KLE A SOTI NAN TWOU KLE A.

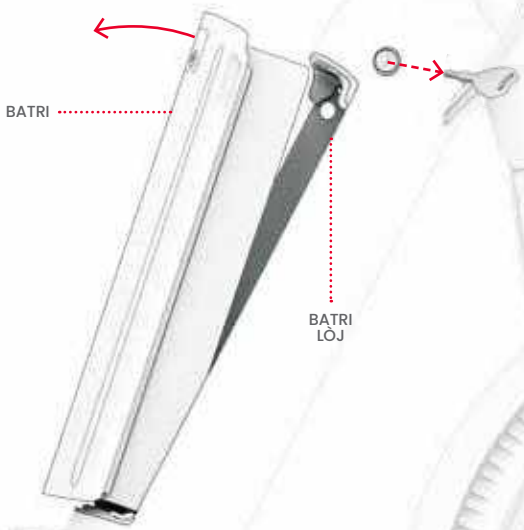

POU REMETE BATRI A:

1. POZISYON ANBA BATRI A NAN LÒJ BATRI A.
2. AK ANPIL ATANSYON POUSE TÈT BATRI A NAN LÒJ LA.

ENPÒTAN: POU EVITE DOMAJE BATRI A, PA METE LI NAN ANKADREMAN AN TOU BYEN VIT OSWA AVÈK TWÒP FÒS.

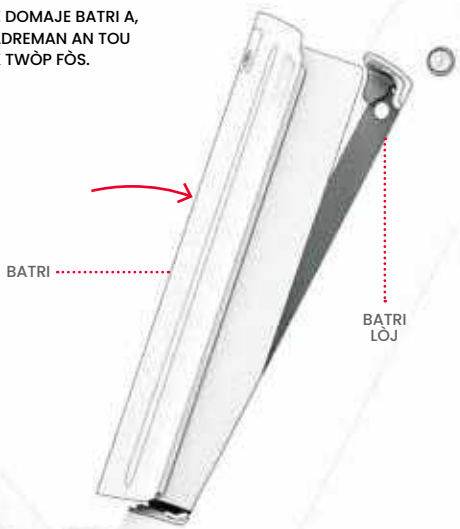

3. METE KLE A NAN TWOU KLE A.
4. VIRE KLE A NAN DIREKSYON GOCH PASYÈLMAN (POU KENBE KLE A FÈMEN NAN ANKADREMAN AN) OSWA NÈT (POU RETIRE KLE A.) GADE PAJ 57 POU PLIS DETAY SOU POZISYON KLE AK BATRI.
5. TCHEKE KE BATRI A AN SEKIRITE NAN ANKADREMAN AN.

⚠ **ENPÒTAN:** TOUJOU FÈMEN BATRI A NAN ANKADREMAN. PA POUVWA SOU BISIKLÈT LA OSWA MONTE LI SAN BATRI A FÈMEN AN PLAS.

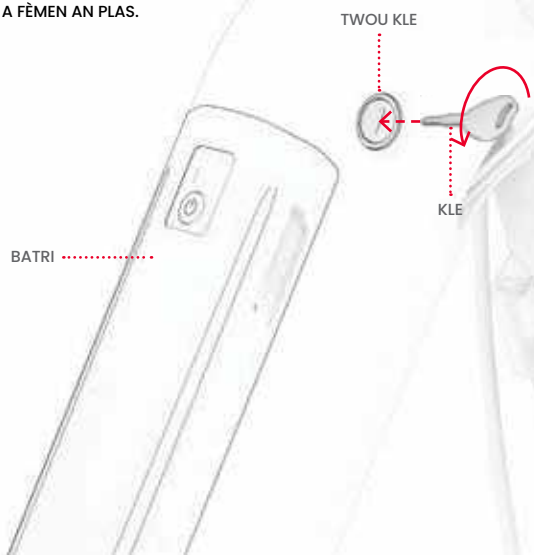

4. Fè Mouvman

4.1 Monte Linivè ou

ALE SOU LINIVÈ W NAN 2 FASON DIFERAN:
1. PEDALE AK ASISTANS ELEKTWONIK (SEKSYON 4.3)
2. SÈVI AK GAZ LA POU TOUT-MOTÈ POUVWA (SEKSYON 4.5)

4.2 Konprann & Sèvi ak mòd vitès

KANTITE POUVWA KE MOTÈ A DELIVRE PRAL DEPANN DE KI MÒD VITÈS OU TE METE.

LÈ W AP PEDALE: MOTÈ A PRAL BAY PISANS POU EDE W RIVE NAN VITÈS MAKSIMÒM POSIB NAN MÒD VITÈS OU TE FIKSE A. SI EFÒ PEDALE OU POUKONT OU MENNEN OU PI LWEN PASE VITÈS SA A, MOTÈ A PAP BAY OKENN ASISTANS.

LÈ W AP ITILIZE GAZ LA: MÒD VITÈS OU TE FIKSE A DETÈMINE VITÈS MAKSIMÒM OU KA VWAYAJE. SÈVI AK VITÈS KI PI BA NAN KOTE KI GEN RESTRIKSYON SOU VITÈS, LÈ W AP VWAYAJE NAN ZÒN DANS, OSWA POU YON WOULIB PLIS LANTÈMAN.

POU CHANJE NAN YON LÒT MÒD VITÈS, RAPID-PEZE POUVWA A⏻ BOUTON.

MÒD VITÈS	1	2	3
VITÈS ASISTANS (PEDAL) OSWA VITÈS MAKSIMÒM (ACT)	11 KILOMÈT ALÈ	15 KILOMÈT ALÈ	20 KILOMÈT ALÈ

4.3 Sèvi ak asistans pedal elektwonik

ASISTANS PEDAL PÈMÈT OU ALE PI LWEN AK PI VIT SOU MWENS EFÒ. LÈ W AP PEDALE AK POUVWA A LIMEN, MOTÈ A PRAL BAY BISIKLÈT LA OGMANTE POUVWA POU KONPLETE EFÒ W EPI EDE W RIVE NAN VITÈS MAKSIMÒM POSIB NAN MÒD VITÈS OU METE BISIKLÈT LA. (SEKSYON 4.2)

LINIVÈ A GEN ASISTANS PEDAL KI BAZE SOU KADANS, NAN KI MOTÈ A PRAL DELIVRE POUVWA SIPLEMANTÈ CHAK FWA W AP PEDALE. NENPÒT EFÒ WOTASYON OU METE NAN PEDAL YO PRAL DI MOTÈ A LIMEN-POU OU KA TRAVAY MISK OU OSI PITI OSWA OTAN KE OU TA RENMEN.

SI EFÒ OU YO MENNEN OU PI LWEN PASE PAPÒT VITÈS LA POU NIVO OU TE METE BISIKLÈT LA, ASISTANS PEDAL P AP CHOUTE ANKÒ.

NÒT: OU KA MONTE BISIKLÈT OU SAN YO PA LIMEN POUVWA A OSWA SI BATRI A AP DEPUYE, MEN OU PA PRAL KAPAB SÈVI AK OKENN NAN LIMYÈ YO OSWA FONKSYON ELEKTRIK.

4.4 Sèvi ak angrenaj yo

LINIVÈ A SE YON BISIKLÈT 7 ANGRENAJ.

KOVÈTI POU PI BA YO FÈ PEDALE PI FASIL PASKE GEN MWENS REZISTANS, MEN OU PRAL KOUVRI MWENS TÈ AK CHAK KOU PEDAL. SÈVI AK ANGRENAJ KI BA POU MONTE MONTE, TACHE TÈREN DIFISIL, OSWA MONTE DOUSMAN.

ANGRENAJ KI PI WO YO BA OU PLIS VITÈS, MENM JAN OU PRAL KOUVRI PLIS TÈ AK CHAK KOU PEDAL. SÈVI AK GWO ANGRENAJ POU MONTE PI VIT SOU SIFAS KI PLAT OSWA LÈ W AP DESANN YON TI MÒN.

POU DESANN NAN YON VITÈS PI BA: POUSE BOUTON DOWNSHIFT LA JISKASKE KOVÈTI POU VLE A POZISYONE NAN MAK ENDIKATÈ KOVÈTI POU.

POU MONTE NAN YON VITÈS KI PI WO: POUSE LEVYE UPSHIFT LA LWEN OU JISKASKE KOVÈTI POU VLE A POZISYONE NAN MAK ENDIKATÈ KOVÈTI POU LA.

NÒT: OU TA DWE TANDE YON SON KLIKE AK CHAK CHANJMAN ANGRENAJ SIKSÈ.

NÒT: KOVÈTI POU MEKANIK PA AFEKTE WOULIB LA LÈ MOUVMAN BISIKLÈT YO TE KONTWOLE PA GAZ LA OSWA KONTWÒL KWAZYÈ. ANGRENAJ SÈLMAN AFEKTE WOULIB LA PANDAN PEDALE.

ENPÒTAN: SÈLMAN CHANJE ANGRENAJ PANDAN Y AP NAN MOUVMAN PI DEVAN EPI AKTIVMAN PEDALE.

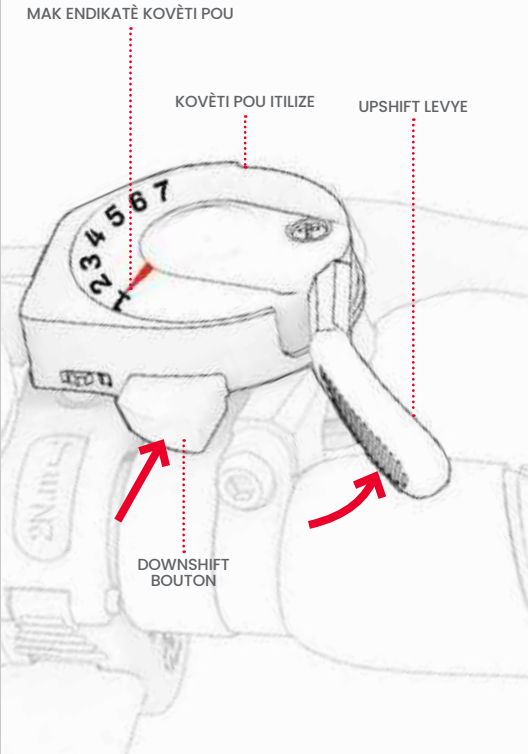

4.5 Monte ak gaz la

VITÈS MAKSIMÒM BISIKLÈT LA KA VWAYAJE LÈ L SÈVI AVÈK TOUT POUVWA MOTÈ A DEPANN DE MÒD VITÈS OU TE FIKSE A. (SEKSYON 4.2)

POU MONTE LINIVÈ A TANKOU YON MOTOSIKLÈT, SISPANN PEDALE EPI KENBE PYE OU REPOZE SOU PEDAL YO. POU AKSELERE, TOU DOUSMAN POUSE DESANN SOU GAZ LA AK GWO POUS MEN DWAT OU.

PLIS OU ANGAJE GAZ LA, SE PLIS MOTÈ A PRAL CHOUTE MWEN N —EPI W AP VWAYAJE PI VIT. POU EVITE PETE TOUDENKOU NAN VITÈS, TOUJOU OGMANTE PRESYON SOU GAZ LA PITI PITI.

POU RALANTI, DOUSMAN FASILITE MOUTE SOU GAZ LA.

⚠ **ENPÒTAN:** TOUJOU REPOZE PYE OU SOU PEDAL YO, MENM LÈ OU PA PEDALE. PA JANM MONTE AK YO PANDYE SOU BÒ BISIKLÈT LA.

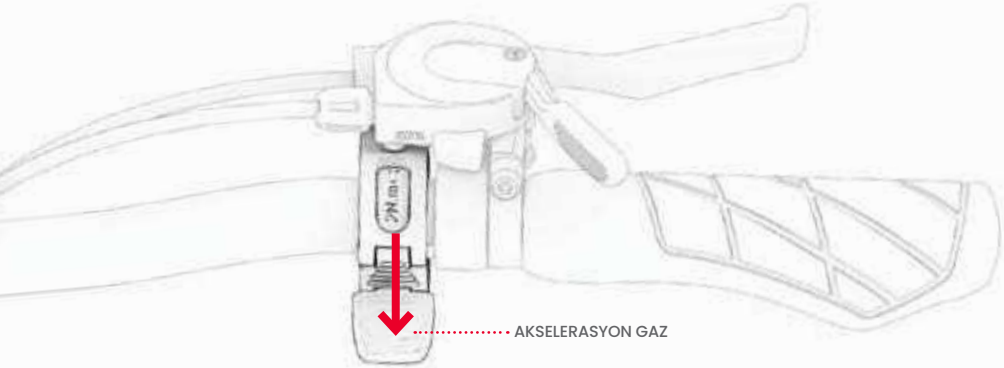

4.6 Sèvi ak fren yo

PEZE YOUN OSWA TOUDE FREN MEN POU RALANTI; PEZE PLIS FÒS POU YO SISPANN NÈT. POU EVITE MOUVMAN BRID SOU KOU, ESEYE PEZE FRENN LAN (YO) PITI PITI.

FREN MEN GÒCH ➔ FREN WOU DEVAN
FREN MEN DWAT ➔ FREN WOU DÈYÈ



4.7 Maksimize vitès & Riding Range

PLIS MOTÈ A BEZWEN TRAVAY, SE PI VIT BATRI A AP VIDE EPI LI PRAL DIFISIL POU RIVE AK KENBE PI GWO VITÈS. FAKTÈ SA YO PRAL AFEKTE TOU KI JAN VIT OU KA VWAYAJE AK KI DISTANS OU KA ALE NAN YON SÈL CHAJ.

- **SIFAS MONTE** – VWAYAJE SOU YON SIFAS KI GRAJ LAKÒZ FRIKSYON, KI KA RALANTI OU, EPI MANDE POU MOTÈ A TRAVAY PI DI, KI DRENAJ LI PI VIT. LÈ SA POSIB, CHWAZI YON SIFAS LIS MONTE.
- **POTE PWA** - PLIS PWA (KAVALYE PLIS KAGO) DIMINYE VITÈS AK RANJE POSIB.
- **MONTE STYLE** – KÒMANSE AK KANPE SOUVAN AP DIMINYE RANJE MONTE. SÈVI AK GAZ LA VIDE BATRI A PI VIT PASE LÈ L SÈVI AVÈK PEDAL ASISTANS.
- **TANPERATI LÈ A** – TANPERATI IDEYAL POU MONTE AK ESTOKE E-BISIKLÈT LA SE ANT 50 - 90 ° F (10 - 35 ° C).
- **INCLINE** – MOTÈ A DWE TRAVAY PI DI SOU MONTE PASE SOU DETIRE PLAT OSWA DESANN, DRENAJ BATRI A PI VIT.
- **ANTRETYEN BATRI** - CHAJE BATRI ALÈ APRE CHAK WOULIB EDE KENBE KAPASITE BATRI AK FÒS.
- **ITILIZASYON ANGRENAJ** - SÈVI AK ANGRENAJ YO POU MAKSIMIZE EFÒ PEDALE OU YO FÈ POU ITILIZASYON PI EFIKAS NAN ASISTANS ELEKTWONIK POU OU KA REYALIZE PLIS KANTITE MIL ANVAN BATRI A DEPUIZE.

5. Vwayaj ki an sekirite

5.1 Tèks sekirite anvan woulib la

FÈ CHÈK SEKIRITE ENPÒTAN SA YO ANVAN CHAK VWAYAJ:

FREN

FÈ YON CHÈK SEKIRITE AK FONKSYONALITE FREN (SEKSYON 1.8) EPI ASIRE KE:

- LEVYE YO FREN MEN YO AN SEKIRITE NAN GIDON AN AK WILE POU YO KONPRESE FASIL.
- KOUSINEN FREN YO PA CHIRE, EPI YO SANTRE AK ALIYEN AK ROTOR LA.
- FREN YO POTE WOU YO NAN YON KANPE KONPLÈ.

MANIVÈL AK PEDAL

- TCHEKE KE PEDAL YO BYEN SERE NAN MANIVÈL YO.
- TCHEKE KE MANIVÈL YO BYEN SERE SOU KÒ A NAN BISIKLÈT LA EPI VIRE LIBREMAN.

FRAME & FOUCHÈT

- TCHEKE KE ANKADREMAN BISIKLÈT LA AK FOUCHÈT LA PA DOMAJE, KOUBE OSWA KASE.
- TCHEKE SI ANKADREMAN AN SEKIRIZE NAN POZISYON MONTE NAN SERI ANKADREMAN AN.

VOLAN

- TCHEKE KE TIJ LA SEKIRIZE PA SERI A TIJ
- TCHEKE KE GIDON AN SEKIRIZE NAN POZISYON PA KRANPON GIDON AN.

WOU AK KAWOTCHOU

- TCHEKE KE KAWOTCHOU PA MONTRE SIY USURE TWÒP OSWA YO DOMAJE.
- ASIRE W KE KAWOTCHOU YO GONFLE AK PRESYON REKÒMANDE A NAN 45 - 60 PSI.
- TCHEKE KE REYON WOU YO PA KASE.
- TCHEKE WOU YO PA DOMAJE OSWA KOUBE.
- TCHEKE KE NWA AKS YO SERE.

CHÈN

- TCHEKE KE TANSYON AN NAN CHÈN LAN SE KONSA KE OU KA SÈLMAN LEVE MITAN AN NAN CHÈN NAN ½ POUS.
- TCHEKE CHÈN NAN BYEN CHITA SOU MANIVÈL LA, DERAYEUR, AK WOU JOCKEY LA.

5.2 Sekirite kas

KAVALYE A TA DWE METE YON KAS TOUT TAN.



BON POZISYON:
FWON AN KOUVRI
PA KAS LA.



MOVE POZISYON:
FWON AN EKSPOZE.
YON TONBE KA LAKÒZ BLESI GRAV.

*** METE YON KAS, RAD APWOPRIYE, SOULYE, AK EKIPMAN SEKIRITE. EVITE RAD KI KA PRAN NAN OSWA ANBA WOU YO. FÈMEN-ZÒTÈY, SOULYE PLAT YO REKÒMANDE. METE YON KAS APWOUVE ASTM F1492 AK EKIPMAN PWOTEKSYON POU ANPECHE BLESI SI TA GEN YON AKSIDAN.**

5.3 Swen & Antretyen

PRAN SWEN E-BISIKLÈT OU A POU KENBE LI MONTE SAN PWOBLÈM EPI SAN DANJE. MEN KI JAN:

MANYEN LINIVÈ OU

- **EVITE EKSPOZE E-BISIKLÈT OU A GWO VIBRASYON OSWA ENPAK FIZIK ENTANS.**
- **PA JANM DEMONTE BATRI A.**
- **KENBE E-BISIKLÈT OU LWEN DLO AK IMIDITE.**
- **MONTE SOU SIFAS KI LIS AK PLAT POU EVITE KRAZE.**
- **PA JANM POTE E-BISIKLÈT OU NAN WOU, CHÈZ, OSWA GIDON.**
- **FÈ ATANSYON POU PA RALE OSWA DECHIRE FIL ELEKTRIK KI KONEKTE MOTÈ A AK KONPOZAN GIDON YO.**

⚠ **PREKOSYON POU BATRI**

PWODWI OU A GEN YON BATRI ITYÒM-ION DETACHABLE. PRAN SWEN LÈ W AP MANYEN.

- KENBE PWODWI AK BATRI LWEN DIFE AK CHALÈ TWÒP.
- EVITE CHÒK FIZIK ENTANS, VIBRASYON GRAV, OSWA ENPAK.
- PWOTEJE PWODWI KONT DLO OSWA IMIDITE.
- PA METE OSWA ESTOKE PWODWI NAN YON PIL SOU TÈT OSWA ANBA LÒT OBJÈ YO.
- PA DEMONTE BISIKLÈT LA OSWA BATRI LI YO.
- PA JETE PWODWI AK FATRA CHAK JOU. POTE PWODWI NAN YON ETABLISMAN E-FATRA DEDYE OSWA NAN YON SANT RESIKLAJ BATRI. POU PLIS ENFÒMASYON SOU SIT JETE TOUPRE W, KONTAKTE MINISIPALITE LOKAL OU A OSWA TRANSPÒTÈ FATRA.
- TA DWE BATRI PWODWI A SANTI CHO OSWA MONTRE SIY SURCHOF, EMÈT YON ODÈ OSWA SON ETRANJ, KOULE LIKID OSWA GAZ, OSWA CHANJE NAN FÒM OSWA KOULÈ, IMEDYATMAN:
  1. SI W AP ITILIZE, SISPANN SÈVI AK PWODWI A IMEDYATMAN. RETIRE KAB CHAJE A NAN PWODWI A SI LI SE BRANCHE.
  2. SISPANN SÈVI AK PWODWI A.
  3. SI W AN SEKIRITE POU W FÈ SA, DEPLASE PWODWI A NAN YON ESPAS KLÈ EPI LWEN NENPÒT BAGAY KI KA PRAN DIFE.
  4. RELE SÈVIS IJANS LOKAL OU YO POU JWENN ASISTANS.
  5. BYEN LAVE JE OSWA ZÒN PO KI VIN AN KONTAK AK LIKID ELEKTWOLIT BATRI KI KOULE AK DLO K AP KOULE PWÒP EPI CHÈCHE PLIS SWEN MEDIKAL.
- SI GEN NENPÒT PWOBLÈM AK BATRI A, KONTAKTE EKIP SWEN JETSON.

SERE LINIVÈ OU

KENBE E-BISIKLÈT OU AK BATRI LI YO:

- **ANDEDAN KAY LA AK NAN YON KOTE KI SÈK.**
- **KOUVRI, POU PWOTEJE LI KONT POUSYÈ.**
- **LWEN DIFE OSWA CHALÈ TWÒP.**
- **NAN YON TANPERATI ANT 5 0 - 90°F (1 0 - 35°C).**

NETWAYE LINIVÈ OU

PA FLITE OSWA APLIKE DLO DIRÈKTEMAN SOU E-BISIKLÈT LA. DLO KA LAKÒZ DOMAJ NAN FIL ELEKTRIK LA, LÒJ BATRI, AK LIMYÈ, OSI BYEN KE DETERYORASYON NAN ANKADREMAN AN-TOUT NAN SA KI KA LAKÒZ YON FONKSYONE BYEN KI METE SEKIRITE KAVALYE AN DANJE.

MEN KI JAN YO NETWAYE E-BISIKLÈT OU A:

- **SYÈJ AK ANKADREMAN - SIYE AK YON TWAL MOUYE KI PA GEN POUSYÈ OSWA YONN KI TRANPE L NAN ALKÒL. SWIV AK YON TWAL SÈK SAN POUSYÈ.**
- **GUIDON - SIYE AK SAVON DOU AK YON TWAL MOUYE SAN POUSYÈ. RETIRE DEPASE SAVON AK YON TWAL MOUYE SEPARE.**
- **KONPOZAN WOU YO - SIYE AK YON TWAL MOUYE SAN POUSYÈ.**
- **KAWOTCHOU - SIYE AK YON TWAL MOUYE SAN POUSYÈ. OU KA ITILIZE YON FINISYON KAWOTCHOU OSWA CLEANER TOU.**

ENSTRIKSYON SOU RISK POU DIFE OSWA BLESI POU MOUN AK ENSTRIKSYON ENPÒTAN SEKIRITE

STOKE ANDAN LÈ PA UTILIZE. KITE ANDEDAN PANDAN CHARGE OSWA LÈ PA UTILIZE POU KONDWI. "AVÈTISMAN - RISK DIFE - PA GEN PATI UTILIZATÈ YO SERVICE". BISIKLÈT ELÈKTRIK KI PA FÈT POU ITILIZE NAN KOTE KI WO ALTITID KI MANDE POU OGMANTE DISTANS ANT FIL ELEKTRIK NAN SIKWI ELEKTRIK, ENDIKE KE YO PA FÈT POU ITILIZE NAN ALTITID KI PI WO PASE 2,000 MÈT PI WO PASE NIVO LANMÈ. "EKSPOZISYON LONTAN POU REJYON ULTRAVYOLÈT, LAPLWI AK ELEMENTS YO KA DOGAJE MATERYÈL LAJMAN. LÈ BIKÈL LA PA UTILIZE, LI TA DWE STOKE ANDAN."

⚠ AVÈTISMAN:

TOUJOU OBSERVE PREKASYON DEBAZ LÈ W AP ITILIZE PWODUI SA A, KI GEN LADANN SA YO:

(A) LI TOUT ENSTRIKSYON AVAN ITILIZE PWODWI A.

(B) POU REDUYE RISK BLESI, SIPÈVIZISYON STRICT ESANSYAL LÈ PWODWI YO ITILIZE PI PWOCHE POU TIMOUN.

(C) PA METE DWÈT OSWA MEN NAN PWODWI A.

(D) PA ITILIZE PWODWI SA A SI KAB ELASTIK OSWA KAB SOTI A KRAZE, KAZE IZOLASYON AN, OSWA GEN NENPÒT ENDIKASYON DOMAJ.

(E) POU TOUT EKIPMAN. ENSTRIKSYON YO TA DWE DI: "APARÈY SA A PA PRETE POU ITILIZE NAN TANPERATI ANBIDAN ANBA 14°F (-10°C) OSWA PI PWOVÈ YON TANPERATI ANBIANS 40°C (104°F)".

(F) POU TOUT APARÈY, ENSTRIKSYON YO TA DWE ENKLI ENFÒMASYON: "BATRI A KONSEYE POU YO CHAJE LÈ TANPERATI ANBIRAN AN ANT 0°C (32°F) AK 40°C (104°F).

KENBE ENSTRIKSYON SA YO

Rete konekte.

Asire w ou swiv **@ridejetson**
sou rezo sosyal yo pou aprann sou kokenn òf,
kado, ak tout dènye nouvèl Jetson yo.

Renmen woulib ou a?

Lè sa a, asire w ke ou kite yon revizyon nan ridejetson.com/reviews.
Nou pa ka tann tande pale de ou!

JETSON

#MakeMoves

Kesyon? Se pou nou ede.

ridejetson.com/support
ridejetson.com/chat

Pou egzèse garanti pwodwi ou a oswa mande enfòmasyon sou garanti pwoteksyon, kontakte nou dirèkteman.

1 (844) 585-7462

Manifaktire nan Shenzhen, Lachin
Enpòte pa TruRide Tech LLC.
P.O. Box 461, Jersey City, NJ 07302-9998

www.ridejetson.com

Te fè nan peyi Lachin
Dat Kòd: 12/2024
Edisyon dokiman: v1.0

© 2024, TruRide Tech. TOUT DWA REZÈVE.
Prefabrike pou TruRide Tech LLC.
JETSON® se yon mak ki anrejistre ki itilize anba lisans JetStream Brands LLC. Okenn pati nan dokiman sa a, ki gen ladan fòm, grafik, ak konsepsyon, pa ka repwodui oswa transmèt nan nenpòt fòm oswa pa nenpòt mwayen.

JETSON

Universe

الیکٹرک ٹورنگ موٹر سائیکل۔

آپ کے سفر کے لیے ایک گائیڈ۔

اہم: اس دستی کو غور سے پڑھیں اور اسے مستقبل کے حوالے کے لیے اپنے پاس رکھیں۔

ماڈل پروڈکٹ نمبر : JUNVRS-BLK

ایک سمارٹ چارجنگ سسٹم کی خصوصیات RackIt

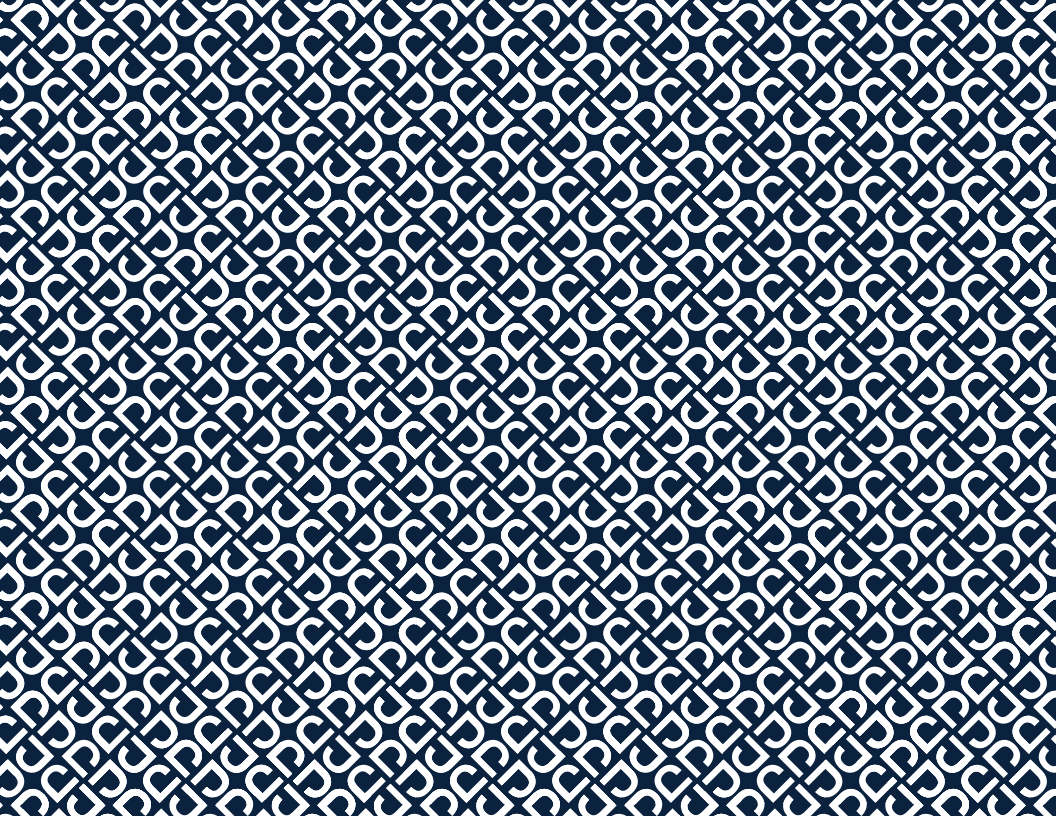

سواری کے لیے دو اہم ترین اصول :

رکھ لو پر خیریت سے رہو . میں سنتا ہوں۔!

مشمولات

حفاظتی انتباہات 5

وارنٹی کوریج 7

پروڈکٹ کا جائزہ 8

مصنوعات کی وضاحتیں 12

رانڈر فٹ 13

آن لائن وسائل 14

1. شروع کرنا

1.1 ابتدائی نوٹس 15

1.2 فریم کو کھولنا اور فولڈنگ کرنا 16

1.3 تنے کو کھولنا اور جوڑنا 22

1.4 پیڈل کھولنا اور فولڈنگ کرنا 26

1.5 بیل انشورنس 28

1.6 بیٹری چارج کرنا 29

1.7 ٹائر کی افراط زر اور دباؤ 32

1.8 بریک چیک کریں اور ایڈجسٹ کریں۔ 33

2. سواری کے لیے تیار ہونا

2.1 ہینڈل بار کی اونچائی کو ایڈجسٹ کرنا 36

2.2 اسٹیئرنگ وہیل کی گردش کی ایڈجسٹمنٹ 38

2.3 سیٹ کی اونچائی کو ایڈجسٹ کرنا..... 2 4

3. خصوصیات اور افعال

3.1 آن اور آف کرنا..... 5 4

3.2 ایل ای ڈی ڈسپلے کو سمجھنا اور استعمال کرنا 6 4

3.3 پیمائش کی اکائی کو تبدیل کریں۔..... 7 4

3.4 بیٹری چارج لیول چیک کرنا 7 4

3.5 لائٹس کا استعمال..... 8 4

3.6 پیش گوئی کا استعمال..... 9 4

3.7 گھنٹی کا استعمال..... 0 5

3.8 Rack اسمارٹ چارجنگ سسٹم کا استعمال..... 2 5

3.9 بیٹری کو ہٹانا اور دوبارہ ڈالنا..... 7 5

4. حرکت کرنا

4.1 اپنی کائنات پر سوار ہوں۔..... 2 6

4.2 رفتار کے طریقوں کو سمجھنا اور استعمال کرنا 2 6

4.3 الیکٹرانک پیڈل اسسٹ کا استعمال..... 3 6

4.4 گیئرز کا استعمال..... 4 6

4.5 تھروٹل سواری۔ 5 6

4.6 بریکوں کا استعمال..... 6 6

4.7 رفتار اور سواری کی حد کو زیادہ سے زیادہ کریں۔..... 67

5. محفوظ طریقے سے تشریف لے جائیں۔

5.1 سواری سے پہلے کے حفاظتی چیک..... 68

5.2 حفاظتی بیلمیٹ..... 69

5.3 دیکھ بھال اور دیکھ بھال..... 70

انتباہات حفاظت

- پہلے استعمال، میربانی فرمائیں پڑھا گائیڈ صارف اور انتباہات حفاظت احتیاط سے ، اور یقینی بنائیں سے سمجھنے کے لیے اور قبولیت تمام ہدایات حفاظت . یہ ہو جائے گا صارف ذمہ دار ہر کونی بھی نقصان یا نقصان آؤٹ پٹ پر استعمال نہیں صحت مند . انتباہ : ہو سکتا ہے انفیکشن ہو جانا یہ مسافر ایک نتیجہ ضرورت سے زیادہ میں سخت کرنا پیچ کے لیے . جڑیں ٹانگ کاٹنے کے ساتھ .
- **درست چارجر استعمال کرنے میں ناکامی کے نتیجے میں آگ اور دھماکہ ہو سکتا ہے، جس کے نتیجے میں املاک کو نقصان، چوٹ اور موت ہو سکتی ہے۔ .**
- انتباہ : ہو سکتا ہے انفیکشن ہو جانا یہ مسافر ایک نتیجہ ضرورت سے زیادہ میں سخت کرنا پیچ کے . جڑیں ٹانگ کاٹنے کے ساتھ .
- پہلے تمام موڑ روزگار، اسے چاہیے پر اپریٹر طریقہ کار ٹیسٹ کیا پہلے اپریشن مخصوص سے پہلے کمپنی کارخانہ دار : تصدیق کریں. سے کہ تمام کنڈوم اور تکیے کہ یہ مکمل ہوا. مہیا کرو سے پہلے کمپنی کارخانہ دار میں اس کی جگہ موزوں اور میں حالت درست خدمت کے لیے؛ اور وہ نظام بریک لگانا وہ کام کرتا ہے. ایک طرح سے درست اور وہ تمام کنڈوم محور یا کنڈوم سپریز یا آخاطہ کرتا ہے. یا کنڈوم دیگر کہ. دستیابی کمپنی کارخانہ دار میں اس کی جگہ. اور میں حالت درست خدمت کے لیے؛ اور وہ ٹائر میں حالت اچھا، اور فلاپی ایک طرح سے درست، اور اس کے ساتھ جگہ. باقی کافی سے سطح سمندری؛ اور یہ ضروری ہے کہ. یہ جائے گا روزگار پروٹیک اس میں محفوظ اور موزوں چلانے کے لیے محفوظ .
- یہ واجب ہے. ڈیکھ بھال اجزاء اور اسے ٹھیک کریں. کے مطابق وضاحتیں کے لیے کمپنی کارخانہ دار اور استعمال کرنا کافٹا انسپیئر پارٹس منظور شدہ سے کمپنی کارخانہ دار صرف اور وہ سنبھال لیتا ہے . سوئچ کو دوسرے سے لوگ ہرہ عمل کمپوزیشن .
- انتباہ : نہیں کرو دوبارہ شیئنگ بیٹریاں نہیں دانی لوٹانا شیئنگ .
- نہیں اجازت دیں. ہاتھوں کے لیے پاؤں یا بال یا حصے جسم یا کپڑے یا چیزیں اسی طرح لمس سے حصے متحرک یا پہیے یا گروپ منتقلی تحریک دوران روزگار انجن .
- نہیں یہ جائز ہے. استعمال کریں. یہ پروٹیک سے پہلے بچے یا لوگ ٹیبلو ایچ او انہیں تکلیف ہوتی ہے. سے کم صلاحیتیں جسمانی یا جنسی یا ذہنیت یا نقصان تجربہ اور علم، کیا نہیں کیا ہو گیا ہے. نگرانی ان پر یا انہیں دیں. ہدایات
(IEC 60335-1/A2:2006)
- اسے چاہیے جب تک وہ کھیلتا ہے. بچے نہیں مضامین نگرانی کے لیے مصنوعات کی طرف سے (IEC 60335-1/A2:2006)
- اسے چاہیے کہ وہ ہے. وہاں نگرانی سے بالغوں .
- اسے چاہیے جب تک حد سے زیادہ وزن مسافر 250 پونڈ .
- نہیں یہ جائز ہے. روزگار یوٹکس میں ریس یا انجام دینا حرکتیں ایکروبیٹکس یا تدبیریں دیگر، جو ہو سکتا ہے وجہ میں نقصان کنٹرول یا ہو سکتا ہے وجہ میں اعصال یا جوابات ایک ایکٹ باہر کر کنٹرول اپریٹر / مسافر .
- نہیں استعمال کیا جاتا ہے پروٹیک کبھی نہیں قریب سے کاریں .
- سے ہچنے کے لئے ٹکرانے شدید اور نیٹ ورکس تبادلہ اور تبدیلیاں سرپرائز میں سطح . سکوئر ہو سکتا ہے یہ رک جاتا ہے. اجانک .
- سے ہچنے کے لئے گلیاں اور سطحیں. کہ پر مشتمل ہے. پر پانی اور ریت اور بجری اور گندگی اور کاغذات اور کاغذات اور سے ملبہ . موسم گیلے کمزور کرتا ہے گھسیٹنا اور بریک اور وژن .
- سے ہچنے کے لئے سواری قریب سے گیس دانی بھڑکانا یا بھاپ یا مائعات یا دھول کہ ہو سکتا ہے اسباب میں پھیلاؤ ایک آگ .
- اسے چاہیے پر اپریٹر عزم عدالتوں اور ہدایات کمپنی صنعت کار، اور بھی تعمیل سب کے لیے قوانین اور نظم : اسے چاہیے روزگار یونٹس کہ نہیں پر مشتمل ہے. پر لیمپ سامنے والا صرف میں ایک روشنی دن کہاں ہو حالات وژن مناسبیت اور یہ ضروری ہے حوصلہ افزائی کرنے کے لئے مالکان پر نمایاں کریں. خود (وضاحت کے لیے) استعمال کرنا لائٹنگ اور ریفلیکٹرز جب سواری یونٹس کم اور استعمال کریں. معلومات سگنل پر ڈنڈے لیکھاندر .

اسے چاہیے انتباہ لوگ ٹیبلو ایچ او انہیں تکلیف ہوتی ہے. سے کیسز اگلا سے غیر روزگار اتحاد : لوگ ٹیبلو ایچ او انہیں تکلیف ہوتی ہے. سے کیسز دل . خوانین حاملہ. خوانین . لوگ ٹیبلو ایچ او انہیں تکلیف ہوتی ہے. سے بیماریوں میں سر یا دوہپر یا گردن، یا انہوں نے عرض کیا: اپریشنز کے لیے جراحی نظیر میں کہ. علاقے سے جسم . اور لوگ ٹیبلو ایچ او انہیں تکلیف ہوتی ہے. سے کوئی بھی کیسز ذہنیت یا جسمانی ہو سکتا ہے انہیں بنائیں حساس زخمی ہونے کے لیے یا کمزور ان کی صلاحیتیں. جسمانی یا ان کی صلاحیتیں. ذہنیت پر پہچان پر تمام ہدایات حفاظت اور سمجھ لو اور اس پر عمل درآمد کریں. اور صلاحیت پر برداشت کرنا خطرات اویکت میں استعمال کریں. اتحاد .

- نہیں سواری دوران رات .
- نہیں سواری کے بعد پینا یا کھاؤ فارماسیوٹیکل بیان کیا .
- نہیں برداشت کرنا مقاصد جب سواری .
- نہیں کرو کبھی نہیں دوڑ کر پروٹیک ننگے پاؤں پاؤں .
- پیچھے پٹا جوتے ہمیشہ اور رکھو پر لنک لیگامینٹس ہوتا .

یقینی بنائیں سے صورت حال آپ کے پاؤں ہمیشہ ایک طرح سے سیکورٹی پر سطح .

- اسے چاہیے پر اپریٹرز ہمیشہ استعمال کریں. کپڑے حفاظتی موقعے، کس کے ساتھ میں کہ پر راستہ. مثال نہیں قید ہیلمیٹ، ایک سی سرٹیفکیٹ موقع، اور کوئی بھی سامان دیگر تجویز کردہ اس کے ساتھ میں ایک کمپنی کارخانہ دار : بوشہار ہو ہمیشہ پر پہنا سامان حفاظتی، پسند ہیلمٹ اور ٹکیے گھٹنے اور ٹکیے کہنی .
- اٹھو ہمیشہ جگہ. کے ساتھ میدان پیدل چلنے والوں کے لیے .
- میں نوٹس کرتا ہوں. چیزوں کے لیے کہ. آپ کے سامنے اور بہت دور آپ کے بارے میں .
- نہیں اجازت دیں. کسی بھی طرح سے خلفشار دوران سواری موٹر سائیکل پسند جواب دیں. پر فون یا شرکت میں کوئی بھی سرگرمیاں دیگر .
- نہیں شاید مزید کے لیے سے شخص سواری پروٹیک میں وقت ایک ہی .
- جب سواری پروٹیک کے ساتھ سوار دوسرے، رکھو لو ہمیشہ پر فاصلہ محفوظ ہچنے کے لیے تصادم .
- جب گردش، یقینی بنائیں سے تحفظ پر آپ کا بیلس .
- کہ قیادت کے ساتھ بریک نہیں سیٹ ایک طرح سے درست کمانڈز خطرناک اور یہ کر سکتا ہے. کہ لیڈ کو انفیکشن خطرناک یا موت .
- ہو سکتا ہے بن بریک گرم دوران اپریشن، نہیں چھونے. بریک اپنی جلد کے ساتھ ننگا .
- شاید کہ لیڈز استعمال کریں. بریک بہت زیادہ یا اچانک کو پابندی وہیل جو ہو سکتا ہے لیڈز کو نقصان کنٹرول اور زوال . ہو سکتا ہے لیڈز استعمال سرپرائز میں ضرورت سے زیادہ بریک کے لیے کو چوٹ یا موت .

اگر آرام دہ بریک، میربانی فرمائیں اسے سیٹ کریں۔ استعمال کرنا کلید لنک مسدس، یا رابطہ کریں۔ ایک ٹیم کے ساتھ نرسنگ جیڈسن۔

- تبدیل کریں حصے بیلے یا ٹوٹا ہوا پر فوراً .
- تصدیق جو اگر وہ تھے۔ تمام منسلکات حفاظت میں اس کی جگہ اور آپ کر سکتے ہیں۔ اسے سمجھو پہلے سواری .
- نہیں یہ جائز ہے۔ مالک کے لیے اجازت دیں۔ دوسروں کے لیے استعمال کرنا اور بھاگو اتحاد جب تک کے بعد ثبوت کے۔ یہ اپریٹرز وہ کر سکتے ہیں۔ سمجھنے کے لیے اور بھاگو تمام اجزاء اتحاد پہلے استعمال .
- نہیں سواری بغیر تربیت مناسب . نہیں سواری رفتار پر اعلی یا پر خطہ نہیں فلیٹ یا پر ڈھلوان . نہیں کرو کارکردگی سے حرکتیں ایکروبیٹک یا گردش ایک طرح سے اچانک .

تجویز کردہ کو استعمال کے لیے اندرونی .

- یو سکتا ہے لیڈز ایکسپوزر لمبی ایک کرنوں کے لیے اوپر وایلیٹ اور بارش اور عناصر کو نقصان مواد مصنوعات، تو تجویز کردہ اسٹوریج میں پروڈکٹ میں اندر جب نہیں وہ ہے۔ بیڑی استعمال .
- چکنا سکولڈر نہیں مطلوبہ .
- انتباہ - خطرہ پھیلاؤ ایک آگ، نہیں یہ حصے شاید صارف کے لیے اسے برقرار رکھیں

ترمیمات

نہیں کوشش کر رہا ہے۔ ختم کرنا یا ترمیم یا مرمت یا تبدیل کرنا اتحاد یا کوئی بھی سے اجزاء اتحاد بغیر ہدایات سے ایک ٹیم نرسنگ جیڈسن۔ پرفارم کریں گے۔ کہ کو منسوخی کوئی بھی ضمانت، اور یہ کر سکتا ہے۔ کہ لیڈز کو واقعہ خرابیاں ہو سکتا ہے وجہ انفیکشن .

احتیاطی تدابیر روزگار اضافی

نہیں اٹھانا پروڈکٹ پر زمین دوران اسے آن کریں۔ اور پہیے منتقل . شاید کہ۔ لیڈز کہ۔ کو گردش پہیے مفت، جو ہو سکتا ہے اسباب میں آپ کی چوٹ یا لوگ دوسرے قریبی لوگ آپ سے . نہیں چھلانگ پر پروڈکٹ یا اس سے، نہیں چھلانگ دوران اسے استعمال کریں۔ . ہوشیار رہو ہمیشہ پر رکھو آپ کے پاؤں مستقل پر بیکریسٹ پاؤں دوران اپریشن .

الآت نہیں اپنی مرضی کے مطابق استعمال کے لیے پر بلندیاں اضافہ پر 2000 میٹر اوپر سطح سمندر .

چھٹکارا حاصل کریں سے بیٹری استعمال کیا جاتا ہے

یو سکتا ہے پر مشتمل ہے۔ بیٹری پر مواد خطرناک شاید کہ ایکسپوژر ماحول اور صحت آدمی خطرے میں . اشارہ کرتا ہے یہ علامت موجودہ پر بیٹری اور / یا پیکجنگ کو کہ یہ نہیں یہ جائز ہے۔ ڈیل کرنا کے ساتھ بیٹری استعمال کیا جاتا ہے فضلہ کے طور پر میونسپلٹی . اسے چاہیے چھٹکارا حاصل کریں سے بیٹریاں میں ایک نقطہ جمع کرنے کے لئے مناسب لوٹانا ری سائیکلنگ . سے دوران ایک ضمانت چھٹکارا حاصل کریں سے بیٹریاں استعمال کیا جاتا ہے ایک طرح سے درست، اس سے مدد ملے گی۔ میں منع کرنا نتائج منفیت ممکنہ پر ماحول اور صحت آدمی . آس سے مدد ملے گی۔ دوبارہ ری سائیکل مواد میں تحفظ پر وسائل قدرتی . مزید کے لیے سے معلومات ارد گرد دوبارہ ری سائیکل بیٹریاں استعمال کیا جاتا ہے مہربانی فرمائیں رابطہ کریں۔ خدمت کے ساتھ چھٹکارا حاصل کریں سے فضلہ مقامی ماتحت آپ کی میونسپلٹی کے لیے .

ہم آہنگ یہ ڈیوائس کے ساتھ حصہ 15 سے قواعد کمیٹی مواصلات وفاقیت (ایف سی سی). موضوع آپریشن پولیس کے لیے اگلا (1) نہیں یہ جائز ہے۔ کہ اسباب یہ ڈیوائس میں واقعہ اوورلیپ نقصان دہ، اور (2) اسے چاہیے کہ قبول کرنا ہے۔ یہ ڈیوائس کوئی بھی اوورلیپ ہو گیا ہے۔ وصول کرو، کس کے ساتھ میں کہ مداخلت کہ ہو سکتا ہے اسباب میں روزگار نہیں مطلوبہ اس میں .

⚠ انتباہ:

چوٹ کے خطرے کو کم کرنے کے لیے، بالغوں کی نگرانی کی ضرورت ہے۔ پروڈکٹ کو سڑکوں پر، گاڑیوں کے قریب، ڈھلوانوں یا کھڑی سیڑھیوں پر، یا سوئمنگ پول یا پانی کے دیگر ذخائر میں یا اس کے قریب استعمال نہ کریں۔ ہمیشہ جوتے پہنیں، اور کبھی بھی ایک سے زیادہ مسافروں کو سوار ہونے کی اجازت نہ دیں۔

تجویز 65 سے ریاست کیلیفورنیا

⚠ انتباہ :

یہ پروڈکٹ آپ کو کیڈمیم سمیت کیمیکلز سے بے نقاب کر سکتی ہے، جو ریاست کیلیفورنیا میں کینسر اور پیدائشی نقائص یا دیگر تولیدی نقصان کا سبب بنتی ہے۔ مزید معلومات کے لیے، پر جائیں۔ : www. P65Warnings.ca.gov

کوریج وارنٹی

وارنٹی سال محدود

پروجیکٹ نیا نجی آپ کے ساتھ مواد کے خلاف نقصانات میں مواد اور مینوفیکچرنگ کے طور پر وہ سمجھایا میں /ridejetson.com warranty تھوڑی دیر کے لیے سے وقت شروع کریں۔ سے تاریخ خریدیں۔ اصل سے ایک دکان پرچون، اور وہ شرط پر استعمال کریں۔ پروڈکٹ کے مطابق ثبوت کے لیے صارف سے (چیک کریں۔ ridejetson.com/support) **کے مطابق یہ وارنٹی، یہ ہو جائے گا آپ کر سکتے ہیں۔ ہدایت کاری آپ کے دعوے۔ کو جب تک میں کیسز کہ میں نے کیا۔ اس میں خرید کر پروجیکٹ سے ایک تاجر خوردہ تسلیم شدہ ہمارے پاس ہے۔** . پڑھنے کے لیے شرائط مکمل اس بات کو یقینی بنانے کے لیے کہ ہم، اپنی مدد کرو تشریف لا کر ridejetson.com/warranty .

پروڈکٹ کا جائزہ

1. اسٹیئرنگ وہیل (تفصیلات صفحہ 10)
2. جڑ (اوور لیپ)
3. خلیہ کلیمپ
4. تنا فولڈنگ کنڈی
5. ہیڈلائٹ
6. سامنے کا کانٹا
7. ڈسک بریک (2 X؛ سامنے اور پیچھے)
8. ٹیسک دراز (2 X؛ سامنے* اور پیچھے)
9. ڈسٹ کیپ کے ساتھ ٹائر والو (2 X؛ سامنے اور پیچھے)
10. رکاوٹ (2 X؛ سامنے** اور پیچھے)
11. فریم ورک
12. نشست
13. کلیمپ سیٹ
14. بیٹری (ہٹنے والا)
    A. بیٹری اسٹیٹس بٹن
    ب بیٹری لاک
15. موٹر سائیکل ریک
16. فولڈنگ فریم کنڈی
17. کور کے ساتھ چارجنگ پورٹ
18. پیڈل (2 X؛ بائیں اور دائیں)
19. کرینک بینڈل
20. سیریز
21. DERAILLEUR
22. نائٹ وہیل
23. ریڑھ کی ہڈی
24. REAR CARGO ریک پیچھے کارگو ریک
25. ٹیل لائٹ/ریفلیکٹر
26. وہیل ریفلیکٹر (2 X؛ سامنے اور پیچھے)
27. کلید (2 X)
28. چارجر
29. چارجنگ کیبل
30. ہنجی پٹا۔

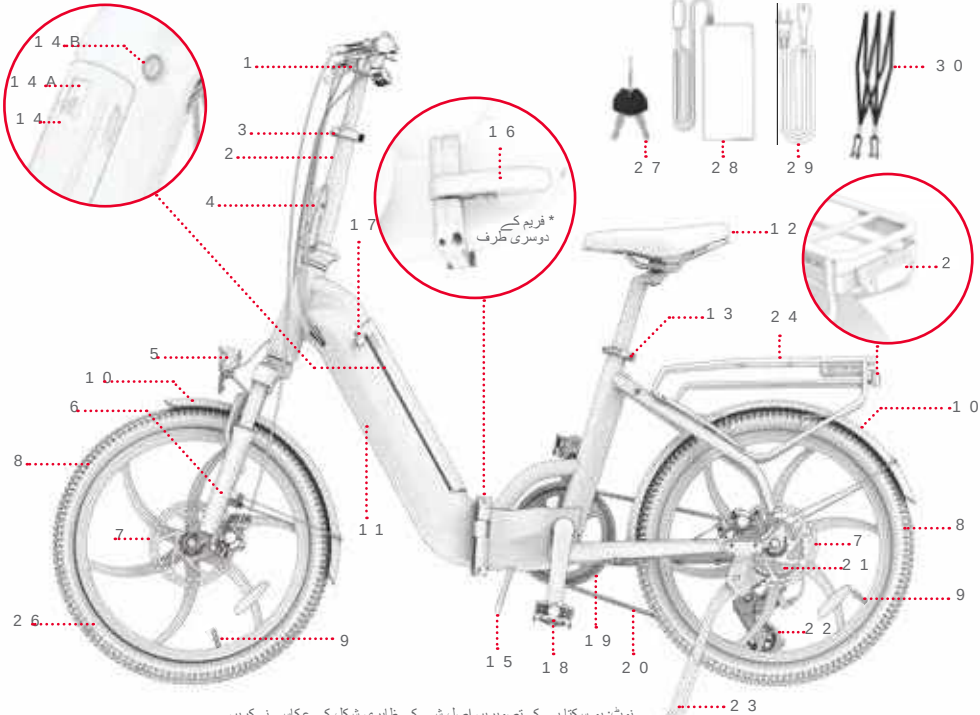

نوٹ: ہو سکتا ہے کہ تصویریں اصل شے کی ظاہری شکل کی عکاسی نہ کریں۔

1. اسٹیئرنگ وہیل
2. پاور بٹن
3. موڈ بٹن
4. ایل ای ڈی اسکرین
5. ایکسلریشن تھروٹل
6. بائیں/فرنٹ ہینڈ بریک
7. گیئر لیور
8. رفتار نیچے بٹن
9. اسٹیئرنگ وہیل کلیمپ
10. گھنٹی
11. دائیں/فرنٹ ہینڈ بریک

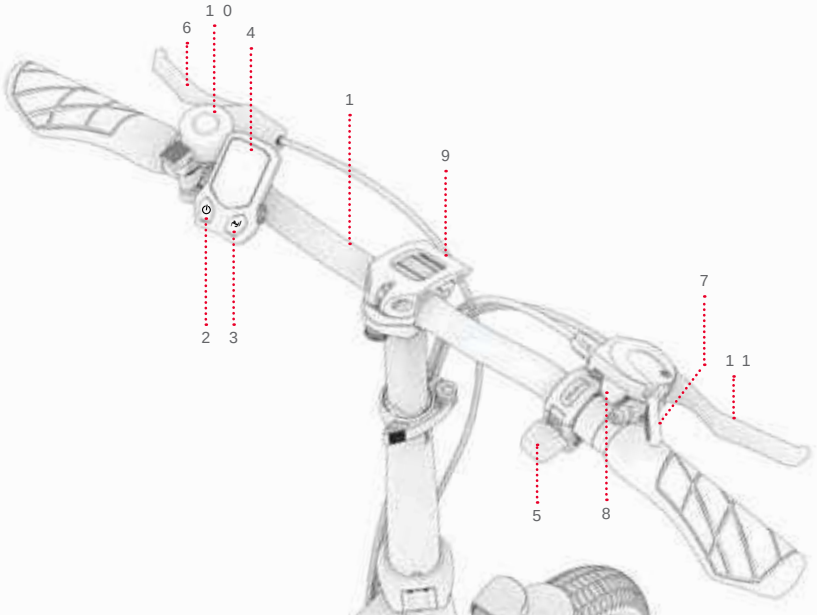

اسمبلی، سخت اور دیکھ بھال کے لیے شامل ٹول:



مصنوعات کی وضاحتیں

- پروڈکٹ کے طول و عرض، کھولے گئے: 63.0 " (H) * 50.4 " (W) × 24.0 " (L) ×
- پروڈکٹ کے طول و عرض فولڈ: 31.9 " (H) * 28.4 " (W) × 16.6 " (L) ×
- پروڈکٹ کا وزن: 52.3 پونڈ
- ٹائر کا سائز 20 "
- بیٹری: 36V، 10.4AH لیتھیم آئن
- چارجر: یو ایل لسٹڈ، 100-240 V
- چارج کرنے کا وقت: تقریبا 6 گھنٹے
- موٹر: 350W
- اوپر کی رفتار 20 میل فی گھنٹہ*
- رینج 37 میل تک (پیڈل اسسٹ) 20 میل تک (تھروٹل)*
- بریک کی قسم: سامنے اور پیچھے ٹسک بریک کنٹرول
- وزن کی حد: 250 پونڈ
- مناسب عمر: 14 +
- تجویز کردہ ٹائر پریشر 40-60 پی ایس آئی
- UL سرٹیفکیشن: UL 2849
- پانی کی مزاحمت کی درجہ بندی: IPX5
- الیکٹرانک رفتار کی ترتیبات کی تعداد: 3
- مکینیکل گیئرز کی تعداد: 7

*مصنوعات کی حد، رفتار، بیٹری کی زندگی اور دیگر وضاحتیں سوار اور سواری کے حالات کی بنیاد پر مختلف ہو سکتی ہیں. کارکردگی کو زیادہ سے زیادہ کرنے کی تجاویز کے لیے سیکشن 4.7 دیکھیں.

رائڈر فٹ

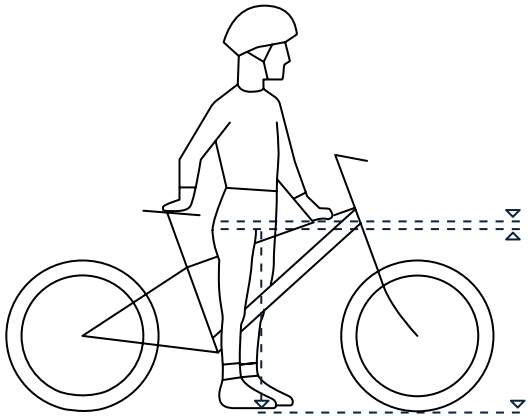

1-3
انچ

ایک محفوظ اور آرام دہ سواری کے لیے، کروٹ اور موٹر سائیکل کے فریم کے اوپر والی ٹیوب کے درمیان کم از کم 1 - 3 انچ کا فاصلہ ہونا چاہیے جب سوار موٹر سائیکل پر دونوں پاؤں زمین پر رکھ کر بیٹھا ہو۔

تازہ ترین دیکھنے کے لیے اسکین کریں۔
کے لیے رہنمائی کا مواد [illegible]
اور ہمارے معاون وسائل۔

آپ کو یہ یوزر مینوئل آن لائن مل سکتا ہے: https://cdn.shopify.com/s/files/1/2530/6734/files/Universe_MANUAL-web-NF-1734537719688.pdf

آپ ہمارے صارف گائیڈز کا مجموعہ یہاں پر حاصل کر سکتے ہیں۔https://ridejetson.com/pages/product-manuals

1. شروع کرنا

1.1 ابتدائی نوٹس

- اپنا ایٹونچر صحیح طریقے سے شروع کریں: اس پروڈکٹ کو استعمال کرنے سے پہلے، حفاظتی انتباہات سمیت، صارف کا پورا دستی احتیاط سے پڑھیں۔ اس بات کو یقینی بنائیں کہ آپ مندرجہ ذیل سبھی کو سمجھتے ہیں، قبول کرتے ہیں اور ان کی تعمیل کرتے ہیں:
  - مینوفیکچرر کی سفارشات۔
  - حفاظتی ہدایات اور انتباہات۔
  - مقامی سواری اور آپریٹنگ قوانین اور ضوابط۔
- اس مینول میں ہدایات - دائیں، بائیں، سامنے، پیچھے - اس طرح ہدایت کی جاتی ہیں جیسے سوار کو مناسب لگتا ہے۔ موٹر سائیکل پر بیٹھتے وقت ان کے پاس ہوتا ہے۔ موٹر سائیکل کا "دائیں طرف"، مثال کے طور پر، وہ سائیڈ ہے جہاں سوار دائیں طرف ہے۔ یہ ہاتھ ہو گا۔

- باکس کو کھولتے وقت، تمام پیکیجنگ مواد کو ہٹاتے وقت اور بائیک کو سیٹ اپ کے لیے سیٹ کرتے وقت احتیاط برتیں۔

⚠ انتباہ:

ان ہدایات پر عمل کرنے میں ناکامی کے نتیجے میں بچے یا دوسروں کو چوٹ پہنچ سکتی ہے۔
- اسمبلی کے دوران چھوٹے حصوں کو بچوں کی پہنچ سے دور رکھیں۔
- لوازمات کو ایک بالغ کے ذریعہ جمع اور ہٹانا ضروری ہے۔
- کسی بھی نقصان کے لیے پروڈکٹ کا بار بار معائنہ کریں۔

*بالغ اسمبلی کی ضرورت ہے۔

1.2 فریم کو کھولیں اور فولڈ کریں۔

کب ظاہر کرنا ہے: ترتیب دینے اور سواری کرنے کے لیے
کب فولڈ کرنا ہے: اسٹوریج اور نقل و حمل کے لیے

⚠ **اہم:** فولڈنگ فریم لیچ کو محفوظ طریقے سے بند کیے بغیر کبھی بھی کائنات کی سواری نہ کریں۔

انکشاف ہوا۔



توسیع شدہ



کیسے کھولنا ہے۔

1. بائیک کے فریم کو بائیک ریک پر سیدھا رکھیں۔
2. فریم کو سیدھی لائن میں لگانے کے لیے موٹر سائیکل کے اگلے حصے کو قبضہ پوائنٹ کے گرد گھمانے کے دوران موٹر سائیکل کے پچھلے حصے کو مستحکم رکھیں۔

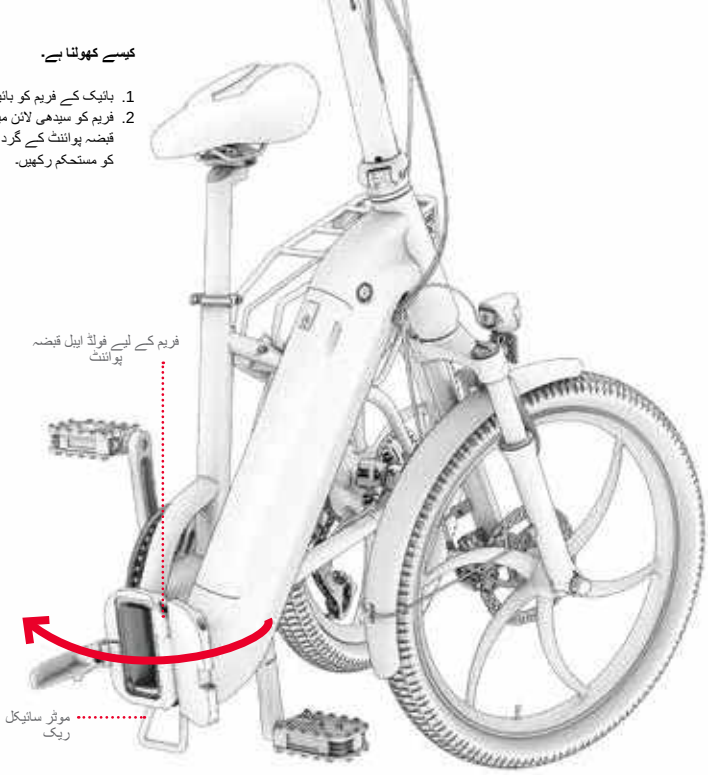

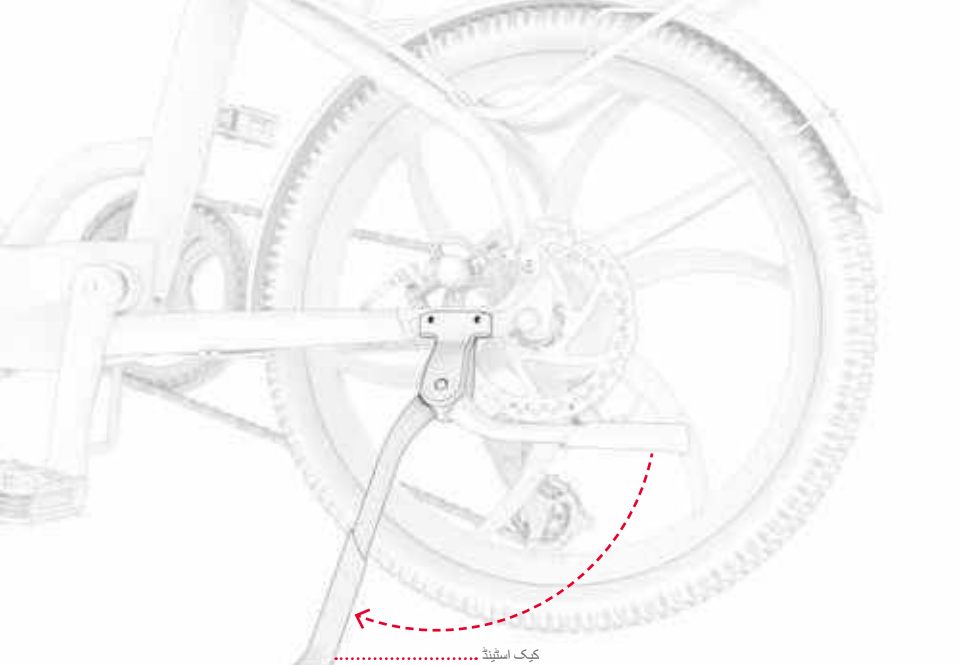

3. کک اسٹینڈ کو نیچے کریں اور اسے موٹر سائیکل کو سیدھا اور اس کے پہیوں پر سہارا دینے کے لیے استعمال کریں. (سیکشن 6-3 دیکھیں)

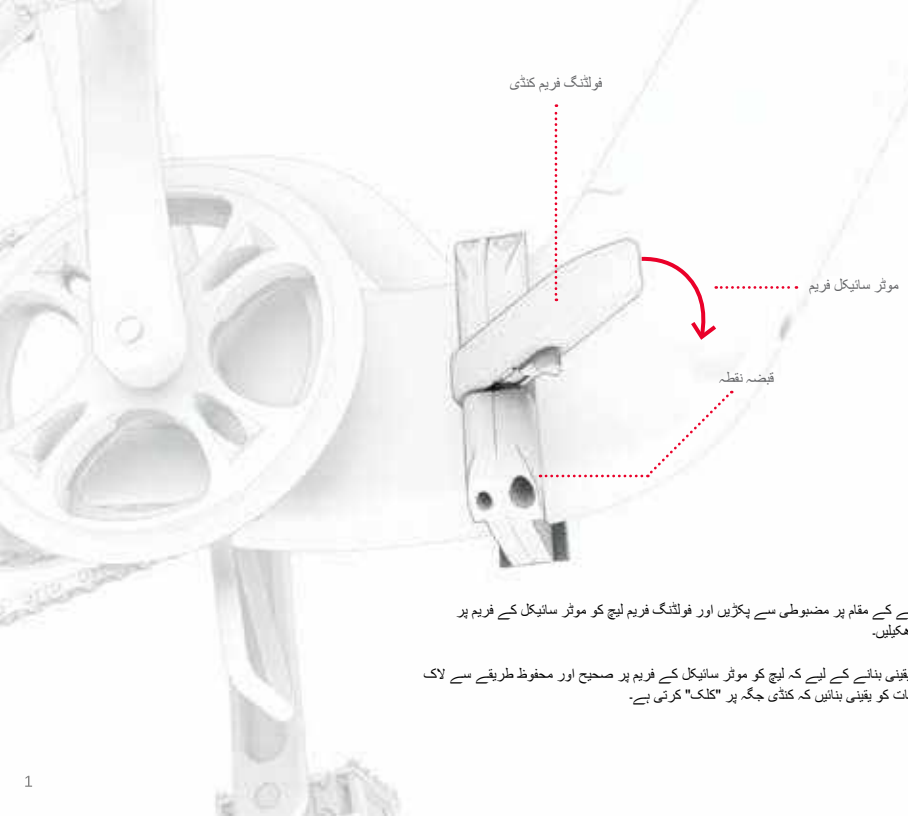

4. فریم کو قبضے کے مقام پر مضبوطی سے پکڑیں اور فولڈنگ فریم لیچ کو موٹر سائیکل کے فریم پر مضبوطی سے دھکیلیں.

⚠ **اہم:** اس بات کو یقینی بنانے کے لیے کہ لیچ کو موٹر سائیکل کے فریم پر صحیح اور محفوظ طریقے سے لاک کیا گیا ہے، اس بات کو یقینی بنائیں کہ کنڈی جگہ پر "کلک" کرتی ہے.

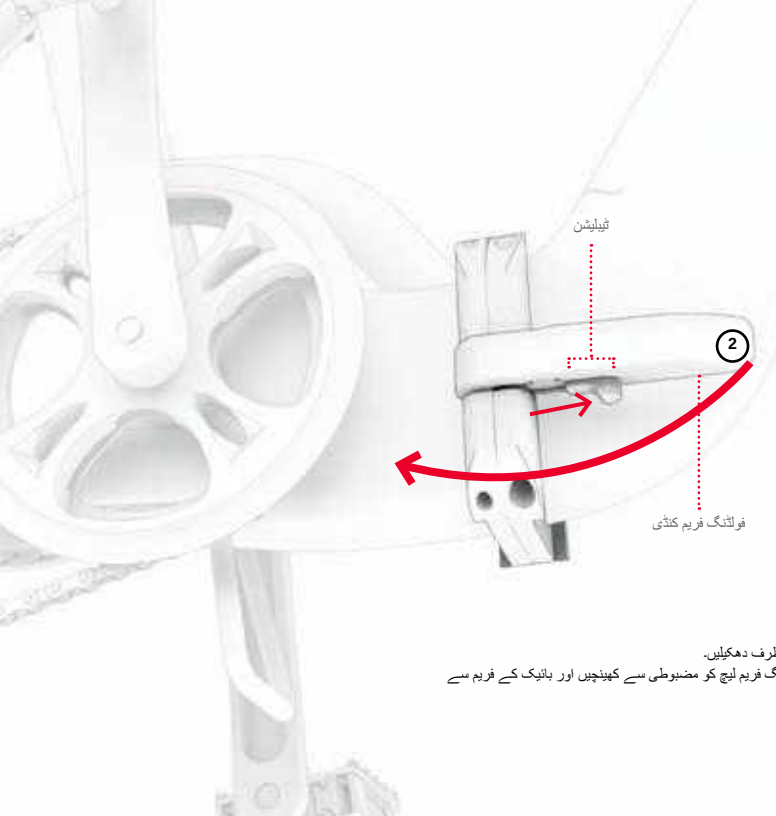

فولڈ کرنے کا طریقہ:

1. فولڈنگ لیچ پر زبان کو آگے کی طرف دھکیلیں۔
2. ٹیب کو آگے بڑھاتے ہوئے، فولڈنگ فریم لیچ کو مضبوطی سے کھینچیں اور بانیک کے فریم سے دور رکھیں۔

3. قبضہ پوائنٹ پر، موٹر سائیکل کے اگلے حصے کو بائیں طرف موڑیں تاکہ اگلا پہیہ پچھلے پہیے کے ساتھ ہو۔
4. بائیک کو بائیک ریک پر سہارا دیں تاکہ فولڈ کرتے وقت اسے سیدھا رکھا جاسکے۔



1.3 ٹرنک کو کھولیں اور فولڈ کریں۔

جب یہ مربع ہے: ترتیب دینے اور سواری کرنے کے لیے
کب کم کرنا ہے: اسٹوریج اور نقل و حمل کے لیے

اپنی ٹانگ کیسے اٹھائیں:

1. ٹرنک کو اوپر اور قبضہ پوائنٹ کے اوپر اٹھائیں جب تک کہ یہ تنے کی بنیاد پر بالکل سیدھا

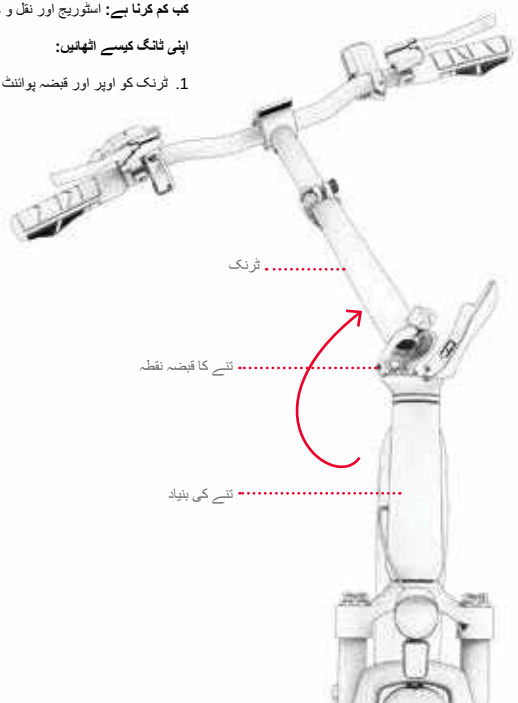

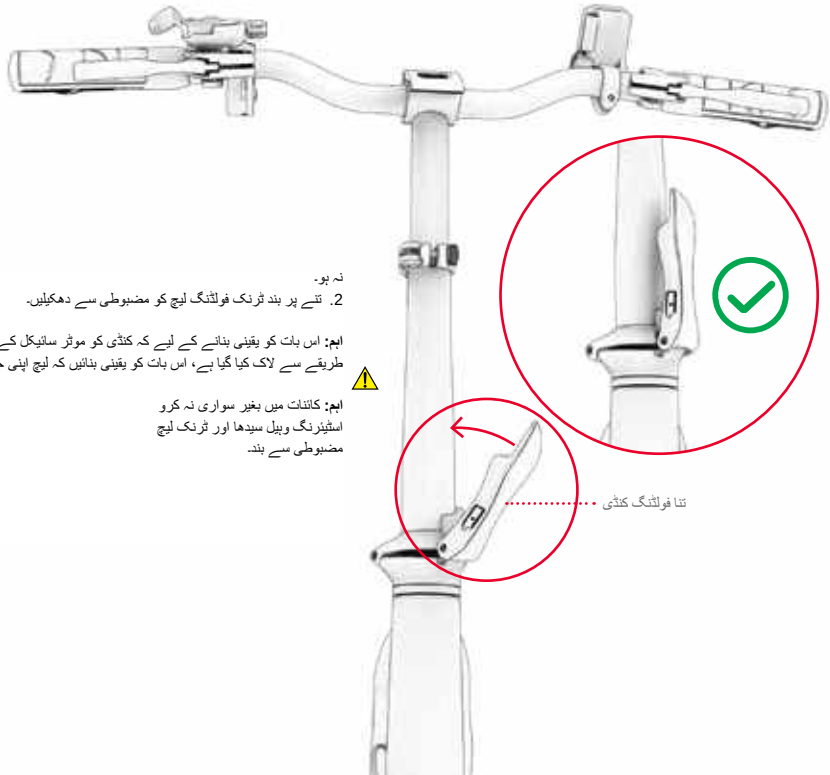

نہ ہو۔

2. تنے پر بند ٹرنک فولڈنگ لیچ کو مضبوطی سے دھکیلیں۔

اہم: اس بات کو یقینی بنانے کے لیے کہ کنڈی کو موثر سائیکل کے فریم پر صحیح اور محفوظ طریقے سے لاک کیا گیا ہے، اس بات کو یقینی بنائیں کہ لیچ اپنی جگہ پر "کلک" کرتی ہے۔

⚠

اہم: کائنات میں بغیر سواری نہ کرو
اسٹیئرنگ وہیل سیدھا اور ٹرنک لیچ
مضبوطی سے بند۔

ٹانگ کو نیچے کرنے کا طریقہ:

1. زبان کو فولڈنگ لیچ پر دھکیلیں.
2. زبان کو اوپر کی طرف دھکیلتے ہوئے، فولڈنگ لیچ کو مضبوطی سے اور تنے

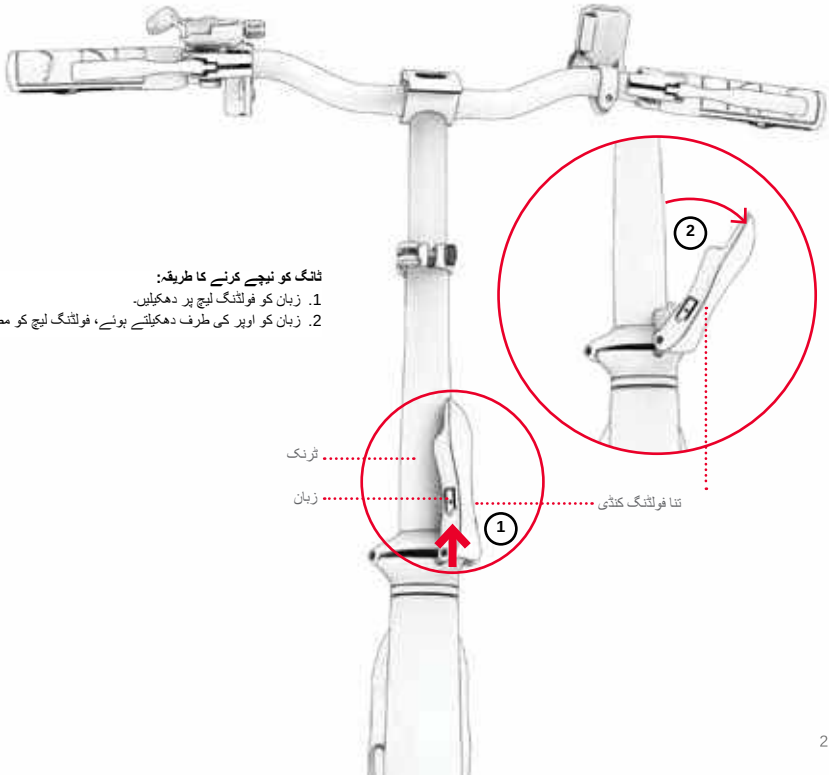

سے دور کھینچیں۔

3. قبضے کے مقام پر، بائیک کے دائیں جانب تنے کو نیچے زمین کی طرف گھمائیں۔

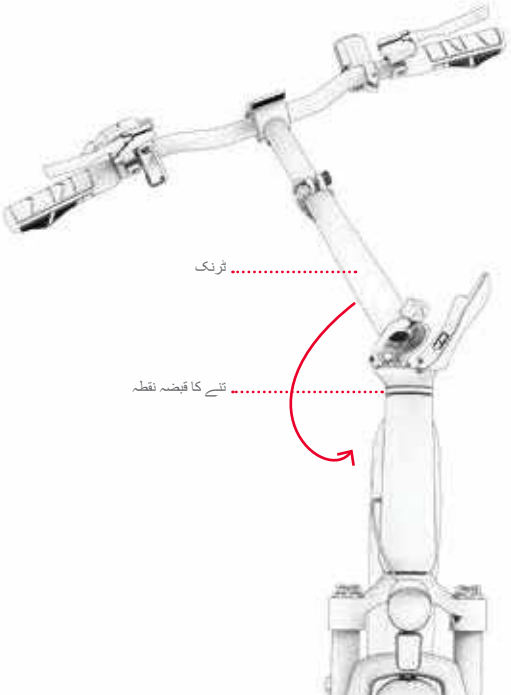

1.4 پیڈل کھولیں اور فولڈ کریں۔

ظاہر کرنا:

1. اپنی انگلیاں پیڈل کے اندر ریلیز بار کے ارد گرد رکھیں۔
2. باہر اور نیچے کی طرف کھینچیں جب تک کہ پیڈل اپنی جگہ پر کلک نہ کرے۔

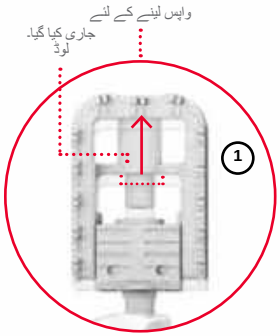

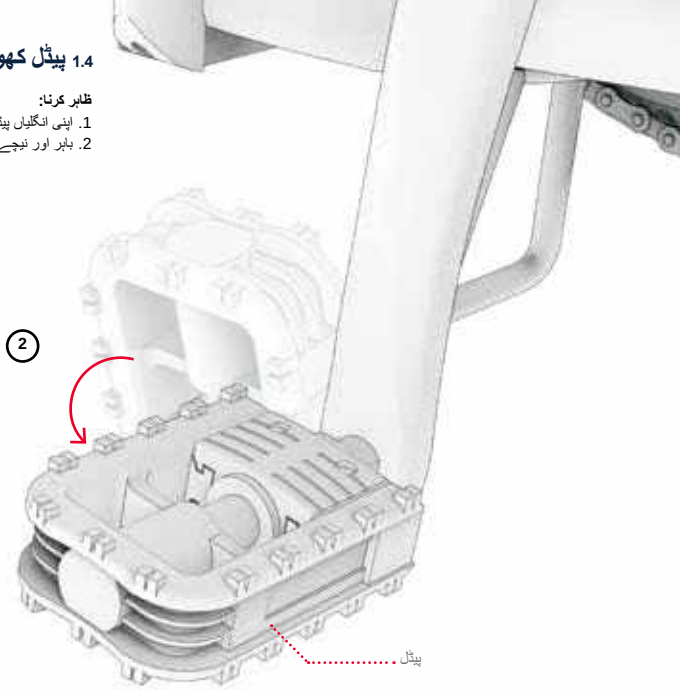

فولڈنگ کے لیے:

1. پیڈل کو کرینک بازو (1A) کی طرف دھکیلیں اور پھر اوپر (1B) جب تک جوڑ نہ جائے۔

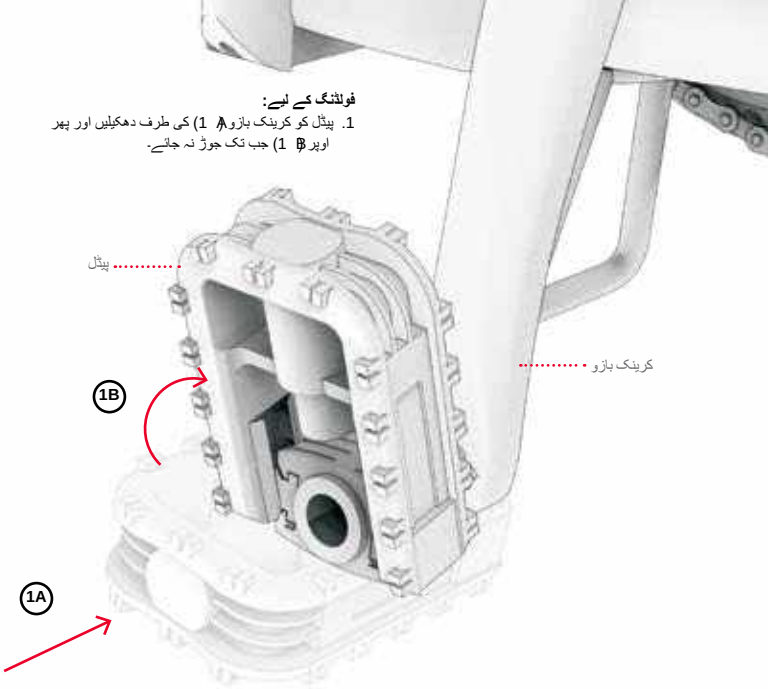

1.5 بیل انشورنس

1. فلیپس اسکریو ڈرایور کا استعمال کرتے ہوئے گھنٹی کے کلیمپ پر اسکرو کو 1-2 موڑ کی مخالف سمت میں موڑ کر ڈھیلا کریں (لیکن نہ ہٹائیں).
2. گھنٹی کو ہینڈل بار کے ارد گرد گھمائیں جب تک کہ گھنٹی ٹیب ایسی جگہ پر نہ ہو جو سوار کے لیے آسانی سے قابل رسائی ہو.
   ہینڈل بار کو پکڑتے ہوئے بائیں انگوٹھا.
3. گھنٹی کو اس پوزیشن میں رکھتے ہوئے، سکریو ڈرایور کے ساتھ اسکرو کو گھڑی کی سمت موڑ کر کلیمپ کو سخت کریں.

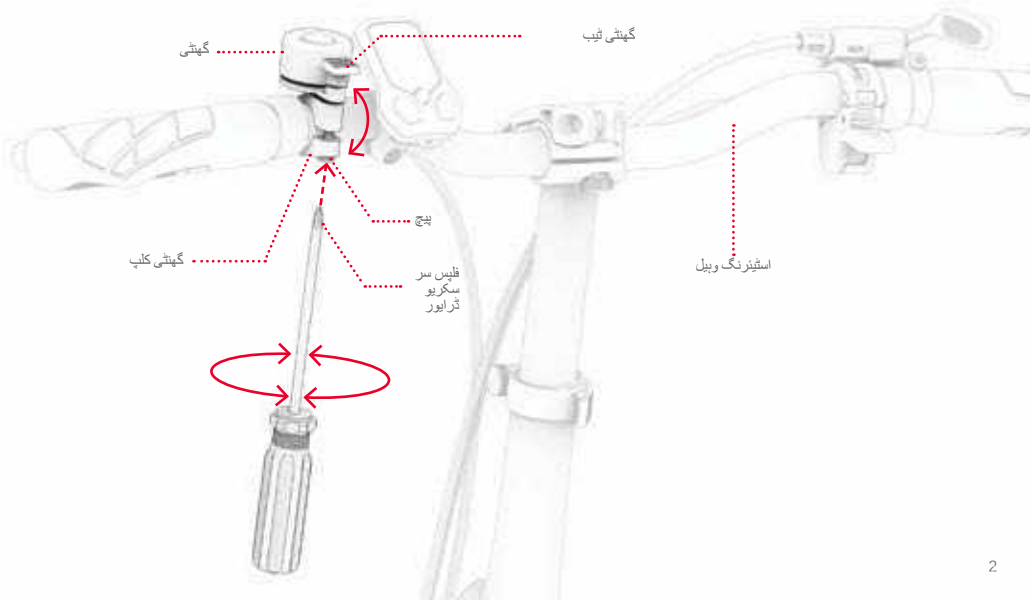

1.6 بیٹری چارج ہو رہی ہے۔

ختم ہونے والی بیٹری کو مکمل طور پر چارج ہونے میں تقریباً 6 گھنٹے لگ سکتے ہیں۔

بیٹری کو فریم میں نصب کرنے یا فریم سے ہٹانے پر چارج کیا جا سکتا ہے۔ (ہٹانے کے لیے سیکشن 3.9 دیکھیں۔)

1. چارجنگ کیبل کو چارجر سے جوڑیں۔
2. چارجنگ پورٹ کور کو فریم پر کھینچیں، اگر بیٹری انسٹال ہونے پر چارج ہو رہی ہو۔
3. چارجنگ کیبل کو دیوار سے جوڑیں، پھر چارجر کو چارجنگ پورٹ سے جوڑیں۔
4. جب چارجر پر اشارے کی روشنی سرخ سے سبز ہو جاتی ہے، تو بیٹری مکمل چارج پر پہنچ جاتی ہے۔ چارجر کو چارجنگ پورٹ سے ہٹائیں اور کیبل کو وال آؤٹ لیٹ سے منقطع کریں۔
5. اگر فریم میں چارج ہو رہا ہو تو چارجنگ پورٹ کور کو بند کر دیں۔

چارجر پر چارجنگ انڈیکیٹر لائٹ:

- شپنگ

- شپنگ مکمل ہو گئی۔

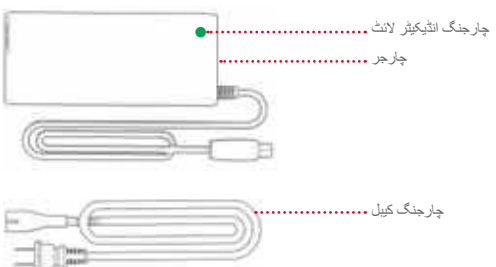

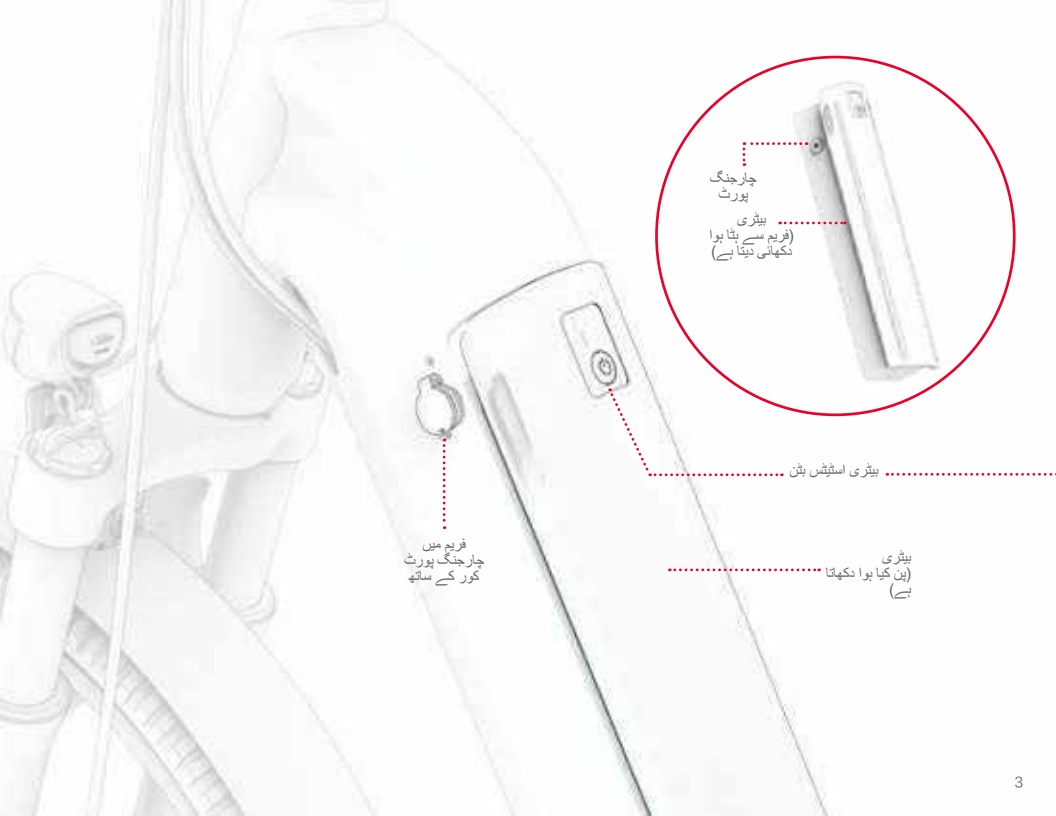
چارجنگ
پورٹ
بیٹری
(فریم سے ہٹا ہوا
دکھائی دیتا ہے)
بیٹری اسٹیٹس بٹن
فریم میں
چارجنگ پورٹ
کور کے ساتھ
بیٹری
(پن کیا ہوا دکھائی
ہے)

شپنگ کے بارے میں اہم نوٹ:

- **صرف شامل چارجر یا FY-4202000 لیبل والے JETSON سے براہ راست حاصل کردہ چارجر یا حصہ SKU PJUNVRS-BLK استعمال کریں۔ ZHEJIANG FUDIAN INTELLIGENT TECHNOLOGY CO., LTD کے ذریعہ تیار کردہ۔**

  درست چارجر استعمال کرنے میں ناکامی کے نتیجے میں آگ اور دھماکہ ہو سکتا ہے۔ ⚠

- **چارجر کو موٹر سائیکل یا بیٹری پر چارجنگ پورٹ سے منسلک کرنے سے پہلے اسے دیوار کے آؤٹ لیٹ میں لگائیں۔**
- **بٹنے والا پاور ڈسچارج لوازمات استعمال نہ کریں۔**
- **چارجنگ کے دوران کبھی بھی موٹر سائیکل نہ چلائیں۔**
- **بیٹری کو مکمل چارج ہونے تک چارج کریں - تقریباً 6 گھنٹے۔**
- **موٹر سائیکل کو رات بھر یا طویل عرصے تک چارج نہ ہونے دیں۔**
- **بیٹری کو الگ کرنے کی کوشش نہ کریں۔**
- **چارجنگ محیط درجہ حرارت کی حد: 40°C) 104°F - (0°C) (32°F**
- **آپریٹنگ محیطی درجہ حرارت کی حد: 40°C) 104°F - (-10°C) (14°F**

بیٹری اسٹیٹس بٹن کا استعمال: جب بیٹری فریم سے ہٹا دی جائے تو یہ دیکھنے کے لیے بیٹری اسٹیٹس بٹن دبائیں کہ آیا کوئی چارج باقی ہے۔

- اگر بٹن دبانے پر روشن ہوجاتا ہے، تو بیٹری اب بھی چارج رہتی ہے۔
- اگر بٹن دبانے پر روشن نہیں ہوتا ہے، تو یہ بیٹری چارج کرنے کا وقت ہے۔



یہ وہ نشان ہے جو وہ برداشت کرے گا۔
آپ کا چارجر۔

1.7 ٹائروں کی مہنگائی اور دباؤ

اپنی پہلی سواری سے پہلے، آپ کو اپنے ٹائروں کو تجویز کردہ دباؤ پر لانے کے لیے ان میں ہوا ڈالنے کی ضرورت ہوگی۔ **45 - 60 PSI (پاؤنڈ فی مربع انچ)** .
ٹائر کا پریشر5 4 پر ہے چیک کرنے کے لیے گیج کا استعمال کریں۔ - ہر پرواز سے پہلےIQ S6 P۔

ہوا شامل کرنے کے لیے:

1. پہیوں میں سے ایک پر ٹائر والو سے ڈسٹ کیپ ہٹا کر اسے گھڑی کی مخالف سمت میں موڑ کر ٹائر سے ڈسٹ کیپ کو ہٹا دیں۔ اسے ایک طرف رکھ دیں۔
2. ٹائر میں ہوا ڈالنے کے لیے اینر پمپ پر مینوفیکچرر کی ہدایات پر عمل کریں۔ گیج کے ساتھ وقتاً فوقتاً چیک کریں اور ہوا شامل کرتے رہیں جب تک کہ آپ S45-60 P نہ پہنچ جائیں۔
3. اینر پمپ کو ہٹا دیں اور ڈسٹ والو کو گھڑی کی سمت موڑ کر تبدیل کریں۔
4. دوسرے فریم کے ساتھ دہرائیں۔

اہم: صرف ہینڈ اینر پمپ استعمال کریں۔

اپنے ای بائیک کے ٹائروں کو فلانے کے لیے۔ کبھی استعمال نہ کریں۔

اینر کمپریسر؛ اس کی وجہ سے ٹائر پھٹ سکتے ہیں۔

ٹائر ٹیوب کے دھماکے میں۔

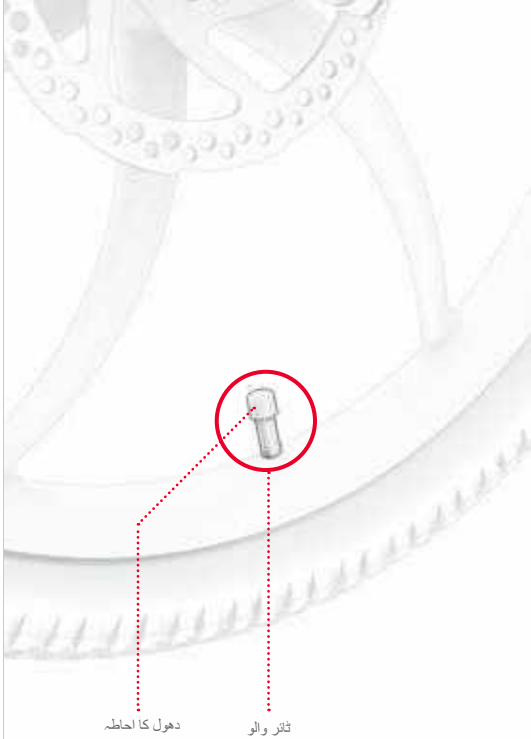

1.8 بریک چیک اور ایڈجسٹمنٹ

بریک سیفٹی اور فنکشن چیک

اسمبلی کے بعد اور ہر سواری سے پہلے، یقینی بنائیں کہ بریک صحیح طریقے سے اور محفوظ طریقے سے کام کر رہے ہیں تاکہ وہیل کو سست اور روکا جا سکے۔

1. اپنی موٹر سائیکل پر چلیں اور بائیں ہاتھ کی بریک کو آہستہ سے کھینچیں۔
2. اس بات کو یقینی بنائیں کہ سامنے والا کیلیپر ٹسک پر ٹھیک سے بند ہو رہا ہے اور وہیل کو سست کر رہا ہے۔
3. دہرائیں، بائیں ہینڈ بریک کو زیادہ دباؤ کے ساتھ کھینچیں اور چیک کریں کہ اگلا پہیہ رک گیا ہے۔
4. دائیں ہینڈ بریک اور پچھلے پہیے کا استعمال کرتے ہوئے 1 سے 3 تک کے مراحل کو دہرائیں۔

بریک کیلیپر ایڈجسٹمنٹ

آپ کو 5 MM ایلن کلید کی ضرورت ہو سکتی ہے۔ (شامل نہیں ہے۔)

موٹر سائیکل کی بریکوں کو درست طریقے سے کام کرنے کے لیے تمام اجزاء کا درست سیدھ اور پوزیشن میں ہونا ضروری ہے۔ بریک ایریا (چاہے مستقل ہو یا وقفے وقفے سے) سے پیسنے یا چیخنے کی آواز آنا ایک اچھا اشارہ ہے کہ کچھ سیدھ سے باہر ہے اور اسے ایڈجسٹ کرنے کی ضرورت ہے۔

شور ممکنہ طور پر غلط کیلیپر کی وجہ سے ہوتا ہے، جس کی وجہ سے اس کے اندر بریک پیڈ ٹسک کے خلاف رگڑتے ہیں یہاں تک کہ جب کیلیپر کھلا ہو۔ پیڈز کو ٹسک سے صرف اس وقت رابطہ کرنا چاہیے جب ہینڈ بریک کھینچے جانے کی وجہ سے کیلیپر بند ہو۔

1. ان بریکوں پر جنہیں ایڈجسٹمنٹ کی ضرورت ہے، کیلیپر، بریک پیڈز اور ٹسک کا پتہ لگائیں۔
2. اس موٹر سائیکل کے پہیے کو اٹھا کر گھماؤ۔ بریک پیڈ کے درمیان ٹسک کو گھومتے ہوئے دیکھیں، اور دیکھیں کہ کون سا پیڈ ٹسک کے خلاف رگڑتا ہے۔
3. موٹر سائیکل کو کک اسٹینڈ پر رکھیں۔ (سیکشن 3.6 دیکھیں)۔

4. وہیل کے پچھلے حصے سے کیلیپر کو دیکھتے وقت، اوپر والے بولٹ اور کیلیپر کے نیچے بولٹ کو تلاش کریں۔ ہر اسکرو کے لیے 5 ملی میٹر ایلن کلید کو 4-5 موڑ کے لیے گھڑی کی سمت موڑ کر استعمال کریں۔
5. کیلیپر کو سیدھ سے باہر منتقل کریں جب تک کہ درج ذیل شرائط پوری نہ ہوجائیں:
   - پیڈ کے سب سے اوپر کنارے کے ساتھ منسلک کیا جاتا ہے۔ ڈسک سے۔
   - کسی بھی پیڈ کا کوئی حصہ ڈسک کو نہیں چھوتا۔
   - پیڈ ڈسک کے متوازی ہیں۔
6. مطلوبہ پوزیشن میں کیلیپر کے ساتھ، ایک بولٹ کو مکمل طور پر سخت کریں اور پھر دوسرے کو ایلن رنچ کے ساتھ گھڑی کی سمت موڑ کر۔
7. یقینی بنائیں کہ کیلیپر محفوظ ہے اور بریک سیفٹی اور فنکشن چیک (صفحہ3 3) دوبارہ کریں۔

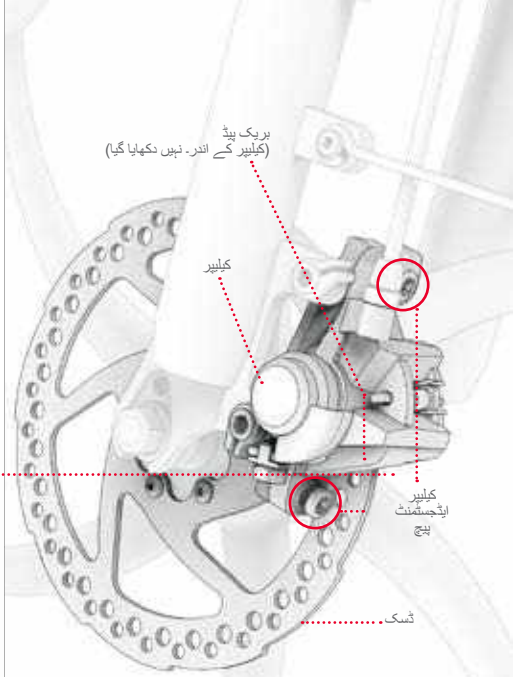

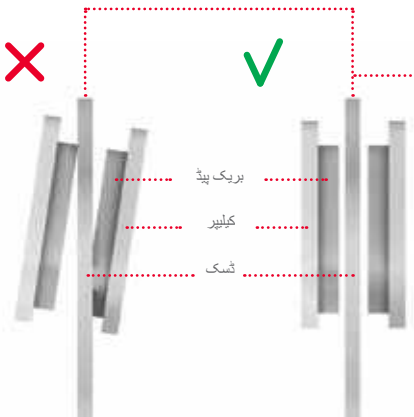

2. سواری کے لیے تیار ہونا

2.1 اسٹیئرنگ وہیل کی اونچائی ایڈجسٹمنٹ

1. اسٹیم کلیمپ پر کنڈی کھینچیں۔
2. کلیمپ ہینڈل کو گھڑی کی مخالف سمت میں موڑ کر ڈھیلا کریں۔
3. جب تک ہینڈل بار مطلوبہ اونچائی پر نہ آجائے تنے کو اوپر یا نیچے کریں۔

⚠ **اہم:** ہینڈل بار کو کبھی نہ اٹھائیں تاکہ کلیمپ کے اوپر "کم از کم اندراج" کا نشان ظاہر ہو۔

4. ہینڈل بار کو اپنی جگہ پر رکھتے ہوئے، کلیمپ ہینڈل کو گھڑی کی سمت موڑ کر دوبارہ سخت کریں۔

ٹریل شوٹنگ: اگر آپ کنڈی کو کھول یا بند نہیں کر سکتے تو ہینڈل بہت تنگ ہو سکتا ہے۔ ہینڈل کو ایک وقت میں 1/2 موڑ کے مخالف سمت میں موڑ کر کھولیں جب تک کہ آپ لیچ استعمال نہ کر لیں۔

5. چیک کریں کہ ہینڈل بار محفوظ ہے: ہینڈل بار پر نیچے کی طرف دباؤ لگانے کے لیے اپنے ہاتھ کا استعمال کریں۔ اگر تنا اسٹیم ٹیوب میں نیچے پھسل جاتا ہے تو ہینڈل بار کو اس کی پوزیشن پر لوٹائیں اور ہینڈل کو گھڑی کی سمت موڑ کر کلیمپ کو سخت کریں۔

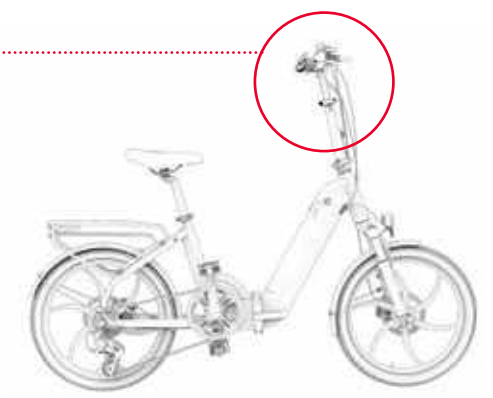

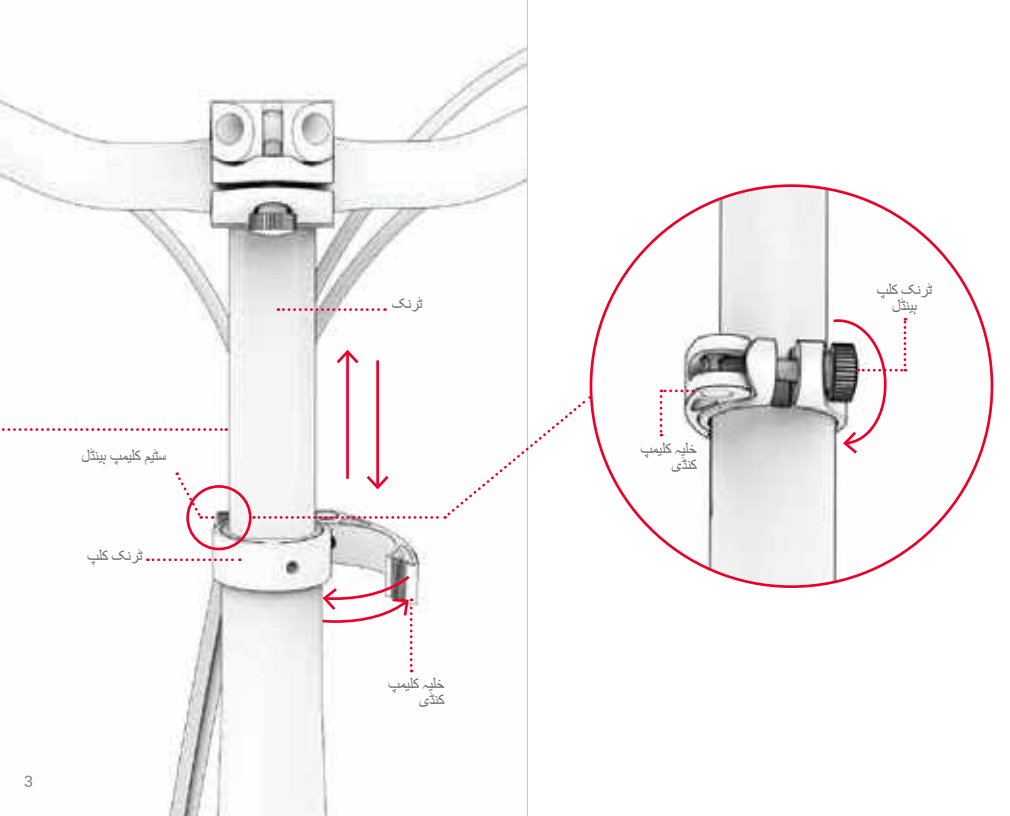
ٹرنک
سٹیم کلیمپ بینڈل
ٹرنک کلپ
خلیہ کلیمپ
کنڈی
ٹرنک کلپ
بینڈل
خلیہ کلیمپ
کنڈی

2.2 اسٹیئرنگ وہیل گردش ایڈجسٹمنٹ

ہینڈل بار کو تھوڑا آگے یا پیچھے گھمایا جا سکتا ہے تاکہ اس پر موجود تمام فیچرز اور فنکشنز سوار کے لیے بالکل ٹھیک پوزیشن میں ہوں۔ ہینڈ بریک، خاص طور پر، ایسی پوزیشن میں ہونی چاہیے جسے سوار کے لیے پکڑنا آسان ہو۔

اسٹیئرنگ وہیل کو موڑنے کے لیے:

1. ہینڈل بار کلیمپ پر لیچ کو کھینچیں تاکہ یہ غیر مقفل (غیر مقفل) پوزیشن میں ہو۔

ٹرپل شوٹنگ: اگر آپ کنڈی کو کھول یا بند نہیں کر سکتے تو ہینڈل بہت تنگ ہو سکتا ہے۔ ہینڈل کو ایک وقت میں ½ موڑ کو گھڑی کی مخالف سمت میں موڑ کر کھولیں جب تک کہ آپ لیچ استعمال نہ کر لیں۔ کلیمپ کی کنڈی بند کریں۔

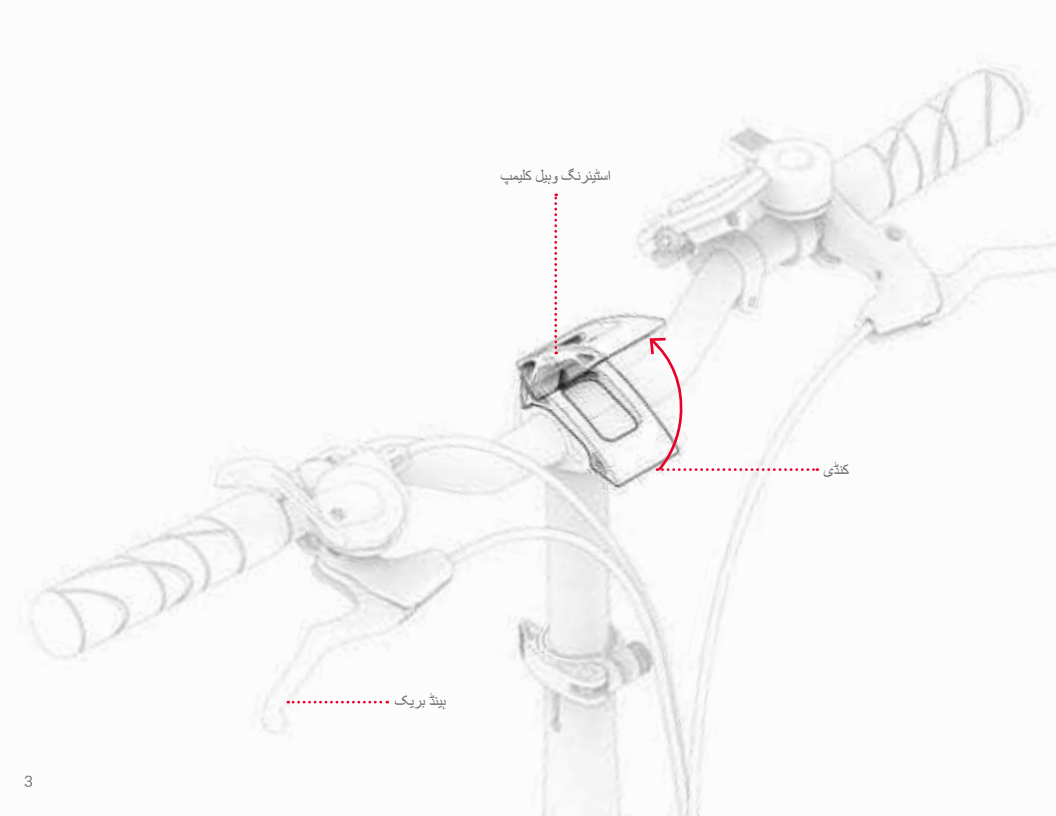
اسٹیئرنگ وہیل کلیمپ
کنڈی
ہینڈ بریک

ہینڈل بار کو اس کی پوزیشن تبدیل کرنے کے لیے آگے یا پیچھے گھمائیں۔

2. ہینڈل بار کو ایک ہاتھ سے نئی پوزیشن میں رکھتے ہوئے، دوسرے ہاتھ سے کنڈی کو نیچے کی طرف دھکیلیں اور بند (لاک شدہ) پوزیشن پر واپس جائیں۔

اہم: اگر پٹا اس کے ارد گرد بکسوا بند ہونے سے محفوظ نہیں رہتا ہے، تو آپ کو بکسوا کو سخت کرنے کی ضرورت ہے۔ سب سے پہلے، کلپ کی کنڈی کھولیں۔ اس کے بعد، ہینڈل کو گھڑی کی سمت میں چند موڑ موڑ کر سخت کریں، پھر کلیمپ لیچ کو بند کریں۔

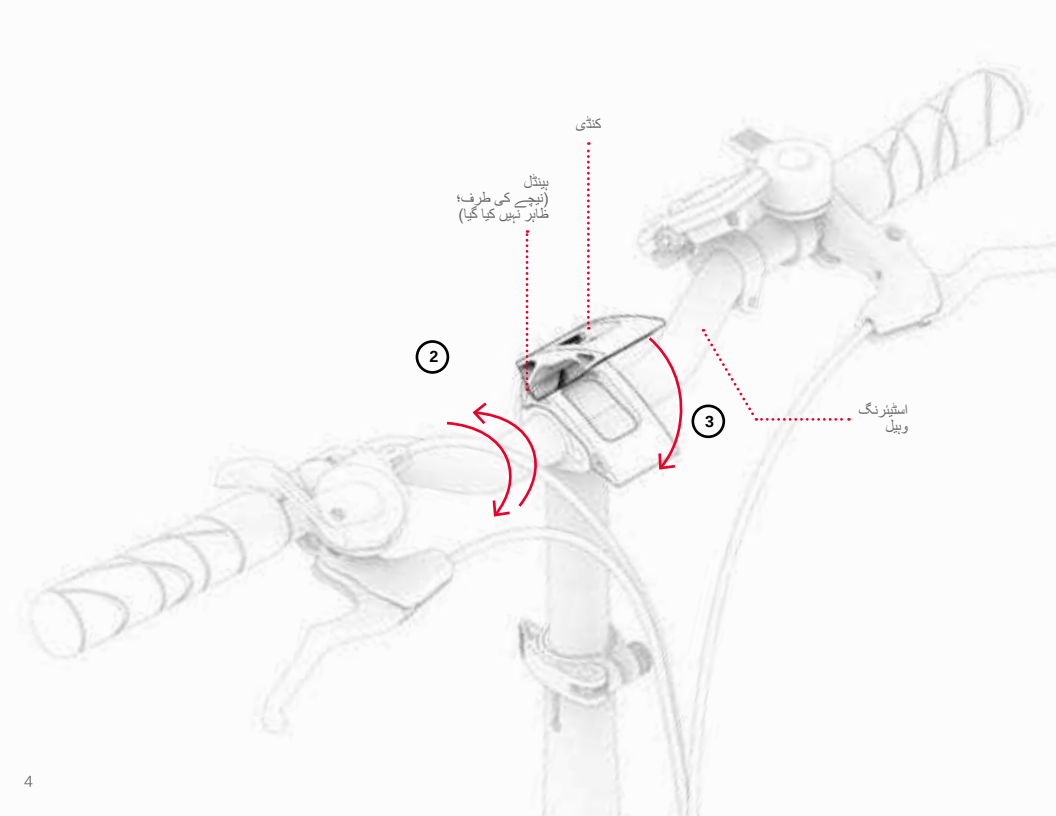
کنڈی
پیڈل
(نیچے کی طرف؛
ظاہر نہیں کیا گیا)
2
3
اسٹیئرنگ
وہیل

2.3 سیٹ اونچائی ایڈجسٹمنٹ

جب سوار بیٹھا ہے اور پیڈل کی گردش کے سب سے نچلے مقام پر اپنا پاؤں پیڈل پر رکھتا ہے، تو سوار کے گھٹنے میں ہلکا سا موڑ ہونا چاہیے۔ پیڈلنگ کے دوران ٹانگیں پوری طرح نہیں بڑھنی چاہئیں۔ . سیٹ کی اونچائی کو اس کے مطابق ایڈجسٹ کریں جب تک کہ یہ پیڈلنگ کے لیے مثالی پوزیشن میں نہ ہو۔

نشست اونچا یا نیچے کرنا:

1. سیٹ بکسوا پر کنڈی ہینچو۔

ٹریل شوٹنگ: اگر آپ کنڈی کو کھول یا بند نہیں کر سکتے تو ہینڈل بہت تنگ ہو سکتا ہے۔ ہینڈل کو ایک وقت میں 1/2 موڑ کو گھڑی کی مخالف سمت میں موڑ کر کھولیں جب تک کہ کنڈی استعمال نہ ہو سکے۔

2. سیٹ کو مطلوبہ پوزیشن پر اٹھائیں یا نیچے کریں، اس بات کو یقینی بناتے ہوئے کہ سیٹ کو اتنا اونچا نہ کریں کہ کلیمپ کے اوپر "کم از کم اندراج" کا نشان ظاہر ہو۔

⚠ **ابم:** سیٹ کی اونچائی کبھی متعین نہ کریں تاکہ اس کے اوپر "کم از کم اندراج" کا نشان نظر آئے۔
کلیمپ۔

ٹریل شوٹنگ: اگر سیٹ کا کلیمپ اتنا تنگ ہے کہ سیٹ پوسٹ آسانی سے اوپر اور نیچے پھسل سکتی ہے، تو کلیمپ کے ہینڈل کو گھڑی کی سمت موڑ کر کلیمپ کے کھلنے کو چوڑا کریں۔

3. سیٹ کو جگہ پر رکھتے ہوئے، کنڈی کو بند کریں۔
4. یقینی بنائیں کہ سیٹ محفوظ ہے: سیٹل پر نیچے کی طرف دباؤ لگانے کے لیے اپنے ہاتھ کا استعمال کریں۔ اگر سیٹ پوسٹ ٹیوب میں نیچے پھسل جاتی ہے تو اسے اپنی پوزیشن پر لوٹائیں اور کلیمپ ہینڈل کو گھڑی کی سمت موڑ کر کلیمپ کو سخت کریں۔

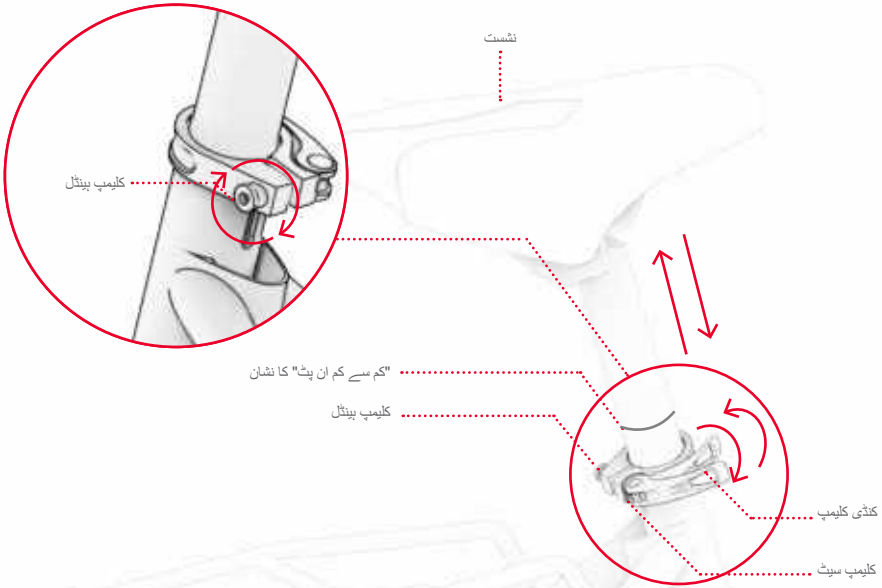
نشست
کلیمپ بینڈل
"کم سے کم ان پٹ" کا نشان
کلیمپ بینڈل
کنڈی کلیمپ
کلیمپ سیٹ

3. خصوصیات اور افعال

3.1 آن اور آف

اپنی ای بائیک کو آن یا آف کرنے کے لیے، بٹن کو دبائے رکھیں۔ **طاقت** ⏻ بٹن کو 2 - 3 سیکنڈ۔

بیٹری کی طاقت کو بچانے کے لیے، آپ کی موٹر سائیکل 5 منٹ کی حرکت نہ کرنے کے بعد خود بخود بند ہو جائے گی۔
اپنی موٹر سائیکل کو دور کرتے وقت اسے بند کرنا ہمیشہ یاد رکھیں۔

⚠ **اہم:** اپنی ای بائک کو چارج ہونے یا فولڈ کرتے وقت کبھی بھی نہ چلائیں۔

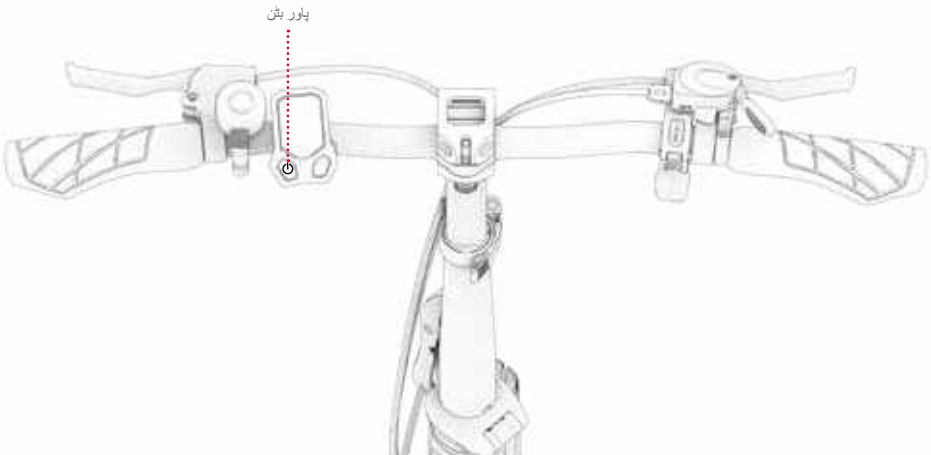

3.2 ایل ای ڈی ڈسپلے کو سمجھنا اور استعمال کرنا



انتباہ: اگر آپ کو ڈسپلے پر ایرر کوڈ E L 2 سے 0 3 ظاہر ہوتا ہے، تو اپنی ای بائیک کو دوبارہ چلانے سے پہلے مدد کے لیے JETSON CARE کی ٹیم سے رابطہ کریں۔

3.3 پیمائش کی اکائی کو تبدیل کریں۔

میل فی گھنٹہ (میل فی گھنٹہ) اور کلومیٹر فی گھنٹہ (کلومیٹر فی گھنٹہ) کے درمیان سوئچ کرنے کے لیے:
موڈ پر فوری دبائیں **(M)** بٹن

3.4 بیٹری چارج لیول چیک کریں۔

سواری کے دوران، آپ یہ دیکھ کر بیٹری چارج لیول کی نگرانی کر سکتے ہیں کہ کتنی بیٹری انڈیکیٹر بارز ہیں۔ ایل ای ڈی اسکرین پر روشن۔

بیٹری اشارے کا آئیکن					
تقریباً باقی چارج فیصد	100%81	80% 60	60% 40	40% 20	20% سے کم (ابھی اپنی ای بائنک چارج کریں!)

*صرف تخمینی تخمینہ۔ استعمال کی بنیاد پر مختلف ہو سکتے ہیں۔

اہم: آپ کی موٹر سائیکل کی تیز رفتار تک پہنچنے کی صلاحیت بیٹری چارج لیول سے متاثر ہو سکتی ہے۔ بیٹری چارج% 25 سے کم ہونے پر آپ رفتار میں کمی دیکھ سکتے ہیں۔ .

اہم: جب بیٹری کا چارج% 0 تک ختم ہو جائے گا تو ای-بائیک بند ہو جائے گی۔ اپنی اگلی سواری سے پہلے ای بائیک کو پوری صلاحیت (سیکشن 1.6) پر چارج کریں۔

فریم سے بیٹری کو ہٹاتے وقت، بٹن دبائیں۔ **بیٹری اسٹیٹس بٹن** یہ دیکھنے کے لیے کہ آیا اس کے پاس کوئی چارج باقی ہے۔

اگر بٹن دبانے پر روشن ہوجاتا ہے، تو بیٹری میں چارج کی ایک خاص سطح رہتی ہے۔ اگر یہ روشن نہیں ہوتا ہے، تو ابھی بیٹری چارج کریں۔ (سیکشن 6-1)

3.5 لائٹس کا استعمال کرتے ہوئے

بیڈلائٹ اور ٹیل لائٹ کو آن یا آف کرنے کے لیے: پریس موڈ **(M)** لگاتار 2 بار دبائیں۔

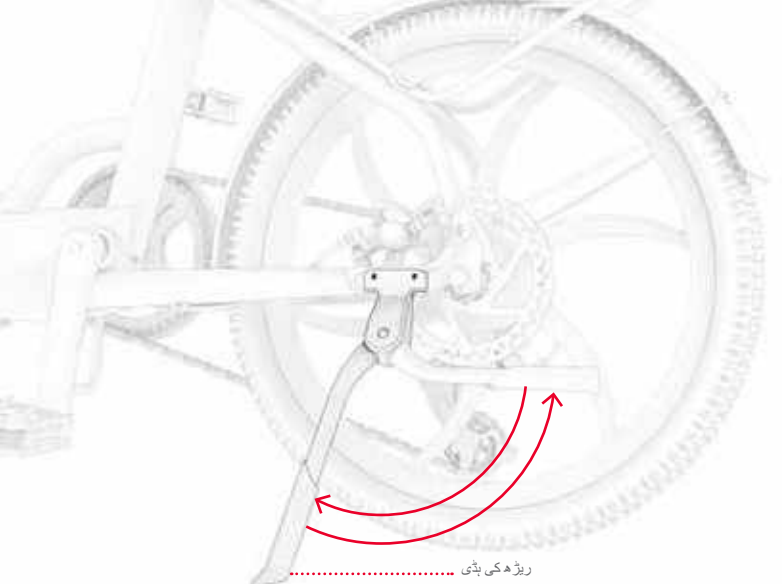

3.6 پیش گوئی کا استعمال

کِک اسٹینڈ استعمال کرنے کے لیے، اسے نیچے گھمائیں اور اپنی موٹر سائیکل کو کھڑے ہونے کے لیے اس پر آہستہ سے ٹیک دیں۔ بازو کو بڑھانے کے لیے، اسے دوبارہ گھمائیں۔

⚠ **اہم:** سواری سے پہلے ہمیشہ ہیڈریسٹ کو اونچا کریں۔

3.7 گھنٹی کا استعمال کریں۔

گھنٹی کو دوسرے مسافروں اور پیدل چلنے والوں کے لیے الرٹ کے طور پر استعمال کریں۔

گھنٹی بجنے کے لیے، گھنٹی کے ٹیب پر اپنے انگوٹھے سے جلدی اور زبردستی نیچے سوائپ کریں۔

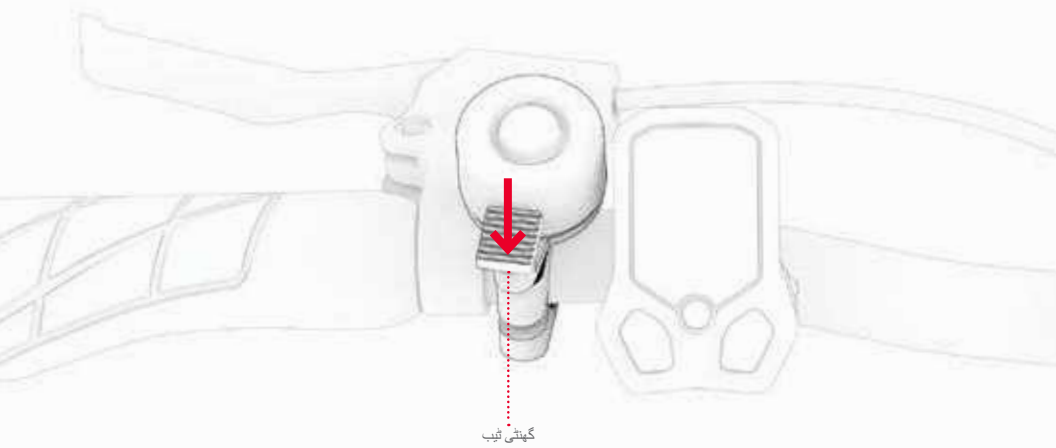

3.8 RackIt اسمارٹ چارجنگ سسٹم کا استعمال

آپ کی ای بائک اس سے لیس ہے: **جیشن ریک اسمارٹ چارجنگ سسٹم ک** - "کلک آن، کلک آف" ساتھی کو لے جانے کے لیے ڈیزائن کیا گیا ہے۔ Y - تمام لوازمات*۔



ٹوکری ریفریجریٹ لے جانے والا بیگ

اپنی ای بائک کو اپنی مخصوص لے جانے کی ضروریات کے مطابق بنائیں۔ سسٹم اور تمام دستیاب R A C لوازمات کے بارے میں مزید جاننے کے لیے اسے اسکین کریں۔

ساتھ والے چارجنگ لوازمات کے ساتھ RACKIT استعمال کریں*:

R A C K I T کے ساتھ آنے والے تمام چارجنگ لوازمات میں ایک مربوط بیس پلیٹ آپ کو R A C K I T چارجنگ ریک میں محفوظ طریقے سے کلک کرتی ہے۔

ایکسٹینشن کو آن یا آف کرنے کے لیے:

ہدایات کے لیے اسے اسکین کریں۔

* لوازمات شامل نہیں ہیں۔ انتخاب مختلف ہو سکتا ہے۔

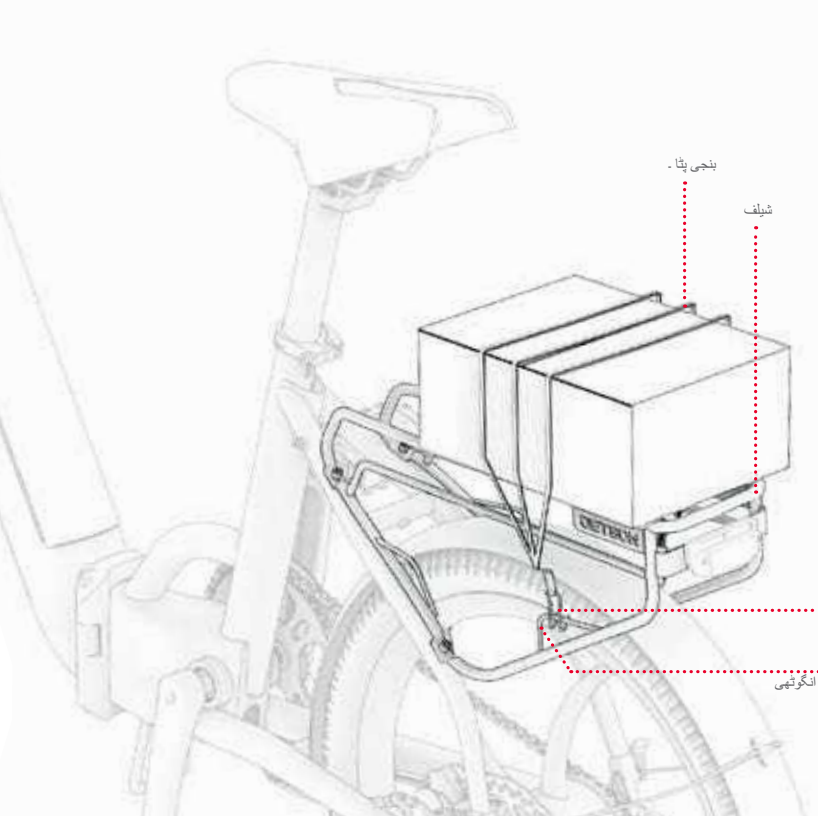
بنجی پٹا ۔
شیلف
بنجی پٹا ۔
بکل
بننا
اٹیچمنٹ کی انگوٹھی

ساتھ والے چارجنگ لوازمات کے بغیر RACKIT کا استعمال:

1. اپنا بوجھ ریک پر رکھیں۔
2. بنجی پٹے سے ایک ہک شیلف پر ایک بنجی پٹے سے منسلک لوپ میں رکھیں۔
3. بنجی کے پٹے کو بوجھ کے اوپر اور ریک کے ارد گرد اس وقت تک کھینچیں جب تک کہ یہ سخت نہ ہو۔
4. دوسرے ہک کو محفوظ کریں۔ بنجی کا پٹا دوسرے بنجی اٹیچمنٹ لوپ میں۔
اہم: بنجی کا پٹا آپ کے بوجھ سے اوپر ہونا چاہیے۔ آپ کے بوجھ کے سائز اور بنجی پٹے کی لمبائی پر منحصر ہے، بنجی اٹیچمنٹ لوپ میں دوسرے ہک کو محفوظ کرنے سے پہلے پٹا کو کیریئر کے نیچے اور اپنے بوجھ کے اوپر لوپ کرنا ضروری ہو سکتا ہے۔
5. یقینی بنائیں کہ آپ کا بنجی کا پٹا اور بوجھ محفوظ ہے۔

⚠ حفاظت اور حفاظت کے لیے:

- بنجی پٹا کا R A C کارگو لوازمات کا استعمال کرتے ہوئے کارگو کو ہمیشہ ریک میں محفوظ کریں۔ کبھی بھی غیر محفوظ کارگو کے ساتھ سواری نہ کریں۔
- ریک پر بوجھ کو 25 پونڈ تک کم کریں۔
- اس بات کو یقینی بنائیں کہ بوجھ (مسافر کے علاوہ کارگو) کا کل وزن 225 پاؤنڈ سے زیادہ نہ ہو۔
- اسٹینڈ یا کسی بھی چارجنگ لوازمات کو زیادہ نہ بھریں۔
- ہمیشہ اس بات کو یقینی بنائیں کہ لوڈ کا کوئی پرزہ یا کارگو R A C کارگو کے لوازمات (پٹے، بکسے وغیرہ) موٹر سائیکل کے پہیے، بریک، پیڈل، چین، یا دیگر حرکت یا میکانزم کے راستے میں نہ ہوں۔

اہم:

- بھاری کارگو شامل کرنے سے آپ کی ای بائک کی کارکردگی متاثر ہو سکتی ہے۔ کارکردگی کو متاثر کرنے والے حالات کے بارے میں مزید تفصیلات کے لیے، سیکشن 4.7 دیکھیں۔
- اپنے کارگو یا اس کے سامان R A C لوازمات کو کبھی بھی ای-بائیک پر نہ چھوڑیں۔

3.9 بیٹری کو ہٹانا اور دوبارہ ڈالنا

بیٹری کے تین مقامات اور اہم افعال ہیں۔

1. **اہم تقریب:** بیٹری فریم میں مقفل ہے، اور کلید ڈالی جا سکتی ہے اور کی بول سے ہٹائی جا سکتی ہے۔
   نوٹ: کائنات بوم پوزیشن میں لاک کے ساتھ آتی ہے۔
2. **مقفل/درمیانی پوزیشن:** بیٹری اور چابی دونوں فریم میں مقفل ہیں، اور جب آپ سوار ہوں گے تو چابی وہیں موجود رہے گی۔ مرکزی پوزیشن سے: ڈیلیوری کی0 9 ° گھڑی کی سمت۔
3. **کھلی پوزیشن:** بیٹری غیر مقفل ہے اور اسے فریم سے ہٹایا جا سکتا ہے، لیکن کلید کو کی بول سے نہیں ہٹایا جا سکتا۔ درمیانی/لاک پوزیشن سے، کلید کو گھڑی کی سمت میں مزید0 9 موڑ دیں۔ ° .

1. اہم تقریب



بیٹری: آف
کلید: ہٹا دیں۔

2. بند/انٹرمیڈیٹ پوزیشن



بیٹری: لاک ان
کلید: مقفل

3. غیر محفوظ پوزیشن



بیٹری: ہٹا دیں۔
کلید: مقفل

بیٹری کو ہٹانے کے لیے:

1. کی ہول میں 1 کلید ڈالیں۔
2. بیٹری کو فریم سے نکالنے کے لیے کلید کو پوری طرح گھڑی کی سمت موڑ دیں۔

نوٹ: کلید کو پارٹ وے موڑنے سے کلید فریم میں بند ہو جائے گی۔ بیٹری اس وقت تک ہٹنے کے قابل نہیں ہو گی جب تک کہ سوئچ پوری طرح سے چلنے والا نہ ہو۔ (صفحہ 5 7 دیکھیں۔)

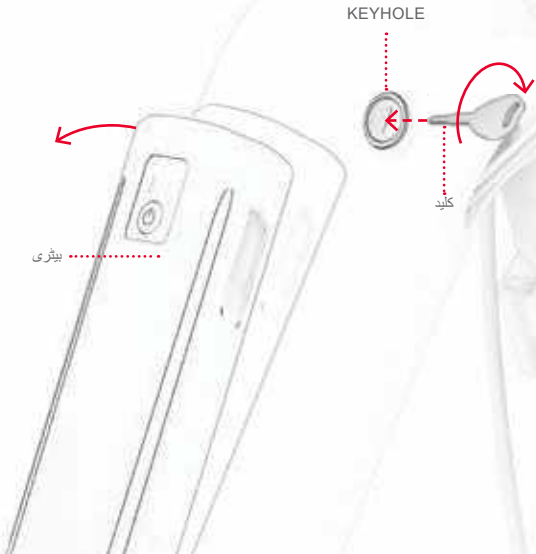

3. بیٹری کو بیٹری کے ٹوکری سے باہر نکالیں۔
4. چابی کو کی ہول سے باہر نکالیں۔

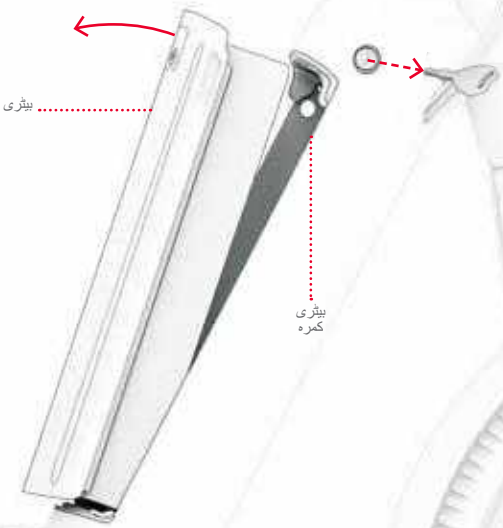

بیٹری دوبارہ ڈالنے کے لیے:

1. بیٹری کے نچلے حصے کو بیٹری کے ٹوکری میں رکھیں۔
2. بیٹری کے اوپری حصے کو احتیاط سے کمپارٹمنٹ میں دھکیلیں۔

اہم: بیٹری کو نقصان پہنچنے سے بچنے کے لیے،
اسے بھی فریم میں نہ ڈالیں۔
جلدی یا ساتھ بہت ساری طاقت۔

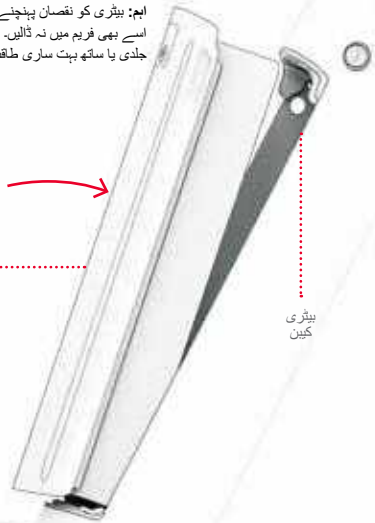

3. کلید کو کی ہول میں داخل کریں۔
4. کلید کو گھڑی کی مخالف سمت میں موڑ دیں (کنجی کو فریم میں بند رکھنے کے لیے) یا مکمل طور پر (چابی کو ہٹانے کے لیے)۔ کلید اور بیٹری کے مقامات کی تفصیلات کے لیے صفحہ 7 5 دیکھیں۔
5. یقینی بنائیں کہ بیٹری فریم میں محفوظ ہے۔

⚠ **اہم:** بیٹری کو ہمیشہ لاک ان کریں۔
فریم ورک موٹر سائیکل نہ چلائیں یا
بیٹری کو جگہ پر مقفل کیے بغیر اسے انسٹال کریں۔

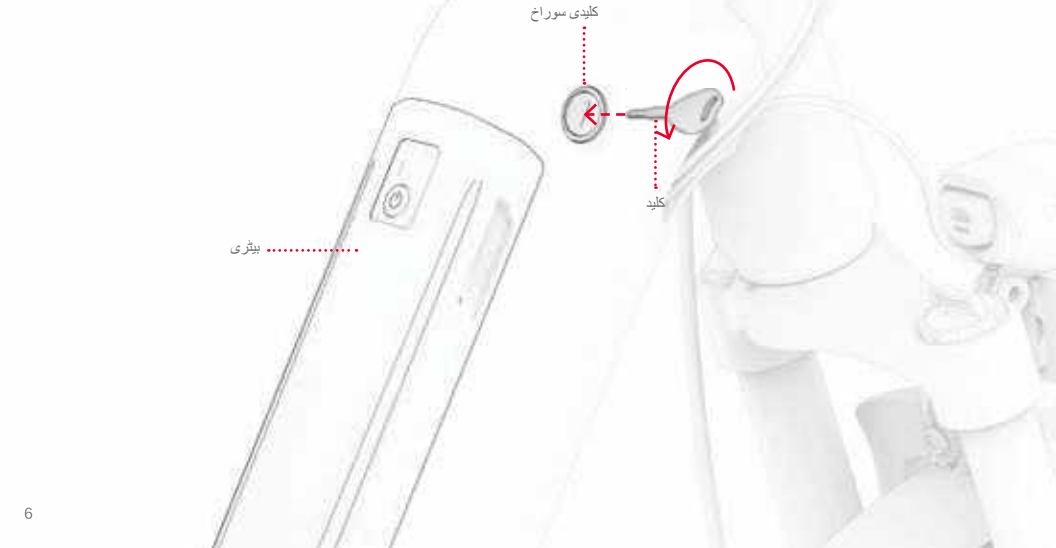

4. حرکت کرنا

4.1 اپنی کائنات پر سوار ہوں۔

اپنی کائنات کو دو مختلف طریقوں سے دیکھیں:
1. الیکٹرانک طور پر معاون پیڈل (سیکشن 4.3)
2. تمام انجنوں کو طاقت دینے کے لیے ایکسلریٹر پیڈل کا استعمال (سیکشن 4.5)

4.2 رفتار کے طریقوں کو سمجھنا اور استعمال کرنا

موٹر جتنی طاقت فراہم کرتی ہے اس کا انحصار آپ کے سیٹ کردہ سپیڈ موڈ پر ہوتا ہے۔

پیڈل استعمال کرتے وقت: آپ کے سیٹ کردہ سپیڈ موڈ میں زیادہ سے زیادہ ممکنہ رفتار تک پہنچنے میں آپ کی مدد کرنے کے لیے انجن آپ کو پاور بوسٹ دے گا۔ اگر آپ کی اکیلے پیڈلنگ کی کوششیں آپ کو اس رفتار سے آگے لے جاتی ہیں، تو موٹر آپ کو کوئی مدد فراہم نہیں کرے گی۔

تھروٹل والو کا استعمال کرتے وقت: آپ نے جو سپیڈ موڈ سیٹ کیا ہے وہ زیادہ سے زیادہ رفتار کا تعین کرتا ہے جس پر آپ سفر کر سکتے ہیں۔ تیز رفتاری سے محدود علاقوں میں، گھنے علاقوں میں نیویگیٹ کرتے وقت، یا زیادہ آرام سے سواری کے لیے کم رفتار کا استعمال کریں۔

دوسرے اسپیڈ موڈ پر سوئچ کرنے کے لیے، فوری طور پر پاور بٹن دبائیں۔ ⏻ .

سپیڈ موڈ	1	2	3
سپیڈ اسسٹ (پیڈل) یا زیادہ سے زیادہ رفتار (تھروٹل)	1 1 میل فی گھنٹہ	1 5 میل فی گھنٹہ	2 0 میل فی گھنٹہ

4.3 الیکٹرانک پیڈل اسسٹ کا استعمال

پیڈل اسسٹ آپ کو تیزی سے اور کم محنت کے ساتھ جانے کی اجازت دیتا ہے۔ جب آپ پاور آن کے ساتھ پیڈل کرتے ہیں، تو موٹر آپ کی کوشش کو پورا کرنے کے لیے موٹر سائیکل کی طاقت کو بڑھا دے گی اور آپ کو اس رفتار کے موڈ کے اندر زیادہ سے زیادہ ممکنہ رفتار تک پہنچنے میں مدد کرے گی جس پر موٹر سائیکل سیٹ کی گئی ہے۔ (سیکشن 4.2)

کائنات میں کیڈینس پر مبنی پیڈل اسسٹ کی خصوصیات ہیں، جہاں جب بھی آپ پیڈل کرتے ہیں تو موٹر اضافی طاقت فراہم کرے گی۔ آپ پیڈل میں ڈالنے والی کوئی بھی گھومنے والی کوشش موٹر کو موڑ دے گی، لہذا آپ اپنے پٹھوں کو جتنا چاہیں یا جتنا کم کام کر سکتے ہیں۔

اگر آپ کی کوششیں اس سطح کے لیے رفتار کی حد سے تجاوز کر جاتی ہیں جس پر آپ نے موٹر سائیکل سیٹ کی ہے، تو پیڈل اسسٹ کو مزید مصروف نہیں رکھا جائے گا۔

نوٹ: آپ اپنی موٹر سائیکل کو بغیر بجلی کے چلا سکتے ہیں یا بیٹری ختم ہونے کی صورت میں، لیکن آپ کسی بھی لائٹس یا برقی افعال کو استعمال نہیں کر سکیں گے۔

4.4 گیئرز کا استعمال

کائنات ایک 7 گیئر والی سائیکل ہے۔

نچلے گیئرز پیڈلنگ کو آسان بناتے ہیں کیونکہ اس میں مزاحمت کم ہوتی ہے، لیکن آپ ہر پیڈل اسٹروک کے ساتھ کم زمین کو ڈھانپیں گے۔ پہاڑیوں پر جاتے وقت، سڑک سے باہر، یا آہستہ گاڑی چلاتے وقت سائیکل چلانے کے لیے نچلے گیئرز کا استعمال کریں۔

اونچے گیئرز آپ کو زیادہ رفتار دیتے ہیں، کیونکہ آپ ہر پیڈل اسٹروک کے ساتھ زیادہ رقبہ کا احاطہ کریں گے۔ ہموار سطحوں پر یا پہاڑیوں سے نیچے جاتے وقت تیز سواری کے لیے اونچے گیئرز کا استعمال کریں۔

نیچے شفٹ کرنے کے لیے: شفٹ بٹن کو نیچے دبائیں جب تک کہ مطلوبہ گیئر گیئر اشارے کے نشان پر نہ ہو۔

اعلی گیئر پر شفٹ کرنے کے لیے: شفٹ لیور کو اپنے سے دور دھکیلیں جب تک کہ مطلوبہ گیئر گیئر اشارے کے نشان پر نہ ہو۔

نوٹ: آپ کو ہر کامیاب گیئر شفٹ کے ساتھ کلک کی آواز سننی چاہیے۔

نوٹ: جب موٹر سائیکل کی حرکت کو تھروٹل یا کروز کنٹرول سے کنٹرول کیا جاتا ہے تو مکینیکل گیئرز سواری کو متاثر نہیں کرتے۔ گیئرز صرف پیڈلنگ کے دوران سواری کو متاثر کرتے ہیں۔

اہم: صرف آگے بڑھتے ہوئے اور فعال طور پر پیڈل کا استعمال کرتے ہوئے گیئرز تبدیل کریں۔

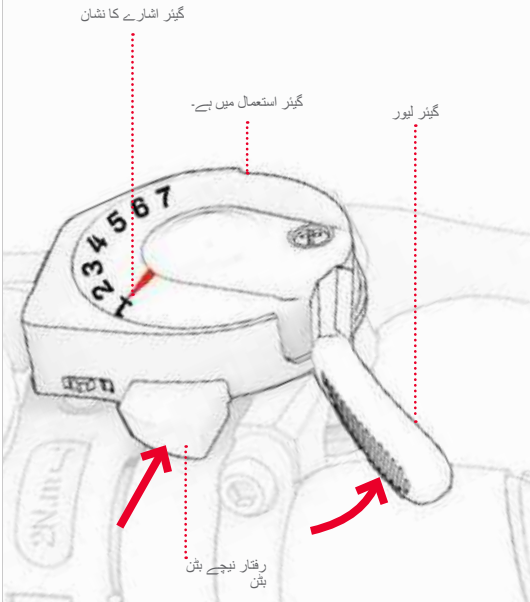

4.5 تھروٹل کے ساتھ سواری۔

مکمل انجن کی طاقت کا استعمال کرتے ہوئے موٹر سائیکل کی زیادہ سے زیادہ رفتار کا انحصار آپ کے سیٹ کردہ سپیڈ موڈ پر ہوتا ہے۔ (سیکشن 4.2)

کانٹات کو موٹر سائیکل کے طور پر چلانے کے لیے، پیڈل کا استعمال بند کریں اور اپنے پیروں کو مضبوطی سے پیڈل پر رکھیں۔ تیز کرنے کے لیے، اپنے دائیں ہاتھ کے انگوٹھے سے ایکسلریٹر پیڈل کو آہستہ سے دبائیں۔

آپ تھروٹل کو جتنی مشکل سے دبائیں گے، انجن اتنا ہی زیادہ ریویوز کرے گا - اور آپ اتنی ہی تیزی سے جائیں گے۔ اچانک تیز رفتاری سے بچنے کے لیے، ہمیشہ ایکسلریٹر پیڈل پر آہستہ آہستہ دباؤ بڑھائیں۔

آہستہ کرنے کے لیے، تھروٹل کو آہستہ سے چھوڑ دیں۔

⚠ **اہم:** اپنے پیروں کو ہمیشہ پیڈل پر رکھیں، یہاں تک کہ جب آپ پیڈل نہیں چلا رہے ہوں۔ کبھی بھی ان کے ساتھ موٹر سائیکل کی سائیڈ سے لٹک کر سواری نہ کریں۔



4.6 بریک استعمال کریں۔

سست ہونے کے لیے ایک یا دونوں ہینڈ بریک دبائیں، اور مکمل سٹاپ پر آنے کے لیے زیادہ زور سے دبائیں۔ اچانک حرکت سے بچنے کے لیے، ہینڈ بریک کو آہستہ آہستہ لگانے کی کوشش کریں۔

بائیں ہاتھ بریک➔ فرنٹ وہیل بریک

دائیں ہاتھ کا بریک➔ پیچھے پہیے کے بریک



4.7 رفتار اور سواری کی حد کو زیادہ سے زیادہ کریں۔

انجن جتنی محنت سے کام کرے گا، اتنی ہی تیزی سے بیٹری ختم ہو جائے گی اور اوپر کی رفتار تک پہنچنا اور اسے برقرار رکھنا اتنا ہی مشکل ہوگا۔ درج ذیل عوامل اس بات پر بھی اثر انداز ہوں گے کہ آپ کتنی تیزی سے سفر کر سکتے ہیں اور آپ ایک ہی چارج پر کتنی دور جا سکتے ہیں۔

- **سواری کی سطح** - کسی کھردری سطح پر سفر کرنے سے رگڑ پیدا ہوتا ہے، جو آپ کو سست کر سکتا ہے، اور انجن کو زیادہ محنت کرنے کی ضرورت ہوتی ہے، اسے تیزی سے ختم کرنا پڑتا ہے۔ جب ممکن ہو، ایک ہموار سواری کی سطح کا انتخاب کریں۔

- **وزن اٹھانا** - وزن میں اضافہ (مسافر پلس کارگو) رفتار اور حد کو کم کرتا ہے جو حاصل کیا جاسکتا ہے۔

- **سواری کا انداز** - بار بار شروع کرنے اور رکنے سے سواری کی حد کم ہو جائے گی۔ ایکسلریٹر پیڈل استعمال کرنے سے اسسٹ پیڈل استعمال کرنے سے زیادہ تیزی سے بیٹری ختم ہو جائے گی۔

- **ہوا کا درجہ حرارت** ای بائک چلانے اور ذخیرہ کرنے کے لیے مثالی درجہ حرارت0 5 0 9 ° C ° 35-10) F) کے درمیان ہے۔

- **چھوٹا** - موٹر کو فلیٹ چڑھائیوں یا ڈھلوانوں کے مقابلے مائل پر زیادہ محنت کرنی پڑتی ہے، جس سے بیٹری تیزی سے خارج ہوتی ہے۔

- **بیٹری کی بحالی** - ہر سفر کے بعد بیٹری کو صحیح وقت پر چارج کرنے سے بیٹری کی صلاحیت اور طاقت کو برقرار رکھنے میں مدد ملتی ہے۔

- **گیئرز کا استعمال** - پیڈل کی کوشش کو زیادہ سے زیادہ کرنے کے لیے گیئرز کا استعمال الیکٹرانک اسسٹ کا زیادہ موثر استعمال کرتا ہے تاکہ آپ بیٹری کے مرنے سے پہلے مزید میل حاصل کر سکیں۔

5. محفوظ طریقے سے تشریف لے جائیں۔

5.1 سواری سے پہلے حفاظتی چیک

ہر پرواز سے پہلے درج ذیل اہم حفاظتی چیکس انجام دیں:

بریک

بریک سیٹنگ اور فنکشن چیک کریں (سیکشن 1.8) اور درج ذیل کو چیک کریں:

- ہینڈ بریک لیورز کو ہینڈل بار پر لگایا جاتا ہے اور اسے چکنا کر دیا جاتا ہے تاکہ وہ آسانی سے دبا سکیں۔
- بریک پیڈ نہیں پہنے جاتے ہیں، اور روٹر کے ساتھ مرکز اور منسلک ہوتے ہیں۔
- بریک پہیوں کو مکمل طور پر روک دیتے ہیں۔

کرینکس اور پیڈل

- اس بات کو یقینی بنائیں کہ پیڈل محفوظ طریقے سے کرینکس سے منسلک ہیں۔
- اس بات کو یقینی بنائیں کہ کرینکس موٹر سائیکل کے جسم سے تنگ ہیں اور آزادانہ طور پر گھومتے ہیں۔

فریم اور کانٹا

- یقینی بنائیں کہ موٹر سائیکل کا فریم اور کانٹا خراب، جھکا یا ٹوٹا نہیں ہے۔
- یقینی بنائیں کہ فریم کو سواری کی پوزیشن میں فریم لیچ کے ذریعے محفوظ کیا گیا ہے۔

واقفیت

- اس بات کو یقینی بنائیں کہ تنے کو اسٹیم لیچ سے محفوظ کیا گیا ہے۔
- اس بات کو یقینی بنائیں کہ ہینڈل بار کلیمپ کے ساتھ جگہ پر محفوظ ہے۔

پہیے اور ٹائر

- اس بات کو یقینی بنائیں کہ ٹائر زیادہ پہننے یا نقصان کے آثار نہیں دکھاتے ہیں۔
- اس بات کو یقینی بنائیں کہ ٹائر5 4 کے تجویز کردہ پریشر پر فلائے ہوئے ہیں۔ 0 6 پی ایس آئی
- اس بات کو یقینی بنائیں کہ وہیل سپوکس ٹوٹے نہیں ہیں۔
- چیک کریں کہ پہیے کے کنارے خراب یا جھکے ہوئے نہیں ہیں۔
- یقینی بنائیں کہ ایکسل گری دار میوے تنگ ہیں۔

سیریز

- اس بات کو یقینی بنائیں کہ چین کا تناؤ ایسا ہے کہ آپ صرف 1/2 انچ زنجیر کے درمیانی حصے کو اٹھا سکتے ہیں۔
- اس بات کو یقینی بنائیں کہ زنجیر کرینک سیٹ، ٹیریلر اور جاکی وہیل پر صحیح طریقے سے بیٹھی ہوئی ہے۔

5.2 ہیلمیٹ حفاظت

اسے چاہیے کہ وہ پہنتا ہے۔ مسافر ہیلمٹ میں تمام اوقات .



صورت حال درست :
سامنے والا احاطہ کرتا ہے۔
کی طرف سے ہیلمٹ .



صورت حال نہیں درست :
سامنے والا ہے نقاب .
ہو سکتا ہے لیڈز گرنا کو انفیکشن خطرناک .

• پیچھے بٹنا ہیلمیٹ اور کپڑے اور جوتے اور سامان مناسب حفاظت کے لیے۔ سے بچنے کے لئے کپڑے کہ شاید کہ منسلک میں پہیے یا نیچے۔ اس کی سفارش کی جاتی ہے۔ پہن کر جوتے فلیٹ اور بند۔ پیچھے بٹنا ہیلمیٹ اور سامان تحفظ تصدیق شدہ کے مطابق معیارات کے لیے ASTM F1492 روکنے کے لیے چوٹ میں حالت واقعہ حادثہ۔

5.3 دیکھ بھال اور دیکھ بھال

اپنی ای بائک کا اچھی طرح خیال رکھیں تاکہ اسے آسانی سے اور محفوظ طریقے سے چلایا جا سکے۔ یہ ہے طریقہ:

اپنی دنیا سے نمٹنا

- **اپنی ای-بائیک کو شدید کمپن یا شدید جسمانی اثر کے سامنے لانے سے گریز کریں۔**
- **بیٹری کو کبھی جدا نہ کریں۔**
- **اپنی ای بائک کو پانی اور نمی سے دور رکھیں۔**
- **ٹوٹنے سے بچنے کے لیے ہموار، سطحی سطحوں پر سواری کریں۔**
- **اپنی ای بائک کو کبھی بھی پہیوں، سیٹ یا ہینڈل بار کے ساتھ نہ رکھیں۔**
- **ہوشیار رہیں کہ موٹر کو اسٹیئرنگ پرزوں سے جوڑنے والی تاروں کو کھینچیں یا نقصان نہ پہنچائیں۔**

⚠ **بیٹری کی احتیاطی تدابیر**

آپ کے پروڈکٹ میں ایک ہٹنے کے قابل لتیم آئن بیٹری ہے۔ سنبھالتے وقت احتیاط برتیں۔

- مصنوعات اور بیٹری کو آگ اور ضرورت سے زیادہ گرمی سے دور رکھیں۔
- شدید جھٹکا، کمپن، یا تصادم سے بچیں۔
- مصنوعات کو پانی یا نمی سے بچائیں۔
- پروڈکٹ کو دیگر اشیاء کے اوپر یا نیچے اسٹیک یا اسٹور نہ کریں۔
- موٹر سائیکل یا اس کی بیٹری کو الگ نہ کریں۔
- اپنے روزمرہ کے فضلے کے ساتھ مصنوعات کو ضائع نہ کریں۔ پروڈکٹ کو کسی مخصوص ای ویسٹ سہولت یا بیٹری ری سائیکلنگ سینٹر میں لے جائیں۔ اپنے قریب کچرے کو ٹھکانے لگانے کی جگہوں کے بارے میں مزید معلومات کے لیے، اپنی مقامی میونسپلٹی یا کچرا اٹھانے والی کمپنی سے رابطہ کریں۔
- اگر پروڈکٹ کی بیٹری گرم محسوس ہوتی ہے یا زیادہ گرم ہونے کے آثار دکھاتی ہے، غیر معمولی بدبو یا آواز خارج کرتی ہے، مائع یا گیس خارج ہوتی ہے، یا شکل یا رنگ بدلتی ہے، فوری طور پر:
  1. اگر پروڈکٹ استعمال میں ہے تو فوری طور پر پروڈکٹ کا استعمال بند کر دیں۔ اگر چارجنگ کیبل منسلک ہے تو اسے پروڈکٹ سے ہٹا دیں۔
  2. پروڈکٹ کا استعمال بند کریں۔
  3. اگر یہ محفوظ ہے تو، پروڈکٹ کو آتش گیر چیز سے دور کسی صاف جگہ پر لے جائیں۔
  4. مدد کے لیے مقامی ہنگامی خدمات کو کال کریں۔
  5. آنکھوں یا جلد کے ان حصوں کو اچھی طرح سے صاف کریں جو صاف بہتے ہوئے پانی سے لیک ہونے والے بیٹری الیکٹرولائٹ سیال کے ساتھ رابطے میں آئے ہیں اور اضافی طبی امداد حاصل کریں۔
- اگر بیٹری کا کوئی مسئلہ ہے تو JETSON CARE ٹیم سے رابطہ کریں۔

اپنی کائنات کو ذخیرہ کریں۔

اپنی ای بائیک اور اس کی بیٹری کو برقرار رکھیں:

- **گھر کے اندر اور خشک جگہ پر۔**
- **دھول سے بچانے کے لیے ڈھکا ہوا ہے۔**
- **آگ یا ضرورت سے زیادہ گرمی سے دور۔**
- **5 کے درجہ حرارت پر 0 - 35°C - 0 (1 90°F)۔**

اپنی کائنات کو صاف کریں۔

براہ راست ای-بائیک پر پانی کا چھڑکاؤ نہ کریں اور نہ ہی لگائیں۔ پانی تاروں کو نقصان پہنچا سکتا ہے،
بیٹری کے ڈبے اور لائٹس کے ساتھ ساتھ فریم کی خرابی - یہ سب کا سبب بن سکتے ہیں۔
ایک خرابی جو مسافر کی حفاظت کو خطرے میں ڈالتی ہے۔

اپنی ای بائیک کو صاف کرنے کا طریقہ یہاں ہے:

- **سیٹ اور فریم - نم، دھول سے پاک کپڑے یا رگڑنے والی شراب میں ڈوبے ہوئے جھاڑو سے پونچھیں۔ خشک، دھول سے پاک کپڑے کے ساتھ عمل کریں۔**
- **اسٹیئرنگ وہیل - نم، دھول سے پاک کپڑے کا استعمال کرتے ہوئے بلکے صابن سے مسح کریں۔ ایک علیحدہ گیلے کپڑے سے اضافی صابن کو ہٹا دیں۔**
- **پہیے کے اجزاء - نم، دھول سے پاک کپڑے سے صاف کریں۔**
- **فریم - نم، دھول سے پاک کپڑے سے مسح کریں۔ ٹائر ختم کرنے والا یا کلینر بھی استعمال کیا جا سکتا ہے۔**

آگ لگنے یا افراد کو چوٹ لگنے کے خطرے سے متعلق ہدایات اور اہم حفاظتی ہدایات

استعمال میں نہ ہونے پر اندر اسٹور کریں، اور چارج کرتے وقت یا سواری نہ کرتے وقت اندر چھوڑ دیں۔ "انتباہ - آگ کا خطرہ - صارف کے محفوظ حصے نہیں"۔ ای بائک جو اونچائی پر استعمال کے لیے نہیں ہیں، جن کے لیے برقی سرکٹس میں برقی فاصلوں میں اضافہ کی ضرورت پڑ سکتی ہے، اس بات کی نشاندہی کرنی چاہیے کہ وہ سطح سمندر0–0 , 2 میٹر سے زیادہ بلندی پر استعمال کے لیے نہیں ہیں۔V U شعاعوں، بارش اور عناصر کی طویل نمائش سے کیس کے مواد کو نقصان پہنچ سکتا ہے، استعمال میں نہ ہونے پر گھر کے اندر اسٹور کریں۔"

⚠ انتباہ:

اس پروڈکٹ کو استعمال کرتے وقت، بنیادی احتیاطی تدابیر پر عمل کرنا چاہیے، بشمول درج ذیل:

A) پروڈکٹ استعمال کرنے سے پہلے تمام ہدایات پڑھیں۔

B) چوٹ کے خطرے کو کم کرنے کے لیے، بچوں کے قریب پروڈکٹ کا استعمال کرتے وقت قریبی نگرانی ضروری ہے۔

ج) پروڈکٹ میں اپنی انگلیاں یا ہاتھ نہ ڈالیں۔

D) اس پروڈکٹ کا استعمال نہ کریں اگر لچکدار پاور کی بٹی یا آؤٹ پٹ کیبل بھڑک اٹھی ہو، موصلیت کو نقصان پہنچا ہو یا نقصان کی کوئی دوسری علامت ہو۔

E) تمام آلات کے لیے۔ ہدایات میں کہا جانا چاہیے کہ "یہ آلہ 14°F (-10°C) سے کم یا 104°F) 40°C) سے زیادہ محیطی درجہ حرارت میں استعمال کے لیے نہیں ہے۔"

F) تمام آلات کے لیے، ہدایات میں یہ بتایا جانا چاہیے کہ "جب محیطی درجہ حرارت 32°F) 0°C) اور 104°F) 40°C) کے درمیان ہو تو بیٹری کو چارج کرنے کا ارادہ ہے جب محیط درجہ حرارت اس حد سے باہر ہو۔

ان ہدایات کو محفوظ کریں۔

مفرور پر مواصلات .

یقینی بنائیں سے ٹریکنگ**ridejetson@**

پر مطلب مواصلات سماجی جاننے کے لیے پر پیشکش کرتا ہے۔

شاندار،

اور تحائف، اور دوسرا خبریں جیٹسن۔

کرو محبت آپ کی گاڑی؟

یقینی بنائیں اگر سے چھوڑنے کے لیے آپ کی درجہ بندی پر ridejetson.com/reviews۔
نہیں ہم کر سکتے ہیں۔ انتظار کر رہا ہے۔ آنیے سنتے ہیں۔ آپ سے !

JETSON

#MakeMoves

کرو آپ کے پاس ہے۔ سوالات؟ چلو ہم آپ کی مدد کرتے ہیں۔ .

ridejetson.com/support
ridejetson.com/chat

چالو کرنے کے لیے ایک ضمانت آپ کی مصنوعات
یا انکوائری پر کوریج
وارنٹی، کال کریں۔ ہم نے بنایا براہ راست .

1 (844) 585-7462

شینزین، چین میں بنایا گیا ہے۔
یہ مکمل ہوا۔ اسے درآمد کریں۔ سے پہلے TruRide Tech LLC.
P.O Box 461, Jersey City, NJ 07302-9998

www.ridejetson.com

بنانے کے لیے میں چین
کوڈ تاریخ : 12/2024
رہائی دستاویز : v1.0

© 2024، TruRide Tech. جملہ حقوق محفوظ ہیں۔ .
کے لیے تیار کیا گیا۔ TruRide Tech LLC.
JETSON® ایک رجسٹرڈ ٹریڈ مارک ہے جو لائسنس کے تحت استعمال ہوتا ہے۔ جیٹ اسٹریم برانڈز ایل ایل سی۔ اس سائٹ کا کوئی حصہ کسی بھی طرح سے دوبارہ تیار یا منتقل نہیں کیا جاسکتا ہے۔
یہ دستاویز، بشمول فارم، گرافکس اور ڈیزائن، کسی بھی شکل میں یا کسی بھی طریقے سے .