A GUIDE FOR YOUR RIDE.

IMPORTANT:
Read carefully and retain for future reference.

JETSON

SHIELD
Ultra-Lock Electric Scooter.

MODEL SKU(S): JTGESC-NAV

OUR TOP TWO RIDING RULES:

BE SAFE.
HAVE FUN!

MANUFACTURED IN YUEYANG, CHINA
IMPORTED BY TRURIDE TECH LLC.
PO BOX 461, JERSEY CITY, NJ 07302-9998

DATE CODE: 07/2026
DOCUMENT EDITION: V4.0
MADE IN CHINA

© 2026, TRURIDE TECH. ALL RIGHTS RESERVED. MANUFACTURED FOR TRURIDE TECH LLC.
JETSON® IS A REGISTERED TRADEMARK USED UNDER LICENSE FROM JETSTREAM BRANDS LLC.
NO PORTION OF THIS DOCUMENT, INCLUDING SHAPE, GRAPHICS, AND DESIGN, MAY BE REPRODUCED OR TRANSMITTED IN ANY FORM OR BY ANY MEANS.

AIRTAG IS A TRADEMARK OF APPLE INC.
TILE AND THE TILE DESIGN ARE TRADEMARKS OF TILE, INC.
THE BLUETOOTH® WORD MARK AND LOGOS ARE REGISTERED TRADEMARKS OWNED BY THE BLUETOOTH SIG, INC. AND ANY USE OF SUCH MARKS BY TRURIDE TECH LLC LLC. IS UNDER LICENSE. OTHER TRADEMARKS AND TRADE NAMES ARE THOSE OF THEIR RESPECTIVE OWNERS.

Contents

Safety Warnings 4
Warranty Coverage & Product Registration 7
Arbitration Agreement 8
1. About Your Product
1.1 Product Overview 10
1.2 Product Specs 12
1.3 Online Resources 12
2. Installation Instructions
2.1 Starting Notes 13
2.2 Helmet Safety 13
2.3 Unfolding & Folding the Scooter 14
2.4 Attaching the Handlebar 19
2.5 Activating the NFC Tags 20
2.6 Setting Your Electronic Passcode 21
2.7 Setting Your Cylinder Lock Code 22
2.8 Inserting a Tracking Device 23
2.9 Inflating the Tires 25
2.10 Charging the Battery 26
3. Features & Functions
3.1 Powering On & Off 28
3.2 Using the Lights 28
3.3 Understanding & Using the LED Screen 29
3.4 Using the Odometer 29
3.5 Using Speed Modes 29
3.6 Checking Battery Charge Level 30
3.7 Using the Kickstand 30
3.8 Using the Bell 30
3.9 Using the Electronic Security System 31
3.10 Using the Cable Lock 32
4. Operating Instructions
4.1 Pre-Ride Safety Checks 34
4.2 Riding 34
4.3 Using the Brakes 35
4.4 Using Cruise Control 35
4.5 Maximizing Speed & Riding Range 36
User Maintenance Instructions 37
Connect With Us 38

SAFETY WARNINGS.

KEEP THESE INSTRUCTIONS.

INSTRUCTIONS ON THE RISK OF FIRE OR INJURY TO PERSONS AND IMPORTANT SAFETY INSTRUCTIONS

- Before use, please read the user manual and safety warnings carefully, and make sure you understand and accept all the safety instructions. The user will be responsible for any loss or damage caused by improper use.
- **Failure to use correct charger can result in fire and explosion, resulting in property damage, injury, and death.**
- Before each cycle of operation, the operator shall perform the preoperation checks specified by the manufacturer: That all guards and pads originally supplied by the manufacturer are in proper place and in serviceable condition; That the braking system is functioning properly; That any and all axle guards, chain guards, or other covers or guards supplied by the manufacturer are in place and in serviceable condition; That tires are in good condition, inflated properly, and have sufficient tread remaining; The area that the product is to be operated should be safe and suitable for safe operation.
- Components shall be maintained and repaired in accordance with the manufacturer's specifications and using only the manufacturer's authorized replacement parts with installation performed by dealers or other skilled persons.
- Warning against recharging non-rechargeable batteries.
- Don't allow hands, feet, hair, body parts, clothing, or similar articles to come in contact with moving parts, wheels, or drive train, while the motor is running.
- This product should not be used by children or persons with reduced physical, sensory or mental capabilities, or lack of experience and knowledge, unless they have been given supervision or instruction (IEC 60335-1/A2:2006).
- Unsupervised children should not play with the product (IEC 60335-1/A2:2006).
- Adult supervision is required.
- Units shall not be operated to perform racing, stunt riding, or other maneuvers, which may cause loss of control, or may cause uncontrolled operator/passenger actions or reactions.
- Never use near motor vehicles.
- Avoid sharp bumps, drainage grates, and sudden surface changes. Scooter may suddenly stop.
- Avoid streets and surfaces with water, sand, gravel, dirt, leaves, and other debris. Wet weather impairs traction, braking, and visibility.
- Avoid riding around flammable gas, steam, liquid, or dust that could cause fire.
- Operators shall adhere to all of the manufacturer's recommendations and instructions, as well as comply with all laws and ordinances: Units without headlights shall be operated only with adequate daylight conditions of visibility, and; Owners shall be encouraged to highlight (for conspicuity) using lighting, reflectors, and for low-riding units, signal flags on flexible poles.
- Persons with the following conditions shall be cautioned not to operate: Those with heart conditions; Pregnant women; Persons with head, back, or neck ailments, or prior surgeries to those areas of the body; and persons with any mental or physical conditions that may make them susceptible to injury or impair their physical dexterity or mental capabilities to recognize, understand, and perform all of the safety instructions and to be able to assume the hazards inherent in unit use.
- Do not ride at night.

- Do not ride after drinking or taking prescription medication.
- Do not carry items when riding.
- Never operate the product barefooted.
- Always wear shoes and keep shoelaces tied.
- Make sure your feet are always placed securely on the deck.
- Operators always shall use appropriate protective clothing, including but not limited to a helmet, with appropriate certification, and any other equipment recommended by the manufacturer: Always wear protective equipment such as helmet, knee pads, and elbow pads.
- Always give way to pedestrians.
- Be alert to things in front and far away from you.
- Do not allow distractions when riding, such as answering the phone or engaging in any other activities.
- The product cannot be ridden by more than one person.
- When you ride the product along with other riders, always keep a safe distance to avoid a collision.
- When turning, be sure to maintain your balance.
- Riding with improperly adjusted brakes is dangerous and can result in serious injury or death.
- The brake may become hot while operating, do not touch the brake with your bare skin.
- Applying brakes too hard or too suddenly can lock up a wheel, which could cause you to lose control and fall. Sudden or excessive application of the brake may result in injury or death.
- If the brake loosens, please adjust with a hexagon wrench, screwdriver, or other applicable tool, or please contact the Jetson Care Team.
- Replace worn or broken parts immediately.
- Check whether all safety labels are in place and understood before riding.
- The owner shall allow the use and operation of the unit after a demonstration that such operators can understand and operate all components of the unit before use.
- Do not ride without proper training. Do not ride at high speeds, on uneven terrain, or on slopes. Do not perform stunts or turn abruptly.
- Recommended for indoor use.
- Prolonged exposure to UV rays, rain and the elements may damage the enclosure materials, store indoors when not in use.
- Personal e-mobility devices are not intended for use at high-altitude locations requiring increased clearance between electrical wires in electrical circuits, indicate that they are not intended for use at altitudes above 2,000 meters above sea level.
- Only use the battery(ies) specified by the manufacturer.
- Battery should not be disposed of as house hold waste.
- Lubricating the scooter is not required.
- STORE INDOORS WHEN NOT IN USE. LEAVE INDOORS WHILE CHARGING OR WHEN NOT IN USE FOR DRIVING.
- **AVERTISSEMENT** - Risque d'incendie - Aucune des pieces ne peut être réparée par l'utilisateur.
- **WARNING** - Risk of Fire and Electric Shock - Battery and/or battery components are not user replaceable.
- Caution: Risk of Fire.
- The rider should not exceed 265 lb | 120.2 kg.

MODIFICATIONS

Do not attempt to disassemble, modify, repair, or replace the unit or any components of the unit without instruction from the Jetson Care Team. This will void any warranty, and can lead to malfunctions which may cause injury.

ADDITIONAL OPERATION PRECAUTIONS

Do not lift the product off the ground while it is on and the wheels are in motion. This can result in freely spinning wheels, which may cause injury to yourself or others nearby. Do not jump on or off the product, and do not jump while using it. Always keep your feet firmly planted on the foot rest while in operation. Always check the battery charge before using.

DISPOSAL OF USED BATTERY



Battery may contain hazardous substances which could endanger the environment and human health. This symbol marked on the battery and/or packaging indicates that used battery shall not be treated as municipal waste. Batteries should be disposed of at an appropriate collection point for recycling. By ensuring the used batteries are disposed of correctly, you will help preventing potential negative consequences for the environment and human health. The recycling of materials will help to conserve natural resources. For more information about recycling of used batteries, please contact your local municipality waste disposal service.

NOTICE OF COMPLIANCE

This device complies with Part 15 of the FCC Rules. Operation is subject to the following two conditions: (1) this device may not cause harmful interference, and (2) this device must accept any interference received, including interference that may cause undesired operation. Warning: Changes or modifications to this unit not expressly approved by the party responsible for compliance could void the user's authority to operate the equipment.

NOTE: This equipment has been tested and found to comply with the limits for a Class B digital device, pursuant to Part 15 of the FCC Rules. These limits are designed to provide reasonable protection against harmful interference in a residential installation. This equipment generates, uses and can radiate radio frequency energy and, if not installed and used in accordance with the instructions, may cause harmful interference to radio communications. However, there is no guarantee that interference will not occur in a particular installation. If this equipment does cause harmful interference to radio or television reception, which can be determined by turning the equipment off and on, the user is encouraged to try to correct the interference by one or more of the following measures:

- Reorient or relocate the receiving antenna.
- Increase the separation between the equipment and receiver.
- Connect the equipment into an outlet on a circuit different from that to which the receiver is connected.
- Consult the dealer or an experienced radio/TV technician for help.
- Shielded cables must be used with this unit to ensure compliance with the Class B FCC limits.

⚠ WARNING:

Failure to comply with the following instructions may result in injury to the child or others.

- Keep small parts away from children during assembly.
- Accessory must be assembled and removed by an adult.
- Frequently inspect the product for damage.

*** ADULT ASSEMBLY IS REQUIRED.**

⚠ WARNING:

To reducte the risk of injury, adult supervision is required. Never use in roadways, near motor vehicles, on or near steep inclines or steps, swimming pools or other bodies of water; always wear shoes, and never allow more than 1 rider.

⚠ WARNING:

Always observe basic precautions when using this product, including the following:

(A) Read all instructions before using the product.

(B) To reduce risk of injury, strict supervision is essential when the product is used in closer to children.

(C) Do not insert fingers or hands into the product.

(D) Do not use this product if the elastic power cable or output cable is crunched, has breaked insulation, or has any other indications of damage.

(E) For all equipment. Instructions should state: This appliance is not intended for use in ambient temperatures below 14°F (-10°C) or above an ambient temperature of 104°F (40°C).

(F) For all devices, the instructions should include the information:
The battery is designed to be charged when the ambient temperature is between 32°F (0°C) and 104°F (40°C). Never charge the battery when the ambient temperature is outside this range.

CALIFORNIA PROPOSITION 65

⚠ WARNING:

THIS PRODUCT CAN EXPOSE YOU TO CHEMICALS INCLUDING CADMIUM, WHICH IS KNOWN TO THE STATE OF CALIFORNIA TO CAUSE CANCER AND BIRTH DEFECTS OR OTHER REPRODUCTIVE HARM. FOR MORE INFORMATION GO TO: WWW.P65WARNINGS.CA.GOV.

GENERAL LIMITED WARRANTY

YOUR NEW JETSON PRODUCT IS WARRANTED AGAINST DEFECTS IN MATERIALS AND WORKMANSHIP AS INDICATED ON RIDEJETSON.COM/WARRANTY FOR A PERIOD OF TIME FROM THE DATE OF ORIGINAL RETAIL PURCHASE WHEN USED IN ACCORDANCE WITH JETSON'S USER MANUALS (REFER TO RIDEJETSON.COM/SUPPORT). **UNDER THIS WARRANTY, YOU WILL BE ABLE TO DIRECT YOUR CLAIMS TO JETSON EVEN IN SITUATIONS WHERE YOU PURCHASED THE JETSON PRODUCT FROM ONE OF OUR AUTHORIZED RETAILERS.** TO READ THE FULL TERMS OF OUR WARRANTY, VISIT RIDEJETSON.COM/WARRANTY.

PRODUCT REGISTRATION

REGISTER YOUR NEW JETSON TO FAST-TRACK YOU TOWARDS PERSONALIZED PRODUCT AND WARRANTY SUPPORT. MAKE YOUR MOVE AT RIDEJETSON.COM/PAGES/REGISTRATION.

WARRANTY COVERAGE & PRODUCT REGISTRATION.

To exercise your product's warranty or inquire about warranty coverage, contact us directly.

www.ridejetson.com

ARBITRATION AGREEMENT.

IMPORTANT NOTICE ABOUT YOUR RIGHTS - PLEASE READ.

THIS ARBITRATION AGREEMENT ("AGREEMENT") SHALL GOVERN THE MANNER BY WHICH ANY CLAIMS AGAINST US REGARDING THIS PURCHASE AND/OR USE OF OUR PRODUCTS SHALL BE RESOLVED. THIS AGREEMENT SETS FORTH IMPORTANT LEGAL RIGHTS. PLEASE READ THIS AGREEMENT CAREFULLY.

BY PURCHASING OUR PRODUCTS FROM US OR ANY THIRD PARTY, YOU UNDERSTAND AND AGREE THAT ANY DISPUTE BETWEEN YOU AND US CONCERNING SUCH PRODUCT SHALL BE SETTLED BY BINDING INDIVIDUAL ARBITRATION IN ACCORDANCE WITH THE TERMS OF THIS AGREEMENT AND AS SUCH YOU WAIVE YOUR RIGHT TO PARTICIPATE IN OR REPRESENT A CLASS OF CONSUMERS IN SUCH DISPUTES. IF YOU DO NOT AGREE WITH THESE TERMS, YOU MUST RETURN THE PRODUCT WITHIN (30) DAYS OF YOUR RECEIPT OF THIS PRODUCT.

GOVERNING LAW; ASSENT

This Agreement shall be governed by the Federal Arbitration Act, 9 U.S.C. §§ 1 et seq., and, to the extent state law is applicable, the laws of the State of Delaware, without regard to conflict of laws principles. By retaining the Product beyond thirty (30) days from the date of receipt, you acknowledge that you have read, understood, and agreed to be bound by this Agreement. If you do not agree to this Agreement, you must return the Product within thirty (30) days of receipt for a full refund of the purchase price.

I. RESOLUTION BY BINDING ARBITRATION.

Any Claim or dispute between you and us, or any of our subsidiaries or affiliates, agents or representatives arising out of or relating in any way to the Product or this Agreement shall be resolved through final, binding arbitration. This arbitration obligation applies regardless of whether the claim or dispute involves a tort, fraud, misrepresentation, product liability, negligence, violation of a statute, or any other legal theory. You specifically acknowledge and agree that you waive your right to bring a lawsuit based on such claims or disputes and to have such lawsuit resolved by a judge or jury. Notwithstanding the foregoing, either party may seek emergency injunctive or other equitable relief from a court of competent jurisdiction solely to prevent irreparable harm pending arbitration, without waiving any right to arbitration of the underlying dispute.

II. WAIVER OF CLASS PARTICIPATION.

All arbitrations under this Agreement shall be conducted on an individual (and not a class-wide) basis, and an arbitrator shall have no authority to award class-wide relief. You acknowledge and agree that this Agreement specifically prohibits you from commencing arbitration proceedings as a representative of others or joining in any arbitration proceedings brought by any other person. You also acknowledge and agree that you are giving up your right to serve as a representative, as a private attorney general, or in any other representative capacity, and/or to participate as a member of a class of claimants in any lawsuit filed against us and/or related third parties.

III. ARBITRATION PROCEDURES.

(A) Before commencing any arbitration proceedings under this Agreement, you must first present the claim or dispute to us by calling our Representative toll free at 1-866-225-9723 and providing all requested information. You may be required to provide us with a written statement setting forth the nature of your claim or dispute. We shall have forty-five (45) days from the receipt of such call (or written statement) to

resolve such claim or dispute ("Resolution Period"). If your claim or dispute is not resolved within the Resolution Period, you may commence arbitration proceedings in accordance with the terms of this Agreement.

(B) The arbitration of any claim or dispute under this Agreement shall be conducted pursuant to the AAA Consumer Arbitration Rules then in effect ("AAA"). These rules and procedures are available by calling the AAA or by visiting its web site at www.adr.org.

(C) The arbitrator shall not conduct class arbitration; that is, the arbitrator shall not allow you to serve as a representative, as a private attorney general, or in any representative capacity for others in the arbitration.

(D) The arbitration of any claim or dispute under this Agreement shall be conducted in New York County, New York State; provided, however, that for claims of $25,000 or less, you may elect to conduct the arbitration by telephone or videoconference, in which case no in-person appearance shall be required.

(E) MASS ARBITRATION. If twenty (20) or more similar claims are filed against us within any ninety (90) day period ("Mass Filing"), the AAA shall administer the Mass Filing in a coordinated proceeding. The AAA shall select up to ten (10) claims to serve as bellwether proceedings, which shall be resolved first. The results of the bellwether proceedings shall not be binding on remaining claimants but may be used by the parties to facilitate resolution. No additional claims in the Mass Filing shall be administered or arbitrated while the bellwether proceedings are pending. All applicable statutes of limitations shall be tolled during any period of abeyance under this section. This provision shall not limit your individual right to arbitration.

(F) ALTERNATE ADMINISTRATOR. If the AAA is unable or unwilling to administer a claim under this Agreement, JAMS, Inc. ("JAMS") shall serve as the arbitration administrator pursuant to its Consumer Arbitration Minimum Standards then in effect, available at www.jamsadr.com.

IV. COSTS.

All administrative expenses of the arbitration proceedings commenced under this Agreement shall be as follows:

(A) If the claim or dispute that is the subject of the arbitration proceedings is less than five thousand dollars (US $5,000), your financial responsibility for the administrative costs shall not exceed One Hundred Dollars ($100);

(B) If the claim or dispute that is the subject of the arbitration proceedings is between five thousand dollars (US $5,000) and fifty thousand dollars (US $50,000), your financial responsibility for administrative costs shall not exceed Three Hundred Dollars ($300); and

(C) If the claim or dispute that is the subject of the arbitration proceedings exceeds $50,000, your financial responsibility for administrative costs shall be in accordance with the Commercial Fee Schedule provided by the AAA.

(D) Each party shall pay the fees and costs of its own counsel, experts and witnesses.

V. SMALL CLAIMS.

If a claim is within the jurisdiction of a small claims court, either party may choose to take the claim to that court instead of arbitration. Any dispute that cannot be adjudicated within the jurisdiction of a small claims tribunal shall be resolved by binding arbitration as described in and in accordance with the terms of this Agreement. Any appeal of a judgement from a small claims tribunal shall be resolved by binding arbitration under the terms of this Agreement.

VI. SEVERABILITY.

If any provision of this Agreement is declared or found to be unlawful, unenforceable or void, such provision will be ineffective only to the extent that it is found unlawful, unenforceable or void, and the remainder of the provision and all other provisions shall remain fully enforceable.

TruRide Tech LLC
794 School House Road
New Castle, DE 19720

Implemented: January 2026

1. ABOUT YOUR PRODUCT.

1.1 Product Overview

1. HANDLEBAR ASSEMBLY*
   - A. HANDBRAKE
   - B. BELL
   - C. LED SCREEN
   - D. HANDLEBAR
   - E. FOLDING HOOK
   - F. NFC SENSOR
   - G. POWER BUTTON
   - H. THROTTLE
2. HEADLIGHT
3. STEM
4. CABLE LOCK
5. CABLE
6. LOCKING LATCH
7. FOLDING HINGE POINT
8. TRACKING DEVICE COMPARTMEN
9. CHARGING PORT WITH COVER
10. DECK
11. FOLDING CATCH
12. FOOT BRAKE
13. TAILLIGHT/BRAKE LIGHT
14. REAR WHEEL
15. DISC BRAKE
16. FRONT WHEEL
17. KICKSTAND
18. CHARGER
19. CHARGING CABLE
20. NFC SECURITY TAGS ×2 *(1 LARGE & 1 SMALL)*

Tools and hardware included for assembly, adjustment, and maintenance:



2MM ALLEN KEY



SECURITY TOOL



4MM ALLEN KEY



SCREWS (×5, INCLUDING 1 SPARE)



TIRE VALVE STEM EXTENSION HOSE

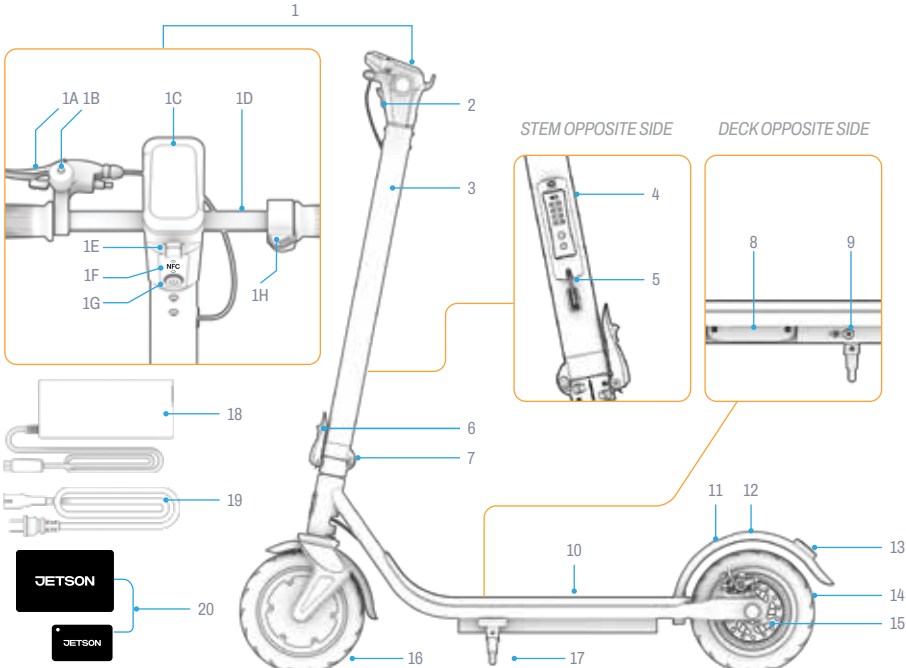

*NOT PRE-ATTACHED; REQUIRES ASSEMBLY.

NOTE: IMAGES MAY NOT REFLECT EXACT APPEARANCE OF ACTUAL PRODUCT.

1.2 Product Specs

- WEIGHT LIMIT: 265 LB | 120.2 KG
- MINIMUM RIDER WEIGHT: 100 LB | 45.4 KG
- PRODUCT WEIGHT: 39.2 LB | 17.8 KG
- RECOMMENDED AGE: 12+
- PRODUCT DIMENSIONS, UNFOLDED:
  42.9 IN (L) × 19.2 IN (W) × 45.5 IN (H) | 108.9 CM (L) × 48.8 CM (W) × 115.6 CM (H)
- PRODUCT DIMENSIONS, FOLDED:
  42.9 IN (L) × 19.2 IN (W) × 18.5 IN (H) | 108.9 CM (L) × 48.8 CM (W) × 46.9 CM (H)
- DECK SIZE: 22.3 IN (L) × 6.2 IN (W) | 56.6 CM (L) × 15.7 CM (W)
- WHEEL SIZE: 8.5 IN | 21.6 CM
- MAX SPEED: 15.5 MPH* | 24.9 KM/H*
- MAX RANGE: 18.0 MILES | 29.0 KM *, **
- BATTERY: 36V, 7.5AH
- BATTERY TYPE: LITHIUM-ION
- MOTOR: 350W***
- CHARGER: 42V 1.5A
- CHARGING TIME: APPROX. 5.5 HOURS
- MAX CLIMBING ANGLE: 15°
- RECOMMENDED TIRE PRESSURE: 50 PSI
- UL CERTIFICATION: 2272

**PRODUCT RANGE, SPEED, BATTERY LIFE, AND OTHER SPECIFICATIONS MAY VARY BASED ON RIDER AND RIDING CONDITIONS.*

***WHEN TESTED CARRYING 143.3 LB | 65.0 KG, IN AN AIR TEMPERATURE OF 77°F | 25°C, AND AT A SPEED OF 12 MPH | 19.3 KM/H. SEE SECTION 4.5 FOR MORE DETAILS ON CONDITIONS THAT CAN AFFECT RANGE.*

****PEAK POWER*

1.3 Online Resources

Scan for our most updated product onboarding materials and support resources.

Find this user manual online at https://cdn.shopify.com/s/files/1/2530/6734/files/SHIELD-MANUAL-web.pdf

Find our collection of user manuals at https://ridejetson.com/pages/product-manuals

2. INSTALLATION INSTRUCTIONS.

2.1 Starting Notes

- KICK OFF YOUR ADVENTURE RIGHT. PRIOR TO USE OF THIS PRODUCT, CAREFULLY READ THE ENTIRE USER MANUAL, INCLUDING SAFETY WARNINGS. MAKE SURE YOU UNDERSTAND, ACCEPT, AND ADHERE TO ALL:
  - MANUFACTURER'S RECOMMENDATIONS.
  - SAFETY INSTRUCTIONS AND WARNINGS.
  - LOCAL RIDING AND OPERATIONAL LAWS AND ORDINANCES.

- TAKE CARE WHEN UNBOXING, REMOVING ALL PACKAGING MATERIALS, AND POSITIONING THE SCOOTER FOR ASSEMBLY.

DURING UNBOXING AND IN PREPARATION FOR ASSEMBLY, HANDLE THE STEM AND HANDLEBAR SECTIONS CAREFULLY SO AS NOT TO DISLOCATE THE INTERNAL WIRES POSITIONED FOR EASY CONNECTION.

- THE DIRECTIONS GIVEN IN THIS MANUAL—RIGHT, LEFT, FRONT/FORWARD, AND REAR/BACK—ARE ORIENTED AS THE RIDER WOULD SEE THEM WHEN STANDING ON THE SCOOTER. THE "RIGHT SIDE" OF THE SCOOTER, FOR EXAMPLE, IS THE SIDE WHERE THE RIDER'S RIGHT HAND WILL BE.

2.2 Helmet Safety

A HELMET SHOULD BE WORN BY THE RIDER AT ALL TIMES.



IMPROPER POSITIONING:
THE FOREHEAD IS EXPOSED.
A FALL COULD RESULT IN
SERIOUS INJURY.



PROPER POSITIONING:
THE FOREHEAD IS
COVERED
BY THE HELMET.

**WEAR A HELMET, APPROPRIATE CLOTHING, SHOES, AND SAFETY GEAR. AVOID CLOTHING THAT CAN GET CAUGHT INTO OR UNDER THE WHEELS. CLOSED-TOE, FLAT SHOES ARE RECOMMENDED. WEAR AN ASTM F1492 APPROVED HELMET AND PROTECTIVE GEAR TO PREVENT INJURY IN THE EVENT OF AN ACCIDENT.*

2.3 Unfolding & Folding the Scooter

WHEN TO UNFOLD: FOR RIDING AND ASSEMBLY*
WHEN TO FOLD: FOR STORAGE AND TRANSPORT

IMPORTANT: DO NOT LIFT THE SCOOTER BY THE HANDLEBAR. TO TRANSPORT IT, SECURE IT IN THE FOLDED POSITION AND CARRY IT BY THE STEM.

*WHEN UNFOLDING FOR ASSEMBLY, THE HANDLEBAR WILL NOT YET BE ATTACHED.

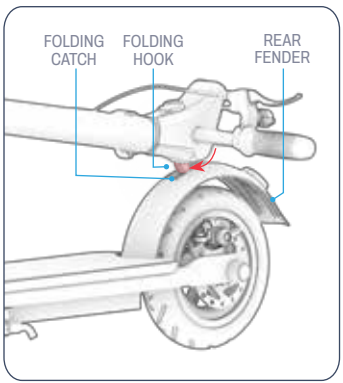

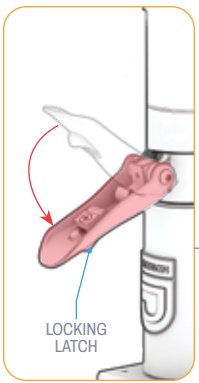

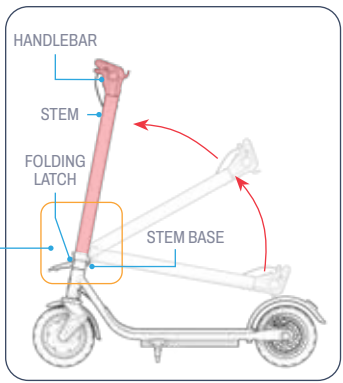

Unfolding

1. PROP THE SCOOTER UPRIGHT ON THE KICKSTAND (SEE SECTION 3.7).
2. PUSH THE REAR FENDER DOWN TO RELEASE THE FOLDING HOOK.
3. GENTLY RAISE THE HANDLEBAR UNTIL IT IS FULLY UPRIGHT ON THE STEM BASE.
4. PULL THE LOCKING LATCH FULLY OPEN.

IMPORTANT: DO NOT ATTEMPT TO CLOSE THE LATCH BEFORE BRINGING IT TO THE FULLY OPEN POSITION.

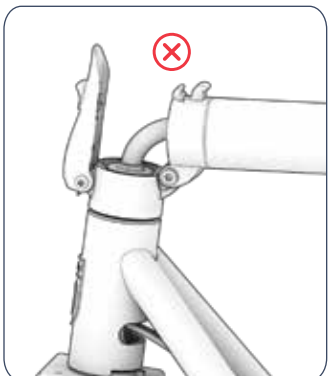

INCORRECT: LATCH NOT PULLED OPEN.

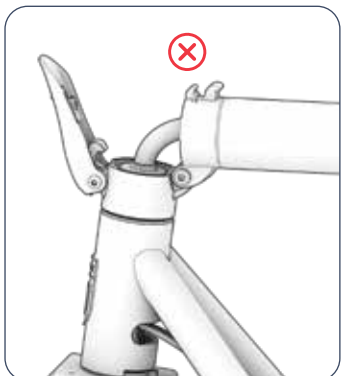

INCORRECT: LATCH PARTIALLY PULLED OPEN.



CORRECT: LATCH FULLY PULLED OPEN.

5. PARTIALLY LIFT THE LATCH, ENSURING THAT THE HOOK ON THE LATCH (A) IS FULLY INSERTED BETWEEN THE 2 HOOKS ON THE STEM (B AND C), AS SEEN IN THE SECOND IMAGE BELOW. WHEN DONE CORRECTLY, THE LATCH HOOK (A) WILL "CLICK" INTO PLACE.

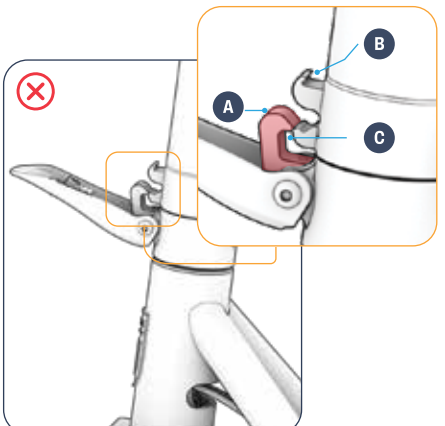

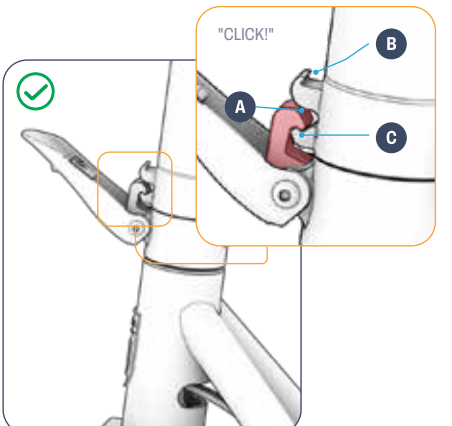

INCORRECT: THE HOOK ON THE LATCH (A) IS NOT FULLY INSERTED BETWEEN THE 2 HOOKS ON THE STEM (B AND C).

CORRECT: THE HOOK ON THE LATCH (A) IS FULLY INSERTED BETWEEN THE 2 HOOKS ON THE STEM (B AND C), AND THERE WAS THE SOUND OF A "CLICK."

IMPORTANT: DO NOT CONTINUE IF THE HOOK ON THE LATCH IS NOT FULLY INSERTED. PULL THE LATCH FULLY OPEN AND REPEAT STEP 5 UNTIL IT IS CORRECT.

6. PRESS THE LOCKING LATCH IN TOWARDS THE FRAME TO LOCK THE HANDLEBAR IN POSITION.
7. CHECK THAT THE LATCH AND STEM ARE SECURE.

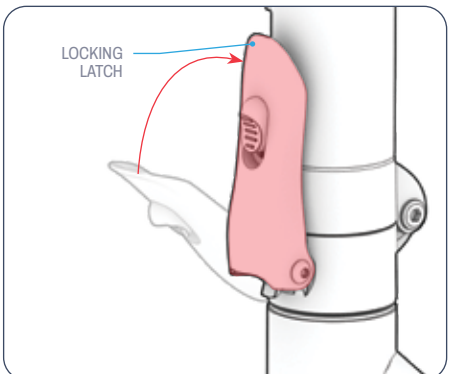

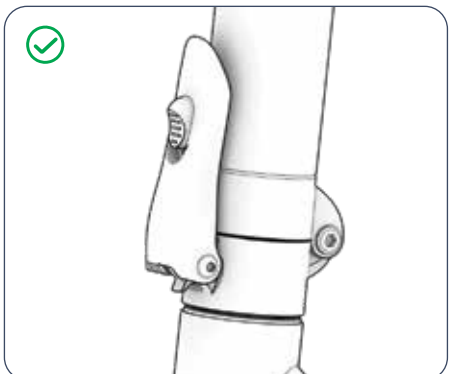

⚠**WARNING:** TO ENSURE THAT THE LATCH IS PROPERLY CLOSED AND SECURE ON THE STEM, MAKE SURE THAT THE LATCH FULLY "CLICKS" CLOSED.

⚠**WARNING:** TO AVOID A COLLAPSING OF THE HANDLEBAR THAT COULD LEAD TO INJURY, NEVER RIDE THE SCOOTER WITHOUT THE FOLDING FULLY CLOSED AND THE STEM SECURED IN THE UPRIGHT POSITION.

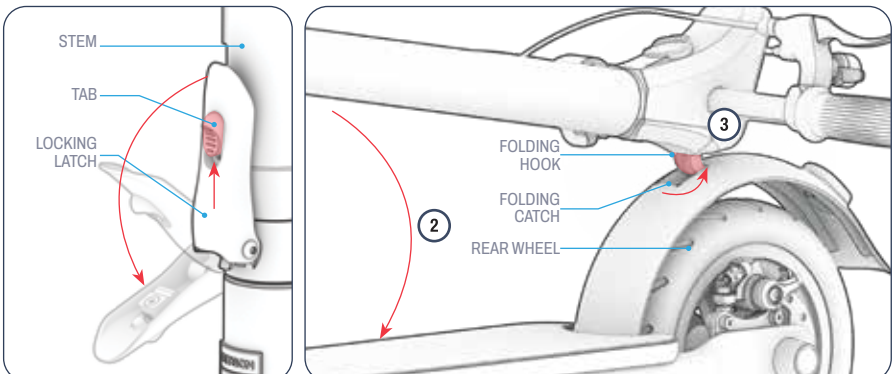

Folding

1. PUSH THE TAB ON THE LOCKING LATCH UPWARDS AND PULL THE LATCH OPEN AND AWAY FROM THE STEM.
2. GENTLY LOWER THE HANDLEBAR DOWN TOWARDS THE REAR WHEEL.
3. PUSH THE FOLDING HOOK INTO THE FOLDING CATCH, LOCKING THE HANDLEBAR INTO THE FOLDED POSITION.

2.4 Attaching the Handlebar

⚠ CAUTION:
- TAKE CARE WHEN HANDLING ELECTRICAL COMPONENTS.
- ENSURE THAT THE BRAKE CABLE IS NOT TANGLED, IN THE WAY OF ANY MOVING PARTS, OR POSITIONED SUCH THAT IT WILL INHIBIT HANDLEBAR ROTATION.

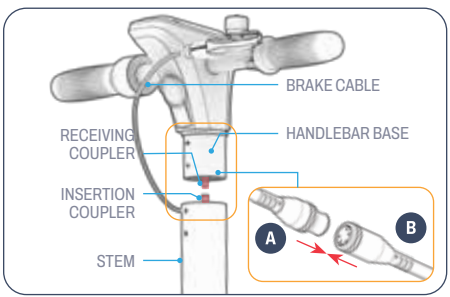

1. ALIGN THE ARROWS ON THE HANDLEBAR WIRE (A) AND STEM WIRE RECEPTOR (B). PUSH (A) INTO (B).
2. POSITION THE HANDLEBAR OVER THE STEM WITH THE POST POINTING DOWN AND THE NFC SENSOR FACING THE BACK. SLIDE THE POST INTO THE STEM UNTIL THE FOUR SCREW HOLES LINE UP.

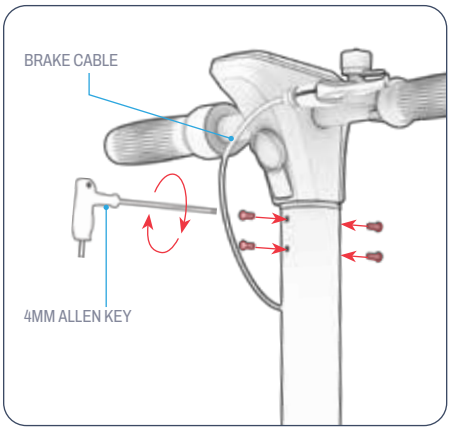

3. INSERT ONE SCREW INTO EACH SET OF ALIGNED HOLES BY TWISTING CLOCKWISE. ONCE ALL FOUR ARE IN, TIGHTEN THEM WITH THE 4MM ALLEN KEY.
4. CHECK THAT THE HANDLEBAR IS SECURELY FIXED IN THE STEM.

IMPORTANT: TAKE CARE NOT TO PINCH THE WIRES. GUIDE THEM SAFELY OUT OF THE WAY OF BOTH FRAME PIECES AS YOU SLIDE.

2.5 Activating the NFC Tags

YOU CAN USE THE NFC TAGS TO ELECTRONICALLY UNLOCK YOUR SCOOTER. (SEE SECTION 3.9).

TO DETERMINE IF YOUR TAGS NEED TO BE PAIRED WITH YOUR SCOOTER, LOOK FOR A RED DOT ON YOUR INCLUDED NFC TAGS.

IMPORTANT: DEPENDING ON THE DATE OF PRODUCTION OF YOUR SCOOTER, THE INCLUDED NFC TAGS MAY ALREADY COME ACTIVATED AND PAIRED WITH YOUR SCOOTER, OR THEY MAY NEED TO BE MANUALLY ACTIVATED AND PAIRED BEFORE THEY CAN BE USED TO UNLOCK YOUR SCOOTER.
IMPORTANT: IF YOUR SCOOTER IS NOT RESPONDING TO YOUR NFC SECURITY TAGS, CONTACT THE JETSON CARE TEAM FOR ASSISTANCE.



IF YOUR SCOOTER'S NFC TAGS HAVE A RED STICKER AS SHOWN ABOVE, YOUR NFC TAGS ARE PRE-ACTIVATED AND ALREADY PAIRED WITH YOUR SCOOTER. NO ADDITIONAL ACTION IS REQUIRED. THE TAGS ARE READY TO GO!



IF YOUR NFC TAGS **DO NOT** HAVE A RED STICKER, YOUR NFC CARDS NEED TO BE ACTIVATED AND PAIRED WITH YOUR SCOOTER. TO ACTIVATE THESE TAGS, FOLLOW THESE INSTRUCTIONS.

1. PRESS AND HOLD THE POWER BUTTON FOR 2 SECONDS TO TURN ON YOUR SCOOTER.

   NOTE THE BLINKING LOCK ICON ON THE LED SCREEN.

2. QUICK-PRESS THE POWER BUTTON 4 TIMES IN A ROW. THEN TAP THE NFC SECURITY TAG TO THE NFC SENSOR. A SUCCESSFUL PAIRING WILL BE INDICATED BY:
   - 2 BEEPS
   - A STEADY GREEN ILLUMINATION OF THE CIRCLE ON THE LED SCREEN
   - THE DISAPPEARANCE OF THE LOCK ICON ON THE LED SCREEN
3. REPEAT WITH THE OTHER NFC TAG.

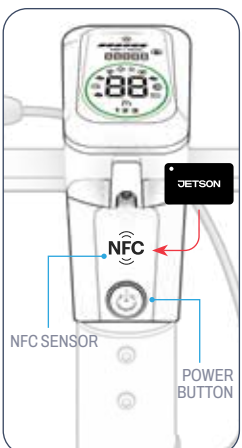

NFC SECURITY TAG CARE:

- AVOID GETTING YOUR TAGS WET. STORE THEM IN A DRY PLACE.
- TO CLEAN YOUR TAGS, WIPE THEM WITH A DRY DUST-FREE CLOTH.

2.6 Setting Your Electronic Passcode

YOU CAN ALSO USE A 3-DIGIT ELECTRONIC PASSCODE TO UNLOCK YOUR SCOOTER.

THE DEFAULT PASSCODE IS 333. YOU CAN CHANGE IT AT ANY TIME.
NOTE: YOU WILL NEED ONE OF THE INCLUDED NFC TAGS TO CHANGE FROM THE DEFAULT PASSCODE.

IMPORTANT: MAKE NOTE OF YOUR PASSCODE. THERE IS NO WAY TO RESET THE PASSCODE OR USE IT TO UNLOCK THE SCOOTER WITHOUT IT.

TO CHANGE THE PASSCODE:

1. PRESS AND HOLD THE POWER BUTTON FOR 2 SECONDS TO TURN ON YOUR SCOOTER. NOTE THE BLINKING LOCK ICON ON THE LED SCREEN.
2. TAP AND HOLD ONE OF THE NFC SECURITY TAGS ON THE NFC SENSOR UNTIL YOU HEAR TWO BEEPS AND THE LOCK ICON DISAPPEARS FROM THE LED SCREEN.
3. PRESS AND HOLD THE POWER BUTTON FOR 1-2 SECONDS WHILE YOU TAP AN NFC SECURITY TAG TO THE NFC SENSOR. RELEASE THE BUTTON AND TAG WHEN:
   - THERE IS THE SOUNDING OF 2 BEEPS.
   - THE GREEN CIRCLE BEGINS TO BLINK.
4. QUICK-PRESS THE POWER BUTTON 5 TIMES IN A ROW TO ENTER THE PASSWORD SECTION OF THE SETTINGS MENU.
5. QUICK-PRESS THE THROTTLE UNTIL THE DIGIT THAT YOU WANT FOR THE FIRST PASSCODE POSITION APPEARS ON THE DISPLAY.
   NOTE: DIGITS RUN 1–9. PRESS PAST 9 TO CYCLE BACK TO 1.
6. PRESS THE POWER BUTTON ONCE TO CHOOSE THAT NUMBER.
7. REPEAT STEPS 5 AND 6 FOR THE SECOND POSITION.
8. REPEAT STEPS 5 AND 6 FOR THE THIRD POSITION. TWO BEEPS CONFIRM THAT A NEW 3-DIGIT PASSCODE HAS BEEN SUCCESSFULLY SET.

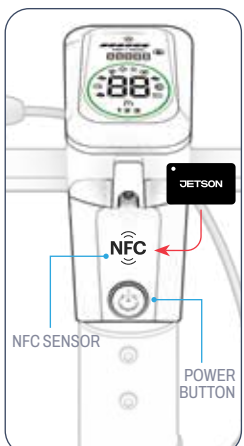

2.7 Setting Your Cylinder Lock Code

THE DEFAULT CYLINDER LOCK CODE IS "0000".

IMPORTANT: THERE IS NO WAY TO RESET THE CODE OR USE THE LOCK WITHOUT USING THE EXISTING CODE. BE SURE TO KEEP A NOTATION OF YOUR CODE WHENEVER YOU CHANGE IT.

TO CHANGE YOUR CYLINDER LOCK CODE:

1. ROTATE EACH DIGIT AROUND THE CYLINDER UNTIL ALL 4 DIGITS IN THE EXISTING CODE ARE ALIGNED IN THE CENTER FROM TOP TO BOTTOM. ("0000" IF STILL SET IN DEFAULT MODE)
2. PUSH THE RESET SWITCH TO THE RIGHT.
3. ROTATE THE DIGITS UNTIL A NEW CODE IS DISPLAYED AND ALIGNED IN THE CENTER.
4. PUSH THE RESET SWITCH TO THE LEFT TO PROGRAM YOUR NEW CODE.

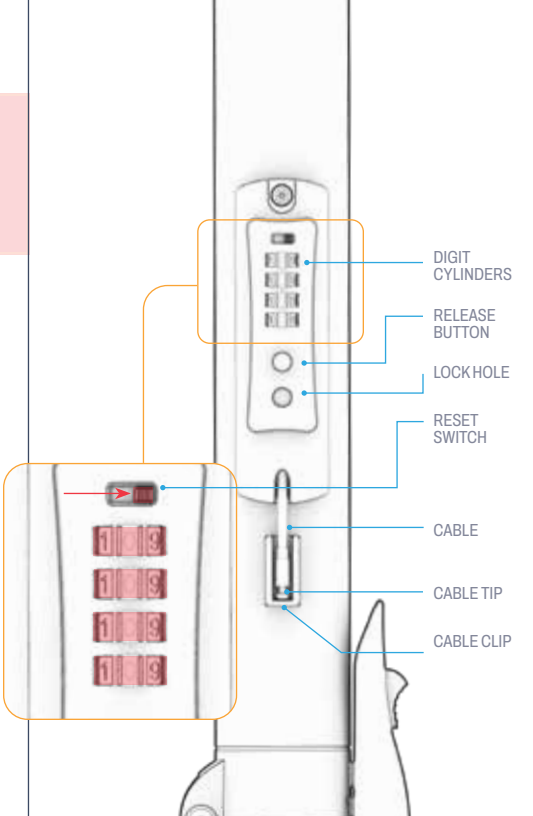

2.8 Inserting a Tracking Device

THE COMPARTMENT HAS TWO DIFFERENT SLOTS INSIDE THE TRACKING DEVICE COMPARTMENT TO HOLD TWO DIFFERENT SIZES OF BLUETOOTH® TRACKING DEVICES INSIDE OF IT, SUCH AS APPLE AIRTAG™ OR TILE™.*

- BEFORE INSERTING A TRACKING DEVICE IN THE COMPARTMENT, FOLLOW ITS SPECIFIC SET-UP INSTRUCTIONS.
- TO ACCESS THE TRACKING DEVICE COMPARTMENT, YOU WILL NEED THE SECURITY TOOL.

CIRCULAR TRACKING DEVICE SECTION:
1.27 IN | 32.37 MM (DIAMETER) × 0.31 IN | 8 MM (DEPTH)
RECTANGULAR TRACKING DEVICE SECTION:
2.34 IN | 59.51 MM (W) × 1.43 IN | 36.2 MM (H) × 0.31 IN | 8 MM (D)

NOTE: USE THE APP OR PROGRAM AFFILIATED WITH YOUR TRACKING DEVICE TO KEEP TABS ON THE LOCATION OF YOUR SCOOTER.

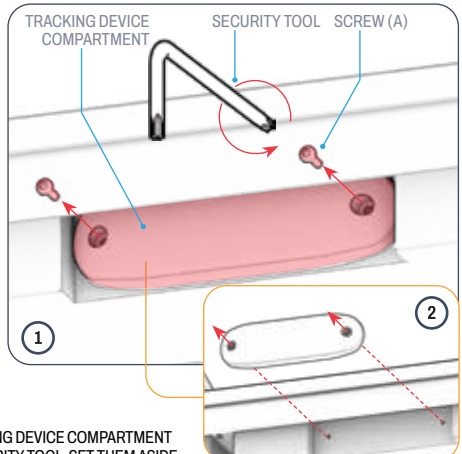

TRACKER INSTALLATION:

1. LOOSEN AND REMOVE THE 2 SCREWS (A) ON THE TRACKING DEVICE COMPARTMENT BY TURNING EACH COUNTERCLOCKWISE WITH THE SECURITY TOOL. SET THEM ASIDE.
2. REMOVE THE TRACKING DEVICE COMPARTMENT FROM THE SIDE OF THE DECK.
3. LOOSEN AND REMOVE THE 4 SCREWS (B) OF THE INTERIOR PLATE BY TURNING THEM COUNTERCLOCKWISE WITH THE 2MM ALLEN KEY (3A). SET THE SCREWS AND INTERIOR PLATE ASIDE (3B).

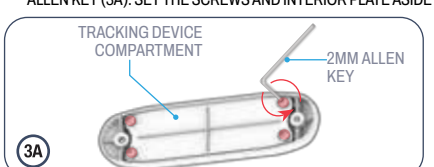

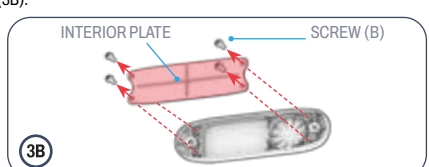

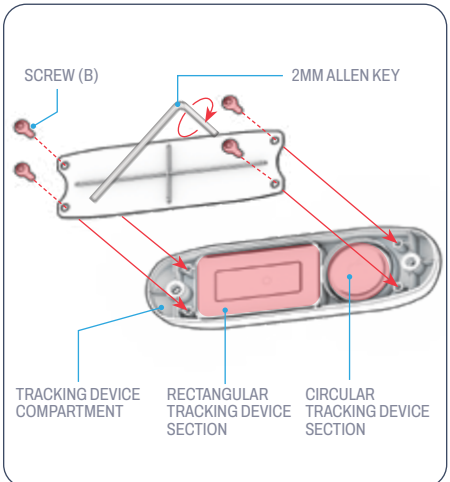

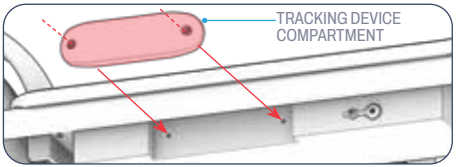

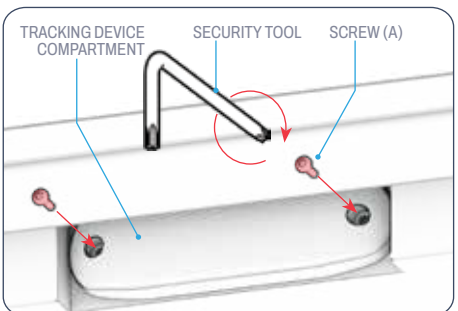

4. PLACE YOUR TRACKING DEVICE IN THE APPROPRIATELY SHAPED SECTION.
5. REPLACE THE INTERIOR PLATE SUCH THAT THE 4 HOLES IN THE PLATE ARE ALIGNED WITH THE 4 HOLES IN THE COMPARTMENT BODY.
6. INSERT 1 SCREW (B) INTO EACH OF THE 4 ALIGNED HOLES AND TIGHTEN CLOCKWISE WITH THE 2 MM ALLEN KEY.
7. REPLACE THE TRACKING COMPARTMENT COVER SUCH THAT THE 2 HOLES IN THE COVER ARE ALIGNED WITH THE 2 HOLES IN THE SIDE OF THE DECK.
8. INSERT AND TIGHTEN 1 SCREW (A) FROM STEP 1 INTO EACH SET OF ALIGNED HOLES BY TURNING IT CLOCKWISE WITH THE SECURITY TOOL.

2.9 Inflating the Tires

BEFORE YOUR FIRST RIDE, YOU WILL NEED TO ADD AIR TO YOUR TIRES TO BRING THEM TO WITHIN THE RECOMMENDED PRESSURE OF 50 PSI (POUNDS PER SQUARE INCH). USE A GAUGE TO CHECK THAT YOUR TIRE PRESSURE IS AT 50 PSI PRIOR TO EVERY RIDE.

TO ADD AIR:

1. REMOVE THE DUST CAP FROM THE TIRE VALVE ON ONE WHEEL BY TWISTING IT COUNTERCLOCKWISE. SET THE CAP ASIDE.
2. TWIST THE WIDE END OF THE TIRE VALVE STEM EXTENSION HOSE CLOCKWISE ONTO THE TIRE VALVE.
3. FOLLOW THE MANUFACTURER'S INSTRUCTIONS ON YOUR AIR PUMP TO ATTACH THE AIR PUMP TO THE LOOSE END OF THE EXTENSION HOSE AND INSERT AIR INTO THE TIRE. CHECK PERIODICALLY WITH A GAUGE AND CONTINUE ADDING AIR UNTIL THE TIRE PRESSURE REACHES 50 PSI.
4. REMOVE THE AIR PUMP FROM THE HOSE, THEN REMOVE THE HOSE FROM THE TIRE VALVE BY TWISTING IT OFF COUNTERCLOCKWISE.
5. REPLACE THE DUST CAP BY TWISTING IT CLOCKWISE ONTO THE VALVE.
6. REPEAT WITH THE OTHER TIRE.

⚠ **CAUTION:** ONLY USE A MANUAL AIR PUMP TO INFLATE THE TIRES ON YOUR SHIELD. NEVER USE AN AIR COMPRESSOR; DOING SO MAY CAUSE THE TIRE TUBES TO POP.

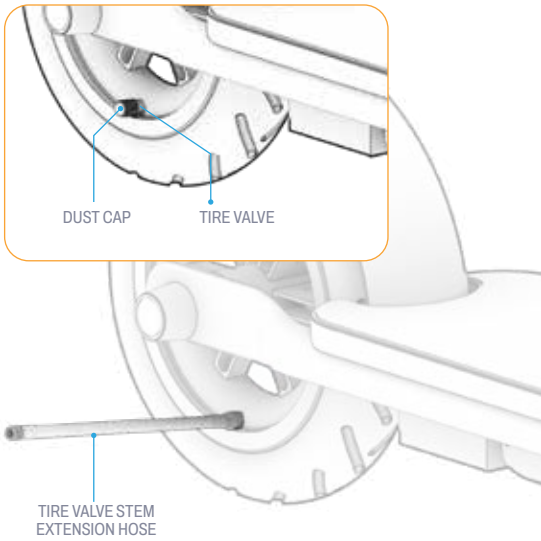

2.10 Charging the Battery

FULLY CHARGE THE BATTERY PRIOR TO FIRST USE.

1. CONNECT THE CHARGING CABLE WITH THE CHARGER.
2. PULL OPEN THE CHARGING PORT COVER ON YOUR SCOOTER.
3. PLUG THE CHARGING CABLE INTO THE WALL, AND THEN PLUG THE CHARGER CORD INTO THE CHARGING PORT ON YOUR PRODUCT.
4. WHEN THE INDICATOR LIGHT ON THE CHARGER CHANGES FROM RED TO GREEN, YOUR BATTERY HAS REACHED FULL CHARGE. REMOVE THE CHARGER CORD FROM THE CHARGING PORT AND UNPLUG THE CABLE FROM THE WALL OUTLET.
5. CLOSE THE CHARGING PORT COVER.

CHARGER INDICATOR LIGHT:	STATUS
RED ILLUMINATION	CHARGING
GREEN ILLUMINATION	CHARGING COMPLETE

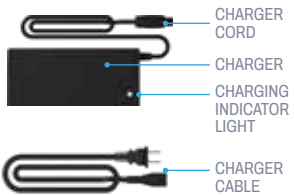

NOTE: It can take approximately 5.5 hours to bring the battery to full charge.*

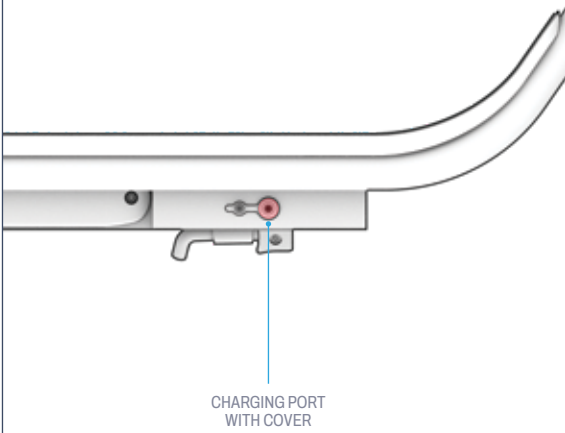

Important Charging Notes

- ALWAYS KEEP THE CHARGING PORT CLOSED WHEN NOT ACTIVELY CHARGING THE BATTERY.
- NEVER TURN ON THE PRODUCT WHILE IT IS CHARGING.
- DO NOT USE RELOCATABLE POWER TAPS.
- FOR BEST BATTERY HEALTH, CHARGE THE BATTERY FULLY DURING EACH CHARGING SESSION—ABOUT 5.5 HOURS.*
- NEVER LEAVE YOUR PRODUCT CHARGING OVERNIGHT OR FOR EXTENDED PERIODS OF TIME.
- DO NOT ATTEMPT TO REMOVE OR DISASSEMBLE THE BATTERY.
- CHARGING AMBIENT TEMPERATURE RANGE: 50°F(10°C)-104°F(40°C)
- OPERATING AMBIENT TEMPERATURE RANGE: 14°F(-10°C)-104°F(40°C)
- ALWAYS KEEP THE CHARGING PORT COVER CLOSED WHEN NOT ACTIVELY CHARGING THE PRODUCT.
- DO NOT USE THIS PRODUCT IF THE FLEXIBLE POWER CORD OR OUTPUT CABLE IS FRAYED, HAS BROKEN INSULATION , OR ANY OTHER SIGNS OF DAMAGE.
- CHECK THAT THE CHARGER MODEL NUMBER ON THE CHARGER LABEL MATCHES THE CHARGER MODEL NUMBER LISTED ABOVE.
- CHECK THAT THE CHARGER LABEL IDENTIFIES THE CHARGER AS COMPATIBLE WITH YOUR JETSON MODEL. YOU CAN FIND YOUR JETSON MODEL'S NAME AND SKU ON A LABEL ADHERED TO THE TOP, SIDE, OR UNDERSIDE OF THE PRODUCT'S FRAME OR STANDING DECK.

IMPORTANT:

ONLY USE THE INCLUDED CHARGER OR ONE OBTAINED DIRECTLY THROUGH JETSON LABELED WITH XH-CP42200P MADE BY SHENZHEN HYLETON TECHNOLOGY CO., LTD, OR JY-420150 GUANGZHOU JI YIN POWER ELECTRONICS CO LTD (JETSON MODEL NO. PJTGESC-CH).

⚠ **WARNING: FAILURE TO USE CORRECT CHARGER CAN RESULT IN FIRE AND EXPLOSION, RESULTING IN PROPERTY DAMAGE, INJURY, AND DEATH.**



THIS IS AN EXAMPLE OF THE MARKING YOUR CHARGER WILL HAVE.

3. FEATURES & FUNCTIONS.

3.1 Powering On & Off

TO POWER ON:
PRESS AND HOLD THE POWER/MODE BUTTON FOR 2 SECONDS.
TO POWER OFF:
PRESS AND HOLD THE POWER/MODE BUTTON FOR 3 SECONDS.

TO PRESERVE BATTERY POWER, YOUR SCOOTER HAS AN AUTO-OFF FEATURE AND WILL AUTOMATICALLY POWER OFF **AFTER 5 MINUTES** WITHOUT USE.

- ALWAYS REMEMBER TO POWER YOUR SCOOTER OFF WHEN MAKING A PIT STOP OR PUTTING IT AWAY FOR THE NIGHT.

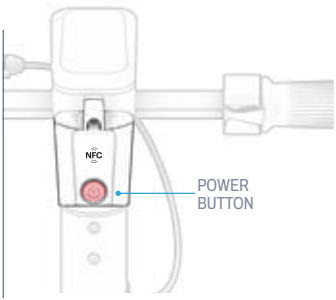

3.2 Using the Lights

The Headlight And Tailight

IF RIDING IN LOW LIGHT CONDITIONS, TURN ON THE HEADLIGHT SO YOU CAN BETTER SEE THE ROAD AHEAD AND ONCOMING RIDERS CAN BETTER SEE YOU. THE TAILLIGHT WILL ILLUMINATE WHENEVER THE SCOOTER IS POWERED ON

TO TURN THE LIGHTS ON OR OFF:
QUICK-PRESS THE POWER BUTTON 2 TIMES IN A ROW.

ICON WILL ILLUMINATE ON THE LED SCREEN WHENEVER THE HEADLIGHT IS ILLUMINATED.

3.3 Understanding & Using the LED Screen

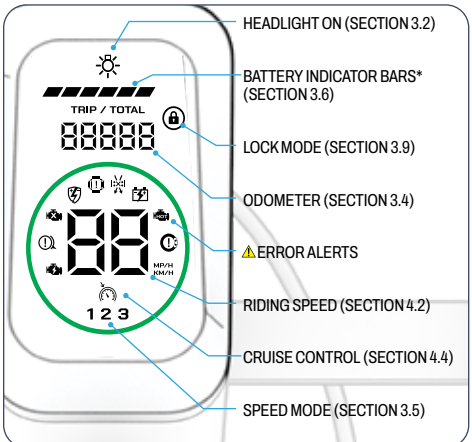



CAUTION: IF AN ERROR ALERT APPEARS ON YOUR SCREEN, CONTACT THE JETSON CARE TEAM IMMEDIATELY AND BEFORE RIDING YOUR SCOOTER AGAIN.

*REMAINING BATTERY CHARGE PERCENTAGE ALSO DISPLAYED ON SOME MODELS; DEPENDENT ON PRODUCTION DATE.

3.4 Using the Odometer

WHEN THE SCOOTER IS POWERED ON, YOUR ODOMETER (TOTAL MILES TRAVELED) WILL DISPLAY ("TOTAL").

ONCE UNLOCKED VIA NFC TAG OR PASSCODE (SEE SECTION 3.9), THE SCREEN WILL DISPLAY THE TRIP ODOMETER ("TRIP") TO SHOW YOUR CURRENT RIDE DISTANCE.

NOTE:"TRIP" DISTANCE RESETS AT POWER-OFF.

CHANGING SPEEDOMETER & ODOMETER UNITS:

1. **POWER ON** THE SCOOTER.
2. **HOLD THE POWER** BUTTON AND TAP THE NFC TAG TO THE SENSOR.
3. **RELEASE AND REMOVE** BOTH AFTER TWO BEEPS AND THE LED CIRCLE BLINKS.
4. **DOUBLE-PRESS** THE POWER BUTTON TO SWITCH BETWEEN MPH AND KM/H.

3.5 Using Speed Modes

3 SPEED MODES ALLOW YOU TO TRAVEL AT DIFFERENT MAXIMUM SPEEDS.
TO CHANGE SPEED MODES: QUICK-PRESS THE POWER BUTTON WHEN THE SCOOTER IS TURNED ON.

LEVEL DISPLAYED ON LED SCREEN	SPEED MODE	MAXIMUM SPEED
1	Slow	3.7 MPH 6.0 KM/H
2	Normal	12.4 MPH 20.0 KM/H
3	Fast	15.5 MPH 25.0 KM/H

3.6 Checking Battery Charge Level

YOU CAN KEEP TABS ON YOUR BATTERY'S CHARGE BY LOOKING AT THE BATTERY INDICATOR BARS ON THE LED SCREEN.

BATTERY INDICATOR	APPROXIMATE REMAINING CHARGE PERCENTAGE*	
	80% - 100%	
	67% - 79%	
	50% - 66%	
	23% - 49%	
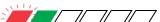	7% - 22%	Really. It's time to charge!
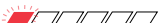	1% - 6%	Stop riding & charge your product!

APPROXIMATION ONLY. MAY VARY BASED ON USE.

LOW BATTERY WARNING: AT 7% BATTERY, THE RED INDICATOR BAR WILL FLASH TO WARN YOU OF LOW POWER.

IMPORTANT: THE SCOOTER POWERS OFF AT 0%. FULLY CHARGE IT (SEE SECTION 2.10) BEFORE YOUR NEXT RIDE.

3.7 Using the Kickstand

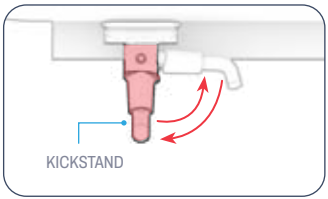

TO USE THE KICKSTAND: PIVOT IT DOWN AND GENTLY TILT YOUR SCOOTER ONTO IT TO STAND.
TO RAISE THE KICKSTAND: PIVOT IT BACK UP.

⚠ **IMPORTANT:** ALWAYS RAISE THE KICKSTAND BEFORE RIDING.

3.8 Using the Bell

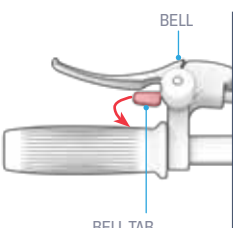

USE THE BELL AS AN ALERT TO OTHER RIDERS AND PEDESTRIANS.

TO SOUND THE BELL: PULL THE BELL TAB TOWARDS YOU AND RELEASE IT TO SOUND THE BELL.

3.9 Using the Electronic Security System

YOUR SCOOTER FEATURES AN ELECTRONIC SECURITY SYSTEM THAT AUTOMATICALLY LOCKS EVERY TIME IT POWERS OFF. TO RIDE, UNLOCK THE SCOOTER USING AN INCLUDED NFC TAG (SEE ECTION 2.5) OR YOUR ELECTRONIC PASSCODE (SEE SECTION 2.6).

A LOCK ICON WILL ILLUMINATE ON THE LED SCREEN (SEE SECTION 3.3) WHENEVER THE SCOOTER IS LOCKED.

IMPORTANT: THE SCOOTER CANNOT BE UNLOCKED AND USED WITHOUT AN NFC TAG OR THE 3-DIGIT ELECTRONIC PASSCODE. KEEP YOUR TAGS IN A SECURE PLACE AND MAKE NOTE OF YOUR PASSCODE FOR REFERENCE.

REMINDER: ON SOME MODELS, THE NFC CARDS NEED TO BE ACTIVATED PRIOR TO FIRST USE. REFER TO SECTION 2.5 TO DETERMINE IF YOUR TAGS NEED TO BE ACTIVATED.

Unlocking

UNLOCKING WITH THE NFC TAG:

1. PRESS AND HOLD THE POWER BUTTON FOR 2 SECONDS TO POWER ON YOUR SCOOTER. NOTICE THE RED LOCK ICON.
2. TAP AND HOLD ONE OF THE NFC SECURITY TAGS ON THE NFC SENSOR UNTIL YOU HEAR TWO BEEPS.
3. CHECK THAT THE LOCK ICON HAS DISAPPEARED FROM THE LED SCREEN.
4. YOUR SCOOTER IS UNLOCKED.

UNLOCKING WITH THE PASSCODE:

1. PRESS AND HOLD THE POWER BUTTON FOR 2 SECONDS TO POWER ON YOUR SCOOTER. NOTICE THE RED LOCK ICON.
2. QUICK-PRESS THE THROTTLE AS MANY TIMES AS THE 1ST DIGIT IN YOUR PASSCODE. (EXAMPLE: 3 QUICK-PRESSES IN A ROW = A "3"). RELEASE THE THROTTLE AND PRESS THE POWER BUTTON TO ENTER THAT NUMBER INTO THE SYSTEM.
3. REPEAT STEP 2 FOR THE 2ND DIGIT IN YOUR PASSCODE.
4. REPEAT STEP 2 FOR THE 3RD DIGIT IN YOUR PASSCODE.
5. CHECK THAT THE LOCK ICON HAS DISAPPEARED FROM THE LED SCREEN.
6. YOUR SCOOTER IS UNLOCKED.

Locking

POWER OFF THE SCOOTER BY PRESSING AND HOLDING THE POWER BUTTON FOR 3 SECONDS.

3.10 Using the Cable Lock

USE THE BUILT-IN CABLE LOCK TO SECURE YOUR SCOOTER IN PUBLIC, VISIBLE, OR ACCESSIBLE PLACES.

TO USE THE LOCK:

1. ROTATE EACH DIGIT AROUND THE CYLINDER UNTIL ALL 4 DIGITS IN YOUR CODE ARE ALIGNED IN THE CENTER FROM TOP TO BOTTOM.
2. PULL THE TIP OF THE CABLE TO UNFASTEN IT FROM THE CABLE CLIP.
3. PULL THE CABLE OUT FROM THE CABLE COMPARTMENT AND WRAP IT AROUND A SECURE AND IMMOVABLE OBJECT (SUCH AS A BIKE RACK).
4. PUSH THE TIP OF THE CABLE INTO THE LOCK HOLE.
5. CHECK THAT THE TIP IS SECURE IN THE LOCK HOLE BY PULLING AT THE CABLE TO ENSURE THAT THE TIP DOES NOT RELEASE.
6. ROTATE THE DIGITS AROUND THE CYLINDER SO THAT YOUR CODE IS NO LONGER DISPLAYED.

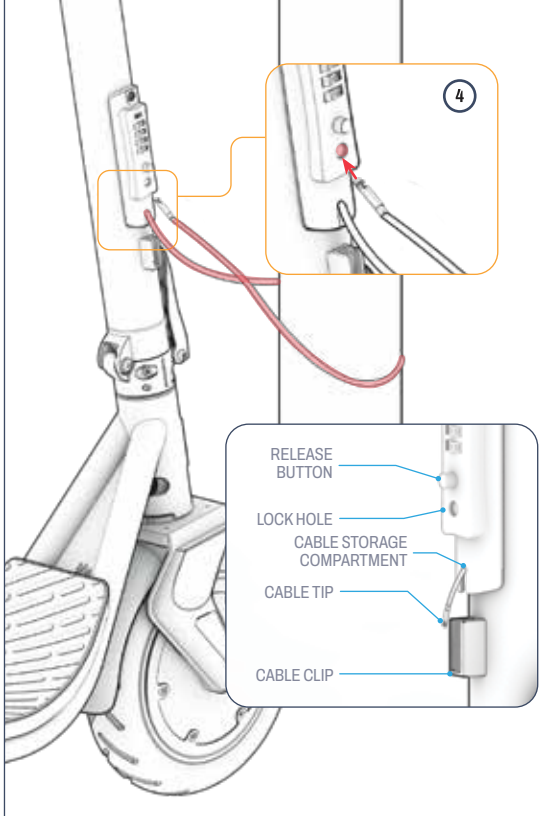

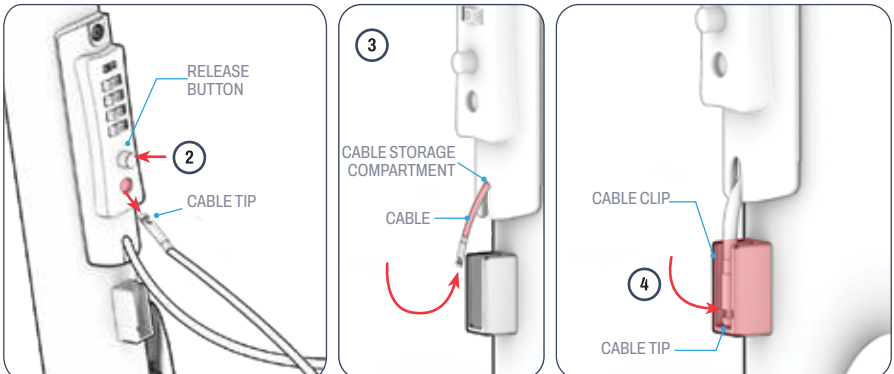

TO RELEASE THE LOCK:

1. ROTATE EACH DIGIT AROUND THE CYLINDER UNTIL ALL 4 DIGITS IN YOUR CODE ARE ALIGNED IN THE CENTER FROM TOP TO BOTTOM.
2. PRESS THE RELEASE BUTTON WHILE YOU PULL THE CABLE TIP OUT FROM THE LOCK HOLE.
3. GENTLY GUIDE AND PUSH THE CABLE BACK INTO THE CABLE STORAGE COMPARTMENT. IN ORDER FOR THE CABLE TO FIT IN THE CABLE STORAGE COMPARTMENT, YOU MAY HAVE TO TWIST THE CABLE SLIGHTLY WHILE PUSHING IT IN.
4. WHEN THE CABLE IS FULLY INSERTED INTO THE STORAGE COMPARTMENT, PUSH THE TIP OF THE CABLE INTO THE CABLE CLIP.
5. ROTATE THE DIGITS AROUND THE CYLINDER UNTIL YOUR CODE IS NO LONGER DISPLAYED.

4. OPERATING INSTRUCTIONS.

4.1 Pre-Ride Safety Checks

CONDUCT THESE IMPORTANT SAFETY CHECKS BEFORE EVERY JOURNEY:

Brakes

- MAKE SURE THE E-BRAKE WORKS PROPERLY SUCH THAT THE SUCH THAT IT ENGAGES EASILY AND BRINGS THE SCOOTER TO A STOP.
- CHECK THAT THE REAR FOOT BRAKE IS SECURE ON THE SCOOTER FRAME AND, WHEN PRESSED, BRINGS THE REAR WHEEL TO A STOP.

Frame

- CHECK THAT THE SCOOTER FRAME IS NOT DAMAGED, BENT, OR BROKEN.
- CHECK THAT THE STEM IS SECURED BY THE FOLDING LATCH.

Steering

- CHECK THAT THE HANDLEBAR IS SECURED IN POSITION BY THE HANDLEBAR HARDWARE.
- CHECK THAT THE WHEEL AND HANDLEBAR TURN IN ALIGNMENT.

Wheels & Tires

- CHECK THAT TIRES DO NOT SHOW SIGNS OF EXCESSIVE WEAR OR ARE DAMAGED.
- MAKE SURE THAT THE TIRES ARE INFLATED TO WITHIN THE RECOMMENDED PRESSURE OF 50 PSI.
- CHECK THE WHEEL RIMS ARE NOT DAMAGED OR BENT.

4.2 Riding

YOU MUST PUSH OFF WITH YOUR FOOT TO ENGAGE THE MOTOR.

1. **PLACE ONE FOOT** FORWARD ON THE DECK.
2. **KICK OFF TWICE** WITH YOUR OTHER FOOT TO START MOVING.
3. **PRESS THE THROTTLE** DOWN GRADUALLY WITH YOUR RIGHT THUMB TO ACCELERATE.
4. **PLACE YOUR BACK FOOT** ON THE DECK AT A 70–90° ANGLE FOR STABILITY.

IMPORTANT: TO AVOID SUDDEN BURSTS OF SPEED, ALWAYS PUSH DOWN ON THE THROTTLE GENTLY.

TO MAKE TURNS:
ROTATE THE HANDLEBAR TO THE LEFT OR RIGHT.

4.3 Using the Brakes

THIS SCOOTER HAS BOTH A REAR FOOT BRAKE AND AN E-BRAKE ON THE HANDLEBAR.

IMPORTANT: RELEASE THE ACCELERATION THROTTLE WHEN ENGAGING ONE OF THE BRAKES.

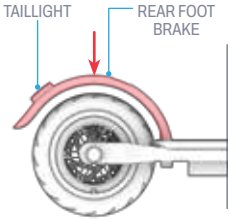

Rear Foot Brake

- PRESS DOWN GENTLY ON THE REAR FOOT BRAKE WITH THE REAR RIDING FOOT TO SLOW DOWN.
- APPLY MORE PRESSURE TO COME TO A COMPLETE STOP.

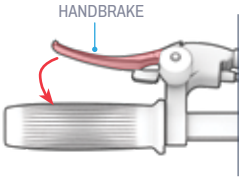

Handbrake

- PUSH DOWN ON THE HANDBRAKE GENTLY TO SLOW DOWN.
- SQUEEZE MORE FORCEFULLY TO COME TO A COMPLETE STOP.
- THE TAILLIGHT WILL FLASH TO INDICATE BRAKING EVERY TIME THE HANDBRAKE IS ENGAGED.

⚠ **IMPORTANT:** TO AVOID ABRUPT MOVEMENTS, TRY TO ENGAGE THE HANDBRAKE GRADUALLY.

4.4 Using Cruise Control

CRUISE CONTROL LOCKS THE SCOOTER IN AT A CERTAIN PACE. ONCE YOU ACTIVATE CRUISE CONTROL, THE MOTOR WILL DO THE WORK TO KEEP THE PACE — NO THROTTLE REQUIRED.

TO ACTIVATE CRUISE CONTROL WHILE RIDING:

1. USE THE THROTTLE TO REACH AND MAINTAIN YOUR DESIRED SPEED.
2. QUICKLY PRESS AND RELEASE THE ACCELERATION THROTTLE 2 TIMES IN A ROW.. THE FOLLOWING SIGNS WILL INDICATE THAT CRUISE CONTROL HAS ACTIVATED:
   - AN AUDIBLE "BEEP"
   - THE FLASHING OF THE ILLUMINATED CIRCLE ON THE LED SCREEN 3 TIMES IN A ROW
   - THE ILLUMINATION OF THE CRUISE CONTROL ICON ON THE SCREEN. (SEE SECTION 3.3)
3. LET GO OF THE THROTTLE AND CRUISE.

TO DEACTIVATE CRUISE CONTROL:
GENTLY PUSH DOWN ON THE THROTTLE OR SQUEEZE THE HANDBRAKE.

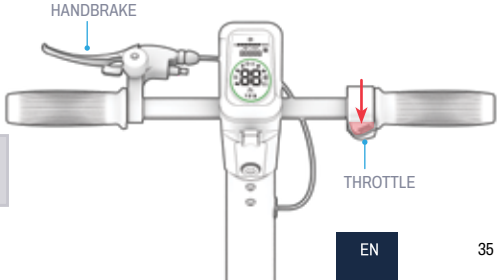

4.5 Maximizing Speed & Riding Range

IN IDEAL CONDITIONS, THE MAXIMUM MILEAGE THAT CAN BE ACHIEVED PER FULLY CHARGED BATTERY IS 18 MILES (28.9 KM)*. THE MAXIMUM SPEED IS 15.5 MPH (24.9 KM/H). THE HARDER THE MOTOR NEEDS TO WORK, THE FASTER YOUR BATTERY WILL DRAIN. THE FOLLOWING FACTORS WILL ALSO AFFECT SPEED AND RIDING RANGE.

Riding Surface

TRAVELING OVER A ROUGH SURFACE REQUIRES MORE MOTOR POWER THAN RIDING ON A SMOOTH ONE.

Carrying Weight

- MORE WEIGHT (RIDER PLUS CARGO) DECREASES ACHIEVABLE RANGE.
- MAXIMUM RANGE AND SPEED CAN BE ACHIEVED WITH CARRYING WEIGHT OF 165 LB (75 KG) OR LESS.

Riding Style

- FREQUENT STARTING AND STOPPING WILL REDUCE RIDING RANGE.
- USING YOUR OWN EFFORT TO PEDAL WILL EASE THE DEMAND ON THE MOTOR AND INCREASE YOUR RIDING RANGE.

Air Temperature

THE IDEAL TEMPERATURE FOR RIDING AND STORING THE E-BIKE IS BETWEEN 50°F - 90°F (10°C - 32.2°C).

Incline

THE MOTOR HAS TO WORK HARDER TRAVELING UPHILL THAN ON FLAT STRETCHES OR DOWNHILL.

Tire Pressure

UNDER- OR OVER-INFLATED TIRES CAN AFFECT EFFICIENCY AND PERFORMANCE. KEEP TIRES INFLATED AT THE RECOMMENDED PRESSURE OF 50 PSI.

Battery Maintenance

TIMELY BATTERY CHARGING AFTER EVERY RIDE HELPS MAINTAIN BATTERY CAPACITY AND STRENGTH.

*WHEN TESTED CARRYING 143.3 LBS, AT 77°F, AND MOVING AT A SPEED OF 12 MPH.

Take good care of your Jetson to keep it riding smoothly and safely. Here's how:

USER MAINTENANCE INSTRUCTIONS.

⚠ **WARNING:** Do not spray or apply water directly onto to the product. Water can cause damage to the wiring, battery compartment, and lights, as well as deterioration of the frame—all of which could cause a malfunction that puts rider safety at risk.

Handling Your Jetson

- Avoid exposing your product to severe vibration or intense physical impact.
- Never disassemble the battery.
- Keep your product away from water and moisture.
- Ride on smooth, flat surfaces to avoid breakage.
- Never carry your product by the wheels, seat, and/or handlebar.
- Take care not to pull or snag the wiring connecting the motor with the handlebar components.

Storage Instructions

- Fully charge the battery before storing the product for extended periods of time.
- When in storage for extended periods of time, fully charge the battery once a month.
- Cover the product to protect it against dust.
- Store the product indoors and in a dry place at a temperature between 50°F - 95°F (10°C - 32.2°C).

Cleaning Your Jetson

- Seat and frame - Wipe with a damp dust-free cloth or one dipped in rubbing alcohol. Follow with a dry dust-free cloth.
- Handlebar - Wipe down with mild soap using a damp dust-free cloth. Remove excess soap with a separate damp cloth.
- Wheel components - Wipe with a damp dust-free cloth.
- Tires - Wipe with a damp dust-free cloth. A tire finisher or cleaner can also be used.

⚠ Battery Precautions

Your product has a lithium-ion battery. Take care when handling.

- Keep product away from fire and excessive heat.
- Avoid intense physical shock, severe vibration, or impact.
- Protect product from water or moisture.
- Do not place or store product in a pile on top of or underneath other objects.
- Do not disassemble the product or its battery.
- Do not dispose of product with everyday trash. Bring product to a dedicated e-waste facility or battery recycling center. For more information on disposal sites near you, contact your local municipality or waste hauler.
- Should the product's battery feel hot or exhibit signs of overheating, emit an odor or unusual sound, leak fluid or gas, or change in shape or color, immediately:
    1. If in use, stop using the product immediately. Remove the charging cable from the product if it is plugged in.
    2. Discontinue use of the product.
    3. If safe to do so, Move the product into a clear space and away from anything flammable.
    4. Call your local emergency services for assistance.
    5. Thoroughly wash eyes or areas of skin that have come in contact with leaking battery electrolyte fluid with clean running water and seek additional medical attention.
- If there are any issues with the battery, contact The Jetson Care Team.

CONNECT WITH US.

RIDEJETSON.COM/SUPPORT
RIDEJETSON.COM/CHAT

1-844-585-7462

Be sure to follow @ridejetson on social media to learn about fantastic offers, giveaways, and all the latest Jetson news.

LOVING YOUR RIDE?

Leave a review at
ridejetson.com/reviews.
We can't wait to hear from you!
#MakeMoves




JETSON

UNA GUÍA PARA TU VIAJE.

IMPORTANTE:
Lee con atención y retén la información para futuras consultas.

JETSON

SHIELD

Patinete eléctrico con varias funciones de bloqueo.

REFERENCIA(S) DEL MODELO: JTGESC-NAV

NUESTROS DOS FAVORITOS NORMAS DE CIRCULACION:

CUÍDATE.
¡QUE TE DIVIERTAS!

FABRICADO EN YUEYANG, CHINA
IMPORTADO POR TRURIDE TECH LLC.
APARTADO DE CORREOS 461, JERSEY CITY, NJ 07302-9998

CÓDIGO DE FECHA: 07/2026
EDICIÓN DEL DOCUMENTO: V4.0
FABRICADO EN CHINA

© 2026, TRURIDE TECH. TODOS LOS DERECHOS RESERVADOS. FABRICADO PARA TRURIDE TECH LLC.
JETSON® ES UNA MARCA REGISTRADA UTILIZADA BAJO LICENCIA DE JETSTREAM BRANDS LLC.
QUEDA PROHIBIDA LA REPRODUCCIÓN O TRANSMISIÓN TOTAL O PARCIAL DE ESTE DOCUMENTO, INCLUYENDO SU FORMA, GRÁFICOS Y DISEÑO, EN CUALQUIER FORMATO O POR CUALQUIER MEDIO.

AIRTAG ES UNA MARCA COMERCIAL DE APPLE INC.
TILE Y EL DISEÑO DE TILE SON MARCAS REGISTRADAS DE TILE, INC.
LA MARCA DENOMINATIVA Y LOS LOGOTIPOS DE BLUETOOTH® SON MARCAS REGISTRADAS PROPIEDAD DE BLUETOOTH SIG, INC., Y CUALQUIER USO DE DICHAS MARCAS POR PARTE DE TRURIDE TECH LLC SE REALIZA BAJO LICENCIA. LAS DEMÁS MARCAS COMERCIALES Y NOMBRES COMERCIALES PERTENECEN A SUS RESPECTIVOS PROPIETARIOS.

Índice

Advertencias de seguridad 4
Cobertura de la garantía y registro del producto . . 7
Acuerdo de arbitraje 8
1. Acerca de su producto
1.1 Descripción general del producto 10
1.2 Especificaciones del producto 12
1.3 Recursos en línea 12
2. Instrucciones de instalación
2.1 Notas preliminares 13
2.2 Seguridad con el casco 13
2.3 Cómo desplegar y plegar el patinete 14
2.4 Montaje del manillar 19
2.5 Activación de las etiquetas NFC 20
2.6 Configuración de su código de acceso electrónico 21
2.7 Configuración del código de la cerradura de cilindro 22
2.8 Inserción de un dispositivo de rastreo 23
2.9 Inflado de los neumáticos 25
2.10 Carga de la batería . . . . . 26.
3. Características y funciones
3.1 Encendido y apagado 28
3.2 Uso de las luces 28
3.3 Cómo entender y utilizar la pantalla LED 29
3.4 Uso del odómetro 29
3.5 Uso de los modos de velocidad 29
3.6 Comprobación del nivel de carga de la batería 30
3.7 Uso del soporte 30
3.8 Uso de la campana 30
3.9 Uso del sistema de seguridad electrónico 31
3.10 Uso del cierre de cable 32
4. Instrucciones de uso
4.1 Comprobaciones de seguridad antes de salir. . 34
4.2 Conducción 34
4.3 Uso de los frenos 35
4.4 Uso del control de crucero 35
4.5 Cómo maximizar la velocidad y la autonomía 36
Instrucciones de mantenimiento 37
Conéctate con nosotros 38

ADVERTENCIAS DE SEGURIDAD.

GUARDE ESTAS INSTRUCCIONES.

ADVERTENCIAS SOBRE EL RIESGO DE INCENDIO O LESIONES PERSONALES E INSTRUCCIONES DE SEGURIDAD IMPORTANTES

- Antes de utilizar el producto, lea atentamente el manual de usuario y las advertencias de seguridad, y asegúrese de que comprende y acepta todas las instrucciones de seguridad. El usuario será responsable de cualquier pérdida o daño causado por un uso inadecuado.
- **El uso de un cargador inadecuado puede provocar incendios y explosiones, lo que puede causar daños materiales, lesiones y la muerte.**
- Antes de cada ciclo de funcionamiento, el operador deberá realizar las comprobaciones previas a la puesta en marcha especificadas por el fabricante: que todas las protecciones y almohadillas suministradas originalmente por el fabricante estén correctamente colocadas y en buen estado; que el sistema de frenos funcione correctamente; Que todas y cada una de las protecciones de los ejes, las protecciones de las cadenas u otras cubiertas o protecciones suministradas por el fabricante estén colocadas y en condiciones de uso; Que los neumáticos estén en buen estado, inflados correctamente y tengan suficiente profundidad de banda de rodadura; El área en la que se utilizará el producto debe ser segura y adecuada para un funcionamiento seguro.
- Los componentes deberán someterse a mantenimiento y reparación de acuerdo con las especificaciones del fabricante, utilizando únicamente piezas de repuesto autorizadas por este, y la instalación deberá ser realizada por distribuidores u otras personas cualificadas.
- Advertencia: no recargue baterías no recargables.
- No permita que las manos, los pies, el cabello, cualquier parte del cuerpo, la ropa u otros objetos similares entren en contacto con las piezas móviles, las ruedas o el tren de transmisión mientras el motor esté en marcha.
- Este producto no debe ser utilizado por niños ni por personas con capacidades físicas, sensoriales o mentales reducidas, o con falta de experiencia y conocimientos, a menos que cuenten con la supervisión o la instrucción adecuadas (IEC 60335-1/A2:2006).
- Los niños no deben jugar con este producto sin la supervisión de un adulto (IEC 60335-1/A2:2006).
- Se requiere la supervisión de un adulto.
- Las unidades no deben utilizarse para realizar carreras, acrobacias u otras maniobras que puedan provocar la pérdida de control o acciones o reacciones incontroladas por parte del conductor o los pasajeros.
- Nunca lo utilice cerca de vehículos motorizados.
- Evita los baches pronunciados, las rejillas de desagüe y los cambios bruscos en la superficie. El patinete podría detenerse de repente.
- Evita las calles y superficies con agua, arena, grava, tierra, hojas y otros residuos. El clima húmedo afecta la tracción, el frenado y la visibilidad.
- Evite circular cerca de gases, vapores, líquidos o polvo inflamables que puedan provocar un incendio.
- Los operadores deberán seguir todas las recomendaciones e instrucciones del fabricante, así como cumplir con todas las leyes y ordenanzas: las unidades sin faros solo podrán circular cuando las condiciones de visibilidad diurna sean adecuadas; se recomendará a los propietarios que aumenten su visibilidad mediante el uso de luces, reflectores y, en el caso de las unidades de perfil bajo, banderas de señalización en mástiles flexibles.
- Se advierte a las personas que padezcan las siguientes afecciones que no utilicen el equipo: personas con afecciones cardíacas; mujeres embarazadas; personas con dolencias en la cabeza, la espalda o el cuello,

o que se hayan sometido a cirugías previas en esas zonas del cuerpo; y personas con cualquier afección física o mental que pueda hacerlas propensas a sufrir lesiones o que merme su destreza física o sus capacidades mentales para reconocer, comprender y seguir todas las instrucciones de seguridad, así como para asumir los riesgos inherentes al uso del equipo.

- No conduzcas de noche.
- No conduzcas después de haber bebido alcohol o de haber tomado medicamentos recetados.
- No lleves objetos contigo mientras conduces.
- Nunca utilice el producto descalzo.
- Lleva siempre zapatos y mantén los cordones atados.
- Asegúrate de que tus pies estén siempre bien apoyados en la plataforma.
- Los operadores deberán utilizar siempre ropa de protección adecuada, incluyendo, entre otros, un casco con la certificación correspondiente, así como cualquier otro equipo recomendado por el fabricante: Utilice siempre equipo de protección, como casco, rodilleras y coderas.
- Cede siempre el paso a los peatones.
- Mantente atento a lo que hay delante de ti y a lo que está lejos.
- No te distraigas mientras conduces, por ejemplo, contestando el teléfono o realizando cualquier otra actividad.
- El producto no puede ser utilizado por más de una persona.
- Cuando conduzcas el vehículo junto con otros conductores, mantén siempre una distancia de seguridad para evitar colisiones.
- Al girar, asegúrate de mantener el equilibrio.
- Conducir con los frenos mal ajustados es peligroso y puede provocar lesiones graves o la muerte.
- El freno puede calentarse durante su funcionamiento; no lo toques con la piel desnuda.
- Frenar con demasiada fuerza o de forma demasiado brusca puede bloquear una rueda, lo que podría hacer que pierdas el control y te caigas. Frenar de forma brusca o excesiva puede provocar lesiones o la muerte.
- Si el freno se afloja, ajústelo con una llave hexagonal, un destornillador u otra herramienta adecuada, o póngase en contacto con el equipo de atención al cliente de Jetson.
- Reemplace inmediatamente las piezas desgastadas o rotas.
- Antes de conducir, comprueba que todas las etiquetas de seguridad estén en su lugar y que las hayas comprendido.
- El propietario deberá autorizar el uso y el funcionamiento del equipo solo después de que se haya demostrado que los operadores son capaces de comprender y manejar todos los componentes del equipo antes de su uso.
- No conduzcas sin haber recibido la formación adecuada. No conduzcas a alta velocidad, en terrenos irregulares ni en pendientes. No realices acrobacias ni gires bruscamente.
- Recomendado para uso en interiores.
- La exposición prolongada a los rayos UV, la lluvia y las inclemencias del tiempo puede dañar los materiales de la carcasa; guárdela en un lugar cerrado cuando no la utilice.
- Los dispositivos de movilidad eléctrica personal no están diseñados para su uso en lugares situados a gran altitud, donde se requiere una mayor distancia de seguridad entre los cables eléctricos de los circuitos; por lo tanto, no deben utilizarse a altitudes superiores a los 2.000 metros sobre el nivel del mar.
- Utilice únicamente las baterías especificadas por el fabricante.
- La batería no debe desecharse junto con la basura doméstica.
- No es necesario lubricar el patinete.
- GUÁRDELO EN INTERIORES CUANDO NO LO UTILICE. MANTÉNGALO EN INTERIORES MIENTRAS SE CARGA O CUANDO NO LO UTILICE PARA CONDUCIR.
- **ADVERTENCIA** - Peligro de incendio - Ninguna de las piezas puede ser reparada por el usuario.
- **ADVERTENCIA**: riesgo de incendio y descarga eléctrica. La batería y/o sus componentes no pueden ser reemplazados por el usuario.
- Precaución: Peligro de incendio.
- El peso del conductor no debe superar los 120,2 kg.

MODIFICACIONES

No intente desmontar, modificar, reparar ni sustituir la unidad ni ninguno de sus componentes sin las instrucciones del equipo de atención al cliente de Jetson. Esto anulará cualquier garantía y puede provocar fallos de funcionamiento que podrían causar lesiones.

PRECAUCIONES ADICIONALES DE FUNCIONAMIENTO

No levantes el producto del suelo mientras esté encendido y las ruedas estén en movimiento. Esto puede provocar que las ruedas giren libremente, lo que podría causarte lesiones a ti o a otras personas que se encuentren cerca. No saltes al subir o bajar del producto, ni saltes mientras lo utilizas. Mantén siempre los pies firmemente apoyados en el reposapiés mientras el producto esté en funcionamiento. Comprueba siempre el nivel de carga de la batería antes de utilizarlo.

ELIMINACIÓN DE BATERÍAS USADAS



La batería puede contener sustancias peligrosas que podrían poner en peligro el medio ambiente y la salud humana. Este símbolo, que aparece en la batería o en el embalaje, indica que las baterías usadas no deben tratarse como residuos municipales. Las baterías deben depositarse en un punto de recogida adecuado para su reciclaje. Al asegurarse de que las baterías usadas se eliminan correctamente, contribuirá a prevenir posibles consecuencias negativas para el medio ambiente y la salud humana. El reciclaje de los materiales ayudará a conservar los recursos naturales. Para obtener más información sobre el reciclaje de baterías usadas, comuníquese con el servicio de recolección de residuos de su municipio.

NOTIFICACIÓN DE CUMPLIMIENTO
Este dispositivo cumple con la Parte 15 de las normas de la FCC. Su funcionamiento está sujeto a las dos condiciones siguientes: (1) este dispositivo no debe causar interferencias perjudiciales, y (2) este dispositivo debe aceptar cualquier interferencia que reciba, incluidas aquellas que puedan provocar un funcionamiento indeseado.
Advertencia: Los cambios o modificaciones en esta unidad que no hayan sido expresamente aprobados por la parte responsable del cumplimiento podrían anular la autorización del usuario para utilizar el equipo.
NOTA: Este equipo ha sido probado y se ha comprobado que cumple con los límites establecidos para un dispositivo digital de Clase B, de conformidad con la Parte 15 de las normas de la FCC. Estos límites están diseñados para proporcionar una protección razonable contra interferencias perjudiciales en una instalación residencial. Este equipo genera, utiliza y puede emitir energía de radiofrecuencia y, si no se instala y utiliza de acuerdo con las instrucciones, puede causar interferencias perjudiciales en las comunicaciones por radio. Sin embargo, no hay garantía de que no se produzcan interferencias en una instalación concreta. Si este equipo causa interferencias perjudiciales para la recepción de radio o televisión, lo cual puede determinarse encendiendo y apagando el equipo, se recomienda al usuario que intente corregir la interferencia mediante una o varias de las siguientes medidas:

- Reoriente o cambie de lugar la antena receptora.
- Aumente la distancia entre el equipo y el receptor.
- Conecte el equipo a una toma de corriente de un circuito distinto al que está conectado el receptor.
- Pide ayuda al distribuidor o a un técnico especializado en radio y televisión.
- Se deben utilizar cables apantallados con esta unidad para garantizar el cumplimiento de los límites de la Clase B de la FCC.

⚠ ADVERTENCIA:

El incumplimiento de las siguientes instrucciones puede provocar lesiones al niño o a otras personas.

- Mantenga las piezas pequeñas fuera del alcance de los niños durante el montaje.
- El accesorio debe ser instalado y desmontado por un adulto.
- Revise el producto con frecuencia para detectar posibles daños.

*** SE REQUIERE EL MONTAJE POR PARTE DE UN ADULTO.**

⚠ ADVERTENCIA:

Para reducir el riesgo de lesiones, se requiere la supervisión de un adulto. Nunca lo utilice en la vía pública, cerca de vehículos motorizados, en pendientes pronunciadas o escalones, ni cerca de ellos, en piscinas u otras masas de agua; utilice siempre calzado y no permita que lo utilice más de una persona a la vez.

⚠ ADVERTENCIA:

Tome siempre las precauciones básicas al utilizar este producto, entre ellas las siguientes:

(A) Lea todas las instrucciones antes de utilizar el producto.

(B) Para reducir el riesgo de lesiones, es imprescindible mantener una supervisión estricta cuando el producto se utilice cerca de niños.

(C) No introduzca los dedos ni las manos en el producto.

(D) No utilice este producto si el cable de alimentación elástico o el cable de salida están aplastados, presentan roturas en el aislamiento o muestran cualquier otro signo de daño.

(E) Para todos los equipos. Las instrucciones deben indicar lo siguiente: Este aparato no está diseñado para utilizarse a temperaturas ambientales inferiores a 14 °F (-10 °C) ni superiores a 104 °F (40 °C).

(F) Para todos los dispositivos, las instrucciones deben incluir la siguiente información: La batería está diseñada para cargarse cuando la temperatura ambiente se encuentra entre 32 °F (0 °C) y 104 °F (40 °C). Nunca cargues la batería cuando la temperatura ambiente se encuentre fuera de este rango.

PROPUESTA 65 DE CALIFORNIA

⚠ ADVERTENCIA:

ESTE PRODUCTO PUEDE EXPONERLO A SUSTANCIAS QUÍMICAS, ENTRE ELLAS EL CADMIO, QUE SEGÚN EL ESTADO DE CALIFORNIA PUEDE CAUSAR CÁNCER Y DEFECTOS CONGÉNITOS U OTROS DAÑOS REPRODUCTIVOS. PARA OBTENER MÁS INFORMACIÓN, VISITE: WWW.P65WARNINGS.CA.GOV.

GARANTÍA GENERAL LIMITADA

TU NUEVO PRODUCTO JETSON ESTÁ CUBIERTO POR UNA GARANTÍA CONTRA DEFECTOS DE MATERIALES Y MANO DE OBRA, TAL Y COMO SE INDICA EN RIDEJETSON.COM/WARRANTY, DURANTE UN PERÍODO DE TIEMPO A PARTIR DE LA FECHA DE COMPRA ORIGINAL EN TIENDA, SIEMPRE Y CUANDO SE UTILICE DE ACUERDO CON LOS MANUALES DE USUARIO DE JETSON (CONSULTA RIDEJETSON.COM/SUPPORT). **EN VIRTUD DE ESTA GARANTÍA, PODRÁS DIRIGIR TUS RECLAMACIONES A JETSON INCLUSO EN AQUELLOS CASOS EN LOS QUE HAYAS ADQUIRIDO EL PRODUCTO JETSON A TRAVÉS DE UNO DE NUESTROS DISTRIBUIDORES AUTORIZADOS.** PARA LEER LOS TÉRMINOS COMPLETOS DE NUESTRA GARANTÍA, VISITE RIDEJETSON.COM/WARRANTY.

REGISTRO DEL PRODUCTO

REGISTRA TU NUEVO JETSON PARA ACCEDER RÁPIDAMENTE A ASISTENCIA PERSONALIZADA SOBRE EL PRODUCTO Y LA GARANTÍA. HAZLO EN RIDEJETSON.COM/PAGES/REGISTRATION.

COBERTURA DE LA GARANTÍA Y REGISTRO DEL PRODUCTO.

Para hacer valer los derechos de garantía de su producto garantía o consultar sobre cobertura de la garantía, Póngase en contacto con nosotros directamente.

www.ridejetson.com

ACUERDO DE ARBITRAJE.

AVISO IMPORTANTE SOBRE SUS DERECHOS: LÉALO ATENTAMENTE.

EL PRESENTE ACUERDO DE ARBITRAJE («ACUERDO») REGULARÁ LA FORMA EN QUE SE RESOLVERÁN LAS RECLAMACIONES QUE SE NOS PRESENTEN EN RELACIÓN CON LA COMPRA Y/O EL USO DE NUESTROS PRODUCTOS. EL PRESENTE ACUERDO ESTABLECE DERECHOS LEGALES IMPORTANTES. LÉALO ATENTAMENTE.

AL ADQUIRIR NUESTROS PRODUCTOS A TRAVÉS DE NOSOTROS O DE CUALQUIER TERCERO, USTED ENTIENDE Y ACEPTA QUE CUALQUIER DISPUTA ENTRE USTED Y NOSOTROS RELACIONADA CON DICHO PRODUCTO SE RESOLVERÁ MEDIANTE ARBITRAJE INDIVIDUAL VINCULANTE DE ACUERDO CON LOS TÉRMINOS DE ESTE ACUERDO Y, COMO TAL, USTED RENUNCIA A SU DERECHO DE PARTICIPAR O REPRESENTAR A UN GRUPO DE CONSUMIDORES EN DICHAS DISPUTAS. SI NO ESTÁ DE ACUERDO CON ESTOS TÉRMINOS, DEBE DEVOLVER EL PRODUCTO EN UN PLAZO DE (30) DÍAS A PARTIR DE LA FECHA DE RECEPCIÓN DEL MISMO.

LEY APLICABLE; ACEPTACIÓN

El presente Acuerdo se regirá por la Ley Federal de Arbitraje (Federal Arbitration Act), 9 U.S.C. §§ 1 y siguientes, y, en la medida en que sea aplicable la legislación estatal, por las leyes del estado de Delaware, sin tener en cuenta los principios sobre conflicto de leyes. Al conservar el Producto durante más de treinta (30) días a partir de la fecha de recepción, usted reconoce que ha leído, comprendido y aceptado quedar vinculado por el presente Acuerdo. Si no está de acuerdo con este Acuerdo, debe devolver el Producto dentro de los treinta (30) días siguientes a su recepción para obtener un reembolso completo del precio de compra.

I. RESOLUCIÓN MEDIANTE ARBITRAJE VINCULANTE.

Cualquier reclamación o controversia entre usted y nosotros, o cualquiera de nuestras subsidiarias o afiliadas, agentes o representantes, que surja de o esté relacionada de cualquier manera con el Producto o el presente Acuerdo, se resolverá mediante arbitraje definitivo y vinculante. Esta obligación de arbitraje se aplica independientemente de si la reclamación o controversia se refiere a un delito civil, fraude, tergiversación, responsabilidad por productos defectuosos, negligencia, violación de una ley o cualquier otra teoría jurídica. Usted reconoce y acepta específicamente que renuncia a su derecho a entablar una demanda basada en dichas reclamaciones o disputas y a que dicha demanda sea resuelta por un juez o un jurado. Sin perjuicio de lo anterior, cualquiera de las partes podrá solicitar medidas cautelares de emergencia u otras medidas equitativas ante un tribunal de jurisdicción competente con el único fin de evitar un daño irreparable mientras se resuelve el arbitraje, sin renunciar a ningún derecho al arbitraje de la disputa subyacente.

II. RENUNCIA A LA PARTICIPACIÓN EN LA CLASE.

Todos los arbitrajes en virtud del presente Acuerdo se llevarán a cabo de forma individual (y no colectiva), y el árbitro no tendrá autoridad para dictar resoluciones colectivas. Usted reconoce y acepta que este Acuerdo le prohíbe específicamente iniciar procedimientos de arbitraje como representante de otros o unirse a cualquier procedimiento de arbitraje iniciado por cualquier otra persona. También reconoce y acepta que renuncia a su derecho a actuar como representante, como fiscal general privado o en cualquier otra capacidad representativa, y/o a participar como miembro de una clase de demandantes en cualquier demanda presentada contra nosotros y/o terceros relacionados.

III. PROCEDIMIENTOS DE ARBITRAJE.

(A) Antes de iniciar cualquier procedimiento de arbitraje en virtud del presente Acuerdo, deberá presentarnos primero la reclamación o controversia llamando a nuestro representante al número gratuito 1-866-225-9723 y proporcionando toda la información solicitada. Es posible que se le pida que nos envíe una declaración por escrito en la que exponga la naturaleza de su reclamación o controversia. Dispondremos de cuarenta y cinco (45) días a partir de la recepción de dicha llamada (o declaración por escrito) para resolver dicha reclamación o disputa («Período de resolución»). Si su reclamación o disputa no se resuelve dentro del Período de resolución, podrá iniciar un procedimiento de arbitraje de conformidad con los términos del presente Acuerdo.

(B) El arbitraje de cualquier reclamación o controversia en virtud del presente Acuerdo se llevará a cabo de conformidad con las Reglas de Arbitraje para Consumidores de la AAA vigentes en ese momento («AAA»). Estas reglas y procedimientos están disponibles llamando a la AAA o visitando su sitio web en www.adr.org.

(C) El árbitro no llevará a cabo un arbitraje colectivo; es decir, el árbitro no le permitirá actuar como representante, como fiscal general privado ni en ninguna otra capacidad representativa en nombre de terceros en el arbitraje.

(D) El arbitraje de cualquier reclamación o controversia en virtud del presente Acuerdo se llevará a cabo en el condado de Nueva York, estado de Nueva York; sin embargo, en el caso de reclamaciones por un importe igual o inferior a 25 000 dólares, usted podrá optar por que el arbitraje se realice por teléfono o videoconferencia, en cuyo caso no se exigirá la comparecencia presencial.

(E) ARBITRAJE COLECTIVO. Si se presentan veinte (20) o más reclamaciones similares en nuestra contra en un plazo de noventa (90) días («Demanda Colectiva»), la AAA administrará la Demanda Colectiva mediante un procedimiento coordinado. La AAA seleccionará hasta diez (10) reclamaciones que servirán como procedimientos de referencia, los cuales se resolverán en primer lugar. Los resultados de los procedimientos indicativos no serán vinculantes para los demandantes restantes, pero las partes podrán utilizarlos para facilitar la resolución. No se administrarán ni arbitrarán reclamaciones adicionales de la Presentación Masiva mientras los procedimientos indicativos estén pendientes. Todos los plazos de prescripción aplicables quedarán suspendidos durante cualquier período de suspensión en virtud de esta sección. Esta disposición no limitará su derecho individual al arbitraje.

(F) ADMINISTRADOR SUPLENTE. Si la AAA no puede o no desea gestionar una reclamación en virtud del presente Acuerdo, JAMS, Inc. («JAMS») actuará como administrador del arbitraje de conformidad con sus Normas Mínimas de Arbitraje para Consumidores vigentes en ese momento, disponibles en www.jamsadr.com.

IV. COSTES.

Los gastos administrativos del procedimiento de arbitraje iniciado en virtud del presente Acuerdo serán los siguientes:

(A) Si la reclamación o controversia objeto del procedimiento de arbitraje es inferior a cinco mil dólares (5.000 USD), su responsabilidad financiera por los costos administrativos no excederá los cien dólares (100 $);

(B) Si la reclamación o controversia objeto del procedimiento de arbitraje oscila entre cinco mil dólares (5.000 USD) y cincuenta mil dólares (50.000 USD), su responsabilidad financiera por los gastos administrativos no excederá los trescientos dólares (300 USD); y

(C) Si la reclamación o controversia objeto del procedimiento de arbitraje supera los 50 000 dólares, su responsabilidad financiera por los costos administrativos se ajustará al Baremo de Tarifas Comerciales establecido por la AAA.

(D) Cada parte deberá sufragar los honorarios y gastos de sus propios abogados, peritos y testigos.

V. RECLAMACIONES DE BAJA CUANTÍA.

Si una demanda entra dentro de la competencia de un tribunal de menor cuantía, cualquiera de las partes podrá optar por presentar la demanda ante dicho tribunal en lugar de recurrir al arbitraje. Cualquier controversia que no pueda resolverse dentro de la competencia de un tribunal de menor cuantía se resolverá mediante arbitraje vinculante, tal y como se describe en el presente Acuerdo y de conformidad con sus términos. Cualquier apelación contra una sentencia dictada por un tribunal de menor cuantía se resolverá mediante arbitraje vinculante, de conformidad con los términos del presente Acuerdo.

VI. CLÁUSULA DE SEPARABILIDAD.

Si alguna disposición del presente Acuerdo fuera declarada o considerada ilegal, inaplicable o nula, dicha disposición solo carecerá de efecto en la medida en que se considere ilegal, inaplicable o nula, y el resto de dicha disposición, así como todas las demás disposiciones, seguirán siendo plenamente aplicables.

TruRide Tech LLC
794 School House Road
New Castle, DE 19720

Entrada en vigor: enero de 2026

1. ACERCA DE TU PRODUCTO.

1.1 Descripción general del producto

1. CONJUNTO DEL MANILLAR*
   - A. FRENO DE MANO
   - B. CAMPANA
   - C. PANTALLA LED
   - D. MANILLAR
   - E. GANCHO PLEGABLE
   - F. SENSOR NFC
   - G. BOTÓN DE ENCENDIDO
   - H. ACELERADOR
2. FARO
3. TALLO
4. CANDADO DE CABLE
5. CABLE
6. PESTILLO DE CIERRE
7. PUNTO DE ARTICULACIÓN DE LA BISAGRA
8. COMPARTIMENTO PARA EL DISPOSITIVO DE RASTREO
9. PUERTO DE CARGA CON TAPA
10. CUBIERTA
11. CIERRE PLEGABLE
12. FRENO DE PIE
13. LUZ TRASERA/LUZ DE FRENO
14. RUEDA TRASERA
15. FRENO DE DISCO
16. RUEDA DELANTERA
17. SOPORTE
18. CARGADOR
19. CABLE DE CARGA
20. ETIQUETAS DE SEGURIDAD NFC ×2 *(1 GRANDE Y 1 PEQUEÑA)*

Herramientas y accesorios incluidos para el montaje, el ajuste y el mantenimiento:



LLAVE ALLEN DE 2 MM



HERRAMIENTA DE SEGURIDAD



MANGUITO DE EXTENSIÓN PARA VÁLVULA DE NEUMÁTICO



LLAVE ALLEN DE 4 MM



TORNILLOS (×5, INCLUYENDO 1 DE REPUESTO)

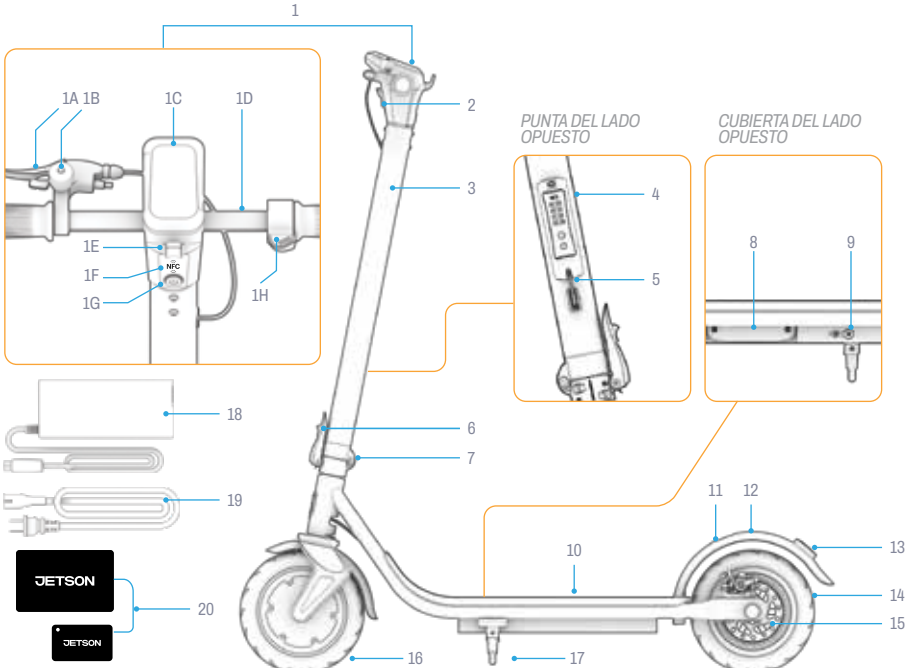

**NO VIENE MONTADO; REQUIERE MONTAJE.*

NOTA: ES POSIBLE QUE LAS IMÁGENES NO REFLEJEN EL ASPECTO EXACTO DEL PRODUCTO REAL.

1.2 Especificaciones del producto

- LÍMITE DE PESO: 265 LB | 120,2 KG
- PESO MÍNIMO DEL USUARIO: 100 LB | 45,4 KG
- PESO DEL PRODUCTO: 39,2 LB | 17,8 KG
- EDAD RECOMENDADA: MAYORES DE 12 AÑOS
- DIMENSIONES DEL PRODUCTO, DESPLEGADO: 42,9 PU (LARGO) × 19,2 PU (ANCHO) × 45,5 PU (ALTO) | 108,9 CM (LARGO) × 48,8 CM (ANCHO) × 115,6 CM (ALTO)
- DIMENSIONES DEL PRODUCTO, PLEGADO: 42,9 PU (LARGO) × 19,2 PU (ANCHO) × 18,5 PU (ALTO) | 108,9 CM (LARGO) × 48,8 CM (ANCHO) × 46,9 CM (ALTO)
- TAMAÑO DE LA PLATAFORMA: 22,3 PU (LARGO) × 6,2 PU (ANCHO) | 56,6 CM (LARGO) × 15,7 CM (ANCHO)
- TAMAÑO DE LA RUEDA: 8,5 PU | 21,6 CM
- VELOCIDAD MÁXIMA: 15,5 MPH* | 24,9 KM/H*
- AUTONOMÍA MÁXIMA: 18,0 MILLAS | 29,0 KM *, **
- BATERÍA: 36 V, 7,5 AH
- TIPO DE BATERÍA: IONES DE LITIO
- MOTOR: 350 W***
- CARGADOR: 42 V, 1,5 A
- TIEMPO DE CARGA: APROX. 5,5 HORAS
- ÁNGULO MÁXIMO DE SUBIDA: 15°
- PRESIÓN RECOMENDADA DE LOS NEUMÁTICOS: 50 PSI
- CERTIFICACIÓN UL: 2272

**LA AUTONOMÍA, LA VELOCIDAD, LA DURACIÓN DE LA BATERÍA Y OTRAS ESPECIFICACIONES PUEDEN VARIAR EN FUNCIÓN DEL USUARIO Y DE LAS CONDICIONES DE CONDUCCIÓN .*

***PRUEBA REALIZADA CON UNA CARGA DE 143,3 LB | 65,0 KG, A UNA TEMPERATURA AMBIENTE DE 77 °F | 25 °C Y A UNA VELOCIDAD DE 12 MPH | 19,3 KM/H. CONSULTE LA SECCIÓN 4.5 PARA OBTENER MÁS DETALLES SOBRE LAS CONDICIONES QUE PUEDEN AFECTAR LA AUTONOMÍA.*

****POTENCIA MÁXIMA*

1.3 Recursos en línea

Escanea para ver nuestros productos más producto actualizado materiales de incorporación y recursos de apoyo.

Puede consultar este manual de usuario en línea en https://cdn.shopify.com/s/files/1/2530/6734/files/SHIELD-MANUAL-web.pdf

Encuentre nuestra colección de manuales de usuario en https://ridejetson.com/pages/product-manuals

2. INSTRUCCIONES DE INSTALACIÓN.

2.1 Notas preliminares

- EMPIEZA TU AVENTURA CON BUEN PIE. ANTES DE UTILIZAR ESTE PRODUCTO, LEE ATENTAMENTE TODO EL MANUAL DE USUARIO, INCLUIDAS LAS ADVERTENCIAS DE SEGURIDAD. ASEGÚRATE DE COMPRENDER, ACEPTAR Y CUMPLIR CON TODO LO SIGUIENTE:
  - RECOMENDACIONES DEL FABRICANTE.
  - INSTRUCCIONES DE SEGURIDAD Y ADVERTENCIAS.
  - LEYES Y ORDENANZAS LOCALES SOBRE CIRCULACIÓN Y FUNCIONAMIENTO.

- TEN CUIDADO AL DESEMBALAR EL PRODUCTO, RETIRAR TODOS LOS MATERIALES DE EMBALAJE Y COLOCAR EL PATINETE PARA SU MONTAJE.

DURANTE EL DESEMBALAJE Y MIENTRAS SE PREPARA EL MONTAJE, MANEJE CON CUIDADO LAS SECCIONES DE LA POTENCIA Y EL MANILLAR PARA NO DESPLAZAR LOS CABLES INTERNOS, QUE ESTÁN COLOCADOS DE MANERA QUE FACILITEN LA CONEXIÓN.

- LAS INDICACIONES QUE SE DAN EN ESTE MANUAL —DERECHA, IZQUIERDA, DELANTE/ADELANTE Y ATRÁS/ATRÁS— SE REFIEREN A LA ORIENTACIÓN QUE VERÍA EL USUARIO AL ESTAR DE PIE SOBRE EL PATINETE. EL «LADO DERECHO» DEL PATINETE, POR EJEMPLO, ES EL LADO DONDE SE ENCUENTRA LA MANO DERECHA DEL USUARIO.

2.2 Seguridad con el casco

EL MOTOCICLISTA DEBE LLEVAR CASCO EN TODO MOMENTO.



COLOCACIÓN INCORRECTA: LA FRENTE QUEDA AL DESCUBIERTO. UNA CAÍDA PODRÍA PROVOCAR LESIONES GRAVES.



COLOCACIÓN CORRECTA: LA FRENTE ESTÁ CUBIERTA POR EL CASCO.

**UTILICE CASCO, ROPA ADECUADA, CALZADO Y EQUIPO DE SEGURIDAD. EVITE LLEVAR ROPA QUE PUEDA ENREDARSE EN LAS RUEDAS O QUEDAR ATRAPADA DEBAJO DE ELLAS. SE RECOMIENDA LLEVAR CALZADO CERRADO Y SIN TACÓN. UTILICE UN CASCO HOMOLOGADO SEGÚN LA NORMA ASTM F1492 Y EQUIPO DE PROTECCIÓN PARA PREVENIR LESIONES EN CASO DE ACCIDENTE.*

2.3 Cómo desplegar y plegar el patinete

CUÁNDO DESPLEGARLO: PARA CIRCULAR Y PARA EL MONTAJE*
CUÁNDO PLEGARLO: PARA GUARDARLO Y TRANSPORTARLO

IMPORTANTE: NO LEVANTES EL PATINETE AGARRÁNDOLO POR EL MANILLAR. PARA TRANSPORTARLO, FÍJALO EN POSICIÓN PLEGADA Y LLÉVALO AGARRÁNDOLO POR LA POTENCIA.

*AL DESPLEGARLO PARA EL MONTAJE, EL MANILLAR AÚN NO ESTARÁ FIJADO.

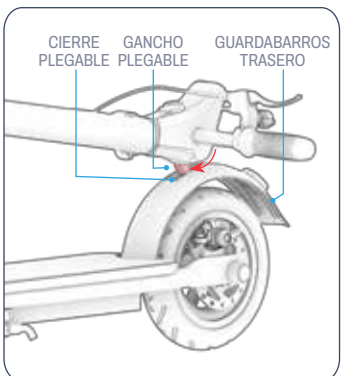

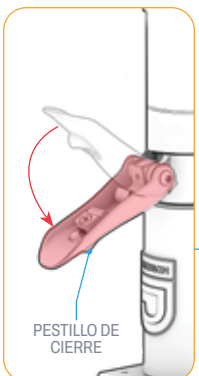

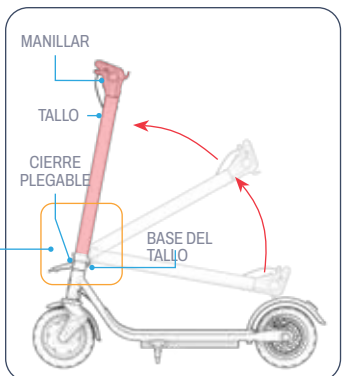

A medida que se desarrolla

1. COLOCA EL PATINETE EN POSICIÓN VERTICAL SOBRE EL SOPORTE (CONSULTA LA SECCIÓN 3.7).
2. EMPUJA EL GUARDABARROS TRASERO HACIA ABAJO PARA SOLTAR EL GANCHO DE PLEGADO.
3. LEVANTA CON CUIDADO EL MANILLAR HASTA QUE QUEDE COMPLETAMENTE EN POSICIÓN VERTICAL SOBRE LA BASE DE LA POTENCIA.
4. TIRE DEL PESTILLO HASTA ABRIRLO POR COMPLETO.

IMPORTANTE: NO INTENTE CERRAR EL PESTILLO ANTES DE LLEVARLO A LA POSICIÓN DE APERTURA TOTAL.

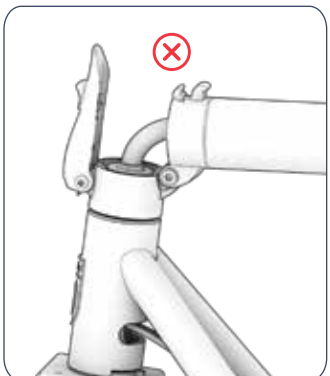

INCORRECTO: EL PESTILLO NO SE HA ABIERTO.

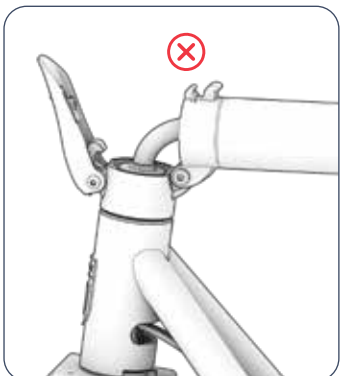

INCORRECTO: EL PESTILLO ESTÁ PARCIALMENTE ABIERTO.



CORRECTO: EL PESTILLO ESTÁ COMPLETAMENTE ABIERTO.

5. LEVANTA PARCIALMENTE EL PESTILLO, ASEGURÁNDOTE DE QUE EL GANCHO DEL PESTILLO (A) QUEDE COMPLETAMENTE INSERTADO ENTRE LOS DOS GANCHOS DEL VÁSTAGO (B Y C), TAL COMO SE MUESTRA EN LA SEGUNDA IMAGEN A CONTINUACIÓN. SI LO HACES CORRECTAMENTE, EL GANCHO DEL PESTILLO (A) ENCAJARÁ CON UN «CLIC».

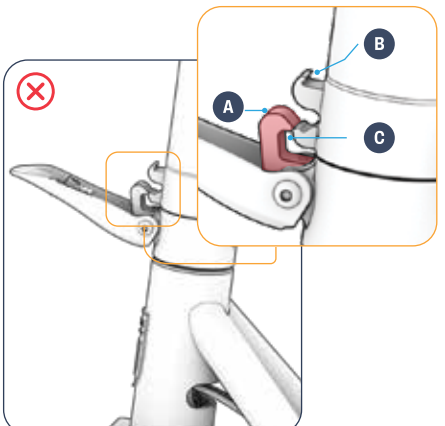

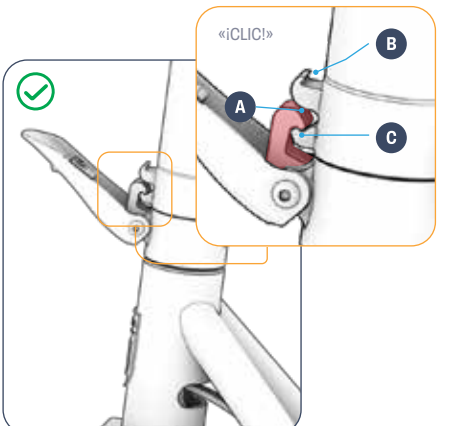

INCORRECTO: EL GANCHO DEL PESTILLO (A) NO ESTÁ COMPLETAMENTE INSERTADO ENTRE LOS DOS GANCHOS DEL VÁSTAGO (B Y C).

CORRECTO: EL GANCHO DEL PESTILLO (A) ESTÁ COMPLETAMENTE INSERTADO ENTRE LOS DOS GANCHOS DEL VÁSTAGO (B Y C), Y SE ESCUCHÓ UN «CLIC».

IMPORTANTE: NO CONTINÚE SI EL GANCHO DEL PESTILLO NO ESTÁ COMPLETAMENTE INSERTADO. ABRA EL PESTILLO POR COMPLETO Y REPITA EL PASO 5 HASTA QUE QUEDE BIEN COLOCADO.

6. PRESIONA EL PESTILLO HACIA EL CUADRO PARA BLOQUEAR EL MANILLAR EN SU POSICIÓN.
7. COMPRUEBA QUE EL PESTILLO Y EL VÁSTAGO ESTÉN BIEN SUJETOS.

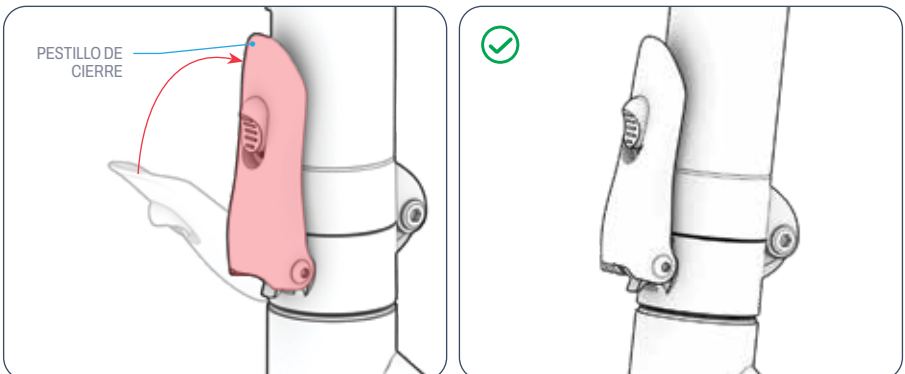

⚠**ADVERTENCIA:** PARA ASEGURARSE DE QUE EL PESTILLO ESTÉ BIEN CERRADO Y FIJADO AL VÁSTAGO, COMPRUEBE QUE EL PESTILLO HAGA UN «CLIC» AL CERRARSE POR COMPLETO.

⚠**ADVERTENCIA:** PARA EVITAR QUE EL MANILLAR SE PLIEGUE Y PROVOQUE LESIONES, NUNCA CONDUZCAS EL PATINETE SIN QUE EL MECANISMO DE PLEGADO ESTÉ COMPLETAMENTE CERRADO Y LA POTENCIA FIJADA EN POSICIÓN VERTICAL.

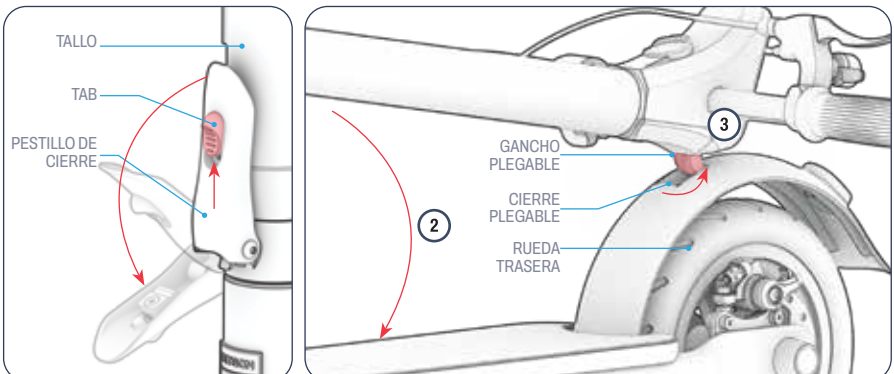

Plegable

1. EMPUJE HACIA ARRIBA LA LENGÜETA DEL PESTILLO DE BLOQUEO Y TIRE DE ÉL PARA ABRIRLO Y SEPARARLO DEL VÁSTAGO.
2. BAJA CON CUIDADO EL MANILLAR HACIA LA RUEDA TRASERA.
3. INTRODUCE EL GANCHO DE PLEGADO EN EL CIERRE DE PLEGADO PARA BLOQUEAR EL MANILLAR EN LA POSICIÓN PLEGADA.

2.4 Montaje del manillar

PRECAUCIÓN:
- TEN CUIDADO AL MANIPULAR COMPONENTES ELÉCTRICOS.
- ASEGÚRATE DE QUE EL CABLE DEL FRENO NO ESTÉ ENREDADO, NO OBSTACULICE EL MOVIMIENTO DE NINGUNA PIEZA MÓVIL NI ESTÉ COLOCADO DE TAL MANERA QUE IMPIDA LA ROTACIÓN DEL MANILLAR.

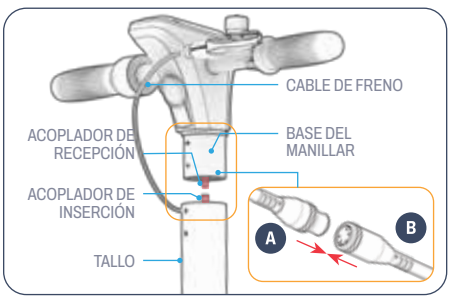

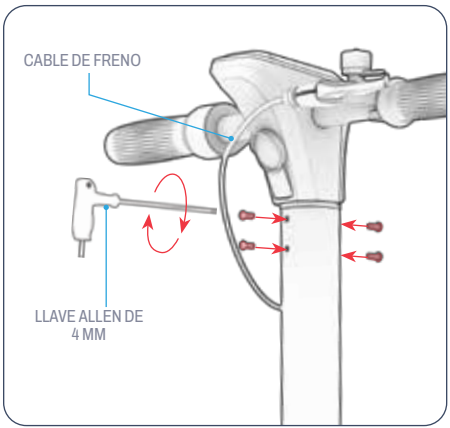

1. ALINEE LAS FLECHAS DEL CABLE DEL MANILLAR (A) Y DEL RECEPTOR DEL CABLE DE LA POTENCIA (B). INTRODUZCA (A) EN (B).
2. COLOCA EL MANILLAR SOBRE LA POTENCIA CON EL POSTE APUNTANDO HACIA ABAJO Y EL SENSOR NFC ORIENTADO HACIA ATRÁS. DESLIZA EL POSTE DENTRO DE LA POTENCIA HASTA QUE LOS CUATRO ORIFICIOS PARA LOS TORNILLOS QUEDEN ALINEADOS.
3. INSERTA UN TORNILLO EN CADA GRUPO DE ORIFICIOS ALINEADOS GIRÁNDOLO EN SENTIDO HORARIO. UNA VEZ QUE LOS CUATRO ESTÉN COLOCADOS, APRIÉTALOS CON LA LLAVE ALLEN DE 4 MM.
4. COMPRUEBA QUE EL MANILLAR ESTÉ BIEN FIJADO EN LA POTENCIA.

IMPORTANTE: TEN CUIDADO DE NO PELLIZCAR LOS CABLES. GUÍALOS CON CUIDADO PARA QUE NO SE INTERPONGAN ENTRE LAS DOS PIEZAS DEL MARCO MIENTRAS LO DESLIZAS.

2.5 Activación de las etiquetas NFC

PUEDES USAR LAS ETIQUETAS NFC PARA DESBLOQUEAR TU SCOOTER DE FORMA ELECTRÓNICA. (CONSULTA LA SECCIÓN 3.9).

PARA SABER SI TUS ETIQUETAS DEBEN EMPAREJARSE CON TU PATINETE, BUSCA UN PUNTO ROJO EN EL DISPOSITIVO INCLUIDO ETIQUETAS NFC.

IMPORTANTE: DEPENDIENDO DE LA FECHA DE FABRICACIÓN DE TU PATINETE, ES POSIBLE QUE LAS ETIQUETAS NFC INCLUIDAS YA ESTÉN ACTIVADAS Y EMPAREJADAS CON TU PATINETE, O QUE SEA NECESARIO ACTIVARLAS Y EMPAREJARLAS MANUALMENTE ANTES DE PODER UTILIZARLAS PARA DESBLOQUEAR TU PATINETE.
IMPORTANTE: SI TU PATINETE NO RESPONDE A TUS ETIQUETAS DE SEGURIDAD NFC, PONTE EN CONTACTO CON EL EQUIPO DE ATENCIÓN AL CLIENTE DE JETSON PARA OBTENER AYUDA.



SI LAS ETIQUETAS NFC DE TU PATINETE TIENEN UNA PEGATINA ROJA COMO SE MUESTRA ARRIBA, SIGNIFICA QUE YA ESTÁN PREACTIVADAS Y EMPAREJADAS CON TU PATINETE. NO ES NECESARIO HACER NADA MÁS. ¡LAS ETIQUETAS ESTÁN LISTAS PARA USAR!



SI TUS ETIQUETAS NFC **NO** TIENEN UNA PEGATINA ROJA, DEBES ACTIVARLAS Y EMPAREJARLAS CON TU PATINETE. PARA ACTIVAR ESTAS ETIQUETAS, SIGUE ESTAS INSTRUCCIONES.

1. MANTÉN PRESIONADO EL BOTÓN DE ENCENDIDO DURANTE 2 SEGUNDOS PARA ENCENDER TU PATINETE.



FÍJATE EN EL ÍCONO DEL CANDADO QUE PARPADEA EN LA PANTALLA LED.

2. PULSA RÁPIDAMENTE EL BOTÓN DE ENCENDIDO 4 VECES SEGUIDAS. A CONTINUACIÓN, ACERCA LA ETIQUETA DE SEGURIDAD NFC AL SENSOR NFC. EL EMPAREJAMIENTO CORRECTO SE INDICARÁ MEDIANTE:
   - 2 PITIDOS
   - UNA LUZ VERDE FIJA EN EL CÍRCULO DE LA PANTALLA LED
   - LA DESAPARICIÓN DEL ÍCONO DEL CANDADO EN LA PANTALLA LED
3. REPITE EL PROCESO CON LA OTRA ETIQUETA NFC.

CUIDADO DE LAS ETIQUETAS DE SEGURIDAD NFC:

- EVITA QUE LAS ETIQUETAS SE MOJEN. GUÁRDALAS EN UN LUGAR SECO.
- PARA LIMPIAR LAS ETIQUETAS, PÁSALES UN PAÑO SECO Y LIBRE DE POLVO.

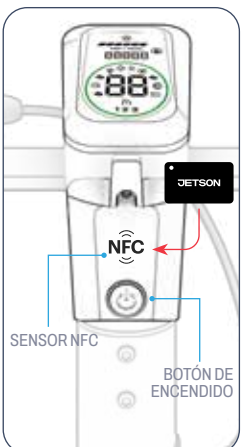

2.6 Configuración de su código de acceso electrónico

TAMBIÉN PUEDES USAR UN CÓDIGO DE ACCESO ELECTRÓNICO DE TRES DÍGITOS PARA DESBLOQUEAR TU PATINETE.

EL CÓDIGO DE ACCESO PREDETERMINADO ES 333. PUEDES CAMBIARLO EN CUALQUIER MOMENTO.
NOTA: NECESITARÁS UNA DE LAS ETIQUETAS NFC INCLUIDAS PARA CAMBIAR EL CÓDIGO DE ACCESO PREDETERMINADO.

IMPORTANTE: ANOTA TU CÓDIGO DE ACCESO. SIN ÉL, NO HAY FORMA DE RESTABLECERLO NI DE UTILIZARLO PARA DESBLOQUEAR EL PATINETE.

PARA CAMBIAR EL CÓDIGO DE ACCESO:

1. MANTÉN PRESIONADO EL BOTÓN DE ENCENDIDO DURANTE 2 SEGUNDOS PARA ENCENDER TU PATINETE. FÍJATE EN EL ÍCONO DEL CANDADO QUE PARPADEA EN LA PANTALLA LED.
2. MANTÉN PRESIONADA UNA DE LAS ETIQUETAS DE SEGURIDAD NFC SOBRE EL SENSOR NFC HASTA QUE ESCUCHES DOS PITIDOS Y EL ÍCONO DEL CANDADO DESAPAREZCA DE LA PANTALLA LED.
3. MANTÉN PRESIONADO EL BOTÓN DE ENCENDIDO DURANTE 1 O 2 SEGUNDOS MIENTRAS ACERCAS UNA ETIQUETA DE SEGURIDAD NFC AL SENSOR NFC. SUELTA EL BOTÓN Y RETIRA LA ETIQUETA CUANDO:
   - SE ESCUCHAN DOS PITIDOS.
   - EL CÍRCULO VERDE EMPIEZA A PARPADEAR.
4. PULSA RÁPIDAMENTE EL BOTÓN DE ENCENDIDO 5 VECES SEGUIDAS PARA ACCEDER A LA SECCIÓN DE CONTRASEÑAS DEL MENÚ DE CONFIGURACIÓN.
5. PULSA RÁPIDAMENTE EL ACELERADOR HASTA QUE APAREZCA EN LA PANTALLA EL DÍGITO QUE DESEAS PARA LA PRIMERA POSICIÓN DEL CÓDIGO DE ACCESO.
   NOTA: LOS DÍGITOS VAN DEL 1 AL 9. SI PULSAS MÁS ALLÁ DEL 9, VOLVERÁS AL 1.
6. PRESIONA EL BOTÓN DE ENCENDIDO UNA VEZ PARA SELECCIONAR ESE NÚMERO.
7. REPITE LOS PASOS 5 Y 6 PARA LA SEGUNDA POSICIÓN.
8. REPITE LOS PASOS 5 Y 6 PARA LA TERCERA POSICIÓN. DOS PITIDOS CONFIRMAN QUE SE HA CONFIGURADO CORRECTAMENTE UN NUEVO CÓDIGO DE ACCESO DE 3 DÍGITOS.

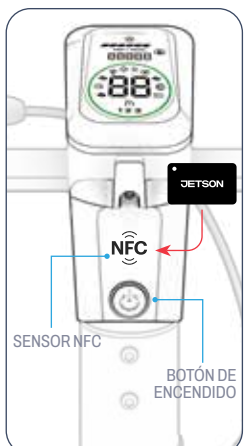

2.7 Configuración del código de la cerradura de cilindro

EL CÓDIGO PREDETERMINADO DE LA CERRADURA DE CILINDRO ES «0000».

IMPORTANTE: NO**HAY** FORMA DE RESTABLECER EL CÓDIGO NI DE UTILIZAR LA CERRADURA SIN EL CÓDIGO ACTUAL. ASEGÚRATE DE ANOTAR TU CÓDIGO CADA VEZ QUE LO CAMBIES.

PARA CAMBIAR EL CÓDIGO DE LA CERRADURA DE CILINDRO:

1. GIRE CADA DÍGITO ALREDEDOR DEL CILINDRO HASTA QUE LOS CUATRO DÍGITOS DEL CÓDIGO ACTUAL QUEDEN ALINEADOS EN EL CENTRO, DE ARRIBA ABAJO. («0000» SI AÚN SE ENCUENTRA EN EL MODO PREDETERMINADO)
2. MUEVE EL INTERRUPTOR DE REINICIO HACIA LA DERECHA.
3. GIRE LOS DÍGITOS HASTA QUE APAREZCA UN NUEVO CÓDIGO Y QUEDE ALINEADO EN EL CENTRO.
4. MUEVA EL INTERRUPTOR DE REINICIO HACIA LA IZQUIERDA PARA PROGRAMAR SU NUEVO CÓDIGO.

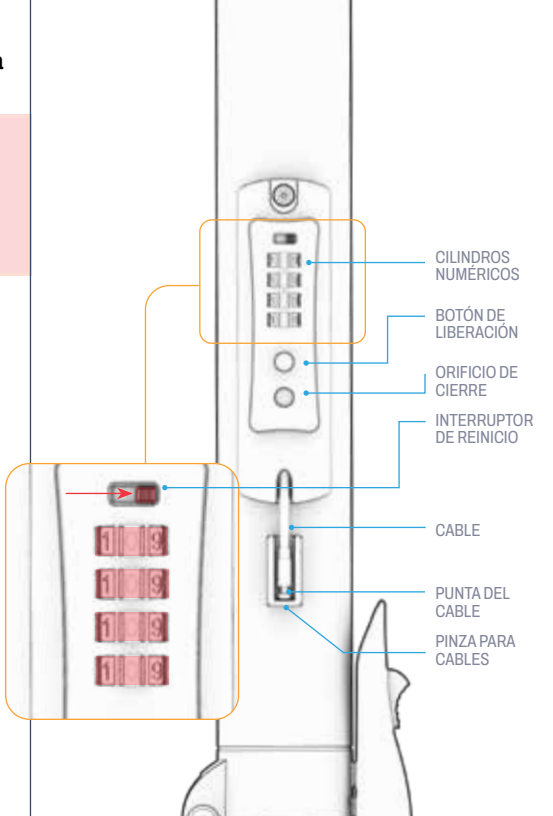

2.8 Inserción de un dispositivo de rastreo

EL COMPARTIMENTO CUENTA CON DOS RANURAS DIFERENTES EN SU INTERIOR PARA ALOJAR DISPOSITIVOS DE RASTREO BLUETOOTH® DE DOS TAMAÑOS DISTINTOS, COMO EL APPLE AIRTAG™ O EL TILE™.*

- ANTES DE COLOCAR UN DISPOSITIVO DE RASTREO EN EL COMPARTIMENTO, SIGA LAS INSTRUCCIONES DE CONFIGURACIÓN ESPECÍFICAS DEL MISMO.
- PARA ACCEDER AL COMPARTIMENTO DEL DISPOSITIVO DE RASTREO, NECESITARÁS LA HERRAMIENTA DE SEGURIDAD.

SECCIÓN DE DISPOSITIVOS DE SEGUIMIENTO CIRCULAR:
1,27 PULGADAS | 32,37 MM (DIÁMETRO) × 0 ,31 PULGADAS | 8 MM (PROFUNDIDAD)
SECCIÓN DEL DISPOSITIVO DE RASTREO RECTANGULAR:
2,34 PULGADAS | 59,51 MM (ANCHO) × 1 ,43 PULGADAS | 36,2 MM (ALTO) × 0 ,31 PULGADAS | 8 MM (PROFUNDIDAD)

NOTA: USA LA APLICACIÓN O EL PROGRAMA ASOCIADO A TU DISPOSITIVO DE RASTREO PARA ESTAR AL TANTO DE LA UBICACIÓN DE TU PATINETA.

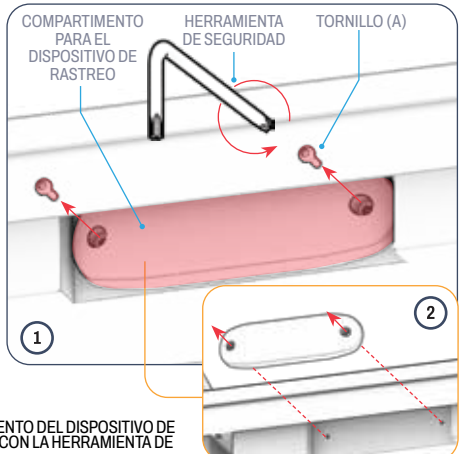

INSTALACIÓN DEL RASTREADOR:

1. AFLOJE Y RETIRE LOS 2 TORNILLOS (A) DEL COMPARTIMENTO DEL DISPOSITIVO DE SEGUIMIENTO GIRÁNDOLOS EN SENTIDO ANTIHORARIO CON LA HERRAMIENTA DE SEGURIDAD. DÉJELOS A UN LADO.
2. RETIRA EL COMPARTIMENTO DEL DISPOSITIVO DE RASTREO SITUADO EN EL LATERAL DE LA PLATAFORMA.
3. AFLOJE Y RETIRE LOS 4 TORNILLOS (B) DE LA PLACA INTERIOR GIRÁNDOLOS EN SENTIDO ANTIHORARIO CON LA LLAVE ALLEN DE 2 MM (3A). DEJE A UN LADO LOS TORNILLOS Y LA PLACA INTERIOR (3B).



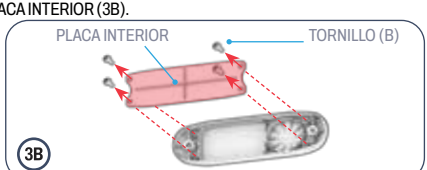

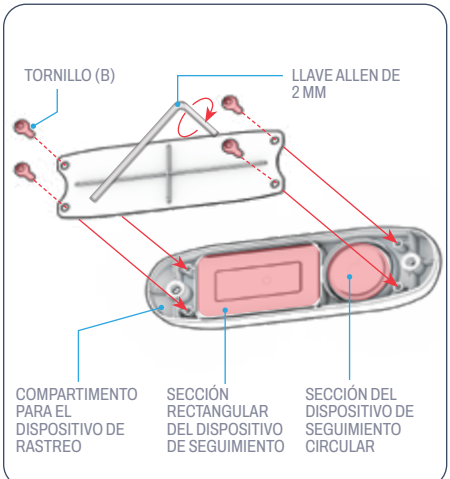

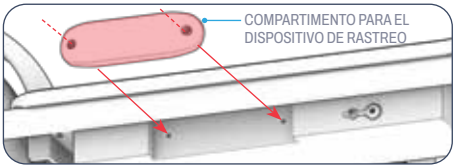

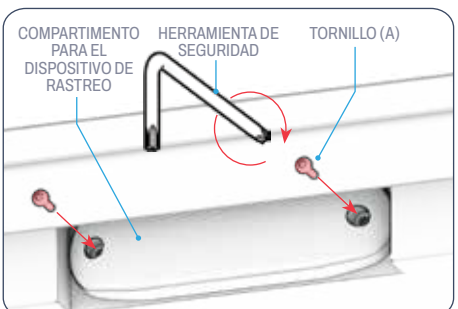

4. COLOCA TU DISPOSITIVO DE RASTREO EN LA SECCIÓN CON LA FORMA ADECUADA.
5. VUELVA A COLOCAR LA PLACA INTERIOR DE MANERA QUE LOS 4 ORIFICIOS DE LA PLACA QUEDEN ALINEADOS CON LOS 4 ORIFICIOS DEL CUERPO DEL COMPARTIMENTO.
6. INSERTE 1 TORNILLO (B) EN CADA UNO DE LOS 4 ORIFICIOS ALINEADOS Y APRIÉTELO EN SENTIDO HORARIO CON LA LLAVE ALLEN DE 2 MM.
7. VUELVA A COLOCAR LA TAPA DEL COMPARTIMENTO DE SEGUIMIENTO DE MANERA QUE LOS DOS ORIFICIOS DE LA TAPA QUEDEN ALINEADOS CON LOS DOS ORIFICIOS DEL LATERAL DE LA PLATAFORMA.
8. INSERTE Y APRIETE 1 TORNILLO (A) DEL PASO 1 EN CADA CONJUNTO DE ORIFICIOS ALINEADOS GIRÁNDOLO EN SENTIDO HORARIO CON LA HERRAMIENTA DE SEGURIDAD.

2.9 Inflado de los neumáticos

ANTES DE TU PRIMER PASEO, DEBERÁS INFLAR LAS LLANTAS HASTA ALCANZAR LA PRESIÓN RECOMENDADA DE 50 PSI (LIBRAS POR PULGADA CUADRADA). UTILIZA UN MANÓMETRO PARA COMPROBAR QUE LA PRESIÓN DE LAS LLANTAS SEA DE 50 PSI ANTES DE CADA PASEO.

PARA AÑADIR AIRE:

1. QUITA LA TAPA ANTIPOLVO DE LA VÁLVULA DE UNA DE LAS LLANTAS GIRÁNDOLA EN SENTIDO ANTIHORARIO. DEJA LA TAPA A UN LADO.
2. ENROSCA EL EXTREMO ANCHO DE LA MANGUERA DE EXTENSIÓN DE LA VÁLVULA DEL NEUMÁTICO EN EL SENTIDO DE LAS AGUJAS DEL RELOJ SOBRE LA VÁLVULA DEL NEUMÁTICO.
3. SIGUE LAS INSTRUCCIONES DEL FABRICANTE DE LA BOMBA DE AIRE PARA CONECTARLA AL EXTREMO LIBRE DE LA MANGUERA DE EXTENSIÓN E INFLA EL NEUMÁTICO. COMPRUEBA PERIÓDICAMENTE LA PRESIÓN CON UN MANÓMETRO Y SIGUE INFLANDO HASTA QUE LA PRESIÓN DEL NEUMÁTICO ALCANCE LOS 50 PSI.
4. RETIRA LA BOMBA DE AIRE DE LA MANGUERA Y, A CONTINUACIÓN, RETIRA LA MANGUERA DE LA VÁLVULA DEL NEUMÁTICO GIRÁNDOLA EN SENTIDO ANTIHORARIO.
5. VUELVE A COLOCAR LA TAPA ANTIPOLVO GIRÁNDOLA EN SENTIDO HORARIO SOBRE LA VÁLVULA.
6. REPITE EL PROCEDIMIENTO CON LA OTRA LLANTA.

⚠ **PRECAUCIÓN:** UTILIZA ÚNICAMENTE UNA BOMBA DE AIRE MANUAL PARA INFLAR LOS NEUMÁTICOS DE TU SHIELD. NUNCA UTILICES UN COMPRESOR DE AIRE, YA QUE ESTO PODRÍA PROVOCAR QUE LAS CÁMARAS DE AIRE REVIENTEN.

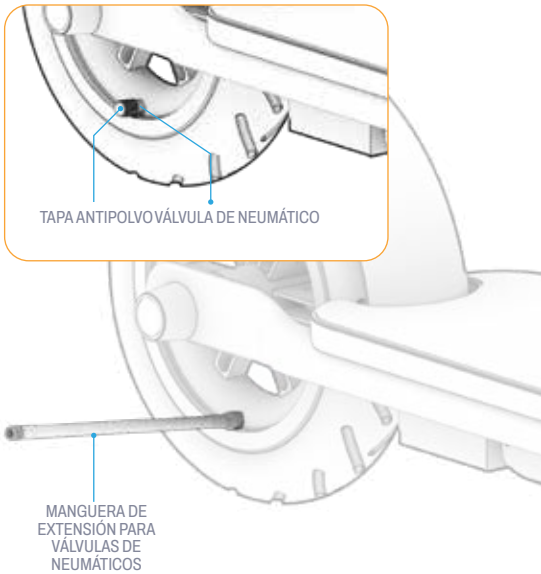

2.10 Carga de la batería

CARGUE COMPLETAMENTE LA BATERÍA ANTES DE USARLA POR PRIMERA VEZ.

1. CONECTA EL CABLE DE CARGA AL CARGADOR.
2. ABRE LA TAPA DEL PUERTO DE CARGA DE TU PATINETE.
3. CONECTA EL CABLE DE CARGA A LA TOMA DE CORRIENTE Y, A CONTINUACIÓN, CONECTA EL CABLE DEL CARGADOR AL PUERTO DE CARGA DE TU DISPOSITIVO.
4. CUANDO LA LUZ INDICADORA DEL CARGADOR CAMBIE DE ROJO A VERDE, LA BATERÍA HABRÁ ALCANZADO SU CARGA MÁXIMA. RETIRA EL CABLE DEL CARGADOR DEL PUERTO DE CARGA Y DESENCHÚFALO DE LA TOMA DE CORRIENTE.
5. CIERRA LA TAPA DEL PUERTO DE CARGA.

LUZ INDICADORA DEL CARGADOR:	ESTADO
ILUMINACIÓN ROJA	CARGA
ILUMINACIÓN ECOLÓGICA	CARGA COMPLETA

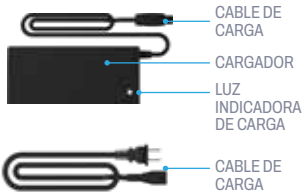

NOTA: La batería puede tardar aproximadamente 5,5 horas en cargarse por completo.*

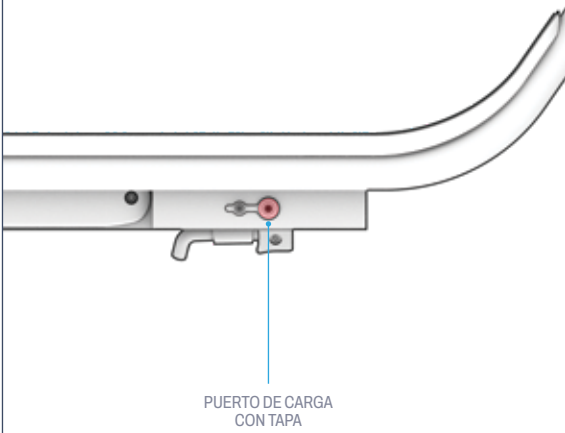

Notas importantes sobre la carga

- MANTENGA SIEMPRE CERRADO EL PUERTO DE CARGA CUANDO NO ESTÉ CARGANDO LA BATERÍA.
- NUNCA ENCIENDAS EL PRODUCTO MIENTRAS SE ESTÁ CARGANDO.
- NO UTILICE REGLETAS DE ENCHUFES DESMONTABLES.
- PARA MANTENER LA BATERÍA EN ÓPTIMAS CONDICIONES, CÁRGALA POR COMPLETO EN CADA SESIÓN DE CARGA (UNAS 5,5 HORAS).*
- NUNCA DEJES TU DISPOSITIVO CARGÁNDOSE DURANTE TODA LA NOCHE NI DURANTE PERÍODOS PROLONGADOS.
- NO INTENTE RETIRAR NI DESMONTAR LA BATERÍA.
- RANGO DE TEMPERATURA AMBIENTE DURANTE LA CARGA: 50 °F (10 °C) - 104 °F (40 °C)
- RANGO DE TEMPERATURA AMBIENTE DE FUNCIONAMIENTO: 14 °F (-10 °C) A 104 °F (40 °C)
- MANTENGA SIEMPRE CERRADA LA TAPA DEL PUERTO DE CARGA CUANDO NO ESTÉ CARGANDO EL PRODUCTO.
- NO UTILICE ESTE PRODUCTO SI EL CABLE DE ALIMENTACIÓN FLEXIBLE O EL CABLE DE SALIDA ESTÁN DESHILACHADOS, TIENEN EL AISLAMIENTO ROTO O PRESENTAN CUALQUIER OTRO SIGNO DE DAÑO.
- COMPRUEBA QUE EL NÚMERO DE MODELO QUE FIGURA EN LA ETIQUETA DEL CARGADOR COINCIDA CON EL NÚMERO DE MODELO INDICADO ANTERIORMENTE.
- COMPRUEBA QUE LA ETIQUETA DEL CARGADOR INDIQUE QUE ES COMPATIBLE CON TU MODELO DE JETSON. ENCONTRARÁS EL NOMBRE Y EL SKU DE TU MODELO DE JETSON EN UNA ETIQUETA PEGADA EN LA PARTE SUPERIOR, LATERAL O INFERIOR DEL CHASIS O LA PLATAFORMA DEL PRODUCTO.

IMPORTANTE:

UTILICE ÚNICAMENTE EL CARGADOR INCLUIDO O UNO ADQUIRIDO DIRECTAMENTE A TRAVÉS DE JETSON QUE LLEVE LA ETIQUETA «XH-CP42200P MADE BY SHENZHEN HYLETON TECHNOLOGY CO., LTD» O «JY-420150 GUANGZHOU JI YIN POWER ELECTRONICS CO LTD» (N.º DE MODELO DE JETSON: PJTGESC-CH).

⚠ **ADVERTENCIA: EL USO DE UN CARGADOR INADECUADO PUEDE PROVOCAR INCENDIOS Y EXPLOSIONES, LO QUE PODRÍA CAUSAR DAÑOS MATERIALES, LESIONES Y LA MUERTE.**



ESTE ES UN EJEMPLO DE LA CALIFICACIÓN QUE TENDRÁ TU CARGADOR.

3. CARACTERÍSTICAS Y FUNCIONES.

3.1 Encendido y apagado

PARA ENCENDERLO:
MANTENGA PRESIONADO EL BOTÓN DE ENCENDIDO/MODO DURANTE 2 SEGUNDOS.
PARA APAGAR EL DISPOSITIVO:
MANTÉN PULSADO EL BOTÓN DE ENCENDIDO/MODO DURANTE 3 SEGUNDOS.

PARA AHORRAR BATERÍA, TU PATINETE CUENTA CON UNA FUNCIÓN DE APAGADO AUTOMÁTICO Y SE APAGARÁ AUTOMÁTICAMENTE **TRAS 5 MINUTOS** SIN USO.

- RECUERDA SIEMPRE APAGAR TU PATINETE CUANDO HAGAS UNA PARADA O LO GUARDES POR LA NOCHE.

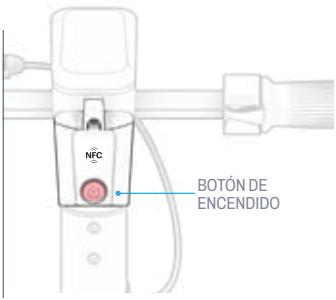

3.2 Uso de las luces

Los faros delanteros y traseros

SI CONDUCES CON POCA LUZ, ENCIENDE EL FARO DELANTERO PARA VER MEJOR LA CARRETERA Y PARA QUE LOS DEMÁS CONDUCTORES PUEDAN VERTE MEJOR. LA LUZ TRASERA SE ENCENDERÁ SIEMPRE QUE LA MOTO ESTÉ ENCENDIDA

PARA ENCENDER O APAGAR LAS LUCES:
PULSA RÁPIDAMENTE EL BOTÓN DE ENCENDIDO DOS VECES SEGUIDAS.

EL ICONO SE ILUMINARÁ EN LA PANTALLA LED CADA VEZ QUE SE ENCIENDA EL FARO.

3.3 Cómo entender y utilizar la pantalla LED



PRECAUCIÓN: SI APARECE UN MENSAJE DE ERROR EN LA PANTALLA, PONTE EN CONTACTO CON EL EQUIPO DE ATENCIÓN AL CLIENTE DE JETSON DE INMEDIATO Y ANTES DE VOLVER A UTILIZAR TU PATINETE.

*EL PORCENTAJE DE CARGA RESTANTE DE LA BATERÍA TAMBIÉN SE MUESTRA EN ALGUNOS MODELOS; DEPENDE DE LA FECHA DE FABRICACIÓN.

3.4 Uso del odómetro

CUANDO SE ENCIENDA EL PATINETE, EL ODÓMETRO (KILÓMETROS TOTALES RECORRIDOS) MOSTRARÁ LA INDICACIÓN «TOTAL».

UNA VEZ DESBLOQUEADA MEDIANTE UNA ETIQUETA NFC O UN CÓDIGO DE ACCESO (VÉASE LA SECCIÓN 3.9), LA PANTALLA MOSTRARÁ EL ODÓMETRO DE VIAJE («TRIP») PARA INDICAR LA DISTANCIA RECORRIDA HASTA EL MOMENTO.

NOTA: LA DISTANCIA «TRIP» SE REINICIA AL APAGAR EL DISPOSITIVO.

CÓMO CAMBIAR LAS UNIDADES DEL VELOCÍMETRO Y EL ODÓMETRO:

1. **ENCIENDE** EL PATINETE.
2. **MANTÉN PRESIONADO EL** BOTÓN **DE ENCENDIDO** Y ACERCA LA ETIQUETA NFC AL SENSOR.
3. **SUELTA Y RETIRA** AMBOS CUANDO SUENEN DOS PITIDOS Y EL CÍRCULO LED PARPADEE.
4. **PULSA DOS VECES** EL BOTÓN DE ENCENDIDO PARA CAMBIAR ENTRE MPH Y KM/H.

3.5 Uso de los modos de velocidad

LOS 3 MODOS DE VELOCIDAD TE PERMITEN DESPLAZARTE A DIFERENTES VELOCIDADES MÁXIMAS.

PARA CAMBIAR LOS MODOS DE VELOCIDAD: PULSA BREVEMENTE EL BOTÓN DE ENCENDIDO CUANDO EL PATINETE ESTÉ ENCENDIDO.

NIVEL MOSTRADO EN LA PANTALLA LED	MODO RÁPIDO	VELOCIDAD MÁXIMA
1	Lento	3,7 MPH 6,0 KM/H
2	Normal	19,9 KM/H 20,0 KM/H
3	Rápido	25 KM/H 25,0 KM/H

3.6 Comprobación del nivel de carga de la batería

PUEDES CONTROLAR EL NIVEL DE CARGA DE LA BATERÍA OBSERVANDO LAS BARRAS DEL INDICADOR DE BATERÍA EN LA PANTALLA LED.

INDICADOR DE BATERÍA	PORCENTAJE APROXIMADO DE BATERÍA RESTANTE*	
	80% - 100%	
	67% - 79%	
	50% - 66%	
	23% - 49%	
	7% - 22%	De verdad. ¡Es hora de cargar!
	1% - 6%	Deja de andar y carga tu ¡producto!

**CIFRA APROXIMADA. PUEDE VARIAR EN FUNCIÓN DEL USO.*

AVISO DE BATERÍA BAJA: CUANDO LA BATERÍA ALCANCE EL 7 %, LA BARRA INDICADORA ROJA PARPADEARÁ PARA AVISARTE DE QUE EL NIVEL DE BATERÍA ES BAJO.

IMPORTANTE: EL PATINETE SE APAGA CUANDO LLEGA AL 0 %. CÁRGALO POR COMPLETO (CONSULTA LA SECCIÓN 2.10) ANTES DE TU PRÓXIMO VIAJE.

3.7 Uso del soporte

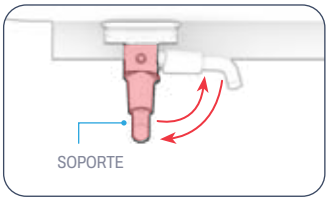

PARA USAR EL SOPORTE: GÍRALO HACIA ABAJO E INCLINA SUAVEMENTE EL PATINETE SOBRE ÉL PARA QUE SE MANTENGA EN PIE.
PARA LEVANTAR EL SOPORTE: GÍRALO HACIA ARRIBA.

⚠ **IMPORTANTE:** LEVANTA SIEMPRE EL SOPORTE ANTES DE PONERTE A ANDAR.

3.8 Uso de la campana

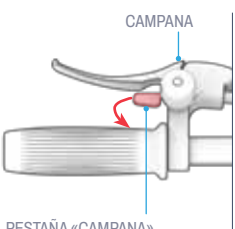

USA EL TIMBRE PARA AVISAR A LOS DEMÁS CICLISTAS Y PEATONES.

PARA HACER SONAR LA CAMPANA: TIRA DE LA LENGÜETA DE LA CAMPANA HACIA TI Y SUÉLTALA PARA QUE SUENE.

3.9 Uso del sistema de seguridad electrónico

TU PATINETE CUENTA CON UN SISTEMA DE SEGURIDAD ELECTRÓNICO QUE SE BLOQUEA AUTOMÁTICAMENTE CADA VEZ QUE SE APAGA. PARA CONDUCIRLO, DESBLOQUEA EL PATINETE UTILIZANDO LA ETIQUETA NFC INCLUIDA (CONSULTA LA SECCIÓN 2.5) O TU CÓDIGO DE ACCESO ELECTRÓNICO (CONSULTA LA SECCIÓN 2.6).

APARECERÁ UN ÍCONO DE CANDADO EN LA PANTALLA LED (VÉASE LA SECCIÓN 3.3) CADA VEZ QUE EL PATINETE ESTÉ BLOQUEADO.

IMPORTANTE: EL PATINETE NO SE PUEDE DESBLOQUEAR NI UTILIZAR SIN UNA ETIQUETA NFC O EL CÓDIGO DE ACCESO ELECTRÓNICO DE TRES DÍGITOS. GUARDA TUS ETIQUETAS EN UN LUGAR SEGURO Y ANOTA TU CÓDIGO DE ACCESO PARA CONSULTARLO CUANDO LO NECESITES.

RECORDATORIO: EN ALGUNOS MODELOS, LAS TARJETAS NFC DEBEN ACTIVARSE ANTES DE UTILIZARLAS POR PRIMERA VEZ. CONSULTE LA SECCIÓN 2.5 PARA SABER SI SUS ETIQUETAS DEBEN ACTIVARSE.

Desbloqueo

DESBLOQUEO CON LA ETIQUETA NFC:

1. MANTÉN PRESIONADO EL BOTÓN DE ENCENDIDO DURANTE 2 SEGUNDOS PARA ENCENDER TU PATINETE. FÍJATE EN EL ÍCONO ROJO CON FORMA DE CANDADO.
2. MANTÉN PRESIONADA UNA DE LAS ETIQUETAS DE SEGURIDAD NFC SOBRE EL SENSOR NFC HASTA QUE ESCUCHES DOS PITIDOS.
3. COMPRUEBA QUE EL ÍCONO DEL CANDADO HAYA DESAPARECIDO DE LA PANTALLA LED.
4. TU PATINETA ESTÁ DESBLOQUEADA.

DESBLOQUEO CON EL CÓDIGO DE ACCESO:

1. MANTÉN PRESIONADO EL BOTÓN DE ENCENDIDO DURANTE 2 SEGUNDOS PARA ENCENDER TU PATINETE. FÍJATE EN EL ÍCONO ROJO CON FORMA DE CANDADO.
2. PULSA RÁPIDAMENTE EL ACELERADOR TANTAS VECES COMO CORRESPONDA AL PRIMER DÍGITO DE TU CÓDIGO DE ACCESO. (EJEMPLO: 3 PULSACIONES RÁPIDAS SEGUIDAS = UN «3»). SUELTA EL ACELERADOR Y PULSA EL BOTÓN DE ENCENDIDO PARA INTRODUCIR ESE NÚMERO EN EL SISTEMA.
3. REPITE EL PASO 2 PARA EL SEGUNDO DÍGITO DE TU CÓDIGO DE ACCESO.
4. REPITE EL PASO 2 PARA EL TERCER DÍGITO DE TU CÓDIGO DE ACCESO.
5. COMPRUEBA QUE EL ÍCONO DEL CANDADO HAYA DESAPARECIDO DE LA PANTALLA LED.
6. TU PATINETA ESTÁ DESBLOQUEADA.

Bloqueo

APAGA EL PATINETE MANTENIENDO PULSADO EL BOTÓN DE ENCENDIDO DURANTE 3 SEGUNDOS.

3.10 Uso del cierre de cable

USA EL CANDADO PARA CABLE INTEGRADO PARA ASEGURAR TU PATINETA EN LUGARES PÚBLICOS, VISIBLES O DE FÁCIL ACCESO.

PARA UTILIZAR EL CANDADO:

1. GIRA CADA DÍGITO ALREDEDOR DEL CILINDRO HASTA QUE LOS CUATRO DÍGITOS DE TU CÓDIGO QUEDEN ALINEADOS EN EL CENTRO, DE ARRIBA ABAJO.
2. TIRA DE LA PUNTA DEL CABLE PARA SOLTARLO DE LA ABRAZADERA.
3. SACA EL CABLE DEL COMPARTIMIENTO Y ENRÓLLALO ALREDEDOR DE UN OBJETO FIRME Y FIJO (COMO UN PORTABICICLETAS).
4. INTRODUCE EL EXTREMO DEL CABLE EN EL ORIFICIO DE LA CERRADURA.
5. COMPRUEBA QUE LA PUNTA QUEDE BIEN FIJADA EN EL ORIFICIO DE BLOQUEO TIRANDO DEL CABLE PARA ASEGURARTE DE QUE NO SE SUELTE.
6. GIRA LOS DÍGITOS ALREDEDOR DEL CILINDRO PARA QUE TU CÓDIGO YA NO SE VEA.

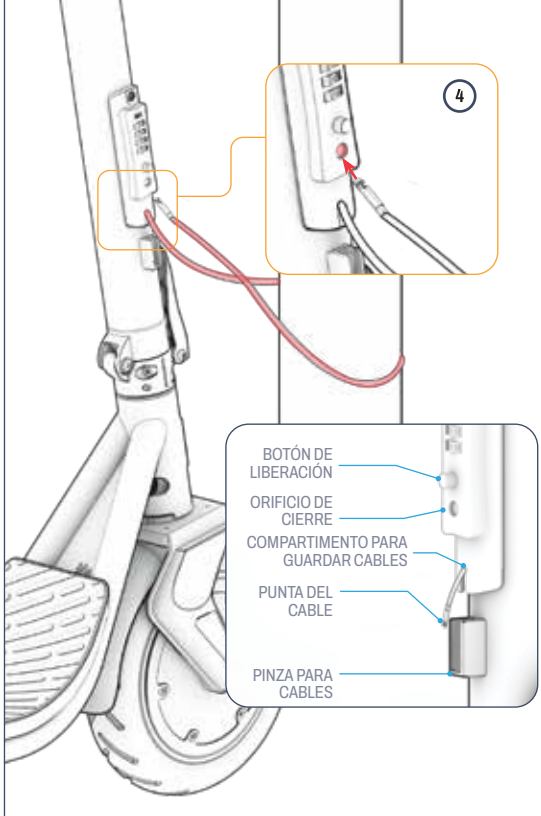

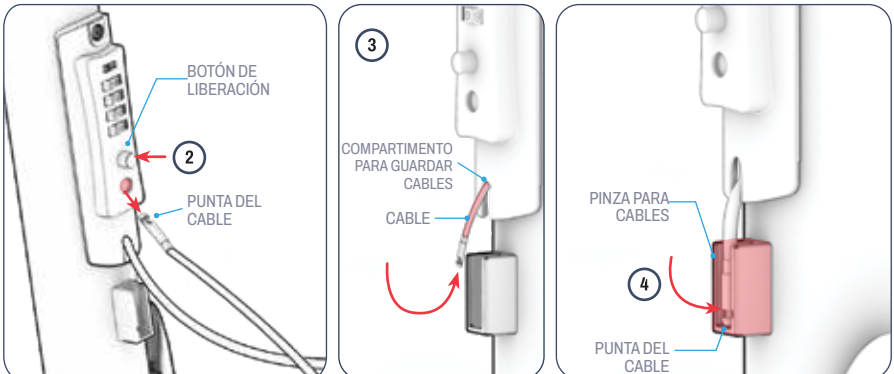

PARA DESBLOQUEAR:

1. GIRA CADA DÍGITO ALREDEDOR DEL CILINDRO HASTA QUE LOS CUATRO DÍGITOS DE TU CÓDIGO QUEDEN ALINEADOS EN EL CENTRO, DE ARRIBA ABAJO.
2. PRESIONA EL BOTÓN DE LIBERACIÓN MIENTRAS SACAS EL EXTREMO DEL CABLE DEL ORIFICIO DE LA CERRADURA.
3. GUÍE Y EMPUJE CON CUIDADO EL CABLE PARA VOLVER A COLOCARLO EN EL COMPARTIMENTO DE ALMACENAMIENTO. PARA QUE EL CABLE QUEPA EN EL COMPARTIMENTO, ES POSIBLE QUE TENGA QUE GIRARLO LIGERAMENTE MIENTRAS LO EMPUJA HACIA ADENTRO.
4. CUANDO EL CABLE ESTÉ COMPLETAMENTE INSERTADO EN EL COMPARTIMENTO DE ALMACENAMIENTO, EMPUJE EL EXTREMO DEL CABLE HACIA EL CLIP.
5. GIRA LOS DÍGITOS ALREDEDOR DEL CILINDRO HASTA QUE TU CÓDIGO YA NO SE VEA.

4. INSTRUCCIONES DE FUNCIONAMIENTO.

4.1 Comprobaciones de seguridad antes de salir

REALICE ESTAS IMPORTANTES COMPROBACIONES DE SEGURIDAD ANTES DE CADA VIAJE:

Frenos

- ASEGÚRATE DE QUE EL FRENO DE MANO FUNCIONE CORRECTAMENTE, DE MODO QUE SE ACTIVE CON FACILIDAD Y DETENGA EL PATINETE.
- COMPRUEBA QUE EL FRENO DE PIE TRASERO ESTÉ BIEN FIJADO AL CHASIS DEL PATINETE Y QUE, AL PRESIONARLO, DETENGA LA RUEDA TRASERA.

Marco

- COMPRUEBA QUE EL CHASIS DEL PATINETE NO ESTÉ DAÑADO, DOBLADO NI ROTO.
- COMPRUEBA QUE EL MANILLAR ESTÉ BIEN SUJETO CON EL PESTILLO DE PLEGADO.

Dirección

- COMPRUEBA QUE EL MANILLAR ESTÉ BIEN FIJADO EN SU POSICIÓN MEDIANTE LOS ACCESORIOS DEL MANILLAR.
- COMPRUEBA QUE LA RUEDA Y EL MANILLAR GIREN ALINEADOS.

Ruedas y llantas

- COMPRUEBA QUE LOS NEUMÁTICOS NO PRESENTEN SIGNOS DE DESGASTE EXCESIVO NI ESTÉN DAÑADOS.
- ASEGÚRATE DE QUE LOS NEUMÁTICOS ESTÉN INFLADOS A LA PRESIÓN RECOMENDADA DE 50 PSI.
- COMPRUEBA QUE LAS LLANTAS NO ESTÉN DAÑADAS NI DOBLADAS.

4.2 Conducción

DEBES IMPULSARTE CON EL PIE PARA PONER EN MARCHA EL MOTOR.

1. **COLOCA UN PIE** HACIA ADELANTE SOBRE LA PLATAFORMA.
2. **DA DOS PATADAS** CON EL OTRO PIE PARA PONERTE EN MARCHA.
3. **PRESIONA EL ACELERADOR** POCO A POCO CON EL PULGAR DERECHO PARA ACELERAR.
4. **COLOCA EL PIE TRASERO** SOBRE LA TABLA EN UN ÁNGULO DE 70 A 90° PARA MANTENER LA ESTABILIDAD.

IMPORTANTE: PARA EVITAR ACELERONES BRUSCOS, PRESIONA SIEMPRE EL ACELERADOR CON SUAVIDAD.

PARA TOMAR LAS CURVAS:
GIRA EL MANILLAR HACIA LA IZQUIERDA O HACIA LA DERECHA.

4.3 Uso de los frenos

ESTE PATINETE CUENTA TANTO CON UN FRENO DE PIE TRASERO COMO CON UN FRENO DE MANO EN EL MANILLAR.

IMPORTANTE: SUELTE EL ACELERADOR AL ACCIONAR UNO DE LOS FRENOS.

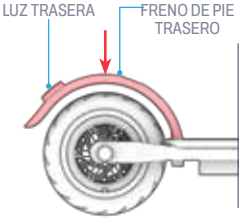

Freno de pie trasero

- PRESIONA SUAVEMENTE EL FRENO TRASERO CON EL PIE TRASERO PARA REDUCIR LA VELOCIDAD.
- APLICA MÁS PRESIÓN PARA DETENERTE POR COMPLETO.

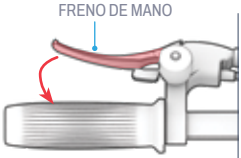

Freno de mano

- PRESIONA SUAVEMENTE EL FRENO DE MANO PARA REDUCIR LA VELOCIDAD.
- APRIETA CON MÁS FUERZA PARA DETENERTE POR COMPLETO.
- LA LUZ TRASERA PARPADEARÁ PARA INDICAR QUE SE ESTÁ FRENANDO CADA VEZ QUE SE ACCIONE EL FRENO DE MANO.

⚠ **IMPORTANTE:** PARA EVITAR MOVIMIENTOS BRUSCOS, INTENTA ACCIONAR EL FRENO DE MANO POCO A POCO.

4.4 Uso del control de crucero

EL CONTROL DE CRUCERO MANTIENE LA MOTO A UNA VELOCIDAD CONSTANTE. UNA VEZ ACTIVADO EL CONTROL DE CRUCERO, EL MOTOR SE ENCARGA DE MANTENER LA VELOCIDAD, SIN NECESIDAD DE ACCIONAR EL ACELERADOR.

PARA ACTIVAR EL CONTROL DE CRUCERO MIENTRAS SE CONDUCE:

1. UTILIZA EL ACELERADOR PARA ALCANZAR Y MANTENER LA VELOCIDAD DESEADA.
2. PRESIONA Y SUELTA RÁPIDAMENTE EL ACELERADOR DOS VECES SEGUIDAS. LOS SIGUIENTES INDICIOS TE INDICARÁN QUE EL CONTROL DE CRUCERO SE HA ACTIVADO:
   - UN «PITIDO» AUDIBLE
   - EL PARPADEO DEL CÍRCULO ILUMINADO EN LA PANTALLA LED TRES VECES SEGUIDAS
   - EL ICONO DEL CONTROL DE CRUCERO SE ILUMINA EN LA PANTALLA. (VÉASE LA SECCIÓN 3.3)
3. SUELTA EL ACELERADOR Y DEJA QUE EL COCHE SIGA SU CURSO.

PARA DESACTIVAR EL CONTROL DE CRUCERO:
PRESIONA SUAVEMENTE EL ACELERADOR O ACCIONA EL FRENO DE MANO.

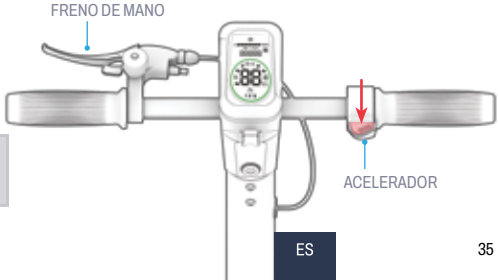

4.5 Cómo maximizar la velocidad y la autonomía

EN CONDICIONES IDEALES, LA AUTONOMÍA MÁXIMA QUE SE PUEDE ALCANZAR CON UNA BATERÍA COMPLETAMENTE CARGADA ES DE 18 MILLAS (28,9 KM)*. LA VELOCIDAD MÁXIMA ES DE 15,5 MPH (24,9 KM/H). CUANTO MÁS TENGA QUE ESFORZARSE EL MOTOR, MÁS RÁPIDO SE AGOTARÁ LA BATERÍA. LOS SIGUIENTES FACTORES TAMBIÉN INFLUIRÁN EN LA VELOCIDAD Y LA AUTONOMÍA.

Superficie de rodadura

CONDUCIR POR UNA SUPERFICIE IRREGULAR REQUIERE MÁS POTENCIA DEL MOTOR QUE HACERLO POR UNA SUPERFICIE LISA.

Peso de carga

- UN MAYOR PESO (DEL CONDUCTOR MÁS LA CARGA) REDUCE LA AUTONOMÍA.
- SE ALCANZA LA AUTONOMÍA Y LA VELOCIDAD MÁXIMAS CON UNA CARGA DE 165 LB (75 KG) O MENOS.

Estilo de conducción

- LAS PARADAS Y ARRANQUES FRECUENTES REDUCIRÁN LA AUTONOMÍA.
- SI PEDALEAS CON TUS PROPIAS FUERZAS, ALIVIARÁS LA CARGA DEL MOTOR Y AUMENTARÁS LA AUTONOMÍA DE TU BICICLETA.

Temperatura del aire

LA TEMPERATURA IDEAL PARA CIRCULAR Y GUARDAR LA BICICLETA ELÉCTRICA OSCILA ENTRE LOS 10 °C Y LOS 32,2 °C.

Inclinación

EL MOTOR TIENE QUE ESFORZARSE MÁS AL SUBIR UNA CUESTA QUE EN LOS TRAMOS LLANOS O AL BAJAR.

Presión de los neumáticos

LOS NEUMÁTICOS CON PRESIÓN INSUFICIENTE O EXCESIVA PUEDEN AFECTAR LA EFICIENCIA Y EL RENDIMIENTO. MANTENGA LOS NEUMÁTICOS INFLADOS A LA PRESIÓN RECOMENDADA DE 50 PSI.

Mantenimiento de la batería

CARGAR LA BATERÍA A TIEMPO DESPUÉS DE CADA USO AYUDA A MANTENER SU CAPACIDAD Y RENDIMIENTO.

*EN PRUEBAS REALIZADAS CON UNA CARGA DE 143,3 LIBRAS, A UNA TEMPERATURA DE 77 °F Y A UNA VELOCIDAD DE 12 MPH.

INSTRUCCIONES DE MANTENIMIENTO.

Cuida bien tu Jetson para que siga funcionando sin problemas y de forma segura. A continuación te explicamos cómo:

Cómo manejar tu Jetson

- Evite exponer el producto a vibraciones fuertes o a golpes intensos.
- Nunca desmonte la batería.
- Mantenga el producto alejado del agua y la humedad.
- Conduzca sobre superficies lisas y planas para evitar que se rompa.
- Nunca transportes tu producto agarrándolo por las ruedas, el asiento o el manillar.
- Ten cuidado de no tirar ni enganchar el cableado que conecta el motor con los componentes del manillar.

Instrucciones de almacenamiento

- Cargue completamente la batería antes de guardar el producto durante períodos prolongados.
- Si la batería va a permanecer almacenada durante un periodo prolongado, cárguela por completo una vez al mes.
- Cubra el producto para protegerlo del polvo.
- Guarde el producto en un lugar cerrado y seco, a una temperatura comprendida entre 10 °C y 32,2 °C (50 °F y 95 °F).

Cómo limpiar tu Jetson

- Asiento y estructura: límpielos con un paño húmedo que no suelte pelusa o con uno humedecido en alcohol isopropílico. A continuación, púlalos con un paño seco que no suelte pelusa.
- Manillar: límpialo con jabón suave y un paño húmedo que no suelte pelusa. Retira el exceso de jabón con otro paño húmedo.
- Componentes de las ruedas: límpielos con un paño húmedo que no suelte pelusa.
- Neumáticos: límpielos con un paño húmedo que no suelte pelusa. También se puede utilizar un producto específico para el cuidado de los neumáticos o un limpiador.

⚠ ADVERTENCIA: No rocíe ni aplique agua directamente sobre el producto. El agua puede dañar el cableado, el compartimento de la batería y las luces, así como deteriorar el chasis, lo que podría provocar un mal funcionamiento que ponga en riesgo la seguridad del ciclista.

⚠ Precauciones relativas a la batería

Tu producto cuenta con una batería de iones de litio. Manéjalo con cuidado.

- Mantenga el producto alejado del fuego y del calor excesivo.
- Evite golpes físicos intensos, vibraciones fuertes o impactos.
- Proteja el producto del agua o la humedad.
- No coloque ni guarde el producto apilado encima o debajo de otros objetos.
- No desmonte el producto ni su batería.
- No deseche el producto con la basura doméstica. Lleve el producto a un centro especializado en residuos electrónicos o a un centro de reciclaje de baterías. Para obtener más información sobre los puntos de recogida más cercanos, póngase en contacto con su ayuntamiento o con la empresa de recogida de residuos de su localidad.
- Si la batería del producto se siente caliente o muestra signos de sobrecalentamiento, emite un olor o un ruido inusual, tiene fugas de líquido o gas, o cambia de forma o color, actúe de inmediato:
  1. Si está en uso, deje de utilizar el producto de inmediato. Desconecte el cable de carga del producto si está enchufado.
  2. Deje de utilizar el producto.
  3. Si es seguro hacerlo, traslade el producto a un espacio despejado y aléjelo de cualquier material inflamable.
  4. Llame a los servicios de emergencia locales para pedir ayuda.
  5. Lávese bien los ojos o las zonas de la piel que hayan entrado en contacto con el líquido electrolítico de la batería derramado con agua corriente limpia y acuda a un médico.
- Si tienes algún problema con la batería, ponte en contacto con el equipo de atención al cliente de Jetson.

CONÉCTATE CON NOSOTROS.

RIDEJETSON.COM/SUPPORT
RIDEJETSON.COM/CHAT

1-844-585-7462

No olvides seguir a @ridejetson en las redes sociales para estar al tanto de fantásticas ofertas, sorteos y todas las últimas noticias sobre Jetson.

¿TE ENCANTA TU AUTO?

Deja una reseña en
ridejetson.com/reviews.
¡Estamos deseando saber de ti!
#MakeMoves




JETSON

ПУТЕВОДИТЕЛЬ ДЛЯ ВАШЕЙ ПОЕЗДКИ.

ВАЖНО:
Внимательно прочтите и сохраните для использования в будущем.

JETSON

SHIELD

Электросамокат с несколькими функциями блокировки.

АРТИКУЛ(Ы) МОДЕЛИ: JTGESC-NAV

НАШИ ДВА ЛУЧШИХ ПРАВИЛА ЕЗДЫ:

БУДЬТЕ ОСТОРОЖНЫ. ВЕСЕЛИТЕСЬ!

ПРОИЗВЕДЕНО В ЮЭЯНЕ, КИТАЙ
ИМПОРТИРОВАНО КОМПАНИЕЙ TRURIDE TECH LLC.
ПОЧТОВЫЙ ЯЩИК 461, ДЖЕРСИ-СИТИ, НЬЮ-ДЖЕРСИ 07302-9998

КОД ДАТЫ: 07/2026
ВЕРСИЯ ДОКУМЕНТА: V4.0
СДЕЛАНО В КИТАЕ

© 2026, TRURIDE TECH. ВСЕ ПРАВА ЗАЩИЩЕНЫ. ПРОИЗВЕДЕНО ДЛЯ TRURIDE TECH LLC.
JETSON® ЯВЛЯЕТСЯ ЗАРЕГИСТРИРОВАННЫМ ТОВАРНЫМ ЗНАКОМ, ИСПОЛЬЗУЕМЫМ ПО ЛИЦЕНЗИИ КОМПАНИИ JETSTREAM BRANDS LLC.
ЗАПРЕЩАЕТСЯ ВОСПРОИЗВЕДЕНИЕ ИЛИ ПЕРЕДАЧА ЛЮБОЙ ЧАСТИ НАСТОЯЩЕГО ДОКУМЕНТА, ВКЛЮЧАЯ ЕГО ФОРМУ, ГРАФИЧЕСКИЕ ЭЛЕМЕНТЫ И ОФОРМЛЕНИЕ, В ЛЮБОЙ ФОРМЕ И ЛЮБЫМИ СРЕДСТВАМИ.

AIRTAG ЯВЛЯЕТСЯ ТОВАРНЫМ ЗНАКОМ КОМПАНИИ APPLE INC.
TILE И ДИЗАЙН TILE ЯВЛЯЮТСЯ ТОВАРНЫМИ ЗНАКАМИ КОМПАНИИ TILE, INC.
СЛОВЕСНЫЙ ЗНАК И ЛОГОТИПЫ BLUETOOTH® ЯВЛЯЮТСЯ ЗАРЕГИСТРИРОВАННЫМИ ТОВАРНЫМИ ЗНАКАМИ, ПРИНАДЛЕЖАЩИМИ КОМПАНИИ BLUETOOTH SIG, INC., И ИСПОЛЬЗУЮТСЯ КОМПАНИЕЙ TRURIDE TECH LLC ПО ЛИЦЕНЗИИ. ОСТАЛЬНЫЕ ТОВАРНЫЕ ЗНАКИ И ТОРГОВЫЕ НАИМЕНОВАНИЯ ПРИНАДЛЕЖАТ ИХ СООТВЕТСТВУЮЩИМ ВЛАДЕЛЬЦАМ.

Содержание

Предупреждения о безопасности 4
Гарантийные обязательства 7
Арбитражное соглашение 8
1. О вашем продукте
1.1 Обзор продукта 10
1.2 Технические характеристики продукта 12
1.3 Онлайн-ресурсы 12
2. Инструкция по установке
2.1 Вводные замечания 13
2.2 Безопасность шлемов 13
2.3 Раскладывание и складывание самоката . . . 14
2.4 Установка руля 19
2.5 Активация NFC-метки 20
2.6 Установка электронного пароля 21
2.7 Установка кода цилиндрового замка 22
2.8 Установка устройства слежения 23
2.9 Накачка и давление в шинах 25
2.10 Зарядка аккумулятора 26
3. Особенности и функции
3.1 Включение и выключение 28
3.2 Использование подсветки 28
3.3 Принципы работы и использование экрана . . 29
3.4 Использование одометра 29
3.5 Использование режимов скорости 29
3.6 Проверка уровня заряда аккумулятора 30
3.7 Использование подставки 30
3.8 Использование звонка 30
3.9 Использование электронной системы безопасности 31
3.10 Использование кабельного замка 32
4. Инструкция по эксплуатации
4.1 Проверка безопасности перед поездкой 34
4.2 Как управлять 34
4.3 Использование тормозов 35
4.4 Использование круиз-контроля 35
4.5 Оптимизация скорости и дальности пробега . 36
Инструкции по обслуживанию 37
Свяжитесь с нами 38

ПРЕДУПРЕЖДЕНИЯ О БЕЗОПАСНОСТИ.

СОХРАНИТЕ ЭТУ ИНСТРУКЦИЮ.

ПРЕДУПРЕЖДЕНИЯ О РИСКЕ ВОЗГОРАНИЯ ИЛИ ТРАВМИРОВАНИЯ ЛЮДЕЙ И ВАЖНЫЕ ПРАВИЛА ТЕХНИКИ БЕЗОПАСНОСТИ

- Перед использованием внимательно ознакомьтесь с руководством пользователя и предупреждениями о безопасности, а также убедитесь, что вы поняли и принимаете все правила техники безопасности. Пользователь несет ответственность за любой ущерб или убытки, возникшие в результате ненадлежащего использования.
- **Использование неподходящего зарядного устройства может привести к возгоранию и взрыву, что может повлечь за собой материальный ущерб, травмы и гибель людей.**
- Перед каждым циклом работы оператор должен выполнить предпусковые проверки, указанные производителем: убедиться, что все защитные кожухи и накладки, поставляемые изначально производителем, установлены на месте и находятся в исправном состоянии; убедиться, что тормозная система работает надлежащим образом; убедиться, что все защитные кожухи осей, защитные кожухи цепей или другие крышки и защитные кожухи, поставляемые производителем, установлены на месте и находятся в рабочем состоянии; убедиться, что шины находятся в хорошем состоянии, накачаны должным образом и имеют достаточный остаток протектора; убедиться, что место, где будет эксплуатироваться изделие, является безопасным и пригодным для безопасной эксплуатации.
- Техническое обслуживание и ремонт компонентов должны осуществляться в соответствии с техническими требованиями производителя с использованием исключительно запасных частей, одобренных производителем, а монтаж должен выполняться дилерами или другими квалифицированными специалистами.
- Предупреждение о недопустимости зарядки неперезаряжаемых батарей.
- Не допускайте, чтобы руки, ноги, волосы, части тела, одежда или подобные предметы соприкасались с движущимися частями, колесами или трансмиссией во время работы двигателя.
- Данный изделие не должно использоваться детьми или лицами с ограниченными физическими, сенсорными или умственными способностями, а также лицами, не обладающими достаточным опытом и знаниями, за исключением случаев, когда они находятся под присмотром или получили соответствующие инструкции (IEC 60335-1/A2:2006).
- Дети не должны играть с этим изделием без присмотра взрослых (IEC 60335-1/A2:2006).
- Требуется присмотр взрослых.
- Запрещается использовать транспортные средства для участия в гонках, выполнения трюков или других маневров, которые могут привести к потере управления или вызвать неконтролируемые действия или реакции водителя/пассажира.
- Никогда не используйте вблизи автомобилей.
- Старайтесь обходить резкие неровности, дренажные решетки и места с резким изменением рельефа. Самокат может внезапно остановиться.
- Старайтесь избегать улиц и дорожных покрытий, на которых скопилась вода, песок, гравий, грязь, листья и другой мусор. В дождливую погоду ухудшаются сцепление с дорогой, тормозные характеристики и видимость.
- Не ездите вблизи горючих газов, паров, жидкостей или пыли, которые могут стать причиной возгорания.
- Операторы должны соблюдать все рекомендации и инструкции производителя, а также выполнять все законы и нормативные акты: транспортные средства без фар разрешается эксплуатировать только при достаточной видимости в дневное время; владельцам рекомендуется обеспечивать заметность транспортных средств с помощью освещения, светоотражателей, а для транспортных средств с низкой посадкой — с помощью сигнальных флажков на гибких шестах.
- Лицам, страдающим следующими заболеваниями, не рекомендуется использовать данное устройство:

лицам с сердечными заболеваниями; беременным женщинам; лицам с заболеваниями головы, спины или шеи, а также тем, кто ранее перенес операции в этих областях тела; лицам с любыми психическими или физическими нарушениями, которые могут повысить риск получения травм или ухудшить их физическую ловкость или умственные способности, необходимые для восприятия, понимания и выполнения всех инструкций по технике безопасности, а также для осознания опасностей, связанных с использованием устройства.

- Не ездите ночью.
- Не садитесь за руль после употребления алкоголя или приема лекарств, выписанных врачом.
- Во время езды не следует перевозить какие-либо предметы.
- Никогда не эксплуатируйте изделие босиком.
- Всегда надевайте обувь и завязывайте шнурки.
- Убедитесь, что ваши ноги всегда прочно стоят на палубе.
- Операторы должны всегда использовать надлежащую защитную одежду, включая, помимо прочего, шлем, имеющий соответствующий сертификат, а также любое другое оборудование, рекомендованное производителем: всегда надевайте средства защиты, такие как шлем, наколенники и налокотники.
- Всегда уступайте дорогу пешеходам.
- Будьте внимательны к тому, что находится перед вами и вдали от вас.
- Во время езды не отвлекайтесь на посторонние дела, например, на ответы на телефонные звонки или другие действия.
- На этом изделии не может ездить более одного человека.
- Когда вы едете на этом транспортном средстве вместе с другими участниками дорожного движения, всегда соблюдайте безопасную дистанцию, чтобы избежать столкновения.
- При поворотах обязательно следите за равновесием.
- Езда с неправильно отрегулированными тормозами опасна и может привести к серьезным травмам или смерти.
- Во время работы тормоз может нагреваться, поэтому не прикасайтесь к нему голыми руками.
- Слишком резкое или сильное нажатие на тормоз может привести к блокировке колеса, что может стать причиной потери управления и падения. Резкое или чрезмерное нажатие на тормоз может привести к травмам или смерти.
- Если тормоз ослаб, отрегулируйте его с помощью шестигранного ключа, отвертки или другого подходящего инструмента, либо обратитесь в службу поддержки Jetson.
- Незамедлительно заменяйте изношенные или сломанные детали.
- Перед поездкой убедитесь, что все предупреждающие надписи на месте и их содержание понятно.
- Владелец должен разрешить использование и эксплуатацию устройства только после того, как будет доказано, что операторы способны понять принцип работы всех компонентов устройства и умеют ими пользоваться до начала эксплуатации.
- Не садитесь на велосипед без надлежащей подготовки. Не ездите на высоких скоростях, по неровной местности или по склонам. Не выполняйте трюки и не совершайте резких поворотов.
- Рекомендуется для использования в помещении.
- Длительное воздействие ультрафиолетовых лучей, дождя и других погодных условий может привести к повреждению материалов корпуса; когда устройство не используется, храните его в помещении.
- Устройства личной электромобильности не предназначены для использования в высокогорных районах, где требуется увеличенное расстояние между электропроводами в электрических цепях; обратите внимание, что они не предназначены для использования на высоте более 2 000 метров над уровнем моря.
- Используйте только аккумуляторы, рекомендованные производителем.
- Батарею нельзя выбрасывать вместе с бытовыми отходами.
- Смазка самоката не требуется.
- ХРАНИТЕ В ПОМЕЩЕНИИ, КОГДА УСТРОЙСТВО НЕ ИСПОЛЬЗУЕТСЯ. ОСТАВЛЯЙТЕ В ПОМЕЩЕНИИ ВО ВРЕМЯ ЗАРЯДКИ ИЛИ ЕСЛИ УСТРОЙСТВО НЕ ИСПОЛЬЗУЕТСЯ ДЛЯ ЕЗДЫ.
- **ПРЕДУПРЕЖДЕНИЕ** — Опасность возгорания — Ни одна из деталей не подлежит ремонту пользователем.
- **ПРЕДУПРЕЖДЕНИЕ** — Опасность возгорания и поражения электрическим током — Аккумулятор и/или его компоненты не подлежат замене пользователем.
- Внимание: опасность возгорания.
- Вес водителя не должен превышать 265 фунтов | 120,2 кг.

ИЗМЕНЕНИЯ

Не пытайтесь разбирать, модифицировать, ремонтировать или заменять устройство или какие-либо его компоненты без указаний службы технической поддержки Jetson. Это приведет к аннулированию гарантии и может вызвать неисправности, которые могут стать причиной травм.

ДОПОЛНИТЕЛЬНЫЕ МЕРЫ ПРЕДОСТОРОЖНОСТИ ПРИ ЭКСПЛУАТАЦИИ

Не поднимайте устройство с пола, пока оно включено и колеса находятся в движении. Это может привести к свободному вращению колес, что может стать причиной травм для вас или окружающих. Не прыгайте на устройство или с него, а также не прыгайте во время его использования. Во время работы всегда твердо стойте ногами на подножке. Перед использованием всегда проверяйте заряд аккумулятора.

УТИЛИЗАЦИЯ ОТРАБОТАВШИХ АККУМУЛЯТОРОВ



Батарея может содержать опасные вещества, которые могут нанести вред окружающей среде и здоровью человека. Этот символ, нанесенный на батарею и/или упаковку, означает, что отработанную батарею нельзя утилизировать как бытовые отходы. Батареи следует сдавать в специальные пункты сбора для переработки. Обеспечивая правильную утилизацию отработанных батарей, вы помогаете предотвратить возможные негативные последствия для окружающей среды и здоровья человека. Переработка материалов способствует сохранению природных ресурсов. Для получения дополнительной информации о переработке отработанных батарей обратитесь в местную службу по утилизации отходов.

УВЕДОМЛЕНИЕ О СООТВЕТСТВИИ

Данное устройство соответствует требованиям части 15 Правил Федеральной комиссии по связи (FCC). Эксплуатация устройства допускается при соблюдении следующих двух условий: (1) данное устройство не должно создавать вредных помех, и (2) данное устройство должно принимать любые поступающие помехи, включая помехи, которые могут привести к нежелательному функционированию. Предупреждение: Внесение изменений или модификаций в данное устройство, не одобренных стороной, ответственной за его соответствие требованиям, может привести к аннулированию права пользователя на эксплуатацию оборудования. ПРИМЕЧАНИЕ: Данное оборудование прошло испытания и соответствует ограничениям, установленным для цифровых устройств класса B в соответствии с частью 15 Правил Федеральной комиссии по связи (FCC). Эти ограничения призваны обеспечить надлежащую защиту от вредных помех при установке в жилых помещениях. Данное оборудование генерирует, использует и может излучать радиочастотную энергию и, если оно не установлено и не используется в соответствии с инструкциями, может создавать вредные помехи для радиосвязи. Однако нет гарантий, что в конкретной установке помехи не возникнут. Если данное оборудование действительно вызывает вредные помехи при приеме радио- или телевизионных сигналов, что можно определить путем выключения и включения оборудования, пользователю рекомендуется попытаться устранить помехи, применив одну или несколько из следующих мер:

- Измените ориентацию или переместите приёмную антенну.
- Увеличьте расстояние между оборудованием и приемником.
- Подключите оборудование к розетке, находящейся в другой электрической цепи, чем та, к которой подключен ресивер.
- Обратитесь за помощью к продавцу или опытному специалисту по радио- и телетехнике.
- Для обеспечения соответствия нормам FCC класса B с данным устройством необходимо использовать экранированные кабели.

⚠ ВНИМАНИЕ:

Несоблюдение приведенных ниже инструкций может привести к травмированию ребенка или других людей.

- Во время сборки держите мелкие детали в недоступном для детей месте.
- Установку и демонтаж данного аксессуара должен производить взрослый.
- Регулярно проверяйте изделие на наличие повреждений.

*** ТРЕБУЕТСЯ СБОРКА ВЗРОСЛЫМИ.**

⚠ ВНИМАНИЕ:

Для снижения риска получения травм необходим присмотр со стороны взрослых. Ни в коем случае не используйте устройство на дорогах, вблизи автомобилей, на крутых склонах или лестницах, а также рядом с ними, у бассейнов или других водоемов; всегда надевайте обувь и не допускайте на устройство более одного человека.

ВАЖНЫЕ ПРАВИЛА ТЕХНИКИ БЕЗОПАСНОСТИ

ПРЕДУПРЕЖДЕНИЕ — При использовании данного изделия необходимо всегда соблюдать основные меры предосторожности, в том числе следующие:

(A) Перед использованием продукта внимательно ознакомьтесь со всеми инструкциями.
(B) Чтобы снизить риск получения травм, необходимо тщательно следить за детьми при использовании изделия в их присутствии.
(C) Не вставляйте пальцы или руки в изделие.
(D) Не используйте данное изделие, если гибкий шнур питания или выходной кабель имеют потертости, поврежденную изоляцию или какие-либо другие признаки повреждения.
(E) В инструкциях по эксплуатации всего оборудования должно быть указано: данное оборудование не предназначено для использования при температуре окружающей среды ниже -10 °C (14 °F) или выше 40 °C (104 °F).
(F) В инструкциях по эксплуатации всего оборудования должно быть указано: зарядка аккумулятора допускается при температуре окружающей среды от 0 °C (32 °F) до 40 °C (104 °F). Ни в коем случае не заряжайте аккумулятор, если температура окружающей среды выходит за пределы указанного диапазона.

КАЛИФОРНИЙСКАЯ ПОПРАВКА 65

⚠ ВНИМАНИЕ:

ЭТОТ ПРОДУКТ МОЖЕТ ПОДВЕРГНУТЬ ВАС ВОЗДЕЙСТВИЮ ХИМИЧЕСКИХ ВЕЩЕСТВ, В ТОМ ЧИСЛЕ КАДМИЯ, КОТОРЫЙ, ПО ДАННЫМ ШТАТА КАЛИФОРНИЯ, ВЫЗЫВАЕТ РАК, ВРОЖДЁННЫЕ ДЕФЕКТЫ ИЛИ ДРУГИЕ НАРУШЕНИЯ РЕПРОДУКТИВНОЙ ФУНКЦИИ. ДЛЯ ПОЛУЧЕНИЯ ДОПОЛНИТЕЛЬНОЙ ИНФОРМАЦИИ ПОСЕТИТЕ САЙТЫ: WWW.P65WARNINGS.CA.GOV.

ГАРАНТИЙНЫЕ ОБЯЗАТЕЛЬСТВА.

ОБЩАЯ ОГРАНИЧЕННАЯ ГАРАНТИЯ

НА ВАШ НОВЫЙ ПРОДУКТ JETSON ПРЕДОСТАВЛЯЕТСЯ ГАРАНТИЯ НА ДЕФЕКТЫ МАТЕРИАЛОВ И ИЗГОТОВЛЕНИЯ, КАК УКАЗАНО НА САЙТЕ RIDEJETSON.COM/WARRANTY, В ТЕЧЕНИЕ ОПРЕДЕЛЕННОГО ПЕРИОДА С ДАТЫ ПЕРВОНАЧАЛЬНОЙ РОЗНИЧНОЙ ПОКУПКИ ПРИ УСЛОВИИ ИСПОЛЬЗОВАНИЯ В СООТВЕТСТВИИ С РУКОВОДСТВАМИ ПОЛЬЗОВАТЕЛЯ JETSON (СМ. RIDEJETSON.COM/SUPPORT). **В РАМКАХ ДАННОЙ ГАРАНТИИ ВЫ СМОЖЕТЕ ОБРАЩАТЬСЯ С ПРЕТЕНЗИЯМИ НЕПОСРЕДСТВЕННО В КОМПАНИЮ JETSON ДАЖЕ В ТЕХ СЛУЧАЯХ, ЕСЛИ ПРОДУКТ JETSON БЫЛ ПРИОБРЕТЕН У ОДНОГО ИЗ НАШИХ ОФИЦИАЛЬНЫХ ДИЛЕРОВ.** ЧТОБЫ ОЗНАКОМИТЬСЯ С ПОЛНЫМИ УСЛОВИЯМИ НАШЕЙ ГАРАНТИИ, ПОСЕТИТЕ САЙТ RIDEJETSON.COM/WARRANTY.

РЕГИСТРАЦИЯ ПРОДУКТА

ЗАРЕГИСТРИРУЙТЕ СВОЙ НОВЫЙ JETSON, ЧТОБЫ ПОЛУЧИТЬ БЫСТРЫЙ ДОСТУП К ИНДИВИДУАЛЬНОЙ ПОДДЕРЖКЕ ПО ПРОДУКТУ И ГАРАНТИЙНОМУ ОБСЛУЖИВАНИЮ. ПЕРЕЙДИТЕ ПО ССЫЛКЕ RIDEJETSON.COM/PAGES/REGISTRATION.

Чтобы воспользоваться возможностями вашего продукта гарантию или узнать о гарантийное обслуживание, свяжитесь с нами напрямую.

www.ridejetson.com

АРБИТРАЖНОЕ СОГЛАШЕНИЕ.

ВАЖНОЕ УВЕДОМЛЕНИЕ О ВАШИХ ПРАВАХ — ПРОЧТИТЕ ВНИМАТЕЛЬНО.

НАСТОЯЩЕЕ АРБИТРАЖНОЕ СОГЛАШЕНИЕ («СОГЛАШЕНИЕ») РЕГУЛИРУЕТ ПОРЯДОК РАЗРЕШЕНИЯ ЛЮБЫХ ПРЕТЕНЗИЙ К НАМ, СВЯЗАННЫХ С НАСТОЯЩЕЙ ПОКУПКОЙ И/ИЛИ ИСПОЛЬЗОВАНИЕМ НАШИХ ПРОДУКТОВ. НАСТОЯЩЕЕ СОГЛАШЕНИЕ ОПРЕДЕЛЯЕТ ВАЖНЫЕ ПРАВОВЫЕ ПРАВА. ПРОСИМ ВАС ВНИМАТЕЛЬНО ОЗНАКОМИТЬСЯ С НАСТОЯЩИМ СОГЛАШЕНИЕМ.

ПРИОБРЕТАЯ НАШИ ПРОДУКТЫ У НАС ИЛИ У ЛЮБОГО ТРЕТЬЕГО ЛИЦА, ВЫ ПОНИМАЕТЕ И СОГЛАШАЕТЕСЬ, ЧТО ЛЮБОЙ СПОР МЕЖДУ ВАМИ И НАМИ, КАСАЮЩИЙСЯ ТАКОГО ПРОДУКТА, БУДЕТ РАЗРЕШАТЬСЯ ПУТЕМ ОБЯЗАТЕЛЬНОГО ИНДИВИДУАЛЬНОГО АРБИТРАЖА В СООТВЕТСТВИИ С УСЛОВИЯМИ НАСТОЯЩЕГО СОГЛАШЕНИЯ, И В СВЯЗИ С ЭТИМ ВЫ ОТКАЗЫВАЕТЕСЬ ОТ СВОЕГО ПРАВА УЧАСТВОВАТЬ В ТАКИХ СПОРАХ ИЛИ ПРЕДСТАВЛЯТЬ ГРУППУ ПОТРЕБИТЕЛЕЙ. ЕСЛИ ВЫ НЕ СОГЛАСНЫ С НАСТОЯЩИМИ УСЛОВИЯМИ, ВЫ ДОЛЖНЫ ВЕРНУТЬ ПРОДУКТ В ТЕЧЕНИЕ (30) ДНЕЙ С МОМЕНТА ЕГО ПОЛУЧЕНИЯ.

ПРИМЕНИМОЕ ЗАКОНОДАТЕЛЬСТВО; СОГЛАСИЕ

Настоящее Соглашение регулируется Федеральным законом об арбитраже (9 U.S.C. §§ 1 и далее) и, в той мере, в какой применимо законодательство штата, законами Штата Делавэр, без учета принципов коллизионного права. Сохраняя Продукт у себя более тридцати (30) дней с даты его получения, вы подтверждаете, что прочитали, поняли и согласились соблюдать условия настоящего Соглашения. Если вы не согласны с настоящим Соглашением, вы должны вернуть Продукт в течение тридцати (30) дней с момента получения для получения полного возмещения покупной цены.

I. УРЕГУЛИРОВАНИЕ СПОРА ПУТЕМ ОБЯЗАТЕЛЬНОГО АРБИТРАЖА.

Любые претензии или споры между вами и нами, а также любой из наших дочерних компаний, аффилированных лиц, агентов или представителей, возникающие из или связанные каким-либо образом с Продуктом или настоящим Соглашением, подлежат разрешению в рамках окончательного и обязательного к исполнению арбитража. Данное обязательство по арбитражу применяется независимо от того, связана ли претензия или спор с деликтом, мошенничеством, введением в заблуждение, ответственностью за качество продукции, халатностью, нарушением законодательства или любой другой правовой теорией. Вы прямо признаете и соглашаетесь с тем, что отказываетесь от права подавать иск на основании таких претензий или споров и от права на рассмотрение такого иска судьей или присяжными. Несмотря на вышесказанное, любая из сторон может обратиться в суд соответствующей юрисдикции за экстренным судебным запретом или иным справедливым судебным решением исключительно с целью предотвращения непоправимого ущерба до завершения арбитражного разбирательства, не отказываясь при этом от права на арбитражное урегулирование основного спора.

II. ОТКАЗ ОТ УЧАСТИЯ В ГРУППОВОМ ИСКЕ.

Все арбитражные разбирательства в рамках настоящего Соглашения проводятся на индивидуальной (а не коллективной) основе, и арбитр не вправе выносить решение о коллективном удовлетворении исковых требований. Вы признаете и соглашаетесь с тем, что настоящее Соглашение прямо запрещает вам инициировать арбитражное разбирательство в качестве представителя других лиц или присоединяться к какому-либо арбитражному разбирательству, инициированному любым другим лицом. Вы также признаете и соглашаетесь с тем, что отказываетесь от своего права выступать в качестве представителя, частного прокурора или в любом ином представительском качестве и/или участвовать в качестве члена группы истцов в любом судебном иске, поданном против нас и/или связанных третьих лиц.

III. АРБИТРАЖНЫЕ ПРОЦЕДУРЫ.

(A) Прежде чем инициировать арбитражное разбирательство в соответствии с настоящим Соглашением, вы должны сначала обратиться к нам с претензией или спором, позвонив нашему представителю по бесплатному номеру 1-866-225-9723 и предоставив всю запрашиваемую информацию. От вас может потребоваться предоставить нам письменное заявление с изложением сути вашей претензии или спора. У нас будет сорок пять (45) дней с момента получения такого звонка (или письменного заявления) на урегулирование такой претензии или спора («Период урегулирования»). Если ваша претензия или спор не будут урегулированы в течение Периода урегулирования, вы можете начать арбитражное разбирательство в соответствии с условиями настоящего Соглашения.

(B) Арбитражное разбирательство по любым претензиям или спорам, возникающим в связи с настоящим Соглашением, проводится в соответствии с действующими на тот момент Правилами потребительского арбитража Американской арбитражной ассоциации (далее — «ААА»). С этими правилами и процедурами можно ознакомиться, позвонив в ААА или посетив ее веб-сайт по адресу www.adr.org.

(C) Арбитр не вправе проводить групповое арбитражное разбирательство; иными словами, арбитр не вправе разрешать вам выступать в арбитражном разбирательстве в качестве представителя, частного прокурора или в любом ином представительском качестве от имени других лиц.

(D) Арбитражное разбирательство по любым претензиям или спорам, возникающим в связи с настоящим Соглашением, проводится в округе Нью-Йорк, штат Нью-Йорк; при этом, однако, в случае претензий на сумму не более 25 000 долларов США вы вправе выбрать проведение арбитражного разбирательства по телефону или посредством видеоконференции, и в таком случае личное присутствие не требуется.

(E) МАССОВОЕ АРБИТРАЖНОЕ РАЗБИРАТЕЛЬСТВО. Если в течение любого девяностодневного (90-дневного) периода против нас будет подано двадцать (20) или более аналогичных исков («Массовое обращение»), ААА будет рассматривать Массовое обращение в рамках скоординированного разбирательства. ААА отберет до десяти (10) исков для проведения показательного разбирательства, которые будут рассмотрены в первую очередь. Результаты показательных разбирательств не будут обязательными для остальных истцов, но могут быть использованы сторонами для облегчения урегулирования. Никакие дополнительные иски в рамках массового подачи не будут рассматриваться или арбитражно рассматриваться, пока показательные разбирательства находятся на рассмотрении. Все применимые сроки исковой давности приостанавливаются на любой период приостановки в соответствии с настоящим разделом. Настоящее положение не ограничивает ваше индивидуальное право на арбитраж.

(F) АЛЬТЕРНАТИВНЫЙ АДМИНИСТРАТОР. Если ААА не может или не желает осуществлять администрирование претензии в соответствии с настоящим Соглашением, функции арбитражного администратора будет выполнять компания JAMS, Inc. («JAMS») в соответствии со своими «Минимальными стандартами потребительского арбитража», действующими на тот момент и доступными по адресу www.jamsadr.com.

IV. РАСХОДЫ.

Все административные расходы, связанные с арбитражным разбирательством, возбужденным в соответствии с настоящим Соглашением, составляют:

(A) Если сумма иска или спора, являющегося предметом арбитражного разбирательства, не превышает пяти тысяч долларов (5 000 долл. США), ваша финансовая ответственность за административные расходы не должна превышать ста долларов (100 долл. США);

(B) если сумма иска или спора, являющегося предметом арбитражного разбирательства, составляет от пяти тысяч долларов (5 000 долл. США) до пятидесяти тысяч долларов (50 000 долл. США), ваша финансовая ответственность за административные расходы не должна превышать трехсот долларов (300 долл. США); и

(C) Если сумма иска или спора, являющегося предметом арбитражного разбирательства, превышает 50 000 долларов США, ваша финансовая ответственность за административные расходы будет определяться в соответствии с Тарифной сеткой по коммерческим делам, установленной Американской арбитражной ассоциацией (ААА).

(D) Каждая сторона оплачивает гонорары и расходы своих адвокатов, экспертов и свидетелей.

V. МЕЛКИЕ ИСКИ.

Если иск подпадает под юрисдикцию суда по мелким искам, любая из сторон может принять решение о рассмотрении иска в данном суде вместо арбитража. Любой спор, который не может быть разрешен в рамках юрисдикции суда по мелким искам, подлежит разрешению путем обязательного арбитража в соответствии с положениями настоящего Соглашения. Любая апелляция на решение суда по мелким искам подлежит разрешению путем обязательного арбитража в соответствии с положениями настоящего Соглашения.

VI. ОТДЕЛИМОСТЬ ПОЛОЖЕНИЙ.

Если какое-либо положение настоящего Соглашения будет признано незаконным, не имеющим юридической силы или недействительным, такое положение утратит силу лишь в той части, в которой оно признано незаконным, не имеющим юридической силы или недействительным, при этом остальная часть данного положения, а также все остальные положения сохраняют полную юридическую силу.

TruRide Tech ООО
794 Скул-Хаус-Роуд
Нью-Касл, штат Делавэр, 19720

Время реализации: январь 2026 года

1. О ВАШЕМ ПРОДУКТЕ.

1.1 Обзор продукта

1. РУЛЬ В СБОРЕ*
   - A. РУЧНОЙ ТОРМОЗ
   - B. КОЛОКОЛ
   - C. СВЕТОДИОДНЫЙ ЭКРАН
   - D. РУЛЬ
   - E. СКЛАДНОЙ КРЮЧОК
   - F. ДАТЧИК NFC
   - G. КНОПКА ПИТАНИЯ
   - H. ДРОССЕЛЬНАЯ ЗАСЛОНКА
2. ФАРА
3. ШТОК
4. ТРОСОВЫЙ ЗАМОК
5. КАБЕЛЬ
6. ФИКСИРУЮЩИЙ ЗАЩЕЛКА
7. ТОЧКА СГИБА
8. ОТСЕК ДЛЯ УСТРОЙСТВА СЛЕЖЕНИЯ
9. ПОРТ ДЛЯ ЗАРЯДКИ С КРЫШКОЙ
10. ПАЛУБА
11. ЗАЩЕЛКА
12. НОЖНОЙ ТОРМОЗ
13. ЗАДНИЙ ФОНАРЬ / СТОП-СИГНАЛ
14. ЗАДНЕЕ КОЛЕСО
15. ДИСКОВЫЙ ТОРМОЗ
16. ПЕРЕДНЕЕ КОЛЕСО
17. ПОДСТАВКА
18. ЗАРЯДНОЕ УСТРОЙСТВО
19. ЗАРЯДНЫЙ КАБЕЛЬ
20. 2 NFC-МЕТКИ БЕЗОПАСНОСТИ (*1 БОЛЬШАЯ И 1 МАЛЕНЬКАЯ)*

В комплект входят инструменты и крепеж для сборки, регулировки и технического обслуживания:



ШЕСТИГРАННЫЙ КЛЮЧ 2 ММ



СРЕДСТВО БЕЗОПАСНОСТИ



4-МИЛЛИМЕТРОВЫЙ ШЕСТИГРАННЫЙ КЛЮЧ



ВИНТЫ (×5, ВКЛЮЧАЯ 1 ЗАПАСНУЮ)



УДЛИНИТЕЛЬНЫЙ ШЛАНГ ДЛЯ КЛАПАНА ШИНЫ

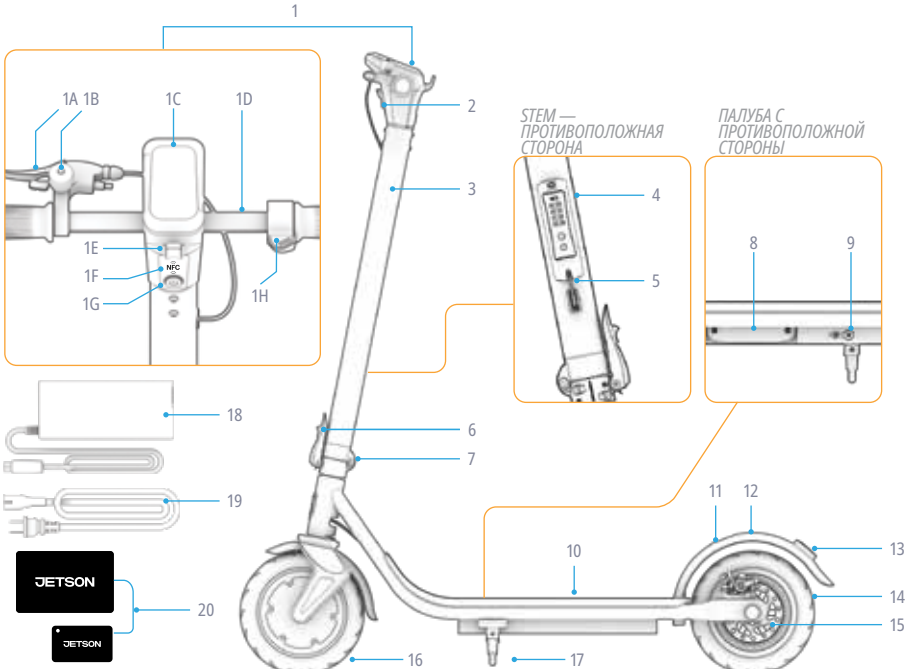

*НЕ ПОСТАВЛЯЕТСЯ В СБОРЕ; ТРЕБУЕТ СБОРКИ.

ПРИМЕЧАНИЕ: ИЗОБРАЖЕНИЯ МОГУТ НЕ СООТВЕТСТВОВАТЬ РЕАЛЬНОМУ ВИДУ ТОВАРА.

1.2 Технические характеристики продукта

- МАКСИМАЛЬНЫЙ ВЕС: 265 ФУНТОВ | 120,2 КГ
- МИНИМАЛЬНЫЙ ВЕС ВОДИТЕЛЯ: 100 ФУНТОВ | 45,4 КГ
- ВЕС ИЗДЕЛИЯ: 39,2 ФУНТА | 17,8 КГ
- РЕКОМЕНДУЕМЫЙ ВОЗРАСТ: ОТ 12 ЛЕТ
- РАЗМЕРЫ ИЗДЕЛИЯ В РАЗЛОЖЕННОМ ВИДЕ: 42,9 ДЮЙМА (Д) × 19,2 ДЮЙМА (Ш) × 45,5 ДЮЙМА (В) | 108,9 СМ (Д) × 48,8 СМ (Ш) × 115,6 СМ (В)
- РАЗМЕРЫ ИЗДЕЛИЯ В СЛОЖЕННОМ ВИДЕ: 42,9 ДЮЙМА (Д) × 19,2 ДЮЙМА (Ш) × 18,5 ДЮЙМА (В) | 1 08,9 СМ (Д) × 48,8 СМ (Ш) × 46,9 СМ (В)
- РАЗМЕРЫ ПАЛУБЫ: 22,3 ДЮЙМА (ДЛИНА) × 6,2 ДЮЙМА (ШИРИНА) | 56,6 СМ (ДЛИНА) × 15,7 СМ (ШИРИНА)
- РАЗМЕР КОЛЕСА: 8,5 ДЮЙМА | 21,6 СМ
- МАКСИМАЛЬНАЯ СКОРОСТЬ: 15,5 МИЛЬ/Ч* | 24,9 КМ/Ч*
- МАКСИМАЛЬНЫЙ ЗАПАС ХОДА: 18,0 МИЛЬ | 29,0 КМ *, **
- АККУМУЛЯТОР: 36 В, 7,5 А·Ч
- ТИП АККУМУЛЯТОРА: ЛИТИЙ-ИОННЫЙ
- ДВИГАТЕЛЬ: 350 ВТ***
- ЗАРЯДНОЕ УСТРОЙСТВО: 42 В, 1,5 А
- ВРЕМЯ ЗАРЯДКИ: ОКОЛО 5,5 ЧАСОВ
- МАКСИМАЛЬНЫЙ УГОЛ ПОДЪЕМА: 15°
- РЕКОМЕНДУЕМОЕ ДАВЛЕНИЕ В ШИНАХ: 50 ФУНТОВ НА КВАДРАТНЫЙ ДЮЙМ
- СЕРТИФИКАЦИЯ UL: 2272

**АССОРТИМЕНТ ПРОДУКЦИИ, СКОРОСТЬ, ВРЕМЯ РАБОТЫ ОТ АККУМУЛЯТОРА И ДРУГИЕ ТЕХНИЧЕСКИЕ ХАРАКТЕРИСТИКИ МОГУТ ВАРЬИРОВАТЬСЯ В ЗАВИСИМОСТИ ОТ ВОДИТЕЛЯ И УСЛОВИЙ ЕЗДЫ .*

***ИСПЫТАНИЯ ПРОВОДИЛИСЬ С ГРУЗОМ ВЕСОМ 143,3 ФУНТА | 65,0 КГ ПРИ ТЕМПЕРАТУРЕ ВОЗДУХА 77 °F | 25 °C И СКОРОСТИ 12 МИЛЬ/Ч | 19,3 КМ/Ч. БОЛЕЕ ПОДРОБНУЮ ИНФОРМАЦИЮ ОБ УСЛОВИЯХ, КОТОРЫЕ МОГУТ ПОВЛИЯТЬ НА ЗАПАС ХОДА, СМ. В РАЗДЕЛЕ 4.5.*

****ПИКОВАЯ МОЩНОСТЬ.*

1.3 Онлайн-ресурсы

Найдите наши самые обновленная версия руководства и ресурсы поддержки.

Это руководство пользователя можно найти в Интернете по адресу https://cdn.shopify.com/s/files/1/2530/6734/files/SHIELD-MANUAL-web.pdf

Нашу коллекцию руководств пользователя можно найти по адресу https://ridejetson.com/pages/product-manuals

2. ИНСТРУКЦИЯ ПО УСТАНОВКЕ.

2.1 Вводные замечания

- НАЧНИТЕ СВОЕ ПРИКЛЮЧЕНИЕ ПРАВИЛЬНО. ПЕРЕД ИСПОЛЬЗОВАНИЕМ ДАННОГО ИЗДЕЛИЯ ВНИМАТЕЛЬНО ПРОЧТИТЕ ВСЮ ИНСТРУКЦИЮ ПО ЭКСПЛУАТАЦИИ, ВКЛЮЧАЯ ПРЕДУПРЕЖДЕНИЯ О БЕЗОПАСНОСТИ. УБЕДИТЕСЬ, ЧТО ВЫ ПОНЯЛИ, СОГЛАСИЛИСЬ И ОБЯЗУЕТЕСЬ СОБЛЮДАТЬ ВСЕ:
  - РЕКОМЕНДАЦИИ ПРОИЗВОДИТЕЛЯ.
  - ПРАВИЛА ТЕХНИКИ БЕЗОПАСНОСТИ И ПРЕДУПРЕЖДЕНИЯ.
  - МЕСТНЫЕ ЗАКОНЫ И ПОСТАНОВЛЕНИЯ, РЕГУЛИРУЮЩИЕ ДВИЖЕНИЕ И ЭКСПЛУАТАЦИЮ ТРАНСПОРТНЫХ СРЕДСТВ.

- БУДЬТЕ ОСТОРОЖНЫ ПРИ РАСПАКОВКЕ, УДАЛЕНИИ ВСЕХ УПАКОВОЧНЫХ МАТЕРИАЛОВ И РАЗМЕЩЕНИИ САМОКАТА ДЛЯ СБОРКИ.

ПРИ РАСПАКОВКЕ И ПОДГОТОВКЕ К СБОРКЕ ОБРАЩАЙТЕСЬ С РУЛЕВОЙ КОЛОНКОЙ И РУЛЕМ ОСТОРОЖНО, ЧТОБЫ НЕ СМЕСТИТЬ ВНУТРЕННИЕ ПРОВОДА, ПРОЛОЖЕННЫЕ ДЛЯ УДОБСТВА ПОДКЛЮЧЕНИЯ.

- НАПРАВЛЕНИЯ, УКАЗАННЫЕ В ДАННОМ РУКОВОДСТВЕ — «ВПРАВО», «ВЛЕВО», «ВПЕРЕД» И «НАЗАД» — СООТВЕТСТВУЮТ ТОМУ, КАК ИХ ВИДИТ ВОДИТЕЛЬ, СТОЯ НА САМОКАТЕ. НАПРИМЕР, «ПРАВАЯ СТОРОНА» САМОКАТА — ЭТО СТОРОНА, НА КОТОРОЙ БУДЕТ НАХОДИТЬСЯ ПРАВАЯ РУКА ВОДИТЕЛЯ.

2.2 Безопасность шлемов

ВОДИТЕЛЬ ДОЛЖЕН ПОСТОЯННО НОСИТЬ ШЛЕМ.



НЕПРАВИЛЬНОЕ РАСПОЛОЖЕНИЕ: ЛОБ ОСТАЕТСЯ НЕЗАЩИЩЕННЫМ. ПАДЕНИЕ МОЖЕТ ПРИВЕСТИ К СЕРЬЕЗНЫМ ТРАВМАМ.



ПРАВИЛЬНОЕ РАСПОЛОЖЕНИЕ: ЛОБ ПРИКРЫТ ЗА ШЛЕМ.

**НАДЕВАЙТЕ ШЛЕМ, ПОДХОДЯЩУЮ ОДЕЖДУ, ОБУВЬ И СРЕДСТВА ЗАЩИТЫ. ИЗБЕГАЙТЕ ОДЕЖДЫ, КОТОРАЯ МОЖЕТ ЗАЦЕПИТЬСЯ ЗА КОЛЕСА ИЛИ ПОПАСТЬ ПОД НИХ. РЕКОМЕНДУЕТСЯ НОСИТЬ ЗАКРЫТУЮ ОБУВЬ НА ПЛОСКОЙ ПОДОШВЕ. НАДЕВАЙТЕ ШЛЕМ, СООТВЕТСТВУЮЩИЙ СТАНДАРТУ ASTM F1492, И СРЕДСТВА ЗАЩИТЫ, ЧТОБЫ ПРЕДОТВРАТИТЬ ТРАВМЫ В СЛУЧАЕ АВАРИИ.*

2.3 Раскладывание и складывание самоката

КОГДА РАСКЛАДЫВАТЬ: ДЛЯ ЕЗДЫ И СБОРКИ*
КОГДА СКЛАДЫВАТЬ: ДЛЯ ХРАНЕНИЯ И ТРАНСПОРТИРОВКИ

ВАЖНО: НЕ ПОДНИМАЙТЕ САМОКАТ ЗА РУЛЬ. ДЛЯ ПЕРЕНОСКИ ЗАФИКСИРУЙТЕ ЕГО В СЛОЖЕННОМ ПОЛОЖЕНИИ И ПЕРЕНОСИТЕ ЗА РУЛЕВУЮ КОЛОНКУ.

*ПРИ РАСКЛАДЫВАНИИ ДЛЯ СБОРКИ РУЛЬ ПОКА НЕ БУДЕТ УСТАНОВЛЕН.

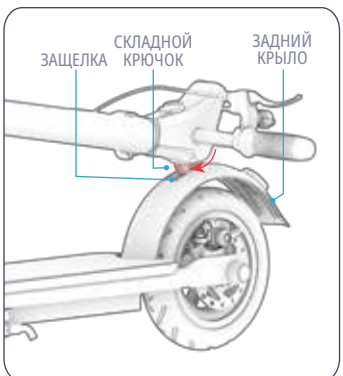

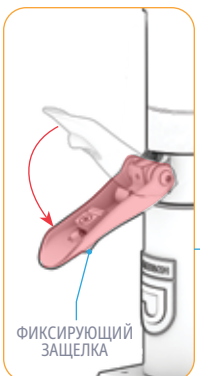

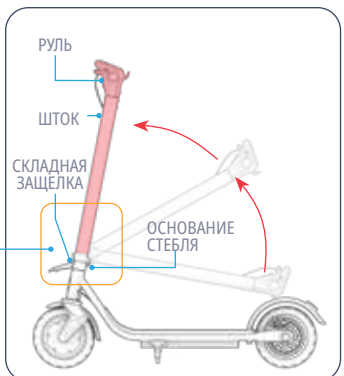

Раскрытие

1. УСТАНОВИТЕ САМОКАТ В ВЕРТИКАЛЬНОМ ПОЛОЖЕНИИ НА ПОДНОЖКУ (СМ. РАЗДЕЛ 3.7).
2. НАЖМИТЕ НА ЗАДНЕЕ КРЫЛО ВНИЗ, ЧТОБЫ ОСВОБОДИТЬ ФИКСИРУЮЩИЙ КРЮЧОК.
3. ОСТОРОЖНО ПОДНИМИТЕ РУЛЬ, ПОКА ОН НЕ ПРИМЕТ ПОЛНОСТЬЮ ВЕРТИКАЛЬНОЕ ПОЛОЖЕНИЕ НА ОСНОВАНИИ РУЛЕВОЙ КОЛОНКИ.
4. ПОЛНОСТЬЮ ОТКРОЙТЕ ФИКСИРУЮЩИЙ ЗАЩЕЛКУ.

ВАЖНО: НЕ ПЫТАЙТЕСЬ ЗАКРЫТЬ ЗАЩЕЛКУ, ПОКА ОНА НЕ БУДЕТ ПОЛНОСТЬЮ ОТКРЫТА.

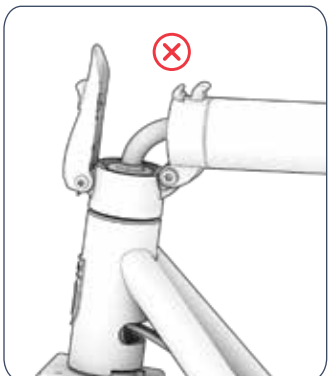

НЕВЕРНО: ЗАЩЕЛКА НЕ ОТКИНУТА.

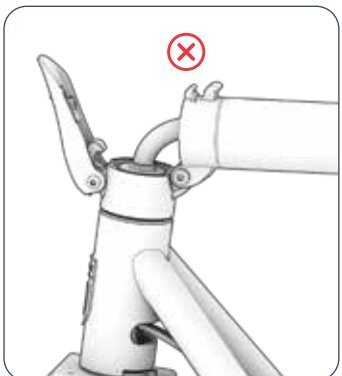

НЕВЕРНО: ЗАЩЕЛКА ЧАСТИЧНО ОТКРЫТА.



ПРАВИЛЬНО: ЗАЩЕЛКА ПОЛНОСТЬЮ ОТКИНУТА.

5. СЛЕГКА ПРИПОДНИМИТЕ ЗАЩЕЛКУ, УБЕДИВШИСЬ, ЧТО КРЮЧОК ЗАЩЕЛКИ (A) ПОЛНОСТЬЮ ВСТАВЛЕН МЕЖДУ ДВУМЯ КРЮЧКАМИ НА ШТОКЕ (B И C), КАК ПОКАЗАНО НА ВТОРОМ ИЗОБРАЖЕНИИ НИЖЕ. ПРИ ПРАВИЛЬНОМ ВЫПОЛНЕНИИ КРЮЧОК ЗАЩЕЛКИ (A) ЗАФИКСИРУЕТСЯ СО ЩЕЛЧКОМ.

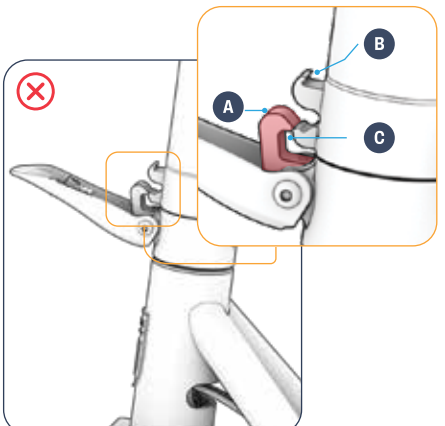

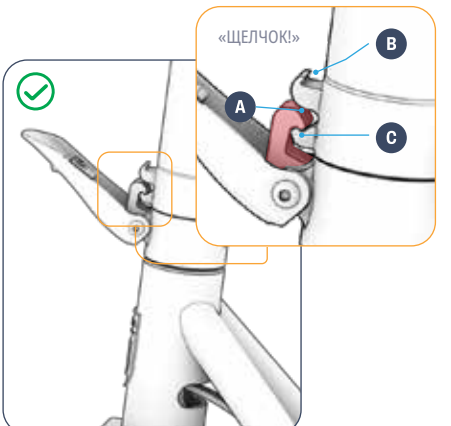

НЕПРАВИЛЬНО: КРЮЧОК НА ЗАЩЕЛКЕ (A) НЕ ПОЛНОСТЬЮ ВСТАВЛЕН МЕЖДУ ДВУМЯ КРЮЧКАМИ НА ШТОКЕ (B И C).

ПРАВИЛЬНО: КРЮЧОК НА ЗАЩЕЛКЕ (A) ПОЛНОСТЬЮ ВСТАВЛЕН МЕЖДУ ДВУМЯ КРЮЧКАМИ НА ШТОКЕ (B И C), И РАЗДАЛСЯ ЗВУК «ЩЕЛЧКА».

ВАЖНО: НЕ ПРОДОЛЖАЙТЕ, ЕСЛИ КРЮЧОК ЗАЩЕЛКИ НЕ ВСТАВЛЕН ДО КОНЦА. ПОЛНОСТЬЮ ОТКРОЙТЕ ЗАЩЕЛКУ И ПОВТОРЯЙТЕ ШАГ 5 ДО ТЕХ ПОР, ПОКА ОНА НЕ ЗАФИКСИРУЕТСЯ ПРАВИЛЬНО.

6. НАЖМИТЕ НА ФИКСИРУЮЩИЙ ЗАЩЕЛКУ В СТОРОНУ РАМЫ, ЧТОБЫ ЗАФИКСИРОВАТЬ РУЛЬ В НУЖНОМ ПОЛОЖЕНИИ.
7. УБЕДИТЕСЬ, ЧТО ЗАЩЕЛКА И ШТОК НАДЕЖНО ЗАКРЕПЛЕНЫ.

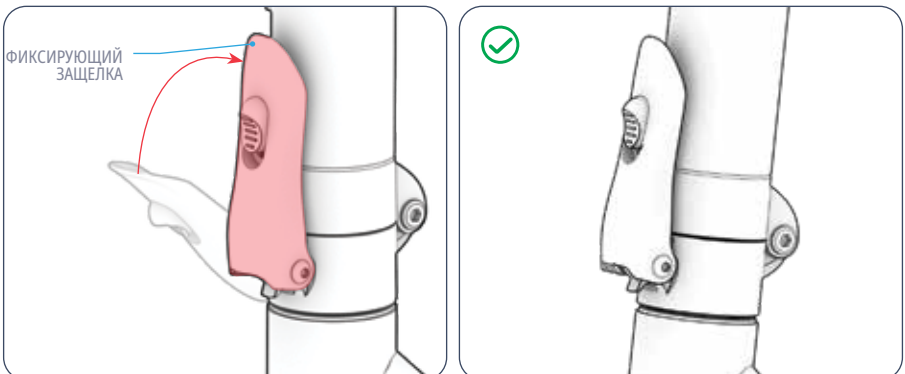

⚠**ВНИМАНИЕ:** ЧТОБЫ ЗАЩЕЛКА БЫЛА НАДЕЖНО ЗАФИКСИРОВАНА НА ШТОКЕ, УБЕДИТЕСЬ, ЧТО ОНА ПОЛНОСТЬЮ ЗАЩЕЛКНУЛАСЬ СО ЗВУКОМ «ЩЕЛЧКА».

⚠**ПРЕДУПРЕЖДЕНИЕ:** ВО ИЗБЕЖАНИЕ СКЛАДЫВАНИЯ РУЛЯ, КОТОРОЕ МОЖЕТ ПРИВЕСТИ К ТРАВМАМ, НИКОГДА НЕ ЕЗДИТЕ НА САМОКАТЕ, ПОКА РУЛЬ НЕ СЛОЖЕН ДО КОНЦА, А РУЛЕВАЯ КОЛОНКА НЕ ЗАФИКСИРОВАНА В ВЕРТИКАЛЬНОМ ПОЛОЖЕНИИ.

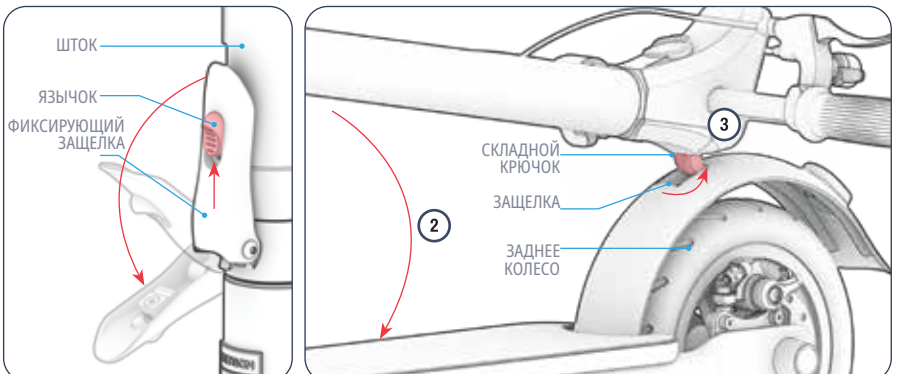

Складной

1. НАЖМИТЕ НА ЯЗЫЧОК ФИКСИРУЮЩЕГО ЗАЩЕЛКИ ВВЕРХ И ПОТЯНИТЕ ЗАЩЕЛКУ, ОТКРЫВАЯ ЕЁ И ОТВОДЯ ОТ ШТОКА.
2. МЯГКО ОПУСТИТЕ РУЛЬ ВНИЗ, К ЗАДНЕМУ КОЛЕСУ.
3. ВСТАВЬТЕ СКЛАДНОЙ КРЮЧОК В ФИКСАТОР, ЗАФИКСИРОВАВ РУЛЬ В СЛОЖЕННОМ ПОЛОЖЕНИИ.

2.4 Установка руля

⚠ ВНИМАНИЕ:
- БУДЬТЕ ОСТОРОЖНЫ ПРИ ОБРАЩЕНИИ С ЭЛЕКТРИЧЕСКИМИ КОМПОНЕНТАМИ.
- УБЕДИТЕСЬ, ЧТО ТОРМОЗНОЙ ТРОС НЕ ЗАПУТАЛСЯ, НЕ МЕШАЕТ ДВИЖЕНИЮ КАКИХ-ЛИБО ДВИЖУЩИХСЯ ЧАСТЕЙ И НЕ РАСПОЛОЖЕН ТАК, ЧТО МОЖЕТ ПРЕПЯТСТВОВАТЬ ПОВОРОТУ РУЛЯ.

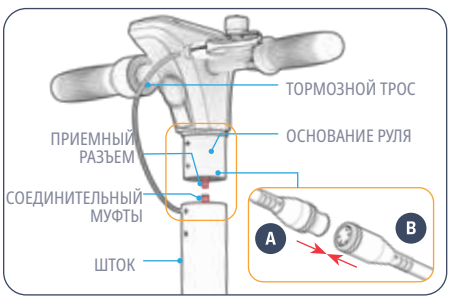

1. СОВМЕСТИТЕ СТРЕЛКИ НА ПРОВОДЕ РУЛЯ (A) И РАЗЪЕМЕ НА РУЛЕВОЙ КОЛОНКЕ (B). ВСТАВЬТЕ (A) В (B).
2. УСТАНОВИТЕ РУЛЬ НА ВЫНОС ТАК, ЧТОБЫ ШТЫРЬ БЫЛ НАПРАВЛЕН ВНИЗ, А ДАТЧИК NFC — НАЗАД. ВСТАВЬТЕ ШТЫРЬ В ВЫНОС ДО ТЕХ ПОР, ПОКА ЧЕТЫРЕ ОТВЕРСТИЯ ДЛЯ ВИНТОВ НЕ СОВПАДУТ.

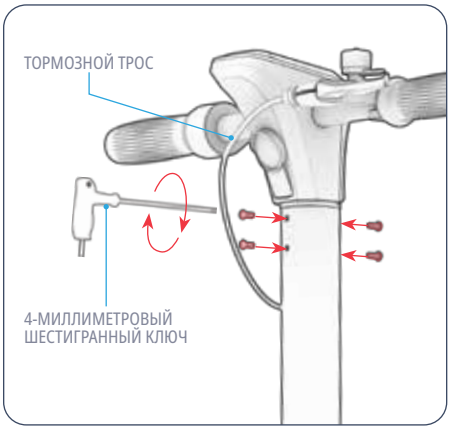

3. ВСТАВЬТЕ ПО ОДНОМУ ВИНТУ В КАЖДУЮ ПАРУ СОВПАДАЮЩИХ ОТВЕРСТИЙ, ПОВОРАЧИВАЯ ИХ ПО ЧАСОВОЙ СТРЕЛКЕ. ПОСЛЕ ТОГО КАК ВСЕ ЧЕТЫРЕ ВИНТА БУДУТ ВСТАВЛЕНЫ, ЗАТЯНИТЕ ИХ С ПОМОЩЬЮ ШЕСТИГРАННОГО КЛЮЧА НА 4 ММ.
4. УБЕДИТЕСЬ, ЧТО РУЛЬ НАДЕЖНО ЗАКРЕПЛЕН В РУЛЕВОМ СТАКАНЕ.

ВАЖНО: СЛЕДИТЕ ЗА ТЕМ, ЧТОБЫ НЕ ЗАЩЕМИТЬ ПРОВОДА. ПРИ ПЕРЕМЕЩЕНИИ АККУРАТНО ВЫВЕДИТЕ ИХ ИЗ ЗОНЫ СОПРИКОСНОВЕНИЯ ОБЕИХ ЧАСТЕЙ РАМЫ.

2.5 Активация NFC-метки

ВЫ МОЖЕТЕ ИСПОЛЬЗОВАТЬ NFC-МЕТКИ ДЛЯ ЭЛЕКТРОННОЙ РАЗБЛОКИРОВКИ САМОКАТА. (СМ. РАЗДЕЛ 3.9).

ЧТОБЫ ОПРЕДЕЛИТЬ, НУЖНО ЛИ ПОДКЛЮЧИТЬ ВАШИ МЕТКИ К САМОКАТУ, НАЙДИТЕ КРАСНУЮ ТОЧКУ НА ПРИЛАГАЕМОМ МЕТКИ NFC.

ВАЖНО: В ЗАВИСИМОСТИ ОТ ДАТЫ ВЫПУСКА ВАШЕГО САМОКАТА, ПРИЛАГАЕМЫЕ NFC-МЕТКИ МОГУТ БЫТЬ УЖЕ АКТИВИРОВАНЫ И СОПРЯЖЕНЫ С САМОКАТОМ, ЛИБО ИХ МОЖЕТ ПОТРЕБОВАТЬСЯ АКТИВИРОВАТЬ И СОПРЯЧЬ ВРУЧНУЮ, ПРЕЖДЕ ЧЕМ ИХ МОЖНО БУДЕТ ИСПОЛЬЗОВАТЬ ДЛЯ РАЗБЛОКИРОВКИ САМОКАТА.
ВАЖНО: ЕСЛИ ВАШ САМОКАТ НЕ РЕАГИРУЕТ НА ВАШИ ЗАЩИТНЫЕ МЕТКИ NFC, ОБРАТИТЕСЬ ЗА ПОМОЩЬЮ В СЛУЖБУ ПОДДЕРЖКИ JETSON CARE.



ЕСЛИ НА NFC-МЕТКАХ ВАШЕГО САМОКАТА ЕСТЬ КРАСНАЯ НАКЛЕЙКА, КАК ПОКАЗАНО ВЫШЕ, ЭТО ОЗНАЧАЕТ, ЧТО ОНИ УЖЕ АКТИВИРОВАНЫ И СОПРЯЖЕНЫ С ВАШИМ САМОКАТОМ. НИКАКИХ ДОПОЛНИТЕЛЬНЫХ ДЕЙСТВИЙ НЕ ТРЕБУЕТСЯ. МЕТКИ ГОТОВЫ К ИСПОЛЬЗОВАНИЮ!



ЕСЛИ НА ВАШИХ NFC-МЕТКАХ **НЕТ** КРАСНОЙ НАКЛЕЙКИ, ИХ НЕОБХОДИМО АКТИВИРОВАТЬ И СОЕДИНИТЬ С ВАШИМ САМОКАТОМ. ЧТОБЫ АКТИВИРОВАТЬ ЭТИ МЕТКИ, СЛЕДУЙТЕ ПРИВЕДЕННЫМ НИЖЕ ИНСТРУКЦИЯМ.

1. НАЖМИТЕ И УДЕРЖИВАЙТЕ КНОПКУ ВКЛЮЧЕНИЯ В ТЕЧЕНИЕ 2 СЕКУНД, ЧТОБЫ ВКЛЮЧИТЬ САМОКАТ.

   ОБРАТИТЕ ВНИМАНИЕ НА МИГАЮЩИЙ ЗНАЧОК ЗАМКА НА СВЕТОДИОДНОМ ЭКРАНЕ.
2. БЫСТРО НАЖМИТЕ КНОПКУ ПИТАНИЯ 4 РАЗА ПОДРЯД. ЗАТЕМ ПРИКОСНИТЕСЬ МЕТКОЙ БЕЗОПАСНОСТИ NFC К ДАТЧИКУ NFC. ОБ УСПЕШНОМ СОПРЯЖЕНИИ БУДЕТ СВИДЕТЕЛЬСТВОВАТЬ:
   - 2 ЗВУКОВЫХ СИГНАЛА
   - НЕПРЕРЫВНАЯ ЗЕЛЕНАЯ ПОДСВЕТКА КРУГА НА СВЕТОДИОДНОМ ЭКРАНЕ
   - ИСЧЕЗНОВЕНИЕ ЗНАЧКА ЗАМКА НА СВЕТОДИОДНОМ ЭКРАНЕ
3. ПОВТОРИТЕ ПРОЦЕДУРУ С ДРУГИМ NFC-ТЕГОМ.

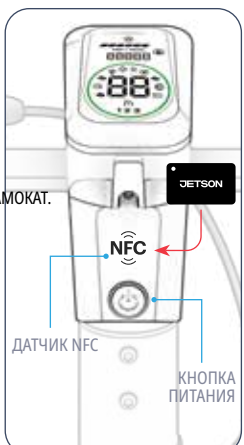

УХОД ЗА ЗАЩИТНЫМИ МЕТКАМИ NFC:

- НЕ ДОПУСКАЙТЕ НАМОКАНИЯ БИРОК. ХРАНИТЕ ИХ В СУХОМ МЕСТЕ.
- ЧТОБЫ ОЧИСТИТЬ БИРКИ, ПРОТРИТЕ ИХ СУХОЙ ТКАНЬЮ БЕЗ ВОРСА.

2.6 Установка электронного пароля

ВЫ ТАКЖЕ МОЖЕТЕ ИСПОЛЬЗОВАТЬ 3-ЗНАЧНЫЙ ЭЛЕКТРОННЫЙ ПАРОЛЬ ДЛЯ РАЗБЛОКИРОВКИ САМОКАТА.

КОД ДОСТУПА ПО УМОЛЧАНИЮ — 333. ВЫ МОЖЕТЕ ИЗМЕНИТЬ ЕГО В ЛЮБОЕ ВРЕМЯ.
ПРИМЕЧАНИЕ: ДЛЯ СМЕНЫ ПАРОЛЯ ПО УМОЛЧАНИЮ**ВАМ** ПОНАДОБИТСЯ ОДИН ИЗ ПРИЛАГАЕМЫХ NFC-МЕТОК.

ВАЖНО: ЗАПИШИТЕ СВОЙ ПАРОЛЬ. БЕЗ НЕГО НЕВОЗМОЖНО НИ СБРОСИТЬ ПАРОЛЬ, НИ ИСПОЛЬЗОВАТЬ ЕГО ДЛЯ РАЗБЛОКИРОВКИ САМОКАТА.

ЧТОБЫ ИЗМЕНИТЬ ПАРОЛЬ:

1. НАЖМИТЕ И УДЕРЖИВАЙТЕ КНОПКУ ПИТАНИЯ В ТЕЧЕНИЕ 2 СЕКУНД, ЧТОБЫ ВКЛЮЧИТЬ САМОКАТ. ОБРАТИТЕ ВНИМАНИЕ НА МИГАЮЩИЙ ЗНАЧОК ЗАМКА НА СВЕТОДИОДНОМ ЭКРАНЕ.
2. ПРИЖМИТЕ И УДЕРЖИВАЙТЕ ОДНУ ИЗ ЗАЩИТНЫХ МЕТОК NFC НА ДАТЧИКЕ NFC, ПОКА НЕ УСЛЫШИТЕ ДВА ЗВУКОВЫХ СИГНАЛА И ЗНАЧОК ЗАМКА НЕ ИСЧЕЗНЕТ С ЖК-ЭКРАНА.
3. НАЖМИТЕ И УДЕРЖИВАЙТЕ КНОПКУ ПИТАНИЯ В ТЕЧЕНИЕ 1–2 СЕКУНД, ПРИЖАВ МЕТКУ БЕЗОПАСНОСТИ NFC К ДАТЧИКУ NFC. ОТПУСТИТЕ КНОПКУ И МЕТКУ, КОГДА:
   · РАЗДАЮТСЯ 2 ЗВУКОВЫХ СИГНАЛА.
   · ЗЕЛЕНЫЙ КРУЖОК НАЧИНАЕТ МИГАТЬ.
4. БЫСТРО НАЖМИТЕ КНОПКУ ПИТАНИЯ 5 РАЗ ПОДРЯД, ЧТОБЫ ПЕРЕЙТИ В РАЗДЕЛ «ПАРОЛЬ» МЕНЮ НАСТРОЕК.
5. БЫСТРО НАЖМИТЕ НА ПЕДАЛЬ ГАЗА, ПОКА НА ДИСПЛЕЕ НЕ ПОЯВИТСЯ ЦИФРА, КОТОРУЮ ВЫ ХОТИТЕ УСТАНОВИТЬ В КАЧЕСТВЕ ПЕРВОЙ ЦИФРЫ ПАРОЛЯ.
   ПРИМЕЧАНИЕ: ЦИФРЫ ИДУТ ПО ПОРЯДКУ ОТ 1 ДО 9. ЕСЛИ НАЖАТЬ ПОСЛЕ ЦИФРЫ 9, ЦИКЛ НАЧНЕТСЯ С ЦИФРЫ 1.
6. НАЖМИТЕ КНОПКУ ПИТАНИЯ ОДИН РАЗ, ЧТОБЫ ВЫБРАТЬ ЭТОТ НОМЕР.
7. ПОВТОРИТЕ ШАГИ 5 И 6 ДЛЯ ВТОРОЙ ПОЗИЦИИ.
8. ПОВТОРИТЕ ШАГИ 5 И 6 ДЛЯ ТРЕТЬЕГО РАЗДЕЛА. ДВА ЗВУКОВЫХ СИГНАЛА ПОДТВЕРДЯТ, ЧТО НОВЫЙ 3-ЗНАЧНЫЙ ПАРОЛЬ УСПЕШНО УСТАНОВЛЕН.

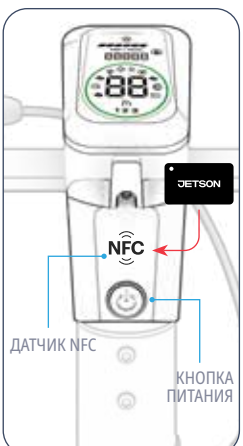

2.7 Установка кода цилиндрового замка

КОД ЦИЛИНДРОВОГО ЗАМКА ПО УМОЛЧАНИЮ — «0000».

ВАЖНО: СБРОСИТЬ КОД ИЛИ ИСПОЛЬЗОВАТЬ ЗАМОК БЕЗ ВВОДА СУЩЕСТВУЮЩЕГО КОДА**НЕВОЗМОЖНО** . ОБЯЗАТЕЛЬНО ЗАПИСЫВАЙТЕ НОВЫЙ КОД ПРИ КАЖДОМ ЕГО ИЗМЕНЕНИИ.

ЧТОБЫ ИЗМЕНИТЬ КОД ЦИЛИНДРОВОГО ЗАМКА:

1. ПОВОРАЧИВАЙТЕ КАЖДУЮ ЦИФРУ ПО КРУГУ, ПОКА ВСЕ 4 ЦИФРЫ ТЕКУЩЕГО КОДА НЕ ВЫРОВНЯЮТСЯ ПО ЦЕНТРУ СВЕРХУ ВНИЗ. (ЕСЛИ УСТРОЙСТВО ПО-ПРЕЖНЕМУ НАХОДИТСЯ В РЕЖИМЕ ПО УМОЛЧАНИЮ, ЭТО БУДЕТ «0000»)
2. ПЕРЕВЕДИТЕ ПЕРЕКЛЮЧАТЕЛЬ СБРОСА В ПРАВОЕ ПОЛОЖЕНИЕ.
3. ПОВОРАЧИВАЙТЕ ЦИФРЫ, ПОКА НЕ ПОЯВИТСЯ НОВЫЙ КОД, ВЫРОВНЕННЫЙ ПО ЦЕНТРУ.
4. ПЕРЕВЕДИТЕ ПЕРЕКЛЮЧАТЕЛЬ СБРОСА ВЛЕВО, ЧТОБЫ ЗАПРОГРАММИРОВАТЬ НОВЫЙ КОД.

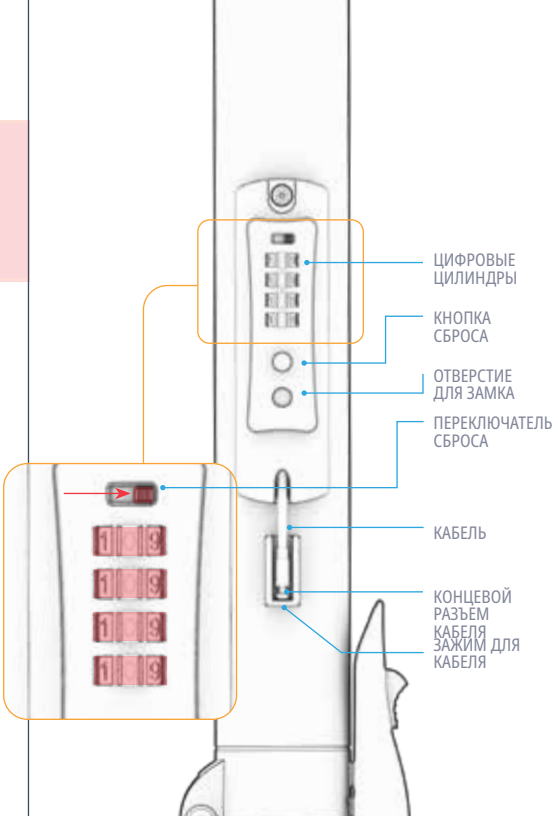

2.8 Установка устройства слежения

ВНУТРИ ОТСЕКА ДЛЯ УСТРОЙСТВ СЛЕЖЕНИЯ ИМЕЕТСЯ ДВА РАЗНЫХ ГНЕЗДА, ПРЕДНАЗНАЧЕННЫХ ДЛЯ РАЗМЕЩЕНИЯ УСТРОЙСТВ СЛЕЖЕНИЯ BLUETOOTH® ДВУХ РАЗНЫХ РАЗМЕРОВ, ТАКИХ КАК APPLE AIRTAG™ ИЛИ TILE™.*

- ПЕРЕД УСТАНОВКОЙ УСТРОЙСТВА СЛЕЖЕНИЯ В ОТСЕК СЛЕДУЙТЕ ИНСТРУКЦИЯМ ПО ЕГО НАСТРОЙКЕ.
- ЧТОБЫ ОТКРЫТЬ ОТСЕК С УСТРОЙСТВОМ СЛЕЖЕНИЯ, ВАМ ПОНАДОБИТСЯ СПЕЦИАЛЬНЫЙ ИНСТРУМЕНТ.

РАЗДЕЛ «УСТРОЙСТВА КРУГОВОГО СЛЕЖЕНИЯ»:
1,27 ДЮЙМА | 32,37 ММ (ДИАМЕТР) × 0 ,31 ДЮЙМА | 8 ММ (ГЛУБИНА)

РАЗДЕЛ «ПРЯМОУГОЛЬНЫЕ УСТРОЙСТВА СЛЕЖЕНИЯ»:
2,34 ДЮЙМА | 59,51 ММ (Ш) × 1 ,43 ДЮЙМА | 36,2 ММ (В) × 0 ,31 ДЮЙМА | 8 ММ (Г)

ПРИМЕЧАНИЕ: ВОСПОЛЬЗУЙТЕСЬ ПРИЛОЖЕНИЕМ ИЛИ ПРОГРАММОЙ, СВЯЗАННОЙ С ВАШИМ УСТРОЙСТВОМ СЛЕЖЕНИЯ, ЧТОБЫ ОТСЛЕЖИВАТЬ МЕСТОНАХОЖДЕНИЕ ВАШЕГО САМОКАТА.

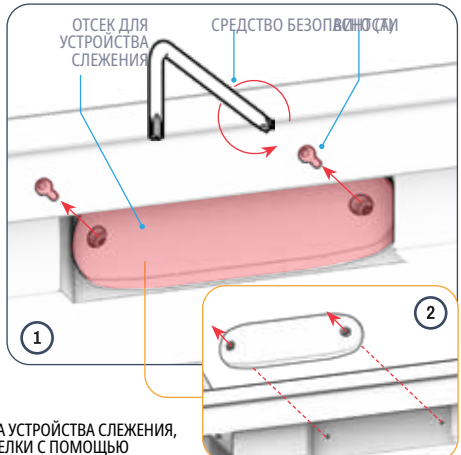

УСТАНОВКА ТРЕКЕРА:

1. ОСЛАБЬТЕ И ВЫКРУТИТЕ 2 ВИНТА (А) НА КРЫШКЕ ОТСЕКА УСТРОЙСТВА СЛЕЖЕНИЯ, ПОВОРАЧИВАЯ КАЖДЫЙ ИЗ НИХ ПРОТИВ ЧАСОВОЙ СТРЕЛКИ С ПОМОЩЬЮ СПЕЦИАЛЬНОГО ИНСТРУМЕНТА. ОТЛОЖИТЕ ИХ В СТОРОНУ.
2. СНИМИТЕ ОТСЕК ДЛЯ УСТРОЙСТВА СЛЕЖЕНИЯ С БОКОВОЙ СТОРОНЫ ПЛАТФОРМЫ.
3. ОСЛАБЬТЕ И ВЫКРУТИТЕ 4 ВИНТА (В) ВНУТРЕННЕЙ ПАНЕЛИ, ПОВОРАЧИВАЯ ИХ ПРОТИВ ЧАСОВОЙ СТРЕЛКИ ШЕСТИГРАННЫМ КЛЮЧОМ НА 2 ММ (3А). ОТЛОЖИТЕ ВИНТЫ И ВНУТРЕННЮЮ ПАНЕЛЬ В СТОРОНУ (3В).



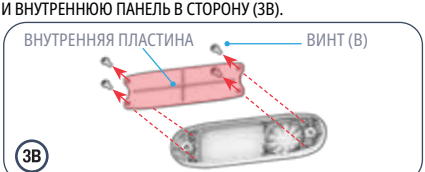

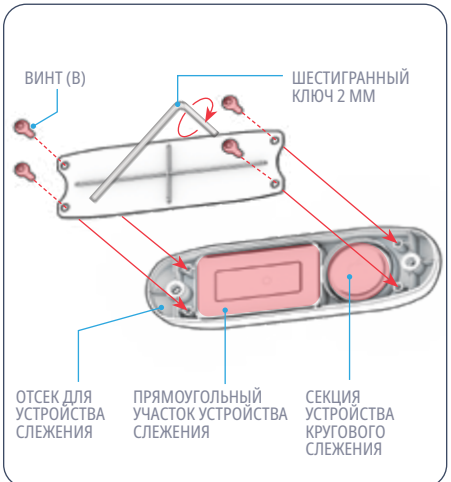

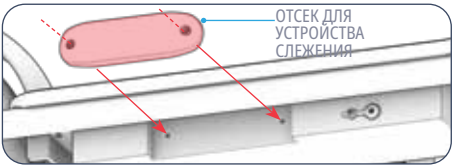



4. ПОМЕСТИТЕ УСТРОЙСТВО СЛЕЖЕНИЯ В ОТСЕК СООТВЕТСТВУЮЩЕЙ ФОРМЫ.
5. УСТАНОВИТЕ ВНУТРЕННЮЮ ПЛАСТИНУ ТАК, ЧТОБЫ 4 ОТВЕРСТИЯ В НЕЙ СОВПАЛИ С 4 ОТВЕРСТИЯМИ В КОРПУСЕ ОТСЕКА.
6. ВСТАВЬТЕ ПО 1 ВИНТУ (B) В КАЖДОЕ ИЗ 4 ВЫРОВНЕННЫХ ОТВЕРСТИЙ И ЗАТЯНИТЕ ИХ ПО ЧАСОВОЙ СТРЕЛКЕ С ПОМОЩЬЮ ШЕСТИГРАННОГО КЛЮЧА НА 2 ММ.
7. УСТАНОВИТЕ КРЫШКУ ОТСЕКА ДЛЯ РЕМНЕЙ ТАК, ЧТОБЫ ДВА ОТВЕРСТИЯ В КРЫШКЕ СОВПАЛИ С ДВУМЯ ОТВЕРСТИЯМИ НА БОКОВОЙ ПОВЕРХНОСТИ ПЛАТФОРМЫ.
8. ВСТАВЬТЕ И ЗАТЯНИТЕ ПО 1 ВИНТУ (A) ИЗ ШАГА 1 В КАЖДУЮ ПАРУ СОВМЕЩЕННЫХ ОТВЕРСТИЙ, ПОВОРАЧИВАЯ ЕГО ПО ЧАСОВОЙ СТРЕЛКЕ С ПОМОЩЬЮ СПЕЦИАЛЬНОГО ИНСТРУМЕНТА.

2.9 Накачка и давление в шинах

ПЕРЕД ПЕРВОЙ ПОЕЗДКОЙ НЕОБХОДИМО ПОДКАЧАТЬ ШИНЫ ДО РЕКОМЕНДУЕМОГО ДАВЛЕНИЯ В 50 PSI (ФУНТОВ НА КВАДРАТНЫЙ ДЮЙМ). ПЕРЕД КАЖДОЙ ПОЕЗДКОЙ ПРОВЕРЯЙТЕ МАНОМЕТРОМ, ЧТОБЫ УБЕДИТЬСЯ, ЧТО ДАВЛЕНИЕ В ШИНАХ СОСТАВЛЯЕТ 50 PSI.

ЧТОБЫ ДОБАВИТЬ ВОЗДУХА:

1. СНИМИТЕ ПЫЛЕЗАЩИТНЫЙ КОЛПАЧОК С КЛАПАНА ШИНЫ НА ОДНОМ ИЗ КОЛЕС, ПОВОРАЧИВАЯ ЕГО ПРОТИВ ЧАСОВОЙ СТРЕЛКИ. ОТЛОЖИТЕ КОЛПАЧОК В СТОРОНУ.
2. НАКРУТИТЕ ШИРОКИЙ КОНЕЦ УДЛИНИТЕЛЬНОГО ШЛАНГА КЛАПАНА ШИНЫ НА КЛАПАН ПО ЧАСОВОЙ СТРЕЛКЕ.
3. СЛЕДУЙТЕ ИНСТРУКЦИЯМ ПРОИЗВОДИТЕЛЯ, ПРИВЕДЕННЫМ НА ВОЗДУШНОМ НАСОСЕ, ЧТОБЫ ПОДСОЕДИНИТЬ ЕГО К СВОБОДНОМУ КОНЦУ УДЛИНИТЕЛЬНОГО ШЛАНГА И НАКАЧАТЬ ШИНУ. ПЕРИОДИЧЕСКИ ПРОВЕРЯЙТЕ ДАВЛЕНИЕ С ПОМОЩЬЮ МАНОМЕТРА И ПРОДОЛЖАЙТЕ НАКАЧИВАТЬ, ПОКА ДАВЛЕНИЕ В ШИНЕ НЕ ДОСТИГНЕТ 50 ФУНТОВ НА КВАДРАТНЫЙ ДЮЙМ.
4. СНИМИТЕ ВОЗДУШНЫЙ НАСОС С ШЛАНГА, А ЗАТЕМ ОТСОЕДИНИТЕ ШЛАНГ ОТ КЛАПАНА ШИНЫ, ПОВОРАЧИВАЯ ЕГО ПРОТИВ ЧАСОВОЙ СТРЕЛКИ.
5. УСТАНОВИТЕ ПЫЛЕЗАЩИТНЫЙ КОЛПАЧОК НА МЕСТО, ЗАКРУТИВ ЕГО ПО ЧАСОВОЙ СТРЕЛКЕ НА КЛАПАНЕ.
6. ПОВТОРИТЕ ТО ЖЕ САМОЕ С ДРУГОЙ ШИНОЙ.

⚠ **ВНИМАНИЕ:** ДЛЯ НАКАЧИВАНИЯ ШИН ВЕЛОСИПЕДА SHIELD ИСПОЛЬЗУЙТЕ ТОЛЬКО РУЧНОЙ НАСОС. НИ В КОЕМ СЛУЧАЕ НЕ ИСПОЛЬЗУЙТЕ ВОЗДУШНЫЙ КОМПРЕССОР, ТАК КАК ЭТО МОЖЕТ ПРИВЕСТИ К РАЗРЫВУ КАМЕР.

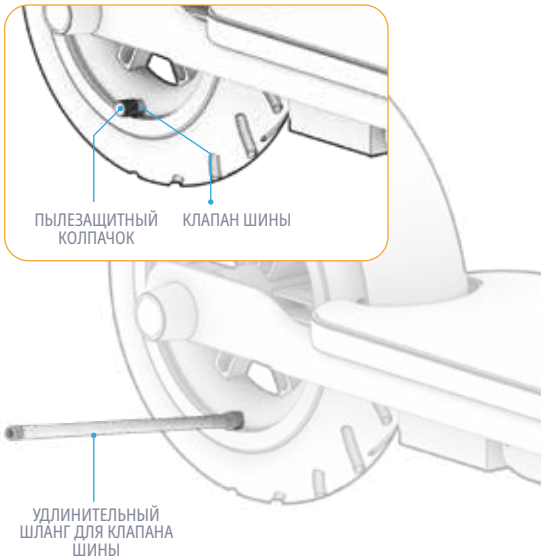

2.10 Зарядка аккумулятора

ПЕРЕД ПЕРВЫМ ИСПОЛЬЗОВАНИЕМ ПОЛНОСТЬЮ ЗАРЯДИТЕ АККУМУЛЯТОР.

1. ПОДКЛЮЧИТЕ ЗАРЯДНЫЙ КАБЕЛЬ К ЗАРЯДНОМУ УСТРОЙСТВУ.
2. ОТКРОЙТЕ КРЫШКУ ПОРТА ЗАРЯДКИ НА ВАШЕМ САМОКАТЕ.
3. ПОДКЛЮЧИТЕ ЗАРЯДНЫЙ КАБЕЛЬ К РОЗЕТКЕ, А ЗАТЕМ ПОДСОЕДИНИТЕ ШНУР ЗАРЯДНОГО УСТРОЙСТВА К ЗАРЯДНОМУ РАЗЪЕМУ НА УСТРОЙСТВЕ.
4. КОГДА ИНДИКАТОР НА ЗАРЯДНОМ УСТРОЙСТВЕ ПЕРЕКЛЮЧИТСЯ С КРАСНОГО НА ЗЕЛЕНЫЙ, ЭТО ОЗНАЧАЕТ, ЧТО АККУМУЛЯТОР ПОЛНОСТЬЮ ЗАРЯЖЕН. ОТСОЕДИНИТЕ ШНУР ЗАРЯДНОГО УСТРОЙСТВА ОТ ПОРТА ЗАРЯДКИ И ОТКЛЮЧИТЕ КАБЕЛЬ ОТ РОЗЕТКИ.
5. ЗАКРОЙТЕ КРЫШКУ ПОРТА ЗАРЯДКИ.

ИНДИКАТОР	СТАТУС
КРАСНАЯ ПОДСВЕТКА	ЗАРЯДКА
ЗЕЛЕНАЯ ПОДСВЕТКА	ЗАРЯДКА ЗАВЕРШЕНА

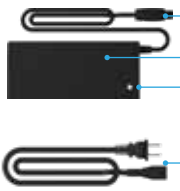

ПРИМЕЧАНИЕ: Полная зарядка аккумулятора может занять около 5,5 часов.*

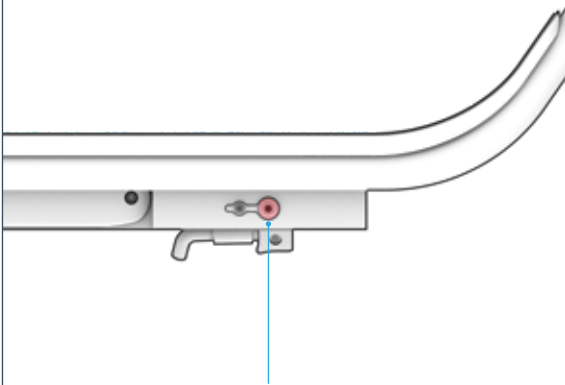

Важные замечания по зарядке

- ВСЕГДА ЗАКРЫВАЙТЕ РАЗЪЕМ ДЛЯ ЗАРЯДКИ, КОГДА АККУМУЛЯТОР НЕ ЗАРЯЖАЕТСЯ.
- НИ В КОЕМ СЛУЧАЕ НЕ ВКЛЮЧАЙТЕ УСТРОЙСТВО ВО ВРЕМЯ ЗАРЯДКИ.
- НЕ ИСПОЛЬЗУЙТЕ ПЕРЕНОСНЫЕ УДЛИНИТЕЛИ.
- ДЛЯ ПОДДЕРЖАНИЯ ОПТИМАЛЬНОГО СОСТОЯНИЯ АККУМУЛЯТОРА ЗАРЯЖАЙТЕ ЕГО ДО ПОЛНОЙ ЕМКОСТИ ПРИ КАЖДОЙ ЗАРЯДКЕ — ПРИМЕРНО 5,5 ЧАСОВ.*
- НИКОГДА НЕ ОСТАВЛЯЙТЕ УСТРОЙСТВО НА ЗАРЯДКЕ НА ВСЮ НОЧЬ ИЛИ НА ДЛИТЕЛЬНОЕ ВРЕМЯ.
- НЕ ПЫТАЙТЕСЬ ИЗВЛЕЧЬ ИЛИ РАЗОБРАТЬ АККУМУЛЯТОР.
- ДИАПАЗОН ТЕМПЕРАТУР ОКРУЖАЮЩЕЙ СРЕДЫ ПРИ ЗАРЯДКЕ: ОТ 50 °F (10 °C) ДО 104 °F (40 °C)
- ДИАПАЗОН РАБОЧИХ ТЕМПЕРАТУР ОКРУЖАЮЩЕЙ СРЕДЫ: ОТ -10 °C (14 °F) ДО 40 °C (104 °F)
- ВСЕГДА ДЕРЖИТЕ КРЫШКУ ЗАРЯДНОГО РАЗЪЕМА ЗАКРЫТОЙ, КОГДА УСТРОЙСТВО НЕ ЗАРЯЖАЕТСЯ.
- НЕ ИСПОЛЬЗУЙТЕ ДАННЫЙ ПРОДУКТ, ЕСЛИ ГИБКИЙ ШНУР ПИТАНИЯ ИЛИ ВЫХОДНОЙ КАБЕЛЬ ИЗНОШЕН, ИМЕЕТ ПОВРЕЖДЕНИЯ ИЗОЛЯЦИИ ИЛИ ЛЮБЫЕ ДРУГИЕ ПРИЗНАКИ ПОВРЕЖДЕНИЯ.
- УБЕДИТЕСЬ, ЧТО НОМЕР МОДЕЛИ ЗАРЯДНОГО УСТРОЙСТВА, УКАЗАННЫЙ НА ЕГО ЭТИКЕТКЕ, СОВПАДАЕТ С НОМЕРОМ МОДЕЛИ, ПРИВЕДЕННЫМ ВЫШЕ.
- УБЕДИТЕСЬ, ЧТО НА ЭТИКЕТКЕ ЗАРЯДНОГО УСТРОЙСТВА УКАЗАНО, ЧТО ОНО СОВМЕСТИМО С ВАШЕЙ МОДЕЛЬЮ JETSON. НАЗВАНИЕ МОДЕЛИ И АРТИКУЛ (SKU) ВАШЕГО JETSON УКАЗАНЫ НА ЭТИКЕТКЕ, НАКЛЕЕННОЙ НА ВЕРХНЕЙ, БОКОВОЙ ИЛИ НИЖНЕЙ ЧАСТИ КОРПУСА УСТРОЙСТВА ИЛИ ОПОРНОЙ ПЛАТФОРМЫ.

ВАЖНО:

ИСПОЛЬЗУЙТЕ ТОЛЬКО ЗАРЯДНОЕ УСТРОЙСТВО ИЗ КОМПЛЕКТА ПОСТАВКИ ИЛИ ПРИОБРЕТЕННОЕ НЕПОСРЕДСТВЕННО У КОМПАНИИ JETSON С МАРКИРОВКОЙ XH-CP42200P MADE BY SHENZHEN HYLETON TECHNOLOGY CO., LTD ИЛИ JY-420150 GUANGZHOU JI YIN POWER ELECTRONICS CO LTD (МОДЕЛЬ JETSON № PJTGESC-CH).

⚠ **ПРЕДУПРЕЖДЕНИЕ: ИСПОЛЬЗОВАНИЕ НЕПОДХОДЯЩЕГО ЗАРЯДНОГО УСТРОЙСТВА МОЖЕТ ПРИВЕСТИ К ВОЗГОРАНИЮ И ВЗРЫВУ, ЧТО МОЖЕТ ПОВЛЕЧЬ ЗА СОБОЙ МАТЕРИАЛЬНЫЙ УЩЕРБ, ТРАВМЫ И ЛЕТАЛЬНЫЙ ИСХОД.**



ВОТ ПРИМЕР МАРКИРОВКИ БУДЕТ У ВАШЕГО ЗАРЯДНОГО УСТРОЙСТВА.

3. ОСОБЕННОСТИ И ФУНКЦИИ.

3.1 Включение и выключение

ЧТОБЫ ВКЛЮЧИТЬ УСТРОЙСТВО:
НАЖМИТЕ И УДЕРЖИВАЙТЕ КНОПКУ ПИТАНИЯ/РЕЖИМА В ТЕЧЕНИЕ 2 СЕКУНД.
ЧТОБЫ ВЫКЛЮЧИТЬ УСТРОЙСТВО:
НАЖМИТЕ И УДЕРЖИВАЙТЕ КНОПКУ ПИТАНИЯ/РЕЖИМА В ТЕЧЕНИЕ 3 СЕКУНД.

ДЛЯ ЭКОНОМИИ ЗАРЯДА АККУМУЛЯТОРА ВАШ САМОКАТ ОСНАЩЕН ФУНКЦИЕЙ АВТОМАТИЧЕСКОГО ОТКЛЮЧЕНИЯ И АВТОМАТИЧЕСКИ ВЫКЛЮЧАЕТСЯ **ЧЕРЕЗ 5 МИНУТ** ПРОСТОЯ.

- НЕ ЗАБЫВАЙТЕ ВЫКЛЮЧАТЬ САМОКАТ, КОГДА ДЕЛАЕТЕ ОСТАНОВКУ ИЛИ УБИРАЕТЕ ЕГО НА НОЧЬ.

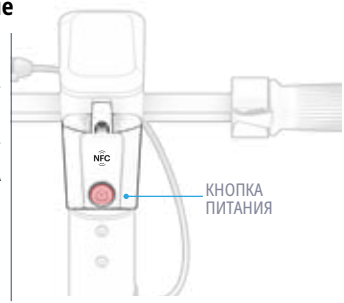

3.2 Использование подсветки

Фары и задние фонари

ПРИ ЕЗДЕ В УСЛОВИЯХ СЛАБОГО ОСВЕЩЕНИЯ ВКЛЮЧИТЕ ФАРУ, ЧТОБЫ ЛУЧШЕ ВИДЕТЬ ДОРОГУ ВПЕРЕДИ И ЧТОБЫ ВСТРЕЧНЫЕ ВОДИТЕЛИ МОГЛИ ЛУЧШЕ ВАС ЗАМЕТИТЬ. ЗАДНИЙ ФОНАРЬ ВКЛЮЧАЕТСЯ ПРИ КАЖДОМ ВКЛЮЧЕНИИ САМОКАТА.

ЧТОБЫ ВКЛЮЧИТЬ ИЛИ ВЫКЛЮЧИТЬ СВЕТ:
ДВАЖДЫ БЫСТРО НАЖМИТЕ КНОПКУ ПИТАНИЯ ПОДРЯД.

ПРИ ВКЛЮЧЕНИИ ФАР НА СВЕТОДИОДНОМ ЭКРАНЕ ЗАГОРАЕТСЯ СООТВЕТСТВУЮЩИЙ ЗНАЧОК.

3.3 Принципы работы и использование экрана





ВНИМАНИЕ: ЕСЛИ НА ЭКРАНЕ ПОЯВИЛОСЬ ПРЕДУПРЕЖДЕНИЕ ОБ ОШИБКЕ, НЕМЕДЛЕННО СВЯЖИТЕСЬ СО СЛУЖБОЙ ПОДДЕРЖКИ JETSON CARE, ПРЕЖДЕ ЧЕМ СНОВА САДИТЬСЯ НА САМОКАТ.

*НА НЕКОТОРЫХ МОДЕЛЯХ ТАКЖЕ ОТОБРАЖАЕТСЯ ПРОЦЕНТ ОСТАВШЕГОСЯ ЗАРЯДА АККУМУЛЯТОРА; ЗАВИСИТ ОТ ДАТЫ ВЫПУСКА.

3.4 Использование одометра

ПОСЛЕ ВКЛЮЧЕНИЯ САМОКАТА НА ДИСПЛЕЕ ОДОМЕТРА (ОБЩИЙ ПРОБЕГ) ОТОБРАЗИТСЯ НАДПИСЬ «TOTAL». ПОСЛЕ РАЗБЛОКИРОВКИ С ПОМОЩЬЮ NFC-МЕТКИ ИЛИ ПАРОЛЯ (СМ. РАЗДЕЛ 3.9) НА ЭКРАНЕ ОТОБРАЗИТСЯ СЧЕТЧИК ПРОБЕГА («TRIP»), ПОКАЗЫВАЮЩИЙ ТЕКУЩИЙ ПРОБЕГ.

ПРИМЕЧАНИЕ: ПОКАЗАТЕЛЬ РАССТОЯНИЯ «TRIP» СБРАСЫВАЕТСЯ ПРИ ВЫКЛЮЧЕНИИ ПИТАНИЯ.

ИЗМЕНЕНИЕ ЕДИНИЦ ИЗМЕРЕНИЯ НА СПИДОМЕТРЕ И ОДОМЕТРЕ:

1. **ВКЛЮЧИТЕ** САМОКАТ.
2. **УДЕРЖИВАЙТЕ** КНОПКУ **ПИТАНИЯ** И ПРИКОСНИТЕСЬ МЕТКОЙ NFC К ДАТЧИКУ.
3. **ОТПУСТИТЕ И СНИМИТЕ** ОБА ЭЛЕМЕНТА ПОСЛЕ ДВУХ ЗВУКОВЫХ СИГНАЛОВ И МИГАНИЯ СВЕТОДИОДНОГО КРУЖКА.
4. **ДВАЖДЫ НАЖМИТЕ** КНОПКУ ПИТАНИЯ, ЧТОБЫ ПЕРЕКЛЮЧИТЬСЯ МЕЖДУ МИЛЯМИ В ЧАС И КИЛОМЕТРАМИ В ЧАС.

3.5 Использование режимов скорости

3 РЕЖИМА СКОРОСТИ ПОЗВОЛЯЮТ ДВИГАТЬСЯ С РАЗНОЙ МАКСИМАЛЬНОЙ СКОРОСТЬЮ.
ЧТОБЫ ПЕРЕКЛЮЧИТЬ РЕЖИМ СКОРОСТИ: БЫСТРО НАЖМИТЕ КНОПКУ ПИТАНИЯ, КОГДА САМОКАТ ВКЛЮЧЕН.

УРОВЕНЬ НА ЭКРАНЕ	РЕЖИМ	СКОРОСТЬ
1	медленно	3,7 МИЛЬ/Ч 6,0 КМ/Ч
2	основной	12,4 МИЛЬ/Ч 20,0 КМ/Ч
3	быстро	25 КМ/Ч 25,0 КМ/Ч

3.6 Проверка уровня заряда аккумулятора

ВЫ МОЖЕТЕ СЛЕДИТЬ ЗА УРОВНЕМ ЗАРЯДА АККУМУЛЯТОРА, НАБЛЮДАЯ ЗА ПОЛОСКАМИ ИНДИКАТОРА ЗАРЯДА НА СВЕТОДИОДНОМ ЭКРАНЕ.

ИНДИКАТОР ЗАРЯДА БАТАРЕИ	ПРИБЛИЗИТЕЛЬНЫЙ ПРОЦЕНТ ОСТАВШЕГОСЯ ЗАРЯДА*	
	80% - 100%	
	67% - 79%	
	50% - 66%	
	23% - 49%	
	7% - 22%	Давай же. Пора заряжаться!
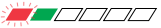	1% - 6%	Остановитесь и зарядите!

**ДАННЫЕ ПРИВЕДЕНЫ ПРИБЛИЗИТЕЛЬНО. МОГУТ ВАРЬИРОВАТЬСЯ В ЗАВИСИМОСТИ ОТ УСЛОВИЙ ЭКСПЛУАТАЦИИ.*

ПРЕДУПРЕЖДЕНИЕ О НИЗКОМ ЗАРЯДЕ БАТАРЕИ: ПРИ ЗАРЯДЕ БАТАРЕИ 7 % КРАСНАЯ ИНДИКАТОРНАЯ ПОЛОСКА НАЧНЕТ МИГАТЬ, ПРЕДУПРЕЖДАЯ О НИЗКОМ ЗАРЯДЕ.
ВАЖНО: САМОКАТ ОТКЛЮЧАЕТСЯ ПРИ ЗАРЯДЕ 0 %. ПЕРЕД СЛЕДУЮЩЕЙ ПОЕЗДКОЙ ПОЛНОСТЬЮ ЗАРЯДИТЕ ЕГО (СМ. РАЗДЕЛ 2.10).

3.7 Использование подставки

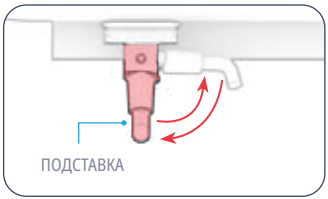

ЧТОБЫ ИСПОЛЬЗОВАТЬ ПОДНОЖКУ: ОПУСТИТЕ ЕЁ И ОСТОРОЖНО НАКЛОНИТЕ САМОКАТ НА НЕЁ, ЧТОБЫ ОН ВСТАЛ.
ЧТОБЫ ПОДНЯТЬ ПОДНОЖКУ, ОТКЛОНИТЕ ЕЁ НАЗАД.

⚠ **ВАЖНО:** ПЕРЕД ПОЕЗДКОЙ ВСЕГДА ПОДНИМАЙТЕ ПОДНОЖКУ.

3.8 Использование звонка

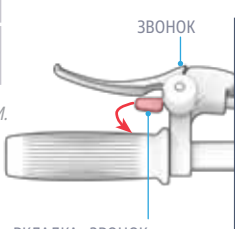

ИСПОЛЬЗУЙТЕ ЗВОНОК, ЧТОБЫ ПРЕДУПРЕДИТЬ ДРУГИХ ВЕЛОСИПЕДИСТОВ И ПЕШЕХОДОВ.

ЧТОБЫ ПОЗВОНИТЬ В КОЛОКОЛЬЧИК: ПОТЯНИТЕ ЗА ЯЗЫЧОК КОЛОКОЛЬЧИКА К СЕБЕ И ОТПУСТИТЕ ЕГО, ЧТОБЫ ПРОЗВУЧАЛ ЗВОНОК.

3.9 Использование электронной системы безопасности

ВАШ САМОКАТ ОСНАЩЕН ЭЛЕКТРОННОЙ СИСТЕМОЙ БЕЗОПАСНОСТИ, КОТОРАЯ АВТОМАТИЧЕСКИ БЛОКИРУЕТ ЕГО ПРИ КАЖДОМ ВЫКЛЮЧЕНИИ. ЧТОБЫ НАЧАТЬ ПОЕЗДКУ, РАЗБЛОКИРУЙТЕ САМОКАТ С ПОМОЩЬЮ ПРИЛАГАЕМОГО NFC-БРЕЛОКА (СМ. РАЗДЕЛ 2.5) ИЛИ ВВЕДИТЕ СВОЙ ЭЛЕКТРОННЫЙ ПАРОЛЬ (СМ. РАЗДЕЛ 2.6).

ПРИ БЛОКИРОВКЕ САМОКАТА НА СВЕТОДИОДНОМ ЭКРАНЕ ЗАГОРИТСЯ ЗНАЧОК ЗАМКА (СМ. РАЗДЕЛ 3.3).

ВАЖНО: БЕЗ NFC-БРЕЛОКА ИЛИ 3-ЗНАЧНОГО ЭЛЕКТРОННОГО КОДА РАЗБЛОКИРОВАТЬ И ИСПОЛЬЗОВАТЬ**САМОКАТ** НЕВОЗМОЖНО. ХРАНИТЕ БРЕЛКИ В НАДЕЖНОМ МЕСТЕ И ЗАПИШИТЕ КОД НА БУДУЩЕЕ.

НАПОМИНАНИЕ: В НЕКОТОРЫХ МОДЕЛЯХ КАРТЫ NFC НЕОБХОДИМО АКТИВИРОВАТЬ ПЕРЕД ПЕРВЫМ ИСПОЛЬЗОВАНИЕМ. ОБРАТИТЕСЬ К РАЗДЕЛУ 2.5, ЧТОБЫ УЗНАТЬ, ТРЕБУЕТСЯ ЛИ АКТИВАЦИЯ ВАШИХ МЕТОК.

Разблокировка

РАЗБЛОКИРОВКА С ПОМОЩЬЮ NFC-МЕТКИ:

1. НАЖМИТЕ И УДЕРЖИВАЙТЕ КНОПКУ ПИТАНИЯ В ТЕЧЕНИЕ 2 СЕКУНД, ЧТОБЫ ВКЛЮЧИТЬ САМОКАТ. ОБРАТИТЕ ВНИМАНИЕ НА КРАСНЫЙ ЗНАЧОК ЗАМКА.
2. ПРИЖМИТЕ И УДЕРЖИВАЙТЕ ОДНУ ИЗ ЗАЩИТНЫХ МЕТОК NFC НА ДАТЧИКЕ NFC, ПОКА НЕ УСЛЫШИТЕ ДВА ЗВУКОВЫХ СИГНАЛА.
3. УБЕДИТЕСЬ, ЧТО ЗНАЧОК ЗАМКА ИСЧЕЗ С СВЕТОДИОДНОГО ЭКРАНА.
4. ВАШ САМОКАТ РАЗБЛОКИРОВАН.

РАЗБЛОКИРОВКА С ПОМОЩЬЮ ПАРОЛЯ:

1. НАЖМИТЕ И УДЕРЖИВАЙТЕ КНОПКУ ПИТАНИЯ В ТЕЧЕНИЕ 2 СЕКУНД, ЧТОБЫ ВКЛЮЧИТЬ САМОКАТ. ОБРАТИТЕ ВНИМАНИЕ НА КРАСНЫЙ ЗНАЧОК ЗАМКА.
2. БЫСТРО НАЖМИТЕ НА ДРОССЕЛЬ СТОЛЬКО РАЗ, СКОЛЬКО УКАЗЫВАЕТ ПЕРВАЯ ЦИФРА ВАШЕГО ПАРОЛЯ. (НАПРИМЕР: 3 БЫСТРЫХ НАЖАТИЯ ПОДРЯД = «3»). ОТПУСТИТЕ ДРОССЕЛЬ И НАЖМИТЕ КНОПКУ ПИТАНИЯ, ЧТОБЫ ВВЕСТИ ЭТУ ЦИФРУ В СИСТЕМУ.
3. ПОВТОРИТЕ ШАГ 2 ДЛЯ ВТОРОЙ ЦИФРЫ ВАШЕГО ПАРОЛЯ.
4. ПОВТОРИТЕ ШАГ 2 ДЛЯ ТРЕТЬЕЙ ЦИФРЫ ВАШЕГО ПАРОЛЯ.
5. УБЕДИТЕСЬ, ЧТО ЗНАЧОК ЗАМКА ИСЧЕЗ С СВЕТОДИОДНОГО ЭКРАНА.
6. ВАШ САМОКАТ РАЗБЛОКИРОВАН.

Блокировка

ВЫКЛЮЧИТЕ САМОКАТ, НАЖАВ И УДЕРЖИВАЯ КНОПКУ ПИТАНИЯ В ТЕЧЕНИЕ 3 СЕКУНД.

3.10 Использование кабельного замка

ИСПОЛЬЗУЙТЕ ВСТРОЕННЫЙ ТРОС ДЛЯ ФИКСАЦИИ САМОКАТА В ОБЩЕСТВЕННЫХ, ХОРОШО ПРОСМАТРИВАЕМЫХ ИЛИ ЛЕГКОДОСТУПНЫХ МЕСТАХ.

ЧТОБЫ ВОСПОЛЬЗОВАТЬСЯ ЗАМКОМ:

1. ПОВОРАЧИВАЙТЕ КАЖДУЮ ЦИФРУ ВОКРУГ ЦИЛИНДРА, ПОКА ВСЕ 4 ЦИФРЫ ВАШЕГО КОДА НЕ ВЫРОВНЯЮТСЯ ПО ЦЕНТРУ СВЕРХУ ВНИЗ.
2. ПОТЯНИТЕ ЗА КОНЕЦ КАБЕЛЯ, ЧТОБЫ ОТСОЕДИНИТЬ ЕГО ОТ ЗАЖИМА.
3. ВЫТАЩИТЕ ТРОС ИЗ ОТСЕКА ДЛЯ ТРОСА И ОБМОТАЙТЕ ЕГО ВОКРУГ ПРОЧНОГО И НЕПОДВИЖНОГО ПРЕДМЕТА (НАПРИМЕР, ВЕЛОСИПЕДНОЙ СТОЙКИ).
4. ВСТАВЬТЕ КОНЕЦ КАБЕЛЯ В ОТВЕРСТИЕ ЗАМКА.
5. УБЕДИТЕСЬ, ЧТО НАКОНЕЧНИК НАДЕЖНО ЗАФИКСИРОВАН В ФИКСИРУЮЩЕМ ОТВЕРСТИИ, ПОТЯНУВ ЗА ТРОС, ЧТОБЫ УБЕДИТЬСЯ, ЧТО ОН НЕ ВЫСКОЧИТ.
6. ПОВЕРНИТЕ ЦИФРЫ ПО КРУГУ ТАК, ЧТОБЫ ВАШ КОД БОЛЬШЕ НЕ БЫЛ ВИДЕН.

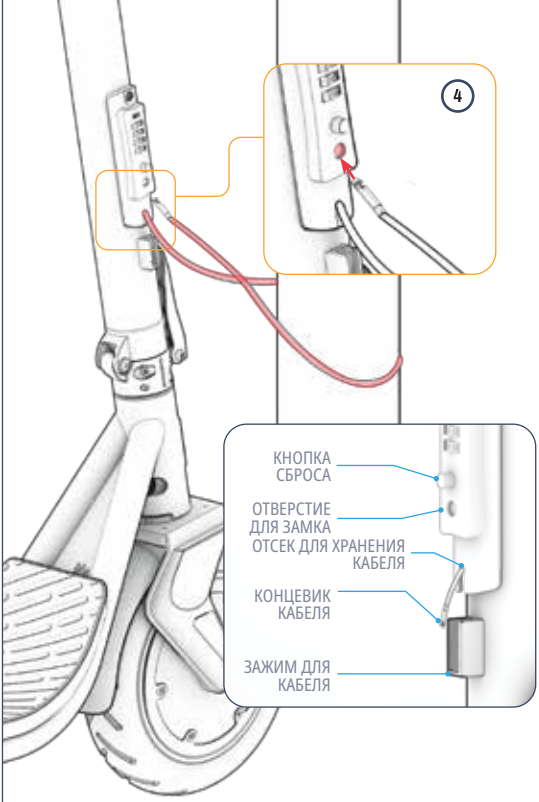

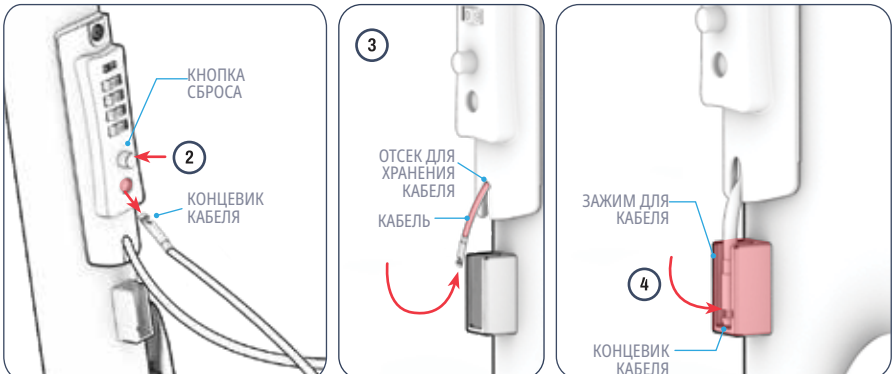

ЧТОБЫ СНЯТЬ БЛОКИРОВКУ:

1. ПОВОРАЧИВАЙТЕ КАЖДУЮ ЦИФРУ ВОКРУГ ЦИЛИНДРА, ПОКА ВСЕ 4 ЦИФРЫ ВАШЕГО КОДА НЕ ВЫРОВНЯЮТСЯ ПО ЦЕНТРУ СВЕРХУ ВНИЗ.
2. НАЖМИТЕ НА КНОПКУ ФИКСАТОРА И ОДНОВРЕМЕННО ВЫТАЩИТЕ КОНЕЦ ТРОСА ИЗ ОТВЕРСТИЯ ЗАМКА.
3. АККУРАТНО НАПРАВЬТЕ И ВСТАВЬТЕ КАБЕЛЬ ОБРАТНО В ОТСЕК ДЛЯ ХРАНЕНИЯ. ЧТОБЫ КАБЕЛЬ ПОМЕСТИЛСЯ В ОТСЕК, ВОЗМОЖНО, ПРИДЕТСЯ СЛЕГКА СКРУТИТЬ ЕГО ВО ВРЕМЯ ВСТАВКИ.
4. КОГДА КАБЕЛЬ ПОЛНОСТЬЮ ВСТАВЛЕН В ОТСЕК ДЛЯ ХРАНЕНИЯ, ЗАКРЕПИТЕ ЕГО КОНЕЦ В ЗАЖИМЕ ДЛЯ КАБЕЛЯ.
5. ПОВОРАЧИВАЙТЕ ЦИФРЫ ПО КРУГУ, ПОКА ВАШ КОД НЕ ИСЧЕЗНЕТ С ЭКРАНА.

4. ИНСТРУКЦИЯ ПО ЭКСПЛУАТАЦИИ.

4.1 Проверка безопасности перед поездкой

ПЕРЕД КАЖДОЙ ПОЕЗДКОЙ ПРОВОДИТЕ СЛЕДУЮЩИЕ ВАЖНЫЕ ПРОВЕРКИ БЕЗОПАСНОСТИ:

Тормоза

- УБЕДИТЕСЬ, ЧТО СТОЯНОЧНЫЙ ТОРМОЗ РАБОТАЕТ ИСПРАВНО, ТО ЕСТЬ ЛЕГКО СРАБАТЫВАЕТ И ПОЛНОСТЬЮ ОСТАНАВЛИВАЕТ САМОКАТ.
- УБЕДИТЕСЬ, ЧТО ЗАДНИЙ НОЖНОЙ ТОРМОЗ НАДЕЖНО ЗАКРЕПЛЕН НА РАМЕ САМОКАТА И ПРИ НАЖАТИИ ОСТАНАВЛИВАЕТ ЗАДНЕЕ КОЛЕСО.

Рамка

- УБЕДИТЕСЬ, ЧТО РАМА САМОКАТА НЕ ПОВРЕЖДЕНА, НЕ ПОГНУТА И НЕ СЛОМАНА.
- УБЕДИТЕСЬ, ЧТО РУКОЯТКА ЗАФИКСИРОВАНА С ПОМОЩЬЮ СКЛАДНОГО ФИКСАТОРА.

Рулевое управление

- УБЕДИТЕСЬ, ЧТО РУЛЬ НАДЕЖНО ЗАКРЕПЛЕН С ПОМОЩЬЮ КРЕПЕЖНЫХ ЭЛЕМЕНТОВ.
- УБЕДИТЕСЬ, ЧТО КОЛЕСО И РУЛЬ ПОВОРАЧИВАЮТСЯ СИНХРОННО.

Колеса и шины

- УБЕДИТЕСЬ, ЧТО ШИНЫ НЕ ИМЕЮТ ПРИЗНАКОВ ЧРЕЗМЕРНОГО ИЗНОСА И НЕ ПОВРЕЖДЕНЫ.
- УБЕДИТЕСЬ, ЧТО ДАВЛЕНИЕ В ШИНАХ СООТВЕТСТВУЕТ РЕКОМЕНДОВАННОМУ ЗНАЧЕНИЮ — 50 ФУНТОВ НА КВАДРАТНЫЙ ДЮЙМ.
- УБЕДИТЕСЬ, ЧТО ДИСКИ НЕ ПОВРЕЖДЕНЫ И НЕ ПОГНУТЫ.

4.2 Как управлять

ЧТОБЫ ЗАПУСТИТЬ ДВИГАТЕЛЬ, НЕОБХОДИМО ОТТОЛКНУТЬСЯ НОГОЙ.

1. **ПОСТАВЬТЕ ОДНУ НОГУ** ВПЕРЕД НА ПАЛУБУ.
2. **ДВАЖДЫ ОТТОЛКНИТЕСЬ** ДРУГОЙ НОГОЙ, ЧТОБЫ НАЧАТЬ ДВИЖЕНИЕ.
3. ПОСТЕПЕННО **НАЖМИТЕ** НА **ПЕДАЛЬ ГАЗА** БОЛЬШИМ ПАЛЬЦЕМ ПРАВОЙ РУКИ, ЧТОБЫ УСКОРИТЬСЯ.
4. **ПОСТАВЬТЕ ЗАДНЮЮ НОГУ** НА ПАЛУБУ ПОД УГЛОМ 70–90° ДЛЯ ОБЕСПЕЧЕНИЯ УСТОЙЧИВОСТИ.

ВАЖНО: ЧТОБЫ ИЗБЕЖАТЬ РЕЗКОГО УСКОРЕНИЯ, ВСЕГДА ПЛАВНО НАЖИМАЙТЕ НА ПЕДАЛЬ ГАЗА.

ЧТОБЫ СОВЕРШАТЬ ПОВОРОТЫ:
ПОВЕРНИТЕ РУЛЬ ВЛЕВО ИЛИ ВПРАВО.

4.3 Использование тормозов

ЭТОТ САМОКАТ ОСНАЩЕН КАК ЗАДНИМ НОЖНЫМ ТОРМОЗОМ, ТАК И РУЧНЫМ ТОРМОЗОМ НА РУЛЕ.

ВАЖНО: ПРИ ВКЛЮЧЕНИИ ОДНОГО ИЗ ТОРМОЗОВ ОТПУСТИТЕ ПЕДАЛЬ ГАЗА.

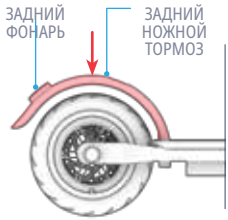

Задний ножной тормоз

- СЛЕГКА НАЖМИТЕ НА ЗАДНИЙ ПЕДАЛЬНЫЙ ТОРМОЗ ЗАДНЕЙ НОГОЙ, ЧТОБЫ ЗАМЕДЛИТЬ ХОД.
- УСИЛЬТЕ НАЖИМ, ЧТОБЫ ПОЛНОСТЬЮ ОСТАНОВИТЬСЯ.

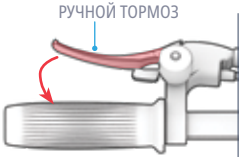

Ручной тормоз

- СЛЕГКА НАЖМИТЕ НА РУЧНОЙ ТОРМОЗ, ЧТОБЫ ЗАМЕДЛИТЬ ХОД.
- НАЖМИТЕ СИЛЬНЕЕ, ЧТОБЫ ПОЛНОСТЬЮ ОСТАНОВИТЬСЯ.
- ПРИ КАЖДОМ ВКЛЮЧЕНИИ СТОЯНОЧНОГО ТОРМОЗА ЗАДНИЙ ФОНАРЬ БУДЕТ МИГАТЬ, СИГНАЛИЗИРУЯ О ТОРМОЖЕНИИ.

⚠ **ВАЖНО:** ЧТОБЫ ИЗБЕЖАТЬ РЕЗКИХ ДВИЖЕНИЙ, СТАРАЙТЕСЬ ЗАТЯГИВАТЬ РУЧНОЙ ТОРМОЗ ПЛАВНО.

4.4 Использование круиз-контроля

СИСТЕМА КРУИЗ-КОНТРОЛЯ ФИКСИРУЕТ СКОРОСТЬ СКУТЕРА НА ОПРЕДЕЛЕННОМ УРОВНЕ. ПОСЛЕ ВКЛЮЧЕНИЯ КРУИЗ-КОНТРОЛЯ ДВИГАТЕЛЬ САМ ПОДДЕРЖИВАЕТ ЗАДАННУЮ СКОРОСТЬ — НЕ ТРЕБУЕТСЯ НАЖИМАТЬ НА АКСЕЛЕРАТОР.

ЧТОБЫ ВКЛЮЧИТЬ КРУИЗ-КОНТРОЛЬ ВО ВРЕМЯ ДВИЖЕНИЯ:

1. ИСПОЛЬЗУЙТЕ ДРОССЕЛЬ, ЧТОБЫ РАЗГОНЯТЬСЯ ДО НУЖНОЙ СКОРОСТИ И ПОДДЕРЖИВАТЬ ЕЁ.
2. БЫСТРО НАЖМИТЕ И ОТПУСТИТЕ ПЕДАЛЬ ГАЗА 2 РАЗА ПОДРЯД. О ВКЛЮЧЕНИИ КРУИЗ-КОНТРОЛЯ СВИДЕТЕЛЬСТВУЮТ СЛЕДУЮЩИЕ ПРИЗНАКИ:
   - ЗВУКОВОЙ СИГНАЛ
   - МИГАНИЕ СВЕТЯЩЕГОСЯ КРУГА НА СВЕТОДИОДНОМ ЭКРАНЕ 3 РАЗА ПОДРЯД
   - ЗАГОРАНИЕ ЗНАЧКА КРУИЗ-КОНТРОЛЯ НА ЭКРАНЕ. (СМ. РАЗДЕЛ 3.3)
3. ОТПУСТИТЕ ПЕДАЛЬ ГАЗА И ЕЗЖАЙТЕ НА КРЕЙСЕРСКОЙ СКОРОСТИ.

ЧТОБЫ ОТКЛЮЧИТЬ КРУИЗ-КОНТРОЛЬ:
СЛЕГКА НАЖМИТЕ НА ПЕДАЛЬ ГАЗА ИЛИ ЗАЖМИТЕ РУЧНОЙ ТОРМОЗ.

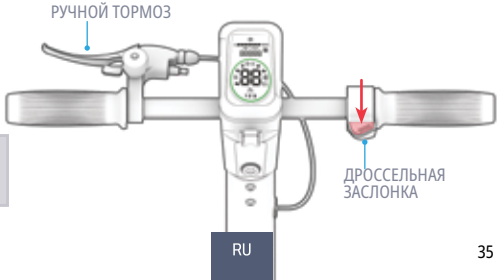

4.5 Оптимизация скорости и дальности пробега

В ИДЕАЛЬНЫХ УСЛОВИЯХ МАКСИМАЛЬНЫЙ ЗАПАС ХОДА НА ОДНОЙ ПОЛНОСТЬЮ ЗАРЯЖЕННОЙ БАТАРЕЕ СОСТАВЛЯЕТ 18 МИЛЬ (28,9 КМ)*. МАКСИМАЛЬНАЯ СКОРОСТЬ — 15,5 МИЛЬ/Ч (24,9 КМ/Ч). ЧЕМ ИНТЕНСИВНЕЕ РАБОТАЕТ ДВИГАТЕЛЬ, ТЕМ БЫСТРЕЕ РАЗРЯЖАЕТСЯ БАТАРЕЯ. НА СКОРОСТЬ И ЗАПАС ХОДА ТАКЖЕ ВЛИЯЮТ СЛЕДУЮЩИЕ ФАКТОРЫ.

Покрытие дорожного полотна

ДВИЖЕНИЕ ПО НЕРОВНОЙ ПОВЕРХНОСТИ ТРЕБУЕТ БОЛЬШЕЙ МОЩНОСТИ ДВИГАТЕЛЯ, ЧЕМ ЕЗДА ПО РОВНОЙ.

Вес груза

- УВЕЛИЧЕНИЕ ВЕСА (ВЕС МОТОЦИКЛИСТА ПЛЮС ГРУЗ) СНИЖАЕТ ЗАПАС ХОДА.
- МАКСИМАЛЬНАЯ ДАЛЬНОСТЬ ПОЛЕТА И СКОРОСТЬ ДОСТИГАЮТСЯ ПРИ ВЕСЕ ГРУЗА НЕ БОЛЕЕ 165 ФУНТОВ (75 КГ).

Стиль езды

- ЧАСТЫЕ ЗАПУСКИ И ОСТАНОВКИ СОКРАЩАЮТ ЗАПАС ХОДА.
- ЕСЛИ ВЫ БУДЕТЕ КРУТИТЬ ПЕДАЛИ САМОСТОЯТЕЛЬНО, ЭТО СНИЗИТ НАГРУЗКУ НА ДВИГАТЕЛЬ И УВЕЛИЧИТ ЗАПАС ХОДА.

Температура воздуха

ОПТИМАЛЬНАЯ ТЕМПЕРАТУРА ДЛЯ ЕЗДЫ НА ЭЛЕКТРОВЕЛОСИПЕДЕ И ЕГО ХРАНЕНИЯ СОСТАВЛЯЕТ ОТ 50 ДО 90 ГРАДУСОВ ПО ФАРЕНГЕЙТУ (ОТ 10 ДО 32,2 ГРАДУСОВ ПО ЦЕЛЬСИЮ).

Наклон

ПРИ ДВИЖЕНИИ В ГОРУ ДВИГАТЕЛЮ ПРИХОДИТСЯ РАБОТАТЬ ИНТЕНСИВНЕЕ, ЧЕМ НА РОВНЫХ УЧАСТКАХ ИЛИ ПРИ СПУСКЕ.

Давление в шинах

НЕДОСТАТОЧНОЕ ИЛИ ИЗБЫТОЧНОЕ ДАВЛЕНИЕ В ШИНАХ МОЖЕТ НЕГАТИВНО ПОВЛИЯТЬ НА ЭКОНОМИЧНОСТЬ И ХОДОВЫЕ КАЧЕСТВА АВТОМОБИЛЯ. ПОДДЕРЖИВАЙТЕ ДАВЛЕНИЕ В ШИНАХ НА РЕКОМЕНДУЕМОМ УРОВНЕ — 50 ФУНТОВ НА КВАДРАТНЫЙ ДЮЙМ.

Уход за аккумулятором

СВОЕВРЕМЕННАЯ ЗАРЯДКА АККУМУЛЯТОРА ПОСЛЕ КАЖДОЙ ПОЕЗДКИ ПОМОГАЕТ СОХРАНИТЬ ЕГО ЕМКОСТЬ И РАБОТОСПОСОБНОСТЬ.

*ПРИ ИСПЫТАНИИ С ГРУЗОМ ВЕСОМ 143,3 ФУНТА, ПРИ ТЕМПЕРАТУРЕ 77 °F И СКОРОСТИ ДВИЖЕНИЯ 12 МИЛЬ/Ч.

ИНСТРУКЦИИ ПО ОБСЛУЖИВАНИ.

Бережно относитесь к своему Jetson, чтобы он всегда работал бесперебойно и безопасно. Вот как это сделать:

Работа с Jetson

- Не подвергайте изделие сильной вибрации или сильным ударам.
- Ни в коем случае не разбирайте аккумулятор.
- Не допускайте попадания воды и влаги на изделие.
- Езжайте по ровным, гладким поверхностям, чтобы избежать поломки.
- Ни в коем случае не переносите изделие, держась за колеса, сиденье и/или руль.
- Будьте осторожны, чтобы не натянуть и не зацепить провода, соединяющие двигатель с деталями руля.

Указания по хранению

- Перед длительным хранением изделия полностью зарядите аккумулятор.
- При длительном хранении аккумулятор следует полностью заряжать один раз в месяц.
- Накройте изделие, чтобы защитить его от пыли.
- Храните изделие в помещении в сухом месте при температуре от 50 °F до 95 °F (от 10 °C до 32,2 °C).

Чистка вашего Jetson

- Сиденье и рама — протрите влажной безворсовой тканью или тканью, смоченной медицинским спиртом. Затем протрите сухой безворсовой тканью.
- Руль — протрите его мягким мылом с помощью влажной ткани без ворса. Удалите излишки мыла отдельной влажной тканью.
- Детали колес — протрите влажной тканью без ворса.
- Шины — протрите влажной тканью без ворса. Также можно использовать средство для ухода за шинами или очиститель.

⚠ Меры предосторожности при использовании аккумулятора

В вашем устройстве установлен литий-ионный аккумулятор. Будьте осторожны при обращении с ним.

- Держите изделие вдали от огня и источников сильного тепла.
- Не подвергайте устройство сильным ударам, сильной вибрации или механическим воздействиям.
- Берегите изделие от попадания воды или влаги.
- Не кладите и не складывайте изделие в стопку поверх или под другими предметами.
- Не разбирайте изделие и не разбирайте его аккумулятор.
- Не выбрасывайте изделие вместе с бытовым мусором. Сдайте изделие в специальный пункт приема электронных отходов или центр утилизации аккумуляторов. Для получения дополнительной информации о ближайших пунктах утилизации обратитесь в местные органы власти или к компании, занимающейся вывозом отходов.
- Если аккумулятор устройства нагрелся или проявляет признаки перегрева, испускает запах или необычные звуки, из него вытекает жидкость или газ, либо он изменил форму или цвет, немедленно:
  1. Если устройство находится в использовании, немедленно прекратите его эксплуатацию. Отсоедините зарядный кабель от устройства, если оно подключено к розетке.
  2. Прекратите использование продукта.
  3. Если это безопасно, переместите изделие в свободное место, подальше от легковоспламеняющихся предметов.
  4. Обратитесь за помощью в местную службу экстренной помощи.
  5. Тщательно промойте глаза или участки кожи, которые вступили в контакт с вытекшей электролитной жидкостью из аккумулятора, чистой проточной водой и обратитесь за дополнительной медицинской помощью.
- Если возникнут какие-либо проблемы с аккумулятором, обратитесь в службу поддержки The Jetson Care Team.

⚠ ПРЕДУПРЕЖДЕНИЕ: Не распыляйте воду и не наносите её непосредственно на изделие. Вода может повредить электропроводку, аккумуляторный отсек и световые приборы, а также привести к износу рамы, что может вызвать неисправность и поставить под угрозу безопасность велосипедиста.

СВЯЖИТЕСЬ С НАМИ.

RIDEJETSON.COM/SUPPORT
RIDEJETSON.COM/CHAT

1-844-585-7462

Обязательно подпишитесь на @ridejetson в социальных сетях, чтобы узнавать о фантастических предложениях, розыгрышах и всех последних новостях Jetson.

НРАВИТСЯ ЛИ ВАМ ВАШ JETSON?

Оставьте отзыв на
ridejetson.com/reviews.
Мы с нетерпением ждем вашего ответа!
#MakeMoves




JETSON

出行指南。

重要提示：
请仔细阅读并牢记
以备将来参考。

JETSON

SHIELD
多重防盗电动滑板车。

型号 SKU：JTGESC-NAV

我们的前两名骑行规则：

注意安全。
玩得开心！

产自中国岳阳
由TRURIDE TECH LLC进口。
新泽西州泽西市 07302-9998 邮政信箱
461 号

生产日期：2026年7月
文档版本：V4.0
中国制造

© 2026, TRURIDE TECH。保留所有权利。本产品由TRURIDE TECH LLC委托制造。
JETSON® 是 JETSTREAM BRANDS LLC 授权使用的注册商标。
本文档的任何部分，包括版式、图形和设计，均不得以任何形式或任何方式复制或传播。

AIRTAG 是 APPLE INC. 的注册商标。
TILE 及 TILE 设计均为 TILE, INC. 的商标。
“BLUETOOTH®”文字商标和徽标是 BLUETOOTH SIG, INC. 拥有的注册商标。TRURIDE TECH LLC 对这些商标的任何使用均基于授权。其他商标和商号均为其各自所有者的财产。

目录

安全警告 4
保修范围与产品注册 7
仲裁协议 8
1. 关于您的产品
1.1 产品概述 10
1.2 产品规格 12
1.3 在线资源 12
2. 开始使用说明
2.1 开篇说明 13
2.2 头盔安全 13
2.3 展开与折叠滑板车 14
2.4 安装车把 19
2.5 激活 NFC 标签 20
2.6 设置电子密码 21
2.7 设置立管锁密码 22
2.8 安装追踪装置 23
2.9 给轮胎充气 25
2.10 电池充电 26
3. 特点与功能
3.1 开机与关机 28
3.2 灯光的使用 28
3.3 了解与使用LED屏幕 29
3.4 里程表的使用 29
3.5 使用速度模式 29
3.6 检查电池电量 30
3.7 使用支架 30
3.8 铃铛的使用 30
3.9 电子安防系统的使用 31
3.10 使用电缆锁 32
4. 操作说明
4.1 骑行前安全检查 34
4.2 骑行 34
4.3 刹车的使用 35
4.4 使用定速巡航 35
4.5 最大化速度与续航里程 36
用户维护说明 37
联系我们 38

安全警告。

请妥善保管本说明书。

关于火灾风险或人身伤害的警示及重要安全须知

- 使用前，请仔细阅读用户手册和安全警告，并确保您已理解并接受所有安全说明。因使用不当造成的任何损失或损坏，均由用户自行承担责任。
- **如果未使用正确的充电器，可能会导致火灾和爆炸，从而造成财产损失、人身伤害甚至死亡。**
- 在每次运行周期开始前，操作人员应执行制造商规定的运行前检查：确认制造商原装提供的所有防护罩和垫片均安装到位且处于可正常使用状态；确认制动系统运行正常；制造商提供的所有车轴防护罩、链条防护罩或其他盖板或防护装置均已安装到位且处于可正常使用状态；轮胎状况良好，充气压力适当，且胎面花纹深度充足；设备运行区域应安全且适合安全操作。
- 应按照制造商的规格对部件进行维护和修理，并仅使用制造商授权的替换零件，安装工作应由经销商或其他具备专业技能的人员进行。
- 警告：请勿给不可充电电池充电。
- 电机运转时，请勿让手、脚、头发、身体部位、衣物或类似物品接触运动部件、轮子或传动系统。
- 儿童或身体、感官或精神能力受限者，以及缺乏经验和知识者，不应使用本产品，除非有专人监督或指导（IEC 60335-1/A2:2006）。
- 无人看管的儿童不应玩耍本产品（IEC 60335-1/A2:2006）。
- 必须有成人监护。
- 严禁将本设备用于竞速、特技骑行或其他可能导致失控，或引发操作员/乘客做出失控动作或反应的操作。
- 切勿在机动车辆附近使用。
- 请避开尖锐的凸起、排水格栅以及路面突变处。滑板车可能会突然停下。
- 请避开积水、沙地、砾石路、泥泞路面以及散落着树叶和其他杂物的路段。潮湿天气会降低车辆的抓地力、制动性能和能见度。
- 请避免在易燃气体、蒸汽、液体或粉尘附近骑行，以免引发火灾。
- 操作人员应严格遵守制造商的所有建议和说明，并遵守所有法律法规：未配备前照灯的车辆仅可在光线充足、能见度良好的白天条件下行驶；应鼓励车主使用照明设备、反光片以及（对于低底盘车辆）安装在柔性杆上的信号旗来提高车辆的可见度。
- 患有以下疾病或状况的人员应被提醒不要操作本设备：患有心脏疾病者；孕妇；患有头部、背部或颈部疾病，或曾接受过上述部位手术者；以及因任何身心状况而容易受伤，或其身体协调能力、认知能力、理解能力及执行能力受损，以致无法识别、理解并执行所有安全指示，或无法应对设备使用中固有的风险的人员。
- 请勿在夜间骑行。
- 饮酒或服用处方药后请勿骑行。
- 骑行时请勿携带物品。
- 切勿赤脚操作本产品。

- 请务必穿鞋，并系好鞋带。
- 请确保双脚始终稳稳地踩在甲板上。
- 操作人员必须始终穿着适当的防护服，包括但不限于经过适当认证的安全帽，以及制造商推荐的任何其他装备：必须始终佩戴安全帽、护膝和护肘等防护装备。
- 请务必礼让行人。
- 请留意前方及远处的事物。
- 骑行时请勿分心，例如接听电话或从事其他活动。
- 该产品仅限一人乘坐。
- 与其他骑行者同行时，请务必保持安全距离，以避免发生碰撞。
- 转弯时，请务必保持平衡。
- 使用调整不当的刹车骑行非常危险，可能导致严重受伤甚至死亡。
- 制动器在工作时可能会发热，请勿用裸手触摸制动器。
- 如果刹车过猛或过急，可能会导致车轮抱死，从而使您失去控制并摔倒。突然或过度刹车可能会导致受伤或死亡。
- 如果刹车松动，请使用六角扳手、螺丝刀或其他合适的工具进行调整，或联系 Jetson 客服团队。
- 请立即更换磨损或损坏的部件。
- 骑行前，请确认所有安全标签是否完好无缺且已充分理解其内容。
- 所有者应在操作人员证明其能够理解并操作该设备的所有部件后，方可允许其使用和操作该设备。
- 未经适当培训请勿骑行。请勿在崎岖不平的地形或斜坡上高速骑行。请勿进行特技动作或急转弯。
- 建议在室内使用。
- 长期暴露在紫外线、雨水和自然环境中可能会损坏外壳材料，不使用时请存放在室内。
- 个人电动交通工具不适用于高海拔地区，因该类地区要求电路中电线之间的间距更大，因此请注意，此类设备不适用于海拔 2,000米以上的地区。
- 请仅使用制造商指定的电池。
- 请勿将电池作为生活垃圾丢弃。
- 踏板车无需润滑。
- 不使用时请存放在室内。充电时或不用于驾驶时，请留在室内。
- **警告** - 存在火灾风险 - 任何部件均不得由用户自行维修。
- **警告** ——存在火灾和触电风险——电池及/或电池组件不可由用户自行更换。
- 警告：有起火风险。
- 骑行者体重不应超过 265 磅 | 120.2 公斤。

修改

未经 Jetson 客服团队指示，请勿擅自拆卸、改装、维修或更换本设备或其任何部件。否则将导致保修失效，并可能引发故障，从而造成人身伤害。

其他操作注意事项

当产品处于运行状态且车轮正在转动时，请勿将其抬离地面。否则可能会导致车轮空转，从而造成您或附近人员受伤。请勿在产品上跳上或跳下，使用过程中也请勿跳跃。运行时，请始终将双脚稳稳地放在脚踏板上。使用前请务必检查电池电量。

废旧电池的处置



电池可能含有有害物质，这些物质可能对环境和人体健康造成危害。电池和/或包装上标有此符号，表示废旧电池不得作为生活垃圾处理。电池应送至适当的回收点进行回收处理。通过确保正确处理废旧电池，您将有助于防止对环境和人体健康造成潜在的负面影响。材料的回收利用有助于节约自然资源。如需了解有关废旧电池回收的更多信息，请联系您当地的市政垃圾处理服务部门。

合规通知

本设备符合《联邦通信委员会规则》第15部分的规定。其使用须符合以下两个条件:(1) 本设备不得造成有害干扰;(2) 本设备必须接受任何接收到的干扰,包括可能导致意外运行的干扰。警告:未经负责合规方明确批准对本设备进行的任何更改或改装,可能会导致用户丧失操作该设备的权限。

注意:本设备已经过测试,符合美国联邦通信委员会(FCC)规则第15部分对B类数字设备的限值要求。这些限值旨在为住宅环境中的安装提供合理的保护,防止有害干扰。本设备会产生、使用并可能辐射射频能量;如果未按照说明进行安装和使用,可能会对无线电通信造成有害干扰。然而,无法保证在特定安装环境下不会发生干扰。如果本设备确实对无线电或电视接收造成有害干扰(可通过关闭和开启设备来判断),建议用户采取以下一种或多种措施来消除干扰:

- 调整接收天线的方向或重新安装。
- 增加设备与接收器之间的距离。
- 请将设备插入与接收器所接电路不同的电源插座上。
- 请咨询经销商或经验丰富的广播/电视技术人员以获取帮助。
- 本设备必须使用屏蔽电缆,以确保符合 FCC B 类限值要求。

⚠警告:

如果不遵守以下说明,可能会导致儿童或他人受伤。

- 组装时,请将小零件放在儿童接触不到的地方。
- 该配件必须由成人进行安装和拆卸。
- 请经常检查产品是否有损坏。

*** 必须由成人组装。**

⚠警告:

为降低受伤风险,使用时必须有成人监护。切勿在道路上、机动车辆附近、陡坡或台阶上及附近、游泳池或其他水域附近使用;使用时务必穿鞋,且每次仅限1人乘坐。

⚠警告:

使用本产品时,请务必遵守基本的安全注意事项,包括以下内容:

(A) 使用本产品前,请仔细阅读所有说明。

(B) 为降低受伤风险,当产品在儿童附近使用时,必须进行严格监督。

(C) 请勿将手指或手伸入产品内部。

(D) 如果电源线或输出线出现扭结、绝缘层破损或其他任何损坏迹象,请勿使用本产品。

(E) 适用于所有设备。说明书中应注明:本设备不适用于环境温度低于 14°F(-10°C)或高于 104°F(40°C)的场合。

(F) 对于所有设备,说明书中应包含以下信息:
该电池的设计充电环境温度范围为 32°F (0°C) 至 104°F (40°C)。环境温度超出此范围时,切勿为电池充电。

加利福尼亚州第65号提案

⚠警告:

本产品可能使您接触到包括镉在内的化学物质,而镉已被加利福尼亚州认定为会导致癌症、出生缺陷或其他生殖危害的物质。如需了解更多信息,请访问:WWW.P65WARNINGS.CA.GOV。

保修范围与产品注册。

一般有限保修

您的新款 JETSON 产品自 原始零售购买之日起, 在按照 JETSON 用户手册（请参阅RIDEJETSON.COM/SUPPORT）使用的情况下, 享有 RIDEJETSON.COM/WARRANTY 页面所示的针对材料和工艺缺陷的保修服务。**根据本保修条款, 即使您是从我们的授权零售商处购买的 JETSON 产品, 您仍可直接向 JETSON 提出索赔**。如需阅读完整的保修条款, 请访问RIDEJETSON.COM/WARRANTY。

产品注册

注册您的新 JETSON, 即可优先享受个性化产品及保修支持。请访问 RIDEJETSON.COM/PAGES/REGISTRATION进行注册。

要行使您对产品的保修或咨询保修范围, 请直接联系我们。

www.ridejetson.com

仲裁协议。

关于您权利的重要通知——
请仔细阅读。

本仲裁协议（以下简称“协议”）将规范针对我们提出的、与购买和/或使用我们的产品有关的任何索赔的解决方式。本协议规定了重要的法律权利。请仔细阅读本协议。

通过向我们或任何第三方购买我们的产品，即表示您理解并同意：您与我们之间关于该产品的任何争议，均应根据本协议条款通过具有约束力的个人仲裁予以解决；因此，您在此放弃在该等争议中作为消费者代表或参与集体诉讼的权利。如果您不同意这些条款，您必须在收到该产品后 (30) 天内退回产品。

适用法律；同意
本协议受《联邦仲裁法》(《美国法典》第9编第1节及以下条款）管辖；若州法律适用，则受特拉华州法律管辖，且不考虑法律冲突原则。若您在收到产品之日起三十(30)天后仍未退回产品，即视为您已阅读、理解并同意受本协议约束。如果您不同意本协议，必须在收到产品后三十(30)天内退回产品，以获得全额退款。

一、通过具有约束力的仲裁解决争议。
您与我们、我们的任何子公司或关联公司、代理人或代表之间因本产品或本协议引起或与之相关的任何索赔或争议，均应通过具有最终约束力的仲裁予以解决。无论该索赔或争议涉及侵权、欺诈、虚假陈述、产品责任、过失、违反法规还是任何其他法律理论，本仲裁义务均适用。您明确承认并同意，您放弃基于此类索赔或争议提起诉讼以及由法官或陪审团解决此类诉讼的权利。尽管有上述规定，任何一方均可向有管辖权的法院寻求紧急禁令或其他衡平法救济，但仅限于在仲裁期间防止不可弥补的损害，且不因此放弃对相关争议进行仲裁的任何权利。

二、放弃参加课程。
根据本协议进行的所有仲裁均应以个人（而非集体）为单位进行，且仲裁员无权裁决集体救济。您确认并同意，本协议明确禁止您作为他人代表提起仲裁程序，或加入任何由其他人士提起的仲裁程序。您还确认并同意，您放弃以代表人、私人检察官或任何其他代表身份行事的权利，以及/或作为索赔人集体成员参与针对我们和/或相关第三方提起的任何诉讼的权利。

三、仲裁程序。
(A) 在根据本协议启动任何仲裁程序之前，您必须首先通过拨打我们的代表免费电话 1-866-225-9723 并提供所有所需信息，向我们提出索赔或争议。您可能需要向我们提供一份书面声明，说明您的索赔或争议的性质。自收到该电话（或书面陈述）之日起，我们有四十五（45）天的时间来解决该索赔或争议（“解决期”）。如果您的索赔或争议在解决期内未得到解决，您可以根据本协议的条款启动仲裁程序。

(B) 根据本协议提出的任何索赔或争议的仲裁, 均应依照美国仲裁协会(“AAA”)当时有效的《消费者仲裁规则》进行。如需查阅这些规则和程序, 可致电美国仲裁协会或访问其网站 www.adr.org。

(C) 仲裁员不得进行集体仲裁; 也就是说, 仲裁员不得允许您在仲裁中担任代表、私人检察官或以任何代表他人身份参与仲裁。

(D) 根据本协议产生的任何索赔或争议, 均应在纽约州纽约县进行仲裁; 但若索赔金额在25,000美元及以下, 您可选择通过电话或视频会议进行仲裁, 在此情况下, 无需亲自出庭。

(E) 集体仲裁。如果在任何九十(90)天内针对本公司提起的二十(20)项或更多类似索赔(“集体诉讼”), 美国仲裁协会(AAA)应通过协调程序管理该集体诉讼。美国仲裁协会应选定最多十(10)项索赔作为示范案件, 并优先予以解决。先行裁决的结果对其余索赔人不具约束力, 但各方可据此促进争议解决。在先行裁决程序进行期间, 集体诉讼中的其他索赔不得进行管理或仲裁。根据本条规定暂停期间, 所有适用的诉讼时效均应中止。本条款不限制您个人的仲裁权利。

(F) 替代管理机构。如果AAA无法或不愿根据本协议管理索赔, 则JAMS, Inc.(以下简称“JAMS”)应根据其当时有效的《消费者仲裁最低标准》(可访问 www.jamsadr.com 查阅)担任仲裁管理机构。

四、费用。
根据本协议启动的仲裁程序的所有行政费用应按以下规定执行:

(A) 如果仲裁程序所涉及的索赔或争议金额低于五千美元(5,000美元), 您需承担的行政费用不得超过一百美元(100美元);

(B) 如果仲裁程序所涉及的索赔或争议金额在五千美元(US $5,000)至五万美元(US $50,000)之间, 您承担的行政费用不得超过三百美元($300); 且

(C) 如果仲裁程序所涉的索赔或争议金额超过50,000美元, 您应承担的行政费用将按照美国仲裁协会(AAA)提供的《商业费用表》执行。

(D) 各方应各自承担其律师、专家及证人的费用和开支。

五、小额索赔。
如果某项索赔属于小额索赔法院的管辖范围, 任何一方均可选择将该索赔提交至该法院, 而非通过仲裁解决。任何超出小额索赔法庭管辖范围的争议, 均应按照本协议所述条款, 通过具有约束力的仲裁予以解决。对小额索赔法庭作出的任何判决提出的上诉, 均应根据本协议条款通过具有约束力的仲裁予以解决。

第六条 可分割性。
如果本协议的任何条款被宣告或认定为非法、不可执行或无效, 该条款仅在被认定为非法、不可执行或无效的范围内失效, 该条款的其余部分以及所有其他条款仍应具有完全的法律效力。

TruRide Tech 有限责任公司
794 学校路
特拉华州纽卡斯尔市, 邮编 19720

实施时间:2026年1月

1.
关于
您的产品。

1.1 产品概述

1. 车把总成*
   A. 手刹
   B. 铃铛
   C. LED显示器
   D. 车把
   E. 折叠挂钩
   F. NFC 传感器
   G. 电源按钮
   H. 油门指拨
2. 前大灯
3. 立管
4. 立管密码锁
5. 钢丝
6. 折叠扳手开关
7. 偏心销
8. 追踪器盒
9. 带盖充电口
10. 踏板
11. 折叠扣
12. 脚刹车
13. 尾灯/刹车灯
14. 后轮
15. 盘式制动器
16. 前轮
17. 支架
18. 充电器
19. 充电线
20. NFC安全标签 ×2
    （1个大号 & 1个小号）

随附用于组装、调整和维护的工具及配件：


2毫米内六角扳手


安全工具

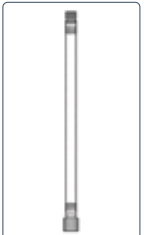
轮胎气门嘴延长软管


4毫米内六角扳手


螺丝
（×5, 含1个备用）

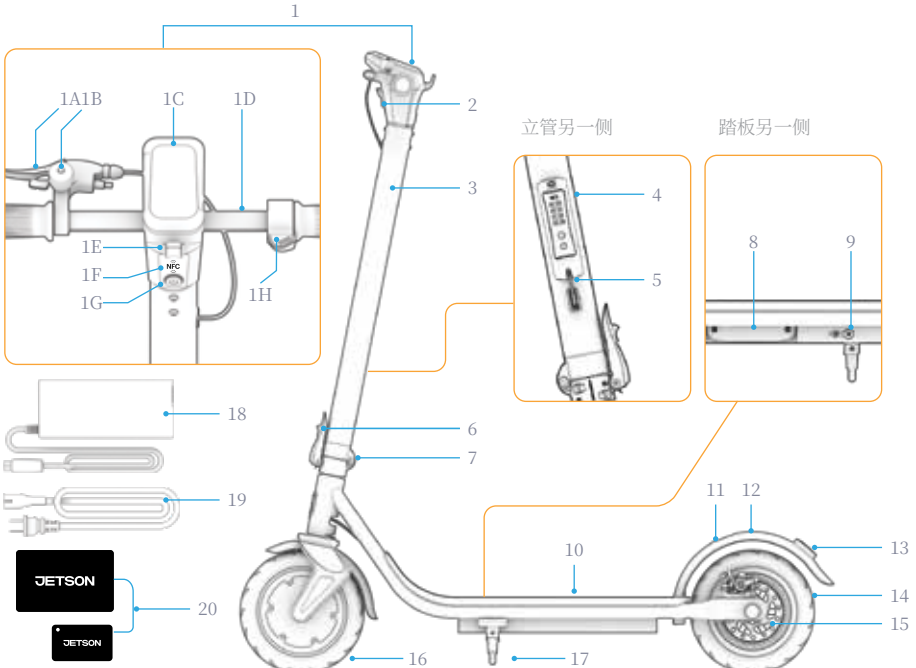

*未预先安装;需自行组装。
注:图片可能与实际产品略有差异。

1.2 产品规格

- 体重限制:265 磅 | 120.2 公斤
- 骑行者最低体重:100 磅 | 45.4 公斤
- 产品重量:39.2 磅 | 17.8 公斤
- 建议年龄:12岁以上
- 产品尺寸(展开后):
42.9 英寸(长)× 19.2 英寸(宽)× 45.5 英寸(高)|
108.9 厘米(长)× 48.8 厘米(宽)× 115.6 厘米(高)
- 产品折叠尺寸:
42.9 英寸(长)× 19.2 英寸(宽)× 18.5 英寸(高)|
108.9 厘米(长)× 48.8 厘米(宽)× 46.9 厘米(高)
- 踏板尺寸:22.3 英寸(长)× 6.2 英寸(宽)|
56.6 厘米(长)× 15.7 厘米(宽)
- 轮胎尺寸:8.5 英寸 | 21.6 厘米
- 最高时速:15.5 英里/小时* | 24.9 公里/小时*
- 最大续航里程:18.0 英里 | 29.0 公里 *, **
- 电池:36V, 7.5AH
- 电池类型:锂离子电池
- 电机:350W***
- 充电器:42V 1.5A
- 充电时间:约5.5小时
- 最大爬坡角度:15°
- 推荐胎压:50 PSI
- UL认证:2272

*产品续航里程、速度、电池续航时间及其他规格可能因骑行者及的骑行条件而异。

**测试条件:载重 143.3 磅 | 65.0 公斤, 环境温度 77°F | 25°C, 行驶速度 12 英里/小时 | 19.3 公里/小时。有关可能影响续航里程的条件详情, 请参阅第 4.5 节。

***峰值功率

1.3 在线资源

扫描以获取我们的最新更新后的产品
入门资料
及支持资源。

您可以在
网站上查阅本用户手册:https://cdn.shopify.com/s/files/1/2530/6734/files/SHIELD-MANUAL-web.pdf

请访问
查阅我们的用户手册合集https://ridejetson.com/pages/product-manuals

2.
安装说明。

2.1 开始使用说明

· 请为您的冒险之旅做好充分准备。在使用本产品之前，请仔细阅读整本用户手册，包括安全警告。请确保您理解、接受并遵守以下所有内容：
  · 制造商的建议。
  · 安全说明和警告。
  · 当地的骑行及运营法律法规。

· 拆箱、清除所有包装材料以及放置滑板车进行组装时，请务必小心。

在拆箱和组装准备过程中，请小心处理车把立管和车把部分，以免使预先布置好以便于连接的内部线缆移位。

· 本手册中提到的方向——右、左、前和后——均以骑行者站在电动滑板车上的视角为准。例如，电动滑板车的“右侧”是指骑行者右手所在的一侧。

2.2 头盔安全

骑行者应始终佩戴头盔。



定位不正确：
前额暴露在外。一旦跌倒，可能会造成严重受伤。



正确定位：
额头被遮住了在头盔旁边。

*请佩戴头盔，并穿着合适的服装、鞋履及安全装备。避免穿着可能被车轮卷入或卡住的衣物。建议穿着包头平底鞋。请佩戴符合ASTM F1492标准的头盔及防护装备，以防发生事故时受伤。

2.3 展开与折叠滑板车

何时展开:用于骑行和组装*
何时折叠:用于存放和运输

重要提示:请勿抓握车把提起滑板车。搬运时, 请将其固定在折叠状态, 并握住车把底部进行搬运。

*展开进行组装时, 车把尚未安装。

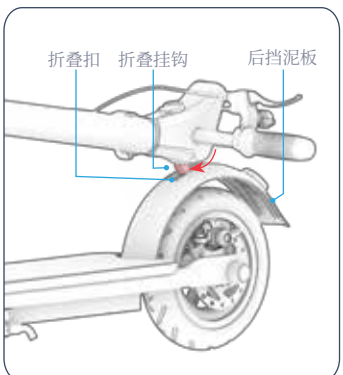

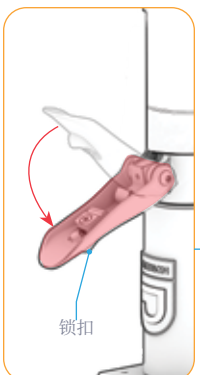

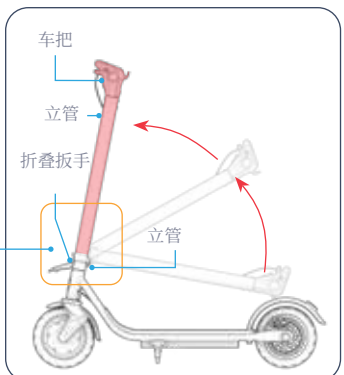

展开

1. 将滑板车横立在车架上(参见第3.7节)。
2. 向下按压后挡泥板, 以释放折叠挂钩。
3. 轻轻抬起车把, 直到其完全垂直地立在车把立管上。
4. 将锁扣完全拉开。

重要提示:请勿在将门闩完全打开之前尝试将其关闭。

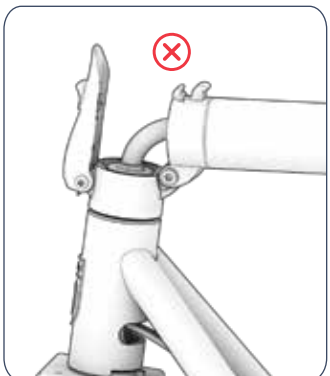

错误:折叠扳手未拉开。

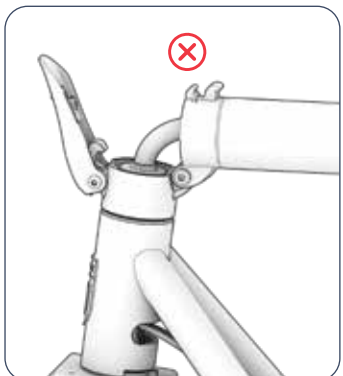

错误:折叠扳手未完全拉开。



正确:将折叠扳手完全拉开。

5. 将折叠扳手部分抬起，确保扳手上的挂钩(A)完全插入锁杆上的两个挂钩(B 和 C)之间，如下图所示。操作正确时，折叠扳手挂钩(A)会"咔嗒"一声卡入到位。"

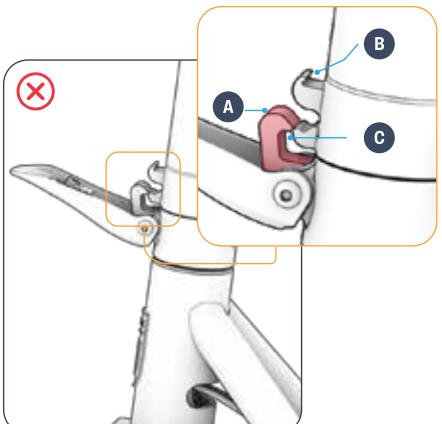

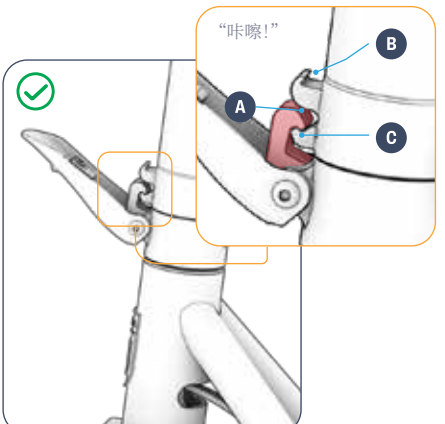

错误：锁舌(A)上的钩子未完全插入锁杆(B 和 C)上的两个钩子之间。

正确：锁舌(A)上的钩子已完全插入锁杆(B 和 C)上的两个钩子之间，并听到“咔嗒”一声。

重要提示：如果锁扣上的挂钩未完全插入，请勿继续操作。请将锁扣完全拉开，并重复步骤 5，直到操作正确为止。

6. 将折叠扳手向立管方向按压, 将折叠器锁定到位。
7. 检查折叠扳手和立管是否牢固。

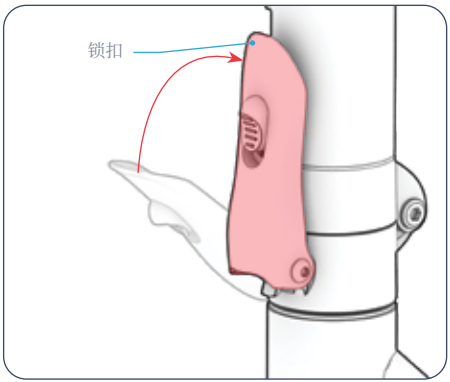

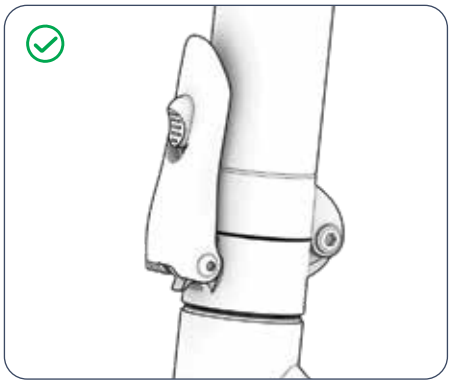

⚠**警告:**为确保卡扣正确闭合并牢固地扣在阀杆上, 请务必确认卡扣完全“咔嗒”一声闭合。

⚠**警告:**为避免车把塌陷导致受伤, 请务必确保折叠器卡扣完全闭合且车把固定在直立位置后, 方可骑行。

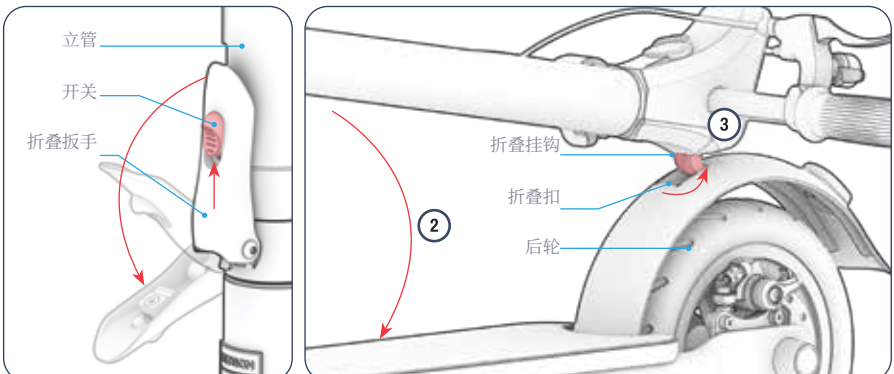

折叠

1. 向上推锁定卡扣上的凸起, 然后将卡扣拉开, 使其远离立管。
2. 将车把轻轻向后轮方向放下。
3. 将折叠挂钩推入折叠卡扣中, 将车把锁定在折叠位置。

2.4 安装车把

⚠ **注意:**
· 操作电子元件时请小心。
· 请确保刹车线未缠绕、未阻碍任何运动部件，且其位置不会妨碍车把转动。

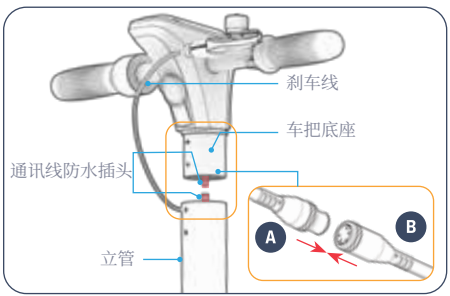

1. 将车把线(A)和车把立管线插座(B)上的箭头对齐。将(A)推入(B)。
2. 将车把放置在车把立管上方，使立管朝下，NFC 传感器朝向后方。将立管滑入车把立管，直到四个螺丝孔对齐。

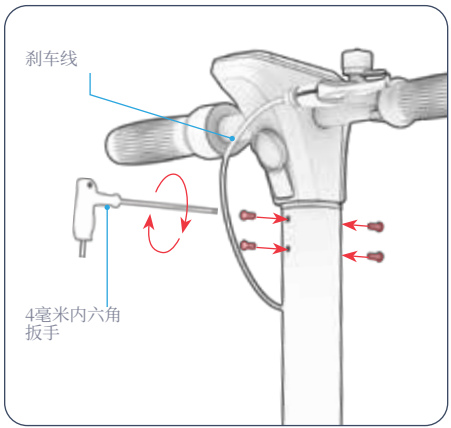

3. 将一颗螺丝顺时针拧入每组对齐的孔中。待四颗螺丝全部装入后，使用 4 毫米内六角扳手将其拧紧。
4. 请检查车把是否已牢固地固定在车把立管上。

重要提示:请注意不要夹到电线。滑动时，请将电线安全地引离手把与立管。

2.5 激活 NFC 标签

您可以使用NFC标签电子解锁您的电动滑板车。(参见第3.9节)。

要确定您的标签是否需要与电动滑板车配对, 请查看随附的标签上是否有红色圆点NFC标签。

重要提示:根据 您的电动滑板车的生产日期, 随附的NFC标签可能已激活并配对成功, 也可能需要手动激活并配对后, 才能用于解锁您的电动滑板车。
重要提示:如果 您的电动滑板车无法识别您的NFC安全标签, 请联系JETSON客服团队寻求帮助。



如果您的电动滑板车上的 NFC 标签贴有如上图所示的红色贴纸, 说明这些标签已预先激活, 并已与您的电动滑板车配对。无需进行任何额外操作。这些标签已准备就绪, 随时可以使用!



如果您的 NFC 标签**上没有**红色贴纸**, 则**需要激活这些 NFC 卡并将其与您的电动滑板车配对。请按照以下说明激活这些标签。

1. 长按电源键 2 秒钟即可开启电动滑板车。

请注意 LED 屏幕上闪烁的锁形图标。

2. 快速连续按压电源键 4 次。然后将 NFC 安全标签轻触 NFC 传感器。配对成功时将显示:
   - 2声蜂鸣声
   - LED 屏幕上的圆圈持续显示绿色
   - LED 屏幕上的锁定图标消失
3. 请对另一个NFC标签重复此操作。

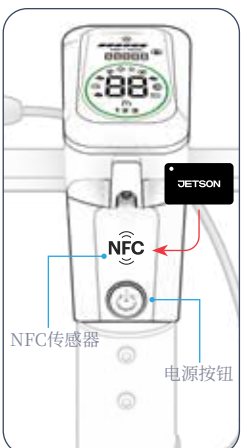

NFC 安全标签的保养:

- 请避免让标签沾水。请将它们存放在干燥处。
- 要清洁标签, 请用干燥且无尘的布轻轻擦拭。

2.6 设置电子密码

您也可以使用三位数的电子密码来解锁电动滑板车。

默认密码为 333。您可以随时更改它。
注意：若要更改默认密码，**您**需要使用随附的 NFC 标签之一。

重要提示：请务必记下您的密码。若遗失密码，将无法重置密码，也无法使用该密码解锁滑板车。

要更改密码：

1. 长按电源键 2 秒钟即可开启滑板车。请注意 LED 屏幕上闪烁的锁形图标。
2. 将其中一个 NFC 安全标签轻触并按住 NFC 传感器，直到听到两声蜂鸣声，且 LED 屏幕上的锁定图标消失。
3. 在将 NFC 安全标签轻触 NFC 传感器时，请长按电源键 1-2 秒。当出现以下情况时，请松开按钮并移开标签：
   - 此时会响起两声蜂鸣声。
   - 绿色圆圈开始闪烁。
4. 连续快速按5次电源键，即可进入设置菜单中的密码选项。
5. 快速按下油门，直到显示屏上出现您希望作为首位密码的数字。
   注意：数字范围为 1–9。按下超过 9 后，数字将循环回到 1。
6. 按一下电源键即可选择该号码。
7. 对第二个位置重复步骤 5 和 6。
8. 对第三个位置重复步骤 5 和 6。两声蜂鸣声表示新的 3 位密码已成功设置。

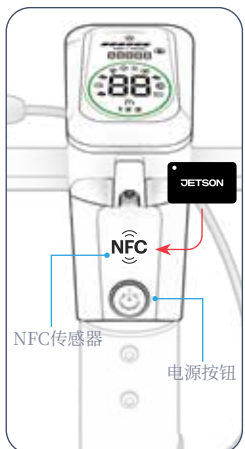

2.7 设置立管锁密码

圆柱锁的默认密码是“0000”。

重要提示：若不使用现有密码，**将** 无法重置密码或解锁。每次更改密码后，请务必做好记录。

要更改圆柱锁的密码：

1. 将每个数字沿立管旋转，直到现有密码中的所有4个数字从上到下对齐在中心位置。(如果仍处于默认模式，则为“0000”)
2. 将复位开关向右推。
3. 旋转数字，直到显示出新的代码并居中对齐。
4. 将重置开关向左推，以设置新密码。

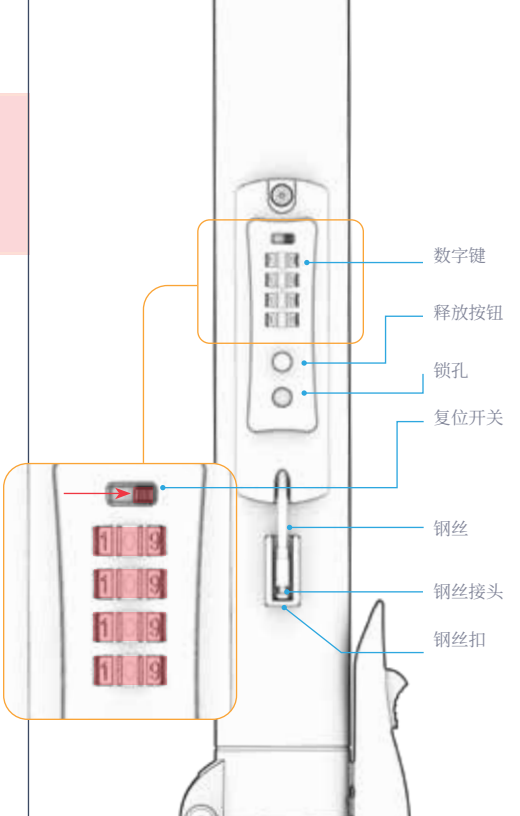

2.8 安装追踪装置

该隔层内部设有两个不同的插槽，可容纳两种不同尺寸的蓝牙®追踪器，例如 APPLE AIRTAG™ 或 TILE™。*

- 在将追踪器放入储物格之前，请按照其具体的设置说明进行操作。
- 要打开追踪器仓，您需要使用安全工具。

圆形追踪装置部分：
1.27 英寸 | 32.37 毫米（直径）× 0 .31 英寸 | 8 毫米（深度）
矩形追踪器部分：
2.34 英寸 | 59.51 毫米（宽）× 1 .43 英寸 | 36.2 毫米（高）× 0 .31 英寸 | 8 毫米（深）

注意：请使用与您的追踪设备关联的应用程序或软件，随时掌握您的电动滑板车的位置。

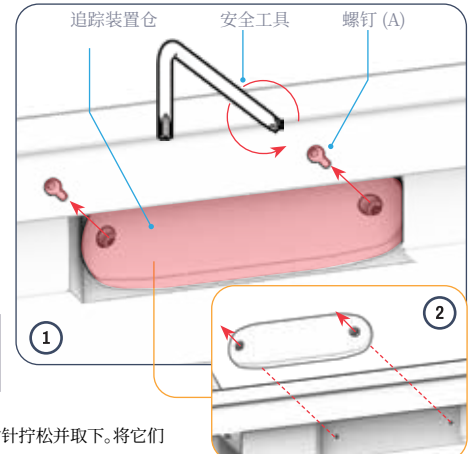

追踪器安装：

1. 使用专用工具将跟踪器仓上的 2 颗螺丝 (A) 逆时针拧松并取下。将它们放在一旁。
2. 从踏板侧面取下追踪器仓。
3. 使用 2 毫米内六角扳手 (3A) 逆时针旋转，拧松并取下内盖板上的 4 颗螺丝 (B)。将螺丝和内盖板放在一旁 (3B)。

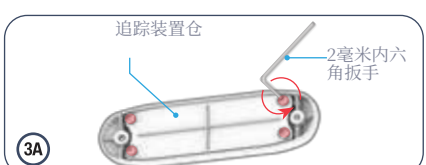

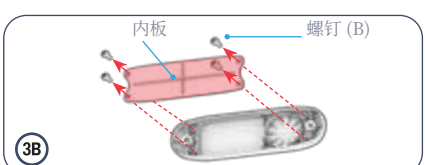

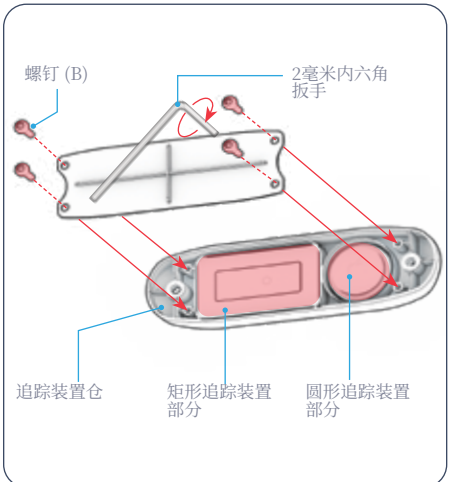

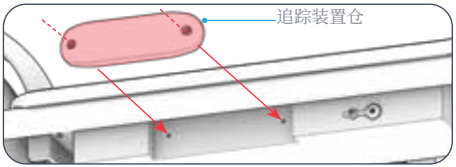

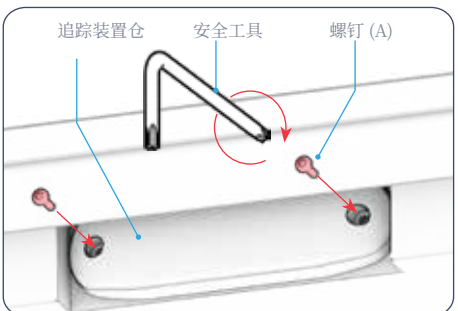

4. 请将追踪器放入形状合适的区域内。
5. 将内板装回原位, 确保内板上的 4 个孔与隔间主体上的 4 个孔对齐。
6. 将 1 颗螺丝 (B) 分别插入 4 个对齐的孔中, 并用 2 毫米内六角扳手顺时针拧紧。
7. 将导轨舱盖装回原位, 确保舱盖上的两个孔与底盘侧面的两个孔对齐。
8. 使用安全工具顺时针旋转, 将步骤 1 中的 1 颗螺钉 (A) 插入每组对齐的孔中并拧紧。

2.9 给轮胎充气

首次骑行前，您需要给轮胎充气，使其达到推荐的50 PSI（每平方英寸磅）胎压。每次骑行前，请使用胎压计检查胎压是否达到50 PSI。

充气方法：

1. 将一个车轮上的轮胎气门嘴防尘盖逆时针旋转取下。将防尘盖放在一旁。
2. 将轮胎气门嘴延长管的宽端顺时针拧到轮胎气门嘴上。
3. 请按照气泵制造商的说明，将气泵连接到延长软管的另一端，然后向轮胎充气。请定期使用气压表检查，并继续充气，直到轮胎气压达到 50 PSI。
4. 将气泵从软管上取下，然后逆时针旋转，将软管从轮胎气门嘴上取下。
5. 将防尘盖顺时针拧到阀门上，将其装回原位。
6. 对另一条轮胎重复上述操作。

⚠ **注意：** 请仅使用手动打气筒为您的SHIELD充气。切勿使用空气压缩机；否则可能会导致内胎爆裂。

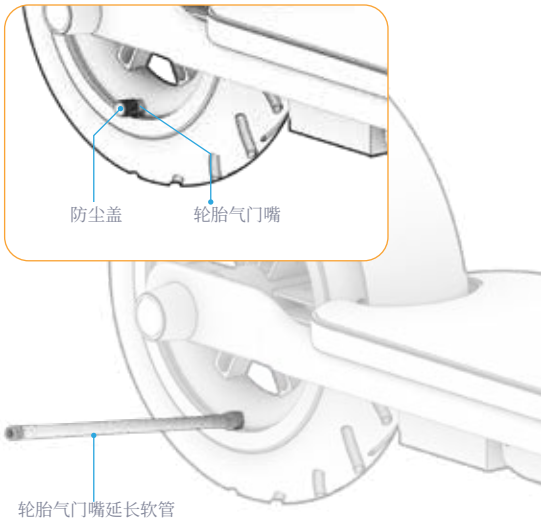

2.10 电池充电

首次使用前, 请将电池充满电。

1. 将充电线连接到充电器上。
2. 拉开电动滑板车上的充电口盖。
3. 将充电线插入墙壁插座, 然后将充电器线插入产品的充电端口。
4. 当充电器上的指示灯从红色变为绿色时, 说明电池已充满电。请将充电器线从充电口拔出, 并从墙壁插座上拔下电源线。
5. 盖上充电口盖。

充电指示灯:	状态
红色光芒	充电
绿色照明	充电完成

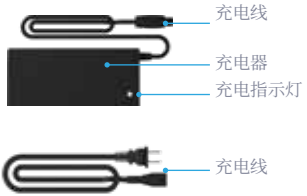

注:

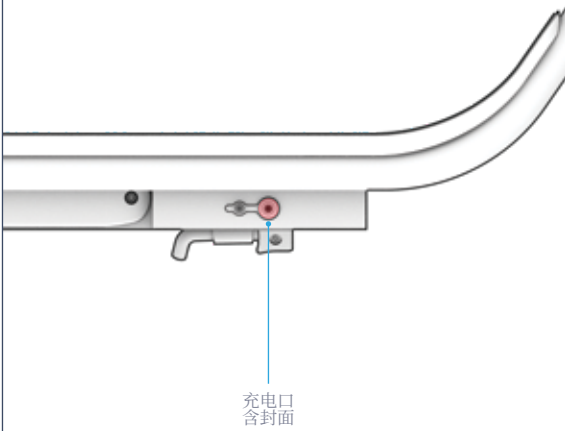

重要充电注意事项

- 在不为电池充电时，请务必保持充电口关闭。
- 切勿在产品充电时将其打开。
- 请勿使用可移动式电源插座。
- 为保持电池最佳状态，每次充电时请将电池充满——约需 5.5 小时。*
- 切勿让设备过夜或长时间处于充电状态。
- 请勿尝试拆卸或拆解电池。
- 充电环境温度范围：50°F（10°C）至104°F（40°C）
- 工作环境温度范围：14°F（-10°C）至 104°F（40°C）
- 当产品未处于充电状态时，请务必保持充电口盖关闭。
- 如果软电源线或输出线出现磨损、绝缘层破损，或存在任何其他损坏迹象，请勿使用本产品。
- 请确认充电器标签上的型号与上文列出的型号一致。
- 请确认充电器标签上标明该充电器与您的 JETSON 机型兼容。您可以在产品框架或底座的顶部、侧面或底部粘贴的标签上找到 JETSON 机型的名称和 SKU。

重要提示：

请仅使用随附的充电器，或直接通过 JETSON 购买的、标有“XH-CP42200P MADE BY SHENZHEN HYLETON TECHNOLOGY CO., LTD”或“JY-420150 GUANGZHOU JI YIN POWER ELECTRONICS CO LTD”（JETSON 型号 PJTGESC-CH）字样的充电器。

⚠ 警告：若未使用正确的充电器，可能会导致火灾和爆炸，从而造成财产损失、人身伤害甚至死亡。



这是一个参考示例
您的充电器将配备。

3.
特点与功能。

3.1 开机与关机

开机方法:
长按电源/模式按钮 2 秒。
关机方法:
长按电源/模式按钮 3 秒。

为节省电量, 您的电动滑板车配备了自动关机功能, **若5分钟内**未使用, 设备将自动关机。
· 请务必记住, 在临时停车或晚上收起电动滑板车时, 要将其关闭。

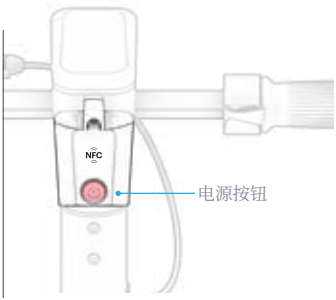

3.2 灯光的使用

前照灯和尾灯

如果在光线较暗的环境下骑行, 请打开前照灯, 这样您能更清楚地看清前方道路, 迎面而来的骑行者也能更清楚地看到您。只要电动滑板车通电, 尾灯就会亮起

要打开或关闭灯光:
快速连续按两次电源按钮。

每当前大灯点亮时, LED 屏幕上的图标就会亮起。

3.3 了解与使用LED屏幕

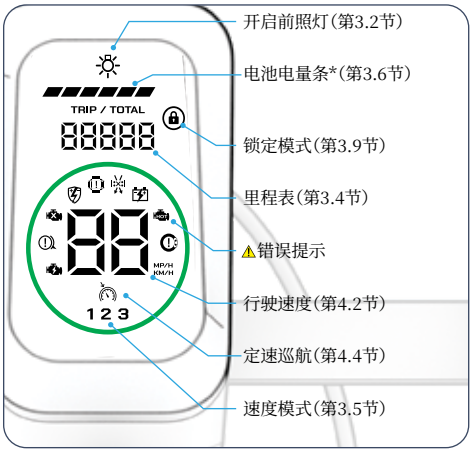



注意:如果屏幕上出现错误提示, 请立即联系JETSON 客服团队, 切勿再次骑行。

*部分机型还会显示剩余电量百分比; 具体取决于生产日期。

3.4 里程表的使用

电动滑板车通电后, 里程表(总行驶里程)将显示“TOTAL”。

通过 NFC 标签或密码解锁后(参见第 3.9 节), 屏幕将显示行程里程表(“TRIP”), 以显示您当前的骑行距离。

注:“TRIP”距离在断电后会重置。

更改车速表和里程表的单位:

1. **打开** 电动滑板车的**电源** 。
2. **按住电源** 键, 并将 NFC 标签轻触传感器。
3. 听到两声蜂鸣声且LED圆圈闪烁后, **松开并取下**两者。
4. **双击** 电源按钮可在英里/小时(MPH)和公里/小时(KM/H)之间切换。

3.5 使用速度模式

3种速度模式可让您以不同的最高时速行驶。
要切换速度模式:在滑板车开启状态下, 快速按下电源按钮。

LED 屏幕上显示的等级	极速模式	最高速度
1	慢	3.7 英里/小时 6.0 公里/小时
2	正常	12.4 英里/小时 20.0 公里/小时
3	快速	15.5 英里/小时 25.0 公里/小时

3.6 检查电池电量

您可以通过查看 LED 屏幕上的电池电量条来随时掌握电池的电量情况。

电池指示灯	剩余电量百分比(约)*
	80% - 100%
	67% - 79%
	50% - 66%
	23% - 49%
	7% - 22% 真的。是时候充电了!
	1% - 6% 请停车并为您的产品充电!

*仅供参考。实际使用情况可能有所不同。

电量不足警告:当电量剩余7%时, 红色指示条将闪烁, 以提醒您电量不足。

重要提示:电滑板电量 降至0%时会自动关机。下次骑行前请将其充满电(参见第2.10节)。

3.7 使用支架

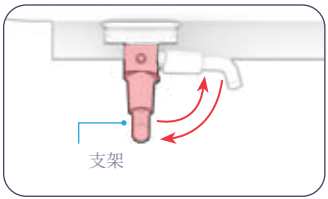

使用侧支架的方法: 将其向下翻转, 然后轻轻将滑板车倾斜至支架上, 使其站立。
要收起侧架:将其向上翻转。

⚠ **重要提示:**骑行前请务必将车架撑杆收起。

3.8 铃铛的使用

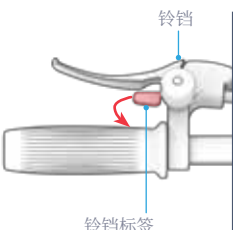

使用车铃提醒其他骑行者和行人。

要敲响铃铛:将 铃铛拉环向自己**方向拉** , 然后松开即可敲响铃铛。

3.9 电子安防系统的使用

您的电动滑板车配备了电子安全系统, 每次关机时都会自动上锁。如需骑行, 请使用随附的NFC标签(参见第2.5节)或您的电子密码(参见第2.6节)解锁滑板车。

每当滑板车被锁定时, LED 屏幕上会亮起一个锁形图标(参见第 3.3 节)。

重要提示: 若无NFC标签或3位电子密码, 无法解锁并使用**该** 电动滑板车。请将标签妥善保管, 并记下您的密码以备查。

提醒: 某些产品**的** NFC**卡在** 首次使用前需要激活。请参阅第2.5节, 以确定您的标签是否需要激活。

解锁

使用 NFC 标签解锁:

1. 长按电源键 2 秒钟, 即可开启滑板车。请注意红色的锁定图标。
2. 将其中一个 NFC 安全标签轻触并按住 NFC 传感器, 直到听到两声蜂鸣声。
3. 请确认锁定图标已从 LED 屏幕上消失。
4. 您的电动滑板车已解锁。

使用密码解锁:

1. 长按电源键 2 秒钟, 即可开启滑板车。请注意红色的锁定图标。
2. 快速按下油门, 次数与您密码的第一个数字相同。(例如:连续快速按下3次 = “3”)。松开油门, 然后按下电源按钮, 将该数字输入系统。
3. 请对密码的第二位数字重复步骤 2。
4. 请对密码的第三位数字重复步骤 2。
5. 请确认锁定图标已从 LED 屏幕上消失。
6. 您的电动滑板车已解锁。

锁定

长按电源键3秒钟, 即可关闭电动滑板车。

3.10 使用电缆锁

请使用内置的锁链，将您的电动滑板车锁在公共场所、显眼处或方便取放的地方。

使用锁的方法：

1. 将每个数字沿立管旋转，直到密码中的全部4个数字从上到下都对齐在中心位置。
2. 拉动线缆的末端，将其从线缆夹中取下。
3. 将电缆从电缆舱中拉出，并将其缠绕在稳固且不易移动的物体（例如自行车架）上。
4. 将线缆的末端插入锁孔中。
5. 拉动线缆，检查接头是否牢固卡在锁孔中，以确保接头不会脱落。
6. 将立管上的数字旋转，直到你的密码不再显示。

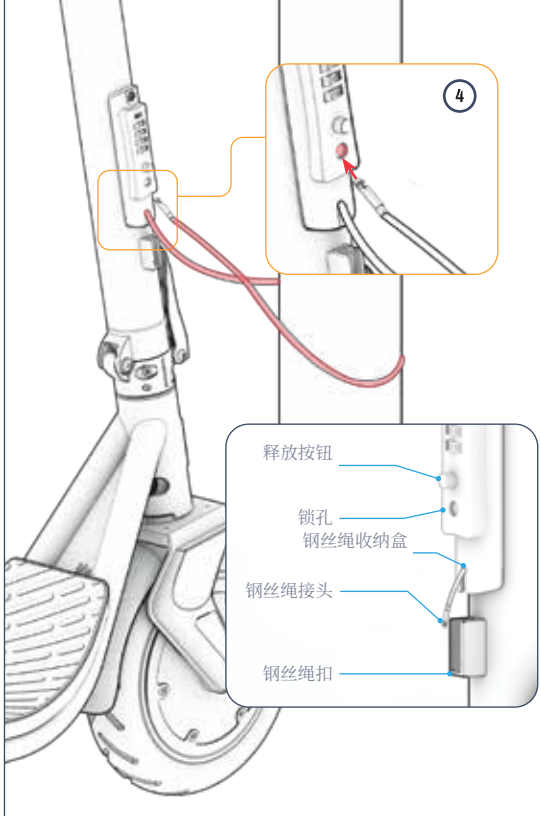

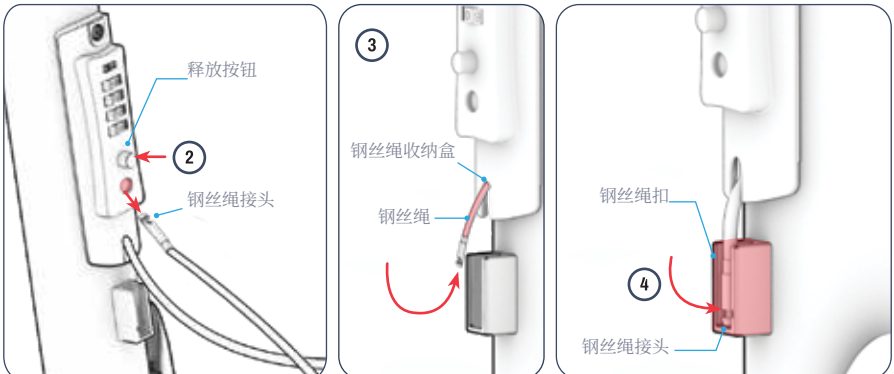

要解锁：

1. 将每个数字沿立管旋转，直到密码中的全部4个数字从上到下都对齐在中心位置。
2. 一边将钢丝绳接头从锁孔中拔出，一边按下释放按钮。
3. 轻轻引导并推将钢丝绳推回线缆收纳槽。为了使线缆能放入线缆收纳槽，推入时可能需要稍微扭转一下线缆。
4. 将线缆完全插入收纳槽后，将线缆末端推入线缆夹中。
5. 将立管上的数字旋转，直到您的密码不再显示。

4.
操作说明。

4.1 骑行前安全检查

每次出行前, 请务必进行以下重要安全检查:

制动器

· 请确保手刹工作正常, 即能够轻松拉起并使踏板车停稳。
· 请检查后脚刹是否牢固地安装在滑板车车架上, 并确认踩下时能使后轮停止转动。

车架

· 请检查电动滑板车车架是否存在损坏、变形或断裂的情况。
· 请确认立管已由折叠器固定好。

转向

· 请检查车把是否已通过车把固定件牢固固定在位。
· 请检查车轮和车把是否转动顺畅。

轮毂与轮胎

· 请检查轮胎是否出现过度磨损或损坏的迹象。
· 请确保轮胎气压保持在推荐的50 PSI范围内。
· 检查轮毂是否损坏或变形。

4.2 骑行

您必须用脚一蹬才能启动电机。

1. **将一只脚** 向前迈到踏板上。
2. 用另一只脚**蹬两下** , 开始移动。
3. 用右手拇指逐渐按下**油门踏板** 以加速。
4. **将后脚** 以70–90°的角度放在踏板上, 以保持平衡。

重要提示:为避免车辆突然加速, 请务必轻踩油门。

转弯的方法:
将车把向左或向右转动。

4.3 刹车的使用

这款滑板车既配备了后脚刹, 也配备了车把上的电子刹车。

重要提示:踩下任一刹车时, 请松开油门。

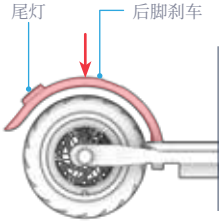

后脚刹车

- 用后脚轻轻踩下后脚刹车, 以减速。
- 加大制动力, 使车辆完全停下。

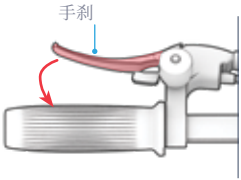

手刹

- 轻轻踩下手刹以减速。
- 用力按压, 使其完全停止。
- 每次拉起手刹时, 尾灯都会闪烁以提示正在制动。

⚠ **重要提示:**为避免车辆突然移动, 请尽量缓慢拉起手刹。

4.4 使用定速巡航

定速巡航功能可将电动滑板车锁定在特定速度。一旦启用定速巡航, 电机将自动调节以保持该速度——无需操作油门。

骑行时启用定速巡航:

1. 使用油门达到并保持您想要的速度。
2. 快速连续按压并松开油门踏板两次。出现以下迹象表明定速巡航功能已启动:
   - 一声“哔”的提示音
   - LED 屏幕上的发光圆圈连续闪烁 3 次
   - 屏幕上的定速巡航图标亮起。(参见第 3.3节)
3. 松开油门, 保持巡航。

要关闭定速巡航:
轻轻按下油门或拉紧手刹。

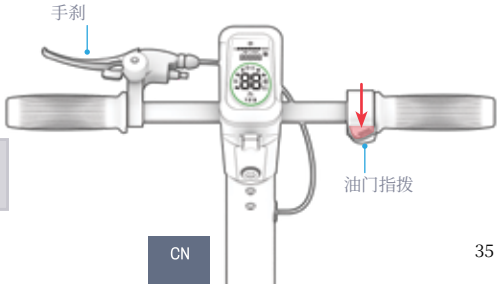

4.5 最大化速度与续航里程

在理想条件下, 一次充满电的电池最大续航里程为18英里(28.9公里)*。最高时速为15.5英里/小时(24.9公里/小时)。电机工作负荷越大, 电池电量消耗越快。以下因素也会影响车速和续航里程。

骑行路面

在崎岖的路面上行驶比在平坦的路面上行驶需要更大的动力。

承担重任

- 载重增加(包括骑手和货物)会降低实际续航里程。
- 当载重不超过 165磅(75公斤)时, 可达到最大航程和最高速度。

骑行风格

- 频繁地起步和停车会缩短续航里程。
- 通过自行踩踏, 可以减轻电机的负担, 并延长续航里程。

空气温度

电动自行车骑行和存放的理想温度为 50°F 至 90°F(10°C 至 32.2°C)。

倾斜度

电机在爬坡时比在平路或下坡时需要更费力。

轮胎气压

轮胎气压过低或过高都会影响车辆性能。请将轮胎气压保持在推荐的50 PSI。

电池维护

每次骑行后及时给电池充电, 有助于保持电池的容量和性能。

*测试条件: 载重143.3磅, 环境温度77°F, 行驶速度12英里/小时。

请妥善保养您的 Jetson, 以确保其行驶平稳、安全。具体方法如下：

用户维护说明。

⚠ **警告：**请勿将水直接喷洒或泼洒在产品上。水可能会损坏线路、电池仓和车灯，并导致车架腐蚀——所有这些都可能引发故障，危及骑行者的安全。

如何使用您的 Jetson

- 请避免让产品受到剧烈振动或强烈物理冲击。
- 切勿拆解电池。
- 请将产品远离水和潮湿环境。
- 请在平坦光滑的地面上行驶，以免损坏。
- 切勿抓着车轮、座椅和/或车把搬运产品。
- 请注意，不要拉扯或勾住连接电机与车把部件的线缆。

储存说明

- 在长期存放本产品前，请先将电池充满电。
- 如果电池需长期存放，请每月为其充满电一次。
- 请盖好产品，以防积灰。
- 请将本产品存放在室内干燥处，温度应保持在50°F至95°F（10°C至32.2°C）之间。

清洁您的Jetson

- 座椅和框架——请用无尘湿布或蘸有医用酒精的布擦拭，然后用无尘干布擦干。
- 车把——用沾有温和肥皂水的无尘湿布擦拭。再用另一块湿布擦去多余的肥皂水。
- 车轮部件——请用无尘湿布擦拭。
- 轮胎——用无尘湿布擦拭。也可使用轮胎护理剂或清洁剂。

⚠ 电池使用注意事项

本产品内置锂离子电池。使用时请小心。

- 请将本产品远离火源及高温环境。
- 请避免剧烈的物理冲击、强烈振动或撞击。
- 请避免产品接触水或受潮。
- 请勿将产品堆叠在其他物品之上或之下。
- 请勿拆卸本产品或其电池。
- 请勿将本产品与生活垃圾一同丢弃。请将本产品送至专门的电子废物处理设施或电池回收中心。如需了解您附近的回收点信息，请联系当地市政部门或垃圾清运公司。
- 如果产品电池摸起来很烫或出现过热迹象，散发出异味或发出异常声响，有液体或气体泄漏，或者形状或颜色发生变化，请立即：
  1. 如果正在使用该产品，请立即停止使用。如果产品已连接电源，请拔下充电线。
  2. 请停止使用该产品。
  3. 如果操作安全，请将产品移至开阔处，并远离任何易燃物品。
  4. 请致电当地紧急救援服务寻求帮助。
  5. 用干净的流动水彻底冲洗眼睛或接触过泄漏电池电解液的皮肤部位，并寻求进一步的医疗救助。
- 如果电池出现任何问题，请联系 Jetson 客服团队。

联系我们。

RIDEJETSON.COM/SUPPORT
RIDEJETSON.COM/CHAT

1-844-585-7462

请务必在社交媒体上关注@ridejetson, 了解精彩优惠、赠品活动以及所有最新的Jetson资讯。

喜欢你的座驾吗?

在以下位置留下评论
ridejetson.com/reviews.
我们期待您的回复!
#MakeMoves




JETSON

여행에 도움이 될 가이드입니다.

중요:
주의 깊게 읽고 기억해 두세요
나중에 참고하시기 바랍니다.

JETSON

SHIELD
울트라-락 전기 스쿠터.

모델 SKU(S): JTGESC-NAV

우리 팀의 상위 2명 승마 규칙:

조심하세요.
즐겁게 보내세요!



중국 웨양에서 제조됨
TRURIDE TECH LLC에서 수입했습니다.
PO BOX 461, 저지시티, 뉴저지주 07302-9998

유통기한: 2026년 7월
문서 버전: V4.0
중국산

© 2026, TRURIDE TECH. 모든 권리 보유. TRURIDE TECH LLC를 위해 제조됨.
JETSON®은 JETSTREAM BRANDS LLC로부터 라이선스를 받아 사용되는 등록 상표입니다.
본 문서의 형태, 그래픽, 디자인을 포함한 어떠한 부분도 어떠한 형태나 수단을 통해든 복제하거나 전송할 수 없습니다.

AIRTAG는 APPLE INC.의 상표입니다.
TILE 및 TILE 디자인은 TILE, INC.의 상표입니다.
“BLUETOOTH®” 워드마크 및 로고는 BLUETOOTH SIG, INC.가 소유한 등록 상표입니다. TRURIDE TECH LLC는 라이선스 계약에 따라 해당 상표를 사용하고 있습니다. 기타 상표 및 상호는 각 소유자의 재산입니다.



목차

안전 주의사항 4
보증 범위 및 제품 등록 7
중재 합의서 8
1. 귀사의 제품에 대하여
1.1 제품 개요 10
1.2 제품 사양 12
1.3 온라인 자료 12
2. 설치 안내
2.1 시작에 앞서 13
2.2 헬멧 안전 13
2.3 스쿠터 펼치기 및 접기 14
2.4 핸들바 장착하기 19
2.5 NFC 태그 활성화하기 20
2.6 전자 비밀번호 설정하기 21
2.7 실린더 잠금 장치 비밀번호 설정하기 22
2.8 추적 장치 삽입 23
2.9 타이어 공기 주입 25
2.10 배터리 충전 26
3. 특징 및 기능
3.1 전원을 켜고 끄기 28
3.2 조명 사용법 28
3.3 LED 화면 이해 및 사용법 29
3.4 주행거리계 사용법 29
3.5 속도 모드 사용 29
3.6 배터리 충전량 확인 30
3.7 킥스탠드 사용하기 30
3.8 벨 사용법 30
3.9 전자 보안 시스템 사용법 31
3.10 케이블 잠금장치 사용법 32
4. 사용 설명서
4.1 주행 전 안전 점검 34
4.2 승마 34
4.3 브레이크 사용법 35
4.4 크루즈 컨트롤 사용법 35
4.5 속도와 주행 거리 극대화 36
사용자 관리 지침 37
저희와 소통하세요 38

안전 주의사항.

이 지침을 잘 보관하십시오.

화재 또는 인명 피해 위험에 관한 안내 및 중요한 안전 수칙

- 사용 전에 사용 설명서와 안전 주의 사항을 주의 깊게 읽어보시고, 모든 안전 지침을 이해하고 준수할 것임을 확인해 주십시오. 부적절한 사용으로 인해 발생하는 모든 손실이나 손해에 대한 책임은 사용자에게 있습니다.
- **올바른 충전기를 사용하지 않을 경우 화재나 폭발이 발생할 수 있으며, 이로 인해 재산 피해, 부상 또는 사망에 이를 수 있습니다.**
- 각 작동 주기 전에, 작업자는 제조업체가 지정한 가동 전 점검을 수행해야 합니다: 제조업체가 원래 제공한 모든 보호 덮개와 패드가 제자리에 제대로 장착되어 있고 사용 가능한 상태인지; 제동 시스템이 정상적으로 작동하는지; 제조업체가 제공한 모든 차축 가드, 체인 가드 또는 기타 덮개나 가드가 제자리에 설치되어 있고 사용 가능한 상태인지; 타이어가 양호한 상태이며, 적정 공기압이 유지되고, 트레드 마모 여유가 충분한지; 제품을 작동할 장소가 안전하고 안전한 작동을 위해 적합한지.
- 부품은 제조사의 사양에 따라 유지보수 및 수리되어야 하며, 제조사가 승인한 교체 부품만을 사용해야 하고, 설치는 대리점이나 기타 숙련된 인력이 수행해야 합니다.
- 충전 불가능한 배터리를 재충전하지 말라는 경고.
- 모터가 작동 중일 때는 손, 발, 머리카락, 신체 부위, 의복 또는 이와 유사한 물체가 회전 부품, 바퀴 또는 구동계에 닿지 않도록 하십시오.
- 이 제품은 어린이 또는 신체적, 감각적, 정신적 능력이 저하되었거나 경험과 지식이 부족한 사람이 감독이나 지도를 받지 않은 상태에서는 사용해서는 안 됩니다(IEC 60335-1/A2:2006).
- 보호자의 감독 없이 어린이가 이 제품을 가지고 놀아서는 안 됩니다(IEC 60335-1/A2:2006).
- 성인의 감독이 필요합니다.
- 해당 장비는 경주, 스턴트 주행 또는 기타 조종 불능을 초래하거나 운전자/승객의 통제 불능 상태의 행동이나 반응을 유발할 수 있는 기동을 수행하기 위해 운용되어서는 안 됩니다.
- 절대로 자동차 근처에서 사용하지 마십시오.
- 갑작스러운 요철, 배수구 그릴, 노면 상태의 급격한 변화를 피하십시오. 스쿠터가 갑자기 멈출 수 있습니다.
- 물, 모래, 자갈, 흙, 낙엽 및 기타 이물질이 있는 도로나 노면은 피하십시오. 비가 오는 날에는 첩지력, 제동력 및 시야가 저하됩니다.
- 화재의 원인이 될 수 있는 인화성 가스, 증기, 액체 또는 분진이 있는 곳에서는 주행하지 마십시오.
- 운전자는 제조업체가 제시한 모든 권장 사항 및 지침을 준수해야 할 뿐만 아니라, 모든 법률 및 조례를 준수해야 합니다. 헤드라이트가 없는 차량은 시야 확보가 충분한 주간 조건에서만 운행해야 하며, 소유주에게는 조명, 반사판, 그리고 차체가 낮은 차량의 경우 유연한 막대에 부착된 신호 깃발 등을 사용하여 (시인성을 높이기 위해) 눈에 잘 띄도록 할 것을 권장합니다.
- 다음과 같은 상태에 있는 분들은 본 기기를 조작하지 않도록 주의해야 합니다: 심장

질환이 있는 분; 임산부; 머리, 등 또는 목에 질환이 있거나 해당 부위에 과거 수술 이력이 있는 분; 그리고 부상을 입기 쉬우거나, 모든 안전 지침을 인지·이해·이행하고 기기 사용에 내재된 위험을 감수할 수 있는 신체적 민첩성이나 정신적 능력을 저해할 수 있는 정신적 또는 신체적 상태가 있는 분.

- 밤에는 자전거를 타지 마십시오.
- 음주 후나 처방약을 복용한 후에는 자전거를 타지 마십시오.
- 자전거를 탈 때는 물건을 가지고 타지 마십시오.
- 절대로 맨발로 제품을 작동하지 마십시오.
- 항상 신발을 신고, 신발끈을 단단히 묶어 두세요.
- 발이 항상 갑판에 단단히 고정되어 있는지 확인하십시오.
- 작업자는 항상 적절한 인증을 받은 헬멧을 포함하되 이에 국한되지 않는 적절한 보호복과 제조업체가 권장하는 기타 장비를 착용해야 합니다. 헬멧, 무릎 보호대, 팔꿈치 보호대 등의 보호 장비를 항상 착용하십시오.
- 항상 보행자에게 양보하십시오.
- 앞쪽과 멀리 있는 사물에 주의를 기울이세요.
- 주행 중에는 전화 받거나 그 밖의 다른 활동을 하는 등 주의가 산만해지는 행동을 삼가십시오.
- 이 제품은 한 명 이상이 탑승할 수 없습니다.
- 다른 라이더들과 함께 주행할 때는 충돌을 방지하기 위해 항상 안전한 거리를 유지하십시오.
- 회전할 때는 반드시 균형을 유지해야 합니다.
- 브레이크가 제대로 조정되지 않은 상태에서 주행하는 것은 위험하며, 심각한 부상이나 사망으로 이어질 수 있습니다.
- 작동 중 브레이크가 뜨거워질 수 있으므로 맨손으로 브레이크를 만지지 마십시오.
- 브레이크를 너무 세게 또는 너무 갑작스럽게 밟으면 바퀴가 잠길 수 있으며, 이로 인해 차량을 제어하지 못해 전복될 수 있습니다. 갑작스럽거나 과도한 제동은 부상이나 사망으로 이어질 수 있습니다.
- 브레이크가 느슨해지면 육각 렌치, 드라이버 또는 기타 적합한 도구를 사용하여 조여 주시거나, Jetson 고객 지원팀에 문의해 주십시오.
- 마모되거나 파손된 부품은 즉시 교체하십시오.
- 주행 전에 모든 안전 라벨이 제대로 부착되어 있는지, 그리고 그 내용을 숙지했는지 확인하십시오.
- 소유주는 사용자들이 사용 전에 해당 기기의 모든 구성 요소를 이해하고 조작할 수 있음을 확인한 후에야 해당 기기의 사용 및 작동을 허용해야 한다.
- 적절한 훈련을 받지 않은 상태에서는 타지 마십시오. 과속하거나, 울퉁불퉁한 지형이나 경사면에서 타지 마십시오. 묘기를 부리거나 급회전하지 마십시오.
- 실내에서 사용하기를 권장합니다.
- 자외선, 비 및 기타 외부 요인에 장기간 노출되면 케이스 재질이 손상될 수 있으므로, 사용하지 않을 때는 실내에 보관하십시오.
- 개인용 전기 이동 수단은 전기 회로의 전선 간 안전 거리가 더 넓게 확보되어야 하는 고지대에서는 사용하도록 설계되지 않았으므로, 해발 2,000미터 이상의 고도에서는 사용하지 마십시오.
- 제조업체에서 지정한 배터리만 사용하십시오.
- 배터리는 일반 생활폐기물로 버려서는 안 됩니다.
- 스쿠터에 윤활유를 바를 필요는 없습니다.
- 사용하지 않을 때는 실내에 보관하십시오. 충전 중이거나 주행하지 않을 때는 실내에 두십시오.
- **경고** - 화재 위험 - 어떤 부품도 사용자가 직접 수리해서는 안 됩니다.
- **경고** - 화재 및 감전 위험 - 배터리 및/또는 배터리 구성품은 사용자가 직접 교체할 수 없습니다.
- 주의: 화재 위험.
- 라이더의 체중은 265 lb | 120.2 kg을 초과해서는 안 됩니다.

수정 사항

Jetson Care 팀의 지시 없이 본 제품이나 그 구성품을 분해, 개조, 수리 또는 교체하려고 시도하지 마십시오. 이를 위반할 경우 모든 보증이 무효화되며, 오작동을 유발하여 부상을 초래할 수 있습니다.

추가적인 작업 시 주의사항

제품의 전원이 켜져 있고 바퀴가 회전 중인 상태에서는 제품을 바닥에서 들어 올리지 마십시오. 이 경우 바퀴가 제멋대로 회전하여 본인이나 주변 사람들에게 부상을 입힐 수 있습니다. 제품 위에서 뛰어내리거나 올라타지 말고, 사용 중에 뛰어오르지 마십시오. 작동 중에는 항상 발을 발받침대에 단단히 고정하십시오. 사용 전에는 반드시 배터리 충전 상태를 확인하십시오.

사용 후 배터리 처리



배터리에는 환경과 인체 건강을 위협할 수 있는 유해 물질이 포함되어 있을 수 있습니다. 배터리 및/또는 포장재에 표시된 이 기호는 사용한 배터리를 일반 생활폐기물로 처리해서는 안 됨을 나타냅니다. 배터리는 재활용을 위해 지정된 수거 장소에 배출해야 합니다. 사용한 배터리를 올바르게 배출함으로써 환경과 인체 건강에 미칠 수 있는 잠재적인 악영향을 방지하는 데 기여하게 됩니다. 자재 재활용은 천연 자원을 보존하는 데 도움이 됩니다. 사용 후 배터리 재활용에 대한 자세한 정보는 관할 지자체 폐기물 처리 담당 부서에 문의하시기 바랍니다.

준수 통지서

이 장치는 FCC 규정 제15부를 준수합니다. 본 장치의 사용은 다음 두 가지 조건을 충족해야 합니다. (1) 이 장치는 유해한 간섭을 일으켜서는 안 되며, (2) 이 장치는 원치 않는 작동을 유발할 수 있는 간섭을 포함하여 수신되는 모든 간섭을 수용해야 합니다. 경고: 규정 준수를 책임지는 당사자가 명시적으로 승인하지 않은 본 장치의 변경 또는 개조는 사용자의 장비 사용 권한을 무효화할 수 있습니다.
참고: 본 장비는 FCC 규정 제15부에 따라 테스트를 거쳤으며, B급 디지털 기기의 제한 기준을 준수하는 것으로 확인되었습니다. 이러한 제한 기준은 주거 환경에서 유해한 간섭으로부터 합리적인 보호를 제공하기 위해 마련되었습니다. 본 장비는 무선 주파수 에너지를 발생, 사용 및 방출할 수 있으며, 지침에 따라 설치 및 사용되지 않을 경우 무선 통신에 유해한 간섭을 일으킬 수 있습니다. 그러나 특정 설치 환경에서 간섭이 발생하지 않을 것이라고 보장할 수는 없습니다. 이 장비가 라디오 또는 텔레비전 수신에 유해한 간섭을 일으키는 경우(장비의 전원을 껐다 켜면 확인할 수 있음), 사용자는 다음 조치 중 하나 이상을 통해 간섭을 해결해 보시기 바랍니다:

- 수신 안테나의 방향을 조정하거나 위치를 변경하십시오.
- 장비와 수신기 사이의 거리를 늘리십시오.
- 이 장비를 수신기가 연결된 회로와 다른 회로의 콘센트에 연결하십시오.
- 대리점이나 경험이 풍부한 라디오·TV 기술자에게 도움을 요청하십시오.
- FCC Class B 제한 기준을 준수하려면 본 장치에 차폐 케이블을 사용해야 합니다.

⚠ 경고:

다음 지침을 준수하지 않을 경우, 아동이나 다른 사람에게 부상을 입힐 수 있습니다.

- 조립 시 작은 부품은 어린이의 손이 닿지 않는 곳에 두십시오.
- 부속품은 반드시 성인이 조립하고 분리해야 합니다.
- 제품에 손상된 부분이 없는지 수시로 점검하십시오.

*** 성인 보호자의 동반이 필수입니다.**

⚠ 경고:

부상의 위험을 줄이기 위해 성인의 감독이 필요합니다. 도로, 자동차 근처, 가파른 경사면이나 계단 위 또는 그 근처, 수영장이나 기타 수역에서는 절대 사용하지 마십시오. 항상 신발을 착용해야 하며, 한 번에 한 명 이상 탑승하지 않도록 하십시오.

⚠ 경고:

이 제품을 사용할 때는 다음 사항을 포함하여 항상 기본적인 안전 수칙을 준수하십시오:

(A) 제품을 사용하기 전에 모든 사용 설명서를 읽어보십시오.
(B) 부상의 위험을 줄이기 위해, 어린이가 가까이 있는 곳에서 제품을 사용할 때는 철저한 감독이 필수적입니다.
(C) 제품 내부에 손가락이나 손을 넣지 마십시오.
(D) 탄성 전원 케이블이나 출력 케이블이 구겨져 있거나, 절연체가 파손되었거나, 그 밖의 손상 징후가 있는 경우 이 제품을 사용하지 마십시오.
(E) 모든 기기에 적용됩니다. 사용 설명서에는 다음과 같이 명시되어야 합니다. "이 기기는 주변 온도가 14°F (-10°C) 미만 또는 104°F (40°C) 이상인 환경에서는 사용하지 마십시오."
(F) 모든 기기의 사용 설명서에는 다음 내용이 포함되어야 합니다.
이 배터리는 주변 온도가 32°F(0°C)에서 104°F(40°C) 사이일 때 충전하도록 설계되었습니다. 주변 온도가 이 범위 밖일 때는 절대로 배터리를 충전하지 마십시오.

캘리포니아 주 제65호 주민발의안

⚠ 경고:

이 제품은 캘리포니아주에서 암, 선천적 기형 또는 기타 생식 기능 장애를 유발하는 것으로 알려진 카드뮴을 비롯한 화학 물질에 노출될 수 있습니다. 자세한 정보는 다음 웹사이트를 참조하십시오:
WWW.P65WARNINGS.CA.GOV.

보증 범위 및 제품 등록.

일반 제한 보증

귀하의 새로운 JETSON 제품은 RIDEJETSON.COM/WARRANTY에 명시된 바와 같이, JETSON 사용자 설명서(RIDEJETSON.COM/SUPPORT 참조)에 따라 사용된 경우, 최초 소매 구매일로부터 일정 기간 동안 자재 및 제조상의 결함에 대해 보증이 적용됩니다. **본 보증에 따라, 귀하가 당사의 공인 판매처 중 한 곳에서 JETSON 제품을 구매한 경우에도 JETSON에 직접 보증 청구를 제기할 수 있습니다.** 보증 약관의 전문을 확인하시려면 RIDEJETSON.COM/WARRANTY를 방문해 주십시오 .

제품 등록

새로 구입한 JETSON을 등록하시면 맞춤형 제품 및 보증 지원을 더 빠르게 받으실 수 있습니다. RIDEJETSON.COM/PAGES/REGISTRATION에서 지금 바로 등록하세요 .

제품의 보증 또는 문의
보증 범위, 저희에게 직접 문의
해 주십시오.

www.ridejetson.com

중재 합의.

귀하의 권리에 관한 중요 공지 - 꼭 읽어 주시기 바랍니다.

본 중재 합의서(이하 "합의서")는 당사의 제품 구매 및/또는 사용과 관련하여 당사를 상대로 제기되는 모든 청구의 해결 방식을 규정합니다. 본 합의서에는 중요한 법적 권리가 명시되어 있습니다. 본 합의서를 주의 깊게 읽어 주시기 바랍니다.

당사 또는 제3자로부터 당사의 제품을 구매함으로써, 귀하는 해당 제품과 관련하여 귀하와 당사 간에 발생하는 모든 분쟁이 본 계약의 조건에 따라 구속력 있는 개별 중재를 통해 해결됨을 이해하고 이에 동의하며, 이에 따라 귀하는 해당 분쟁에서 집단 소송에 참여하거나 소비자 집단을 대표할 권리를 포기합니다. 본 약관에 동의하지 않는 경우, 귀하는 해당 제품을 수령한 날로부터 (30)일 이내에 제품을 반품해야 합니다.

준거법; 동의
본 계약은 연방 중재법(9 U.S.C. § § 1 et seq.) 및 주법이 적용되는 범위 내에서 델라웨어주 법률의 적용을 받으며, 법 충돌 원칙은 적용되지 않습니다. 수령일로부터 30일 이상 제품을 보유함으로써, 귀하는 본 계약을 읽고 이해하였으며, 본 계약에 구속되는 데 동의한 것으로 간주됩니다. 본 계약에 동의하지 않는 경우, 수령일로부터 30일 이내에 제품을 반품해야 구매 대금을 전액 환불받을 수 있습니다.

I. 구속력 있는 중재를 통한 해결.
귀하와 당사, 또는 당사의 자회사, 계열사, 대리인 또는 대표자 간에 제품 또는 본 계약으로 인해 발생하거나 이와 관련이 있는 모든 청구 또는 분쟁은 최종적이고 구속력 있는 중재를 통해 해결되어야 합니다. 이 중재 의무는 해당 청구 또는 분쟁이 불법행위, 사기, 허위 진술, 제조물 책임, 과실, 법령 위반 또는 기타 법적 이론과 관련이 있는지 여부에 관계없이 적용됩니다. 귀하는 이러한 청구 또는 분쟁을 근거로 소송을 제기하거나, 해당 소송을 판사 또는 배심원에 의해 해결받을 권리를 명시적으로 포기함을 인정하고 이에 동의합니다. 전술한 내용에도 불구하고, 양 당사자는 중재 진행 중 회복할 수 없는 피해를 방지하기 위한 목적으로만, 해당 분쟁에 대한 중재권을 포기하지 않은 채 관할 법원에 긴급 가처분 또는 기타 형평법상 구제를 청구할 수 있습니다.

II. 수업 참여 면제.
본 계약에 따른 모든 중재는 개별적(집단적 아님)으로 진행되며, 중재인에게는 집단적 구제 조치를 내릴 권한이 없습니다. 귀하는 본 계약이 귀하가 타인을 대표하여 중재 절차를 개시하거나 다른 사람이 제기한 중재 절차에 참여하는 것을 명시적으로 금지하고 있음을 인정하고 이에 동의합니다. 또한 귀하는 당사 및/또는 관련 제3자를 상대로 제기된 소송에서 대표자, 민간 법무관 또는 기타 어떠한 대표 자격으로도 활동하거나 청구인 집단 구성원으로서 참여할 권리를 포기함을 인정하고 이에 동의합니다.

III. 중재 절차.

(A) 본 계약에 따른 중재 절차를 시작하기 전에, 귀하는 먼저 당사의 담당자(무료 전화: 1-866-225-9723)에게 전화하여 요청된 모든 정보를 제공함으로써 당사에 청구 또는 분쟁을 제기해야 합니다. 귀하는 청구 또는 분쟁의 내용을 명시한 서면 진술서를 당사에 제출해야 할 수도 있습니다. 당사는 해당 전화(또는 서면 진술서)를 수령한 날로부터 45일 이내에 해당 청구 또는 분쟁을 해결해야 합니다("해결 기간"). 해결 기간 내에 귀하의 청구 또는 분쟁이 해결되지 않는 경우, 귀하는 본 계약의 조건에 따라 중재 절차를 개시할 수 있습니다.

(B) 본 계약에 따른 모든 청구 또는 분쟁의 중재는 당시 유효한 AAA 소비자 중재 규칙("AAA")에 따라 진행됩니다. 해당 규칙 및 절차는 AAA에 전화하거나 웹사이트(www.adr.org)를 방문하여 확인할 수 있습니다.

(C) 중재인자는 집단 중재를 진행해서는 안 됩니다. 즉, 중재인자는 귀하가 중재 절차에서 대표자, 민간 검찰관 또는 타인을 대리하는 어떠한 지위로서도 활동하는 것을 허용해서는 안 됩니다.

(D) 본 계약에 따른 모든 청구 또는 분쟁에 대한 중재는 뉴욕주 뉴욕 카운티에서 진행됩니다. 단, 청구 금액이 25,000달러 이하인 경우, 귀하는 전화 또는 화상 회의를 통해 중재를 진행할 것을 선택할 수 있으며, 이 경우 직접 출석은 필요하지 않습니다.

(E) 집단 중재. 90일 기간 내에 당사를 상대로 20건 이상의 유사한 청구가 제기되는 경우("집단 제기"), AAA는 해당 집단 제기를 통합 절차로 관리해야 합니다. AAA는 최대 10건의 청구를 선별하여 선례가 되는 절차로 지정하며, 해당 절차는 우선적으로 해결되어야 합니다. 선도적 절차의 결과는 나머지 청구인들에게 구속력을 갖지 않으나, 당사자들이 해결을 촉진하기 위해 이를 활용할 수 있습니다. 선도적 절차가 진행 중인 동안에는 집단 제소에 포함된 추가 청구 건에 대한 중재 절차가 진행되거나 중재되지 않습니다. 본 조항에 따른 중지 기간 동안 모든 적용 가능한 소멸시효는 정지됩니다. 이 조항은 귀하의 개별적인 중재권을 제한하지 않습니다.

(F) 대체 중재 관리자. AAA가 본 계약에 따른 청구를 관리할 수 없거나 관리하기를 원하지 않는 경우, JAMS, Inc. ("JAMS")가 당시 유효한 소비자 중재 최소 기준(www.jamsadr.com에서 확인 가능)에 따라 중재 관리자 역할을 수행합니다.

IV. 비용.

본 계약에 따라 개시된 중재 절차의 모든 행정 비용은 다음과 같다:

(A) 중재 절차의 대상이 되는 청구액 또는 분쟁 금액이 5,000달러(US $5,000) 미만인 경우, 귀하가 부담해야 할 행정 비용은 100달러($100)를 초과하지 않습니다.

(B) 중재 절차의 대상이 되는 청구 또는 분쟁 금액이 5,000달러(US $5,000) 이상 50,000달러(US $50,000) 미만인 경우, 귀하가 부담해야 할 행정 비용은 300달러($300)를 초과하지 않습니다. 또한,

(C) 중재 절차의 대상이 되는 청구액 또는 분쟁 금액이 50,000달러를 초과하는 경우, 귀하가 부담해야 할 행정 비용은 AAA가 제공하는 '상업용 수수료 표'에 따라 결정됩니다.

(D) 각 당사자는 자사의 변호인, 전문가 및 증인에 대한 수임료와 비용을 부담하여야 한다.

V. 소액 청구.

청구가 소액재판소의 관할권에 속하는 경우, 당사자 중 어느 한 쪽이라도 중재 대신 해당 재판소에 청구를 제기할 수 있습니다. 소액재판소의 관할권 내에서 판결을 내릴 수 없는 모든 분쟁은 본 계약의 조건에 명시된 바에 따라 구속력 있는 중재를 통해 해결되어야 합니다. 소액재판소의 판결에 대한 모든 항소는 본 계약의 조건에 따라 구속력 있는 중재를 통해 해결되어야 합니다.

VI. 분리 가능성.

본 계약의 어느 조항이든 불법적이거나, 집행 불가능하거나, 무효로 선언되거나 판정되는 경우, 해당 조항은 불법적이거나, 집행 불가능하거나, 무효로 판정된 범위 내에서만 효력을 상실하며, 해당 조항의 나머지 부분 및 기타 모든 조항은 여전히 완전한 효력을 유지합니다.

TruRide Tech LLC
794 스쿨 하우스 로드
델라웨어주 뉴캐슬, 19720

시행일: 2026년 1월

1.
소개
귀하의 제품.

1.1 제품 개요

1. 핸들바 조립체*
   A. 핸드브레이크
   B. 벨
   C. LED 스크린
   D. 핸들바
   E. 접이식 후크
   F. NFC 센서
   G. 전원 버튼
   H. 스로틀
2. 헤드라이트
3. 줄기
4. 케이블 자물쇠
5. 케이블
6. 잠금 래치
7. 접힘 경첩점
8. 추적 장치 수납공간
9. 커버가 있는 충전 포트
10. 덱
11. 접이식 걸쇠
12. 발 브레이크
13. 후미등/브레이크등
14. 뒷바퀴
15. 디스크 브레이크
16. 앞바퀴
17. 받침대
18. 충전기
19. 충전 케이블
20. NFC 보안 태그 2개
    (대형 1개, 소형 1개)

조립, 조정 및 유지보수에 필요한 도구 및 부속품:



2MM 알렌 키



보안 도구



타이어 밸브 스템 연장 호스



4MM 알렌 키



나사
(×5, 여분 1개 포함)

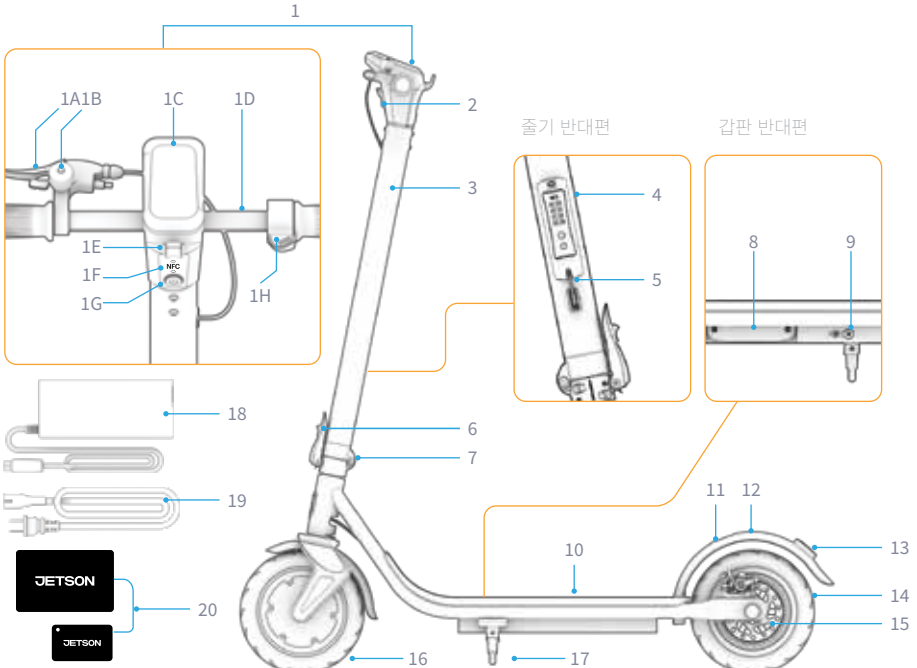

*미조립 상태이며, 조립이 필요합니다.
참고: 이미지는 실제 제품의 외관과 다를 수 있습니다.

KOR

1.2 제품 사양

- 체중 제한: 265 LB | 120.2 KG
- 최소 탑승자 체중: 100 LB | 45.4 KG
- 제품 무게: 39.2 LB | 17.8 KG
- 권장 연령: 12세 이상
- 제품 크기(펼쳤을 때):
  42.9 IN (길이) × 19.2 IN (너비) × 45.5 IN (높이) |
  108.9 CM (길이) × 48.8 CM (너비) × 115.6 CM (높이)
- 제품 크기(접었을 때):
  42.9 IN (L) × 19.2 IN (W) × 18.5 IN (H) |
  108.9 CM (L) × 48.8 CM (W) × 46.9 CM (H)
- 데크 크기: 22.3 IN (길이) × 6.2 IN (너비) |
  56.6 CM (길이) × 15.7 CM (너비)
- 휠 크기: 8.5인치 | 21.6CM
- 최고 속도: 15.5 MPH* | 24.9 KM/H*
- 최대 주행 거리: 18.0 마일 | 29.0 KM *, **
- 배터리: 36V, 7.5AH
- 배터리 종류: 리튬이온
- 모터: 350W***
- 충전기: 42V 1.5A
- 충전 시간: 약 5.5시간
- 최대 등반 각도: 15°
- 권장 타이어 공기압: 50 PSI
- UL 인증: 2272

*주행 거리, 속도, 배터리 사용 시간 및 기타 사양은 라이더와 의 주행 조건에 따라 달라질 수 있습니다.

**143.3 LB | 65.0 KG의 하중을 실은 상태에서, 기온 77°F | 25°C, 속도 12 MPH | 19.3 KM/H의 조건에서 테스트한 결과입니다. 주행 거리에 영향을 미칠 수 있는 조건에 대한 자세한 내용은 4.5항을 참조하십시오.

최대 전력

1.3 온라인 자료

저희의 가장 인기 있는
상품을 찾아보세요
업데이트된 제품
입사 교육 자료
및 지원 자료.

이 사용 설명서는 https://cdn.shopify.com/s/files/1/2530/6734/files/SHIELD-MANUAL-web.pdf에서 온라인으로 확인하실 수 있습니다.

에서 당사의 사용자 설명서 모음을 확인해 보세요. https://ridejetson.com/pages/product-manuals

2.
설치 안내.

2.1 시작에 앞서

- 모험을 올바르게 시작하세요. 이 제품을 사용하기 전에 안전 경고 사항을 포함한 사용 설명서 전체를 주의 깊게 읽어보십시오. 다음 사항을 모두 이해하고, 동의하며, 준수해야 합니다:
  · 제조사의 권장 사항.
  · 안전 지침 및 주의 사항.
  · 지역별 주행 및 운영 관련 법률 및 조례.

- 포장을 풀고, 모든 포장재를 제거하며, 조립을 위해 스쿠터를 제자리에 놓을 때는 주의해 주십시오.

포장을 풀고 조립을 준비할 때는, 간편한 연결을 위해 미리 배치된 내부 와이어가 빠지지 않도록 스템과 핸들바 부분을 조심스럽게 다루십시오.

- 이 설명서에 제시된 방향(오른쪽, 왼쪽, 앞/전방, 뒤/후방)은 운전자가 스쿠터 위에 서 있을 때 보는 방향을 기준으로 합니다. 예를 들어, 스쿠터의 "오른쪽"은 운전자의 오른손이 위치하게 될 쪽을 말합니다.

2.2 헬멧 안전

라이더는 항상 헬멧을 착용해야 합니다.



부적절한 위치 선정:
이마가 노출되어 있습니다.
넘어질 경우 심각한 부상을 입을 수 있습니다.



올바른 자세:
이마가 가려져 있다
헬멧 옆에서.

*헬멧과 적절한 복장, 신발, 안전 장비를 착용하십시오. 바퀴에 끼이거나 바퀴 아래로 말려 들어갈 수 있는 옷은 피하십시오. 발가락이 덮인 평평한 신발을 착용하는 것이 좋습니다. 사고 발생 시 부상을 예방하기 위해 ASTM F1492 인증 헬멧과 보호 장비를 착용하십시오.

2.3 스쿠터 펼치기 및 접기

펼칠 시기: 주행 및 조립 시*
접어야 할 때: 보관 및 운반 시

중요: 핸들바를 잡고 스쿠터를 들어 올리지 마십시오. 운반할 때는 스쿠터를 접은 상태로 고정한 뒤, 스템 부분을 잡고 운반하십시오.

*조립을 위해 제품을 펼쳤을 때, 핸들바는 아직 부착되어 있지 않습니다.

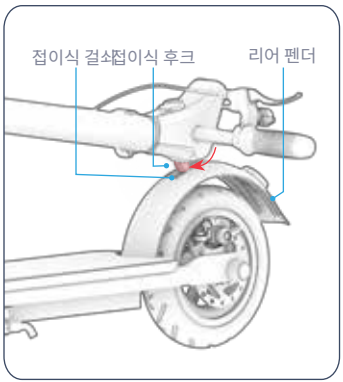

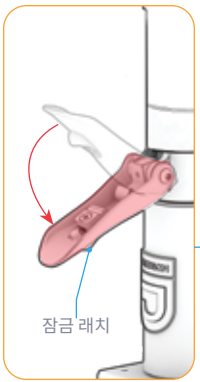

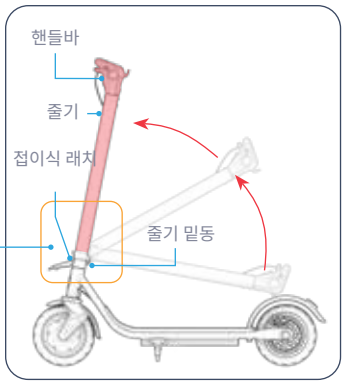

펼쳐지다

1. 스쿠터를 킥스탠드에 세워 두십시오(3.7 절 참조).
2. 후면 펜더를 아래로 눌러 접이식 걸이를 해제하십시오.
3. 핸들바가 스템 베이스에 완전히 수직이 될 때까지 부드럽게 들어 올리세요.
4. 잠금 래치를 끝까지 당겨 열어주세요.

중요: 래치를 완전히 열린 위치로 이동시키기 전에는 래치를 닫으려고 시도하지 마십시오.

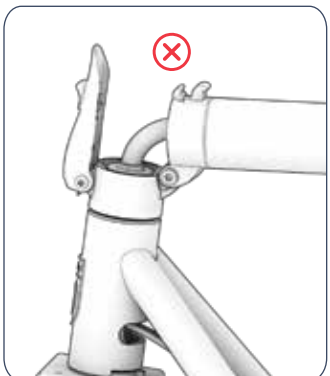

잘못된 내용: 래치가 열리지 않았습니다.

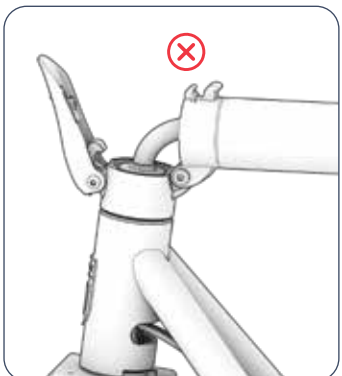

잘못된 표현: 래치가 부분적으로 열려 있습니다.



정정: 래치를 완전히 당겨 열었습니다.

5. 래치를 부분적으로 들어 올리면서, 아래 두 번째 이미지에서 볼 수 있듯이 래치의 고리(A)가 스템에 있는 두 개의 고리(B와 C) 사이에 완전히 끼워지도록 하십시오. 올바르게 수행하면 래치 고리(A)가 "딸깍" 소리와 함께 제자리에 고정됩니다.

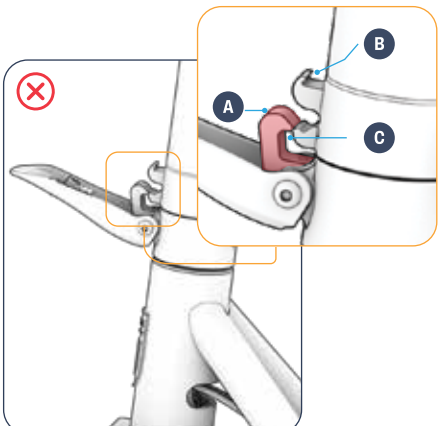

잘못된 경우: 래치(A)의 고리가 스템(B 및 C)에 있는 두 개의 고리 사이에 완전히 끼워져 있지 않습니다.

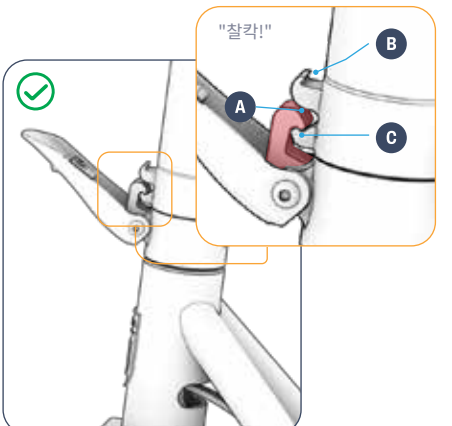

정정: 래치(A)의 고리가 스템(B와 C)에 있는 두 개의 고리 사이에 완전히 끼워졌고, "딸깍" 하는 소리가 났습니다.

중요: 래치의 걸쇠가 완전히 끼워지지 않은 경우, 다음 단계를 진행하지 마십시오. 래치를 완전히 당겨 열고, 제대로 끼워질 때까지 5단계를 반복하십시오.

6. 핸들바를 제자리에 고정하려면 잠금 래치를 프레임 쪽으로 눌러주세요.
7. 래치와 스템이 단단히 고정되어 있는지 확인하십시오.

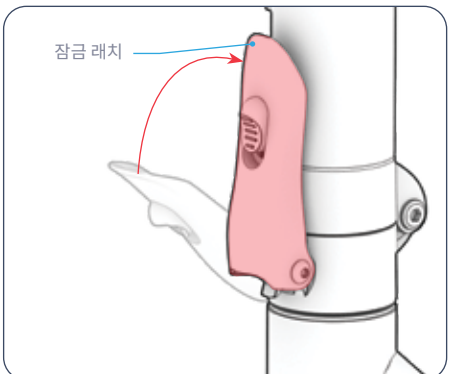

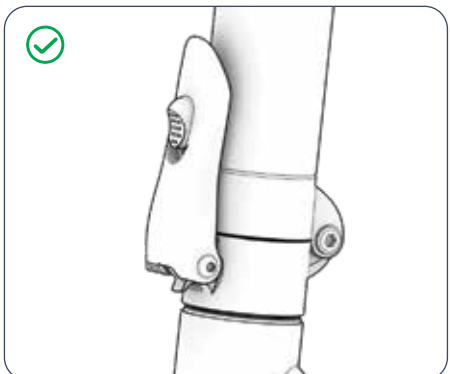

⚠**경고:** 래치가 스템에 제대로 닫히고 단단히 고정되었는지 확인하려면, 래치가 완전히 "딸깍" 소리가 날 때까지 닫혔는지 확인하십시오.

⚠**경고:** 부상을 초래할 수 있는 핸들바 붕괴를 방지하기 위해, 접이식 장치가 완전히 접혀 있고 스템이 수직 위치로 고정된 상태가 아닐 때는 절대로 스쿠터를 타지 마십시오.

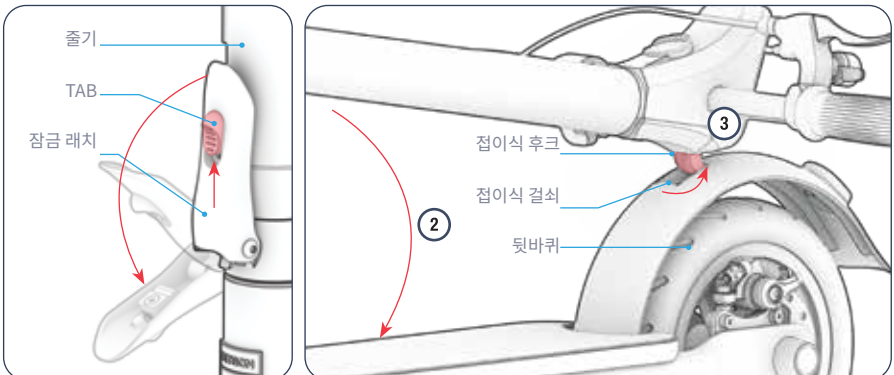

접기

1. 잠금 래치의 탭을 위쪽으로 밀고, 래치를 잡아당겨 스템에서 멀리 떨어지도록 열어주세요.
2. 핸들바를 뒷바퀴 쪽으로 부드럽게 내려주세요.
3. 접이식 후크를 접이식 걸쇠에 밀어 넣으면 핸들바가 접힌 상태로 고정됩니다.

2.4 핸들바 장착하기

⚠ **주의:**

- 전기 부품을 다룰 때는 주의하십시오.
- 브레이크 케이블이 엉키지 않았는지, 움직이는 부품에 방해가 되지 않는지, 또는 핸들바 회전을 방해할 수 있는 위치에 놓여 있지 않은지 확인하십시오.

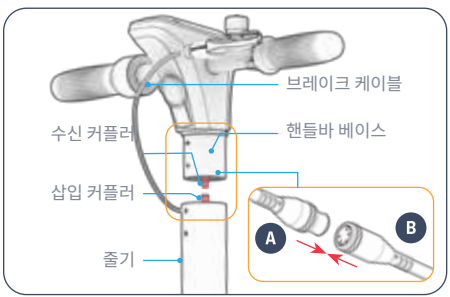

1. 핸들바 와이어(A)와 스템 와이어 리시버(B)에 있는 화살표 표시를 맞춥니다. (A)를 (B)에 밀어 넣습니다.
2. 핸들바를 스템 위에 올려놓되, 포스트가 아래를 향하고 NFC 센서가 뒤쪽을 향하도록 합니다. 네 개의 나사 구멍이 일치할 때까지 포스트를 스템 안으로 밀어 넣으십시오.

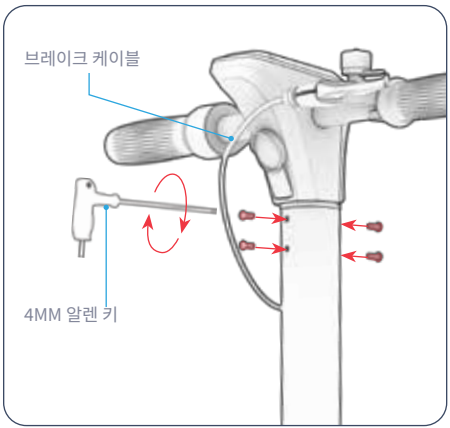

3. 정렬된 구멍 세트마다 나사 하나씩을 시계 방향으로 돌려 끼워 넣으십시오. 네 개 모두 끼워 넣은 후, 4MM 알렌 키를 사용하여 조이십시오.
4. 핸들이 스템에 단단히 고정되어 있는지 확인하십시오.

중요: 전선이 끼이지 않도록 주의하십시오. 밀어 넣을 때 전선이 두 프레임 부품 모두에 걸리지 않도록 안전하게 빼내십시오.

2.5 NFC 태그 활성화하기

NFC 태그를 사용하여 스쿠터를 전자식으로 잠금 해제할 수 있습니다. (3.9절 참조).

중요: 스쿠터의 생산 일자에**따라** , 동봉된 NFC 태그가 이미 활성화되어 스쿠터와 페어링된 상태일 수도 있고, 스쿠터 잠금을 해제하는 데 사용하기 전에 수동으로 활성화하고 페어링해야 할 수도 있습니다.
중요: 스쿠터가 NFC 보안 태그에 반응하지 않는**경우** , JETSON 고객 지원팀에 문의하여 도움을 받으시기 바랍니다.

태그를 스쿠터와 페어링해야 하는지 확인하려면, 동봉된 제품에 빨간 점이 있는지 살펴보세요.
NFC 태그.



스쿠터의 NFC 태그에 위 그림과 같이 빨간색 스티커가 붙어 있다면, 해당 NFC 태그는 미리 활성화되어 있으며 이미 스쿠터와 페어링된 상태입니다. 별도의 조치가 필요하지 않습니다. 태그를 바로 사용할 수 있습니다!



NFC 태그에 빨간색 스티커가 붙어 **있지 않은** 경우, NFC 카드를 활성화하고 스쿠터와 페어링해야 합니다. 이 태그를 활성화하려면 다음 지침을 따르세요.

1. 스쿠터를 켜려면 전원 버튼을 2초 동안 길게 누르세요.



LED 화면에 깜빡이는 자물쇠 아이콘을 확인하십시오.

2. 전원 버튼을 빠르게 4번 연속으로 누르세요. 그런 다음 NFC 보안 태그를 NFC 센서에 대세요. 페어링이 성공하면 다음과 같이 표시됩니다:
   · 삐- 소리 2번
   · LED 화면의 원이 일정한 녹색으로 빛나고 있다
   · LED 화면에서 자물쇠 아이콘이 사라지는 현상
3. 다른 NFC 태그에 대해서도 같은 과정을 반복하세요.

NFC 보안 태그 관리 방법:

- 태그가 젖지 않도록 주의하십시오. 건조한 곳에 보관하십시오.
- 태그를 청소하려면 먼지가 없는 마른 천으로 닦아 주세요.

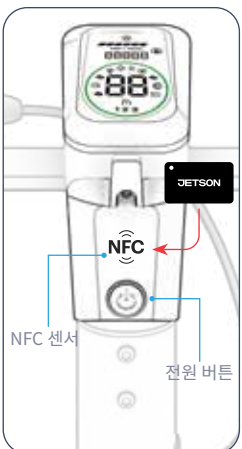

2.6 전자 비밀번호 설정하기

3자리 전자 비밀번호를 사용하여 스쿠터의 잠금을 해제할 수도 있습니다.

기본 비밀번호는 333입니다. 언제든지 변경할 수 있습니다.
참고: 기본 비밀번호를 변경하려면 동봉된 NFC 태그 중 하나가**필요합니다** .

중요: 비밀번호를**꼭** 메모**해 두세요** . 비밀번호를 메모해 두지 않으면 비밀번호를 재설정하거나 스쿠터 잠금을 해제하는 데 사용할 수 없습니다.

비밀번호를 변경하려면:

1. 스쿠터를 켜려면 전원 버튼을 2초 동안 길게 누르세요. LED 화면에 깜빡이는 자물쇠 아이콘이 표시되는지 확인하세요.
2. NFC 센서 위에 있는 NFC 보안 태그 중 하나를 탭한 상태로 유지하다가, '삐' 소리가 두 번 들리고 LED 화면에서 자물쇠 아이콘이 사라질 때까지 기다리세요.
3. NFC 보안 태그를 NFC 센서에 대고 있는 동안 전원 버튼을 1~2초 동안 길게 누르십시오. 다음의 경우 버튼과 태그를 떼어내십시오:
   · 삑삑 소리가 두 번 들립니다.
   · 초록색 원이 깜빡이기 시작한다.
4. 전원 버튼을 5번 연속으로 짧게 눌러 설정 메뉴의 비밀번호 항목으로 들어갑니다.
5. 디스플레이에 첫 번째 패스코드 자리에 입력할 숫자가 나타날 때까지 스로틀을 빠르게 눌러주세요.
참고: 숫자는 1부터 9까지 표시됩니다. 9를 넘어서 누르면 1로 다시 돌아갑니다.
6. 전원 버튼을 한 번 눌러 해당 번호를 선택하세요.
7. 두 번째 위치에 대해서도 5번과 6번 단계를 반복하십시오.
8. 세 번째 위치에 대해서도 5단계와 6단계를 반복합니다. 두 번의 신호음이 울리면 새로운 3자리 비밀번호가 성공적으로 설정된 것입니다.

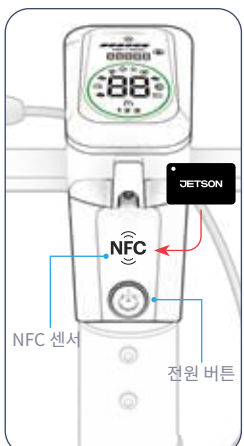

2.7 실린더 잠금 장치 비밀번호 설정하기

실린더 잠금 장치의 기본 비밀번호는 “0000”입니다.

중요: 기존 코드를 사용하지 않고는 코드를 재설정하거나 잠금 장치를 사용할**수 없습니다** . 코드를 변경할 때마다 반드시 코드를 기록해 두십시오.

실린더 잠금 장치의 비밀번호를 변경하려면:

1. 기존 코드의 4자리 숫자가 모두 위에서 아래로 중앙에 정렬될 때까지 각 숫자를 실린더를 중심으로 회전시키십시오. (기본 모드로 설정되어 있는 경우 “0000”)
2. 리셋 스위치를 오른쪽으로 밀어주세요.
3. 새로운 코드가 표시되고 중앙에 정렬될 때까지 숫자를 돌려주세요.
4. 새 코드를 설정하려면 리셋 스위치를 왼쪽으로 밀어 주세요.

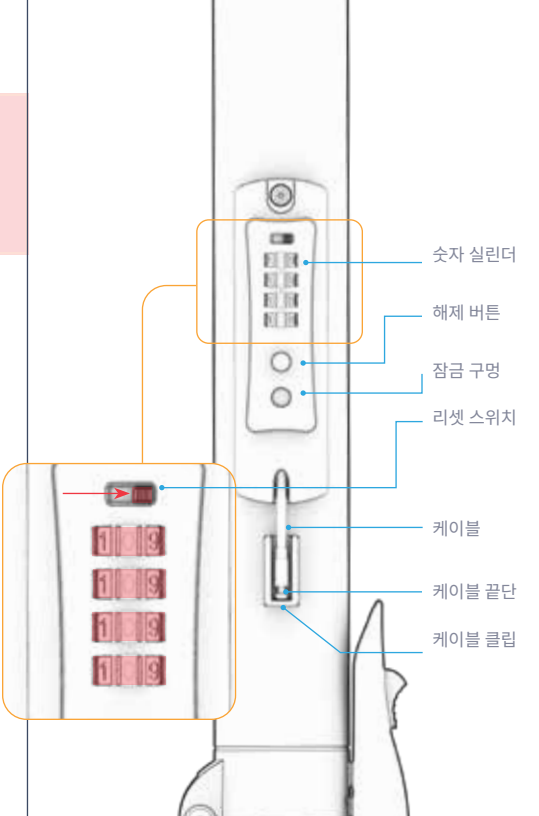

2.8 추적 장치 삽입

이 수납공간 내부에는 APPLE AIRTAG™이나 TILE™*과 같이 크기가 서로 다른 두 가지 종류의 BLUETOOTH® 추적 장치를 넣을 수 있도록 두 개의 별도 슬롯이 마련되어 있습니다.*

- 수납공간에 추적 장치를 삽입하기 전에, 해당 장치의 구체적인 설치 지침을 따르십시오.
- 추적 장치 수납공간에 접근하려면 보안 도구가 필요합니다.

원형 추적 장치 섹션:
1.27인치 | 32.37MM (직경) × 0 .31인치 | 8MM (깊이)
직사각형 추적 장치 섹션:
2.34인치 | 59.51MM (너비) × 1 .43인치 | 36.2MM (높이) × 0 .31인치 | 8MM (두께)

참고: 스쿠터의 위치를 확인하려면 해당 추적 장치와 연동된 앱이나 프로그램을 사용하세요.

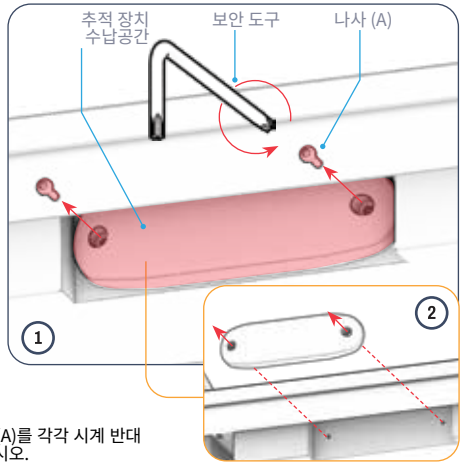

트래커 설치:

1. 보안 도구를 사용하여 트래킹 장치 수납부의 나사 2개(A)를 각각 시계 반대 방향으로 돌려 풀고 제거하십시오. 나사는 따로 보관하십시오.
2. 데크 측면에 있는 추적 장치 수납함을 분리하십시오.
3. 2MM 알렌 키(3A)를 사용하여 내부 플레이트의 나사 4개(B)를 시계 반대 방향으로 돌려 풀고 제거하십시오. 나사와 내부 플레이트는 따로 보관하십시오(3B).



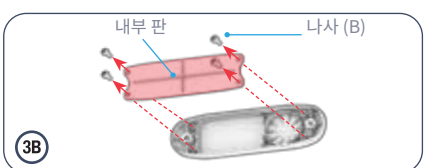

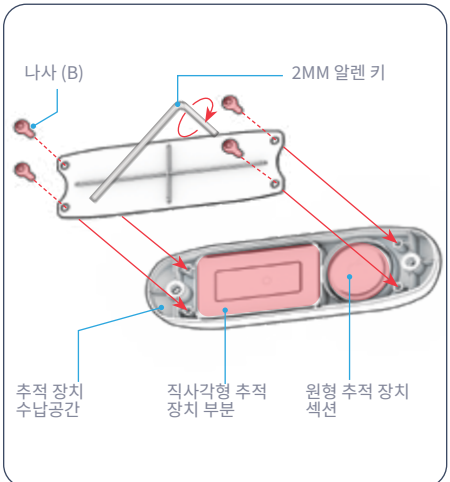

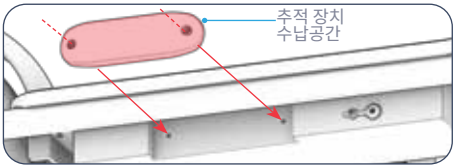

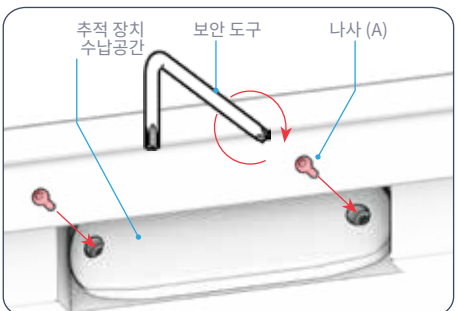

4. 추적 장치를 모양에 맞는 부분에 넣어 주세요.
5. 내부 플레이트를 교체할 때, 플레이트의 4개 구멍이 수납함 본체의 4개 구멍과 일치하도록 맞추십시오.
6. 정렬된 4개의 구멍에 각각 나사 1개(B)를 끼운 다음, 2MM 알렌 키를 사용하여 시계 방향으로 조이십시오.

7. 트래킹 수납함 덮개를 다시 장착할 때, 덮개에 있는 2개의 구멍이 데크 측면의 2개 구멍과 일치하도록 맞추십시오.
8. 1단계에서 준비한 나사 1개(A)를 정렬된 구멍 쌍마다 하나씩 삽입한 후, 고정 도구를 사용하여 시계 방향으로 돌려 단단히 조이십시오.

2.9 타이어 공기 주입

첫 주행 전에 타이어에 공기를 주입하여 권장 공기압인 50 PSI(제곱인치당 파운드)에 맞출 필요가 있습니다. 매번 주행하기 전에 공기압 게이지를 사용하여 타이어 공기압이 50 PSI인지 확인하십시오.

공기를 주입하려면:

1. 바퀴 중 하나의 타이어 밸브에 씌워진 먼지 방지 캡을 시계 반대 방향으로 돌려 제거하십시오. 캡은 따로 치워 두십시오.
2. 타이어 밸브 스템 연장 호스의 넓은 쪽 끝을 시계 방향으로 돌려 타이어 밸브에 끼워 넣으십시오.
3. 에어 펌프에 동봉된 제조사의 지침에 따라 에어 펌프를 연장 호스의 끝부분에 연결한 다음, 타이어에 공기를 주입하십시오. 압력계를 사용하여 주기적으로 확인하고, 타이어 공기압이 50 PSI에 도달할 때까지 공기를 계속 주입하십시오.
4. 호스에서 공기 펌프를 분리한 다음, 호스를 타이어 밸브에서 시계 반대 방향으로 돌려 빼내십시오.
5. 더스트 캡을 밸브에 시계 방향으로 돌려 끼워 넣으십시오.
6. 나머지 타이어도 같은 방법으로 반복하세요.

⚠ **주의:** SHIELD의 타이어를 팽창시킬 때는 반드시 수동 공기 펌프만 사용하십시오. 절대로 공기 압축기를 사용하지 마십시오. 공기 압축기를 사용할 경우 타이어 튜브가 터질 수 있습니다.

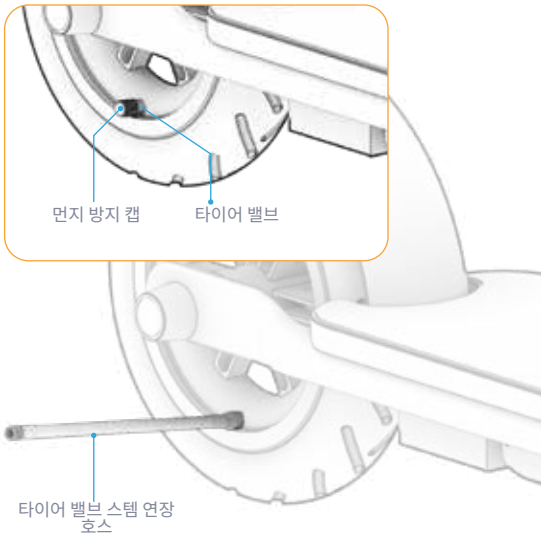

2.10 배터리 충전

처음 사용하기 전에 배터리를 완전히 충전하십시오.

1. 충전 케이블을 충전기에 연결하세요.
2. 스쿠터의 충전 포트 덮개를 당겨서 열어주세요.
3. 충전 케이블을 벽면 콘센트에 꽂은 다음, 충전기 코드를 제품의 충전 포트에 연결하세요.
4. 충전기의 표시등이 빨간색에서 녹색으로 바뀌면 배터리가 완전히 충전된 것입니다. 충전 포트에서 충전기 코드를 분리하고, 벽면 콘센트에서 케이블을 뽑으십시오.
5. 충전 포트 덮개를 닫으세요.

충전기 표시등:	상태
붉은 빛	충전
그린 일루미네이션	충전 완료

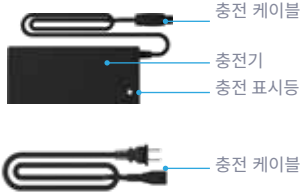

참고: 배터리를 완전히 충전하는 데 약 5.5시간이 소요될 수 있습니다.*

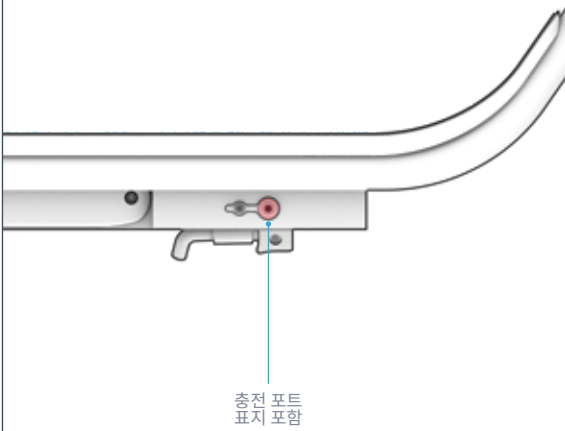

충전에 관한 중요 사항

- 배터리를 충전하지 않을 때는 항상 충전 포트를 닫아 두십시오.
- 충전 중에는 절대로 제품의 전원을 켜지 마십시오.
- 이동식 전원 탭은 사용하지 마십시오.
- 배터리 수명을 최상으로 유지하려면 매번 충전할 때마다 배터리를 완전히 충전하십시오. 충전 시간은 약 5.5시간입니다.*
- 제품을 밤새 또는 장시간 충전해 두지 마십시오.
- 배터리를 제거하거나 분해하려고 시도하지 마십시오.
- 충전 시 주변 온도 범위: 50°F(10°C)~104°F(40°C)
- 작동 주변 온도 범위: 14°F(-10°C)~104°F(40°C)
- 제품을 충전하지 않을 때는 항상 충전 포트 덮개를 닫아 두십시오.
- 유연한 전원 코드나 출력 케이블이 닳아 있거나, 절연체가 파손되었거나, 그 밖의 손상 징후가 있는 경우 이 제품을 사용하지 마십시오.
- 충전기 라벨에 기재된 모델 번호가 위에 나열된 충전기 모델 번호와 일치하는지 확인하십시오.
- 충전기의 라벨에 해당 충전기가 사용자의 JETSON 모델과 호환된다고 명시되어 있는지 확인하십시오. JETSON 모델명과 SKU는 제품 프레임이나 스탠딩 데크의 상단, 측면 또는 하단에 부착된 라벨에서 확인할 수 있습니다.

중요:

동봉된 충전기를 사용하거나, XH-CP42200P MADE BY SHENZHEN HYLETON TECHNOLOGY CO., LTD 또는 JY-420150 GUANGZHOU JI YIN POWER ELECTRONICS CO LTD (JETSON 모델 번호 PJTGESC-CH)라고 표기된, JETSON을 통해 직접 구입한 충전기만 사용하십시오.

⚠ 경고: 올바른 충전기를 사용하지 않을 경우 화재나 폭발이 발생할 수 있으며, 이로 인해 재산 피해, 부상 또는 사망에 이를 수 있습니다.



다음은 채점 예시입니다. 충전기에 있는.

3.
특징 및 기능.

3.1 전원을 켜고 끄기

전원 켜기:
전원/모드 버튼을 2초 동안 길게 누르세요.
전원을 끄려면:
전원/모드 버튼을 3초 동안 길게 누르십시오.

배터리 전력을 절약하기 위해, 이 스쿠터에는 자동 전원 차단 기능이 탑재되어 있어 **5분 동안** 사용하지 않으면 자동으로 전원이 꺼집니다.
- 잠시 쉬러 들르거나 밤에 스쿠터를 보관할 때는 항상 전원을 끄는 것을 잊지 마세요.

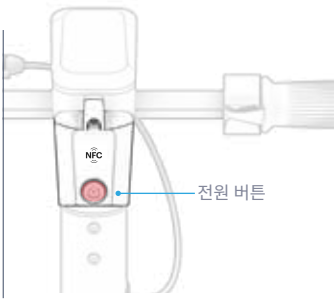

3.2 조명 사용법

전조등과 후미등

조명이 어두운 곳에서 주행할 때는 헤드라이트를 켜서 앞길을 더 잘 볼 수 있도록 하고, 마주 오는 라이더들이 여러분을 더 잘 볼 수 있도록 하세요. 스쿠터의 전원이 켜지면 미등이 자동으로 켜집니다.

조명을 켜거나 끄려면:
전원 버튼을 빠르게 두 번 연속으로 누르세요.

헤드라이트가 켜질 때마다 LED 화면에 아이콘이 점등됩니다.

3.3 LED 화면 이해 및 사용법

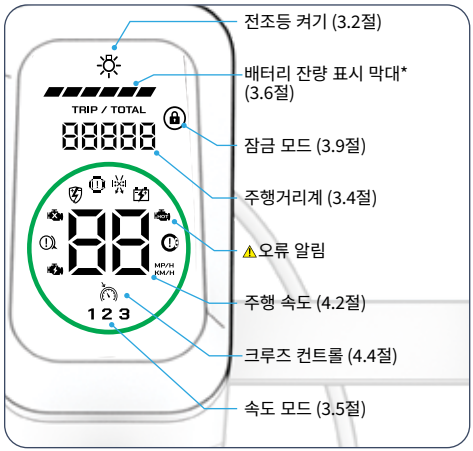

주의: 화면에 오류 알림이 표시되면, 스쿠터를 다시 타기 전에 즉시 JETSON 고객 지원팀에 문의하십시오.

*일부 모델에서는 잔여 배터리 충전량(%)도 표시됩니다. 이는 생산 일자에 따라 다를 수 있습니다.

3.4 주행거리계 사용법

스쿠터의 전원이 켜지면 주행거리계(총 주행 마일 수)에 “TOTAL”이 표시됩니다.

NFC 태그나 비밀번호(3.9절 참조)를 통해 잠금이 해제되면, 화면에 주행 거리계(“TRIP”)가 표시되어 현재 주행 거리를 확인할 수 있습니다.

참고: “TRIP” 거리는 전원을 끄면 초기화됩니다.

속도계 및 주행거리계 단위 변경:

1. 스쿠터의 **전원을 켜세요**.
2. **전원** 버튼을 **누른** 상태에서 NFC 태그를 센서에 대십시오.
3. 삐 소리 두 번이 울리고 LED 원이 깜빡이면 두 가지를 모두 **놓아주고 제거하십시오**.
4. 전원 버튼을 **두 번 눌러** MPH와 KM/H 사이를 전환할 수 있습니다.

3.5 속도 모드 사용

3가지 속도 모드를 통해 각기 다른 최고 속도로 주행할 수 있습니다.
속도 모드를 변경하려면: 스쿠터 전원이 켜진 상태에서 전원 버튼을 짧게 누르세요.

LED 화면에 표시되는 레벨	스피드 모드	최대 속도
1	느림	3.7 마일/시간 6.0 KM/H
2	일반	12.4 마일/시간 20.0 KM/H
3	빠른	15.5 마일/시간 25.0 KM/H

3.6 배터리 충전량 확인

LED 화면의 배터리 잔량 표시 막대를 확인하면 배터리 충전 상태를 파악할 수 있습니다.

배터리 표시기	대략적인 잔여 배터리 용량(%)*
	67% - 79%
	50% - 66%
	23% - 49%
	7% - 22% 정말이에요. 이제 충전할 시간입니다!
	1% - 6% 자전거 타기를 멈추고 충전하세요 제품!

*대략적인 수치입니다. 사용 상황에 따라 달라질 수 있습니다.

배터리 부족 경고: 배터리 잔량이 7%가 되면 빨간색 표시 막대가 깜빡이며 배터리 부족을 알려줍니다.

중요: 배터리 잔량이 0%가 되면**스쿠터가** 자동으로 꺼집니다. 다음 주행 전에 배터리를 완전히 충전하십시오(2.10항 참조).

3.7 킥스탠드 사용하기

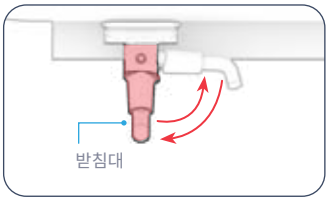

킥스탠드를 사용하려면: 킥스탠드를 아래로 내려서 스쿠터를 그 위에 살짝 기대어 세우세요.
킥스탠드를 올리려면: 킥스탠드를 뒤로 돌려 올리세요.

⚠ **중요:** 주행 전에는 반드시 킥스탠드를 올려두십시오.

3.8 벨 사용법

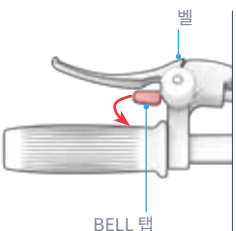

벨을 다른 자전거 이용자와 보행자에게 주의를 알리는 신호로 사용하세요.

종 올리기: 종의 탭을 몸 쪽으로**당겼다가** 놓으면 종이 울립니다.

3.9 전자 보안 시스템 사용법

이 스쿠터에는 전원이 꺼질 때마다 자동으로 잠기는 전자식 보안 시스템이 탑재되어 있습니다. 스쿠터를 타려면 동봉된 NFC 태그(2.5절 참조)나 전자 비밀번호(2.6절 참조)를 사용하여 잠금을 해제하십시오.

스쿠터가 잠기면 LED 화면에 자물쇠 아이콘이 켜집니다(3.3절 참조).

중요: NFC 태그나 3자리 전자 비밀번호가 없으면**스쿠터를** 잠금 해제하거나 사용할 수 없습니다. 태그는 안전한 곳에 보관하고, 비밀번호는 나중에 참고할 수 있도록 메모해 두십시오.

참고: 일부 모델의**경우** , NFC 카드를 처음 사용하기 전에 활성화해야 합니다. 사용 중인 태그를 활성화해야 하는지 확인하려면 2.5항을 참조하십시오.

잠금 해제

NFC 태그를 이용한 잠금 해제:

1. 스쿠터를 켜려면 전원 버튼을 2초 동안 길게 누르세요. 빨간색 자물쇠 아이콘이 표시되는지 확인하세요.
2. NFC 센서 위에 있는 NFC 보안 태그 중 하나를 두 번의 신호음이 들릴 때까지 길게 터치하세요.
3. LED 화면에서 자물쇠 아이콘이 사라졌는지 확인하십시오.
4. 스쿠터 잠금이 해제되었습니다.

암호를 사용하여 잠금 해제하기:

1. 스쿠터를 켜려면 전원 버튼을 2초 동안 길게 누르세요. 빨간색 자물쇠 아이콘이 표시되는지 확인하세요.
2. 패스코드의 첫 번째 숫자만큼 스로틀을 빠르게 여러 번 눌러주세요. (예: 연속으로 3번 빠르게 누르기 = “3”). 스로틀에서 손을 뗀 후 전원 버튼을 눌러 해당 숫자를 시스템에 입력하세요.
3. 비밀번호의 두 번째 숫자에 대해서도 2단계를 반복하세요.
4. 비밀번호의 세 번째 숫자에 대해서도 2단계를 반복하세요.
5. LED 화면에서 자물쇠 아이콘이 사라졌는지 확인하십시오.
6. 스쿠터 잠금이 해제되었습니다.

잠금

전원 버튼을 3초 동안 길게 눌러 스쿠터의 전원을 끄십시오.

3.10 케이블 잠금장치 사용법

내장된 케이블 잠금 장치를 사용하여 공공장소나 눈에 잘 띄는 곳, 또는 접근이 용이한 장소에 스쿠터를 고정하십시오.

잠금 기능을 사용하려면:

1. 코드의 4자리 숫자가 모두 위에서 아래로 중앙에 정렬될 때까지 각 숫자를 원통 주위로 돌려주세요.
2. 케이블 끝부분을 당겨 케이블 클립에서 분리하십시오.
3. 케이블 수납공간에서 케이블을 빼낸 다음, 단단하고 움직이지 않는 물체(예: 자전거 거치대)에 케이블을 감아 주세요.
4. 케이블 끝부분을 잠금 구멍에 밀어 넣으세요.
5. 케이블을 당겨서 팁이 잠금 구멍에 단단히 고정되어 있는지, 즉 팁이 빠져나오지 않는지 확인하십시오.
6. 코드가 더 이상 보이지 않도록 원통 주위의 숫자를 돌려주세요.

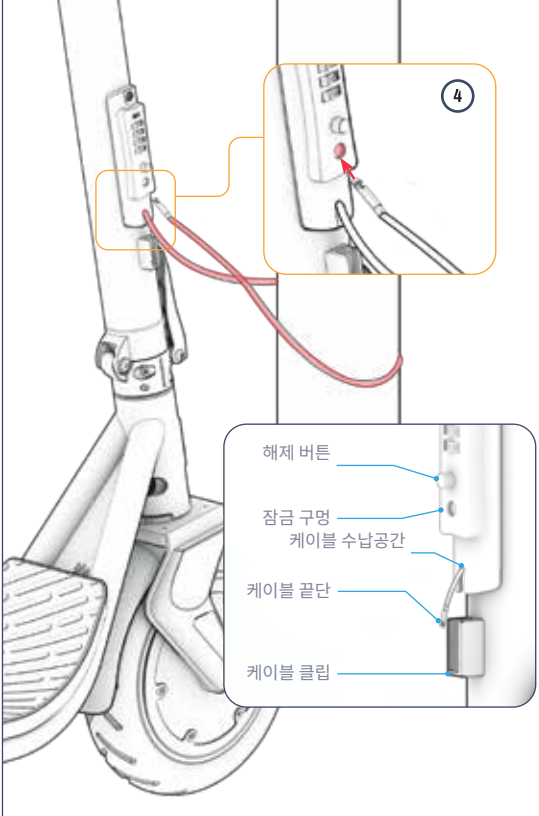

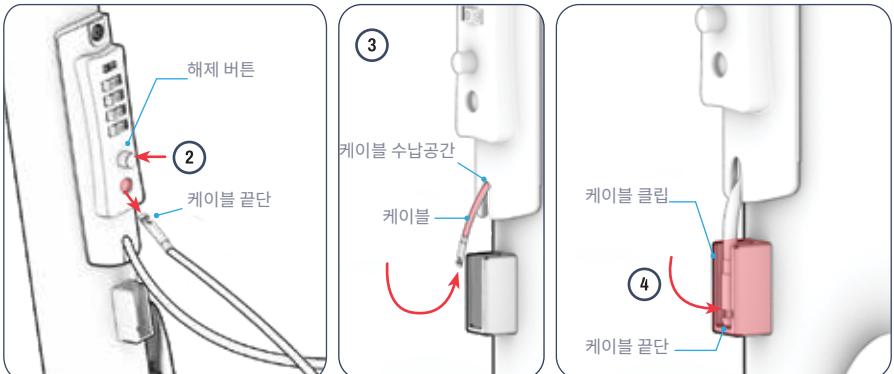

잠금을 해제하려면:

1. 코드의 4자리 숫자가 모두 위에서 아래로 중앙에 정렬될 때까지 각 숫자를 원통 주위로 돌려주세요.
2. 잠금 구멍에서 케이블 끝부분을 빼내면서 해제 버튼을 누르십시오.
3. 케이블을 케이블 수납 공간으로 부드럽게 안내하며 밀어 넣으십시오. 케이블이 케이블 수납 공간에 들어갈 수 있도록, 밀어 넣는 동안 케이블을 살짝 비틀어 주어야 할 수도 있습니다.
4. 케이블이 수납 공간에 완전히 삽입되면, 케이블 끝부분을 케이블 클립에 밀어 넣으십시오.
5. 코드가 더 이상 보이지 않을 때까지 원통 주위의 숫자를 돌려주세요.

4.
사용 설명서.

4.1 주행 전 안전 점검

매번 출발하기 전에 다음과 같은 중요한 안전 점검을 실시하십시오:

브레이크

- E-브레이크가 제대로 작동하는지 확인하십시오. 즉, 브레이크가 쉽게 걸리고 스쿠터를 정지시킬 수 있어야 합니다.
- 후방 풋 브레이크가 스쿠터 프레임에 단단히 고정되어 있는지 확인하고, 밟았을 때 뒷바퀴가 멈추는지 확인하십시오.

프레임

- 스쿠터 프레임에 손상, 휘어짐 또는 파손이 없는지 확인하십시오.
- 스템이 접이식 래치로 단단히 고정되어 있는지 확인하십시오.

조향

- 핸들바 고정 부품으로 핸들바가 제자리에 단단히 고정되어 있는지 확인하십시오.
- 바퀴와 핸들이 일직선으로 회전하는지 확인하십시오.

휠 및 타이어

- 타이어에 과도한 마모 흔적이 있거나 손상된 부분이 없는지 확인하십시오.
- 타이어 공기압이 권장 압력인 50 PSI 이내로 유지되도록 하십시오.
- 휠 림에 손상이나 휘어진 부분이 없는지 확인하십시오.

4.2 승마

모터를 작동시키려면 발로 밀어내야 합니다.

1. **한쪽 발을** 갑판 앞으로 **내디디세요**.
2. 다른 발로 **두 번 차서** 움직이기 시작하세요.
3. 오른쪽 엄지손가락으로 **스로틀을** 서서히 밟아 속도를 높이세요.
4. 안정성을 위해 **뒷발을** 데크에 70~90° 각도로 **올려놓으세요**.

중요: 속도가 갑자기 치솟는 것을 방지하려면, 항상 스로틀을 부드럽게 밟으십시오.

회전하는 방법:
핸들을 왼쪽이나 오른쪽으로 돌리세요.

4.3 브레이크 사용법

이 스쿠터에는 후방 풋 브레이크와 핸들바에 있는 전자식 브레이크가 모두 장착되어 있습니다.

중요: 브레이크 중 하나를 밟을 때는 가속 스로틀을 놓으십시오.

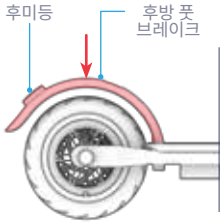

후방 풋 브레이크

- 속도를 줄이려면 뒷발로 뒷 브레이크를 가볍게 밟으세요.
- 완전히 정지하려면 더 세게 밟으세요.

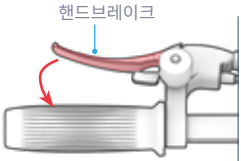

핸드브레이크

- 속도를 줄이려면 핸드브레이크를 부드럽게 밟으세요.
- 더 세게 꽉 쥐어 완전히 멈추게 하세요.
- 핸드브레이크를 걸 때마다 브레이크 작동 시 신호로 후미등이 깜빡입니다.

⚠ **중요:** 갑작스러운 움직임을 방지하기 위해 핸드브레이크를 서서히 당기도록 하십시오.

4.4 크루즈 컨트롤 사용법

크루즈 컨트롤은 스쿠터를 일정한 속도로 유지해 줍니다. 크루즈 컨트롤을 활성화하면 모터가 자동으로 속도를 조절하므로, 스로틀을 조작할 필요가 없습니다.

주행 중 크루즈 컨트롤을 활성화하려면:

1. 스로틀을 조작하여 원하는 속도에 도달하고 그 속도를 유지하십시오.
2. 가속 스로틀을 빠르게 2회 연속으로 눌렀다가 놓으십시오. 다음 징후가 나타나면 크루즈 컨트롤이 활성화된 것입니다:
   - 들리는 "삐" 소리
   - LED 화면의 조명이 켜진 원이 3회 연속으로 깜빡임
   - 화면에 표시되는 크루즈 컨트롤 아이콘의 점등. (3.3절 참조)
3. 스로틀에서 손을 떼고 순항하세요.

크루즈 컨트롤을 해제하려면:

스로틀을 살며시 밟거나 핸드브레이크를 살짝 조이세요.

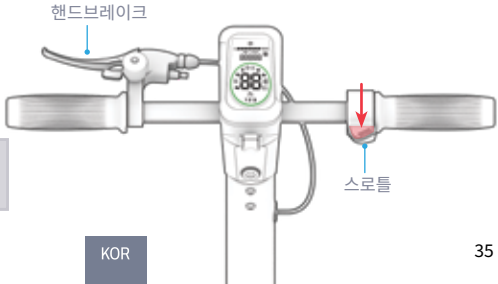

4.5 속도와 주행 거리 극대화

이상적인 조건에서 완전히 충전된 배터리 한 개로 주행할 수 있는 최대 거리는 18마일(28.9KM)*입니다. 최고 속도는 15.5MPH(24.9KM/H)입니다. 모터에 가해지는 부하가 클수록 배터리 소모 속도가 빨라집니다. 또한 다음 요인들도 속도와 주행 거리에 영향을 미칩니다.

주행 노면

울퉁불퉁한 노면을 주행할 때는 매끄러운 노면을 주행할 때보다 더 많은 동력이 필요합니다.

무게 지기

- 총 중량(라이더와 화물)이 늘어날수록 주행 가능 거리가 줄어듭니다.
- 적재 중량이 165 LB (75 KG) 이하일 때 최대 주행 거리와 속도를 낼 수 있습니다.

라이딩 스타일

- 자주 시동을 걸고 끄면 주행 거리가 줄어듭니다.
- 자신의 힘으로 페달을 밟으면 모터에 가해지는 부하가 줄어들고 주행 거리가 늘어납니다.

기온

전동 자전거를 타거나 보관하기에 가장 적합한 온도는 50°F~90°F(10°C~32.2°C)입니다.

경사

모터는 평지나 내리막길보다 오르막길을 올라갈 때 더 많은 힘을 써야 합니다.

타이어 공기압

타이어 공기압이 너무 낮거나 높으면 연비와 주행 성능에 영향을 미칠 수 있습니다. 타이어 공기압을 권장 압력인 50 PSI로 유지하십시오.

배터리 관리

매번 주행 후 적시에 배터리를 충전하면 배터리 용량과 성능을 유지하는 데 도움이 됩니다.

*143.3 LBS의 하중을 실은 상태에서, 77°F의 온도, 시속 12 MPH의 속도로 주행할 때 테스트한 결과입니다.

사용자 유지관리 지침.

경고: 제품에 물을 직접 뿌리거나 묻히지 마십시오. 물은 배선, 배터리 수납부 및 조명에 손상을 입힐 뿐만 아니라 프레임의 부식을 유발할 수 있으며, 이 모든 것이 오작동을 일으켜 라이더의 안전을 위협할 수 있습니다.

제트슨을 부드럽고 안전하게 주행할 수 있도록 잘 관리해 주세요. 방법은 다음과 같습니다:

Jetson 사용법

- 제품을 심한 진동이나 강한 물리적 충격에 노출시키지 마십시오.
- 배터리를 절대로 분해하지 마십시오.
- 제품을 물이나 습기가 닿지 않는 곳에 보관하십시오.
- 파손을 방지하려면 매끄럽고 평평한 노면에서 주행하십시오.
- 절대로 바퀴, 좌석 및/또는 핸들바를 잡고 제품을 운반하지 마십시오.
- 모터와 핸들바 부품을 연결하는 배선이 당겨지거나 걸리지 않도록 주의하십시오.

보관 방법

- 제품을 장기간 보관하기 전에 배터리를 완전히 충전하십시오.
- 장기간 보관할 때는 한 달에 한 번씩 배터리를 완전히 충전하십시오.
- 제품에 먼지가 묻지 않도록 덮어 두세요.
- 이 제품은 실내의 건조한 창고에서 50°F ~ 95°F (10°C ~ 32.2°C)의 온도 범위 내에서 보관하십시오.

제트슨 청소하기

- 좌석 및 프레임 - 먼지가 없는 젖은 천이나 소독용 알코올을 적신 천으로 닦으십시오. 그 후 먼지가 없는 마른 천으로 닦아내십시오.
- 핸들바 - 먼지가 없는 젖은 천에 중성 세제를 묻혀 닦아 주세요. 별도의 젖은 천으로 남은 세제를 닦아내세요.
- 휠 부품 - 먼지가 없는 젖은 천으로 닦아 주세요.
- 타이어 - 먼지가 없는 젖은 천으로 닦아 주세요. 타이어 광택제나 세정제를 사용할 수도 있습니다.

⚠ 배터리 사용 시 주의사항

이 제품에는 리튬이온 배터리가 내장되어 있습니다. 취급 시 주의하십시오.

- 이 제품은 화기 및 과도한 열원에서 멀리 보관하십시오.
- 강한 물리적 충격, 심한 진동 또는 충격을 피하십시오.
- 제품을 물이나 습기로부터 보호하십시오.
- 이 제품을 다른 물건 위나 아래에 쌓아 두거나 보관하지 마십시오.
- 제품이나 배터리를 분해하지 마십시오.
- 이 제품을 일반 쓰레기와 함께 버리지 마십시오. 전용 전자폐기물 처리 시설이나 배터리 재활용 센터로 가져가십시오. 가까운 처리 장소에 대한 자세한 정보는 해당 지역 지자체나 폐기물 수거 업체에 문의하십시오.
- 제품의 배터리가 뜨겁게 느껴지거나 과열 징후가 나타나거나, 이상한 냄새나 소리가 나거나, 액체나 가스가 누출되거나, 모양이나 색상이 변하는 경우, 즉시 다음 조치를 취하십시오:
  1. 현재 제품을 사용하고 있다면 즉시 사용을 중단하십시오. 충전 케이블이 제품에 연결되어 있다면 분리하십시오.
  2. 해당 제품의 사용을 중단하십시오.
  3. 안전하다면, 제품을 탁 트인 공간으로 옮기고 가연성 물질에서 멀리 떨어뜨리십시오.
  4. 도움이 필요하시면 지역 응급 서비스에 연락하십시오.
  5. 배터리 전해액이 누출되어 눈에 닿았거나 피부에 닿은 부위는 깨끗한 흐르는 물로 철저히 씻어낸 후, 의료진의 추가 진료를 받으십시오.
- 배터리에 문제가 있는 경우, 제트슨 고객 지원팀에 문의해 주십시오.

저희와 소통해 보세요.

RIDEJETSON.COM/SUPPORT
RIDEJETSON.COM/CHAT

1-844-585-7462

소셜 미디어에서 @ridejetson 을 팔로우하여 환상적인 혜택, 경품 이벤트 및 제트슨의 최신 소식을 놓치지 마세요.

차 정말 마음에 드시나요?

다음에서 리뷰를 남겨주세요
ridejetson.com/reviews.
여러분의 소식을 기다리고 있습니다!
#MakeMoves




JETSON

PRZEWODNIK PO TRASIE.

WAŻNE:
Przeczytaj uważnie i zapamiętaj na przyszłość.

JETSON

SHIELD

Hulajnoga elektryczna Ultra-Lock.

NUMER KATALOGOWY MODELU (MODELE): JTGESC-NAV

NASZA DWÓJKA NAJLEPSZYCH ZASADY JAZDY:

DBAJ O BEZPIECZEŃSTWO.
BAW SIĘ DOBRZE!

WYPRODUKOWANO W YUEYANG W CHINACH
IMPORTOWANE PRZEZ TRURIDE TECH LLC.
SKRYTKA POCZTOWA NR 461, JERSEY CITY, NJ 07302-9998

KOD DATY: 07/2026
WERSJA DOKUMENTU: V4.0
WYPRODUKOWANO W CHINACH

© 2026, TRURIDE TECH. WSZELKIE PRAWA ZASTRZEŻONE. WYPRODUKOWANO NA ZLECENIE TRURIDE TECH LLC.
JETSON® JEST ZASTRZEŻONYM ZNAKIEM TOWAROWYM UŻYWANYM NA PODSTAWIE LICENCJI UDZIELONEJ PRZEZ JETSTREAM BRANDS LLC.
ŻADNA CZĘŚĆ NINIEJSZEGO DOKUMENTU, W TYM JEGO KSZTAŁT, GRAFIKA I PROJEKT, NIE MOŻE BYĆ POWIELANA ANI PRZEKAZYWANA W JAKIEJKOLWIEK FORMIE ANI W JAKIKOLWIEK SPOSÓB.

AIRTAG JEST ZNAKIEM TOWAROWYM FIRMY APPLE INC.
TILE ORAZ ZNAK GRAFICZNY TILE SĄ ZNAKAMI TOWAROWYMI FIRMY TILE, INC.
ZNAK SŁOWNY I LOGO BLUETOOTH® SĄ ZAREJESTROWANYMI ZNAKAMI TOWAROWYMI NALEŻĄCYMI DO BLUETOOTH SIG, INC., A FIRMA TRURIDE TECH LLC KORZYSTA Z NICH NA PODSTAWIE LICENCJI. POZOSTAŁE ZNAKI TOWAROWE I NAZWY HANDLOWE NALEŻĄ DO ICH ODPOWIEDNICH WŁAŚCICIELI.

Spis treści

Ostrzeżenia dotyczące bezpieczeństwa 4
Zakres gwarancji i rejestracja produktu 7
Umowa arbitrażowa 8
1. Informacje o produkcie
1.1 Przegląd produktu 10
1.2 Dane techniczne produktu 12
1.3 Zasoby internetowe 12
2. Instrukcja montażu
2.1 Uwagi wstępne 13
2.2 Bezpieczeństwo związane z kaskiem 13
2.3 Rozkładanie i składanie hulajnogi 14
2.4 Montaż kierownicy 19
2.5 Aktywacja tagów NFC 20
2.6 Ustawianie kodu dostępu 21
2.7 Ustawianie kodu zamka cylindrycznego 22
2.8 Wprowadzenie urządzenia śledzącego 23
2.9 Pompowanie opon 25
2.10 Ładowanie akumulatora 26
3. Cechy i funkcje
3.1 Włączanie i wyłączanie zasilania 28
3.2 Korzystanie z oświetlenia 28
3.3 Zrozumienie i obsługa ekranu LED 29
3.4 Korzystanie z licznika przebiegu 29
3.5 Korzystanie z trybów prędkości 29
3.6 Sprawdzanie poziomu naładowania akumulatora 30
3.7 Korzystanie z podpórki 30
3.8 Korzystanie z dzwonka 30
3.9 Korzystanie z elektronicznego systemu zabezpieczeń 31
3.10 Korzystanie z blokady kablowej 32
4. Instrukcja obsługi
4.1 Kontrola bezpieczeństwa przed jazdą 34
4.2 Jazda konna 34
4.3 Korzystanie z hamulców 35
4.4 Korzystanie z tempomatu 35
4.5 Maksymalizacja prędkości i zasięgu jazdy . . . 36
Instrukcje dotyczące obsługi użytkownika . . 37
Skontaktuj się z nami 38

OSTRZEŻENIA DOTYCZĄCE BEZPIECZEŃSTWA.

PRZECHOWAJ TE INSTRUKCJE.

INFORMACJE DOTYCZĄCE RYZYKA POŻARU LUB OBRAŻEŃ CIAŁA ORAZ WAŻNE WSKAZÓWKI DOTYCZĄCE BEZPIECZEŃSTWA

- Przed użyciem należy uważnie zapoznać się z instrukcją obsługi i ostrzeżeniami dotyczącymi bezpieczeństwa oraz upewnić się, że wszystkie wskazówki bezpieczeństwa zostały zrozumiane i zaakceptowane. Użytkownik ponosi odpowiedzialność za wszelkie straty lub szkody spowodowane niewłaściwym użytkowaniem urządzenia.
- Nieprawidłowe użycie ładowarki może spowodować pożar lub wybuch, co może doprowadzić do zniszczenia mienia, obrażeń ciała, a nawet śmierci.
- Przed każdym cyklem pracy operator powinien przeprowadzić kontrole przeduruchomieniowe określone przez producenta: czy wszystkie osłony i podkładki dostarczone pierwotnie przez producenta znajdują się na właściwym miejscu i są w stanie nadającym się do użytku; czy układ hamulcowy działa prawidłowo; czy wszystkie osłony osi, osłony łańcuchów lub inne osłony dostarczone przez producenta są zamontowane i w stanie nadającym się do użytku; czy opony są w dobrym stanie, odpowiednio napompowane i mają wystarczającą głębokość bieżnika; obszar, na którym produkt ma być eksploatowany, powinien być bezpieczny i odpowiedni do bezpiecznej eksploatacji.
- Elementy należy konserwować i naprawiać zgodnie ze specyfikacjami producenta, używając wyłącznie autoryzowanych przez niego części zamiennych, a montaż powinien być wykonywany przez dealerów lub inne wykwalifikowane osoby.
- Ostrzeżenie dotyczące ładowania baterii jednorazowych.
- Nie wolno dopuścić, aby dłonie, stopy, włosy, części ciała, ubranie lub podobne przedmioty miały kontakt z ruchomymi elementami, kołami lub układem napędowym podczas pracy silnika.
- Produktu tego nie powinny używać dzieci ani osoby o ograniczonych zdolnościach fizycznych, sensorycznych lub umysłowych, a także osoby nieposiadające odpowiedniego doświadczenia i wiedzy, chyba że znajdują się pod nadzorem lub otrzymały odpowiednie instrukcje (IEC 60335-1/A2:2006).
- Dzieci pozostające bez opieki nie powinny bawić się tym produktem (IEC 60335-1/A2:2006).
- Wymagany jest nadzór osoby dorosłej.
- Urządzeń nie wolno używać do wyścigów, akrobacji motocyklowych ani innych manewrów, które mogą spowodować utratę kontroli nad pojazdem lub wywołać niekontrolowane działania lub reakcje kierowcy lub pasażera.
- Nigdy nie używać w pobliżu pojazdów silnikowych.
- Należy unikać ostrych nierówności, kratkanali i nagłych zmian w nawierzchni. Hulajnoga może nagle się zatrzymać.
- Należy unikać ulic i nawierzchni pokrytych wodą, piaskiem, żwirem, błotem, liśćmi i innymi zanieczyszczeniami. Deszczowa pogoda pogarsza przyczepność, skuteczność hamowania i widoczność.
- Należy unikać jazdy w pobliżu łatwopalnych gazów, par, cieczy lub pyłu, które mogłyby spowodować pożar.
- Użytkownicy powinni przestrzegać wszystkich zaleceń i instrukcji producenta, a także wszystkich przepisów ustawowych i wykonawczych: pojazdy bez świateł przednich mogą być użytkowane wyłącznie przy odpowiedniej widoczności w świetle dziennym, a ponadto; właściciele należy zachęcać do zwiększania widoczności za pomocą oświetlenia, odblasków, a w przypadku pojazdów o niskim zawieszeniu – flag sygnalizacyjnych na elastycznych drążkach.
- Osoby cierpiące na poniższe schorzenia powinny zostać ostrzeżone przed korzystaniem z urządzenia: osoby z chorobami serca; kobiety w ciąży; osoby z dolegliwościami głowy, pleców lub szyi lub po przebytych operacjach w tych obszarach ciała; oraz osoby z wszelkimi schorzeniami psychicznymi lub fizycznymi, które mogą

zwiększać ryzyko odniesienia urazu lub ograniczać ich sprawność fizyczną lub zdolności umysłowe niezbędne do rozpoznania, zrozumienia i wykonania wszystkich instrukcji bezpieczeństwa oraz do oceny zagrożeń związanych z użytkowaniem urządzenia.

- Nie należy jeździć w nocy.
- Nie należy jeździć po spożyciu alkoholu lub zażyciu leków na receptę.
- Podczas jazdy nie należy przewozić żadnych przedmiotów.
- Nigdy nie należy obsługiwać produktu na boso.
- Zawsze noś buty i dbaj o to, by sznurowadła były zawiązane.
- Upewnij się, że stopy zawsze stabilnie spoczywają na pokładzie.
- Operatorzy powinni zawsze używać odpowiedniej odzieży ochronnej, w tym między innymi kasku posiadającego odpowiedni certyfikat, oraz wszelkiego innego sprzętu zalecanego przez producenta: Należy zawsze nosić sprzęt ochronny, taki jak kask, nakolanniki i nałokietniki.
- Zawsze ustępuj pierwszeństwa pieszym.
- Zwracaj uwagę na to, co dzieje się przed tobą i w oddali.
- Podczas jazdy nie należy pozwalać sobie na czynniki rozpraszające uwagę, takie jak odbieranie telefonu czy wykonywanie jakichkolwiek innych czynności.
- Z produktu nie może korzystać więcej niż jedna osoba.
- Kiedy poruszasz się na tym produkcie razem z innymi użytkownikami, zawsze zachowuj bezpieczną odległość, aby uniknąć zderzenia.
- Podczas skręcania pamiętaj o utrzymaniu równowagi.
- Jazda z nieprawidłowo wyregulowanymi hamulcami jest niebezpieczna i może spowodować poważne obrażenia lub śmierć.
- Podczas pracy hamulec może się nagrzewać, dlatego nie należy dotykać go gołą ręką.
- Zbyt gwałtowne lub zbyt mocne hamowanie może spowodować zablokowanie koła, co z kolei może doprowadzić do utraty kontroli nad rowerem i upadku. Nagłe lub nadmierne hamowanie może skutkować obrażeniami lub śmiercią.
- Jeśli hamulec się poluzuje, należy go wyregulować za pomocą klucza imbusowego, śrubokręta lub innego odpowiedniego narzędzia albo skontaktować się z zespołem Jetson Care.
- Zużyte lub uszkodzone części należy natychmiast wymienić.
- Przed jazdą należy sprawdzić, czy wszystkie etykiety bezpieczeństwa są na swoim miejscu i czy ich treść jest zrozumiała.
- Właściciel zezwoli na użytkowanie i obsługę urządzenia po wykazaniu, że operatorzy ci rozumieją działanie wszystkich elementów urządzenia i potrafią je obsługiwać przed rozpoczęciem użytkowania.
- Nie należy jeździć bez odpowiedniego przeszkolenia. Nie należy jeździć z dużą prędkością, po nierównym terenie ani po zboczach. Nie należy wykonywać akrobacji ani wykonywać gwałtownych skrętów.
- Zalecane do użytku w pomieszczeniach.
- Długotrwała ekspozycja na promieniowanie UV, deszcz i czynniki atmosferyczne może spowodować uszkodzenie materiałów, z których wykonana jest obudowa; gdy urządzenie nie jest używane, należy je przechowywać w pomieszczeniu.
- Urządzenia do osobistej e-mobilności nie są przeznaczone do użytku w miejscach położonych na dużych wysokościach, gdzie wymagane jest zwiększone odległości między przewodami elektrycznymi w obwodach elektrycznych; należy zatem zaznaczyć, że nie są one przeznaczone do użytku na wysokościach powyżej 2 000 metrów n.p.m.
- Należy używać wyłącznie baterii wskazanych przez producenta.
- Baterii nie należy wyrzucać wraz z odpadami komunalnymi.
- Smarowanie hulajnogi nie jest konieczne.
- Gdy urządzenie nie jest używane, należy je przechowywać w pomieszczeniu. Podczas ładowania lub gdy nie jest używane do jazdy, należy je pozostawić w pomieszczeniu.
- OSTRZEŻENIE – Ryzyko pożaru – Żadna z części nie może być naprawiana przez użytkownika.
- OSTRZEŻENIE – Ryzyko pożaru i porażenia prądem elektrycznym – Użytkownik nie może samodzielnie wymieniać akumulatora ani jego elementów.
- Uwaga: Ryzyko pożaru.
- Waga kierowcy nie powinna przekraczać 265 funtów | 120,2 kg.

ZMIANY

Nie należy podejmować prób demontażu, modyfikacji, naprawy ani wymiany urządzenia ani żadnego z jego elementów bez instrukcji zespołu Jetson Care. Spowoduje to utratę wszelkich praw wynikających z gwarancji i może doprowadzić do nieprawidłowego działania urządzenia, co z kolei może spowodować obrażenia.

DODATKOWE ŚRODKI OSTROŻNOŚCI PODCZAS EKSPLOATACJI

Nie podnoś urządzenia z podłoża, gdy jest włączone, a koła są w ruchu. Może to spowodować swobodny obrót kół, co z kolei może doprowadzić do obrażeń u Ciebie lub osób znajdujących się w pobliżu. Nie wskakuj na urządzenie ani z niego nie zeskakuj, a także nie wykonuj skoków podczas jego użytkowania. Podczas pracy zawsze trzymaj stopy mocno oparte na podnóżku. Przed użyciem zawsze sprawdź poziom naładowania akumulatora.

UTYLIZACJA UŻYWANYCH AKUMULATORÓW



Bateria może zawierać substancje niebezpieczne, które mogą stanowić zagrożenie dla środowiska i zdrowia ludzkiego. Symbol ten, umieszczony na baterii i/lub opakowaniu, oznacza, że zużytej baterii nie wolno traktować jako odpadu komunalnego. Zużyte baterie należy oddawać do odpowiedniego punktu zbiórki w celu recyklingu. Zapewniając prawidłową utylizację zużytych baterii, przyczynisz się do zapobiegania potencjalnym negatywnym skutkom dla środowiska i zdrowia ludzkiego. Recykling materiałów pomoże chronić zasoby naturalne. Aby uzyskać więcej informacji na temat recyklingu zużytych baterii, prosimy o kontakt z lokalnym przedsiębiorstwem zajmującym się gospodarką odpadami.

ZAWIADOMIENIE O ZGODNOŚCI

Urządzenie to jest zgodne z częścią 15 przepisów FCC. Jego eksploatacja podlega następującym dwóm warunkom: (1) urządzenie to nie może powodować szkodliwych zakłóceń oraz (2) urządzenie to musi akceptować wszelkie odbierane zakłócenia, w tym zakłócenia, które mogą powodować niepożądane działanie. Ostrzeżenie: Wszelkie zmiany lub modyfikacje niniejszego urządzenia, które nie zostały wyraźnie zatwierdzone przez podmiot odpowiedzialny za zgodność z przepisami, mogą spowodować unieważnienie uprawnień użytkownika do eksploatacji sprzętu. UWAGA: Urządzenie to zostało przetestowane i uznane za zgodne z limitami dla urządzeń cyfrowych klasy B, zgodnie z częścią 15 przepisów FCC. Limity te mają na celu zapewnienie odpowiedniej ochrony przed szkodliwymi zakłóceniami w instalacjach domowych. Urządzenie to generuje, wykorzystuje i może emitować energię o częstotliwości radiowej, a jeśli nie zostanie zainstalowane i użytkowane zgodnie z instrukcją, może powodować szkodliwe zakłócenia w łączności radiowej. Nie ma jednak gwarancji, że w konkretnej instalacji zakłócenia nie wystąpią. Jeśli urządzenie to powoduje szkodliwe zakłócenia w odbiorze sygnału radiowego lub telewizyjnego — co można stwierdzić poprzez wyłączenie i ponowne włączenie urządzenia — zaleca się użytkownikowi podjęcie próby wyeliminowania zakłóceń poprzez zastosowanie jednego lub kilku z poniższych środków:

- Zmień ustawienie lub przenieś antenę odbiorczą.
- Zwiększ odległość między urządzeniem a odbiornikiem.
- Podłącz urządzenie do gniazdka należącego do innego obwodu elektrycznego niż ten, do którego podłączony jest odbiornik.
- W razie potrzeby należy zwrócić się o pomoc do sprzedawcy lub doświadczonego technika radiowo-telewizyjnego.
- Aby zapewnić zgodność z limitami FCC klasy B, z tym urządzeniem należy stosować kable ekranowane.

⚠ OSTRZEŻENIE:

Nieprzestrzeganie poniższych instrukcji może spowodować obrażenia u dziecka lub innych osób.

- Podczas montażu należy przechowywać małe elementy w miejscu niedostępnym dla dzieci.
- Akcesoria muszą być montowane i demontowane przez osobę dorosłą.
- Należy regularnie sprawdzać, czy produkt nie jest uszkodzony.

*** WYMAGANY JEST MONTAŻ PRZEZ OSOBĘ DOROSŁĄ.**

⚠ OSTRZEŻENIE:

Aby zmniejszyć ryzyko urazu, konieczny jest nadzór osoby dorosłej. Nigdy nie należy używać urządzenia na jezdniach, w pobliżu pojazdów silnikowych, na stromych zboczach lub schodach ani w ich pobliżu, a także w pobliżu basenów lub innych zbiorników wodnych; należy zawsze nosić obuwie i nigdy nie pozwalać na jazdę więcej niż jednej osobie.

⚠ OSTRZEŻENIE:

Podczas korzystania z tego produktu należy zawsze przestrzegać podstawowych środków ostrożności, w tym następujących:

(A) Przed użyciem produktu należy zapoznać się ze wszystkimi instrukcjami.
(B) Aby zmniejszyć ryzyko urazu, podczas użytkowania produktu w pobliżu dzieci konieczny jest ścisły nadzór.
(C) Nie należy wkładać palców ani rąk do urządzenia.
(D) Nie należy używać tego produktu, jeśli elastyczny kabel zasilający lub kabel wyjściowy jest zgnieciony, ma uszkodzoną izolację lub wykazuje jakiekolwiek inne oznaki uszkodzenia.
(E) Dotyczy wszystkich urządzeń. Instrukcja powinna zawierać następujące stwierdzenie: Urządzenie to nie jest przeznaczone do użytkowania w temperaturze otoczenia poniżej 14°F (-10°C) ani powyżej 104°F (40°C).
(F) W przypadku wszystkich urządzeń instrukcja powinna zawierać następującą informację:
Akumulator należy ładować wyłącznie w temperaturze otoczenia wynoszącej od 32°F (0°C) do 104°F (40°C). Nigdy nie należy ładować akumulatora, gdy temperatura otoczenia wykracza poza ten zakres.

KALIFORNIJSKA INICJATYWA USTAWODAWCZA NR 65

⚠ OSTRZEŻENIE:

TEN PRODUKT MOŻE NARAZIĆ UŻYTKOWNIKA NA DZIAŁANIE SUBSTANCJI CHEMICZNYCH, W TYM KADMU, KTÓRY WEDŁUG WŁADZ STANU KALIFORNIA POWODUJE RAKA ORAZ WADY WRODZONE LUB INNE SZKODY DLA ROZRODCZOŚCI. WIĘCEJ INFORMACJI MOŻNA ZNALEŹĆ NA STRONACH: WWW.P65WARNINGS.CA.GOV.

ZAKRES GWARANCJI I REJESTRACJA PRODUKTU.

OGÓLNA OGRANICZONA GWARANCJA

TWÓJ NOWY PRODUKT MARKI JETSON OBJĘTY JEST GWARANCJĄ NA WADY MATERIAŁOWE I WYKONAWCZE, ZGODNIE Z INFORMACJAMI ZAMIESZCZONYMI NA STRONIE RIDEJETSON.COM/WARRANTY, PRZEZ OKRES LICZONY OD DATY PIERWOTNEGO ZAKUPU DETALICZNEGO, POD WARUNKIEM UŻYTKOWANIA ZGODNEGO Z INSTRUKCJAMI OBSŁUGI FIRMY JETSON (ZOBACZ RIDEJETSON.COM/SUPPORT). **W RAMACH NINIEJSZEJ GWARANCJI BĘDZIESZ MÓGŁ ZGŁASZAĆ ROSZCZENIA BEZPOŚREDNIO DO FIRMY JETSON, NAWET JEŚLI PRODUKT MARKI JETSON ZOSTAŁ ZAKUPIONY U JEDNEGO Z NASZYCH AUTORYZOWANYCH SPRZEDAWCÓW.** ABY ZAPOZNAĆ SIĘ Z PEŁNYMI WARUNKAMI NASZEJ GWARANCJI, ODWIEDŹ STRONĘ RIDEJETSON.COM/WARRANTY.

REJESTRACJA PRODUKTU

ZAREJESTRUJ SWÓJ NOWY JETSON, ABY UZYSKAĆ SZYBSZY DOSTĘP DO SPERSONALIZOWANEJ OBSŁUGI PRODUKTOWEJ I GWARANCYJNEJ. ZAREJESTRUJ SIĘ NA STRONIE RIDEJETSON.COM/PAGES/REGISTRATION.

Aby skorzystać z gwarancji na swój produkt
gwarancja lub zapytanie dotyczące zakres gwarancji,
Skontaktuj się z nami bezpośrednio.

www.ridejetson.com

UMOWA ARBITRAŻOWA.

WAŻNA INFORMACJA DOTYCZĄCA TWOICH PRAW – PROSIMY O ZAPOZNANIE SIĘ Z NĄ.

NINIEJSZA UMOWA ARBITRAŻOWA („UMOWA") REGULUJE SPOSÓB ROZSTRZYGANIA WSZELKICH ROSZCZEŃ WSTĘPOWANYCH PRZECIWKO NAM W ZWIĄZKU Z NINIEJSZYM ZAKUPEM I/LUB KORZYSTANIEM Z NASZYCH PRODUKTÓW. NINIEJSZA UMOWA OKREŚLA WAŻNE PRAWA. PROSIMY O UWAŻNE ZAPOZNANIE SIĘ Z NINIEJSZĄ UMOWĄ.

DOKONUJĄC ZAKUPU NASZYCH PRODUKTÓW U NAS LUB U JAKIEJKOLWIEK STRONY TRZECIEJ, UŻYTKOWNIK PRZYJMUJE DO WIADOMOŚCI I ZGADZA SIĘ, ŻE WSZELKIE SPORY MIĘDZY UŻYTKOWNIKIEM A NAMI DOTYCZĄCE TAKIEGO PRODUKTU BĘDĄ ROZSTRZYGANE W DRODZE WIĄŻĄCEGO ARBITRAŻU INDYWIDUALNEGO ZGODNIE Z WARUNKAMI NINIEJSZEJ UMOWY, A W ZWIĄZKU Z TYM UŻYTKOWNIK ZRZEKA SIĘ PRAWA DO UCZESTNICZENIA W TAKICH SPORACH LUB REPREZENTOWANIA GRUPY KONSUMENTÓW W TAKICH SPORACH. JEŚLI NIE WYRAŻASZ ZGODY NA NINIEJSZE WARUNKI, MUSISZ ZWRÓCIĆ PRODUKT W CIĄGU (30) DNI OD DATY JEGO OTRZYMANIA.

PRAWO WŁAŚCIWE; ZGODĘ

Niniejsza Umowa podlega przepisom federalnej ustawy o arbitrażu (Federal Arbitration Act), 9 U.S.C. §§ 1 i nast., a w zakresie, w jakim mają zastosowanie przepisy stanowe – przepisom stanu Delaware, z pominięciem zasad kolizji praw. Zatrzymując Produkt przez okres dłuższy niż trzydzieści (30) dni od daty jego otrzymania, użytkownik potwierdza, że zapoznał się z niniejszą Umową, zrozumiał ją i zgadza się na jej przestrzeganie. Jeśli nie zgadzasz się na niniejszą Umowę, musisz zwrócić Produkt w ciągu trzydziestu (30) dni od daty otrzymania, aby otrzymać pełny zwrot ceny zakupu.

I. ROZSTRZYGNIĘCIE SPORU W DRODZE WIĄŻĄCEGO ARBITRAŻU.

Wszelkie roszczenia lub spory między użytkownikiem a nami, naszymi spółkami zależnymi lub stowarzyszonymi, agentami lub przedstawicielami, wynikające z Produktu lub niniejszej Umowy lub w jakikolwiek sposób z nimi związane, będą rozstrzygane w drodze ostatecznego i wiążącego arbitrażu. Niniejszy obowiązek arbitrażu ma zastosowanie niezależnie od tego, czy roszczenie lub spór dotyczy czynu niedozwolonego, oszustwa, wprowadzenia w błąd, odpowiedzialności za produkt, zaniedbania, naruszenia przepisów ustawowych czy jakiejkolwiek innej podstawy prawnej. Użytkownik wyraźnie potwierdza i zgadza się, że zrzeka się prawa do wniesienia pozwu sądowego w oparciu o takie roszczenia lub spory oraz do rozstrzygnięcia takiego pozwu przez sędziego lub ławę przysięgłych. Niezależnie od powyższego każda ze stron może zwrócić się do właściwego sądu o wydanie nadzwyczajnego nakazu sądowego lub innego słusznego środka zabezpieczającego wyłącznie w celu zapobieżenia nieodwracalnej szkodzie w toku postępowania arbitrażowego, bez zrzeczenia się prawa do rozstrzygnięcia sporu w drodze arbitrażu.

II. ZRZECZENIE SIĘ PRAWA DO UDZIAŁU W POSTĘPOWANIU GRUPOWYM.

Wszelkie postępowania arbitrażowe wynikające z niniejszej Umowy będą prowadzone indywidualnie (a nie w ramach postępowania zbiorowego), a arbiter nie będzie uprawniony do orzekania o zadośćuczynieniu zbiorowym. Użytkownik przyjmuje do wiadomości i zgadza się, że niniejsza Umowa wyraźnie zabrania mu wszczynania postępowania arbitrażowego jako przedstawiciel innych osób lub przystępowania do jakiegokolwiek postępowania arbitrażowego wszczętego przez jakąkolwiek inną osobę. Użytkownik przyjmuje również do wiadomości i zgadza się, że zrzeka się prawa do pełnienia funkcji przedstawiciela, prywatnego pełnomocnika publicznego lub jakiegokolwiek innego przedstawiciela, a także do uczestnictwa jako członek grupy powodów w jakimkolwiek postępowaniu sądowym wszczętym przeciwko nam i/lub powiązanym stronom trzecim.

III. POSTĘPOWANIE ARBITRAŻOWE.

(A) Przed wszczęciem jakiegokolwiek postępowania arbitrażowego na mocy niniejszej Umowy należy najpierw zgłosić nam roszczenie lub spór, dzwoniąc pod bezpłatny numer naszego przedstawiciela 1-866-225-9723 i podając wszystkie wymagane informacje. Może zaistnieć konieczność dostarczenia nam pisemnego oświadczenia określającego charakter roszczenia lub sporu. Mamy czterdzieści pięć (45) dni od otrzymania takiego zgłoszenia telefonicznego (lub pisemnego oświadczenia) na rozstrzygnięcie takiego roszczenia lub sporu („Okres rozstrzygania"). Jeśli roszczenie lub spór nie zostanie rozstrzygnięty w Okresie rozstrzygania, użytkownik może wszcząć postępowanie arbitrażowe zgodnie z warunkami niniejszej Umowy.

(B) Arbitraż wszelkich roszczeń lub sporów wynikających z niniejszej Umowy będzie prowadzony zgodnie z obowiązującymi w danym momencie Zasadami arbitrażu konsumenckiego AAA („AAA"). Zasady i procedury te można uzyskać, dzwoniąc do AAA lub odwiedzając jej stronę internetową pod adresem www.adr.org.

(C) Arbiter nie może prowadzić postępowania arbitrażowego w sprawie zbiorowej; oznacza to, że arbiter nie może zezwolić Państwu na występowanie w charakterze przedstawiciela, prywatnego pełnomocnika publicznego ani w żadnej innej roli reprezentującej inne osoby w ramach postępowania arbitrażowego.

(D) Arbitraż w sprawie wszelkich roszczeń lub sporów wynikających z niniejszej Umowy będzie prowadzony w hrabstwie Nowy Jork, w stanie Nowy Jork; z zastrzeżeniem jednak, że w przypadku roszczeń o wartości nieprzekraczającej 25 000 USD użytkownik może zdecydować się na przeprowadzenie arbitrażu przez telefon lub wideokonferencję, przy czym w takim przypadku nie będzie wymagane osobiste stawiennictwo.

(E) ARBITRAŻ MASOWY. Jeżeli w dowolnym okresie dziewięćdziesięciu (90) dni zostanie przeciwko nam wniesionych co najmniej dwadzieścia (20) podobnych roszczeń („Zgłoszenie masowe"), AAA będzie prowadzić postępowanie w sprawie Zgłoszenia masowego w ramach skoordynowanego postępowania. AAA wybierze maksymalnie dziesięć (10) roszczeń, które posłużą jako postępowania wzorcowe i które zostaną rozstrzygnięte w pierwszej kolejności. Wyniki postępowań precedensowych nie będą wiążące dla pozostałych wnioskodawców, ale strony mogą je wykorzystać w celu ułatwienia rozstrzygnięcia sporu. Żadne dodatkowe roszczenia w ramach Zgłoszenia zbiorowego nie będą rozpatrywane ani poddawane arbitrażowi w trakcie trwania postępowań precedensowych. Wszelkie obowiązujące terminy przedawnienia ulegają zawieszeniu na czas zawieszenia postępowania zgodnie z niniejszym punktem. Niniejsze postanowienie nie ogranicza indywidualnego prawa użytkownika do arbitrażu.

(F) ZASTĘPCZY ADMINISTRATOR. Jeżeli AAA nie jest w stanie lub nie chce przeprowadzić postępowania w sprawie roszczenia na mocy niniejszej Umowy, funkcję administratora arbitrażu pełni JAMS, Inc. („JAMS") zgodnie z obowiązującymi w danym momencie minimalnymi standardami arbitrażu konsumenckiego tej organizacji, dostępnymi na stronie www.jamsadr.com.

IV. KOSZTY.

Wszystkie koszty administracyjne postępowania arbitrażowego wszczętego na mocy niniejszej Umowy wynoszą:

(A) Jeżeli wartość roszczenia lub sporu będącego przedmiotem postępowania arbitrażowego nie przekracza pięciu tysięcy dolarów (5 000 USD), Państwa udział w kosztach administracyjnych nie przekroczy stu dolarów (100 USD);

(B) Jeżeli wartość roszczenia lub sporu będącego przedmiotem postępowania arbitrażowego wynosi od pięciu tysięcy dolarów (5 000 USD) do pięćdziesięciu tysięcy dolarów (50 000 USD), Państwa udział w kosztach administracyjnych nie przekroczy trzystu dolarów (300 USD); oraz

(C) Jeżeli wartość roszczenia lub sporu będącego przedmiotem postępowania arbitrażowego przekracza 50 000 dolarów, Państwa udział w kosztach administracyjnych będzie zgodny z cennikiem opłat handlowych udostępnionym przez AAA.

(D) Każda ze stron pokrywa honoraria i koszty związane z własnymi pełnomocnikami, biegłymi i świadkami.

V. SPRAWY O NISKIEJ WARTOŚCI.

Jeżeli roszczenie podlega jurysdykcji sądu ds. drobnych roszczeń, każda ze stron może zdecydować się na wniesienie sprawy do tego sądu zamiast do arbitrażu. Wszelkie spory, których nie można rozstrzygnąć w ramach jurysdykcji sądu ds. drobnych roszczeń, będą rozstrzygane w drodze wiążącego arbitrażu zgodnie z postanowieniami niniejszej Umowy. Wszelkie odwołania od orzeczeń wydanych przez sąd ds. drobnych roszczeń będą rozstrzygane w drodze wiążącego arbitrażu zgodnie z postanowieniami niniejszej Umowy.

VI. ROZDZIELNOŚĆ POSTANOWIEŃ.

Jeżeli którekolwiek z postanowień niniejszej Umowy zostanie uznane za niezgodne z prawem, niewykonalne lub nieważne, postanowienie to traci moc wyłącznie w zakresie, w jakim zostało uznane za niezgodne z prawem, niewykonalne lub nieważne, a pozostała część tego postanowienia oraz wszystkie pozostałe postanowienia zachowują pełną moc prawną.

TruRide Tech LLC
794 School House Road
New Castle, DE 19720

Wprowadzenie: styczeń 2026 r.

1. O NAS TWÓJ PRODUKT.

1.1 Przegląd produktu

1. ZESPÓŁ KIEROWNICY*
   - A. HAMULEC RĘCZNY
   - B. DZWONEK
   - C. EKRAN LED
   - D. KIEROWNICA
   - E. HACZYK SKŁADANY
   - F. CZUJNIK NFC
   - G. PRZYCISK ZASILANIA
   - H. PRZEPUSTNICA
2. REFLEKTOR
3. ŁODYGA
4. LINKA ZABEZPIECZAJĄCA
5. KABEL
6. ZATRZASK BLOKUJĄCY
7. PUNKT ZAWIASU SKŁADANIA
8. KOMORA URZĄDZENIA ŚLEDZĄCEGO
9. PORT ŁADOWANIA Z OSŁONĄ
10. POKŁAD
11. ZATRZASK SKŁADANY
12. HAMULEC NOŻNY
13. ŚWIATŁO TYLNE/ŚWIATŁO HAMOWANIA
14. KOŁO TYLNE
15. HAMULEC TARCZOWY
16. PRZEDNIE KOŁO
17. PODPÓRKA
18. ŁADOWARKA
19. KABEL ŁADOWACZY
20. TAGI ZABEZPIECZAJĄCE NFC ×2 *(1 DUŻY I 1 MAŁY)*

Narzędzia i elementy montażowe niezbędne do montażu, regulacji i konserwacji:



KLUCZ IMBUSOWY 2 MM



NARZĘDZIE ZABEZPIECZAJĄCE



KLUCZ IMBUSOWY 4 MM



ŚRUBY (×5, W TYM 1 ZAPASOWY)



PRZEDŁUŻKA DO ZAWORU OPONY

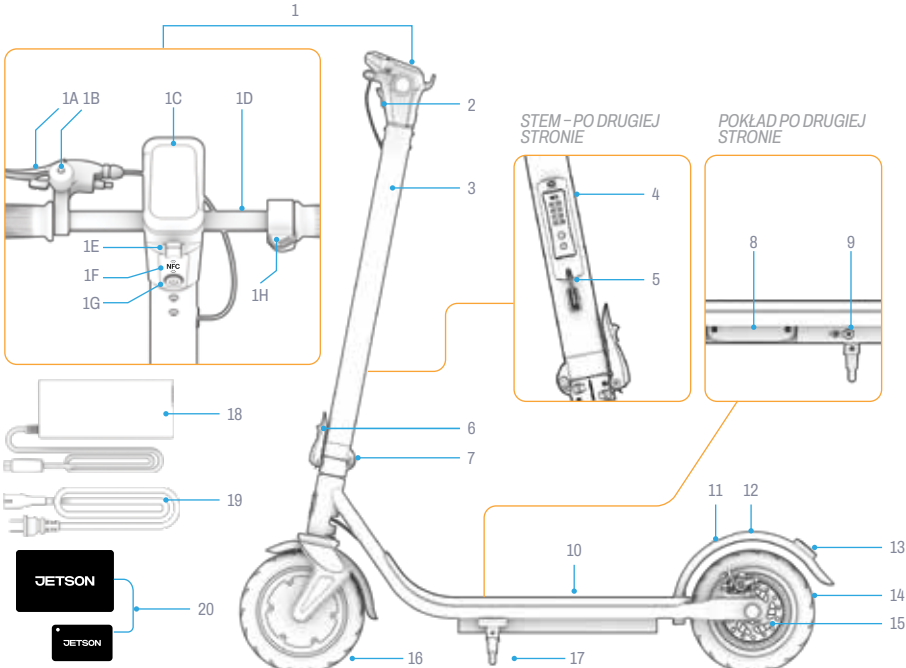

*NIE JEST ZAMONTOWANE FABRYCZNIE; WYMAGA MONTAŻU.

UWAGA: ZDJĘCIA MOGĄ NIE ODZWIERCIEDLAĆ DOKŁADNEGO WYGLĄDU RZECZYWISTEGO PRODUKTU.

1.2 Dane techniczne produktu

- LIMIT WAGI: 265 LB | 120,2 KG
- MINIMALNA WAGA KIEROWCY: 100 LB | 45,4 KG
- WAGA PRODUKTU: 39,2 FUNTA | 17,8 KG
- ZALECANY WIEK: OD 12 LAT
- WYMIARY PRODUKTU PO ROZŁOŻENIU: 42,9 IN (DŁ.) × 19,2 IN (SZER.) × 45,5 IN (WYS.) | 108,9 CM (DŁ.) × 48,8 CM (SZER.) × 115,6 CM (WYS.)
- WYMIARY PRODUKTU PO ZŁOŻENIU: 42,9 IN (DŁ.) × 19,2 IN (SZER.) × 18,5 IN (WYS.) | 108,9 CM (DŁ.) × 48,8 CM (SZER.) × 46,9 CM (WYS.)
- WYMIARY POKŁADU: 22,3 IN (DŁ.) × 6,2 IN (SZER.) | 56,6 CM (DŁ.) × 15,7 CM (SZER.)
- ROZMIAR KOŁA: 8,5 CALA | 21,6 CM
- MAKSYMALNA PRĘDKOŚĆ: 15,5 MPH* | 24,9 KM/H*
- MAKSYMALNY ZASIĘG: 18,0 MIL | 29,0 KM *, **
- AKUMULATOR: 36 V, 7,5 AH
- TYP BATERII: LITOWO-JONOWA
- SILNIK: 350 W***
- ŁADOWARKA: 42 V, 1,5 A
- CZAS ŁADOWANIA: OK. 5,5 GODZINY
- MAKSYMALNY KĄT WZNOSZENIA: 15°
- ZALECANE CIŚNIENIE W OPONACH: 50 PSI
- CERTYFIKAT UL: 2272

**ZASIĘG, PRĘDKOŚĆ, CZAS PRACY AKUMULATORA I INNE PARAMETRY TECHNICZNE MOGĄ SIĘ RÓŻNIĆ W ZALEŻNOŚCI OD UŻYTKOWNIKA ORAZ WARUNKÓW JAZDY.*

***TEST PRZEPROWADZONO PRZY OBCIĄŻENIU WYNOSZĄCYM 143,3 LB | 65,0 KG, W TEMPERATURZE POWIETRZA 77°F | 25°C ORAZ PRZY PRĘDKOŚCI 12 MPH | 19,3 KM/H. WIĘCEJ INFORMACJI NA TEMAT CZYNNIKÓW MOGĄCYCH WPŁYWAĆ NA ZASIĘG ZNAJDUJE SIĘ W SEKCJI 4.5.*

****MOC SZCZYTOWA****

1.3 Zasoby internetowe

Przeszukaj naszą ofertę, aby znaleźć nasze najlepsze zaktualizowany produkt materiały wprowadzające oraz zasoby pomocnicze.

Instrukcję obsługi można znaleźć w Internecie pod adresem https://cdn.shopify.com/s/files/1/2530/6734/files/SHIELD-MANUAL-web.pdf

Naszą kolekcję instrukcji obsługi można znaleźć pod adresem https://ridejetson.com/pages/product-manuals

2. INSTRUKCJA MONTAŻU.

2.1 Uwagi wstępne

- ZACZNIJ SWOJĄ PRZYGODĘ WE WŁAŚCIWY SPOSÓB. PRZED UŻYCIEM TEGO PRODUKTU NALEŻY UWAŻNIE PRZECZYTAĆ CAŁĄ INSTRUKCJĘ OBSŁUGI, W TYM OSTRZEŻENIA DOTYCZĄCE BEZPIECZEŃSTWA. UPEWNIJ SIĘ, ŻE ROZUMIESZ, AKCEPTUJESZ I PRZESTRZEGASZ WSZYSTKICH:
  - ZALECENIA PRODUCENTA.
  - WSKAZÓWKI DOTYCZĄCE BEZPIECZEŃSTWA I OSTRZEŻENIA.
  - LOKALNE PRZEPISY I ROZPORZĄDZENIA DOTYCZĄCE JAZDY KONNEJ ORAZ PROWADZENIA DZIAŁALNOŚCI.
- NALEŻY ZACHOWAĆ OSTROŻNOŚĆ PODCZAS ROZPAKOWYWANIA, USUWANIA WSZYSTKICH MATERIAŁÓW OPAKOWANIOWYCH ORAZ USTAWIANIA HULAJNOGI W CELU MONTAŻU.

  PODCZAS ROZPAKOWYWANIA ORAZ PRZYGOTOWAŃ DO MONTAŻU NALEŻY OBCHODZIĆ SIĘ Z MOSTKIEM I KIEROWNICĄ OSTROŻNIE, ABY NIE PRZESUNĄĆ WEWNĘTRZNYCH PRZEWODÓW, KTÓRE ZOSTAŁY UŁOŻONE W SPOSÓB UŁATWIAJĄCY ICH PODŁĄCZENIE.
- WSKAZÓWKI ZAWARTE W NINIEJSZEJ INSTRUKCJI — „W PRAWO", „W LEWO", „DO PRZODU" I „DO TYŁU" — SĄ PODANE Z PERSPEKTYWY KIEROWCY STOJĄCEGO NA HULAJNODZE. NA PRZYKŁAD „PRAWA STRONA" HULAJNOGI TO STRONA, PO KTÓREJ ZNAJDUJE SIĘ PRAWA RĘKA KIEROWCY.

2.2 Bezpieczeństwo związane z kaskiem

KOLARZ POWINIEN ZAWSZE NOSIĆ KASK.



NIEPRAWIDŁOWE USTAWIENIE:
CZOŁO JEST ODSŁONIĘTE. UPADEK MOŻE SPOWODOWAĆ POWAŻNE OBRAŻENIA.



PRAWIDŁOWE USTAWIENIE:
CZOŁO JEST ZAKRYTE ZA KASK.

**NALEŻY NOSIĆ KASK, ODPOWIEDNIĄ ODZIEŻ, OBUWIE ORAZ SPRZĘT OCHRONNY. NALEŻY UNIKAĆ ODZIEŻY, KTÓRA MOŻE SIĘ ZAPLĄTAĆ W KOŁA LUB WSUNĄĆ POD NIE. ZALECA SIĘ NOSZENIE OBUWIA Z ZAKRYTYMI PALCAMI I PŁASKĄ PODESZWĄ. NALEŻY NOSIĆ KASK ZGODNY Z NORMĄ ASTM F1492 ORAZ SPRZĘT OCHRONNY, ABY ZAPOBIEC OBRAŻENIOM W RAZIE WYPADKU.*

2.3 Rozkładanie i składanie hulajnogi

KIEDY ROZŁOŻYĆ: DO JAZDY I MONTAŻU*
KIEDY ZŁOŻYĆ: W CELU PRZECHOWYWANIA I TRANSPORTU

WAŻNE: NIE WOLNO PODNOSIĆ HULAJNOGI ZA KIEROWNICĘ. ABY JĄ PRZETRANSPORTOWAĆ, NALEŻY ZABLOKOWAĆ JĄ W POZYCJI ZŁOŻONEJ I PRZENOSIĆ ZA MOSTEK.

*PO ROZŁOŻENIU W CELU MONTAŻU KIEROWNICA NIE BĘDZIE JESZCZE ZAMONTOWANA.

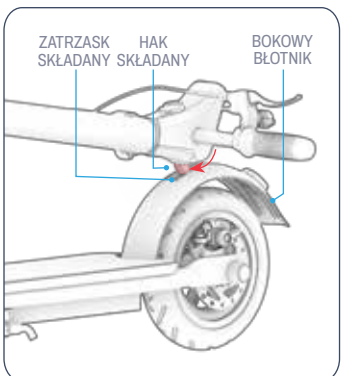

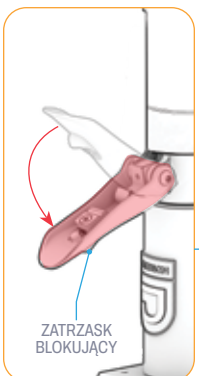

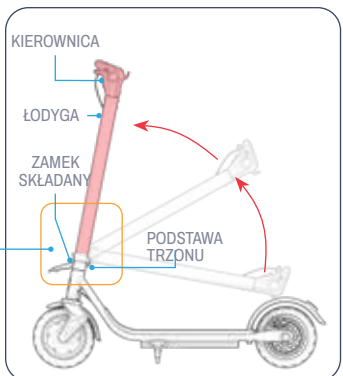

Rozwój wydarzeń

1. USTAW HULAJNOGĘ W POZYCJI PIONOWEJ NA PODPÓRCE (PATRZ PUNKT 3.7).
2. NACIŚNIJ TYLNY BŁOTNIK W DÓŁ, ABY ZWOLNIĆ HACZYK SKŁADANIA.
3. DELIKATNIE UNIEŚ KIEROWNICĘ, AŻ ZNAJDZIE SIĘ W POZYCJI CAŁKOWICIE PIONOWEJ NA PODSTAWIE MOSTKA.
4. CAŁKOWICIE OTWÓRZ ZATRZASK BLOKUJĄCY.

WAŻNE: NIE NALEŻY PRÓBOWAĆ ZAMKNĄĆ ZATRZASKU, ZANIM NIE ZOSTANIE ON USTAWIONY W POZYCJI CAŁKOWICIE OTWARTEJ.

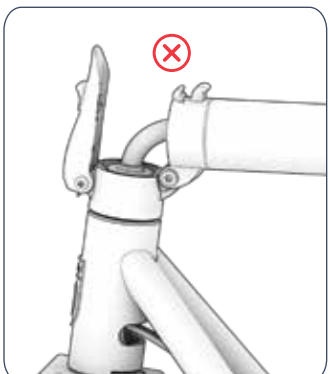

BŁĘDNIE: ZATRZASK NIE ZOSTAŁ ODCIĄGNIĘTY.

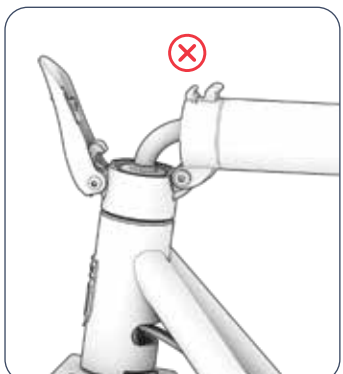

BŁĘDNIE: ZATRZASK CZĘŚCIOWO OTWARTY.



POPRAWNIE: ZATRZASK CAŁKOWICIE OTWARTY.

5. PODNIEŚ CZĘŚCIOWO ZATRZASK, UPEWNIAJĄC SIĘ, ŻE HACZYK ZATRZASKU (A) JEST CAŁKOWICIE WSUNIĘTY MIĘDZY DWA HACZYKI NA TRZPIENIU (B I C), JAK POKAZANO NA DRUGIM ZDJĘCIU PONIŻEJ. JEŚLI CZYNNOŚĆ ZOSTANIE WYKONANA PRAWIDŁOWO, HACZYK ZATRZASKU (A) ZASKOCZY NA SWOJE MIEJSCE Z CHARAKTERYSTYCZNYM „KLIKNIĘCIEM".

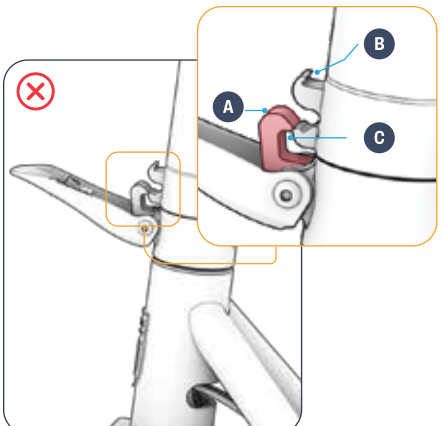

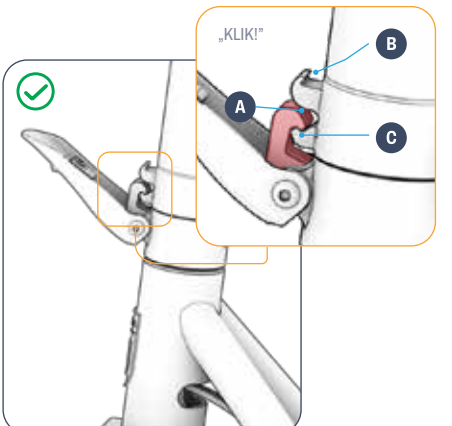

BŁĘDNIE: HACZYK NA ZATRZASKU (A) NIE JEST CAŁKOWICIE WSUNIĘTY MIĘDZY DWA HACZYKI NA TRZPIENIU (B I C).

POPRAWNIE: HACZYK NA ZATRZASKU (A) JEST CAŁKOWICIE WSUNIĘTY MIĘDZY DWA HACZYKI NA TRZPIENIU (B I C) I DAŁO SIĘ USŁYSZEĆ „KLIKNIĘCIE".

WAŻNE: NIE KONTYNUUJ, JEŚLI HACZYK ZATRZASKU NIE JEST CAŁKOWICIE WSUNIĘTY. OTWÓRZ ZATRZASK DO KOŃCA I POWTARZAJ KROK 5, AŻ WSZYSTKO BĘDZIE W PORZĄDKU.

6. NACIŚNIJ ZATRZASK BLOKUJĄCY W KIERUNKU RAMY, ABY ZABLOKOWAĆ KIEROWNICĘ W TEJ POZYCJI.
7. SPRAWDŹ, CZY ZATRZASK I TRZPIEŃ SĄ DOBRZE ZAMOCOWANE.

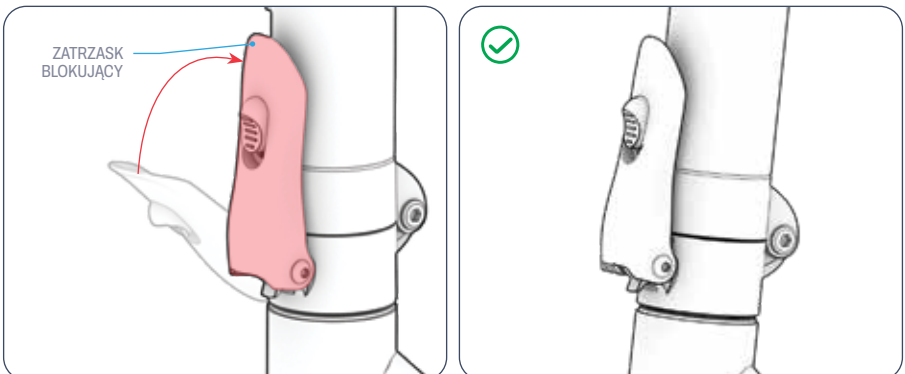

⚠**OSTRZEŻENIE:** ABY UPEWNIĆ SIĘ, ŻE ZATRZASK JEST PRAWIDŁOWO ZAMKNIĘTY I DOBRZE PRZYTWIERDZONY DO TRZPIENIA, NALEŻY SPRAWDZIĆ, CZY PODCZAS ZAMYKANIA ZATRZASK WYRAŹNIE „ZASKOCZYŁ".

⚠**OSTRZEŻENIE:** ABY UNIKNĄĆ ZŁOŻENIA KIEROWNICY, CO MOGŁOBY SPOWODOWAĆ OBRAŻENIA, NIGDY NIE NALEŻY JEŹDZIĆ NA HULAJNODZE, JEŚLI MECHANIZM SKŁADANIA NIE JEST CAŁKOWICIE ZAMKNIĘTY, A MOSTEK NIE JEST ZABEZPIECZONY W POZYCJI PIONOWEJ.

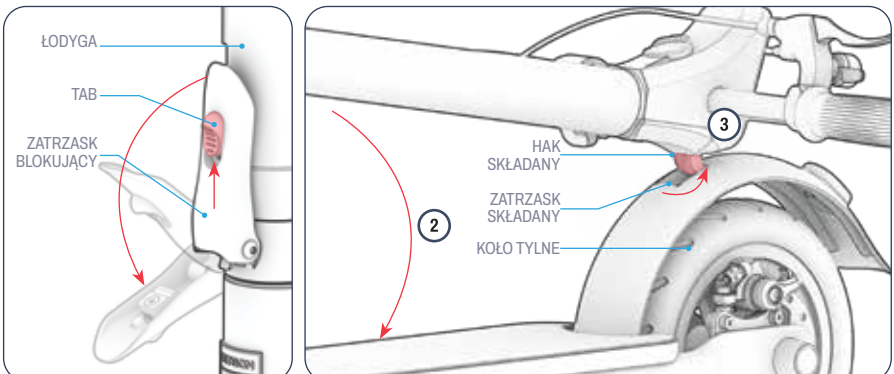

Składanie

1. PRZESUŃ W GÓRĘ ZACZEP NA ZATRZASKU BLOKUJĄCYM, A NASTĘPNIE POCIĄGNIJ ZATRZASK, OTWIERAJĄC GO I ODSUWAJĄC OD TRZPIENIA.
2. DELIKATNIE OPUŚĆ KIEROWNICĘ W KIERUNKU TYLNEGO KOŁA.
3. WSUŃ HACZYK SKŁADANIA W ZATRZASK SKŁADANIA, BLOKUJĄC KIEROWNICĘ W POZYCJI ZŁOŻONEJ.

2.4 Montaż kierownicy

UWAGA:
- NALEŻY ZACHOWAĆ OSTROŻNOŚĆ PODCZAS OBCHODZENIA SIĘ Z ELEMENTAMI ELEKTRYCZNYMI.
- UPEWNIJ SIĘ, ŻE LINKA HAMULCOWA NIE JEST SPLĄTANA, NIE PRZESZKADZA ŻADNYM RUCHOMYM ELEMENTOM ANI NIE JEST UŁOŻONA W SPOSÓB, KTÓRY UTRUDNIAŁBY OBRÓT KIEROWNICY.

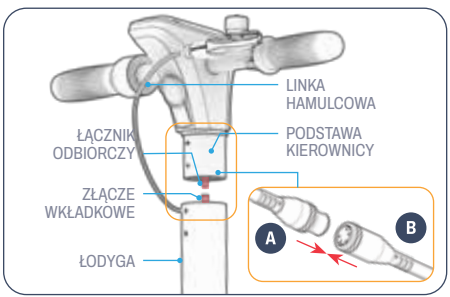

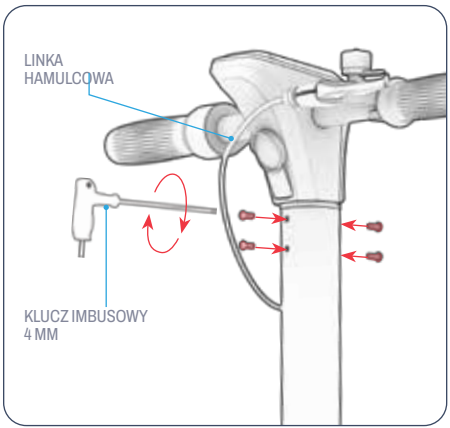

1. WYRÓWNAJ STRZAŁKI NA PRZEWODZIE KIEROWNICY (A) I GNIEŹDZIE PRZEWODU MOSTKA (B). WSUŃ ELEMENT (A) DO ELEMENTU (B).
2. UMIEŚĆ KIEROWNICĘ NA MOSTKU TAK, ABY TRZPIEŃ BYŁ SKIEROWANY W DÓŁ, A CZUJNIK NFC BYŁ SKIEROWANY DO TYŁU. WSUŃ TRZPIEŃ DO MOSTKA, AŻ CZTERY OTWORY NA ŚRUBY ZNAJDĄ SIĘ W JEDNEJ LINII.
3. WKRĘĆ PO JEDNEJ ŚRUBIE W KAŻDY ZESTAW WYRÓWNANYCH OTWORÓW, OBRACAJĄC JE W PRAWO. GDY WSZYSTKIE CZTERY ŚRUBY BĘDĄ JUŻ WKRĘCONE, DOKRĘĆ JE KLUCZEM IMBUSOWYM 4 MM.
4. SPRAWDŹ, CZY KIEROWNICA JEST SOLIDNIE ZAMOCOWANA W MOSTKU.

WAŻNE: NALEŻY UWAŻAĆ, ABY NIE PRZYGNIEŚĆ PRZEWODÓW. PODCZAS PRZESUWANIA NALEŻY JE BEZPIECZNIE POPROWADZIĆ TAK, ABY NIE ZNAJDOWAŁY SIĘ W ZASIĘGU OBU ELEMENTÓW RAMY.

2.5 Aktywacja tagów NFC

MOŻESZ UŻYĆ TAGÓW NFC DO ELEKTRONICZNEGO ODBLOKOWANIA HULAJNOGI. (ZOBACZ PUNKT 3.9).

ABY SPRAWDZIĆ, CZY TWOJE TAGI WYMAGAJĄ SPAROWANIA Z HULAJNOGĄ, POSZUKAJ CZERWONEJ KROPKI NA DOŁĄCZONYM TAGI NFC.

WAŻNE: W ZALEŻNOŚCI OD DATY PRODUKCJI TWOJEGO HULAJNOGI DOŁĄCZONE TAGI NFC MOGĄ BYĆ JUŻ AKTYWOWANE I SPAROWANE Z HULAJNOGĄ LUB MOŻE BYĆ KONIECZNE ICH RĘCZNE AKTYWOWANIE I SPAROWANIE, ZANIM BĘDZIE MOŻNA ICH UŻYWAĆ DO ODBLOKOWYWANIA HULAJNOGI.
WAŻNE: JEŚLI TWÓJ SKUTER NIE REAGUJE NA TWOJE TAGI ZABEZPIECZAJĄCE NFC, SKONTAKTUJ SIĘ Z ZESPOŁEM JETSON CARE W CELU UZYSKANIA POMOCY.

JETSON

JEŚLI TAGI NFC TWOJEGO HULAJNOGI MAJĄ CZERWONĄ NAKLEJKĘ, TAK JAK POKAZANO POWYŻEJ, OZNACZA TO, ŻE SĄ ONE WSTĘPNIE AKTYWOWANE I JUŻ SPAROWANE Z HULAJNOGĄ. NIE TRZEBA PODEJMOWAĆ ŻADNYCH DODATKOWYCH DZIAŁAŃ. TAGI SĄ GOTOWE DO UŻYCIA!

JETSON

JEŚLI TWOJE TAGI NFC **NIE** MAJĄ CZERWONEJ NAKLEJKI, KARTY NFC NALEŻY AKTYWOWAĆ I SPAROWAĆ ZE SKUTEREM. ABY AKTYWOWAĆ TE TAGI, POSTĘPUJ ZGODNIE Z PONIŻSZYMI INSTRUKCJAMI.

1. ABY WŁĄCZYĆ HULAJNOGĘ, NACIŚNIJ I PRZYTRZYMAJ PRZYCISK ZASILANIA PRZEZ 2 SEKUNDY.
   ZWRÓĆ UWAGĘ NA MIGAJĄCĄ IKONĘ KŁÓDKI NA EKRANIE LED.
2. NACIŚNIJ SZYBKO PRZYCISK ZASILANIA 4 RAZY POD RZĄD. NASTĘPNIE PRZYŁÓŻ ETYKIETĘ ZABEZPIECZAJĄCĄ NFC DO CZUJNIKA NFC. POMYŚLNE SPAROWANIE ZOSTANIE ZASYGNALIZOWANE W NASTĘPUJĄCY SPOSÓB:
   - 2 SYGNAŁY DŹWIĘKOWE
   - STAŁE ZIELONE PODŚWIETLENIE OKRĘGU NA EKRANIE LED
   - ZNIKNIĘCIE IKONY KŁÓDKI NA EKRANIE LED
3. POWTÓRZ TĘ CZYNNOŚĆ Z DRUGIM TAGIEM NFC.

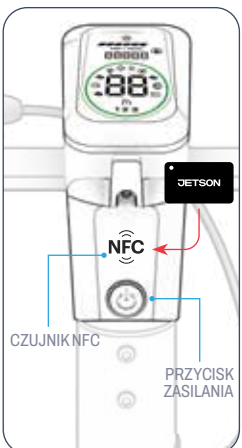

WSKAZÓWKI DOTYCZĄCE PIELĘGNACJI TAGÓW ZABEZPIECZAJĄCYCH NFC:

- NALEŻY UNIKAĆ ZAMOCZENIA PRZYWIESZEK. NALEŻY JE PRZECHOWYWAĆ W SUCHYM MIEJSCU.
- ABY WYCZYŚCIĆ ZAWIESZKI, PRZETRZYJ JE SUCHĄ, POZBAWIONĄ PYŁU ŚCIERECZKĄ.

2.6 Ustawianie kodu dostępu

MOŻESZ RÓWNIEŻ UŻYĆ TRZYCYFROWEGO KODU ELEKTRONICZNEGO, ABY ODBLOKOWAĆ HULAJNOGĘ.

DOMYŚLNY KOD DOSTĘPU TO 333. MOŻNA GO ZMIENIĆ W DOWOLNYM MOMENCIE.
UWAGA: ABY ZMIENIĆ DOMYŚLNY KOD DOSTĘPU, POTRZEBNY **BĘDZIE** JEDEN Z DOŁĄCZONYCH TAGÓW NFC.

WAŻNE: ZAPISZ SWÓJ KOD DOSTĘPU. BEZ NIEGO NIE MA MOŻLIWOŚCI ZRESETOWANIA KODU ANI UŻYCIA GO DO ODBLOKOWANIA HULAJNOGI.

ABY ZMIENIĆ KOD DOSTĘPU:

1. ABY WŁĄCZYĆ HULAJNOGĘ, NACIŚNIJ I PRZYTRZYMAJ PRZYCISK ZASILANIA PRZEZ 2 SEKUNDY. ZWRÓĆ UWAGĘ NA MIGAJĄCĄ IKONĘ KŁÓDKI NA EKRANIE LED.
2. PRZYŁÓŻ JEDNĄ Z ETYKIET ZABEZPIECZAJĄCYCH NFC DO CZUJNIKA NFC I PRZYTRZYMAJ JĄ, AŻ USŁYSZYSZ DWA SYGNAŁY DŹWIĘKOWE, A IKONA KŁÓDKI ZNIKNIE Z EKRANU LED.
3. NACIŚNIJ I PRZYTRZYMAJ PRZYCISK ZASILANIA PRZEZ 1–2 SEKUNDY, PRZYŁOŻYWSZY JEDNOCZEŚNIE ETYKIETĘ ZABEZPIECZAJĄCĄ NFC DO CZUJNIKA NFC. ZWOLNIJ PRZYCISK I ODSUŃ ETYKIETĘ, GDY:
   - ROZLEGAJĄ SIĘ DWA SYGNAŁY DŹWIĘKOWE.
   - ZIELONE KÓŁKO ZACZYNA MIGAĆ.
4. NACIŚNIJ SZYBKO PRZYCISK ZASILANIA 5 RAZY POD RZĄD, ABY PRZEJŚĆ DO SEKCJI HASŁA W MENU USTAWIEŃ.
5. NACIŚNIJ KRÓTKO PRZYCISK GAZU, AŻ NA WYŚWIETLACZU POJAWI SIĘ CYFRA, KTÓRĄ CHCESZ USTAWIĆ JAKO PIERWSZĄ POZYCJĘ KODU DOSTĘPU.
   UWAGA: CYFRY SĄ W ZAKRESIE OD 1 DO 9. PO NACIŚNIĘCIU CYFRY 9 WYŚWIETLACZ POWRÓCI DO CYFRY 1.
6. NACIŚNIJ RAZ PRZYCISK ZASILANIA, ABY WYBRAĆ TEN NUMER.
7. POWTÓRZ KROKI 5 I 6 DLA DRUGIEJ POZYCJI.
8. POWTÓRZ KROKI 5 I 6 DLA TRZECIEJ POZYCJI. DWA SYGNAŁY DŹWIĘKOWE POTWIERDZAJĄ, ŻE NOWY TRZYCYFROWY KOD DOSTĘPU ZOSTAŁ POMYŚLNIE USTAWIONY.

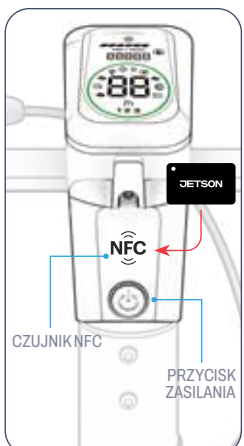

2.7 Ustawianie kodu zamka cylindrycznego

DOMYŚLNY KOD ZAMKA CYLINDRYCZNEGO TO „0000”.

WAŻNE: NIE**MA** MOŻLIWOŚCI ZRESETOWANIA KODU ANI KORZYSTANIA Z ZAMKA BEZ UŻYCIA DOTYCHCZASOWEGO KODU. PAMIĘTAJ, ABY ZAPISYWAĆ SWÓJ KOD ZA KAŻDYM RAZEM, GDY GO ZMIENIASZ.

ABY ZMIENIĆ KOD ZAMKA CYLINDRYCZNEGO:

1. OBRÓĆ KAŻDĄ CYFRĘ WOKÓŁ CYLINDRA, AŻ WSZYSTKIE 4 CYFRY OBECNEGO KODU ZNAJDĄ SIĘ W LINII W ŚRODKOWEJ CZĘŚCI, OD GÓRY DO DOŁU. („0000”, JEŚLI URZĄDZENIE NADAL ZNAJDUJE SIĘ W TRYBIE DOMYŚLNYM)
2. PRZESUŃ PRZEŁĄCZNIK RESETOWANIA W PRAWO.
3. OBRACAJ CYFRY, AŻ WYŚWIETLI SIĘ NOWY KOD I ZOSTANIE WYŚRODKOWANY.
4. PRZESUŃ PRZEŁĄCZNIK RESETOWANIA W LEWO, ABY ZAPROGRAMOWAĆ NOWY KOD.

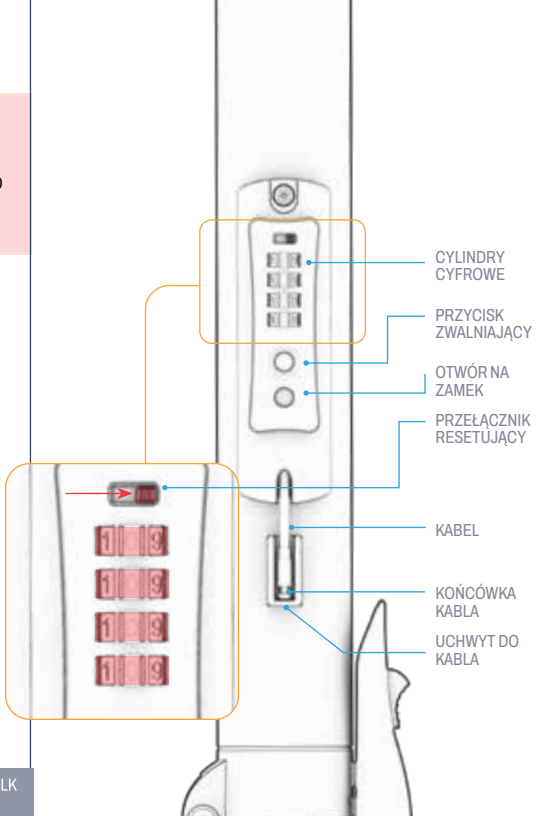

2.8 Wprowadzenie urządzenia śledzącego

W KOMORZE NA URZĄDZENIA ŚLEDZĄCE ZNAJDUJĄ SIĘ DWA RÓŻNE OTWORY, UMOŻLIWIAJĄCE UMIESZCZENIE W NIEJ DWÓCH URZĄDZEŃ ŚLEDZĄCYCH BLUETOOTH® O RÓŻNYCH ROZMIARACH, TAKICH JAK APPLE AIRTAG™ LUB TILE™.*

- PRZED UMIESZCZENIEM URZĄDZENIA ŚLEDZĄCEGO W SCHOWKU NALEŻY POSTĘPOWAĆ ZGODNIE Z INSTRUKCJĄ JEGO KONFIGURACJI.
- ABY UZYSKAĆ DOSTĘP DO KOMORY URZĄDZENIA ŚLEDZĄCEGO, POTRZEBNE BĘDZIE NARZĘDZIE ZABEZPIECZAJĄCE.

SEKCJA DOTYCZĄCA OKRĄGŁYCH URZĄDZEŃ ŚLEDZĄCYCH:
1,27 CALA | 32,37 MM (ŚREDNICA) × 0 ,31 CALA | 8 MM (GŁĘBOKOŚĆ)
SEKCJA PROSTOKĄTNEGO URZĄDZENIA ŚLEDZĄCEGO:
2,34 CALA | 59,51 MM (SZER.) × 1 ,43 CALA | 36,2 MM (WYS.) × 0 ,31 CALA | 8 MM (GŁ.)

UWAGA: SKORZYSTAJ Z APLIKACJI LUB PROGRAMU POWIĄZANEGO Z TWOIM URZĄDZENIEM ŚLEDZĄCYM, ABY NA BIEŻĄCO MONITOROWAĆ LOKALIZACJĘ SWOJEJ HULAJNOGI.

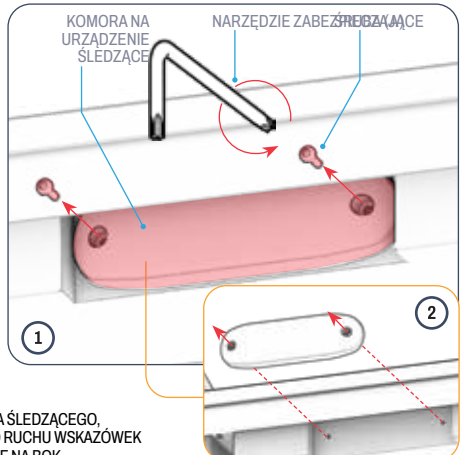

INSTALACJA URZĄDZENIA ŚLEDZĄCEGO:

1. POLUZUJ I WYKRĘĆ 2 ŚRUBY (A) W KOMORZE URZĄDZENIA ŚLEDZĄCEGO, OBRACAJĄC KAŻDĄ Z NICH W KIERUNKU PRZECIWNYM DO RUCHU WSKAZÓWEK ZEGARA ZA POMOCĄ SPECJALNEGO NARZĘDZIA. ODŁÓŻ JE NA BOK.
2. WYJMIJ KOMORĘ NA URZĄDZENIE ŚLEDZĄCE Z BOKU PLATFORMY.
3. POLUZUJ I WYKRĘĆ 4 ŚRUBY (B) PŁYTY WEWNĘTRZNEJ, OBRACAJĄC JE W KIERUNKU PRZECIWNYM DO RUCHU WSKAZÓWEK ZEGARA ZA POMOCĄ KLUCZA IMBUSOWEGO 2 MM (3A). ODŁÓŻ ŚRUBY I PŁYTĘ WEWNĘTRZNĄ NA BOK (3B).



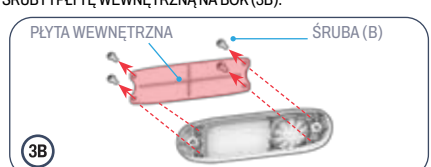

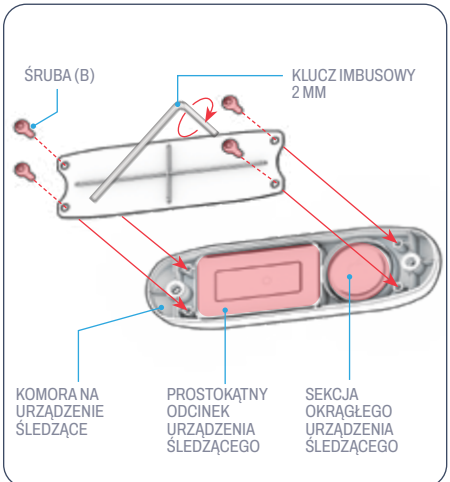

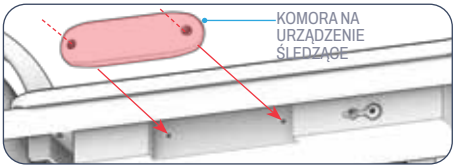

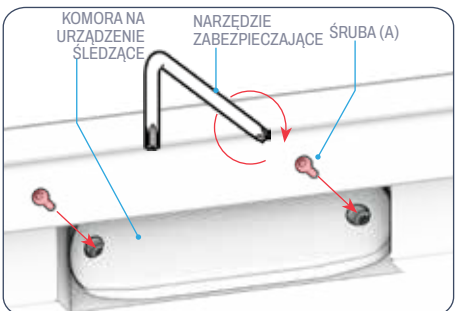

4. UMIEŚĆ URZĄDZENIE ŚLEDZĄCE W ODPOWIEDNIO WYPROFILOWANYM MIEJSCU.
5. ZAMONTUJ PŁYTKĘ WEWNĘTRZNĄ TAK, ABY 4 OTWORY W PŁYTCE BYŁY WYRÓWNANE Z 4 OTWORAMI W KORPUSIE KOMORY.
6. WKRĘĆ PO 1 ŚRUBIE (B) W KAŻDY Z 4 WYRÓWNANYCH OTWORÓW I DOKRĘĆ JE ZGODNIE Z RUCHEM WSKAZÓWEK ZEGARA ZA POMOCĄ KLUCZA IMBUSOWEGO 2 MM.
7. ZAŁÓŻ POKRYWĘ KOMORY PROWADZĄCEJ TAK, ABY DWA OTWORY W POKRYWIE BYŁY WYRÓWNANE Z DWOMA OTWORAMI W BOKU PLATFORMY.
8. W KAŻDYM ZESTAWIE WYRÓWNANYCH OTWORÓW NALEŻY WKRĘCIĆ I DOKRĘCIĆ 1 ŚRUBĘ (A) Z KROKU 1, OBRACAJĄC JĄ W PRAWO ZA POMOCĄ NARZĘDZIA ZABEZPIECZAJĄCEGO.

2.9 Pompowanie opon

PRZED PIERWSZĄ PRZEJAŻDŻKĄ NALEŻY NAPOMPOWAĆ OPONY DO CIŚNIENIA ZBLIŻONEGO DO ZALECANEGO POZIOMU 50 PSI (FUNTÓW NA CAL KWADRATOWY). PRZED KAŻDĄ PRZEJAŻDŻKĄ NALEŻY SPRAWDZIĆ MANOMETREM, CZY CIŚNIENIE W OPONACH WYNOSI 50 PSI.

ABY NAPOMPOWAĆ:

1. ZDEJMIJ NASADKĘ PRZECIWPYŁOWĄ Z ZAWORU OPONY NA JEDNYM Z KÓŁ, PRZEKRĘCAJĄC JĄ W KIERUNKU PRZECIWNYM DO RUCHU WSKAZÓWEK ZEGARA. ODŁÓŻ NASADKĘ NA BOK.
2. NAKRĘĆ SZEROKI KONIEC PRZEDŁUŻACZA ZAWORU OPONY NA ZAWÓR OPONY, OBRACAJĄC GO W PRAWO.
3. POSTĘPUJ ZGODNIE Z INSTRUKCJĄ PRODUCENTA POMPY POWIETRZA, ABY PODŁĄCZYĆ POMPĘ DO WOLNEGO KOŃCA WĘŻA PRZEDŁUŻAJĄCEGO I NAPOMPOWAĆ OPONĘ. SPRAWDZAJ OKRESOWO CIŚNIENIE ZA POMOCĄ MANOMETRU I KONTYNUUJ POMPOWANIE, AŻ CIŚNIENIE W OPONIE OSIĄGNIE 50 PSI.
4. ODŁĄCZ POMPĘ POWIETRZA OD WĘŻA, A NASTĘPNIE ODKRĘĆ WĄŻ OD ZAWORU OPONY, OBRACAJĄC GO W KIERUNKU PRZECIWNYM DO RUCHU WSKAZÓWEK ZEGARA.
5. ZAŁÓŻ NASADKĘ PRZECIWPYŁOWĄ, NAKRĘCAJĄC JĄ ZGODNIE Z RUCHEM WSKAZÓWEK ZEGARA NA ZAWÓR.
6. POWTÓRZ TĘ CZYNNOŚĆ Z DRUGĄ OPONĄ.

⚠ **UWAGA:** DO POMPOWANIA OPON W ROWERZE SHIELD NALEŻY UŻYWAĆ WYŁĄCZNIE RĘCZNEJ POMPKI. NIGDY NIE NALEŻY UŻYWAĆ SPRĘŻARKI POWIETRZA; MOŻE TO SPOWODOWAĆ PĘKNIĘCIE DĘTEK.

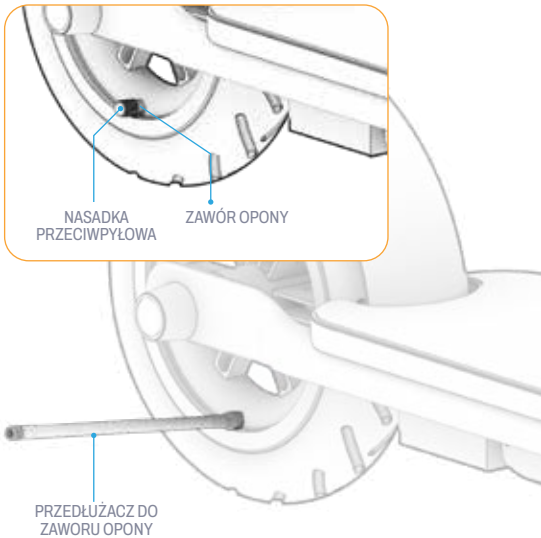

2.10 Ładowanie akumulatora

PRZED PIERWSZYM UŻYCIEM NALEŻY W PEŁNI NAŁADOWAĆ AKUMULATOR.

1. PODŁĄCZ KABEL ŁADUJĄCY DO ŁADOWARKI.
2. ODSUŃ POKRYWĘ PORTU ŁADOWANIA W HULAJNODZE.
3. PODŁĄCZ KABEL ŁADUJĄCY DO GNIAZDKA, A NASTĘPNIE PODŁĄCZ PRZEWÓD ŁADOWARKI DO PORTU ŁADOWANIA W URZĄDZENIU.
4. GDY KONTROLKA NA ŁADOWARCE ZMIENI KOLOR Z CZERWONEGO NA ZIELONY, OZNACZA TO, ŻE AKUMULATOR JEST W PEŁNI NAŁADOWANY. ODŁĄCZ PRZEWÓD ŁADOWARKI OD GNIAZDA ŁADOWANIA, A NASTĘPNIE WYJMIJ WTYCZKĘ Z GNIAZDKA.
5. ZAMKNIJ POKRYWĘ PORTU ŁADOWANIA.

KONTROLKA ŁADOWARKI:	STATUS
CZERWONE OŚWIETLENIE	ŁADOWANIE
ZIELONE OŚWIETLENIE	ŁADOWANIE ZAKOŃCZONE

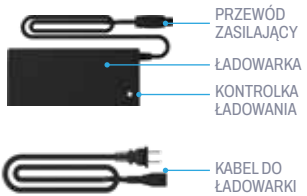

UWAGA: Pełne naładowanie akumulatora może zająć około 5,5 godziny.*

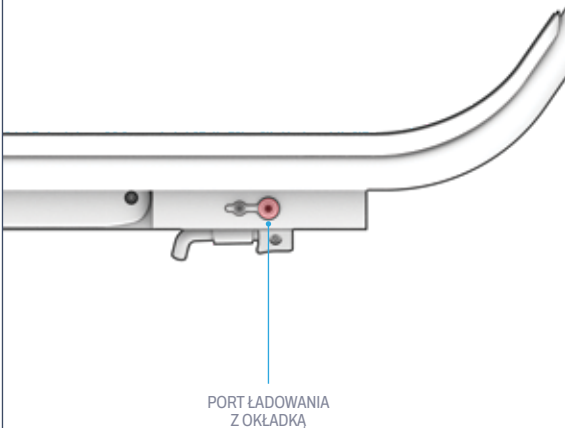

Ważne uwagi dotyczące ładowania

- ZAWSZE NALEŻY UTRZYMYWAĆ PORT ŁADOWANIA ZAMKNIĘTY, GDY AKUMULATOR NIE JEST AKTYWNIE ŁADOWANY.
- NIGDY NIE WŁĄCZAJ URZĄDZENIA PODCZAS ŁADOWANIA.
- NIE NALEŻY UŻYWAĆ ODŁĄCZALNYCH ROZGAŁĘŹNIKÓW ZASILANIA.
- ABY ZAPEWNIĆ OPTYMALNY STAN AKUMULATORA, NALEŻY GO W PEŁNI NAŁADOWAĆ PODCZAS KAŻDEJ SESJI ŁADOWANIA — TRWA TO OKOŁO 5,5 GODZINY.*
- NIGDY NIE NALEŻY POZOSTAWIAĆ URZĄDZENIA NA ŁADOWANIU PRZEZ CAŁĄ NOC ANI PRZEZ DŁUŻSZY CZAS.
- NIE NALEŻY PRÓBOWAĆ WYJMOWAĆ ANI ROZBIERAĆ AKUMULATORA.
- ZAKRES TEMPERATUR OTOCZENIA PODCZAS ŁADOWANIA: 50°F (10°C) – 104°F (40°C)
- ZAKRES TEMPERATUR OTOCZENIA PODCZAS PRACY: 14°F (-10°C) – 104°F (40°C)
- ZAWSZE NALEŻY UTRZYMYWAĆ POKRYWĘ PORTU ŁADOWANIA ZAMKNIĘTĄ, GDY URZĄDZENIE NIE JEST AKTUALNIE ŁADOWANE.
- NIE NALEŻY UŻYWAĆ TEGO PRODUKTU, JEŚLI ELASTYCZNY PRZEWÓD ZASILAJĄCY LUB KABEL WYJŚCIOWY JEST POSZARGANY, MA USZKODZONĄ IZOLACJĘ LUB WYKAZUJE JAKIEKOLWIEK INNE OZNAKI USZKODZENIA.
- SPRAWDŹ, CZY NUMER MODELU ŁADOWARKI PODANY NA ETYKIECIE ŁADOWARKI JEST ZGODNY Z NUMEREM MODELU ŁADOWARKI PODANYM POWYŻEJ.
- SPRAWDŹ, CZY NA ETYKIECIE ŁADOWARKI ZNAJDUJE SIĘ INFORMACJA, ŻE JEST ONA KOMPATYBILNA Z TWOIM MODELEM JETSON. NAZWĘ MODELU JETSON ORAZ NUMER KATALOGOWY (SKU) ZNAJDZIESZ NA ETYKIECIE PRZYKLEJONEJ NA GÓRZE, Z BOKU LUB NA SPODZIE RAMY PRODUKTU LUB PLATFORMY STOJĄCEJ.

WAŻNE:

NALEŻY UŻYWAĆ WYŁĄCZNIE DOŁĄCZONEJ ŁADOWARKI LUB ŁADOWARKI ZAKUPIONEJ BEZPOŚREDNIO OD FIRMY JETSON, OPATRZONEJ OZNACZENIEM XH-CP42200P MADE BY SHENZHEN HYLETON TECHNOLOGY CO., LTD LUB JY-420150 GUANGZHOU JI YIN POWER ELECTRONICS CO LTD (NUMER MODELU JETSON: PJTGESC-CH).

⚠ **OSTRZEŻENIE: UŻYCIE NIEWŁAŚCIWEJ ŁADOWARKI MOŻE SPOWODOWAĆ POŻAR LUB WYBUCH, CO MOŻE DOPROWADZIĆ DO ZNISZCZENIA MIENIA, OBRAŻEŃ CIAŁA, A NAWET ŚMIERCI.**



OTO PRZYKŁAD OZNACZENIA JAKĄ BĘDZIE MIAŁA TWOJA ŁADOWARKA.

3.
CECHY I FUNKCJE.

3.1 Włączanie i wyłączanie zasilania

ABY WŁĄCZYĆ URZĄDZENIE:
NACIŚNIJ I PRZYTRZYMAJ PRZYCISK ZASILANIA/TRYBU PRZEZ 2 SEKUNDY.
ABY WYŁĄCZYĆ URZĄDZENIE:
NACIŚNIJ I PRZYTRZYMAJ PRZYCISK ZASILANIA/TRYBU PRZEZ 3 SEKUNDY.

ABY OSZCZĘDZAĆ ENERGIĘ AKUMULATORA, HULAJNOGA JEST WYPOSAŻONA W FUNKCJĘ AUTOMATYCZNEGO WYŁĄCZANIA I WYŁĄCZA SIĘ AUTOMATYCZNIE **PO 5 MINUTACH** BEZCZYNNOŚCI.

- ZAWSZE PAMIĘTAJ, ABY WYŁĄCZYĆ SKUTER, GDY ZATRZYMUJESZ SIĘ NA CHWILĘ LUB ODSTAWIASZ GO NA NOC.

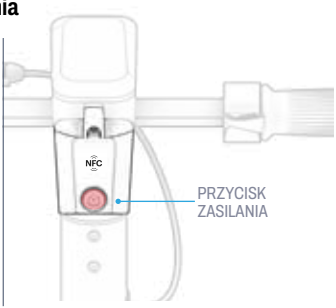

3.2 Korzystanie z oświetlenia

Reflektor i tylne światło

JEŚLI JEŹDZISZ W WARUNKACH SŁABEGO OŚWIETLENIA, WŁĄCZ PRZEDNIE ŚWIATŁO, ABY LEPIEJ WIDZIEĆ DROGĘ PRZED SOBĄ, A NADJEŻDŻAJĄCY Z PRZECIWKA KIEROWCY MOGLI LEPIEJ CIĘ DOSTRZEC. TYLNE ŚWIATŁO ZAPALA SIĘ ZAWSZE, GDY SKUTER JEST WŁĄCZONY

ABY WŁĄCZYĆ LUB WYŁĄCZYĆ ŚWIATŁA:
NACIŚNIJ SZYBKO PRZYCISK ZASILANIA 2 RAZY POD RZĄD.

IKONA ZAPALI SIĘ NA EKRANIE LED ZA KAŻDYM RAZEM, GDY WŁĄCZONE ZOSTANĄ REFLEKTORY.

3.3 Zrozumienie i obsługa ekranu LED

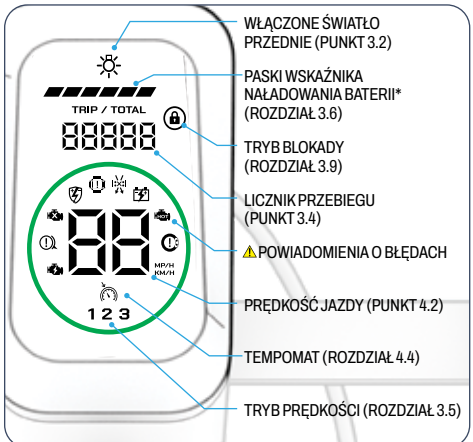



UWAGA: JEŚLI NA EKRANIE POJAWI SIĘ KOMUNIKAT O BŁĘDZIE, NALEŻY NIEZWŁOCZNIE SKONTAKTOWAĆ SIĘ Z ZESPOŁEM JETSON CARE, ZANIM PONOWNIE WSIĄDZIESZ NA HULAJNOGĘ.

*W NIEKTÓRYCH MODELACH WYŚWIETLANY JEST RÓWNIEŻ PROCENT POZOSTAŁEGO NAŁADOWANIA BATERII; ZALEŻY TO OD DATY PRODUKCJI.

3.4 Korzystanie z licznika przebiegu

PO WŁĄCZENIU ZASILANIA HULAJNOGI NA LICZNIKU PRZEBIEGU (ŁĄCZNA LICZBA PRZEJECHANYCH MIL) POJAWI SIĘ Nnapis „TOTAL". PO ODBLOKOWANIU ZA POMOCĄ TAGU NFC LUB KODU DOSTĘPU (PATRZ SEKCJA 3.9) NA EKRANIE POJAWI SIĘ LICZNIK PRZEBIEGU („TRIP"), POKAZUJĄCY AKTUALNY DYSTANS PRZEJAZDU.

UWAGA: ODLEGŁOŚĆ „TRIP" RESETUJE SIĘ PO WYŁĄCZENIU ZASILANIA.

ZMIANA JEDNOSTEK POMIARU PRĘDKOŚCIOMIERZA I LICZNIKA PRZEBIEGU:

1. **WŁĄCZ** SKUTER.
2. **PRZYTRZYMAJ** PRZYCISK **ZASILANIA** I PRZYŁÓŻ TAG NFC DO CZUJNIKA.
3. PO USŁYSZENIU DWÓCH SYGNAŁÓW DŹWIĘKOWYCH I ZAMIGOTANIU OKRĄGŁEJ DIODY LED **NALEŻY ZWOLNIĆ I ZDJĄĆ** OBA ELEMENTY.
4. **NACIŚNIJ DWUKROTNIE** PRZYCISK ZASILANIA, ABY PRZEŁĄCZAĆ SIĘ MIĘDZY JEDNOSTKAMI MPH I KM/H.

3.5 Korzystanie z trybów prędkości

3 TRYBY PRĘDKOŚCI POZWALAJĄ NA JAZDĘ Z RÓŻNYMI PRĘDKOŚCIAMI MAKSYMALNYMI.
ABY ZMIENIĆ TRYB PRĘDKOŚCI: NACIŚNIJ KRÓTKO PRZYCISK ZASILANIA, GDY HULAJNOGA JEST WŁĄCZONA.

POZIOM WYŚWIETLANY NA EKRANIE LED	TRYB PRĘDKOŚCI	PRĘDKOŚĆ MAKSYMALNA
1	Powoli	3,7 MIL NA GODZINĘ 6,0 KM/H
2	Normalny	12,4 MIL NA GODZINĘ 20,0 KM/H
3	Szybko	15,5 MIL NA GODZINĘ 25,0 KM/H

3.6 Sprawdzanie poziomu naładowania akumulatora

MOŻESZ NA BIEŻĄCO SPRAWDZAĆ POZIOM NAŁADOWANIA BATERII, OBSERWUJĄC PASKI WSKAŹNIKA NAŁADOWANIA WYŚWIETLANE NA EKRANIE LED.

WSKAŹNIK STANU BATERII	PRZYBLIŻONY PROCENT POZOSTAŁEGO NAŁADOWANIA*	
	80% - 100%	
	67% - 79%	
	50% - 66%	
	23% - 49%	
	7% - 22%	Naprawdę. Czas na ładowanie!
	1% - 6%	Zatrzymaj się i naładuj swój produkt!

**DANE ORIENTACYJNE. MOGĄ SIĘ RÓŻNIĆ W ZALEŻNOŚCI OD SPOSOBU UŻYTKOWANIA.*

OSTRZEŻENIE O NISKIM POZIOMIE NAŁADOWANIA BATERII: GDY POZIOM NAŁADOWANIA BATERII SPADNIE DO 7%, CZERWONY PASEK WSKAŹNIKA ZACZNIE MIGAĆ, OSTRZEGAJĄC O NISKIM POZIOMIE NAŁADOWANIA.

WAŻNE: HULAJNOGA WYŁĄCZA SIĘ, GDY POZIOM NAŁADOWANIA SPADNIE DO 0%. PRZED KOLEJNĄ PRZEJAŻDŻKĄ NALEŻY JĄ W PEŁNI NAŁADOWAĆ (PATRZ PUNKT 2.10).

3.7 Korzystanie z podpórki

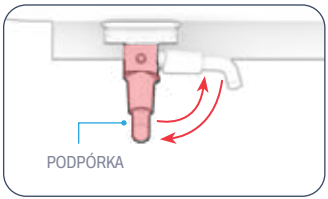

ABY SKORZYSTAĆ Z PODPÓRKI: OPUŚĆ JĄ I DELIKATNIE OPRZYJ NA NIEJ HULAJNOGĘ, ABY JĄ USTAWIĆ W POZYCJI STOJĄCEJ.
ABY PODNIEŚĆ PODPÓRKĘ, NALEŻY JĄ OBRÓCIĆ Z POWROTEM DO POZYCJI PIONOWEJ.

⚠ **WAŻNE:** PRZED ROZPOCZĘCIEM JAZDY NALEŻY ZAWSZE PODNIEŚĆ PODPÓRKĘ.

3.8 Korzystanie z dzwonka

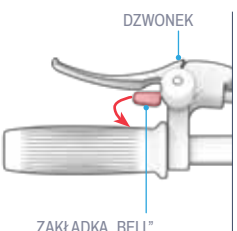

UŻYWAJ DZWONKA, ABY OSTRZEC INNYCH ROWERZYSTÓW I PIESZYCH.

ABY ZADZWONIĆ DZWONKIEM: POCIĄGNIJ ZA UCHWYT DZWONKA DO SIEBIE, A NASTĘPNIE PUŚĆ GO, ABY ZADZWONIĆ.

3.9 Korzystanie z elektronicznego systemu bezpieczeństwa

TWÓJ SKUTER JEST WYPOSAŻONY W ELEKTRONICZNY SYSTEM ZABEZPIECZEŃ, KTÓRY AUTOMATYCZNIE BLOKUJE URZĄDZENIE PO KAŻDYM WYŁĄCZENIU ZASILANIA. ABY ROZPOCZĄĆ JAZDĘ, ODBLOKUJ SKUTER ZA POMOCĄ DOŁĄCZONEGO TAGU NFC (PATRZ SEKCJA 2.5) LUB KODU DOSTĘPU (PATRZ SEKCJA 2.6).

GDY HULAJNOGA JEST ZABLOKOWANA, NA EKRANIE LED ZAPALA SIĘ IKONA KŁÓDKI (PATRZ SEKCJA 3.3).

WAŻNE: HULAJNOGI NIE DA SIĘ ODBLOKOWAĆ ANI UŻYWAĆ BEZ TAGU NFC LUB TRZYCYFROWEGO KODU DOSTĘPU. PRZECHOWUJ TAGI W BEZPIECZNYM MIEJSCU I ZAPISZ SOBIE KOD DOSTĘPU NA PRZYSZŁOŚĆ.

UWAGA: W NIEKTÓRYCH MODELACH KARTY NFC NALEŻY AKTYWOWAĆ PRZED PIERWSZYM UŻYCIEM. ABY SPRAWDZIĆ, CZY TWOJE TAGI WYMAGAJĄ AKTYWACJI, ZAPOZNAJ SIĘ Z SEKCJĄ 2.5.

Odblokowanie

ODBLOKOWYWANIE ZA POMOCĄ TAGU NFC:

1. NACIŚNIJ I PRZYTRZYMAJ PRZYCISK ZASILANIA PRZEZ 2 SEKUNDY, ABY WŁĄCZYĆ HULAJNOGĘ. ZWRÓĆ UWAGĘ NA CZERWONĄ IKONĘ KŁÓDKI.
2. PRZYŁÓŻ JEDNĄ Z ETYKIET ZABEZPIECZAJĄCYCH NFC DO CZUJNIKA NFC I PRZYTRZYMAJ JĄ, AŻ USŁYSZYSZ DWA SYGNAŁY DŹWIĘKOWE.
3. SPRAWDŹ, CZY IKONA KŁÓDKI ZNIKNĘŁA Z EKRANU LED.
4. TWÓJ SKUTER JEST ODBLOKOWANY.

ODBLOKOWYWANIE ZA POMOCĄ KODU DOSTĘPU:

1. NACIŚNIJ I PRZYTRZYMAJ PRZYCISK ZASILANIA PRZEZ 2 SEKUNDY, ABY WŁĄCZYĆ HULAJNOGĘ. ZWRÓĆ UWAGĘ NA CZERWONĄ IKONĘ KŁÓDKI.
2. NACIŚNIJ SZYBKO MANETKĘ GAZU TYLE RAZY, ILE WYNOSI PIERWSZA CYFRA KODU DOSTĘPU. (PRZYKŁAD: 3 SZYBKIE NACIŚNIĘCIA Z RZĘDU = „3"). ZWOLNIJ MANETKĘ GAZU I NACIŚNIJ PRZYCISK ZASILANIA, ABY WPROWADZIĆ TĘ LICZBĘ DO SYSTEMU.
3. POWTÓRZ KROK 2 DLA DRUGIEJ CYFRY KODU DOSTĘPU.
4. POWTÓRZ KROK 2 DLA TRZECIEJ CYFRY KODU DOSTĘPU.
5. SPRAWDŹ, CZY IKONA KŁÓDKI ZNIKNĘŁA Z EKRANU LED.
6. TWÓJ SKUTER JEST ODBLOKOWANY.

Blokowanie

WYŁĄCZ HULAJNOGĘ, NACISKAJĄC I PRZYTRZYMUJĄC PRZYCISK ZASILANIA PRZEZ 3 SEKUNDY.

3.10 Korzystanie z blokady kablowej

UŻYJ DOŁĄCZONEJ BLOKADY KABLOWEJ, ABY ZABEZPIECZYĆ HULAJNOGĘ W MIEJSCACH PUBLICZNYCH, WIDOCZNYCH LUB ŁATWO DOSTĘPNYCH.

ABY SKORZYSTAĆ Z ZAMKA:

1. OBRACAJ KAŻDĄ CYFRĘ WOKÓŁ CYLINDRA, AŻ WSZYSTKIE 4 CYFRY KODU UŁOŻĄ SIĘ W LINII W ŚRODKOWEJ CZĘŚCI, OD GÓRY DO DOŁU.
2. POCIĄGNIJ ZA KOŃCÓWKĘ KABLA, ABY ODPIĄĆ GO OD ZACISKU.
3. WYCIĄGNIJ KABEL Z KOMORY KABLOWEJ I OWIŃ GO WOKÓŁ STABILNEGO I NIERUCHOMEGO PRZEDMIOTU (NP. STOJAKA NA ROWERY).
4. WSUŃ KOŃCÓWKĘ KABLA DO OTWORU ZAMKA.
5. SPRAWDŹ, CZY KOŃCÓWKA JEST DOBRZE ZAMOCOWANA W OTWORZE BLOKUJĄCYM, POCIĄGAJĄC ZA LINKĘ, ABY UPEWNIĆ SIĘ, ŻE KOŃCÓWKA SIĘ NIE WYSUNIE.
6. OBRÓĆ CYFRY NA CYLINDRZE TAK, ABY KOD NIE BYŁ JUŻ WIDOCZNY.

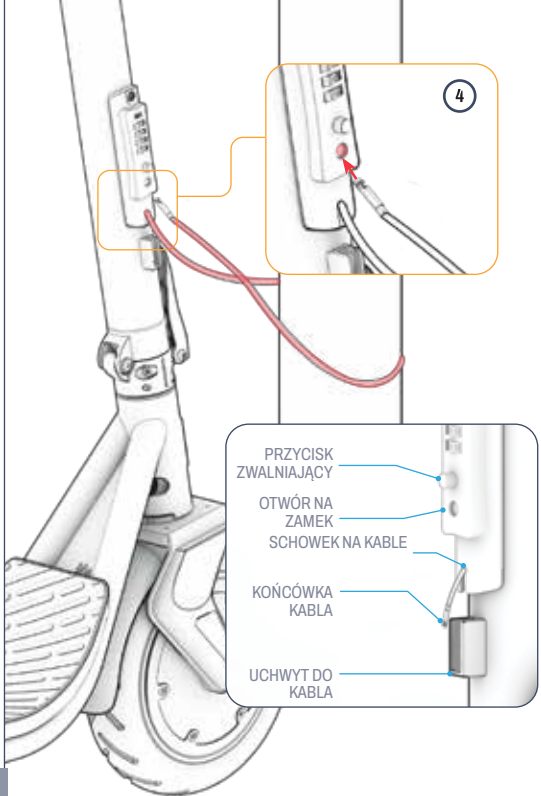

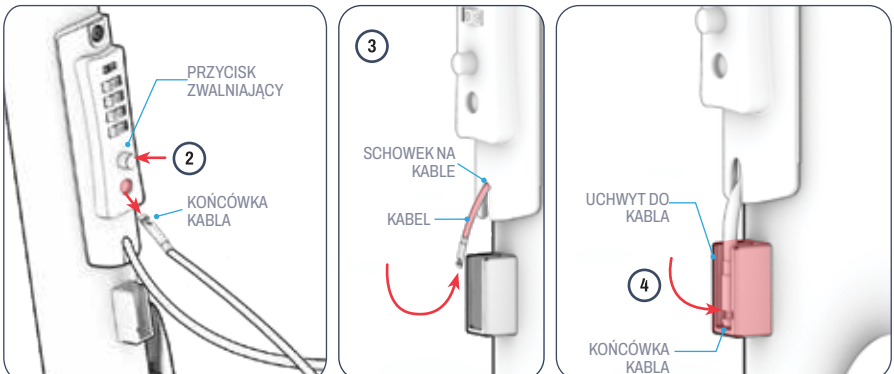

ABY ZWOLNIĆ BLOKADĘ:

1. OBRACAJ KAŻDĄ CYFRĘ WOKÓŁ CYLINDRA, AŻ WSZYSTKIE 4 CYFRY KODU UŁOŻĄ SIĘ W LINII W ŚRODKOWEJ CZĘŚCI, OD GÓRY DO DOŁU.
2. NACIŚNIJ PRZYCISK ZWALNIAJĄCY, JEDNOCZEŚNIE WYCIĄGAJĄC KOŃCÓWKĘ LINKI Z OTWORU ZAMKA.
3. DELIKATNIE WPROWADŹ I WSUŃ KABEL Z POWROTEM DO SCHOWKA NA KABEL. ABY KABEL ZMIEŚCIŁ SIĘ W SCHOWKU, MOŻE BYĆ KONIECZNE JEGO LEKKIE SKRĘCENIE PODCZAS WSUWANIA.
4. GDY KABEL ZOSTANIE CAŁKOWICIE WSUNIĘTY DO SCHOWKA, WSUŃ JEGO KOŃCÓWKĘ DO UCHWYTU NA KABEL.
5. OBRACAJ CYFRY WOKÓŁ CYLINDRA, AŻ KOD PRZESTANIE BYĆ WIDOCZNY.

4. INSTRUKCJA OBSŁUGI.

4.1 Kontrola bezpieczeństwa przed jazdą

PRZED KAŻDĄ PODRÓŻĄ NALEŻY PRZEPROWADZIĆ NASTĘPUJĄCE WAŻNE KONTROLE BEZPIECZEŃSTWA:

Hamulce

- UPEWNIJ SIĘ, ŻE HAMULEC RĘCZNY DZIAŁA PRAWIDŁOWO, TZN. ŻE ŁATWO SIĘ URUCHAMIA I ZATRZYMUJE HULAJNOGĘ.
- SPRAWDŹ, CZY TYLNY HAMULEC NOŻNY JEST PRAWIDŁOWO ZAMOCOWANY DO RAMY HULAJNOGI I CZY PO NACIŚNIĘCIU POWODUJE ZATRZYMANIE TYLNEGO KOŁA.

Rama

- SPRAWDŹ, CZY RAMA HULAJNOGI NIE JEST USZKODZONA, WYGIĘTA ANI ZŁAMANA.
- SPRAWDŹ, CZY TRZONEK JEST ZABEZPIECZONY ZA POMOCĄ ZATRZASKU SKŁADANEGO.

Układ kierowniczy

- SPRAWDŹ, CZY KIEROWNICA JEST PRAWIDŁOWO ZAMOCOWANA ZA POMOCĄ ELEMENTÓW MOCUJĄCYCH.
- SPRAWDŹ, CZY KOŁO I KIEROWNICA OBRACAJĄ SIĘ RÓWNOLEGLE.

Koła i opony

- NALEŻY SPRAWDZIĆ, CZY OPONY NIE WYKAZUJĄ OZNAK NADMIERNEGO ZUŻYCIA ANI USZKODZEŃ.
- NALEŻY UPEWNIĆ SIĘ, ŻE OPONY SĄ NAPOMPOWANE DO ZALECANEGO CIŚNIENIA WYNOSZĄCEGO 50 PSI.
- SPRAWDŹ, CZY FELGI NIE SĄ USZKODZONE ANI WYGIĘTE.

4.2 Jazda konna

ABY URUCHOMIĆ SILNIK, NALEŻY ODEPCHNĄĆ SIĘ STOPĄ.

1. **POSTAW JEDNĄ STOPĘ** NA POKŁADZIE.
2. ABY RUSZYĆ SIĘ Z MIEJSCA, **WYKONAJ DWA KOPNIĘCIA** DRUGĄ NOGĄ.
3. ABY PRZYSPIESZYĆ, STOPNIOWO NACISKAJ **PEDAŁ GAZU** PRAWYM KCIUKIEM.
4. ABY ZAPEWNIĆ SOBIE STABILNOŚĆ, **POSTAW TYLNĄ STOPĘ** NA POKŁADZIE POD KĄTEM 70–90°.

WAŻNE: ABY UNIKNĄĆ NAGŁYCH PRZYSPIESZEŃ, NALEŻY ZAWSZE DELIKATNIE NACISKAĆ PEDAŁ GAZU.

ABY SKRĘCAĆ:
OBRÓĆ KIEROWNICĘ W LEWO LUB W PRAWO.

4.3 Korzystanie z hamulców

TEN SKUTER JEST WYPOSAŻONY ZARÓWNO W TYLNY HAMULEC NOŻNY, JAK I HAMULEC RĘCZNY NA KIEROWNICY.

WAŻNE: NALEŻY ZWOLNIĆ PEDAŁ GAZU PO URUCHOMIENIU JEDNEGO Z HAMULCÓW.

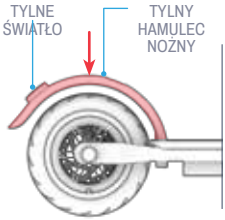

Tylny hamulec nożny

- ABY ZWOLNIĆ, DELIKATNIE NACIŚNIJ TYLNY HAMULEC STOPĄ, KTÓRĄ TRZYMASZ NA TYLNYM PODNÓŻKU.
- ZWIĘKSZ NACISK, ABY CAŁKOWICIE SIĘ ZATRZYMAĆ.

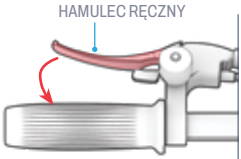

Hamulec ręczny

- DELIKATNIE NACIŚNIJ HAMULEC RĘCZNY, ABY ZWOLNIĆ.
- NACISNĄĆ MOCNIEJ, ABY CAŁKOWICIE SIĘ ZATRZYMAĆ.
- ZA KAŻDYM RAZEM, GDY HAMULEC RĘCZNY ZOSTANIE ZACIĄGNIĘTY, TYLNE ŚWIATŁO ZACZNIE MIGAĆ, SYGNALIZUJĄC HAMOWANIE.

⚠ **WAŻNE:** ABY UNIKNĄĆ GWAŁTOWNYCH RUCHÓW, NALEŻY STARAĆ SIĘ ZACISKAĆ HAMULEC RĘCZNY STOPNIOWO.

4.4 Korzystanie z tempomatu

TEMPOMAT UTRZYMUJE SKUTER NA STAŁEJ PRĘDKOŚCI. PO WŁĄCZENIU TEMPOMATU SILNIK SAMOCZYNNIE UTRZYMUJE PRĘDKOŚĆ — NIE TRZEBA UŻYWAĆ MANETKI GAZU.

ABY WŁĄCZYĆ TEMPOMAT PODCZAS JAZDY:

1. UŻYJ PRZEPUSTNICY, ABY OSIĄGNĄĆ I UTRZYMAĆ ŻĄDANĄ PRĘDKOŚĆ.
2. SZYBKO NACIŚNIJ I ZWOLNIJ PEDAŁ GAZU 2 RAZY Z RZĘDU. PONIŻSZE OZNAKI WSKAZUJĄ, ŻE TEMPOMAT ZOSTAŁ WŁĄCZONY:
   - SŁYSZALNY „SYGNAŁ DŹWIĘKOWY”
   - TRZYKROTNE MIGOTANIE PODŚWIETLONEGO OKRĘGU NA EKRANIE LED
   - ZAPALENIE SIĘ IKONY TEMPOMATU NA EKRANIE. (ZOB. PUNKT 3.3)
3. ZMNIEJSZ OBROTY SILNIKA I JEDŹ NA STAŁEJ PRĘDKOŚCI.

ABY WYŁĄCZYĆ TEMPOMAT:
DELIKATNIE NACIŚNIJ PEDAŁ GAZU LUB ZACIĄGNIJ HAMULEC RĘCZNY.

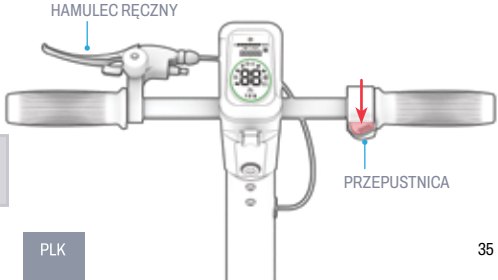

4.5 Maksymalizacja prędkości i zasięgu jazdy

W IDEALNYCH WARUNKACH MAKSYMALNY ZASIĘG, JAKI MOŻNA OSIĄGNĄĆ NA JEDNYM PEŁNYM ŁADOWANIU AKUMULATORA, WYNOSI 18 MIL (28,9 KM)*. MAKSYMALNA PRĘDKOŚĆ WYNOSI 15,5 MIL/H (24,9 KM/H). IM WIĘKSZE OBCIĄŻENIE SILNIKA, TYM SZYBCIEJ ROZŁADOWUJE SIĘ AKUMULATOR. NA PRĘDKOŚĆ I ZASIĘG JAZDY WPŁYWAJĄ RÓWNIEŻ NASTĘPUJĄCE CZYNNIKI.

Nawierzchnia jezdna

JAZDA PO NIERÓWNEJ NAWIERZCHNI WYMAGA WIĘKSZEJ MOCY SILNIKA NIŻ JAZDA PO GŁADKIEJ.

Ciężar ładunku

- WIĘKSZA MASA (KIEROWCA WRAZ Z ŁADUNKIEM) ZMNIEJSZA ZASIĘG, JAKI MOŻNA OSIĄGNĄĆ.
- MAKSYMALNY ZASIĘG I PRĘDKOŚĆ MOŻNA OSIĄGNĄĆ PRZY OBCIĄŻENIU WYNOSZĄCYM 165 LB (75 KG) LUB MNIEJSZYM.

Styl jazdy

- CZĘSTE RUSZANIE I ZATRZYMYWANIE SIĘ SKRACA ZASIĘG POJAZDU.
- PEDAŁOWANIE WŁASNYMI SIŁAMI ZMNIEJSZY OBCIĄŻENIE SILNIKA I ZWIĘKSZY ZASIĘG JAZDY.

Temperatura powietrza

IDEALNA TEMPERATURA DO JAZDY NA ROWERZE ELEKTRYCZNYM I JEGO PRZECHOWYWANIA WYNOSI OD 50°F DO 90°F (10°C – 32,2°C).

Nachylenie

SILNIK MUSI PRACOWAĆ CIĘŻEJ PODCZAS JAZDY POD GÓRĘ NIŻ NA PŁASKICH ODCINKACH LUB PODCZAS ZJAZDU.

Ciśnienie w oponach

ZBYT NISKIE LUB ZBYT WYSOKIE CIŚNIENIE W OPONACH MOŻE WPŁYWAĆ NA OSZCZĘDNOŚĆ PALIWA I OSIĄGI. NALEŻY UTRZYMYWAĆ CIŚNIENIE W OPONACH NA ZALECANYM POZIOMIE 50 PSI.

Konserwacja akumulatora

REGULARNE ŁADOWANIE AKUMULATORA PO KAŻDEJ JEŹDZIE POMAGA ZACHOWAĆ JEGO POJEMNOŚĆ I WYDAJNOŚĆ.

*WYNIKI UZYSKANO PODCZAS TESTU Z OBCIĄŻENIEM WYNOSZĄCYM 143,3 FUNTÓW, W TEMPERATURZE 77°F I PRZY PRĘDKOŚCI 12 MIL NA GODZINĘ.

Dbaj o swój Jetson, aby zapewnić mu płynną i bezpieczną jazdę. Oto jak to zrobić:

Obsługa urządzenia Jetson

- Należy unikać narażania produktu na silne wibracje lub intensywne uderzenia.
- Nigdy nie należy rozbierać akumulatora na części.
- Należy chronić produkt przed wodą i wilgocią.
- Należy jeździć po gładkich, płaskich powierzchniach, aby uniknąć uszkodzeń.
- Nigdy nie należy przenosić produktu, trzymając go za koła, siedzisko i/lub kierownicę.
- Należy uważać, aby nie pociągnąć ani nie zaczepić przewodów łączących silnik z elementami kierownicy.

Wskazówki dotyczące przechowywania

- Przed przechowywaniem produktu przez dłuższy czas należy w pełni naładować akumulator.
- W przypadku długotrwałego przechowywania należy raz w miesiącu w pełni naładować akumulator.
- Przykryj produkt, aby chronić go przed kurzem.
- Produkt należy przechowywać w pomieszczeniu, w suchym miejscu, w temperaturze od 50°F do 95°F (10°C – 32,2°C).

Czyszczenie urządzenia Jetson

- Siedzisko i rama – przetrzeć wilgotną, niepyłową szmatką lub szmatką nasączoną alkoholem. Następnie wytrzeć do sucha niepyłową szmatką.
- Kierownica – przetrzeć ją łagodnym mydłem za pomocą wilgotnej, pozbawionej pyłu ściereczki. Nadmiar mydła usunąć osobną wilgotną ściereczką.
- Elementy kół – przetrzeć wilgotną, pozbawioną pyłu szmatką.
- Opony – przetrzeć wilgotną, pozbawioną pyłu szmatką. Można również użyć środka do pielęgnacji opon lub środka czyszczącego.

⚠ Środki ostrożności dotyczące akumulatorów

Twój produkt jest wyposażony w akumulator litowo-jonowy. Należy zachować ostrożność podczas użytkowania.

- Produkt należy przechowywać z dala od ognia i nadmiernego ciepła.
- Należy unikać silnych wstrząsów fizycznych, intensywnych drgań lub uderzeń.
- Należy chronić produkt przed wodą lub wilgocią.
- Nie należy układać ani przechowywać produktu w stosie na innych przedmiotach ani pod nimi.
- Nie należy rozmontowywać produktu ani jego baterii.
- Nie wyrzucaj produktu wraz z odpadami komunalnymi. Odnieś produkt do specjalnego punktu zbiórki odpadów elektronicznych lub centrum recyklingu baterii. Aby uzyskać więcej informacji na temat punktów zbiórki w Twojej okolicy, skontaktuj się z lokalnymi władzami lub firmą zajmującą się wywozem odpadów.
- Jeśli bateria produktu jest gorąca lub wykazuje oznaki przegrzania, wydziela nieprzyjemny zapach lub nietypowy dźwięk, wycieka z niej płyn lub gaz albo zmienia kształt lub kolor, należy natychmiast:
  1. Jeśli produkt jest w trakcie użytkowania, należy natychmiast zaprzestać jego używania. Jeśli kabel ładujący jest podłączony do urządzenia, należy go odłączyć.
  2. Należy zaprzestać stosowania produktu.
  3. Jeśli jest to bezpieczne, przenieś produkt w wolną przestrzeń, z dala od wszelkich materiałów łatwopalnych.
  4. Zadzwoń do lokalnych służb ratowniczych, aby uzyskać pomoc.
  5. Należy dokładnie przemyć oczy lub obszary skóry, które miały kontakt z wyciekającym elektrolitem z akumulatora, czystą bieżącą wodą i zwrócić się o dodatkową pomoc medyczną.
- W razie jakichkolwiek problemów z baterią prosimy o kontakt z zespołem obsługi klienta The Jetson Care.

INSTRUKCJA KONSERWACJI URZĄDZENIA.

⚠ **OSTRZEŻENIE:** Nie należy spryskiwać ani polewać produktu wodą bezpośrednio. Woda może spowodować uszkodzenie okablowania, komory baterii i świateł, a także doprowadzić do zniszczenia ramy — co może skutkować awarią zagrażającą bezpieczeństwu rowerzysty.

SKONTAKTUJ SIĘ Z NAMI.

RIDEJETSON.COM/SUPPORT
RIDEJETSON.COM/CHAT

1-844-585-7462

Pamiętaj, aby śledzić @ridejetson w mediach społecznościowych, aby dowiadywać się o fantastycznych ofertach, konkursach z nagrodami i wszystkich najnowszych wiadomościach dotyczących Jetson.

PODOBA CI SIĘ TWÓJ POJAZD?

Napisz recenzję na stronie ridejetson.com/reviews.
Nie możemy się doczekać, aż się odezwiesz!
#MakeMoves




JETSON

UN GUIDE POUR VOTRE BALADE.

IMPORTANT :
Lisez attentivement et retenez bien à titre de référence pour l'avenir.

JETSON

SHIELD

Trottinette électrique Ultra-Lock.

RÉFÉRENCE(S) DU MODÈLE : JTGESC-NAV

NOS DEUX PREMIERS RÈGLES DE CONDUITE :

FAITES ATTENTION À VOUS.
AMUSEZ-VOUS BIEN !

FABRIQUÉ À YUEYANG, EN CHINE
IMPORTÉ PAR TRURIDE TECH LLC.
BOÎTE POSTALE 461, JERSEY CITY, NJ 07302-9998

CODE DE DATE : 07/2026
VERSION DU DOCUMENT : V4.0
FABRIQUÉ EN CHINE

© 2026, TRURIDE TECH. TOUS DROITS RÉSERVÉS. FABRIQUÉ POUR TRURIDE TECH LLC.
JETSON® EST UNE MARQUE DÉPOSÉE UTILISÉE SOUS LICENCE DE JETSTREAM BRANDS LLC.
AUCUNE PARTIE DE CE DOCUMENT, Y COMPRIS SA FORME, SES ILLUSTRATIONS ET SA CONCEPTION, NE PEUT ÊTRE REPRODUITE OU TRANSMISE SOUS QUELQUE FORME OU PAR QUELQUE MOYEN QUE CE SOIT.
AIRTAG EST UNE MARQUE DÉPOSÉE D'APPLE INC.
« TILE » ET LE LOGO TILE SONT DES MARQUES DÉPOSÉES DE TILE, INC.
LA MARQUE VERBALE ET LES LOGOS BLUETOOTH® SONT DES MARQUES DÉPOSÉES APPARTENANT À BLUETOOTH SIG, INC. TOUTE UTILISATION DE CES MARQUES PAR TRURIDE TECH LLC S'EFFECTUE SOUS LICENCE. LES AUTRES MARQUES ET NOMS COMMERCIAUX APPARTIENNENT À LEURS PROPRIÉTAIRES RESPECTIFS.

Sommaire

Avertissements de sécurité 4
Couverture de la garantie et enregistrement du produit 7
Convention d'arbitrage 8
1. À propos de votre produit
1.1 Présentation du produit 10
1.2 Caractéristiques techniques du produit 12
1.3 Ressources en ligne 12
2. Instructions d'installation
2.1 Remarques préliminaires 13
2.2 Sécurité relative au casque 13
2.3 Déplier et replier la trottinette 14
2.4 Montage du guidon 19
2.5 Activation des balises NFC 20
2.6 Configuration de votre code d'accès électronique 21
2.7 Configuration du code de votre serrure à cylindre 22
2.8 Insertion d'un dispositif de suivi 23
2.9 Gonfler les pneus 25
2.10 Recharge de la batterie 26
3. Caractéristiques et fonctionnalités
3.1 Mise sous tension et hors tension 28
3.2 Utilisation des feux 28
3.3 Comprendre et utiliser l'écran LED 29
3.4 Utilisation du compteur kilométrique 29
3.5 Utilisation des modes de vitesse 29
3.6 Vérification du niveau de charge de la batterie . 30
3.7 Utilisation de la béquille 30
3.8 Utilisation de la cloche 30
3.9 Utilisation du système de sécurité électronique . . . 31
3.10 Utilisation du câble de sécurité 32
4. Mode d'emploi
4.1 Vérifications de sécurité avant le départ 34
4.2 Équitation 34
4.3 Utilisation des freins 35
4.4 Utilisation du régulateur de vitesse 35
4.5 Optimisation de la vitesse et de l'autonomie . . 36
Instructions d'entretien destinées à l'utilisateur 37
Suivez-nous 38

CONSIGNES DE SÉCURITÉ.

CONSERVEZ CES INSTRUCTIONS.

AVERTISSEMENTS CONCERNANT LES RISQUES D'INCENDIE OU DE BLESSURES CORPORELLES ET CONSIGNES DE SÉCURITÉ IMPORTANTES

- Avant toute utilisation, veuillez lire attentivement le mode d'emploi et les consignes de sécurité, et vous assurer que vous comprenez et acceptez l'ensemble des consignes de sécurité. L'utilisateur sera tenu responsable de toute perte ou de tout dommage résultant d'une utilisation inappropriée.
- L'utilisation d'un chargeur non adapté peut provoquer un incendie ou une explosion, pouvant entraîner des dommages matériels, des blessures, voire la mort.
- Avant chaque cycle de fonctionnement, l'opérateur doit effectuer les vérifications préalables spécifiées par le fabricant : s'assurer que tous les dispositifs de protection et tous les coussinets fournis d'origine par le fabricant sont bien en place et en bon état de fonctionnement ; s'assurer que le système de freinage fonctionne correctement ; que tous les protège-essieux, protège-chaînes ou autres capots et protections fournis par le fabricant soient en place et en bon état de fonctionnement ; que les pneus soient en bon état, correctement gonflés et présentent une profondeur de sculpture suffisante ; que la zone dans laquelle le produit doit être utilisé soit sûre et adaptée à une utilisation en toute sécurité.
- L'entretien et la réparation des composants doivent être effectués conformément aux spécifications du fabricant et en utilisant exclusivement des pièces de rechange agréées par celui-ci ; l'installation doit être réalisée par des concessionnaires ou d'autres personnes qualifiées.
- Avertissement concernant la recharge de piles non rechargeables.
- Veillez à ce que vos mains, vos pieds, vos cheveux, toute partie de votre corps, vos vêtements ou tout autre objet similaire n'entrent pas en contact avec les pièces en mouvement, les roues ou la chaîne cinématique lorsque le moteur tourne.
- Ce produit ne doit pas être utilisé par des enfants ou des personnes dont les capacités physiques, sensorielles ou mentales sont réduites, ou qui manquent d'expérience et de connaissances, à moins qu'elles ne soient placées sous surveillance ou qu'elles aient reçu des instructions (IEC 60335-1/A2:2006).
- Les enfants ne doivent pas jouer avec ce produit sans surveillance (IEC 60335-1/A2:2006).
- La présence d'un adulte est obligatoire.
- Les engins ne doivent pas être utilisés pour pratiquer des courses, des figures acrobatiques ou toute autre manœuvre susceptible d'entraîner une perte de contrôle ou de provoquer des actions ou réactions incontrôlées de la part du conducteur ou du passager.
- Ne jamais utiliser à proximité de véhicules à moteur.
- Evitez les bosses marquées, les grilles d'évacuation et les changements brusques de revêtement. La trottinette pourrait s'arrêter brusquement.
- Évitez les routes et les surfaces recouvertes d'eau, de sable, de gravier, de terre, de feuilles et d'autres débris. Les conditions météorologiques humides nuisent à l'adhérence, au freinage et à la visibilité.
- Évitez de rouler à proximité de gaz, de vapeurs, de liquides ou de poussières inflammables susceptibles de provoquer un incendie.
- Les conducteurs doivent respecter toutes les recommandations et instructions du constructeur, ainsi que l'ensemble des lois et arrêtés municipaux : les véhicules dépourvus de phares ne doivent être conduits que lorsque la visibilité est suffisante en plein jour ; les propriétaires sont invités à rendre leurs véhicules plus visibles à l'aide d'un éclairage, de réflecteurs et, pour les véhicules surbaissés, de drapeaux de signalisation fixés à des mâts flexibles.
- Il est déconseillé aux personnes présentant les conditions suivantes d'utiliser cet appareil : les personnes souffrant de troubles cardiaques ; les femmes enceintes ; les personnes souffrant de troubles au niveau de la

tête, du dos ou de la nuque, ou ayant subi des interventions chirurgicales antérieures dans ces zones du corps ; ainsi que les personnes présentant tout trouble mental ou physique susceptible de les exposer à un risque de blessure ou d'altérer leur dextérité physique ou leurs capacités mentales à reconnaître, comprendre et appliquer l'ensemble des consignes de sécurité, et à assumer les risques inhérents à l'utilisation de l'appareil.

- Ne roulez pas la nuit.
- Ne conduisez pas après avoir bu de l'alcool ou pris des médicaments sur ordonnance.
- Ne transportez pas d'objets lorsque vous roulez.
- N'utilisez jamais ce produit pieds nus.
- Portez toujours des chaussures et veillez à ce que vos lacets soient bien noués.
- Veillez à ce que vos pieds soient toujours bien calés sur le pont.
- Les opérateurs doivent toujours porter des vêtements de protection adaptés, notamment, mais sans s'y limiter, un casque certifié conforme, ainsi que tout autre équipement recommandé par le fabricant : portez systématiquement des équipements de protection tels qu'un casque, des genouillères et des coudières.
- Cédez toujours le passage aux piétons.
- Soyez attentif à ce qui se trouve devant vous et loin de vous.
- Évitez toute distraction lorsque vous roulez, comme répondre au téléphone ou vous livrer à toute autre activité.
- Ce produit ne peut pas être utilisé par plus d'une personne.
- Lorsque vous roulez avec d'autres cyclistes, veillez à toujours respecter une distance de sécurité afin d'éviter toute collision.
- Lorsque vous tournez, veillez à garder votre équilibre.
- Rouler avec des freins mal réglés est dangereux et peut entraîner des blessures graves, voire la mort.
- Le frein peut devenir chaud pendant son fonctionnement ; ne le touchez pas à mains nues.
- Un freinage trop brusque ou trop violent peut bloquer une roue, ce qui pourrait vous faire perdre le contrôle et vous faire chuter. Un freinage brusque ou excessif peut entraîner des blessures, voire la mort.
- Si le frein se desserre, veuillez le resserrer à l'aide d'une clé hexagonale, d'un tournevis ou de tout autre outil adapté, ou contactez l'équipe d'assistance Jetson.
- Remplacez immédiatement les pièces usées ou cassées.
- Avant de prendre la route, vérifiez que toutes les étiquettes de sécurité sont bien en place et que leur contenu est bien compris.
- Le propriétaire doit autoriser l'utilisation et le fonctionnement de l'appareil après s'être assuré que les utilisateurs sont en mesure de comprendre et de manipuler tous les composants de l'appareil avant sa mise en service.
- Ne roulez pas sans avoir suivi une formation adéquate. Ne roulez pas à grande vitesse, sur un terrain accidenté ou en pente. Ne réalisez pas de figures et ne tournez pas brusquement.
- Recommandé pour une utilisation en intérieur.
- Une exposition prolongée aux rayons UV, à la pluie et aux intempéries peut endommager les matériaux de l'enceinte ; rangez-la à l'intérieur lorsqu'elle n'est pas utilisée.
- Les engins de mobilité électrique individuels ne sont pas destinés à être utilisés dans des zones de haute altitude où une distance de sécurité accrue est requise entre les fils électriques des circuits ; veuillez donc noter qu'ils ne sont pas destinés à être utilisés à des altitudes supérieures à 2 000 mètres au-dessus du niveau de la mer.
- N'utilisez que la ou les batteries spécifiées par le fabricant.
- La batterie ne doit pas être jetée avec les déchets ménagers.
- Il n'est pas nécessaire de lubrifier le scooter.
- RANGER À L'INTÉRIEUR LORSQU'IL N'EST PAS UTILISÉ. LE LAISSER À L'INTÉRIEUR PENDANT LA CHARGE OU LORSQU'IL N'EST PAS UTILISÉ POUR ROULER.
- AVERTISSEMENT - Risque d'incendie - Aucune pièce ne peut être réparée par l'utilisateur.
- AVERTISSEMENT - Risque d'incendie et d'électrocution - La batterie et/ou ses composants ne peuvent pas être remplacés par l'utilisateur.
- Attention : risque d'incendie.
- Le poids du motard ne doit pas dépasser 265 lb | 120,2 kg.

MODIFICATIONS

Ne tentez pas de démonter, de modifier, de réparer ou de remplacer l'appareil ou l'un de ses composants sans avoir reçu d'instructions de la part de l'équipe Jetson Care. Cela entraînerait l'annulation de toute garantie et pourrait provoquer des dysfonctionnements susceptibles de causer des blessures.

PRÉCAUTIONS D'UTILISATION SUPPLÉMENTAIRES

Ne soulevez pas l'appareil du sol lorsqu'il est en marche et que ses roues tournent. Cela pourrait entraîner une rotation incontrôlée des roues, susceptible de vous blesser ou de blesser des personnes se trouvant à proximité. Ne sautez pas sur l'appareil ni n'en descendez en sautant, et ne sautez pas pendant son utilisation. Gardez toujours les pieds bien calés sur le repose-pieds pendant son fonctionnement. Vérifiez toujours le niveau de charge de la batterie avant utilisation.

ÉLIMINATION DES BATTERIES USAGÉES



La pile peut contenir des substances dangereuses susceptibles de nuire à l'environnement et à la santé humaine. Ce symbole figurant sur la pile et/ou son emballage indique que les piles usagées ne doivent pas être traitées comme des déchets ménagers. Les piles doivent être déposées dans un point de collecte approprié en vue de leur recyclage. En veillant à ce que les piles usagées soient éliminées correctement, vous contribuerez à prévenir d'éventuelles conséquences négatives pour l'environnement et la santé humaine. Le recyclage des matériaux permettra de préserver les ressources naturelles. Pour plus d'informations sur le recyclage des piles usagées, veuillez contacter le service municipal chargé de la collecte des déchets de votre commune.

AVIS DE CONFORMITÉ

Cet appareil est conforme à la partie 15 du règlement de la FCC. Son utilisation est soumise aux deux conditions suivantes : (1) cet appareil ne doit pas provoquer d'interférences nuisibles, et (2) cet appareil doit accepter toute interférence reçue, y compris celles susceptibles d'entraîner un fonctionnement indésirable. Avertissement : toute modification apportée à cet appareil sans l'accord explicite de la partie responsable de la conformité pourrait entraîner l'annulation du droit de l'utilisateur à utiliser l'équipement.

REMARQUE : Cet équipement a été testé et déclaré conforme aux limites applicables aux appareils numériques de classe B, conformément à la partie 15 du règlement de la FCC. Ces limites sont destinées à assurer une protection raisonnable contre les interférences nuisibles dans le cadre d'une installation résidentielle. Cet équipement génère, utilise et peut émettre de l'énergie radioélectrique et, s'il n'est pas installé et utilisé conformément aux instructions, peut causer des interférences nuisibles aux communications radio. Toutefois, il n'existe aucune garantie que des interférences ne se produiront pas dans une installation particulière. Si cet équipement provoque des interférences nuisibles à la réception radio ou télévision, ce qui peut être déterminé en éteignant puis en rallumant l'appareil, l'utilisateur est invité à essayer de corriger ces interférences en prenant une ou plusieurs des mesures suivantes :

- Réorientez ou déplacez l'antenne de réception.
- Augmentez la distance entre l'appareil et le récepteur.
- Branchez l'appareil sur une prise appartenant à un circuit différent de celui auquel le récepteur est raccordé.
- Adressez-vous au revendeur ou à un technicien expérimenté en radio et télévision pour obtenir de l'aide.
- Il est impératif d'utiliser des câbles blindés avec cet appareil afin de garantir le respect des limites de la classe B de la FCC.

⚠ AVERTISSEMENT :

Le non-respect des consignes suivantes peut entraîner des blessures pour l'enfant ou pour d'autres personnes.

- Lors du montage, gardez les petites pièces hors de portée des enfants.
- L'accessoire doit être monté et démonté par un adulte.
- Vérifiez régulièrement que le produit ne présente pas de dommages.

*** LA PRÉSENCE D'UN ADULTE EST OBLIGATOIRE.**

⚠ AVERTISSEMENT :

Afin de réduire les risques de blessure, la présence d'un adulte est obligatoire. Ne jamais utiliser ce produit sur la chaussée, à proximité de véhicules à moteur, sur ou à proximité de pentes raides ou de marches, de piscines ou d'autres plans d'eau ; toujours porter des chaussures et ne jamais laisser monter plus d'un utilisateur à la fois.

⚠ AVERTISSEMENT :

Respectez toujours les précautions élémentaires lors de l'utilisation de ce produit, notamment les suivantes :

(A) Veuillez lire l'ensemble des instructions avant d'utiliser le produit.
(B) Afin de réduire les risques de blessure, une surveillance stricte est indispensable lorsque le produit est utilisé à proximité d'enfants.
(C) Ne mettez pas les doigts ni les mains à l'intérieur de l'appareil.
(D) N'utilisez pas ce produit si le câble d'alimentation élastique ou le câble de sortie est écrasé, si son isolation est endommagée ou s'il présente tout autre signe de détérioration.
(E) Pour tous les équipements. Les instructions doivent préciser : « Cet appareil n'est pas destiné à être utilisé à des températures ambiantes inférieures à 14 °F (-10 °C) ou supérieures à 104 °F (40 °C).
(F) Pour tous les appareils, les instructions doivent inclure les informations suivantes :
La batterie est conçue pour être rechargée lorsque la température ambiante est comprise entre 32 °F (0 °C) et 104 °F (40 °C). Ne rechargez jamais la batterie lorsque la température ambiante se situe en dehors de cette plage.

PROPOSITION 65 DE CALIFORNIE

⚠ AVERTISSEMENT :

CE PRODUIT PEUT VOUS EXPOSER À DES SUBSTANCES CHIMIQUES, NOTAMMENT LE CADMIUM, RECONNU PAR L'ÉTAT DE CALIFORNIE COMME POUVANT PROVOQUER LE CANCER, DES MALFORMATIONS CONGÉNITALES OU D'AUTRES TROUBLES DE LA REPRODUCTION. POUR PLUS D'INFORMATIONS, CONSULTEZ LES SITES SUIVANTS :WWW.P65WARNINGS.CA.GOV.

GARANTIE GÉNÉRALE LIMITÉE

VOTRE NOUVEAU PRODUIT JETSON EST GARANTI CONTRE LES DÉFAUTS DE MATÉRIAUX ET DE FABRICATION, COMME INDIQUÉ SUR RIDEJETSON.COM/WARRANTY, PENDANT UNE PÉRIODE À COMPTER DE LA DATE D'ACHAT INITIALE EN MAGASIN, À CONDITION QU'IL SOIT UTILISÉ CONFORMÉMENT AUX MANUELS D'UTILISATION DE JETSON (VOIR RIDEJETSON.COM/SUPPORT). **DANS LE CADRE DE CETTE GARANTIE, VOUS POURREZ ADRESSER VOS RÉCLAMATIONS DIRECTEMENT À JETSON, MÊME SI VOUS AVEZ ACHETÉ LE PRODUIT JETSON AUPRÈS DE L'UN DE NOS REVENDEURS AGRÉÉS.** POUR CONSULTER L'INTÉGRALITÉ DES CONDITIONS DE NOTRE GARANTIE, RENDEZ-VOUS SUR RIDEJETSON.COM/WARRANTY.

ENREGISTREMENT DU PRODUIT

ENREGISTREZ VOTRE NOUVEAU JETSON POUR BÉNÉFICIER PLUS RAPIDEMENT D'UN SERVICE CLIENT PERSONNALISÉ ET D'UNE ASSISTANCE EN MATIÈRE DE GARANTIE. RENDEZ-VOUS SUR RIDEJETSON.COM/PAGES/REGISTRATION.

COUVERTURE DE LA GARANTIE ET ENREGISTREMENT DU PRODUIT.

Pour faire valoir la garantie de votre produit, garantie ou pour toute question concernant couverture de la garantie, Contactez-nous directement.

www.ridejetson.com

ACCORD D'ARBITRAGE.

AVIS IMPORTANT CONCERNANT VOS DROITS - À LIRE ATTENTIVEMENT.

LA PRÉSENTE CONVENTION D'ARBITRAGE (CI-APRÈS DÉNOMMÉE « LA CONVENTION ») RÉGIT LES MODALITÉS DE RÉSOLUTION DE TOUTE RÉCLAMATION À NOTRE ENCONTRE CONCERNANT L'ACHAT ET/OU L'UTILISATION DE NOS PRODUITS. LA PRÉSENTE CONVENTION ÉNONCE DES DROITS JURIDIQUES IMPORTANTS. VEUILLEZ LIRE ATTENTIVEMENT LA PRÉSENTE CONVENTION.

EN ACHETANT NOS PRODUITS AUPRÈS DE NOUS OU DE TOUT TIERS, VOUS RECONNAISSEZ ET ACCEPTEZ QUE TOUT LITIGE ENTRE VOUS ET NOUS CONCERNANT CE PRODUIT SOIT RÉGLÉ PAR VOIE D'ARBITRAGE INDIVIDUEL EXÉCUTOIRE, CONFORMÉMENT AUX TERMES DU PRÉSENT CONTRAT, ET À CE TITRE, VOUS RENONCEZ À VOTRE DROIT DE PARTICIPER À UNE ACTION COLLECTIVE OU DE REPRÉSENTER UN GROUPE DE CONSOMMATEURS DANS LE CADRE DE TELS LITIGES. SI VOUS N'ACCEPTEZ PAS CES CONDITIONS, VOUS DEVEZ RETOURNER LE PRODUIT DANS LES (30) JOURS SUIVANT SA RÉCEPTION.

LOI APPLICABLE ; ACCEPTATION

Le présent Contrat est régi par la loi fédérale sur l'arbitrage (Federal Arbitration Act), 9 U.S.C. §§ 1 et suivants, et, dans la mesure où le droit de l'État est applicable, par les lois de l'État du Delaware, sans égard aux principes de conflit de lois. En conservant le Produit au-delà de trente (30) jours à compter de la date de réception, vous reconnaissez avoir lu, compris et accepté d'être lié par le présent Contrat. Si vous n'acceptez pas le présent Contrat, vous devez renvoyer le Produit dans les trente (30) jours suivant sa réception afin d'obtenir le remboursement intégral du prix d'achat.

I. RÉSOLUTION PAR ARBITRAGE EXÉCUTOIRE.

Tout litige ou différend entre vous et nous, ou l'une de nos filiales ou sociétés affiliées, nos agents ou représentants, découlant de ou lié de quelque manière que ce soit au Produit ou au présent Contrat, sera tranché par voie d'arbitrage définitif et contraignant. Cette obligation d'arbitrage s'applique que le litige ou le différend porte sur un délit civil, une fraude, une fausse déclaration, la responsabilité du fait des produits, une négligence, une violation d'une loi ou toute autre théorie juridique. Vous reconnaissez et acceptez expressément de renoncer à votre droit d'intenter une action en justice sur la base de telles réclamations ou litiges et de voir cette action tranchée par un juge ou un jury. Nonobstant ce qui précède, chacune des parties peut solliciter une mesure injonctive d'urgence ou toute autre mesure équitable auprès d'un tribunal compétent, dans le seul but de prévenir un préjudice irréparable en attendant l'arbitrage, sans pour autant renoncer à son droit à l'arbitrage du litige sous-jacent.

II. RENONCIATION À LA PARTICIPATION AU COURS.

Tous les arbitrages relevant du présent Contrat seront menés à titre individuel (et non collectif), et l'arbitre ne sera pas habilité à accorder une réparation collective. Vous reconnaissez et acceptez que le présent Contrat vous interdit expressément d'engager une procédure d'arbitrage en tant que représentant d'autrui ou de vous joindre à une procédure d'arbitrage engagée par une autre personne. Vous reconnaissez et acceptez également que vous renoncez à votre droit d'agir en tant que représentant, en tant que « procureur général privé » ou à tout autre titre représentatif, et/ou de participer en tant que membre d'un groupe de demandeurs à toute action en justice intentée à notre encontre et/ou à l'encontre de tiers liés.

III. PROCÉDURES D'ARBITRAGE.

(A) Avant d'engager toute procédure d'arbitrage en vertu du présent Contrat, vous devez d'abord nous soumettre votre réclamation ou votre litige en appelant notre représentant au numéro gratuit 1-866-225-9723 et en fournissant toutes les informations demandées. Il pourra vous être demandé de nous fournir une déclaration écrite exposant la nature de votre réclamation ou de votre litige. Nous disposerons d'un délai de quarante-cinq (45) jours à compter de la réception de cet appel (ou de cette déclaration écrite) pour résoudre cette réclamation ou ce litige (« délai de résolution »). Si votre réclamation ou votre litige n'est pas résolu dans le délai de résolution, vous pourrez engager une procédure d'arbitrage conformément aux termes du présent Contrat.

(B) L'arbitrage de toute réclamation ou tout litige relevant du présent Contrat sera mené conformément au Règlement d'arbitrage de l'AAA applicable aux consommateurs alors en vigueur (« AAA »). Ce règlement et ces procédures sont disponibles en contactant l'AAA ou en consultant son site web à l'adresse www.adr.org.

(C) L'arbitre ne mènera pas d'arbitrage collectif ; en d'autres termes, il ne vous autorisera pas à agir en tant que représentant, en tant que « procureur général privé » ou à exercer toute autre fonction de représentation au nom d'autrui dans le cadre de l'arbitrage.

(D) L'arbitrage de toute réclamation ou de tout litige relevant du présent Contrat se déroulera dans le comté de New York, dans l'État de New York ; toutefois, pour les réclamations d'un montant inférieur ou égal à 25 000 dollars, vous pouvez choisir de mener l'arbitrage par téléphone ou par vidéoconférence, auquel cas aucune comparution en personne ne sera requise.

(E) ARBITRAGE COLLECTIF. Si vingt (20) réclamations similaires ou plus sont déposées à notre encontre au cours d'une période de quatre-vingt-dix (90) jours (« Dépôt collectif »), l'AAA gérera ce dépôt collectif dans le cadre d'une procédure coordonnée. L'AAA sélectionnera jusqu'à dix (10) réclamations qui serviront de procédures de référence et seront tranchées en premier lieu. Les résultats des procédures de référence ne seront pas contraignants pour les autres demandeurs, mais pourront être utilisés par les parties pour faciliter le règlement. Aucune autre réclamation relevant de la procédure collective ne sera traitée ni soumise à l'arbitrage tant que les procédures de référence seront en cours. Tous les délais de prescription applicables seront suspendus pendant toute période de suspension prévue par la présente section. Cette disposition ne limite pas votre droit individuel à l'arbitrage.

(F) ADMINISTRATEUR DE REMPLACEMENT. Si l'AAA n'est pas en mesure ou ne souhaite pas gérer une demande d'arbitrage en vertu du présent accord, JAMS, Inc. (« JAMS ») fera office d'administrateur de l'arbitrage conformément à ses « Normes minimales d'arbitrage pour les consommateurs » alors en vigueur, disponibles à l'adresse www.jamsadr.com.

IV. FRAIS.

Les frais administratifs liés à la procédure d'arbitrage engagée en vertu du présent accord s'établissent comme suit :

(A) Si le montant de la réclamation ou du litige faisant l'objet de la procédure d'arbitrage est inférieur à cinq mille dollars (5 000 $ US), votre participation aux frais administratifs ne dépassera pas cent dollars (100 $) ;

(B) Si le montant de la réclamation ou du litige faisant l'objet de la procédure d'arbitrage est compris entre cinq mille dollars (5 000 $ US) et cinquante mille dollars (50 000 $ US), votre participation aux frais administratifs ne dépassera pas trois cents dollars (300 $) ; et

(C) Si le montant de la réclamation ou du litige faisant l'objet de la procédure d'arbitrage dépasse 50 000 dollars, votre participation aux frais administratifs sera fixée conformément au barème des frais commerciaux établi par l'AAA.

(D) Chaque partie prendra en charge les honoraires et les frais de son propre avocat, de ses experts et de ses témoins.

V. PETITES CRÉANCES.

Si un litige relève de la compétence d'un tribunal des petites créances, chacune des parties peut choisir de porter l'affaire devant ce tribunal plutôt que de recourir à l'arbitrage. Tout litige ne pouvant être tranché dans le cadre de la compétence d'un tribunal des petites créances sera résolu par voie d'arbitrage exécutoire, tel que décrit dans le présent Contrat et conformément à ses dispositions. Tout recours contre une décision rendue par un tribunal des petites créances sera résolu par voie d'arbitrage exécutoire, conformément aux dispositions du présent Contrat.

VI. CLAUSE DE DIVISIBILITÉ.

Si une disposition du présent Contrat est déclarée ou jugée illégale, inapplicable ou nulle, cette disposition ne sera sans effet que dans la mesure où elle est jugée illégale, inapplicable ou nulle, et le reste de cette disposition ainsi que toutes les autres dispositions resteront pleinement applicables.

TruRide Tech LLC
794, School House Road
New Castle, DE 19720

Mise en œuvre : janvier 2026

1. À PROPOS VOTRE PRODUIT.

1.1 Présentation du produit

1. ENSEMBLE DE GUIDON*
   - A. FREIN À MAIN
   - B. CLOCHE
   - C. ÉCRAN LED
   - D. GUIDON
   - E. CROCHET PLIABLE
   - F. CAPTEUR NFC
   - G. BOUTON D'ALIMENTATION
   - H. ACCÉLÉRATEUR
2. PHARE
3. TIGE
4. CÂBLE ANTIVOL
5. CÂBLE
6. LOQUET DE VERROUILLAGE
7. POINT D'ARTICULATION DE LA CHARNIÈRE PLIANTE
8. COMPARTIMENT POUR DISPOSITIF DE SUIVI
9. PORT DE RECHARGE AVEC CACHE
10. PONT
11. LOQUET RABATTABLE
12. FREIN À PIED
13. FEU ARRIÈRE/FEU STOP
14. ROUE ARRIÈRE
15. FREIN À DISQUE
16. ROUE AVANT
17. BÉQUILLE
18. CHARGEUR
19. CÂBLE DE RECHARGE
20. ÉTIQUETTES DE SÉCURITÉ NFC ×2 *(1 GRANDE ET 1 PETITE)*

Outils et matériel fournis pour le montage, le réglage et l'entretien :



CLÉ ALLEN DE 2 MM



OUTIL DE SÉCURITÉ



TUYAU DE RALLONGE POUR VALVE DE PNEU



CLÉ ALLEN DE 4 MM



VIS
(×5, DONT 1 DE RECHANGE)

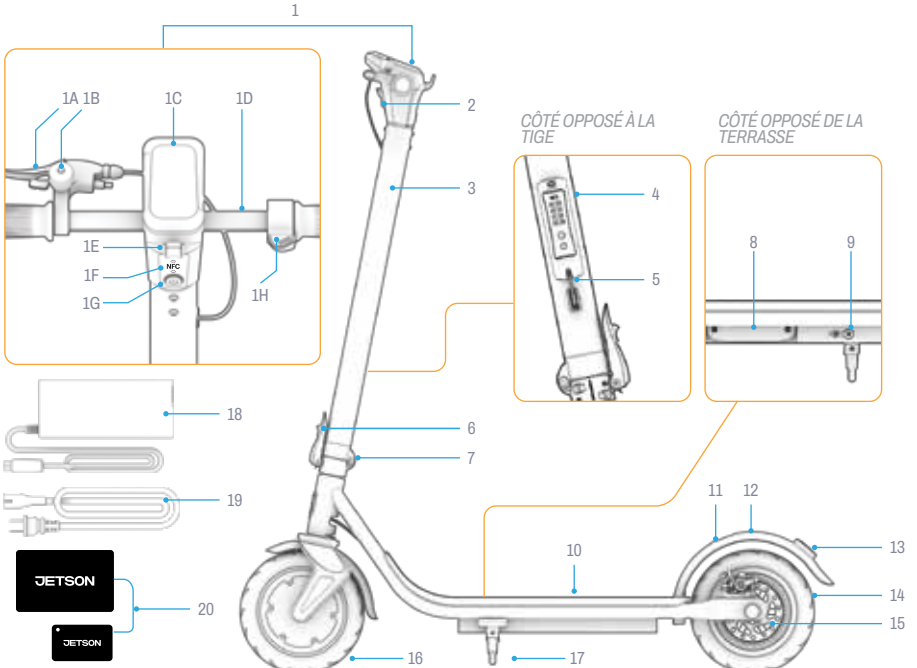

**NON PRÉ-MONTÉ ; À ASSEMBLER.*

REMARQUE : LES IMAGES PEUVENT NE PAS REFLÉTER FIDÈLEMENT L'ASPECT DU PRODUIT RÉEL.

1.2 Caractéristiques techniques du produit

- LIMITE DE POIDS : 265 LB | 120,2 KG
- POIDS MINIMUM DU MOTARD : 100 LB | 45,4 KG
- POIDS DU PRODUIT : 39,2 LB | 17,8 KG
- ÂGE RECOMMANDÉ : 12 ANS ET PLUS
- DIMENSIONS DU PRODUIT, DÉPLIÉ :
  42,9 POUCES (L) × 19,2 POUCES (L) × 45,5 POUCES (H) |
  108,9 CM (L) × 48,8 CM (L) × 115,6 CM (H)
- DIMENSIONS DU PRODUIT, UNE FOIS PLIÉ :
  42,9 POUCES (L) × 19,2 POUCES (L) × 18,5 POUCES (H) |
  108,9 CM (L) × 48,8 CM (L) × 46,9 CM (H)
- DIMENSIONS DE LA PLATE-FORME :
  22,3 POUCES (L) × 6,2 POUCES (L) | 56,6 CM (L) × 15,7 CM (L)
- DIMENSIONS DE LA ROUE : 8,5 POUCES | 21,6 CM
- VITESSE MAXIMALE : 15,5 MPH* | 24,9 KM/H*
- AUTONOMIE MAXIMALE : 18,0 MILES | 29,0 KM *, **
- BATTERIE : 36 V, 7,5 AH
- TYPE DE BATTERIE : LITHIUM-ION
- MOTEUR : 350 W***
- CHARGEUR : 42 V, 1,5 A
- DURÉE DE RECHARGE : ENVIRON 5,5 HEURES
- ANGLE D'ASCENSION MAXIMAL : 15°
- PRESSION RECOMMANDÉE DES PNEUS : 50 PSI
- CERTIFICATION UL : 2272

**L'AUTONOMIE, LA VITESSE, LA DURÉE DE VIE DE LA BATTERIE ET D'AUTRES CARACTÉRISTIQUES TECHNIQUES PEUVENT VARIER EN FONCTION DU CONDUCTEUR ET DES CONDITIONS DE CONDUITE .*

***ESSAI RÉALISÉ AVEC UNE CHARGE DE 143,3 LB | 65,0 KG, À UNE TEMPÉRATURE AMBIANTE DE 77 °F | 25 °C ET À UNE VITESSE DE 12 MPH | 19,3 KM/H. VOIR LA SECTION 4.5 POUR PLUS DE DÉTAILS SUR LES CONDITIONS SUSCEPTIBLES D'INFLUENCER L'AUTONOMIE.*

****PUISSANCE DE POINTE*

1.3 Ressources en ligne

Scannez le code pour découvrir nos meilleurs produit mis à jour documents d'intégration et ressources d'aide.

Vous trouverez ce mode d'emploi en ligne à l'adresse https://cdn.shopify.com/s/files/1/2530/6734/files/SHIELD-MANUAL-web.pdf

Découvrez notre collection de manuels d'utilisation sur https://ridejetson.com/pages/product-manuals

2. INSTRUCTIONS D'INSTALLATION.

2.1 Remarques préliminaires

- COMMENCEZ VOTRE AVENTURE DU BON PIED. AVANT D'UTILISER CE PRODUIT, LISEZ ATTENTIVEMENT L'INTÉGRALITÉ DU MODE D'EMPLOI, Y COMPRIS LES CONSIGNES DE SÉCURITÉ. ASSUREZ-VOUS DE BIEN COMPRENDRE, D'ACCEPTER ET DE RESPECTER L'ENSEMBLE DES CONSIGNES SUIVANTES :
  - RECOMMANDATIONS DU FABRICANT.
  - CONSIGNES DE SÉCURITÉ ET AVERTISSEMENTS.
  - LOIS ET ARRÊTÉS MUNICIPAUX RELATIFS À LA CIRCULATION ET À L'EXPLOITATION.
- FAITES ATTENTION LORS DU DÉBALLAGE, EN RETIRANT TOUS LES MATÉRIAUX D'EMBALLAGE ET EN POSITIONNANT LA TROTTINETTE EN VUE DE SON MONTAGE.

LORS DU DÉBALLAGE ET AVANT LE MONTAGE, MANIPULEZ AVEC PRÉCAUTION LA POTENCE ET LE GUIDON AFIN DE NE PAS DÉLOGER LES CÂBLES INTERNES, QUI ONT ÉTÉ POSITIONNÉS DE MANIÈRE À FACILITER LE RACCORDEMENT.

- LES INDICATIONS FOURNIES DANS CE MANUEL — DROITE, GAUCHE, AVANT ET ARRIÈRE — CORRESPONDENT À LA PERSPECTIVE DU CONDUCTEUR LORSQU'IL SE TIENT DEBOUT SUR LA TROTTINETTE. LE « CÔTÉ DROIT » DE LA TROTTINETTE, PAR EXEMPLE, EST LE CÔTÉ OÙ SE TROUVE LA MAIN DROITE DU CONDUCTEUR.

2.2 Sécurité relative au casque

LE CYCLISTE DOIT PORTER UN CASQUE EN PERMANENCE.



MAUVAIS POSITIONNEMENT :
LE FRONT EST EXPOSÉ. UNE CHUTE POURRAIT ENTRAÎNER DES BLESSURES GRAVES.



POSITIONNEMENT CORRECT :
LE FRONT EST COUVERT PAR LE CASQUE.

**PORTEZ UN CASQUE, DES VÊTEMENTS ADAPTÉS, DES CHAUSSURES ET UN ÉQUIPEMENT DE SÉCURITÉ. ÉVITEZ LES VÊTEMENTS QUI POURRAIENT SE COINCER DANS OU SOUS LES ROUES. IL EST RECOMMANDÉ DE PORTER DES CHAUSSURES FERMÉES ET PLATES. PORTEZ UN CASQUE HOMOLOGUÉ SELON LA NORME ASTM F1492 AINSI QU'UN ÉQUIPEMENT DE PROTECTION AFIN DE PRÉVENIR TOUTE BLESSURE EN CAS D'ACCIDENT.*

2.3 Déplier et replier la trottinette

QUAND LE DÉPLIER : POUR ROULER ET POUR LE MONTAGE*
QUAND LE PLIER : POUR LE RANGEMENT ET LE TRANSPORT

IMPORTANT : NE SOULEVEZ PAS LA TROTTINETTE PAR LE GUIDON. POUR LA TRANSPORTER, BLOQUEZ-LA EN POSITION REPLIÉE ET PORTEZ-LA PAR LA POTENCE.

*LORSQUE VOUS DÉPLIEZ LE VÉLO POUR LE MONTER, LE GUIDON N'EST PAS ENCORE FIXÉ.

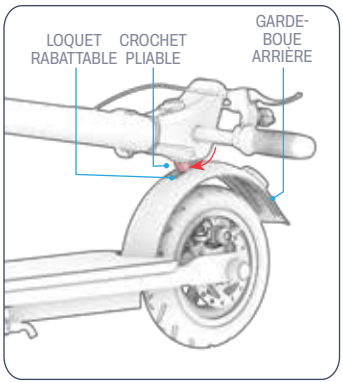

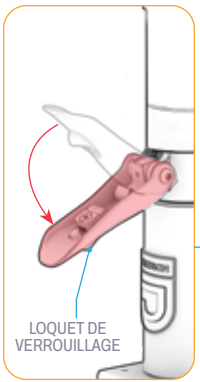

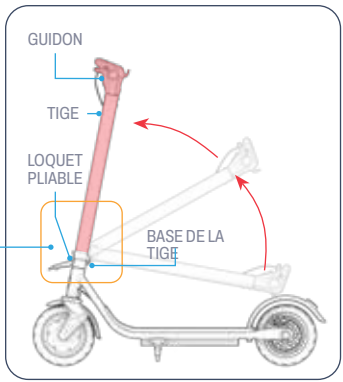

Déroulement

1. PLACEZ LA TROTTINETTE EN POSITION VERTICALE SUR SA BÉQUILLE (VOIR LA SECTION 3.7).
2. APPUYEZ SUR L'AILE ARRIÈRE VERS LE BAS POUR DÉBLOQUER LE CROCHET DE PLIAGE.
3. SOULEVEZ DÉLICATEMENT LE GUIDON JUSQU'À CE QU'IL SOIT PARFAITEMENT À LA VERTICALE SUR LA BASE DE LA POTENCE.
4. TIREZ LE LOQUET DE VERROUILLAGE JUSQU'À CE QU'IL SOIT COMPLÈTEMENT OUVERT.

IMPORTANT : NE TENTEZ PAS DE FERMER LE LOQUET AVANT DE L'AVOIR AMENÉ EN POSITION COMPLÈTEMENT OUVERTE.

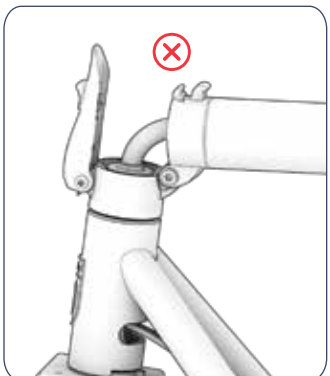

INCORRECT : LE LOQUET N'A PAS ÉTÉ TIRÉ POUR OUVRIR.

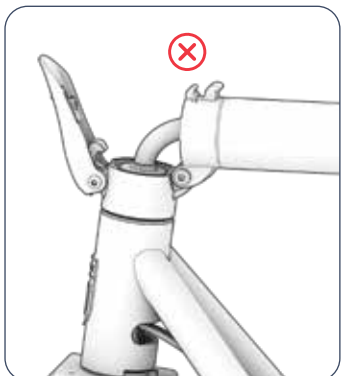

INCORRECT : LE LOQUET EST PARTIELLEMENT OUVERT.



CORRECT : LOQUET COMPLÈTEMENT TIRÉ VERS L'EXTÉRIEUR.

5. SOULEVEZ PARTIELLEMENT LE LOQUET EN VEILLANT À CE QUE LE CROCHET DU LOQUET (A) SOIT BIEN INSÉRÉ ENTRE LES DEUX CROCHETS DE LA TIGE (B ET C), COMME LE MONTRE LA DEUXIÈME IMAGE CI-DESSOUS. SI L'OPÉRATION EST EFFECTUÉE CORRECTEMENT, LE CROCHET DU LOQUET (A) S'ENCLENCHERA AVEC UN « CLIC ».

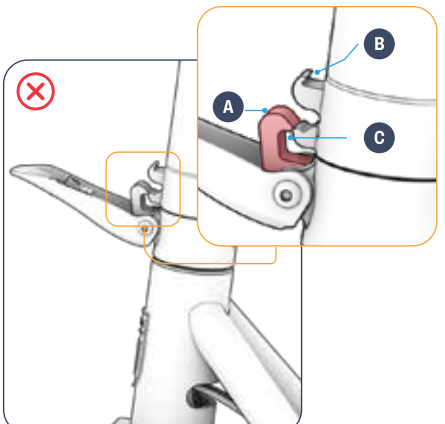

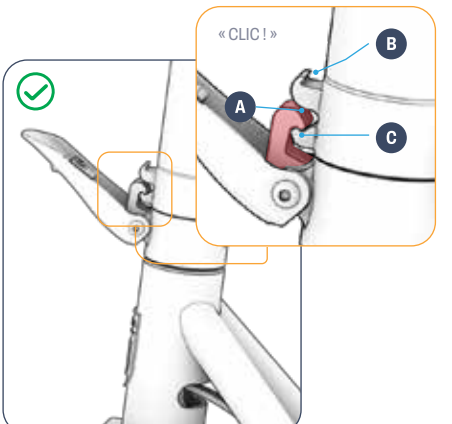

INCORRECT : LE CROCHET DU LOQUET (A) N'EST PAS COMPLÈTEMENT INSÉRÉ ENTRE LES DEUX CROCHETS DE LA TIGE (B ET C).

CORRECT : LE CROCHET DU LOQUET (A) EST ENTIÈREMENT INSÉRÉ ENTRE LES DEUX CROCHETS DE LA TIGE (B ET C), ET UN « CLIC » S'EST FAIT ENTENDRE.

IMPORTANT : NE POURSUIVEZ PAS SI LE CROCHET DU LOQUET N'EST PAS COMPLÈTEMENT ENCLENCHÉ. OUVREZ COMPLÈTEMENT LE LOQUET ET RÉPÉTEZ L'ÉTAPE 5 JUSQU'À CE QUE TOUT SOIT EN PLACE.

6. APPUYEZ SUR LE LOQUET DE VERROUILLAGE EN DIRECTION DU CADRE POUR BLOQUER LE GUIDON EN POSITION.
7. VÉRIFIEZ QUE LE LOQUET ET LA TIGE SONT BIEN FIXÉS.

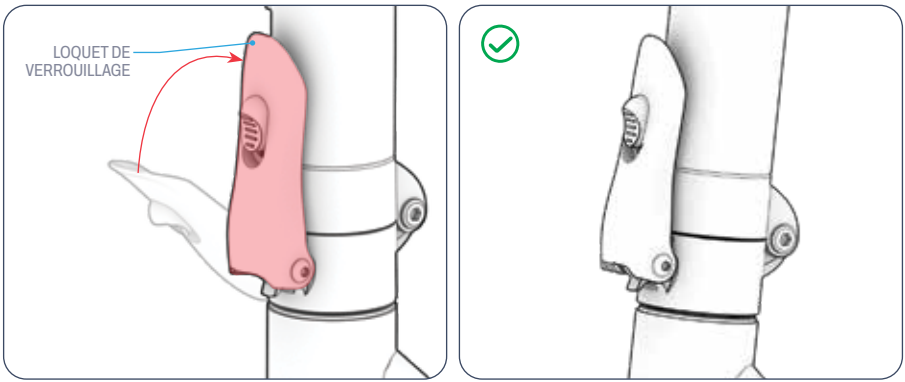

⚠**AVERTISSEMENT :** POUR VOUS ASSURER QUE LE LOQUET EST CORRECTEMENT FERMÉ ET BIEN FIXÉ SUR LA TIGE, VÉRIFIEZ QU'IL S'ENCLENCHE BIEN JUSQU'À CE QU'UN « CLIC » SE FASSE ENTENDRE.

⚠**AVERTISSEMENT :** AFIN D'ÉVITER QUE LE GUIDON NE S'AFFAISSE ET NE PROVOQUE DES BLESSURES, NE ROULEZ JAMAIS EN TROTTINETTE SANS QUE LE SYSTÈME DE PLIAGE SOIT COMPLÈTEMENT FERMÉ ET QUE LA POTENCE SOIT BIEN FIXÉE EN POSITION VERTICALE.

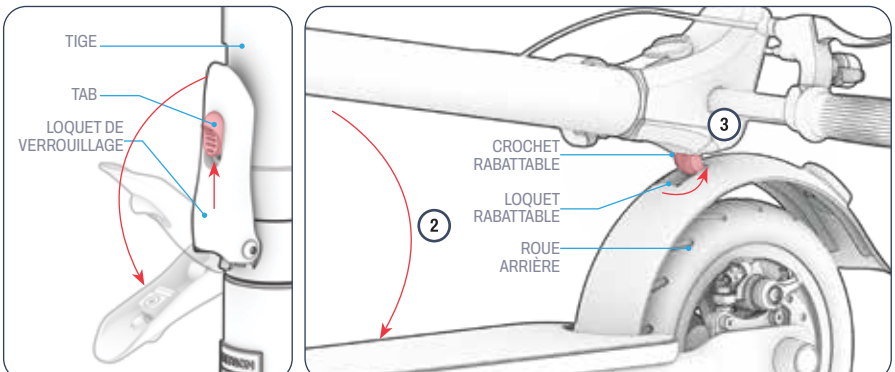

Pliage

1. POUSSEZ LA LANGUETTE DU LOQUET VERS LE HAUT, PUIS TIREZ SUR LE LOQUET POUR L'OUVRIR ET L'ÉLOIGNER DE LA TIGE.
2. ABAISSEZ DOUCEMENT LE GUIDON VERS LA ROUE ARRIÈRE.
3. ENFONCEZ LE CROCHET DE PLIAGE DANS LE LOQUET DE PLIAGE AFIN DE VERROUILLER LE GUIDON EN POSITION REPLIÉE.

2.4 Montage du guidon

ATTENTION :
- FAITES ATTENTION LORSQUE VOUS MANIPULEZ DES COMPOSANTS ÉLECTRIQUES.
- ASSUREZ-VOUS QUE LE CÂBLE DE FREIN NE SOIT PAS EMMÊLÉ, QU'IL NE GÊNE PAS LE MOUVEMENT DES PIÈCES MOBILES ET QU'IL NE SOIT PAS PLACÉ DE MANIÈRE À EMPÊCHER LA ROTATION DU GUIDON.

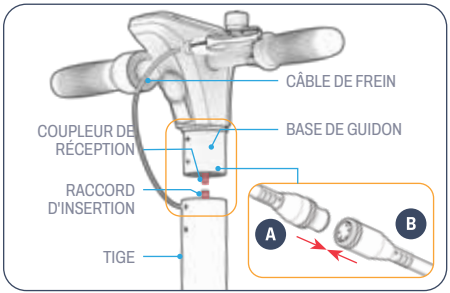

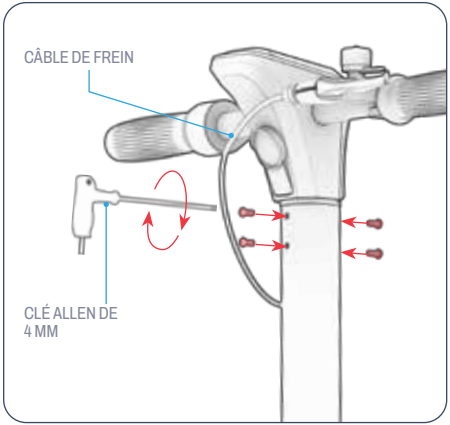

1. ALIGNEZ LES FLÈCHES SITUÉES SUR LE CÂBLE DU GUIDON (A) ET LE RÉCEPTACLE DU CÂBLE DE LA POTENCE (B). ENFONCEZ (A) DANS (B).
2. PLACEZ LE GUIDON SUR LA POTENCE, LA TIGE ORIENTÉE VERS LE BAS ET LE CAPTEUR NFC TOURNÉ VERS L'ARRIÈRE. FAITES GLISSER LA TIGE DANS LA POTENCE JUSQU'À CE QUE LES QUATRE TROUS DE VIS SOIENT ALIGNÉS.
3. INSÉREZ UNE VIS DANS CHAQUE SÉRIE DE TROUS ALIGNÉS EN LA TOURNANT DANS LE SENS DES AIGUILLES D'UNE MONTRE. UNE FOIS LES QUATRE VIS EN PLACE, SERREZ-LES À L'AIDE DE LA CLÉ ALLEN DE 4 MM.
4. VÉRIFIEZ QUE LE GUIDON EST BIEN FIXÉ DANS LA POTENCE.

IMPORTANT : VEILLEZ À NE PAS PINCER LES FILS. GUIDEZ-LES AVEC PRÉCAUTION POUR QU'ILS NE SE COINCENT PAS ENTRE LES DEUX ÉLÉMENTS DU CADRE LORSQUE VOUS FAITES GLISSER CELUI-CI.

2.5 Activation des balises NFC

VOUS POUVEZ UTILISER LES ÉTIQUETTES NFC POUR DÉVERROUILLER ÉLECTRONIQUEMENT VOTRE TROTTINETTE. (VOIR LA SECTION 3.9).

POUR SAVOIR SI VOS BALISES DOIVENT ÊTRE APPAIRÉES AVEC VOTRE TROTTINETTE, RECHERCHEZ UN POINT ROUGE SUR LE DISPOSITIF FOURNI ÉTIQUETTES NFC.

IMPORTANT : SELON LA DATE DE FABRICATION DE VOTRE TROTTINETTE, LES PUCES NFC FOURNIES PEUVENT ÊTRE DÉJÀ ACTIVÉES ET APPAIRÉES AVEC VOTRE TROTTINETTE, OU BIEN IL PEUT ÊTRE NÉCESSAIRE DE LES ACTIVER ET DE LES APPAIRER MANUELLEMENT AVANT DE POUVOIR LES UTILISER POUR DÉVERROUILLER VOTRE TROTTINETTE.
IMPORTANT : SI VOTRE TROTTINETTE NE RÉAGIT PAS À VOS ÉTIQUETTES DE SÉCURITÉ NFC, CONTACTEZ L'ÉQUIPE JETSON CARE POUR OBTENIR DE L'AIDE.



SI LES PUCES NFC DE VOTRE TROTTINETTE SONT MUNIES D'UN AUTOCOLLANT ROUGE COMME ILLUSTRÉ CI-DESSUS, CELA SIGNIFIE QU'ELLES SONT PRÉACTIVÉES ET DÉJÀ APPAIRÉES À VOTRE TROTTINETTE. AUCUNE AUTRE OPÉRATION N'EST NÉCESSAIRE. LES PUCES SONT PRÊTES À L'EMPLOI !



SI VOS BADGES NFC **NE COMPORTENT PAS** D'AUTOCOLLANT ROUGE, VOS CARTES NFC DOIVENT ÊTRE ACTIVÉES ET APPAIRÉES AVEC VOTRE TROTTINETTE. POUR ACTIVER CES BADGES, SUIVEZ CES INSTRUCTIONS.

1. APPUYEZ SUR LE BOUTON D'ALIMENTATION ET MAINTENEZ-LE ENFONCÉ PENDANT 2 SECONDES POUR ALLUMER VOTRE TROTTINETTE.
   REMARQUEZ L'ICÔNE DE CADENAS QUI CLIGNOTE SUR L'ÉCRAN LED.
2. APPUYEZ RAPIDEMENT 4 FOIS DE SUITE SUR LE BOUTON D'ALIMENTATION. APPUYEZ ENSUITE LA PUCE DE SÉCURITÉ NFC CONTRE LE CAPTEUR NFC. UN APPAIRAGE RÉUSSI SERA SIGNALÉ PAR :
   - 2 BIPS
   - UN ÉCLAIRAGE VERT FIXE DU CERCLE SUR L'ÉCRAN LED
   - LA DISPARITION DE L'ICÔNE « VERROU » SUR L'ÉCRAN LED
3. RÉPÉTEZ L'OPÉRATION AVEC L'AUTRE ÉTIQUETTE NFC.

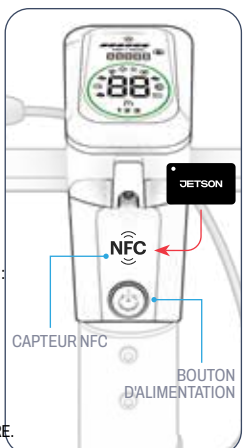

ENTRETIEN DES ÉTIQUETTES DE SÉCURITÉ NFC :

- ÉVITEZ DE MOUILLER VOS ÉTIQUETTES. RANGEZ-LES DANS UN ENDROIT SEC.
- POUR NETTOYER VOS ÉTIQUETTES, ESSUYEZ-LES AVEC UN CHIFFON SEC ET EXEMPT DE POUSSIÈRE.

2.6 Configuration de votre code d'accès électronique

VOUS POUVEZ ÉGALEMENT UTILISER UN CODE D'ACCÈS ÉLECTRONIQUE À TROIS CHIFFRES POUR DÉVERROUILLER VOTRE TROTTINETTE.

LE CODE D'ACCÈS PAR DÉFAUT EST 333. VOUS POUVEZ LE MODIFIER À TOUT MOMENT.
REMARQUE : VOUS AUREZ BESOIN D'UNE DES ÉTIQUETTES NFC FOURNIES POUR MODIFIER LE CODE D'ACCÈS PAR DÉFAUT.

IMPORTANT : NOTEZ BIEN VOTRE CODE D'ACCÈS. SANS CE CODE, IL EST IMPOSSIBLE DE LE RÉINITIALISER OU DE L'UTILISER POUR DÉVERROUILLER LA TROTTINETTE.

POUR MODIFIER LE CODE D'ACCÈS :

1. APPUYEZ SUR LE BOUTON D'ALIMENTATION ET MAINTENEZ-LE ENFONCÉ PENDANT 2 SECONDES POUR ALLUMER VOTRE TROTTINETTE. VOUS REMARQUEREZ QUE L'ICÔNE REPRÉSENTANT UN CADENAS CLIGNOTE SUR L'ÉCRAN LED.
2. APPUYEZ SUR L'UNE DES ÉTIQUETTES DE SÉCURITÉ NFC ET MAINTENEZ-LA CONTRE LE CAPTEUR NFC JUSQU'À CE QUE VOUS ENTENDIEZ DEUX BIPS ET QUE L'ICÔNE DE VERROUILLAGE DISPARAISSE DE L'ÉCRAN LED.
3. MAINTENEZ LE BOUTON D'ALIMENTATION ENFONCÉ PENDANT 1 À 2 SECONDES TOUT EN APPROCHANT UNE ÉTIQUETTE DE SÉCURITÉ NFC DU CAPTEUR NFC. RELÂCHEZ LE BOUTON ET RETIREZ L'ÉTIQUETTE LORSQUE :
   - ON ENTEND DEUX BIPS.
   - LE CERCLE VERT SE MET À CLIGNOTER.
4. APPUYEZ RAPIDEMENT 5 FOIS DE SUITE SUR LE BOUTON D'ALIMENTATION POUR ACCÉDER À LA SECTION « MOT DE PASSE » DU MENU DES PARAMÈTRES.
5. APPUYEZ BRIÈVEMENT SUR LA MANETTE DES GAZ JUSQU'À CE QUE LE CHIFFRE SOUHAITÉ POUR LA PREMIÈRE POSITION DU CODE D'ACCÈS S'AFFICHE À L'ÉCRAN.
   REMARQUE : LES CHIFFRES VONT DE 1 À 9. SI VOUS DÉPASSEZ 9, LE COMPTEUR REVIENT À 1.
6. APPUYEZ UNE FOIS SUR LE BOUTON D'ALIMENTATION POUR SÉLECTIONNER CE NUMÉRO.
7. RÉPÉTEZ LES ÉTAPES 5 ET 6 POUR LA DEUXIÈME POSITION.
8. RÉPÉTEZ LES ÉTAPES 5 ET 6 POUR LA TROISIÈME POSITION. DEUX BIPS CONFIRMENT QU'UN NOUVEAU CODE D'ACCÈS À 3 CHIFFRES A ÉTÉ DÉFINI AVEC SUCCÈS.

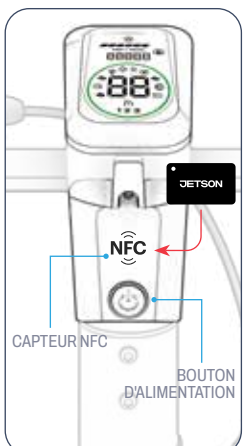

2.7 Configuration du code de votre serrure à cylindre

LE CODE PAR DÉFAUT DE LA SERRURE À CYLINDRE EST « 0000 ».

IMPORTANT : IL N'EST PAS POSSIBLE DE RÉINITIALISER LE CODE NI D'UTILISER LA SERRURE SANS UTILISER LE CODE ACTUEL. VEILLEZ À NOTER VOTRE CODE CHAQUE FOIS QUE VOUS LE MODIFIEZ.

POUR MODIFIER LE CODE DE VOTRE SERRURE À CYLINDRE :

1. FAITES PIVOTER CHAQUE CHIFFRE AUTOUR DU CYLINDRE JUSQU'À CE QUE LES 4 CHIFFRES DU CODE ACTUEL SOIENT ALIGNÉS AU CENTRE, DE HAUT EN BAS. (« 0000 » SI L'APPAREIL EST ENCORE EN MODE PAR DÉFAUT)
2. POUSSEZ LE BOUTON DE RÉINITIALISATION VERS LA DROITE.
3. FAITES TOURNER LES CHIFFRES JUSQU'À CE QU'UN NOUVEAU CODE S'AFFICHE ET SOIT ALIGNÉ AU CENTRE.
4. POUSSEZ LE BOUTON DE RÉINITIALISATION VERS LA GAUCHE POUR PROGRAMMER VOTRE NOUVEAU CODE.

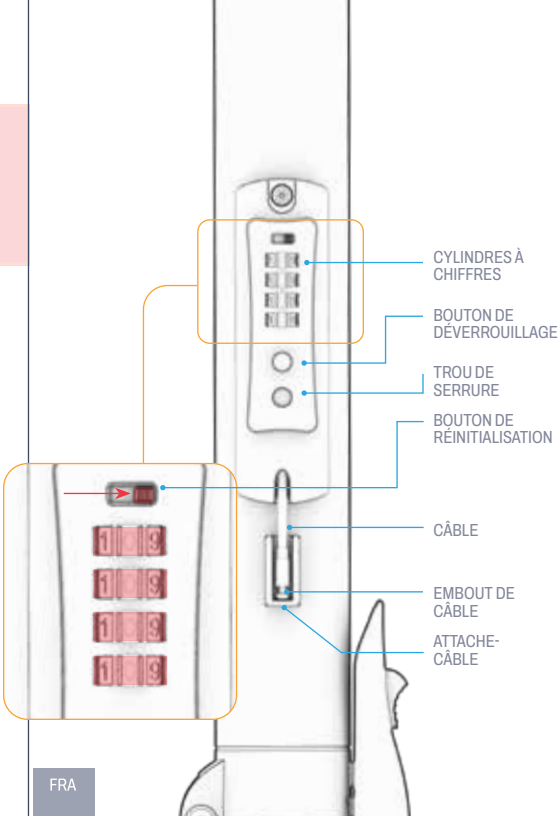

2.8 Insertion d'un dispositif de suivi

LE COMPARTIMENT COMPORTE DEUX EMPLACEMENTS DISTINCTS À L'INTÉRIEUR DU COMPARTIMENT DESTINÉ AUX TRACEURS, PERMETTANT D'Y LOGER DEUX TRACEURS BLUETOOTH® DE TAILLES DIFFÉRENTES, TELS QUE L'APPLE AIRTAG™ OU LE TILE™.*

- AVANT D'INSÉRER UN DISPOSITIF DE SUIVI DANS LE COMPARTIMENT, SUIVEZ LES INSTRUCTIONS DE CONFIGURATION SPÉCIFIQUES À CELUI-CI.
- POUR ACCÉDER AU COMPARTIMENT DU DISPOSITIF DE SUIVI, VOUS AUREZ BESOIN DE L'OUTIL DE SÉCURITÉ.

SECTION « DISPOSITIF DE SUIVI CIRCULAIRE » :
1,27 POUCES | 32,37 MM (DIAMÈTRE) × 0 ,31 POUCES | 8 MM (PROFONDEUR)
SECTION CONSACRÉE AUX DISPOSITIFS DE SUIVI RECTANGULAIRES : 2,34 POUCES | 59,51 MM (L) × 1 ,43 POUCES | 36,2 MM (H) × 0 ,31 POUCES | 8 MM (P)

REMARQUE : UTILISEZ L'APPLICATION OU LE LOGICIEL ASSOCIÉ À VOTRE DISPOSITIF DE SUIVI POUR SUIVRE LA POSITION DE VOTRE TROTTINETTE.

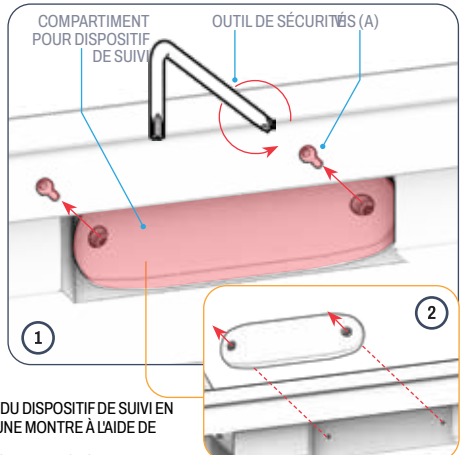

INSTALLATION DU TRACEUR :

1. DESSERREZ ET RETIREZ LES 2 VIS (A) DU COMPARTIMENT DU DISPOSITIF DE SUIVI EN LES TOURNANT DANS LE SENS INVERSE DES AIGUILLES D'UNE MONTRE À L'AIDE DE L'OUTIL DE SÉCURITÉ. METTEZ-LES DE CÔTÉ.
2. RETIREZ LE COMPARTIMENT DU DISPOSITIF DE SUIVI SITUÉ SUR LE CÔTÉ DE LA PLATE-FORME.
3. DESSERREZ ET RETIREZ LES 4 VIS (B) DE LA PLAQUE INTÉRIEURE EN LES TOURNANT DANS LE SENS INVERSE DES AIGUILLES D'UNE MONTRE À L'AIDE DE LA CLÉ ALLEN DE 2 MM (3A). METTEZ LES VIS ET LA PLAQUE INTÉRIEURE DE CÔTÉ (3B).

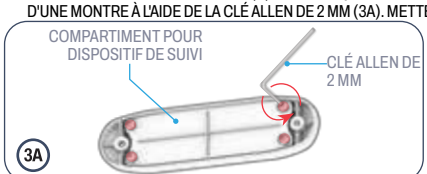

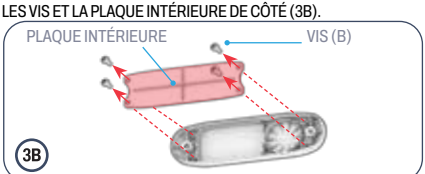

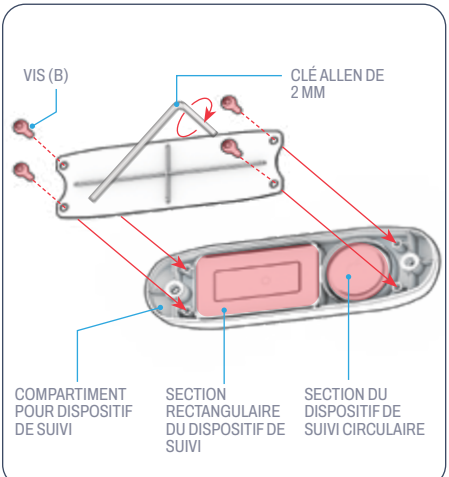

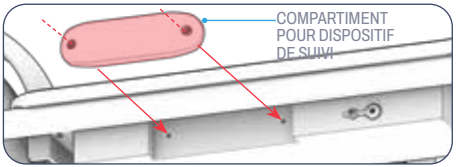

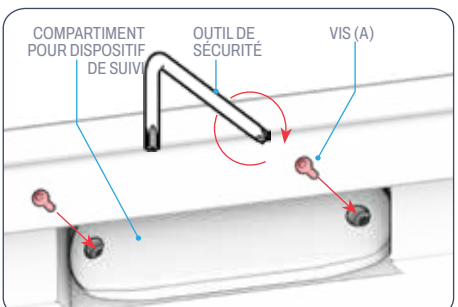

4. PLACEZ VOTRE DISPOSITIF DE SUIVI DANS L'EMPLACEMENT PRÉVU À CET EFFET.
5. REMETTEZ LA PLAQUE INTÉRIEURE EN PLACE DE MANIÈRE À CE QUE LES 4 TROUS DE LA PLAQUE SOIENT ALIGNÉS AVEC LES 4 TROUS DU CORPS DU COMPARTIMENT.
6. INSÉREZ UNE VIS (B) DANS CHACUN DES 4 TROUS ALIGNÉS, PUIS SERREZ-LA DANS LE SENS DES AIGUILLES D'UNE MONTRE À L'AIDE DE LA CLÉ ALLEN DE 2 MM.
7. REMETTEZ LE COUVERCLE DU COMPARTIMENT DE GUIDAGE EN PLACE DE MANIÈRE À CE QUE LES DEUX TROUS DU COUVERCLE SOIENT ALIGNÉS AVEC LES DEUX TROUS SITUÉS SUR LE CÔTÉ DU PLATEAU.
8. INSÉREZ ET SERREZ 1 VIS (A) DE L'ÉTAPE 1 DANS CHAQUE SÉRIE DE TROUS ALIGNÉS EN LA TOURNANT DANS LE SENS DES AIGUILLES D'UNE MONTRE À L'AIDE DE L'OUTIL DE SÉCURITÉ.

2.9 Gonfler les pneus

AVANT VOTRE PREMIÈRE SORTIE, VOUS DEVREZ GONFLER VOS PNEUS POUR LES AMENER À LA PRESSION RECOMMANDÉE DE 50 PSI (LIVRES PAR POUCE CARRÉ). UTILISEZ UN MANOMÈTRE POUR VÉRIFIER QUE LA PRESSION DE VOS PNEUS EST BIEN DE 50 PSI AVANT CHAQUE SORTIE.

POUR AJOUTER DE L'AIR :

1. RETIREZ LE CAPUCHON ANTI-POUSSIÈRE DE LA VALVE D'UN PNEU EN LE TOURNANT DANS LE SENS INVERSE DES AIGUILLES D'UNE MONTRE. METTEZ LE CAPUCHON DE CÔTÉ.
2. VISSEZ DANS LE SENS DES AIGUILLES D'UNE MONTRE L'EXTRÉMITÉ LARGE DU RALLONGE DE VALVE DE PNEU SUR LA VALVE DU PNEU.
3. SUIVEZ LES INSTRUCTIONS DU FABRICANT FIGURANT SUR VOTRE POMPE À AIR POUR LA RACCORDER À L'EXTRÉMITÉ LIBRE DU TUYAU DE RALLONGE, PUIS GONFLEZ LE PNEU. VÉRIFIEZ RÉGULIÈREMENT LA PRESSION À L'AIDE D'UN MANOMÈTRE ET CONTINUEZ À GONFLER JUSQU'À CE QUE LA PRESSION DU PNEU ATTEIGNE 50 PSI.
4. RETIREZ LA POMPE À AIR DU TUYAU, PUIS RETIREZ LE TUYAU DE LA VALVE DU PNEU EN LE DÉVISSANT DANS LE SENS INVERSE DES AIGUILLES D'UNE MONTRE.
5. REMETTEZ LE CAPUCHON ANTI-POUSSIÈRE EN PLACE EN LE VISSANT DANS LE SENS DES AIGUILLES D'UNE MONTRE SUR LA VALVE.
6. RÉPÉTEZ L'OPÉRATION AVEC L'AUTRE PNEU.

⚠ **ATTENTION :** UTILISEZ UNIQUEMENT UNE POMPE À AIR MANUELLE POUR GONFLER LES PNEUS DE VOTRE SHIELD. N'UTILISEZ JAMAIS DE COMPRESSEUR D'AIR ; CELA POURRAIT PROVOQUER L'ÉCLATEMENT DES CHAMBRES À AIR.

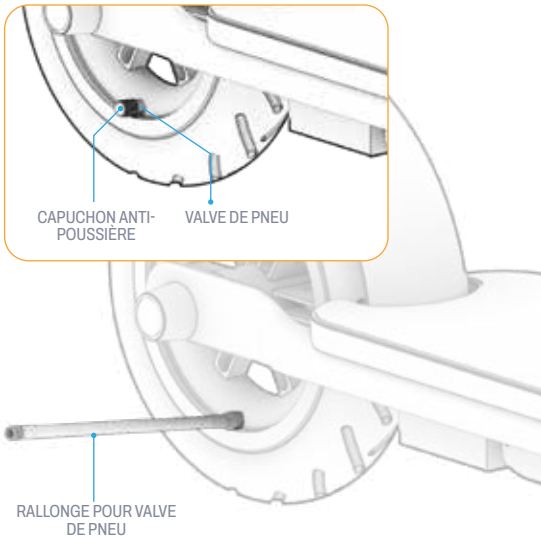

2.10 Recharge de la batterie

CHARGEZ COMPLÈTEMENT LA BATTERIE AVANT LA PREMIÈRE UTILISATION.

1. BRANCHEZ LE CÂBLE DE RECHARGE AU CHARGEUR.
2. OUVREZ LE CACHE DU PORT DE RECHARGE DE VOTRE TROTTINETTE.
3. BRANCHEZ LE CÂBLE DE RECHARGE SUR UNE PRISE MURALE, PUIS BRANCHEZ LE CORDON DU CHARGEUR SUR LE PORT DE RECHARGE DE VOTRE APPAREIL.
4. LORSQUE LE VOYANT LUMINEUX DU CHARGEUR PASSE DU ROUGE AU VERT, CELA SIGNIFIE QUE VOTRE BATTERIE EST COMPLÈTEMENT CHARGÉE. RETIREZ LE CORDON DU CHARGEUR DU PORT DE RECHARGE, PUIS DÉBRANCHEZ LE CÂBLE DE LA PRISE MURALE.
5. FERMEZ LE CACHE DU PORT DE RECHARGE.

TÉMOIN LUMINEUX DU CHARGEUR :		STATUT
	ÉCLAIRAGE ROUGE	RECHARGE
	ÉCLAIRAGE VERT	RECHARGE TERMINÉE

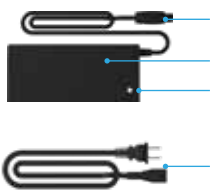

REMARQUE : la recharge complète de la batterie peut prendre environ 5,5 heures.*

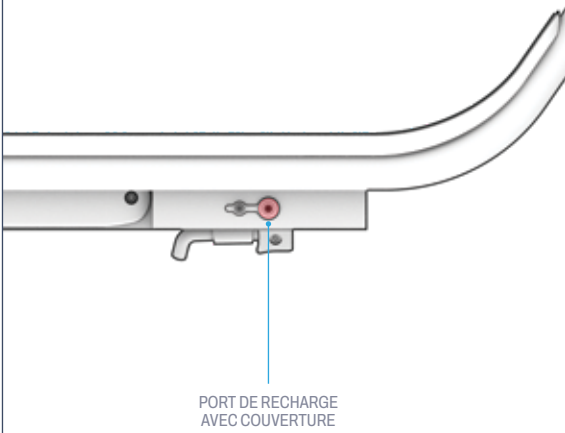

Remarques importantes concernant la recharge

- VEILLEZ À TOUJOURS GARDER LE PORT DE RECHARGE FERMÉ LORSQUE LA BATTERIE N'EST PAS EN COURS DE RECHARGE.
- NE METTEZ JAMAIS L'APPAREIL SOUS TENSION PENDANT QU'IL EST EN CHARGE.
- N'UTILISEZ PAS DE PRISES DE COURANT AMOVIBLES.
- POUR PRÉSERVER AU MIEUX LA SANTÉ DE LA BATTERIE, RECHARGEZ-LA COMPLÈTEMENT À CHAQUE SESSION DE RECHARGE, SOIT ENVIRON 5,5 HEURES.*
- NE LAISSEZ JAMAIS VOTRE APPAREIL EN CHARGE PENDANT LA NUIT OU PENDANT DE LONGUES PÉRIODES.
- N'ESSAYEZ PAS DE RETIRER OU DE DÉMONTER LA BATTERIE.
- PLAGE DE TEMPÉRATURE AMBIANTE DE CHARGE : 50 °F (10 °C) À 104 °F (40 °C)
- PLAGE DE TEMPÉRATURES AMBIANTES DE FONCTIONNEMENT : 14 °F (-10 °C) À 104 °F (40 °C)
- VEILLEZ À TOUJOURS GARDER LE CACHE DU PORT DE RECHARGE FERMÉ LORSQUE LE PRODUIT N'EST PAS EN COURS DE RECHARGE.
- N'UTILISEZ PAS CE PRODUIT SI LE CORDON D'ALIMENTATION FLEXIBLE OU LE CÂBLE DE SORTIE EST EFFILOCHÉ, SI L'ISOLATION EST ENDOMMAGÉE OU S'IL PRÉSENTE TOUT AUTRE SIGNE DE DÉTÉRIORATION.
- VÉRIFIEZ QUE LE NUMÉRO DE MODÈLE FIGURANT SUR L'ÉTIQUETTE DU CHARGEUR CORRESPOND BIEN À CELUI INDIQUÉ CI-DESSUS.
- VÉRIFIEZ QUE L'ÉTIQUETTE DU CHARGEUR INDIQUE BIEN QUE CELUI-CI EST COMPATIBLE AVEC VOTRE MODÈLE DE JETSON. VOUS TROUVEREZ LE NOM ET LA RÉFÉRENCE (SKU) DE VOTRE MODÈLE DE JETSON SUR UNE ÉTIQUETTE APPOSÉE SUR LE DESSUS, LE CÔTÉ OU LE DESSOUS DU CHÂSSIS OU DE LA PLATE-FORME DU PRODUIT.

IMPORTANT :

UTILISEZ EXCLUSIVEMENT LE CHARGEUR FOURNI OU UN CHARGEUR ACHETÉ DIRECTEMENT AUPRÈS DE JETSON PORTANT LA MENTION « XH-CP42200P MADE BY SHENZHEN HYLETON TECHNOLOGY CO., LTD » OU « JY-420150 GUANGZHOU JI YIN POWER ELECTRONICS CO LTD » (MODÈLE JETSON N° PJTGESC-CH).

⚠ **AVERTISSEMENT : L'UTILISATION D'UN CHARGEUR NON ADAPTÉ PEUT PROVOQUER UN INCENDIE OU UNE EXPLOSION, POUVANT ENTRAÎNER DES DOMMAGES MATÉRIELS, DES BLESSURES, VOIRE LA MORT.**



VOICI UN EXEMPLE DE NOTATION QUE VOTRE CHARGEUR AURA.

3. CARACTÉRISTIQUES ET FONCTIONNALITÉS.

3.1 Mise sous tension et hors tension

POUR ALLUMER L'APPAREIL :
APPUYEZ SUR LE BOUTON D'ALIMENTATION/MODE ET MAINTENEZ-LE ENFONCÉ PENDANT 2 SECONDES.
POUR ÉTEINDRE L'APPAREIL :
APPUYEZ SUR LE BOUTON MARCHE/MODE ET MAINTIENEZ-LE ENFONCÉ PENDANT 3 SECONDES.

AFIN D'ÉCONOMISER LA BATTERIE, VOTRE TROTTINETTE EST ÉQUIPÉE D'UNE FONCTION D'ARRÊT AUTOMATIQUE ET S'ÉTEINDRA AUTOMATIQUEMENT **APRÈS 5 MINUTES** D'INACTIVITÉ.

- N'OUBLIEZ JAMAIS DE METTRE VOTRE TROTTINETTE HORS TENSION LORSQUE VOUS FAITES UNE PAUSE OU QUE VOUS LA RANGEZ POUR LA NUIT.

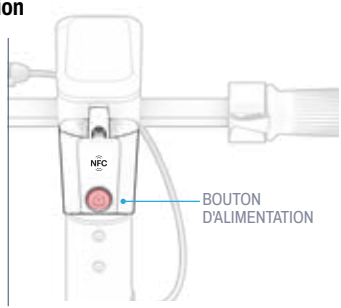

3.2 Utilisation des feux

Les phares avant et les feux arrière

SI VOUS ROULEZ DANS DES CONDITIONS DE FAIBLE LUMINOSITÉ, ALLUMEZ LE PHARE AVANT AFIN DE MIEUX VOIR LA ROUTE DEVANT VOUS ET POUR QUE LES AUTRES USAGERS VENANT EN SENS INVERSE PUISSENT MIEUX VOUS VOIR. LE FEU ARRIÈRE S'ALLUME DÈS QUE LE SCOOTER EST MIS EN MARCHE.

POUR ALLUMER OU ÉTEINDRE LES LUMIÈRES :
APPUYEZ RAPIDEMENT DEUX FOIS DE SUITE SUR LE BOUTON D'ALIMENTATION.

L'ICÔNE S'ALLUMERA SUR L'ÉCRAN LED DÈS QUE LE PHARE SERA ALLUMÉ.

3.3 Comprendre et utiliser l'écran LED

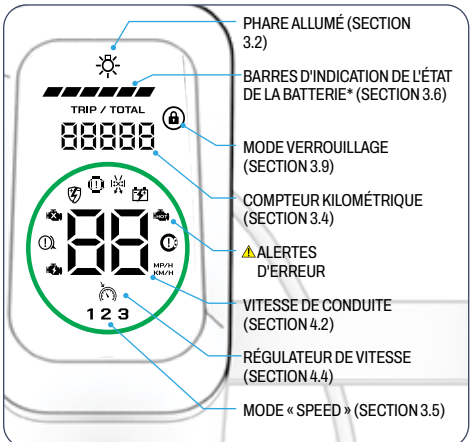



ATTENTION : SI UN MESSAGE D'ERREUR S'AFFICHE À L'ÉCRAN, CONTACTEZ IMMÉDIATEMENT L'ÉQUIPE D'ASSISTANCE JETSON AVANT DE REPRENDRE LA ROUTE AVEC VOTRE TROTTINETTE.

*LE POURCENTAGE DE CHARGE RESTANTE DE LA BATTERIE S'AFFICHE ÉGALEMENT SUR CERTAINS MODÈLES ; CELA DÉPEND DE LA DATE DE FABRICATION.

3.4 Utilisation du compteur kilométrique

LORSQUE LA TROTTINETTE EST ALLUMÉE, VOTRE COMPTEUR KILOMÉTRIQUE (DISTANCE TOTALE PARCOURUE) AFFICHE LA MENTION « TOTAL ».
UNE FOIS DÉVERROUILLÉ À L'AIDE D'UNE ÉTIQUETTE NFC OU D'UN CODE D'ACCÈS (VOIR LA SECTION 3.9), L'ÉCRAN AFFICHE LE COMPTEUR JOURNALIER (« TRIP ») INDIQUANT LA DISTANCE PARCOURUE LORS DE VOTRE TRAJET ACTUEL.

REMARQUE : LA DISTANCE « TRIP » EST REMISE À ZÉRO À CHAQUE MISE HORS TENSION.

MODIFICATION DES UNITÉS DE MESURE DU COMPTEUR DE VITESSE ET DU COMPTEUR KILOMÉTRIQUE :

1. **ALLUMEZ** LE SCOOTER.
2. **MAINTENEZ LE** BOUTON **D'ALIMENTATION ENFONCÉ** ET APPROCHEZ L'ÉTIQUETTE NFC DU CAPTEUR.
3. **RELÂCHEZ ET RETIREZ** LES DEUX ÉLÉMENTS APRÈS DEUX BIPS ET LORSQUE LE CERCLE LED CLIGNOTE.
4. **APPUYEZ DEUX FOIS SUR** LE BOUTON D'ALIMENTATION POUR BASCULER ENTRE LES MPH ET LES KM/H.

3.5 Utilisation des modes de vitesse

LES 3 MODES DE VITESSE VOUS PERMETTENT DE ROULER À DIFFÉRENTES VITESSES MAXIMALES.
POUR CHANGER DE MODE DE VITESSE : APPUYEZ BRIÈVEMENT SUR LE BOUTON D'ALIMENTATION LORSQUE LA TROTTINETTE EST ALLUMÉE.

NIVEAU AFFICHÉ SUR L'ÉCRAN LED	MODE VITESSE	VITESSE MAXIMALE
1	Lent	3,7 MPH 6,0 KM/H
2	Normal	12,4 MPH 20,0 KM/H
3	Rapide	15,5 MPH 25,0 KM/H

3.6 Vérification du niveau de charge de la batterie

VOUS POUVEZ SURVEILLER LE NIVEAU DE CHARGE DE VOTRE BATTERIE EN CONSULTANT LES BARRES D'INDICATION DE CHARGE AFFICHÉES SUR L'ÉCRAN LED.

INDICATEUR DE BATTERIE	POURCENTAGE APPROXIMATIF DE CHARGE RESTANTE*	
	80% - 100%	
	67% - 79%	
	50% - 66%	
	23% - 49%	
	7% - 22%	Vraiment. C'est l'heure de se lancer !
	1% - 6%	Arrêtez de rouler et rechargez votre produit !

**CHIFFRE INDICATIF. PEUT VARIER EN FONCTION DE L'UTILISATION.*

AVERTISSEMENT DE BATTERIE FAIBLE : LORSQUE LE NIVEAU DE BATTERIE ATTEINT 7 %, LA BARRE D'INDICATION ROUGE CLIGNOTE POUR VOUS AVERTIR QUE LA BATTERIE EST FAIBLE.

IMPORTANT : LA TROTTINETTE S'ÉTEINT LORSQUE LA BATTERIE ATTEINT 0 %. RECHARGEZ-LA COMPLÈTEMENT (VOIR LA SECTION 2.10) AVANT VOTRE PROCHAIN TRAJET.

3.7 Utilisation de la béquille

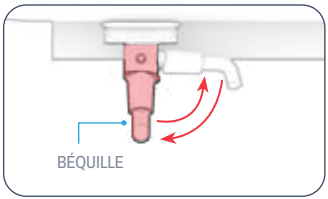

POUR UTILISER LA BÉQUILLE : ABAISSEZ-LA, PUIS INCLINEZ DOUCEMENT VOTRE TROTTINETTE DESSUS POUR LA METTRE DEBOUT.
POUR RELEVER LA BÉQUILLE : FAITES-LA PIVOTER VERS LE HAUT.

⚠ **IMPORTANT : VEILLEZ À** TOUJOURS RELEVER LA BÉQUILLE AVANT DE PARTIR.

3.8 Utilisation de la cloche

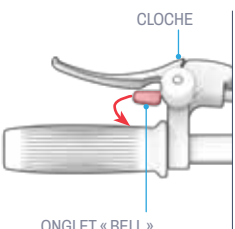

UTILISEZ LA SONNETTE POUR AVERTIR LES AUTRES CYCLISTES ET LES PIÉTONS.

POUR FAIRE SONNER LA CLOCHE : TIREZ LA LANGUETTE DE LA CLOCHE VERS VOUS, PUIS RELÂCHEZ-LA POUR FAIRE SONNER LA CLOCHE.

3.9 Utilisation du système de sécurité électronique

VOTRE TROTTINETTE EST ÉQUIPÉE D'UN SYSTÈME DE SÉCURITÉ ÉLECTRONIQUE QUI LA VERROUILLE AUTOMATIQUEMENT DÈS QU'ELLE S'ÉTEINT. POUR L'UTILISER, DÉVERROUILLEZ-LA À L'AIDE DU BADGE NFC FOURNI (VOIR SECTION 2.5) OU DE VOTRE CODE D'ACCÈS ÉLECTRONIQUE (VOIR SECTION 2.6).

UNE ICÔNE REPRÉSENTANT UN CADENAS S'ALLUME SUR L'ÉCRAN LED (VOIR SECTION 3.3) DÈS QUE LA TROTTINETTE EST VERROUILLÉE.

IMPORTANT : LA TROTTINETTE NE PEUT PAS ÊTRE DÉVERROUILLÉE NI UTILISÉE SANS UN BADGE NFC OU LE CODE D'ACCÈS ÉLECTRONIQUE À 3 CHIFFRES. CONSERVEZ VOS BADGES EN LIEU SÛR ET NOTEZ VOTRE CODE D'ACCÈS POUR POUVOIR VOUS Y RÉFÉRER ULTÉRIEUREMENT.

RAPPEL : SUR CERTAINS MODÈLES, LES CARTES NFC DOIVENT ÊTRE ACTIVÉES AVANT LA PREMIÈRE UTILISATION. REPORTEZ-VOUS À LA SECTION 2.5 POUR SAVOIR SI VOS CARTES DOIVENT ÊTRE ACTIVÉES.

Déverrouillage

DÉVERROUILLAGE À L'AIDE DE LA PUCE NFC :

1. APPUYEZ SUR LE BOUTON D'ALIMENTATION ET MAINTENEZ-LE ENFONCÉ PENDANT 2 SECONDES POUR ALLUMER VOTRE TROTTINETTE. VOUS VERREZ ALORS S'AFFICHER L'ICÔNE ROUGE REPRÉSENTANT UN CADENAS.
2. APPUYEZ SUR L'UNE DES ÉTIQUETTES DE SÉCURITÉ NFC ET MAINTENEZ-LA CONTRE LE CAPTEUR NFC JUSQU'À CE QUE VOUS ENTENDIEZ DEUX BIPS.
3. VÉRIFIEZ QUE L'ICÔNE REPRÉSENTANT UN CADENAS A DISPARU DE L'ÉCRAN LED.
4. VOTRE TROTTINETTE EST DÉVERROUILLÉE.

DÉVERROUILLAGE À L'AIDE DU CODE D'ACCÈS :

1. APPUYEZ SUR LE BOUTON D'ALIMENTATION ET MAINTENEZ-LE ENFONCÉ PENDANT 2 SECONDES POUR ALLUMER VOTRE TROTTINETTE. VOUS VERREZ ALORS S'AFFICHER L'ICÔNE ROUGE REPRÉSENTANT UN CADENAS.
2. APPUYEZ RAPIDEMENT SUR LA MANETTE D'ACCÉLÉRATION AUTANT DE FOIS QUE LE PREMIER CHIFFRE DE VOTRE CODE D'ACCÈS. (EXEMPLE : 3 PRESSIONS RAPIDES D'AFFILÉE = UN « 3 »). RELÂCHEZ LA MANETTE D'ACCÉLÉRATION ET APPUYEZ SUR LE BOUTON D'ALIMENTATION POUR SAISIR CE CHIFFRE DANS LE SYSTÈME.
3. RÉPÉTEZ L'ÉTAPE 2 POUR LE DEUXIÈME CHIFFRE DE VOTRE CODE D'ACCÈS.
4. RÉPÉTEZ L'ÉTAPE 2 POUR LE TROISIÈME CHIFFRE DE VOTRE CODE D'ACCÈS.
5. VÉRIFIEZ QUE L'ICÔNE REPRÉSENTANT UN CADENAS A DISPARU DE L'ÉCRAN LED.
6. VOTRE TROTTINETTE EST DÉVERROUILLÉE.

Verrouillage

ÉTEIGNEZ LA TROTTINETTE EN APPUYANT SUR LE BOUTON D'ALIMENTATION ET EN LE MAINTENANT ENFONCÉ PENDANT 3 SECONDES.

3.10 Utilisation du câble de sécurité

UTILISEZ LE CÂBLE ANTIVOL INTÉGRÉ POUR ATTACHER VOTRE TROTTINETTE DANS DES LIEUX PUBLICS, BIEN VISIBLES OU FACILEMENT ACCESSIBLES.

POUR UTILISER LE VERROU :

1. FAITES PIVOTER CHAQUE CHIFFRE AUTOUR DU CYLINDRE JUSQU'À CE QUE LES 4 CHIFFRES DE VOTRE CODE SOIENT ALIGNÉS AU CENTRE, DE HAUT EN BAS.
2. TIREZ SUR L'EXTRÉMITÉ DU CÂBLE POUR LE DÉGAGER DU CLIP DE FIXATION.
3. SORTEZ LE CÂBLE DU COMPARTIMENT PRÉVU À CET EFFET ET ENROULEZ-LE AUTOUR D'UN OBJET SOLIDE ET FIXE (COMME UN PORTE-VÉLOS).
4. ENFONCEZ L'EXTRÉMITÉ DU CÂBLE DANS LE TROU DE LA SERRURE.
5. VÉRIFIEZ QUE L'EMBOUT EST BIEN FIXÉ DANS LE TROU DE VERROUILLAGE EN TIRANT SUR LE CÂBLE POUR VOUS ASSURER QU'IL NE SE DÉTACHE PAS.
6. FAITES PIVOTER LES CHIFFRES AUTOUR DU CYLINDRE AFIN QUE VOTRE CODE NE SOIT PLUS VISIBLE.

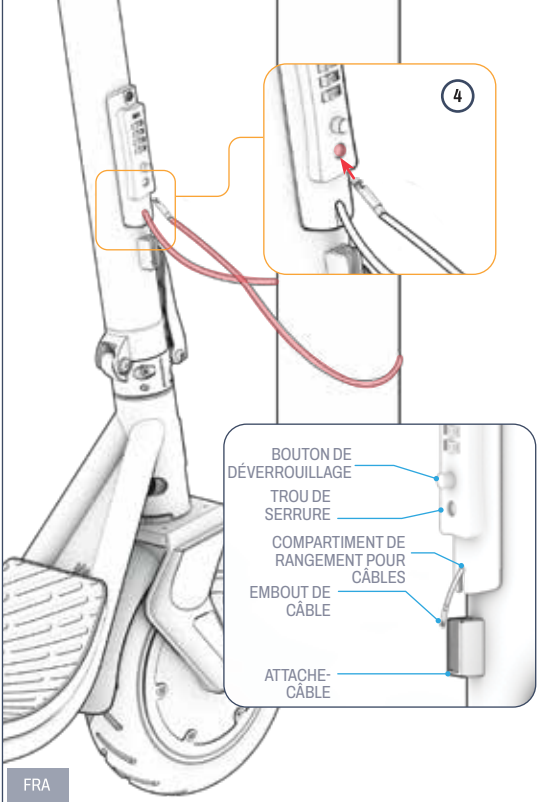

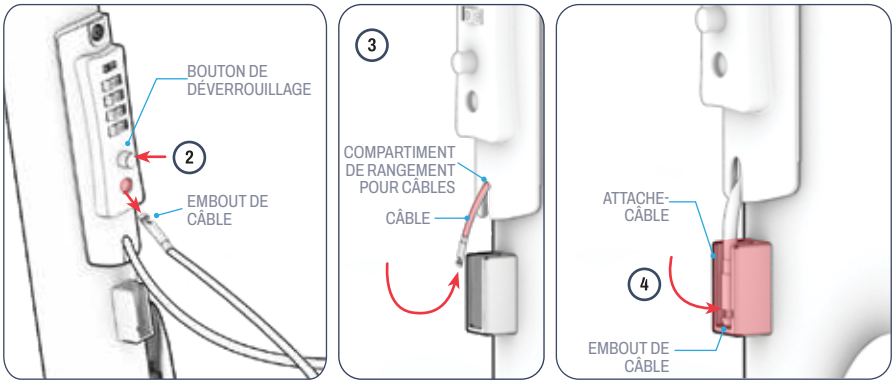

POUR DÉVERROUILLER :

1. FAITES PIVOTER CHAQUE CHIFFRE AUTOUR DU CYLINDRE JUSQU'À CE QUE LES 4 CHIFFRES DE VOTRE CODE SOIENT ALIGNÉS AU CENTRE, DE HAUT EN BAS.
2. APPUYEZ SUR LE BOUTON DE DÉVERROUILLAGE TOUT EN RETIRANT L'EXTRÉMITÉ DU CÂBLE DU TROU DE VERROUILLAGE.
3. GUIDEZ DÉLICATEMENT LE CÂBLE ET ENFONCEZ-LE DANS LE COMPARTIMENT DE RANGEMENT. POUR QUE LE CÂBLE PUISSE S'Y LOGER, VOUS DEVREZ PEUT-ÊTRE LE TORDRE LÉGÈREMENT TOUT EN L'ENFONÇANT.
4. UNE FOIS LE CÂBLE ENTIÈREMENT INSÉRÉ DANS LE COMPARTIMENT DE RANGEMENT, ENFONCEZ L'EXTRÉMITÉ DU CÂBLE DANS LE CLIP DE FIXATION.
5. FAITES TOURNER LES CHIFFRES AUTOUR DU CYLINDRE JUSQU'À CE QUE VOTRE CODE NE SOIT PLUS VISIBLE.

4.
MODE D'EMPLOI.

4.1 Vérifications de sécurité avant le départ

EFFECTUEZ CES CONTRÔLES DE SÉCURITÉ ESSENTIELS AVANT CHAQUE TRAJET :

Freins

- ASSUREZ-VOUS QUE LE FREIN À MAIN FONCTIONNE CORRECTEMENT, C'EST-À-DIRE QU'IL S'ENCLENCHE FACILEMENT ET IMMOBILISE LA TROTTINETTE.
- VÉRIFIEZ QUE LE FREIN ARRIÈRE À PIED EST BIEN FIXÉ AU CADRE DE LA TROTTINETTE ET QU'IL PERMET, LORSQU'ON APPUIE DESSUS, D'IMMOBILISER LA ROUE ARRIÈRE.

Cadre

- VÉRIFIEZ QUE LE CHÂSSIS DE LA TROTTINETTE N'EST PAS ENDOMMAGÉ, TORDU OU CASSÉ.
- VÉRIFIEZ QUE LA TIGE EST BIEN MAINTENUE PAR LE LOQUET DE PLIAGE.

Direction

- VÉRIFIEZ QUE LE GUIDON EST BIEN FIXÉ À L'AIDE DES FIXATIONS PRÉVUES À CET EFFET.
- VÉRIFIEZ QUE LA ROUE ET LE GUIDON TOURNENT DANS LE MÊME SENS.

Roues et pneus

- VÉRIFIEZ QUE LES PNEUS NE PRÉSENTENT PAS DE SIGNES D'USURE EXCESSIVE OU DE DOMMAGES.
- VEILLEZ À CE QUE LES PNEUS SOIENT GONFLÉS À LA PRESSION RECOMMANDÉE, SOIT 50 PSI.
- VÉRIFIEZ QUE LES JANTES NE SONT NI ENDOMMAGÉES NI TORDUES.

4.2 Équitation

VOUS DEVEZ DONNER UN COUP DE PIED POUR DÉMARRER LE MOTEUR.

1. **PLACEZ UN PIED** EN AVANT SUR LE PONT.
2. **DONNE DEUX COUPS DE PIED** AVEC TON AUTRE PIED POUR TE METTRE EN MOUVEMENT.
3. **APPUYEZ** PROGRESSIVEMENT SUR **L'ACCÉLÉRATEUR** AVEC VOTRE POUCE DROIT POUR ACCÉLÉRER.
4. **PLACEZ VOTRE PIED ARRIÈRE** SUR LA PLANCHE À UN ANGLE DE 70 À 90° POUR PLUS DE STABILITÉ.

IMPORTANT : POUR ÉVITER LES ACCÉLÉRATIONS BRUSQUES, APPUYEZ TOUJOURS DOUCEMENT SUR L'ACCÉLÉRATEUR.

POUR PRENDRE DES VIRAGES :
TOURNEZ LE GUIDON VERS LA GAUCHE OU VERS LA DROITE.

4.3 Utilisation des freins

CETTE TROTTINETTE EST ÉQUIPÉE À LA FOIS D'UN FREIN AU PIED ARRIÈRE ET D'UN FREIN À MAIN SITUÉ SUR LE GUIDON.

IMPORTANT : RELÂCHEZ LA MANETTE D'ACCÉLÉRATION LORSQUE VOUS ACTIONNEZ L'UN DES FREINS.

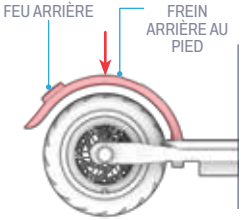

Frein arrière au pied

- APPUYEZ DOUCEMENT SUR LE FREIN ARRIÈRE AVEC LE PIED ARRIÈRE POUR RALENTIR.
- APPUYEZ PLUS FORT POUR VOUS ARRÊTER COMPLÈTEMENT.

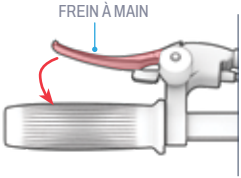

Frein à main

- APPUYEZ DOUCEMENT SUR LE FREIN À MAIN POUR RALENTIR.
- APPUYEZ PLUS FORT POUR VOUS ARRÊTER COMPLÈTEMENT.
- LE FEU ARRIÈRE CLIGNOTERA POUR SIGNALER UN FREINAGE CHAQUE FOIS QUE LE FREIN À MAIN SERA SERRÉ.

⚠ **IMPORTANT :** POUR ÉVITER TOUT MOUVEMENT BRUSQUE, VEILLEZ À SERRER LE FREIN À MAIN PROGRESSIVEMENT.

4.4 Utilisation du régulateur de vitesse

LE RÉGULATEUR DE VITESSE MAINTIENT LE SCOOTER À UNE VITESSE DONNÉE. UNE FOIS LE RÉGULATEUR ACTIVÉ, C'EST LE MOTEUR QUI SE CHARGE DE MAINTENIR CETTE VITESSE — SANS QU'IL SOIT NÉCESSAIRE D'ACTIONNER L'ACCÉLÉRATEUR.

POUR ACTIVER LE RÉGULATEUR DE VITESSE PENDANT LA CONDUITE :

1. UTILISEZ L'ACCÉLÉRATEUR POUR ATTEINDRE ET MAINTENIR LA VITESSE SOUHAITÉE.
2. APPUYEZ RAPIDEMENT DEUX FOIS DE SUITE SUR LA PÉDALE D'ACCÉLÉRATEUR SANS LA MAINTENIR ENFONCÉE. LES SIGNES SUIVANTS INDIQUENT QUE LE RÉGULATEUR DE VITESSE EST ACTIVÉ :
   - UN « BIP » SONORE
   - LE CLIGNOTEMENT DU CERCLE LUMINEUX SUR L'ÉCRAN LED À TROIS REPRISES D'AFFILÉE
   - L'ALLUMAGE DE L'ICÔNE DU RÉGULATEUR DE VITESSE À L'ÉCRAN. (VOIR SECTION 3.3)
3. RELÂCHEZ L'ACCÉLÉRATEUR ET ROULEZ TRANQUILLEMENT.

POUR DÉSACTIVER LE RÉGULATEUR DE VITESSE :
APPUYEZ DOUCEMENT SUR L'ACCÉLÉRATEUR OU SERREZ LE FREIN À MAIN.

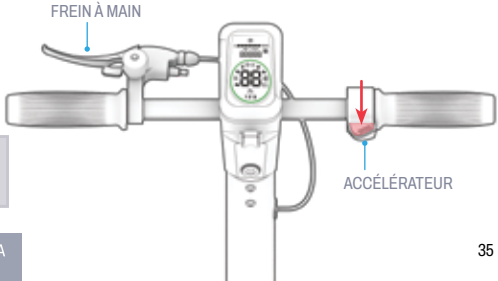

4.5 Optimisation de la vitesse et de l'autonomie

DANS DES CONDITIONS IDÉALES, L'AUTONOMIE MAXIMALE POUVANT ÊTRE ATTEINTE AVEC UNE BATTERIE ENTIÈREMENT CHARGÉE EST DE 18 MILES (28,9 KM)*. LA VITESSE MAXIMALE EST DE 15,5 MPH (24,9 KM/H). PLUS LE MOTEUR DOIT FOURNIR UN EFFORT IMPORTANT, PLUS LA BATTERIE SE DÉCHARGE RAPIDEMENT. LES FACTEURS SUIVANTS ONT ÉGALEMENT UNE INCIDENCE SUR LA VITESSE ET L'AUTONOMIE.

Surface de roulement

ROULER SUR UNE SURFACE ACCIDENTÉE NÉCESSITE PLUS DE PUISSANCE MOTRICE QUE SUR UNE SURFACE LISSE.

Poids transporté

- UN POIDS PLUS ÉLEVÉ (MOTOCYCLISTE ET CHARGEMENT) RÉDUIT L'AUTONOMIE.
- L'AUTONOMIE ET LA VITESSE MAXIMALES PEUVENT ÊTRE ATTEINTES AVEC UNE CHARGE MAXIMALE DE 165 LB (75 KG).

Style de conduite

- LES DÉMARRAGES ET ARRÊTS FRÉQUENTS RÉDUIRONT L'AUTONOMIE.
- EN PÉDALANT VOUS-MÊME, VOUS RÉDUIREZ LA CHARGE SUR LE MOTEUR ET AUGMENTEREZ VOTRE AUTONOMIE.

Température de l'air

LA TEMPÉRATURE IDÉALE POUR L'UTILISATION ET LE STOCKAGE DU VÉLO ÉLECTRIQUE SE SITUE ENTRE 50 °F ET 90 °F (10 °C ET 32,2 °C).

Pente

LE MOTEUR DOIT FOURNIR PLUS D'EFFORTS DANS LES MONTÉES QUE SUR LES TRONÇONS PLATS OU EN DESCENTE.

Pression des pneus

DES PNEUS SOUS-GONFLÉS OU SURGONFLÉS PEUVENT NUIRE AU RENDEMENT ET AUX PERFORMANCES. VEILLEZ À CE QUE VOS PNEUS SOIENT GONFLÉS À LA PRESSION RECOMMANDÉE, SOIT 50 PSI.

Entretien de la batterie

RECHARGER LA BATTERIE RAPIDEMENT APRÈS CHAQUE SORTIE PERMET DE PRÉSERVER SA CAPACITÉ ET SES PERFORMANCES.

*TEST EFFECTUÉ AVEC UNE CHARGE DE 143,3 LIVRES, À UNE TEMPÉRATURE DE 77 °F ET À UNE VITESSE DE 12 MPH.

Prenez bien soin de votre Jetson pour qu'il continue à rouler en douceur et en toute sécurité. Voici comment faire :

Utilisation de votre Jetson

- Évitez d'exposer votre produit à des vibrations importantes ou à des chocs violents.
- Ne démontez jamais la batterie.
- Evitez tout contact de votre produit avec l'eau et l'humidité.
- Roulez sur des surfaces lisses et planes pour éviter tout risque de casse.
- Ne transportez jamais votre produit en le tenant par les roues, le siège et/ou le guidon.
- Veillez à ne pas tirer ni accrocher le câblage reliant le moteur aux composants du guidon.

Consignes de conservation

- Chargez complètement la batterie avant de ranger le produit pour une période prolongée.
- En cas de stockage prolongé, rechargez complètement la batterie une fois par mois.
- Couvrez le produit pour le protéger de la poussière.
- Conservez le produit à l'intérieur, dans un endroit sec, à une température comprise entre 50 °F et 95 °F (10 °C et 32,2 °C).

Nettoyage de votre Jetson

- Siège et structure : essuyez-les à l'aide d'un chiffon humide non pelucheux ou imbibé d'alcool à 70°. Essuyez ensuite avec un chiffon sec non pelucheux.
- Guidon : essuyez-le avec du savon doux à l'aide d'un chiffon humide et non pelucheux. Retirez l'excès de savon à l'aide d'un autre chiffon humide.
- Composants des roues - Essuyez-les avec un chiffon humide et exempt de poussière.
- Pneus - Essuyez-les avec un chiffon humide et exempt de poussière. Vous pouvez également utiliser un produit d'entretien ou un nettoyant pour pneus.

⚠ Précautions d'utilisation de la batterie

Votre produit est équipé d'une batterie au lithium-ion. Manipulez-le avec précaution.

- Tenir le produit à l'écart du feu et de toute source de chaleur excessive.
- Évitez les chocs physiques violents, les vibrations importantes ou les impacts.
- Protégez le produit de l'eau ou de l'humidité.
- Ne pas empiler le produit ni le stocker au-dessus ou en dessous d'autres objets.
- Ne démontez pas l'appareil ni sa batterie.
- Ne jetez pas ce produit avec les ordures ménagères. Apportez-le dans un centre de collecte dédié aux déchets électroniques ou dans un centre de recyclage des piles. Pour plus d'informations sur les points de collecte près de chez vous, contactez votre municipalité ou votre prestataire de collecte des déchets.
- Si la batterie du produit est chaude au toucher ou présente des signes de surchauffe, dégage une odeur ou un bruit inhabituel, fuit (liquide ou gaz) ou change de forme ou de couleur, procédez immédiatement comme suit :
  1. Si vous utilisez actuellement le produit, cessez immédiatement de l'utiliser. Débranchez le câble de recharge du produit s'il est branché.
  2. Cessez d'utiliser ce produit.
  3. Si cela peut se faire en toute sécurité, déplacez le produit vers un endroit dégagé, loin de tout matériau inflammable.
  4. Appelez les services d'urgence locaux pour obtenir de l'aide.
  5. Lavez soigneusement les yeux ou les zones de peau ayant été en contact avec le liquide électrolytique s'écoulant de la batterie à l'eau courante propre et consultez un médecin.
- En cas de problème avec la batterie, veuillez contacter l'équipe d'assistance Jetson.

INSTRUCTIONS D'ENTRETIEN POUR L'UTILISATEUR.

⚠ **AVERTISSEMENT :** Ne vaporisez pas et n'appliquez pas d'eau directement sur le produit. L'eau peut endommager le câblage, le compartiment à piles et les feux, et entraîner une détérioration du cadre, ce qui pourrait provoquer un dysfonctionnement mettant en danger la sécurité du cycliste.

REJOIGNEZ-NOUS.

RIDEJETSON.COM/SUPPORT
RIDEJETSON.COM/CHAT

1-844-585-7462

N'oubliez pas de suivre @ridejetson sur les réseaux sociaux pour découvrir des offres exceptionnelles, des jeux-concours et toutes les dernières actualités concernant Jetson.

TU ADORES TA MOTO ?

Laissez un avis sur
ridejetson.com/reviews.
Nous avons hâte d'avoir de vos nouvelles !
#MakeMoves




JETSON

UNA GUIDA PER IL TUO VIAGGIO.

IMPORTANTE:
Leggi attentamente e memorizza per riferimento futuro.

JETSON

SHIELD

Monopattino elettrico Ultra-Lock.

CODICI ARTICOLO (SKU) DEL MODELLO: JTGESC-NAV

I NOSTRI PRIMI DUE REGOLE DI GUIDA:

STAI ATTENTO.
DIVERTITI!

PRODOTTO A YUEYANG, IN CINA
IMPORTATO DA TRURIDE TECH LLC.
CASELLA POSTALE 461, JERSEY CITY, NJ 07302-9998

CODICE DATA: 07/2026
VERSIONE DEL DOCUMENTO: V4.0
PRODOTTO IN CINA

© 2026, TRURIDE TECH. TUTTI I DIRITTI RISERVATI. PRODOTTO PER CONTO DI TRURIDE TECH LLC.
JETSON® È UN MARCHIO REGISTRATO UTILIZZATO SU LICENZA DI JETSTREAM BRANDS LLC.
NESSUNA PARTE DEL PRESENTE DOCUMENTO, INCLUSI LA FORMA, LA GRAFICA E IL DESIGN, PUÒ ESSERE RIPRODOTTA O TRASMESSA IN QUALSIASI FORMA O CON QUALSIASI MEZZO.
AIRTAG È UN MARCHIO REGISTRATO DI APPLE INC.
TILE E IL DESIGN TILE SONO MARCHI REGISTRATI DI TILE, INC.
IL MARCHIO DENOMINATIVO E I LOGHI BLUETOOTH® SONO MARCHI REGISTRATI DI PROPRIETÀ DI BLUETOOTH SIG, INC. E QUALSIASI UTILIZZO DI TALI MARCHI DA PARTE DI TRURIDE TECH LLC AVVIENE SU LICENZA. GLI ALTRI MARCHI E NOMI COMMERCIALI APPARTENGONO AI RISPETTIVI PROPRIETARI.

Indice

Avvertenze di sicurezza 4
Copertura della garanzia e registrazione del prodotto 7
Accordo arbitrale 8
1. Informazioni sul tuo prodotto
1.1 Panoramica del prodotto 10
1.2 Specifiche del prodotto 12
1.3 Risorse online 12
2. Istruzioni per l'installazione
2.1 Note preliminari 13
2.2 Sicurezza del casco 13
2.3 Apertura e chiusura del monopattino 14
2.4 Montaggio del manubrio 19
2.5 Attivazione dei tag NFC 20
2.6 Impostazione del codice di accesso elettronico 21
2.7 Impostazione del codice della serratura a cilindro 22
2.8 Inserimento di un dispositivo di localizzazione . . . 23
2.9 Gonfiaggio degli pneumatici 25
2.10 Ricarica della batteria 26
3. Caratteristiche e funzioni
3.1 Accensione e spegnimento 28
3.2 Utilizzo delle luci 28
3.3 Comprendere e utilizzare lo schermo a LED . . 29
3.4 Utilizzo del contachilometri 29
3.5 Utilizzo delle modalità di velocità 29
3.6 Verifica del livello di carica della batteria 30
3.7 Utilizzo del cavalletto 30
3.8 Come usare la campana 30
3.9 Utilizzo del sistema di sicurezza elettronico . . . 31
3.10 Utilizzo del cavo di sicurezza 32
4. Istruzioni per l'uso
4.1 Controlli di sicurezza prima della corsa 34
4.2 Guida 34
4.3 Uso dei freni 35
4.4 Utilizzo del cruise control 35
4.5 Ottimizzazione della velocità e dell'autonomia . . . 36
Istruzioni per la manutenzione da parte dell'utente 37
Segui la nostra pagina 38

AVVERTENZE DI SICUREZZA.

CONSERVARE QUESTE ISTRUZIONI.

AVVERTENZE RELATIVE AL RISCHIO DI INCENDIO O DI LESIONI ALLE PERSONE E IMPORTANTI ISTRUZIONI DI SICUREZZA

- Prima dell'uso, si prega di leggere attentamente il manuale d'uso e le avvertenze di sicurezza, assicurandosi di aver compreso e accettato tutte le istruzioni di sicurezza. L'utente sarà responsabile di eventuali perdite o danni causati da un uso improprio.
- **L'uso di un caricabatterie non adeguato può causare incendi ed esplosioni, con conseguenti danni materiali, lesioni e morte.**
- Prima di ogni ciclo operativo, l'operatore deve eseguire i controlli preliminari specificati dal produttore: verificare che tutte le protezioni e i cuscinetti forniti originariamente dal produttore siano al posto giusto e in condizioni di funzionamento; verificare che l'impianto frenante funzioni correttamente; che tutte le protezioni degli assi, le protezioni delle catene o altre coperture o protezioni fornite dal produttore siano al loro posto e in condizioni idonee all'uso; che i pneumatici siano in buone condizioni, gonfiati correttamente e presentino un battistrada residuo sufficiente; l'area in cui il prodotto deve essere utilizzato deve essere sicura e idonea a un funzionamento sicuro.
- I componenti devono essere sottoposti a manutenzione e riparati in conformità alle specifiche del produttore, utilizzando esclusivamente ricambi autorizzati dal produttore e affidando l'installazione a concessionari o altro personale qualificato.
- Avviso: non ricaricare le batterie non ricaricabili.
- Non lasciare che mani, piedi, capelli, parti del corpo, indumenti o oggetti simili entrino in contatto con parti in movimento, ruote o trasmissione mentre il motore è in funzione.
- Questo prodotto non deve essere utilizzato da bambini o da persone con capacità fisiche, sensoriali o mentali ridotte, oppure prive di esperienza e conoscenza, a meno che non siano sottoposte a supervisione o abbiano ricevuto istruzioni adeguate (IEC 60335-1/A2:2006).
- I bambini non devono giocare con il prodotto senza la supervisione di un adulto (IEC 60335-1/A2:2006).
- È richiesta la supervisione di un adulto.
- I veicoli non devono essere utilizzati per gare, acrobazie o altre manovre che possano causare la perdita di controllo o provocare azioni o reazioni incontrollate da parte del conducente o dei passeggeri.
- Non utilizzare mai in prossimità di veicoli a motore.
- Evitare dossi ripidi, griglie di scarico e cambiamenti improvvisi del manto stradale. Lo scooter potrebbe fermarsi all'improvviso.
- Evitare strade e superfici con acqua, sabbia, ghiaia, terra, foglie e altri detriti. Il maltempo compromette l'aderenza, la frenata e la visibilità.
- Evitare di circolare in presenza di gas, vapori, liquidi o polveri infiammabili che potrebbero provocare un incendio.
- Gli operatori devono attenersi a tutte le raccomandazioni e le istruzioni del produttore, nonché rispettare tutte le leggi e le ordinanze: i veicoli sprovvisti di fari devono essere utilizzati solo in condizioni di visibilità adeguata alla luce del giorno; i proprietari devono essere incoraggiati a rendere i veicoli più visibili utilizzando luci, catarifrangenti e, nel caso di veicoli ribassati, bandiere di segnalazione su aste flessibili.
- Si avverte che le persone affette dalle seguenti condizioni non devono utilizzare l'apparecchio: chi soffre di patologie cardiache; le donne in stato di gravidanza; chi soffre di disturbi alla testa, alla schiena o al collo,

o che abbia subito precedenti interventi chirurgici in tali zone del corpo; e chi presenta condizioni fisiche o mentali che potrebbero renderlo soggetto a lesioni o compromettere la sua destrezza fisica o le sue capacità mentali necessarie per riconoscere, comprendere e seguire tutte le istruzioni di sicurezza, nonché per essere in grado di valutare i rischi inerenti all'uso dell'apparecchio.

- Non andare in bicicletta di notte.
- Non guidare dopo aver bevuto alcolici o assunto farmaci su prescrizione medica.
- Non trasportare oggetti mentre si è in sella.
- Non utilizzare mai il prodotto a piedi nudi.
- Indossare sempre le scarpe e tenere i lacci allacciati.
- Assicurati che i piedi siano sempre ben saldi sul ponte.
- Gli operatori devono sempre indossare indumenti protettivi adeguati, tra cui, a titolo esemplificativo ma non esaustivo, un casco in possesso della certificazione appropriata, nonché qualsiasi altro equipaggiamento raccomandato dal produttore: indossare sempre dispositivi di protezione quali casco, ginocchiere e gomitiere.
- Dare sempre la precedenza ai pedoni.
- Presta attenzione a ciò che si trova davanti a te e lontano da te.
- Quando si è in sella, evitare qualsiasi distrazione, come rispondere al telefono o dedicarsi ad altre attività.
- Il prodotto non può essere utilizzato da più di una persona.
- Quando si utilizza il prodotto insieme ad altri ciclisti, mantenere sempre una distanza di sicurezza per evitare collisioni.
- Quando giri, assicurati di mantenere l'equilibrio.
- Guidare con i freni regolati in modo errato è pericoloso e può causare lesioni gravi o la morte.
- Durante il funzionamento, il freno potrebbe surriscaldarsi; non toccarlo a mani nude.
- Frenare con troppa forza o troppo bruscamente può bloccare una ruota, causandone la perdita di controllo e una caduta. Un'azionamento improvviso o eccessivo del freno può provocare lesioni o la morte.
- Se il freno si allenta, regolarlo con una chiave esagonale, un cacciavite o un altro attrezzo adatto, oppure contattare il team di assistenza Jetson.
- Sostituire immediatamente le parti usurate o rotte.
- Prima di mettersi in sella, verificare che tutte le etichette di sicurezza siano presenti e che il loro significato sia stato compreso.
- Il proprietario dovrà consentire l'uso e il funzionamento dell'apparecchio solo dopo aver verificato che gli operatori siano in grado di comprendere e utilizzare correttamente tutti i componenti dell'apparecchio prima dell'uso.
- Non utilizzare il veicolo senza aver seguito un'adeguata formazione. Non guidare a velocità elevate, su terreni irregolari o in pendenza. Non eseguire acrobazie né effettuare curve brusche.
- Consigliato per uso in interni.
- L'esposizione prolungata ai raggi UV, alla pioggia e agli agenti atmosferici può danneggiare i materiali della custodia; conservarla al chiuso quando non viene utilizzata.
- I dispositivi di mobilità elettrica personale non sono destinati all'uso in località ad alta quota che richiedono una maggiore distanza di sicurezza dai cavi elettrici nei circuiti elettrici; si precisa pertanto che non sono destinati all'uso ad altitudini superiori ai 2.000 metri sul livello del mare.
- Utilizzare esclusivamente le batterie specificate dal produttore.
- La batteria non deve essere smaltita insieme ai rifiuti domestici.
- Non è necessario lubrificare lo scooter.
- CONSERVARE AL RIPARO QUANDO NON VIENE UTILIZZATO. LASCIARE AL RIPARO DURANTE LA RICARICA O QUANDO NON VIENE UTILIZZATO PER LA GUIDA.
- **AVVERTENZA** - Pericolo di incendio - Nessuna delle parti può essere riparata dall'utente.
- **AVVERTENZA** - Rischio di incendio e scossa elettrica - La batteria e/o i suoi componenti non sono sostituibili dall'utente.
- Attenzione: pericolo di incendio.
- Il peso del motociclista non deve superare i 265 lb | 120,2 kg.

MODIFICHE

Non tentare di smontare, modificare, riparare o sostituire l'apparecchio o qualsiasi suo componente senza le istruzioni del team di assistenza Jetson. Ciò comporterà l'annullamento di qualsiasi garanzia e potrebbe causare malfunzionamenti che potrebbero provocare lesioni.

ULTERIORI PRECAUZIONI OPERATIVE

Non sollevare il prodotto da terra mentre è acceso e le ruote sono in movimento. Ciò potrebbe causare la rotazione incontrollata delle ruote, con il rischio di provocare lesioni a te stesso o alle persone nelle vicinanze. Non saltare sopra o giù dal prodotto e non saltare mentre lo stai utilizzando. Tieni sempre i piedi ben saldi sul poggiapiedi durante il funzionamento. Controlla sempre il livello di carica della batteria prima dell'uso.

SMALTIMENTO DELLE BATTERIE USATE



La batteria può contenere sostanze pericolose che potrebbero mettere a rischio l'ambiente e la salute umana. Questo simbolo riportato sulla batteria e/o sulla confezione indica che la batteria esaurita non deve essere smaltita come rifiuto urbano. Le batterie devono essere smaltite presso un punto di raccolta appropriato per il riciclaggio. Assicurandovi che le batterie esaurite vengano smaltite correttamente, contribuirete a prevenire potenziali conseguenze negative per l'ambiente e la salute umana. Il riciclaggio dei materiali contribuirà a preservare le risorse naturali. Per ulteriori informazioni sul riciclaggio delle batterie esaurite, si prega di contattare il servizio comunale di smaltimento dei rifiuti della propria zona.

ATTESTATO DI CONFORMITÀ

Il presente dispositivo è conforme alla Parte 15 delle norme FCC. Il suo funzionamento è soggetto alle due condizioni seguenti: (1) il presente dispositivo non deve causare interferenze dannose e (2) il presente dispositivo deve accettare qualsiasi interferenza ricevuta, comprese quelle che potrebbero causare un funzionamento indesiderato. Avvertenza: eventuali modifiche o alterazioni apportate a questa unità non espressamente approvate dal soggetto responsabile della conformità potrebbero invalidare l'autorizzazione dell'utente a utilizzare l'apparecchiatura.

NOTA: L'apparecchiatura è stata testata e risultata conforme ai limiti previsti per i dispositivi digitali di Classe B, ai sensi della Parte 15 delle norme FCC. Tali limiti sono stati stabiliti per garantire una protezione ragionevole contro le interferenze dannose in un ambiente residenziale. L'apparecchiatura genera, utilizza e può emettere energia a radiofrequenza e, se non installata e utilizzata in conformità con le istruzioni, può causare interferenze dannose alle comunicazioni radio. Tuttavia, non è possibile garantire che non si verifichino interferenze in una particolare installazione. Se l'apparecchiatura dovesse causare interferenze dannose alla ricezione radiofonica o televisiva, cosa che può essere verificata spegnendo e riaccendendo l'apparecchiatura, si invita l'utente a cercare di correggere l'interferenza adottando una o più delle seguenti misure:

- Riorientare o spostare l'antenna ricevente.
- Aumentare la distanza tra l'apparecchiatura e il ricevitore.
- Collegare l'apparecchio a una presa appartenente a un circuito diverso da quello a cui è collegato il ricevitore.
- Per assistenza, rivolgersi al rivenditore o a un tecnico esperto in radio e TV.
- Con questa unità è necessario utilizzare cavi schermati per garantire la conformità ai limiti FCC di Classe B.

⚠ AVVERTENZA:

Il mancato rispetto delle seguenti istruzioni può causare lesioni al bambino o ad altre persone.

- Durante il montaggio, tenere le piccole parti fuori dalla portata dei bambini.
- L'accessorio deve essere montato e smontato da un adulto.
- Controllare regolarmente che il prodotto non presenti danni.

*** È NECESSARIO IL MONTAGGIO DA PARTE DI UN ADULTO.**

⚠ AVVERTENZA:

Per ridurre il rischio di infortuni, è necessaria la supervisione di un adulto. Non utilizzare mai su strade, in prossimità di veicoli a motore, su o in prossimità di pendenze ripide o gradini, piscine o altri specchi d'acqua; indossare sempre le scarpe e non consentire mai la presenza di più di un utente alla volta.

⚠ AVVERTENZA:

Quando si utilizza questo prodotto, attenersi sempre alle precauzioni di base, tra cui:

(A) Leggere tutte le istruzioni prima di utilizzare il prodotto.

(B) Per ridurre il rischio di lesioni, è fondamentale garantire una stretta sorveglianza quando il prodotto viene utilizzato in presenza di bambini.

(C) Non inserire le dita o le mani all'interno del prodotto.

(D) Non utilizzare questo prodotto se il cavo di alimentazione elastico o il cavo di uscita è schiacciato, presenta un isolamento danneggiato o mostra qualsiasi altro segno di danneggiamento.

(E) Per tutte le apparecchiature. Le istruzioni devono riportare quanto segue: Questo apparecchio non è destinato all'uso a temperature ambiente inferiori a 14°F (-10°C) o superiori a 104°F (40°C).

(F) Per tutti i dispositivi, le istruzioni devono includere le seguenti informazioni: La batteria è progettata per essere ricaricata quando la temperatura ambiente è compresa tra 32°F (0°C) e 104°F (40°C). Non ricaricare mai la batteria quando la temperatura ambiente non rientra in questo intervallo.

PROPOSTA DI LEGGE N. 65 DELLA CALIFORNIA

⚠ AVVERTENZA:

QUESTO PRODOTTO PUÒ ESPORVI A SOSTANZE CHIMICHE, TRA CUI IL CADMIO, CHE SECONDO LO STATO DELLA CALIFORNIA PUÒ CAUSARE CANCRO, DIFETTI ALLA NASCITA O ALTRI DANNI RIPRODUTTIVI. PER ULTERIORI INFORMAZIONI, VISITATE I SITI: WWW.P65WARNINGS.CA.GOV.

GARANZIA GENERALE LIMITATA

IL TUO NUOVO PRODOTTO JETSON È COPERTO DA GARANZIA CONTRO I DIFETTI DI MATERIALI E DI FABBRICAZIONE, COME INDICATO SU RIDEJETSON.COM/WARRANTY, PER UN PERIODO A PARTIRE DALLA DATA DI ACQUISTO ORIGINALE AL DETTAGLIO, PURCHÉ UTILIZZATO IN CONFORMITÀ CON I MANUALI D'USO DI JETSON (CONSULTARE RIDEJETSON.COM/SUPPORT). **IN BASE A QUESTA GARANZIA, POTRAI RIVOLGERE I TUOI RECLAMI DIRETTAMENTE A JETSON ANCHE NEL CASO IN CUI TU ABBIA ACQUISTATO IL PRODOTTO JETSON PRESSO UNO DEI NOSTRI RIVENDITORI AUTORIZZATI.** PER LEGGERE I TERMINI COMPLETI DELLA NOSTRA GARANZIA, VISITA IL SITO RIDEJETSON.COM/WARRANTY.

REGISTRAZIONE DEL PRODOTTO

REGISTRA IL TUO NUOVO JETSON PER ACCEDERE PIÙ RAPIDAMENTE ALL'ASSISTENZA PERSONALIZZATA SUL PRODOTTO E ALLA GARANZIA. VAI SU RIDEJETSON.COM/PAGES/REGISTRATION.

COPERTURA DELLA GARANZIA E REGISTRAZIONE DEL PRODOTTO.

Per esercitare il diritto relativo al tuo prodotto
garanzia o per informazioni su copertura della garanzia, Contattateci direttamente.

www.ridejetson.com

ACCORDO DI ARBITRATO.

AVVISO IMPORTANTE SUI VOSTRI DIRITTI - SI PREGA DI LEGGERE.

IL PRESENTE ACCORDO DI ARBITRATO ("ACCORDO") REGOLAMENTA LE MODALITÀ DI RISOLUZIONE DI EVENTUALI CONTROVERSIE NEI NOSTRI CONFRONTI RELATIVE ALL'ACQUISTO E/O ALL'UTILIZZO DEI NOSTRI PRODOTTI. IL PRESENTE ACCORDO STABILISCE IMPORTANTI DIRITTI LEGALI. SI PREGA DI LEGGERE ATTENTAMENTE IL PRESENTE ACCORDO.

ACQUISTANDO I NOSTRI PRODOTTI DA NOI O DA TERZE PARTI, L'UTENTE RICONOSCE E ACCETTA CHE QUALSIASI CONTROVERSIA TRA L'UTENTE E NOI RELATIVA A TALE PRODOTTO SIA RISOLTA MEDIANTE ARBITRATO INDIVIDUALE VINCOLANTE IN CONFORMITÀ AI TERMINI DEL PRESENTE ACCORDO E, IN TALE SENSO, L'UTENTE RINUNCIA AL DIRITTO DI PARTECIPARE O DI RAPPRESENTARE UNA CLASSE DI CONSUMATORI IN TALI CONTROVERSIE. SE NON ACCETTI I PRESENTI TERMINI, DEVI RESTITUIRE IL PRODOTTO ENTRO (30) GIORNI DALLA SUA RICEZIONE.

DIRITTO APPLICABILE; ACCETTAZIONE

Il presente Contratto è regolato dal Federal Arbitration Act, 9 U.S.C. §§ 1 e seguenti, e, nella misura in cui sia applicabile la legge statale, dalle leggi dello Stato del Delaware, senza tener conto dei principi di conflitto di leggi. Trattenendo il Prodotto oltre i trenta (30) giorni dalla data di ricezione, l'utente riconosce di aver letto, compreso e accettato di essere vincolato dal presente Contratto. Se non accetti il presente Contratto, devi restituire il Prodotto entro trenta (30) giorni dal ricevimento per ottenere il rimborso completo del prezzo di acquisto.

I. RISOLUZIONE MEDIANTE ARBITRATO VINCOLANTE.

Qualsiasi reclamo o controversia tra l'utente e noi, o una qualsiasi delle nostre controllate o affiliate, agenti o rappresentanti, derivante da o relativa in qualsiasi modo al Prodotto o al presente Contratto, sarà risolta tramite arbitrato definitivo e vincolante. Tale obbligo di arbitrato si applica indipendentemente dal fatto che il reclamo o la controversia riguardi un illecito civile, una frode, una dichiarazione mendace, la responsabilità per il prodotto, una negligenza, la violazione di una legge o qualsiasi altra teoria giuridica. L'utente riconosce e accetta espressamente di rinunciare al proprio diritto di intentare un'azione legale sulla base di tali reclami o controversie e di far risolvere tale azione da un giudice o da una giuria. Fermo restando quanto sopra, ciascuna delle parti potrà richiedere un provvedimento ingiuntivo d'urgenza o altro provvedimento equitativo presso un tribunale della giurisdizione competente al solo scopo di prevenire un danno irreparabile in attesa dell'arbitrato, senza rinunciare al diritto all'arbitrato della controversia sottostante.

II. RINUNCIA ALLA PARTECIPAZIONE ALLA CLASSE.

Tutti gli arbitrati ai sensi del presente Contratto saranno condotti su base individuale (e non collettiva) e l'arbitro non avrà alcuna autorità di concedere un provvedimento a favore di una classe. L'utente riconosce e accetta che il presente Accordo gli vieti espressamente di avviare procedimenti arbitrali in qualità di rappresentante di altri o di partecipare a procedimenti arbitrali avviati da qualsiasi altra persona. L'utente riconosce e accetta inoltre di rinunciare al proprio diritto di agire in qualità di rappresentante, di procuratore generale privato o in qualsiasi altra veste rappresentativa, e/o di partecipare in qualità di membro di una classe di ricorrenti in qualsiasi azione legale intentata contro di noi e/o terze parti correlate.

III. PROCEDURE ARBITRALI.

(A) Prima di avviare qualsiasi procedimento arbitrale ai sensi del presente Accordo, è necessario presentare il reclamo o la controversia contattando il nostro Rappresentante al numero verde 1-866-225-9723 e fornendo tutte le informazioni richieste. Potrebbe essere richiesto di fornirci una dichiarazione scritta che illustri la natura del reclamo o della controversia. Avremo a disposizione quarantacinque (45) giorni dalla ricezione di tale chiamata (o dichiarazione scritta) per risolvere il reclamo o la controversia ("Periodo di risoluzione"). Se il reclamo o la controversia non vengono risolti entro il Periodo di risoluzione, l'utente potrà avviare un procedimento arbitrale in conformità con i termini del presente Accordo.

(B) L'arbitrato relativo a qualsiasi reclamo o controversia derivante dal presente Contratto sarà condotto in conformità alle Norme di arbitrato per i consumatori dell'AAA ("AAA") allora in vigore. Tali norme e procedure sono disponibili contattando l'AAA o visitando il suo sito web all'indirizzo www.adr.org.

(C) L'arbitro non condurrà un arbitrato collettivo; in altre parole, l'arbitro non consentirà al ricorrente di agire in qualità di rappresentante, di procuratore generale privato o in qualsiasi altra veste rappresentativa per conto di altri nell'ambito dell'arbitrato.

(D) L'arbitrato relativo a qualsiasi reclamo o controversia ai sensi del presente Contratto avrà luogo nella contea di New York, nello Stato di New York; fermo restando, tuttavia, che per i reclami di importo pari o inferiore a 25.000 dollari, l'utente potrà scegliere di svolgere l'arbitrato per telefono o videoconferenza, nel qual caso non sarà richiesta la presenza fisica.

(E) ARBITRATO COLLETTIVO. Qualora vengano presentate contro di noi venti (20) o più richieste di risarcimento simili entro un periodo di novanta (90) giorni ("Presentazione Collettiva"), l'AAA gestirà la Presentazione Collettiva nell'ambito di un procedimento coordinato. L'AAA selezionerà fino a dieci (10) richieste di risarcimento che fungeranno da procedimenti pilota, i quali saranno risolti per primi. I risultati dei procedimenti pilota non saranno vincolanti per i restanti ricorrenti, ma potranno essere utilizzati dalle parti per facilitare la risoluzione. Nessun'altra richiesta di risarcimento contenuta nel Ricorso Collettivo sarà gestita o sottoposta ad arbitrato mentre i procedimenti pilota sono pendenti. Tutti i termini di prescrizione applicabili saranno sospesi durante qualsiasi periodo di sospensione ai sensi della presente sezione. La presente disposizione non limiterà il vostro diritto individuale all'arbitrato.

(F) AMMINISTRATORE SOSTITUTIVO. Qualora l'AAA non sia in grado o non intenda gestire una richiesta di risarcimento ai sensi del presente Accordo, JAMS, Inc. ("JAMS") fungerà da amministratore dell'arbitrato in conformità con i propri Standard minimi per l'arbitrato dei consumatori allora in vigore, disponibili all'indirizzo www.jamsadr.com.

IV. COSTI.

Tutte le spese amministrative relative ai procedimenti arbitrali avviati ai sensi del presente Accordo saranno le seguenti:

(A) Se l'importo della richiesta di risarcimento o della controversia oggetto del procedimento arbitrale è inferiore a cinquemila dollari (5.000 USD), la vostra responsabilità finanziaria per le spese amministrative non potrà superare i cento dollari (100 $);

(B) Se l'importo della controversia oggetto del procedimento arbitrale è compreso tra cinquemila dollari (5.000 USD) e cinquantamila dollari (50.000 USD), la vostra responsabilità finanziaria per le spese amministrative non potrà superare i trecento dollari (300 USD); e

(C) Se la controversia oggetto del procedimento arbitrale supera i 50.000 dollari, la vostra responsabilità finanziaria per le spese amministrative sarà determinata in base al tariffario commerciale fornito dall'AAA.

(D) Ciascuna parte dovrà sostenere gli onorari e le spese dei propri legali, periti e testimoni.

V. CONTROVERSIE DI MODESTA ENTITÀ.

Se una controversia rientra nella competenza di un tribunale per le controversie di modesta entità, ciascuna delle parti può scegliere di sottoporre la controversia a tale tribunale anziché ricorrere all'arbitrato. Qualsiasi controversia che non possa essere risolta nell'ambito della competenza di un tribunale per le controversie di modesta entità sarà risolta mediante arbitrato vincolante, come descritto nel presente Accordo e in conformità con i termini dello stesso. Qualsiasi ricorso contro una sentenza emessa da un tribunale per le controversie di modesta entità sarà risolto mediante arbitrato vincolante ai sensi del presente Accordo.

VI. SEPARABILITÀ.

Qualora una qualsiasi disposizione del presente Contratto fosse dichiarata o ritenuta illegale, inapplicabile o nulla, tale disposizione sarà inefficace solo nella misura in cui sia ritenuta illegale, inapplicabile o nulla, mentre la parte restante della disposizione e tutte le altre disposizioni rimarranno pienamente applicabili.

TruRide Tech LLC
794 School House Road
New Castle, DE 19720

Entrata in vigore: gennaio 2026

1. INFORMAZIONI SU IL TUO PRODOTTO.

1.1 Panoramica del prodotto

1. GRUPPO MANUBRIO*
   - A. FRENO A MANO
   - B. CAMPANA
   - C. SCHERMO A LED
   - D. MANUBRIO
   - E. GANCIO PIEGHEVOLE
   - F. SENSORE NFC
   - G. PULSANTE DI ACCENSIONE
   - H. ACCELERATORE
2. FARO
3. STELO
4. LUCCHETTO A CAVO
5. CAVO
6. CHIAVISTELLO DI BLOCCAGGIO
7. PUNTO DI ARTICOLAZIONE DELLA CERNIERA PIEGHEVOLE
8. VANO PER IL DISPOSITIVO DI LOCALIZZAZIONE
9. PORTA DI RICARICA CON COPERCHIO
10. PONTE
11. CHIUSURA A RIBALTA
12. FRENO A PEDALE
13. LUCE POSTERIORE/LUCE DEI FRENI
14. RUOTA POSTERIORE
15. FRENO A DISCO
16. RUOTA ANTERIORE
17. PIEDINO DI APPOGGIO
18. CARICABATTERIE
19. CAVO DI RICARICA
20. TAG DI SICUREZZA NFC ×2 (*1 GRANDE E 1 PICCOLO*)

Strumenti e accessori inclusi per il montaggio, la regolazione e la manutenzione:



CHIAVE A BRUGOLA DA 2 MM



STRUMENTO DI SICUREZZA



CHIAVE A BRUGES DA 4 MM



VITI
(×5, DI CUI 1 DI RICAMBIO)



TUBO DI PROLUNGA PER STELO DELLA VALVOLA DELLO PNEUMATICO

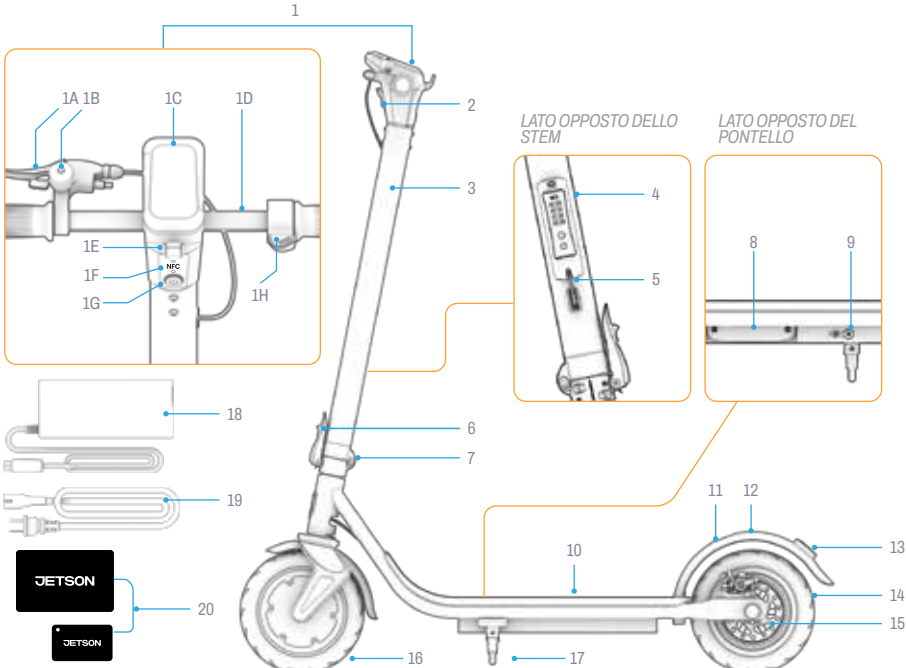

*NON PREASSEMBLATO; RICHIEDE IL MONTAGGIO.

NOTA: LE IMMAGINI POTREBBERO NON RISPECCHIARE FEDELMENTE L'ASPETTO DEL PRODOTTO REALE.

1.2 Specifiche del prodotto

- LIMITE DI PESO: 265 LB | 120,2 KG
- PESO MINIMO DEL PILOTA: 100 LIBBRE | 45,4 KG
- PESO DEL PRODOTTO: 39,2 LB | 17,8 KG
- ETÀ CONSIGLIATA: DAI 12 ANNI IN SU
- DIMENSIONI DEL PRODOTTO, APERTO: 42,9 POLLICI (L) × 19,2 POLLICI (P) × 45,5 POLLICI (A) | 108,9 CM (L) × 48,8 CM (P) × 115,6 CM (A)
- DIMENSIONI DEL PRODOTTO, DA CHIUSO: 42,9 IN (L) × 19,2 IN (W) × 18,5 IN (H) | 108,9 CM (L) × 48,8 CM (W) × 46,9 CM (H)
- DIMENSIONI DEL PIANO: 22,3 POLLICI (L) × 6,2 POLLICI (L) | 56,6 CM (L) × 15,7 CM (L)
- DIMENSIONI DELLA RUOTA: 8,5 POLLICI | 21,6 CM
- VELOCITÀ MASSIMA: 15,5 MPH* | 24,9 KM/H*
- AUTONOMIA MASSIMA: 18,0 MIGLIA | 29,0 KM *, **
- BATTERIA: 36 V, 7,5 AH
- TIPO DI BATTERIA: AGLI IONI DI LITIO
- MOTORE: 350 W***
- CARICABATTERIE: 42 V, 1,5 A
- TEMPO DI RICARICA: CIRCA 5,5 ORE
- ANGOLO DI SALITA MASSIMO: 15°
- PRESSIONE CONSIGLIATA DEGLI PNEUMATICI: 50 PSI
- CERTIFICAZIONE UL: 2272

**L'AUTONOMIA, LA VELOCITÀ, LA DURATA DELLA BATTERIA E ALTRE SPECIFICHE TECNICHE POSSONO VARIARE A SECONDA DEL CICLISTA E DELLE CONDIZIONI DI GUIDA .*

***TEST EFFETTUATO CON UN CARICO DI 143,3 LB | 65,0 KG, A UNA TEMPERATURA DELL'ARIA DI 77°F | 25°C E A UNA VELOCITÀ DI 12 MPH | 19,3 KM/H. PER ULTERIORI DETTAGLI SULLE CONDIZIONI CHE POSSONO INFLUIRE SULL'AUTONOMIA, CONSULTARE LA SEZIONE 4.5.*

****POTENZA DI PICCO****

1.3 Risorse online

Cerca i nostri prodotti più prodotto aggiornato materiali di inserimento e risorse di supporto.

È possibile consultare questo manuale d'uso online all'indirizzo https://cdn.shopify.com/s/files/1/2530/6734/files/SHIELD-MANUAL-web.pdf

Scopri la nostra raccolta di manuali d'uso su https://ridejetson.com/pages/product-manuals

2. ISTRUZIONI DI INSTALLAZIONE.

2.1 Note preliminari

- INIZIA LA TUA AVVENTURA NEL MODO GIUSTO. PRIMA DI UTILIZZARE QUESTO PRODOTTO, LEGGI ATTENTAMENTE L'INTERO MANUALE D'USO, COMPRESE LE AVVERTENZE DI SICUREZZA. ASSICURATI DI AVER COMPRESO, ACCETTATO E DI RISPETTARE TUTTE LE SEGUENTI INDICAZIONI:
  - RACCOMANDAZIONI DEL PRODUTTORE.
  - ISTRUZIONI DI SICUREZZA E AVVERTENZE.
  - LEGGI E ORDINANZE LOCALI IN MATERIA DI CIRCOLAZIONE E DI GESTIONE.

- PRESTARE ATTENZIONE DURANTE L'APERTURA DELLA CONFEZIONE, LA RIMOZIONE DI TUTTI I MATERIALI DI IMBALLAGGIO E IL POSIZIONAMENTO DEL MONOPATTINO IN VISTA DEL MONTAGGIO.

DURANTE L'APERTURA DELLA CONFEZIONE E IN VISTA DEL MONTAGGIO, MANEGGIARE CON CURA L'ATTACCO MANUBRIO E LE SEZIONI DEL MANUBRIO PER EVITARE DI SPOSTARE I CAVI INTERNI, POSIZIONATI IN MODO DA FACILITARNE IL COLLEGAMENTO.

- LE INDICAZIONI FORNITE NEL PRESENTE MANUALE — DESTRA, SINISTRA, DAVANTI/IN AVANTI E DIETRO/INDIETRO — SONO ORIENTATE SECONDO LA PROSPETTIVA DEL CONDUCENTE QUANDO SI TROVA IN PIEDI SULLO SCOOTER. IL "LATO DESTRO" DELLO SCOOTER, AD ESEMPIO, È IL LATO IN CUI SI TROVA LA MANO DESTRA DEL CONDUCENTE.

2.2 Sicurezza del casco

IL MOTOCICLISTA DEVE INDOSSARE SEMPRE IL CASCO.



POSIZIONAMENTO ERRATO:
LA FRONTE È SCOPERTA. UNA CADUTA POTREBBE CAUSARE GRAVI LESIONI.



POSIZIONAMENTO CORRETTO:
LA FRONTE È COPERTA DAL CASCO.

**INDOSSARE UN CASCO, ABBIGLIAMENTO, SCARPE E DISPOSITIVI DI PROTEZIONE ADEGUATI. EVITARE INDUMENTI CHE POSSANO IMPIGLIARSI NELLE RUOTE O FINIRE SOTTO DI ESSE. SI CONSIGLIANO SCARPE CHIUSE E CON SUOLA PIATTA. INDOSSARE UN CASCO OMOLOGATO SECONDO LA NORMA ASTM F1492 E DISPOSITIVI DI PROTEZIONE PER PREVENIRE LESIONI IN CASO DI INCIDENTE.*

2.3 Apertura e chiusura del monopattino

QUANDO APRIRLO: PER L'USO E IL MONTAGGIO*
QUANDO RIPIEGARLO: PER LO STOCCAGGIO E IL TRASPORTO

IMPORTANTE: NON SOLLEVARE LO SCOOTER DAL MANUBRIO. PER TRASPORTARLO, FISSARLO IN POSIZIONE RIPIEGATA E TRASPORTARLO TENENDOLO PER L'ATTACCO MANUBRIO.

*QUANDO SI APRE LA BICICLETTA PER IL MONTAGGIO, IL MANUBRIO NON SARÀ ANCORA FISSATO.

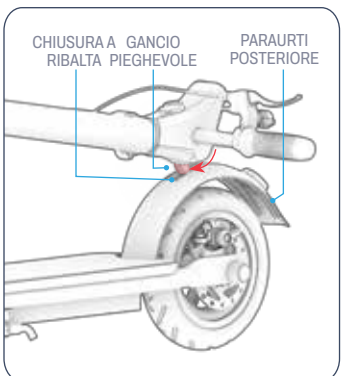

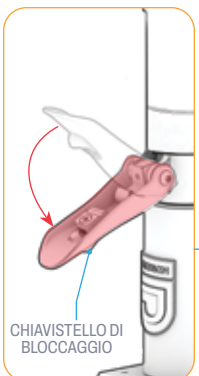

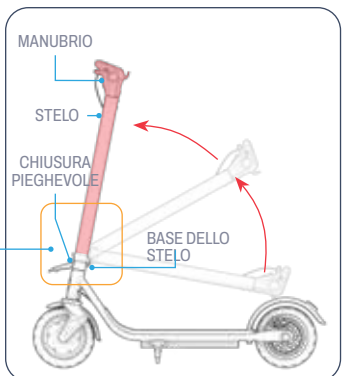

Svolgimento

1. APPOGGIARE LO SCOOTER IN POSIZIONE VERTICALE SUL CAVALLETTO (VEDERE LA SEZIONE 3.7).
2. SPINGERE IL PARAFANGO POSTERIORE VERSO IL BASSO PER SGANCIARE IL GANCIO DI RIPIEGAMENTO.
3. SOLLEVARE DELICATAMENTE IL MANUBRIO FINO A PORTARLO IN POSIZIONE COMPLETAMENTE VERTICALE SULLA BASE DELL'ATTACCO MANUBRIO.
4. APRIRE COMPLETAMENTE IL FERMO DI BLOCCAGGIO.

IMPORTANTE: NON CERCARE DI CHIUDERE IL FERMO PRIMA DI AVERLO PORTATO IN POSIZIONE COMPLETAMENTE APERTA.

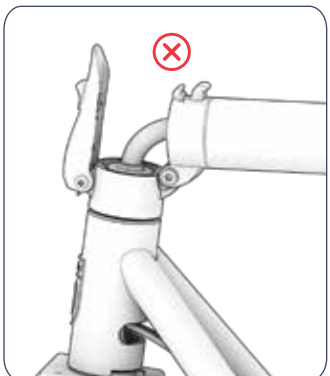

ERRATO: IL FERMO NON È STATO TIRATO PER APRIRE.

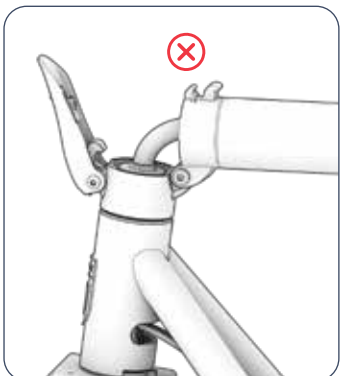

ERRATO: CHIUSURA PARZIALMENTE APERTA.



CORRETTO: CHIUSURA COMPLETAMENTE APERTA.

5. SOLLEVARE PARZIALMENTE IL FERMO, ASSICURANDOSI CHE IL GANCIO DEL FERMO (A) SIA COMPLETAMENTE INSERITO TRA I DUE GANCI PRESENTI SULLO STELO (B E C), COME MOSTRATO NELLA SECONDA IMMAGINE QUI SOTTO. SE L'OPERAZIONE È STATA ESEGUITA CORRETTAMENTE, IL GANCIO DEL FERMO (A) SCATTA IN POSIZIONE CON UN "CLIC".

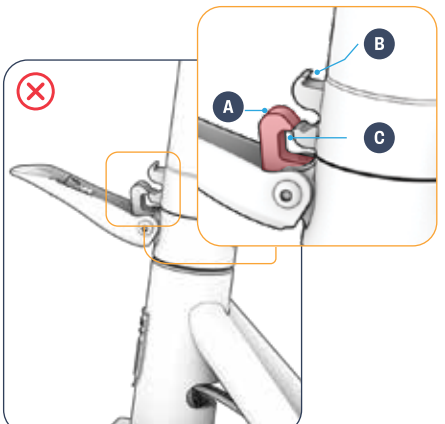

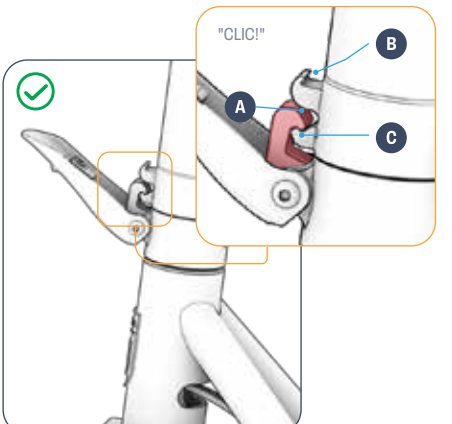

ERRATO: IL GANCIO SUL FERMO (A) NON È INSERITO COMPLETAMENTE TRA I DUE GANCI SULLO STELO (B E C).

CORRETTO: IL GANCIO DEL FERMO (A) È COMPLETAMENTE INSERITO TRA I DUE GANCI DELLO STELO (B E C) E SI È SENTITO UN "CLIC".

IMPORTANTE: NON PROSEGUIRE SE IL GANCIO DEL FERMO NON È INSERITO COMPLETAMENTE. APRIRE COMPLETAMENTE IL FERMO E RIPETERE IL PASSAGGIO 5 FINCHÉ NON È POSIZIONATO CORRETTAMENTE.

6. PREMERE IL FERMO DI BLOCCAGGIO VERSO IL TELAIO PER BLOCCARE IL MANUBRIO IN POSIZIONE.
7. VERIFICARE CHE IL FERMO E LO STELO SIANO BEN FISSATI.

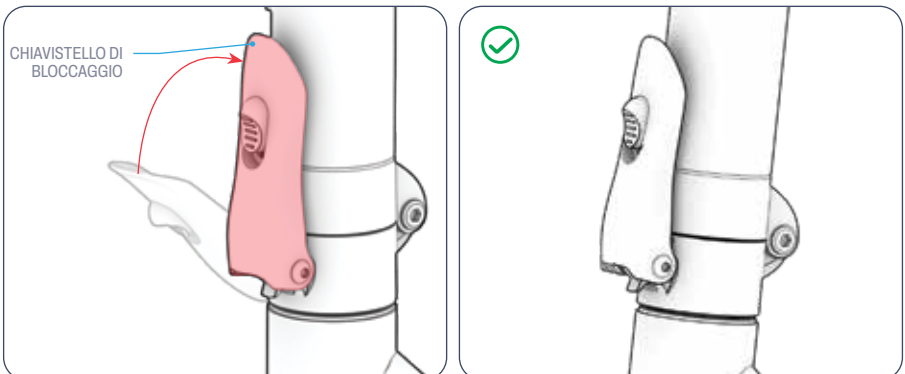

⚠**AVVERTENZA:** PER ASSICURARSI CHE IL FERMO SIA CORRETTAMENTE CHIUSO E BEN FISSATO SULLO STELO, VERIFICARE CHE EMETTA UN "CLIC" QUANDO SI CHIUDE COMPLETAMENTE.

⚠**AVVERTENZA:** PER EVITARE CHE IL MANUBRIO SI RIPIEGHI, CAUSANDO POSSIBILI LESIONI, NON UTILIZZARE MAI IL MONOPATTINO SENZA CHE IL MECCANISMO DI CHIUSURA SIA COMPLETAMENTE CHIUSO E L'ATTACCO MANUBRIO SIA FISSATO IN POSIZIONE VERTICALE.

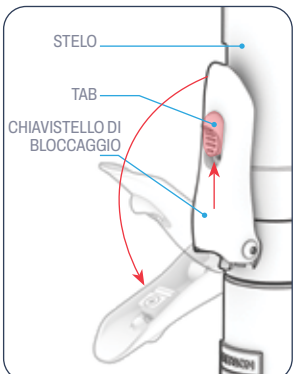

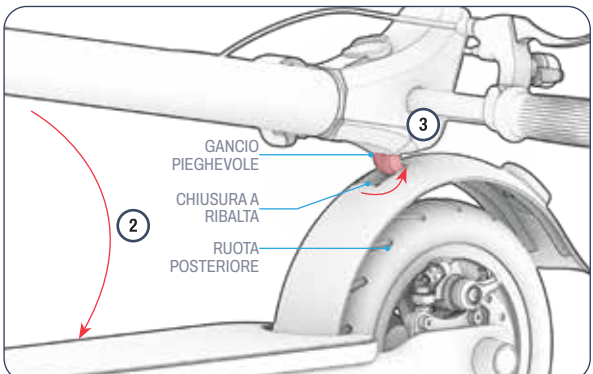

Pieghevole

1. SPINGERE VERSO L'ALTO LA LINGUETTA DEL FERMO DI BLOCCAGGIO E TIRARE IL FERMO PER APRIRLO E ALLONTANARLO DALLO STELO.
2. ABBASSARE DELICATAMENTE IL MANUBRIO VERSO LA RUOTA POSTERIORE.
3. INSERIRE IL GANCIO DI CHIUSURA NEL FERMO DI CHIUSURA, BLOCCANDO IL MANUBRIO IN POSIZIONE RIPIEGATA.

2.4 Montaggio del manubrio

ATTENZIONE:
- PRESTARE ATTENZIONE DURANTE LA MANIPOLAZIONE DEI COMPONENTI ELETTRICI.
- ASSICURARSI CHE IL CAVO DEL FRENO NON SIA AGGROVIGLIATO, NON OSTACOLI IL MOVIMENTO DI ALCUNA PARTE MOBILE E NON SIA POSIZIONATO IN MODO TALE DA IMPEDIRE LA ROTAZIONE DEL MANUBRIO.

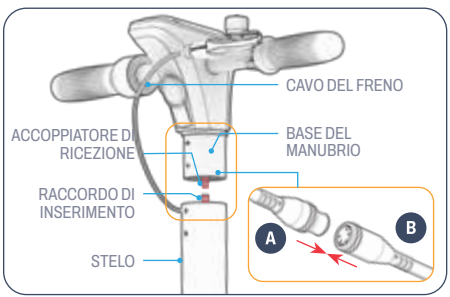

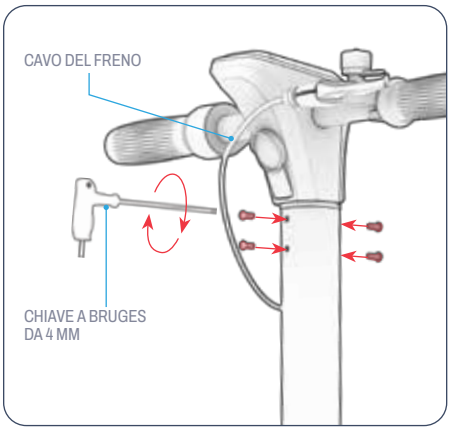

1. ALLINEARE LE FRECCE PRESENTI SUL CAVO DEL MANUBRIO (A) E SUL SUPPORTO DEL CAVO DELL'ATTACCO MANUBRIO (B). INSERIRE (A) IN (B).
2. POSIZIONARE IL MANUBRIO SULL'ATTACCO MANUBRIO CON IL MONTANTE RIVOLTO VERSO IL BASSO E IL SENSORE NFC RIVOLTO VERSO LA PARTE POSTERIORE. FAR SCORRERE IL MONTANTE NELL'ATTACCO MANUBRIO FINO A QUANDO I QUATTRO FORI PER LE VITI NON RISULTANO ALLINEATI.
3. INSERIRE UNA VITE IN CIASCUNA SERIE DI FORI ALLINEATI RUOTANDOLA IN SENSO ORARIO. UNA VOLTA INSERITE TUTTE E QUATTRO, SERRARLE CON LA CHIAVE A BRUGOLA DA 4 MM.
4. VERIFICARE CHE IL MANUBRIO SIA FISSATO SALDAMENTE ALL'ATTACCO MANUBRIO.

IMPORTANTE: FARE ATTENZIONE A NON SCHIACCIARE I CAVI. MENTRE LI SI FA SCORRERE, ASSICURARSI DI TENERLI BEN LONTANI DA ENTRAMBI I PEZZI DEL TELAIO.

2.5 Attivazione dei tag NFC

È POSSIBILE UTILIZZARE I TAG NFC PER SBLOCCARE ELETTRONICAMENTE IL MONOPATTINO. (VEDI SEZIONE 3.9).

PER VERIFICARE SE I TUOI TAG DEVONO ESSERE ABBINATI AL TUO MONOPATTINO, CERCA UN PUNTINO ROSSO SUL DISPOSITIVO IN DOTAZIONE TAG NFC.

IMPORTANTE: A SECONDA DELLA DATA DI PRODUZIONE DEL TUO MONOPATTINO, I TAG NFC IN DOTAZIONE POTREBBERO ESSERE GIÀ ATTIVATI E ACCOPPIATI AL TUO MONOPATTINO, OPPURE POTREBBE ESSERE NECESSARIO ATTIVARLI E ACCOPPIARLI MANUALMENTE PRIMA DI POTERLI UTILIZZARE PER SBLOCCARE IL MONOPATTINO.
IMPORTANTE: SE IL TUO MONOPATTINO NON RISPONDE AI TUOI TAG DI SICUREZZA NFC, CONTATTA IL TEAM DI ASSISTENZA JETSON PER RICEVERE AIUTO.



SE I TAG NFC DEL TUO MONOPATTINO PRESENTANO UN ADESIVO ROSSO COME MOSTRATO SOPRA, SIGNIFICA CHE SONO GIÀ STATI ATTIVATI E ABBINATI AL TUO MONOPATTINO. NON È NECESSARIA ALCUNA OPERAZIONE AGGIUNTIVA. I TAG SONO PRONTI ALL'USO!



SE I TUOI TAG NFC **NON PRESENTANO** UN ADESIVO ROSSO, LE TUE CARTE NFC DEVONO ESSERE ATTIVATE E ASSOCIATE AL TUO MONOPATTINO. PER ATTIVARE QUESTI TAG, SEGUI QUESTE ISTRUZIONI.

1. TIENI PREMUTO IL PULSANTE DI ACCENSIONE PER 2 SECONDI PER ACCENDERE IL MONOPATTINO.

   SI NOTI L'ICONA DEL LUCCHETTO LAMPEGGIANTE SULLO SCHERMO A LED.

2. PREMERE RAPIDAMENTE IL PULSANTE DI ACCENSIONE 4 VOLTE DI SEGUITO. QUINDI AVVICINARE IL TAG DI SICUREZZA NFC AL SENSORE NFC. L'AVVENUTA CONNESSIONE SARÀ INDICATA DA:
   - 2 BIP
   - UN'ILLUMINAZIONE VERDE FISSA DEL CERCHIO SULLO SCHERMO A LED
   - LA SCOMPARSA DELL'ICONA DEL LUCCHETTO SULLO SCHERMO LED
3. RIPETERE L'OPERAZIONE CON L'ALTRO TAG NFC.

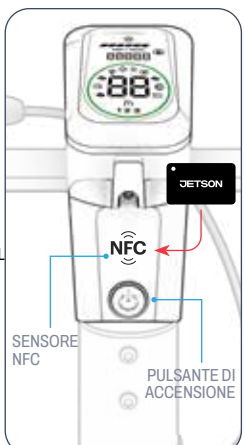

CURA DEI TAG DI SICUREZZA NFC:

- EVITA DI BAGNARE LE ETICHETTE. CONSERVALE IN UN LUOGO ASCIUTTO.
- PER PULIRE LE ETICHETTE, PASSACI SOPRA UN PANNO ASCIUTTO E PRIVO DI POLVERE.

2.6 Impostazione del codice di accesso elettronico

PUOI ANCHE UTILIZZARE UN CODICE DI SBLOCCO ELETTRONICO A 3 CIFRE PER SBLOCCARE IL TUO MONOPATTINO.

IL CODICE DI ACCESSO PREDEFINITO È 333. È POSSIBILE MODIFICARLO IN QUALSIASI MOMENTO.
NOTA: PER MODIFICARE IL CODICE DI ACCESSO PREDEFINITO,**È** NECESSARIO**UTILIZZARE** UNO DEI TAG NFC IN DOTAZIONE.

IMPORTANTE: PRENDI NOTA DEL TUO CODICE DI ACCESSO. SENZA DI ESSO NON È POSSIBILE REIMPOSTARE IL CODICE NÉ UTILIZZARLO PER SBLOCCARE IL MONOPATTINO.

PER MODIFICARE IL CODICE DI ACCESSO:

1. TIENI PREMUTO IL PULSANTE DI ACCENSIONE PER 2 SECONDI PER ACCENDERE IL MONOPATTINO. NOTERAI L'ICONA DEL LUCCHETTO LAMPEGGIANTE SULLO SCHERMO LED.
2. TOCCARE E TENERE PREMUTO UNO DEI TAG DI SICUREZZA NFC SUL SENSORE NFC FINCHÉ NON SI SENTONO DUE SEGNALI ACUSTICI E L'ICONA DEL LUCCHETTO SCOMPARE DALLO SCHERMO LED.
3. TENERE PREMUTO IL PULSANTE DI ACCENSIONE PER 1-2 SECONDI MENTRE SI AVVICINA UN TAG DI SICUREZZA NFC AL SENSORE NFC. RILASCIARE IL PULSANTE E IL TAG QUANDO:
   - SI SENTONO 2 BIP.
   - IL CERCHIO VERDE INIZIA A LAMPEGGIARE.
4. PREMERE RAPIDAMENTE IL PULSANTE DI ACCENSIONE 5 VOLTE DI SEGUITO PER ACCEDERE ALLA SEZIONE RELATIVA ALLA PASSWORD NEL MENU DELLE IMPOSTAZIONI.
5. PREMERE RAPIDAMENTE L'ACCELERATORE FINCHÉ SUL DISPLAY NON COMPARE LA CIFRA DESIDERATA PER LA PRIMA POSIZIONE DEL CODICE DI ACCESSO.
   NOTA: LE CIFRE VANNO DA 1 A 9. PREMENDO OLTRE IL 9, SI TORNA AL 1.
6. PREMI UNA VOLTA IL PULSANTE DI ACCENSIONE PER SELEZIONARE QUEL NUMERO.
7. RIPETERE I PASSAGGI 5 E 6 PER LA SECONDA POSIZIONE.
8. RIPETERE I PASSAGGI 5 E 6 PER LA TERZA POSIZIONE. DUE SEGNALI ACUSTICI CONFERMANO CHE IL NUOVO CODICE DI ACCESSO A 3 CIFRE È STATO IMPOSTATO CORRETTAMENTE.

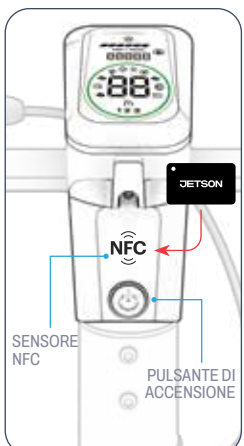

2.7 Impostazione del codice della serratura a cilindro

IL CODICE PREDEFINITO DELLA SERRATURA A CILINDRO È "0000".

IMPORTANTE: NONÈ POSSIBILE REIMPOSTARE IL CODICE NÉ UTILIZZARE LA SERRATURA SENZA UTILIZZARE IL CODICE ESISTENTE. ASSICURATI DI PRENDERE NOTA DEL CODICE OGNI VOLTA CHE LO MODIFICHI.

PER MODIFICARE IL CODICE DELLA SERRATURA A CILINDRO:

1. RUOTARE CIASCUNA CIFRA ATTORNO AL CILINDRO FINCHÉ TUTTE E 4 LE CIFRE DEL CODICE ATTUALE NON SIANO ALLINEATE AL CENTRO, DALL'ALTO VERSO IL BASSO. ("0000" SE È ANCORA IMPOSTATO IN MODALITÀ PREDEFINITA)
2. SPINGERE L'INTERRUTTORE DI RESET VERSO DESTRA.
3. RUOTARE LE CIFRE FINCHÉ NON VIENE VISUALIZZATO UN NUOVO CODICE, ALLINEATO AL CENTRO.
4. SPINGI L'INTERRUTTORE DI RESET VERSO SINISTRA PER PROGRAMMARE IL TUO NUOVO CODICE.

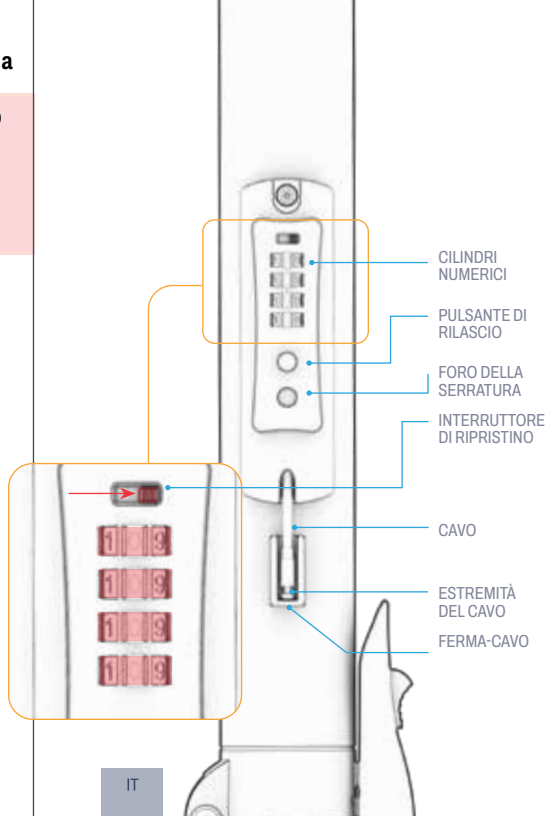

2.8 Inserimento di un dispositivo di localizzazione

LO SCOMPARTO PRESENTA DUE FESSURE DISTINTE AL SUO INTERNO, CHE CONSENTONO DI ALLOGGIARE DISPOSITIVI DI LOCALIZZAZIONE BLUETOOTH® DI DUE DIVERSE DIMENSIONI, COME APPLE AIRTAG™ O TILE™.*

- PRIMA DI INSERIRE UN DISPOSITIVO DI LOCALIZZAZIONE NEL VANO, SEGUIRE LE ISTRUZIONI SPECIFICHE PER LA SUA CONFIGURAZIONE.
- PER ACCEDERE AL VANO DEL DISPOSITIVO DI LOCALIZZAZIONE, È NECESSARIO L'ATTREZZO DI SICUREZZA.

SEZIONE "DISPOSITIVO DI TRACCIAMENTO CIRCOLARE":
1,27 POLLICI | 32,37 MM (DIAMETRO) × 0 ,31 POLLICI | 8 MM (PROFONDITÀ)
SEZIONE DEL DISPOSITIVO DI LOCALIZZAZIONE RETTANGOLARE:
2,34 POLLICI | 59,51 MM (L) × 1 ,43 POLLICI | 36,2 MM (A) × 0 ,31 POLLICI | 8 MM (P)

NOTA: UTILIZZA L'APP O IL PROGRAMMA ASSOCIATO AL TUO DISPOSITIVO DI LOCALIZZAZIONE PER TENERE SOTTO CONTROLLO LA POSIZIONE DEL TUO MONOPATTINO.

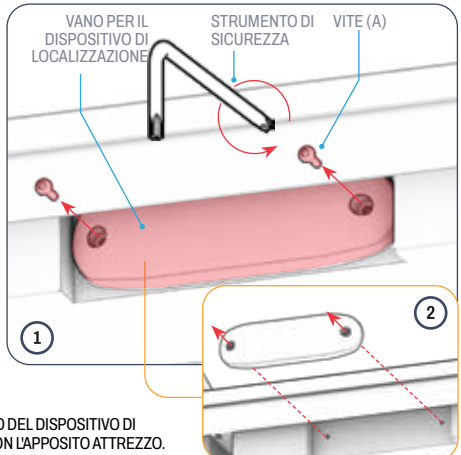

INSTALLAZIONE DEL TRACKER:

1. ALLENTARE E RIMUOVERE LE 2 VITI (A) PRESENTI SUL VANO DEL DISPOSITIVO DI LOCALIZZAZIONE, RUOTANDOLE IN SENSO ANTIORARIO CON L'APPOSITO ATTREZZO. METTERLE DA PARTE.
2. RIMUOVERE IL VANO DEL DISPOSITIVO DI LOCALIZZAZIONE DAL LATO DEL PIANALE.
3. ALLENTARE E RIMUOVERE LE 4 VITI (B) DELLA PIASTRA INTERNA RUOTANDOLE IN SENSO ANTIORARIO CON LA CHIAVE A BRUGOLA DA 2 MM (3A). METTERE DA PARTE LE VITI E LA PIASTRA INTERNA (3B).



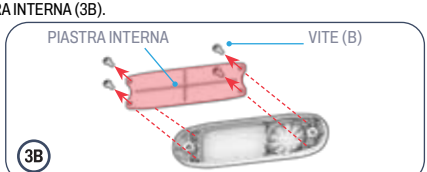

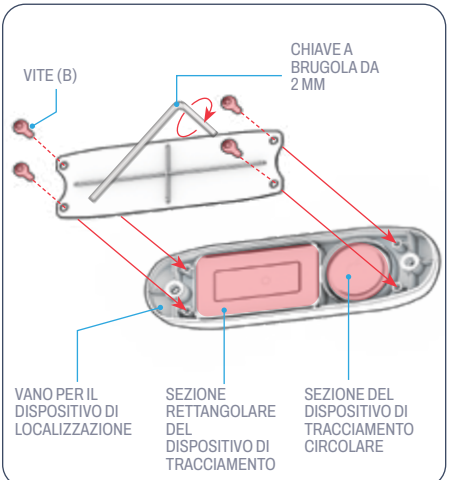

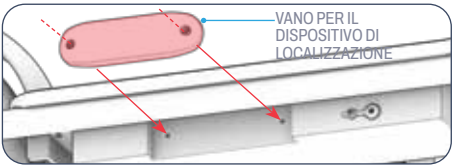

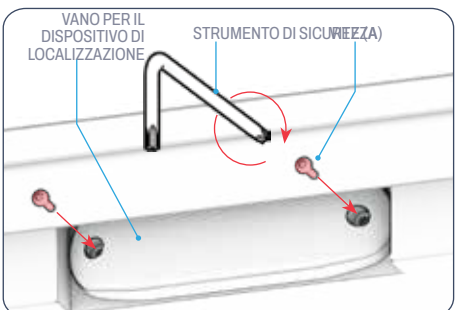

4. INSERISCI IL DISPOSITIVO DI LOCALIZZAZIONE NELL'APPOSITO ALLOGGIAMENTO.
5. SOSTITUIRE LA PIASTRA INTERNA IN MODO CHE I 4 FORI DELLA PIASTRA SIANO ALLINEATI CON I 4 FORI DEL CORPO DELLO SCOMPARTO.
6. INSERIRE 1 VITE (B) IN CIASCUNO DEI 4 FORI ALLINEATI E SERRARLA IN SENSO ORARIO CON LA CHIAVE A BRUGOLA DA 2 MM.
7. RIMONTARE IL COPERCHIO DEL VANO DI SCORRIMENTO IN MODO CHE I 2 FORI PRESENTI SUL COPERCHIO SIANO ALLINEATI CON I 2 FORI SUL LATO DEL PIANO DI SCORRIMENTO.
8. INSERIRE E SERRARE 1 VITE (A) DEL PUNTO 1 IN CIASCUNA SERIE DI FORI ALLINEATI, RUOTANDOLA IN SENSO ORARIO CON L'ATTREZZO DI SICUREZZA.

2.9 Gonfiaggio degli pneumatici

PRIMA DELLA TUA PRIMA USCITA, DOVRAI GONFIARE GLI PNEUMATICI FINO A RAGGIUNGERE LA PRESSIONE CONSIGLIATA DI 50 PSI (LIBBRE PER POLLICE QUADRATO). UTILIZZA UN MANOMETRO PER VERIFICARE CHE LA PRESSIONE DEGLI PNEUMATICI SIA DI 50 PSI PRIMA DI OGNI USCITA.

PER AGGIUNGERE ARIA:

1. RIMUOVERE IL TAPPO ANTIPOLVERE DALLA VALVOLA DI UNO DEI PNEUMATICI RUOTANDOLO IN SENSO ANTIORARIO. METTERE DA PARTE IL TAPPO.
2. AVVITARE IN SENSO ORARIO L'ESTREMITÀ PIÙ LARGA DEL TUBO DI PROLUNGA DELLO STELO DELLA VALVOLA DELLO PNEUMATICO SULLA VALVOLA STESSA.
3. SEGUIRE LE ISTRUZIONI DEL PRODUTTORE RIPORTATE SULLA POMPA PER COLLEGARLA ALL'ESTREMITÀ LIBERA DEL TUBO DI PROLUNGA E GONFIARE LO PNEUMATICO. CONTROLLARE PERIODICAMENTE LA PRESSIONE CON UN MANOMETRO E CONTINUARE A GONFIARE FINO A QUANDO LA PRESSIONE DELLO PNEUMATICO RAGGIUNGE I 50 PSI.
4. STACCARE LA POMPA DALL'AIRA, QUINDI STACCARE L'AIRA DALLA VALVOLA DELLO PNEUMATICO RUOTANDOLA IN SENSO ANTIORARIO.
5. RIMONTARE IL CAPPUCCIO ANTIPOLVERE AVVITANDOLO IN SENSO ORARIO SULLA VALVOLA.
6. RIPETERE L'OPERAZIONE CON L'ALTRO PNEUMATICO.

⚠ **ATTENZIONE:** UTILIZZA ESCLUSIVAMENTE UNA POMPA MANUALE PER GONFIARE GLI PNEUMATICI DELLA TUA SHIELD. NON UTILIZZARE MAI UN COMPRESSORE D'ARIA; CIÒ POTREBBE CAUSARE LO SCOPPIO DELLE CAMERE D'ARIA.

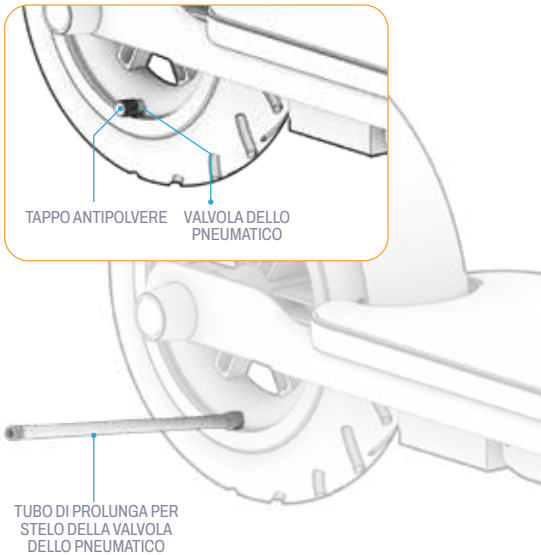

2.10 Ricarica della batteria

CARICARE COMPLETAMENTE LA BATTERIA PRIMA DEL PRIMO UTILIZZO.

1. COLLEGARE IL CAVO DI RICARICA AL CARICABATTERIE.
2. APRI IL COPERCHIO DELLA PORTA DI RICARICA DEL TUO MONOPATTINO.
3. COLLEGA IL CAVO DI RICARICA ALLA PRESA A MURO, QUINDI COLLEGA IL CAVO DEL CARICABATTERIE ALLA PORTA DI RICARICA DEL TUO DISPOSITIVO.
4. QUANDO LA SPIA LUMINOSA SUL CARICABATTERIE PASSA DAL ROSSO AL VERDE, SIGNIFICA CHE LA BATTERIA È COMPLETAMENTE CARICA. RIMUOVI IL CAVO DEL CARICABATTERIE DALLA PORTA DI RICARICA E SCOLLEGALO DALLA PRESA A MURO.
5. CHIUDERE IL COPERCHIO DELLA PORTA DI RICARICA.

SPIA DI RICARICA:	STATO
ILLUMINAZIONE ROSSA	RICARICA
ILLUMINAZIONE VERDE	RICARICA COMPLETATA

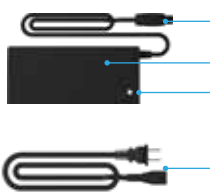

NOTA: per ricaricare completamente la batteria possono essere necessarie circa 5,5 ore.*

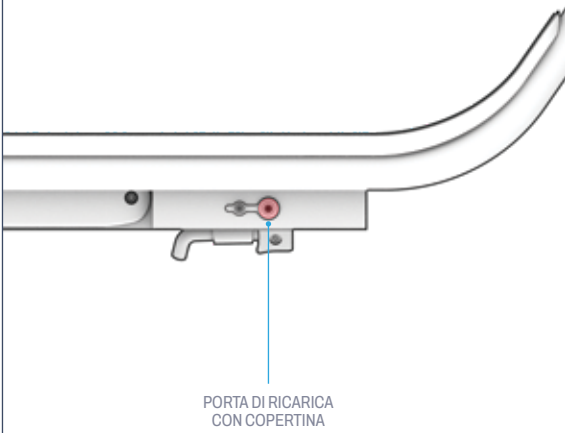

Note importanti sulla ricarica

- TENERE SEMPRE CHIUSA LA PORTA DI RICARICA QUANDO LA BATTERIA NON È IN FASE DI RICARICA.
- NON ACCENDERE MAI IL PRODOTTO MENTRE È IN CARICA.
- NON UTILIZZARE PRESE MULTIPLE CON CAVO ESTENSIBILE.
- PER MANTENERE LA BATTERIA IN CONDIZIONI OTTIMALI, RICARICALA COMPLETAMENTE AD OGNI RICARICA: CI VOGLIONO CIRCA 5,5 ORE.*
- NON LASCIARE MAI IL DISPOSITIVO IN CARICA DURANTE LA NOTTE O PER PERIODI DI TEMPO PROLUNGATI.
- NON TENTARE DI RIMUOVERE O SMONTARE LA BATTERIA.
- INTERVALLO DI TEMPERATURA AMBIENTE DURANTE LA RICARICA: DA 50 °F (10 °C) A 104 °F (40 °C)
- INTERVALLO DI TEMPERATURA AMBIENTE DI FUNZIONAMENTO: DA 14 °F (-10 °C) A 104 °F (40 °C)
- TENERE SEMPRE CHIUSO IL COPERCHIO DELLA PORTA DI RICARICA QUANDO IL PRODOTTO NON È IN FASE DI RICARICA.
- NON UTILIZZARE QUESTO PRODOTTO SE IL CAVO DI ALIMENTAZIONE FLESSIBILE O IL CAVO DI USCITA È SFRANZATO, PRESENTA UN ISOLAMENTO ROTTO O QUALSIASI ALTRO SEGNO DI DANNO.
- VERIFICARE CHE IL NUMERO DI MODELLO RIPORTATO SULL'ETICHETTA DEL CARICABATTERIE CORRISPONDA A QUELLO INDICATO SOPRA.
- VERIFICA CHE L'ETICHETTA DEL CARICABATTERIE INDICHI CHE IL CARICABATTERIE È COMPATIBILE CON IL TUO MODELLO DI JETSON. PUOI TROVARE IL NOME E IL CODICE SKU DEL TUO MODELLO DI JETSON SU UN'ETICHETTA APPOSTA SULLA PARTE SUPERIORE, LATERALE O INFERIORE DEL TELAIO O DELLA PIATTAFORMA DI APPOGGIO DEL PRODOTTO.

IMPORTANTE:

UTILIZZARE ESCLUSIVAMENTE IL CARICABATTERIE IN DOTAZIONE OPPURE UNO ACQUISTATO DIRETTAMENTE PRESSO JETSON E CONTRASSEGNATO CON LA DICITURA XH-CP42200P MADE BY SHENZHEN HYLETON TECHNOLOGY CO., LTD, OPPURE JY-420150 GUANGZHOU JI YIN POWER ELECTRONICS CO LTD (MODELLO JETSON N. PJTGESC-CH).

⚠ **AVVERTENZA: L'USO DI UN CARICABATTERIE NON ADEGUATO PUÒ CAUSARE INCENDI ED ESPLOSIONI, CON CONSEGUENTI DANNI MATERIALI, LESIONI E MORTE.**



QUESTO È UN ESEMPIO DI CORREZIONE CHE AVRÀ IL TUO CARICABATTERIE.

3. CARATTERISTICHE E FUNZIONI.

3.1 Accensione e spegnimento

PER ACCENDERE IL DISPOSITIVO:
TENERE PREMUTO IL PULSANTE DI ACCENSIONE/MODALITÀ PER 2 SECONDI.
PER SPEGNERE IL DISPOSITIVO:
TENERE PREMUTO IL PULSANTE DI ACCENSIONE/MODALITÀ PER 3 SECONDI.

PER RISPARMIARE LA CARICA DELLA BATTERIA, IL TUO MONOPATTINO È DOTATO DI UNA FUNZIONE DI SPEGNIMENTO AUTOMATICO E SI SPEGNERÀ AUTOMATICAMENTE **DOPO 5 MINUTI** DI INUTILIZZO.

- RICORDATI SEMPRE DI SPEGNERE LO SCOOTER QUANDO FAI UNA SOSTA O LO RIPONI PER LA NOTTE.

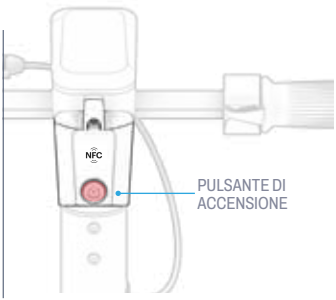

3.2 Utilizzo delle luci

I fari anteriori e posteriori

SE GUIDI IN CONDIZIONI DI SCARSA ILLUMINAZIONE, ACCENDI IL FARO ANTERIORE IN MODO DA VEDERE MEGLIO LA STRADA DAVANTI A TE E AFFINCHÉ I MOTOCICLISTI IN SENSO OPPOSTO POSSANO VEDERTI MEGLIO. IL FANALE POSTERIORE SI ACCENDERÀ OGNI VOLTA CHE LO SCOOTER VIENE ACCESO

PER ACCENDERE O SPEGNERE LE LUCI:
PREMERE RAPIDAMENTE IL PULSANTE DI ACCENSIONE 2 VOLTE DI SEGUITO.

L'ICONA SI ILLUMINERÀ SULLO SCHERMO A LED OGNI VOLTA CHE IL FARO SARÀ ACCESO.

3.3 Comprendere e utilizzare lo schermo a LED





ATTENZIONE: SE SULLO SCHERMO COMPARE UN MESSAGGIO DI ERRORE, CONTATTA IMMEDIATAMENTE IL TEAM DI ASSISTENZA JETSON PRIMA DI UTILIZZARE NUOVAMENTE IL TUO MONOPATTINO.

*LA PERCENTUALE DI CARICA RESIDUA DELLA BATTERIA VIENE VISUALIZZATA ANCHE SU ALCUNI MODELLI; DIPENDE DALLA DATA DI PRODUZIONE.

3.4 Utilizzo del contachilometri

ALL'ACCENSIONE DELLO SCOOTER, IL CONTACHILOMETRI (MIGLIA TOTALI PERCORSE) VISUALIZZERÀ LA SCRITTA "TOTAL".

UNA VOLTA SBLOCCATO TRAMITE TAG NFC O CODICE DI ACCESSO (VEDERE LA SEZIONE 3.9), LO SCHERMO VISUALIZZERÀ IL CONTACHILOMETRI PARZIALE ("TRIP") PER INDICARE LA DISTANZA PERCORSA NELLA CORSA ATTUALE.

NOTA: LA DISTANZA "TRIP" VIENE AZZERATA ALLO SPEGNIMENTO.

MODIFICA DELLE UNITÀ DI MISURA DEL TACHIMETRO E DEL CONTACHILOMETRI:

1. **ACCENDI** LO SCOOTER.
2. **TIENI PREMUTO IL** PULSANTE **DI ACCENSIONE** E AVVICINA IL TAG NFC AL SENSORE.
3. **RILASCIARE E RIMUOVERE** ENTRAMBI DOPO DUE SEGNALI ACUSTICI E QUANDO IL LED CIRCOLARE LAMPEGGIA.
4. **PREMERE DUE VOLTE** IL PULSANTE DI ACCENSIONE PER PASSARE DA MPH A KM/H E VICEVERSA.

3.5 Utilizzo delle modalità di velocità

LE 3 MODALITÀ DI VELOCITÀ CONSENTONO DI VIAGGIARE A DIVERSE VELOCITÀ MASSIME.

PER CAMBIARE MODALITÀ DI VELOCITÀ: PREMERE BREVEMENTE IL PULSANTE DI ACCENSIONE QUANDO IL MONOPATTINO È ACCESO.

LIVELLO VISUALIZZATO SULLO SCHERMO LED	MODALITÀ VELOCITÀ	VELOCITÀ MASSIMA
1	Lento	3,7 MPH 6,0 KM/H
2	Normale	12,4 MPH 20,0 KM/H
3	Veloce	15,5 MPH 25,0 KM/H

3.6 Verifica del livello di carica della batteria

È POSSIBILE TENERE SOTTO CONTROLLO IL LIVELLO DI CARICA DELLA BATTERIA OSSERVANDO LE BARRE DELL'INDICATORE DI CARICA SULLO SCHERMO A LED.

INDICATORE DELLA BATTERIA	PERCENTUALE APPROSSIMATIVA DI CARICA RESIDUA*	
	80% - 100%	
	67% - 79%	
	50% - 66%	
	23% - 49%	
	7% - 22%	Davvero. È ora di ricaricare!
	1% - 6%	Smetti di pedalare e ricarica il tuo prodotto!

**DATI APPROSSIMATIVI. POSSONO VARIARE A SECONDA DELL'USO.*

AVVISO DI BATTERIA SCARICA: QUANDO LA BATTERIA RAGGIUNGE IL 7%, LA BARRA INDICATRICE ROSSA LAMPEGGERÀ PER AVVISARTI CHE LA CARICA È IN ESAURIMENTO.

IMPORTANTE: LO SCOOTER SI SPEGNE QUANDO LA CARICA SCENDE ALLO 0%. RICARICALO COMPLETAMENTE (VEDI SEZIONE 2.10) PRIMA DELLA PROSSIMA CORSA.

3.7 Utilizzo del piedino di appoggio

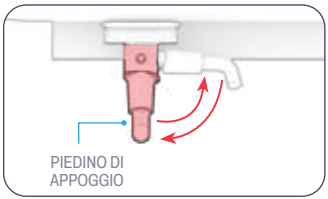

PER UTILIZZARE IL CAVALLETTO: RUOTALO VERSO IL BASSO E INCLINA DELICATAMENTE IL MONOPATTINO SU DI ESSO PER FARLO STARE IN PIEDI.
PER SOLLEVARE IL CAVALLETTO: RUOTARLO VERSO L'ALTO.

⚠ **IMPORTANTE:** ALZARE SEMPRE IL CAVALLETTO PRIMA DI METTERSI IN SELLA.

3.8 Come usare la campana

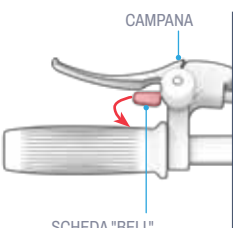

USA IL CAMPANELLO PER AVVISARE GLI ALTRI CICLISTI E I PEDONI.

PER FAR SUONARE IL CAMPANELLO: TIRARE LA LINGUETTA DEL CAMPANELLO VERSO DI SÉ E RILASCIARLA PER FARLO SUONARE.

3.9 Utilizzo del sistema di sicurezza elettronico

IL TUO MONOPATTINO È DOTATO DI UN SISTEMA DI SICUREZZA ELETTRONICO CHE LO BLOCCA AUTOMATICAMENTE OGNI VOLTA CHE VIENE SPENTO. PER UTILIZZARLO, SBLOCCALO UTILIZZANDO IL TAG NFC IN DOTAZIONE (VEDI SEZIONE 2.5) O IL TUO CODICE DI ACCESSO ELETTRONICO (VEDI SEZIONE 2.6).

QUANDO LO SCOOTER È BLOCCATO, SULLO SCHERMO LED SI ACCENDERÀ L'ICONA DI UN LUCCHETTO (VEDI SEZIONE 3.3).

IMPORTANTE: IL MONOPATTINO NON PUÒ ESSERE SBLOCCATO E UTILIZZATO SENZA UN TAG NFC O IL CODICE DI ACCESSO ELETTRONICO A 3 CIFRE. CONSERVA I TUOI TAG IN UN LUOGO SICURO E PRENDI NOTA DEL TUO CODICE DI ACCESSO PER RIFERIMENTO.

PROMEMORIA: SU ALCUNI MODELLI, LE SCHEDE NFC DEVONO ESSERE ATTIVATE PRIMA DEL PRIMO UTILIZZO. CONSULTARE LA SEZIONE 2.5 PER VERIFICARE SE I PROPRI TAG DEVONO ESSERE ATTIVATI.

Sblocco

SBLOCCO TRAMITE TAG NFC:

1. TIENI PREMUTO IL PULSANTE DI ACCENSIONE PER 2 SECONDI PER ACCENDERE IL MONOPATTINO. NOTERAI L'ICONA ROSSA A FORMA DI LUCCHETTO.
2. TOCCA E TIENI PREMUTO UNO DEI TAG DI SICUREZZA NFC SUL SENSORE NFC FINCHÉ NON SENTI DUE BIP.
3. VERIFICARE CHE L'ICONA DEL LUCCHETTO SIA SCOMPARSA DALLO SCHERMO LED.
4. IL TUO MONOPATTINO È SBLOCCATO.

SBLOCCO TRAMITE CODICE DI ACCESSO:

1. TIENI PREMUTO IL PULSANTE DI ACCENSIONE PER 2 SECONDI PER ACCENDERE IL MONOPATTINO. NOTERAI L'ICONA ROSSA A FORMA DI LUCCHETTO.
2. PREMI RAPIDAMENTE L'ACCELERATORE TANTE VOLTE QUANTE È LA PRIMA CIFRA DEL TUO CODICE DI ACCESSO. (ESEMPIO: 3 PRESSIONI RAPIDE DI SEGUITO = UN "3"). RILASCIA L'ACCELERATORE E PREMI IL PULSANTE DI ACCENSIONE PER INSERIRE QUEL NUMERO NEL SISTEMA.
3. RIPETI IL PASSAGGIO 2 PER LA SECONDA CIFRA DEL TUO CODICE DI ACCESSO.
4. RIPETI IL PASSAGGIO 2 PER LA TERZA CIFRA DEL TUO CODICE DI ACCESSO.
5. VERIFICARE CHE L'ICONA DEL LUCCHETTO SIA SCOMPARSA DALLO SCHERMO LED.
6. IL TUO MONOPATTINO È SBLOCCATO.

Blocco

SPEGNERE LO SCOOTER TENENDO PREMUTO IL PULSANTE DI ACCENSIONE PER 3 SECONDI.

3.10 Utilizzo del cavo di sicurezza

UTILIZZA IL LUCCHETTO PER CAVO INTEGRATO PER METTERE AL SICURO IL TUO MONOPATTINO IN LUOGHI PUBBLICI, BEN VISIBILI O FACILMENTE ACCESSIBILI.

PER UTILIZZARE IL LUCCHETTO:

1. RUOTA CIASCUNA CIFRA ATTORNO AL CILINDRO FINCHÉ TUTTE E 4 LE CIFRE DEL TUO CODICE NON SARANNO ALLINEATE AL CENTRO, DALL'ALTO VERSO IL BASSO.
2. TIRARE L'ESTREMITÀ DEL CAVO PER SGANCIARLO DAL FERMACAVO.
3. ESTRARRE IL CAVO DAL VANO CAVI E AVVOLGERLO ATTORNO A UN OGGETTO SOLIDO E FISSO (AD ESEMPIO UN PORTABICICLETTE).
4. INSERIRE LA PUNTA DEL CAVO NEL FORO DELLA SERRATURA.
5. VERIFICARE CHE IL TERMINALE SIA BEN FISSATO NEL FORO DI BLOCCAGGIO TIRANDO IL CAVO, PER ASSICURARSI CHE NON SI SGANCI.
6. RUOTA LE CIFRE ATTORNO AL CILINDRO IN MODO CHE IL TUO CODICE NON SIA PIÙ VISIBILE.

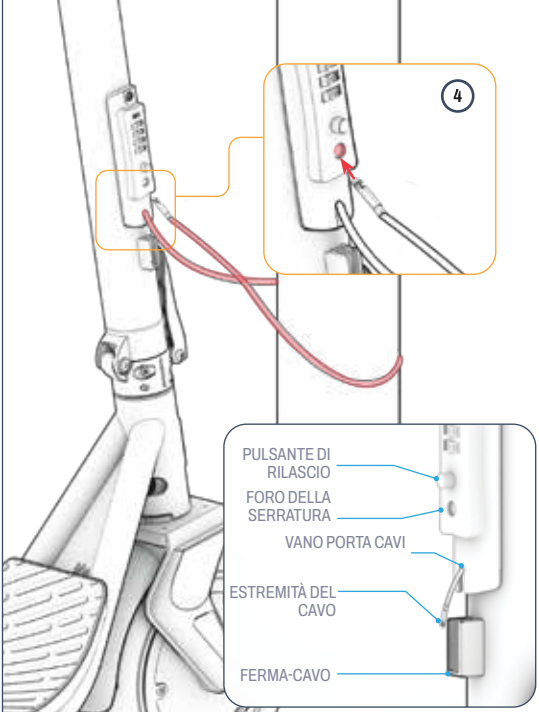

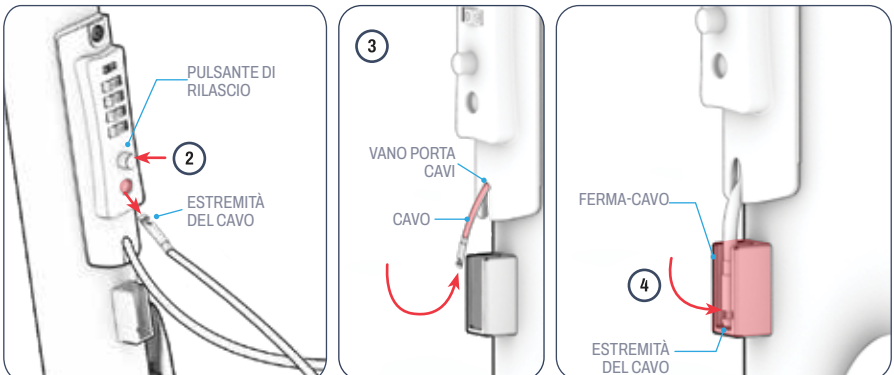

PER SBLOCCARE IL FERMO:

1. RUOTA CIASCUNA CIFRA ATTORNO AL CILINDRO FINCHÉ TUTTE E 4 LE CIFRE DEL TUO CODICE NON SARANNO ALLINEATE AL CENTRO, DALL'ALTO VERSO IL BASSO.
2. PREMERE IL PULSANTE DI SGANCIO MENTRE SI ESTRAE L'ESTREMITÀ DEL CAVO DAL FORO DELLA SERRATURA.
3. GUIDARE DELICATAMENTE IL CAVO E SPINGERLO NUOVAMENTE ALL'INTERNO DELL'APPOSITO VANO. PER FAR SÌ CHE IL CAVO ENTRI NEL VANO, POTREBBE ESSERE NECESSARIO TORCERLO LEGGERMENTE MENTRE LO SI SPINGE ALL'INTERNO.
4. QUANDO IL CAVO È COMPLETAMENTE INSERITO NEL VANO PORTAOGGETTI, SPINGERE L'ESTREMITÀ DEL CAVO NELLA CLIP DI FISSAGGIO.
5. RUOTA LE CIFRE LUNGO IL CILINDRO FINCHÉ IL TUO CODICE NON SARÀ PIÙ VISIBILE.

4. ISTRUZIONI PER L'USO.

4.1 Controlli di sicurezza prima della corsa

PRIMA DI OGNI VIAGGIO, EFFETTUA QUESTI IMPORTANTI CONTROLLI DI SICUREZZA:

Freni

- ASSICURATI CHE IL FRENO A MANO FUNZIONI CORRETTAMENTE, IN MODO CHE SI INNESTI FACILMENTE E FERMI LO SCOOTER.
- VERIFICARE CHE IL FRENO A PEDALE POSTERIORE SIA FISSATO SALDAMENTE AL TELAIO DELLO SCOOTER E CHE, QUANDO VIENE AZIONATO, ARRESTI LA RUOTA POSTERIORE.

Cornice

- VERIFICARE CHE IL TELAIO DELLO SCOOTER NON SIA DANNEGGIATO, PIEGATO O ROTTO.
- VERIFICARE CHE IL MANUBRIO SIA FISSATO SALDAMENTE TRAMITE IL FERMO RIBALTABILE.

Sterzo

- VERIFICARE CHE IL MANUBRIO SIA FISSATO SALDAMENTE IN POSIZIONE TRAMITE I RELATIVI ELEMENTI DI FISSAGGIO.
- VERIFICARE CHE LA RUOTA E IL MANUBRIO RUOTINO ALLINEATI.

Ruote e pneumatici

- VERIFICARE CHE GLI PNEUMATICI NON PRESENTINO SEGNI DI USURA ECCESSIVA O DANNI.
- ASSICURARSI CHE GLI PNEUMATICI SIANO GONFIATI ALLA PRESSIONE RACCOMANDATA DI 50 PSI.
- VERIFICARE CHE I CERCHIONI NON SIANO DANNEGGIATI O DEFORMATI.

4.2 Guida

PER AVVIARE IL MOTORE, DEVI DARE UNA SPINTA CON IL PIEDE.

1. **METTI UN PIEDE** IN AVANTI SULLA PIATTAFORMA.
2. **DAI DUE CALCI** CON L'ALTRO PIEDE PER INIZIARE A MUOVERTI.
3. **PREMI** GRADUALMENTE **L'ACCELERATORE** CON IL POLLICE DESTRO PER ACCELERARE.
4. **APPOGGIA IL PIEDE POSTERIORE** SULLA TAVOLA CON UN ANGOLO DI 70–90° PER GARANTIRE LA STABILITÀ.

IMPORTANTE: PER EVITARE IMPROVVISI SCATTI DI VELOCITÀ, PREMERE SEMPRE DELICATAMENTE L'ACCELERATORE.

PER EFFETTUARE LE CURVE:
RUOTA IL MANUBRIO VERSO SINISTRA O VERSO DESTRA.

4.3 Uso dei freni

QUESTO MONOPATTINO È DOTATO SIA DI UN FRENO A PEDALE POSTERIORE CHE DI UN FRENO A MANO SUL MANUBRIO.

IMPORTANTE: RILASCIARE L'ACCELERATORE QUANDO SI AZIONA UNO DEI FRENI.

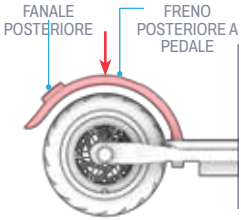

Freno posteriore a pedale

- PER RALLENTARE, PREMI DELICATAMENTE IL FRENO POSTERIORE CON IL PIEDE POSTERIORE.
- AUMENTA LA PRESSIONE PER FERMARTI COMPLETAMENTE.

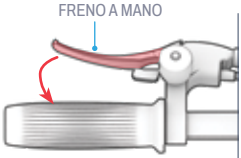

Freno a mano

- PREMERE DELICATAMENTE IL FRENO A MANO PER RALLENTARE.
- STRINGERE CON PIÙ FORZA PER FERMARSI COMPLETAMENTE.
- OGNI VOLTA CHE SI AZIONA IL FRENO A MANO, LA LUCE POSTERIORE LAMPEGGERÀ PER SEGNALARE LA FRENATA.

⚠ **IMPORTANTE:** PER EVITARE MOVIMENTI BRUSCHI, CERCA DI AZIONARE IL FRENO A MANO IN MODO GRADUALE.

4.4 Utilizzo del cruise control

IL CRUISE CONTROL MANTIENE LO SCOOTER A UNA DETERMINATA VELOCITÀ. UNA VOLTA ATTIVATO IL CRUISE CONTROL, SARÀ IL MOTORE A OCCUPARSI DI MANTENERE LA VELOCITÀ, SENZA BISOGNO DI AZIONARE L'ACCELERATORE.

PER ATTIVARE IL CRUISE CONTROL DURANTE LA GUIDA:

1. UTILIZZA L'ACCELERATORE PER RAGGIUNGERE E MANTENERE LA VELOCITÀ DESIDERATA.
2. PREMERE E RILASCIARE RAPIDAMENTE LA PEDALE DELL'ACCELERATORE PER 2 VOLTE DI SEGUITO. I SEGUENTI SEGNALI INDICANO CHE IL CRUISE CONTROL SI È ATTIVATO:
   - UN "BIP" UDIBILE
   - IL LAMPEGGIAMENTO DEL CERCHIO ILLUMINATO SULLO SCHERMO A LED PER 3 VOLTE DI SEGUITO
   - L'ACCENSIONE DELL'ICONA DEL CRUISE CONTROL SULLO SCHERMO. (VEDI SEZIONE 3.3)
3. RILASCIA L'ACCELERATORE E PROCEDI A VELOCITÀ COSTANTE.

PER DISATTIVARE IL CRUISE CONTROL:
PREMERE DELICATAMENTE L'ACCELERATORE O AZIONARE IL FRENO A MANO.

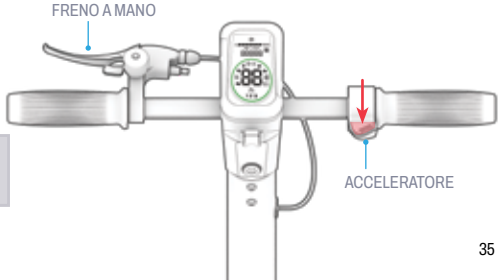

4.5 Ottimizzazione della velocità e dell'autonomia

IN CONDIZIONI IDEALI, L'AUTONOMIA MASSIMA RAGGIUNGIBILE CON UNA BATTERIA COMPLETAMENTE CARICA È DI 18 MIGLIA (28,9 KM)*. LA VELOCITÀ MASSIMA È DI 15,5 MPH (24,9 KM/H). MAGGIORE È LO SFORZO RICHIESTO AL MOTORE, PIÙ RAPIDAMENTE SI SCARICHERÀ LA BATTERIA. ANCHE I SEGUENTI FATTORI INFLUISCONO SULLA VELOCITÀ E SULL'AUTONOMIA.

Superficie di percorrenza

GUIDARE SU UNA SUPERFICIE IRREGOLARE RICHIEDE UNA MAGGIORE POTENZA DEL MOTORE RISPETTO ALLA GUIDA SU UNA SUPERFICIE LISCIA.

Peso trasportato

- UN PESO MAGGIORE (MOTOCICLISTA PIÙ CARICO) RIDUCE L'AUTONOMIA RAGGIUNGIBILE.
- È POSSIBILE RAGGIUNGERE L'AUTONOMIA E LA VELOCITÀ MASSIME CON UN CARICO MASSIMO DI 165 LB (75 KG).

Stile di guida

- LE FREQUENTI PARTENZE E FERMATE RIDUCONO L'AUTONOMIA.
- PEDALARE CON LE PROPRIE FORZE ALLEGGERIRÀ IL CARICO SUL MOTORE E AUMENTERÀ L'AUTONOMIA DI PERCORRENZA.

Temperatura dell'aria

LA TEMPERATURA IDEALE PER L'UTILIZZO E IL RIMESSAGGIO DELLA E-BIKE È COMPRESA TRA 50°F E 90°F (10°C - 32,2°C).

Pendenza

IL MOTORE DEVE LAVORARE DI PIÙ IN SALITA RISPETTO AI TRATTI IN PIANO O IN DISCESA.

Pressione degli pneumatici

GLI PNEUMATICI SGONFI O TROPPO GONFI POSSONO INFLUIRE SULL'EFFICIENZA E SULLE PRESTAZIONI. MANTENERE GLI PNEUMATICI GONFIATI ALLA PRESSIONE CONSIGLIATA DI 50 PSI.

Manutenzione della batteria

RICARICARE LA BATTERIA TEMPESTIVAMENTE DOPO OGNI UTILIZZO AIUTA A PRESERVARNE LA CAPACITÀ E LE PRESTAZIONI.

*TEST EFFETTUATO CON UN CARICO DI 143,3 LIBBRE, A UNA TEMPERATURA DI 77 °F E A UNA VELOCITÀ DI 12 MPH.

Prenditi cura del tuo Jetson per garantirne una guida fluida e sicura. Ecco come fare:

Come utilizzare il tuo Jetson

- Evitare di esporre il prodotto a forti vibrazioni o a urti violenti.
- Non smontare mai la batteria.
- Tenere il prodotto lontano dall'acqua e dall'umidità.
- Guidare su superfici lisce e pianeggianti per evitare danni.
- Non trasportare mai il prodotto afferrandolo per le ruote, il sedile e/o il manubrio.
- Fare attenzione a non tirare o impigliare i cavi che collegano il motore ai componenti del manubrio.

Istruzioni per la conservazione

- Caricare completamente la batteria prima di riporre il prodotto per periodi di tempo prolungati.
- In caso di inutilizzo prolungato, ricaricare completamente la batteria una volta al mese.
- Coprite il prodotto per proteggerlo dalla polvere.
- Conservare il prodotto al chiuso e in un luogo asciutto, a una temperatura compresa tra 50°F e 95°F (10°C - 32,2°C).

Come pulire il tuo Jetson

- Sedile e telaio - Pulire con un panno umido privo di pelucchi o imbevuto di alcol denaturato. Asciugare poi con un panno asciutto privo di pelucchi.
- Manubrio - Pulire con sapone delicato utilizzando un panno umido privo di pelucchi. Rimuovere il sapone in eccesso con un altro panno umido.
- Componenti delle ruote - Pulire con un panno umido privo di polvere.
- Pneumatici - Pulire con un panno umido privo di polvere. È possibile utilizzare anche un prodotto specifico per la cura dei pneumatici o un detergente.

⚠ Precauzioni relative alle batterie

Il prodotto è dotato di una batteria agli ioni di litio. Prestare attenzione durante l'utilizzo.

- Tenere il prodotto lontano da fiamme e fonti di calore eccessivo.
- Evitare urti fisici violenti, vibrazioni intense o colpi.
- Proteggere il prodotto dall'acqua o dall'umidità.
- Non collocare né riporre il prodotto in una pila sopra o sotto altri oggetti.
- Non smontare il prodotto né la sua batteria.
- Non smaltire il prodotto insieme ai rifiuti domestici. Consegnare il prodotto presso un centro di raccolta dedicato ai rifiuti elettronici o un centro di riciclaggio delle batterie. Per ulteriori informazioni sui punti di smaltimento più vicini, contattare l'amministrazione comunale o l'azienda di raccolta rifiuti locale.
- Se la batteria del prodotto risulta calda o presenta segni di surriscaldamento, emette un odore o un rumore insolito, perde liquido o gas, oppure subisce alterazioni di forma o colore, procedere immediatamente a:
  1. Se il prodotto è in uso, interromperne immediatamente l'utilizzo. Se il cavo di ricarica è collegato al prodotto, scollegarlo.
  2. Interrompere l'uso del prodotto.
  3. Se è possibile farlo in tutta sicurezza, spostare il prodotto in uno spazio libero e lontano da qualsiasi materiale infiammabile.
  4. Chiama i servizi di emergenza locali per chiedere aiuto.
  5. Lavare accuratamente con acqua corrente pulita gli occhi o le zone della pelle che sono entrate in contatto con il liquido elettrolitico fuoriuscito dalla batteria e rivolgersi a un medico per ulteriori accertamenti.
- In caso di problemi con la batteria, contattare il team di assistenza Jetson.

ISTRUZIONI PER LA MANUTENZIONE DA PARTE DELL'UTENTE.

⚠ **AVVERTENZA:** Non spruzzare né versare acqua direttamente sul prodotto. L'acqua può danneggiare il cablaggio, il vano batteria e le luci, oltre a provocare il deterioramento del telaio; tutto ciò potrebbe causare un malfunzionamento che mette a rischio la sicurezza del ciclista.

SEGUI LA NOSTRA PAGINA.

RIDEJETSON.COM/SUPPORT
RIDEJETSON.COM/CHAT

1-844-585-7462

Assicurati di seguire @ridejetson sui social media per scoprire fantastiche offerte, concorsi a premi e tutte le ultime novità su Jetson.

TI PIACE LA TUA MOTO?

Lascia una recensione su ridejetson.com/reviews.
Non vediamo l'ora di ricevere tue notizie!
#MakeMoves




JETSON

আপনার যাত্রার জন্য একটি গাইড।

গুরুত্বপূর্ণ:
মনোযোগ দিয়ে পড়ুন এবং মনে রাখুন।
ভবিষ্যতের রেফারেন্সের জন্য

JETSON

SHIELD
আল্ট্রা-লক ইলেকট্রিক স্কুটার

মডেল এসকেইউ(গুলি): JTGESC-NAV

আমাদের শীর্ষ দুই আরোহণের নিয়মাবলী:

সুরক্ষিত থাকুন।
মজা করো!

চীনের ইউয়েয়াং-এ উৎপাদিত
ট্রু রাইড টেক এলএলসি দ্বারা আমদানি করা হয়েছে।
পি.ও. বক্স ৪৬১, জার্সি সিটি, এনজে ০৭৩০২-৯৯৯৮

তারিখ কোড: ০৭/২০২৬
ডকুমেন্ট সংস্করণ: V4.0
চীনে তৈরি

© ২০২৬, ট্রু রাইড টেক। সমস্ত অধিকার সংরক্ষিত। ট্রু রাইড টেক এলএলসির জন্য নির্মিত।
JETSON® হল JETSTREAM BRANDS LLC-এর লাইসেন্সের অধীনে ব্যবহৃত একটি নিবন্ধিত ট্রেডমার্ক।
এই নথির কোনো অংশ, যার মধ্যে আকৃতি, গ্রাফিক্স এবং ডিজাইন অন্তর্ভুক্ত, কোনোভাবে বা কোনো মাধ্যমে পুনরুৎপাদন বা প্রেরণ করা যাবে না।

AIRTAG হল APPLE INC. এর একটি ট্রেডমার্ক।
TILE এবং TILE ডিজাইন হল TILE, INC. এর ট্রেডমার্ক।
BLUETOOTH® শব্দচিহ্ন এবং লোগোগুলো BLUETOOTH SIG, INC. এর নিবন্ধিত ট্রেডমার্ক। TRURIDE TECH LLC দ্বারা এসব চিহ্নের যে কোনো ব্যবহার লাইসেন্সের আওতায়। অন্যান্য ট্রেডমার্ক এবং ট্রেড নামগুলো তাদের নিজ নিজ মালিকদের সম্পত্তি।

সূচীপত্র

সুরক্ষা সতর্কবার্তা 4
ওয়ারেন্টি কভারেজ ও পণ্য নিবন্ধন 7
মধ্যস্থতা চুক্তি 8
1. আপনার পণ্যের সম্পর্কে
1.1 পণ্যের সারসংক্ষেপ 10
1.2 পণ্যের স্পেসিফিকেশন 12
1.3 অনলাইন সম্পদ 12
2. ইনস্টলেশন নির্দেশনা
2.1 প্রারম্ভিক নোট 13
2.2 হেলমেট নিরাপত্তা 13
2.3 স্কুটার খোলা ও ভাঁজ করা 14
2.4 হ্যান্ডেলবার সংযুক্ত করা 19
2.5 এনএফসি ট্যাগ সক্রিয় করা 20
2.6 আপনার ইলেকট্রনিক পাসকোড সেট করা 21
2.7 আপনার সিলিন্ডার লক কোড সেট করা 22
2.8 ট্র্যাকিং ডিভাইস সন্নিবেশ করা 23
2.9 টায়ার ফোলানো 25
2.10 ব্যাটারি চার্জ করা 26
3. বৈশিষ্ট্য ও কার্যকারিতা
3.1 চালু ও বন্ধ করা 28
3.2 লাইট ব্যবহার করা 28
3.3 এলইডি স্ক্রিন বোঝা ও ব্যবহার 29
3.4 ওডোমিটার ব্যবহার করা 29
3.5 স্পিড মোড ব্যবহার করা 29
3.6 ব্যাটারির চার্জ স্তর পরীক্ষা করা 30
3.7 কিকস্ট্যান্ড ব্যবহার করা 30
3.8 বেল ব্যবহার করা 30
3.9 ইলেকট্রনিক নিরাপত্তা ব্যবস্থা ব্যবহার ... 31
3.10 কেবল লক ব্যবহার করা 32
4. পরিচালনার নির্দেশনা
4.1 রাইডের পূর্বে নিরাপত্তা পরীক্ষা 34
4.2 আরোহন 34
4.3 ব্রেক ব্যবহার করা 35
4.4 ক্রুজ কন্ট্রোল ব্যবহার 35
4.5 গতি ও রাইডিং পরিসীমা সর্বাধিককরণ 36
ব্যবহারকারী রক্ষণাবেক্ষণ নির্দেশিকা ... 37
আমাদের সাথে সংযোগ করুন 38

সুরক্ষা সতর্কতা

এই নির্দেশনাগুলো রাখুন।

আগুন বা ব্যক্তিদের আঘাতের ঝুঁকি এবং গুরুত্বপূর্ণ নিরাপত্তা নির্দেশাবলী

- ব্যবহারের আগে, অনুগ্রহ করে ব্যবহারকারী ম্যানুয়াল এবং নিরাপত্তা সতর্কতাগুলি মনোযোগ দিয়ে পড়ুন এবং নিশ্চিত করুন যে আপনি সমস্ত নিরাপত্তা নির্দেশনা বুঝেছেন ও মেনে নিয়েছেন। ভুল ব্যবহারের ফলে সৃষ্ট কোনো ক্ষতি বা ক্ষতির জন্য ব্যবহারকারী দায়ী থাকবেন।
- **সঠিক চার্জার ব্যবহার না করলে আগুন ও বিস্ফোরণ ঘটতে পারে, যার ফলে সম্পত্তির ক্ষতি, আহত এবং মৃত্যু হতে পারে।**
- প্রতিটি অপারেশন চক্রের আগে অপারেটরকে প্রস্তুতকারকের নির্দেশিত পূর্ব-অপারেশন পরীক্ষাগুলি সম্পাদন করতে হবে: পুস্তুতকারকের দ্বারা মূলত সরবরাহিত সমস্ত গার্ড ও প্যাড যথাযথ স্থানে এবং ব্যবহারযোগ্য অবস্থায় আছে; ব্রেকিং সিস্টেম সঠিকভাবে কাজ করছে; যে কোনো অক্ষ রক্ষাকবচ, চেইন রক্ষাকবচ বা পুস্তুতকারকের সরবরাহকৃত অন্যান্য আবরণ বা রক্ষাকবচ যথাযথ স্থানে রয়েছে এবং ব্যবহারের উপযোগী অবস্থায় আছে; টায়ারগুলো ভালো অবস্থায়, সঠিকভাবে ফোলানো এবং পর্যাপ্ত ট্রেড অবশিষ্ট আছে; পণ্যটি যে এলাকায় পরিচালিত হবে তা নিরাপদ এবং নিরাপদ পরিচালনার জন্য উপযুক্ত।
- উপাদানসমূহ প্রস্তুতকারকের স্পেসিফিকেশন অনুযায়ী রক্ষণাবেক্ষণ ও মেরামত করতে হবে এবং শুধুমাত্র পুস্তুতকারকের অনুমোদিত প্রতিস্থাপন যন্ত্রাংশ ব্যবহার করে ডিলার বা অন্যান্য দক্ষ ব্যক্তি দ্বারা ইনস্টলেশন সম্পন্ন করতে হবে।
- অ-রিচার্জেবল ব্যাটারি পুনরায় চার্জ করার বিরুদ্ধে সতর্কবার্তা।
- মোটর চলার সময় হাত, পা, চুল, শরীরের কোনো অংশ, পোশাক বা অনুরূপ কোনো বস্তুকে চলন্ত অংশ, চাকা বা ড্রাইভ ট্রেনের সংস্পর্শে আসতে দেবেন না।
- এই পণ্যটি শিশুদের বা শারীরিক, সংবেদনশীল বা মানসিক সক্ষমতা হ্রাসপ্রাপ্ত ব্যক্তিদের, অথবা অভিজ্ঞতা ও জ্ঞানের অভাব রয়েছে এমন ব্যক্তিদের দ্বারা ব্যবহার করা উচিত নয়, যদি না তাদের তত্ত্বাবধান বা নির্দেশনা প্রদান করা হয় (IEC 60335-1/A2:2006)।
- তদারকবিহীন শিশুদের এই পণ্যটির সাথে খেলতে দেয়া উচিত নয় (IEC 60335-1/A2:2006)।
- প্রাপ্তবয়স্ক তত্ত্বাবধান আবশ্যক।
- ইউনিটগুলোকে রেসিং, স্টান্ট রাইডিং বা অন্য কোনো এমন কৌশল সম্পাদনের জন্য পরিচালনা করা যাবে না, যা নিয়ন্ত্রণ হারানোর কারণ হতে পারে বা অপারেটর/যাত্রীদের অনিয়ন্ত্রিত ক্ষম বা প্রতিক্রিয়া সৃষ্টি করতে পারে।
- মোটরযানের কাছে কখনই ব্যবহার করবেন না।
- তীক্ষ্ণ গর্ত, ড্রেনেজ গ্রেট এবং হঠাৎ পৃষ্ঠ পরিবর্তন এড়িয়ে চলুন। স্কুটার হঠাৎ থেমে যেতে পারে।
- পানি, বালি, পাথরকুচি, মাটির কণা, পাতা এবং অন্যান্য অবিজনীযুক্ত রাস্তা ও পৃষ্ঠতল এড়িয়ে চলুন। ভেজা আবহাওয়া টানাশক্তি, ব্রেকিং এবং দৃশ্যমানতা হ্রাস করে।
- আগুন ধরতে পারে এমন গ্যাস, বাষ্প, তরল বা ধুলোর আশেপাশে ঘোরাঘুরি করা এড়িয়ে চলুন।
- অপারেটরদের প্রস্তুতকারকের সমস্ত সুপারিশ ও নির্দেশনা মেনে চলতে হবে এবং সকল আইন ও বিধিবিধি পালন করতে হবে। হেডলাইটবিহীন ইউনিটগুলো শুধুমাত্র পর্যাপ্ত দিনের আলোয় দৃশ্যমানতা নিশ্চিত করে পরিচালিত হবে; মালিকদের দৃশ্যমানতার জন্য আলো, প্রতিফলক এবং নিচুভাবে চালিত ইউনিটের ক্ষেত্রে নমনীয় দন্ডে সংকেত পতাকা ব্যবহার করে হাইলাইট করতে উৎসাহিত করা হবে।
- নিম্নলিখিত অবস্থায় থাকা ব্যক্তিদের ইউনিট পরিচালনা না করার জন্য সতর্ক করা হচ্ছে: হৃদরোগে আক্রান্ত ব্যক্তি; গর্ভবতী নারী; মাথা, পিঠ বা ঘাড়ের রোগে ভুগা ব্যক্তি বা ওই অংশে পূর্বে অস্ত্রোপচার করানো ব্যক্তি; এবং যেকোনো মানসিক বা শারীরিক অবস্থায় থাকা ব্যক্তি, যা তাদের আঘাতের প্রতি সংবেদনশীল করে তুলতে পারে বা নিরাপত্তা নির্দেশনাগুলো চিহ্নিত, বোঝা ও পালন করার শারীরিক দক্ষতা বা মানসিক সক্ষমতা হ্রাস করতে পারে এবং ইউনিট ব্যবহারের অন্তর্নিহিত ঝুঁকিগুলো গ্রহণ করতে অক্ষম করে।

- রাতে আরোহন করবেন না।
- মদ্যপান বা প্রেসক্রিপশন ওষুধ গ্রহণের পর চালানো উচিত নয়।
- চলার সময় জিনিসপত্র বহন করবেন না।
- পণ্যটি খালি পায়ে কখনই ব্যবহার করবেন না।
- সবসময় জুতো পরুন এবং ফিতে বেঁধে রাখুন।
- নিশ্চিত করুন আপনার পা সবসময় ডেকে দৃঢ়ভাবে স্থির আছে।
- অপারেটরদের সর্বদা উপযুক্ত সুরক্ষা পোশাক ব্যবহার করতে হবে, যার মধ্যে রয়েছে কিন্তু সীমাবদ্ধ নয় উপযুক্ত সার্টিফিকেশনসহ হেলমেট এবং প্রস্তুতকারকের সুপারিশকৃত যেকোনো অন্যান্য সরঞ্জাম। সম্ভাব্য সুরক্ষা সরঞ্জাম যেমন হেলমেট, হাঁটুর প্যাড এবং কনুই প্যাড পরিধান করুন।
- পদচারীদের সর্বদা পথ ছেড়ে দিন।
- সামনের এবং দূরে থাকা বিষয়গুলির প্রতি সতর্ক থাকুন।
- গাড়ি চালানোর সময় বিভ্রান্তি সৃষ্টিকারী কাজ যেমন ফোনে কথা বলা বা অন্য কোনো কর্মকাণ্ডে লিপ্ত হওয়া অনুমোদিত নয়।
- এই পণ্যটিতে একের বেশি ব্যক্তি চড়তে পারবেন না।
- যখন আপনি অন্যান্য রাইডারদের সঙ্গে পণ্যটি চালান, সংঘর্ষ এড়াতে সবসময় নিরাপদ দূরত্ব বজায় রাখুন।
- মোড় নেওয়ার সময় আপনার ভারসাম্য বজায় রাখতে ভুলবেন না।
- ভুলভাবে সামঞ্জস্য করা ব্রেক নিয়ে গাড়ি চালানো বিপজ্জনক এবং গুরুতর আঘাত বা মৃত্যুর কারণ হতে পারে।
- ব্রেক কাজ করার সময় গরম হয়ে যেতে পারে, খালি হাতে ব্রেক স্পর্শ করবেন না।
- ব্রেক খুব জোরে বা হঠাৎ করলে চাকা আটকে যেতে পারে, যার ফলে আপনি নিয়ন্ত্রণ হারিয়ে পড়ে যেতে পারেন। হঠাৎ বা অতিরিক্ত ব্রেক প্রয়োগে আঘাত বা মৃত্যু হতে পারে।
- যদি ব্রেক ঢিলা হয়ে যায়, অনুগ্রহ করে হেক্সাগন রেঞ্চ, স্ক্রুড্রাইভার বা অন্য কোনো উপযুক্ত সরঞ্জাম দিয়ে সামঞ্জস্য করুন, অথবা Jetson কেয়ার টিমের সাথে যোগাযোগ করুন।
- পরিধান বা ভাঙ্গা অংশগুলো অবিলম্বে প্রতিস্থাপন করুন।
- চড়ার আগে সব নিরাপত্তা লেবেল সঠিকভাবে লাগানো আছে কিনা এবং বোঝা হয়েছে কিনা পরীক্ষা করুন।
- মালিক অপারেটররা ব্যবহারের আগে ইউনিটের সমস্ত উপাদান বুঝতে ও পরিচালনা করতে সক্ষম হওয়ার প্রমাণ প্রদর্শনের পর ইউনিটটি ব্যবহার ও পরিচালনার অনুমতি দেবে।
- যথাযথ প্রশিক্ষণ ছাড়া চালানো উচিত নয়। উচ্চ গতিতে, অসমান ভূখণ্ডে বা ঢালু পথে চালানো উচিত নয়। স্টান্ট করা বা হঠাৎ করে মোড় নেওয়া উচিত নয়।
- ঘরের ভিতরে ব্যবহারের জন্য সুপারিশ করা হয়।
- দীর্ঘ সময় অতিবেগুনি রশ্মি, বৃষ্টি ও আবহাওয়ার অন্যান্য উপাদানের সংস্পর্শে থাকলে আবরণ সামগ্রী ক্ষতিগ্রস্ত হতে পারে; ব্যবহার না করার সময় ঘরের ভিতরে সংরক্ষণ করুন।
- ব্যক্তিগত ই-মোবিলিটি ডিভাইসগুলো উচ্চ-উচ্চতার স্থানে ব্যবহারের জন্য নয়, যেখানে বৈদ্যুতিক সার্কিটে তারের মধ্যে বাড়তি ফাঁকা স্থান প্রয়োজন; এগুলো সমুদ্রপৃষ্ঠ থেকে ২,০০০ মিটারের উপরে ব্যবহারের জন্য নয়।
- শুধুমাত্র প্রস্তুতকারকের নির্দিষ্ট করা ব্যাটারি(গুলি) ব্যবহার করুন।
- ব্যাটারি গৃহস্থালির বর্জ্য হিসেবে ফেলে দেওয়া উচিত নয়।
- স্কুটারে তেল দেওয়া প্রয়োজন নেই।
- ব্যবহার না করার সময় ঘরের ভিতরে সংরক্ষণ করুন। চার্জ করার সময় বা গাড়ি চালানোর জন্য ব্যবহার না করার সময় ঘরের ভিতরে রাখুন।
- **সতর্কবার্তা** - অগ্নিকাণ্ডের ঝুঁকি - কোনো যন্ত্রাংশ ব্যবহারকারী দ্বারা মেরামত করা যাবে না।
- **সতর্কবার্তা** - অগ্নিকাণ্ড এবং বৈদ্যুতিক শকের ঝুঁকি - ব্যাটারি এবং/অথবা ব্যাটারির উপাদান ব্যবহারকারী দ্বারা প্রতিস্থাপনযোগ্য নয়।
- সতর্কতা: অগ্নিকাণ্ডের ঝুঁকি।
- আরোহীর ওজন ২৬৫ পাউন্ড | ১২০.২ কিলোগ্রাম অতিক্রম করা উচিত নয়।

পরিমার্জনসমূহ

জেটসন কেয়ার টিমের নির্দেশনা ছাড়া ইউনিট বা এর কোনো উপাদান বিচ্ছিন্ন, পরিবর্তন, মেরামত বা প্রতিস্থাপন করার চেষ্টা করবেন না। এতে যেকোনো ওয়ারেন্টি বাতিল হয়ে যাবে এবং ত্রুটি দেখা দিতে পারে, যা আঘাতের কারণ হতে পারে।

অতিরিক্ত পরিচালনার সতর্কতা

চালু অবস্থায় এবং চাকা ঘুরার সময় পণ্যটি মাটি থেকে তুলে নেবেন না। এতে চাকা অবাধে ঘুরতে পারে, যা আপনার বা আশেপাশের অন্য কারো আঘাত ঘটাতে পারে। পণ্যের উপর লাফিয়ে ওঠা বা নামা করবেন না, এবং ব্যবহারের সময় লাফ দেবেন না। অপারেশনের সময় সবসময় আপনার পা দৃঢ়ভাবে ফুট রেস্টে স্থির রাখুন। ব্যবহারের আগে সবসময় ব্যাটারির চার্জ পরীক্ষা করুন।

ব্যবহৃত ব্যাটারি নিষ্পত্তি

ব্যাটারিতে বিপজ্জনক পদার্থ থাকতে পারে যা পরিবেশ এবং মানবস্বাস্থ্যকে বিপন্ন করতে পারে। ব্যাটারি এবং/অথবা এর প্যাকেজিং-এ চিহ্নিত এই প্রতীকটি নির্দেশ করে যে ব্যবহৃত ব্যাটারিকে পৌর বর্জ্য হিসেবে গণ্য করা যাবে না। ব্যাটারিগুলি পুনর্ব্যবহারের জন্য উপযুক্ত সংগ্রহস্থলে নিষ্পত্তি করা উচিত। ব্যবহৃত ব্যাটারিগুলি সঠিকভাবে নিষ্পত্তি করার মাধ্যমে আপনি পরিবেশ এবং মানবস্বাস্থ্যের সম্ভাব্য নেতিবাচক পরিণতি প্রতিরোধে সহায়তা করবেন। উপকরণ পুনর্ব্যবহার প্রাকৃতিক সম্পদ সংরক্ষণে সহায়তা করবে। ব্যবহৃত ব্যাটারি পুনর্ব্যবহার সম্পর্কে আরও তথ্যের জন্য, অনুগ্রহ করে আপনার স্থানীয় পৌর বর্জ্য নিষ্কাশন সেবার সাথে যোগাযোগ করুন।

অনুপালনের বিজ্ঞপ্তি

এই ডিভাইসটি FCC-এর নিয়মের পার্ট 15-এর সাথে সামঞ্জস্যপূর্ণ। অপারেশন নিম্নলিখিত দুই শর্তের অধীন: (1) এই ডিভাইসটি ক্ষতিকর হস্তক্ষেপ সৃষ্টি করতে পারবে না, এবং (2) এই ডিভাইসটিকে যে কোনো হস্তক্ষেপ গ্রহণ করতে হবে, এমনকি এমন হস্তক্ষেপও যা অনাকাঙ্ক্ষিত কার্যকারিতা সৃষ্টি করতে পারে। সতর্কবার্তা: সম্মতি দায়িত্বপ্রাপ্ত পক্ষের স্পষ্ট অনুমোদন ছাড়া এই ইউনিটে কোনো পরিবর্তন বা সংশোধন করলে ব্যবহারকারীর সরঞ্জাম পরিচালনার অধিকার বাতিল হয়ে যেতে পারে। বিশেষ দ্রষ্টব্য: এই সরঞ্জামটি FCC-এর নিয়মের পার্ট 15 অনুযায়ী ক্লাস B ডিজিটাল ডিভাইসের সীমা মেনে পরীক্ষা করে দেখা হয়েছে। এই সীমাগুলি আবাসিক স্থাপনায় ক্ষতিকর হস্তক্ষেপের বিরুদ্ধে যুক্তিসঙ্গত সুরক্ষা প্রদানের জন্য নির্ধারিত। এই সরঞ্জামটি রেডিও ফ্রিকোয়েন্সি শক্তি উৎপন্ন করে, ব্যবহার করে এবং বিকিরণ করতে পারে, এবং যদি নির্দেশনা অনুযায়ী ইনস্টল ও ব্যবহার না করা হয়, তবে এটি রেডিও যোগাযোগে ক্ষতিকর হস্তক্ষেপ সৃষ্টি করতে পারে। তবে কোনো নির্দিষ্ট ইনস্টলেশনে হস্তক্ষেপ ঘটবে না, তার কোনো নিশ্চয়তা নেই। যদি এই সরঞ্জাম রেডিও বা টেলিভিশন গ্রহণের ক্ষেত্রে ক্ষতিকর হস্তক্ষেপ সৃষ্টি করে, যা সরঞ্জামটি বন্ধ ও চালু করে পরীক্ষা করে নির্ধারণ করা যায়, তবে ব্যবহারকারীকে নিম্নলিখিত এক বা একাধিক উপায় অবলম্বন করে হস্তক্ষেপ সংশোধনের চেষ্টা করতে উৎসাহিত করা হচ্ছে:

- **গ্রহীতা অ্যান্টেনা পুনর্বিন্যস্ত করুন অথবা স্থানান্তর করুন।**
- **সরঞ্জাম এবং রিসিভারের মধ্যে দূরত্ব বাড়ান।**
- **যন্ত্রটি রিসিভার সংযুক্ত থাকা সার্কিটের ভিন্ন কোনো সার্কিটের আউটলেটে সংযুক্ত করুন।**
- **সহায়তার জন্য ডিলার বা একজন অভিজ্ঞ রেডিও/টিভি প্রযুক্তিবিদের সাথে পরামর্শ করুন।**
- **ক্লাস বি এফসিসি সীমা মেনে চলার জন্য এই ইউনিটের সাথে শিল্ডযুক্ত ক্যাবল ব্যবহার করতে হবে।**

⚠ সতর্কবার্তা:

নিম্নলিখিত নির্দেশনাগুলি মেনে না চললে শিশু বা অন্যদের আঘাত হতে পারে।

- সমন্বয়ের সময় ছোট অংশগুলো শিশুদের থেকে দূরে রাখুন।
- অ্যাক্সেসরিটি একজন প্রাপ্তবয়স্ক ব্যক্তিকে একত্রিত ও অপসারণ করতে হবে।
- পণ্যটি ক্ষতিগ্রস্ত হয়েছে কিনা তা ঘন ঘন পরীক্ষা করুন।

প্রাপ্তবয়স্কদের সমাবেশ আবশ্যক।

⚠ সতর্কবার্তা:

আঘাতজনিত ঝুঁকি কমাতে প্রাপ্তবয়স্ক তত্ত্বাবধান আবশ্যক। কখনোই সড়কে, মোটরযানবাহনের কাছে, খাড়া ঢাল বা সিঁড়ির ওপর বা কাছে, সুইমিং পুল বা অন্য কোনো জলাশয়ের কাছে ব্যবহার করবেন না; সবসময় জুতো পরবেন, এবং কখনোই একের বেশি আরোহীকে অনুমতি দেবেন না।

⚠ সতর্কবার্তা:

এই পণ্যটি ব্যবহার করার সময় সর্বদা নিম্নলিখিত মৌলিক সতর্কতাগুলি পালন করুন:

(A) পণ্যটি ব্যবহার করার আগে সমস্ত নির্দেশনা পড়ুন।

(B) আঘাতজনিত ঝুঁকি কমাতে, পণ্যটি শিশুদের কাছে ব্যবহার করার সময় কঠোর তদারকি অপরিহার্য।

(C) পণ্যের ভিতরে আঙুল বা হাত ঢোকাবেন না।

(D) যদি ইলাস্টিক পাওয়ার ক্যাবল বা আউটপুট ক্যাবল চাপা পড়ে, ইনসুলেশন ভেঙে যায়, বা অন্য কোনো ধরনের ক্ষতির লক্ষণ দেখা দেয়, তাহলে এই পণ্যটি ব্যবহার করবেন না।

(E) সমস্ত সরঞ্জামের জন্য। নির্দেশিকায় উল্লেখ করতে হবে: এই যন্ত্রটি ১৪°F (-১০°C)-এর নিচে বা ১০৪°F (৪০°C)-এর উপরে পরিবেশগত তাপমাত্রায় ব্যবহারের জন্য নয়।

(F) সমস্ত ডিভাইসের জন্য নির্দেশনায় নিম্নলিখিত তথ্য অন্তর্ভুক্ত করতে হবে: ব্যাটারিটি এমনভাবে ডিজাইন করা হয়েছে যে এটি পরিবেশগত তাপমাত্রা ৩২°F (০°C) থেকে ১০৪°F (৪০°C) এর মধ্যে চার্জ করা যাবে। পরিবেশগত তাপমাত্রা এই পরিসরের বাইরে থাকলে কখনই ব্যাটারি চার্জ করবেন না।

ক্যালিফোর্নিয়া প্রস্তাব ৬৫

⚠ সতর্কবার্তা:

এই পণ্যটি আপনাকে ক্যাডমিয়ামসহ বিভিন্ন রাসায়নিকের সংস্পর্শে আনতে পারে, যা ক্যালিফোর্নিয়া রাজ্য অনুসারে ক্যান্সার, জন্মগত ত্রুটি বা অন্যান্য প্রজননগত ক্ষতি ঘটাতে পারে। অধিক তথ্যের জন্য দেখুন:
WWW.P65WARNINGS.CA.GOV

ওয়ারেন্টি কভারেজ ও পণ্য নিবন্ধন

সাধারণ সীমিত ওয়ারেন্টি

আপনার নতুন জেটসন পণ্যটি উপকরণ ও কারিগরি ত্রুটির বিরুদ্ধে গ্যারান্টিযুক্ত, যা RIDEJETSON.COM/WARRANTY-এ উল্লেখিত সময় সীমার জন্য প্রযোজ্য, যদি এটি জেটসনের ব্যবহারকারী ম্যানুয়াল (RIDEJETSON.COM/SUPPORT দেখুন) অনুযায়ী ব্যবহার করা হয়। **এই ওয়ারেন্টির আওতায়, আপনি এমনকি যখন আমাদের অনুমোদিত কোনো খুচরা বিক্রেতার কাছ থেকে পণ্যটি কিনেছেন, তখনও আপনার দাবি সরাসরি জেটসনের কাছে জানাতে পারবেন।** আমাদের ওয়ারেন্টির সম্পূর্ণ শর্তাবলী পড়তে RIDEJETSON.COM/WARRANTY দেখুন ।

পণ্য নিবন্ধন

আপনার নতুন জেটসন নিবন্ধন করুন, যাতে আপনি ব্যক্তিগতকৃত পণ্য ও ওয়ারেন্টি সমর্থনের জন্য দ্রুত সেবা পেতে পারেন। নিবন্ধনের জন্য VISIT করুন RIDEJETSON.COM/PAGES/REGISTRATION।

আপনার পণ্যের অনুশীলন করতে ওয়ারেন্টি বা জিজ্ঞাসা করুন ওয়ারেন্টি কভারেজ আমাদের সাথে সরাসরি যোগাযোগ করুন।

www.ridejetson.com

মধ্যস্থতা চুক্তি

আপনার অধিকার সম্পর্কে গুরুত্বপূর্ণ বিজ্ঞপ্তি - অনুগ্রহ করে পড়ুন।

এই সালিশি চুক্তি ("চুক্তি") নির্ধারণ করবে কীভাবে আমাদের বিরুদ্ধে এই ক্রয় এবং/অথবা আমাদের পণ্য ব্যবহার সংক্রান্ত যে কোনো দাবি নিষ্পত্তি হবে। এই চুক্তিতে গুরুত্বপূর্ণ আইনি অধিকার উল্লেখ করা হয়েছে। অনুগ্রহ করে এই চুক্তিটি মনোযোগ দিয়ে পড়ুন।

আমাদের কাছ থেকে বা কোনো তৃতীয় পক্ষ থেকে আমাদের পণ্য ক্রয় করার মাধ্যমে, আপনি বুঝেছেন এবং সম্মত যে, উক্ত পণ্য সংক্রান্ত আপনার এবং আমাদের মধ্যে যে কোনো বিরোধ এই চুক্তির শর্তাবলী অনুযায়ী বাধ্যতামূলক ব্যক্তিগত সালিশির মাধ্যমে নিষ্পত্তি হবে এবং সেই হিসেবে আপনি এমন বিরোধে ভোক্তাদের কোনো শ্রেণির অংশ হিসেবে অংশগ্রহণ বা প্রতিনিধিত্ব করার অধিকার থেকে অব্যাহতি দিচ্ছেন। যদি আপনি এই শর্তগুলোর সাথে একমত না হন, তাহলে আপনাকে এই পণ্যটি গ্রহণের ৩০ দিনের মধ্যে ফেরত দিতে হবে।

শাসক আইন; সম্মতি

এই চুক্তি ফেডারেল সালিশি আইন, 9 U.S.C. §§ 1 ও পরবর্তী ধারা এবং যেখানে প্রযোজ্য রাজ্য আইন, ডেলাওয়্যার রাজ্যের আইন দ্বারা শাসিত হবে, আইনগত দ্বন্দ্বের নীতিমালা বিবেচনায় না নিয়ে। পণ্যটি প্রাপ্তির তারিখ থেকে ত্রিশ (৩০) দিনের বেশি সময় ধরে রেখে আপনি স্বীকার করছেন যে আপনি এই চুক্তিটি পড়েছেন, বুঝেছেন এবং এর শর্তাবলীর দ্বারা আবদ্ধ হতে সম্মত হয়েছেন। যদি আপনি এই চুক্তির সাথে একমত না হন, তবে আপনাকে প্রাপ্তির ত্রিশ (৩০) দিনের মধ্যে পণ্যটি ফেরত দিতে হবে এবং ক্রয়মূল্যের সম্পূর্ণ ফেরত গ্রহণ করতে হবে।

I. বাধ্যতামূলক সালিশির মাধ্যমে নিষ্পত্তি।

আপনার এবং আমাদের, অথবা আমাদের কোনো অধীনস্থ বা সহযোগী প্রতিষ্ঠান, এজেন্ট বা প্রতিনিধির মধ্যে পণ্য বা এই চুক্তির সাথে সম্পর্কিত বা এর ফলে উদ্ভূত যেকোনো দাবি বা বিরোধ চূড়ান্ত, বাধ্যতামূলক সালিশির মাধ্যমে নিষ্পত্তি হবে। এই সালিশি বাধ্যবাধকতা প্রযোজ্য হবে, দাবি বা বিরোধে টোর্ট, প্রতারণা, ভুল উপস্থাপন, পণ্যের দায়, অবহেলা, আইন লঙ্ঘন, বা অন্য কোনো আইনি তত্ত্ব জড়িত থাকুক বা না থাকুক। আপনি বিশেষভাবে স্বীকার ও সম্মত হচ্ছেন যে, আপনি এ ধরনের দাবি বা বিরোধের ভিত্তিতে মামলা করার এবং বিচারক বা জুরি দ্বারা সেই মামলা নিষ্পত্তি করানোর আপনার অধিকার ত্যাগ করছেন। উপরোক্ত বিধান সত্ত্বেও, যে কোনো পক্ষ মুখ্যস্থতা চলাকালীন অপ্রতিরোধ্য ক্ষতি রোধ করার একমাত্র উদ্দেশ্যে উপযুক্ত এখতিয়ারসম্পন্ন আদালতের কাছে জরুরি নিষেধাজ্ঞামূলক বা অন্য কোনো ন্যায়সঙ্গত প্রতিকার চাইতে পারে, মূল বিরোধের মধ্যস্থতার অধিকার ত্যাগ না করেই।

II. শ্রেণি অংশগ্রহণ থেকে অব্যাহতি

এই চুক্তির অধীনে সমস্ত সালিশি কার্যক্রম ব্যক্তিগত (এবং শ্রেণি-ব্যাপী নয়) ভিত্তিতে পরিচালিত হবে, এবং কোনো সালিশি বিচারককে শ্রেণি-ব্যাপী প্রতিকার প্রদানের ক্ষমতা থাকবে না। আপনি স্বীকার করেন এবং সম্মত হন যে এই চুক্তি আপনাকে অন্যদের প্রতিনিধি হিসেবে সালিশি কার্যক্রম শুরু করা বা অন্য কেউ যে কোনো সালিশি কার্যক্রমে যোগদানের স্পষ্টভাবে নিষেধ করে। আপনি আরও স্বীকার করেন এবং সম্মত হন যে আপনি প্রতিনিধি, ব্যক্তিগত অ্যাটর্নি জেনারেল বা অন্য কোনো প্রতিনিধিত্বমূলক পদে দায়িত্ব পালন করার অধিকার এবং/অথবা আমাদের বিরুদ্ধে বা সংশ্লিষ্ট তৃতীয় পক্ষের বিরুদ্ধে দায়েরকৃত কোনো মামলায় দাবিদারদের শ্রেণীর সদস্য হিসেবে অংশগ্রহণ করার অধিকার ত্যাগ করছেন।

III. সালিশি প্রক্রিয়া

(A) এই চুক্তির অধীনে কোনো সালিশি কার্যক্রম শুরু করার আগে, আপনাকে প্রথমে আমাদের প্রতিনিধিদের টোল-ফ্রি নম্বরে (1-866-225-9723) কল করে দাবি বা বিরোধ আমাদের কাছে উপস্থাপন করতে হবে এবং সমস্ত অনুরোধকৃত তথ্য সরবরাহ করতে হবে। আপনাকে লিখিত বিবৃতি দিতে হতে পারে, যাতে আপনার দাবি বা বিরোধের প্রকৃতি উল্লেখ থাকবে। আমরা উক্ত কল (অথবা লিখিত বিবৃতি) গ্রহণের তারিখ থেকে পঁয়চল্লিশ (৪৫)

দিনের মধ্যে উক্ত দাবি বা বিরোধ নিষ্পত্তি করতে ("নিষ্পত্তি সময়কাল") সময় পাব। যদি আপনার দাবি বা বিরোধ নিষ্পত্তির সময়কালের মধ্যে নিষ্পত্তি না হয়, তবে আপনি এই চুক্তির শর্তাবলী অনুযায়ী সালিশি কার্যক্রম শুরু করতে পারবেন।

(B) এই চুক্তির আওতায় যে কোনো দাবি বা বিরোধের সালিশি তখনকার কার্যকর AAA ভোক্তা সালিশি নিয়মাবলী ("AAA") অনুযায়ী পরিচালিত হবে। এই নিয়মাবলী ও পদ্ধতিগুলি AAA-তে কল করে অথবা www.adr.org ওয়েবসাইট পরিদর্শন করে জানা যাবে।

(C) মধ্যস্থতাকারী শ্রেণি মধ্যস্থতা পুরিচালনা করবেন না; অর্থাৎ, মধ্যস্থতাকারী আপনাকে মধ্যস্থতায় অন্যদের পক্ষে প্রতিনিধি, ব্যক্তিগত অ্যাটর্নি জেনারেল বা অন্য কোনো প্রতিনিধিত্বমূলক ভূমিকা পালন করতে দেবেন না।

(D) এই চুক্তির অধীনে যে কোনো দাবি বা বিরোধের সালিশি নিউ ইয়র্ক কাউন্টি, নিউ ইয়র্ক রাজ্যে অনুষ্ঠিত হবে; তবে ২৫,০০০ ডলার বা তার কম মূল্যের দাবির ক্ষেত্রে আপনি টেলিফোন বা ভিডিও কনফারেন্সের মাধ্যমে সালিশি পরিচালনার বিকল্প বেছে নিতে পারেন, সেক্ষেত্রে ব্যক্তিগত উপস্থিতি বাধ্যতামূলক হবে না।

(E) বড় আকারের সালিশি। যদি কোনো নব্বই (৯০) দিনের মধ্যে আমাদের বিরুদ্ধে বিশ (২০) বা তার বেশি অনুরূপ দাবি দায়ের করা হয় ("বড় আকারের দায়ের"), তাহলে AAA ঐ বড় আকারের দায়ের সমন্বিত পুক্রিয়ায় পরিচালনা করবে। AAA সর্বোচ্চ দশ (১০)টি দাবি বেছে নেবে বেলওয়েদার কার্যক্রমের জন্য, যেগুলো প্রথমে নিষ্পত্তি করা হবে। বেলওয়েদার কার্যবিবরণীর ফলাফল অবশিষ্ট দাবিদারদের জন্য বাধ্যতামূলক হবে না, তবে পক্ষগুলো সমাধান সহজতর করতে তা ব্যবহার করতে পারে। বেলওয়েদার কার্যবিবরণী মীমাংসিত থাকা পর্যন্ত ম্যাস ফাইলিং-এর কোনো অতিরিক্ত দাবি পরিচালনা বা সালিশি করা হবে না। এই অনুচ্ছেদের অধীনে যে কোনো স্থগিতকালীন সময়ের জন্য প্রযোজ্য সময়সীমা স্থগিত থাকবে। এই বিধান আপনার ব্যক্তিগত সালিশি করার অধিকারকে সীমিত করবে না।

(F) বিকল্প প্রশাসক। যদি AAA এই চুক্তির অধীনে কোনো দাবি পরিচালনা করতে অক্ষম বা অনিচ্ছুক হয়, তাহলে JAMS, Inc. ("JAMS") তার তখনকার কার্যকর ভোক্তা সালিশি ন্যূনতম মানদণ্ড (www.jamsadr.com-এ উপলব্ধ) অনুযায়ী সালিশি প্রশাসক হিসেবে কাজ করবে।

IV. খরচসমূহ

এই চুক্তির আওতায় শুরু হওয়া সালিশি কার্যবিধির সমস্ত প্রশাসনিক ব্যয় নিম্নরূপ হবে:

(A) যদি সালিশি কার্যক্রমের বিষয়বস্তু হিসেবে দাবি বা বিরোধের পরিমাণ পাঁচ হাজার মার্কিন ডলার (US $5,000)-এর কম হয়, তাহলে প্রশাসনিক খরচের জন্য আপনার আর্থিক দায়িত্ব একশো মার্কিন ডলার ($100)-এর বেশি হবে না।

(B) যদি সালিশি কার্যক্রমের বিষয়বস্তু এমন কোনো দাবি বা বিরোধ হয় যা পাঁচ হাজার মার্কিন ডলার (US $5,000) থেকে পঞ্চাশ হাজার মার্কিন ডলার (US $50,000) এর মধ্যে, তাহলে প্রশাসনিক খরচের জন্য আপনার আর্থিক দায়িত্ব তিনশো মার্কিন ডলার ($300) ছাড়িয়ে যাবে না; এবং

(C) যদি সালিশি কার্যক্রমের বিষয়বস্তু হিসেবে দাবি বা বিরোধের পরিমাণ $50,000 ছাড়িয়ে যায়, তাহলে প্রশাসনিক খরচের জন্য আপনার আর্থিক দায়িত্ব AAA কর্তৃক প্রদত্ত বাণিজ্যিক ফি সূচির অনুযায়ী হবে।

(D) প্রতিপক্ষ তাদের নিজস্ব আইনজীবী, বিশেষজ্ঞ ও সাক্ষীদের ফি ও খরচ বহন করবে।

V. ছোট দাবি।

যদি কোনো দাবি ক্ষুদ্র দাবি আদালতের এখতিয়ারের মধ্যে পড়ে, তবে যে কোনো পক্ষ সালিশির পরিবর্তে সেই আদালতে দাবিটি তোলার সিদ্ধান্ত নিতে পারে। যে কোনো বিরোধ যা ক্ষুদ্র দাবি আদালতের এখতিয়ারে নিষ্পত্তি করা যায় না, তা এই চুক্তির শর্তাবলী অনুযায়ী বাধ্যতামূলক সালিশির মাধ্যমে সমাধান করা হবে। ক্ষুদ্র দাবি আদালতের কোনো রায়ের বিরুদ্ধে যে কোনো আপিলও এই চুক্তির শর্তাবলী অনুযায়ী বাধ্যতামূলক সালিশির মাধ্যমে নিষ্পত্তি করা হবে।

VI. বিচ্ছেদযোগ্যতা।

যদি এই চুক্তির কোনো বিধান অবৈধ, বলবৎযোগ্য নয় বা অকার্যকর বলে ঘোষণা বা প্রমাণিত হয়, তবে সেই বিধান শুধুমাত্র সেই পরিমাণে অকার্যকর হবে যতটা তা অবৈধ, বলবৎযোগ্য নয় বা অকার্যকর বলে প্রমাণিত হয়েছে, এবং বিধানের বাকি অংশ ও অন্যান্য সমস্ত বিধান সম্পূর্ণরূপে বলবৎযোগ্য থাকবে।

ট্রু রাইড টেক্ এলএলসি
৭৯৪ স্কুল হাউস রোড
নিউ ক্যাসল, ডেলাওয়্যার ১৯৭২০

বাস্তবায়িত: জানুয়ারি ২০২৬

1. সম্পর্কে আপনার পণ্য

1.1 পণ্যের সারসংক্ষেপ

1. হ্যান্ডেলবার অ্যাসেম্বলি*
   A. হাতে টানা ব্রেক
   B. বেল
   C. এলইডি স্ক্রিন
   D. হ্যান্ডেলবার
   E. ভাঁজযোগ্য হুক
   F. এনএফসি সেন্সর
   G. পাওয়ার বোতাম
   H. গ্যাসের নিয়ন্ত্রণকারী
2. হেডলাইট
3. কাণ্ড
4. কেবল লক
5. কেবল
6. লকিং ল্যাচ
7. ভাঁজযোগ্য হিঞ্জ বিন্দু
8. ট্র্যাকিং ডিভাইস কম্পার্টমেন্ট
9. ঢাকনিসহ চার্জিং পোর্ট
10. ডেক
11. ভাঁজ-আটক
12. পায়ের ব্রেক
13. টেইললাইট/ব্রেক লাইট
14. পিছনের চাকা
15. ডিস্ক ব্রেক
16. সামনের চাকা
17. স্ট্যান্ড
18. চার্জকারী
19. চার্জিং ক্যাবল
20. এনএফসি সিকিউরিটি ট্যাগ ×২ (১টি বড় ও ১টি ছোট)

সমন্বয়, সামঞ্জস্য এবং রক্ষণাবেক্ষণের জন্য অন্তর্ভুক্ত সরঞ্জাম ও হার্ডওয়্যার:



২ মিমি অ্যালেন কী



নিরাপত্তা সরঞ্জাম

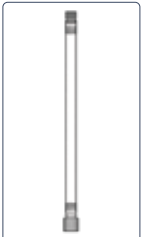

টায়ার ভালভ স্টেম এক্সটেনশন হোস



৪ মিমি অ্যালেন কী



স্ক্রু (×৫, যার মধ্যে ১টি অতিরিক্ত)

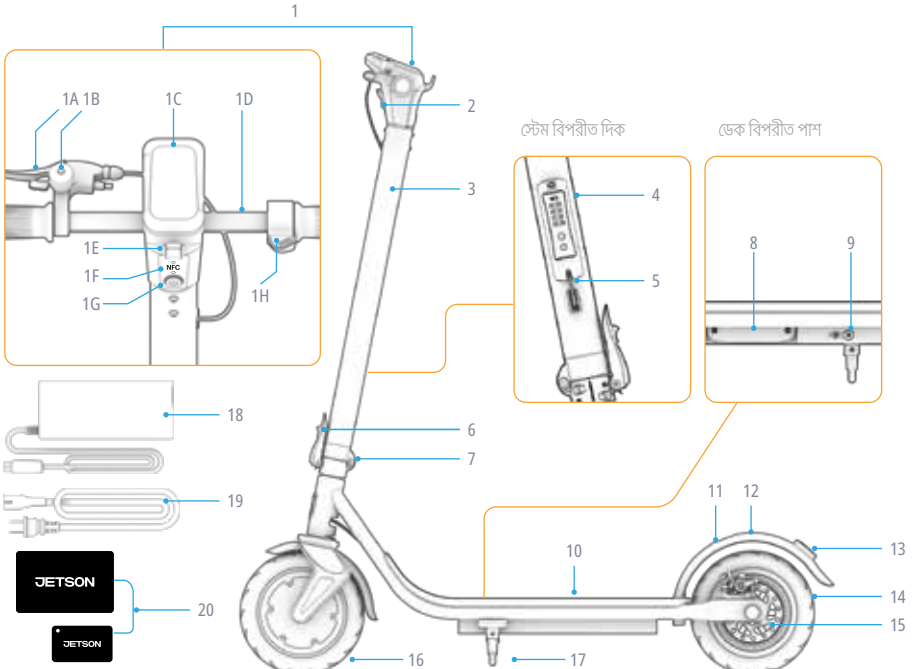

আগে থেকে সংযুক্ত নয়; সংযোজন প্রয়োজন।

দ্রষ্টব্য: ছবিগুলো আসল পণ্যের সঠিক চেহারা প্রতিফলিত নাও করতে পারে।

1.2 পণ্যের স্পেসিফিকেশন

- ওজন সীমা: ২৬৫ পাউন্ড | ১২০.২ কেজি
- সর্বনিম্ন আরোহীর ওজন: ১০০ পাউন্ড | ৪৫.৪ কেজি
- পণ্যের ওজন: ৩৯.২ পাউন্ড | ১৭.৮ কেজি
- সুপারিশকৃত বয়স: ১২+
- পণ্যের মাত্রা, খোলা অবস্থায়:
  ৪২.৯ ইঞ্চি (দৈর্ঘ্য) × ১৯.২ ইঞ্চি (প্রস্থ) × ৪৫.৫ ইঞ্চি (উচ্চতা) | ১০৮.৯ সেমি (দৈর্ঘ্য) × ৪৮.৮ সেমি (প্রস্থ) × ১১৫.৬ সেমি (উচ্চতা)
- পণ্যের মাত্রা, ভাঁজ করা:
  ৪২.৯ ইঞ্চি (দৈর্ঘ্য) × ১৯.২ ইঞ্চি (প্রস্থ) × ১৮.৫ ইঞ্চি (উচ্চতা) | ১০৮.৯ সেমি (দৈর্ঘ্য) × ৪৮.৮ সেমি (প্রস্থ) × ৪৬.৯ সেমি (উচ্চতা)
- ডেক সাইজ: 22.3 ইঞ্চি (দৈর্ঘ্য) × 6.2 ইঞ্চি (প্রস্থ) | 56.6 সেমি (দৈর্ঘ্য) × 15.7 সেমি (প্রস্থ)
- চাকার আকার: ৮.৫ ইঞ্চি | ২১.৬ সেমি
- সর্বোচ্চ গতি: ১৫.৫ মাইল প্রতি ঘণ্টা* | ২৪.৯ কিলোমিটার প্রতি ঘণ্টা*
- সর্বোচ্চ পরিসর: ১৮.০ মাইল | ২৯.০ কিমি *, **
- ব্যাটারি: ৩৬ ভি, ৭.৫ এহ
- ব্যাটারি ধরন: লিথিয়াম-আয়ন
- মোটর: ৩৫০ ওয়াট***
- চার্জার: ৪২ ভি ১.৫ এ
- চার্জিং সময়: প্রায় ৫.৫ ঘণ্টা
- সর্বোচ্চ আরোহণ কোণ: ১৫°
- সুপারিশকৃত টায়ার চাপ: ৫০ পিএসআই
- UL সার্টিফিকেশন: 2272

পণ্য পরিসর, গতি, ব্যাটারি লাইফ এবং অন্যান্য স্পেসিফিকেশন রাইডার এবং -এ রাইডিং শর্তের উপর নির্ভর করে পরিবর্তিত হতে পারে।

যখন 143.3 পাউন্ড | 65.0 কেজি বহন করে পরীক্ষা করা হয়, বায়ুর তাপমাত্রা 77°F | 25°C এবং গতিবেগ 12 মাইল প্রতি ঘণ্টা | 19.3 কিমি/ঘণ্টা। পরিসরে প্রভাব ফেলতে পারে এমন শর্তাবলী সম্পর্কে আরও তথ্যের জন্য অনুচ্ছেদ 4.5 দেখুন।

চূড়ান্ত শক্তি

1.3 অনলাইন সম্পদ

আমাদের সবচেয়ে জন্য স্ক্যান করুন
আপডেট করা পণ্য
অনবোর্ডিং উপকরণ
এবং সহায়তা সম্পদ।

এই ব্যবহারকারী ম্যানুয়ালটি অনলাইনে https://cdn.shopify.com/s/files/1/2530/6734/files/SHIELD-MANUAL-web.pdf এ খুঁজে পেতে পারেন।

আমাদের ব্যবহারকারী ম্যানুয়াল সংগ্রহটি https://ridejetson.com/pages/product-manuals এ খুঁজে পেতে পারেন।

2. ইনস্টলেশন নির্দেশনা

2.1 প্রারম্ভিক নোট

- আপনার অভিযান সঠিকভাবে শুরু করুন। এই পণ্যটি ব্যবহারের আগে, নিরাপত্তা সতর্কতা সহ সম্পূর্ণ ব্যবহারকারী ম্যানুয়ালটি মনোযোগ দিয়ে পড়ুন। নিশ্চিত করুন যে আপনি সবকিছু বুঝেছেন, গ্রহণ করেছেন এবং মেনে চলছেন:
  - নির্মাতার সুপারিশসমূহ।
  - নিরাপত্তা নির্দেশনা ও সতর্কবার্তা।
  - স্থানীয় আরোহন ও পরিচালনার আইন ও বিধিমালা।

- আনবক্সিং করার সময়, সমস্ত প্যাকেজিং উপকরণ সরিয়ে ফেলুন এবং স্কুটারটি অ্যাসেম্বলির জন্য সঠিকভাবে অবস্থান করান।

আনবক্সিং করার সময় এবং অ্যাসেম্বলির প্রস্তুতির সময়, স্টেম এবং হ্যান্ডেলবারের অংশগুলো সাবধানে ধরুন যাতে সহজে সংযোগের জন্য স্থাপিত অভ্যন্তরীণ তারগুলো স্থানচ্যুত না হয়।

- এই ম্যানুয়ালে দেওয়া দিকনির্দেশনা—ডান, বাম, সামনের/আগামী এবং পিছনের/পশ্চাৎ—এসব স্কুটারে দাঁড়িয়ে থাকা অবস্থায় আরোহী যেভাবে দেখবে সেভাবে নির্ধারিত হয়েছে। উদাহরণস্বরূপ, স্কুটারের "ডান দিক" হল সেই পাশ যেখানে আরোহীর ডান হাত থাকবে।

2.1 হেলমেট নিরাপত্তা

আরোহীকে সব সময় হেলমেট পরতে হবে।



অসঠিক অবস্থান:
কপাল উন্মুক্ত। পড়ে গেলে গুরুতর আঘাত হতে পারে।



সঠিক অবস্থান:
কপাল ঢাকা আছে হেলমেটের দ্বারা

হেলমেট, উপযুক্ত পোশাক, জুতো এবং সুরক্ষা গিয়ার পরিধান করুন। চাকার নিচে বা মধ্যে আটকে যেতে পারে এমন পোশাক পরিহার করুন। বন্ধ আঙুলের সমতল জুতো পরার পরামর্শ দেওয়া হয়। দুর্ঘটনায় আঘাত প্রতিরোধের জন্য ASTM F1492 অনুমোদিত হেলমেট এবং সুরক্ষা গিয়ার পরিধান করুন।

2.3 স্কুটার খোলা ও ভাঁজ করা

কখন খুলবেন: আরোহন এবং সংযোজনের জন্য*
কখন ভাঁজ করবেন: সংরক্ষণ ও পরিবহনের জন্য

গুরুত্বপূর্ণ: হ্যান্ডেলবার ধরে স্কুটারটি তুলবেন না। পরিবহনের জন্য এটিকে ভাঁজ করা অবস্থায় নিরাপদে বেঁধে স্টেম ধরে বহন করুন।

একত্রিত করার জন্য খুলার সময় হ্যান্ডেলবার এখনও সংযুক্ত থাকবে না।

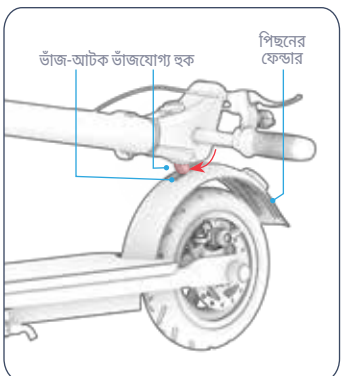

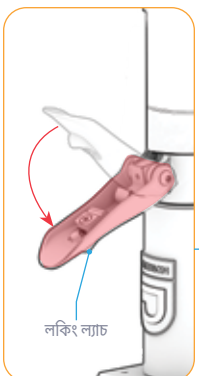

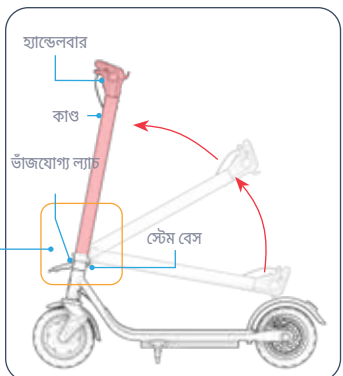

উন্মোচন

1. স্কুটারটিকে কিকস্ট্যান্ডে দাঁড় করিয়ে রাখুন (অধ্যায় ৩.৭ দেখুন)।
2. ফোল্ডিং হুক মুক্ত করতে পিছনের ফেন্ডারটি নিচে চাপুন।
3. হ্যান্ডেলবারটি ধীরে ধীরে উপরে তুলুন যতক্ষণ না এটি স্টেম বেসের উপর সম্পূর্ণ সোজা হয়ে যায়।
4. লকিং ল্যাচটি সম্পূর্ণরূপে খুলে দিন।

গুরুত্বপূর্ণ: ল্যাচটি সম্পূর্ণরূপে খোলা অবস্থায় না আনলে তা বন্ধ করার চেষ্টা করবেন না।

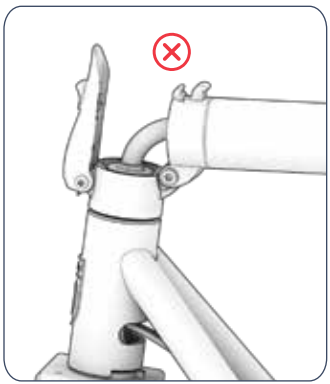

ভুল: ল্যাচ টেনে খোলা হয়নি।

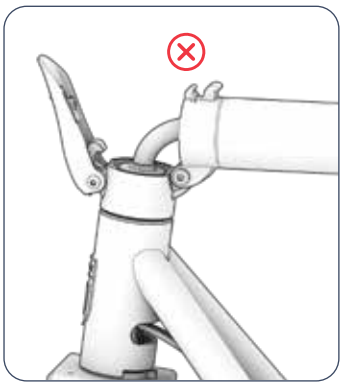

ভুল: ল্যাচ আংশিকভাবে টেনে খোলা।

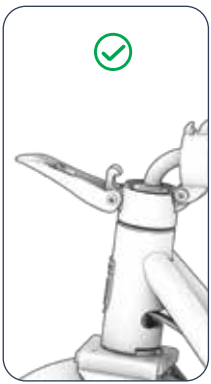

সঠিক: ল্যাচ সম্পূর্ণভাবে টেনে খোলা।

5. লাচটি আংশিকভাবে তুলে ধরুন, নিশ্চিত করুন যে লাচের হুক (A) স্টেমের (B ও C) দুইটি হুক-এর মধ্যে সম্পূর্ণরূপে ঢুকে আছে, যেমনটি নিচের দ্বিতীয় ছবিতে দেখানো হয়েছে। সঠিকভাবে করলে লাচের হুক (A) 'ক্লিক' করে ঠিকঠাক স্থানে বসে যাবে।

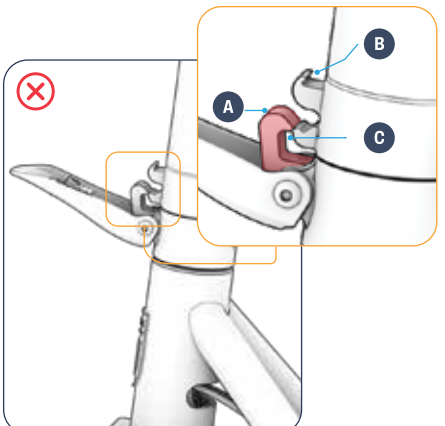

ভুল: ল্যাচের হুক (A) স্টেমের দুইটি হুক (B ও C)-এর মধ্যে সম্পূর্ণভাবে প্রবেশ করানো হয়নি।

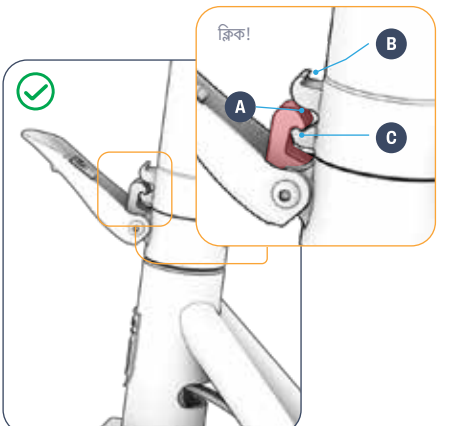

সঠিক: ল্যাচের হুক (A) স্টেমের দুইটি হুক (B ও C)-এর মধ্যে সম্পূর্ণভাবে ঢুকে গেছে, এবং 'ক্লিক' শব্দ হয়েছে।

গুরুত্বপূর্ণ: যদি ল্যাচের হুক সম্পূর্ণরূপে ঢোকানো না থাকে, তাহলে এগিয়ে যাবেন না। ল্যাচটি সম্পূর্ণরূপে খুলে ফেলুন এবং সঠিক না হওয়া পর্যন্ত ধাপ ৫ পুনরাবৃত্তি করুন।

6. হ্যান্ডেলবারটিকে সঠিক অবস্থানে লক করতে লকিং ল্যাচটিকে ফ্রেমের দিকে চাপ দিন।
7. ল্যাচ এবং স্টেম নিরাপদ আছে কিনা পরীক্ষা করুন।

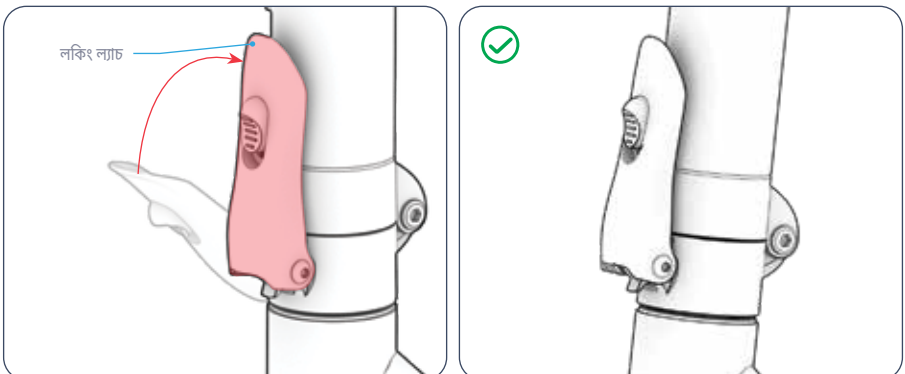

⚠ **সতর্কবার্তা:** ল্যাচটি স্টেমে সঠিকভাবে বন্ধ ও নিরাপদ আছে কি না নিশ্চিত করতে, ল্যাচটি সম্পূর্ণরূপে "ক্লিক" করে বন্ধ হয়েছে কি না নিশ্চিত করুন।

⚠ **সতর্কবার্তা:** হ্যান্ডেলবার ভেঙে পড়ে আঘাত লাগার ঝুঁকি এড়াতে, ভাঁজ সম্পূর্ণরূপে বন্ধ না থাকা এবং স্টেম সোজা অবস্থায় নিরাপদে স্থির না থাকা অবস্থায় স্কুটার চালাবেন না।

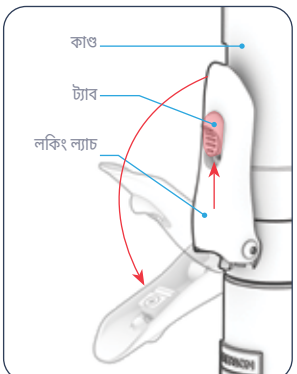

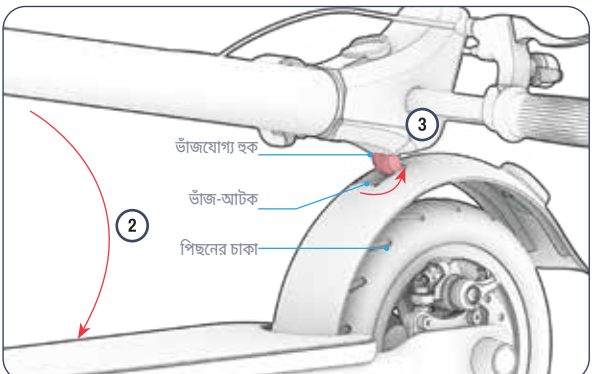

ভাঁজ করা

1. লকিং ল্যাচের ট্যাবটি উপরের দিকে ঠেলে দিন, তারপর ল্যাচটি ধরে স্টেম থেকে দূরে টেনে খুলুন।
2. হ্যান্ডেলবারটি ধীরে ধীরে পিছনের চাকার দিকে নিচে নামান।
3. ভাঁজ করার হুকটিকে ভাঁজ করার ক্যাচে ঢুকিয়ে হ্যান্ডেলবারটিকে ভাঁজ অবস্থায় লক করুন।

2.4 হ্যান্ডেলবার সংযুক্ত করা

⚠ সতর্কতা:
- **বৈদ্যুতিক উপাদানগুলি পরিচালনা করার সময় সতর্ক থাকুন।**
- **নিশ্চিত করুন যে ব্রেক ক্যাবল জট পাকানো নেই, কোনো চলমান অংশের পথে নেই, এবং হ্যান্ডেলবারের ঘূর্ণন বাধাগ্রস্ত করার মতো অবস্থানে নেই।**

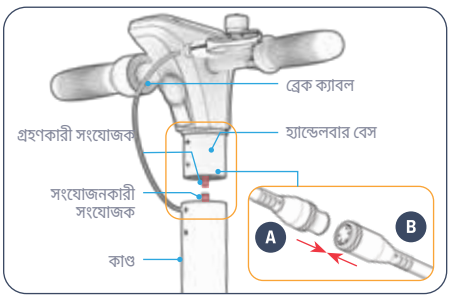

1. হ্যান্ডেলবারের তার (A) এবং স্টেমের তার রিসেপ্টর (B)-এর তীরগুলো সারিবদ্ধ করুন। (A)-কে (B)-তে ঠেলে দিন।
2. হ্যান্ডেলবারটিকে পোস্টটি নিচের দিকে এবং NFC সেন্সরটি পিছনের দিকে রেখে স্টেমের ওপর অবস্থান করান। চারটি স্ক্রু ছিদ্র মিলিয়ে পোস্টটিকে স্টেমে স্লাইড করুন।

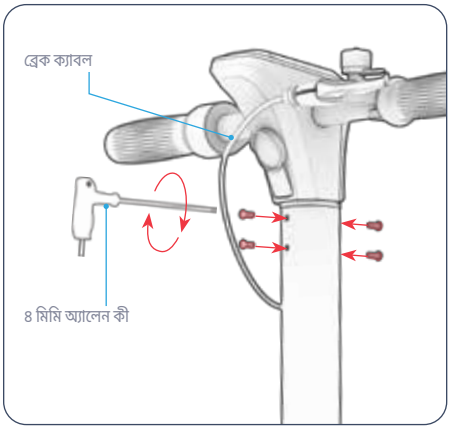

3. প্রতি সারিবদ্ধ ছিদ্রের সেটে একটি করে স্ক্রু ঘড়ির কাঁটার দিকে ঘুরিয়ে ঢুকিয়ে দিন। সব চারটি স্ক্রু ঢুকিয়ে দেওয়ার পর ৪ মিমি অ্যালেন কী দিয়ে সেগুলো শক্ত করে আঁটকে দিন।
4. হ্যান্ডেলবারটি স্টেমে দৃঢ়ভাবে সংযুক্ত আছে কিনা পরীক্ষা করুন।

গুরুত্বপূর্ণ: তারগুলো চেপে ধরবেন না। স্লাইড করার সময় ফ্রেমের দুই অংশের পথ থেকে সেগুলো নিরাপদে সরিয়ে রাখুন।

2.5 এনএফসি ট্যাগ সক্রিয়করণ

আপনি এনএফসি ট্যাগ ব্যবহার করে আপনার স্কুটার ইলেকট্রনিকভাবে আনলক করতে পারেন। (অধ্যায় ৩.৯ দেখুন)

আপনার ট্যাগগুলো স্কুটারের সাথে পেয়ার করতে হবে কিনা তা নির্ধারণ করতে, আপনার অন্তর্ভুক্তিতে থাকা লাল বিন্দুটি খুঁজুন।
এনএফসি ট্যাগসমূহ

গুরুত্বপূর্ণ: আপনার স্কুটারের উৎপাদন তারিখের উপর**নির্ভর করে** , অন্তর্ভুক্ত NFC ট্যাগগুলো ইতিমধ্যেই সক্রিয় ও আপনার স্কুটারের সাথে পেয়ার করা থাকতে পারে, অথবা সেগুলো ব্যবহার করে স্কুটার আনলক করার আগে ম্যানুয়ালি সক্রিয় ও পেয়ার করতে হতে পারে।
গুরুত্বপূর্ণ: যদি আপনার স্কুটার আপনার NFC সিকিউরিটি ট্যাগে সাড়া না দেয়, সহায়তার জন্য JETSON কেয়ার টিমের সাথে যোগাযোগ করুন।



যদি আপনার স্কুটারের NFC ট্যাগগুলিতে উপরের মতো লাল স্টিকার থাকে, তাহলে আপনার NFC ট্যাগগুলি পূর্বেই সক্রিয় এবং ইতিমধ্যেই আপনার স্কুটারের সাথে পেয়ার করা আছে। কোনো অতিরিক্ত পদক্ষেপের প্রয়োজন নেই। ট্যাগগুলি ব্যবহারের জন্য প্রস্তুত!



যদি আপনার NFC ট্যাগগুলিতে লাল স্টিকার **না থাকে, তাহলে** আপনার NFC কার্ডগুলি সক্রিয় করে স্কুটারের সাথে পেয়ার করতে হবে। এই ট্যাগগুলি সক্রিয় করতে, নিম্নলিখিত নির্দেশনাগুলি অনুসরণ করুন।

1. আপনার স্কুটার চালু করতে পাওয়ার বাটন ২ সেকেন্ড ধরে চেপে রাখুন।
   LED স্ক্রিনে ঝলমলে লক আইকনটি লক্ষ্য করুন।
2. পাওয়ার বাটনটি ধারাবাহিকভাবে ৪ বার দ্রুত চাপুন। তারপর NFC সিকিউরিটি ট্যাগটি NFC সেন্সরে ট্যাপ করুন। সফল পেয়ারিং নিম্নরূপ নির্দেশিত হবে:
   - ২টি বীপ
   - LED স্ক্রিনে বৃত্তের স্থির সবুজ আলোকিত প্রদর্শন
   - LED স্ক্রিনে লক আইকনের অদৃশ্য হয়ে যাওয়া
3. অন্য NFC ট্যাগের সাথে পুনরাবৃত্তি করুন।

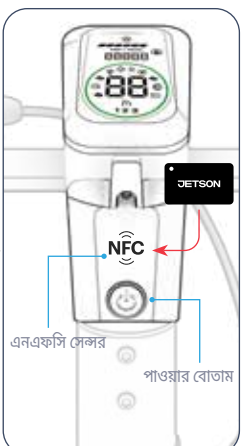

এনএফসি সিকিউরিটি ট্যাগ যত্ন:

- আপনার ট্যাগগুলো ভিজে যাওয়া থেকে রক্ষা করুন। সেগুলো শুকনো জায়গায় সংরক্ষণ করুন।
- আপনার ট্যাগগুলো পরিষ্কার করতে, সেগুলো শুকনো, ধুলোবিহীন কাপড় দিয়ে মুছে নিন।

2.6 আপনার ইলেকট্রনিক পাসকোড সেট করা

আপনি আপনার স্কুটার আনলক করতে ৩-অঙ্কের ইলেকট্রনিক পাসকোডও ব্যবহার করতে পারেন।

ডিফল্ট পাসকোড ০০০। আপনি এটি যে কোনো সময় পরিবর্তন করতে পারেন।
দ্রষ্টব্য: ডিফল্ট পাসকোড পরিবর্তন করতে অন্তর্ভুক্ত NFC ট্যাগগুলির একটি**ব্যবহার করতে হবে** ।

গুরুত্বপূর্ণ: আপনার পাসকোডটি নোট**করে রাখুন** । পাসকোড রিসেট করার বা এটি ছাড়া স্কুটার আনলক করার কোনো উপায় নেই।

পাসকোড পরিবর্তন করতে:

1. আপনার স্কুটার চালু করতে পাওয়ার বাটন ২ সেকেন্ড ধরে চেপে রাখুন। LED স্ক্রিনে ঝলন্ত লক আইকন লক্ষ্য করুন।
2. NFC সেন্সরে NFC সিকিউরিটি ট্যাগগুলির একটিকে ট্যাপ করে ধরে রাখুন যতক্ষণ না আপনি দুইটি বীপ শুনতে পান এবং লক আইকন LED স্ক্রিন থেকে অদৃশ্য হয়ে যায়।
3. পাওয়ার বাটনটি ১–২ সেকেন্ডের জন্য চেপে ধরে রাখুন যখন আপনি NFC সেন্সরে NFC সিকিউরিটি ট্যাগটি ট্যাপ করছেন। বাটন এবং ট্যাগটি ছেড়ে দিন যখন:
   - দুটি বীপের শব্দ হচ্ছে।
   - সবুজ বৃত্তটি ঝলকানো শুরু করে।
4. সেটিংস মেনুর পাসওয়ার্ড বিভাগে প্রবেশ করতে পাওয়ার বাটনটি একটানা ৫ বার দ্রুত চাপ দিন।
5. থ্রটল দ্রুত চাপুন যতক্ষণ না প্রথম পাসকোড অবস্থানের জন্য আপনার পছন্দের সংখ্যা ডিসপ্লেতে প্রদর্শিত হয়।
   দ্রষ্টব্য: সংখ্যা ১–৯। ৯-এর পর চাপলে আবার ১-এ ফিরে আসে।
6. সেই নম্বরটি বেছে নিতে পাওয়ার বোতাম একবার চাপুন।
7. দ্বিতীয় অবস্থানের জন্য ৫ ও ৬ নম্বর ধাপগুলো পুনরাবৃত্তি করুন।
8. তৃতীয় অবস্থানের জন্য ৫ ও ৬ নম্বর ধাপগুলো পুনরাবৃত্তি করুন। দুটি বীপ নিশ্চিত করে যে একটি নতুন ৩-অঙ্কের পাসকোড সফলভাবে সেট হয়েছে।

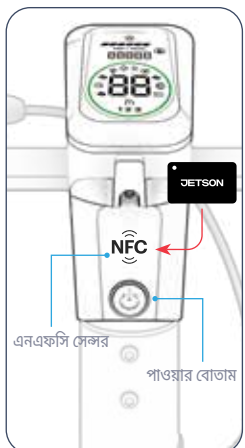

2.7 আপনার সিলিন্ডার লক কোড সেট করা

ডিফল্ট সিলিন্ডার লক কোড "0000"।

গুরুত্বপূর্ণ: বিদ্যমান কোড ব্যবহার না করে কোড রিসেট করার বা লক ব্যবহার করার কোনো উপায়**নেই** । কোড পরিবর্তন করার সময় সর্বদা আপনার কোডের নোট রাখুন।

আপনার সিলিন্ডার লক কোড পরিবর্তন করতে:

1. প্রতিটি অঙ্ক সিলিন্ডারের চারপাশে ঘুরান যতক্ষণ না বিদ্যমান কোডের সব ৪টি অঙ্ক উপরের দিক থেকে নিচের দিক পর্যন্ত কেন্দ্রে সারিবদ্ধ হয়। (ডিফল্ট মোডে থাকলে "0000")
2. রিসেট সুইচটি ডানদিকে ঠেলে দিন।
3. অঙ্কগুলো ঘুরিয়ে রাখুন যতক্ষণ না একটি নতুন কোড প্রদর্শিত হয় এবং কেন্দ্রে সারিবদ্ধ হয়।
4. আপনার নতুন কোড প্রোগ্রাম করতে রিসেট সুইচটি বামদিকে ঠেলে দিন।

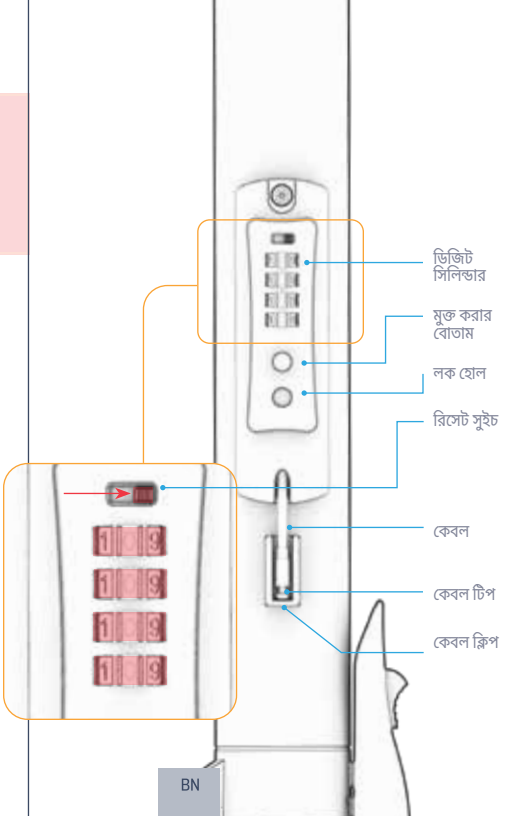

2.8 ট্র্যাকিং ডিভাইস সন্নিবেশ করা

ট্র্যাকিং ডিভাইস কম্পার্টমেন্টের ভিতরে দুটি ভিন্ন স্লট রয়েছে, যাতে এর ভিতরে দুটি ভিন্ন আকারের ব্লুটুথ® ট্র্যাকিং ডিভাইস যেমন APPLE AIRTAG™ বা TILE™ রাখা যায়।

- কম্পার্টমেন্টে ট্র্যাকিং ডিভাইস ঢোকানোর আগে এর নির্দিষ্ট সেটআপ নির্দেশনা অনুসরণ করুন।
- ট্র্যাকিং ডিভাইসের কম্পার্টমেন্টে প্রবেশ করতে আপনাকে নিরাপত্তা সরঞ্জামটি ব্যবহার করতে হবে।

বৃত্তাকার ট্র্যাকিং ডিভাইস বিভাগ:
১.২৭ ইঞ্চি × ০২.৩৭ মিমি (ব্যাস) × ০ .৩১ ইঞ্চি × ৮ মিমি (গভীরতা)
আয়তাকার ট্র্যাকিং ডিভাইস বিভাগ:
2.34 ইঞ্চি | 59.51 মিমি (প্রস্থ) × 1 .43 ইঞ্চি | 36.2 মিমি (উচ্চতা) × 0 .31 ইঞ্চি | 8 মিমি (গভীরতা)

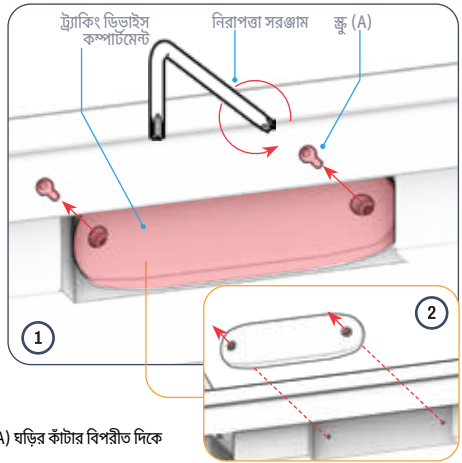

নোট: আপনার স্কুটারের অবস্থান ট্র্যাক করতে আপনার ট্র্যাকিং ডিভাইসের সাথে সংযুক্ত অ্যাপ বা প্রোগ্রাম ব্যবহার করুন।

ট্র্যাকার ইনস্টলেশন:

1. সিকিউরিটি টুল ব্যবহার করে ট্র্যাকিং ডিভাইস কম্পার্টমেন্টের ২টি স্ক্রু (A) ঘড়ির কাঁটার বিপরীত দিকে ঘুরিয়ে ঢিলা করুন এবং সরিয়ে রাখুন।
2. ডেকের পাশ থেকে ট্র্যাকিং ডিভাইসের কম্পার্টমেন্টটি সরান।
3. ২ মিমি অ্যালেন কী (3A) ব্যবহার করে ঘড়ির কাঁটার বিপরীত দিকে ঘুরিয়ে অভ্যন্তরীণ প্লেটের ৪টি স্ক্রু (B) ঢিলা করে খুলে ফেলুন। স্ক্রু এবং অভ্যন্তরীণ প্লেট একপাশে রেখে দিন (3B)।

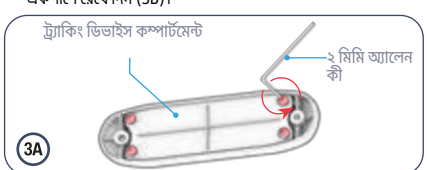

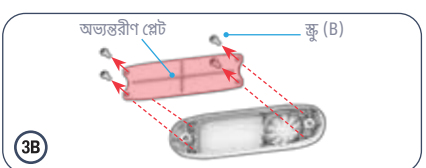

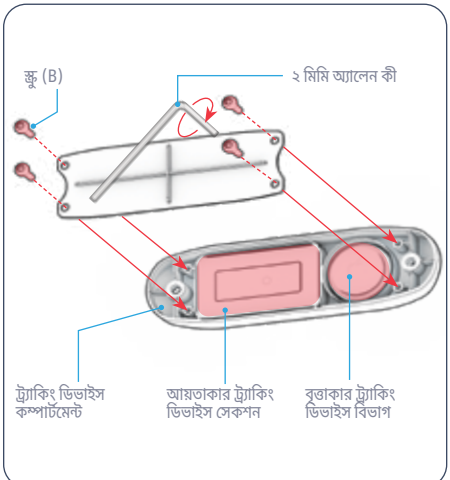

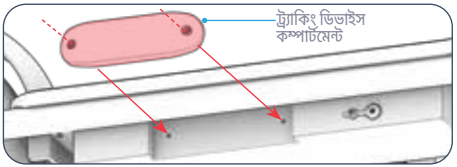

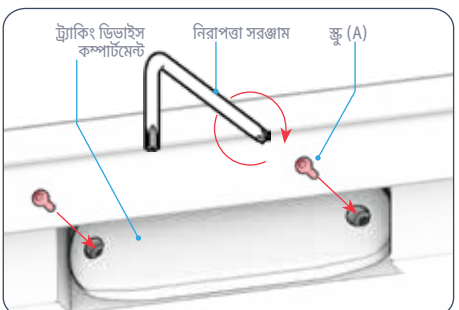

4. আপনার ট্র্যাকিং ডিভাইসটি উপযুক্ত আকৃতির অংশে রাখুন।
5. অভ্যন্তরীণ প্লেটটি এমনভাবে প্রতিস্থাপন করুন যাতে প্লেটের চারটি ছিদ্র কম্পার্টমেন্টের দেহের চারটি ছিদ্রের সাথে সারিবদ্ধ হয়।
6. প্রতিটি সারিবদ্ধ চারটি গর্তে একটি করে স্ক্রু (B) ঢুকিয়ে ২ মিমি অ্যালেন কী দিয়ে ঘড়ির কাঁটার দিকে টাইট করুন।
7. ট্র্যাকিং কম্পার্টমেন্টের ঢাকনাটি এমনভাবে প্রতিস্থাপন করুন যাতে ঢাকনার দুইটি ছিদ্র ডেকে থাকা দুইটি ছিদ্রের সাথে সারিবদ্ধ হয়।
8. নিরাপত্তা সরঞ্জাম ব্যবহার করে ঘড়ির কাঁটার দিকে ঘুরিয়ে ধাপ ১-এর প্রতিটি সারিবদ্ধ ছিদ্রের সেটে ১টি স্ক্রু (A) ঢুকিয়ে শক্ত করে আঁটান।

2.9 টায়ার ফোলানো

আপনার প্রথম রাইডের আগে, আপনাকে আপনার টায়ারে বায়ু যোগ করতে হবে যাতে সেগুলো সুপারিশকৃত ৫০ পিএসআই (পাউন্ড পার স্কয়ার ইঞ্চি) চাপের মধ্যে থাকে। প্রতিটি রাইডের আগে একটি গেজ ব্যবহার করে নিশ্চিত করুন যে আপনার টায়ারের চাপ ৫০ পিএসআই আছে।

বাতাস যোগ করতে:

1. একটি চাকার টায়ারের ভালভ থেকে ধুলো-ঢাকনাটি ঘড়ির কাঁটার বিপরীত দিকে ঘুরিয়ে সরিয়ে ফেলুন। ঢাকনাটি একপাশে রেখে দিন।
2. টায়ার ভালভ স্টেম এক্সটেনশন হোসের প্রশস্ত প্রান্তটি ঘড়ির কাঁটার দিকে ঘুরিয়ে টায়ার ভালভে লাগান।
3. এয়ার পাম্পের প্যাকেজে থাকা প্রস্তুতকারকের নির্দেশনা অনুসরণ করে এয়ার পাম্পটিকে একসটেনশন হোসের খোলা প্রান্তে সংযুক্ত করুন এবং টায়ারে বাতাস ভরুন। একটি গেজ দিয়ে নিয়মিত পরীক্ষা করুন এবং টায়ারের চাপ ৫০ পিএসআই না হওয়া পর্যন্ত বাতাস যোগ করতে থাকুন।
4. হোজ থেকে এয়ার পাম্পটি বের করুন, তারপর হোজটিকে টায়ারের ভালভ থেকে ঘড়ির কাঁটার বিপরীত দিকে ঘুরিয়ে খুলে ফেলুন।
5. ডাস্ট ক্যাপটিকে ভাল্বের উপর ঘড়ির কাঁটার দিকে ঘুরিয়ে লাগিয়ে দিন।
6. অন্য টায়ারটির ক্ষেত্রেও একইভাবে পুনরাবৃত্তি করুন।

⚠ **সতর্কতা:** শুধুমাত্র ম্যানুয়াল এয়ার পাম্প ব্যবহার করে আপনার শিল্ডের টায়ারগুলো ফোলান। কখনই এয়ার কম্প্রেসর ব্যবহার করবেন না; এতে টায়ার টিউব ফেটে যেতে পারে।

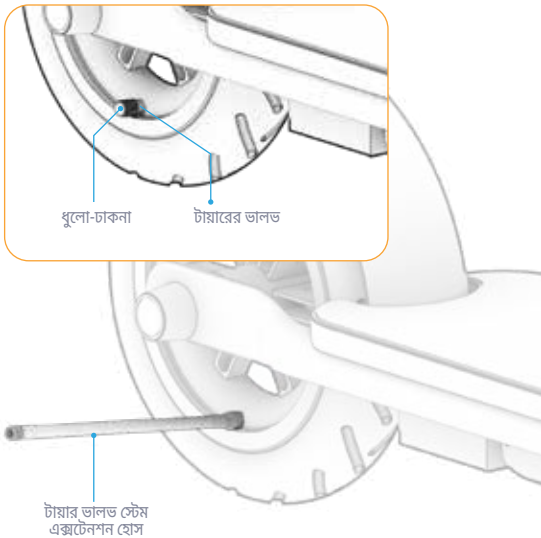

2.10 ব্যাটারি চার্জ করা

প্রথমবার ব্যবহারের আগে ব্যাটারি সম্পূর্ণরূপে চার্জ করুন।

1. চার্জিং ক্যাবলটি চার্জারের সাথে সংযুক্ত করুন।
2. আপনার স্কুটারের চার্জিং পোর্ট কভারটি টেনে খুলুন।
3. চার্জিং ক্যাবলটি দেয়ালে প্লাগ করুন, তারপর আপনার পণ্যের চার্জিং পোর্টে চার্জার কর্ডটি প্লাগ করুন।
4. চার্জারের সূচক বাতি লাল থেকে সবুজে পরিবর্তিত হলে, আপনার ব্যাটারি সম্পূর্ণ চার্জ হয়েছে। চার্জিং পোর্ট থেকে চার্জার কর্ড বের করুন এবং দেয়ালের সকেট থেকে ক্যাবল আনপ্লাগ করুন।
5. চার্জিং পোর্টের ঢাকনাটি বন্ধ করুন।

চার্জারের নির্দেশক আলো:	অবস্থা
লাল আলোকসজ্জা	চার্জ করা
সবুজ আলোকসজ্জা	চার্জিং সম্পন্ন

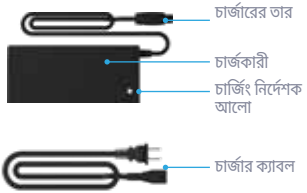

বিঃদ্রঃ ব্যাটারি সম্পূর্ণ চার্জ হতে প্রায় ৫.৫ ঘণ্টা সময় লাগতে পারে।*

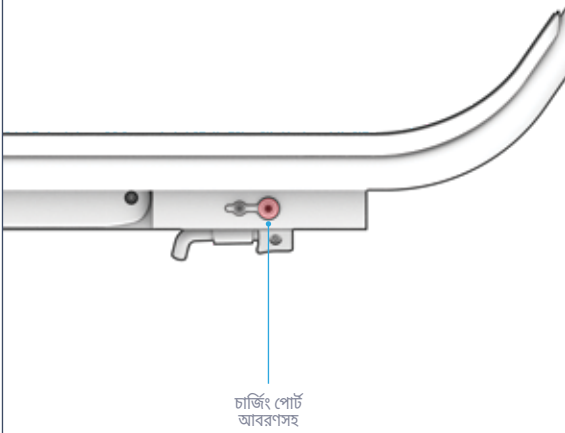

গুরুত্বপূর্ণ চার্জিং নির্দেশিকা

- ব্যাটারি সক্রিয়ভাবে চার্জ না করার সময় সর্বদা চার্জিং পোর্ট বন্ধ রাখুন।
- চার্জ করার সময় পণ্যটি কখনই চালু করবেন না।
- রিলোকেটেবল পাওয়ার ট্যাপ ব্যবহার করবেন না।
- সর্বোত্তম ব্যাটারি স্বাস্থ্যের জন্য, প্রতি চার্জিং সেশনে ব্যাটারিটি সম্পূর্ণরূপে চার্জ করুন—প্রায় ৫.৫ ঘণ্টা।*
- আপনার পণ্যটিকে রাতভর বা দীর্ঘ সময়ের জন্য চার্জ অবস্থায় রেখে দেবেন না।
- ব্যাটারি সরানোর বা বিচ্ছিন্ন করার চেষ্টা করবেন না।
- চার্জিংয়ের সময় পরিবেশগত তাপমাত্রার পরিসর: ৫০°F (১০°C) - ১০৪°F (৪০°C)
- পরিচালনার পরিবেশগত তাপমাত্রার পরিসর: 14°F(-10°C) থেকে 104°F(40°C)
- পণ্যটি সক্রিয়ভাবে চার্জ না করার সময় সর্বদা চার্জিং পোর্টের ঢাকনা বন্ধ রাখুন।
- যদি নমনীয় পাওয়ার কর্ড বা আউটপুট ক্যাবল ছিঁড়ে যায়, -এর ইনসুলেশন ভেঙে যায়, অথবা কোনো ধরনের ক্ষতির অন্য কোনো লক্ষণ দেখা যায়, তাহলে এই পণ্যটি ব্যবহার করবেন না।
- চার্জারের লেবেলে থাকা চার্জারের মডেল নম্বরটি উপরে তালিকাভুক্ত চার্জারের মডেল নম্বরের সাথে মিলছে কিনা পরীক্ষা করুন।
- যাচাই করুন চার্জারের লেবেলে এটি আপনার JETSON মডেলের সাথে সামঞ্জস্যপূর্ণ বলে উল্লেখ আছে কি না। আপনি পণ্যের ফ্রেম বা স্ট্যান্ডিং ডেকে উপরে, পাশে বা নিচে লাগানো লেবেলে আপনার JETSON মডেলের নাম এবং SKU খুঁজে পেতে পারেন।

গুরুত্বপূর্ণ:

শুধুমাত্র সংযুক্ত চার্জার অথবা JETSON-এর লেবেলযুক্ত XH-CP42200P MADE BY SHENZHEN HYLETON TECHNOLOGY CO., LTD বা JY-420150 GUANGZHOU JI YIN POWER ELECTRONICS CO LTD (JETSON মডেল নং PJTGESC-CH) সরাসরি প্রাপ্ত চার্জার ব্যবহার করুন।

⚠ সতর্কবার্তা: সঠিক চার্জার ব্যবহার না করলে আগুন ও বিস্ফোরণ ঘটতে পারে, যার ফলে সম্পত্তির ক্ষতি, আঘাত এবং মৃত্যু হতে পারে।



এটি মার্কিংয়ের একটি উদাহরণ। আপনার চার্জারের থাকবে।

3. বৈশিষ্ট্য ও কার্যকারিতা

3.1 চালু ও বন্ধ করা

চালু করতে:
পাওয়ার/মোড বোতামটি ২ সেকেন্ড ধরে চেপে রাখুন।
বন্ধ করতে:
পাওয়ার/মোড বোতামটি ৩ সেকেন্ড ধরে চেপে রাখুন।

ব্যাটারি শক্তি সংরক্ষণের জন্য, আপনার স্কুটারে একটি স্বয়ংক্রিয় বন্ধ বৈশিষ্ট্য রয়েছে এবং ব্যবহার না করার **৫ মিনিটের পর** এটি স্বয়ংক্রিয়ভাবে বন্ধ হয়ে যাবে।

- **পিট স্টপ করার সময় বা রাতে স্কুটারটি রেখে দেওয়ার সময় সবসময় মনে রাখবেন স্কুটারটি বন্ধ করে দিতে।**

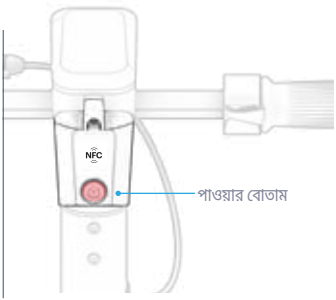

3.2 লাইট ব্যবহার করা

হেডলাইট এবং টেইললাইট

কম আলোতে চালালে হেডলাইট জ্বালিয়ে রাখুন, যাতে আপনি সামনে থাকা রাস্তা ভালোভাবে দেখতে পারেন এবং বিপরীত দিক থেকে আসা চালকরা আপনাকে ভালোভাবে দেখতে পারে। স্কুটার চালু থাকলেই টেইললাইট জ্বলে উঠবে।

লাইট অন বা অফ করতে:
পাওয়ার বাটন ধারাবাহিকভাবে দুইবার দ্রুত চাপুন।

হেডলাইট জ্বাললে LED স্ক্রিনে আইকন আলোকিত হবে।

3.3 এলইডি স্ক্রিন বোঝা ও ব্যবহার করা

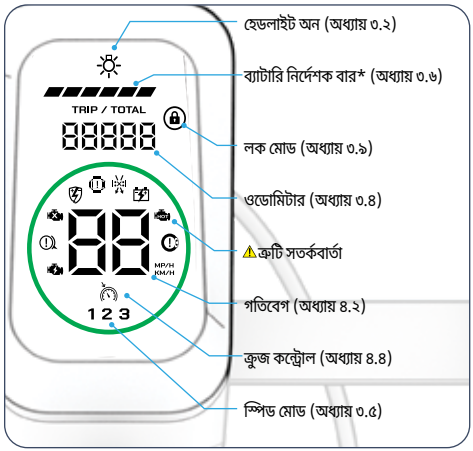



সতর্কতা: যদি আপনার স্ক্রিনে কোনো ত্রুটির সতর্কবার্তা প্রদর্শিত হয়, তাহলে অবিলম্বে JETSON কেয়ার টিমের সাথে যোগাযোগ করুন এবং স্কুটার চালানোর আগে তাদের পরামর্শ নিন।

কিছু মডেলে অবশিষ্ট ব্যাটারি চার্জের শতাংশও প্রদর্শিত হয়; উৎপাদন তারিখের উপর নির্ভরশীল।

3.4 ওডোমিটার ব্যবহার করা

স্কুটার চালু হলে, আপনার ওডোমিটার (মোট মাইল ভ্রমণ) "TOTAL" দেখাবে।

একবার NFC ট্যাগ বা পাসকোডের মাধ্যমে আনলক করার পর (অধ্যায় 3.9 দেখুন), স্ক্রিনে ট্রিপ ওডোমিটার ("TRIP") প্রদর্শিত হবে, যা আপনার বর্তমান যাত্রার দূরত্ব দেখাবে।

দ্রষ্টব্য: "TRIP" দূরত্ব পাওয়ার-অফ করলে রিসেট হয়ে যায়।

স্পিডোমিটার ও ওডোমিটার ইউনিট পরিবর্তন:

1. স্কুটারটি **চালু করুন** ।
2. **পাওয়ার** বাটন **চেপে ধরে রাখুন** এবং এনএফসি ট্যাগটি সেন্সরে ট্যাপ করুন।
3. দুটি বীপের পর এবং এলইডি সার্কেল ঝলমল করলে উভয়ই **ছেড়ে দিন এবং সরিয়ে ফেলুন** ।
4. MPH এবং KM/H এর মধ্যে পরিবর্তন করতে পাওয়ার বাটনটি **দুইবার চাপুন** ।

3.5 স্পিড মোড ব্যবহার করা

৩টি গতি মোড আপনাকে বিভিন্ন সর্বোচ্চ গতিতে ভ্রমণ করতে দেয়।
গতি মোড পরিবর্তন করতে: স্কুটার চালু থাকা অবস্থায় পাওয়ার বাটন দ্রুত চাপুন।

LED স্ক্রিনে প্রদর্শিত স্তর	গতি মোড	সর্বোচ্চ গতি
1	ধীরে	৩.৭ মাইল প্রতি ঘণ্টা ৬.০ কিমি/ঘন্টা
2	স্বাভাবিক	১২.৪ মাইল প্রতি ঘণ্টা ২০.০ কিমি/ঘন্টা
3	দ্রুত	ঘণ্টায় ১৫.৫ মাইল ২৫.০ কিমি/ঘন্টা

3.6 ব্যাটারির চার্জ স্তর পরীক্ষা করা

আপনি LED স্ক্রিনে ব্যাটারি নির্দেশক বারগুলো দেখে আপনার ব্যাটারির চার্জ পর্যবেক্ষণ করতে পারেন।

ব্যাটারি নির্দেশক	আনুমানিক অবশিষ্ট চার্জের শতাংশ*	
	80% - 100%	
	67% - 79%	
	50% - 66%	
	23% - 49%	
	7% - 22%	সত্যিই। চার্জ করার সময় এসেছে!
	1% - 6%	রাইডিং বন্ধ করুন এবং আপনার চার্জ করুন পণ্য!

*কেবল আনুমানিক। ব্যবহারের উপর নির্ভর করে পরিবর্তিত হতে পারে।

নিম্ন ব্যাটারি সতর্কতা: ৭% ব্যাটারি হলে লাল সূচক বার ফ্ল্যাশ করে আপনাকে কম চার্জের বিষয়ে সতর্ক করবে।

গুরুত্বপূর্ণ: স্কুটারটি ০% চার্জে বন্ধ হয়ে যায়। আপনার পরবর্তী রাইডের আগে এটি সম্পূর্ণরূপে চার্জ করুন (অধ্যায় ২.১০ দেখুন)।

3.7 কিকস্ট্যান্ড ব্যবহার করা

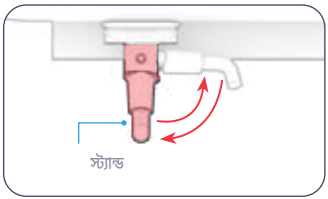

কিকস্ট্যান্ড ব্যবহার করতে: এটিকে নিচের দিকে ঘুরিয়ে নিন এবং স্কুটারটি হালকাভাবে ঢালুন যাতে এটি দাঁড়িয়ে থাকে।
কিকস্ট্যান্ড তুলতে: এটিকে পিছনের দিকে ঘুরিয়ে উপরে **তুলুন** ।

⚠ **গুরুত্বপূর্ণ:** রাইড করার আগে সবসময় কিকস্ট্যান্ড তুলে রাখুন।

3.8 বেল ব্যবহার

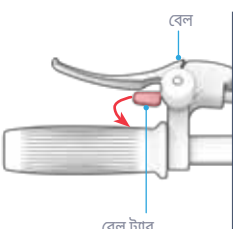

অন্য আরোহী ও পথচারীদের সতর্ক করতে ঘণ্টা বাজান।

ঘণ্টা বাজাতে: ঘণ্টা ট্যাবটি আপনার দিকে**টেনে আনুন** এবং ঘণ্টা বাজাতে ছেড়ে দিন।

3.9 ইলেকট্রনিক নিরাপত্তা ব্যবস্থা ব্যবহার

আপনার স্কুটারে একটি ইলেকট্রনিক নিরাপত্তা ব্যবস্থা রয়েছে যা প্রতিবার স্কুটার বন্ধ হলে স্বয়ংক্রিয়ভাবে লক হয়ে যায়। চলাতে, অন্তর্ভুক্ত NFC ট্যাগ (দেখুন অনুচ্ছেদ 2.5) অথবা আপনার ইলেকট্রনিক পাসকোড (দেখুন অনুচ্ছেদ 2.6) ব্যবহার করে স্কুটার আনলক করুন।

স্কুটার লক করা হলে LED স্ক্রিনে একটি লক আইকন জ্বলে উঠবে (অধ্যায় ৩.৩ দেখুন)।

গুরুত্বপূর্ণ: এনএফসি ট্যাগ বা ৩-অঙ্কের ইলেকট্রনিক পাসকোড ছাড়া**স্কুটার** আনলক করে ব্যবহার করা যাবে না। আপনার ট্যাগগুলো নিরাপদ স্থানে রাখুন এবং রেফারেন্সের জন্য আপনার পাসকোড লিখে রাখুন।

স্মরণ: কিছু**মডেলে** NFC কার্ডগুলি প্রথমবার ব্যবহারের আগে সক্রিয় করতে হয়। আপনার ট্যাগগুলি সক্রিয় করতে হবে কিনা জানতে অনুচ্ছেদ 2.5 দেখুন।

আনলকিং

এনএফসি ট্যাগ দিয়ে আনলক:

1. আপনার স্কুটার চালু করতে পাওয়ার বাটন ২ সেকেন্ড ধরে চেপে রাখুন। লাল লক আইকনটি লক্ষ্য করুন।
2. NFC সেন্সরে NFC সিকিউরিটি ট্যাগগুলির একটি স্পর্শ করে ধরে রাখুন যতক্ষণ না আপনি দুইটি বীপ শুনতে পান।
3. LED স্ক্রিন থেকে লক আইকন অদৃশ্য হয়েছে কিনা পরীক্ষা করুন।
4. আপনার স্কুটার আনলক করা আছে।

পাসকোড দিয়ে আনলক করা:

1. আপনার স্কুটার চালু করতে পাওয়ার বাটন ২ সেকেন্ড ধরে চেপে রাখুন। লাল লক আইকনটি লক্ষ্য করুন।
2. থ্রটলটি আপনার পাসকোডের প্রথম অঙ্কের সমান সংখ্যকবার দ্রুত চাপুন। (উদাহরণ: ধারাবাহিকভাবে ৩টি দ্রুত চাপ = "৩")। থ্রটল ছেড়ে দিন এবং সিস্টেমে সেই সংখ্যাটি প্রবেশ করাতে পাওয়ার বাটন চাপুন।
3. আপনার পাসকোডের দ্বিতীয় অঙ্কের জন্য ধাপ ২ পুনরাবৃত্তি করুন।
4. আপনার পাসকোডের তৃতীয় অঙ্কের জন্য ধাপ ২ পুনরাবৃত্তি করুন।
5. LED স্ক্রিন থেকে লক আইকন অদৃশ্য হয়েছে কিনা পরীক্ষা করুন।
6. আপনার স্কুটার আনলক করা আছে।

লকিং

পাওয়ার বাটন ৩ সেকেন্ড ধরে চেপে রেখে স্কুটারটি বন্ধ করুন।

3.10 কেবল লক ব্যবহার করা

জনসাধারণের দৃশ্যমান বা প্রবেশযোগ্য স্থানে আপনার স্কুটার সুরক্ষিত রাখতে বিল্ট-ইন ক্যাবল লক ব্যবহার করুন।

লক ব্যবহার করতে:

1. প্রতিটি অঙ্ক সিলিন্ডারের চারপাশে ঘুরান যতক্ষণ না আপনার কোডের সব ৪টি অঙ্ক উপরের দিক থেকে নিচের দিক পর্যন্ত কেন্দ্রে সারিবদ্ধ হয়।
2. কেবল ক্লিপ থেকে খুলতে কেবলের টিপটি টানুন।
3. কেবল কম্পার্টমেন্ট থেকে কেবলটি বের করুন এবং এটিকে একটি নিরাপদ ও অচল বস্তুর (যেমন বাইক র‍্যাক) চারপাশে মোড়ান।
4. কেবলটির টিপটিকে লক হোলে ঠেলে দিন।
5. কেবল টেনে পরীক্ষা করুন টিপটি লক হোলে দৃঢ়ভাবে আটকে আছে কিনা, যাতে টিপটি ছেড়ে না যায়।
6. সংখ্যাগুলো সিলিন্ডারের চারপাশে ঘুরিয়ে দিন যাতে আপনার কোড আর প্রদর্শিত না হয়।

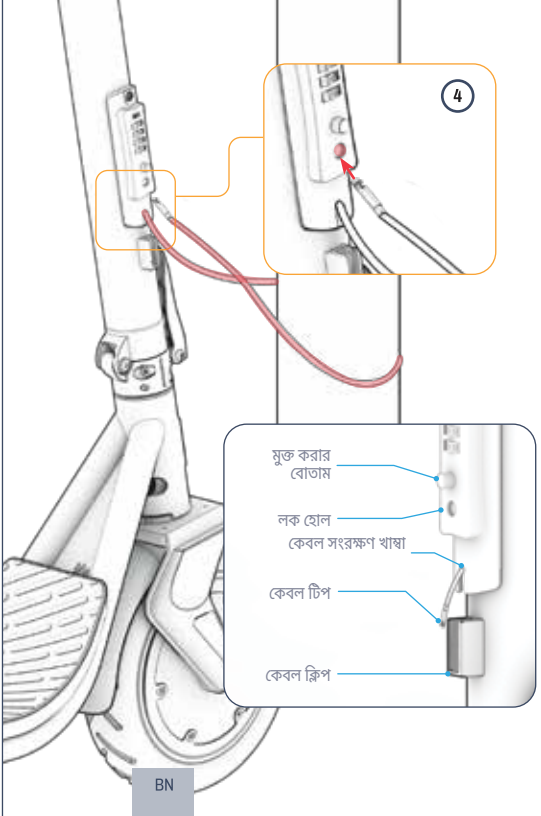

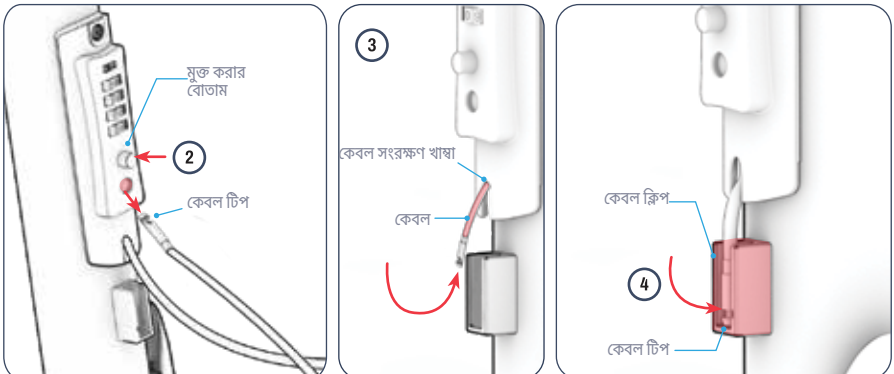

লক মুক্ত করতে:

1. প্রতিটি অঙ্ক সিলিন্ডারের চারপাশে ঘুরান যতক্ষণ না আপনার কোডের সব ৪টি অঙ্ক উপরের দিক থেকে নিচের দিক পর্যন্ত কেন্দ্রে সারিবদ্ধ হয়।
2. লক হোল থেকে ক্যাবল টিপ বের করার সময় রিলিজ বোতামটি চাপুন।
3. কেবলটি ধীরে ধীরে গাইড করে ক্যাবল স্টোরেজ কম্পার্টমেন্টে ঠেলে দিন। কেবলটি সেখানে ফিট করার জন্য, ঠেলে দেওয়ার সময় আপনাকে হয়তো সামান্য মোচড় দিতে হতে পারে।
4. যখন কেবলটি স্টোরেজ কম্পার্টমেন্টে সম্পূর্ণরূপে ঢোকানো থাকে, তখন কেবলটির টিপটি কেবল ক্লিপে ঠেলে দিন।
5. আপনার কোড আর প্রদর্শিত না হওয়া পর্যন্ত সংখ্যাগুলো সিলিন্ডারের চারপাশে ঘুরিয়ে রাখুন।

4. পরিচালনা নির্দেশনা

4.1 রাইডের আগে নিরাপত্তা পরীক্ষা

প্রতিটি যাত্রার আগে এই গুরুত্বপূর্ণ নিরাপত্তা পরীক্ষাগুলো করুন:

ব্রেক

- নিশ্চিত করুন ই-ব্রেক সঠিকভাবে কাজ করছে, যাতে এটি সহজেই সক্রিয় হয় এবং স্কুটারটিকে থামিয়ে দেয়।
- যাচাই করুন যে স্কুটারের ফ্রেমে পিছনের ফুট ব্রেকটি দৃঢ়ভাবে সংযুক্ত আছে এবং চাপলে এটি পিছনের চাকা থামিয়ে দেয়।

ফ্রেম

- যাচাই করুন স্কুটারের ফ্রেম ক্ষতিগ্রস্ত, বাঁকা বা ভাঙা নেই।
- যাচাই করুন যে ভাঁজযোগ্য ল্যাচ দ্বারা ডাঁটাটি সুরক্ষিত আছে।

চালনা

- হ্যান্ডেলবার হার্ডওয়্যার দ্বারা হ্যান্ডেলবারটি সঠিকভাবে অবস্থানস্থলে সংযুক্ত আছে কিনা পরীক্ষা করুন।
- চাকা এবং হ্যান্ডেলবার একসঙ্গে ঘুরছে কিনা পরীক্ষা করুন।

চাকা ও টায়ার

- যাচাই করুন টায়ারগুলোতে অতিরিক্ত পরিধানের কোনো লক্ষণ নেই বা সেগুলো ক্ষতিগ্রস্ত নয়।
- নিশ্চিত করুন যে টায়ারগুলো সুপারিশকৃত ৫০ পিএসআই চাপ অনুযায়ী ফোলানো হয়েছে।
- চাকার রিমগুলো ক্ষতিগ্রস্ত বা বাঁকা আছে কিনা পরীক্ষা করুন।

4.2 আরোহন

মোটর চালু করতে আপনাকে আপনার পা দিয়ে ধাক্কা দিতে হবে।

1. ডেকের উপর **এক পা** সামনে **রাখুন**।
2. চলতে শুরু করতে আপনার অন্য পা দিয়ে **দুইবার লাথি মারুন**।
3. গতি বাড়াতে আপনার ডান থাম্ব দিয়ে **থ্রটল** ধীরে ধীরে নিচে **চাপুন**।
4. স্থিতিশীলতার জন্য **আপনার পিছনের পাটি** ডেকে ৭০–৯০° কোণে **রাখুন**।

গুরুত্বপূর্ণ: হঠাৎ গতি বৃদ্ধিরোধ করতে থ্রটলটি সবসময় ধীরে চাপুন।

মোড় নিতে:
হ্যান্ডেলবারটি বাম বা ডানে ঘুরান।

4.3 ব্রেক ব্যবহার করা

এই স্কুটারটিতে পিছনের ফুট ব্রেক এবং হ্যান্ডেলবারে ই-ব্রেক উভয়ই রয়েছে।

গুরুত্বপূর্ণ: ব্রেকগুলির একটি প্রয়োগ করার সময় ত্বরণ থ্রটল ছেড়ে দিন।

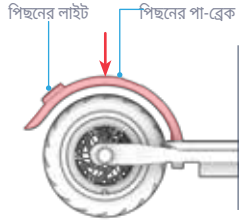

পিছনের পা-ব্রেক

- ধীরে গতি কমাতে পিছনের রাইডিং পা দিয়ে পিছনের ফুট ব্রেকে হালকাভাবে চাপ দিন।
- সম্পূর্ণ থামতে আরও চাপ দিন।

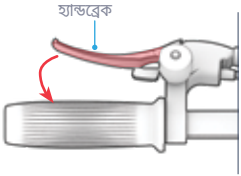

হ্যান্ডব্রেক

- ধীরে গতি কমাতে হ্যান্ডব্রেকে হালকাভাবে চাপ দিন।
- সম্পূর্ণ থেমে যেতে আরও জোরালোভাবে চেপে ধরুন।
- হ্যান্ডব্রেক লাগানোর প্রতিবারই ব্রেকিং নির্দেশ করতে টেইললাইট ফ্ল্যাশ করবে।

⚠ **গুরুত্বপূর্ণ:** হঠাৎ নড়াচড়া এড়াতে, ধীরে ধীরে হ্যান্ডব্রেক লাগানোর চেষ্টা করুন।

4.4 ক্রুজ কন্ট্রোল ব্যবহার

ক্রুজ কন্ট্রোল স্কুটারটিকে নির্দিষ্ট গতিতে স্থির রাখে। একবার আপনি ক্রুজ কন্ট্রোল সক্রিয় করলে, মোটর নিজেই সেই গতি বজায় রাখার কাজ করবে — থ্রটল দেওয়ার কোনো প্রয়োজন নেই।

রাইড করার সময় ক্রুজ কন্ট্রোল সক্রিয় করতে:

1. থ্রটল ব্যবহার করে আপনার কাঙ্ক্ষিত গতি অর্জন করুন এবং বজায় রাখুন।
2. দ্রুত অ্যাক্সিলারেশন থ্রটল ধারাবাহিকভাবে দুইবার চাপুন এবং ছেড়ে দিন.. নিম্নলিখিত লক্ষণগুলো ক্রুজ কন্ট্রোল সক্রিয় হওয়ার ইঙ্গিত দেবে:
   - **একটি শ্রুতিযোগ্য "বিপ"**
   - **LED স্ক্রিনে আলোকিত বৃত্তের ৩ বার ধারাবাহিকভাবে ঝলকানো**
   - **স্ক্রীনে ক্রুজ কন্ট্রোল আইকনের আলোকিত হওয়া। (অধ্যায় ৩.৩ দেখুন)**
3. থ্রটল ছেড়ে ক্রুজ করুন।

ক্রুজ কন্ট্রোল নিষ্ক্রিয় করতে:
থ্রটল ধীরে চাপুন অথবা হ্যান্ডব্রেক চেপে ধরুন।

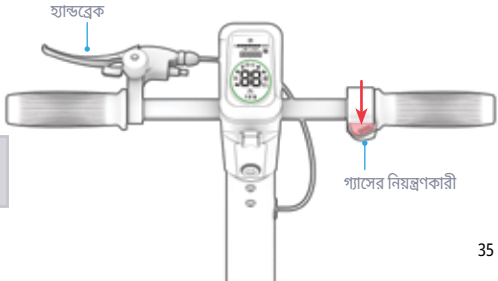

4.5 গতি ও রাইডিং পরিসীমা সর্বাধিককরণ

আদর্শ পরিস্থিতিতে, সম্পূর্ণ চার্জকৃত প্রতি ব্যাটারিতে সর্বোচ্চ ১৮ মাইল (২৮.৯ কিমি)*) মাইলেজ অর্জন করা যায়। সর্বোচ্চ গতি ১৫.৫ মাইল প্রতি ঘণ্টা (২৪.৯ কিমি/ঘন্টা)। মোটর যত বেশি কাজ করবে, আপনার ব্যাটারি তত দ্রুত শেষ হবে। নিম্নলিখিত বিষয়গুলিও গতি এবং রাইডিং রেঞ্জকে প্রভাবিত করবে।

আরোহণের পৃষ্ঠ

খসখসে পৃষ্ঠে ভ্রমণ করতে মসৃণ পৃষ্ঠে চলার তুলনায় বেশি মোটর শক্তি প্রয়োজন।

ভার বহন

- **অধিক ওজন (আরোহী ও মালামাল মিলিয়ে) সম্ভাব্য পরিসর কমিয়ে দেয়।**
- **সর্বোচ্চ পরিসর এবং গতি 165 পাউন্ড (75 কেজি) বা তার কম ওজন বহন করে অর্জন করা যায়।**

আরোহণের শৈলী

- **বারবার চালু ও বন্ধ করলে চলার পরিসীমা কমে যাবে।**
- **নিজের পায়ে প্যাডেল ঘোরালে মোটর উপর চাপ কমবে এবং আপনার চালানোর পরিসীমা বাড়বে।**

বাতাসের তাপমাত্রা

ই-বাইক চালানো এবং সংরক্ষণের জন্য আদর্শ তাপমাত্রা ৫০°F–৯০°F (১০°C–৩২.২°C) এর মধ্যে।

ঊর্ধ্বগতি

মোটরকে সমতল রাস্তা বা ঢালু রাস্তার তুলনায় ঊর্ধ্বগামী পথে বেশি পরিশ্রম করতে হয়।

টায়ারের চাপ

কম বা অতিরিক্ত ফোলানো টায়ার দক্ষতা ও কর্মক্ষমতা প্রভাবিত করতে পারে। টায়ারগুলো 5☒ পিএসআই-এর সুপারিশকৃত চাপে ফোলানো রাখুন।

ব্যাটারি রক্ষণাবেক্ষণ

প্রতিটি রাইডের পর সময়মতো ব্যাটারি চার্জ করলে ব্যাটারির ধারণক্ষমতা ও শক্তি বজায় রাখতে সাহায্য করে।

*১৪৩.৩ পাউন্ড বহন করে, ৭৭°F তাপমাত্রায় এবং প্রতি ঘণ্টায় ১২ মাইল বেগে চলার সময় পরীক্ষা করা হয়েছে।

ব্যবহারকারী রক্ষণাবেক্ষণ নির্দেশনা

আপনার জেটসনকে ভালোভাবে রক্ষণাবেক্ষণ করুন যাতে এটি মসৃণভাবে এবং নিরাপদে চলে। কীভাবে করবেন:

আপনার জেটসন পরিচালনা

- আপনার পণ্যটিকে তীব্র কম্পন বা প্রবল শারীরিক আঘাতের সংস্পর্শে আনা থেকে বিরত থাকুন।
- ব্যাটারি কখনই খুলে ফেলবেন না।
- আপনার পণ্যটি জল এবং আর্দ্রতা থেকে দূরে রাখুন।
- ভাঙা-চোরা এড়াতে মসৃণ ও সমতল পৃষ্ঠে চালান।
- আপনার পণ্যটি কখনই ঢাকা, আসন এবং/অথবা হ্যান্ডেলবার ধরে বহন করবেন না।
- মোটরকে হ্যান্ডেলবারের উপাদানগুলোর সাথে সংযুক্ত করা তারগুলো টানবেন না বা আটকে ফেলবেন না।

সংরক্ষণ নির্দেশনা

- **পণ্যটি দীর্ঘ সময়ের জন্য সংরক্ষণের আগে ব্যাটারিটি সম্পূর্ণরূপে চার্জ করুন।**
- **দীর্ঘ সময় সংরক্ষণে রাখার সময় মাসে একবার ব্যাটারি সম্পূর্ণরূপে চার্জ করুন।**
- **পণ্যটিকে ধুলো থেকে রক্ষা করার জন্য ঢেকে রাখুন।**
- **পণ্যটি ঘরের ভিতরে এবং শুকনো স্থানে ৫০°F–৯৫°F (১০°C–৩২.২°C) তাপমাত্রায় সংরক্ষণ করুন।**

আপনার জেটসন পরিষ্কার করা

- সিট ও ফ্রেম – আর্দ্র, ধুলিমুক্ত কাপড় বা রাবিং অ্যালকোহলে ভিজিয়ে মুছুন। এরপর শুকনো, ধুলিমুক্ত কাপড় দিয়ে মুছুন।
- হ্যান্ডেলবার - হালকা সাবান দিয়ে আর্দ্র, ধুলিমুক্ত কাপড় দিয়ে মুছে নিন। অতিরিক্ত সাবান আলাদা একটি আর্দ্র কাপড় দিয়ে মুছে ফেলুন।
- চাকার উপাদানসমূহ - আর্দ্র, ধুলিমুক্ত কাপড় দিয়ে মুছে নিন।
- টায়ার – আর্দ্র, ধুলিমুক্ত কাপড় দিয়ে মুছুন। টায়ার ফিনিশার বা ক্লিনারও ব্যবহার করা যেতে পারে।

⚠ ব্যাটারি সতর্কতা

আপনার পণ্যে লিথিয়াম-আয়ন ব্যাটারি রয়েছে। হ্যান্ডল করার সময় সতর্ক থাকুন।

- **পণ্যটি আগুন এবং অতিরিক্ত তাপ থেকে দূরে রাখুন।**
- **তীব্র শারীরিক ধাক্কা, প্রবল কম্পন বা আঘাত এড়িয়ে চলুন।**
- **পণ্যকে জল বা আর্দ্রতা থেকে রক্ষা করুন।**
- **পণ্যটি অন্য কোনো বস্তুর উপরে বা নিচে স্তূপ করে রাখবেন না।**
- **পণ্য বা এর ব্যাটারি বিচ্ছিন্ন করবেন না।**
- **পণ্যটি সাধারণ আবর্জনার সঙ্গে ফেলে দেবেন না। পণ্যটি একটি নিবেদিত ই-ওয়েস্ট সুবিধাকেন্দ্র বা ব্যাটারি পুনর্ব্যবহার কেন্দ্রে নিয়ে যান। আপনার নিকটস্থ নিষ্পত্তি স্থানের বিষয়ে আরও তথ্যের জন্য আপনার স্থানীয় পৌরসভা বা বর্জ্য পরিবহনকারী সংস্থার সাথে যোগাযোগ করুন।**
- **যদি পণ্যের ব্যাটারি গরম অনুভূত হয় বা অতিরিক্ত উত্তাপের লক্ষণ প্রদর্শন করে, দুর্গন্ধ বা অস্বাভাবিক শব্দ নির্গত করে, তরল বা গ্যাস লিক করে, অথবা আকৃতি বা রঙ পরিবর্তিত হয়, তাহলে অবিলম্বে:**
  1. যদি ব্যবহারের সময় হয়, তাহলে অবিলম্বে পণ্যটি ব্যবহার বন্ধ করুন। যদি এটি প্লাগ ইন করা থাকে, তাহলে পণ্য থেকে চার্জিং ক্যাবলটি সরিয়ে ফেলুন।
  2. পণ্যটির ব্যবহার বন্ধ করুন।
  3. যদি নিরাপদ হয়, পণ্যটি পরিষ্কার কোনো স্থানে সরান এবং কোনো দাহ্য পদার্থ থেকে দূরে রাখুন।
  4. সহায়তার জন্য আপনার স্থানীয় জরুরি সেবায় কল করুন।
  5. ব্যাটারির ইলেকট্রোলাইট তরল ছড়িয়ে পড়লে তা চোখ বা ত্বকের সংস্পর্শে আসা অংশগুলো পরিষ্কার বয়ে চলা পানি দিয়ে ভালোভাবে ধুয়ে নিন এবং অতিরিক্ত চিকিৎসা সহায়তা নিন।
- **ব্যাটারিতে কোনো সমস্যা হলে, দ্য জেটসন কেয়ার টিমের সাথে যোগাযোগ করুন।**

⚠ সতর্কবার্তা: পণ্যের উপর সরাসরি পানি স্প্রে বা প্রয়োগ করবেন না। পানি তারের সংযোগ, ব্যাটারি কম্পার্টমেন্ট এবং লাইটগুলো ক্ষতিগ্রস্ত করতে পারে, পাশাপাশি ফ্রেমের ক্ষয় ঘটাতে পারে—যা সবই ত্রুটি সৃষ্টি করে আরোহীর নিরাপত্তাকে ঝুঁকির মুখে ফেলতে পারে।

আমাদের সাথে সংযোগ করুন।

RIDEJETSON.COM/SUPPORT
RIDEJETSON.COM/CHAT

1-844-585-7462

দারুণ অফার, গিভঅ্যাওয়ে এবং সর্বশেষ জেটসন সংবাদ জানতে অবশ্যই সোশ্যাল মিডিয়ায় @ridejetson-কে ফলো করুন।

আপনার গাড়িটা কি ভালোবাসছেন?

মন্তব্য দিন
ridejetson.com/reviews.
আমরা আপনার কাছ থেকে শুনতে আর অপেক্ষা করতে পারছি না!
#MakeMoves




JETSON

YON GID POU WOUT OU.

ENPÒTAN:
Li byen epi sonje.
pou referans alavni

JETSON

SHIELD

Skoutè Elektrik Ultra-Lock.

SKU MODÈL(YO): JTGESC-NAV

DE PI BON NOU YO REGLEMAN POU MONTE:

RETE AN SEKIRITE.
AMIZE W!

FABRIKE NAN YUEYANG, LACHIN
ENPÒTE PA TRURIDE TECH LLC.
BWAT POSTAL 461, JERSEY CITY, NJ 07302-9998

KÒD DAT: 07/2026
EDISYON DOKIMAN: V4.0
FÈT NAN LACHIN

© 2026, TRURIDE TECH. TOUT DWA RESÈVE. FÈT POU TRURIDE TECH LLC.
JETSON® SE YON MAK KOMÈSYAL ANREJISTRE KI ITILIZE ANBA LISANS JETSTREAM BRANDS LLC.
OKENN PATI NAN DOKIMAN SA A, ENKLI FÒM, GRAFIK AK KONSEPSYON, PA KA REPWODUI OSWA TRANSMÈT NAN OKENN FÒM OSWA PA OKENN MWAYEN.

AIRTAG SE YON MAK KOMÈSYAL APPLE INC.
TILE AK KONSEPSYON TILE LA SE MAK KOMÈSYAL TILE, INC.
MAK MO BLUETOOTH® AK LOGO YO SE MAK KOMÈSYAL ANREJISTRE KI POSEDE PA BLUETOOTH SIG, INC. NENPÒT ITILIZASYON MAK SA YO PA TRURIDE TECH LLC FÈT ANBA LISANS. LÒT MAK KOMÈSYAL AK NON KOMÈSYAL YO SE PWOPRIYETE PWOPRIYETÈ RESPEKTIF YO.

Kontni

Avètisman Sekirite 4
Kouvèti Garanti & Enskripsyon Pwodui 7
Akò abitraj 8
1. Sou Pwodui Ou a
1.1 Apèsi sou Pwodui a 10
1.2 Espesifikasyon Pwodwi 12
1.3 Resous anliy 12
2. Enstriksyon Enstalasyon
2.1 Nòt pou kòmanse 13
2.2 Sekirite kas 13
2.3 Devwoule ak Plie Skoutè a 14
2.4 Atache Guidon an 19
2.5 aktive etikèt NFC yo 20
2.6 Mete Kòd Sekirite Elektwonik Ou 21
2.7 Mete kòd kadna silenn ou an 22
2.8 Mete yon Aparèy Swiv 23
2.9 Gonfle kawotchou yo 25
2.10 Chaje Batri a 26
3. Karakteristik ak Fonksyon
3.1 Limen ak Eteni 28
3.2 Itilize Limyè yo 28
3.3 Konprann ak Itilize Ekran LED la 29
3.4 Itilize Odomèt la 29
3.5 Itilize Mòd Vitès 29
3.6 Tcheke nivo chaj batri a 30
3.7 Itilize sipò a 30
3.8 Itilize klòch la 30
3.9 Itilize Sistèm Sekirite Elektwonik la 31
3.10 Itilize Kadna Kabèl la 32
4. Enstriksyon pou itilizasyon
4.1 Tchek Sekirite Anvan W Monté 34
4.2 Woulad 34
4.3 Itilize fren yo 35
4.4 Itilize Kontwòl Kwazyè 35
4.5 Maksimize Vitès ak Pòte Woulib 36
Enstriksyon pou Antretyen Itilizatè 37
Konekte avèk nou 38

AVÈTISMAN SEKIRITE.

Kenbe enstriksyon sa yo.

ENSTRIKSYON SOU RISK DIFE OSWA BLESI POU MOUN AK ENSTRIKSYON SEKIRITE ENPÒTAN

- Anvan ou itilize, tanpri li manyèl itilizatè a ak avètisman sekirite yo ak anpil atansyon, epi asire w ke ou konprann epi aksepte tout enstriksyon sekirite yo. Itilizatè a ap responsab pou nenpòt pèt oswa domaj ki koze pa itilizasyon ki pa kòrèk.
- **Si w pa itilize chajè ki kòrèk la, sa ka lakòz dife ak eksplozyon, ki ka lakoz domaj nan pwopriyete, blesi, ak lanmò.**
- Anvan chak sik operasyon, operatè a dwe fè verifikasyon pre-operasyon manifakti a presize yo: Ke tout pwoteksyon ak pad ki te founi pa manifakti a okòmansman yo nan plas yo epi yo an bon kondisyon pou sèvi; Ke sistèm frenaj la ap fonksyone kòrèkteman; Ke tout pwoteksyon aks, pwoteksyon chenn, oswa lòt kouvèti oswa pwoteksyon ke manifakti a te bay yo an plas epi an bon kondisyon; ke kawotchou yo an bon kondisyon, gonfle kòrèkteman, epi gen ase pawa ki rete; zòn kote pwodwi a pral opere a dwe an sekirite epi apwopriye pou operasyon an.
- Konpozan yo dwe antretni ak repare dapre espesifikasyon manifakti a epi sèlman ak pyès ranplasman otorize pa manifakti a, enstalasyon an dwe fèt pa dilè oswa lòt pèsonèl kalifye.
- Avètisman kont rechaje batri ki pa rechajab.
- Pa kite men, pye, cheve, pati kò, rad oswa atik ki sanble yo antre an kontak ak pati k ap deplase, wou oswa tren kondwi pandan motè a ap mache.
- Pwodui sa a pa dwe itilize pa timoun oswa moun ki gen kapasite fizik, sansoryèl oswa mantal redwi, oswa ki manke eksperyans ak konesans, sof si yo resevwa sipèvizyon oswa enstriksyon (IEC 60335-1/A2:2006).
- Timoun ki pa gen sipèvizyon pa dwe jwe ak pwodwi a (IEC 60335-1/A2:2006).
- Siveyans yon adilt obligatwa.
- Inite yo pa dwe itilize pou fè kous, fè manèv danjere oswa lòt manèv ki ka lakòz pèt kontwòl, oswa ki ka lakòz aksyon oswa reyaksyon san kontwòl pa operatè a oswa pasaje a.
- Pa janm itilize toupre machin.
- Evite gwo antou, griy drenaj, ak chanjman sifas toudenkou. Skoutè a ka sispann toudenkou.
- Evite lari ak sifas ki gen dlo, sab, gravye, tè, fèy ak lòt debri. Move tan mouye diminye traksyon, frenaj ak vizibilite.
- Evite kondwi bò kote gaz, vapè, likid oswa pousyè ki ka pran difè.
- Operatè yo dwe respekte tout rekòmandasyon ak enstriksyon manifakti a, epi konfòme yo ak tout lwa ak òdonans yo. Inite ki pa gen limyè devan dwe opere sèlman lè kondisyon limyè lajounen ase pou bon vizibilite. Pwopriyetè yo ankouraje mete aksan (pou vizibilite) ak limyè, reflektè, epi pou inite ki ba, drapo siyal sou poto fleksib.
- Moun ki gen kondisyon sa yo dwe avèti pou yo pa opere: moun ki gen maladi kè; fanm ansent; moun ki gen pwoblèm tèt, do oswa kou, oswa ki te fè operasyon anvan nan zòn sa yo nan kò a; epi moun ki gen nenpòt kondisyon mantal oswa fizik ki ka fè yo sansib a blesi oswa ki ka diminye deksite fizik yo oswa kapasite mantal yo pou rekonèt, konprann ak aplike tout enstriksyon sekirite yo epi pou yo kapab asime risk ki natirèlman lye ak itilizasyon inite a.
- Pa monte bisiklèt nan mitan lannwit.
- Pa monte apre ou fin bwè oswa pran medikaman sou preskripsyon.

- Pa pote anyen lè w ap monte.
- Pa janm opere pwodwi a ak pye atè.
- Toujou mete soulye epi kenbe kòd soulye yo mare.
- Asire w ke pye ou toujou byen plase sou pon an.
- Operatè yo dwe toujou itilize rad pwoteksyon ki apwopriye, enkli men pa limite a yon kas ki gen sètifikasyon apwopriye, ak nenpòt lòt ekipman manifakti a rekòmande: Toujou mete ekipman pwoteksyon tankou kas, pwotektè jenou, ak pwotektè koud.
- Toujou bay pyeon yo chemen.
- Fè atansyon ak bagay ki devan ou ak sa ki lwen ou.
- Pa pèmèt distraksyon lè w ap kondwi, tankou reponn apèl telefòn oswa fè nenpòt lòt aktivite.
- Pwodwi a pa ka monte pa plis pase yon moun.
- Lè w ap monte pwodwi a ansanm ak lòt moun k ap monte, toujou kenbe yon distans ki an sekirite pou evite yon kolizyon.
- Lè w ap vire, asire w kenbe balans ou.
- Fè fren ki pa byen ajiste yo danjere e sa ka lakoz blesi grav oswa lanmò.
- Fren an ka vin cho pandan l ap fonksyone, pa manyen fren an ak po ou.
- Lè w aplike fren yo twò fò oswa twò bridsoukou, sa ka bloke yon wou, e sa ka fè w pèdi kontwòl epi tonbe. Aplikasyon fren twò bridsoukou oswa twòp ka lakoz blesi oswa lanmò.
- Si fren an lach, tanpri ajiste l ak yon kle egzagòn, yon tournevis, oswa yon lòt zouti ki apwopriye, oswa tanpri kontakte Ekip Swen Jetson.
- Ranplase pyès ki fin gate oswa ki kase imedyatman.
- Tcheke si tout etikèt sekirite yo an plas epi ou konprann yo anvan ou monte.
- Pwopriyetè a dwe pèmèt itilizasyon ak fonksyònman inite a apre yon demonstrasyon ki montre ke operatè yo ka konprann epi opere tout konpozan inite a anvan yo itilize li.
- Pa monte san fòmasyon apwopriye. Pa monte a gwo vitès, sou tèren inegal oswa sou pant. Pa fè akrobasi oswa vire bridsoukou.
- Rekòmande pou itilizasyon andedan kay la.
- Ekspozisyon pwolonje a reyon UV, lapli ak eleman yo ka domaje materyèl kouvèti a, sere l andedan kay la lè w pa itilize l.
- Aparèy mobilite pèsonèl pa fèt pou itilize nan kote ki gen gwo altitid ki mande plis espas ant fil elektrik nan sikwi elektrik yo, sa vle di yo pa fèt pou itilize nan altitid ki depase 2,000 mèt anlè nivo lanmè.
- Sèlman itilize batri (yo) ke manifakti a espesifye.
- Pa jete batri a tankou fatra kay.
- Li pa nesesè pou mete lwil sou skoutè a.
- Sere andedan kay la lè w pa itilize l. Kite l andedan kay la pandan w ap chaje l oswa lè w pa itilize l pou kondwi.
- **AVÈTISMAN** - Risk difè - Okenn pyès pa ka repare pa itilizatè a.
- **AVÈTISMAN** - Risk difè ak chòk elektrik - Batri a ak/oswa konpozan batri yo pa ka ranplase pa itilizatè a.
- Atansyon: Risk Difè.
- Pwa chofè a pa dwe depase 265 liv | 120.2 kg.

MODIFIKASYON

Pa eseye demonte, modifye, repare oswa ranplase inite a oswa nenpòt konpozan li san enstriksyon ekip Jetson Care la. Sa ap anile nenpòt garanti epi ka lakoz malfonksyònman ki ka lakòz blesi.

PREKOSYON SIPLEMANTÈ POU FONKSYONMAN

Pa leve pwodwi a sou tè a pandan li sou epi wou yo ap vire. Sa ka fè wou yo vire san kontwòl, sa ki ka blese ou menm oswa lòt moun ki bò kote. Pa sote sou oswa desann pwodwi a, epi pa sote pandan w ap itilize li. Toujou kenbe pye ou byen fiks sou repo pye a pandan w ap opere li. Toujou tcheke chaj batri a anvan w itilize li.

JETE BATRI ITILIZE

Batri a ka genyen sibstans danjere ki ka mete anviwònman an ak sante moun an danje. Senbòl sa a ki make sou batri a ak/oswa anbalaj la endike ke batri itilize a pa dwe trete kòm fatra minisipal. Fòk yo jete batri yo nan yon pwen ranmasaj apwopriye pou resiklaj. Lè w asire w batri itilize yo jete kòrèkteman, w ap ede anpeche konsekans negatif potansyèl pou anviwònman an ak sante moun. Resiklaj materyèl yo ap ede konsève resous natirèl yo. Pou plis enfòmasyon sou resiklaj batri itilize, tanpri kontakte sèvis lokal ou a ki okipe jete fatra.

NÒT KONFÒMITE

Aparèy sa a konfòme li ak Pati 15 nan Règleman FCC yo. Fonksyònman an sijè a de kondisyon sa yo: (1) aparèy sa a pa dwe koze entèferans ki danjere, epi (2) aparèy sa a dwe aksepte nenpòt entèferans li resevwa, enkli entèferans ki ka lakòz fonksyònman endezirab. Avètisman: Chanjman oswa modifikasyon sou inite sa a ki pa ekspresman apwouve pa pati ki responsab pou konfòmite a ka anile otorite itilizatè a pou opere ekipman an.

NÒT: Ekipman sa a te teste epi yo jwenn li konfòm ak limit pou yon aparèy dijital Klas B, dapre Pati 15 nan Règleman FCC yo. Limit sa yo fèt pou bay yon pwoteksyon rezonab kont entèferans danjere nan yon enstalasyon rezidansyèl. Ekipman sa a jenere, itilize epi ka emèt enèji frekans radyo epi, si li pa enstale epi itilize dapre enstriksyon yo, li ka lakòz entèferans danjere nan kominikasyon radyo. Sepandan, pa gen okenn garanti ke entèferans pa pral rive nan yon enstalasyon patikilye. Si ekipman sa a lakòz entèferans danjere nan resepsyon radyo oswa televizyon, sa ka detèmine lè w etenn epi limen ekipman an, itilizatè a ankouraje eseye korije entèferans lan ak youn oswa plizyè nan mezi sa yo:

- Reoriente oswa deplase antèn reseptè a.
- Ogmante separasyon ant ekipman an ak reseptè a.
- Konekte ekipman an nan yon priz ki sou yon sikwi diferan de sa reseptè a konekte ladan l.
- Konsilte konsesyonè a oswa yon teknisyen radyo/televizyon ki gen eksperyans pou jwenn èd.
- Kablo ki gen ekran dwe itilize ak inite sa a pou asire konfòmite ak limit FCC Klas B yo.

⚠ AVÈTISMAN:

Si w pa respekte enstriksyon sa yo, sa ka lakòz blesi pou timoun nan oswa pou lòt moun.

- Kenbe ti pyès yo lwen timoun pandan w ap monte yo.
- Yon adilt dwe monte epi retire akseswa a.
- Enspekte pwodwi a souvan pou wè si li pa domaje.

*** ASANBL NOUVO FÈT LA REKIZ.**

⚠ AVÈTISMAN:

Pou diminye risk blesi, sipèvizyon yon adilt obligatwa. Pa janm itilize sou wout, toupre machin, sou oswa toupre pant apik oswa eskalye, bò pisin oswa lòt kote ki gen dlo; toujou mete soulye, epi pa janm pèmèt plis pase yon sèl moun monte.

⚠ AVÈTISMAN:

Toujou pran prekosyon debaz lè w ap itilize pwodui sa a, tankou sa ki annapre yo:

(A) Li tout enstriksyon yo anvan ou itilize pwodwi a.

(B) Pou diminye risk blesi, sipèvizyon strik esansyèl lè pwodwi a itilize toupre timoun.

(C) Pa mete dwèt oswa men nan pwodwi a.

(D) Pa itilize pwodwi sa a si kab pouvwa elastik la oswa kab sòti a plise, izolasyon an kase, oswa gen nenpòt lòt siy domaj.

(E) Pou tout ekipman. Enstriksyon yo dwe deklare: Aparèy sa a pa fèt pou itilize nan tanperati anbyan ki pi ba pase 14°F (-10°C) oswa ki pi wo pase 104°F (40°C).

(F) Pou tout aparèy yo, enstriksyon yo ta dwe gen ladan enfòmasyon sa a: Batri a fèt pou chaje lè tanperati anbyan an ant 32°F (0°C) ak 104°F (40°C). Pa janm chaje batri a lè tanperati anbyan an pa nan entèval sa a.

PWOPOZISYON 65 KALIFÒNI

⚠ AVÈTISMAN:

PWODWI SA A KA EKSPOZE OU A PWODWI CHIMIK TANKOU KADMI, KE LETA KALIFÒNI REKONÈT KÒM KOZ KANSÈ, DEFO NESANS OSWA LÒT DOMAJ REPWODIKTIF. POU PLIS ENFÒMASYON ALE SOU: WWW.P65WARNINGS.CA.GOV.

GARANTI JENERAL LIMITE

NOUVO PWODWI JETSON OU A GARANTI KONT DEFO NAN MATERYÈL AK TRAVAY ATIZANAL JAN SA ENDIKE SOU RIDEJETSON.COM/WARRANTY POU YON PERYÒD TAN APATI DAT ACHA ORIJINAL NAN MAGAZEN LÈ LI ITILIZE AN AKÒ AK MANYÈL ITILIZATÈ JETSON YO (GADE RIDEJETSON.COM/SUPPORT). **ANBA GARANTI SA A, W AP KAPAB SOUMÈT REKLAMASYON OU BAY JETSON MENM SI OU TE ACHTE PWODWI JETSON NAN NAN MEN YOUN NAN DÉTAILLAN OTORIZE NOU YO.** POU LI TOUT TÈM GARANTI NOU AN, VIZITE RIDEJETSON.COM/WARRANTY.

ENSKRIPSYON PWODUI

ENSKRI NOUVO JETSON OU A POU W JWENN AKSÈ RAPID AK SIPÒ PÈSONALIZE POU PWODWI AK GARANTI. ALE SOU RIDEJETSON.COM/PAGES/REGISTRATION.

KOUVÈTI GARANTI & ENSKRIPSYON PWODWI.

Pou egzèse pwodwi ou a
garanti oswa mande enfòmasyon sou
Kouvèti garanti
Kontakte nou dirèkteman.

www.ridejetson.com

AKÒ ARBITRAJ

AVÈTISMAN ENPÒTAN SOU DWA OU - TANPRI LI.

AKÒ ABITRAJ SA A ("AKÒ") PRAL GOUVÈNE FASON POU N REZÒLV TOUT REKLAMASYON KONT NOU KONSÈNAN ACHT SA A AK/OSWA ITILIZASYON PWODWI NOU YO. AKÒ SA A ETABLI DWA LEGAL ENPÒTAN. TANPRI LI AKÒ SA A AK ATANSYON.

LÈ W ACHTE PWODWI NOU YO SWA NAN MEN NOU SWA NAN MEN YON TWAZYÈM PATI, OU KONPRANN EPI OU AKSEPTE KE NENPÒT DIFERANS ANT OU MENM AK NOU KONSÈNAN PWODWI SA A DAPRE RESÒLV PA YON ARBITRAJ ENDIVIDYÈL OBLIGATWA DAPRE TÈM AKÒ SA A, EPI KONSÈNAN SA, OU RENONSE DWA OU POU PATISIPE OSWA REPREZANTE YON GWOPA KONSOMATÈ NAN DIFERANS SA YO. SI OU PA DAKÒ AK TÈM SA YO, OU DWE RETOUNE PWODWI A DANTH (30) JOU APRE OU RESEVWA L.

LWA KI RÈGLE; ASANTMAN

Akò sa a ap gouvène pa Lwa Federal sou Abitrasyon, 9 U.S.C. §§ 1 et seq., epi, nan mezi lalwa eta a aplike, pa lwa Eta Delaware, san konsidere prensip konfli lwa yo. Lè ou kenbe Pwodwi a plis pase trant (30) jou apati dat ou resevwa li, ou rekonèt ke ou li, konprann, epi dakò pou w respekte Akò sa a. Si ou pa dakò ak Akò sa a, ou dwe retounen Pwodwi a nan trant (30) jou apre ou fin resevwa li pou jwenn yon ranbousman total pou pri acha a.

I. REZOLISYON PA ABITRAJ OBLIGATWA.

Nenpòt reklamasyon oswa konfli ant ou menm ak nou, oswa nenpòt nan filyal, afilye, ajan oswa reprezantan nou yo, ki soti nan oswa ki gen rapò nan nenpòt fason ak Pwodui a oswa Akò sa a, dwe rezoud atravè yon abitraj final ki obligatwa. Obligasyon abitraj sa a aplike kèlkeswa si reklamasyon an oswa konfli a enplike yon tò, fwod, fo deklarasyon, responsablite pwodui, neglijans, vyolasyon yon lwa, oswa nenpòt lòt teyori legal. Ou rekonèt espesyalman epi ou dakò ke ou renonse a dwa ou pou pote yon pwosè ki baze sou reklamasyon oswa konfli sa yo epi pou fè yon jij oswa yon jiri rezoud pwosè sa a. Malgre sa ki di pi wo a, nenpòt nan pati yo ka chèche yon lòd restriksyon ijans oswa nenpòt lòt soulajman ekitab nan men yon tribinal ki gen jiridiksyon konpetan sèlman pou anpeche yon domaj irevokab pandan abitraj la, san yo pa renonse a okenn dwa pou abite konfli ki anba a.

II. RENONSE PÀTISIPASYON NAN KLAS LA.

Tout abitraj ki anba Akò sa a dwe fèt sou yon baz endividyèl (e non pa sou yon baz klas), e yon abit pa gen okenn otorite pou bay sekou sou yon baz klas. Ou rekonèt epi dakò ke Akò sa a entèdi w espesyalman pou kòmanse pwosedi abitraj kòm reprezantan lòt moun oswa pou patisipe nan nenpòt pwosedi abitraj ki pote pa nenpòt lòt moun. Ou rekonèt tou epi dakò ke w ap abandone dwa w pou sèvi kòm reprezantan, kòm avoka jeneral prive, oswa nan nenpòt lòt kapasite reprezantan, epi/oswa pou patisipe kòm manm yon klas reklamasyon nan nenpòt pwosè ki depoze kont nou ak/oswa kont twazyèm pati ki gen rapò.

III. PWOZEDI ARBITRAJ.

(A) Anvan ou kòmanse nenpòt pwosedi abitraj anba Akò sa a, ou dwe premye prezante reklamasyon an oswa konfli a ban nou lè w rele Reprezantan nou an gratis nan 1-866-225-9723 epi bay tout enfòmasyon yo mande. Yo ka mande w pou w ban nou yon deklarasyon alekri ki esplike nati reklamasyon w oswa konfli w la. Nou ap gen katreven-senk (45) jou apati de resevwa apèl sa a (oswa deklarasyon alekri a) pou rezoud reklamasyon oswa konfli sa a ("Peryòd Rezolisyon"). Si reklamasyon oswa konfli ou a pa rezoud

nan Peryòd Rezolisyon an, ou ka kòmanse pwosedi abitraj yo an akò avèk tèm Akò sa a.

(B) Abitraj nenpòt reklamasyon oswa konfli anba Akò sa a dwe fèt dapre Règleman Abitraj Konsomatè AAA ki an vigè nan moman sa a ("AAA"). Règleman ak pwosedi sa yo disponib lè w rele AAA oswa lè w vizite sit entènèt li a nan www.adr.org.

(C) Abitrè a pa dwe fè abitrasyon klas; sa vle di li pa dwe pèmèt ou sèvi kòm reprezantan, kòm pwokirè jeneral prive, oswa nan nenpòt kapasite reprezantan pou lòt moun nan abitrasyon an.

(D) Abitray nenpòt reklamasyon oswa konfli anba Akò sa a dwe fèt nan Konte New York, Eta New York; sepandan, pou reklamasyon ki pa depase $25,000, ou ka chwazi fè abitray la pa telefòn oswa videokonferans, nan ka sa a pa gen okenn prezans an pèsòn ki nesesè.

(E) ABITRAJ AN MAS. Si yo depoze ven (20) reklamasyon oswa plis ki sanble kont nou nan nenpòt peryòd nèfanta (90) jou ("Depo an Mas"), AAA a pral administre Depo an Mas la nan yon pwosedi kowòdone. AAA a pral chwazi jiska dis (10) reklamasyon pou sèvi kòm pwosedi tès, ki pral rezoud an premye. Rezilta pwosedi modèl yo pa dwe gen fòs obligatwa pou lòt moun ki gen reklamasyon yo, men pati yo ka itilize yo pou fasilite rezolisyon an. P ap gen okenn lòt reklamasyon nan Gwo Depo a ki pral jere oswa atrite pandan pwosedi modèl yo ap pandye. Tout dispozisyon lalwa sou preskripsyon ki aplikab yo pral sispann kouri pandan nenpòt peryòd sispansyon anba seksyon sa a. Dispozisyon sa a pa dwe limite dwa endividyèl ou genyen pou atrite.

(F) ADMINISTRATÈ ALTERNATIF. Si AAA pa kapab oswa pa vle administre yon reklamasyon anba Akò sa a, JAMS, Inc. ("JAMS") pral sèvi kòm administratè abitraj dapre Nòm Minimòm Abitraj Konsomatè li yo ki an vigè, ki disponib nan www. jamsadr.com.

IV. FRÈ

Tout depans administratif pou pwosedi abitraj ki kòmanse anba Akò sa a dwe jan sa a:

(A) Si reklamasyon an oswa dispit la ki se sijè pwosedi abitraj la pi piti pase senk mil dola (US $5,000), responsablite finansye ou pou depans administratif yo pa dwe depase San Dola ($100);

(B) Si reklamasyon an oswa dispit la ki se sijè pwosedi abitraj la se ant senk mil dola (US $5,000) ak senkant mil dola (US $50,000), responsablite finansye ou pou depans administratif yo pa dwe depase twa san dola ($300); epi

(C) Si reklamasyon an oswa dispit la ki se sijè pwosedi abitraj la depase $50,000, responsablite finansye ou pou depans administratif yo dwe an akò ak Tablo Frè Komèsyal ke AAA bay.

(D) Chak pati dwe peye frè ak depans pwòp avoka li, ekspè li yo ak temwen li yo.

V. PWOKÈS POU TI KANTITE

Si yon reklamasyon tonbe anba jiridiksyon tribinal ti reklamasyon, nenpòt nan pati yo ka chwazi pote reklamasyon an devan tribinal sa a olye de abitraj. Nenpòt konfli ki pa ka jije anba jiridiksyon tribinal ti reklamasyon dwe rezoud pa abitraj obligatwa jan sa dekri e an akò ak tèm Akò sa a. Nenpòt apèl kont yon jijman ki soti nan tribinal ti reklamasyon dwe rezoud pa abitraj obligatwa dapre tèm Akò sa a.

VI. SÈVABILITE.

Si nenpòt dispozisyon nan Akò sa a deklare oswa jwenn ilegal, enaplikab oswa san efè, dispozisyon sa a ap vin san efè sèlman nan mezi yo jwenn li ilegal, enaplikab oswa san efè, epi rès dispozisyon an ak tout lòt dispozisyon yo ap rete totalman aplikab.

TruRide Tech LLC
794 Wout Lekòl
New Castle, DE 19720

Mete an aplikasyon: Janvye 2026

1. APWOPO PWODWI OU.

1.1 Apèsi sou Pwodwi a

1. ASANBLAJ GIDON*
   A. FREN MANYÈL
   B. KLÒCH
   C. EKRAN LED
   D. GÒDET
   E. KROCHÈ PLIYE
   F. SANSÈ NFC
   G. BOUTON POUVWA
   H. GAZ
2. FWAL
3. TIJ
4. KADNA KABÈL
5. KAB
6. FERMAY BLOKE
7. PWEN CHARN
8. APARÈY POU SWIV COMPARTMEN
9. PÒ CHAJMAN AK KOUVÈTI
10. TERASA
11. FÈMEN PLIYE
12. FREN PYE
13. LIMYÈ DÈYÈ/LIMYÈ FREN
14. WOU DÈYÈ
15. FREN DISK
16. WOU DEVAN
17. PYE SIPÒ
18. CHAJÈ
19. KAB POU CHARJE
20. ETIKÈT SEKIRITE NFC ×2 (*1 GWO & 1 PITI*)

Zouti ak pyès ki enkli pou rasanbleman, ajisteman, ak antretyen:


KLE ALLEN 2MM


ZOUTI SEKIRITE

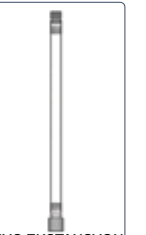
TIYO EKSTANSYON POU TIJE VALV KAWOTCHOU


KLE ALEN 4MM


VIS
(×5, ENKLI 1 REZÈV)

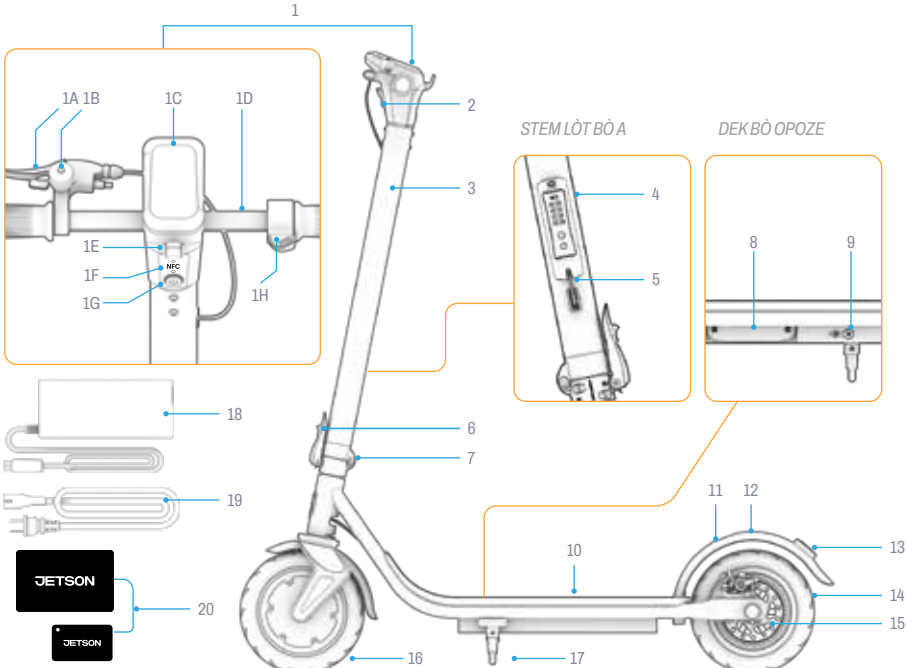

*PA VINI KOLE; MANDE POU MONTE.

NÒT: IMAJ YO KA PA REFLETE APARANS EGZAK PWODUI REYÈL LA.

HC

1.2 Espesifikasyon Pwodwi

- LIMIT PWA: 265 LIV | 120.2 KG
- PWA MINIMÒM POU MONTE: 100 LIV | 45.4 KG
- PWA PWODUI A: 39.2 LIV | 17.8 KG
- LAJ REKÒMANDE: 12+
- DIMANSYON PWODWI A, LOUVRI:
  42.9 POUS (L) × 19.2 POUS (W) × 45.5 POUS (H) |
  108.9 CM (L) × 48.8 CM (W) × 115.6 CM (H)
- DIMANSYON PWODWI A, PLIYE:
  42.9 POUS (L) × 19.2 POUS (W) × 18.5 POUS (H) |
  108.9 CM (L) × 48.8 CM (W) × 46.9 CM (H)
- GWOSÈ PAKÈT LA: 22.3 POUS (L) × 6.2 POUS (W) | 56.6 CM (L) × 15.7 CM (W)
- GWOSÈ WOU: 8.5 POUS | 21.6 CM
- VITÈS MAKSIMÒM: 15.5 MPH* | 24.9 KM/H*
- RANJE MAKSIMÒM: 18.0 MIL | 29.0 KM *, **
- BATRI: 36V, 7.5AH
- KALITE BATRI: ION LITYÒM
- MOTÈ: 350W***
- CHAJÈ: 42V 1.5A
- TAN POU CHAJE: ANVIWON 5.5 ÈDTAN
- ANG ESKALAD MAKSIMÒM: 15°
- PRESYON KAWOTCHOU REKÒMANDE: 50 PSI
- SÈTIFIKASYON UL: 2272

**GAMA PWODWI, VITÈS, DIRE BATRI, AK LÒT ESPESIFIKASYON YO KA VARYE SELON KONDISYON KOUSÈ A AK KONDISYON KOUS LA NAN .*

LÈ YO TESTE L AP POTE 143.3 LIV | 65.0 KG, NAN YON TANPERATI LÈ 77°F | 25°C, AK NAN YON VITÈS 12 MPH | 19.3 KM/H. GADE SEKSYON 4.5 POU PLIS DETAY SOU KONDISYON KI KA AFEKTE DISTANS LA.

****PWISAN MAKSIMÒM*

1.3 Resous anliy

Eskane pou sa ki pi enpòtan pou nou Pwodwi mete ajou Materyèl entegrasyon ak resous sipò.

Jwenn manyèl itilizatè sa a sou entènèt nan https://cdn.shopify.com/s/files/1/2530/6734/files/SHIELD-MANUAL-web.pdf

Jwenn koleksyon manyèl itilizatè nou yo nan https://ridejetson.com/pages/product-manuals

2. ENSTRIKSYON POU ENSTALASYON.

2.1 Nòt pou kòmanse

- KÒMANSE AVANTUR OU BYEN. ANVAN OU ITILIZE PWODWI SA A, LI TOUT MANYÈL ITILIZATÈ A AK ANPIL ATANSYON, ENKLI AVÈTISMAN SEKIRITE YO. ASIRE W OU KONPRANN, AKSEPTE EPI RESPEKTE TOUT:
  - REKÒMANDASYON MANIFAKTI A.
  - ENSTRIKSYON SEKIRITE AK AVÈTISMAN.
  - LWA AK ÒDONANS LOKAL SOU KONDWI AK OPERASYON.

- FÈ ATANSYON LÈ W AP DEBALANSE L, RETIRE TOUT MATERYÈL ANBALAJ YO, EPI POZISYONE SKOUTÈ A POU ASANBLE.

PANDAN W AP DEBALANSE BWAT LA EPI W AP PREPARE POU W MONTE L, MANYEN TIJ LA AK MANCH YO AK PREKOSYON POU PA DEPLASE FIL ENTÈN YO KI PLASE POU KONEKSYON FASIL.

- DIREKSYON YO BAY NAN MANYÈL SA A—ADWAT, AGOCH, DEVAN/AVANSE, AK DÈYÈ/BAK—YO ORYANTE JAN MOUN K AP MONTE SOU SKOUTÈ A TA WÈ YO LÈ LI KANPE SOU SKOUTÈ A. PA EGZANP, " BÒ DWAT" SKOUTÈ A SE BÒ KOTE MEN DWAT MOUN K AP MONTE A AP YE.

2.2 Sekirite kas

CAVALYE A DWE METE KAS LA TOUT TAN.



POZISYON KI PA KÒRÈK:
FWON AN EKSPOZE. YON TONBE KA LAKOZ BLESI GRAV.



BON POZISYÒNMAN:
FWON AN KOUVRI PA KAS LA

METE YON KAS, RAD KI APWOPRIYE, SOULYE, AK EKIPMAN SEKIRITE. EVITE METE RAD KI KA PRAN NAN WOU YO OSWA ANBA YÒ. NOU REKÒMANDE SOULYE PLAT KI FÈMEN DEVAN. METE YON KAS AK EKIPMAN PWOTEKSYON KI APWOUVE PA ASTM F1492 POU ANPECHE BLESI SI TA GEN YON AKSIDAN.

2.3 Pliye ak depliye skoutè a

KI LÈ POU LOUVRI: POU MONTE AK ASANBLE*
KI LÈ POU PLIYE: POU DEPO AK TRANSPÒ

ENPÒTAN: PA LEVE SKOUTÈ A PA MANCH LAN. POU TRANSPÒTE LI, ASIRE LI NAN POZISYON PLIYE EPI POTE LI PA TIJ LA.

LÈ W AP DEPLIYE L POU W MONTE L, GIDON AN POKO TACHE.

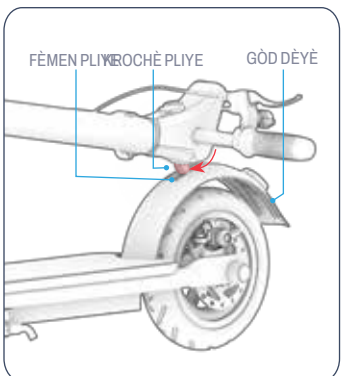

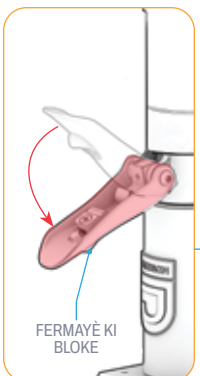

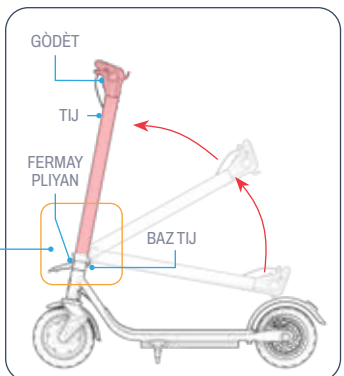

Ap dewoule

1. SIPÒTE SKOUTÈ A DWAT SOU PYE SIPÒ A (GADE SEKSYON 3.7).
2. POUSE DEFANS DÈYÈ A DESANN POU LAGE KWÒK PLIYE A.
3. LEVE MANCH LAN DOUSMAN JISKASKE LI KANPE DWAT NÈT SOU BAZ TIJE A.
4. RALE LANGÈT BLOKAJ LA NÈT POU L OUVRI.

ENPÒTAN: PA ESEYE FÈMEN KLIPS LA ANVAN OU POTE L NAN POZISYON LI TOTALMAN LOUVRI.

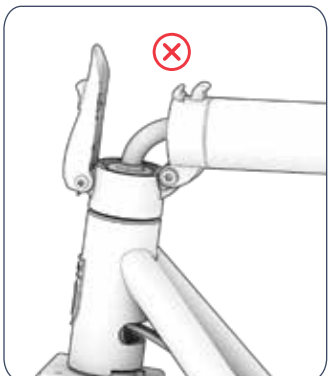

PA KÒRÈK: KADEN PA RALE POU LOUVRI.

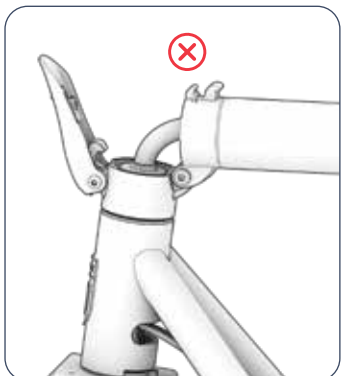

PA KÒRÈK: FÈMEN AN OUVÈ AN PATI.



KOREKSYON: FÈMEN AN LOUVRI NÈT.

5. LEVE KLOU A YON TI KRAS, ASIRE KE KWÒK KI SOU KLOU A (A) ANTRE NÈT ANT DE KWÒK KI SOU TIJ LA (B AK C), JAN YO MONTRE NAN DEZYÈM IMAJ KI ANBA A. LÈ OU FÈ SA KÒRÈKTEMAN, KWÒK KLOU A (A) AP FÈ YON "KLAK" LÈ LI ANTRE NAN PLAS LI.

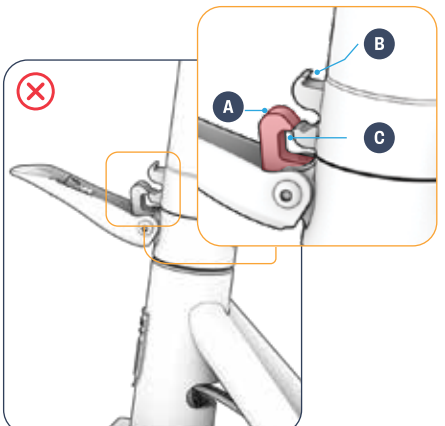

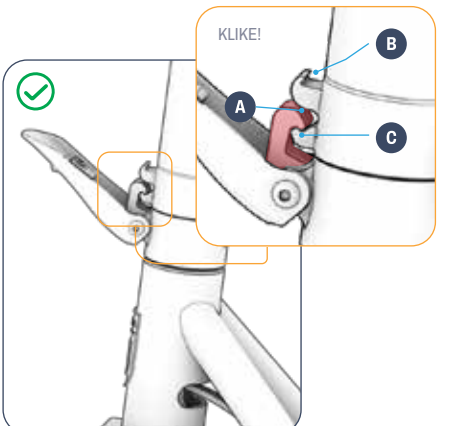

PA KÒRÈK: KROCHÈT KI SOU FÈMEN AN (A) PA FIN ANTRE NÈT ANT DE KROCHÈT KI SOU TIJ LA (B AK C).

KÒRÈK: KROCHÈT KI SOU FÈMEN AN (A) ANTRE NÈT ANT DE KROCHÈT KI SOU TIJ LA (B AK C), EPI TE GEN YON SON "KLAK."

ENPÒTAN: PA KONTINYE SI KWÒK LA SOU FÈMEN AN PA FIN ANTRE NÈT. RALE FÈMEN AN NÈT POU L OUVÈ EPI REPETE ETAP 5 LA JISKASKE LI KÒRÈK.

6. PEZE LOCHÈ KI BLOKE A ANNDAN ANKADREMAN AN POU BLOKE GIDON AN NAN POZISYON.
7. TCHEKE POU WÈ SI FÈMEN AN AK TIJ LA BYEN SERE.

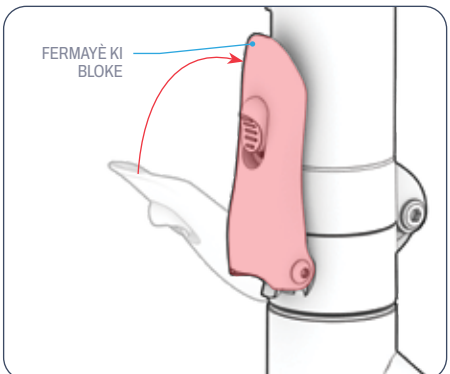

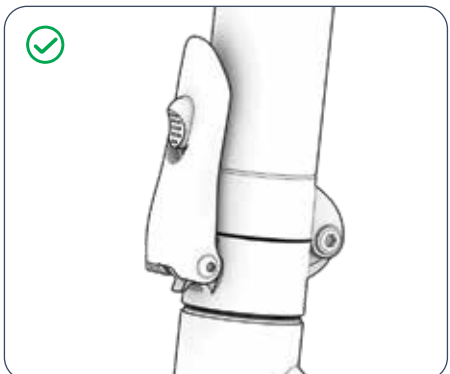

⚠**AVÈTISMAN:** POU ASIRE KE FÈMEN AN BYEN FÈMEN EPI BYEN SERE SOU TIJ LA, ASIRE W KE LI FÈMEN NÈT EPI OU TANDE YON "KLAK".

⚠**AVÈTISMAN:** POU EVITE MANCH LAN EFONDRE E BLESE W, PA JANM KONDWI SKOUTÈ A SAN PLWAYAJ LA BYEN FÈMEN EPI SAN TIJE A BYEN BLOKE NAN POZISYON DWAT.

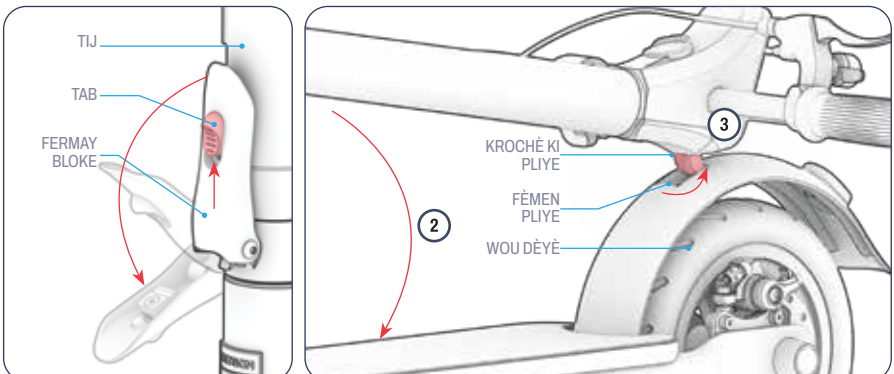

Plwaye

1. POUSE LANGÈT KI SOU FÈMEN AN ANLÈ, EPI RALE LATCH LA POU LOUVRI L EPI RETIRE L LWEN TIJ LA.
2. DESANN MANCH LAN DOUSMAN DESANN SOU WOU DÈYÈ A.
3. POUSE KWÒK PLIYE A NAN FERMACH PLIYE A, POU BLOKE MANCH LAN NAN POZISYON PLIYE.

2.4 Atache Guidon an

ATANSYON:
- FÈ ATANSYON LÈ W AP MANYEN KONPOZAN ELEKTRIK YO.
- ASIRE W KE KAB FREN AN PA MELE, PA NAN CHEMEN OKENN PATI K AP DEPLASE, OSWA POZISYONE KONSA POU L ANPECHE VOLAN AN VIRE.

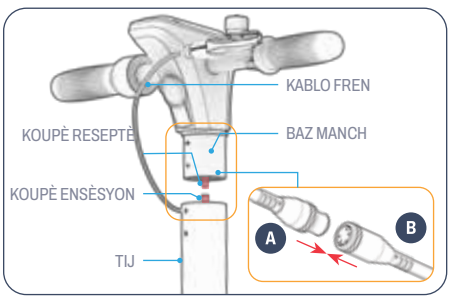

1. ALINYE FLÈCH YO SOU FIL MANCH LAN (A) AK RESEPTÈ FIL TIJE A (B). POUSE (A) NAN (B).
2. POZISYONE MANCH LAN SOU TIJE A AK POTO A KI VIRE DESANN EPI SANSÈ NFC A KI GADE DÈYÈ. GLISE POTO A NAN TIJE A JISKASKE KAT TWOU VIS YO ALIYEN.

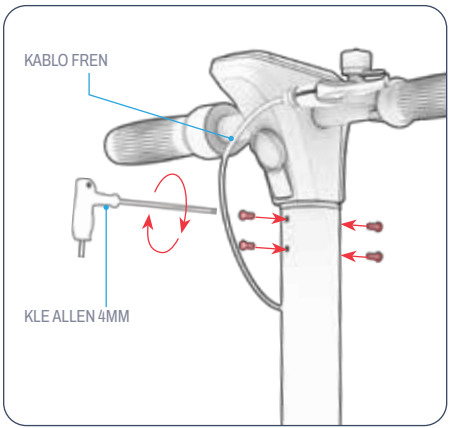

3. METE YON VIS NAN CHAK SERI TWOU KI ALIYEN PA VIRE LI NAN SANS REVÈY LA. LÈ TOUT KAT YO FIN ANTRE, SERE YO AK KLE ALLEN 4 MM.
4. TCHEKE SI GIDON AN BYEN FIKSE NAN POTO GIDON AN.

ENPÒTAN: FÈ ATANSYON POU PA PEZE FIL YO. GIDE YO AN SEKIRITE POU YO PA NAN CHEMEN DE MOSO ANKADREMAN YO PANDAN W AP GLISE.

2.5 aktive etikèt NFC yo

OU KA ITILIZE ETIKÈT NFC YO POU DEBLOKE SKOUTÈ OU ELEKTWONIKMAN. (GADE SEKSYON 3.9).

ENPÒTAN: DEPANN DE DAT PWODIKSYON SKOUTÈ W LA, ETIKÈT NFC KI ENKLI YO KA DEJA AKTIVE EPI KONEKTE AK SKOUTÈ W LA, OSWA YO KA BEZWEN AKTIVE EPI KONEKTE MANYÈLMAN ANVAN YO KA ITILIZE POU DEBLOKE SKOUTÈ W LA.
ENPÒTAN: SI SKOUTÈ W LA PA REPONN AK TAG SEKIRITE NFC OU YO, KONTAKTE EKIP SWEN JETSON POU ASISTANS.

POU DETÈMINE SI ETIKÈT OU YO BEZWEN PÈ AK SKOUTÈ OU A, CHÈCHE YON PWEN WOUJ SOU SA KI ENKLI A.
ETIKÈT NFC

SI ETIKÈT NFC SOU SKOUTÈ OU A GEN YON STIKÈ WOUJ JAN YO MONTRE PI WO A, ETIKÈT NFC YO DEJA AKTIVE EPI YO DEJA KONEKTE AK SKOUTÈ OU A. OU PA BEZWEN FÈ ANYEN ANKÒ. ETIKÈT YO PARE POU ITILIZE!

SI ETIKÈT NFC OU YO **PA** GEN YON OTOKOLAN WOUJ, KAT NFC OU YO BEZWEN AKTIVE EPI KONEKTE AK SKOUTÈ OU A. POU AKTIVE ETIKÈT SA YO, SWIV ENSTRIKSYON SA YO.

1. PEZE EPI KENBE BOUTON POUVWA A PANDAN 2 SEGONN POU LIMEN SKOUTÈ OU A.

   REMAKE IKÒN KADNA K AP KLERE SOU EKRAN LED LA.

2. PEZE BOUTON POUVWA A RAPIDMAN 4 FWA YOUN APRE LÒT. APRE SA, MANYEN ETIKÈT SEKIRITE NFC LA SOU DETEKTÈ NFC A. YON KONEKSYON KI REYISI AP ENDIKE PA:
   - 2 BIP
   - YON EKLERAJ VÈT KI ESTAB SOU SÈK LA SOU EKRAN LED LA.
   - DISPARISYON IKÒN KADNA A SOU EKRAN LED LA
3. REPETE AK LÒT ETIKÈT NFC LA.

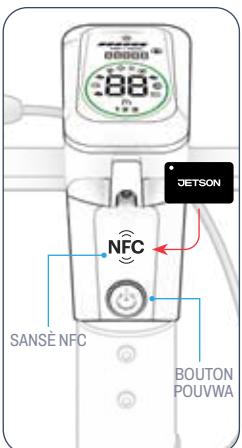

SWÈN ETIKÈT SEKIRITE NFC:

- EVITE MOUYE ETIKÈT OU YO. SERE YO NAN YON KOTE KI SÈK.
- POU NETWAYE ETIKÈT OU YO, SIYE YO AK YON TWAL SÈK KI PA GEN POUSYÈ.

2.6 Mete Kòd Sekirite Elektwonik Ou

OU KA ITILIZE TOU YON KÒD SEKIRITE ELEKTWONIK 3 CHIF POU DEBLOKE SKOUTÈ OU A.

KÒD AKSÈ PA DEFO A SE 333. OU KA CHANJE LI NENPÒT KI LÈ.
NÒT: W AP BEZWEN YOUN NAN TAG NFC KI ENKLI YO POU CHANJE KÒD AKSÈ PA DEFO A.

ENPÒTAN: SONJE KÒD SEKIRITE OU A. PA GEN OKENN FASON POU W RE-SETE KÒD SEKIRITE A OSWA POU W ITILIZE L POU LOUVRI SKOUTÈ A SAN LI.

POU CHANJE KÒD SEKIRITE A:

1. PEZE EPI KENBE BOUTON POUVWA A PANDAN 2 SEGONN POU LIMEN SKOUTÈ OU A. REMAKE IKÒN KADNA K AP KLERE SOU EKRAN LED LA.
2. PEZE EPI KENBE YOUN NAN ETIKÈT SEKIRITE NFC YO SOU DETEKTÈ NFC A JISKASKE OU TANDE DE BIP EPI IKÒN KADNA A DISPARÈT SOU EKRAN LED LA.
3. PEZE EPI KENBE BOUTON POUVWA A POU 1-2 SEGONN PANDAN W AP TAPE YON ETIKÈT SEKIRITE NFC SOU DETEKTÈ NFC A. LACHE BOUTON AN AK ETIKÈT LA LÈ:
   - GEN DE BIP KI SONNEN.
   - SÈK VÈT LA KÒMANSE KLERE.
4. PEZE BOUTON POUVWA A RAPIDMAN 5 FWA YOUN APRE LÒT POU ANTRE NAN SEKSYON MODPAS NAN MENI AN.
5. PEZE RAPIDMAN BOUTON GAZ LA JISKASKE CHIF OU VLE POU PREMYE POZISYON KÒD AKSÈ A PARÈT SOU EKRAN AN.
   NÒT: CHIF YO SÒTI NAN 1 RIVE 9. LÈ OU PEZE APRE 9, LI RETOUNEN NAN 1.
6. PEZE BOUTON POUVWA A YON FWA POU CHWAZI NIMEWO SA A.
7. REPETE ETAP 5 AK 6 POU DEZYÈM POZISYON AN.
8. REPETE ETAP 5 AK 6 POU TWAZYÈM POZISYON AN. DE BIP KONFIME KE YON NOUVO KÒD SEKIRITE 3 CHIF TE BYEN METE.

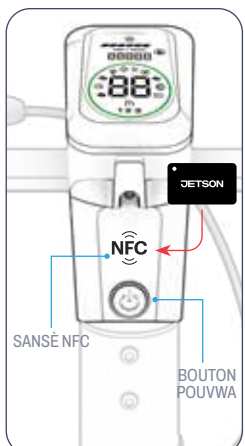

2.7 Mete kòd kadna silenn ou an

KÒD PA DEFO POU KADNA SILENN LAN SE "0000".

ENPÒTAN: PA GEN OKENN FASON POU RE-INISYE KÒD LA OSWA POU ITILIZE KADNA A SAN W PA ITILIZE KÒD KI EGZISTE DEJA A. ASIRE W POU W NOTE KÒD OU A CHAK FWA OU CHANJE LI.

POU CHANJE KÒD KADNA SILENN OU AN:

1. WOTASYON CHAK CHIF ALANTOU SILENN NAN JISKASKE TOUT KAT CHIF KI NAN KÒD AKTYÈL LA ALIYEN NAN SANT LA SOTI ANLÈ DESANN. ("0000" SI LI TOUJOU NAN MÒD PA DEFO)
2. POUSE BOUTON RESET LA SOU BÒ DWAT LA.
3. WOTASYON CHIF YO JISKASKE YON NOUVO KÒD PARÈT EPI ALIYEN NAN SANT LA.
4. POUSE BOUTON RESET LA SOU BÒ GÒCH POU PWOGRAME NOUVO KÒD OU A.

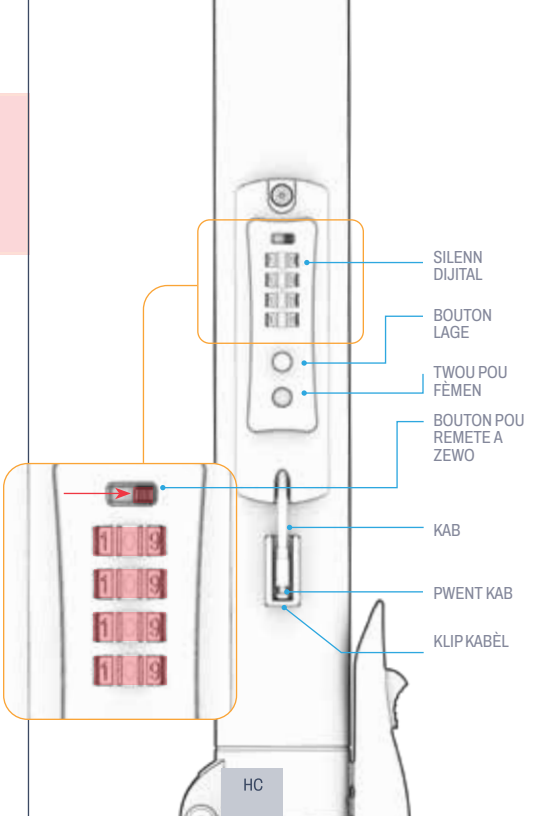

2.8 Mete yon Aparèy Swiv

KOMOD LA GEN DE FANT DIFERAN ANNDAN LI POU KENBE DE GWOSÈ DIFERAN APARÈY POU SWIV LADAN L, TANKOU APPLE AIRTAG™ OSWA TILE™.*

- ANVAN OU METE YON APARÈY POU SWIV NAN KONPATIMAN AN, SWIV ENSTRIKSYON ESPESIFIK POU ENSTALASYON LI.
- POU W JWENN AKSÈ NAN KONPATIMAN APARÈY SWIV LA, W AP BEZWEN ZOUTI SEKIRITE A.

SEKSYON APARÈY SWIVI SIRKILÈ:
1.27 POUS | 32.37 MM (DYAMÈT) × 0 .31 POUS | 8 MM (PWOFONDÈ)
SEKSYON APARÈY SWIVI REKTANGILÈ:
2.34 POUS | 59.51 MM (LAJÈ) × 1 .43 POUS | 36.2 MM (WOTÈ) × 0 .31 POUS | 8 MM (EPÈSÈ)

NÒT: SÈVI AK APLIKASYON OSWA PWOGRAM KI ASOSYE AK APARÈY POU SWIV OU A POU SIVEYE KOTE SKOUTÈ OU A YE.

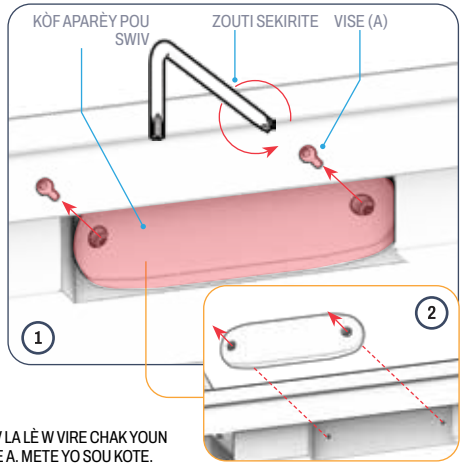

ENSTALASYON TRACKER:

1. DESSERRE EPI RETIRE 2 VIS (A) KI NAN BWAT APARÈY SWIV LA LÈ W VIRE CHAK YOUN NAN SANS KONTRÈ AK ZEGWI REVÈY LA AK ZOUTI SEKIRITE A. METE YO SOU KOTE.
2. RETIRE KONPATIMAN APARÈY SWIV LA SOU BÒ PON AN.
3. DESSERRE EPI RETIRE 4 VIS (B) KI SOU PLAK ENTERYÈ A LÈ W VIRE YO NAN SANS KONTRÈ AK ZEGWI REVÈY LA AK KLE ALLEN 2 MM (3A). METE VIS YO AK PLAK ENTERYÈ A SOU KOTE (3B).

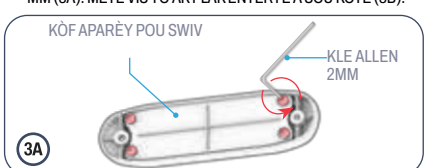

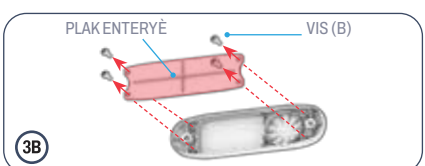

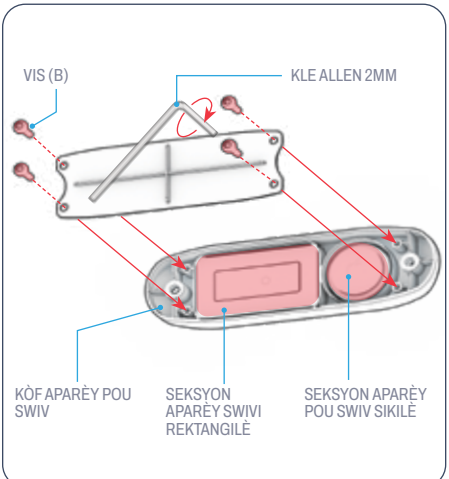

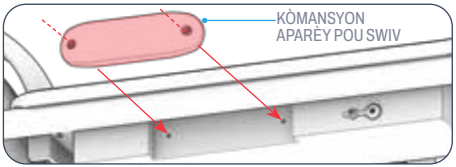

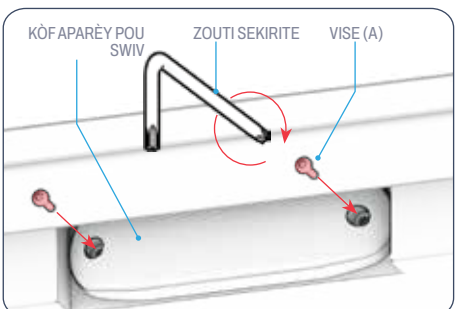

4. METE APARÈY SWIV OU A NAN SEKSYON KI GEN FÒM KI APWOPRIYE A.
5. RANPLASE PLAK ENTERYÈ A KONSA KAT TWOU KI NAN PLAK LA ALIYEN AK KAT TWOU KI NAN KÒ KONPATIMAN AN.
6. METE 1 VIS (B) NAN CHAK NAN 4 TWOU KI ALIYEN YO EPI SERE L NAN SANS EGWI REVÈY LA AK KLE ALLEN 2 MM LAN.
7. RANPLASE KOUVÈTI KONPATIMAN TRAS LA KONSA DE TWOU KI NAN KOUVÈTI A ALIYEN AK DE TWOU KI SOU BÒ PLATFÒM LA.
8. METE EPI SERE 1 VIS (A) KI SOTI NAN ETAP 1 NAN CHAK SERI TWOU KI ALIYEN YO LÈ W VIRE L NAN SANS EGWI REVÈY LA AVÈK ZOUTI SEKIRITE A.

2.9 Gonfle kawotchou yo

ANVAN PREMYE WOULIB OU, W AP BEZWEN AJOUTE LÈ NAN KAWOTCHOU OU POU YO RIVE NAN PRESYON REKÒMANDE A KI SE 50 PSI (LIV PA POUS KARE). SÈVI AK YON MANOMÈT POU VERIFYE KE PRESYON KAWOTCHOU OU A SE 50 PSI ANVAN CHAK WOULIB.

POU AJOUTE LÈ:

1. RETIRE BOUCHON POUSYÈ A SOU VALV KAWOTCHOU YOUN NAN WOU YO LÈ W VIRE L NAN SANS KONTRÈ AK REVÈY LA. METE BOUCHON AN SOU KOTE.
2. VIRE BOUT LAJÈ TIYO EKSTANSYON VALV KAWOTCHOU A NAN SANS EGWI REVÈY LA SOU VALV KAWOTCHOU A.
3. SWIV ENSTRIKSYON MANIFAKTI A SOU PONP LÈ OU A POU ATACHE PONP LÈ A NAN BOUT LIB TIYO EKSTANSYON AN EPI ANTRE LÈ NAN KAWOTCHOU A. TCHEKE PERYODIKMAN AK YON MANOMÈT EPI KONTINYE AJOUTE LÈ JISKASKE PRESYON KAWOTCHOU A RIVE 50 PSI.
4. RETIRE PONP LÈ A NAN KAWOTCHOU A, EPI RETIRE KAWOTCHOU A NAN VALV KAWOTCHOU A LÈ W VIRE L NAN SANS KONTRÈ AK MONT LAN.
5. RANPLASE BOUCHON POUSYÈ A LÈ W VIRE L NAN SANS EGWI REVÈY LA SOU VALV LA.
6. REPETE AK LÒT KAWOTCHOU A.

⚠ **ATANSYON:** SÈLMAN ITILIZE YON PONP LÈ MANYÈL POU GONFLE KAWOTCHOU SOU SHIELD OU. PA JANM ITILIZE YON KONPRESÈ LÈ; SA KA FÈ TIB KAWOTCHOU YO PETE.

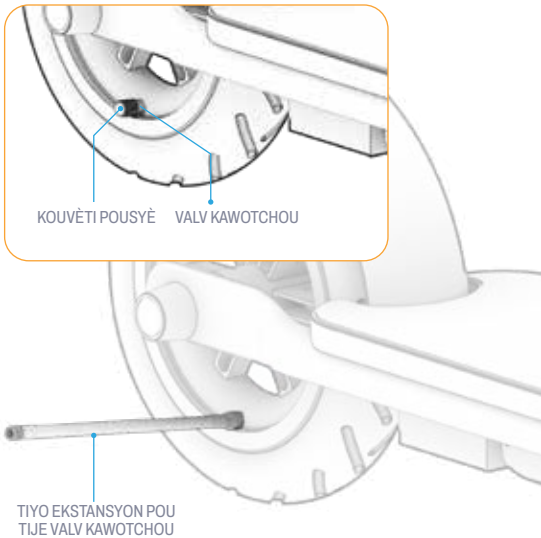

2.10 Chaje Batri a

CHAJE BATRI A NÈT ANVAN PREMYE ITILIZASYON.

1. KONEKTE KAB CHAJ LA AK CHAJÈ A.
2. LOUVRI KOUVÈTI PÒ CHAJ LA SOU SKOUTÈ OU A.
3. BRANCHE KAB CHAJ LA NAN PRIZ MIRAY LA, EPI BRANCHE KÒD CHAJÈ A NAN PÒ CHAJ PWODWI OU A.
4. LÈ LIMYÈ ENDIKATÈ SOU CHAJÈ A CHANJE SOTI NAN WOUJ POU VIN VÈT, BATRI OU A FIN CHAJE NÈT. RETIRE KÒD CHAJÈ A NAN PÒ CHAJ LA EPI DEBRANCHE KAB LA NAN PRIZ MIRAY LA.
5. FÈMEN KOUVÈTI PÒ CHAJ LA.

LIMYÈ ENDIKATÈ CHAJÈ:		ESTATI
	Iluminasyon Wouj	Chajman
	Iluminasyon Vèt	Chajman konplè

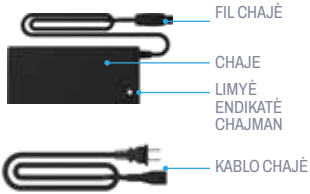

NÒT: Sa ka pran anviwon 5.5 èdtan pou batri a chaje nèt.*

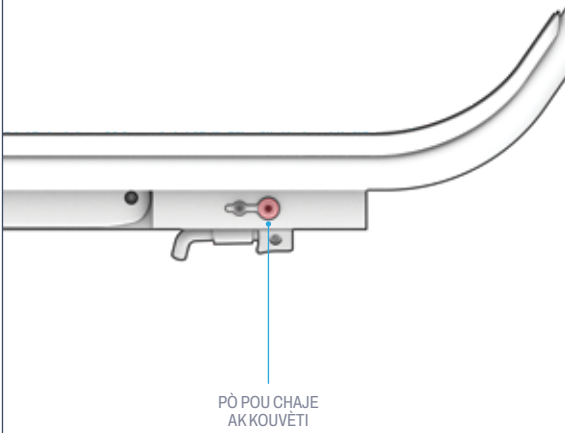

Nòt Enpòtan sou Chajman

- TOUJOU KENBE PÒ CHAJ LA FÈMEN LÈ W PA AP CHAJE BATRI A.
- PA JANM LIMEN PWODWI A PANDAN LI AP CHAJE.
- PA ITILIZE PRIZ ELEKTRIK PÒTAB.
- POU PI BON SANTE BATRI A, CHAJE BATRI A NÈT PANDAN CHAK SESYON CHAJ— APEPRÈ 5.5 ÈDTAN.
- PA JANM KITE PWODWI OU AP CHAJE PANDAN TOUT NWIT LA OSWA POU PERYÒD TAN KI LONG.
- PA ESEYE RETIRE OSWA DEMONTE BATRI A.
- GAM TANPERATI ANVIWÒNMAN POU CHAJE: 50°F(10°C)-104°F(40°C)
- ENTÈVAL TANPERATI ANVIWÒNMAN POU FONKSYÒNMAN: 14°F(-10°C)-104°F(40°C)
- TOUJOU KENBE KOUVÈTI PÒ CHAJ LA FÈMEN LÈ W PA AP CHAJE PWODWI A.
- PA ITILIZE PWODWI SA A SI KÒD POUVWA FLEKSIB LA OSWA KAB SÒTI A FIN FILE, IZOLASYON KÒD POUVWA A FIN KASE, OSWA GEN NENPÒT LÒT SIY DOMAJ.
- TCHEKE KE NIMEWO MODÈL CHAJÈ KI SOU ETIKÈT LA KORESPONN AK NIMEWO MODÈL CHAJÈ KI MAKE PI WO A.
- TCHEKE ETIKÈT CHAJÈ A POU W ASIRE LI ENDIKE KE CHAJÈ A KONPATIB AK MODÈL JETSON OU A. OU KA JWENN NON MODÈL JETSON OU A AK SKU LI SOU YON ETIKÈT KI KOLE SOU TÈT, SOU BÒ OSWA ANBA ANKADREMAN PWODWI A OSWA SOU PLATFÒM KI KENBE L KANPE A.

ENPÒTAN:

SÈLMAN ITILIZE CHAJÈ KI ENKLI A OSWA YOUN OU JWENN DIRÈKTEMAN NAN JETSON KI MAKE AK XH-CP42200P MADE BY SHENZHEN HYLETON TECHNOLOGY CO., LTD, OSWA JY-420150 GUANGZHOU JI YIN POWER ELECTRONICS CO LTD (JETSON MODEL NO. PJTGESC-CH).

⚠ **AVÈTISMAN: SI W PA ITILIZE CHAJÈ KI KÒRÈK LA, SA KA LAKÒZ DIFE AK EKSPLOZYON, KI KA LAKOZ DOMAJ NAN PWOPRIYETE, BLESI, AK LANMÒ.**



SA A SE YON EGZANP SOU NÒT LA. CHAJÈ W LA AP GENYEN.

3. KARAKTERISTIK AK FONKSYON

3.1 Limen ak Eteni

POU LIMEN:
PEZE EPI KENBE BOUTON POUVWA/MÒD LA POU 2 SEGONN.
POU ETENN:
PEZE AK KANPE BOUTON POUVOIR/MODE LA POU 3 SEGON.

POU KONSÈVE CHAJ BATRI A, SKOUTÈ OU A GEN YON FONKSYON POU ETENN OTOMATIK E LI PRAL ETENN OTOMATIKMAN **APRE 5 MINIT** SAN ITILIZASYON.

- SONJE TOUJOU ETENN SKOUTÈ W LA LÈ W AP FÈ YON TI KANPE OSWA LÈ W AP METE L POU LANNWIT.

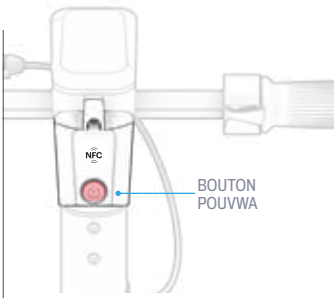

3.2 Itilize Limyè yo

Fwal devan ak dèyè

SI W AP KONDWI NAN KONDISYON LIMYÈ KI BA, LIMEN LIMYÈ DEVAN AN POU W KA PI BYEN WÈ WOUT LA DEVAN OU EPI POU CHOFÈ KI AP VINI YO KA PI BYEN WÈ W. LIMYÈ DÈYÈ A AP LIMEN CHAK FWA SKOUTÈ A LIMEN.

POU LIMEN OSWA ETENN LIMYÈ YO:
PEZE BOUTON POUVWA A RAPIDMAN 2 FWA YOUN APRE LÒT.

IKÒN NAN AP LIMEN SOU EKRAN LED LA CHAK FWA LIMYÈ DEVAN AN LIMEN.

3.3 Konprann ak Itilize Ekran LED la

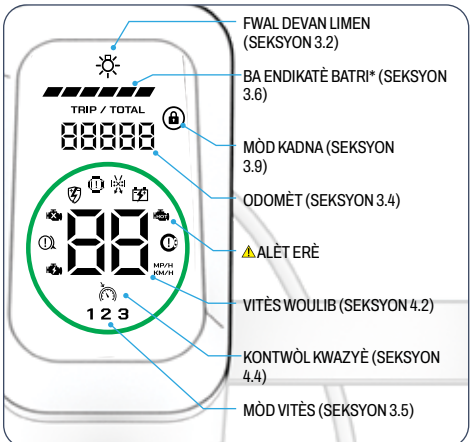



ATANSYON: SI YON ALÈT ERÈ PARÈT SOU EKRAN OU, KONTAKTE EKIP SWEN JETSON IMEDYATMAN EPI ANVAN OU MONTE SCOOTER OU ANKÒ.

POUSANTAJ CHAJ BATRI KI RETE A PARÈT TOU SOU KÈK MODÈL; SA DEPANN DE DAT PWODIKSYON AN.

3.4 Itilize Odomèt la

LÈ W LIMEN SKOUTÈ A, ODOMÈT OU A (TOTAL MIL OU VWAYAJE) AP AFICHE ("TOTAL").

YON FWA LI DEBLOKE ATRAVÈ ETIKÈT NFC OSWA KÒD AKSÈ (GADE SEKSYON 3.9), EKRAN AN AP MONTRE ODOMÈT VWAYAJ LA ("TRIP") POU MONTRE DISTANS W AP FÈ KOUNYE A.

NÒT: DISTANS "TRIP" LA RETABLI LÈ W ETENN APARÈY LA.

CHANJE INITE SPIDOMÈT AK ODOMÈT:

1. **METE** SCOOTER LA **SOU**.
2. **KENBE** BOUTON **POUVWA A PEZE** EPI TAPE ETIKÈT NFC A SOU DETEKTÈ A.
3. **LAGE EPI RETIRE** TOU DE APRE DE BIP EPI SÈK LED LA AP KLERE.
4. **PEZE** BOUTON POUVWA **A DE FWA** POU CHANJE ANT MPH AK KM/H.

3.5 Itilize Mòd Vitès

3 MÒD VITÈS PÈMÈT OU VWAYAJE NAN DIFERAN VITÈS MAKSIMÒM.
POU CHANJE MÒD VITÈS: PEZE RAPIDMAN BOUTON POUVWA A LÈ SKOUTÈ A LIMEN.

NIVO KI PARÈT SOU EKRAN LED LA	MÒD VITÈS	VITÈS MAKSIMÒM
1	Dousman	3.7 MIL PA ÈDTAN 6.0 KM/H
2	Nòmal	12.4 MIL PA ÈDTAN 20.0 KM/H
3	Vit	15.5 MIL PA ÈDTAN 25.0 KM/H

3.6 Tcheke nivo chaj batri a

OU KA SIVEYE CHAJ BATRI W LA LÈ W GADE BA ENDIKATÈ BATRI YO SOU EKRAN LED LA.

ENDIKATÈ BATRI	POUSANTAJ CHAJ KI RETE A APEPRÈ*
▰▰▰▰▰	80% - 100%
▰▰▰▰▱	67% - 79%
▰▰▰▱▱	50% - 66%
▰▰▱▱▱	23% - 49%
▰▱▱▱▱	7% - 22% Vrèman. Li lè pou chaje!
▱▱▱▱▱	1% - 6% Sispann monte epi chaje Pwodui!

**APROKSIMASYON SÈLMAN. KA VARYE SELON ITILIZASYON.*

AVÈTISMAN BATRI BA: LÈ BATRI A RIVE 7%, BA ENDIKATÈ WOUJ LA AP KLERE POU AVÈTI W KE POUVWA A BA.

ENPÒTAN: SCOOTÈ A ETENN LÈ BATRI A RIVE 0%. CHAJE L NÈT (GADE SEKSYON 2.10) ANVAN PWOCHEN WOULIB OU.

3.7 Itilize sipò a

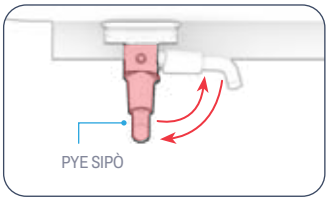

POU ITILIZE SIPÒ A: VIRE LI DESANN EPI DOUMAN PANCHE SKOUTÈ W LA SOU LI POU L KANPE.
POU LEVE SIPÒ A: VIRE L ANLÈ.

⚠ **ENPÒTAN:** TOUJOU LEVE SIPÒ A ANVAN OU KONDWI.

3.8 Itilize klòch la

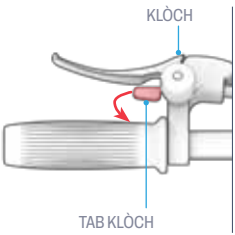

SÈVI AK KLÒCH LA KÒM YON ALÈT POU LÒT SIKLIS AK PYETON.

POU SONNEN KLÒCH LA: RALE TAB KLÒCH LA BÒ KOTE OU EPI LAGE L POU SONNEN KLÒCH LA.

3.9 Itilize Sistèm Sekirite Elektwonik la

SCOOTÈ OU A GEN YON SISTÈM SEKIRITE ELEKTWONIK KI FÈMEN OTOMATIKMAN CHAK FWA LI ETENN. POU W MONTE, DEBLOKE SCOOTÈ A AK YON ETIKÈT NFC KI ENKLI (GADE SEKSYON 2.5) OSWA AK KÒD PAS ELEKTWONIK OU (GADE SEKSYON 2.6).

YON IKÒN KADNA AP LIMEN SOU EKRAN LED LA (GADE SEKSYON 3.3) CHAK FWA SKOUTÈ A FÈMEN.

ENPÒTAN: OU PA KA DEBLOKE EPI ITILIZE SKOUTÈ**A** SAN YON TAG NFC OSWA KÒD SEKIRITE ELEKTWONIK 3 CHIF LA. KENBE TAG OU YO YON KOTE KI AN SEKIRITE EPI NOTE KÒD SEKIRITE W LA POU REFERANS.

RAPÈL: SOU KÈK MODÈL, KAT NFC YO BEZWEN AKTIVE ANVAN PREMYE ITILIZASYON. GADE SEKSYON 2.5 POU DETÈMINE SI ETIKÈT OU YO BEZWEN AKTIVE.

Devwale

DEBLOKE AK ETIKÈT NFC LA:

1. PEZE EPI KENBE BOUTON POUVWA A PANDAN 2 SEGONN POU LIMEN SKOUTÈ OU A. REMAKE IKÒN KADNA WOUJ LA.
2. PEZE EPI KENBE YOUN NAN ETIKÈT SEKIRITE NFC YO SOU DETEKTÈ NFC A JISKASKE OU TANDE DE BIP.
3. TCHEKE SI IKÒN KADNA A DISPARÈT SOU EKRAN LED LA.
4. SCOOTÈ W LA DEBLOKE.

DEVWALE AK KÒD SEKIRITE A:

1. PEZE EPI KENBE BOUTON POUVWA A PANDAN 2 SEGONN POU LIMEN SKOUTÈ OU A. REMAKE IKÒN KADNA WOUJ LA.
2. PEZE AKSELERATÈ A RAPIDMAN KANTITE FWA KI KORESPONN AK PREMYE CHIF KÒD AKSÈ OU A. (EGZANP: 3 PEZE RAPID YOUN APRE LÒT = YON "3"). LACHE AKSELERATÈ A EPI PEZE BOUTON POUVWA A POU ANTRE NIMEWO SA A NAN SISTÈM NAN.
3. REPETE ETAP 2 POU DEZYÈM CHIF NAN KÒD SEKIRITE OU.
4. REPETE ETAP 2 POU 3YÈM CHIF NAN KÒD SEKIRITE OU A.
5. TCHEKE SI IKÒN KADNA A DISPARÈT SOU EKRAN LED LA.
6. SCOOTÈ W LA DEBLOKE.

Reyonpe

ETE SKOUTÈ A LÈ W PEZE EPI KENBE BOUTON POUVWA A PANDAN 3 SEGONN.

3.10 Itilize Kadna Kabèl la

SÈVI AK KADNA KAB KI ENTEGRE A POU SEKIRIZE SKOUTÈ W LA NAN KOTE PIBLIK, KOTE LI VIZIB, OSWA KOTE LI AKSESIB.

POU ITILIZE KADNA A:

1. WOTASYON CHAK CHIF ALANTOU SILENN NAN JISKASKE TOUT KAT CHIF NAN KÒD OU A ALIYEN NAN SANT LA SOTI ANLÈ DESANN.
2. RALE PWENT KAB LA POU DEKOLE LI NAN KLIP KAB LA.
3. RALE KAB LA SOTI NAN KONPATIMAN KAB LA EPI VLOPE L ALANTOU YON OBJÈ KI SOLID E KI PA KA DEPLASE (TANKOU YON ETAJÈ BISIKLÈT).
4. POUSE PWENT KAB LA NAN TWOU KADNA A.
5. TCHEKE KE PWENT LA BYEN SERE NAN TWOU FÈMEN AN LÈ W RALE KAB LA POU ASIRE KE PWENT LA PA LAGE.
6. WOTASYON CHIF YO ALANTOU SILENN NAN POU KÒD OU A PA PARÈT ANKÒ.

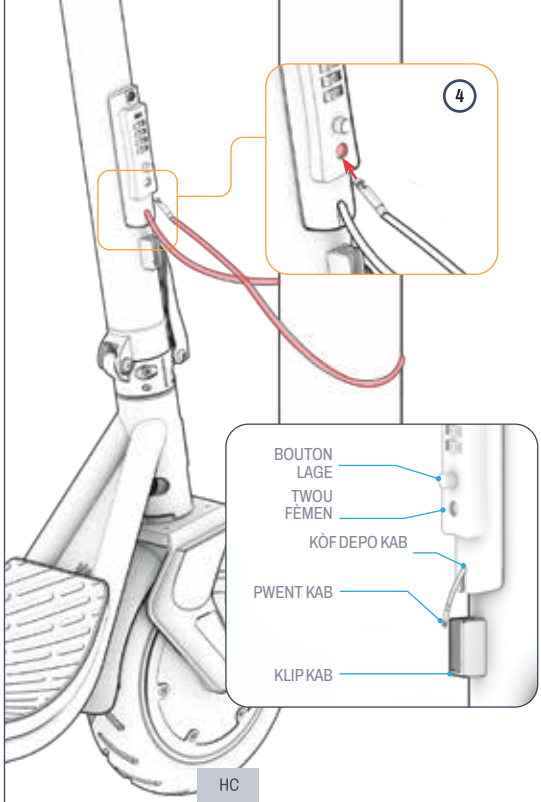

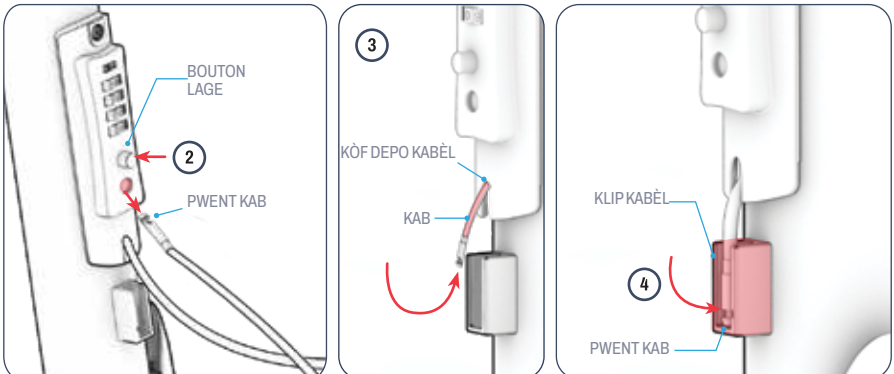

POU LAGE KADNA A:

1. WOTASYON CHAK CHIF ALANTOU SILENN NAN JISKASKE TOUT KAT CHIF NAN KÒD OU A ALIYEN NAN SANT LA SOTI ANLÈ DESANN.
2. PEZE BOUTON LAGE A PANDAN W AP RALE PWENT KAB LA SOTI NAN TWOU KADNA A.
3. GIDE AK POUSE KAB LA DOUSMAN TOUNEN NAN KONPATIMAN DEPO KAB LA. POU KAB LA KA ANFÒM NAN KONPATIMAN DEPO KAB LA, OU KA BEZWEN VIRE KAB LA YON TI KRAS PANDAN W AP POUSE L ANNDAN.
4. LÈ KAB LA FIN ANTRE NÈT NAN KONPATIMAN DEPO A, POUSE PWENT KAB LA NAN KLIP KAB LA.
5. WOTASYON CHIF YO ALANTOU SILENN NAN JISKASKE KÒD OU A PA PARÈT ANKÒ.

4. ENSTRIKSYON POU ITILIZASYON

4.1 Tchek Sekirite Anvan W Monté

FÈ TCHEK SEKIRITE ENPÒTAN SA YO ANVAN CHAK VWAYAJ:

Fren

- ASIRE W KE FREN ELEKTRIK LA FONKSYONE BYEN, KONSA LI ANGAJE FASIL EPI LI FÈ SKOUTÈ A KANPE.
- TCHEKE SI FREN PYE DÈYÈ A BYEN FIKSE SOU ANKADREMAN SKOUTÈ A EPI, LÈ OU PEZE L, LI KANPE WOU DÈYÈ A.

Kad

- TCHEKE KE ANKADREMAN SKOUTÈ A PA DOMAJE, PA PLIYE, NI KASE.
- TCHEKE KE TIJ LA BYEN SERE AK FÈMEN PLIYE A.

Direksyon

- TCHEKE SI MANCH LAN FIKSE NAN POZISYON PA PYÈS KI FIKSE MANCH LAN.
- TCHEKE KE WOU A AK MANCH LAN AP VIRE AN LIY.

Wou ak Kawotchou

- TCHEKE POU WÈ SI KAWOTCHOU YO PA MONTRE SIY METE TWÒP OSWA SI YO PA DOMAJE.
- ASIRE W KE KAWOTCHOU YO GONFLE NAN PRESYON REKÒMANDE A KI SE 50 PSI.
- TCHEKE KE JANT YO PA DOMAJE OSWA KOUBE.

4.2 Monté

OU DWE POUSE AK PYE OU POU MOTÈ A DEMARE.

1. **METE YON PYE** DEVAN SOU PON AN.
2. **FÈ DE PA** AK LÒT PYE OU POU KÒMANSE DEPLASE.
3. **PEZE MANCH GAZ LA** DESANN TOU DOUSMAN AK GWO POUS DWAT OU POU AKSELERE.
4. **METE PYE DÈYÈ OU** SOU PLANCH LA NAN YON ANG 70–90° POU ESTABILITE.

ENPÒTAN: POU EVITE AKSELERASYON TWÒ RAPID, TOUJOU PEZE MANCH GAZ LA DOUSMAN.

POU FÈ VIRE:
VIRE GIDON AN SOU BÒ GÒCH OSWA SOU BÒ DWAT.

4.3 Itilize fren yo

SCOOTÈ SA A GEN YON FREN PYE DÈYÈ AK YON FREN ELEKTWONIK SOU MANCH LAN.

ENPÒTAN: LÈ W AP APLIKE YOUN NAN FREN YO, LAGE PEDAL AKSELERATÈ A.

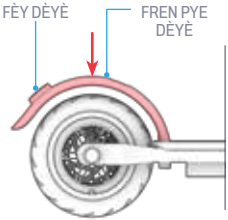

Fren pye dèyè

- PEZE DOUSMAN FREN PYE DÈYÈ A AK PYE W AP ITILIZE POU MONTE DÈYÈ A POU RALANTI.
- METE PLIS PRESYON POU KANPE NÈT.

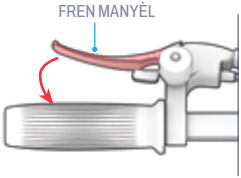

Fren manyèl

- PEZE FREN MEN AN DOUSMAN POU RALANTI.
- PEZE PI FÒ POU W KANPE NÈT.
- LIMYÈ DÈYÈ A AP KLERE POU ENDIKE FRENAJ CHAK FWA FREN MANYÈL LA APLIKE.

⚠ **ENPÒTAN:** POU EVITE MOUVMAN TWÒ RAPID, ESEYE APLIKE FREN MEN AN PITI PITI.

4.4 Itilize Kontwòl Woutin

KONTWÒL KWAZYÈ KENBE SKOUTÈ A NAN YON VITÈS FIKSE. LÈ OU AKTIVE KONTWÒL KWAZYÈ A, MOTÈ A AP FÈ TRAVAY LA POU KENBE VITÈS LA — OU PA BEZWEN MANYEN GAZ LA.

POU AKTIVE KONTWÒL KWAZYÈ PANDAN W AP KONDUI:

1. SÈVI AK GAZ LA POU RIVE EPI KENBE VITÈS OU VLE A.
2. PEZE EPI LAGE PEDAL GAZ LA RAPIDMAN DE FWA YOUN APRE LÒT. SIY SA YO AP ENDIKE KE KONTWÒL KWAZYÈ A AKTIVE:
   - YON BIP KI TANDE
   - KLÈMAN SÈK KI LIMEN SOU EKRAN LED LA TWA FWA YOUN APRE LÒT
   - ILUMINASYON IKÒN KONTWÒL KWAZYÈ A SOU EKRAN AN. (GADE SEKSYON 3.3)
3. LACHE GAZ LA EPI KITE L WOULE.

POU DEZAKTIVE KONTWÒL KWAZYÈ A:
PEZE DOUMAN SOU MANCH GAZ LA OSWA SERE FREN MEN AN.

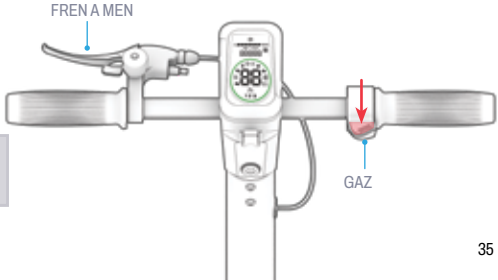

4.5 Maksimize Vitès & Pòte Woulib

NAN KONDISYON IDEYAL, DISTANS MAKSIMÒM OU KA FÈ AK YON BATRI KI CHAJE NÈT SE 18 MIL (28.9 KM)*. VITÈS MAKSIMÒM LAN SE 15.5 MPH (24.9 KM/H). PLIS MOTÈ A OBLIJE TRAVAY DI, SE PI VIT BATRI W AP VID. FAKTÈ SA YO AP AFEKTE TOU VITÈS AK DISTANS W AP KA FÈ.

Sifas pou monte

VWAYAJE SOU YON SIFAS KI GRAJ MANDE PLIS POUVWA MOTÈ PASE KONDWI SOU YON SIFAS KI LIS.

Pwa pou pote

- PLIS PWA (KONDIKTÈ PLIS KAGO) DIMINYE DISTANS KI KA KOUVRI.
- OU KA REYALIZE DISTANS MAKSIMÒM AK VITÈS MAKSIMÒM AK YON PWA POU POTE 165 LIV (75 KG) OSWA MWENS.

Stil monte

- KÒMANSE AK KANPE SOUVAN AP DIMINYE DISTANS WOULIB LA.
- LÈ W PEDALE AK PWÒP EFÒ W, SA AP DIMINYE CHAJ SOU MOTÈ A EPI OGMANTE DISTANS W KA FÈ A.

Tanperati lè a

TANPERATI IDEYAL POU KONDWI AK ESTOKE E-BIKE LA SE ANT 50°F - 90°F (10°C - 32.2°C).

Anbwente

MOTÈ A DWE TRAVAY PI DI LÈ L AP MONTE MÒN PASE LÈ L AP SOU WOUT PLAT OSWA DESANN MÒN.

Presyon kawotchou

KAWOTCHOU KI GONFLE TWÒ BA OSWA TWÒ WO KA AFEKTE EFIKASITE AK PÈFÒMANS. KENBE KAWOTCHOU YO GONFLE NAN PRESYON REKÒMANDE A, 50 PSI.

Antretyen Batri

CHAJE BATRI A ALÈ APRE CHAK WOULIB EDE KENBE KAPASITE AK FÒS LI.

LÈ YO TESTE L AP POTE 143.3 LIV, NAN TANPERATI 77°F, EPI L AP DEPLASE A YON VITÈS 12 MIL PA ÈDTAN.

Byen pran swen Jetson ou a pou li woule san pwoblèm epi an sekirite. Men kijan pou w fè l:

Jere Jetson Ou

- Evite ekspoze pwodwi ou a a vibrasyon sevè oswa enpak fizik entans.
- Pa janm demonte batri a.
- Kenbe pwodwi ou lwen dlo ak imidite.
- Pouse sou sifas ki lis e plat pou evite kase.
- Pa janm pote pwodwi ou a pa wou yo, chèz la, ak/oswa manch lan.
- Fè atansyon pou pa rale oswa kwoke fil k ap konekte motè a ak konpozan manch yo.

Enstriksyon pou estoke

- Chaje batri a nèt anvan ou sere pwodwi a pou yon peryòd tan ki long.
- Lè batri a estoke pou peryòd tan ki long, chaje l nèt yon fwa pa mwa.
- Kouvri pwodwi a pou pwoteje li kont pousyè.
- Sere pwodwi a andedan kay la ak nan yon kote ki sèk nan yon tanperati ant 50°F - 95°F (10°C - 32.2°C).

Netwaye Jetson ou

- Syèj ak ankadreman - Siye ak yon twal imid ki pa gen pousyè oswa youn tranpe nan alkòl fwòt. Apre sa, siye ak yon twal sèk ki pa gen pousyè.
- Gwòde - Siye ak yon savon dou ak yon twal mouye ki pa gen pousyè. Retire savon ki depase a ak yon lòt twal mouye.
- Konpozan wou - Siye ak yon twal imid ki pa gen pousyè.
- Kawotchou - Siye ak yon twal mouye ki pa gen pousyè. Ou ka itilize tou yon pwodui fini oswa yon pwodui netwayaj pou kawotchou.

⚠ Prekosyon pou Batri

Pwodwi ou a gen yon batri lityòm-ion. Pran prekosyon lè w ap manyen li.

- Kenbe pwodwi a lwen difè ak chalè ekstrèm.
- Evite chòk fizik entans, vibrasyon sevè, oswa enpak.
- Pwoteje pwodwi a kont dlo oswa imidite.
- Pa mete oswa estoke pwodwi a anpile sou tèt oswa anba lòt objè.
- Pa demonte pwodwi a oswa batri li.
- Pa jete pwodwi a ak fatra chak jou. Pote pwodwi a nan yon enstalasyon espesyal pou fatra elektwonik oswa nan yon sant resiklaj batri. Pou plis enfòmasyon sou sit pou jete pwodwi yo ki toupre ou, kontakte minisipalite lokal ou oswa konpayi ki ranmase fatra a.
- Si batri pwodwi a santi l cho oswa montre siy chofe twòp, degaje yon odè oswa yon son etranj, koule likid oswa gaz, oswa chanje fòm oswa koulè, imedyatman:
    1. Si w ap itilize l, sispann itilize pwodwi a imedyatman. Retire kab chaj la nan pwodwi a si li ploge nan priz la.
    2. Sispann itilize pwodui a.
    3. Si l an sekirite pou fè sa, deplase pwodwi a nan yon espas klè epi lwen nenpòt bagay ki ka pran difè.
    4. Rele sèvis ijans lokal ou pou asistans.
    5. Lave byen je yo oswa zòn po ki te an kontak ak likid elektwolit batri k ap koule a ak dlo k ap koule ki pwòp, epi chèche plis swen medikal.
- Si gen nenpòt pwoblèm ak batri a, kontakte Ekip Swen Jetson.

ENSTRIKSYON ANTRETYEN POU ITILIZATÈ.

⚠ **AVÈTISMAN:** Pa flite oswa aplike dlo dirèkteman sou pwodwi a. Dlo ka domaje filaj la, bwat batri a, ak limyè yo, epi lakoz kad la deteryore—tout sa ka lakoz yon malfonksyònman ki mete sekirite moun k ap monte a an danje.

KONEKTE AVÈK NOU.

RIDEJETSON.COM/SUPPORT
RIDEJETSON.COM/CHAT

1-844-585-7462

Pa bliye swiv @ridejetson sou rezo sosyal yo pou w konnen ofri fantastik, kado, ak tout dènye nouvèl sou Jetson.

OU RENMEN MACHIN OU A?

Kite yon revi nan
ridejetson.com/reviews.
Nou pa ka tann pou nou tande ou!
#MakeMoves




JETSON

دليل لرحلتك.

هام:
اقرأ بعناية واحفظ ما قرأت
للرجوع إليها في المستقبل.

JETSON

SHIELD

سكوتر كهربائي «ألترا-لوك».

رقم المنتج (رقم SKU): JTGESC-NAV

أفضل لاعبين لدينا
قواعد ركوب الدراجات:

اعتنِ بنفسك.
استمتع بوقتك!

صُنع في يوبانغ، الصين
مستورد من شركة TRURIDE TECH LLC.
ص. ب. 461، جيرسي سيتي، نيوجيرسي 07302-9998

رمز التاريخ: 07/2026
إصدار الوثيقة: V4.0
صُنع في الصين

© 2026، TRURIDE TECH. جميع الحقوق محفوظة. صُنع لصالح شركة TRURIDE TECH LLC.
JETSON® هي علامة تجارية مسجلة تُستخدم بموجب ترخيص من شركة JETSTREAM BRANDS LLC.
لا يجوز إعادة إنتاج أو نقل أي جزء من هذا المستند، بما في ذلك الشكل والرسومات والتصميم، بأي شكل من الأشكال أو بأي وسيلة كانت.

AIRTAG هي علامة تجارية مملوكة لشركة APPLE INC.
TILE وشعار TILE هما علامتان تجاريتان مملوكتان لشركة TILE, INC.
تعد العلامة اللفظية «BLUETOOTH®» وشعاراتها علامات تجارية مسجلة مملوكة لشركة BLUETOOTH SIG, INC.، ويخضع أي استخدام لهذه العلامات من قِبل شركة TRURIDE TECH LLC LLC. لترخيص. أما العلامات التجارية والأسماء التجارية الأخرى فهي مملوكة لأصحابها المعنيين.

المحتويات

تحذيرات السلامة 4
تغطية الضمان وتسجيل المنتج 7
اتفاقية التحكيم 8
1. حول منتجك
1.1 نظرة عامة على المنتج 10
1.2 مواصفات المنتج 12
1.3 الموارد المتاحة عبر الإنترنت 12
2. تعليمات التثبيت
2.1 ملاحظات تمهيدية 13
2.2 سلامة الخوذة 13
2.3 فتح السكوتر وطيّه 14
2.4 تثبيت المقود 19
2.5 تفعيل علامات NFC 20
2.6 إعداد رمز المرور الإلكتروني الخاص بك 21
2.7 ضبط رمز قفل الأسطوانة 22
2.8 تركيب جهاز تتبع 23
2.9 نفخ الإطارات 25
2.10 شحن البطارية 26
3. الميزات والوظائف
3.1 التشغيل والإيقاف 28
3.2 استخدام الأضواء 28
3.3 فهم شاشة LED واستخدامها 29
3.4 استخدام عداد المسافة المقطوعة 29
3.5 استخدام وضع السرعة 29
3.6 التحقق من مستوى شحن البطارية 30
3.7 استخدام المسند 30
3.8 استخدام الجرس 30
3.9 استخدام نظام الأمن الإلكتروني 31
3.10 استخدام قفل الكابل 32
4. تعليمات التشغيل
4.1 فحوصات السلامة قبل الركوب 34
4.2 ركوب الدراجات 34
4.3 استخدام المكابح 35
4.4 استخدام نظام تثبيت السرعة 35
4.5 تحقيق أقصى قدر من السرعة ومدى القيادة 36
تعليمات صيانة المستخدم 37
تواصل معنا 38

تحذيرات السلامة.

احتفظ بهذه التعليمات.

إرشادات بشأن مخاطر نشوب حريق أو إصابة الأشخاص، وإرشادات السلامة الهامة

- قبل الاستخدام، يرجى قراءة دليل المستخدم وتحذيرات السلامة بعناية، والتأكد من فهمك وقبولك لجميع تعليمات السلامة. يتحمل المستخدم المسؤولية عن أي خسارة أو ضرر ناتج عن الاستخدام غير السليم.
- **قد يؤدي عدم استخدام الشاحن الصحيح إلى نشوب حريق أو انفجار، مما قد يتسبب في أضرار مادية وإصابات ووفاة.**
- قبل كل دورة تشغيل، يجب على المشغل إجراء الفحوصات التمهيدية التي حددها المصنع: التأكد من أن جميع أغطية الحماية والوسادات التي زود بها المصنع أصلاً موجودة في مكانها الصحيح وفي حالة صالحة للاستخدام؛ والتأكد من أن نظام الكبح يعمل بشكل سليم؛ أن تكون جميع واقيات المحاور، وواقيات السلاسل، أو أي أغطية أو واقيات أخرى مزودة من قبل الشركة المصنعة في مكانها وفي حالة صالحة للاستخدام؛ أن تكون الإطارات في حالة جيدة. ومضخمه بالهواء بشكل صحيح. وأن يكون لديها ما يكفي من المداس المتبقي؛ يجب أن تكون المنطقة التي سيتم تشغيل المنتج فيها آمنة ومناسبة للتشغيل الآمن.
- يجب صيانة المكونات وإصلاحها وفقًا لمواصفات الشركة المصنعة، مع استخدام قطع الغيار المعتمدة من الشركة المصنعة حصرًا، على أن يتم التركيب على يد الموزعين أو غيرهم من الأشخاص المؤهلين.
- تحذير من إعادة شحن البطاريات غير القابلة لإعادة الشحن.
- لا تسمح بأن تلامس الأيدي أو الأقدام أو الشعر أو أي أجزاء من الحسم أو الملابس أو أي أشياء مماثلة الأجزاء المتحركة أو العجلات أو نظام الدفع، أثناء تشغيل المحرك.
- يجب ألا يستخدم هذا المنتج من قبل الأطفال أو الأشخاص الذين يعانون من ضعف في القدرات الحسدية أو الحسية أو العقلية، أو الذين يفتقرون إلى الخبرة والمعرفة، ما لم يتم توفير الإشراف عليهم أو تزويدهم بالتوجيهات اللازمة (IEC 60335-1/A2:2006).
- يجب ألا يلعب الأطفال دون إشراف مع هذا المنتج (IEC 60335-1/A2:2006).
- يلزم وجود إشراف من شخص بالغ.
- يُحظر تشغيل المركبات لأغراض السباق أو القيام بحركات استعراضية أو أي مناورات أخرى قد تؤدي إلى فقدان السيطرة عليها، أو قد تتسبب في قيام السائق أو الركاب بأفعال أو ردود فعل غير متحكم فيها.
- لا تستخدمه أبدًا بالقرب من المركبات.
- تجنب المطبات الحادة وشبكات الصرف والتغيرات المفاجئة في سطح الطريق. فقد يتوقف السكوتر فجأة.
- تجنب الشوارع والأسطح التي تحتوي على ماء أو رمل أو حصى أو تراب أو أوراق شجر أو أي حطام آخر. فالطقس الرطب يقلل من قوة الجر والكبح والرؤية.
- تجنب القيادة بالقرب من الغازات القابلة للاشتعال أو البخار أو السوائل أو الغبار التي قد تتسبب في نشوب حريق.
- يجب على المشغلين الالتزام بجميع توصيات وتعليمات الشركة المصنعة، فضلاً عن الامتثال لجميع القوانين واللوائح: لا يجوز تشغيل المركبات التي لا تحتوي على مصابيح أمامية إلا في ظروف الرؤية النهارية الملائمة، و؛ يجب تشجيع المالكين على إبراز مركباتهم (لضمان ظهورها بوضوح) باستخدام الإضاءة والعاكسات، وبالنسبة للمركبات المنخفضة، استخدام أعلام الإشارة المثبتة على أعمدة مرنة.
- يجب تحذير الأشخاص الذين يعانون من الحالات التالية من استخدام الجهاز: المصابون بأمراض القلب؛ والنساء الحوامل؛ والأشخاص الذين يعانون من أمراض في الرأس أو الظهر أو الرقبة، أو الذين خضعوا لعمليات جراحية سابقة في تلك المناطق من الجسم؛ والأشخاص الذين يعانون من أي حالات نفسية أو حسدية قد تجعلهم عرضة للإصابة أو تضعف براعتهم الحسدية أو قدراتهم العقلية على إدراك وفهم وتنفيذ جميع تعليمات السلامة، والقدرة على تحمل المخاطر المرتبطة باستخدام الجهاز.
- لا تقود دراجتك ليلاً.
- لا تقود بعد تناول الكحول أو الأدوية الموصوفة طبياً.
- لا تحمل أي أغراض أثناء ركوب الدراجة.

التعديلات

لا تحاول تفكيك الجهاز أو تعديله أو إصلاحه أو استبداله أو أي من مكوناته دون الحصول على تعليمات من فريق Jetson Care. سيؤدي ذلك إلى إبطال أي ضمان، وقد يتسبب في حدوث أعطال قد تؤدي بدورها إلى وقوع إصابات.

احتياطات تشغيلية إضافية

لا ترفع المنتج عن الأرض أثناء تشغيله وعندما تكون العجلات في حالة حركة. فقد يؤدي ذلك إلى دوران العجلات بحرية، مما قد يتسبب في إصابة نفسك أو الآخرين الموجودين بالقرب منك. لا تقفز فوق المنتج أو تنزل منه، ولا تقفز أثناء استخدامه. احرص دائمًا على تثبيت قدميك بإحكام على مسند القدمين أثناء التشغيل. تحقق دائمًا من شحن البطارية قبل الاستخدام.

التخلص من البطاريات المستعملة

قد تحتوي البطارية على مواد خطرة من شأنها أن تشكل خطراً على البيئة وصحة الإنسان. يشير هذا الرمز الموجود على البطارية و/أو عبوتها إلى أنه لا يجوز التعامل مع البطارية المستعملة كنفايات بلدية. يجب التخلص من البطاريات في نقطة تجميع مخصصة لإعادة التدوير. ومن خلال التأكد من التخلص من البطاريات المستعملة بالطريقة الصحيحة، فإنك تساعد في منع العواقب السلبية المحتملة على البيئة وصحة الإنسان. كما أن إعادة تدوير المواد ستساعد في الحفاظ على الموارد الطبيعية. لمزيد من المعلومات حول إعادة تدوير البطاريات المستعملة، يرجى الاتصال بخدمة التخلص من النفايات التابعة للبلدية المحلية.

- لا تستخدم المنتج إذًا وأنت حافي القدمين.
- احرص دائمًا على ارتداء الأحذية ورباط أربطة الحذاء.
- تأكد من أن قدميك مثبتتان بإحكام على سطح السفينة دائمًا.
- يجب على المشغلين دائمًا ارتداء ملابس واقية مناسبة، بما في ذلك على سبيل المثال لا الحصر خوذة حاصلة على شهادة اعتماد مناسبة، وأي معدات أخرى يوصي بها المصنع: يجب دائمًا ارتداء معدات الحماية مثل الخوذة وواقيات الركبتين وواقيات المرفقين.
- أعط دائمًا الأفضلية للمشاة.
- كن يقظًا تجاه الأشياء الموجودة أمامك وبعيدًا عنك.
- لا تسمح بأي عوامل تشتيت الانتباه أثناء القيادة، مثل الرد على الهاتف أو الانخراط في أي أنشطة أخرى.
- لا يجوز ركوب هذا المنتج لأكثر من شخص واحد.
- عند ركوب هذا المنتج برفقة راكبين آخرين، احرص دائمًا على الحفاظ على مسافة آمنة لتجنب الاصطدام.
- عند الانعطاف، احرص على الحفاظ على توازنك.
- القيادة مع فرامل غير مضبوطة بشكل صحيح أمر خطير وقد يؤدي إلى إصابات خطيرة أو الوفاة.
- قد ترتفع درجة حرارة الفرامل أثناء التشغيل، لذا تجنب لمس الفرامل بيديك العاريتين.
- قد يؤدي الضغط على المكابح بقوة مفرطة أو بشكل مفاجئ إلى انغلاق العجلة، مما قد يتسبب في فقدان السيطرة على الدراجة والسقوط. وقد يؤدي الضغط المفاجئ أو المفرط على المكابح إلى الإصابة أو الوفاة.
- في حالة ارتخاء الفرامل، يرجى ضبطها باستخدام مفتاح سداسي أو مفك براغي أو أي أداة مناسبة أخرى، أو يرجى الاتصال بفريق خدمة عملاء Jetson.
- استبدل الأحزاء البالية أو المكسورة على الفور.
- تأكد من وجود جميع ملصقات السلامة في أماكنها الصحيحة وفهم محتواها قبل ركوب الدراجة.
- يجب على المالك السماح باستخدام الوحدة وتشغيلها بعد التأكد من أن المشغلين قادرون على فهم جميع مكونات الوحدة وتشغيلها قبل الاستخدام.
- لا تقم بركوب الدراجة دون تلقي التدريب المناسب. لا تقم بركوب الدراجة بسرعات عالية، أو على أرض غير مستوية، أو على المنحدرات. لا تقم بأي حركات بهلوانية ولا تتعطف بشكل مفاجئ.
- يُنصح باستخدامه في الأماكن المغلقة.
- قد يؤدي التعرض المطول للأشعة فوق البنفسجية والمطر والعوامل الجوية إلى تلف مواد الهيكل، لذا يُنصح بتخزينه في مكان مغلق عند عدم استخدامه.
- أجهزة التنقل الكهربائية الشخصية غير مخصصة للاستخدام في المناطق المرتفعة التي تتطلب مسافة أمان أكبر بين الأسلاك الكهربائية في الدوائر الكهربائية؛ لذا يُشار إلى أنها غير مخصصة للاستخدام على ارتفاعات تزيد عن 2,000 متر فوق مستوى سطح البحر.
- لا تستخدم سوى البطارية (البطاريات) التي حددها المصنع.
- لا ينبغي التخلص من البطارية مع النفايات المنزلية.
- لا يلزم تشحيم السكوتر.
- يُرجى تخزينه في مكان مغلق عند عدم استخدامه. يُرجى تركه في مكان مغلق أثناء الشحن أو عند عدم استخدامه للقيادة.
- **تحذير** - خطر نشوب حريق - لا يجوز للمستخدم إصلاح أي من الأجزاء.
- **تحذير** - خطر نشوب حريق أو التعرض لصعقة كهربائية - لا يمكن للمستخدم استبدال البطارية و/أو مكوناتها.
- تحذير: خطر نشوب حريق.
- يجب ألا يتجاوز وزن الراكب 265 رطلاً | 120.2 كجم.

تحذير:

يرجى دائمًا اتباع الاحتياطات الأساسية عند استخدام هذا المنتج، بما في ذلك ما يلي:

(A) يرجى قراءة جميع التعليمات قبل استخدام المنتج.

(B) لتقليل خطر الإصابة، من الضروري توفير إشراف صارم عند استخدام المنتج في الأماكن القريبة من الأطفال.

(C) لا تدخل أصابعك أو يديك داخل المنتج.

(D) لا تستخدم هذا المنتج إذا كان كابل الطاقة المرن أو كابل الإخراج ملتويًا، أو كان عازله متضررًا، أو ظهرت عليه أي علامات أخرى تدل على تلفه.

(E) بالنسبة لجميع الأجهزة. يجب أن تنص التعليمات على ما يلي: لا يُقصد بهذا الجهاز أن يُستخدم في درجات حرارة محيطة تقل عن 14 درجة فهرنهايت (10- درجة مئوية) أو تزيد عن 104 درجة فهرنهايت (40 درجة مئوية).

(F) بالنسبة لجميع الأجهزة، يجب أن تتضمن التعليمات المعلومات التالية: تم تصميم البطارية بحيث يتم شحنها عندما تتراوح درجة الحرارة المحيطة بين 32 درجة فهرنهايت (0 درجة مئوية) و104 درجة فهرنهايت (40 درجة مئوية). لا تقم أبدًا بشحن البطارية عندما تكون درجة الحرارة المحيطة خارج هذا النطاق.

الاقتراح رقم 65 في كاليفورنيا

تحذير:

قد يعرضك هذا المنتج لمواد كيميائية من بينها الكادميوم، الذي تعتبره ولاية كاليفورنيا مادة مسببة للسرطان وتشوهات خلقية أو أضرارًا أخرى تتعلق بالإنجاب. لمزيد من المعلومات، يرجى زيارة الموقع: WWW.P65WARNINGS.CA.GOV.

إشعار بالامتثال

يتوافق هذا الجهاز مع الجزء 15 من لوائح لجنة الاتصالات الفيدرالية (FCC). ويخضع تشغيله للشرطين التاليين: (1) لا يجوز لهذا الجهاز أن يتسبب في تداخل ضار، و(2) يجب أن يتحمل هذا الجهاز أي تداخل يتعرض له، بما في ذلك التداخل الذي قد يؤدي إلى تشغيل غير مرغوب فيه. تحذير: قد تؤدي أي تغييرات أو تعديلات تجرى على هذه الوحدة دون موافقة صريحة من الجهة المسؤولة عن الامتثال إلى إبطال حق المستخدم في تشغيل الجهاز.

ملاحظة: تم اختبار هذا الجهاز وتبين أنه يتوافق مع الحدود المحددة للأجهزة الرقمية من الفئة ب، وفقًا للجزء 15 من لوائح لجنة الاتصالات الفيدرالية (FCC). وقد صُممت هذه الحدود لتوفير حماية معقولة ضد التداخل الضار في بيئة سكنية. يولد هذا الجهاز طاقة الترددات الراديوية ويستخدمها ويمكن أن يشعها، وقد يتسبب في حدوث تداخل ضار بالاتصالات اللاسلكية إذا لم يتم تركيبه واستخدامه وفقًا للتعليمات. ومع ذلك، لا يوجد ضمان بعدم حدوث تداخل في منشأة معينة. إذا تسبب هذه المعدات في تداخل ضار باستقبال الإذاعة أو التلفزيون — وهو ما يمكن تحديده عن طريق إيقاف تشغيل المعدات وتشغيلها — يُنصح المستخدم بمحاولة تصحيح التداخل باتخاذ واحد أو أكثر من الإجراءات التالية:

- أعد توجيه هوائي الاستقبال أو غيّر مكانه.
- قم بزيادة المسافة الفاصلة بين الجهاز وجهاز الاستقبال.
- قم بتوصيل الجهاز بمأخذ كهربائي في دائرة كهربائية مختلفة عن تلك التي يتصل بها جهاز الاستقبال.
- استشر الموزع أو فنيًا متمرسًا في مجال الراديو والتلفزيون للحصول على المساعدة.
- يجب استخدام كابلات محمية مع هذه الوحدة لضمان الامتثال للحدود التي حددتها لجنة الاتصالات الفيدرالية (FCC) للفئة ب.

تحذير:

قد يؤدي عدم الالتزام بالتعليمات التالية إلى إصابة الطفل أو الآخرين.

- احرص على إبعاد القطع الصغيرة عن متناول الأطفال أثناء التجميع.
- يجب أن يقوم شخص بالغ بتركيب هذا الملحق وإزالته.
- أفحص المنتج بانتظام للتأكد من عدم وجود أي تلف.

*** يجب أن يتم التجميع من قبل شخص بالغ.**

تحذير:

لتقليل خطر الإصابة، يجب أن يكون هناك إشراف من شخص بالغ. لا تستخدمه أبدًا على الطرق، أو بالقرب من المركبات الآلية، أو على المنحدرات الشديدة أو الدرجات أو بالقرب منها، أو في حمامات السباحة أو أي مسطحات مائية أخرى؛ احرص دائمًا على ارتداء الأحذية، ولا تسمح أبدًا بوجود أكثر من راكب واحد.

تغطية الضمان وتسجيل المنتج.

الضمان العام المحدود

يتمتع منتج JETSON الجديد الخاص بك بضمان ضد عيوب المواد والتصنيع على النحو المبين في الموقع RIDEJETSON.COM/WARRANTY. وذلك لفترة زمنية تبدأ من تاريخ الشراء الأصلي من متاجر التجزئة، شريطة استخدامه وفقًا لأدلة المستخدم الخاصة بشركة JETSON (يرجى الرجوع إلى الموقع RIDEJETSON.COM/SUPPORT). **وبموجب هذا الضمان، سيكون بإمكانك توجيه مطالباتك إلى شركة JETSON حتى في الحالات التي تكون فيها قد اشتريت منتج JETSON من أحد بائعي التجزئة المعتمدين لدينا.** لقراءة الشروط الكاملة لضماننا، تفضل بزيارة موقع RIDEJETSON.COM/WARRANTY..

تسجيل المنتج

سجّل جهاز JETSON الجديد الخاص بك لتتمكن من الحصول بسرعة على الدعم المخصص للمنتج والضمان. ابدأ الآن على الموقع RIDEJETSON.COM/PAGES/REGISTRATION.

للاستفادة من ميزات منتجك الضمان أو الاستفسار عن نطاق الضمان، اتصل بنا مباشرةً.

www.ridejetson.com

اتفاقية التحكيم.

يحكم إتفاق التحكيم هذا («الاتفاق») الطريقة التي سيتم بها تسوية أي مطالبات موجهة ضدنا فيما يتعلق بعملية الشراء هذه و/أو استخدام منتجاتنا. يحدد هذا الاتفاق حقوقًا قانونية مهمة. يرجى قراءة هذا الاتفاق بعناية.

بشراء منتجاتنا منا أو من أي طرف ثالث، فإنك تفهم وتوافق على أن أي نزاع بينك وبيننا بشأن هذا المنتج سيتم تسويته عن طريق التحكيم الفردي الملزم وفقًا لشروط هذه الاتفاقية. وبناءً على ذلك فإنك تتنازل عن حقك في المشاركة في مثل هذه النزاعات أو تمثيل مجموعة من المستهلكين فيها. إذا كنت لا توافق على هذه الشروط، فيجب عليك إعادة المنتج في غضون (30) يومًا من استلامك لهذا المنتج.

إشعار هام بشأن حقوقك - يرجى القراءة.

القانون الواجب التطبيق؛ الموافقة

تخضع هذه الاتفاقية لأحكام قانون التحكيم الفيدرالي، 9 U.S.C. §§ 1 وما يليها، وبقدر ما تكون قوانين الولاية سارية، فإنها تخضع لقوانين ولاية ديلاوير، دون مراعاة مبادئ تنازع القوانين. وباحتفاظك بالمنتج لمدة تزيد عن ثلاثين (30) يومًا من تاريخ استلامه، فإنك تقر بأنك قد قرأت هذه الاتفاقية وفهمتها ووافقت على الالتزام بها. إذا لم توافق على هذه الإتفاقية، فيجب عليك إعادة المنتج في غضون ثلاثين (30) يومًا من تاريخ استلامه لاسترداد كامل ثمن الشراء.

أولاً: التسوية عن طريق التحكيم الملزم.

أي مطالبة أو نزاع بينك وبيننا، أو بينك وبين أي من شركاتنا التابعة أو الشريكة، أو وكلائنا أو ممثلينا، ينشأ عن المنتج أو هذه الاتفاقية أو يتعلق بهما بأي شكل من الأشكال، سيتم حله من خلال التحكيم النهائي والملزم. ويسري التزام التحكيم هذا بغض النظر عما إذا كانت المطالبة أو النزاع يتعلق بمسؤولية تقصيرية، أو احتيال، أو تحريف للحقائق، أو مسؤولية المنتج، أو إهمال، أو انتهاك لقانون، أو أي أساس قانوني آخر. أنت تقر وتوافق بشكل صريح على أنك تتنازل عن حقك في رفع دعوى قضائية بناءً على مثل هذه المطالبات أو النزاعات، وفي أن يتم البت في هذه الدعوى من قبل قاضٍ أو هيئة محلفين. على الرغم مما سبق، يجوز لأي من الطرفين التماس إصدار أمر قضائي عاجل أو أي انتصاف منصف آخر من محكمة مختصة، وذلك حصريًا لمنع وقوع ضرر لا يمكن إصلاحه ريثما يتم الانتهاء من التحكيم، دون التنازل عن أي حق في التحكيم بشأن النزاع الأساسي.

ثانياً: التنازل عن المشاركة في الدعوى الجماعية

تجرى جميع إجراءات التحكيم بموجب هذه الاتفاقية على أساس فردي (وليس جماعي)، ولا يملك المحكم أي سلطة لإصدار حكم جماعي. أنت تقر وتوافق على أن هذه الاتفاقية تحظر عليك بشكل صريح بدء إجراءات التحكيم بصفتك ممثلاً للآخرين أو الانضمام إلى أي إجراءات تحكيم يرفعها أي شخص آخر. كما تقر وتوافق على أنك تتنازل عن حقك في العمل كممثل، أو كمدعي عام خاص، أو بأي صفة تمثيلية أخرى، و/أو المشاركة كعضو في مجموعة من المدعين في أي دعوى قضائية ترفع ضدنا و/أو ضد أطراف ثالثة ذات صلة.

الرابع: التكاليف.

تكون جميع المصاريف الإدارية لإجراءات التحكيم التي تُباشر بموجب هذه الاتفاقية على النحو التالي:

(A) إذا كانت قيمة المطالبة أو النزاع موضوع إجراءات التحكيم أقل من خمسة آلاف دولار (5,000 دولار أمريكي)، فلن تتجاوز مسؤوليتك المالية عن التكاليف الإدارية مائة دولار (100 دولار)؛

(B) إذا كانت قيمة المطالبة أو النزاع موضوع إجراءات التحكيم تتراوح بين خمسة آلاف دولار (5,000 دولار أمريكي) وخمسين ألف دولار (50,000 دولار أمريكي)، فإن مسؤوليتك المالية عن التكاليف الإدارية لن تتجاوز ثلاثمائة دولار (300 دولار)؛ و

(C) إذا تجاوزت قيمة المطالبة أو النزاع موضوع إجراءات التحكيم مبلغ 50,000 دولار، فستكون مسؤوليتك المالية عن التكاليف الإدارية وفقًا لجدول الرسوم التجارية الذي توفره جمعية التحكيم الأمريكية (AAA).

(D) يتحمل كل طرف أتعاب وتكاليف محاميه وخبرائه وشهوده.

خامساً: الدعاوى الصغيرة.

إذا كانت الدعوى تندرج ضمن اختصاص محكمة المطالبات الصغيرة، يجوز لأي من الطرفين اختيار رفع الدعوى إلى تلك المحكمة بدلاً من اللجوء إلى التحكيم. ويجب تسوية أي نزاع لا يمكن الفصل فيه ضمن اختصاص محكمة المطالبات الصغيرة عن طريق التحكيم الملزم على النحو المبين في شروط هذه الاتفاقية ووفقًا لها. ويجب تسوية أي استئناف لحكم صادر عن محكمة المطالبات الصغيرة عن طريق التحكيم الملزم بموجب شروط هذه الاتفاقية.

السادس: قابلية الفصل.

إذا تم إعلان أو ثبوت أن أي بند من بنود هذه الاتفاقية غير قانوني أو غير قابل للتنفيذ أو باطل، فإن هذا البند لن يكون ساري المفعول إلا في الحدود التي ثبت فيها أنه غير قانوني أو غير قابل للتنفيذ أو باطل، وتظل بقية هذا البند وجميع البنود الأخرى قابلة للتنفيذ بالكامل.

شركة توروايد تك ذ.م.م.
794 شارع سكول هاوس
نيو كاسل، ديلاوير 19720

تاريخ التنفيذ: يناير 2026

.ثالثًا: إجراءات التحكيم

(A) قبلَ الشروع في أي إجراءاتٍ تحكيم بموجب هذه الاتفاقية، يجب عليك أولاً عرض المطالبة أو النزاع علينا عن طريق الاتصال بممثلنا على الرقم المجاني 1-866-225-9723 وتقديم جميع المعلومات المطلوبة. وقد يُطلب منك تزويدنا ببيان مكتوب يوضح طبيعة مطالبتك أو نزاعك. وسيكون لدينا خمسة وأربعون (45) يومًا من تاريخ استلام هذا الاتصال (أو البيان المكتوب) لحل هذه المطالبة أو هذا النزاع («فترة الحل»). إذا لم يتم حل مطالبتك أو نزاعك خلال فترة الحل، فيحوز لك بدء إجراءات التحكيم وفقًا لشروط هذه الاتفاقية.

(B) يجب أن يتم التحكيم في أي مطالبة أو نزاع بموجب هذه الاتفاقية وفقًا لقواعد التحكيم الخاصة بالمستهلكين الصادرة عن جمعية التحكيم الأمريكية (AAA) السارية في ذلك الوقت. ويمكن الاطلاع على هذه القواعد والإجراءات عن طريق الاتصال بجمعية التحكيم الأمريكية أو زيارة موقعها الإلكتروني على العنوان www.adr.org.

(C) لا يجوز للمحكم إجراء تحكيم جماعي؛ أي أنه لا يجوز للمحكم أن يسمح لك بالتصرف بصفتك ممثلًا، أو محاميًا عامًا خاصًا، أو بأي صفة تمثيلية نيابة عن الآخرين في إجراءات التحكيم.

(D) يُجرى التحكيم في أي مطالبة أو نزاع بموجب هذه الاتفاقية في مقاطعة نيويورك، بولاية نيويورك؛ شريطةَ أنه بالنسبة للمطالبات التي تبلغ قيمتها 25,000 دولار أو أقل، يجوز لك اختيار إجراء التحكيم عبر الهاتف أو الفيديو، وفي هذه الحالة لن يُشترط الحضور شخصيًا.

(E) التحكيم الجماعي. في حالة رفع عشرين (20) دعوى متشابهة أو أكثر ضدنا خلال أي فترة مدتها تسعين (90) يومًا («الدعوى الجماعية»)، تتولى جمعية التحكيم الأمريكية (AAA) إدارة الدعوى الجماعية في إطار إجراءات منسقة. وتقوم جمعية التحكيم الأمريكية (AAA) باختيار ما يصل إلى عشر (10) دعاوى لتكون بمثابة إجراءات نموذجية، على أن يتم البت فيها أولاً. ولن تكون نتائج الإجراءات النموذجية ملزمة للمطالبين المتبقين، ولكن يجوز للأطراف استخدامها لتسهيل التسوية. ولن يتم إدارة أو التحكيم في أي مطالبات إضافية ضمن الدعوى الجماعية أثناء انتظار البت في الإجراءات النموذجية. وسيتم تعليق سريان جميع قوانين التقادم المعمول بها خلال أي فترة تعليق بموجب هذا القسم. ولا يحد هذا الحكم من حقك الفردي في التحكيم.

(F) الجهة الإدارية البديلة. في حال تعذر على هيئة التحكيم الأمريكية (AAA) إدارة مطالبة بموجب هذه الاتفاقية أو عدم رغبتها في ذلك، تتولى شركة «JAMS, Inc.» دور الجهة الإدارية للتحكيم وفقًا لـ«المعايير الدنيا للتحكيم في شؤون المستهلكين» السارية في ذلك الوقت، والمتاحة على الرابط www.jamsadr.com.

1. نبذة عن منتجك.

1.1 نظرة عامة على المنتج

1. محموعة المقود*
   A. فرامل اليد
   B. حرس
   C. شاشة LED
   D. المقود
   E. خطاف قابل للطي
   F. مستشعر NFC
   G. زر التشغيل
   H. دواسة الوقود
2. المصباح الأمامي
3. الساق
4. قفل الكابل
5. كابل
6. مزلاج القفل
7. نقطة مفصل الطي
8. جهاز التتبع - الحجرة
9. منفذ الشحن المزود بغطاء
10. سطح السفينة
11. مزلاج قابل للطي
12. فرامل القدم
13. المصباح الخلفي/مصباح الفرامل
14. العجلة الخلفية
15. فرامل قرصية
16. العجلة الأمامية
17. مسند
18. شاحن
19. كابل الشحن
20. بطاقات أمان NFC ×2 (1 كبيرة و1 صغيرة)

الأدوات والمعدات المرفقة للتجميع والضبط والصيانة:

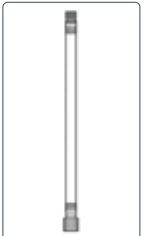
خرطوم تمديد صمام الإطار


أداة أمنية


مسامير (×5، بما في ذلك قطعة احتياطية واحدة)


مفتاح ألين 2 مم


مفتاح ألين 4 مم

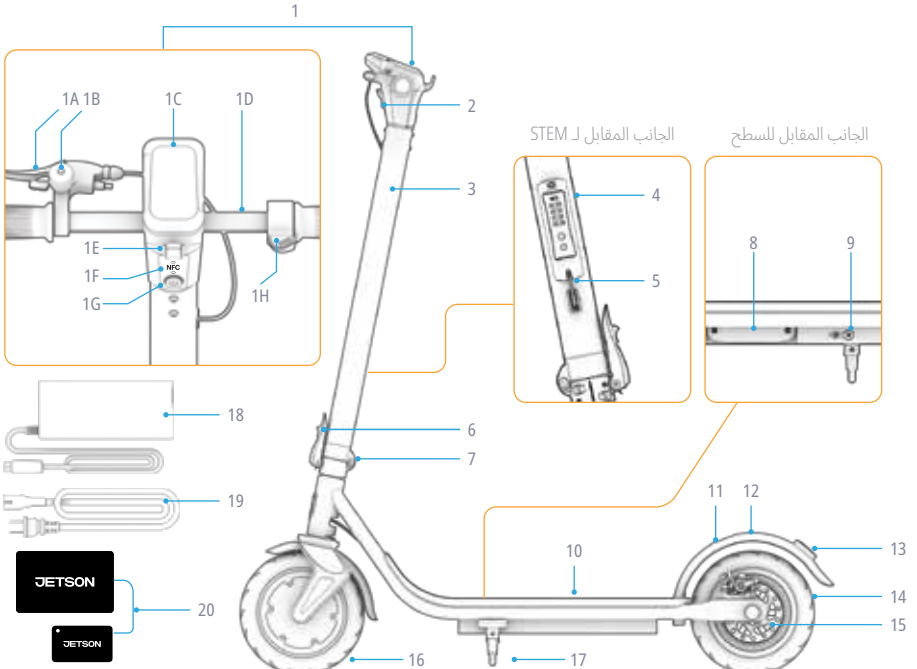

*غير مُركَّب مسبقًا؛ يتطلب التجميع.

ملاحظة: قد لا تعكس الصور المظهر الدقيق للمنتج الفعلي.

1.2 مواصفات المنتج

- الحد الأقصى للوزن: 265 رطلاً | 120.2 كحم
- الوزن الأدنى للراكب: 100 رطل | 45.4 كحم
- وزن المنتج: 39.2 رطل | 17.8 كحم
- العمر الموصى به: 12 سنة فما فوق
- أبعاد المنتج، في حالة الفتح:
42.9 بوصة (طول) × 19.2 بوصة (عرض) × 45.5 بوصة (ارتفاع) | 108.9 سم (طول) × 48.8 سم (عرض) × 115.6 سم (ارتفاع)
- أبعاد المنتج عند الطي:
42.9 بوصة (طول) × 19.2 بوصة (عرض) × 18.5 بوصة (ارتفاع) | 108.9 سم (طول) × 48.8 سم (عرض) × 46.9 سم (ارتفاع)
- أبعاد سطح السفينة: 22.3 بوصة (طول) × 6.2 بوصة (عرض) | 56.6 سم (طول) × 15.7 سم (عرض)
- حجم العجلة: 8.5 بوصة | 21.6 سم
- السرعة القصوى: 15.5 ميل في الساعة* | 24.9 كم/ساعة*
- المدى الأقصى: 18.0 ميل | 29.0 كم *، **
- البطارية: 36 فولت، 7.5 أمبير/ساعة
- نوع البطارية: ليثيوم أيون
- المحرك: 350 واط***
- الشاحن: 42 فولت، 1.5 أمبير
- مدة الشحن: حوالي 5.5 ساعات
- أقصى زاوية صعود: 15°
- ضغط الهواء الموصى به في الإطارات: 50 PSI
- شهادة UL: 2272

*قد تختلف مجموعة المنتجات والسرعة وعمر البطارية والمواصفات الأخرى باختلاف الراكب وظروف الركوب.

تم إجراء الاختبار بحمولة تبلغ 143.3 رطل | 65.0 كجم، في درجة حرارة هواء تبلغ 77 درجة فهرنهايت | 25 درجة مئوية، وبسرعة 12 ميل في الساعة | 19.3 كم/ساعة. انظر القسم 4.5 لمزيد من التفاصيل حول الظروف التي قد تؤثر على المدى.

القدرة القصوى

1.3 الموارد المتاحة عبر الإنترنت

ابحث عن أفضل منتجاتنا
المنتج المحدث
مواد التوجيه
وموارد الدعم.

يمكنك العثور على دليل المستخدم هذا عبر الإنترنت على الرابط
https://cdn.shopify.com/s/files/1/2530/6734/files/SHIELD-MANUAL-web.pdf

يمكنك الاطلاع على مجموعة أدلة الاستخدام الخاصة بنا على الرابط التالي:
https://ridejetson.com/pages/product-manuals

2. تعليمات التركيب.

2.1 ملاحظات تمهيدية

- ابدأ مغامرتك بالطريقة الصحيحة. قبل استخدام هذا المنتج، اقرأ دليل المستخدم بالكامل بعناية، بما في ذلك تحذيرات السلامة. تأكد من فهمك لجميع ما يلي وقبولك له والتزامك به:
  - توصيات الشركة المصنعة.
  - تعليمات السلامة والتحذيرات.
  - القوانين واللوائح المحلية المتعلقة بركوب الدراجات والعمليات التشغيلية.

- توخَّ الحذر عند فتح الصندوق وإزالة جميع مواد التغليف ووضع السكوتر في مكانه استعدادًا للتركيب.

أثناء فتح العبوة والاستعداد للتركيب، تعامل مع أجزاء العمود والمقود بحذر حتى لا تنفصل الأسلاك الداخلية الموضوعة لتسهيل التوصيل.

- الاتجاهات المذكورة في هذا الدليل — اليمين، واليسار، والأمام/إلى الأمام، والخلف/إلى الخلف — محددة وفقًا لما يراه الراكب عندما يقف على السكوتر. فعلى سبيل المثال، «الجانب الأيمن» من السكوتر هو الجانب الذي ستكون فيه يد الراكب اليمنى.

2.2 سلامة الخوذة

يجب على الراكب ارتداء الخوذة في جميع الأوقات.



الوضع الصحيح:
الجبهة مغطاة بواسطة الخوذة.



الوضع غير الصحيح:
الجبهة مكشوفة. قد يؤدي السقوط إلى إصابة خطيرة.

*ارتدِ خوذة وملابس وأحذية مناسبة ومعدات السلامة. تجنب ارتداء الملابس التي قد تعلق في العجلات أو تحتها. ينصح بارتداء أحذية مسطحة ذات مقدمة مغلقة. ارتدِ خوذة معتمدة وفقًا لمعيار ASTM F1492 ومعدات واقية للوقاية من الإصابات في حالة وقوع حادث.

2.3 فتح السكوتر وطيّه

متى يتم فتحها: للركوب والتركيب*
متى يجب طيها: للتخزين والنقل

هام: لا ترفع السكوتر من المقود. لنقله، قم بتثبيته في الوضع المطوي وحمله من عمود التوجيه.

*عند فتح الدراجة لتركيبها، لن يكون المقود مثبتًا بعد.

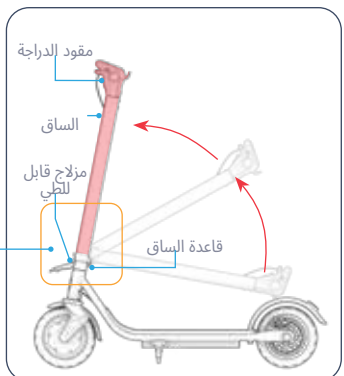

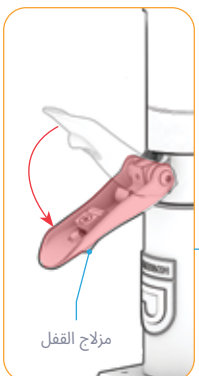

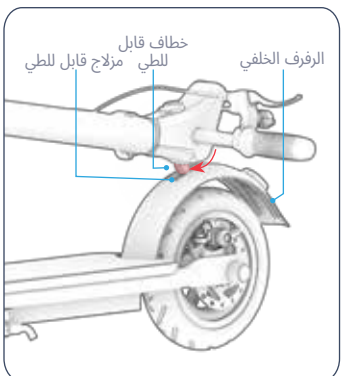

3. ارفع المقود برفق حتى يصبح في وضع مستقيم تمامًا على قاعدة العمود.
4. اسحب مزلاج القفل لفتحه بالكامل.

هام: لا تحاول إغلاق المزلاج قبل إحضاره إلى وضع الفتح الكامل.

تتكشف الأحداث

1. ضع السكوتر في وضع مستقيم على الدعامة (انظر القسم 3.7).
2. اضغط على الرفرف الخلفي لأسفل لتحرير خطاف الطي.

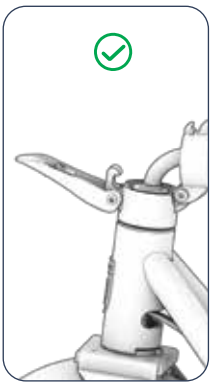

الصحيح: تم فتح المزلاج بالكامل.

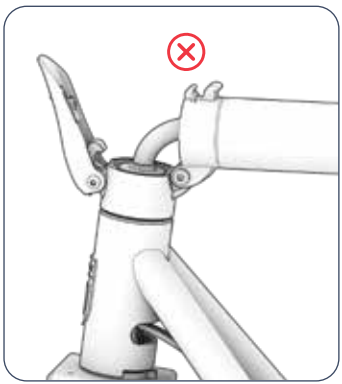

خطأ: المزلاج مفتوح جزئيًا.

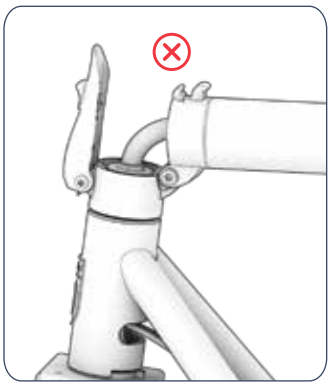

خطأ: لم يتم سحب المزلاج لفتحه.

5. ارفع المزلاج حزئيًا، مع التأكد من أن خطاف المزلاج (A) قد أُدخل بالكامل بين الخطافين الموجودين على الساق (B و C)، كما هو موضح في الصورة الثانية أدناه. عند القيام بذلك بشكل صحيح، سيصدر خطاف المزلاج (A) صوت «طقطقة» عند استقراره في مكانه.

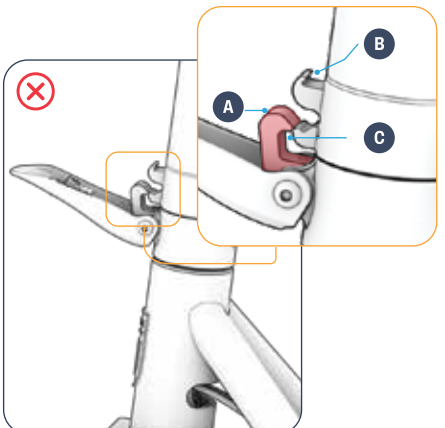

خطأ: لم يتم إدخال الخطاف الموجود على المزلاج (أ) بالكامل بين الخطافين الموجودين على الساق (ب و ج).

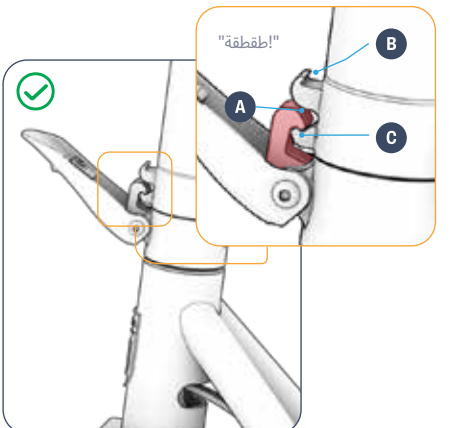

صحيح: تم إدخال الخطاف الموجود على المزلاج (أ) بالكامل بين الخطافين الموجودين على الساق (ب و ج)، وسمع صوت «طقطقة».

هام: لا تواصل العملية إذا لم يكن خطاف المزلاج مُدسَّبًا بالكامل. اسحب المزلاج لفتحه بالكامل وكرر الخطوة 5 حتى يتم تثبيته بشكل صحيح.

6. اضغط على مزلاج التثبيت باتجاه الإطار لتثبيت المقود في مكانه.
7. تأكد من أن المزلاج والساق مثبتان بإحكام.

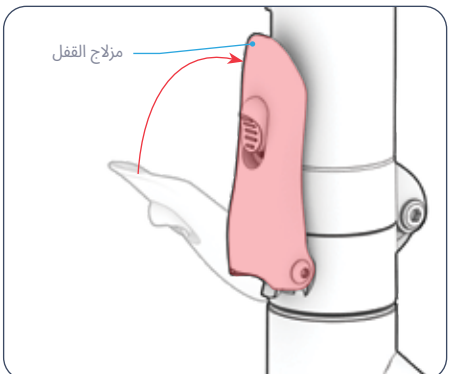

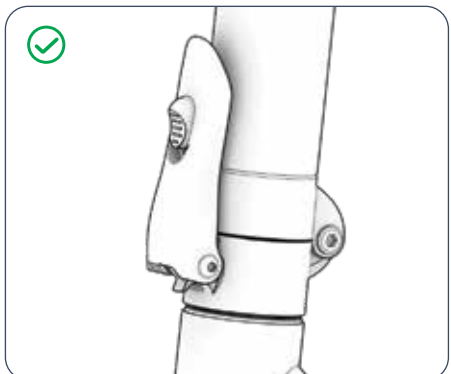

⚠ **تحذير:** لضمان إغلاق المزلاج بشكل صحيح وتثبيته بإحكام على الساق، تأكد من سماع صوت «طقطقة» عند إغلاقه بالكامل.

⚠ **تحذير:** لتجنب انهيار المقود الذي قد يؤدي إلى إصابة، لا تقم أبدًا بقيادة السكوتر ما لم يكن آلية الطي مغلقة تمامًا وقاعدة المقود مثبتة في الوضع الرأسي.

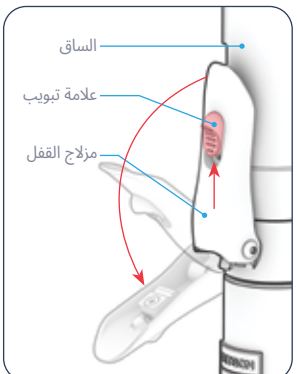

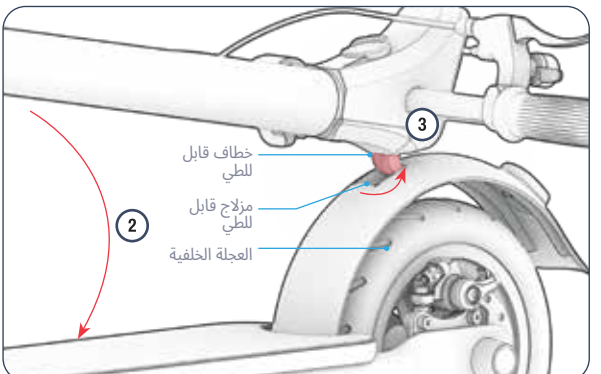

الطي

1. ادفع اللسان الموحود على مزلاج القفل لأعلى، ثم اسحب المزلاج لفتحه وإبعاده عن الحذع.
2. قم بخفض المقود برفق نحو العجلة الخلفية.
3. ادفع خطاف الطي في مزلاج الطي، لتثبيت المقود في وضع الطي.

2.4 تثبيت المقود

تحذير:
- توخَّ الحذر عند التعامل مع المكونات الكهربائية.
- تأكَّد من أن كابل الفرامل ليس متشابكًا، أو يعترض طريق أي أجزاء متحركة، أو موضوعًا بطريقة تمنع دوران المقود.

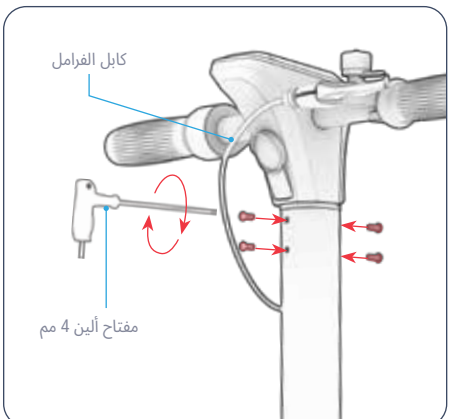

3. أدخل مسمارًا واحدًا في كل مجموعة من الثقوب المتوازية عن طريق لفه في اتجاه عقارب الساعة. وبمحرد تثبيت المسمارين الأربعة، قم بإحكام ربطها باستخدام مفتاح ألين مقاس 4 مم.
4. تأكَّد من أن المقود مثبت بإحكام في عمود المقود.

هام: احرص على عدم الضغط على الأسلاك. قم بتوجيهها بعيدًا عن قطعتَي الإطار بأمان أثناء عملية التمرير.

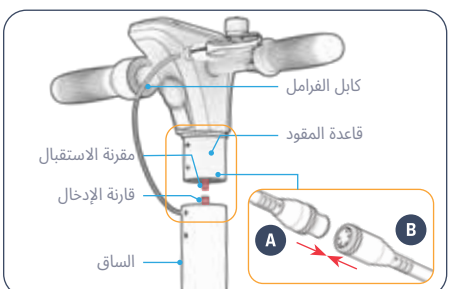

1. قم بمحاذاة الأسهم الموجودة على سلك المقود (A) ومقبس سلك العمود (B). ثم أدخل (A) في (B).
2. ضع المقود فوق ساق المقود بحيث يكون العمود موجهاً نحو الأسفل ومستشعر NFC موجهاً نحو الخلف. أدخل العمود في ساق المقود حتى تتوافق فتحات البراغي الأربع.

2.5 تفعيل علامات NFC

يمكنك استخدام علامات NFC لفتح السكوتر إلكترونيًّا. (انظر القسم 3.9).

هام: اعتمادًا على تاريخ تصنيع سكوترك، قد تكون بطاقات NFC المرفقة مفعّلة ومقرونة بالسكوتر بالفعل، أو قد تحتاج إلى تفعيلها وإقرانها يدويًّا قبل أن تتمكن من استخدامها لفتح السكوتر.
هام: إذا لم تستجب سكوترك لعلامات الأمان NFC الخاصة بك، فيُرجى الاتصال بفريق JETSON CARE للحصول على المساعدة.

لمعرفة ما إذا كانت بطاقاتك تحتاج إلى إقرانها بالسكوتر، ابحث عن نقطة حمراء على الجهاز المرفق علامات NFC.



إذا كانت بطاقات NFC الخاصة بدراجتك الكهربائية تحمل ملصقًا أحمر كما هو موضح أعلاه، فهذا يعني أن بطاقات NFC الخاصة بك قد تم تفعيلها مسبقًا وتم إقرانها بالفعل بدراجتك الكهربائية. ولا يلزم اتخاذ أي إجراء إضافي. البطاقات جاهزة للاستخدام!



إذا **لم تكن** علامات NFC الخاصة بك مزودة بملصق أحمر، فيجب تفعيل بطاقات NFC الخاصة بك وإقرانها بالسكوتر. لتفعيل هذه العلامات، اتبع هذه التعليمات.

1. اضغط على زر التشغيل واستمر في الضغط عليه لمدة ثانيتين لتشغيل السكوتر.
   لاحظ رمز القفل الوامض على شاشة LED.
2. اضغط بسرعة على زر التشغيل 4 مرات متتالية. ثم ضع علامة الأمان NFC على مستشعر NFC. وسيتم الإشارة إلى نجاح عملية الاقتران بما يلي:
   - صوتان
   - إضاءة خضراء ثابتة للدائرة على شاشة LED
   - اختفاء رمز القفل من شاشة LED
3. كرر العملية مع علامة NFC الأخرى.

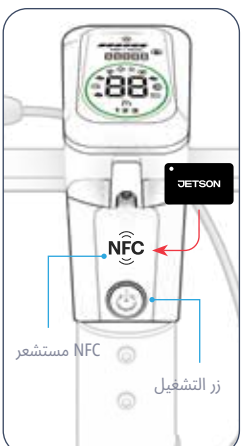

العناية بعلامة NFC الأمنية:

- تجنب تعريض العلامات للبلل. قم بتخزينها في مكان جاف.
- لتنظيف العلامات، امسحها بقطعة قماش جافة وخالية من الغبار.

2.6 إعداد رمز المرور الإلكتروني الخاص بك

يمكنك أيضًا استخدام رمز مرور إلكتروني مكون من 3 أرقام لفتح السكوتر.

رمز المرور الافتراضي هو 333. يمكنك تغييره في أي وقت.
ملاحظة: ستحتاج إلى إحدى بطاقات NFC المرفقة لتغيير رمز المرور الافتراضي.

هام: احفظ رمز المرور الخاص بك. فبدونه، لن تتمكن من إعادة تعيين رمز المرور أو استخدامه لفتح السكوتر.

لتغيير رمز المرور:

1. اضغط على زر التشغيل واستمر في الضغط عليه لمدة ثانيتين لتشغيل السكوتر. لاحظ رمز القفل الوامض على شاشة LED.
2. اضغط مع الاستمرار على إحدى علامات الأمان NFC فوق مستشعر NFC حتى تسمع صوتين صفير ويختفي رمز القفل من شاشة LED.
3. اضغط على زر التشغيل واستمر في الضغط عليه لمدة 2-1 ثانية أثناء تمرير بطاقة أمان NFC على مستشعر NFC. حرر الزر والبطاقة عندما:
   - يُسمع صوت صفيرتين.
   - يبدأ الدائرة الخضراء في الوميض.
4. اضغط بسرعة على زر التشغيل 5 مرات متتالية للدخول إلى قسم كلمة المرور في قائمة الإعدادات.
5. اضغط بسرعة على دواسة الوقود حتى يظهر الرقم الذي تريده للموضع الأول من رمز المرور على الشاشة.
   ملاحظة: تتراوح الأرقام من 1 إلى 9. اضغط بعد الرقم 9 للعودة إلى الرقم 1.
6. اضغط على زر التشغيل مرة واحدة لاختيار هذا الرقم.
7. كرر الخطوتين 5 و6 بالنسبة للموضع الثاني.
8. كرر الخطوتين 5 و6 للموضع الثالث. سيصدر صوتان يؤكدان أن رمز المرور الحديد المكون من 3 أرقام قد تم تعيينه بنجاح.

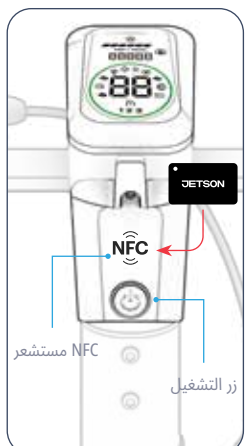

2.7 ضبط رمز قفل الأسطوانة

الرمز الافتراضي لقفل الأسطوانة هو «0000».

هام: لا توجد طريقة لإعادة تعيين الرمز أو استخدام القفل دون استخدام الرمز الحالي. احرص على تدوين الرمز كلما قمت بتغييره.

لتغيير رمز قفل الأسطوانة:

1. قم بتدوير كل رقم حول الأسطوانة حتى تصطف الأرقام الأربعة في الرمز الحالي في الوسط من الأعلى إلى الأسفل. (سيكون الرمز «0000» إذا كان الجهاز لا يزال في الوضع الافتراضي)
2. ادفع مفتاح إعادة الضبط إلى اليمين.
3. قم بتدوير الأرقام حتى يظهر رمز حديد ويكون محاذيًا للوسط.
4. اضغط على مفتاح إعادة الضبط نحو اليسار لبرمجة الرمز الحديد.

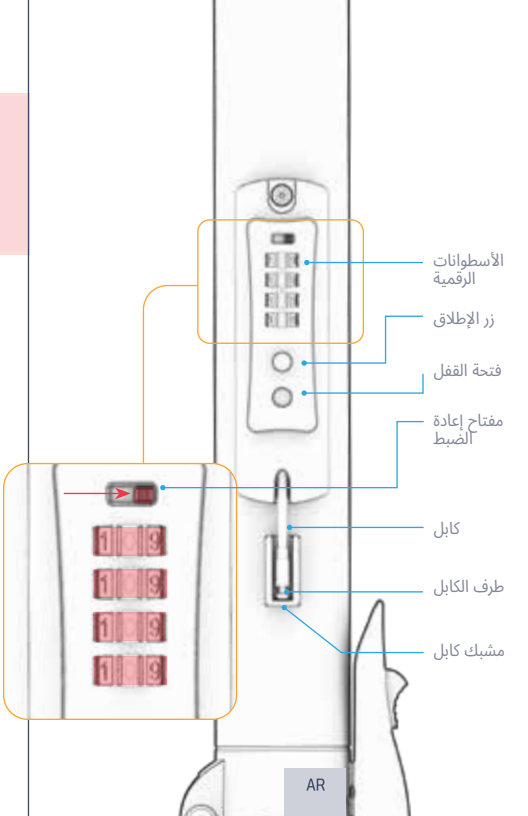

2.8 تركيب جهاز تتبع

يحتوي هذا الجيب على فتحتين مختلفتين داخل حجرة جهاز التتبع لاستيعاب جهازي تتبع بتقنية BLUETOOTH® من حجمين مختلفين، مثل APPLE AIRTAG™ أو TILE™.*

- قبل إدخال حهاز التتبع في المقصورة، يرجى اتباع تعليمات الإعداد الخاصة به.
- للوصول إلى حجرة حهاز التتبع، ستحتاج إلى أداة الأمان.

قسم أجهزة التتبع الدائرية:
1.27 بوصة | 32.37 ملم (القطر) × 0.31 بوصة | 8 ملم (العمق)

قسم جهاز التتبع المستطيل:
2.34 بوصة | 59.51 ملم (العرض) × 1.43 بوصة | 36.2 ملم (الارتفاع) × 0.31 بوصة | 8 ملم (العمق)

ملاحظة: استخدم التطبيق أو البرنامج المرتبط بجهاز التتبع الخاص بك لمتابعة موقع سكوترك.

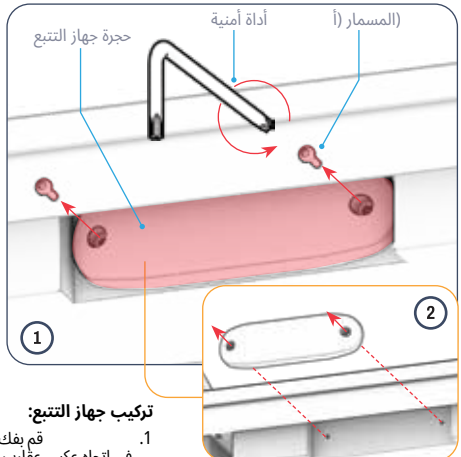

تركيب جهاز التتبع:

1. قم بفك وإزالة المسمارين (A) الموجودين في حجرة جهاز التتبع عن طريق لفهما في اتجاه عكس عقارب الساعة باستخدام أداة الأمان. ثم ضعهما جانبًا.
2. أزل حجرة جهاز التتبع من جانب سطح السفينة.
3. قم بفك وإزالة المسامير الأربعة (B) الخاصة باللوحة الداخلية عن طريق لفها عكس اتجاه عقارب الساعة باستخدام مفتاح ألين مقاس 2 مم (3A). ضع المسامير واللوحة الداخلية جانبًا (3B).

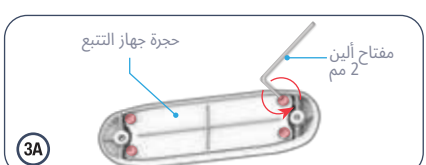

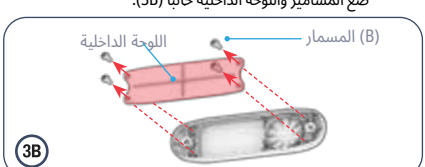

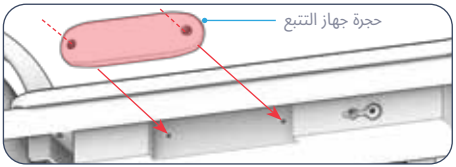

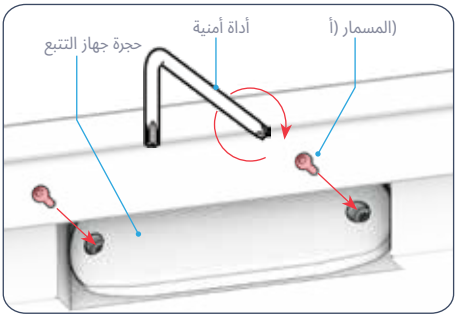

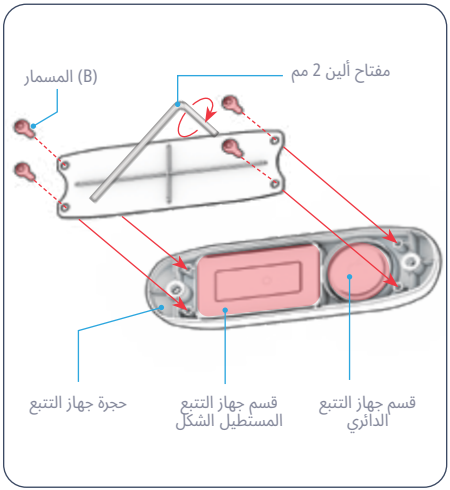

7. أعد تركيب غطاء حجرة التتبع بحيث تكون الفتحتان الموجودتان في الغطاء متوازيتين مع الفتحتين الموجودتين في جانب المنصة.
8. أدخل المسمار (A) المذكور في الخطوة 1 في كل مجموعة من الثقوب المتوازية، ثم أحكم ربطه عن طريق لفه في اتجاه عقارب الساعة باستخدام أداة التثبيت.

4. ضع جهاز التتبع في المكان المخصص له.
5. أعد تركيب اللوحة الداخلية بحيث تتوافق الثقوب الأربعة الموجودة في اللوحة مع الثقوب الأربعة الموجودة في هيكل الحجرة.
6. أدخل مسمارًا واحدًا (B) في كل ثقب من الثقوب الأربعة المتوازية، ثم اربطه في اتجاه عقارب الساعة باستخدام مفتاح ألين مقاس 2 مم.

2.9 نفخ الإطارات

قبل ركوبك الدراجة لأول مرة، ستحتاج إلى ضخ الهواء في الإطارات لضبط ضغطها ليصل إلى 50 PSI (رطل لكل بوصة مربعة) وفقًا للموصى به. استخدم مقياس الضغط للتأكد من أن ضغط الإطارات يبلغ 50 PSI قبل كل رحلة.

لإضافة الهواء:

1. أزل غطاء الغبار عن صمام الإطار في إحدى العجلات عن طريق لفه عكس اتجاه عقارب الساعة. ضع الغطاء جانبًا.
2. قم بلف الطرف العريض لخرطوم تمديد صمام الإطار في اتجاه عقارب الساعة لتثبيته على صمام الإطار.
3. اتبع تعليمات الشركة المصنعة الخاصة بمضخة الهواء لتوصيل المضخة بالطرف السائب لخرطوم التمديد، ثم قم بضخ الهواء في الإطار. تحقق من الضغط بشكل دوري باستخدام مقياس الضغط واستمر في ضخ الهواء حتى يصل ضغط الإطار إلى 50 PSI.
4. افصل مضخة الهواء عن الخرطوم، ثم افصل الخرطوم عن صمام الإطار عن طريق لفه عكس اتجاه عقارب الساعة.
5. أعد تركيب غطاء الغبار عن طريق لفه في اتجاه عقارب الساعة على الصمام.
6. كرر العملية مع الإطار الآخر.

تحذير: ⚠ استخدم مضخة هواء يدوية فقط لنفخ إطارات دراجتك من طراز SHIELD. لا تستخدم أبدًا ضاغط هواء؛ فقد يؤدي ذلك إلى انفجار أنابيب الإطارات.

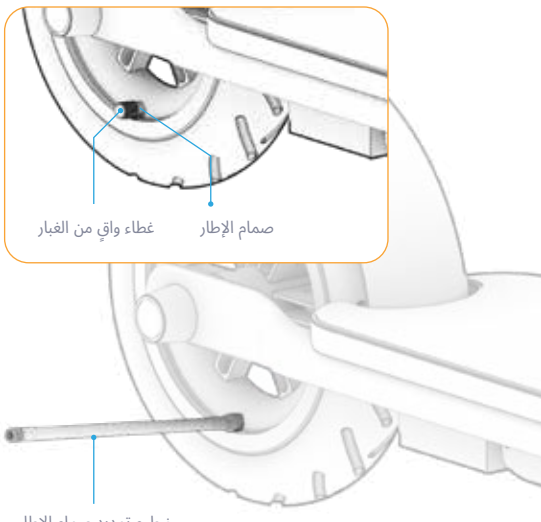

2.10 شحن البطارية

قم بشحن البطارية بالكامل قبل استخدامها لأول مرة.

1. قم بتوصيل كابل الشحن بالشاحن.
2. اسحب غطاء منفذ الشحن الموجود في السكوتر لفتحه.
3. قم بتوصيل كابل الشحن بمأخذ الحائط، ثم قم بتوصيل سلك الشاحن بمنفذ الشحن الموجود في حهازك.
4. عندما يتحول لون ضوء المؤشر الموجود علي الشاحن من الأحمر إلى الأخضر، فهذا يعني أن البطارية قد وصلت إلي الشحن الكامل. افصل سلك الشاحن من منفذ الشحن، ثم افصل الكابل من مقبس الحائط.
5. أغلق غطاء منفذ الشحن.

الحالة	مصباح مؤشر الشاحن:
الشحن	الإضاءة الحمراء
اكتمل الشحن	الإضاءة الخضراء

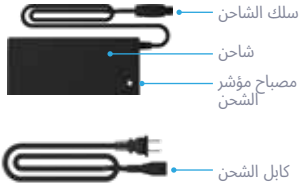

ملاحظة: قد يستغرق شحن البطارية بالكامل حوالي 5.5 ساعات.*

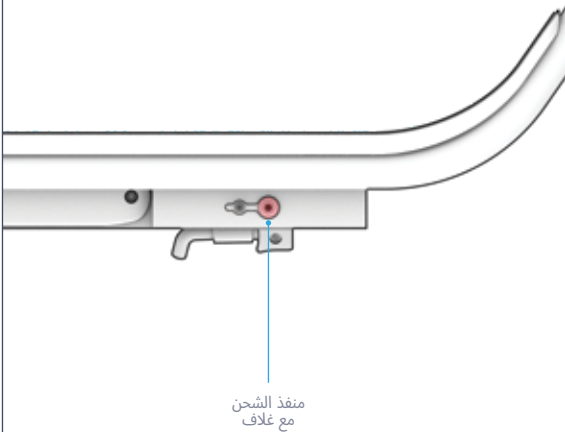

ملاحظات مهمة بشأن الشحن

- احرص دائمًا على إغلاق منفذ الشحن عندما لا تكون البطارية قيد الشحن فعليًّا.
- لا تقم أبدًا بتشغيل المنتج أثناء شحنه.
- لا تستخدم موزعات الطاقة القابلة للنقل.
- للحفاظ على أفضل حالة للبطارية، قم بشحنها بالكامل في كل حلسة شحن — حوالي 5.5 ساعات.*
- لا تترك جهازك قيد الشحن طوال الليل أو لفترات طويلة.
- لا تحاول إزالة البطارية أو تفكيكها.
- نطاق درجة الحرارة المحيطة أثناء الشحن: 50 درجة فهرنهايت (10 درجات مئوية) - 104 درجة فهرنهايت (40 درجة مئوية)
- نطاق درجة الحرارة المحيطة أثناء التشغيل: 14 درجة فهرنهايت (10- درجة مئوية) - 104 درجة فهرنهايت (40 درجة مئوية)
- احرص دائمًا على إبقاء غطاء منفذ الشحن مغلقًا عندما لا يكون الجهاز قيد الشحن فعليًّا.
- لا تستخدم هذا المنتج إذا كان سلك الطاقة المرن أو كابل الإخراج متآكلًا، أو كان العازل مكسورًا، أو ظهرت عليه أي علامات تلف أخرى.
- تأكد من أن رقم طراز الشاحن الموحود على ملصق الشاحن يتطابق مع رقم طراز الشاحن المذكور أعلاه.
- تأكد من أن ملصق الشاحن يشير إلى أن الشاحن متوافق مع طراز جهاز JETSON الخاص بك. يمكنك العثور على اسم طراز جهاز JETSON ورقم SKU الخاص به على ملصق ملصق على الجزء العلوي أو الجانبي أو السفلي من هيكل المنتج أو قاعدة الوقوف.

هام:

لا تستخدم سوى الشاحن المرفق أو شاحن تم شراؤه مباشرة من شركة «جيتسون» (JETSON) ويحمل العلامة التالية: MADE XH-CP42200P BY SHENZHEN HYLETON TECHNOLOGY CO., LTD، أو JY-420150 GUANGZHOU JI YIN POWER ELECTRONICS CO LTD (رقم طراز جيتسون: PJTGESC-CH).

⚠ تحذير: قد يؤدي عدم استخدام الشاحن الصحيح إلى نشوب حريق أو انفجار، مما قد يتسبب في أضرار مادية وإصابات ووفاة.



هذا مثال على طريقة التصحيح التي سيحتوي عليها شاحنك.

3. الميزات والوظائف.

3.1 التشغيل والإيقاف

لتشغيل الجهاز:
اضغط على زر التشغيل/الوضع واستمر في الضغط عليه لمدة ثانيتين.
لإيقاف التشغيل:
اضغط مع الاستمرار على زر التشغيل/الوضع لمدة 3 ثوانٍ.

للحفاظ على طاقة البطارية، يتميز السكوتر الخاص بك بخاصية الإيقاف التلقائي، وسوف يتم إيقاف تشغيله تلقائيًا **بعد مرور 5 دقائق** من عدم الاستخدام.
• تذكر دائمًا إيقاف تشغيل السكوتر عند التوقف مؤقتًا أو عند تخزينه ليلًا.

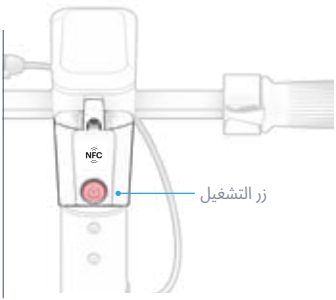

3.2 استخدام الأضواء

المصباح الأمامي والمصباح الخلفي

في حالة القيادة في ظروف الإضاءة الخافتة، قم بتشغيل المصباح الأمامي حتى تتمكن من رؤية الطريق أمامك بشكل أفضل، وحتى يتمكن السائقون القادمون من رؤيتك بشكل أفضل. وسيضيء المصباح الخلفي بمجرد تشغيل السكوتر

لتشغيل الأضواء أو إطفائها:
اضغط بسرعة على زر التشغيل مرتين متتاليتين.

سيضيء الرمز على شاشة LED كلما تم تشغيل المصباح الأمامي.

3.4 استخدام عداد المسافة المقطوعة

عند تشغيل السكوتر، سيُظهر عداد المسافة المقطوعة (إجمالي الأميال المقطوعة) كلمة «TOTAL».

بمجرد إلغاء قفل الشاشة باستخدام علامة NFC أو رمز المرور (انظر القسم 3.9)، ستعرض الشاشة عداد المسافة المقطوعة («TRIP») لإظهار المسافة المقطوعة حاليًا.

ملاحظة: يتم إعادة ضبط مسافة "TRIP" عند إيقاف التشغيل.

تغيير وحدات قياس السرعة وعداد المسافة المقطوعة:

1. **قم بتشغيل** السكوتر.
2. **اضغط باستمرار على** زر **التشغيل**، ثم ضع علامة NFC على المستشعر.
3. **أطلق** الزر **وأبعده** بعد سماع صوتين صفيريين ووميض الدائرة الضوئية.
4. **اضغط مرتين على** زر التشغيل للتبديل بين الميل في الساعة (MPH) والكيلومتر في الساعة (KM/H).

3.5 استخدام أوضاع السرعة

تتيح لك أوضاع السرعة الثلاثة التنقل بسرعات قصوى مختلفة.
لتغيير أوضاع السرعة: اضغط ضغطة سريعة على زر التشغيل أثناء تشغيل السكوتر.

السرعة القصوى	وضع السرعة	المستوى المعروض على شاشة LED
3.7 ميل في الساعة 6.0 كم/ساعة	بطيء	1
12.4 ميل في الساعة 20.0 كم/ساعة	عادي	2
15.5 ميل في الساعة 25,0 كم/ساعة	سريع	3

3.3 فهم شاشة LED واستخدامها





تحذير: إذا ظهر تنبيه بوجود خطأ على شاشتك، فاتصل بفريق JETSON CARE على الفور وقبل أن تستقل السكوتر مرة أخرى.

*تُعرض أيضًا «النسبة المئوية المتبقية لشحن البطارية» في بعض الطرازات؛ وهذا يتوقف على تاريخ الإنتاج.

3.7 استخدام المسند

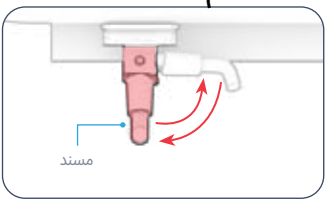

لاستخدام المسند: قم بلفه لأسفل وقم بإمالة السكوتر برفق عليه حتى يقف.
لرفع الدعامة: قم بتدويرها إلى الأعلى.

⚠ **هام:** احرص دائمًا على رفع المسند قبل ركوب الدراجة.

3.8 استخدام الجرس

استخدم الجرس لتنبيه الدراجين الآخرين والمشاة.

لإطلاق الجرس: اسحب لسان الجرس نحوك ثم حرره لإطلاق الجرس.

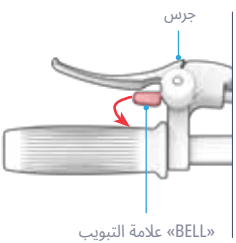

3.6 التحقق من مستوى شحن البطارية

يمكنك متابعة مستوى شحن البطارية من خلال النظر إلى أشرطة مؤشر البطارية التي تظهر على شاشة LED.

مؤشر البطارية	النسبة المئوية التقريبية للبطارية المتبقية*
	100% - 80%
	79% - 67%
	66% - 50%
	49% - 23%
	22% - 7% حقًا. حان وقت الشحن!
	6% - 1% توقف عن الركوب وقم بشحن المنتج!

*أرقام تقريبية فقط. قد تختلف حسب الاستخدام.

تحذير من انخفاض مستوى شحن البطارية: عندما يصل مستوى شحن البطارية إلى 7٪، سيومض شريط المؤشر الأحمر لتنبيهك بانخفاض مستوى الطاقة.

هام: يتم إيقاف تشغيل السكوتر عند وصول مستوى الشحن إلى 0٪. قم بشحنه بالكامل (انظر القسم 2.10) قبل رحلتك التالية.

3.9 استخدام نظام الأمن الإلكتروني

يتميز سكوترك بنظام أمان إلكتروني يقوم بقفله تلقائيًا عند إيقاف تشغيله. للقيادة، قم بفتح قفل السكوتر باستخدام بطاقة NFC المرفقة (انظر القسم 2.5) أو رمز المرور الإلكتروني الخاص بك (انظر القسم 2.6).

سيضيء رمز القفل على شاشة LED (انظر القسم 3.3) كلما تم قفل السكوتر.

هام: لا يمكن فتح السكوتر واستخدامه دون علامة NFC أو الرمز السري الإلكتروني المكون من 3 أرقام. احتفظ بعلاماتك في مكان آمن وقم بتدوين الرمز السري للاحتفاظ به كمرجع.

تذكير: في بعض الطرازات، يجب تفعيل بطاقات NFC قبل استخدامها لأول مرة. يرجى الرجوع إلى القسم 2.5 لمعرفة ما إذا كانت بطاقاتك تحتاج إلى تفعيل أم لا.

إلغاء القفل

فتح القفل باستخدام علامة NFC:

1. اضغط على زر التشغيل واستمر في الضغط عليه لمدة ثانيتين لتشغيل السكوتر. لاحظ رمز القفل الأحمر.
2. اضغط مع الاستمرار على إحدى علامات الأمان NFC فوق مستشعر NFC حتى تسمع صوتين.
3. تأكد من اختفاء رمز القفل من شاشة LED.
4. تم فتح قفل سكوترك.

فتح القفل باستخدام رمز المرور:

1. اضغط على زر التشغيل واستمر في الضغط عليه لمدة ثانيتين لتشغيل السكوتر. لاحظ رمز القفل الأحمر.
2. اضغط بسرعة على دواسة الوقود عدد المرات التي تعادل الرقم الأول في رمز المرور الخاص بك. (مثال: 3 ضغطات سريعة متتالية = الرقم «3»). حرر دواسة الوقود واضغط على زر التشغيل لإدخال هذا الرقم في النظام.
3. كرر الخطوة 2 للرقم الثاني في رمز المرور الخاص بك.
4. كرر الخطوة 2 بالنسبة للرقم الثالث في رمز المرور الخاص بك.
5. تأكد من اختفاء رمز القفل من شاشة LED.
6. تم فتح قفل سكوترك.

القفل

أوقف تشغيل السكوتر بالضغط على زر التشغيل والاستمرار في الضغط عليه لمدة 3 ثوانٍ.

3.10 استخدام قفل الكابل

استخدم قفل الكابل المدمج لتأمين سكوترك في الأماكن العامة أو المرئية أو التي يسهل الوصول إليها.

لاستخدام القفل:

1. قم بتدوير كل رقم حول الأسطوانة حتى تصطف الأرقام الأربعة في الرمز الخاص بك في الوسط من أعلى إلى أسفل.
2. اسحب طرف الكابل لفكه من مشبك الكابل.
3. اسحب الكابل من حجرة الكابلات ولفه حول حسم ثابت لا يتحرك (مثل حامل الدراجات).
4. أدخل طرف الكابل في فتحة القفل.
5. تأكد من أن الطرف مثبت بإحكام في فتحة القفل عن طريق سحب الكابل للتأكد من أن الطرف لا ينفصل.
6. أدر الأرقام حول الأسطوانة بحيث لا يظهر الرمز الخاص بك بعد الآن.

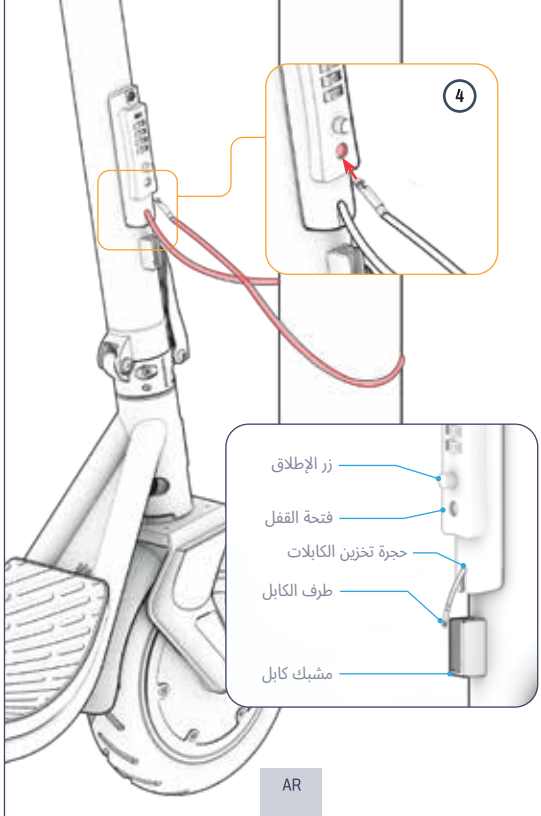

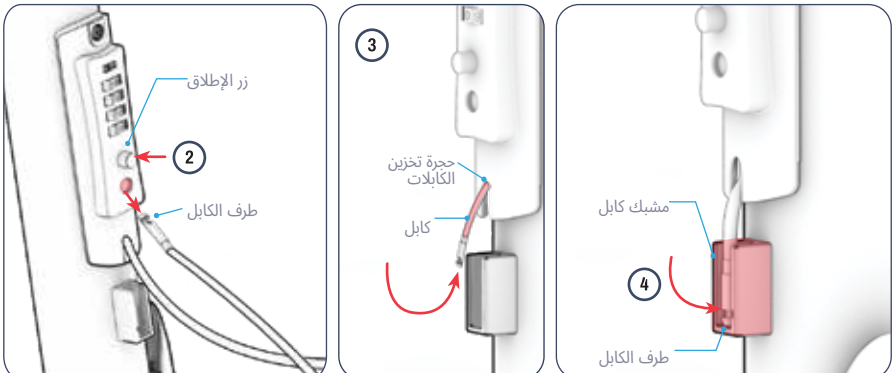

لفك القفل:

1. قم بتدوير كل رقم حول الأسطوانة حتى تصطف الأرقام الأربعة في الرمز الخاص بك في الوسط من الأعلى إلى الأسفل.
2. اضغط على زر التحرير أثناء سحب طرف الكابل للخارج من فتحة القفل.
3. قم بتوجيه الكابل ودفعه برفق لإعادته إلى حجرة تخزين الكابلات. لكي يتسع الكابل في حجرة تخزين الكابلات، قد تضطر إلى لفه قليلاً أثناء دفعه للداخل.
4. عندما يتم إدخال الكابل بالكامل في حجرة التخزين، ادفع طرف الكابل داخل مشبك الكابل.
5. أدر الأرقام حول الأسطوانة حتى يختفي الرمز من على الشاشة.

4. تعليمات التشغيل.

4.1 فحوصات السلامة قبل الركوب

قم بإجراء فحوصات السلامة المهمة التالية قبل كل رحلة:

الفرامل

- تأكد من أن الفرامل اليدوية تعمل بشكل صحيح، بحيث يتم تشغيلها بسهولة وتؤدي إلى توقف السكوتر.
- تأكد من أن دواسة الفرامل الخلفية مثبتة بإحكام على هيكل السكوتر، وأنها تؤدي إلى توقف العجلة الخلفية عند الضغط عليها.

الإطار

- تأكد من أن هيكل السكوتر ليس تالفًا أو ملتويًا أو مكسورًا.
- تأكد من أن الساق مثبتة بإحكام بواسطة مزلاج الطي.

التوجيه

- تأكد من أن المقود مثبت بإحكام في مكانه بواسطة قطع التثبيت الخاصة به.
- تأكد من أن العجلة والمقود يدوران في اتجاه واحد.

العجلات والإطارات

- تأكد من أن الإطارات لا تظهر عليها علامات تآكل مفرط أو تلف.
- تأكد من أن ضغط الهواء في الإطارات لا يتجاوز الضغط الموصى به وهو 50 PSI.
- تأكد من أن حنوط العجلات ليست تالفة أو ملتوية.

4.2 ركوب الدراجات

يجب أن تدفع بقدمك لتشغيل المحرك.

1. **ضع إحدى قدميك** إلى الأمام على سطح السفينة.
2. **اركل مرتين** بقدمك الأخرى لتبدأ في التحرك.
3. **اضغط** على **دواسة الوقود** تدريجيًا بإبهامك الأيمن للتسريع.
4. **ضع قدمك الخلفية** على سطح اللوح بزاوية تتراوح بين 70 و90 درجة لضمان الثبات.

هام: لتجنب الزيادات المفاجئة في السرعة، احرص دائمًا على الضغط على دواسة الوقود برفق.

للانعطاف:
أدر المقود إلى اليسار أو اليمين.

4.4 استخدام نظام تثبيت السرعة

يعمل نظام تثبيت السرعة على تثبيت السرعة عند مستوى معين. وبمجرد تفعيل نظام تثبيت السرعة، سيتولى المحرك مهمة الحفاظ على السرعة — دون الحاجة إلى استخدام دواسة الوقود.

لتفعيل نظام تثبيت السرعة أثناء القيادة:

1. استخدم دواسة الوقود للوصول إلى السرعة التي تريدها والحفاظ عليها.
2. اضغط بسرعة على دواسة التسارع وأفلتها مرتين متتاليتين. ستشير العلامات التالية إلى أن نظام تثبيت السرعة قد تم تفعيله:
   - صوت «بيب» مسموع
   - وميض الدائرة المضيئة على شاشة LED ثلاث مرات متتالية
   - إضاءة رمز نظام تثبيت السرعة على الشاشة. (انظر القسم 3.3)
3. ارفع قدمك عن دواسة الوقود واستمتع بالقيادة.

لإيقاف تشغيل نظام تثبيت السرعة:

اضغط برفق على دواسة الوقود أو اضغط على فرامل اليد.

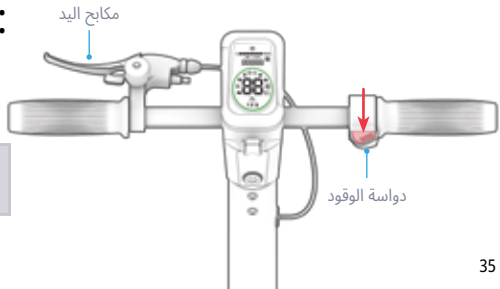

4.3 استخدام المكابح

يحتوي هذا السكوتر على كل من فرامل قدم خلفية وفرامل كهربائية على المقود.

هام: قم بتخفيف دواسة التسارع عند الضغط على إحدى الفرامل.

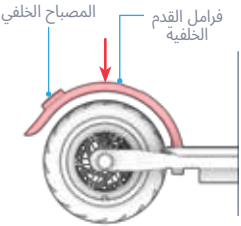

فرامل القدم الخلفية

- اضغط برفق على دواسة الفرامل الخلفية بقدمك الخلفية لتخفيف السرعة.
- اضغط بقوة أكبر حتى تتوقف السيارة تمامًا.

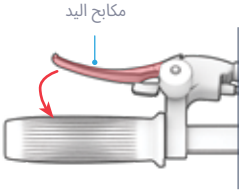

مكابح اليد

- اضغط برفق على فرامل اليد لتخفيف السرعة.
- اضغط بقوة أكبر حتى تتوقف تمامًا.
- سوف يومض المصباح الخلفي للإشارة إلى الكبح في كل مرة يتم فيها تشغيل فرامل اليد.

⚠ **هام:** لتجنب الحركات المفاجئة، حاول تشغيل فرامل اليد تدريجيًا.

4.5 تحقيق أقصى قدر من السرعة ومدى القيادة

في الظروف المثالية، يبلغ الحد الأقصى لمسافة القيادة التي يمكن تحقيقها لكل بطارية مشحونة بالكامل 18 ميلاً (28.9 كم)*. وتبلغ السرعة القصوى 15.5 ميل في الساعة (24.9 كم/ساعة). وكلما زادت الجهد المطلوب من المحرك، زادت سرعة استنزاف البطارية. كما تؤثر العوامل التالية أيضًا على السرعة ومدى القيادة.

سطح الركوب
يتطلب السير على سطح خشن قوة محرك أكبر مقارنة بالسير على سطح أملس.

الوزن المحمول

- كلما زاد الوزن (الراكب بالإضافة إلى الحمولة)، انخفضت المسافة التي يمكن قطعها.
- يمكن تحقيق أقصى مدى وسرعة عند حمل وزن يبلغ 165 رطلاً (75 كجم) أو أقل.

أسلوب الركوب

- سيؤدي التشغيل والتوقف المتكرران إلى تقليل مدى السير.
- إن استخدام قوتك الخاصة في الدواسة سيخفف العبء على المحرك ويزيد من مدى ركوبك.

درجة حرارة الهواء
تتراوح درجة الحرارة المثالية لركوب الدراجة الكهربائية وتخزينها بين 50 درجة فهرنهايت و90 درجة فهرنهايت (10 درجات مئوية و32.2 درجة مئوية).

الانحدار
يتعين على المحرك بذل جهد أكبر عند الصعود مقارنةً بالسير على الطرق المستوية أو عند النزول.

ضغط الإطارات
يمكن أن يؤثر انخفاض أو ارتفاع ضغط الهواء في الإطارات على الكفاءة والأداء. حافظ على ضغط الهواء في الإطارات عند المستوى الموصى به وهو 50 PSI.

صيانة البطارية
يساعد شحن البطارية في الوقت المناسب بعد كل رحلة على الحفاظ على سعة البطارية وقوتها.

*أثناء الاختبار مع حمولة تبلغ 143.3 رطلاً، عند درجة حرارة 77 درجة فهرنهايت، وبسرعة 12 ميل في الساعة.

تعليمات الصيانة للمستخدم.

تحذير: لا تقم برش الماء أو صبه مباشرةً على المنتج. فقد يتسبب الماء في تلف الأسلاك وحجرة البطارية والمصابيح، فضلاً عن تلف الهيكل — وكل ذلك قد يؤدي إلى حدوث عطل يعرض سلامة الراكب للخطر.

اعتنِ بجهاز «جيتسون» جيدًا لضمان تشغيله بسلاسة وأمان. وإليك كيفية القيام بذلك:

التعامل مع جهاز Jetson

- تجنب تعريض منتجك للاهتزازات الشديدة أو الصدمات المادية القوية.
- لا تقم أبدًا بتفكيك البطارية.
- احرص على إبقاء المنتج بعيدًا عن الماء والرطوبة.
- قم بالقيادة على أسطح مستوية وناعمة لتجنب حدوث أي كسر.
- لا تُحمل المنتج أبدًا من العجلات أو المقعد و/أو المقود.
- احرص على عدم شد أو تشابك الأسلاك التي تربط المحرك بمكونات المقود.

تعليمات التخزين

- قم بشحن البطارية بالكامل قبل تخزين المنتج لفترات طويلة.
- عند تخزين الجهاز لفترات طويلة، قم بشحن البطارية بالكامل مرة واحدة شهريًا.
- قم بتغطية المنتج لحمايته من الغبار.
- يُخزن المنتج في مكان مغلق وجاف عند درجة حرارة تتراوح بين 50 درجة فهرنهايت و95 درجة فهرنهايت (10 درجات مئوية و32.2 درجة مئوية).

تنظيف جهاز Jetson

- المقعد والإطار - امسحهما بقطعة قماش رطبة خالية من الغبار أو مغموسة في الكحول الطبي. ثم امسحهما بقطعة قماش جافة خالية من الغبار.
- المقود - امسحه بصابون معتدل باستخدام قطعة قماش مبللة وخالية من الغبار. أزل الصابون الزائد بقطعة قماش مبللة أخرى.
- مكونات العجلات - امسحها بقطعة قماش رطبة وخالية من الغبار.
- الإطارات - امسحها بقطعة قماش رطبة وخالية من الغبار. يمكن أيضًا استخدام منتج لتلميع الإطارات أو منظف مخصص لها.

⚠ احتياطات تتعلق بالبطارية

يحتوي منتجك على بطارية ليثيوم أيون. توخَّ الحذر عند التعامل معه.

- احفظ المنتج بعيدًا عن النار والحرارة المفرطة.
- تجنب التعرض لصدمات حسدية شديدة أو اهتزازات قوية أو الصدمات.
- احم المنتج من الماء أو الرطوبة.
- لا تضع المنتج أو تخزنه مكدسًا فوق أو تحت أشياء أخرى.
- يرجى عدم تفكيك المنتج أو بطاريته.
- لا تتخلص من المنتج مع النفايات المنزلية العادية. قم بتسليم المنتج إلى منشأة مخصصة للنفايات الإلكترونية أو مركز لإعادة تدوير البطاريات. لمزيد من المعلومات حول مواقع التخلص القريبة منك، اتصل بالبلدية المحلية أو شركة جمع النفايات.
- في حال شعرت بأن بطارية المنتج ساخنة أو ظهرت عليها علامات ارتفاع درجة الحرارة، أو انبعثت منها رائحة أو صوت غير عادي، أو تسرب منها سائل أو غاز، أو تغير شكلها أو لونها، فيجب عليك على الفور:

1. إذا كان المنتج قيد الاستخدام، فيرجى التوقف عن استخدامه على الفور. قم بفصل كابل الشحن عن المنتج إذا كان موصلاً بمصدر الطاقة.
2. توقف عن استخدام المنتج.
3. إذا كان ذلك آمنًا، انقل المنتج إلى مكان خالٍ وبعيدًا عن أي مواد قابلة للاشتعال.
4. اتصل بخدمات الطوارئ المحلية لطلب المساعدة.
5. اغسل العينين أو مناطق الجلد التي لامست سائل إلكتروليت البطارية المتسرب جيدًا بالماء الجاري النظيف، واطلب المزيد من الرعاية الطبية.

- في حال وجود أي مشاكل تتعلق بالبطارية، يرجى الاتصال بفريق «جيتسون كير».

تواصل معنا.

RIDEJETSON.COM/SUPPORT
RIDEJETSON.COM/CHAT

1-844-585-7462

تأكد من متابعة @ridejetson على وسائل التواصل الاجتماعي للاطلاع على العروض الرائعة والهدايا المجانية وجميع آخر أخبار Jetson.

هل تعجبك سيارتك؟

اترك تعليقًا على
.ridejetson.com/reviews
نحن نتطلع إلى سماع أخباركم!
#MakeMoves




JETSON

אַ וועגווייַזער פֿאַר אייַער רייַזע.

וויכטיק:
לייענט אָפּגעהיט און געדענקט וואָס איר האָט געלייענט
פֿאַר צוקונפֿטיקער רעפֿערענץ

SHIELD
'אַלטראַ-לוק' עלעקטרישער סקוטער

פּראָדוקט נומער (SKU): JTGESC-NAV

JETSON

אונדזערע בעסטע שפילער פֿאָרן־כּללים:

זאָרג פֿאַר זיך.
האָב אַ גוטע צייַט!



געמאַכט אין יוּאַנג, כינע
אימפּאָרטירט דורך טרו־רייד טעק על־על־סי.
פּאָסט־קעסטל 461, דזשערזי סיטי, ניו דזשערזי 07302-9998

דאַטע־קאָד: 07/2026
דאָקומענט־וועריסיע: 4.0וו
געמאַכט אין כינע

© 2026, TRURIDE TECH. אַלע רעכט פֿאַרבאַהאַלטן. פּראָדוצירט אין נאָמען פֿון TRURIDE TECH LLC.
דזשעטסטאָן® איז אַ רעגיסטרירטער האַנדל־מאַרק, געוועט אונטער ליצענץ פֿון JETSTREAM BRANDS LLC.
קיין טייל פֿון דעם דאָקומענט, אַריינגערעכנט זײַן אויסלייג, אילוסטראַציעס און דיזיין, מעג נישט ווערן רעפּראָדוצירט אָדער איבערגעשיקט אין קיין פֿאָרעם אָדער דורך קיין מיטל.

AIRTAG איז אַ האַנדל־מאַרק פֿון עפּל אינק.
טייל און דער טייל־לאָגאָ זענען האַנדל־מאַרקן אין באַזיצונג פֿון טייל, אינק.
דער וואָרט־מאַרק "BLUETOOTH®" און זײַנע לאָגאָס זענען רעגיסטרירטע האַנדל־מאַרקן אין באַזיצונג פֿון BLUETOOTH SIG, INC., און יעדער באַניץ פֿון די מאַרקן דורך TRURIDE TECH LLC איז אונטער אַ ליצענץ. אַנדערע האַנדל־מאַרקן און האַנדל־נעמען זענען די אייגנטום פֿון זייערע באַזיצער.



אינהאַלט

זיכערהייט־וואָרענונגען 4
גאַראַנטיע־דעקונג און פראָדוקט־רעגיסטראַציע 7
בוררות־הסכם 8

1. וועגן אייער פראָדוקט
1.1 איבערבליק פֿונעם פראָדוקט 10
1.2 פראָדוקט־ספעציפֿיקאַציעס 12
1.3 אָנליין־רעסורסן 12

2. אינסטאַלירונג־אינסטרוקציעס
2.1 הקדמות 13
2.2 העלם־זיכערקייט 13
2.3 אויספאַלטן און צוזאַמענפאַלטן דעם סקוטער 14
2.4 פאַסן דעם האַנטלבער 19
2.5 אקטיוויזירן NFC־טאַגן 20
2.6 איינשטעלן אייער עלעקטראָנישן פּאראָל 21
2.7 איינשטעלן דעם טראָמל־פֿאַרשליס־מעכאַניזם 22
2.8 אינסטאַלירן אַ טראַקינג־מיטל 23
2.9 אויפבלאָזן רעיפֿן 25
2.10 אָפּלאָדן די באַטאַרייע 26

3. אייגנשאַפֿטן און פֿונקציעס
3.1 אָנהייבן און אָפּשטעלן 28
3.2 באַניץ פֿון באַלייכטונג 28
3.3 פֿאַרשטיין און ניצן LED־עקראַנען 29
3.4 ניצן דעם אָדאָמעטער 29
3.5 ניצן גיכקייט־מאָדעס 29
3.6 קאָנטראָלירן דעם לאָד־שטאַנד פֿון דער באַטאַרייע . 30
3.7 באַניץ פֿון דעם גענעראַטאָר 30
3.8 ניצן די גלאָק 30
3.9 באַניץ פֿון דער עלעקטראָנישער זיכערהייט־סיסטעם. 31
3.10 ניצן אַ קאַבל־שלאָס 32

4. אָפּעראַציע־אינסטרוקציעס
4.1 זיכערהייט־קאָנטראָלן פֿאַרן פֿלי 34
4.2 פֿאַרצייקלען 34
4.3 ניצן די טאַרמאָזן 35
4.4 ניצן דעם קרוז־קאָנטראָל־סיסטעם 35
4.5 מאַקסימיזירן גיכקייט און רייכווייט 36
אינסטרוקציעס פֿאַר באַניצער־אויפֿהאַלטונג . 37
קאָנטאַקטירט אונדז 38

זיכערהייט־וואָרנונגען

ביטע האַלט די אינסטרוקציעס.

הנחיות וועגן די סכנות פֿון פֿייַער אָדער פערזונלעכע פֿאַרלעזונג, און וויכטיקע זיכערקייט־אינסטרוקציעס

- פֿאַר באַניץ, ביטע לייענען אָפמערקזאַם דעם באַניצער־האַנדבוך און די זיכערהייט־וואָרנונגען, און אָנרופֿן אַז איר פֿאַרשטייט אין אַנונעמט אַלע זיכערהייט־אינסטרוקציעס. דער באַניצער איז פֿאַראַנטוואָרטלעך פֿאַר קיין פֿאַרלוסט אָדער שאָדן וואָס קומט פֿון אומגערעכט באַניץ.
- **ניט נײַן דעם ריכטיקן לאָדער קען פֿירן צו אַ פֿייער אָדער אַ עקספּלאָזיע, וואָס קען גורם זיין צו שווּער אויף אייגנטום, פֿאַרוווּנדונג אָדער טויט.**
- פֿאַר יעדן אַרבעט־ציקל, מוז דער אָפּעראַטאָר דורכפֿירן די פֿאַר־אָפּעראַציע קאָנטראָלן וואָס זענען ספּעציפֿיצירט דורכן פֿאַראַנטוואָרטלעך אויף אָרט אין אַרבעט־אָרט. פֿאַרזיכערן אַז אַלע שוץ־דעקלעך אָדער פּאַסט וואָס זענען אַרײַנגעלייגט צוזאַמענגעשטעלט צוזאַמען דורכן פֿראַדוצירער זענען אויפֿן אָרט אין גוטן אַרבעט־צושטאַנד; פֿאַרזיכערן אַז די טאַרמאָז־סיסטעמס פֿונקציאָנירט ריכטיק; פֿאַרזיכערן אַז אַלע שפּיצל־שוץ, קייט־שוץ, אָדער קיין אָנדערע דעקלעך אָדער שוץ־מיטלען וואָס זענען צוגעשטעלט דורך דעם פֿאַבריקאַנט זענען אויפֿן אָרט אין גוטן אַרבעט־צושטאַנד; פֿאַרזיכערן אַז די רעפּן זענען אין גוטן צושטאַנד, ריכטיק אויפֿגעמאַכט, און האָבן נאָך געוגט גומע־פּראָפֿיל; דער שטח, וווּ דער פּראָדוקט זאָל אָפּערירט ווערן, מוז זיין זיכער און פּאַסיק פֿאַר אַ זיכערער אָפּעראַציע.
- קאָמפּאָנענטן מוזן ווערן אויפֿגעהאַלטן און רעפּאַרירט לויט די ספּעציפֿיקאַציעס פֿון דעם פֿאַבריקאַנט, מיט בלויז פֿאַבריקאַנט־אָפּראָבירטע ריזערוו־טיילן, און די אינסטאַלירונג מוז דורכגעפֿירט ווערן דורך דיסטריבוטאָר אָדער אָנדערע קוואַליפֿיצירטע פּערסאָנעל.
- וואָרנונג: טאָרט נישט אָפּלאָדן ניט־אָפּלאָדאַרע באַטאַריין.
- לאָזט נישט העגט, פֿיס, האָר, קיין טייל פֿון דעם גוף, קלײדער אָדער עלעמענט זאָלן קומען אין קאָנטאַקט מיט באַוועגלעכע טיילן, וואָלן אָדער דעם אונטערײַב־סיסטעם בשעת דער מאַשינע לויפֿט.
- דער פּראָדוקט טאָר נישט נעמען ווערן דורך קינדער אָדער פערזאָנען מיט פֿאַרקלענערטע פֿיזישע, סענסאָרישע אָדער גייסטיקע פֿעיקייטן, אָדער וואָס פֿעלן דערפֿאַרונג און וויסן, סײַדן זיי ווערן אויפֿגעפּאַסט אָדער האָבן באַקומען די נויטיקע אינסטרוקציעס (IEC 60335-1/A2:2006).
- קינדער טאָרן נישט שפּילן מיט דעם פּראָדוקט אָן אויפֿזיכט (IEC 60335-1/A2:2006).
- דאַרף זײַן אַ דערוואַקסענער אויפֿפּאַסער.
- עס איז פֿאַרבאָטן צו פֿירן פֿאַרמיטלטן מיטן ציל צו רייסן, אויספֿרען סטאָנצ אָדער דורכפֿירן אנדערע מאַנעוווערס וואָס קענען פֿירן צו אַ פֿאַרלוסט פֿון קאָנטראָל, אָדער וואָס קענען גורם זיין אַז דער שאָפּער אָדער די פֿאַסאַזשירן זאָלן האַנדלען אָדער רעאַגירן אויף אַן אומקאָנטראָלירטן אופֿן.
- ניט נײַן עס נאָענט צו פֿאַרמיטלן.
- פֿאַרמייד שאַרפֿע הויפֿן, דערמאָנט־גרייטן און פֿלוצלינגע עמערדזשענסיז אין דער וועג־אויבער־פֿלאַך. דער קסטור קען פֿלוצלינג אַפּשטעלן.
- פֿאַרמיידט נאָס אין אינערפֿלאַך וואָס זענען באַדעקט מיט וואַסער, זאַמד, גראַוול, שטוב, בלעטער אָדער קיין אנדערע אָפּפֿאַל. נאָס וווּטער רעדוצירט די טראַקשאַן, די בריק־פֿונקציאָנאַליטעט און די זעבאַרקייט.
- פֿאַרמיידט צו פֿאָרן לענג אַנציזבאַרע גאַזן, דאַמפּן, פֿליסקייטן אָדער שטוב וואָס קענען אַרויסוואַרפֿן אָ פֿייער.
- אָפּעראַטאָרן מוזן זיך האַלטן צו אַלע רעקאָמענדאַציעס און אינסטרוקציעס פֿון דעם פֿאַבריקאַנט, ווי אויך מוזן זיי נאָכקומען אַלע גזעצעז און רעגולאַציעס: פֿאַרמיטלען אין פֿאַראַנטוואָרטלעכט טאָרן נישט ווערן באַנוצט דורכן מענטשן אין באַדינונגען פֿון גענוג טאָג־לישקייט; אויסנומען דאָס וואָס ווערן דערמאָנט צו מאַכן אײַערע פֿאַרמיטלען מער אטראַקט (צו פֿאַרזיכערן אז זיי זענען קלאָר זעבאַר) דורך נישן לינט אין רעפֿלעקטאָרן, און, אין פֿאַל פֿון נידעריק־פֿרעקווענץ פֿאַרמיטלען, דורך נישן סינגאַל־פֿלאַנק אויפֿגעשטעלט אויף פֿלעקסיבלע שטאָנגען.
- מענטשן מיט די פֿאָלגנדיקע צושטאַנדן זאָל מען נישט צו נישן דעם אָפּעראַט: די וואָס האָבן הארץ־צושטאַנדן; שוואַנגערע פֿרויען; אָן מענטשן מיט קאַפּ־, רוקן־ אָדער האַלדז־צושטאַנדן, אָדער וואָס האָבן פֿריער דורכגעמאַכט אַ אָפּעראַציע אין באַדינונגען פֿון ענגוס טיילן פֿון דעם גוף; אָן מענטשן מיט סיי וועלכע גייסטיקע אָדער פֿיזישע צושטאַנדן וואָס קענען זיי מאַכן אנפֿעליק צו פֿאַרוווּנדיקונג.

- די באַטאַרייע קען אונטערבלײַבן אין פּאָזיציע, פּאַרקיכטן אַדער אויסטשוויסן דעם אָפּאָראַט אַדער
- דער קוטשער דאַרף נישט ווערן צעשמירט.
- ביטע לייג אָן אין אַ פּאָרמאַטן אָרט ווען עס איז נישט אין באַניץ. ביטע האַלט עס אין אַ פּאָרמאַטן אָרט נשענט אויף לאַדט אַדער ווען עס איז נישט אין באַניץ פֿאַר פּאָרן.
- **וואַרענונג** - סכנה פון פּייער – דער באַניצער טאָר נישט פּרווון צו פּאַרזיכטן קיין טיילן.
- **וואַרענונג** - סכנה פון פּייער אַדער עלעקטרישע שאָק – די באַטאַרייע אין/אַדער אירע קאָמפּאָנענטן זאָלן נישט ווערן אויסגעבויטשט דורך דעם באַניצער.
- וואַרענונג: סכנה פון פּייער.
- וואַרענונג: זאָלן נישט ווערן מער ווי 265 פּאָונד | 120.2 ק"ג.

ענדערונגען

פֿרוווט נישט אָפּצוענדערן, מאָדיפֿיצירן, פּאַרזיכטן אַדער אויסטשוויסן דעם אָפּאָראַט אַדער קיין פֿון זײַנע קאָמפּאָנענטן אָן אינסטרוקציעס פֿון דער דשעוסטאָן קאָרפּאָריישאָן. דאָס וועט אָפֿהיטן אַלע גאַראַנטיעס און קען פֿירן צו פֿעלער, וואָס קען וויידער פֿירן צו פֿאַרוואָונדונג.

צוגאַב אָפּעראַציאָנעלע פֿאַרזיכטיקייטן

ניט אוֹיפֿהייבן דעם פּראָדוקט פון דער ערד בשעת עס אַרבעט אָן בשעת די ראָדן זענען אין באַוועגונג. דאָס קען גורם זײַן אַז די ראָדן וועלן פֿרײַ דרייען, וואָס קען פֿירן צו פּאַרוואָונדונג פון אײַער אָדער אַנדערע אין דער נאָענט. ניט שפּרינגען אויף אַדער אַראָפּ פון דעם פּראָדוקט, און ניט שפּרינגען בשעת איר ניצט אים. שטענדיק זאָרגן אַז אייערע פֿיס זענען פֿעסט בעשטעלט אויף די פֿיס־שטײַגן בעת דער באַניצונג. שטענדיק קאָנטראָלירן די באַטאַרייע־לאָדונג פֿאַרן באַניץ.

באַזייטיקונג פֿון גענוצטע באַטאַרייען



די באַטאַרייע קען אונטהאלטן גיפֿטערלעכע סובסטאַנצן וואָס קענען שטערן אַ ריזיקע פֿאַר דער סביבה אויב פֿאַר מענטשלעכן גענוצן. דער סיבּאַל אויף דער דשעוסטאָן און/אָדער איר פֿאַרקירונג וויייטן אז די נענוצטע באַטאַרייע זאָל נישט ווערן אָפּגעוואָרפֿן ווי הויזאָפּפאַל. באַטאַרייעס מוזן ווערן אָפּגעוואָרפֿן ביי א באשטימטן ריסייקלינג־זאַמלונגספונקט. דורך דעם וואָס איר פֿאַרזיכערט אַז מענטשלעכע באַטאַרייען ווערן באַזייטיקט אויף א ריכטיקן אופֿן, העלפֿט איר פֿאַרמיידן מעגלעכע נעגאַטיוועס קאָנסעקוואַנסן פֿאַר דער סביבה און מענטשלעכע גענוצונג. דאָס אינפֿאָרמאַציע וועט אויך העלפֿן אַרויסצוהיטן נאַטירלעכע רעסורסן. פֿאַר וויייטערדיקער אינפֿאָרמאַציע וועגן אינעראַבעטן גענוצטע באַטאַרייען, ביטע פֿאַרבינדט זיך מיטן אָפּפֿאַל־באַזייטיקונג דינסט פון אייער לאָקאַלן ראָט.

צוגאַב אָפּעראַציאָנעלע פֿאַרזיכטיקייטן

ניט אוֹיפֿהייבן דעם פּראָדוקט פון דער ערד בשעת עס אַרבעט אָן בשעת די ראָדן זענען אין באַוועגונג. דאָס קען גורם זײַן אַז די ראָדן וועלן פֿרײַ דרייען, וואָס קען פֿירן צו פֿאַרוואָונדונג פון אײַער אָדער אַנדערע אין דער נאָענט. ניט שפּרינגען אויף אַדער אַראָפּ פון דעם פּראָדוקט, און ניט שפּרינגען בשעת איר ניצט אים. שטענדיק זאָרגן אַז אייערע פֿיס זענען פֿעסט בעשטעלט אויף די פֿיס־שטײַגן בעת דער באַניצונג. שטענדיק קאָנטראָלירן די באַטאַרייע־לאָדונג פֿאַרן באַניץ.

באַזייטיקונג פֿון גענוצטע באַטאַרייען

די באַטאַרייע קען אונטהאלטן גיפֿטערלעכע סובסטאַנצן וואָס קענען שטערן אַ ריזיקע פֿאַר דער סביבה אויב פֿאַר מענטשלעכן גענוצן. דער סיבּאַל אויף דער דשעוסטאָן און/אָדער איר פֿאַרקירונג וויייטן אז די נענוצטע באַטאַרייע זאָל נישט ווערן אָפּגעוואָרפֿן ווי הויזאָפּפאַל. באַטאַרייעס מוזן ווערן אָפּגעוואָרפֿן ביי א באשטימטן ריסייקלינג־זאַמלונגספונקט. דורך דעם וואָס איר פֿאַרזיכערט אַז מענטשלעכע באַטאַרייען ווערן באַזייטיקט אויף א ריכטיקן אופֿן, העלפֿט איר פֿאַרמיידן מעגלעכע נעגאַטיוועס קאָנסעקוואַנסן פֿאַר דער סביבה און מענטשלעכע גענוצונג. דאָס אינפֿאָרמאַציע וועט אויך העלפֿן אַרויסצוהיטן נאַטירלעכע רעסורסן. פֿאַר וויייטערדיקער אינפֿאָרמאַציע וועגן אינעראַבעטן גענוצטע באַטאַרייען, ביטע פֿאַרבינדט זיך מיטן אָפּפֿאַל־באַזייטיקונג דינסט פון אייער לאָקאַלן ראָט.

אַדער וואָס קענען פֿאַרשלונגען זייער פֿיזישע פֿינקלדיקייט אַדער ריינסטפּוט פֿעריקייט צו אַמעריקע, פֿאַרשטײַן און נאָכפֿאָלגן אלע זיכערהייט־אינסטרוקציעס, און זייער פֿעריקייט צו פֿאַרטראָגן דיזיקעם וואָס זענען פֿאַרבונדן מיטן באַניץ פֿונעם מכשיר.

- פֿאַר נישט מיט זײַן בייסיק בי נאָכט.
- פֿאַרט נישט נאָך טרינקען אלקאָהאל אַדער נעמען נעמען רעצעפּט־מעדיקאַמענטן.
- וועט מען פֿאַרט אויף א בייציק, טאָר מען נישט טראָג קיין זאָכן.
- ניט ניצן דעם פּראָדוקט בשעת מען איז באַרוֹפֿט.
- זאָרג שטענדיק אַז די טראָכט שיך איז בינדט צי שיכלער.
- זאָרג אז דייַנע פֿיס זאָלן שטענדיק שטאַרק געשטעלט זיין אויף דער דעק.
- אפֿעראטאָר מוזן שטענדיק טראָג פּאַסיקע טראָג פּאַסיקע שוץ־קלײדער, אריינגערעכנט, אבער נישט באגרענעצט צו א העלם מיט דער אפּסיקער סרטיפֿיקאַציע, אין אלע אנדערע אויסרוסטונג זאָלט דער פּאַרטראָקנט רעקאָמענדירט: שוץ־אויסרוסטונג וויי העלמען, קני־פּאַדס מוזן עלבע־פּאַדס מוזן שטענדיק זיין ווען בעת באַניץ.
- גיב שטענדיק זיין אַקטיוויטעט.
- זייט אינפֿארמירקאָמפּ אויף די זאָכן וואָס זענען פֿאַרויס פֿון אייך אין אויף די וואָס זענען וויייטער אונטער.
- לאָז זיך נישט אפֿלייגן בשעת דו פֿארן, למשל דורך ענטפֿלעכן אויף בעלפֿאָן אדער זיך פֿארגעסן מיט אנדערע אקטיוויטעטן.
- ניט מער ווי איין מענטש מעג פֿארן אויף דעם פּראָדוקט.
- זיין איר פֿאַרט מיט דעם פּראָדוקט נאָכדעם מיט אנדערע ריי־טער, זאָרגט שטענדיק אז איר האָלט א זיכערן אפֿשטאַנד, כדי צו פֿארמיידן א צוזאַמענשטויסן.
- וועט איר דריי־טיק זיך, זאָרג אז איר האלטט אייער באַלאַנס.
- פֿארן מיט טראָמאַן וואָס זענען נישט ריכטיק איינגעשטעלט איז גיפֿערלעך און קען פֿירן צו ערנסטע פֿאַרוואָונדונגן אַדער טויט.
- די בעמפּס קענען וועדן בעת באַניץ, אזוי פֿארמיידט איר צי רירן מיט די נאָקעטע הענט.
- צו שטאַרק אַדער צו פּלוצלינג בעמפּען קען מאַכן אז איר ראַזן זיך באַלאַנס, וואָס קען פֿירן צו א פֿאַרלוסט פֿון קאָנטראָל אויפֿן בייסיק אין צו א פֿאל. פּלוצלינגס אַדער אינערעמפּטיקע בעמפּעס קען פֿירן צו פֿאַרוואָונדונג אַדער טויט.
- אויב די בעמפּס קענען זיך, ביטע רעגולירט זיי מיט א העקס־שליסל, א שרויפֿצייער אַדער אן אנדער פּאַסיק צעזייַג, אַדער ביטע קאָנטאַקטירט די קונה־סערוויס־טים פון דשעוסטאָן.
- טוישט גלייך אויס יעדן אויסגענוצטאָן אַדער צעבראָכענעם טייל.
- זאָרג אז אלע זיכערהייט־עטיקעטן זיינען אין די ריכטיקע עדטער און אז די פֿארשטייט וואָס זיי זאָגן, אויידער די פּראָדוקט מיטן בייסיק.
- זײַנ בעל־הבית מה דערלויבט צו נוצן אן אפּעראַציע פון דער אויטייִיִיִי

⚠ווארענונג:

ביטע שטענדיג נאָכפֿאלגן די יסודותדיקע זיכערקייט־פֿאָרזיכטן וועָן איר ניצט דעם פֿראָדוקט, אַרײַנגערעכנט די פֿאָלגנדיקע:

(A) ביטע לייענט אַלע אינסטרוקציעס איידער איר נוצט דעם פֿראָדוקט.

(B) צו מינימיזיר די ריזיקע פֿון פֿאָרווונדונג, איז עס נייטיק צו פֿאָרזיכערן נאָענטע אויפֿפּאַסונג וועָן מען ניצט דעם פֿראָדוקט אין נעטער אָדער קינדער צוגעפֿינג זיך.

(C) ניט אַרײַנשטעלן די פֿינגער אָדער הענט אין דעם פֿראָדוקט.

(D) ניצט נישט דעם פֿראָדוקט אויב דער ביינעוויקער שטראָם־קאַבל אָדער דער אָרוינסגאַנג־קאַבל איז פֿאַרדרייט, אויב דער איזאָלאַציע איז געשעדיקט, אָדער אויב עס זענען פֿאַראַן אָנדערע סימנים פֿון שאָדן.

(E) פֿאַר אַלע דעוויסעס. דִי אינסטרוקציעס מוזן אָנגענד די פּאַלגנדיקע: דער דעוויס איז נישט באַשטימט פֿאַר באַניץ בִּיי אָרומיקע טעמפּעראַטור אונטער 104 גראַד פֿאָרענהייט (40 גראַד צעלזיוס). אָדער העכער 104 גראַד פֿאָרענהייט (40 גראַד צעלזיוס).

(F)

פֿאַר אַלע דעוויסעס מוזן דִי אינסטרוקציעס אַרײַנמעמן די פֿאָלגנדיקע אינפֿאָרמאַציע: די באַטעריי איז זיידיניצט צו וועָרן אָנגעלאָדן וועָן די אָרומיקע טעמפּעראַטור איז צווישן 32 גראַד פֿאָרענהייט (0 גראַד צעלזיוסיז) אוּן 104 גראַד פֿאָרענהייט (40 גראַד צעלזיוסיז). קיינמאָל ניט אָנלאָדן די באַטעריי וועָן די אָרומיקע טעמפּעראַטור איז אַרויס פֿון דעם רײַנדזשׂ.

פּראָפּאָזיציע 65 אין קאַליפֿאָרניע

⚠ווארענונג:

דער פּראָדוקט קען אײַך אויסשטעלן צו כעמיקאַלן, אַרײַנגערעכנט קאַדמיום, וואָס דער שטאַט קאַליפֿאָרניע האָט באַשטימט ווי אַ שטאָף באַקאַנט צו פֿאַרשאַפֿן קענסער, געבורט־דעפֿעקטן אָדער אַנדערע רעפּראָדוקטיווע שאָדן. פֿאַר ווײַטערדיקע אינפֿאָרמאַציע, ביטע באַזוכן: WWW.P65WARNINGS.CA.GOV.

הודעה אויף צוגעפּאַסטקייט

דער אָפּעראַטיר מוז דאָס הסכם מיט טייל 15 פון די כללים פון דער פעדעראַלער קאָמוניקאַציע־קאָמיסיע (FCC). זײַן אָפּעראַציע איז אונטערטעניק צו די פֿאָלגנדיקע צוויי באַדינגונגען: (1) דער אָפּעראַטאָר מאָ נישט פֿאַראורזאַכן שעדלעכע שטערן, אוּן (2) דער אָפּעראַטאָר מוז אָנגענומען יעדע באַקומענע שטערן, אײַנשליסנדיק שטערן וואָס קענען פֿאַראורזאַכן אומגעוואָונטשטע אָפּעראַציע. וואַרענונג: יעדער עדנערונג אָדער מאָדיפֿיקאַציע פֿון דעם אָפּעראַטאָר אין דער אויסטריקלעכער צוזימונג פֿון דער פֿאַראַנטוואָרטלעכער פּארטיי קען בטל מאַכן דעם באַניצערס רעכט צו אָפּעריר דעם אָפּעראַטאָר.

באַמערקונג: דער דאָזיקער מכשיר איז אויסגעפּרוווט אונטערן און געפֿונען אַז עס האַלט זיך בִּיי די רעגענעט פֿאר קלאַס B דיגיטאַלע מכשירים, אין הסכם מיט טייל 15 פון די רעגולאַציעס פֿון דער פֿעדעראַלער קאָמוניקאַציע־קאָמיסיע (FCC). דִי דאָזיקע רעגענעט זענען אויסגעאַרבעט צו צושטעלן כדי צו צושטעלן אַ גלייכמעסיקע שוץ קעגן שעדלעכע שטערן אין אַ רעזידענציעלער סבֿיבֿה. דער אָפּעראַט עפענערס, ניצט נישן קען אַן אַרויסשטעלן רעדזיי־ פֿרעקווענץ־ענערגיע און קען פֿאַראורזאַכן שעדלעכע שטערן צו רעדזיי־קאָמוניקאַציעס אויב עס איז נישט אינסטאַלירט און בנוצט לויט די אינסטרוקציעס. אָבער, עס איז נישטא קיין גאַראַנטיע אז שטערן וועלן נישט פֿאַקומען אין אַ באַזונדערער אינסטאַלאַציע. אויב דִי דאָזיקע וויסיכט פֿאַראורזאַכט שעדלעכע שטערן פֿאַרן רעדזיי־ אָדער טעלעוויזיע־ אויפֿנאַם — וואָס מע קען באַשטימען דורכן אויס- און אַנצינדן די וויסיכט — זענען דעם באַניצער צוגעמוטן צו פּרוווּן פֿאַראיכטן דורך שטערן אין איינע אָדער מער פֿון די פֿאָלגנדיקע מיטלען:

- ציל וויידער דעם אונטערן אָדער באַוועג אים צו א אַנדערן אָרט.
- פֿאַרגרעסערט די דיסטאַנץ צווישן דעם מיטל און דעם אויפֿנעמער.
- שטעקן דעם אָפּעראַטאָר אין אַ שטעקן אויף א אַנדערן קרײַז זיך דער, צו וועלכן דער רעסיווער איז פֿאַרבונדן.
- קאָנסולטירט אײַער דילער אָדער א דערפֿאַרענעם רעדזיי־ טעלעוויזיע־ טעכניקער פֿאַר הילף.

• נעשיעטען קאַנלען מוזן וועָרן נעוועט מיט דעם אָפּעראַט, כדי צו פֿאַרזיכערן די מאַקסימאַלע נאָענט באַשטימט צווישן דורך דִי פֿעדעראַלע קאָמוניקאַציע־קאָמיסיע (FCC) פֿאר קלאַס B.

⚠ווארענונג:

אויב מען פֿאָלגט נישט די אונטן־אָנגעגעבענע אינסטרוקציעס, קען דאָס פֿירן צו פֿאַרוווונדיקונג פֿונעם קינד אָדער אנדערע.

- וועָן איר מאָנטירט, זאָרגט אַז קליינע טיילן זאָלן נישט זײַן אין דערגרייך פֿון קינדער.
- דער אקסעסוּאַרי מוז דורך א דערפֿאַרענעם אינסטאַליר־ט און אַראָפּגענומען וועָרן.
- פֿרווּוט דאָס פֿראָדוקט רעגולער צו זיכער מאַכן אַז עס איז נישט געשעדיקט.

די צוזאַמענשטעלונג מוז דורכגעפֿירט וועָרן דורך אַ דערוואַקסענעם.

צו מינימיזיר די ריזיקע פֿון פֿאַרוווונדונג, איז דאַרף דער אויפֿזיכט פֿון אַן ערוואַקסענער. ניצט עס קיינמאָל נישט אויף נאסן, נישט נאָענט צו מאַטאַר־ פֿאַרמעסלער, נישט אויף אָדער נאָענט צו שטייערקיע שיפּועים אָדער טרעפּ, און נישט אין שוווּמבאַדן אָדער קיין אנדערע וואַסער־גופים; זאָרג שטענדיג אַז איר טראָגט שיך, און לאָזט קיינמאָל מער ווי איין רײַטער בִּיי א מאָל.

גאַראַנטיע־דעקונג אוֹן פּראָדוקט־רעגיסטראַציע

צו מאַכן דאָס בעסטע פֿון די פֿעיקייטן פֿון אייַער פּראָדוקט גאַראַנטיע אָדער אָנפֿרעג וועגן היקף פֿון דער גאַראַנטיע קאָנטאַקטירט אונדז דירעקט.

www.ridejetson.com

באַגרענעצטע אַלגעמיינע גאַראַנטיע

אייַער נייַער דזשעטסאָן־פּראָדוקט איז באַדעקט מיט אַ גאַראַנטיע קעגן דעפֿעקטן אין מאַטעריאַלן און אַרבעט, ווי עס איז באַשטימט אויף די וועבזייטן /RIDEJETSON.COM WARRANTY און. פֿאַר אַ צייַט וואָס הייבט זיך אָן אויפֿן טאָג פֿון דער אָריגינעלער קויפֿונג בייַ אַ אָטאָריזירטן הענדלער, בתנאי אַז מען ניצט עס לויט דזשעטסאָנס באַניצער־האַנטביכער (ביטע זען RIDEJETSON.COM/SUPPORT). **לויט דער גאַראַנטיע קענט איר פֿאַרלייגן קליימס קעגן דזשעטסאָן, אפילו אויב איר האָט געקויפֿט אייער דזשעטסאָן־פּראָדוקט בייַ איין פֿון אונדזערע אויטאָריזירטע רעטיילערס.** צו לייענען די גאַנצע תנאים פֿון אונדזער גאַראַנטיע, ביטע באַזוכן RIDEJETSON.COM/WARRANTY.

פּראָדוקט־רעגיסטראַציע

רעגיסטרירט אייער נייַעם דזשעטסאָן־מיטל, כדי שנעל צו באַקומען צוטריט צו פּראָדוקט־ספּעציפֿישער שטיצע און אייער גאַראַנטיע. הויבט אָן איצט אויף RIDEJETSON.COM/PAGES/REGISTRATION.

בוררות־הסכם

וויכטיקע מעלדונג וועגן אייערע .רעכט – ביטע לייענט

דער אַרבּיטראַציע־הסכם (דער "הסכם") באַשטימט דעם אופֿן ווי אַלע תביעות קענן אונז אין פֿאַרבּינדונג מיט דעם קויפֿן און/אָדער דער באַניץ פֿון אונזערע פּראָדוקטן זאָלן וועלן גלייזן. דער הסכם באַשרייבט וויכטיקע לעגאַלע רעכטן. ביטע לייענט דעם הסכם אָפּמערקזאַם.

דורך קויפֿן אונזערע פּראָדוקטן פֿון אונדז אָדער פֿון קיין דריטער פּאַרטיי, פֿאַרשטייט איר און שטימט צו אַז ירעדער קאָנפֿליקט צווישן אייך און אונדז וועלן דעם פּראָדוקט וועט וועלן גלייזט דורך אַ בינדנדיקער אינדיווידועלער אַרבּיטראַציע לויט די תנאים פֿון דעם אָפּמאַך; דערביבער, איר וווייט אָפּ אייער רעכט צו אַנטיילנעמען אין אַזעלכע קאָנפֿליקטן אָדער צו רעפּרעזענטירן אַ גרופּע פֿון קאָנסומענטן אין זייַ. אויב איר זענט נישט מסכים צו די תנאים, מוזט איר צוריקשיקן דעם פּראָדוקט אין 30 טעג נאָך איר האָט אים באַקומען.

גילטיקער נעזעץ; הסכמה

דער דאָזיקער אָפּמאַך וועלט רעגולירט דורך באַשטימונגען פֿונעם פֿעדעראַלן אַרבּיטראַזש־נעזעץ, 9 U.S.C. §§ 1 et seq., אזן, אין דעם מאָס וואָס שטאָמ־נעזעץ זענען אנווענדלעך, דורך די נעזעצן פֿונעם שטאַט דעלאַוואַר, אָן אכטונג צו פֿרינציפּן פֿון קאָנפֿליקט פֿון נעזעצ. דורך האלטן דעם פּראָדוקט מער ווי דרייסיק (30) טעג פֿון דער דאַטע פֿון באַקומען, באשטעטיקט איר אז איר האָט בעלייענט, פֿאַרשטאַנען און זענט מסכים צו זיין בעבונדן דורך דעם אָפּמאַך. אויב איר זענט נישט מסכים מיט דעם אָפּמאַך, מוזט איר צוריקשיקן דעם פּראָדוקט אין משך פֿון דרייסיק (30) טעג פֿון דער דאַטע פֿון באַקומען, כדי צו באַקומען אַ פֿולן צוריקזאָל פֿונעם קויף־פּריי.

.ערשטנס: אויסגלייך דורך בינדנדיקער אַרבּיטראַציע

יעדער תביעה אָדער מחלוקת צווישן אייך און אונז, אָדער צווישן אייך און קיין פֿון אונזערע טאָכטער־פֿירמעס אָדער פּראַטנער־פֿירמעס, אָדער אונזערע אינגעזטע אָדער פֿאַרשטייער, וואָס שטאַמט פֿון אָדער איז אויף וועלן עס איז שייכות צום פּראָדוקט אָדער דעם זאָיקן אָפּמאַך, זאָל בעלייזט וועדן דורך אַ סאָפֿקדיקער און פֿאַרפֿליכטנדיקער בוררות. די דאָזיקע אַרבּיטראַזש־פֿאַרפֿליכטונג איז גילטיק נישט נעקוקט אויף עס זיי דער תביעה אָדער מחלוקת איז שייך צו פֿאַרגאַנגענעריישער אחריות, שוווינדל, פֿאַלשע פֿאַרשטעלונג, פּראָדוקט־אחריות, פֿאַרנאַכלעסיקונג, אָ פֿאַרלעצונג פֿונעם נעזעץ, אָדער יעדן אַנדערן יורידישן יסוד. איר דערקענט אזן זענט מסכים בפירוש, אז איר זענט מוותר אויף אייער רעכט צו אַנהייבן אָ לעגאַלע קלאָגע באַזונדער אויף אזעלכע תביעות אָדער מחלוקתן, און אז אזא פֿאַל זאל נישט באשלאָסן ווערן דורך אַ ריכטער אָדער אַ געשוווירענער־גערעכט. אַבער־פֿונדעסטוווענ, קען יעדער צד בעטן אַ צייטווייליקע פֿאַראָרדענונג אָדער יעדן אַנדערן גלייכבאַרעכטיקטן רעכט־מיטל פֿון אַ גערעכט פֿון קאָמפּעטענטער יוריסדיקציע, בלויז כדי צו פֿאַרמיידן אומפֿאַרגיטיקטן שאָדן ביזן אפשלוס פֿון דער בוררות, אָן אויסגעבן יעדן רעכט צו בוררות בנוגע דעם אונטערליגנדיקן קאָנפֿליקט.

.צווייטנס: וווייווער פֿון באַטייליקונג אין דער קלאַס־אַקציע

אָלע אַרבּיטראַציע־פֿראַצעדורן לויט דעם אָפּמאַך זאָלן דורכגעפֿירט ווערן אויף אָן אינדיווידועלער (אנשטאָט אַ קלאַס) באַזע, און דער אַרבּיטער זאָל נישט האָבן קיין אויטאָריטעט צו אַרויסגעבן אָ קלאַס־באשלוס. איר דערקענט אזן זענט מסכים אז דער אָפּמאַך פֿאַרבּאָט אייך בפירוש פֿון אַנהייבן אַרבּיטראַציע־פֿראַצעדורן וווי אָ פֿאַרשטייער פֿון אנדערע, אָדער זיך אנצוטיילן אין סיי וועלכע אַרבּיטראַציע־פֿראַצעדורן וואָס וועדן געבראכט דורך סיי וועלכע אנדערע פערזאָן. איר זענט אויך מסכים אזן באַשטעטיקט אז איר זענט מוותר אויף אייער רעכט צו האבן־לעמען וווי אָ פֿאַרשטייער, פּריוואַטער קלאָגער אָדער אין יעדער אנדערער פֿאַרשטייער־קאַפּאַציטעט, אזן/אָדער צו אנטיילנעמען וווי אָ מיטגליד פֿון אַ גרופּע פֿון תובֿעים אין יעדערע יורידישע פּראַצעדורן וואָס וועדן געבראכט קעגן אונדז אזן/אָדער קעגן דעלעוואַנטע דריטע פּאַרטייען.

פֿערטנס: קאָנסטן.

אָלע אַדמיניסטראַטיוון קאָנסטן וואָס שייך די אַרבעטסאַיצע־פֿראָגעזעצן, דורכגעפֿירט לויט דעם אָפּמאַך, זאָלן זיין ווי פֿאלגנד:

(A) אויב דער וועלט פֿון דער תביעה אדער מחלוקת, וואָס איז דער ענין פֿון די בוררות־פֿראָגעזעצן, אין ווייניקער ווי פֿינף טויזנט דאָלאַר (US$5,000), זאָל אייַער פֿינאַנציעלע אחריות פֿאַר אַדמיניסטראַטיוון קאָנסט נישט אינגרויס הונדערט דאָלאַר (100US$);

(B) אויב דער וועלט פֿון דער תביעה אדער דעם מחלוקת, וואָס איז דער נושא פֿון די אַרבעטסאַיצע־פֿראָגעזעצן, ליגט צווישן פֿינף טויזנט דאָלאַר (5,000US$) און פֿופֿציק טויזנט דאָלאַר (50,000US$), זאָל דיין פֿינאַנציעלע אחריות פֿאַר אַדמיניסטראַטיוון קאָנסט נישט אינגרויס דריי הונדערט דאָלאַר (300US$); און

(C) אויב דער וועלט פֿון דער תביעה אדער מחלוקת, וואָס איז דער ענין פֿון די אַרבעטסאַיצע־פֿראָגעזעצן, אינגרעסטיט $50,000, וועט אייַער פֿינאַנציעלע אחריות פֿאַר אַדמיניסטראַטיוון קאָנסט זיין לויט דעם גשעפֿעלטן אפּציאָל־פֿלאַן וואָס וועט צוגעשטעלט דורך דער אַמעריקאַנער אַרבעטסאַיצע־אַסאָציאַציע (AAA).

(D) יעדער צד זאל טראָגן זיי אפּצאָל פון קאָסט פון זיינע אייגענע אַדוואָקאַטן, עקספּערטן און עדות.

פֿינפֿט: קליינע תּביעות

אויב דער קלאָג פֿאלט אונטער דער יוריסדיקציע פֿון דעם בעריכט פֿאַר קליינע תּביעות, קען יעדער פֿון די צדדים אויסקלייבן צו בהתענען דעם קלאָג פֿאַר יעמעס בעריכט, אונטשטאָס זיך צו וועגדן צו אַרבעטראַזש. יעדער קאָנפֿליקט וואָס קען נישט וועדן בעלייטט אינעם בעריכט־גענעט פֿון דעם קליינע־קלאָגן־בעריכט, מוז וועדן באַשטימט דורך א בינדנדיקער אַרבעטראַיצע לויט די באַשטימונגן פֿון דעם אָפּמאַך. יעדער אפּעלאַציע קעגן א באַשלוס פֿון דעם קליינע־קלאָגן־בעריכט מוז וועדן באַשטימט דורך א בינדנדיקער אַרבעטראַיצע לויט די באַשטימונגן פֿון דעם אָפּמאַך.

6. אפּטיילבאַרקייט

אויב קיין באַשטימונג פֿון דעם אָפּמאַך וועדט דערקלערט אדער דעפֿונעט אומגעזעצלעך, אומדורכפֿירבאַר אדער אומגילטיק, איז די באַשטימונג וויקסאָם נאָר אין דער מאָס וואָס זי וועדט בעפֿונעט אומגעזעצלעך, אומדורכפֿירבאַר אדער אומגילטיק, אָן דער אינעריקער טייל פֿון דער באַשטימונג אָלע אַנדערע באַשטימונגן בלייבן אין פֿולער קראָפט און וויירקונג.

טראָוויד טעק על־על־סי
794 שול־הויז באָס
ניו קאָסל, דעלאַוואַער 19720

אויסגעפֿירונג־דאַטע: יאַנואַר 2026

.דריטנס: בוררות־פֿראָצעדורן

(A) אייזיעד מען הייבט אָן קיין בוררות־פֿראָצעדורן לויט דעם אָפּמאַך, מוזט איר קודם־כל אויפֿנעמען א טענה אדער דעם מחלוקת מיט אונדז דורך קאָנטאַקטירן אונדזער פֿאַרשטייער אויפֿן אומזיסטן טעלעפֿאָן־נומער 866-225-9723-1 און צושטעלן אלע נויטיקע אינפֿאָרמאַציע. מע קען אייך בעטן אונדז צושטעלן א שריפֿטלעכע דערקלערונג וואָס באַשרייבט די נאַטור פֿון אייער טענה אדער מחלוקת. מיר וועלן האָבן פֿערציק און פֿינף (45) טעג פֿונעם טאָג פֿון באַקומען אזא באַנאַטקיט (אדער שריפֿטלעכע דערקלערונג) צו לייגן דעם תביעה אדער מחלוקת ("דער לייזונג־פֿעריאָד"). אויב אייער תביעה אדער מחלוקת וועדט נישט לייזט אינעם לייזונג־פֿעריאָד, מעגן איר אָנהייבן אַרבעטראַזש־פֿראָצעדורן לויט די באַדינגונגן פֿון דעם אָפּמאַך.

(B) יעדער תביעה אדער מחלוקת וואָס אויפֿטרעט אונטער דעם הסכם זאל וועדן באַגלייטט דורך אַרבעטראַיצע לויט די קאָנסומער־אַרבעטראַיצע־רעגולן פֿון דער אמעריקאַנער אַרבעטראַיצע־אַסאָציאַציע (AAA) וואָס זענען אין קראָפט אין יענער צייַט. די רעגולן פֿון פֿראָצעדורן קען מען באַקומען דורך קאָנטאַקטירן די אמעריקאַנער אַרבעטראַיצע־אַסאָציאַציע אדער דורך באַזוכן איר וועבזייט www.adr.org.

(C) א אַרבעטראַטאָר מעג נישט דורכפֿירן גרופּע־אַרבעטראַיצע; דאָס הייסט, א אַרבעטראַטאָר מעג אייַך נישט לעדלינגן צו אריינטרעטן אין א רעפּרעזענטאַטיוו אדער א שפּעציעלע אלגעמיינע קאָנסאָלידירטע פֿראָצעדורן. אויב קיין אנדערער רעפּרעזענטאַטיוון וואָלט אין אַרבעטראַיצע־פֿראָצעדורן פֿאַר אונדערע.

(D) יעדער תביעה אדער מחלוקת לויט דעם הסכם זאל וועדן געשריבן אין ניו־יאָרק קאונטי, ניו־יאָרק; אנדער פֿאַר תביעות וואָס באטרעפֿן $25,000 אדער וויניקער, קענט איר אויסקלייבן דורכצופֿירן די אַרבעטראַיצע דורך טעלעפֿאָן אדער וויידעאָ־קאָנפֿערענץ, אין וועלכן פֿאל פֿערזעלענע אָנטיילנעמונג ניט וועט זיין נויטיק.

(E) קלאָס־אַקשאַן אַרבעטראַיצע. אויב צוואַנציק (20) אדער מער עלנטע תביעות וועדן באַגראַכט קעגן אונדז אין יעדן ניינציק (90)־טאָגיקן פֿעריאָד ("קלאָס־אַקשאַן"), וועט די אַמעריקאַנער אַרבעטראַיצע־אַסאָציאַציע (AAA) אַדמיניסטרירן די קלאָס־אַקשאַן וי טייל פֿון א קאָאַרדינירטן פֿראָצעדור. די אמעריקאַנער אַרבעטראַיצע־אַסאָציאַציע (AAA) וועט אויסקלייבן בין צוי (10) תּביעות צו זיינען ווי רעפּרעזענטאַטיוו פֿראָצעדורן, וואָס וועלן באַשלאָסן וועדן קודם־כל. די רעזולטאַטן פֿון די רעפּרעזענטאַטיוו פֿראָצעדורן וועלן נישט זיין פֿאַרפֿלעכטעדיק פֿאַר די אינדיוידועלע פֿאַרטיַיטן, אנער צו צדדים מעגן זיי ניצן כדי צו פֿאַרגרינגערן א פֿשרה. קיין צוגאַנג־קלאָגעט אינעם קלאָס־קלאָג וועלן נישט וועדן אַדמיניסטרירט אדער אַרבעטרירט בעת די מאַצעל־פֿראָצעדורן זענען אפֿן. דער לויף פֿון אלע צווישטרעלעכע פֿאַרשטייענדנס טעדמינען וועט וועדן אפּגעשטעלט במשך פֿון יעדן אפּשטעל־פעריאָד אונטער דעם אפּטיל. די דאָזיקע באַשטימונג באַגרענעצט נישט אייַער אינדיוידועלן רעכט צו אַרבעטראַזש.

(F) אלטערנאַטיוון אַדמיניסטראַטיוון קערפערשאפֿט. אין פֿאל אז די אמעריקאַנער אַרבעטראַיצע־אַסאָציאַציע (AAA) איז ניט בעזולת אדער ניט גרייט צו אַדמיניסטרירן א תביעה לויט דעם אָפּמאַך, JAMS" (JAMS"). אינק. "JAMS") וועט דינען וועדן די אַדמיניסטראַטיוון אויטאָריטעט פֿאַר די אַרבעטראַיצע לויט די "מינימום סטאַנדאַרטן פֿאַר קאָנסומער־אַרבעטראַיצע", וואָס זענען אין קראָפט אין יענער צייַט, בנימצא אויף www.jamsadr.com.

1. וועגן אייער פראָדוקט

1.1 איבערבליק פֿונעם פראָדוקט

1. האַנדלבאַר־סעט*
A. האַנט־טאָרמאָז
B. גלאָק
C. LED־עקראָן
D. דער האַנדלבאַר
E. פֿאָלט־האַקן
F. NFC־סענסאָר
G. שפּיל־קנעפּל
H. גאַז־פעדאַל
2. קאַפּאַמפּ
3. דער פֿוס
4. קאַבל־שלאָס
5. קאַבל
6. שלאָס־באָלץ
7. פֿאָלט־ליניע
8. נאָכפֿאָלג־מכשיר – דער צימער
9. לאָד־פּאָרט מיט אַ דעקל
10. דער דעק
11. פֿאָלט־שלאָס
12. פֿוס־טאָרמאָ
13. הינטער־ליכט / טאָרמאָז־ליכט
14. הינטער־ראָד
15. דיסק־טאָרמאָזן
16. פֿאָדערריידער
17. רעפֿלעקטאָר
18. לאָדער
19. לאָד־קאַבל
20. NFC זיכערהייט־קאַרטן ×2 (1 גרויס און 1 קליין)

גענעייג און ויסריכט צוגעשטעלט פֿאַר מאָנטאַזש, רעגולירונג און אויפֿהאַלטונג:

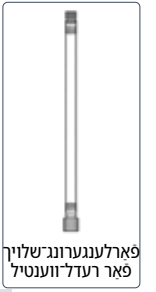
פֿאַרלענגערונג־שלויף פֿאַר רעדל־וועלטיל


זיכערהייט־געצייג


2 מ״מ אַלען־שליסל


נעגל (×5, אַריינגערעכנט אויך ריזערוו)


4 מ״מ אַלען־שליסל

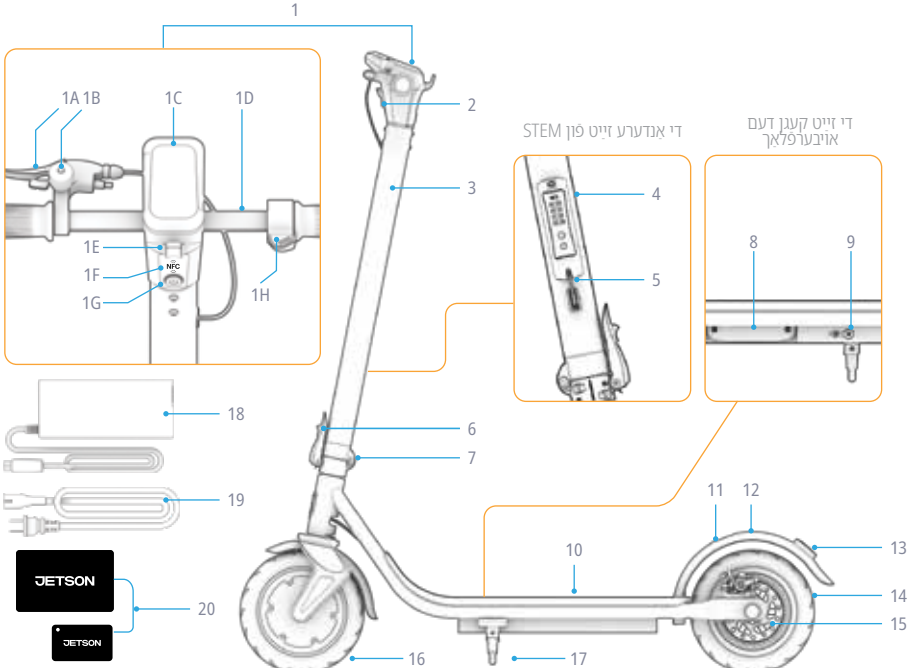

נישט פאַראויס-צונויפגעשטעלט; פאַדערט צונויפשטעלן.

ביטע באַמערקט: די בילדער קענען נישט פינקטלעך אָפּשפיגלען דעם אויסזען פֿונעם פאַקטישן פראָדוקט.

YI

1.3 אָנליין־רעסורסן

אַנטדעקט אונדזערע בעסטע
פּראָדוקטן
דערהײַנטיקטער פּראָדוקט

־הנחיות און שטיצ־רעסורסן.

איר קענט געפֿינען דעם באַניצער־גײַד אַנליין אויף
https://cdn.shopify.com/s/files/1/2530/6734/files/SHIELD-MANUAL-web.pdf

איר קענט זען אונדזער זאַמלונג פֿון באַניצער־הילפֿן אויפֿן פֿאַלגנדיקן לינק:
https://ridejetson.com/pages/product-manuals

1.2 פּראָדוקט־ספּעציפֿיק אַציעס

- מאַקסימאַלער וואָג: 265 פּאונד | 120.2 ק"ג
- מינימום פאַסאַזשיר־געוויכט: 100 פּאונד | 45.4 ק"ג
- פּראָדוקט־וואָג: 39.2 פּאונד | 17.8 ק"ג
- רעקאָמענדירטע עלטער: 12 יאָר און העכער
- פּראָדוקט־דימענסיעס, וווען עס איז אָפֿן:
42.9 אינטשעס (לענג) × 19.2 אינטשעס (בריים) × 45.5 אינטשעס (הויך) | 108.9 סענטימעטער (לענג) × 48.8 סענטימעטער (בריים) × 115.6 סענטימעטער (הויך)
- פּראָדוקט־דימענסיעס וווען עס איז צוזאַמענגעפֿאַלט:
42.9 אינטשעס (לענג) × 19.2 אינטשעס (בריים) × 18.5 אינטשעס (הויך) | 108.9 סענטימעטער (לענג) × 48.8 סענטימעטער (בריים) × 46.9 סענטימעטער (הויך)
- דימענסיעס פֿון דער דעק: 22.3 אינטשעס (לענג) × 6.2 אינטשעס (בריים) | 56.6 סענטימעטער (לענג) × 15.7 סענטימעטער (בריים)
- רעדער־גריים: 8.5 אינטשעס | 21.6 סענטימעטער
- מאַקסימאַלע גיכקייט: 15.5 מייל פֿער שעה* | 24.9 ק"מ/שעה*
- מאַקסימאַלער ריין־וווייט: 18.0 מייל | 29.0 ק"מ *, **
- באַטאַרייע: 36 וואָלט, 7.5 אַמפּער־שעה
- באַטאַרייע־טיפּ: ליטיום־יאָן
- מאַטאַר: 350 וואַט
- לאָדער: 42 וואָלט, 1.5 אַמפּער
- לאָדער־צייַט: בערך 5.5 שעה
- מאַקסימאַלער אויפֿגיי־ווינקל: 15°
- רעקאָמענדירטער רעיפֿן־דרוק: 50 PSI
- UL סערטיפֿיקאַציע: 2272

די ריי פֿון פּראָדוקטן, גיכקייט, באַטאַרייע־לעבן און אַנדערע ספּעציפֿיקאַציעס קענען זיך ענדערן לויט דעם ריידער און די ריידער־באַדינגונגען.

דער טעסט איז דורכגעפֿירט געוואָרן מיט אַ לאַסט פֿון 143.3 פֿונט | 65.0 ק"ג, ביי אַ לופֿט־טעמפּעראַטור פֿון 77 °F | 25 °C, און ביי אַ גיכקייט פֿון 12 מייל פֿער שעה | 19.3 ק"מ פֿער שעה. זע אָפּטייל 4.5 פֿאַר וווייטערדיקע פּרטים וועגן באַדינגונגען וואָס קענען ווירקן אויפֿן ריין.

מאַקסימאַלע קאַפּאַציטעט

2. אינסטאַלירונג־אינסטרוקציעס

2.1 הקדמות

- הייבּ אַן דיין אַוועגנטור אויף דעם רעכטן פֿוס. איידער איר ניצט דעם פּראָדוקט, לייענט ביטע דעם באַניצער־האַנטבוך גאַנץ און אָפּמערקזאַם, אַרײַנגערעכנט די זיכערהייט־וואָרנונגען. ביטע זייט זיכער אַז איר פֿאַרשטייט, אַנגעמט און שטימט צו אַלע די פּאַלגנדיקע:
  - די רעקאָמענדאַציעס פֿון דעם פֿאַבריקאַנט.
  - זיכערהייט־אינסטרוקציעס און וואָרנונגען
  - לאָקאַלע געזעצן און רעגולאַציעס וועגן פֿאַרציקלען און אָפּפֿראַציע־פּראָצעדורן.
- זייט פֿאַרזיכטיק וועגן איר עפֿנט די קעסטל, נעמט אַרויס אַלע פּאַקירונג־מאַטעריאַלן און שטעלט דעם סקוטער אין פּאָזיציע אין צוגרייטונג פֿאַר צוזאַמענשטעלונג.

וועגן מען עפֿנט די פּאַקונג און גרייט זיך פֿאַר דער אינסטאַלאַציע, האַנדלט די שטאַם־אָן האַנדלבאַר־טיילן מיט זאָרג, כדי צו פֿאַרזיכערן אַז די אינערלעכע דראָטן, וואָס זענען דאָרט צו פֿאַרגרינגערן די פֿאַרבינדונג, זאָלן זיך נישט אָפּפלאָזן.

- די ריכטונגען וואָס וועגן דערמאָנט אין דעם גייד — רעכט, לינקס, פֿאָרויס אָן צוריק — וועגן דעפֿינירט לויט וואָס דער רײַדער זעט וועגן ער שטייט אויף דעם סקוטער. למשל, די "רעכט־האַנט זײַט" פֿון דעם סקוטער איז די זײַט וווּ די רעכט־האַנט פֿון דעם רײַדער וואָלט געווען.

2.2 העלם־זיכערקייט

פֿאַסאַזשירן מוזן שטענדיק טראָגן אַ העלם.



די ריכטיקע פֿאָרעם:
דער פּראָנט איז באַדעקט דורך דעם העלם



פֿאַלשער מצב:
דער פּראָנט איז אויסגעזעצט. אַ פּאַל קען פּירן צו ערנסטע פּאַרוווּנדונג.

טראָגט אַ העלם, פּאַסיקע קליידונג און שיך, און זיכערהייט־אויסשטאַטונג. פֿאַרמײַדט צו טראָגן קליידונג וואָס קען זיך פֿאַרכאַפּן אין אַדער אונטער די רעדער. עס וווערט רעקאָמענדירט צו טראָגן פּלאַכע, פֿאַרמאַטע שיך. טראָגט א העלם וואָס איז באַשטעטיקט לויטן ASTM F1492 סטאַנדאַרד און שוץ־אויסשטאַטונג, כדי אויסצומײַדן פֿאַרוווּנדונגען אין פֿאַל פֿון אַן אַקצידענט.

וויכטיק: ניט אויפהייבן דעם סקוטער ביי די האַנדלבאַרן. צו באַוועגן אים, פאַלט אים און טראָג אים ביי דער סטירינג־קאָלומע.

2.3 אויספֿאַלטן און צוזאַמענפֿאַלטן דעם סקוטער

וועג עפֿנט עס זיך: פֿאָר רייַטן און פאַסן*
וועג מען פֿאַלט עס: פֿאָר אויפֿהיטונג און טראַנספּאָרט

וועג איר פאַקט אויס דעם ביציקל כדי אים צונויפצושטעלן, וועלן די האַנטלשטאַנגען נאָך נישט זיין איינגעשטעלט.

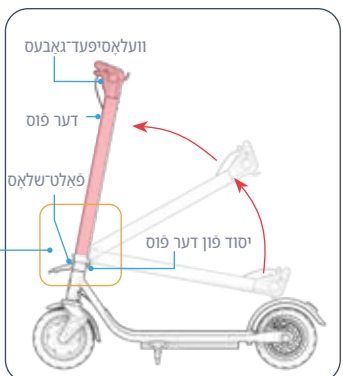

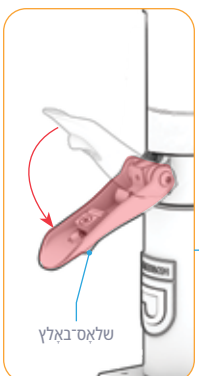

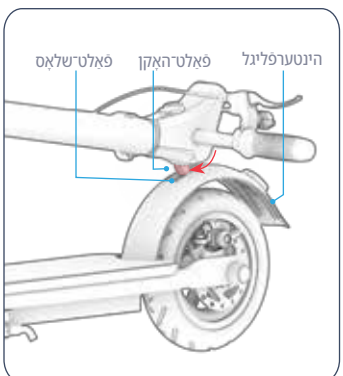

3. הייבט די האַנדלבאַר פֿאַרזיכטיק ביז זי איז גאָר ווערטיקאַל אויף דעם שטאַם.
4. ציט דעם לאָטש צו עפֿענען עס גאָר.

וויכטיק: פֿרוווט נישט צו פֿאַרמאַכן דעם שלעסל אייַדער איר באַוועגט אים אין דער גאָר אָפֿענער פּאָזיציע.

געשעענישן אַנטפֿעלן זיך

1. שטעלן דעם סקוטער גראַד אויף זיין שטאַנד (זע אָפּטייל 3.7).
2. דריקן דעם הינטערן קלאַפּ אַראָפּ צו באַפֿרייען דעם פֿאַלט־שלאָס.



ריכטיק: דער לאָטש איז גאָר באַפרייט.

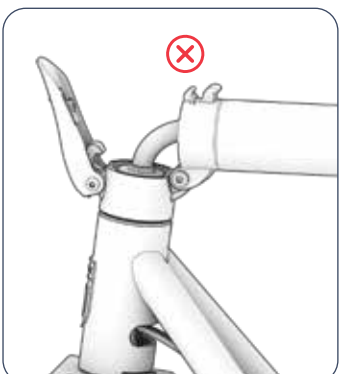

פֿעלער: דער לאָטש איז טיילווייז אָפֿן.

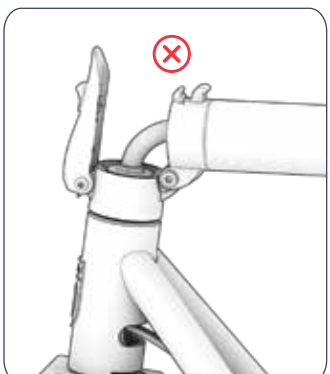

טעות: דער לאָטש איז נישט געצויגן גענוגיק צו עפֿענען אים.

5. הייבט טיילווייז אויף דעם לאַטש, און זאָרג אַז דער לאַטש־האָק (A) איז גאָר אַריינגעשטעלט צווישן די צוויי האָקן אויף דער פּיס (B און C), ווי עס וועלן גענויגן אין דער צווייטער בילד אונטן. וועט מען טוט דאָס ריכטיק, וועט דער לאַטש־האָק (A) מאַכן אַ "קליק"־קלאַנג וועט ער זיך פֿאַרשליסט אין אָרט.

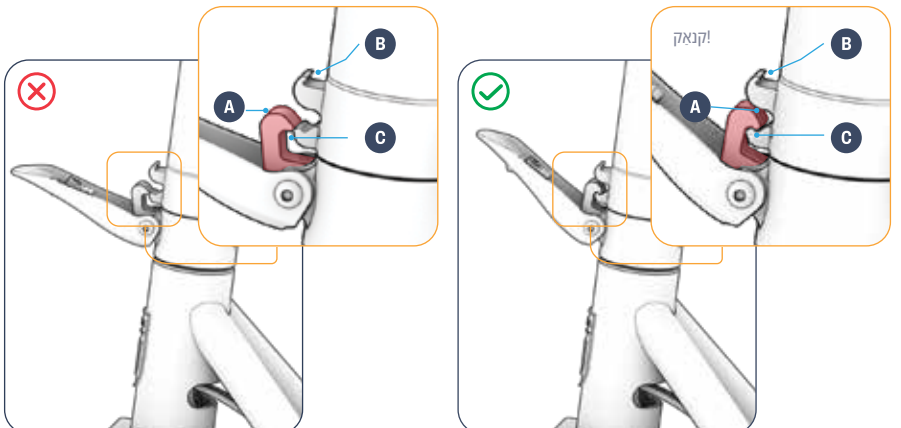

ריכטיק: דער האָק אויף דער לאַטש (A) איז גאָר אַריינגעשטעלט צווישן די צוויי האָקן אויף דער פּוס (B און C), און מען האָט געהערט אַ "קליק".

פּעלער: דער האָק אויף דער שלעסל (A) איז נישט גאָר אַריינגעשטעלט צווישן די צוויי האָקן אויף דער פּוס (B און C).

וויכטיק: פֿאַרזעצט נישט אויב דער לאַטש־האָק איז נישט גאָר אַריינגעשטעלט. ציט דעם לאַטש צו עפֿענען עס גאָר און ווידערהאָלט שריט 5 ביז עס איז ריכטיק באַזיצט.

YI

6. דריק דעם שלאָס־האָק צום ראָם צו באַפעסטיקן דעם האָנטל־באָר אין אָרט.
7. זאָרג אַז דער שלעסל און דער פּוס זיינען שטאַרק פֿאַרבונדן.

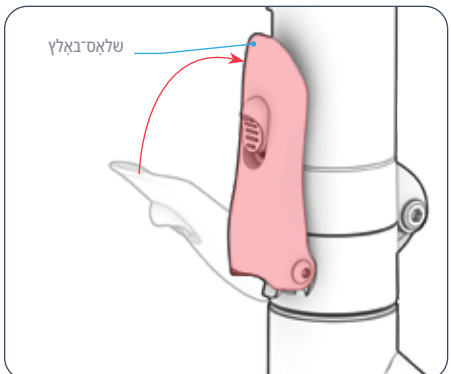

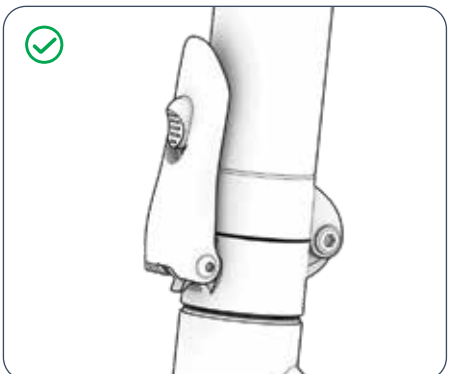

⚠ **ווארענונג:** כדי צו פֿאַרזיכערן אַז דער שלעסל שליסט זיך געהעריק און איז פֿעסט פֿאַרבונדן צום פּוס, זאָרג אַז איר הערט אַ "קליק" וועט ער איז אינגאנצן פֿאַרמאַכט.

⚠ **ווארענונג:** כדי צו פֿאַרמיידן אַן אייניצונפאַל פֿון די האָנטלבער, וואָס קען פֿירן צו אַ פֿאַרוווונדונג, פֿאַרט קיינמאָל נישט מיטן סקוטער, סיידן דער פֿאָלט־מעכאַניזם איז אינגאנצן פֿאַרשלאָסן און דער באַזיס פון די האָנטלבער איז פֿאַרזיכערט אין דער אויפֿגעהויבענער פּאָזיציע.

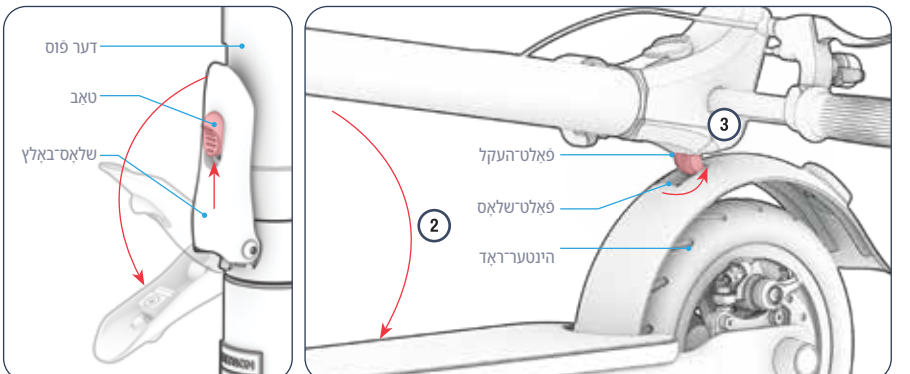

פֿאָלטן

1. דריק דעם טאַב אויף דער שלאָס־לאַטש אַרויף, דערנאָך ציע די לאַטש צו עפֿענען און באַוועג זי אַוועק פֿון דעם גוף.
2. נידער די האַנדלבאַרן פֿאַרזיכטיק צום הינטער־ראָד.
3. שטופ דעם פֿאָלדונג־האָק אין דעם פֿאָלדונג־לאַטש, כדי צו באַפעסטיקן דעם האַנטל אין דער פֿאָלדענער פאָזיציע.

2.4 פּאַסן דעם האַנטלבער

⚠ וואָרענונג:
- **זייט פֿאַרזיכטיק ווען איר האַנדלט מיט עלעקטרישע קאָמפּאָנענטן.**
- **זאָרג אַז דער ברעיק־קאַבל איז נישט פֿאַרפלאַנטערט, נישט אין ווענ פֿון קיין באַוועגלעכע טיילן, און נישט אַזוי גשפּטעלט אַז ער פֿאַרהאַלט די האַנדלבאַרן זיך צו דרייען.**

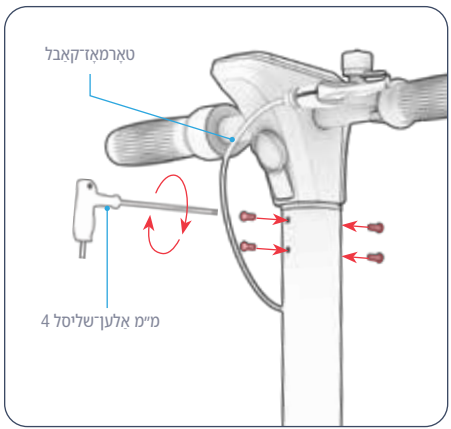

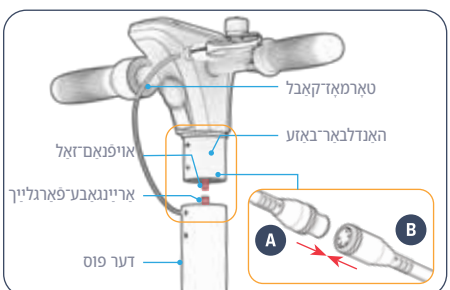

3. שטעק אַ שרויף אין יעדן זאַץ פֿון פּאַראַלעלע לאָכער דורך דרייען אים אין דער זייגער־ריכטונג. וועג אַלע פּיר שרויפֿן זענען אין אָרט, דריק זיי שטאַרק מיט אַ 4 מם אַלען־שליסל.
4. זאָרג אַז דער האַנדלבאַר איז שטאַרק אָנגעבונדן צום האַנדלבאַר־שטאַם.

וויכטיק: זאָרג נישט צו דריקן אויף די דראָטן. פֿירט זיי זיכער אַוועק פֿון די צוויי ראַם־טיילן בשעת איר שלַיִפּט זיי אַרײַן אין אָרט.

1. אַליין די טאַבס אויף דעם האַנדלבאַר־קאַבל (A) מיט דער סאָקעט אויף דעם סטעם־קאַבל (B). דאָן שטעל (A) אין (B).
2. לייג די האַנדלבאַר אויף דעם האַנדלבאַר־שטאַם אַזוי אַז דער שטאַם וויזיט אַראָפּ און דער NFC־סענסער קוקט צוריק. שטעק דעם שטאַם אין דעם האַנדלבאַר־שטאַם ביז די פּיר שרויפֿ־לאָכער שטימען.

2.5 אַקטיוויזירן NFC־טאַגס

וויכטיק: לויט דעם פראָדוקציע־דאַטע פֿון אייַער סקוטער, קענען די אַרייַנגעבויטע NFC־טאַגן שוין זיין אַקטיווירט און פערט מיטן סקוטער, אָדער איר דאַרפֿט זיי מאַנועל אַקטיווירן און פערן איידער איר קענט זיי נוצן צו אַנטשליסן דעם סקוטער.
וויכטיק: אויב אייער סקוטער רעאַגירט נישט אויף אייערע NFC זיכערהייט־טאַגס, ביטע קאָנטאַקטירט די דזשעטסאָן קער־טים פֿאַר הילף.

איר קענט נוצן NFC־טאַגס צו עלעקטראָניש אָפשליסן דעם סקוטער. (זע אָפּטייל 3.9.)

צו געפֿינען אויב אייַערע קאָרטן דאַרפֿן ווערן פּאַרט מיטן סקוטער, זוכט אַ רויטן פינטל אויפֿן צוגעבונדענעם מיטל. NFC־טאַגן

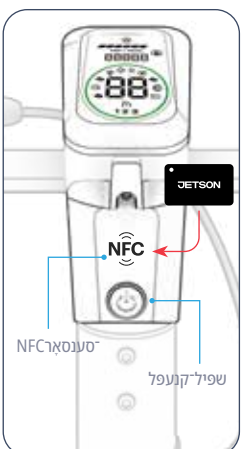

אויב די NFC־טאַגס פֿאַר אייַער עלעקטרישן בייַסיקל האָבן אַ רויטן סטיקער, ווי עס איז געווײַזן אויבן, מיינט דאָס אַז זיי זענען שוין אַקטיווירט און פערט מיט אייַער עלעקטרישן בייַסיקל. קיין ווייַטערדיקע אַקציע איז ניט נייטיק. די טאַגס זענען גרייט צו נוצן!



אויב אייערע NFC־טאַגס **האָבן נישט קיין** רויטן סטיקער, דאַרפֿט איר זיי אַקטיווירן און פֿאָרן מיטן סקוטער. צו אַקטיווירן די טאַגס, פֿאָלגט די אינסטרוקציעס.



1. דריק דעם מאַכט־קנעפּל און האַלט אים אַראָפּ פֿאַר צוויי סעקונדעס צו אָנצינדן דעם סקוטער.

באַמערקט די בליצנדיקע שלאָס־איקאָנע אויף דעם LED־דיספּליי.

2. דריק שנעל די מאַכט־קנעפּל פֿיר מאָל נאָך אַנדערן. דאָן לייג די NFC־זיכערהייט־טאַג אויף דעם NFC־סענסאָר. אַ מצליחע פֿאַרייַרונג וועט ווערן אָנגעוויזן ווי פֿאלגנד:
   - צוויי שטימען
   - אַ שטענדיק גרינער ליכט פֿאָרן קריַיז אויפֿן LED־אַרויסווייַז
   - דער שלאָס־אייקאָן איז פֿאַרשוווונדן פֿון דעם LED־אַרויסווייַז.
3. איבערחזרן דעם פּראָצעס מיטן אַנדערן NFC־טאַג.

זאָרג־אינסטרוקציעס פֿאַרן NFC זיכערהייט־טאַג:

- פֿאַרמײַדט אַז די עטיקעטן זאָלן נאַס ווערן. האַלט זיי אין אַ טרוקן אָרט.
- צו באַזײַטיקן די מאַרקן, ווישט זיי מיט אַ טרוקן, שטויב־פֿרײַעם שטאָף.

2.6 אײַנשטעלן אײַער עלעקטראָנישן פּאַראָל

איר קענט אויך נוצן אַ דרײַ־ציפֿערדיקן עלעקטראָנישן פּאַסקאָד צו אַנטשליסן דעם סקוטער.

דער סטאַנדאַרט־פּאַסוואָרט איז 333. איר קענט עס בײַ יעדער צײַט טוישן.
באַמערקונג: איר וועט דאַרפֿן איינע פֿון דיַ צוגעלייגטע NFC-קאָרטלעך כדי צו ענדערן דעם סטאַנדאַרטן פּאַראָל.

וויכטיק: זײַט זיכער אַז איר האַלטט אײַער פּאַסקאָד זיכער. אָן אים וועט איר נישט קענען ריסעטירן אײַער פּאַסקאָד אָדער ניצן אים צו אָפּשליסן דעם סקוטער.

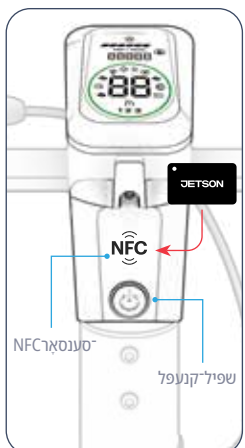

צו טוישן אײַער פּאַראָל:

1. דריק דעם מאַכט־קנעפּל און האַלט אים אַראָפּ פֿאַר צוויי סעקונדעס צו אָנצינדן דעם סקוטער. באַמערק די בלינצנדיקע שלאָס־איקאָן אויף דער LED־דיספּליי.
2. דריק און האַלט איין פֿון די NFC זיכערהייט־טאַגס איבער דעם NFC סענסאָר ביז דו הערסט צוויי ביפּס און דער שלאָס־אייקאָן פֿאַרשווינדט פֿון דער LED־דיספּליי.
3. דריקן דעם מאַכט־קנעפּל און האַלטן אים אַראָפּ פֿאַר 1–2 סעקונדעס בשעת מען שוויפּט די NFC־זיכערהייט־קאָרטל איבער דעם NFC־סענסאָר. לאָזן דעם קנעפּל און די קאָרטל וועג:
   - צוויי פּיִפּן וועט ערהערט.
   - דאָס גרינע ליכט הייבט אָן צו בליצן.
4. דריק שנעל דעם מאַכט־קנעפּל פינף מאָל נאָך אַנאַנד, כדי צו אַקסעסירן דעם פּאַראָל־אָפּטייל אין דעם איינשטעלונגען־מענו.
5. דריק שנעל דעם אַקסעלעראַטאָר־פעדאַל ביז דער נומער וואָס דו ווילסט פֿאַר דער ערשטער ציפֿער פֿון דעם טראָפּיק־סימבאָל דערשיינט אויף דער סקרין.
באַמערקונג: די נומערן לויפֿן פֿון 1 ביז 9. דריק נאָך דעם נומער 9 צו צוריקקומען צום נומער 1.
6. דריק איין מאָל דעם שפּיל־קנעפּל צו אויסקלייבן דעם נומער.
7. איבערחזרן די שריט 5 און 6 פֿאַר די צוויי־טע פּאָזיציע.
8. חזר די שריט 5 און 6 פֿאַר דער דריטער פּאָזיציע. דו וועסט הערן צוויי ביפּס וואָס באַשטעטיקן אַז דער נייַער דרײַ־ציפֿריקער פּאַסקאָד איז מצליח געווען אויפֿגעשטעלט.

2.7 רעגולירן דעם טראָמל־שלאָס־מעכאַניזם

דער סטאַנדאַרט־קאָד פֿאַרן טראָמל־שלאָס איז '0000'.

וויכטיק: עס איז נישט מעגלעך צו ריסטן דעם קאָד אַדער צו נוצן דעם שלאָס אָן אַריינגעבן דעם איצטיקן קאָד. זאָרג אַז דו שרייבסט דעם קאָד אַראָפּ יעדעס מאָל ווען דו טוישט אים.

צו טוישן דעם צילינדער־שלאָס־קאָד:

1. דרייט יעדן ציפֿער אָרום דעם דיאַל ביז די פֿיר ציפֿערן אין דעם איצטיקן קאָד זיינען אויסגעריכטעט אין דער מיטן, פֿון אויבן ביז אונטן. (דער קאָד וועט זיין '0000', אויב דער מיטל איז נאָך אין זיין סטאַנדאַרט־איינשטעלונג.)
2. דרוק דעם ריסעט־קנעפל צו דער רעכטער זייַט.
3. דרייט די נומערן ביז אַ נייַער סימבאָל דערשיינט און איז צענטרירט.
4. דריק דעם ריסעט־קנעפל אויף דער לינקער זייַט צו פּראָגראַמירן דעם נייַעם קאָד.

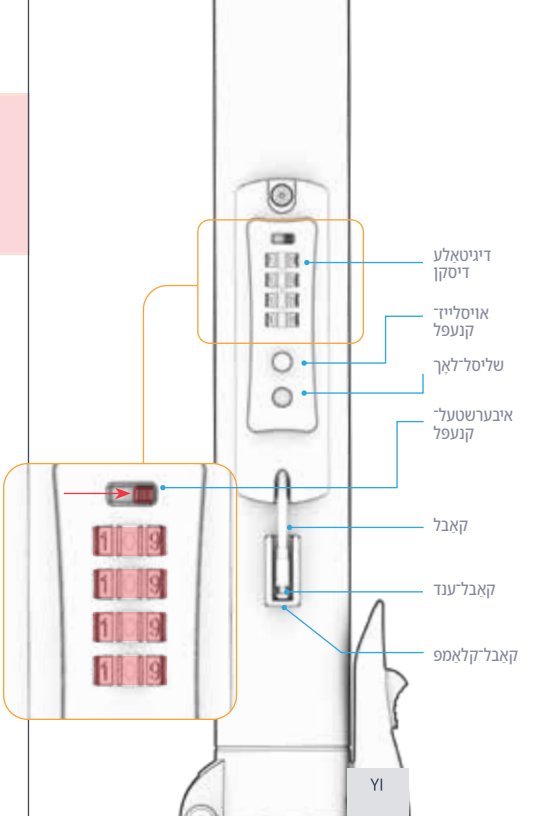

2.8 אינסטאַלירן אַ טראַקינג־מיטל

דער קעשענע האָט צוויי פֿאַרשיידענע עפֿענונגען אינעווייניק אינעם אָפּטייל פֿאַר טראַקערס, כדי אַרײַנצונעמען צוויי בלוטוט® טראַקערס פֿון פֿאַרשיידענע גרייסן, ווי למשל אַן עפּל עירטאַג™ אָדער אַ טיילי™.

- אַיידער איר לייגט דעם טראַקינג־דעוויס אין דער קאַבינע, ביטע פֿאַלגט די אינסטרוקציעס פֿאַר אויפשטעלונג וואָס וועלן צוגעשטעלט דערמיט.
- צו צוטריט צום קאַמפּאַרטמענט פֿון דער שפּור־אָפּאַראַט, דאַרפֿט איר אַ זיכערהייט־געצייַג.

אָפּטייל פֿון קריידז־נאַכפֿאָלג־געצייג:
1.27 אינטשעס | 32.37 מ״מ (דיאַמעטער) × 0 .31 אינטשעס | 8 מ״מ (טיפקייט)

רעקטאַנגולאַרער אָפּטייל פֿון אַ שפּור־געצייג:
2.34 אינטשעס | 59.51 מ״מ (בריי) × 1 .43 אינטשעס | 36.2 מ״מ (הייך) × 0 .31 אינטשעס | 8 מ״מ (טיפקייט)

באַמערקונג: ניצט די אַפּליקאַציע אַדער ווייכוואַרג וואָס איז פֿאַרבונדן מיט אייַער שפּיר־מכשיר, כדי נאָכצושפּירן דעם אָרט פֿון אייַער סקוטער.

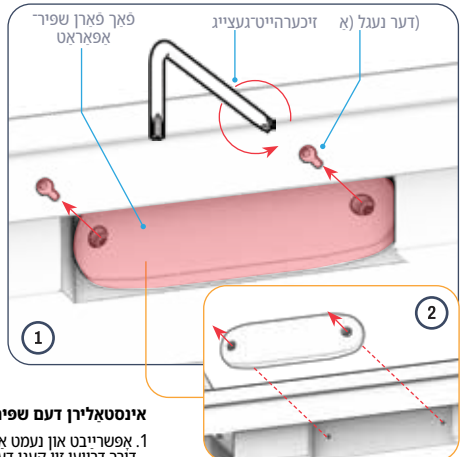

אינסטאַלירן דעם שפּיר־אָפּאַראַט:

1. אַפשרייבט אָן נעמט אַרויס די צוויי שרויפֿן (A), וואָס געפֿינען זיך אין דער טראַקער־קאַמפּאַרטמענט, דורך דרייען זיי קעגן דער זייגער־ריכטונג מיטן זיכערהייט־געצייג. דאַן לייגט זיי אָוועק.
2. נעמט אַרויס דעם קאַמפּאַרטמענט פֿון דעם טראַקינג־דעוויס פֿון דער זייט פֿון דער דעק.
3. אָפּשרויבט אָן נעמט אַרויס די פּיר שרויפֿן (B), וואָס באַפֿעסטיקן די אינערלעכע פּאַנעל, דורך זיי אַנטקעגן דעם זייגער צו דרייען מיט אַ 2 מם אַלען־שליסל (3A). לייג די שרויפֿן אָן די אינערלעכע פּאַנעל אָוועק (3B).



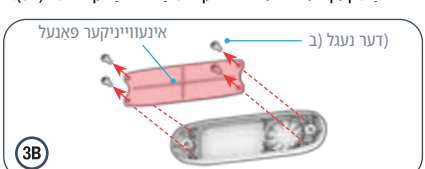

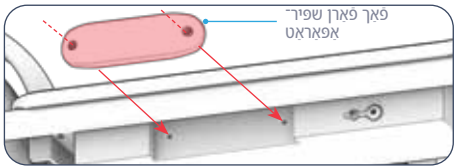

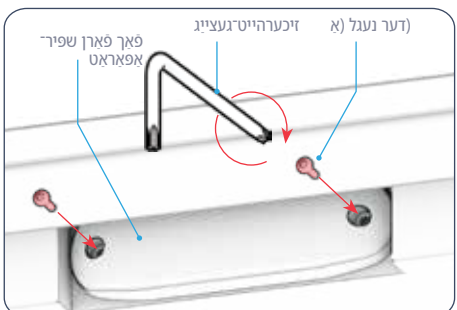

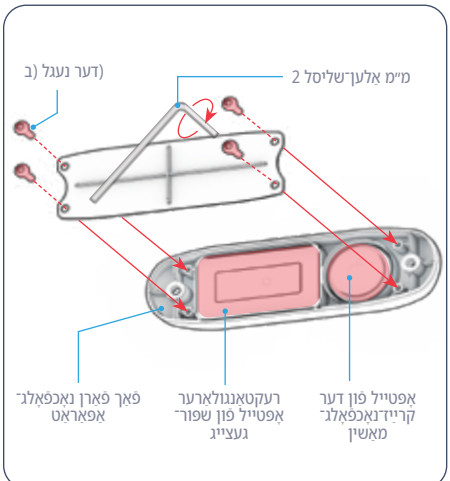

7. שטעלט ווידער דעם דעקל פֿון דער שפּור־קאָמער אַזוי די צוויי עפֿענונגען אינעם דעקל זאָלן זיין אויסגעריכטעט מיט די צוויי עפֿענונגען אויף דער זייט פֿון דער פֿלאַטפֿאָרמע.
8. שטעקן דעם שרויף (A), וואָס איז דערמאָנט אין שריט 1, אין יעדן זאַץ פֿון פֿאַראַלעלע לאָכער, און דערנאָך פֿארשטאַרקן אים דורך דרייען אים אין זייגער־ריכטונג מיטן פֿארשטאַרק־געצייג.

4. שטעל דעם טראַקינג־דעוויס אין דעם באַשטימטן אָרט.
5. שטעלט ווידער דעם אינערלעכן פּאַנעל אַזוי אַז די פּיר לעכער אין דעם פּאַנעל זאָלן זיך אויסריכטן מיט די פּיר לעכער אין דעם קאָמפּארטמענט־ראָם.
6. שטעלט אַריין איין שרויף (ב) אין יעדן פֿון די פּיר פּאַראַלעלע לעכער, און דערנאָך ציט עס אָן אין דער זייגער־ריכטונג מיט אַ 2 מ״מ אַלען־שליסל.

⚠ **וואַרנונג:** בלויז נוצט אַ האַנט־פאַמפע צו אויפבלאָזן די רעיפֿן אויף אייער שילד־בייַק. קיינמאָל ניט נוצט אַ לופט־קאָמפרעסער; דאָס קען גורם זיין אַז די אינערלעכע רעיפֿן־טובלעך וועלן אויסברעכן.

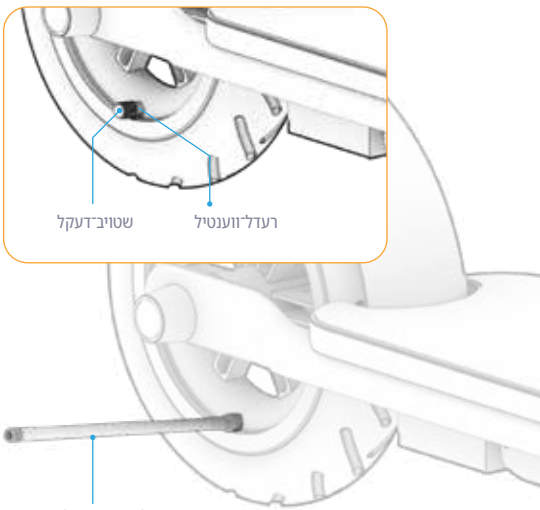

2.9 אויפבלאָזן רעיפֿן

איידער איר פֿאָרט אויף אייער בייסיקל צום ערשטן מאָל, דאַרפֿט איר פֿאַמפּן לופֿט אין די רעיפֿן, כדי דער דרוק זאָל דערגרייכן 50 PSI (פֿאונד פֿער קוואַדראַט־אינטש), ווי עס וועט רעקאָמענדירט. נוצט אַ דרוקמעסטער צו קאָנטראָלירן אַז דער רעיפֿן־דרוק איז 50 PSI איידער יעדן פֿאָרט.

צו צוגעבן לופֿט:

1. נעמט אַראָפּ דעם שטויב־דעקל פֿון דעם רעדל־וועניטל אויף איינעם פֿון די רעדער דורך אים דרייען קעגן דעם זייגער. לייגט דעם דעקל אַוועק.
2. דרייט דעם בריייטן סוף פֿון דער רעדל־וואַלוו־פֿאַרלענגערונגס־שלאַך אין דער זייגער־ריכטונג, כדי עס צו פֿאַרפעסטיקן צום רעדל־וואַלוו.
3. פֿאָלגט די אינסטרוקציעס פֿון דעם פּאַבריקאַנט פֿאַר די לופֿט־פּאַמפּע, פֿאַרבינדט די פּאַמפּע מיטן אָפּענעם סוף פֿון דער פֿאַרלענגערונג־שלויך, און דאַן פּאַמפּט לופֿט אין די רעיפֿ. קאָנטראָלירט דעם דרוק פֿעריאָדיש מיט אַ דרוקמעסטער און פֿאַרשעצט צו פּאַמפּן לופֿט ביז דער רעיפֿ־דרוק דערגרייכט 50 PSI.
4. טרענט די לופֿט־פּאַמפּע פֿון דער שלויך, דאַן טרענט די שלויך פֿון דער רעיפֿן־וואַלוו דורך דרייען זי קעגן דעם זייגער.
5. שטעלט דעם שטויב־דעקל ווידער אויף דעם וואַלוו דורך אים אַרײַנדרייען אין דער זייגער־ריכטונג.
6. חזר דעם פֿאָרגאַנג מיטן אַנדערן רעיפֿן.

2.10 אָפּלאָדן די ב אַטאַרייע

לאָד די באַטאַרייע גאָר אייידער איר נוצט זי צום ערשטן מאָל.

1. פֿאַרבינדט דעם לאָד־קאַבל מיטן לאָדער.
2. ציט אָפּן דעם דעקל פֿון דעם לאָד־פּאָרט אויף אייער סקוטער.
3. שטעקט דעם לאָד־קאַבל אין די וואַנט, און דערנאָך שטעקט דעם לאָדער־שנור אין דעם לאָד־פּאָרט אויף אייער פּראָדוקט.
4. וועט די אינדיקאַטאָר־ליכט אויפֿן לאָדער טוישט זיך פֿון רויט צו גרין, איז אייער באַטאַרייע גאָר אויפֿגעלאָדט. נעמט אַרויס דעם לאָדער־שנור פֿון דעם לאָד־פּאָרט און ציעט אויס דעם קאַבל פֿון דער וואַנט־קאַנטאַקט.
5. שליסט דעם דעקל פֿונעם לאָדונגס־פּאָרט.

סטאַטוס	לאָדער־אינדיקאַטאָר־ליכט:
שיקונג	רויטע באַלייכטונג
די שיקונג איז פֿאַרענדיקט	גרינע ליכט

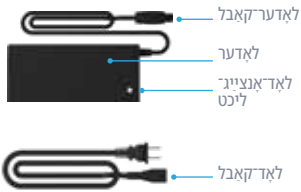

באַמערקונג: עס קען דויערן בערך 5.5 שעה צו גאָר אָפּלאָדן די באַטאַרייע.*

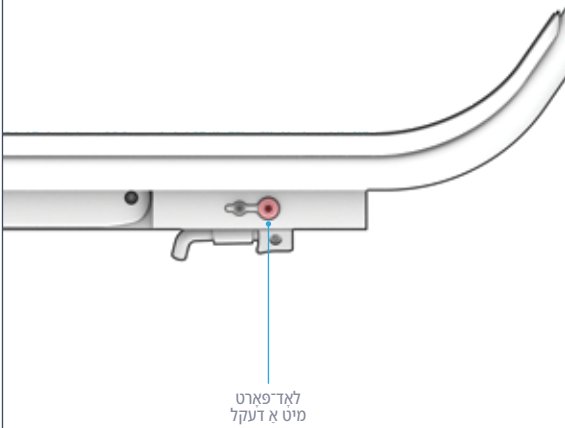

וויכטיק:

ניצט נאָר דעם צוגעשטעלטן לאָדער אָדער אַ לאָדער געקוימט דירעקט פֿון דזשעטסאָן מיטן פֿאָלגנדיקן עטיקעט: XH-CP42200P געמאכט דורך שענזשען הייליגטאָן טעכנאָלאָגיע קאָ.,, לטד, אָדער JY-420150 גואַנגזשאָו דזשי יין מאָכט עלעקטראָניק קאָ.,, לטד (דזשעטסאָן מאָדעל נומער: PJTGESC-CH).

⚠ וואַרענונג: ניט־ניצן דעם ריכטיקן לאָדער קען פֿירן צו אַ פֿייער אָדער אַן עקספּלאָזיע, וואָס קען גורם זײַן צו מאַטעריעלן שאָדן, פֿאַרוווּנדיקונג אָדער טויט.



דאָס איז אַ ביישפּיל פֿון דער קאָרעקציע־ מעטאָדע וואָס אייַער לאָדער וועט טראָגן.

וויכטיקע באַמערקונגען וועגן פֿאַרשיקונג

- זאָרג שטענדיק צו פֿאַרמאַכן דעם לאָד־פּאָרט וועון די באַטאַרייע טאָקע נישט לאָדט.
- ניט אָנצינדן דעם פּראָדוקט בשעת ער לאָדט.
- ניט נוצן פּאָרטאַבוווּע מאַכט־פֿאַרלענגערונגען.
- כדי צו האַלטן אייַער באַטאַרייע אין דעם בעסטן מעגלעכן צושטאַנד, לאָדט זי אָן אינגאַנצן יעדעס מאָל — בערך 5.5 שעה.
- לאָדט נישט אייַער מיטל אויבערנאַכט אָדער פֿאַר לאַנגע צייַטן אויף לאָדונג.
- פֿרווווט נישט אַרויסצונעמען אָדער צעניעמען די באַטאַרייע.
- אַרומיקע טעמפּעראַטור־גרענעץ בייַם לאָדן: 50 °C° 40) °F 104 – (10 °C) F)
- אַרבעט־טעמפּעראַטור־דיאַפּאַזאָן: 14 °C° 40) °F 104 – (10 °C-) F)
- זאָרג שטענדיק אַז דער דעקל פֿון דער לאָד־פּאָרט בלייַבט פֿאַרמאַכט וועון דער אַפּאַראַט טאָקע נישט לאָדט.
- ניט נוצן דעם פּראָדוקט אויב דער פֿלעקסיבלער מאַכט־קאַרד אָדער דער אויסגאַנג־קאָבל איז אויסגעטראָגן, אָדער אויב די אינסולאַציע איז געקראַכט, אָדער אויב עס זענען קיין אַנדערע סימנים פֿון שאָדן.
- ביטע זייט זיכער אַז דער מאָדעל־נומער אויף דער טשאַרדזשער־עטיקעט שטימט מיטן מאָדעל־ נומער וואָס איז אויבן אויסגערעכנט.
- זאָרג אַז דער לייבל אויף דעם טשאַרדזשער וווייזט אַז ער איז קאַמפּאַטיבל מיט דיין דזשעטסאָן־ מאָדעל. דו קענסט געפֿינען דעם מאָדעל־נאָמען און די SKU־נומער פֿון דיין דזשעטסאָן־ אַפּאַראַט אויף אַ לייבל אויף דער אויבערפלאַך, זייַט אָדער אונטן פֿון דער קאַסינג פֿון דעם פּראָדוקט אָדער אויף דעם שטאָנד.

3. אייגנשאַפֿטן און פֿונקציעס

3.1 אָנהייבן און אָפשטעלן

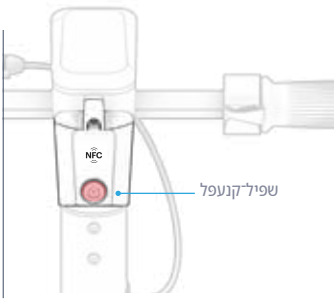

צו אָנצינדן דעם אָפּאַראַט:
דריקט דעם מאכט/מאַדוס־קנעפל און האַלט אים אַראָפּ פֿאַר צוויי סעקונדעס.
צו אויסשאַלטן:
דריק און האַלט דעם מאכט/מאַדוס־קנעפל פֿאַר 3 סעקונדעס.

צו שפּאָרן באַטאַרייע־קראַפֿט, איז אייער סקוטער אויסגעשטאַט מיט אַן אויטאָמאַטישן אויסשאַלט־פֿונקציע און וועט זיך אויטאָמאַטיש אויסשאַלטן **נאָך 5 מינוט** אומטעטיקייט.
• געדענק שטענדיק אויסצושאַלטן דעם סקוטער ווען דו שטעקסט אים קורץ אָדער ווען דו לאָזגערסט אים איבער נאַכט.

3.2 באַניץ פֿון באַלייַכטונג

פֿאָרהאַלטער און הינטערלאָמפּ

ווען איר פֿאָרט אין נידעריקער ליכט, שטעלט אַן אייער פֿאָרליכט, אזוי אז איר קענט דעם וועג פֿאָרויס בעסער זען, און אַז די קומענדיקע פֿאָרערס קענען אייך בעסער זען. די הינטערליכט וועט זיך אָנצינדן גלייך ווען איר שטעלט אַן דעם סקוטער.

צו אָנצינדן אָדער אויסמאַכן די ליכט:
דריקט צוויי מאָל אין שנעלער נאָכפֿאָלג דעם מאַכט־קנעפל.

דער סימבאָל וועט אויפֿליכטן אויף דער LED-אַנזייַג ווען מען שאַלט די קאָפּלאָמפּ אָן.

3.4 ניצן דעם אָדאָמעטער

וועו איר שטאַרטט דעם סקוטער, וועט דער אָדעמעטער (סך־מיילאַדזש) ווייזן דאָס וואָרט "TOTAL".

וועו איר האט דעם עקראַן אויפגעשלאָסן מיט אַ NFC־טאג אידער א פאסקאד (זע אפטיילונג 3.9), וועט דער עקראַן וויזן דעם רייזער־מעטער ("TRIP") צו וויזן די ביז איצט געפאָרן דיסטאַנץ.

באַמערקונג: די 'TRIP' וויִיטקייט וועט צוריקגעשטעלט ווען דער אַפּאַראַט וועט אויסגעשאַלטן.

ענדערן די מעסט־איינהייט פֿאַר גיכקייט און געפֿאָרענעם וועג:

1. **שטאַרט** דעם סקוטער.
2. **דריק און האַלט דעם** מאַכט־קנעפל, דאָן לייג דעם NFC־טאַג אויף דעם סענסער.
3. **לאָזן** דעם קנעפל **און באַוועגן אים אַוועק** נאָך צו הערן צוויי ביפּס און צו זען די ליכט־רינג בלינקן.
4. **דריק צוויי מאָל דעם** מאַכט־קנעפל צו בייַטן צווישן מיילן פער שעה (MPH) און קילאָמעטער פער שעה (KM/H).

3.5 ניצן גיכקייט־מ אָדעס

די דריי גיכקייט־איינשטעלונגען לאָזן אייך פֿאַרשיידענע העכסטע גיכקייטן.

צו טוישן די גיכקייט־איינשטעלונגען: דרוקט קורץ דעם מאַכט־קנעפל בשעת דער סקוטער לויפט.

מאַקסימאַלע גיכקייט	גיכקייט־מאָדוס	דער מדרגה וואָס וועט געווען אויף דעם LED־בילדשירם
3.7 מייל פער שעה 6.0 קילאָמעטער פער שעה	לאַנגזאַם	1
12.4 מייל פער שעה 20.0 קילאָמעטער פער שעה	נאָרמאַל	2
15.5 מייל פער שעה 25.0 קילאָמעטער פער שעה	שנעל	3

3.3 פֿאַרשטיין און ניצן LED־עקראַנען

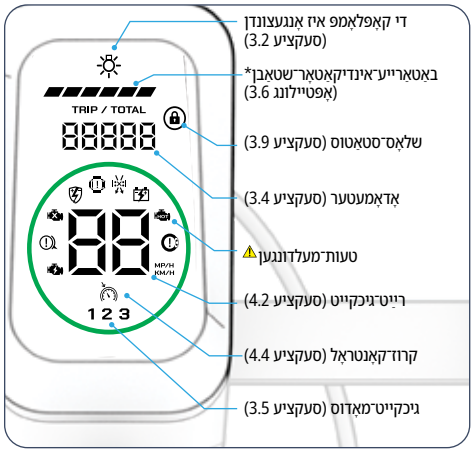



וואָרנונג: אויב אַ טעות־מעלדונג דערשיינט אויף אייער עקראָן, קאָנטאַקטירט גלייך די דזשעטסאָן קער־טים און אייד ער איר פֿאָרט ווידער מיטן סקוטער.

דער "אינערקיקער באַטאַרייע־לאָד־פּראָצענט" וועט אויך געווינן אויף געווייסע מאָדעלן; דאָס איז אָפּהענגיק פֿונעם פּראָדוקציע־דאַטע.

3.7 ב אַניץ פֿון דעם געניטיוו־פֿאַל

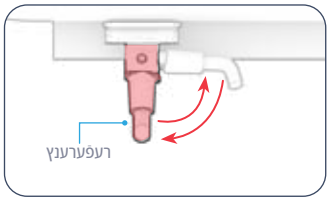

צו נוצן דעם שטיצפֿוס: פֿאַלט אים אַראָפּ און לייגט דעם סקוטער לַייכט אַנטקעגן אים ביז ער שטייט גראָד.
צו העכערן די שטיצע: דרייט עס אַרויף.

⚠ **וויכטיק:** שטעגדיק זאָרג אַז דו הייבט אויף דעם שטיצפֿוס איידער דו פֿאָרסט מיט דיין בייסיקל.

3.8 ניצן די גלאָק

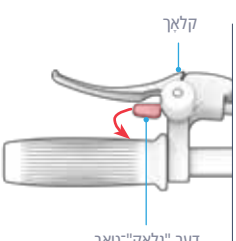

ניצט די גלאָק צו וואַרענען אַנדערע ראָד־פֿאָרער און פֿוסגייער.

צו קלינגען די גלאָק: ציט דעם גלאָק־קלאָפער צו אייַך, און לאָזט אים אַרויס צו קלינגען די גלאָק.

3.6 ק אָנטראָלירן דעם לאָד־שטאַנד פֿון דער ב אַט אַרייַ

איר קענט קאָנטראָלירן די באַטאַרייַ־לאָד־שטאַפּע דורך קוקן אויף די באַטאַרייַ־אינדיקאַטאָר־שטריכן וואָס וועלן געוויזן אויף דעם LED־בילדשירעם.

בערך פראָצענט פֿון דער באַטאַרייַ וואָס איז נאָך פֿאַרבליבן*	באַטאַרייַ־אַנצייגער
100% - 80%	
79% - 67%	
66% - 50%	
49% - 23%	
22% - 7% טאָקע עס איז צייַט זיך אויפֿצולאָדן!	
6% - 1% הער אויף צו רייַדן און לאָד דיין מיטל דער פראָדוקט!	

די ציפֿערן זענען בערך נאָר. זיי קענען זיך ענדערן לויט דעם באַניץ.

וואָרענונג וועגן נידעריקער באַטאַרייַ: וועלן די באַטאַרייַ־שטאַנד דערגרייכט 7%, וועט דער רויטער אינדיקאַטאָר־באָר בליצן צו דערמאָנען אייַך אַז די באַטאַרייַ איז נידעריק.

וויכטיק: דער סקוטער וועט זיך אויסשאַלטן וועלן דער לאָד־שטאַנד דערגרייכט 0%. ביטע לאָדט עס גאָר אויף (זע אָפּטייל 2.10) איידער אייַער קומענדיקער נסיעה.

3.9 באַניץ פֿון דער עלעקטראָנישער זיכערהייט־סיסטעם

דיין סקוטער איז אויסגעשטאַטן מיט אַ עלעקטראָנישן זיכערהייט־סיסטעם וואָס אויטאָמאַטיש שלאָסט אים ווען ער איז אויסגעשאַלטן. צו פֿאַרן אויף אים, שלאָס אויף דעם סקוטער מיט דער צוגעשטעלטער NFC־קאָרטל (זע אָפּטייל 2.5) אָדער מיט דיין עלעקטראָנישן פאַסקאָד (זע אָפּטייל 2.6).

די שלאָס־אייקאָן אויף דער LED־דיספּליי (זע אָפּטייל 3.3) וועט אָנצינדן ווען דער סקוטער איז פארשלאָסן.

וויכטיק: איר קענט נישט אויפֿשליסן און ניצן דעם סקוטער אָן אַ NFC־טאָג אָדער דעם 3־ציפֿריקן PIN. האַלטט אייערע טאָגס אין אַ זיכערן אָרט און שרייַבט אייַער PIN אַראָפּ פֿאַר צוקונפֿטיקער באַניץ.

דערמאָנונג: אויף עטלעכע מאָדעלן מוזן די NFC־קאָרטן ווערן אַקטיווירט אויסדער מען ניצט זיי צום ערשטן מאָל. ביטע זעט אָפּטייל 2.5 צו געפֿינען אויב אייערע קאָרטן דאַרפֿן ווערן אַקטיווירט.

אויפֿשליסן

אויפֿשליסן מיט NFC:

1. דריק דעם מאַכט־קנעפל און האַלט אים אַראָפּ פֿאַר צוויי סעקונדעס צו אָנצינדן דעם סקוטער. באַמערק די רויטע שלאָס־אייקאָן.
2. דריק און האַלט איין פֿון די NFC זיכערהייט־טאגס איבער דעם NFC סענסער ביז דו הערסט צוויי ביפּס.
3. וואַרט אַז די שלאָס־אייקאָן איז פֿאַרשוווונדן פֿון דער LED־אַנזייג.
4. אייער סקוטער איז אויפגעשלאָסן געוואָרן.

עפֿנט מיטן פֿאַראָל:

1. דריק דעם מאַכט־קנעפל און האַלט אים אַראָפּ פֿאַר צוויי סעקונדעס צו אָנצינדן דעם סקוטער. באַמערק די רויטע שלאָס־אייקאָן.
2. דריק שנעל דעם אַקסעלעראַטאָר־פּעדאַל די צאָל מאָל וואָס שטימט מיט דער ערשטער ציפֿער אין דיין אַקסעס־קאָד. (ביישפּיל: 3 שנעלע דרוקן נאָך איינאנדער = די נומער 3). לאָז דעם אַקסעלעראַטאָר־פעדאַל און דריק דעם אָנהייב־קנעפל צו אַריינשרייבן דעם נומער אין דעם סיסטעם.
3. איבערחזרן שריט 2 פֿאַר די צווייטע ציפֿער פון אייער פאַסקאָד.
4. חזר דעם שריט 2 פֿאַר די דריטע ציפֿער פֿון דיין פאַסקאָד.
5. וואַרט אַז די שלאָס־אייקאָנע איז פֿאַרשוווונדן פֿון דער LED־אַנזייג.
6. אייער סקוטער איז אויפגעשלאָסן געוואָרן.

דער שלאָס

שאַלט אויס דעם סקוטער דורך דריקן דעם מאַכט־קנעפל און האַלטן אים געדריקט פֿאַר 3 סעקונדעס.

3.10 ניצן אַ ק אַבל־שלאָס

ניצט דעם איינגעבויטן קאַבל־שלאָס צו פֿאַרזיכערן אייַער סקוטער אין עפֿנטלעכע, זעעוודיקע אָדער גרינג־דערגרייכבאַרע ערטער.

צו נוצן דעם שלאָס:

1. דרייט יעדן נומער אָרום דעם צילינדער ביז די פֿיר נומערן אין אייער קאָד שטייען אין צענטער, פֿון אויבן ביז אונטן.
2. ציט אויף דעם סוף פֿון דעם קאַבל, כדי עס צו באַפֿרייַען פֿון דער קאַבל־קלאַמער.
3. ציט דעם קאַבל אַרויס פֿון דער קאַבל־פֿאַך און וויקלט אים אָרום אַ פֿיקסירטן אָביעקט וואָס באַוווּעגט זיך נישט (למשל אַ בייסיקל־שטאַנד).
4. שטעק דעם סוף פֿון דעם קאַבל אין דעם שלאָס־שפּאַלט.
5. זאָרג אַז דער קאָנעקטאָר איז שטאַרק אַרײַנגעשטעקט אין דעם שלאָס־שפּאַלט, דורך ציען דעם קאַבל צו קאָנטראָלירן אַז ער קומט נישט אַרויס.
6. דרייט די נומערן אויף דער דיסק אַזוי אַז דיין סימבאָל איז ניט מער זעבאַר.

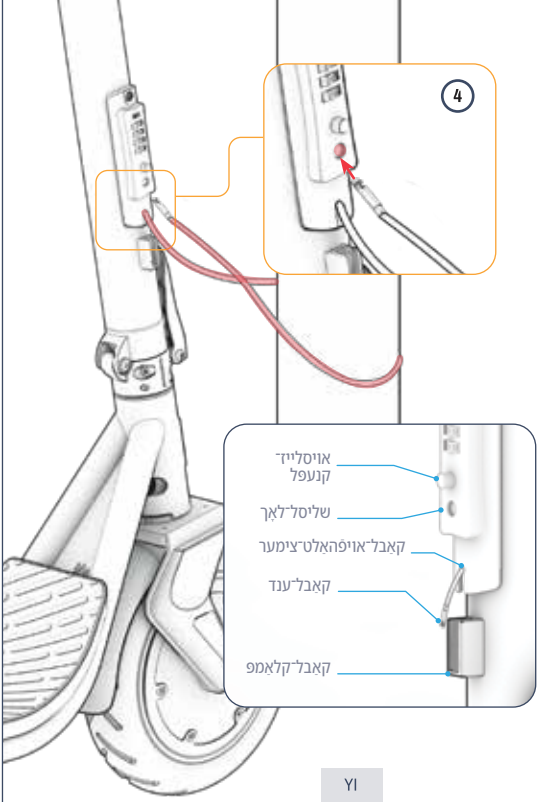

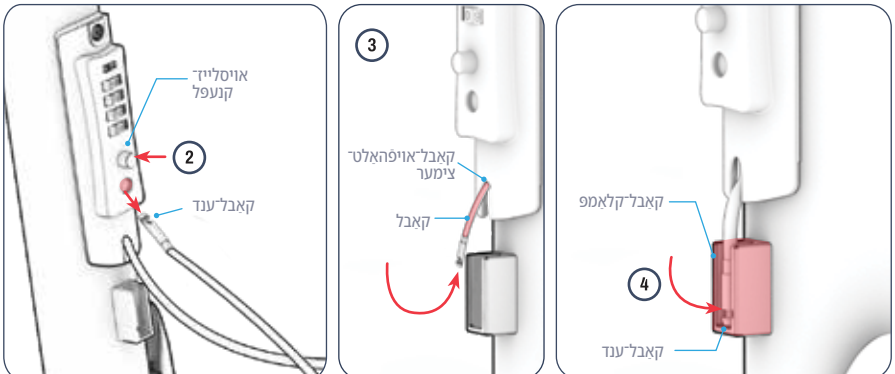

צו אַנטשליסן:

1. דרייט יעדן נומער אַרום דעם צילינדער ביז די פיר נומערן אין אייער קאַד שטייען אין צענטער, פון אויבן ביז אונטן.
2. דריק דעם באַפרייונג־קנעפל בשעת דו ציעסט דעם סוף פון דעם קאַבל אַרויס פון דער שלאָס־שפּאַלט.
3. פּירט דעם קאַבל און דריקט עס מילד, כדי עס צוריקצוברענגען אין דעם קאַבל־אויפהאַלט־קאַמפּאַרטמענט. כדי צו זיכער מאַכן אז דער קאַבל פּאַסט אין דעם קאַבל־אויפהאַלט־קאַמפּאַרטמענט, קען מען דאַרפֿן עס אַ ביסל צוזויפוויקלען בשעת מען דריקט עס אַרײַן.
4. וועט דער קאַבל איז גאָר אַרײַנגעשטעלט אין דעם אויפהאַלט־פּאָר, דרוק דעם סוף פון דעם קאַבל אין דעם קאַבל־קליפּ.
5. דרייט די נומערן אַרום דעם צילינדער ביז דער סימבאָל פֿאַרשווינט פון דער סקרין.

4. אָפּעראַציע־אינסטרוקציעס

4.1 זיכערהייט־קאָנטראָלן פֿאַרן פֿלי

פֿירט דורך די פֿאָלגנדיקע וויכטיקע זיכערקייט־קאָנטראָלן פֿאַר יעדער נסיעה:

טאָרמאָזן

- זאָרג אַז דער האָנטבראָעק אַרבעט ריכטיק, אַזוי אַז ער זיך גרינג אַרײַננעמט און בערגנג דעם סקוטער צו אַ שטיין.
- זאָרג אַז דער הינטערער ברעק־פעדאַל איז שטאַרק פֿאַרבונדן מיטן ראַם פֿון דעם סקוטער און אַז ער שטעלט דאָס הינטער־ראָד אײַן וואָן מען דריקט אים.

ראַם

- זאָרג אַז דער ראַם פֿון דעם סקוטער איז נישט געשעדיקט, נישט געבויגן און נישט צעבראָכן.
- זאָרג אַז דער פֿוס איז זיכער פֿאַרמאַכט מיטן פֿאָלט־שלאָס.

הדרכה

- זאָרג אַז דער האָנדלבאַר איז שטאַרק און זיכער באַפֿעסטיקט אין זײַן אָרט מיט די מאָנוטיר־בראַקעטן.
- זאָרג אַז דאָס ראָד און דער האָנדלבאַר דרייען זיך אין דער זעלבער ריכטונג.

רעדער און גומעס

- זאָרג אַז די רעיפֿן וווּיזן נישט קיין סימנים פֿון איבערמעסיקער אָפּניץ אָדער שאָדן.
- זאָרג אַז דער רעיפֿן־דרוק זאָל נישט איבערגיין דעם רעקאָמענדירטן דרוק פֿון 50 PSI.
- זאָרג אַז די ראָד־רײַמען זײַנען נישט געשעדיקט אָדער געבויגן.

4.2 פֿאַרציקלען

דו מוזט מיט דיין פֿוס דריקן כדי צו אָנצופֿירן דעם מאָטאָר.

1. **שטעל אַ פֿוס** פֿאַרויס אויף דער דעק.
2. **טרעט צוויי מאָל** מיט דײַן אַנדערן פֿוס, כדי זיך צו באַוועגן.
3. **דריק** די **אַקסעלעראַטאָר־פעדאַל** שטעפּ־פֿאַר־שטעפּ מיט דיין רעכטן גראָבן פֿינגער, כדי צו פֿאָרנעמען.
4. **שטעל דײַן הינטערן פֿוס** אויפֿן ברעט אין אַווינקל פֿון 70 ביז 90 גראָד, כדי צו פֿאַרזיכערן סטאַביליטעט.

וויכטיק: צו פֿאַרמיידן פלוצעמדיקע געשווינדיקייט־העכערונגען, זאָרג שטענדיק אַז איר דריקט דעם אַקסעלעראַטאָר מילד.

צו דרייען:
דרייט די האָנדלבאַרן לינקס אָדער רעכטס.

4.4 ניצן דעם קרוז־ק ָאנטראָל־סיסטעם

קרוז־ק ָאנטראָל האָלט די גיכקייט פֿון דעם פֿאָרמיטל אויף אַ באַשטימטן מדרגה. ווען מען אַקטיווירט דעם קרוז־ק ָאנטראָל, נעמט דער מאָטאָר איבער צו האַלטן די גיכקייט — אָן דער נויט צו נוצן דעם אַקסעלעראַטאָר־פעדאַל.

צו אַקטיווירן דעם קרוז־ק ָאנטראָל־סיסטעם בשעת מען פֿירט:

1. ניצט דעם אַקסעלעראַטאָר־פעדאַל צו דערגרייכן און אויפֿהאַלטן אייער געוואונטשענע גיכקייט.
2. דריקן שנעל דעם אַקסעלעראַטאָר־פעדאַל און לאָזן אים צוויי מאָל נאָך אַן איין דעם צוויטן. די פאָלגנדיקע אינדיקאַטאָרן וועלן וויזן אַז דער קרוז־ק ָאנטראָל איז אַקטיווירט:
   - מען הערט א 'ביפּ'.
   - דער אינדיקאַטאָר־ליכט אויף דער LED־בילדשירעם בליצט דריי מאָל נאָך אנדערן.
   - די אייקאָן פֿון קרוז־ק ָאנטראָל ליכט אויף דעם דיספּליי. (זע אָפּטייל 3.3)
3. נעמען דיין פֿוס פֿון דעם אַקסעלעראַטאָר און הנאה האָבן פֿון דער פֿאָר.

צו דעאַקטיווירן דעם קרוז־ק ָאנטראָל־סיסטעם:
דריקן לייכט אויף דעם אַקסעלעראַטאָר־פעדאַל אָדער ציען דעם האַנט־ברעיק.

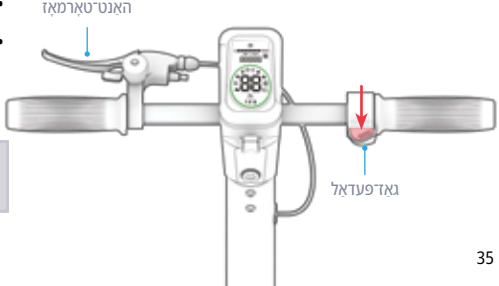

4.3 ניצן די ט ָארמ ָאזן

דער סקוטער איז אויסגעשטאַטעט מיט ביידע אַ הינטערן פֿוס־ברעק און אַ עלעקטרישן ברעק אויף די האַנטל־באַרס.

וויכטיק: לאָזט דעם אַקסעלעראַטאָר־פעדאַל וועז מען דריקט איינעם פֿון די טאָרמאָזן.

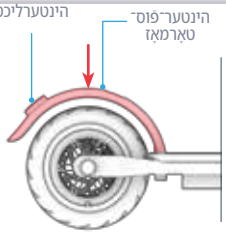

הינטער־פֿוס־טאָרמאָז

- דריקן לייכט דעם הינטערן ברעק־פעדאַל מיט די הינטערע פֿוס צו פֿאַרלאַנגזאַמען.
- דריק שטאַרקער ביז דער אויטאָ שטייט גאָר.

האַנט־טאָרמאָז

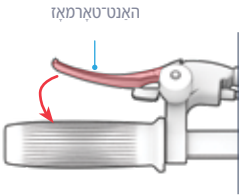

- לייט זיך אַנצוגיין דעם האַנטברעיק צו פֿאַרלאַנגזאַמען.
- דריק שטאַרקער ביז עס שטעלט זיך גאָר אָפּ.
- די הינטערברעק־ליכט וועט בליצן צו וויזן אַז מען ברעמט יעדעס מאָל וועז מען ציט דעם האַנטברעק.

וויכטיק: צו פֿאַרמיידן פלוצלינגע באַוועגונגען, פרווט צו אַפּליצירן די האַנטברעיק ביסלעכווייז.

4.5 מ אַקסימ אַליזירן גיכקייט און ריירווייַט

אונטער אידעאַלע באַדינגונגען איז דער מאַקסימום פּאַר־רייַך וואָס מען קען דערגרייכן מיט איין גאַנץ אָנגעלאָדענער באַטאַרייע 18 מייל (28.9 ק״מ)*. די מאַקסימום גיכקייט איז 15.5 מייל פּער שעה (24.9 ק״מ/שעה). ווי מער מאַכט דער מאָטאָר דאַרף צושטעלן, אַזוי שנעלער וועט די באַטאַרייע אויסגיין. די פאלגנדיקע פאַקטאָרן האָבן אויך השפּעה אויף גיכקייט און ריירווייַט.

ריַיט־פֿלאַך

פֿאַרן אויף אַ גראָבער אויבערפֿלאַך פֿאָדערט מער מאָטאָר־קראַפֿט ווי פֿאַרן אויף אַ גלאַטן אויבערפֿלאַך.

טראָגב אַרע וו אָג

• ווי שווערער די וואָג (דער פּאַסאַזשיר צוזאַמען מיטן לאָד), אַזוי קורצער די דיסטאַנץ וואָס מען קען פֿאָרן.
• דער העכסטער רייכווייט און גיכקייט קען מען דערגרייכן וועו מען טראָגט אַ לאָסט פֿון 165 פאונד (75 ק״ג) אָדער וווייניקער.

ריַיט־סטיל

• אָפֿט אַנהייבן און אָפֿט אָפשטעלן וועט פֿאַרקלענערן די ריירווייַט.
• זורך פּעדאַלירן מיט אייער אייגענער קראַפֿט, וועט מען נעמען די שפּאַנונג פֿון דעם מאָטאָר און פֿאַרלענגערן אייער ריירווייַטקייט.

לופט־טעמפּעראַטור

די אידעאַלע טעמפּעראַטור פֿאַר פֿאָרן און אויפֿהאַלטן אַן עלעקטרישן בייַק איז צווישן 50 פֿאָרענהייט און 90 פֿאָרענהייט (10 סעלזיוס און 32.2 סעלזיוס).

גראַדיענט

דער מאָטאָר דאַרף אַרבעטן שווערער וועו מען פֿאָרט אַרויף אַ בערגל ווי וועו מען פֿאָרט אויף גלייַכע וועגן אָדער אַראָפּ אַ בערגל.

רעדן־דרוק

נידעריקער אָדער הויכער רעיפֿן־דרוק קען השפּעה האָבן אויף עפעקטיווקייט און פּאָרשטעלונג. האַלט דיין רעיפֿן־דרוק בייַם רעקאָמענדירטן נייוו פֿון 50 PSI.

ב אַטעריע־אויפֿפּ אַסונג

אָפּאַדן די באַטאַרייע גלייַך נאָך יעדער פּאָר העלפֿט צו האַלטן איר קאַפּאַציטעט און פֿונקציאָנירונג.

*בעת פּרוווונג מיט אַ לאָסט פֿון 143.3 פֿונט, בייַ אַ טעמפּעראַטור פֿון 77 גראַד פֿאָרענהייט, און בייַ אַ גיכקייט פֿון 12 מייל פּער שעה.

אויפֿהאַלטונג־אינסטרוקציעס פֿאַר באַניצער.

⚠ **וואַרענונג:** שפּריצט אָדער גיסט נישט וואָסער גלײַך אויף דעם פּראָדוקט. וואָסער קען שעדיקן די דראָטן, די באַטאַרייע־קאָמפּאַרטמענט און די ליכט, ווו אויך די גוף־אַרבעט — אַלעס קען פּירן צו אַ פֿעלער וואָס שטעלט די זיכערהייט פֿון דעם רייַזער אין סכנה.

רייניקן אייַער Jetson

- דער זיץ אין דער ראַם – רייניקן זי מיט אַ נאַס, שטויב־פֿרייַען שטאָף אָדער מיט אַ שטאָף וואָס איז נאָר אַ בישל נאַס. דערנאָך רייניקן זיי מיט אַ טוכל, שטויב־פֿרייַען שטאָף.
- דער האַנדלבאַר – רייניק אים מיט מילד זייף און אַ נאַס, שטויב־פֿרייַ שטאָף. נעמט אָוועק די אינדערקיצ זייף מיט אַ וווייסער נאַס שטאָף.
- ראַד־טייַלן – וווישן זיי מיט אַ פֿייכטן, שטויב־פֿרייַען שטאָף.
- העפּיק – רייניקן זיי מיט אַ פֿייכטן, שטויב־פֿרייַען שטאָף. איר קענט אויך נוצן העפּיק־פֿאַליש אָדער אַ ספּעציעלן העפּיק־רייניקער.

⚠ באַטאַרייע־פֿאַרזיכטיקייטן

אַייער פּראָדוקט אונטערהאַלט אַ ליטיום־יאָן באַטאַרייע. ביטע באַהאַנדלט עס מיט זאָרג.

- **האַלט דעם פּראָדוקט וווייט פֿון פֿייער און אינדערקער היץ.**
- **פֿאַרמײַדט אויסשטעלען דעם אַפּאַראַט צו שטראָלן פֿיזישן קלאַפּ, שטראָלן צייטשריפֿטלעכע אָדער שאָקן.**
- **באַשיצן דעם פּראָדוקט פֿון וואַסער אָדער פֿייכטקייט.**
- **ניט שטעלן אָדער לאָגערן דעם פּראָדוקט געשטאַפּלט אויף אָדער אונטער אַנדערע זאַכן.**
- **ביטע, טאָן ניט אָפּנעמען דעם פּראָדוקט אָדער זיין באַטאַרייע.**
- **ניט אַרויסוואַרפֿן דעם פּראָדוקט צוזאַמען מיט געווײַנטלעכע הויז־אָפּפאַל. בראַנדט דעם פּראָדוקט צו אַ באַשטימט עלעקטראָנישן אָפּפאַל־צענטער אָדער צו אַ באַטאַרייע־רעסיקלינג־צענטער. פֿאַר מער אינפֿאָרמאַציע וועגן אָפּפאַל־פֿונקטן אין אייַער נענטן, קָאנטאַקטירט אייַער לאָקאַלע ראַטהאָוס אָדער די אָפּפאַל־זאַמלונג־פֿירמע.**
- **אויב איר פֿילט אַז די באַטאַרייע פֿון דעם פּראָדוקט איז הייס אָדער וווייטט סימנים פֿון אינדערהיצונג, אָדער אויב זי ניט אַ אומגעוויינטלעכן ריח אָדער קלאַנג, אָדער אויב פֿליסיק אָדער גאַז לויפֿט אַרויס פֿון איר, אָדער אויב איר פֿארעם אָדער קאָליר האָט זיך נעבעטן, מוזט איר גלייך:**
  1. אויב דער פּראָדוקט איז אינעם אין באַניץ, ביטע האַלטן גלייך אויף צו נוצן אים. אויסשׂונעצונג דעם לאָדקאָבל פֿון דעם פּראָדוקט אויב ער איז פֿאַרבונדן מיט אַ מאַכט־מקור.
  2. הער אויף צו נוצן דעם פּראָדוקט.
  3. אויב איר זענט נישט זיכער צו טאָן דאָס, באַהעפֿט דעם פּראָדוקט צו אַ אָפּענעם אָרט, וווייט פֿון אַלע בראַנדבאַרע מאַטעריאַלן.
  4. קאָנטאַקטירט אייערע לאָקאַלע נוץ־דינסט צו בעטן הילף.
  5. שפּולט צו אונדז אָדער קיין טייל פֿון דער הויז וואָס זענען אין קאָנטאַקט מיט אויסגעלאָפֿענעם באַטאַרייע־עלעקטראָליט גרונטלעך מיט ריין לויפֿנדיק וואַסער, און זוכט וווייטערדיקע מעדיצינישע הילף.
- **אויב איר האָט קיין פּראָבלעמען מיט דער באַטאַרייע, ביטע קָאנטאַקטירט די 'געטסאָן קער' מאַנשאַפֿט.**

זאָרג גוט פֿאַר דיין 'געטסאָן' אַפּאַראַט, כדי ער זאָל לויפֿן גלאַט און זיכער. אָט ווי אַזוי:

באַהאַנדלען אייַער Jetson

- פֿאַרמײַדט אויסצושטעלן אייַער פּראָדוקט צו שטראָלע ציטערנישן אָדער שוווערע פֿיזישע קלאַפּן.
- ניט אויסנעמען די באַטאַרייע.
- זאָרג אז דער פּראָדוקט בלייבט וווייט פֿון וואַסער און פֿייכטקייט.
- פֿאַרן אויף גלייכן, גלאַטן אויבערפלאַך, כדי אויסצומײַדן יעדן בראָך.
- ניט קיינמאָל טראָגן דעם פּראָדוקט בײַ די האַנד, דעם זיץ אָן/אָדער די האַנטלבער.
- זאָרג אז אין קאַבלען וואָס פֿאַרבינדן דעם מאַטעריאַל מיט די האַנדלבאַר־קאָמפּאָנענטן זײַנען נישט שפּאַנ אָדער פֿאַרפלאָנטערט.

אויפֿהאַלטונג־אינסטרוקציעס

- לאָדט די באַטאַרייע גאָר אַן אײַדער איר לייגט דעם פּראָדוקט אוועק אויף לאָגעג צײַטן.
- אויב איר לאָגערט דעם אַפּאַראַט פֿאַר לאָגעג צײַטן, לאָדט די באַטאַרייע איין מאָל אַ חודש גאָר אויף.
- דעקט דעם פּראָדוקט צו באַשיצן אים פֿון שטויב.
- האַלטן דעם פּראָדוקט אין אַ קילן, טרוקענעם אָרט בײַ אַ טעמפּעראַטור צווישן 50 °F אין 95 °F (10 °C אין 32.2 °C).

קאָנטאַקטירט אונדז.

RIDEJETSON.COM/SUPPORT
RIDEJETSON.COM/CHAT

1-844-585-7462

זייט זיכער צו פֿאָלגן @ridejetson
אויף געזעלשאַפֿטלעכע מידיאַ, כדי
צו דערוויסן זיך וועגן גרויסע אַפּערס,
אומזיסטע מתנות און אַלע נייַעסטע
דזשעטסאָן־נייַעס.

צי געפֿעלט דיר דייַן אויטאָ?

לאָזט אַ באַמערקונג אויף
ridejetson.com/reviews.
מיר קוקן פֿאָרויס צו הערן פֿון אייַך!
#MakeMoves




JETSON

آپ کے سفر کے لیے رہنما

اہم:
غور سے پڑھیں اور جو کچھ آپ نے پڑھا ہے اسے یاد رکھیں۔
مستقبل کے حوالے کے لیے

JETSON

SHIELD

'الٹرا-لک' الیکٹرک سکوٹر۔

پروڈکٹ نمبر (SKU): JTGESC-NAV

ہمارے بہترین کھلاڑی سائیکل چلانے کے قواعد:

اپنا خیال رکھو۔
مزے کریں!

یو یانگ، چین میں تیار شدہ
ٹروروائیڈ ٹیک ایل ایل سی کی جانب سے درآمد شدہ۔
پی او باکس 461، جرسی سٹی، نیو جرسی 07302-9998

تاریخ کوڈ: 07/2026
دستاویز کا ورژن: V4.0
چین میں تیار شدہ

© 2026، ٹروروائیڈ ٹیک۔ تمام حقوق محفوظ ہیں۔ ٹروروائیڈ ٹیک ایل ایل سی کی جانب سے تیار کردہ۔
JETSON® ایک رجسٹرڈ ٹریڈ مارک ہے جو JETSTREAM BRANDS LLC کی لائسنس کے تحت استعمال ہوتا ہے۔
اس دستاویز کا کوئی بھی حصہ، بشمول اس کا لے آؤٹ، تصاویر اور ڈیزائن، کسی بھی شکل میں یا کسی بھی ذریعے سے دوبارہ تیار یا منتقل نہیں کیا جا سکتا۔

ایئر ٹیگ ایپل انکارپوریٹڈ کی ملکیت ایک تجارتی نشان ہے۔
TILE اور TILE لوگو ,TILE, INC. کی ملکیت ٹریڈ مارکس ہیں۔
لفظی نشان 'BLUETOOTH®' اور اس کے لوگو رجسٹرڈ ٹریڈ مارکس ہیں جو BLUETOOTH SIG, INC. کی ملکیت ہیں، اور TRURIDE TECH LLC کی جانب سے ان نشانات کے استعمال کے لیے لائسنس ضروری ہے۔ دیگر ٹریڈ مارکس اور تجارتی نام ان کے متعلقہ مالکان کی ملکیت ہیں۔

فہرست

حفاظتی انتباہات 4
وارنٹی کا احاطہ اور پروڈکٹ رجسٹریشن 7
ثالثی کا معاہدہ 8
آپ کی مصنوعات کے بارے میں 1.
مصنوعات کا جائزہ 1.1 10
مصنوعات کی وضاحتیں 1.2 12
آن لائن وسائل 1.3 12
تنصیب کی ہدایات 2.
تعارفی باتیں 2.1 13
ہیلمٹ کی حفاظت 2.2 13
سکوٹر کھولنا اور بند کرنا 2.3 14
ہینڈل بار کی فٹنگ 2.4 19
این ایف سی ٹیگ کو فعال کرنا 2.5 20
اپنا الیکٹرانک پاس کوڈ ترتیب دینا 2.6 21
ٹرم لاک میکانزم کو ایڈجسٹ کرنا 2.7 22
ٹریکنگ ڈیوائس نصب کرنا 2.8 23
ٹائروں کو ہوا بھرنا 2.9 25
بیٹری چارج کرنا 2.10 26
خصوصیات اور افعال 3.1
شروع اور بند کرنا 3.1 28
روشنی کا استعمال 3.2 28
ایل ای ڈی اسکرینز کو سمجھنا اور استعمال کرنا 3.3 ... 29
اوڈومیٹر کا استعمال 3.4 29
رفتار کے موڈ کا استعمال 3.5 29
بیٹری چارج کی سطح کی جانچ 3.6 30
جینیٹیو کیس کا استعمال 3.7 30
گھنٹی کا استعمال 3.8 30
الیکٹرانک سیکیورٹی سسٹم کا استعمال 3.9 31
کیبل لاک کا استعمال 3.10 32
آپریٹنگ ہدایات 4.
پرواز سے قبل حفاظتی معائنے 4.1 34
سائیکل چلانا 4.2 34
بریکوں کا استعمال 4.3 35
کروز کنٹرول سسٹم کا استعمال 4.4 35
رفتار اور رینج کو زیادہ سے زیادہ کرنا 4.5 36
صارف کے لیے دیکھ بھال کی ہدایات 37
ہم سے رابطہ کریں 38

حفاظتی انتباہات

براہ کرم ان ہدایات کو محفوظ رکھیں۔

آگ یا ذاتی چوٹ کے خطرات کے بارے میں رہنمائی اور اہم حفاظتی ہدایات

- استعمال سے پہلے براہِ کرم صارف دستی اور حفاظتی انتباہات کو احتیاط سے پڑھیں اور اس بات کو یقینی بنائیں کہ آپ تمام حفاظتی ہدایات کو سمجھتے اور قبول کرتے ہیں۔ غلط استعمال کے نتیجے میں ہونے والے کسی بھی نقصان یا ضرر کے لیے صارف ذمہ دار ہے۔
- **صحیح حاجر استعمال نہ کرنے سے آگ یا دھماکہ ہو سکتا ہے، حس سے حائیداد کو نقصان، حوٹ یا موت واقع ہو سکتی ہے۔**
- ہر آپریٹنگ سائیکل سے پہلے آپریٹر کو مینوفیکچرر کی جانب سے متعین کردہ قبل از آپریشن حیکس انحام دینا حاہیے: اس بات کو یقینی بنائیں کہ مینوفیکچرر کی جانب سے اصل میں فراہم کردہ تمام حفاظتی کورز اور پیڈز اپنی درست جگہوں پر موجود ہوں اور انھی کارکردگی میں ہوں؛ یہ یقینی بنائیں کہ بریکنگ سسٹم صحیح طریقے سے کام کر رہا ہے؛ یہ یقینی بنائیں کہ تمام اسپنڈل گارڈز، حین گارڈز، یا مینوفیکچرر کی جانب سے فراہم کردہ کوئی بھی دیگر کورز یا گارڈز اپنی جگہ پر ہیں اور انھی حالت میں ہیں؛ یہ یقینی بنائیں کہ ٹائروں کی حالت انھی ہے، انہیں صحیح طریقے سے ہوا بھری گئی ہے، اور ان میں کافی ٹریڈ باقی ہے؛ حس علاقے میں مصنوعات کو حلایا حانا ہے وہ محفوظ اور محفوظ اپریشن کے لیے موزوں ہونا حاہیے۔
- احزاء کو مینوفیکچرر کی وضاحت کے مطابق برقرار اور مرمت کرنا حاہیے، صرف مینوفیکچرر کی منظور کردہ متبادل پرزے استعمال کرتے ہوئے، اور تنصیب تقسیم کاروں یا دیگر اہل عملے کے ذریعے کی حانی حاہیے۔
- انتباہ: ناقابل ریحارج بیٹریاں دوبارہ حارح نہ کریں۔
- انحن حلنے کے دوران اپنے ہاتھ، پاؤں، بال، حسم کا کوئی حصہ، کپڑے یا اس حیسی کوئی بھی حیز حرکت کرنے والے حصوں، پہیوں یا ڈرائیو سسٹم کے رابطے میں آنے نہ دیں۔
- یہ مصنوعات بحوں یا ایسے افراد کے استعمال کے لیے نہیں ہیں حن کی حسمانی، حسی یا ذہنی صلاحیتیں کمزور ہوں یا حن کے پاس تحربہ اور علم کی کمی ہو، حب تک کہ ان کی نگرانی نہ کی حائے یا انہیں ضروری ہدایات فراہم نہ کی گئی ہوں (IEC 60335-1/A2:2006)۔
- بحوں کو بغیر نگرانی کے اس مصنوع کے ساتھ کھیلنے کی احازت نہیں ہے (IEC 60335-1/A2:2006)۔
- بالغ نگرانی ضروری ہے۔
- گاڑیوں کو رسیننگ، کرتب دکھانے یا کسی بھی ایسے حال حلانے کے مقصد سے حلانا ممنوع ہے حو کنٹرول کھو حانے کا سبب بنے یا ڈرائیور یا مسافروں کو بے قابو انداز میں عمل یا ردعمل کرنے پر مجبور کرے۔
- اسے گاڑیوں کے قریب کبھی استعمال نہ کریں۔
- تیز ابھاروں، نکاسی آب کے حالوں اور سڑک کی سطح میں احانک تبدیلیوں سے گریز کریں۔ سکوڑ احانک رک سکتا ہے۔
- پانی، ریت، بحری، گرد و غبار، پتے یا کسی بھی دوسرے ملبے سے ڈھکی سڑکوں اور سطحوں سے گریز کریں۔ گیلی موسم ٹریکشن، بریک کی کارکردگی اور نظر کو کم کر دیتی ہے۔
- آگ لگنے کا خطرہ پیدا کرنے والی قابل اشتعال گیسوں، بخارات، مائعات یا گرد و غبار کے قریب گاڑی حلانے سے گریز کریں۔
- آپریٹرز کو تمام مینوفیکچرر کی سفارشات اور ہدایات پر عمل کرنا حاہیے، نیز تمام قوانین اور ضوابط کی پابندی بھی کرنی حاہیے: بیٹرلائٹس کے بغیر گاڑیاں صرف اس صورت میں حلائی حائیں حب دن کی روشنی میں مناسب حد تک دیکھا حا سکے؛ مالکان کو ترغیب دی حانی حاہیے کہ وہ اپنی گاڑیوں کو مزید نمایاں بنائیں (تاکہ وہ واضح طور پر دکھائی دیں) لائٹس اور ریفلیکٹرز استعمال کرکے، اور کم پروفائل گاڑیوں کے معاملے میں لحکدار ڈنڈوں پر نصب سگنل حھنڈے استعمال کریں۔
- مندرحہ ذیل حالات کے حامل افراد کو آلہ استعمال نہ کرنے کا مشورہ دیا حاتا ہے: دل کے امراض کے مریض؛ حاملہ حواتین؛ اور سر، کمر یا گردن کے امراض کے شکار افراد، یا حنہوں نے ان حصوں کی سرحری کروائی ہو؛ اور وہ افراد حو کسی بھی ذہنی یا حسمانی حالت میں مبتلا ہوں حو انہیں حوٹ کے لیے زیادہ حساس بنا سکتی ہو، یا حو ان کی حسمانی مہارت یا ذہنی صلاحیت کو متاثر کر سکتی ہو تاکہ وہ تمام حفاظتی ہدایات کو محسوس، سمحھ اور اپنا سکیں، اور ان کے استعمال سے منسلک خطرات کو برداشت کرنے کی ان کی صلاحیت کو متاثر کرے۔

- **انتباہ** – آگ کے خطرے – صارف کو کسی بھی حصے کی مرمت کرنے کی کوشش نہیں کرنی چاہیے۔
- **انتباہ** – آگ یا برقی جھٹکے کا خطرہ – بیٹری اور/یا اس کے اجزاء کو صارف تبدیل نہیں کر سکتا۔
- انتباہ: آگ کا خطرہ۔
- مسافروں کا وزن 265 پاؤنڈ | 120.2 کلوگرام سے زیادہ نہیں ہونا چاہیے۔

ترمیمات

Jetson Care ٹیم کی ہدایات کے بغیر آلہ یا اس کے کسی بھی جزو کو کھولنے، تبدیل کرنے، مرمت کرنے یا متبادل کرنے کی کوشش نہ کریں۔ ایسا کرنے سے کسی بھی وارنٹی کا اطلاق ختم ہو جائے گا اور خرابیوں کا سبب بن سکتا ہے، جو چوٹ کا باعث بن سکتی ہیں۔

اضافی عملی احتیاطی تدابیر

جب یہ کام کر رہا ہو اور پہیے حرکت میں ہوں تو مصنوعات کو زمین سے نہ اٹھائیں۔ اس سے پہیے آزادانہ طور پر گھوم سکتے ہیں، جس سے آپ یا آس پاس موجود دوسروں کو چوٹ لگ سکتی ہے۔ مصنوعات پر چھلانگ نہ لگائیں، نہ اس سے اترنے کی کوشش کریں اور استعمال کے دوران چھلانگ نہ لگائیں۔ آپریشن کے دوران ہمیشہ یقینی بنائیں کہ آپ کے پاؤں مضبوطی سے فٹ ریسٹ پر ٹکے ہوں۔ استعمال سے پہلے ہمیشہ بیٹری کی چارج چیک کریں۔

استعمال شدہ بیٹریوں کا ٹھکانہ



بیٹری میں خطرناک مادے شامل ہو سکتے ہیں جو ماحول اور انسانی صحت کے لیے خطرہ بن سکتے ہیں۔ بیٹری اور/یا اس کی پیکیجنگ پر موجود یہ علامت ظاہر کرتی ہے کہ استعمال شدہ بیٹری کو گھریلو فضلے کے طور پر نہیں پھینکنا چاہیے۔ بیٹریاں ایک مخصوص ری سائیکلنگ اکٹھا کرنے کے مقام پر ہی ٹھکانے لگائی جانی چاہئیں۔ استعمال شدہ بیٹریوں کو صحیح طریقے سے ٹھکانے لگانے سے آپ ماحولیات اور انسانی صحت کے ممکنہ منفی نتائج سے بچاؤ میں مدد کر رہے ہیں۔ ان مواد کی ری سائیکلنگ قدرتی وسائل کے تحفظ میں بھی معاون ثابت ہوگی۔ استعمال شدہ بیٹریوں کی ری سائیکلنگ کے بارے میں مزید معلومات کے لیے براہِ کرم اپنی مقامی کونسل کی فضلہ تلف کرنے والی سروس سے رابطہ کریں۔

- رات کو اپنی سائیکل نہ چلاؤ۔
- شراب پینے یا نسخے کی دوا لینے کے بعد گاڑی نہ چلائیں۔
- سائیکل چلاتے وقت کوئی بھی چیز ساتھ نہ رکھیں۔
- اس مصنوعات کو ننگے پاؤں استعمال نہ کریں۔
- ہمیشہ یہ یقینی بنائیں کہ آپ جوتے پہنیں اور اپنے جوتوں کی ڈوری باندھیں۔
- یقینی بنائیں کہ آپ کے پاؤں ہمیشہ ڈیک پر مضبوطی سے ٹکے رہیں۔
- آپریٹرز کو ہمیشہ مناسب حفاظتی لباس پہننا چاہیے، بشمول، لیکن محدود نہیں، مناسب سرٹیفیکیشن والا ہیلمٹ اور مینوفیکچرر کی سفارش کردہ کوئی بھی دیگر سازوسامان: حفاظتی سازوسامان جیسے ہیلمٹ، گھٹنے کے پیڈ اور کہنی کے پیڈ ہمیشہ پہنے جائیں۔
- ہمیشہ پیدل چلنے والوں کو راستہ دیں۔
- اپنے سامنے موجود حیزوں اور دور دراز حیزوں کا خیال رکھیں۔
- ڈرائیونگ کے دوران خود کو منتشر ہونے کی اجازت نہ دیں، جیسے فون کا جواب دینا یا کوئی اور سرگرمی کرنا۔
- اس مصنوع پر ایک سے زیادہ افراد سوار نہیں ہو سکتے۔
- جب آپ اس مصنوع کے ساتھ دوسرے سواروں کے ساتھ سواری کر رہے ہوں تو ٹکر سے بچنے کے لیے ہمیشہ محفوظ فاصلہ برقرار رکھیں۔
- مڑتے وقت اپنا توازن برقرار رکھیں۔
- بریکوں کو صحیح طریقے سے ایڈجسٹ نہ کرنے کے ساتھ گاڑی چلانا خطرناک ہے اور اس سے شدید چوٹ یا موت واقع ہو سکتی ہے۔
- استعمال کے دوران بریکیں گرم ہو سکتی ہیں، لہٰذا انہیں ننگے ہاتھوں سے چھونے سے گریز کریں۔
- بریک بہت زور سے یا اچانک لگانے سے پہیہ جام ہو سکتا ہے، جس کے نتیجے میں سائیکل پر قابو ختم ہو کر آپ گر سکتے ہیں۔ اچانک یا ضرورت سے زیادہ بریک لگانے سے چوٹ یا موت واقع ہو سکتی ہے۔
- اگر بریک ڈھیلی ہوں تو براہِ کرم انہیں بیکس کی، پیچکس یا کسی دوسرے مناسب اوزار سے ایڈجسٹ کریں، یا براہِ کرم حیٹ سن کسٹمر سروس ٹیم سے رابطہ کریں۔
- کسی بھی گھسی یا ٹوٹی ہوئی برزوں کو فوری طور پر تبدیل کریں۔
- اس بات کو یقینی بنائیں کہ تمام حفاظتی لیبلز صحیح حگہوں پر ہوں اور سائیکل چلانے سے پہلے آپ ان پر لکھا ہوا سمجھ لیں۔
- مالک کو پوئنٹ کو استعمال اور چلانے کی اجازت صرف اس وقت دینی چاہیے جب یہ یقینی ہو کہ آپریٹر یہ سمجھ لے کہ استعمال سے پہلے سمجھنے اور چلانے کے قابل ہیں۔
- یقیر مناسب تربیت کے سائیکل نہ چلائیں۔ سائیکل کو تیز رفتار سے، غیر ہموار زمین پر یا ڈھلوان پر نہ چلائیں۔ کوئی بھی کرتب نہ کریں اور اچانک موڑ نہ لیں۔
- یہ سفارش کی جاتی ہے کہ اسے اندر استعمال کیا جائے۔
- الٹرا وائلٹ شعاعوں، بارش اور موسمی اثرات کے طویل رابطے سے فریم کے مواد کو نقصان پہنچ سکتا ہے؛ لہٰذا جب استعمال میں نہ ہو تو اسے اندر رکھنا مشورہ دیا جاتا ہے۔
- ذاتی برقی نقل و حمل کے آلات بلند مقامات کے لیے نہیں بنائے گئے جہاں برقی سرکٹس میں تاروں کے درمیان زیادہ حفاظتی فاصلہ درکار ہوتا ہے؛ لہٰذا انہیں سمندر کی سطح سے دو ہزار میٹر سے زیادہ بلندی پر استعمال کرنے کی سفارش نہیں کی جاتی۔
- صرف وہ بیٹری (یا بیٹریاں) استعمال کریں جو بنانے والے نے مخصوص کی ہیں۔
- بیٹری کو گھریلو فضلے کے ساتھ ضائع نہیں کرنا چاہیے۔
- اس سکوٹر کو جکا کرنے کی ضرورت نہیں ہے۔
- براہِ کرم جب استعمال نہ ہو تو اسے بند حگہ میں رکھیں۔ براہِ کرم حارجنگ کے دوران یا جب ڈرائیونگ کے لیے استعمال نہ ہو تو اسے بند حگہ میں رکھیں۔

انتباہ:

براہ کرم اس مصنوعات کے استعمال کے دوران ہمیشہ درج ذیل بنیادی حفاظتی احتیاطی تدابیر پر عمل کریں:

(A) براہ کرم مصنوعات استعمال کرنے سے پہلے تمام ہدایات پڑھ لیں۔

(B) حوٹ کے خطرے کو کم کرنے کے لیے ضروری ہے کہ یہاں بجے موجود ہوں وہاں اس مصنوع کے استعمال کے دوران قریبی نگرانی یقینی بنائی جائے۔

(C) پروڈکٹ میں اپنی انگلیاں یا ہاتھ داخل نہ کریں۔

(D) اگر لحکدار پاور کیبل یا آؤٹ پٹ کیبل مڑی ہوئی ہو، اگر عایق خراب ہو، یا اگر نقصان کی کوئی اور علامت موجود ہو تو اس مصنوعہ کو استعمال نہ کریں۔

(E) تمام آلات کے لیے۔ ہدایات میں درج ذیل بیان ہونا چاہیے: یہ آلہ ماحول کے درجہ حرارت کے لیے استعمال کے قابل نہیں ہے جو 14 ڈگری فارن ہائیٹ (10- ڈگری سیلسیس) سے کم یا 104 ڈگری فارن ہائیٹ (40 ڈگری سیلسیس) سے زیادہ ہو۔

(F)

تمام آلات کے لیے ہدایات میں درج ذیل معلومات شامل ہونی چاہئیں: بیٹری کو اس وقت چارج کرنے کے لیے ڈیزائن کیا گیا ہے جب ماحول کا درجہ حرارت 32 ڈگری فارن ہائیٹ (0 ڈگری سیلسیس) سے 104 ڈگری فارن ہائیٹ (40 ڈگری سیلسیس) کے درمیان ہو۔ جب ماحول کا درجہ حرارت اس حد سے باہر ہو تو بیٹری کو کبھی چارج نہ کریں۔

کیلیفورنیا میں پروپوزیشن 65

انتباہ:

یہ مصنوعہ آپ کو کیمیائی مادّوں کے سامنے لا سکتا ہے، جن میں کیڈمیئم بھی شامل ہے، جسے ریاست کیلیفورنیا نے کینسر، پیدائشی نقائص یا دیگر تولیدی نقصانات کا سبب بننے والا مادّہ قرار دیا ہے۔ مزید معلومات کے لیے ملاحظہ کریں:
WWW.P65WARNINGS.CA.GOV

انطباق کا نوٹس

یہ آلہ فیڈرل کمیونیکیشنز کمیشن (FCC) کے قواعد کے حصہ 15 کے مطابق ہے۔ اس کے آپریشن پر درج ذیل دو شرائط لاگو ہیں: (1) یہ آلہ نقصان دہ مداخلت کا باعث نہیں بنے گا، اور (2) یہ آلہ موصول ہونے والی کسی بھی مداخلت کو قبول کرے گا، بشمول ایسی مداخلت جو غیر مطلوبہ آپریشن کا سبب بن سکتی ہے۔ انتباہ: اس یونٹ میں کسی بھی قسم کی تبدیلی یا ترمیم، تعمیل کے ذمہ دار فریق کی واضح منظوری کے بغیر، صارف کے آلہ چلانے کے حق کو کالعدم کر سکتی ہے۔

نوٹ: اس آلے کا تجربہ کیا گیا ہے اور یہ فیڈرل کمیونیکیشنز کمیشن (FCC) کے قواعد کے حصہ 15 کے مطابق کلاس B ڈیجیٹل آلات کی حدود پر پورا اترتا پایا گیا ہے۔ یہ حدود رہائشی ماحول میں نقصان دہ مداخلت سے مناسب تحفظ فراہم کرنے کے لیے ترتیب دی گئی ہیں۔ یہ آلہ ریڈیو فریکوئنسی توانائی پیدا کرتا ہے، استعمال کرتا ہے اور خارج بھی کر سکتا ہے، اور اگر ہدایات کے مطابق نصب اور استعمال نہ کیا گیا تو ریڈیو مواصلات میں مضر مداخلت کا سبب بن سکتا ہے۔ تاہم، اس بات کی کوئی ضمانت نہیں کہ کسی مخصوص تنصیب میں مداخلت نہ ہو۔ اگر یہ آلہ ریڈیو یا ٹیلی ویژن کی وصولی میں مضر مداخلت کا باعث بنتا ہے — جسے آلہ کو بند اور آن کر کے معلوم کیا جا سکتا ہے — تو صارف کو مشورہ دیا جاتا ہے کہ وہ درج ذیل ایک یا زیادہ اقدامات کر کے مداخلت کو درست کرنے کی کوشش کرے:

- اپریل کو دوبارہ نشانہ بنائیں یا اسے کسی دوسری جگہ منتقل کریں۔
- ڈیوائس اور رسیور کے درمیان فاصلہ بڑھائیں۔
- ڈیوائس کو ایسے ساکٹ میں لگائیں جو اس سرکٹ سے مختلف ہو جس سے ریسیور منسلک ہے۔
- مدد کے لیے اپنے ڈیلر یا کسی تجربہ کار ریڈیو اور ٹیلی ویژن ٹیکنیشن سے رجوع کریں۔
- اس یونٹ کے ساتھ شیلڈڈ کیبلز استعمال کرنا ضروری ہیں تاکہ فیڈرل کمیونیکیشنز کمیشن (FCC) کی کلاس B کے لیے مقرر کردہ حدود کی تعمیل یقینی بنائی جا سکے۔

انتباہ:

ذیل میں دی گئی ہدایات پر عمل نہ کرنے سے بچے یا دوسروں کو چوٹ لگ سکتی ہے۔

- اسمبل کرتے وقت چھوٹے پرزے بچوں کی پہنچ سے دور رکھیں۔
- یہ لوازمہ بالغ کے ذریعے ہی نصب اور ہٹایا جانا چاہیے۔
- مصنوعہ کو ناقاعدگی سے حیک کریں تاکہ یہ یقینی بنایا جا سکے کہ اس میں کوئی نقصان نہ ہو۔

اسمبلی بالغ شخص کے ذریعے کی جانی چاہیے۔

انتباہ:

چوٹ کے خطرے کو کم کرنے کے لیے بالغ نگرانی ضروری ہے۔ اسے سڑکوں پر، موٹر گاڑیوں کے قریب، کھڑی ڈھلوانوں یا سیڑھیوں پر یا ان کے پاس، یا سوئمنگ پولز یا کسی بھی دیگر پانی کے ذخائر میں استعمال نہ کریں؛ ہمیشہ یہ یقینی بنائیں کہ جوتے پہنے ہوں، اور ایک وقت میں ایک سے زیادہ سوار کی اجازت نہ دیں۔

وارنٹی کا احاطہ اور پروڈکٹ رجسٹریشن۔

اپنی مصنوعات کی خصوصیات سے
بھرپور فائدہ اٹھانے کے لیے
ضمانت یا اس کے بارے میں
استفسارات
وارنٹی کا دائرہ کار
براہِ راست ہم سے رابطہ کریں۔

www.ridejetson.com

محدود عمومی وارنٹی

آپ کا نیا JETSON پروڈکٹ مواد اور کاریگری میں نقائص کے خلاف ایک وارنٹی کے تحت محفوظ ہے، جیسا کہ ویب سائٹس RIDEJETSON.COM/WARRANTY اور پر بیان کیا گیا ہے، جو خوردہ فروش سے اصل خریداری کی تاریخ سے شروع ہوتی ہے، بشرطیکہ اسے JETSON کے صارف رہنما کتابچوں کے مطابق استعمال کیا جائے (براہ کرم RIDEJETSON.COM/SUPPORT ملاحظہ کریں)۔ **اس وارنٹی کے تحت، آپ JETSON کے خلاف دعوے کر سکتے ہیں چاہے آپ نے اپنا JETSON پروڈکٹ ہمارے کسی مجاز ریٹیلر سے ہی خریدا ہو۔** ہماری وارنٹی کی مکمل شرائط پڑھنے کے لیے براہِ کرم RIDEJETSON.COM/WARRANTY ملاحظہ کریں ۔

مصنوعات کی رجسٹریشن

اپنا نیا جیٹ سون ڈیوائس رجسٹر کریں تاکہ آپ پروڈکٹ سے متعلق مخصوص سپورٹ اور اپنی وارنٹی تک فوری رسائی حاصل کر سکیں۔ ابھی۔ RIDEJETSON.COM/PAGES/REGISTRATION پر شروع کریں۔

ثالثی معاہدہ

آپ کے حقوق کے بارے میں اہم نوٹس – براہ کرم پڑھیں۔

یہ ثالثی معاہدہ ('معاہدہ') اس بات کا تعین کرتا ہے کہ اس خریداری اور/یا ہماری مصنوعات کے استعمال کے سلسلے میں ہمارے خلاف کوئی بھی دعوے کس طرح حل کیے جائیں گے۔ یہ معاہدہ اہم قانونی حقوق بیان کرتا ہے۔ براہِ کرم اس معاہدے کو غور سے پڑھیں۔

ہمارے سے یا کسی تیسری فریق سے ہماری مصنوعات خرید کر، آپ سمجھتے اور متفق ہیں کہ اس پروڈکٹ کے سلسلے میں آپ اور ہم کے درمیان کوئی بھی تنازعہ اس معاہدے کی شرائط کے مطابق پابند انفرادی ثالثی کے ذریعے حل کیا جائے گا؛ لہٰذا، آپ ایسے تنازعات میں حصہ لینے یا صارفین کے گروپ کی نمائندگی کرنے کے اپنے حق سے دستبردار ہوتے ہیں۔ اگر آپ ان شرائط سے متفق نہیں ہیں تو آپ کو یہ مصنوعہ وصول کرنے کے 30 دنوں کے اندر واپس کرنا ہوگا۔

قابل اطلاق قانون؛ رضامندی

یہ معاہدہ وفاقی ثالثی ایکٹ، 9 U.S.C. §§ 1 وغیرہ کے تحت اور جہاں ریاستی قوانین لاگو ہوں، ریاست ڈیلاویئر کے قوانین کے تحت، قوانین کے تصادم کے اصولوں کو نظر انداز کرتے ہوئے، منظم کیا جاتا ہے۔ موصول کرنے کی تاریخ سے تیس (30) دن سے زیادہ عرصے تک مصنوعات کو اپنے پاس رکھ کر، آپ اس بات کی تصدیق کرتے ہیں کہ آپ نے اس معاہدے کو پڑھا، سمجھا اور اس کی پابندی کرنے پر متفق ہیں۔ اگر آپ اس معاہدے سے متفق نہیں ہیں تو خریداری کی قیمت کی مکمل واپسی کے لیے آپ کو موصول کرنے کی تاریخ سے تیس (30) دن کے اندر مصنوعات واپس کرنی ہوں گی۔

سب سے پہلے: پابند ثالثی کے ذریعے تصفیہ۔

آپ اور ہم، یا آپ اور ہماری کسی بھی ذیلی کمپنی یا شراکت دار کمپنی، یا ہمارے ایجنٹس یا نمائندوں کے درمیان کوئی بھی دعویٰ یا تنازعہ، جو مصنوعات یا اس معاہدے سے متعلق ہو یا کسی بھی طرح اس سے جڑا ہو، حتمی اور پابند ثالثی کے ذریعے حل کیا جائے گا۔ یہ ثالثی کا عہد اس بات سے قطع نظر لاگو ہوگا کہ دعویٰ یا تنازعہ ٹورٹ کی ذمہ داری، فراڈ، غلط بیانی، مصنوعات کی ذمہ داری، غفلت، قانون کی خلاف ورزی، یا کسی دیگر قانونی بنیاد سے متعلق ہو۔ آپ واضح طور پر تسلیم کرتے ہیں اور اتفاق کرتے ہیں کہ آپ ایسے دعووں یا تنازعات کی بنیاد پر قانونی کارروائی کا حق ترک کر دیتے ہیں، اور ایسا کوئی مقدمہ جج یا جیوری کے ذریعے فیصلہ نہیں ہوگا۔ مذکورہ بالا کے باوجود، دونوں میں سے کوئی بھی فریق ثالثی کے اختتام تک ناقابل تلافی نقصان سے بچنے کے لیے صرف عارضی عبوری حکم یا کسی دیگر مساوی انصاف پر مبنی ریلیف کے لیے اہل دائرہ اختیار والی عدالت سے رجوع کر سکتا ہے، اور اس کے نتیجے میں بنیادی تنازعہ کے حوالے سے ثالثی کے حق سے دستبردار نہیں ہوگا۔

دوسری بات: کلاس ایکشن میں شرکت سے دستبرداری۔

اس معاہدے کے تحت تمام ثالثی کارروائیاں انفرادی (اور نہ کہ گروہی) بنیاد پر انجام دی جائیں گی، اور ثالث کو کسی بھی گروہی فیصلے کا اختیار نہیں ہوگا۔ آپ تسلیم کرتے ہیں اور اتفاق کرتے ہیں کہ یہ معاہدہ واضح طور پر آپ کو دوسروں

جوتھا: اخراجات۔

اس معاہدے کے تحت ثالثی کارروائیوں سے متعلق تمام انتظامی اخراجات درج ذیل ہوں گے:

(A) اگر ثالثی کاروائی کے موضوع دعویٰ یا تنازعہ کی مالیت پانچ ہزار امریکی ڈالر (US$5,000) سے کم ہو، تو انتظامی اخراجات کے لیے آپ کی مالی ذمہ داری ایک سو امریکی ڈالر (US$100) سے زیادہ نہیں ہوگی۔

(B) اگر ثالثی کاروائی کے موضوع دعویٰ یا تنازعہ کی مالیت پانچ ہزار امریکی ڈالر (US$5,000) سے پچاس ہزار امریکی ڈالر (US$50,000) کے درمیان ہو تو انتظامی اخراجات کے لیے آپ کی مالی ذمہ داری تین سو امریکی ڈالر (US$300) سے زیادہ نہیں ہوگی؛ اور

(C) اگر ثالثی کاروائی کے موضوع دعویٰ یا تنازعہ کی مالیت 50,000 امریکی ڈالر سے تجاوز کر جائے تو انتظامی اخراجات کے لیے آپ کی مالی ذمہ داری امریکن آربیٹریشن ایسوسی ایشن (AAA) کے تجارتی فیس شیڈول کے مطابق ہوگی۔

(D) ہر فریق اپنے وکلاء، ماہرین اور گواہوں کی فیسیں اور اخراجات خود برداشت کرے گا۔

پانچواں: چھوٹے دعوے

اگر دعویٰ چھوٹے دعوؤں کی عدالت کے دائرہ اختیار میں آتا ہے تو دونوں میں سے کوئی بھی فریق ثالثی کے بجائے اسے اس عدالت میں پیش کرنے کا انتخاب کر سکتا ہے۔ کوئی بھی تنازعہ جو چھوٹے دعوؤں کی عدالت کے دائرہ اختیار میں حل نہ ہو سکے، اسے اس معاہدے کی شرائط کے مطابق پابند ثالثی کے ذریعے حل کرنا ضروری ہے۔ چھوٹے دعوؤں کی عدالت کے فیصلے کے خلاف کوئی بھی اپیل اس معاہدے کی شرائط کے مطابق پابند ثالثی کے ذریعے حل کی جائے گی۔

۶. قابل علیحدگی

اگر اس معاہدے کی کوئی شق غیر قانونی، نافذ نہ ہونے کے قابل یا باطل قرار دی جائے تو وہ شق صرف اس حد تک غیر مؤثر ہوگی جہاں اسے غیر قانونی، نافذ نہ ہونے کے قابل یا باطل پایا گیا ہو، اور اس شق کے باقی حصے اور تمام دیگر شقیں پوری طرح نافذ اور مؤثر رہیں گی۔

ٹرواِنڈ ٹیک ایل ایل سی
794 اسکول ہاؤس اسٹریٹ
نیو کاسل، ڈیلاویئر 19720

تطبیق کی تاریخ: جنوری 2026

کی نمائندگی میں ثالثی کارروائیاں شروع کرنے یا کسی اور کی جانب سے شروع کی گئی ثالثی کارروائیوں میں شامل ہونے سے روکتا ہے۔ آپ یہ بھی تسلیم کرتے ہیں اور اتفاق کرتے ہیں کہ آپ نمائندہ، نجی مدعی یا کسی بھی دیگر نمائندہ حیثیت میں کام کرنے کے اپنے حق سے دستبردار ہیں، اور/یا دعویداروں کے گروپ کے رکن کے طور پر ہمارے خلاف اور/یا متعلقہ تیسری فریقین کے خلاف کسی بھی قانونی کارروائی میں حصہ لینے کے اپنے حق سے بھی دستبردار ہیں۔

تیسری بات: ثالثی کی کارروائی۔

(A) اس معاہدے کے تحت کسی بھی ثالثی کارروائی کا آغاز کرنے سے پہلے، آپ کو پہلے ہمیں اپنا دعویٰ یا تنازعہ ہمارے نمائندے سے فری فون نمبر 1-866-225-9723 پر رابطہ کر کے اور تمام ضروری معلومات فراہم کر کے اٹھانا ہوگا۔ آپ سے کہا جا سکتا ہے کہ آپ ہمیں تحریری بیان فراہم کریں حس میں آپ کے دعوے یا تنازعے کی نوعیت بیان کی گئی ہو۔ ہمیں اس رابطے (یا تحریری بیان) کی وصولی کی تاریخ سے حالیس پانچ (45) دنوں کے اندر دعویٰ یا تنازعہ حل کرنے کے لیے ('حل کی دورانیے') وقت دیا جائے گا۔ اگر آپ کا دعویٰ یا تنازعہ حل کے دورانیے کے اندر حل نہ ہو تو آپ اس معاہدے کی شرائط کے مطابق ثالثی کارروائی شروع کر سکتے ہیں۔

(B) اس معاہدے کے تحت پیدا ہونے والا کوئی بھی دعویٰ یا تنازعہ اس وقت نافذ العمل امریکن آربیٹریشن ایسوسی ایشن (AAA) کے صارف ثالثی قواعد کے مطابق ثالثی کے ذریعے حل کیا جائے گا۔ یہ قواعد و طریقہ کار امریکن آربیٹریشن ایسوسی ایشن سے رابطہ کر کے یا اس کی ویب سائٹ www.adr.org پر حا کر حاصل کیے حا سکتے ہیں۔

(C) ایک ثالث گروپ ثالثی نہیں کر سکتا؛ یعنی وہ آپ کو ثالثی کے عمل میں دوسروں کی جانب سے نمائندہ، خصوصی وکیل یا کسی بھی دوسری نمائندہ حیثیت میں کام کرنے کی احازت نہیں دے سکتا۔

(D) اس معاہدے کے تحت کوئی بھی دعویٰ یا تنازعہ نیویارک کاؤنٹی، نیویارک میں ثالثی کے ذریعے حل کیا جائے گا؛ بشرطیکہ ۲۵,۰۰۰ ڈالر یا اس سے کم کے دعوؤں کے لیے آپ فون یا ویڈیو کانفرنس کے ذریعے ثالثی کرانے کا انتخاب کر سکتے ہیں، حس صورت میں ذاتی شرکت ضروری نہیں ہوگی۔

(E) کلاس ایکشن ثالثی۔ اگر نوے (90) دن کے کسی بھی عرصے میں ہمارے خلاف بیس (20) یا اس سے زیادہ یکساں دعوے دائر کیے حائیں ('کلاس ایکشن')، تو امریکن آربیٹریشن ایسوسی ایشن (AAA) اس کلاس ایکشن کو ایک مربوط کارروائی کے طور پر حلانے گی۔ امریکن آربیٹریشن ایسوسی ایشن (AAA) نمائندہ کارروائیوں کے طور پر پہلے فیصلے کے لیے زیادہ سے زیادہ دس (10) دعوے منتخب کرے گی۔ نمائندہ کارروائیوں کے نتائج باقی مدعیین پر لازم نہیں ہوں گے، تاہم فریقین انہیں تصفیے کی سہولت کے لیے استعمال کر سکتے ہیں۔ حب تک ماڈل کارروائیاں زیر التوا ہوں گی، کلاس ایکشن کے تحت کسی بھی اضافی دعوے کا انتظام یا ثالثی نہیں کی حائے گی۔ اس سیکشن کے تحت کسی بھی معطلی کی مدت کے دوران تمام قابل اطلاق مدت کی پابندیوں کا نفاذ معطل رہے گا۔ یہ شرط اپ کے انفرادی ثالثی کے حق کو محدود نہیں کرتی۔

(F) متبادل انتظامی ادارہ۔ اگر امریکن آربیٹریشن ایسوسی ایشن (AAA) اس معاہدے کے تحت کسی دعوے کے انتظام سے قاصر یا غیر راضی ہو، تو JAMS، انکارپوریٹڈ ('JAMS') اس وقت نافذ العمل 'صارفین کے ثالثی کے لیے کم از کم معیارات' کے مطابق ثالثی کے لیے انتظامی اتھارٹی کے طور پر کام کرے گا، حو کہ www.jamsadr.com پر دستیاب ہیں۔

1. بارے میں آپ کی مصنوعات

1.1 مصنوعات کا جائزہ

1. ہینڈل بار سیٹ*
A. ہاتھ بریک
B. بیل
C. ایل ای ڈی اسکرین
D. ہینڈل بار
E. موڑنے والا ہک
F. این ایف سی سینسر
G. جلانے کا بٹن
H. ایکسلریٹر پیڈل
2. ہیڈ لیمپ
3. ٹانگ
4. کیبل لاک
5. کیبل
6. لاک بولٹ
7. تہہ کرنے کی لکیر
8. ٹریکنگ ڈیوائس – کمرہ
9. ڈھکن والا حارحنگ پورٹ
10. ڈیک
11. مڑنے والا تالا
12. پاؤں کا بریک
13. پچھلی روشنی/بریک لائٹ
14. پچھلا پہیہ
15. ڈسک بریک
16. سامنے والا پہیہ
17. حوالہ
18. حارحر
19. حارحنگ کیبل
20. این ایف سی سیکیورٹی کارڈز ×2 (1 بڑا اور 1 چھوٹا)

اسمبلی، ایڈجسٹمنٹ اور دیکھ بھال کے لیے فراہم کردہ اوزار اور ساز و سامان:


ٹائر والو توسیعی نلی


سیکیورٹی ٹول


ناخن
(×5، جن میں ایک اضافی شامل ہے)


2 ملی میٹر ایلن کی


4 ملی میٹر ایلن کی

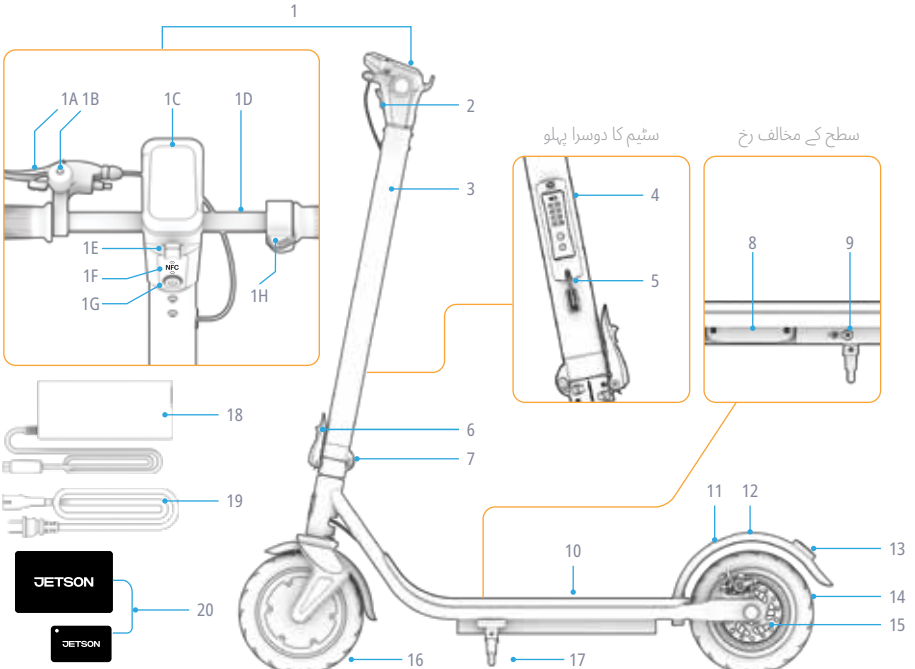

پہلے سے اسمبل نہیں؛ اسمبل کرنے کی ضرورت ہے۔

براہِ کرم نوٹ کریں: تصاویر اصل مصنوعات کی ظاہری شکل کی درست عکاسی نہیں کر سکتیں۔

1.2 مصنوعات کی وضاحتیں

- زیادہ سے زیادہ وزن: 265 پاؤنڈ | 120.2 کلوگرام
- کم از کم مسافر کا وزن: 100 پاؤنڈ | 45.4 کلوگرام
- مصنوعہ کا وزن: 39.2 پاؤنڈ | 17.8 کلوگرام
- تحویز کردہ عمر: 12 سال اور اس سے زیادہ
- کھلنے پر مصنوعات کے ابعاد:
42.9 انچ (لمبائی) × 19.2 انچ (چوڑائی) × 45.5 انچ (اونچائی) | 108.9 سینٹی میٹر (لمبائی) × 48.8 سینٹی میٹر (چوڑائی) × 115.6 سینٹی میٹر (اونچائی)
- تہہ ہونے پر مصنوعات کے ابعاد:
42.9 انچ (لمبائی) × 19.2 انچ (چوڑائی) × 18.5 انچ (اونچائی) | 108.9 سینٹی میٹر (لمبائی) × 48.8 سینٹی میٹر (چوڑائی) × 46.9 سینٹی میٹر (اونچائی)
- ڈیک کے ابعاد: 22.3 انچ (لمبائی) × 6.2 انچ (حوڑائی) | 56.6 سینٹی میٹر (لمبائی) × 15.7 سینٹی میٹر (حوڑائی)
- پہیے کا سائز: 8.5 انچ | 21.6 سینٹی میٹر
- زیادہ سے زیادہ رفتار: 15.5 میل فی گھنٹہ* | 24.9 کلومیٹر فی گھنٹہ*
- زیادہ سے زیادہ فاصلہ: 18.0 میل | 29.0 کلومیٹر *، **
- بیٹری: ۳۶ وولٹ، ۷.۵ ایمپیئر گھنٹے
- بیٹری کی قسم: لیتھیم آئن
- موٹر: ۳۵۰ واٹ***
- حارحر: 42 وولٹ، 1.5 ایمپیئر
- حارجنگ کا وقت: تقریباً ۵.۵ گھنٹے
- زیادہ سے زیادہ حڑھائی کا زاویہ: ۱۵°
- تحویز کردہ ٹائر پریشر: 50 پی ایس آئی
- UL سرٹیفیکیشن: 2272

مصنوعات کی رینج، رفتار، بیٹری کی زندگی اور دیگر وضاحتیں سوار اور سواری کے حالات کے مطابق مختلف ہو سکتی ہیں۔

یہ ٹیسٹ 143.3 پاؤنڈ | 65.0 کلوگرام کے بوجھ کے ساتھ، ہوا کے درجہ حرارت | 77°F 25°C اور رفتار 12 میل فی گھنٹہ | 19.3 کلومیٹر فی گھنٹہ پر کیا گیا۔ مزید تفصیلات کے لیے سیکشن 4.5 دیکھیں جو رینج کو متاثر کرنے والی شرائط سے متعلق ہے۔

زیادہ سے زیادہ گنجائش

1.3 آن لائن وسائل

ہمارے بہترین مصنوعات دریافت کریں
اپ ڈیٹ شدہ مصنوعات

: رہنمائی کے مواد اور معاون وسائل۔

آپ یہ صارف رہنما آن لائن https://cdn.shopify.com/s/files/1/2530/6734/files/SHIELD-MANUAL-web.pdf پر تلاش کر سکتےہیں۔

آپ درج ذیل لنک پر ہماری صارف رہنما کتابچوں کا مجموعہ دیکھ سکتے ہیں: https://ridejetson.com/pages/product-manuals

2. تنصیب کی ہدایات

2.1 تعارفی باتیں

- اپنی مہم کا آغاز صحیح قدم سے کریں۔ اس پروڈکٹ کو استعمال کرنے سے پہلے، براہِ کرم صارف رہنما کتابچہ کو مکمل طور پر اور احتیاط سے پڑھیں، بشمول حفاظتی انتباہات۔ براہِ کرم یقینی بنائیں کہ آپ درج ذیل تمام امور کو سمجھتے ہیں، قبول کرتے ہیں اور ان سے متفق ہیں۔
  - بنانے والے کی سفارشات۔
  - حفاظتی ہدایات اور انتباہات۔
  - سائیکل حلانے سے متعلق مقامی قوانین اور ضوابط اور آپریشنل طریقہ کار۔

- ڈبہ کھولتے وقت احتیاط برتیں، تمام پیکیجنگ مواد ہٹا دیں اور اسمبلی کی تیاری کے لیے سکوٹر کو مناسب جگہ پر رکھیں۔

پیکیجنگ کھولتے اور تنصیب کی تیاری کے دوران، اسٹیم اور ہینڈل بار کے حصوں کو احتیاط سے سنبھالیں تاکہ رابطے کو آسان بنانے کے لیے اندر موجود تاریں ڈھیلی نہ ہوں۔

- اس رہنما میں ذکر کی گئی سمتوں — دائیں، بائیں، آگے اور پیچھے — کو اس طرح تعریف کیا گیا ہے جیسا کہ سکوٹر پر کھڑے ہونے والا سوار دیکھتا ہے۔ مثال کے طور پر، سکوٹر کا 'دائیں ہاتھ والا رخ' وہ جانب ہے جہاں سوار کا دائیں ہاتھ ہوتا ہے۔

2.2 ہیلمٹ کی حفاظت

مسافروں کو ہر وقت ہیلمٹ پہننا ضروری ہے۔



صحیح شکل:
سامنے کا حصہ ڈھکا ہوا ہے۔ ہیلمٹ کے ذریعے



غلط صورتحال:
سامنے کا حصہ کھلا ہوا ہے۔ گرنے سے شدید چوٹ لگ سکتی ہے۔

ہیلمٹ، مناسب لباس اور جوتے، اور حفاظتی سازوسامان پہنیں۔ ایسا لباس پہننے سے گریز کریں جو پہیوں میں یا پہیوں کے نیچے پھنس سکتا ہو۔ سفارش کی جاتی ہے کہ آپ چپٹے، ٹخنوں والے جوتے پہنیں۔ حادثے کی صورت میں چوٹ سے بچنے کے لیے ASTM F1492 معیار کے مطابق منظور شدہ ہیلمٹ اور حفاظتی سازوسامان پہنیں۔

2.3 سکوٹر کھولنا اور بند کرنا

یہ کب کھلتا ہے: سواری اور فٹنگ کے لیے
آسے کب فولڈ کریں: ذخیرہ اور نقل و حمل کے لیے

اہم: اسکوٹر کو ہینڈل بارز سے نہ اٹھائیں۔ اسے منتقل کرنے کے لیے اسے تہ شدہ حالت میں محفوظ کریں اور اسٹیرنگ کالم سے اٹھا کر لے جائیں۔

جب آپ بائیک کو اسمبل کرنے کے لیے ان پیک کریں گے تو ہینڈل بارز ابھی نصب نہیں ہوں گے۔

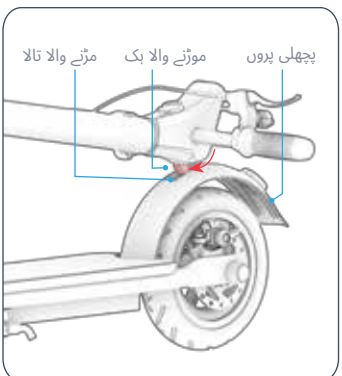

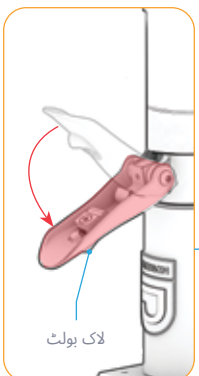

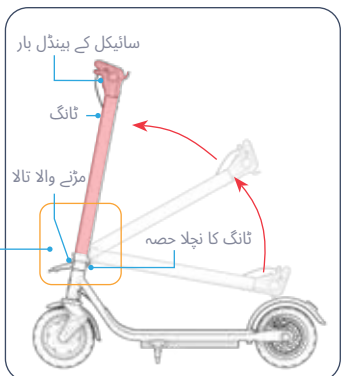

واقعات رونما ہوتے ہیں

1. اسکوٹر کو اس کے اسٹینڈ پر سیدھا رکھیں (سیکشن 3.7 دیکھیں)۔
2. مڑنے والا ہک آزاد کرنے کے لیے پھلے فلپ کو نیچے دبائیں۔
3. ہینڈل بار کو نرمی سے اٹھائیں حب تک کہ یہ اسٹیم پر مکمل طور پر عمودی نہ ہو حائے۔
4. اسے مکمل طور پر کھولنے کے لیے لاچ کو کھینچیں۔

اہم: اسے مکمل طور پر کھلی حالت میں منتقل کیے بغیر لاچ بند کرنے کی کوشش نہ کریں۔

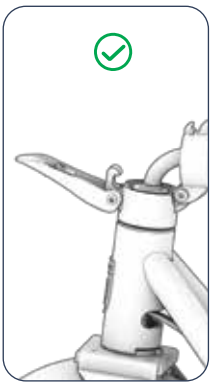

صحیح: لاچ مکمل طور پر آزاد ہو چکا ہے۔

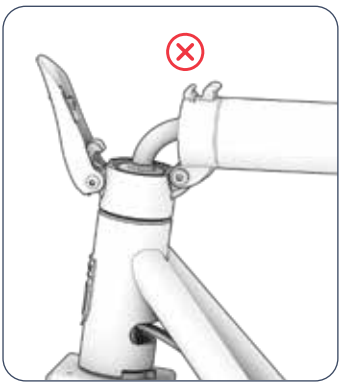

خرابی: لاچ جزوی طور پر کھلا ہوا ہے۔

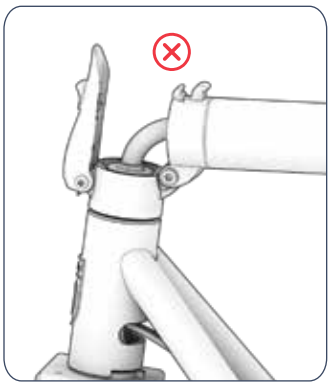

غلطی: اسے کھولنے کے لیے لاچ نہیں کھینچا گیا۔

5. لَچ کو حزوی طور پر اٹھائیں، اس بات کو یقینی بناتے ہوئے کہ لَچ کا ہُک (A) ٹانگ پر موجود دو ہُک (B اور C) کے درمیان مکمل طور پر داخل ہو گیا ہو، جیسا کہ نیچے دی گئی دوسری تصویر میں دکھایا گیا ہے۔ جب صحیح طریقے سے کیا جائے تو لَچ کا ہُک (A) اپنی جگہ پر بند ہونے پر 'کلک' کی آواز کرے گا۔

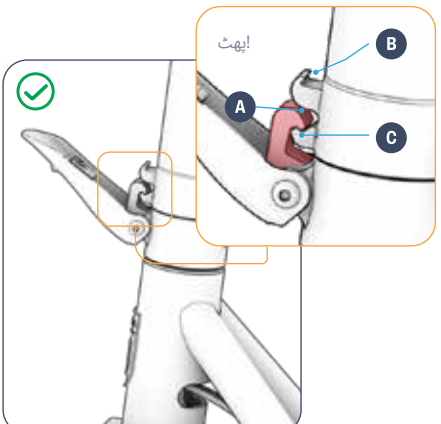

صحیح: لاچ کے ہک (A) کو ٹانگ کے دو ہکس (B اور C) کے درمیان مکمل طور پر داخل کیا گیا ہے، اور ایک 'کلک' کی آواز سنائی دی۔

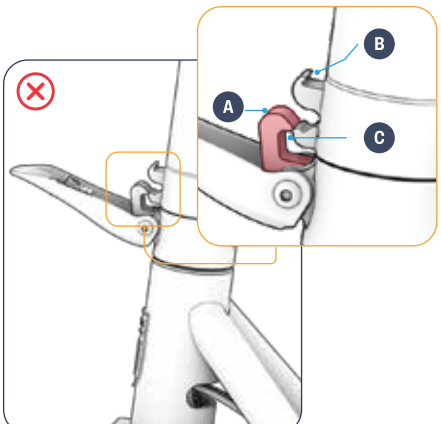

غلطی: لاچ کے ہک (A) کو ٹانگ کے دو ہکس (B اور C) کے درمیان مکمل طور پر داخل نہیں کیا گیا۔

اہم: اگر لاچ ہک مکمل طور پر جڑا نہ ہو تو آگے نہ بڑھیں۔ اسے پوری طرح کھولنے کے لیے لاچ کو کھینچیں اور مرحلہ 5 کو دہرائیں جب تک کہ یہ صحیح طریقے سے محفوظ نہ ہو جائے۔

6. ہینڈل بار کو حگہ پر محفوظ کرنے کے لیے لاکنگ لیچ کو فریم کی طرف دبائیں۔
7. یقینی بنائیں کہ لاچ اور ٹانگ مضبوطی سے جڑے ہوئے ہیں۔

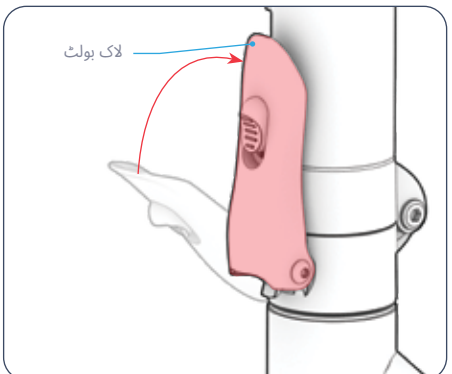

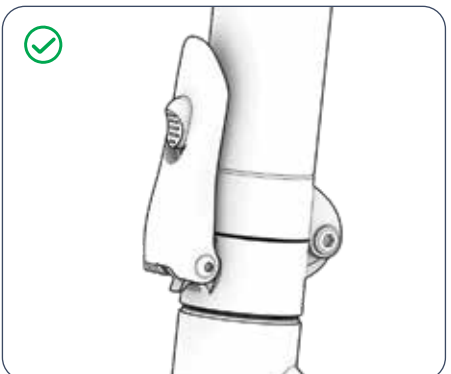

⚠ **انتباہ:** یہ یقینی بنانے کے لیے کہ لاچ صحیح طریقے سے بند ہو اور ٹانگ سے محفوظ طریقے سے جڑا ہو، جب یہ مکمل طور پر بند ہو جائے تو آپ کو 'کلک' کی آواز سنائی دے۔

⚠ **انتباہ:** ہینڈل بار کے ٹوٹنے سے چوٹ لگنے کے خطرے سے بچنے کے لیے، جب تک فولڈنگ میکانزم مکمل طور پر بند نہ ہو اور ہینڈل بار کا نیچا حصہ سیدھی حالت میں محفوظ نہ ہو، اسکوٹر نہ چلائیں۔

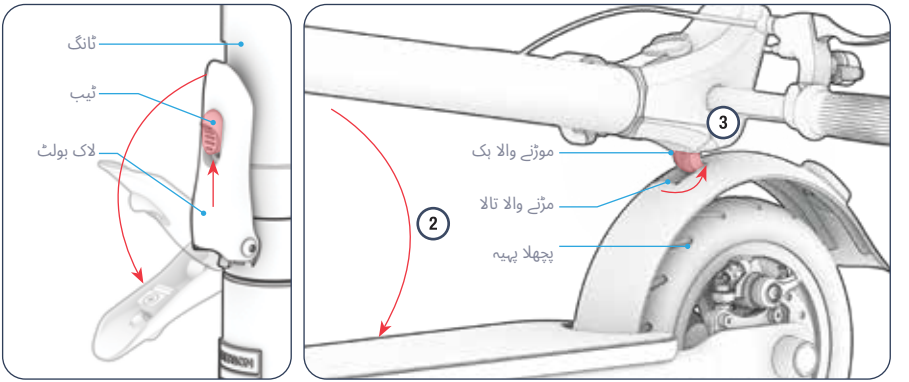

تہہ کرنا

1. لاک لاچ کے ٹیب کو اوپر کی طرف دھکیلیں، پھر اسے کھولنے کے لیے لاچ کو کھینچیں اور جسم سے دور کریں۔
2. ہینڈل بارز کو نرمی سے پچھلے پہیے کی طرف نیچے کریں۔
3. ہینڈل بار کو تہ شدہ حالت میں محفوظ کرنے کے لیے فولڈنگ ہک کو فولڈنگ لاچ میں دھکیلیں۔

2.4 ہینڈل بار کی فٹنگ

انتباہ:
- برقی احزاء کو ہینڈل کرتے وقت احتیاط برتیں۔
- یقینی بنائیں کہ بریک کیبل الجھی نہ ہو، کسی بھی حرکت کرنے والے حصے کی راہ میں نہ ہو، اور اس طرح رکھی نہ گئی ہو کہ ہینڈل بار گھومنے سے روکے۔

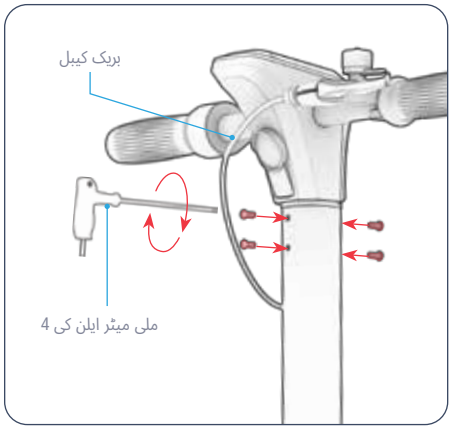

3. ہر متوازی سوراخوں کے حوڑے میں ایک پیچ گھڑی کی سوئیوں کی سمت میں گھما کر داخل کریں۔ جب تمام چار پیچ اپنی جگہ پر لگ جائیں تو انہیں 4 ملی میٹر ایلن کی کے ذریعے مضبوطی سے کسا دیں۔
4. یقینی بنائیں کہ ہینڈل بار ہینڈل بار اسٹیم سے مضبوطی سے جڑا ہوا ہو۔

اہم: تاروں پر کسی بھی قسم کا دباؤ نہ ڈالیں۔ انہیں دونوں فریم سیکشنز سے محفوظ طریقے سے دور رہتے ہوئے اپنی جگہ پر سلائیڈ کریں۔

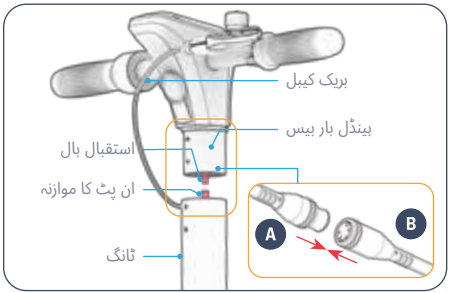

1. ہینڈل بار کیبل (A) کے ٹیبز کو سٹیم کیبل (B) کے ساکٹ کے ساتھ سیدھ میں لائیں۔ پھر (A) کو (B) میں داخل کریں۔
2. ہینڈل بار کو ہینڈل بار اسٹیم کے اوپر اس طرح رکھیں کہ اسٹیم نیچے کی طرف ہو اور NFC سینسر پیچھے کی طرف ہو۔ اسٹیم کو ہینڈل بار اسٹیم میں اس وقت تک داخل کریں جب تک کہ چار پیچ کے سوراخ ایک لائن میں نہ آجائیں۔

2.5 این ایف سی ٹیگز کو فعال کرنا

آپ این ایف سی ٹیگز استعمال کرکے اسکوٹر کو الیکٹرانک طور پر انلاک کرسکتے ہیں۔ (سیکشن 3.9 دیکھیں)

یہ جاننے کے لیے کہ آیا آپ کے کارڈز کو سکوٹر کے ساتھ جوڑنے کی ضرورت ہے، منسلک ڈیوائس پر سرخ نقطہ تلاش کریں۔

ابم: آپ کے سکوٹر کی تیاری کی تاریخ کے**مطابق** ، شامل کردہ NFC ٹیگز پہلے ہی فعال اور سکوٹر کے ساتھ جوڑے جا چکے ہوں گے، یا آپ کو انہیں دستی طور پر فعال اور جوڑنا پڑ سکتا ہے تاکہ آپ انہیں سکوٹر کو انلاک کرنے کے لیے استعمال کر سکیں۔

ابم: اگر آپ کا سکوٹر آپ کے NFC حفاظتی ٹیگز کا جواب نہیں دے رہا ہے تو براہِ کرم مدد کے لیے JETSON CARE ٹیم سے رابطہ کریں۔

این ایف سی ٹیگز

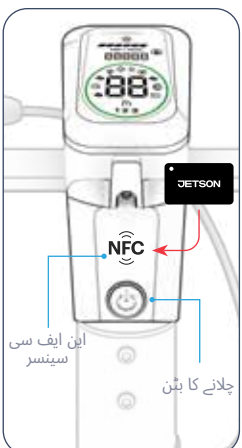



اگر آپ کی ای-بائیک کے NFC ٹیگز پر اوپر دکھائے گئے مطابق سرخ اسٹیکر لگا ہوا ہے تو اس کا مطلب ہے کہ آپ کے NFC ٹیگز پہلے ہی فعال ہو چکے ہیں اور آپ کی ای-بائیک کے ساتھ جوڑ دیے گئے ہیں۔ مزید کسی کارروائی کی ضرورت نہیں۔ ٹیگز استعمال کے لیے تیار ہیں!



اگر آپ کے NFC ٹیگز پر سرخ اسٹیکر **نہیں ہے** تو آپ کو انہیں فعال کرنا ہوگا اور اسکوٹر کے ساتھ جوڑنا ہوگا۔ ان ٹیگز کو فعال کرنے کے لیے درج ذیل ہدایات پر عمل کریں۔

1. سکوٹر آن کرنے کے لیے پاور بٹن کو دو سیکنڈ کے لیے دبا کر رکھیں۔
   ایل ای ڈی ڈسپلے پر جھپکتے ہوئے لاک آئیکن پر توجہ دیں۔
2. تیزی سے پاور بٹن کو لگاتار چار بار دبائیں۔ پھر NFC سیکیورٹی ٹیگ کو NFC سینسر پر رکھیں۔ کامیاب جوڑا بننے کی نشاندہی درج ذیل ہوگی:
   - دو آوازیں
   - ایل ای ڈی ڈسپلے پر سرکٹ کے لیے مستقل سبز روشنی
   - لاک کا آئیکن ایل ای ڈی ڈسپلے سے غائب ہو گیا ہے۔
3. دوسرے NFC ٹیگ کے ساتھ یہ عمل دہرائیں۔

این ایف سی سیکیورٹی ٹیگ کی دیکھ بھال کی ہدایات:

- لیبلز کو گیلا ہونے سے بچائیں۔ انہیں خشک جگہ پر رکھیں۔
- نشان ہٹانے کے لیے انہیں خشک اور گرد سے پاک کپڑے سے صاف کریں۔

2.6 اپنا الیکٹرانک پاس کوڈ ترتیب دینا

آپ سکوٹر کو انلاک کرنے کے لیے تین ہندسوں پر مشتمل پن بھی استعمال کر سکتے ہیں۔

ڈیفالٹ پاس کوڈ 333 ہے۔ آپ اسے کسی بھی وقت تبدیل کر سکتے ہیں۔
نوٹ: ڈیفالٹ پاس کوڈ تبدیل کرنے کے لیے آپ کو شامل کردہ NFC کارڈز میں سے ایک**درکار ہوگا** ۔

اہم: یقینی بنائیں کہ آپ اپنا پاس کوڈ**محفوظ رکھیں۔** اس کے بغیر آپ اپنا پاس کوڈ ری سیٹ نہیں کر سکیں گے اور نہ ہی اسکوٹر کو انلاک کرنے کے لیے استعمال کر سکیں گے۔

اپنا پاس کوڈ تبدیل کرنے کے لیے:

1. سکوٹر آن کرنے کے لیے پاور بٹن کو دو سیکنڈ کے لیے دبائیں اور دبائے رکھیں۔ ایل ای ڈی ڈسپلے پر جھپکتے ہوئے لاک آئیکن کو نوٹ کریں۔
2. NFC سیکیورٹی ٹیگ میں سے ایک کو NFC سینسر کے اوپر دبائے رکھیں حب تک آپ دو بیپ کی آوازیں نہ سنیں اور LED ڈسپلے سے لاک آئیکن غائب نہ ہو جائے۔
3. پاور بٹن کو دبائیں اور ایک سے دو سیکنڈ کے لیے دبائے رکھیں حب آپ NFC سیکیورٹی کارڈ کو NFC سینسر کے اوپر سوائپ کر رہے ہوں۔ بٹن اور کارڈ کو اس وقت جھوڑ دیں:
   - دو سیٹیاں سنائی دیتی ہیں۔
   - سبز روشنی ٹمٹمانے لگتی ہے۔
4. سیٹنگز مینو میں پاس ورڈ سیکشن تک رسائی کے لیے پاور بٹن کو تیزی سے لگاتار پانچ بار دبائیں۔
5. ایکسلریٹر پیڈل کو تیزی سے دبائیں حب تک کہ ٹریفک علامت کی پہلی ہندسے کے طور پر آپ حو نمبر حاہتے ہیں وہ اسکرین پر ظاہر نہ ہو۔
   نوٹ: اعداد 1 سے 9 تک ہیں۔ 9 کے بعد دبانے سے دوبارہ 1 پر واپس آ جاتا ہے۔
6. اس نمبر کو منتخب کرنے کے لیے ہلے بٹن کو ایک بار دبائیں۔
7. دوسری پوزیشن کے لیے مرحلے 5 اور 6 کو دہرائیں۔
8. تیسرے مقام کے لیے مرحلہ 5 اور 6 دہرائیں۔ آپ دو بیپ کی آوازیں سنیں گے حو اس بات کی تصدیق کریں گی کہ نیا تین ہندسوں پر مشتمل پاس کوڈ کامیابی سے سیٹ ہو گیا ہے۔

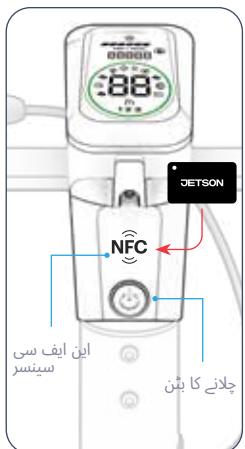

2.7 ڈرم لاک میکانزم کو ایڈجسٹ کرنا

ڈرم لاک کا ڈیفالٹ کوڈ '0000' ہے۔

اہم: موجودہ کوڈ درج کیے بغیر کوڈ ری سیٹ کرنے یا لاک استعمال کرنے کا کوئی طریقہ نہیں ہے۔ جب بھی آپ کوڈ تبدیل کریں، اسے لکھ کر رکھ لیں۔

سلنڈر لاک کا کوڈ تبدیل کرنے کے لیے:

1. ہر ہندسے کو ڈائل کے گرد اس وقت تک گھمائیں حب تک موجودہ کوڈ کے چاروں ہندسے اوپر سے نیچے تک مرکز میں سیدھ میں نہ آجائیں۔ (اگر آلہ ابھی بھی اپنی ڈیفالٹ سیٹنگ میں ہے تو کوڈ '0000' ہوگا۔)
2. ری سیٹ بٹن کو دائیں جانب دھکیلیں۔
3. اعداد کو اس وقت تک گھمائیں حب تک ایک نیا نشان ظاہر نہ ہو اور وہ مرکز میں آجائے۔
4. نیا کوڈ پروگرام کرنے کے لیے بائیں جانب موجود ری سیٹ بٹن دبائیں۔

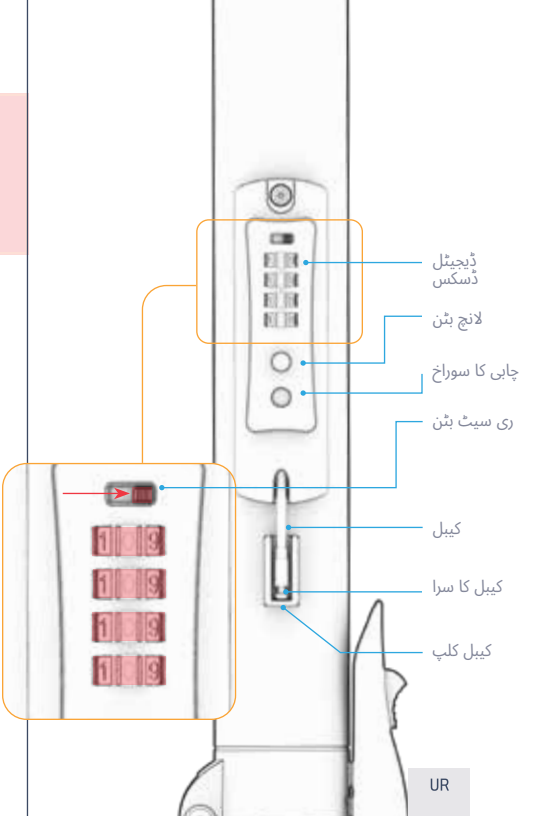

2.8 ٹریکنگ ڈیوائس نصب کرنا

اس جیب میں ٹریکر خانہ کے اندر دو مختلف سائز کے بلوٹوتھ® ٹریکر، جیسے کہ ایپل ایئر ٹیگ™ یا ٹائل™، رکھنے کے لیے دو مختلف کھولیاں ہیں۔

- کیبن میں ٹریکنگ ڈیوائس رکھنے سے پہلے، براہ کرم ڈیوائس کے سیٹ اپ ہدایات پر عمل کریں۔
- ٹریکنگ ڈیوائس کے خانہ تک رسائی کے لیے آپ کو ایک حفاظتی آلہ درکار ہوگا۔

دورانیہ ٹریکنگ آلات کا سیکشن:
1.27 انچ | 32.37 ملی میٹر (قطر) × 0 .31 انچ | 8 ملی میٹر (گہرائی)
آیاتی ٹریکنگ ڈیوائس کا سیکشن:
2.34 انچ | 59.51 ملی میٹر (چوڑائی) × 1 .43 انچ | 36.2 ملی میٹر (اونچائی) × 0 .31 انچ | 8 ملی میٹر (گہرائی)

نوٹ: اپنے اسکوٹر کی مقام ٹریک کرنے کے لیے اپنے ٹریکنگ ڈیوائس سے منسلک ایپ یا سافٹ ویئر استعمال کریں۔

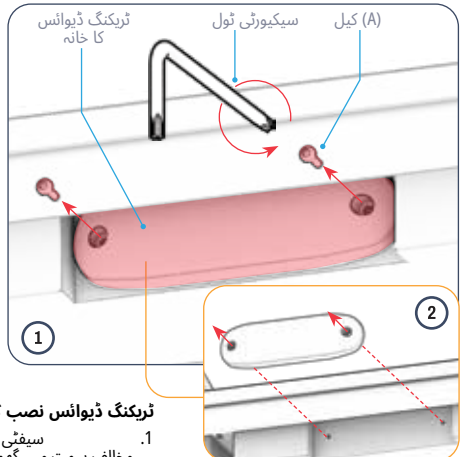

ٹریکنگ ڈیوائس نصب کرنا:

1. سیفٹی ٹول کی مدد سے ٹریکر کمپارٹمنٹ میں موجود دو پیچ (A) کو گھڑی کی مخالف سمت میں گھما کر کھولیں اور نکال لیں۔ پھر انہیں ایک طرف رکھ دیں۔
2. ڈیک کے ایک طرف سے ٹریکنگ ڈیوائس کا خانہ نکالیں۔
3. 2 ملی میٹر ایلن کی (3A) استعمال کرتے ہوئے اندرونی پینل کو مضبوط کرنے والے حار پیچ (B) کو گھڑی کی سوئیوں کے مخالف سمت میں کھول کر نکالیں۔ پیچ اور اندرونی پینل کو ایک طرف رکھ دیں (3B)۔

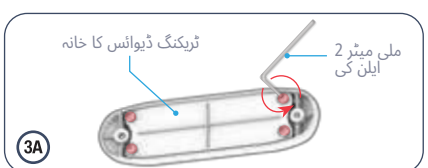

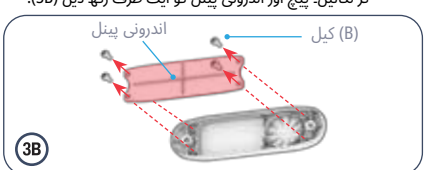

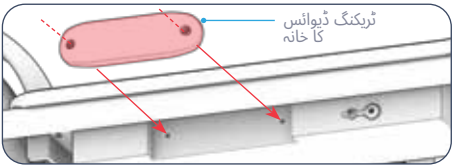

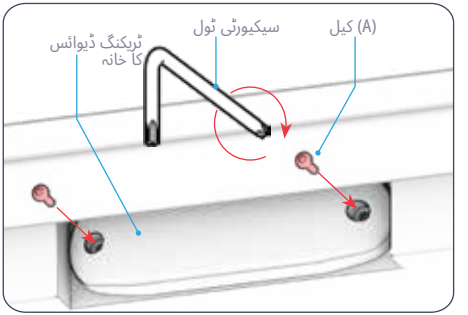

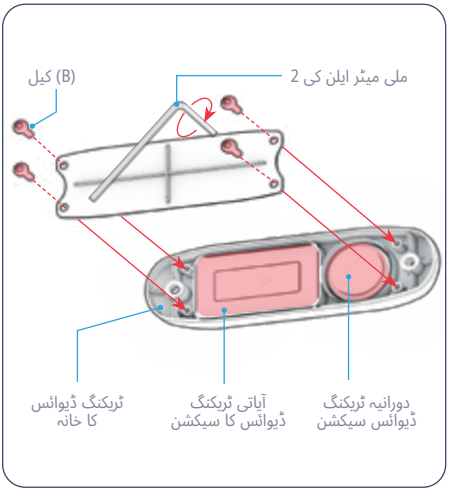

7. ٹریکنگ حیمبر کا کور دوبارہ اس طرح لگائیں کہ کور میں موجود دو سوراخ پلیٹ فارم کے اطراف میں موجود دو سوراخوں کے ساتھ سیدھ میں ہوں۔
8. مرحلہ 1 میں ذکر کردہ پیچ (A) کو ہر متوازی سوراخوں کے سیٹ میں داخل کریں، پھر ٹائٹننگ ٹول کی مدد سے اسے گھڑی کی سوئیوں کی سمت میں گھما کر مضبوط کریں۔

4. ٹریکنگ ڈیوائس کو نامزد حگہ پر رکھیں۔
5. اندرونی پینل کو دوبارہ اس طرح نصب کریں کہ پینل کے حار سوراخ کمپارٹمنٹ کے فریم میں موجود حار سوراخوں کے ساتھ سیدھ میں آجائیں۔
6. ہر ایک حار متوازی سوراخوں میں ایک پیچ (B) ڈالیں، پھر اسے 2 ملی میٹر ایلن کی کے ذریعے گھڑی کی سوئیوں کی سمت میں کسا۔

2.9 ٹائروں کو ہوا بھرنا

اپنی بائیک پہلی بار چلانے سے پہلے، آپ کو ٹائروں میں ہوا بھر کر دباؤ 50 پی ایس آئی (پونڈ فی مربع انچ) تک پہنچانا ہوگا، جیسا کہ سفارش کی گئی ہے۔ ہر سواری سے پہلے پریشر گیج استعمال کرکے یہ یقینی بنائیں کہ ٹائر کا دباؤ 50 پی ایس آئی ہے۔

ہوا شامل کرنے کے لیے:

1. ایک پہیے کے ٹائر والو سے گرد کا ڈھکن گھڑی کی مخالف سمت میں گھما کر ہٹا دیں۔ ڈھکن کو ایک طرف رکھ دیں۔
2. ٹائر والو ایکسٹینشن ہوز کے حوڑے سرے کو گھڑی کی سوئی کی سمت میں گھما کر ٹائر والو سے محفوظ کریں۔
3. ایئر پمپ کو ایکسٹینشن ہوز کے کھلے سرے سے جوڑنے کے لیے بنانے والے کی ہدایات پر عمل کریں، پھر ٹائر میں ہوا بھریں۔ پریشر گیج سے وقتاً فوقتاً دباؤ چیک کریں اور ٹائر کا دباؤ 50 PSI تک پہنچنے تک ہوا بھرتے رہیں۔
4. ایئر پمپ کو ہوز سے جدا کریں، پھر ہوز کو ٹائر والو سے مخالف سمت گھما کر الگ کریں۔
5. ڈسٹ کیپ کو والو پر گھڑی کی سوئیوں کی سمت میں گھما کر دوبارہ لگائیں۔
6. دوسرے ٹائر کے ساتھ یہ عمل دہرائیں۔

⚠ انتباہ: اپنی شیلڈ بائیک کے ٹائروں کو ہوا بھرنے کے لیے صرف ہینڈ پمپ استعمال کریں۔ کبھی بھی ایئر کمپریسر استعمال نہ کریں؛ اس سے اندرونی ٹیوب پھٹ سکتے ہیں۔

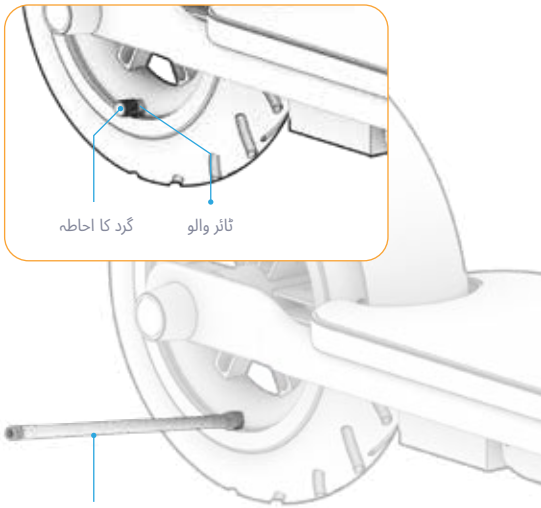

2.10 بیٹری چارج کرنا

پہلی بار استعمال کرنے سے پہلے بیٹری کو مکمل طور پر چارج کریں۔

1.
2. اسکوٹر پر حارحنگ پورٹ کا کور کھولنے کے لیے اسے کھینچیں۔
3. حارحنگ کیبل کو دیوار کے ساکٹ میں لگائیں، پھر حارحر کی لیڈ کو اپنے آلے کے حارحنگ پورٹ سے حوڑیں۔
4. حب حارحر کی اشارتی لائٹ سرخ سے سبز ہو حائے تو اس کا مطلب ہے کہ بیٹری مکمل طور پر حارج ہو حکی ہے۔ حارحنگ پورٹ سے حارحر کیبل نکالیں، پھر دیوار کے ساکٹ سے کیبل نکالیں۔
5. حارحنگ پورٹ کا کور بند کریں۔

حالت	چارجر انڈیکیٹر لائٹ:
شپنگ	سرخ روشنی
شپنگ مکمل ہو چکی ہے۔	سبز روشنی

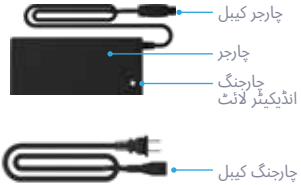

نوٹ: بیٹری کو مکمل طور پر چارج کرنے میں تقریباً ۵.۵ گھنٹے لگ سکتے ہیں۔*

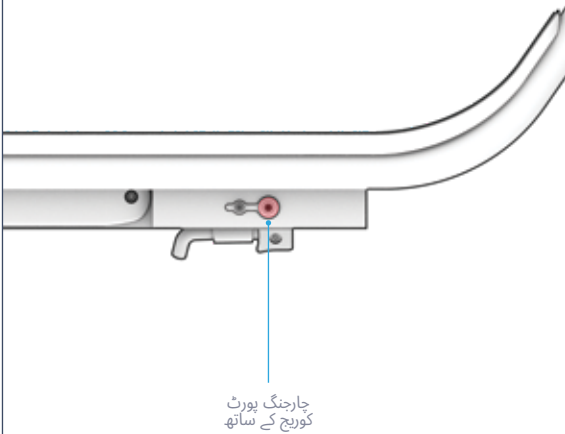

شپنگ کے حوالے سے اہم نوٹس

- ہمیشہ اس بات کو یقینی بنائیں کہ حب بیٹری حقیقت میں حارج نہیں ہو رہی ہو تو حارجنگ پورٹ بند رہے۔
- حارجنگ کے دوران مصنوعات کو کبھی آن نہ کریں۔
- پورٹیبل پاور سٹرپس استعمال نہ کریں۔
- اپنی بیٹری کو بہترین حالت میں رکھنے کے لیے اسے ہر بار مکمل طور پر حارج کریں — تقریباً ۵.۵ گھنٹے کے لیے۔*
- اپنے آلے کو رات بھر یا طویل عرصے تک حارج پر مت چھوڑیں۔
- بیٹری کو ہٹانے یا کھولنے کی کوشش نہ کریں۔
- حارجنگ کے دوران ماحول کا درجہ حرارت: 40°C) 104°F – (10°C) 50°F)
- آپریٹنگ ماحول کے درجہ حرارت کی حد: 40°C) 104°F – (-10°C) 14°F)
- ہمیشہ اس بات کو یقینی بنائیں کہ حب ڈیوائس حارج نہیں ہو رہی ہو تو حارجنگ پورٹ کا کور بند رکھا جائے۔
- اگر لحکدار پاور کورڈ یا آؤٹ پٹ کیبل گھسا ہوا ہو، یا اگر انسولیشن دراڑ دار ہو، یا نقصان کی کوئی اور علامت موجود ہو تو اس پروڈکٹ کو استعمال نہ کریں۔
- براہ کرم یقینی بنائیں کہ حارجر کے لیبل پر درج ماڈل نمبر اوپر دیے گئے ماڈل نمبر سے مطابقت رکھتا ہو۔
- یقینی بنائیں کہ حارجر پر لگا لیبل آپ کے JETSON ماڈل کے ساتھ مطابقت رکھتا ہو۔ آپ اپنے JETSON ڈیوائس کا ماڈل نام اور SKU نمبر پروڈکٹ کے کیسنگ کے اوپر، سائیڈ یا نیچے یا اسٹینڈ پر موجود لیبل پر دیکھ سکتے ہیں۔

اہم:

صرف فراہم کردہ چارجر یا JETSON سے براہِ راست خریدا گیا وہ چارجر استعمال کریں جس پر درج ذیل لیبل لگا ہو: XH-CP42200P MADE BY SHENZHEN HYLETON TECHNOLOGY CO., LTD، یا JY-420150 GUANGZHOU JI YIN POWER ELECTRONICS CO LTD (JETSON ماڈل نمبر: PJTGESC-CH).

⚠ انتباہ: صحیح چارجر استعمال نہ کرنے سے آگ یا دھماکہ ہو سکتا ہے، جس سے املاک کو نقصان، چوٹ یا موت واقع ہو سکتی ہے۔



یہ اصلاحی طریقے کی ایک مثال ہے۔ جو آپ کا لاری لے کر جائے گا۔

3. خصوصیات اور افعال

3.1 آغاز اور بند کرنا

ڈیوائس آن کرنے کے لیے:
پاور/موڈ بٹن کو دو سیکنڈ کے لیے دبائے رکھیں۔
بند کرنے کے لیے:
پاور/موڈ بٹن کو 3 سیکنڈ کے لیے دبائے رکھیں۔

بیٹری کی توانائی بچانے کے لیے آپ کے سکوٹر میں خودکار بند ہونے کی خصوصیت نصب ہے اور یہ **پانچ منٹ** کی غیرفعالیت **کے بعد** خود بخود بند ہو جائے گا۔
- ہمیشہ یاد رکھیں کہ مختصر توقف کے دوران یا رات بھر ذخیرہ کرنے کے لیے سکوٹر کو بند کر دیں۔

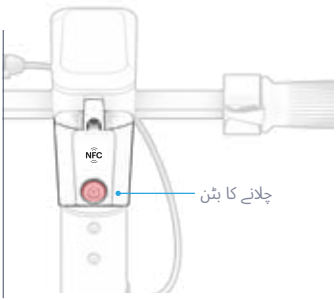

3.2 روشنی کا استعمال

ہیڈ لیمپ اور ٹیل لیمپ

جب کم روشنی میں سوار ہوں تو اپنی ہیڈلائٹ آن کریں تاکہ آپ آگے کی سڑک کو زیادہ واضح طور پر دیکھ سکیں اور آنے والے ڈرائیور آپ کو بہتر طور پر دیکھ سکیں۔ جیسے ہی آپ سکوٹر آن کریں گے، پچھلی لائٹ خودبخود جل اٹھے گی۔

لائٹس آن یا آف کرنے کے لیے:
پاور بٹن کو تیز رفتاری سے دو بار دبائیں۔

جب بھی ہیڈ لیمپ آن کیا جائے گا، یہ علامت ایل ای ڈی ڈسپلے پر روشن ہو جائے گی۔

3.4 اوڈومیٹر کا استعمال

جب آپ سکوٹر اسٹارٹ کریں گے تو اوڈومیٹر (کل مائلیج) لفظ 'TOTAL' دکھائے گا۔

جب آپ نے NFC ٹیگ یا پاس کوڈ استعمال کرکے اسکرین ان لاک کرلی (سیکشن 3.9 دیکھیں)، تو ڈسپلے سفر کا میٹر ('TRIP') دکھائے گا تاکہ اب تک طے شدہ فاصلہ معلوم ہو سکے۔

نوٹ: جب یونٹ بند کیا جاتا ہے تو 'TRIP' فاصلہ ری سیٹ ہو جاتا ہے۔

رفتار اور طے شدہ فاصلے کے لیے پیمائش کی اکائیوں کو تبدیل کرنا:

1. سکوٹر **اسٹارٹ کریں** ۔
2. **پاور** بٹن **کو دبائیں اور دبائے رکھیں**، پھر این ایف سی ٹیگ کو سینسر پر رکھیں۔
3. دو بیپ کی آواز سننے اور روشنی کے حلقے کے جھلکنے کے بعد بٹن **جھوڑیں اور اسے دور کر دیں** ۔
4. پاور بٹن **کو دو بار دبائیں** تاکہ میل فی گھنٹہ (MPH) اور کلومیٹر فی گھنٹہ (KM/H) کے درمیان سوئچ کیا جا سکے۔

3.5 رفتار کے موڈز کا استعمال

تین رفتار کی ترتیبات آپ کو مختلف زیادہ سے زیادہ رفتاروں پر سفر کرنے کی اجازت دیتی ہیں۔

رفتار کی ترتیبات تبدیل کرنے کے لیے: جب سکوٹر چل رہا ہو تو پاور بٹن کو مختصراً دبائیں۔

زیادہ سے زیادہ رفتار	تیز رفتار موڈ	ایل ای ڈی اسکرین پر دکھایا گیا سطح
3.7 میل فی گھنٹہ ۶.۰ کلومیٹر فی گھنٹہ	سست	1
12.4 میل فی گھنٹہ 20.0 کلومیٹر فی گھنٹہ	عام	2
پندرہ اعشاریہ پانچ میل فی گھنٹہ 25.0 کلومیٹر فی گھنٹہ	تیز	3

3.3 ایل ای ڈی اسکرینوں کو سمجھنا اور استعمال کرنا

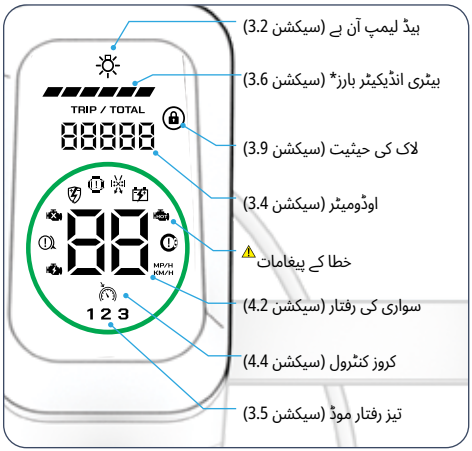



انتباہ: اگر آپ کی اسکرین پر کوئی خرابی کا پیغام ظاہر ہو تو فوری طور پر JETSON CARE ٹیم سے رابطہ کریں اور دوبارہ اسکوٹر چلانے سے پہلے ان سے رابطہ کریں۔

کچھ ماڈلز پر 'باقی بیٹری چارج فیصد' بھی دکھائی جاتی ہے؛ یہ تیاری کی تاریخ پر منحصر ہے۔

3.7 جینیٹیو کیس کا استعمال

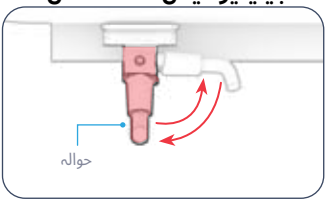

کِک اسٹینڈ استعمال کرنے کے لیے: اسے نیچے فولڈ کریں اور سکوٹر کو نرمی سے اس کے سہارے جھکا کر رکھیں جب تک کہ وہ سیدھا کھڑا نہ ہو جائے۔
مدد بڑھانے کے لیے: اسے اوپر کی طرف موڑیں۔

⚠ **اہم:** ہمیشہ اپنی بائیک چلانے سے پہلے کِک اسٹینڈ اٹھا لیں۔

3.8 گھنٹی کا استعمال

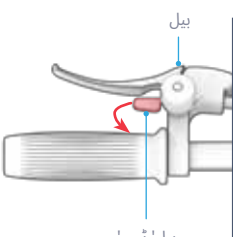

دوسرے سائیکل سواروں اور پیدل چلنے والوں کو خبردار کرنے کے لیے گھنٹی استعمال کریں۔

گھنٹی بجانے کے لیے: گھنٹی کے ہتھوڑے کو اپنی طرف کھینچیں، پھر گھنٹی بجانے کے لیے اسے چھوڑ دیں۔

3.6 بیٹری چارج کی سطح کی جانچ

آپ ایل ای ڈی اسکرین پر دکھائے جانے والے بیٹری انڈیکیٹر بارز کو دیکھ کر بیٹری چارج کی سطح چیک کر سکتے ہیں۔

بیٹری کا اشارہ	تقریباً باقی ماندہ بیٹری کا فیصد*
	100% - 80%
	79% - 67%
	66% - 50%
	49% - 23%
	22% - 7% واقعی توانائی بحال کرنے کا وقت ہے!
	6% - 1% سواری کرنا بند کریں اور اپنے آلے کو چارج کریں۔ پروٹکٹ!

اعداد صرف تخمینی ہیں۔ یہ استعمال کے مطابق مختلف ہو سکتے ہیں۔

بیٹری کم ہونے کی وارننگ: جب بیٹریکی سطح 7% تک پہنچ جائے گی تو سرخ اشارہ کرنے والی پٹی جھلکے گی تاکہ آپ کو خبردار کیا جا سکے کہ بیٹری کم ہو رہی ہے۔

اہم: جب چارج کی سطح 0٪ تک پہنچ جائے گی تو سکوٹر بند ہو جائے گا۔ براہِ کرم اپنی اگلی سواری سے پہلے اسے مکمل طور پر چارج کریں (سیکشن 2.10 دیکھیں)۔

3.9 الیکٹرانک سیکیورٹی سسٹم کا استعمال

آپ کے سکوٹر میں ایک الیکٹرانک سیکیورٹی سسٹم نصب ہے جو اسے بند کرنے پر خود بخود لاک کر دیتا ہے۔ اسے چلانے کے لیے، فراہم کردہ NFC کارڈ (سیکشن 2.5 دیکھیں) یا اپنا الیکٹرانک پاس کوڈ (سیکشن 2.6 دیکھیں) استعمال کرکے سکوٹر کو انلاک کریں۔

جب بھی سکوٹر لاک ہوگا تو ایل ای ڈی ڈسپلے پر لاک کا آئیکن (سیکشن 3.3 دیکھیں) روشن ہو جائے گا۔

اہم: آپ NFC ٹیگ یا تین بندسوں پر مشتمل پن کے بغیر اسکوٹر کو انلاک اور استعمال نہیں کر سکتے۔ اپنے ٹیگز کو محفوظ جگہ پر رکھیں اور مستقبل کے حوالے سے پن نوٹ کر لیں۔

یاد دہانی: کچھ ماڈلز**پر** NFC کارڈز کو پہلی بار استعمال کرنے سے پہلے فعال کرنا ضروری ہے۔ براہ کرم یہ جاننے کے لیے سیکشن 2.5 ملاحظہ کریں کہ آیا آپ کے کارڈز کو فعال کرنے کی ضرورت ہے۔

انلاک کریں

این ایف سی کے ذریعے انلاک کریں:

1. سکوٹر آن کرنے کے لیے پاور بٹن کو دو سیکنڈ کے لیے دبا کر رکھیں۔ سرخ لاک آئیکن پر دھیان دیں۔
2. ایک NFC سیکیورٹی ٹیگ کو NFC سینسر کے اوپر دبا کر رکھیں جب تک آپ دو بیپ کی آوازیں نہ سنیں۔
3. یقینی بنائیں کہ LED ڈسپلے سے لاک کا آئیکن غائب ہو گیا ہے۔
4. آپ کا سکوٹر ان لاک ہو گیا ہے۔

پاس کوڈ استعمال کرکے انلاک کریں:

1. سکوٹر آن کرنے کے لیے پاور بٹن کو دو سیکنڈ کے لیے دبائیں اور دبائے رکھیں۔ سرخ لاک آئیکن پر دھیان دیں۔
2. اپنے ایکسیس کوڈ کی پہلی ہندسے کے مطابق ایکسلریٹر پیڈل کو تیزی سے مطلوبہ تعداد میں بار دبائیں۔ (مثال: مسلسل تین بار دبانے سے = عدد '3')۔ ایکسلریٹر پیڈل جھوڑیں اور اس نمبر کو سسٹم میں داخل کرنے کے لیے اسٹارٹ بٹن دبائیں۔
3. اپنے پاس کوڈ کی دوسری ہندسے کے لیے مرحلہ 2 دہرائیں۔
4. اپنے پاس کوڈ کی تیسری ہندسے کے لیے مرحلہ 2 دہرائیں۔
5. یقینی بنائیں کہ LED ڈسپلے سے لاک کا آئیکن غائب ہو گیا ہے۔
6. آپ کا سکوٹر ان لاک ہو گیا ہے۔

تالا

پاور بٹن کو دبا کر تین سیکنڈ تک دبائے رکھ کر اسکوٹر بند کریں۔

3.10 کیبل لاک کا استعمال

اپنے سکوٹر کو عوامی، نظر آنے والی یا آسانی سے قابل رسائی جگہوں پر محفوظ کرنے کے لیے بلٹ ان کیبل لاک استعمال کریں۔

لاک استعمال کرنے کے لیے:

1. ہر عدد کو سلنڈر کے گرد اس طرح گھمائیں کہ آپ کے کوڈ کے چاروں عدد اوپر سے نیچے تک مرکز میں سیدھ میں آجائیں۔
2. کیبل کو کلپ سے آزاد کرنے کے لیے اس کے سرے کو کھینچیں۔
3. کیبل کو کیبل خانہ سے نکالیں اور اسے کسی ایسی مستحکم چیز کے گرد لپیٹیں جو حرکت نہ کرتی ہو (مثلاً بائیک ریک)۔
4. کیبل کے سرے کو لاک سلاٹ میں داخل کریں۔
5. یقینی بنائیں کہ کنیکٹر لاک سلاٹ میں مضبوطی سے فٹ ہے، اس کے لیے کیبل کو کھینچ کر چیک کریں کہ وہ ڈھیلا نہ ہو۔
6. ڈسک پر موجود اعداد کو اس طرح گھمائیں کہ آپ کا نشان مزید دکھائی نہ دے۔

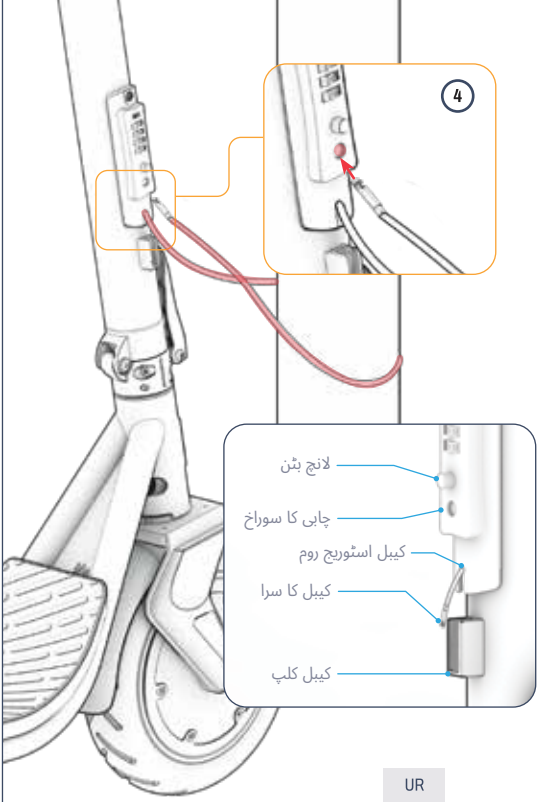

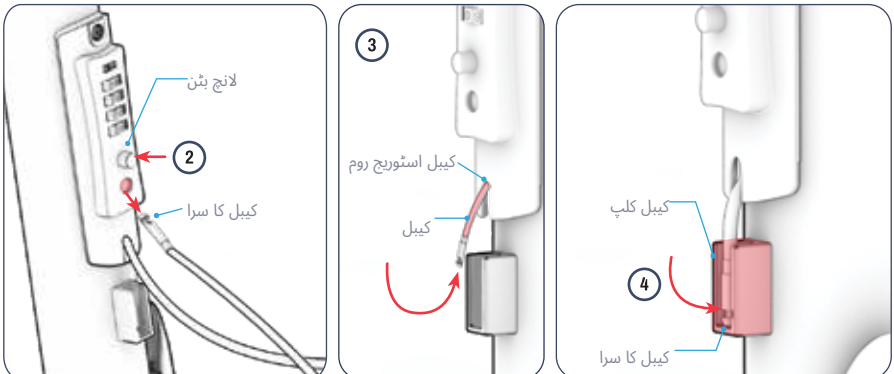

انلاک کرنے کے لیے:

1. ہر عدد کو سلنڈر کے گرد اس طرح گھمائیں کہ آپ کے کوڈ کے حاروں عدد اوپر سے نیچے تک مرکز میں سیدھے ہو حائیں۔
2. جب کیبل کے سرے کو لاک سلاٹ سے باہر نکال رہے ہوں تو ریلیز بٹن دبائیں۔
3. کیبل کو رہنمائی کریں اور اسے نرمی سے دھکیلیں تاکہ وہ کیبل اسٹوریج خانہ میں واپس حلی حائے۔ یہ یقینی بنانے کے لیے کہ کیبل اسٹوریج خانہ میں صحیح طور پر فٹ ہو، دھکیلنے کے دوران آپ کو اسے ہلکا سا لپیٹنا پڑ سکتا ہے۔
4. جب کیبل ذخیرہ کرنے والے خانے میں مکمل طور پر داخل ہو حائے، تو کیبل کے سرے کو کیبل کلپ میں دھکیل دیں۔
5. سِلنڈر کے گرد نمبروں کو گھمائیں جب تک کہ علامت اسکرین سے غائب نہ ہو حائے۔

4. آپریٹنگ ہدایات

4.1 پرواز سے قبل حفاظتی معائنے

ہر سفر سے پہلے درج ذیل اہم حفاظتی جانچ پڑتال کریں:

بریک

- اس بات کو یقینی بنائیں کہ ہینڈ بریک ٹھیک کام کر رہی ہو تاکہ یہ آسانی سے لگ جائے اور سکوٹر کو روک دے۔
- یقینی بنائیں کہ پچھلے بریک پیڈل کو سکوٹر کے فریم سے مضبوطی سے جوڑا گیا ہو اور دبانے پر یہ پچھلے پہیے کو روک دے۔

فریم

- یقینی بنائیں کہ سکوٹر کا فریم خراب، مڑا یا ٹوٹا ہوا نہ ہو۔
- یقینی بنائیں کہ ٹانگ فولڈنگ لاچ کے ذریعے مضبوطی سے بند ہو۔

رہنمائی

- یقینی بنائیں کہ ہینڈل بار اپنے ماؤنٹنگ بریکٹس کے ذریعے مضبوطی سے جگہ پر لگا ہوا ہے۔
- یقینی بنائیں کہ پہیہ اور ہینڈل بار ایک ہی سمت میں گھوم رہے ہیں۔

پہیے اور ٹائروں

- یقینی بنائیں کہ ٹائروں میں زیادہ گھساؤ یا نقصان کے کوئی آثار نہ ہوں۔
- یقینی بنائیں کہ ٹائر کا دباؤ 50 PSI کی تجویز کردہ حد سے زیادہ نہ ہو۔
- یقینی بنائیں کہ پہیے کے رِم خراب یا ٹیڑھے نہ ہوں۔

4.2 سائیکل چلانا

انجن شروع کرنے کے لیے آپ کو اپنے پاؤں سے دھکا دینا ہوگا۔

1. ڈیک پر **ایک قدم** آگے **رکھ**یں۔
2. چلنے کے لیے اپنے دوسرے پاؤں سے **دو بار لات مارو** ۔
3. رفتار بڑھانے کے لیے اپنے دائیں انگوٹھے سے **ایکسلریٹر پیڈل** کو آہستہ آہستہ **دبائ**یں۔
4. **اپنا پچھلا پاؤں** بورڈ پر 70 سے 90 ڈگری کے زاویے پر **رکھیں** تاکہ استحکام یقینی ہو۔

ابم: رفتار میں اچانک اضافے سے بچنے کے لیے، ہمیشہ ایکسلریٹر کو نرمی سے دبائیں۔

موڑنے کے لیے:
ہینڈل بارز کو بائیں یا دائیں موڑیں۔

UR

4.4 کروز کنٹرول سسٹم کا استعمال

کروز کنٹرول گاڑی کی رفتار کو ایک مقررہ سطح پر برقرار رکھتا ہے۔ ایک بار جب کروز کنٹرول فعال ہو جاتا ہے، تو انجن خودبخود اس رفتار کو برقرار رکھتا ہے — بغیر ایکسلریٹر پیڈل استعمال کیے۔

ڈرائیونگ کے دوران کروز کنٹرول سسٹم کو فعال کرنے کے لیے:

1. اپنی مطلوبہ رفتار حاصل کرنے اور برقرار رکھنے کے لیے ایکسلریٹر پیڈل استعمال کریں۔
2. ایکسلریٹر پیڈل کو تیزی سے دبائیں اور اسے لگاتار دو بار جھوڑیں۔ مندرجہ ذیل اشارے ظاہر کریں گے کہ کروز کنٹرول فعال ہو گیا ہے:
   - ایک 'بیپ' سنا جا سکتا ہے۔
   - ایل ای ڈی اسکرین پر اشارے کی روشنی لگاتار تین بار جھلکتی ہے۔
   - کروز کنٹرول کا آئیکن ڈسپلے پر روشن ہو جاتا ہے۔ (سیکشن 3.3 دیکھیں)
3. اپنا پاؤں ایکسلریٹر سے ہٹائیں اور ڈرائیو کا لطف اٹھائیں۔

کروز کنٹرول سسٹم کو غیر فعال کرنے کے لیے:
آہستہ سے ایکسلریٹر پیڈل دبائیں یا ہینڈ بریک لگا دیں۔

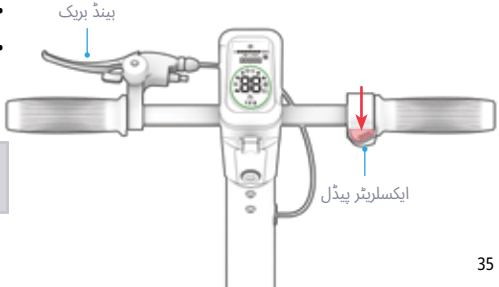

4.3 بریکوں کا استعمال

اس سکوٹر میں پچھلے پاؤں کی بریک اور ہینڈل بار پر الیکٹرک بریک دونوں نصب ہیں۔

اہم: جب بھی بریک دبائیں تو ایکسلریٹر پیڈل چھوڑ دیں۔

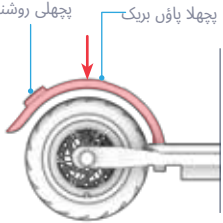

پچھلا پاؤں بریک

- ہلکے سے اپنے پچھلے پاؤں سے پیچھے کے بریک پیڈل کو دبائیں تاکہ رفتار کم ہو جائے۔
- کار مکمل طور پر رک جائے تب تک زور سے دبائیں۔

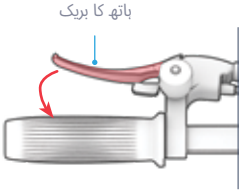

ہاتھ بریک

- ہلکے ہاتھ سے ہینڈ بریک لگا کر رفتار کم کریں۔
- اسے مکمل طور پر رک جانے تک زیادہ زور سے دبائیں۔
- پچھلی بریک لائٹ ہر بار جب ہینڈ بریک لگائی جائے گی تو بریک لگانے کی نشاندہی کے لیے جھپکے گی۔

اہم: ⚠ اچانک حرکتوں سے بچنے کے لیے ہینڈ بریک آہستہ آہستہ لگائیں۔

4.5 رفتار اور رینج کو زیادہ سے زیادہ کرنا

مثالی حالات میں، ایک مکمل طور پر چارج شدہ بیٹری پر حاصل ہونے والی زیادہ سے زیادہ ڈرائیونگ رینج 18 میل (28.9 کلومیٹر)* ہے۔ زیادہ سے زیادہ رفتار 15.5 میل فی گھنٹہ (24.9 کلومیٹر فی گھنٹہ) ہے۔ جتنا زیادہ پاور موٹر کو فراہم کرنا پڑے گا، بیٹری اتنی ہی تیزی سے ختم ہوگی۔ درج ذیل عوامل بھی رفتار اور رینج کو متاثر کرتے ہیں۔

سواری کی سطح
کھردری سطح پر سفر کرنے کے لیے ہموار سطح کے مقابلے میں زیادہ انجن کی طاقت درکار ہوتی ہے۔

قابلِ حمل ترازو

- جتنا زیادہ وزن (مسافر اور بوجھ)، اتنی ہی کم دوری طے کی جا سکتی ہے۔
- 165 پاؤنڈ (75 کلوگرام) یا اس سے کم وزن اٹھانے پر زیادہ سے زیادہ رینج اور رفتار حاصل کی جا سکتی ہے۔

سواری کا انداز

- بار بار شروع اور روکنے سے رینج کم ہو جائے گی۔
- اپنی طاقت استعمال کر کے پیڈل چلانے سے موٹر پر دباؤ کم ہوگا اور آپ کی رینج بڑھ جائے گی۔

ہوا کا درجہ حرارت
الیکٹرک بائیک چلانے اور ذخیرہ کرنے کے لیے مثالی درجہ حرارت 50 ڈگری فارن ہائیٹ سے 90 ڈگری فارن ہائیٹ (10 ڈگری سیلسیس سے 32.2 ڈگری سیلسیس) کے درمیان ہے۔

ڈھلوان
انجن کو پہاڑی چڑھائی پر چلنے کے دوران ہموار سڑکوں پر یا نیچے کی جانب جانے کے مقابلے میں زیادہ محنت کرنی پڑتی ہے۔

ٹائر کا دباؤ
ٹائر کے دباؤ کا کم یا زیادہ ہونا کارکردگی اور افادیت کو متاثر کر سکتا ہے۔ اپنے ٹائر کے دباؤ کو تجویز کردہ PSI 50 کی سطح پر برقرار رکھیں۔

بیٹری کی دیکھ بھال
ہر سفر کے بعد بیٹری کو فوری طور پر چارج کرنے سے اس کی گنجائش اور کارکردگی برقرار رہتی ہے۔

143.3 پاؤنڈ کے بوجھ کے ساتھ، 77 ڈگری فارن ہائیٹ کے درجہ حرارت پر، اور 12 میل فی گھنٹہ کی رفتار سے ٹیسٹ کے دوران۔

صارف کے لیے دیکھ بھال کی ہدایات۔

انتباہ: مصنوع پر براہِ راست پانی نہ چھڑکیں اور نہ ہی ڈالیں۔ پانی وائرنگ، بیٹری خانہ اور لائٹس کے ساتھ ساتھ جسم کو نقصان پہنچا سکتا ہے — یہ سب ایک خرابی کا باعث بن سکتے ہیں جو سوار کی حفاظت کو خطرے میں ڈال دے۔

اپنے 'گیٹسن' ڈیوائس کا اچھی طرح خیال رکھیں تاکہ یہ ہموار اور محفوظ طریقے سے کام کرے۔ یہاں طریقہ کار ہے:

اپنے Jetson کو سنبھالنے کا طریقہ

- "اپنے پروڈکٹ کو شدید کمپن یا بھاری حسمانی جھٹکوں سے محفوظ رکھیں۔
- بیٹری کو کبھی بھی کھول کر الگ نہ کریں۔
- اس بات کو یقینی بنائیں کہ مصنوعات کو پانی اور نمی سے دور رکھا جائے۔
- کسی بھی ٹوٹ پھوٹ سے بچنے کے لیے ہموار اور ہموار سطحوں پر حلائیں۔
- اس کی پہیوں، سیٹ اور/یا ہینڈل بار سے کبھی بھی اٹھائیں نہیں۔
- یقینی بنائیں کہ موٹر کو ہینڈل بار کے اجزاء سے جوڑنے والی کیبلز نہ تو کھنچی ہوں اور نہ الجھی ہوں۔

ذخیرہ کرنے کی ہدایات

- طویل عرصے تک مصنوعات کو ذخیرہ کرنے سے پہلے بیٹری کو مکمل طور پر حارج کریں۔
- اگر آپ آلہ کو طویل عرصے تک محفوظ کر رہے ہیں تو ماہ میں ایک بار بیٹری کو مکمل طور پر حارج کریں۔
- مصنوعہ کو گرد سے بچانے کے لیے ڈھانپیں۔
- اس مصنوعات کو 50°F سے 95°F (10°C سے 32.2°C) کے درمیان درجہ حرارت پر کسی ٹھنڈی اور خشک جگہ میں محفوظ کریں۔

اپنے Jetson کی صفائی

- سیٹ اور فریم کو ایک گیلی، گرد سے پاک کپڑے یا طبی الکحل میں ڈوبے ہوئے کپڑے سے صاف کریں۔ پھر انہیں ایک خشک، گرد سے پاک کپڑے سے صاف کریں۔
- ہینڈل بار – ایک ہلکے صابن اور ایک نم، گرد سے پاک کپڑے سے اسے صاف کریں۔ اضافی صابن کو ایک اور نم کپڑے سے ہٹا دیں۔
- پہیے کے اجزاء – انہیں ایک نم اور گرد سے پاک کپڑے سے صاف کریں۔
- ٹائروں کو ایک گیلی، گرد سے پاک کپڑے سے صاف کریں۔ آپ ٹائر پالش یا کسی خاص ٹائر کلینر کا بھی استعمال کر سکتے ہیں۔

⚠ بیٹری کے احتیاطی تدابیر

- آپ کی مصنوعات میں لیتھیم آئن بیٹری موجود ہے۔ براہِ کرم اسے احتیاط سے سنبھالیں۔
- پروڈکٹ کو آگ اور شدید حرارت سے دور رکھیں۔
- ڈیوائس کو شدید حسمانی جھٹکوں، تیز کمپن یا جھٹکیوں سے محفوظ رکھیں۔
- پانی یا نمی سے مصنوعات کو محفوظ رکھیں۔
- اس مصنوعات کو دوسری اشیاء کے اوپر یا نیچے رکھ کر یا ذخیرہ کر کے نہ رکھیں۔
- براہ کرم مصنوعات یا اس کی بیٹری کو کھولیں نہیں۔
- اس مصنوع کو عام کھرہلو فضلے کے ساتھ ضائع نہ کریں۔ اس مصنوع کو نامزد شدہ ای-ویسٹ سہولت یا بیٹری ری سائیکلنگ سینٹر پر لے حائیں۔ آپ کے قریب ضائع کرنے کے مقامات کے بارے میں مزید معلومات کے لیے اپنی مقامی کونسل یا فضلہ جمع کرنے والی کمپنی سے رابطہ کریں۔
- اگر آپ محسوس کریں کہ مصنوعات کی بیٹری گرم ہے یا زیادہ گرم ہونے کی علامات دکھا رہی ہے، یا اگر اس سے کوئی غیر معمولی بو یا آواز نکل رہی ہو، یا اگر اس سے کوئی مائع یا گیس رس رہی ہو، یا اگر اس کی شکل یا رنگ بدل گیا ہو، تو آپ کو فوری طور پر:
  1. اگر یہ مصنوعہ فی الحال استعمال ہو رہا ہے تو براہِ کرم فوری طور پر استعمال بند کر دیں۔ اگر حارجنگ کیبل کسی برقی ماخذ سے منسلک ہے تو اسے مصنوعہ سے نکال دیں۔
  2. اس پروڈکٹ کا استعمال بند کر دیں۔
  3. اگر ایسا کرنا محفوظ ہو تو مصنوعات کو کسی بھی قابلِ اشتعال مادّے سے دور کسی کھلے مقام پر منتقل کریں۔
  4. مدد کے لیے اپنی مقامی ہنگامی خدمات سے رابطہ کریں۔
  5. آنکھوں یا جلد کے ان حصوں کو حو لیک ہونے والے بیٹری الیکٹرولائٹ کے رابطے میں آئے ہوں، صاف بہتے ہوئے پانی سے احھی طرح دھوئیں اور مزید طبی امداد حاصل کریں۔
- اگر آپ کو بیٹری کے ساتھ کوئی مسئلہ پیش آئے تو براہ کرم "گیٹسن کینز" ٹیم سے رابطہ کریں۔

ہم سے رابطہ کریں۔

RIDEJETSON.COM/SUPPORT
RIDEJETSON.COM/CHAT

1-844-585-7462

سوشل میڈیا پر @ridejetson کو فالو کرنا نہ بھولیں تاکہ آپ بہترین آفرز، مفت تحائف اور تمام تازہ ترین جیٹسن خبروں سے باخبر رہ سکیں۔

کیا آپ کو اپنی گاڑی پسند ہے؟

رائے دیں
.ridejetson.com/reviews
ہم آپ سے سننے کے لیے بےتاب ہیں!
#MakeMoves

UR




JETSON