A GUIDE FOR YOUR RIDE.

IMPORTANT:
Read carefully and retain for future reference.

FEATURING The RackIt Smart Cargo System

JETSON

SHADOW
Fat Tire Electric Bike.

MODEL SKU(S): JSHDW-GRY



JETSON'S TOP TWO RIDING RULES:

BE SAFE. HAVE FUN!

Contents

Safety Warnings 3

1. About Your Product

1.1 Product Overview 6
1.2 What's in the Box 8
1.3 Product Specs 9
1.4 Online Resources 9

2. Installation Instructions

2.1 Starting Notes 10
2.2 Rider Suitability 10
2.3 Unfolding & Folding the Handlebar 11
2.4 Attaching the Seat 13
2.5 Attaching the Pedals 14
2.6 Securing the Bell 15
2.7 Securing the Front Reflector 15
2.8 Charging the Battery 16

3. Preparing to Ride

3.1 Pre-Ride Safety Checks 18
3.2 Tire Inflation & Pressure 19
3.3 Checking & Adjusting the Brakes 20
3.4 Adjusting the Handlebar Rotation 22
3.5 Repositioning the Seat 23

4. Operating Instructions

4.1 Powering On & Off 24
4.2 Checking Battery Charge Level 25
4.3 Using the Headlight 25
4.4 Using the Bell 25
4.5 Using the RackIt Smart Cargo System Rack 26
4.6 Using the Kickstand 28
4.7 Folding & Unfolding the Pedals 28

5. Moving And Storage Instructions

5.1 Riding Your E-Bike 30
5.2 Using Electronic Pedal Assistance 30
5.3 Traditional Biking 30
5.4 Using the Throttle 31
5.5 Activating Cruise Control 31
5.6 Using the Brakes 31
5.7 Helmet Safety 32
5.8 Maximizing Speed & Riding Range 33

User Maintenance Instructions 34

Warranty Coverage 36

SAFETY WARNINGS.

KEEP THESE INSTRUCTIONS.

INSTRUCTIONS ON THE RISK OF FIRE OR INJURY TO PERSONS AND IMPORTANT SAFETY INSTRUCTIONS

- Before use, please read the user manual and safety warnings carefully, and make sure you understand and accept all the safety instructions. The user will be responsible for any loss or damage caused by improper use.
- **Failure to use correct charger can result in fire and explosion, resulting in property damage, injury, and death.**
- Before each cycle of operation, the operator shall perform the preoperation checks specified by the manufacturer: That all guards and pads originally supplied by the manufacturer are in proper place and in serviceable condition; That the braking system is functioning properly; That any and all axle guards, chain guards, or other covers or guards supplied by the manufacturer are in place and in serviceable condition; That tires are in good condition, inflated properly, and have sufficient tread remaining; The area that the product is to be operated should be safe and suitable for safe operation.
- Components shall be maintained and repaired in accordance with the manufacturer's specifications and using only the manufacturer's authorized replacement parts with installation performed by dealers or other skilled persons.
- Warning against recharging non-rechargeable batteries.
- Don't allow hands, feet, hair, body parts, clothing, or similar articles to come in contact with moving parts, wheels, or drive train, while the motor is running.
- This product should not be used by children or persons with reduced physical, sensory or mental capabilities, or lack of experience and knowledge, unless they have been given supervision or instruction (IEC 60335-1/A2:2006).
- Unsupervised children should not play with the product (IEC 60335-1/A2:2006).
- Adult supervision is required.
- Units shall not be operated to perform racing, stunt riding, or other maneuvers, which may cause loss of control, or may cause uncontrolled operator/passenger actions or reactions.
- Never use near motor vehicles.
- Avoid sharp bumps, drainage grates, and sudden surface changes. Product may suddenly stop.
- Avoid streets and surfaces with water, sand, gravel, dirt, leaves, and other debris. Wet weather impairs traction, braking, and visibility.
- Avoid riding around flammable gas, steam, liquid, or dust that could cause fire.
- Operators shall adhere to all of the manufacturer's recommendations and instructions, as well as comply with all laws and ordinances: Units without headlights shall be operated only with adequate daylight conditions of visibility, and; Owners shall be encouraged to highlight (for conspicuity) using lighting, reflectors, and for low-riding units, signal flags on flexible poles.
- Persons with the following conditions shall be cautioned not to operate: Those with heart conditions; Pregnant women; Persons with head, back, or neck ailments, or prior surgeries to those areas of the body; and persons with any mental or physical conditions that may make them susceptible to injury or impair their physical dexterity or mental capabilities to recognize, understand, and perform all of the safety instructions and to be able to assume the hazards inherent in unit use.

- Do not ride at night.
- Do not ride after drinking or taking prescription medication.
- Do not carry items when riding.
- Never operate the product barefooted.
- Always wear shoes and keep shoelaces tied.
- Make sure your feet are always placed securely on the pedals.
- Operators always shall use appropriate protective clothing, including but not limited to a helmet, with appropriate certification, and any other equipment recommended by the manufacturer: Always wear protective equipment such as helmet, knee pads, and elbow pads.
- Always give way to pedestrians.
- Be alert to things in front and far away from you.
- Do not allow distractions when riding, such as answering the phone or engaging in any other activities.
- The product cannot be ridden by more than one person.
- When you ride the product along with other riders, always keep a safe distance to avoid a collision.
- When turning, be sure to maintain your balance.
- Riding with improperly adjusted brakes is dangerous and can result in serious injury or death.
- The brake may become hot while operating, do not touch the brake with your bare skin.
- Applying brakes too hard or too suddenly can lock up a wheel, which could cause you to lose control and fall. Sudden or excessive application of the brake may result in injury or death.
- If the brake loosens, please adjust with a hexagon wrench, screwdriver, or other applicable tool, or please contact the Jetson Care Team.
- Replace worn or broken parts immediately.
- Check whether all safety labels are in place and understood before riding.
- The owner shall allow the use and operation of the unit after a demonstration that such operators can understand and operate all components of the unit before use.
- Do not ride without proper training. Do not ride at high speeds, on uneven terrain, or on slopes. Do not perform stunts or turn abruptly.
- Recommended for indoor charge.
- Recommended for outdoor use.
- Prolonged exposure to UV rays, rain and the elements may damage the enclosure materials, store indoors when not in use.
- The eBikes not intended for use in high altitude locations, which may require increased electrical spacings in electrical circuits, shall indicate that they are not intended for use at elevations greater than 2000 m above sea level.
- Only use the battery(ies) specified by the manufacturer.
- STORE INDOORS WHEN NOT IN USE. LEAVE IT INDOOR WHEN CHARGING OR NOT RIDING.
- **AVERTISSEMENT** - Risque d'incendie - Aucune des pieces ne peut être réparée par l'utilisateur.
- **WARNING** - Risk of Fire – No User Serviceable Parts.
- The rider should not exceed 220 lb (100 kg).

MODIFICATIONS

Do not attempt to disassemble, modify, repair, or replace the unit or any components of the unit without instruction from the Jetson Care Team. This will void any warranty, and can lead to malfunctions which may cause injury.

ADDITIONAL OPERATION PRECAUTIONS

Do not lift the product off the ground while it is on and the wheels are in motion. This can result in freely spinning wheels, which may cause injury to yourself or others nearby. Do not jump on or off the product, and do not jump while using it. Always keep your feet firmly planted on the foot rest while in operation. Always check the battery charge before using.

DISPOSAL OF USED BATTERY



Battery may contain hazardous substances which could endanger the environment and human health. This symbol marked on the battery and/or packaging indicates that used battery shall not be treated as municipal waste. Batteries should be disposed of at an appropriate collection point for recycling. By ensuring the used batteries are disposed of correctly, you will help preventing potential negative consequences for the environment and human health. The recycling of materials will help to conserve natural resources. For more information about recycling of used batteries, please contact your local municipality waste disposal service.

NOTICE OF COMPLIANCE

This device complies with Part 15 of the FCC Rules. Operation is subject to the following two conditions: (1) this device may not cause harmful interference, and (2) this device must accept any interference received, including interference that may cause undesired operation. Warning: Changes or modifications to this unit not expressly approved by the party responsible for compliance could void the user's authority to operate the equipment.

NOTE: This equipment has been tested and found to comply with the limits for a Class B digital device, pursuant to Part 15 of the FCC Rules. These limits are designed to provide reasonable protection against harmful interference in a residential installation. This equipment generates, uses and can radiate radio frequency energy and, if not installed and used in accordance with the instructions, may cause harmful interference to radio communications. However, there is no guarantee that interference will not occur in a particular installation. If this equipment does cause harmful interference to radio or television reception, which can be determined by turning the equipment off and on, the user is encouraged to try to correct the interference by one or more of the following measures:

- Reorient or relocate the receiving antenna.
- Increase the separation between the equipment and receiver.
- Connect the equipment into an outlet on a circuit different from that to which the receiver is connected.
- Consult the dealer or an experienced radio/TV technician for help.
- Shielded cables must be used with this unit to ensure compliance with the Class B FCC limits.

⚠ WARNING:

Failure to comply with the following instructions may result in injury to the child or others.

- Keep small parts away from children during assembly.
- Accessory must be assembled and removed by an adult.
- Frequently inspect the product for damage.

*** ADULT ASSEMBLY IS REQUIRED.**

⚠ WARNING:

To reducte the risk of injury, adult supervision is required. Never use in roadways, near motor vehicles, on or near steep inclines or steps, swimming pools or other bodies of water; always wear shoes, and never allow more than 1 rider.

IMPORTANT SAFETY INSTRUCTIONS

WARNING - When using this product, basic precautions should always be followed, including the following:

(A) Read all the instructions before using the product.

(B) To reduce the risk of injury, close supervision is necessary when the product is used near children.

(C) Do not put fingers or hands into the product.

(D) Do not use this product if the flexible power cord or output cable is frayed, has broken insulation, or any other signs of damage.

(E) For all equipment, the instructions shall indicate:
This equipment is not intended to be used at ambient temperatures less than 0°C (32°F) or above ambient temperatures of 40°C (104°F).

(F) For all equipment, the instructions shall indicate:
The battery is intended to be charged when the ambient temperature is between 0°C (32°F) and 40°C (104°F). Never charge the battery when ambient temperatures are outside this range.

CALIFORNIA PROPOSITION 65

⚠ WARNING:

THIS PRODUCT CAN EXPOSE YOU TO CHEMICALS INCLUDING CADMIUM, WHICH IS KNOWN TO THE STATE OF CALIFORNIA TO CAUSE CANCER AND BIRTH DEFECTS OR OTHER REPRODUCTIVE HARM.
FOR MORE INFORMATION GO TO:
WWW.P65WARNINGS.CA.GOV.

1. ABOUT YOUR PRODUCT.

1.1 Product Overview

1. HANDLEBAR
   A. LEFT HANDBRAKE
   B. POWER BUTTON
   C. BELL
   D. HANDLEBAR CLAMP
   E. FRONT REFLECTOR
   F. BATTERY INDICATOR LIGHTS
   G. HEADLIGHT / CRUISE CONTROL BUTTON
   H. TWIST THROTTLE
   I. RIGHT HANDBRAKE
2. HANDLEBAR STEM
3. FOLDING LATCH WITH LOCKING RING
4. HEADLIGHT
5. DISC BRAKE (×2; FRONT AND REAR)
6. WHEEL (×2; FRONT AND REAR)
7. WHEEL REFLECTOR (×2; FRONT AND REAR)
8. TIRE VALVE WITH DUST CAP (×2; FRONT AND REAR)
9. FRONT FENDER
10. PEDAL* (×2; LEFT AND RIGHT)
11. CRANKSET
12. CHAIN
13. KICKSTAND
14. REAR FENDER
15. RACKIT SMART CARGO SYSTEM RACK
    A. BUNGEE ATTACHMENT LOOP (×2)
    B. REFLECTOR
16. SEAT CLAMP
17. REAR REFLECTOR
18. SEAT*
19. CHARGING PORT WITH COVER
20. BUNGEE STRAP
21. CHARGER
22. CHARGING CABLE

** NOT PRE-ATTACHED; REQUIRES SET-UP*

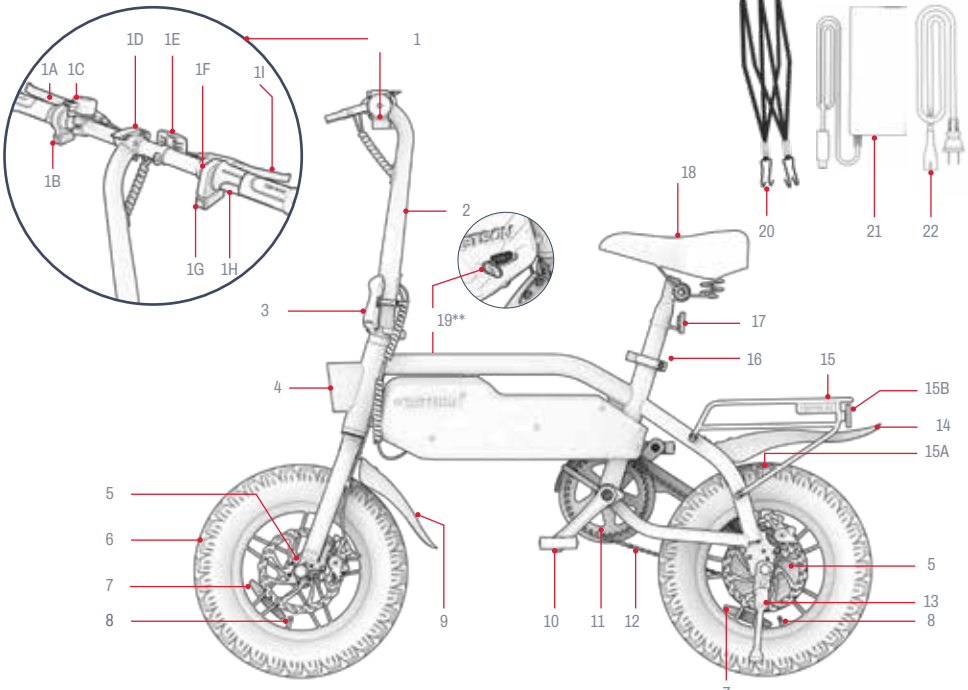

***OPPOSITE SIDE OF PRODUCT*
NOTE: IMAGES MAY NOT REFLECT EXACT APPEARANCE OF ACTUAL PRODUCT.

1.2 What's in the Box

TOOLS INCLUDED FOR ASSEMBLY, ADJUSTMENT, AND MAINTENANCE:

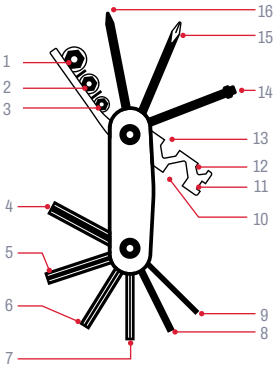

MULTI-TOOL TIP IDENTIFICATION:	
1. 10MM SOCKET	9. 2MM ALLEN KEY
2. 9MM SOCKET	10. 15MM HEX WRENCH
3. 8MM SOCKET	11. 14 GAUGE SPOKE WRENCH
4. 6MM ALLEN KEY	12. 8MM HEX WRENCH
5. 5MM ALLEN KEY	13. 10MM HEX WRENCH
6. 4MM ALLEN KEY	14. SOCKET SCREW
7. 3MM ALLEN KEY	15. PHILLIPS-HEAD SCREWDRIVER
8. 2.5MM ALLEN KEY	16. FLAT-HEAD SCREWDRIVER

- Multi-tool

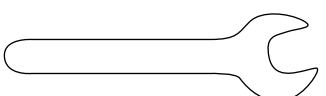

- 15 mm spanner wrench

1.3 Product Specs

- WEIGHT LIMIT: 220 LB | 100 KG
- MINIMUM RIDER WEIGHT: 100 LB | 45.4 KG
- PRODUCT WEIGHT: 49.2 LB | 22.3 KG
- RECOMMENDED AGE: 14+
- MAX SPEED: 15.5 MPH* | 25 KM/H*
- MAX RANGE: 19 MILES* | 30.6 KM*
- BATTERY: 36V, 7.8AH
- BATTERY TYPE: LITHIUM-ION
- MOTOR: 350W
- CHARGER: UL 100 - 240V
- CHARGING TIME: UP TO 5 HOURS
- MAX CLIMBING ANGLE: 15°
- BRAKE TYPE: FRONT AND REAR DISC
- RECOMMENDED TIRE PRESSURE: 35 - 45 PSI
- PRODUCT DIMENSIONS, UNFOLDED:
  49.6 IN (L) × 20.7 IN (W) × 44.3 IN (H) | 126.0 CM (L) × 52.5 CM (W) × 112.5 CM (H)
- PRODUCT DIMENSIONS, FOLDED:
  49.6 IN (L) × 15.8 IN (W) × 30.3 IN (H) | 126.0 CM (L) × 40.0 CM (W) × 77.0 CM (H)
- TIRE SIZE: 14 IN (H) × 3 IN (W) | 35.5 CM (H) × 7.6 CM (W)

** PRODUCT RANGE, SPEED, BATTERY LIFE, AND OTHER SPECIFICATIONS MAY VARY BASED ON RIDER AND RIDING CONDITIONS. SEE SECTION 5.8 FOR MORE DETAILS ON CONDITIONS THAT CAN AFFECT PERFORMANCE.*

1.4 Online Resources

Scan for our most updated product onboarding materials and support resources.

Find this user manual online at https://cdn.shopify.com/s/files/1/2530/6734/files/SHADOW-MANUAL_WEB-1742430167217.pdf

Find our collection of user manuals at https://ridejetson.com/pages/product-manuals

2. INSTALLATION INSTRUCTIONS.

2.1 Starting Notes

- KICK OFF YOUR ADVENTURE RIGHT. PRIOR TO USE OF THIS PRODUCT, CAREFULLY READ THE ENTIRE USER MANUAL, INCLUDING SAFETY WARNINGS. MAKE SURE YOU UNDERSTAND, ACCEPT, AND ADHERE TO ALL:
  - MANUFACTURER'S RECOMMENDATIONS.
  - SAFETY INSTRUCTIONS AND WARNINGS.
  - LOCAL RIDING AND OPERATIONAL LAWS AND ORDINANCES.

- TAKE CARE WHEN UNBOXING, REMOVING ALL PACKAGING MATERIALS, AND PROP THE E-BIKE UPRIGHT ON ITS KICKSTAND PRIOR TO ASSEMBLY. (REFER TO SECTION 4.6)

- THE DIRECTIONS GIVEN IN THIS MANUAL—RIGHT, LEFT, FRONT/FORWARD, AND REAR/BACK—ARE ORIENTED AS THE RIDER WOULD SEE THEM WHEN SEATED ON THE E-BIKE. THE "RIGHT SIDE" OF THE E-BIKE, FOR EXAMPLE, IS THE SIDE WHERE THE RIDER'S RIGHT HAND WILL BE.

2.2 Rider Suitability

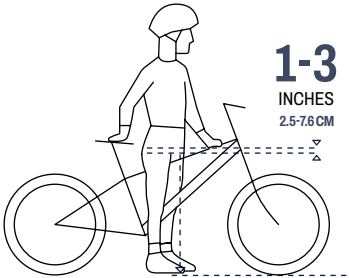

For safe and comfortable riding, there should be a clearance of at least 1-3 inches (2.5-7.6 cm) between the crotch and the top tube of the bike frame when the rider straddles the bike with both feet flat on the ground.

2.3 Unfolding & Folding the Handlebar

WHEN TO UNFOLD: FOR SETUP AND RIDING
WHEN TO FOLD: FOR STORAGE AND TRANSPORT

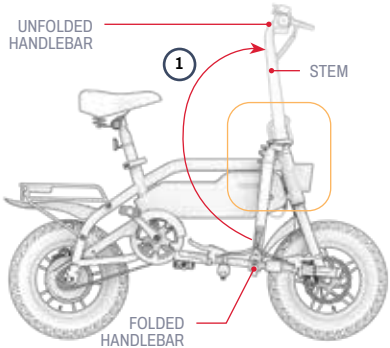

To Unfold:

1. GENTLY RAISE THE HANDLEBAR UNTIL THE STEM IS RESTING VERTICALLY ON THE FRAME.
2. PUSH THE FOLDING LATCH IN UNTIL IT CLICKS INTO THE CLOSED (LATCHED) POSITION.
3. SECURE THE LATCH WITH THE LOCKING RING: ROTATE THE RING CLOCKWISE AROUND THE STEM UNTIL THE TAB ON THE RING SLIDES INTO THE TAB SLOT ON THE LATCH.
4. CHECK THAT THE LATCH IS SECURED BY ENSURING THAT IT CANNOT BE PULLED OPEN.

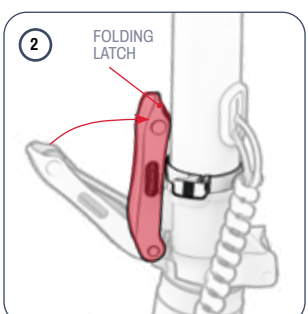

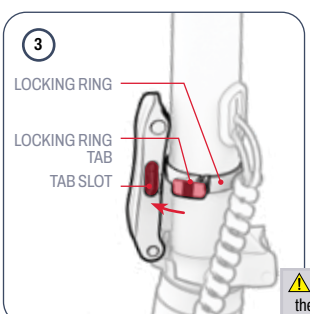

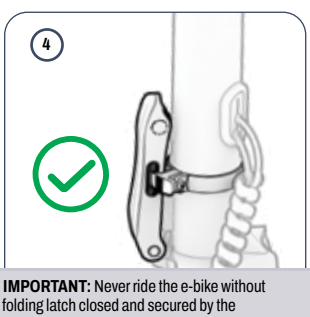

⚠ **IMPORTANT:** Never ride the e-bike without the folding latch closed and secured by the locking ring.

To Fold:

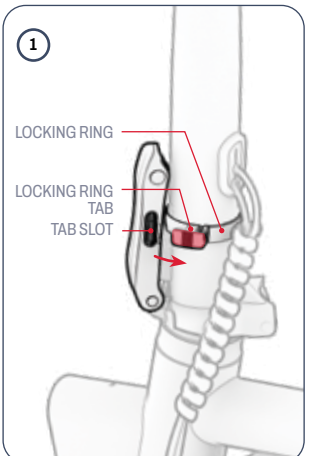

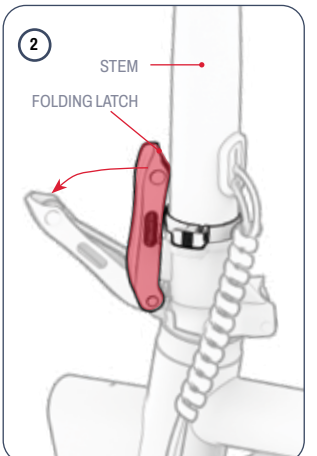

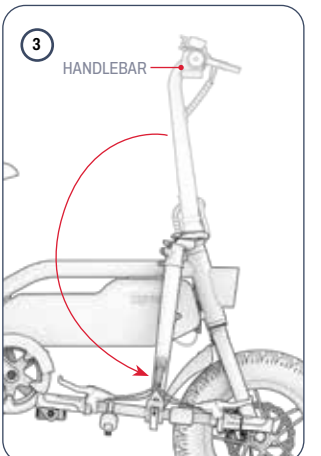

1. ROTATE THE LOCKING RING COUNTERCLOCKWISE AROUND THE STEM UNTIL THE TAB CLEARS FROM THE TAB SLOT ON THE FOLDING LATCH.

2. WHILE HOLDING THE STEM STEADY WITH ONE HAND, USE THE OTHER HAND TO PULL THE FOLDING LATCH OPEN (UNLATCHED).

3. GENTLY LOWER THE HANDLEBAR DOWN TOWARDS THE SIDE OF THE BIKE OPPOSITE THE FOLDING LATCH.

2.4 Attaching the Seat

1. PULL OPEN THE LATCH ON THE SEAT CLAMP.
2. LOCATE THE "MINIMUM INSERTION" MARK ENGRAVED NEAR THE BOTTOM OF THE SEAT POST.
3. HOLD THE SEAT IN POSITION ABOVE THE BIKE.
4. LOWER THE SEAT POST THROUGH THE CLAMP AND INTO THE SEAT TUBE UNTIL THE "MINIMUM INSERTION" MARK IS BELOW THE CLAMP. **NOTE:** IF THE CLAMP OPENING IS TOO NARROW TO RECEIVE THE POST, YOU CAN WIDEN IT BY TURNING THE KNOB ON THE CLAMP COUNTERCLOCKWISE WHILE HOLDING THE LATCH STEADY.
5. WHILE HOLDING THE SEAT AT THE DESIRED HEIGHT, CLOSE THE LATCH ON THE CLAMP.
6. CHECK THAT THE SEAT IS SECURE: USE YOUR HAND TO PUT DOWNWARD PRESSURE ON THE SEAT. IF THE SEAT POST SLIPS FURTHER DOWN INTO THE TUBE, BRING IT BACK TO POSITION AND TIGHTEN THE CLAMP BY TURNING THE KNOB CLOCKWISE.

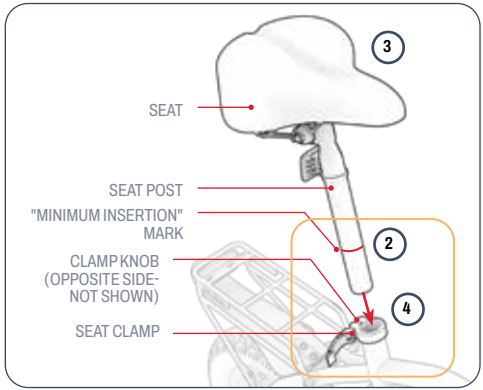

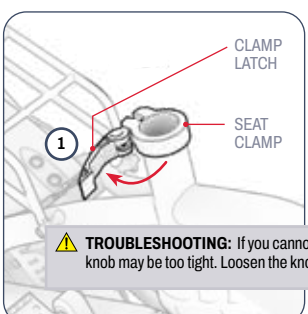

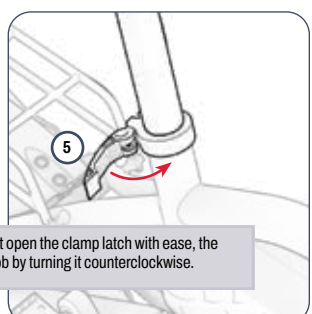

⚠ **TROUBLESHOOTING:** If you cannot open the clamp latch with ease, the knob may be too tight. Loosen the knob by turning it counterclockwise.

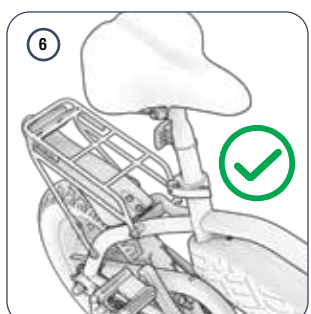

2.5 Attaching the Pedals

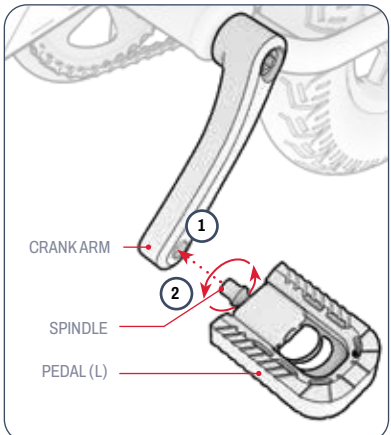

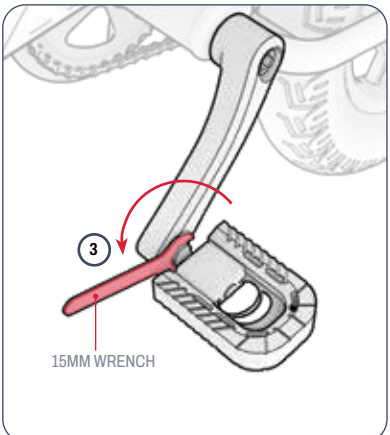

YOU WILL NEED THE 15MM WRENCH.

1. ALIGN THE SPINDLE ON PEDAL MARKED "L" WITH THE HOLE AT THE END OF THE CRANK ARM ON THE LEFT SIDE OF THE BIKE.
2. HOLD THE PEDAL BASE STEADY AND, TAKING CARE THAT THE SPINDLE ENTERS THE HOLE STRAIGHT, USE YOUR OTHER HAND TO TWIST THE SPINDLE **COUNTERCLOCKWISE** INTO THE HOLE FOR A FEW ROTATIONS.
3. USE THE WRENCH TO FINISH INSERTING AND THEN TIGHTENING THE SPINDLE INTO THE CRANK ARM.
4. CHECK THAT THE RIGHT PEDAL IS SECURE.
5. REPEAT STEPS 2 – 5 WITH THE RIGHT ("R") PEDAL.

IMPORTANT: The spindle on the right pedal is reverse threaded and needs to be inserted and tightened with **clockwise** turns.

2.6 Securing the Bell

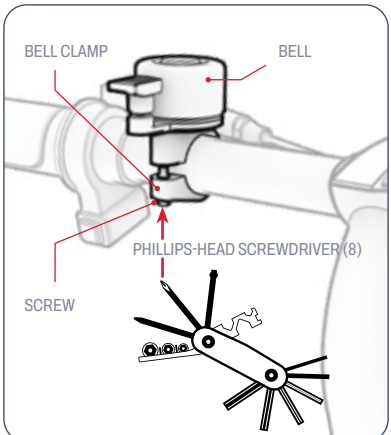

YOU WILL NEED THE PHILLIPS-HEAD SCREWDRIVER (8) TIP OF THE MULTI-TOOL.

1. LOOSEN (BUT DO NOT REMOVE) THE SCREW ON THE BELL CLAMP BY TURNING IT COUNTERCLOCKWISE FOR 1 - 2 ROTATIONS WITH THE PHILLIPS-HEAD SCREWDRIVER TIP (8) OF THE MULTI-TOOL.
2. ROTATE THE BELL AROUND THE HANDLEBAR UNTIL IT IS IN A PLACE THAT CAN EASILY BE REACHED BY THE RIDER'S LEFT-HAND THUMB WHILE HOLDING ONTO THE HANDLEBAR.
3. WHILE HOLDING THE BELL IN THAT POSITION, TIGHTEN THE CLAMP BY TURNING THE SCREW CLOCKWISE WITH THE SCREWDRIVER.

2.7 Securing the Front Reflector

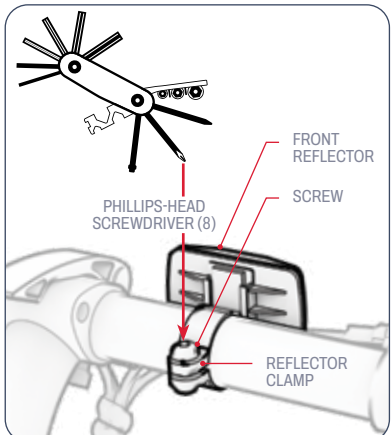

YOU WILL NEED THE PHILLIPS-HEAD SCREWDRIVER (8) TIP OF THE MULTI-TOOL.

1. ROTATE THE FRONT REFLECTOR CLAMP AROUND THE HANDLEBAR UNTIL THE REFLECTOR IS FACING THE FRONT OF THE BIKE.
2. SLIDE THE REFLECTOR TOWARDS THE CENTER OF THE HANDLEBAR UNTIL THE REFLECTOR CLAMP FEELS SNUG ON THE THICKER PART OF THE HANDLEBAR.
3. IF NECESSARY, TIGHTEN THE CLAMP ON THE HANDLEBAR FURTHER BY TURN THE SCREW CLOCKWISE WITH THE PHILLIPS-HEAD SCREWDRIVER TIP (8) OF THE MULTI-TOOL.

2.8 Charging the Battery

1. CONNECT THE CHARGING CABLE WITH THE CHARGER.
2. PULL OPEN THE CHARGING PORT COVER ON YOUR E-BIKE.
3. PLUG THE CHARGING CABLE INTO THE WALL, AND THEN PLUG THE CHARGER INTO THE CHARGING PORT.
4. WHEN THE INDICATOR LIGHT ON THE CHARGER TURNS FROM RED TO GREEN, YOUR BATTERY HAS REACHED FULL CHARGE. REMOVE THE CHARGER FROM THE CHARGING PORT AND UNPLUG THE CABLE FROM THE WALL OUTLET.
5. CLOSE THE CHARGING PORT COVER.

NOTE: It can take approximately 5 hours to bring the battery to full charge. Fully charge the battery prior to first use.



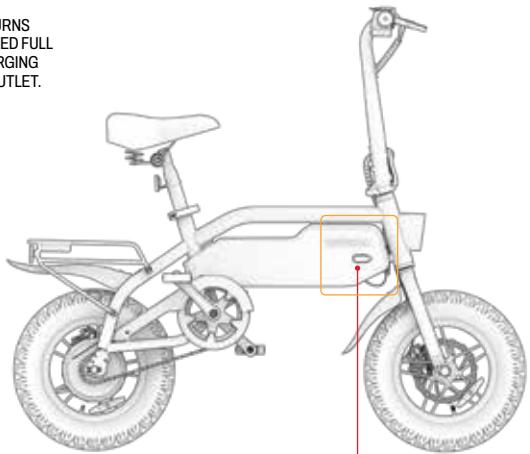

CHARGING INDICATOR LIGHT ON THE CHARGER:	RED ILLUMINATION ○ CHARGING	GREEN ILLUMINATION ○ CHARGING COMPLETE

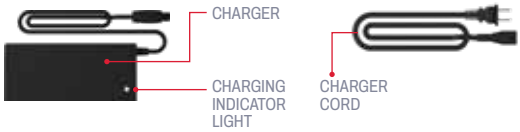

Important Charging Notes:

- ALWAYS KEEP THE CHARGING PORT CLOSED WHEN NOT ACTIVELY CHARGING THE BATTERY.
- NEVER TURN ON THE PRODUCT WHILE IT IS CHARGING.
- DO NOT USE RELOCATABLE POWER TAPS.
- FOR BEST BATTERY HEALTH, CHARGE THE BATTERY FULLY DURING EACH CHARGING SESSION—ABOUT 5 HOURS.
- NEVER LEAVE YOUR PRODUCT CHARGING OVERNIGHT OR FOR EXTENDED PERIODS OF TIME.
- DO NOT ATTEMPT TO REMOVE OR DISASSEMBLE THE BATTERY.
- CHARGING AMBIENT TEMPERATURE RANGE: 32°F (0°C) - 104°F (40°C)
- OPERATING AMBIENT TEMPERATURE RANGE: 32°F(0°C)-104°F(40°C)
- ALWAYS KEEP THE CHARGING PORT COVER CLOSED WHEN NOT ACTIVELY CHARGING THE PRODUCT.
- DO NOT USE THIS PRODUCT IF THE FLEXIBLE POWER CORD OF OUTPUT CABLE IS FRAYED, HAS BROKEN INSULATION , OR ANY OTHER SIGNS OF DAMAGE.
- CHECK THAT THE CHARGER MODEL NUMBER ON THE CHARGER LABEL MATCHES THE CHARGER MODEL NUMBER LISTED ABOVE.
- CHECK THAT THE CHARGER LABEL IDENTIFIES THE CHARGER AS COMPATIBLE WITH YOUR JETSON MODEL. YOU CAN FIND YOUR JETSON MODEL'S NAME AND SKU ON A LABEL ADHERED TO THE TOP, SIDE, OR UNDERSIDE OF THE PRODUCT'S FRAME OR STANDING DECK.

IMPORTANT:

ONLY USE THE INCLUDED CHARGER OR ONE OBTAINED DIRECTLY THROUGH JETSON LABELED WITH JY-420200 MADE BY GUANGZHOU JI YIN POWER ELECTRONICS CO LTD. (JETSON MODEL NO. PJSHDW-CH).

⚠ FAILURE TO USE CORRECT CHARGER CAN RESULT IN FIRE AND EXPLOSION.



THIS IS AN EXAMPLE OF THE MARKING YOUR CHARGER WILL HAVE.

3. PREPARING TO RIDE.

3.1 Pre-Ride Safety Checks

CONDUCT THESE IMPORTANT SAFETY CHECKS BEFORE EVERY JOURNEY:

Brake:
- MAKE SURE THE BRAKE WORKS PROPERLY SUCH THAT THE HANDBRAKE LEVERS ARE SECURED TO THE HANDLEBAR AND LUBRICATED SO THEY COMPRESS EASILY.
- THE BRAKE PADS ARE NOT WORN, AND ARE CENTERED AND ALIGNED WITH THE ROTOR.

Frame:
- CHECK THAT THE BIKE FRAME AND THE FORK ARE NOT DAMAGED, BENT, OR BROKEN.
- ENSURE THAT THE STEM-TO-FORK BOLT IS NOT OVERTIGHTENED. AN OVERTIGHTENED BOLT CAN LEAD TO A MALFUNCTION THAT PUTS RIDER SAFETY AT RISK.
- CHECK THAT THE DRIVE SYSTEM IS IN WORKING ORDER AND SECURELY ATTACHED TO THE FRAME.

Cranks & Pedals:
- CHECK THAT THE PEDALS ARE SECURELY TIGHTENED TO THE CRANKS.
- CHECK THAT THE CRANKS AND DRIVE SYSTEM ARE SECURELY TIGHTENED TO THE FRAME OF THE BIKE.

Steering:
- CHECK THAT THE STEM IS SECURED, WITH THE QUICK STEM RELEASE CLOSED AND FORTIFIED BY THE LOCKING RING.
- CHECK THAT THE HANDLEBAR IS SECURED IN POSITION BY THE HANDLEBAR CLAMP.

Wheels:
- CHECK THAT TIRES DO NOT SHOW SIGNS OF EXCESSIVE WEAR OR DAMAGE.
- MAKE SURE THAT THE TIRES ARE INFLATED TO WITHIN THE RECOMMENDED PRESSURE OF 35 – 45 PSI.
- CHECK THAT THE WHEEL SPOKES ARE NOT BROKEN.
- CHECK THE WHEEL RIMS ARE NOT DAMAGED OR BENT.
- CHECK THAT THE AXLE NUTS ARE TIGHT.

3.2 Tire Inflation & Pressure

BEFORE YOUR FIRST RIDE, YOU WILL NEED TO ADD AIR TO THE TIRES TO BRING THEM TO WITHIN THE RECOMMENDED PRESSURE OF **35 - 45 PSI** (POUNDS PER SQUARE INCH). USE A GAUGE TO CHECK THAT THE TIRE PRESSURE FALLS WITHIN THIS RANGE PRIOR TO EVERY RIDE.

To Add Air:

1. REMOVE THE DUST CAP FROM THE TIRE VALVE ON ONE WHEEL BY TWISTING IT COUNTERCLOCKWISE. SET ASIDE.
2. FOLLOW THE MANUFACTURER'S INSTRUCTIONS ON YOUR AIR PUMP TO INSERT AIR INTO THE TIRE. CHECK PERIODICALLY WITH A GAUGE AND CONTINUE ADDING AIR UNTIL YOU REACH 35 - 45 PSI.
3. REMOVE THE AIR PUMP AND REPLACE THE DUST VALVE BY TWISTING IT ON CLOCKWISE.
4. REPEAT WITH THE OTHER TIRE.

⚠ **IMPORTANT:** Only use a manual air pump to inflate the tires on your e-bike. Never use an air compressor; doing so may cause the tire tubes to pop.

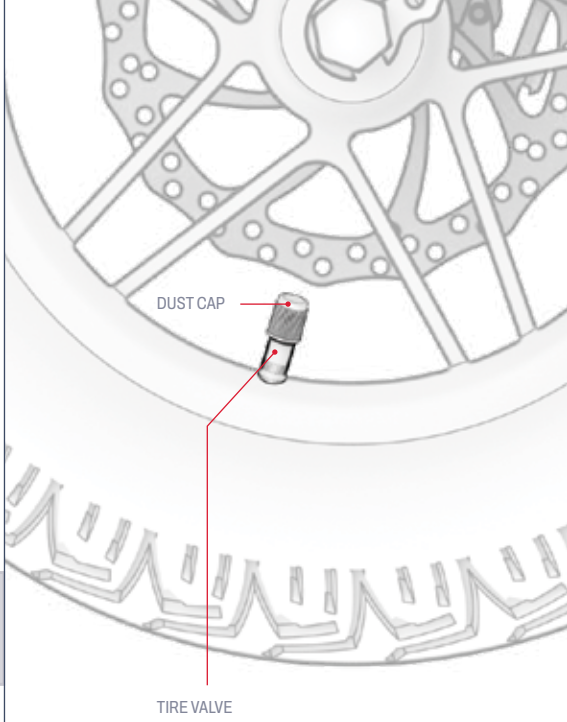

3.3 Checking & Adjusting the Brakes

Brake Safety & Functionality Check:

AFTER ASSEMBLY AND PRIOR TO EVERY RIDE, CHECK THAT THE BRAKES ARE FUNCTIONING PROPERLY AND SAFELY TO SLOW THE WHEEL DOWN AND BRING IT TO A STOP BY PERFORMING THE FOLLOWING STEPS:

1. WALK WITH YOUR BIKE AND GENTLY PULL THE LEFT HANDBRAKE.
2. CHECK THAT THE FRONT CALIPER CLOSES PROPERLY ON THE DISC AND SLOWS THE WHEEL ROTATION DOWN.
3. REPEAT, PULLING THE LEFT HANDBRAKE WITH MORE PRESSURE AND CHECKING THAT THE FRONT WHEEL IS BROUGHT TO A STOP.
4. REPEAT STEPS 1 - 3 WITH THE RIGHT HANDBRAKE AND THE REAR WHEEL.

Brake Safety & Functionality Check:

YOU MAY NEED THE 5MM ALLEN KEY TIP (5) OF THE MULTI-TOOL.

BIKE BRAKES REQUIRE ALL ELEMENTS TO BE IN EXACT ALIGNMENT AND PLACEMENT IN ORDER TO FUNCTION PROPERLY. A RUBBING OR SQUEAKING SOUND COMING FROM A BRAKE AREA (EITHER CONSTANT OR INTERMITTENT) IS A GOOD INDICATOR THAT SOMETHING IS OUT OF ALIGNMENT AND NEEDS TO BE ADJUSTED.

THE CAUSE OF THE NOISE IS LIKELY A MISALIGNED CALIPER, CAUSING THE BRAKE PADS INSIDE OF THEM TO RUB AGAINST THE DISC EVEN WHEN THE CALIPER IS OPEN. THE PADS SHOULD ONLY COME IN CONTACT WITH THE DISC WHEN THE CALIPER IS CLOSED BECAUSE THE HANDBRAKE HAS BEEN PULLED.

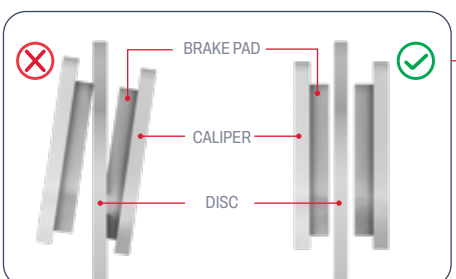

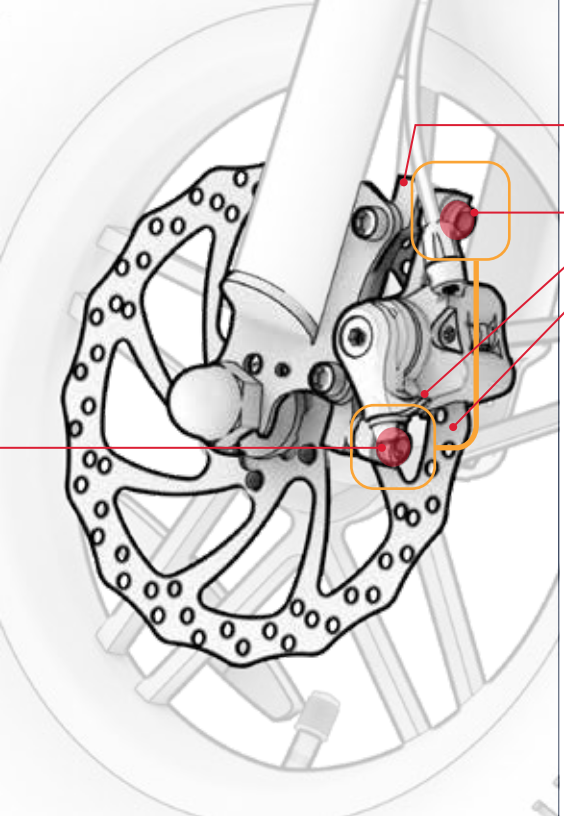

Adjusting the Brake Caliper:

1. ON THE BRAKE THAT NEEDS ADJUSTING, LOCATE THE CALIPER, BRAKE PADS, AND DISC.
2. LIFT THAT WHEEL OF THE BIKE AND GIVE IT A SPIN. WATCH THE DISC REVOLVE BETWEEN THE BRAKE PADS, AND NOTICE WHICH PAD IS RUBBING AGAINST THE DISC.
3. REST THE BIKE ON THE KICKSTAND. (SEE SECTION 4.5).
4. WHEN LOOKING AT THE CALIPER FROM THE BACK OF THE WHEEL, LOCATE THE BOLT ABOVE AND THE BOLT BELOW THE CALIPER. USE THE 5MM ALLEN KEY TO EACH BOLT BY TURNING IT COUNTERCLOCKWISE FOR 4 - 5 ROTATIONS.
5. MOVE THE CALIPER OUT OF ALIGNMENT UNTIL THE FOLLOWING CONDITIONS ARE MET:
   - THE TOP OF THE PADS ARE ALIGNED WITH THE EDGE OF THE DISC.
   - NO PART OF EITHER PAD IS TOUCHING THE DISC.
   - THE PADS ARE PARALLEL TO THE DISC.
6. WITH THE CALIPER IN THE DESIRED POSITION, FULLY TIGHTEN ONE BOLT AND THEN THE OTHER BY TURNING IT CLOCKWISE WITH THE ALLEN KEY.
7. CHECK THAT THE CALIPER IS SECURE AND CONDUCT THE BRAKE SAFETY & FUNCTIONALITY CHECK (START OF SECTION 3.3) AGAIN.

3.4 Adjusting the Handlebar Rotation

THE HANDLEBAR CAN BE ROTATED SLIGHTLY FORWARD OR BACKWARDS SO THAT ALL OF THE FEATURES AND FUNCTIONS ON IT ARE IN THE IDEAL POSITION. THEY SHOULD BE EASILY REACHABLE WHILE RIDING AND ANGLED IDEALLY IN THE LINE OF SIGHT FOR EACH USER. THE HANDBRAKES, ESPECIALLY, SHOULD SIT AT AN ANGLE AT WHICH THEY ARE EASY TO GRIP.

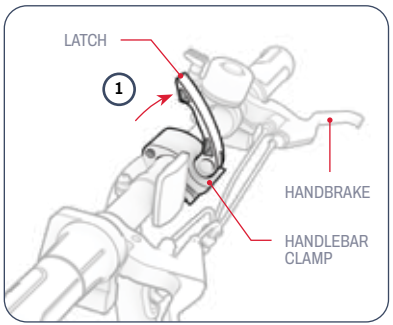

1. PULL UP THE LATCH ON THE HANDLEBAR CLAMP SO THAT IT IS IN THE OPEN (UNLATCHED) POSITION.

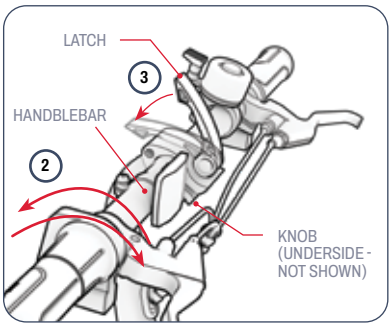

2. ROTATE THE HANDLEBAR FORWARD OR BACKWARD TO REPOSITION IT.
3. WHILE HOLDING THE HANDLEBAR IN THE NEW POSITION WITH ONE HAND, USE THE OTHER HAND TO PUSH THE LATCH DOWN AND BACK INTO THE CLOSED (LATCHED) POSITION.

TROUBLESHOOTING: If the handlebar does not stay secure with the clamp closed, you may need to tighten the clamp. First, pull the clamp latch open. Then, finger tighten the knob by turning it clockwise for a few rotations, and re-close the clamp latch. If you cannot close the latch with ease, the knob may be too tight. Loosen the knob slightly by turning it counterclockwise for ½ rotation.

3.5 Repositioning the Seat

WHEN A RIDER IS SITTING ON THE SEAT AND HAS A FOOT ON THE PEDAL AT THE LOWEST PEDAL ROTATION POINT, THERE SHOULD BE A SMALL BEND IN THE KNEE. LEGS SHOULD NEVER BE FULLY EXTENDED DURING PEDALING.

1. PULL OPEN THE LATCH ON THE SEAT CLAMP.
2. RAISE OR LOWER THE SEAT TO THE DESIRED POSITION, MAKING SURE NOT TO RAISE THE SEAT HIGH ENOUGH THAT THE "MINIMUM INSERTION" MARK COMES INTO VIEW ABOVE THE CLAMP. (IF THE SEAT CLAMP IS TOO TIGHT FOR THE POST TO SLIDE UP AND DOWN EASILY, WIDEN THE CLAMP OPENING BY TURNING THE CLAMP KNOB COUNTERCLOCKWISE.)
3. WHILE HOLDING THE SEAT IN PLACE, CLOSE THE CLAMP LATCH AND, IF NECESSARY, RE-TIGHTEN THE CLAMP KNOB BY TURNING IT CLOCKWISE.

⚠ **IMPORTANT:** Never ride with the "minimum insertion" mark visible above the seat clamp.

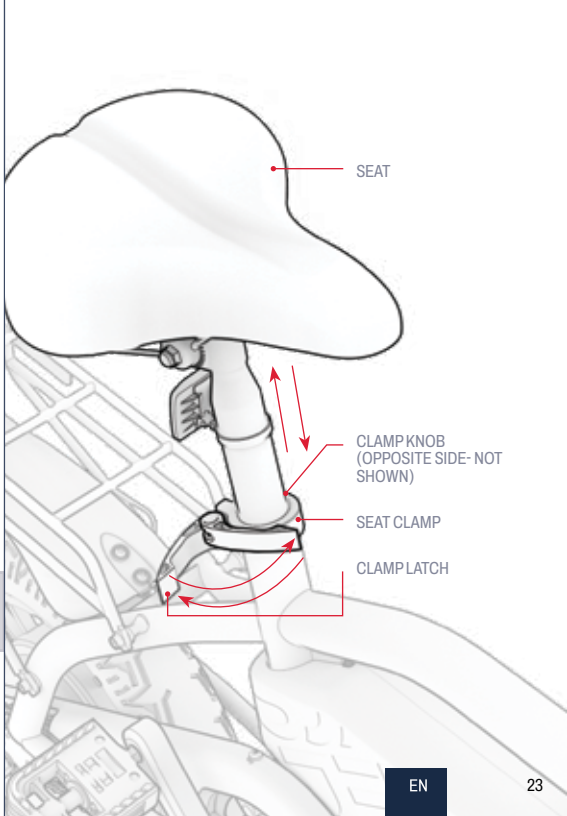

4. OPERATING INSTRUCTIONS.

4.1 Powering On & Off

QUICK-PRESS THE POWER BUTTON TO TURN YOUR E-BIKE ON OR OFF.

IMPORTANT:
- To preserve battery power, always remember to power your bike off when making a pit stop or putting it away for the night.
- Power off your bike when walking with it so as not to engage the motor by inadvertently twisting the acceleration throttle.

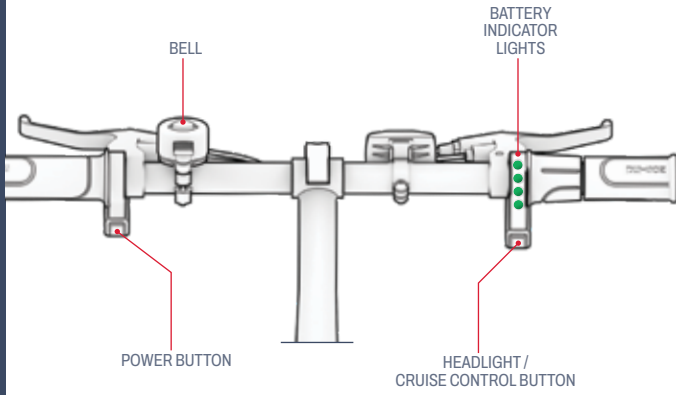

4.2 Checking Battery Charge Level

YOU CAN KEEP TABS ON YOUR BATTERY'S CHARGE LEVEL BY LOOKING AT THE BATTERY CHARGE INDICATOR LIGHTS.

BATTERY INDICATOR LIGHTS	APPROXIMATE REMAINING CHARGE PERCENTAGE*
4 GREEN LIGHTS ○○○○	76% - 100%
3 GREEN LIGHTS ○○○	51% - 75%
2 GREEN LIGHTS ○○	26% - 50%
1 GREEN LIGHT ○	<25% Charge your Jetson NOW!

IMPORTANT: Your bike's ability to reach top speed can be affected by the battery charge level. You may notice a reduction in speed when battery charge dips below 25%.

IMPORTANT: When the battery charge depletes to 0%, the e-bike will power off. Charge to full power (see section 2.8) prior to your next ride.

**APPROXIMATION ONLY. MAY VARY BASED ON USE.*

4.3 Using the Headlight

IF RIDING IN LOW LIGHT CONDITIONS, TURN ON THE HEADLIGHT SO YOU CAN BETTER SEE THE ROAD AHEAD AND ONCOMING RIDERS CAN BETTER SEE YOU. THE HEADLIGHT WILL ONLY POWER ON WHEN THE MOTOR IS ALSO TURNED ON.

TO TURN ON OR OFF THE HEADLIGHT: HOLD DOWN THE HEADLIGHT / CRUISE CONTROL BUTTON FOR 4 SECONDS.

4.4 Using the Bell

USE THE BELL AS AN ALERT TO OTHER RIDERS AND PEDESTRIANS.

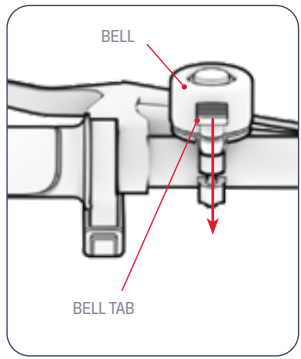

TO SOUND THE BELL: FLICK DOWN ON THE BELL TAB QUICKLY AND FORCEFULLY WITH YOUR LEFT-HAND THUMB.



Customize your e-bike for your carrying needs.

4.5 Using the RackIt Smart Cargo System Rack

YOUR E-BIKE IS EQUIPPED WITH THE JETSON RACKIT SMART CARGO SYSTEM RACK.

To Secure Your Cargo with the Included Bungee Strap:

1. PLACE YOUR CARGO ON THE RACK.
2. SLIP 1 HOOK OF A BUNGEE STRAP INTO ONE BUNGEE ATTACHMENT LOOP ON THE RACK.
3. STRETCH THE BUNGEE STRAP OVER THE CARGO AND AROUND THE RACK UNTIL IT IS TAUT.
4. SECURE THE OTHER HOOK OF THE BUNGEE STRAP INTO THE OTHER BUNGEE ATTACHMENT LOOP.
5. CHECK THAT THE BUNGEE STRAP AND YOUR CARGO ARE SECURE.

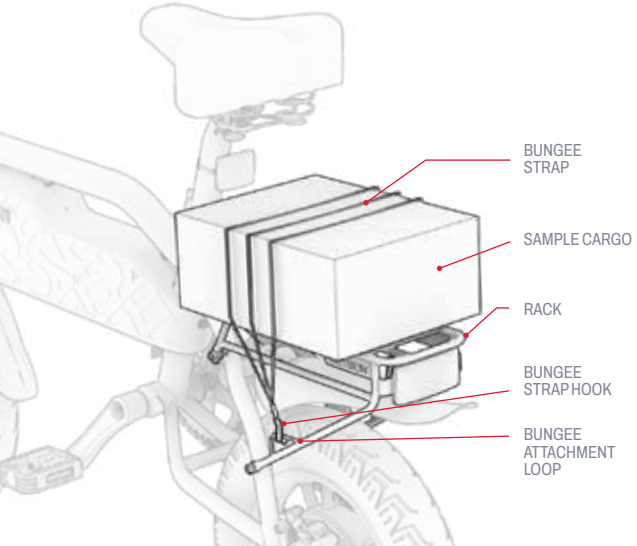

⚠ **IMPORTANT:** The bungee strap should aways be snug over your cargo. Depending on the size of your cargo and the length of the bungee strap, it may be necessary to wrap the strap under the rack and over your cargo before securing the 2nd hook in a bungee attachment loop.

FOR SAFETY AND SECURITY:

- Always secure cargo to the rack with a bungee strap. Never ride with unsecured cargo.
- Limit carrying contents on the rack to 25 LB (11.3kg).
- Ensure that the total carrying weight (rider plus cargo) does not exceed 220 LB (100 kg).
- Do not overflow the rack.
- Always ensure that no parts of the cargo are in the way of wheel, brake, pedal, chain or other bike movement or mechanisms.

IMPORTANT:

- The addition of cargo with significant weight may affect the performance of your e-bike. For more details on conditions that can affect performance, see section 5.8.
- Never leave cargo unattended on the e-bike.

4.6 Using the Kickstand

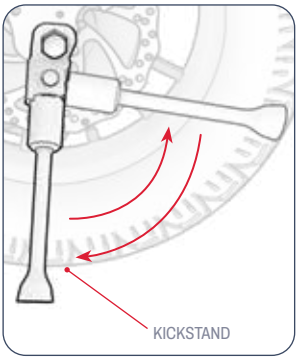

TO USE THE KICKSTAND: PIVOT IT DOWN AND GENTLY TILT YOUR E-BIKE ONTO IT TO STAND.

TO RAISE THE KICKSTAND: PIVOT IT BACK UP.

⚠ **IMPORTANT:** Always raise the kickstand before riding.

4.7 Folding & Unfolding the Pedals

To Fold:

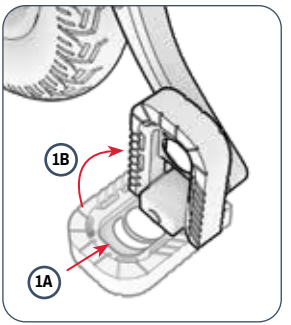

1. PUSH THE PEDAL IN TOWARDS THE CRANK ARM (A) AND UPWARDS (B) UNTIL IT IS FOLDED AWAY.

To Unfold:

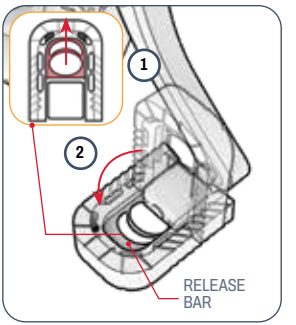

1. PLACE YOUR FINGERS AROUND THE RELEASE BAR INSIDE THE PEDAL.
2. PULL OUTWARDS AND DOWN UNTIL THE PEDAL SNAPS INTO PLACE.


JETSON

5. MOVING AND STORAGE INSTRUCTIONS.

5.1 Riding Your E-Bike

JET OFF ON YOUR JETSON IN 3 DIFFERENT WAYS:

1. WITH ASSISTED PEDALING (SECTION 5.2)
2. USING ONLY PEDAL POWER (SECTION 5.3)
3. USING THE THROTTLE FOR ALL-MOTOR POWER (SECTION 5.4)
4. CLICKED INTO CRUISE CONTROL (SECTION 5.5)

5.2 Using Electronic Pedal Assistance

WHEN YOU PEDAL WITH THE POWER TURNED ON, THE MOTOR WILL GIVE BOOSTS OF POWER TO THE PEDALS TO SUPPLEMENT YOUR EXERTION. WITH "PEDAL ASSIST," YOU CAN GO FARTHER AND FASTER ON LESS EFFORT.

TO KEEP YOU IN CONTROL OF SPEED, PEDAL ASSIST BOOSTS WILL BE PROPORTIONAL TO YOUR EFFORT.

- **GENTLER PEDALING** → SMALLER BOOSTS OF MOTOR ASSISTANCE SO THAT YOU CAN MAINTAIN A MODERATE SPEED.
- **HARDER PEDALING** → LARGER BOOSTS OF MOTOR ASSISTANCE SO THAT YOU CAN RIDE AT A FASTER PACE.

5.3 Traditional Biking

YOU CAN RIDE YOUR E-BIKE LIKE A TRADITIONAL BIKE—USING ONLY PEDAL POWER. JUST RIDE AS YOU WOULD A TRADITIONAL BIKE, WITHOUT POWERING THE MOTOR ON.

NOTE: Without the bike powered on, you cannot make use of the headlight.

5.4 Using the Throttle

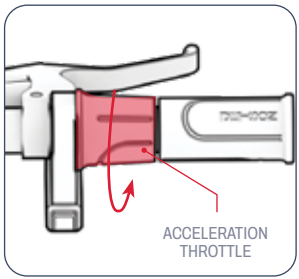

TO RIDE THE E-BIKE LIKE A MOTOR BIKE STOP PEDALING AND KEEP YOUR FEET RESTING ON THE PEDALS. TO ACCELERATE, SLOWLY ROTATE THE ACCELERATION THROTTLE TOWARDS YOU WITH YOUR RIGHT HAND.

- THE MORE YOU ROTATE THE THROTTLE, THE MORE THE MOTOR WILL ENGAGE — AND THE FASTER YOU WILL TRAVEL.
- TO AVOID SUDDEN BURSTS OF SPEED, ALWAYS ROTATE THE THROTTLE GRADUALLY.

TO SLOW DOWN: GENTLY EASE UP ON THE THROTTLE.

⚠ **IMPORTANT:** Always rest your feet on the pedals, even when you are not pedaling. Never ride with them dangling off the side of the bike.

5.5 Activating Cruise Control

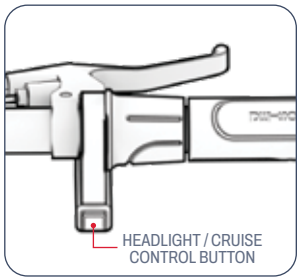

CRUISE CONTROL LOCKS THE BIKE IN AT A CERTAIN PACE. ONCE YOU SET CRUISE CONTROL, THE MOTOR WILL DO THE WORK TO KEEP THE PACE — NO THROTTLE OR PEDALING REQUIRED.

1. USE THE THROTTLE TO REACH AND MAINTAIN YOUR DESIRED SPEED.
2. QUICK-PRESS THE HEADLIGHT / CRUISE CONTROL BUTTON WITH YOUR RIGHT-HAND THUMB.
3. LET GO OF THE THROTTLE, KEEP YOUR FEET STILL ON THE PEDALS, AND ENJOY THE RIDE.

TO DEACTIVATE CRUISE CONTROL: GENTLY TWIST THE THROTTLE, SQUEEZE ONE OF THE HANDBRAKES, OR QUICK-PRESS THE CRUISE CONTROL BUTTON.

5.6 Using the Brakes

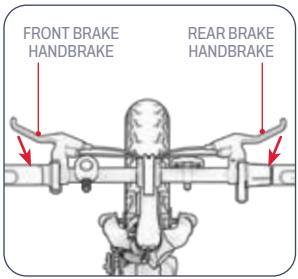

- SQUEEZE ONE OR BOTH HANDBRAKES TO SLOW DOWN.
- SQUEEZE MORE FORCEFULLY TO COME TO A COMPLETE STOP.
- TO AVOID ABRUPT MOVEMENTS, TRY TO SQUEEZE THE HANDBRAKE(S) GRADUALLY.
  - LEFT HANDBRAKE ➔ FRONT WHEEL BRAKE
  - RIGHT HANDBRAKE ➔ REAR WHEEL BRAKE

5.7 Helmet Safety

A HELMET SHOULD BE WORN BY THE RIDER AT ALL TIMES.



IMPROPER POSITIONING:
THE FOREHEAD IS EXPOSED.
A FALL COULD RESULT
IN SERIOUS INJURY.



PROPER POSITIONING:
THE FOREHEAD IS COVERED
BY THE HELMET.

**WEAR A HELMET, APPROPRIATE CLOTHING, SHOES, AND SAFETY GEAR. AVOID CLOTHING THAT CAN GET CAUGHT INTO OR UNDER THE WHEELS. CLOSED-TOE, FLAT SHOES ARE RECOMMENDED. WEAR AN ASTM F1492 APPROVED HELMET AND PROTECTIVE GEAR TO PREVENT INJURY IN THE EVENT OF AN ACCIDENT.*

5.8 Maximizing Speed & Riding Range

IN IDEAL CONDITIONS, THE MAXIMUM MILEAGE THAT CAN BE ACHIEVED PER FULLY CHARGED BATTERY IS 19 MILES (30.6 KM) IF EXCLUSIVELY USING THE THROTTLE. THE MAXIMUM SPEED IS 15.5 MPH (25 KM/H). THE HARDER THE MOTOR NEEDS TO WORK, THE FASTER YOUR BATTERY WILL DRAIN. THE FOLLOWING FACTORS WILL ALSO AFFECT SPEED AND RIDING RANGE.

Riding Surface:
TRAVELING OVER A ROUGH SURFACE REQUIRES MOTOR POWER THAN RIDING ON A SMOOTH ONE.

Carrying Weight:
- MORE WEIGHT (RIDER PLUS CARGO) DECREASES ACHIEVABLE RANGE.
- MAXIMUM RANGE AND SPEED CAN BE ACHIEVED WITH CARRYING WEIGHT OF 220 LB (100 KG) OR LESS.

Riding Style:
- FREQUENT STARTING AND STOPPING WILL REDUCE RIDING RANGE.
- USING YOUR OWN EFFORT TO PEDAL WILL EASE THE DEMAND ON THE MOTOR AND INCREASE YOUR RIDING RANGE.

Air Temperature:
THE IDEAL TEMPERATURE FOR RIDING AND STORING THE E-BIKE IS BETWEEN 50°F - 95°F (10°C - 35°C).

Incline:
THE MOTOR HAS TO WORK HARDER TRAVELING UPHILL THAN ON FLAT STRETCHES OR DOWNHILL.

Battery Maintenance:
TIMELY BATTERY CHARGING AFTER EVERY RIDE HELPS MAINTAIN BATTERY CAPACITY AND STRENGTH.

USER MAINTENANCE INSTRUCTIONS.

Take good care of your Jetson to keep it riding smoothly and safely. Here's how:

Handling Your Jetson:

- AVOID EXPOSING YOUR E-BIKE TO SEVERE VIBRATION OR INTENSE PHYSICAL IMPACT.
- NEVER DISASSEMBLE THE BATTERY.
- KEEP YOUR E-BIKE AWAY FROM WATER AND MOISTURE.
- RIDE ON SMOOTH, FLAT SURFACES TO AVOID BREAKAGE.
- NEVER CARRY YOUR E-BIKE BY THE WHEELS, SEAT, AND/OR HANDLEBAR.
- TAKE CARE NOT TO PULL OR SNAG THE WIRING CONNECTING THE MOTOR WITH THE HANDLEBAR COMPONENTS.

Storage Instructions:

- FULLY CHARGE THE BATTERY BEFORE STORING THE PRODUCT FOR EXTENDED PERIODS OF TIME.
- WHEN IN STORAGE FOR EXTENDED PERIODS OF TIME, FULLY CHARGE THE BATTERY ONCE A MONTH.
- COVER THE PRODUCT TO PROTECT IT AGAINST DUST.
- STORE THE PRODUCT INDOORS AND IN A DRY PLACE AT A TEMPERATURE BETWEEN 50°F - 95°F (10°C - 35°C).

Cleaning Your Jetson:

- SEAT AND FRAME - WIPE WITH A DAMP DUST-FREE CLOTH OR ONE DIPPED IN RUBBING ALCOHOL. FOLLOW WITH A DRY DUST-FREE CLOTH.
- HANDLEBAR - WIPE DOWN WITH MILD SOAP USING A DAMP DUST-FREE CLOTH. REMOVE EXCESS SOAP WITH A SEPARATE DAMP CLOTH.
- WHEEL COMPONENTS - WIPE WITH A DAMP DUST-FREE CLOTH.
- TIRES - WIPE WITH A DAMP DUST-FREE CLOTH. A TIRE FINISHER OR CLEANER CAN ALSO BE USED.

⚠ **WARNING:** Do not spray or apply water directly onto to the product. Water can cause damage to the wiring, battery compartment, and lights, as well as deterioration of the frame—all of which could cause a malfunction that puts rider safety at risk.

⚠ Battery Precautions:

YOUR PRODUCT HAS A LITHIUM-ION BATTERY. TAKE CARE WHEN HANDLING.

- KEEP PRODUCT AWAY FROM FIRE AND EXCESSIVE HEAT.
- AVOID INTENSE PHYSICAL SHOCK, SEVERE VIBRATION, OR IMPACT.
- PROTECT PRODUCT FROM WATER OR MOISTURE.
- DO NOT PLACE OR STORE PRODUCT IN A PILE ON TOP OF OR UNDERNEATH OTHER OBJECTS.
- DO NOT DISASSEMBLE THE PRODUCT OR ITS BATTERY.
- DO NOT DISPOSE OF PRODUCT WITH EVERYDAY TRASH. BRING PRODUCT TO A DEDICATED E-WASTE FACILITY OR BATTERY RECYCLING CENTER. FOR MORE INFORMATION ON DISPOSAL SITES NEAR YOU, CONTACT YOUR LOCAL MUNICIPALITY OR WASTE HAULER.
- SHOULD THE PRODUCT'S BATTERY FEEL HOT OR EXHIBIT SIGNS OF OVERHEATING, EMIT AN ODOR OR UNUSUAL SOUND, LEAK FLUID OR GAS, OR CHANGE IN SHAPE OR COLOR, IMMEDIATELY:
  1. IF IN USE, STOP USING THE PRODUCT IMMEDIATELY. REMOVE THE CHARGING CABLE FROM THE PRODUCT IF IT IS PLUGGED IN.
  2. DISCONTINUE USE OF THE PRODUCT.
  3. IF SAFE TO DO SO, MOVE THE PRODUCT INTO A CLEAR SPACE AND AWAY FROM ANYTHING FLAMMABLE.
  4. CALL YOUR LOCAL EMERGENCY SERVICES FOR ASSISTANCE.
  5. THOROUGHLY WASH EYES OR AREAS OF SKIN THAT HAVE COME IN CONTACT WITH LEAKING BATTERY ELECTROLYTE FLUID WITH CLEAN RUNNING WATER AND SEEK ADDITIONAL MEDICAL ATTENTION.
- IF THERE ARE ANY ISSUES WITH THE BATTERY, CONTACT THE JETSON CARE TEAM.

WARRANTY COVERAGE.

GENERAL LIMITED WARRANTY

YOUR NEW JETSON PRODUCT IS WARRANTED AGAINST DEFECTS IN MATERIALS AND WORKMANSHIP AS INDICATED ON RIDEJETSON.COM/WARRANTY FOR A PERIOD OF TIME FROM THE DATE OF ORIGINAL RETAIL PURCHASE WHEN USED IN ACCORDANCE WITH JETSON'S USER MANUALS (REFER TO RIDEJETSON.COM/SUPPORT). **UNDER THIS WARRANTY, YOU WILL BE ABLE TO DIRECT YOUR CLAIMS TO JETSON EVEN IN SITUATIONS WHERE YOU PURCHASED THE JETSON PRODUCT FROM ONE OF OUR AUTHORIZED RETAILERS.** TO READ THE FULL TERMS OF OUR WARRANTY, VISIT RIDEJETSON.COM/WARRANTY.

KEEP IN TOUCH.

Be sure to follow @ridejetson on social media to learn about fantastic offers, giveaways, and all the latest Jetson news.

JETSON

LOVING YOUR RIDE?

Leave a review at
ridejetson.com/reviews.
We can't wait to hear from you!
#MakeMoves

QUESTIONS? LET US HELP.

RIDEJETSON.COM/SUPPORT
RIDEJETSON.COM/CHAT

1-844-585-7462

To exercise your product's warranty or inquire about warranty coverage, contact us directly.

www.ridejetson.com

JETSON

© 2025, TRURIDE TECH. ALL RIGHTS RESERVED.
MANUFACTURED FOR TRURIDE TECH LLC.
JETSON® IS A REGISTERED TRADEMARK USED UNDER LICENSE FROM JETSTREAM BRANDS LLC. NO PORTION OF THIS DOCUMENT, INCLUDING SHAPE, GRAPHICS, AND DESIGN, MAY BE REPRODUCED OR TRANSMITTED IN ANY FORM OR BY ANY MEANS.

MANUFACTURED IN YUEYANG, CHINA
IMPORTED BY TRURIDE TECH LLC.
PO BOX 461, JERSEY CITY, NJ 07302-9998

DATE CODE: 05/2025
DOCUMENT EDITION: V1.0
MADE IN CHINA

UNA GUÍA PARA TU VIAJE.

IMPORTANTE:
Lea atentamente y conserve para futuras referencias.

CON el sistema de carga inteligente RackIt

JETSON

SHADOW

Bicicleta eléctrica de neumáticos gruesos.

MODELO SKU(S): JSHDW-GRY



LA PARTE SUPERIOR DE JETSON DOS MONTANDO NORMAS:

¡CUÍDATE! ¡DIVIÉRTETE!

Contenido

Advertencias de seguridad 3

1. Acerca de su producto

1.1 Descripción general del producto 6
1.2 Qué hay en la caja 8
1.3 Especificaciones del producto 9
1.4 Recursos en línea 9

2. Instrucciones de instalación

2.1 Notas de inicio 10
2.2 Idoneidad del piloto 10
2.3 Desplegar y plegar el manillar 11
2.4 Fijación del asiento 13
2.5 Fijación de los pedales 14
2.6 Fijación de la campana 15
2.7 Fijación del reflector delantero 15
2.8 Cargar la batería 16

3. Prepararse para montar

3.1 Controles de seguridad previos a la conducción 18
3.2 Inflado y presión de los neumáticos 19
3.3 Comprobación y ajuste de los frenos 20
3.4 Ajuste de la rotación del manillar 22
3.5 Reposicionamiento del asiento 23

4. Instrucciones de uso

4.1 Encendido y apagado 24
4.2 Comprobación del nivel de carga de la batería . . . 25
4.3 Utilización de los faros 25
4.4 Utilización de la campana 25
4.5 Uso soporte del RackIt sistema de carga inteligente . 26
4.6 Utilización del caballete 28
4.7 Plegar y desplegar los pedales 28

5. Instrucciones de mudanza y almacenamiento

5.1 Montar en bicicleta eléctrica 30
5.2 Utilización de la asistencia electrónica al pedaleo . 30
5.3 Bicicleta tradicional 30
5.4 Uso del acelerador 31
5.5 Activar el control de crucero 31
5.6 Utilización de los frenos 31
5.7 Seguridad del casco 32
5.8 Maximizar la velocidad y la autonomía 33

Instrucciones de mantenimiento para el usuario . 34

Cobertura de la garantía 36

ADVERTENCIAS DE SEGURIDAD.

GUARDE ESTAS INSTRUCCIONES.

INSTRUCCIONES SOBRE EL RIESGO DE INCENDIO O LESIONES A LAS PERSONAS E INSTRUCCIONES DE SEGURIDAD IMPORTANTES

- Antes de utilizarlo, lea atentamente el manual de usuario y las advertencias de seguridad, y asegúrese de que comprende y acepta todas las instrucciones de seguridad. El usuario será responsable de cualquier pérdida o daño causado por un uso inadecuado.
- **Si no se utiliza el cargador correcto, pueden producirse incendios y explosiones, con los consiguientes daños materiales, lesiones e incluso la muerte.**
- Antes de cada ciclo de funcionamiento, el operador deberá realizar las comprobaciones previas al funcionamiento especificadas por el fabricante: Que todos los protectores y almohadillas suministrados originalmente por el fabricante están en su lugar y en condiciones de servicio; Que el sistema de frenado funciona correctamente; Que todos y cada uno de los protectores de eje, protectores de cadena u otras cubiertas o protectores suministrados por el fabricante están en su lugar y en condiciones de servicio; Que los neumáticos están en buenas condiciones, inflados correctamente y tienen suficiente banda de rodadura restante; El área en la que se va a operar el producto debe ser segura y adecuada para una operación segura.
- Los componentes se mantendrán y repararán de acuerdo con las especificaciones del fabricante y utilizando únicamente las piezas de repuesto autorizadas por el fabricante, y la instalación será realizada por distribuidores u otras personas cualificadas.
- Advertencia contra la recarga de pilas no recargables.
- No permita que manos, pies, cabello, partes del cuerpo, ropa o artículos similares entren en contacto con piezas móviles, ruedas o tren de transmisión, mientras el motor esté en marcha.
- Este producto no debe ser utilizado por niños o personas con capacidades físicas, sensoriales o mentales reducidas, o con falta de experiencia y conocimientos, a menos que hayan recibido supervisión o instrucción (IEC 60335-1/A2:2006).
- Los niños sin supervisión no deben jugar con el producto (IEC 60335-1/A2:2006).
- Se requiere la supervisión de un adulto.
- Las unidades no se utilizarán para realizar carreras, acrobacias u otras maniobras que puedan causar la pérdida de control o provocar acciones o reacciones incontroladas del operador/pasajero.
- No utilizar nunca cerca de vehículos de motor.
- Evite los baches pronunciados, las rejillas de desagüe y los cambios bruscos de superficie. El producto puede pararse repentinamente.
- Evite las calles y superficies con agua, arena, gravilla, suciedad, hojas y otros residuos. El tiempo húmedo dificulta la tracción, el frenado y la visibilidad.
- Evite circular cerca de gases, vapores, líquidos o polvos inflamables que puedan provocar un incendio.
- Los operadores deberán seguir todas las recomendaciones e instrucciones del fabricante, así como cumplir todas las leyes y ordenanzas: Las unidades sin faros se operarán únicamente con condiciones de visibilidad adecuadas a la luz del día, y; Se animará a los propietarios a resaltar (para mayor visibilidad) utilizando iluminación, reflectores y, en el caso de unidades de baja altura, banderas de señalización en postes flexibles.
- Se advertirá a las personas con las siguientes condiciones que no operen: Las personas con afecciones

cardíacas; las mujeres embarazadas; las personas con dolencias en la cabeza, la espalda o el cuello, o con cirugías previas en esas zonas del cuerpo; y las personas con cualquier afección mental o física que pueda hacerlas susceptibles de sufrir lesiones o mermar su destreza física o sus capacidades mentales para reconocer, comprender y ejecutar todas las instrucciones de seguridad y para poder asumir los peligros inherentes al uso de la unidad.

- No conduzca de noche.
- No conduzca si ha bebido o tomado medicamentos.
- No lleves objetos mientras conduces.
- No utilice nunca el producto descalzo.
- Lleve siempre zapatos y los cordones atados.
- Asegúrate de que tus pies están siempre bien colocados sobre los pedales.
- Los operadores utilizarán siempre ropa de protección adecuada, incluido, entre otros, un casco, con la certificación correspondiente, y cualquier otro equipo recomendado por el fabricante: Utilice siempre equipo de protección como casco, rodilleras y coderas.
- Ceda siempre el paso a los peatones.
- Esté atento a lo que hay delante y lejos de usted.
- No permita distracciones mientras conduce, como contestar al teléfono o realizar cualquier otra actividad.
- El producto no puede ser montado por más de una persona.
- Cuando conduzcas el producto junto con otros motoristas, mantén siempre una distancia de seguridad para evitar colisiones.
- Al girar, asegúrese de mantener el equilibrio.
- Conducir con los frenos mal ajustados es peligroso y puede provocar lesiones graves e incluso la muerte.
- El freno puede calentarse durante el funcionamiento, no toque el freno con la piel desnuda.
- Aplicar los frenos con demasiada fuerza o demasiado repentinamente puede bloquear una rueda, lo que podría hacerle perder el control y caer. La aplicación brusca o excesiva del freno puede provocar lesiones o la muerte.
- Si el freno se afloja, ajústelo con una llave hexagonal, un destornillador u otra herramienta adecuada, o póngase en contacto con el equipo de atención al cliente de Jetson.
- Sustituya inmediatamente las piezas desgastadas o rotas.
- Compruebe que todas las etiquetas de seguridad están colocadas y se entienden antes de circular.
- El propietario permitirá el uso y funcionamiento de la unidad después de una demostración de que dichos operadores pueden comprender y manejar todos los componentes de la unidad antes de su uso.
- No conduzca sin la formación adecuada. No conduzca a altas velocidades, en terrenos irregulares ni en pendientes. No realice acrobacias ni gire bruscamente.
- Recomendado para carga en interiores.
- Recomendado para uso en exteriores.
- La exposición prolongada a los rayos UV, la lluvia y la intemperie puede dañar los materiales de la carcasa.
- Las eBikes no destinadas al uso en lugares de gran altitud, que pueden requerir mayores distancias eléctricas en los circuitos eléctricos, deberán indicar que no están destinadas al uso en altitudes superiores a 2000 m sobre el nivel del mar.
- Utilice únicamente la(s) pila(s) especificada(s) por el fabricante.
- GUÁRDELO EN EL INTERIOR CUANDO NO LO UTILICE. DEJARLO EN EL INTERIOR CUANDO SE CARGA O NO MONTAR A CABALLO.
- **AVERTISSEMENT** - Risque d'incendie - Aucune des pieces ne peut être réparée par l'utilisateur.
- **ADVERTENCIA** - Riesgo de incendio - No hay piezas reparables por el usuario.
- El motorista no debe superar los 100 kg (220 lb).

MODIFICACIONES

No intente desmontar, modificar, reparar o sustituir la unidad o cualquiera de sus componentes sin instrucciones del equipo Jetson Care. Esto anulará cualquier garantía y puede provocar fallos de funcionamiento que pueden causar lesiones.

PRECAUCIONES ADICIONALES DE USO

No levante el producto del suelo mientras esté encendido y las ruedas estén en movimiento. Esto puede hacer que las ruedas giren libremente, lo que puede causar lesiones a usted mismo o a otras personas que se encuentren cerca. No salte sobre el producto ni fuera de él, ni tampoco mientras lo esté utilizando. Mantenga siempre los pies firmemente apoyados en el reposapiés mientras esté en funcionamiento. Compruebe siempre la carga de la batería antes de utilizarla.

ELIMINACIÓN DE PILAS USADAS



La pila puede contener sustancias peligrosas que pueden poner en peligro el medio ambiente y la salud humana. Este símbolo marcado en la pila y/o en el embalaje indica que la pila usada no debe tratarse como residuo municipal. Las pilas deben desecharse en un punto de recogida adecuado para su reciclaje. Al asegurarse de que las pilas usadas se eliminan correctamente, ayudará a prevenir posibles consecuencias negativas para el medio ambiente y la salud humana. El reciclaje de materiales ayudará a conservar los recursos naturales. Para más información sobre el reciclaje de pilas usadas, póngase en contacto con el servicio de recogida de residuos de su municipio.

NOTIFICACIÓN DE CONFORMIDAD

Este dispositivo cumple la Parte 15 de las normas de la FCC. Su funcionamiento está sujeto a las dos condiciones siguientes: (1) este dispositivo no puede causar interferencias perjudiciales, y (2) este dispositivo debe aceptar cualquier interferencia recibida, incluidas las interferencias que puedan causar un funcionamiento no deseado. Advertencia: Los cambios o modificaciones realizados en esta unidad que no hayan sido expresamente aprobados por la parte responsable del cumplimiento podrían anular la autoridad del usuario para utilizar el equipo.

NOTA: Este equipo ha sido sometido a pruebas y se ha determinado que cumple los límites establecidos para los dispositivos digitales de Clase B, de conformidad con el apartado 15 de las normas de la FCC. Estos límites están diseñados para proporcionar una protección razonable contra interferencias perjudiciales en una instalación residencial. Este equipo genera, utiliza y puede irradiar energía de radiofrecuencia y, si no se instala y utiliza de acuerdo con las instrucciones, puede causar interferencias perjudiciales en las comunicaciones por radio. No obstante, no se garantiza que no se produzcan interferencias en una instalación concreta. Si este equipo causa interferencias perjudiciales en la recepción de radio o televisión, lo cual puede determinarse apagando y encendiendo el equipo, se recomienda al usuario que intente corregir la interferencia mediante una o más de las siguientes medidas:

- Reoriente o reubique la antena receptora.
- Aumente la separación entre el equipo y el receptor.
- Conecte el equipo a una toma de corriente de un circuito distinto al que está conectado el receptor.
- Consulte al distribuidor o a un técnico experto en radio/TV para obtener ayuda.
- Deben utilizarse cables blindados con esta unidad para garantizar el cumplimiento de los límites FCC de Clase B.

⚠ ADVERTENCIA:

El incumplimiento de las siguientes instrucciones puede provocar lesiones al niño o a otras personas.

- Mantenga las piezas pequeñas fuera del alcance de los niños durante el montaje.
- El accesorio debe ser montado y desmontado por un adulto.
- Inspeccione con frecuencia el producto para detectar posibles daños.

*** ES NECESARIO EL MONTAJE POR PARTE DE UN ADULTO.**

⚠ ADVERTENCIA:

Para reducir el riesgo de lesiones, se requiere la supervisión de un adulto. No lo utilice nunca en la calzada, cerca de vehículos de motor, en pendientes pronunciadas o escalones, piscinas u otras masas de agua; lleve siempre calzado y no permita nunca más de 1 ciclista.

INSTRUCCIONES IMPORTANTES DE SEGURIDAD

ADVERTENCIA - Al utilizar este producto, deben seguirse siempre las precauciones básicas, incluidas las siguientes:

(A) Lea todas las instrucciones antes de utilizar el producto.

(B) Para reducir el riesgo de lesiones, es necesaria una estrecha supervisión cuando el producto se utilice cerca de niños.

(C) No introduzca los dedos ni las manos en el producto.

(D) No utilice este producto si el cable de alimentación flexible o el cable de salida está deshilachado, tiene el aislamiento roto o cualquier otro signo de daño.

(E) Para todos los equipos, las instrucciones deberán indicar:
Este equipo no está destinado a ser utilizado a temperaturas ambiente inferiores a 0°C (32°F) o superiores a 40°C (104°F).

(F) Para todos los equipos, las instrucciones indicarán:
La batería está prevista para ser cargada cuando la temperatura ambiente esté comprendida entre 0°C (32°F) y 40°C (104°F). Nunca cargue la batería cuando la temperatura ambiente esté fuera de este rango.

PROPUESTA 65 DE CALIFORNIA

⚠ ADVERTENCIA:

ESTE PRODUCTO PUEDE EXPONERLE A SUSTANCIAS QUÍMICAS ENTRE LAS QUE SE INCLUYE EL CADMIO, CONOCIDO EN EL ESTADO DE CALIFORNIA POR CAUSAR CÁNCER Y DEFECTOS DE NACIMIENTO U OTROS DAÑOS REPRODUCTIVOS.
PARA MÁS INFORMACIÓN, VISITE: WWW.P65WARNINGS.CA.GOV.

1. ACERCA DE SU PRODUCTO.

1.1 Descripción general del producto

1. MANILLAR
   A. FRENO DE MANO IZQUIERDO
   B. BOTÓN DE ENCENDIDO
   C. CAMPANA
   D. ABRAZADERA DEL MANILLAR
   E. REFLECTOR FRONTAL
   F. INDICADORES LUMINOSOS DE LA BATERÍA
   G. LUZ DELANTERA / BOTÓN DE CONTROL DE CRUCERO
   H. ACELERADOR GIRATORIO
   I. FRENO DE MANO DERECHO
2. POTENCIA DEL MANILLAR
3. PESTILLO ABATIBLE CON ANILLO DE BLOQUEO
4. FARO
5. FRENO DE DISCO(×2; DELANTERO Y TRASERO)
6. RUEDA(×2; DELANTERA Y TRASERA)
7. REFLECTOR DE RUEDA(×2; DELANTERO Y TRASERO)
8. VÁLVULA DE NEUMÁTICO CON TAPÓN GUARDAPOLVO (×2; DELANTERA Y TRASERA)
9. GUARDABARROS DELANTERO
10. PEDAL*(×2; IZQUIERDA Y DERECHA)
11. PLATO
12. CADENA
13. CABALLETE
14. GUARDABARROS TRASERO
15. ESTANTERÍA RACKIT SMART CARGO SYSTEM
    A. LAZO DE SUJECIÓN ELÁSTICO(×2)
    B. REFLECTOR
16. ABRAZADERA DEL ASIENTO
17. REFLECTOR TRASERO
18. ASIENTO*
19. PUERTO DE CARGA CON TAPA
20. CORREA ELÁSTICA
21. CARGADOR
22. CABLE DE CARGA

** NO ESTÁ PREINSTALADO; REQUIERE INSTALACIÓN*

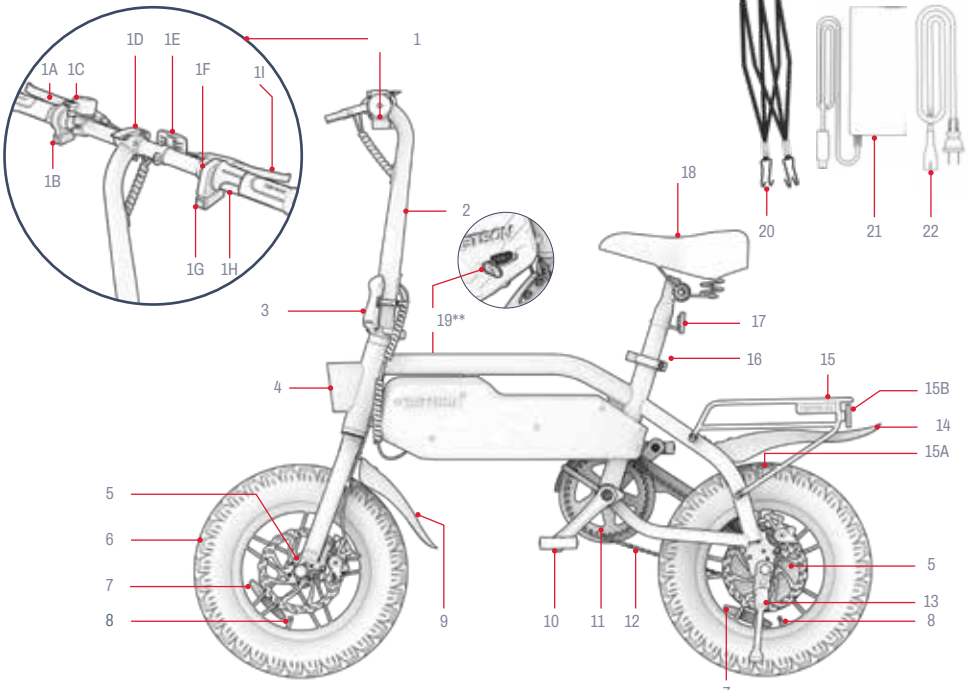

***LADO OPUESTO DEL PRODUCTO*
NOTA: LAS IMÁGENES PUEDEN NO REFLEJAR EL ASPECTO EXACTO DEL PRODUCTO REAL.

1.2 Qué hay en la caja

HERRAMIENTAS INCLUIDAS PARA EL MONTAJE, AJUSTE Y MANTENIMIENTO:

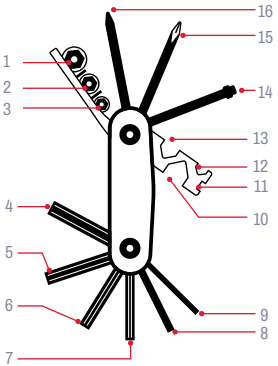

MULTIHERRAMIENTA IDENTIFICACIÓN DE PUNTAS:	
1. ENCHUFE DE 10 MM	9. LLAVE ALLEN DE 2 MM
2. ENCHUFE DE 9 MM	10. LLAVE HEXAGONAL DE 15 MM
3. ENCHUFE DE 8 MM	11. LLAVE DE RADIOS DE CALIBRE 14
4. LLAVE ALLEN 6MM	12. LLAVE HEXAGONAL DE 8 MM
5. LLAVE ALLEN DE 5 MM	13. LLAVE HEXAGONAL DE 10 MM
6. LLAVE ALLEN 4MM	14. TORNILLO DE CONEXIÓN
7. LLAVE ALLEN DE 3 MM	15. DESTORNILLADOR DE ESTRELLA
8. 2.LLAVE ALLEN 5MM	16. DESTORNILLADOR PLANO

- Multiherramienta

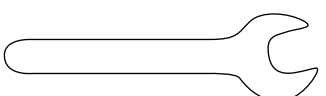

- llave inglesa de 15 mm

1.3 Especificaciones del producto

- LÍMITE DE PESO: 220 LB | 100 KG
- PESO MÍNIMO DEL PILOTO: 100 LB | 45,4 KG
- PESO DEL PRODUCTO: 49,2 LB | 22,3 KG
- EDAD RECOMENDADA: 14+
- VELOCIDAD MÁXIMA: 25 KM/H* | 15,5 MPH*
- ALCANCE MÁXIMO: 19 MILLAS* | 30,6 KM*
- BATERÍA: 36V, 7.8AH
- TIPO DE BATERÍA: ION-LITIO
- MOTOR: 350W
- CARGADOR: UL 100 - 240V
- TIEMPO DE CARGA: HASTA 5 HORAS
- ÁNGULO MÁXIMO DE ASCENSO: 15
- TIPO DE FRENO: DISCO DELANTERO Y TRASERO
- PRESIÓN RECOMENDADA DE LOS NEUMÁTICOS: 35 - 45 PSI
- DIMENSIONES DEL PRODUCTO, DESPLEGADO:
  49.6 IN (L) × 20.7 IN (A) × 44.3 IN (A) | 126.0 CM (L) × 52.5 CM (A) × 112.5 CM (A)
- DIMENSIONES DEL PRODUCTO, PLEGADO:
  49.6 IN (L) × 15.8 IN (A) × 30.3 IN (A) | 126.0 CM (L) × 40.0 CM (A) × 77.0 CM (A)
- TAMAÑO DE LA LLANTA: 14 IN (A) × 3 IN (A) | 35,5 CM (A) × 7,6 CM (A)

** LA AUTONOMÍA, LA VELOCIDAD, LA DURACIÓN DE LA BATERÍA Y OTRAS ESPECIFICACIONES PUEDEN VARIAR EN FUNCIÓN DE LAS CONDICIONES DE CONDUCCIÓN DEL CICLISTA Y DE . CONSULTE LA SECCIÓN 5.8 PARA OBTENER MÁS INFORMACIÓN SOBRE LAS CONDICIONES QUE PUEDEN AFECTAR AL RENDIMIENTO.*

1.4 Recursos en línea

Escanee para ver nuestros más producto actualizado materiales de incorporación y recursos de apoyo.

Encuentre este manual de usuario en línea en https://cdn.shopify.com/s/files/1/2530/6734/files/SHADOW-MANUAL_WEB-1742430167217.pdf

Encuentre nuestra colección de manuales de usuario en https://ridejetson.com/pages/product-manuals

2. INSTRUCCIONES DE INSTALACIÓN.

2.1 Notas de inicio

- EMPIECE BIEN SU AVENTURA. ANTES DE UTILIZAR ESTE PRODUCTO, LEA ATENTAMENTE TODO EL MANUAL DEL USUARIO, INCLUIDAS LAS ADVERTENCIAS DE SEGURIDAD. ASEGÚRESE DE QUE COMPRENDE, ACEPTA Y CUMPLE TODAS:
  - RECOMENDACIONES DEL FABRICANTE.
  - INSTRUCCIONES Y ADVERTENCIAS DE SEGURIDAD.
  - LEYES Y ORDENANZAS LOCALES SOBRE EQUITACIÓN Y EXPLOTACIÓN.

- TENGA CUIDADO AL DESEMBALAR, RETIRAR TODOS LOS MATERIALES DE EMBALAJE Y COLOCAR LA E-BIKE EN POSICIÓN VERTICAL SOBRE SU CABALLETE ANTES DEL MONTAJE. (CONSULTE LA SECCIÓN 4.6)

- LAS INDICACIONES QUE SE DAN EN ESTE MANUAL -DERECHA, IZQUIERDA, DELANTE/ADELANTE Y DETRÁS/ATRÁS- ESTÁN ORIENTADAS TAL Y COMO LAS VERÍA EL CICLISTA SENTADO EN LA E-BIKE. EL "LADO DERECHO" DE LA E-BIKE, POR EJEMPLO, ES EL LADO DONDE ESTARÁ LA MANO DERECHA DEL CICLISTA.

2.2 Idoneidad del piloto

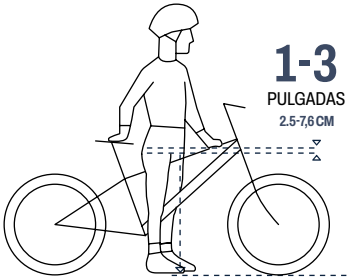

Para una conducción segura y cómoda, debe haber un espacio libre de al menos 1-3 pulgadas (2,5-7,6 cm) entre la entrepierna y el tubo superior del cuadro de la bicicleta cuando el ciclista va a horcajadas sobre la bicicleta con ambos pies apoyados en el suelo.

2.3 Desplegar y plegar el manillar

CUÁNDO DESPLEGAR: PARA CONFIGURAR Y MONTAR
CUÁNDO PLEGAR: PARA GUARDAR Y TRANSPORTAR

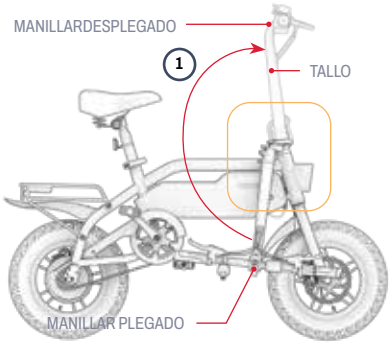

Desplegarse:

1. LEVANTE SUAVEMENTE EL MANILLAR HASTA QUE LA POTENCIA DESCANSE VERTICALMENTE SOBRE EL CUADRO.
2. EMPUJE EL PESTILLO DE PLEGADO HACIA DENTRO HASTA QUE ENCAJE EN LA POSICIÓN CERRADO (ENGANCHADO).
3. ASEGURE EL PESTILLO CON EL ANILLO DE BLOQUEO: GIRE EL ANILLO EN EL SENTIDO DE LAS AGUJAS DEL RELOJ ALREDEDOR DEL VÁSTAGO HASTA QUE LA LENGÜETA DEL ANILLO SE DESLICE EN LA RANURA DE LA LENGÜETA DEL PESTILLO.
4. COMPRUEBE QUE EL PESTILLO ESTÁ ASEGURADO ASEGURÁNDOSE DE QUE NO SE PUEDE ABRIR.

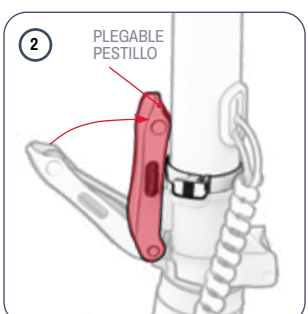

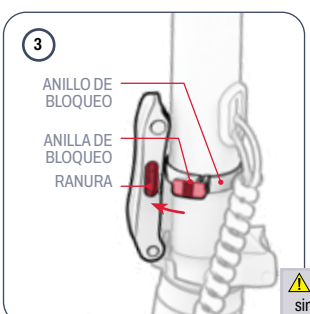



⚠ **IMPORTANTE:** No conduzca nunca la e-bike sin que el pestillo de plegado esté cerrado y asegurado por el anillo de bloqueo.

Para doblar:

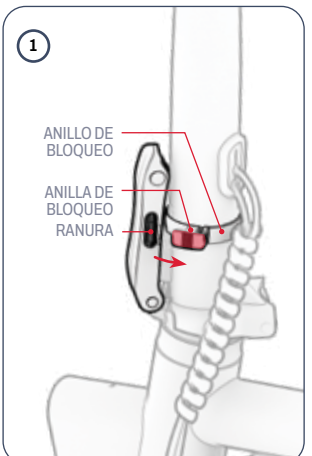

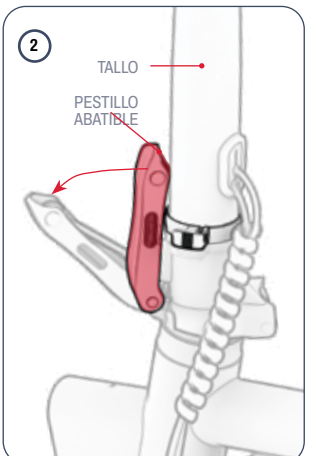

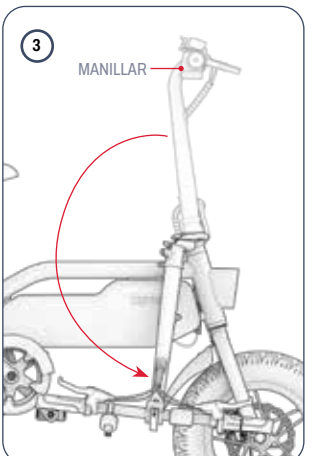

1. GIRE EL ANILLO DE BLOQUEO EN SENTIDO ANTIHORARIO ALREDEDOR DEL VÁSTAGO HASTA QUE LA LENGÜETA SALGA DE LA RANURA DE LA LENGÜETA DEL PESTILLO ABATIBLE.

2. MIENTRAS MANTIENE EL VÁSTAGO FIJO CON UNA MANO, UTILICE LA OTRA PARA ABRIR (DESENGANCHAR) EL PESTILLO ABATIBLE.

3. BAJE SUAVEMENTE EL MANILLAR HACIA EL LADO DE LA BICICLETA OPUESTO AL PESTILLO DE PLEGADO.

2.4 Fijación del asiento

1. ABRA EL PESTILLO DE LA ABRAZADERA DEL ASIENTO.
2. LOCALICE LA MARCA DE "INSERCIÓN MÍNIMA" GRABADA CERCA DE LA PARTE INFERIOR DE LA TIJA DE SILLÍN.
3. MANTENGA EL ASIENTO EN POSICIÓN SOBRE LA BICICLETA.
4. BAJE LA TIJA DE SILLÍN A TRAVÉS DE LA ABRAZADERA E INTRODÚZCALA EN EL TUBO DE SILLÍN HASTA QUE LA MARCA DE "INSERCIÓN MÍNIMA" QUEDE POR DEBAJO DE LA ABRAZADERA. **NOTA:** SI LA ABERTURA DE LA ABRAZADERA ES DEMASIADO ESTRECHA PARA RECIBIR LA TIJA, PUEDE ENSANCHARLA GIRANDO EL POMO DE LA ABRAZADERA EN EL SENTIDO CONTRARIO A LAS AGUJAS DEL RELOJ MIENTRAS MANTIENE FIJO EL CIERRE.
5. MIENTRAS SUJETA EL ASIENTO A LA ALTURA DESEADA, CIERRE EL PESTILLO DE LA ABRAZADERA.
6. COMPRUEBE QUE EL ASIENTO ESTÁ BIEN SUJETO: PRESIONE EL SILLÍN HACIA ABAJO CON LA MANO. SI LA TIJA DE SILLÍN SE DESLIZA MÁS HACIA ABAJO EN EL TUBO, LLÉVELA DE NUEVO A SU POSICIÓN Y APRIETE LA ABRAZADERA GIRANDO EL POMO EN EL SENTIDO DE LAS AGUJAS DEL RELOJ.

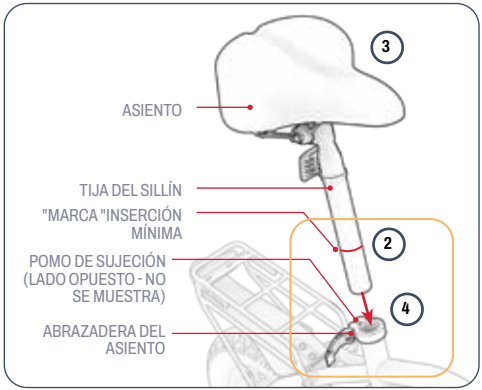





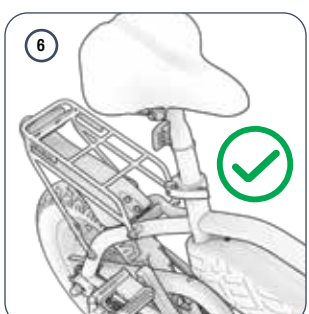

⚠ **SOLUCIÓN DE PROBLEMAS:** Si no puede abrir el pestillo de la pinza con facilidad, es posible que el pomo esté demasiado apretado. Afloje el pomo girándolo en sentido antihorario.

2.5 Fijación de los pedales

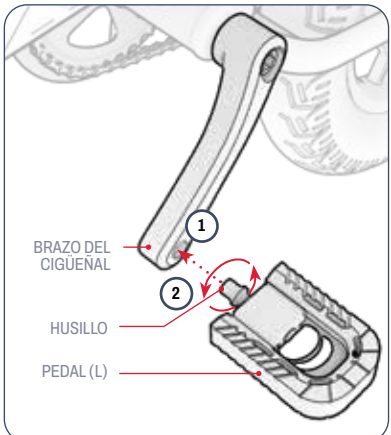

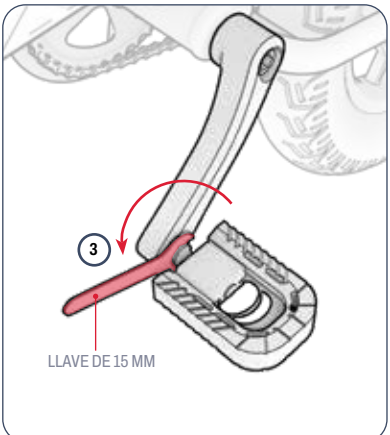

NECESITARÁ LA LLAVE DE 15 MM.

1. ALINEE EL EJE DEL PEDAL MARCADO CON UNA "L" CON EL ORIFICIO DEL EXTREMO DEL BRAZO DE LA BIELA EN EL LADO IZQUIERDO DE LA BICICLETA.
2. SUJETE FIRMEMENTE LA BASE DEL PEDAL Y, PROCURANDO QUE EL EJE ENTRE RECTO EN EL ORIFICIO, GÍRELO CON LA OTRA MANO EN EL **SENTIDO CONTRARIO A LAS AGUJAS DEL RELOJ** DURANTE UNAS CUANTAS VUELTAS.
3. UTILICE LA LLAVE PARA TERMINAR DE INSERTAR Y LUEGO APRETAR EL EJE EN EL BRAZO DE LA BIELA.
4. COMPRUEBE QUE EL PEDAL DERECHO ESTÁ BIEN SUJETO.
5. REPITA LOS PASOS 2 - 5 CON EL PEDAL DERECHO ("R").

IMPORTANTE: El eje del pedal derecho tiene rosca inversa y debe insertarse y apretarse con vueltas en **el sentido de las agujas del reloj .**

2.6 Fijación de la campana

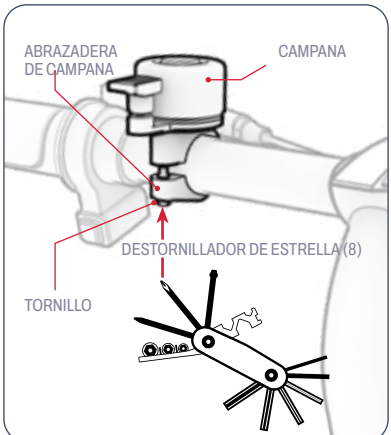

NECESITARÁ LA PUNTA DEL DESTORNILLADOR PHILLIPS (8) DE LA MULTIHERRAMIENTA.

1. AFLOJE (PERO NO RETIRE) EL TORNILLO DE LA ABRAZADERA DE LA CAMPANA GIRÁNDOLO EN SENTIDO ANTIHORARIO DURANTE 1 Ó 2 ROTACIONES CON LA PUNTA DEL DESTORNILLADOR PHILLIPS (8) DE LA MULTIHERRAMIENTA.
2. GIRE EL TIMBRE ALREDEDOR DEL MANILLAR HASTA QUE QUEDE EN UN LUGAR FÁCILMENTE ACCESIBLE PARA EL PULGAR DE LA MANO IZQUIERDA DEL MOTORISTA MIENTRAS SUJETA EL MANILLAR.
3. MIENTRAS MANTIENE LA CAMPANA EN ESA POSICIÓN, APRIETE LA ABRAZADERA GIRANDO EL TORNILLO EN EL SENTIDO DE LAS AGUJAS DEL RELOJ CON EL DESTORNILLADOR.

2.7 Fijación del reflector delantero

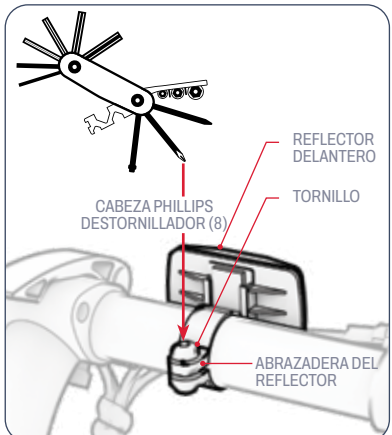

NECESITARÁ LA PUNTA DEL DESTORNILLADOR PHILLIPS (8) DE LA MULTIHERRAMIENTA.

1. GIRE LA ABRAZADERA DEL REFLECTOR DELANTERO ALREDEDOR DEL MANILLAR HASTA QUE EL REFLECTOR QUEDE ORIENTADO HACIA LA PARTE DELANTERA DE LA MOTO.
2. DESLICE EL REFLECTOR HACIA EL CENTRO DEL MANILLAR HASTA QUE LA ABRAZADERA DEL REFLECTOR SE SIENTA AJUSTADA EN LA PARTE MÁS GRUESA DEL MANILLAR.
3. SI ES NECESARIO, APRIETE AÚN MÁS LA ABRAZADERA DEL MANILLAR GIRANDO EL TORNILLO EN EL SENTIDO DE LAS AGUJAS DEL RELOJ CON LA PUNTA DEL DESTORNILLADOR PHILLIPS (8) DE LA MULTIHERRAMIENTA.

2.8 Cargar la batería

1. CONECTA EL CABLE DE CARGA CON EL CARGADOR
2. ABRA LA TAPA DEL PUERTO DE CARGA EN
.
3. ENCHUFA EL CABLE DE CARGA A LA PARED Y, A CONTINUACIÓN, CONECTA EL CARGADOR AL PUERTO DE CARGA.
4. CUANDO EL INDICADOR LUMINOSO DEL CARGADOR PASE DE ROJO A VERDE, LA BATERÍA SE HABRÁ CARGADO POR COMPLETO. RETIRA EL CARGADOR DEL PUERTO DE CARGA Y DESENCHUFA EL CABLE DE LA TOMA DE CORRIENTE.
5. CIERRE LA TAPA DEL PUERTO DE CARGA.

NOTA: La batería puede tardar aproximadamente 5 horas en cargarse por completo. Cargue completamente la batería antes del primer uso.



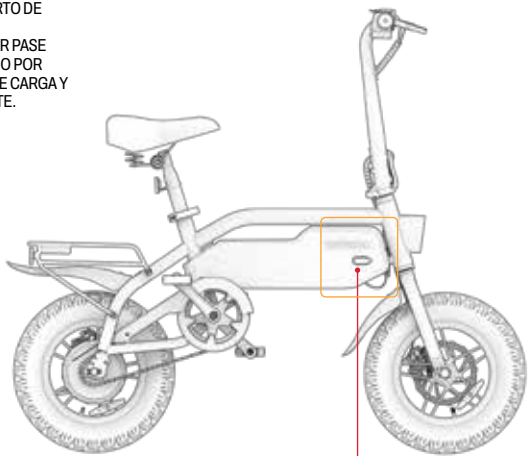

INDICADOR LUMINOSO DE CARGA EN EL CARGADOR:	ROJO ILUMINACIÓN CARGANDO	ILUMINACIÓN VERDE CARGA COMPLETA



Notas importantes sobre la carga:

- MANTENGA SIEMPRE CERRADO EL PUERTO DE CARGA CUANDO NO ESTÉ CARGANDO ACTIVAMENTE LA BATERÍA.
- NO ENCIENDA NUNCA EL PRODUCTO MIENTRAS SE ESTÉ CARGANDO.
- NO UTILICE TOMAS DE CORRIENTE REUBICABLES.
- PARA UNA MEJOR SALUD DE LA BATERÍA, CÁRGUELA COMPLETAMENTE DURANTE CADA SESIÓN DE CARGA (UNAS 5 HORAS).
- NO DEJE NUNCA EL PRODUCTO CARGANDO DURANTE LA NOCHE O DURANTE PERIODOS PROLONGADOS.
- NO INTENTE EXTRAER O DESMONTAR LA BATERÍA.
- RANGO DE TEMPERATURA AMBIENTE DE CARGA: 32°F (0°C) - 104°F (40°C)
- RANGO DE TEMPERATURA AMBIENTE DE FUNCIONAMIENTO: 32°F(0°C)-104°F(40°C)
- MANTENGA SIEMPRE CERRADA LA TAPA DEL PUERTO DE CARGA CUANDO NO ESTÉ CARGANDO ACTIVAMENTE EL PRODUCTO.
- NO UTILICE ESTE PRODUCTO SI EL CABLE DE ALIMENTACIÓN FLEXIBLE DEL CABLE DE SALIDA ESTÁ DESHILACHADO, TIENE EL AISLAMIENTO ROTO , O CUALQUIER OTRO SIGNO DE DAÑO.
- COMPRUEBE QUE EL NÚMERO DE MODELO DE CARGADOR DE LA ETIQUETA DEL CARGADOR COINCIDE CON EL NÚMERO DE MODELO DE CARGADOR INDICADO ANTERIORMENTE.
- COMPRUEBE QUE LA ETIQUETA DEL CARGADOR LO IDENTIFICA COMO COMPATIBLE CON SU MODELO JETSON. ENCONTRARÁS EL NOMBRE Y LA REFERENCIA SKU DE TU MODELO JETSON EN UNA ETIQUETA ADHERIDA A LA PARTE SUPERIOR, LATERAL O INFERIOR DEL ARMAZÓN O DE LA PLATAFORMA DEL PRODUCTO.

IMPORTANTE:

UTILICE ÚNICAMENTE EL CARGADOR INCLUIDO O UNO OBTENIDO DIRECTAMENTE A TRAVÉS DE JETSON ETIQUETADO CON JY-420200 MADE BY GUANGZHOU JI YIN POWER ELECTRONICS CO LTD. (MODELO JETSON Nº PJSHDW-CH). LTD. (MODELO JETSON Nº PJSHDW-CH).

⚠ SI NO SE UTILIZA EL CARGADOR CORRECTO, PUEDEN PRODUCIRSE INCENDIOS Y EXPLOSIONES.



ESTE ES UN EJEMPLO DEL MARCADO QUE TENDRÁ TU CARGADOR.

3. PREPARACIÓN PARA MONTAR.

3.1 Controles de seguridad previos a la conducción

REALICE ESTAS IMPORTANTES COMPROBACIONES DE SEGURIDAD ANTES DE CADA VIAJE:

Freno:

- ASEGÚRESE DE QUE EL FRENO FUNCIONA CORRECTAMENTE, DE FORMA QUE LAS PALANCAS DEL FRENO DE MANO ESTÉN BIEN SUJETAS AL MANILLAR Y LUBRICADAS PARA QUE SE COMPRIMAN CON FACILIDAD.
- LAS PASTILLAS DE FRENO NO ESTÁN DESGASTADAS Y ESTÁN CENTRADAS Y ALINEADAS CON EL ROTOR.

Marco:

- COMPRUEBE QUE EL CUADRO DE LA BICICLETA Y LA HORQUILLA NO ESTÉN DAÑADOS, DOBLADOS O ROTOS.
- ASEGÚRESE DE QUE EL TORNILLO DE LA POTENCIA A LA HORQUILLA NO ESTÉ DEMASIADO APRETADO. UN TORNILLO DEMASIADO APRETADO PUEDE PROVOCAR UN MAL FUNCIONAMIENTO QUE PONGA EN PELIGRO LA SEGURIDAD DEL CICLISTA.
- COMPRUEBE QUE EL SISTEMA DE PROPULSIÓN FUNCIONA CORRECTAMENTE Y ESTÁ BIEN SUJETO AL BASTIDOR.

Bielas y pedales:

- COMPRUEBE QUE LOS PEDALES ESTÁN BIEN APRETADOS A LAS BIELAS.
- COMPRUEBE QUE LAS BIELAS Y EL SISTEMA DE TRANSMISIÓN ESTÁN BIEN APRETADOS AL CUADRO DE LA BICICLETA.

Dirección:

- COMPRUEBE QUE EL VÁSTAGO ESTÁ ASEGURADO, CON EL CIERRE RÁPIDO DEL VÁSTAGO CERRADO Y FORTIFICADO POR EL ANILLO DE BLOQUEO.
- COMPRUEBE QUE LA ABRAZADERA DEL MANILLAR FIJA EL MANILLAR EN SU POSICIÓN.

Ruedas:

- COMPRUEBE QUE LOS NEUMÁTICOS NO PRESENTAN SIGNOS DE DESGASTE EXCESIVO O DAÑOS.
- ASEGÚRESE DE QUE LOS NEUMÁTICOS ESTÁN INFLADOS A LA PRESIÓN RECOMENDADA DE 35 - 45 PSI.
- COMPRUEBE QUE LOS RADIOS DE LA RUEDA NO ESTÉN ROTOS.
- COMPRUEBE QUE LAS LLANTAS NO ESTÉN DAÑADAS NI DOBLADAS.
- COMPRUEBE QUE LAS TUERCAS DEL EJE ESTÉN APRETADAS.

3.2 Inflado y presión de los neumáticos

ANTES DE LA PRIMERA SALIDA, DEBERÁ AÑADIR AIRE A LOS NEUMÁTICOS PARA QUE ALCANCEN LA PRESIÓN RECOMENDADA **DE 35 A 45 PSI** (LIBRAS POR PULGADA CUADRADA). UTILICE UN MANÓMETRO PARA COMPROBAR QUE LA PRESIÓN DE LOS NEUMÁTICOS ESTÁ DENTRO DE ESTE RANGO ANTES DE CADA USO.

Para añadir aire:

1. RETIRE EL TAPÓN GUARDAPOLVO DE LA VÁLVULA DEL NEUMÁTICO DE UNA RUEDA GIRÁNDOLO EN SENTIDO CONTRARIO A LAS AGUJAS DEL RELOJ. DÉJELO A UN LADO.
2. SIGA LAS INSTRUCCIONES DEL FABRICANTE DE SU BOMBA DE AIRE PARA INTRODUCIR AIRE EN EL NEUMÁTICO. COMPRUEBE PERIÓDICAMENTE CON UN MANÓMETRO Y SIGA AÑADIENDO AIRE HASTA ALCANZAR 35 - 45 PSI.
3. RETIRE LA BOMBA DE AIRE Y VUELVA A COLOCAR LA VÁLVULA ANTIPOLVO GIRÁNDOLA EN EL SENTIDO DE LAS AGUJAS DEL RELOJ.
4. REPITE LA OPERACIÓN CON EL OTRO NEUMÁTICO.

⚠ **IMPORTANTE:** Utilice únicamente una bomba de aire manual para inflar los neumáticos de su e-bike. No utilice nunca un compresor de aire, ya que podría reventar las cámaras de los neumáticos.

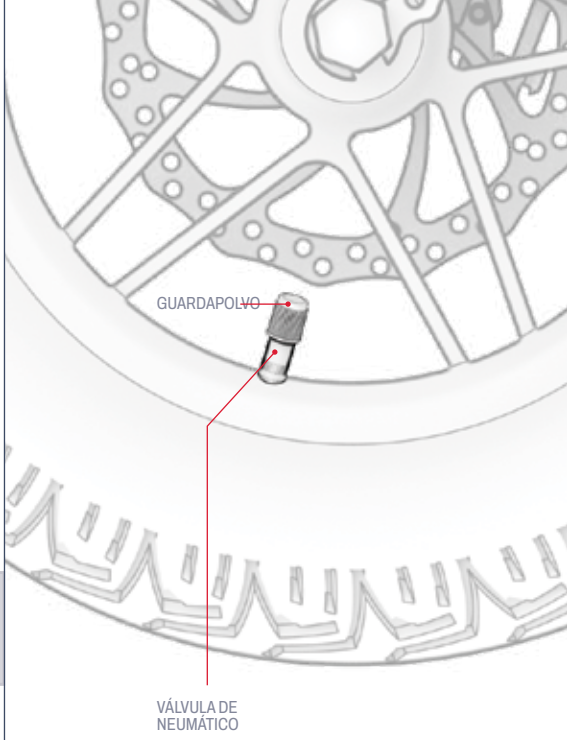

3.3 Comprobación y ajuste de los frenos

Comprobación de la seguridad y funcionalidad de los frenos:

DESPUÉS DEL MONTAJE Y ANTES DE CADA VIAJE, COMPRUEBE QUE LOS FRENOS FUNCIONAN CORRECTAMENTE Y DE FORMA SEGURA PARA FRENAR LA RUEDA Y DETENERLA REALIZANDO LOS SIGUIENTES PASOS:

1. CAMINA CON TU MOTO Y TIRA SUAVEMENTE DEL FRENO DE MANO IZQUIERDO.
2. COMPRUEBE QUE LA PINZA DELANTERA CIERRA CORRECTAMENTE SOBRE EL DISCO Y FRENA EL GIRO DE LA RUEDA.
3. REPITA LA OPERACIÓN, TIRANDO DEL FRENO DE MANO IZQUIERDO CON MÁS PRESIÓN Y COMPROBANDO QUE LA RUEDA DELANTERA SE DETIENE.
4. REPITA LOS PASOS 1 - 3 CON EL FRENO DE MANO DERECHO Y LA RUEDA TRASERA.

Comprobación de la seguridad y funcionalidad de los frenos:

ES POSIBLE QUE NECESITE LA PUNTA DE LA LLAVE ALLEN DE 5 MM (5) DE LA MULTIHERRAMIENTA.

LOS FRENOS DE BICICLETA REQUIEREN QUE TODOS LOS ELEMENTOS ESTÉN ALINEADOS Y COLOCADOS CON EXACTITUD PARA FUNCIONAR CORRECTAMENTE. UN ROCE O CHIRRIDO PROCEDENTE DE UNA ZONA DE FRENADO (YA SEA CONSTANTE O INTERMITENTE) ES UN BUEN INDICADOR DE QUE ALGO ESTÁ DESALINEADO Y NECESITA SER AJUSTADO.

LA CAUSA DEL RUIDO ES PROBABLEMENTE UNA PINZA MAL ALINEADA, QUE HACE QUE LAS PASTILLAS DE FRENO DE SU INTERIOR ROCEN CON EL DISCO INCLUSO CUANDO LA PINZA ESTÁ ABIERTA. LAS PASTILLAS SÓLO DEBERÍAN ENTRAR EN CONTACTO CON EL DISCO CUANDO LA PINZA ESTÁ CERRADA PORQUE SE HA TIRADO DEL FRENO DE MANO.

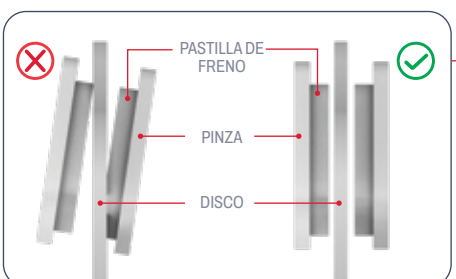

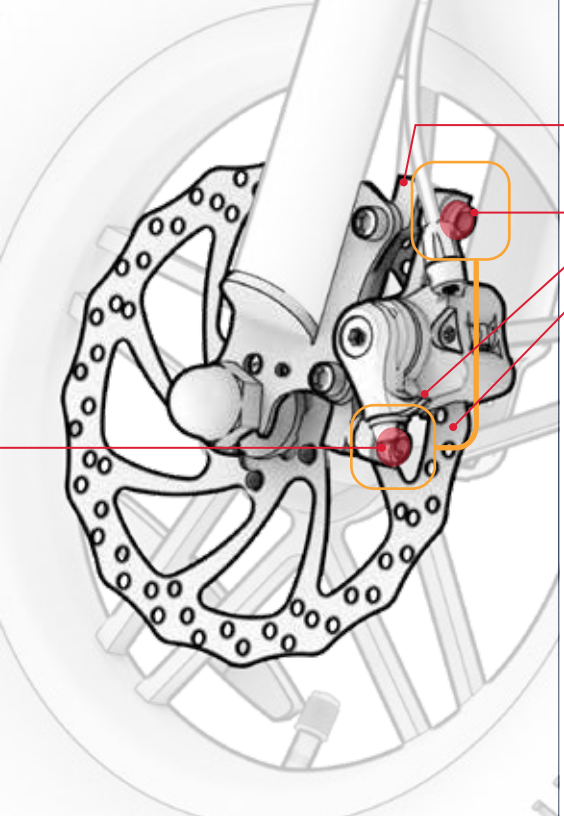

Ajuste de la pinza de freno:

1. EN EL FRENO QUE NECESITA AJUSTE, LOCALICE LA PINZA, LAS PASTILLAS DE FRENO Y EL DISCO.
2. LEVANTA ESA RUEDA DE LA MOTO Y DALE UNA VUELTA. OBSERVA CÓMO GIRA EL DISCO ENTRE LAS PASTILLAS DE FRENO, Y FÍJATE EN QUÉ PASTILLA ROZA CON EL DISCO.
3. APOYE LA BICICLETA EN EL CABALLETE. (CONSULTE EL APARTADO 4.5).
4. CUANDO MIRE A LA PINZA DESDE LA PARTE TRASERA DE LA RUEDA, LOCALICE EL TORNILLO DE ARRIBA Y EL TORNILLO DE ABAJO DE LA PINZA. UTILICE LA LLAVE ALLEN DE 5 MM PARA CADA PERNO GIRÁNDOLO EN SENTIDO ANTIHORARIO DURANTE 4 - 5 ROTACIONES.
5. DESPLACE LA PINZA FUERA DE LA ALINEACIÓN HASTA QUE SE CUMPLAN LAS SIGUIENTES CONDICIONES:
   - LA PARTE SUPERIOR DE LAS PASTILLAS ESTÁ ALINEADA CON EL BORDE DEL DISCO.
   - NINGUNA PARTE DE LAS ALMOHADILLAS TOCA EL DISCO.
   - LAS PASTILLAS ESTÁN PARALELAS AL DISCO.
6. CON LA PINZA EN LA POSICIÓN DESEADA, APRIETE COMPLETAMENTE UN TORNILLO Y LUEGO EL OTRO GIRÁNDOLO EN EL SENTIDO DE LAS AGUJAS DEL RELOJ CON LA LLAVE ALLEN.
7. COMPRUEBE QUE LA PINZA ESTÁ BIEN SUJETA Y VUELVA A REALIZAR LA COMPROBACIÓN DE SEGURIDAD Y FUNCIONAMIENTO DE LOS FRENOS (INICIO DEL APARTADO 3.3).

3.4 Ajuste de la rotación del manillar

EL MANILLAR PUEDE GIRARSE LIGERAMENTE HACIA DELANTE O HACIA ATRÁS PARA QUE TODAS SUS CARACTERÍSTICAS Y FUNCIONES ESTÉN EN LA POSICIÓN IDEAL. DEBEN SER FÁCILMENTE ACCESIBLES DURANTE LA CONDUCCIÓN Y TENER UN ÁNGULO IDEAL EN LA LÍNEA DE VISIÓN DE CADA USUARIO. LOS FRENOS DE MANO, EN PARTICULAR, DEBEN ESTAR SITUADOS EN UN ÁNGULO QUE FACILITE SU AGARRE.

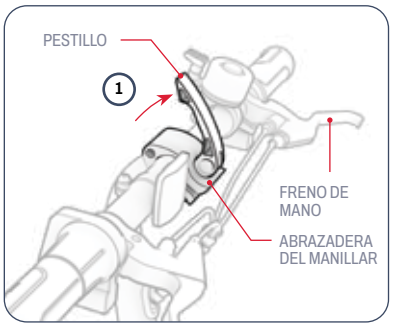

1. TIRE HACIA ARRIBA DEL PESTILLO DE LA ABRAZADERA DEL MANILLAR PARA QUE QUEDE EN POSICIÓN ABIERTA (SIN PESTILLO).

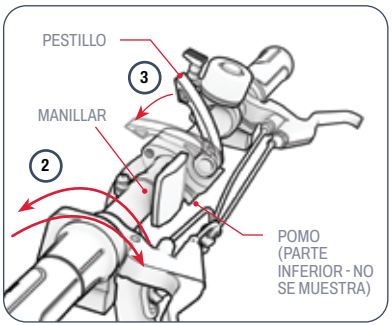

2. GIRE EL MANILLAR HACIA DELANTE O HACIA ATRÁS PARA REPOSICIONARLO.
3. MIENTRAS SUJETA EL MANILLAR EN LA NUEVA POSICIÓN CON UNA MANO, UTILICE LA OTRA PARA EMPUJAR EL PESTILLO HACIA ABAJO Y HACIA ATRÁS HASTA LA POSICIÓN CERRADA (ENGANCHADA).

SOLUCIÓN DE PROBLEMAS: Si el manillar no permanece seguro con la abrazadera cerrada, es posible que tenga que apretar la abrazadera. Primero, abra el cierre de la abrazadera. A continuación, apriete con los dedos el pomo girándolo en el sentido de las agujas del reloj durante unas cuantas vueltas y vuelva a cerrar el pestillo de la abrazadera. Si no puede cerrar el pestillo con facilidad, es posible que el pomo esté demasiado apretado. Afloje ligeramente el pomo girándolo ½ vuelta en sentido contrario a las agujas del reloj.

3.5 Reposicionamiento del asiento

CUANDO UN CICLISTA ESTÁ SENTADO EN EL ASIENTO Y TIENE UN PIE EN EL PEDAL EN EL PUNTO MÁS BAJO DE ROTACIÓN DEL PEDAL, DEBE HABER UNA PEQUEÑA FLEXIÓN EN LA RODILLA. LAS PIERNAS NUNCA DEBEN ESTAR COMPLETAMENTE EXTENDIDAS DURANTE EL PEDALEO.

1. ABRA EL PESTILLO DE LA ABRAZADERA DEL ASIENTO.
2. SUBA O BAJE EL ASIENTO HASTA LA POSICIÓN DESEADA, ASEGURÁNDOSE DE NO SUBIRLO LO SUFICIENTE COMO PARA QUE LA MARCA DE "INSERCIÓN MÍNIMA" QUEDE A LA VISTA POR ENCIMA DE LA ABRAZADERA. (SI LA ABRAZADERA DEL ASIENTO ESTÁ DEMASIADO APRETADA PARA QUE LA TIJA SE DESLICE FÁCILMENTE HACIA ARRIBA Y HACIA ABAJO, ENSANCHE LA ABERTURA DE LA ABRAZADERA GIRANDO EL POMO DE LA ABRAZADERA EN SENTIDO ANTIHORARIO)
3. MIENTRAS SUJETA EL ASIENTO EN SU SITIO, CIERRE EL PESTILLO DE LA ABRAZADERA Y, SI ES NECESARIO, VUELVA A APRETAR EL POMO DE LA ABRAZADERA GIRÁNDOLO EN EL SENTIDO DE LAS AGUJAS DEL RELOJ.

⚠ **IMPORTANTE:** No circule nunca con la marca de "inserción mínima" visible por encima de la abrazadera del sillín.

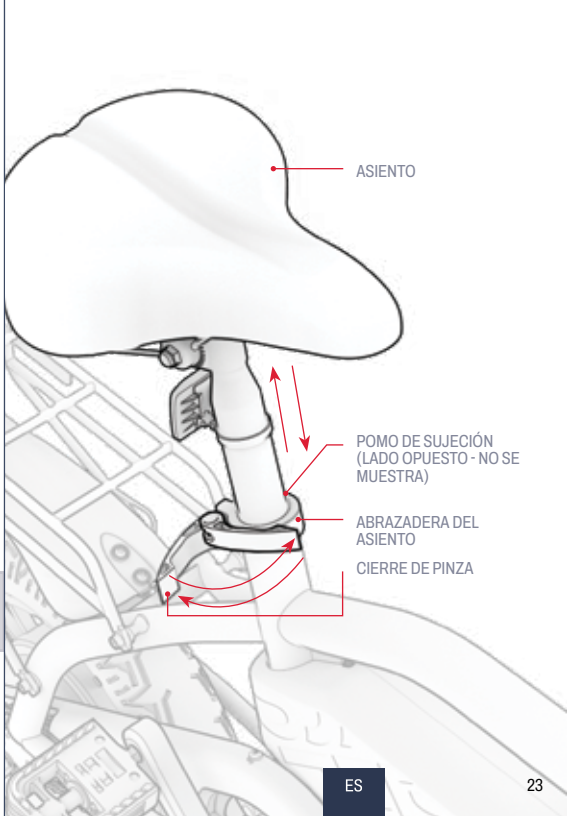

4. INSTRUCCIONES DE FUNCIONAMIENTO.

4.1 Encendido y apagado

PULSA RÁPIDAMENTE EL BOTÓN DE ENCENDIDO PARA ENCENDER O APAGAR TU E-BIKE.

IMPORTANTE:
- Para conservar la carga de la batería, recuerda siempre apagar la moto cuando hagas una parada en boxes o la guardes por la noche.
- Apague la bicicleta cuando camine con ella para no engranar el motor al girar inadvertidamente el acelerador.

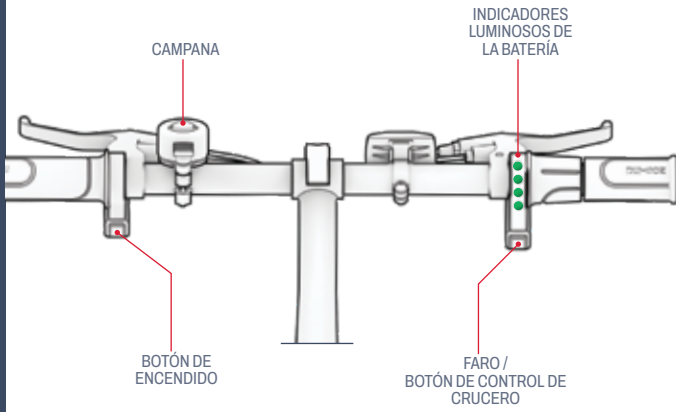

4.2 Comprobación del nivel de carga de la batería

PUEDES CONTROLAR EL NIVEL DE CARGA DE LA BATERÍA MIRANDO LOS INDICADORES LUMINOSOS DE CARGA DE LA BATERÍA.

BATERÍA INDICADOR LUCES	PORCENTAJE APROXIMADO DE CARGA RESTANTE*
4 VERDE LUCES ○○○○	76% - 100%
3 VERDE LUCES ○○○	51% - 75%
2 VERDE LUCES ○○	26% - 50%
1 VERDE LUZ ○	<25% ¡Cargue su Jetson AHORA!

IMPORTANTE: El nivel de carga de la batería puede afectar a la capacidad de la bicicleta para alcanzar la velocidad máxima. Es posible que notes una reducción de la velocidad cuando la carga de la batería descienda por debajo del 25%.

IMPORTANTE: Cuando la carga de la batería se agote hasta el 0%, la e-bike se apagará. Cárguela a plena potencia (consulte la sección 2.8) antes de su próximo uso.

**SÓLO APROXIMACIÓN. PUEDE VARIAR EN FUNCIÓN DEL USO.*

4.3 Utilización de los faros

SI CIRCULA EN CONDICIONES DE POCA LUZ, ENCIENDA EL FARO PARA PODER VER MEJOR LA CARRETERA Y LOS CICLISTAS QUE SE APROXIMAN PUEDEN VERLE MEJOR. EL FARO SÓLO SE ENCENDERÁ CUANDO EL MOTOR TAMBIÉN ESTÉ ENCENDIDO.

PARA ENCENDER O APAGAR LOS FAROS: MANTENGA PULSADO EL BOTÓN DE LOS FAROS / CRUISE CONTROL DURANTE 4 SEGUNDOS.

4.4 Utilización de la campana

UTILIZA EL TIMBRE PARA ALERTAR A OTROS CICLISTAS Y PEATONES.

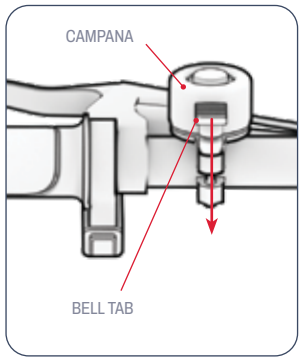

PARA HACER SONAR LA CAMPANA: PRESIONE LA LENGÜETA DE LA CAMPANA RÁPIDA Y ENÉRGICAMENTE CON EL PULGAR IZQUIERDO.

Personaliza tu bicicleta eléctrica según
tus necesidades de transporte.

4.5 Uso soporte del RackIt sistema de carga inteligente

SU BICICLETA ELÉCTRICA ESTÁ EQUIPADA CON EL PORTAEQUIPAJES JETSON RACKIT SISTEMA DE CARGA INTELIGENTE.

Para asegurar su carga con la correa elástica incluida:

1. COLOQUE LA CARGA EN LA REJILLA.
2. DESLICE 1 GANCHO DE UNA CORREA ELÁSTICA EN UN BUCLE DE FIJACIÓN ELÁSTICA DEL PORTAEQUIPAJES.
3. ESTIRE LA CORREA ELÁSTICA SOBRE LA CARGA Y ALREDEDOR DEL PORTAEQUIPAJES HASTA QUE ESTÉ TENSA.
4. FIJE EL OTRO GANCHO DE LA CORREA ELÁSTICA EN EL OTRO BUCLE DE FIJACIÓN ELÁSTICA.
5. COMPRUEBE QUE LA CORREA ELÁSTICA Y LA CARGA ESTÁN BIEN SUJETAS.

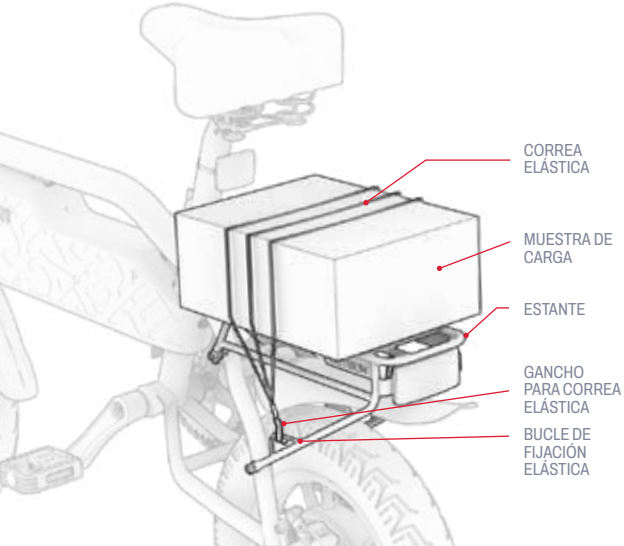

⚠ **IMPORTANTE:** La correa elástica debe quedar siempre ajustada sobre la carga. Dependiendo del tamaño de la carga y de la longitud de la correa elástica, puede ser necesario pasar la correa por debajo del portaequipajes y por encima de la carga antes de asegurar el segundo gancho en un bucle de fijación elástica.

POR SEGURIDAD Y PROTECCIÓN:

- Asegure siempre la carga al portaequipajes con una correa elástica. Nunca conduzca con la carga sin asegurar.
- Limite el contenido del portaequipajes a 11,3 kg (25 lb).
- Asegúrese de que el peso total transportado (piloto más carga) no exceda de 220 LB (100 kg).
- No desborde la rejilla.
- Asegúrese siempre de que ninguna parte de la carga estorbe a las ruedas, frenos, pedales, cadenas u otros movimientos o mecanismos de la bicicleta.

IMPORTANTE:

- La adición de carga con un peso significativo puede afectar al rendimiento de su e-bike. Para más detalles sobre las condiciones que pueden afectar al rendimiento, consulte la sección 5.8.
- No deje nunca la carga desatendida en la e-bike.

4.6 Utilización del caballete

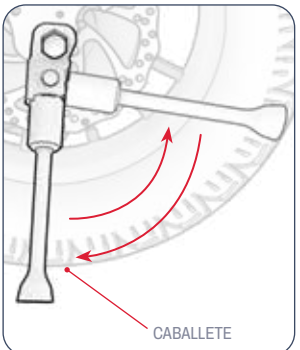

PARA UTILIZAR LA PATA DE CABRA: GÍRELA HACIA ABAJO E INCLINE SUAVEMENTE SU E-BIKE SOBRE ELLA PARA PONERSE DE PIE.

PARA SUBIR EL CABALLETE: GÍRELO HACIA ARRIBA.

IMPORTANTE: Suba siempre el caballete antes de iniciar la marcha.

4.7 Plegar y desplegar los pedales

Para doblar:

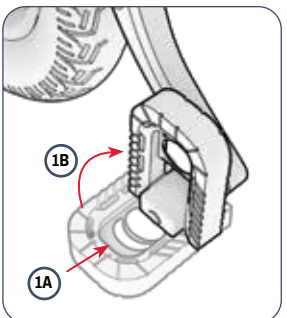

1. EMPUJE EL PEDAL HACIA EL BRAZO DE LA BIELA (A) Y HACIA ARRIBA (B) HASTA QUE QUEDE PLEGADO.

Desplegarse:

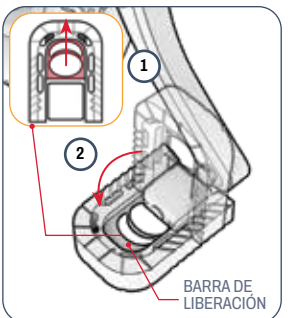

1. COLOQUE LOS DEDOS ALREDEDOR DE LA BARRA DE LIBERACIÓN SITUADA EN EL INTERIOR DEL PEDAL.
2. TIRE HACIA FUERA Y HACIA ABAJO HASTA QUE EL PEDAL ENCAJE EN SU SITIO.


JETSON

5. INSTRUCCIONES DE MUDANZA Y ALMACENAMIENTO.

5.1 Montar en bicicleta eléctrica

DESPEGUE EN SU JETSON DE 3 MANERAS DIFERENTES:

1. CON PEDALEO ASISTIDO (SECCIÓN 5.2)
2. UTILIZANDO SÓLO LA FUERZA DEL PEDAL (APARTADO 5.3)
3. UTILIZAR EL ACELERADOR PARA TODA LA POTENCIA DEL MOTOR (APARTADO 5.4)
4. CONECTADO AL CONTROL DE CRUCERO (SECCIÓN 5.5)

5.2 Utilización de la asistencia electrónica al pedaleo

CUANDO PEDALEAS CON LA POTENCIA ACTIVADA, EL MOTOR DARÁ IMPULSOS DE POTENCIA A LOS PEDALES PARA COMPLEMENTAR TU ESFUERZO. CON LA "ASISTENCIA AL PEDALEO", PUEDES LLEGAR MÁS LEJOS Y MÁS RÁPIDO CON MENOS ESFUERZO.

PARA QUE MANTENGAS EL CONTROL DE LA VELOCIDAD, LA ASISTENCIA AL PEDALEO SERÁ PROPORCIONAL A TU ESFUERZO.

- **PEDALEO MÁS SUAVE** → PEQUEÑOS IMPULSOS DE ASISTENCIA DEL MOTOR PARA QUE PUEDAS MANTENER UNA VELOCIDAD MODERADA.
- **PEDALEO MÁS DURO** → MAYORES IMPULSOS DE ASISTENCIA DEL MOTOR PARA QUE PUEDAS RODAR A UN RITMO MÁS RÁPIDO.

5.3 Bicicleta tradicional

PUEDE MONTAR EN SU E-BIKE COMO EN UNA BICICLETA TRADICIONAL, UTILIZANDO ÚNICAMENTE LA FUERZA DEL PEDAL. SIMPLEMENTE PEDALEA COMO LO HARÍAS EN UNA BICICLETA TRADICIONAL, SIN ENCENDER EL MOTOR.

NOTA: Sin la moto encendida, no se puede hacer uso del faro.

5.4 Uso del acelerador

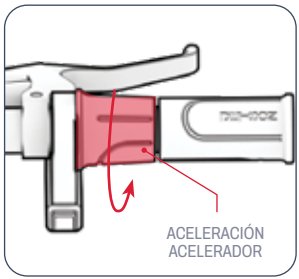

PARA CONDUCIR LA E-BIKE COMO UNA MOTO DEJE DE PEDALEAR Y MANTENGA LOS PIES APOYADOS EN LOS PEDALES. PARA ACELERAR, GIRE LENTAMENTE EL ACELERADOR HACIA USTED CON LA MANO DERECHA.

- CUANTO MÁS GIRE EL ACELERADOR, MÁS SE ENGRANARÁ EL MOTOR Y MÁS RÁPIDO SE DESPLAZARÁ.
- PARA EVITAR RÁFAGAS REPENTINAS DE VELOCIDAD, GIRE SIEMPRE EL ACELERADOR GRADUALMENTE.

PARA REDUCIR LA VELOCIDAD: SUELTE SUAVEMENTE EL ACELERADOR.

⚠ **IMPORTANTE:** Apoye siempre los pies en los pedales, incluso cuando no esté pedaleando. Nunca conduzcas con ellos colgando del lateral de la bicicleta.

5.5 Activar el control de crucero

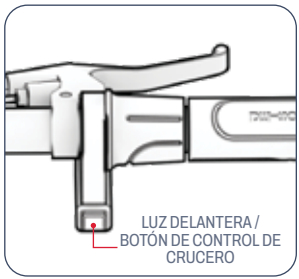

EL CONTROL DE CRUCERO BLOQUEA LA BICICLETA A UN RITMO DETERMINADO. UNA VEZ CONFIGURADO EL CONTROL DE CRUCERO, EL MOTOR SE ENCARGARÁ DE MANTENER EL RITMO, SIN NECESIDAD DE ACELERAR NI PEDALEAR.

1. UTILICE EL ACELERADOR PARA ALCANZAR Y MANTENER LA VELOCIDAD DESEADA.
2. PULSE RÁPIDAMENTE EL BOTÓN DE LOS FAROS / CONTROL DE CRUCERO CON EL PULGAR DERECHO.
3. SUELTA EL ACELERADOR, MANTÉN LOS PIES QUIETOS SOBRE LOS PEDALES Y DISFRUTA DE LA CONDUCCIÓN.

PARA DESACTIVAR EL CONTROL DE CRUCERO: GIRE SUAVEMENTE EL ACELERADOR, APRIETE UNO DE LOS FRENOS DE MANO O PULSE RÁPIDAMENTE EL BOTÓN DE CONTROL DE CRUCERO.

5.6 Utilización de los frenos

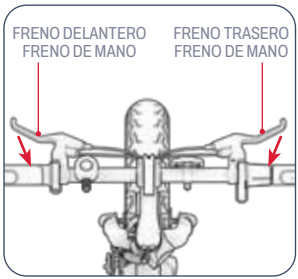

- APRIETE UNO O AMBOS FRENOS DE MANO PARA REDUCIR LA VELOCIDAD.
- APRIETE CON MÁS FUERZA PARA DETENERSE POR COMPLETO.
- PARA EVITAR MOVIMIENTOS BRUSCOS, INTENTE APRETAR EL/LOS FRENO(S) DE MANO GRADUALMENTE.
  - FRENO DE MANO IZQUIERDO ➔ FRENO RUEDA DELANTERA
  - FRENO DE MANO DERECHO ➔ FRENO RUEDA TRASERA

5.7 Seguridad del casco

EL MOTORISTA DEBE LLEVAR CASCO EN TODO MOMENTO.

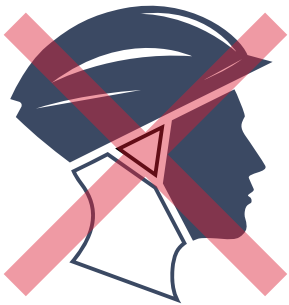

POSICIONAMIENTO INCORRECTO:
LA FRENTE ESTÁ EXPUESTA.
PODRÍA PRODUCIRSE UNA CAÍDA
EN LESIONES GRAVES.



POSICIONAMIENTO ADECUADO:
LA FRENTE ESTÁ CUBIERTA
POR EL CASCO.

**LLEVE CASCO, ROPA, CALZADO Y EQUIPO DE SEGURIDAD ADECUADOS. EVITE LA ROPA QUE PUEDA ENGANCHARSE EN LAS RUEDAS O DEBAJO DE ÉLLAS. SE RECOMIENDA LLEVAR CALZADO PLANO Y CERRADO. UTILICE UN CASCO HOMOLOGADO ASTM F1492 Y EQUIPO DE PROTECCIÓN PARA EVITAR LESIONES EN CASO DE ACCIDENTE.*

5.8 Maximización de la velocidad y el tiempo de ejecución

EN CONDICIONES IDEALES, EL KILOMETRAJE MÁXIMO QUE PUEDE ALCANZARSE POR BATERÍA TOTALMENTE CARGADA ES DE 19 MILLAS (30,6 KM) SI SE UTILIZA EXCLUSIVAMENTE EL ACELERADOR. LA VELOCIDAD MÁXIMA ES DE 15,5 MPH (25 KM/H). CUANTO MÁS TENGA QUE TRABAJAR EL MOTOR, MÁS RÁPIDO SE AGOTARÁ LA BATERÍA. LOS SIGUIENTES FACTORES TAMBIÉN AFECTAN A LA VELOCIDAD Y A LA AUTONOMÍA.

Superficie de conducción:
DESPLAZARSE SOBRE UNA SUPERFICIE RUGOSA REQUIERE MÁS POTENCIA MOTRIZ QUE HACERLO SOBRE UNA LISA.

Peso de transporte:
- MÁS PESO (PILOTO MÁS CARGA) DISMINUYE LA AUTONOMÍA ALCANZABLE.
- EL ALCANCE Y LA VELOCIDAD MÁXIMOS PUEDEN ALCANZARSE CON UN PESO DE TRANSPORTE DE 100 KG (220 LB) O MENOS.

Estilo de conducción:
- LOS ARRANQUES Y PARADAS FRECUENTES REDUCEN LA AUTONOMÍA.
- UTILIZAR TU PROPIO ESFUERZO PARA PEDALEAR ALIVIARÁ LA DEMANDA DEL MOTOR Y AUMENTARÁ TU AUTONOMÍA.

Temperatura del aire:
LA TEMPERATURA IDEAL PARA CONDUCIR Y GUARDAR LA E-BIKE OSCILA ENTRE 10°C Y 35°C (50°F - 95°F).

Inclinación:
EL MOTOR TIENE QUE TRABAJAR MÁS CUESTA ARRIBA QUE EN TRAMOS LLANOS O CUESTA ABAJO.

Mantenimiento de la batería:
LA CARGA OPORTUNA DE LA BATERÍA DESPUÉS DE CADA USO AYUDA A MANTENER SU CAPACIDAD Y RESISTENCIA.

INSTRUCCIONES DE MANTENIMIENTO PARA EL USUARIO.

Cuida bien de tu Jetson para que circule con suavidad y seguridad. Aquí te explicamos cómo:

Manejando tu Jetson:

- EVITE EXPONER SU E-BIKE A VIBRACIONES FUERTES O IMPACTOS FÍSICOS INTENSOS.
- NO DESMONTE NUNCA LA BATERÍA.
- MANTÉN TU E-BIKE ALEJADA DEL AGUA Y LA HUMEDAD.
- CIRCULE POR SUPERFICIES LISAS Y PLANAS PARA EVITAR ROTURAS.
- NO TRANSPORTE NUNCA SU E-BIKE POR LAS RUEDAS, EL SILLÍN Y/O EL MANILLAR.
- TENGA CUIDADO DE NO TIRAR O ENGANCHAR EL CABLEADO QUE CONECTA EL MOTOR CON LOS COMPONENTES DEL MANILLAR.

Instrucciones de almacenamiento:

- CARGUE COMPLETAMENTE LA BATERÍA ANTES DE GUARDAR EL PRODUCTO DURANTE LARGOS PERIODOS DE TIEMPO.
- CUANDO ESTÉ ALMACENADA DURANTE LARGOS PERIODOS DE TIEMPO, CARGUE COMPLETAMENTE LA BATERÍA UNA VEZ AL MES.
- CUBRA EL PRODUCTO PARA PROTEGERLO DEL POLVO.
- ALMACENE EL PRODUCTO EN INTERIORES Y EN UN LUGAR SECO A UNA TEMPERATURA ENTRE 10°C Y 35°C (50°F Y 95°F).

Limpieza de su Jetson:

- ASIENTO Y BASTIDOR - LIMPIE CON UN PAÑO HÚMEDO SIN POLVO O HUMEDECIDO EN ALCOHOL. A CONTINUACIÓN, UTILICE UN PAÑO SECO SIN POLVO.
- MANILLAR - LÍMPIELO CON JABÓN SUAVE UTILIZANDO UN PAÑO HÚMEDO SIN POLVO. ELIMINE EL EXCESO DE JABÓN CON OTRO PAÑO HÚMEDO.
- COMPONENTES DE LAS RUEDAS - LÍMPIELOS CON UN PAÑO HÚMEDO SIN POLVO.
- NEUMÁTICOS - LÍMPIELOS CON UN PAÑO HÚMEDO SIN POLVO. TAMBIÉN SE PUEDE UTILIZAR UN PRODUCTO DE ACABADO O LIMPIADOR DE NEUMÁTICOS.

⚠ **ADVERTENCIA:** No rocíe ni aplique agua directamente sobre el producto. El agua puede dañar el cableado, el compartimento de la batería y las luces, así como deteriorar el cuadro, todo lo cual podría provocar un mal funcionamiento que pondría en peligro la seguridad del ciclista.

⚠ Precauciones con la batería:

SU PRODUCTO TIENE UNA BATERÍA DE IONES DE LITIO. TENGA CUIDADO AL MANIPULARLA.

- MANTENER EL PRODUCTO ALEJADO DEL FUEGO Y DEL CALOR EXCESIVO.
- EVITE LOS CHOQUES FÍSICOS INTENSOS, LAS VIBRACIONES FUERTES O LOS IMPACTOS.
- PROTEGER EL PRODUCTO DEL AGUA O LA HUMEDAD.
- NO COLOQUE NI ALMACENE EL PRODUCTO AMONTONADO ENCIMA O DEBAJO DE OTROS OBJETOS.
- NO DESMONTE EL PRODUCTO NI SU BATERÍA.
- NO TIRE EL PRODUCTO A LA BASURA. LLEVE EL PRODUCTO A UNA INSTALACIÓN ESPECIALIZADA EN RESIDUOS ELECTRÓNICOS O A UN CENTRO DE RECICLAJE DE BATERÍAS. PARA OBTENER MÁS INFORMACIÓN SOBRE LOS CENTROS DE ELIMINACIÓN MÁS CERCANOS, PÓNGASE EN CONTACTO CON SU AYUNTAMIENTO O EMPRESA DE TRANSPORTE DE RESIDUOS.
- SI LA BATERÍA DEL PRODUCTO SE CALIENTA O MUESTRA SIGNOS DE SOBRECALENTAMIENTO, EMITE UN OLOR O SONIDO INUSUAL, PIERDE LÍQUIDO O GAS, O CAMBIA DE FORMA O COLOR, HÁGALO INMEDIATAMENTE:
  1. SI ESTÁ EN USO, DEJE DE UTILIZAR EL PRODUCTO INMEDIATAMENTE. RETIRE EL CABLE DE CARGA DEL PRODUCTO SI ESTÁ ENCHUFADO.
  2. DEJE DE UTILIZAR EL PRODUCTO.
  3. SI ES SEGURO HACERLO, TRASLADE EL PRODUCTO A UN ESPACIO DESPEJADO Y ALEJADO DE CUALQUIER OBJETO INFLAMABLE.
  4. LLAME A LOS SERVICIOS DE EMERGENCIA LOCALES PARA OBTENER AYUDA.
  5. LAVE A FONDO CON AGUA CORRIENTE LIMPIA LOS OJOS O LAS ZONAS DE LA PIEL QUE HAYAN ENTRADO EN CONTACTO CON EL LÍQUIDO ELECTROLÍTICO DE LA BATERÍA QUE GOTEA Y BUSQUE ATENCIÓN MÉDICA ADICIONAL.
- SI TIENE ALGÚN PROBLEMA CON LA BATERÍA, PÓNGASE EN CONTACTO CON EL EQUIPO DE ATENCIÓN AL CLIENTE DE JETSON.

COBERTURA DE LA GARANTÍA.

GARANTÍA GENERAL LIMITADA

SU NUEVO PRODUCTO JETSON ESTÁ GARANTIZADO CONTRA DEFECTOS DE MATERIALES Y MANO DE OBRA, TAL Y COMO SE INDICA EN RIDEJETSON.COM/WARRANTY , DURANTE UN PERIODO DE TIEMPO A PARTIR DE LA FECHA DE COMPRA ORIGINAL AL POR MENOR CUANDO SE UTILICE DE ACUERDO CON LOS MANUALES DE USUARIO DE JETSON (CONSULTE RIDEJETSON.COM/SUPPORT). **EN VIRTUD DE ESTA GARANTÍA, PODRÁ DIRIGIR SUS RECLAMACIONES A JETSON INCLUSO EN SITUACIONES EN LAS QUE HAYA ADQUIRIDO EL PRODUCTO JETSON EN UNO DE NUESTROS DISTRIBUIDORES AUTORIZADOS.** PARA LEER LOS TÉRMINOS COMPLETOS DE NUESTRA GARANTÍA, VISITE RIDEJETSON.COM/WARRANTY.

MANTENER EN TACTO.

No deje de seguir a @ridejetson en las redes sociales para enterarte de fantásticas ofertas, sorteos y todas las novedades de Jetson.

JETSON

¿TE GUSTA TU COCHE?

Deje su opinión en ridejetson.com/reviews. Estamos impacientes por saber de ti #MakeMoves

¿PREGUNTAS? VAMOS AYUDA.

RIDEJETSON.COM/SUPPORT
RIDEJETSON.COM/CHAT

1-844-585-7462

Para ejercer la garantía o infórmese sobre cobertura de la garantía, póngase en contacto con nosotros directamente.

www.ridejetson.com

JETSON

2025, TRURIDE TECH. TODOS LOS DERECHOS RESERVADOS.
FABRICADO PARA TRURIDE TECH LLC.
JETSON® ES UNA MARCA REGISTRADA UTILIZADA BAJO LICENCIA DE JETSTREAM BRANDS LLC. NINGUNA PARTE DE ESTE DOCUMENTO, INCLUYENDO FORMA, GRÁFICOS Y DISEÑO, PUEDE SER REPRODUCIDA O TRANSMITIDA EN CUALQUIER FORMA O POR CUALQUIER MEDIO.

FABRICADO EN YUEYANG, CHINA
IMPORTADO POR TRURIDE TECH LLC.
PO BOX 461, JERSEY CITY, NJ 07302-9998

CÓDIGO DE FECHA: 05/2025
EDICIÓN DEL DOCUMENTO: V1.0
FABRICADO EN CHINA

ПУТЕВОДИТЕЛЬ ДЛЯ ВАШЕЙ ПОЕЗДКИ.

ВАЖНО:
Внимательно прочитайте и сохраните для дальнейшего использования.

С ПОМОЩЬЮ
интеллектуальной грузовой системы RackIt

JETSON

SHADOW

Электровелосипед с толстыми шинами.

МОДЕЛЬ SKU(S): JSHDW-GRY



НАШИ ДВА ГЛАВНЫХ ПРАВИЛА:

БЕРЕГИТЕ СЕБЯ. РАЗВЛЕКАЙТЕСЬ!

Содержание

Предупреждения о безопасности 3
1. О вашем продукте
1.1 Обзор продукции 6
1.2 Что в коробке 8
1.3 Характеристики продукта 9
1.4 Онлайн-ресурсы 9
2. Инструкции по установке
2.1 Начальные заметки 10
2.2 Пригодность к езде 10
2.3 Раскладывание и складывание руля 11
2.4 Крепление сиденья 13
2.5 Крепление педалей 14
2.6 Обеспечение безопасности колокола 15
2.7 Крепление переднего отражателя 15
2.8 Зарядка аккумулятора 16
3. Подготовка к поездке
3.1 Проверка безопасности перед поездкой . . . 18
3.2 Накачка и давление в шинах 19
3.3 Проверка и регулировка тормозов 20
3.4 Регулировка поворота рукоятки 22
3.5 Перестановка сиденья 23
4. Инструкция по эксплуатации
4.1 Включение и выключение питания 24
4.2 Проверка уровня заряда аккумулятора . . . 25
4.3 Использование фары 25
4.4 Использование колокола 25
4.5 Использование грузовой системы RackIt . . 26
4.6 Использование подставки 28
4.7 Складывание и раскладывание педалей . . 28
5. Инструкции по переезду и хранению
5.1 Езда на электронном велосипеде 30
5.2 Использование электронной педали помощи . 30
5.3 Традиционные велосипеды 30
5.4 Использование дросселя 31
5.5 Активация круиз-контроля 31
5.6 Использование тормозов 31
5.7 Безопасность шлема 32
5.8 Максимизация скорости и времени работы . . 33
Уход и обслуживание 34
Гарантийное покрытие 36

ПРЕДУПРЕЖДЕНИЯ О БЕЗОПАСНОСТИ.

СОХРАНЯЙТЕ ЭТИ ИНСТРУКЦИИ.

УКАЗАНИЯ О РИСКЕ ВОЗГОРАНИЯ ИЛИ ТРАВМИРОВАНИЯ ЛЮДЕЙ И ВАЖНЫЕ УКАЗАНИЯ ПО БЕЗОПАСНОСТИ

- Перед использованием, пожалуйста, внимательно прочитайте руководство пользователя и предупреждения по безопасности, убедитесь, что вы понимаете и принимаете все инструкции по безопасности. Пользователь будет нести ответственность за любые потери или повреждения, вызванные неправильным использованием.
- **Неправильное использование зарядного устройства может привести к возгоранию и взрыву, что повлечет за собой повреждение имущества, травмы и смерть.**
- Перед каждым циклом работы оператор должен выполнить предэксплуатационные проверки, указанные производителем: Все защитные кожухи и колодки, изначально поставляемые производителем, находятся на своих местах и в исправном состоянии; Тормозная система функционирует должным образом; Все защитные кожухи осей, защитные кожухи цепи или другие кожухи или защитные устройства, поставляемые производителем, находятся на своих местах и в исправном состоянии; Шины находятся в хорошем состоянии, накачаны должным образом и имеют достаточный остаток протектора; Территория, на которой будет эксплуатироваться изделие, должна быть безопасной и пригодной для безопасной эксплуатации.
- Обслуживание и ремонт компонентов должны осуществляться в соответствии со спецификациями производителя и с использованием только разрешенных производителем запасных частей, а установка должна производиться дилерами или другими квалифицированными специалистами.
- Предупреждение о недопустимости перезарядки неперезаряжаемых аккумуляторов.
- Не допускайте контакта рук, ног, волос, частей тела, одёжды или других подобных предметов с движущимися частями, колесами или трансмиссией во время работы двигателя.
- Данное изделие не должно использоваться детьми или лицами с ограниченными физическими, сенсорными или умственными способностями, а также с недостаточным опытом и знаниями, если только они не получили надзор или инструктаж (IEC 60335-1/A2:2006).
- Дети без присмотра взрослых не должны играть с изделием (IEC 60335-1/A2:2006).
- Необходим присмотр взрослых.
- Запрещается использовать устройства для выполнения гонок, трюковой езды или других маневров, которые могут привести к потере управления или вызвать неконтролируемые действия или реакции оператора/пассажира.
- Никогда не используйте вблизи автотранспорта.
- Избегайте острых кочек, дренажных решеток и резких перепадов поверхности. Продукт может внезапно остановиться.
- Избегайте улиц и поверхностей с водой, песком, гравием, грязью, листьями и другим мусором. Влажная погода ухудшает сцепление с дорогой, торможение и видимость.
- Избегайте поездок вблизи легковоспламеняющихся газов, пара, жидкостей или пыли, которые могут вызвать пожар.
- Операторы должны придерживаться всех рекомендаций и инструкций производителя, а также соблюдать все законы и постановления: Эксплуатация транспортных средств без фар должна осуществляться только в условиях достаточной видимости при дневном свете; владельцам рекомендуется выделяться (для заметности) с помощью освещения, светоотражателей, а для низко идущих транспортных средств - сигнальных флагов на гибких шестах.
- Лица со следующими заболеваниями должны быть предостережены от работы: Сердечно-сосудистые заболевания; беременные женщины; лица с заболеваниями головы, спины или шеи или перенесшие операции на этих участках тела; лица с любыми психическими или физическими заболеваниями,

которые могут сделать их восприимчивыми к травмам или ослабить их физическую ловкость или умственные способности, чтобы распознать, понять и выполнить всё инструкции по безопасности и быть способными принять опасности, присущие использованию устройства.

- Не катайтесь ночью.
- Не катайтесь после приема алкоголя или лекарств, отпускаемых по рецепту.
- Не переносите предметы во время езды.
- Никогда не работайте с изделием босиком.
- Всегда носите обувь и держите шнурки завязанными.
- Следите за тем, чтобы ваши ноги всегда надежно стояли на педалях.
- Операторы всегда должны использовать соответствующую защитную одежду, включая, но не ограничиваясь, шлем с соответствующим сертификатом и любое другое оборудование, рекомендованное производителем: Всегда надевайте защитное снаряжение, такое как шлем, наколенники и локтевые щитки.
- Всегда уступайте дорогу пешеходам.
- Будьте внимательны к предметам, находящимся впереди и вдали от вас.
- Не позволяйте себе отвлекаться во время езды, например, отвечать на телефонные звонки или заниматься какими-либо другими делами.
- На изделии не может кататься более одного человека.
- Когда вы едете вместе с другими велосипедистами, всегда держите безопасную дистанцию, чтобы избежать столкновения.
- При повороте обязательно сохраняйте равновесие.
- Езда с неправильно отрегулированными тормозами опасна и может привести к серьезным травмам или смерти.
- Во время работы тормоз может нагреваться, не прикасайтесь к нему голой кожей.
- Слишком резкое или внезапное нажатие на тормоз может заблокировать колесо, что приведет к потере контроля и падению. Внезапное или чрезмерное нажатие на тормоз может привести к травмам или смерти.
- Если тормоз ослабнет, отрегулируйте его с помощью шестигранного ключа, отвертки или другого подходящего инструмента или обратитесь в службу технической поддержки Jetson.
- Немедленно заменяйте изношенные или сломанные детали.
- Перед поездкой проверьте, все ли знаки безопасности на месте и понятны ли они.
- Владелец должен разрешить использование и эксплуатацию устройства после демонстрации того, что операторы могут понимать и управлять всеми компонентами устройства до его использования.
- Не катайтесь без надлежащей подготовки. Не катайтесь на высоких скоростях, по неровной местности или на склонах. Не выполняйте трюки и не поворачивайте резко.
- Рекомендуется для зарядки в помещении.
- Рекомендуется для использования на открытом воздухе.
- Длительное воздействие ультрафиолетовых лучей, дождя и других факторов может повредить материалы корпуса, поэтому храните его в помещении, когда он не используется.
- На велосипедах eBikes, не предназначенных для использования в высокогорных районах, где может потребоваться увеличение электрических промежутков в электрических цепях, должно быть указано, что они не предназначены для использования на высоте более 2000 м над уровнем моря.
- Используйте только аккумулятор(ы), указанный(ые) производителем.
- ХРАНИТЕ В ПОМЕЩЕНИИ, КОГДА НЕ ИСПОЛЬЗУЕТЕ. ОСТАВЛЯЙТЕ ЕГО В ПОМЕЩЕНИИ, КОГДА ЗАРЯЖАЕТЕ ИЛИ НЕ КАТАЕТЕСЬ.
- **ОСТОРОЖНО** - Риск возгорания - Все детали не могут быть разобраны пользователем.
- **ПРЕДУПРЕЖДЕНИЕ** - опасность возгорания - нет частей, обслуживаемых пользователем.
- Вес велосипедиста не должен превышать 220 фунтов (100 кг).

МОДИФИКАЦИИ

Не пытайтесь разбирать, модифицировать, ремонтировать или заменять устройство или какие-либо его компоненты без указания специалистов отдела обслуживания Jetson. Это приведет к аннулированию гарантии и может стать причиной неисправностей, которые могут привести к травмам.

ДОПОЛНИТЕЛЬНЫЕ МЕРЫ ПРЕДОСТОРОЖНОСТИ ПРИ ЭКСПЛУАТАЦИИ

Не поднимайте изделие с земли, когда оно включено и колеса находятся в движении. Это может привести к свободному вращению колес, что может стать причиной травмы для вас или других людей, находящихся рядом. Не прыгайте на изделие и с него, а также не прыгайте во время его использования. Во время работы всегда держите ноги на подставке для ног. Перед использованием всегда проверяйте заряд аккумулятора.

УТИЛИЗАЦИЯ ИСПОЛЬЗОВАННОГО АККУМУЛЯТОРА

Аккумулятор может содержать опасные вещества, которые могут угрожать окружающей среде и здоровью людей. Этот символ,  нанесенный на батарею и/или упаковку, указывает на то, что использованная батарея не должна рассматриваться как бытовой отход. Батареи следует сдавать на переработку в соответствующий пункт приема. Обеспечив правильную утилизацию использованных батарей, вы поможете предотвратить возможные негативные последствия для окружающей среды и здоровья человека. Вторичная переработка материалов поможет сохранить природные ресурсы. Для получения дополнительной информации о переработке использованных батареек обратитесь в местную муниципальную службу утилизации отходов.

УВЕДОМЛЕНИЕ О СОБЛЮДЕНИИ

Данное устройство соответствует части 15 правил FCC. Эксплуатация устройства разрешена при соблюдении следующих двух условий: (1) устройство не должно создавать вредных помех, и (2) устройство должно принимать любые помехи, включая помехи, которые могут вызвать нежелательную работу.
Внимание: Изменения или модификации данного устройства, не одобренные стороной, ответственной за соответствие, могут лишить пользователя права на эксплуатацию оборудования.
ПРИМЕЧАНИЕ: Данное оборудование было протестировано и признано соответствующим ограничениям для цифровых устройств класса B в соответствии с частью 15 правил FCC. Эти ограничения предназначены для обеспечения разумной защиты от вредных помех при установке в жилых помещениях. Данное оборудование генерирует, использует и может излучать радиочастотную энергию и, если оно установлено и используется не в соответствии с инструкциями, может создавать вредные помехи для радиосвязи. Однако нет никакой гарантии, что помехи не возникнут в конкретной установке. Если данное оборудование создает вредные помехи для радио- или телевизионного приема, что можно определить, выключив и включив оборудование, пользователю рекомендуется попытаться устранить помехи одним или несколькими из следующих способов:

- Переориентируйте или переместите приемную антенну.
- Увеличьте расстояние между оборудованием и приемником.
- Подключите оборудование к розетке в цепи, отличной от той, к которой подключен ресивер.
- Обратитесь за помощью к дилеру или опытному специалисту по радио/ТВ.
- Для обеспечения соответствия ограничениям FCC класса B с данным устройством необходимо использовать экранированные кабели.

⚠ ВНИМАНИЕ:

Несоблюдение следующих инструкций может привести к травмам ребенка или окружающих.

- Во время сборки держите мелкие детали вдали от детей.
- Сборка и демонтаж аксессуара должны осуществляться взрослым.
- Часто осматривайте изделие на предмет повреждений.

*** ТРЕБУЕТСЯ СБОРКА ДЛЯ ВЗРОСЛЫХ.**

⚠ ВНИМАНИЕ:

Чтобы снизить риск травм, необходим присмотр взрослых. Никогда не используйте на проезжей части, вблизи автотранспорта, на крутых склонах или ступенях, в бассейнах или других водоемах; всегда надевайте обувь и не допускайте более 1 велосипедиста.

ВАЖНЫЕ УКАЗАНИЯ ПО БЕЗОПАСНОСТИ

ПРЕДУПРЕЖДЕНИЕ - При использовании данного изделия необходимо всегда соблюдать основные меры предосторожности, включая следующие:

(A) Перед использованием продукта прочтите все инструкции.

(B) Чтобы снизить риск травм, необходимо внимательно следить за тем, чтобы изделие использовалось вблизи детей.

(C) Не вставляйте пальцы или руки в изделие.

(D) Не используйте это устройство, если гибкий шнур питания или выходной кабель перетерты, имеют нарушенную изоляцию или любые другие признаки повреждения.

(E) Для всего оборудования в инструкциях должно быть указано: Данное оборудование не предназначено для использования при температуре окружающей среды менее 0°C (32°F) или выше 40°C (104°F).

(F) Для всего оборудования в инструкциях должно быть указано: Аккумулятор предназначен для зарядки при температуре окружающей среды от 0°C (32°F) до 40°C (104°F). Никогда не заряжайте батарею при температуре окружающей среды вне этого диапазона.

КАЛИФОРНИЙСКОЕ ПРЕДЛОЖЕНИЕ 65

⚠ ВНИМАНИЕ:

ЭТОТ ПРОДУКТ МОЖЕТ ПОДВЕРГАТЬ ВАС ВОЗДЕЙСТВИЮ ХИМИЧЕСКИХ ВЕЩЕСТВ, ВКЛЮЧАЯ КАДМИЙ, КОТОРЫЙ, КАК ИЗВЕСТНО ШТАТУ КАЛИФОРНИЯ, МОЖЕТ ВЫЗЫВАТЬ РАК, ВРОЖДЕННЫЕ ДЕФЕКТЫ ИЛИ ДРУГИЕ РЕПРОДУКТИВНЫЕ НАРУШЕНИЯ. ДЛЯ ПОЛУЧЕНИЯ ДОПОЛНИТЕЛЬНОЙ ИНФОРМАЦИИ ПОСЕТИТЕ САЙТ: WWW.P65WARNINGS.CA.GOV.

1. О ВАШЕМ ПРОДУКТЕ.

1.1 Обзор продукции

1. РУЛЬ
   A. ЛЕВЫЙ РУЧНОЙ ТОРМОЗ
   B. КНОПКА ПИТАНИЯ
   C. КОЛОКОЛЬЧИК
   D. ЗАЖИМ РУЛЯ
   E. ПЕРЕДНИЙ ОТРАЖАТЕЛЬ
   F. СВЕТОВОЙ ИНДИКАТОР БАТАРЕИ
   G. ФАРА / КНОПКА КРУИЗ-КОНТРОЛЯ
   H. ДРОССЕЛЬНАЯ ЗАСЛОНКА
   I. ПРАВЫЙ РУЧНОЙ ТОРМОЗ
2. ШТОК РУЛЯ
3. ОТКИДНАЯ ЗАЩЕЛКА СО СТОПОРНЫМ КОЛЬЦОМ
4. ФАРА
5. ДИСКОВЫЙ ТОРМОЗ (×2; ПЕРЕДНИЙ И ЗАДНИЙ)
6. КОЛЕСО(×2; ПЕРЕДНЕЕ И ЗАДНЕЕ)
7. ОТРАЖАТЕЛЬ КОЛЕСА (×2; ПЕРЕДНИЙ И ЗАДНИЙ)
8. ВЕНТИЛЬ ШИНЫ С ПЫЛЕЗАЩИТНЫМ КОЛПАЧКОМ(×2; ПЕРЕДНИЙ И ЗАДНИЙ)
9. ПЕРЕДНИЙ ФЕНДЕР
10. ПЕДАЛЬ*(×2; ЛЕВАЯ И ПРАВАЯ)
11. ШАТУН
12. ЦЕПЬ
13. КИКСТЕНД
14. ЗАДНЕЕ КРЫЛО
15. СТОЙКА RACKIT SMART CARGO SYSTEM
    A. ПЕТЛЯ ДЛЯ КРЕПЛЕНИЯ ТАРЗАНКИ (×2)
    B. ОТРАЖАТЕЛЬ
16. ЗАЖИМ СИДЕНЬЯ
17. ЗАДНИЙ ОТРАЖАТЕЛЬ
18. СИДЕНЬЕ*
19. ПОРТ ДЛЯ ЗАРЯДКИ С КРЫШКОЙ
20. БУГЕЛЬНЫЙ РЕМЕНЬ
21. ЗАРЯДНОЕ УСТРОЙСТВО
22. ЗАРЯДНЫЙ КАБЕЛЬ

** НЕ ПРИКРЕПЛЯЕТСЯ ЗАРАНЕЕ; ТРЕБУЕТСЯ УСТАНОВКА*

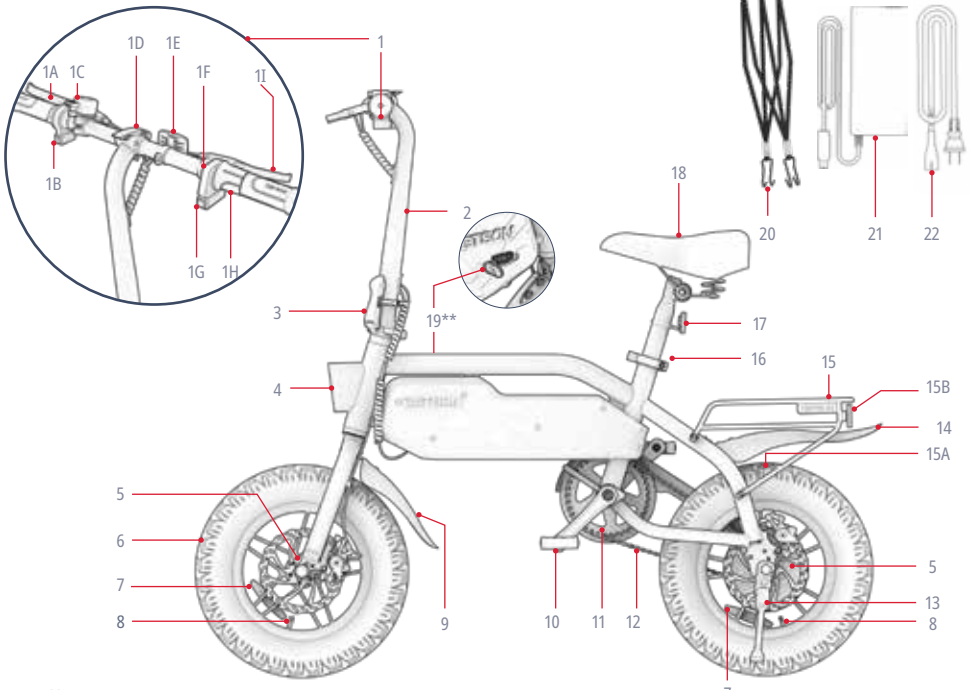

*** ПРОТИВОПОЛОЖНАЯ СТОРОНА ИЗДЕЛИЯ*

ПРИМЕЧАНИЕ: ИЗОБРАЖЕНИЯ МОГУТ НЕ ТОЧНО ОТРАЖАТЬ ВНЕШНИЙ ВИД РЕАЛЬНОГО ПРОДУКТА.

1.2 Что в коробке

В КОМПЛЕКТ ВХОДЯТ ИНСТРУМЕНТЫ ДЛЯ СБОРКИ, НАСТРОЙКИ И ОБСЛУЖИВАНИЯ:

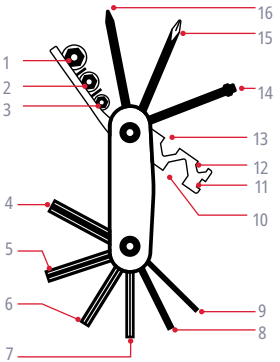

МУЛЬТИИНСТРУМЕНТ ИДЕНТИФИКАЦИЯ НАКОНЕЧНИКА:	
1. 10-МИЛЛИМЕТРОВОЕ ГНЕЗДО	9. ШЕСТИГРАННЫЙ КЛЮЧ 2 ММ
2. 9 ММ ГНЕЗДО	10. ШЕСТИГРАННЫЙ КЛЮЧ 15 ММ
3. 8 ММ ГНЕЗДО	11. СПИЦЕВОЙ КЛЮЧ 14 КАЛИБРА
4. ШЕСТИГРАННЫЙ КЛЮЧ 6 ММ	12. ШЕСТИГРАННЫЙ КЛЮЧ 8 ММ
5. ШЕСТИГРАННЫЙ КЛЮЧ 5 ММ	13. ШЕСТИГРАННЫЙ КЛЮЧ 10 ММ
6. ШЕСТИГРАННЫЙ КЛЮЧ 4 ММ	14. КРЕПЕЖНЫЙ ВИНТ
7. 3 ММ ШЕСТИГРАННЫЙ КЛЮЧ	15. КРЕСТООБРАЗНАЯ ОТВЕРТКА
8. 2.ШЕСТИГРАННЫЙ КЛЮЧ 5 ММ	16. ПЛОСКАЯ ОТВЁРТКА

- Мультиинструмент

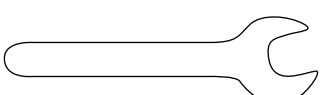

- гаечный ключ 15 мм

1.3 Характеристики продукта

- ОГРАНИЧЕНИЕ ПО ВЕСУ: 220 ФУНТОВ | 100 КГ
- МИНИМАЛЬНЫЙ ВЕС ВЕЛОСИПЕДИСТА: 100 ФУНТОВ | 45,4 КГ
- ВЕС ИЗДЕЛИЯ: 49,2 ФУНТА | 22,3 КГ
- РЕКОМЕНДУЕМЫЙ ВОЗРАСТ: 14+
- МАКСИМАЛЬНАЯ СКОРОСТЬ: 15,5 МИЛЬ В ЧАС* | 25 КМ/Ч*
- МАКСИМАЛЬНАЯ ДАЛЬНОСТЬ: 19 МИЛЬ* | 30,6 КМ*
- АККУМУЛЯТОР: 36 В, 7.8АН
- ТИП АККУМУЛЯТОРА: ЛИТИЙ-ИОННЫЙ
- МОТОР: 350W
- ЗАРЯДНОЕ УСТРОЙСТВО: UL 100 - 240 В
- ВРЕМЯ ЗАРЯДКИ: ДО 5 ЧАСОВ
- МАКСИМАЛЬНЫЙ УГОЛ ПОДЪЕМА: 15°
- ТИП ТОРМОЗОВ: ПЕРЕДНИЕ И ЗАДНИЕ ДИСКОВЫЕ
- РЕКОМЕНДУЕМОЕ ДАВЛЕНИЕ В ШИНАХ: 35 - 45 PSI
- РАЗМЕРЫ ИЗДЕЛИЯ В РАЗВЕРНУТОМ ВИДЕ:
  49.6 ДЮЙМОВ (Д) × 20,7 ДЮЙМА (Ш) × 44,3 ДЮЙМА (В) |
  126,0 СМ (Д) × 52,5 СМ (Ш) × 112,5 СМ (В)
- РАЗМЕРЫ ИЗДЕЛИЯ В СЛОЖЕННОМ ВИДЕ:
  49.6 ДЮЙМОВ (Д) × 15,8 ДЮЙМА (Ш) × 30,3 ДЮЙМА (В) |
  126,0 СМ (Д) × 40,0 СМ (Ш) × 77,0 СМ (В)
- РАЗМЕР ШИНЫ: 14 ДЮЙМОВ (В) × 3 ДЮЙМА (Ш) | 35,5 СМ (В) × 7,6 СМ (Ш)

** АССОРТИМЕНТ, СКОРОСТЬ, ВРЕМЯ РАБОТЫ АККУМУЛЯТОРА И ДРУГИЕ ХАРАКТЕРИСТИКИ МОГУТ ВАРЬИРОВАТЬСЯ В ЗАВИСИМОСТИ ОТ УСЛОВИЙ ЕЗДЫ И САЙТА . БОЛЕЕ ПОДРОБНУЮ ИНФОРМАЦИЮ ОБ УСЛОВИЯХ, КОТОРЫЕ МОГУТ ПОВЛИЯТЬ НА ПРОИЗВОДИТЕЛЬНОСТЬ, СМ. В РАЗДЕЛЕ 5.8.*

1.4 Интернет-ресурсы

Сканируйте, чтобы найти самые актуальные справочные материалы и ресурсы поддержки.

Найдите это руководство пользователя по адресу
https://cdn.shopify.com/s/files/1/2530/6734/files/SHADOW-MANUAL_WEB-1742430167217.pdf

Нашу коллекцию руководств пользователя можно найти по адресу
https://ridejetson.com/pages/product-manuals

2. ИНСТРУКЦИИ ПО УСТАНОВКЕ.

2.1 Начальные заметки

- НАЧНИТЕ СВОЕ ПРИКЛЮЧЕНИЕ ПРАВИЛЬНО. ПЕРЕД ИСПОЛЬЗОВАНИЕМ ДАННОГО ИЗДЕЛИЯ ВНИМАТЕЛЬНО ПРОЧИТАЙТЕ ВСЕ РУКОВОДСТВО ПОЛЬЗОВАТЕЛЯ, ВКЛЮЧАЯ ПРЕДУПРЕЖДЕНИЯ О БЕЗОПАСНОСТИ. УБЕДИТЕСЬ, ЧТО ВЫ ПОНИМАЕТЕ, ПРИНИМАЕТЕ И СОБЛЮДАЕТЕ ВСЕ ТРЕБОВАНИЯ:
  - РЕКОМЕНДАЦИИ ПРОИЗВОДИТЕЛЯ.
  - ИНСТРУКЦИИ ПО ТЕХНИКЕ БЕЗОПАСНОСТИ И ПРЕДУПРЕЖДЕНИЯ.
  - МЕСТНЫЕ ЗАКОНЫ И ПОСТАНОВЛЕНИЯ, КАСАЮЩИЕСЯ ЕЗДЫ И ЭКСПЛУАТАЦИИ.

- БУДЬТЕ ВНИМАТЕЛЬНЫ ПРИ РАСПАКОВКЕ, УДАЛЕНИИ ВСЕХ УПАКОВОЧНЫХ МАТЕРИАЛОВ И УСТАНОВКЕ ВЕЛОСИПЕДА НА ПОДСТАВКУ ПЕРЕД СБОРКОЙ. (СМ. РАЗДЕЛ 4.6)

- НАПРАВЛЕНИЯ, ПРИВЕДЕННЫЕ В ДАННОМ РУКОВОДСТВЕ, - ПРАВОЕ, ЛЕВОЕ, ПЕРЕДНЕЕ/ПЕРЕДНЕЕ И ЗАДНЕЕ/ЗАДНЕЕ - ОРИЕНТИРОВАНЫ ТАК, КАК ИХ ВИДИТ ВЕЛОСИПЕДИСТ, СИДЯЩИЙ НА ЭЛЕКТРОВЕЛОСИПЕДЕ. НАПРИМЕР, "ПРАВАЯ СТОРОНА" ЭЛЕКТРОННОГО ВЕЛОСИПЕДА - ЭТО СТОРОНА, ГДЕ БУДЕТ НАХОДИТЬСЯ ПРАВАЯ РУКА ВЕЛОСИПЕДИСТА.

2.2 Пригодность для гонщика

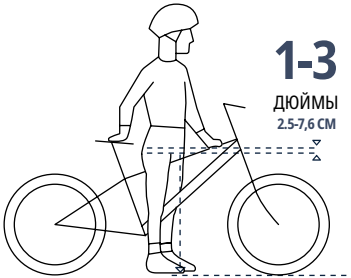

Для безопасной и комфортной езды между промежностью и верхней трубой рамы велосипеда должно быть расстояние не менее 1-3 дюймов (2,5-7,6 см), когда велосипедист сидит на велосипеде, поставив обе ноги ровно на землю.

2.3 Раскладывание и складывание руля

КОГДА РАСКЛАДЫВАТЬ: ДЛЯ УСТАНОВКИ И КАТАНИЯ
КОГДА СКЛАДЫВАТЬ: ДЛЯ ХРАНЕНИЯ И ТРАНСПОРТИРОВКИ

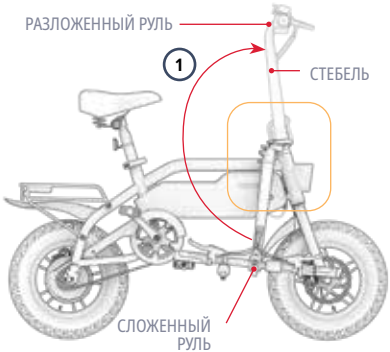

Развернуть:

1. АККУРАТНО ПОДНИМИТЕ РУЛЬ, ПОКА НОЖКА НЕ УПРЕТСЯ В РАМУ ВЕРТИКАЛЬНО.
2. НАЖМИТЕ НА ОТКИДНУЮ ЗАЩЕЛКУ ДО ЩЕЛЧКА В ЗАКРЫТОМ (ЗАПЕРТОМ) ПОЛОЖЕНИИ.
3. ЗАКРЕПИТЕ ЗАЩЕЛКУ С ПОМОЩЬЮ СТОПОРНОГО КОЛЬЦА: ПОВОРАЧИВАЙТЕ КОЛЬЦО ПО ЧАСОВОЙ СТРЕЛКЕ ВОКРУГ СТЕРЖНЯ, ПОКА ВЫСТУП НА КОЛЬЦЕ НЕ ВОЙДЕТ В ПАЗ НА ЗАЩЕЛКЕ.
4. УБЕДИТЕСЬ, ЧТО ЗАЩЕЛКА ЗАФИКСИРОВАНА И ЕЕ НЕВОЗМОЖНО ОТКРЫТЬ.

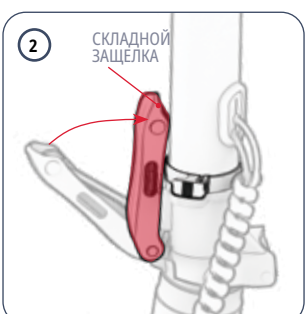

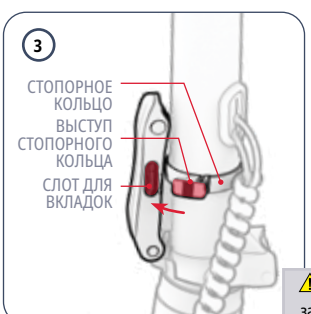



⚠ **ВНИМАНИЕ:** Никогда не катайтесь на электронном велосипеде, если складная защелка не закрыта и не зафиксирована стопорным кольцом.

Сложить:

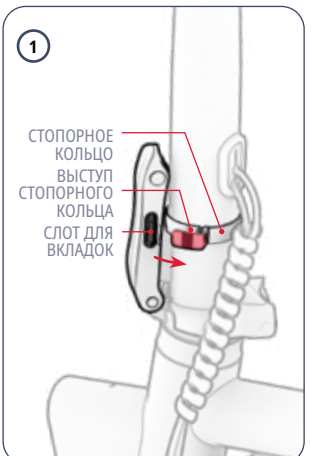

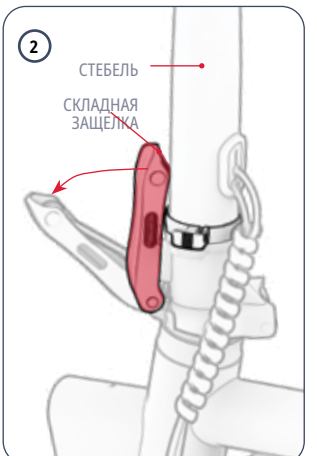

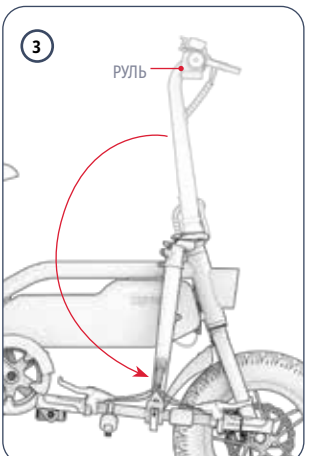

1. ПОВЕРНИТЕ СТОПОРНОЕ КОЛЬЦО ПРОТИВ ЧАСОВОЙ СТРЕЛКИ ВОКРУГ ШТОКА, ПОКА ВЫСТУП НЕ ВЫЙДЕТ ИЗ ПАЗА НА ОТКИДНОЙ ЗАЩЕЛКЕ.

2. УДЕРЖИВАЯ ШТОК ОДНОЙ РУКОЙ, ДРУГОЙ РУКОЙ ПОТЯНИТЕ ОТКИДНУЮ ЗАЩЕЛКУ НА СЕБЯ, ЧТОБЫ ОНА ОТКРЫЛАСЬ (РАЗБЛОКИРОВАЛАСЬ).

3. АККУРАТНО ОПУСТИТЕ РУЛЬ ВНИЗ К СТОРОНЕ ВЕЛОСИПЕДА, ПРОТИВОПОЛОЖНОЙ СКЛАДНОЙ ЗАЩЕЛКЕ.

2.4 Крепление сиденья

1. ОТКРОЙТЕ ЗАЩЕЛКУ НА ЗАЖИМЕ СИДЕНЬЯ.
2. НАЙДИТЕ МЕТКУ "МИНИМАЛЬНАЯ ВСТАВКА", ВЫГРАВИРОВАННУЮ В НИЖНЕЙ ЧАСТИ ПОДСЕДЕЛЬНОГО ШТЫРЯ.
3. УДЕРЖИВАЙТЕ СИДЕНЬЕ В ПОЛОЖЕНИИ НАД ВЕЛОСИПЕДОМ.
4. ОПУСТИТЕ ПОДСЕДЕЛЬНЫЙ ШТЫРЬ ЧЕРЕЗ ЗАЖИМ И В ПОДСЕДЕЛЬНУЮ ТРУБУ, ПОКА ОТМЕТКА "МИНИМАЛЬНАЯ ВСТАВКА" НЕ ОКАЖЕТСЯ ПОД ЗАЖИМОМ. **ПРИМЕЧАНИЕ:** ЕСЛИ ОТВЕРСТИЕ В ЗАЖИМЕ СЛИШКОМ УЗКОЕ ДЛЯ ПРИЕМА СТОЙКИ, ВЫ МОЖЕТЕ РАСШИРИТЬ ЕГО, ПОВЕРНУВ РУЧКУ НА ЗАЖИМЕ ПРОТИВ ЧАСОВОЙ СТРЕЛКИ, УДЕРЖИВАЯ ПРИ ЭТОМ ЗАЩЕЛКУ.
5. УДЕРЖИВАЯ СИДЕНЬЕ НА НУЖНОЙ ВЫСОТЕ, ЗАКРОЙТЕ ЗАЩЕЛКУ НА ЗАЖИМЕ.
6. ПРОВЕРЬТЕ, НАДЕЖНО ЛИ ЗАКРЕПЛЕНО СИДЕНЬЕ: РУКОЙ НАДАВИТЕ НА ПОДСЕДЕЛ ВНИЗ. ЕСЛИ ПОДСЕДЕЛЬНЫЙ ШТЫРЬ СОСКОЛЬЗНЕТ ДАЛЬШЕ В ТРУБУ, ВЕРНИТЕ ЕГО НА МЕСТО И ЗАТЯНИТЕ ЗАЖИМ, ПОВЕРНУВ РУЧКУ ПО ЧАСОВОЙ СТРЕЛКЕ.







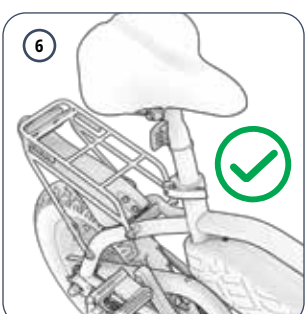

⚠ **УСТРАНЕНИЕ НЕПОЛАДОК:** Если вы не можете легко открыть защелку зажима, возможно, ручка слишком туго затянута. Ослабьте ручку, повернув ее против часовой стрелки.

2.5 Крепление педалей

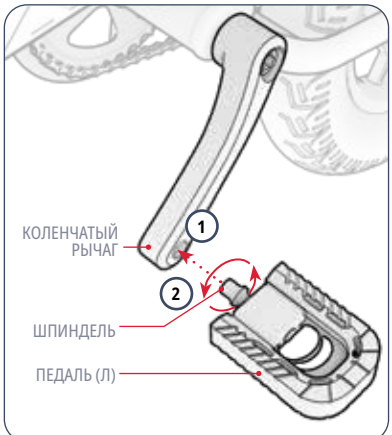

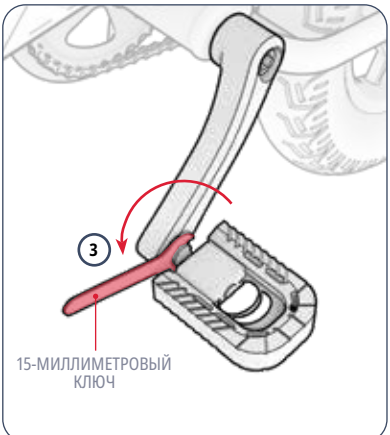

ВАМ ПОНАДОБИТСЯ 15-МИЛЛИМЕТРОВЫЙ ГАЕЧНЫЙ КЛЮЧ.

1. СОВМЕСТИТЕ ШПИНДЕЛЬ НА ПЕДАЛИ С МАРКИРОВКОЙ "L" С ОТВЕРСТИЕМ НА КОНЦЕ ШАТУНА С ЛЕВОЙ СТОРОНЫ ВЕЛОСИПЕДА.
2. ДЕРЖИТЕ ОСНОВАНИЕ ПЕДАЛИ РОВНО И, СЛЕДЯ ЗА ТЕМ, ЧТОБЫ ШПИНДЕЛЬ ВХОДИЛ В ОТВЕРСТИЕ ПРЯМО, ДРУГОЙ РУКОЙ ПРОВЕРНИТЕ ШПИНДЕЛЬ В ОТВЕРСТИИ **ПРОТИВ ЧАСОВОЙ СТРЕЛКИ** НА НЕСКОЛЬКО ОБОРОТОВ.
3. С ПОМОЩЬЮ ГАЕЧНОГО КЛЮЧА ВСТАВЬТЕ И ЗАТЕМ ЗАТЯНИТЕ ШПИНДЕЛЬ В КОЛЕНЧАТОМ РЫЧАГЕ.
4. УБЕДИТЕСЬ, ЧТО ПРАВАЯ ПЕДАЛЬ ЗАКРЕПЛЕНА.
5. ПОВТОРИТЕ ШАГИ 2 - 5 С ПРАВОЙ ПЕДАЛЬЮ ("R").

ВНИМАНИЕ: Шпиндель правой педали имеет обратную резьбу и должен вставляться и затягиваться с поворотом **по часовой стрелке .**

2.6 Обеспечение безопасности колокола

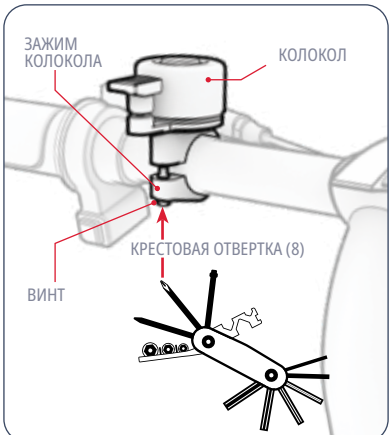

ВАМ ПОНАДОБИТСЯ КРЕСТООБРАЗНАЯ ОТВЕРТКА (8), ВХОДЯЩАЯ В КОМПЛЕКТ МУЛЬТИИНСТРУМЕНТА.

1. ОСЛАБЬТЕ (НО НЕ СНИМАЙТЕ) ВИНТ НА ЗАЖИМЕ КОЛОКОЛА, ПОВЕРНУВ ЕГО ПРОТИВ ЧАСОВОЙ СТРЕЛКИ НА 1 - 2 ОБОРОТА С ПОМОЩЬЮ КРЕСТООБРАЗНОЙ ОТВЕРТКИ (8) МУЛЬТИИНСТРУМЕНТА.
2. ПОВЕРНИТЕ ЗВОНОК ВОКРУГ РУЛЯ ТАК, ЧТОБЫ ЕГО МОЖНО БЫЛО ЛЕГКО ДОСТАТЬ БОЛЬШИМ ПАЛЬЦЕМ ЛЕВОЙ РУКИ ВЕЛОСИПЕДИСТА, ДЕРЖАЩЕГОСЯ ЗА РУЛЬ.
3. УДЕРЖИВАЯ КОЛОКОЛ В ТАКОМ ПОЛОЖЕНИИ, ЗАТЯНИТЕ ЗАЖИМ, ПОВОРАЧИВАЯ ВИНТ ПО ЧАСОВОЙ СТРЕЛКЕ С ПОМОЩЬЮ ОТВЕРТКИ.

2.7 Крепление переднего отражателя

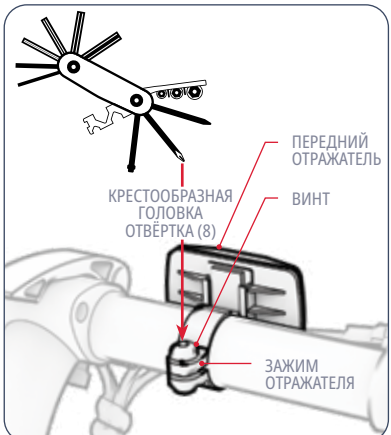

ВАМ ПОНАДОБИТСЯ КРЕСТООБРАЗНАЯ ОТВЕРТКА (8), ВХОДЯЩАЯ В КОМПЛЕКТ МУЛЬТИИНСТРУМЕНТА.

1. ПОВЕРНИТЕ ЗАЖИМ ПЕРЕДНЕГО ОТРАЖАТЕЛЯ ВОКРУГ РУЛЯ ТАК, ЧТОБЫ ОТРАЖАТЕЛЬ БЫЛ ОБРАЩЕН К ПЕРЕДНЕЙ ЧАСТИ ВЕЛОСИПЕДА.
2. СДВИНЬТЕ ОТРАЖАТЕЛЬ К ЦЕНТРУ РУЛЯ, ПОКА ЗАЖИМ ОТРАЖАТЕЛЯ НЕ БУДЕТ ПЛОТНО ПРИЛЕГАТЬ К БОЛЕЕ ТОЛСТОЙ ЧАСТИ РУЛЯ.
3. ПРИ НЕОБХОДИМОСТИ ЕЩЕ БОЛЬШЕ ЗАТЯНИТЕ ЗАЖИМ НА РУЛЕ, ПОВЕРНУВ ВИНТ ПО ЧАСОВОЙ СТРЕЛКЕ С ПОМОЩЬЮ НАКОНЕЧНИКА КРЕСТООБРАЗНОЙ ОТВЕРТКИ (8) МУЛЬТИИНСТРУМЕНТА.

2.8 Зарядка аккумулятора

1. ПОДКЛЮЧИТЕ ЗАРЯДНЫЙ КАБЕЛЬ К ЗАРЯДНОМУ УСТРОЙСТВУ
2. ОТКРОЙТЕ КРЫШКУ ЗАРЯДНОГО ПОРТА НА САЙТЕ ВАШЕГО ЭЛЕКТРОННОГО ВЕЛОСИПЕДА.
3. ПОДКЛЮЧИТЕ КАБЕЛЬ ДЛЯ ЗАРЯДКИ К СТЕНЕ, А ЗАТЕМ ВСТАВЬТЕ ЗАРЯДНОЕ УСТРОЙСТВО В ПОРТ ДЛЯ ЗАРЯДКИ.
4. КОГДА ИНДИКАТОР НА ЗАРЯДНОМ УСТРОЙСТВЕ ПРЕВРАТИТСЯ ИЗ КРАСНОГО В ЗЕЛЕНЫЙ, ЭТО ОЗНАЧАЕТ, ЧТО АККУМУЛЯТОР ПОЛНОСТЬЮ ЗАРЯЖЕН. ИЗВЛЕКИТЕ ЗАРЯДНОЕ УСТРОЙСТВО ИЗ ЗАРЯДНОГО ПОРТА И ОТСОЕДИНИТЕ КАБЕЛЬ ОТ РОЗЕТКИ.
5. ЗАКРОЙТЕ КРЫШКУ ЗАРЯДНОГО ПОРТА.

ПРИМЕЧАНИЕ: Для полной зарядки аккумулятора требуется около 5 часов. Полностью зарядите аккумулятор перед первым использованием.

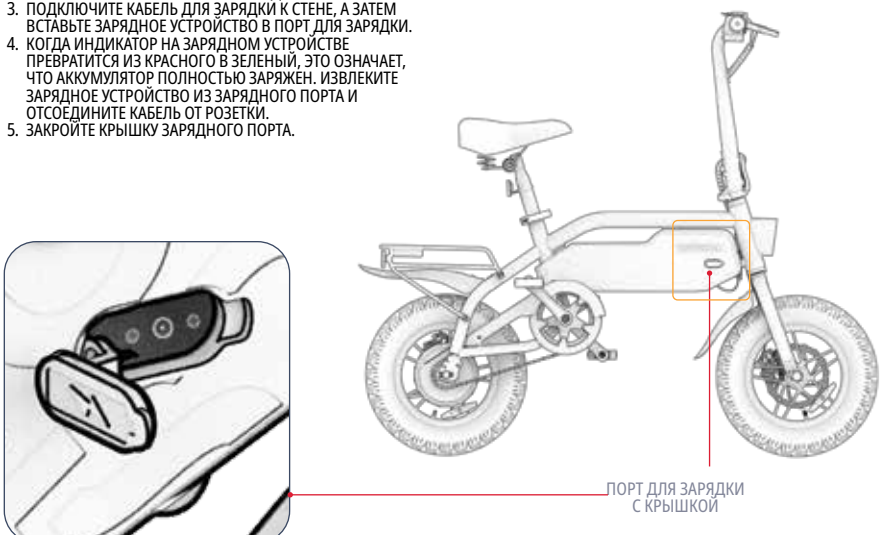

ИНДИКАТОР НА ЗАРЯДНОМ УСТРОЙСТВЕ:	КРАСНЫЙ ОСВЕЩЕНИЕ ЗАРЯДКА	ЗЕЛЁНАЯ ПОДСВЕТКА ЗАРЯДКА ЗАВЕРШЕНА



Важные указания по зарядке:

- ВСЕГДА ДЕРЖИТЕ ПОРТ ДЛЯ ЗАРЯДКИ ЗАКРЫТЫМ, ЕСЛИ АККУМУЛЯТОР НЕ ЗАРЯЖАЕТСЯ.
- НИКОГДА НЕ ВКЛЮЧАЙТЕ УСТРОЙСТВО ВО ВРЕМЯ ЗАРЯДКИ.
- НЕ ИСПОЛЬЗУЙТЕ ПЕРЕНОСНЫЕ СИЛОВЫЕ КРАНЫ.
- ДЛЯ ОБЕСПЕЧЕНИЯ НАИЛУЧШЕГО СОСТОЯНИЯ АККУМУЛЯТОРА ЗАРЯЖАЙТЕ ЕГО ПОЛНОСТЬЮ В ТЕЧЕНИЕ КАЖДОГО СЕАНСА ЗАРЯДКИ - ОКОЛО 5 ЧАСОВ.
- НИКОГДА НЕ ОСТАВЛЯЙТЕ УСТРОЙСТВО ЗАРЯЖАТЬСЯ НА НОЧЬ ИЛИ НА ДЛИТЕЛЬНОЕ ВРЕМЯ.
- НЕ ПЫТАЙТЕСЬ СНЯТЬ ИЛИ РАЗОБРАТЬ АККУМУЛЯТОР.
- ДИАПАЗОН ТЕМПЕРАТУРЫ ОКРУЖАЮЩЕЙ СРЕДЫ ДЛЯ ЗАРЯДКИ: 32°F (0°C) - 104°F (40°C)
- ДИАПАЗОН РАБОЧИХ ТЕМПЕРАТУР ОКРУЖАЮЩЕЙ СРЕДЫ: 32°F(0°C)-104°F(40°C)
- ВСЕГДА ДЕРЖИТЕ КРЫШКУ ЗАРЯДНОГО ПОРТА ЗАКРЫТОЙ, ЕСЛИ УСТРОЙСТВО НЕ ЗАРЯЖАЕТСЯ.
- НЕ ИСПОЛЬЗУЙТЕ ДАННОЕ УСТРОЙСТВО, ЕСЛИ ГИБКИЙ ШНУР ПИТАНИЯ ВЫХОДНОГО КАБЕЛЯ ИМЕЕТ ПОТЕРТОСТИ, НАРУШЕННУЮ ИЗОЛЯЦИЮ ИЛИ ЛЮБЫЕ ДРУГИЕ ПРИЗНАКИ ПОВРЕЖДЕНИЯ.
- УБЕДИТЕСЬ, ЧТО НОМЕР МОДЕЛИ ЗАРЯДНОГО УСТРОЙСТВА НА ЭТИКЕТКЕ ЗАРЯДНОГО УСТРОЙСТВА СОВПАДАЕТ С НОМЕРОМ МОДЕЛИ ЗАРЯДНОГО УСТРОЙСТВА, УКАЗАННЫМ ВЫШЕ.
- УБЕДИТЕСЬ, ЧТО НА ЭТИКЕТКЕ ЗАРЯДНОГО УСТРОЙСТВА УКАЗАНО, ЧТО ОНО СОВМЕСТИМО С ВАШЕЙ МОДЕЛЬЮ JETSON. НАЗВАНИЕ МОДЕЛИ JETSON И SKU МОЖНО НАЙТИ НА ЭТИКЕТКЕ, ПРИКЛЕЕННОЙ К ВЕРХНЕЙ, БОКОВОЙ ИЛИ НИЖНЕЙ СТОРОНЕ РАМЫ ИЛИ ПОДСТАВКИ УСТРОЙСТВА.

ВАЖНО:

ИСПОЛЬЗУЙТЕ ТОЛЬКО ВХОДЯЩЕЕ В КОМПЛЕКТ ЗАРЯДНОЕ УСТРОЙСТВО ИЛИ ПРИОБРЕТЕННОЕ НЕПОСРЕДСТВЕННО ЧЕРЕЗ КОМПАНИЮ JETSON С МАРКИРОВКОЙ JY-420200 MADE BY GUANGZHOU JI YIN POWER ELECTRONICS CO LTD. (МОДЕЛЬ JETSON № PJSHDW-CH).

⚠ **НЕПРАВИЛЬНОЕ ИСПОЛЬЗОВАНИЕ ЗАРЯДНОГО УСТРОЙСТВА МОЖЕТ ПРИВЕСТИ К ПОЖАРУ И ВЗРЫВУ.**



ЭТО ПРИМЕР МАРКИРОВКИ ВАШЕ ЗАРЯДНОЕ УСТРОЙСТВО БУДЕТ ИМЕТЬ.

3. ПОДГОТОВКА К ПОЕЗДКЕ.

3.1 Проверка безопасности перед поездкой

ПРОВОДИТЕ ЭТИ ВАЖНЫЕ ПРОВЕРКИ БЕЗОПАСНОСТИ ПЕРЕД КАЖДОЙ ПОЕЗДКОЙ:

Тормоз:
- УБЕДИТЕСЬ, ЧТО ТОРМОЗ РАБОТАЕТ ПРАВИЛЬНО: РЫЧАГИ РУЧНОГО ТОРМОЗА ЗАКРЕПЛЕНЫ НА РУЛЕ И СМАЗАНЫ, ЧТОБЫ ОНИ ЛЕГКО СЖИМАЛИСЬ.
- ТОРМОЗНЫЕ КОЛОДКИ НЕ ИЗНОШЕНЫ, РАСПОЛОЖЕНЫ ПО ЦЕНТРУ И ВЫРОВНЕНЫ ОТНОСИТЕЛЬНО РОТОРА.

Рама:
- УБЕДИТЕСЬ, ЧТО РАМА И ВИЛКА ВЕЛОСИПЕДА НЕ ПОВРЕЖДЕНЫ, НЕ ПОГНУТЫ И НЕ СЛОМАНЫ.
- УБЕДИТЕСЬ, ЧТО БОЛТ КРЕПЛЕНИЯ ШТОКА К ВИЛКЕ НЕ ЗАТЯНУТ СЛИШКОМ СИЛЬНО. ЧРЕЗМЕРНО ЗАТЯНУТЫЙ БОЛТ МОЖЕТ ПРИВЕСТИ К НЕИСПРАВНОСТИ, КОТОРАЯ СТАВИТ ПОД УГРОЗУ БЕЗОПАСНОСТЬ ВЕЛОСИПЕДИСТА.
- УБЕДИТЕСЬ, ЧТО СИСТЕМА ПРИВОДА НАХОДИТСЯ В РАБОЧЕМ СОСТОЯНИИ И НАДЕЖНО ЗАКРЕПЛЕНА НА РАМЕ.

Шатуны и педали:
- УБЕДИТЕСЬ, ЧТО ПЕДАЛИ НАДЕЖНО ЗАТЯНУТЫ НА ШАТУНАХ.
- УБЕДИТЕСЬ, ЧТО ШАТУНЫ И ПРИВОДНАЯ СИСТЕМА НАДЕЖНО ЗАКРЕПЛЕНЫ НА РАМЕ ВЕЛОСИПЕДА.

Рулевое управление:
- УБЕДИТЕСЬ, ЧТО ШТОК ЗАФИКСИРОВАН, А БЫСТРОСЪЕМНЫЙ ФИКСАТОР ШТОКА ЗАКРЫТ И УКРЕПЛЕН СТОПОРНЫМ КОЛЬЦОМ.
- УБЕДИТЕСЬ, ЧТО РУЛЬ ЗАФИКСИРОВАН В НУЖНОМ ПОЛОЖЕНИИ ЗАЖИМОМ РУЛЯ.

Колеса:
- ПРОВЕРЬТЕ, НЕТ ЛИ НА ШИНАХ ПРИЗНАКОВ ЧРЕЗМЕРНОГО ИЗНОСА ИЛИ ПОВРЕЖДЕНИЙ.
- УБЕДИТЕСЬ, ЧТО ШИНЫ НАКАЧАНЫ ДО РЕКОМЕНДУЕМОГО ДАВЛЕНИЯ 35-45 PSI.
- УБЕДИТЕСЬ, ЧТО СПИЦЫ КОЛЕСА НЕ СЛОМАНЫ.
- УБЕДИТЕСЬ, ЧТО ОБОДА КОЛЕС НЕ ПОВРЕЖДЕНЫ И НЕ ПОГНУТЫ.
- УБЕДИТЕСЬ, ЧТО ГАЙКИ ОСИ ЗАТЯНУТЫ.

3.2 Накачка и давление в шинах

ПЕРЕД ПЕРВОЙ ПОЕЗДКОЙ ВАМ НУЖНО БУДЕТ ДОБАВИТЬ ВОЗДУХ В ШИНЫ, ЧТОБЫ ДОВЕСТИ ИХ ДО РЕКОМЕНДУЕМОГО ДАВЛЕНИЯ **35-45 PSI** (ФУНТОВ НА КВАДРАТНЫЙ ДЮЙМ). ПЕРЕД КАЖДОЙ ПОЕЗДКОЙ ПРОВЕРЯЙТЕ ДАВЛЕНИЕ В ШИНАХ С ПОМОЩЬЮ МАНОМЕТРА.

Чтобы добавить воздух:

1. СНИМИТЕ ПЫЛЕЗАЩИТНЫЙ КОЛПАЧОК С ВЕНТИЛЯ ШИНЫ НА ОДНОМ КОЛЕСЕ, ПОВЕРНУВ ЕГО ПРОТИВ ЧАСОВОЙ СТРЕЛКИ. ОТЛОЖИТЕ В СТОРОНУ.
2. СЛЕДУЙТЕ ИНСТРУКЦИЯМ ПРОИЗВОДИТЕЛЯ ВОЗДУШНОГО НАСОСА, ЧТОБЫ ЗАКАЧАТЬ ВОЗДУХ В ШИНУ. ПЕРИОДИЧЕСКИ ПРОВЕРЯЙТЕ ДАВЛЕНИЕ С ПОМОЩЬЮ МАНОМЕТРА И ПРОДОЛЖАЙТЕ ДОБАВЛЯТЬ ВОЗДУХ ДО ДОСТИЖЕНИЯ 35-45 PSI.
3. СНИМИТЕ ВОЗДУШНЫЙ НАСОС И УСТАНОВИТЕ НА МЕСТО ПЫЛЕЗАЩИТНЫЙ КЛАПАН, ЗАКРУТИВ ЕГО ПО ЧАСОВОЙ СТРЕЛКЕ.
4. ПОВТОРИТЕ С ДРУГОЙ ШИНОЙ.

⚠ **ВАЖНО:** Для накачивания шин вашего электронного велосипеда используйте только ручной воздушный насос. Никогда не используйте воздушный компрессор: это может привести к тому, что трубки шин лопнут.

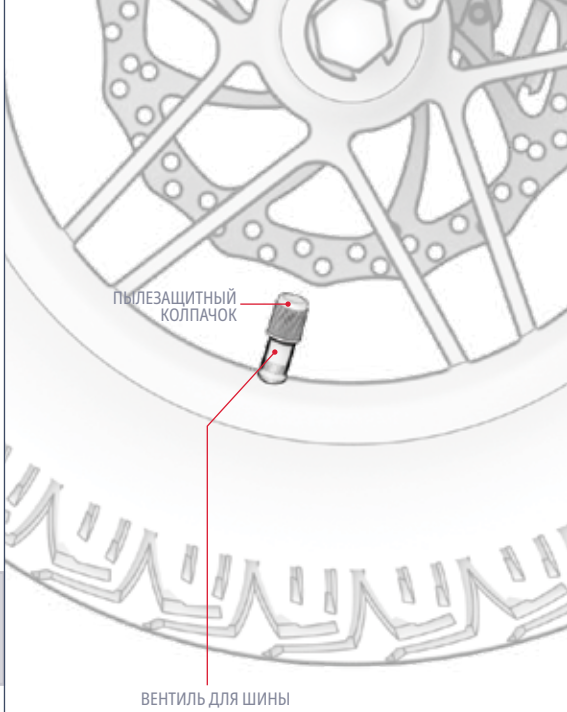

3.3 Проверка и регулировка тормозов

Проверка безопасности и исправности тормозов:

ПОСЛЕ СБОРКИ И ПЕРЕД КАЖДОЙ ПОЕЗДКОЙ ПРОВЕРЯЙТЕ ПРАВИЛЬНОСТЬ РАБОТЫ ТОРМОЗОВ, ЧТОБЫ ЗАМЕДЛИТЬ И ОСТАНОВИТЬ КОЛЕСО, ВЫПОЛНИВ СЛЕДУЮЩИЕ ДЕЙСТВИЯ:

1. ПОДОЙДИТЕ К ВЕЛОСИПЕДУ И ПЛАВНО ЗАТЯНИТЕ ЛЕВЫЙ РУЧНОЙ ТОРМОЗ.
2. УБЕДИТЕСЬ, ЧТО ПЕРЕДНИЙ СУППОРТ ПРАВИЛЬНО ЗАКРЫВАЕТ ДИСК И ЗАМЕДЛЯЕТ ВРАЩЕНИЕ КОЛЕСА.
3. ПОВТОРИТЕ, НАЖИМАЯ НА ЛЕВЫЙ РУЧНОЙ ТОРМОЗ С БОЛЬШЕЙ СИЛОЙ И ПРОВЕРЯЯ, ЧТО ПЕРЕДНЕЕ КОЛЕСО ОСТАНОВИЛОСЬ.
4. ПОВТОРИТЕ ШАГИ 1 - 3 С ПРАВЫМ РУЧНЫМ ТОРМОЗОМ И ЗАДНИМ КОЛЕСОМ.

Проверка безопасности и исправности тормозов:

ВАМ МОЖЕТ ПОНАДОБИТЬСЯ 5 ММ НАКОНЕЧНИК ШЕСТИГРАННОГО КЛЮЧА (5) МУЛЬТИИНСТРУМЕНТА.

ДЛЯ ПРАВИЛЬНОЙ РАБОТЫ ВЕЛОСИПЕДНЫХ ТОРМОЗОВ ВСЕ ЭЛЕМЕНТЫ ДОЛЖНЫ БЫТЬ ТОЧНО ВЫРОВНЕНЫ И РАСПОЛОЖЕНЫ. ТРЕСК ИЛИ СКРИП В ОБЛАСТИ ТОРМОЗА (ПОСТОЯННЫЙ ИЛИ ПРЕРЫВИСТЫЙ) - ВЕРНЫЙ ПРИЗНАК ТОГО, ЧТО ЧТО-ТО НАРУШЕНО И НУЖДАЕТСЯ В РЕГУЛИРОВКЕ.

ПРИЧИНОЙ ШУМА, СКОРЕЕ ВСЕГО, ЯВЛЯЕТСЯ НЕПРАВИЛЬНО УСТАНОВЛЕННЫЙ СУППОРТ, ИЗ-ЗА ЧЕГО ТОРМОЗНЫЕ КОЛОДКИ ВНУТРИ НЕГО ТРУТСЯ О ДИСК ДАЖЕ ПРИ ОТКРЫТОМ СУППОРТЕ. КОЛОДКИ ДОЛЖНЫ СОПРИКАСАТЬСЯ С ДИСКОМ ТОЛЬКО ТОГДА, КОГДА СУППОРТ ЗАКРЫТ, ПОТОМУ ЧТО РУЧНОЙ ТОРМОЗ ВЫЖАТ.

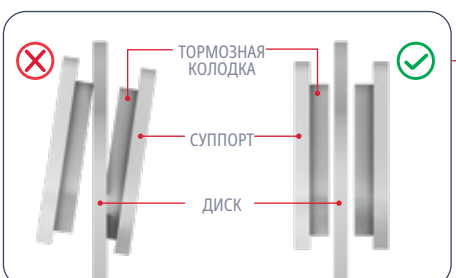

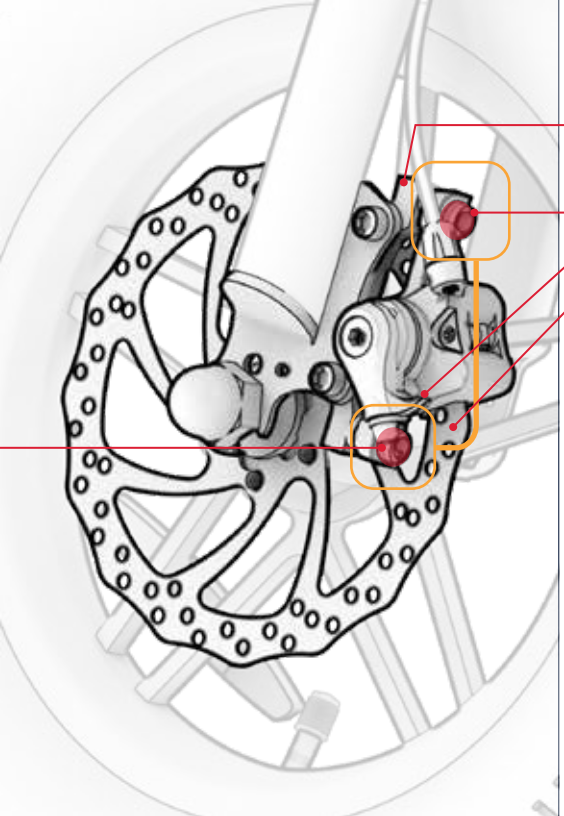

Регулировка тормозного суппорта:

1. НА ТОРМОЗЕ, КОТОРЫЙ НЕОБХОДИМО ОТРЕГУЛИРОВАТЬ, НАЙДИТЕ СУППОРТ, ТОРМОЗНЫЕ КОЛОДКИ И ДИСК.
2. ПОДНИМИТЕ КОЛЕСО ВЕЛОСИПЕДА И ПОКРУТИТЕ ЕГО. ПОСМОТРИТЕ, КАК ДИСК ВРАЩАЕТСЯ МЕЖДУ ТОРМОЗНЫМИ КОЛОДКАМИ, И ОБРАТИТЕ ВНИМАНИЕ, КАКАЯ КОЛОДКА ТРЕТСЯ О ДИСК.
3. УСТАНОВИТЕ ВЕЛОСИПЕД НА ПОДСТАВКУ ДЛЯ НОГ. (СМ. РАЗДЕЛ 4.5).
4. ЕСЛИ СМОТРЕТЬ НА СУППОРТ С ЗАДНЕЙ СТОРОНЫ КОЛЕСА, НАЙДИТЕ БОЛТ НАД СУППОРТОМ И БОЛТ ПОД НИМ. С ПОМОЩЬЮ 5 ММ ШЕСТИГРАННОГО КЛЮЧА ПОВЕРНИТЕ КАЖДЫЙ БОЛТ ПРОТИВ ЧАСОВОЙ СТРЕЛКИ НА 4 - 5 ОБОРОТОВ.
5. ПЕРЕМЕЩАЙТЕ СУППОРТ, ПОКА НЕ БУДУТ ВЫПОЛНЕНЫ СЛЕДУЮЩИЕ УСЛОВИЯ:
   - ВЕРХНЯЯ ЧАСТЬ НАКЛАДОК СОВМЕЩЕНА С КРАЕМ ДИСКА.
   - НИ ОДНА ИЗ ЧАСТЕЙ ПОДУШЕЧКИ НЕ КАСАЕТСЯ ДИСКА.
   - КОЛОДКИ РАСПОЛОЖЕНЫ ПАРАЛЛЕЛЬНО ДИСКУ.
6. УСТАНОВИВ СУППОРТ В НУЖНОЕ ПОЛОЖЕНИЕ, ПОЛНОСТЬЮ ЗАТЯНИТЕ ОДИН БОЛТ, А ЗАТЕМ ДРУГОЙ, ПОВОРАЧИВАЯ ИХ ПО ЧАСОВОЙ СТРЕЛКЕ С ПОМОЩЬЮ ШЕСТИГРАННОГО КЛЮЧА.
7. УБЕДИТЕСЬ, ЧТО СУППОРТ НАДЕЖНО ЗАКРЕПЛЕН, И СНОВА ВЫПОЛНИТЕ ПРОВЕРКУ БЕЗОПАСНОСТИ И ФУНКЦИОНАЛЬНОСТИ ТОРМОЗОВ (НАЧАЛО РАЗДЕЛА 3.3).

3.4 Регулировка поворота рукоятки

РУЛЬ МОЖНО СЛЕГКА ПОВЕРНУТЬ ВПЕРЕД ИЛИ НАЗАД, ЧТОБЫ ВСЕ ЕГО ФУНКЦИИ НАХОДИЛИСЬ В ИДЕАЛЬНОМ ПОЛОЖЕНИИ. ДО НИХ ДОЛЖНО БЫТЬ ЛЕГКО ДОТЯНУТЬСЯ ВО ВРЕМЯ ЕЗДЫ, И ОНИ ДОЛЖНЫ БЫТЬ РАСПОЛОЖЕНЫ ПОД ИДЕАЛЬНЫМ УГЛОМ В ЗОНЕ ВИДИМОСТИ ДЛЯ КАЖДОГО ПОЛЬЗОВАТЕЛЯ. РУЧНЫЕ ТОРМОЗА, В ЧАСТНОСТИ, ДОЛЖНЫ РАСПОЛАГАТЬСЯ ПОД ТАКИМ УГЛОМ, ЧТОБЫ ЗА НИХ БЫЛО УДОБНО ХВАТАТЬСЯ.

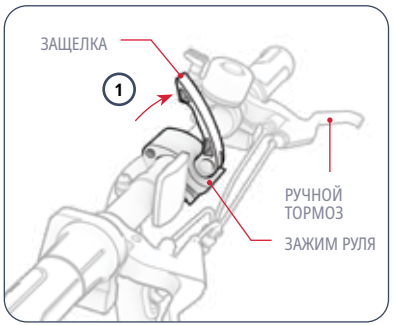

1. ПОТЯНИТЕ ВВЕРХ ЗАЩЕЛКУ НА ЗАЖИМЕ РУЛЯ, ЧТОБЫ ОНА ОКАЗАЛАСЬ В ОТКРЫТОМ (НЕЗАФИКСИРОВАННОМ) ПОЛОЖЕНИИ.

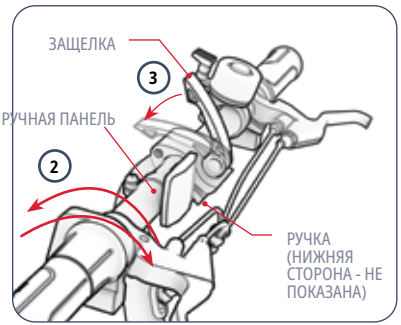

2. ПОВЕРНИТЕ РУЛЬ ВПЕРЕД ИЛИ НАЗАД, ЧТОБЫ ИЗМЕНИТЬ ЕГО ПОЛОЖЕНИЕ.
3. УДЕРЖИВАЯ РУЛЬ В НОВОМ ПОЛОЖЕНИИ ОДНОЙ РУКОЙ, ДРУГОЙ РУКОЙ НАДАВИТЕ НА ЗАЩЕЛКУ И ВЕРНИТЕ ЕЕ В ЗАКРЫТОЕ (ЗАПЕРТОЕ) ПОЛОЖЕНИЕ.

УСТРАНЕНИЕ НЕПОЛАДОК: Если при закрытом зажиме руль не фиксируется, возможно, необходимо затянуть зажим. Сначала потяните защелку хомута на себя. Затем затяните пальцами ручку, повернув ее по часовой стрелке на несколько оборотов, и снова закройте защелку хомута. Если вам не удается легко закрыть защелку, возможно, ручка слишком туго затянута. Слегка ослабьте ручку, повернув ее против часовой стрелки на ½ оборота.

3.5 Перестановка сиденья

КОГДА ВЕЛОСИПЕДИСТ СИДИТ НА СИДЕНЬЕ И ДЕРЖИТ НОГУ НА ПЕДАЛИ В НИЖНЕЙ ТОЧКЕ ВРАЩЕНИЯ ПЕДАЛИ, В КОЛЕНЕ ДОЛЖЕН БЫТЬ НЕБОЛЬШОЙ ИЗГИБ. НОГИ НИКОГДА НЕ ДОЛЖНЫ БЫТЬ ПОЛНОСТЬЮ ВЫТЯНУТЫ ВО ВРЕМЯ ПЕДАЛИРОВАНИЯ.

1. ОТКРОЙТЕ ЗАЩЕЛКУ НА ЗАЖИМЕ СИДЕНЬЯ.
2. ПОДНИМИТЕ ИЛИ ОПУСТИТЕ СИДЕНЬЕ В НУЖНОЕ ПОЛОЖЕНИЕ, СЛЕДЯ ЗА ТЕМ, ЧТОБЫ ОНО НЕ ПОДНИМАЛОСЬ НАСТОЛЬКО ВЫСОКО, ЧТОБЫ НАД ЗАЖИМОМ ПОЯВИЛАСЬ ОТМЕТКА "МИНИМАЛЬНАЯ ВСТАВКА". (ЕСЛИ ЗАЖИМ СИДЕНЬЯ СЛИШКОМ ТУГОЙ, ЧТОБЫ СТОЙКА МОГЛА ЛЕГКО СКОЛЬЗИТЬ ВВЕРХ И ВНИЗ, РАСШИРЬТЕ ОТВЕРСТИЕ ЗАЖИМА, ПОВЕРНУВ РУЧКУ ЗАЖИМА ПРОТИВ ЧАСОВОЙ СТРЕЛКИ)
3. УДЕРЖИВАЯ СИДЕНЬЕ НА МЕСТЕ, ЗАКРОЙТЕ ЗАЩЕЛКУ ЗАЖИМА И, ЕСЛИ НЕОБХОДИМО, СНОВА ЗАТЯНИТЕ РУЧКУ ЗАЖИМА, ПОВЕРНУВ ЕЕ ПО ЧАСОВОЙ СТРЕЛКЕ.

⚠ **ВАЖНО:** Никогда не катайтесь так, чтобы метка "минимальная вставка" была видна над подседельным штырем**.**

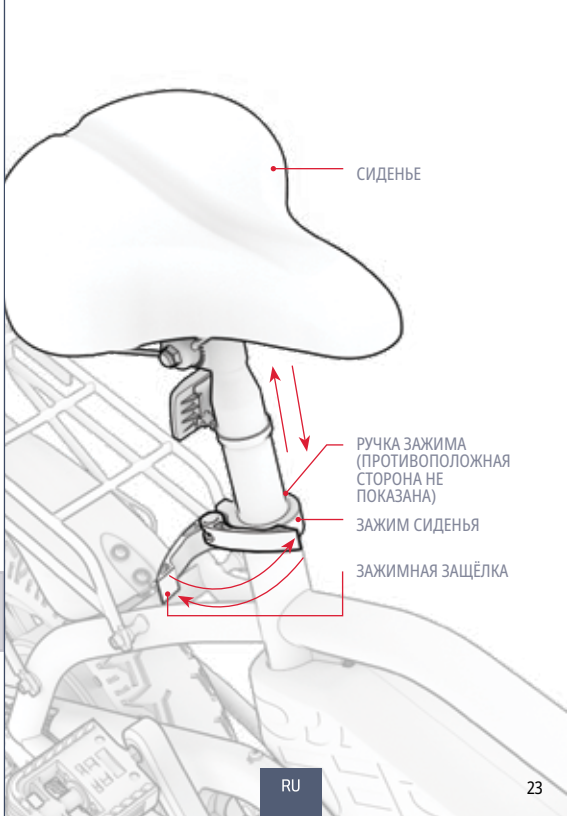

4. ИНСТРУКЦИЯ ПО ЭКСПЛУАТАЦИИ.

4.1 Включение и выключение питания

БЫСТРО НАЖМИТЕ КНОПКУ ПИТАНИЯ, ЧТОБЫ ВКЛЮЧИТЬ ИЛИ ВЫКЛЮЧИТЬ ВАШ ЭЛЕКТРОННЫЙ ВЕЛОСИПЕД.

ВАЖНО:
- Чтобы сохранить заряд аккумулятора, не забывайте выключать мотоцикл, когда делаете пит-стоп или оставляете его на ночь.
- Выключайте питание велосипеда во время прогулки, чтобы не запустить двигатель, случайно повернув дроссель для ускорения.

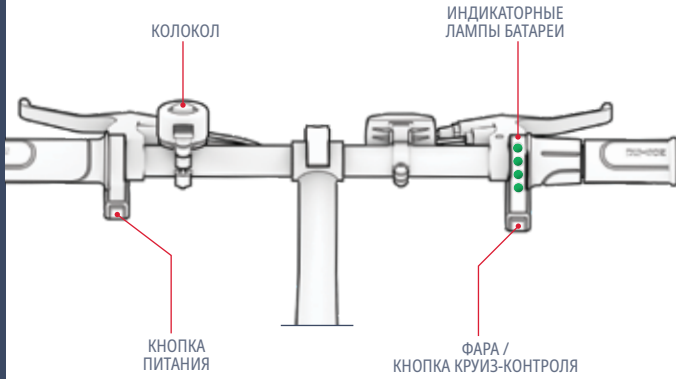

4.2 Проверка уровня заряда аккумулятора

ВЫ МОЖЕТЕ СЛЕДИТЬ ЗА УРОВНЕМ ЗАРЯДА БАТАРЕИ, ГЛЯДЯ НА ИНДИКАТОРЫ ЗАРЯДА.

АККУМУЛЯТОР ИНДИКАТОР СВЕТИЛЬНИКИ	ПРИМЕРНЫЙ ПРОЦЕНТ ОСТАВШЕГОСЯ ЗАРЯДА*
4 ЗЕЛЕНЫХ ОГНЯ ○○○○	76% - 100%
3 ЗЕЛЕНЫХ ОГНЯ ○○○	51% - 75%
2 ЗЕЛЕНЫХ ОГНЯ ○○	26% - 50%
1 ЗЕЛЕНЫЙ СВЕТ ○	<25% Зарядите свой Jetson СЕЙЧАС!

ВАЖНО: На способность вашего велосипеда развивать максимальную скорость может влиять уровень заряда аккумулятора. Вы можете заметить снижение скорости при снижении заряда батареи ниже 25 %.

ВАЖНО: Когда заряд батареи снизится до 0%, электронный велосипед выключится. Перед следующей поездкой зарядите аккумулятор до полной мощности (см. раздел 2.8).

**ТОЛЬКО ПРИБЛИЖЕНИЕ. МОЖЕТ МЕНЯТЬСЯ В ЗАВИСИМОСТИ ОТ ИСПОЛЬЗОВАНИЯ.*

4.3 Использование фары

ЕСЛИ ВЫ ЕДЕТЕ В УСЛОВИЯХ НЕДОСТАТОЧНОЙ ОСВЕЩЕННОСТИ, ВКЛЮЧИТЕ ФАРУ, ЧТОБЫ ЛУЧШЕ ВИДЕТЬ ДОРОГУ ВПЕРЕДИ И ВСТРЕЧНЫЕ ВЕЛОСИПЕДИСТЫ МОГУТ ЛУЧШЕ ВАС ВИДЕТЬ. ФАРА ВКЛЮЧАЕТСЯ ТОЛЬКО ПРИ ВКЛЮЧЕННОМ ДВИГАТЕЛЕ.

ЧТОБЫ ВКЛЮЧИТЬ ИЛИ ВЫКЛЮЧИТЬ ФАРУ: УДЕРЖИВАЙТЕ КНОПКУ ФАРЫ / КРУИЗ-КОНТРОЛЯ В ТЕЧЕНИЕ 4 СЕКУНД.

4.4 Использование звонока

ИСПОЛЬЗУЙТЕ ЗВОНОК, ЧТОБЫ ПРЕДУПРЕДИТЬ ДРУГИХ ВЕЛОСИПЕДИСТОВ И ПЕШЕХОДОВ.

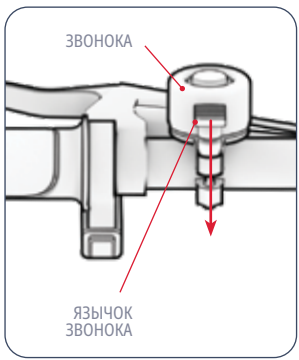

ЧТОБЫ ЗАЗВУЧАЛ КОЛОКОЛЬЧИК: БОЛЬШИМ ПАЛЬЦЕМ ЛЕВОЙ РУКИ БЫСТРО И С СИЛОЙ НАЖМИТЕ НА ЯЗЫЧОК КОЛОКОЛЬЧИКА.



Настройте свой электровелосипед в соответствии с вашими потребностями в перевозке.

4.5 Использование интеллектуальной системы грузоперевозок RackIt

ВАШ ЭЛЕКТРОННЫЙ ВЕЛОСИПЕД ОСНАЩЕН БАГАЖНИКОМ JETSON RACKIT ИНТЕЛЛЕКТУАЛЬНОЙ СИСТЕМЫ ГРУЗОПЕРЕВОЗОК.

Чтобы закрепить груз с помощью входящего в комплект бугельного ремня:

1. ПОМЕСТИТЕ ГРУЗ НА СТОЙКУ.
2. ПРОДЕНЬТЕ 1 КРЮЧОК РЕМНЯ-БАНДЖИ В ОДНУ ПЕТЛЮ КРЕПЛЕНИЯ БАНДЖИ НА СТОЙКЕ.
3. НАТЯНИТЕ БАНДЖИ-ЛЕНТУ НА ГРУЗ И ВОКРУГ СТОЙКИ, ПОКА ОНА НЕ БУДЕТ НАТЯНУТА.
4. ЗАКРЕПИТЕ ВТОРОЙ КРЮЧОК РЕМЕШКА В ДРУГОЙ ПЕТЛЕ КРЕПЛЕНИЯ РЕМЕШКА.
5. УБЕДИТЕСЬ, ЧТО РЕМЕНЬ И ГРУЗ НАДЕЖНО ЗАКРЕПЛЕНЫ.

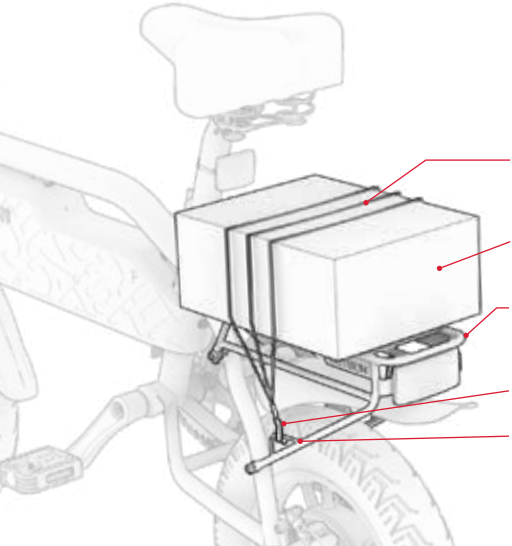

⚠ **ВАЖНО:** Ремень должен плотно прилегать к грузу. В зависимости от размера груза и длины тарзанки, может потребоваться обернуть тарзанку под стойкой и над грузом, прежде чем закрепить 2-й крюк в петле крепления тарзанки.

ДЛЯ БЕЗОПАСНОСТИ И ЗАЩИТЫ:

- Всегда закрепляйте груз на багажнике с помощью бугельного ремня. Никогда не ездите с незакрепленным грузом.
- Не превышайте 25 фунтов (11,3 кг) при перевозке содержимого на стойке.
- Убедитесь, что общий вес (велосипедист плюс груз) не превышает 220 фунтов (100 кг).
- Не переполняйте стеллаж.
- Всегда следите за тем, чтобы никакие части груза не мешали движению колес, тормозов, педалей, цепей или других механизмов велосипеда.

ВАЖНО:

- Добавление груза со значительным весом может повлиять на производительность вашего электронного велосипеда. Более подробную информацию об условиях, которые могут повлиять на производительность, см. в разделе 5.8.
- Никогда не оставляйте груз без присмотра на электронном велосипеде.

4.6 Использование подставки для ног

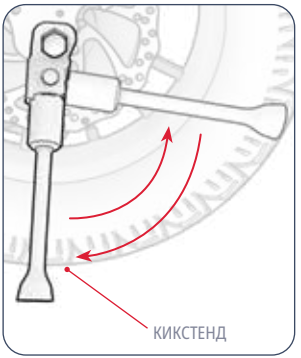

ЧТОБЫ ИСПОЛЬЗОВАТЬ КИКСТЕНД, ПОВЕРНИТЕ ЕГО ВНИЗ И АККУРАТНО НАКЛОНИТЕ ВЕЛОСИПЕД, ЧТОБЫ ОН ВСТАЛ.

ЧТОБЫ ПОДНЯТЬ ПОДСТАВКУ: ПОВЕРНИТЕ ЕЕ НАЗАД.

⚠ **ВНИМАНИЕ:** Всегда поднимайте стойку перед началом движения.

4.7 Складывание и раскладывание педалей

Сложить:

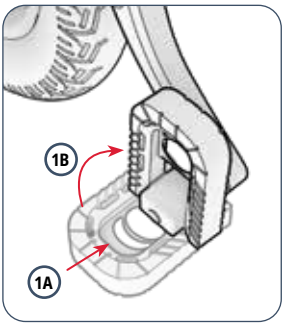

1. НАДАВИТЕ НА ПЕДАЛЬ ПО НАПРАВЛЕНИЮ К КОЛЕНЧАТОМУ РЫЧАГУ (A) И ВВЕРХ (B), ПОКА ОНА НЕ СЛОЖИТСЯ.

Развернуть:

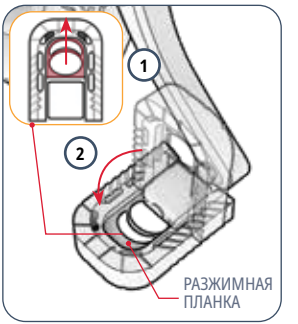

1. ПОМЕСТИТЕ ПАЛЬЦЫ НА РАЗЖИМНУЮ ПЛАНКУ ВНУТРИ ПЕДАЛИ.
2. ПОТЯНИТЕ ПЕДАЛЬ НАРУЖУ И ВНИЗ, ПОКА ОНА НЕ ЗАЩЕЛКНЕТСЯ НА МЕСТЕ.


JETSON

5. ИНСТРУКЦИИ ПО ПЕРЕМЕЩЕНИЮ И ХРАНЕНИЮ.

5.1 Езда на электронном велосипеде

ОТПРАВЛЯЙТЕСЬ В ПУТЕШЕСТВИЕ НА СВОЕМ JETSON, ИСПОЛЬЗУЯ 3 РАЗНЫХ СПОСОБА:

1. С ПОМОЩЬЮ ПЕДАЛИРОВАНИЯ (РАЗДЕЛ 5.2)
2. ПРИ ИСПОЛЬЗОВАНИИ ТОЛЬКО ПЕДАЛИ (РАЗДЕЛ 5.3)
3. ИСПОЛЬЗОВАНИЕ ДРОССЕЛЯ ДЛЯ ПИТАНИЯ ВСЕГО ДВИГАТЕЛЯ (РАЗДЕЛ 5.4)
4. ВКЛЮЧЕНИЕ КРУИЗ-КОНТРОЛЯ (РАЗДЕЛ 5.5)

5.2 Использование электронной педали помощи

КОГДА ВЫ КРУТИТЕ ПЕДАЛИ С ВКЛЮЧЕННЫМ ПИТАНИЕМ, МОТОР ПОДАЕТ НА ПЕДАЛИ ЭНЕРГИЮ, ДОПОЛНЯЯ ВАШИ УСИЛИЯ. БЛАГОДАРЯ "ПОМОЩИ ПЕДАЛЕЙ" ВЫ МОЖЕТЕ ЕХАТЬ ДАЛЬШЕ И БЫСТРЕЕ, ПРИЛАГАЯ МЕНЬШЕ УСИЛИЙ.

ДЛЯ ТОГО ЧТОБЫ ВЫ МОГЛИ КОНТРОЛИРОВАТЬ СКОРОСТЬ, УСИЛИЕ НА ПЕДАЛЯХ БУДЕТ ПРОПОРЦИОНАЛЬНО ВАШЕМУ УСИЛИЮ.

- **БОЛЕЕ МЯГКОЕ ПЕДАЛИРОВАНИЕ** ➔ МЕНЬШЕЕ УВЕЛИЧЕНИЕ МОЩНОСТИ ДВИГАТЕЛЯ, ЧТОБЫ ВЫ МОГЛИ ПОДДЕРЖИВАТЬ УМЕРЕННУЮ СКОРОСТЬ.
- **БОЛЕЕ ИНТЕНСИВНОЕ ПЕДАЛИРОВАНИЕ** ➔ ПОЗВОЛЯЕТ УВЕЛИЧИТЬ МОЩНОСТЬ ДВИГАТЕЛЯ, ЧТОБЫ ВЫ МОГЛИ ЕХАТЬ В БОЛЕЕ БЫСТРОМ ТЕМПЕ.

5.3 Традиционные велосипеды

ВЫ МОЖЕТЕ ЕЗДИТЬ НА СВОЕМ ЭЛЕКТРОННОМ ВЕЛОСИПЕДЕ КАК НА ТРАДИЦИОННОМ - ИСПОЛЬЗУЯ ТОЛЬКО ПЕДАЛИ. ПРОСТО КАТАЙТЕСЬ, КАК НА ОБЫЧНОМ ВЕЛОСИПЕДЕ, НЕ ВКЛЮЧАЯ МОТОР.

ПРИМЕЧАНИЕ: Без включенного питания велосипеда вы не сможете пользоваться фарой.

5.4 Использование дросселя

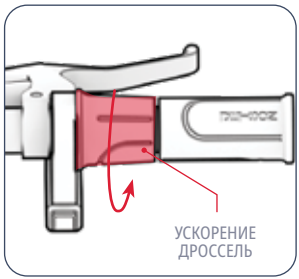

ЧТОБЫ ЕХАТЬ НА ЭЛЕКТРОВЕЛОСИПЕДЕ КАК НА МОТОЦИКЛЕ, ПЕРЕСТАНЬТЕ КРУТИТЬ ПЕДАЛИ И ДЕРЖИТЕ НОГИ НА ПЕДАЛЯХ. ЧТОБЫ УСКОРИТЬСЯ, МЕДЛЕННО ПОВЕРНИТЕ ДРОССЕЛЬ НА СЕБЯ ПРАВОЙ РУКОЙ.

- ЧЕМ СИЛЬНЕЕ ВЫ ВРАЩАЕТЕ ДРОССЕЛЬНУЮ ЗАСЛОНКУ, ТЕМ СИЛЬНЕЕ ЗАДЕЙСТВОВАН ДВИГАТЕЛЬ - И ТЕМ БЫСТРЕЕ ВЫ ЕДЕТЕ.
- ЧТОБЫ ИЗБЕЖАТЬ РЕЗКИХ СКАЧКОВ СКОРОСТИ, ВСЕГДА ПОВОРАЧИВАЙТЕ ДРОССЕЛЬНУЮ ЗАСЛОНКУ ПОСТЕПЕННО.

ЧТОБЫ ЗАМЕДЛИТЬСЯ: ПЛАВНО ОПУСТИТЕ ДРОССЕЛЬНУЮ ЗАСЛОНКУ.

⚠ **ВАЖНО:** Всегда ставьте ноги на педали, даже когда не крутите педали. Никогда не катайтесь, свесив ноги с боковой стороны велосипеда.

5.5 Активация круиз-контроля

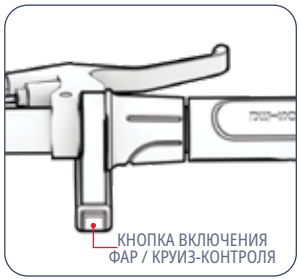

КРУИЗ-КОНТРОЛЬ ФИКСИРУЕТ ВЕЛОСИПЕД НА ОПРЕДЕЛЕННОЙ СКОРОСТИ. КАК ТОЛЬКО ВЫ УСТАНОВИТЕ КРУИЗ-КОНТРОЛЬ, ДВИГАТЕЛЬ БУДЕТ ВЫПОЛНЯТЬ РАБОТУ ПО ПОДДЕРЖАНИЮ ЗАДАННОГО ТЕМПА - НЕ ТРЕБУЕТСЯ ДРОССЕЛЬНАЯ ЗАСЛОНКА ИЛИ ПЕДАЛИРОВАНИЕ.

1. ИСПОЛЬЗУЙТЕ ДРОССЕЛЬ ДЛЯ ДОСТИЖЕНИЯ И ПОДДЕРЖАНИЯ ЖЕЛАЕМОЙ СКОРОСТИ.
2. БЫСТРО НАЖМИТЕ КНОПКУ ВКЛЮЧЕНИЯ ФАР/КРУИЗ-КОНТРОЛЯ БОЛЬШИМ ПАЛЬЦЕМ ПРАВОЙ РУКИ.
3. ОТПУСТИТЕ ПЕДАЛЬ ГАЗА, ДЕРЖИТЕ НОГИ НА ПЕДАЛЯХ И НАСЛАЖДАЙТЕСЬ ПОЕЗДКОЙ.

ЧТОБЫ ОТКЛЮЧИТЬ КРУИЗ-КОНТРОЛЬ, ПЛАВНО ПОВЕРНИТЕ ДРОССЕЛЬНУЮ ЗАСЛОНКУ, ВЫЖМИТЕ ОДИН ИЗ РУЧНЫХ ТОРМОЗОВ ИЛИ БЫСТРО НАЖМИТЕ КНОПКУ КРУИЗ-КОНТРОЛЯ.

5.6 Использование тормозов

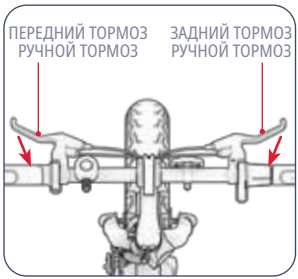

- ВЫЖМИТЕ ОДИН ИЛИ ОБА РУЧНЫХ ТОРМОЗА, ЧТОБЫ СНИЗИТЬ СКОРОСТЬ.
- СОЖМИТЕ СИЛЬНЕЕ, ЧТОБЫ ПОЛНОСТЬЮ ОСТАНОВИТЬСЯ.
- ЧТОБЫ ИЗБЕЖАТЬ РЕЗКИХ ДВИЖЕНИЙ, СТАРАЙТЕСЬ ВЫЖИМАТЬ РУЧНОЙ ТОРМОЗ(Ы) ПОСТЕПЕННО.
  - ЛЕВЫЙ РУЧНОЙ ТОРМОЗ → ТОРМОЗ ПЕРЕДНЕГО КОЛЕСА
  - ПРАВЫЙ РУЧНОЙ ТОРМОЗ → ТОРМОЗ ЗАДНЕГО КОЛЕСА

5.7 Безопасность шлема

ВЕЛОСИПЕДИСТ ДОЛЖЕН ПОСТОЯННО НОСИТЬ ШЛЕМ.

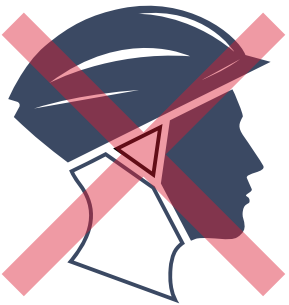

НЕПРАВИЛЬНОЕ ПОЗИЦИОНИРОВАНИЕ:
ЛОБ ОТКРЫТ.
ПАДЕНИЕ МОЖЕТ ПРИВЕСТИ К
К СЕРЬЕЗНЫМ ТРАВМАМ.



ПРАВИЛЬНОЕ ПОЗИЦИОНИРОВАНИЕ:
ЛОБ ЗАКРЫТ
В ШЛЕМЕ.

**НАДЕНЬТЕ ШЛЕМ, ПОДХОДЯЩУЮ ОДЕЖДУ, ОБУВЬ И ЗАЩИТНОЕ СНАРЯЖЕНИЕ. ИЗБЕГАЙТЕ ОДЕЖДЫ, КОТОРАЯ МОЖЕТ ЗАЦЕПИТЬСЯ ЗА КОЛЁСА ИЛИ ПОПАСТЬ ПОД НИХ. РЕКОМЕНДУЕТСЯ НОСИТЬ ПЛОСКУЮ ОБУВЬ С ЗАКРЫТЫМ НОСКОМ. НАДЕВАЙТЕ ШЛЕМ И ЗАЩИТНОЕ СНАРЯЖЕНИЕ, ОДОБРЕННОЕ СТАНДАРТОМ ASTM F1492, ЧТОБЫ ИЗБЕЖАТЬ ТРАВМ В СЛУЧАЕ АВАРИИ.*

5.8 Максимальное увеличение скорости и дальности поездки

В ИДЕАЛЬНЫХ УСЛОВИЯХ МАКСИМАЛЬНЫЙ ПРОБЕГ НА ПОЛНОСТЬЮ ЗАРЯЖЕННОМ АККУМУЛЯТОРЕ СОСТАВЛЯЕТ 19 МИЛЬ (30,6 КМ) ПРИ ИСПОЛЬЗОВАНИИ ИСКЛЮЧИТЕЛЬНО ДРОССЕЛЬНОЙ ЗАСЛОНКИ. МАКСИМАЛЬНАЯ СКОРОСТЬ - 15,5 МИЛЬ В ЧАС (25 КМ/Ч). ЧЕМ ИНТЕНСИВНЕЕ РАБОТАЕТ ДВИГАТЕЛЬ, ТЕМ БЫСТРЕЕ РАЗРЯЖАЕТСЯ АККУМУЛЯТОР. СЛЕДУЮЩИЕ ФАКТОРЫ ТАКЖЕ ВЛИЯЮТ НА СКОРОСТЬ И ДАЛЬНОСТЬ ПОЕЗДКИ.

Поверхность для катания:
ДВИЖЕНИЕ ПО НЕРОВНОЙ ПОВЕРХНОСТИ ТРЕБУЕТ БОЛЬШЕЙ МОЩНОСТИ ДВИГАТЕЛЯ, ЧЕМ ДВИЖЕНИЕ ПО ГЛАДКОЙ.

Вес при переноске:
- УВЕЛИЧЕНИЕ ВЕСА (ВЕЛОСИПЕДИСТ ПЛЮС ГРУЗ) УМЕНЬШАЕТ ДОСТИЖИМУЮ ДАЛЬНОСТЬ ПОЕЗДКИ.
- МАКСИМАЛЬНАЯ ДАЛЬНОСТЬ И СКОРОСТЬ ДОСТИГАЮТСЯ ПРИ ПЕРЕНОСНОМ ВЕСЕ НЕ БОЛЕЕ 220 ФУНТОВ (100 КГ).

Стиль езды:
- ЧАСТЫЕ ПУСКИ И ОСТАНОВКИ УМЕНЬШАЮТ ЗАПАС ХОДА.
- ИСПОЛЬЗОВАНИЕ СОБСТВЕННЫХ УСИЛИЙ ПРИ КРУЧЕНИИ ПЕДАЛЕЙ СНИЗИТ НАГРУЗКУ НА ДВИГАТЕЛЬ И УВЕЛИЧИТ ДАЛЬНОСТЬ ПОЕЗДКИ.

Температура воздуха:
ИДЕАЛЬНАЯ ТЕМПЕРАТУРА ДЛЯ ЕЗДЫ И ХРАНЕНИЯ ЭЛЕКТРОННОГО ВЕЛОСИПЕДА - ОТ 50°F ДО 95°F (10°C - 35°C).

Наклон:
ПРИ ДВИЖЕНИИ В ГОРУ ДВИГАТЕЛЮ ПРИХОДИТСЯ РАБОТАТЬ БОЛЬШЕ, ЧЕМ НА РОВНЫХ УЧАСТКАХ ИЛИ СПУСКАХ.

Обслуживание аккумулятора:
СВОЕВРЕМЕННАЯ ЗАРЯДКА АККУМУЛЯТОРА ПОСЛЕ КАЖДОЙ ПОЕЗДКИ ПОМОГАЕТ СОХРАНИТЬ ЕГО ЕМКОСТЬ И ПРОЧНОСТЬ.

УХОД И ОБСЛУЖИВАНИЕ.

Ухаживайте за своим Jetson, чтобы он ездил плавно и безопасно. Вот как:

Обращайтесь со своим Jetson:

- НЕ ПОДВЕРГАЙТЕ СВОЙ ЭЛЕКТРОННЫЙ ВЕЛОСИПЕД СИЛЬНОЙ ВИБРАЦИИ ИЛИ ИНТЕНСИВНОМУ ФИЗИЧЕСКОМУ ВОЗДЕЙСТВИЮ.
- НИКОГДА НЕ РАЗБИРАЙТЕ АККУМУЛЯТОР.
- ХРАНИТЕ СВОЙ ЭЛЕКТРОННЫЙ ВЕЛОСИПЕД ВДАЛИ ОТ ВОДЫ И ВЛАГИ.
- КАТАЙТЕСЬ ПО ГЛАДКИМ, РОВНЫМ ПОВЕРХНОСТЯМ, ЧТОБЫ ИЗБЕЖАТЬ ПОЛОМОК.
- НИКОГДА НЕ ПЕРЕНОСИТЕ СВОЙ ЭЛЕКТРОННЫЙ ВЕЛОСИПЕД ЗА КОЛЕСА, СИДЕНЬЕ И/ИЛИ РУЛЬ.
- СЛЕДИТЕ ЗА ТЕМ, ЧТОБЫ НЕ ПОТЯНУТЬ И НЕ ЗАЦЕПИТЬ ПРОВОДКУ, СОЕДИНЯЮЩУЮ ДВИГАТЕЛЬ С ЭЛЕМЕНТАМИ РУЛЯ.

Инструкции по хранению:

- ПОЛНОСТЬЮ ЗАРЯЖАЙТЕ АККУМУЛЯТОР ПЕРЕД ДЛИТЕЛЬНЫМ ХРАНЕНИЕМ УСТРОЙСТВА.
- ПРИ ДЛИТЕЛЬНОМ ХРАНЕНИИ ПОЛНОСТЬЮ ЗАРЯЖАЙТЕ БАТАРЕЮ РАЗ В МЕСЯЦ.
- НАКРОЙТЕ ИЗДЕЛИЕ, ЧТОБЫ ЗАЩИТИТЬ ЕГО ОТ ПЫЛИ.
- ХРАНИТЕ ИЗДЕЛИЕ В СУХОМ ПОМЕЩЕНИИ ПРИ ТЕМПЕРАТУРЕ ОТ 50°F ДО 95°F (10°C - 35°C).

Чистка вашего Jetson:

- СИДЕНЬЕ И РАМА - ПРОТРИТЕ ВЛАЖНОЙ ТРЯПКОЙ БЕЗ ПЫЛИ ИЛИ СМОЧЕННОЙ В СПИРТЕ. ЗАТЕМ ПРОТРИТЕ СУХОЙ ТРЯПКОЙ БЕЗ ПЫЛИ.
- РУЛЬ - ПРОТРИТЕ МЯГКИМ МЫЛОМ С ПОМОЩЬЮ ВЛАЖНОЙ ТКАНИ БЕЗ ПЫЛИ. УДАЛИТЕ ИЗЛИШКИ МЫЛА ОТДЕЛЬНОЙ ВЛАЖНОЙ ТКАНЬЮ.
- КОМПОНЕНТЫ КОЛЕСА - ПРОТРИТЕ ВЛАЖНОЙ ТРЯПКОЙ БЕЗ ПЫЛИ.
- ШИНЫ - ПРОТРИТЕ ВЛАЖНОЙ ТРЯПКОЙ БЕЗ ПЫЛИ. МОЖНО ТАКЖЕ ИСПОЛЬЗОВАТЬ ФИНИШНОЕ ПОКРЫТИЕ ИЛИ ОЧИСТИТЕЛЬ ДЛЯ ШИН.

⚠ **ПРЕДУПРЕЖДЕНИЕ:** Не распыляйте и не наносите воду непосредственно на изделие. Вода может привести к повреждению проводки, аккумуляторного отсека и фонарей, а также к разрушению рамы - все это может стать причиной неисправности, которая поставит под угрозу безопасность велосипедиста.

⚠ Меры предосторожности при работе с батареями:

В ВАШЕМ УСТРОЙСТВЕ УСТАНОВЛЕН ЛИТИЙ-ИОННЫЙ АККУМУЛЯТОР. БУДЬТЕ ОСТОРОЖНЫ ПРИ ОБРАЩЕНИИ С НИМ.

- ХРАНИТЕ ИЗДЕЛИЕ ВДАЛИ ОТ ОГНЯ И ЧРЕЗМЕРНОГО ТЕПЛА.
- ИЗБЕГАЙТЕ СИЛЬНЫХ ФИЗИЧЕСКИХ УДАРОВ, СИЛЬНОЙ ВИБРАЦИИ ИЛИ УДАРОВ.
- ЗАЩИЩАЙТЕ ИЗДЕЛИЕ ОТ ВОДЫ И ВЛАГИ.
- НЕ КЛАДИТЕ И НЕ ХРАНИТЕ ИЗДЕЛИЕ В КУЧЕ ПОВЕРХ ИЛИ ПОД ДРУГИМИ ПРЕДМЕТАМИ.
- НЕ РАЗБИРАЙТЕ УСТРОЙСТВО ИЛИ ЕГО АККУМУЛЯТОР.
- НЕ ВЫБРАСЫВАЙТЕ ИЗДЕЛИЕ ВМЕСТЕ С ОБЫЧНЫМ МУСОРОМ. ОТНЕСИТЕ ИЗДЕЛИЕ В СПЕЦИАЛИЗИРОВАННЫЙ ПУНКТ УТИЛИЗАЦИИ ЭЛЕКТРОННЫХ ОТХОДОВ ИЛИ ЦЕНТР ПЕРЕРАБОТКИ БАТАРЕЙ. ЧТОБЫ ПОЛУЧИТЬ ДОПОЛНИТЕЛЬНУЮ ИНФОРМАЦИЮ О БЛИЖАЙШИХ ПУНКТАХ УТИЛИЗАЦИИ, ОБРАТИТЕСЬ В МЕСТНЫЙ МУНИЦИПАЛИТЕТ ИЛИ КОМПАНИЮ ПО ВЫВОЗУ МУСОРА.
- ЕСЛИ БАТАРЕЯ ИЗДЕЛИЯ НАГРЕВАЕТСЯ ИЛИ ПРОЯВЛЯЕТ ПРИЗНАКИ ПЕРЕГРЕВА, ИЗДАЕТ ЗАПАХ ИЛИ НЕОБЫЧНЫЙ ЗВУК, ВЫТЕКАЕТ ЖИДКОСТЬ ИЛИ ГАЗ, МЕНЯЕТ ФОРМУ ИЛИ ЦВЕТ, НЕМЕДЛЕННО ОБРАТИТЕСЬ В СЕРВИСНЫЙ ЦЕНТР:
  1. ЕСЛИ УСТРОЙСТВО НАХОДИТСЯ В ЭКСПЛУАТАЦИИ, НЕМЕДЛЕННО ПРЕКРАТИТЕ ЕГО ИСПОЛЬЗОВАНИЕ. ИЗВЛЕКИТЕ ЗАРЯДНЫЙ КАБЕЛЬ ИЗ УСТРОЙСТВА, ЕСЛИ ОНО ПОДКЛЮЧЕНО К СЕТИ.
  2. ОТКАЖИТЕСЬ ОТ ИСПОЛЬЗОВАНИЯ ПРОДУКТА.
  3. ЕСЛИ ЭТО БЕЗОПАСНО, ПЕРЕМЕСТИТЕ УСТРОЙСТВО В СВОБОДНОЕ МЕСТО И ПОДАЛЬШЕ ОТ ВСЕГО ЛЕГКОВОСПЛАМЕНЯЮЩЕГОСЯ.
  4. ПОЗВОНИТЕ В МЕСТНУЮ СЛУЖБУ СПАСЕНИЯ, ЧТОБЫ ПОЛУЧИТЬ ПОМОЩЬ.
  5. ТЩАТЕЛЬНО ПРОМОЙТЕ ГЛАЗА ИЛИ УЧАСТКИ КОЖИ, КОТОРЫЕ КОНТАКТИРОВАЛИ С ВЫТЕКШЕЙ ЖИДКОСТЬЮ ЭЛЕКТРОЛИТА АККУМУЛЯТОРА, ЧИСТОЙ ПРОТОЧНОЙ ВОДОЙ И ОБРАТИТЕСЬ ЗА ДОПОЛНИТЕЛЬНОЙ МЕДИЦИНСКОЙ ПОМОЩЬЮ.
- ЕСЛИ ВОЗНИКНУТ КАКИЕ-ЛИБО ПРОБЛЕМЫ С БАТАРЕЕЙ, ОБРАТИТЕСЬ В СЛУЖБУ ПОДДЕРЖКИ JETSON.

ГАРАНТИЙНОЕ ПОКРЫТИЕ.

ОБЩАЯ ОГРАНИЧЕННАЯ ГАРАНТИЯ

НА ВАШ НОВЫЙ ПРОДУКТ JETSON ПРЕДОСТАВЛЯЕТСЯ ГАРАНТИЯ ОТ ДЕФЕКТОВ МАТЕРИАЛОВ И ИЗГОТОВЛЕНИЯ, КАК УКАЗАНО НА САЙТЕ RIDEJETSON.COM/WARRANTY , В ТЕЧЕНИЕ ПЕРИОДА ВРЕМЕНИ С ДАТЫ ПЕРВОНАЧАЛЬНОЙ РОЗНИЧНОЙ ПОКУПКИ ПРИ ИСПОЛЬЗОВАНИИ В СООТВЕТСТВИИ С РУКОВОДСТВАМИ ПОЛЬЗОВАТЕЛЯ JETSON (СМ. RIDEJETSON.COM/SUPPORT). **ПО ЭТОЙ ГАРАНТИИ ВЫ СМОЖЕТЕ НАПРАВИТЬ СВОИ ПРЕТЕНЗИИ КОМПАНИИ JETSON ДАЖЕ В ТЕХ СЛУЧАЯХ, КОГДА ВЫ ПРИОБРЕЛИ ПРОДУКТ JETSON У ОДНОГО ИЗ НАШИХ АВТОРИЗОВАННЫХ РОЗНИЧНЫХ ПРОДАВЦОВ.** ЧТОБЫ ОЗНАКОМИТЬСЯ С ПОЛНЫМИ УСЛОВИЯМИ НАШЕЙ ГАРАНТИИ, ПОСЕТИТЕ САЙТ RIDEJETSON.COM/WARRANTY.

ПОДДЕРЖИВАЙТЕ СВЯЗЬ.

Обязательно подпишитесь на @ridejetson в социальных сетях, чтобы узнать о фантастических предложениях, подарках и всех последних новостях Jetson.

JETSON

ЛЮБИТЕ ЕЗДИТЬ?

Оставьте отзыв на сайте ridejetson.com/reviews.
Мы с нетерпением ждем вашего звонка!
#MakeMoves

ВОПРОСЫ? ДАЁМ ПОМОЩЬ.

RIDEJETSON.COM/SUPPORT
RIDEJETSON.COM/CHAT

1-844-585-7462

Чтобы реализовать возможности вашего продукта гарантия или запросить информацию гарантийное покрытие, свяжитесь с нами напрямую.

www.ridejetson.com

JETSON

© 2025, TRURIDE TECH. ВСЕ ПРАВА ЗАЩИЩЕНЫ.
ИЗГОТОВЛЕНО ДЛЯ КОМПАНИИ TRURIDE TECH LLC.
JETSON® - ЗАРЕГИСТРИРОВАННЫЙ ТОВАРНЫЙ ЗНАК,
ИСПОЛЬЗУЕМЫЙ ПО ЛИЦЕНЗИИ JETSTREAM BRANDS LLC.
НИКАКАЯ ЧАСТЬ ЭТОГО ДОКУМЕНТА, ВКЛЮЧАЯ ФОРМУ,
ГРАФИКУ И ДИЗАЙН, НЕ МОЖЕТ БЫТЬ ВОСПРОИЗВЕДЕНА ИЛИ
ПЕРЕДАНА В ЛЮБОЙ ФОРМЕ И ЛЮБЫМИ СРЕДСТВАМИ.

ПРОИЗВЕДЕНО В ЮЭЯНЕ, КИТАЙ
ИМПОРТИРУЕТСЯ КОМПАНИЕЙ TRURIDE TECH LLC.
ПОЧТОВЫЙ ЯЩИК 461, ДЖЕРСИ-СИТИ, НЬЮ-ДЖЕРСИ 07302-9998

КОД ДАТЫ: 05/2025
ВЕРСИЯ ДОКУМЕНТА: V1.0
СДЕЛАНО В КИТАЕ

骑行指南

重要：
仔细阅读并保留
供今后参考。

配备 RackIt 智能货架系统

JETSON

SHADOW
宽胎电动自行车

型号 SKU(S)：JSHDW-GRY



JETSON 的两个最重要准则:

注意安全玩得开心

目录

安全警告 3
1.关于您的产品
1.1 产品概述 6
1.2 盒子里有什么 8
1.3 产品规格 9
1.4 在线资源 9
2.安装说明
2.1 开始注意事项 10
2.2 骑手适用性 10
2.3 展开和折叠车把手 11
2.4 安装座椅 13
2.5 安装踏板 14
2.6 固定车铃 15
2.7 固定前反射器 15
2.8 电池充电 16
3.准备骑行
3.1 骑行前安全检查 18
3.2 轮胎充气和气压 19
3.3 检查和调整制动器 20
3.4 调节车把旋转角度 22
3.5 调整鞍座高度 23
4.操作说明
4.1 开机和关机 24
4.2 检查电池电量 25
4.3 使用前照灯 25
4.4 使用车铃 25
4.5 使用 RackIt 智能货架系统 26
4.6 使用脚撑 28
4.7 折叠和展开踏板 28
5.搬运和存储说明
5.1 骑电动自行车 30
5.2 使用电力辅助骑行模式 30
5.3 传统自行车模式 30
5.4 使用油门 31
5.5 启动巡航控制系统 31
5.6 使用刹车 31
5.7 头盔安全 32
5.8 最大化速度和骑行范围 33
用户维护说明 34
保修范围 36

安全警告。

请妥善保管这些说明。

火灾或人身伤害风险说明和重要安全说明

- 使用前, 请仔细阅读用户手册和安全警告, 确保您理解并接受所有安全说明。因使用不当造成的任何损失或损坏均由用户负责。
- **不正确使用充电器可能导致火灾和爆炸, 造成财产损失、人员伤亡**。
- 在每个操作周期之前, 操作员必须进行制造商规定的操作前检查:制造商最初提供的所有防护装置和衬垫都已就位并处于可使用状态; 制动系统功能正常; 制造商提供的任何和所有车轴防护装置、链条防护装置或其他盖子或防护装置都已就位并处于可使用状态; 轮胎状况良好, 充气适当, 并有足够的剩余胎面。
- 部件的维护和修理应符合制造商的技术规格, 只能使用制造商授权的更换部件, 并由经销商或其他熟练人员进行安装。
- 警告不要给非充电电池充电。
- 电机运转时, 不要让手、脚、头发、身体部位、衣服或类似物品接触到运动部件、车轮或传动系统。
- 儿童或体力、感官或智力不佳或缺乏经验和知识的人员不得使用本产品, 除非他们已得到监督或指导(IEC 60335-1/A2:2006)。
- 无人看管的儿童不得玩耍该产品(IEC 60335-1/A2:2006)。
- 需要成人监护。
- 不得操作设备进行竞赛、特技骑行或其他动作, 这可能会导致失去控制, 或导致操作员/乘客的动作或反应不受控制。
- 切勿在机动车附近使用。
- 避免急剧颠簸、排水栅和突然的表面变化。产品可能会突然停止。
- 避免在有水、沙子、碎石、泥土、树叶和其他杂物的街道和路面行驶。潮湿的天气会影响牵引力、制动和能见度。
- 避免在易燃气体、蒸汽、液体或粉尘周围行驶, 以免引起火灾。
- 操作人员应遵守制造商的所有建议和说明, 并遵守所有法律和条例:应鼓励车主使用照明灯、反光镜以及在灵活的杆子上悬挂信号旗(以确保醒目)。
- 有以下情况的人应注意不要操作:心脏病患者;孕妇;头部、背部或颈部患有疾病或曾在这些部位做过手术的人;以及患有任何精神或身体疾病, 可能会使其容易受伤或影响其身体灵活性或识别、理解和执行所有安全说明并能够承担设备使用中固有危险的人。
- 不要在夜间骑车。
- 酒后或服用处方药后不要骑车。
- 骑行时请勿携带物品。
- 切勿赤脚操作产品。
- 始终穿鞋并系紧鞋带。
- 确保双脚始终稳稳地踩在踏板上。
- 操作员应始终穿戴适当的防护服, 包括但不限于有适当认证的头盔以及

制造商推荐的任何其他设备：始终佩戴头盔、护膝和护肘等防护设备。
- 始终礼让行人。
- 警惕前方和远方的事物。
- 骑车时不要分心，如接电话或从事任何其他活动。
- 该产品不能供多人骑乘。
- 当您与其他骑手一起骑行时，请始终保持安全距离，以免发生碰撞。
- 转弯时，一定要保持平衡。
- 在制动器调整不当的情况下骑车非常危险，可能导致严重伤亡。
- 制动器在工作时可能会发热，请勿用裸露的皮肤接触制动器。
- 刹车太猛或太突然可能会锁住车轮，从而导致您失去控制并摔倒。突然或过度踩刹车可能导致人员伤亡。
- 如果制动器松动，请使用六角扳手、螺丝刀或其他适用工具进行调整，或联系 Jetson Care 团队。
- 立即更换磨损或损坏的部件。
- 骑车前检查所有安全标签是否贴好并理解。
- 在使用前，所有者应允许操作人员使用和操作该设备，但必须证明操作人员能够理解和操作该设备的所有部件。
- 未经适当培训不得骑车。不要在高速、不平坦的地形或斜坡上骑行。不要做特技表演或突然转向。
- 建议在室内充电。
- 建议室外使用。
- 长期暴露在紫外线、雨水和自然环境中可能会损坏外壳材料，不用时请存放在室内。
- 不打算在高海拔地区使用的电动自行车，可能需要增加电路中的电气间距，应注明不打算在海拔超过 2000 米的地区使用。
- 只能使用制造商指定的电池。
- 不使用时存放在室内。充电或不骑车时将其置于室内。
- **AVERTISSEMENT** - Riskque d'incendie - Aucune des pieces ne peut être réparée par l'utilisateur.
- **警告** - 有火灾危险 - 无用户可维修部件。
- 骑手不应超过 220 磅（100 千克）。

修改

未经 Jetson Care Team 指导，请勿尝试拆卸、修改、修理或更换设备或设备的任何组件。这将使任何保修失效，并可能导致可能造成伤害的故障。

其他操作注意事项

当产品处于开启状态且车轮处于运动状态时，请勿将产品举离地面。这可能会导致车轮自由旋转，从而对您自己或附近的其他人造成伤害。不要在产品上或产品下跳跃，也不要在使用产品时跳跃。操作时，请务必将双脚牢牢踩在脚踏板上。使用前务必检查电池电量。

废电池的处理



电池可能含有危害环境和人类健康的有害物质。电池和/或包装上标有此标志，表示废旧电池不得作为城市垃圾处理。电池应丢弃到适当的回收点进行回收。确保正确处理废电池，有助于防止对环境和人类健康造成潜在的负面影响。回收材料有助于保护自然资源。有关废旧电池回收的更多信息，请联系当地市政废物处理服务机构。

遵守通知

本设备符合 FCC 规则第 15 部分的规定。操作须符合以下两个条件:(1) 本设备不得造成有害干扰;(2) 本设备必须接受任何接收到的干扰, 包括可能导致意外操作的干扰。警告:未经合规责任方明确批准而对本设备进行更改或修改, 可能导致用户的设备操作权限失效。

注:本设备已经过测试, 符合 FCC 规则第 15 部分对 B 类数字设备的限制。这些限制旨在为住宅安装提供合理保护, 防止有害干扰。本设备会产生、使用和辐射无线电频率能量, 如果不按照说明安装和使用, 可能会对无线电通信造成有害干扰。但是, 不能保证在特定的安装环境中不会产生干扰。 如果本设备确实对无线电或电视接收造成有害干扰(可通过关闭和打开设备来确定), 建议用户尝试通过以下一项或多项措施来纠正干扰:

- 调整接收天线的方向或位置。
- 增加设备与接收器之间的距离。
- 将设备连接到与接收器连接的电路不同的插座上。
- 请向经销商或有经验的无线电/电视技术人员寻求帮助。
- 本设备必须使用屏蔽电缆, 以确保符合 B 类 FCC 限制。

重要安全说明

警告 - 使用本产品时, 应始终遵守以下基本预防措施:

(A) 使用产品前, 请阅读所有说明。

(B) 为降低伤害风险, 在儿童附近使用本产品时, 必须进行密切监护。

(C) 请勿将手指或手伸入产品中。

(D) 如果柔性电源线或输出线磨损、绝缘层破损或有任何其他损坏迹象, 请勿使用本产品。

(E) 对于所有设备, 说明书应说明:
本设备不得在环境温度低于 0°C (32°F) 或高于 40°C (104°F) 的环境温度下使用。

(F) 对于所有设备, 说明书应说明:
蓄电池应在环境温度介于 0°C (32°F) 和 40°C (104°F) 之间时充电。切勿在环境温度超出此范围时为电池充电。

⚠ 警告:

不遵守以下说明可能会导致儿童或他人受伤。

- 在组装过程中, 请勿让儿童接触小部件。
- 配件必须由成人组装和拆卸。
- 经常检查产品是否有损坏。

*** 需要成人组装。**

⚠ 警告

为降低受伤风险, 需要成人监护。切勿在道路上、机动车附近、陡坡或台阶上或附近、游泳池或其他水体中使用;一定要穿鞋, 并且切勿允许超过 1 名骑手。

加州 65 号提案

⚠ 警告:

本产品可能会使您接触到包括镉在内的化学物质, 而加利福尼亚州已知镉会导致癌症、出生缺陷或其他生殖伤害。
更多信息, 请访问:
WWW.P65WARNINGS.CA.GOV。

1. 关于您的产品。

1.1 产品概述

1. 车把
   A. 左手刹
   B. 电源按钮
   C. 车铃
   D. 车把夹
   E. 前反射器
   F. 电池指示灯
   G. 大灯/巡航控制按钮
   H. 油门加速器
   I. 右手刹
2. 立管
3. 带锁环的折叠锁扣
4. 前灯
5. 盘式制动器(×2;前后)
6. 车轮(×2;前后)
7. 轮反射器(×2;前后)
8. 带防尘盖的轮胎气门嘴(×2;前部和后部)
9. 前挡泥板
10. 踏板*(×2;左侧和右侧)
11. 曲柄
12. 链条
13. 脚撑
14. 后挡泥板
15. RACKIT 智能货物系统货架
    A. 弹力带固定环(×2)
    B. 货架反射器
16. 座管夹
17. 后反射器
18. 鞍座*
19. 带盖充电口
20. 弹力带
21. 充电器
22. 充电线

* 非预装;需要安装

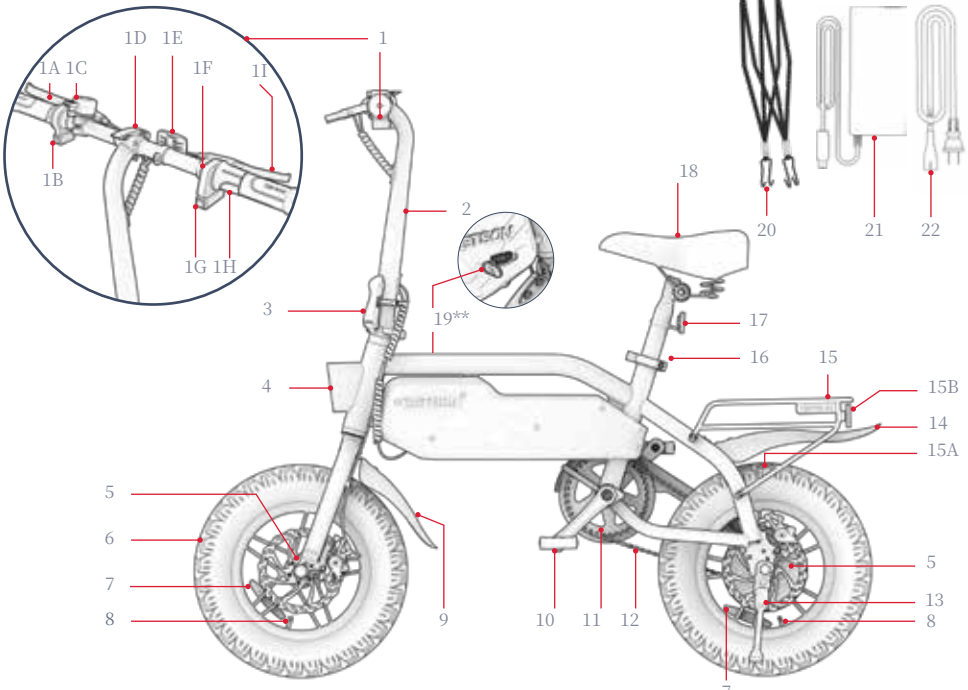

**产品的反面
注:图片可能无法准确反映实际产品的外观。

1.2 盒子里有什么

随附用于组装、调整和维护的工具：

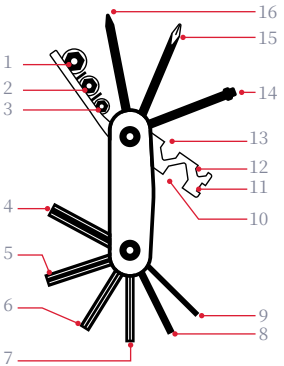

多功能工具 提示识别：	
1. 10 毫米套筒	9. 2 毫米内六角扳手
2. 9 毫米套筒	10. 15 毫米六角扳手
3. 8 毫米套筒	11. 14 号轮辐扳手
4. 6MM 内六角扳手	12. 8 毫米六角扳手
5. 5 毫米内六角扳手	13. 10 毫米六角扳手
6. 4MM 内六角扳手	14. 内六角螺钉
7. 3 毫米内六角扳手	15. 十字头螺丝刀
8. 2.5MM 内六角扳手	16. 平头螺丝刀

- 多功能工具

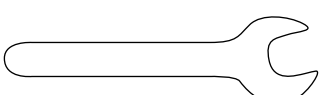

- 15 毫米扳手

1.3 产品规格

- 重量限制:220 磅 | 100 千克
- 骑手最低体重:100 磅 | 45.4 千克
- 产品重量:49.2 磅 | 22.3 千克
- 建议年龄:14 岁以上
- 最大速度: 15.5 英里/小时* | 25 公里/小时*
- 最大航程:19 英里* | 30.6 公里*。
- 电池: 36 伏, 7.8 安培
- 电池类型:锂离子电池
- 电机350W
- 充电器UL 100 - 240 伏
- 充电时间:长达 5 小时
- 最大爬升角度:15
- 制动类型:前后盘式
- 建议胎压:35 - 45 PSI
- 展开后的产品尺寸:
  49.6 英寸(长)×20.7 英寸(宽)×44.3 英寸(高)|126.0 厘米(长)×52.5 厘米(宽)×112.5 厘米(高)
- 产品尺寸, 折叠:
  49.6 英寸(长)×15.8 英寸(宽)×30.3 英寸(高) | 126.0 厘米(长)×40.0 厘米(宽)×77.0 厘米(高)
- 轮胎尺寸:14 英寸(高)×3 英寸(宽) | 35.5 厘米(高)×7.6 厘米(宽)

* 产品范围, 速度, 电池寿命和其他规格可能因骑手和骑行条件而异。有关可能影响性能的条件的详细信息, 请参见第 5.8 节。

1.4 在线资源

扫描我们的最更新产品入职材料和支持资源。

Find this user manual online at https://cdn.shopify.com/s/files/1/2530/6734/files/SHADOW-MANUAL_WEB-1742430167217.pdf

请访问 https://ridejetson.com/pages/product-manuals 查找我们收集的用户手册。

2.
安装说明。

2.1 开始注意事项

- 正确开启您的探险之旅。在使用本产品之前，请仔细阅读整个用户手册，包括安全警告。确保您理解、接受并遵守所有安全警告：
  - 制造商建议。
  - 安全说明和警告。
  - 当地的骑行和运营法律法规。

- 在开箱、拆除所有包装材料以及在组装前将电动自行车竖立在脚踏板上时，请务必小心。(参见第 4.6 节)

- 本手册中给出的方向--右侧、左侧、前方/前方和后方/后方--都是骑行者坐在电动自行车上看到的方向。例如，电动自行车的 "右侧 "就是骑行者右手所在的一侧。

2.2 骑手适用性

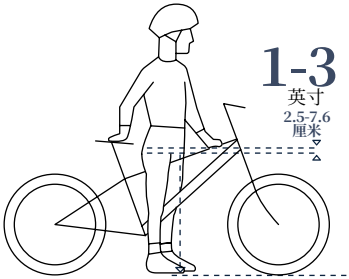

为了安全舒适地骑行，当骑手双脚平放在地面上跨骑自行车时，胯部与车架上管之间至少应有 1-3 英寸(2.5-7.6 厘米)的间隙。

2.3 展开和折叠车把手

何时展开用于安装和骑行
何时折叠用于储存和运输

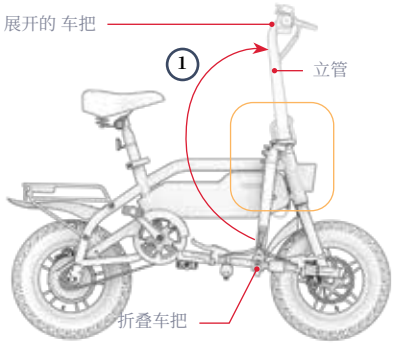

展开:

1. 轻轻抬起车把, 直到把手垂直于车架。
2. 将折叠扳手推入, 直到其卡入关闭(固定)位置。
3. 用锁紧环固定折叠锁扣:围绕立管顺时针旋转锁紧环, 直到锁紧环上的卡舌滑入折叠锁扣上的卡舌槽。
4. 检查折叠锁扣是否牢固,确保无法被拉开。

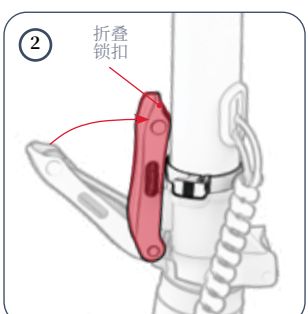

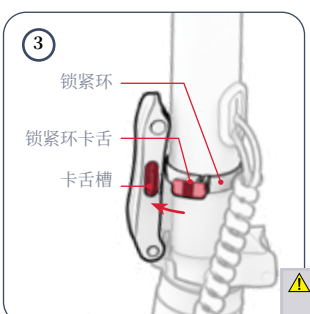



⚠ **重要提示:**在折叠锁没有关闭并用锁环固定的情况下, 切勿骑电动自行车。

折叠

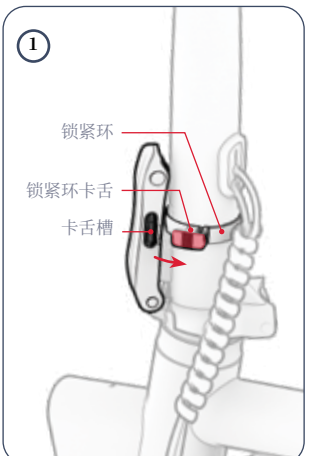

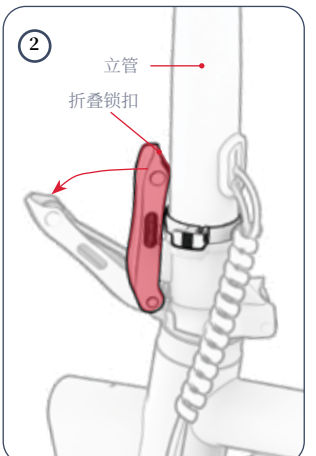

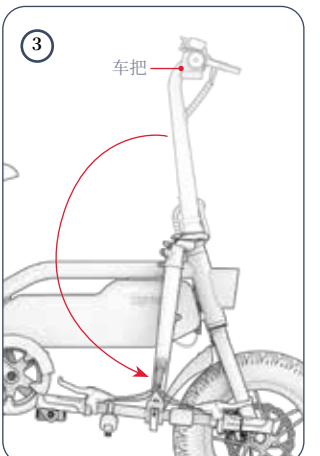

1. 围绕立管逆时针旋转锁紧环,直到卡舌从折叠锁扣的卡舌槽中脱出。
2. 用一只手稳住立管,另一只手将折叠锁扣拉开(松开)。
3. 轻轻地将车把向下放到与折叠锁扣相对的自行车一侧。

2.4 安装座椅

1. 拉开座椅夹上的插销。
2. 找到刻在座管底部附近的 "最小插入 "标记。
3. 将座椅固定在自行车上方。
4. 将座管通过夹钳放入座管，直到 "最小插入 "标记位于夹钳下方。**注意：** 如果夹钳开口太窄，无法容纳立柱，您可以逆时针旋转夹钳上的旋钮，同时稳住闩锁，以扩大开口。
5. 将座椅固定在所需高度的同时，关闭夹钳上的插销。
6. 检查座椅是否牢固：用手向下按压座位。如果座管进一步滑入导管，请将其拉回原位，并顺时针旋转旋钮拧紧夹钳。

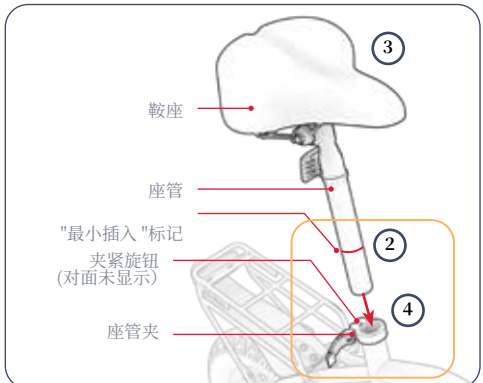





⚠ **故障排除：** 如果无法轻松打开夹钳闩，可能是旋钮太紧。逆时针旋转旋钮，将其松开。

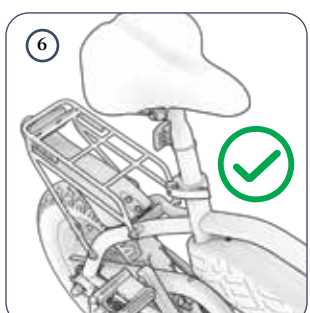

2.5 安装踏板

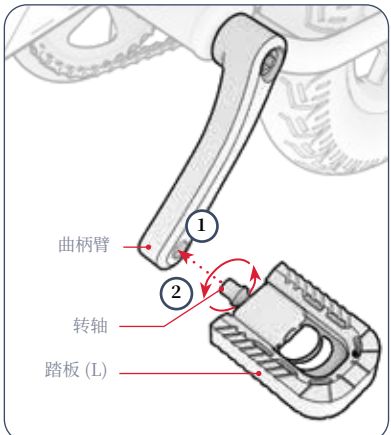

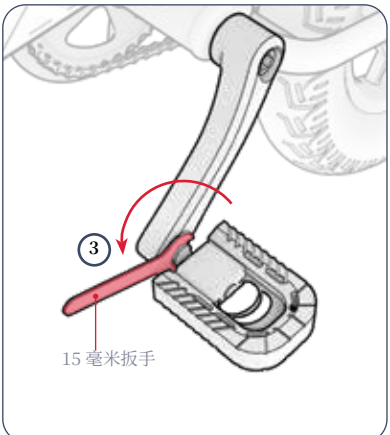

您需要 15 毫米扳手。

1. 将踏板上标有 "L "的主轴与自行车左侧曲柄臂末端的孔对准。
2. 稳住踏板底座, 注意让主轴笔直地进入孔中, 用另一只手将主轴**逆时针**拧入孔中旋转几圈。
3. 用扳手将主轴插入曲柄臂并拧紧。
4. 检查右踏板是否牢固。
5. 用右踏板("R")重复步骤 2 - 5。

重要信息: 右踏板的主轴是反向螺纹, 需要**顺时针**旋转插入并拧紧 。

2.6 固定车铃

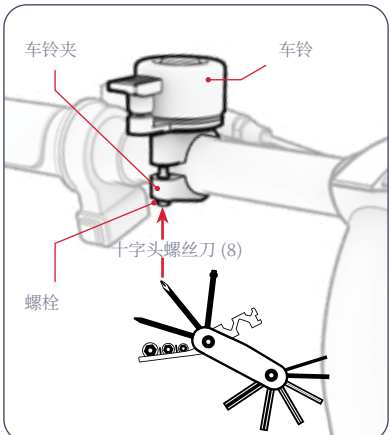

您需要使用多功能工具的十字头螺丝刀 (8)。

1. 用多功能工具的十字螺丝刀头(8)逆时针旋转 1-2 圈, 松开(但不要取下)铃铛夹上的螺丝。
2. 将铃铛绕车把转一圈, 直到骑手左手拇指在握住车把的同时可以轻松触及的位置。
3. 将车铃固定在该位置, 用螺丝刀顺时针旋转螺丝, 拧紧车铃夹。

2.7 固定前反射器

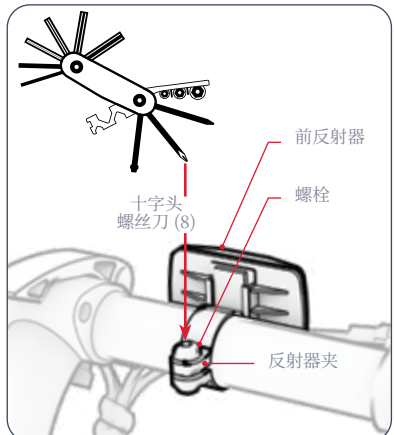

您需要使用多功能工具的十字头螺丝刀 (8)。

1. 将前反射器夹子绕车把旋转, 直到反射器朝向自行车前方。
2. 将反射器滑向车把中心, 直到反射器夹子感觉紧贴在车把较厚的部分上。
3. 如有必要, 用多功能工具的十字螺丝刀头 (8) 顺时针旋转螺丝, 进一步拧紧车把夹。

2.8 电池充电

1. 将充电线与充电器连接。
2. 拉开电动自行车上的充电口盖。
3. 将充电线插入墙壁, 然后将充电器插入充电端口。
4. 当充电器上的指示灯由红转绿时, 表示电池已充满电。从充电端口取出充电器, 从墙上插座拔下电缆。
5. 关闭充电端口盖。

注意: 电池充满电大约需要 5 个小时。首次使用前, 请将电池充满电。



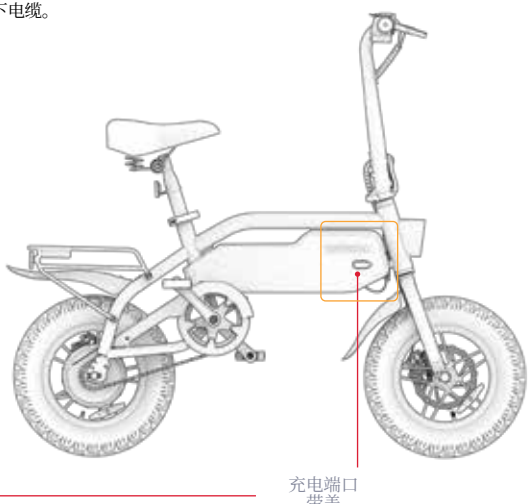

充电器上的充电指示灯：	红色指示灯 ○ 充电中	绿色指示灯 ○ 充电完成



重要充电注意事项

- 不为电池充电时，请始终关闭充电端口。
- 切勿在产品充电时打开电源。
- 不要使用可移动的电源龙头。
- 为了使电池达到最佳状态，请在每次充电时（约 5 小时）为电池充满电。
- 切勿让产品通宵充电或长时间充电。
- 不要试图拆卸电池。
- 充电环境温度范围：32°F (0°C) - 104°F (40°C)
- 工作环境温度范围：32°F(0°C)-104°F(40°C)
- 不给产品充电时，请始终盖好充电口盖。
- 如果输出电缆的柔性电源线磨损、绝缘层破损或有任何其他损坏迹象，请勿使用本产品。
- 检查充电器标签上的充电器型号是否与上面列出的充电器型号一致。
- 检查充电器标签是否标明充电器与您的 JETSON 型号兼容。您可以在产品框架或底座顶部、侧面或底部粘贴的标签上找到 JETSON 型号的名称和 SKU。

重要：

只能使用附带的充电器或直接通过 JETSON 获得的标有 JY-420200 MADE BY GUANGZHOU JI YIN POWER ELECTRONICS CO LTD. 的充电器（JETSON 型号为 PJSHDW-CH）。（JETSON 型号：PJSHDW-CH）。

⚠ 不正确使用充电器可能导致火灾和爆炸。



此处展示的标识仅为示例

3.
准备骑行。

3.1 骑行前安全检查

每次骑行前都要进行这些重要的安全检查:

刹车
- 确保制动器正常工作, 如手刹拉杆固定在车把上, 并涂上润滑油, 使其易于压缩。
- 制动片没有磨损, 并与转子居中对齐。

车架
- 检查自行车车架和前叉是否损坏、弯曲或断裂。
- 确保阀杆至前叉的螺栓不会拧得过紧。螺栓拧得过紧会导致故障, 危及骑手的安全。
- 检查驱动系统是否正常, 是否牢固地固定在车架上。

曲柄和踏板
- 检查踏板是否牢固地拧紧在曲柄上。
- 检查曲柄和驱动系统是否牢固地拧紧在自行车车架上。

转向:
- 检查立杆是否固定, 立杆折叠开关是否关闭, 锁紧环是否卡到位。
- 检查车把是否被车把夹固定到位。

车轮
- 检查轮胎是否有过度磨损或损坏的迹象。
- 确保轮胎充气压力在建议的 35 - 45 PSI 范围内。
- 检查车轮辐条是否断裂。
- 检查车轮轮辋是否损坏或弯曲。
- 检查车轴螺母是否拧紧。

3.2 轮胎充气和气压

第一次骑车前, 您需要给轮胎充气, 使其达到 **35 - 45 PSI**(磅/平方英寸) 的建议气压 。每次骑车前, 使用气压表检查轮胎气压是否在此范围内。

充气:

1. 逆时针旋转一个车轮上的轮胎气门, 取下防尘盖。放在一边。
2. 按照气泵制造商的说明将空气注入轮胎。定期用气压表检查并继续添加空气, 直到达到 35 - 45 PSI。
3. 卸下气泵, 顺时针旋转防尘阀, 更换防尘阀。
4. 对另一个轮胎重复上述步骤。

⚠ **重要信息:** 只能使用手动气泵为电动自行车的轮胎充气。切勿使用空气压缩机, 否则可能导致轮胎内胎爆裂。

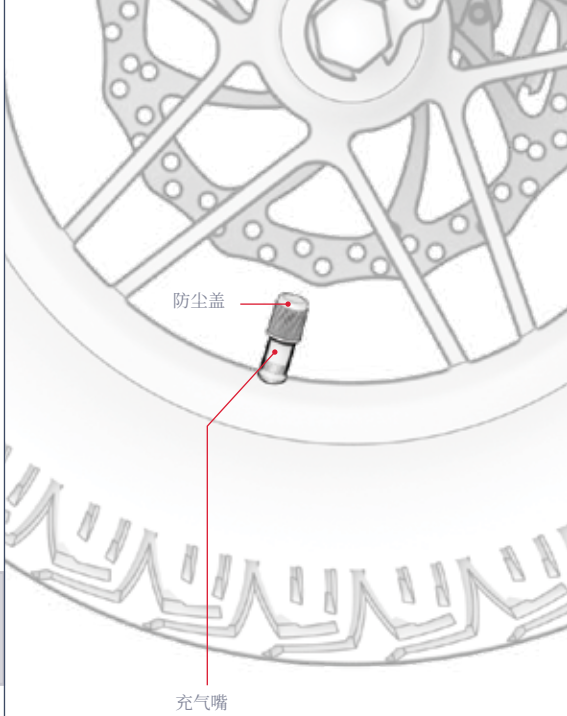

3.3 检查和调整制动器

制动器安全和功能检查:

组装完成后和每次骑行前, 请检查制动器是否正常、安全地工作, 以便通过执行以下步骤使车轮减速并停止:

1. 与自行车同行, 轻轻拉动左手刹。
2. 检查前制动钳是否能正确关闭制动盘, 并减缓车轮转动。
3. 重复上述操作, 用力拉左手刹, 检查前轮是否停住。
4. 对右侧手刹和后轮重复步骤 1 - 3。

制动器安全和功能检查:

您可能需要多功能工具的 5 毫米内六角扳手尖 (5)。

自行车刹车系统要求所有部件严格对准并正确安装, 以确保正常运行。若刹车区域发出摩擦或异响(持续或间歇性), 通常表明部件存在错位, 需立即调整。

异响原因可能为卡钳未对齐, 导致内部刹车片在卡钳开启状态下仍与碟盘接触。正常状态下, 刹车片仅应在卡钳闭合(即手刹拉紧时)与碟盘接触。

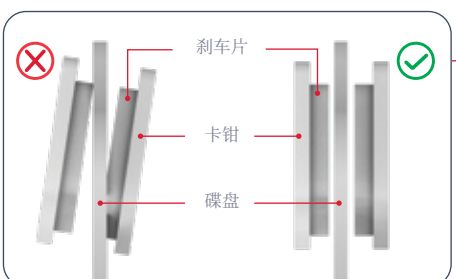

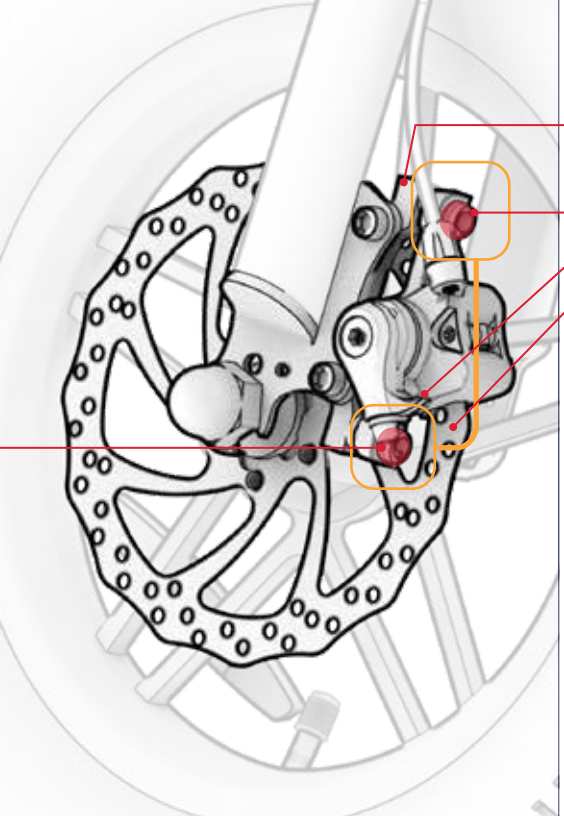

调整制动钳:

1. 在需要调整的制动器上, 找到制动钳、制动片和制动盘。
2. 抬起自行车的那个轮子, 让它转一下。观察刹车盘在刹车片之间的转动情况, 注意哪块刹车片与刹车盘发生了摩擦。
3. 将自行车放在脚架上。(见第 4.5 节)。
4. 从车轮背面观察卡钳时, 找到卡钳上方和下方的螺栓。用 5 毫米内六角扳手将每个螺栓逆时针旋转 4 - 5 圈。
5. 将卡钳移出校准位置, 直到满足以下条件:
   - 刹车片与顶部边缘与碟盘边缘对齐。
   - 刹车片任何部位均未接触碟盘。
   - 刹车片与碟盘保持平行。
6. 将制动钳放在所需的位置上, 用内六角扳手顺时针旋转, 完全拧紧一个螺栓, 然后再拧紧另一个螺栓。
7. 检查制动钳是否牢固, 并再次进行制动器安全和功能检查(从第 3.3 节开始)。

3.4 调节车把旋转角度

车把可以稍稍向前或向后旋转，使其上的所有特征和功能都处于理想位置。在骑行过程中，车把应易于触及，并以理想的角度位于每位使用者的视线范围内。尤其是手刹，其角度应便于握住。

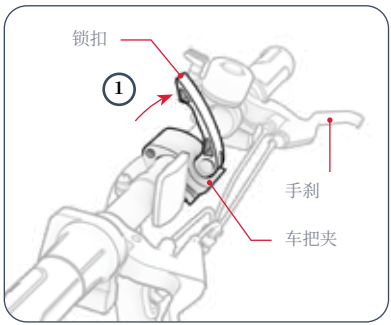

1. 拉起车把夹上的锁扣，使其处于打开（未锁定）位置。

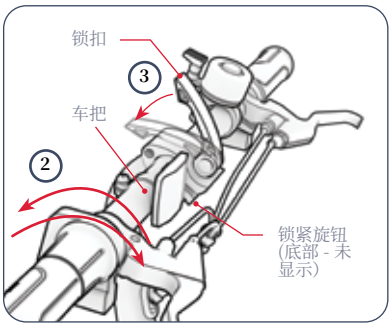

2. 向前或向后旋转车把，重新定位。
3. 用一只手将车把固定在新位置上，另一只手向下推动锁舌，使其回到关闭（锁住）位置。

故障排除：如果车把夹关闭时车把不牢固，您可能需要拧紧车把夹。首先，拉开锁扣。然后，用手指拧紧旋钮，将其顺时针旋转几圈，然后重新关闭锁扣。如果您无法轻松关闭锁扣，则可能是旋钮太紧。将旋钮逆时针旋转半圈，稍稍松开。

3.5 调整座椅位置

当骑手坐在座位上，脚踩在踏板最低旋转点的踏板上时，膝盖应略微弯曲。踩踏时，腿部绝不能完全伸直。

1. 拉开座椅夹上的锁扣。
2. 将座椅升高或降低到所需位置，确保不要升得太高，以免夹钳上方出现 "最小插入 " 标记。(如果座椅夹子太紧，立柱无法轻松上下滑动，可逆时针旋转夹子旋钮，扩大夹子开口)。
3. 在将座椅固定到位的同时，关闭夹钳闩，如有必要，顺时针旋转夹钳旋钮重新拧紧。

⚠ **重要信息：** 切勿在座管夹上方可见 "最小插入 "标记的情况下骑车。

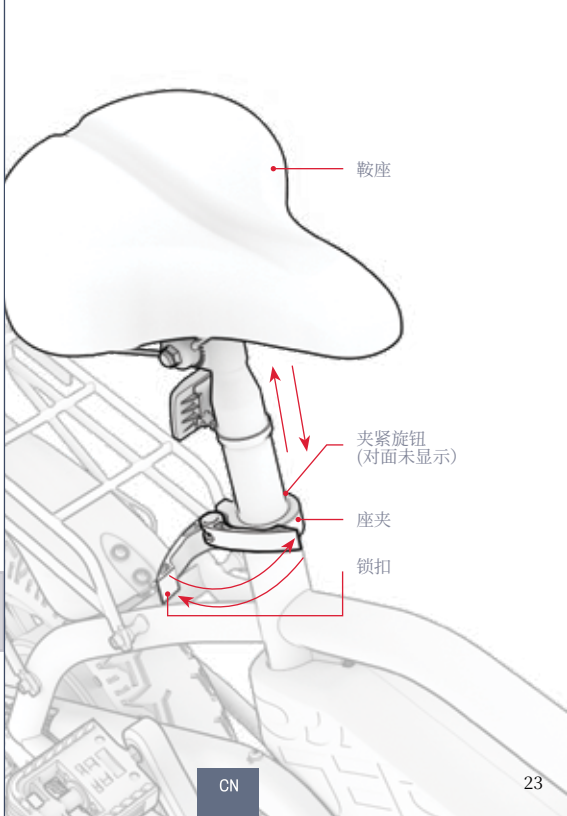

4. 操作说明。

4.1 开机和关机

快速按下电源按钮, 即可打开或关闭电动自行车。

重要提示:
- 在临时停车或者夜间存放时, 请关闭电源, 避免电池持续耗电。
- 步行推车时, 必须关闭电源, 以免误触油门转把导致电机意外启动, 引发危险。

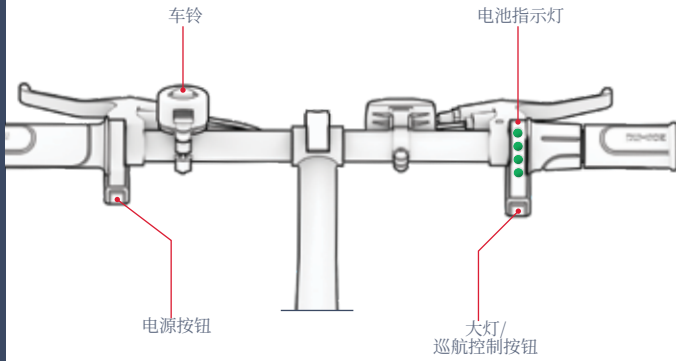

4.2 检查电池电量

您可以通过电池电量指示灯来了解电池的电量。

电池指标灯光	大约剩余收费百分比*
4 绿色指示灯 ○○○○	76% - 100%
3 绿色指示灯 ○○○	51% - 75%
2 绿色指示灯 ○○	26% - 50%
1 绿色指示灯 ○	<25% 现在就为你的 Jetson 充电!

重要: 自行车达到最高速度的能力会受到电池电量的影响。当电池电量低于 25% 时, 您可能会发现速度有所下降。

重要提示: 当电池电量耗尽至 0% 时, 电动自行车将断电。请在下次骑行前将电池充满电(见第 2.8 节)。

*仅为近似值。
可能因使用情况而异。

4.3 使用前照灯

如果在光线较暗的情况下骑行, 请打开前大灯, 以便更好地观察前方路况, 以及
这样, 迎面而来的车手就能更好地看到你。前大灯只有在电机也打开时才会开启。

要打开或关闭前大灯: 按住前大灯 / 巡航控制按钮 4 秒钟。

4.4 使用车铃

用铃声提醒其他骑行者和行人。

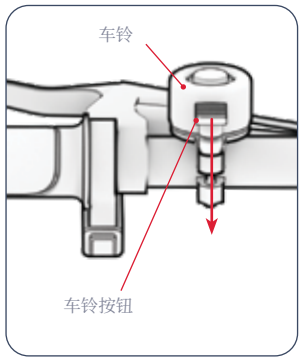

要敲响铃铛: 用左手拇指快速用力弹下车铃按钮。



根据您的携带需求定制您的电动自行车。

4.5 使用 RackIt 智能货架系统

您的电动自行车配备了 JETSON RACKIT 智能货架系统。

使用附带的弹力带固定货物:

1. 将货物放在架子上。
2. 将弹力带的 1 个钩子扣入架子上的一个弹力固定环中。
3. 将弹力带拉过货物并绕过架子, 直到绷紧。
4. 将弹力带的另一个钩子固定到另一个弹力固定环中。
5. 检查弹力带和货物是否牢固。

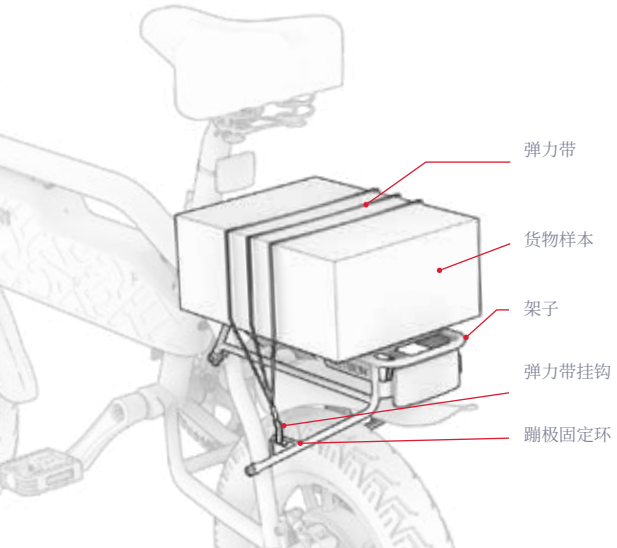

⚠ **重要:**弹力带应始终紧贴货物。根据货物的大小和弹力带的长度, 可能需要将弹力带缠绕到货架下方, 然后再将第二个钩子固定在弹力带固定环上。

为了安全和安保:

- 务必用弹力带将货物固定在行李架上。切勿携带未固定的货物乘车。
- 限制在行李架上携带 25 磅(11.3 千克)的物品。
- 确保总载重量(骑手加货物)不超过 220 磅(100 千克)。
- 请勿超载或堆叠过高。
- 始终确保货物的任何部分都不会妨碍车轮、刹车、踏板、链条或其他自行车运动或装置。

重要:

- 增加重量较大的货物可能会影响电动自行车的性能。有关可能影响性能的条件的更多详情, 请参阅第 5.8 节。
- 切勿让电动自行车上的货物无人看管。

4.6 使用脚撑

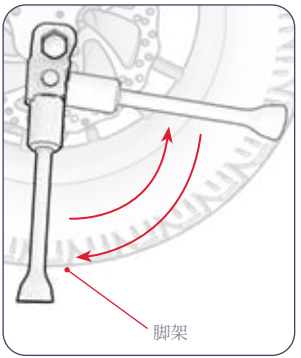

使用脚架时：将**脚撑**向下旋转，然后轻轻将电动自行车倾斜到**脚撑**上，即可站立。

要升起脚撑：将其向后旋转。

重要提示：骑车前务必升起脚架。

4.7 折叠和展开踏板

折叠：

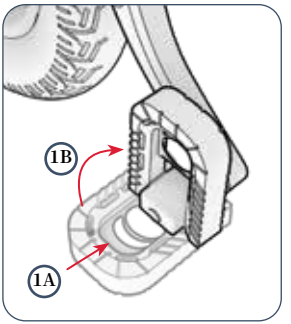

1. 将踏板向曲柄臂 (A) 推入并向上推 (B)，直至踏板折叠。

展开：

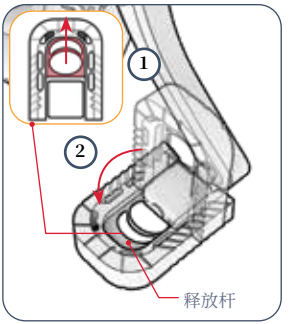

1. 将手指放在踏板内的释放杆周围。
2. 向外向下拉，直到踏板卡入到位。


JETSON

5. 搬运和存放说明。

5.1 电动自行车骑行模式

您可以通过以下三种方式驾驶JETSON电动自行车:
1. 电力辅助骑行(详见5.2节)
2. 纯脚踏骑行(详见5.3节)
3. 纯电动模式(详见5.4节)
4. 巡航控制模式(详见5.5节)

5.2 电力辅助骑行模式说明

当开启电源并踩踏踏板时, 电机将提供动力辅助以增强您的踩踏力量。通过"电力辅助"功能, 您可以用更少的体力骑得更远更快。

为确保速度可控, 电机辅助力度将与您的踩踏力度成正比:

- **轻踩踏板** ➔ 小功率辅助, 保持适中速度。
- **用力踩踏** ➔ 大功率辅助, 获得更快速度。

5.3 传统自行车模式

你可以像骑传统自行车一样骑电动自行车, 只使用脚踏板的动力。只需像骑传统自行车一样骑行, 无需开启电机。

注意:在自行车未接通电源的情况下, 您无法使用前大灯。

5.4 使用油门

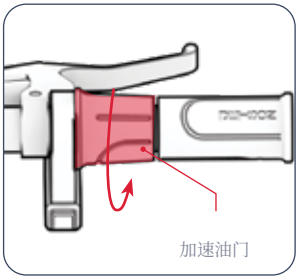

要像骑摩托车一样骑电动自行车，请停止踩踏板，将脚放在踏板上。加速时，用右手慢慢地将加速油门向您的方向旋转。

- 油门转得越多，电机就会啮合得越多，行驶速度也就越快。
- 为避免突然加速，请始终逐渐转动油门。

要减速：轻轻放松油门。

5.5 启动巡航控制系统

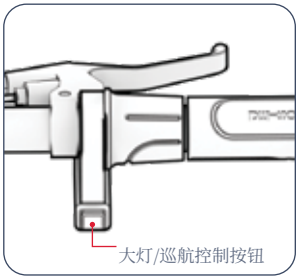

巡航控制可将自行车锁定在一定的速度上。一旦设定了巡航控制，电机就会工作以保持速度，无需油门或踏板。

1. 使用油门达到并保持所需的速度。
2. 用右手拇指快速按下大灯/巡航控制按钮。
3. 松开油门，脚踩踏板，享受驾驶乐趣。

要关闭巡航控制系统：轻拧油门、拉紧其中一个手刹，或
快速按下巡航控制按钮。

5.6 使用制动器

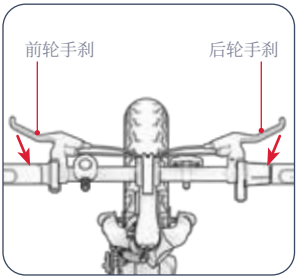

- 轻捏左手刹把或右手刹把逐步减速。
- 加大力度捏紧刹把，直至车辆停稳。
- 为避免车辆失控，应渐进式刹车。
  - 左手刹 ➔ 前轮制动器
  - 右手刹 ➔ 后轮制动器

⚠ **重要提示：**即使不踩踏板，也要始终将脚放在踏板上。切勿将脚悬空骑车。

5.7 头盔安全

骑手应始终佩戴头盔。

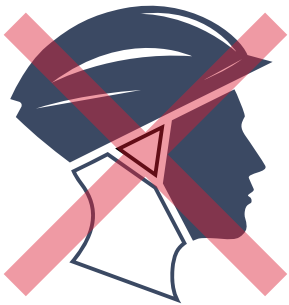

定位不当：
前额暴露在外。
摔倒可能导致
严重伤害。



正确定位：
前额被覆盖
头盔。

*佩戴头盔、合适的衣服、鞋子和安全装备。避免穿可能被卷入车轮或车轮下的衣服。建议穿露脚趾的平底鞋。佩戴经 ASTM F1492 认证的头盔和防护装备，以防发生事故时受伤。

5.8 最大化速度和骑行范围

在理想情况下，如果只使用油门，每块充满电的电池可行驶的最大里程为 19 英里（30.6 公里）。电机工作越费力，电池耗尽的速度就越快。以下因素也会影响速度和骑行距离。

骑行路面
与在光滑路面上行驶相比，在粗糙路面上行驶需要马达动力。

携带重量：
- 重量增加（车手加上货物）会减少可实现的续航里程。
- 载重 220 磅（100 千克）或以下时，可实现最大航程和速度。

骑行风格
- 频繁启动和停止会减少行驶里程。
- 用自己的力量踩踏踏板，可以减轻对马达的需求，增加骑行距离。

空气温度：
骑行和存放电动自行车的理想温度为 10°C - 35°C（50°F - 95°F）。

倾斜度
与平路或下坡路段相比，上坡路段的电机需要更加努力地工作。

电池维护：
每次骑行后及时为电池充电，有助于保持电池容量和强度。

用户维护说明。

好好保养您的 Jetson, 让它平稳安全地运行。方法如下：

保养JETSON自行车:

- 避免电动自行车受到剧烈震动或强烈的物理冲击。
- 切勿拆卸电池。
- 保持电动自行车远离水和湿气。
- 在光滑平坦的路面上行驶, 以避免断裂。
- 切勿用车轮、车座和/或车把搬运电动自行车。
- 注意不要拉扯或卡住连接电机和车把部件的线路。

储存说明:

- 在长时间存放产品之前, 请将电池充满电。
- 长时间存放时, 每月给电池充满一次电。
- 盖上产品以防灰尘。
- 将产品存放在室内干燥处, 温度在 50°F - 95°F (10°C - 35°C) 之间。

清洁JETSON自行车

- 座椅和框架 - 用湿布或蘸有酒精的无尘布擦拭。然后用干无尘布擦拭。
- 车把 - 用无尘湿布沾中性肥皂擦拭。用另一块湿布擦去多余的肥皂。
- 车轮部件 - 用无尘湿布擦拭。
- 轮胎 - 用无尘湿布擦拭。也可使用轮胎整理剂或清洁剂。

警告：请勿将水直接喷洒或涂抹在产品上。水会损坏电线、电池盒和车灯，并导致车架老化，所有这些都可能导致故障，危及骑行者的安全。

⚠ 电池使用注意事项:

您的产品配有锂离子电池。小心操作。

- 请将产品放在远离火源和过热的地方。
- 避免强烈的物理冲击、剧烈振动或撞击。
- 防止产品进水或受潮。
- 请勿将产品堆放或存放在其他物体上面或下面。
- 请勿拆卸产品或电池。
- 不要将产品与日常垃圾一起丢弃。将产品送到专门的电子垃圾处理设施或电池回收中心。有关您附近处理场所的更多信息，请联系当地市政府或垃圾运输商。
- 如果产品电池感觉发热或有过热迹象、发出异味或异常声音、漏液或漏气、形状或颜色发生变化，请立即更换：
  1. 如果正在使用，请立即停止使用。如果产品插着充电线，请将其拔出。
  2. 停止使用该产品。
  3. 在安全的情况下，将产品移至空旷处，远离易燃物。
  4. 致电当地紧急服务机构寻求帮助。
  5. 用干净的自来水彻底清洗接触到泄漏电池电解液的眼睛或皮肤部位，并寻求额外的医疗救助。
- 如果电池出现任何问题，请联系 JETSON CARE 团队。

保修范围。

一般有限保修

您的新 JETSON 产品自原始零售购买之日起, 在按照 JETSON 用户手册(请参阅RIDEJETSON.COM/ SUPPORT)使用的情况下, 享有 RIDEJETSON.COM/WARRANTY 上所示的材料和工艺缺陷保修期。**根据该保修**条款 **, 即使您是从我们的授权零售商处购买 JETSON 产品, 您也可以直接向 JETSON 提出索赔**。要阅读我们保修的完整条款, 请访问 RIDEJETSON.COM/WARRANTY。

保持联系。

请务必关注 @ridejetson
在社交媒体上了解精彩优惠、赠品
和Jetson的所有最新消息。

JETSON

喜欢您的座驾吗?

在 ridejetson.com/reviews 留下评论。
我们迫不及待地想听到您的声音!
#MakeMoves

有问题吗?
让我们
帮助。

RIDEJETSON.COM/SUPPORT
RIDEJETSON.COM/CHAT

1-844-585-7462

要行使产品的
保修或查询
保修范围、
请直接与我们联系。

www.ridejetson.com

JETSON

© 2025, TRURIDE TECH.保留所有权利。
为 TRURIDE TECH LLC 制造。
JETSON® 是经 JETSTREAM BRANDS LLC 许可使用的注册商标。不得以任何形式或手段复制或传播本文件的任何部分, 包括形状、图形和设计。

中国岳阳制造
由 TRURIDE TECH LLC 进口。
新泽西州泽西城邮政信箱 461 邮编 07302-9998

日期代码05/2025
文件版本:V1.0
中国制造

라이딩을 위한 가이드.

중요:
주의 깊게 읽고 보관하세요
나중에 참조할 수 있습니다.

RackIt 스마트 카고 시스템을 소개합니다.

JETSON

SHADOW
팻 타이어 전기 자전거.

모델 SKU(S): JSHDW-GRY



JETSON의 최고 두 대의 라이딩 규칙:

안전하세요. 즐거운 시간 보내세요!

콘텐츠

안전 경고 3

1. 제품 정보

1.1 제품 개요 6
1.2 상자 내용물 8
1.3 제품 사양 9
1.4 온라인 리소스 9

2. 설치 지침

2.1 시작 노트 10
2.2 라이더 적합성 10
2.3 핸들바 펼치기 및 접기 11
2.4 시트 부착하기 13
2.5 페달 부착하기 14
2.6 벨 보안 15
2.7 전면 반사판 고정하기 15
2.8 배터리 충전하기 16

3. 라이딩 준비

3.1 승차 전 안전 점검 18
3.2 타이어 공기압 및 공기압 19
3.3 브레이크 점검 및 조정하기 20
3.4 핸들바 회전 조정하기 22
3.5 좌석 재배치하기 23

4. 운영 지침

4.1 전원 켜기 및 끄기 24
4.2 배터리 충전 잔량 확인 25
4.3 헤드라이트 사용 25
4.4 벨 사용 25
4.5 RackIt 스마트 카고 시스템 랙 사용 26
4.6 킥스탠드 사용 28
4.7 페달 접기 및 펼치기 28

5. 이동 및 보관 지침

5.1 전기 자전거 타기 30
5.2 전자식 페달 지원 사용 30
5.3 전통 자전거 타기 30
5.4 스로틀 사용 31
5.5 크루즈 컨트롤 활성화 31
5.6 브레이크 사용 31
5.7 헬멧 안전 32
5.8 속도 및 라이딩 범위 극대화 33

사용자 유지 관리 지침 34
보증 범위 36

안전 경고.

이 지침을 잘 지키세요.

화재 또는 인명 피해 위험에 대한 안내 및 중요 안전 지침

- 사용하기 전에 사용 설명서와 안전 경고를 주의 깊게 읽고 모든 안전 지침을 이해하고 수락하시기 바랍니다. 부적절한 사용으로 인한 손실이나 손해에 대한 책임은 사용자에게 있습니다.
- **올바른 충전기를 사용하지 않으면 화재 및 폭발이 발생하여 재산 피해, 부상 및 사망을 초래할 수 있습니다.**
- 운전자는 매 사이클 작동 전에 제조업체가 지정한 작동 전 점검을 수행해야 합니다: 제조업체가 원래 제공한 모든 가드와 패드가 올바른 위치에 있고 서비스 가능한 상태인지, 제동 시스템이 제대로 작동하는지, 제조업체가 제공한 모든 액슬 가드, 체인 가드 또는 기타 커버나 가드가 제자리에 있고 서비스 가능한 상태인지, 타이어의 상태가 양호하고 공기압이 적절하며 트레드가 충분히 남아 있는지, 제품을 작동할 부위가 안전하고 안전한 작동에 적합해야 하는지 등 제품 작동에 필요한 사항을 확인합니다.
- 부품은 제조업체의 사양에 따라 제조업체에서 승인한 교체 부품만을 사용하여 대리점 또는 기타 숙련된 사람이 설치하여 유지 및 수리해야 합니다.
- 비충전식 배터리를 충전하지 않도록 경고합니다.
- 모터가 작동하는 동안 손, 발, 머리카락, 신체 부위, 옷 또는 이와 유사한 물건이 움직이는 부품, 바퀴 또는 구동 장치에 낳지 않도록 하세요.
- 이 제품은 신체적, 감각적 또는 정신적 능력이 약하거나 경험과 지식이 부족한 어린이 또는 사람이 감독이나 교육을 받지 않는 한 사용해서는 안 됩니다(IEC 60335-1/A2:2006).
- 보호자가 없는 어린이가 제품을 가지고 놀아서는 안 됩니다(IEC 60335-1/A2:2006).
- 성인의 감독이 필요합니다.
- 레이싱, 스턴트 라이딩 또는 기타 기동을 수행하거나 통제력을 상실할 수 있거나 운전자/동승자의 행동이나 반응이 통제되지 않을 수 있는 기동을 위해 기기를 조작해서는 안 됩니다.
- 자동차 근처에서는 절대로 사용하지 마세요.
- 날카로운 돌기, 배수 격자, 갑작스러운 표면 변화를 피하세요. 제품이 갑자기 멈출 수 있습니다.
- 물, 모래, 자갈, 흙, 낙엽, 기타 이물질이 있는 도로와 노면을 피하세요. 습한 날씨는 트랙션, 제동력, 시야를 저하시킵니다.
- 화재를 일으킬 수 있는 가연성 가스, 증기, 액체 또는 먼지 주변에서 라이딩하지 마세요.
- 운영자는 제조업체의 모든 권장 사항과 지침을 준수하고 모든 법률 및 규정을 준수해야 합니다: 전조등이 없는 유닛은 적절한 주간 가시성 조건에서만 운행해야 하며, 소유자는 조명, 반사경, 저상 유닛의 경우 유연한 기둥에 신호 깃발을 부착하여 (눈에 잘 띄도록) 강조할 것을 권장합니다.
- 다음 질환이 있는 분은 주술을 받지 않도록 주의해야 합니다: 심장 질환이

있는 사람, 임산부, 머리, 등 또는 목에 질환이 있거나 해당 부위에 수술을 받은 적이 있는 사람, 부상에 취약하거나 모든 안전 지침을 인식, 이해 및 수행하고 기기 사용에 내재된 위험을 감당할 수 있는 신체적 손재주 또는 정신적 능력을 손상시킬 수 있는 정신적 또는 신체적 질환이 있는 사람.
- 야간에는 탑승하지 마세요.
- 음주 또는 처방약을 복용한 후에는 탑승하지 마세요.
- 라이딩 중에는 물품을 휴대하지 마세요.
- 맨발로 제품을 조작하지 마세요.
- 항상 신발을 신고 신발끈을 묶어두세요.
- 발이 항상 페달에 단단히 고정되어 있는지 확인하세요.
- 운영자는 항상 적절한 인증을 받은 헬멧을 포함한 적절한 보호복과 제조업체에서 권장하는 기타 장비를 사용해야 합니다: 헬멧, 무릎 보호대, 팔꿈치 보호대 등의 보호 장비를 항상 착용하세요.
- 항상 보행자에게 길을 양보하세요.
- 전방과 멀리 있는 사물에 주의를 기울이세요.
- 라이딩 중에는 전화를 받거나 다른 활동에 참여하는 등 주의를 산만하게 하지 마세요.
- 이 제품은 한 명 이상이 탑승할 수 없습니다.
- 다른 라이더와 함께 제품을 탈 때는 충돌을 피하기 위해 항상 안전 거리를 유지하세요.
- 회전할 때는 균형을 유지해야 합니다.
- 부적절하게 조정된 브레이크로 라이딩하는 것은 위험하며 심각한 부상이나 사망을 초래할 수 있습니다.
- 작동 중 브레이크가 뜨거워질 수 있으므로 맨살로 브레이크를 만지지 마세요.
- 브레이크를 너무 세게 또는 너무 갑자기 밟으면 바퀴가 잠겨 제어력을 잃고 넘어질 수 있습니다. 브레이크를 갑작스럽게 또는 과도하게 밟으면 부상 또는 사망에 이를 수 있습니다.
- 브레이크가 느슨해지면 육각 렌치, 드라이버 또는 기타 해당 도구로 조정하거나 Jetson 케어 팀에 문의하시기 바랍니다.
- 마모되거나 파손된 부품은 즉시 교체하세요.
- 라이딩 전에 모든 안전 라벨이 제대로 부착되어 있고 이해했는지 확인하세요.
- 소유자는 사용 전에 해당 운영자가 기기의 모든 구성 요소를 이해하고 작동할 수 있음을 입증한 후 사용 및 작동을 허용해야 합니다.
- 적절한 훈련 없이 라이딩하지 마세요. 고속으로, 고르지 않은 지형이나 경사면에서 라이딩하지 마세요. 묘기를 부리거나 갑작스럽게 방향을 전환하지 마세요.
- 실내 충전에 권장됩니다.
- 실외에서 사용하는 것이 좋습니다.
- 자외선, 비, 비바람에 장시간 노출되면 인클로저 소재가 손상될 수 있으므로 사용하지 않을 때는 실내에 보관하세요.
- 전기 회로의 전기 간격을 늘려야 할 수 있는 고지대에서 사용하도록 설계된 전기자전거는 해발 2000m 이상의 고도에서 사용하도록 설계되지 않았음을 표시해야 합니다.
- 제조업체에서 지정한 배터리만 사용하세요.
- 사용하지 않을 때는 실내에 보관하세요. 충전 중이거나 탑승하지 않을 때는 실내에 두세요.
- **경고** - 발화 위험 - 일부 부품은 사용자가 수리할 수 없습니다.
- **경고** - 화재 위험 - 사용자가 수리할 수 있는 부품이 없습니다.
- 탑승자의 몸무게는 220파운드(100kg)를 넘지 않아야 합니다.

수정

Jetson 케어 팀의 지시 없이 장치 또는 장치의 구성품을 분해, 개조, 수리 또는 교체하지 마십시오. 보증이 무효화되고 오작동이 발생하여 부상을 초래할 수 있습니다.

추가 작동 주의 사항

제품이 켜져 있고 바퀴가 움직이고 있는 동안에는 제품을 바닥에서 들어 올리지 마세요. 바퀴가 자유롭게 회전할 수 있으며, 이로 인해 자신이나 주변 사람들이 다칠 수 있습니다. 제품 위나 아래로 뛰어내리지 마시고 사용 중에는 점프하지 마세요. 작동 중에는 항상 발을 발 받침대에 단단히 고정하세요. 사용하기 전에 항상 배터리 충전량을 확인하세요.

사용한 배터리 폐기



배터리에는 환경과 인체 건강을 위협할 수 있는 유해 물질이 포함되어 있을 수 있습니다. 배터리 및/또는 포장에 표시된 이 기호는 사용한 배터리를 일반 쓰레기로 처리해서는 안 된다는 것을 나타냅니다. 배터리는 재활용을 위해 적절한 수거 장소에 폐기해야 합니다. 사용한 배터리를 올바르게 폐기하면 환경과 인체 건강에 미칠 수 있는 부정적인 결과를 예방하는 데 도움이 됩니다. 재료의 재활용은 천연 자원을 보존하는 데 도움이 됩니다. 사용한 배터리의 재활용에 대한 자세한 내용은 해당 지역 지방자치단체의 폐기물 처리 서비스에 문의하시기 바랍니다.

규정 준수 통지

이 장치는 FCC 규정 제15부를 준수합니다. (1)이 장치는 유해한 간섭을 일으키지 않을 수 있으며, (2)이 장치는 원치 않는 작동을 유발할 수 있는 간섭을 포함하여 수신된 모든 간섭을 수용해야 한다는 두 가지 조건에 따라 작동합니다. 경고: 규정 준수 책임이 있는 당사자가 명시적으로 승인하지 않은 본 기기를 변경하거나 개조하면 사용자의 기기 작동 권한이 무효화될 수 있습니다.
참고: 이 장비는 테스트를 거쳐 FCC 규정 제15조에 따라 클래스 B 디지털 장치에 대한 제한을 준수하는 것으로 확인되었습니다. 이러한 제한은 주거용 설치 시 유해한 간섭에 대한 합리적인 보호를 제공하기 위해 고안되었습니다. 이 장비는 무선 주파수 에너지를 생성, 사용 및 방출할 수 있으며, 지침에 따라 설치 및 사용하지 않을 경우 무선 통신에 유해한 간섭을 일으킬 수 있습니다. 그러나 특정 설치 환경에서 간섭이 발생하지 않는다는 보장은 없습니다. 이 장비가 라디오 또는 텔레비전 수신에 유해한 간섭을 일으키는 경우(장비를 껐다 켜서 확인할 수 있음), 사용자는 다음 조치 중 하나 이상을 사용하여 간섭을 수정할 것을 권장합니다:

- 수신 안테나의 방향을 바꾸거나 위치를 변경합니다.
- 장비와 수신기 사이의 거리를 늘립니다.
- 수신기가 연결된 회로와 다른 회로의 콘센트에 장비를 연결합니다.
- 대리점이나 숙련된 라디오/TV 기술자에게 도움을 요청하세요.
- 클래스 B FCC 제한을 준수하려면 이 장치와 함께 차폐 케이블을 사용해야 합니다.

⚠ 경고:

다음 지침을 준수하지 않으면 어린이 또는 다른 사람이 다칠 수 있습니다.

- 조립하는 동안 작은 부품은 어린이의 손이 닿지 않는 곳에 보관하세요.
- 액세서리는 성인이 조립하고 제거해야 합니다.
- 제품의 손상 여부를 자주 점검하세요.

*** 성인 조립이 필요합니다.**

⚠ 경고:

부상 위험을 줄이려면 성인의 감독이 필요합니다. 도로, 자동차 근처, 가파른 경사나 계단, 수영장 또는 기타 수역에서는 절대 사용하지 마시고, 항상 신발을 착용하고 한 명 이상이 탑승하지 않도록 하세요.

중요 안전 지침

경고 - 이 제품을 사용할 때는 항상 다음을 포함한 기본 예방 조치를 따라야 **합니다:**

(A) 제품을 사용하기 전에 모든 지침을 읽어보세요.

(B) 부상 위험을 줄이려면 어린이 근처에서 제품을 사용할 때는 세심한 감독이 필요합니다.

(C) 제품에 손가락이나 손을 넣지 마세요.

(D) 플렉시블 전원 코드 또는 출력 케이블이 닳았거나 절연이 녹아졌거나 기타 손상 징후가 있는 경우 이 제품을 사용하지 마세요.

(E) 모든 장비의 지침에는 다음과 같이 표시해야 합니다: 이 장비는 0°C(32°F) 미만의 주변 온도 또는 주변 온도 40°C(104°F) 이상에서 사용하도록 설계되지 않았습니다.

(F) 모든 장비의 지침에는 다음과 같이 표시되어 있어야 합니다: 배터리는 주변 온도가 0°C(32°F)~40°C(104°F) 사이일 때 충전하도록 되어 있습니다. 주변 온도가 이 범위를 벗어날 때는 절대로 배터리를 충전하지 마세요.

캘리포니아 법안 65

⚠ 경고:

이 제품은 캘리포니아 주에서 암과 선천적 결함 또는 기타 생식 장애를 유발하는 것으로 알려진 카드뮴을 포함한 화학 물질에 노출될 수 있습니다.
자세한 정보는 WWW.P65WARNINGS.CA.GOV 참조.

1. 정보 귀하의 제품.

1.1 제품 개요

1. 핸들바
   A. 왼쪽 핸드 브레이크
   B. 전원 버튼
   C. 벨
   D. 핸들바 클램프
   E. 전면 반사판
   F. 배터리 표시등
   G. 헤드라이트/크루즈 컨트롤 버튼
   H. 트위스트 스로틀
   I. 오른쪽 핸드 브레이크
2. 핸들바 스템
3. 잠금 링이 있는 접이식 래치
4. 헤드라이트
5. 디스크 브레이크(×2, 전방 및 후방)
6. 휠(×2, 전면 및 후면)
7. 휠 리플렉터 (×2, 전면 및 후면)
8. 더스트 캡이 있는 타이어 밸브 (×2, 전면 및 후면)
9. 프론트 펜더
10. 페달*(×2, 왼쪽 및 오른쪽)
11. 크랭크셋
12. 체인
13. 킥 스탠드
14. 리어 펜더
15. RACKIT 스마트 카고 시스템 랙
    A. 번지 부착 고리(×2)
    B. 리플렉터
16. 시트 클램프
17. 후면 반사경
18. 좌석*
19. 커버가 있는 충전 포트
20. 번지 스트랩
21. 충전기
22. 충전 케이블

* 사전 연결되지 않음, 설정 필요

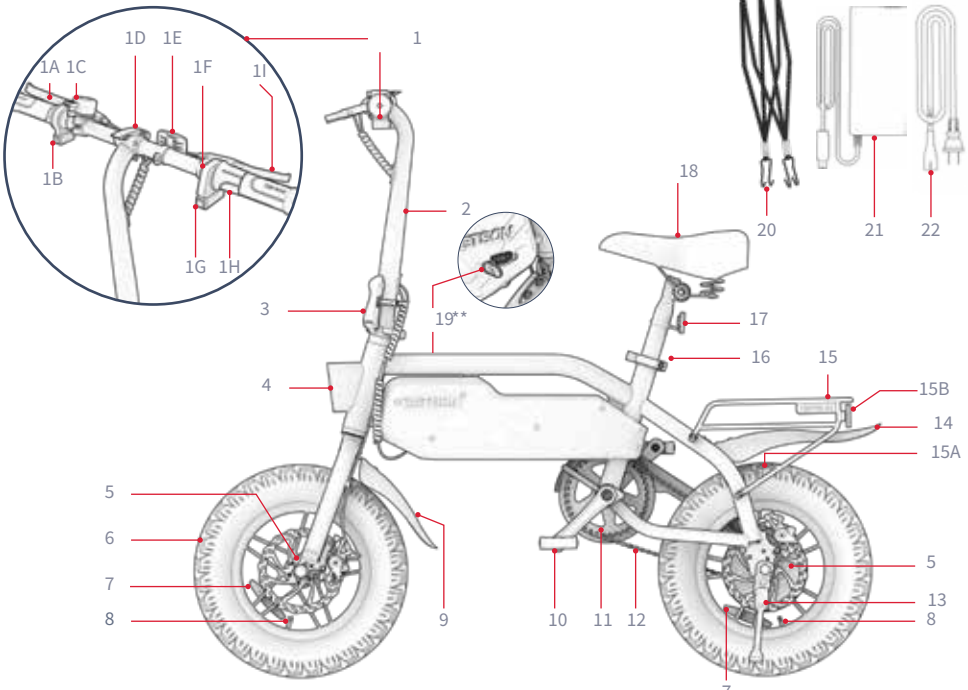

**제품의 반대쪽
참고: 이미지는 실제 제품의 정확한 외관을 반영하지 않을 수 있습니다.

KOR

1.2 상자 내용물

조립, 조정 및 유지보수를 위한 도구가 포함되어 있습니다:

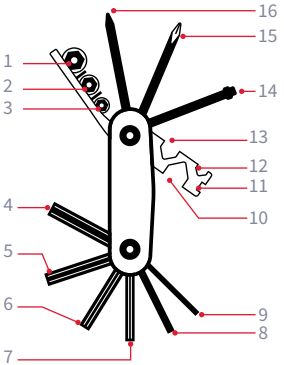

멀티툴 팁 식별:	
1. 10MM 소켓	9. 2MM 육각렌치 키
2. 9MM 소켓	10. 15MM 육각 렌치
3. 8MM 소켓	11. 14 게이지 스포크 렌치
4. 6MM 알렌 키	12. 8MM 육각 렌치
5. 5MM 육각렌치 키	13. 10MM 육각 렌치
6. 4MM 알렌 키	14. 소켓 나사
7. 3MM 육각렌치 키	15. 십자 드라이버
8. 2.5MM 알렌 키	16. 일자 드라이버

・멀티 도구

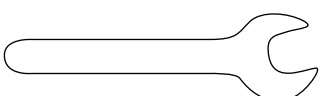

・15mm 스패너 렌치

1.3 제품 사양

- 무게 제한: 220 파운드 | 100 KG
- 최소 탑승자 무게: 100 파운드 | 45.4 KG
- 제품 무게: 49.2파운드 | 22.3KG
- 권장 연령: 14세 이상
- 최대 속도: 15.5마일* | 25KM/H*
- 최대 주행 거리: 19마일* | 30.6KM*
- 배터리: 36V, 7.8AH
- 배터리 유형: 리튬 이온
- 모터: 350W
- 충전기: UL 100 - 240V
- 충전 시간: 최대 5시간
- 최대 등반 각도: 15°
- 브레이크 유형: 전방 및 후방 디스크
- 권장 타이어 공기압: 35 - 45 PSI
- 제품 치수, 펼친 상태:
  49.6인치(L) × 20.7인치(W) × 44.3인치(H) |
  126.0CM(L) × 52.5CM(W) × 112.5CM(H)
- 제품 치수, 접었을 때:
  49.6인치(L) × 15.8인치(W) × 30.3인치(H) |
  126.0CM(L) × 40.0CM(W) × 77.0CM(H)
- 타이어 크기: 14인치(H) × 3인치(W) | 35.5CM(H) × 7.6CM(W)

* 제품 범위, 속도, 배터리 수명 및 기타 사양은 라이더 및 라이딩 조건에 따라 달라질 수 있습니다.
성능에 영향을 줄 수 있는 조건에 대한 자세한 내용은 5.8항을 참조하세요.

1.4 온라인 리소스

가장 많이 검색한
제품 업데이트
온보딩 자료
및 지원 리소스를
참조하세요.

이 사용 설명서는 온라인(
https://cdn.shopify.com/s/
files/1/2530/6734/files/SHADOW-
MANUAL_WEB-1742430167217.pdf)에서
확인할 수 있습니다

사용자 설명서 모음은
https://ridejetson.com/pages/product-
manuals 에서 확인하세요

2.
설치 지침을 확인하세요.

2.1 시작 노트

- 모험을 제대로 시작하세요. 이 제품을 사용하기 전에 안전 경고를 포함한 전체 사용 설명서를 주의 깊게 읽어주세요. 모든 내용을 이해하고 수락하며 준수해야 합니다:
  - 제조업체의 권장 사항.
  - 안전 지침 및 경고.
  - 현지 라이딩 및 운영 관련 법률과 조례.

- 포장을 개봉하고 모든 포장재를 제거할 때 주의하고 조립하기 전에 킥 스탠드에 전기자전거를 똑바로 세워서 받쳐주세요. (섹션 4.6 참조)

- 본 설명서에 제시된 방향(오른쪽, 왼쪽, 앞/앞, 뒤/뒤)은 라이더가 전기자전거에 앉았을 때 보이는 방향입니다. 예를 들어, 전기자전거의 '오른쪽'은 라이더의 오른손이 위치하는 쪽입니다.

2.2 라이더 적합성



안전하고 편안한 라이딩을 위해 라이더가 두 발을 바닥에 평평하게 댄 상태에서 자전거를 탈 때 가랑이와 자전거 프레임의 탑 튜브 사이에 최소 1-3인치(2.5-7.6 cm)의 간격이 있어야 합니다.

2.3 핸들바 펼치기 및 접기

언제 펼쳐야 할까요? 설정 및 라이딩 시
접는 시기: 보관 및 운반용

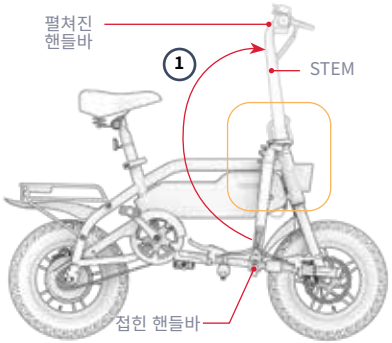

펼치려면:

1. 스템이 프레임에 수직으로 놓일 때까지 핸들바를 부드럽게 들어 올립니다.
2. 딸깍 소리가 나면서 닫힘(래치) 위치로 고정될 때까지 접이식 래치를 밀어 넣습니다.
3. 잠금 링으로 래치를 고정합니다: 링의 탭이 걸쇠의 탭 슬롯에 들어갈 때까지 스템을 중심으로 링을 시계 방향으로 돌립니다.
4. 래치가 당겨서 열리지 않는지 확인하여 래치가 고정되었는지 확인합니다.

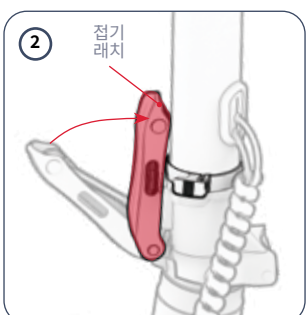

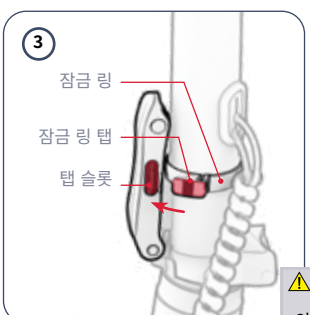



⚠ **중요:** 접이식 래치를 닫고 잠금 링으로 고정하지 않은 채로 전기자전거를 타면 안 됩니다.

접기:

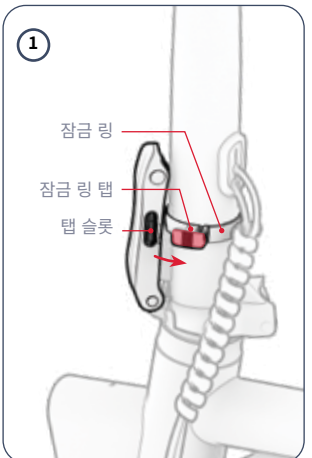

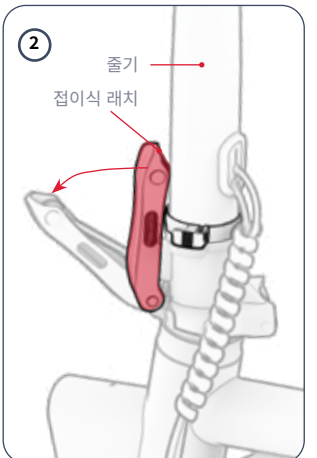

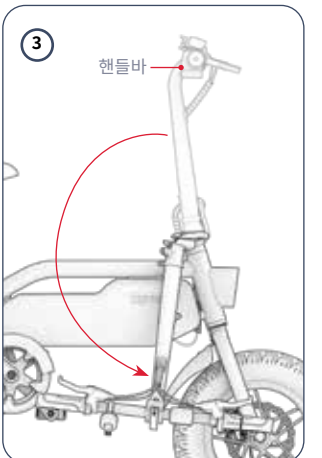

1. 탭이 접이식 래치의 탭 슬롯에서 분리될 때까지 잠금 링을 시계 반대 방향으로 돌리세요.
2. 한 손으로 스템을 안정적으로 잡은 상태에서 다른 손으로 접이식 걸쇠를 당겨서 엽니다(잠금 해제).
3. 핸들바를 접이식 래치 반대편 자전거 측면으로 부드럽게 내립니다.

2.4 시트 부착하기

1. 시트 클램프의 래치를 당겨 엽니다.
2. 시트 포스트 하단에 새겨진 '최소 삽입' 표시를 찾습니다.
3. 자전거 위에서 시트를 제자리에 고정합니다.
4. 클램프를 통해 "최소 삽입" 표시가 클램프 아래에 올 때까지 시트 포스트를 시트 튜브 안으로 내립니다. **참고:** 클램프 입구가 너무 좁아서 포스트를 받을 수 없는 경우 래치를 단단히 잡은 상태에서 클램프의 노브를 시계 반대 방향으로 돌려서 입구를 넓힐 수 있습니다.
5. 시트를 원하는 높이로 잡은 상태에서 클램프의 래치를 닫습니다.
6. 좌석이 고정되었는지 확인합니다: 손으로 시트를 아래쪽으로 누르세요. 시트 포스트가 튜브에서 더 아래로 미끄러지면 다시 제자리로 가져와서 손잡이를 시계 방향으로 돌려 클램프를 조입니다.

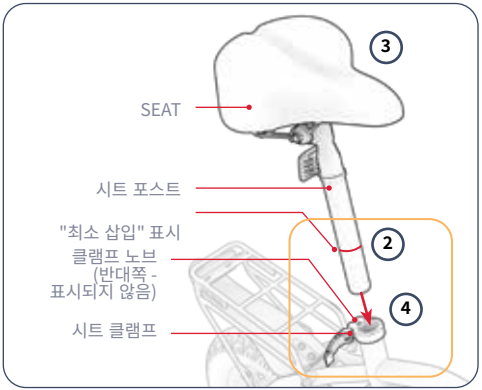





⚠ **문제 해결:** 클램프 래치를 쉽게 열 수 없다면 노브가 너무 꽉 조여져 있는 것일 수 있습니다. 노브를 시계 반대 방향으로 돌려서 풀어주세요.

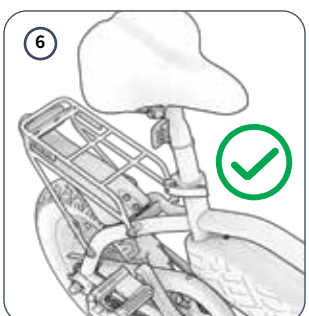

2.5 페달 부착하기

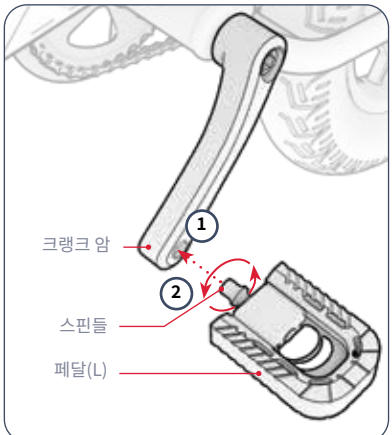

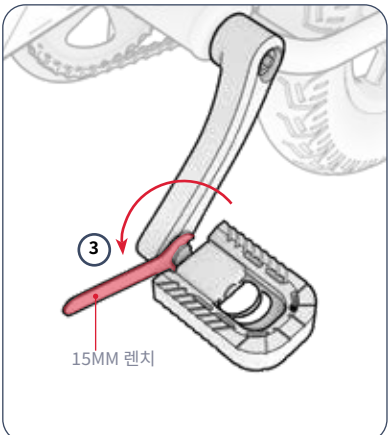

15MM 렌치가 필요합니다.

1. 페달의 스핀들을 자전거 왼쪽 크랭크 암 끝에 있는 구멍에 "L" 표시가 있는 페달에 맞춥니다.
2. 페달 베이스를 안정적으로 잡고 스핀들이 구멍에 똑바로 들어가도록 주의하면서 다른 손으로 스핀들을 **시계 반대 방향으로** 몇 바퀴 돌리면서 구멍에 넣습니다.
3. 렌치를 사용하여 스핀들을 크랭크 암에 삽입한 다음 조입니다.
4. 오른쪽 페달이 고정되어 있는지 확인합니다.
5. 오른쪽("R") 페달로 2~5단계를 반복합니다.

중요: 오른쪽 페달의 스핀들은 나사산이 역방향으로 되어 있으며 **시계 방향으로** 돌려서 삽입하고 조여야 **합니다.**

2.6 벨 보안

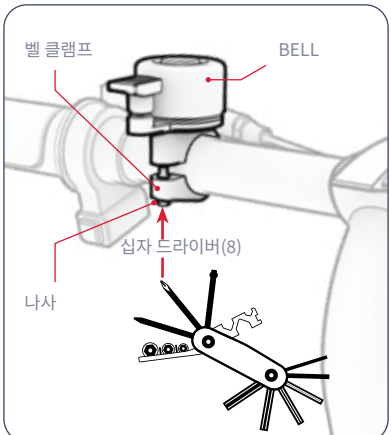

멀티툴의 십자 드라이버(8) 팁이 필요합니다.

1. 멀티툴의 십자 드라이버 팁(8)으로 벨 클램프의 나사를 시계 반대 방향으로 1~2회 돌려서 풀고(제거하지 마세요), 멀티툴의 드라이버 팁(8)을 시계 반대 방향으로 돌려서 나사를 풉니다.
2. 핸들바를 잡은 상태에서 라이더의 왼손 엄지손가락으로 쉽게 닿을 수 있는 위치에 벨이 위치할 때까지 핸들바 주위로 벨을 돌립니다.
3. 벨을 그 위치에 고정시킨 상태에서 드라이버로 나사를 시계 방향으로 돌려 클램프를 조입니다.

2.7 전면 반사판 고정하기

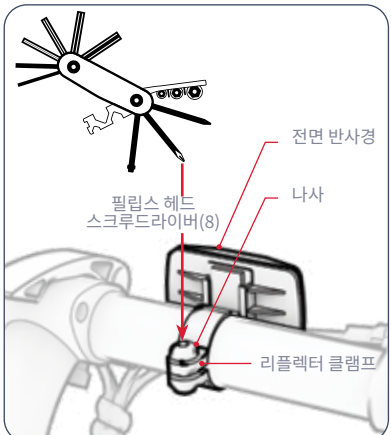

멀티툴의 십자 드라이버(8) 팁이 필요합니다.

1. 리플렉터가 자전거 앞쪽을 향할 때까지 핸들바의 전면 리플렉터 클램프를 돌립니다.
2. 리플렉터 클램프가 핸들바의 두꺼운 부분에 꼭 맞을 때까지 리플렉터를 핸들바 중앙으로 밀어 넣습니다.
3. 필요한 경우 멀티툴의 십자 드라이버 팁(8)을 사용하여 나사를 시계 방향으로 돌려 핸들바의 클램프를 더 조입니다.

2.8 배터리 충전하기

1. 충전 케이블을 충전기에 연결합니다
2. 에서 충전 포트 커버를 열어 전기 자전거를 충전하세요.
3. 충전 케이블을 벽에 꽂은 다음 충전기를 충전 포트에 꽂습니다.
4. 충전기의 표시등이 빨간색에서 녹색으로 바뀌면 배터리가 완전히 충전된 것입니다. 충전 포트에서 충전기를 분리하고 벽면 콘센트에서 케이블을 뽑습니다.
5. 충전 포트 덮개를 닫습니다.

참고: 배터리를 완전히 충전하는 데 약 5 시간이 소요될 수 있습니다. 처음 사용하기 전에 배터리를 완전히 충전하세요.



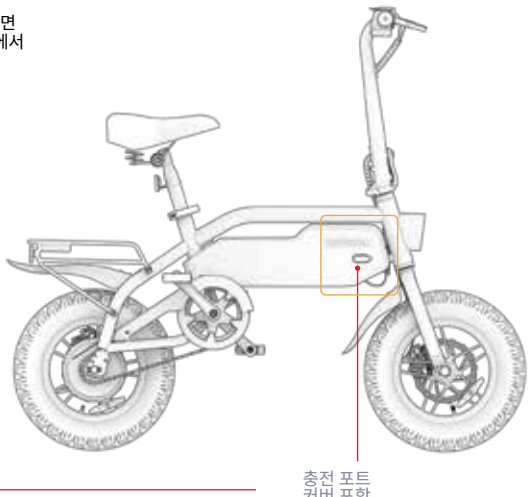

충전기의 충전 표시등이 켜집니다:	빨간색 조명 충전 ○	녹색 조명 충전 완료 ○



중요한 충전 참고 사항:

- 배터리를 충전하지 않을 때는 항상 충전 포트를 닫아 두세요.
- 충전 중에는 절대로 제품을 켜지 마세요.
- 재배치 가능한 전원 탭을 사용하지 마세요.
- 배터리 상태를 최상으로 유지하려면 충전할 때마다 약 5시간 동안 배터리를 완전히 충전하세요.
- 제품을 밤새 또는 장시간 충전 상태로 두지 마세요.
- 배터리를 제거하거나 분해하려고 시도하지 마세요.
- 충전 주변 온도 범위: 32°F(0°C) - 104°F(40°C)
- 작동 주변 온도 범위: 32°F(0°C)-104°F(40°C)
- 제품을 충전하지 않을 때는 항상 충전 포트 커버를 닫아 두세요.
- 출력 케이블의 유연한 전원 코드가 닳았거나 절연이 끊어졌거나 기타 손상 징후가 있는 경우 이 제품을 사용하지 마세요.
- 충전기 라벨의 충전기 모델 번호가 위에 나열된 충전기 모델 번호와 일치하는지 확인하세요.
- 충전기 라벨에서 해당 충전기가 JETSON 모델과 호환되는지 확인합니다. 제품 프레임 또는 스탠딩 데크의 상단, 측면 또는 하단에 부착된 라벨에서 JETSON 모델의 이름과 SKU를 찾을 수 있습니다.

중요:

포함 된 충전기 또는 JY-420200 MADE BY 광저우 지인 파워 일렉트로닉스 유한회사(광저우 지인 파워 일렉트로닉스 유한회사) 라벨이 부착 된 JETSON을 통해 직접 구입한 충전기만 사용하십시오. (JETSON 모델 번호 PJSHDW-CH).

⚠ 올바른 충전기를 사용하지 않으면 화재 및 폭발이 발생할 수 있습니다.



다음은 마킹의 예입니다 충전기가 있습니다.

3. 준비 를 클릭합니다.

3.1 승차 전 안전 점검

모든 여행 전에 다음과 같은 중요한 안전 점검을 실시하세요:

브레이크:
- 브레이크가 제대로 작동하는지 확인합니다. 핸드브레이크 레버가 핸들바에 고정되어 있고 윤활유를 발라 쉽게 압축되도록 합니다.
- 브레이크 패드가 마모되지 않았으며 로터와 중앙에 정렬되어 있습니다.

프레임:
- 자전거 프레임과 포크가 손상되었거나 구부러지거나 부러지지 않았는지 확인하세요.
- 스템-포크 볼트가 과도하게 조여지지 않았는지 확인하세요. 볼트가 과도하게 조여지면 오작동이 발생하여 라이더의 안전이 위험해질 수 있습니다.
- 드라이브 시스템이 정상적으로 작동하고 프레임에 단단히 부착되어 있는지 확인합니다.

크랭크 및 페달:
- 페달이 크랭크에 단단히 조여져 있는지 확인합니다.
- 크랭크와 구동 시스템이 자전거 프레임에 단단히 고정되었는지 확인합니다.

스티어링:
- 퀵 스템 릴리스가 닫히고 잠금 링으로 단단히 고정되어 스템이 고정되었는지 확인합니다.
- 핸들바가 핸들바 클램프로 제자리에 고정되었는지 확인합니다.

바퀴:
- 타이어가 과도하게 마모되거나 손상된 흔적이 없는지 확인합니다.
- 타이어 공기압이 권장 공기압인 35~45PSI 이내로 주입되었는지 확인하세요.
- 휠 스포크가 부러지지 않았는지 확인합니다.
- 휠 림이 손상되거나 구부러지지 않았는지 확인합니다.
- 액슬 너트가 단단히 조여졌는지 확인합니다.

3.2 타이어 공기압 및 공기압

첫 라이딩 전에 타이어에 공기를 주입하여 권장 공기압인 **35~45PSI** (평방인치당 파운드) 이내로 맞춰야 합니다 . 라이딩을 시작하기 전에 게이지를 사용하여 타이어 공기압이 이 범위 내에 있는지 확인하세요.

공기를 추가하려면:

1. 한쪽 바퀴의 타이어 밸브에서 더스트 캡을 시계 반대 방향으로 돌려서 제거합니다. 따로 보관합니다.
2. 제조업체의 에어 펌프 지침에 따라 타이어에 공기를 주입하세요. 게이지로 주기적으로 점검하고 35~45 PSI에 도달할 때까지 공기를 계속 주입하세요.
3. 에어 펌프를 분리하고 먼지 밸브를 시계 방향으로 돌려 교체합니다.
4. 다른 타이어에도 이 과정을 반복합니다.

⚠ **중요:** 전기자전거의 타이어에 공기를 주입할 때는 수동 공기 펌프만 사용하세요. 공기압축기를 사용하면 타이어 튜브가 터질 수 있으므로 절대로 사용하지 마세요.

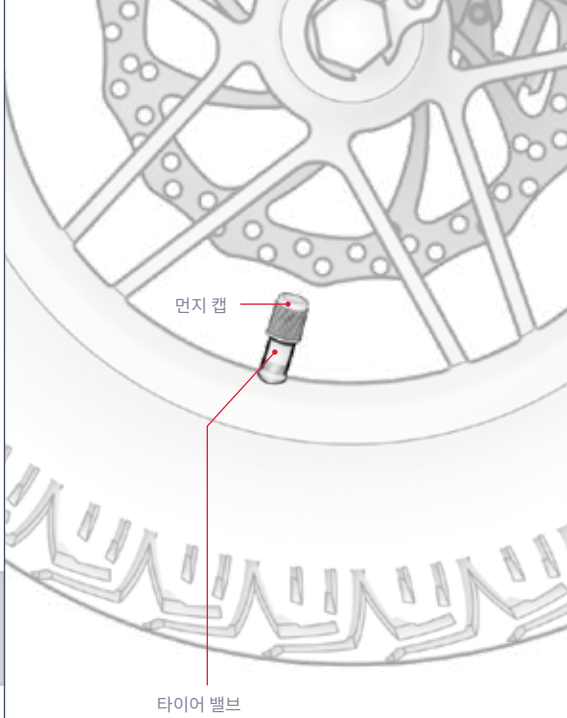

3.3 브레이크 점검 및 조정하기

브레이크 안전 및 기능 점검:

조립 후와 매번 라이딩하기 전에 다음 단계를 수행하여 브레이크가 올바르고 안전하게 작동하는지 확인하여 바퀴의 속도를 낮추고 정지하세요:

1. 자전거를 타고 걸으면서 왼쪽 핸드브레이크를 부드럽게 당깁니다.
2. 앞쪽 캘리퍼가 디스크에서 제대로 닫히고 휠 회전이 느려지는지 확인합니다.
3. 반복하여 왼쪽 핸드 브레이크를 더 세게 당기고 앞바퀴가 멈추는지 확인합니다.
4. 오른쪽 핸드브레이크와 뒷바퀴로 1~3단계를 반복합니다.

브레이크 안전 및 기능 점검:

멀티 도구의 5MM 육각렌치 팁(5)이 필요할 수 있습니다.

자전거 브레이크가 제대로 작동하려면 모든 부품이 정확하게 정렬되고 배치되어야 합니다. 브레이크 부위에서 마찰음이나 삐걱거리는 소리가 지속적으로 또는 간헐적으로 들리면 정렬이 잘못되어 조정이 필요하다는 좋은 신호입니다.

소음의 원인은 캘리퍼가 잘못 정렬되어 캘리퍼가 열려 있어도 내부의 브레이크 패드가 디스크에 마찰을 일으켜 발생하는 것일 수 있습니다. 패드는 핸드브레이크를 당겨서 캘리퍼가 닫혀 있을 때만 디스크와 접촉해야 합니다.

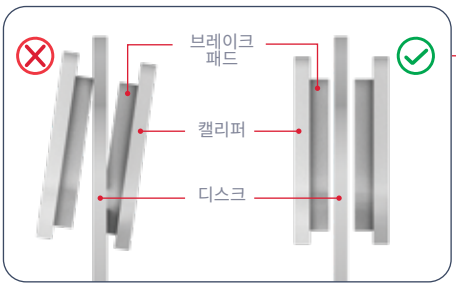

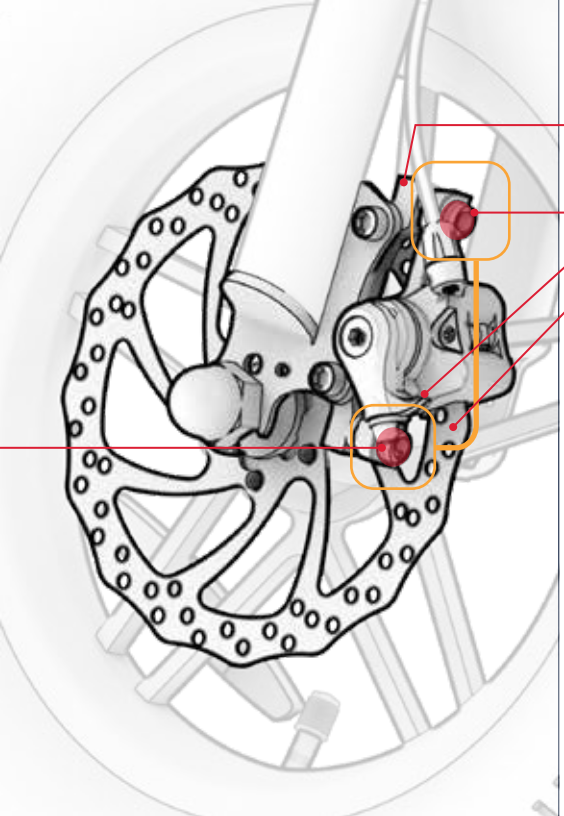

브레이크 캘리퍼 조정하기:

1. 조정이 필요한 브레이크에서 캘리퍼, 브레이크 패드 및 디스크를 찾습니다.
2. 자전거의 바퀴를 들어 올려 한 바퀴 돌립니다. 디스크가 브레이크 패드 사이에서 회전하는 것을 관찰하고 어느 패드가 디스크에 마찰되는지 확인합니다.
3. 자전거를 킥스탠드에 올려놓습니다. (섹션 4.5 참조).
4. 휠 뒤쪽에서 캘리퍼를 볼 때 위의 볼트와 캘리퍼 아래의 볼트를 찾습니다. 5MM 육각렌치 키를 사용하여 각 볼트를 시계 반대 방향으로 4~5바퀴 돌립니다.
5. 다음 조건이 충족될 때까지 캘리퍼를 정렬에서 벗어나 이동합니다:
   - 패드의 상단이 디스크의 가장자리와 정렬되어 있습니다.
   - 두 패드의 어느 부분도 디스크에 닿지 않습니다.
   - 패드는 디스크와 평행합니다.
6. 캘리퍼를 원하는 위치에 놓고 한쪽 볼트를 완전히 조인 다음 육각 렌치로 시계 방향으로 돌려 다른 쪽 볼트를 조입니다.
7. 캘리퍼가 고정되어 있는지 확인하고 브레이크 안전 및 기능 점검(3.3절 시작 부분)을 다시 수행합니다.

3.4 핸들바 회전 조정하기

핸들바를 약간 앞뒤로 회전하여 핸들바의 모든 기능을 이상적인 위치에 배치할 수 있습니다. 라이딩 중에 쉽게 손에 닿을 수 있어야 하며 각 사용자의 시야에 이상적인 각도를 유지해야 합니다. 특히 핸드브레이크는 잡기 쉬운 각도로 놓여 있어야 합니다.

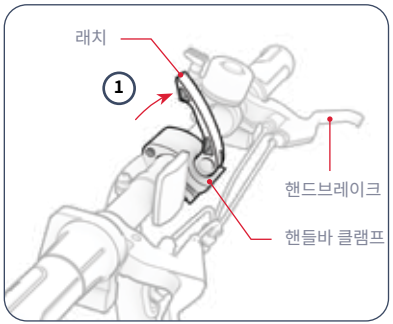

1. 핸들바 클램프의 래치를 위로 당겨서 열린(래치 해제) 위치가 되도록 합니다.

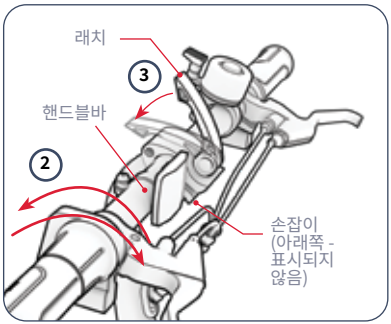

2. 핸들바를 앞뒤로 돌려 위치를 변경합니다.
3. 한 손으로 핸들바를 새 위치로 잡은 상태에서 다른 손으로 래치를 아래로 밀었다가 다시 닫힘(래치) 위치로 되돌립니다.

문제 해결: 클램프를 닫은 상태에서 핸들바가 고정되지 않으면 클램프를 조여야 할 수 있습니다. 먼저 클램프 래치를 당겨서 엽니다. 그런 다음 노브를 시계 방향으로 몇 바퀴 돌려 손가락으로 조인 다음 클램프 래치를 다시 닫습니다. 래치가 쉽게 닫히지 않으면 노브가 너무 꽉 조여진 것일 수 있습니다. 노브를 시계 반대 방향으로 ½바퀴 돌려서 살짝 풀어줍니다.

3.5 좌석 재배치하기

라이더가 시트에 앉아 페달을 가장 낮게 회전하는 지점에서 페달에 발을 올려놓았을 때 무릎이 약간 구부러져 있어야 합니다. 페달을 밟는 동안 다리를 완전히 펴서는 안 됩니다.

1. 시트 클램프의 걸쇠를 당겨 엽니다.
2. 시트를 원하는 위치로 올리거나 내리되, 클램프 위에 '최소 삽입' 표시가 보일 정도로 시트를 높이 올리지 않도록 주의합니다. (시트 클램프가 너무 꽉 조여 포스트가 쉽게 위아래로 미끄러지지 않으면 클램프 노브를 시계 반대 방향으로 돌려 클램프 구멍을 넓히세요.)
3. 시트를 제자리에 고정시킨 상태에서 클램프 래치를 닫고 필요한 경우 클램프 손잡이를 시계 방향으로 돌려 다시 조입니다.

⚠ **중요:** 시트 클램프 위에 '최소 삽입' 표시가 보이는 상태로 탑승하지 마세요.

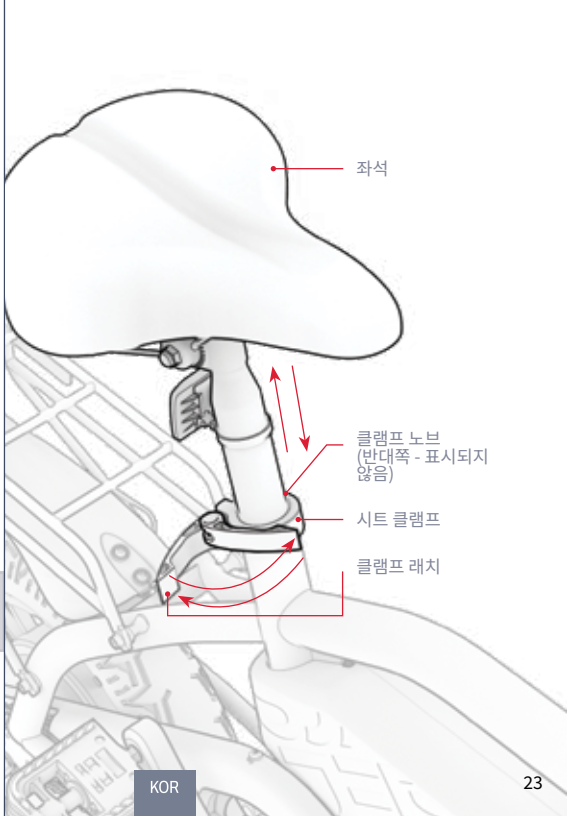

4.
운영 지침.

4.1 전원 켜기 및 끄기

전원 버튼을 빠르게 눌러 전기 자전거를 켜거나 끕니다.

중요:
- 배터리 전원을 절약하려면 피트 스톱을 하거나 밤을 위해 자전거를 보관할 때는 항상 전원을 꺼두세요.
- 자전거와 함께 걸을 때는 전원을 꺼서 실수로 가속 스로틀을 비틀어 모터가 작동하지 않도록 주의하세요.

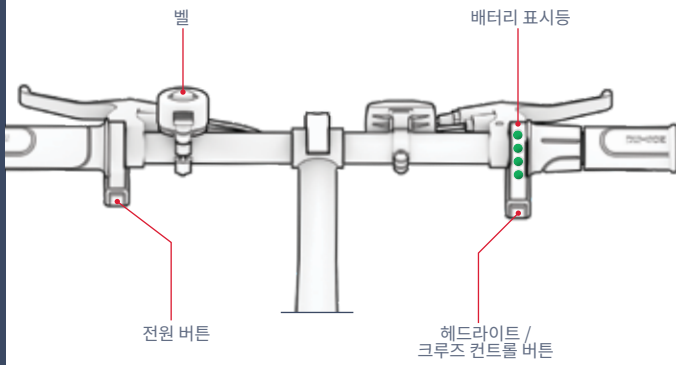

4.2 배터리 충전 잔량 확인

배터리 충전 표시등을 확인하여 배터리 충전량을 확인할 수 있습니다.

배터리 표시기 조명	대략적인 잔여 충전 비율*
4 녹색 조명 ○○○○	76% - 100%
3 녹색 조명 ○○○	51% - 75%
2 녹색 조명 ○○	26% - 50%
1 녹색 빛 ○	<25% 지금 JETSON을 충전하세요!

중요: 자전거의 최고 속도 도달 능력은 배터리 충전 수준에 따라 영향을 받을 수 있습니다. 배터리 충전량이 25% 이하로 떨어지면 속도가 감소할 수 있습니다.

중요: 배터리 충전량이 0%로 떨어지면 전기자전거의 전원이 꺼집니다. 다음 라이딩 전에 최대 전력으로 충전하세요(섹션 2.8 참조).

*근사치일 뿐입니다.
용도에 따라 다를 수 있습니다.

4.3 헤드라이트 사용

어두운 곳에서 라이딩하는 경우 전조등을 켜서 전방의 도로를 더 잘 볼 수 있도록 하세요
마주 오는 라이더가 라이더를 더 잘 볼 수 있습니다. 헤드라이트는 모터도 켜져 있을 때만 전원이 켜집니다.

헤드라이트를 켜거나 끄려면:
헤드라이트/크루즈 컨트롤 버튼을 4 초간 길게 누릅니다.

4.4 벨 사용

벨을 다른 라이더와 보행자에게 알리는 알림으로 사용하세요.

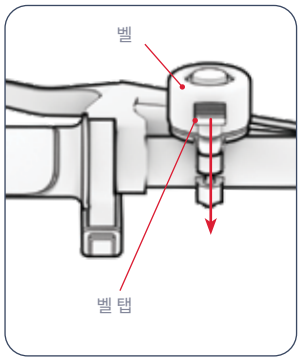

벨을 올리려면: 벨 탭을 왼손 엄지 손가락으로 빠르고 세게 아래로 밉니다.



필요에 따라 전기자전거를 맞춤 설정하세요.

4.5 RackIt 스마트 카고 시스템 랙 사용

전기 자전거에는 JETSON RACKIT 스마트 화물 시스템 랙이 장착되어 있습니다.

포함된 번지 스트랩으로 화물을 고정하세요:

1. 화물을 랙에 올려놓으세요.
2. 번지 스트랩의 고리 1개를 랙의 번지 부착 고리 하나에 끼워 넣습니다.
3. 번지 스트랩을 화물과 랙 주위로 팽팽하게 당길 때까지 늘립니다.
4. 번지 스트랩의 다른 고리를 다른 번지 부착 고리에 고정합니다.
5. 번지 스트랩과 화물이 단단히 고정되었는지 확인하세요.

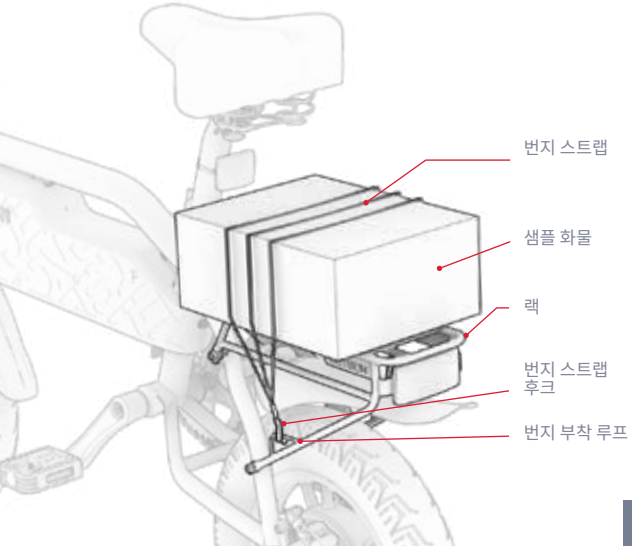

⚠ **중요:** 번지 스트랩은 항상 화물에 꼭 맞아야 합니다. 화물의 크기와 번지 스트랩의 길이에 따라 번지 부착 고리에 두 번째 고리를 고정하기 전에 스트랩을 랙 아래쪽과 화물 위로 감아야 할 수도 있습니다.

안전과 보안을 위해:

- 항상 번지 스트랩으로 화물을 랙에 고정하세요. 고정되지 않은 화물과 함께 탑승하지 마세요.
- 랙에 실을 수 있는 콘텐츠의 무게는 25LB(11.3kg)로 제한합니다.
- 총 운송 중량(탑승자+화물)이 220LB(100kg)를 초과하지 않도록 하세요.
- 랙이 넘치지 않도록 하세요.
- 화물의 일부가 바퀴, 브레이크, 페달, 체인 또는 기타 자전거의 움직임이나 메커니즘에 방해가 되지 않도록 항상 주의하세요.

중요:

- 상당한 무게의 화물을 추가하면 전기자전거의 성능에 영향을 미칠 수 있습니다. 성능에 영향을 줄 수 있는 조건에 대한 자세한 내용은 5.8항을 참조하세요.
- 전기자전거에 화물을 방치하지 마세요.

4.6 킥스탠드 사용

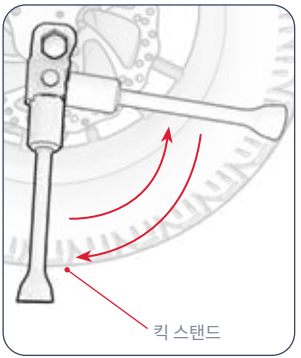

킥스탠드를 사용하려면 킥스탠드를 아래로 돌리고 그 위에 전기자전거를 가볍게 기울여 세우세요.

킥스탠드를 올리려면: 킥스탠드를 다시 회전합니다.

⚠ **중요:** 라이딩하기 전에 항상 킥스탠드를 들어 올려야 합니다.

4.7 페달 접기 및 펼치기

접기:

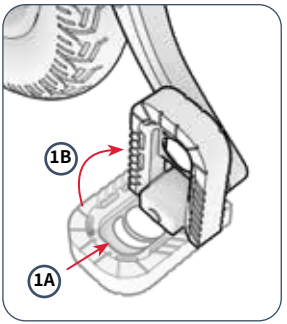

1. 페달을 크랭크 암 쪽으로(A), 접힐 때까지(B) 위쪽으로 밀어 넣습니다.

펼치려면:

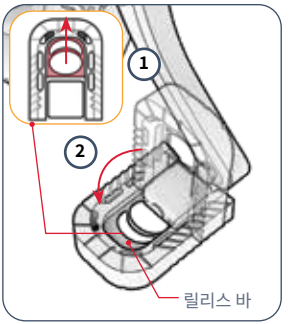

1. 페달 안쪽의 릴리스 바를 손가락으로 잡습니다.
2. 페달이 제자리에 고정될 때까지 바깥쪽에서 아래로 당깁니다.


JETSON

5.
이사 및 보관 지침

5.1 전기 자전거 타기

3가지 방법으로 JETSON을 타고 여행을 떠나보세요:
1. 보조 페달링 사용(섹션 5.2)
2. 페달 전원만 사용(섹션 5.3)
3. 스로틀을 사용하여 모든 모터 동력 사용(섹션 5.4)
4. 크루즈 컨트롤 클릭(섹션 5.5)

5.2 전자식 페달 지원 사용

전원을 켠 상태에서 페달을 밟으면 모터가 페달에 힘을 더 실어주어 운동량을 보충합니다. '페달 어시스트'를 사용하면 더 적은 힘으로 더 멀리, 더 빠르게 이동할 수 있습니다.

페달 어시스트 부스트는 노력에 비례하여 속도를 제어할 수 있도록 도와줍니다.

- **더 부드럽게 페달링 ➔** 적당한 속도를 유지할 수 있도록 모터 어시스트의 부스트가 작아집니다.
- **더 세게 페달링 ➔** 더 빠른 속도로 라이딩할 수 있도록 모터 어시스트의 부스트가 커집니다.

5.3 전통 자전거 타기

전기자전거는 페달의 힘만으로 일반 자전거처럼 주행할 수 있습니다. 모터에 전원을 켜지 않고 기존 자전거를 타는 것처럼 라이딩하세요.

참고: 자전거의 전원이 켜져 있지 않으면 헤드라이트를 사용할 수 없습니다.

5.4 스로틀 사용

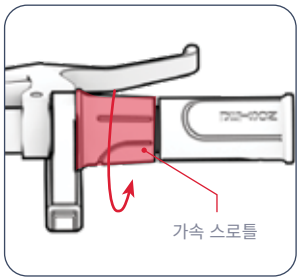

전기자전거를 모터바이크처럼 타려면 페달링을 멈추고 발을 페달 위에 올려놓으세요. 가속하려면 오른손으로 가속 스로틀을 천천히 몸 쪽으로 돌리세요.

- 스로틀을 더 많이 돌릴수록 모터가 더 많이 작동하여 더 빨리 주행할 수 있습니다.
- 갑작스러운 속도 증가를 피하려면 항상 스로틀을 서서히 돌리세요.

속도를 줄이려면: 스로틀을 부드럽게 감습니다.

⚠ **중요:** 페달을 밟지 않을 때에도 항상 발을 페달 위에 올려놓으세요. 절대로 자전거 측면에 매달린 채로 라이딩하지 마세요.

5.5 크루즈 컨트롤 활성화

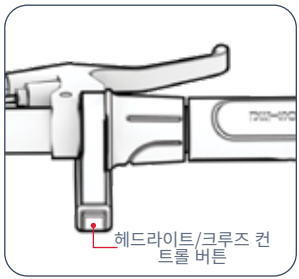

크루즈 컨트롤은 자전거를 일정한 속도로 고정합니다. 크루즈 컨트롤을 설정하면 스로틀이나 페달을 밟을 필요 없이 모터가 속도를 유지하기 위해 자동으로 작동합니다.

1. 스로틀을 사용하여 원하는 속도에 도달하고 유지합니다.
2. 오른손 엄지 손가락으로 헤드라이트/크루즈 컨트롤 버튼을 빠르게 누릅니다.
3. 스로틀에서 발을 떼고 페달에 발을 고정하고 라이딩을 즐기세요.

크루즈 컨트롤 비활성화하기: 스로틀을 부드럽게 돌리거나 핸드브레이크 중 하나를 잡거나, 또는
크루즈 컨트롤 버튼을 빠르게 누릅니다.

5.6 브레이크 사용

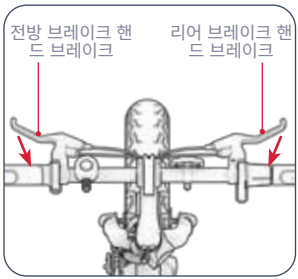

- 한쪽 또는 양쪽 핸드브레이크를 모두 밟아 속도를 줄입니다.
- 더 세게 꽉 쥐면 완전히 멈춥니다.
- 갑작스러운 움직임을 피하려면 핸드브레이크를 서서히 꽉 쥐세요.
  - 좌측 핸드 브레이크 ➔ 앞바퀴 브레이크
  - 우측 핸드 브레이크 ➔ 후륜 브레이크

5.7 헬멧 안전

라이더는 항상 헬멧을 착용해야 합니다.



위치가 부적절합니다:
이마가 노출됩니다.
넘어지면 다음과 같은 결과가
발생할 수 있습니다
심각한 부상을 입었습니다.



올바른 위치 지정:
이마가 가려짐
헬멧을 쓰고 있습니다.

*헬멧, 적절한 복장, 신발, 안전 장비를 착용하세요. 바퀴에 끼이거나 바퀴 아래에 들어갈 수 있는 옷은 피하세요. 앞코가 닫힌 플랫 슈즈를 착용하는 것이 좋습니다. 사고 발생 시 부상을 방지하기 위해 ASTM F1492 인증 헬멧과 보호 장비를 착용하세요.

5.8 속도 및 라이딩 범위 극대화

이상적인 조건에서 스로틀만 사용하는 경우 완전 충전된 배터리로 주행할 수 있는 최대 주행거리는 19마일(30.6KM)이며, 최대 속도는 15.5MPH(25KM/H)입니다. 모터가 더 열심히 작동해야 할수록 배터리가 더 빨리 소모됩니다. 다음 요인도 속도와 주행 거리에 영향을 미칩니다.

라이딩 표면:
거친 노면을 주행할 때는 매끄러운 노면을 달릴 때보다 모터의 힘이 더 필요합니다.

운반 무게:
- 무게(라이더와 화물)가 많을수록 도달 가능한 범위가 줄어듭니다.
- 최대 사거리와 속도는 220파운드(100KG) 이하의 운반 중량으로 달성할 수 있습니다.

라이딩 스타일:
- 잦은 출발과 정지는 주행 거리를 감소시킵니다.
- 자신의 힘으로 페달을 밟으면 모터에 가해지는 부하가 줄어들고 주행 거리가 늘어납니다.

공기 온도:
전기자전거를 타거나 보관하기에 이상적인 온도는 50°F~95°F(10°C~35°C) 사이입니다.

기울기:
모터는 평평한 구간이나 내리막길보다 오르막길에서 더 열심히 작동해야 합니다.

배터리 관리:
라이딩 후 적시에 배터리를 충전하면 배터리 용량과 전력을 유지하는 데 도움이 됩니다.

사용자 유지 관리 지침

Jetson을 원활하고 안전하게 주행할 수 있도록 잘 관리하세요. 방법은 다음과 같습니다:

Jetson 다루기:

- 전기자전거를 심한 진동이나 강한 물리적 충격에 노출시키지 마세요.
- 배터리를 분해하지 마세요.
- 전기자전거는 물과 습기가 닿지 않는 곳에 보관하세요.
- 파손을 방지하기 위해 매끄럽고 평평한 표면에서 주행하세요.
- 전기자전거를 바퀴, 시트 및/또는 핸들바를 잡고 운반하지 마세요.
- 모터와 핸들바 구성품을 연결하는 배선이 당겨지거나 걸리지 않도록 주의하세요.

보관 지침:

- 제품을 장기간 보관하기 전에 배터리를 완전히 충전하세요.
- 장기간 보관할 때는 한 달에 한 번씩 배터리를 완전히 충전하세요.
- 제품을 덮어 먼지로부터 보호하세요.
- 제품을 실내의 건조한 곳에 50°F - 95°F(10°C - 35°C) 사이의 온도에 보관하세요.

Jetson 청소하기:

- 시트 및 프레임 - 먼지가 없는 젖은 천이나 소독용 알코올을 적신 천으로 닦습니다. 그다음 먼지가 없는 마른 천으로 닦습니다.
- 핸들바 - 먼지가 없는 젖은 천을 사용하여 중성 비누로 닦아냅니다. 여분의 비누는 별도의 젖은 천으로 제거합니다.
- 휠 구성품 - 먼지가 없는 젖은 천으로 닦아주세요.
- 타이어 - 먼지가 없는 젖은 천으로 닦아주세요. 타이어 광택제나 클리너를 사용할 수도 있습니다.

경고: 제품에 직접 물을 뿌리거나 바르지 마세요. 물로 인해 배선, 배터리함, 라이트가 손상될 수 있으며 프레임의 성능 저하로 인해 오작동이 발생하여 라이더의 안전이 위험해질 수 있습니다.

⚠ 배터리 주의 사항:

제품에는 리튬 이온 배터리가 장착되어 있습니다. 취급 시 주의하세요.

- 제품을 불이나 과도한 열이 닿지 않는 곳에 보관하세요.
- 강한 물리적 충격, 심한 진동 또는 충격을 피하세요.
- 물이나 습기로부터 제품을 보호하세요.
- 제품을 다른 물체 위나 아래에 쌓아두거나 보관하지 마세요.
- 제품이나 배터리를 분해하지 마세요.
- 제품을 일반 쓰레기와 함께 폐기하지 마세요. 제품을 전용 전자 폐기물 시설 또는 배터리 재활용 센터로 가져가세요. 가까운 폐기 장소에 대한 자세한 정보는 해당 지역 지자체 또는 폐기물 운반업체에 문의하세요.
- 제품의 배터리가 뜨거워지거나 과열 징후가 나타나거나, 냄새나 이상한 소리가 나거나, 액체나 가스가 새거나, 모양이나 색이 변하면 즉시 교체하세요:
  1. 사용 중이라면 즉시 제품 사용을 중단하세요. 충전 케이블이 꽂혀 있으면 제품에서 분리하세요.
  2. 제품 사용을 중단합니다.
  3. 안전하다면 제품을 가연성 물질에서 멀리 떨어진 깨끗한 공간으로 옮깁니다.
  4. 지역 응급 서비스에 도움을 요청하세요.
  5. 누출된 배터리 전해액과 접촉한 눈이나 피부 부위를 흐르는 깨끗한 물로 철저히 씻고 추가적인 치료를 받습니다.
- 배터리에 문제가 있는 경우 JETSON 케어 팀에 문의하세요.

보증 범위.

일반 제한 보증

새 JETSON 제품은 JETSON의 사용 설명서에 따라 사용할 경우 최초 소매 구매일로부터 일정 기간 동안 RIDEJETSON.COM/WARRANTY에 명시된 대로 재료 및 제조상의 결함에 대해 보증됩니다(RIDEJETSON.COM/SUPPORT 참조). **이 보증에 따라 귀하는 당사의 공식 판매처에서 JETSON 제품을 구매한 경우에도 JETSON에 직접 클레임을 제기할 수 있습니다.** 보증의 전체 약관을 읽으려면 RIDEJETSON.COM/WARRANTY를 방문하십시오.

유지
터치합니다.

라이드젯슨을 팔로우하세요
소셜 미디어에서 환상적인
혜택, 경품 및 모든 최신 Jetson
소식에 대해 알아보세요.

JETSON

라이딩이 마음에 드시나요?

다음 주소로 리뷰를 남겨주세요
ridejetson.com/reviews.
여러분의 의견을 기다리겠습니다!
#MakeMoves

질문이 있으신가요? 저희가 도와드리겠습니다 도움말.

RIDEJETSON.COM/SUPPORT
RIDEJETSON.COM/CHAT

1-844-585-7462

제품의
보증 또는 문의
보증 범위,
직접 문의하세요.

www.ridejetson.com

JETSON

© 2025, 트루라이드 테크. 모든 권리 보유.
트루라이드 테크 LLC를 위해 제조되었습니다.
JETSON®은 JETSTREAM BRANDS LLC의 라이선스
하에 사용되는 등록 상표입니다. 모양, 그래픽, 디자인을
포함한 이 문서의 어떤 부분도 어떤 형태나 수단으로도
복제하거나 전송할 수 없습니다.

중국 웨양에서 제조
트루라이드 테크 LLC에서 수입.
PO BOX 461, JERSEY CITY, NJ 07302-9998

날짜 코드: 05/2025
문서 버전: V1.0
중국산

PRZEWODNIK PODCZAS JAZDY.

WAŻNE:
Przeczytaj uważnie i zachowaj do wykorzystania w przyszłości.

WYPOSAŻONY W inteligentny system ładunkowy RackIt

JETSON

SHADOW

Rower elektryczny Neumático Gordo.

SKU MODELU: JSHDW-GRY



TOP JETSONA
DWIE JAZDY
ZASADY:

BĄDŹ BEZPIECZNY. BAW SIĘ DOBRZE!

Zawartość

Ostrzeżenia dotyczące bezpieczeństwa 3

1. Informacje o produkcie

1.1 Przegląd produktów 6
1.2 Co znajduje się w pudełku 8
1.3 Specyfikacja produktu 9
1.4 Zasoby online 9

2. Instrukcje instalacji

2.1 Uwagi początkowe 10
2.2 Przydatność dla kierowcy 10
2.3 Rozkładanie i składanie kierownicy 11
2.4 Mocowanie siedzenia 13
2.5 Mocowanie pedałów 14
2.6 Zabezpieczanie dzwonka 15
2.7 Zabezpieczanie przedniego reflektora 15
2.8 Ładowanie akumulatora 16

3. Przygotowanie do jazdy

3.1 Kontrole bezpieczeństwa przed jazdą 18
3.2 Pompowanie i ciśnienie w oponach 19
3.3 Sprawdzanie i regulacja hamulców 20
3.4 Regulacja obrotu kierownicy 22
3.5 Zmiana położenia fotela 23

4. Instrukcja obsługi

4.1 Włączanie i wyłączanie zasilania 24
4.2 Sprawdzanie poziomu naładowania akumulatora . . 25
4.3 Korzystanie z reflektora 25
4.4 Korzystanie z dzwonka 25
4.5 Korzystanie z bagażnika RackIt Smart Cargo System. 26
4.6 Korzystanie z podpórki 28
4.7 Składanie i rozkładanie pedałów 28

5. Instrukcje dotyczące przeprowadzki i przechowywania

5.1 Jazda na rowerze elektrycznym 30
5.2 Korzystanie z elektronicznego wspomagania pedału. 30
5.3 Tradycyjna jazda na rowerze 30
5.4 Korzystanie z przepustnicy 31
5.5 Aktywacja tempomatu 31
5.6 Korzystanie z hamulców 31
5.7 Bezpieczeństwo kasków 32
5.8 Maksymalizacja prędkości i zasięgu jazdy 33

Instrukcja konserwacji dla użytkownika . . . 34

Zakres gwarancji 36

OSTRZEŻENIA DOTYCZĄCE BEZPIECZEŃSTWA.

ZACHOWAĆ TE INSTRUKCJE.

INSTRUKCJE DOTYCZĄCE RYZYKA POŻARU LUB OBRAŻEŃ CIAŁA ORAZ WAŻNE INSTRUKCJE BEZPIECZEŃSTWA

- Przed użyciem należy uważnie przeczytać instrukcję obsługi i ostrzeżenia dotyczące bezpieczeństwa oraz upewnić się, że wszystkie instrukcje bezpieczeństwa zostały zrozumiane i zaakceptowane. Użytkownik ponosi odpowiedzialność za wszelkie straty lub uszkodzenia spowodowane niewłaściwym użytkowaniem.
- **Niewłaściwa ładowarka może spowodować pożar i wybuch, a w konsekwencji uszkodzenie mienia, obrażenia ciała i śmierć.**
- Przed każdym cyklem pracy operator powinien przeprowadzić kontrole przed rozpoczęciem pracy określone przez producenta: Czy wszystkie osłony i klocki hamulcowe dostarczone pierwotnie przez producenta znajdują się na właściwym miejscu i są w stanie nadającym się do użytku; Czy układ hamulcowy działa prawidłowo; Czy wszystkie osłony osi, osłony łańcucha lub inne osłony lub osłony dostarczone przez producenta znajdują się na właściwym miejscu i są w stanie nadającym się do użytku; Czy opony są w dobrym stanie, odpowiednio napompowane i mają wystarczający bieżnik; Obszar, na którym produkt ma być obsługiwany, powinien być bezpieczny i odpowiedni do bezpiecznej obsługi.
- Podzespoły powinny być konserwowane i naprawiane zgodnie ze specyfikacjami producenta i przy użyciu wyłącznie autoryzowanych przez producenta części zamiennych, a montaż powinien być wykonywany przez dealerów lub inne wykwalifikowane osoby.
- Ostrzeżenie przed ładowaniem baterii nienadających się do ponownego ładowania.
- Nie dopuszczaj do kontaktu rąk, stóp, włosów, części ciała, odzieży lub podobnych przedmiotów z ruchomymi częściami, kołami lub układem napędowym, gdy silnik pracuje.
- Ten produkt nie powinien być używany przez dzieci lub osoby o ograniczonych zdolnościach fizycznych, sensorycznych lub umysłowych, lub nieposiadające doświadczenia i wiedzy, chyba że są one nadzorowane lub zostały poinstruowane (IEC 60335-1/A2:2006).
- Dzieci bez nadzoru nie powinny bawić się produktem (IEC 60335-1/A2:2006).
- Wymagany jest nadzór osoby dorosłej.
- Jednostki nie mogą być używane do wykonywania wyścigów, jazdy kaskaderskiej lub innych manewrów, które mogą spowodować utratę kontroli lub niekontrolowane działania lub reakcje operatora/pasażera.
- Nigdy nie używać w pobliżu pojazdów silnikowych.
- Unikać ostrych nierówności, kratek ściekowych i nagłych zmian powierzchni. Produkt może się nagle zatrzymać.
- Należy unikać ulic i nawierzchni pokrytych wodą, piaskiem, żwirem, brudem, liśćmi i innymi odpadami. Mokra nawierzchnia pogarsza przyczepność, hamowanie i widoczność.
- Należy unikać jazdy w pobliżu łatwopalnych gazów, pary, cieczy lub pyłów, które mogą spowodować pożar.
- Operatorzy muszą stosować się do wszystkich zaleceń i instrukcji producenta, a także przestrzegać wszystkich przepisów prawa i rozporządzeń: Jednostki bez świateł przednich mogą być eksploatowane wyłącznie w warunkach odpowiedniej widoczności w świetle dziennym; Właściciele zachęca się do wyróżniania (w celu zapewnienia widoczności) za pomocą oświetlenia, świateł odblaskowych, a w przypadku jednostek o niskim poziomie jazdy - flag sygnalizacyjnych na elastycznych masztach.
- Osoby z następującymi schorzeniami powinny zostać ostrzeżone, aby nie wykonywać operacji: Osoby z chorobami serca; Kobiety w ciąży; Osoby z dolegliwościami głowy, pleców lub szyi lub osoby, które przeszły wcześniej operacje w tych obszarach ciała; oraz osoby z jakimikolwiek zaburzeniami psychicznymi lub fizycznymi, które mogą

sprawić, że będą podatne na obrażenia lub pogorszą ich sprawność fizyczną lub umysłową, aby rozpoznać, zrozumieć i wykonać wszystkie instrukcje bezpieczeństwa oraz być w stanie przyjąć zagrożenia związane z użytkowaniem urządzenia.

- Nie jeździć w nocy.
- Nie jeździć po spożyciu alkoholu lub zażyciu leków na receptę.
- Podczas jazdy nie należy przewozić żadnych przedmiotów.
- Nigdy nie używaj produktu boso.
- Należy zawsze nosić obuwie i mieć zawiązane sznurowadła.
- Upewnij się, że stopy są zawsze bezpiecznie umieszczone na pedałach.
- Operatorzy powinni zawsze używać odpowiedniej odzieży ochronnej, w tym m.in. kasku z odpowiednim certyfikatem oraz innego wyposażenia zalecanego przez producenta: Należy zawsze nosić sprzęt ochronny, taki jak kask, nakolanniki i ochraniacze na łokcie.
- Zawsze ustępuj pierwszeństwa pieszym.
- Zwracaj uwagę na rzeczy znajdujące się przed Tobą i daleko od Ciebie.
- Podczas jazdy nie wolno rozpraszać się, np. odbierać telefonu lub wykonywać innych czynności.
- Produkt nie może być używany przez więcej niż jedną osobę.
- Podczas jazdy z innymi kierowcami należy zawsze zachować bezpieczną odległość, aby uniknąć kolizji.
- Podczas skręcania należy zachować równowagę.
- Jazda z nieprawidłowo wyregulowanymi hamulcami jest niebezpieczna i może skutkować poważnymi obrażeniami lub śmiercią.
- Hamulec może nagrzewać się podczas pracy, dlatego nie należy dotykać hamulca gołą skórą.
- Zbyt mocne lub zbyt gwałtowne naciśnięcie hamulca może zablokować koło, co może spowodować utratę kontroli nad pojazdem i upadek. Nagłe lub nadmierne naciśnięcie hamulca może spowodować obrażenia lub śmierć.
- Jeśli hamulec poluzuje się, wyreguluj go za pomocą klucza sześciokątnego, śrubokręta lub innego odpowiedniego narzędzia albo skontaktuj się z zespołem obsługi klienta Jetson.
- Natychmiast wymieniaj zużyte lub uszkodzone części.
- Przed jazdą należy sprawdzić, czy wszystkie etykiety bezpieczeństwa są prawidłowe i zrozumiałe.
- Właściciel zezwala na użytkowanie i obsługę urządzenia po wykazaniu, że operatorzy są w stanie zrozumieć i obsługiwać wszystkie elementy urządzenia przed jego użyciem.
- Nie jeździć bez odpowiedniego przeszkolenia. Nie jeździć z dużymi prędkościami, po nierównym terenie ani po pochyłościach. Nie należy wykonywać akrobacji ani gwałtownie skręcać.
- Zalecany do ładowania w pomieszczeniach.
- Zalecany do użytku na zewnątrz.
- Długotrwałe wystawienie na działanie promieni UV, deszczu i czynników atmosferycznych może spowodować uszkodzenie materiałów obudowy.
- Rowery elektryczne nieprzeznaczone do użytku na dużych wysokościach, które mogą wymagać zwiększonych odstępów elektrycznych w obwodach elektrycznych, muszą wskazywać, że nie są przeznaczone do użytku na wysokości większej niż 2000 m nad poziomem morza.
- Należy używać wyłącznie baterii określonych przez producenta.
- PRZECHOWYWAĆ W POMIESZCZENIU, GDY NIE JEST UŻYWANY. POZOSTAWIĆ W POMIESZCZENIU PODCZAS ŁADOWANIA LUB BEZ JAZDY.
- **AVERTISSEMENT** - Risque d'incendie - Aucune des pieces ne peut être réparée par l'utilisateur.
- **OSTRZEŻENIE** - Ryzyko pożaru - Brak części serwisowanych przez użytkownika.
- Waga rowerzysty nie powinna przekraczać 100 kg (220 funtów).

MODYFIKACJE

Nie należy podejmować prób demontażu, modyfikacji, naprawy lub wymiany urządzenia lub jego elementów bez instrukcji zespołu Jetson Care Team. Spowoduje to unieważnienie gwarancji i może prowadzić do nieprawidłowego działania, które może spowodować obrażenia.

DODATKOWE ŚRODKI OSTROŻNOŚCI DOTYCZĄCE OBSŁUGI

Nie należy podnosić produktu z podłoża, gdy jest on włączony, a koła są w ruchu. Może to doprowadzić do swobodnego obracania się kół, co może spowodować obrażenia ciała u użytkownika lub innych osób znajdujących się w pobliżu. Nie wskakiwać na produkt ani nie zeskakiwać z niego podczas użytkowania. Podczas pracy należy zawsze trzymać stopy mocno osadzone na podnóżku. Przed użyciem należy zawsze sprawdzić poziom naładowania akumulatora.

UTYLIZACJA ZUŻYTEGO AKUMULATORA



Bateria może zawierać niebezpieczne substancje, które mogą zagrażać środowisku i zdrowiu ludzkiemu. Ten symbol umieszczony na baterii i/lub opakowaniu oznacza, że zużyta bateria nie może być traktowana jako odpad komunalny. Baterie powinny być utylizowane w odpowiednim punkcie zbiórki w celu recyklingu. Zapewnienie prawidłowej utylizacji zużytych baterii pomoże zapobiec potencjalnym negatywnym konsekwencjom dla środowiska i zdrowia ludzkiego. Recykling materiałów pomoże chronić zasoby naturalne. Aby uzyskać więcej informacji na temat recyklingu zużytych baterii, należy skontaktować się z lokalnym zakładem utylizacji odpadów.

ZAWIADOMIENIE O ZGODNOŚCI

To urządzenie jest zgodne z częścią 15 przepisów FCC. Jego działanie podlega następującym dwóm warunkom: (1) urządzenie nie może powodować szkodliwych zakłóceń oraz (2) urządzenie musi akceptować wszelkie odbierane zakłócenia, w tym zakłócenia, które mogą powodować niepożądane działanie. Ostrzeżenie: Zmiany lub modyfikacje tego urządzenia, które nie zostały wyraźnie zatwierdzone przez stronę odpowiedzialną za zgodność, mogą unieważnić prawo użytkownika do korzystania z urządzenia.

UWAGA: To urządzenie zostało przetestowane i uznane za zgodne z ograniczeniami dla urządzeń cyfrowych klasy B, zgodnie z częścią 15 przepisów FCC. Ograniczenia te mają na celu zapewnienie rozsądnej ochrony przed szkodliwymi zakłóceniami w instalacjach domowych. To urządzenie generuje, wykorzystuje i może emitować energię o częstotliwości radiowej, a jeśli nie jest zainstalowane i używane zgodnie z instrukcjami, może powodować szkodliwe zakłócenia w komunikacji radiowej. Nie ma jednak gwarancji, że zakłócenia nie wystąpią w konkretnej instalacji. Jeśli to urządzenie powoduje szkodliwe zakłócenia w odbiorze radiowym lub telewizyjnym, co można stwierdzić poprzez wyłączenie i włączenie urządzenia, zachęca się użytkownika do podjęcia próby usunięcia zakłóceń za pomocą jednego lub kilku z poniższych środków:

- Zmiana orientacji lub położenia anteny odbiorczej.
- Zwiększenie odległości między urządzeniem a odbiornikiem.
- Podłącz urządzenie do gniazda w obwodzie innym niż ten, do którego podłączony jest odbiornik.
- Skonsultuj się ze sprzedawcą lub doświadczonym technikiem radiowo-telewizyjnym w celu uzyskania pomocy.
- Aby zapewnić zgodność z ograniczeniami FCC klasy B, z tym urządzeniem muszą być używane kable ekranowane.

⚠ OSTRZEŻENIE:

Niezastosowanie się do poniższych instrukcji może spowodować obrażenia dziecka lub innych osób.

- Podczas montażu małe części należy trzymać z dala od dzieci.
- Akcesoria muszą być montowane i demontowane przez osobę dorosłą.
- Należy często sprawdzać produkt pod kątem uszkodzeń.

*** WYMAGANY MONTAŻ PRZEZ OSOBĘ DOROSŁĄ.**

⚠ OSTRZEŻENIE:

Aby zmniejszyć ryzyko obrażeń, wymagany jest nadzór osoby dorosłej. Nigdy nie używaj na drogach, w pobliżu pojazdów silnikowych, na lub w pobliżu stromych pochyłości lub schodów, basenów lub innych zbiorników wodnych; zawsze noś obuwie i nigdy nie pozwalaj na więcej niż 1 rowerzystę.

WAŻNE INSTRUKCJE BEZPIECZEŃSTWA

OSTRZEŻENIE - Podczas korzystania z tego produktu należy zawsze przestrzegać podstawowych środków ostrożności, w tym poniższych:

(A) Przed użyciem produktu należy przeczytać wszystkie instrukcje.

(B) Aby zmniejszyć ryzyko obrażeń, konieczny jest ścisły nadzór, gdy produkt jest używany w pobliżu dzieci.

(C) Nie wkładać palców ani dłoni do produktu.

(D) Nie używaj tego produktu, jeśli elastyczny przewód zasilający lub wyjściowy jest postrzępiony, ma przerwaną izolację lub inne oznaki uszkodzenia.

(E) W przypadku wszystkich urządzeń instrukcje powinny zawierać następujące informacje:
To urządzenie nie jest przeznaczone do użytku w temperaturach otoczenia poniżej 0°C (32°F) lub powyżej 40°C (104°F).

(F) W przypadku wszystkich urządzeń instrukcje powinny zawierać następujące informacje:
Akumulator jest przeznaczony do ładowania w temperaturze otoczenia od 0°C (32°F) do 40°C (104°F). Nigdy nie należy ładować akumulatora, gdy temperatura otoczenia wykracza poza ten zakres.

CALIFORNIA PROPOSITION 65

⚠ OSTRZEŻENIE:

TEN PRODUKT MOŻE NARAZIĆ UŻYTKOWNIKA NA DZIAŁANIE SUBSTANCJI CHEMICZNYCH, W TYM KADMU, O KTÓRYM STAN KALIFORNIA WIE, ŻE POWODUJE RAKA I WADY WRODZONE LUB INNE SZKODY REPRODUKCYJNE. WIĘCEJ INFORMACJI MOŻNA ZNALEŹĆ NA STRONIE: WWW.P65WARNINGS.CA.GOV.

1. O TWÓJ PRODUKT.

1.1 Przegląd produktów

1. KIEROWNICA
   A. LEWY HAMULEC RĘCZNY
   B. PRZYCISK ZASILANIA
   C. BELL
   D. ZACISK KIEROWNICY
   E. PRZEDNI REFLEKTOR
   F. KONTROLKI WSKAŹNIKA AKUMULATORA
   G. PRZYCISK REFLEKTORÓW / TEMPOMATU
   H. PRZEPUSTNICA SKRĘTNA
   I. PRAWY HAMULEC RĘCZNY
2. WSPORNIK KIEROWNICY
3. SKŁADANY ZATRZASK Z PIERŚCIENIEM BLOKUJĄCYM
4. REFLEKTOR
5. HAMULEC TARCZOWY (×2; PRZÓD I TYŁ)
6. KOŁO (×2; PRZÓD I TYŁ)
7. REFLEKTOR KOŁA (×2; PRZÓD I TYŁ)
8. ZAWÓR OPONY Z KOŁPAKIEM PRZECIWPYŁOWYM
9. PRZEDNI BŁOTNIK
10. PEDAŁ* (×2; LEWY I PRAWY)
11. MECHANIZM KORBOWY
12. ŁAŃCUCH
13. PODPÓRKA
14. TYLNY BŁOTNIK
15. STOJAK RACKIT SMART CARGO SYSTEM
    A. PĘTLA MOCUJĄCA BUNGEE (×2)
    B. REFLEKTOR
16. ZACISK SIODEŁKA
17. TYLNY REFLEKTOR
18. MIEJSCE*
19. PORT ŁADOWANIA Z OSŁONĄ
20. PASEK BUNGEE
21. ŁADOWARKA
22. KABEL DO ŁADOWANIA

** NIE JEST WSTĘPNIE PRZYMOCOWANY; WYMAGA KONFIGURACJI*

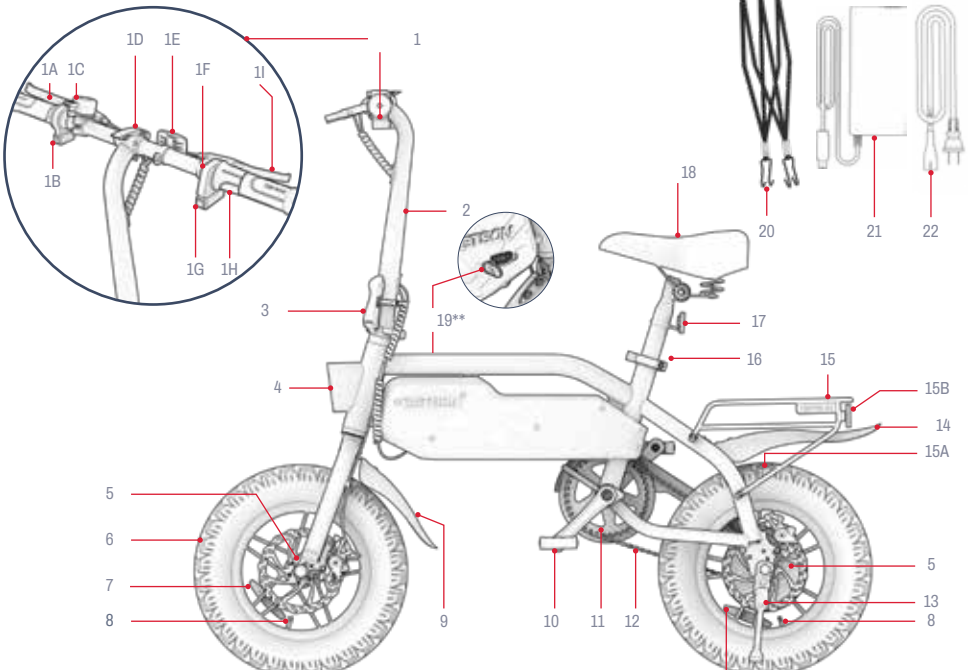

***PRZECIWNA STRONA PRODUKTU*
UWAGA: ZDJĘCIA MOGĄ NIE ODZWIERCIEDLAĆ DOKŁADNEGO WYGLĄDU RZECZYWISTEGO PRODUKTU.

1.2 Co znajduje się w pudełku

W ZESTAWIE NARZĘDZIA DO MONTAŻU, REGULACJI I KONSERWACJI:

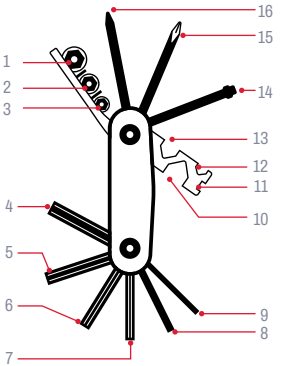

Identyfikacja końcówki narzędzia wielofunkcyjnego:	
1. GNIAZDO 10 MM	9. KLUCZ IMBUSOWY 2 MM
2. GNIAZDO 9 MM	10. KLUCZ IMBUSOWY 15 MM
3. GNIAZDO 8 MM	11. KLUCZ DO SZPRYCH O ROZMIARZE 14
4. KLUCZ IMBUSOWY 6 MM	12. KLUCZ SZEŚCIOKĄTNY 8 MM
5. KLUCZ IMBUSOWY 5 MM	13. KLUCZ IMBUSOWY 10 MM
6. KLUCZ IMBUSOWY 4 MM	14. WKRĘT GNIAZDA
7. KLUCZ IMBUSOWY 3 MM	15. WKRĘTAK KRZYŻAKOWY
8. 2.KLUCZ IMBUSOWY 5 MM	16. PŁASKI ŚRUBOKRĘT

- Narzędzie wielofunkcyjne

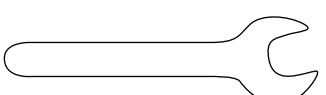

- klucz płaski 15 mm

1.3 Specyfikacja produktu

- LIMIT WAGI: 220 FUNTÓW | 100 KG
- MINIMALNA WAGA ROWERZYSTY: 100 FUNTÓW | 45,4 KG
- WAGA PRODUKTU: 49,2 LB | 22,3 KG
- ZALECANY WIEK: 14+
- MAKSYMALNA PRĘDKOŚĆ: 15,5 MPH* | 25 KM/H*
- MAKSYMALNY ZASIĘG: 19 MIL* | 30,6 KM*
- AKUMULATOR: 36 V, 7,8 AH
- TYP AKUMULATORA: LITOWO-JONOWY
- SILNIK: 350W
- ŁADOWARKA: UL 100 - 240 V
- CZAS ŁADOWANIA: DO 5 GODZIN
- MAKSYMALNY KĄT WZNOSZENIA: 15°
- TYP HAMULCA: PRZEDNIA I TYLNA TARCZA
- ZALECANE CIŚNIENIE W OPONACH: 35 - 45 PSI
- WYMIARY PRODUKTU PO ROZŁOŻENIU:
  49.6 IN (DŁ.) × 20,7 IN (SZER.) × 44,3 IN (WYS.) |
  126,0 CM (DŁ.) × 52,5 CM (SZER.) × 112,5 CM (WYS.)
- WYMIARY PRODUKTU PO ZŁOŻENIU:
  49.6 IN (L) × 15.8 IN (W) × 30.3 IN (H) | 126.0 CM (L) × 40.0 CM (W) × 77.0 CM (H)
- ROZMIAR OPONY:
  14 CALI (WYS.) × 3 CALE (SZER.) |
  35,5 CM (WYS.) × 7,6 CM (SZER.)

** ZASIĘG PRODUKTU, PRĘDKOŚĆ, ŻYWOTNOŚĆ BATERII I INNE SPECYFIKACJE MOGĄ SIĘ RÓŻNIĆ W ZALEŻNOŚCI OD WARUNKÓW JAZDY ROWERZYSTY I STRONY.*
WIĘCEJ INFORMACJI NA TEMAT WARUNKÓW, KTÓRE MOGĄ WPŁYWAĆ NA WYDAJNOŚĆ, ZNAJDUJE SIĘ W SEKCJI 5.8.

1.4 Zasoby online

Skanowanie w poszukiwaniu najbardziej zaktualizowany produkt materiały wdrożeniowe i zasoby wsparcia.

Instrukcję obsługi można znaleźć na stronie https://cdn.shopify.com/s/files/1/2530/6734/files/SHADOW-MANUAL_WEB-1742430167217.pdf

Naszą kolekcję podręczników użytkownika można znaleźć na stronie https://ridejetson.com/pages/product-manuals

2. INSTRUKCJE INSTALACJI.

2.1 Uwagi początkowe

- ROZPOCZNIJ SWOJĄ PRZYGODĘ WE WŁAŚCIWY SPOSÓB. PRZED UŻYCIEM TEGO PRODUKTU NALEŻY UWAŻNIE PRZECZYTAĆ CAŁĄ INSTRUKCJĘ OBSŁUGI, W TYM OSTRZEŻENIA DOTYCZĄCE BEZPIECZEŃSTWA. UPEWNIJ SIĘ, ŻE ROZUMIESZ, AKCEPTUJESZ I PRZESTRZEGASZ WSZYSTKICH ZASAD:
  - ZALECENIA PRODUCENTA.
  - INSTRUKCJE BEZPIECZEŃSTWA I OSTRZEŻENIA.
  - LOKALNE PRZEPISY I ROZPORZĄDZENIA DOTYCZĄCE JAZDY I EKSPLOATACJI.
- NALEŻY ZACHOWAĆ OSTROŻNOŚĆ PODCZAS ROZPAKOWYWANIA, USUWANIA WSZYSTKICH MATERIAŁÓW OPAKOWANIOWYCH I USTAWIANIA ROWERU ELEKTRYCZNEGO W POZYCJI PIONOWEJ NA PODPÓRCE PRZED MONTAŻEM. (PATRZ SEKCJA 4.6)
- KIERUNKI PODANE W NINIEJSZEJ INSTRUKCJI - W PRAWO, W LEWO, PRZÓD/PRZÓD I TYŁ/TYŁ - SĄ ZORIENTOWANE TAK, JAK WIDZI JE ROWERZYSTA SIEDZĄCY NA ROWERZE ELEKTRYCZNYM. NA PRZYKŁAD "PRAWA STRONA" ROWERU ELEKTRYCZNEGO TO STRONA, PO KTÓREJ ZNAJDUJE SIĘ PRAWA RĘKA ROWERZYSTY.

2.2 Przydatność dla kierowcy

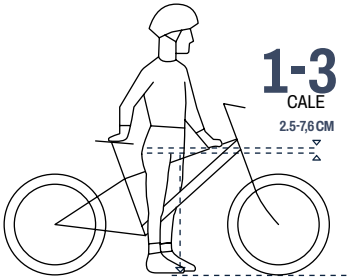

Aby zapewnić bezpieczną i wygodną jazdę, między kroczem a górną rurą ramy roweru powinien być odstęp co najmniej 1-3 cali (2,5-7,6 cm), gdy rowerzysta stoi na rowerze z obiema stopami płasko na ziemi.

2.3 Rozkładanie i składanie kierownicy

KIEDY ROZŁOŻYĆ: DO KONFIGURACJI I JAZDY
KIEDY SKŁADAĆ: DO PRZECHOWYWANIA I TRANSPORTU

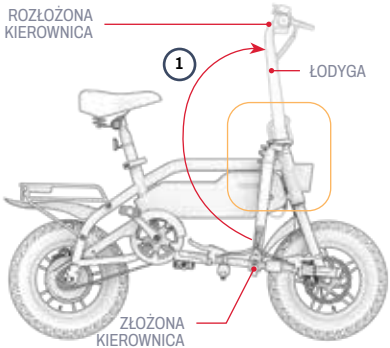

Do rozwinięcia:

1. DELIKATNIE PODNIEŚ KIEROWNICĘ, AŻ WSPORNIK KIEROWNICY OPRZE SIĘ PIONOWO NA RAMIE.
2. WCIŚNIJ SKŁADANY ZATRZASK, AŻ ZATRZAŚNIE SIĘ W POZYCJI ZAMKNIĘTEJ (ZATRZAŚNIĘTEJ).
3. ZABEZPIECZ ZATRZASK ZA POMOCĄ PIERŚCIENIA BLOKUJĄCEGO: OBRÓĆ PIERŚCIEŃ WOKÓŁ TRZPIENIA ZGODNIE Z RUCHEM WSKAZÓWEK ZEGARA, AŻ WYPUSTKA NA PIERŚCIENIU WSUNIE SIĘ W SZCZELINĘ NA ZATRZASKU.
4. SPRAWDŹ, CZY ZATRZASK JEST ZABEZPIECZONY, UPEWNIAJĄC SIĘ, ŻE NIE MOŻNA GO OTWORZYĆ.

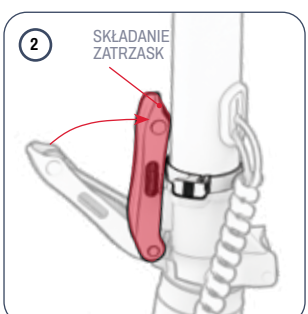

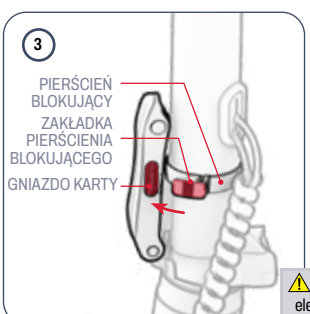



⚠ **WAŻNE:** Nigdy nie należy jeździć na rowerze elektrycznym bez zamkniętego i zabezpieczonego pierścieniem blokującym zatrzasku.

Składanie:

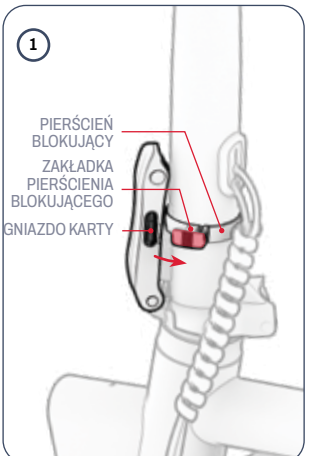

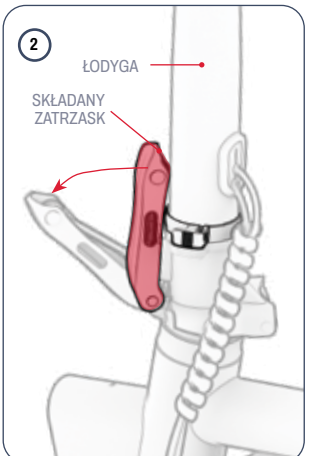

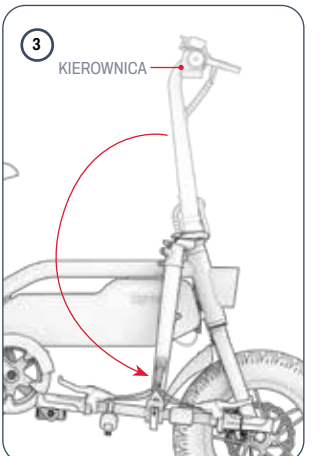

1. OBRÓĆ PIERŚCIEŃ BLOKUJĄCY WOKÓŁ TRZPIENIA W KIERUNKU PRZECIWNYM DO RUCHU WSKAZÓWEK ZEGARA, AŻ WYPUSTKA WYSUNIE SIĘ ZE SZCZELINY NA SKŁADANYM ZATRZASKU.

2. TRZYMAJĄC TRZPIEŃ STABILNIE JEDNĄ RĘKĄ, DRUGĄ RĘKĄ POCIĄGNIJ SKŁADANY ZATRZASK, ABY GO OTWORZYĆ (ODBLOKOWAĆ).

3. DELIKATNIE OPUŚĆ KIEROWNICĘ W KIERUNKU STRONY ROWERU ZNAJDUJĄCEJ SIĘ NAPRZECIWKO SKŁADANEGO ZATRZASKU.

2.4 Mocowanie siedzenia

1. POCIĄGNIJ ZATRZASK NA ZACISKU SIEDZENIA.
2. ZLOKALIZUJ ZNAK "MINIMALNEGO WŁOŻENIA" WYGRAWEROWANY W POBLIŻU DOLNEJ CZĘŚCI SZTYCY PODSIODŁOWEJ.
3. PRZYTRZYMAJ SIODEŁKO W POZYCJI NAD ROWEREM.
4. OPUŚĆ SZTYCĘ PODSIODŁOWĄ PRZEZ ZACISK DO RURY PODSIODŁOWEJ, AŻ ZNACZNIK "MINIMALNEGO WSUNIĘCIA" ZNAJDZIE SIĘ PONIŻEJ ZACISKU. **UWAGA:** JEŚLI OTWÓR ZACISKU JEST ZBYT WĄSKI, ABY POMIEŚCIĆ SZTYCĘ, MOŻNA GO POSZERZYĆ, OBRACAJĄC POKRĘTŁO NA ZACISKU W KIERUNKU PRZECIWNYM DO RUCHU WSKAZÓWEK ZEGARA, TRZYMAJĄC ZATRZASK NIERUCHOMO.
5. PRZYTRZYMUJĄC SIEDZISKO NA ŻĄDANEJ WYSOKOŚCI, ZAMKNIJ ZATRZASK ZACISKU.
6. SPRAWDŹ, CZY SIEDZISKO JEST DOBRZE ZAMOCOWANE: UŻYJ DŁONI, ABY WYWRZEĆ NACISK NA SIODEŁKO. JEŚLI SZTYCA PODSIODŁOWA PRZESUNIE SIĘ DALEJ W DÓŁ DO RURY, USTAW JĄ Z POWROTEM NA MIEJSCU I DOKRĘĆ ZACISK, OBRACAJĄC POKRĘTŁO ZGODNIE Z RUCHEM WSKAZÓWEK ZEGARA.

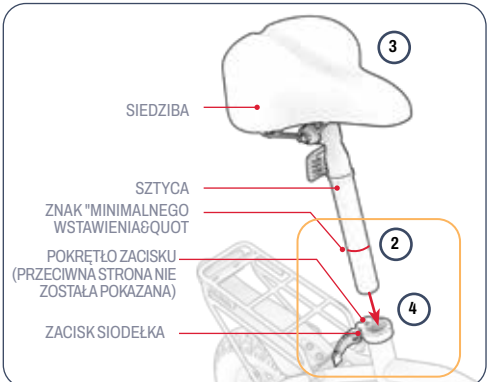





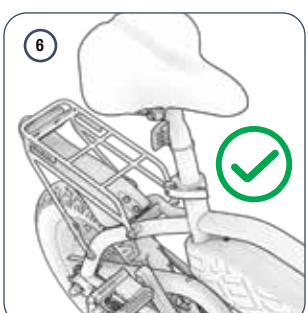

⚠ **ROZWIĄZYWANIE PROBLEMÓW:** Jeśli nie można łatwo otworzyć zatrzasku zacisku, pokrętło może być zbyt mocno dokręcone. Poluzuj pokrętło, obracając je w kierunku przeciwnym do ruchu wskazówek zegara.

2.5 Mocowanie pedałów

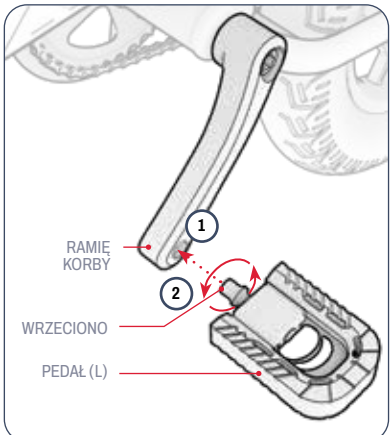

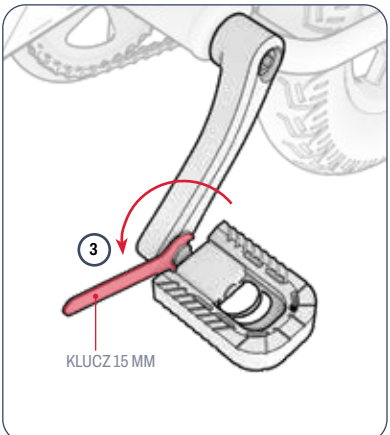

POTRZEBNY BĘDZIE KLUCZ 15 MM.

1. WYRÓWNAJ TRZPIEŃ PEDAŁU OZNACZONY LITERĄ "L" Z OTWOREM NA KOŃCU RAMIENIA KORBY PO LEWEJ STRONIE ROWERU.
2. PRZYTRZYMAJ STABILNIE PODSTAWĘ PEDAŁU I UWAŻAJĄC, ABY TRZPIEŃ WSZEDŁ PROSTO DO OTWORU, UŻYJ DRUGIEJ RĘKI, ABY PRZEKRĘCIĆ TRZPIEŃ W **KIERUNKU PRZECIWNYM DO RUCHU WSKAZÓWEK ZEGARA** DO OTWORU NA KILKA OBROTÓW.
3. UŻYJ KLUCZA, ABY DOKOŃCZYĆ WKŁADANIE, A NASTĘPNIE DOKRĘCANIE TRZPIENIA DO RAMIENIA KORBY.
4. SPRAWDŹ, CZY PRAWY PEDAŁ JEST DOBRZE ZAMOCOWANY.
5. POWTÓRZ KROKI 2-5 Z PRAWYM PEDAŁEM ("R").

WAŻNE: Wrzeciono prawego pedału ma odwrotny gwint i należy je włożyć i dokręcić **zgodnie z ruchem wskazówek zegara .**

2.6 Zabezpieczanie dzwonka

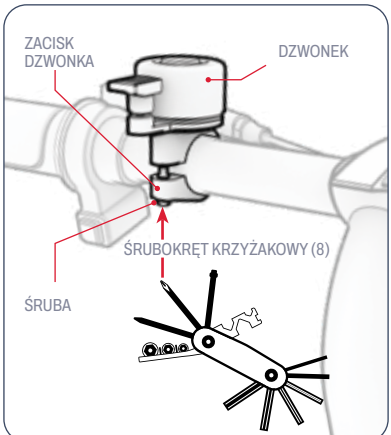

POTRZEBNA BĘDZIE KOŃCÓWKA WKRĘTAKA KRZYŻAKOWEGO (8) NARZĘDZIA WIELOFUNKCYJNEGO.

1. POLUZUJ (ALE NIE WYKRĘCAJ) ŚRUBĘ NA ZACISKU DZWONKA, OBRACAJĄC JĄ W KIERUNKU PRZECIWNYM DO RUCHU WSKAZÓWEK ZEGARA O 1-2 OBROTY ZA POMOCĄ KOŃCÓWKI ŚRUBOKRĘTA KRZYŻAKOWEGO (8) NARZĘDZIA WIELOFUNKCYJNEGO.
2. OBRÓĆ DZWONEK WOKÓŁ KIEROWNICY, AŻ ZNAJDZIE SIĘ W MIEJSCU ŁATWO DOSTĘPNYM DLA LEWEGO KCIUKA ROWERZYSTY TRZYMAJĄCEGO KIEROWNICĘ.
3. TRZYMAJĄC DZWONEK W TEJ POZYCJI, DOKRĘĆ ZACISK, OBRACAJĄC ŚRUBĘ ZGODNIE Z RUCHEM WSKAZÓWEK ZEGARA ZA POMOCĄ ŚRUBOKRĘTA.

2.7 Zabezpieczanie przedniego reflektora

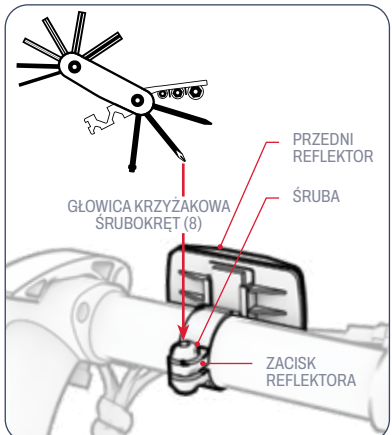

POTRZEBNA BĘDZIE KOŃCÓWKA WKRĘTAKA KRZYŻAKOWEGO (8) NARZĘDZIA WIELOFUNKCYJNEGO.

1. OBRÓĆ ZACISK PRZEDNIEGO REFLEKTORA WOKÓŁ KIEROWNICY, AŻ REFLEKTOR BĘDZIE SKIEROWANY DO PRZODU ROWERU.
2. PRZESUŃ REFLEKTOR W KIERUNKU ŚRODKA KIEROWNICY, AŻ ZACISK REFLEKTORA BĘDZIE DOBRZE PRZYLEGAŁ DO GRUBSZEJ CZĘŚCI KIEROWNICY.
3. W RAZIE POTRZEBY DOKRĘĆ ZACISK NA KIEROWNICY, OBRACAJĄC ŚRUBĘ ZGODNIE Z RUCHEM WSKAZÓWEK ZEGARA ZA POMOCĄ KOŃCÓWKI WKRĘTAKA KRZYŻAKOWEGO (8) NARZĘDZIA WIELOFUNKCYJNEGO.

2.8 Ładowanie akumulatora

1. PODŁĄCZ KABEL ŁADUJĄCY DO ŁADOWARKI
2. POCIĄGNIJ POKRYWĘ PORTU ŁADOWANIA NA STRONIE ROWERU ELEKTRYCZNEGO.
3. PODŁĄCZ KABEL ŁADUJĄCY DO GNIAZDKA ELEKTRYCZNEGO, A NASTĘPNIE PODŁĄCZ ŁADOWARKĘ DO PORTU ŁADOWANIA.
4. GDY WSKAŹNIK NA ŁADOWARCE ZMIENI KOLOR Z CZERWONEGO NA ZIELONY, OZNACZA TO, ŻE BATERIA JEST W PEŁNI NAŁADOWANA. WYJMIJ ŁADOWARKĘ Z PORTU ŁADOWANIA I ODŁĄCZ KABEL OD GNIAZDKA ŚCIENNEGO.
5. ZAMKNIJ POKRYWĘ PORTU ŁADOWANIA.

UWAGA: Pełne naładowanie akumulatora może zająć około 5 godzin. Przed pierwszym użyciem należy w pełni naładować akumulator.



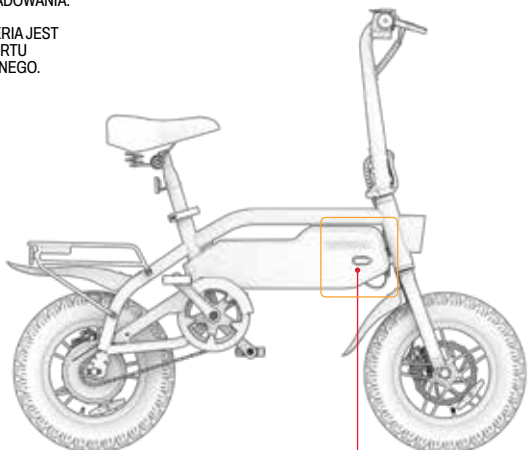

KONTROLKA ŁADOWANIA NA ŁADOWARCE:	CZERWONY OŚWIETLENIE ŁADOWANIE	ZIELONE PODŚWIETLENIE ŁADOWANIE ZAKOŃCZONE



Ważne uwagi dotyczące ładowania:

- PORT ŁADOWANIA POWINIEN BYĆ ZAWSZE ZAMKNIĘTY, GDY BATERIA NIE JEST AKTYWNIE ŁADOWANA.
- NIGDY NIE WŁĄCZAJ PRODUKTU PODCZAS ŁADOWANIA.
- NIE UŻYWAJ PRZENOŚNYCH ODŁĄCZNIKÓW ZASILANIA.
- ABY ZAPEWNIĆ NAJLEPSZĄ KONDYCJĘ BATERII, NALEŻY JĄ W PEŁNI NAŁADOWAĆ PODCZAS KAŻDEJ SESJI ŁADOWANIA - OKOŁO 5 GODZIN.
- NIGDY NIE POZOSTAWIAJ PRODUKTU DO ŁADOWANIA NA NOC LUB PRZEZ DŁUŻSZY CZAS.
- NIE PRÓBUJ WYJMOWAĆ ANI DEMONTOWAĆ AKUMULATORA.
- ZAKRES TEMPERATUR ŁADOWANIA: 32°F (0°C) - 104°F (40°C)
- ZAKRES TEMPERATURY OTOCZENIA PODCZAS PRACY: 32°F(0°C)-104°F(40°C)
- GDY PRODUKT NIE JEST AKTYWNIE ŁADOWANY, POKRYWA PORTU ŁADOWANIA POWINNA BYĆ ZAWSZE ZAMKNIĘTA.
- NIE NALEŻY UŻYWAĆ TEGO PRODUKTU, JEŚLI ELASTYCZNY PRZEWÓD ZASILAJĄCY KABLA WYJŚCIOWEGO JEST POSTRZĘPIONY, MA USZKODZONĄ IZOLACJĘ LUB INNE OZNAKI USZKODZENIA.
- SPRAWDŹ, CZY NUMER MODELU ŁADOWARKI NA ETYKIECIE ŁADOWARKI JEST ZGODNY Z NUMEREM MODELU ŁADOWARKI WYMIENIONYM POWYŻEJ.
- SPRAWDŹ, CZY ETYKIETA ŁADOWARKI IDENTYFIKUJE ŁADOWARKĘ JAKO KOMPATYBILNĄ Z TWOIM MODELEM JETSON. NAZWĘ I SKU MODELU JETSON MOŻNA ZNALEŹĆ NA ETYKIECIE PRZYKLEJONEJ DO GÓRNEJ, BOCZNEJ LUB SPODNIEJ CZĘŚCI RAMY PRODUKTU LUB STOJĄCEJ PLATFORMY.

WAŻNE:

NALEŻY UŻYWAĆ WYŁĄCZNIE DOŁĄCZONEJ ŁADOWARKI LUB ŁADOWARKI ZAKUPIONEJ BEZPOŚREDNIO OD FIRMY JETSON Z OZNACZENIEM JY-420200 MADE BY GUANGZHOU JI YIN POWER ELECTRONICS CO LTD. (MODEL JETSON NR PJSHDW-CH). (MODEL JETSON NR PJSHDW-CH).

⚠ **NIEWŁAŚCIWA ŁADOWARKA MOŻE SPOWODOWAĆ POŻAR LUB WYBUCH.**



TO JEST PRZYKŁAD OZNACZENIA ŁADOWARKI.

PLK

3. PRZYGOTOWANIE DO JAZDY.

3.1 Kontrole bezpieczeństwa przed jazdą

PRZEPROWADŹ TE WAŻNE KONTROLE BEZPIECZEŃSTWA PRZED KAŻDĄ PODRÓŻĄ:

Hamulec:
- UPEWNIJ SIĘ, ŻE HAMULEC DZIAŁA PRAWIDŁOWO, A DŹWIGNIE HAMULCA RĘCZNEGO SĄ PRZYMOCOWANE DO KIEROWNICY I NASMAROWANE, ABY ŁATWO SIĘ ŚCISKAŁY.
- KLOCKI HAMULCOWE NIE SĄ ZUŻYTE, SĄ WYŚRODKOWANE I WYRÓWNANE Z TARCZĄ.

Ramka:
- SPRAWDŹ, CZY RAMA ROWERU I WIDELEC NIE SĄ USZKODZONE, WYGIĘTE LUB ZŁAMANE.
- UPEWNIJ SIĘ, ŻE ŚRUBA ŁĄCZĄCA WSPORNIK KIEROWNICY Z WIDELCEM NIE JEST DOKRĘCONA ZBYT MOCNO. ZBYT MOCNO DOKRĘCONA ŚRUBA MOŻE PROWADZIĆ DO USTERKI ZAGRAŻAJĄCEJ BEZPIECZEŃSTWU ROWERZYSTY.
- SPRAWDŹ, CZY UKŁAD NAPĘDOWY JEST SPRAWNY I BEZPIECZNIE PRZYMOCOWANY DO RAMY.

Korby i pedały:
- SPRAWDŹ, CZY PEDAŁY SĄ DOBRZE DOKRĘCONE DO KORB.
- SPRAWDŹ, CZY KORBY I UKŁAD NAPĘDOWY SĄ DOBRZE DOKRĘCONE DO RAMY ROWERU.

Układ kierowniczy:
- SPRAWDŹ, CZY TRZPIEŃ JEST ZABEZPIECZONY, Z ZAMKNIĘTYM SZYBKOZAMYKACZEM I ZABEZPIECZONY PIERŚCIENIEM BLOKUJĄCYM.
- SPRAWDŹ, CZY KIEROWNICA JEST ZAMOCOWANA ZA POMOCĄ ZACISKU KIEROWNICY.

Koła:
- SPRAWDŹ, CZY OPONY NIE WYKAZUJĄ OZNAK NADMIERNEGO ZUŻYCIA LUB USZKODZENIA.
- UPEWNIJ SIĘ, ŻE OPONY SĄ NAPOMPOWANE DO ZALECANEGO CIŚNIENIA 35-45 PSI.
- SPRAWDŹ, CZY SZPRYCHY KOŁA NIE SĄ ZŁAMANE.
- SPRAWDŹ, CZY OBRĘCZE KÓŁ NIE SĄ USZKODZONE LUB WYGIĘTE.
- SPRAWDŹ, CZY NAKRĘTKI OSI SĄ DOKRĘCONE.

3.2 Pompowanie i ciśnienie w oponach

PRZED PIERWSZĄ JAZDĄ NALEŻY DODAĆ POWIETRZA DO OPON, ABY UZYSKAĆ ZALECANE CIŚNIENIE W ZAKRESIE **35-45 PSI** (FUNTÓW NA CAL KWADRATOWY). PRZED KAŻDĄ JAZDĄ NALEŻY SPRAWDZIĆ ZA POMOCĄ MANOMETRU, CZY CIŚNIENIE W OPONACH MIEŚCI SIĘ W TYM ZAKRESIE.

Aby dodać powietrze:

1. ZDEJMIJ OSŁONĘ PRZECIWPYŁOWĄ Z ZAWORU OPONY NA JEDNYM KOLE, PRZEKRĘCAJĄC JĄ W KIERUNKU PRZECIWNYM DO RUCHU WSKAZÓWEK ZEGARA. ODŁÓŻ NA BOK.
2. POSTĘPUJ ZGODNIE Z INSTRUKCJAMI PRODUCENTA NA POMPCE POWIETRZA, ABY WPROWADZIĆ POWIETRZE DO OPONY. OKRESOWO SPRAWDZAJ CIŚNIENIE ZA POMOCĄ MIERNIKA I KONTYNUUJ DODAWANIE POWIETRZA, AŻ OSIĄGNIESZ 35-45 PSI.
3. ZDEMONTUJ POMPĘ POWIETRZA I WYMIEŃ ZAWÓR PRZECIWPYŁOWY, PRZEKRĘCAJĄC GO ZGODNIE Z RUCHEM WSKAZÓWEK ZEGARA.
4. POWTÓRZ CZYNNOŚĆ Z DRUGĄ OPONĄ.

⚠ **WAŻNE:** Do pompowania opon roweru elektrycznego należy używać wyłącznie ręcznej pompki. Nigdy nie używaj sprężarki powietrza; może to spowodować pęknięcie dętki.

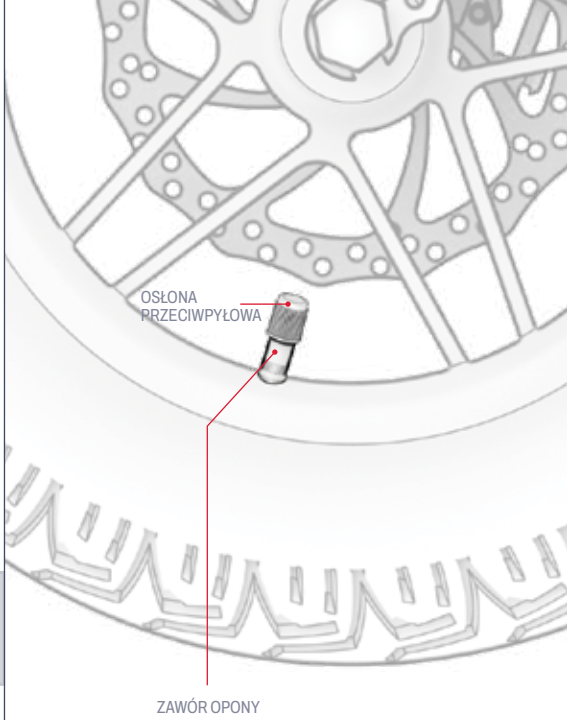

3.3 Sprawdzanie i regulacja hamulców

Kontrola bezpieczeństwa i funkcjonalności hamulców:

PO MONTAŻU I PRZED KAŻDĄ JAZDĄ NALEŻY SPRAWDZIĆ, CZY HAMULCE DZIAŁAJĄ PRAWIDŁOWO I BEZPIECZNIE, ABY SPOWOLNIĆ I ZATRZYMAĆ KOŁO, WYKONUJĄC NASTĘPUJĄCE CZYNNOŚCI:

1. PODEJDŹ DO ROWERU I DELIKATNIE ZACIĄGNIJ LEWY HAMULEC RĘCZNY.
2. SPRAWDŹ, CZY PRZEDNI ZACISK PRAWIDŁOWO ZAMYKA SIĘ NA TARCZY I SPOWALNIA OBRÓT KOŁA.
3. POWTÓRZ CZYNNOŚĆ, ZACIĄGAJĄC LEWY HAMULEC RĘCZNY Z WIĘKSZYM NACISKIEM I SPRAWDZAJĄC, CZY PRZEDNIE KOŁO ZATRZYMAŁO SIĘ.
4. POWTÓRZ KROKI 1-3 Z PRAWYM HAMULCEM RĘCZNYM I TYLNYM KOŁEM.

Kontrola bezpieczeństwa i funkcjonalności hamulców:

MOŻE BYĆ POTRZEBNA KOŃCÓWKA KLUCZA IMBUSOWEGO 5 MM (5) NARZĘDZIA WIELOFUNKCYJNEGO.

HAMULCE ROWEROWE WYMAGAJĄ DOKŁADNEGO USTAWIENIA I ROZMIESZCZENIA WSZYSTKICH ELEMENTÓW, ABY DZIAŁAŁY PRAWIDŁOWO. TARCIE LUB PISZCZENIE DOCHODZĄCE Z OBSZARU HAMULCA (STAŁE LUB PRZERYWANE) JEST DOBRYM WSKAŹNIKIEM, ŻE COŚ JEST NIEOSIOWE I WYMAGA REGULACJI.

PRZYCZYNĄ HAŁASU JEST PRAWDOPODOBNIE ŹLE USTAWIONY ZACISK HAMULCOWY, KTÓRY POWODUJE, ŻE KLOCKI HAMULCOWE OCIERAJĄ SIĘ O TARCZĘ, NAWET GDY ZACISK JEST OTWARTY. KLOCKI POWINNY STYKAĆ SIĘ Z TARCZĄ TYLKO WTEDY, GDY ZACISK JEST ZAMKNIĘTY, PONIEWAŻ HAMULEC RĘCZNY ZOSTAŁ ZACIĄGNIĘTY.

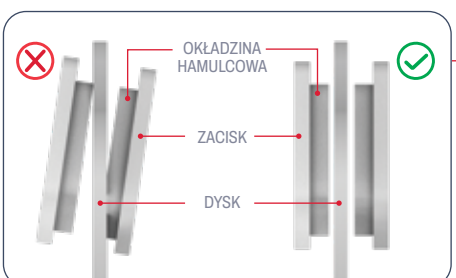

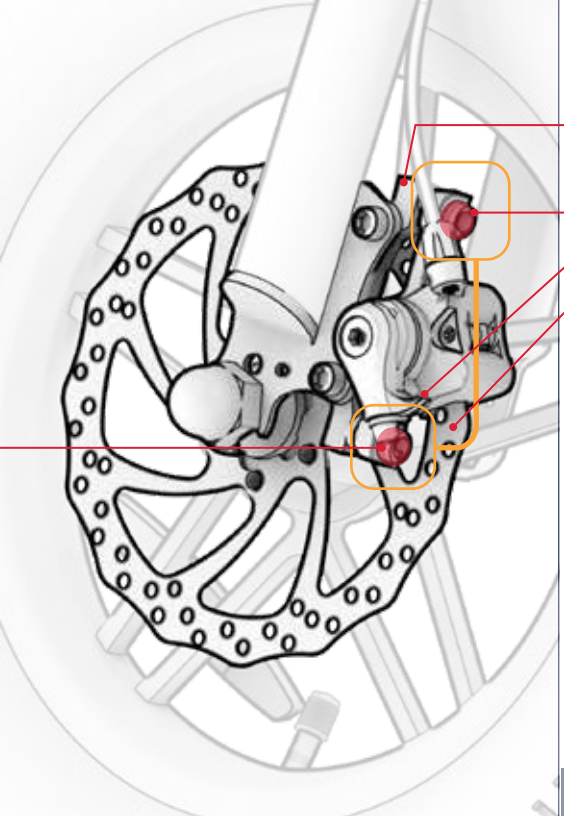

Regulacja zacisku hamulca:

1. NA HAMULCU, KTÓRY WYMAGA REGULACJI, ZLOKALIZUJ ZACISK, KLOCKI HAMULCOWE I TARCZĘ.
2. PODNIEŚ KOŁO ROWERU I ZAKRĘĆ NIM. OBSERWUJ, JAK TARCZA OBRACA SIĘ MIĘDZY KLOCKAMI HAMULCOWYMI I ZAUWAŻ, KTÓRY KLOCEK OCIERA SIĘ O TARCZĘ.
3. OPRZYJ ROWER NA PODPÓRCE. (PATRZ PUNKT 4.5).
4. PATRZĄC NA ZACISK HAMULCOWY OD TYŁU KOŁA, ZLOKALIZUJ ŚRUBĘ POWYŻEJ I ŚRUBĘ PONIŻEJ ZACISKU. UŻYJ KLUCZA IMBUSOWEGO 5 MM DO KAŻDEJ ŚRUBY, OBRACAJĄC JĄ W KIERUNKU PRZECIWNYM DO RUCHU WSKAZÓWEK ZEGARA O 4-5 OBROTÓW.
5. PRZESUWAJ ZACISK HAMULCOWY POZA POŁOŻENIE WYRÓWNANIA, AŻ SPEŁNIONE ZOSTANĄ PONIŻSZE WARUNKI:
   - GÓRNA CZĘŚĆ KLOCKÓW JEST WYRÓWNANA Z KRAWĘDZIĄ TARCZY.
   - ŻADNA CZĘŚĆ PODKŁADKI NIE DOTYKA DYSKU.
   - PODKŁADKI SĄ RÓWNOLEGŁE DO TARCZY.
6. PO USTAWIENIU ZACISKU W ŻĄDANYM POŁOŻENIU, DOKRĘĆ CAŁKOWICIE JEDNĄ ŚRUBĘ, A NASTĘPNIE DRUGĄ, OBRACAJĄC JE W KIERUNKU ZGODNYM Z RUCHEM WSKAZÓWEK ZEGARA ZA POMOCĄ KLUCZA IMBUSOWEGO.
7. SPRAWDŹ, CZY ZACISK JEST DOBRZE ZAMOCOWANY I PONOWNIE PRZEPROWADŹ KONTROLĘ BEZPIECZEŃSTWA I DZIAŁANIA HAMULCÓW (POCZĄTEK SEKCJI 3.3).

3.4 Regulacja obrotu kierownicy

KIEROWNICĘ MOŻNA LEKKO OBRÓCIĆ DO PRZODU LUB DO TYŁU, TAK ABY WSZYSTKIE JEJ ELEMENTY I FUNKCJE ZNAJDOWAŁY SIĘ W IDEALNEJ POZYCJI. POWINNY ONE BYĆ ŁATWO DOSTĘPNE PODCZAS JAZDY I USTAWIONE IDEALNIE W LINII WZROKU KAŻDEGO UŻYTKOWNIKA. ZWŁASZCZA HAMULCE RĘCZNE POWINNY BYĆ USTAWIONE POD TAKIM KĄTEM, ABY MOŻNA JE BYŁO ŁATWO CHWYCIĆ.

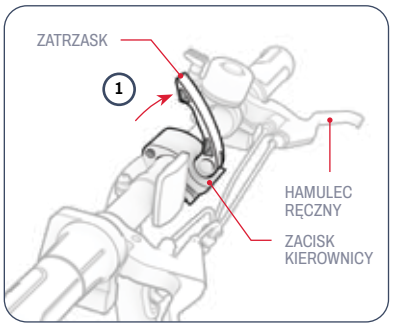

1. POCIĄGNIJ ZATRZASK ZACISKU KIEROWNICY W GÓRĘ, TAK ABY ZNALAZŁ SIĘ W POZYCJI OTWARTEJ (ODBLOKOWANEJ).

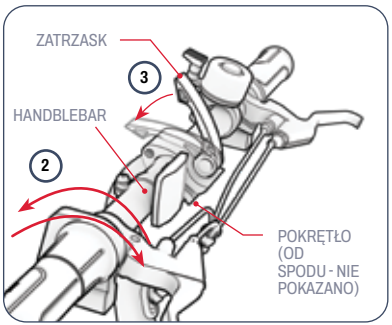

2. OBRÓĆ KIEROWNICĘ DO PRZODU LUB DO TYŁU, ABY ZMIENIĆ JEJ POŁOŻENIE.
3. PRZYTRZYMUJĄC KIEROWNICĘ W NOWEJ POZYCJI JEDNĄ RĘKĄ, DRUGĄ RĘKĄ POPCHNIJ ZATRZASK W DÓŁ I Z POWROTEM DO POZYCJI ZAMKNIĘTEJ (ZATRZAŚNIĘTEJ).

ROZWIĄZYWANIE PROBLEMÓW: Jeśli kierownica nie trzyma się pewnie przy zamkniętym zacisku, konieczne może być dokręcenie zacisku. Najpierw należy odciągnąć zatrzask zacisku. Następnie dokręć palcem pokrętło, obracając je w prawo o kilka obrotów, i ponownie zamknij zatrzask zacisku. Jeśli nie można łatwo zamknąć zatrzasku, pokrętło może być zbyt mocno dokręcone. Poluzuj lekko pokrętło, obracając je o ½ obrotu w kierunku przeciwnym do ruchu wskazówek zegara.

3.5 Zmiana położenia fotela

GDY ROWERZYSTA SIEDZI NA SIODEŁKU I TRZYMA STOPĘ NA PEDALE W NAJNIŻSZYM PUNKCIE OBROTU PEDAŁU, POWINIEN MIEĆ NIEWIELKIE ZGIĘCIE W KOLANIE. NOGI NIGDY NIE POWINNY BYĆ W PEŁNI WYPROSTOWANE PODCZAS PEDAŁOWANIA.

1. POCIĄGNIJ ZATRZASK NA ZACISKU SIEDZENIA.
2. PODNIEŚ LUB OPUŚĆ SIEDZISKO DO ŻĄDANEJ POZYCJI, UPEWNIAJĄC SIĘ, ŻE NIE ZOSTANIE ONO PODNIESIONE NA TYLE WYSOKO, ABY ZNAK "MINIMALNEGO WSUNIĘCIA" ZNALAZŁ SIĘ NAD ZACISKIEM. (JEŚLI ZACISK SIODEŁKA JEST ZBYT CIASNY, ABY SZTYCA MOGŁA ŁATWO PRZESUWAĆ SIĘ W GÓRĘ I W DÓŁ, NALEŻY POSZERZYĆ OTWÓR ZACISKU, OBRACAJĄC POKRĘTŁO ZACISKU W KIERUNKU PRZECIWNYM DO RUCHU WSKAZÓWEK ZEGARA)
3. PRZYTRZYMUJĄC SIEDZISKO NA MIEJSCU, ZAMKNIJ ZATRZASK ZACISKU I, JEŚLI TO KONIECZNE, PONOWNIE DOKRĘĆ POKRĘTŁO ZACISKU, OBRACAJĄC JE ZGODNIE Z RUCHEM WSKAZÓWEK ZEGARA.

⚠ **WAŻNE:** Nigdy nie jeździć ze znacznikiem "minimalnego włożenia" widocznym nad zaciskiem siodełka.

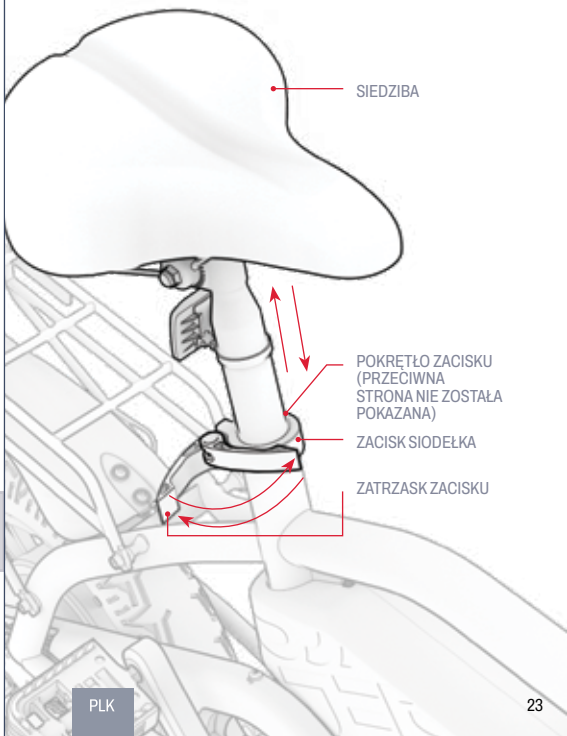

4. INSTRUKCJA OBSŁUGI.

4.1 Włączanie i wyłączanie zasilania

SZYBKIE NACIŚNIĘCIE PRZYCISKU ZASILANIA WŁĄCZA LUB WYŁĄCZA ROWER ELEKTRYCZNY.

WAŻNE:
- Aby oszczędzać energię akumulatora, zawsze pamiętaj o wyłączaniu roweru podczas postoju lub odstawiania go na noc.
- Wyłączyć zasilanie roweru podczas chodzenia z nim, aby nie włączyć silnika przez nieumyślne przekręcenie przepustnicy przyspieszenia.

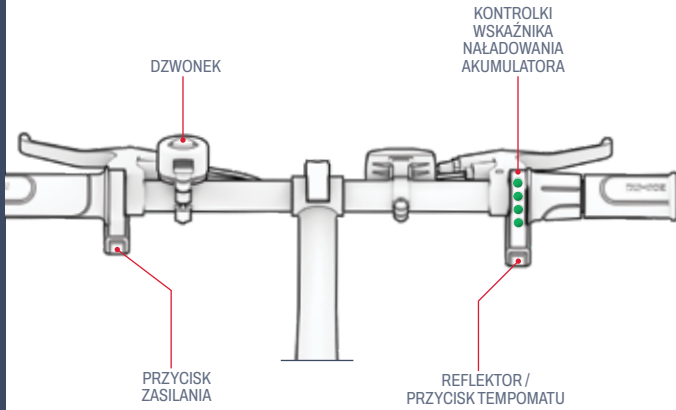

4.2 Sprawdzanie poziomu naładowania akumulatora

POZIOM NAŁADOWANIA AKUMULATORA MOŻNA KONTROLOWAĆ, PATRZĄC NA LAMPKI WSKAŹNIKA NAŁADOWANIA AKUMULATORA.

BATERIA WSKAŹNIK ŚWIATŁA	PRZYBLIŻONY POZOSTAŁY PROCENT DOŁADOWANIA*
4 ZIELONY ŚWIATŁA ○○○○	76% - 100%
3 ZIELONY ŚWIATŁA ○○○	51% - 75%
2 ZIELONY ŚWIATŁA ○○	26% - 50%
1 ZIELONY ŚWIATŁO ○	<25% Naładuj swojego Jetsona TERAZ!

WAŻNE: Poziom naładowania akumulatora może mieć wpływ na zdolność roweru do osiągania maksymalnej prędkości. Gdy poziom naładowania akumulatora spadnie poniżej 25%, można zauważyć spadek prędkości.

WAŻNE: Gdy poziom naładowania akumulatora spadnie do 0%, rower elektryczny wyłączy się. Przed kolejną jazdą należy naładować akumulator do pełna (patrz sekcja 2.8).

**TYLKO PRZYBLIŻENIE. MOŻE SIĘ RÓŻNIĆ W ZALEŻNOŚCI OD ZASTOSOWANIA.*

4.3 Korzystanie z reflektora

JEŚLI JEŹDZISZ W WARUNKACH SŁABEGO OŚWIETLENIA, WŁĄCZ REFLEKTOR, ABY LEPIEJ WIDZIEĆ DROGĘ PRZED SOBĄ I NADJEŻDŻAJĄCY ROWERZYŚCI BĘDĄ LEPIEJ WIDOCZNI. REFLEKTOR WŁĄCZA SIĘ TYLKO WTEDY, GDY SILNIK JEST RÓWNIEŻ WŁĄCZONY.

ABY WŁĄCZYĆ LUB WYŁĄCZYĆ REFLEKTORY: PRZYTRZYMAJ PRZYCISK REFLEKTORÓW / TEMPOMATU PRZEZ 4 SEKUNDY.

4.4 Korzystanie z dzwonka

UŻYWAJ DZWONKA JAKO OSTRZEŻENIA DLA INNYCH ROWERZYSTÓW I PIESZYCH.

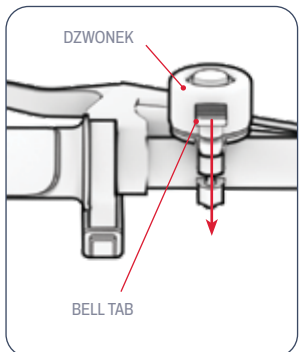

ABY URUCHOMIĆ DZWONEK: SZYBKO I MOCNO NACIŚNIJ KCIUKIEM LEWEJ RĘKI PRZYCISK DZWONKA.



Dostosuj swój rower elektryczny do swoich potrzeb.

4.5 Korzystanie ze stojaka RackIt Smart Cargo System

TWÓJ ROWER ELEKTRYCZNY JEST WYPOSAŻONY W BAGAŻNIK JETSON RACKIT SMART CARGO SYSTEM.

Aby zabezpieczyć ładunek za pomocą dołączonego paska Bungee:

1. UMIEŚĆ ŁADUNEK NA STOJAKU.
2. WSUŃ 1 HACZYK PASKA BUNGEE W JEDNĄ PĘTLĘ BUNGEE ATTACHMENT LOOP NA STOJAKU.
3. ROZCIĄGNIJ TAŚMĘ BUNGEE NAD ŁADUNKIEM I WOKÓŁ BAGAŻNIKA, AŻ BĘDZIE NAPIĘTA.
4. PRZYMOCUJ DRUGI HACZYK PASKA BUNGEE DO DRUGIEJ PĘTLI MOCOWANIA BUNGEE.
5. SPRAWDŹ, CZY PASEK BUNGEE I ŁADUNEK SĄ ZABEZPIECZONE.

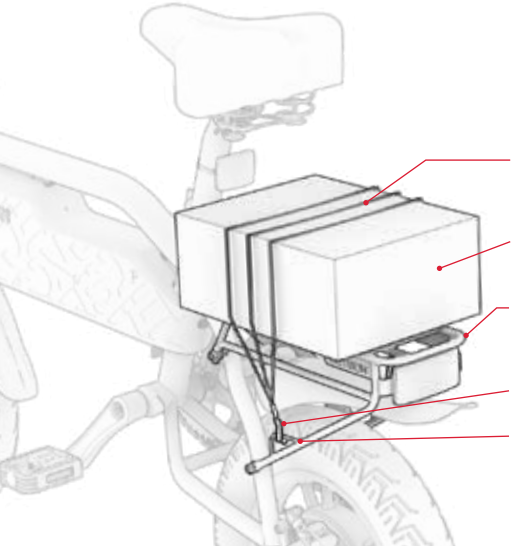

⚠ WAŻNE: Pasek bungee powinien zawsze ściśle przylegać do ładunku. W zależności od rozmiaru ładunku i długości paska bungee, może być konieczne owinięcie paska pod bagażnikiem i nad ładunkiem przed zabezpieczeniem drugiego haka w pętli mocującej bungee.

DLA BEZPIECZEŃSTWA I OCHRONY:

- Zawsze mocuj ładunek do bagażnika za pomocą paska bungee. Nigdy nie jeździć z niezabezpieczonym ładunkiem.
- Należy ograniczyć przewożoną zawartość do 25 LB (11,3 kg).
- Należy upewnić się, że całkowita masa przewożonego ładunku (kierowca i ładunek) nie przekracza 100 kg (220 funtów).
- Nie przepełniać stojaka.
- Należy zawsze upewnić się, że żadne części ładunku nie przeszkadzają kołom, hamulcom, pedałom, łańcuchom lub innym mechanizmom roweru.

WAŻNE:

- Dodanie ładunku o znacznej masie może wpłynąć na osiągi roweru elektrycznego. Więcej informacji na temat warunków, które mogą wpływać na osiągi, można znaleźć w sekcji 5.8.
- Nigdy nie zostawiaj ładunku na rowerze elektrycznym bez nadzoru.

4.6 Korzystanie z podpórki

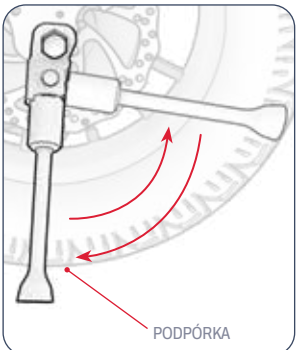

ABY UŻYĆ PODPÓRKI: OBRÓĆ JĄ W DÓŁ I DELIKATNIE PRZECHYL NA NIĄ ROWER ELEKTRYCZNY, ABY STANĄĆ.

ABY PODNIEŚĆ PODPÓRKĘ: OBRÓĆ JĄ Z POWROTEM DO GÓRY.

WAŻNE: Przed jazdą należy zawsze podnieść podpórkę.

4.7 Składanie i rozkładanie pedałów

Składanie:

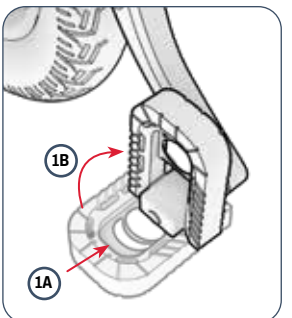

1. WCIŚNIJ PEDAŁ W KIERUNKU RAMIENIA KORBY (A) I W GÓRĘ (B), AŻ ZOSTANIE ZŁOŻONY.

Do rozwinięcia:

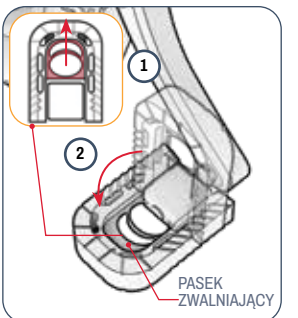

1. UMIEŚĆ PALCE WOKÓŁ PASKA ZWALNIAJĄCEGO WEWNĄTRZ PEDAŁU.
2. POCIĄGNIJ NA ZEWNĄTRZ I W DÓŁ, AŻ PEDAŁ ZATRZAŚNIE SIĘ NA SWOIM MIEJSCU.


JETSON

5. INSTRUKCJE DOTYCZĄCE PRZEPROWADZKI I PRZECHOWYWANIA.

5.1 Jazda na rowerze elektrycznym

ODLEĆ SWOIM JETSON NA 3 RÓŻNE SPOSOBY:

1. ZE WSPOMAGANYM PEDAŁOWANIEM (SEKCJA 5.2)
2. PRZY UŻYCIU WYŁĄCZNIE PEDAŁÓW (SEKCJA 5.3)
3. UŻYWANIE PRZEPUSTNICY DO ZASILANIA CAŁEGO SILNIKA (SEKCJA 5.4)
4. KLIKNIĘCIE W TEMPOMAT (SEKCJA 5.5)

5.2 Korzystanie z elektronicznego wspomagania pedału

GDY PEDAŁUJESZ Z WŁĄCZONYM ZASILANIEM, SILNIK ZWIĘKSZA MOC PEDAŁÓW, ABY UZUPEŁNIĆ TWÓJ WYSIŁEK. DZIĘKI "WSPOMAGANIU PEDAŁOWANIA" MOŻESZ JECHAĆ DALEJ I SZYBCIEJ PRZY MNIEJSZYM WYSIŁKU.

ABY ZACHOWAĆ KONTROLĘ NAD PRĘDKOŚCIĄ, WSPOMAGANIE PEDAŁOWANIA BĘDZIE PROPORCJONALNE DO WYSIŁKU.

- **ŁAGODNIEJSZE PEDAŁOWANIE** → MNIEJSZE WSPOMAGANIE SILNIKA, ABY MOŻNA BYŁO UTRZYMAĆ UMIARKOWANĄ PRĘDKOŚĆ.
- **MOCNIEJSZE PEDAŁOWANIE** → WIĘKSZE WSPOMAGANIE SILNIKA, DZIĘKI CZEMU MOŻNA JECHAĆ W SZYBSZYM TEMPIE.

5.3 Tradycyjna jazda na rowerze

NA ROWERZE ELEKTRYCZNYM MOŻNA JEŹDZIĆ JAK NA TRADYCYJNYM ROWERZE - UŻYWAJĄC TYLKO SIŁY PEDAŁOWANIA. WYSTARCZY JEŹDZIĆ JAK NA TRADYCYJNYM ROWERZE, BEZ WŁĄCZANIA SILNIKA.

UWAGA: Bez włączonego roweru nie można korzystać z reflektora.

5.4 Korzystanie z przepustnicy

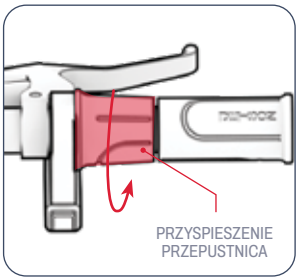

ABY JEŹDZIĆ NA ROWERZE ELEKTRYCZNYM JAK NA MOTOCYKLU, NALEŻY PRZESTAĆ PEDAŁOWAĆ I OPRZEĆ STOPY NA PEDAŁACH. ABY PRZYSPIESZYĆ, POWOLI OBRÓĆ PRZEPUSTNICĘ PRZYSPIESZENIA PRAWĄ RĘKĄ DO SIEBIE.

- IM MOCNIEJ OBRACASZ PRZEPUSTNICĄ, TYM MOCNIEJ SILNIK SIĘ ZAŁĄCZA - I TYM SZYBCIEJ JEDZIESZ.
- ABY UNIKNĄĆ NAGŁYCH SKOKÓW PRĘDKOŚCI, PRZEPUSTNICĘ NALEŻY ZAWSZE OBRACAĆ STOPNIOWO.

ABY ZWOLNIĆ: DELIKATNIE POLUZUJ PRZEPUSTNICĘ.

⚠ **WAŻNE:** Zawsze opieraj stopy na pedałach, nawet gdy nie pedałujesz. Nigdy nie należy jeździć ze stopami zwisającymi z boku roweru.

5.5 Aktywacja tempomatu

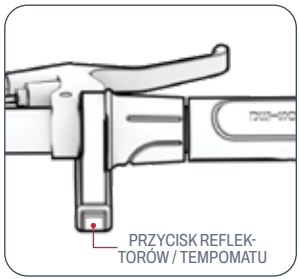

TEMPOMAT BLOKUJE ROWER W OKREŚLONYM TEMPIE. PO USTAWIENIU TEMPOMATU SILNIK WYKONA PRACĘ, ABY UTRZYMAĆ TEMPO - NIE JEST WYMAGANA PRZEPUSTNICA ANI PEDAŁOWANIE.

1. UŻYJ PRZEPUSTNICY, ABY OSIĄGNĄĆ I UTRZYMAĆ ŻĄDANĄ PRĘDKOŚĆ.
2. SZYBKO NACIŚNIJ PRZYCISK REFLEKTORÓW / TEMPOMATU PRAWYM KCIUKIEM.
3. PUŚĆ PRZEPUSTNICĘ, TRZYMAJ STOPY NIERUCHOMO NA PEDAŁACH I CIESZ SIĘ JAZDĄ.

ABY WYŁĄCZYĆ TEMPOMAT: DELIKATNIE PRZEKRĘĆ PRZEPUSTNICĘ, ŚCIŚNIJ JEDEN Z HAMULCÓW RĘCZNYCH LUB SZYBKIE NACIŚNIĘCIE PRZYCISKU TEMPOMATU.

5.6 Korzystanie z hamulców

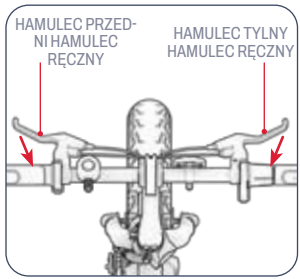

- NACIŚNIJ JEDEN LUB OBA HAMULCE RĘCZNE, ABY ZWOLNIĆ.
- ŚCIŚNIJ MOCNIEJ, ABY CAŁKOWICIE SIĘ ZATRZYMAĆ.
- ABY UNIKNĄĆ GWAŁTOWNYCH RUCHÓW, NALEŻY STOPNIOWO ZACISKAĆ HAMULEC RĘCZNY.
  - LEWY HAMULEC RĘCZNY → HAMULEC PRZEDNIEGO KOŁA
  - PRAWY HAMULEC RĘCZNY → HAMULEC TYLNEGO KOŁA

5.7 Bezpieczeństwo kasków

KASK POWINIEN BYĆ NOSZONY PRZEZ KIEROWCĘ PRZEZ CAŁY CZAS.

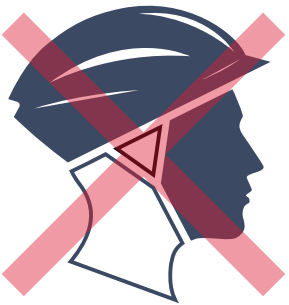

NIEPRAWIDŁOWE POZYCJONOWANIE:
CZOŁO JEST ODSŁONIĘTE.
UPADEK MOŻE SPOWODOWAĆ POWAŻNE OBRAŻENIA.



PRAWIDŁOWE POZYCJONOWANIE:
CZOŁO JEST ZAKRYTE PRZEZ KASK.

**NALEŻY NOSIĆ KASK, ODPOWIEDNIĄ ODZIEŻ, OBUWIE I SPRZĘT OCHRONNY. NALEŻY UNIKAĆ UBRAŃ, KTÓRE MOGĄ ZACZEPIĆ SIĘ O KOŁA LUB DOSTAĆ SIĘ POD NIE. ZALECANE SĄ PŁASKIE BUTY Z ZAMKNIĘTYMI PALCAMI. ABY ZAPOBIEC OBRAŻENIOM W RAZIE WYPADKU, NALEŻY NOSIĆ KASK I SPRZĘT OCHRONNY ZATWIERDZONY PRZEZ NORMĘ ASTM F1492.*

5.8 Maksymalizacja prędkości i zasięgu jazdy

W IDEALNYCH WARUNKACH MAKSYMALNY PRZEBIEG, JAKI MOŻNA OSIĄGNĄĆ NA W PEŁNI NAŁADOWANYM AKUMULATORZE, WYNOSI 30,6 KM (19 MIL) PRZY WYŁĄCZNYM KORZYSTANIU Z PRZEPUSTNICY. MAKSYMALNA PRĘDKOŚĆ WYNOSI 25 KM/H (15,5 MIL/H). IM MOCNIEJ SILNIK MUSI PRACOWAĆ, TYM SZYBCIEJ ROZŁADOWUJE SIĘ AKUMULATOR. NA PRĘDKOŚĆ I ZASIĘG MAJĄ RÓWNIEŻ WPŁYW NASTĘPUJĄCE CZYNNIKI.

Nawierzchnia do jazdy:
JAZDA PO NIERÓWNEJ POWIERZCHNI WYMAGA WIĘKSZEJ MOCY SILNIKA NIŻ JAZDA PO GŁADKIEJ.

Waga:
- WIĘKSZA WAGA (KIEROWCA PLUS ŁADUNEK) ZMNIEJSZA OSIĄGALNY ZASIĘG.
- MAKSYMALNY ZASIĘG I PRĘDKOŚĆ MOŻNA OSIĄGNĄĆ PRZY MASIE NIE PRZEKRACZAJĄCEJ 100 KG (220 FUNTÓW).

Styl jazdy:
- CZĘSTE RUSZANIE I ZATRZYMYWANIE ZMNIEJSZA ZASIĘG JAZDY.
- WYKORZYSTANIE WŁASNEGO WYSIŁKU DO PEDAŁOWANIA ZMNIEJSZY OBCIĄŻENIE SILNIKA I ZWIĘKSZY ZASIĘG JAZDY.

Temperatura powietrza:
IDEALNA TEMPERATURA DO JAZDY I PRZECHOWYWANIA ROWERU ELEKTRYCZNEGO WYNOSI OD 10°C DO 35°C.

Nachylenie:
SILNIK MUSI PRACOWAĆ CIĘŻEJ PODCZAS JAZDY POD GÓRĘ NIŻ NA PŁASKICH ODCINKACH LUB W DÓŁ.

Konserwacja akumulatora:
TERMINOWE ŁADOWANIE AKUMULATORA PO KAŻDEJ JEŹDZIE POMAGA UTRZYMAĆ JEGO POJEMNOŚĆ I WYTRZYMAŁOŚĆ.

INSTRUKCJE KONSERWACJI DLA UŻYTKOWNIKA.

Dbaj o swojego Jetsona, aby zapewnić mu płynną i bezpieczną jazdę. Oto jak to zrobić:

Obsługa Jetsonów:

- NALEŻY UNIKAĆ NARAŻANIA ROWERU ELEKTRYCZNEGO NA SILNE WIBRACJE LUB INTENSYWNE UDERZENIA FIZYCZNE.
- NIGDY NIE DEMONTUJ AKUMULATORA.
- ROWER ELEKTRYCZNY NALEŻY PRZECHOWYWAĆ Z DALA OD WODY I WILGOCI.
- JEŹDZIĆ PO GŁADKICH, PŁASKICH POWIERZCHNIACH, ABY UNIKNĄĆ USZKODZEŃ.
- NIGDY NIE NALEŻY PRZENOSIĆ ROWERU ELEKTRYCZNEGO ZA KOŁA, SIODEŁKO I/LUB KIEROWNICĘ.
- NALEŻY UWAŻAĆ, ABY NIE POCIĄGNĄĆ ANI NIE ZACZEPIĆ PRZEWODÓW ŁĄCZĄCYCH SILNIK Z ELEMENTAMI KIEROWNICY.

Instrukcje przechowywania:

- PRZED DŁUŻSZYM PRZECHOWYWANIEM PRODUKTU NALEŻY W PEŁNI NAŁADOWAĆ AKUMULATOR.
- W PRZYPADKU PRZECHOWYWANIA PRZEZ DŁUŻSZY CZAS NALEŻY RAZ W MIESIĄCU W PEŁNI NAŁADOWAĆ AKUMULATOR.
- PRZYKRYJ PRODUKT, ABY CHRONIĆ GO PRZED KURZEM.
- PRODUKT NALEŻY PRZECHOWYWAĆ W SUCHYM POMIESZCZENIU W TEMPERATURZE OD 10°C DO 35°C.

Czyszczenie urządzenia Jetson:

- SIEDZISKO I RAMA - PRZETRZEĆ WILGOTNĄ, NIEPYLĄCĄ ŚCIERECZKĄ LUB ŚCIERECZKĄ NASĄCZONĄ ALKOHOLEM. NASTĘPNIE PRZETRZEĆ SUCHĄ ŚCIERECZKĄ BEZPYŁOWĄ.
- KIEROWNICA - PRZETRZYJ ŁAGODNYM MYDŁEM ZA POMOCĄ WILGOTNEJ, NIEPYLĄCEJ SZMATKI. USUŃ NADMIAR MYDŁA OSOBNĄ WILGOTNĄ SZMATKĄ.
- ELEMENTY KÓŁ - PRZETRZEĆ WILGOTNĄ, NIEPYLĄCĄ ŚCIERECZKĄ.
- OPONY - PRZETRZEĆ WILGOTNĄ, NIEPYLĄCĄ SZMATKĄ. MOŻNA RÓWNIEŻ UŻYĆ ŚRODKA DO CZYSZCZENIA OPON.

⚠ **OSTRZEŻENIE:** Nie należy rozpylać ani nakładać wody bezpośrednio na produkt. Woda może spowodować uszkodzenie okablowania, komory akumulatora i świateł, a także zniszczenie ramy - wszystko to może spowodować awarię zagrażającą bezpieczeństwu rowerzysty.

⚠ Środki ostrożności dotyczące akumulatora:

PRODUKT JEST WYPOSAŻONY W AKUMULATOR LITOWO-JONOWY. NALEŻY ZACHOWAĆ OSTROŻNOŚĆ PODCZAS JEGO OBSŁUGI.

- PRODUKT NALEŻY PRZECHOWYWAĆ Z DALA OD OGNIA I NADMIERNEGO CIEPŁA.
- UNIKAĆ INTENSYWNYCH WSTRZĄSÓW FIZYCZNYCH, SILNYCH WIBRACJI LUB UDERZEŃ.
- CHRONIĆ PRODUKT PRZED WODĄ LUB WILGOCIĄ.
- NIE NALEŻY UMIESZCZAĆ ANI PRZECHOWYWAĆ PRODUKTU W STOSIE NA LUB POD INNYMI PRZEDMIOTAMI.
- NIE NALEŻY DEMONTOWAĆ PRODUKTU ANI JEGO AKUMULATORA.
- NIE WYRZUCAĆ PRODUKTU RAZEM Z CODZIENNYMI ŚMIECIAMI. PRODUKT NALEŻY DOSTARCZYĆ DO SPECJALNEGO PUNKTU UTYLIZACJI E-ODPADÓW LUB CENTRUM RECYKLINGU BATERII. ABY UZYSKAĆ WIĘCEJ INFORMACJI NA TEMAT MIEJSC UTYLIZACJI W POBLIŻU, SKONTAKTUJ SIĘ Z LOKALNĄ GMINĄ LUB FIRMĄ ZAJMUJĄCĄ SIĘ WYWOZEM ODPADÓW.
- JEŚLI BATERIA PRODUKTU JEST GORĄCA LUB WYKAZUJE OZNAKI PRZEGRZANIA, EMITUJE NIEPRZYJEMNY ZAPACH LUB NIETYPOWY DŹWIĘK, WYCIEKA Z NIEJ PŁYN LUB GAZ, ZMIENIA KSZTAŁT LUB KOLOR, NALEŻY JĄ NATYCHMIAST WYJĄĆ:
  1. JEŚLI PRODUKT JEST W UŻYCIU, NALEŻY NATYCHMIAST ZAPRZESTAĆ JEGO UŻYWANIA. ODŁĄCZYĆ KABEL ŁADOWANIA OD PRODUKTU, JEŚLI JEST ON PODŁĄCZONY.
  2. ZAPRZESTAĆ UŻYWANIA PRODUKTU.
  3. JEŚLI JEST TO BEZPIECZNE, PRZENIEŚĆ PRODUKT W WOLNE MIEJSCE, Z DALA OD ŁATWOPALNYCH PRZEDMIOTÓW.
  4. ZADZWOŃ PO POMOC DO LOKALNYCH SŁUŻB RATUNKOWYCH.
  5. DOKŁADNIE PRZEMYĆ OCZY LUB OBSZARY SKÓRY, KTÓRE MIAŁY KONTAKT Z WYCIEKAJĄCYM PŁYNEM ELEKTROLITOWYM AKUMULATORA, CZYSTĄ BIEŻĄCĄ WODĄ I ZASIĘGNĄĆ DODATKOWEJ POMOCY MEDYCZNEJ.
- W PRZYPADKU JAKICHKOLWIEK PROBLEMÓW Z BATERIĄ NALEŻY SKONTAKTOWAĆ SIĘ Z ZESPOŁEM OPIEKI JETSON.

ZAKRES GWARANCJI.

OGÓLNA OGRANICZONA GWARANCJA

TWÓJ NOWY PRODUKT JETSON JEST OBJĘTY GWARANCJĄ NA WADY MATERIAŁOWE I PRODUKCYJNE, JAK WSKAZANO NA STRONIE RIDEJETSON.COM/WARRANTY , PRZEZ OKRES OD DATY PIERWOTNEGO ZAKUPU DETALICZNEGO, JEŚLI JEST UŻYWANY ZGODNIE Z INSTRUKCJAMI OBSŁUGI JETSON (PATRZ RIDEJETSON.COM/SUPPORT). **W RAMACH NINIEJSZEJ GWARANCJI UŻYTKOWNIK MOŻE KIEROWAĆ SWOJE ROSZCZENIA DO FIRMY JETSON NAWET W SYTUACJACH, W KTÓRYCH PRODUKT JETSON ZOSTAŁ ZAKUPIONY OD JEDNEGO Z NASZYCH AUTORYZOWANYCH SPRZEDAWCÓW.** ABY ZAPOZNAĆ SIĘ Z PEŁNYMI WARUNKAMI NASZEJ GWARANCJI, ODWIEDŹ STRONĘ RIDEJETSON.COM/WARRANTY.

ZACHOWAĆ W DOTYK.

Koniecznie śledź @ridejetson w mediach społecznościowych, aby dowiedzieć się o fantastycznych ofertach, prezentach i najnowszych wiadomościach Jetson.

JETSON

UWIELBIASZ SWOJĄ JAZDĘ?

Zostaw recenzję na stronie ridejetson.com/reviews.
Nie możemy się doczekać, aż się odezwiesz!
#MakeMoves

PYTANIA? POZWÓL NAM POMOC.

RIDEJETSON.COM/SUPPORT
RIDEJETSON.COM/CHAT

1-844-585-7462

Aby korzystać z produktu gwarancji lub zapytać o zakres gwarancji, skontaktuj się z nami bezpośrednio.

www.ridejetson.com

JETSON

© 2025, TRURIDE TECH. WSZELKIE PRAWA ZASTRZEŻONE.
WYPRODUKOWANO DLA TRURIDE TECH LLC.
JETSON® JEST ZASTRZEŻONYM ZNAKIEM TOWAROWYM UŻYWANYM NA LICENCJI JETSTREAM BRANDS LLC. ŻADNA CZĘŚĆ NINIEJSZEGO DOKUMENTU, W TYM KSZTAŁT, GRAFIKA I PROJEKT, NIE MOŻE BYĆ POWIELANA ANI PRZESYŁANA W JAKIEJKOLWIEK FORMIE LUB W JAKIKOLWIEK SPOSÓB.

WYPRODUKOWANO W YUEYANG, CHINY
IMPORTOWANE PRZEZ TRURIDE TECH LLC.
PO BOX 461, JERSEY CITY, NJ 07302-9998

KOD DATY: 05/2025
DOCUMENT EDITION: V1.0
WYPRODUKOWANO W CHINACH

UN GUIDE POUR VOTRE VOYAGE.

IMPORTANT :
Lire attentivement et conserver pour référence future.

AVEC LE système de chargement intelligent RackIt

JETSON

SHADOW

Vélo électrique Gros pneus.

MODÈLE SKU(S) : JSHDW-GRY



LE HAUT DE JETSON
DEUX CHEVAUX
RÈGLES :

SOYEZ PRUDENTS. AMUSEZ-VOUS !

Contenu

Avertissements de sécurité 3

1. A propos de votre produit

1.1 Présentation du produit 6
1.2 Ce qu'il y a dans la boîte 8
1.3 Spécifications du produit 9
1.4 Ressources en ligne 9

2. Instructions d'installation

2.1 Notes de départ 10
2.2 Adéquation du cavalier 10
2.3 Déplier et replier le guidon 11
2.4 Fixation du siège 13
2.5 Fixation des pédales 14
2.6 Sécurisation de la cloche 15
2.7 Fixation du réflecteur avant 15
2.8 Chargement de la batterie 16

3. Se préparer à rouler

3.1 Contrôles de sécurité avant le départ 18
3.2 Gonflage et pression des pneus 19
3.3 Contrôle et réglage des freins 20
3.4 Réglage de la rotation du guidon 22
3.5 Repositionnement du siège 23

4. Mode d'emploi

4.1 Mise sous tension et hors tension 24
4.2 Vérification du niveau de charge de la batterie . . . 25
4.3 Utilisation du phare 25
4.4 Utilisation de la cloche 25
4.5 Utilisation du porte-bagages du système de chargement intelligent Rack It 26
4.6 Utilisation de la béquille 28
4.7 Pliage et dépliage des pédales 28

5. Instructions pour le déménagement et l'entreposage

5.1 Rouler avec votre vélo électrique 30
5.2 Utilisation de l'assistance électronique à la pédale . 30
5.3 Vélo traditionnel 30
5.4 Utilisation de l'accélérateur 31
5.5 Activation du régulateur de vitesse 31
5.6 Utilisation des freins 31
5.7 Sécurité des casques 32
5.8 Maximiser la vitesse et le rayon d'action 33

Instructions de maintenance pour l'utilisateur 34

Couverture de la garantie 36

AVERTISSEMENTS DE SÉCURITÉ.

CONSERVER CES INSTRUCTIONS.

INSTRUCTIONS RELATIVES AU RISQUE D'INCENDIE OU DE BLESSURE DES PERSONNES ET CONSIGNES DE SÉCURITÉ IMPORTANTES

- Avant d'utiliser l'appareil, veuillez lire attentivement le manuel d'utilisation et les avertissements de sécurité, et assurez-vous que vous comprenez et acceptez toutes les consignes de sécurité. L'utilisateur sera responsable de toute perte ou de tout dommage causé par une utilisation incorrecte.
- **Le fait de ne pas utiliser le chargeur approprié peut provoquer un incendie et une explosion, entraînant des dommages matériels, des blessures et la mort.**
- Avant chaque cycle de fonctionnement, l'opérateur doit effectuer les vérifications préalables spécifiées par le fabricant : Le système de freinage fonctionne correctement. Toutes les protections d'essieu, de chaîne ou autres couvertures ou protections fournies par le fabricant sont en place et en bon état.
- Les composants doivent être entretenus et réparés conformément aux spécifications du fabricant et en utilisant uniquement les pièces de rechange autorisées par le fabricant, l'installation étant effectuée par des revendeurs ou d'autres personnes qualifiées.
- Avertissement contre la recharge de piles non rechargeables.
- Ne laissez pas les mains, les pieds, les cheveux, les parties du corps, les vêtements ou autres articles similaires entrer en contact avec les pièces mobiles, les roues ou la chaîne cinématique lorsque le moteur est en marche.
- Ce produit ne doit pas être utilisé par des enfants ou des personnes dont les capacités physiques, sensorielles ou mentales sont réduites, ou qui manquent d'expérience et de connaissances, à moins qu'ils n'aient été supervisés ou instruits (IEC 60335-1/A2:2006).
- Les enfants non surveillés ne doivent pas jouer avec le produit (IEC 60335-1/A2:2006).
- La supervision d'un adulte est requise.
- Les unités ne doivent pas être utilisées pour effectuer des courses, des cascades ou d'autres manœuvres pouvant entraîner une perte de contrôle ou des actions ou réactions incontrôlées de la part de l'opérateur ou du passager.
- Ne jamais utiliser à proximité de véhicules à moteur.
- Évitez les bosses, les grilles de drainage et les changements brusques de surface. Le produit peut s'arrêter soudainement.
- Évitez les rues et les surfaces recouvertes d'eau, de sable, de gravier, de saleté, de feuilles et d'autres débris. Le temps humide réduit la traction, le freinage et la visibilité.
- Évitez de rouler à proximité de gaz, de vapeur, de liquides ou de poussières inflammables qui pourraient provoquer un incendie.
- Les opérateurs doivent se conformer à toutes les recommandations et instructions du fabricant, ainsi qu'à toutes les lois et ordonnances : Les unités dépourvues de phares ne doivent être utilisées que dans des conditions de visibilité suffisantes à la lumière du jour, et les propriétaires sont encouragés à mettre en évidence (pour la conspicuité) en utilisant des éclairages, des réflecteurs et, pour les unités à faible portance, des drapeaux de signalisation sur des poteaux flexibles.
- Les personnes présentant les conditions suivantes doivent être mises en garde contre l'utilisation de l'appareil : Les personnes souffrant de troubles cardiaques, les femmes enceintes, les personnes souffrant d'affections de la tête, du dos ou du cou, ou ayant subi des opérations chirurgicales dans ces parties du corps, et les personnes souffrant de troubles mentaux ou physiques susceptibles de les rendre vulnérables aux blessures ou de réduire leur dextérité physique ou leurs capacités mentales à reconnaître, comprendre et appliquer toutes les

consignes de sécurité et à assumer les risques inhérents à l'utilisation de l'appareil.

- Ne pas rouler la nuit.
- Ne roulez pas après avoir bu ou pris des médicaments.
- Ne transportez pas d'objets lorsque vous roulez.
- Ne jamais utiliser le produit pieds nus.
- Portez toujours des chaussures et gardez les lacets attachés.
- Veillez à ce que vos pieds soient toujours bien placés sur les pédales.
- Les opérateurs doivent toujours utiliser des vêtements de protection appropriés, y compris, mais sans s'y limiter, un casque, avec la certification appropriée, et tout autre équipement recommandé par le fabricant : Portez toujours un équipement de protection tel qu'un casque, des genouillères et des coudières.
- Il faut toujours céder la place aux piétons.
- Soyez attentif à ce qui se trouve devant vous et loin de vous.
- Ne vous laissez pas distraire lorsque vous conduisez, par exemple en répondant au téléphone ou en vous livrant à d'autres activités.
- Le produit ne peut pas être monté par plus d'une personne.
- Lorsque vous utilisez le produit avec d'autres conducteurs, gardez toujours une distance de sécurité afin d'éviter toute collision.
- Lorsque vous tournez, veillez à garder l'équilibre.
- Rouler avec des freins mal réglés est dangereux et peut entraîner des blessures graves, voire mortelles.
- Le frein peut devenir chaud pendant son fonctionnement, ne le touchez pas avec votre peau nue.
- Une application trop forte ou trop soudaine des freins peut bloquer une roue, ce qui peut entraîner une perte de contrôle et une chute. Une application soudaine ou excessive du frein peut entraîner des blessures ou la mort.
- Si le frein se desserre, ajustez-le à l'aide d'une clé hexagonale, d'un tournevis ou d'un autre outil approprié, ou contactez l'équipe Jetson Care.
- Remplacer immédiatement les pièces usées ou cassées.
- Vérifiez que toutes les étiquettes de sécurité sont en place et comprises avant de prendre la route.
- Le propriétaire autorise l'utilisation et le fonctionnement de l'unité après avoir démontré que les opérateurs peuvent comprendre et faire fonctionner tous les composants de l'unité avant de l'utiliser.
- Ne pas rouler sans avoir reçu une formation adéquate. Ne pas rouler à grande vitesse, sur des terrains accidentés ou sur des pentes. Ne pas faire de cascades ou tourner brusquement.
- Recommandé pour une charge à l'intérieur.
- Recommandé pour une utilisation en extérieur.
- Une exposition prolongée aux rayons UV, à la pluie et aux intempéries peut endommager les matériaux de l'enceinte ; rangez-la à l'intérieur lorsqu'elle n'est pas utilisée.
- Les vélos électriques qui ne sont pas destinés à être utilisés en haute altitude, ce qui peut nécessiter des espacements électriques plus importants dans les circuits électriques, doivent indiquer qu'ils ne sont pas destinés à être utilisés à des altitudes supérieures à 2 000 m au-dessus du niveau de la mer.
- N'utilisez que la (les) batterie(s) spécifiée(s) par le fabricant.
- RANGER L'APPAREIL À L'INTÉRIEUR LORSQU'IL N'EST PAS UTILISÉ. LAISSEZ-LE À L'INTÉRIEUR LORSQU'IL EST EN CHARGE OU QU'IL NE ROULE PAS.
- **AVERTISSEMENT** - Risque d'incendie - Aucune des pièces ne peut être réparée par l'utilisateur.
- **AVERTISSEMENT** - Risque d'incendie - Aucune pièce réparable par l'utilisateur.
- Le pilote ne doit pas dépasser 100 kg.

MODIFICATIONS

N'essayez pas de démonter, de modifier, de réparer ou de remplacer l'appareil ou l'un de ses composants sans les instructions de l'équipe Jetson Care. Cela annulerait toute garantie et pourrait entraîner des dysfonctionnements susceptibles de provoquer des blessures.

PRÉCAUTIONS D'UTILISATION SUPPLÉMENTAIRES

Ne soulevez pas le produit du sol lorsqu'il est en marche et que les roues sont en mouvement. Les roues pourraient tourner librement et vous blesser ou blesser d'autres personnes se trouvant à proximité. Ne sautez pas sur l'appareil, ne descendez pas de l'appareil et ne sautez pas lorsque vous l'utilisez. Gardez toujours les pieds fermement posés sur le repose-pieds pendant l'utilisation. Vérifiez toujours la charge de la batterie avant de l'utiliser.

ÉLIMINATION DE LA BATTERIE USAGÉE



La batterie peut contenir des substances dangereuses susceptibles de mettre en danger l'environnement et la santé humaine. Ce symbole apposé sur la pile et/ou l'emballage indique que la pile usagée ne doit pas être traitée comme un déchet municipal. Les piles doivent être déposées dans un point de collecte approprié en vue de leur recyclage. En veillant à ce que les piles usagées soient éliminées correctement, vous contribuerez à prévenir les conséquences négatives potentielles pour l'environnement et la santé humaine. Le recyclage des matériaux contribue à la préservation des ressources naturelles. Pour plus d'informations sur le recyclage des piles usagées, veuillez contacter le service d'élimination des déchets de votre municipalité.

AVIS DE CONFORMITÉ

Cet appareil est conforme à la partie 15 des règles de la FCC. Son fonctionnement est soumis aux deux conditions suivantes : (1) cet appareil ne doit pas causer d'interférences nuisibles, et (2) cet appareil doit accepter toute interférence reçue, y compris les interférences susceptibles de provoquer un fonctionnement indésirable. Avertissement : Les changements ou modifications apportés à cet appareil qui ne sont pas expressément approuvés par la partie responsable de la conformité peuvent annuler le droit de l'utilisateur à faire fonctionner l'équipement.

REMARQUE : Cet équipement a été testé et déclaré conforme aux limites imposées aux appareils numériques de classe B, conformément à la partie 15 des règles de la FCC. Ces limites sont conçues pour fournir une protection raisonnable contre les interférences nuisibles dans une installation résidentielle. Cet équipement génère, utilise et peut émettre des fréquences radio et, s'il n'est pas installé et utilisé conformément aux instructions, peut causer des interférences nuisibles aux communications radio. Cependant, il n'y a aucune garantie que des interférences ne se produiront pas dans une installation particulière. Si cet équipement provoque des interférences nuisibles à la réception de la radio ou de la télévision, ce qui peut être déterminé en éteignant et en allumant l'équipement, l'utilisateur est encouragé à essayer de corriger les interférences en prenant une ou plusieurs des mesures suivantes :

- Réorienter ou déplacer l'antenne de réception.
- Augmenter la distance entre l'équipement et le récepteur.
- Branchez l'appareil sur une prise de courant située sur un circuit différent de celui sur lequel le récepteur est branché.
- Consultez le revendeur ou un technicien radio/TV expérimenté pour obtenir de l'aide.
- Des câbles blindés doivent être utilisés avec cet appareil pour garantir la conformité aux limites de la classe B de la FCC.

⚠ AVERTISSEMENT :

Le non-respect des instructions suivantes peut entraîner des blessures pour l'enfant ou d'autres personnes.

- Tenir les petites pièces hors de portée des enfants pendant l'assemblage.
- L'accessoire doit être monté et démonté par un adulte.
- Inspecter fréquemment le produit pour vérifier qu'il n'est pas endommagé.

*** UN ASSEMBLAGE PAR UN ADULTE EST NÉCESSAIRE.**

⚠ AVERTISSEMENT :

Pour réduire le risque de blessure, la surveillance d'un adulte est nécessaire. Ne jamais utiliser sur les routes, à proximité de véhicules à moteur, sur ou à proximité de pentes ou de marches abruptes, de piscines ou d'autres étendues d'eau ; toujours porter des chaussures, et ne jamais autoriser plus d'un passager.

INSTRUCTIONS IMPORTANTES EN MATIÈRE DE SÉCURITÉ

AVERTISSEMENT - Lors de l'utilisation de ce produit, des précautions de base doivent toujours être prises, notamment les suivantes :

(A) Lisez toutes les instructions avant d'utiliser le produit.

(B) Pour réduire le risque de blessure, une surveillance étroite est nécessaire lorsque le produit est utilisé à proximité d'enfants.

(C) Ne pas mettre les doigts ou les mains dans le produit.

(D) N'utilisez pas ce produit si le cordon d'alimentation flexible ou le câble de sortie est effiloché, si l'isolation est cassée ou s'il présente d'autres signes de détérioration.

(E) Pour tous les équipements, les instructions doivent indiquer :
Cet équipement n'est pas destiné à être utilisé à des températures ambiantes inférieures à 0°C (32°F) ou supérieures à 40°C (104°F).

(F) Pour tous les équipements, les instructions doivent indiquer :
La batterie est destinée à être chargée lorsque la température ambiante est comprise entre 0°C (32°F) et 40°C (104°F). Ne chargez jamais la batterie lorsque la température ambiante se situe en dehors de cette plage.

PROPOSITION 65 DE LA CALIFORNIE

⚠ AVERTISSEMENT :

CE PRODUIT PEUT VOUS EXPOSER À DES PRODUITS CHIMIQUES, Y COMPRIS LE CADMIUM, QUI EST RECONNU PAR L'ÉTAT DE CALIFORNIE COMME UNE CAUSE DE CANCER ET D'ANOMALIES CONGÉNITALES OU D'AUTRES TROUBLES DE LA REPRODUCTION.
POUR PLUS D'INFORMATIONS, CONSULTEZ LE SITE :
WWW.P65WARNINGS.CA.GOV.

1. A PROPOS DE VOTRE PRODUIT.

1.1 Présentation du produit

1. GUIDON
   A. FREIN À MAIN GAUCHE
   B. BOUTON D'ALIMENTATION
   C. CLOCHE
   D. COLLIER DE SERRAGE DU GUIDON
   E. RÉFLECTEUR AVANT
   F. TÉMOINS DE LA BATTERIE
   G. BOUTON PHARES / RÉGULATEUR DE VITESSE
   H. ACCÉLÉRATEUR ROTATIF
   I. FREIN À MAIN DROIT
2. TIGE DE GUIDON
3. LOQUET RABATTABLE AVEC ANNEAU DE VERROUILLAGE
4. PHARE
5. FREIN À DISQUE(×2; AVANT ET ARRIÈRE)
6. ROUE(×2; AVANT ET ARRIÈRE)
7. RÉFLECTEUR DE ROUE (×2; AVANT ET ARRIÈRE)
8. VALVE DE PNEU AVEC BOUCHON DE PROTECTION (×2; AVANT ET ARRIÈRE)
9. AILE AVANT
10. PÉDALE*(×2; GAUCHE ET DROITE)
11. PÉDALIER
12. CHAÎNE
13. BÉQUILLE
14. AILE ARRIÈRE
15. SYSTÈME DE PORTE-BAGAGES INTELLIGENT RACKIT
    A. BOUCLE D'ATTACHE ÉLASTIQUE(×2)
    B. RÉFLECTEUR
16. PINCE DE SIÈGE
17. RÉFLECTEUR ARRIÈRE
18. SIÈGE*
19. PORT DE CHARGE AVEC COUVERCLE
20. SANGLE ÉLASTIQUE
21. CHARGEUR
22. CÂBLE DE CHARGEMENT

** PAS DE FIXATION PRÉALABLE ; NÉCESSITE UNE MISE EN PLACE*

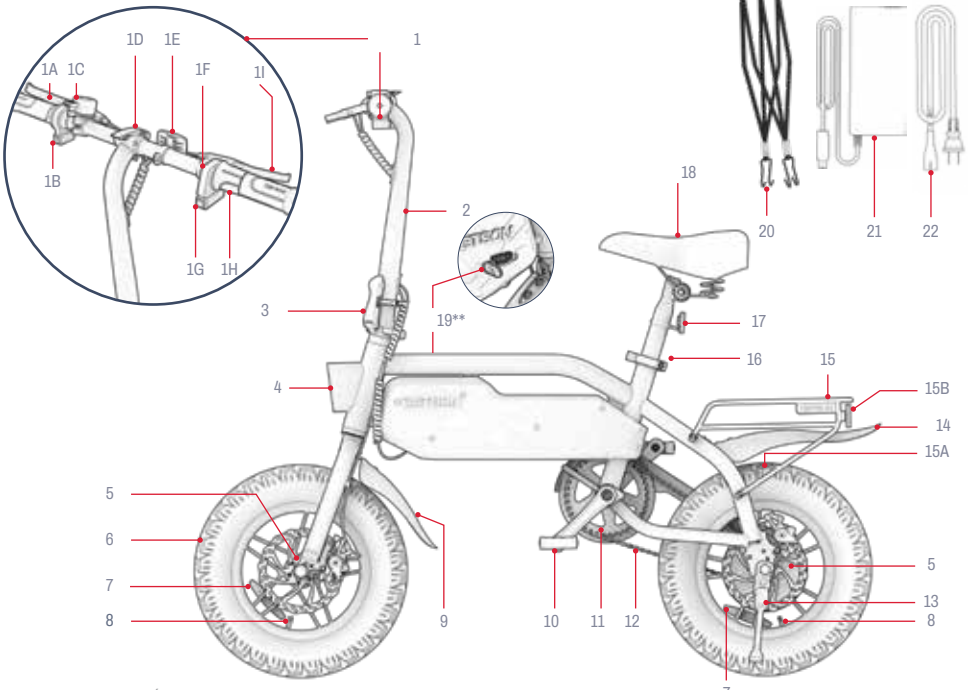

***FACE OPPOSÉE DU PRODUIT*
NOTE : LES IMAGES PEUVENT NE PAS REFLÉTER L'ASPECT EXACT DU PRODUIT RÉEL.

1.2 Ce qu'il y a dans la boîte

OUTILS INCLUS POUR L'ASSEMBLAGE, LE RÉGLAGE ET L'ENTRETIEN :

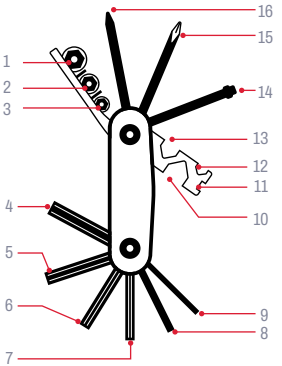

MULTI-OUTILS IDENTIFICATION DE L'EMBOUT :	
1. DOUILLE DE 10 MM	9. CLÉ ALLEN DE 2 MM
2. DOUILLE DE 9 MM	10. CLÉ HEXAGONALE DE 15 MM
3. DOUILLE DE 8 MM	11. CLÉ À RAYONS DE CALIBRE 14
4. CLÉ ALLEN 6MM	12. CLÉ HEXAGONALE DE 8 MM
5. CLÉ ALLEN DE 5 MM	13. CLÉ HEXAGONALE DE 10 MM
6. CLÉ ALLEN 4MM	14. VIS DE FIXATION
7. CLÉ ALLEN DE 3 MM	15. TOURNEVIS CRUCIFORME
8. 2.CLÉ ALLEN 5MM	16. TOURNEVIS À TÊTE PLATE

- Multi-outils

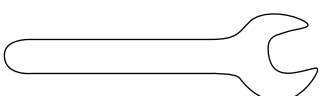

- clé de 15 mm

1.3 Spécifications du produit

- LIMITE DE POIDS : 220 LB | 100 KG
- POIDS MINIMUM DU CAVALIER : 100 LB | 45,4 KG
- POIDS DU PRODUIT : 49.2 LB | 22.3 KG
- ÂGE RECOMMANDÉ : 14+
- VITESSE MAXIMALE : 15.5 MPH* | 25 KM/H*
- PORTÉE MAXIMALE : 19 MILES* | 30,6 KM*
- BATTERIE : 36V, 7.8AH
- TYPE DE BATTERIE : LITHIUM-ION
- MOTEUR : 350W
- CHARGEUR : UL 100 - 240V
- TEMPS DE CHARGE : JUSQU'À 5 HEURES
- ANGLE DE MONTÉE MAXIMAL : 15°.
- TYPE DE FREIN : DISQUE AVANT ET ARRIÈRE
- PRESSION DE GONFLAGE RECOMMANDÉE : 35 - 45 PSI
- DIMENSIONS DU PRODUIT, DÉPLIÉ :
  49.6 IN (L) × 20.7 IN (L) × 44.3 IN (H) | 126.0 CM (L) × 52.5 CM (L) × 112.5 CM (H)
- DIMENSIONS DU PRODUIT, PLIÉ :
  49.6 IN (L) × 15.8 IN (L) × 30.3 IN (H) | 126.0 CM (L) × 40.0 CM (L) × 77.0 CM (H)
- TAILLE DU PNEU : 14 IN (H) × 3 IN (W) | 35,5 CM (H) × 7,6 CM (W)

** LA PORTÉE DU PRODUIT, LA VITESSE, L'AUTONOMIE DE LA BATTERIE ET D'AUTRES SPÉCIFICATIONS PEUVENT VARIER EN FONCTION DES CONDITIONS DE CONDUITE DU PILOTE ET DU SITE. VOIR LA SECTION 5.8 POUR PLUS DE DÉTAILS SUR LES CONDITIONS QUI PEUVENT AFFECTER LES PERFORMANCES.*

1.4 Ressources en ligne

Recherchez nos produits les plus produit mis à jour
des documents d'accueil
et des ressources d'assistance.

Ce manuel d'utilisation est disponible en ligne à l'adresse suivante :
https://cdn.shopify.com/s/files/1/2530/6734/files/SHADOW-MANUAL_WEB-1742430167217.pdf

Retrouvez notre collection de manuels d'utilisation sur
https://ridejetson.com/pages/product-manuals

2. LES INSTRUCTIONS D'INSTALLATION.

2.1 Notes de départ

- COMMENCEZ VOTRE AVENTURE DU BON PIED. AVANT D'UTILISER CE PRODUIT, LISEZ ATTENTIVEMENT L'ENSEMBLE DU MANUEL D'UTILISATION, Y COMPRIS LES AVERTISSEMENTS DE SÉCURITÉ. ASSUREZ-VOUS DE COMPRENDRE, D'ACCEPTER ET DE RESPECTER TOUTES LES CONSIGNES :
  - RECOMMANDATIONS DU FABRICANT.
  - CONSIGNES DE SÉCURITÉ ET AVERTISSEMENTS.
  - LOIS ET ORDONNANCES LOCALES RELATIVES À LA CONDUITE ET À L'EXPLOITATION.
- FAITES ATTENTION LORS DU DÉBALLAGE, DE L'ENLÈVEMENT DE TOUS LES MATÉRIAUX D'EMBALLAGE ET DE L'INSTALLATION DU VÉLO ÉLECTRIQUE EN POSITION VERTICALE SUR SA BÉQUILLE AVANT L'ASSEMBLAGE. (VOIR LA SECTION 4.6)
- LES INDICATIONS DONNÉES DANS CE MANUEL - DROITE, GAUCHE, AVANT/AVANT ET ARRIÈRE/ARRIÈRE - SONT ORIENTÉES DE LA MANIÈRE DONT LE CYCLISTE LES VERRAIT LORSQU'IL SERAIT ASSIS SUR LE VÉLO ÉLECTRIQUE. LE "CÔTÉ DROIT" DU VÉLO ÉLECTRIQUE, PAR EXEMPLE, EST LE CÔTÉ OÙ SE TROUVE LA MAIN DROITE DU CYCLISTE.

2.2 Adéquation du cavalier

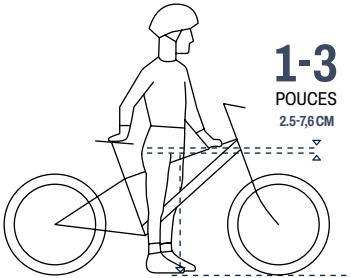

Pour une conduite sûre et confortable, il doit y avoir un espace d'au moins 1-3 pouces (2.5-7.6 cm) entre l'entrejambe et le tube supérieur du cadre du vélo lorsque le cycliste enfourche le vélo avec les deux pieds à plat sur le sol.

2.3 Déplier et replier le guidon

QUAND DÉPLIER : POUR L'INSTALLATION ET LA CONDUITE
QUAND PLIER : POUR LE STOCKAGE ET LE TRANSPORT

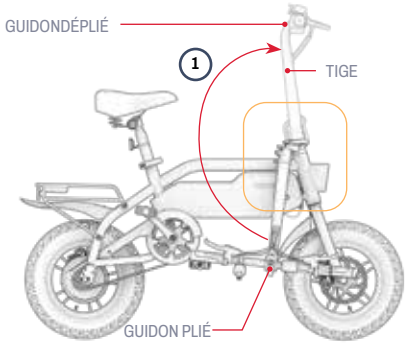

Déployer :

1. RELEVEZ DOUCEMENT LE GUIDON JUSQU'À CE QUE LA POTENCE REPOSE VERTICALEMENT SUR LE CADRE.
2. POUSSER LE VERROU DE PLIAGE JUSQU'À CE QU'IL S'ENCLENCHE EN POSITION FERMÉE (VERROUILLÉE).
3. FIXEZ LE LOQUET À L'AIDE DE LA BAGUE DE VERROUILLAGE : TOURNEZ L'ANNEAU DANS LE SENS DES AIGUILLES D'UNE MONTRE AUTOUR DE LA TIGE JUSQU'À CE QUE LA LANGUETTE DE L'ANNEAU S'INSÈRE DANS LA FENTE DE LA LANGUETTE DU LOQUET.
4. VÉRIFIER QUE LE LOQUET EST SÉCURISÉ EN S'ASSURANT QU'IL NE PEUT PAS ÊTRE OUVERT.

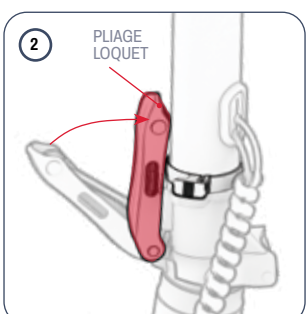

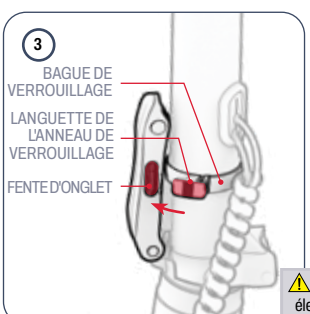

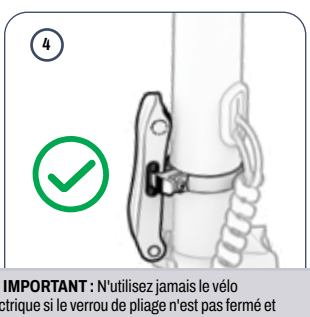

⚠ **IMPORTANT :** N'utilisez jamais le vélo électrique si le verrou de pliage n'est pas fermé et sécurisé par l'anneau de verrouillage.

Pour plier :

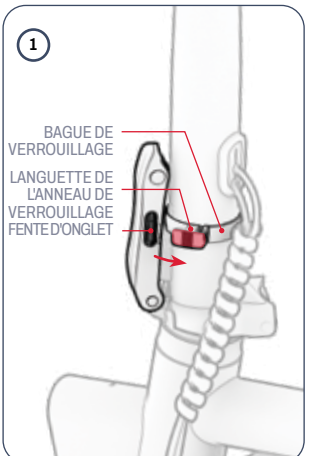

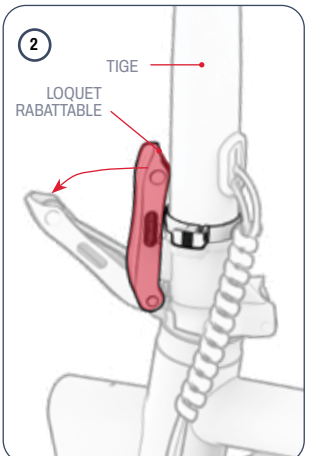

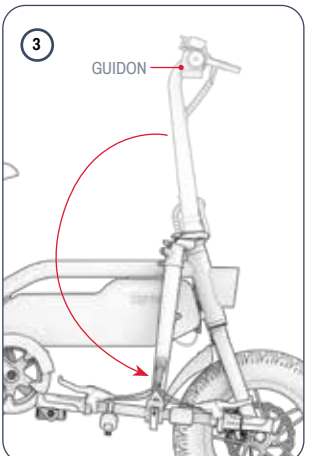

1. TOURNEZ LA BAGUE DE VERROUILLAGE DANS LE SENS INVERSE DES AIGUILLES D'UNE MONTRE AUTOUR DE LA TIGE JUSQU'À CE QUE LA LANGUETTE SOIT DÉGAGÉE DE LA FENTE DE LA LANGUETTE SUR LE VERROU RABATTABLE.
2. TOUT EN MAINTENANT LA POTENCE D'UNE MAIN, UTILISEZ L'AUTRE MAIN POUR TIRER LE LOQUET PLIANT VERS L'AVANT (DÉVERROUILLÉ).
3. ABAISSEZ DOUCEMENT LE GUIDON VERS LE CÔTÉ DU VÉLO OPPOSÉ AU VERROU DE PLIAGE.

2.4 Fixation du siège

1. TIREZ SUR LE LOQUET DE LA PINCE DU SIÈGE POUR L'OUVRIR.
2. REPÉREZ LE REPÈRE D'"INSERTION MINIMALE" GRAVÉ PRÈS DE LA BASE DE LA TIGE DE SELLE.
3. MAINTENIR LE SIÈGE EN POSITION AU-DESSUS DU VÉLO.
4. ABAISSEZ LA TIGE DE SELLE À TRAVERS LE COLLIER ET DANS LE TUBE DE SELLE JUSQU'À CE QUE LE REPÈRE D'"INSERTION MINIMALE" SE TROUVE SOUS LE COLLIER. **REMARQUE :** SI L'OUVERTURE DU COLLIER EST TROP ÉTROITE POUR RECEVOIR LA TIGE, VOUS POUVEZ L'ÉLARGIR EN TOURNANT LE BOUTON DU COLLIER DANS LE SENS INVERSE DES AIGUILLES D'UNE MONTRE TOUT EN MAINTENANT LE LOQUET EN PLACE.
5. TOUT EN MAINTENANT LE SIÈGE À LA HAUTEUR SOUHAITÉE, FERMEZ LE LOQUET DE LA PINCE.
6. VÉRIFIEZ QUE LE SIÈGE EST BIEN FIXÉ : UTILISEZ VOTRE MAIN POUR EXERCER UNE PRESSION VERS LE BAS SUR LA SELLE. SI LA TIGE DE SELLE GLISSE PLUS BAS DANS LE TUBE, RAMENEZ-LA EN POSITION ET SERREZ LE COLLIER EN TOURNANT LE BOUTON DANS LE SENS DES AIGUILLES D'UNE MONTRE.

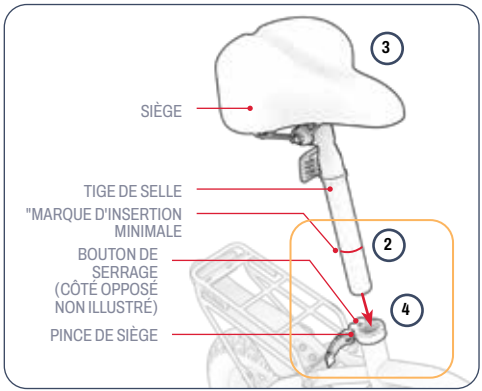

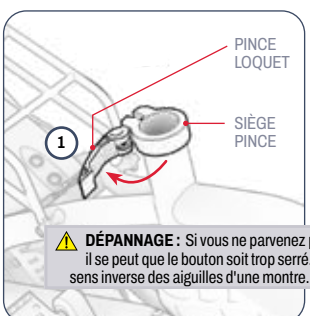

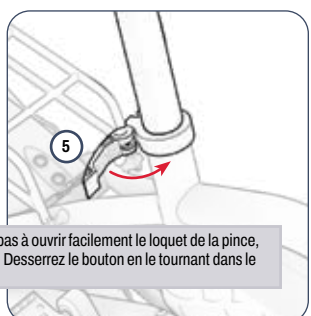

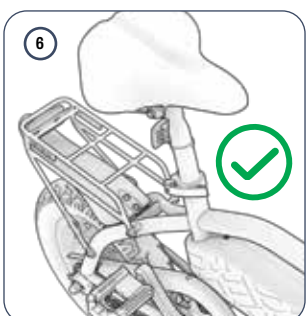

⚠ **DÉPANNAGE :** Si vous ne parvenez pas à ouvrir facilement le loquet de la pince, il se peut que le bouton soit trop serré. Desserrez le bouton en le tournant dans le sens inverse des aiguilles d'une montre.

2.5 Fixation des pédales

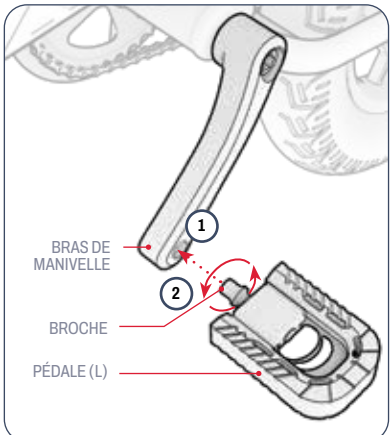

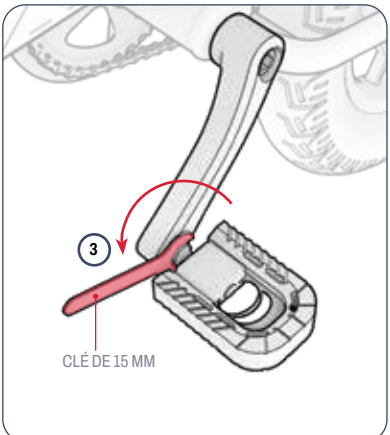

VOUS AUREZ BESOIN DE LA CLÉ DE 15 MM.

1. ALIGNEZ L'AXE DE LA PÉDALE MARQUÉ "L" AVEC LE TROU SITUÉ À L'EXTRÉMITÉ DU BRAS DE MANIVELLE SUR LE CÔTÉ GAUCHE DU VÉLO.
2. MAINTENEZ LA BASE DE LA PÉDALE ET, EN VEILLANT À CE QUE LA BROCHE ENTRE DANS LE TROU DE FAÇON DROITE, UTILISEZ VOTRE AUTRE MAIN POUR FAIRE TOURNER LA BROCHE DANS LE **SENS INVERSE DES AIGUILLES D'UNE MONTRE** DANS LE TROU PENDANT QUELQUES TOURS.
3. UTILISEZ LA CLÉ POUR FINIR D'INSÉRER PUIS DE SERRER L'AXE DANS LE BRAS DE MANIVELLE.
4. VÉRIFIER QUE LA PÉDALE DROITE EST BIEN FIXÉE.
5. RÉPÉTEZ LES ÉTAPES 2 À 5 AVEC LA PÉDALE DROITE ("R").

IMPORTANT : La tige de la pédale droite est à filetage inversé et doit être insérée et serrée dans **le sens des aiguilles d'une montre**.

2.6 Sécurisation de la cloche

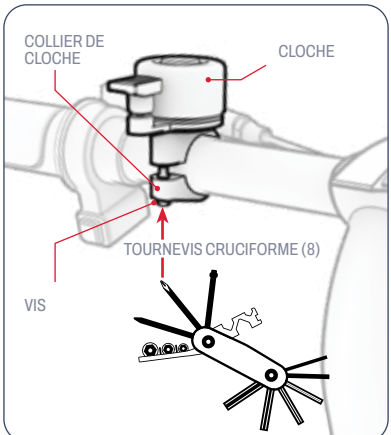

VOUS AUREZ BESOIN DE L'EMBOUT DU TOURNEVIS CRUCIFORME (8) DE L'OUTIL MULTIFONCTION.

1. DESSERREZ (MAIS NE RETIREZ PAS) LA VIS DU COLLIER DE SERRAGE EN LA TOURNANT DANS LE SENS INVERSE DES AIGUILLES D'UNE MONTRE PENDANT 1 À 2 TOURS À L'AIDE DE LA POINTE DU TOURNEVIS CRUCIFORME (8) DE L'OUTIL MULTIFONCTION.
2. FAITES TOURNER LA CLOCHE AUTOUR DU GUIDON JUSQU'À CE QU'ELLE SE TROUVE À UN ENDROIT FACILEMENT ACCESSIBLE PAR LE POUCE GAUCHE DU CONDUCTEUR TOUT EN TENANT LE GUIDON.
3. TOUT EN MAINTENANT LA CLOCHE DANS CETTE POSITION, SERREZ LE COLLIER EN TOURNANT LA VIS DANS LE SENS DES AIGUILLES D'UNE MONTRE À L'AIDE DU TOURNEVIS.

2.7 Fixation du réflecteur avant

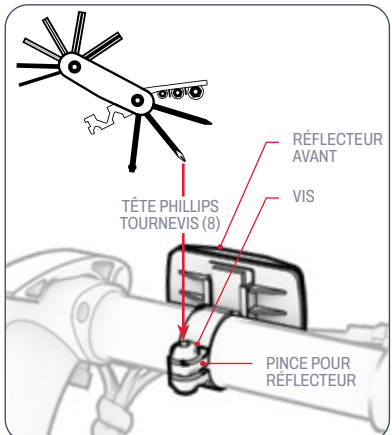

VOUS AUREZ BESOIN DE L'EMBOUT DU TOURNEVIS CRUCIFORME (8) DE L'OUTIL MULTIFONCTION.

1. TOURNEZ LA PINCE DU RÉFLECTEUR AVANT AUTOUR DU GUIDON JUSQU'À CE QUE LE RÉFLECTEUR SOIT ORIENTÉ VERS L'AVANT DU VÉLO.
2. FAITES GLISSER LE RÉFLECTEUR VERS LE CENTRE DU GUIDON JUSQU'À CE QUE LA PINCE DU RÉFLECTEUR SOIT BIEN AJUSTÉE SUR LA PARTIE LA PLUS ÉPAISSE DU GUIDON.
3. SI NÉCESSAIRE, SERREZ DAVANTAGE LE COLLIER DU GUIDON EN TOURNANT LA VIS DANS LE SENS DES AIGUILLES D'UNE MONTRE À L'AIDE DE L'EMBOUT DU TOURNEVIS CRUCIFORME (8) DE L'OUTIL MULTIFONCTION.

2.8 Chargement de la batterie

1. CONNECTEZ LE CÂBLE DE CHARGEMENT AU CHARGEUR
2. OUVREZ LE COUVERCLE DU PORT DE CHARGE SUR VOTRE VÉLO ÉLECTRIQUE.
3. BRANCHEZ LE CÂBLE DE CHARGEMENT SUR LE MUR, PUIS BRANCHEZ LE CHARGEUR SUR LE PORT DE CHARGEMENT.
4. LORSQUE LE TÉMOIN LUMINEUX DU CHARGEUR PASSE DU ROUGE AU VERT, LA BATTERIE EST COMPLÈTEMENT CHARGÉE. RETIREZ LE CHARGEUR DU PORT DE CHARGE ET DÉBRANCHEZ LE CÂBLE DE LA PRISE MURALE.
5. FERMEZ LE COUVERCLE DU PORT DE CHARGE.

REMARQUE : il faut environ 5 heures pour que la batterie soit complètement chargée. Chargez complètement la batterie avant la première utilisation.



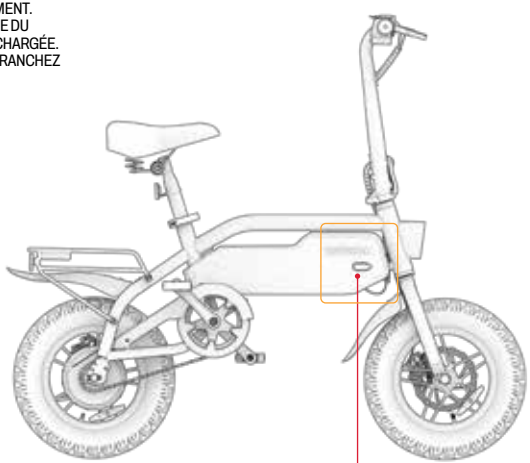

INDICATEUR DE CHARGE VOYANT DU CHARGEUR :	ROUGE ÉCLAIRAGE CHARGEMENT	ÉCLAIRAGE VERT CHARGEMENT TERMINÉ



Remarques importantes sur le chargement :

- GARDEZ TOUJOURS LE PORT DE CHARGE FERMÉ LORSQUE VOUS NE CHARGEZ PAS ACTIVEMENT LA BATTERIE.
- N'ALLUMEZ JAMAIS LE PRODUIT LORSQU'IL EST EN COURS DE CHARGEMENT.
- NE PAS UTILISER DE PRISES DE COURANT DÉPLAÇABLES.
- POUR UNE MEILLEURE SANTÉ DE LA BATTERIE, CHARGEZ-LA COMPLÈTEMENT LORS DE CHAQUE SESSION DE CHARGE (ENVIRON 5 HEURES).
- NE LAISSEZ JAMAIS VOTRE PRODUIT EN CHARGE PENDANT LA NUIT OU PENDANT DES PÉRIODES PROLONGÉES.
- N'ESSAYEZ PAS DE RETIRER OU DE DÉMONTER LA BATTERIE.
- PLAGE DE TEMPÉRATURES AMBIANTES DE CHARGE : 32°F (0°C) - 104°F (40°C)
- PLAGE DE TEMPÉRATURE AMBIANTE DE FONCTIONNEMENT : 32°F(0°C) -104°F(40°C)
- GARDEZ TOUJOURS LE COUVERCLE DU PORT DE CHARGE FERMÉ LORSQUE VOUS NE CHARGEZ PAS ACTIVEMENT LE PRODUIT.
- N'UTILISEZ PAS CE PRODUIT SI LE CORDON D'ALIMENTATION FLEXIBLE DU CÂBLE DE SORTIE EST EFFILOCHÉ, A UNE ISOLATION CASSÉE, OU TOUT AUTRE SIGNE DE DOMMAGE.
- VÉRIFIEZ QUE LE NUMÉRO DE MODÈLE DU CHARGEUR FIGURANT SUR L'ÉTIQUETTE DU CHARGEUR CORRESPOND AU NUMÉRO DE MODÈLE DU CHARGEUR INDIQUÉ CI-DESSUS.
- VÉRIFIEZ QUE L'ÉTIQUETTE DU CHARGEUR INDIQUE QU'IL EST COMPATIBLE AVEC VOTRE MODÈLE JETSON. VOUS TROUVEREZ LE NOM ET L'UGS DE VOTRE MODÈLE JETSON SUR UNE ÉTIQUETTE COLLÉE SUR LE DESSUS, LE CÔTÉ OU LE DESSOUS DU CADRE OU DE LA PLATE-FORME DU PRODUIT.

IMPORTANT :

UTILISEZ UNIQUEMENT LE CHARGEUR FOURNI OU UN CHARGEUR OBTENU DIRECTEMENT AUPRÈS DE JETSON ET PORTANT LA MENTION JY-420200 MADE BY GUANGZHOU JI YIN POWER ELECTRONICS CO LTD. (MODÈLE JETSON N° PJSHDW-CH).

⚠ **L'UTILISATION D'UN CHARGEUR INADAPTÉ PEUT ENTRAÎNER DES RISQUES D'INCENDIE ET D'EXPLOSION.**



VOICI UN EXEMPLE DE MARQUAGE VOTRE CHARGEUR.

3. PRÉPARATION POUR ROULER.

3.1 Contrôles de sécurité avant le départ

EFFECTUEZ CES CONTRÔLES DE SÉCURITÉ IMPORTANTS AVANT CHAQUE VOYAGE :

Freiner :
- ASSUREZ-VOUS QUE LE FREIN FONCTIONNE CORRECTEMENT, C'EST-À-DIRE QUE LES LEVIERS DE FREIN À MAIN SONT FIXÉS AU GUIDON ET LUBRIFIÉS DE MANIÈRE À CE QU'ILS SE COMPRIMENT FACILEMENT.
- LES PLAQUETTES DE FREIN NE SONT PAS USÉES ET SONT CENTRÉES ET ALIGNÉES SUR LE ROTOR.

Cadre :
- VÉRIFIEZ QUE LE CADRE DU VÉLO ET LA FOURCHE NE SONT PAS ENDOMMAGÉS, PLIÉS OU CASSÉS.
- VEILLEZ À CE QUE LE BOULON DE LA POTENCE À LA FOURCHE NE SOIT PAS TROP SERRÉ. UN BOULON TROP SERRÉ PEUT ENTRAÎNER UN DYSFONCTIONNEMENT QUI MET EN PÉRIL LA SÉCURITÉ DU CYCLISTE.
- VÉRIFIEZ QUE LE SYSTÈME D'ENTRAÎNEMENT FONCTIONNE ET QU'IL EST SOLIDEMENT FIXÉ AU CADRE.

Manivelles et pédales :
- VÉRIFIEZ QUE LES PÉDALES SONT BIEN SERRÉES SUR LES MANIVELLES.
- VÉRIFIEZ QUE LES MANIVELLES ET LE SYSTÈME D'ENTRAÎNEMENT SONT BIEN FIXÉS AU CADRE DU VÉLO.

Pilotage :
- VÉRIFIER QUE LA TIGE EST FIXÉE, AVEC LE DISPOSITIF DE BLOCAGE RAPIDE DE LA TIGE FERMÉ ET RENFORCÉ PAR LA BAGUE DE VERROUILLAGE.
- VÉRIFIER QUE LE GUIDON EST FIXÉ EN POSITION PAR LE COLLIER DE SERRAGE.

Roues :
- VÉRIFIER QUE LES PNEUS NE PRÉSENTENT PAS DE SIGNES D'USURE EXCESSIVE OU DE DOMMAGES.
- ASSUREZ-VOUS QUE LES PNEUS SONT GONFLÉS À LA PRESSION RECOMMANDÉE DE 35 À 45 PSI.
- VÉRIFIER QUE LES RAYONS DE LA ROUE NE SONT PAS CASSÉS.
- VÉRIFIEZ QUE LES JANTES NE SONT PAS ENDOMMAGÉES OU DÉFORMÉES.
- VÉRIFIER QUE LES ÉCROUS DE L'ESSIEU SONT BIEN SERRÉS.

3.2 Gonflage et pression des pneus

AVANT VOTRE PREMIÈRE SORTIE, VOUS DEVREZ AJOUTER DE L'AIR AUX PNEUS POUR LES AMENER À LA PRESSION RECOMMANDÉE DE **35 À 45 PSI** (LIVRES PAR POUCE CARRÉ). AVANT CHAQUE SORTIE, VÉRIFIEZ À L'AIDE D'UN MANOMÈTRE QUE LA PRESSION DES PNEUS SE SITUE DANS CETTE FOURCHETTE.

Pour ajouter de l'air :

1. RETIREZ LE CACHE-POUSSIÈRE DE LA VALVE DU PNEU D'UNE ROUE EN LE TOURNANT DANS LE SENS INVERSE DES AIGUILLES D'UNE MONTRE. METTEZ-LE DE CÔTÉ.
2. SUIVEZ LES INSTRUCTIONS DU FABRICANT DE VOTRE POMPE À AIR POUR INTRODUIRE DE L'AIR DANS LE PNEU. VÉRIFIEZ PÉRIODIQUEMENT À L'AIDE D'UN MANOMÈTRE ET CONTINUEZ À AJOUTER DE L'AIR JUSQU'À CE QUE VOUS ATTEIGNIEZ 35 - 45 PSI.
3. RETIREZ LA POMPE À AIR ET REMPLACEZ LA VALVE À POUSSIÈRE EN LA TOURNANT DANS LE SENS DES AIGUILLES D'UNE MONTRE.
4. RÉPÉTER L'OPÉRATION AVEC L'AUTRE PNEU.

⚠ **IMPORTANT :** Utilisez uniquement une pompe à air manuelle pour gonfler les pneus de votre vélo électrique. N'utilisez jamais de compresseur d'air, car cela pourrait faire éclater les chambres à air.

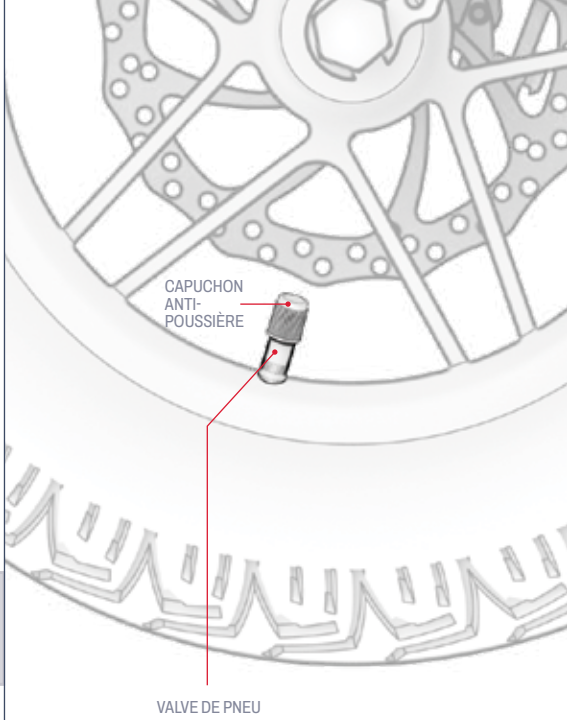

3.3 Contrôle et réglage des freins

Contrôle de la sécurité et du fonctionnement des freins :

APRÈS L'ASSEMBLAGE ET AVANT CHAQUE TRAJET, VÉRIFIEZ QUE LES FREINS FONCTIONNENT CORRECTEMENT ET EN TOUTE SÉCURITÉ POUR RALENTIR LA ROUE ET L'ARRÊTER EN EFFECTUANT LES ÉTAPES SUIVANTES :

1. MARCHEZ AVEC VOTRE VÉLO ET TIREZ DOUCEMENT LE FREIN À MAIN GAUCHE.
2. VÉRIFIER QUE L'ÉTRIER AVANT SE FERME CORRECTEMENT SUR LE DISQUE ET RALENTIT LA ROTATION DE LA ROUE.
3. RÉPÉTEZ L'OPÉRATION EN TIRANT LE FREIN À MAIN GAUCHE AVEC PLUS DE PRESSION ET EN VÉRIFIANT QUE LA ROUE AVANT S'IMMOBILISE.
4. RÉPÉTEZ LES ÉTAPES 1 À 3 AVEC LE FREIN À MAIN DROIT ET LA ROUE ARRIÈRE.

Contrôle de la sécurité et du fonctionnement des freins :

VOUS POUVEZ AVOIR BESOIN DE L'EMBOUT DE LA CLÉ ALLEN DE 5 MM (5) DE L'OUTIL MULTIFONCTION.

LES FREINS DE VÉLO NÉCESSITENT UN ALIGNEMENT ET UN POSITIONNEMENT EXACTS DE TOUS LES ÉLÉMENTS POUR FONCTIONNER CORRECTEMENT. UN BRUIT DE FROTTEMENT OU DE GRINCEMENT PROVENANT D'UNE ZONE DE FREINAGE (QU'IL SOIT CONSTANT OU INTERMITTENT) EST UN BON INDICATEUR QUE QUELQUE CHOSE N'EST PAS ALIGNÉ ET DOIT ÊTRE AJUSTÉ.

LA CAUSE DE CE BRUIT EST PROBABLEMENT UN ÉTRIER MAL ALIGNÉ, CE QUI FAIT QUE LES PLAQUETTES DE FREIN À L'INTÉRIEUR FROTTENT CONTRE LE DISQUE MÊME LORSQUE L'ÉTRIER EST OUVERT. LES PLAQUETTES NE DEVRAIENT ENTRER EN CONTACT AVEC LE DISQUE QUE LORSQUE L'ÉTRIER EST FERMÉ PARCE QUE LE FREIN À MAIN A ÉTÉ TIRÉ.

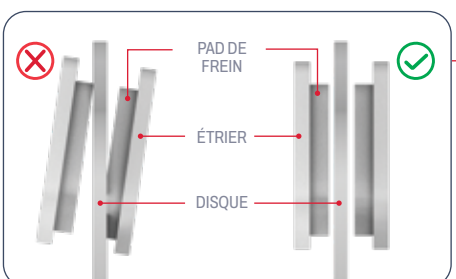

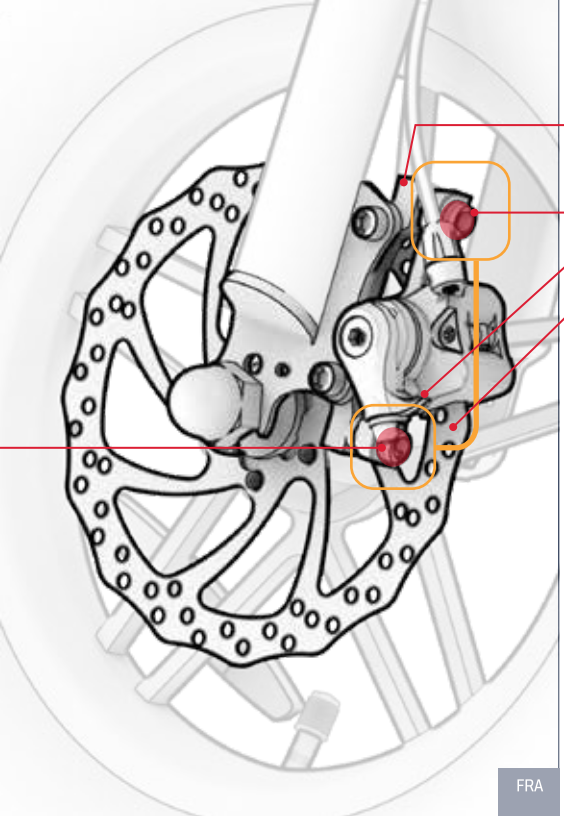

Réglage de l'étrier de frein :

1. SUR LE FREIN À RÉGLER, REPÉREZ L'ÉTRIER, LES PLAQUETTES DE FREIN ET LE DISQUE.
2. SOULEVEZ LA ROUE DU VÉLO ET FAITES-LA TOURNER. REGARDEZ LE DISQUE TOURNER ENTRE LES PLAQUETTES DE FREIN ET REMARQUEZ QUELLE PLAQUETTE FROTTE CONTRE LE DISQUE.
3. REPOSEZ LE VÉLO SUR LA BÉQUILLE. (VOIR SECTION 4.5).
4. EN REGARDANT L'ÉTRIER DEPUIS L'ARRIÈRE DE LA ROUE, LOCALISEZ LE BOULON AU-DESSUS ET LE BOULON AU-DESSOUS DE L'ÉTRIER. UTILISEZ LA CLÉ ALLEN DE 5 MM POUR CHAQUE BOULON EN LE TOURNANT DANS LE SENS INVERSE DES AIGUILLES D'UNE MONTRE PENDANT 4 À 5 ROTATIONS.
5. DÉPLACEZ L'ÉTRIER HORS DE L'ALIGNEMENT JUSQU'À CE QUE LES CONDITIONS SUIVANTES SOIENT REMPLIES :
   - LA PARTIE SUPÉRIEURE DES TAMPONS EST ALIGNÉE SUR LE BORD DU DISQUE.
   - AUCUNE PARTIE DE L'UN OU L'AUTRE TAMPON N'EST EN CONTACT AVEC LE DISQUE.
   - LES TAMPONS SONT PARALLÈLES AU DISQUE.
6. L'ÉTRIER ÉTANT DANS LA POSITION SOUHAITÉE, SERREZ COMPLÈTEMENT UN BOULON PUIS L'AUTRE EN LE TOURNANT DANS LE SENS DES AIGUILLES D'UNE MONTRE À L'AIDE DE LA CLÉ ALLEN.
7. VÉRIFIER QUE L'ÉTRIER EST BIEN FIXÉ ET EFFECTUER À NOUVEAU LE CONTRÔLE DE LA SÉCURITÉ ET DU FONCTIONNEMENT DES FREINS (DÉBUT DE LA SECTION 3.3).

3.4 Réglage de la rotation du guidon

LE GUIDON PEUT ÊTRE LÉGÈREMENT TOURNÉ VERS L'AVANT OU VERS L'ARRIÈRE AFIN QUE TOUTES LES CARACTÉRISTIQUES ET FONCTIONS QU'IL COMPORTE SOIENT DANS LA POSITION IDÉALE. ILS DOIVENT ÊTRE FACILEMENT ACCESSIBLES PENDANT LA CONDUITE ET ORIENTÉS IDÉALEMENT DANS LA LIGNE DE MIRE DE CHAQUE UTILISATEUR. LES FREINS À MAIN, EN PARTICULIER, DOIVENT ÊTRE PLACÉS À UN ANGLE PERMETTANT DE LES SAISIR FACILEMENT.

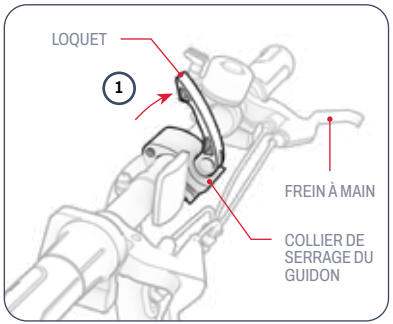

1. TIREZ LE LOQUET DU COLLIER DE SERRAGE DU GUIDON VERS LE HAUT DE MANIÈRE À CE QU'IL SOIT EN POSITION OUVERTE (NON VERROUILLÉE).

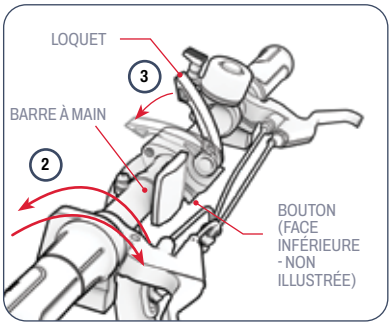

2. TOURNEZ LE GUIDON VERS L'AVANT OU L'ARRIÈRE POUR LE REPOSITIONNER.
3. TOUT EN MAINTENANT LE GUIDON DANS SA NOUVELLE POSITION D'UNE MAIN, UTILISEZ L'AUTRE MAIN POUR POUSSER LE LOQUET VERS LE BAS ET LE REMETTRE EN POSITION FERMÉE (VERROUILLÉE).

DÉPANNAGE : Si le guidon ne reste pas en place lorsque la pince est fermée, il se peut que vous deviez resserrer la pince. Tout d'abord, tirez sur le loquet du collier pour l'ouvrir. Ensuite, serrez le bouton à la main en le tournant dans le sens des aiguilles d'une montre pendant quelques tours, puis refermez le loquet du collier. Si vous ne parvenez pas à fermer facilement le verrou, il se peut que le bouton soit trop serré. Desserrez légèrement le bouton en le tournant de ½ tour dans le sens inverse des aiguilles d'une montre.

3.5 Repositionnement du siège

LORSQUE LE CYCLISTE EST ASSIS SUR LA SELLE ET QU'IL A LE PIED SUR LA PÉDALE AU POINT DE ROTATION LE PLUS BAS, IL DOIT Y AVOIR UNE LÉGÈRE FLEXION DU GENOU. LES JAMBES NE DOIVENT JAMAIS ÊTRE COMPLÈTEMENT TENDUES PENDANT LE PÉDALAGE.

1. TIREZ SUR LE LOQUET DE LA PINCE DU SIÈGE POUR L'OUVRIR.
2. RELEVEZ OU ABAISSEZ LE SIÈGE À LA POSITION SOUHAITÉE, EN VEILLANT À NE PAS LE RELEVER SUFFISAMMENT POUR QUE LE REPÈRE D'"INSERTION MINIMALE" APPARAISSE AU-DESSUS DE LA PINCE. (SI LE COLLIER DE SERRAGE DU SIÉGE EST TROP SERRÉ POUR QUE LE MONTANT GLISSE FACILEMENT VERS LE HAUT ET VERS LE BAS, ÉLARGISSEZ L'OUVERTURE DU COLLIER EN TOURNANT LE BOUTON DU COLLIER DANS LE SENS INVERSE DES AIGUILLES D'UNE MONTRE)
3. TOUT EN MAINTENANT LE SIÈGE EN PLACE, FERMER LE LOQUET DE LA PINCE ET, SI NÉCESSAIRE, RESSERRER LE BOUTON DE LA PINCE EN LE TOURNANT DANS LE SENS DES AIGUILLES D'UNE MONTRE.

⚠ **IMPORTANT :** Ne jamais rouler avec le repère "insertion minimale" visible au-dessus du collier de selle.

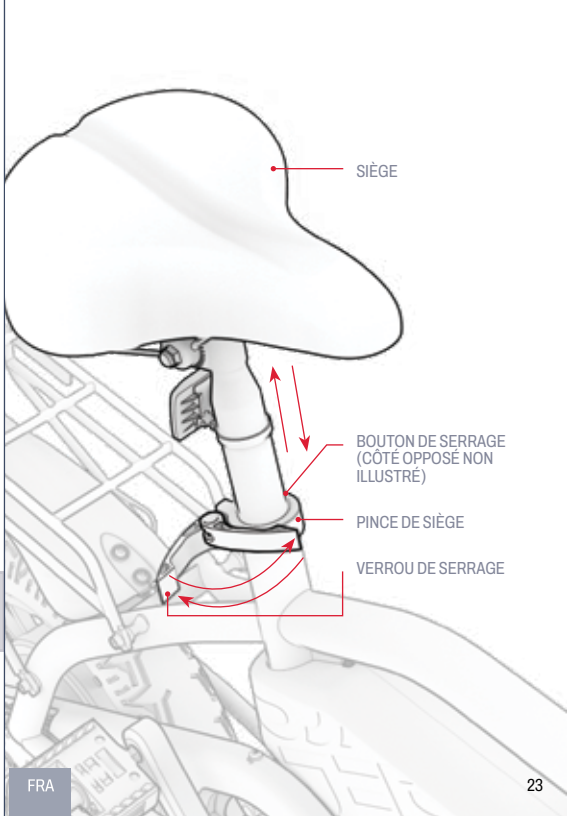

4. INSTRUCTIONS D'UTILISATION.

4.1 Mise sous tension et hors tension

APPUYEZ RAPIDEMENT SUR LE BOUTON D'ALIMENTATION POUR ALLUMER OU ÉTEINDRE VOTRE VÉLO ÉLECTRIQUE.

IMPORTANT :
- Pour préserver la batterie, n'oubliez pas d'éteindre votre vélo lorsque vous vous arrêtez au stand ou que vous le rangez pour la nuit.
- Éteignez votre vélo lorsque vous marchez avec lui afin de ne pas enclencher le moteur en tournant par inadvertance l'accélérateur.

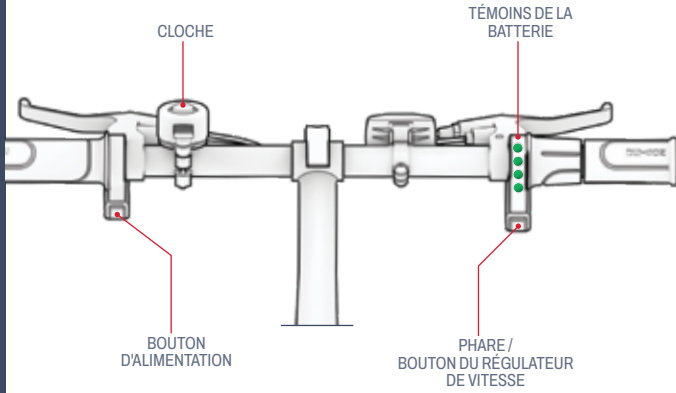

4.2 Vérification du niveau de charge de la batterie

VOUS POUVEZ SURVEILLER LE NIVEAU DE CHARGE DE VOTRE BATTERIE EN REGARDANT LES TÉMOINS DE CHARGE DE LA BATTERIE.

BATTERIE INDICATEUR LUMIÈRES	POURCENTAGE APPROXIMATIF DE LA CHARGE RESTANTE*
4 VERT LUMIÈRES ○○○○	76% - 100%
3 VERT LUMIÈRES ○○○	51% - 75%
2 VERT LUMIÈRES ○○	26% - 50%
1 VERT LUMIÈRE ○	<25% Chargez votre Jetson MAINTENANT !

IMPORTANT : La capacité de votre vélo à atteindre sa vitesse maximale peut être affectée par le niveau de charge de la batterie. Vous pouvez constater une réduction de la vitesse lorsque le niveau de charge de la batterie est inférieur à 25 %.

IMPORTANT : lorsque la charge de la batterie atteint 0 %, le vélo électrique s'éteint. Rechargez la batterie à pleine puissance (voir section 2.8) avant votre prochaine sortie.

**APPROXIMATION SEULEMENT. PEUT VARIER EN FONCTION DE L'UTILISATION.*

4.3 Utilisation du phare

SI VOUS ROULEZ DANS DES CONDITIONS DE FAIBLE LUMINOSITÉ, ALLUMEZ LES PHARES AFIN DE MIEUX VOIR LA ROUTE LES CONDUCTEURS VENANT EN SENS INVERSE PEUVENT MIEUX VOUS VOIR. LE PHARE NE S'ALLUME QUE LORSQUE LE MOTEUR EST ÉGALEMENT ALLUMÉ.

POUR ALLUMER OU ÉTEINDRE LES PHARES : MAINTENEZ ENFONCÉE LA TOUCHE PHARES / RÉGULATEUR DE VITESSE PENDANT 4 SECONDES.

4.4 Utilisation de la cloche

UTILISEZ LA CLOCHE POUR ALERTER LES AUTRES CYCLISTES ET LES PIÉTONS.

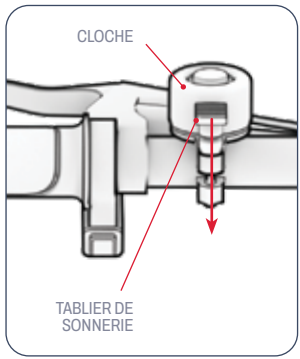

POUR FAIRE SONNER LA CLOCHE : APPUYEZ RAPIDEMENT ET VIGOUREUSEMENT SUR LA LANGUETTE DE LA CLOCHE AVEC LE POUCE GAUCHE.

Personnalisez votre vélo électrique en fonction
de vos besoins de transport.

4.5 Utilisation du système de chargement intelligent RackIt

VOTRE VÉLO ÉLECTRIQUE EST ÉQUIPÉ DU SYSTÈME DE PORTE-BAGAGES INTELLIGENT JETSON RACKIT.

Pour sécuriser votre chargement à l'aide de la sangle élastique incluse :

1. PLACEZ VOTRE CHARGEMENT SUR LE SUPPORT.
2. GLISSEZ UN CROCHET DE LA SANGLE ÉLASTIQUE DANS UNE BOUCLE DE FIXATION DE L'ÉLASTIQUE SUR LE PORTE-BAGAGES.
3. TENDEZ LA SANGLE ÉLASTIQUE PAR-DESSUS LA CARGAISON ET AUTOUR DU SUPPORT JUSQU'À CE QU'ELLE SOIT TENDUE.
4. FIXEZ L'AUTRE CROCHET DE LA SANGLE ÉLASTIQUE DANS L'AUTRE BOUCLE DE FIXATION DE L'ÉLASTIQUE.
5. VÉRIFIEZ QUE LA SANGLE ÉLASTIQUE ET VOTRE CHARGEMENT SONT BIEN FIXÉS.

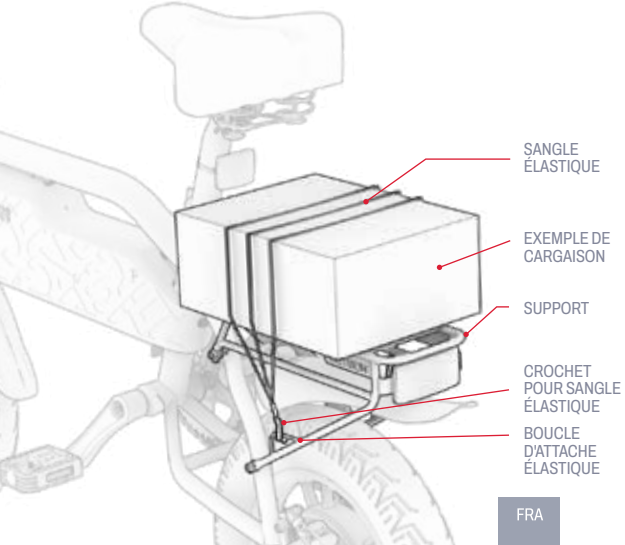

IMPORTANT : la sangle élastique doit toujours être bien ajustée sur votre chargement. En fonction de la taille de votre chargement et de la longueur de la sangle élastique, il peut être nécessaire d'enrouler la sangle sous le porte-bagages et sur votre chargement avant de fixer le deuxième crochet dans une boucle d'attache élastique.

POUR LA SÛRETÉ ET LA SÉCURITÉ :

- Fixez toujours le chargement au porte-bagages à l'aide d'une sangle élastique. Ne jamais rouler avec un chargement non sécurisé.
- Limitez le transport du contenu sur le porte-bagages à 11,3 kg (25 lb).
- Veillez à ce que le poids total transporté (pilote et chargement) ne dépasse pas 100 kg.
- Ne pas faire déborder le support.
- Veillez toujours à ce qu'aucune partie de la cargaison ne gêne une roue, un frein, une pédale, une chaîne ou tout autre mouvement ou mécanisme du vélo.

IMPORTANT :

- L'ajout d'un chargement d'un poids important peut affecter les performances de votre vélo électrique. Pour plus de détails sur les conditions susceptibles d'affecter les performances, voir la section 5.8.
- Ne laissez jamais un chargement sans surveillance sur le vélo électrique.

4.6 Utilisation de la béquille

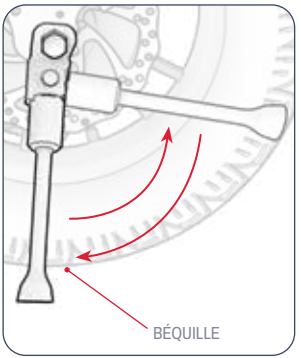

POUR UTILISER LA BÉQUILLE : PIVOTEZ-LA VERS LE BAS ET BASCULEZ DOUCEMENT VOTRE VÉLO ÉLECTRIQUE DESSUS POUR LE METTRE DEBOUT.

POUR RELEVER LA BÉQUILLE : LA FAIRE PIVOTER VERS LE HAUT.

⚠ **IMPORTANT :** relevez toujours la béquille avant de rouler.

4.7 Pliage et dépliage des pédales

Pour plier :

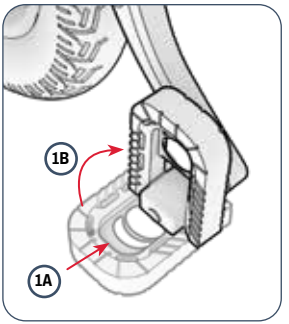

1. POUSSER LA PÉDALE VERS LE BRAS DE MANIVELLE (A) ET VERS LE HAUT (B) JUSQU'À CE QU'ELLE SOIT REPLIÉE.

Déployer :

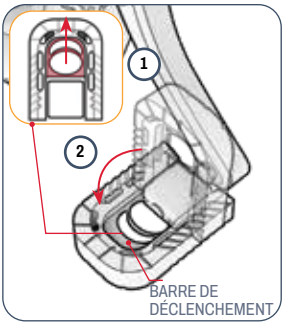

1. PLACEZ VOS DOIGTS AUTOUR DE LA BARRE DE DÉCLENCHEMENT À L'INTÉRIEUR DE LA PÉDALE.
2. TIREZ VERS L'EXTÉRIEUR ET VERS LE BAS JUSQU'À CE QUE LA PÉDALE S'ENCLENCHE.


JETSON

5. LES INSTRUCTIONS DE DÉMÉNAGEMENT ET DE STOCKAGE.

5.1 Rouler avec votre vélo électrique

ENVOLEZ-VOUS À BORD DE VOTRE JETSON DE 3 MANIÈRES DIFFÉRENTES :

1. AVEC PÉDALAGE ASSISTÉ (SECTION 5.2)
2. EN UTILISANT UNIQUEMENT LA PUISSANCE DE LA PÉDALE (SECTION 5.3)
3. L'UTILISATION DE L'ACCÉLÉRATEUR POUR LA PUISSANCE DE TOUS LES MOTEURS (SECTION 5.4)
4. ACTIVÉ DANS LE RÉGULATEUR DE VITESSE (SECTION 5.5)

5.2 Utilisation de l'assistance électronique à la pédale

LORSQUE VOUS PÉDALEZ AVEC LA PUISSANCE ALLUMÉE, LE MOTEUR DONNE DES COUPS DE POUCE AUX PÉDALES POUR COMPLÉTER VOTRE EFFORT. GRÂCE À L'ASSISTANCE AU PÉDALAGE, VOUS POUVEZ ALLER PLUS LOIN ET PLUS VITE EN FAISANT MOINS D'EFFORTS.

POUR QUE VOUS GARDIEZ LE CONTRÔLE DE VOTRE VITESSE, L'ASSISTANCE AU PÉDALAGE EST PROPORTIONNELLE À VOTRE EFFORT.

- **PÉDALAGE EN DOUCEUR ➔** UNE ASSISTANCE MOTRICE PLUS FAIBLE POUR VOUS PERMETTRE DE MAINTENIR UNE VITESSE MODÉRÉE.
- **PÉDALAGE PLUS DIFFICILE ➔** UNE ASSISTANCE MOTEUR PLUS IMPORTANTE POUR VOUS PERMETTRE DE ROULER À UN RYTHME PLUS RAPIDE.

5.3 Vélo traditionnel

VOUS POUVEZ CONDUIRE VOTRE VÉLO ÉLECTRIQUE COMME UN VÉLO TRADITIONNEL, EN UTILISANT UNIQUEMENT LA FORCE DES PÉDALES. IL VOUS SUFFIT DE ROULER COMME VOUS LE FERIEZ AVEC UN VÉLO TRADITIONNEL, SANS METTRE LE MOTEUR EN MARCHE.

NOTE : Si le vélo n'est pas sous tension, vous ne pouvez pas utiliser le phare.

5.4 Utilisation de l'accélérateur

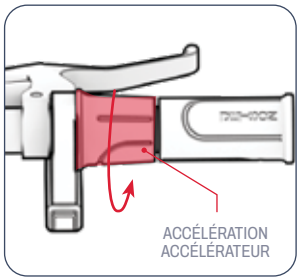

POUR CONDUIRE L'VÉLO ÉLECTRIQUE COMME UNE MOTO, ARRÊTEZ DE PÉDALER ET GARDEZ LES PIEDS SUR LES PÉDALES. POUR ACCÉLÉRER, TOURNEZ LENTEMENT L'ACCÉLÉRATEUR VERS VOUS AVEC VOTRE MAIN DROITE.

- PLUS VOUS TOURNEZ LA MANETTE DES GAZ, PLUS LE MOTEUR S'ENCLENCHE - ET PLUS VOUS ROULEZ VITE.
- POUR ÉVITER LES BRUSQUES ACCÉLÉRATIONS, TOURNEZ TOUJOURS L'ACCÉLÉRATEUR PROGRESSIVEMENT.

POUR RALENTIR : APPUYER DOUCEMENT SUR L'ACCÉLÉRATEUR **.**

⚠ **IMPORTANT :** Posez toujours vos pieds sur les pédales, même lorsque vous ne pédalez pas. Ne les laissez jamais pendre sur le côté du vélo.

5.5 Activation du régulateur de vitesse

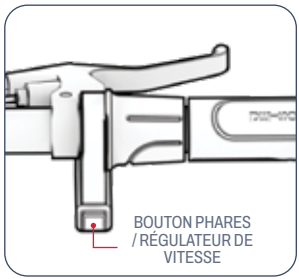

LE RÉGULATEUR DE VITESSE BLOQUE LE VÉLO À UNE CERTAINE ALLURE. UNE FOIS QUE VOUS AVEZ RÉGLÉ LE RÉGULATEUR DE VITESSE, LE MOTEUR FAIT LE TRAVAIL NÉCESSAIRE POUR MAINTENIR L'ALLURE - PAS BESOIN D'ACCÉLÉRER OU DE PÉDALER.

1. UTILISEZ L'ACCÉLÉRATEUR POUR ATTEINDRE ET MAINTENIR LA VITESSE SOUHAITÉE.
2. APPUYEZ RAPIDEMENT SUR LE BOUTON DES PHARES / DU RÉGULATEUR DE VITESSE AVEC VOTRE POUCE DROIT.
3. LÂCHEZ L'ACCÉLÉRATEUR, GARDEZ LES PIEDS SUR LES PÉDALES ET PROFITEZ DE LA BALADE.

POUR DÉSACTIVER LE RÉGULATEUR DE VITESSE : TOURNEZ DOUCEMENT L'ACCÉLÉRATEUR, SERREZ L'UN DES FREINS À MAIN, OU
APPUYER RAPIDEMENT SUR LE BOUTON DU RÉGULATEUR DE VITESSE.

5.6 Utilisation des freins

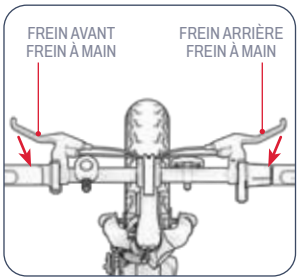

- SERREZ UN OU LES DEUX FREINS À MAIN POUR RALENTIR.
- APPUYER PLUS FORTEMENT SUR LA PÉDALE D'ACCÉLÉRATEUR POUR S'ARRÊTER COMPLÈTEMENT.
- POUR ÉVITER LES MOUVEMENTS BRUSQUES, ESSAYEZ DE SERRER LE(S) FREIN(S) À MAIN PROGRESSIVEMENT.
  - FREIN À MAIN GAUCHE ➔ FREIN DE ROUE AVANT
  - FREIN À MAIN DROIT ➔ FREIN DE ROUE ARRIÈRE

5.7 Sécurité des casques

LE COUREUR DOIT PORTER UN CASQUE EN PERMANENCE.

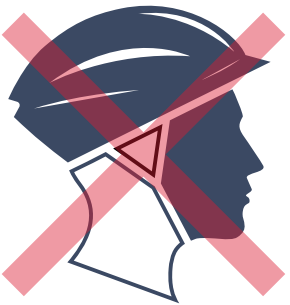

MAUVAIS POSITIONNEMENT :
LE FRONT EST EXPOSÉ.
UNE CHUTE PEUT EN RÉSULTER
DES BLESSURES GRAVES.



POSITIONNEMENT CORRECT :
LE FRONT EST COUVERT
PAR LE CASQUE.

**PORTEZ UN CASQUE, DES VÊTEMENTS, DES CHAUSSURES ET DES ÉQUIPEMENTS DE SÉCURITÉ APPROPRIÉS. ÉVITEZ LES VÊTEMENTS QUI PEUVENT SE COINCER DANS OU SOUS LES ROUES. IL EST RECOMMANDÉ DE PORTER DES CHAUSSURES PLATES ET FERMÉES. PORTEZ UN CASQUE ET UN ÉQUIPEMENT DE PROTECTION HOMOLOGUÉS ASTM F1492 POUR ÉVITER LES BLESSURES EN CAS D'ACCIDENT.*

5.8 Maximiser la vitesse et le rayon d'action

DANS DES CONDITIONS IDÉALES, LE KILOMÉTRAGE MAXIMUM POUVANT ÊTRE ATTEINT PAR BATTERIE COMPLÈTEMENT CHARGÉE EST DE 30,6 KM (19 MILES) EN UTILISANT EXCLUSIVEMENT L'ACCÉLÉRATEUR. LA VITESSE MAXIMUM EST DE 25 KM/H (15,5 MPH). PLUS LE MOTEUR EST SOLLICITÉ, PLUS LA BATTERIE SE DÉCHARGE RAPIDEMENT. LES FACTEURS SUIVANTS AFFECTENT ÉGALEMENT LA VITESSE ET L'AUTONOMIE.

Surface de roulement :
SE DÉPLACER SUR UNE SURFACE RUGUEUSE DEMANDE PLUS DE PUISSANCE MOTRICE QUE DE ROULER SUR UNE SURFACE LISSE.

Poids à vide :
- L'AUGMENTATION DU POIDS (CONDUCTEUR ET CHARGEMENT) RÉDUIT L'AUTONOMIE RÉALISABLE.
- L'AUTONOMIE ET LA VITESSE MAXIMALES PEUVENT ÊTRE ATTEINTES AVEC UN POIDS À VIDE DE 220 LB (100 KG) OU MOINS.

Style de conduite :
- LES DÉMARRAGES ET ARRÊTS FRÉQUENTS RÉDUISENT L'AUTONOMIE.
- EN UTILISANT VOTRE PROPRE EFFORT POUR PÉDALER, VOUS RÉDUIREZ LA DEMANDE SUR LE MOTEUR ET AUGMENTEREZ VOTRE AUTONOMIE.

Température de l'air :
LA TEMPÉRATURE IDÉALE POUR L'UTILISATION ET LE STOCKAGE DU VÉLO ÉLECTRIQUE SE SITUE ENTRE 10°C ET 35°C (50°F ET 95°F).

Inclinaison :
LE MOTEUR DOIT TRAVAILLER PLUS FORT EN MONTÉE QU'EN PLAT OU EN DESCENTE.

Entretien de la batterie :
LA CHARGE DE LA BATTERIE APRÈS CHAQUE TRAJET PERMET DE MAINTENIR LA CAPACITÉ ET LA SOLIDITÉ DE LA BATTERIE.

LES INSTRUCTIONS D'ENTRETIEN DE L'UTILISATEUR.

Prenez soin de votre Jetson pour qu'il continue à rouler en douceur et en toute sécurité. Voici comment faire :

Manipuler votre Jetson :

- ÉVITEZ D'EXPOSER VOTRE VÉLO ÉLECTRIQUE À DES VIBRATIONS IMPORTANTES OU À DES CHOCS PHYSIQUES INTENSES.
- NE JAMAIS DÉMONTER LA BATTERIE.
- CONSERVEZ VOTRE VÉLO ÉLECTRIQUE À L'ABRI DE L'EAU ET DE L'HUMIDITÉ.
- ROULEZ SUR DES SURFACES LISSES ET PLATES POUR ÉVITER LA CASSE.
- NE PORTEZ JAMAIS VOTRE VÉLO ÉLECTRIQUE PAR LES ROUES, LA SELLE ET/OU LE GUIDON.
- VEILLEZ À NE PAS TIRER OU ACCROCHER LES CÂBLES RELIANT LE MOTEUR AUX COMPOSANTS DU GUIDON.

Instructions de stockage :

- CHARGEZ COMPLÈTEMENT LA BATTERIE AVANT DE RANGER LE PRODUIT POUR UNE PÉRIODE PROLONGÉE.
- EN CAS DE STOCKAGE PROLONGÉ, CHARGEZ COMPLÈTEMENT LA BATTERIE UNE FOIS PAR MOIS.
- COUVREZ LE PRODUIT POUR LE PROTÉGER DE LA POUSSIÈRE.
- STOCKER LE PRODUIT À L'INTÉRIEUR ET DANS UN ENDROIT SEC À UNE TEMPÉRATURE COMPRISE ENTRE 10°C ET 35°C (50°F ET 95°F).

Nettoyer votre Jetson :

- SIÈGE ET CADRE - ESSUYEZ AVEC UN CHIFFON HUMIDE NON POUSSIÉREUX OU IMBIBÉ D'ALCOOL À FRICTION. PASSER ENSUITE UN CHIFFON SEC ET NON POUSSIÉREUX.
- GUIDON - ESSUYEZ-LE AVEC UN SAVON DOUX À L'AIDE D'UN CHIFFON HUMIDE NON POUSSIÉREUX. ENLEVER L'EXCÈS DE SAVON AVEC UN AUTRE CHIFFON HUMIDE.
- COMPOSANTS DES ROUES - ESSUYEZ-LES AVEC UN CHIFFON HUMIDE NON POUSSIÉREUX.
- PNEUS - ESSUYEZ-LES AVEC UN CHIFFON HUMIDE DÉPOUSSIÉRÉ. UN PRODUIT DE FINITION OU UN NETTOYANT POUR PNEUS PEUT ÉGALEMENT ÊTRE UTILISÉ.

⚠ **AVERTISSEMENT :** Ne pas pulvériser ou appliquer de l'eau directement sur le produit. L'eau peut endommager le câblage, le compartiment de la batterie et les feux, et détériorer le cadre, ce qui pourrait entraîner un dysfonctionnement mettant en danger la sécurité du cycliste.

⚠ Précautions concernant les piles :

VOTRE PRODUIT EST ÉQUIPÉ D'UNE BATTERIE AU LITHIUM-ION. FAITES ATTENTION LORSQUE VOUS LA MANIPULEZ.

- TENIR LE PRODUIT À L'ÉCART DU FEU ET DE LA CHALEUR EXCESSIVE.
- ÉVITEZ LES CHOCS PHYSIQUES INTENSES, LES VIBRATIONS SÉVÈRES OU LES IMPACTS.
- PROTÉGER LE PRODUIT DE L'EAU OU DE L'HUMIDITÉ.
- NE PAS PLACER OU STOCKER LE PRODUIT EN PILE SUR OU SOUS D'AUTRES OBJETS.
- NE DÉMONTEZ PAS LE PRODUIT OU SA BATTERIE.
- NE JETEZ PAS LE PRODUIT AVEC LES ORDURES MÉNAGÈRES. APPORTEZ LE PRODUIT À UN CENTRE DE TRAITEMENT DES DÉCHETS ÉLECTRONIQUES OU À UN CENTRE DE RECYCLAGE DES PILES. POUR PLUS D'INFORMATIONS SUR LES SITES D'ÉLIMINATION PRÈS DE CHEZ VOUS, CONTACTEZ VOTRE MUNICIPALITÉ OU VOTRE TRANSPORTEUR DE DÉCHETS.
- SI LA BATTERIE DU PRODUIT EST CHAUDE OU PRÉSENTE DES SIGNES DE SURCHAUFFE, SI ELLE ÉMET UNE ODEUR OU UN SON INHABITUEL, SI ELLE FUIT UN LIQUIDE OU UN GAZ, OU SI ELLE CHANGE DE FORME OU DE COULEUR, IL CONVIENT DE LE SIGNALER IMMÉDIATEMENT :
  1. SI LE PRODUIT EST EN COURS D'UTILISATION, ARRÊTEZ IMMÉDIATEMENT DE L'UTILISER. RETIREZ LE CÂBLE DE CHARGEMENT DU PRODUIT S'IL EST BRANCHÉ.
  2. CESSER D'UTILISER LE PRODUIT.
  3. SI VOUS POUVEZ LE FAIRE EN TOUTE SÉCURITÉ, DÉPLACEZ LE PRODUIT DANS UN ESPACE DÉGAGÉ ET À L'ÉCART DE TOUT CE QUI EST INFLAMMABLE.
  4. APPELEZ LES SERVICES D'URGENCE LOCAUX POUR OBTENIR DE L'AIDE.
  5. LAVER SOIGNEUSEMENT À L'EAU COURANTE LES YEUX OU LES PARTIES DE LA PEAU QUI ONT ÉTÉ EN CONTACT AVEC LE LIQUIDE ÉLECTROLYTIQUE DE LA BATTERIE QUI A FUI, ET CONSULTER UN MÉDECIN.
- EN CAS DE PROBLÈME AVEC LA BATTERIE, CONTACTEZ L'ÉQUIPE JETSON CARE.

COUVERTURE DE LA GARANTIE.

GARANTIE LIMITÉE GÉNÉRALE

VOTRE NOUVEAU PRODUIT JETSON EST GARANTI CONTRE LES DÉFAUTS DE MATÉRIAUX ET DE FABRICATION COMME INDIQUÉ SUR RIDEJETSON.COM/WARRANTY POUR UNE PÉRIODE DE TEMPS À PARTIR DE LA DATE D'ACHAT AU DÉTAIL D'ORIGINE LORSQU'IL EST UTILISÉ CONFORMÉMENT AUX MANUELS D'UTILISATION DE JETSON (SE RÉFÉRER À RIDEJETSON.COM/SUPPORT). **DANS LE CADRE DE CETTE GARANTIE, VOUS POURREZ ADRESSER VOS RÉCLAMATIONS À JETSON MÊME SI VOUS AVEZ ACHETÉ LE PRODUIT JETSON CHEZ L'UN DE NOS DÉTAILLANTS AGRÉÉS.** POUR LIRE LES CONDITIONS COMPLÈTES DE NOTRE GARANTIE, VISITEZ LE SITE RIDEJETSON.COM/WARRANTY.

GARDER EN TOUCHER.

Ne manquez pas de suivre @ridejetson sur les médias sociaux pour découvrir des offres fantastiques, des cadeaux et toutes les dernières nouvelles de Jetson.

JETSON

VOUS AIMEZ VOTRE VOITURE ?

Laissez un commentaire à l'adresse suivante ridejetson.com/reviews.
Nous sommes impatients de vous entendre !
#MakeMoves

DES QUESTIONS ? LAISSEZ-NOUS AIDER.

RIDEJETSON.COM/SUPPORT
RIDEJETSON.COM/CHAT

1-844-585-7462

Pour exercer les droits de votre produit ou se renseigner sur la garantie la couverture de la garantie, nous contacter directement.

www.ridejetson.com

JETSON

2025, TRURIDE TECH. TOUS DROITS RÉSERVÉS.
FABRIQUÉ POUR TRURIDE TECH LLC.
JETSON® EST UNE MARQUE DÉPOSÉE UTILISÉE SOUS LICENCE PAR JETSTREAM BRANDS LLC. AUCUNE PARTIE DE CE DOCUMENT, Y COMPRIS LA FORME, LES GRAPHIQUES ET LA CONCEPTION, NE PEUT ÊTRE REPRODUITE OU TRANSMISE SOUS QUELQUE FORME OU PAR QUELQUE MOYEN QUE CE SOIT.

FABRIQUÉ À YUEYANG, CHINE
IMPORTÉ PAR TRURIDE TECH LLC.
PO BOX 461, JERSEY CITY, NJ 07302-9998

CODE DATE : 05/2025
ÉDITION DU DOCUMENT : V1.0
FABRIQUÉ EN CHINE

UNA GUIDA PER IL VOSTRO VIAGGIO.

IMPORTANTE:
Leggere attentamente e conservare per riferimento futuro.

CON IL sistema di carico intelligente RackIt

JETSON

SHADOW

Bicicletta elettrica Pneumatico grasso.

MODELLO SKU: JSHDW-GRY



IL TOP DI JETSON
DUE CAVALCATE
REGOLE:

SIATE SICURI. DIVERTITEVI!

Contenuti

Avvertenze di sicurezza 3

1. Informazioni sul prodotto

1.1 Panoramica del prodotto 6
1.2 Cosa c'è nella scatola 8
1.3 Specifiche del prodotto 9
1.4 Risorse online 9

2. Istruzioni per l'installazione

2.1 Note iniziali 10
2.2 Idoneità del pilota 10
2.3 Svolgimento e ripiegamento del manubrio 11
2.4 Fissare il sedile 13
2.5 Montaggio dei pedali 14
2.6 Messa in sicurezza della campana 15
2.7 Fissare il riflettore anteriore 15
2.8 Ricarica della batteria 16

3. Preparazione alla guida

3.1 Controlli di sicurezza pre-corsa 18
3.2 Gonfiaggio e pressione dei pneumatici 19
3.3 Controllo e regolazione dei freni 20
3.4 Regolazione della rotazione del manubrio . . . 22
3.5 Riposizionamento del sedile 23

4. Istruzioni per l'uso

4.1 Accensione e spegnimento 24
4.2 Controllo del livello di carica della batteria . . . 25
4.3 Uso del faro 25
4.4 Utilizzo della campana 25
4.5 Utilizzo del sistema di portapacchi intelligente RackIt 26
4.6 Uso del cavalletto 28
4.7 Piegare e dispiegare i pedali 28

5. Istruzioni per il trasloco e lo stoccaggio

5.1 In sella alla bicicletta elettrica 30
5.2 Utilizzo dell'assistenza elettronica alla pedalata 30
5.3 Bicicletta tradizionale 30
5.4 Uso dell'acceleratore 31
5.5 Attivazione del controllo della velocità di crociera 31
5.6 Uso dei freni 31
5.7 Sicurezza del casco 32
5.8 Massimizzazione della velocità e dell'autonomia di guida 33

Istruzioni di manutenzione per l'utente 34
Copertura della garanzia 36

AVVERTENZE DI SICUREZZA.

CONSERVARE QUESTE ISTRUZIONI.

ISTRUZIONI SUL RISCHIO DI INCENDIO O DI LESIONI ALLE PERSONE E IMPORTANTI ISTRUZIONI DI SICUREZZA

- Prima dell'uso, leggere attentamente il manuale d'uso e le avvertenze di sicurezza e assicurarsi di aver compreso e accettato tutte le istruzioni di sicurezza. L'utente sarà responsabile di eventuali perdite o danni causati da un uso improprio.
- **Il mancato utilizzo del caricabatterie corretto può provocare incendi ed esplosioni, con conseguenti danni materiali, lesioni e morte.**
- Prima di ogni ciclo di funzionamento, l'operatore deve eseguire i controlli pre-operativi specificati dal costruttore: Che tutte le protezioni e le pastiglie originariamente fornite dal costruttore siano al loro posto e in condizioni di manutenzione; Che l'impianto frenante funzioni correttamente; Che tutte le protezioni degli assali, le protezioni delle catene o altre coperture o protezioni fornite dal costruttore siano al loro posto e in condizioni di manutenzione; Che i pneumatici siano in buone condizioni, gonfiati correttamente e abbiano un battistrada sufficiente; L'area in cui il prodotto deve essere utilizzato deve essere sicura e idonea per un funzionamento sicuro.
- I componenti devono essere sottoposti a manutenzione e riparazione in conformità alle specifiche del produttore e utilizzando solo le parti di ricambio autorizzate dal produttore e l'installazione deve essere eseguita da rivenditori o altre persone qualificate.
- Attenzione a non ricaricare le batterie non ricaricabili.
- Non permettere che mani, piedi, capelli, parti del corpo, indumenti o altri oggetti simili entrino in contatto con le parti in movimento, le ruote o la trasmissione quando il motore è in funzione.
- Questo prodotto non deve essere utilizzato da bambini o da persone con ridotte capacità fisiche, sensoriali o mentali, o con mancanza di esperienza e conoscenza, a meno che non abbiano ricevuto supervisione o istruzioni (IEC 60335-1/A2:2006).
- I bambini non sorvegliati non devono giocare con il prodotto (IEC 60335-1/A2:2006).
- È necessaria la supervisione di un adulto.
- Le unità non devono essere utilizzate per eseguire corse, acrobazie o altre manovre che possano causare la perdita di controllo o azioni o reazioni incontrollate dell'operatore/passeggero.
- Non utilizzare mai in prossimità di veicoli a motore.
- Evitare urti bruschi, griglie di drenaggio e cambiamenti improvvisi di superficie. Il prodotto potrebbe arrestarsi improvvisamente.
- Evitate strade e superfici con acqua, sabbia, ghiaia, sporcizia, foglie e altri detriti. Il bagnato compromette la trazione, la frenata e la visibilità.
- Evitare di circolare in prossimità di gas, vapore, liquidi o polveri infiammabili che potrebbero causare incendi.
- Gli operatori devono attenersi a tutte le raccomandazioni e le istruzioni del costruttore e rispettare tutte le leggi e le ordinanze: Le unità prive di fari devono essere utilizzate solo in condizioni di visibilità adeguate alla luce del giorno; i proprietari devono essere incoraggiati a evidenziare (per la visibilità) l'uso di luci, riflettori e, per le unità a bassa velocità, bandiere di segnalazione su pali flessibili.
- Le persone con le seguenti condizioni devono essere avvertite di non operare: Persone con problemi cardiaci; donne in gravidanza; persone con disturbi alla testa, alla schiena o al collo, o con precedenti

interventi chirurgici a tali aree del corpo; e persone con condizioni mentali o fisiche che possono renderle suscettibili di lesioni o compromettere la loro destrezza fisica o le loro capacità mentali di riconoscere, comprendere ed eseguire tutte le istruzioni di sicurezza e di essere in grado di assumersi i rischi inerenti all'uso dell'unità.

- Non guidate di notte.
- Non guidare dopo aver bevuto o aver assunto farmaci.
- Non trasportare oggetti durante la guida.
- Non utilizzare mai il prodotto a piedi nudi.
- Indossare sempre le scarpe e tenere i lacci delle scarpe legati.
- Assicuratevi che i piedi siano sempre ben saldi sui pedali.
- Gli operatori devono sempre utilizzare indumenti protettivi appropriati, tra cui, a titolo esemplificativo, un casco con certificazione appropriata e qualsiasi altro equipaggiamento raccomandato dal produttore: Indossare sempre dispositivi di protezione quali casco, ginocchiere e gomitiere.
- Dare sempre la precedenza ai pedoni.
- Fate attenzione alle cose davanti e lontane da voi.
- Durante la guida, non lasciatevi distrarre, ad esempio rispondendo al telefono o dedicandovi ad altre attività.
- Il prodotto non può essere guidato da più di una persona.
- Quando si guida il prodotto insieme ad altri motociclisti, mantenere sempre una distanza di sicurezza per evitare collisioni.
- Quando si gira, assicurarsi di mantenere l'equilibrio.
- La guida con i freni regolati male è pericolosa e può causare gravi lesioni o morte.
- Il freno può diventare caldo durante il funzionamento, non toccarlo a pelle nuda.
- Un'applicazione troppo brusca o improvvisa dei freni può bloccare una ruota, con il rischio di perdere il controllo e cadere. Un'applicazione improvvisa o eccessiva dei freni può causare lesioni o morte.
- Se il freno si allenta, regolarlo con una chiave esagonale, un cacciavite o un altro strumento adatto, oppure contattare il team di assistenza Jetson.
- Sostituire immediatamente le parti usurate o rotte.
- Prima della guida, verificare che tutte le etichette di sicurezza siano state applicate e comprese.
- Il proprietario deve consentire l'uso e il funzionamento dell'unità dopo aver dimostrato che gli operatori sono in grado di comprendere e utilizzare tutti i componenti dell'unità prima dell'uso.
- Non guidate senza un adeguato addestramento. Non guidare a velocità elevate, su terreni irregolari o su pendii. Non eseguire acrobazie o svolte brusche.
- Consigliato per la carica in ambienti interni.
- Consigliato per uso esterno.
- L'esposizione prolungata ai raggi UV, alla pioggia e alle intemperie può danneggiare i materiali della custodia; conservare al coperto quando non si usa.
- Le eBike non destinate all'uso in luoghi ad alta quota, che possono richiedere un aumento delle distanze elettriche nei circuiti elettrici, devono indicare che non sono destinate all'uso ad altitudini superiori a 2000 m sul livello del mare.
- Utilizzare esclusivamente le batterie specificate dal produttore.
- RIPORRE AL COPERTO QUANDO NON VIENE UTILIZZATO. LASCIARE AL COPERTO QUANDO SI CARICA O NON SI PEDALA.
- **AVERTISSEMENT** - Risque d'incendie - Aucune des pieces ne peut être réparée par l'utilisateur.
- **AVVERTENZA** - Rischio di incendio - Nessuna parte riparabile dall'utente.
- Il pilota non deve superare le 220 libbre (100 kg).

MODIFICHE

Non tentare di smontare, modificare, riparare o sostituire l'unità o qualsiasi componente dell'unità senza le istruzioni del Jetson Care Team. Questa operazione invalida la garanzia e può provocare malfunzionamenti che possono causare lesioni.

PRECAUZIONI SUPPLEMENTARI PER IL FUNZIONAMENTO

Non sollevare il prodotto da terra mentre è acceso e le ruote sono in movimento. In questo modo le ruote possono girare liberamente e causare lesioni a voi stessi o ad altre persone nelle vicinanze. Non saltate sopra o sotto il prodotto e non saltate mentre lo usate. Tenere sempre i piedi ben piantati sul poggiapiedi durante il funzionamento. Controllare sempre la carica della batteria prima dell'uso.

SMALTIMENTO DELLA BATTERIA USATA



La batteria può contenere sostanze pericolose che possono mettere in pericolo l'ambiente e la salute umana. Il simbolo riportato sulla batteria e/o sulla confezione indica che la batteria usata non deve essere trattata come rifiuto urbano. Le batterie devono essere smaltite presso un punto di raccolta appropriato per il riciclaggio. Assicurandovi che le batterie usate siano smaltite correttamente, contribuirete a prevenire potenziali conseguenze negative per l'ambiente e la salute umana. Il riciclaggio dei materiali contribuisce alla conservazione delle risorse naturali. Per ulteriori informazioni sul riciclaggio delle batterie usate, contattare il servizio di smaltimento rifiuti del proprio comune.

AVVISO DI CONFORMITÀ

Questo dispositivo è conforme alla Parte 15 delle norme FCC. Il funzionamento è soggetto alle due condizioni seguenti: (1) il dispositivo non può causare interferenze dannose e (2) deve accettare qualsiasi interferenza ricevuta, comprese quelle che possono causare un funzionamento indesiderato. Attenzione: Cambiamenti o modifiche a questa unità non espressamente approvati dalla parte responsabile della conformità possono invalidare l'autorizzazione dell'utente all'uso dell'apparecchiatura. NOTA: Questo apparecchio è stato testato ed è risultato conforme ai limiti previsti per i dispositivi digitali di Classe B, ai sensi della Parte 15 delle norme FCC. Questi limiti sono concepiti per fornire una protezione ragionevole contro le interferenze dannose in un'installazione residenziale. Questa apparecchiatura genera, utilizza e può irradiare energia in radiofrequenza e, se non viene installata e utilizzata secondo le istruzioni, può causare interferenze dannose alle comunicazioni radio. Tuttavia, non è possibile garantire che non si verifichino interferenze in una particolare installazione. Se questa apparecchiatura causa interferenze dannose alla ricezione radiotelevisiva, che possono essere determinate spegnendo e riaccendendo l'apparecchiatura, l'utente è invitato a cercare di correggere l'interferenza con una o più delle seguenti misure:

- Riorientare o riposizionare l'antenna ricevente.
- Aumentare la distanza tra l'apparecchiatura e il ricevitore.
- Collegare l'apparecchio a una presa di corrente su un circuito diverso da quello a cui è collegato il ricevitore.
- Consultare il rivenditore o un tecnico radiotelevisivo esperto.
- Per garantire la conformità ai limiti FCC di Classe B, è necessario utilizzare cavi schermati con questa unità.

⚠ ATTENZIONE:

La mancata osservanza delle seguenti istruzioni può provocare lesioni al bambino o ad altri.

- Durante il montaggio, tenere le parti più piccole lontano dalla portata dei bambini.
- L'accessorio deve essere montato e smontato da un adulto.
- Ispezionare frequentemente il prodotto per verificare l'assenza di danni.

*** È RICHIESTO L'ASSEMBLAGGIO DA PARTE DI UN ADULTO.**

⚠ ATTENZIONE:

Per ridurre il rischio di lesioni, è necessaria la supervisione di un adulto. Non utilizzare mai su carreggiate, in prossimità di veicoli a motore, su o in prossimità di pendenze o gradini ripidi, piscine o altri specchi d'acqua; indossare sempre le scarpe e non consentire mai l'utilizzo di più di un pilota.

IMPORTANTI ISTRUZIONI DI SICUREZZA

AVVERTENZA - Quando si utilizza questo prodotto, è necessario seguire sempre le precauzioni di base, tra cui le seguenti:

(A) Leggere tutte le istruzioni prima di utilizzare il prodotto.

(B) Per ridurre il rischio di lesioni, è necessaria una stretta sorveglianza quando il prodotto viene utilizzato in prossimità di bambini.

(C) Non inserire le dita o le mani nel prodotto.

(D) Non utilizzare il prodotto se il cavo di alimentazione flessibile o il cavo di uscita sono sfilacciati, presentano rotture dell'isolamento o altri segni di danneggiamento.

(E) Per tutte le apparecchiature, le istruzioni devono indicare:
Questa apparecchiatura non deve essere utilizzata a temperature ambiente inferiori a 0°C (32°F) o superiori a 40°C (104°F).

(F) Per tutte le apparecchiature, le istruzioni devono indicare:
La batteria deve essere caricata quando la temperatura ambiente è compresa tra 0°C (32°F) e 40°C (104°F). Non caricare mai la batteria quando la temperatura ambiente non rientra in questo intervallo.

PROPOSIZIONE 65 DELLA CALIFORNIA

⚠ ATTENZIONE:

QUESTO PRODOTTO PUÒ ESPORRE A SOSTANZE CHIMICHE, TRA CUI IL CADMIO, CHE SECONDO LO STATO DELLA CALIFORNIA PUÒ CAUSARE CANCRO E DIFETTI ALLA NASCITA O ALTRI DANNI RIPRODUTTIVI.
PER ULTERIORI INFORMAZIONI:
WWW.P65WARNINGS.CA.GOV.

1. CIRCA IL TUO PRODOTTO.

1.1 Panoramica del prodotto

1. MANUBRIO
   A. FRENO A MANO SINISTRO
   B. PULSANTE DI ACCENSIONE
   C. CAMPANA
   D. MORSETTO DEL MANUBRIO
   E. RIFLETTORE ANTERIORE
   F. INDICATORI LUMINOSI DELLA BATTERIA
   G. PULSANTE DEI FARI / CRUISE CONTROL
   H. ACCELERATORE A ROTAZIONE
   I. FRENO A MANO DESTRO
2. ATTACCO MANUBRIO
3. CHIUSURA A LIBRO CON ANELLO DI BLOCCAGGIO
4. FARO
5. FRENO A DISCO(×2; ANTERIORE E POSTERIORE)
6. RUOTA(×2; ANTERIORE E POSTERIORE)
7. RIFLETTORE RUOTA
8. VALVOLA DEL PNEUMATICO CON CAPPUCCIO ANTIPOLVERE (×2; ANTERIORE E POSTERIORE)
9. PARAFANGO ANTERIORE
10. PEDALE*(×2; DESTRO E SINISTRO)
11. GUARNITURA
12. CATENA
13. CAVALLETTO
14. PARAFANGO POSTERIORE
15. RACKIT SMART CARGO SYSTEM RACK
    A. ANELLO DI FISSAGGIO PER BUNGEE(×2)
    B. RIFLETTORE
16. MORSETTO DEL SEDILE
17. RIFLETTORE POSTERIORE
18. POSTO A SEDERE*
19. PORTA DI RICARICA CON COPERCHIO
20. CINGHIA BUNGEE
21. CARICABATTERIE
22. CAVO DI RICARICA

** NON È PREASSEMBLATO; RICHIEDE UN'INSTALLAZIONE*

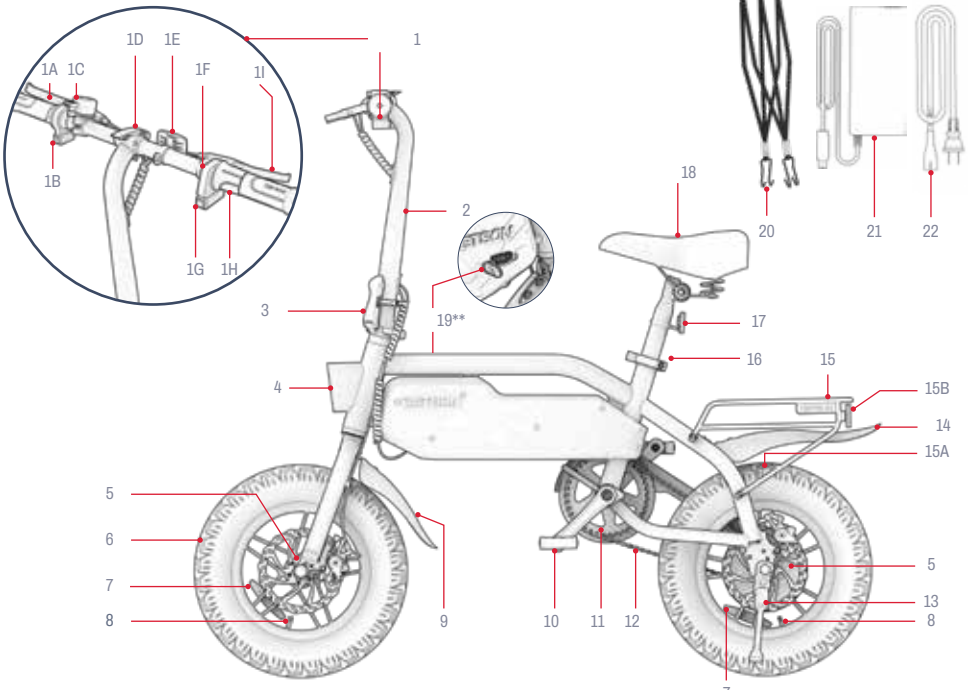

***LATO OPPOSTO DEL PRODOTTO*
NOTA: LE IMMAGINI POTREBBERO NON RIFLETTERE L'ASPETTO ESATTO DEL PRODOTTO REALE.

1.2 Cosa c'è nella scatola

STRUMENTI INCLUSI PER IL MONTAGGIO, LA REGOLAZIONE E LA MANUTENZIONE:

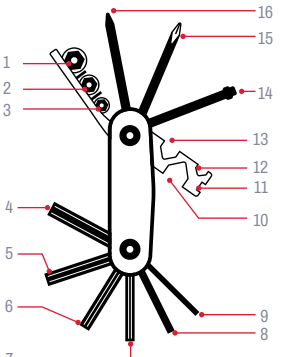

MULTI-TOOL IDENTIFICAZIONE DELLA PUNTA:	
1. PRESA DA 10 MM	9. CHIAVE A BRUGOLA DA 2 MM
2. PRESA DA 9 MM	10. CHIAVE ESAGONALE DA 15 MM
3. PRESA DA 8 MM	11. CHIAVE PER RAGGI CALIBRO 14
4. CHIAVE A BRUGOLA DA 6 MM	12. CHIAVE ESAGONALE DA 8 MM
5. CHIAVE A BRUGOLA DA 5 MM	13. CHIAVE ESAGONALE DA 10 MM
6. CHIAVE A BRUGOLA DA 4 MM	14. VITE DI CALZA
7. CHIAVE A BRUGOLA DA 3 MM	15. CACCIAVITE A CROCE
8. 2.CHIAVE A BRUGOLA DA 5 MM	16. CACCIAVITE A TESTA PIATTA

- Multi-tool

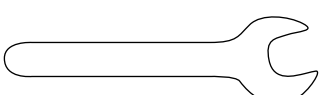

- chiave a stella da 15 mm

1.3 Specifiche del prodotto

- LIMITE DI PESO: 220 LB | 100 KG
- PESO MINIMO DEL PILOTA: 100 LB | 45,4 KG
- PESO DEL PRODOTTO: 49,2 LB | 22,3 KG
- ETÀ CONSIGLIATA: 14+
- VELOCITÀ MASSIMA: 15,5 MPH* | 25 KM/H*
- PORTATA: 19 MIGLIA* | 30,6 KM*
- BATTERIA: 36V, 7,8AH
- TIPO DI BATTERIA: IONI DI LITIO
- MOTORE: 350W
- CARICABATTERIE: UL 100 - 240V
- TEMPO DI RICARICA: FINO A 5 ORE
- ANGOLO MASSIMO DI SALITA: 15°
- TIPO DI FRENO: DISCO ANTERIORE E POSTERIORE
- PRESSIONE DEGLI PNEUMATICI CONSIGLIATA: 35 - 45 PSI
- DIMENSIONI DEL PRODOTTO, APERTO:
  49.6 IN (L) × 20.7 IN (W) × 44.3 IN (H) | 126.0 CM (L) × 52.5 CM (W) × 112.5 CM (H)
- DIMENSIONI DEL PRODOTTO, PIEGATO:
  49.6 IN (L) × 15.8 IN (W) × 30.3 IN (H) | 126.0 CM (L) × 40.0 CM (W) × 77.0 CM (H)
- DIMENSIONI DEL PNEUMATICO: 14 IN (H) × 3 IN (W) | 35,5 CM (H) × 7,6 CM (W)

** L'AUTONOMIA DEL PRODOTTO, LA VELOCITÀ, LA DURATA DELLA BATTERIA E ALTRE SPECIFICHE POSSONO VARIARE IN BASE ALLE CONDIZIONI DI GUIDA DEL PILOTA E DI . PER ULTERIORI DETTAGLI SULLE CONDIZIONI CHE POSSONO INFLUIRE SULLE PRESTAZIONI, CONSULTARE LA SEZIONE 5.8.*

1.4 Risorse online

Scansione per i nostri più prodotto aggiornato materiali di onboarding e risorse di supporto.

Trovate questo manuale d'uso online su https://cdn.shopify.com/s/files/1/2530/6734/files/SHADOW-MANUAL_WEB-1742430167217.pdf

Trovate la nostra raccolta di manuali d'uso su https://ridejetson.com/pages/product-manuals

2. ISTRUZIONI PER L'INSTALLAZIONE.

2.1 Note iniziali

- INIZIATE LA VOSTRA AVVENTURA NEL MODO GIUSTO. PRIMA DI UTILIZZARE QUESTO PRODOTTO, LEGGERE ATTENTAMENTE L'INTERO MANUALE D'USO, COMPRESE LE AVVERTENZE DI SICUREZZA. ASSICURARSI DI AVER COMPRESO, ACCETTATO E RISPETTATO TUTTE LE AVVERTENZE:
  - RACCOMANDAZIONI DEL PRODUTTORE.
  - ISTRUZIONI E AVVERTENZE DI SICUREZZA.
  - LEGGI E ORDINANZE LOCALI IN MATERIA DI EQUITAZIONE E FUNZIONAMENTO.
- FARE ATTENZIONE QUANDO SI DISIMBALLA, SI RIMUOVONO TUTTI I MATERIALI DI IMBALLAGGIO E SI METTE LA E-BIKE IN POSIZIONE VERTICALE SUL CAVALLETTO PRIMA DEL MONTAGGIO. (FARE RIFERIMENTO ALLA SEZIONE 4.6)
- LE INDICAZIONI FORNITE IN QUESTO MANUALE - DESTRA, SINISTRA, AVANTI/AVANTI E DIETRO/INDIETRO - SONO ORIENTATE COME LE VEDREBBE IL CICLISTA SEDUTO SULLA E-BIKE. IL "LATO DESTRO" DELLA E-BIKE, AD ESEMPIO, È IL LATO IN CUI SI TROVA LA MANO DESTRA DEL CICLISTA.

2.2 Idoneità del pilota

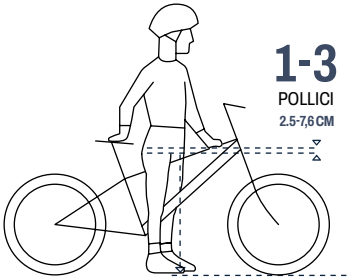

Per una guida sicura e confortevole, deve esserci uno spazio libero di almeno 1-3 pollici (2,5-7,6 cm) tra l'inguine e il tubo superiore del telaio della bicicletta quando il ciclista si trova a cavalcioni sulla bicicletta con entrambi i piedi a terra.

2.3 Svolgimento e ripiegamento del manubrio

QUANDO DISPIEGARLO: PER L'ALLESTIMENTO E LA GUIDA
QUANDO PIEGARE: PER LO STOCCAGGIO E IL TRASPORTO

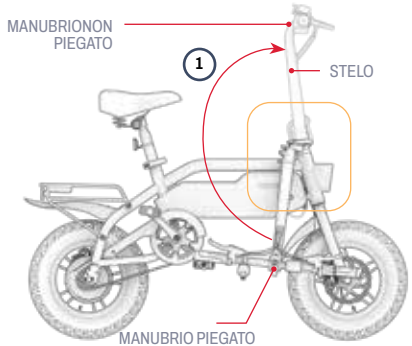

Da svelare:

1. SOLLEVARE DELICATAMENTE IL MANUBRIO FINCHÉ L'ATTACCO MANUBRIO NON POGGIA VERTICALMENTE SUL TELAIO.
2. SPINGERE LA CHIUSURA A LIBRO VERSO L'INTERNO FINCHÉ NON SCATTA IN POSIZIONE DI CHIUSURA.
3. FISSARE LA CHIUSURA CON L'ANELLO DI BLOCCAGGIO: RUOTARE L'ANELLO IN SENSO ORARIO ATTORNO ALLO STELO FINCHÉ LA LINGUETTA DELL'ANELLO NON SCIVOLA NELLA FESSURA DELLA LINGUETTA DELLA CHIUSURA.
4. VERIFICARE CHE IL CHIAVISTELLO SIA FISSATO ASSICURANDOSI CHE NON POSSA ESSERE APERTO.

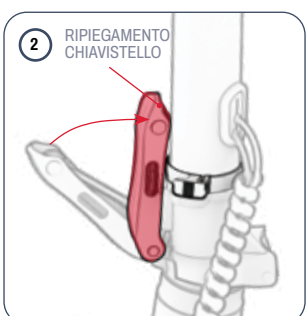

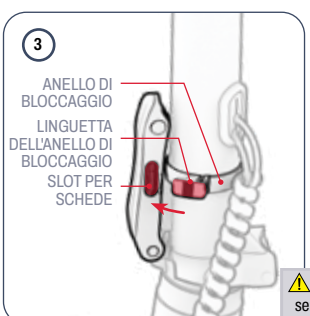



⚠ **IMPORTANTE:** non utilizzare mai l'e-bike senza la chiusura a libro chiusa e assicurata dall'anello di bloccaggio.

Per piegare:

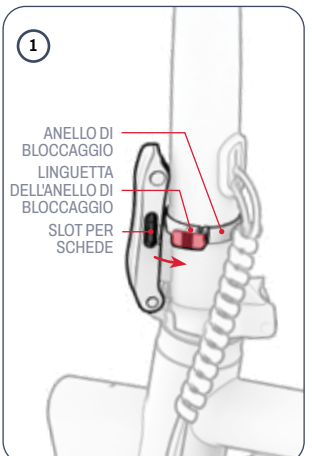

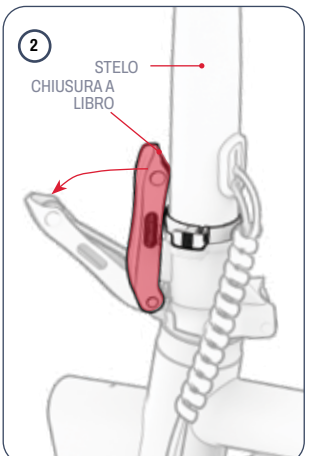

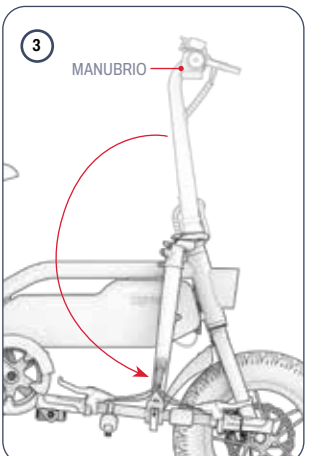

1. RUOTARE L'ANELLO DI BLOCCAGGIO IN SENSO ANTIORARIO ATTORNO ALLO STELO FINO A QUANDO LA LINGUETTA NON FUORIESCE DALLA FESSURA DELLA LINGUETTA SULLA CHIUSURA A LIBRO.

2. TENENDO FERMO LO STELO CON UNA MANO, CON L'ALTRA MANO TIRARE IL CHIAVISTELLO PIEGHEVOLE PER APRIRLO (SBLOCCARLO).

3. ABBASSARE DELICATAMENTE IL MANUBRIO VERSO IL LATO DELLA BICICLETTA OPPOSTO ALLA CHIUSURA A LIBRO.

2.4 Fissare il sedile

1. APRIRE IL FERMO DEL MORSETTO DEL SEDILE.
2. INDIVIDUARE IL SEGNO DI "INSERIMENTO MINIMO" INCISO VICINO ALLA PARTE INFERIORE DEL REGGISELLA.
3. TENERE IL SEDILE IN POSIZIONE SOPRA LA BICICLETTA.
4. ABBASSARE IL REGGISELLA ATTRAVERSO IL MORSETTO E NEL TUBO SELLA FINCHÉ IL SEGNO DI "INSERIMENTO MINIMO" NON SI TROVA SOTTO IL MORSETTO. **NOTA:** SE L'APERTURA DEL MORSETTO È TROPPO STRETTA PER RICEVERE IL REGGISELLA, È POSSIBILE ALLARGARLA RUOTANDO LA MANOPOLA DEL MORSETTO IN SENSO ANTIORARIO TENENDO FERMO IL FERMO.
5. TENENDO IL SEDILE ALL'ALTEZZA DESIDERATA, CHIUDERE IL FERMO DEL MORSETTO.
6. VERIFICARE CHE IL SEDILE SIA BEN FISSATO: CON LA MANO ESERCITATE UNA PRESSIONE VERSO IL BASSO SULLA SELLA. SE IL REGGISELLA SCIVOLA PIÙ IN BASSO NEL TUBO, RIPORTARLO IN POSIZIONE E STRINGERE IL MORSETTO RUOTANDO LA MANOPOLA IN SENSO ORARIO.

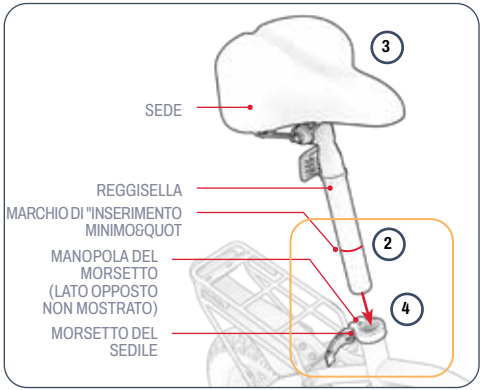

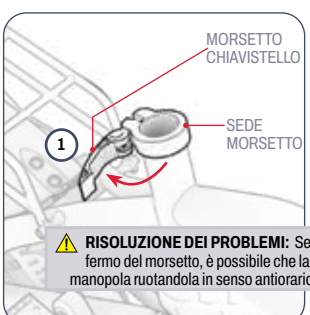

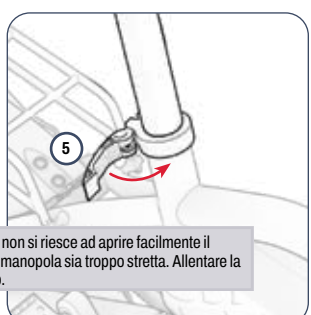

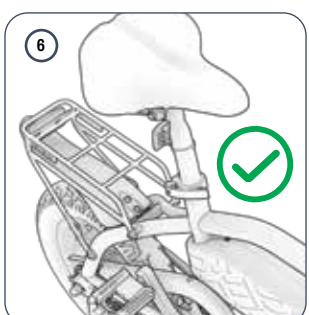

⚠ **RISOLUZIONE DEI PROBLEMI:** Se non si riesce ad aprire facilmente il fermo del morsetto, è possibile che la manopola sia troppo stretta. Allentare la manopola ruotandola in senso antiorario.

2.5 Montaggio dei pedali

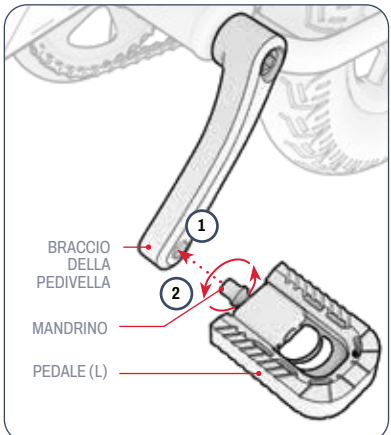

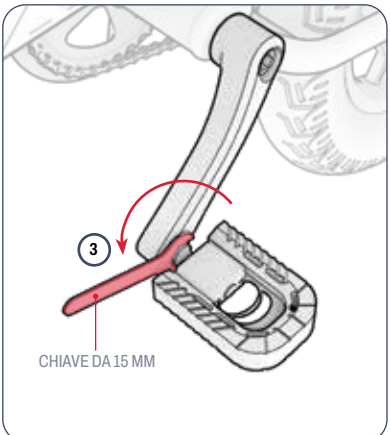

È NECESSARIA LA CHIAVE DA 15 MM.

1. ALLINEARE IL FUSO DEL PEDALE CONTRASSEGNATO CON "L" CON IL FORO ALL'ESTREMITÀ DEL BRACCIO DELLA PEDIVELLA SUL LATO SINISTRO DELLA BICICLETTA.
2. TENERE FERMA LA BASE DEL PEDALE E, FACENDO ATTENZIONE CHE IL MANDRINO ENTRI DRITTO NEL FORO, USARE L'ALTRA MANO PER RUOTARE IL MANDRINO **IN SENSO ANTIORARIO** NEL FORO PER QUALCHE GIRO.
3. UTILIZZARE LA CHIAVE PER COMPLETARE L'INSERIMENTO E IL SERRAGGIO DEL MANDRINO NEL BRACCIO DELLA PEDIVELLA.
4. VERIFICARE CHE IL PEDALE DESTRO SIA BEN SALDO.
5. RIPETERE I PASSAGGI DA 2 A 5 CON IL PEDALE DESTRO ("R").

IMPORTANTE: Il mandrino del pedale destro è filettato al contrario e deve essere inserito e serrato con giri **in senso orario .**

2.6 Messa in sicurezza della campana

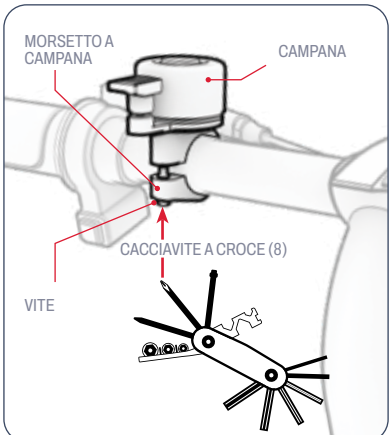

È NECESSARIA LA PUNTA DEL CACCIAVITE A CROCE (8) DEL MULTIUTENSILE.

1. ALLENTARE (MA NON RIMUOVERE) LA VITE SUL MORSETTO DELLA CAMPANA RUOTANDOLA IN SENSO ANTIORARIO PER 1-2 GIRI CON LA PUNTA DEL CACCIAVITE A CROCE (8) DEL MULTIUTENSILE.
2. RUOTARE IL CAMPANELLO INTORNO AL MANUBRIO FINO A QUANDO NON SI TROVA IN UN PUNTO FACILMENTE RAGGIUNGIBILE DAL POLLICE SINISTRO DEL PILOTA, TENENDO IL MANUBRIO.
3. TENENDO LA CAMPANA IN QUESTA POSIZIONE, STRINGERE IL MORSETTO RUOTANDO LA VITE IN SENSO ORARIO CON IL CACCIAVITE.

2.7 Fissare il riflettore anteriore

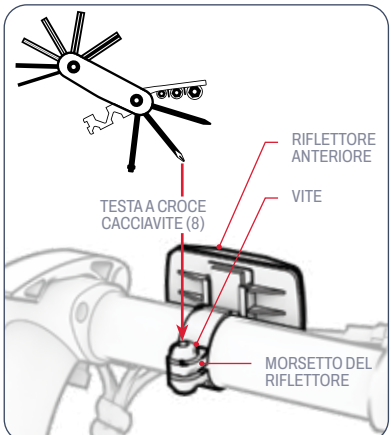

È NECESSARIA LA PUNTA DEL CACCIAVITE A CROCE (8) DEL MULTIUTENSILE.

1. RUOTARE IL MORSETTO DEL CATARIFRANGENTE ANTERIORE INTORNO AL MANUBRIO FINCHÉ IL CATARIFRANGENTE NON È RIVOLTO VERSO LA PARTE ANTERIORE DELLA BICICLETTA.
2. FAR SCORRERE IL CATARIFRANGENTE VERSO IL CENTRO DEL MANUBRIO FINO A QUANDO IL MORSETTO DEL CATARIFRANGENTE NON RISULTA ADERENTE ALLA PARTE PIÙ SPESSA DEL MANUBRIO.
3. SE NECESSARIO, STRINGERE ULTERIORMENTE IL MORSETTO DEL MANUBRIO RUOTANDO LA VITE IN SENSO ORARIO CON LA PUNTA DEL CACCIAVITE A CROCE (8) DEL MULTIUTENSILE.

2.8 Ricarica della batteria

1. COLLEGARE IL CAVO DI RICARICA AL CARICATORE
2. APRIRE IL COPERCHIO DELLA PORTA DI RICARICA SU
.
3. COLLEGARE IL CAVO DI RICARICA ALLA PARETE, QUINDI INSERIRE IL CARICABATTERIE NELLA PORTA DI RICARICA.
4. QUANDO L'INDICATORE LUMINOSO SUL CARICATORE PASSA DA ROSSO A VERDE, LA BATTERIA HA RAGGIUNTO LA CARICA COMPLETA. RIMUOVERE IL CARICATORE DALLA PORTA DI RICARICA E SCOLLEGARE IL CAVO DALLA PRESA DI CORRENTE.
5. CHIUDERE IL COPERCHIO DELLA PORTA DI RICARICA.

NOTA: possono essere necessarie circa 5 ore per portare la batteria a una carica completa. Caricare completamente la batteria prima del primo utilizzo.



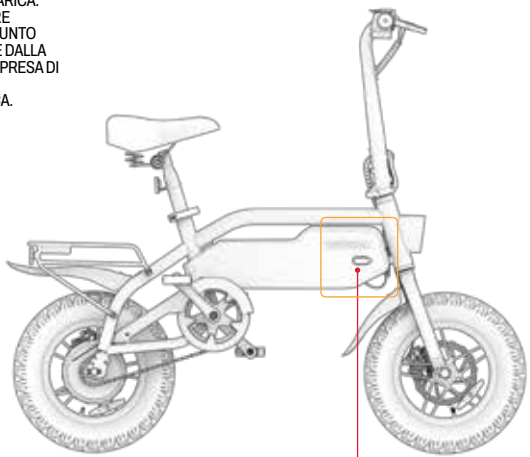

INDICATORE DI CARICA SPIA SUL CARICATORE:

ROSSO ILLUMINAZIONE
RICARICA

ILLUMINAZIONE VERDE
RICARICA COMPLETA



Note importanti sulla ricarica:

- TENERE SEMPRE CHIUSA LA PORTA DI RICARICA QUANDO NON SI CARICA ATTIVAMENTE LA BATTERIA.
- NON ACCENDERE MAI IL PRODOTTO MENTRE È IN CARICA.
- NON UTILIZZARE RUBINETTI DI ALIMENTAZIONE RIPOSIZIONABILI.
- PER UNA MIGLIORE SALUTE DELLA BATTERIA, CARICARLA COMPLETAMENTE DURANTE OGNI SESSIONE DI RICARICA (CIRCA 5 ORE).
- NON LASCIARE MAI IL PRODOTTO IN CARICA DURANTE LA NOTTE O PER PERIODI PROLUNGATI.
- NON TENTARE DI RIMUOVERE O SMONTARE LA BATTERIA.
- INTERVALLO DI TEMPERATURA AMBIENTE DI CARICA: 32°F (0°C) - 104°F (40°C)
- TEMPERATURA AMBIENTE DI FUNZIONAMENTO: 32°F(0°C)-104°F(40°C)
- TENERE SEMPRE CHIUSO IL COPERCHIO DELLA PORTA DI RICARICA QUANDO NON SI CARICA ATTIVAMENTE IL PRODOTTO.
- NON UTILIZZARE QUESTO PRODOTTO SE IL CAVO DI ALIMENTAZIONE FLESSIBILE DEL CAVO DI USCITA È SFILACCIATO, HA L'ISOLAMENTO ROTTO O PRESENTA ALTRI SEGNI DI DANNEGGIAMENTO.
- VERIFICARE CHE IL NUMERO DI MODELLO DEL CARICABATTERIE RIPORTATO SULL'ETICHETTA CORRISPONDA AL NUMERO DI MODELLO DEL CARICABATTERIE ELENCATO SOPRA.
- VERIFICARE CHE L'ETICHETTA DEL CARICABATTERIE LO IDENTIFICHI COME COMPATIBILE CON IL PROPRIO MODELLO JETSON. IL NOME E LA SKU DEL MODELLO JETSON SONO RIPORTATI SU UN'ETICHETTA APPLICATA SULLA PARTE SUPERIORE, LATERALE O INFERIORE DEL TELAIO O DEL PIANO DI APPOGGIO DEL PRODOTTO.

IMPORTANTE:

UTILIZZARE ESCLUSIVAMENTE IL CARICABATTERIE IN DOTAZIONE O QUELLO OTTENUTO DIRETTAMENTE DA JETSON CON L'ETICHETTA JY-420200 MADE BY GUANGZHOU JI YIN POWER ELECTRONICS CO LTD. (MODELLO JETSON N. PJSHDW-CH). (MODELLO JETSON N. PJSHDW-CH).

⚠ IL MANCATO UTILIZZO DEL CARICABATTERIE CORRETTO PUÒ PROVOCARE INCENDI ED ESPLOSIONI.



QUESTO È UN ESEMPIO DI MARCATURA IL VOSTRO CARICABATTERIE.

3. PREPARAZIONE DA CAVALCARE.

3.1 Controlli di sicurezza pre-corsa

ESEGUITE QUESTI IMPORTANTI CONTROLLI DI SICUREZZA PRIMA DI OGNI VIAGGIO:

Freno:
- ASSICURATEVI CHE IL FRENO FUNZIONI CORRETTAMENTE E CHE LE LEVE DEL FRENO A MANO SIANO FISSATE AL MANUBRIO E LUBRIFICATE IN MODO DA COMPRIMERSI FACILMENTE.
- LE PASTIGLIE DEI FRENI NON SONO USURATE E SONO CENTRATE E ALLINEATE CON IL ROTORE.

Telaio:
- CONTROLLARE CHE IL TELAIO DELLA BICICLETTA E LA FORCELLA NON SIANO DANNEGGIATI, PIEGATI O ROTTI.
- ASSICURARSI CHE IL BULLONE DA STELO A FORCELLA NON SIA SERRATO ECCESSIVAMENTE. UN BULLONE TROPPO STRETTO PUÒ CAUSARE UN MALFUNZIONAMENTO CHE METTE A RISCHIO LA SICUREZZA DEL CICLISTA.
- VERIFICARE CHE IL SISTEMA DI TRASMISSIONE SIA FUNZIONANTE E FISSATO SALDAMENTE AL TELAIO.

Pedivelle e pedali:
- VERIFICARE CHE I PEDALI SIANO BEN SERRATI ALLE PEDIVELLE.
- VERIFICARE CHE LE PEDIVELLE E IL SISTEMA DI TRASMISSIONE SIANO SALDAMENTE SERRATI AL TELAIO DELLA BICICLETTA.

Sterzo:
- VERIFICARE CHE LO STELO SIA FISSATO, CON LO SGANCIO RAPIDO CHIUSO E PROTETTO DALL'ANELLO DI BLOCCAGGIO.
- VERIFICARE CHE IL MANUBRIO SIA FISSATO IN POSIZIONE DAL MORSETTO DEL MANUBRIO.

Ruote:
- CONTROLLARE CHE I PNEUMATICI NON PRESENTINO SEGNI DI USURA ECCESSIVA O DANNI.
- ASSICURARSI CHE I PNEUMATICI SIANO GONFIATI ALLA PRESSIONE RACCOMANDATA DI 35-45 PSI.
- CONTROLLARE CHE I RAGGI DELLE RUOTE NON SIANO ROTTI.
- CONTROLLARE CHE I CERCHI DELLE RUOTE NON SIANO DANNEGGIATI O PIEGATI.
- CONTROLLARE CHE I DADI DELL'ASSALE SIANO SERRATI.

3.2 Gonfiaggio e pressione dei pneumatici

PRIMA DELLA PRIMA USCITA, È NECESSARIO AGGIUNGERE ARIA AGLI PNEUMATICI PER PORTARLI ALLA PRESSIONE CONSIGLIATA DI **35-45 PSI** (LIBBRE PER POLLICE QUADRATO). PRIMA DI OGNI USCITA, CONTROLLATE CON UN MANOMETRO CHE LA PRESSIONE DEI PNEUMATICI RIENTRI IN QUESTO INTERVALLO.

Per aggiungere aria:

1. RIMUOVERE IL CAPPUCCIO ANTIPOLVERE DALLA VALVOLA DEL PNEUMATICO SU UNA RUOTA RUOTANDOLO IN SENSO ANTIORARIO. METTERE DA PARTE.
2. SEGUIRE LE ISTRUZIONI DEL PRODUTTORE DELLA POMPA D'ARIA PER INSERIRE L'ARIA NEL PNEUMATICO. CONTROLLARE PERIODICAMENTE CON UN MANOMETRO E CONTINUARE AD AGGIUNGERE ARIA FINO A RAGGIUNGERE 35-45 PSI.
3. RIMUOVERE LA POMPA DELL'ARIA E SOSTITUIRE LA VALVOLA ANTIPOLVERE RUOTANDOLA IN SENSO ORARIO.
4. RIPETERE L'OPERAZIONE CON L'ALTRO PNEUMATICO.

⚠ **IMPORTANTE:** Per gonfiare i pneumatici della e-bike, utilizzare esclusivamente una pompa d'aria manuale. Non utilizzare mai un compressore d'aria per evitare di far scoppiare le camere d'aria.

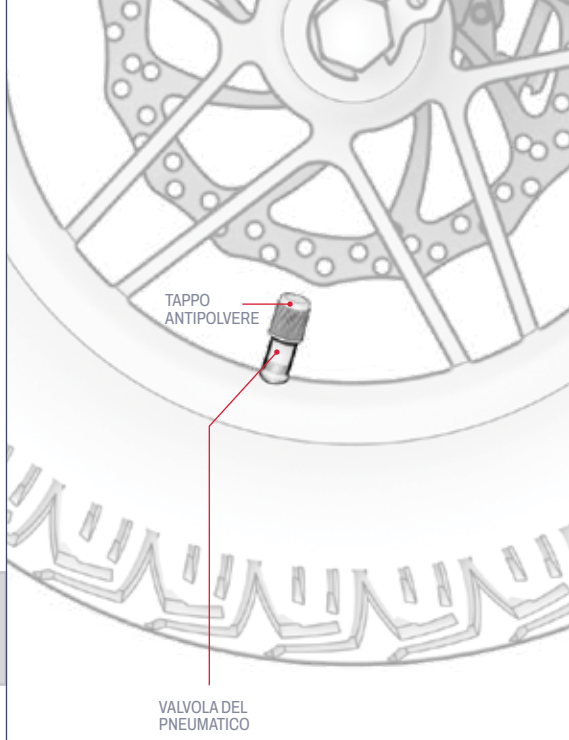

3.3 Controllo e regolazione dei freni

Controllo della sicurezza e della funzionalità dei freni:

DOPO IL MONTAGGIO E PRIMA DI OGNI CORSA, VERIFICARE CHE I FRENI FUNZIONINO CORRETTAMENTE E IN MODO SICURO PER RALLENTARE E ARRESTARE LA RUOTA ESEGUENDO LE SEGUENTI OPERAZIONI:

1. CAMMINARE CON LA BICICLETTA E TIRARE DELICATAMENTE IL FRENO A MANO SINISTRO.
2. CONTROLLARE CHE LA PINZA ANTERIORE SI CHIUDA CORRETTAMENTE SUL DISCO E RALLENTI LA ROTAZIONE DELLA RUOTA.
3. RIPETERE L'OPERAZIONE, TIRANDO IL FRENO A MANO SINISTRO CON MAGGIORE PRESSIONE E VERIFICANDO CHE LA RUOTA ANTERIORE SI ARRESTI.
4. RIPETERE I PASSAGGI DA 1 A 3 CON IL FRENO A MANO DESTRO E LA RUOTA POSTERIORE.

Controllo della sicurezza e della funzionalità dei freni:

POTREBBE ESSERE NECESSARIA LA PUNTA DELLA CHIAVE A BRUGOLA DA 5 MM (5) DEL MULTIUTENSILE.

I FRENI DELLE BICICLETTE RICHIEDONO CHE TUTTI GLI ELEMENTI SIANO ESATTAMENTE ALLINEATI E POSIZIONATI PER FUNZIONARE CORRETTAMENTE. UNO SFREGAMENTO O UN CIGOLIO (COSTANTE O INTERMITTENTE) PROVENIENTE DALL'AREA DEI FRENI È UN BUON INDICATORE DEL FATTO CHE QUALCOSA NON È ALLINEATO E DEVE ESSERE REGOLATO.

LA CAUSA DEL RUMORE È PROBABILMENTE UNA PINZA DISALLINEATA, CHE CAUSA LO SFREGAMENTO DELLE PASTIGLIE DEI FRENI AL SUO INTERNO CONTRO IL DISCO ANCHE QUANDO LA PINZA È APERTA. LE PASTIGLIE DOVREBBERO ENTRARE IN CONTATTO CON IL DISCO SOLO QUANDO LA PINZA È CHIUSA PERCHÉ IL FRENO A MANO È STATO TIRATO.

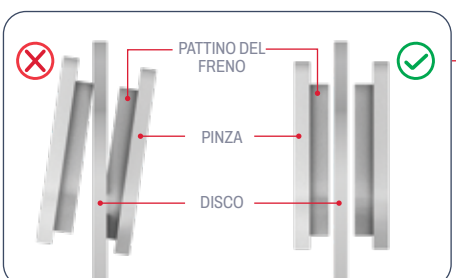

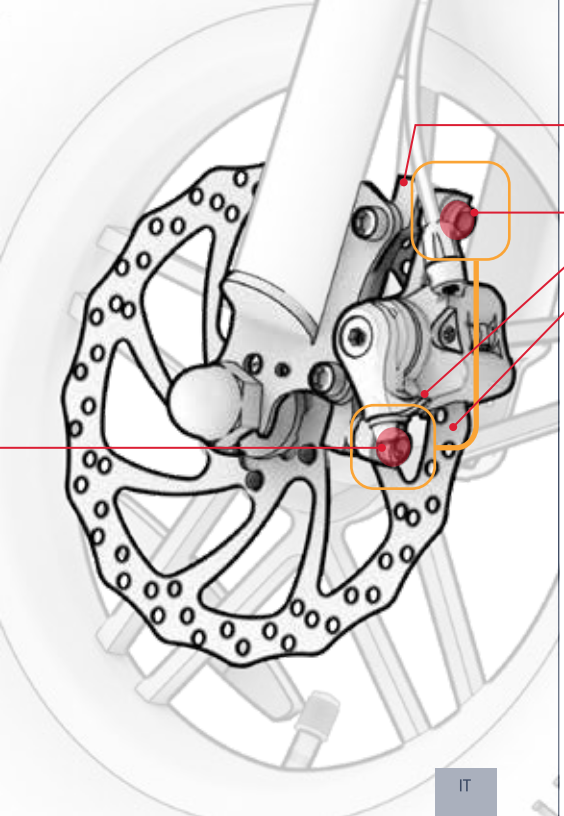

Regolazione della pinza del freno:

1. SUL FRENO DA REGOLARE, INDIVIDUARE LA PINZA, LE PASTIGLIE E IL DISCO.
2. SOLLEVATE LA RUOTA DELLA BICICLETTA E FATELA GIRARE. OSSERVATE IL DISCO CHE RUOTA TRA LE PASTIGLIE DEI FRENI E NOTATE QUALE PASTIGLIA SFREGA CONTRO IL DISCO.
3. APPOGGIARE LA BICICLETTA SUL CAVALLETTO. (VEDERE LA SEZIONE 4.5).
4. GUARDANDO LA PINZA DAL RETRO DELLA RUOTA, INDIVIDUARE IL BULLONE SOPRA E QUELLO SOTTO LA PINZA. UTILIZZARE LA CHIAVE A BRUGOLA DA 5 MM PER CIASCUN BULLONE, RUOTANDOLO IN SENSO ANTIORARIO PER 4 - 5 ROTAZIONI.
5. SPOSTARE LA PINZA FUORI DALL'ALLINEAMENTO FINCHÉ NON SI VERIFICANO LE SEGUENTI CONDIZIONI:
   - LA PARTE SUPERIORE DELLE PASTIGLIE È ALLINEATA AL BORDO DEL DISCO.
   - NESSUNA PARTE DI UNA DELLE DUE PIASTRE TOCCA IL DISCO.
   - LE PASTIGLIE SONO PARALLELE AL DISCO.
6. CON LA PINZA NELLA POSIZIONE DESIDERATA, SERRARE COMPLETAMENTE UN BULLONE E POI L'ALTRO RUOTANDOLO IN SENSO ORARIO CON LA CHIAVE A BRUGOLA.
7. CONTROLLARE CHE LA PINZA SIA BEN SALDA ED ESEGUIRE NUOVAMENTE IL CONTROLLO DELLA SICUREZZA E DELLA FUNZIONALITÀ DEI FRENI (INIZIO DELLA SEZIONE 3.3).

3.4 Regolazione della rotazione del manubrio

IL MANUBRIO PUÒ ESSERE RUOTATO LEGGERMENTE IN AVANTI O ALL'INDIETRO IN MODO CHE TUTTE LE CARATTERISTICHE E LE FUNZIONI PRESENTI SIANO NELLA POSIZIONE IDEALE. I FRENI DEVONO ESSERE FACILMENTE RAGGIUNGIBILI DURANTE LA GUIDA E DEVONO AVERE UN'ANGOLAZIONE IDEALE PER OGNI UTENTE. I FRENI A MANO, IN PARTICOLARE, DEVONO AVERE UN'ANGOLAZIONE CHE NE FACILITI LA PRESA.

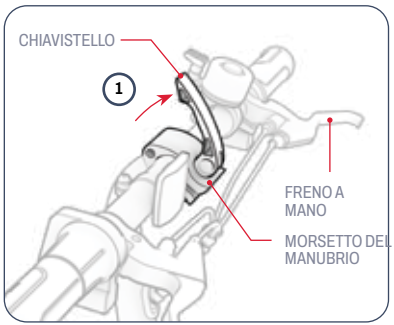

1. TIRARE IL FERMO DEL MORSETTO DEL MANUBRIO VERSO L'ALTO IN MODO CHE SIA IN POSIZIONE APERTA (NON AGGANCIATO).

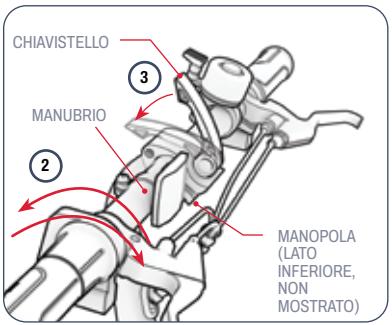

2. RUOTARE IL MANUBRIO IN AVANTI O INDIETRO PER RIPOSIZIONARLO.
3. TENENDO IL MANUBRIO NELLA NUOVA POSIZIONE CON UNA MANO, USARE L'ALTRA MANO PER SPINGERE IL FERMO VERSO IL BASSO E NELLA POSIZIONE DI CHIUSURA.

RISOLUZIONE DEI PROBLEMI: Se il manubrio non rimane bloccato con il morsetto chiuso, potrebbe essere necessario stringere il morsetto. Innanzitutto, aprire la chiusura del morsetto. Quindi, stringere la manopola ruotandola in senso orario per qualche giro e richiudere il fermo del morsetto. Se non si riesce a chiudere il fermo con facilità, è possibile che la manopola sia troppo stretta. Allentare leggermente la manopola ruotandola in senso antiorario per ½ rotazione.

3.5 Riposizionamento del sedile

QUANDO IL CICLISTA È SEDUTO SULLA SELLA E HA UN PIEDE SUL PEDALE NEL PUNTO PIÙ BASSO DI ROTAZIONE DEL PEDALE, IL GINOCCHIO DEVE ESSERE LEGGERMENTE PIEGATO. LE GAMBE NON DEVONO MAI ESSERE COMPLETAMENTE DISTESE DURANTE LA PEDALATA.

1. APRIRE IL FERMO DEL MORSETTO DEL SEDILE.
2. SOLLEVARE O ABBASSARE IL SEDILE NELLA POSIZIONE DESIDERATA, FACENDO ATTENZIONE A NON SOLLEVARE IL SEDILE TANTO DA FAR APPARIRE IL SEGNO DI "INSERIMENTO MINIMO" SOPRA IL MORSETTO. (SE IL MORSETTO DEL SEDILE È TROPPO STRETTO PER CONSENTIRE AL MONTANTE DI SCORRERE FACILMENTE SU E GIÙ, ALLARGARE L'APERTURA DEL MORSETTO RUOTANDO LA MANOPOLA IN SENSO ANTIORARIO)
3. TENENDO IL SEDILE IN POSIZIONE, CHIUDERE IL FERMO DEL MORSETTO E, SE NECESSARIO, SERRARE NUOVAMENTE LA MANOPOLA DEL MORSETTO RUOTANDOLA IN SENSO ORARIO.

⚠ **IMPORTANTE:** Non guidate mai con il segno di "inserimento minimo" visibile sopra il morsetto della sella.

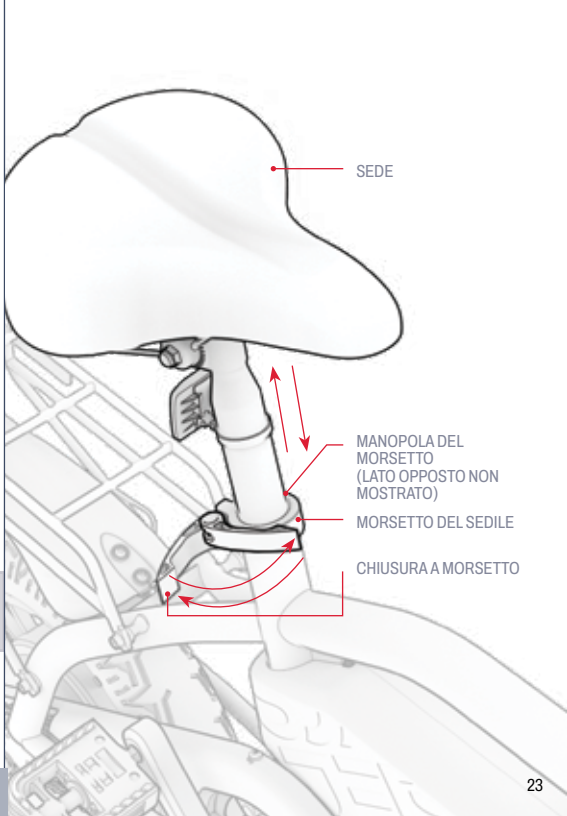

4. ISTRUZIONI PER L'USO.

4.1 Accensione e spegnimento

PREMETE RAPIDAMENTE IL PULSANTE DI ACCENSIONE PER ACCENDERE O SPEGNERE LA VOSTRA E-BIKE.

IMPORTANTE:
- Per preservare la carica della batteria, ricordate sempre di spegnere la bicicletta quando fate un pit stop o la riponete per la notte.
- Spegnere la bicicletta quando si cammina, in modo da non innestare il motore girando inavvertitamente l'acceleratore.

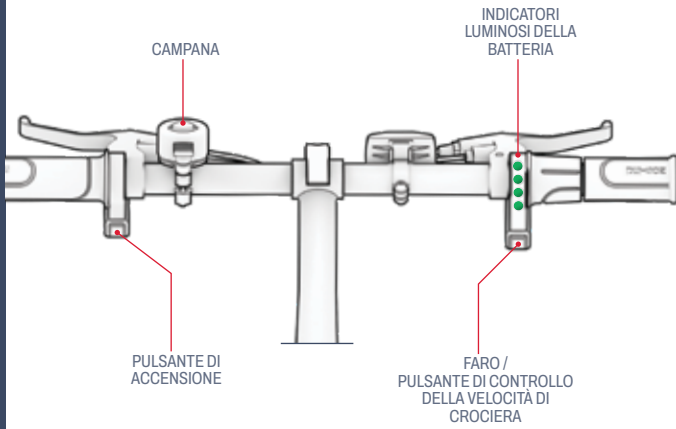

4.2 Controllo del livello di carica della batteria

È POSSIBILE TENERE SOTTO CONTROLLO IL LIVELLO DI CARICA DELLA BATTERIA OSSERVANDO LE SPIE DI CARICA DELLA STESSA.

BATTERIA INDICATORE LUCI	PERCENTUALE DI CARICA RESIDUA APPROSSIMATIVA*
4 VERDE LUCI ○○○○	76% - 100%
3 VERDE LUCI ○○○	51% - 75%
2 VERDE LUCI ○○	26% - 50%
1 VERDE LUCE ○	<25% Carica il tuo Jetson ORA!

IMPORTANTE: la capacità della bicicletta di raggiungere la velocità massima può essere influenzata dal livello di carica della batteria. Si può notare una riduzione della velocità quando la carica della batteria scende al di sotto del 25%.

IMPORTANTE: quando la carica della batteria scende allo 0%, la e-bike si spegne. Ricaricare la batteria alla massima potenza (vedere la sezione 2.8) prima della prossima uscita.

**SOLO PER APPROSSIMAZIONE. PUÒ VARIARE IN BASE ALL'USO.*

4.3 Uso del faro

SE SI VIAGGIA IN CONDIZIONI DI SCARSA ILLUMINAZIONE, ACCENDERE IL FARO PER VEDERE MEGLIO LA STRADA DAVANTI A SÉ E I MOTOCICLISTI IN ARRIVO POSSONO VEDERVI MEGLIO. IL FARO SI ACCENDE SOLO QUANDO ANCHE IL MOTORE È ACCESO.

PER ACCENDERE O SPEGNERE I FARI: TENERE PREMUTO IL PULSANTE DEI FARI / CRUISE CONTROL PER 4 SECONDI.

4.4 Utilizzo della campana

UTILIZZATE IL CAMPANELLO PER AVVISARE GLI ALTRI CICLISTI E I PEDONI.

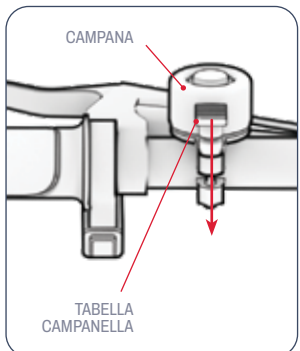

PER SUONARE LA CAMPANA:
PREMERE RAPIDAMENTE E CON FORZA LA LINGUETTA DELLA CAMPANA CON IL POLLICE DELLA MANO SINISTRA.

Personalizzate la vostra e-bike per le vostre esigenze di trasporto.

4.5 Utilizzo del sistema di portapacchi intelligente RackIt

LA TUA E-BIKE È DOTATA DEL SISTEMA DI CARICO INTELLIGENTE JETSON RACKIT.

Per fissare il carico con la cinghia elastica in dotazione:

1. POSIZIONARE IL CARICO SULLA RASTRELLIERA.
2. INSERITE 1 GANCIO DI UNA CINGHIA ELASTICA IN UN OCCHIELLO DI FISSAGGIO DELLA CREMAGLIERA.
3. STENDERE LA CINGHIA ELASTICA SOPRA IL CARICO E INTORNO AL PORTAPACCHI FINO A QUANDO NON È TESA.
4. FISSARE L'ALTRO GANCIO DELLA CINGHIA BUNGEE NELL'ALTRO OCCHIELLO DI FISSAGGIO DEL BUNGEE.
5. VERIFICARE CHE LA CINGHIA ELASTICA E IL CARICO SIANO BEN FISSATI.

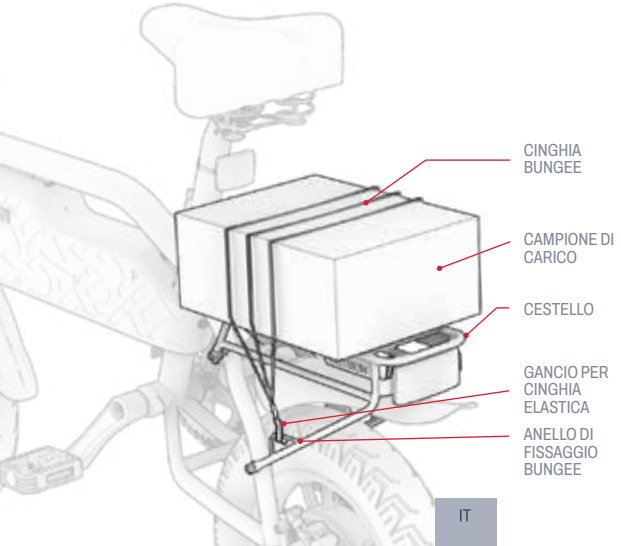

IMPORTANTE: la cinghia bungee deve essere sempre aderente al carico. A seconda delle dimensioni del carico e della lunghezza della cinghia bungee, potrebbe essere necessario avvolgere la cinghia sotto il portapacchi e sopra il carico prima di fissare il secondo gancio in un anello di fissaggio bungee.

PER LA SICUREZZA E LA PROTEZIONE:

- Fissare sempre il carico al portapacchi con una cinghia elastica. Non viaggiare mai con il carico non fissato.
- Limitare il trasporto del contenuto sul rack a 25 LB (11,3 kg).
- Assicurarsi che il peso totale trasportato (pilota più carico) non superi le 220 LB (100 kg).
- Non riempire eccessivamente il rack.
- Assicurarsi sempre che nessuna parte del carico sia d'intralcio a ruote, freni, pedali, catene o altri movimenti o meccanismi della bicicletta.

IMPORTANTE:

- L'aggiunta di un carico di peso significativo può influire sulle prestazioni della e-bike. Per maggiori dettagli sulle condizioni che possono influire sulle prestazioni, vedere la sezione 5.8.
- Non lasciare mai il carico incustodito sulla e-bike.

4.6 Uso del cavalletto

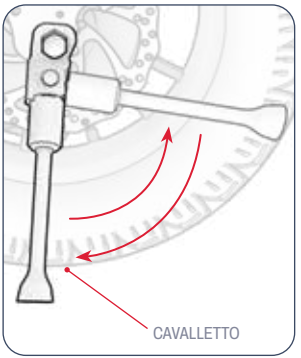

PER UTILIZZARE IL CAVALLETTO:
ABBASSATELO E INCLINATE DELICATAMENTE LA VOSTRA E-BIKE SU DI ESSO PER METTERVI IN PIEDI.

PER SOLLEVARE IL CAVALLETTO:
RUOTARLO DI NUOVO VERSO L'ALTO.

⚠ **IMPORTANTE:** sollevare sempre il cavalletto prima della guida.

4.7 Ripiegare e dispiegare i pedali

Per piegare:

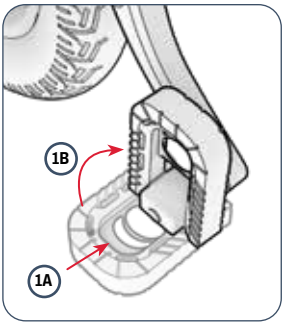

1. SPINGERE IL PEDALE VERSO IL BRACCIO DELLA PEDIVELLA (A) E VERSO L'ALTO (B) FINO A RIPIEGARLO.

Da svelare:

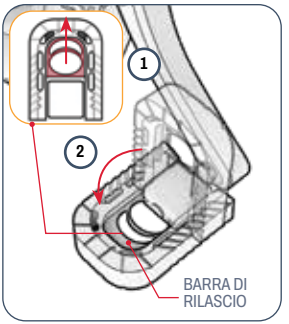

1. POSIZIONARE LE DITA INTORNO ALLA BARRA DI RILASCIO ALL'INTERNO DEL PEDALE.
2. TIRARE VERSO L'ESTERNO E VERSO IL BASSO FINCHÉ IL PEDALE NON SCATTA IN POSIZIONE.


JETSON

5. ISTRUZIONI PER IL TRASLOCO E LO STOCCAGGIO.

5.1 In sella alla bicicletta elettrica

PARTITE CON IL VOSTRO JETSON IN 3 MODI DIVERSI:

1. CON PEDALATA ASSISTITA (SEZIONE 5.2)
2. UTILIZZANDO SOLO L'ALIMENTAZIONE A PEDALE (SEZIONE 5.3)
3. UTILIZZO DELL'ACCELERATORE PER LA POTENZA DI TUTTO IL MOTORE (SEZIONE 5.4)
4. CLICCATO SU CRUISE CONTROL (SEZIONE 5.5)

5.2 Utilizzo dell'assistenza elettronica alla pedalata

QUANDO SI PEDALA CON L'ALIMENTAZIONE ATTIVATA, IL MOTORE DÀ UNA SPINTA AI PEDALI PER INTEGRARE LO SFORZO. CON LA "PEDALATA ASSISTITA", SI PUÒ ANDARE PIÙ LONTANO E PIÙ VELOCEMENTE CON UNO SFORZO MINORE.

PER MANTENERE IL CONTROLLO DELLA VELOCITÀ, LA SPINTA DELLA PEDALATA ASSISTITA SARÀ PROPORZIONALE ALLO SFORZO.

- **PEDALATA PIÙ DOLCE** ➔ PICCOLI INCREMENTI DI ASSISTENZA MOTORIA PER MANTENERE UNA VELOCITÀ MODERATA.
- **PEDALATA PIÙ DURA** ➔ MAGGIORI INCREMENTI DI ASSISTENZA AL MOTORE, IN MODO DA POTER PEDALARE A UN RITMO PIÙ **SOSTENUTO**.

5.3 Bicicletta tradizionale

POTETE GUIDARE LA VOSTRA E-BIKE COME UNA BICI TRADIZIONALE, USANDO SOLO LA FORZA DEI PEDALI. BASTA PEDALARE COME SU UNA BICI TRADIZIONALE, SENZA ACCENDERE IL MOTORE.

NOTA: senza la bicicletta accesa, non è possibile utilizzare il faro.

5.4 Uso dell'acceleratore

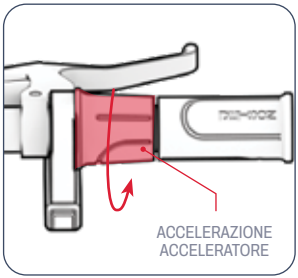

PER GUIDARE LA E-BIKE COME UNA BICICLETTA A MOTORE, SMETTETE DI PEDALARE E TENETE I PIEDI APPOGGIATI SUI PEDALI. PER ACCELERARE, RUOTATE LENTAMENTE L'ACCELERATORE VERSO DI VOI CON LA MANO DESTRA.

- PIÙ SI RUOTA L'ACCELERATORE, PIÙ IL MOTORE SI INNESTA E PIÙ SI VIAGGIA VELOCEMENTE.
- PER EVITARE IMPROVVISE IMPENNATE DI VELOCITÀ, RUOTATE SEMPRE L'ACCELERATORE GRADUALMENTE.

PER RALLENTARE: ALLENTARE DELICATAMENTE L'ACCELERATORE.

IMPORTANTE: appoggiate sempre i piedi sui pedali, anche quando non state pedalando. Non utilizzate mai i piedi a penzoloni sul lato della bicicletta.

5.5 Attivazione del controllo della velocità di crociera

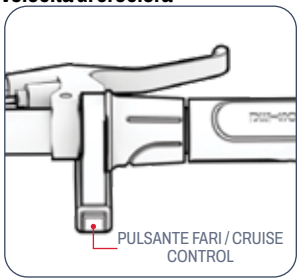

IL CRUISE CONTROL BLOCCA LA BICICLETTA A UNA CERTA ANDATURA. UNA VOLTA IMPOSTATO IL CRUISE CONTROL, IL MOTORE FARÀ IL LAVORO PER MANTENERE L'ANDATURA, SENZA BISOGNO DI ACCELERARE O PEDALARE.

1. UTILIZZARE L'ACCELERATORE PER RAGGIUNGERE E MANTENERE LA VELOCITÀ DESIDERATA.
2. PREMERE RAPIDAMENTE IL PULSANTE DEI FARI E DEL CRUISE CONTROL CON IL POLLICE DESTRO.
3. LASCIATE L'ACCELERATORE, TENETE I PIEDI FERMI SUI PEDALI E GODETEVI LA CORSA.

PER DISATTIVARE IL CONTROLLO DELLA VELOCITÀ DI CROCIERA: GIRARE DELICATAMENTE L'ACCELERATORE, PREMERE UNO DEI FRENI A MANO, O PREMERE RAPIDAMENTE IL PULSANTE DEL CRUISE CONTROL.PREMERE UNO O ENTRAMBI I FRENI A MANO PER RALLENTARE.

5.6 Uso dei freni

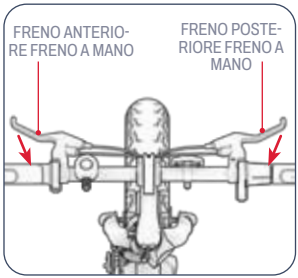

- STRINGERE CON PIÙ FORZA PER FERMARSI COMPLETAMENTE.
- PER EVITARE MOVIMENTI BRUSCHI, CERCATE DI PREMERE GRADUALMENTE IL FRENO A MANO.
  - FRENO A MANO SINISTRO ➔ FRENO RUOTA ANTERIORE
  - FRENO A MANO DESTRO ➔ FRENO DELLA RUOTA POSTERIORE

5.7 Sicurezza del casco

IL PILOTA DEVE INDOSSARE SEMPRE IL CASCO.

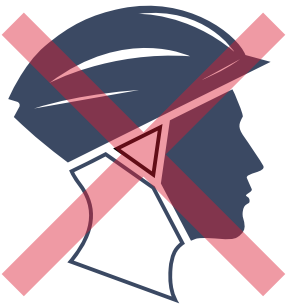

POSIZIONAMENTO ERRATO:
LA FRONTE È ESPOSTA.
UNA CADUTA POTREBBE CAUSARE
IN CASO DI LESIONI GRAVI.



POSIZIONAMENTO CORRETTO:
LA FRONTE È COPERTA
DAL CASCO.

**INDOSSATE IL CASCO, UN ABBIGLIAMENTO ADEGUATO, SCARPE E DISPOSITIVI DI SICUREZZA. EVITARE INDUMENTI CHE POSSANO IMPIGLIARSI NELLE RUOTE O SOTTO DI ESSE. SI CONSIGLIA DI INDOSSARE SCARPE BASSE E CHIUSE. INDOSSARE UN CASCO E UN EQUIPAGGIAMENTO PROTETTIVO APPROVATO ASTM F1492 PER EVITARE LESIONI IN CASO DI INCIDENTE.*

5.8 Massimizzazione della velocità e dell'autonomia di guida

IN CONDIZIONI IDEALI, IL CHILOMETRAGGIO MASSIMO CHE SI PUÒ OTTENERE CON UNA BATTERIA COMPLETAMENTE CARICA È DI 30,6 KM (19 MIGLIA) SE SI UTILIZZA ESCLUSIVAMENTE L'ACCELERATORE. PIÙ IL MOTORE DEVE LAVORARE, PIÙ LA BATTERIA SI SCARICHERÀ RAPIDAMENTE. ANCHE I SEGUENTI FATTORI INFLUISCONO SULLA VELOCITÀ E SULL'AUTONOMIA.

Superficie di guida:
PER VIAGGIARE SU UNA SUPERFICIE RUVIDA È NECESSARIA UNA MAGGIORE POTENZA DEL MOTORE RISPETTO A UNA SUPERFICIE LISCIA.

Peso di trasporto:
- PIÙ PESO (PILOTA PIÙ CARICO) DIMINUISCE L'AUTONOMIA RAGGIUNGIBILE.
- L'AUTONOMIA E LA VELOCITÀ MASSIME POSSONO ESSERE RAGGIUNTE CON UN PESO DI CARICO PARI O INFERIORE A 100 KG.

Stile di guida:
- GLI AVVIAMENTI E GLI ARRESTI FREQUENTI RIDUCONO L'AUTONOMIA DI GUIDA.
- L'UTILIZZO DEL PROPRIO SFORZO PER PEDALARE ALLEGGERISCE LA RICHIESTA DEL MOTORE E AUMENTA L'AUTONOMIA DI GUIDA.

Temperatura dell'aria:
LA TEMPERATURA IDEALE PER LA GUIDA E LA CONSERVAZIONE DELLA E-BIKE È COMPRESA TRA 50°F E 95°F (10°C - 35°C).

Inclinazione:
IL MOTORE DEVE LAVORARE DI PIÙ IN SALITA CHE IN PIANURA O IN DISCESA.

Manutenzione della batteria:
LA RICARICA TEMPESTIVA DELLA BATTERIA DOPO OGNI CORSA CONTRIBUISCE A MANTENERNE LA CAPACITÀ E LA RESISTENZA.

ISTRUZIONI PER LA MANUTENZIONE DA PARTE DELL'UTENTE.

Prendetevi cura del vostro Jetson per mantenerlo in perfetta efficienza e sicurezza. Ecco come fare:

Gestire il proprio Jetson:

- EVITATE DI ESPORRE LA VOSTRA E-BIKE A FORTI VIBRAZIONI O A INTENSI IMPATTI FISICI.
- NON SMONTARE MAI LA BATTERIA.
- TENETE LA VOSTRA E-BIKE LONTANA DALL'ACQUA E DALL'UMIDITÀ.
- GUIDARE SU SUPERFICI LISCE E PIATTE PER EVITARE ROTTURE.
- NON TRASPORTATE MAI LA VOSTRA E-BIKE PER LE RUOTE, LA SELLA E/O IL MANUBRIO.
- FARE ATTENZIONE A NON TIRARE O STRAPPARE IL CABLAGGIO CHE COLLEGA IL MOTORE AI COMPONENTI DEL MANUBRIO.

Istruzioni per la conservazione:

- CARICARE COMPLETAMENTE LA BATTERIA PRIMA DI RIPORRE IL PRODOTTO PER LUNGHI PERIODI DI TEMPO.
- IN CASO DI STOCCAGGIO PER PERIODI PROLUNGATI, CARICARE COMPLETAMENTE LA BATTERIA UNA VOLTA AL MESE.
- COPRIRE IL PRODOTTO PER PROTEGGERLO DALLA POLVERE.
- CONSERVARE IL PRODOTTO AL CHIUSO E IN UN LUOGO ASCIUTTO, A UNA TEMPERATURA COMPRESA TRA 50°F E 95°F (10°C - 35°C).

Pulizia di Jetson:

- SEDILE E TELAIO - PULIRE CON UN PANNO UMIDO PRIVO DI POLVERE O CON UN PANNO IMBEVUTO DI ALCOL. SEGUIRE CON UN PANNO ASCIUTTO E PRIVO DI POLVERE.
- MANUBRIO - PULIRE CON SAPONE NEUTRO UTILIZZANDO UN PANNO UMIDO PRIVO DI POLVERE. RIMUOVERE L'ECCESSO DI SAPONE CON UN PANNO UMIDO SEPARATO.
- COMPONENTI DELLE RUOTE - PULIRE CON UN PANNO UMIDO PRIVO DI POLVERE.
- PNEUMATICI - PULIRE CON UN PANNO UMIDO PRIVO DI POLVERE. È POSSIBILE UTILIZZARE ANCHE UN PRODOTTO PER LA FINITURA DEI PNEUMATICI O UN DETERGENTE.

⚠ **AVVERTENZA:** non spruzzare o applicare acqua direttamente sul prodotto. L'acqua può danneggiare il cablaggio, il vano batteria e le luci, nonché deteriorare il telaio: tutto ciò potrebbe causare un malfunzionamento che mette a rischio la sicurezza del ciclista.

⚠ Precauzioni per le batterie:

IL PRODOTTO È DOTATO DI UNA BATTERIA AGLI IONI DI LITIO. FATE ATTENZIONE QUANDO LA MANEGGIATE.

- TENERE IL PRODOTTO LONTANO DAL FUOCO E DAL CALORE ECCESSIVO.
- EVITARE URTI FISICI INTENSI, FORTI VIBRAZIONI O IMPATTI.
- PROTEGGERE IL PRODOTTO DALL'ACQUA O DALL'UMIDITÀ.
- NON COLLOCARE O CONSERVARE IL PRODOTTO IN PILA SOPRA O SOTTO ALTRI OGGETTI.
- NON SMONTARE IL PRODOTTO O LA BATTERIA.
- NON SMALTIRE IL PRODOTTO CON I RIFIUTI QUOTIDIANI. PORTARE IL PRODOTTO IN UN IMPIANTO DEDICATO AI RIFIUTI ELETTRONICI O IN UN CENTRO DI RICICLAGGIO DELLE BATTERIE. PER ULTERIORI INFORMAZIONI SUI SITI DI SMALTIMENTO PIÙ VICINI A VOI, CONTATTATE IL VOSTRO COMUNE O IL TRASPORTATORE DI RIFIUTI.
- SE LA BATTERIA DEL PRODOTTO SI SURRISCALDA O MOSTRA SEGNI DI SURRISCALDAMENTO, EMETTE UN ODORE O UN SUONO INSOLITO, PERDE FLUIDI O GAS O CAMBIA FORMA O COLORE, È NECESSARIO INTERVENIRE IMMEDIATAMENTE:
  1. SE IN USO, INTERROMPERE IMMEDIATAMENTE L'UTILIZZO DEL PRODOTTO. RIMUOVERE IL CAVO DI RICARICA DAL PRODOTTO SE È COLLEGATO.
  2. INTERROMPERE L'USO DEL PRODOTTO.
  3. SE È SICURO, SPOSTARE IL PRODOTTO IN UNO SPAZIO LIBERO E LONTANO DA QUALSIASI COSA INFIAMMABILE.
  4. CHIAMARE I SERVIZI DI EMERGENZA LOCALI PER RICEVERE ASSISTENZA.
  5. LAVARE ACCURATAMENTE CON ACQUA CORRENTE PULITA GLI OCCHI O LE AREE DELLA PELLE CHE SONO VENUTE A CONTATTO CON IL LIQUIDO ELETTROLITICO DELLA BATTERIA FUORIUSCITO E RIVOLGERSI A UN MEDICO.
- IN CASO DI PROBLEMI CON LA BATTERIA, CONTATTARE IL TEAM DI ASSISTENZA JETSON.

COPERTURA DELLA GARANZIA.

GARANZIA GENERALE LIMITATA

IL NUOVO PRODOTTO JETSON È GARANTITO CONTRO I DIFETTI DI MATERIALI E DI FABBRICAZIONE COME INDICATO SU RIDEJETSON.COM/GARANZIA PER UN PERIODO DI TEMPO A PARTIRE DALLA DATA DI ACQUISTO ORIGINALE AL DETTAGLIO, SE UTILIZZATO IN CONFORMITÀ CON I MANUALI D'USO DI JETSON (FARE RIFERIMENTO A RIDEJETSON.COM/SUPPORT). **IN BASE A QUESTA GARANZIA, L'UTENTE POTRÀ RIVOLGERSI A JETSON ANCHE NEL CASO IN CUI ABBIA ACQUISTATO IL PRODOTTO JETSON PRESSO UNO DEI NOSTRI RIVENDITORI AUTORIZZATI.** PER LEGGERE I TERMINI COMPLETI DELLA NOSTRA GARANZIA, VISITARE IL SITO RIDEJETSON.COM/WARRANTY.

TENERE IN TOCCARE.

Assicuratevi di seguire @ridejetson sui social media per conoscere fantastiche offerte, omaggi e tutte le ultime novità di Jetson.

JETSON

VI PIACE IL VOSTRO MEZZO?

Lasciate una recensione su ridejetson.com/recensioni. Non vediamo l'ora di sentirvi!
#MakeMoves

DOMANDE? LASCIATECI AIUTO.

RIDEJETSON.COM/SUPPORTO
RIDEJETSON.COM/CHAT

1-844-585-7462

Per esercitare il proprio prodotto garanzia o di informarsi sulla copertura della garanzia, contattateci direttamente.

www.ridejetson.com

JETSON

© 2025, TRURIDE TECH. TUTTI I DIRITTI RISERVATI.
PRODOTTO PER TRURIDE TECH LLC.
JETSON® È UN MARCHIO REGISTRATO UTILIZZATO SU LICENZA DA JETSTREAM BRANDS LLC. NESSUNA PARTE DI QUESTO DOCUMENTO, COMPRESI FORMA, GRAFICA E DESIGN, PUÒ ESSERE RIPRODOTTA O TRASMESSA IN QUALSIASI FORMA O CON QUALSIASI MEZZO.

PRODOTTO A YUEYANG, CINA
IMPORTATO DA TRURIDE TECH LLC.
PO BOX 461, JERSEY CITY, NJ 07302-9998

CODICE DATA: 05/2025
EDIZIONE DEL DOCUMENTO: V1.0
PRODOTTO IN CINA

JETSON

INFORMAZIONI RISERVATE SUL FILE
QUESTA PAGINA NON È STAMPABILE

DATA: 31.03.2025
NOME DEL FILE: Manuale delle ombre-2025.indd
DIMENSIONE PAGINA: L5,5" * H4,25" | L13,97cm * H10,795cm
FORMATO LIBRO; rilegatura perfetta
BLEED: .125" in alto e in basso
13 mm a sinistra e a destra

SPECIFICHE DELLA STAMPANTE
SCALA: 100%
MATERIALI:
- 250g C2S
- Stampato fronte/retro: 4C



PANTONE®
CMYK



CMYK
c82m69y40k26

NON STAMPARE I LIVELLI DI COMMENTO,SCORING O DIELINES!
Il campione fisico conforme alle specifiche deve essere approvato da JETSON Bike prima di procedere alla produzione.
COMMENTI (solo riferimento interno)
File creato da Jangmu Lama, Day Chae e Angelina Zavilevich

دليل لرحلتك.

مهم:
اقرأ بعناية واحتفظ
للرجوع إليها في المستقبل.

يضم نظام RackIt للشحن
الذكي

JETSON

SHADOW

دراحة كهربائية ذات إطارات سميكة.

رقم المودي SKU(S): JSHDW-GRY



أهم قاعدتين لركوب JETSON:

كن آمنًا. استمتع!

محتويات

تحذيرات السلامة 3
1. حول منتجك
1.1 نظرة عامة على المنتج 6
1.2 ما في الصندوق 8
1.3 مواصفات المنتج 9
1.4 الموارد عبر الإنترنت 9
2. تعليمات التثبيت
2.1 ملاحظات البداية 10
2.2 ملاءمة الراكب 10
2.3 فتح وطي المقود 11
2.4 تركيب المقعد 13
2.5 تركيب الدواسات 14
2.6 تأمين الحرس 15
2.7 تأمين العاكس الأمامي 15
2.8 شحن البطارية 16
3. الاستعداد للركوب
3.1 فحوصات السلامة قبل الركوب 18
3.2 ضغط الإطارات وضغطها 19
3.3 فحص الفرامل وضبطها 20
3.4 ضبط دوران المقود 22
3.5 إعادة وضع المقعد 23
4. تعليمات التشغيل
4.1 التشغيل والإيقاف 24
4.2 التحقق من مستوى شحن البطارية 25
4.3 استخدام المصابيح الأمامية 25
4.4 استخدام الحرس 25
4.5 استخدام نظام الشحن الذكي RackIt للرفوف. 26
4.6 استخدام الحامل 28
4.7 طي وفتح الدواسات 28
5. تعليمات النقل والتخزين
5.1 ركوب الدراجة الإلكترونية 30
5.2 استخدام مساعدة الدواسة الإلكترونية..... 30
5.3 ركوب الدراجات التقليدية 30
5.4 استخدام دواسة الوقود 31
5.5 تفعيل نظام تثبيت السرعة 31
5.6 استخدام الفرامل 31
5.7 سلامة الخوذة 32
5.8 زيادة السرعة ونطاق الركوب إلى أقصى حد 33
تعليمات صيانة المستخدم 34
تغطية الضمان 36

تحذيرات السلامة.

.تامي ل ت ع ل ا ه ذ ه ب ظ ف ت ح ا

تعليمات حول خطر الحريق أو إصابة الأشخاص وتعليمات السلامة الهامة

- قبل الاستخدام، يُرجى قراءة دليل المستخدم وتحذيرات السلامة بعناية، والتأكد من فهم جميع تعليمات السلامة وقبولها. يتحمل المستخدم مسؤولية أي خسارة أو ضرر ناتج عن سوء الاستخدام.
- **قد يؤدي عدم استخدام الشاحن الصحيح إلى نشوب حريق أو انفجار، مما يؤدي إلى تلف الممتلكات والإصابة والوفاة.**
- قبل كل دورة تشغيل، يجب على المشغل إجراء فحوصات ما قبل التشغيل المحددة من قبل الشركة المصنعة: التأكد من أن جميع الحراس والوسادات التي تم توفيرها في الأصل من قبل الشركة المصنعة في مكانها الصحيح وفي حالة صالحة للخدمة؛ التأكد من أن نظام الفرامل يعمل بشكل صحيح؛ التأكد من أن جميع حراس المحور أو حراس السلسلة أو الأغطية أو الحراس الأخرى التي توفرها الشركة المصنعة في مكانها وفي حالة صالحة للخدمة؛ التأكد من أن الإطارات في حالة جيدة ومنفوخة بشكل صحيح ولديها مداس كافٍ متبقي؛ يجب أن تكون المنطقة التي سيتم تشغيل المنتج فيها آمنة ومناسبة للتشغيل الآمن.
- يجب صيانة المكونات وإصلاحها وفقًا لمواصفات الشركة المصنعة واستخدام قطع الغيار المعتمدة من الشركة المصنعة فقط، مع إجراء التركيب بواسطة التحار أو الأشخاص المهرة الآخرين.
- تحذير من إعادة شحن البطاريات غير القابلة لإعادة الشحن.
- لا تسمح للأيدي أو القدمين أو الشعر أو أجزاء الجسم أو الملابس أو الأشياء المشابهة أن تتلامس مع الأجزاء المتحركة أو العجلات أو مجموعة نقل الحركة أثناء تشغيل المحرك.
- لا ينبغي استخدام هذا المنتج من قبل الأطفال أو الأشخاص ذوي القدرات البدنية أو الحسية أو العقلية المحدودة، أو الذين يفتقرون إلى الخبرة والمعرفة، ما لم يتم الإشراف عليهم أو إعطائهم تعليمات (A2:2006/1-IEC 60335).
- لا ينبغي للأطفال غير الخاضعين للإشراف اللعب بالمنتج (A2:2006/1-IEC 60335).
- يجب أن يكون هناك إشراف من الكبار.
- لا يجوز تشغيل الوحدات لأداء سباقات أو ركوب حركات بهلوانية أو مناورات أخرى، مما قد يؤدي إلى فقدان السيطرة، أو قد يتسبب في حدوث تصرفات أو ردود أفعال غير خاضعة للسيطرة من قبل المشغل/الراكب.
- لا تستخدمه أبدًا بالقرب من المركبات الآلية.
- تحنب الصدمات الحادة، وشبكات الصرف، والتغيرات المفاجئة في السطح. قد يتوقف المنتج فجأة.
- تحنب الشوارع والأسطح المليئة بالمياه والرمال والحصى والأوساخ وأوراق الشجر وغيرها من الحطام. يُضعف الطقس الرطب قوة الحر والكبح والرؤية.
- تحنب القيادة بالقرب من الغاز القابل للاشتعال، أو البخار، أو السوائل، أو الغبار الذي قد يسبب الحريق.
- يجب على المشغلين الالتزام بجميع توصيات وتعليمات الشركة المصنعة، وكذلك الامتثال لجميع القوانين والأنظمة: يجب تشغيل الوحدات التي لا تحتوي على مصابيح أمامية فقط في ظل ظروف ضوء النهار المناسبة للرؤية، و؛ يجب تشجيع المالكين على تشليط الضوء (من أجل الوضوح) باستخدام الإضاءة والعاكسات، وبالنسبة للوحدات المنخفضة الارتفاع، أعلام الإشارة على أعمدة مرنة.

والعناصر الطبيعية إلى إتلاف مواد العلبة، لذا قم بتخزينها في الداخل عند عدم الاستخدام.
- يجب أن تشير الدراجات الإلكترونية غير المخصصة للاستخدام في المواقع المرتفعة، والتي قد تتطلب مسافات كهربائية متزايدة في الدوائر الكهربائية، إلى أنها غير مخصصة للاستخدام على ارتفاعات تزيد عن 2000 متر فوق مستوى سطح البحر.
- استخدم فقط البطارية (البطاريات) المحددة من قبل الشركة المصنعة.
- يُحفظ في الداخل عند عدم الاستخدام. اتركه في الداخل عند الشحن أو عدم القيادة.
- **تحذير** - خطر الحريق - لا يمكن للمستخدم إصلاح أي من الأجزاء.
- **تحذير** - خطر الحريق - لا يوجد أجزاء قابلة للصيانة من قبل المستخدم.
- لا ينبغي أن يتحاوز وزن الراكب 220 رطلاً (100 كحم).

التعديلات

لا تحاول تفكيك أو تعديل أو إصلاح أو استبدال الجهاز أو أيّ من مكوناته دون تعليمات من فريق رعاية حيتسون. سيؤدي ذلك إلى إلغاء أي ضمان، وقد يؤدي إلى أعطال قد تُسبب إصابات.

احتياطات التشغيل الإضافية

لا ترفع المنتج عن الأرض أثناء تشغيله وحركة عجلاته. قد يؤدي ذلك إلى دوران العجلات بحرية، مما قد يُسبب لك أو للآخرين إصابات. لا تقفز على المنتج أو تنزل منه، ولا تقفز أثناء استخدامه. حافظ دائمًا على ثبات قدميك على مسند القدمين أثناء التشغيل. تأكد دائمًا من شحن البطارية قبل الاستخدام.

التخلص من البطاريات المستعملة



قد تحتوي البطارية على مواد خطرة قد تُشكل خطرًا على البيئة وصحة الإنسان. يشير هذا الرمز الموجود على البطارية و/أو غلافها إلى أنه لا يجوز التعامل مع البطاريات المستعملة كنفايات بلدية. يجب التخلص من البطاريات في نقطة تجميع مناسبة لإعادة التدوير. بالتخلص من البطاريات المستعملة بشكل صحيح، ستُساهم في منع الآثار السلبية المحتملة على البيئة وصحة الإنسان. كما أن إعادة تدوير المواد تُساهم في الحفاظ على الموارد الطبيعية. لمزيد من المعلومات حول إعادة تدوير البطاريات المستعملة، يُرجى التواصل مع خدمة التخلص من النفايات التابعة لبلديتك.

- يجب تحذير الأشخاص الذين يعانون من الحالات التالية من عدم تشغيل الوحدة: الأشخاص الذين يعانون من أمراض القلب، والنساء الحوامل، والأشخاص الذين يعانون من أمراض في الرأس أو الظهر أو الرقبة، أو خضعوا لعمليات جراحية سابقة في تلك المناطق من الجسم، والأشخاص الذين يعانون من أي حالات عقلية أو جسدية قد تجعلهم عرضة للإصابة أو تضعف قدرتهم البدنية أو قدراتهم العقلية على التعرف على جميع تعليمات السلامة وفهمها وتنفيذها والقدرة على تحمل المخاطر الكامنة في استخدام الوحدة.
- لا تركب في الليل.
- لا تركب بعد شرب الكحول أو تناول الأدوية الموصوفة.
- لا تحمل أي أشياء أثناء ركوب الدراجة.
- لا تقم بتشغيل المنتج أبدًا وأنت حافي القدمين.
- ارتدي دائمًا حذاءً واحتفظ بأربطة الحذاء مربوطة.
- تأكد من وضع قدميك دائمًا بشكل آمن على الدواسات.
- يجب على المشغلين دائمًا استخدام الملابس الواقية المناسبة، بما في ذلك على سبيل المثال لا الحصر الخوذة، مع شهادة مناسبة، وأي معدات أخرى يوصي بها المصنع: ارتدِ دائمًا معدات الحماية مثل الخوذة، وسوسادات الركبة، وسوسادات الكوع.
- أفسح الطريق دائمًا للمشاة.
- كن منتبهًا للأشياء التي أمامك والأشياء البعيدة عنك.
- لا تسمح بأي تشتيت أثناء ركوب الدراجة، مثل الرد على الهاتف أو القيام بأي أنشطة أخرى.
- لا يمكن ركوب المنتج بواسطة أكثر من شخص واحد.
- عند ركوب المنتج مع راكبين آخرين، حافظ دائمًا على مسافة آمنة لتجنب الاصطدام.
- عند الدوران، تأكد من الحفاظ على توازنك.
- إن قيادة السيارة مع ضبط الفرامل بشكل غير صحيح أمر خطير ويمكن أن يؤدي إلى إصابة خطيرة أو الوفاة.
- قد تصبح الفرامل ساخنة أثناء التشغيل، لا تلمس الفرامل بحلدك العاري.
- الضغط على الفرامل بقوة أو فجأة قد يؤدي إلى انغلاق إحدى العجلات، مما قد يؤدي إلى فقدان السيطرة والسقوط. قد يؤدي الضغط المفاجئ أو المفرط على الفرامل إلى الإصابة أو الوفاة.
- إذا أصبح الفرامل مرتخيًا، فيرجى ضبطه باستخدام مفتاح سداسي أو مفك براغي أو أداة أخرى مناسبة. أو يرجى الاتصال بفريق Jetson Care.
- قم باستبدال الأحزاء البالية أو المكسورة على الفور.
- تأكد من وجود جميع ملصقات السلامة وفهمها قبل الركوب.
- ويجب على المالك السماح باستخدام الوحدة وتشغيلها بعد إثبات قدرة هؤلاء المشغلين على فهم وتشغيل جميع مكونات الوحدة قبل الاستخدام.
- لا تقد دراجتك دون تدريب مناسب. لا تقد بسرعات عالية، أو على أرض غير مستوية، أو على منحدرات. لا تؤدِّ حركات بهلوانية أو تنعطف فجأة.
- يوصى به للشحن الداخلي.
- يوصى به للاستخدام في الهواء الطلق.
- قد يؤدي التعرض لفترات طويلة لأشعة الشمس فوق البنفسجية والمطر

تعليمات السلامة الهامة

(A) **تحذير** - عند استخدام هذا المنتج، يجب دائمًا اتباع الاحتياطات

(B) اقرئي جميع التعليمات قبل استخدام المنتج.

(C) للحد من خطر الإصابة، من الضروري الإشراف الدقيق عند استخدام المنتج بالقرب من الأطفال.

(D) لا تضع أصابعك أو يديك في المنتج.

(E) لا تستخدم هذا المنتج إذا كان سلك الطاقة المرن أو كابل الإخراج مهترئًا أو كان عازله مكسورًا أو أي علامات تلف أخرى.

(F) بالنسبة لجميع المعدات، يجب أن تشير التعليمات إلى ما يلي: هذه المعدات غير معدة للاستخدام في درجات حرارة محيطة أقل من صفر درجة مئوية (32 درجة فهرنهايت) أو أعلى من 40 درجة مئوية (104 درجة فهرنهايت).

(G) بالنسبة لجميع المعدات، يجب أن تشير التعليمات إلى ما يلي: البطارية مخصصة للشحن عندما تتراوح درجة الحرارة المحيطة بين 0 درجة مئوية (32 درجة فهرنهايت) و40 درجة مئوية (104 درجة فهرنهايت). لا تشحن البطارية أبدًا عندما تكون درجات الحرارة المحيطة خارج هذا النطاق.

اقتراح كاليفورنيا رقم 65

⚠ تحذير:

يمكن أن يعرضك هذا المنتج لمواد كيميائية بما في ذلك الكادميوم، والذي من المعروف في ولاية كاليفورنيا أنه يسبب السرطان والعيوب الخلقية أو غيرها من الأضرار التناسلية.
لمزيد من المعلومات انتقل إلى:
WWW.P65WARNINGS.CA.GOV

إشعار الامتثال

يتوافق هذا الجهاز مع الجزء 15 من قواعد لجنة الاتصالات الفيدرالية (FCC). يخضع تشغيله للشرطين التاليين: (1) ألا يُسبب هذا الجهاز تداخلاً ضارا، و(2) ان يتقبل أي تداخل مُستقبلٍ، بما في ذلك التداخل الذي قد يُسبب تشغيلاً غير مرغوب فيه. تحذير: أي تغييرات أو تعديلات على هذا الجهاز غير معتمدة صراحة من الجهة المسؤولة عن الامتثال قد تبطل صلاحية المستخدم في تشغيله.
ملاحظة: تم اختبار هذا الجهاز وتبين أنه يتوافق مع حدود الأجهزة الرقمية من الفئة ب، وفقًا للجزء 15 من قواعد لجنة الاتصالات الفيدرالية (FCC). صُممت هذه الحدود لتوفير حماية معقولة من التداخل الضار في المنشآت السكنية. يُولد هذا الجهاز طاقة ترددات لاسلكية ويستخدمها، وقد يُشعها، وإذا لم يُركب ويُستخدم وفقًا للتعليمات، فقد يُسبب تداخلا ضارًا في الاتصالات اللاسلكية. مع ذلك، لا يوجد ضمان بعدم حدوث تداخل في منشأة مُعينة. إذا تسبب هذا الجهاز في تداخل ضار في استقبال الراديو أو التلفزيون، والذي يُمكن تحديده بإيقاف تشغيل الجهاز وتشغيله، يُنصح المستخدم بمحاولة تصحيح التداخل من خلال واحد أو أكثر من الإجراءات التالية:

- إعادة توجيه أو تغيير موقع هوائي الاستقبال.
- زيادة المسافة بين الجهاز والجهاز المستقبل.
- قم بتوصيل الجهاز بمنفذ على دائرة مختلفة عن تلك التي يتصل بها جهاز الاستقبال.
- استشر التاجر أو فني راديو/تلفزيون ذي خبرة للحصول على المساعدة.
- يجب استخدام الكابلات المحمية مع هذه الوحدة لضمان الامتثال لحدود لجنة الاتصالات الفيدرالية من الفئة B.

⚠ تحذير:

إن عدم الالتزام بالتعليمات التالية قد يؤدي إلى إصابة الطفل أو الآخرين.

- احتفظ بالأجزاء الصغيرة بعيدًا عن متناول الأطفال أثناء التجميع.
- يجب أن يتم تجميع الملحق وإزالته بواسطة شخص بالغ.
- قم بفحص المنتج بشكل متكرر بحثًا عن أي تلف.
- ***يُشترط وجود تجمع للبالغين.**

⚠ تحذير:

لتقليل خطر الإصابة، يلزم وجود إشراف من شخص بالغ. لا تستخدم الدراجة أبدًا على الطرق، أو بالقرب من المركبات، أو على المنحدرات الشديدة أو السلالم أو بالقرب منها، أو في حمامات السباحة أو المسطحات المائية الأخرى؛ ارتدِ دائمًا أحذية مريحة، ولا تسمح لأكثر من راكب واحد بالركوب.

1. عن لك منتج.

1.1 نظرة عامة على المنتج

1. مقود الدراجة
A. فرامل اليد اليسرى
B. زر الطاقة
C. حرس
D. مشبك المقود
E. عاكس أمامي
F. أضواء مؤشر البطارية
G. زر المصباح الأمامي / مثبت السرعة
H. لف الخانق
I. فرامل اليد اليمنى
2. ساق المقود
3. مزلاج قابل للطي مع حلقة قفل
4. مصباح أمامي
5. فرامل قرصية (× 2؛ أمامي وخلفي)
6. عجلة (× 2؛ أمامي وخلفي)
7. عاكس العجلة (× 2؛ أمامي وخلفي)
8. صمام الإطارات مع غطاء الغبار (× 2؛ أمامي وخلفي)
9. الرفرف الأمامي
10. دواسة* (× 2؛ اليسار واليمين)
11. مجموعة المرفق
12. سلسلة
13. حامل
14. الرفرف الخلفي
15. رف نظام الشحن الذكي RACKIT
A. حلقة تثبيت بانحي (× 2)
B. العاكس
16. مشبك المقعد
17. عاكس خلفي
18. مقعد*
19. منفذ شحن مع غطاء
20. حزام بنحي
21. شاحن
22. كابل الشحن

* غير مرفق مسبقًا؛ يتطلب الإعداد

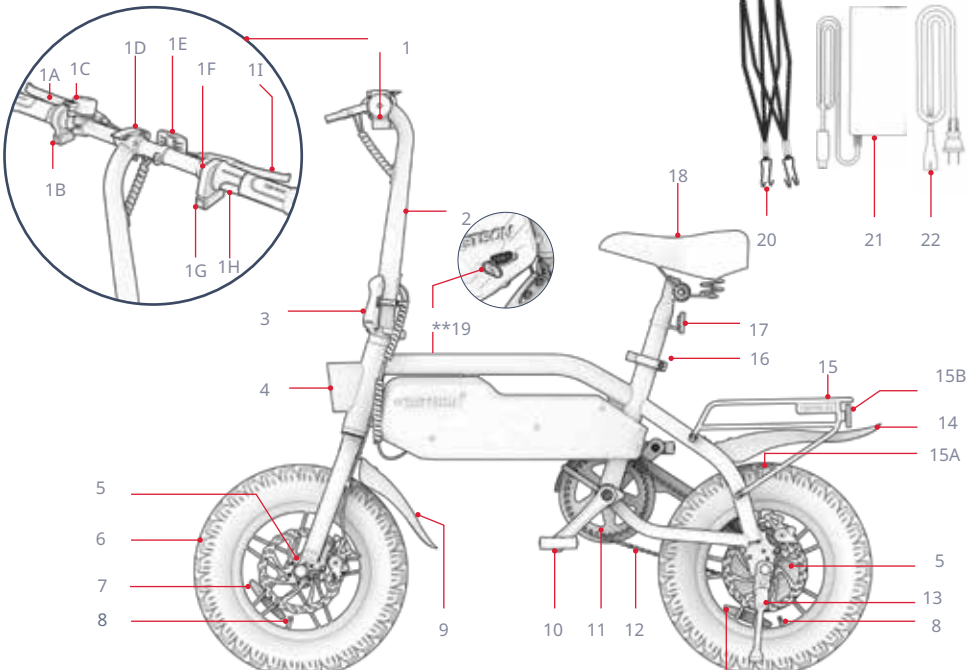

**الحائب المقابل للمنتج
ملحوظة: قد لا تعكس الصور المظهر الدقيق للمنتج الفعلي.

1.2 ما في الصندوق

الأدوات المتضمنة للتحميع والتعديل والصيانة:

ةدعتملا ةادألا فرط ديدحت:	
1. مقبس 10 مم	9. مفتاح ألين 2 مم
2. مقبس 9 مم	10. مفتاح سداسي 15 مم
3. مقبس 8 مم	11. مفتاح ربط الأسلاك مقاس 14
4. مفتاح ألين 6 مم	12. مفتاح سداسي 8 مم
5. مفتاح ألين 5 مم	13. مفتاح سداسي 10 مم
6. مفتاح ألين 4 مم	14. برغي المقبس
7. مفتاح ألين 3 مم	15. مفك براغي فيليبس
8. مفتاح ألين 2.5 مم	16. مفك براغي مسطح الرأس

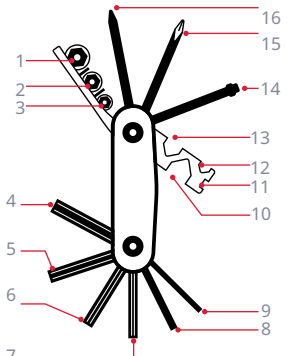

• أداة متعددة

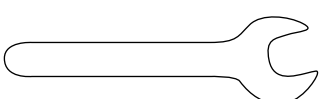

• مفتاح ربط 15 مم

1.3 مواصفات المنتج

- حد الوزن: 220 رطل | 100 كحم
- الحد الأدنى لوزن الراكب: 100 رطل | 45.4 كحم
- وزن المنتج: 49.2 رطل | 22.3 كحم
- العمر الموصى به: +14
- السرعة القصوى: 15.5 ميل في الساعة* | 25 كم/ساعة*
- أقصى مدى: 19 ميلا* | 30.6 كم*
- البطارية: 36 فولت، 7.8 أمبير/ساعة
- نوع البطارية: ليثيوم أيون
- المحرك: 350 واط
- الشاحن: 240 - 100 UL فولت
- وقت الشحن: حتى 5 ساعات
- أقصى زاوية تسلق: 15 درجة
- نوع المرامل: قرص أمامي وخلفي
- ضغط الإطارات الموصى به: 35 - 45 رطل لكل بوصة مربعة
- أبعاد المنتج، غير مطوي:
  49.6 بوصة (طول) × 20.7 بوصة (عرض) × 44.3 بوصة (ارتفاع) | 126.0 سم (طول) × 52.5 سم (عرض) × 112.5 سم (ارتفاع)
- أبعاد المنتج، مطوية:
  49.6 بوصة (طول) × 15.8 بوصة (عرض) × 30.3 بوصة (ارتفاع) | 126.0 سم (طول) × 40.0 سم (عرض) × 77.0 سم (ارتفاع)
- حجم الإطار: 14 بوصة (ارتفاع) × 3 بوصة (عرض) | 35.5 سم (ارتفاع) × 7.6 سم (عرض)

* قد يختلف نطاق المنتج والسرعة وعمر البطارية والمواصفات الأخرى بناءً على الراكب و ظروف الركوب.
راجع القسم 8.5 للحصول على مزيد من التفاصيل حول الظروف التي يمكن أن تؤثر على الأداء.

1.4 الموارد عبر الإنترنت

مسح ضوئي للحصول على
الأكثر لدينا
منتج محدث
مواد التوجيه
والموارد الداعمة.

يمكنك العثور على دليل المستخدم هذا عبر الإنترنت على
https://cdn.shopify.com/s/files/1/2530/6734/files/SHADOW-MANUAL_WEB-1742430167217.pdf

ابحث عن مجموعتنا من أدلة المستخدم على
https://ridejetson.com/pages/product-manuals

2.
تعليمات التثبيت.

2.1 ملاحظات البداية

- ابدأ مغامرتك على الفور. قبل استخدام هذا المنتج، اقرأ دليل المستخدم كاملاً بعناية، بما في ذلك تحذيرات السلامة. تأكد من فهمك وقبولك والالتزام بجميع ما يلي:
  - توضيات الشركة المصنعة.
  - تعليمات السلامة والتحذيرات.
  - القوانين والأنظمة المحلية المتعلقة بركوب الخيل والتشغيل.
- توخَّ الحذر عند إخراج الدراجة الكهربائية من علبتها، وإزالة جميع مواد التغليف، وثبّت الدراجة الكهربائية على حاملها قبل التجميع. (راجع القسم 4.6)
- الاتجاهات الواردة في هذا الدليل - يمين، يسار، أمامي/أمام، خلفي/خلف - موجهة كما يراها الراكب وهو جالس على الدراجة الكهربائية. على سبيل المثال، الجانب الأيمن من الدراجة الكهربائية هو الجانب الذي ستكون فيه يد الراكب اليمنى.

2.2 ملاءمة الراكب

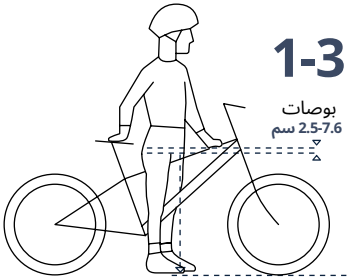

للحصول على ركوب آمن ومريح، يجب أن تكون هناك مسافة خالية لا تقل عن 3-1 بوصات (2.5 - 7.6 سم) بين العجان والأنبوب العلوي لإطار الدراجة عندما يركب الراكب الدراجة بكلتا قدميه مسطحتين على الأرض.

2.3 فتح وطي المقود

متى يتم الكشف: للإعداد والركوب
متى تُطوي: للتخزين والنقل

لتكشف:

1. ارفع المقود برفق حتى يستقر الساق عموديًا على الإطار.
2. ادفع مزلاج الطي إلى الداخل حتى يستقر في وضع الإغلاق (المزلاج).
3. قم بتأمين المزلاج باستخدام حلقة القفل: قم بتدوير الحلقة في اتجاه عقارب الساعة حول الساق حتى تنزلق علامة التبويب الموجودة على الحلقة في فتحة علامة التبويب الموجودة على المزلاج.
4. تأكد من تأمين المزلاج عن طريق التأكد من أنه لا يمكن فتحه بسهولة.

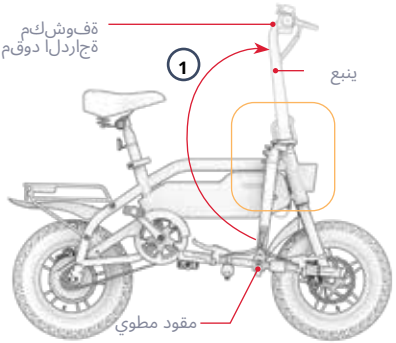

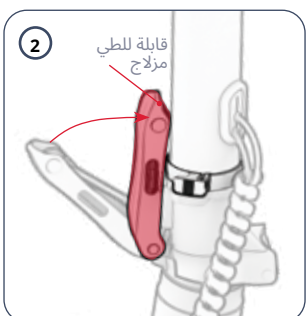

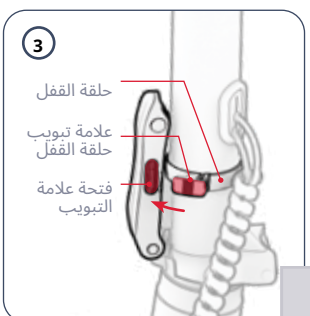



⚠ **مهم:** لا تركب الدراجة الإلكترونية أبدًا دون إغلاق مزلاج الطي وتثبيته بحلقة القفل.

للطي:

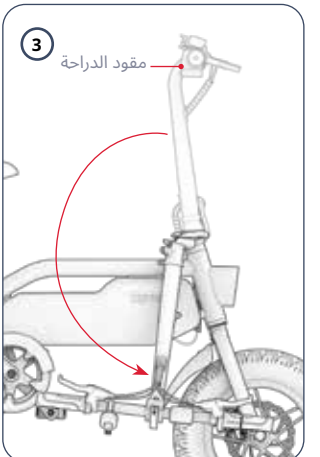

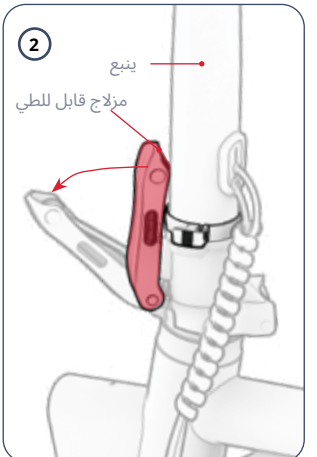

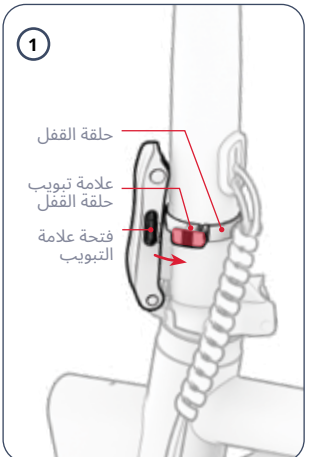

3. قم بخفض المقود برفق نحو حانب الدراجة المقابل لمزلاج الطي.

2. أثناء تثبيت الحذع بيد واحدة، استخدم اليد الأخرى لسحب مزلاج الطي لفتحه (فتحه).

1. قم بتدوير حلقة القفل عكس اتجاه عقارب الساعة حول الحذع حتى تخرج علامة التبويب من فتحة علامة التبويب الموجودة على مزلاج الطي.

2.4 تركيب المقعد

1. اسحب مزلاج مشبك المقعد لفتحه.
2. حدد علامة "الحد الأدنى للإدخال" المحفورة بالقرب من الحزء السفلي من عمود المقعد.
3. قم بتثبيت المقعد في مكانه فوق الدراجة.
4. قم بخفض عمود المقعد من خلال المشبك إلى داخل أنبوب المقعد حتى تصبح علامة "الحد الأدنى للإدخال" أسفل المشبك. **ملحوظة:** إذا كانت فتحة المشبك ضيقة للغاية بحيث لا تستقبل العمود، فيمكنك توسيعها عن طريق تدوير مقبض المشبك عكس اتجاه عقارب الساعة مع تثبيت المزلاج بثبات.
5. أثناء تثبيت المقعد على الارتفاع المطلوب، أغلق مزلاج المشبك.
6. تأكد من تثبيت المقعد: استخدم يدك للضغط عليه للأسفل. إذا انزلق عمود المقعد أكثر داخل الأنبوب، فأعده إلى موضعه وشد المشبك بتدوير المقبض باتجاه عقارب الساعة.

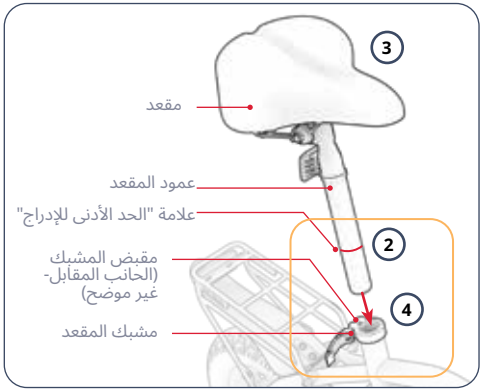

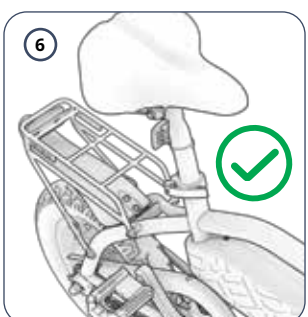



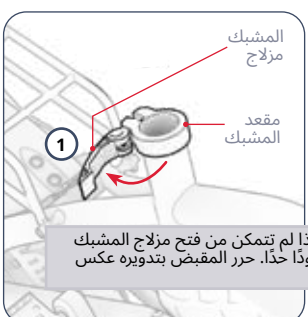

⚠ **استكشاف الأخطاء وإصلاحها:** إذا لم تتمكن من فتح مزلاج المشبك بسهولة، فقد يكون المقبض مشدودًا جدًا. حرر المقبض بتدويره عكس اتجاه عقارب الساعة.

2.5 تركيب الدواسات

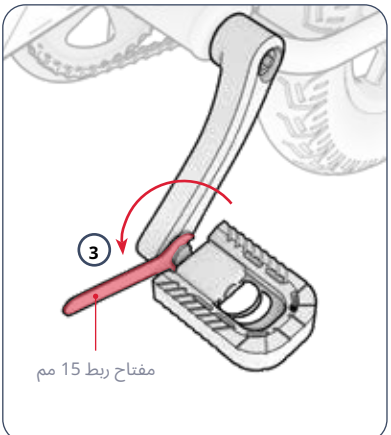

3. استخدم المفتاح لإنهاء إدخال المغزل ثم تثبيته في ذراع الكرنك.
4. تأكد من أن الدواسة اليمنى مثبتة بشكل آمن.
5. كرر الخطوات من 2 إلى 5 باستخدام الدواسة اليمنى ("R").

مهم: يتم تثبيت المغزل الموجود على الدواسة اليمنى بخيط عكسي ويجب إدخاله وإحكامه باستخدام **في اتجاه عقارب الساعة** المنعطفات.

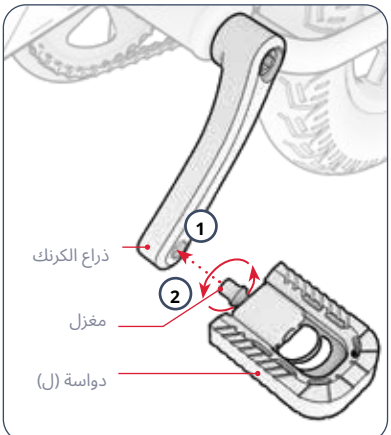

سوف تحتاج إلى مفتاح مقاس 15 ملم.

1. قم بمحاذاة المغزل الموجود على الدواسة والذي يحمل علامة "L" مع الفتحة الموجودة في نهاية ذراع الكرنك على الجانب الأيسر للدراجة.
2. امسك قاعدة الدواسة بثبات، مع الحرص على دخول المغزل إلى الفتحة بشكل مستقيم، استخدم يدك الأخرى لتدوير المغزل **عكس اتجاه عقارب الساعة** في الحفرة لعدة دورات.

2.7 تأمين العاكس الأمامي

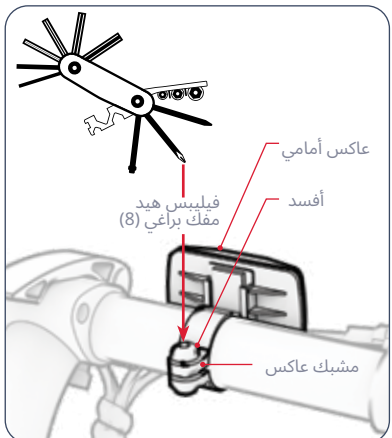

سوف تحتاج إلى طرف مفك براغي فيليبس (8) الخاص بالأداة المتعددة الاستخدامات.

1. قم بتدوير مشبك العاكس الأمامي حول المقود حتى يصبح العاكس مواجهًا للجزء الأمامي من الدراجة.
2. قم بتحريك العاكس نحو منتصف المقود حتى تشعر بأن مشبك العاكس محكم على الجزء الأكثر سمكًا من المقود.
3. إذا لزم الأمر، قم بإحكام المشبك الموجود على المقود عن طريق تدوير المسمار في اتجاه عقارب الساعة باستخدام طرف مفك البراغي ذي الرأس فيليبس (8) للأداة المتعددة الاستخدامات.

2.6 تأمين الحرس

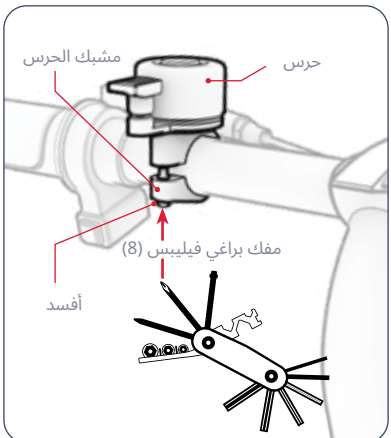

سوف تحتاج إلى طرف مفك براغي فيليبس (8) الخاص بالأداة المتعددة الاستخدامات.

1. قم بفك (ولكن لا تقم بإزالة) المسمار الموجود على مشبك الحرس عن طريق تدويره عكس اتجاه عقارب الساعة لمدة 1 - 2 دورة باستخدام طرف مفك البراغي ذي الرأس فيليبس (8) للأداة المتعددة الاستخدامات.
2. قم بتدوير الحرس حول المقود حتى يصبح في مكان يمكن الوصول إليه بسهولة باستخدام إبهام اليد اليسرى للراكب أثناء الإمساك بالمقود.
3. أثناء تثبيت الحرس في هذا الوضع، قم بإحكام المشبك عن طريق تدوير المسمار في اتجاه عقارب الساعة باستخدام مفك البراغي.

2.8 شحن البطارية

ملحوظة: قد يستغرق شحن البطارية بالكامل حوالي خمس ساعات. اشحنها بالكامل قبل الاستخدام الأول.

1. قم بتوصيل كابل الشحن بالشاحن.
2. اسحب غطاء منفذ الشحن لفتحه دراجتك الإلكترونية.
3. قم بتوصيل كابل الشحن بالمقبس الكهربائي في الحائط، ثم قم بتوصيل الشاحن بمنفذ الشحن.
4. عندما يتحول مؤشر الشاحن من الأحمر إلى الأخضر، فهذا يعني أن بطاريتك مشحونة بالكامل. انزع الشاحن من منفذ الشحن وافصل الكابل عن مقبس الحائط.
5. أغلق غطاء منفذ الشحن.

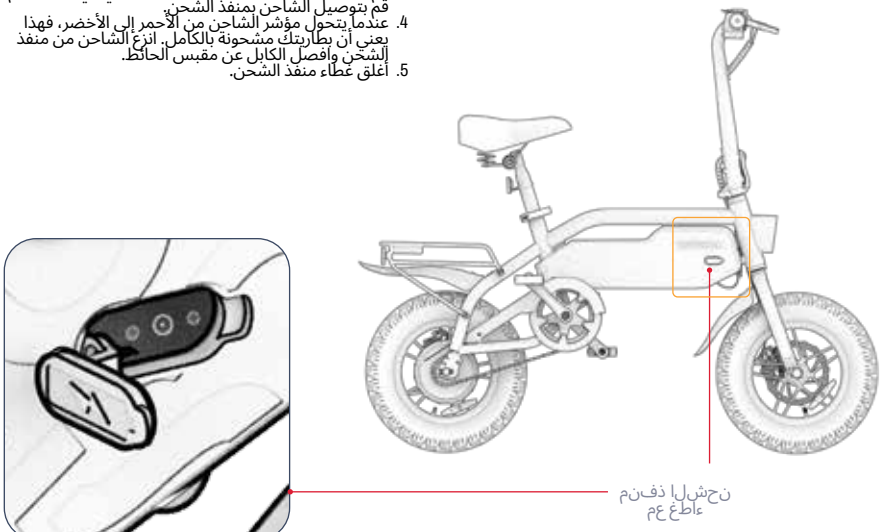

مهم:

استخدم فقط الشاحن المرفق أو الشاحن الذي تم الحصول عليه مباشرة من خلال JETSON والذي يحمل العلامة JY-420200، صنع بواسطة شركة GUANGZHOU JI YIN POWER ELECTRONICS CO LTD. (طراز JETSON رقم PJSHDW-CH).

⚠ **قد يؤدي عدم استخدام الشاحن الصحيح إلى نشوب حريق وانفجار.**



هذا مثال على العلامة سيكون لديك الشاحن.

○ الإضاءة الخضراء	○ أحمر إضاءة الشحن	ضوء مؤشر الشحن على الشاحن:
تم الشحن بالكامل		

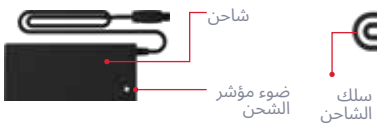

ملاحظات هامة حول الشحن:

- احرص دائمًا على إبقاء منفذ الشحن مغلقًا عند عدم شحن البطارية بشكل نشط.
- لا تقم بتشغيل المنتج أبدًا أثناء شحنه.
- لا تستخدم صنابير الطاقة القابلة للنقل.
- للحصول على أفضل صحة للبطارية، قم بشحن البطارية بالكامل خلال كل حلسة شحن - حوالي 5 ساعات.
- لا تترك منتجك يشحن طوال الليل أو لفترات زمنية طويلة.
- لا تحاول إزالة أو تفكيك البطارية.
- نطاق درجة حرارة محيط الشحن: 32 درجة فهرنهايت (0 درجة مئوية) - 104 درجة فهرنهايت (40 درجة مئوية)
- نطاق درجة حرارة التشغيل المحيطة: 32 درجة فهرنهايت (0 درجة مئوية) - 104 درجة فهرنهايت (40 درجة مئوية)
- احرص دائمًا على إبقاء غطاء منفذ الشحن مغلقًا عند عدم شحن المنتج بشكل نشط.
- لا تستخدم هذا المنتج إذا كان سلك الطاقة المرن الخاص بكابل الإخراج مهترئًا، يوجد كسر في العزل، أو أي علامات أخرى للضرر.
- تأكد من أن رقم طراز الشاحن الموجود على ملصق الشاحن يتطابق مع رقم طراز الشاحن المذكور أعلاه.
- تأكد من أن ملصق الشاحن يُشير إلى توافقه مع طراز JETSON الخاص بك. يمكنك العثور على اسم طراز JETSON ورقم SKU الخاص به على ملصق مُلصق أعلى أو جانب أو أسفل إطار المنتج أو سطحه.

3. التحضير لركوب.

3.1 فحوصات السلامة قبل الركوب

قم بإجراء فحوصات السلامة المهمة هذه قبل كل رحلة:

الفرامل:
- تأكد من أن الفرامل تعمل بشكل صحيح بحيث يتم تثبيت ذراع الفرامل اليدوية على المقود وتزييتها بحيث يتم ضغطها بسهولة.
- لم يتم تآكل وسادات الفرامل، وتم وضعها في المنتصف ومحاذاتها مع الدوار.

إطار:
- تأكد من أن إطار الدراجة والشوكة غير تالفين أو مثنيين أو مكسورين.
- تأكد من عدم إحكام ربط مسمار ربط ساق الدراجة بالشوكة أكثر من اللازم. قد يؤدي إحكام ربط المسمار أكثر من اللازم إلى عطل يُعرّض سلامة الراكب للخطر.
- تأكد من أن نظام القيادة يعمل بشكل جيد ومثبت بشكل آمن على الإطار.

الكرنكات والدواسات:
- تأكد من أن الدواسات مثبتة بشكل آمن على العمود المرفقي.
- تأكد من أن العمود المرفقي ونظام القيادة مثبتان بشكل آمن على إطار الدراجة.

توجيه:
- تأكد من تأمين الحذع، مع إغلاق أداة تحرير الحذع السريعة وتقويتها بواسطة حلقة القفل.
- تأكد من تثبيت المقود في مكانه بواسطة مشبك المقود.

العجلات:
- تأكد من أن الإطارات لا تظهر عليها علامات التآكل أو التلف المفرط.
- تأكد من أن الإطارات منفوخة إلى الضغط الموصى به وهو 35 – 45 رطل لكل بوصة مربعة.
- تأكد من عدم كسر أسلاك العجلة.
- تأكد من عدم وجود أي ضرر أو انحناء في حواف العجلات.
- تأكد من أن صواميل المحور مشدودة بإحكام.

3.2 ضغط الإطارات وضغطها

قبل رحلتك الأولى ، سوف تحتاج إلى إضافة الهواء إلى الإطارات لجعلها ضمن الضغط الموصى به **35 - 45 رطل لكل بوصة مربعة** (رطل لكل بوصة مربعة). استخدم مقياس ضغط الإطارات للتأكد من أن ضغط الإطارات يقع ضمن هذا النطاق قبل كل رحلة.

لإضافة الهواء:

1. انزع غطاء الغبار من صمام إطار إحدى العجلات بلفه عكس اتجاه عقارب الساعة. ضعه جانبًا.
2. اتبع تعليمات الشركة المصنعة على مضخة الهواء لإدخال الهواء إلى الإطار. تحقق دوريًا باستخدام مقياس ضغط، واستمر في إضافة الهواء حتى يصل إلى 35-45 رطل/بوصة مربعة.
3. قم بإزالة مضخة الهواء واستبدال صمام الغبار عن طريق لفه في اتجاه عقارب الساعة.
4. كرر ذلك مع الإطار الآخر.

⚠ **مهم:** استخدم مضخة هواء يدوية فقط لنفخ إطارات دراجتك الكهربائية. لا تستخدم ضاغط هواء أبدًا؛ فقد يؤدي ذلك إلى انفجار أنابيب الإطارات.

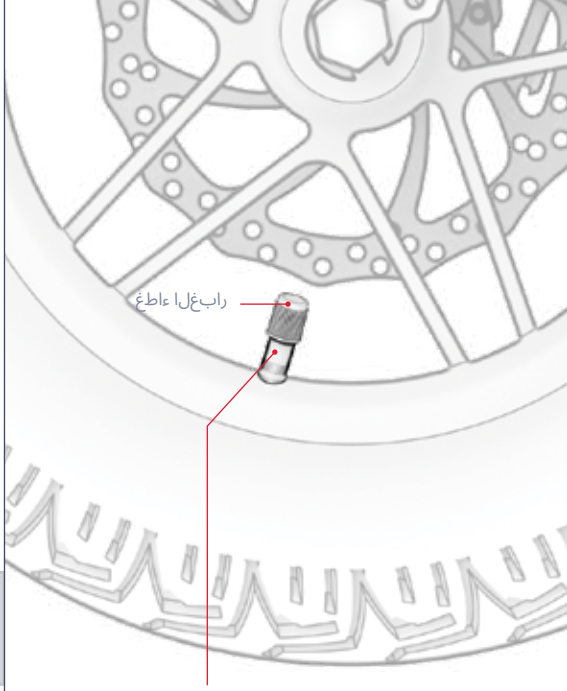

3.3 فحص الفرامل وضبطها

فحص سلامة الفرامل ووظائفها:

بعد التحميع وقبل كل رحلة، تأكد من أن الفرامل تعمل بشكل صحيح وآمن لإبطاء العجلة وإيقافها عن طريق تنفيذ الخطوات التالية:

1. امشي بالدراجة الخاصة بك واسحب فرامل اليد اليسري بلطف.
2. تأكد من أن الفرحار الأمامي يغلق بشكل صحيح على القرص ويبطئ دوران العجلة.
3. كرر ذلك عن طريق سحب فرامل اليد اليسرى بقوة أكبر والتأكد من توقف العجلة الأمامية.
4. كرر الخطوات من 1 إلى 3 باستخدام فرامل اليد اليمنى والعجلة الخلفية.

فحص سلامة الفرامل ووظائفها:

قد تحتاج إلى طرف مفتاح ألين مقاس 5 مم (5) للأداة المتعددة.

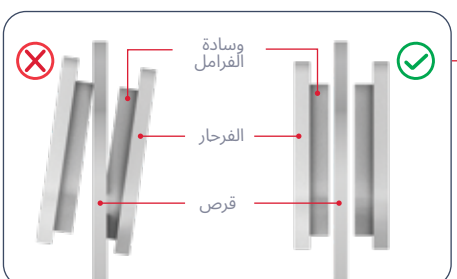

تتطلب فرامل الدراجات ضبط جميع عناصرها بدقة لتعمل بشكل صحيح. يُعدّ صوت الاحتكاك أو الصرير الصادر من منطقة الفرامل (سواءً كان مستمرًا أو متقطعًا) مؤشرًا جيدًا على وجود خلل في محاذاة الفرامل ويحتاج إلى تعديل.

من المرجح أن يكون سبب الضوضاء هو خلل في محاذاة الفرحار، مما يؤدي إلى احتكاك وسادات الفرامل الداخلية بالقرص حتى مع فتح الفرحار. يجب ألا تلامس الوسادات القرص إلا عند إغلاق الفرحار بسبب سحب فرامل اليد.

ضبط الفرحار الفرامل:

1. بالنسبة للفرامل التي تحتاج إلى تعديل، حدد موقع الفرحار، ووسادات الفرامل، والقرص.
2. أرفع عجلة الدراجة وأدرها. راقب دوران القرص بين وسادات الفرامل، ولاحظ أي وسادة تحتك بالقرص.

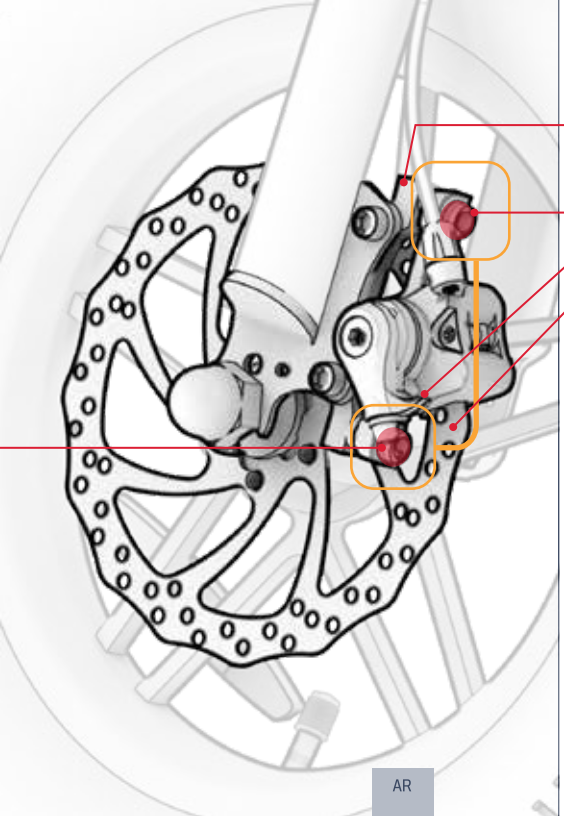

3. أريح الدراجة على الحامل الجانبي. (انظر القسم 4.5).
4. عند النظر إلى الفرحار من خلف العجلة، حدد مكان البرغي الموجود أعلى الفرحار وأسفله. استخدم مفتاح ألين 5 مم لكل برغي بتدويره عكس اتجاه عقارب الساعة 4-5 دوارات.
5. قم بتحريك الفرحار خارج المحاذاة حتى يتم استيفاء الشروط التالية:
   - يتم محاذاة الجزء العلوي من الوسادات مع حافة القرص.
   - لا يوجد جزء من أي وسادة يلمس القرص.
   - الوسادات موازية للقرص.
6. مع وضع الفرحار في الوضع المطلوب، قم بإحكام ربط أحد البراغي بالكامل ثم الآخر عن طريق تدويره في اتجاه عقارب الساعة باستخدام مفتاح ألين.
7. تأكد من تثبيت الفرحار بشكل آمن ثم قم بإجراء فحص سلامة ووظيفة الفرامل (بداية القسم 3.3) مرة أخرى.

3.4 ضبط دوران المقود

يمكن تدوير المقود قليلًا للأمام أو للخلف لضمان وضع جميع الميزات والوظائف في الوضع الأمثل. يجب أن يكون الوصول إليها سهلًا أثناء القيادة، وأن تكون زاوية المقود مثالية في مجال رؤية كل مستخدم. يجب أن تكون قرامل اليد، على وجه الخصوص، بزاوية تسهل الإمساك بها.

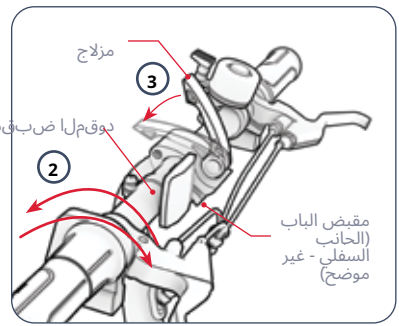

2. قم بتدوير المقود للأمام أو للخلف لإعادة وضعه.
3. أثناء تثبيت المقود في الوضع المحدد بيد واحدة، استخدم اليد الأخرى لدفع المزلاج للأسفل وللخلف إلى الوضع المغلق.

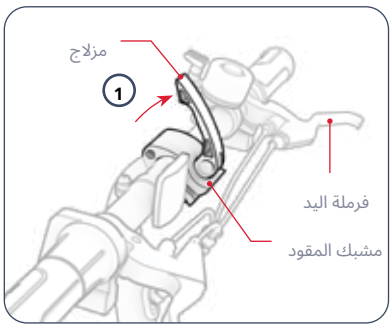

1. اسحب مزلاج مشبك المقود لأعلى حتى يصبح في وضع مفتوح (غير مقفل).

استكشاف الأخطاء وإصلاحها: إذا لم يُثبّت المقود بإحكام مع إغلاق المشبك، فقد تحتاج إلى شدّه. أولا، اسحب مزلاج المشبك لفتحه. ثم شدّ المقبض بأصابعك بتدويره باتجاه عقارب الساعة لبضع دورات، ثم أعد إغلاق مزلاج المشبك. إذا لم تتمكن من إغلاق المزلاج بسهولة، فقد يكون المقبض مشدودًا جدًا. رخ المقبض قليلا بتدويره عكس اتجاه عقارب الساعة نصف دورة.

3.5 إعادة وضع المقعد

عندما يجلس الراكب على المقعد ويضع قدمه على الدواسة عند أدنى نقطة دوران لها، يجب أن يكون هناك انحناء طفيف في الركبة. يجب ألا تكون الساقين ممدودتين بالكامل أثناء الدواسة.

1. اسحب مزلاج مشبك المقعد لفتحه.
2. ارفع أو أنزل المقعد إلى الوضع المطلوب، مع الحرص على عدم رفعه لدرجة ظهور علامة "الحد الأدنى للإدخال" فوق المشبك. (إذا كان مشبك المقعد مشدودًا جدًا بحيث لا ينزلق العمود بسهولة، فوسّع فتحة المشبك بتدوير مقبض المشبك عكس اتجاه عقارب الساعة).
3. أثناء تثبيت المقعد في مكانه، أغلق مزلاج المشبك، وإذا لزم الأمر، قم بإعادة ربط مقبض المشبك عن طريق تدويره في اتجاه عقارب الساعة.

⚠ **مهم:** لا تركب أبدًا مع وجود علامة "الحد الأدنى للإدخال" مرئية أعلى مشبك المقعد.

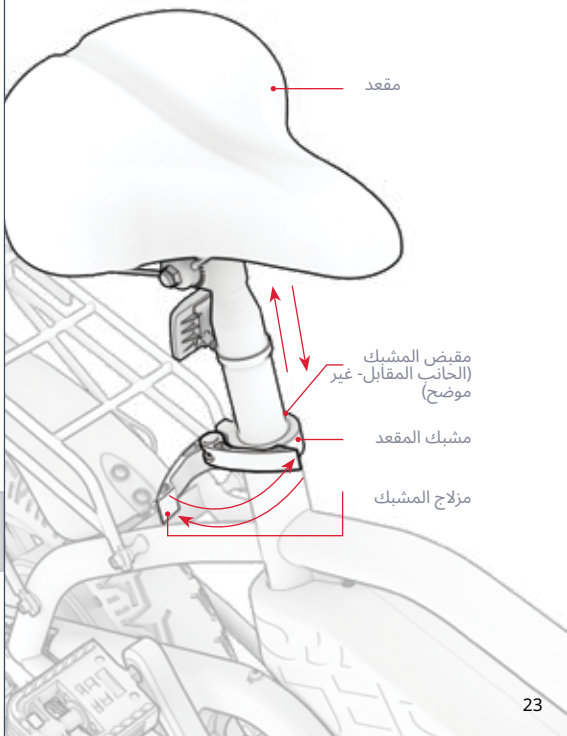

4. تعليمات التشغيل.

4.1 التشغيل والإيقاف

اضغط سريعًا على زر الطاقة لتشغيل الدراجة الإلكترونية أو إيقاف تشغيلها.

مهم:

- للحفاظ على طاقة البطارية، تذكر دائمًا إيقاف تشغيل دراجتك عند التوقف في محطة التوقف أو إبعادها عن الطريق ليلا.
- قم بإيقاف تشغيل دراجتك عند المشي بها حتى لا يتم تشغيل المحرك عن طريق لف دواسة الوقود عن غير قصد.

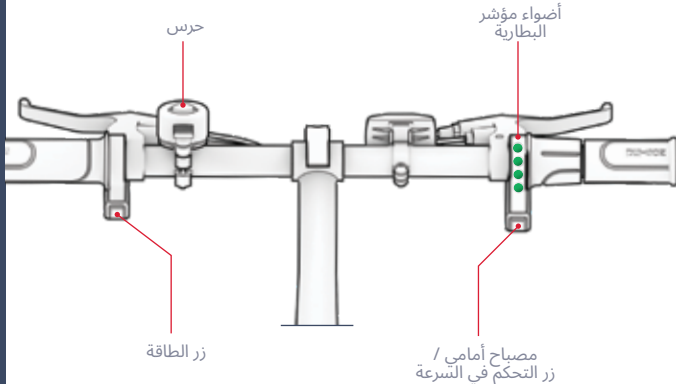

4.4 استخدام الحرس

استخدم الحرس كتنبيه للركاب والمشاة الآخرين.

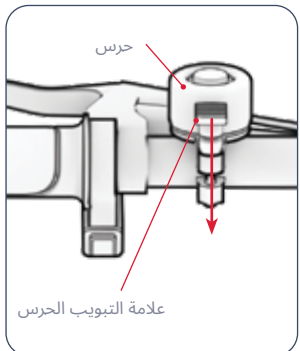

لدق الحرس: قم بالنقر لأسفل على علامة الحرس بسرعة وبقوة باستخدام إبهام يدك اليسرى.

4.3 استخدام المصابيح الأمامية

إذا كنت تقود في ظروف الإضاءة المنخفضة، قم بتشغيل المصابيح الأمامية حتى تتمكن من رؤية الطريق أمامك بشكل أفضل ويستطيع الدراجون القادمون رؤيتك بشكل أفضل. سيعمل المصباح الأمامي فقط عند تشغيل المحرك.

لتشغيل أو إيقاف تشغيل المصباح الأمامي: اضغط باستمرار على زر المصباح الأمامي/مثبت السرعة لمدة 4 ثوانٍ.

4.2 التحقق من مستوى شحن البطارية

يمكنك مراقبة مستوى شحن البطارية لديك من خلال النظر إلى مصابيح مؤشر شحن البطارية.

بطارية مؤشر أضواء	النسبة التقريبية للرسوم المتبقية*
○○○○ 4 أخضر أضواء	100% - 76%
○○○ 3 أخضر أضواء	75% - 51%
○○ 2 أخضر أضواء	50% - 26%
○ 1 أخضر ضوء	أقل من 25% اشحن جيتسون الخاص بك الآن!

مهم: قد تتأثر قدرة دراجتك على الوصول إلى أقصى سرعة بمستوى شحن البطارية. قد تلاحظ انخفاضًا في السرعة عند انخفاض شحن البطارية عن ٢٥٪.

مهم: عند نفاد شحن البطارية إلى ٠٪، ستتوقف الدراجة الكهربائية عن العمل. اشحنها بالكامل (انظر القسم ٢.٨) قبل رحلتك التالية.

*تقريب فقط.
قد تختلف حسب الاستخدام.

قم بتخصيص دراجتك الإلكترونية لتناسب
احتياجاتك في الحمل.

4.5 استخدام نظام رفوف البضائع الذكية RackIt

تم تحهيز دراحتك الإلكترونية بنظام الرف الذكي JETSON RACKIT.

لتأمين حمولتك باستخدام حزام البنحي المرفق:

1. ضع حمولتك على الرف.
2. قم بإدخال خطاف واحد من حزام البنحي في حلقة تثبيت البنحي الموجودة على الرف.
3. قم بمد حزام البنحي فوق البضائع وحول الرف حتى يصبح مشدودًا.
4. قم بتأمين الخطاف الآخر لحزام البنحي في حلقة تثبيت البنحي الأخرى.
5. تأكد من أن حزام البنحي وحمولتك مثبتان بشكل آمن.

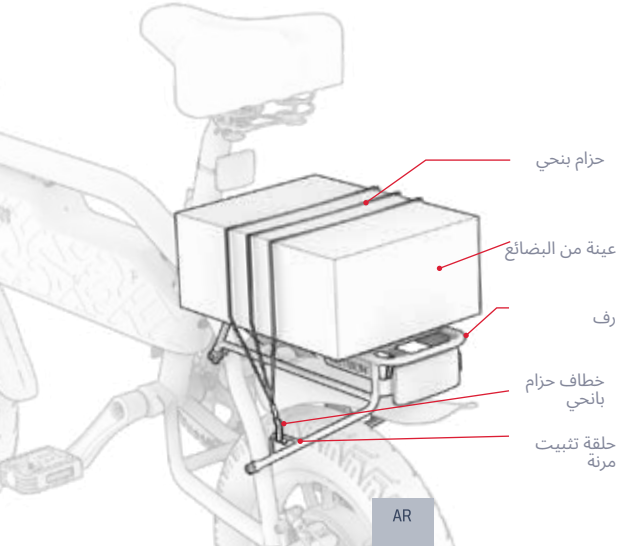

⚠ **مهم:** يجب أن يكون حزام البنجي مُحكمًا دائمًا فوق حمولتك. وحسب حجم حمولتك وطول حزام البنجي، قد يلزم لف الحزام أسفل الرف وفوق حمولتك قبل تثبيت الخطاف الثاني في حلقة تثبيت البنجي.

من أجل السلامة والأمان:

- ثبّت الحمولة دائمًا على الرف باستخدام حزام مطاطي. لا تركب أبدًا بحمولة غير مثبتة.
- حدد وزن المحتويات التي تحملها على الرف إلى 25 رطلاً (11.3 كجم).
- تأكد من أن الوزن الإجمالي للحمل (الراكب بالإضافة إلى البضائع) لا يتجاوز 220 رطلاً (100 كجم).
- لا تفيض على الرف.
- تأكد دائمًا من عدم وجود أجزاء من الحمولة تعيق حركة العجلات أو الفرامل أو الدواسة أو السلسلة أو أي آليات أخرى للدراجة.

مهم:

- قد يؤثر إضافة حمولة كبيرة على أداء دراجتك الكهربائية. لمزيد من التفاصيل حول العوامل التي قد تؤثر على الأداء، راجع القسم 5.8.
- لا تترك البضائع على الدراجة الإلكترونية دون مراقبة أبدًا.

4.7 طي وفتح الدواسات

لتكشف:

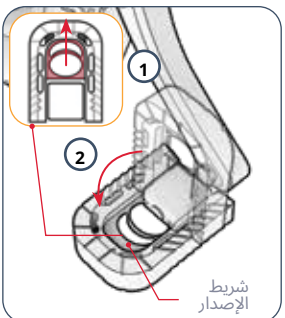

1. ضع أصابعك حول شريط التحرير داخل الدواسة.
2. اسحب للخارج ولأسفل حتى تستقر الدواسة في مكانها.

للطي:

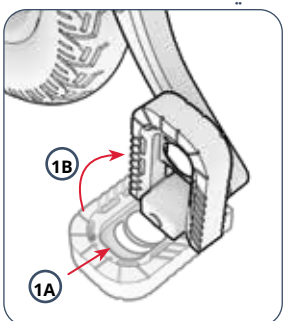

1. ادفع الدواسة نحو ذراع الكرنك (أ) وإلى الأعلى (ب) حتى يتم طيها بعيدًا.

4.6 استخدام الحامل

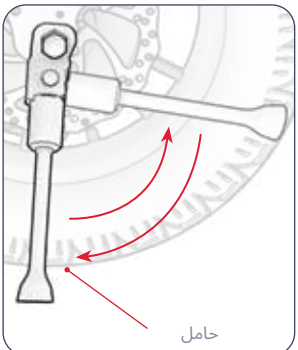

لاستخدام الحامل: قم بتدويره لأسفل ثم قم بإمالة الدراجة الإلكترونية بلطف عليه لتثبت.

لرفع الحامل: قم بإعادته إلى الأعلى.

⚠ **مهم:** ارفع دائمًا حامل الدراجة قبل الركوب.


JETSON

5. تعليمات النقل والتخزين.

5.1 ركوب الدراجة الإلكترونية

انطلق على متن JETSON الخاص بك بثلاث طرق مختلفة:
1. مع الدواسة المساعدة (القسم 5.2)
2. باستخدام قوة الدواسة فقط (القسم 5.3)
3. استخدام دواسة الوقود للحصول على طاقة المحرك بالكامل (القسم 5.4)
4. تم النقر على نظام تثبيت السرعة (القسم 5.5)

5.2 استخدام مساعدة الدواسة الإلكترونية

عند استخدام الدواسة مع تشغيل الطاقة، يُعزز المحرك قوة الدواسات لتكملة جهدك. مع "مساعدة الدواسة"، يمكنك قطع مسافات أطول وبسرعة أكبر بجهد أقل.

للحفاظ على سيطرتك على السرعة، ستكون تعزيزات مساعدة الدواسة متناسبة مع جهدك.

- **دواسة أكثر لطفًا ←** دفعات صغيرة من مساعدة المحرك حتى تتمكن من الحفاظ على سرعة معتدلة.
- **دواسة أقوى ←** تعزيزات أكبر لمساعدة المحرك حتى تتمكن من القيادة بوتيرة أسرع.

5.3 ركوب الدراجات التقليدية

يمكنك قيادة دراجتك الكهربائية كالدراجات التقليدية، باستخدام قوة الدواسة فقط. ركبها كما لو كنت تقود دراجة تقليدية، دون تشغيل المحرك.

ملحوظة: بدون تشغيل الدراجة، لن تتمكن من استخدام المصباح الأمامي.

5.6 استخدام الفرامل

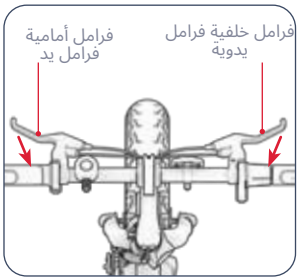

- اضغط على أحد أو كلا فرامل اليد لإبطاء السرعة.
- اضغط بقوة أكبر حتى تتوقف تمامًا.
- لتجنب الحركات المفاجئة، حاول الضغط على فرامل اليد تدريجيًا.
- فرامل اليد اليسرى ← فرامل العجلة الأمامية
- فرامل اليد اليمنى ← فرامل العجلات الخلفية

5.5 تفعيل نظام تثبيت السرعة

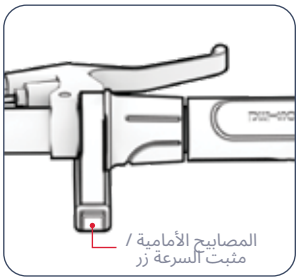

نُثبّت نظام تثبيت السرعة الدراجة على سرعة مُحددة. بمحرد ضبطه، يقوم المُحرك بالعمل للحفاظ على السرعة - دون الحاجة إلى دواسة الوقود أو الدواسة.

1. استخدم دواسة الوقود للوصول إلى السرعة المطلوبة والحفاظ عليها.
2. اضغط سريعًا على زر المصباح الأمامي/ مثبت السرعة باستخدام إبهام يدك اليمنى.
3. اترك دواسة الوقود، واحتفظ بقدميك ثابتتين على الدواسات، واستمتع بالرحلة.

لإلغاء تنشيط مثبت السرعة: قم بتدوير الخانق برفق، أو اضغط على أحد فرامل اليد، أو
اضغط بسرعة على زر التحكم في السرعة.

5.4 استخدام دواسة الوقود

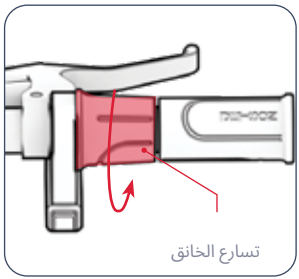

لقيادة الدراجة الكهربائية كالدراجة النارية، توقّف عن الدواسة وأبقِ قدميك عليها. للتسارع، أدر دواسة الوقود ببطء نحوك بيدك اليمنى.

- كلما قمت بتدوير دواسة الوقود، كلما زاد تشغيل المحرك - وستسافر بشكل أسرع.
- لتجنب الاندفاعات المفاجئة للسرعة، قم دائمًا بتدوير دواسة الوقود تدريجيًا.

لإبطاء السرعة: قم بتخفيف الضغط على دواسة الوقود بلطف.

⚠ **مهم:** أرح قدميك دائمًا على الدواسات، حتى عند عدم استخدام الدواسات. لا تركب الدراجة أبدًا وهما متدليتان من جانبها.

5.7 سلامة الخوذة

ينبغي على الراكب ارتداء الخوذة في جميع الأوقات.



التموضع الصحيح:
الحبهة مغطاة
بواسطة الخوذة.

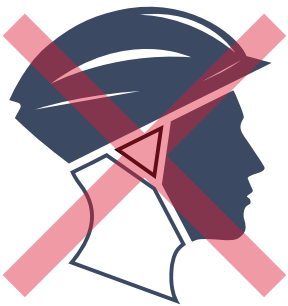

وضع غير صحيح:
الحبهة مكشوفة.
قد يؤدي السقوط إلى
في إصابة خطيرة.

ارتدِ خوذةً وملابسَ وأحذيةً ومعداتِ سلامةٍ مناسبة. تجنّب الملابسَ التي قد تعلق بالعجلات أو تحتها. يُنصح بارتداء أحذيةٍ مسطحةٍ مغلقة. ارتدِ خوذة ومعداتِ حمايةٍ معتمدة من 2941F MTSA للوقاية من الإصابات في حال وقوع حادث.

5.8 زيادة السرعة ونطاق الركوب إلى أقصى حد

في الظروف المثالية، يبلغ أقصى مسافة يمكن تحقيقها باستخدام بطارية مشحونة بالكامل 30.6 كم (19 ميلاً) عند استخدام دواسة الوقود فقط. أما السرعة القصوى فهي 25 كم/ساعة (15.5 ميلاً في الساعة). كلما زادت قوة المحرك، زادت سرعة استنزاف البطارية. تؤثر العوامل التالية أيضًا على السرعة ومدى القيادة.

سطح الركوب:
يتطلب السفر على سطح خشن قوة محركة أكثر من الركوب على سطح أملس.

حمل الوزن:
• يؤدي زيادة الوزن (الراكب بالإضافة إلى الحمولة) إلى تقليل المدى الذي يمكن تحقيقه.
• يمكن تحقيق أقصى مدى وسرعة مع حمل وزن 220 رطلاً (100 كجم) أو أقل.

أسلوب الركوب:
• إن البدء والتوقف المتكرر سيؤدي إلى تقليل مدى الركوب.
• إن استخدام جهدك الخاص في الدواسة سوف يخفف الضغط على المحرك ويزيد من مدى ركوبك.

درجة حرارة الهواء:
تتراوح درجة الحرارة المثالية لركوب الدراجة الإلكترونية وتخزينها بين 50 درجة فهرنهايت - 95 درجة فهرنهايت (10 درجة مئوية - 35 درجة مئوية).

المنحدر:
يتعين على المحرك أن يعمل بجهد أكبر عند السفر صعودًا مقارنة بالسفر على الطرق المسطحة أو المنحدرة.

صيانة البطارية:
يساعد شحن البطارية في الوقت المناسب بعد كل رحلة على الحفاظ على سعة البطارية وقوتها.

تعليمات صيانة المستخدم.

اعتنِ جيدًا بدراجتك حيتسون لضمان سلاسة قيادتها وأمانها. إليك الطريقة:

التعامل مع حيتسون الخاص بك:

- تجنب تعريض دراجتك الإلكترونية لاهتزازات شديدة أو تأثيرات حسية شديدة.
- لا تقم بتفكيك البطارية أبدًا.
- احتفظ بدراجتك الإلكترونية بعيدًا عن الماء والرطوبة.
- قم بالقيادة على الأسطح الملساء والمسطحة لتجنب الكسر.
- لا تُحمل دراجتك الإلكترونية أبدًا من العجلات أو المقعد و/أو المقود.
- احرص على عدم سحب أو تعليق الأسلاك التي تربط المحرك بمكونات المقود.

تعليمات التخزين:

- قم بشحن البطارية بالكامل قبل تخزين المنتج لفترات طويلة من الزمن.
- عند تخزين البطارية لفترات طويلة من الزمن، قم بشحنها بالكامل مرة واحدة شهريًا.
- قم بتغطية المنتج لحمايته من الغبار.
- قم بتخزين المنتج في الداخل وفي مكان جاف عند درجة حرارة تتراوح بين 50 درجة فهرنهايت - 95 درجة فهرنهايت (10 درجة مئوية - 35 درجة مئوية).

⚠ **تحذير:** لا ترشّ أو تضع الماء مباشرةً على المنتج. قد يُسبب الماء تلفًا في الأسلاك وححرة البطارية والأضواء، بالإضافة إلى تلف الهيكل، مما قد يُسبب عطلًا يُعرّض سلامة الراكب للخطر.

تنظيف حيتسون الخاص بك:

- المقعد والإطار - امسح بقطعة قماش مبللة خالية من الغبار أو مغموسة في الكحول. ثم بقطعة قماش جافة خالية من الغبار.
- مقود الدراجة - امسحه بصابون لطيف باستخدام قطعة قماش رطبة خالية من الغبار. أزل الصابون الزائد بقطعة قماش مبللة أخرى.
- مكونات العجلة - امسحها بقطعة قماش مبللة خالية من الغبار.
- الإطارات - امسحها بقطعة قماش رطبة خالية من الغبار. يمكن أيضًا استخدام مُنظف أو مُنظف للإطارات.

⚠احتياطات البطارية:

.ةمعم لمإعتـلا دنع رذحلاّ◌ّخوت .نويأ هوي◌ثي◌ل ةيراطـب دوزم كجتـنم

- احفظ المنتج بعيدًا عن النار والحرارة الزائدة.
- تجنب الصدمات الحسدية الشديدة، أو الاهتزازات الشديدة، أو الاصطدام.
- حماية المنتج من الماء أو الرطوبة.
- لا تقم بوضع أو تخزين المنتج في كومة فوق أو تحت أشياء أخرى.
- لا تقم بتفكيك المنتج أو بطاريته.
- لا تتخلص من المنتج مع النفايات اليومية. أحضر المنتج إلى منشأة مخصصة للنفايات الإلكترونية أو مركز إعادة تدوير البطاريات. لمزيد من المعلومات حول مواقع التخلص القريبة منك، تواصل مع بلديتك أو شركة نقل النفايات المحلية.
- في حالة شعورك بسخونة بطارية المنتج أو ظهور علامات ارتفاع درجة حرارتها، أو انبعاث رائحة أو صوت غير عادي منها، أو تسرب سائل أو غاز، أو تغير شكلها أو لونها، قم على الفور بما يلي:

1. في حال استخدام المنتج، توقف عنه فورًا. انزع كابل الشحن من المنتج إذا كان موصولًا بالكهرباء.
2. توقف عن استخدام المنتج.
3. إذا كان من الآمن القيام بذلك، قم بنقل المنتج إلى مكان خالٍ بعيدًا عن أي شيء قابل للاشتعال.
4. أتصل بخدمات الطوارئ المحلية للحصول على المساعدة.
5. اغسل عينيك أو مناطق الجلد التي لامست سائل إلكتروليت البطارية المتسرب جيدًا بالماء الجاري النظيف واطلب العناية الطبية الإضافية.

- إذا كانت هناك أي مشاكل مع البطارية، اتصل بفريق JETSON CARE.

تغطية الضمان.

الضمان العام المحدود

منتج JETSON الحديد الخاص بك مضمون ضد عيوب المواد والصناعة كما هو موضح في RIDEJETSON.COM/WARRANTY لفترة زمنية من تاريخ الشراء الأصلي بالتجزئة عند استخدامه وفقًا لدليل مستخدم JETSON (راجع RIDEJETSON.COM/SUPPORT). **بموجب هذا الضمان، سيكون بإمكانك توجيه مطالباتك إلى JETSON حتى في المواقف التي اشتريت فيها منتج JETSON من أحد تجار التجزئة المعتمدين لدينا.** لقراءة الشروط الكاملة لضماننا، قم بزيارة RIDEJETSON.COM/WARRANTY.

ابقى في
يلمس.

تأكد من متابعة @ridejetson
على وسائل التواصل الاجتماعي
للتعرف على العروض الرائعة
والهدايا المجانية وجميع أخبار
Jetson الأحدث.

JETSON

هل تحب رحلتك؟

اترك تعليقك على
.ridejetson.com/reviews
نحن لا نستطيع الانتظار لسماع منك!
#MakeMoves



© 2025، ترو رايد تك. جميع الحقوق محفوظة.
تم تصنيعها لصالح TRURIDE TECH LLC.
JETSON® علامة تجارية مسجلة مستخدمة بموجب ترخيص من شركة JETSTREAM BRANDS LLC. لا يحوز نسخ أو نقل أي جزء من هذه الوثيقة، بما في ذلك الشكل والرسومات والتصميم، بأي شكل أو وسيلة.

صُنع في يوينغ، الصين
مستوردة بواسطة TRURIDE TECH LLC.
PO BOX 461, JERSEY CITY, NJ 07302-9998

رمز التاريخ: 05/2025
إصدار المستند: V1.0
صنع في الصين

أسئلة؟ دعونا يساعد.

RIDEJETSON.COM/SUPPORT
RIDEJETSON.COM/CHAT

1-844-585-7462

لممارسة منتجك الضمان أو الاستفسار عن تغطية الضمان، اتصل بنا مباشرة.

www.ridejetson.com

JETSON

JETSON

معلومات الملف السري
هذه الصفحة ليست للطباعة

التاريخ: 31/03/2025
اسم الملف: ظل -manual-2025.indd
حجم الصفحة: الطول ٥٫٥ بوصة * العرض ٤٫٢٥ بوصة | الطول ١٣٫٩٧ سم * العرض ١٠٫٧٩٥ سم
تنسيق الكتيب: تجليد مثالي
الوزن: 0.125 بوصة في الأعلى والأسفل
عدد الصفحات: 13

مواصفات الطباعة
الحبر: 100%
مواد:
• 250 جرام من كرتون الكربيتيد
• مطبوع على الوجهين: 4C

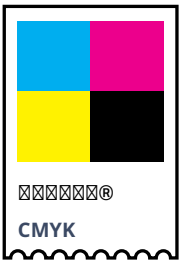



تأكد من أن جميع الخطوط والطبقات!
قبل أن تقوم بتصدير الملف النهائي، يجب التأكد من أن جميع الخطوط قد تم تحويلها إلى مسارات. هذا يضمن أن الملف سيبدو بشكل صحيح عند فتحه على أجهزة الكمبيوتر الأخرى. يجب أيضًا دمج جميع الطبقات في طبقة واحدة قبل الطباعة النهائية.
(تم إزالة هوامش الأمان، يرجى التأكد من أن جميع العناصر المهمة داخل الحدود.)

SHADOW

פעט טייער עלעקטריק בייק.

מאָדעל SKU(S): JSHDW-GRY

א וועגווייַזער פֿאַר דיין פאָר.

וויכטיק:
לייענען קערפאַלי און האַלטן פֿאַר צוקונפט דערמאָנען.

פּיטשערינג די RackIt סמאַרט לאַסט סיסטעם

JETSON



JETSON ס שפיץ
צוויי רידינג
כללים:

זייט זיכער. האָבן שפאַס!

אינהאַלט

זיכערקייַט וו אָרנינגז 3

1. וועגן דיין פראָדוקט

1.1 פראָדוקט איבערבליק 6

1.2 וואָס איז אין די קעסטל 8

1.3 פראָדוקט ספּעסאַפּאַקיישאַנז 9

1.4 אָנליין רעסאָורסעס 9

2. ינסטאַלירונג אינסטרוקציעס

2.1 סטאַרטינג נאָטעס 10

2.2 רידער פאַסיק 10

2.3 אַנפאָולדינג און פאָלדינג די האַנדלעבאַר 11

2.4 אָטאָטשינג די וועקטאָרס 13

2.5 אָטאָטשינג די פעדאָלז 14

2.6 סיקיוורינג די גלאָקן 15

2.7 סיקיוורינג די פראָנט רעפלעקטאָר 15

2.8 טשאַרדזשינג די באַטאַרייע 16

3. פריפּערינג צו פאָר

3.1 פאַר-פאָר זיכערקייַט טשעקס 18

3.2 רייַדינ יפלאַציע & דרוק 19

3.3 קאָנטראָלירונג & אדזשאַסטינג די בראָקעס .. 20

3.4 אדזשאַסטינג די כאַנדלעבאַר וואָטיישאַן ... 22

3.5 ריפאָזישאַן פון די וועקזעצן 23

4. אַפעריייטינג ינסטרוקטיאָנס

4.1 מאַכט אויף און אַוועק 24

4.2 קאָנטראָלירונג די באַטאַרייע אָפּצאָל מדרגה 25

4.3 ניצן די העאַדליגהט 25

4.4 ניצן די בעל 25

4.5ניצן די RackIt סמאַרט לאַסט סיסטעם געשטעל 26

4.6 ניצן די קיקסטאַנד 28

4.7 פאָלדינג און אַנפאָולדינג די פעדאָלז 28

5. מאָווינג און סטאָרידזש

ינסטרוקטיאָנס 30

5.1 רייַדינג דיין E- בייק 30

5.2 ניצן עלעקטראָניש פעדאָל הילפ 30

5.3 טראַדיציאָנעל בייקינג 31

5.4 ניצן די גערגל 31

5.5 אַקטאָוויטינג אַרומפאָרן־קאָנטראָל 31

5.6 ניצן די ברעקעס 32

5.7 העלם זיכערקייַט 33

5.8 מאַקס אַמייזינג ספיד & רידינג קייט

באַניצער מאַינטענאַנסע 34

אינסטרוקציעס

וו אָראַנטי קאָוווערידזש 36

זיכערקייט וואָרנינגז.

האַלטן די ינסטרוקטיאָנס.

אינסטרוקציעס וועגן די ריזיקירן פון פייַער אָדער שאָדן צו מענטשן און וויכטיק זיכערקייַט ינסטראַקשאַנז

- אייַדער נוצן, ביטע לייענען די באַניצער מאַנואַל און זיכערקייַט וואָרנינגז קערפאַלי, און מאַכן זיכער אַז אייַר פֿאַרשטייַן אין אַנגעמען אַלע די זיכערקייַט אינסטרוקציעס. דער באַניצער וועט זיין פֿאַראַנטוואָרטלעך פֿאַר קיין אַנוועג אָדער שעדיקן געפֿירט דורך ימפּראָפּער נוצן.
- **דורכפאל צו נוצן די ריכטיק טשאַרדזשער קענען פירן צו פייַער און ריסקפֿאַקטשאַן, ריזאַלטינג אין פֿאַרמאָג שעדיקן, שאָדן און טויט.**
- אייַדער יעדער אָפּעראַציע צייַקל, דער אָפּעראַטאָר וועט דורכפירן די פֿרעאָפּעריישאַן טשעקס סעפּטיפּעד דורך דער פאברי־קאַנט: אַז אַלע וואַרנז און פּאַדס ערידזשנאַלי סאַפּלייד דורך דער פאברי־קאַנט זענען אין אַ גערעריך אָרט און אין אַ סערוויסאַבאַל צושטאַנד; אַז די בייקינג סיסטעם איז פֿאַנגקשאַנינג רעכט; אַז קיין און אַלע אקס גארדז, קייט גארדז, אָדער אנדערע קאַווערס אָדער גארדז סאַפּלייד דורך דער פאברי־קאַנט זענען אין פֿלאַך און אין סערוויסאַבאַל צושטאַנד; אַז טירעס זענען אין גוט צושטאַנד, ינפלייטיד רעכט, און האַבן גענוג טרעד רוען; דער גענגס וואס די פּראָדוקט זאָל זיין אָפּעראַטעד זאָל זיין זיכער פון פאַסיק פֿאַר זיכער אָפּעראַציע.
- קאַמפּאָנענץ וועט זיין מיינטיינד אַון ריפּערד אין לויט מיט די ספּעסאַפֿיקיישאַנז פון דער פאברי־קאַנט און בלויז ניצן די אָטאָריזעד פאברי־טיילן פון דער פאברי־קאַנט מיט ינמאַנטורונג דורכגעקאַנט דורך דיזלערז אָדער אנדערע באַקע מענטשן.
- וואַרענונג קעגן ריטשאַרדזשינג ניט־קריטישארדזשאבאל באַטעריז.
- דו זאלסט נישט לאָזן העגט, פּיס, האָר, גוף טיילן, קליידער אָדער עמלער אָרטיקלען צו קומען אין קאַנטאַקט מיט מאַווינג טיילן, ווילז אָדער פֿאַר באַן בשעת די מאַטאָר איז פֿליסנדיק.
- דער פּראָדוקט זאָל ניט זיין געווייזנט דורך קינדער אָדער מענטשן מיט רידוסט גשמיות, סענסערי אָדער גייסטיק קייפּאַביליטיז, אָדער פּעלן פון דערפֿאַרונג און וויסן, סיידן זיי האָבן באקומען השגחה אָדער לימעד (IEC 60335-1/A2:2006).
- ניט־סופֿערוויייד קינדער זאָל נישט שפּילן מיט דעם פּראָדוקט (IEC 60335-1/A2:2006).
- דערוואַקסענע השגחה איז פֿאַרלאַנגט.
- ניץ וועט נוץ זיין אָפּעראַטאָר צו דורכפירן ריינסינג, קוּנץ ריידינג אָדער אנדערע מאַנוווערז, וואָס קען פֿאַרשאַפֿן אַנוואַר פון קאַנטראָל, אָדער קען פֿאַרשאַפֿן אַנקאַנטראָלד אָפּעראַטאָר / פּאַסאַזשיר אַקשאַנז אָדער ריאַקשאַנז.
- קיינמאָל נוצן לעבן מאַטאָר וועהיקלעס.
- ויסמיידן שאָרף באַמפּס, דרייוואַדש גרייט און פלוצעמדיק ייבערפלאַך ענדערונגען. פּראָדוקט קען פלוצלינג האַלטן.
- ויסמיידן גאַסן און סערפאַסיז מיט וואַסער, זאַמד, גראַוואַל, שמוץ, בלעטער און אנדערע דעבריס. נאס וועטער ימפערז טראַקשאַן, בריינקינג און וויזאַביליטי.
- ויסמיידן ריידינג אָרום בראַנעווודיק גאַז, פֿאַרע, פליסיק אדער שטוינ וואס קען פאראשאפן פייער.
- אָפּעריישטערז זאָל אַדכּיר צו אַלע די רעקאַמענדיישאַנז און ינסטראַקשאַנז פון דער פאברי־קאַנט, ווי אויזונט ווי נאַכקוּמען מיט אַלע אויפענצן און אַרבייטאַנסיז: ניץ אין כּוללייץ וועט זיין אָפּעריישאַבל בלויז מיט טויגן טאַגליכט טוּנאַים פון וויזאַביליטי, און, אַוועריז וועט זיין ינקריאַסד דורך אַ הויכפונקט (פאר קאַנספּיקוויטי) ניצן לייטינג, רעפלעקטאָרס, און פאר נידעריק־ריידינג וניץ, סיגנאל פלאַגס אויף פלעקסאַבאַל פוילישׂ.
- מענטשן מיט די פאלגענדע טוּנאַים זאָל זיין וואָרענען נישט צו אַרבעטן: יענע מיט האָרץ טוּנאַים; שוואַנגער פרויען; מענטשן מיט קאַפּ, צוריק, אָדער האַלדז יילמאַנץ, אָדער פריאַרדיק סערזשעריז צו יענע געבוירן פון דעם גוף; און מענטשן מיט סיי וועלכע מענטאַל אָדער פיזיש טוּנאַים וואָס קען מאַכן זיי סאַסעפּטיבאַל צו שאָדן אָדער פֿאַרשאַפֿן זייער פיזיש דעקסטעריטי אָדער גייסטיק קייפּאַביליטיז צו דערקענען, פֿאַרשטיין און דורכפירן אלע די זיכערקייַט אינסטרוקציעס און צו קענען צו יבערנעמען די כּאַזערדז טאָביק אין אפאראט נוצן.

- **וואַרענונג** - פייער ריזיקירן - קיינער פון זיי פּאַרע קענען זיין ריפּערד דורך די באַניצער.
- **וואַרענונג** - ריזיקירן פון פייער - קיין באַניצער סערוויסאַבלע פּאַרץ.
- די רידער זאָל נישט יקסיד 220 לב (100 קג).

מאַדיפיקאַטיאָנס

דו זאָלסט נישט פֿרוון צו דיסאַסעמבאַל, מאַדיפיצירן, פֿאַרריכטן אָדער פֿאַרבייטן די אַפּאַראַט אָדער קיין קאַמפּאָנענט פון די אַפּאַראַט אָן ינסטראַקשאַנז פון די Jetson Care Team. דאַס וועט בטל קיין וואָראַנטי, אין קענען פירן צו מאַלפֿאַנקשאַנז וואָס קען פֿאַרשאַפן שאָדן.

נאָר אַפּעראַציע פֿריקאַשאַנז

דו זאָלסט נישט הייבן די פּאַראָדוקט אָוועק דערד בשעת עס איז אויף אָון די ווילז זענען אין באַוועגונג. דאָס קען פירן צו פּרילי ספּיננינג ווילז, וואָס קען פֿאַרשאַפּן שאָדן צו זיך אָדער אַנדערע נירבי. דו זאָלסט נישט שפּרינגען אויף אָדער אָוועק פֿון פּאַראָדוקט, אָון טאָן נישט שפּרינגען וועג איר נוצן עס. שטעגדיק האַלטן זיין פֿיס פֿעסט בעת פֿעלאַנאַט אויף די פֿיס מנוחה בשעת אין אַפּעראַציע. שטעגדיק קאָנטראָלירן די באַטעריי אַפּצאָל אייידער נוצן.

באַזייַטיקונג פון נעווייניס באַטערי



די באַטעריי קען אונטערהאַלטן כאַראַקטעריסטיקס וואָס קען ענדיינדזשער די סוויוויז אָון מענטש עזשוגט. דער סימבאָל אונטערשיידט אַז באַטעריי אָון / אָדער פּאַקקאַגינג נדזיקייע אז נעווייניס באַטעריי זאָל ניט זיין באַהאַנדלט ווי שטאַנדיש וויסט. באַטעריז זאָל זיין דיספּאָוזד אין אַ צוגעמען זאַמלונג פונט פֿאַר רסייקלינג. דורך נישוונג די נעווייניס באַטעריז זענען דיספּאָוזד ריכטיק, איר וועט העלפן פֿרעוונטינג פּאָטענציעל נעגאַטיוו קאָנסאַקוואַנסאַז פֿאַר די סוויוויז אָון מענטש עזשוגט. די ריסייקלינג פון מאַטעריאַלז וועט העלפן צו קאָנסערוו נאַטירלעך רעסורסן. פֿאַר מער אינפֿאָרמאַציע וועג ריסייקלינג פון נעווייניס באַטעריז, ביטע קאָנטאַקט דיין היגע מיוניסיפּאַלאַטי וויסט באַזייַטיקונג דינסט.

- דו זאָלסט נישט פֿאַר ביי נאַכט.
- דו זאָלסט נישט פֿאַר נאָך טרינקט אָדער גענומען רעצעפט מעדאַקייאַן.
- דו זאָלסט נישט פּירן זאכן וועג ריידינג.
- קיינמאָל אַרבעטן די פּראָדוקט באַרוועט.
- שטעגדיק טראָגן שיכלעך אָון האַלטן שוך טייד.
- מאכן זיכער דיין פּיס זענען שטעגדיק סיקיורלי געשטעלט אויף דיי פעדאַלז.
- אפּערייטערז נישט זענען צוגעמען פּראַטעקטיוו קלייידער, אריינגערעכט אבער ניט לימיטעד צו אַ העלם, מיט צוגעמען סערטאפאקייישאן, אָון קיין אנדערע ויסריכט רעקאַמענדיד דורך דער פּאבריקאנט: שטעגדיק טראָגן פּראַטעקטיוו עקווימפּמענט אזא ווי העלם, קני פּאדס און באלנוינג פּאדס.
- שטעגדיק געבן וועג צו פּאַדעסטריאַנס.
- זיין פֿלינק צו זאכן אין פּראַנט אָון וויינט אַוועק פון איר.
- דו זאָלסט נישט לאָזן דיסטראַקשאַנז וועג ריידינג, אַזאַ ווי נעוטפֿערן די טעלעפֿאָן אָדער אנדערע נעמען אין קיין אנדערע אקטיוויטעטן.
- דער פּראָדוקט קענען נוץ זיין ריידן דורך מער ווי איין מענטש.
- וועג איר פֿאר דעם פּראָדוקט צוזאמען מיט אנדערע ריידרס, שטעגדיק האַלטן א זיכער וויייקייט צו וויסמיידן אַ צונויפשטויס.
- וועג טוהנינג, זיין זיכער צו האַלטן דיין וואג.
- ריידינג מיט יימפּראָפערלי אדיסאַסטיד בראַקעט איז געפערלעך און קענען פירן צו ערנסט שאדן אדער טויט.
- די טאַרמאַק קען וועהרן הייס בשעת אפּערייטינג, טאָן ניט פֿאַרבינדן די טאַרמאַק מיט דיין נאַקעט הויט.
- אפּלייינג בראַקעט צו שוואַך אדער צו פלוצלינג קענען פּראשליסן אַ ראַד, וואָס קען פּראשאפן איר צו פֿאַרלירן קאָנטראָל און פאלן. פלוצעמדיק אדער יבערוק אפּלאקייישן קען די טאַרמאַק קען רעזולטאט אין שאדן אדער טויט.
- אויב די טאַרמאַק לוסאזן, ביטע סטרויערן מיט א כעקסאַגאָן מוטער-שליסל, שרויבן-צײַער אדער אנדערע אוועזלדלער נעצייג, אדער ביטע קאָנטאַקט די Jetson קער מאנשאפט.
- פּאַרבייטן וואַרן אדער צעבראכן טיילן מיד.
- קאָנטראָלירן צי אַלע זיכערהייט לאבעלס זענען אין פלאַץ און פּראשטאנען איידער ריידינג.
- דער באַזיצער וועט לאָזן נוצן און אפּערירן פון די אפּאראט נאָר א דעמאָנסטריישן אז אזא אפּערייטער קענען פּראשטיין און אַרבעטן אַלע קאָמפּאָונענץ פון די אפּאראט אייידער נוצן.
- דו זאָלסט נישט פֿאר אן גיהנהרינ טרייַנינג. דו זאָלסט נישט פֿאר אין הויך ספּידז, אויף אניוואַן טעריין אדער אויף סלאָפּעס. דו זאָלסט נישט דורכפּירן סטאַנט אדער וועגדן פלוצלינג.
- רעקאָמענדיד פֿאר דרינענדיק אפּצאָל.
- רעקאָמענדיד פֿאר דרויסנדיק נוצן.
- פּראָלאָנגד וויסטעלגן צו וווי שטראָלן, רעגן און די עלעמענטן קען שעדיקן די אפּצוימונג מאטעריאַלס, קראָם ינעוווייניק וועג נישט אין נוצן.
- די eBikes נישט בדעה פֿאר נוצן אין הויך-הייך לאָקיישאַנז, וואָס קען דאַרפן גענאקטן עקוויפּמענט פֿאר סייסיז אין עלעקטריקאל סערקאַץ, וועט אָנווייזן אז זיי זענען נישט בדעה פֿאר נוצן אין הייך העכער וויי 2000 עם אויבן ים שטאַפּל.
- נאָר נוצן זי באַטעריי (זי) ספּעסיפֿיעד דורך דער פּאבריקאנט.
- קראָם ינעוווייניק וועג נישט אין נוצן. לאָזן עס דרינענדיק וועג טשאַרדשינג אדער נישט ריידינג.

וויכטיק זיכערהייט אינסטרוקציעס

ווארענונג - וועג איר נוצן דעם פּראָדוקט, יקערדיק פּריקאָשאַנז זאָל שטענדיק זיין נאכגעגאנגן, אַריינגערעכנט די פאלגענדע:

(A) לייענען אלע די ינסטראַקשאַנז איידער איר נוצן דעם פּראָדוקט.

(B) צו רעדוצירן די ריזיקירן פון שאָדן, נאַענט השגחה איז נייטיק ווען די פּראָדוקט איז בענוצט לעבן קינדער.

(C) דו זאלסט נישט שטעלן פּינגער אָדער הענט אין דעם פּראָדוקט.

(D) דו זאלסט נישט נוצן דעם פּראָדוקט אויב די פלעקסאַבאל מאַטע שנור אָדער רעזולטאַט קאַבלע איז צעבראכן, האט צעבראכן ינסאַליישאַן אָדער קיין אנדערע וואונדער פון שעדיקן.

(E) פאר אלע ויסריכט, די ינסטראַקשאַנז זאָל אַנווייזן: די עקווייפּמענט איז נישט בדעה צו זיין בעווייַנט אין אַמביאַנט טעמפּעראַטורע ווייניקער וויי °F 0 (32 °C) אָדער העכער אַמביאַנט טעמפּעראַטורע פון 40 °F (104 °C).

(F) פאר אלע ויסריכט, די ינסטראַקשאַנז זאָל אַנווייזן: די באַטאַרייע איז בדעה צו זיין באַפּוילן ווען די אַמביאַנט טעמפּעראַטור איז צווישן 32°F) 0°C) און 104°F) 40°C). קיינמאָל אַשוילדיקן די באַטאַרייע ווען אַמביאַנט טעמפּעראַטורעס זענען אַרויס דעם קייט.

קאַליפאָרניאַ פּראָפּאָזיציע 65

⚠ווארענונג:

דער פּראָדוקט קענען ויססטעלן איר צו קעמיקאַלז אַריינגערעכנט קאַדמיום, וואָס איז באַווווסט צו די שטאַט פון קאַליפאָרניאַ צו פּאַראַמען רעק און געבורט חסרונות אָדער אנדערע רעפּראָדוקטיוע שאָדן. פֿאַר מער אינפֿאָרמאַציע גיין צו: .WWW.P65WARNINGS.CA.GOV

אַנזאַג פון העסקעם

דער מיטל איז אין לויט מיט טייל 15 פון די FCC כללים. אפּעראַציע איז אונטערטעניק צו די פאלגענדע צוויי באדינגונגען: (1) דעם מיטל קען נישט פּראַשאָפּן שעדלעך ינטערפּיראַנס, און (2) דעם מיטל מוזן אַנאַנעמען קיין ינטערפּיראַנס באַקומען, אריינגערעכנט ינטערפּיראַנס וואָס קען פּראַשאָפּן וווּנטשטיק אפּעראציע. וווארענונג: עדערוונגען אָדער מאַדיפֿיקאַטיאָנס צו דעם אפּאראט וואס זענען נישט אויסדרילעך באווילליקט דורך די פּארטיי פּאַראַנטוואַרטלעך פאר העסקעם קען פּאַסל די באַציונג פֿון אויטאָריטעט צו אַרבעטן די ויסריכט.

נאטיץ: די עקווייפּמענט איז טעסטעד און בעפֿונען צו נאַכקומען מיט די לימאַץ פאר א קלאַס ב דיגיטאל מיטל, לויט טייל 15 פון די FCC כללים. די לימאַץ זענען דיזיינד צו צושטעלן גלייך שוץ קעגן שעדלעך ינטערפּיראַנס אין א רעזידענשאל ינסטאַלירונג. די עקווייפּמענט דזשענערייט, ניצט און קענען שטראַל ראַדיא אַפּטקיט ענערגיע און, אויב נישט אינסטאַלירט און גענוצט אין לויט מיט די ינסטראַקשאַנז, קען פּראַשאָפּן שעדלעך ינטערפּיראַנס צו ראַדיא קאַמונאַקיישאַנז. אבער, עס איז קיין גאראַנטירט אז ינטערפּיראַנס וועט נישט פּאַסירן אין א באַזונדער ינסטאַליראַנס. אויב די עקווייפּמענט טוט פּראַשאָפּן שעדלעך ינטערפּיראַנס צו ראַדיא אָדער טעלעוויזיע אפּטראַ, וואָס קענען זיין באשלאסן דורך קערן די עקווייפּמענט אוועק און אויף, דער באַניצער איז ינקעראַדזשד צו פּרובירן צו פֿאַרריכטן די ינטערפּיראַנס דורך איינעי אָדער מער פון די פאלגענדע מיטלען:

- ריאָריענטן אָדער רילאָקאַטייט די ריסיוווינג אַנטענע.
- פאַרגרעסערן די צווישנרוים צווישן די עקווייפּמענט און ופּנעמער.
- פּאַרבינדן די עקווייפּמענט אין א וועגעטיל אויף א קרייַז אנדערש פון דעם צו וואָס די ופּנעמער איז קאַנעקטעד.
- באראטן זיך די העזדלער אָדער א יקספּיריענסט ראַדיא / טעלעוויזיע טעכניקער פאר הילף.
- שילדיד קייבאלז מוזן זיין בעווייַנט מיט דעם אַפּאַראַט צו ענשור די העסקעם מיט די Class B FCC לימאַץ.

⚠ווארענונג:

דורכפאל צו נאַכקומען מיט די פאלגענדע אינסטרוקציעס קען פירן צו שאָדן צו דעם קינד אָדער אנדערע.

- האלטן קליין טיילן אוועק פון קינדער בעשאס פּאַראַמלונג.
- אקסעסערי מוזן זיין פּאַראַמלט און אוועקגענומען דורך אַ דערוואקסן.
- אפּט דורכקוקן די פּראָדוקט פֿאַר שעדיקן.
- *** אזדאלט אסעמבלי איז פארלאנגט.**

⚠ווארענונג:

צו רעדוצירן די ריזיקירן פון שאָדן, דער השגחה פון א דערוואקסן איז פארלאנגט. קיינמאָל נוצן אין ראָדוווייז, לעבן מאַטאַר וועהיקלעס, אויף אָדער לעבן אראַפּאַנג ינקלייַנד אָדער סטעפּס, שווימערייַ פּאָאָלס אָדער אנדערע לבערע פון וואַסער; שטענדיק טראָגן שיכלער, און קיינמאָל לאָזן מער ווי 1 רידער.

1. וועגן דיין פראָדוקט.

1.1 פראָדוקט איבערבליק

1. האַנדלעבאַר
A. לינקס האַנדבראַקע
B. מאַכט קנעפל
C. גלאָק
D. האַנדלעבאַר קלאַמערן
E. פראָנט רעפלעקטאָר
F. באַטערי ינדיקאַטאָר לייץ
G. כעדלייט / קרוז קאָנטראָל קנעפל
H. דריי גערגל
I. רעכט האַנדבראַקע
2. האַנדלעבאַר סטעם
3. פאַלדינג לאַטש מיט לאַקינג רינג
4. כעדלייכט
5. דיסק טאָרמאָז (× 2; פראָנט און דערציען)
6. ראָד (× 2; פראָנט און דערציען)
7. ראָד רעפלעקטאָר (× 2; פראָנט און דערציען)
8. ריֵיף וואַלוו מיט שטויב היטל (× 2; פראָנט און דערציען)
9. פראָנט פענדער
10. טרעטלען* (× 2; לינקס און רעכטס)
11. קראַנקסעט
12. קייט
13. KICKSTAND
14. דערציען פענדער
15. RACKIT סמאָרט לאָסט סיסטעם געשטעל
A. באַנדזשי אָטאָטשמאַנט שלייף (× 2)
B. רעפלעקטאָר
16. אָוועקזעצן קלאַמערן
17. דערציען רעפלעקטאָר
18. זיץ*
19. טשאָרדזשינג פאָרט מיט דעקן
20. באַנדזשי רימען
21. טשאָרדזשער
22. טשאָרדזשינג קאַבלע

* ניט פאַר-אָטאָטשט; ריקווייערז סעטאַפ

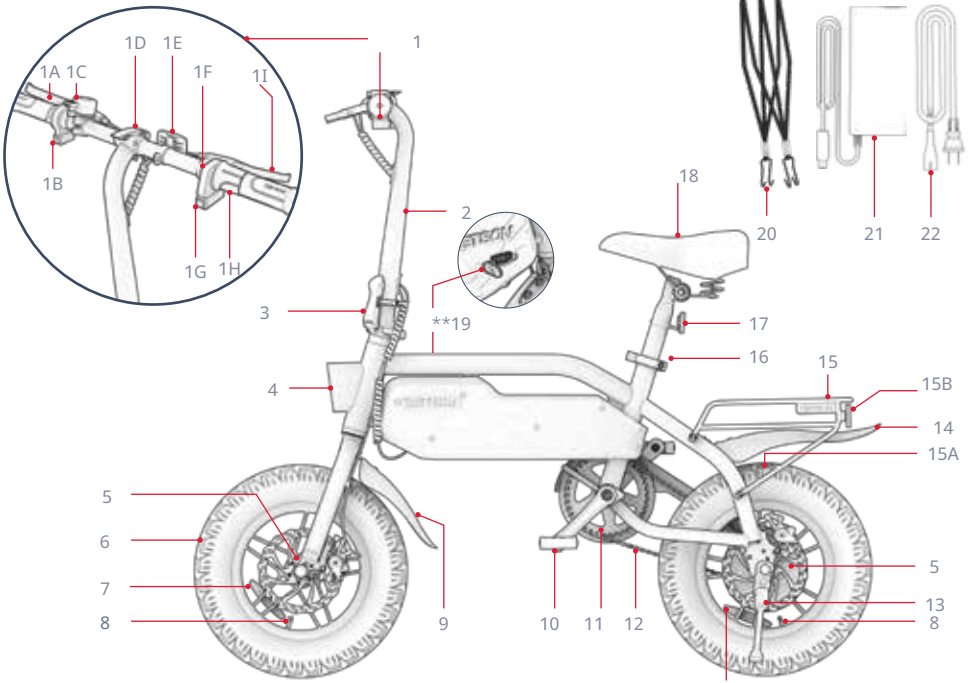

** פארקערט זייט פון פראדוקט
באמערקונג: בילדער קען נישט פארטראכטן די פינטלעך אויסזען פון די פאקטיש פראדוקט.

YI

1.2 וואָס איז אין די קעסטל

מכשירים אַריינגערעכנט פֿאַר פֿאַרזאַמלונג, אַדזשאַסטמאַנט און וישאַלט:

מולטי-מכשיר טיפּ לעגיטימאַציע:	
1. 10 מם כאָלעל	9. 2מם עלען שליסל
2. 9 מם כאָלעל	10. 15 מם העקס מוטער-שליסל
3. 8 מם כאָלעל	11. 14 מאָס גערעדט מוטער-שליסל
4. 6מם עלען שליסל	12. 8 מם העקס מוטער-שליסל
5. 5 מם עלען שליסל	13. 10 מם העקס מוטער-שליסל
6. 4מם עלען שליסל	14. כאָלעל שרויף
7. 3 מם עלען שליסל	15. פיליפס-קאָפּ שרויפנ - ציער
8. 2.5 מם עלען שליסל	16. פלאַך-קאָפּ שרויפנ - ציער

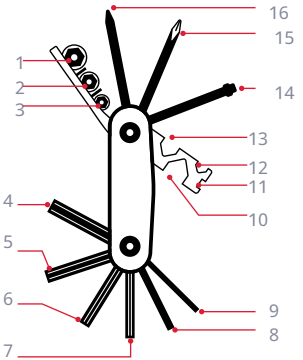

- מולטי-געצייג

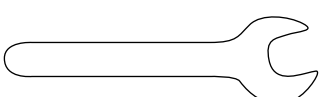

- 15 מם שפּאַציר מוטער-שליסל

YI

1.4 אָנליין רעסאָורסעס

יבערקוקן פֿאַר אונדזער רובֿ דערהיַנטיקט פּראָדוקט אַנבאָרדינג מאַטעריאַלס און שטיצן רעסורסן.

געפֿינען דעם באַניצער מאַנואַל אָנליין ביַי
https://cdn.shopify.com/s/files/1/2530/6734/files/SHADOW-MANUAL_WEB-1742430167217.pdf

געפֿינען אונדזער זאַמלונג פון באַניצער מאַניואַלז אין
https://ridejetson.com/pages/product-manuals

1.3 פּראָדוקט ספּעסאַפּאַקיישאַנז

- וואָג לימיט: 220 לב | 100 קג
- מינימום רידער וואָג: 100 לב | 45.4 קג
- פּראָדוקט וואָג: £ 49.2 | 22.3 קג
- רעקאָמענדיד עלטער: +14
- מאַקסימום גיכקייט: 15.5 מ.פּ.ש* | 25 קילאָמעטער/ה*
- מאַקסימום קייט: 19 מייל* | 30.6 קילאָמעטער*
- באַטאַרייע: 36 וו, 7.8 אה
- באַטאַרייע טיפּ: ליטהיום-יאָן
- מאַטאָר: 350W
- טשאַרדזשער: אַל 100 - 240 וו
- טשאַרדזשינג צייט: אַרויף צו 5 שעה
- מאַקס קליימינג ווינקל: 15 °
- טאַרמאָז טיפּ: פּראָנט און דערציען דיסק
- רעקאָמענדיד רייַף דרוק: 35 - 45 PSI
- פּראָדוקט דימענשאַנז, אַנפאָולדאד:
  49.6 אין (ל) × 20.7 אין (וו) × 44.3 אין (ה) | 126.0 סענטימעטער (ל) × 52.5 סענטימעטער (וו) × 112.5 סענטימעטער (ה)
- פּראָדוקט דימענשאַנז, פאָולדיד:
  49.6 אין (ל) × 15.8 אין (וו) × 30.3 אין (ה) | 126.0 סענטימעטער (ל) × 40.0 סענטימעטער (וו) × 77.0 סענטימעטער (ה)
- רייַף גרייס: 14 אין (ה) × 3 אין (וו) | 35.5 סענטימעטער (ה) × 7.6 סענטימעטער (וו)

* פּראָדוקט קייט, גיכקייט, באַטאַרייע לעבן און אנדערע ספּעסאַפּאַקיישאַנז קען בייטן באַזירט אויף רידער און ריידינג טנאָים.
זען אָפּטיילונג 5.8 פֿאַר מער דעטאַילס וועגן טנאָים וואָס קענען ווירקן פּאָרשטעלונג.

2. ינסטאַללאַטיאָן ינסטראַקשאַנז.

2.1 סטאַרטינג נאָטעס

- בריק אַוועק דיין פאַסירונג רעכט. איידער איר נוצן דעם פראָדוקט, קערפאַלי לייענען די גאנצע באַניצער מאַנואַל, אַרייַנגערעכנט זיכערקייַט וואָרנינגז. מאַכן זיכער איר פֿאַרשטיין, אַנגענומען און אַדכיר צו אַלע:
  - רעקאָמאַנדיישאַנז פון די פאַבריקאַנט.
  - זיכערקייַט ינסטראַקשאַנז און וואָרנינגז.
  - לאקאלע ריידינג און אָפערישאַנאַל געזעצן און אָרדאַנאַנסיז.
- נעמען זאָרג וועג ונבאַקסינג, רימווינג אַלע פאַקקאַגינג מאַטעריאַלס, און פראַפ די E- בייק אָפרייט אויף זייַן קיקסטאַנד איידער די פֿאַרזאַמלונג. (אָפשיקן צו אָפטיילונג 4.6)
- די אינסטרוקציעס געגעבן אין דעם מאַנואַל - רעכט, לינקס, פראָנט / פאָרויס, און דערציען / צוריק - זענען אָריענטיד ווי די רידער וואָלט זען זיי וועג סיטאַד אויף די E- בייק. די "רעכט זייַט" פון די E- בייק, פֿאַר בייַשפּיל, איז די זייַט ווו די רידער ס רעכט האַנט וועט זיין.

2.2 רידער פאַסיק



פֿאַר זיכער און באַקוועם ריידינג, עס זאָל זיין אַ רעשוס פון בייַ מינדסטער 1-3 אינטשעס (2 . 5 — 7 6. סענטימעטער) צווישן די קראָטש און די שפּיץ רער פון די בייק ראַם וועג די רידער סטראַדאַלז די בייק מיט בויידע פֿיס פלאַך אויף דער ערד.

2.3 אַנפאָולדינג און פאָלדינג די האַנדלעבאַר

וועג צו אַנהייבן: פֿאַר סטאַפּ און רייַדינג
וועג צו פֿאַרלייגן: פֿאַר סטאָרידזש און אַריבערפירן

צו ופשליסן:

1. דזשענטלי הייבן די כאַנדאַלבאַר ביז די סטעם איז רעסטינג ווערטיקלי אויף די ראַם.
2. פוש די פאָלדינג לאַטש אין ביז עס קליקס אין די פארמאכט (לאַטשעד) שטעלע.
3. באַוואָרענען די לאַטש מיט די לאָקינג רינג: דרייען די רינג קלאָקווייז אַרום די סטעם ביז די קוויטל אויף די רינג סלייזז אין די קוויטל שפעלטל אויף די לאַטש.
4. טשעק אַז די לאַטש איז סיקיורד דורך ינשורינג אַז עס קענען ניט זיין פולד עפענען.

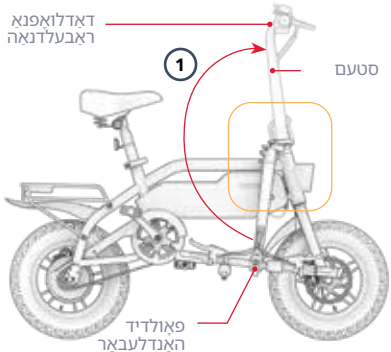

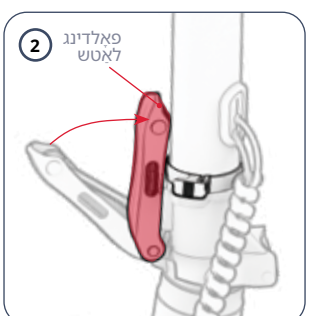

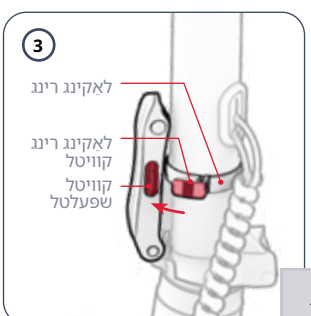



⚠ **וויכטיק:** קיינמאָל פאָר די E- בייק אָן די פאָלדינג לאַטש פֿאַרמאַכט און סיקיורד דורך די לאָקינג רינג.

צו פאַרלייגן:

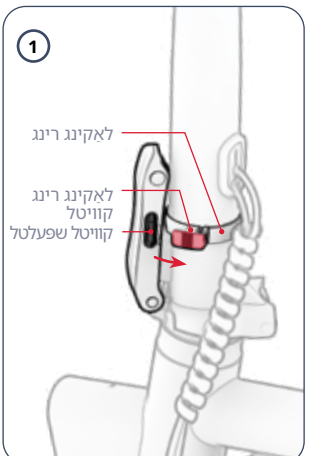

1. דרייען די לאַקינג רינג קאָונטערקלאָקווייז ארום די סטעם ביז די קוויטל קלירז פון די קוויטל שפּעלטל אויף די פאָלדינג לאַטש.

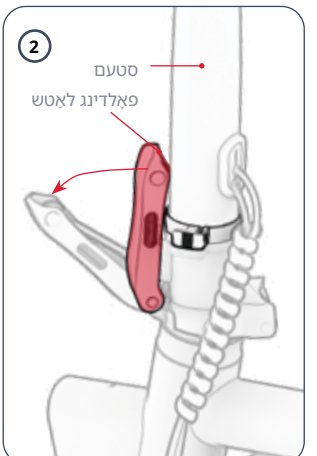

2. בשעת האלטן די סטעם פעסט מיט איין האַנט, נוצן די אנדערע האַנט צו ציען די פאָלדינג לאַטש עפענען (אַנלאַטשט).

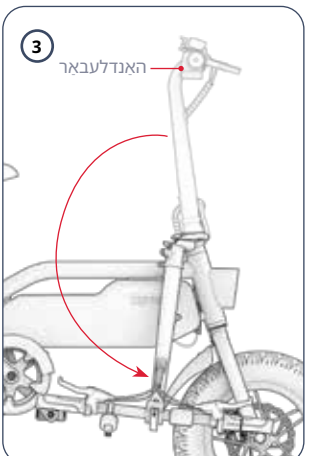

3. דזשענטלי נידעריקער די כאַנדאַלבאַר אַראָפּ צו די זיץ פון די בייק פאַרקערט די פאָלדינג לאַטש.

2.4 אַטאַטשינג די אַוועקזעצן

1. פול עפענען די לאַטש אויף די אַוועקזעצן קלאַמערן.
2. גענפינען די "מינימום ינסערשאַן" צייכן ינגרייווד לעבן די דנאָ פון די אַוועקזעצן פאָסטן.
3. האַלטן די אַוועקזעצן אין שטעלע אויבן די בייק.
4. נידעריקער די אַוועקזעצן פאָסטן דורך די קלאַמערן און אין די אַוועקזעצן רער ביז די "מינימום ינסערשאַן" צייכן איז אונטער די קלאַמערן. **באַמערקונג:** אויב די קלאַמערן עפן איז צו שמאָל צו באַקומען דעם פאָסטן, איר קענען פאַרגרעסערן עס דורך וועגן די קנופּ אויף די קלאַמערן קאָנטערקלאַקווייז בשעת איר האַלטן די לאַטש פעסט.
5. בשעת האַלטן די אַוועקזעצן אין דער גוואלאט הייך, נאָענט די לאַטש אויף די קלאַמערן.
6. קוק אַז די אַוועקזעצן איז זיכער: ניצן דיין האַנט צו שטעלן אַראָפּ דרוק אויף די אַוועקזעצן. אויב די אַוועקזעצן פאָסטן סליפּס וויטער אַראָפּ אין די רער, ברענגען עס צוריק צו שטעלע און פאַרשטייפן די קלאַמערן דורך טורנינג די קנופּ קלאַקווייז.

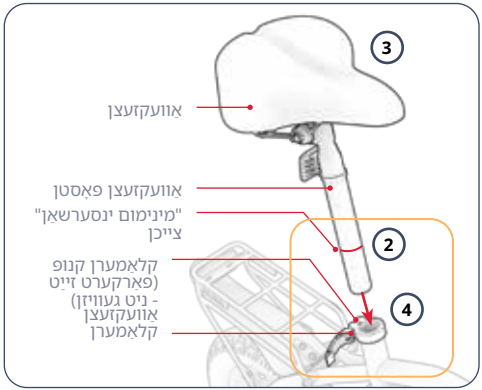





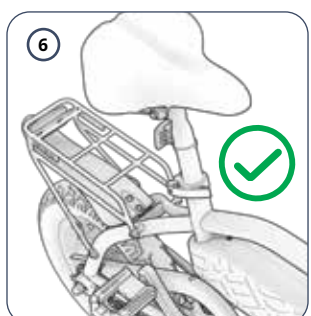

⚠ **טראָובלעשאָטינג:** אויב איר קענען נישט עפענען די קלאַמערן לאַטש מיט יז, די קנופּ קען זיין זיך ענג. לוסאַן די קנופּ דורך טורנינג עס קאָנטערקלאַקווייז.

2.5 אַטאַטשינג די פעדאַלז

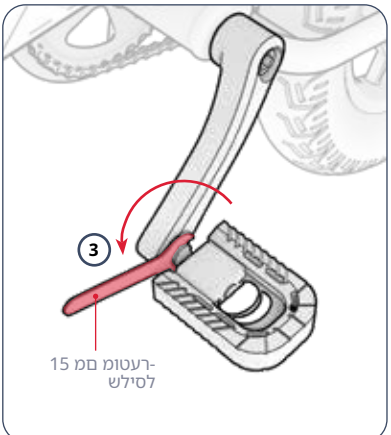

3. ניצן די מוטער-שליסל צו ענדיקן ינסערטינג און דעמאָלט טייטנינג די שפּינדל אין די קראַנק אָרעם.
4. קאָנטראָלירן אַז די רעכט טרעטלען איז זיכער.
5. איבערחזרן סטעפּס 2 - 5 מיט די רעכט ("ר") טרעטלען.

וויכטיק: די שפּינדל אויף די רעכט טרעטלען איז פאַרקערט טרעדיד און דאַרף זיין ינסערטאַד און טייטאַנד מיט **קלאַקווייז** טורנס.

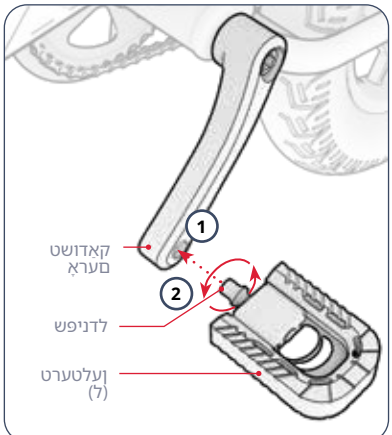

איר וועט דאַרפֿן די 15 מם מוטער-שליסל.

1. יינרייען די שפּינדל אויף טרעטלען אנגעצייכנט "ל" מיט די לאָך אין די סוף פון די קראַנק אָרעם אויף די לינקס זייַט פון די בייק.
2. האַלטן די פעדאַל באַזע פעסט און, נעמען קעיר אַז די שפּינדל גייט אריין די לאָך גלייַך, נוצן דיין אנדערע האַנט צו דרייַ די שפּינדל **קאָונטערקלאָקווייז** אין די לאָך פאַר אַ ביסל ראָוטיישאַנז.

2.7 סיקיורינג די פראָנט רעפלעקטאָר

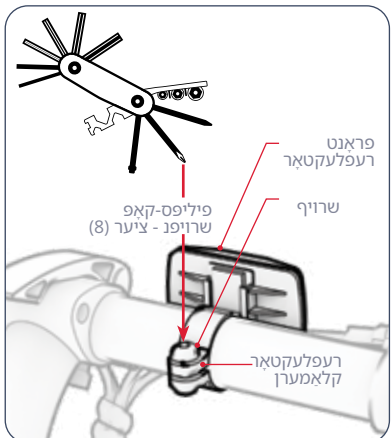

איר וועט דאַרפֿן די פיליפס-קאָפּ שרויפֿן - ציער (8) שפּיץ פון די מאַלטי-גערעזיג.

1. דרייען די פראָנט רעפלעקטאָר קלאַמערן אַרום די כאַנדאַלבאַר ביז די רעפלעקטאָר איז פייסינג די פראָנט פון די בייק.
2. רוק די רעפלעקטאָר צו די צענטער פון די כאַנדאַלבאַר ביז די רעפלעקטאָר קלאַמערן פילז צוגיק אויף די טיקער טייל פון די כאַנדאַלבאַר.
3. אויב נייטיק, פאַרשטייפן די קלאַמערן אויף די כאַנדאַלבאַר וויטער דורך דרייען די שרויף קלאַקווייז מיט די פיליפס-קאָפּ שרויפֿן - ציער שפּיץ (8) פון די מולטי-גערעזיג.

2.6 סיקיורינג די גלאָק

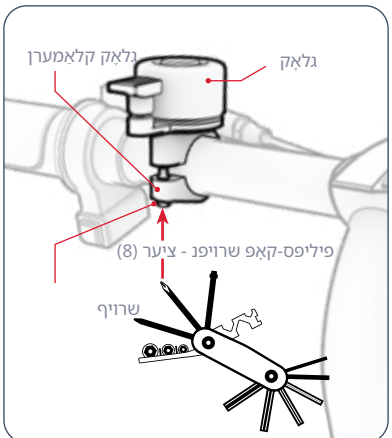

איר וועט דאַרפֿן די פיליפס-קאָפּ שרויפֿן - ציער (8) שפּיץ פון די מאַלטי-גערעזיג.

1. לוסאַן (אַבער טאָן ניט אַראָפּנעמען) די שרויף אויף די גלאָק קלאַמערן דורך וועגנדן עס קאָונטערקלאַקווייז פֿאַר 1 - 2 רעוואיישאַנז מיט די פיליפס-קאָפּ שרויפֿן - ציער שפּיץ (8) פון די מולטי-גערעזיג.
2. דרייען די גלאָק אַרום די כאַנדאַלבאַר ביז עס איז אין אַ אָרט וואָס קענען לייכט זיין ריטשט דורך די רידער ס לינקס גראָבער פינגער בשעת איר האַלטן אויף די כאַנדאַלבאַר.
3. בשעת האלטן די גלאָק אין אַז שטעלע, פאַרשטייפן די קלאַמערן דורך טורנינג די שרויף קלאַקווייז מיט די שרויפֿן - ציער.

2.8 טשאַרדזשינג די באַטאַרייע

באַמערקונג: עס קען נעמען בערערך 5 שעה צו ברענגען די באַטאַרייע צו פול אָפּצאָל. גאָר אָפּצאָל די באַטאַרייע איידער ערשטער נוצן.

1. פאַרבינדן די טשאַרדזשינג קאַבלע מיט די טשאַרדזשער.
2. צייגן די טשאַרדזשינג פאָרט דעקן אויף דיין E- בייק.
3. צאָפּן די טשאַרדזשינג קאַבלע אין די וואַנט, און צאָפּן די טשאַרדזשער אין די טשאַרדזשינג פאָרט.
4. ווען די גראדן ליכט אויף די טשאַרדזשער טורנס פון רויט צו גרין, דיין באַטאַרייע האט ריטשט פול אָפּצאָל. אראָפּנעמען די טשאַרדזשער פון די טשאַרדזשינג פאָרט און אָפּשטעקן די קאַבלע פון די וואַנט וועגטיל.
5. נאָענט די טשאַרדזשינג פּאָרט דעקן.

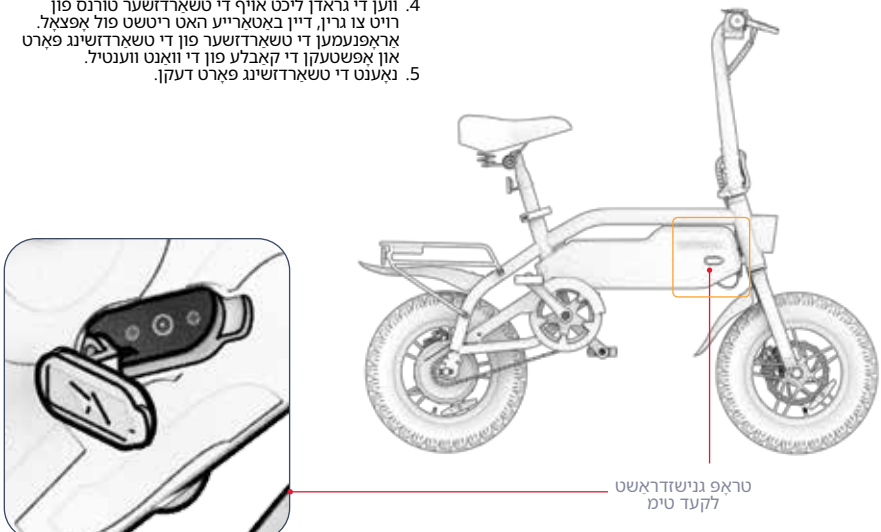

וויכטיק:

ניצן בלויז די אַרײַנגערעכנט טשאַרדזשער אַדער אײַנער באַקומען גלײַך דורך JETSON מיטן נאָמען MADE JY-420200 BY GUANGZHOU JI YIN POWER ELECTRONICS CO LTD (JETSON (MODEL NO. PJSHDW-CH.

⚠דורכפאַל צו נוצן די ריכטיק טשאַרדזשער קענען פירן צו פּײַער און יקספלאָוזשאַן.



דאָס איז אַ ביישפּיל פון די מאַרקינג דיין טשאַרדזשער וועט האָבן.

טשאַרדזשינג ינדיקאַטאָר ליכט אויף די טשאַרדזשער:	רויט ילומאַניישאַן טשאַרדזשינג	גרין ילומאַניישאַן טשאַרדזשינג גאַנץ



וויכטיק טשאַרדזשינג הערות:

- שטעגדיק האַלטן די טשאַרדזשינג פּאָרט פֿאַרמאַכט וועג ניט אַקטיוולי טשאַרדזשינג די באַטאַרייע.
- קיינמאָל קער אויף די פּראָדוקט בשעת עס איז טשאַרדזשינג.
- טאָן ניט נוצן רילאָוקייטאָבאַל מאַכט טאַפּס.
- פֿאַר בעסטער באַטאַרייע געזונט, טשאַרדזשינג די באַטאַרייע גאָר בעשאָס יעדער טשאַרדזשינג סעסיע - וועגן 5 שעה.
- קיינמאָל לאָזן דיין פּראָדוקט טשאַרדזשינג יבערנאַכטיק אַדער פֿאַר עקסטענדעד פּיריאָדז פון צייט.
- דו זאלסט נישט פרווון צו באַזייטיקן אַדער דיסאַסעמבאַל די באַטאַרייע.
- טשאַרדזשינג אַמביאַנט טעמפּעראַטור קייט: 40°C) 104°F - (0°C) 32°F)
- אָפּעריטינג אַמביאַנט טעמפּעראַטור קייט: 40°C) 104°F - (0°C) 32°F)
- שטעגדיק האַלטן די טשאַרדזשינג פּאָרט דעקן פֿאַרמאַכט וועג ניט אַקטיוולי טשאַרדזשינג די פּראָדוקט.
- טאָן ניט נוצן דעם פּראָדוקט אויב די פלעקסאַבאַל מאַכט שנור פון רעזולטאַט קאָבלע איז פריי, האט צעבראכן ינסאָליישאַן, אַדער קיין אנדערע וואונדער פון שעדיקן.
- קאָנטראָלירן אַז די טשאַרדזשער מאַדעל נומער אויף די טשאַרדזשער פּירמע שטימען מיט די טשאַרדזשער מאַדעל נומער ליסטעד אויבן.
- קאָנטראָלירן אַז די טשאַרדזשער פּירמע יידענאַפייד די טשאַרדזשער ווי קאָמפּאַטאַבאַל מיט דיין JETSON מאַדעל. איר קענען נעפּינען דיין JETSON מאַדעל נאָמען און SKU אויף אַ פּירמע אַדכירד צו די שפּיץ, זײַט אַדער אַנדערסייד פון די פּראָדוקט ס ראַם אַדער שטיינדיק דעק.

3. פריפערינג צו פאָר.

3.1 פאַר-פאָר זיכערקייַט טשעקס

דורכפירן די וויכטיק זיכערקייַט טשעקס איידער יעדער נסיעה:

בראַקעס:
- מאַכן זיכער די טאָרמאָז אַרבעט רעכט אָזוי אַז די האַנדברעקע לעוווערז זענען סיקיורד צו די כאַנדאַלבאַר און לוברעקייטיד אָזוי זיי קאַמפרעס לייכט.
- די טאָרמאָז פּאַדס זענען נישט וואָרן, און זענען סענטערד און אַליינד מיט די ראָוטער.

ראַם:
- קאָנטראָלירן אַז די בייק ראַם און די גאָפל זענען נישט דאַמידזשד, בענט אָדער צעבראכן.
- פּאַרזיכערן אַז די סטעם-צו-גאָפל ריגל איז נישט אָוווערטייטאַנד. אַ אָוווערטייטאַנד ריגל קענען פירן צו א מאלפאַנקשאַן וואָס שטעלן רידער זיכערקייַט אין ריזיקירן.
- קאָנטראָלירן אַז די פּאָר סיסטעם איז אין אַרבעטן סדר און סיקיורלי אַטאַטשט צו די ראַם.

קראַנגקס און פעדאַלז:
- קוק אַז די פעדאַלז זענען סיקיורלי טייטאַנד צו די קראַנגקס.
- קוק אַז די קראַנגקס און פּאָר סיסטעם זענען סיקיורלי טייטאַנד צו די ראַם פון די בייק.

סטירינג:
- קוק אַז די סטעם איז סיקיורד, מיט די שנעל סטעם ריליס פֿאַרמאַכט און פאַרטאַפּייד דורך די לאַקינג רינג.
- קוק אַז די כאַנדאַלבאַר איז סיקיורד אין שטעלע דורך די כאַנדאַלבאַר קלאַמערן.

וווהעלס:
- טשעק אַז טירעס טאָן ניט ווייַזן וואונדער פון יבעריק טראָגן אָדער שעדיקן.
- מאַכן זיכער אַז די טירעס זענען ינפלייטיד צו די רעקאַמענדיד דרוק פון 35-45 PSI.
- קוק אַז די ראַד ספּאָוקס זענען נישט צעבראכן.
- קוק די ראַד רימז זענען נישט דאַמידזשד אָדער בענט.
- קוק אַז די אַקס ניסלער זענען ענג.

3.2 רייַף ינפלאַציע & דרוק

איידער דיין ערשטער פאָר , איר וועט דאַרפֿן צו לייגן לופט צו די טירעס צו ברענגען זיי צו די רעקאָמענדירט דרוק פון **35 - 45 PSI** (פונט פער קוואַדראַט אינטש). ניצן אַ מאָס צו קאָנטראָלירן אַז די רייַף דרוק פאלן אין דעם קייט אייַדער יעדער פאָר.

צו לייגן לופט:

1. אַראָפנעמען די שטויב היטל פון די רייַף וואָלוו אויף אייַן ראַד דורך טוויסטינג עס קאָונטערקלאָקווייַז. שטעלן באַזונדער.
2. גיי די פּאַבריקאַנט ס ינסטראַקשאַנז אויף דיין לופט פּאַמפּע צו אַרייַנלייגן לופט אין די רייַף. קוק פירידאַדיקלי מיט אַ מאָס אָן פאַרזעצן צו לייגן לופט ביז איר דערגרייכן 35 - 45 PSI.
3. אַראָפנעמען די לופט פּאַמפּע און פאַרבייַטן די שטויב וואָלוו דורך טוויסטינג עס אויף קלאָקווייז.
4. איבערחזרן מיט די אנדערע רייַף.

⚠ וויכטיק: נאָר נוצן אַ מאַנואַל לופט פּאַמפּע צו ינפלייט די טירעס אויף דיין E- בייק. קיינמאָל נוצן אַ לופט קאָמפּרעסאָר; טאן אַזוי קען פאַרשאַפן די רייַף טובז צו קנאַל.

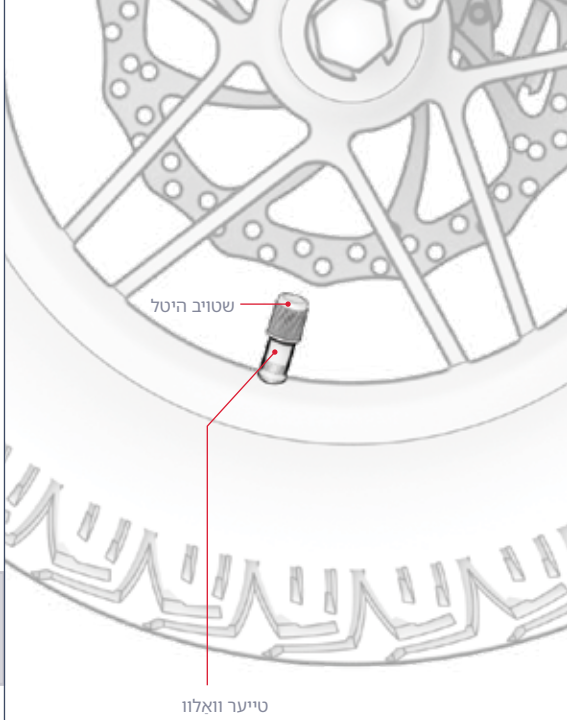

3.3 קאָנטראָלירונג & אַדזשאַסטינג די בראַקעס

טאָרמאָז זיכערקייַט און פאַנגקשאַנאַליטי טשעק:

נאָך פֿאַרזאַמלונג און אייַדער יעדער פּאָר, קאָנטראָלירן אַז די בראַקעס זענען פאַנגקשאַנינג רעכט און בעשאָלעם צו פאַמעלעך די ראָד אַראָפּ און ברענגען עס צו אַ האַלטן דורך דורכפירן די פאלגענדע סטעפּס:

1. גיין מיט דיין בייק און דזשענטלי ציען די לינקס האַנדבראַק.
2. קוק אַז די פּראַנט קאַליפער קלאַוזיז רעכט אויף די דיסק און סלאָוז די ראָד אָוטיישאַן אַראָפּ.
3. איבערחזרן, פּולינג די לינקס האַנדבראַקע מיט מער דרוק און קאָנטראָלירן אַז די פּראָנט ראָד איז געבראכט צו אַ האַלטן.
4. איבערחזרן סטעפּס 1 - 3 מיט די רעכטס האַנדבראַק און די דערציען ראָד.

טאָרמאָז זיכערקייַט און פאַנגקשאַנאַליטי טשעק:

איר קען דאַרפן די 5 מם עלען שליסל שפּיץ (5) פון די מולטי-גערעטשל.

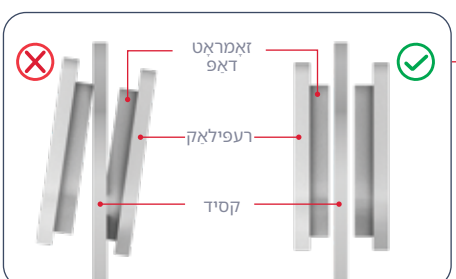

בייק בראַקעס דאַרפן אַלע עלעמענטן צו זיין אין פינטלעך אַליינמאַנט און פלייסמאַנט אין סדר צו פונקציאָנירן רעכט. א ראַבינג אָדער סקוויקינג געזונט וואָס קומט פון אַ טאָרמאָז געגנט (אָדער קעסיידערדיק אָדער ינטערמיטאַנט) איז אַ גוט גראָדן אַז עפעס איז אויס פון אַליינמאַנט און דאַרף זיין אַדזשאַסטיד.

די סיבה פון די ראָש איז מסתמא אַ מיסאַליינד קאַליפער, קאָזינג די טאָרמאָז פּאַדס ין פון זיי צו רייַבן קעגן די דיסק אפילו וועלן די קאַליפער איז אָפן. די פּאַדס זאָל נאָר קומען אין קאָנטאַקט מיט די דיסק וועלן די קאַליפער איז פארמאכט ווייַל די האַנדבראַק איז פולד.

אַדזשאַסטינג די טאָרמאָז קאַליפער:

1. אויף די טאָרמאָז וואָס דאַרף אַדזשאַסטירט, געפינען די קאַליפער, טאָרמאָז פאַדס און דיסק.
2. הייבן דעם ראַד פון די בייק און גרעבן עס אַ ומדרייַ. היטן די דיסק אַרומדרייען צווישן די טאָרמאָז פאַדס, און באַמערקן וואָס בלאָק איז ראַבינג קעגן די דיסק.
3. רעסט די בייק אויף די קיקקסטאַנד. (זען אָפּטיילונג 4.5).
4. וועג איר זוכט אין די קאַליפער פון די צוריק פון די ראַד, געפינען די ריגל אויבן און די ריגל אונטער די קאַליפער. ניצן די 5 מם עלען שליסל צו יעדער ריגל דורך וועגדן עס קאָונטערקלאָקווייז פֿאַר 4 - 5 ראָוטיישאַנז.
5. מאַך די קאַליפער אויס פון אַליינמאַנט ביז די פאלגענדע טנאַים זענען באגעגנט:
   - די שפּיץ פון די פאַדס זענען אַליינד מיט די ברעג פון די דיסק.
   - קיין טייל פון קיין בלאָק איז רירנדיק דעם דיסק.
   - די פאַדס זענען פאַראַלעל צו די דיסק.
6. מיט די קאַליפער אין דער געוואלט שטעלע, גאָר פאַרשטייפן איין ריגל און דעמאָלט די אנדערע דורך טורנינג עס קלאָקווייז מיט די עלען שליסל.
7. קאָנטראָלירן אַז די קאַליפער איז זיכער אויך דורכפירן די טאָרמאָז סאָפעטי און פאַנגקשאַנאַליטי טשעק (אָנהייב פון אָפּטיילונג 3.3) ווידער.

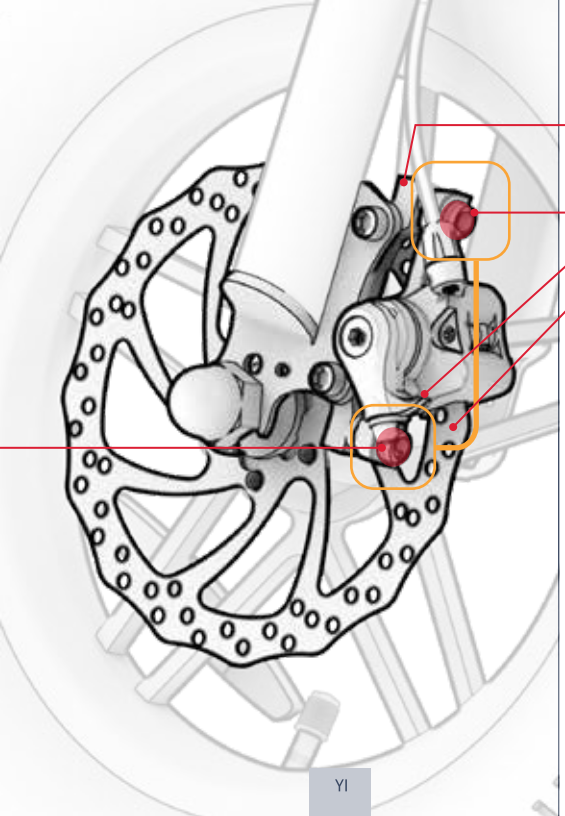

3.4 אַדזשאַסטינג די כאַנדאַלבאַר ראָוטיישאַן

די כאַנדאַלבאַר קענען זיין ראָוטייטיד אַ ביסל פֿאַרויס אַדער צוריק אַזוי אַז אַלע די פֿעיקייטן און פֿאַנגקשאַנז אויף עס זענען אין די ידעאַל שטעלע. זיי זאָל זיין לייכט ריטשאַבאַל בשעת ריידינג און אַנגאַלד יידילי אין די שורה פון דערזען פֿאַר יעדער באַניצער. די האַנדבראָקעס, ספעציעל, זאָל זיצן אין אַ ווינקל אין וואָס זיי זענען גרינג צו כאַפּן.

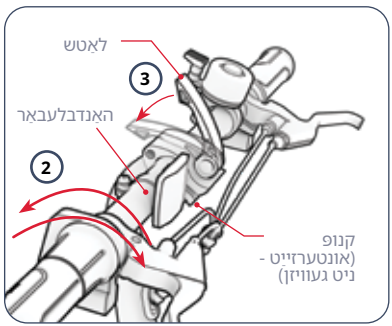

2. דרייען די כאַנדאַלבאַר פֿאַרויס אַדער צוריק צו ריפּאָזישאַן עס.
3. בשעת האַלטן די כאַנדאַלבאַר אין די ניי שטעלע מיט איין האַנט, נוצן די אַנדערע האַנט צו שטופּן די לאַטש אַראָפּ און צוריק אין די פּאַרמאַכט (לאַטשעד) שטעלע.

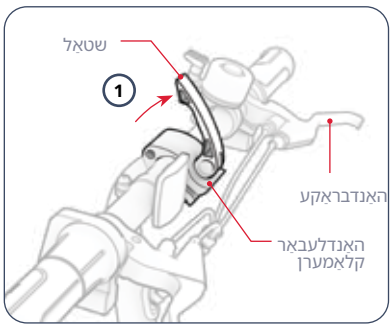

1. ציען אַרויף די לאַטש אויף די כאַנדאַלבאַר קלאַמערן אַזוי אַז עס איז אין די אָפֿן (אַנלאַטשט) שטעלע.

טראַובלעשאָטינג: אויב די כאַנדאַלבאַר איז נישט זיכער מיט די קלאַמערן פֿאַרמאַכט, איר קען דאַרפֿן צו פּאַרשטייפן די קלאַמערן. ערשטער, ציען די קלאַמערן לאַטש עפענען. דערנאָך, פינגער פּאַרשטייפן די קנופ דורך טורנינג עס קלאָקווייז פֿאַר אַ ביסל ראָוטיישאַנז, אָן שייַער-פּאַרמאַכן די קלאַמערן לאַטש. אויב איר קענען נישט פּאַרמאַכן די לאַטש מיט יז, די קנופ קען זיין צו ענג. לוסאַן די קנופ אַ ביסל דורך טורנינג עס קאָונטערקלאָקווייז פֿאַר ראָוטיישאַן.

3.5 ריפאַזישאַן פון די אַוועקזעצן

וועג אַ רידער איז געזעסן אויף די זיצפלאַץ און האט אַ פּיס אויף די טערעטלען אין די לאָואַסט פעדאַל ראָוטיישאַן פונט, עס זאָל זיין אַ קלייַן בייגן אין די קני. לעגס זאָל קיינמאָל זיין גאָר עקסטענדעד בעשאַס פּעדאַלינג.

1. פּול עפענען די לאַטש אויף די אַוועקזעצן קלאַמערן.
2. הייבן אַדער נידעריקער די אַוועקזעצן צו דער געוואלט שטעלע, מאכן זיכער נישט צו כאַפּן די אַוועקזעצן הויך גענוג אַז די "מינימום ינסערשאַן" צייכן קומט אין מיינונג אויבן די קלאַמערן. (אויב די אַוועקזעצן קלאַמערן איז צו ענג פֿאַר די פּאַסטן צו רוק אַרויף און אַראָפּ לייכט, פאַרגרעסערן די קלאַמערן עפּן דורך וועגנדן די קלאַמערן קנופּ קאָונטערקלאָקווייז.)
3. בשעת האלטן די אַוועקזעצן אין פלאַץ, נאָענט די קלאַמערן לאַטש און, אויב נייטיק, שייַער-פאַרשטייפן די קלאַמערן קנופּ דורך טורנינג עס קלאָקווייז.

⚠ווייכטיק: קיינמאָל פאָר מיט די "מינימום ינסערשאַן" צייכן קענטיק אויבן די אַוועקזעצן קלאַמערן.

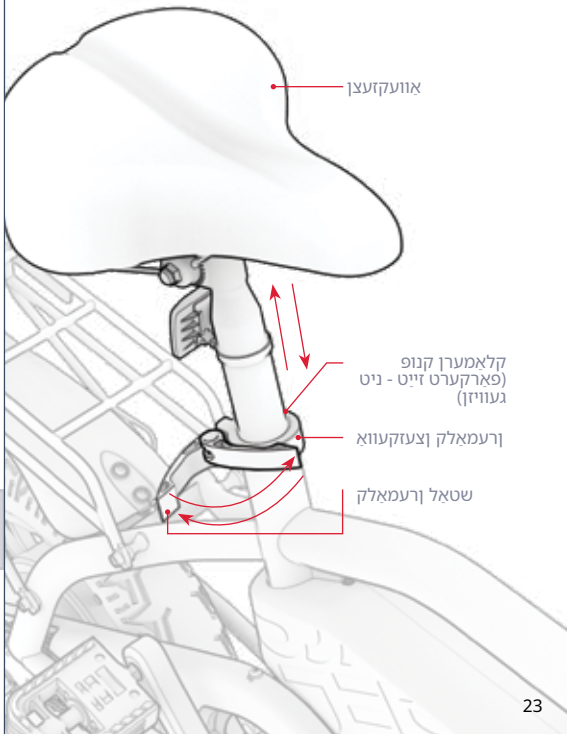

4. אַפעריִיטינג ינסטרוקטיאָנס.

4.1 מאַכט אויף און אַוועק

שנעל דריקן די מאַכט קנעפל צו קער דיין E- בייק אויף אָדער אַוועק.

וויכטיק:

- צו ופהיטן די באַטאַרייע מאַכט, שטענדיק געדענקען צו מאַכט דיין בייק וועו איר מאַכן אַ גרוב האַלטן אָדער שטעלן עס אַוועק פֿאַר די נאַכט.
- מאַכט אַוועק דיין בייק וועו איר גיין מיט אים אַזוי נישט צו דינגען די מאָטאָר דורך ינאַדווערטאַנטלי טוויסטינג די אַקסעלעריישאַן גערגל.

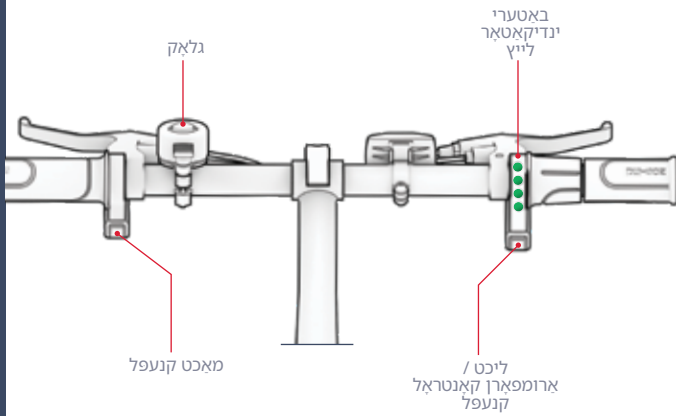

4.4 ניצן די בעל

ניצן די גלאָק ווי אַ פלינק צו אנדערע רידערס און פאַדעסטריאַנז.

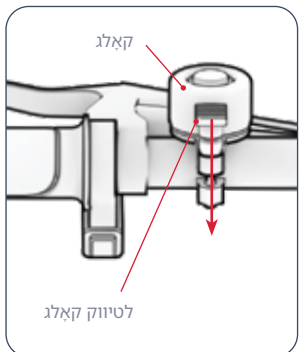

צו קלינגען דעם גלאָק: פליק אַראָפ אויף די גלאָק קוויטל געשווינד און פאַרספאַלי מיט דיין לינקס-האַנט גראָבער פינגער.

4.3 ניצן די העאַדליגהט

אויב רייזינג אין נידעריק ליכט טנאַים, קער אויף די כעדלייץ אַזוי איר קענען בעסער זען די וועג פאָרויס און אַנקאַמינג רידערס קענען בעסער זען איר. די כעדלייץ וועט נאָר מאַכט אויף וועג די מאָטאָר איז אויך פארקערט אויף.

צו קער אויף אָדער אַוועק די כעדלייץ: האַלטן די כעדלייץ / אַרומפאָרן קאָנטראָל קנעפל פאַר 4 סעקונדעס.

4.2 קאָנטראָלירונג די באַטאַרייע אָפצאָל מדרגה

איר קענט קאָנטראָלירן די טשאַרדזשינג מדרגה פון דיין באַטאַרייע דורך קוקן אין די לייץ פון די באַטאַרייע אָפצאָל.

דערנענטערנ זיך רוען אָפצאָל פראָצענט*	באַטערי גראדן לייץ
100% - 76%	4 גרין לייץ
75% - 51%	3 גרין לייץ
50% - 26%	2 גרין לייץ
<25% טשאַרדזש דיין JETSON	1 גרין ליכט

וויכטיק: דיין בייק ס פייקייט צו דערגרייכן שפיץ גיכקייט קענען זיין אפעקטאד דורך די באַטאַרייע אָפצאָל מדרגה. איר קען באמערקן אַ רעדוקציע אין גיכקייט ווען די באַטאַרייע אָפצאָל דיפס אונטער 25%.

וויכטיק: ווען די באַטאַרייע אָפצאָל דיפליץ צו 0%, די E- בייק וועט מאַכט אַוועק. באַשולדיקונג צו פול מאכט (זען אָפטיילונג 2.8) איידער דיין ווייַטער פאָר.

* דערנענטערנ זיך בלויז. קען בייַט באזירט אויף נוצן.



קאַסטאַמייז דיין E- בייק פֿאַר דיין קעריינג דאַרף.

4.5 ניצן די RackIt סמאַרט לאַסט סיסטעם געשטעל

דיין E- בייק איז יקוויפט מיט די JETSON RACKIT סמאַרט לאַסט סיסטעם געשטעל.

YI

צו באָוואָרענען דיין לאַסט מיט די ינקלודעד באַנדזשי רימען:

1. שטעלן דיין לאַסט אויף די געשטעל.
2. צעטל 1 קרוס פון א באַנדזשי רימען אין איין באַנדזשי אטאטשמאַנט לופ אויף די געשטעל.
3. אויסשטרעקן די באַנדזשי רימען איבער די לאַסט און אַרום די געשטעל ביז עס איז שטרענג.
4. באַוואָרענען די אנדערע קרוס פון די באַנדזשי רימען אין די אנדערע באַנדזשי אטאטשמאַנט לופ.
5. קאָנטראָלירן אַז די באַנדזשי רימען און דיין לאַסט זענען זיכער.

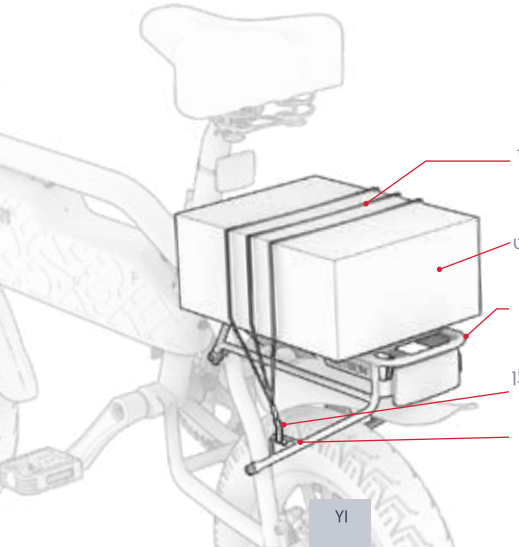

וויכטיק: די באַנדזשי רימען זאָל זיין נאַענט איבער דיין לאַסט. דעפענדינג אויף די גרייס פון דיין לאַסט און ווי לענג פון די באַנדזשי רימען, עס קען זיין נייטיק צו יינווויקלען די רימען אונטער די געשטעל און איבער דיין לאַסט אידער סיקיורינג די 2 קרוס אין אַ באַנדזשי אַטאַטשמאַנט שלייף.

פֿאַר זיכערקייַט און זיכערהייט:

- שטעגדיק זיכער לאַסט צו די געשטעל מיט אַ באַנדזשי רימען. קיינמאָל פאָר מיט אַנסיקיורד לאַסט.
- באַגרענעצן די קעריינג אינהאַלט אויף די געשטעל צו 25 לב (11.3 קג).
- פאַרזיכערן אַז די גאַנץ קעריינג וואָג (רידער פלוס לאַסט) איז נישט יקסיד 220 לב (100 קג).
- דו זאלסט נישט לויפן איבער די געשטעל.
- שטעגדיק ענשור אַז קיין טיילן פון די לאַסט זענען אין די וועג פון ראָד, באַרמאַז, טרעטלען, קייט אדער אנדערע בייק באַוועגונג אַדער מעקאַניזאַמז.

וויכטיק:

- די אַדישאַן פון לאַסט מיט אַ באַטייטיק וואָג קען ווירקן די פאָרשטעלונג פון דיין E- בייק. פֿאַר מער דעטאַילס וועגן טנאַים וואָס קענען ווירקן פאָרשטעלונג, זען אפּטיילונג 5.8.
- קיינמאָל לאָזן לאַסט אַנאַטעגדיד אויף די E- בייק.

4.7 פאָלדינג און אַנפאָולדינג די פעדאַלז

צו ופשליסן:

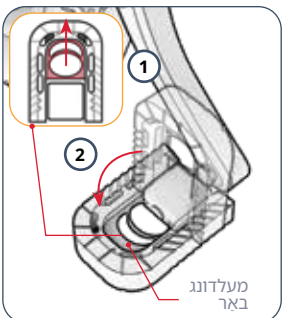

1. שטעלן דיין פינגער אַרום די מעלדונג באַר יון די טרעטלען.
2. ציען אַוטווערד און אַראָפּ ביז די טרעטלען סנאַפּס אין פלאַץ.

צו פאַרלייגן:

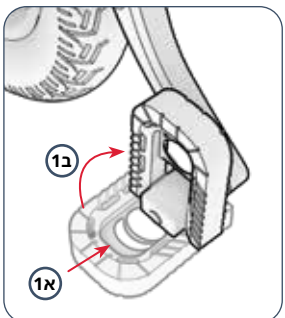

1. שטופן די טרעטלען צו די קראַנק אַרעם (א) און אַרוף (ב) ביז עס איז פאָולדאַד אַוועק.

4.6 ניצן די קיקסטאַנד

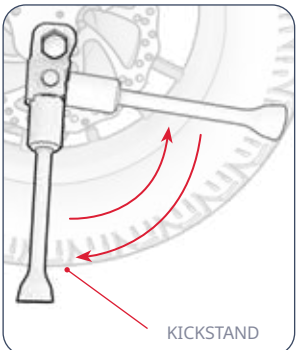

צו נוצן די קיקסטאַנד: דרייט עס אַראָפּ און זשוענטלי טילט דיין E-בייק אַנטו עס צו שטיין.

צו כאַפן די קיקסטאַנד: דרייט עס צוריק אַרויף.

וויכטיק: שטענדיק כאַפן די קיקקסטאַנד איידער ריידינג.


JETSON

5. מאַווינג און סטאָרידזש ינסטרוקטיאָנס.

5.1 ריידינג דיין E- בייק

דזשעט אַוועק דיין JETSON אין 3 פארשידענע וועגן:
1. מיט אַסיסטעד פעדאַלינג (אָפּטיילונג 5.2)
2. ניצן בלויז פעדאַל מאָכט (אָפּטיילונג 5.3)
3. ניצן די גערגל פּאָר אלע-מאָטאָר מאכט (אפטיילונג 5.4)
4. קליקט אין אַרומפאָרן קאָנטראָל (אָפּטיילונג 5.5)

5.2 ניצן עלעקטראָניש פעדאַל הילף

ווען איר טרעטלען מיט די מאָכט אויסגעדרייט אויף, דער מאָטאָר וועט געבן די פעדאלז בוסץ פון מאכט צו העסאָפע דיין יגזערסאָן. מיט "טרעטלען אַרוישעלפן," איר קענען גיין וויטער און פאַסטער מיט וויניקער מי.

צו האַלטן איר אין קאָנטראָל פון די גיכקייט, טרעטלען אַרוישעלפן בוסץ וועט זיין פראַפּאָרשאַנאַל צו דיין מי.

- **מילד פעדאַלינג←**קלענערער בוסץ פון מאָטאָר הילף אַזוי אַז איר קענען האַלטן אַ מעסיק גיכקייט.
- **האַרדער פעדאַלינג←**גרעסערע בוסץ פון מאָטאָר הילף אַזוי אַז איר קענען פאָר אין אַ פאַסטער גאַנג.

5.3 טראַדיציאָנעל בייקינג

איר קענען פאָר דיין E- בייק ווי אַ טראדיציאנעלן בייק - ניצן בלויז טרעטלען מאָכט. נאָר פאָר ווי איר וואָלט ווי אַ טראַדיציאָנעל בייק, אָן פאָוערינג די מאָטאָר.

באַמערקונג: אָן די בייק פאַוערד אויף, איר קענען נישט נוצן די כעדלייץ.

5.6 ניצן די בראַקעס

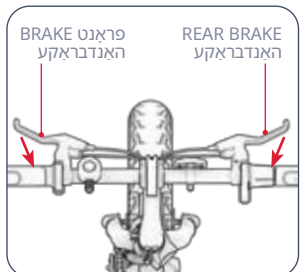

- קוועטשן איינער אַדער ביידע האַנדבראַקעס צו פאַמעלער אראָפּ.
- קוועטשן מער פאַרספּאַלי צו קומען צו אַ גאַנץ האַלטן.
- צו ויסמיידן פלוצעמדיק מווומאַנץ, פרובירן צו קוועטשן די האַנדבראַקע (S) ביסלעכווייַז.
- לינקס האַנדבראַק➔פראַנט ראַד טאָרמאָז
- רעכט האַנדבראַקע➔דערציען ראַד טאָרמאָז

5.5 אַקטאַוווייטינג אַרומפאָרן קאַנטראָל

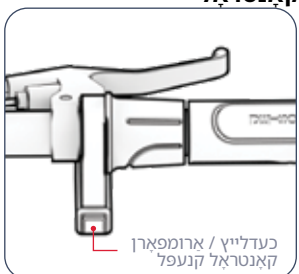

ארומפאָרן קאַנטראָל לאָקס די בייק אין אַ זיכער גאנג. אמאל איר שטעלן ארומפאָרן קאַנטראָל, דער מאָטאָר וועט טאָן די אַרבעט צו האַלטן דעם גאַנג - קיין גערגל אַדער פעדאַלינג פארלאנגט.

1. ניצן די גערגל צו דערגרייכן און האַלטן דיין געוואלט גיכקייט.
2. שנעל דריקן די כעדלייץ / ארומפאָרן קאַנטראָל קנעפל מיט דיין רעכט גראָבער פינגער.
3. לאַזן גיין פון די גערגל, האַלטן דיין פֿיס נאָך אויף די פעדאַלז און הנאה די פאָר.

צו דיאַקטיווייט ארומפאָרן קאַנטראָל: דזשענטלי דריי די גערגל, קוועטשן איינער פון די האנד בראַקעס, אַדער שנעל דריקן די ארומפאָרן קאַנטראָל קנעפל.

5.4 ניצן די גערגל

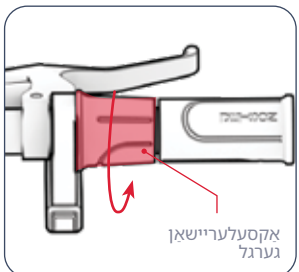

צו פאָר די E- בייק ווי אַ מאָטאָר בייק האַלטן פעדאַלינג און האַלטן דיין פֿיס רעסטינג אויף די פעדאַלז. צו פארגיכערן, סאָלאָרי דריייען די אַקסעלעריישאַן גערגל צו איר מיט דיין רעכטן האַנט.

- די מער איר דריייען די גערגל, די מער די מאָטאָר וועט דינגען - און די פאַסטער איר וועט ארומפאָרן.
- צו ויסמיידן פלוצעמדיק בערסק פון גיכקייט, שטענדיק דריייען די גערגל ביסלעכווייַז.

צו פאַמעלער אראָפּ: דזשענטלי יז ארויף אויף די גערגל.

וויכטיק: שטענדיק רוען דיין פֿיס אויף די פעדאַלז, אַפילו ווען איר טאָן ניט פעדלינג. קיינמאָל פאָר מיט זיי דאַנגלינג אַוועק די זייַט פון די בייק.

5.7 העלם זיכערקייַט

א העלם זאָל זיין וואָרן דורך די רידער אין אַלע צייט.



ריכטיק שטעלע:
דער שטערן איז באדעקט
ביים העלם.

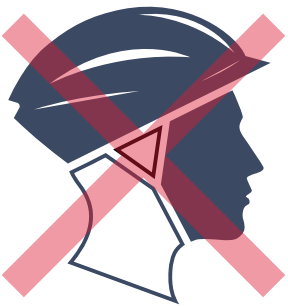

אומרעכט פאַזישאַנינג:
דער שטערן איז אויסגעשטעלט.
א פאַל קען רעזולטאַט
אין ערנסט שאָדן.

* טראָגן אַ העלם, צונעמען קלייַדער, שיכלער און זיכערקייט גאַנג. ויסמיידן קלייַדער וואס קענען באַקומען געכאפט אין אַדער אונטער די ווילז. פֿאַרמאַכט, פלאַך שיכלער זענען רעקאַמענדיד. טראָגן אַ ASTM F1492 באַוויליקט העלם און פּראָטעקטיוו גאַנג צו פֿאַרמייַדן שאָדן אין פאַל פון אַ צופאַל.

5.8 מאַקסאַמייזינג ספיד & רידינג קייט

אין ידעאל טנאַים, די מאַקסימום מיילידזש וואָס קענען זיין אטשיווד פער פול-טשאַרדזשד באַטאַרייע איז 19 מייל (30.6 קילאמעטער) אויב אויסשליסלעך ניצן די געראַנגל. די מאַקסימום גיכקייַט איז 15.5 מ.פ.ש (25 קילאמעטער / ה). די האַרדער די מאַטאָר דאַרף צו אַרבעטן, די פאַסטער דיין באַטאַרייע וועט פליסן. די פאלגענדע סיבות וועט אויך ווירקן גיכקייַט און ריידינג קייט.

ריידינג ייבערפלאַך:
טראַוואַלינג איבער אַ פּראָסט ייבערפלאַך ריקווייערז מאָטאָר מאַכט ווי ריידינג אויף אַ גלאַט.

קערייַנג וואָג:
• מער וואָג (רידער פלוס לאַסט) דיקריסאַז אַטשיוואַבאַל קייט.
• מאַקסימום קייט און גיכקייַט קענען זיין אַטשיווד מיט אַ וואָג פון 220 לב (100 קג) אָדער וויניקער.

ריידינג סטייל:
• אָפט סטאַרטינג און סטאָפּפינג וועט רעדוצירן ריידינג קייט.
• ניצן דיין אייגענע מי צו טרעטלען וועט יז די פאָדערונג אויף די מאָטאָר און פאַרגרעסערן דיין ריידינג קייט.

לופט טעמפעראַטור:
די ידעאַל טעמפעראַטור פֿאַר ריידינג און סטאָרינג די E- בייק איז צווישן 50 ° C - 35 ° C (10 ° F - 95 ° F).

שיפּוע:
דער מאָטאָר האט צו אַרבעטן האַרדער טראַוואַלינג בערג ווי אויף פלאַך סטרעטשאַז אָדער דאַונכיל.

באַטערי וישאַלט:
צייט טשאַרדזשינג פון די באַטאַרייע נאָך יעדער פאָר העלפט צו האַלטן די באַטאַרייע קאַפּאַציטעט און שטאַרקייט.

באַניצער וישאַלט ינסטרוקטיאָנס.

נעמען גוט זאָרגן פון דיין דזשעטסאָן צו האַלטן עס סמודלי און בעשאָלעם. ווי אזוי:

האַנדלינג דיין דזשעטסאָן:

- ויסמיידן יקספאָוזינג דיין E- בייק צו שטערנג ווייבריישאַן אָדער טיף גשמיות פראַל.
- קיינמאָל דיסאַסעמבאַל די באַטאַרייע.
- האַלטן דיין E- בייק אַוועק פון וואַסער און נעץ.
- פאָר אויף גלאַט, פלאַך סערפאַסיז צו ויסמיידן ברייקידזש.
- קיינמאָל פירן דיין E- בייק ביי די ווילז, אַוועקזעצן און / אָדער כאַנדאַלבאַר.
- נעמען זאָרג נישט צו צייַען אָדער וואָרצל די ווייַרינג קאַנעקטינג די מאָטאָר מיט די כאַנדאַלבאַר קאַמפאָונאַנץ.

סטאָרידזש אינסטרוקציעס:

- גאָר אָפצאָל די באַטאַרייע איידער סטאָרינג די פראָדוקט פֿאַר עקסטענדעד פֿירידאַדזש פון צייט.
- וועלן אין סטאָרידזש פֿאַר עקסטענדעד פירידאַדזש פון צייַט, גאָר אָפצאָל די באַטאַרייע אַמאָל אַ חודש.
- דעקן דעם פראָדוקט צו באַשיצן עס קעגן שטויב.
- קראַם די פראָדוקט יגעווייניק און אין אַ טרוקן אָרט אין אַ טעמפּעראַטור צווישן 50°F - 95°F (10°C - 35°C).

:גנונעראוו
יד פיוא רַיִלג רעסאוו וגיילוצ רעדאָ וקידעש וכאמנאָ וענעק רעסאוו .טקודאָרפ יוו ,ָעייל וזא ,לייטפאָ עייראטאב ,גנירייוו יד וצ עלא - סאָר יד וופ ואַשיירעיריטיד יוו טנוזעג סאוו ואַשקגנאפלאמ אַ ופאשראפ וקע סאוו .וקירעזיר ויא טַייקרעכיץ רעדיר ולעטש

רייניקונג דיין דזשעטסאָן:

- אוועקזעצן און ראם - ווישן מיט אַ פּייַכט שטויב-פֿרַיי שטאָף אָדער איינער דיפּט אין ראָבינג אלקאָהאל. גיי מיט אַ טרוקן שטויב-פֿרַיי שטאָף.
- כאנדלעבאר - ווישן אראפ מיט מילד זייף ניצן אַ פּייַכט שטויב-פֿרַיי שטאָף. אראפנעמען וידעפדיק זייף מיט אַ באזונדער פּייַכט שטאָף.
- ראָד קאמפאונאנץ - ווישן מיט אַ פּייַכט שטויב-פֿרַיי שטאָף.
- טירעס - ווישן מיט אַ פּייַכט שטויב-פֿרַיי שטאָף. א רייַף פּינישער אָדער רייניקונג קנענען אויך זיין געווינען.

באַטערי פּריקאָשאַנז:

דיין פראָדוקט האט אַ ליטהיום-יאָן באַטאַרייע. נעמען זאָרג וועג האַנדלינג.

- האַלטן פראָדוקט אַוועק פון פּייַער און יבעריק היץ.
- ויסמיידן טיף פיזיש קלאָפּ, שטרענג וויבריישאן אָדער פראַל.
- באַשיצן פראָדוקט פון וואַסער אָדער נעץ.
- דו זאלסט נישט שטעלן אָדער קראַם פראָדוקט אין אַ הויפן אויף שפּיץ פון אָדער אונטער אנדערע אַבזשעקץ.
- דו זאלסט נישט דיסאַסעמבאַל די פראָדוקט אָדער זיין באַטאַרייע.
- דו זאלסט נישט וואַרפן די פראָדוקט מיט וואַכעדיק אָפּפאַל. ברענגען פראָדוקט צו אַ דעזאַקטיוייטאַד E- וויסט מעכירעס אָדער באַטאַרייע רעסיקלינג צענטער. פֿאַר מער אינפֿאָרמאַציע וועגן באַזייטיקונג זייטלעך לעבן איר, קאָנטאַקט דיין היגע מיוניסאַפּאַלאַטי אָדער וויסט כאַלער.
- אויב די פראָדוקט ס באַטאַרייע פילן הייס אָדער וסטעלונג וואוגדער פון אַוווערכיטינג, אַרויסלאָזן אַ רייער אָדער ומגעווייונטלעך געזונט, רינען פליסיק אָדער גאָז, אָדער טוישן אין פֿאַרעם אָדער קאָליר, מיד:
1. אויב אין נוצן, האַלטן ניצן די פראָדוקט מיד. אראפנעמען די טשאַרדזשינג קאַבלע פון די פראָדוקט אויב עס איז פלאַגד אין.
2. אָפּשטעלן די נוצן פון דעם פראָדוקט.
3. אויב זיכער צו טאָן דאָס, מאַך די פראָדוקט אין אַ קלאָר פלאַץ און אַוועק פון עפעס ברענעוודיק.
4. רופן דיין היגע נויטפאַל סערוויסעס פֿאַר הילף.
5. וג דורך וואַשן אויג אָדער הויט געבטין וואס האַבן קומען אין קאָנטאַקט מיט ליקינג באַטאַרייע עלעקטראָליט פליסיק מיט ריין פליסנדיק וואַסער און זוכן נאָך מעדיצינישע ופּמערקזאַמקייט.
- אויב עס זענען קיין פראבלעמען מיט די באַטאַרייע, קאָנטאַקט די JETSON CARE TEAM.

וואַראַנטי קאַוועריידזש.

אַלגעמיינע לימיטעד וואַראַנטי

דיין נייַ JETSON פראָדוקט איז געראַנטיד קעגן חסרונות אין מאַטעריאַלס און ווערקמאַנשיפ ווי געווײזן אויף RIDEJETSON.COM/WARRANTY פֿאר אַ צייט פון דער דאַטע פון אָריגינעל לאָכאָדימ קויפן ווען געווײַנט אין לויט מיט JETSON ס באַניצער מאַניואַלז (אָפשיקן צו RIDEJETSON.COM/SUPPORT). **אונטער דעם וואַראַנטי, איר ווט קענען צו וועדן דיין קליימז צו JETSON אפילו אין סיטואַטיאָנס ווען איר פערטשאַסט די JETSON פראָדוקט פון אייַנער פון אונדזער אָטעריזד רעטאַילערס.** צו לייענען די פול טערמינען פון אונדזער וואָראַנטי, באזוכן RIDEJETSON.COM/WARRANTY.

האַלטן אין אָנרירן.

זייט זיכער צו נאָכפאָלגן @ridejetson
אויף געזעלשאַפטלעך מידיאַ צו
לערנען וועגן פאַנטאַסטיש אָפּפערס,
גיוואַוייז און אַלע די לעצטע Jetson
ניַיעס.

JETSON

ליב דיין פּאָר?

לאָזן אַ רעצענזיע אין
ridejetson.com/reviews.
מיר קענען נישט וואַרטן צו הערן פון איר!
#MakeMoves

פראגעס? זאל אונדז הילף.

RIDEJETSON.COM/SUPPORT
RIDEJETSON.COM/CHAT

1-844-585-7462

צו נוצן דיין פראָדוקט
וואָראַנטי אָדער פרעגן וועגן
וואָראַנטי קאַווערידזש,
קאָנטאַקט אונדז גלייַך.

www.ridejetson.com

JETSON

© 2025, TRURIDE TECH. אַלע רעכט רעזערווירט.
מאַניאַפאַקטשערד פֿאַר TRURIDE TECH LLC.
JETSON® איז אַ רעגיסטרירט טריידמאַרק געניצט אונטער
דערלויבעניש פון JETSTREAM BRANDS LLC. קיין טייל
פון דעם דאָקומענט, אַריינגערעכנט פאָרעם, גראַפיקס און
פלאַן, קען זיין ריפראָדוסט אָדער טראַנסמיטטעד אין קיין
פאָרעם אָדער דורך קיין מיטל.

מאַניאַפאַקטשערד אין יוייאַנג, טשיינאַ
ימפאָרטיד דורך TRURIDE TECH LLC.
פ.אָ. באָקס 461, דזשערזי סיטי, נדזש 07302-9998

דאַטע קאָד: 05/2025
דאָקומענט אַדישאַן: V1.0
געמאכט אין טשיינאַ

আপনার যাত্রার জন্য একটি গাইড।

গুরুত্বপূর্ণ:
মনোযোগ সহকারে পড়ুন এবং ধরে রাখুন ভবিষ্যতের রেফারেন্সের জন্য।

RACKIT স্মার্ট কার্গো সিস্টেমের বৈশিষ্ট্য

JETSON

SHADOW

ফ্যাট টায়ার ইলেকট্রিক বাইক।

মডেল SKU(S): JSHDW-GRY



JETSON এর শীর্ষ দুটি রাইডিং নিয়ম:

নিরাপদে থাকো। মজা করো!

সন্তুষ্ট

নিরাপত্তা সতর্কতা 3

১. আপনার পণ্য সম্পর্কে

১.১ পণ্যের সংক্ষিপ্ত বিবরণ 6
১.২ বাক্সে কী আছে 8
১.৩ পণ্যের স্পেসিফিকেশন 9
১.৪ অনলাইন রিসোর্স 9

২. ইনস্টলেশন নির্দেশাবলী

২.১ শুরুর নোট 10
২.২ রাইডার উপযুক্ততা 10
২.৩ হ্যান্ডেলবার খোলা এবং ভাঁজ করা 11
২.৪ আসন সংযুক্ত করা 13
২.৫ প্যাডেল সংযুক্ত করা 14
২.৬ ঘণ্টা সুরক্ষিত করা 15
২.৭ সামনের প্রতিফলক সুরক্ষিত করা 15
২.৮ ব্যাটারি চার্জ করা 16

৩. যাত্রার প্রস্তুতি

৩.১ যাত্রার পূর্বে নিরাপত্তা পরীক্ষা 18
৩.২ টায়ার স্ফীতি এবং চাপ 19
৩.৩ ব্রেক পরীক্ষা করা এবং সামঞ্জস্য করা 20
৩.৪ হ্যান্ডেলবার ঘূর্ণন সামঞ্জস্য করা 22
৩.৫ আসনের অবস্থান পরিবর্তন করা 23

৪. পরিচালনার নির্দেশাবলী

৪.১ পাওয়ার চালু এবং বন্ধ করা 24
৪.২ ব্যাটারি চার্জ লেভেল পরীক্ষা করা 25
৪.৩ হেডলাইট ব্যবহার করা 25
৪.৪ ঘণ্টা ব্যবহার করা 25
৪.৫ RackIt স্মার্ট কার্গো সিস্টেম র‍্যাক ব্যবহার করা 26
৪.৬ কিকস্ট্যান্ড ব্যবহার করা 28
৪.৭ প্যাডেল ভাঁজ করা এবং খোলা 28

৫.স্থানান্তর এবং সংরক্ষণের নির্দেশাবলী

৫.১ আপনার ই-বাইক চালানো 30
৫.২ ইলেকট্রনিক প্যাডেল সহায়তা ব্যবহার করা 30
৫.৩ ঐতিহ্যবাহী বাইকিং 30
৫.৪ থ্রটল ব্যবহার করা 31
৫.৫ ক্রুজ নিয়ন্ত্রণ সক্রিয় করা 31
৫.৬ ব্রেক ব্যবহার করা 31
৫.৭ হেলমেট নিরাপত্তা 32
৫.৮ গতি এবং রাইডিং রেঞ্জ সর্বাধিক করা 33

ব্যবহারকারীর রক্ষণাবেক্ষণ নির্দেশাবলী 34

ওয়ারেন্টি কভারেজ 36

নরিাপত্তা সতর্কতা।

এই নর্দিশোবলী মনেে চলুন।

আগুন লাগার ঝুঁকি বা ব্যক্তদিরে আঘাতরে বষিয়ে নর্দিশোবলী এবং গুরুত্বপূর্ণ নরিাপত্তা নর্দিশোবলী

- ব্যবহারের আগে, অনুগ্রহ করে ব্যবহারকারীর ম্যানুয়াল এবং সুরক্ষা সতর্কতাগুলি সাবধানে পড়ুন এবং নশ্চিতি করুন যে আপনি সমস্ত সুরক্ষা নর্দিশোবলী বুঝতে পেরেছেন এবং গ্রহণ করছেন। অনুপযুক্ত ব্যবহারের ফলে যে কোনও ক্ষতি বা ক্ষতরি জন্য ব্যবহারকারী দায়ী থাকবনে।
- **সঠকি চার্জার ব্যবহার না করলে আগুন এবং বস্ফিোরণ ঘটতে পারে, যার ফলে সম্পত্তরি ক্ষতি, আঘাত এবং মৃত্যু হতে পারে।**
- পর্যটিি অপারেশন চক্রবেে আগে, অপারটেরকে প্রস্তুতকারকরে দ্বারা নর্দিষ্ট পরাক-অপারশেন পরীক্ষাগুলি সম্পাদন করতে হবে; প্রস্তুতকারকরে দ্বারা সরবরাহ করা সমস্ত গারড় এবং প্যাডগুলি সঠকি স্থানে এবং পরষিবোযে গ্য অবস্থায় আছে কনিা; ব্রকেযি সসিটেমটে সঠকিভাবে কাজ করছে কনিা; প্রস্তুতকারকরে দ্বারা সরবরাহ করা সমস্ত অ্যাকসেসরি গারড়, চইেন গারড়, বা অন্যান্য কভার বা গারডগুলি স্থানে এবং পরষিবোযে গ্য অবস্থায় আছে কনিা; টায়ারগুলি ভাল অবস্থায় আছে, সঠকিভাবে স্ফীত হয়ছে এবং পর্যাপ্ত ট্রডে অবশষ্টি আছে কনিা; পণ্যটি যি অংশে পরচিালনা করা হবে তা নরিাপদ এবং নরিাপদ পরচিালনার জন্য উপযুক্ত হওয়া উচতি।
- যন্ত্রাংশগুলি প্রস্তুতকারকরে সপসেফিকিশেন অনুসার রক্ষণাবক্ষেণ এবং মরোমত করতে হবে এবং শুধুমাত্র প্রস্তুতকারকরে অনুমোদতি প্রতনিধিস্থাপন যন্ত্রাংশ ব্যবহার করতে হবে এবং ডলিার বা অন্যান্য দকষ ব্যক্তদিরে দ্বারা ইনস্টলশেন করা হবে।
- অ-রচিারজবেল ব্যাটারি রচিারজ করার বরিুদ্ধে সতর্কতা।
- মোটর চলমান থাকাকালীন হাত, পা, চুল, শরীরের অংশ, পোশাক বা অনুরূপ জনিসিপত্র চলমান যন্ত্রাংশ, চাকা বা ড্রাইভ ট্রনেরে সংস্পর্শে আসতে দবেনে না।
- এই পণ্যটি শশি বা শারীরকি, সংবদেনশীল বা মানসকি ক্ষমতা হ্রাসপ্রাপ্ত ব্যক্তদিরে দ্বারা ব্যবহার করা উচতি নয়, অথবা অভজ্ঞিতা ও জ্ঞানরে অভাব রয়ছে, যদি না তাদরে তত্ত্বাবধান বা নর্দিশেনা দওেয়া হয় (IEC 60335-1/A2:2006)।
- তত্ত্বাবধানবহিীন শশিুদরে পণ্যটি নযি খেলা উচতি নয় (IEC 60335-1/A2:2006)।
- প্রাপ্তবয়স্কদরে তত্ত্বাবধান পর্যবেজিন।
- ইউনটিগুলকিে দৌড়, স্টান্ট রাইডংি, বা অন্যান্য কৌশল সম্পাদনরে জন্য পরচিালতি করা যাবে না, যা নয়িন্ত্রণ হারাতে পারে, অথবা অনয়িন্ত্রতি অপারটের/যাত্রী কর্ম বা প্রতক্রিয়িা সৃষ্টি করতে পারে।
- মোটর গাড়রি কাছাকাছি কখনও ব্যবহার করবনে না।
- ধারালো বাম্প, ড্রনেজে গ্রটে এবং হঠাৎ পৃষ্ঠরে পরবির্তন এড়য়িে চলুন। পণ্য হঠাৎ বন্ধ হয়ে যতেে পারে।
- পানি, বালি, নুড়ি, ময়লা, পাতা এবং অন্যান্য ধ্বংসাবশষেযুক্ত রাস্তা এবং পৃষ্ঠতল এড়য়িে চলুন। আরদ্র আবহাওয়া ট্রযাকশন, ব্রকেযি এবং দৃশ্যমানতা ক্ষীহত করে।
- আগুন লাগার কারণ হতে পারে এমন দাহ্য গ্যাস, বাষ্প, তরল বা ধুলোরে আশপোশ গোড়া চালানো এড়য়িে চলুন।
- অপারটেরদরে প্রস্তুতকারকরে সমস্ত সুপারশি এবং নর্দিশোবলী মনেে চলতে হবে, পোশাপাশি সমস্ত আইন এবং অধ্যাদশে মনেে চলতে হবে; হডেলাইটবহিীন ইউনটিগুলি কবেলমাত্র পর্যাপ্ত দনিরে আলোতে দৃশ্যমানতার সাথে পরচিালতি হবে, এবং; মালকিদরে আলো, প্রতফিলক ব্যবহার করে (স্পষ্টতার জন্য) হাইলাইট করতে এবং কম-রাইডংি ইউনটিগুলরি জন্য, নমনীয় খুঁটতিে সংকতে পতাকা ব্যবহার করতে উৎসাহতি করা হবে।
- নম্নিলখিতি রোগে আক্রান্ত ব্যক্তদিরে অস্ত্রোপচার না করার জন্য সতর্ক করা হবে: যাদরে হৃদরোগ আছে; গর্ভবতী মহলিা; মাথা, পঠি বা ঘাড়রে রোগ আছে, অথবা শরীররে এই অংশে পূর্ববে অস্ত্রোপচার করা হয়ছে; এবং এমন কোনও মানসকি বা শারীরকি অবস্থা আছে যোর কারণে তারা আঘাতরে ঝুঁকতিে পড়তে পারে বা তাদরে শারীরকি দক্ষতা বা মানসকি ক্ষমতা ব্যাহত করতে

পারে যাতে তারা সমস্ত সুরক্ষা নির্দেশাবলী চিনতে, বুঝতে এবং পালন করতে পারে এবং ইউনিট ব্যবহারের অন্তর্ভুক্ত বিপদগুলি ধরে নিতে পারে।

- রাতে বাইক চালাবেন না।
- মদ্যপান বা প্রেসক্রিপশনের ওষুধ খাওয়ার পরে বাইক চালাবেন না।
- বাইক চালানোর সময় জনিসিপ্তর বহন করবেন না।
- কখনও খালি পায়ে পণ্যটি পরিচালনা করবেন না।
- সুরক্ষা জুতা পরুন এবং জুতার ফিতা বাঁধুন।
- নিশ্চিত করুন যে আপনার পা সবসময় প্যাডলের উপর নিরাপদে রাখা আছে।
- অপারেটরদের সুরক্ষা উপযুক্ত প্রতিরক্ষামূলক পোশাক ব্যবহার করতে হবে, যার মধ্যে রয়েছে উপযুক্ত সার্টিফিকেশন সহ একটি হেলমেট, এবং প্রস্তুতকারকের দ্বারা সুপারিশকৃত অন্য যেকোনো সরঞ্জাম: সুরক্ষা হেলমেট, হাঁটুর প্যাড এবং কনুই প্যাডের মতো সুরক্ষামূলক সরঞ্জাম পরুন।
- পথচারীদের সুরক্ষা পথ দিন।
- সামনে এবং দূরে থাকা জনিসগুলির প্রতি সতর্ক থাকুন।
- বাইক চালানোর সময়, যখন ফোনে উত্তর দেওয়া বা অন্য কোনও কাজে ব্যস্ত থাকা, কোনও বিক্ষেপে সৃষ্টি করতে দেবেন না।
- পণ্যটি একাধিক ব্যক্তির চালাতে পারবেন না।
- যখন আপনি অন্যান্য আরোহীদের সাথে পণ্যটি চালান, তখন সংঘর্ষ এড়াতে সুরক্ষা নিরাপদ দূরত্ব বজায় রাখুন।
- বাঁক নেওয়ার সময়, আপনার ভারসাম্য বজায় রাখতে ভুলবেন না।
- ভুলভাবে সামঞ্জস্যপূর্ণ ব্রেকে নিয়ে গাড়ি চালানো বিপজ্জনক এবং এর ফলে গুরুতর আঘাত বা মৃত্যু হতে পারে।
- ব্রেকে চালানোর সময় গরম হয়ে যেতে পারে, আপনার খালি ত্বকে দিয়ে ব্রেকে স্পর্শ করবেন না।
- খুব জোরে বা হঠাৎ করে ব্রেকে লাগালে চাকা আটকে যেতে পারে, যার ফলে আপনি নিয়ন্ত্রণ হারিয়ে ফেলতে পারেন এবং পড়ে যেতে পারেন। হঠাৎ বা অতিরিক্ত ব্রেকে লাগালে আঘাত বা মৃত্যু হতে পারে।
- যদি ব্রেকটি আলগা হয়ে যায়, তাহলে অনুগ্রহ করে একটি ষড়ভুজ রেঞ্চ, সবজুড়াইডার, বা অন্যান্য প্রয়োজনীয় সরঞ্জাম দিয়ে সামঞ্জস্য করুন, অথবা JETSON কর্মের টিমের সাথে যোগাযোগ করুন।
- জীর্ণ বা ভাঙা অংশগুলি অবিলম্বে প্রতিস্থাপন করুন।
- বাইক চালানোর আগে সমস্ত সুরক্ষা লেবেল জায়গায় আছে কিনা এবং বোঝা যাচ্ছে কিনা তা পরীক্ষা করে নিন।
- ব্যবহারের আগে, মালিক ইউনিটটির ব্যবহার এবং পরিচালনার অনুমতি দিবেন, একটি পরদর্শনের পর যে এই ধরনের অপারেটররা ইউনিটের সমস্ত উপাদান বুঝতে এবং পরিচালনা করতে পারে।
- সঠিক পরশকিষণ ছাড়া বাইক চালাবেন না। উচ্চ গতিতে, অসম ভূখণ্ডে বা ঢালুতে বাইক চালাবেন না। স্টান্ট করবেন না বা হঠাৎ ঘুরবেন না।
- ইনডোর চারজের জন্য প্রস্তাবিত।
- বাইরের ব্যবহারের জন্য প্রস্তাবিত।
- অতিবেগুনী রশ্মি, বৃষ্টি এবং উপাদানের দীর্ঘক্ষণ সংস্পর্শে থাকার ফলে ঘরের উপকরণগুলির ক্ষতি হতে পারে, ব্যবহার না করার সময় ঘরের ভিতরে সংরক্ষণ করুন।
- যদিও ই-বাইক উচ্চ উচ্চতার স্থানে ব্যবহারের জন্য নয়, যার জন্য বৈদ্যুতিক সার্কিটে বৈদ্যুতিক ব্যবধান বৃদ্ধির প্রয়োজন হতে পারে, সেগুলো থেকে বোঝা যাবে যে সমুদ্রপৃষ্ঠ থেকে ২০০০ মিটারের বেশি উচ্চতায় ব্যবহারের জন্য নয়।
- শুধুমাত্র প্রস্তুতকারকের দ্বারা নির্দিষ্ট ব্যাটারি(গুলি) ব্যবহার করুন।
- ব্যবহার না করার সময় ঘরের ভেতরে রাখুন। চার্জ করার সময় বা গাড়ি চালানোর সময় ঘরের ভেতরেই রেখে দিন।
- **সতর্কতামূলক** - আগুনের ঝুঁকি - ব্যবহারকারী কোনও যন্ত্রাংশ মেরামত করতে পারবেন না।
- **সতর্কতামূলক** - আগুনের ঝুঁকি - ব্যবহারকারীর ব্যবহারের উপযোগী যন্ত্রাংশ নেই।
- আরোহীর ওজন ২২০ পাউন্ড (১০০ কেজি) এর বেশি হওয়া উচিত নয়।

পরিবর্তন

JETSON কর্মের টিমের নির্দেশ ছাড়া ইউনিট বা ইউনিটের কোনও উপাদান বিচ্ছিন্ন, পরিবর্তন, মেরামত বা প্রতিস্থাপন করার চেষ্টা করবেন না। এটি যেকোনো ওয়ারেন্টি বাতিল করবে এবং ত্রুটির কারণ হতে পারে যা আঘাতের কারণ হতে পারে।

অতিরিক্ত অপারেশন সতর্কতা

পণ্যটি চালু থাকা অবস্থায় এবং চাকাগুলি চলমান থাকা অবস্থায় মাটি থেকে তুলবেন না। এর ফলে চাকাগুলি অবাধ ঘুরতে পারে, যা আপনার বা আশেপাশের অন্যদের আঘাতের কারণ হতে পারে। পণ্যটির উপর লাফিয়ে পড়বেন না বা নামবেন না, এবং এটি ব্যবহার করার সময় লাফিয়ে পড়বেন না। ব্যবহারের সময় সুরক্ষা আপনার পা পায়ের রশ্মির উপর শক্তভাবে রাখুন। ব্যবহারের আগে সুরক্ষা ব্যাটারির চার্জ পরীক্ষা করে নিন।

ব্যবহৃত ব্যাটারির নিষ্পত্তি



ব্যাটারিতে বিপজ্জনক পদার্থ থাকতে পারে যা পরিবেশ এবং মানুষের স্বাস্থ্যের জন্য বিপজ্জনক হতে পারে। ব্যাটারি এবং/অথবা প্যাকেজিংয়ে চিহ্নিত এই প্রতীকটি নির্দেশ করে যে ব্যবহৃত ব্যাটারি পিসির বর্জ্য হিসেবে গণ্য করা হবে না। পুনর্ব্যবহারের জন্য উপযুক্ত সংগ্রহস্থলে ব্যাটারিগুলি নিষ্পত্তি করা উচিত। ব্যবহৃত ব্যাটারিগুলি সঠিকভাবে নিষ্পত্তি করা হয়েছে তা নিশ্চিত করে, আপনি পরিবেশে এবং মানব স্বাস্থ্যের জন্য সম্ভাব্য নেতিবাচক পরিণতি প্রতিরোধ করতে সাহায্য করবেন। উপকরণ পুনর্ব্যবহার প্রাকৃতিক সম্পদ সংরক্ষণে সাহায্য করবে। ব্যবহৃত ব্যাটারি পুনর্ব্যবহার সম্পর্কে আরও তথ্যের জন্য, অনুগ্রহ করে আপনার স্থানীয় পৌরসভার বর্জ্য নিষ্পত্তি পরিষেবার সাথে যোগাযোগ করুন।

সমন্বতরি বজিঞপ্তি

এই ডিভাইসটি FCC নয়িমরে ১৫ নম্বর অংশ মনে চল। অপারশেন নম্নিলখিতি দুটি শর্ত সাপক্ষে: (১) এই ডিভাইসটি ক্ষতকিারক হস্তক্ষপেরে কারণ হতে পারে না, এবং (২) এই ডিভাইসটকিে যকেোনো হস্তক্ষপে গ্রহণ করতে হব, যার মধ্য অবাঞ্ছতি অপারশেনরে কারণ হতে পার এমন হস্তক্ষপেও অন্তর্ভুক্ত। সতর্কতা: সমন্বতরি জন্য দায়ী পক্ষ দ্বারা স্পষ্টভাবে অনুমোদতি না হওয়া এই ইউনটিে পরবির্তন বা পরবির্তন ব্যবহারকারীর সরঞ্জাম পরচিালনার ক্ষমতাকে বাতলি করতে পার।

দ্রষ্টব্য: এই সরঞ্জামটি পরীক্ষা করা হয়ছে এবং FCC নয়িমরে পার্ট 15 অনুসার কলাস B ডজিটিাল ডভিাইসরে সীমা মনে চলার জন্য পাওয়া গছে। এই সীমাগুলি আবাসকি ইনস্টলশেনে ক্ষতকিারক হস্তক্ষপেরে বরিুদ্ধে যুক্তসঙ্গত সুরক্ষা প্রদানরে জন্য ডজিাইন করা হয়ছে। এই সরঞ্জামটি রডেিও ফ্রকিোয়নে্সি শক্তি উৎপন্ন করে, ব্যবহার করে এবং বকিরিণ করতে পার এবং, যদি ইনস্টল না করা হয় এবং নর্দিশোবলী অনুসার ব্যবহার না করা হয়, তাহল রডেিও যোগাযোগে ক্ষতকিারক হস্তক্ষপে হতে পার। তবু, কোনও নর্দিষ্ট ইনস্টলশেনে হস্তক্ষপে ঘটবে না এমন কোনও গ্যারান্টি নইে। যদি এই সরঞ্জামটি রডেিও বা টলেভিশিন অভ্যর্থনায় ক্ষতকিারক হস্তক্ষপেরে কারণ হয়, যা সরঞ্জামটি বন্ধ এবং চালু করে নর্ধিারণ করা যতে পার, তাহল ব্যবহারকারীকে নম্নিলখিতি এক বা একাধকি ব্যবস্থা দ্বারা হস্তক্ষপে সংশোধন করার চষ্টো করতে উৎসাহতি করা হচ্ছে:

- রসিভিংি অ্যান্টনোকে পুনঃস্থাপন করুন বা স্থানান্তর করুন।
- সরঞ্জাম এবং রসিভিারের মধ্য বচি্ছেদে বাড়ান।
- রসিভিারটি যে সার্কটিরে সাথে সংযুক্ত তার থকেে আলাদা একটি সার্কটিরে একটি আউটলটেে সরঞ্জামগুলকিে সংযুক্ত করুন।
- সাহায্যরে জন্য ডলিার অথবা একজন অভজ্ঞি রডেিও/টভিি টকিনশিয়িানরে সাথে পরামর্শ করুন।
- ক্লাস B FCC সীমা মনে চলা নশ্চিত করতে এই ইউনটিরে সাথে শল্ডিড কবেল ব্যবহার করতে হব।

⚠ সতর্কতা:

নম্নিলখিতি নর্দিশোবলী মনে চলতে ব্যর্থ হল শশিু বা অন্যদরে আঘাত লাগতে পার।

- সমাবশেরে সময় ছোট ছোটে অংশ শশিুদরে থকেে দূর রাখুন।
- আনুষাঙ্গকি জনিসিপত্র একজন প্রাপ্তবয়স্ককে একত্রতি করে খুল ফলেতে হব।
- ক্ষতরি জন্য ঘন ঘন পণ্যটি পরীক্ষা করুন।

*** প্রাপ্তবয়স্কদরে সমাবশে আবশ্যক।**

⚠ সতর্কতা:

আঘাতরে ঝুঁকি কমাতে, প্রাপ্তবয়স্কদরে তত্ত্বাবধান প্রয়োজন। রাস্তাঘাটে, মোটর গাড়রি কাছে, খাড়া ঢাল বা সঁড়িতি, সুইমংি পুল বা অন্যান্য জলাশয়রে কাছাকাছি কখনও ব্যবহার করবনে না; সর্বদা জুতা পরুন এবং কখনও একজনরে বশেি আরোহীকে অনুমতি দবিনে না।

গুরুত্বপূর্ণ নর্দিশোবলী

সতর্কতামূলক - এই পণ্যটি ব্যবহার করার সময়, নম্নিলখিতিগুলি সহ সর্বদা মৌলকি সতর্কতাগুলি অনুসরণ করা উচতি:

(A) পণ্যটি ব্যবহারের আগে সমস্ত নর্দিশোবলী পড়ুন।

(B) আঘাতরে ঝুঁকি কমাতে, শশিুদরে কাছাকাছি পণ্যটি ব্যবহার করার সময় নবিড়ি তত্ত্বাবধান প্রয়োজন।

(C) পণ্যটতিে আঙুল বা হাত দবিনে না।

(D) নমনীয় পাওয়ার কর্ড বা আউটপুট কবেলটি ছঁড়ি গলে, ভঙেে যাওয়া ইনসুলশেন থাকল, বা ক্ষতরি অন্য কোনও লক্ষণ থাকল এই পণ্যটি ব্যবহার করবনে না।

(E) সমস্ত সরঞ্জামরে জন্য, নর্দিশোবলীতে উল্লখে থাকব: এই সরঞ্জামটি 0°C (32°F) এর কম বা 40°C (104°F) এর বশেি পরবিষেতি তাপমাত্রায় ব্যবহারে উদ্দশ্যে নয়।

(F) সমস্ত সরঞ্জামরে জন্য, নর্দিশোবলীতে উল্লখে থাকব: ব্যাটারিটি চার্জ করার জন্য তরৈি করা হয়ছে যখন পরবিষেতি তাপমাত্রা 0°C (32°F) এবং 40°C (104°F) এর মধ্য থাকে। পরবিষেতি তাপমাত্রা এই সীমার বাইরে থাকলে কখনই ব্যাটারি চার্জ করবনে না।

ক্যালফিোর্নয়িা প্রস্তাব 65

⚠ সতর্কতা:

এই পণ্যটি আপনাকে ক্যাডময়িাম সহ রাসায়নকিরে সংস্পর্শে আনতে পার, যা ক্যালফিোর্নয়িা রাজ্যে ক্যান্সার এবং জন্মগত ত্রুটি বা অন্যান্য প্রজনন ক্ষতরি কারণ হসিাবে পরচিতি।

আরও তথ্যরে জন্য যান: WWW.P65WARNINGS.CA.GOV.

১. সম্পর্কে তোমার পণ্য।

১.১ পণ্যের সংক্ষিপ্ত বিবরণ

1. হ্যান্ডলেবার
   A. বাম হ্যান্ডব্রেকে
   B. পাওয়ার বাটন
   C. ঘণ্টা
   D. হ্যান্ডলেবার ক্ল্যাম্প
   E. সামনের প্রতিফলক
   F. ব্যাটারি ইন্ডিকেটর লাইট
   G. হেডলাইট / ক্রুজ কন্ট্রোল বোতাম
   H. টুইস্ট থ্রোটল
   I. ডান হ্যান্ডব্রেকে
2. হ্যান্ডলেবার স্টেমে
3. লকিং রিং সহ ভাঁজ করা ল্যাচ
4. হেডলাইট
5. ডিস্ক ব্রেকে (× ২; সামনে এবং পিছনে)
6. চাকা (× ২; সামনে এবং পিছনে)
7. চাকা প্রতিফলক (× ২; সামনে এবং পিছনে)
8. ধুলোর ঢাকনা সহ টায়ার ভালভ (× ২; সামনে এবং পিছনে)
9. সামনের ফেন্ডার
10. প্যাডেল* (× ২; বাম এবং ডান)
11. ক্র্যাঙ্কসেট
12. শৃঙ্খল
13. কিকস্ট্যান্ড
14. রিয়ার ফেন্ডার
15. RACKIT স্মার্ট কার্গো সিস্টেমে র‍্যাক
    A. বাঞ্জি অ্যাটাচমেন্ট লুপ (× ২)
    B. প্রতিফলক
16. সিট ক্ল্যাম্প
17. পিছনের প্রতিফলক
18. আসন*
19. কভার সহ চার্জিং পোর্ট
20. বাঞ্জি স্ট্র্যাপ
21. চার্জার
22. চার্জিং কেবেল

* আগে থেকে সংযুক্ত নয়; সেট-আপ প্রয়োজন

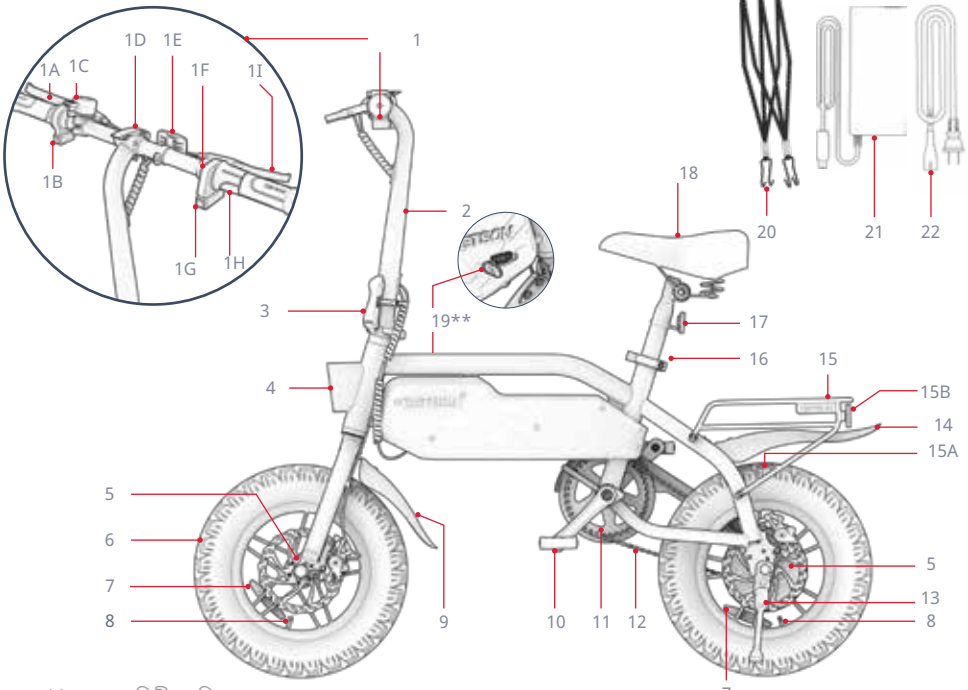

**পণ্যরে বপিরীত দকি
দ্রষ্টব্য: ছবগিুলি প্রকৃত পণ্যরে সঠকি চহোরা প্রতফিলতি নাও করতে পার।

BN

১.২ বাক্স কী আছে

সমাবেশে, সমন্বয় এবং রক্ষণাবেক্ষণের জন্য অন্তর্ভুক্ত সরঞ্জামগুলি:

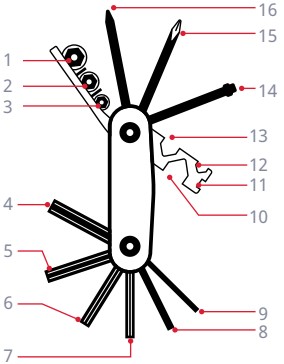

মাল্টি-টুল টপি সনাক্তকরণ:	
1. ১০ মমি সকটে	9. ২ মমি অ্যালনে কী
2. ৯ মমি সকটে	10. ১৫ মমি হক্স রঞ্চে
3. ৮ মমি সকটে	11. ১৪ গজে স্প◌োক রঞ্চে
4. ৬ মমি অ্যালনে কী	12. ৮ মমি হক্স রঞ্চে
5. ৫ মমি অ্যালনে কী	13. ১০ মমি হক্স রঞ্চে
6. ৪ মমি অ্যালনে কী	14. সকটে স্ক্রু
7. ৩ মমি অ্যালনে কী	15. ফলিপিস-হডে স্ক্রু ড্রাইভার
8. ২.৫ মমি অ্যালনে কী	16. ফ্ল্যাট-হডে স্ক্রু ড্রাইভার

· মাল্টি-টুল

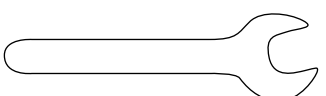

· ১৫ মমি স্প্যানার রঞ্চে

১.৩ পণ্যরে স্পসেফিকিশেন

- ওজন সীমা: ২২০ পাউন্ড | ১০০ কজেি
- সর্বনম্নি আরোহীর ওজন: ১০০ পাউন্ড | ৪৫.৪ কজেি
- পণ্যরে ওজন: ৪৯.২ পাউন্ড | ২২.৩ কজেি
- প্রস্তাবতি বয়স: ১৪+
- সর্বোচ্চ গতি: ১৫.৫ মাইল প্রতি ঘণ্টা* | ২৫ কমি/িঘন্টা*
- সর্বোচ্চ পরসীমা: ১৯ মাইল* | ৩০.৬ কমি*
- ব্যাটারি: ৩৬ ভোল্ট, ৭.৮ আঃ
- ব্যাটাররি ধরণ: লথিয়িাম-আয়ন
- মোটর: ৩৫০ওয়াট
- চার্জার: UL 100 - 240V
- চার্জংি সময়: ৫ ঘন্টা পর্যন্ত
- সর্বোচ্চ আরোহণ কোণ: ১৫°
- ব্রকে টাইপ: সামনরে এবং পছিনরে ডস্কি
- প্রস্তাবতি টায়ার চাপ: ৩৫ - ৪৫ পএিসআই
- পণ্যরে মাত্রা, উন্মোচতি:
  ৪৯.৬ ইঞ্চি (লি) × ২০.৭ ইঞ্চি (ওযাট) × ৪৪.৩ ইঞ্চি (ওযাট) |
  ১২৬.০ সমেি (লি) × ৫২.৫ সমেি (ওযাট) × ১১২.৫ সমেি (ওযাট)
- পণ্যরে মাত্রা, ভাঁজ করা:
  ৪৯.৬ ইঞ্চি (লি) × ১৫.৮ ইঞ্চি (ওযাট) × ৩০.৩ ইঞ্চি (ওযাট) |
  ১২৬.০ সমেি (লি) × ৪০.০ সমেি (ওযাট) × ৭৭.০ সমেি (ওযাট)
- টায়াররে আকার: ১৪ ইঞ্চি (উচ্চতা) × ৩ ইঞ্চি (উচ্চতা) |
  ৩৫.৫ সমেি (উচ্চতা) × ৭.৬ সমেি (উচ্চতা)

* পণ্যরে পরসির, গতি, ব্যাটারি লাইফ এবং অন্যান্য স্পসেফিকিশেন রাইডার এবং এর উপর নর্িভর করে পরবির্ততি হতে পারে। রাইডিং অবস্থা। কর্মক্ষমতা পরভাবতি করতে পার এমন পরস্থিতি সম্পর্কে আরও বস্তিারতি জানার জন্য বভিাগ 5.8 দখেুন।

১.৪ অনলাইন রসিোর্স

আমাদরে সর্বাধকি জন্য স্ক্যান করুন আপডটে করা পণ্য জাহাজে ওঠার উপকরণ এবং সহায়তা সংস্থান।

এই ব্যবহারকারী ম্যানুয়ালটি অনলাইনে এখানে খুঁজুন
https://cdn.shopify.com/s/files/1/2530/6734/files/SHADOW-MANUAL_WEB-1742430167217.pdf

আমাদরে ব্যবহারকারী ম্যানুয়াল সংগ্রহটি এখানে খুঁজুন
https://ridejetson.com/pages/product-manuals

২. স্থাপনরে নর্িদশেনা.

২.১ শুরুর নোট

- আপনার অভযিান এখনই শুরু করুন। এই পণ্যটি ব্যবহাররে আগে, সুরক্ষা সতর্কতা সহ সম্পূর্ণ ব্যবহারকারীর ম্যানুয়ালটি সাবধানে পড়ুন। নশ্চিতি করুন যে আপনি সমস্ত কছিু বুঝতে পরেছেনে, গ্রহণ করছেনে এবং মনেে চলছেনে:
  - প্রস্তুতকারকরে সুপারশি।
  - নরিাপত্তা নর্িদশোবলী এবং সতর্কতা।
  - স্থানীয় অশ্বচালনা এবং পরচিালনা আইন এবং অধ্যাদশে।
- আনবক্সংি করার সময়, সমস্ত প্যাকজেংি উপকরণ সরযি ফলোর সময় সাবধানতা অবলম্বন করুন এবং অ্যাসম্বেলি করার আগে ই-বাইকটকিে তার ককিস্ট্যান্ডরে উপর সংোজা করে রাখুন। (বভিাগ 4.6 দখেুন)
- এই ম্যানুয়ালটতিে প্রদত্ত নর্িদশোবলী - ডান, বাম, সামনে/সামনে, এবং পছিনে/পছিনে - এমনভাবে নর্িদশেতি যে আরোহী ই-বাইকে বসে থাকলে সগেুলি দখেতে পাবনে। উদাহরণস্বরূপ, ই-বাইকরে "ডান দকি" হল সইে দকি যখোনে আরোহীর ডান হাত থাকব।ে

২.২ রাইডার উপযুক্ততা

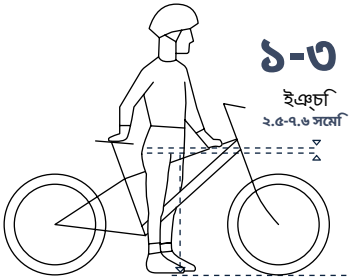

নরিাপদ এবং আরামদায়ক অশ্বারোহণরে জন্য, কমপকষে ১-৩ ইঞ্চি (২) ফাঁকা থাকা উচতি। . ৫ - ৭.৬ সমেি) বাইকরে ফ্রমেরে ক্রোচ এবং উপররে টউিবরে মধ্যে যখন আরোহী উভয় পা মাটতিে সমতল রখেে বাইকটি ধরনে।

BN

২.৩ হ্যান্ডলেবার খোলা এবং ভাঁজ করা

কখন উন্মোচন করবনে: সটেআপ এবং রাইডংিয়রে জন্য
কখন ভাঁজ করবনে: সংরক্ষণ এবং পরবিহনরে জন্য

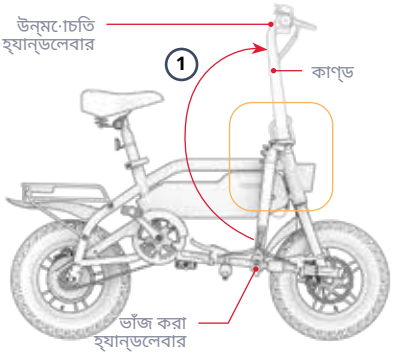

উন্মোচন করতে:

1. হ্যান্ডলেবারটি আলতো করে তুলুন যতক্ষণ না কান্ডটি ফ্রমেরে উপর উল্লম্বভাবে স্থরি থাকে।
2. ফোল্ডংি ল্যাচটি বন্ধ (ল্যাচড) অবস্থানে ক্লকি না করা পর্যন্ত ভতিরে ঠলেে দনি।
3. লকংি রংি দয়িে ল্যাচটি সুরক্ষতি করুন: রংিটি কাণ্ডরে চারপাশে ঘড়রি কাঁটার দকিে ঘোরান যতক্ষণ না রংিয়রে ট্যাবটি ল্যাচরে ট্যাব স্লটে স্লাইড করে।
4. ল্যাচটি টান দয়িে খোলা যাবে না তা নশ্চিতি করে নশ্চিতি করুন যে এটি সুরক্ষতি আছে।

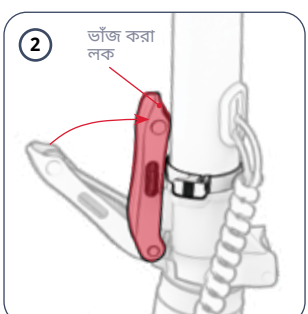

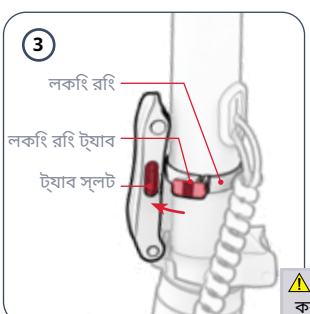

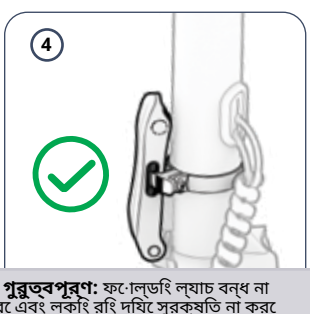

⚠ **গুরুত্বপূর্ণ:** ফোল্ডংি ল্যাচ বন্ধ না করে এবং লকংি রংি দয়িে সুরক্ষতি না করে কখনই ই-বাইক চালাবনে না।

ভাঁজ করার জন্য:

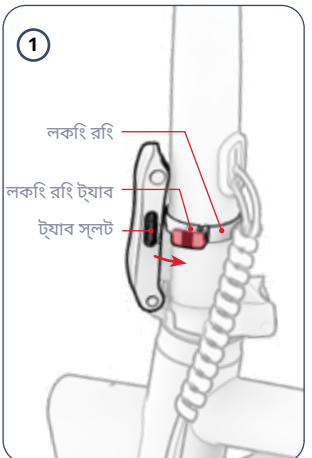

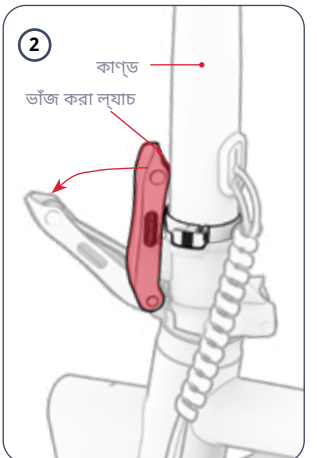

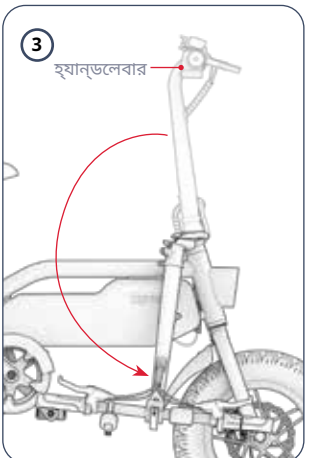

1. ফোল্ডিং ল্যাচরে ট্যাব স্লট থকেে ট্যাবটি পরষ্কিার না হওয়া পর্যন্ত লকিং রংিটি কাণ্ডরে চারপাশে ঘড়ুরি কাঁটার বপিরীত দকিে ঘোরান।
2. এক হাতে কাণ্ডটি স্থরিভাবে ধরে রাখার সময়, অন্য হাতটি ব্যবহার করে ভাঁজ করা ল্যাচটি খুলে (খোলা) টানুন।
3. হ্যান্ডলেবারটি আস্তে আস্তে বাইকরে পাশরে দকিে নামযিে দনি, যখোনে ফোল্ডিং ল্যাচরে বপিরীতে রয়ছে।

২.৪ আসন সংযুক্ত করা

1. সটি কল্যাম্পরে ল্যাচটি টনেে খুলুন।
2. সটি পো·স্টরে নীচে খো·দাই করা "ন্যূনতম সন্নবিশে" চহ্নিটি সনাক্ত করুন।
3. বাইকরে উপরে সটিটি ধরে রাখুন।
4. কল্যাম্পরে নচিে "ন্যূনতম সন্নবিশে" চহ্নি না আসা পর্যন্ত সটি পো·স্টটি কল্যাম্পরে মধ্য দয়িে সটি টউিবে নামযি়ে দনি। **বঃিদ্রঃ:** যদি কল্যাম্পরে খো·লা অংশটি খুব সরু হয় এবং পো·স্টটি গ্রহণ করা কঠনি হয়, তাহলে আপনি কল্যাম্পরে নবটি ঘড়রি কাঁটার বপিরীত দকিে ঘুরয়িে ল্যাচটি স্থরি রখেে এটকিে প্রশস্ত করত পারনে।
5. পছন্দসই উচ্চতায় আসনটি ধরে রাখার সময়, কল্যাম্পরে ল্যাচটি বন্ধ করুন।
6. সটিটি নরিাপদ কনিা তা পরীক্ষা করুন: সটিরে উপর নচিরে দকিে চাপ দতিে আপনার হাত ব্যবহার করুন। যদি সটিরে পো·স্টটি টউিবরে মধ্যে আরও নীচরে দকিে পছিলে যায়, তাহলে এটকিে আবার অবস্থানে আনুন এবং নবটি ঘড়রি কাঁটার দকিে ঘুরয়িে কল্যাম্পটি শক্ত করুন।

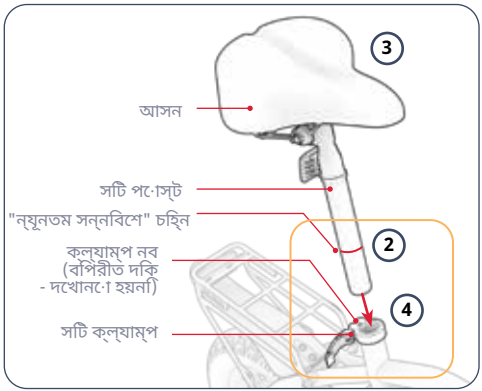

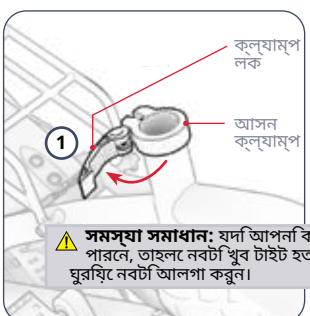

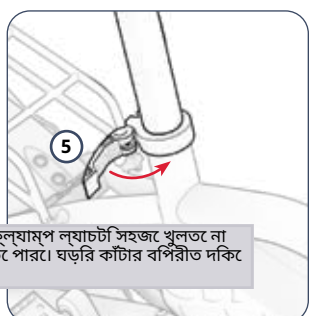

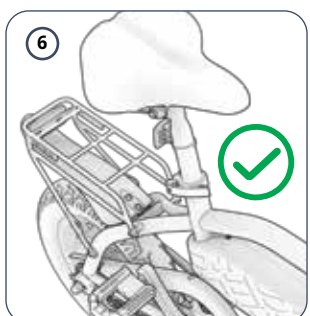

⚠ **সমস্যা সমাধান:** যদি আপনি কল্যাম্প ল্যাচটি সহজে খুলতে না পারনে, তাহলে নবটি খুব টাইট হতে পারে। ঘড়রি কাঁটার বপিরীত দকিে ঘুরয়িে নবটি আলগা করুন।

২.৫ প্যাডলে সংযুক্ত করা

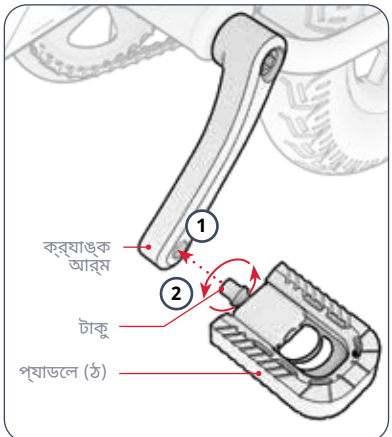

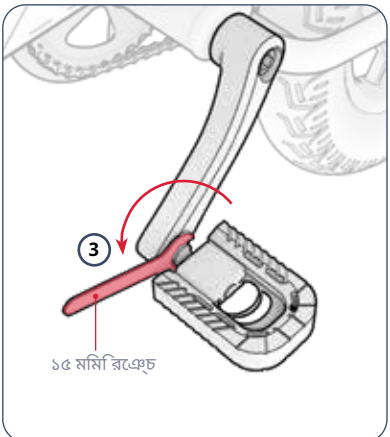

তে োমার ১৫ মমি রিঞ্চে লাগবে।

1. বাইকরে বাম পাশরে ক্র্যাঙ্ক আর্মরে শষেে থোকা গর্তরে সাথে "L" চহ্নিতি প্যাডলেরে স্পন্ডিলেটি সারবিদ্ধ করুন।
2. প্যাডলে বসেটি স্থরিভাবে ধরে রাখুন এবং স্পন্ডিলটি যাতে সে োজা গর্তে প্রবশে করে সদেকিে খয়োল রাখুন, আপনার অন্য হাত দয়িে স্পন্ডিলটি ঘুরয়িে দনি। **ঘড়রি কাঁটার বপিরীত দকিে** কয়কেবার ঘ োরানে োর জন্য গর্তে ঢুকয়িে দনি।
3. রঞ্চে ব্যবহার করে ক্র্যাঙ্ক আর্ম-এ স্পন্ডিলে ঢ োকানে ো এবং তারপর শক্ত করা শষেে করুন।
4. ডান প্যাডলেটি নরিাপদ্ কনিা তা পরীক্ষা করুন।
5. ডান ("R") প্যাডলে দয়িে ধাপ 2 - 5 পুনরাবৃত্তি করুন।

গুরুত্বপূর্ণ: ডান প্যাডলেরে স্পন্ডিলেটি বপিরীত থরডেডে এবং এটি ঢ োকানে ো এবং শক্ত করা প্রয়ে োজন **ঘড়রি কাঁটার দকিে** পালা।

২.৬ ঘণ্টা সুরক্ষিত করা

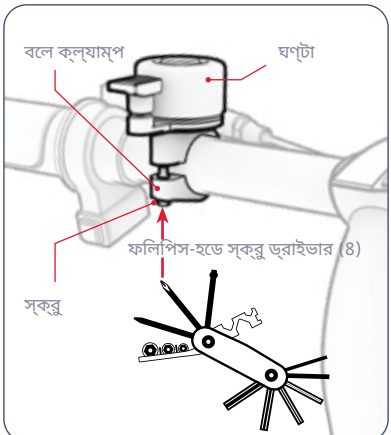

আপনার মাল্টি-টুলটির ফলিপিস-হেড স্ক্রু ড্রাইভার (৪) টপিরে প্রয়োজন হবে।

1. মাল্টি-টুলটির ফলিপিস-হেড স্ক্রু ড্রাইভার টপি (৪) দিয়ে ঘড়ির কাঁটার বিপরীত দিকে ১ - ২ ঘুরণের জন্য বলে ক্ল্যাম্পরে স্ক্রুটি আলগা করুন (কিন্তু সরাবেন না)।
2. হ্যান্ডেলবারের চারপাশে ঘণ্টাটি ঘোরান যতক্ষণ না এটি এমন জায়গায় থাকে যেখানে হ্যান্ডেলবারটি ধরে রাখার সময় রাইডারের বাম হাতের বুড়ো আঙুল সহজেই পৌঁছাতে পারে।
3. বলেটকে সেই অবস্থানে ধরে রাখার সময়, স্ক্রু ড্রাইভার দিয়ে স্ক্রুটিকে ঘড়ির কাঁটার দিকে ঘুরিয়ে ক্ল্যাম্পটি শক্ত করুন।

২.৭ সামনের প্রতিফলক সুরক্ষিত করা

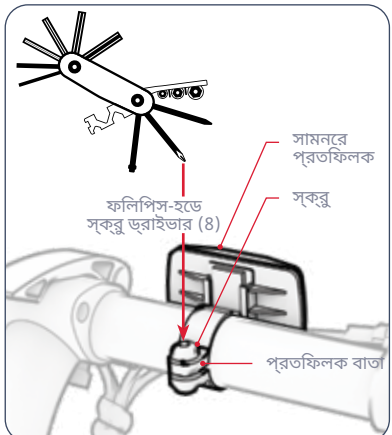

আপনার মাল্টি-টুলটির ফলিপিস-হেড স্ক্রু ড্রাইভার (৪) টপিরে প্রয়োজন হবে।

1. সামনের প্রতিফলক ক্ল্যাম্পটি হ্যান্ডেলবারের চারপাশে ঘোরান যতক্ষণ না প্রতিফলকটি বাইকের সামনের দিকে মুখ করে থাকে।
2. প্রতিফলকটিকে হ্যান্ডেলবারের কেন্দ্রের দিকে স্লাইড করুন যতক্ষণ না প্রতিফলক ক্ল্যাম্পটি হ্যান্ডেলবারের মোটা অংশে আরামদায়ক মনে হয়।
3. প্রয়োজনে, মাল্টি-টুলটির ফলিপিস-হেড স্ক্রু ড্রাইভার টপি (৪) দিয়ে স্ক্রুটি ঘড়ির কাঁটার দিকে ঘুরিয়ে হ্যান্ডেলবারে ক্ল্যাম্পটি আরও শক্ত করুন।

২.৮ ব্যাটারি চার্জ করা

1. চার্জারের সাথে চার্জিং কেবেলটি সংযুক্ত করুন।
2. চার্জিং পোর্ট কভারটি টেনে খুলুন তোমার ই-বাইক।
3. চার্জিং কেবেলটি দিয়োলে লাগান, এবং তারপর চার্জারটি চার্জিং পোর্টে লাগান।
4. যখন চার্জারের ইন্ডিকেটের লাইট লাল থেকে সবুজ হয়ে যায়, তখন বুঝতে হবে আপনার ব্যাটারি সম্পূর্ণ চার্জ হয়ে গেছে। চার্জিং পোর্ট থেকে চার্জারটি খুলে নিন এবং ওয়াল আউটলেটে থেকে কেবেলটি খুলে দিন।
5. চার্জিং পোর্ট কভারটি বন্ধ করুন।

বিঃদ্রঃ: ব্যাটারি সম্পূর্ণ চার্জ হতে প্রায় ৫ ঘন্টা সময় লাগতে পারে। প্রথমবার ব্যবহারের আগে ব্যাটারি সম্পূর্ণ চার্জ করুন।



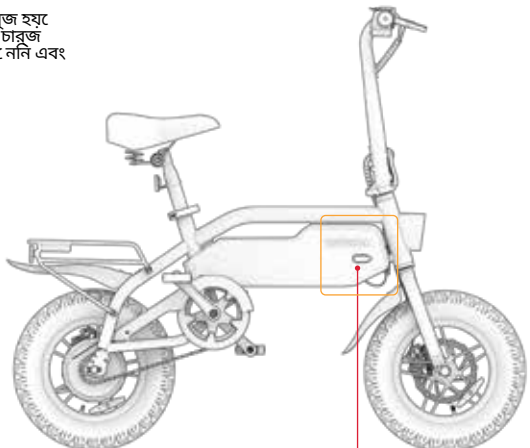

চার্জারে চার্জিং ইন্ডিকেটের লাইট:

লাল
আলোকসজ্জা
চার্জিং

সবুজ আলো
কসজ্জা
চার্জিং সম্পূর্ণ

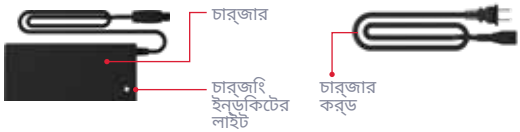

গুরুত্বপূর্ণ চার্জিং নোট:

- ব্যাটারি সিক্রিয়ভাবে চার্জ না করার সময় চার্জিং পোর্টটি সির্বদা বন্ধ রাখুন।
- চার্জ করার সময় কখনই পণ্যটি চালু করবনে না।
- স্থানান্তরযোগ্য পাওয়ার ট্যাপ ব্যবহার করবনে না।
- ব্যাটাররি সর্বোত্তম স্বাস্থ্যরে জন্য, প্রতটিি চার্জিং সশেনরে সময় - প্রায় ৫ ঘন্টা - ব্যাটারি সিম্পূর্ণ চার্জ করুন।
- আপনার পণ্যটি রাতারাতি বা দীর্ঘ সময়রে জন্য চার্জে রখেে দবেনে না।
- ব্যাটারি অপসারণ বা বচ্ছিন্নি করার চষ্টো করবনে না।
- চার্জিং অ্যাম্বয়িন্টে তাপমাত্রার পরসির: 32°F (0°C) - 104°F (40°C)
- অপারটেংি অ্যাম্বয়িন্টে তাপমাত্রার পরসির: 32°F(0°C)-104°F(40°C)
- পণ্যটি সিক্রয়িভাবে চার্জ না করার সময় চার্জিং পোর্ট কভারটি সির্বদা বন্ধ রাখুন।
- আউটপুট কবেলরে নমনীয় পাওয়ার কর্ডটি ছিঁড়ে গলেে এই পণ্যটি ব্যবহার করবনে না, ভঙেে যাওয়া ইনসুলশেন, অথবা অন্য কোনও ক্ষতরি লক্ষণ আছে।
- চার্জার লবেলে থাকা চার্জার মডলে নম্বরটি উপর তালকিাভুক্ত চার্জার মডলে নম্বররে সাথে মলিে যাচ্ছে কনিা তা পরীক্ষা করুন।
- চার্জার লবেলেটি আপনার JETSON মডলেরে সাথে সামঞ্জস্যপূর্ণ কনিা তা পরীক্ষা করে দখেুন। আপনি পণ্যরে ফ্রমে বা স্ট্যান্ডিং ডকেরে উপর, পাশে বা নীচে লোগানো একটি লবেলে আপনার JETSON মডলেরে নাম এবং SKU খুঁজে পতেে পারনে।

গুরুত্বপূর্ণ:

শুধুমাত্র অন্তর্ভুক্ত চার্জারটি ব্যবহার করুন অর্থাৎ JY-420200 MADE BY GUANGZHOU JI YIN POWER ELECTRONICS CO LTD. (JETSON MODEL NO. PJSHDW-CH) লবেলেযুক্ত JETSON থকেে সরাসরি প্রাপ্ত চার্জারটি ব্যবহার করুন।

⚠ সঠকি চার্জার ব্যবহার না করলে আগুন এবং বস্ফিোরণ হতে পারে।



এটি চহ্নিতকিরণরে একটি উদাহরণ তোমার চার্জারে থাকবে।

৩. প্রস্তুতি নিচ্ছে চড়ার জন্য।

৩.১ যাত্রার পূর্বে নিরাপত্তা পরীক্ষা

প্রতিটি ভ্রমণের আগে এই গুরুত্বপূর্ণ নিরাপত্তা পরীক্ষাগুলি করুন:

ব্রেকে:
- নিশ্চিত করুন যে ব্রেকেটি সঠিকভাবে কাজ করছে যাতে হ্যান্ডব্রেকে লিভারগুলি হ্যান্ডেলবারের সাথে সংযুক্ত থাকে এবং লুব্রিকেট করা থাকে যাতে তারা সহজেই সংকুচিত হয়।
- ব্রেকে প্যাডগুলি জীর্ণ হয় না, এবং কেন্দ্রীভূত হয় এবং রটারের সাথে সারিবদ্ধ হয়।

ফ্রেমে:
- বাইকের ফ্রেমে এবং কাঁটা ক্ষতিগ্রস্ত, বাঁকা বা ভাঙা কিনা তা পরীক্ষা করুন।
- নিশ্চিত করুন যে স্টেম-টু-ফর্ক বল্টুটি অতিরিক্ত টাইট করা হয়নি। অতিরিক্ত টাইট করা বল্টুটি ত্রুটির কারণ হতে পারে যা আরোহীর নিরাপত্তাকে ঝুঁকির মধ্যে ফেলে।
- ড্রাইভ সিস্টেমটি ঠিকঠাক আছে কিনা এবং ফ্রেমের সাথে সুরক্ষিতভাবে সংযুক্ত আছে কিনা তা পরীক্ষা করুন।

ক্রেয়াঙ্ক এবং প্যাডেল:
- প্যাডেলগুলি ক্রেয়াঙ্কের সাথে সুরক্ষিতভাবে শক্তভাবে আটকানো আছে কিনা তা পরীক্ষা করুন।
- ক্রেয়াঙ্ক এবং ড্রাইভ সিস্টেমে বাইকের ফ্রেমের সাথে সুরক্ষিতভাবে শক্তভাবে আটসাঁট করা আছে কিনা তা পরীক্ষা করুন।

স্টিয়ারিং:
- পরীক্ষা করুন যে কোনও ঢিলেঢালা নেই, কুইক স্টেম রিলিজ বন্ধ আছে এবং লকিং রিং দ্বারা সুরক্ষিত আছে।
- হ্যান্ডেলবারটি হ্যান্ডেলবার ক্ল্যাম্প দ্বারা সুরক্ষিত অবস্থানে আছে কিনা তা পরীক্ষা করুন।

চাকা:
- টায়ারে অতিরিক্ত ক্ষয় বা ক্ষতির লক্ষণ দেখা যাচ্ছে না তা পরীক্ষা করুন।
- নিশ্চিত করুন যে টায়ারগুলি 35 - 45 PSI এর প্রস্তাবিত চাপে মধ্যে স্ফীত হয়েছে।
- চাকার স্পোকগুলো ভাঙা আছে কিনা তা পরীক্ষা করুন।
- চাকার রিমগুলো ক্ষতিগ্রস্ত বা বাঁকা না আছে কিনা তা পরীক্ষা করুন।
- অ্যাক্সেল নাটগুলো টাইট আছে কিনা তা পরীক্ষা করুন।

৩.২ টায়ার স্ফীতি এবং চাপ

তোমার প্রথম যাত্রার আগে, টায়ারগুলিকে প্রস্তাবিত চাপের মধ্যে আনতে আপনাকে বাতাস যোগ করতে হবে **৩৫ - ৪৫ পিএসআই** (প্রতি বর্গ ইঞ্চিতে পাউন্ড)। প্রতিটি যাত্রার আগে টায়ারের চাপ এই সীমার মধ্যে আছে কিনা তা পরীক্ষা করার জন্য একটি গেজ ব্যবহার করুন।

বাতাস যোগ করতে:

1. এক চাকার টায়ার ভালভ থেকে ঘড়ির কাঁটার বিপরীত দিকে ঘুরিয়ে ধুলোর ঢাকনাটি খুলে ফেলুন। একপাশে রেখে দিন।
2. টায়ারে বাতাস ঢোকানোর জন্য আপনার এয়ার পাম্প প্রস্তুতকারকের নির্দেশাবলী অনুসরণ করুন। একটি গেজ দিয়ে প্রয়োজনমতো পরীক্ষা করুন এবং 35 - 45 PSI না পৌঁছানো পর্যন্ত বাতাস যোগ করতে থাকুন।
3. এয়ার পাম্পটি খুলে ফেলুন এবং ডাস্ট ভালভটি ঘড়ির কাঁটার দিকে ঘুরিয়ে প্রতিস্থাপন করুন।
4. অন্য টায়ারের সাথেও একই পদ্ধতি পুনরাবৃত্তি করুন।

⚠ **গুরুত্বপূর্ণ:** আপনার ই-বাইকের টায়ার ফুলানোর জন্য শুধুমাত্র একটি ম্যানুয়াল এয়ার পাম্প ব্যবহার করুন। কখনও এয়ার কম্প্রেসার ব্যবহার করবেন না; এটি করলে টায়ার টিউব ফেটে যেতে পারে।

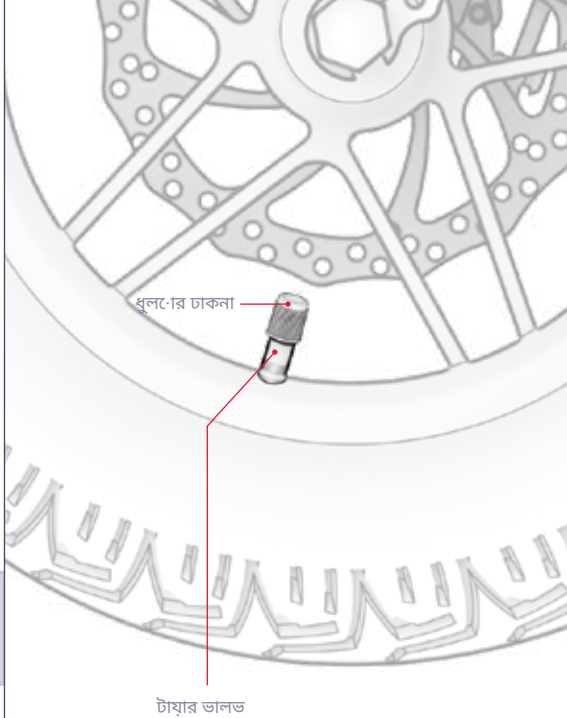

৩.৩ ব্রকে পরীক্ষা করা এবং সামঞ্জস্য করা

ব্রকে নরিাপত্তা এবং কার্যকারতিা পরীক্ষা:

অ্যাসম্বেলরি পর্ব এবং প্রতটিি যাত্রার আগ, ব্রকেগুলি সঠকিভাব এবং নরিাপদ্ কাজ করছে কনিা তা পরীক্ষা করে দখেুন যাতে চাকার গতি কমযি় থামানো যায় এবং নম্নলখিতি পদক্ষপেগুলি অনুসরণ করে এটি বন্ধ করা যায়:

1. আপনার বাইকটি নযি় হাঁটুন এবং বাম হ্যান্ডব্রকেটি আলতো করে টানুন।
2. সামনরে ক্যালপিারটি ডস্কিরে উপর সঠকিভাব বন্ধ হচ্ছে কনিা এবং চাকার ঘূর্ণন ধীর করে দচ্ছি কনিা তা পরীক্ষা করুন।
3. বারবার করুন, বাম হ্যান্ডব্রকেটি আরও চাপ দযি় টেনে দখেুন এবং সামনরে চাকাটি বন্ধ আছে কনিা তা পরীক্ষা করুন।
4. ডান হ্যান্ডব্রকে এবং পছিনরে চাকা দযি় ধাপ ১ - ৩ পুনরাবৃত্তি করুন।

ব্রকে নরিাপত্তা এবং কার্যকারতিা পরীক্ষা:

আপনার মাল্টি-টুলটরি ৫ মমি অ্যালনে কী টপি (৫) প্রয়োজন হতে পারে।

বাইকরে ব্রকে সঠকিভাব কাজ করার জন্য সমস্ত উপাদান সঠকি সারবিদ্ধ এবং স্থাপন করা প্রয়োজন। ব্রকে এলাকা থকেে ঘষা বা চিৎকাররে শব্দ (হয় ধ্রুবক বা মাঝে মাঝে) একটি ভাল সূচক যে কোনও কছিু সারবিদ্ধ নয় এবং সামঞ্জস্য করা প্রয়োজন।

শব্দরে কারণ সম্ভবত ক্যালপিাররে ভুল সারবিদ্ধতা, যার ফলে ক্যালপিার খোলা থাকলওে এর ভতেরে থাকা ব্রকে প্যাডগুলি ডস্কিরে সাথে ঘষতে থাকে। হ্যান্ডব্রকেটি টানা থাকার কারণে ক্যালপিারটি বন্ধ থাকা অবস্থায় প্যাডগুলি কবেল তখনই ডস্কিরে সংস্পর্শে আসা উচতি।

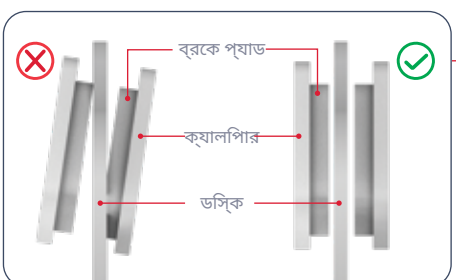

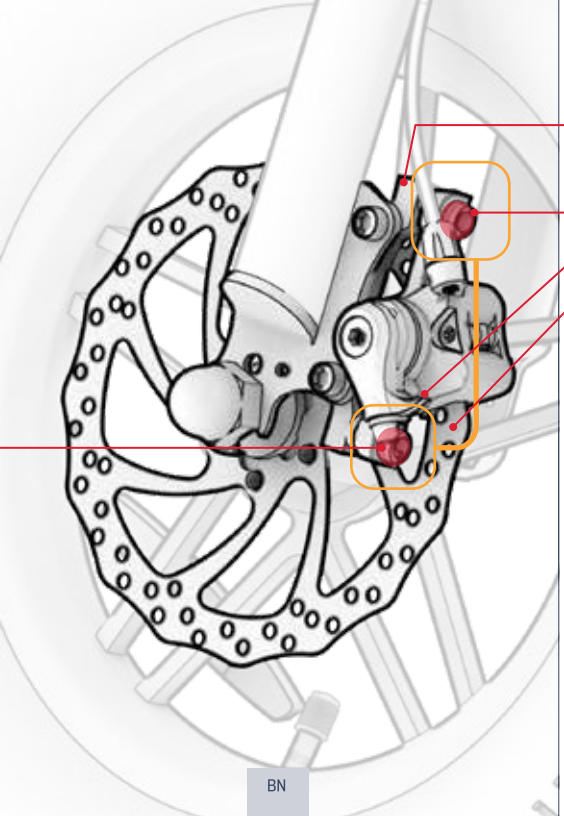

ব্রকে ক্যালপিার সামঞ্জস্য করা:

1. যে ব্রকেটি সামঞ্জস্য করতে হবে, সখোনে ক্যালপিার, ব্রকে প্যাড এবং ডস্কিটি সনাক্ত করুন।
2. বাইকরে চাকাটা তুলে ঘুরয়িে দখেুন। ব্রকে প্যাডরে মধ্যে ডস্কিটি ঘুরছে কনিা তা দখেুন এবং লক্ষ্য করুন কোন প্যাডটি ডস্কিরে সাথে ঘষছে।
3. বাইকটকিে ককিস্ট্যান্ড রাখুন। (বভিাগ 4.5 দখেুন)।
4. চাকার পছিন থকেে ক্যালপিারটি দখোর সময়, উপরে বল্টুটি এবং নীচরে বল্টুটি সনাক্ত করুন। প্রতটিি বল্টুতে 5 মমি অ্যালনে কী ব্যবহার করুন, ঘড়রি কাঁটার বপিরীত দকিে 4-5টি ঘূর্ণনরে জন্য ঘুরয়িে দনি।
5. নম্নিলখিতি শর্তগুলি পূরণ না হওয়া পর্যন্ত ক্যালপিারটকিে সারবিদ্ধকরণ থকেে সরান:
   - প্যাডগুলরি উপররে অংশটি ডস্কিরে প্রান্তরে সাথে সারবিদ্ধ।
   - উভয় প্যাডরে কোনও অংশই ডস্কি স্পর্শ করছে না।
   - প্যাডগুলি ডস্কিরে সমান্তরাল।
6. ক্যালপিারটি পছিন্দসই অবস্থান রখেে, অ্যালনে কী দয়িে ঘড়রি কাঁটার দকিে ঘুরয়িে একটি বল্টু এবং তারপর অন্যটি সম্পূর্ণরূপে শক্ত করুন।
7. ক্যালপিারটি সুরক্ষতি আছে কনিা তা পরীক্ষা করুন এবং ব্রকে সুরক্ষা এবং কার্যকারতিা পরীক্ষা (অনুচ্ছদে 3.3 এর শুরু) আবার পরচিালনা করুন।

৩.৪ হ্যান্ডলেবার ঘূর্ণন সামঞ্জস্য করা

হ্যান্ডলেবারটি সামান্য সামনরে দকিে বা পছিনরে দকিে ঘোরানো যতেে পারে যাতে এর সমস্ত বৈশিষ্ট্য এবং ফাংশন আদর্শ অবস্থানে থাকে। বাইক চালানোর সময় এগুলি সহজেই পৌঁছানো যায় এবং প্রতটিি ব্যবহারকারীর জন্য দৃষ্টসীমার সাথে আদর্শ কোণে থাকা উচতি। বশিষে করে, হ্যান্ডব্রকেগুলি এমন একটি কোণে থাকা উচতি যখোনে এগুলি সহজেই ধরা যায়।

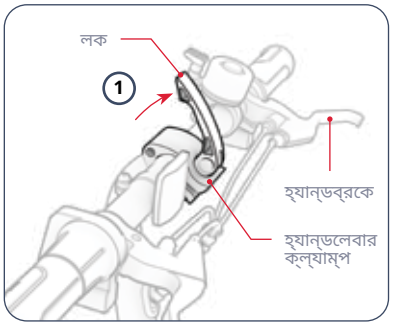

1. হ্যান্ডলেবার কল্যাম্পরে ল্যাচটি উপরে টানুন যাতে এটি খোলা (আনল্যাচড) অবস্থানে থাকে।

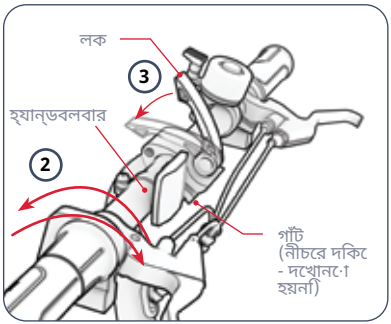

2. হ্যান্ডলেবারটকিে সামনে বা পছিনে ঘোরান যাতে এটি পুনঃস্থাপন করা যায়।
3. এক হাতে হ্যান্ডলেবারটকিে নতুন অবস্থানে ধরে রাখার সময়, অন্য হাতটি ব্যবহার করে ল্যাচটকিে নীচে ঠলেে বন্ধ (ল্যাচড) অবস্থানে ফরিয়িে আনুন।

সমস্যা সমাধান: যদি কল্যাম্প বন্ধ থাকা সত্ত্বওে হ্যান্ডলেবারটি সুরক্ষতি না থাকে, তাহলে আপনার কল্যাম্পটি শক্ত করে শক্ত করতে হতে পারে। প্রথমে কল্যাম্প ল্যাচটি খুলে দনি। তারপর, আঙুল দয়িে নবটি ঘড়ির কাঁটার দকিে ঘুরয়িে কয়কেবার আবর্তন করুন এবং কল্যাম্পে ল্যাচটি পুনরায় বন্ধ করুন। যদি আপনি সহজেই ল্যাচটি বন্ধ করতে না পারনে, তাহলে নবটি খুব শক্ত হতে পারে। ঘড়ির কাঁটার বপিরীত দকিে ঘুরয়িে নবটি কছিুটা আলগা করুন। অন্যকে ঘূর্ণন করুন।

৩.৫ আসনরে অবস্থান পরবিরি্তন করা

যখন একজন আরে·াহী সটিে বসে থাকনে এবং প্যাডলে ঘে·ারানে·ার সর্বনম্নি বন্দিুতে তার পা প্যাডলেরে উপর থাকে, তখন হাঁটুতে একটি ছে·াট বাঁক থাকা উচতি। প্যাডলে চালানে·ার সময় পা কখনই পুরে·াপুরি প্রসারতি করা উচতি নয়।

1. সটি কল্যাম্পরে ল্যাচটি টনিে খুলুন।
2. সটিটি পছন্দসই অবস্থানে উঁচু বা নামান, নশ্চিতি করুন যে সটিটি এত উঁচুতে না তুলুন যাতে কল্যাম্পরে উপরে "ন্যূনতম সন্নবিশে" চহ্নিটি দৃশ্যমান হয়। (যদি সটি কল্যাম্পটি খুব টাইট হয় যার ফলে পে·াস্টটি সহজইে উপরে এবং নীচে স্লাইড করতে পারে না, তাহলে কল্যাম্প নবটি ঘড়ির কাঁটার বপিরীত দকিে ঘুরয়িে কল্যাম্পরে খে·ালা অংশটি প্রশস্ত করুন।)
3. সটিটি যথাস্থানে ধরে রাখার সময়, কল্যাম্প ল্যাচটি বন্ধ করুন এবং প্রয়ে·াজনে কল্যাম্প নবটকিে ঘড়ির কাঁটার দকিে ঘুরয়িে পুনরায় শক্ত করুন।

⚠ **গুরুত্বপূর্ণ:** সটি কল্যাম্পরে উপরে "ন্যূনতম সন্নবিশে" চহ্নিটি দৃশ্যমান রখেে কখনই বাইক চালাবনে না।

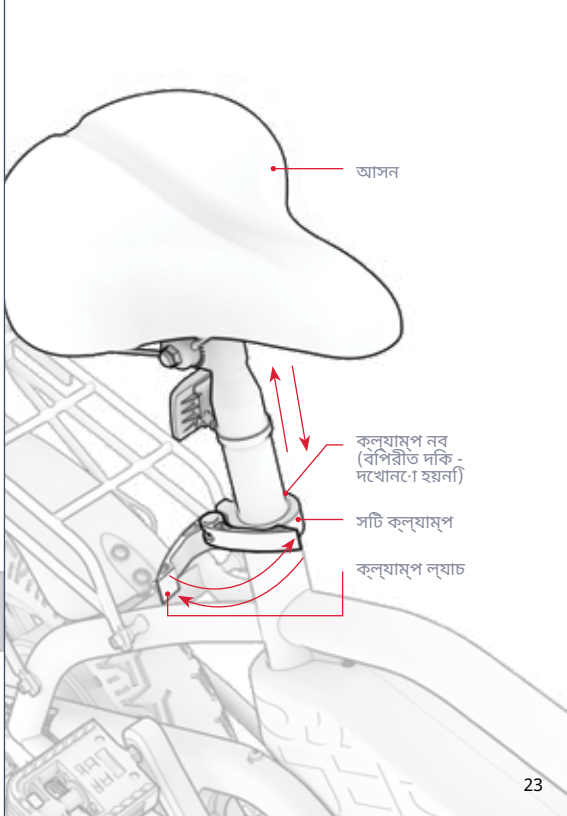

৪. অপারটেিং নর্িদশোবলী.

৪.১ পাওয়ার চালু এবং বন্ধ করা

আপনার ই-বাইকটি চালু বা বন্ধ করতে পাওয়ার বোতামটি দ্রুত টিপুন।

গুরুত্বপূর্ণ:
- ব্যাটারির শক্তি সংরক্ষণের জন্য, পটি স্টপ করার সময় বা রাতের জন্য দূরে রাখার সময় সর্বদা আপনার বাইকের পাওয়ার বন্ধ করে দিতে ভুলবেন না।
- আপনার বাইকটি নিয়ে হাঁটার সময় বিদ্যুৎ বন্ধ করে দিন যাতে অসাবধানতাবশত এক্সিলারেশন থ্রোটলটি মোচড়িয়ে মোটরটি আটকে না যায়।

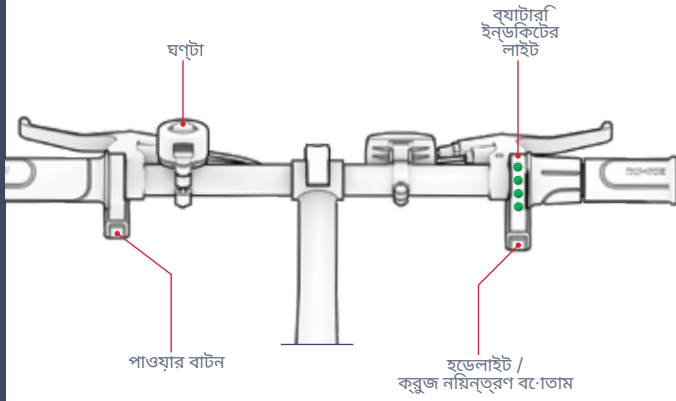

৪.২ ব্যাটারি চার্জ লেভেল পরীক্ষা করা

ব্যাটারি চার্জ ইন্ডিকেটর লাইট দেখে আপনি আপনার ব্যাটারির চার্জ লেভেলের উপর নজর রাখতে পারেন।

ব্যাটারি নির্দেশক আলো	আনুমানিক অবশিষ্ট চার্জ শতাংশ*
৪ সবুজ আলো ○○○○	৭৬% - ১০০%
৩ সবুজ আলো ○○○	৫১% - ৭৫%
২ সবুজ আলো ○○	২৬% - ৫০%
১ সবুজ আলো ○	<25% এখনই চার্জার JETSON চার্জ করুন!

গুরুত্বপূর্ণ: আপনার বাইকের সর্বোচ্চ গতিতে পৌঁছানোর ক্ষমতা ব্যাটারির চার্জ স্তরের দ্বারা প্রভাবিত হতে পারে। ব্যাটারির চার্জ ২৫% এর নিচে নেমে গেলে আপনি গতি হ্রাস লক্ষ্য করতে পারেন।

গুরুত্বপূর্ণ: ব্যাটারির চার্জ ০%-এ নেমে গেলে, ই-বাইকটি বন্ধ হয়ে যাবে। আপনার পরবর্তী যাত্রার আগে পূর্ণ শক্তিতে চার্জ করুন (বিভাগ ২.৮ দেখুন)।

*শুধুমাত্র আনুমানিক। ব্যবহারের উপর ভিত্তি করে পরিবর্তিত হতে পারে।

৪.৩ হুডেলাইট ব্যবহার করা

যদি কম আলোতে বাইক চালান, তাহলে হুডেলাইট জ্বালিয়ে রাখুন যাতে আপনি সামনের রাস্তাটি আরও ভালোভাবে দেখতে পারেন এবং আসন্ন আরোহীরা আপনাকে আরও ভালোভাবে দেখতে পাবে। মোটরটি চালু থাকলেই কেবল হুডেলাইট জ্বলবে।

হুডেলাইট চালু বা বন্ধ করতে: হুডেলাইট / ক্রুজ কন্ট্রোল বোতামটি ৪ সেকেন্ডের জন্য চেপে ধরে রাখুন।

৪.৪ ঘণ্টা ব্যবহার করা

অন্যান্য আরোহী এবং পথচারীদের সতর্ক করার জন্য ঘণ্টাটি ব্যবহার করুন।

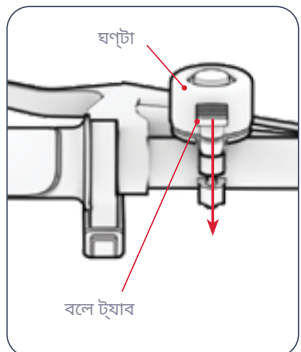

ঘণ্টা বাজানোর জন্য: আপনার বাম হাতের বুড়ো আঙুল দিয়ে দ্রুত এবং জোরে বেল ট্যাবটি টিপুন।

আপনার বহনরে প্রয়োজন অনুসারে
আপনার ই-বাইকটি কাস্টমাইজ করুন।

৪.৫ RackIt স্মার্ট কার্গো সিস্টেমে র‍্যাক ব্যবহার করা

আপনার ই-বাইকটি JETSON র‍্যাকইট স্মার্ট কার্গো সিস্টেমে র‍্যাক দিয়ে সজ্জিত।

অন্তর্ভুক্ত বাঞ্জি স্ট্র্যাপ দিয়ে আপনার পণ্যসম্ভার সুরক্ষিত করতে:

1. তোমার মালামাল র‍্যাকে রাখো।
2. র‍্যাকরে একটি বাঞ্জি অ্যাটাচমেন্ট লুপে একটি বাঞ্জি স্ট্র্যাপরে ১টি হুক টোকান।
3. বাঞ্জি স্ট্র্যাপটি কার্গোর উপর এবং র‍্যাকরে চারপাশে টানটান না হওয়া প্র্যন্ত প্রসারিত করুন।
4. বাঞ্জি স্ট্র্যাপরে অন্য হুকটি অন্য বাঞ্জি অ্যাটাচমেন্ট লুপে আটকে দিন।
5. বাঞ্জি স্ট্র্যাপ এবং আপনার মালপত্র নিরাপদে আছে কিনা তা পরীক্ষা করুন।

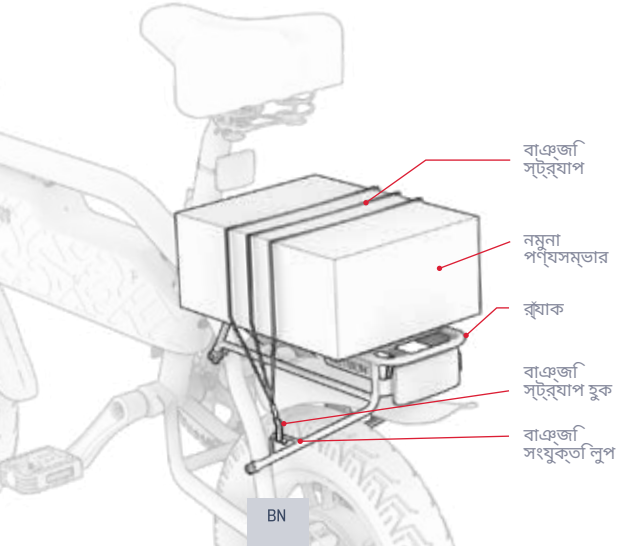

⚠ গুরুত্বপূর্ণ: বাঞ্জি স্ট্র্যাপটি অপিনার কার্গোর উপরে শক্তি করে আটকানো উচিত। আপনার কার্গোর আকার এবং বাঞ্জি স্ট্র্যাপরে দৈর্ঘ্যরে উপর নির্ভর করে, দ্বিতীয় হুকটি বাঞ্জি অ্যাটাচমেন্ট লুপে সুরক্ষিত করার আগে স্ট্র্যাপটি র‍্যাকরে নীচে এবং আপনার কার্গোর উপরে মুড়িয়ে দেওয়ার প্রয়োজন হতে পারে।

নিরাপত্তা এবং সুরক্ষার জন্য:

- সর্বদা বাঞ্জি স্ট্র্যাপ দিয়ে র‍্যাকে পণ্যসম্ভার সুরক্ষিত রাখুন। কখনও অসুরক্ষিত পণ্যসম্ভার নিয়ে গাড়ি চালাবেন না।
- র‍্যাকে মালামাল বহনরে পরিমাণ ২৫ পাউন্ড (১১.৩ কজে) এর মধ্যে সীমাবদ্ধ রাখুন।
- নশ্চিত করুন যে মোটে বহন ওজন (আরোহী প্লাস কার্গো) ২২০ পাউন্ড (১০০ কজে) এর বশেি না হয়।
- র‍্যাকটি উপচে পড়বে না।
- সর্বদা নশ্চিত করুন যে পণ্যসম্ভাররে কোনও অংশ চাকা, ব্রকে, প্যাডলে, চইেন বা অন্যান্য বাইকরে চলাচল বা প্রক্রয়িার পথে বাধা না হয়।

গুরুত্বপূর্ণ:

- উল্লখেযোগ্য ওজনরে পণ্যসম্ভার যোগ করা আপনার ই-বাইকরে কর্মক্ষমতাকে প্রভাবতি করতে পারে। কর্মক্ষমতাকে প্রভাবতি করতে পারে এমন পরস্থিতিি সম্পর্কে আরও বস্তিারতি জানার জন্য, বভিাগ ৫.৮ দখেুন।
- ই-বাইকে কখনই পণ্যসম্ভার অযত্নে রাখবেন না।

৪.৬ ককিস্ট্যান্ড ব্যবহার করা

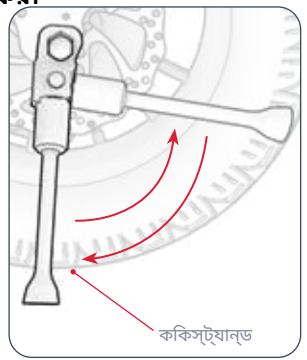

ককিস্ট্যান্ড ব্যবহার করত: এটকি নীচরে দকি ঘুরযি দনি এবং আপনার ই-বাইকটকি আলত:ো করে কাত করে দাঁড়ান।

ককিস্ট্যান্ড উঁচু করত: এটকি আবার উপরে তুলুন।

⚠ **গুরুত্বপূর্ণ:** বাইক চালান:োর আগে সর্বদা ককিস্ট্যান্ডটি উঁচু করুন।

৪.৭ প্যাডলে ভাঁজ করা এবং খ:োলা

ভাঁজ করার জন্য:

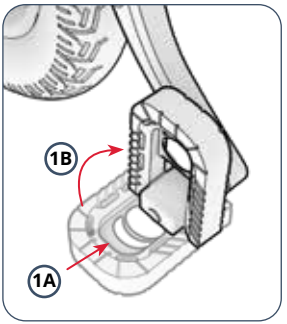

1. প্যাডলেটি ক্রযাঙ্ক আরম (A) এর দকি এবং উপররে দকি (B) ঠলেে দনি যতক্ষণ না এটি ভাঁজ হয়ে যায়।

উন্ম:োচন করত:

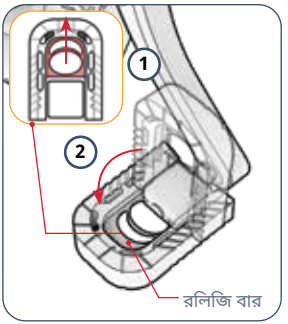

1. প্যাডলেরে ভতেরে রলিজি বাররে চারপাশে আপনার আঙ্গুলগুলি রাখুন।
2. প্যাডলেটি যথাস্থান:ে না আসা পর্যন্ত বাইররে দকি এবং নীচে টানুন।


JETSON

৫। স্থানান্তর এবং সংরক্ষণের নির্দেশাবলী।

৫.১ আপনার ই-বাইক চালানো

আপনার JETSON-এ 3টি ভিন্ন উপায়ে যাত্রা করুন:

1. সহায়ক পেডেলিং সহ (ধারা ৫.২)
2. শুধুমাত্র প্যাডেলে শক্তি ব্যবহার করে (অনুচ্ছেদ 5.3)
3. সম্পূর্ণ মোটর শক্তির জন্য থ্রটল ব্যবহার করা (অনুচ্ছেদ 5.4)
4. ক্রুজ কন্ট্রোল ক্লিক করা হয়েছে (অনুচ্ছেদ 5.5)

৫.২ ইলেকট্রনিক প্যাডেল সহায়তা ব্যবহার করা

যখন আপনি বিদ্যুৎ চালু রেখে প্যাডেল চালাবেন, তখন মোটর আপনার পরিশ্রমের পরিপূরক হিসেবে প্যাডেলগুলিকে শক্তি বৃদ্ধি করবে। "প্যাডেল সহায়তা" ব্যবহার করে, আপনি কম পরিশ্রমে আরও দ্রুত এবং আরও দূরে যেতে পারবেন।

গতি নিয়ন্ত্রণে রাখার জন্য, প্যাডেল অ্যাসিস্ট বুস্টগুলি আপনার প্রচেষ্টার সমানুপাতিক হবে।

- **মৃদু পেডেলিং →** মোটর সহায়তার ছোট ছোট বুস্ট যাতে আপনি একটি মাঝারি গতি বজায় রাখতে পারেন।
- **কঠিন প্যাডেলে চালানো →** মোটর সহায়তার বৃহত্তর বুস্ট যাতে আপনি দ্রুত গতিতে বাইক চালাতে পারেন।

৫.৩ ঐতিহ্যবাহী বাইকিং

আপনি আপনার ই-বাইকটি একটি ঐতিহ্যবাহী বাইকের মতো চালাতে পারেন—শুধুমাত্র প্যাডেল পাওয়ার ব্যবহার করে। মোটরটি চালু না করেই, ঐতিহ্যবাহী বাইকের মতো চালান।

বিঃদ্রঃ: বাইকটি চালু না থাকলে, আপনি হেডলাইট ব্যবহার করতে পারবেন না।

৫.৪ থ্রটল ব্যবহার করা

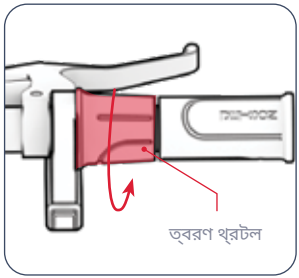

মটেরবাইকরে মতো ই-বাইক চালাতে হলে প্যাডলে চালানো বন্ধ করুন এবং আপনার পা প্যাডলেরে উপর রাখুন। গতি বাড়াতে, আপনার ডান হাত দয়িে ধীরে ধীরে অ্যাকসলিারেশন থ্রটলেটি আপনার দকিে ঘোরান।

- আপনি যত বশেি থ্রটলে ঘোরাবনে, মটেরে তত বশেি সংিযুক্ত হবে — এবং আপনি তত দ্রুত ভ্রমণ করবনে।
- হঠাৎ গতরি বসিফোরণ এড়াতে, সর্বদা থ্রটলেটি ধীরে ধীরে ঘোরান।

গতি কমাতে: আস্তে আস্তে থ্রটলে আরাম করুন।

৫.৫ ক্রুজ নয়িন্ত্রণ সক্রয়িকরণে ব্রেককে ব্যবহার করা

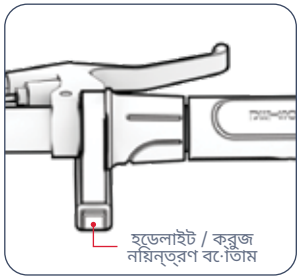

ক্রুজ কন্ট্রোল বাইকটকিে একটি নর্দিষ্ট গতিতে লক করে। একবার আপনি ক্রুজ কন্ট্রোলে সটে করলে, মটেরে গতি ধরে রাখার কাজটি করবে — কোনও থ্রটেল বা পডেলেগি প্রয়োজন হবে না।

1. আপনার পছন্দসই গতিতে পৌঁছাতে এবং বজায় রাখতে থ্রটল ব্যবহার করুন।
2. আপনার ডান হাতরে বুড়ো আঙুল দয়িে হডেলাইট / ক্রুজ কন্ট্রোল বোতামটি দ্রুত টপিুন।
3. থ্রটল ছড়েে দনি, আপনার পা প্যাডলেরে উপর স্থরি রাখুন এবং যাত্রা উপভোগ করুন।

ক্রুজ নয়িন্ত্রণ নষ্কিরয়ি করতে:
থ্রটলটি আলতো করে ঘুরয়িে দনি, হ্যান্ডব্রকেগুলরি একটতিে চাপ দনি, অথবা
দ্রুত ক্রুজ কন্ট্রোল বোতামটি টপিুন।

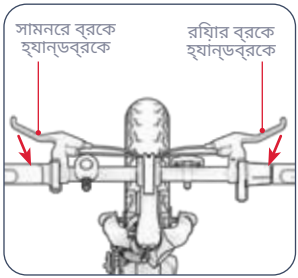

- গতি কমাতে একটি বা উভয় হ্যান্ডব্রকে চপেে ধরুন।
- সম্পূর্ণ বন্ধ করার জন্য আরও জোরে চপেে ধরুন।
- হঠাৎ নড়াচড়া এড়াতে, হ্যান্ডব্রকে(গুলি) ধীরে ধীরে চপেে ধরার চষ্টো করুন।
  - বাম হ্যান্ডব্রকে ➔সামনরে চাকার ব্রকে
  - ডান হ্যান্ডব্রকে ➔ পছিনরে চাকার ব্রকে

⚠ **গুরুত্বপূর্ণ:** প্যাডলে না চালালওে, সর্বদা আপনার পা প্যাডলেরে উপর রাখুন। বাইকরে পাশে ঝুলয়িে কখনও পা রাখবনে না।

৫.৭ হলেমটে নরিাপত্তা

আরে োহীর সর্বদা হলেমটে পরা উচতি।

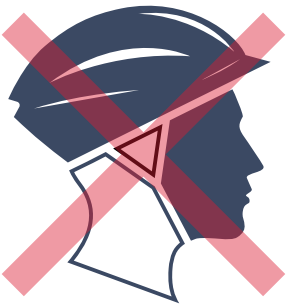

অনুপযুক্ত অবস্থান:
কপাল উন্মুক্ত।
পতন হতে পারে
গুরুতর আহত অবস্থায়।



সঠকি অবস্থান:
কপাল ঢাকা।
হলেমটে দ্বারা।

*একটি হলেমটে, উপযুক্ত পে োশাক, জুতা এবং সুরক্ষা সরঞ্জাম পরুন। এমন পে োশাক এড়িয়ে চলুন যা চাকার মধ্যে বা চাকার নচিে আটকে যতে পারে। বন্ধ পা, ফলহীট জুতা ব্যবহাররে পরামর্শ দওেয়া হয়। দুর্ঘটনার ক্ষত্রেে আঘাত এড়াতে ASTM F1492 অনুমে োদতি হলেমটে এবং সুরক্ষা সরঞ্জাম পরুন।

৫.৮ গতি এবং রাইডিং রেঞ্জ সর্বাধিক করা

আদর্শ পরিস্থিতিতে, শুধুমাত্র থ্রটল ব্যবহার করলে প্রতি সম্পূর্ণ চার্জ করা ব্যাটারির সর্বোচ্চ মাইলেজ ১৯ মাইল (৩০.৬ কিমি) অর্জন করা যেতে পারে। সর্বোচ্চ গতি ১৫.৫ মাইল প্রতি ঘণ্টা (২৫ কিমি/ঘন্টা)। মোটরটিকে যত জোরে কাজ করতে হবে, তত দ্রুত আপনার ব্যাটারি নিষ্কাশন হবে। নিম্নলিখিত বিষয়গুলি গতি এবং রাইডিং রেঞ্জকেও প্রভাবিত করবে।

রাইডিং সারফেস:
মসৃণ পৃষ্ঠের উপর চড়ার চেয়ে রুক্ষ পৃষ্ঠের উপর দিয়ে ভ্রমণের জন্য মোটর শক্তির প্রয়োজন।

ওজন বহন:
• বেশি ওজন (আরোহী প্লাস কার্গো) অর্জনযোগ্য পরিসর হ্রাস করে।
• ২২০ পাউন্ড (১০০ কেজি) বা তার কম ওজন বহন করে সর্বোচ্চ পরিসর এবং গতি অর্জন করা যেতে পারে।

রাইডিং স্টাইল:
• ঘন ঘন গাড়ি চালানো এবং থামার ফলে গাড়ি চালানোর পরিসর কমে যাবে।
• নিজের চেষ্টায় প্যাডেল চালালে মোটরের চাহিদা কমে যাবে এবং আপনার রাইডিং রেঞ্জ বাড়বে।

বাতাসের তাপমাত্রা:
ই-বাইক চালানো এবং সংরক্ষণের জন্য আদর্শ তাপমাত্রা হল ৫০°F - ৯৫°F (১০°C - ৩৫°C)।

ঝোঁক:
সমতল প্রান্ত বা উতরাইয়ে চেয়ে চড়াই-উতরাইয়ে যাওয়ার সময় মোটরটিকে বেশি পরিশ্রম করতে হয়।

ব্যাটারি রক্ষণাবেক্ষণ:
প্রতিটি যাত্রার পর সময়মত ব্যাটারি চার্জ করা ব্যাটারির ক্ষমতা এবং শক্তি বজায় রাখতে সাহায্য করে।

ব্যবহারকারীর রক্ষণাবেক্ষণের নির্দেশাবলী।

আপনার JETSONকে সুচারুভাবে এবং নিরাপদে চালানোর জন্য তার যত্ন নিন। কীভাবে করবেন তা এখানে:

তোমার JETSON পরিচালনা করা:

- আপনার ই-বাইককে তীব্র কম্পন বা তীব্র শারীরিক আঘাতের সম্মুখীন করা এড়িয়ে চলুন।
- ব্যাটারি কখনই খুলে ফেলবেন না।
- আপনার ই-বাইকটিকে পানি এবং আর্দ্রতা থেকে দূরে রাখুন।
- ভাঙা এড়াতে মসৃণ, সমতল পৃষ্ঠে চড়ুন।
- আপনার ই-বাইকটি কখনই চাকা, সিট এবং/অথবা হ্যান্ডলেবারের পাশে বহন করবেন না।
- মোটর এবং হ্যান্ডলেবারের যন্ত্রাংশের মধ্যে সংযোগকারী তার যেন টানা বা আটকে না যায় সেদিকে খেয়াল রাখুন।

সংরক্ষণের নির্দেশাবলী:

- পণ্যটি দীর্ঘ সময় ধরে সংরক্ষণ করার আগে ব্যাটারিটি সম্পূর্ণ চার্জ করুন।
- দীর্ঘ সময় ধরে স্টোরেজে রাখলে, মাসে একবার ব্যাটারি সম্পূর্ণ চার্জ করুন।
- ধুলো থেকে রক্ষা পেতে পণ্যটি ঢেকে দিন।
- পণ্যটি ঘরের ভিতরে এবং শুষ্ক স্থানে ৫০°F - ৯৫°F (১০°C - ৩৫°C) তাপমাত্রায় সংরক্ষণ করুন।

আপনার JETSON পরিষ্কার করা:

- আসন এবং ফ্রেম - একটি ভিজো ধুলো-মুক্ত কাপড় বা রাবিং অ্যালকোহল ডুবানো কাপড় দিয়ে মুছুন। তারপর একটি শুকনো ধুলো-মুক্ত কাপড় দিয়ে মুছুন।
- হাঁতল - একটি ভিজো ধুলো-মুক্ত কাপড় ব্যবহার করে হালকা সাবান দিয়ে মুছে ফেলুন। একটি আলাদা ভেজো কাপড় দিয়ে অতিরিক্ত সাবান মুছে ফেলুন।
- চাকার যন্ত্রাংশ - একটি ভিজো ধুলো-মুক্ত কাপড় দিয়ে মুছুন।
- টায়ার - একটি ভিজো ধুলো-মুক্ত কাপড় দিয়ে মুছুন। টায়ার ক্লিনিশার বা ক্লেনিরও ব্যবহার করা যতে পারে।

সতর্কতা: পণ্যটতি সরাসরি জল স্প্রে বা প্রয়োগ করবনে না। জল তারের, ব্যাটারির বগি এবং লাইটরে ক্ষতি করতে পার, পাশাপাশি ফ্রেমের অবনতিও ঘটাতে পার - এই সমস্ত কছিুর ফলে ত্রুটি দখো দতিে পার যা আরোহীর নরিাপত্তাকে ঝুঁকরি মধ্যে ফলে।

⚠ ব্যাটারি সতর্কতা:

আপনার পণ্যটতি লথিয়িাম-আয়ন ব্যাটার িরয়ছে। পরচিালনা করার সময় সাবধানতা অবলম্বন করুন।

- পণ্যটকিে আগুন এবং অতরিক্তি তাপ থকেে দূর রাখুন।
- তীব্র শারীরকি ধাক্কা, তীব্র কম্পন, বা আঘাতি এড়য়িে চলুন।
- জল বা আর্দ্রতা থকেে পণ্য রক্ষা করুন।
- অন্য কোনও বস্তুর উপর বা নীচে পণ্যটি স্তূপে রাখবনে না বা সংরক্ষণ করবনে না।
- পণ্য বা এর ব্যাটার িআলাদা করবনে না।
- প্রতদিনিরে আবর্জনার সাথে পণ্যটি ফলেবনে না। পণ্যটি একটি নর্দিষ্টি ই-বর্জ্য সুবধিা বা ব্যাটার িপুনর্ব্যবহার কন্দ্রেে নয়িে যান। আপনার কাছাকাছি বর্জ্য অপসারণরে স্থান সম্পর্কে আরও তথ্যরে জন্য, আপনার স্থানীয় পৌরসভা বা বর্জ্য পরবিহনকারীর সাথে যোগাযোগ করুন।
- যদি পণ্যরে ব্যাটার িগরম অনুভূত হয় বা অতরিক্তি গরম হওয়ার লক্ষণ দখো দয়ে, গন্ধ বা অস্বাভাবকি শব্দ নর্িগত হয়, তরল বা গ্যাস লকি হয়, অথবা আকার বা রঙ পরবির্তন হয়, তাহলে অবলিম্বে:
  1. যদি ব্যবহার করা হয়, তাহলে অবলিম্বে পণ্যটি ব্যবহার বন্ধ করুন। যদি পণ্যটি প্লাগ ইন করা থাকে তবে চার্জংি কবেলটি খুলে ফলেুন।
  2. পণ্যটরি ব্যবহার বন্ধ করুন।
  3. যদি এটি কিরা নরিাপদ হয়, তাহলে পণ্যটি একটি পরষ্কিার স্থানে এবং দাহ্য পদার্থ থকেে দূরে সরয়িে রাখুন।
  4. সাহায্যরে জন্য আপনার স্থানীয় জরুরী পরষিবো গুলতিে কল করুন।
  5. ব্যাটার িইলকেট্রোলাইট তরলরে লকিংিয়রে সংস্পর্শে আসা চোখ বা ত্বকরে যে অংশগুলি আছে তা পরষ্কিার প্রবাহতি জল দয়িে ভালোভাবে ধুয়ে ফলেুন এবং অতরিক্তি চকিৎিসা সহায়তা ননি।
- ব্যাটার িকোনও সমস্যা হলে, JETSON কয়োর টমিরে সাথে যোগাযোগ করুন।

ওয়ারন্টে
কভারজে।

জনোরলে লমিটিডে ওয়ারন্টে

আপনার নতুন JETSON পণ্যটি উপকরণ এবং কারগিরি ত্রুটরি বরিুদ্ধে ওয়ারন্টেযুক্ত, যমেনটি নরি্দশেতি হয়ছে RIDEJETSON.COM/WARRANTY সম্পর্কে JETSONরে ব্যবহারকারী ম্যানুয়াল অনুসারে ব্যবহৃত হলে মূল খুচরা ক্রয়রে তারখি থকেে একটি নরি্দষ্টি সময়রে জন্য (পড়ুন RIDEJETSON.COM/SUPPORT)। **এই ওয়ারন্টেরি অধীনে, আপনি আমাদরে অনুমোদতি খুচরা বক্রিতোদরে কাছ থকেে JETSON পণ্য কনিছেনে এমন পরস্থিতিতিওে আপনার দাবগিুলি JETSONরে কাছে পাঠাতে পারবনে।** আমাদরে ওয়ারন্টেরি সম্পূর্ণ শর্তাবলী পড়ত,ে দখেুন RIDEJETSON.COM/WARRANTY.

রাখা স্পর্শ।

@ridejetson কে অনুসরণ করতে ভুলবেন না অসাধারণ অফার, উপহার এবং JETSONরে সর্বশেষ খবর সম্পর্কে জানতে সোশ্যাল মডিয়ায়।

JETSON

তোমার যাত্রা ভালো লাগছে?

একটি পর্যালোচনা লিখুন
ridejetson.com/reviews.
আমরা আপনার কাছ থেকে শুনতে অধীর আগ্রহে
অপেক্ষা করতে পারছি না!
#MakeMoves

প্রশ্ন? আসুন সাহায্য।

RIDEJETSON.COM/SUPPORT
RIDEJETSON.COM/CHAT সম্পর্ক

১-৮৪৪-৫৮৫-৭৪৬২

আপনার পণ্যরে ব্যবহার ওয়ারন্টে অথবা জজ্ঞিাসা করুন ওয়ারন্টে কিভারজে, সরাসরি আমাদরে সাথে যোগাযোগ করুন।

www.ridejetson.com

JETSON

© ২০২৫, ট্রুরাইড টকে। সর্বস্বত্ব সংরক্ষতি।
TRURIDE TECH LLC-এর জন্য তরৈি
JETSON® হল JETSTREAM BRANDS LLC-এর লাইসন্সেরে অধীনে ব্যবহৃত একটি নবিন্ধতি ট্রডেমার্ক।
আকৃতি, গ্রাফক্সি এবং নকশা সহ এই নথরি কোনও অংশই কোনও আকারে বা কোনও উপায়ে পুনরুত্পাদন বা প্ররেণ করা যাবে না।

চীনরে ইউইয়াং-এ উৎপাদতি
TRURIDE TECH LLC দ্বারা আমদানকিৃত।
পি.ও. বক্স 461, জার্সি সটিি, NJ 07302-9998

তারখি কোড: ০৫/২০২৫
ডকুমন্টে সংস্করণ: V1.0
চীনে তরৈি

YON GID POU WOULIB OU.

ENPÒTAN:
Li ak anpil atansyon epi kenbe pou referans nan lavni.

PREZANTE Sistèm kago entelijan RackIt la

JETSON

SHADOW

Sou entènèt jwèt Fat Tire elektrik bisiklèt.

MODÈL SKU(S): JSHDW-GRY



TÈT JETSON A DE MONTE RÈG:

FÈ SEKIRITE. PRAN PLEZI!

Kontni

Avètisman Sekirite 3

1. sou pwodwi ou

1.1 Apèsi sou pwodwi a 6
1.2 Ki sa ki nan bwat la 8
1.3 Espesifikasyon pwodwi 9
1.4 Resous sou Entènèt 9

2. Enstriksyon Enstalasyon

2.1 Kòmanse Nòt 10
2.2 Konvnab kavalye 10
2.3 Dewoulman & Pliye Guidon la 11
2.4 Tache Syèj la 13
2.5 Tache Pedal yo 14
2.6 Sekirize klòch la 15
2.7 Sekirize reflektè devan an 15
2.8 Chaje batri a 16

3. Preparasyon pou monte

3.1 Tèks sekirite anvan woulib la 18
3.2 Enflasyon kawotchou ak presyon 19
3.3 Tcheke ak Ajiste Fren yo 20
3.4 Ajiste wotasyon gidon an 22
3.5 Repozisyon Syèj la 23

4. Operasyon Enstriksyon

4.1 Limen & Off 24
4.2 Tcheke nivo chaj batri 25
4.3 Sèvi ak limyè devan an 25
4.4 Sèvi ak klòch la 25
4.5 Sèvi ak etajè sistèm kago entelijan "RackIt" la 26
4.6 Sèvi ak Kickstand la 28
4.7 Pliye & Dewoulman Pedal yo 28

5. Deplase ak Depo Enstriksyon

5.1 Monte E-Bike ou 30
5.2 Sèvi ak Asistans Pedal Elektwonik 30
5.3 Monte bisiklèt tradisyonèl yo 30
5.4 Sèvi ak gaz la 31
5.5 Aktive Kontwòl Cruise 31
5.6 Sèvi ak fren yo 31
5.7 Sekirite Kas 32
5.8 Maksimize vitès & Riding Range 33

Enstriksyon antretyen itilizatè yo 34
Kouvèti Garanti 36

AVÈTISMAN SEKIRITE.

KENBE ENSTRIKSYON SA YO.

ENSTRIKSYON SOU RISK POU DIFE OSWA BLESE MOUN AK ENSTRIKSYON ENPÒTAN SEKIRITE

- Anvan w itilize, tanpri li manyèl itilizatè a ak avètisman sekirite ak anpil atansyon, epi asire w ke ou konprann epi aksepte tout enstriksyon sekirite yo. Itilizatè a pral responsab pou nenpòt pèt oswa domaj ki te koze pa move itilizasyon.
- **Si w pa sèvi ak yon plato ki kòrèk, sa ka lakòz difè ak eksplozyon, sa ki lakòz domaj pwopriyete, blesi, ak lanmò.**
- Anvan chak sik operasyon, operatè a dwe fè chèk preoperasyon yo espesifye pa manifakti a: Tout gad ak kousinen manifakti a te founi orijinal yo nan bon plas ak nan kondisyon pou sèvis; Ke sistèm frenaj la ap fonksyone byen; Ke nenpòt ak tout gad aks, gad chèn, oswa lòt kouvèti oswa gad pa manifakti a founi yo an plas ak nan kondisyon sèvis; Kawotchou yo nan bon kondisyon, yo gonfle byen, epi yo gen ase kraze; Zòn nan pwodwi a dwe opere yo ta dwe san danje epi apwopriye pou operasyon an sekirite.
- Konpozan yo dwe konsève ak repare an akò ak espesifikasyon manifakti a epi itilize sèlman pati ranplasman manifakti a otorize ak enstalasyon fèt pa dilè oswa lòt moun ki kalifye.
- Avètisman kont rechaje pil ki pa rechargeable.
- Pa kite men, pye, cheve, pati nan kò, rad, oswa atik ki sanble antre an kontak ak pati k ap deplase, wou, oswa tren kondwi, pandan motè a ap mache.
- Timoun oswa moun ki gen kapasite fizik, sansoryèl oswa mantal redwi, oswa ki pa gen eksperyans ak konesans pa ta dwe itilize pwodui sa a, sof si yo te ba yo sipèvizyon oswa enstriksyon (IEC 60335-1/A2:2006).
- Timoun ki pa sipèvize pa ta dwe jwe ak pwodwi a (IEC 60335-1/A2:2006).
- Sipèvizyon adilt obligatwa.
- Yo pa dwe opere inite yo pou fè kous, kaskad, oswa lòt manèv, ki ka lakòz pèt kontwòl, oswa ki ka lakòz aksyon oswa reyaksyon san kontwòl operatè/pasaj.
- Pa janm itilize tou pre machin yo.
- Evite boul byen file, griyaj drenaj, ak chanjman sifas toudenkou. Pwodwi a ka sispann toudenkou.
- Evite lari ak sifas ki gen dlo, sab, gravye, pousyè tè, fèy, ak lòt debri. Tan mouye afekte traction, frenaj, ak vizibilite.
- Evite monte alantou gaz ki ka pran difè, vapè, likid, oswa pousyè ki ka lakòz difè.
- Operatè yo dwe respekte tout rekòmandasyon ak enstriksyon fabrikan an, epi yo dwe konfòme yo ak tout lwa ak òdonans yo: Inite ki pa gen limyè devan yo dwe opere sèlman ak bon kondisyon lajounen nan vizibilite, epi; Yo dwe ankouraje pwopriyetè yo mete aksan sou (pou wè) lè l sèvi avèk ekleraj, reflektè, ak pou inite ki ba yo, drapo siyal sou poto fleksib.
- Moun ki gen kondisyon sa yo dwe avèti pou yo pa opere: Moun ki gen maladi kè; Fanm ansent; Moun ki gen maladi nan tèt, nan do, oswa nan kou, oswa operasyon anvan nan zòn sa yo nan kò a; ak moun ki gen nenpòt kondisyon mantal oswa fizik ki ka fè yo fasil pou blese oswa andikape dèksterite fizik yo oswa kapasite mantal yo pou rekonèt, konprann, ak fè tout enstriksyon sekirite yo epi pou kapab asime danje ki genyen nan itilizasyon inite a.
- Pa monte nan mitan lannwit.
- Pa monte apre w fin bwè oswa apre w fin pran medikaman sou preskripsyon.

- Pa pote atik lè w ap monte.
- Pa janm opere pwodwi a pye atè.
- Toujou mete soulye epi kenbe lasèt soulye mare.
- Asire w ke pye ou yo toujou mete an sekirite sou pedal yo.
- Operatè yo dwe toujou sèvi ak rad pwoteksyon apwopriye, ki gen ladan men pa limite a yon kas, ak sètifikasyon apwopriye, ak nenpòt lòt ekipman manifakti a rekòmande: Toujou mete ekipman pwoteksyon tankou kas, kousinen jenou, ak koud koud.
- Toujou kite pyeton yo.
- Fè atansyon ak bagay ki devan ou byen lwen ou.
- Pa kite distraksyon lè w ap monte, tankou reponn telefòn oswa patisipe nan nenpòt lòt aktivite.
- Pwodwi a pa ka monte pa plis pase yon moun.
- Lè ou monte pwodwi a ansanm ak lòt pasaje yo, toujou kenbe yon distans ki an sekirite pou evite yon kolizyon.
- Lè w vire, asire w ke w kenbe balans ou.
- Monte ak fren mal ajiste se danjere epi li ka lakòz blesi grav oswa lanmò.
- Fren an ka vin cho pandan w ap opere, pa manyen fren an ak po ou.
- Aplike fren yo twò di oswa twò sibitman ka bloke yon wou, sa ki ka lakòz ou pèdi kontwòl ak tonbe. Sibit oswa twòp aplikasyon fren an ka lakòz blesi oswa lanmò.
- Si fren an dekole, tanpri ajiste ak yon kle egzagòn, tournevis, oswa lòt zouti aplikab, oswa tanpri kontakte Ekip Swen Jetson la.
- Ranplase pati ki chire oswa ki kase imedyatman.
- Tcheke si tout etikèt sekirite yo an plas epi yo konprann anvan monte.
- Pwopriyetè a dwe pèmèt itilizasyon ak operasyon inite a apre yon demonstrasyon ke operatè sa yo ka konprann ak opere tout eleman nan inite a anvan yo itilize.
- Pa monte san fòmasyon apwopriye. Pa monte nan gwo vitès, sou tèren inegal, oswa sou pant. Pa fè kaskad oswa vire sibitman.
- Rekòmande pou chaj andedan kay la.
- Rekòmande pou itilize deyò.
- Ekspozisyon pwolonje a reyon UV, lapli ak eleman yo ka domaje materyèl patiraj yo, magazen andedan kay la lè yo pa itilize.
- EBikes yo pa fèt pou itilize nan kote ki wo altitid, ki ka mande pou ogmante espas elektrik nan sikwi elektrik, dwe endike ke yo pa fèt pou itilize nan elevasyon ki pi wo pase 2000 m anwo nivo lanmè.
- Sèlman sèvi ak batri a (yo) espesifye pa manifakti a..
- STOKE ANDAN LÈ PA UTILIZE. KITE L ANDEDÒ L LÈ YO CHARGE OU PAP WOUD.
- **AVÈTISMAN** - Risk dife - Okenn nan pati yo pa ka repare pa itilizatè a.
- **AVÈTISMAN** - Risk pou dife - Pa gen okenn pati itilizatè ki ka fè sèvis.
- Kavalye a pa ta dwe depase 220 lb (100 kg).

MODIFIKASYON

Pa eseye demonte, modifye, repare, oswa ranplase inite a oswa nenpòt eleman nan inite a san yo pa enstriksyon nan men Jetson Care Team. Sa a pral anile nenpòt garanti, epi li ka mennen nan fonksyone byen ki ka lakòz blesi.

PREKOKSYON PLIS OPERASYON

Pa leve pwodwi a sou tè a pandan li sou epi wou yo an mouvman. Sa a ka lakòz wou yo vire libreman, ki ka lakòz blesi nan tèt ou oswa lòt moun ki tou pre. Pa sote sou oswa sou pwodwi a, epi pa sote pandan w ap itilize li. Toujou kenbe pye ou byen fèm sou rès pye a pandan w ap opere. Toujou tcheke chaj batri a anvan w itilize.

JETE BATRI ITILIZE

Batri a ka gen sibstans danjere ki ka mete an danje anviwònman an ak sante moun. Senbòl sa a ki make sou batri a ak/oswa anbalaj endike ke batri itilize pa dwe trete kòm fatra minisipal. Batri yo ta dwe jete nan yon pwen koleksyon apwopriye pou resiklaj. Lè w asire pil yo itilize yo jete kòrèkteman, w ap ede anpeche potansyèl konsekans negatif sou anviwònman an ak sante moun. Resiklaj materyèl yo pral ede konsève resous natirèl yo. Pou plis enfòmasyon sou resiklaj pil itilize yo, tanpri kontakte sèvis jete fatra minisipalite lokal ou a.

AVI KONFÒMITE

Aparèy sa a konfòm ak Pati 15 Règ FCC yo. Operasyon an sijè a de kondisyon sa yo: (1) aparèy sa a pa ka lakòz entèferans danjere, epi (2) aparèy sa a dwe aksepte nenpòt entèferans resevwa, enkli entèferans ki ka lakòz operasyon endezirab. Avètisman: Chanjman oswa modifikasyon nan inite sa a pa ekspresman apwouve pa pati ki responsab pou konfòmite a ka anile otorite itilizatè a pou opere ekipman an.

REMAK: Yo te teste ekipman sa a epi yo jwenn li konfòme yo ak limit pou yon aparèy dijital Klas B, dapre Pati 15 Règ FCC yo. Limit sa yo fèt pou bay pwoteksyon rezonab kont entèferans danjere nan yon enstalasyon rezidansyèl. Ekipman sa a jenere, itilize ak ka gaye enèji frekans radyo epi, si li pa enstale ak itilize an akò ak enstriksyon yo, ka lakòz entèferans danjere nan kominikasyon radyo. Sepandan, pa gen okenn garanti ke entèferans pa pral rive nan yon enstalasyon an patikilye. Si ekipman sa a lakòz entèferans danjere nan resepsyon radyo oswa televizyon, sa ki ka detèmine pa fèmen ekipman an epi limen, itilizatè a ankouraje pou eseye korije entèferans lan pa youn oswa plis nan mezi sa yo:

- Reoryantasyon oswa deplase antèn k ap resevwa a.
- Ogmante separasyon ki genyen ant ekipman ak reseptè a.
- Konekte ekipman an nan yon priz sou yon sikwi diferan de sa ki reseptè a konekte.
- Konsilte konsesyonè a oswa yon teknisyen radyo/televizyon ki gen eksperyans pou èd.
- Yo dwe itilize câbles ki pwoteje ak inite sa a pou asire konfòmite ak limit FCC Klas B yo.

⚠ AVÈTISMAN:

Si w pa respekte enstriksyon sa yo, sa ka lakòz timoun nan oswa lòt moun blese.

- Kenbe ti pati yo lwen timoun yo pandan asanble a.
- Akseswar dwe rasanble epi retire pa yon granmoun.
- Souvan enspekte pwodwi a pou domaj.

*** ASANBLE GRANMOUN YO OBLIGWA.**

⚠ AVÈTISMAN:

Pou diminye risk pou yo blese, sipèvizyon adilt obligatwa. Pa janm sèvi ak sou wout, toupre machin, sou oswa toupre pant apik oswa etap, pisin oswa lòt dlo; toujou mete soulye, epi pa janm pèmèt plis pase 1 kavalye.

ENSTRIKSYON SEKIRITE ENPÒTAN

AVÈTISMAN - Lè w ap itilize pwodui sa a, yo ta dwe toujou swiv prekosyon debaz yo, tankou sa ki annapre yo:

(A) Li tout enstriksyon yo anvan ou sèvi ak pwodwi a.

(B) Pou diminye risk pou yo blese, sipèvizyon sere nesesè lè yo itilize pwodwi a toupre timoun yo.

(C) Pa mete dwèt oswa men nan pwodwi a.

(D) Pa sèvi ak pwodui sa a si kòd elektrik fleksib oswa kab pwodiksyon an rache, gen izolasyon kase, oswa nenpòt lòt siy domaj.

(E) Pou tout ekipman, enstriksyon yo dwe endike:
Ekipman sa a pa fèt pou itilize nan tanperati anbyen mwens pase 0 °C (32 °F) oswa pi wo a tanperati anbyen nan 40 °C (104 °F).

(F) Pou tout ekipman, enstriksyon yo dwe endike:
Batri a fèt pou chaje lè tanperati anbyen se ant 0°C (32°F) ak 40°C (104°F). Pa janm chaje batri a lè tanperati anbyen yo andeyò ranje sa a.

KALIFÒNI PWOPOZISYON 65

⚠ AVÈTISMAN:

PWODUI SA A KA EKSPOZE OU NAN PWODWI CHIMIK KI GEN LADAN KADMYÒM, KI SE ETA KALIFÒNI KONNEN KI LAKÒZ KANSÈ AK DOMAJ NESANS OSWA LÒT DOMAJ REPWODIKTIF. POU PLIS ENFÒMASYON ALE NAN: WWW.P65WARNINGS.CA.GOV.

1. KONSÈNAN OU PWODWI.

1.1 Apèsi sou pwodwi a

1. GUIDON
   A. FREN MEN GÒCH
   B. BOUTON POUVWA
   C. BELL
   D. KRANPON GIDON
   E. REFLEKTÈ DEVAN
   F. LIMYÈ ENDIKATÈ BATRI YO
   G. BOUTON LIMYÈ DEVAN / CRUISE CONTROL
   H. TÒDE GAZ
   I. FREN MEN DWAT
2. TIJ GIDON
3. PLIYE LATCH AK BAG FÈMEN
4. LIMYÈ DEVAN
5. FREN DISK (× 2; DEVAN AK DÈYÈ)
6. WOU (× 2; DEVAN AK DÈYÈ)
7. REFLEKTÈ WOU (× 2; DEVAN AK DÈYÈ)
8. VALV KAWOTCHOU AK BOUCHON POUSYÈ (× 2; DEVAN AK DÈYÈ)
9. DEVAN DEVAN
10. PEDAL* (× 2; GOCH AK DWA)
11. MANIVÈL
12. CHÈN
13. KICKSTAND
14. DEFANS DÈYÈ
15. RACKIT SMART KAGO SISTÈM ETAJÈ
    A. BOUK ATACHMAN BUNGEE (× 2)
    B. REFLEKTÈ
16. KRANPON CHÈZ
17. CATADIOPTRE DÈYÈ
18. CHÈZ*
19. PÒ CHAJE AK KOUVÈTI
20. SENTI BUNGEE
21. PLATO
22. CHAJE KAB

** PA PRE-TACHE; MANDE POU METE KANPE*

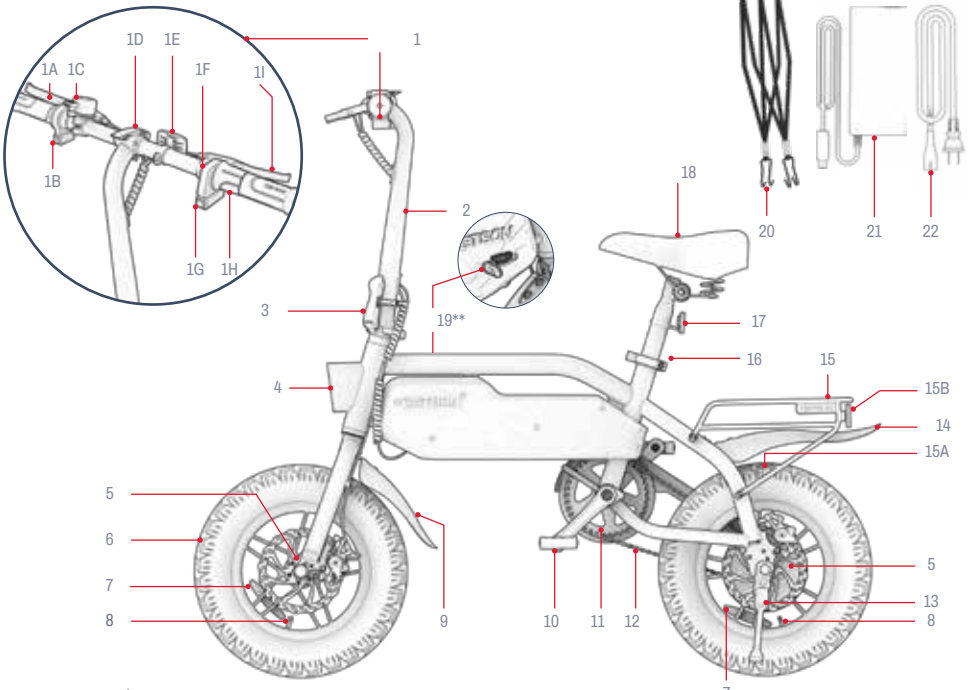

***OPOZE BÒ PWODWI*
REMAK: IMAJ YO KA PA REFLETE APARANS EGZAK PWODWI AKTYÈL LA.

HC

1.2 Ki sa ki nan bwat la

ZOUTI ENKLI POU ASANBLE, AJISTEMAN, AK ANTRETYEN:

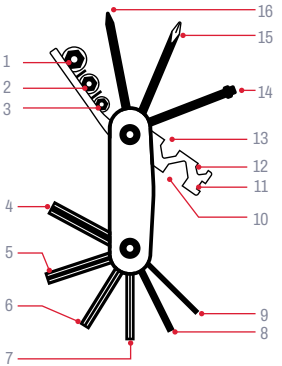

MULTI-ZOUTI IDANTIFIKASYON KONSÈY:	
1. PRIZ 10MM	9. 2MM ALLEN KLE
2. PRIZ 9MM	10. 15MM KLE HEX
3. PRIZ 8MM	11. KLE PALE 14 KALIB
4. 6MM ALLEN KLE	12. 8MM KLE HEX
5. 5MM ALLEN KLE	13. 10MM KLE HEX
6. 4MM ALLEN KLE	14. SOCKET SCREW
7. 3MM ALLEN KLE	15. PHILLIPS-TÈT TOURNEVIS
8. 2.5MM ALLEN KLE	16. TOUNVIS TÈT PLAT

- Multi-zouti

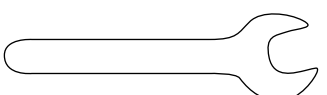

- 15 mm kle kle

1.3 Espesifikasyon pwodwi

- LIMIT PWA: 220 LB | 100 KG
- PWA MINIMÒM KAVALYE: 100 LB | 45.4 KG
- PWA PWODWI: 49.2 LB | 22.3 KG
- LAJ REKÒMANDE: 14+
- VITÈS MAX: 15.5 KILOMÈT ALÈ* | 25 KM/H*
- MAX RANJE: 19 MIL* | 30.6 KM*
- BATRI: 36V, 7.8AH
- KALITE BATRI: LITYÒM-ION
- MOTÈ: 350W
- CHARGEUR: UL 100 - 240V
- TAN CHAJE: JISKA 5 ÈDTAN
- MAX K AP GRENPE ANG: 15 °
- KALITE FREN: DEVAN AK DÈYÈ DISK
- PRESYON KAWOTCHOU REKÒMANDE: 35 - 45 PSI
- DIMANSYON PWODWI, DEPLIYE:
  49.6 POUS (L) × 20.7 POUS (L) × 44.3 POUS (H) |
  126.0 CM (L) × 52.5 CM (W) × 112.5 CM (H)
- DIMANSYON PWODWI, KI PLWAYE:
  49.6 POUS (L) × 15.8 POUS (L) × 30.3 POUS (H) |
  126.0 CM (L) × 40.0 CM (W) × 77.0 CM (H)
- GWOSÈ KAWOTCHOU: 14 POUS (H) × 3 POUS (W) | 35.5 CM (H) × 7.6 CM (W)

** GAMME PWODWI, VITÈS, LAVI BATRI, AK LÒT ESPESIFIKASYON KA VARYE SELON KAVALYE AK KONDISYON MONTE.*
GADE SEKSYON 5.8 POU PLIS DETAY SOU KONDISYON KI KAPAB AFEKTE PEFOMANS.

1.4 Resous sou Entènèt

Eskane pou plis nou pwodwi mete ajou materyèl onboarding ak resous sipò yo.

Jwenn manyèl itilizatè sa a sou entènèt nan https://cdn.shopify.com/s/files/1/2530/6734/files/SHADOW-MANUAL_WEB-1742430167217.pdf

Jwenn koleksyon manyèl itilizatè nou an nan https://ridejetson.com/pages/product-manuals

2. ENSTRIKSYON ENSTALASYON.

2.1 Kòmanse Nòt

- KOUTE AVANTI OU DWAT. ANVAN OU SÈVI AK PWODUI SA A, LI AK ANPIL ATANSYON TOUT MANYÈL ITILIZATÈ A, KI GEN LADAN AVÈTISMAN SEKIRITE. ASIRE W KE OU KONPRANN, AKSEPTE AK RESPEKTE TOUT BAGAY:
  - REKÒMANDASYON MANIFAKTI A.
  - ENSTRIKSYON SEKIRITE AK AVÈTISMAN.
  - LWA AK ÒDONANS LOKAL AK OPERASYON YO.

- PRAN PREKOSYON LÈ W DEKONEKTE, RETIRE TOUT MATERYÈL ANBALAJ, EPI METE BISIKLÈT ELEKTRIK LA DWAT SOU SIPÒ LI ANVAN ASANBLE A. (AL GADE NAN SEKSYON 4.6)

- ENSTRIKSYON YO BAY NAN MANYÈL SA A—DWAT, AGOCH, DEVAN/DEVAN, AK DÈYÈ/DÈYÈ—YO ORYANTE JAN KAVALYE A TA WÈ YO LÈ LI CHITA SOU E-BISIKLÈT LA. "BÒ DWAT" BISIKLÈT ELEKTRIK LA, POU EGZANP, SE BÒ KOTE MEN DWAT KAVALYE A PRAL YE.

2.2 Konvnab kavalye

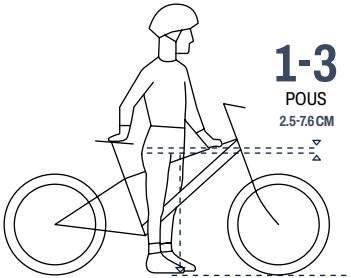

Pou monte san danje epi konfòtab, ta dwe gen yon distans omwen 1-3 pous (2 . 5 -7.6 cm) ant bò rad la ak tib an tèt ankadreman bisiklèt la lè kavalye a monte bisiklèt la ak tou de pye plat sou tè a.

2.3 Dewoulman & Pliye Guidon la

LÈ POU DEWOULE: POU KONFIGIRASYON AK MONTE
LÈ YO PLIYE: POU DEPO AK TRANSPÒ

Pou dewoule:

1. DOUSMAN LEVE GIDON AN JISKASKE TIJ LA REPOZE VÈTIKAL SOU ANKADREMAN AN.
2. POUSE LOTCH PLISMAN AN JISKASKE LI KLIKE NAN POZISYON FÈMEN (BLOKE).
3. SEKIRIZE SERI A AK BAG LA FÈMEN: WOTASYON BAG LA NAN DIREKSYON GOCH ALANTOU TIJ LA JISKASKE TAB LA SOU BAG LA GLISE NAN FANT TAB LA SOU LOTCH LA.
4. TCHEKE KE SERE A SEKIRIZE PA ASIRE KE LI PA KA RALE LOUVRI.

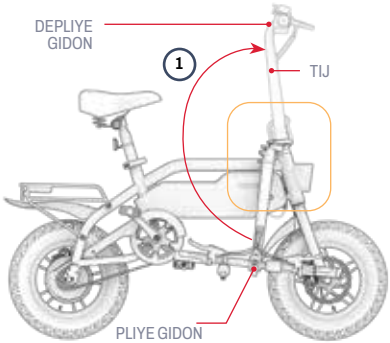

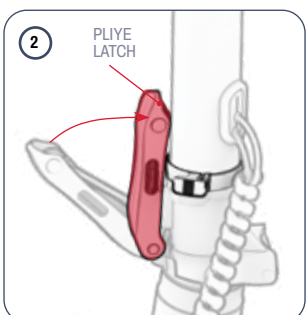

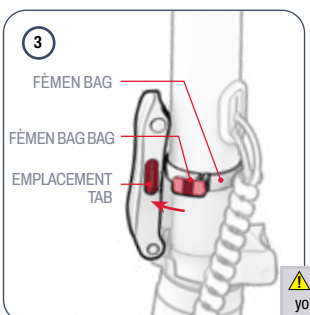

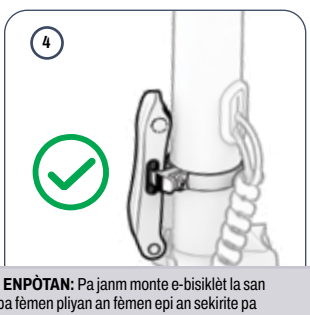

⚠ **ENPÒTAN:** Pa janm monte e-bisiklèt la san yo pa fèmen pliyan an fèmen epi an sekirite pa bag la fèmen.

Pou pliye:

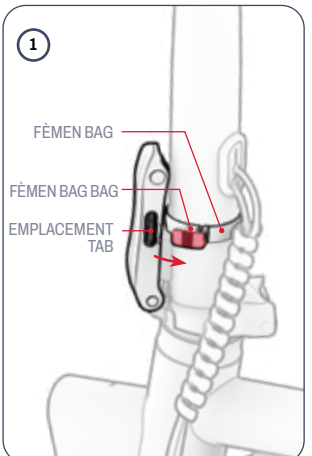

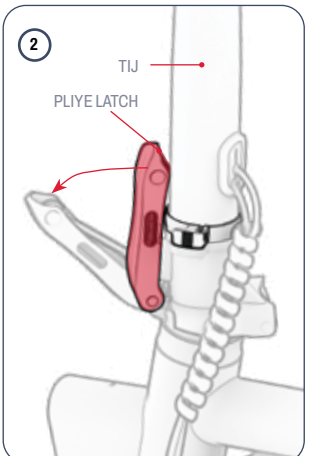

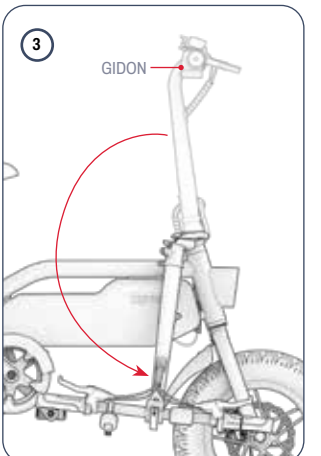

1. VIRE BAG LA FÈMEN NAN DIREKSYON GOCH ALANTOU TIJ LA JISKASKE TAB LA EFASE NAN FANT TAB LA SOU LOTCH LA PLISMAN.

2. PANDAN W AP KENBE TIJ LA FIKS AK YON SÈL MEN, SÈVI AK LÒT MEN AN POU RALE LATCH PLISMAN AN LOUVRI (NON).

3. DOUSMAN BESE GIDON AN DESANN NAN DIREKSYON BÒ BISIKLÈT LA ANFAS LATCH PLISMAN AN.

2.4 Tache Syèj la

1. RALE LOUVRI SERI A SOU KRANPON CHÈZ LA.
2. JWENN MAK "MINIMÒM ENSÈSYON" KI GRAVE TOU PRE PATI ANBA A NAN PÒS CHÈZ LA.
3. KENBE CHÈZ LA NAN POZISYON ANLÈ BISIKLÈT LA.
4. BESE PÒS CHÈZ LA NAN KRANPON AN EPI ANTRE NAN TIB CHÈZ LA JISKASKE MAK "ENSÈSYON MINIMÒM" LA ANBA KRANPON AN. **NÒT:** SI OUVÈTI KRANPON AN TWÒ ETWAT POU RESEVWA PÒS LA, OU KA ELAJI LI LÈ W VIRE BOUTON AN SOU KRANPON AN NAN DIREKSYON GOCH PANDAN W AP KENBE FÈMEN AN FIKS.
5. PANDAN W KENBE CHÈZ LA NAN WOTÈ OU VLE A, FÈMEN SERI A SOU KRANPON AN.
6. TCHEKE CHÈZ LA AN SEKIRITE: SÈVI AK MEN OU POU METE PRESYON ANBA SOU CHÈZ LA. SI PÒS CHÈZ LA GLISE PI LWEN DESANN NAN TIB LA, POTE L TOUNEN NAN POZISYON EPI SERE BOULON KRANPON AN PA VIRE BOUTON AN NAN DIREKSYON GOCH.

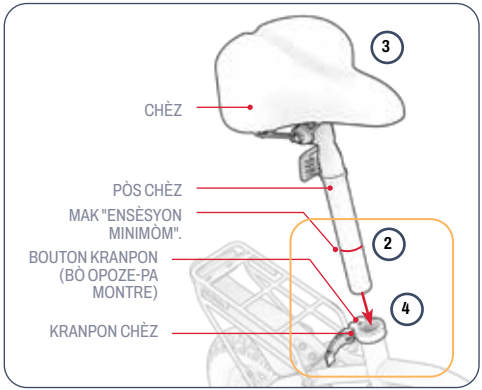

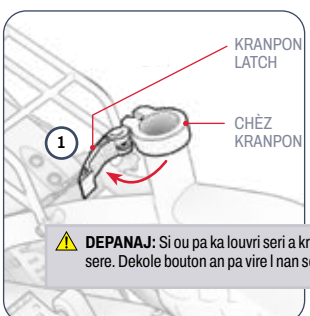

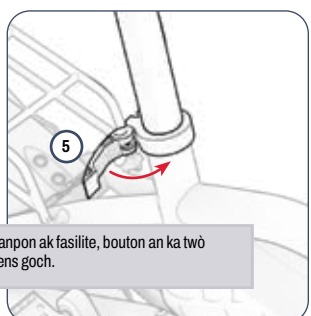

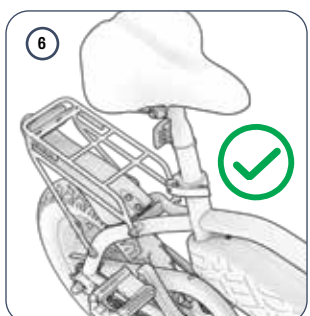

⚠ **DEPANAJ:** Si ou pa ka louvri seri a kranpon ak fasilite, bouton an ka twò sere. Dekole bouton an pa vire l nan sens goch.

2.5 Tache Pedal yo

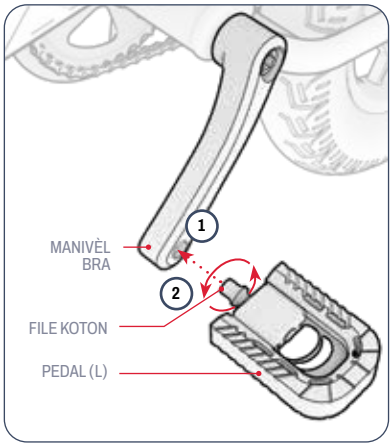

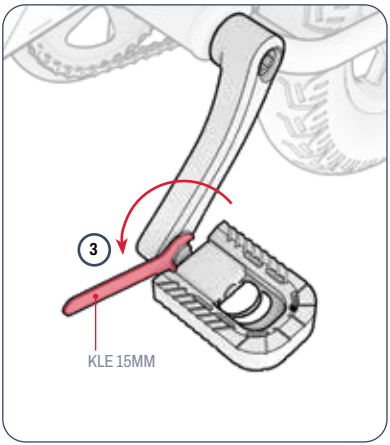

OU PRAL BEZWEN KLE A 15MM.

1. ALIMAN FILE KOTON AN SOU PEDAL KI MAKE "L" AK TWOU A NAN FEN BRA MANIVÈL LA SOU BÒ GÒCH BISIKLÈT LA.
2. KENBE BAZ PEDAL LA FIKS EPI, PRAN SWEN KE FILE KOTON LA ANTRE NAN TWOU A DWAT, SÈVI AK LÒT MEN OU POU TÒDE FILE KOTON AN. **ENVERS** NAN TWOU A POU KÈK WOTASYON.
3. SÈVI AK KLE A POU FINI METE AK LÈ SA A, SERE BOULON FILE KOTON AN NAN BRA MANIVÈL LA.
4. TCHEKE KE PEDAL DWAT LA AN SEKIRITE.
5. REPETE ETAP 2 - 5 AK PEDAL DWAT ("R").

ENPÒTAN: Koton an sou pedal dwat la se ranvèse threaded epi li bezwen yo dwe mete ak sere boulon ak **nan sens goch** vire.

2.6 Sekirize klòch la

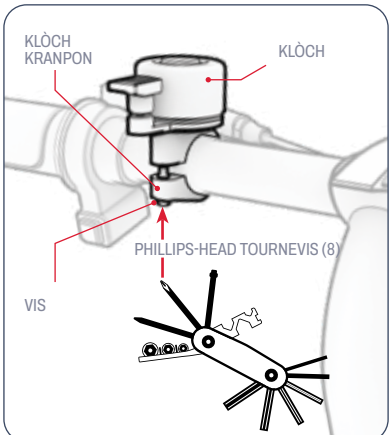

W AP BEZWEN PWENT TOURNEVIS PHILLIPS-HEAD (8) MILTI-ZOUTI A.

1. DEKOLE (MEN PA RETIRE) VIS KI SOU KRANPON KLÒCH LA LÈ W VIRE L NAN SENS GOCH POU 1 - 2 WOTASYON AK PWENT TOURNEVIS PHILLIPS-HEAD (8) MILTI-ZOUTI A.
2. WOTASYON KLÒCH LA ALANTOU GIDON AN JISKASKE LI NAN YON KOTE KI KA FASIL POU JWENN AK GWO POUS KAVALYE NAN MEN GÒCH LA PANDAN Y AP KENBE SOU GIDON AN.
3. PANDAN W KENBE KLÒCH LA NAN POZISYON SA A, SERE BOULON KRANPON AN LÈ W VIRE VIS LA NAN DIREKSYON GOCH AK TOUNVIS LA.

2.7 Sekirize reflektè devan an

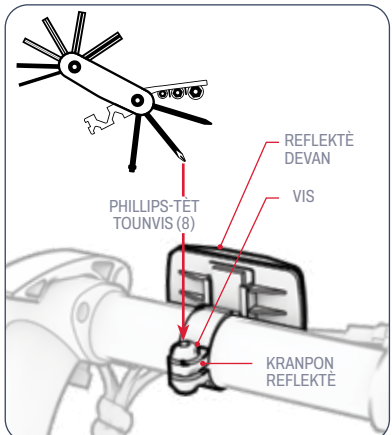

W AP BEZWEN PWENT TOURNEVIS PHILLIPS-HEAD (8) MILTI-ZOUTI A.

1. VIRE KRANPON REFLEKTÈ DEVAN AN ALANTOU GIDON AN JISKASKE REFLEKTÈ A AP FÈ FAS A DEVAN BISIKLÈT LA.
2. GLISE REFLEKTÈ A NAN DIREKSYON SANT GIDON AN JISKASKE KRANPON REFLEKTÈ A SANTI L BYEN BYEN SOU PATI KI PI EPÈ NAN GIDON AN.
3. SI SA NESESÈ, SERE BOULON KRANPON AN SOU GIDON AN PI LWEN PA VIRE VIS LA NAN DIREKSYON GOCH AK PWENT TOURNEVIS PHILLIPS-TÈT LA (8) NAN MILTI-ZOUTI A.

2.8 Chaje batri a

1. KONEKTE KAB CHAJE A AK PLATO A.
2. RALE LOUVRI KOUVÈTI PÒ CHAJ LA SOU LI E-BISIKLÈT OU A.
3. PLOGE KAB LA CHAJE NAN MIRAY LA, AK LÈ SA A, PLOGE PLATO A NAN PÒ A CHAJE.
4. LÈ LIMYÈ ENDIKATÈ A SOU PLATO A VIRE SOTI NAN WOUJ AK VÈT, BATRI OU A TE RIVE NAN CHAJ KONPLÈ. RETIRE PLATO A NAN PÒ CHAJE A EPI DEPLOGE KAB LA SOTI NAN PRIZ MIRAY LA.
5. FÈMEN KOUVÈTI PÒ CHAJ LA.

NÒT: Li ka pran apeprè 5 èdtan pou pote batri a plen chaj. Chaje batri a konplètman anvan premye itilize.



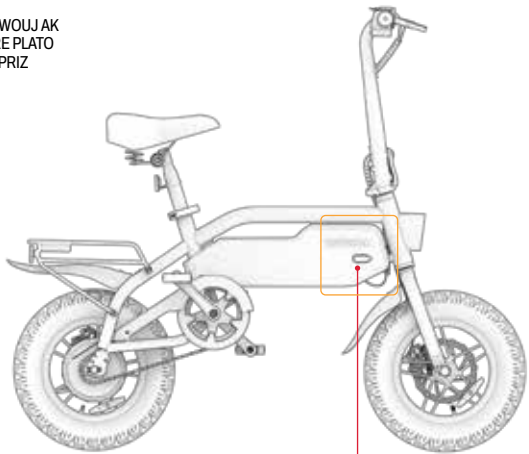

CHAJE ENDIKATÈ LIMYÈ SOU PLATO A:	WOUJ EKLERAJ CHAJE	EKLERAJ VÈT CHAJE KONPLÈ



Nòt enpòtan pou chaje:

- TOUJOU KENBE PÒ A CHAJE FÈMEN LÈ PA AKTIVMAN CHAJE BATRI A.
- PA JANM LIMEN PWODWI A PANDAN L AP CHAJE.
- PA SÈVI AK TIYO KOURAN KI KAPAB DEPLASE.
- POU PI BON SANTE BATRI A, CHAJE BATRI A KONPLÈTMAN PANDAN CHAK SESYON CHAJE—APEPRÈ 5 ÈDTAN.
- PA JANM KITE PWODWI OU A CHAJE LANNWIT LAN OSWA POU PERYÒD TAN KI PWOLONJE.
- PA ESEYE RETIRE OSWA DEMONTE BATRI A.
- CHAJE TANPERATI ANBYEN: 32 ° F (0 ° C) - 104 ° F (40 ° C)
- TANPERATI ANBYEN FONKSYÒNMAN: 32°F (0°C)-104°F (40°C)
- TOUJOU KENBE KOUVÈTI PÒ CHAJE A FÈMEN LÈ OU PA CHAJE AKTIVMAN PWODWI A.
- PA ITILIZE PWODWI SA A SI KÒD ALIVRI FLEKSIB KAB SOTI A DEFINI, TE KAZE IZOLASYON, OSWA NENPÒT SIY DOMAJ.
- TCHEKE SI NIMEWO MODÈL PLATO A KI SOU ETIKÈT PLATO A KORESPONN AK NIMEWO MODÈL PLATO A KI ENDIKE ANWO A.
- TCHEKE SI ETIKÈT PLATO A IDANTIFYE PLATO A KÒM KONPATIB AK MODÈL JETSON OU. OU KA JWENN NON MODÈL JETSON OU A AK SKU SOU YON ETIKÈT KI KOLE SOU TÈT, BÒ, OSWA ANBA NAN ANKADREMAN PWODWI A OSWA PIL KANPE.

ENPÒTAN:

SÈLMAN SÈVI AK PLATO A ENKLI OSWA YOUN JWENN DIRÈKTEMAN NAN JETSON KI MAKE AK JY-420200 TE FÈ PA GUANGZHOU JI YIN POWER ELECTRONICS CO LTD (JETSON MODÈL NO PJSHDW-CH).

⚠ SI W PA SÈVI AK YON PLATO KI KÒRÈK, SA KA LAKÒZ DIFE AK EKSPLOZYON.



SA A SE YON EGZANP MAKETING LA PLATO W AP GENYEN.

3. PREPARASYON MONTE.

3.1 Tèks sekirite anvan woulib la

FÈ CHÈK SEKIRITE ENPÒTAN SA YO ANVAN CHAK VWAYAJ:

Fren:
- ASIRE W KE FREN AN TRAVAY BYEN POU KE LEVYE FREN MEN YO AN SEKIRITE NAN GIDON AN AK WILE POU YO KONPRESE FASIL.
- KOUSINEN FREN YO PA CHIRE, EPI YO SANTRE AK ALIYEN AK ROTOR LA.

Ankadreman:
- TCHEKE KE ANKADREMAN BISIKLÈT LA AK FOUCHÈT LA PA DOMAJE, KOUBE, OSWA KASE.
- ASIRE W KE BOULON TIJ-A-FOUCHÈT LA PA TWÒ SERE. YON BOULON KI TWÒ SERE KA MENNEN NAN YON FONKSYONE BYEN KI METE SEKIRITE KAVALYE AN RISK.
- TCHEKE KE SISTÈM KONDWI A AN FONKSYONE EPI BYEN TACHE AK ANKADREMAN AN.

Manivèl ak pedal:
- TCHEKE KE PEDAL YO BYEN SERE NAN MANIVÈL YO.
- TCHEKE KE MANIVÈL YO AK SISTÈM KONDWI YO BYEN SERE AK ANKADREMAN BISIKLÈT LA.

Direction:
- TCHEKE KE TIJ LA AN SEKIRITE, AK QUICK STEM RELEASE LA FÈMEN EPI FÒTIFYE PA LOCKING RING LA.
- TCHEKE KE GIDON AN SEKIRIZE NAN POZISYON PA KRANPON GIDON AN.

Wou:
- TCHEKE KE KAWOTCHOU PA MONTRE SIY TWÒP METE OSWA DOMAJ.
- ASIRE W KE KAWOTCHOU YO GONFLE NAN PRESYON REKÒMANDE A NAN 35 - 45 PSI.
- TCHEKE KE REYON WOU YO PA KASE.
- TCHEKE WOU YO PA DOMAJE OSWA KOUBE.
- TCHEKE KE NWA AKS YO SERE.

3.2 Enflasyon kawotchou ak presyon

ANVAN PREMYE WOULIB OU , W AP BEZWEN AJOUTE LÈ NAN KAWOTCHOU YO POTE YO NAN PRESYON AN REKÒMANDE NAN **35 - 45 PSI** (LIV POU CHAK POUS KARE). SÈVI AK YON KALIB POU TCHEKE PRESYON KAWOTCHOU A TONBE NAN RANJE SA A ANVAN CHAK WOULIB LA.

Pou ajoute lè:

1. RETIRE BOUCHON POUSYÈ TÈ A NAN VALV KAWOTCHOU A SOU YON SÈL WOU PA TRESE LI NAN DIREKSYON GOCH. METE SOU KOTE.
2. SWIV ENSTRIKSYON MANIFAKTI A SOU PONP LÈ W LA POU METE LÈ NAN KAWOTCHOU A. TCHEKE DETANZANTAN AK YON KALIB EPI KONTINYE AJOUTE LÈ JISKASKE OU RIVE NAN 35 - 45 PSI.
3. RETIRE PONP LÈ A EPI RANPLASE VALV POUSYÈ TÈ A PA TRESE LI NAN DIREKSYON GOCH.
4. REPETE AK LÒT KAWOTCHOU A.

⚠ **ENPÒTAN:** Sèvi ak yon ponp lè manyèl sèlman pou gonfle kawotchou yo sou e-bisiklèt ou. Pa janm sèvi ak yon konpresè lè; fè sa ka lakòz tib kawotchou yo eklate.

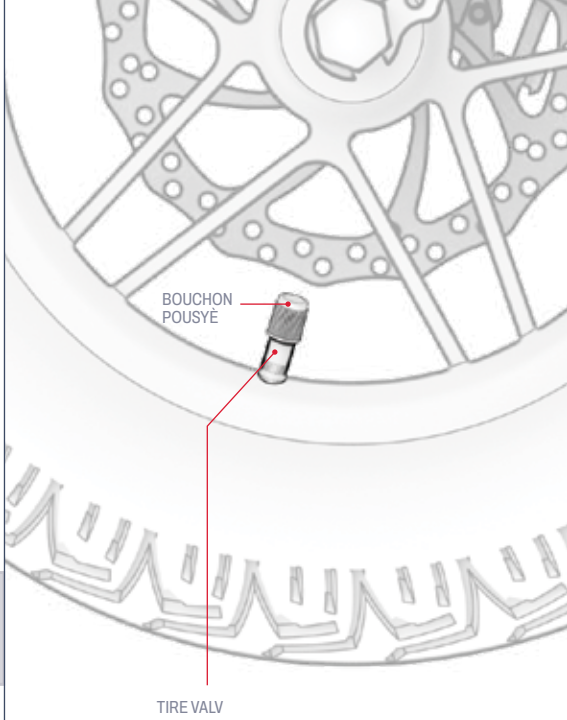

3.3 Tcheke ak Ajiste Fren yo

Tcheke sekirite ak fonksyonalite fren yo:

APRE ASANBLE A EPI ANVAN CHAK WOULIB LA, TCHEKE SI FREN YO FONKSYONE BYEN AK SAN DANJE POU RALANTI WOU A EPI SISPANN LI LÈ W FÈ ETAP SA YO:

1. MACHE AK BISIKLÈT OU EPI DOUSMAN RALE FREN GÒCH LA.
2. TCHEKE KE ETRIYE DEVAN AN FÈMEN BYEN SOU DISK LA EPI RALANTI WOTASYON WOU AN DESANN.
3. REPETE, RALE FREN GÒCH LA AK PLIS PRESYON EPI TCHEKE SI WOU DEVAN AN KANPE.
4. REPETE ETAP 1 - 3 AK FREN MEN DWAT LA AK WOU DÈYÈ A.

Tcheke sekirite ak fonksyonalite fren yo:

OU KA BEZWEN PWENT KLE ALLEN 5MM (5) MILTI-ZOUTI A.

FREN BISIKLÈT MANDE POU TOUT ELEMAN YO DWE NAN ALIYMAN EGZAK AK PLASMAN YO NAN LÒD YO FONKSYONE BYEN. YON SON FWOTE OSWA GRIN KI SOTI NAN YON ZÒN FREN (SWA KONSTAN OSWA TANZANTAN) SE YON BON ENDIKATÈ KE YON BAGAY PA ALIYMAN EPI LI BEZWEN AJISTE.

KÒZ BRI A GEN ANPIL CHANS POU YON KONPA KI PA ALIYE, SA KI LAKÒZ KOUSINEN FREN YO ANDEDAN YO FWOTE KONT DISK LA MENM LÈ KONPA A LOUVRI. KOUSINEN YO TA DWE SÈLMAN ANTRE AN KONTAK AK DISK LA LÈ KALIB LA FÈMEN PASKE FREN MEN AN TE RALE.

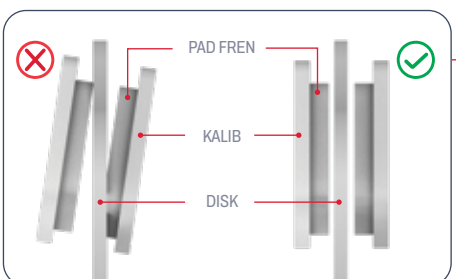

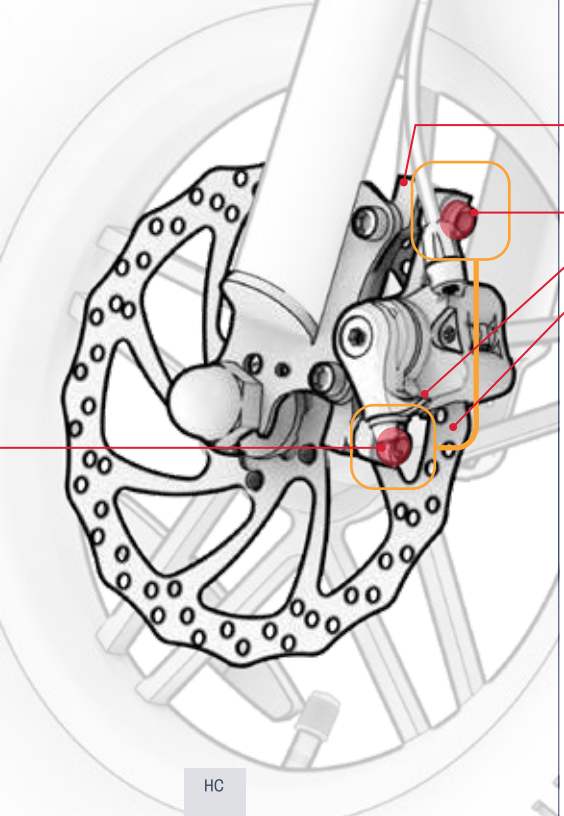

Ajiste étrier fren an:

1. SOU FREN AN KI BEZWEN AJISTE, LOKALIZE KONPA A, KOUSINEN FREN, AK DISK.
2. LEVE WOU BISIKLÈT LA EPI BAY LI YON VIRE. GADE DISK LA VIRE ANT PLAK FREN YO, EPI REMAKE KI PAD AP FWOTE KONT DISK LA.
3. REPOZE BISIKLÈT LA SOU KICKSTAND LA. (GADE SEKSYON 4.5).
4. LÈ W AP GADE KASYE A SOTI NAN DO WOU A, LOKALIZE BOULON AN PI WO A AK BOULON KI PI BA A KONPA A. SÈVI AK KLE ALLEN 5MM NAN CHAK BOULON LÈ W VIRE L NAN DIREKSYON GOCH POU 4 - 5 WOTASYON.
5. DEPLASE KALIB LA SOTI NAN ALIYMAN JISKASKE KONDISYON SA YO SATISFÈ:
   - TÈT KOUSINEN YO ALIYEN AK KWEN DISK LA.
   - PA GEN OKENN PATI NAN NENPÒT PAD KI MANYEN DISK LA.
   - KOUSINEN YO PARALÈL AK DISK LA.
6. AVÈK KONPA A NAN POZISYON OU VLE A, SERE BOULON YON SÈL AK LÒT LA LÈ W VIRE L NAN SENS GOCH AK KLE ALLEN.
7. TCHEKE KE ETRIYE A AN SEKIRITE EPI FÈ TCHEKE SEKIRITE FREN AK FONKSYONALITE (KÒMANSE SEKSYON 3.3) ANKÒ.

3.4 Ajiste wotasyon gidon an

KA GIDON AN AP VIRE YON TI KRAS PI DEVAN OSWA BAK POU KE TOUT KARAKTERISTIK YO AK FONKSYON SOU LI YO NAN POZISYON IDEYAL LA. YO TA DWE FASIL POU JWENN PANDAN Y AP MONTE AK ANGLE DEPREFERANS NAN LIY LAN NAN JE POU CHAK ITILIZATÈ. FREN MEN YO, ESPESYALMAN, TA DWE CHITA NAN YON ANG KOTE YO FASIL POU GRIP.

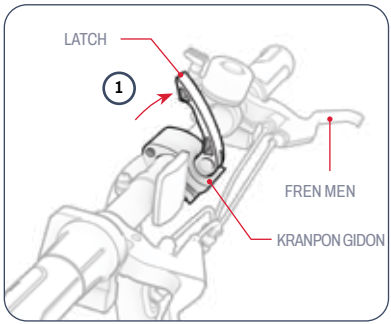

1. RALE LATCH LA SOU KRANPON GIDON AN POU LI NAN POZISYON OUVÈ (DETACHE).

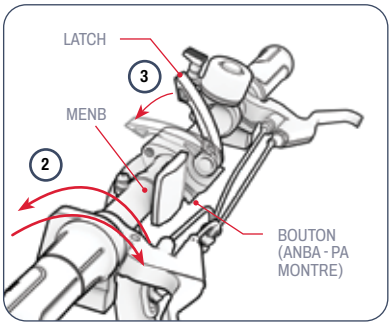

2. VIRE GIDON AN POU PI DEVAN OSWA DÈYÈ POU REPOZISYON LI.
3. PANDAN W KENBE GIDON AN NAN NOUVO POZISYON AN AK YON SÈL MEN, SÈVI AK LÒT MEN AN POU POUSE LATCH LA DESANN EPI TOUNEN NAN POZISYON FÈMEN (LATCHED).

DEPANAJ: Si gidon an pa rete an sekirite ak kranpon an fèmen, ou ka bezwen sere boulon kranpon an. Premyèman, rale seri a kranpon louvri. Lè sa a, dwèt sere boulon bouton an pa vire l nan direksyon goch pou kèk wotasyon, epi re-fèmen lotch la kranpon. Si ou pa ka fèmen latch la avèk fasilite, bouton an ka twò sere. Dekole bouton an yon ti kras lè w vire l nan sens goch pou ½ wotasyon.

3.5 Repozisyon Syèj la

LÈ YON KAVALYE CHITA SOU CHÈZ LA EPI LI GEN YON PYE SOU PEDAL NAN PWEN WOTASYON PEDAL KI PI BA A, TA DWE GEN YON TI PLIYE NAN JENOU AN. JANM YO PA TA DWE JANM KONPLÈTMAN PWOLONJE PANDAN PEDALE.

1. RALE LOUVRI SERI A SOU KRANPON CHÈZ LA.
2. LEVE OSWA BESE CHÈZ LA NAN POZISYON OU VLE A, ASIRE W KE OU PA LEVE CHÈZ LA WO ASE POU MAK "MINIMÒM ENSÈSYON AN" VINI NAN VI ANLÈ KRANPON AN. (SI KRANPON CHÈZ LA TWÒ SERE POU PÒS LA GLISE MONTE AK DESANN FASIL, ELAJI OUVÈTI KRANPON AN LÈ W VIRE BOUTON AN NAN DIREKSYON GOCH.)
3. PANDAN W AP KENBE CHÈZ LA AN PLAS, FÈMEN SERI A KRANPON EPI, SI SA NESESÈ, RE-SERE BOULON BOUTON AN KRANPON NAN VIRE L NAN DIREKSYON GOCH.

⚠ **ENPÒTAN:** Pa janm monte ak mak "minimòm ensèsyon" vizib anlè kranpon chèz la.

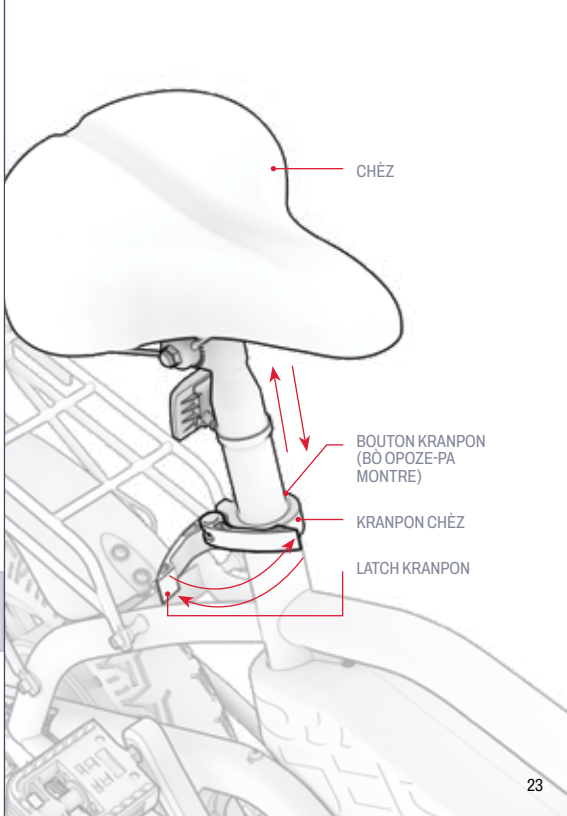

4. ENSTRIKSYON OPERATION.

4.1 Limen & Off

PEZE RAPID BOUTON POUVWA A POU LIMEN OSWA ETENN E-BISIKLÈT OU.

ENPÒTAN:

- Pou prezève pouvwa batri a, toujou sonje pou koupe bisiklèt ou a lè w ap fè yon pit stop oswa lè w mete l ale pou nwit la la.
- Pouvwa bisiklèt ou a lè w ap mache ak li pou pa angaje motè a pa envolontè trese gaz akselerasyon an.

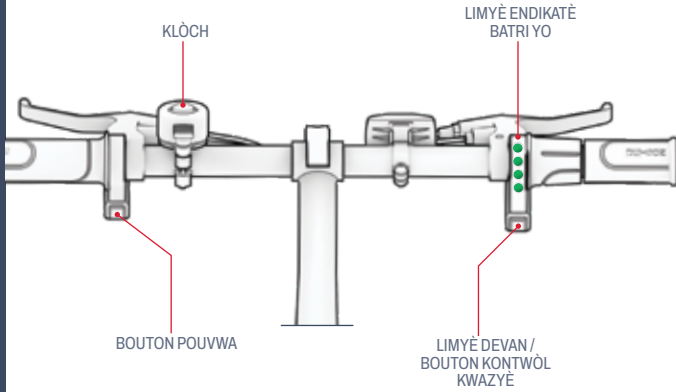

4.2 Tcheke nivo chaj batri

OU KA KENBE ONGLÈ SOU NIVO CHAJ BATRI OU A LÈ W GADE LIMYÈ ENDIKATÈ CHAJ BATRI YO.

BATRI ENDIKATÈ LIMYÈ	POUSANTAJ APWOKSIMATIF KI RETE CHAJ*
4 VÈT LIMYÈ ○○○○	76% - 100%
3 VÈT LIMYÈ ○○○	51% - 75%
2 VÈT LIMYÈ ○○	26% - 50%
1 VÈT LIMYÈ ○	<25% Chaje Jetson ou KOUNYE A!

ENPÒTAN: Kapasite bisiklèt ou a pou rive nan pi gwo vitès kapab afekte pa nivo chaj batri a. Ou ka remake yon rediksyon nan vitès lè chaj batri a desann pi ba pase 25%.

ENPÒTAN: Lè chaj batri a diminye a 0%, e-bisiklèt la ap koupe. Chaje a plen pouvwa (gade seksyon 2.8) anvan pwochen woulib ou a.

**APWOKSIMASYON SÈLMAN. KA VARYE SELON ITILIZASYON.*

4.3 Sèvi ak limyè devan an

SI W AP MONTE NAN KONDISYON LIMYÈ KI BA, LIMEN LIMYÈ DEVAN POU W KA PI BYEN WÈ WOUT KI DEVAN AN EPI PASAJE KAP VINI YO KA WÈ OU PI BYEN. LIMYÈ A PRAL SÈLMAN LIMEN LÈ MOTÈ A LIMEN TOU.

POU LIMEN OSWA ETENN LIMYÈ DEVAN AN: KENBE BOUTON LIMYÈ DEVAN / KONTWÒL KWAZYÈ A POU 4 SEGONN.

4.4 Sèvi ak klòch la

SÈVI AK KLÒCH LA KÒM YON ALÈT POU LÒT PASAJE AK PYETON.

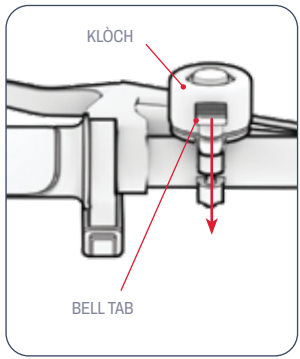

POU SONNEN KLÒCH LA: GLISE DESANN SOU ONGLET KLÒCH LA BYEN VIT AK FÒS AK GWO POUS MEN GÒCH OU.

Customize e-bisiklèt ou pou bezwen pote ou yo.

4.5 Sèvi ak RackIt Smart Cargo System Rack la

E-BISIKLÈT OU A EKIPE AK ETAJÈ SISTÈM KAGO ENTELIJAN JETSON RACKIT.

Pou Sekirize Kago w la avèk senti Bungee ki enkli:

1. METE KAGO OU SOU ETAJÈ A.
2. GLISE 1 ZEN NAN YON ESPAGETI BUNGEE NAN YON SÈL BOUK ATACHMAN BUNGEE SOU ETAJÈ A.
3. DETIRE BRASLÈ BUNGEE LA SOU KAGO A AK ALANTOU ETAJÈ A JISKASKE LI TACHE.
4. TACHE LÒT ZEN AN NAN BRASLÈ BUNGEE LA NAN LÒT BOUK ATACHMAN BUNGEE LA.
5. TCHEKE KE BRASLÈ BUNGEE A AK KAGO OU AN SEKIRITE.

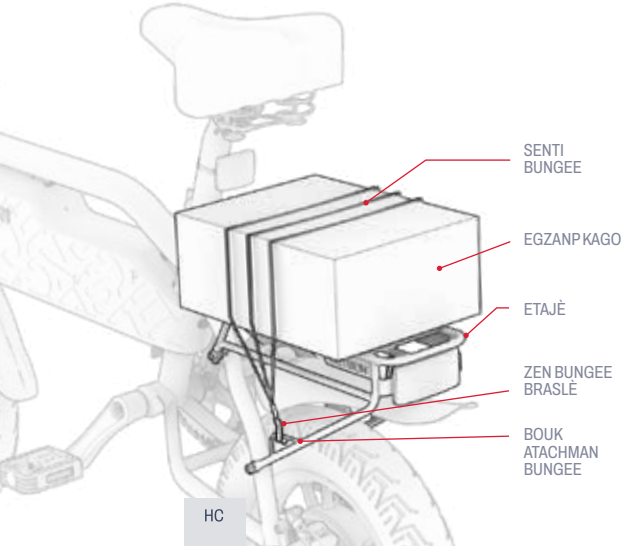

⚠ **ENPÒTAN:** Braj bungee a ta dwe byen byen byen sou kago w la. Tou depan de gwosè kago w la ak longè braslè bungee a, li ka nesesè pou vlope braslè a anba etajè a ak sou kago w la anvan w sere 2yèm zen an nan yon bouk atachman bungee.

POU SEKIRITE AK SEKIRITE:

- Toujou sekirize kago nan etajè a ak yon braslè bungee. Pa janm monte ak kago ki pa an sekirite.
- Limite sa ki pote sou etajè a a 25 LB (11.3kg).
- Asire w ke pwa total pote (kavalye plis kago) pa depase 220 LB (100 kg).
- Pa debòde etajè a.
- Toujou asire ke pa gen okenn pati nan kago a ki nan chemen an nan wou, fren, pedal, chèn oswa lòt mouvman bisiklèt oswa mekanis.

ENPÒTAN:

- Anplis de sa nan kago ak pwa enpòtan ka afekte pèfòmans nan e-bisiklèt ou. Pou plis detay sou kondisyon ki kapab afekte pèfòmans, gade seksyon 5.8.
- Pa janm kite kago poukont li sou e-bisiklèt la.

4.6 Sèvi ak Kickstand la

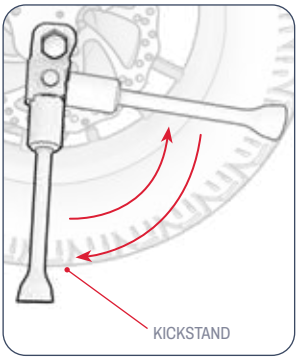

POU ITILIZE KICKSTAND LA: PIVOTE LI DESANN EPI DOUSMAN PANCHE E-BISIKLÈT OU SOU LI POU KANPE.

POU MONTE KICKSTAND LA: PIVOTE LI TOUNEN MOUTE.

⚠ **ENPÒTAN:** Toujou leve kickstand la anvan monte.

4.7 Pliye & Dewoulman Pedal yo

Pou pliye:

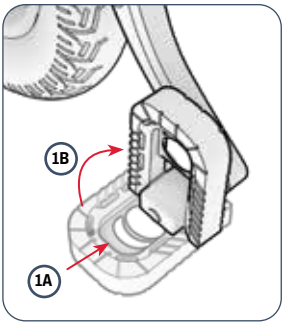

1. POUSE PEDAL LA NAN DIREKSYON POU BRA MANIVÈL LA (A) AK ANLÈ (B) JISKASKE LI PLIYE ALE.

Pou dewoule:

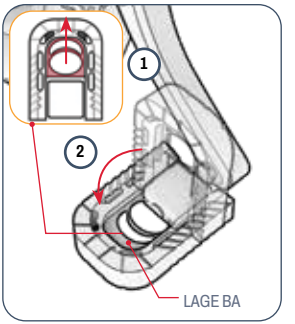

1. METE DWÈT OU ALANTOU BA LAGE ANDEDAN PEDAL LA.
2. RALE DEYÒ EPI DESANN JISKASKE PEDAL LA SNAPS AN PLAS.


JETSON

5. ENSTRIKSYON POU DEPLAJE AK DEPO.

5.1 Monte E-Bike ou

AVIZE SOU JETSON OU A NAN 3 FASON DIFERAN:

1. AK PEDAL ASISTANS (SEKSYON 5.2)
2. ITILIZE SÈLMAN POUVWA PEDAL (SEKSYON 5.3)
3. LÈ L SÈVI AVÈK GAZ LA POU TOUT-MOTÈ POUVWA (SEKSYON 5.4)
4. KLIKE NAN CRUISE CONTROL (SEKSYON 5.5)

5.2 Sèvi ak Asistans Pedal Elektwonik

LÈ W AP PEDALE AK POUVWA A LIMEN, MOTÈ A PRAL BAY PEDAL YO OGMANTE POUVWA POU KONPLETE EFÒ W. AVÈK "PEDAL ASISTANS", OU KA ALE PI LWEN AK PI VIT SOU MWENS EFÒ.

POU KENBE OU NAN KONTWÒL VITÈS, OGMANTASYON ASISTANS PEDAL YO PRAL PWOPÒSYONÈL AK EFÒ OU.

- **PI DOU PEDALE** ➔ PI PITI OGMANTASYON NAN ASISTANS MOTÈ POU OU KA KENBE YON VITÈS MODERE.
- **PEDALE PI DIFISIL** ➔ PI GWO OGMANTASYON NAN ASISTANS MOTÈ POU OU KA MONTE NAN YON VITÈS PI VIT.

5.3 Monte bisiklèt tradisyonèl yo

OU KA MONTE E-BISIKLÈT OU TANKOU YON BISIKLÈT TRADISYONÈL-ITILIZE SÈLMAN POUVWA PEDAL. JIS MONTE TANKOU OU TA YON BISIKLÈT TRADISYONÈL, SAN YO PA ALIMANTE MOTÈ A SOU.

NÒT: San bisiklèt la limen, ou pa ka sèvi ak limyè devan an.

5.4 Sèvi ak gaz la

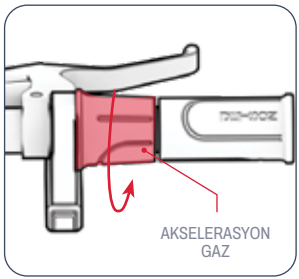

POU MONTE E-BISIKLÈT LA TANKOU YON BISIKLÈT MOTÈ SISPANN PEDALE EPI KENBE PYE OU REPOZE SOU PEDAL YO. POU AKSELERE, TOU DOUSMAN VIRE GAZ AKSELERASYON AN NAN DIREKSYON OU AK MEN DWAT OU.

- PLIS OU VIRE GAZ LA, PLIS MOTÈ A PRAL ANGAJE - EPI PI VIT OU PRAL VWAYAJE.
- POU EVITE PETE TOUDENKOU NAN VITÈS, TOUJOU THORNE GAZ LA PITI PITI.

POU RALANTI: DOUSMAN FASILITE MOUTE SOU GAZ LA.

⚠ **ENPÒTAN:** Toujou repoze pye ou sou pedal yo, menm lè ou pa pedale. Pa janm monte ak yo pandye sou bò bisiklèt la.

5.5 Aktive Kontwòl Cruise

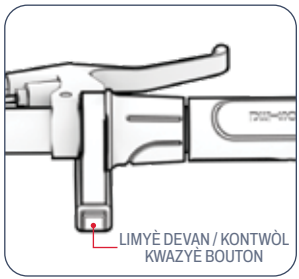

KONTWÒL KWAZYÈ FÈMEN BISIKLÈT LA NAN YON VITÈS SÈTEN. YON FWA OU METE KONTWÒL KWAZYÈ, MOTÈ A PRAL FÈ TRAVAY LA POU KENBE VITÈS LA - PA GEN OKENN GAZ OSWA PEDALE OBLIGATWA.

1. SÈVI AK GAZ LA POU RIVE EPI KENBE VITÈS OU VLE.
2. PEZE RAPID LIMYÈ DEVAN / BOUTON KONTWÒL KWAZYÈ A AK GWO POUS DWAT OU.
3. KITE GAZ LA, KENBE PYE OU TOUJOU SOU PEDAL YO, EPI JWI WOULIB LA.

POU DEZAKTIVE KONTWÒL KWAZYÈ: DOUSMAN TÒDE GAZ LA, PEZE YOUN NAN FREN MEN YO, OSWA RAPID-PEZE BOUTON KONTWÒL KWAZYÈ A.

5.6 Sèvi ak fren yo

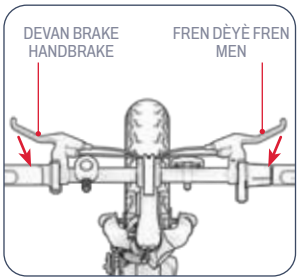

- PEZE YOUN OSWA TOUDE FREN MEN POU RALANTI.
- PEZE PLIS FÒS POU YO SISPANN NÈT.
- POU EVITE MOUVMAN BRID SOU KOU, ESEYE PEZE FRENN LAN (YO) PITI PITI.
  - FREN MEN GÒCH ➔ FREN WOU DEVAN
  - FREN MEN DWAT ➔ FREN WOU DÈYÈ

5.7 Sekirite Kas

KAVALYE A TA DWE METE YON KAS TOUT TAN.

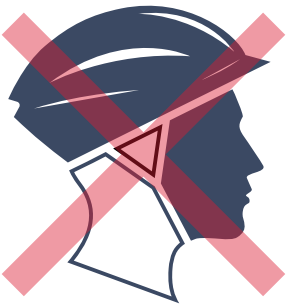

MOVE POZISYON:
FWON AN EKSPOZE.
YON TONBE KA LAKÒZ
NAN BLESI GRAV.



BON POZISYON:
FWON AN KOUVRI
PA KAS LA.

**METE YON KAS, RAD APWOPRIYE, SOULYE, AK EKIPMAN SEKIRITE. EVITE RAD KI KA PRAN NAN OSWA ANBA WOU YO. FÈMEN-ZÒTÈY, SOULYE PLAT YO REKÒMANDE. MÈTE YON KAS APWOUVE ASTM F1492 AK EKIPMAN PWOTEKSYON POU ANPECHE AKSIDAN SI TA GEN YON AKSIDAN.*

5.8 Maksimize vitès & Riding Range

NAN KONDISYON IDEYAL YO, KANTITE MIL MAKSIMÒM KI KA REYALIZE POU CHAK BATRI FYÈ CHAJ LA SE 19 MIL (30.6 KM) SI SÈLMAN LÈ W AP ITILIZE GAZ LA. VITÈS MAKSIMÒM LAN SE 15.5 MPH (25 KM/H). PLIS MOTÈ A BEZWEN TRAVAY, SE PI VIT BATRI A AP VIDE. FAKTÈ SA YO PRAL AFEKTE TOU VITÈS AK RANJE MONTE.

Sifas monte:
VWAYAJE SOU YON SIFAS KI GRAJ MANDE POUVWA MOTÈ PASE MONTE SOU YON LIS.

Pote pwa:
- PLIS PWA (KAVALYE PLIS KAGO) DIMINYE RANJE POSIB.
- MAKSIMÒM RANJE AK VITÈS KA REYALIZE AK PWA POTE NAN 220 LB (100 KG) OSWA MWENS.

Estil monte:
- SOUVAN KÒMANSE AK KANPE AP DIMINYE RANJE MONTE.
- SÈVI AK EFÒ PWÒP OU A POU PEDALE AP FASILITE DEMANN LAN SOU MOTÈ A EPI OGMANTE RANJE MONTE OU.

Tanperati lè a:
TANPERATI IDEYAL POU MONTE AK ESTOKE E-BISIKLÈT LA SE ANT 50 ° F - 95 ° F (10 ° C - 35 ° C).

Incline:
MOTÈ A DWE TRAVAY PI DI POU VWAYAJE MONTE PASE SOU DETIRE PLAT OSWA DESANN.

Antretyen batri:
CHAJE BATRI ALÈ APRE CHAK WOULIB EDE KENBE KAPASITE BATRI AK FÒS.

ENSTRIKSYON ENTRETYEN ITILIZATÈ YO.

Pran bon swen Jetson ou a pou kenbe li monte san pwoblèm ak san danje. Men ki jan:

Manyen Jetson ou a:

- EVITE EKSPOZE E-BISIKLÈT OU A GWO VIBRASYON OSWA ENPAK FIZIK ENTANS.
- PA JANM DEMONTE BATRI A.
- KENBE E-BISIKLÈT OU LWEN DLO AK IMIDITE.
- MONTE SOU SIFAS KI LIS AK PLAT POU EVITE KRAZE.
- PA JANM POTE E-BISIKLÈT OU PA WOU, CHÈZ, AK/OSWA GIDON.
- FÈ ATANSYON POU PA RALE OSWA DECHIRE FIL ELEKTRIK KI KONEKTE MOTÈ A AK KONPOZAN GIDON YO.

Enstriksyon Depo:

- CHAJE BATRI A KONPLÈTMAN ANVAN OU ESTOKE PWODWI A POU PERYÒD TAN KI PWOLONJE.
- LÈ W NAN DEPO POU PERYÒD TAN KI PWOLONJE, CHAJE BATRI A KONPLÈTMAN YON FWA PA MWA.
- KOUVRI PWODWI A POU PWOTEJE LI KONT POUSYÈ TÈ.
- SERE PWODWI A ANDEDAN KAY LA AK NAN YON KOTE KI SÈK NAN YON TANPERATI ANT 50 ° F - 95 ° F (10 ° C - 35 ° C).

Netwaye Jetson ou a:

- SYÈJ AK ANKADREMAN - SIYE AK YON TWAL MOUYE KI PA GEN POUSYÈ OSWA YON TWAL KI TRANPE L NAN ALKÒL. SWIV AK YON TWAL SÈK SAN POUSYÈ.
- GUIDON - SIYE AK SAVON DOU AK YON TWAL MOUYE SAN POUSYÈ. RETIRE DEPASE SAVON AK YON TWAL MOUYE SEPARE.
- KONPOZAN WOU YO - SIYE AK YON TWAL MOUYE SAN POUSYÈ.
- KAWOTCHOU - SIYE AK YON TWAL MOUYE SAN POUSYÈ. OU KA ITILIZE YON FINISYON KAWOTCHOU OSWA CLEANER TOU.

⚠ AVÈTISMAN: Pa flite oswa aplike dlo dirèkteman sou pwodwi a. Dlo ka lakòz domaj nan fil elektrik la, lòj batri a, ak limyè, osi byen ke deteryorasyon nan ankadreman an—tout sa yo ka lakòz yon fonksyone byen ki mete sekirite kavalye an risk.

⚠ Prekosyon pou batri:

PWODWI OU A GEN YON BATRI ITYÒM-ION. PRAN SWEN LÈ W AP MANYEN.

- KENBE PWODWI LWEN DIFE AK CHALÈ TWÒP.
- EVITE CHÒK FIZIK ENTANS, VIBRASYON GRAV, OSWA ENPAK.
- PWOTEJE PWODWI KONT DLO OSWA IMIDITE.
- PA METE OSWA ESTOKE PWODWI NAN YON PIL SOU TÈT OSWA ANBA LÒT OBJÈ YO.
- PA DEMONTE PWODWI A OSWA BATRI LI YO.
- PA JETE PWODWI AK FATRA CHAK JOU. POTE PWODWI NAN YON ETABLISMAN E-FATRA DEDYE OSWA NAN YON SANT RESIKLAJ BATRI. POU PLIS ENFÒMASYON SOU SIT JETE TOUPRE W, KONTAKTE MINISIPALITE LOKAL OU A OSWA TRANSPÒTÈ FATRA.
- TA DWE BATRI PWODWI A SANTI CHO OSWA MONTRE SIY SURCHOF, EMÈT YON ODÈ OSWA SON ETRANJ, KOULE LIKID OSWA GAZ, OSWA CHANJE NAN FÒM OSWA KOULÈ, IMEDYATMAN:
  1. SI W AP ITILIZE, SISPANN SÈVI AK PWODWI A IMEDYATMAN. RETIRE KAB CHAJE A NAN PWODWI A SI LI KONEKTE.
  2. SISPANN SÈVI AK PWODWI A.
  3. SI W AN SEKIRITE POU W FÈ SA, DEPLASE PWODWI A NAN YON ESPAS KLÈ EPI LWEN NENPÒT BAGAY KI KA PRAN DIFE.
  4. RELE SÈVIS IJANS LOKAL OU YO POU JWENN ASISTANS.
  5. BYEN LAVE JE OSWA ZÒN PO KI VIN AN KONTAK AK LIKID ELEKTWOLIT BATRI KI KOULE AK DLO K AP KOULE PWÒP EPI CHÈCHE PLIS SWEN MEDIKAL.
- SI GEN NENPÒT PWOBLÈM AK BATRI A, KONTAKTE EKIP SWEN JETSON.

KOUVÈTI GARANTI.

JENERAL GARANTI LIMITE

NOUVO PWODWI JETSON OU A GARANTI KONT DEFO NAN MATERYÈL AK ATIZAN KONN FÈ JAN SA ENDIKE NAN RIDEJETSON.COM/WARRANTY POU YON PERYÒD DE TAN APATI DAT ORIJINAL ACHA AN DETAY LÈ YO ITILIZE AN AKÒ AK MANYÈL ITILIZATÈ JETSON YO (AL GADE NAN RIDEJETSON.COM/SUPPORT). **DAPRE GARANTI SA A, OU PRAL KAPAB DIRIJE REKLAMASYON OU YO BAY JETSON MENM NAN SITIYASYON KOTE OU TE ACHTE PWODWI JETSON NAN YOUN NAN DÉTAILLANTS OTORIZE NOU YO.** POU LI TOUT KONDISYON GARANTI NOU AN, VIZITE RIDEJETSON.COM/WARRANTY.

KENBE NAN MANYEN.

Asire w ou swiv @ridejetson
sou rezo sosyal yo pou aprann sou
kokenn òf, kado, ak tout dènye nouvèl
Jetson yo.

JETSON

RENMEN WOULIB OU A?

Kite yon revizyon nan
ridejetson.com/reviews.
Nou pa ka tann tande pale de ou!
#MakeMoves

KESYON? SE POU NOU EDE.

RIDEJETSON.COM/SUPPORT
RIDEJETSON.COM/CHAT

1-844-585-7462

Pou fè egzèsis pwodwi ou a
garanti oswa mande enfòmasyon sou
garanti garanti,
kontakte nou dirèkteman.

www.ridejetson.com

JETSON

© 2025, TRURIDE TECH. TOUT DWA REZÈVE.
PREFABRIKE POU TRURIDE TECH LLC.
JETSON® SE YON MAK KI ANREJISTRE KI ITILIZE ANBA LISANS
JETSTREAM BRANDS LLC. OKENN PATI NAN DOKIMAN SA A, KI GEN
LADAN FÒM, GRAFIK, AK KONSEPSYON, PA KA REPWODUI OSWA
TRANSMÈT NAN NENPÒT FÒM OSWA PA NENPÒT MWAYEN.

MANIFAKTIRE NAN YUEYANG, LACHIN
ENPÒTE PA TRURIDE TECH LLC.
PO BOX 461, JERSEY CITY, NJ 07302-9998

DAT KÒD: 05/2025
EDISYON DOKIMAN: V1.0
TE FÈ NAN PEYI LACHIN

آپ کی سواری کے لیے ایک گائیڈ۔

اہم:
غور سے پڑھیں اور برقرار رکھیں
مستقبل کے حوالے کے لیے۔



نمایاں RackIt اسمارٹ کارگو سسٹم

JETSON

SHADOW

.موٹی ٹائر الیکٹرک موٹر سائیکل

ماڈل SKU(S): JSHDW-GRY



جیٹسن کا سب سے اوپر
دو سواری
قوانین:

محفوظ رہیں۔ مزہ کرو!

مشمولات

حفاظتی انتباہات 3

1. آپ کے پروڈکٹ کے بارے میں

1.1 پروڈکٹ کا جائزہ 6

1.2 باکس میں کیا ہے۔ 8

1.3 پروڈکٹ کی تفصیلات 9

1.4 آن لائن وسائل 9

2. تنصیب کی ہدایات

2.1 ابتدائی نوٹس 10

2.2 سوار کی مناسبیت 10

2.3 ہینڈل بار کو کھولنا اور تہ کرنا 11

2.4 سیٹ کو جوڑنا 13

2.5 پیڈل کو جوڑنا 14

2.6 بیل کو محفوظ کرنا 15

2.7 فرنٹ ریفلیکٹر کو محفوظ کرنا 15

2.8 بیٹری چارج کرنا 16

3. سواری کی تیاری

3.1 سواری سے پہلے کے حفاظتی چیکس 18

3.2 ٹائر کی افراط زر اور دباؤ 19

3.3 بریکوں کو چیک کرنا اور ایڈجسٹ کرنا 20

3.4 ہینڈل بار کی گردش کو ایڈجسٹ کرنا 22

3.5 سیٹ کی جگہ تبدیل کرنا 23

4. آپریٹنگ ہدایات

4.1 پاور آن اور آف کرنا 24

4.2 بیٹری چارج لیول چیک کرنا 25

4.3 ہیڈلائٹ کا استعمال 25

4.4 گھنٹی کا استعمال 25

4.5 RackIt اسمارٹ کارگو سسٹم ریک کا استعمال 26

4.6 کِک اسٹینڈ کا استعمال 28

4.7 پیڈل کو فولڈنگ اور کھولنا 28

5. منتقلی اور ذخیرہ کرنے کی ہدایات

5.1 اپنی ای بائک پر سوار ہونا 30

5.2 الیکٹرانک پیڈل اسسٹنس کا استعمال 30

5.3 روایتی بائیک چلانا 30

5.4 تھروٹل کا استعمال 31

5.5 کروز کنٹرول کو چالو کرنا 31

5.6 بریک کا استعمال 31

5.7 ہیلمٹ کی حفاظت 32

5.8 رفتار اور سواری کی حد کو زیادہ سے زیادہ کرنا 33

صارف کی بحالی کی ہدایات 34

وارنٹی کوریج 36

حفاظتی انتباہات۔

ان ہدایات کو برقرار رکھیں۔

آگ لگنے یا افراد کو چوٹ لگنے کے خطرے سے متعلق ہدایات اور اہم حفاظتی ہدایات

- استعمال کرنے سے پہلے براہ کرم صارف دستی اور حفاظتی انتباہات کو احتیاط سے پڑھیں اور یقینی بنائیں کہ آپ تمام حفاظتی ہدایات کو سمجھتے اور قبول کرتے ہیں۔ صارف غلط استعمال کی وجہ سے ہونے والے کسی بھی نقصان یا نقصان کا ذمہ دار ہوگا۔
- **درست چارجر استعمال کرنے میں ناکامی کے نتیجے میں آگ اور دھماکہ ہو سکتا ہے جس کے نتیجے میں املاک کو نقصان، چوٹ اور موت ہو سکتی ہے۔**
- آپریشن کے ہر چکر سے پہلے آپریٹر مینوفیکچرر کی طرف سے بیان کردہ بیری آپریشن چیک کرے گا کہ مینوفیکچرر کی طرف سے اصل میں فراہم کیے گئے تمام ڈرز اور پیٹماسب جگہ اور قابل خدمت حالت میں ہیں اکہ بریکنگ سسٹم ٹھیک سے کام کر رہا ہے اکہ کوئی بھی اور تمام ایکسل گارڈز چین گارڈز یا مینوفیکچرر کی طرف سے فراہم کردہ دیگر گورباگارڈز اپنی جگہ اور قابل خدمت حالت میں ہیں یہ کہ ٹائر اچھی حالت میں ہیں مناسب طریقے سے فلایا ہوا ہے اور کافی چلنا باقی ہے جس عاقلے میں پروڈکٹ کو چلایا جانا ہے وہ محفوظ اور محفوظ آپریشن کے لیے موزوں ہونا چاہیے۔
- اجزاء کو مینوفیکچرر کی تصریحات کے مطابق برقرار رکھا جائے گا اور مرمت کی جائے گی اور لیتھ زیادہ تر ذمہ دار افراد کے ذریعہ تنصیب کے ساتھ صرف مینوفیکچرر کے مجاز متبادل پرزوں کا استعمال کیا جائے گا۔
- غیر ریچارج ایبل بیٹریوں کو ری چارج کرنے کے خلاف انتباہ۔
- جسم و توجہ چل رہی ہو تو ہاتھ پاؤں بال جسم کے اعضاء کپڑوں یا اس سے ملتی جلتی اشیاء کو چلتے ہوئے پرزوں یا پہیوں یا آٹر ائیو ٹرین کے راستے میں آنے کی اجازت نہ دیں۔
- یہ پروڈکٹ بچوں یا افراد کو کم جسمانی حسی یا ذہنی صلاحیتوں یا تجربے اور علم کی کمی کے ساتھ استعمال نہیں کرنا چاہئے جب تک کہ انہیں نگرانی یا ہدایت نہ دی گئی ہو (IEC60335-1/A2:2006)۔
- غیر زیر نگرانی بچوں کو پروڈکٹ کے ساتھ نہیں کھیلنا چاہیے (IEC60335-1/A2:2006)۔
- بالغوں کی نگرانی کی ضرورت ہے۔
- یونٹس کو ریسٹنگ سسٹم نے سواری یا بے گرہ تھکنوں کو انجام دینے کے لیے نہیں چلایا جائے گا جو کنٹرول کھو سکتے ہیں یا آپریٹر/مسافر کی بے قابو حرکتیں یا رد عمل کا سبب بن سکتے ہیں۔
- کبھی بھی موٹر گاڑیوں کے قریب استعمال نہ کریں۔
- تیز دھوپ، نمکاسی آب کے جھاڑیوں اور سطح کی اچانک تبدیلیوں سے بچیں۔ پروڈکٹ اچانک رک سکتی ہے۔
- پانی، ریت، بجری، مٹی، پتے اور دیگر ملبے والی سڑکوں اور سطحوں سے پرہیز کریں۔ گیلا موسم کرشن، بریکنگ اور مرئیت کو متاثر کرتا ہے۔
- آتش گیر گیس، بھاپ، مائع یا بخارات کے ارد گرد سواری سے گریز کریں جو آگ کا سبب بن سکتی ہے۔
- آپریٹر، مینوفیکچرر کی تمام ہدایات، ریاستی قوانین اور ضوابط پر عمل کریں نیز تمام قوانین اور آرڈیننس کی تعمیل کریں جو ہیلمٹ کے غیر یونٹ صرف مرئیت کی مناسب دن کی روشنی کے حالات کے ساتھ چلائے جائیں گے اور مالکان کی حوصلہ افزائی کی جائے گی کہ وہ ٹائٹ گ ریفلیکٹرز اور کم سواری کرنے والے یونٹس کے لیے لچکدار کم بیرو پر سگنل جھنڈوں کو نمایاں کریں۔
- مندرجہ ذیل حالات والے افراد کو آپریشن نہ کرنے کے لیے خبردار کیا جائے گا: وہ لوگ جو کے ذہنی بیماریاں ہیں، حاملہ خواتین، سر، کمر یا اگوں کی بیماریوں میں مبتلا افراد، جو اس کے ان حصوں میں سے کسی بھی ذہنی یا جسمانی حالت والے افراد جو انہیں چوٹ لگنے کا شکار بنا سکتے ہیں یا ان کی جسمانی صلاحیتوں کو پہچاننے سمجھنے اور ان پر عمل کرنے کی تمام حفاظتی ہدایات کو تسلیم کرنے اور یونٹ کے استعمال میں موجود خطرات کو سمجھنے کے قابل ہو سکتے ہیں۔
- رات کو سواری نہ کریں۔
- پینے یا نشے کی دوائی لینے کے بعد سواری نہ کریں۔
- سواری کرتے وقت اشیاء ساتھ نہ رکھیں۔
- پروڈکٹ کو کبھی بھی ننگے پاؤں نہ چلائیں۔
- ہمیشہ جوتے پہنیں اور جرابوں کے تسمے باندھ کر رکھیں۔

ترمیمات

JetsonCare آپ کی مدایت کے بغیر یونٹ یا یونٹ کے کسی بھی اجزاء کو جدا کرنے ترمیم کرنے موجود کرنے یا تبدیل کرنے کی کوشش نہ کریں۔ یہ کسی بھی وارنٹی کو باطل کر دے گا اور خرابی کا باعث بن سکتا ہے جو چوٹ کا سبب بن سکتا ہے۔

اضافی آپریشن احتیاطی تدابیر

جب پروڈکٹ آن ہو اور پہیے حرکت میں ہوں تو اسے زمین سے نہ اٹھائیں۔ اس کے نتیجے میں پہیے آزادانہ طور پر گھوم سکتے ہیں، جو آپ کو یا آس پاس کے دوسروں کو چوٹ پہنچا سکتے ہیں۔ پروڈکٹ کو آن یا آف نہ کریں، اور اسے استعمال کرتے وقت چھلانگ نہ لگائیں۔ آپریشن کے دوران ہمیشہ اپنے پیروں کو فٹ ریسٹ پر مضبوطی سے لگائے رکھیں۔ استعمال کرنے سے پہلے ہمیشہ بیٹری چارج چیک کریں۔

استعمال شدہ بیٹری کو ضائع کرنا



بیٹری میں خطرناک مادے ہو سکتے ہیں جو ماحول اور انسانی صحت کو خطرے میں ڈال سکتے ہیں بیٹری اور / یا پیکجنگ پر نشان زدہ علامت بتاتی ہے کہ استعمال شدہ بیٹری کو میونسپل فضلہ نہیں سمجھا جائے گا بیٹریوں کو ری سائیکلنگ کے لیے مناسب جمع کرنے کے مقام پر لے جانے کا انتظام کیا جانا چاہیے اس بات کو یقینی بنا کر کہ استعمال شدہ بیٹریوں کو صحیح طریقے سے ضائع کیا جائے آپ ماحول اور انسانی صحت کے لیے ممکنہ منفی نتائج کو روکنے میں مدد کریں گے مواد کی ری سائیکلنگ سے قدرتی وسائل کے تحفظ میں مدد ملے گی۔ استعمال شدہ بیٹریوں کی ری سائیکلنگ کے بارے میں مزید معلومات کے لیے براہ کرم اپنی مقامی میونسپلٹی ویسٹ ڈسپوزل سروس سے رابطہ کریں۔

- یقینی بنائیں کہ آپ کے پاؤں ہمیشہ پیڈل پر محفوظ طریقے سے رکھے گئے ہیں۔
- آپریٹرز کو ہمیشہ مناسب حفاظتی لباس کا استعمال کرنا چاہیے جس میں ہیلمٹ شامل ہے ایک ان کہ محدود نہیں مناسب سٹیپ ایکسیلریشن کے ساتھ اور مینوفیکچرر کی طرف سے تجویز کردہ کوئی دوسرا سامان ہمیشہ حفاظتی سامان جیسے ہیلمٹ گھٹنے کے پیڈ اور کہنی کے پیڈ پہنیں۔
- ہمیشہ پیدل چلنے والوں کو راستہ دیں۔
- سامنے کی چیزوں سے ہوشیار رہیں اور آپ سے دور رہیں۔
- سواری کرتے وقت خلفشار کی اجازت نہ دیں جیسے کہ فون کا جواب دینا کسی دوسری سرگرمیوں میں مشغول ہونا۔
- مصنوعات پر ایک سے زیادہ افراد سوار نہیں ہو سکتے ہیں۔
- جب آپ پروڈکٹ کو دوسرے سواروں کے ساتھ سوار کرتے ہیں تو تصادم سے بچنے کے لیے ہمیشہ محفوظ فاصلہ رکھیں۔
- موٹے وقت پلانوں قرار یقینی بنائیں۔
- غلط طریقے سے ایڈجسٹ شدہ پرزوں کے ساتھ سواری خطرناک ہے اور اس کے نتیجے میں سنگین چوٹ یا موت واقع ہو سکتی ہے۔
- آپریشن کے دوران ریک گیئر ہو سکتے ہے اپنی ننگی جلد سے ریک کو مت چھوئیں۔
- بہ ہستہ ہستہ یا بہ زیادہ اچانک بریک لگانے سے ریبل بند ہو سکتے ہے جس سے آپ کنٹرول کھو سکتے ہیں اور گر سکتے ہیں۔ اچانک یا زیادہ بریک لگانے سے چوٹ یا موت واقع ہو سکتی ہے۔
- اگر بریک ڈھیلی ہو جاتی ہے تو براہ کرم سسٹم رنج سے کروڈ ریا دوسرے قابل اطلاق ٹول کے ساتھ ایڈجسٹ کریں یا براہ کرم جیٹسن کیئر ٹیم سے رابطہ کریں۔
- پھنسے ہوئے ٹوٹے ہوئے حصوں کو فوری طور پر تبدیل کریں۔
- سواری سے پہلے چیک کریں کہ آپ کا سامان حفاظتی لیبل اپنی جگہ پر ہیں اور سمجھ گئے ہیں۔
- مالک کا مظاہرے کے معاہنوں کے استعمال اور چلانے کی اجازت دے گا۔ اس طرح کے آپریٹرز استعمال سے پہلے یونٹ کے تمام اجزاء کو سمجھ سکتے ہیں اور اسے چلا سکتے ہیں۔
- مناسب تربیت کے بغیر سواری نہ کریں تیز رفتار نامہ ار خطوں پر اڈھلوان پر سواری نہ کریں۔ کرتب نہ کریں یا اچانک نہ مڑیں۔
- اڈور واج کے لیے تجویز کردہ
- بیرونی استعمال کے لیے تجویز کردہ
- UV شعاعوں بارش اور عناصر کی طویل نمائش سے انکلوڑر مواد کو نقصان پہنچ سکتا ہے استعمال میں نہ ہونے پر گھر کے اندر اسٹور کریں۔
- ای سکوٹر چلانے والے مقامات پر استعمال کے لیے نہیں ہیں جن کے لیے الیکٹریکل سرکٹس میں برقی فاصلوں میں اضافہ کی ضرورت ہو سکتی ہے اس بات کی نشاندہی کریں گی کہ وہ سطح سمندر سے 2000 میٹر سے زیادہ بلندی پر استعمال کے لیے نہیں ہیں۔
- صرف وہی بیٹری استعمال کریں جو مینوفیکچرر کی طرف سے بتائی گئی ہے۔
- استعمال میں نہ ہونے پر گھر کے اندر اسٹور کریں۔ چارج کرتے وقت یا سواری نہ کرتے وقت اسے گھر کے اندر چھوڑیں۔
- وارننگ - آگ کا خطرہ - صارف کے ذریعہ کسی بھی حصے کی مرمت نہیں کی جا سکتی ہے۔
- وارننگ - آگ لگنے کا خطرہ - کوئی صارف کے قابل خدمت حصے نہیں۔
- سوار کا وزن 220 پونڈ (100 کلوگرام) سے زیادہ نہیں ہونا چاہیے۔

اہم حفاظتی ہدایات

وارننگ - اس پروڈکٹ کو استعمال کرتے وقت، بنیادی احتیاطی تدابیر پر ہمیشہ عمل کرنا چاہیے، بشمول درج ذیل:

(A) مصنوعات کو استعمال کرنے سے پہلے تمام ہدایات پڑھیں۔

(B) چوٹ کے خطرے کو کم کرنے کے لیے، جب پروڈکٹ کو بچوں کے قریب استعمال کیا جائے تو قریبی نگرانی ضروری ہے۔

(C) مصنوعات میں انگلیاں یا ہاتھ نہ لگائیں۔

(D) اس پروڈکٹ کو استعمال نہ کریں اگر لچکدار پاور کی ہڈی یا آؤٹ پٹ کیبل بھٹک گئی ہو، موصلیت ٹوٹ گئی ہو، یا نقصان کی کوئی دوسری علامت ہو۔

(E) تمام آلات کے لئے، ہدایات میں اشارہ کیا جائے گا:
یہ سامان 0°C (32°F) سے کم یا 40°C (104°F) سے زیادہ محیطی درجہ حرارت پر استعمال کرنے کا ارادہ نہیں ہے۔

(F) تمام آلات کے لئے، ہدایات میں اشارہ کیا جائے گا:
بیٹری کو اس وقت چارج کیا جانا ہے جب محیطی درجہ حرارت 0°C (32°F) اور 40°C (104°F) کے درمیان ہو۔ جب محیطی درجہ حرارت اس حد سے باہر ہو تو بیٹری کو کبھی چارج نہ کریں۔

کیلیفورنیا کی تجویز 65

⚠ :ہدایات

ےب ےس زلکیمیک تیمس میمڈیک وک پآ ٹکڈورپ ہی رسنیک یم ایناروفیلیک تسایر وج ،ےہ یتکس رک باقن ببس اک اصقن یدیلوت رگید ای صیٔاقن یشیٔادیپ روا ۔ےہ یتنب
:نیئاج ےیل ےک تامولعم دیزم
WWW.P65WARNINGS.CA.GOV.

تعمیل کا نوٹس

یہ آلہ FCC قواعد کے حصہ 15 کی تعمیل کرتا ہے۔ آپریشن مندرجہ ذیل دو شرائط کے ساتھ مشروط ہے: (1) یہ آلہ نقصان دہ مداخلت کا سبب نہیں بن سکتا اور (2) اس آلہ کو موصول ہونے والی کسی بھی مداخلت کو قبول کرنا چاہیے، بشمول مداخلت جو ناپسندیدہ آپریشن کا سبب بن سکتی ہے۔ انتظامات یونٹ میں تبدیلیاں یا ترمیمات جو تعمیل کے لیے ذمہ دار فریق کی طرف سے واضح طور پر منظور نہیں کی گئی ہیں صارف کے آلات کو چلانے کا اختیار ختم کر سکتی ہیں۔

نوٹ: اس سامان کی جانچ کی گئی ہے اور FCC قواعد کے حصہ 15 کے مطابق کلاس B ڈیجیٹل ڈیوائس کی حدود کی تعمیل کرتے ہوئے پایا گیا ہے۔ یہ حدود رہائشی تنصیب میں نقصان دہ مداخلت کے خلاف معقول تحفظ فراہم کرنے کے لیے بنائی گئی ہیں۔ یہ سامان ریڈیو فریکوئنسی توانائی پیدا کرتا ہے استعمال کرتا ہے اور اس کو خارج کر سکتا ہے اور، اگر انسٹال اور ہدایات کے مطابق استعمال نہ کیا جائے تو ریڈیو مواصلات میں نقصان دہ مداخلت کا سبب بن سکتا ہے۔ تاہم، اس بات کی کوئی ضمانت نہیں ہے کہ کسی خاص تنصیب میں مداخلت نہیں ہوگی۔ اگر یہ سامان ریڈیو یا ٹیلی ویژن کی استقبالیہ میں نقصان دہ مداخلت کا باعث بنتا ہے، جس کا تعین آلات کو آف اور آن کر کے کیا جا سکتا ہے، تو صارف کی حوصلہ افزائی کی جاتی ہے کہ وہ درج ذیل میں سے ایک یا زیادہ اقدامات کے ذریعے مداخلت کو دور کرنے کی کوشش کریں۔

- وصول کرنے والے اینٹینا کو دوبارہ ترتیب دیں یا دوبارہ منتقل کریں۔
- سامان اور وصول کنندہ کے درمیان علیحدگی میں اضافہ کریں۔
- سامان کو کسی ایسے سرکٹ پر آؤٹ لیٹ سے جوڑیں جس سے ریسیور جڑا ہوا ہے۔
- مدد کے لیے ڈیلر یا کسی تجربہ کار ریڈیو/ٹی وی تکنیشن سے مشورہ کریں۔
- کلاس BFCC کی حدود کی تعمیل کو یقینی بنانے کے لیے اس یونٹ کے ساتھ شیلڈ کیبل کا استعمال کیا جانا چاہیے۔

⚠ :ہدایات

درج ذیل ہدایات پر عمل کرنے میں ناکامی کے نتیجے میں بچے یا دوسروں کو چوٹ پہنچ سکتی ہے۔

- اسمبلی کے دوران چھوٹے حصوں کو بچوں سے دور رکھیں۔
- لوازمات کو ایک بالغ کے ذریعہ جمع اور ہٹا دیا جانا چاہئے۔
- نقصان کے لئے اکثر مصنوعات کا معائنہ کریں۔

*** بالغوں کی اسمبلی کی ضرورت ہے۔**

⚠ :ہدایات

چوٹ کے خطرے کو کم کرنے کے لیے، بالغوں کی نگرانی کی ضرورت ہے۔ سڑکوں پر، موٹر گاڑیوں کے قریب، کھڑی جھکاؤ یا سیڑھیوں پر یا اس کے قریب، سوئمنگ پول یا پانی کے دیگر ذخائر میں کبھی استعمال نہ کریں۔ ہمیشہ جوتے پہنیں، اور کبھی بھی 1 سے زیادہ سوار کی اجازت نہ دیں۔

1. آپ کا پروڈکٹ کے بارے میں

1.1 پروڈکٹ کا جائزہ

1. ہینڈل بار
   A. بائیں ہینڈ بریک
   B. پاور بٹن
   C. گھنٹی
   D. ہینڈل بار کلیمپ
   E. فرنٹ ریفلیکٹر
   F. بیٹری انڈیکیٹر لائٹس
   G. ہیڈلائٹ / کروز کنٹرول بٹن
   H. موڈ تھروٹل
   I. دائیں ہینڈ بریک
2. ہینڈل بار کا تنا ۔
3. لاکنگ انگوٹھی کے ساتھ فولڈنگ لیچ
4. ہیڈلائٹ
5. ڈسک بریک (× 2؛ آگے اور پیچھے)
6. وہیل (× 2؛ آگے اور پیچھے)
7. وہیل ریفلیکٹر
   (× 2؛ آگے اور پیچھے)
8. دھول کی ٹوپی کے ساتھ ٹائر والو
   (× 2؛ آگے اور پیچھے)
9. فرنٹ فینڈر
10. پیڈل* (× 2؛ بائیں اور دائیں)
11. کرینک سیٹ
12. زنجیر
13. کک اسٹینڈ
14. پیچھے کی روک تھام
15. RACKIT اسمارٹ کارگو سسٹم ریک
    A. بنجی ٹیچمنٹ لوپ (× 2)
    B. عکاس
16. سیٹ کلیمپ
17. پیچھے ریفلیکٹر
18. نشست*
19. کور کے ساتھ چارجنگ پورٹ
20. بنجی پٹا
21. چارجر
22. چارجنگ کیبل

* پہلے سے منسلک نہیں؛ سیٹ اپ کی ضرورت ہے

UR

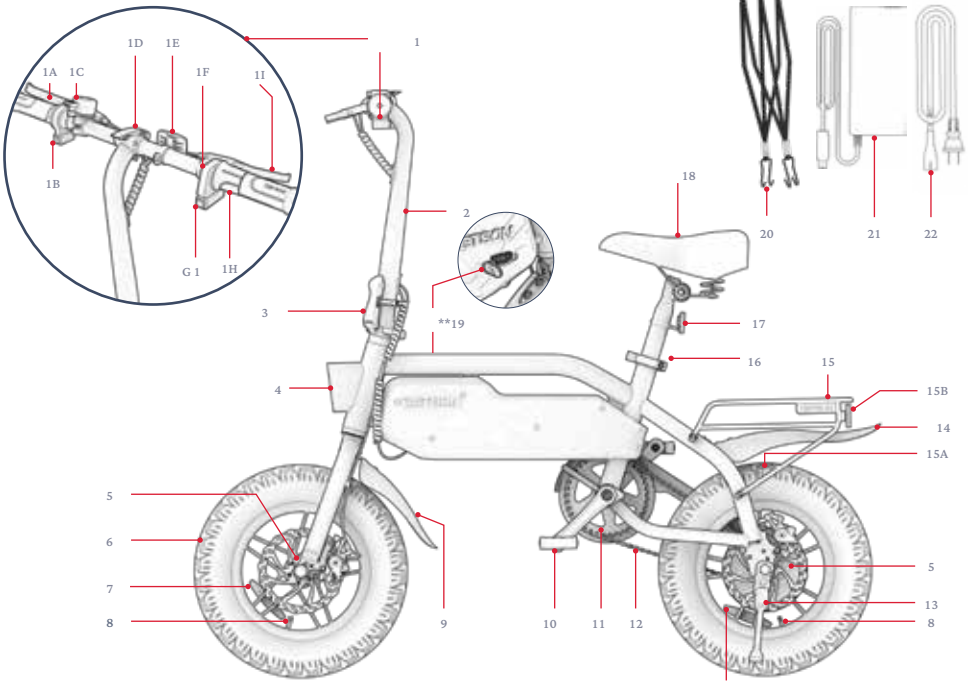

** مصنوعات کی مخالف سمت

نوٹ: تصاویر اصل پروڈکٹ کی ظاہری شکل کی عکاسی نہیں کر سکتی ہیں۔

UR

1.2 باکس میں کیا ہے۔

اسمبلی، ایڈجسٹمنٹ، اور دیکھ بھال کے لئے شامل اوزار:

ملٹی ٹول ٹپ کی شناخت:	
1. 10 ملی میٹر ساکٹ	9. 2 ملی میٹر ایلن کلید
2. 9 ملی میٹر ساکٹ	10. 15 ملی میٹر پیکس رنچ
3. 8 ملی میٹر ساکٹ	11. 14 گیج اسپاک رنچ
4. 6MM ایلن کلید	12. 8 ملی میٹر پیکس رنچ
5. 5 ملی میٹر ایلن کلید	13. 10 ملی میٹر پیکس رنچ
6. 4MM ایلن کلید	14. ساکٹ سکرو
7. 3 ملی میٹر ایلن کلید	15. فلپس-ہیڈ سکریو ڈرایور
8. 2.5MM ایلن کلید	16. فلیٹ سر سکریو ڈرایور

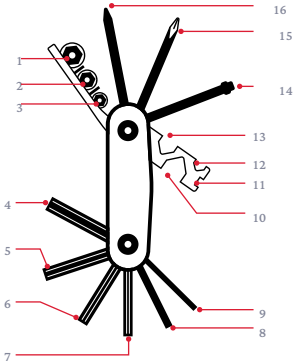

- ملٹی ٹول

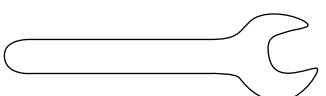

- 15 ملی میٹر اسپینر رنچ

1.3 پروڈکٹ کی تفصیلات

- وزن کی حد: 220 پونڈ | 100 کلوگرام
- کم از کم سوار وزن: 100 پونڈ | 45.4 کلوگرام
- پروڈکٹ وزن: 49.2 پونڈ | 22.3 کلوگرام
- تجویز کردہ عمر: +14
- زیادہ سے زیادہ رفتار: 15.5 میل فی گھنٹہ* | 25 کلومیٹر فی گھنٹہ*
- زیادہ سے زیادہ رینج: 19 میل* | 30.6 کلومیٹر*
- بیٹری: 36V، 7.8AH
- بیٹری کی قسم: لتیم آئن
- موٹر: 350W
- چارجر: 240V - 100 UL
- چارج کرنے کا وقت: 5 گھنٹے تک
- زیادہ سے زیادہ چڑھنے کا زاویہ: 15°
- بریک کی قسم: سامنے اور پیچھے کی ڈسک
- تجویز کردہ ٹائر پریشر: 35 - 45 PSI
- پروڈکٹ کے طول و عرض، کھولے گئے:
  49.6 انچ (20.7 × (L انچ (44.3 × (W انچ (126.0 | (H سینٹی میٹر (52.5 × (L سینٹی میٹر ((W
  112.5 × سینٹی میٹر (H)
- پروڈکٹ کے طول و عرض، فولڈ:
  49.6 انچ (15.8 × (L انچ (30.3 × (W انچ (126.0 | (H سینٹی میٹر (40.0 × (L سینٹی میٹر ((W
  77.0 × سینٹی میٹر (H)
- ٹائر کا سائز: 14 انچ (3 × (H انچ (35.5 | (W سینٹی میٹر (ایچ) × 7.6 سینٹی میٹر (ڈبلیو)

* پروڈکٹ کی حد، رفتار، بیٹری کی زندگی، اور دیگر وضاحتیں سوار کی بنیاد پر مختلف ہو سکتی ہیں۔ سواری کے حالات کارکردگی کو متاثر کرنے والے حالات کے بارے میں مزید تفصیلات کے لیے سیکشن 5.8 دیکھیں۔

1.4 آن لائن وسائل

ہمارے سب سے زیادہ کے لیے اسکین کریں۔
تازہ کاری شدہ مصنوعات
آن بورڈنگ مواد
اور سپورٹ وسائل۔

اس صارف دستی کو آن لائن تلاش کریں۔
https://cdn.shopify.com/s/files/1/2530/6734/files/SHADOW-MANUAL_WEB-1742430167217.pdf

ہمارے صارف کتابچے کا مجموعہ یہاں پر تلاش کریں۔
https://ridejetson.com/pages/product-manuals

2. تنصیب کی ہدایات.

2.1 ابتدائی نوٹس

- اپنے ایڈونچر کو ٹھیک سے شروع کریں. اس پروڈکٹ کو استعمال کرنے سے پہلے، احتیاط سے صارف کے مکمل دستی کو پڑھیں، بشمول حفاظتی انتباہات. یقینی بنائیں کہ آپ سب کو سمجھتے ہیں، قبول کرتے ہیں اور ان پر عمل کرتے ہیں:
  - ڈویلپر کی سفارشات.
  - حفاظتی ہدایات اور انتباہات.
  - مقامی سواری اور آپریشنل قوانین اور آرڈیننس.

- ان باکسنگ کرتے وقت، تمام پیکیجنگ مواد کو ہٹاتے وقت احتیاط برتیں، اور اسمبلی سے پہلے ای-بائیک کو اس کے کک اسٹینڈ پر سیدھا رکھیں. (سیکشن 4.6 کا حوالہ دیں)

- اس مینوئل میں دی گئی ہدایات — دائیں، بائیں، آگے/آگے، اور پیچھے/پیچھے — پر مبنی ہیں جیسا کہ ای بائیک پر بیٹھنے پر سوار انہیں دیکھے گا. مثال کے طور پر ای بائیک کا "دائیں طرف" وہ طرف ہے جہاں سوار کا دایاں ہاتھ ہوگا.

2.2 سوار کی مناسبیت

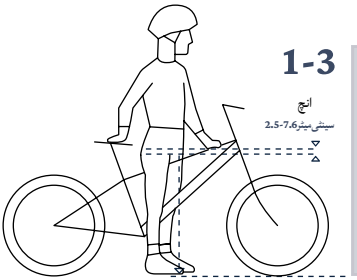

محفوظ اور آرام دہ سواری کے لیے، کم از کم 1-3 انچ (2 . 5 - 7.6 cm) کروٹ اور موٹر سائیکل کے فریم کی اوپری ٹیوب کے درمیان جب سوار موٹر سائیکل کو دونوں پاؤں زمین پر رکھ کر سٹڈل کرتا ہے.

2.3 ہینڈل بار کو کھولنا اور تہ کرنا

کب کھولنا ہے: سیٹ اپ اور سواری کے لیے
کب فولڈ کرنا ہے: اسٹوریج اور ٹرانسپورٹ کے لیے

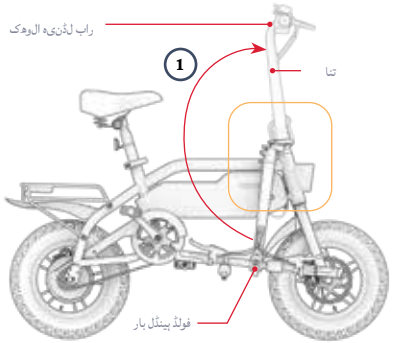

کھولنا:

1. ہینڈل بار کو آہستہ سے اٹھائیں جب تک کہ تنا فریم پر عمودی طور پر آرام نہ کرے۔
2. فولڈنگ لیچ کو اس وقت تک دھکیلیں جب تک کہ یہ بند (لچڈ) پوزیشن پر کلک نہ کرے۔
3. لاکنگ رنگ کے ساتھ کنڈی کو محفوظ کریں: انگوٹھی کو تنے کے گرد گھڑی کی سمت میں گھمائیں جب تک کہ انگوٹھی پر موجود ٹیب لیچ پر موجود ٹیب سلاٹ میں سائیڈ نہ ہوجائے۔
4. چیک کریں کہ کنڈی اس بات کو یقینی بنا کر محفوظ ہے کہ اسے کھلا نہیں جا سکتا۔

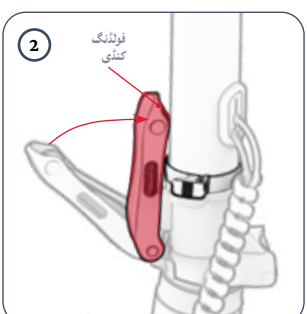

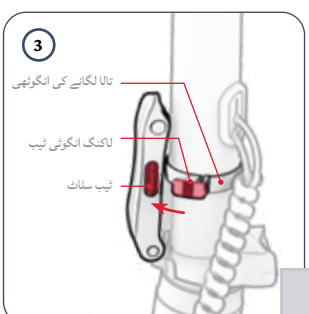



اہم: فولڈنگ لیچ بند اور لاکنگ رنگ کے ذریعے محفوظ کیے بغیر ای-بائیک کو کبھی نہ چلائیں۔

فولڈ کرنا:

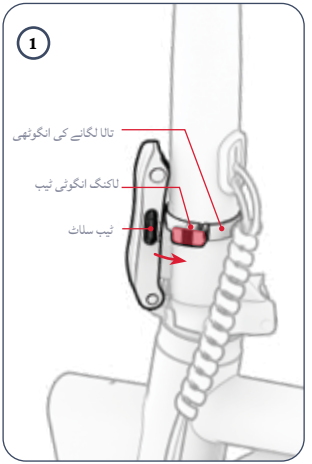

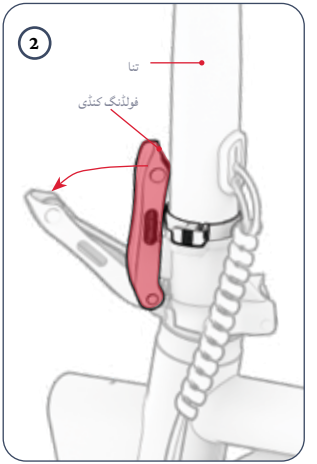

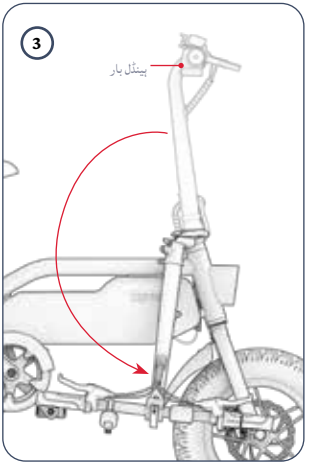

1. تالے کی انگوٹھی کو تنے کے گرد گھڑی کی مخالف سمت میں گھمائیں جب تک کہ فولڈنگ لیچ پر ٹیب سلاٹ سے ٹیب صاف نہ ہوجائے۔

2. ایک ہاتھ سے تنے کو مضبوطی سے پکڑتے ہوئے، دوسرے ہاتھ سے فولڈنگ لیچ کو کھولنے کے لیے استعمال کریں۔

3. ہینڈل بار کو فولڈنگ لیچ کے مخالف بائیک کی طرف آہستہ سے نیچے کریں۔

2.4 سیٹ کو جوڑنا

1. سیٹ کلیمپ پر لیچ کھولیں.
2. سیٹ پوسٹ کے نچلے حصے کے قریب کندہ "کم از کم اندراج" کا نشان تلاش کریں.
3. موٹر سائیکل کے اوپر والی پوزیشن پر سیٹ رکھیں.
4. سیٹ پوسٹ کو کلیمپ کے ذریعے اور سیٹ ٹیوب میں اس وقت تک نیچے کریں جب تک کہ "کم از کم اندراج" کا نشان کلیمپ کے نیچے نہ ہو. **نوٹ:** اگر کلیمپ کا کھلنا پوسٹ حاصل کرنے کے لیے بہت تنگ ہے، تو آپ کنڈی کو مستحکم رکھتے ہوئے کلیمپ پر دستک کو گھڑی کی مخالف سمت میں موڑ کر اسے چوڑا کر سکتے ہیں.
5. سیٹ کو مطلوبہ اونچائی پر رکھتے ہوئے، کلیمپ پر لیچ کو بند کریں.
6. چیک کریں کہ سیٹ محفوظ ہے: سیٹ پر نیچے کی طرف دباؤ ڈالنے کے لیے اپنا ہاتھ استعمال کریں. اگر سیٹ پوسٹ ٹیوب میں مزید نیچے پھسل جائے تو اسے واپس پوزیشن پر لائیں اور نوب کو گھڑی کی سمت موڑ کر کلیمپ کو سخت کریں.

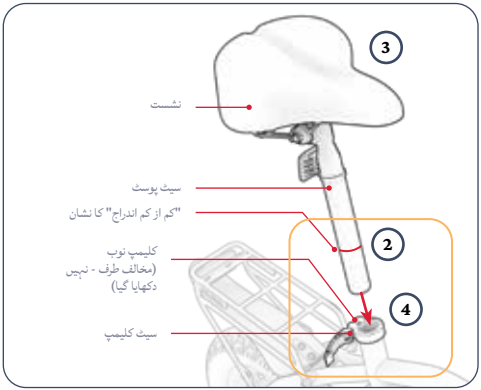

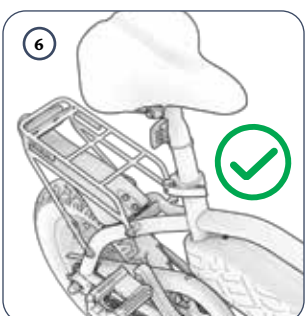



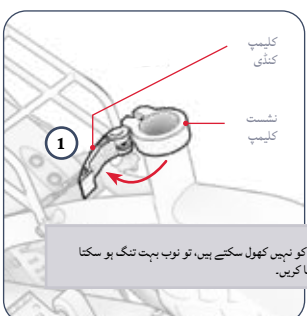

⚠ **ٹربل شوٹنگ:** اگر آپ آسانی سے کلیمپ لیچ کو نہیں کھول سکتے ہیں، تو نوب بہت تنگ ہو سکتا ہے. دستک کو گھڑی کی مخالف سمت میں موڑ کر ڈھیلا کریں.

2.5 پیڈل کو جوڑنا

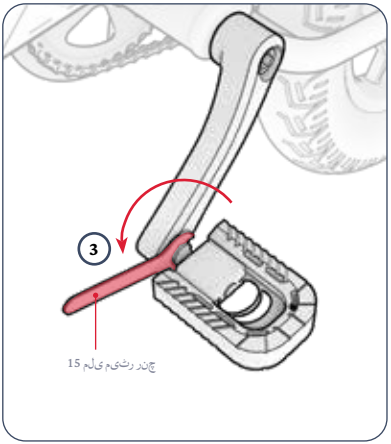

3. رینچ کو داخل کرنے اور پھر کرینک بازو میں اسپنڈل کو سخت کرنے کے لیے استعمال کریں۔
4. چیک کریں کہ صحیح پیڈل محفوظ ہے۔
5. دائیں ("R") پیڈل کے ساتھ اقدامات 2 – 5 کو دہرائیں۔

اہم: دائیں پیڈل پر تکلا ریورس تھریڈڈ ہے اور اسے داخل کرنے اور سخت کرنے کی ضرورت ہے۔ **گھڑی کی سمت** موڑ

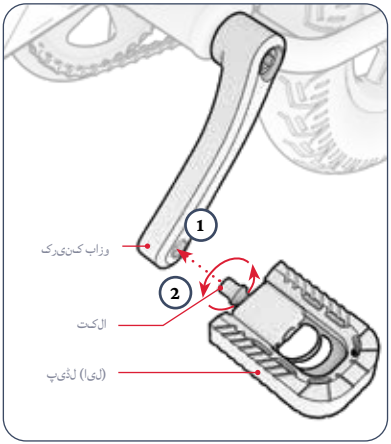

آپ کو 15 ملی میٹر رنچ کی ضرورت ہوگی۔

1. موٹر سائیکل کے بائیں جانب کرینک بازو کے آخر میں سوراخ کے ساتھ "L" کے نشان والے پیڈل پر اسپنڈل کو سیدھ میں کریں۔
2. پیڈل کی بنیاد کو مستحکم رکھیں اور اس بات کا خیال رکھتے ہوئے کہ تکلا سیدھے سوراخ میں داخل ہو، اسپنڈل کو موڑنے کے لیے اپنا دوسرا ہاتھ استعمال کریں۔ **مخالف گھڑی کی سمت** کچھ گھومنے کے لئے سوراخ میں۔

2.7 فرنٹ ریفلیکٹر کو محفوظ کرنا

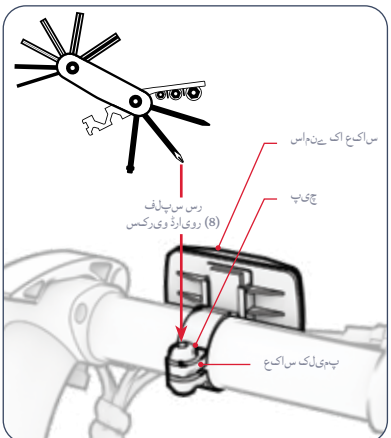

آپ کو ملٹی ٹول کے فلپس ہیڈ سکریو ڈرایور (8) ٹپ کی ضرورت ہوگی۔

1. فرنٹ ریفلیکٹر کلیمپ کو ہینڈل بار کے گرد اس وقت تک گھمائیں جب تک کہ ریفلیکٹر کا رخ موٹر سائیکل کے سامنے نہ ہو۔
2. ریفلیکٹر کو ہینڈل بار کے بیچ کی طرف اس وقت تک سلائیڈ کریں جب تک کہ ریفلیکٹر کلیمپ ہینڈل بار کے موٹے حصے پر چپکا محسوس نہ کرے۔
3. اگر ضروری ہو تو، ملٹی ٹول کے فلپس ہیڈ سکریو ڈرایور ٹپ (8) کے ساتھ سکرو کو گھڑی کی سمت موڑ کر ہینڈل بار پر کلیمپ کو مزید سخت کریں۔

2.6 بیل کو محفوظ کرنا

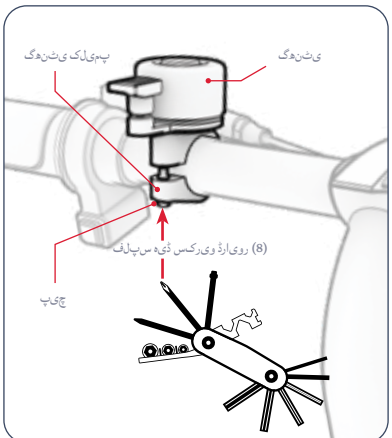

آپ کو ملٹی ٹول کے فلپس ہیڈ سکریو ڈرایور (8) ٹپ کی ضرورت ہوگی۔

1. گھنٹی کے کلیمپ پر سکرو کو ڈھیلا کریں (لیکن نہ ہٹائیں) ملٹی ٹول کے فلپس ہیڈ سکریو ڈرایور ٹپ (8) کے ساتھ 1 - 2 گردشوں کے لیے اسے گھڑی کی مخالف سمت میں موڑ دیں۔
2. گھنٹی کو ہینڈل بار کے گرد اس وقت تک گھمائیں جب تک کہ یہ ایسی جگہ نہ ہو جہاں سوار کے بائیں ہاتھ کے انگوٹھے سے ہینڈل بار کو پکڑ کر آسانی سے پہنچا جا سکے۔
3. گھنٹی کو اس پوزیشن میں رکھتے ہوئے، سکریو ڈرایور کے ساتھ اسکرو کو گھڑی کی سمت موڑ کر کلیمپ کو سخت کریں۔

2.8 بیٹری چارج کرنا

نوٹ: بیٹری کو مکمل چارج کرنے میں تقریباً 5 گھنٹے لگ سکتے ہیں۔
پہلے استعمال سے پہلے بیٹری کو مکمل طور پر چارج کریں۔

1. چارجنگ کیبل کو چارجر کے ساتھ جوڑیں۔
2. چارجنگ پورٹ کور کو کھولیں۔ آپ کی ای بائیک۔
3. چارجنگ کیبل کو دیوار میں لگائیں، اور پھر چارجر کو چارجنگ پورٹ میں لگائیں۔
4. جب چارجر پر اشارے کی روشنی سرخ سے سبز ہو جاتی ہے، تو آپ کی بیٹری مکمل چارج ہو چکی ہے۔ چارجر کو چارجنگ پورٹ سے ہٹائیں اور کیبل کو وال آؤٹ لیٹ سے ان پلگ کریں۔
5. چارجنگ پورٹ کور کو بند کریں۔

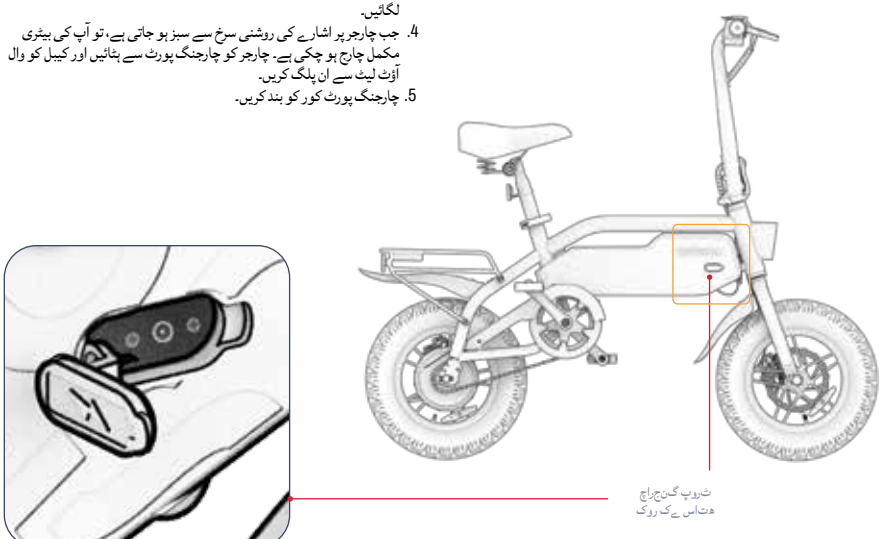

اہم:

صرف شامل چارجر کا استعمال کریں یا جیٹسن JY-420200 کے ذریعے براہ راست حاصل کردہ MADE BY Guangzhou Ji Yin Power Electronics Co Ltd. (JETSON MODEL NO. PJSHDW-CH) کا لیبل لگا ہوا ہو۔

⚠ **درست چارجر استعمال کرنے میں ناکامی کے نتیجے میں آگ اور دھماکہ ہو سکتا ہے۔**



یہ مارکنگ کی ایک مثال ہے۔ آپ کا چارجر ہوگا۔

چارجر پر چارجنگ انڈیکیٹر لائٹ:	سرخ روشنی چارج ہو رہا ہے۔	سبز روشنی چارجنگ مکمل

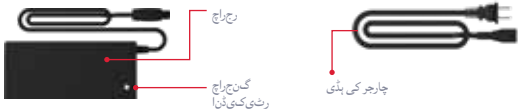

چارجنگ کے اہم نوٹس:

- بیٹری کو فعال طور پر چارج نہ کرتے وقت چارجنگ پورٹ کو ہمیشہ بند رکھیں۔
- جب پروڈکٹ چارج ہو رہی ہو تو اسے کبھی آن نہ کریں۔
- دوبارہ منتقلی کے قابل بجلی کے نلکوں کا استعمال نہ کریں۔
- بیٹری کی بہترین صحت کے لیے، ہر چارجنگ سیشن کے دوران بیٹری کو مکمل طور پر چارج کریں — تقریباً 5 گھنٹے۔
- اپنے پروڈکٹ کو کبھی بھی راتوں رات یا طویل مدت کے لیے چارج کرنے کے لیے مت چھوڑیں۔
- بیٹری کو ہٹانے یا الگ کرنے کی کوشش نہ کریں۔
- چارجنگ محیط درجہ حرارت کی حد: 40°C) 104°F - (0°C) 32°F)
- آپریٹنگ محیط درجہ حرارت کی حد: 40°C)104°F -(0°C) 32°F)
- پروڈکٹ کو فعال طور پر چارج نہ کرتے وقت چارجنگ پورٹ کور کو ہمیشہ بند رکھیں۔
- اس پروڈکٹ کو استعمال نہ کریں اگر آؤٹ پٹ کیبل کی لچکدار پاور کورڈ بھڑک جائے، موصلیت ٹوٹ گئی ہے، یا نقصان کی کوئی دوسری علامت۔
- چیک کریں کہ چارجر لیبل پر چارجر کا ماڈل نمبر اوپر درج چارجر ماڈل نمبر سے ملتا ہے۔
- چیک کریں کہ چارجر کا لیبل چارجر کو آپ کے JETSON ماڈل کے ساتھ مطابقت رکھتا ہے۔ آپ اپنے JETSON ماڈل کا نام اور SKU پروڈکٹ کے فریم یا اسٹینڈنگ ڈیک کے اوپر، سائیڈ، یا نیچے کی طرف لگے لیبل پر تلاش کر سکتے ہیں۔

3.
تیاری کر رہا ہے۔
سواری کرنا

3.1 سواری سے پہلے کے حفاظتی چیکس

ہر سفر سے پہلے ان اہم حفاظتی جانچ پڑتال کریں:

بریک:
- اس بات کو یقینی بنائیں کہ بریک صحیح طریقے سے کام کرے تاکہ ہینڈل بریک لیور ہینڈل بار پر محفوظ اور چکنا ہو تاکہ وہ آسانی سے سکیڑیں۔
- بریک پیڈ نہیں پہنے جاتے ہیں، اور روٹر کے ساتھ مرکز اور منسلک ہوتے ہیں۔

فریم:
- چیک کریں کہ موٹر سائیکل کا فریم اور کانٹا خراب، جھکا یا ٹوٹا نہیں ہے۔
- اس بات کو یقینی بنائیں کہ اسٹیم سے فورک بولٹ زیادہ سخت نہ ہو۔ زیادہ سخت بولٹ خرابی کا باعث بن سکتا ہے جو سوار کی حفاظت کو خطرے میں ڈالتا ہے۔
- چیک کریں کہ ڈرائیو سسٹم ورکنگ آرڈر میں ہے اور فریم کے ساتھ محفوظ طریقے سے منسلک ہے۔

کرینکس اور پیڈل:
- چیک کریں کہ پیڈل محفوظ طریقے سے کرینکس پر سخت ہیں۔
- چیک کریں کہ کرینکس اور ڈرائیو سسٹم موٹر سائیکل کے فریم میں محفوظ طریقے سے سخت ہیں۔

اسٹیئرنگ:
- چیک کریں کہ تنا محفوظ ہے، کوئیک اسٹیم ریلیز بند ہے اور لاکنگ رِنگ سے مضبوط ہے۔
- چیک کریں کہ ہینڈل بار کلیمپ کے ذریعہ پوزیشن میں محفوظ ہے۔

پہیے:
- چیک کریں کہ ٹائر زیادہ پہننے یا نقصان کے آثار نہیں دکھاتے ہیں۔
- اس بات کو یقینی بنائیں کہ ٹائروں کو 35 - 45 PSI کے تجویز کردہ دباؤ کے اندر فلایا گیا ہے۔
- چیک کریں کہ وہیل سپوکس ٹوٹے نہیں ہیں۔
- چیک کریں کہ پہیے کے کنارے خراب یا جھکے ہوئے نہیں ہیں۔
- چیک کریں کہ ایکسل گری دار میوے تنگ ہیں۔

3.2 ٹائر کی افراط زر اور دباؤ

آپ کی پہلی سواری سے پہلے کے تجویز کردہ دباؤ کے اندر لانے کے لیے آپ کو ٹائروں میں ہوا شامل کرنے کی ضرورت ہوگی۔ **35 - 45 پی ایس آئی** (پاؤنڈ فی مربع انچ)۔ ہر سواری سے پہلے یہ چیک کرنے کے لیے ایک گیج کا استعمال کریں کہ ٹائر کا پریشر اس حد میں آتا ہے۔

ہوا شامل کرنے کے لیے:

1. ایک پہیے کے ٹائر والو سے ڈسٹ ٹوپی کو گھڑی کی مخالف سمت میں گھما کر ہٹا دیں۔ ایک طرف رکھ دیں۔
2. ٹائر میں ہوا ڈالنے کے لیے اپنے ایئر پمپ پر مینوفیکچرر کی ہدایات پر عمل کریں۔ گیج کے ساتھ وقتاً فوقتاً چیک کریں اور ہوا شامل کرتے رہیں جب تک کہ آپ **35 - 45 PSI** تک نہ پہنچ جائیں۔
3. ایئر پمپ کو ہٹا دیں اور ڈسٹ والو کو گھڑی کی سمت میں گھما کر تبدیل کریں۔
4. دوسرے ٹائر کے ساتھ دہرائیں۔

اہم: اپنی ای بائیک کے ٹائروں کو فلانے کے لیے صرف دستی ایئر پمپ کا استعمال کریں۔ کبھی بھی ایئر کمپریسر استعمال نہ کریں۔ ایسا کرنے سے ٹائر ٹیوبیں پھٹ سکتی ہیں۔

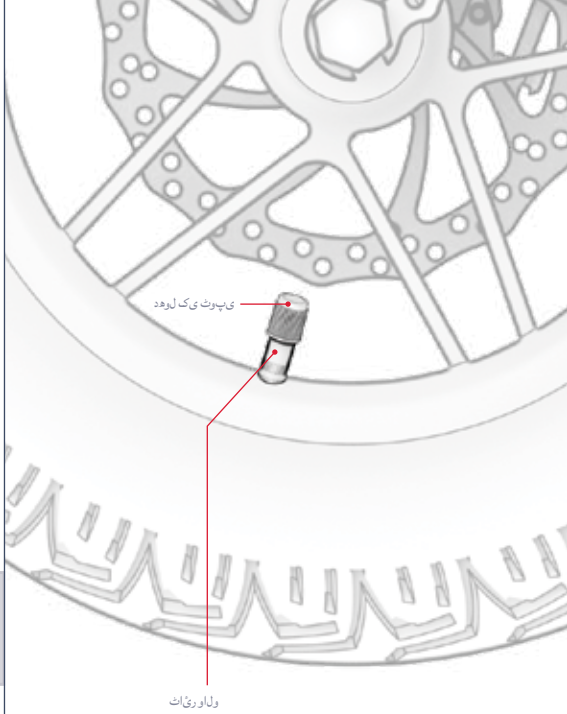

3.3 بریکوں کو چیک کرنا اور ایڈجسٹ کرنا

بریک سیفٹی اور فنکشنلٹی چیک:

اسمبلی کے بعد اور ہر سواری سے پہلے، چیک کریں کہ بریک صحیح طریقے سے اور محفوظ طریقے سے کام کر رہے ہیں تاکہ وہیل کو سست کیا جا سکے اور درج ذیل مراحل کو انجام دے کر اسے روکا جا سکے۔

1. اپنی موٹر سائیکل کے ساتھ چلیں اور بائیں ہینڈ بریک کو آہستہ سے کھینچیں۔
2. چیک کریں کہ سامنے والا کیلیپر ڈسک پر ٹھیک طرح سے بند ہوتا ہے اور پہیے کی گردش کو سست کرتا ہے۔
3. دہرائیں، بائیں ہینڈ بریک کو زیادہ دباؤ کے ساتھ کھینچیں اور چیک کریں کہ سامنے والا پہیہ رک گیا ہے۔
4. دائیں ہینڈ بریک اور پچھلے پہیے کے ساتھ اقدامات 1 - 3 کو دہرائیں۔

بریک سیفٹی اور فنکشنلٹی چیک:

آپ کو ملٹی ٹول کی 5MM ایلن کی ٹپ (5) کی ضرورت ہو سکتی ہے۔

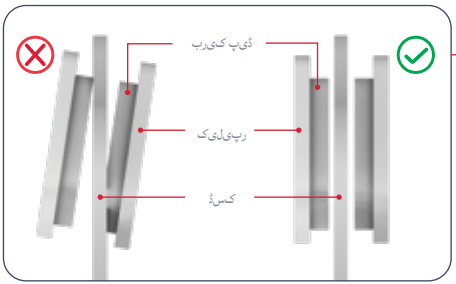

موٹر سائیکل کی بریکوں کو درست طریقے سے کام کرنے کے لیے تمام عناصر کو درست سیدھ اور جگہ کا تعین کرنے کی ضرورت ہوتی ہے۔ بریک ایریا (یا تو مستقل یا وقفے وقفے سے) سے آنے والی رگڑ یا چیخنے کی آواز ایک اچھا اشارہ ہے کہ کچھ سیدھ سے باہر ہے اور اسے ایڈجسٹ کرنے کی ضرورت ہے۔

شور کی وجہ ممکنہ طور پر ایک غلط ترتیب شدہ کیلیپر ہے، جس کی وجہ سے ان کے اندر بریک پیڈ ڈسک کے خلاف رگڑتے ہیں یہاں تک کہ جب کیلیپر کھلا ہو۔ پیڈز کو ڈسک کے ساتھ صرف اس وقت رابطہ کرنا چاہیے جب کیلیپر بند ہو کیونکہ ہینڈ بریک کھینچ لیا گیا ہے۔

بریک کیلیپر کو ایڈجسٹ کرنا:

1. بریک پر جس کو ایڈجسٹ کرنے کی ضرورت ہے، کیلیپر، بریک پیڈ اور ڈسک کا پتہ لگائیں۔
2. موٹر سائیکل کے اس پہیے کو اٹھائیں اور اسے گھماؤ۔ ڈسک کو بریک پیڈ کے درمیان گھومتے ہوئے دیکھیں، اور دیکھیں کہ کون سا پیڈ ڈسک کے خلاف رگڑ رہا ہے۔

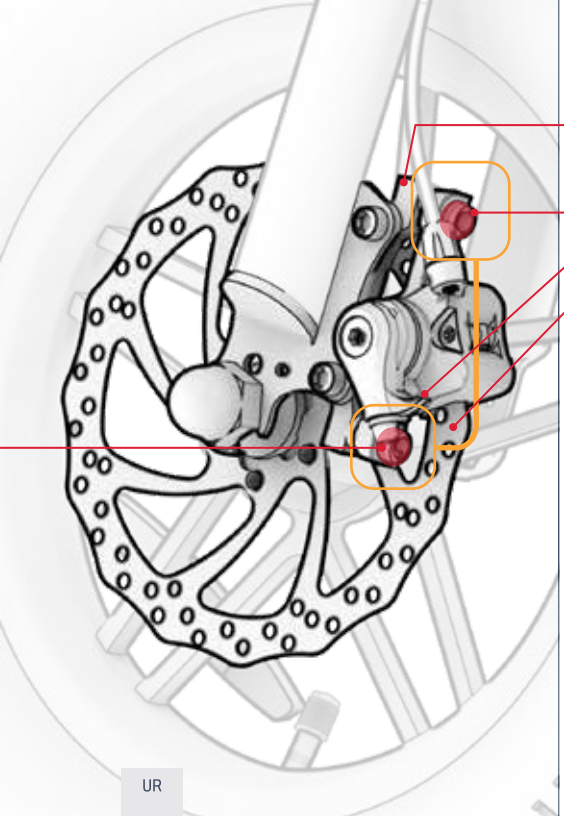

3. موٹر سائیکل کو کک اسٹینڈ پر آرام کریں۔ (سیکشن 4.5 دیکھیں)۔
4. وہیل کے پچھلے حصے سے کیلیپر کو دیکھتے وقت، اوپر والے بولٹ اور کیلیپر کے نیچے بولٹ کو تلاش کریں۔ ہر بولٹ کے لیے 5 ملی میٹر ایلن کی کو 4 - 5 گردشوں کے لیے گھڑی کی سمت موڑ کر استعمال کریں۔
5. کیلیپر کو سیدھ سے باہر منتقل کریں جب تک کہ درج ذیل شرائط پوری نہ ہوجائیں:
   - پیڈ کے سب سے اوپر ڈسک کے کنارے کے ساتھ منسلک ہیں۔
   - کسی بھی پیڈ کا کوئی حصہ ڈسک کو چھو نہیں رہا ہے۔
   - پیڈ ڈسک کے متوازی ہیں۔
6. مطلوبہ پوزیشن میں کیلیپر کے ساتھ، ایک بولٹ کو مکمل طور پر سخت کریں اور پھر دوسرے کو ایلن کی کے ساتھ گھڑی کی سمت موڑ دیں۔
7. چیک کریں کہ کیلیپر محفوظ ہے اور بریک سیفٹی اور فنکشنلٹی چیک (سیکشن 3.3 کا آغاز) دوبارہ کریں۔

3.4 ہینڈل بار کی گردش کو ایڈجسٹ کرنا

ہینڈل بار کو تھوڑا آگے یا پیچھے کی طرف گھمایا جا سکتا ہے تاکہ اس پر موجود تمام خصوصیات اور افعال مثالی پوزیشن میں ہوں۔ سواری کے دوران ان تک آسانی سے پہنچنا چاہیے اور ہر صارف کے لیے نظر کی لائن میں مثالی طور پر زاویہ ہونا چاہیے۔ ہینڈ بریک کو خاص طور پر ایسے زاویے پر بیٹھنا چاہیے جس پر وہ آسانی سے گرفت میں ہوں۔

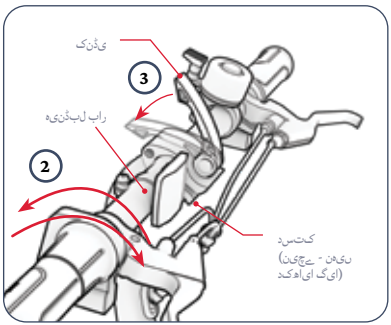

2. ہینڈل بار کو تبدیل کرنے کے لیے اسے آگے یا پیچھے گھمائیں۔
3. ہینڈل بار کو ایک ہاتھ سے نئی پوزیشن میں پکڑتے ہوئے، دوسرے ہاتھ سے کنڈی کو نیچے اور پیچھے کی طرف دھکیل کر بند (لچڈ) پوزیشن میں لے جائیں۔

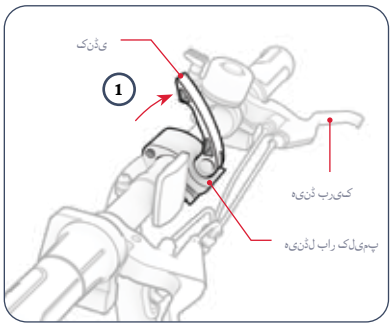

1. ہینڈل بار کے کلیمپ پر لیچ کو اوپر کھینچیں تاکہ یہ کھلی (کھلی ہوئی) پوزیشن میں ہو۔

ٹربل شوٹنگ: اگر ہینڈل بار کلیمپ بند ہونے سے محفوظ نہیں رہتا ہے تو آپ کو کلیمپ کو سخت کرنے کی ضرورت پڑ سکتی ہے۔ سب سے پہلے کلیمپ کنڈی کھولیں۔ پھر اگلی سے دستک کو کچھ گھمانے کے لیے گھڑی کی سمت موڑ کر سخت کریں اور کلیمپ لیچ کو دوبارہ بند کریں۔ اگر آپ آسانی سے کنڈی کو بند نہیں کر سکتے ہیں تو نوب بہت تنگ ہو سکتا ہے۔ ½ گھومنے کے لئے اسے گھڑی کی مخالف سمت میں موڑ کر دستک کو تھوڑا سا ڈھیلا کریں۔

3.5 سیٹ کی جگہ تبدیل کرنا

جب کوئی سوار سیٹ پر بیٹھا ہو اور پیڈل پر سب سے کم پیڈل گھمانے کے مقام پر پاؤں رکھتا ہو، تو گھٹنے میں ایک چھوٹا موڑ ہونا چاہیے۔ پیڈلنگ کے دوران ٹانگوں کو کبھی بھی پوری طرح نہیں بڑھانا چاہیے۔

1. سیٹ کلیمپ پر لیچ کھولیں۔
2. سیٹ کو مطلوبہ پوزیشن پر اٹھائیں یا نیچے کریں، اس بات کو یقینی بناتے ہوئے کہ سیٹ کو اتنا اونچا نہ کریں کہ "کم از کم اندراج" کا نشان کلیمپ کے اوپر نظر آئے۔ (اگر سیٹ کا کلیمپ اتنا تنگ ہے کہ پوسٹ آسانی سے اوپر اور نیچے پھسل جائے تو کلیمپ نوب کو گھڑی کی سمت موڑ کر کلیمپ کے کھلنے کو چوڑا کریں۔)
3. سیٹ کو اپنی جگہ پر رکھتے ہوئے، کلیمپ لیچ کو بند کریں اور اگر ضروری ہو تو، کلیمپ نوب کو گھڑی کی سمت موڑ کر دوبارہ سخت کریں۔

اہم: ⚠ سیٹ کلیمپ کے اوپر نظر آنے والے "کم از کم اندراج" کے نشان کے ساتھ کبھی بھی سواری نہ کریں۔

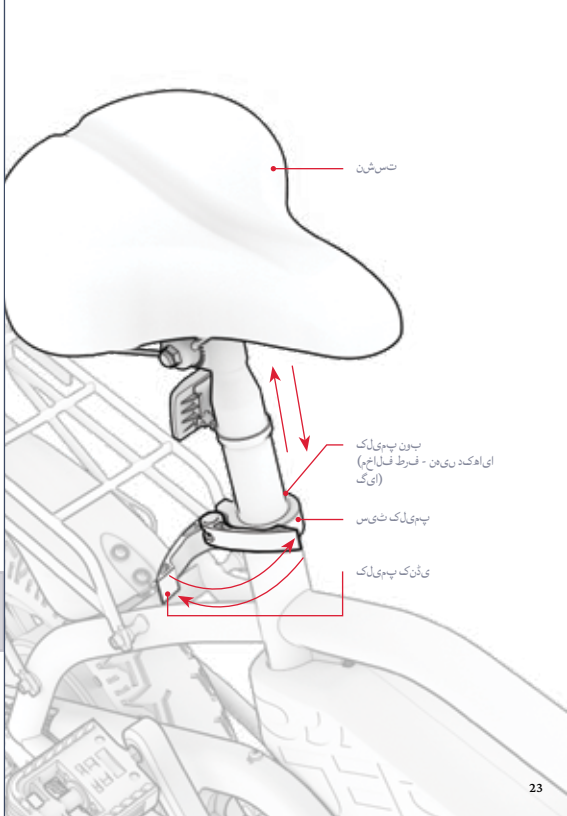

4. آپریٹنگ ہدایات۔

4.1 پاور آن اور آف کرنا

اپنی ای بائیک کو آن یا آف کرنے کے لیے پاور بٹن کو فوری دبائیں۔

اہم:

- بیٹری کی طاقت کو محفوظ رکھنے کے لیے، گڑھے کو روکنے یا اسے رات کے لیے دور رکھتے وقت ہمیشہ اپنی موٹر سائیکل کو بند کرنا یاد رکھیں۔
- اپنی موٹر سائیکل کو اس کے ساتھ چلتے وقت بند کر دیں تاکہ نادانستہ طور پر ایکسلریشن تھروٹل کو گھما کر موٹر کو منسلک نہ کریں۔

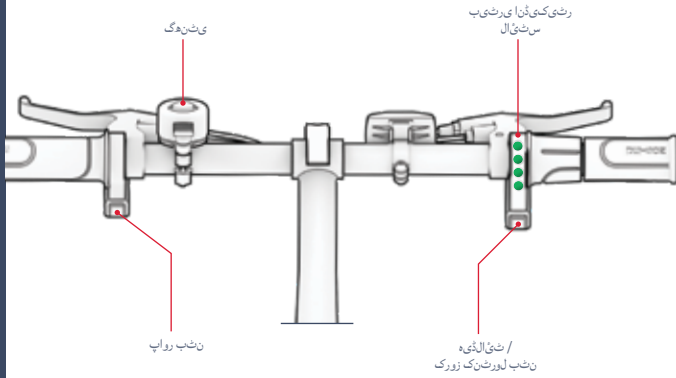

4.4 گھنٹی کا استعمال

گھنٹی کو دوسرے سواروں اور پیدل چلنے والوں کے لیے الرٹ کے طور پر استعمال کریں۔

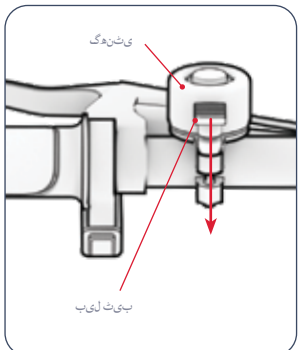

گھنٹی بجانا: اپنے بائیں ہاتھ کے انگوٹھے سے تیزی سے اور زبردستی گھنٹی کے ٹیب پر نیچے جھٹکیں۔

4.3 ہیڈلائٹ کا استعمال

اگر کم روشنی والے حالات میں سواری کر رہے ہیں تو، ہیڈلائٹ آن کریں تاکہ آپ آگے کی سڑک کو بہتر طور پر دیکھ سکیں اور آنے والے سوار آپ کو بہتر طور پر دیکھ سکتے ہیں۔ ہیڈلائٹ صرف اس وقت چلتی ہے جب موٹر بھی آن ہو۔

ہیڈلائٹ کو آن یا آف کرنے کے لیے: ہیڈلائٹ / کروز کنٹرول بٹن کو 4 سیکنڈ تک دبائے رکھیں۔

4.2 بیٹری چارج لیول چیک کرنا

آپ بیٹری چارج انڈیکیٹر لائٹس کو دیکھ کر اپنی بیٹری کے چارج لیول پر ٹیبز رکھ سکتے ہیں۔

بیٹری اشارے لائٹس	تقریباً باقی چارج فیصد*
4 سبز لائٹس ○○○○	100% - 76%
3 سبز لائٹس ○○○	75% - 51%
2 سبز لائٹس ○○	50% - 26%
1 سبز روشنی ○	<25% اپنے جیٹسن کو ابھی چارج کریں!

اہم: آپ کی موٹر سائیکل کی تیز رفتار تک پہنچنے کی صلاحیت بیٹری چارج لیول سے متاثر ہو سکتی ہے۔ بیٹری چارج 25% سے کم ہونے پر آپ رفتار میں کمی دیکھ سکتے ہیں۔

اہم: جب بیٹری کا چارج 0% تک کم ہو جائے گا تو ای-بائیک بند ہو جائے گی۔ اپنی اگلی سواری سے پہلے پوری طاقت پر چارج کریں (سیکشن 2.8 دیکھیں)۔

*صرف قربت۔
استعمال کی بنیاد پر مختلف ہو سکتے ہیں۔



اپنی لے جانے والی ضروریات کے لیے اپنی ای بائک کو حسب ضرورت بنائیں۔

RackIt 4.5 اسمارٹ کارگو سسٹم ریک کا استعمال

آپ کی ای بائیک JETSON RACKIT اسمارٹ کارگو سسٹم ریک سے لیس ہے۔

شامل بنجی پٹے کے ساتھ اپنے کارگو کو محفوظ کرنے کے لیے:

1. اپنا سامان ریک پر رکھیں۔
2. بنجی پٹے کے 1 ہک کو ریک پر ایک بنجی اٹیچمنٹ لوپ میں پھسلائیں۔
3. بنجی کے پٹے کو کارگو کے اوپر اور ریک کے گرد اس وقت تک کھینچیں جب تک کہ یہ سخت نہ ہو۔
4. بنجی پٹے کے دوسرے ہک کو دوسرے بنجی اٹیچمنٹ لوپ میں محفوظ کریں۔
5. چیک کریں کہ بنجی کا پٹا اور آپ کا سامان محفوظ ہے۔

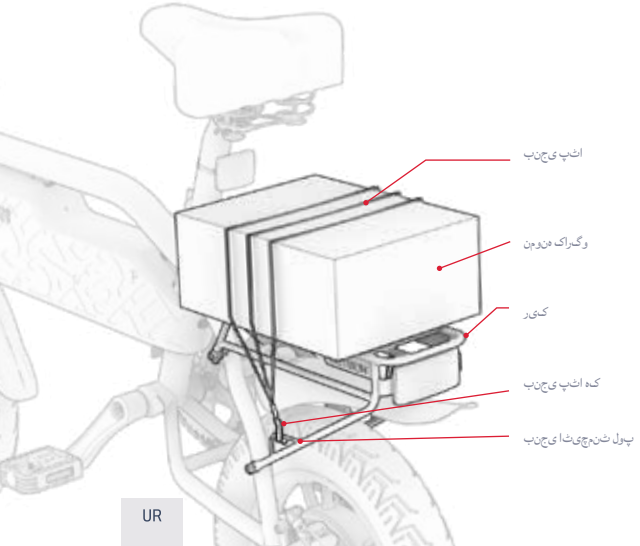

اہم: بنجی کا پٹا آپ کے کارگو سے دور ہونا چاہیے۔ آپ کے کارگو کے سائز اور بنجی پٹے کی لمبائی پر منحصر ہے بنجی اٹیچمنٹ لوپ میں دوسرے ہک کو محفوظ کرنے سے پہلے پٹے کو ریک کے نیچے اور اپنے کارگو کے اوپر لپیٹنا ضروری ہو سکتا ہے۔

حفاظت اور حفاظت کے لیے:

- بنجی پٹے کے ساتھ ریک میں سامان کو سیٹ محفوظ رکھیں، کبھی بھی غیر محفوظ کارگو کے ساتھ سواری نہ کریں۔
- ریک پر مواد لے جانے کو 25kg (11.3kg LB) تک محدود کریں۔
- اس بات کو یقینی بنائیں کہ کل لے جانے والا وزن (سوار کے علاوہ کارگو) 220LB (100 کلوگرام) سے زیادہ نہ ہو۔
- ریک کو اوور فلو نہ کریں۔
- ہمیشہ اس بات کو یقینی بنائیں کہ کارگو کا کوئی حصہ پہیے، بریک، پیڈل، چین یا موٹر سائیکل کی نقل و حرکت کے دیگر اجزاء کے راستے میں نہ ہو۔

اہم:

- اپنے وزن کے ساتھ کارگو کا اضافہ آپ کی ای بائک کی کارکردگی کو متاثر کر سکتا ہے، کارکردگی کو متاثر کرنے والے حالات کے بارے میں مزید تفصیلات کے لیے، سیکشن 5.8 دیکھیں۔
- ای بائک پر کارگو کو کبھی بھی لاوارث نہ چھوڑیں۔

4.7 پیڈل کو فولڈنگ اور کھولنا

کھولنا:

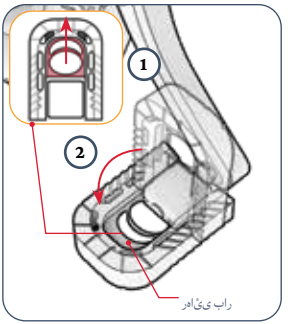

1. اپنی انگلیاں پیڈل کے اندر ریلیز بار کے ارد گرد رکھیں.
2. باہر کی طرف اور نیچے کی طرف کھینچیں جب تک کہ پیڈل جگہ پر نہ آجائے.

فولڈ کرنا:

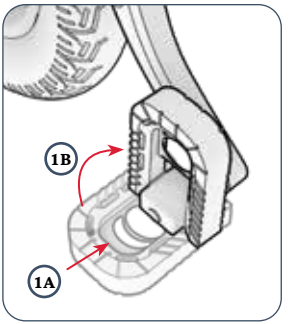

1. پیڈل کو کرینک بازو (A) کی طرف اور اوپر (B) کی طرف اس وقت تک دھکیلیں جب تک کہ یہ تہہ نہ ہوجائے.

4.6 کِک اسٹینڈ کا استعمال

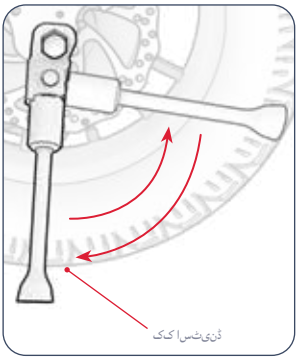

کک اسٹینڈ استعمال کرنے کے لیے: اسے نیچے کی طرف موڑیں اور اپنی ای بائیک کو کھڑے ہونے کے لیے اس پر آہستہ سے جھکائیں.

کک اسٹینڈ کو بڑھانے کے لیے: اسے بیک اپ کریں.

اہم: سواری سے پہلے ہمیشہ کک اسٹینڈ کو بلند کریں.


JETSON

5.
نقل و حرکت اور ذخیرہ کرنے کی ہدایات۔

5.1 اپنی ای بائیک پر سوار ہونا

اپنے JETSONپر 3 مختلف طریقوں سے جیٹ آف کریں:
1. معاون پیڈلنگ کے ساتھ (سیکشن 5.2)
2. صرف پیڈل پاور کا استعمال کرتے ہوئے (سیکشن 5.3)
3. آل موٹر پاور کے لیے تھروٹل کا استعمال کرتے ہوئے (سیکشن 5.4)
4. کروز کنٹرول میں کلک کیا گیا (سیکشن 5.5)

5.2 الیکٹرانک پیڈل اسسٹنس کا استعمال

جب آپ پاور آن کر کے پیڈل کرتے ہیں، تو موٹر آپ کی محنت کو پورا کرنے کے لیے پیڈلوں کو طاقت میں اضافہ کرے گی۔ "پیڈل اسسٹ" کے ساتھ، آپ کم کوشش میں آگے اور تیزی سے جا سکتے ہیں۔

آپ کو رفتار پر قابو رکھنے کے لیے، پیڈل اسسٹ بوسٹ آپ کی کوشش کے متناسب ہوں گے۔

- **نرم پیڈلنگ** ➔ موٹر امداد کے چھوٹے اضافہ تاکہ آپ معتدل رفتار برقرار رکھ سکیں۔
- **مشکل پیڈلنگ** ➔ موٹر امداد کے بڑے اضافہ تاکہ آپ تیز رفتاری سے سوار ہو سکیں۔

5.3 روایتی بائیک چلانا

آپ اپنی ای بائیک کو روایتی بائیک کی طرح چلا سکتے ہیں—صرف پیڈل پاور کا استعمال کرتے ہوئے۔ موٹر کو آن کیے بغیر، بالکل اسی طرح سواری کریں جیسے آپ روایتی موٹر سائیکل چلاتے ہیں۔

نوٹ: موٹر سائیکل کو آن کیے بغیر، آپ پیڈلائٹ کا استعمال نہیں کر سکتے۔

5.6 بریک کا استعمال

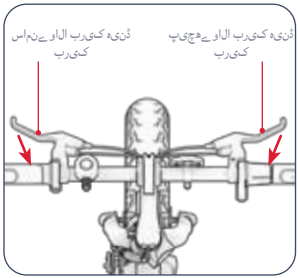

- سست کرنے کے لیے ایک یا دونوں ہینڈ بریک کو نچوڑیں۔
- مکمل سٹاپ پر آنے کے لیے زیادہ زور سے نچوڑیں۔
- اچانک حرکت سے بچنے کے لیے، ہینڈ بریک کو آہستہ آہستہ دبانے کی کوشش کریں۔
  - بائیں ہینڈ بریک ➔ سامنے وہیل بریک
  - دائیں ہینڈ بریک ➔ پیچھے وہیل بریک

5.5 کروز کنٹرول کو چالو کرنا

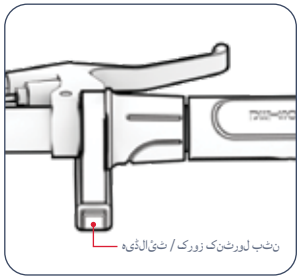

کروز کنٹرول موٹر سائیکل کو ایک خاص رفتار سے لاک کرتا ہے۔ ایک بار جب آپ کروز کنٹرول سیٹ کر لیتے ہیں، تو موٹر رفتار برقرار رکھنے کے لیے کام کرے گی — کسی تھروٹل یا پیڈلنگ کی ضرورت نہیں۔

1. اپنی مطلوبہ رفتار تک پہنچنے اور برقرار رکھنے کے لیے تھروٹل کا استعمال کریں۔
2. اپنے دائیں ہاتھ کے انگوٹھے سے ہیڈلائٹ / کروز کنٹرول بٹن کو فوری دبائیں۔
3. تھروٹل کو چھوڑیں، اپنے پیروں کو پیڈل پر رکھیں، اور سواری کا لطف اٹھائیں۔

کروز کنٹرول کو غیر فعال کرنے کے لیے: تھروٹل کو آہستہ سے موڑیں، ہینڈ بریک میں سے ایک کو نچوڑیں، یا کروز کنٹرول بٹن کو فوری دبائیں

5.4 تھروٹل کا استعمال

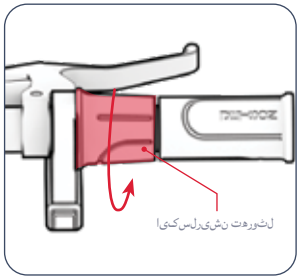

موٹر بائیک کی طرح ای بائیک کو چلانے کے لیے پیڈل چلانا بند کریں اور اپنے پیروں کو پیڈل پر آرام سے رکھیں۔ تیز کرنے کے لیے، اپنے دائیں ہاتھ سے ایکسلریشن تھروٹل کو آہستہ آہستہ اپنی طرف گھمائیں۔

- جتنا زیادہ آپ تھروٹل کو گھمائیں گے، موٹر اتنی ہی زیادہ مشغول ہوگی — اور آپ اتنی ہی تیزی سے سفر کریں گے۔
- رفتار کے اچانک پھٹنے سے بچنے کے لیے، ہمیشہ تھروٹل کو آہستہ آہستہ گھمائیں۔

سست کرنے کے لیے: آہستہ سے تھروٹل پر آرام کریں۔

اہم: اپنے پیروں کو ہمیشہ پیڈل پر رکھیں، یہاں تک کہ جب آپ پیڈل نہیں چلا رہے ہوں۔ کبھی بھی ان کے ساتھ موٹر سائیکل کی سائیڈ سے لٹکتے ہوئے نہ چلیں۔

5.7 ہیلمٹ کی حفاظت

سوار کو ہر وقت ہیلمٹ پہننا چاہیے۔



مناسب پوزیشننگ:
پیشانی ڈھکی ہوئی ہے۔
ہیلمٹ کی طرف سے۔



غلط پوزیشننگ:
پیشانی کھل جاتی ہے۔
زوال کا نتیجہ ہو سکتا ہے۔
شدید چوٹ میں۔

*ہیلمٹ، مناسب لباس، جوتے اور حفاظتی سامان پہنیں۔ ایسے لباس سے پرہیز کریں جو پہیوں میں یا نیچے پھنس سکتے ہیں۔ بند پیر، فلیٹ جوتے تجویز کیے جاتے ہیں۔ حادثے کی صورت میں چوٹ سے بچنے کے لیے ASTM F1492 منظور شدہ ہیلمٹ اور حفاظتی پوشاک پہنیں۔

5.8 رفتار اور سواری کی حد کو زیادہ سے زیادہ کرنا

مثالی حالات میں، زیادہ سے زیادہ مائلیج جو کہ فی مکمل طور پر چارج ہونے والی بیٹری 19 میل (30.6 کلومیٹر) ہے اگر خصوصی طور پر تھروٹل کا استعمال کیا جائے۔ زیادہ سے زیادہ رفتار 15.5 میل فی گھنٹہ (25 کلومیٹر فی گھنٹہ) ہے۔ موٹر کو جتنی مشکل سے کام کرنے کی ضرورت ہے، اتنی ہی تیزی سے آپ کی بیٹری ختم ہوگی۔ درج ذیل عوامل رفتار اور سواری کی حد کو بھی متاثر کریں گے۔

سواری کی سطح:
کسی کھردری سطح پر سفر کرنے کے لیے ہموار پر سوار ہونے کے بجائے موٹر پاور کی ضرورت ہوتی ہے۔

وزن اٹھانا:
- زیادہ وزن (سوار کے علاوہ کارگو) قابل حصول حد کو کم کرتا ہے۔
- 220 LB (100 KG) یا اس سے کم وزن اٹھا کر زیادہ سے زیادہ حد اور رفتار حاصل کی جا سکتی ہے۔

سواری کا انداز:
- بار بار شروع کرنے اور رکنے سے سواری کی حد کم ہو جائے گی۔
- پیڈل لگانے کی اپنی کوشش کو استعمال کرنے سے موٹر کی مانگ میں کمی آئے گی اور آپ کی سواری کی حد بڑھ جائے گی۔

ہوا کا درجہ حرارت:
ای-بائیک کو چلانے اور ذخیرہ کرنے کے لیے مثالی درجہ حرارت 50°F - 95°F (10°C - 35°C) کے درمیان ہے۔

مائل:
موٹر کو فلیٹ اسٹریچ یا نیچے کی طرف جانے کی نسبت اوپر کی طرف سفر کرنے میں زیادہ محنت کرنی پڑتی ہے۔

بیٹری کی بحالی:
ہر سواری کے بعد بروقت بیٹری چارج کرنے سے بیٹری کی صلاحیت اور طاقت کو برقرار رکھنے میں مدد ملتی ہے۔

صارف کی دیکھ بھال کی ہدایات۔

اپنے جیٹسن کو آسانی سے اور محفوظ طریقے سے چلانے کے لیے اس کا اچھی طرح خیال رکھیں۔ یہ ہے طریقہ:

اپنے جیٹسن کو سنبھالنا:

- اپنی ای-بائیک کو شدید کمپن یا شدید جسمانی اثر کے سامنے لانے سے گریز کریں۔
- بیٹری کو کبھی جدا نہ کریں۔
- اپنی ای بائک کو پانی اور نمی سے دور رکھیں۔
- ٹوٹنے سے بچنے کے لیے ہموار، چپٹی سطحوں پر سواری کریں۔
- اپنی ای بائک کو کبھی بھی پہیوں، سیٹ اور/یا ہینڈل بار کے ساتھ نہ رکھیں۔
- اس بات کا خیال رکھیں کہ موٹر کو ہینڈل بار کے اجزاء سے جوڑنے والی وائرنگ کو نہ کھینچیں یا چھینیں۔

ذخیرہ کرنے کی ہدایات:

- مصنوعات کو طویل عرصے تک ذخیرہ کرنے سے پہلے بیٹری کو مکمل طور پر چارج کریں۔
- جب طویل مدت کے لیے اسٹوریج میں ہو تو مہینے میں ایک بار بیٹری کو مکمل طور پر چارج کریں۔
- پروڈکٹ کو دھول سے بچانے کے لیے ڈھانپیں۔
- مصنوعات کو گھر کے اندر اور خشک جگہ پر **(10°C - 35°C 50°F - 95°F)** کے درمیان درجہ حرارت پر اسٹور کریں۔

انتباہ: پروڈکٹ پر براہ راست پانی نہ چھڑکیں یا نہ لگائیں۔
پانی وائرنگ، بیٹری کے کمپارٹمنٹ، اور لائٹس کو نقصان پہنچا سکتا ہے، نیز فریم کے بگاڑ کا سبب بن سکتا ہے- یہ سب خرابی کا سبب بن سکتے ہیں جو سوار کی حفاظت کو خطرے میں ڈالتا ہے۔

اپنے جیٹسن کی صفائی:

- سیٹ اور فریم - نم دھول سے پاک کپڑے یا رگڑنے والی شراب میں ڈوبے ہوئے کپڑے سے پونچھیں۔ خشک دھول سے پاک کپڑے کے ساتھ پیروی کریں۔
- ہینڈل بار - نم دھول سے پاک کپڑے کا استعمال کرتے ہوئے ہلکے صابن سے صاف کریں۔ ایک علیحدہ گیلے کپڑے سے اضافی صابن کو ہٹا دیں۔
- پہیے کے اجزاء - نم دھول سے پاک کپڑے سے صاف کریں۔
- ٹائر - نم دھول سے پاک کپڑے سے صاف کریں۔ ٹائر ختم کرنے والا یا کلینر بھی استعمال کیا جا سکتا ہے۔

بیٹری کی احتیاطی تدابیر:

آپ کے پروڈکٹ میں لتیم آئن بیٹری ہے۔ سنبھالتے وقت خیال رکھیں۔

- مصنوعات کو آگ اور ضرورت سے زیادہ گرمی سے دور رکھیں۔
- شدید جسمانی جھٹکا، شدید کمپن، یا اثر سے بچیں۔
- مصنوعات کو پانی یا نمی سے بچائیں۔
- دوسری اشیاء کے اوپر یا نیچے کسی ڈھیر میں پروڈکٹ نہ رکھیں اور نہ ہی ذخیرہ کریں۔
- مصنوعات یا اس کی بیٹری کو جدا نہ کریں۔
- روزمرہ کے کوڑے دان کے ساتھ مصنوعات کو ضائع نہ کریں۔ پروڈکٹ کو ای ویسٹ کی مخصوص سہولت یا بیٹری ری سائیکلنگ سنٹر پر لائیں۔ اپنے نزدیک ٹھکانے لگانے کی جگہوں کے بارے میں مزید معلومات کے لیے، اپنی مقامی میونسپلٹی یا کچرے کو ہٹانے والے سے رابطہ کریں۔
- کیا پروڈکٹ کی بیٹری گرم محسوس کرتی ہے یا زیادہ گرم ہونے کی علامات ظاہر کرتی ہے، بدبو یا غیر معمولی آواز خارج کرتی ہے، مائع یا گیس خارج ہوتی ہے، یا شکل یا رنگ میں فوری طور پر تبدیلی آتی ہے:

1. اگر استعمال میں ہے، تو فوری طور پر پروڈکٹ کا استعمال بند کر دیں۔ چارجنگ کیبل کو پروڈکٹ سے ہٹا دیں اگر یہ پلگ ان ہے۔
2. مصنوعات کا استعمال بند کریں۔
3. اگر ایسا کرنا محفوظ ہے تو، پروڈکٹ کو ایک صاف جگہ پر لے جائیں اور کسی بھی آتش گیر چیز سے دور ہوں۔
4. مدد کے لیے اپنی مقامی ہنگامی خدمات کو کال کریں۔
5. آنکھوں یا جلد کے ان حصوں کو اچھی طرح دھوئیں جو بیٹری کے الیکٹرولائٹ فلوئڈ کے خارج ہونے کے ساتھ بہتے ہوئے پانی سے رابطے میں آئے ہیں اور اضافی طبی امداد حاصل کریں۔

- اگر بیٹری کے ساتھ کوئی مسئلہ ہے، JETSON CARE ٹیم سے رابطہ کریں۔

وارنٹی کوریج۔

جنرل لمیٹڈ وارنٹی

آپ کی نئی JETSON پروڈکٹ کو مواد اور کاریگری میں نقائص کے خلاف ضمانت دی گئی ہے جیسا کہ اشارہ کیا گیا ہے۔ RIDEJETSON.COM/WARRANTY اصل خوردہ خریداری کی تاریخ سے وقت کی ایک مدت کے لیے جب جیٹسن کے صارف دستورالعمل کے مطابق استعمال کیا جائے (حوالہ RIDEJETSON.COM/SUPPORT)۔ **اس وارنٹی کے تحت، آپ اپنے دعوے Jetson کو بھیجنے کے قابل ہو جائیں گے یہاں تک کہ ان حالات میں بھی جب آپ نے ہمارے مجاز خوردہ فروشوں میں سے ایک سے Jetson پروڈکٹ خریدا ہو۔** ہماری وارنٹی کی مکمل شرائط کو پڑھنے کے لیے، ملاحظہ کریں۔ RIDEJETSON.COM/WARRANTY۔

اندر رکھیں چھو

@ridejetson کو ضرور فالو کریں۔
سوشل میڈیا پر لاجواب پیشکشوں، تحفوں، اور Jetson کی تمام تازہ ترین خبروں کے بارے میں جاننے کے لیے۔

JETSON

اپنی سواری سے محبت کر رہے ہو؟

پر ایک جائزہ چھوڑیں۔
ridejetson.com/reviews.
ہم آپ سے سننے کا انتظار نہیں کر سکتے!
#MakeMoves

سوالات؟
چلو
مدد

RIDEJETSON.COM/SUPPORT
RIDEJETSON.COM/CHAT

1-844-585-7462

اپنی مصنوعات کو استعمال کرنے کے لیے
وارنٹی یا اس کے بارے میں پوچھ گچھ کریں۔
وارنٹی کوریج،
ہم سے براہ راست رابطہ کریں۔

www.ridejetson.com

JETSON

© TRURIDE TECH، 2025. تمام حقوق محفوظ ہیں۔
TRURIDE TECH LLC کے لیے تیار کردہ۔
JETSON® ایک رجسٹرڈ ٹریڈ مارک ہے جو JETSTREAM BRANDS LLC کے لائسنس
کے تحت استعمال ہوتا ہے۔ اس دستاویز کا کوئی حصہ، بشمول شکل، گرافکس، اور ڈیزائن،
کسی بھی شکل میں یا کسی بھی طریقے سے دوبارہ تیار یا منتقل نہیں کیا جا سکتا ہے۔

یوبانگ، چین میں تیار
TRURIDE TECH LLC کے ذریعے درآمد کردہ۔
P.O باکس 461، جرسی سٹی، NJ 07302-9998

تاریخ کوڈ: 05/2025
دستاویز کا ایڈیشن: V1.0
چین میں بنایا گیا ہے۔