A GUIDE FOR YOUR RIDE.

IMPORTANT:
Read carefully and retain for future reference.

JETSON

RIO
Electric Dirt Bike.

MODEL SKU(S): JRIO-GRY



JETSON'S TOP TWO RIDING RULES:

BE SAFE. HAVE FUN!

Contents

Safety Warnings 3

1. About Your Product

1.1 Product Overview 6
1.2 Product Specs 9
1.3 Online Resources 9

2. Installation Instructions

2.1 Starting Notes 10
2.2 Rider Suitability 10
2.3 Attaching the Front Plate 11
2.4 Attaching the Handlebar 12
2.5 Attaching the Foot Decks 14
2.6 Charging the Battery 16

3. Preparing to Ride

3.1 Pre-Ride Safety Checks 18
3.2 Tire Pressure & Inflation 19

4. Operating Instructions

4.1 Powering On & Off 20
4.2 Understanding the Battery Indicator Lights . 21
4.3 Using the Kickstand 21

5. Moving And Storage Instructions

5.1 Riding Your Jetson 22
5.2 Changing Speed Modes 23
5.3 Using the Brakes 23
5.4 Helmet Safety 24
5.5 Maximizing Speed & Run Time 25

User Maintenance Instructions 26

Warranty Coverage 28

SAFETY WARNINGS.

KEEP THESE INSTRUCTIONS.

INSTRUCTIONS ON THE RISK OF FIRE OR INJURY TO PERSONS AND IMPORTANT SAFETY INSTRUCTIONS

- Before use, please read the user manual and safety warnings carefully, and make sure you understand and accept all the safety instructions. The user will be responsible for any loss or damage caused by improper use.
- **Failure to use correct charger can result in fire and explosion, resulting in property damage, injury, and death.**
- Before each cycle of operation, the operator shall perform the preoperation checks specified by the manufacturer: That all guards and pads originally supplied by the manufacturer are in proper place and in serviceable condition; That the braking system is functioning properly; That any and all axle guards, chain guards, or other covers or guards supplied by the manufacturer are in place and in serviceable condition; That tires are in good condition, inflated properly, and have sufficient tread remaining; The area that the product is to be operated should be safe and suitable for safe operation.
- Components shall be maintained and repaired in accordance with the manufacturer's specifications and using only the manufacturer's authorized replacement parts with installation performed by dealers or other skilled persons.
- Warning against recharging non-rechargeable batteries.
- Don't allow hands, feet, hair, body parts, clothing, or similar articles to come in contact with moving parts, wheels, or drive train, while the motor is running.
- This product should not be used by children or persons with reduced physical, sensory or mental capabilities, or lack of experience and knowledge, unless they have been given supervision or instruction (IEC 60335-1/A2:2006).
- Unsupervised children should not play with the product (IEC 60335-1/A2:2006).
- Adult supervision is required.
- Units shall not be operated to perform racing, stunt riding, or other maneuvers, which may cause loss of control, or may cause uncontrolled operator/passenger actions or reactions.
- Never use near motor vehicles.
- Avoid sharp bumps, drainage grates, and sudden surface changes. Product may suddenly stop.
- Avoid streets and surfaces with water, sand, gravel, dirt, leaves, and other debris. Wet weather impairs traction, braking, and visibility.
- Avoid riding around flammable gas, steam, liquid, or dust that could cause fire.
- Operators shall adhere to all of the manufacturer's recommendations and instructions, as well as comply with all laws and ordinances: Units without headlights shall be operated only with adequate daylight conditions of visibility, and; Owners shall be encouraged to highlight (for conspicuity) using lighting, reflectors, and for low-riding units, signal flags on flexible poles.
- Persons with the following conditions shall be cautioned not to operate: Those with heart conditions; Pregnant women; Persons with head, back, or neck ailments, or prior surgeries to those areas of the body; and persons with any mental or physical conditions that may make them susceptible to injury or impair their physical dexterity or mental capabilities to recognize, understand, and perform all of the safety instructions and to be able to assume the hazards inherent in unit use.

- Do not ride at night.
- Do not ride after drinking or taking prescription medication.
- Do not carry items when riding.
- Never operate the product barefooted.
- Always wear shoes and keep shoelaces tied.
- Make sure your feet are always placed securely on the deck.
- Operators always shall use appropriate protective clothing, including but not limited to a helmet, with appropriate certification, and any other equipment recommended by the manufacturer: Always wear protective equipment such as helmet, knee pads, and elbow pads.
- Always give way to pedestrians.
- Be alert to things in front and far away from you.
- Do not allow distractions when riding, such as answering the phone or engaging in any other activities.
- The product cannot be ridden by more than one person.
- When you ride the product along with other riders, always keep a safe distance to avoid a collision.
- When turning, be sure to maintain your balance.
- Riding with improperly adjusted brakes is dangerous and can result in serious injury or death.
- The brake may become hot while operating, do not touch the brake with your bare skin.
- Applying brakes too hard or too suddenly can lock up a wheel, which could cause you to lose control and fall. Sudden or excessive application of the brake may result in injury or death.
- If the brake loosens, please adjust with a hexagon wrench, screwdriver, or other applicable tool, or please contact the Jetson Care Team.
- Replace worn or broken parts immediately.
- Check whether all safety labels are in place and understood before riding.
- The owner shall allow the use and operation of the unit after a demonstration that such operators can understand and operate all components of the unit before use.
- Do not ride without proper training. Do not ride at high speeds, on uneven terrain, or on slopes. Do not perform stunts or turn abruptly.
- Recommended for indoor charge.
- Recommended for outdoor use.
- Prolonged exposure to UV rays, rain and the elements may damage the enclosure materials, store indoors when not in use.
- The eBikes not intended for use in high altitude locations, which may require increased electrical spacings in electrical circuits, shall indicate that they are not intended for use at elevations greater than 2000 m above sea level.
- Only use the battery(ies) specified by the manufacturer.
- STORE INDOORS WHEN NOT IN USE. LEAVE IT INDOOR WHEN CHARGING OR NOT RIDING.
- **AVERTISSEMENT** - Risque d'incendie - Aucune des pieces ne peut être réparée par l'utilisateur.
- **WARNING** - Risk of Fire – No User Serviceable Parts.
- The rider should not exceed 140 lb (63.50 kg).

MODIFICATIONS

Do not attempt to disassemble, modify, repair, or replace the unit or any components of the unit without instruction from the Jetson Care Team. This will void any warranty, and can lead to malfunctions which may cause injury.

ADDITIONAL OPERATION PRECAUTIONS

Do not lift the product off the ground while it is on and the wheels are in motion. This can result in freely spinning wheels, which may cause injury to yourself or others nearby. Do not jump on or off the product, and do not jump while using it. Always keep your feet firmly planted on the foot rest while in operation. Always check the battery charge before using.

DISPOSAL OF USED BATTERY



Battery may contain hazardous substances which could endanger the environment and human health. This symbol marked on the battery and/or packaging indicates that used battery shall not be treated as municipal waste. Batteries should be disposed of at an appropriate collection point for recycling. By ensuring the used batteries are disposed of correctly, you will help preventing potential negative consequences for the environment and human health. The recycling of materials will help to conserve natural resources. For more information about recycling of used batteries, please contact your local municipality waste disposal service.

NOTICE OF COMPLIANCE

This device complies with Part 15 of the FCC Rules. Operation is subject to the following two conditions: (1) this device may not cause harmful interference, and (2) this device must accept any interference received, including interference that may cause undesired operation. Warning: Changes or modifications to this unit not expressly approved by the party responsible for compliance could void the user's authority to operate the equipment.

NOTE: This equipment has been tested and found to comply with the limits for a Class B digital device, pursuant to Part 15 of the FCC Rules. These limits are designed to provide reasonable protection against harmful interference in a residential installation. This equipment generates, uses and can radiate radio frequency energy and, if not installed and used in accordance with the instructions, may cause harmful interference to radio communications. However, there is no guarantee that interference will not occur in a particular installation. If this equipment does cause harmful interference to radio or television reception, which can be determined by turning the equipment off and on, the user is encouraged to try to correct the interference by one or more of the following measures:

- Reorient or relocate the receiving antenna.
- Increase the separation between the equipment and receiver.
- Connect the equipment into an outlet on a circuit different from that to which the receiver is connected.
- Consult the dealer or an experienced radio/TV technician for help.
- Shielded cables must be used with this unit to ensure compliance with the Class B FCC limits.

⚠ WARNING:

Failure to comply with the following instructions may result in injury to the child or others.

- Keep small parts away from children during assembly.
- Accessory must be assembled and removed by an adult.
- Frequently inspect the product for damage.

*** ADULT ASSEMBLY IS REQUIRED.**

⚠ WARNING:

To reducte the risk of injury, adult supervision is required. Never use in roadways, near motor vehicles, on or near steep inclines or steps, swimming pools or other bodies of water; always wear shoes, and never allow more than 1 rider.

IMPORTANT SAFETY INSTRUCTIONS

WARNING - When using this product, basic precautions should always be followed, including the following:

(A) Read all the instructions before using the product.

(B) To reduce the risk of injury, close supervision is necessary when the product is used near children.

(C) Do not put fingers or hands into the product.

(D) Do not use this product if the flexible power cord or output cable is frayed, has broken insulation, or any other signs of damage.

(E) For all equipment, the instructions shall indicate: This equipment is not intended to be used at ambient temperatures less than -10 °C (14 °F) or above ambient temperatures of 40°C (104°F).

(F) For all equipment, the instructions shall indicate: The battery is intended to be charged when the ambient temperature is between 0 °C (32 °F) and 40°C (104°F). Never charge the battery when ambient temperatures are outside this range.

CALIFORNIA PROPOSITION 65

⚠ WARNING:

THIS PRODUCT CAN EXPOSE YOU TO CHEMICALS INCLUDING CADMIUM, WHICH IS KNOWN TO THE STATE OF CALIFORNIA TO CAUSE CANCER AND BIRTH DEFECTS OR OTHER REPRODUCTIVE HARM.
FOR MORE INFORMATION GO TO:
WWW.P65WARNINGS.CA.GOV.

1. ABOUT YOUR PRODUCT.

1.1 Product Overview

1. WHEEL
   (×2; FRONT AND REAR)
2. MUDGUARD
   (×2; FRONT AND REAR)
3. FRONT FORK
4. FRONT PLATE*
5. HANDLEBAR*
6. SEAT
7. TIRE VALVE WITH DUST CAP
   (×2; FRONT AND REAR)
8. KICKSTAND
9. CHARGING PORT WITH COVER
10. SPEED MODE SWITCH
11. FOOT DECK *
    (×2, LEFT AND RIGHT)
12. HANDBRAKE
    (×2; LEFT AND RIGHT)
13. HAND GRIP
14. ACCELERATION THROTTLE
15. POWER BUTTON
16. BATTERY CHARGE DISPLAY
17. HANDLEBAR CLAMP*
    (×2; LEFT AND RIGHT)
18. CHARGER

**NOT PRE-ATTACHED; REQUIRES ASSEMBLY.*

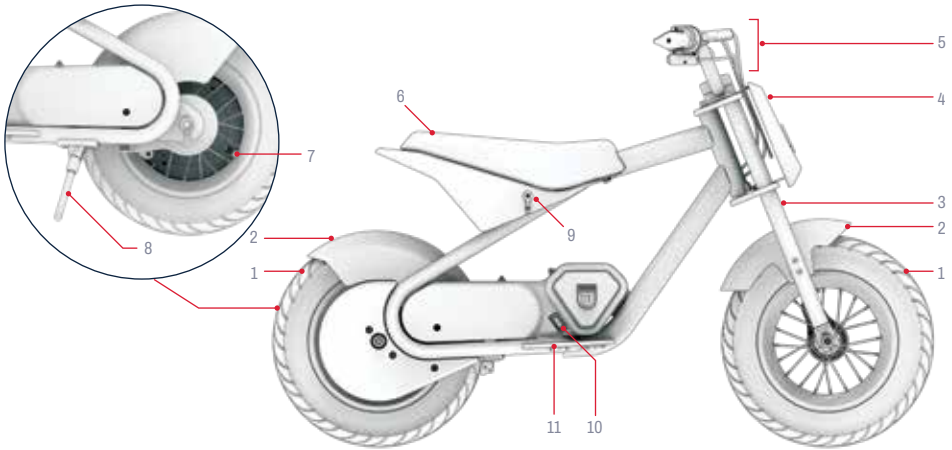

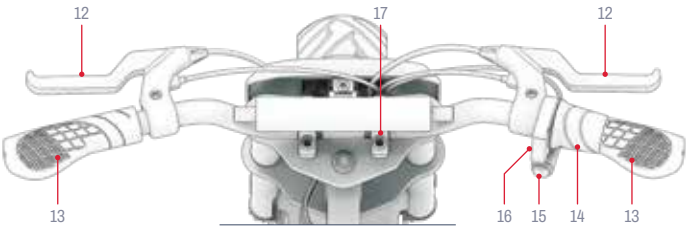

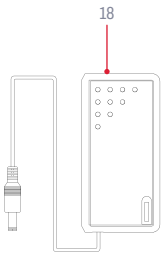

NOTE: IMAGES MAY NOT REFLECT EXACT APPEARANCE OF ACTUAL PRODUCT.

Tools, hardware, and parts included for assembly, adjustment, & maintenance:**

A



4MM ALLEN KEY

B



6MM ALLEN KEY

C



2-BIT PHILLIPS-HEAD SCREWDRIVER AND 5 MM ALLEN KEY ***

D



M5×8MM HEX SCREW

E



M8×50MM HEX BOLT (×4)

F

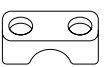

CLAMP BASE (×2)

G

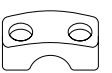

CLAMP TOP (×2)

H



FRONT PLATE

I



LEFT FOOT DECK

J



RIGHT FOOT DECK

***ADDITIONAL HARDWARE FOR ASSEMBLY IS PRE-ATTACHED. SEE ASSEMBLY STEPS FOR MORE DETAILS.*
****5MM ALLEN KEY TIP NOT REQUIRED FOR ASSEMBLY OF THIS PRODUCT.*

1.2 Product Specs

- PRODUCT DIMENSIONS:
  43.3 IN (L) × 22.0 IN (W) × 29.1 IN (H) |
  110 CM (L) × 55.9 CM (W) × 73.9 CM (H)
- HANDLEBAR HEIGHT:29.1 IN | 73.91CM
- SEAT HEIGHT: 19.2 IN | 48.8 CM
- PRODUCT WEIGHT: 38.7 LB | 17.5 KG
- TIRE SIZE: 12 IN | 30.5 CM
- BRAKE TYPE: HANDBRAKE
- WEIGHT LIMIT: 140 LB | 63.5 KG
- MINIMUM RIDER WEIGHT: 44 LB | 20KG
- RECOMMENDED AGE: 13+
- MAX SPEED: 14 MPH* | 22.5 KM/H*
- MAX RUN TIME: 30 MINS.*
- MOTOR: 300-WATT CHAIN
- BATTERY: 36V, 4.0AH LITHIUM-ION
- CHARGING TIME: UP TO 4 HOURS
- RECOMMENDED TIRE PRESSURE: 31-36 PSI
- WATER RESISTANCE RATING: IPX4
- UL CERTIFICATION: UL2272
- CHARGER: UL LISTED, 42VDC 1.0A

**PRODUCT RUN TIME, SPEED, BATTERY LIFE, AND OTHER SPECIFICATIONS MAY VARY BASED ON RIDER AND RIDING CONDITIONS. SEE SECTION 5.5 FOR MORE DETAILS ON CONDITIONS THAT CAN AFFECT PERFORMANCE.*

1.3 Online Resources

Scan for our most updated product onboarding materials and support resources.

Find this user manual online at
https://cdn.shopify.com/s/files/1/2530/6734/files/RIO-MANUAL_WEB-1741717453046.pdf

Find our collection of user manuals at
https://ridejetson.com/pages/product-manuals

2. INSTALLATION INSTRUCTIONS.

2.1 Starting Notes

- KICK OFF YOUR ADVENTURE RIGHT:
  PRIOR TO USE OF THIS PRODUCT, CAREFULLY READ THE ENTIRE USER MANUAL, INCLUDING SAFETY WARNINGS. MAKE SURE YOU UNDERSTAND, ACCEPT, AND ADHERE TO ALL:
  - MANUFACTURER'S RECOMMENDATIONS.
  - SAFETY INSTRUCTIONS AND WARNINGS.
  - LOCAL RIDING AND OPERATIONAL LAWS AND ORDINANCES.

- REMOVE ALL PROTECTIVE PACKAGING PIECES PRIOR TO BEGINNING ASSEMBLY.

- THE DIRECTIONS GIVEN IN THIS MANUAL—RIGHT, LEFT, FRONT/FORWARD, AND REAR/BACK—ARE ORIENTED AS THE RIDER WOULD SEE THEM WHEN SEATED ON THE DIRT BIKE. THE "RIGHT SIDE" OF THE DIRT BIKE, FOR EXAMPLE, IS THE SIDE WHERE THE RIDER'S RIGHT HAND WILL BE.

- IT IS EASIER TO ASSEMBLE YOUR DIRT BIKE WITH IT PROPPED UPRIGHT ON ITS KICKSTAND. (SECTION 4.3)

2.2 Rider Suitability

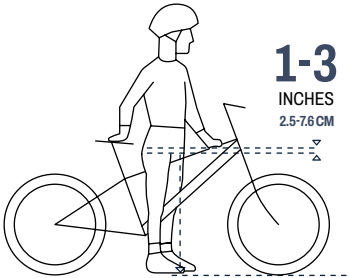

For safe and comfortable riding, there should be a clearance of at least 1-3 inches (2.5-7.6 cm) between the crotch and the top tube of the bike frame when the rider straddles the bike with both feet flat on the ground.

2.3 Attaching the Front Plate

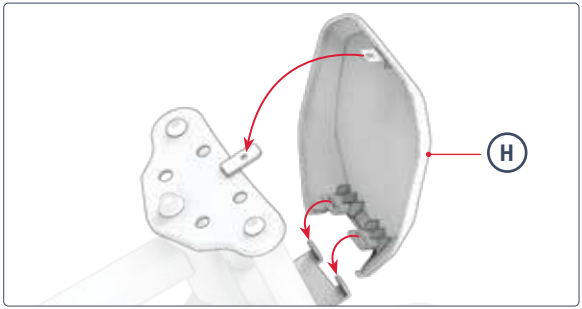

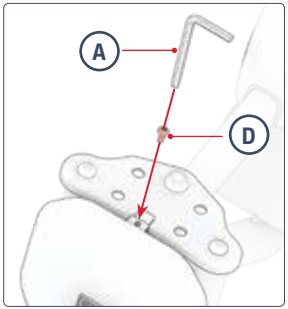

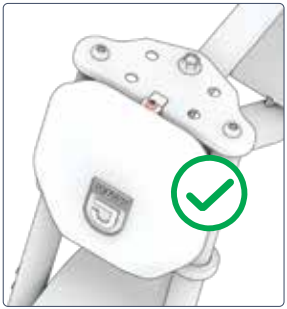



2.4 Attaching the Handlebar

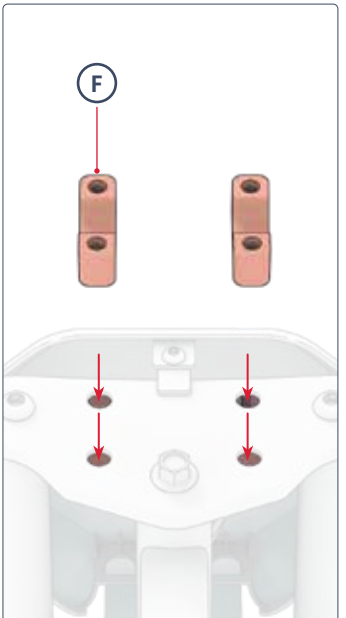

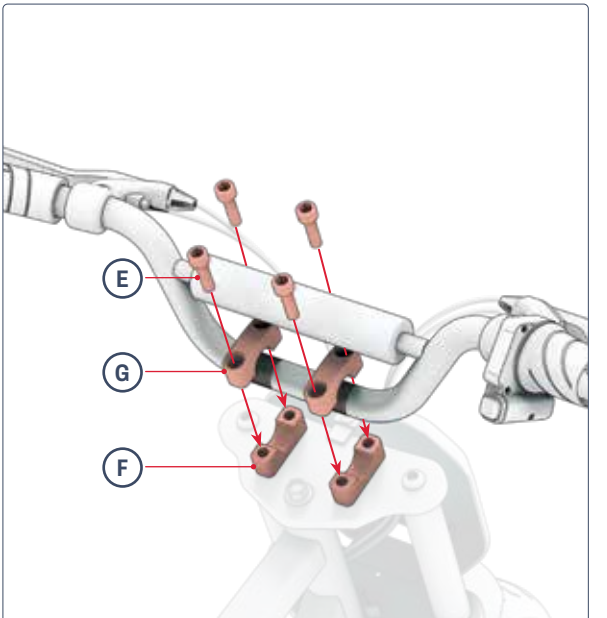

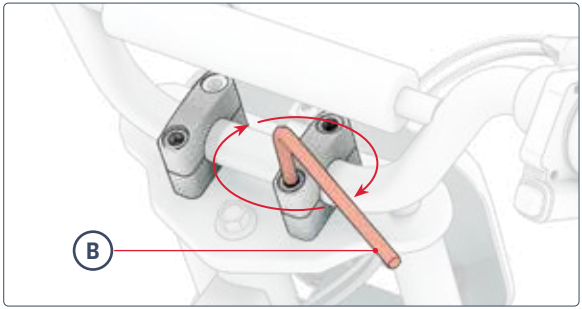
B

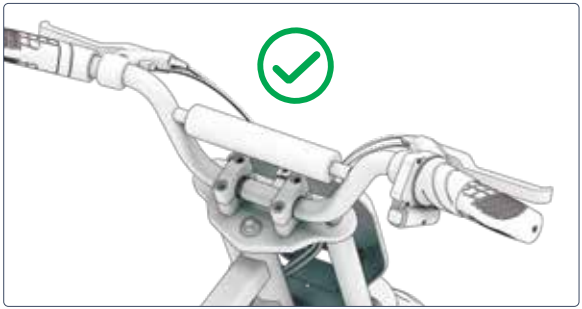



2.5 Attaching the Foot Decks

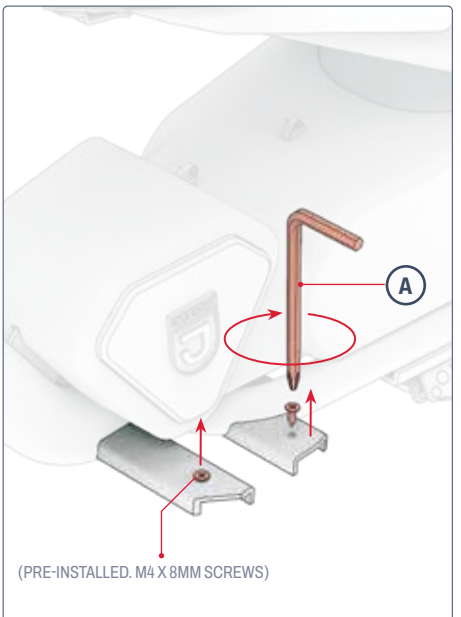

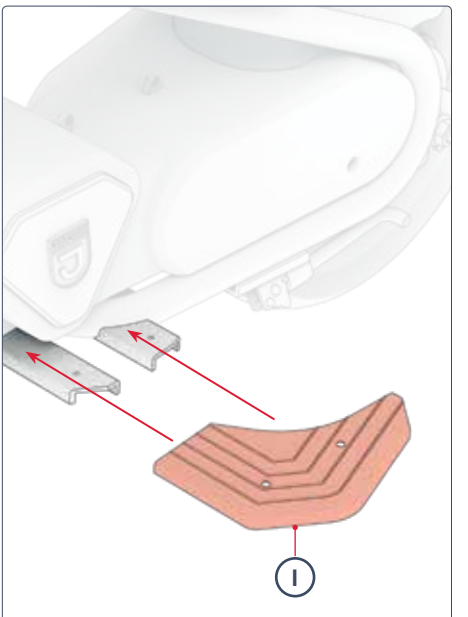

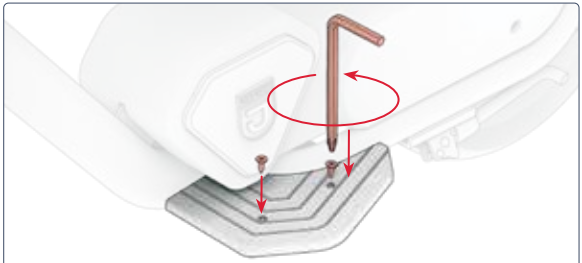

REPEAT WITH RIGHT FOOT DECK **(J)** ON RIGHT SIDE.

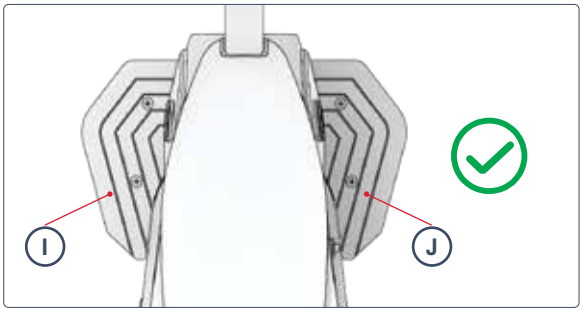



2.6 Charging the Battery

NOTE: Prior to the first use of this product, charge the battery for **4 HOURS,** even if the charging indicator light is illuminated green, indicating that charging is complete.

AFTER THE INITIAL CHARGING SESSION, AND FOR ALL SUBSEQUENT CHARGING SESSIONS, CHARGE THE BATTERY UNTIL IT REACHES FULL CHARGE. FOR A FULLY DEPLETED BATTERY, THAT TAKES ABOUT 4 HOURS.

1. PULL OPEN THE CHARGING PORT COVER ON YOUR PRODUCT.
2. PLUG THE CHARGER INTO THE WALL, AND THEN PLUG THE CHARGING CABLE INTO THE CHARGING PORT.
3. WHEN THE INDICATOR LIGHT ON THE CHARGER CHANGES FROM RED TO GREEN, YOUR BATTERY HAS REACHED FULL CHARGE. REMOVE THE CHARGING CABLE FROM THE CHARGING PORT AND UNPLUG THE CHARGER FROM THE WALL OUTLET.
4. CLOSE THE CHARGING PORT COVER.



CHARGING INDICATOR LIGHT ON THE CHARGER:	RED ILLUMINATION CHARGING	GREEN ILLUMINATION CHARGING COMPLETE

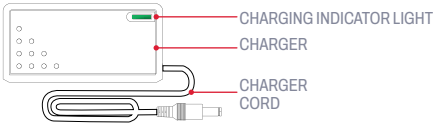

Important Charging Notes:

- ALWAYS KEEP THE CHARGING PORT CLOSED WHEN NOT ACTIVELY CHARGING THE BATTERY.
- NEVER TURN ON THE PRODUCT WHILE IT IS CHARGING.
- DO NOT USE RELOCATABLE POWER TAPS.
- FOR BEST BATTERY HEALTH, CHARGE THE BATTERY FULLY DURING EACH CHARGING SESSION—ABOUT 4 HOURS.
- NEVER LEAVE YOUR PRODUCT CHARGING OVERNIGHT OR FOR EXTENDED PERIODS OF TIME.
- DO NOT ATTEMPT TO REMOVE OR DISASSEMBLE THE BATTERY.
- CHARGING AMBIENT TEMPERATURE RANGE: 32°F (0°C) - 104°F (40°C)
- OPERATING AMBIENT TEMPERATURE RANGE: 14°F(-10°C)-104°F(40°C)
- ALWAYS KEEP THE CHARGING PORT COVER CLOSED WHEN NOT ACTIVELY CHARGING THE PRODUCT.
- DO NOT USE THIS PRODUCT IF THE FLEXIBLE POWER CORD OF OUTPUT CABLE IS FRAYED, HAS BROKEN INSULATION , OR ANY OTHER SIGNS OF DAMAGE.
- CHECK THAT THE CHARGER MODEL NUMBER ON THE CHARGER LABEL MATCHES THE CHARGER MODEL NUMBER LISTED ABOVE.
- CHECK THAT THE CHARGER LABEL IDENTIFIES THE CHARGER AS COMPATIBLE WITH YOUR JETSON MODEL. YOU CAN FIND YOUR JETSON MODEL'S NAME AND SKU ON A LABEL ADHERED TO THE TOP, SIDE, OR UNDERSIDE OF THE PRODUCT'S FRAME OR STANDING DECK.

IMPORTANT:

ONLY USE THE INCLUDED CHARGER OR ONE OBTAINED DIRECTLY THROUGH JETSON (JETSON MODEL NO. PJRIO-CH) LABELED WITH FY0424201000, MADE BY SHENZHEN FUYUANDIAN POWER CO LTD.

⚠ **FAILURE TO USE CORRECT CHARGER CAN RESULT IN FIRE AND EXPLOSION.**

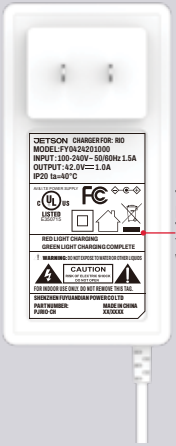

THIS IS AN EXAMPLE OF THE MARKING YOUR CHARGER WILL HAVE.

3. PREPARING TO RIDE.

3.1 Pre-Ride Safety Checks

CONDUCT THESE IMPORTANT SAFETY CHECKS BEFORE EVERY JOURNEY:

Brake:

- MAKE SURE THE BRAKE WORKS PROPERLY SUCH THAT THE HANDBRAKE LEVERS ARE SECURED TO THE HANDLEBAR AND LUBRICATED SO THEY COMPRESS EASILY.
- THE BRAKES SMOOTHLY AND SAFELY BRING THE WHEELS TO A STOP WHEN COMPRESSED.

Foot Decks:

- CHECK THAT THE FOOT DECKS ARE SECURELY TIGHTENED TO THE FRAME

Frame & Fork:

- CHECK THAT THE FRAME AND THE FORK ARE NOT DAMAGED, BENT, OR BROKEN.
- ENSURE THAT THE STEM-TO-FORK BOLT IS NOT OVERTIGHTENED. AN OVERTIGHTENED BOLT CAN LEAD TO A MALFUNCTION THAT PUTS RIDER SAFETY AT RISK.
- CHECK THAT THE DRIVE SYSTEM IS IN WORKING ORDER AND SECURELY ATTACHED TO THE FRAME.

Steering:

- CHECK THAT THE HANDLEBAR AND WHEEL ROTATE IN ALIGNMENT.
- CHECK THAT THE HANDLEBAR IS SECURED IN POSITION BY THE HANDLEBAR CLAMPS.

Wheels & Tires:

- CHECK THAT TIRES DO NOT SHOW SIGNS OF EXCESSIVE WEAR OR ARE DAMAGED.
- MAKE SURE THAT THE TIRES ARE INFLATED TO WITHIN THE RECOMMENDED PRESSURE OF **31 - 36 PSI**.
- CHECK THAT THE WHEEL SPOKES ARE NOT BROKEN.
- CHECK THE WHEEL RIMS ARE NOT DAMAGED OR BENT.
- CHECK THAT THE AXLE NUTS ARE TIGHT.
- CHECK THAT THE WHEELS AND TIRES ARE CLEAR OF DEBRIS.

Chain:

- CHECK THAT THE CHAIN IS PROPERLY SITUATED AND ROTATES EASILY.
- CHECK THAT THE CHAIN AND CHAIN AREA ARE FREE OF DEBRIS.

3.2 Tire Pressure & Inflation

BEFORE YOUR FIRST RIDE, YOU WILL NEED TO ADD AIR TO THE TIRES TO BRING THEM TO THE RECOMMENDED PRESSURE OF **31 - 36 PSI** (POUNDS PER SQUARE INCH). USE A GAUGE TO CHECK THAT THE TIRE PRESSURE IS AT 35 PSI PRIOR TO EVERY RIDE.

To Add Air:

1. REMOVE THE DUST CAP FROM THE TIRE VALVE ON ONE WHEEL BY TWISTING IT COUNTERCLOCKWISE. SET ASIDE.
2. FOLLOW THE MANUFACTURER'S INSTRUCTIONS ON YOUR AIR PUMP TO INSERT AIR INTO THE TIRE. CHECK PERIODICALLY WITH A GAUGE AND CONTINUE ADDING AIR UNTIL YOU REACH **31 - 36 PSI**.
3. REMOVE THE AIR PUMP FROM THE VALVE AND REPLACE THE DUST CAP BY TWISTING IT CLOCKWISE ONTO THE VALVE.
4. REPEAT WITH THE OTHER TIRE.

⚠ **IMPORTANT:** Only use a manual air pump to inflate the tires on your product. Never use an air compressor; doing so may cause the tire tubes to pop.

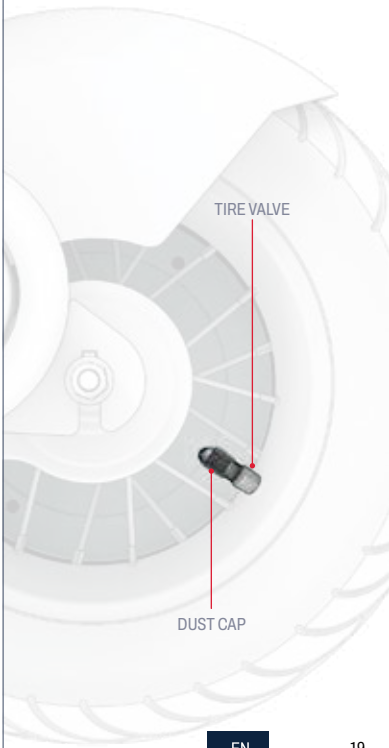

4. OPERATING INSTRUCTIONS.

4.1 Powering On & Off

PRESS AND HOLD THE POWER BUTTON FOR 3 SECONDS TO TURN YOUR DIRT BIKE ON OR OFF.

IMPORTANT POWER NOTES:

- TO PRESERVE BATTERY POWER, ALWAYS REMEMBER TO POWER YOUR DIRT BIKE OFF WHEN MAKING A PIT STOP OR PUTTING IT AWAY FOR THE NIGHT.
- POWER OFF YOUR DIRT BIKE WHEN WALKING WITH IT SO AS NOT TO ENGAGE THE MOTOR BY INADVERTENTLY TWISTING THE ACCELERATION THROTTLE.

NOTE: The dirt bike will automatically power off after 8 minutes without use.

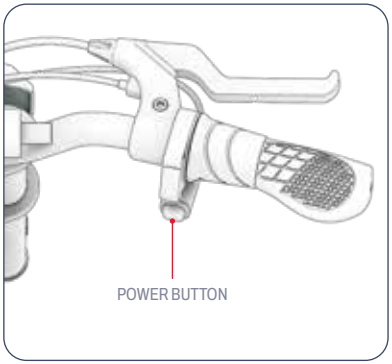

4.2 Understanding the Battery Indicator Lights

YOU CAN KEEP TABS ON YOUR BATTERY'S CHARGE LEVEL BY LOOKING TO THE INDICATOR LIGHTS.

BATTERY INDICATOR LIGHTS	APPROXIMATE REMAINING CHARGE PERCENTAGE*
4 GREEN LIGHTS	76 - 100%
3 GREEN LIGHTS	51 - 75%
2 GREEN LIGHTS	26 - 50%
1 GREEN LIGHT	<25% Charge your Jetson NOW!

IMPORTANT: WHEN THE BATTERY CHARGE DEPLETES TO 0%, THE BIKE WILL POWER OFF. CHARGE TO FULL POWER (SEE SECTION 2.4) PRIOR TO YOUR NEXT RIDE.

**APPROXIMATION ONLY. MAY VARY BASED ON USE.*

4.3 Using the Kickstand

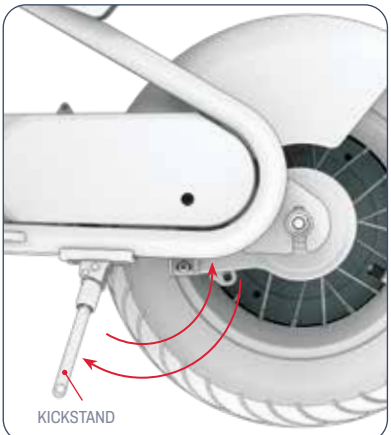

TO PROP THE RIO UPRIGHT ON THE KICKSTAND, PIVOT THE KICKSTAND DOWN AND GENTLY TILT THE DIRT BIKE ONTO IT. TO RAISE THE KICKSTAND, PIVOT IT BACK UP.

⚠ **IMPORTANT:** Always raise the kickstand before riding.

5. MOVING AND STORAGE INSTRUCTIONS.

5.1 Riding Your Jetson

TO START AND ACCELERATE: SLOWLY ROTATE THE ACCELERATION THROTTLE TOWARDS YOU.

IMPORTANT: The more you rotate the throttle, the more the motor will engage—and the faster you will travel. To avoid sudden bursts of speed, always rotate the throttle gradually.

TO MAINTAIN SPEED: HOLD THE THROTTLE STEADY.

TO SLOW DOWN: GENTLY EASE UP ON THE THROTTLE.

TO TURN: ROTATE THE HANDLEBAR TO THE LEFT OR RIGHT.

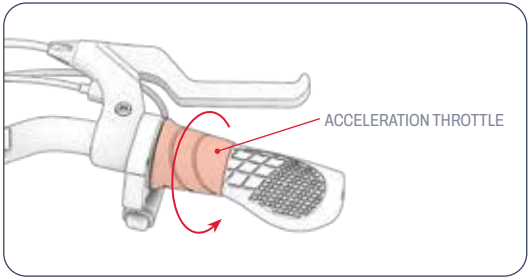

⚠ **IMPORTANT:** Always ride with your feet resting on the foot decks. Never ride with them dangling off the side of the bike. This product should not be ridden in areas dense with pedestrians or on roadways with cars and vehicle traffic.

5.2 Changing Speed Modes

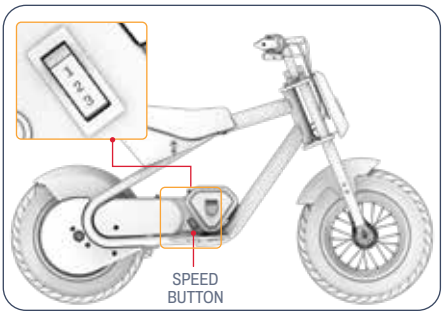

- THERE ARE 3 SPEED MODES, EACH OF WHICH HAS A MAXIMUM SPEED AT WHICH THE DIRT BIKE CAN TRAVEL.
- TO CHANGE SPEED MODES, TOGGLE THE SPEED MODE SWITCH.

MODE 1	MODE 2	MODE 3
UP TO 5.0 MPH (8.0 KM/H)	UP TO 7.5 MPH (12.1 KM/H)	UP TO 14.0 MPH (22.5 KM/H)

5.3 Using the Brakes

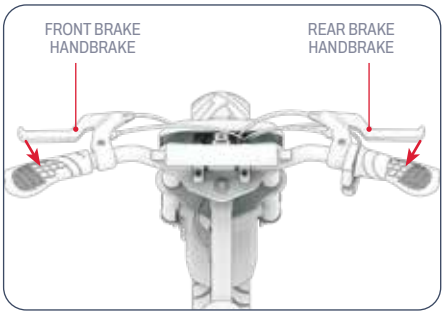

- SQUEEZE THE HANDBRAKES GENTLY TO SLOW DOWN
- SQUEEZE MORE FORCEFULLY TO COME TO A COMPLETE STOP.
- TO AVOID ABRUPT MOVEMENTS, TRY TO SQUEEZE THE HANDBRAKE(S) GRADUALLY.
  - LEFT HANDBRAKE ➔ FRONT WHEEL BRAKE
  - RIGHT HANDBRAKE ➔ REAR WHEEL BRAKE

5.4 Helmet Safety

A HELMET SHOULD BE WORN BY THE RIDER AT ALL TIMES.



IMPROPER POSITIONING:
THE FOREHEAD IS EXPOSED.
A FALL COULD RESULT
IN SERIOUS INJURY.



PROPER POSITIONING:
THE FOREHEAD IS COVERED
BY THE HELMET.

**WEAR A HELMET, APPROPRIATE CLOTHING, SHOES, AND SAFETY GEAR. AVOID CLOTHING THAT CAN GET CAUGHT INTO OR UNDER THE WHEELS. CLOSED-TOE, FLAT SHOES ARE RECOMMENDED. WEAR AN ASTM F1492 APPROVED HELMET AND PROTECTIVE GEAR TO PREVENT INJURY IN THE EVENT OF AN ACCIDENT.*

5.5 Maximizing Speed & Run Time

IN IDEAL CONDITIONS, THE MAXIMUM SPEED THAT CAN BE ACHIEVED IS 14.0 MPH (22.5 KM/H) AND THE MAXIMUM RUN TIME PER BATTERY CHARGE IS 30 MINUTES.

Riding Surface:

TRAVELING OVER A ROUGH SURFACE CAUSES FRICTION, WHICH CAN SLOW YOU DOWN AND REQUIRES THE MOTOR TO WORK HARDER, WHICH DRAINS IT FASTER. WHEN POSSIBLE, CHOOSE A SMOOTH RIDING SURFACE.

Carrying Weight:

- MORE WEIGHT (RIDER PLUS CARGO) DECREASES ACHIEVABLE RANGE.
- MAXIMUM RANGE AND SPEED CAN BE ACHIEVED WITH CARRYING WEIGHT OF 140 LB (63.5 KG) OR LESS.

Riding Style:

FREQUENT STARTING AND STOPPING WILL REDUCE RIDING RANGE.

Air Temperature:

THE IDEAL TEMPERATURE FOR RIDING AND STORING THE PRODUCT IS BETWEEN 50°F - 75°F (10°C - 23.9°C).

Incline:

THE MOTOR HAS TO WORK HARDER TRAVELING UPHILL THAN ON FLAT STRETCHES OR DOWNHILL.

Battery Maintenance:

TIMELY BATTERY CHARGING AFTER EVERY RIDE HELPS MAINTAIN BATTERY CAPACITY AND STRENGTH.

USER MAINTENANCE INSTRUCTIONS.

Take good care of your Jetson to keep it riding smoothly and safely. Here's how:

Handling Your Jetson:

- AVOID EXPOSING YOUR PRODUCT TO SEVERE VIBRATION OR INTENSE PHYSICAL IMPACT.
- NEVER DISASSEMBLE THE BATTERY.
- KEEP YOUR PRODUCT AWAY FROM WATER AND MOISTURE.
- RIDE ON SMOOTH, FLAT SURFACES TO AVOID BREAKAGE.
- NEVER CARRY YOUR PRODUCT BY THE WHEELS, SEAT, AND/OR HANDLEBAR.
- TAKE CARE NOT TO PULL OR SNAG THE WIRING CONNECTING THE MOTOR WITH THE HANDLEBAR COMPONENTS.

Storage Instructions:

- FULLY CHARGE THE BATTERY BEFORE STORING THE PRODUCT FOR EXTENDED PERIODS OF TIME.
- WHEN IN STORAGE FOR EXTENDED PERIODS OF TIME, FULLY CHARGE THE BATTERY ONCE A MONTH.
- COVER THE PRODUCT TO PROTECT IT AGAINST DUST.
- STORE THE PRODUCT INDOORS AND IN A DRY PLACE AT A TEMPERATURE BETWEEN 50°F - 90°F (10°C - 35°C).

Cleaning Your Jetson:

- SEAT AND FRAME - WIPE WITH A DAMP DUST-FREE CLOTH OR ONE DIPPED IN RUBBING ALCOHOL. FOLLOW WITH A DRY DUST-FREE CLOTH.
- HANDLEBAR - WIPE DOWN WITH MILD SOAP USING A DAMP DUST-FREE CLOTH. REMOVE EXCESS SOAP WITH A SEPARATE DAMP CLOTH.
- WHEEL COMPONENTS - WIPE WITH A DAMP DUST-FREE CLOTH.
- TIRES - WIPE WITH A DAMP DUST-FREE CLOTH. A TIRE FINISHER OR CLEANER CAN ALSO BE USED.

⚠ **WARNING:** Do not spray or apply water directly onto to the product. Water can cause damage to the wiring, battery compartment, and lights, as well as deterioration of the frame—all of which could cause a malfunction that puts rider safety at risk.

⚠ Battery Precautions:

YOUR PRODUCT HAS A LITHIUM-ION BATTERY. TAKE CARE WHEN HANDLING.

- KEEP PRODUCT AWAY FROM FIRE AND EXCESSIVE HEAT.
- AVOID INTENSE PHYSICAL SHOCK, SEVERE VIBRATION, OR IMPACT.
- PROTECT PRODUCT FROM WATER OR MOISTURE.
- DO NOT PLACE OR STORE PRODUCT IN A PILE ON TOP OF OR UNDERNEATH OTHER OBJECTS.
- DO NOT DISASSEMBLE THE PRODUCT OR ITS BATTERY.
- DO NOT DISPOSE OF PRODUCT WITH EVERYDAY TRASH. BRING PRODUCT TO A DEDICATED E-WASTE FACILITY OR BATTERY RECYCLING CENTER. FOR MORE INFORMATION ON DISPOSAL SITES NEAR YOU, CONTACT YOUR LOCAL MUNICIPALITY OR WASTE HAULER.
- SHOULD THE PRODUCT'S BATTERY FEEL HOT OR EXHIBIT SIGNS OF OVERHEATING, EMIT AN ODOR OR UNUSUAL SOUND, LEAK FLUID OR GAS, OR CHANGE IN SHAPE OR COLOR, IMMEDIATELY:
  1. IF IN USE, STOP USING THE PRODUCT IMMEDIATELY. REMOVE THE CHARGING CABLE FROM THE PRODUCT IF IT IS PLUGGED IN.
  2. DISCONTINUE USE OF THE PRODUCT.
  3. IF SAFE TO DO SO, MOVE THE PRODUCT INTO A CLEAR SPACE AND AWAY FROM ANYTHING FLAMMABLE.
  4. CALL YOUR LOCAL EMERGENCY SERVICES FOR ASSISTANCE.
  5. THOROUGHLY WASH EYES OR AREAS OF SKIN THAT HAVE COME IN CONTACT WITH LEAKING BATTERY ELECTROLYTE FLUID WITH CLEAN RUNNING WATER AND SEEK ADDITIONAL MEDICAL ATTENTION.
- IF THERE ARE ANY ISSUES WITH THE BATTERY, CONTACT THE JETSON CARE TEAM.

WARRANTY COVERAGE.

GENERAL LIMITED WARRANTY

YOUR NEW JETSON PRODUCT IS WARRANTED AGAINST DEFECTS IN MATERIALS AND WORKMANSHIP AS INDICATED ON RIDEJETSON.COM/WARRANTY FOR A PERIOD OF TIME FROM THE DATE OF ORIGINAL RETAIL PURCHASE WHEN USED IN ACCORDANCE WITH JETSON'S USER MANUALS (REFER TO RIDEJETSON.COM/SUPPORT). **UNDER THIS WARRANTY, YOU WILL BE ABLE TO DIRECT YOUR CLAIMS TO JETSON EVEN IN SITUATIONS WHERE YOU PURCHASED THE JETSON PRODUCT FROM ONE OF OUR AUTHORIZED RETAILERS.** TO READ THE FULL TERMS OF OUR WARRANTY, VISIT RIDEJETSON.COM/WARRANTY.

KEEP IN TOUCH.

Be sure to follow @ridejetson on social media to learn about fantastic offers, giveaways, and all the latest Jetson news.

JETSON

LOVING YOUR RIDE?

Leave a review at
ridejetson.com/reviews.
We can't wait to hear from you!
#MakeMoves

QUESTIONS? LET US HELP.

RIDEJETSON.COM/SUPPORT
RIDEJETSON.COM/CHAT

1-844-585-7462

To exercise your product's warranty or inquire about warranty coverage, contact us directly.

www.ridejetson.com

JETSON

© 2025, TRURIDE TECH. ALL RIGHTS RESERVED.
MANUFACTURED FOR TRURIDE TECH LLC.
JETSON® IS A REGISTERED TRADEMARK USED UNDER LICENSE FROM JETSTREAM BRANDS LLC.
NO PORTION OF THIS DOCUMENT, INCLUDING SHAPE, GRAPHICS, AND DESIGN, MAY BE REPRODUCED OR TRANSMITTED IN ANY FORM OR BY ANY MEANS.

MANUFACTURED IN JINHUA, ZHEJIANG, CHINA
IMPORTED BY TRURIDE TECH LLC.
PO BOX 461, JERSEY CITY, NJ 07302-9998

DATE CODE: 06/2025
DOCUMENT EDITION: V1.0
MADE IN CHINA

UNA GUÍA PARA TU VIAJE.

IMPORTANTE:
Lea atentamente y conserve
Para futura referencia.

JETSON

RÍO

Bicicleta de cross eléctrica.

MODELO SKU(S): JRIO-GRY



LA PARTE SUPERIOR DE JETSON DOS MONTANDO NORMAS:

¡CUÍDATE! ¡DIVIÉRTETE!

Contenido

Advertencias de seguridad 3

1. Acerca de su producto

1.1 Descripción general del producto 6

1.2 Especificaciones del producto 9

1.3 Recursos en línea 9

2. Instrucciones de instalación

2.1 Notas iniciales 10

2.2 Idoneidad del conductor 10

2.3 Fijación de la placa frontal 11

2.4 Fijación del manillar 12

2.5 Fijación de las plataformas para los pies 14

2.6 Carga de la batería 16

3. Preparación para el viaje

3.1 Controles de seguridad previos a la conducción . . . 18

3.2 Presión e inflado de los neumáticos 19

4. Instrucciones de funcionamiento

4.1 Encendido y apagado 20

4.2 Comprensión de las luces indicadoras de la batería . . 21

4.3 Uso del soporte 21

5. Instrucciones de mudanza y almacenamiento

5.1 Montando tu Supersónico 22

5.2 Cambio de modos de velocidad 23

5.3 Uso de los frenos 23

5.4 Seguridad del casco 24

5.5 Maximización de la velocidad y el tiempo de ejecución . . 25

Instrucciones de mantenimiento para el usuario . . 26

Cobertura de la garantía 28

ADVERTENCIAS DE SEGURIDAD.

GUARDE ESTAS INSTRUCCIONES.

INSTRUCCIONES SOBRE EL RIESGO DE INCENDIO O LESIONES A PERSONAS E INSTRUCCIONES DE SEGURIDAD IMPORTANTES

- Antes de usar, lea atentamente el manual de usuario y las advertencias de seguridad, y asegúrese de comprender y aceptar todas las instrucciones de seguridad. El usuario será responsable de cualquier pérdida o daño causado por un uso inadecuado.
- **El no utilizar el cargador correcto puede provocar incendios y explosiones, lo que puede provocar daños materiales, lesiones y la muerte.**
- Antes de cada ciclo de operación, el operador debe realizar las comprobaciones previas a la operación especificadas por el fabricante: que todas las protecciones y pastillas suministradas originalmente por el fabricante estén en su lugar correcto y en condiciones de uso; que el sistema de frenado esté funcionando correctamente; que todas y cada una de las protecciones de eje, protectores de cadena u otras cubiertas o protecciones suministradas por el fabricante estén en su lugar y en condiciones de uso; que los neumáticos estén en buen estado, inflados correctamente y tengan suficiente banda de rodadura restante; el área en la que se utilizará el producto debe ser segura y adecuada para una operación segura.
- Los componentes deberán mantenerse y repararse de acuerdo con las especificaciones del fabricante y utilizando únicamente piezas de repuesto autorizadas por el fabricante, y la instalación deberá ser realizada por distribuidores u otras personas capacitadas.
- Advertencia contra la recarga de baterías no recargables.
- No permita que las manos, los pies, el cabello, partes del cuerpo, ropa o artículos similares entren en contacto con piezas móviles, ruedas o tren de transmisión mientras el motor esté en funcionamiento.
- Este producto no debe ser utilizado por niños o personas con capacidades físicas, sensoriales o mentales reducidas, o con falta de experiencia y conocimientos, a menos que hayan recibido supervisión o instrucciones (IEC 60335-1/A2:2006).
- Los niños sin supervisión no deben jugar con el producto (IEC 60335-1/A2:2006).
- Se requiere la supervisión de un adulto.
- Las unidades no se deben utilizar para realizar carreras, acrobacias u otras maniobras que puedan causar pérdida de control o provocar acciones o reacciones incontroladas del operador o pasajero.
- Nunca lo use cerca de vehículos motorizados.
- Evite golpes bruscos, rejillas de drenaje y cambios repentinos de superficie. El producto podría detenerse repentinamente.
- Evite calles y superficies con agua, arena, grava, tierra, hojas y otros residuos. La lluvia afecta la tracción, el frenado y la visibilidad.
- Evite viajar cerca de gases, vapores, líquidos o polvos inflamables que puedan provocar incendios.
- Los operadores deberán cumplir con todas las recomendaciones e instrucciones del fabricante, así como con todas las leyes y ordenanzas: Las unidades sin faros delanteros deberán operarse solo en condiciones adecuadas de visibilidad durante el día, y; Se deberá alentar a los propietarios a resaltar (para mayor visibilidad) mediante iluminación, reflectores y, en el caso de unidades bajas, banderas de señales en postes flexibles.
- Se debe advertir a las personas con las siguientes condiciones que no operen: personas con problemas cardíacos, mujeres embarazadas, personas con problemas de cabeza, espalda o cuello o cirugías previas en esas áreas del cuerpo y personas con cualquier condición mental o física que pueda hacerlos

susceptibles a lesiones o perjudicar su destreza física o capacidades mentales para reconocer, comprender y realizar todas las instrucciones de seguridad y poder asumir los peligros inherentes al uso de la unidad.

- No conduzca de noche.
- No conduzca después de beber o tomar medicamentos recetados.
- No lleve objetos mientras conduce.
- Nunca opere el producto descalzo.
- Utilice siempre zapatos y mantenga los cordones atados.
- Asegúrese de que sus pies estén siempre colocados de forma segura sobre la cubierta.
- Los operadores siempre deben usar ropa protectora adecuada, que incluye, entre otros, un casco con la certificación correspondiente y cualquier otro equipo recomendado por el fabricante: Use siempre equipo de protección como casco, rodilleras y coderas.
- Ceda siempre el paso a los peatones.
- Mantente alerta a las cosas que están frente a ti y lejos de ti.
- No permita distracciones mientras conduce, como contestar el teléfono o realizar cualquier otra actividad.
- El producto no puede ser utilizado por más de una persona.
- Cuando conduzca el producto junto con otros conductores, mantenga siempre una distancia segura para evitar una colisión.
- Al girar, asegúrese de mantener el equilibrio.
- Conducir con frenos mal ajustados es peligroso y puede provocar lesiones graves o la muerte.
- El freno puede calentarse durante el funcionamiento, no toque el freno con la piel desnuda.
- Frenar con demasiada fuerza o de forma repentina puede bloquear una rueda, lo que podría provocar la pérdida de control y una caída. Frenar de forma repentina o excesiva puede causar lesiones o la muerte.
- Si el freno se afloja, ajústelo con una llave hexagonal, un destornillador u otra herramienta aplicable o comuníquese con el equipo de atención al cliente de Jetson.
- Reemplace inmediatamente las piezas desgastadas o rotas.
- Compruebe que todas las etiquetas de seguridad estén en su lugar y se comprendan antes de conducir.
- El propietario deberá permitir el uso y funcionamiento de la unidad después de demostrar que dichos operadores pueden comprender y operar todos los componentes de la unidad antes de su uso.
- No conduzca sin la capacitación adecuada. No conduzca a alta velocidad, en terrenos irregulares ni en pendientes. No realice acrobacias ni gire bruscamente.
- Recomendado para carga en interiores.
- Recomendado para uso exterior.
- La exposición prolongada a los rayos UV, la lluvia y los elementos puede dañar los materiales del gabinete; guárdelo en el interior cuando no esté en uso.
- Las bicicletas eléctricas que no estén diseñadas para usarse en lugares de gran altitud, que puedan requerir mayores espacios eléctricos en los circuitos eléctricos, deberán indicar que no están diseñadas para usarse a elevaciones superiores a 2000 m sobre el nivel del mar.
- Utilice únicamente la(s) batería(s) especificada(s) por el fabricante.
- GUARDE BAJO TECHO CUANDO NO ESTÉ EN USO. DÉJELO EN EL INTERIOR CUANDO ESTÉ CARGÁNDOLO O NO ESTÉ CONDUCIENDO.
- **ADVERTENCIA** - Peligro de incendio - Ninguna de las piezas puede ser reparada por el usuario.
- **ADVERTENCIA** - Riesgo de incendio: no hay piezas que el usuario pueda reparar.
- El jinete no debe exceder las 140 lb (63,50 kg).

MODIFICACIONES

No intente desmontar, modificar, reparar ni reemplazar la unidad ni ninguno de sus componentes sin la supervisión del equipo de atención al cliente de Jetson. Esto anulará la garantía y podría provocar fallos de funcionamiento que podrían causar lesiones.

PRECAUCIONES ADICIONALES DE OPERACIÓN

No levante el producto del suelo mientras esté encendido y las ruedas estén en movimiento. Esto puede provocar que giren libremente, lo que podría causar lesiones a usted o a otras personas cercanas. No salte al subir o bajar del producto, ni mientras lo esté usando. Mantenga siempre los pies firmemente apoyados en el reposapiés durante el uso. Compruebe siempre la carga de la batería antes de usar.

ELIMINACIÓN DE BATERÍAS USADAS



La batería puede contener sustancias peligrosas que podrían poner en peligro el medio ambiente y la salud humana. Este símbolo, marcado en la batería o el embalaje, indica que las baterías usadas no deben tratarse como residuos municipales. Las baterías deben desecharse en un punto de recogida adecuado para su reciclaje. Al garantizar la correcta eliminación de las baterías usadas, ayudará a prevenir posibles consecuencias negativas para el medio ambiente y la salud humana. El reciclaje de materiales contribuye a la conservación de los recursos naturales. Para obtener más información sobre el reciclaje de baterías usadas, póngase en contacto con el servicio de recogida de residuos de su municipio.

AVISO DE CUMPLIMIENTO

Este dispositivo cumple con la Parte 15 de las Normas de la FCC. Su funcionamiento está sujeto a las dos condiciones siguientes: (1) este dispositivo no puede causar interferencias perjudiciales y (2) este dispositivo debe aceptar cualquier interferencia recibida, incluidas las que puedan causar un funcionamiento no deseado. Advertencia: Los cambios o modificaciones a esta unidad que no cuenten con la aprobación expresa de la parte responsable del cumplimiento podrían anular la autorización del usuario para operar el equipo.

NOTA: Este equipo ha sido probado y cumple con los límites establecidos para dispositivos digitales de Clase B, según la Parte 15 de las Normas de la FCC. Estos límites están diseñados para proporcionar una protección razonable contra interferencias perjudiciales en instalaciones residenciales. Este equipo genera, utiliza y puede radiar energía de radiofrecuencia y, si no se instala y utiliza de acuerdo con las instrucciones, puede causar interferencias perjudiciales en las comunicaciones por radio. Sin embargo, no se garantiza que no se produzcan interferencias en una instalación específica. Si este equipo causa interferencias perjudiciales en la recepción de radio o televisión, lo cual puede determinarse encendiéndolo y apagándolo, se recomienda al usuario que intente corregir la interferencia mediante una o más de las siguientes medidas:

- Reorientar o reubicar la antena receptora.
- Aumentar la separación entre el equipo y el receptor.
- Conecte el equipo a una toma de corriente de un circuito diferente a aquel al que está conectado el receptor.
- Consulte al distribuidor o a un técnico de radio/TV experimentado para obtener ayuda.
- Se deben utilizar cables blindados con esta unidad para garantizar el cumplimiento de los límites de la FCC de Clase B.

⚠ ADVERTENCIA:

El incumplimiento de las siguientes instrucciones puede provocar lesiones al niño o a otras personas.

- Mantenga las piezas pequeñas fuera del alcance de los niños durante el montaje.
- El accesorio debe ser montado y retirado por un adulto.
- Inspeccione frecuentemente el producto para detectar daños.

***SE REQUIERE ASAMBLEA POR PARTE DE UN ADULTO.**

⚠ ADVERTENCIA:

Para reducir el riesgo de lesiones, se requiere la supervisión de un adulto. Nunca lo use en carreteras, cerca de vehículos motorizados, en pendientes o escalones pronunciados, piscinas u otras masas de agua; use siempre calzado y nunca permita que viaje más de una persona.

INSTRUCCIONES DE SEGURIDAD IMPORTANTES

ADVERTENCIA - Al utilizar este producto, se deben seguir siempre las precauciones básicas, incluyendo las siguientes:

(A) Lea todas las instrucciones antes de utilizar el producto.

(B) Para reducir el riesgo de lesiones, es necesaria una estrecha supervisión cuando el producto se utilice cerca de niños.

(C) No introduzca los dedos ni las manos en el producto.

(D) No utilice este producto si el cable de alimentación flexible o el cable de salida están desgastados, tienen el aislamiento roto o cualquier otro signo de daño.

(E) Para todos los equipos, las instrucciones deben indicar: Este equipo no está diseñado para utilizarse a temperaturas ambiente inferiores a -10 °C (14 °F) ni superiores a 40 °C (104 °F).

(F) Para todos los equipos, las instrucciones deben indicar: La batería debe cargarse a una temperatura ambiente de entre 0 °C (32 °F) y 40 °C (104 °F). Nunca cargue la batería a temperaturas ambiente fuera de este rango.

PROPOSICIÓN 65 DE CALIFORNIA

⚠ ADVERTENCIA:

ESTE PRODUCTO PUEDE EXPONERLO A SUSTANCIAS QUÍMICAS, INCLUIDO EL CADMIO, QUE EL ESTADO DE CALIFORNIA RECONOCE COMO CAUSANTE DE CÁNCER Y DEFECTOS DE NACIMIENTO U OTROS DAÑOS REPRODUCTIVOS. PARA MÁS INFORMACIÓN VISITE: WWW.P65WARNINGS.CA.GOV.

1. ACERCA DE SU PRODUCTO.

1.1 Descripción general del producto

1. RUEDA
   (× 2; DELANTERO Y TRASERO)
2. GUARDABARROS
   (× 2; DELANTERO Y TRASERO)
3. HORQUILLA DELANTERA
4. PLACA FRONTAL*
5. MANILLAR*
6. ASIENTO
7. VÁLVULA DE NEUMÁTICO CON TAPA ANTIPOLVO
   (× 2; DELANTERO Y TRASERO)
8. PATA DE CABRA
9. PUERTO DE CARGA CON TAPA
10. INTERRUPTOR DE MODO DE VELOCIDAD
11. CUBIERTA PARA PIES *
    (× 2, IZQUIERDA Y DERECHA)
12. FRENO DE MANO
    (× 2; IZQUIERDA Y DERECHA)
13. AGARRE DE MANO
14. ACELERADOR
15. BOTÓN DE ENCENDIDO
16. VISUALIZACIÓN DE LA CARGA DE LA BATERÍA
17. ABRAZADERA DEL MANILLAR*
    (× 2; IZQUIERDA Y DERECHA)
18. CARGADOR

**NO VIENE PREINSTALADO, REQUIERE ENSAMBLAJE.*

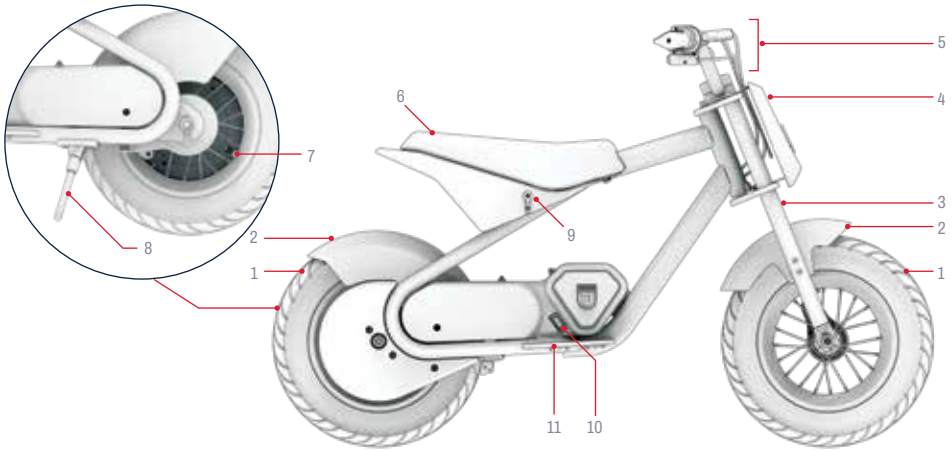

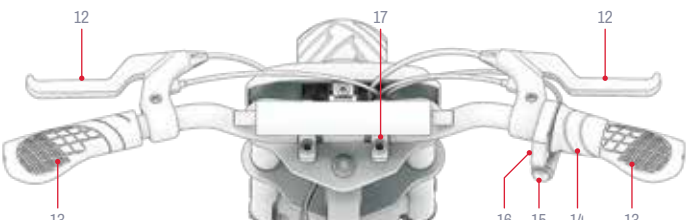

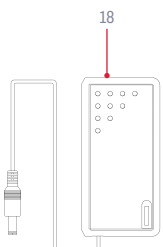

NOTA: LAS IMÁGENES PUEDEN NO REFLEJAR LA APARIENCIA EXACTA DEL PRODUCTO REAL.

Herramientas, hardware y piezas incluidas para montaje, ajuste y mantenimiento:**

A



LLAVE ALLEN DE 4 MM

B



LLAVE ALLEN DE 6 MM

C



DESTORNILLADOR DE CABEZA PHILLIPS DE 2 PUNTAS Y LLAVE ALLEN DE 5 MM ***

D



M5 × TORNILLO HEXAGONAL DE 8 MM

E



M8 × 50 MM PERNO HEXAGONAL (× 4)

F

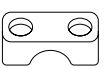

BASE DE ABRAZADERA (× 2)

G

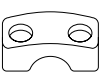

ABRAZADERA SUPERIOR (× 2)

H



PLACA FRONTAL

I



CUBIERTA DEL PIE IZQUIERDO

J



CUBIERTA DEL PIE DERECHO

***EL HARDWARE ADICIONAL PARA EL MONTAJE ESTÁ PREINSTALADO. CONSULTE LOS PASOS DE MONTAJE PARA OBTENER MÁS DETALLES.*
****NO SE REQUIERE PUNTA DE LLAVE ALLEN DE 5 MM PARA EL MONTAJE DE ESTE PRODUCTO.*

1.2 Especificaciones del producto

- DIMENSIONES DEL PRODUCTO:
  43,3 PULGADAS (LARGO) × 22,0 PULGADAS (ANCHO) × 29,1 PULGADAS (ALTO) |
  110 CM (LARGO) × 55,9 CM (ANCHO) × 73,9 CM (ALTO)
- ALTURA DEL MANILLAR: 29,1 PULGADAS | 73,91 CM
- ALTURA DEL ASIENTO: 19,2 PULGADAS | 48,8 CM
- PESO DEL PRODUCTO: 38,7 LB | 17,5 KG
- TAMAÑO DE LA LLANTA: 12 PULGADAS | 30,5 CM
- TIPO DE FRENO: FRENO DE MANO
- LÍMITE DE PESO: 140 LB | 63,5 KG
- PESO MÍNIMO DEL CICLISTA: 44 LB | 20 KG
- EDAD RECOMENDADA: 13+
- VELOCIDAD MÁXIMA: 14 MPH* | 22,5 KM/H*
- TIEMPO MÁXIMO DE EJECUCIÓN: 30 MINUTOS.*
- MOTOR: CADENA DE 300 VATIOS
- BATERÍA: IONES DE LITIO DE 36 V Y 4,0 AH
- TIEMPO DE CARGA: HASTA 4 HORAS
- PRESIÓN DE NEUMÁTICOS RECOMENDADA: 31-36 PSI
- CLASIFICACIÓN DE RESISTENCIA AL AGUA: IPX4
- CERTIFICACIÓN UL: UL2272
- CARGADOR: HOMOLOGADO POR UL, 42 V CC, 1,0 A

**LA AUTONOMÍA, LA VELOCIDAD, LA DURACIÓN DE LA BATERÍA Y OTRAS ESPECIFICACIONES DEL PRODUCTO PUEDEN VARIAR SEGÚN EL CONDUCTOR Y LAS CONDICIONES DE CONDUCCIÓN. CONSULTE LA SECCIÓN 5.5 PARA OBTENER MÁS INFORMACIÓN SOBRE LAS CONDICIONES QUE PUEDEN AFECTAR EL RENDIMIENTO.*

1.3 Recursos en línea

Escanee para ver nuestros más producto actualizado materiales de incorporación y recursos de apoyo.

Encuentre este manual de usuario en línea en https://cdn.shopify.com/s/files/1/2530/6734/files/RIO-MANUAL_WEB-1741717453046.pdf

Encuentre nuestra colección de manuales de usuario en https://ridejetson.com/pages/product-manuals

2. INSTRUCCIONES DE INSTALACIÓN.

2.1 Notas iniciales

- EMPIEZA TU AVENTURA BIEN:
  ANTES DE USAR ESTE PRODUCTO, LEA ATENTAMENTE TODO EL MANUAL DEL USUARIO, INCLUIDAS LAS ADVERTENCIAS DE SEGURIDAD. ASEGÚRESE DE COMPRENDER, ACEPTAR Y CUMPLIR TODAS LAS SIGUIENTES INSTRUCCIONES:
  - RECOMENDACIONES DEL FABRICANTE.
  - INSTRUCCIONES Y ADVERTENCIAS DE SEGURIDAD.
  - LEYES Y ORDENANZAS LOCALES SOBRE CONDUCCIÓN Y FUNCIONAMIENTO.

- RETIRE TODAS LAS PIEZAS DE EMBALAJE PROTECTORAS ANTES DE COMENZAR EL MONTAJE.

- LAS INSTRUCCIONES DE ESTE MANUAL (DERECHA, IZQUIERDA, ADELANTE Y ATRÁS) ESTÁN ORIENTADAS COMO LAS VERÍA EL CONDUCTOR SENTADO EN LA MOTO. EL "LADO DERECHO" DE LA MOTO, POR EJEMPLO, ES EL LADO DONDE ESTARÁ LA MANO DERECHA DEL CONDUCTOR.

- ES MÁS FÁCIL ENSAMBLAR SU MOTOCICLETA TODOTERRENO CON ELLA APOYADA EN POSICIÓN VERTICAL SOBRE SU CABALLETE. (SECCIÓN 4.3)

2.2 Idoneidad del ciclista

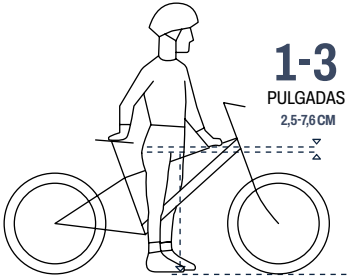

Para una conducción segura y cómoda, debe haber un espacio libre de al menos 1 a 3 pulgadas (2.5-7.6 cm) entre la entrepierna y el tubo superior del cuadro de la bicicleta cuando el ciclista se sienta a horcajadas sobre la bicicleta con ambos pies apoyados en el suelo.

2.3 Fijación de la placa frontal

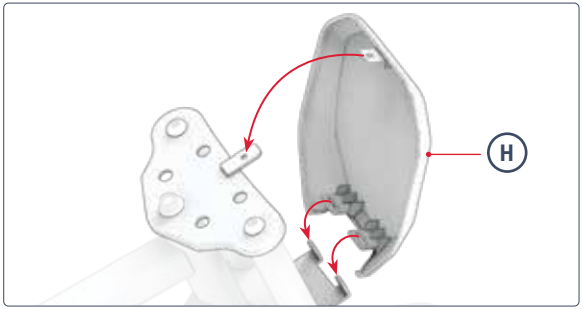

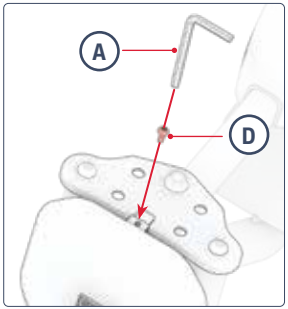

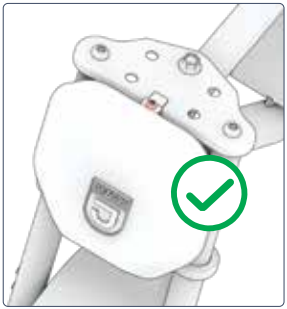



2.4 Fijación del manillar

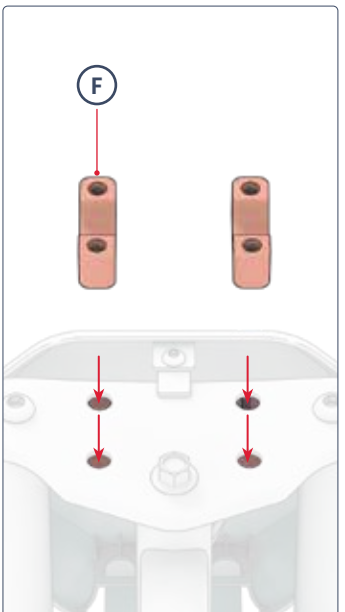

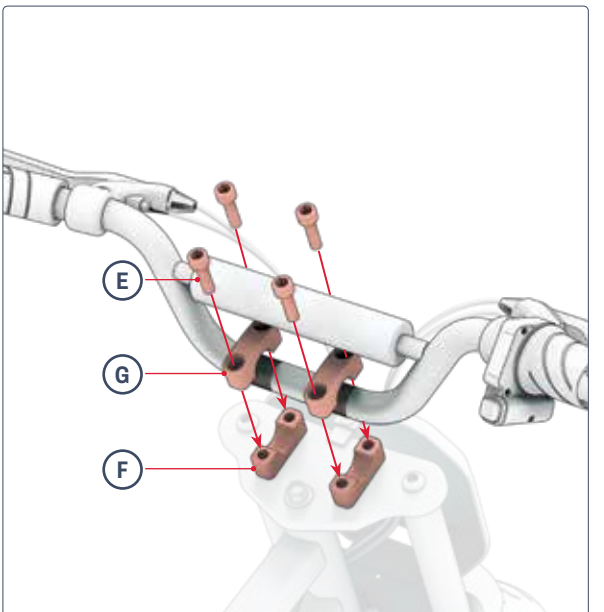

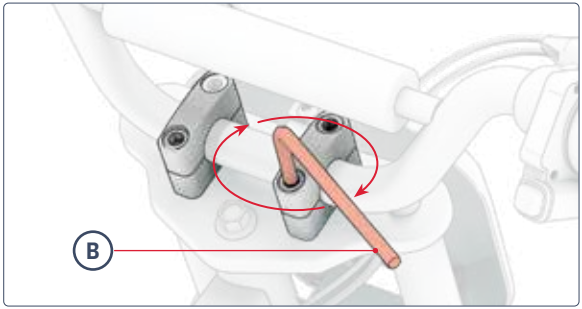
B

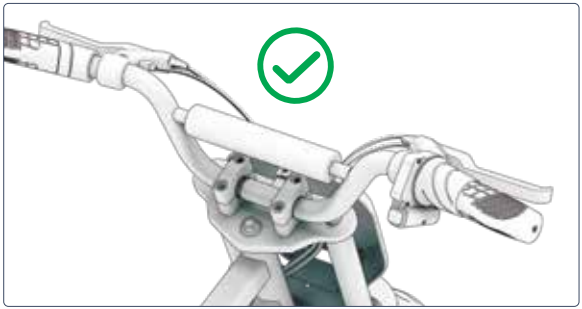



2.5 Fijación de las plataformas para los pies

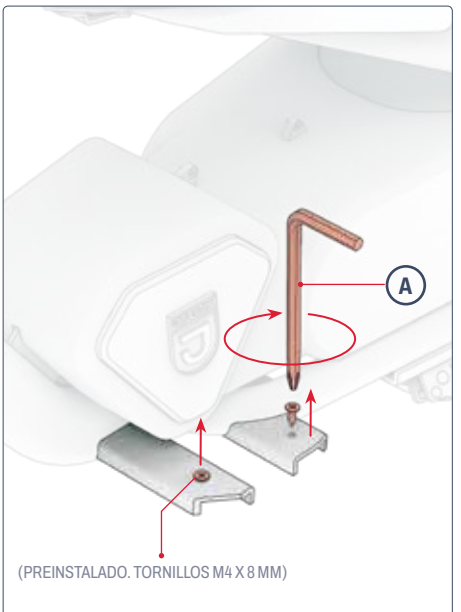

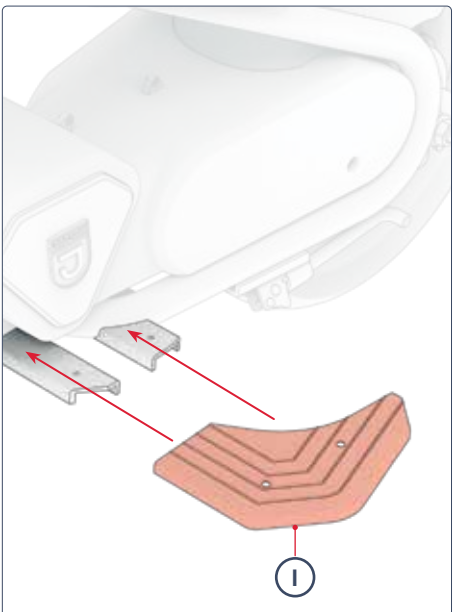

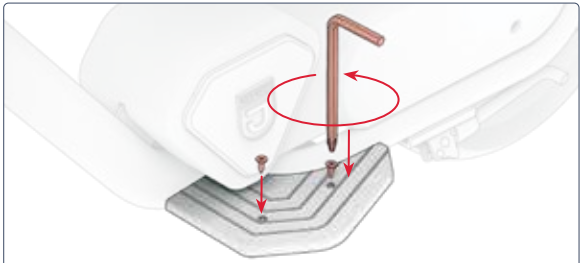

REPITA CON EL PIE DERECHO. **(J)** EN EL LADO DERECHO.

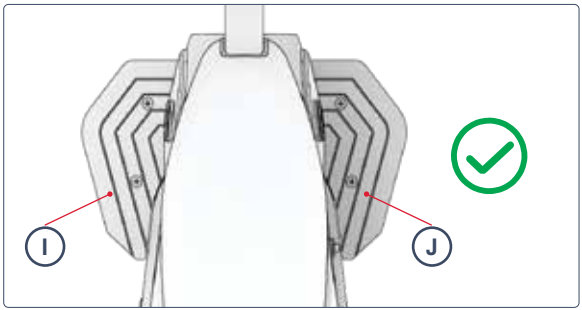



2.6 Carga de la batería

NOTA: Antes del primer uso de este producto, cargue la batería durante **4 HORAS,** Incluso si la luz indicadora de carga está iluminada en verde, lo que indica que la carga está completa.

DESPUÉS DE LA PRIMERA SESIÓN DE CARGA, Y EN TODAS LAS SESIONES POSTERIORES, CARGUE LA BATERÍA HASTA QUE ESTÉ COMPLETAMENTE CARGADA. SI LA BATERÍA ESTÁ COMPLETAMENTE DESCARGADA, ESTO TARDA APROXIMADAMENTE 4 HORAS.

1. ABRA LA CUBIERTA DEL PUERTO DE CARGA DE SU PRODUCTO.
2. CONECTE EL CARGADOR A LA PARED Y LUEGO CONECTE EL CABLE DE CARGA AL PUERTO DE CARGA.
3. CUANDO LA LUZ INDICADORA DEL CARGADOR CAMBIE DE ROJO A VERDE, LA BATERÍA ESTARÁ COMPLETAMENTE CARGADA. RETIRE EL CABLE DE CARGA DEL PUERTO DE CARGA Y DESENCHUFE EL CARGADOR DEL TOMACORRIENTE.
4. CIERRE LA TAPA DEL PUERTO DE CARGA.



LUZ INDICADORA DE CARGA EN EL CARGADOR:	ROJO ILUMINACIÓN CARGANDO	ILUMINACIÓN VERDE CARGA COMPLETA

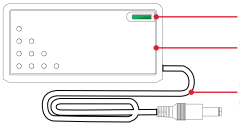

Notas importantes sobre la carga:

- MANTENGA SIEMPRE EL PUERTO DE CARGA CERRADO CUANDO NO ESTÉ CARGANDO ACTIVAMENTE LA BATERÍA.
- NUNCA ENCIENDA EL PRODUCTO MIENTRAS SE ESTÉ CARGANDO.
- NO UTILICE TOMAS DE CORRIENTE REUBICABLES.
- PARA UNA ÓPTIMA SALUD DE LA BATERÍA, CÁRGUELA POR COMPLETO DURANTE CADA SESIÓN DE CARGA (APROXIMADAMENTE 4 HORAS).
- NUNCA DEJE SU PRODUCTO CARGÁNDOSE DURANTE LA NOCHE O POR PERÍODOS PROLONGADOS.
- NO INTENTE QUITAR NI DESMONTAR LA BATERÍA.
- RANGO DE TEMPERATURA AMBIENTE DE CARGA: 32 °F (0 °C) - 104 °F (40 °C)
- RANGO DE TEMPERATURA AMBIENTE DE FUNCIONAMIENTO: 14 °F (-10 °C) - 104 °F (40 °C)
- MANTENGA SIEMPRE LA TAPA DEL PUERTO DE CARGA CERRADA CUANDO NO ESTÉ CARGANDO ACTIVAMENTE EL PRODUCTO.
- NO UTILICE ESTE PRODUCTO SI EL CABLE DE ALIMENTACIÓN FLEXIBLE DEL CABLE DE SALIDA ESTÁ DESHECHADO, TIENE EL AISLAMIENTO ROTO O CUALQUIER OTRO SIGNO DE DAÑO.
- VERIFIQUE QUE EL NÚMERO DE MODELO DEL CARGADOR EN LA ETIQUETA DEL CARGADOR COINCIDA CON EL NÚMERO DE MODELO DEL CARGADOR QUE APARECE INDICADO ANTERIORMENTE.
- COMPRUEBE QUE LA ETIQUETA DEL CARGADOR LO IDENTIFIQUE COMO COMPATIBLE CON SU MODELO JETSON. PUEDE ENCONTRAR EL NOMBRE Y EL SKU DE SU MODELO JETSON EN UNA ETIQUETA ADHERIDA A LA PARTE SUPERIOR, LATERAL O INFERIOR DEL MARCO O LA PLATAFORMA DEL PRODUCTO.

IMPORTANTE:

UTILICE ÚNICAMENTE EL CARGADOR INCLUIDO O UNO OBTENIDO DIRECTAMENTE A TRAVÉS DE JETSON (JETSON MODELO NO. PJRIO-CH) ETIQUETADO CON FY0424201000, FABRICADO POR SHENZHEN FUYUANDIAN POWER CO LTD.

⚠ **EL NO UTILIZAR EL CARGADOR CORRECTO PUEDE PROVOCAR INCENDIOS Y EXPLOSIONES.**

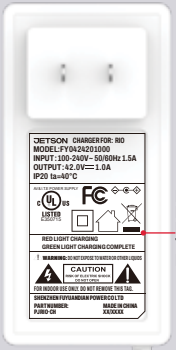

ESTE ES UN EJEMPLO DE LA MARCACIÓN TU CARGADOR LO TENDRÁ.

3. PREPARANTE PARA MONTAR.

3.1 Controles de seguridad previos a la conducción

REALICE ESTAS IMPORTANTES COMPROBACIONES DE SEGURIDAD ANTES DE CADA VIAJE:

Freno:

- ASEGÚRESE DE QUE EL FRENO FUNCIONE CORRECTAMENTE DE MODO QUE LAS PALANCAS DEL FRENO DE MANO ESTÉN FIJADAS AL MANILLAR Y LUBRICADAS PARA QUE SE COMPRIMAN FÁCILMENTE.
- LOS FRENOS DETIENEN LAS RUEDAS DE FORMA SUAVE Y SEGURA CUANDO SE COMPRIMEN.

Cubiertas para pies:

- COMPRUEBE QUE LOS REPOSAPIÉS ESTÉN BIEN FIJADOS AL MARCO.

Cuadro y horquilla:

- COMPRUEBE QUE EL CUADRO Y LA HORQUILLA NO ESTÉN DAÑADOS, DOBLADOS O ROTOS.
- ASEGÚRESE DE QUE EL TORNILLO QUE UNE LA POTENCIA CON LA HORQUILLA NO ESTÉ DEMASIADO APRETADO. UN TORNILLO DEMASIADO APRETADO PUEDE PROVOCAR UN MAL FUNCIONAMIENTO QUE PONGA EN RIESGO LA SEGURIDAD DEL CICLISTA.
- COMPRUEBE QUE EL SISTEMA DE TRANSMISIÓN ESTÉ EN BUEN ESTADO DE FUNCIONAMIENTO Y FIRMEMENTE FIJADO AL BASTIDOR.

Gobierno:

- COMPRUEBE QUE EL MANILLAR Y LA RUEDA GIREN ALINEADOS.
- COMPRUEBE QUE EL MANILLAR ESTÉ FIJADO EN SU POSICIÓN MEDIANTE LAS ABRAZADERAS DEL MANILLAR.

Ruedas y neumáticos:

- COMPRUEBE QUE LOS NEUMÁTICOS NO PRESENTEN SIGNOS DE DESGASTE EXCESIVO O ESTÉN DAÑADOS.
- ASEGÚRESE DE QUE LOS NEUMÁTICOS ESTÉN INFLADOS A LA PRESIÓN RECOMENDADA DE **31 - 36 PSI** .
- COMPRUEBE QUE LOS RADIOS DE LA RUEDA NO ESTÉN ROTOS.
- COMPRUEBE QUE LAS LLANTAS DE LAS RUEDAS NO ESTÉN DAÑADAS NI DOBLADAS.
- COMPRUEBE QUE LAS TUERCAS DEL EJE ESTÉN APRETADAS.
- COMPRUEBE QUE LAS RUEDAS Y LOS NEUMÁTICOS ESTÉN LIBRES DE RESIDUOS.

Cadena:

- COMPRUEBE QUE LA CADENA ESTÉ CORRECTAMENTE COLOCADA Y GIRE CON FACILIDAD.
- COMPRUEBE QUE LA CADENA Y EL ÁREA DE LA CADENA ESTÉN LIBRES DE RESIDUOS.

3.2 Presión e inflado de los neumáticos

ANTES DE SU PRIMER VIAJE, DEBERÁ AGREGAR AIRE A LOS NEUMÁTICOS PARA LLEVARLOS A LA PRESIÓN RECOMENDADA DE **31 - 36 PSI** (LIBRAS POR PULGADA CUADRADA). USE UN MANÓMETRO PARA COMPROBAR QUE LA PRESIÓN DE LOS NEUMÁTICOS SEA DE 35 PSI ANTES DE CADA USO.

Para agregar aire:

1. RETIRE EL TAPÓN ANTIPOLVO DE LA VÁLVULA DE UNA RUEDA GIRÁNDOLO EN SENTIDO ANTIHORARIO. DÉJELO A UN LADO.
2. SIGA LAS INSTRUCCIONES DEL FABRICANTE DE SU BOMBA DE AIRE PARA INFLAR EL NEUMÁTICO. VERIFIQUE PERIÓDICAMENTE CON UN MANÓMETRO Y CONTINÚE INFLANDO HASTA ALCANZAR... **31 - 36 PSI** .
3. RETIRE LA BOMBA DE AIRE DE LA VÁLVULA Y VUELVA A COLOCAR LA TAPA ANTIPOLVO GIRÁNDOLA EN EL SENTIDO DE LAS AGUJAS DEL RELOJ SOBRE LA VÁLVULA.
4. REPITA CON EL OTRO NEUMÁTICO.

⚠ **IMPORTANTE:** Utilice únicamente una bomba de aire manual para inflar los neumáticos de su producto. Nunca utilice un compresor de aire, ya que podría reventar las cámaras.



4. INSTRUCCIONES DE FUNCIONAMIENTO.

4.1 Encendido y apagado

MANTENGA PRESIONADO EL BOTÓN DE ENCENDIDO DURANTE 3 SEGUNDOS PARA ENCENDER O APAGAR SU MOTOCICLETA TODOTERRENO.

NOTAS IMPORTANTES SOBRE EL PODER:

- PARA CONSERVAR LA ENERGÍA DE LA BATERÍA, RECUERDE SIEMPRE APAGAR SU MOTOCICLETA TODOTERRENO CUANDO HAGA UNA PARADA EN BOXES O LA GUARDE POR LA NOCHE.
- APAGUE SU MOTOCICLETA TODOTERRENO CUANDO CAMINE CON ELLA PARA NO ACTIVAR EL MOTOR GIRANDO INADVERTIDAMENTE EL ACELERADOR.

NOTA: La motocicleta todoterreno se apagará automáticamente después de 8 minutos sin uso.

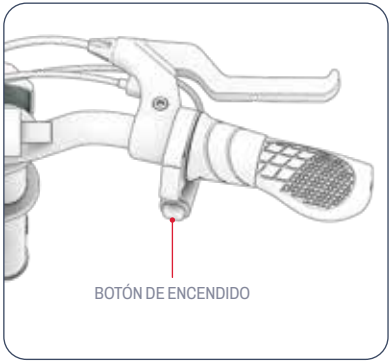

4.2 Comprensión de las luces indicadoras de la batería

PUEDE CONTROLAR EL NIVEL DE CARGA DE LA BATERÍA MIRANDO LAS LUCES INDICADORAS.

BATERÍA INDICADOR LUCES	PORCENTAJE APROXIMADO DE CARGA RESTANTE*
4 VERDE LUCES	76 - 100%
3 VERDE LUCES	51 - 75%
2 VERDE LUCES	26 - 50%
1 VERDE LUZ	<25% ¡Carga tu Jetson AHORA!

IMPORTANTE: CUANDO LA BATERÍA SE AGOTE AL 0 %, LA BICICLETA SE APAGARÁ. CÁRGUELA AL MÁXIMO (CONSULTE LA SECCIÓN 2.4) ANTES DE SU PRÓXIMA SALIDA.

**SOLO UNA APROXIMACIÓN. PUEDE VARIAR SEGÚN EL USO.*

4.3 Uso del soporte

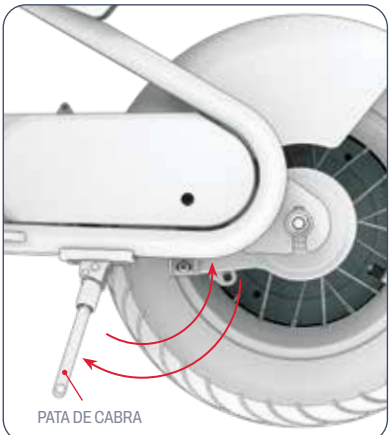

PARA APOYAR LA RIO EN POSICIÓN VERTICAL SOBRE LA PATA DE CABRA, GÍRELA HACIA ABAJO E INCLINE SUAVEMENTE LA MOTO SOBRE ELLA. PARA LEVANTARLA, GÍRELA HACIA ARRIBA.

⚠ **IMPORTANTE:** Levante siempre el caballete antes de empezar a montar.

5. INSTRUCCIONES DE MUDANZA Y ALMACENAMIENTO.

5.1 Montando tu Supersónico

PARA EMPEZAR Y ACELERAR: GIRE LENTAMENTE EL ACELERADOR HACIA USTED.

IMPORTANTE: Cuanto más gires el acelerador, más se activará el motor y más rápido irás. Para evitar subidas repentinas de velocidad, gira siempre el acelerador gradualmente.

PARA MANTENER LA VELOCIDAD: MANTENGA EL ACELERADOR FIRME.

PARA DISMINUIR LA VELOCIDAD: SUELTE SUAVEMENTE EL ACELERADOR.

PARA GIRAR: GIRE EL MANILLAR HACIA LA IZQUIERDA O HACIA LA DERECHA.

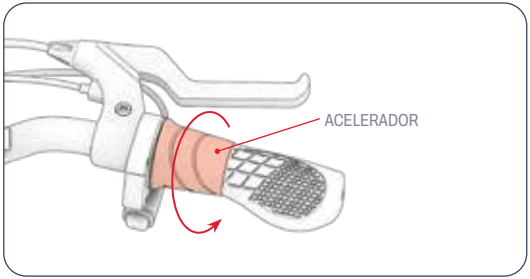

⚠ **IMPORTANTE:** Conduzca siempre con los pies apoyados en los reposapiés. Nunca los deje colgando del lateral de la bicicleta. Este producto no debe utilizarse en zonas con mucha afluencia de peatones ni en carreteras con tráfico de vehículos.

5.2 Cambio de modos de velocidad

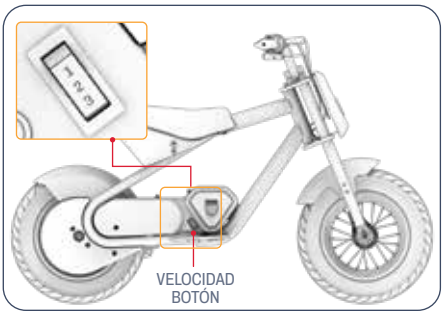

- HAY 3 MODOS DE VELOCIDAD, CADA UNO DE LOS CUALES TIENE UNA VELOCIDAD MÁXIMA A LA QUE PUEDE VIAJAR LA MOTOCICLETA.
- PARA CAMBIAR LOS MODOS DE VELOCIDAD, ACTIVE EL INTERRUPTOR DE MODO DE VELOCIDAD.

MODO 1	MODO 2	MODO 3
HASTA 5.0 MPH (8,0 KILÓMETROS POR HORA)	HASTA 7.5 MPH (12,1 KILÓMETROS POR HORA)	HASTA 14.0 MPH (22,5 KILÓMETROS POR HORA)

5.3 Uso de los frenos

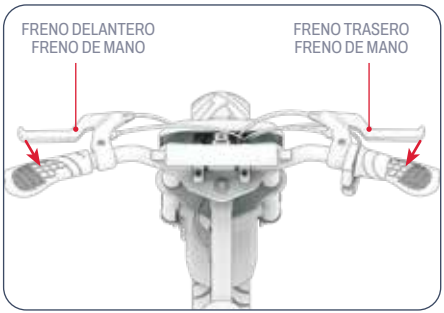

- APRIETE SUAVEMENTE LOS FRENOS DE MANO PARA REDUCIR LA VELOCIDAD.
- APRIETE CON MÁS FUERZA PARA DETENERSE POR COMPLETO.
- PARA EVITAR MOVIMIENTOS BRUSCOS, INTENTE APRETAR EL FRENO DE MANO GRADUALMENTE.
  - FRENO DE MANO IZQUIERDO ➔ FRENO DE LA RUEDA DELANTERA
  - FRENO DE MANO DERECHO ➔ FRENO DE LA RUEDA TRASERA

5.4 Seguridad del casco

EL MOTOCICLISTA DEBERÁ UTILIZAR CASCO EN TODO MOMENTO.

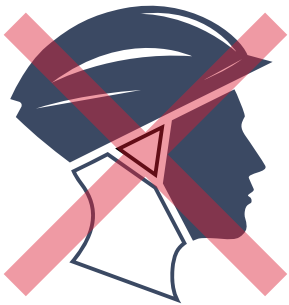

POSICIONAMIENTO INADECUADO:
LA FRENTE ESTÁ EXPUESTA.
PODRÍA PRODUCIRSE UNA CAÍDA
EN LESIONES GRAVES.



POSICIONAMIENTO ADECUADO:
LA FRENTE ESTÁ CUBIERTA
POR EL CASCO.

USE CASCO, ROPA, ZAPATOS Y EQUIPO DE SEGURIDAD ADECUADOS. EVITE ROPA QUE PUEDA QUEDAR ATRAPADA EN LAS RUEDAS O DEBAJO DE ELLAS. SE RECOMIENDA USAR ZAPATOS CERRADOS Y PLANOS. USE CASCO Y EQUIPO DE PROTECCIÓN APROBADOS POR LA NORMA ASTM F1492 PARA EVITAR LESIONES EN CASO DE ACCIDENTE.

5.5 Maximización de la velocidad y el tiempo de ejecución

EN CONDICIONES IDEALES, LA VELOCIDAD MÁXIMA QUE SE PUEDE ALCANZAR ES DE 22,5 KM/H Y EL TIEMPO MÁXIMO DE FUNCIONAMIENTO POR CARGA DE BATERÍA ES DE 30 MINUTOS.

Superficie de conducción:
CONDUCIR SOBRE UNA SUPERFICIE IRREGULAR GENERA FRICCIÓN, LO QUE PUEDE RALENTIZAR LA MARCHA Y OBLIGAR AL MOTOR A TRABAJAR MÁS, LO QUE LO AGOTA MÁS RÁPIDO. SIEMPRE QUE SEA POSIBLE, ELIJA UNA SUPERFICIE LISA.

Peso de transporte:
- UN MAYOR PESO (CONDUCTOR MÁS CARGA) REDUCE LA AUTONOMÍA ALCANZABLE.
- EL ALCANCE Y LA VELOCIDAD MÁXIMOS SE PUEDEN LOGRAR CON UN PESO DE TRANSPORTE DE 140 LB (63,5 KG) O MENOS.

Estilo de conducción:
LOS ARRANQUES Y PARADAS FRECUENTES REDUCIRÁN LA AUTONOMÍA DE CONDUCCIÓN.

Temperatura del aire:
LA TEMPERATURA IDEAL PARA MONTAR Y ALMACENAR EL PRODUCTO ES ENTRE 50°F Y 75°F (10°C Y 23,9°C).

Inclinación:
EL MOTOR TIENE QUE TRABAJAR MÁS EN SUBIDAS QUE EN TRAMOS LLANOS O BAJADAS.

Mantenimiento de la batería:
CARGAR LA BATERÍA A TIEMPO DESPUÉS DE CADA VIAJE AYUDA A MANTENER SU CAPACIDAD Y RESISTENCIA.

INSTRUCCIONES DE MANTENIMIENTO PARA EL USUARIO.

Cuida bien tu Jetson para que funcione con suavidad y seguridad. Aquí te explicamos cómo:

Conduciendo tu Jetson:

- EVITE EXPONER SU PRODUCTO A VIBRACIONES SEVERAS O IMPACTOS FÍSICOS INTENSOS.
- NUNCA DESMONTE LA BATERÍA.
- MANTENGA SU PRODUCTO ALEJADO DEL AGUA Y LA HUMEDAD.
- CONDUZCA SOBRE SUPERFICIES LISAS Y PLANAS PARA EVITAR ROTURAS.
- NUNCA TRANSPORTE EL PRODUCTO POR LAS RUEDAS, EL ASIENTO Y/O EL MANILLAR.
- TENGA CUIDADO DE NO TIRAR NI ENGANCHAR EL CABLEADO QUE CONECTA EL MOTOR CON LOS COMPONENTES DEL MANILLAR.

Instrucciones de almacenamiento:

- CARGUE COMPLETAMENTE LA BATERÍA ANTES DE GUARDAR EL PRODUCTO DURANTE PERÍODOS PROLONGADOS.
- CUANDO ESTÉ ALMACENADO DURANTE PERÍODOS PROLONGADOS, CARGUE COMPLETAMENTE LA BATERÍA UNA VEZ AL MES.
- CUBRA EL PRODUCTO PARA PROTEGERLO DEL POLVO.
- CONSERVAR EL PRODUCTO EN INTERIORES Y EN UN LUGAR SECO A UNA TEMPERATURA ENTRE 10°C Y 35°C.

Limpiando tu Jetson:

- ASIENTO Y ARMAZÓN: LIMPIE CON UN PAÑO HÚMEDO Y SIN POLVO O CON ALCOHOL ISOPROPÍLICO. A CONTINUACIÓN, UTILICE UN PAÑO SECO Y SIN POLVO.
- MANILLAR: LIMPIE CON JABÓN SUAVE Y UN PAÑO HÚMEDO SIN POLVO. RETIRE EL EXCESO DE JABÓN CON OTRO PAÑO HÚMEDO.
- COMPONENTES DE LA RUEDA: LIMPIAR CON UN PAÑO HÚMEDO Y SIN POLVO.
- NEUMÁTICOS: LIMPIE CON UN PAÑO HÚMEDO Y SIN POLVO. TAMBIÉN PUEDE USAR UN ABRILLANTADOR O LIMPIADOR DE NEUMÁTICOS.

⚠ **ADVERTENCIA:** No rocíe ni aplique agua directamente sobre el producto. El agua puede dañar el cableado, el compartimento de la batería y las luces, así como deteriorar el cuadro, lo que podría causar un mal funcionamiento que ponga en riesgo la seguridad del conductor.

⚠ Precauciones con la batería:

SU PRODUCTO TIENE UNA BATERÍA DE IONES DE LITIO. TENGA CUIDADO AL MANIPULARLO.

- MANTENGA EL PRODUCTO ALEJADO DEL FUEGO Y DEL CALOR EXCESIVO.
- EVITE GOLPES FÍSICOS INTENSOS, VIBRACIONES SEVERAS O IMPACTOS.
- PROTEGER EL PRODUCTO DEL AGUA O LA HUMEDAD.
- NO COLOQUE NI ALMACENE EL PRODUCTO EN UNA PILA ENCIMA O DEBAJO DE OTROS OBJETOS.
- NO DESMONTE EL PRODUCTO NI SU BATERÍA.
- NO DESECHE EL PRODUCTO CON LA BASURA COMÚN. LLÉVELO A UN PUNTO DE RECOGIDA DE RESIDUOS ELECTRÓNICOS O A UN CENTRO DE RECICLAJE DE BATERÍAS. PARA MÁS INFORMACIÓN SOBRE LOS PUNTOS DE RECOGIDA MÁS CERCANOS, CONTACTE CON SU MUNICIPIO O EMPRESA DE RECOGIDA DE RESIDUOS.
- SI LA BATERÍA DEL PRODUCTO SE SIENTE CALIENTE O MUESTRA SIGNOS DE SOBRECALENTAMIENTO, EMITE UN OLOR O UN SONIDO INUSUAL, PIERDE LÍQUIDO O GAS, O CAMBIA DE FORMA O COLOR, INMEDIATAMENTE:
  1. SI ESTÁ EN USO, DEJE DE USARLO INMEDIATAMENTE. RETIRE EL CABLE DE CARGA SI ESTÁ ENCHUFADO.
  2. SUSPENDA EL USO DEL PRODUCTO.
  3. SI ES SEGURO HACERLO, MUEVA EL PRODUCTO A UN ESPACIO DESPEJADO Y LEJOS DE CUALQUIER MATERIAL INFLAMABLE.
  4. LLAME A LOS SERVICIOS DE EMERGENCIA LOCALES PARA OBTENER AYUDA.
  5. LAVE BIEN LOS OJOS O LAS ÁREAS DE LA PIEL QUE HAYAN ESTADO EN CONTACTO CON EL LÍQUIDO ELECTROLÍTICO DE LA BATERÍA DERRAMADO CON AGUA CORRIENTE LIMPIA Y BUSQUE ATENCIÓN MÉDICA ADICIONAL.
- SI HAY ALGÚN PROBLEMA CON LA BATERÍA, COMUNÍQUESE CON EL EQUIPO DE ATENCIÓN AL CLIENTE DE JETSON.

COBERTURA DE LA GARANTÍA.

GARANTÍA LIMITADA GENERAL

SU NUEVO PRODUCTO JETSON TIENE GARANTÍA CONTRA DEFECTOS DE MATERIALES Y MANO DE OBRA COMO SE INDICA EN RIDEJETSON.COM/GARANTÍA POR UN PERÍODO DE TIEMPO A PARTIR DE LA FECHA DE COMPRA MINORISTA ORIGINAL CUANDO SE UTILIZA DE ACUERDO CON LOS MANUALES DE USUARIO DE JETSON (CONSULTE RIDEJETSON.COM/SOPORTE). **BAJO ESTA GARANTÍA, USTED PODRÁ DIRIGIR SUS RECLAMOS A JETSON INCLUSO EN SITUACIONES EN LAS QUE HAYA COMPRADO EL PRODUCTO JETSON A UNO DE NUESTROS MINORISTAS AUTORIZADOS.** PARA LEER LOS TÉRMINOS COMPLETOS DE NUESTRA GARANTÍA, VISITE RIDEJETSON.COM/GARANTÍA.

MANTENER EN TACTO.

Asegúrate de seguir a @ridejetson en las redes sociales para enterarte de fantásticas ofertas, sorteos y todas las últimas novedades de Los Supersónicos.

JETSON

¿TE ENCANTA TU VIAJE?

Deja una reseña en
ridejetson.com/reviews.
¡Estamos ansiosos por saber de usted!
#MakeMoves

¿PREGUNTAS? NOS DEJA AYUDA.

RIDEJETSON.COM/SOPORTE
RIDEJETSON.COM/CHAT

1-844-585-7462

Para ejercitar su producto garantía o preguntar sobre cobertura de la garantía, Contáctanos directamente.

www.ridejetson.com

JETSON

© 2025, TRURIDE TECH. TODOS LOS DERECHOS RESERVADOS.
FABRICADO PARA TRURIDE TECH LLC.
JETSON® ES UNA MARCA REGISTRADA UTILIZADA BAJO LICENCIA DE JETSTREAM BRANDS LLC.
NINGUNA PARTE DE ESTE DOCUMENTO, INCLUIDA LA FORMA, LOS GRÁFICOS Y EL DISEÑO PUEDEN REPRODUCIRSE O TRANSMITIDO EN CUALQUIER FORMA O POR CUALQUIER MEDIO.

FABRICADO EN JINHUA, ZHEJIANG, CHINA
IMPORTADO POR TRURIDE TECH LLC.
APARTADO POSTAL 461, JERSEY CITY, NJ 07302-9998

CÓDIGO DE FECHA: 06/2025
EDICIÓN DEL DOCUMENTO: V1.0
HECHO EN CHINA

РУКОВОДСТВО ДЛЯ ВАШЕЙ ПОЕЗДКИ.

ВАЖНЫЙ:
Внимательно прочитайте и сохраните для дальнейшего использования.

JETSON

RIO

Электрический мотоцикл для бездорожья.

МОДЕЛЬ SKU: JRIO-GRY



НАШИ ДВА ГЛАВНЫХ ПРАВИЛА:

БЕРЕГИТЕ СЕБЯ.
РАЗВЛЕКАЙТЕСЬ!

Содержание

Предупреждения о безопасности 3

1. О вашем продукте

1.1 Обзор продукта 6
1.2 Характеристики продукта 9
1.3 Интернет-ресурсы 9

2. Инструкция по установке

2.1 Начальные заметки 10
2.2 Пригодность для гонщика 10
2.3 Крепление передней пластины 11
2.4 Крепление руля 12
2.5 Крепление подножек 14
2.6 Зарядка аккумулятора 16

3. Подготовка к поездке

3.1 Проверка безопасности перед поездкой 18
3.2 Давление в шинах и накачка 19

4. Инструкция по эксплуатации

4.1 Включение и выключение 20
4.2 Понимание индикаторов заряда батареи . . . 21
4.3 Использование подставки 21

5. Инструкции по перемещению и хранению

5.1 Оседлайте свой Jetson 22
5.2 Изменение скоростных режимов 23
5.3 Использование тормозов 23
5.4 Безопасность шлема 24
5.5 Максимизация скорости и времени работы . . 25

Уход и обслуживание 26

Гарантийное покрытие 28

ПРЕДУПРЕЖДЕНИЯ О БЕЗОПАСНОСТИ.

СОХРАНИТЕ ЭТИ ИНСТРУКЦИИ.

ИНСТРУКЦИИ О РИСКЕ ВОЗНИКНОВЕНИЯ ПОЖАРА ИЛИ ТРАВМИРОВАНИЯ ЛЮДЕЙ И ВАЖНЫЕ ИНСТРУКЦИИ ПО ТЕХНИКЕ БЕЗОПАСНОСТИ

- Перед использованием внимательно прочтите руководство пользователя и предупреждения по безопасности, а также убедитесь, что вы понимаете и принимаете все инструкции по безопасности. Пользователь будет нести ответственность за любые потери или ущерб, вызванные неправильным использованием.
- **Использование неправильного зарядного устройства может привести к пожару и взрыву, что может привести к повреждению имущества, травмам и смерти.**
- Перед каждым циклом работы оператор должен выполнить предэксплуатационные проверки, указанные производителем: Все защитные ограждения и колодки, изначально поставленные производителем, находятся на своих местах и в рабочем состоянии; Тормозная система функционирует должным образом; Все защитные ограждения осей, цепные ограждения или другие кожухи или ограждения, поставленные производителем, находятся на своих местах и в рабочем состоянии; Шины находятся в хорошем состоянии, накачаны должным образом и имеют достаточный остаточный протектор; Место, где будет эксплуатироваться изделие, должно быть безопасным и подходящим для безопасной эксплуатации.
- Техническое обслуживание и ремонт компонентов должны осуществляться в соответствии со спецификациями производителя и с использованием только разрешенных производителем запасных частей, а установка должна выполняться дилерами или другими квалифицированными специалистами.
- Предупреждение о недопустимости перезарядки неперезаряжаемых батареек.
- Не допускайте контакта рук, ног, волос, частей тела, одежды или подобных предметов с движущимися частями, колесами или трансмиссией во время работы двигателя.
- Данное изделие не должно использоваться детьми или лицами с ограниченными физическими, сенсорными или умственными способностями или при отсутствии у них опыта и знаний, если они не находятся под присмотром или не получили соответствующих инструкций (IEC 60335-1/A2:2006).
- Не позволяйте детям играть с изделием без присмотра (IEC 60335-1/A2:2006).
- Требуется наблюдение взрослых.
- Запрещается эксплуатировать агрегаты для участия в гонках, каскадерских заездах или других маневрах, которые могут привести к потере управления или вызвать неконтролируемые действия или реакции оператора/пассажира.
- Никогда не используйте вблизи транспортных средств.
- Избегайте резких ударов, дренажных решеток и резких изменений поверхности. Продукт может внезапно остановиться.
- Избегайте улиц и поверхностей с водой, песком, гравием, грязью, листьями и другим мусором. Мокрая погода ухудшает сцепление, торможение и видимость.
- Избегайте катания вблизи легковоспламеняющихся газов, пара, жидкостей или пыли, которые могут стать причиной пожара.
- Операторы должны придерживаться всех рекомендаций и инструкций производителя, а также соблюдать все законы и постановления: Устройства без фар должны эксплуатироваться только в условиях достаточной видимости при дневном свете; Владельцам следует рекомендовать использовать (для заметности) освещение, отражатели, а для устройств с низкой посадкой — сигнальные флажки на гибких шестах.
- Лица со следующими заболеваниями должны быть предупреждены об отказе от эксплуатации: лица с заболеваниями сердца; беременные женщины; лица с заболеваниями головы, спины или шеи или перенесшие операции на этих частях тела; а также лица с любыми психическими или физическими заболеваниями, которые могут сделать их восприимчивыми к травмам или ухудшить их физическую ловкость или умственные способности распознавать, понимать

и выполнять все инструкции по технике безопасности и быть в состоянии предвидеть опасности, присущие использованию устройства.
- Не катайтесь ночью.
- Не садитесь за руль после употребления алкоголя или приема рецептурных лекарств.
- Не перевозите предметы во время езды.
- Никогда не работайте с изделием босиком.
- Всегда носите обувь и завязывайте шнурки.
- Убедитесь, что ваши ноги всегда надежно стоят на палубе.
- Операторы всегда должны использовать соответствующую защитную одежду, включая, помимо прочего, шлем с соответствующей сертификацией и любое другое снаряжение, рекомендованное производителем. Всегда надевайте защитное снаряжение, такое как шлем, наколенники и налокотники.
- Всегда уступайте дорогу пешеходам.
- Будьте внимательны к вещам впереди и вдали от вас.
- Во время езды не отвлекайтесь, например, отвечая на телефонные звонки или занимаясь другими делами.
- На изделии не может ездить более одного человека.
- Если вы катаетесь на изделии вместе с другими велосипедистами, всегда соблюдайте безопасную дистанцию, чтобы избежать столкновения.
- При повороте обязательно сохраняйте равновесие.
- Езда с неправильно отрегулированными тормозами опасна и может привести к серьезным травмам или смерти.
- Тормоз может нагреваться во время работы, не прикасайтесь к тормозу голой кожей.
- Слишком резкое или резкое нажатие на тормоз может заблокировать колесо, что может привести к потере контроля и падению. Внезапное или чрезмерное нажатие на тормоз может привести к травме или смерти.
- Если тормоз ослабевает, отрегулируйте его с помощью шестигранного ключа, отвертки или другого подходящего инструмента или обратитесь в службу поддержки Jetson Care.
- Немедленно заменяйте изношенные или сломанные детали.
- Перед поездкой проверьте наличие и понимание всех предупреждающих наклеек.
- Владелец должен разрешить использование и эксплуатацию устройства после демонстрации того, что операторы могут понимать и управлять всеми компонентами устройства перед его использованием.
- Не катайтесь без соответствующей подготовки. Не катайтесь на высокой скорости, по неровной местности или по склонам. Не выполняйте трюки и не поворачивайте резко.
- Рекомендуется для зарядки в помещении.
- Рекомендуется для использования на открытом воздухе.
- Длительное воздействие ультрафиолетовых лучей, дождя и непогоды может повредить материалы корпуса. Если устройство не используется, храните его в помещении.
- Персональные электромобильные устройства не предназначены для использования в высокогорных районах, где требуется увеличенное расстояние между электрическими проводами в электрических цепях, указывают, что они не предназначены для использования на высоте более 2000 метров над уровнем моря.
- Используйте только те батареи, которые указаны производителем.
- ХРАНИТЕ В ПОМЕЩЕНИИ, ЕСЛИ ИЗДЕЛИЕ НЕ ИСПОЛЬЗУЕТСЯ. ОСТАВЛЯЙТЕ ЕГО В ПОМЕЩЕНИИ, КОГДА ЗАРЯЖАЕТЕ ИЛИ НЕ ЕЗДИТЕ.
- **AVERTISSEMENT -** Risque d'incendie - Aucune des pieces ne peut être réparée par l'utilisateur.
- **ПРЕДУПРЕЖДЕНИЕ** - Риск пожары– отсутствие деталей, обслуживаемых пользователе.
- Вес наездника не должен превышать 140 фунтов (63,50 кг).

МОДИФИКАЦИИ

Не пытайтесь разбирать, модифицировать, ремонтировать или заменять устройство или любые его компоненты без инструкций от Jetson Care Team. Это аннулирует любую гарантию и может привести к неисправностям, которые могут привести к травме.

ДОПОЛНИТЕЛЬНЫЕ МЕРЫ ПРЕДОСТОРОЖНОСТИ ПРИ ЭКСПЛУАТАЦИИ

Не поднимайте изделие с земли, когда оно включено и колеса находятся в движении. Это может привести к свободному вращению колес, что может нанести травму вам или окружающим. Не запрыгивайте на изделие и не спрыгивайте с него, а также не прыгайте во время его использования. Всегда держите ноги прочно на подставке для ног во время работы. Всегда проверяйте заряд батареи перед использованием.

УТИЛИЗАЦИЯ ИСПОЛЬЗОВАННЫХ АККУМУЛЯТОРОВ

Батарея может содержать опасные вещества, которые могут представлять опасность для окружающей среды и здоровья человека. Этот символ, нанесенный на батарею и/или упаковку, указывает на то, что использованная батарея не должна рассматриваться как бытовые отходы. Батареи следует утилизировать в соответствующем пункте сбора для переработки. Обеспечивая правильную утилизацию использованных батарей, вы поможете предотвратить потенциальные негативные последствия для окружающей среды и здоровья человека. Переработка материалов поможет сохранить природные ресурсы. Для получения дополнительной информации о переработке использованных батарей обратитесь в местную муниципальную службу по утилизации отходов.

УВЕДОМЛЕНИЕ О СООТВЕТСТВИИ

Это устройство соответствует Части 15 Правил FCC. Эксплуатация регулируется следующими двумя условиями: (1) это устройство не должно вызывать вредных помех, и (2) это устройство должно принимать любые полученные помехи, включая помехи, которые могут вызвать нежелательную работу. Предупреждение: Изменения или модификации этого устройства, явно не одобренные стороной, ответственной за соответствие, могут привести к аннулированию права пользователя на эксплуатацию оборудования. ПРИМЕЧАНИЕ: Это оборудование было протестировано и признано соответствующим ограничениям для цифровых устройств класса B в соответствии с Частью 15 Правил FCC. Эти ограничения разработаны для обеспечения разумной защиты от вредных помех в жилых помещениях. Это оборудование генерирует, использует и может излучать радиочастотную энергию и, если оно установлено и используется не в соответствии с инструкциями, может вызывать вредные помехи для радиосвязи. Однако нет гарантии, что помехи не возникнут в конкретной установке. Если это оборудование действительно вызывает вредные помехи для радио- или телевизионного приема, что можно определить, выключив и включив оборудование, пользователю рекомендуется попытаться устранить помехи одним или несколькими из следующих способов:

- Переориентируйте или переместите приемную антенну.
- Увеличьте расстояние между оборудованием и приемником.
- Подключите оборудование к розетке в цепи, отличной от той, к которой подключен приемник.
- Обратитесь за помощью к дилеру или опытному радио-/телевизионному технику.
- Для обеспечения соответствия ограничениям FCC для устройств класса B необходимо использовать с данным устройством экранированные кабели.

⚠ ВНИМАНИЕ:

Несоблюдение следующих инструкций может привести к травме ребенка или других лиц.
Во время сборки держите мелкие детали в недоступном для детей месте.
Сборку и снятие аксессуара должен выполнять взрослый.
Регулярно проверяйте изделие на предмет повреждений.

*** ТРЕБУЕТСЯ СБОРКА ВЗРОСЛЫХ.**

⚠ ВНИМАНИЕ:

Чтобы снизить риск получения травмы, требуется присмотр со стороны взрослых. Никогда не используйте на дорогах, вблизи транспортных средств, на крутых склонах или ступеньках, в бассейнах или других водоемах; всегда надевайте обувь и никогда не допускайте более одного человека.

ВАЖНЫЕ ИНСТРУКЦИИ ПО БЕЗОПАСНОСТИ

ВНИМАНИЕ - При использовании данного продукта всегда следует соблюдать основные меры предосторожности, включая следующие:

(A) Перед использованием продукта прочтите все инструкции.

(B) Чтобы снизить риск получения травмы, необходимо тщательное наблюдение, когда продукт используется рядом с детьми.

(C) Не засовывайте пальцы или руки в продукт.

(D) Не используйте этот продукт, если гибкий шнур питания или выходной кабель изношены, имеет сломанную изоляцию или любые другие признаки повреждения.

(E) Для всего оборудования в инструкциях должно быть указано: Это оборудование не предназначено для использования при температуре окружающей среды ниже -10 °C (14 °F) или выше температуры окружающей среды 40 °C (104 °F).

(F) Для всего оборудования в инструкциях должно быть указано: Аккумулятор предназначен для зарядки при температуре окружающей среды от 0 °C (32 °F) до 40 °C (104 °F). Никогда не заряжайте аккумулятор, если температура окружающей среды выходит за пределы этого диапазона.

ПРЕДЛОЖЕНИЕ 65 ШТАТА КАЛИФОРНИЯ

⚠ ВНИМАНИЕ:

ЭТОТ ПРОДУКТ МОЖЕТ ПОДВЕРГНУТЬ ВАС ВОЗДЕЙСТВИЮ ХИМИЧЕСКИХ ВЕЩЕСТВ, ВКЛЮЧАЯ КАДМИЙ, КОТОРЫЙ, КАК ИЗВЕСТНО В ШТАТЕ КАЛИФОРНИЯ, ВЫЗЫВАЕТ РАК И ВРОЖДЕННЫЕ ДЕФЕКТЫ ИЛИ НАНОСИТ ДРУГОЙ ВРЕД РЕПРОДУКТИВНОЙ СИСТЕМЕ.
ДЛЯ ПОЛУЧЕНИЯ БОЛЕЕ ПОДРОБНОЙ ИНФОРМАЦИИ ПЕРЕЙДИТЕ ПО ССЫЛКЕ: WWW.P65WARNINGS.CA.GOV.

1. О ВАШЕМ ПРОДУКТЕ.

1.1 Обзор продукта

1. КОЛЕСО
   (× 2; СПЕРЕДИ И СЗАДИ)
2. БРЫЗГОВИКИ
   (× 2; СПЕРЕДИ И СЗАДИ)
3. ПЕРЕДНЯЯ ВИЛКА
4. ПЕРЕДНЯЯ ПЛАСТИНА*
5. РУЛЬ*
6. СИДЕНЬЕ
7. ВЕНТИЛЬ ШИНЫ С ПЫЛЕЗАЩИТНЫМ КОЛПАЧКОМ
   (× 2; СПЕРЕДИ И СЗАДИ)
8. ПОДСТАВКА
9. ПОРТ ЗАРЯДКИ С КРЫШКОЙ
10. ПЕРЕКЛЮЧАТЕЛЬ СКОРОСТНОГО РЕЖИМА
11. ПОДОШВА *
    (× 2, СЛЕВА И СПРАВА)
12. РУЧНОЙ ТОРМОЗ
    (× 2; СЛЕВА И СПРАВА)
13. РУКОЯТКА
14. УСКОРЕНИЕ ДРОССЕЛЬНОЙ ЗАСЛОНКИ
15. КНОПКА ПИТАНИЯ
16. ИНДИКАЦИЯ ЗАРЯДА БАТАРЕИ
17. ЗАЖИМ РУЛЯ*
    (× 2; СЛЕВА И СПРАВА)
18. ЗАРЯДНОЕ УСТРОЙСТВО

**НЕ ПРИКРЕПЛЕНО ЗАРАНЕЕ; ТРЕБУЕТ СБОРКИ.*

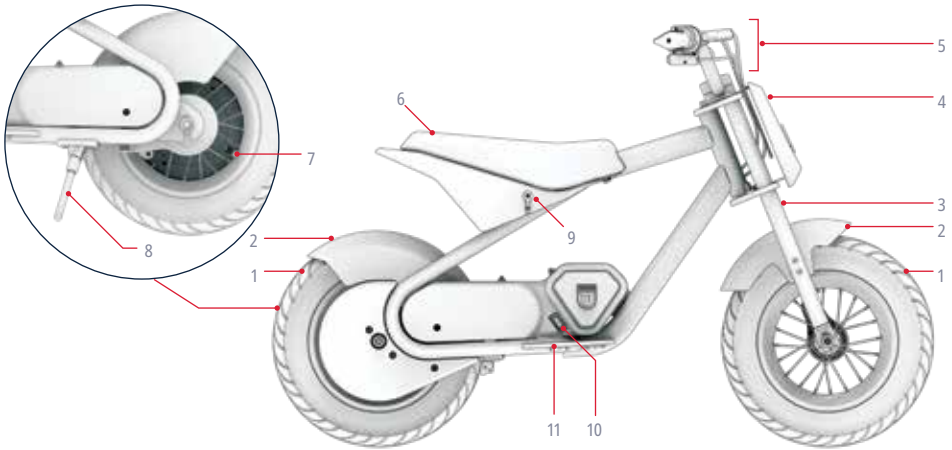

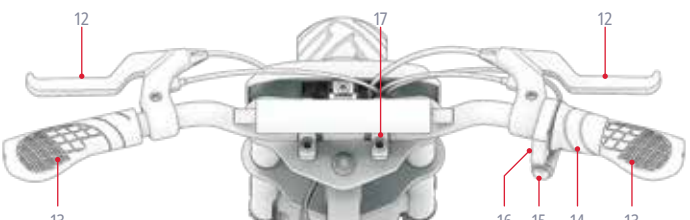

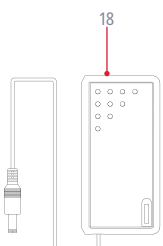

ПРИМЕЧАНИЕ: ИЗОБРАЖЕНИЯ МОГУТ НЕ ОТРАЖАТЬ ТОЧНЫЙ ВНЕШНИЙ ВИД ФАКТИЧЕСКОГО ПРОДУКТА.

Инструменты, крепеж и детали для сборки, регулировки и обслуживания:**

A



4-ММ ШЕСТИГРАННЫЙ КЛЮЧ

B



6-ММ ШЕСТИГРАННЫЙ КЛЮЧ

C



КРЕСТОВАЯ ОТВЕРТКА С 2 БИТАМИ И ШЕСТИГРАННЫЙ КЛЮЧ 5 ММ ***

D



M5 × 8-МИЛЛИМЕТРОВЫЙ ШЕСТИГРАННЫЙ ВИНТ

E



M8 × 50ММ ШЕСТИГРАННЫЙ БОЛТ (× 4)

F

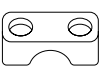

ЗАЖИМНОЕ ОСНОВАНИЕ (× 2)

G

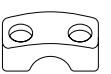

ЗАЖИМ ВЕРХНИЙ (× 2)

H



ПЕРЕДНЯЯ ПЛАСТИНА

I



ЛЕВАЯ ПАЛУБА

J



ПРАВАЯ ПАЛУБА ДЛЯ НОГ

***ДОПОЛНИТЕЛЬНЫЕ КРЕПЕЖНЫЕ ЭЛЕМЕНТЫ ДЛЯ СБОРКИ УЖЕ УСТАНОВЛЕНЫ. ПОДРОБНЕЕ СМ. В ШАГАХ СБОРКИ.*
****ДЛЯ СБОРКИ ДАННОГО ИЗДЕЛИЯ НЕ ТРЕБУЕТСЯ ШЕСТИГРАННЫЙ КЛЮЧ НА 5 ММ.*

1.2 Характеристики продукта

- РАЗМЕРЫ ПРОДУКТА:
  43,3 ДЮЙМА (Д) × 22,0 ДЮЙМА (Ш) × 29,1 ДЮЙМА (В) |
  110 СМ (Д) × 55,9 СМ (Ш) × 73,9 СМ (В)
- ВЫСОТА РУЛЯ: 29,1 ДЮЙМА | 73,91 СМ
- ВЫСОТА СИДЕНЬЯ: 19,2 ДЮЙМА | 48,8 СМ
- ВЕС ПРОДУКТА: 38,7 ФУНТА | 17,5 КГ
- РАЗМЕР ШИНЫ: 12 ДЮЙМОВ | 30,5 СМ
- ТИП ТОРМОЗА: РУЧНОЙ ТОРМОЗ
- ОГРАНИЧЕНИЕ ПО ВЕСУ: 140 ФУНТОВ | 63,5 КГ
- МИНИМАЛЬНЫЙ ВЕС РАЙДЕРА: 44 ФУНТА | 20 КГ
- РЕКОМЕНДУЕМЫЙ ВОЗРАСТ: 13+
- МАКСИМАЛЬНАЯ СКОРОСТЬ: 14 МИЛЬ/Ч* | 22,5 КМ/Ч*
- МАКС. ВРЕМЯ ВЫПОЛНЕНИЯ: 30 МИН.*
- ДВИГАТЕЛЬ: 300-ВАТТНЫЙ ЦЕПНОЙ
- АККУМУЛЯТОР: 36 В, 4,0 АЧ ЛИТИЙ-ИОННЫЙ
- ВРЕМЯ ЗАРЯДКИ: ДО 4 ЧАСОВ
- РЕКОМЕНДУЕМОЕ ДАВЛЕНИЕ В ШИНАХ: 31–36 ФУНТОВ НА КВ. ДЮЙМ
- СТЕПЕНЬ ВОДОНЕПРОНИЦАЕМОСТИ: IPX4
- СЕРТИФИКАЦИЯ UL: UL2272
- ЗАРЯДНОЕ УСТРОЙСТВО: СЕРТИФИЦИРОВАНО UL, 42 В ПОСТ. ТОКА, 1,0 А

**ВРЕМЯ РАБОТЫ ПРОДУКТА, СКОРОСТЬ, СРОК СЛУЖБЫ БАТАРЕИ И ДРУГИЕ ХАРАКТЕРИСТИКИ МОГУТ МЕНЯТЬСЯ В ЗАВИСИМОСТИ ОТ РАЙДЕРА И УСЛОВИЙ ЕЗДЫ. ПОДРОБНЕЕ ОБ УСЛОВИЯХ, КОТОРЫЕ МОГУТ ПОВЛИЯТЬ НА ПРОИЗВОДИТЕЛЬНОСТЬ, СМ. В РАЗДЕЛЕ 5.5.*

1.3 Интернет-ресурсы

Сканируйте, чтобы найти самые актуальные справочные материалы и ресурсы поддержки.

Найдите это ресурсов поддержки на сайте https://cdn.shopify.com/s/files/1/2530/6734/files/RIO-MANUAL_WEB-1741717453046.pdf

Нашу коллекцию руководств пользователя можно найти по адресу https://ridejetson.com/pages/product-manuals

2. ИНСТРУКЦИЯ ПО УСТАНОВКЕ.

2.1 Начальные заметки

- НАЧНИТЕ СВОЕ ПРИКЛЮЧЕНИЕ ПРАВИЛЬНО:
  ПЕРЕД ИСПОЛЬЗОВАНИЕМ ЭТОГО ПРОДУКТА ВНИМАТЕЛЬНО ПРОЧТИТЕ ВСЕ РУКОВОДСТВО ПОЛЬЗОВАТЕЛЯ, ВКЛЮЧАЯ ПРЕДУПРЕЖДЕНИЯ ПО БЕЗОПАСНОСТИ. УБЕДИТЕСЬ, ЧТО ВЫ ПОНИМАЕТЕ, ПРИНИМАЕТЕ И ПРИДЕРЖИВАЕТЕСЬ ВСЕХ:
  - РЕКОМЕНДАЦИИ ПРОИЗВОДИТЕЛЯ.
  - ИНСТРУКЦИИ ПО ТЕХНИКЕ БЕЗОПАСНОСТИ И ПРЕДУПРЕЖДЕНИЯ.
  - МЕСТНЫЕ ЗАКОНЫ И ПОСТАНОВЛЕНИЯ, РЕГУЛИРУЮЩИЕ ВОЖДЕНИЕ И ЭКСПЛУАТАЦИЮ.
- ПЕРЕД НАЧАЛОМ СБОРКИ СНИМИТЕ ВСЕ ЗАЩИТНЫЕ УПАКОВОЧНЫЕ ДЕТАЛИ. УКАЗАНИЯ, ПРИВЕДЕННЫЕ В ЭТОМ РУКОВОДСТВЕ — СПРАВА, СЛЕВА, СПЕРЕДИ/ВПЕРЕД И СЗАДИ/НАЗАД — ОРИЕНТИРОВАНЫ ТАК, КАК ИХ ВИДИТ ВОДИТЕЛЬ, СИДЯЩИЙ НА МОТОЦИКЛЕ ДЛЯ БЕЗДОРОЖЬЯ. «ПРАВАЯ СТОРОНА» МОТОЦИКЛА ДЛЯ БЕЗДОРОЖЬЯ, НАПРИМЕР, — ЭТО СТОРОНА, ГДЕ БУДЕТ НАХОДИТЬСЯ ПРАВАЯ РУКА ВОДИТЕЛЯ.
- СОБИРАТЬ МОТОЦИКЛ ДЛЯ БЕЗДОРОЖЬЯ ЛЕГЧЕ, ЕСЛИ ПОСТАВИТЬ ЕГО ВЕРТИКАЛЬНО НА ПОДСТАВКУ. (РАЗДЕЛ 4.3)

2.2 Пригодность для гонщика

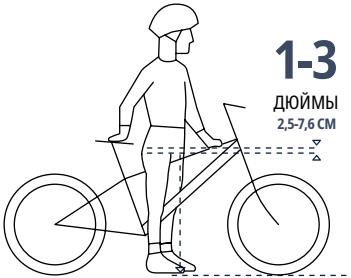

Для безопасной и комфортной езды зазор должен быть не менее 1-3 дюймов (2.5-7.6 см) между промежностью и верхней трубой рамы велосипеда, когда велосипедист сидит верхом на велосипеде, поставив обе ноги на землю.

2.3 Крепление передней пластины

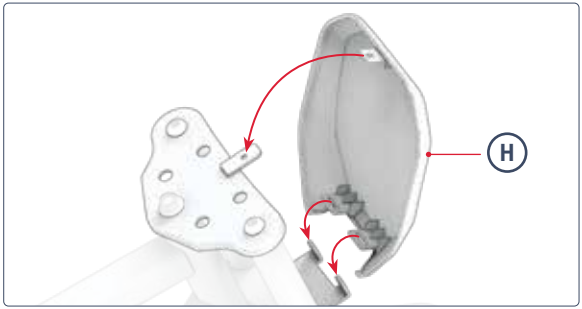

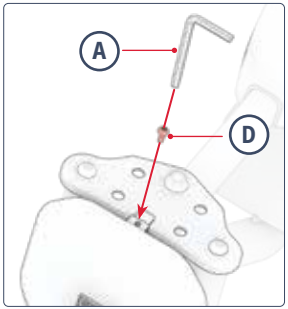

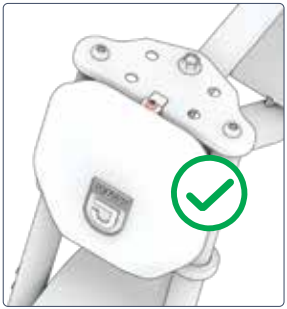



2.4 Крепление руля

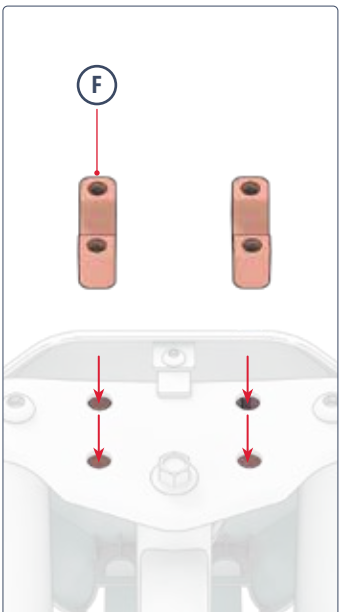

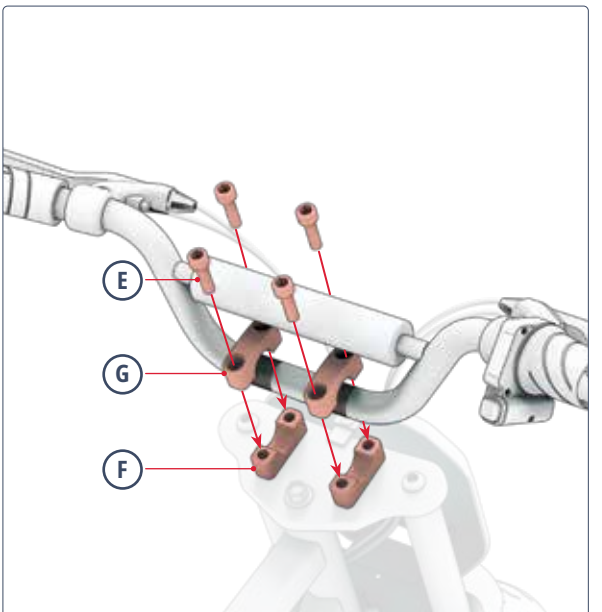

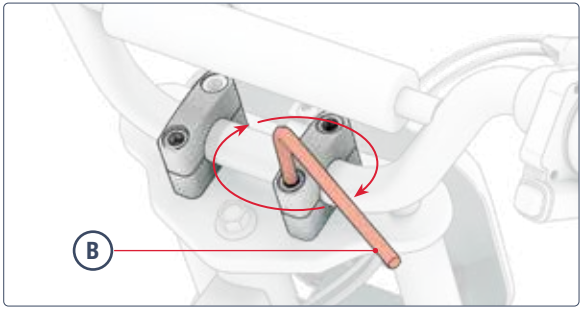
B

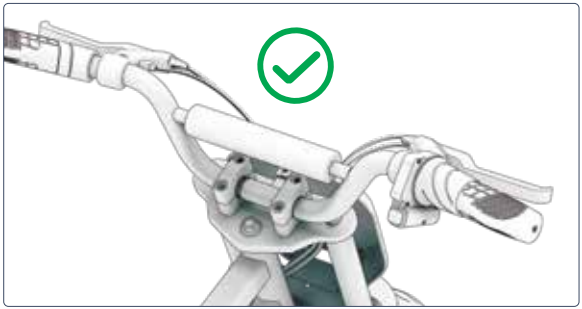



2.5 Крепление подножек

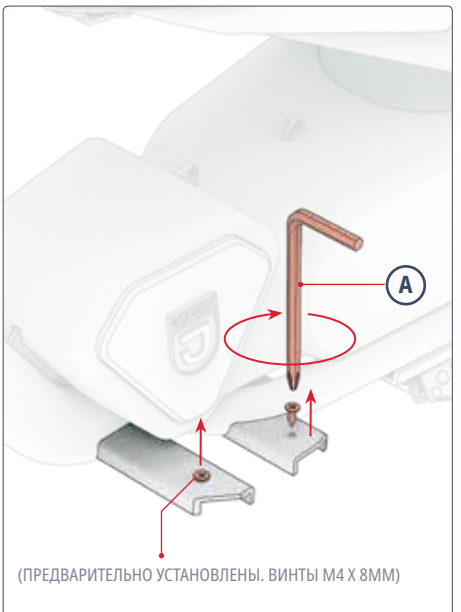

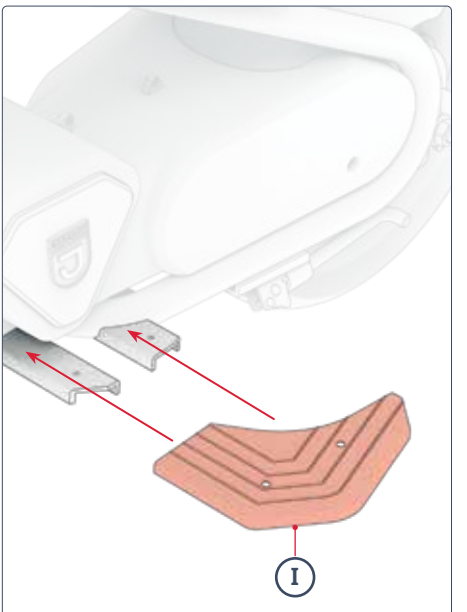

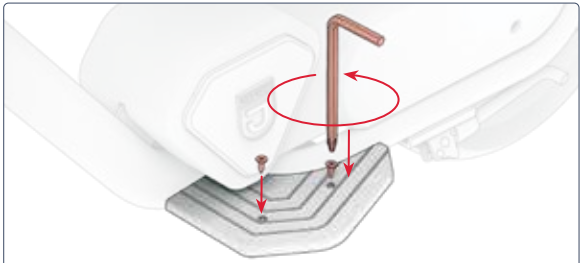

ПОВТОРИТЕ С ПРАВОЙ НОГОЙ. **(J)** НА ПРАВОЙ СТОРОНЕ.

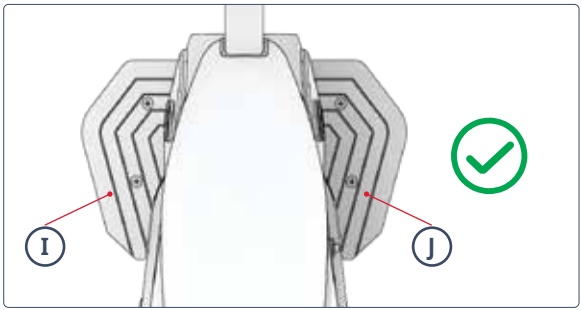



2.6 Зарядка аккумулятора

ПРИМЕЧАНИЕ: Перед первым использованием данного продукта зарядите аккумулятор в течение **4 ЧАСА,** даже если индикатор зарядки горит зеленым цветом, указывая на завершение зарядки.

ПОСЛЕ ПЕРВОЙ ЗАРЯДКИ И ДЛЯ ВСЕХ ПОСЛЕДУЮЩИХ ЗАРЯДОК ЗАРЯЖАЙТЕ АККУМУЛЯТОР ДО ПОЛНОГО ЗАРЯДА. ДЛЯ ПОЛНОСТЬЮ РАЗРЯЖЕННОГО АККУМУЛЯТОРА ЭТО ЗАЙМЕТ ОКОЛО 4 ЧАСОВ.

1. ОТКРОЙТЕ КРЫШКУ ПОРТА ЗАРЯДКИ НА ВАШЕМ УСТРОЙСТВЕ.
2. ПОДКЛЮЧИТЕ ЗАРЯДНОЕ УСТРОЙСТВО К РОЗЕТКЕ, А ЗАТЕМ ПОДКЛЮЧИТЕ ЗАРЯДНЫЙ КАБЕЛЬ К ПОРТУ ЗАРЯДКИ.
3. КОГДА ИНДИКАТОР НА ЗАРЯДНОМ УСТРОЙСТВЕ ИЗМЕНИТ ЦВЕТ С КРАСНОГО НА ЗЕЛЕНЫЙ, АККУМУЛЯТОР ПОЛНОСТЬЮ ЗАРЯЖЕН. ОТСОЕДИНИТЕ КАБЕЛЬ ЗАРЯДКИ ОТ ПОРТА ЗАРЯДКИ И ОТСОЕДИНИТЕ ЗАРЯДНОЕ УСТРОЙСТВО ОТ РОЗЕТКИ.
4. ЗАКРОЙТЕ КРЫШКУ ПОРТА ЗАРЯДКИ.



ИНДИКАТОР НА ЗАРЯДНОМ УСТРОЙСТВЕ:	КРАСНЫЙ ОСВЕЩЕНИЕ ЗАРЯДКА	ЗЕЛЕНАЯ ПОДСВЕТКА ЗАРЯДКА ЗАВЕРШЕНА

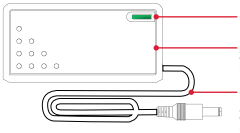

Важные примечания по зарядке:

- ВСЕГДА ДЕРЖИТЕ ПОРТ ЗАРЯДКИ ЗАКРЫТЫМ, ЕСЛИ АККУМУЛЯТОР НЕ ЗАРЯЖАЕТСЯ.
- НИКОГДА НЕ ВКЛЮЧАЙТЕ ИЗДЕЛИЕ ВО ВРЕМЯ ЗАРЯДКИ.
- НЕ ИСПОЛЬЗУЙТЕ ПЕРЕМЕЩАЕМЫЕ ОТВЕТВИТЕЛИ ЭЛЕКТРОПИТАНИЯ.
- ДЛЯ ЛУЧШЕЙ РАБОТЫ АККУМУЛЯТОРА ПОЛНОСТЬЮ ЗАРЯЖАЙТЕ ЕГО ВО ВРЕМЯ КАЖДОГО СЕАНСА ЗАРЯДКИ — ОКОЛО 4 ЧАСОВ.
- НИКОГДА НЕ ОСТАВЛЯЙТЕ УСТРОЙСТВО ЗАРЯЖАТЬСЯ НА НОЧЬ ИЛИ В ТЕЧЕНИЕ ДЛИТЕЛЬНОГО ВРЕМЕНИ.
- НЕ ПЫТАЙТЕСЬ ИЗВЛЕЧЬ ИЛИ РАЗОБРАТЬ АККУМУЛЯТОР.
- ДИАПАЗОН ТЕМПЕРАТУР ОКРУЖАЮЩЕЙ СРЕДЫ ДЛЯ ЗАРЯДКИ: 32°F (0°C) - 104°F (40°C)
- ДИАПАЗОН РАБОЧИХ ТЕМПЕРАТУР ОКРУЖАЮЩЕЙ СРЕДЫ: 14°F(-10°C)-104°F(40°C)
- ВСЕГДА ДЕРЖИТЕ КРЫШКУ ЗАРЯДНОГО ПОРТА ЗАКРЫТОЙ, ЕСЛИ ВЫ НЕ ЗАРЯЖАЕТЕ УСТРОЙСТВО.
- НЕ ИСПОЛЬЗУЙТЕ ЭТОТ ИЗДЕЛИЕ, ЕСЛИ ГИБКИЙ ШНУР ПИТАНИЯ ВЫХОДНОГО КАБЕЛЯ ИЗНОШЕН, ИМЕЕТ ПОВРЕЖДЕННУЮ ИЗОЛЯЦИЮ ИЛИ КАКИЕ-ЛИБО ДРУГИЕ ПРИЗНАКИ ПОВРЕЖДЕНИЯ.
- УБЕДИТЕСЬ, ЧТО НОМЕР МОДЕЛИ ЗАРЯДНОГО УСТРОЙСТВА НА ЭТИКЕТКЕ ЗАРЯДНОГО УСТРОЙСТВА СОВПАДАЕТ С НОМЕРОМ МОДЕЛИ ЗАРЯДНОГО УСТРОЙСТВА, УКАЗАННЫМ ВЫШЕ.
- ПРОВЕРЬТЕ, ЧТО ЭТИКЕТКА ЗАРЯДНОГО УСТРОЙСТВА ИДЕНТИФИЦИРУЕТ ЗАРЯДНОЕ УСТРОЙСТВО КАК СОВМЕСТИМОЕ С ВАШЕЙ МОДЕЛЬЮ JETSON. ВЫ МОЖЕТЕ НАЙТИ НАЗВАНИЕ И АРТИКУЛ ВАШЕЙ МОДЕЛИ JETSON НА ЭТИКЕТКЕ, ПРИКРЕПЛЕННОЙ К ВЕРХНЕЙ, БОКОВОЙ ИЛИ НИЖНЕЙ СТОРОНЕ РАМЫ ИЛИ СТОЙКИ ПРОДУКТА.

ВАЖНЫЙ:

ИСПОЛЬЗУЙТЕ ТОЛЬКО ПРИЛАГАЕМОЕ ЗАРЯДНОЕ УСТРОЙСТВО ИЛИ ПРИОБРЕТЕННОЕ НЕПОСРЕДСТВЕННО У JETSON (JETSON MODEL NO. PJR1O-CH) С МАРКИРОВКОЙ FY0424201000, ПРОИЗВОДИТЕЛЬ SHENZHEN FUYUANDIAN POWER CO LTD.

⚠ ИСПОЛЬЗОВАНИЕ НЕПРАВИЛЬНОГО ЗАРЯДНОГО УСТРОЙСТВА МОЖЕТ ПРИВЕСТИ К ПОЖАРУ И ВЗРЫВУ.

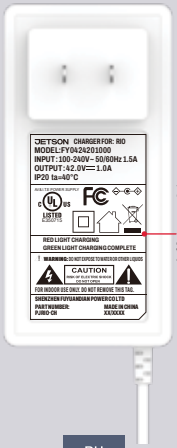

ЭТО ПРИМЕР МАРКИРОВКИ ВАШЕ ЗАРЯДНОЕ УСТРОЙСТВО БУДЕТ ИМЕТЬ.

3. ПОДГОТОВКА К ПОЕЗДКЕ.

3.1 Проверка безопасности перед поездкой

ПЕРЕД КАЖДОЙ ПОЕЗДКОЙ ПРОВОДИТЕ СЛЕДУЮЩИЕ ВАЖНЫЕ ПРОВЕРКИ БЕЗОПАСНОСТИ:

Тормоз:
- УБЕДИТЕСЬ, ЧТО ТОРМОЗ РАБОТАЕТ ПРАВИЛЬНО: РЫЧАГИ РУЧНОГО ТОРМОЗА ЗАКРЕПЛЕНЫ НА РУЛЕ И СМАЗАНЫ, ЧТОБЫ ОНИ ЛЕГКО СЖИМАЛИСЬ.
- ТОРМОЗА ПЛАВНО И БЕЗОПАСНО ОСТАНАВЛИВАЮТ КОЛЕСА ПРИ СЖАТИИ.

Подножки:
- ПРОВЕРЬТЕ, НАДЕЖНО ЛИ ЗАКРЕПЛЕНЫ ПОДНОЖКИ НА РАМЕ.

Рама и вилка:
- УБЕДИТЕСЬ, ЧТО РАМА И ВИЛКА НЕ ПОВРЕЖДЕНЫ, НЕ ПОГНУТЫ И НЕ СЛОМАНЫ.
- УБЕДИТЕСЬ, ЧТО БОЛТ КРЕПЛЕНИЯ ШТОКА К ВИЛКЕ НЕ ПЕРЕТЯНУТ. ПЕРЕТЯНУТЫЙ БОЛТ МОЖЕТ ПРИВЕСТИ К НЕИСПРАВНОСТИ, КОТОРАЯ ПОСТАВИТ ПОД УГРОЗУ БЕЗОПАСНОСТЬ ВОДИТЕЛЯ.
- УБЕДИТЕСЬ, ЧТО СИСТЕМА ПРИВОДА НАХОДИТСЯ В РАБОЧЕМ СОСТОЯНИИ И НАДЕЖНО ЗАКРЕПЛЕНА НА РАМЕ.

Рулевое управление:
- УБЕДИТЕСЬ, ЧТО РУЛЬ И КОЛЕСО ВРАЩАЮТСЯ НА ОДНОЙ ЛИНИИ.
- ПРОВЕРЬТЕ, НАДЕЖНО ЛИ ЗАКРЕПЛЕН РУЛЬ С ПОМОЩЬЮ ЗАЖИМОВ.

Колеса и шины:
- УБЕДИТЕСЬ, ЧТО ШИНЫ НЕ ИМЕЮТ ПРИЗНАКОВ ЧРЕЗМЕРНОГО ИЗНОСА ИЛИ ПОВРЕЖДЕНИЙ.
- УБЕДИТЕСЬ, ЧТО ШИНЫ НАКАЧАНЫ ДО РЕКОМЕНДУЕМОГО ДАВЛЕНИЯ. **31 - 36 ФУНТОВ НА КВ. ДЮЙМ** .
- ПРОВЕРЬТЕ, НЕ СЛОМАНЫ ЛИ СПИЦЫ КОЛЕСА.
- ПРОВЕРЬТЕ, НЕ ПОВРЕЖДЕНЫ И НЕ ПОГНУТЫ ЛИ КОЛЕСНЫЕ ДИСКИ.
- ПРОВЕРЬТЕ, ЗАТЯНУТЫ ЛИ ГАЙКИ ОСИ.
- ПРОВЕРЬТЕ, ЧТО КОЛЕСА И ШИНЫ СВОБОДНЫ ОТ МУСОРА.

Цепь:
- УБЕДИТЕСЬ, ЧТО ЦЕПЬ ПРАВИЛЬНО РАСПОЛОЖЕНА И ЛЕГКО ВРАЩАЕТСЯ.
- ПРОВЕРЬТЕ, ЧТО ЦЕПЬ И ОБЛАСТЬ ВОКРУГ НЕЕ СВОБОДНЫ ОТ МУСОРА.

3.2 Давление в шинах и накачка

ПЕРЕД ПЕРВОЙ ПОЕЗДКОЙ ВАМ НЕОБХОДИМО БУДЕТ НАКАЧАТЬ ШИНЫ ДО РЕКОМЕНДУЕМОГО ДАВЛЕНИЯ. **31 - 36 ФУНТОВ НА КВ. ДЮЙМ** (ФУНТОВ НА КВАДРАТНЫЙ ДЮЙМ). ПЕРЕД КАЖДОЙ ПОЕЗДКОЙ ПРОВЕРЯЙТЕ С ПОМОЩЬЮ МАНОМЕТРА, ЧТО ДАВЛЕНИЕ В ШИНАХ СОСТАВЛЯЕТ 35 ФУНТОВ НА КВАДРАТНЫЙ ДЮЙМ.

Чтобы добавить воздух:

1. СНИМИТЕ ПЫЛЕЗАЩИТНЫЙ КОЛПАЧОК С ВЕНТИЛЯ ШИНЫ НА ОДНОМ КОЛЕСЕ, ПОВЕРНУВ ЕГО ПРОТИВ ЧАСОВОЙ СТРЕЛКИ. ОТЛОЖИТЕ В СТОРОНУ.
2. СЛЕДУЙТЕ ИНСТРУКЦИЯМ ПРОИЗВОДИТЕЛЯ НА ВАШЕМ НАСОСЕ, ЧТОБЫ НАКАЧАТЬ ШИНУ ВОЗДУХОМ. ПЕРИОДИЧЕСКИ ПРОВЕРЯЙТЕ С ПОМОЩЬЮ МАНОМЕТРА И ПРОДОЛЖАЙТЕ НАКАЧИВАТЬ ВОЗДУХ, ПОКА НЕ ДОСТИГНЕТЕ **31 - 36 ФУНТОВ НА КВ. ДЮЙМ** .
3. СНИМИТЕ ВОЗДУШНЫЙ НАСОС С КЛАПАНА И УСТАНОВИТЕ НА МЕСТО ПЫЛЕЗАЩИТНЫЙ КОЛПАЧОК, ПОВЕРНУВ ЕГО ПО ЧАСОВОЙ СТРЕЛКЕ НА КЛАПАН.
4. ПОВТОРИТЕ ТО ЖЕ САМОЕ С ДРУГОЙ ШИНОЙ.

⚠ **ВАЖНЫЙ:** Для накачивания шин вашего продукта используйте только ручной воздушный насос. Никогда не используйте воздушный компрессор; это может привести к разрыву камер.



4. ИНСТРУКЦИЯ ПО ЭКСПЛУАТАЦИИ.

4.1 Включение и выключение

НАЖМИТЕ И УДЕРЖИВАЙТЕ КНОПКУ ПИТАНИЯ В ТЕЧЕНИЕ 3 СЕКУНД, ЧТОБЫ ВКЛЮЧИТЬ ИЛИ ВЫКЛЮЧИТЬ ВАШ МОТОЦИКЛ.

ВАЖНЫЕ ПРИМЕЧАНИЯ ПО ПИТАНИЮ:

- ЧТОБЫ СОХРАНИТЬ ЗАРЯД АККУМУЛЯТОРА, ВСЕГДА ПОМНИТЕ, ЧТО НУЖНО ВЫКЛЮЧАТЬ МОТОЦИКЛ, КОГДА ВЫ ДЕЛАЕТЕ ПИТ-СТОП ИЛИ ОСТАВЛЯЕТЕ ЕГО НА НОЧЬ.
- ВЫКЛЮЧАЙТЕ ДВИГАТЕЛЬ МОТОЦИКЛА, КОГДА ИДЕТЕ С НИМ ПЕШКОМ, ЧТОБЫ СЛУЧАЙНО НЕ ВКЛЮЧИТЬ ДВИГАТЕЛЬ, ПОВЕРНУВ РУЧКУ ГАЗА.

ПРИМЕЧАНИЕ: Мотоцикл автоматически выключится через 8 минут без использования.

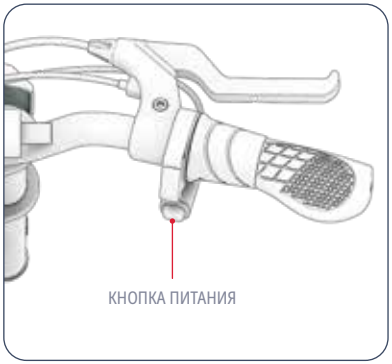

4.2 Понимание индикаторов заряда батареи

ВЫ МОЖЕТЕ СЛЕДИТЬ ЗА УРОВНЕМ ЗАРЯДА АККУМУЛЯТОРА, ГЛЯДЯ НА ИНДИКАТОРЫ.

АККУМУЛЯТОР ИНДИКАТОР СВЕТИЛЬНИКИ	ПРИМЕРНЫЙ ПРОЦЕНТ ОСТАВШЕГОСЯ ЗАРЯДА*
4 ЗЕЛЕНЫЙ ОГНИ	76 - 100%
3 ЗЕЛЕНЫЙ ОГНИ	51 - 75%
2 ЗЕЛЕНЫЙ ОГНИ	26 - 50%
1 ЗЕЛЕНЫЙ СВЕТ	<25% Зарядите свой Jetson СЕЙЧАС!

ВАЖНЫЙ: КОГДА ЗАРЯД БАТАРЕИ ПАДАЕТ ДО 0%, ВЕЛОСИПЕД ВЫКЛЮЧАЕТСЯ. ЗАРЯДИТЕ ЕГО ДО ПОЛНОЙ МОЩНОСТИ (СМ. РАЗДЕЛ 2.4) ПЕРЕД СЛЕДУЮЩЕЙ ПОЕЗДКОЙ.

**ТОЛЬКО ПРИБЛИЗИТЕЛЬНЫЕ ДАННЫЕ. МОГУТ МЕНЯТЬСЯ В ЗАВИСИМОСТИ ОТ ИСПОЛЬЗОВАНИЯ.*

4.3 Использование подставки

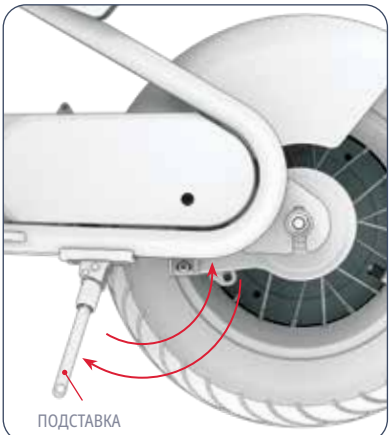

ЧТОБЫ ПОСТАВИТЬ RIO ВЕРТИКАЛЬНО НА ПОДСТАВКУ, ПОВЕРНИТЕ ПОДСТАВКУ ВНИЗ И АККУРАТНО НАКЛОНИТЕ НА НЕЕ МОТОЦИКЛ. ЧТОБЫ ПОДНЯТЬ ПОДСТАВКУ, ПОВЕРНИТЕ ЕЕ ОБРАТНО ВВЕРХ.

⚠ **ВАЖНЫЙ:** Перед поездкой всегда поднимайте подножку.

5. ИНСТРУКЦИИ ПО ПЕРЕМЕЩЕНИЮ И ХРАНЕНИЮ.

5.1 Оседлайте свой Jetson

ДЛЯ ЗАПУСКА И УСКОРЕНИЯ: МЕДЛЕННО ПОВЕРНИТЕ РУЧКУ ГАЗА НА СЕБЯ.

ВАЖНЫЙ: Чем больше вы вращаете дроссель, тем больше будет задействован двигатель — и тем быстрее вы будете ехать. Чтобы избежать резких скачков скорости, всегда вращайте дроссель постепенно.

ДЛЯ ПОДДЕРЖАНИЯ СКОРОСТИ: ДЕРЖИТЕ ДРОССЕЛЬНУЮ ЗАСЛОНКУ РОВНО.

ЧТОБЫ ЗАМЕДЛИТЬ: ПЛАВНО ОТПУСТИТЕ ПЕДАЛЬ ГАЗА.

ЧТОБЫ ПОВЕРНУТЬ: ПОВЕРНИТЕ РУЛЬ ВЛЕВО ИЛИ ВПРАВО.

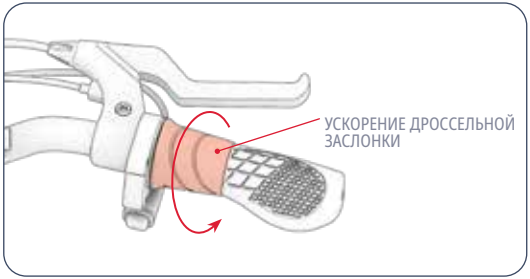

⚠ **ВАЖНЫЙ:** Всегда катайтесь, положив ноги на подножки. Никогда не катайтесь, свесив их с боков велосипеда. На этом изделии нельзя ездить в местах с большим скоплением пешеходов или на дорогах с движением автомобилей и транспортных средств.

5.2 Изменение скоростных режимов

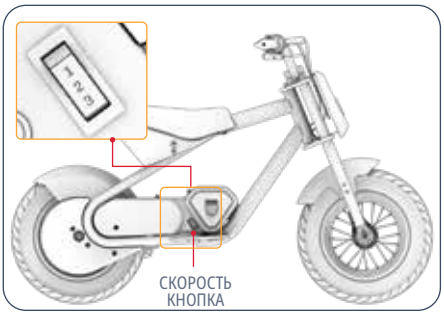

- СУЩЕСТВУЕТ ТРИ РЕЖИМА СКОРОСТИ, КАЖДЫЙ ИЗ КОТОРЫХ ИМЕЕТ МАКСИМАЛЬНУЮ СКОРОСТЬ, С КОТОРОЙ МОЖЕТ ДВИГАТЬСЯ МОТОЦИКЛ.
- ЧТОБЫ ИЗМЕНИТЬ РЕЖИМЫ СКОРОСТИ, ПЕРЕКЛЮЧИТЕ ПЕРЕКЛЮЧАТЕЛЬ РЕЖИМОВ СКОРОСТИ.

РЕЖИМ 1	РЕЖИМ 2	РЕЖИМ 3
ДО 5,0 МИЛЬ В ЧАС (8,0 КМ/Ч)	ДО 7,5 МИЛЬ В ЧАС (12,1 КМ/Ч)	ДО 14,0 МИЛЬ В ЧАС (22,5 КМ/Ч)

5.3 Использование тормозов

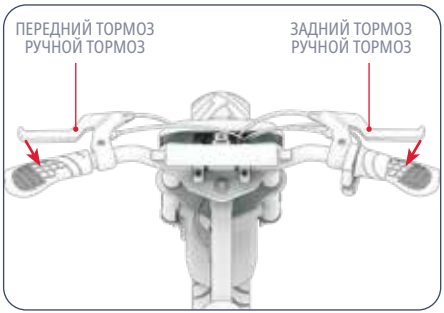

- СЛЕГКА НАЖМИТЕ НА РУЧНОЙ ТОРМОЗ, ЧТОБЫ ЗАМЕДЛИТЬ ДВИЖЕНИЕ.
- СОЖМИТЕ СИЛЬНЕЕ, ЧТОБЫ ПОЛНОСТЬЮ ОСТАНОВИТЬСЯ.
- ЧТОБЫ ИЗБЕЖАТЬ РЕЗКИХ ДВИЖЕНИЙ, СТАРАЙТЕСЬ ВЫЖИМАТЬ РУЧНОЙ ТОРМОЗ(Ы) ПОСТЕПЕННО.
  - ЛЕВЫЙ РУЧНОЙ ТОРМОЗ ➔ ТОРМОЗ ПЕРЕДНЕГО КОЛЕСА
  - ПРАВЫЙ РУЧНОЙ ТОРМОЗ ➔ ТОРМОЗ ЗАДНЕГО КОЛЕСА

5.4 Безопасность шлема

ВОДИТЕЛЬ ДОЛЖЕН ВСЕГДА НОСИТЬ ШЛЕМ.

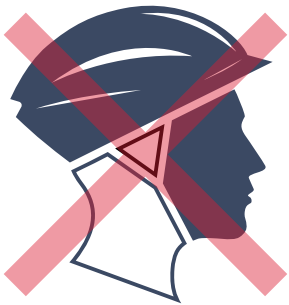

НЕПРАВИЛЬНАЯ ПОЗИЦИЯ:
ЛОБ ОТКРЫТ.
ПАДЕНИЕ МОЖЕТ ПРИВЕСТИ К
В СЕРЬЕЗНОЙ ТРАВМЕ.



ПРАВИЛЬНАЯ ПОЗИЦИЯ:
ЛОБ ПОКРЫТ ШЛЕМОМ.

**НАДЕВАЙТЕ ШЛЕМ, СООТВЕТСТВУЮЩУЮ ОДЕЖДУ, ОБУВЬ И ЗАЩИТНОЕ СНАРЯЖЕНИЕ. ИЗБЕГАЙТЕ ОДЕЖДЫ, КОТОРАЯ МОЖЕТ ПОПАСТЬ ПОД КОЛЕСА. РЕКОМЕНДУЕТСЯ ЗАКРЫТАЯ ОБУВЬ НА ПЛОСКОЙ ПОДОШВЕ. НАДЕВАЙТЕ ШЛЕМ И ЗАЩИТНОЕ СНАРЯЖЕНИЕ, ОДОБРЕННЫЕ ASTM F1492, ЧТОБЫ ПРЕДОТВРАТИТЬ ТРАВМЫ В СЛУЧАЕ АВАРИИ.*

5.5 Максимизация скорости и времени работы

В ИДЕАЛЬНЫХ УСЛОВИЯХ МАКСИМАЛЬНАЯ СКОРОСТЬ, КОТОРУЮ МОЖНО РАЗВИТЬ, СОСТАВЛЯЕТ 14,0 МИЛЬ/Ч (22,5 КМ/Ч), А МАКСИМАЛЬНОЕ ВРЕМЯ РАБОТЫ НА ОДНОЙ ЗАРЯДКЕ АККУМУЛЯТОРА — 30 МИНУТ.

Поверхность для катания:
ДВИЖЕНИЕ ПО НЕРОВНОЙ ПОВЕРХНОСТИ ВЫЗЫВАЕТ ТРЕНИЕ, КОТОРОЕ МОЖЕТ ЗАМЕДЛИТЬ ВАС И ЗАСТАВЛЯЕТ ДВИГАТЕЛЬ РАБОТАТЬ СИЛЬНЕЕ, ЧТО БЫСТРЕЕ ЕГО РАЗРЯЖАЕТ. ПО ВОЗМОЖНОСТИ ВЫБИРАЙТЕ ГЛАДКУЮ ПОВЕРХНОСТЬ ДЛЯ ЕЗДЫ.

Вес переноски:
- БОЛЬШИЙ ВЕС (ПАССАЖИР И ГРУЗ) УМЕНЬШАЕТ ДОСТИЖИМЫЙ ЗАПАС ХОДА.
- МАКСИМАЛЬНЫЙ ДИАПАЗОН И СКОРОСТЬ МОГУТ БЫТЬ ДОСТИГНУТЫ ПРИ ПЕРЕВОЗИМОМ ВЕСЕ 140 ФУНТОВ (63,5 КГ) ИЛИ МЕНЕЕ.

Стиль езды:
ЧАСТЫЕ ТРОГАНИЯ С МЕСТА И ОСТАНОВКИ СОКРАТЯТ ЗАПАС ХОДА.

Температура воздуха:
ИДЕАЛЬНАЯ ТЕМПЕРАТУРА ДЛЯ ЕЗДЫ И ХРАНЕНИЯ ИЗДЕЛИЯ СОСТАВЛЯЕТ ОТ 50°F ДО 75°F (ОТ 10°C ДО 23,9°C).

Наклон:
ПРИ ДВИЖЕНИИ В ГОРУ ДВИГАТЕЛЮ ПРИХОДИТСЯ РАБОТАТЬ ИНТЕНСИВНЕЕ, ЧЕМ НА РОВНЫХ УЧАСТКАХ ИЛИ СПУСКАХ.

Техническое обслуживание аккумулятора:
СВОЕВРЕМЕННАЯ ЗАРЯДКА АККУМУЛЯТОРА ПОСЛЕ КАЖДОЙ ПОЕЗДКИ ПОМОГАЕТ ПОДДЕРЖИВАТЬ ЕГО ЕМКОСТЬ И ПРОЧНОСТЬ.

УХОД И ОБСЛУЖИВАНИЕ.

Ухаживайте за своим Jetson, чтобы он ездил плавно и безопасно. Вот как:

Обращение с вашим Jetson:

- НЕ ПОДВЕРГАЙТЕ ИЗДЕЛИЕ СИЛЬНОЙ ВИБРАЦИИ ИЛИ ИНТЕНСИВНОМУ ФИЗИЧЕСКОМУ ВОЗДЕЙСТВИЮ.
- НИКОГДА НЕ РАЗБИРАЙТЕ АККУМУЛЯТОР.
- БЕРЕГИТЕ ИЗДЕЛИЕ ОТ ВОДЫ И ВЛАГИ.
- ВО ИЗБЕЖАНИЕ ПОЛОМОК КАТАЙТЕСЬ ПО ГЛАДКИМ, РОВНЫМ ПОВЕРХНОСТЯМ.
- НИКОГДА НЕ ПЕРЕНОСИТЕ ИЗДЕЛИЕ ЗА КОЛЕСА, СИДЕНЬЕ И/ИЛИ РУЛЬ.
- БУДЬТЕ ОСТОРОЖНЫ, ЧТОБЫ НЕ ТЯНУТЬ И НЕ ЗАЦЕПИТЬ ПРОВОДКУ, СОЕДИНЯЮЩУЮ ДВИГАТЕЛЬ С КОМПОНЕНТАМИ РУЛЯ.

Инструкции по хранению:

- ПЕРЕД ДЛИТЕЛЬНЫМ ХРАНЕНИЕМ ИЗДЕЛИЯ ПОЛНОСТЬЮ ЗАРЯДИТЕ АККУМУЛЯТОР.
- ПРИ ДЛИТЕЛЬНОМ ХРАНЕНИИ ПОЛНОСТЬЮ ЗАРЯЖАЙТЕ АККУМУЛЯТОР ОДИН РАЗ В МЕСЯЦ.
- НАКРОЙТЕ ИЗДЕЛИЕ, ЧТОБЫ ЗАЩИТИТЬ ЕГО ОТ ПЫЛИ.
- ХРАНИТЬ ПРОДУКТ СЛЕДУЕТ В СУХОМ МЕСТЕ, В ПОМЕЩЕНИИ ПРИ ТЕМПЕРАТУРЕ ОТ 10°C ДО 35°C (ОТ 50°F ДО 90°F).

Чистка вашего Jetson:

- СИДЕНЬЕ И РАМА - ПРОТРИТЕ ВЛАЖНОЙ ТКАНЬЮ БЕЗ ПЫЛИ ИЛИ СМОЧЕННОЙ В СПИРТЕ. ЗАТЕМ ПРОТРИТЕ СУХОЙ ТКАНЬЮ БЕЗ ПЫЛИ.
- РУЛЬ - ПРОТРИТЕ МЯГКИМ МЫЛОМ, ИСПОЛЬЗУЯ ВЛАЖНУЮ ТКАНЬ БЕЗ ПЫЛИ. УДАЛИТЕ ИЗЛИШКИ МЫЛА ОТДЕЛЬНОЙ ВЛАЖНОЙ ТКАНЬЮ.
- КОМПОНЕНТЫ КОЛЕСА - ПРОТРИТЕ ВЛАЖНОЙ ТКАНЬЮ, НЕ СОДЕРЖАЩЕЙ ПЫЛИ.
- ШИНЫ - ПРОТРИТЕ ВЛАЖНОЙ ТКАНЬЮ БЕЗ ПЫЛИ. МОЖНО ТАКЖЕ ИСПОЛЬЗОВАТЬ ПОЛИРОВОЧНЫЙ СОСТАВ ИЛИ ОЧИСТИТЕЛЬ ДЛЯ ШИН.

⚠ **ПРЕДУПРЕЖДЕНИЕ:** Не распыляйте и не наносите воду непосредственно на изделие. Вода может повредить проводку, аккумуляторный отсек и фары, а также ухудшить состояние рамы — все это может привести к неисправности, которая поставит под угрозу безопасность водителя.

⚠ Меры предосторожности при работе с аккумулятором:

В ВАШЕМ ИЗДЕЛИИ УСТАНОВЛЕН ЛИТИЙ-ИОННЫЙ АККУМУЛЯТОР. БУДЬТЕ ОСТОРОЖНЫ ПРИ ОБРАЩЕНИИ.

- ХРАНИТЕ ИЗДЕЛИЕ ВДАЛИ ОТ ОГНЯ И ИСТОЧНИКОВ ЧРЕЗМЕРНОГО ТЕПЛА.
- ИЗБЕГАЙТЕ СИЛЬНЫХ ФИЗИЧЕСКИХ УДАРОВ, СИЛЬНОЙ ВИБРАЦИИ ИЛИ ТОЛЧКОВ.
- ЗАЩИЩАЙТЕ ИЗДЕЛИЕ ОТ ВОДЫ И ВЛАГИ.
- НЕ КЛАДИТЕ И НЕ ХРАНИТЕ ИЗДЕЛИЕ НА ДРУГИЕ ПРЕДМЕТЫ ИЛИ ПОД НИМИ.
- НЕ РАЗБИРАЙТЕ ИЗДЕЛИЕ ИЛИ ЕГО АККУМУЛЯТОР.
- НЕ ВЫБРАСЫВАЙТЕ ИЗДЕЛИЕ ВМЕСТЕ С ОБЫЧНЫМ МУСОРОМ. ОТНЕСИТЕ ИЗДЕЛИЕ В СПЕЦИАЛИЗИРОВАННЫЙ ПУНКТ ПРИЕМА ЭЛЕКТРОННЫХ ОТХОДОВ ИЛИ ЦЕНТР ПЕРЕРАБОТКИ АККУМУЛЯТОРОВ. ДЛЯ ПОЛУЧЕНИЯ ДОПОЛНИТЕЛЬНОЙ ИНФОРМАЦИИ О ПУНКТАХ УТИЛИЗАЦИИ РЯДОМ С ВАМИ ОБРАТИТЕСЬ В МЕСТНЫЙ МУНИЦИПАЛИТЕТ ИЛИ К ПЕРЕВОЗЧИКУ ОТХОДОВ.
- ЕСЛИ АККУМУЛЯТОР ИЗДЕЛИЯ ГОРЯЧИЙ ИЛИ ПРОЯВЛЯЕТ ПРИЗНАКИ ПЕРЕГРЕВА, ИЗДАЕТ ЗАПАХ ИЛИ НЕОБЫЧНЫЙ ЗВУК, ВЫТЕКАЕТ ЖИДКОСТЬ ИЛИ ГАЗ, МЕНЯЕТ ФОРМУ ИЛИ ЦВЕТ, НЕМЕДЛЕННО:
  1. ЕСЛИ ВЫ ИСПОЛЬЗУЕТЕ ЕГО, НЕМЕДЛЕННО ПРЕКРАТИТЕ ЕГО ИСПОЛЬЗОВАНИЕ. ОТСОЕДИНИТЕ КАБЕЛЬ ЗАРЯДКИ ОТ ПРОДУКТА, ЕСЛИ ОН ПОДКЛЮЧЕН.
  2. ПРЕКРАТИТЕ ИСПОЛЬЗОВАНИЕ ПРОДУКТА.
  3. ЕСЛИ ЭТО БЕЗОПАСНО, ПЕРЕМЕСТИТЕ ИЗДЕЛИЕ НА ЧИСТОЕ МЕСТО, ПОДАЛЬШЕ ОТ ЛЕГКОВОСПЛАМЕНЯЮЩИХСЯ ПРЕДМЕТОВ.
  4. ПОЗВОНИТЕ В МЕСТНУЮ СЛУЖБУ ЭКСТРЕННОЙ ПОМОЩИ ДЛЯ ПОЛУЧЕНИЯ ПОМОЩИ.
  5. ТЩАТЕЛЬНО ПРОМОЙТЕ ГЛАЗА ИЛИ УЧАСТКИ КОЖИ, НА КОТОРЫЕ ПОПАЛ ВЫТЕКШИЙ ЭЛЕКТРОЛИТ АККУМУЛЯТОРНОЙ БАТАРЕИ, ЧИСТОЙ ПРОТОЧНОЙ ВОДОЙ И ОБРАТИТЕСЬ ЗА ДОПОЛНИТЕЛЬНОЙ МЕДИЦИНСКОЙ ПОМОЩЬЮ.
- ЕСЛИ ВОЗНИКЛИ ПРОБЛЕМЫ С АККУМУЛЯТОРОМ, ОБРАТИТЕСЬ В СЛУЖБУ ПОДДЕРЖКИ JETSON CARE TEAM.

ГАРАНТИЙНОЕ ПОКРЫТИЕ.

ОБЩАЯ ОГРАНИЧЕННАЯ ГАРАНТИЯ

НА ВАШ НОВЫЙ ПРОДУКТ JETSON РАСПРОСТРАНЯЕТСЯ ГАРАНТИЯ ОТ ДЕФЕКТОВ МАТЕРИАЛОВ И ИЗГОТОВЛЕНИЯ, КАК УКАЗАНО НА RIDEJETSON.COM/WARRANTY В ТЕЧЕНИЕ ОПРЕДЕЛЕННОГО ПЕРИОДА ВРЕМЕНИ С ДАТЫ ПЕРВОНАЧАЛЬНОЙ РОЗНИЧНОЙ ПОКУПКИ ПРИ УСЛОВИИ ИСПОЛЬЗОВАНИЯ В СООТВЕТСТВИИ С РУКОВОДСТВАМИ ПОЛЬЗОВАТЕЛЯ JETSON (СМ. RIDEJETSON.COM/SUPPORT). **В СООТВЕТСТВИИ С ДАННОЙ ГАРАНТИЕЙ ВЫ СМОЖЕТЕ НАПРАВЛЯТЬ СВОИ ПРЕТЕНЗИИ В КОМПАНИЮ JETSON ДАЖЕ В СИТУАЦИЯХ, КОГДА ВЫ ПРИОБРЕЛИ ПРОДУКЦИЮ JETSON У ОДНОГО ИЗ НАШИХ АВТОРИЗОВАННЫХ РОЗНИЧНЫХ ПРОДАВЦОВ.** ЧТОБЫ ПРОЧИТАТЬ ПОЛНЫЕ УСЛОВИЯ НАШЕЙ ГАРАНТИИ, ПОСЕТИТЕ RIDEJETSON.COM/WARRANTY.

ПОДДЕРЖИВАЙТЕ СВЯЗЬ.

Обязательно подпишитесь на @ridejetson в социальных сетях, чтобы узнать о фантастических предложениях, подарках и всех последних новостях Jetson.

JETSON

ВАМ НРАВИТСЯ?

Оставьте отзыв на ridejetson.com/reviews.
Мы с нетерпением ждем вашего ответа!
#MakeMoves

ВОПРОСЫ? ДАЕМ ПОМОЩЬ.

RIDEJETSON.COM/SUPPORT
RIDEJETSON.COM/ЧАТ

1-844-585-7462

Чтобы реализовать возможности вашего продукта гарантия или запросить информацию гарантийное покрытие, свяжитесь с нами напрямую.

www.ridejetson.com

JETSON

© 2025, TRURIDE TECH. ВСЕ ПРАВА ЗАЩИЩЕНЫ.
ИЗГОТОВЛЕНО ДЛЯ TRURIDE TECH LLC.
JETSON® — ЗАРЕГИСТРИРОВАННАЯ ТОРГОВАЯ МАРКА, ИСПОЛЬЗУЕМАЯ В СООТВЕТСТВИИ С ЛИЦЕНЗИЯ ОТ JETSTREAM BRANDS LLC.
НИКАКАЯ ЧАСТЬ ЭТОГО ДОКУМЕНТА, ВКЛЮЧАЯ ФОРМУ, ГРАФИКА И ДИЗАЙН МОГУТ БЫТЬ ВОСПРОИЗВЕДЕНЫ ИЛИ ПЕРЕДАНЫ В ЛЮБОЙ ФОРМЕ И ЛЮБЫМИ СРЕДСТВАМИ.

ПРОИЗВЕДЕНО В ЦЗИНЬХУА, ЧЖЭЦЗЯН, КИТАЙ.
ИМПОРТИРОВАНО КОМПАНИЕЙ TRURIDE TECH LLC.
ПОЧТОВЫЙ ЯЩИК 461, ДЖЕРСИ-СИТИ, НЬЮ-ДЖЕРСИ 07302-9998

КОД ДАТЫ: 06/2025
РЕДАКЦИЯ ДОКУМЕНТА: V1.0
СДЕЛАНО В КИТАЕ

您的骑行指南。

重要的：
仔细阅读并记住
备查。

JETSON

RIO
电动越野车。

型号 SKU：JRIO-GRY



JETSON 的两个最重要准则:

注意安全, 玩得开心!

内容

安全警告 3

1. 关于您的产品

1.1 产品概述 6
1.2 产品规格 9
1.3 在线资源 9

2. 安装说明

2.1 开始说明 10
2.2 骑手适合性 10
2.3 安装前板 11
2.4 安装车把 12
2.5 安装脚踏板 14
2.6 电池充电 16

3. 骑行准备

3.1 骑行前安全检查 18
3.2 轮胎压力与充气 19

4. 操作说明

4.1 开机与关机 20
4.2 了解电池指示灯 21
4.3 使用支架 21

5. 搬运和储存说明

5.1 驾驶你的 Jetson 22
5.2 更改速度模式 23
5.3 使用刹车 23
5.4 头盔安全 24
5.5 最大化速度和运行时间 25

用户维护说明 26
保修范围 28

安全警告。

请保留这些说明。

火灾或人身伤害风险说明和重要安全说明

- 使用前，请仔细阅读使用手册及安全警告，并确认您已理解并接受所有安全指示。因使用不当而导致的任何损失或损害，由用户自行承担。
- **未使用正确的充电器可能会引起火灾和爆炸，从而造成财产损失、人员受伤甚至死亡。**
- 在每个操作周期之前，操作员应执行制造商指定的操作前检查：确保制造商最初提供的所有防护装置和衬块均安装到位并处于可使用状态；确保制动系统正常运行；确保制造商提供的所有轴防护装置、链条防护装置或其他盖子或防护装置均安装到位并处于可使用状态；确保轮胎状况良好、充气适当并且胎面剩余量充足；产品操作区域应安全并适合安全操作。
- 应根据制造商的规格对组件进行维护和维修，并且仅使用制造商授权的替换零件，并由经销商或其他技术人员进行安装。
- 警告不要对不可充电电池进行充电。
- 电机运转时，请勿让手、脚、头发、身体部位、衣服或类似物品接触运动部件、车轮或传动系统。
- 儿童或身体、感官或精神能力有缺陷或缺乏经验和知识的人士不得使用本产品，除非有人对其进行监督或指导（IEC 60335-1/A2:2006）。
- 无人看管的儿童不得玩耍该产品（IEC 60335-1/A2:2006）。
- 需要成人监督。
- 不得操作设备进行竞赛、特技骑行或其他动作，这可能会导致失去控制，或导致操作员/乘客的动作或反应不受控制。
- 切勿在机动车辆附近使用。
- 避免剧烈碰撞、排水格栅和突然的表面变化。产品可能会突然停止。
- 避免走有水、沙子、碎石、泥土、树叶和其他杂物的街道和路面。潮湿的天气会影响牵引力、制动和能见度。
- 避免骑行在可能引起火灾的易燃气体、蒸汽、液体或灰尘附近。
- 操作人员应遵守制造商的所有建议和说明，并遵守所有法律和法令：没有前照灯的车辆只能在能见度充足的日光条件下操作；应鼓励车主使用照明、反射镜来突出显示（为了显眼），对于低底盘车辆，则使用柔性杆上的信号旗。
- 应告诫具有下列情况的人员不要操作：心脏病患者；孕妇；头部、背部或颈部有疾病或以前对这些身体部位进行过手术的人员；以及具有任何可能使其容易受伤或损害其身体灵活性或精神能力的人员，以识别、理解和执行所有安全说明并能够承担设备使用中固有的危险。
- 请勿在夜间骑行。
- 饮酒或服用处方药后请勿骑行。
- 骑行时请勿携带物品。
- 切勿赤脚操作本产品。
- 始终穿着鞋子并系好鞋带。

- 确保你的脚始终稳稳地放在甲板上。
- 操作员应始终使用适当的防护服，包括但不限于具有适当认证的头盔以及制造商推荐的任何其他设备：始终佩戴头盔、护膝和护肘等防护设备。
- 永远给行人让路。
- 对前方和远处的事物保持警惕。
- 骑行时请勿分心，例如接听电话或从事任何其他活动。
- 该产品不能由多人骑行。
- 当您与其他骑手一起骑行该产品时，请始终保持安全距离以避免碰撞。
- 转弯的时候，一定要保持平衡。
- 使用未正确调整的刹车骑行非常危险，可能会导致严重伤害甚至死亡。
- 刹车在操作时可能会变热，请勿用裸露的皮肤触摸刹车。
- 刹车太猛或太突然会导致车轮锁死，从而导致您失去控制并摔倒。突然或过度使用刹车可能会导致受伤或死亡。
- 如果刹车松动，请使用六角扳手、螺丝刀或其他适用工具进行调整，或联系 Jetson 护理团队。
- 立即更换磨损或损坏的部件。
- 骑行前请检查所有安全标签是否齐全并理解。
- 业主应在证明操作人员能够理解并操作设备的所有组件后，允许使用和操作该设备。
- 未经适当培训请勿骑行。请勿高速骑行、在不平坦的地形或斜坡上骑行。请勿表演特技或突然转弯。
- 建议室内充电。
- 建议户外使用。
- 长时间暴露在紫外线、雨水和自然环境中可能会损坏外壳材料，不使用时请存放在室内。
- 不适合在高海拔地区使用的电动自行车（可能需要增加电路中的电气间距）应表明其不适合在海拔 2000 米以上的地方使用。
- 仅使用制造商指定的电池
- 不使用时请存放在室内。充电时或不用于驾驶时请留在室内。
- **AVERTISSEMENT** - Risque d'incendie - Aucune des pieces ne peut être réparée par l'utilisateur.
- **警告**- 充电或不骑行时将其放在室内。
- 骑行者的体重不应超过 140 磅 (63.50 公斤)。

修改

未经 Jetson 护理团队的指导，请勿尝试拆卸、改装、维修或更换设备或设备的任何组件。这将使任何保修失效，并可能导致故障，从而造成伤害。

附加操作注意事项

在产品开启且车轮转动时，请勿将产品抬离地面。这可能会导致车轮自由旋转，从而可能对您自己或附近的其他人造成伤害。请勿跳上或跳下产品，请勿在使用产品时跳跃。操作时，务必将脚牢牢地放在脚踏板上。使用前务必检查电池电量。

废旧电池的处理



电池可能含有危害环境和人类健康的有害物质。电池和/或包装上标有此符号表示旧电池不得作为城市垃圾处理。电池应在适当的收集点处理以便回收。通过确保正确处理旧电池，您将有助于防止对环境和人类健康造成潜在的负面影响。材料回收将有助于保护自然资源。有关旧电池回收的更多信息，请联系您当地的市政废物处理服务。

合规通知

本设备符合 FCC 规则第 15 部分的规定。操作须符合以下两个条件：(1) 本设备不得造成有害干扰，(2) 本设备必须接受任何收到的干扰，包括可能导致意外操作的干扰。警告：未经合规负责方明确批准对本设备进行更改或修改，可能会使用户失去操作本设备的权限。

注意：本设备已经过测试，符合 FCC 规则第 15 部分对 B 类数字设备的限制。这些限制旨在为住宅安装提供合理的保护，防止有害干扰。本设备会产生、使用并辐射射频能量，如果不按照说明进行安装和使用，可能会对无线电通信造成有害干扰。但是，不能保证在特定安装中不会发生干扰。如果本设备确实对无线电或电视接收造成有害干扰（可通过关闭和打开设备来确定），建议用户尝试通过以下一种或多种措施来纠正干扰：

- 重新调整或重新定位接收天线。
- 增加设备与接收器之间的距离。
- 将设备连接到与接收器不同电路的插座上。
- 请咨询经销商或经验丰富的无线电/电视技术人员寻求帮助。
- 本装置必须使用屏蔽电缆以确保符合 FCC B 类限制。

⚠警告：

不遵守以下说明可能会导致儿童或他人受伤。

- 组装时，请将小零件放在儿童接触不到的地方。
- 配件必须由成人组装和拆卸。
- 经常检查产品是否有损坏。

*** 需要成人组装。**

⚠警告：

为了降低受伤风险，需要成人监护。切勿在道路上、机动车附近、陡坡或台阶上或附近、游泳池或其他水体上使用；务必穿鞋，并且切勿允许超过 1 名骑手。

重要安全说明

警告 - 使用本产品时，应始终遵循基本预防措施，包括以下内容：

(A) 使用本产品前，请阅读所有说明。

(B) 为降低受伤风险，在儿童附近使用本产品时，需要密切监督。

(C) 请勿将手指或手伸入产品。

(D) 如果柔性电源线或输出电缆磨损、绝缘层破裂或有任何其他损坏迹象，请勿使用本产品。

(E) 对于所有设备，说明应指出：本设备不适用于环境温度低于 -10 °C (14 °F) 或环境温度高于 40°C (104°F) 的情况。

(F) 对于所有设备，说明应指出：电池应在环境温度介于 0 °C (32 °F) 和 40°C (104°F) 之间时充电。环境温度超出此范围时，切勿对电池充电。

加州 65 号提案

⚠警告：

本产品可能会使您接触到包括镉在内的化学物质，加利福尼亚州已知这些物质会导致癌症、出生缺陷或其他生殖伤害。更多信息请访问：WWW.P65WARNINGS.CA.GOV。

1. 关于您的产品。

1.1 产品概述

1. 车轮
   （× 2；前部和后部）
2. 挡泥板
   （× 2；前后）
3. 前叉
4. 前板*
5. 车把*
6. 座位
7. 带防尘盖的轮胎气门嘴
   （× 2；前部和后部）
8. 支架
9. 带盖充电口
10. 速度模式切换
11. 脚甲板 *
    × 2、左右）
12. 手刹
    （× 2；左和右）
13. 手柄
14. 加速油门
15. 电源按钮
16. 电池电量显示
17. 车把夹*
    （× 2；左和右）
18. 充电器

*非预先连接；需要组装。

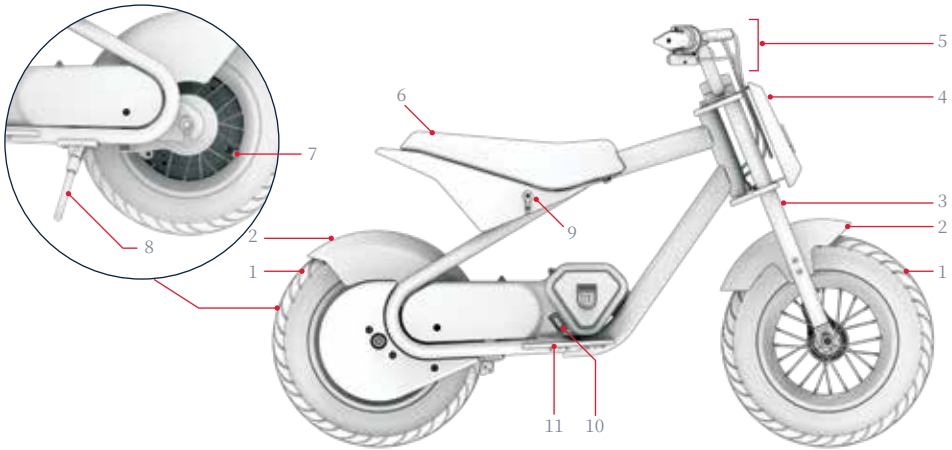

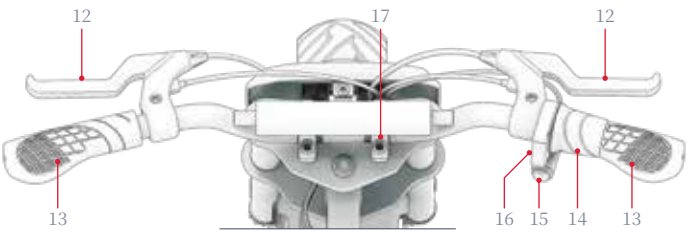

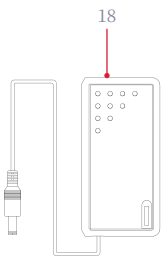

注意:图像可能无法反映实际产品的真实外观。

包含用于组装、调整和维护的工具、硬件**和零件：

A



4MM 内六角扳手

B



6MM 内六角扳手

C



2 位十字螺丝刀和
5 毫米内六角扳手 ***

D



M5×8MM 六角螺钉

E



M8×50MM六角螺栓(×4)

F

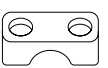

夹紧底座 (×2)

G

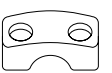

顶部夹钳 (×2)

H



前面板

I



左脚甲板

J



右脚甲板

**组装所需的附加硬件已预先安装。有关更多详细信息，请参阅组装步骤。
***组装本产品不需要 5MM 内六角扳手头。

1.2 产品规格

- 产品尺寸:
  43.3 英寸(长) × 22.0 英寸(宽) × 29.1 英寸(高)|
  110 厘米(长) × 55.9 厘米(宽) × 73.9 厘米(高)
- 车把高度:29.1 英寸 | 73.91 厘米
- 座椅高度:19.2 英寸 | 48.8 厘米
- 产品重量:38.7 磅 | 17.5 千克
- 轮胎尺寸: 12 英寸 | 30.5 厘米
- 刹车类型:手刹
- 重量限制:140 磅 | 63.5 公斤
- 最低骑手体重:44 磅 | 20 公斤
- 建议年龄:13 岁以上
- 最大速度:14 英里/小时* | 22.5 公里/小时*
- 最长运行时间:30 分钟*
- 电机:300瓦链条
- 电池:36V, 4.0AH 锂离子
- 充电时间:最长 4 小时
- 建议轮胎压力:31-36 PSI
- 防水等级:IPX4
- UL 认证:UL2272
- 充电器:UL 认证, 42VDC 1.0A

*产品运行时间、速度、电池寿命和其他规格可能因骑手和骑行条件而异。有关可能影响性能的条件的详细信息, 请参阅第 5.5 节。

1.3 在线资源

扫描获取我们最新的产品入门材料和支持资源。

在线查找此用户手册
https://cdn.shopify.com/s/files/1/2530/6734/files/RIO-MANUAL_WEB-1741717453046.pdf

请访问以下网站查看我们的用户手册集
https://ridejetson.com/pages/product-manuals

2. 安装说明。

2.1 开始说明

- 开始你的冒险吧:
  使用本产品前, 请仔细阅读整个用户手册, 包括安全警告。确保您理解、接受并遵守以下所有规定:
  - 制造商的建议。
  - 安全说明和警告。
  - 当地骑行和运营法律和法令。

- 开始组装之前, 请移除所有保护包装件。

- 本手册中给出的方向(右、左、前/向前和后/向后)是骑手坐在越野车上时看到的方向。例如, 越野车的“右侧”是骑手右手所在的一侧。

- 将越野车直立在支架上可以更轻松地组装它。(第 4.3 节)

2.2 骑手适合性

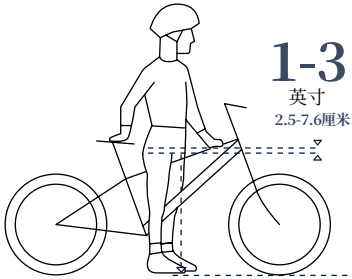

为了安全舒适的骑行, 应至少留出 1-3 英寸(2.5 - 7.6当骑行者跨坐在自行车上, 双脚平放在地面上时, 车裆与车架上管之间的距离为(1.43 cm)。

2.3 安装前板

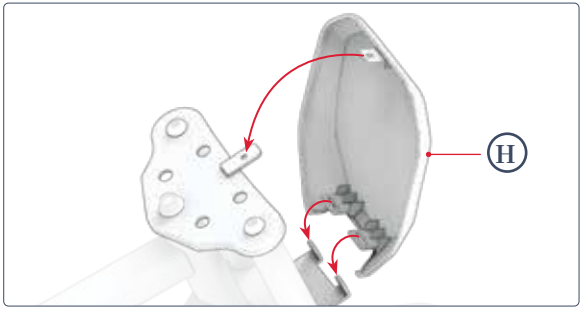

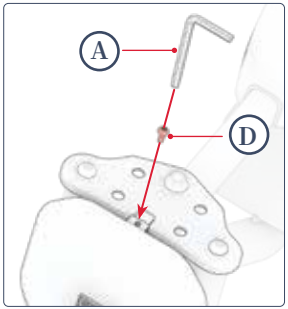

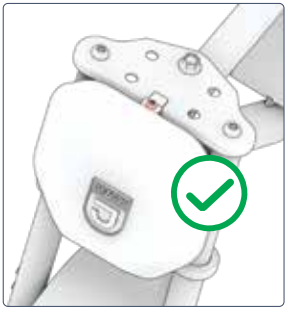



2.4 安装车把

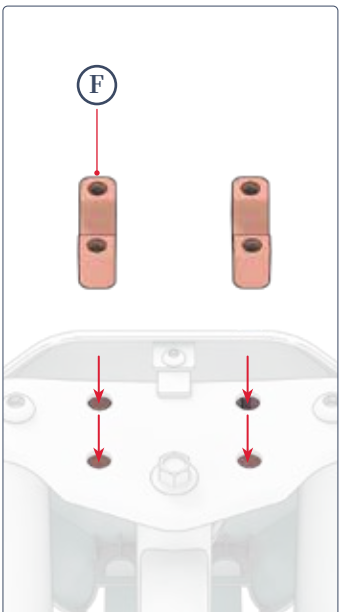

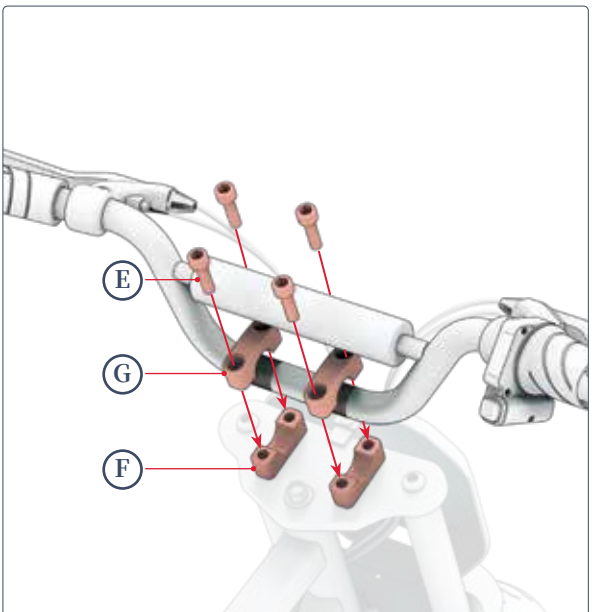

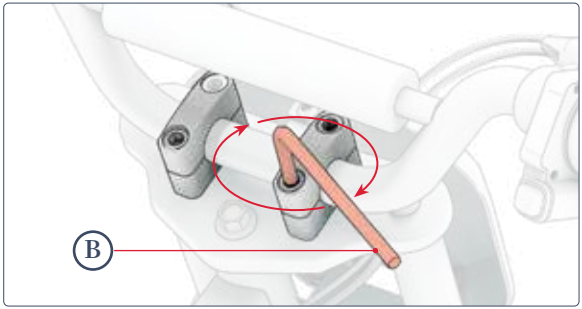
B

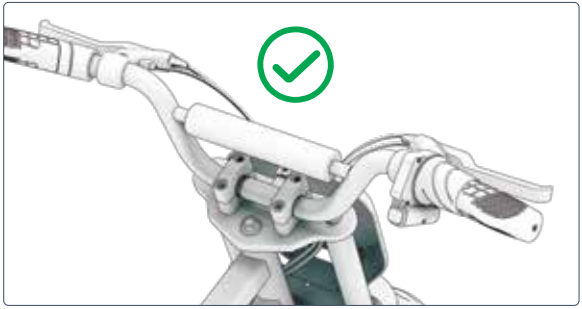



2.5 安装脚踏板

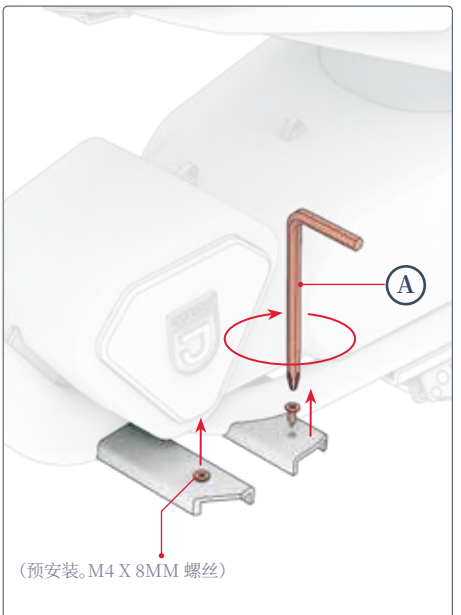

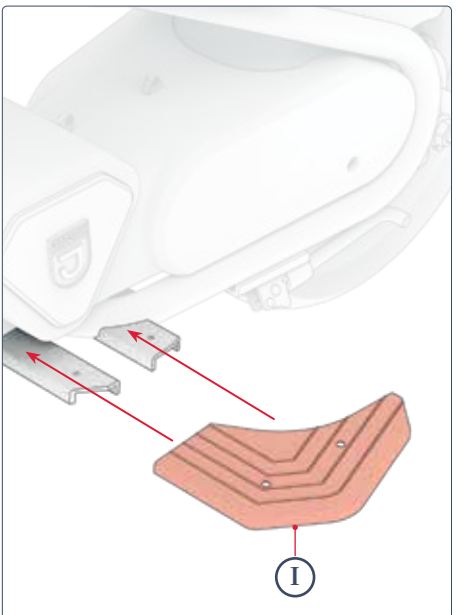

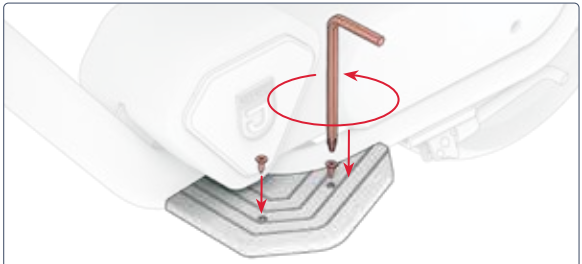

用右脚甲板重复 (J) 在右侧。

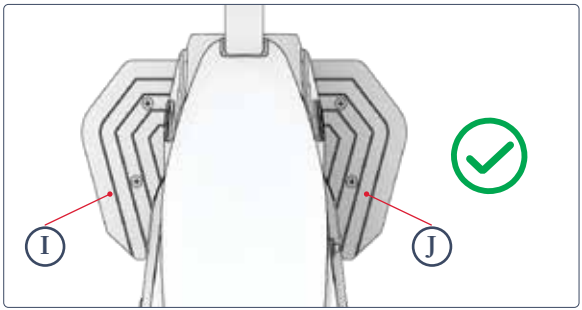



2.6 电池充电

笔记：首次使用本产品前，请先将电池充电**4小时，**即使充电指示灯亮起绿色，也表示充电完成。

首次充电后以及所有后续充电过程中，请对电池进行充电直至充满电。对于电量完全耗尽的电池，充电过程大约需要 4 小时。

1. 拉开产品上的充电端口盖。
2. 将充电器插入墙上的电源插座，然后将充电线插入充电端口。
3. 当充电器上的指示灯由红变绿时，表示电池已充满电。从充电端口拔下充电线，并从墙上插座拔下充电器。
4. 关闭充电端口盖。



充电器上的充电指示灯：	红色的照明 收费	绿色照明 充电完成

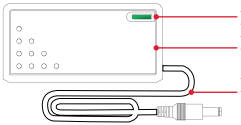

重要充电注意事项：

- 不主动对电池充电时，请始终保持充电端口关闭。
- 切勿在产品充电时开启它。
- 请勿使用可移动电源插头。
- 为了获得最佳的电池健康状态，每次充电时请将电池充满电（约 4 小时）。
- 切勿让您的产品整夜或长时间充电。
- 请勿尝试移除或拆解电池。
- 充电环境温度范围：32°F (0°C) - 104°F (40°C)
- 工作环境温度范围：14°F (-10°C)-104°F (40°C)
- 不主动对产品进行充电时，请始终保持充电端口盖关闭。
- 如果输出电缆的柔性电源线磨损，请勿使用本产品，绝缘层已破损，或有任何其他损坏迹象。
- 检查充电器标签上的充电器型号是否与上面列出的充电器型号相符。
- 检查充电器标签是否标明充电器与您的 JETSON 型号兼容。您可以在产品框架或立板顶部、侧面或底部粘贴的标签上找到 JETSON 型号的名称和 SKU。

重要的：

仅使用随附的充电器或直接通过 JETSON 获得的充电器（JETSON 型号 PJRIO-CH），标签为 FY0424201000，由深圳市富源电电源有限公司制造。

⚠ 未使用正确的充电器可能会导致火灾和爆炸。

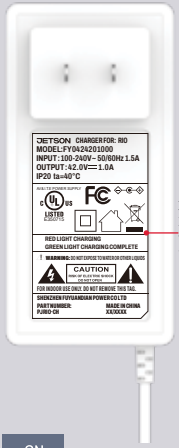

这是标记的示例你的充电器会有。

3. 准备骑行。

3.1 骑行前安全检查

每次出行前都要进行这些重要的安全检查：

制动：
- 确保刹车正常工作，手刹杆固定在车把上并润滑，以便轻松压缩。
- 刹车踩下后，可平稳安全地使车轮停下来。

脚甲板：
- 检查脚踏板是否牢固地固定在框架上

车架和前叉：
- 检查车架和前叉没有损坏、弯曲或断裂。
- 确保把立到前叉的螺栓不要拧得太紧。螺栓拧得太紧可能会导致故障，危及骑手的安全。
- 检查驱动系统是否正常工作并牢固地安装在框架上。

转向：
- 检查车把和车轮是否对齐旋转。
- 检查车把夹是否将车把固定到位。

车轮和轮胎：
- 检查轮胎是否有过度磨损或损坏的迹象。
- 确保轮胎充气至建议压力范围内**31 - 36 磅/平方英寸**。
- 检查车轮辐条是否断裂。
- 检查轮辋是否损坏或弯曲。
- 检查轴螺母是否拧紧。
- 检查车轮和轮胎上是否没有杂物。

链：
- 检查链条是否位置正确且能轻松旋转。
- 检查链条和链条区域是否没有杂物。

3.2 轮胎压力与充气

首次骑行前，您需要给轮胎充气，使其达到建议的压力 **31-36PSI**（磅/平方英寸）。每次骑行前，使用压力表检查轮胎压力是否为 35 PSI。

添加空气：

1. 逆时针旋转，取下轮胎气门上的防尘盖。将其放在一边。
2. 按照气泵制造商的说明将气注入轮胎。定期用压力表检查，并继续充气，直到达到**31-36PSI** 。
3. 从阀门上取出气泵，然后顺时针将防尘盖拧到阀门上并将其放回原位。
4. 对另一个轮胎重复上述操作。

⚠ **重要的：**仅使用手动气泵为产品轮胎充气。切勿使用空气压缩机；这样做可能会导致轮胎内胎爆裂。

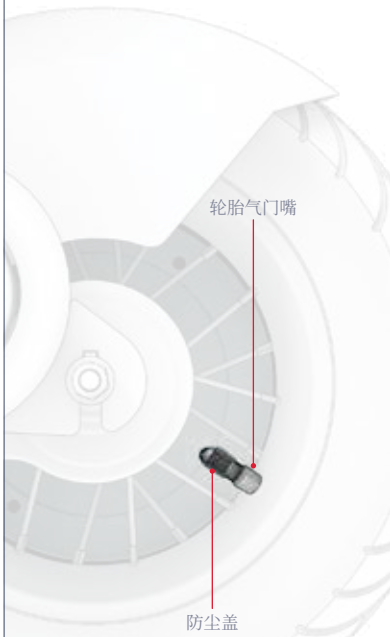

4 操作说明。

4.1 开机与关机

按住电源按钮 3 秒钟即可打开或关闭越野车。

重要电源说明：
- 为了节省电池电量，在进站或晚上将越野车停放时，请务必记住关闭电源。
- 骑着越野车行走时请关闭电源，以免因无意中扭动油门而启动发动机。

笔记：越野车 8 分钟未使用后将自动关机。

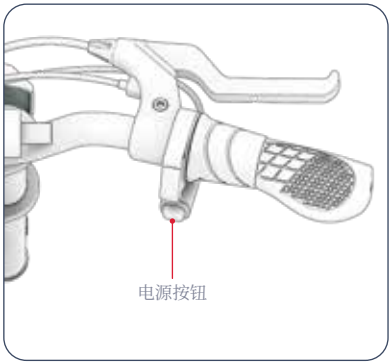

4.2 了解电池指示灯

您可以通过查看指示灯来监控电池的充电水平。

电池指标灯	大约剩余电量百分比*
4. 绿色灯 ○○○○	76 - 100%
3. 绿色灯 ○○○	51 - 75%
2 绿色灯 ○○	26 - 50%
1 绿色光 ○	<25% 立即为您的 Jetson 充电!

重要的:当电池电量耗尽至 0% 时,自行车将关闭。下次骑行前请将电池充满电(请参阅第 2.4 节)。

*仅为近似值。可能因用途而异。

4.3 使用支架

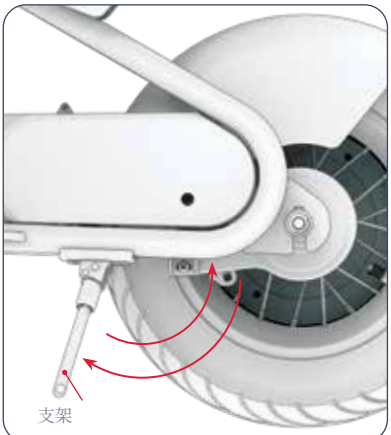

要将 RIO 直立在支架上,请将支架向下旋转,然后将越野车轻轻倾斜到支架上。要抬起支架,请将其向上旋转。

⚠ **重要的:**骑行前务必升起支架。

5 搬运和储存说明。

5.1 驾驶你的 Jetson

启动并加速:慢慢地将加速油门朝您自己的方向转动。

重要的:油门转动得越多, 发动机启动得越多, 行驶速度就越快。为避免突然加速, 请始终缓慢转动油门。

为了保持速度:稳住油门。

放慢速度:轻轻地松开油门。

转动:向左或向右旋转车把。

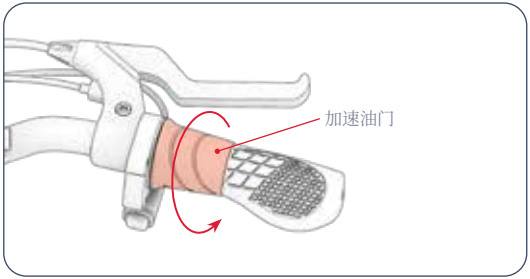

⚠ **重要的:**骑车时, 双脚务必放在脚踏板上。切勿将双脚悬在自行车侧面。本产品不应在行人密集的区域或有汽车和车辆通行的道路骑行。

5.2 更改速度模式

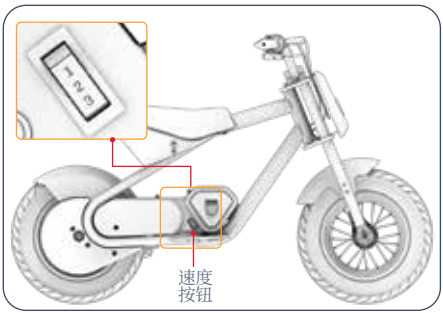

- 有 3 种速度模式, 每种模式都有越野车可以行驶的最高速度。
- 要更改速度模式, 请切换速度模式开关。

模式 1	模式 2	模式 3
最高可达 5.0 英里/小时 (8.0公里/小时)	最高可达 7.5 英里/小时 (12.1公里/小时)	最高可达 14.0 英里/小时 (22.5公里/小时)

5.3 使用刹车

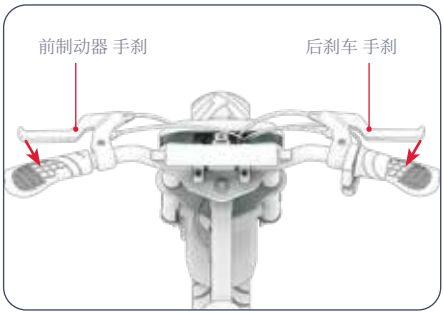

- 轻轻踩下手刹减速
- 更加用力地挤压直至完全停下来。
- 为了避免突然移动, 请尝试逐渐拉紧手刹。
  - 左手刹➔前轮制动器
  - 右手刹➔后轮制动器

5.4 头盔安全

骑手应始终佩戴头盔。

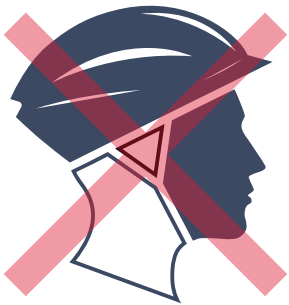

定位不当：
额头露出来了。
可能导致跌倒
受重伤。



正确定位：
额头被遮住了
头盔旁边。

*佩戴头盔、合适的衣服、鞋子和安全装备。避免穿着可能被车轮夹住或卡在车轮下的衣服。建议穿尖头平底鞋。佩戴符合 ASTM F1492 标准的头盔和防护装备，以防止在发生事故时受伤。

5.5 最大化速度和运行时间

在理想条件下, 可达到的最大速度为 14.0 英里/小时(22.5 公里/小时), 每次电池充电的最大运行时间为 30 分钟。

骑行表面:
在崎岖路面上行驶会产生摩擦, 这会减慢您的速度, 并需要发动机更加卖力地工作, 从而加快耗电速度。如果可能, 请选择平稳的骑行路面。

承载重量:
- 重量(骑手加上货物)越大, 可达到的行驶里程就越短。
- 携带重量为 140 磅(63.5 公斤)或更少时可实现最大范围和速度。

骑行风格:
频繁启动和停止会减少骑行距离。

气温:
骑行和储存产品的理想温度是 50°F - 75°F (10°C - 23.9°C) 之间。

倾斜:
上坡时发动机要比平路或下坡时付出更大的努力。

电池维护:
每次骑行后及时给电池充电有助于保持电池容量和强度。

用户维护说明。

好好保养您的 Jetson, 确保它平稳安全地飞行。方法如下：

保养JETSON自行车：

- 避免让产品受到剧烈振动或强烈的物理冲击。
- 切勿拆卸电池。
- 请勿将产品靠近水和潮湿的地方。
- 在光滑、平坦的路面上行驶以避免损坏。
- 切勿通过车轮、座椅和/或车把来携带产品。
- 注意不要拉扯或钩住连接电机与车把部件的接线。

储存说明：

- 长期存放产品前, 请先将电池充满电。
- 长期存放时, 应每月对电池完全充电一次。
- 盖住产品以防止灰尘。
- 将产品存放在室内干燥处, 温度范围为 50°F - 90°F (10°C - 35°C)。

清洁JETSON自行车:

· 座椅和框架 - 用湿的无尘布或蘸有外用酒精的布擦拭。然后用干的无尘布擦拭。
· 车把 - 用湿的无尘布蘸上温和的肥皂擦拭。用另一块湿布擦去多余的肥皂。
· 车轮部件——用湿的无尘布擦拭。
· 轮胎 - 用湿的无尘布擦拭。也可以使用轮胎抛光剂或清洁剂。

⚠ **警告:**请勿将水直接喷洒或涂抹在产品上。水可能会损坏线路、电池仓和灯, 以及损坏车架, 所有这些都可能导致故障, 危及骑手的安全。

⚠ 电池注意事项:

您的产品配有锂离子电池。操作时请小心。

· 使产品远离火源和高温。
· 避免强烈的物理冲击、剧烈的震动或撞击。
· 保护产品免受水或潮湿的影响。
· 请勿将产品堆放在或存放在其他物体的上面或下面。
· 请勿拆卸产品或其电池。
· 请勿将产品与日常垃圾一起处理。将产品送至专门的电子垃圾处理设施或电池回收中心。如需了解您附近的处理地点的更多信息, 请联系您当地的市政当局或垃圾清运商。
· 如果产品的电池发热或出现过热迹象、发出气味或异常声音、泄漏液体或气体、或者形状或颜色发生变化, 请立即:
  1. 如果正在使用, 请立即停止使用产品。如果产品已插入充电线, 请将其从产品上拔下。
  2. 停止使用该产品。
  3. 如果安全的话, 请将产品移至空旷的地方并远离任何易燃物品。
  4. 请致电当地的紧急服务部门寻求帮助。
  5. 用干净的流水彻底冲洗接触泄漏的电池电解液的眼睛或皮肤区域, 并寻求额外的医疗救助。
· 如果电池有任何问题, 请联系 JETSON 护理团队。

保修范围。

一般有限保修

您的新 JETSON 产品可享受以下保修服务：RIDEJETSON.COM/WARRANTY自原始零售购买之日起的一段时间内，按照 JETSON 用户手册使用（请参阅RIDEJETSON.COM/SUPPORT ）。**根据此保修条款，即使您是从我们的授权零售商处购买的 JETSON 产品，您也可以直接向 JETSON 提出索赔。**要了解我们保修的完整条款，请访问RIDEJETSON.COM/WARRANTY。

保持联系。

请务必关注@ridejetson
在社交媒体上了解精彩优惠、赠品以及所有最新的 Jetson 新闻。

JETSON

喜欢你的座驾吗?

留下评论
ridejetson.com/reviews。
我们迫不及待地想收到您的来信!
#MakeMoves

问题?
让我们
帮助。

RIDEJETSON.COM/SUPPORT
RIDEJETSON.COM/CHAT

1-844-585-7462

要锻炼你的产品
保修或咨询
保修范围,
直接联系我们。

www.ridejetson.com

JETSON

© 2025, TRURIDE TECH。保留所有权利。
为 TRURIDE TECH LLC 制造。
JETSON® 是注册商标, 使用于
来自 JETSTREAM BRANDS LLC 的许可。
本文件的任何部分, 包括形状、
图形和设计, 可以复制或
以任何形式或任何手段传播。

MANUFACTURED IN JINHUA, ZHEJIANG, CHINA
由 TRURIDE TECH LLC 进口。
新泽西州泽西市邮政信箱 461 号 07302-9998

日期代码:06/2025
文档版本:V1.0
中国制造

라이딩을 위한 가이드.

중요:
주의 깊게 읽고 보관하세요
나중에 참조할 수 있습니다.

JETSON

RIO
전기 흙 자전거.

모델 SKU(S): JRIO-GRY



JETSON의 최고 두 대의 라이딩 규칙:

안전하세요. 즐거운 시간 보내세요!

콘텐츠

안전 경고 3

1. 제품 정보

1.1 제품 개요 6
1.2 제품 사양 9
1.3 온라인 리소스 9

2. 설치 지침

2.1 시작 노트 10
2.2 라이더 적합성 10
2.3 전면 플레이트 부착하기 11
2.4 핸들바 부착하기 12
2.5 풋 데크 부착하기 14
2.6 배터리 충전하기 16

3. 라이딩 준비

3.1 승차 전 안전 점검 18
3.2 타이어 공기압 및 공기 주입 19

4. 운영 지침

4.1 전원 켜기 및 끄기 20
4.2 배터리 표시등에 대한 이해 21
4.3 킥스탠드 사용 21

5. 이동 및 보관 지침

5.1 Jetsons 타기 22
5.2 속도 모드 변경하기 23
5.3 브레이크 사용 23
5.4 헬멧 안전 24
5.5 속도 및 실행 시간 극대화 25

사용자 유지 관리 지침 26
보증 범위 28

안전 경고.

이 지침을 잘 지키세요.

화재 또는 인명 피해 위험에 대한 안내 및 중요 안전 지침

- 사용하기 전에 사용 설명서와 안전 경고를 주의 깊게 읽고 모든 안전 지침을 이해하고 수락하시기 바랍니다. 부적절한 사용으로 인한 손실이나 손해에 대한 책임은 사용자에게 있습니다.
- **올바른 충전기를 사용하지 않으면 화재 및 폭발이 발생하여 재산 피해, 부상 및 사망을 초래할 수 있습니다.**
- 운전자는 매 사이클 작동 전에 제조업체가 지정한 작동 전 점검을 수행해야 합니다: 제조업체가 원래 제공한 모든 가드와 패드가 올바른 위치에 있고 서비스 가능한 상태인지, 제동 시스템이 제대로 작동하는지, 제조업체가 제공한 모든 액슬 가드, 체인 가드 또는 기타 커버나 가드가 제자리에 있고 서비스 가능한 상태인지, 타이어의 상태가 양호하고 공기압이 적절하며 트레드가 충분히 남아 있는지, 제품을 작동할 부위가 안전하고 안전한 작동에 적합해야 하는지 등 제품 작동에 필요한 사항을 확인합니다.
- 부품은 제조업체의 사양에 따라 제조업체에서 승인한 교체 부품만을 사용하여 대리점 또는 기타 숙련된 사람이 설치하여 유지 및 수리해야 합니다.
- 비충전식 배터리를 충전하지 않도록 경고합니다.
- 모터가 작동하는 동안 손, 발, 머리카락, 신체 부위, 옷 또는 이와 유사한 물건이 움직이는 부품, 바퀴 또는 구동 장치에 낳지 않도록 하세요.
- 이 제품은 신체적, 감각적 또는 정신적 능력이 약하거나 경험과 지식이 부족한 어린이 또는 사람이 감독이나 교육을 받지 않는 한 사용해서는 안 됩니다(IEC 60335-1/A2:2006).
- 보호자가 없는 어린이가 제품을 가지고 놀아서는 안 됩니다(IEC 60335-1/A2:2006).
- 성인의 감독이 필요합니다.
- 레이싱, 스턴트 라이딩 또는 기타 기동을 수행하거나 통제력을 상실할 수 있거나 운전자/동승자의 행동이나 반응이 통제되지 않을 수 있는 기동을 위해 기기를 조작해서는 안 됩니다.
- 자동차 근처에서는 절대로 사용하지 마세요.
- 날카로운 돌기, 배수 격자, 갑작스러운 표면 변화를 피하세요. 제품이 갑자기 멈출 수 있습니다.
- 물, 모래, 자갈, 흙, 낙엽, 기타 이물질이 있는 도로와 노면을 피하세요. 습한 날씨는 트랙션, 제동력, 시야를 저하시킵니다.
- 화재를 일으킬 수 있는 가연성 가스, 증기, 액체 또는 먼지 주변에서 라이딩하지 마세요.
- 운영자는 제조업체의 모든 권장 사항과 지침을 준수하고 모든 법률 및 규정을 준수해야 합니다: 전조등이 없는 유닛은 적절한 주간 가시성 조건에서만 운행해야 하며, 소유자는 조명, 반사경, 저상 유닛의 경우 유연한 기둥에 신호 깃발을 부착하여 (눈에 잘 띄도록) 강조할 것을 권장합니다.
- 다음 질환이 있는 분은 수술을 받지 않도록 주의해야 합니다: 심장 질환이

있는 사람, 임산부, 머리, 등 또는 목에 질환이 있거나 해당 부위에 수술을 받은 적이 있는 사람, 부상에 취약하거나 모든 안전 지침을 인식, 이해 및 수행하고 기기 사용에 내재된 위험을 감당할 수 있는 신체적 손재주 또는 정신적 능력을 손상시킬 수 있는 정신적 또는 신체적 질환이 있는 사람.
- 야간에는 탑승하지 마세요.
- 음주 또는 처방약을 복용한 후에는 탑승하지 마세요.
- 라이딩 중에는 물품을 휴대하지 마세요.
- 맨발로 제품을 조작하지 마세요.
- 항상 신발을 신고 신발끈을 묶어두세요.
- 발이 항상 데크에 단단히 고정되어 있는지 확인하세요.
- 운영자는 항상 적절한 인증을 받은 헬멧을 포함하되 이에 국한되지 않는 적절한 보호 복과 제조업체에서 권장하는 기타 장비를 사용해야 합니다: 헬멧, 무릎 보호대, 팔꿈치 보호대 등의 보호 장비를 항상 착용하세요.
- 항상 보행자에게 길을 양보하세요.
- 전방과 멀리 있는 사물에 주의를 기울이세요.
- 라이딩 중에는 전화를 받거나 다른 활동에 참여하는 등 주의를 산만하게 하지 마세요.
- 이 제품은 한 명 이상이 탑승할 수 없습니다.
- 다른 라이더와 함께 제품을 탈 때는 충돌을 피하기 위해 항상 안전 거리를 유지하세요.
- 회전할 때는 균형을 유지해야 합니다.
- 부적절하게 조정된 브레이크로 라이딩하는 것은 위험하며 심각한 부상이나 사망을 초래할 수 있습니다.
- 작동 중 브레이크가 뜨거워질 수 있으므로 맨살로 브레이크를 만지지 마세요.
- 브레이크를 너무 세게 또는 너무 갑자기 밟으면 바퀴가 잠겨 제어력을 잃고 넘어질 수 있습니다. 브레이크를 갑작스럽게 또는 과도하게 밟으면 부상 또는 사망에 이를 수 있습니다.
- 브레이크가 느슨해지면 육각 렌치, 드라이버 또는 기타 해당 도구로 조정하거나 Jetson 케어 팀에 문의하시기 바랍니다.
- 마모되거나 파손된 부품은 즉시 교체하세요.
- 라이딩 전에 모든 안전 라벨이 제대로 부착되어 있고 이해했는지 확인하세요.
- 소유자는 사용 전에 해당 운영자가 기기의 모든 구성 요소를 이해하고 작동할 수 있음을 입증한 후 사용 및 작동을 허용해야 합니다.
- 적절한 훈련 없이 라이딩하지 마세요. 고속으로, 고르지 않은 지형이나 경사면에서 라이딩하지 마세요. 묘기를 부리거나 갑작스럽게 방향을 전환하지 마세요.
- 실내 충전에 권장됩니다.
- 실외에서 사용하는 것이 좋습니다.
- 자외선, 비, 비바람에 장시간 노출되면 인클로저 소재가 손상될 수 있으므로 사용하지 않을 때는 실내에 보관하세요.
- 전기 회로의 전기 간격을 늘려야 할 수 있는 고지대에서 사용하도록 설계된 전기자전거는 해발 2000m 이상의 고도에서 사용하도록 설계되지 않았음을 표시해야 합니다.
- 제조업체에서 지정한 배터리만 사용하세요.
- 사용하지 않을 때는 실내에 보관하세요. 충전 중이거나 탑승하지 않을 때는 실내에 두세요.
- **경고** - 발화 위험 - 일부 부품은 사용자가 수리할 수 없습니다.
- **경고** - 화재 위험 - 사용자가 수리할 수 있는 부품이 없습니다.
- 라이더의 몸무게는 140파운드(63.50kg)를 넘지 않아야 합니다.

수정

Jetson 케어 팀의 지시 없이 장치 또는 장치의 구성품을 분해, 개조, 수리 또는 교체하지 마십시오. 보증이 무효화되고 오작동이 발생하여 부상을 초래할 수 있습니다.

추가 작동 주의 사항

제품이 켜져 있고 바퀴가 움직이고 있는 동안에는 제품을 바닥에서 들어 올리지 마세요. 바퀴가 자유롭게 회전할 수 있으며, 이로 인해 자신이나 주변 사람들이 다칠 수 있습니다. 제품 위나 아래로 뛰어내리지 마시고 사용 중에는 점프하지 마세요. 작동 중에는 항상 발을 발 받침대에 단단히 고정하세요. 사용하기 전에 항상 배터리 충전량을 확인하세요.

사용한 배터리 폐기



배터리에는 환경과 인체 건강을 위협할 수 있는 유해 물질이 포함되어 있을 수 있습니다. 배터리 및/또는 포장에 표시된 이 기호는 사용한 배터리를 일반 쓰레기로 처리해서는 안 된다는 것을 나타냅니다. 배터리는 재활용을 위해 적절한 수거 장소에 폐기해야 합니다. 사용한 배터리를 올바르게 폐기하면 환경과 인체 건강에 미칠 수 있는 부정적인 결과를 예방하는 데 도움이 됩니다. 재료의 재활용은 천연 자원을 보존하는 데 도움이 됩니다. 사용한 배터리의 재활용에 대한 자세한 내용은 해당 지역 지방자치단체의 폐기물 처리 서비스에 문의하시기 바랍니다.

규정 준수 통지
이 장치는 FCC 규정 제15부를 준수합니다. (1)이 장치는 유해한 간섭을 일으키지 않을 수 있으며, (2)이 장치는 원치 않는 작동을 유발할 수 있는 간섭을 포함하여 수신된 모든 간섭을 수용해야 한다는 두 가지 조건에 따라 작동합니다. 경고: 규정 준수 책임이 있는 당사자가 명시적으로 승인하지 않은 본 기기를 변경하거나 개조하면 사용자의 기기 작동 권한이 무효화될 수 있습니다.
참고: 이 장비는 테스트를 거쳐 FCC 규정 제15조에 따라 클래스 B 디지털 장치에 대한 제한을 준수하는 것으로 확인되었습니다. 이러한 제한은 주거용 설치 시 유해한 간섭에 대한 합리적인 보호를 제공하기 위해 고안되었습니다. 이 장비는 무선 주파수 에너지를 생성, 사용 및 방출할 수 있으며, 지침에 따라 설치 및 사용하지 않을 경우 무선 통신에 유해한 간섭을 일으킬 수 있습니다. 그러나 특정 설치 환경에서 간섭이 발생하지 않는다는 보장은 없습니다. 이 장비가 라디오 또는 텔레비전 수신에 유해한 간섭을 일으키는 경우(장비를 껐다 켜서 확인할 수 있음), 사용자는 다음 조치 중 하나 이상을 사용하여 간섭을 수정할 것을 권장합니다:
- 수신 안테나의 방향을 바꾸거나 위치를 변경합니다.
- 장비와 수신기 사이의 거리를 늘립니다.
- 수신기가 연결된 회로와 다른 회로의 콘센트에 장비를 연결합니다.
- 대리점이나 숙련된 라디오/TV 기술자에게 도움을 요청하세요.
- 클래스 B FCC 제한을 준수하려면 이 장치와 함께 차폐 케이블을 사용해야 합니다.

⚠ 경고:

다음 지침을 준수하지 않으면 어린이 또는 다른 사람이 다칠 수 있습니다.
- 조립하는 동안 작은 부품은 어린이의 손이 닿지 않는 곳에 보관하세요.
- 액세서리는 성인이 조립하고 제거해야 합니다.
- 제품의 손상 여부를 자주 점검하세요.

*** 성인 조립이 필요합니다.**

⚠ 경고:

부상 위험을 줄이려면 성인의 감독이 필요합니다. 도로, 자동차 근처, 가파른 경사나 계단, 수영장 또는 기타 수역에서는 절대 사용하지 마시고, 항상 신발을 착용하고 한 명 이상이 탑승하지 않도록 하세요.

중요 안전 지침

경고 - 이 제품을 사용할 때는 항상 다음을 포함한 기본 예방 조치를 따라야 합니다:

(A) 제품을 사용하기 전에 모든 지침을 읽어보세요.

(B) 부상 위험을 줄이려면 어린이 근처에서 제품을 사용할 때는 세심한 감독이 필요합니다.

(C) 제품에 손가락이나 손을 넣지 마세요.

(D) 플렉시블 전원 코드 또는 출력 케이블이 닳았거나 절연이 끊어졌거나 기타 손상 징후가 있는 경우 이 제품을 사용하지 마세요.

(E) 모든 장비의 경우 지침에 명시되어 있습니다: 이 장비는 -10°C(14°F) 미만의 주변 온도 또는 주변 온도 40°C(104°F) 이상에서 사용하도록 설계되지 않았습니다.

(F) 모든 장비의 경우 지침에 명시되어 있습니다: 배터리는 주변 온도가 0°C(32°F)에서 40°C(104°F) 사이일 때 충전하도록 되어 있습니다. 주변 온도가 이 범위를 벗어날 때는 절대로 배터리를 충전하지 마세요.

캘리포니아 법안 65

⚠ 경고:

이 제품은 캘리포니아 주에서 암과 선천적 결함 또는 기타 생식 장애를 유발하는 것으로 알려진 카드뮴을 포함한 화학 물질에 노출될 수 있습니다.
자세한 정보는 WWW.P65WARNINGS.CA.GOV 참조.

1.
정보
귀하의 제품.

1.1 제품 개요

1. 휠
   (×2, 전면 및 후면)
2. 머드가드
   (×2, 전면 및 후면)
3. 프론트 포크
4. 전면 플레이트*
5. 핸들바*
6. 좌석
7. 더스트 캡이 있는 타이어 밸브
   (×2, 전면 및 후면)
8. 킥 스탠드
9. 커버가 있는 충전 포트
10. 속도 모드 전환
11. 풋 데크 *
    (×2, 왼쪽 및 오른쪽)
12. 핸드브레이크
    (×2, 왼쪽 및 오른쪽)
13. 핸드 그립
14. 가속 스로틀
15. 전원 버튼
16. 배터리 충전량 표시
17. 핸들바 클램프*
    (×2, 왼쪽 및 오른쪽)
18. 충전기

*사전 부착되지 않음; 조립이 필요합니다.

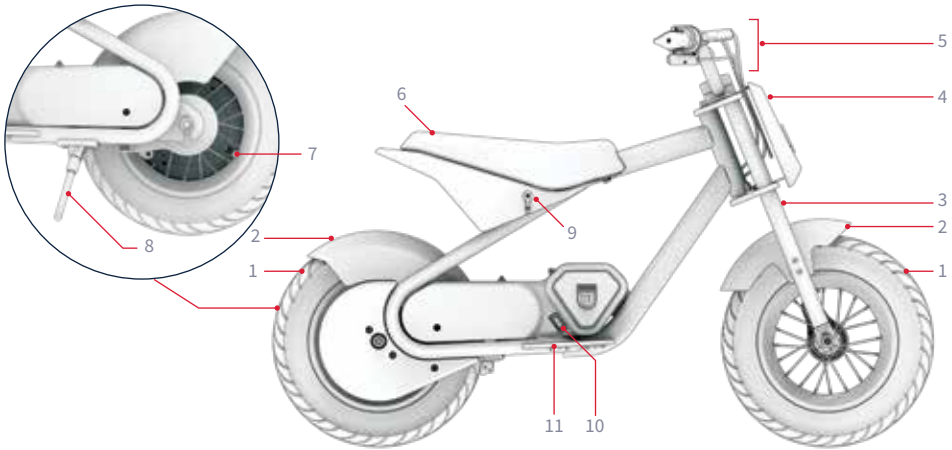

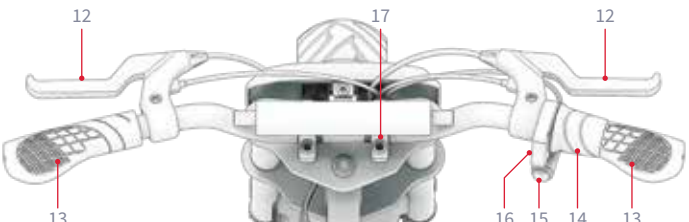

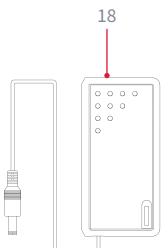

참고: 이미지는 실제 제품의 정확한 외관을 반영하지 않을 수 있습니다.

KOR

조립, 조정 및 유지보수를 위한 도구, 하드웨어 및 부품이 포함되어 있습니다:**

Ⓐ



4MM 알렌 키

Ⓑ



6MM 알렌 키

Ⓒ



2비트 십자 드라이버 및
5MM 알렌 키 *** ***

Ⓓ



M5×8MM 육각 나사

Ⓔ



M8×50MM 육각 볼트(×4)

Ⓕ

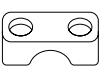

클램프 베이스(×2)

Ⓖ

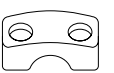

클램프 상단(×2)

Ⓗ



전면 플레이트

Ⓘ



왼쪽 발 데크

Ⓙ



오른발 데크

**조립을 위한 추가 하드웨어가 미리 부착되어 있습니다. 자세한 내용은 조립 단계를 참조하세요.
***이 제품의 조립에는 5MM 알렌 키 팁이 필요하지 않습니다.

1.2 제품 사양

- 제품 크기:
  43.3인치(L) × 22.0인치(W) × 29.1인치(H) |
  110CM(L) × 55.9CM(W) × 73.9CM(H)
- 핸들바 높이:29.1 인치 | 73.91CM
- 좌석 높이: 19.2 인치 | 48.8 CM
- 제품 무게: 38.7파운드 | 17.5KG
- 타이어 사이즈: 12인치 | 30.5CM
- 브레이크 유형: 핸드브레이크
- 무게 제한: 140파운드 | 63.5킬로그램
- 최소 라이더 체중: 44파운드 20킬로그램
- 권장 연령: 13세 이상
- 최대 속도: 14MPH* | 22.5KM/H*
- 최대 실행 시간: 30분*
- 모터: 300와트 체인
- 배터리: 36V, 4.0AH 리튬 이온
- 충전 시간: 최대 4시간
- 권장 타이어 공기압: 31-36PSI
- 방수 등급: IPX4
- UL 인증: UL2272
- 충전기: UL 인증, 42VDC 1.0A

*제품 실행 시간, 속도, 배터리 수명 및 기타 사양은 라이더와 라이딩 조건에 따라 달라질 수 있습니다. 성능에 영향을 줄 수 있는 조건에 대한 자세한 내용은 섹션 5.5를 참조하세요.

1.3 온라인 리소스

가장 많이 검색한
제품 업데이트
온보딩 자료
및 지원 리소스를
참조하세요.

이 사용 설명서는 온라인(
https://cdn.shopify.com/s/
files/1/2530/6734/files/RIO-
MANUAL_WEB-1741717453046.pdf)
에서 확인할 수 있습니다

사용자 설명서 모음은
https://ridejetson.com/pages/
product-manuals 에서 확인하세요

2. 설치 지침을 확인하세요.

2.1 시작 노트

- 모험을 제대로 시작하세요:
  이 제품을 사용하기 전에 안전 경고를 포함한 전체 사용 설명서를 주의 깊게 읽어주세요. 모든 내용을 이해하고 수락하며 준수해야 합니다:
  - 제조업체의 권장 사항.
  - 안전 지침 및 경고.
  - 현지 라이딩 및 운영 관련 법률과 조례.

- 조립을 시작하기 전에 모든 보호용 포장재를 제거하세요.

- 이 설명서에 제시된 방향(오른쪽, 왼쪽, 앞/앞, 뒤/뒤)은 라이더가 더트 바이크에 앉았을 때 보이는 방향입니다. 예를 들어, 더트 바이크의 '오른쪽'은 라이더의 오른손이 위치하는 쪽입니다.

- 킥 스탠드에 똑바로 세운 상태로 더트 바이크를 조립하는 것이 더 쉽습니다. (섹션 4.3)

2.2 라이더 적합성

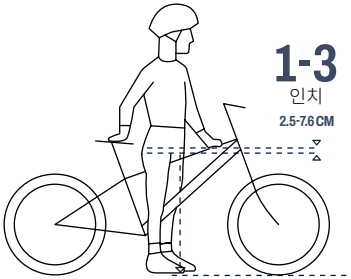

안전하고 편안한 라이딩을 위해 라이더가 두 발을 바닥에 평평하게 댄 상태에서 자전거를 탈 때 가랑이와 자전거 프레임의 탑 튜브 사이에 최소 1-3인치(2.5 - 7.6 cm)의 간격이 있어야 합니다.

2.3 전면 플레이트 부착하기

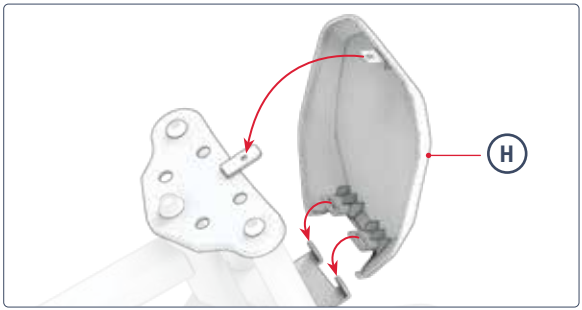

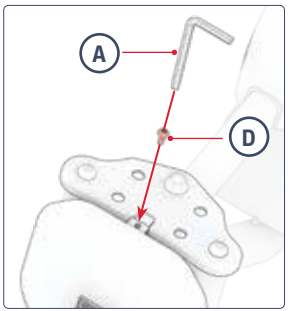

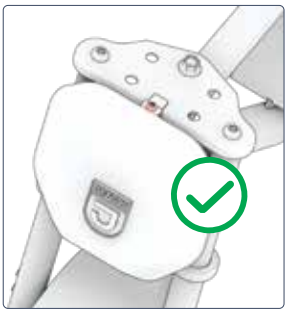



2.4 핸들바 부착하기

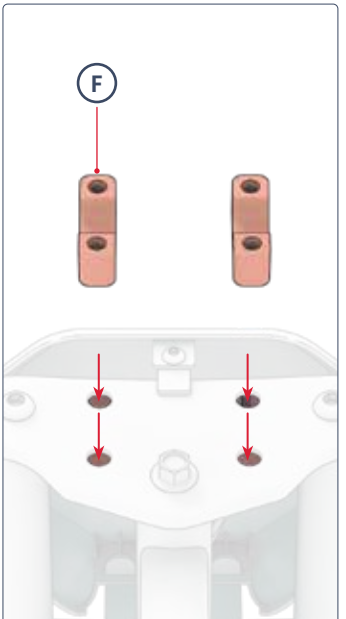

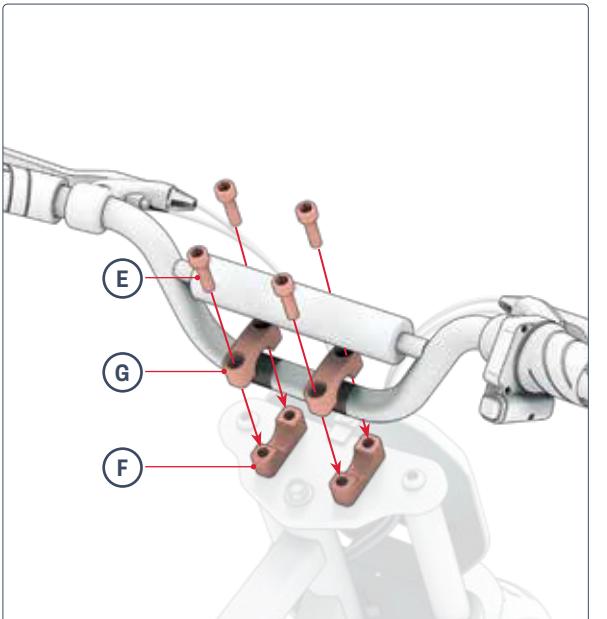

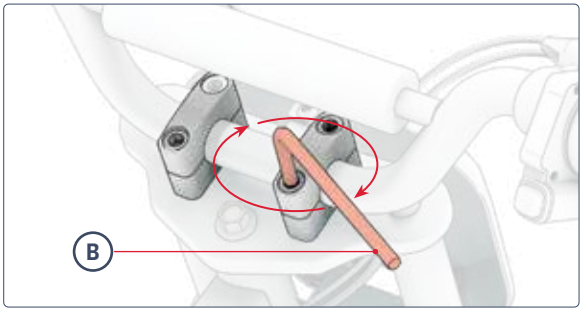
B

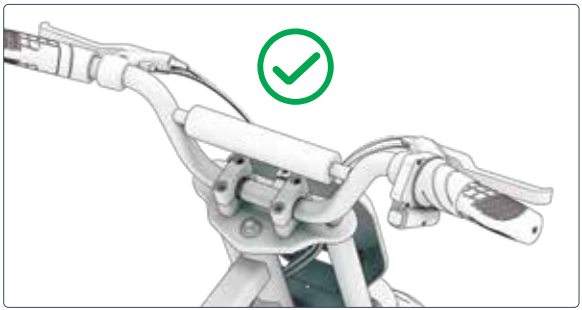



2.5 풋 데크 부착하기

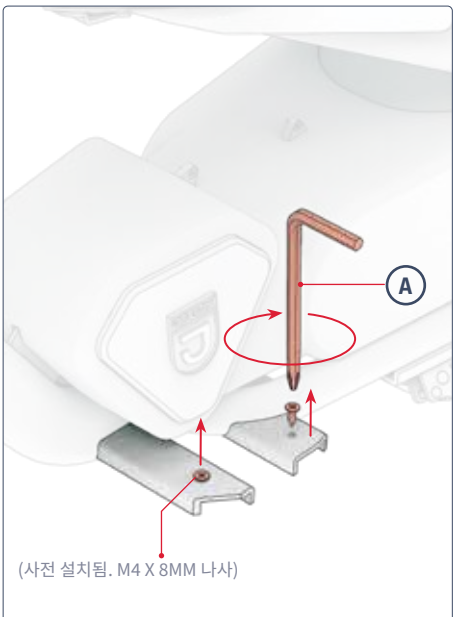

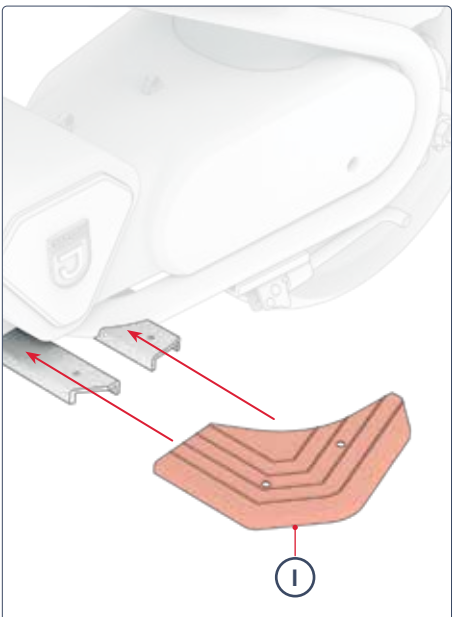

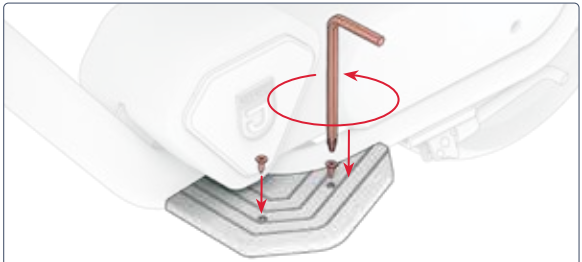

오른쪽의 오른쪽 발 데크 **(J)** 로 반복합니다.

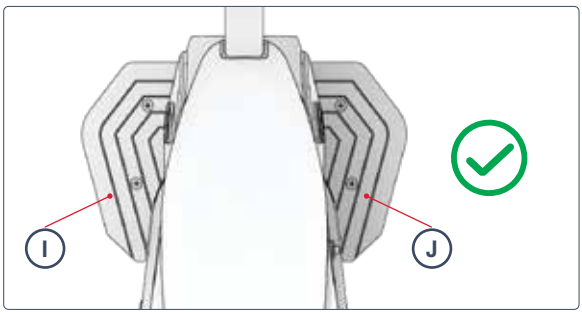



2.6 배터리 충전하기

참고: 이 제품을 처음 사용하기 전에 충전 표시등이 녹색으로 점등되어 충전이 완료되었음을 나타내더라도 **4시간** 동안 배터리를 충전하세요 .

최초 충전 세션이 끝나고 이후의 모든 충전 세션에서는 배터리가 완전히 충전될 때까지 충전하세요. 완전히 방전된 배터리의 경우 약 4시간이 걸립니다.

1. 제품의 충전 포트 커버를 당겨서 엽니다.
2. 충전기를 벽에 꽂은 다음 충전 케이블을 충전 포트에 꽂습니다.
3. 충전기의 표시등이 빨간색에서 녹색으로 바뀌면 배터리가 완전히 충전된 것입니다. 충전 포트에서 충전 케이블을 분리하고 충전기를 벽면 콘센트에서 분리합니다.
4. 충전 포트 커버를 닫습니다.



충전기의 충전 표시등이 켜집니다:	빨간색 조명 충전 ○	녹색 조명 충전 완료 ○

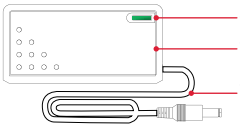

중요한 충전 참고 사항:

- 배터리를 충전하지 않을 때는 항상 충전 포트를 닫아 두세요.
- 충전 중에는 절대로 제품을 켜지 마세요.
- 재배치 가능한 전원 탭을 사용하지 마세요.
- 배터리 상태를 최상으로 유지하려면 충전할 때마다 약 4시간 동안 배터리를 완전히 충전하세요.
- 제품을 밤새 또는 장시간 충전 상태로 두지 마세요.
- 배터리를 제거하거나 분해하려고 시도하지 마세요.
- 충전 주변 온도 범위: 32°F(0°C) - 104°F(40°C)
- 작동 주변 온도 범위: 14°F(-10°C)-104°F(40°C)
- 제품을 충전하지 않을 때는 항상 충전 포트 커버를 닫아 두세요.
- 출력 케이블의 유연한 전원 코드가 닳았거나 절연이 끊어졌거나 기타 손상 징후가 있는 경우 이 제품을 사용하지 마세요.
- 충전기 라벨의 충전기 모델 번호가 위에 나열된 충전기 모델 번호와 일치하는지 확인하세요.
- 충전기 라벨에서 해당 충전기가 JETSON 모델과 호환되는지 확인합니다. 제품 프레임 또는 스탠딩 데크의 상단, 측면 또는 하단에 부착된 라벨에서 JETSON 모델의 이름과 SKU를 찾을 수 있습니다.

중요:

포함된 충전기 또는 JETSON을 통해 직접 구입한 충전기(JETSON 모델 번호: PJRIO-CH), FY0424201000, MADE BY SHENZHEN FUYUANDIAN POWER CO LTD가 표시된 충전기만 사용하세요.

⚠ 올바른 충전기를 사용하지 않으면 화재 및 폭발이 발생할 수 있습니다.

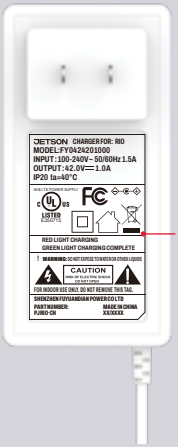

다음은 마킹의 예입니다 충전기가 있습니다.

3.
준비
를 클릭합니다.

3.1 탑승 전 안전 점검

모든 여행 전에 다음과 같은 중요한 안전 점검을 실시하세요:

브레이크:
- 브레이크가 제대로 작동하는지 확인합니다. 핸드브레이크 레버가 핸들바에 고정되어 있고 윤활유를 발라 쉽게 압축되도록 합니다.
- 브레이크를 밟으면 부드럽고 안전하게 바퀴를 멈출 수 있습니다.

풋 데크:
- 풋 데크가 프레임에 단단히 조여져 있는지 확인합니다

프레임 및 포크:
- 프레임과 포크가 손상되거나 구부러지거나 부러지지 않았는지 확인합니다.
- 스템-포크 볼트가 과도하게 조여지지 않았는지 확인하세요. 볼트가 과도하게 조여지면 오작동이 발생하여 라이더의 안전이 위험해질 수 있습니다.
- 드라이브 시스템이 정상적으로 작동하고 프레임에 단단히 부착되어 있는지 확인합니다.

스티어링:
- 핸들바와 휠이 일직선으로 회전하는지 확인합니다.
- 핸들바가 핸들바 클램프로 제자리에 고정되었는지 확인합니다.

휠 및 타이어:
- 타이어가 과도하게 마모되었거나 손상된 흔적이 없는지 확인합니다.
- 타이어 공기압이 권장 공기압인 **31~36PSI** 이내로 주입되었는지 확인하세요.
- 휠 스포크가 부러지지 않았는지 확인합니다.
- 휠 림이 손상되거나 구부러지지 않았는지 확인합니다.
- 액슬 너트가 단단히 조여졌는지 확인합니다.
- 바퀴와 타이어에 이물질이 없는지 확인하세요.

체인:
- 체인이 제대로 배치되어 있고 쉽게 회전하는지 확인하세요.
- 체인과 체인 부분에 이물질이 없는지 확인합니다.

3.2 타이어 공기압 및 공기 주입

첫 라이딩 전에 타이어에 공기를 주입하여 권장 공기압인 **31~36PSI** (평방인치당 파운드)가 되도록 해야 합니다. 매번 라이딩하기 전에 게이지를 사용하여 타이어 공기압이 35PSI인지 확인하세요.

공기를 추가하려면:

1. 한쪽 바퀴의 타이어 밸브에서 더스트 캡을 시계 반대 방향으로 돌려서 제거합니다. 따로 보관합니다.
2. 제조업체의 에어 펌프 지침에 따라 타이어에 공기를 주입하세요. 게이지로 주기적으로 확인하고 **31~36 PSI에** 도달할 때까지 공기를 계속 주입하세요.
3. 밸브에서 에어 펌프를 분리하고 더스트 캡을 시계 방향으로 돌려 밸브에 끼워 교체합니다.
4. 다른 타이어에도 이 과정을 반복합니다.

⚠ **중요:** 제품의 타이어에 공기를 주입할 때는 수동 공기 펌프만 사용하세요. 공기 압축기를 사용하면 타이어 튜브가 터질 수 있으므로 절대로 사용하지 마세요.



4.
운영 지침.

4.1 전원 켜기 및 끄기

전원 버튼을 3초간 길게 눌러 더트 바이크를 켜거나 끕니다.

중요한 전원 참고 사항:
- 배터리 전원을 절약하려면 피트 스톱을 하거나 밤을 위해 더트 바이크를 보관할 때는 항상 전원을 꺼야 한다는 사실을 잊지 마세요.
- 더트 바이크와 함께 걸을 때는 전원을 꺼서 실수로 가속 스로틀을 비틀어 모터가 작동하지 않도록 주의하세요.

참고: 더트 바이크는 8분 동안 사용하지 않으면 자동으로 전원이 꺼집니다.

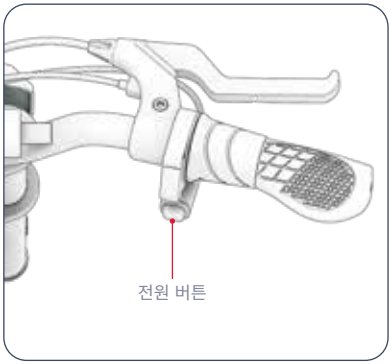

4.2 배터리 표시등에 대한 이해

표시등을 통해 배터리 충전량을 확인할 수 있습니다.

배터리 표시기 조명	대략적인 잔여 충전 비율*
4 녹색 조명 ○○○○	76 - 100%
3 녹색 조명 ○○○	51 - 75%
2 녹색 조명 ○○	26 - 50%
1 녹색 빛 ○	<25% 지금 Jetson을 충전하세요!

중요: 배터리 충전량이 0%로 떨어지면 자전거의 전원이 꺼집니다. 다음 라이딩 전에 최대 전력으로 충전하세요(2.4절 참조).

*근사치일 뿐입니다. 사용 환경에 따라 다를 수 있습니다.

4.3 킥스탠드 사용

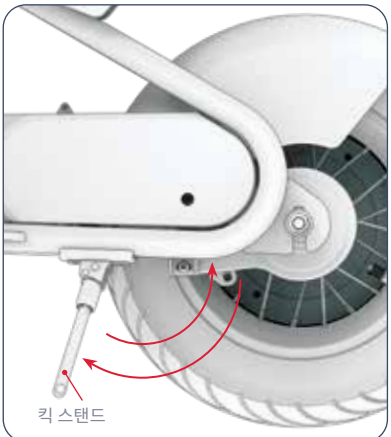

킥스탠드에 리오를 똑바로 세우려면 킥스탠드를 아래로 돌리고 더트 바이크를 그 위로 부드럽게 기울이세요. 킥스탠드를 올리려면 킥스탠드를 다시 위로 피벗합니다.

⚠ **중요:** 라이딩하기 전에 항상 킥스탠드를 들어 올려야 합니다.

5.
이사 및 보관 지침

5.1 Jetsons 타기

시동 및 가속하기: 가속 스로틀을 운전자 쪽으로 천천히 돌립니다.

중요: 스로틀을 더 많이 돌릴수록 모터가 더 많이 작동하여 더 빨리 주행할 수 있습니다. 갑작스러운 속도 급증을 피하려면 항상 스로틀을 서서히 돌리세요.

속도를 유지하려면: 스로틀을 안정적으로 잡습니다.

속도를 줄이려면: 스로틀을 부드럽게 밟습니다.

돌리려면: 핸들바를 왼쪽 또는 오른쪽으로 돌립니다.

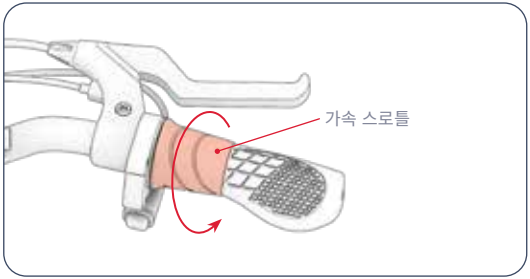

⚠ **중요:** 항상 발을 풋 데크에 올려놓고 라이딩하세요. 절대로 자전거 측면에 매달린 채로 라이딩하지 마세요. 보행자가 밀집한 지역이나 자동차 및 차량 통행이 많은 도로에서 라이딩해서는 안 됩니다.

5.2 속도 모드 변경

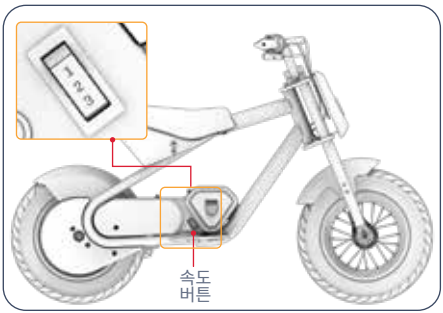

- 3가지 속도 모드가 있으며, 각 모드에는 더트 바이크가 주행할 수 있는 최대 속도가 있습니다.
- 속도 모드를 변경하려면 속도 모드 스위치를 토글합니다.

모드 1	모드 2	모드 3
최대 5.0 MPH (8.0KM/H)	최대 7.5 MPH (12.1KM/H)	최대 14.0 MPH (22.5KM/H)

5.3 브레이크 사용

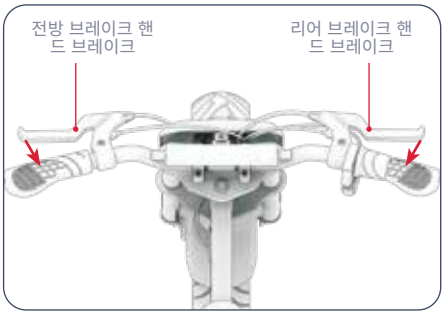

- 핸드 브레이크를 부드럽게 밟아 속도를 줄입니다
- 더 세게 꽉 쥐면 완전히 멈춥니다.
- 갑작스러운 움직임을 피하려면 핸드브레이크를 서서히 꽉 쥐세요.
  - 좌측 핸드브레이크➔ 앞바퀴 브레이크
  - 오른쪽 핸드 브레이크➔ 뒷바퀴 브레이크

5.4 헬멧 안전

라이더는 항상 헬멧을 착용해야 합니다.



위치가 부적절합니다:
이마가 노출됩니다.
넘어지면 다음과 같은 결과가
발생할 수 있습니다
심각한 부상을 입었습니다.



올바른 위치 지정:
이마가 가려짐
헬멧을 쓰고 있습니다.

*헬멧, 적절한 복장, 신발, 안전 장비를 착용하세요. 바퀴에 걸리거나 바퀴 아래에 끼일 수 있는 옷은 피하세요. 앞코가 닫힌 플랫 슈즈를 착용하는 것이 좋습니다. 사고 발생 시 부상을 방지하기 위해 ASTM F1492 인증 헬멧과 보호 장비를 착용하세요.

5.5 속도 및 실행 시간 극대화

이상적인 조건에서 달성할 수 있는 최대 속도는 14.0MPH(22.5KM/H)이며 배터리 충전당 최대 주행 시간은 30분입니다.

라이딩 표면:
거친 노면을 주행하면 마찰이 발생하여 속도가 느려지고 모터가 더 열심히 작동해야 하므로 배터리가 더 빨리 소모될 수 있습니다. 가능하면 매끄러운 라이딩 표면을 선택하세요.

운반 무게:
- 무게(라이더와 화물)가 많을수록 도달 가능한 범위가 줄어듭니다.
- 최대 사거리와 속도는 140파운드(63.5KG) 이하의 무게로 달성할 수 있습니다.

라이딩 스타일:
잦은 출발과 정지는 주행 거리를 감소시킵니다.

공기 온도:
라이딩 및 제품 보관에 이상적인 온도는 50°F~75°F(10°C~23.9°C) 사이입니다.

기울기:
모터는 평평한 구간이나 내리막길보다 오르막길에서 더 열심히 작동해야 합니다.

배터리 관리:
라이딩 후 적시에 배터리를 충전하면 배터리 용량과 전력을 유지하는 데 도움이 됩니다.

사용자 유지 관리 지침

Jetson을 원활하고 안전하게 주행할 수 있도록 잘 관리하세요. 방법은 다음과 같습니다:

Jetson 다루기:

- 제품을 심한 진동이나 강한 물리적 충격에 노출시키지 마세요.
- 배터리를 분해하지 마세요.
- 제품을 물과 습기가 닿지 않는 곳에 보관하세요.
- 파손을 방지하기 위해 매끄럽고 평평한 표면에서 주행하세요.
- 제품을 바퀴, 시트 및/또는 핸들바를 잡고 운반하지 마세요.
- 모터와 핸들바 구성품을 연결하는 배선이 당겨지거나 걸리지 않도록 주의하세요.

보관 지침:

- 제품을 장기간 보관하기 전에 배터리를 완전히 충전하세요.
- 장기간 보관할 때는 한 달에 한 번씩 배터리를 완전히 충전하세요.
- 제품을 덮어 먼지로부터 보호하세요.
- 제품을 실내의 건조한 곳에 50°F - 90°F(10°C - 35°C) 사이의 온도에 보관하세요.

Jetson 청소하기:

- 시트 및 프레임 - 먼지가 없는 젖은 천이나 소독용 알코올을 적신 천으로 닦습니다. 그다음 먼지가 없는 마른 천으로 닦습니다.
- 핸들바 - 먼지가 없는 젖은 천을 사용하여 중성 비누로 닦아냅니다. 여분의 비누는 별도의 젖은 천으로 제거합니다.
- 휠 구성품 - 먼지가 없는 젖은 천으로 닦아주세요.
- 타이어 - 먼지가 없는 젖은 천으로 닦아주세요. 타이어 광택제나 클리너를 사용할 수도 있습니다.

⚠ **경고:** 제품에 직접 물을 뿌리거나 바르지 마세요. 물로 인해 배선, 배터리함, 라이트가 손상될 수 있으며 프레임의 성능 저하로 인해 오작동이 발생하여 라이더의 안전이 위험해질 수 있습니다.

⚠ 배터리 주의 사항:

제품에는 리튬 이온 배터리가 장착되어 있습니다. 취급 시 주의하세요.

- 제품을 불이나 과도한 열이 닿지 않는 곳에 보관하세요.
- 강한 물리적 충격, 심한 진동 또는 충격을 피하세요.
- 물이나 습기로부터 제품을 보호하세요.
- 제품을 다른 물체 위나 아래에 쌓아두거나 보관하지 마세요.
- 제품이나 배터리를 분해하지 마세요.
- 제품을 일반 쓰레기와 함께 폐기하지 마세요. 제품을 전용 전자 폐기물 시설 또는 배터리 재활용 센터로 가져가세요. 가까운 폐기 장소에 대한 자세한 정보는 해당 지역 지자체 또는 폐기물 운반업체에 문의하세요.
- 제품의 배터리가 뜨거워지거나 과열 징후가 나타나거나, 냄새나 이상한 소리가 나거나, 액체나 가스가 새거나, 모양이나 색이 변하면 즉시 교체하세요:
  1. 사용 중이라면 즉시 제품 사용을 중단하세요. 충전 케이블이 꽂혀 있으면 제품에서 분리하세요.
  2. 제품 사용을 중단합니다.
  3. 안전하다면 제품을 인화성 물질로부터 멀리 떨어진 깨끗한 공간으로 옮깁니다.
  4. 지역 응급 서비스에 도움을 요청하세요.
  5. 누출된 배터리 전해액과 접촉한 눈이나 피부 부위를 흐르는 깨끗한 물로 철저히 씻고 추가적인 치료를 받습니다.
- 배터리에 문제가 있는 경우 JETSON 케어 팀에 문의하세요.

보증 범위.

일반 제한 보증

새 JETSON 제품은 JETSON의 사용 설명서에 따라 사용할 경우 최초 소매 구매일로부터 일정 기간 동안 RIDEJETSON.COM/WARRANTY에 명시된 대로 재료 및 제조상의 결함에 대해 보증됩니다(RIDEJETSON.COM/SUPPORT 참조). **이 보증에 따라 귀하는 당사의 공식 판매처에서 JETSON 제품을 구매한 경우에도 JETSON에 직접 클레임을 제기할 수 있습니다.** 보증의 전체 약관을 읽으려면 RIDEJETSON.COM/WARRANTY를 방문하십시오.

유지
터치합니다.

라이드젯슨을 팔로우하세요
소셜 미디어에서 환상적인
혜택, 경품 및 모든 최신 Jetson
소식에 대해 알아보세요.

JETSON

라이딩이 마음에 드시나요?

다음 주소로 리뷰를 남겨주세요
ridejetson.com/reviews.
여러분의 의견을 기다리겠습니다!
#MakeMoves

질문이 있으신가요? 저희가 도와드리겠습니다 도움말.

RIDEJETSON.COM/SUPPORT
RIDEJETSON.COM/CHAT

1-844-585-7462

제품의
보증 또는 문의
보증 범위,
직접 문의하세요.

www.ridejetson.com

JETSON

802884

© 2025, 트루라이드 테크. 모든 권리 보유.
트루라이드 테크 LLC를 위해 제조되었습니다.
JETSON®은 JETSTREAM BRANDS LLC의
라이선스에 따라 사용되는 등록 상표입니다. 모양,
그래픽 및 디자인을 포함한 이 문서의 어떤 부분도 어떤 형태나
수단으로도 복제하거나
전송할 수 없습니다.

중국 저장성 진화 제조
트루라이드 테크 LLC에서 수입.
PO BOX 461, JERSEY CITY, NJ 07302-9998

날짜 코드: 06/2025
문서 버전: V1.0
중국산

PRZEWODNIK PODCZAS JAZDY.

WAŻNE:
Przeczytaj uważnie i zachowaj
do wykorzystania w przyszłości.

JETSON

RIO

Elektryczny rower terenowy.

SKU MODELU: JRIO-GRY



TOP JETSONA
DWIE JAZDY
ZASADY:

BĄDŹ BEZPIECZNY. BAW SIĘ DOBRZE!

Zawartość

Ostrzeżenia dotyczące bezpieczeństwa 3

1. Informacje o produkcie

1.1 Przegląd produktów 6

1.2 Specyfikacja produktu 9

1.3 Zasoby online 9

2. Instrukcje instalacji

2.1 Uwagi początkowe 10

2.2 Przydatność dla kierowcy 10

2.3 Mocowanie płyty przedniej 11

2.4 Mocowanie kierownicy 12

2.5 Mocowanie pokładów na stopy 14

2.6 Ładowanie akumulatora 16

3. Przygotowanie do jazdy

3.1 Kontrole bezpieczeństwa przed jazdą 18

3.2 Ciśnienie i pompowanie opon 19

4. Instrukcja obsługi

4.1 Włączanie i wyłączanie zasilania 20

4.2 Zrozumienie wskaźników naładowania akumulatora 21

4.3 Korzystanie z podpórki 21

5. Instrukcje dotyczące przeprowadzki i przechowywania

5.1 Jazda Jetson 22

5.2 Zmiana trybów prędkości 23

5.3 Korzystanie z hamulców 23

5.4 Bezpieczeństwo kasków 24

5.5 Maksymalizacja prędkości i czasu działania . 25

Instrukcja konserwacji dla użytkownika . . 26

Zakres gwarancji 28

OSTRZEŻENIA DOTYCZĄCE BEZPIECZEŃSTWA.

ZACHOWAĆ TE INSTRUKCJE.

INSTRUKCJE DOTYCZĄCE RYZYKA POŻARU LUB OBRAŻEŃ CIAŁA ORAZ WAŻNE INSTRUKCJE BEZPIECZEŃSTWA

- Przed użyciem należy uważnie przeczytać instrukcję obsługi i ostrzeżenia dotyczące bezpieczeństwa oraz upewnić się, że wszystkie instrukcje bezpieczeństwa zostały zrozumiane i zaakceptowane. Użytkownik ponosi odpowiedzialność za wszelkie straty lub uszkodzenia spowodowane niewłaściwym użytkowaniem.
- **Niewłaściwa ładowarka może spowodować pożar i wybuch, a w konsekwencji uszkodzenie mienia, obrażenia ciała i śmierć.**
- Przed każdym cyklem pracy operator powinien przeprowadzić kontrole przed rozpoczęciem pracy określone przez producenta: Czy wszystkie osłony i klocki hamulcowe dostarczone pierwotnie przez producenta znajdują się na właściwym miejscu i są w stanie nadającym się do użytku; Czy układ hamulcowy działa prawidłowo; Czy wszystkie osłony osi, osłony łańcucha lub inne osłony lub osłony dostarczone przez producenta znajdują się na właściwym miejscu i są w stanie nadającym się do użytku; Czy opony są w dobrym stanie, odpowiednio napompowane i mają wystarczający bieżnik; Obszar, na którym produkt ma być obsługiwany, powinien być bezpieczny i odpowiedni do bezpiecznej obsługi.
- Podzespoły powinny być konserwowane i naprawiane zgodnie ze specyfikacjami producenta i przy użyciu wyłącznie autoryzowanych przez producenta części zamiennych, a montaż powinien być wykonywany przez dealerów lub inne wykwalifikowane osoby.
- Ostrzeżenie przed ładowaniem baterii nienadających się do ponownego ładowania.
- Nie dopuszczaj do kontaktu rąk, stóp, włosów, części ciała, odzieży lub podobnych przedmiotów z ruchomymi częściami, kołami lub układem napędowym, gdy silnik pracuje.
- Ten produkt nie powinien być używany przez dzieci lub osoby o ograniczonych zdolnościach fizycznych, sensorycznych lub umysłowych, lub nieposiadające doświadczenia i wiedzy, chyba że są one nadzorowane lub zostały poinstruowane (IEC 60335-1/A2:2006).
- Dzieci bez nadzoru nie powinny bawić się produktem (IEC 60335-1/A2:2006).
- Wymagany jest nadzór osoby dorosłej.
- Jednostki nie mogą być używane do wykonywania wyścigów, jazdy kaskaderskiej lub innych manewrów, które mogą spowodować utratę kontroli lub niekontrolowane działania lub reakcje operatora/pasażera.
- Nigdy nie używać w pobliżu pojazdów silnikowych.
- Unikać ostrych nierówności, kratek ściekowych i nagłych zmian powierzchni. Produkt może się nagle zatrzymać.
- Należy unikać ulic i nawierzchni pokrytych wodą, piaskiem, żwirem, brudem, liśćmi i innymi odpadami. Mokra nawierzchnia pogarsza przyczepność, hamowanie i widoczność.
- Należy unikać jazdy w pobliżu łatwopalnego gazu, pary, cieczy lub pyłu, które mogą spowodować pożar.
- Operatorzy muszą stosować się do wszystkich zaleceń i instrukcji producenta, a także przestrzegać wszystkich przepisów prawa i rozporządzeń: Jednostki bez świateł przednich mogą być eksploatowane wyłącznie w warunkach odpowiedniej widoczności w świetle dziennym; Właściciele zachęca się do wyróżniania (w celu zapewnienia widoczności) za pomocą oświetlenia, świateł odblaskowych, a w przypadku jednostek o niskim poziomie jazdy - flag sygnalizacyjnych na elastycznych maszt ach.
- Osoby z następującymi schorzeniami powinny zostać ostrzeżone, aby nie wykonywać operacji: Osoby ze schorzeniami serca; Kobiety w ciąży; Osoby z dolegliwościami głowy, pleców lub szyi lub osoby, które

wcześniej przeszły operacje tych części ciała; oraz osoby z jakimikolwiek schorzeniami psychicznymi lub fizycznymi, które mogą sprawić, że będą podatne na obrażenia lub osłabić ich sprawność fizyczną lub umysłową, aby rozpoznać, zrozumieć i wykonać wszystkie instrukcje bezpieczeństwa oraz być w stanie przyjąć zagrożenia związane z użytkowaniem urządzenia.

- Nie jeździć w nocy.
- Nie jeździć po spożyciu alkoholu lub zażyciu leków na receptę.
- Podczas jazdy nie należy przewozić żadnych przedmiotów.
- Nigdy nie używaj produktu boso.
- Należy zawsze nosić obuwie i mieć zawiązane sznurowadła.
- Upewnij się, że Twoje stopy są zawsze bezpiecznie umieszczone na pokładzie.
- Operatorzy powinni zawsze używać odpowiedniej odzieży ochronnej, w tym m.in. kasku z odpowiednim certyfikatem oraz innego sprzętu zalecanego przez producenta: Należy zawsze nosić sprzęt ochronny, taki jak kask, nakolanniki i ochraniacze na łokcie.
- Zawsze ustępuj pierwszeństwa pieszym.
- Zwracaj uwagę na rzeczy znajdujące się przed Tobą i daleko od Ciebie.
- Podczas jazdy nie wolno rozpraszać się, np. odbierać telefonu lub wykonywać innych czynności.
- Produkt nie może być używany przez więcej niż jedną osobę.
- Podczas jazdy z innymi kierowcami należy zawsze zachować bezpieczną odległość, aby uniknąć kolizji.
- Podczas skręcania należy zachować równowagę.
- Jazda z nieprawidłowo wyregulowanymi hamulcami jest niebezpieczna i może skutkować poważnymi obrażeniami lub śmiercią.
- Hamulec może nagrzewać się podczas pracy, dlatego nie należy dotykać hamulca gołą skórą.
- Zbyt mocne lub zbyt gwałtowne naciśnięcie hamulca może zablokować koło, co może spowodować utratę kontroli nad pojazdem i upadek. Nagłe lub nadmierne naciśnięcie hamulca może spowodować obrażenia lub śmierć.
- Jeśli hamulec poluzuje się, wyreguluj go za pomocą klucza sześciokątnego, śrubokręta lub innego odpowiedniego narzędzia albo skontaktuj się z zespołem obsługi klienta Jetson.
- Natychmiast wymieniaj zużyte lub uszkodzone części.
- Przed jazdą należy sprawdzić, czy wszystkie etykiety bezpieczeństwa są prawidłowe i zrozumiałe.
- Właściciel zezwala na użytkowanie i obsługę urządzenia po wykazaniu, że operatorzy są w stanie zrozumieć i obsługiwać wszystkie elementy urządzenia przed jego użyciem.
- Nie jeździć bez odpowiedniego przeszkolenia. Nie jeździć z dużymi prędkościami, po nierównym terenie ani po pochyłościach. Nie należy wykonywać akrobacji ani gwałtownie skręcać.
- Zalecany do ładowania w pomieszczeniach.
- Zalecany do użytku na zewnątrz.
- Długotrwałe wystawienie na działanie promieni UV, deszczu i czynników atmosferycznych może spowodować uszkodzenie materiałów obudowy.
- Rowery elektryczne nieprzeznaczone do użytku na dużych wysokościach, które mogą wymagać zwiększonych odstępów elektrycznych w obwodach elektrycznych, muszą wskazywać, że nie są przeznaczone do użytku na wysokości większej niż 2000 m nad poziomem morza.
- Należy używać wyłącznie baterii określonych przez producenta.
- PRZECHOWYWAĆ W POMIESZCZENIU, GDY NIE JEST UŻYWANY. POZOSTAWIĆ W POMIESZCZENIU PODCZAS ŁADOWANIA LUB BEZ JAZDY.
- **AVERTISSEMENT** - Risque d'incendie - Aucune des pieces ne peut être réparée par l'utilisateur.
- **OSTRZEŻENIE** - Ryzyko pożaru - Brak części serwisowanych przez użytkownika.
- Waga rowerzysty nie powinna przekraczać 63,50 kg (140 funtów).

MODYFIKACJE

Nie należy podejmować prób demontażu, modyfikacji, naprawy lub wymiany urządzenia lub jego elementów bez instrukcji zespołu Jetson Care Team. Spowoduje to unieważnienie gwarancji i może prowadzić do nieprawidłowego działania, które może spowodować obrażenia.

DODATKOWE ŚRODKI OSTROŻNOŚCI DOTYCZĄCE OBSŁUGI

Nie należy podnosić produktu z podłoża, gdy jest on włączony, a koła są w ruchu. Może to doprowadzić do swobodnego obracania się kół, co może spowodować obrażenia ciała u użytkownika lub innych osób znajdujących się w pobliżu. Nie wskakiwać na produkt ani nie zeskakiwać z niego podczas użytkowania. Podczas pracy należy zawsze trzymać stopy mocno osadzone na podnóżku. Przed użyciem należy zawsze sprawdzić poziom naładowania akumulatora.

UTYLIZACJA ZUŻYTEGO AKUMULATORA



Bateria może zawierać niebezpieczne substancje, które mogą zagrażać środowisku i zdrowiu ludzkiemu. Ten symbol umieszczony na baterii i/lub opakowaniu oznacza, że zużyta bateria nie może być traktowana jako odpad komunalny. Baterie powinny być utylizowane w odpowiednim punkcie zbiórki w celu recyklingu. Zapewnienie prawidłowej utylizacji zużytych baterii pomoże zapobiec potencjalnym negatywnym konsekwencjom dla środowiska i zdrowia ludzkiego. Recykling materiałów pomoże chronić zasoby naturalne. Aby uzyskać więcej informacji na temat recyklingu zużytych baterii, należy skontaktować się z lokalnym zakładem utylizacji odpadów.

ZAWIADOMIENIE O ZGODNOŚCI

To urządzenie jest zgodne z częścią 15 przepisów FCC. Jego działanie podlega następującym dwóm warunkom: (1) urządzenie nie może powodować szkodliwych zakłóceń oraz (2) urządzenie musi akceptować wszelkie odbierane zakłócenia, w tym zakłócenia, które mogą powodować niepożądane działanie. Ostrzeżenie: Zmiany lub modyfikacje tego urządzenia, które nie zostały wyraźnie zatwierdzone przez stronę odpowiedzialną za zgodność, mogą unieważnić prawo użytkownika do korzystania z urządzenia.

UWAGA: To urządzenie zostało przetestowane i uznane za zgodne z ograniczeniami dla urządzeń cyfrowych klasy B, zgodnie z częścią 15 przepisów FCC. Ograniczenia te mają na celu zapewnienie rozsądnej ochrony przed szkodliwymi zakłóceniami w instalacjach domowych. To urządzenie generuje, wykorzystuje i może emitować energię o częstotliwości radiowej, a jeśli nie jest zainstalowane i używane zgodnie z instrukcjami, może powodować szkodliwe zakłócenia w komunikacji radiowej. Nie ma jednak gwarancji, że zakłócenia nie wystąpią w konkretnej instalacji. Jeśli to urządzenie powoduje szkodliwe zakłócenia w odbiorze radiowym lub telewizyjnym, co można stwierdzić poprzez wyłączenie i włączenie urządzenia, zachęca się użytkownika do podjęcia próby usunięcia zakłóceń za pomocą jednego lub kilku z poniższych środków:

- Zmiana orientacji lub położenia anteny odbiorczej.
- Zwiększenie odległości między urządzeniem a odbiornikiem.
- Podłącz urządzenie do gniazda w obwodzie innym niż ten, do którego podłączony jest odbiornik.
- Skonsultuj się ze sprzedawcą lub doświadczonym technikiem radiowo-telewizyjnym w celu uzyskania pomocy.
- Aby zapewnić zgodność z ograniczeniami FCC klasy B, z tym urządzeniem muszą być używane kable ekranowane.

⚠ OSTRZEŻENIE:

Niezastosowanie się do poniższych instrukcji może spowodować obrażenia dziecka lub innych osób.

- Podczas montażu małe części należy trzymać z dala od dzieci.
- Akcesoria muszą być montowane i demontowane przez osobę dorosłą.
- Należy często sprawdzać produkt pod kątem uszkodzeń.

*** WYMAGANY MONTAŻ PRZEZ OSOBĘ DOROSŁĄ.**

⚠ OSTRZEŻENIE:

Aby zmniejszyć ryzyko obrażeń, wymagany jest nadzór osoby dorosłej. Nigdy nie używaj na drogach, w pobliżu pojazdów silnikowych, na lub w pobliżu stromych pochyłości lub schodów, basenów lub innych zbiorników wodnych; zawsze noś obuwie i nigdy nie pozwalaj na więcej niż 1 rowerzystę.

WAŻNE INSTRUKCJE BEZPIECZEŃSTWA

OSTRZEŻENIE - Podczas korzystania z tego produktu należy zawsze przestrzegać podstawowych środków ostrożności, w tym poniższych:

(A) Przed użyciem produktu należy przeczytać wszystkie instrukcje.

(B) Aby zmniejszyć ryzyko obrażeń, konieczny jest ścisły nadzór, gdy produkt jest używany w pobliżu dzieci.

(C) Nie wkładać palców ani dłoni do produktu.

(D) Nie używaj tego produktu, jeśli elastyczny przewód zasilający lub wyjściowy jest postrzępiony, ma przerwaną izolację lub inne oznaki uszkodzenia.

(E) W przypadku wszystkich urządzeń instrukcje powinny wskazywać: To urządzenie nie jest przeznaczone do użytku w temperaturach otoczenia poniżej -10°C (14°F) lub powyżej temperatury otoczenia 40°C (104°F).

(F) W przypadku wszystkich urządzeń, instrukcje powinny wskazywać: Akumulator jest przeznaczony do ładowania, gdy temperatura otoczenia wynosi od 0°C (32°F) do 40°C (104°F). Nigdy nie należy ładować akumulatora, gdy temperatura otoczenia wykracza poza ten zakres.

CALIFORNIA PROPOSITION 65

⚠ OSTRZEŻENIE:

TEN PRODUKT MOŻE NARAZIĆ UŻYTKOWNIKA NA DZIAŁANIE SUBSTANCJI CHEMICZNYCH, W TYM KADMU, O KTÓRYM STAN KALIFORNIA WIE, ŻE POWODUJE RAKA I WADY WRODZONE LUB INNE SZKODY ROZRODCZE. WIĘCEJ INFORMACJI MOŻNA ZNALEŹĆ NA STRONIE: WWW.P65WARNINGS.CA.GOV.

1. O TWÓJ PRODUKT.

1.1 Przegląd produktów

1. KOŁO
   (×2; PRZÓD ORAZ TYŁ)
2. BŁOTNIK
   (×2; PRZÓD I TYŁ)
3. WIDELEC PRZEDNI
4. PŁYTA PRZEDNIA*
5. KIEROWNICA*
6. SEAT
7. ZAWÓR OPONY Z KAPTURKIEM PRZECIWPYŁOWYM
   (×2; PRZÓD I TYŁ)
8. PODPÓRKA
9. PORT ŁADOWANIA Z OSŁONĄ
10. PRZEŁĄCZNIK TRYBU PRĘDKOŚCI
11. POKŁAD NOŻNY *
    (×2, LEWY I PRAWY)
12. HAMULEC RĘCZNY
    (×2; LEWY I PRAWY)
13. UCHWYT RĘCZNY
14. PRZEPUSTNICA PRZYSPIESZENIA
15. PRZYCISK ZASILANIA
16. WSKAŹNIK NAŁADOWANIA AKUMULATORA
17. ZACISK KIEROWNICY*
    (×2; LEWY ORAZ PRAWY)
18. ŁADOWARKA

**NIE JEST WSTĘPNIE PRZYMOCOWANY; WYMAGA MONTAŻU.*

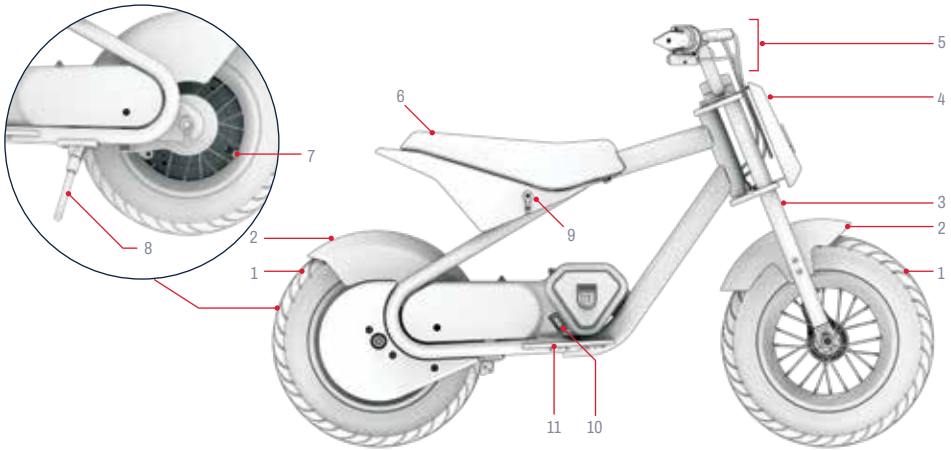

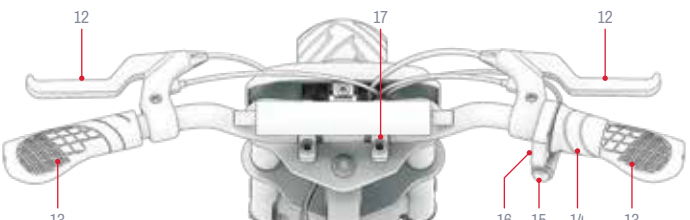

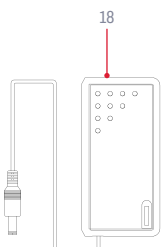

UWAGA: ZDJĘCIA MOGĄ NIE ODZWIERCIEDLAĆ DOKŁADNEGO WYGLĄDU RZECZYWISTEGO PRODUKTU.

PLK

W zestawie narzędzia, sprzęt i części do montażu, regulacji i konserwacji:**

A



KLUCZ IMBUSOWY 4 MM

B



KLUCZ IMBUSOWY 6 MM

C



2-BITOWY ŚRUBOKRĘT KRZYŻAKOWY I KLUCZ IMBUSOWY 5 MM ***

D



ŚRUBA SZEŚCIOKĄTNA M5×8 MM

E



ŚRUBA SZEŚCIOKĄTNA M8×50MM (×4)

F

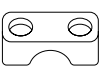

PODSTAWA ZACISKU (×2)

G

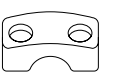

ZACISK GÓRNY (×2)

H



PŁYTA PRZEDNIA

I



LEWA STOPA

J



PRAWY PODNÓŻEK

***DODATKOWY SPRZĘT DO MONTAŻU JEST WSTĘPNIE DOŁĄCZONY. ABY UZYSKAĆ WIĘCEJ INFORMACJI, ZOBACZ KROKI MONTAŻU.*
****KOŃCÓWKA KLUCZA IMBUSOWEGO 5 MM NIE JEST WYMAGANA DO MONTAŻU TEGO PRODUKTU.*

1.2 Specyfikacja produktu

- WYMIARY PRODUKTU:
  43.3 IN (L) × 22.0 IN (W) × 29.1 IN (H) |
  110 CM (L) × 55.9 CM (W) × 73.9 CM (H)
- WYSOKOŚĆ KIEROWNICY: 29,1 CALA | 73,91 CM
- WYSOKOŚĆ SIEDZISKA: 19,2 CALA | 48,8 CM
- WAGA PRODUKTU: 38,7 LB | 17,5 KG
- ROZMIAR OPONY: 12 CALI | 30,5 CM
- TYP HAMULCA: HAMULEC RĘCZNY
- LIMIT WAGI: 140 FUNTÓW | 63,5 KG
- MINIMALNA WAGA ROWERZYSTY: 44 FUNTY | 20 KG
- ZALECANY WIEK: 13+
- PRĘDKOŚĆ MAKSYMALNA: 14 MPH* | 22,5 KM/H*
- MAKSYMALNY CZAS PRACY: 30 MINUT*
- SILNIK: 300-WATOWY ŁAŃCUCH
- AKUMULATOR: LITOWO-JONOWY 36 V, 4,0 AH
- CZAS ŁADOWANIA: DO 4 GODZIN
- ZALECANE CIŚNIENIE W OPONACH: 31-36 PSI
- WODOODPORNOŚĆ: IPX4
- CERTYFIKAT UL: UL2272
- ŁADOWARKA: UL LISTED, 42VDC 1.0A

**CZAS PRACY PRODUKTU, PRĘDKOŚĆ, ŻYWOTNOŚĆ BATERII I INNE SPECYFIKACJE MOGĄ SIĘ RÓŻNIĆ W ZALEŻNOŚCI OD WARUNKÓW JAZDY. WIĘCEJ INFORMACJI NA TEMAT WARUNKÓW, KTÓRE MOGĄ WPŁYWAĆ NA WYDAJNOŚĆ, ZNAJDUJE SIĘ W SEKCJI 5.5.*

1.3 Zasoby online

Skanowanie w poszukiwaniu najbardziej zaktualizowany produkt materiały drożeniowe i zasoby wsparcia.

Instrukcję obsługi można znaleźć na stronie https://cdn.shopify.com/s/files/1/2530/6734/files/RIO-MANUAL_WEB-1741717453046.pdf

Naszą kolekcję podręczników użytkownika można znaleźć na stronie https://ridejetson.com/pages/product-manuals

2. INSTRUKCJE INSTALACJI.

2.1 Uwagi początkowe

- ROZPOCZNIJ SWOJĄ PRZYGODĘ WE WŁAŚCIWY SPOSÓB:
  PRZED UŻYCIEM TEGO PRODUKTU NALEŻY UWAŻNIE PRZECZYTAĆ CAŁĄ INSTRUKCJĘ OBSŁUGI, W TYM OSTRZEŻENIA DOTYCZĄCE BEZPIECZEŃSTWA. UPEWNIJ SIĘ, ŻE ROZUMIESZ, AKCEPTUJESZ I PRZESTRZEGASZ WSZYSTKICH ZASAD:
  - ZALECENIA PRODUCENTA.
  - INSTRUKCJE BEZPIECZEŃSTWA I OSTRZEŻENIA.
  - LOKALNE PRZEPISY I ROZPORZĄDZENIA DOTYCZĄCE JAZDY I EKSPLOATACJI.

- PRZED ROZPOCZĘCIEM MONTAŻU NALEŻY USUNĄĆ WSZYSTKIE ELEMENTY OPAKOWANIA OCHRONNEGO.

- KIERUNKI PODANE W NINIEJSZEJ INSTRUKCJI - PRAWA, LEWA, PRZÓD/PRZÓD I TYŁ/TYŁ - SĄ ZORIENTOWANE TAK, JAK WIDZI JE ROWERZYSTA SIEDZĄCY NA MOTOCYKLU TERENOWYM. NA PRZYKŁAD "PRAWA STRONA" ROWERU DIRT BIKE TO STRONA, PO KTÓREJ ZNAJDUJE SIĘ PRAWA RĘKA KIEROWCY.

- ŁATWIEJ JEST ZŁOŻYĆ ROWER DIRTOWY, GDY JEST ON USTAWIONY PIONOWO NA PODPÓRCE. (SEKCJA 4.3)

2.2 Przydatność dla kierowcy

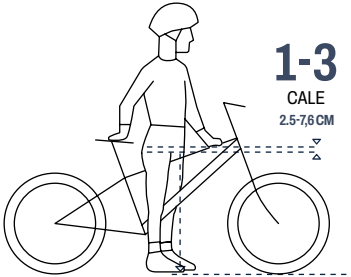

Aby zapewnić bezpieczną i wygodną jazdę, między kroczem a górną rurą ramy roweru powinien być odstęp co najmniej 1-3 cali (2.5-7.6 cm), gdy rowerzysta stoi na rowerze z obiema stopami płasko na ziemi.

2.3 Mocowanie płyty przedniej

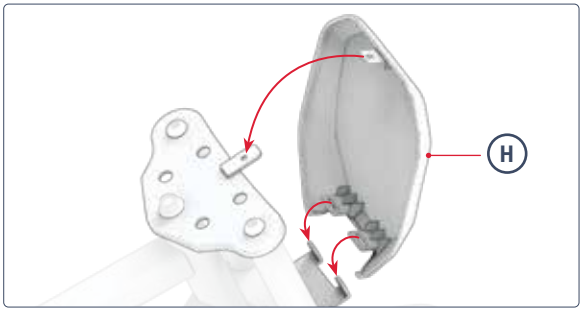

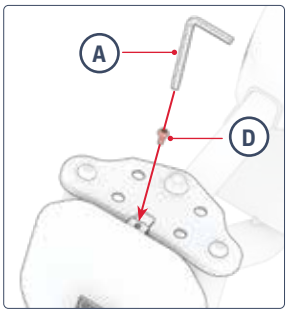

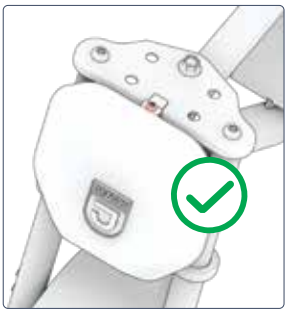



2.4 Mocowanie kierownicy

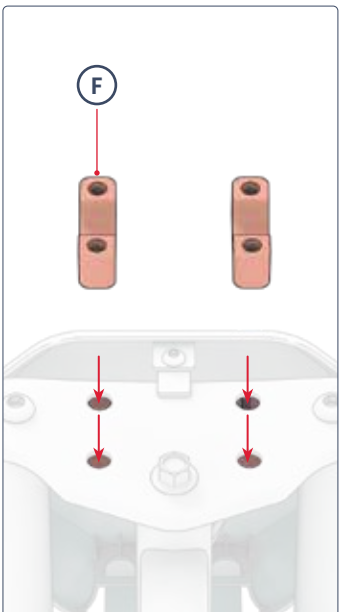

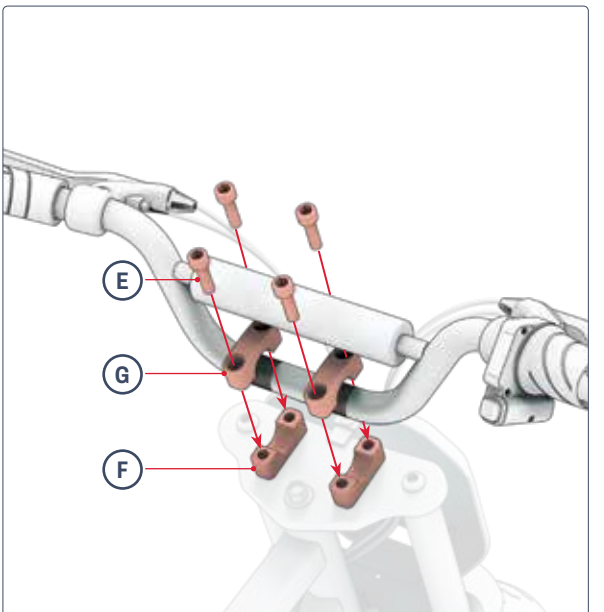

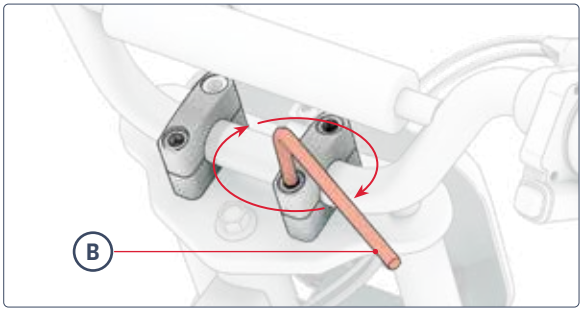
B

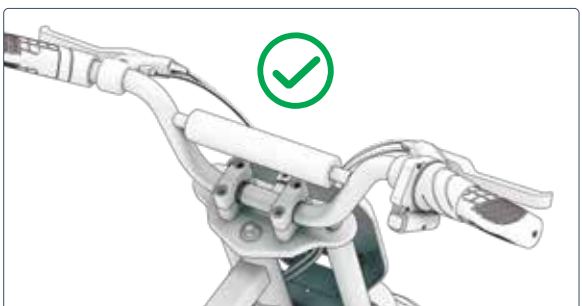



2.5 Mocowanie pokładów na stopy

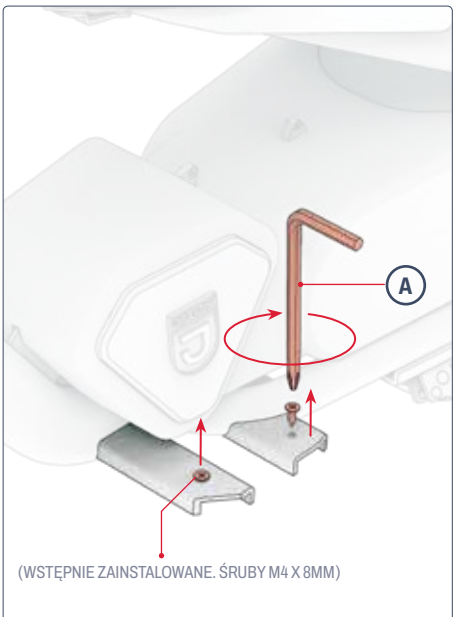

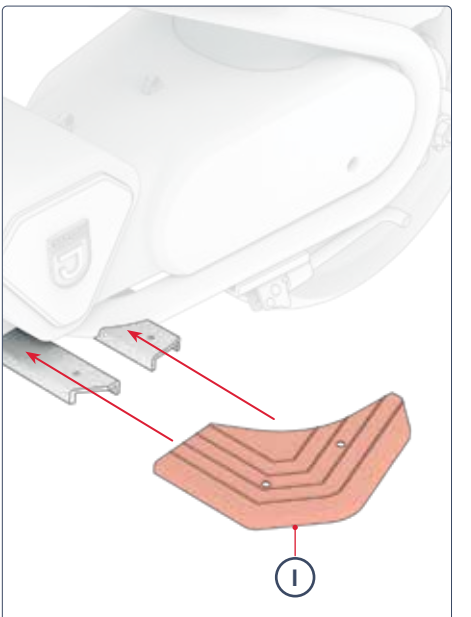

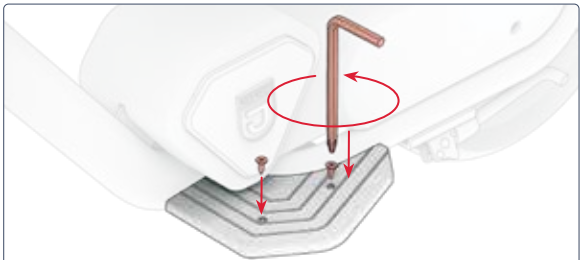

POWTÓRZ Z PRAWĄ NOGĄ **(J)** PO PRAWEJ STRONIE.

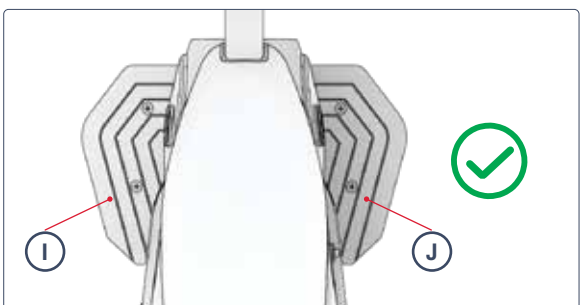



2.6 Ładowanie akumulatora

UWAGA: Przed pierwszym użyciem tego produktu należy ładować akumulator przez **4 GODZINY,** nawet jeśli wskaźnik ładowania świeci się na zielono, wskazując, że ładowanie zostało zakończone.

PO POCZĄTKOWEJ SESJI ŁADOWANIA I WE WSZYSTKICH KOLEJNYCH SESJACH ŁADOWANIA NALEŻY ŁADOWAĆ BATERIĘ DO MOMENTU JEJ PEŁNEGO NAŁADOWANIA. W PRZYPADKU CAŁKOWICIE ROZŁADOWANEJ BATERII TRWA TO OKOŁO 4 GODZIN.

1. POCIĄGNIJ POKRYWĘ PORTU ŁADOWANIA NA PRODUKCIE.
2. PODŁĄCZ ŁADOWARKĘ DO GNIAZDKA ELEKTRYCZNEGO, A NASTĘPNIE PODŁĄCZ KABEL ŁADUJĄCY DO PORTU ŁADOWANIA.
3. GDY WSKAŹNIK NA ŁADOWARCE ZMIENI KOLOR Z CZERWONEGO NA ZIELONY, OZNACZA TO, ŻE BATERIA JEST W PEŁNI NAŁADOWANA. ODŁĄCZ KABEL ŁADUJĄCY OD PORTU ŁADOWANIA I ODŁĄCZ ŁADOWARKĘ OD GNIAZDKA ŚCIENNEGO.
4. ZAMKNIJ POKRYWĘ PORTU ŁADOWANIA.



KONTROLKA ŁADOWANIA NA ŁADOWARCE:	CZERWONY OŚWIETLENIE ŁADOWANIE	ZIELONE PODŚWIETLENIE ŁADOWANIE ZAKOŃCZONE

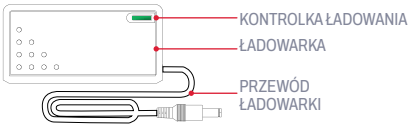

Ważne uwagi dotyczące ładowania:

- PORT ŁADOWANIA POWINIEN BYĆ ZAWSZE ZAMKNIĘTY, GDY BATERIA NIE JEST AKTYWNIE ŁADOWANA.
- NIGDY NIE WŁĄCZAJ PRODUKTU PODCZAS ŁADOWANIA.
- NIE UŻYWAJ PRZENOŚNYCH ODŁĄCZNIKÓW ZASILANIA.
- ABY ZAPEWNIĆ NAJLEPSZĄ KONDYCJĘ BATERII, NALEŻY JĄ W PEŁNI NAŁADOWAĆ PODCZAS KAŻDEJ SESJI ŁADOWANIA - OKOŁO 4 GODZIN.
- NIGDY NIE POZOSTAWIAJ PRODUKTU DO ŁADOWANIA NA NOC LUB PRZEZ DŁUŻSZY CZAS.
- NIE PRÓBUJ WYJMOWAĆ ANI DEMONTOWAĆ AKUMULATORA.
- ZAKRES TEMPERATUR ŁADOWANIA: 32°F (0°C) - 104°F (40°C)
- ZAKRES TEMPERATURY OTOCZENIA PODCZAS PRACY: 14°F(-10°C)-104°F(40°C)
- GDY PRODUKT NIE JEST AKTYWNIE ŁADOWANY, POKRYWA PORTU ŁADOWANIA POWINNA BYĆ ZAWSZE ZAMKNIĘTA.
- NIE NALEŻY UŻYWAĆ TEGO PRODUKTU, JEŚLI ELASTYCZNY PRZEWÓD ZASILAJĄCY KABLA WYJŚCIOWEGO JEST POSTRZĘPIONY, MA PRZERWANĄ IZOLACJĘ LUB INNE OZNAKI USZKODZENIA.
- SPRAWDŹ, CZY NUMER MODELU ŁADOWARKI NA ETYKIECIE ŁADOWARKI JEST ZGODNY Z NUMEREM MODELU ŁADOWARKI WYMIENIONYM POWYŻEJ.
- SPRAWDŹ, CZY ETYKIETA ŁADOWARKI IDENTYFIKUJE ŁADOWARKĘ JAKO KOMPATYBILNĄ Z TWOIM MODELEM JETSON. NAZWĘ I SKU MODELU JETSON MOŻNA ZNALEŹĆ NA ETYKIECIE PRZYKLEJONEJ DO GÓRNEJ, BOCZNEJ LUB SPODNIEJ CZĘŚCI RAMY PRODUKTU LUB STOJĄCEJ PLATFORMY.

PLK

WAŻNE:

NALEŻY UŻYWAĆ WYŁĄCZNIE DOŁĄCZONEJ ŁADOWARKI LUB ŁADOWARKI ZAKUPIONEJ BEZPOŚREDNIO OD FIRMY JETSON (JETSON MODEL NO. PJRIO-CH) OZNACZONEJ SYMBOLEM FY0424201000, MADE BY SHENZHEN FUYUANDIAN POWER CO LTD.

⚠ **NIEWŁAŚCIWA ŁADOWARKA MOŻE SPOWODOWAĆ POŻAR LUB WYBUCH.**

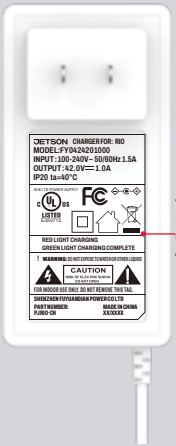

TO JEST PRZYKŁAD OZNACZENIA ŁADOWARKI.

3. PRZYGOTOWANIE DO JAZDY.

3.1 Kontrole bezpieczeństwa przed jazdą

PRZEPROWADŹ TE WAŻNE KONTROLE BEZPIECZEŃSTWA PRZED KAŻDĄ PODRÓŻĄ:

Hamulec:
- UPEWNIJ SIĘ, ŻE HAMULEC DZIAŁA PRAWIDŁOWO, A DŹWIGNIE HAMULCA RĘCZNEGO SĄ PRZYMOCOWANE DO KIEROWNICY I NASMAROWANE, ABY ŁATWO SIĘ ŚCISKAŁY.
- HAMULCE PŁYNNIE I BEZPIECZNIE ZATRZYMUJĄ KOŁA, GDY SĄ ŚCIŚNIĘTE.

Pokłady na stopy:
- SPRAWDZIĆ, CZY PODNÓŻKI SĄ DOBRZE DOKRĘCONE DO RAMY

Rama i widelec:
- SPRAWDŹ, CZY RAMA I WIDELEC NIE SĄ USZKODZONE, WYGIĘTE LUB ZŁAMANE.
- UPEWNIJ SIĘ, ŻE ŚRUBA ŁĄCZĄCA WSPORNIK KIEROWNICY Z WIDELCEM NIE JEST DOKRĘCONA ZBYT MOCNO. ZBYT MOCNO DOKRĘCONA ŚRUBA MOŻE PROWADZIĆ DO USTERKI ZAGRAŻAJĄCEJ BEZPIECZEŃSTWU ROWERZYSTY.
- SPRAWDŹ, CZY UKŁAD NAPĘDOWY JEST SPRAWNY I BEZPIECZNIE PRZYMOCOWANY DO RAMY.

Układ kierowniczy:
- SPRAWDŹ, CZY KIEROWNICA I KOŁO OBRACAJĄ SIĘ W JEDNEJ LINII.
- SPRAWDŹ, CZY KIEROWNICA JEST ZABEZPIECZONA ZACISKAMI KIEROWNICY.

Koła i opony:
- SPRAWDŹ, CZY OPONY NIE WYKAZUJĄ OZNAK NADMIERNEGO ZUŻYCIA LUB NIE SĄ USZKODZONE.
- UPEWNIJ SIĘ, ŻE OPONY SĄ NAPOMPOWANE DO ZALECANEGO CIŚNIENIA **31-36 PSI**.
- SPRAWDŹ, CZY SZPRYCHY KOŁA NIE SĄ ZŁAMANE.
- SPRAWDŹ, CZY OBRĘCZE KÓŁ NIE SĄ USZKODZONE LUB WYGIĘTE.
- SPRAWDŹ, CZY NAKRĘTKI OSI SĄ DOKRĘCONE.
- SPRAWDŹ, CZY KOŁA I OPONY SĄ WOLNE OD ZANIECZYSZCZEŃ.

Łańcuch:
- SPRAWDŹ, CZY ŁAŃCUCH JEST PRAWIDŁOWO UŁOŻONY I OBRACA SIĘ Z ŁATWOŚCIĄ.
- SPRAWDZIĆ, CZY ŁAŃCUCH I OBSZAR ŁAŃCUCHA SĄ WOLNE OD ZANIECZYSZCZEŃ.

3.2 Ciśnienie i pompowanie opon

PRZED PIERWSZĄ JAZDĄ NALEŻY DOPOMPOWAĆ OPONY, ABY OSIĄGNĄĆ ZALECANE CIŚNIENIE **31-36 PSI** (FUNTÓW NA CAL KWADRATOWY). PRZED KAŻDĄ JAZDĄ NALEŻY SPRAWDZIĆ ZA POMOCĄ MANOMETRU, CZY CIŚNIENIE W OPONACH WYNOSI 35 PSI.

Aby dodać powietrze:

1. ZDEJMIJ OSŁONĘ PRZECIWPYŁOWĄ Z ZAWORU OPONY NA JEDNYM KOLE, PRZEKRĘCAJĄC JĄ W KIERUNKU PRZECIWNYM DO RUCHU WSKAZÓWEK ZEGARA. ODŁÓŻ NA BOK.
2. POSTĘPUJ ZGODNIE Z INSTRUKCJAMI PRODUCENTA NA POMPCE POWIETRZA, ABY WPROWADZIĆ POWIETRZE DO OPONY. OKRESOWO SPRAWDZAJ CIŚNIENIE ZA POMOCĄ MIERNIKA I KONTYNUUJ DODAWANIE POWIETRZA, AŻ OSIĄGNIESZ **31-36 PSI**.
3. ZDEJMIJ POMPĘ POWIETRZA Z ZAWORU I ZAŁÓŻ OSŁONĘ PRZECIWPYŁOWĄ, PRZEKRĘCAJĄC JĄ W KIERUNKU ZGODNYM Z RUCHEM WSKAZÓWEK ZEGARA NA ZAWORZE.
4. POWTÓRZ CZYNNOŚĆ Z DRUGĄ OPONĄ.

⚠ **WAŻNE:** Do pompowania opon należy używać wyłącznie ręcznej pompki. Nigdy nie używaj sprężarki powietrza; może to spowodować pęknięcie dętki.



4. INSTRUKCJA OBSŁUGI.

4.1 Włączanie i wyłączanie zasilania

NACIŚNIJ I PRZYTRZYMAJ PRZYCISK ZASILANIA PRZEZ 3 SEKUNDY, ABY WŁĄCZYĆ LUB WYŁĄCZYĆ ROWER TERENOWY.

WAŻNE UWAGI DOTYCZĄCE ZASILANIA:

- ABY OSZCZĘDZAĆ ENERGIĘ AKUMULATORA, ZAWSZE PAMIĘTAJ O WYŁĄCZANIU MOTOCYKLA DIRTOWEGO PODCZAS POSTOJU LUB ODSTAWIANIA GO NA NOC.
- WYŁĄCZYĆ ZASILANIE ROWERU DIRTOWEGO PODCZAS CHODZENIA Z NIM, ABY NIE WŁĄCZYĆ SILNIKA PRZEZ NIEUMYŚLNE PRZEKRĘCENIE PRZEPUSTNICY PRZYSPIESZENIA.

UWAGA: Rower terenowy wyłączy się automatycznie po 8 minutach nieużywania.

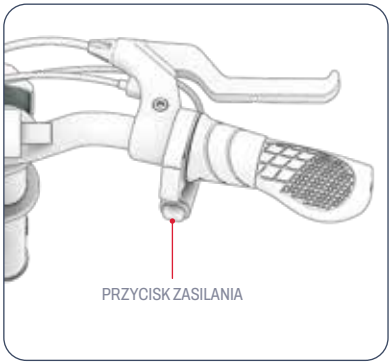

4.2 Zrozumienie wskaźników naładowania akumulatora

POZIOM NAŁADOWANIA AKUMULATORA MOŻNA KONTROLOWAĆ ZA POMOCĄ WSKAŹNIKÓW ŚWIETLNYCH.

BATERIA WSKAŹNIK ŚWIATŁA	PRZYBLIŻONY POZOSTAŁY PROCENT DOŁADOWANIA*
4 ZIELONY ŚWIATŁA	76 - 100%
3 ZIELONY ŚWIATŁA	51 - 75%
2 ZIELONY ŚWIATŁA	26 - 50%
1 ZIELONY ŚWIATŁO	<25% Naładuj swojego Jetsona TERAZ!

WAŻNE: GDY POZIOM NAŁADOWANIA AKUMULATORA SPADNIE DO 0%, ROWER WYŁĄCZY SIĘ. PRZED KOLEJNĄ JAZDĄ NALEŻY NAŁADOWAĆ AKUMULATOR DO PEŁNA (PATRZ SEKCJA 2.4).

**TYLKO PRZYBLIŻENIE. MOŻE SIĘ RÓŻNIĆ W ZALEŻNOŚCI OD ZASTOSOWANIA.*

4.3 Korzystanie z podpórki

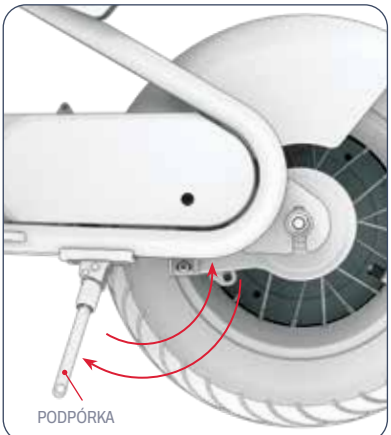

ABY USTAWIĆ MOTOCYKL RIO PIONOWO NA PODPÓRCE, OBRÓĆ PODPÓRKĘ W DÓŁ I DELIKATNIE PRZECHYL NA NIĄ MOTOCYKL. ABY PODNIEŚĆ PODPÓRKĘ, OBRÓĆ JĄ Z POWROTEM DO GÓRY.

⚠ **WAŻNE:** Przed jazdą należy zawsze podnieść podpórkę.

5. INSTRUKCJE DOTYCZĄCE PRZEPROWADZKI I PRZECHOWYWANIA.

5.1 Jazda Jetson

URUCHAMIANIE I PRZYSPIESZANIE: POWOLI OBRÓĆ PRZEPUSTNICĘ PRZYSPIESZENIA DO SIEBIE.

WAŻNE: Im mocniej obrócisz przepustnicę, tym mocniej włączy się silnik i tym szybciej będziesz jechać. Aby uniknąć nagłych skoków prędkości, należy zawsze stopniowo obracać przepustnicę.

ABY UTRZYMAĆ PRĘDKOŚĆ: TRZYMAJ PRZEPUSTNICĘ NIERUCHOMO.

ABY ZWOLNIĆ: DELIKATNIE POLUZUJ PRZEPUSTNICĘ.

ABY SKRĘCIĆ: OBRÓĆ KIEROWNICĘ W LEWO LUB W PRAWO.

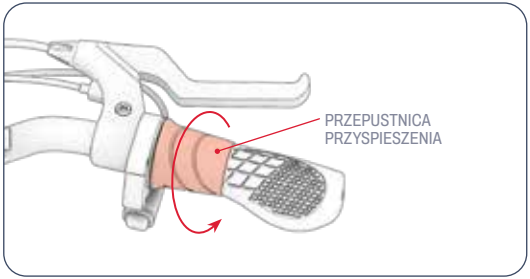

⚠ **WAŻNE:** Należy zawsze jeździć ze stopami spoczywającymi na podnóżkach. Nigdy nie należy jeździć ze stopami zwisającymi z boku roweru. Ten produkt nie powinien być używany w miejscach gęsto uczęszczanych przez pieszych lub na drogach z ruchem samochodowym.

5.2 Zmiana trybów prędkości

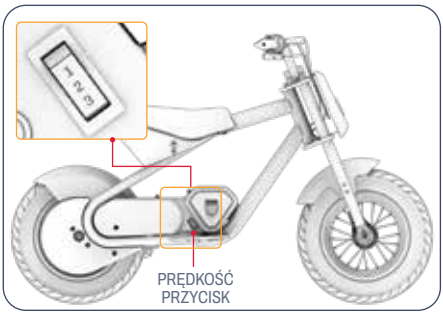

- DOSTĘPNE SĄ 3 TRYBY PRĘDKOŚCI, Z KTÓRYCH KAŻDY MA MAKSYMALNĄ PRĘDKOŚĆ, Z JAKĄ MOŻE PORUSZAĆ SIĘ MOTOCYKL.
- ABY ZMIENIĆ TRYB PRĘDKOŚCI, PRZEŁĄCZ PRZEŁĄCZNIK TRYBU PRĘDKOŚCI.

TRYB 1	TRYB 2	TRYB 3
DO 5,0 KM/H (8,0 KM/H)	DO 7,5 KM/H (12,1 KM/H)	DO 14,0 KM/H (22,5 KM/H)

5.3 Korzystanie z hamulców

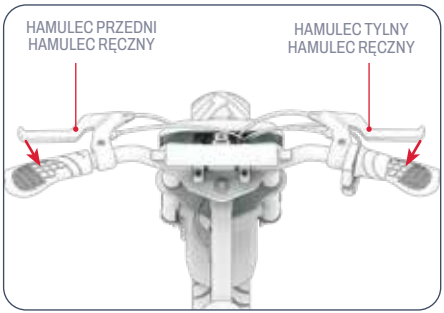

- DELIKATNIE NACIŚNIJ HAMULEC RĘCZNY, ABY ZWOLNIĆ
- ŚCIŚNIJ MOCNIEJ, ABY CAŁKOWICIE SIĘ ZATRZYMAĆ.
- ABY UNIKNĄĆ GWAŁTOWNYCH RUCHÓW, NALEŻY STOPNIOWO ZACISKAĆ HAMULEC RĘCZNY.
  - LEWY HAMULEC RĘCZNY ➔ HAMULEC PRZEDNIEGO KOŁA
  - PRAWY HAMULEC RĘCZNY ➔ HAMULEC TYLNEGO KOŁA

5.4 Bezpieczeństwo kasków

KASK POWINIEN BYĆ NOSZONY PRZEZ KIEROWCĘ PRZEZ CAŁY CZAS.

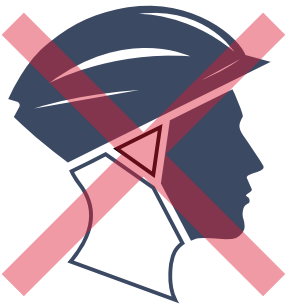

NIEPRAWIDŁOWE POZYCJONOWANIE:
CZOŁO JEST ODSŁONIĘTE.
UPADEK MOŻE SPOWODOWAĆ POWAŻNE OBRAŻENIA.



PRAWIDŁOWE POZYCJONOWANIE:
CZOŁO JEST ZAKRYTE
PRZEZ KASK.

**NALEŻY NOSIĆ KASK, ODPOWIEDNIĄ ODZIEŻ, OBUWIE I SPRZĘT OCHRONNY. NALEŻY UNIKAĆ UBRAŃ, KTÓRE MOGĄ ZACZEPIĆ SIĘ O KOŁA LUB DOSTAĆ SIĘ POD NIE. ZALECANE SĄ PŁASKIE BUTY Z ZAMKNIĘTYMI PALCAMI. ABY ZAPOBIEC OBRAZENIOM W RAZIE WYPADKU, NALEZY NOSIC KASK I SPRZĘT OCHRONNY ZATWIERDZONY PRZEZ NORMĘ ASTM F1492.*

5.5 Maksymalizacja prędkości i czasu działania

W IDEALNYCH WARUNKACH MAKSYMALNA PRĘDKOŚĆ, JAKĄ MOŻNA OSIĄGNĄĆ, WYNOSI 22,5 KM/H (14,0 MIL/H), A MAKSYMALNY CZAS PRACY NA JEDNYM ŁADOWANIU AKUMULATORA TO 30 MINUT.

Nawierzchnia do jazdy:
JAZDA PO CHROPOWATEJ POWIERZCHNI POWODUJE TARCIE, KTÓRE MOŻE SPOWOLNIĆ I WYMAGA OD SILNIKA CIĘŻSZEJ PRACY, CO POWODUJE JEGO SZYBSZE ROZŁADOWANIE. JEŚLI TO MOŻLIWE, WYBIERZ GŁADKĄ POWIERZCHNIĘ DO JAZDY.

Waga:
- WIĘKSZA WAGA (KIEROWCA PLUS ŁADUNEK) ZMNIEJSZA OSIĄGALNY ZASIĘG.
- MAKSYMALNY ZASIĘG I PRĘDKOŚĆ MOŻNA OSIĄGNĄĆ PRZY MASIE NOŚNEJ 140 FUNTÓW (63,5 KG) LUB MNIEJSZEJ.

Styl jazdy:
CZĘSTE RUSZANIE I ZATRZYMYWANIE ZMNIEJSZA ZASIĘG JAZDY.

Temperatura powietrza:
IDEALNA TEMPERATURA DO JAZDY I PRZECHOWYWANIA PRODUKTU WYNOSI OD 10°C DO 23,9°C.

Nachylenie:
SILNIK MUSI PRACOWAĆ CIĘŻEJ PODCZAS JAZDY POD GÓRĘ NIŻ NA PŁASKICH ODCINKACH LUB W DÓŁ.

Konserwacja akumulatora:
TERMINOWE ŁADOWANIE AKUMULATORA PO KAŻDEJ JEŹDZIE POMAGA UTRZYMAĆ JEGO POJEMNOŚĆ I WYTRZYMAŁOŚĆ.

INSTRUKCJE KONSERWACJI DLA UŻYTKOWNIKA.

Dbaj o swojego Jetson, aby zapewnić mu płynną i bezpieczną jazdę. Oto jak to zrobić:

Obsługa Jetsonów:

- NALEŻY UNIKAĆ NARAŻANIA PRODUKTU NA SILNE WIBRACJE LUB INTENSYWNE UDERZENIA FIZYCZNE.
- NIGDY NIE DEMONTUJ AKUMULATORA.
- PRODUKT NALEŻY PRZECHOWYWAĆ Z DALA OD WODY I WILGOCI.
- JEŹDZIĆ PO GŁADKICH, PŁASKICH POWIERZCHNIACH, ABY UNIKNĄĆ USZKODZEŃ.
- NIGDY NIE PRZENOŚ PRODUKTU ZA KOŁA, SIEDZENIE I/LUB KIEROWNICĘ.
- NALEŻY UWAŻAĆ, ABY NIE POCIĄGNĄĆ ANI NIE ZACZEPIĆ PRZEWODÓW ŁĄCZĄCYCH SILNIK Z ELEMENTAMI KIEROWNICY.

Instrukcje przechowywania:

- PRZED DŁUŻSZYM PRZECHOWYWANIEM PRODUKTU NALEŻY W PEŁNI NAŁADOWAĆ AKUMULATOR.
- W PRZYPADKU PRZECHOWYWANIA PRZEZ DŁUŻSZY CZAS NALEŻY RAZ W MIESIĄCU W PEŁNI NAŁADOWAĆ AKUMULATOR.
- PRZYKRYJ PRODUKT, ABY CHRONIĆ GO PRZED KURZEM.
- PRODUKT NALEŻY PRZECHOWYWAĆ W SUCHYM POMIESZCZENIU W TEMPERATURZE OD 10°C DO 35°C.

Czyszczenie urządzenia Jetson:

- SIEDZISKO I RAMA - PRZETRZEĆ WILGOTNĄ, NIEPYLĄCĄ ŚCIERECZKĄ LUB ŚCIERECZKĄ NASĄCZONĄ ALKOHOLEM. NASTĘPNIE PRZETRZEĆ SUCHĄ ŚCIERECZKĄ BEZPYŁOWĄ.
- KIEROWNICA - PRZETRZYJ ŁAGODNYM MYDŁEM ZA POMOCĄ WILGOTNEJ, NIEPYLĄCEJ SZMATKI. USUŃ NADMIAR MYDŁA OSOBNĄ WILGOTNĄ SZMATKĄ.
- ELEMENTY KÓŁ - PRZETRZEĆ WILGOTNĄ, NIEPYLĄCĄ ŚCIERECZKĄ.
- OPONY - PRZETRZEĆ WILGOTNĄ, NIEPYLĄCĄ SZMATKĄ. MOŻNA RÓWNIEŻ UŻYĆ ŚRODKA DO CZYSZCZENIA OPON.

⚠ **OSTRZEŻENIE:** Nie należy rozpylać ani nakładać wody bezpośrednio na produkt. Woda może spowodować uszkodzenie okablowania, komory akumulatora i świateł, a także zniszczenie ramy - wszystko to może spowodować awarię zagrażającą bezpieczeństwu rowerzysty.

⚠ Środki ostrożności dotyczące akumulatora:

PRODUKT JEST WYPOSAŻONY W AKUMULATOR LITOWO-JONOWY. NALEŻY ZACHOWAĆ OSTROŻNOŚĆ PODCZAS JEGO OBSŁUGI.

- PRODUKT NALEŻY PRZECHOWYWAĆ Z DALA OD OGNIA I NADMIERNEGO CIEPŁA.
- UNIKAĆ INTENSYWNYCH WSTRZĄSÓW FIZYCZNYCH, SILNYCH WIBRACJI LUB UDERZEŃ.
- CHRONIĆ PRODUKT PRZED WODĄ LUB WILGOCIĄ.
- NIE NALEŻY UMIESZCZAĆ ANI PRZECHOWYWAĆ PRODUKTU W STOSIE NA LUB POD INNYMI PRZEDMIOTAMI.
- NIE NALEŻY DEMONTOWAĆ PRODUKTU ANI JEGO AKUMULATORA.
- NIE WYRZUCAĆ PRODUKTU RAZEM Z CODZIENNYMI ŚMIECIAMI. PRODUKT NALEŻY DOSTARCZYĆ DO SPECJALNEGO PUNKTU UTYLIZACJI E-ODPADÓW LUB CENTRUM RECYKLINGU BATERII. ABY UZYSKAĆ WIĘCEJ INFORMACJI NA TEMAT MIEJSC UTYLIZACJI W POBLIŻU, SKONTAKTUJ SIĘ Z LOKALNĄ GMINĄ LUB FIRMĄ ZAJMUJĄCĄ SIĘ WYWOZEM ODPADÓW.
- JEŚLI BATERIA PRODUKTU JEST GORĄCA LUB WYKAZUJE OZNAKI PRZEGRZANIA, EMITUJE NIEPRZYJEMNY ZAPACH LUB NIETYPOWY DŹWIĘK, WYCIEKA Z NIEJ PŁYN LUB GAZ, ZMIENIA KSZTAŁT LUB KOLOR, NALEŻY JĄ NATYCHMIAST WYJĄĆ:
  1. JEŚLI PRODUKT JEST W UŻYCIU, NALEŻY NATYCHMIAST ZAPRZESTAĆ JEGO UŻYWANIA. ODŁĄCZYĆ KABEL ŁADOWANIA OD PRODUKTU, JEŚLI JEST ON PODŁĄCZONY.
  2. ZAPRZESTAĆ UŻYWANIA PRODUKTU.
  3. JEŚLI JEST TO BEZPIECZNE, PRZENIEŚĆ PRODUKT W WOLNE MIEJSCE, Z DALA OD ŁATWOPALNYCH PRZEDMIOTÓW.
  4. ZADZWOŃ PO POMOC DO LOKALNYCH SŁUŻB RATUNKOWYCH.
  5. DOKŁADNIE PRZEMYĆ OCZY LUB OBSZARY SKÓRY, KTÓRE MIAŁY KONTAKT Z WYCIEKAJĄCYM PŁYNEM ELEKTROLITOWYM AKUMULATORA, CZYSTĄ BIEŻĄCĄ WODĄ I ZASIĘGNĄĆ DODATKOWEJ POMOCY MEDYCZNEJ.
- W PRZYPADKU JAKICHKOLWIEK PROBLEMÓW Z BATERIĄ NALEŻY SKONTAKTOWAĆ SIĘ Z ZESPOŁEM OPIEKI JETSON.

ZAKRES GWARANCJI.

OGÓLNA OGRANICZONA GWARANCJA

TWÓJ NOWY PRODUKT JETSON JEST OBJĘTY GWARANCJĄ NA WADY MATERIAŁOWE I PRODUKCYJNE, JAK WSKAZANO NA STRONIE RIDEJETSON.COM/WARRANTY, PRZEZ OKRES OD DATY PIERWOTNEGO ZAKUPU DETALICZNEGO, JEŚLI JEST UŻYWANY ZGODNIE Z INSTRUKCJAMI OBSŁUGI JETSON (PATRZ RIDEJETSON.COM/SUPPORT). **W RAMACH NINIEJSZEJ GWARANCJI UŻYTKOWNIK MOŻE KIEROWAĆ SWOJE ROSZCZENIA DO FIRMY JETSON NAWET W SYTUACJACH, W KTÓRYCH PRODUKT JETSON ZOSTAŁ ZAKUPIONY OD JEDNEGO Z NASZYCH AUTORYZOWANYCH SPRZEDAWCÓW.** ABY ZAPOZNAĆ SIĘ Z PEŁNYMI WARUNKAMI NASZEJ GWARANCJI, ODWIEDŹ STRONĘ RIDEJETSON.COM/WARRANTY.

ZACHOWAĆ W DOTYK.

Koniecznie śledź @ridejetson w mediach społecznościowych, aby dowiedzieć się o fantastycznych ofertach, prezentach i najnowszych wiadomościach Jetson.

JETSON

UWIELBIASZ SWOJĄ JAZDĘ?

Zostaw recenzję na stronie ridejetson.com/reviews.
Nie możemy się doczekać, aż się odezwiesz!
#MakeMoves

PYTANIA? POZWÓL NAM POMÓC.

RIDEJETSON.COM/SUPPORT
RIDEJETSON.COM/CHAT

1-844-585-7462

Aby korzystać z produktu gwarancji lub zapytać o zakres gwarancji, skontaktuj się z nami bezpośrednio.

www.ridejetson.com

JETSON

© 2025, TRURIDE TECH. WSZELKIE PRAWA ZASTRZEŻONE.
WYPRODUKOWANO DLA TRURIDE TECH LLC.
JETSON® JEST ZASTRZEŻONYM ZNAKIEM TOWAROWYM UŻYWANYM POD ADRESEM NA LICENCJI JETSTREAM BRANDS LLC.
ŻADNA CZĘŚĆ NINIEJSZEGO DOKUMENTU, W TYM KSZTAŁT, GRAFIKA I PROJEKT, NIE MOŻE BYĆ POWIELANA LUB PRZESYŁANA W JAKIEJKOLWIEK FORMIE LUB W JAKIKOLWIEK SPOSÓB.

WYPRODUKOWANO W JINHUA, ZHEJIANG, CHINY
IMPORTOWANE PRZEZ TRURIDE TECH LLC.
PO BOX 461, JERSEY CITY, NJ 07302-9998

KOD DATY: 06/2025
DOCUMENT EDITION: V1.0
WYPRODUKOWANO W CHINACH

UN GUIDE POUR VOTRE VOYAGE.

IMPORTANT :
Lire attentivement et conserver pour référence future.

JETSON

RIO

Vélo tout-terrain électrique.

MODÈLE SKU(S) : JRIO-GRY



LE HAUT DE JETSON DEUX CHEVAUX RÈGLES :

SOYEZ PRUDENTS. AMUSEZ-VOUS !

Contenu

Avertissements de sécurité 3

1. A propos de votre produit

1.1 Présentation du produit 6

1.2 Spécifications du produit 9

1.3 Ressources en ligne 9

2. Instructions d'installation

2.1 Notes de départ 10

2.2 Adéquation du cavalier 10

2.3 Fixation de la plaque frontale 11

2.4 Fixation du guidon 12

2.5 Fixation des platines de pied 14

2.6 Chargement de la batterie 16

3. Se préparer à rouler

3.1 Contrôles de sécurité avant le départ 18

3.2 Pression et gonflage des pneus 19

4. Mode d'emploi

4.1 Mise sous tension et hors tension 20

4.2 Comprendre les témoins de la batterie 21

4.3 Utilisation de la béquille 21

5. Instructions pour le déménagement et l'entreposage

5.1 Rouler en Jetson 22

5.2 Changement de mode de vitesse 23

5.3 Utilisation des freins 23

5.4 Sécurité des casques 24

5.5 Maximiser la vitesse et la durée d'exécution 25

Instructions de maintenance 26

Couverture de la garantie 28

AVERTISSEMENTS DE SÉCURITÉ.

CONSERVER CES INSTRUCTIONS.

INSTRUCTIONS RELATIVES AU RISQUE D'INCENDIE OU DE BLESSURE DES PERSONNES ET CONSIGNES DE SÉCURITÉ IMPORTANTES

- Avant d'utiliser l'appareil, veuillez lire attentivement le manuel d'utilisation et les avertissements de sécurité, et assurez-vous que vous comprenez et acceptez toutes les consignes de sécurité. L'utilisateur sera responsable de toute perte ou de tout dommage causé par une utilisation incorrecte.
- **Le fait de ne pas utiliser le chargeur approprié peut provoquer un incendie et une explosion, entraînant des dommages matériels, des blessures et la mort.**
- Avant chaque cycle de fonctionnement, l'opérateur doit effectuer les vérifications préalables spécifiées par le fabricant : Le système de freinage fonctionne correctement. Toutes les protections d'essieu, de chaîne ou autres couvertures ou protections fournies par le fabricant sont en place et en bon état.
- Les composants doivent être entretenus et réparés conformément aux spécifications du fabricant et en utilisant uniquement les pièces de rechange autorisées par le fabricant, l'installation étant effectuée par des revendeurs ou d'autres personnes qualifiées.
- Avertissement contre la recharge de piles non rechargeables.
- Ne laissez pas les mains, les pieds, les cheveux, les parties du corps, les vêtements ou autres articles similaires entrer en contact avec les pièces mobiles, les roues ou la chaîne cinématique lorsque le moteur est en marche.
- Ce produit ne doit pas être utilisé par des enfants ou des personnes dont les capacités physiques, sensorielles ou mentales sont réduites, ou qui manquent d'expérience et de connaissances, à moins qu'ils n'aient été supervisés ou instruits (IEC 60335-1/A2:2006).
- Les enfants non surveillés ne doivent pas jouer avec le produit (IEC 60335-1/A2:2006).
- La supervision d'un adulte est requise.
- Les unités ne doivent pas être utilisées pour effectuer des courses, des cascades ou d'autres manœuvres pouvant entraîner une perte de contrôle ou des actions ou réactions incontrôlées de la part de l'opérateur ou du passager.
- Ne jamais utiliser à proximité de véhicules à moteur.
- Évitez les bosses, les grilles de drainage et les changements brusques de surface. Le produit peut s'arrêter soudainement.
- Évitez les rues et les surfaces recouvertes d'eau, de sable, de gravier, de saleté, de feuilles et d'autres débris. Le temps humide réduit la traction, le freinage et la visibilité.
- Évitez de rouler à proximité de gaz, de vapeur, de liquides ou de poussières inflammables qui pourraient provoquer un incendie.
- Les opérateurs doivent se conformer à toutes les recommandations et instructions du fabricant, ainsi qu'à toutes les lois et ordonnances : Les unités dépourvues de phares ne doivent être utilisées que dans des conditions de visibilité suffisantes à la lumière du jour, et les propriétaires sont encouragés à mettre en évidence (pour la conspicuité) en utilisant des éclairages, des réflecteurs et, pour les unités à faible portance, des drapeaux de signalisation sur des poteaux flexibles.
- Les personnes présentant les conditions suivantes doivent être mises en garde contre l'utilisation de l'appareil : Les personnes souffrant de troubles cardiaques, les femmes enceintes, les personnes souffrant d'affections de la tête, du dos ou du cou, ou ayant subi des opérations chirurgicales dans ces parties du

corps, et les personnes souffrant de troubles mentaux ou physiques susceptibles de les rendre vulnérables aux blessures ou d'altérer leur dextérité physique ou leurs capacités mentales à reconnaître, comprendre et appliquer toutes les consignes de sécurité et à assumer les risques inhérents à l'utilisation de l'appareil.

- Ne pas rouler la nuit.
- Ne roulez pas après avoir bu ou pris des médicaments.
- Ne transportez pas d'objets lorsque vous roulez.
- Ne jamais utiliser le produit pieds nus.
- Portez toujours des chaussures et gardez les lacets attachés.
- Veillez à ce que vos pieds soient toujours bien posés sur le pont.
- Les opérateurs doivent toujours utiliser des vêtements de protection appropriés, y compris, mais sans s'y limiter, un casque, avec la certification appropriée, et tout autre équipement recommandé par le fabricant : Portez toujours un équipement de protection tel qu'un casque, des genouillères et des coudières.
- Il faut toujours céder la place aux piétons.
- Soyez attentif à ce qui se trouve devant vous et loin de vous.
- Ne vous laissez pas distraire lorsque vous conduisez, par exemple en répondant au téléphone ou en vous livrant à d'autres activités.
- Le produit ne peut pas être monté par plus d'une personne.
- Lorsque vous utilisez le produit avec d'autres conducteurs, gardez toujours une distance de sécurité afin d'éviter toute collision.
- Lorsque vous tournez, veillez à garder l'équilibre.
- Rouler avec des freins mal réglés est dangereux et peut entraîner des blessures graves, voire mortelles.
- Le frein peut devenir chaud pendant son fonctionnement, ne le touchez pas avec votre peau nue.
- Une application trop forte ou trop soudaine des freins peut bloquer une roue, ce qui peut entraîner une perte de contrôle et une chute. Une application soudaine ou excessive du frein peut entraîner des blessures ou la mort.
- Si le frein se desserre, ajustez-le à l'aide d'une clé hexagonale, d'un tournevis ou d'un autre outil approprié, ou contactez l'équipe Jetson Care.
- Remplacer immédiatement les pièces usées ou cassées.
- Vérifiez que toutes les étiquettes de sécurité sont en place et comprises avant de prendre la route.
- Le propriétaire autorise l'utilisation et le fonctionnement de l'unité après avoir démontré que les opérateurs peuvent comprendre et faire fonctionner tous les composants de l'unité avant de l'utiliser.
- Ne pas rouler sans avoir reçu une formation adéquate. Ne pas rouler à grande vitesse, sur des terrains accidentés ou sur des pentes. Ne pas faire de cascades ou tourner brusquement.
- Recommandé pour une charge à l'intérieur.
- Recommandé pour une utilisation en extérieur.
- Une exposition prolongée aux rayons UV, à la pluie et aux intempéries peut endommager les matériaux de l'enceinte ; rangez-la à l'intérieur lorsqu'elle n'est pas utilisée.
- Les vélos électriques qui ne sont pas destinés à être utilisés en haute altitude, ce qui peut nécessiter des espacements électriques plus importants dans les circuits électriques, doivent indiquer qu'ils ne sont pas destinés à être utilisés à des altitudes supérieures à 2 000 m au-dessus du niveau de la mer.
- N'utilisez que la (les) batterie(s) spécifiée(s) par le fabricant.
- RANGER L'APPAREIL À L'INTÉRIEUR LORSQU'IL N'EST PAS UTILISÉ. LAISSEZ-LE À L'INTÉRIEUR LORSQU'IL EST EN CHARGE OU QU'IL NE ROULE PAS.
- **AVERTISSEMENT** - Risque d'incendie - Aucune des pièces ne peut être réparée par l'utilisateur.
- **AVERTISSEMENT** - Risque d'incendie - Aucune pièce réparable par l'utilisateur.
- Le pilote ne doit pas dépasser 140 lb (63,50 kg).

MODIFICATIONS

N'essayez pas de démonter, de modifier, de réparer ou de remplacer l'appareil ou l'un de ses composants sans les instructions de l'équipe Jetson Care. Cela annulerait toute garantie et pourrait entraîner des dysfonctionnements susceptibles de provoquer des blessures.

PRÉCAUTIONS D'UTILISATION SUPPLÉMENTAIRES

Ne soulevez pas le produit du sol lorsqu'il est en marche et que les roues sont en mouvement. Les roues pourraient tourner librement et vous blesser ou blesser d'autres personnes se trouvant à proximité. Ne sautez pas sur l'appareil, ne descendez pas de l'appareil et ne sautez pas lorsque vous l'utilisez. Gardez toujours les pieds fermement posés sur le repose-pieds pendant l'utilisation. Vérifiez toujours la charge de la batterie avant de l'utiliser.

ÉLIMINATION DE LA BATTERIE USAGÉE



La batterie peut contenir des substances dangereuses susceptibles de mettre en danger l'environnement et la santé humaine. Ce symbole apposé sur la pile et/ou l'emballage indique que la pile usagée ne doit pas être traitée comme un déchet municipal. Les piles doivent être déposées dans un point de collecte approprié en vue de leur recyclage. En veillant à ce que les piles usagées soient éliminées correctement, vous contribuerez à prévenir les conséquences négatives potentielles pour l'environnement et la santé humaine. Le recyclage des matériaux contribue à la préservation des ressources naturelles. Pour plus d'informations sur le recyclage des piles usagées, veuillez contacter le service d'élimination des déchets de votre municipalité.

AVIS DE CONFORMITÉ

Cet appareil est conforme à la partie 15 des règles de la FCC. Son fonctionnement est soumis aux deux conditions suivantes : (1) cet appareil ne doit pas causer d'interférences nuisibles, et (2) cet appareil doit accepter toute interférence reçue, y compris les interférences susceptibles de provoquer un fonctionnement indésirable. Avertissement : Les changements ou modifications apportés à cet appareil qui ne sont pas expressément approuvés par la partie responsable de la conformité peuvent annuler le droit de l'utilisateur à faire fonctionner l'équipement.

REMARQUE : Cet équipement a été testé et déclaré conforme aux limites imposées aux appareils numériques de classe B, conformément à la partie 15 des règles de la FCC. Ces limites sont conçues pour fournir une protection raisonnable contre les interférences nuisibles dans une installation résidentielle. Cet équipement génère, utilise et peut émettre des fréquences radio et, s'il n'est pas installé et utilisé conformément aux instructions, peut causer des interférences nuisibles aux communications radio. Cependant, il n'y a aucune garantie que des interférences ne se produiront pas dans une installation particulière. Si cet équipement provoque des interférences nuisibles à la réception de la radio ou de la télévision, ce qui peut être déterminé en éteignant et en allumant l'équipement, l'utilisateur est encouragé à essayer de corriger les interférences en prenant une ou plusieurs des mesures suivantes :

- Réorienter ou déplacer l'antenne de réception.
- Augmenter la distance entre l'équipement et le récepteur.
- Brancher l'appareil sur une prise de courant d'un circuit différent de celui auquel le récepteur est raccordé.
- Consultez le revendeur ou un technicien radio/TV expérimenté pour obtenir de l'aide.
- Des câbles blindés doivent être utilisés avec cet appareil pour garantir la conformité aux limites de la classe B de la FCC.

⚠ AVERTISSEMENT :

Le non-respect des instructions suivantes peut entraîner des blessures pour l'enfant ou d'autres personnes.

- Tenir les petites pièces hors de portée des enfants pendant l'assemblage.
- L'accessoire doit être monté et démonté par un adulte.
- Inspecter fréquemment le produit pour vérifier qu'il n'est pas endommagé.

*** UN ASSEMBLAGE PAR UN ADULTE EST NÉCESSAIRE.**

⚠ AVERTISSEMENT :

Pour réduire le risque de blessure, la surveillance d'un adulte est nécessaire. Ne jamais utiliser sur les routes, à proximité de véhicules à moteur, sur ou à proximité de pentes ou de marches abruptes, de piscines ou d'autres étendues d'eau ; toujours porter des chaussures, et ne jamais autoriser plus d'un passager.

INSTRUCTIONS IMPORTANTES EN MATIÈRE DE SÉCURITÉ

AVERTISSEMENT - Lors de l'utilisation de ce produit, des précautions de base doivent toujours être prises, notamment les suivantes :

(A) Lisez toutes les instructions avant d'utiliser le produit.

(B) Pour réduire le risque de blessure, une surveillance étroite est nécessaire lorsque le produit est utilisé à proximité d'enfants.

(C) Ne pas mettre les doigts ou les mains dans le produit.

(D) N'utilisez pas ce produit si le cordon d'alimentation flexible ou le câble de sortie est effiloché, si l'isolation est cassée ou s'il présente d'autres signes de détérioration.

(E) Pour tous les équipements, les instructions doivent indiquer : Cet appareil n'est pas destiné à être utilisé à des températures ambiantes inférieures à -10 °C (14 °F) ou supérieures à 40 °C (104 °F).

(F) Pour tous les équipements, les instructions doivent indiquer La batterie est destinée à être chargée lorsque la température ambiante est comprise entre 0 °C (32 °F) et 40 °C (104 °F). Ne jamais charger la batterie lorsque la température ambiante se situe en dehors de cette plage.

PROPOSITION 65 DE LA CALIFORNIE

⚠ AVERTISSEMENT :

CE PRODUIT PEUT VOUS EXPOSER À DES PRODUITS CHIMIQUES, Y COMPRIS LE CADMIUM, QUI EST RECONNU PAR L'ÉTAT DE CALIFORNIE COMME UNE CAUSE DE CANCER ET D'ANOMALIES CONGÉNITALES OU D'AUTRES TROUBLES DE LA REPRODUCTION. POUR PLUS D'INFORMATIONS, CONSULTEZ LE SITE : WWW.P65WARNINGS.CA.GOV.

1. À PROPOS DE VOTRE PRODUIT.

1.1 Présentation du produit

1. ROUE
   (×2; AVANT ET ARRIÈRE)
2. GARDE-BOUE
   (×2; AVANT ET ARRIÈRE)
3. FOURCHE AVANT
4. PLAQUE FRONTALE*
5. GUIDON*
6. SEAT
7. VALVE DE PNEU AVEC CAPUCHON DE POUSSIÈRE
   (×2; AVANT ET ARRIÈRE)
8. BÉQUILLE
9. PORT DE CHARGE AVEC COUVERCLE
10. COMMUTATEUR DE MODE DE VITESSE
11. PÉDALE *
    (×2, GAUCHE ET DROITE)
12. FREIN À MAIN
    (×2; GAUCHE ET DROITE)
13. POIGNÉE
14. ACCÉLÉRATION ACCÉLÉRATEUR
15. BOUTON D'ALIMENTATION
16. AFFICHAGE DE LA CHARGE DE LA BATTERIE
17. COLLIER DE SERRAGE DU GUIDON*
    (×2; GAUCHE ET DROITE)
18. CHARGEUR

**NON PRÉ-ATTACHÉ ; NÉCESSITE UN ASSEMBLAGE.*

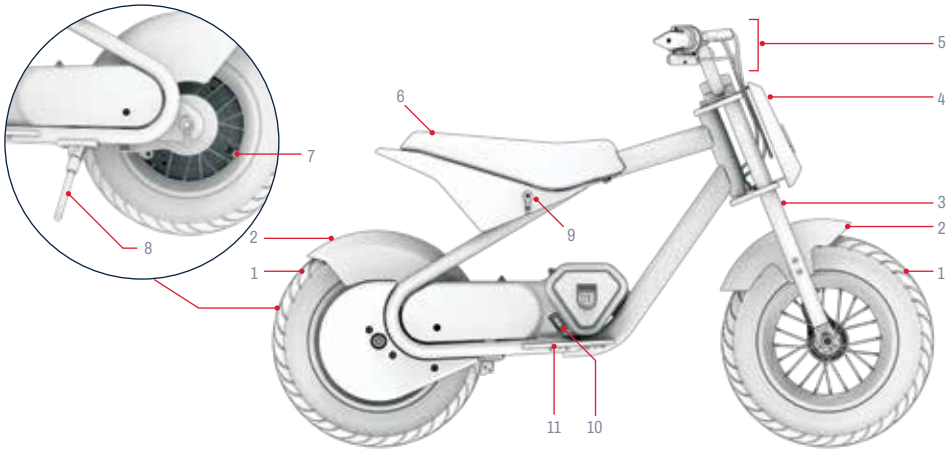

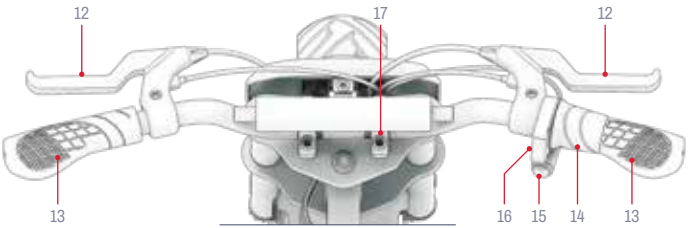

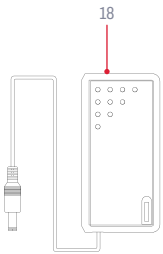

NOTE : LES IMAGES PEUVENT NE PAS REFLÉTER L'ASPECT EXACT DU PRODUIT RÉEL.

Outils, quincaillerie et pièces inclus pour l'assemblage, le réglage et l'entretien :**

A



CLÉ ALLEN DE 4 MM

B



CLÉ ALLEN DE 6 MM

C



TOURNEVIS À TÊTE PHILLIPS
2 BITS ET
CLÉ ALLEN 5 MM ***

D



VIS HEXAGONALE M5×8MM

E



BOULON HEXAGONAL
M8×50MM (×4)

F

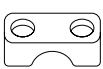

BASE DE LA PINCE (×2)

G



PINCE SUPÉRIEURE (×2)

H



PLAQUE FRONTALE

I



PONT DU PIED GAUCHE

J



PONT DU PIED DROIT

***LA QUINCAILLERIE SUPPLÉMENTAIRE POUR L'ASSEMBLAGE EST PRÉ-ATTACHÉE. VOIR LES ÉTAPES D'ASSEMBLAGE POUR PLUS DE DÉTAILS.*
****L'EMBOUT DE LA CLÉ ALLEN 5MM N'EST PAS NÉCESSAIRE POUR L'ASSEMBLAGE DE CE PRODUIT.*

1.2 Spécifications du produit

- DIMENSIONS DU PRODUIT :
  43.3 IN (L) × 22.0 IN (W) × 29.1 IN (H) |
  110 CM (L) × 55.9 CM (W) × 73.9 CM (H)
- HAUTEUR DU GUIDON : 29.1 IN | 73.91CM
- HAUTEUR DU SIÈGE : 19.2 IN | 48.8 CM
- POIDS DU PRODUIT : 38.7 LB | 17.5 KG
- TAILLE DU PNEU : 12 IN | 30.5 CM
- TYPE DE FREIN : FREIN À MAIN
- LIMITE DE POIDS : 140 LB | 63,5 KG
- POIDS MINIMUM DU CAVALIER : 20 KG
- ÂGE RECOMMANDÉ : 13+
- VITESSE MAXIMALE : 14 MPH* | 22.5 KM/H*
- MAX DURÉE DE FONCTIONNEMENT : 30 MINS.*
- MOTEUR : CHAÎNE DE 300 WATTS
- BATTERIE : 36V, 4.0AH LITHIUM-ION
- TEMPS DE CHARGE : JUSQU'À 4 HEURES
- PRESSION RECOMMANDÉE POUR LES PNEUS : 31-36 PSI
- RÉSISTANCE À L'EAU : IPX4
- CERTIFICATION UL : UL2272
- CHARGEUR : HOMOLOGUÉ UL, 42VDC 1.0A

**LA DURÉE DE FONCTIONNEMENT DU PRODUIT, LA VITESSE, L'AUTONOMIE DE LA BATTERIE ET D'AUTRES SPÉCIFICATIONS PEUVENT VARIER EN FONCTION DU CYCLISTE ET DES CONDITIONS DE CONDUITE. VOIR LA SECTION 5.5 POUR PLUS DE DÉTAILS SUR LES CONDITIONS POUVANT AFFECTER LES PERFORMANCES.*

1.3 Ressources en ligne

Recherchez nos produits les plus produit mis à jour des documents d'accueil et des ressources d'assistance.

Ce manuel d'utilisation est disponible en ligne à l'adresse suivante : https://cdn.shopify.com/s/files/1/2530/6734/files/RIO-MANUAL_WEB-1741717453046.pdf

Retrouvez notre collection de manuels d'utilisation sur https://ridejetson.com/pages/product-manuals

2. LES INSTRUCTIONS D'INSTALLATION.

2.1 Notes de départ

- COMMENCEZ VOTRE AVENTURE DU BON PIED :
  AVANT D'UTILISER CE PRODUIT, LISEZ ATTENTIVEMENT L'ENSEMBLE DU MANUEL D'UTILISATION, Y COMPRIS LES AVERTISSEMENTS DE SÉCURITÉ. ASSUREZ-VOUS DE COMPRENDRE, D'ACCEPTER ET DE RESPECTER TOUTES LES CONSIGNES :
  - RECOMMANDATIONS DU FABRICANT.
  - CONSIGNES DE SÉCURITÉ ET AVERTISSEMENTS.
  - LOIS ET ORDONNANCES LOCALES RELATIVES À LA CONDUITE ET À L'EXPLOITATION.

- RETIRER TOUTES LES PIÈCES DE L'EMBALLAGE DE PROTECTION AVANT DE COMMENCER L'ASSEMBLAGE.

- LES INDICATIONS DONNÉES DANS CE MANUEL - DROITE, GAUCHE, AVANT/AVANT ET ARRIÈRE/ARRIÈRE - SONT ORIENTÉES COMME LE PILOTE LES VERRAIT LORSQU'IL EST ASSIS SUR LE DIRT BIKE. LE "CÔTÉ DROIT" DU DIRT BIKE, PAR EXEMPLE, EST LE CÔTÉ OÙ SE TROUVE LA MAIN DROITE DU CONDUCTEUR.

- IL EST PLUS FACILE D'ASSEMBLER VOTRE VÉLO TOUT-TERRAIN LORSQU'IL EST POSÉ À LA VERTICALE SUR SA BÉQUILLE. (SECTION 4.3)

2.2 Adéquation du cavalier

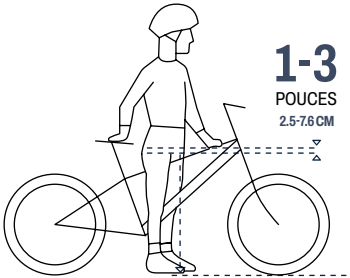

Pour une conduite sûre et confortable, il doit y avoir un espace d'au moins 1-3 pouces (2.5-7.6 cm) entre l'entrejambe et le tube supérieur du cadre du vélo lorsque le cycliste enfourche le vélo avec les deux pieds à plat sur le sol.

2.3 Fixation de la plaque frontale

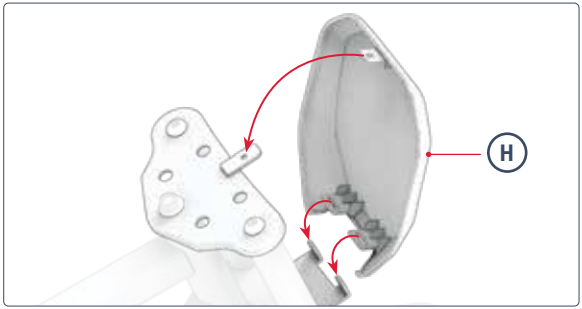

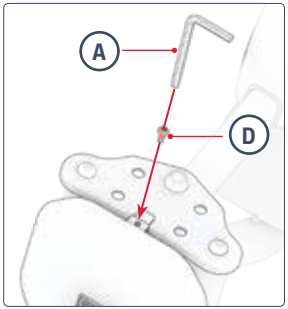

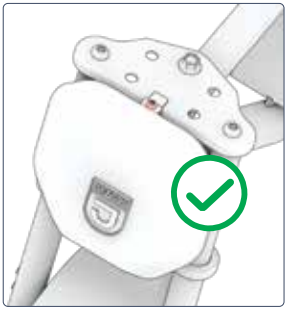



2.4 Fixation du guidon

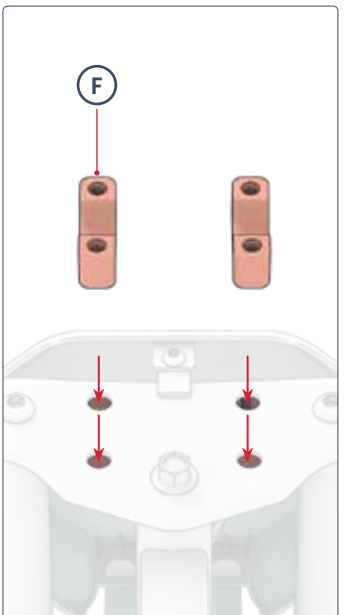

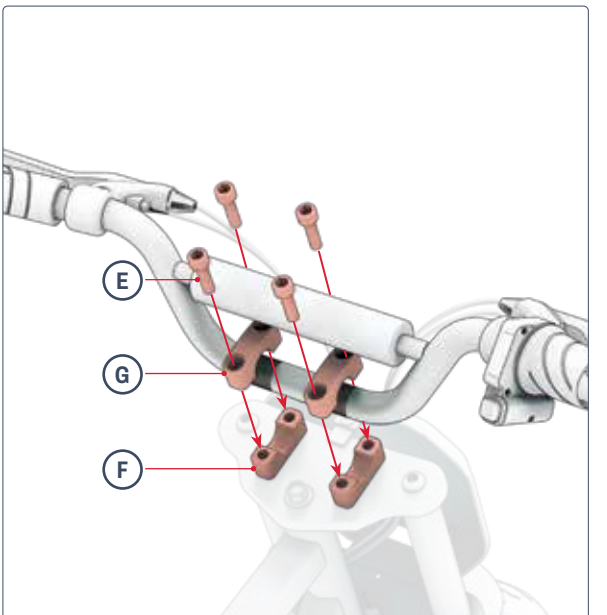

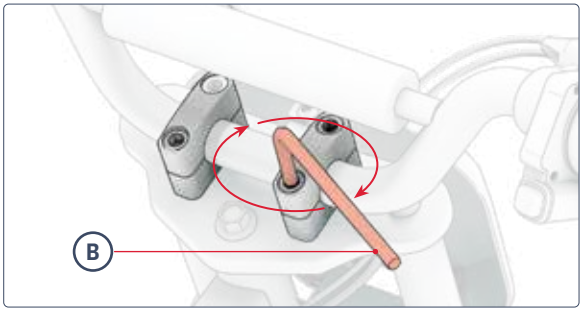
B

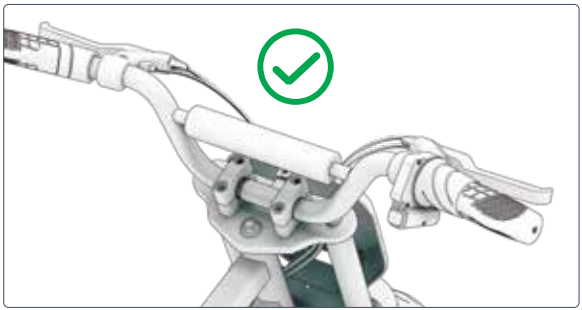



2.5 Fixation des platines de pied

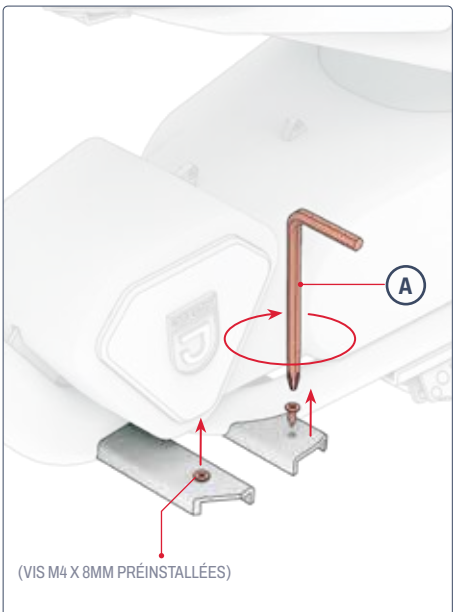

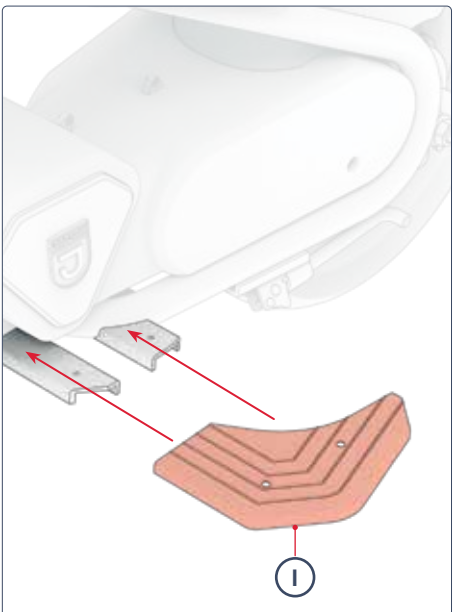

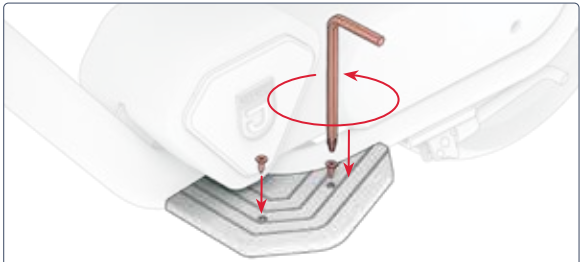

RÉPÉTER AVEC LE PIED DROIT **(J)** SUR LE CÔTÉ DROIT.

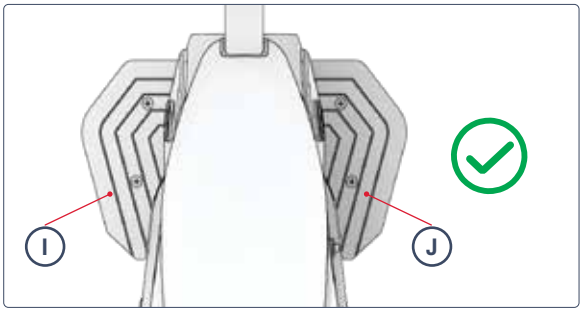



2.6 Chargement de la batterie

REMARQUE : avant la première utilisation de ce produit, chargez la batterie pendant **4 HEURES,** même si le témoin de charge s'allume en vert, indiquant que la charge est terminée.

APRÈS LA PREMIÈRE SESSION DE CHARGE, ET POUR TOUTES LES SESSIONS SUIVANTES, CHARGEZ LA BATTERIE JUSQU'À CE QU'ELLE ATTEIGNE SA PLEINE CAPACITÉ. POUR UNE BATTERIE COMPLÈTEMENT DÉCHARGÉE, CELA PREND ENVIRON 4 HEURES.

1. OUVREZ LE COUVERCLE DU PORT DE CHARGE DE VOTRE PRODUIT.
2. BRANCHEZ LE CHARGEUR SUR LE MUR, PUIS BRANCHEZ LE CÂBLE DE CHARGEMENT SUR LE PORT DE CHARGEMENT.
3. LORSQUE LE TÉMOIN LUMINEUX DU CHARGEUR PASSE DU ROUGE AU VERT, LA BATTERIE EST COMPLÈTEMENT CHARGÉE. RETIREZ LE CÂBLE DE CHARGE DU PORT DE CHARGE ET DÉBRANCHEZ LE CHARGEUR DE LA PRISE MURALE.
4. FERMEZ LE COUVERCLE DU PORT DE CHARGE.



INDICATEUR DE CHARGE VOYANT DU CHARGEUR :	ROUGE ÉCLAIRAGE CHARGEMENT	ÉCLAIRAGE VERT CHARGEMENT TERMINÉ

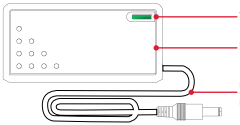

Remarques importantes sur le chargement :

- GARDEZ TOUJOURS LE PORT DE CHARGE FERMÉ LORSQUE VOUS NE CHARGEZ PAS ACTIVEMENT LA BATTERIE.
- N'ALLUMEZ JAMAIS LE PRODUIT LORSQU'IL EST EN COURS DE CHARGEMENT.
- NE PAS UTILISER DE PRISES DE COURANT DÉPLAÇABLES.
- POUR UNE MEILLEURE SANTÉ DE LA BATTERIE, CHARGEZ-LA COMPLÈTEMENT LORS DE CHAQUE SESSION DE CHARGE (ENVIRON 4 HEURES).
- NE LAISSEZ JAMAIS VOTRE PRODUIT EN CHARGE PENDANT LA NUIT OU PENDANT DES PÉRIODES PROLONGÉES.
- N'ESSAYEZ PAS DE RETIRER OU DE DÉMONTER LA BATTERIE.
- PLAGE DE TEMPÉRATURES AMBIANTES DE CHARGE : 32°F (0°C) - 104°F (40°C)
- PLAGE DE TEMPÉRATURE AMBIANTE DE FONCTIONNEMENT : 14°F(-10°C)-104°F(40°C)
- GARDEZ TOUJOURS LE COUVERCLE DU PORT DE CHARGE FERMÉ LORSQUE VOUS NE CHARGEZ PAS ACTIVEMENT LE PRODUIT.
- N'UTILISEZ PAS CE PRODUIT SI LE CORDON D'ALIMENTATION FLEXIBLE DU CÂBLE DE SORTIE EST EFFILOCHÉ, A UNE ISOLATION CASSÉE, OU TOUT AUTRE SIGNE DE DOMMAGE.
- VÉRIFIEZ QUE LE NUMÉRO DE MODÈLE DU CHARGEUR FIGURANT SUR L'ÉTIQUETTE DU CHARGEUR CORRESPOND AU NUMÉRO DE MODÈLE DU CHARGEUR INDIQUÉ CI-DESSUS.
- VÉRIFIEZ QUE L'ÉTIQUETTE DU CHARGEUR INDIQUE QU'IL EST COMPATIBLE AVEC VOTRE MODÈLE JETSON. VOUS TROUVEREZ LE NOM ET L'UGS DE VOTRE MODÈLE JETSON SUR UNE ÉTIQUETTE COLLÉE SUR LE DESSUS, LE CÔTÉ OU LE DESSOUS DU CADRE OU DE LA PLATE-FORME DU PRODUIT.

IMPORTANT :

UTILISEZ UNIQUEMENT LE CHARGEUR FOURNI OU UN CHARGEUR OBTENU DIRECTEMENT AUPRÈS DE JETSON (JETSON MODEL NO. PJRIO-CH) PORTANT LA MENTION FY0424201000, MADE BY SHENZHEN FUYUANDIAN POWER CO LTD.

⚠ **L'UTILISATION D'UN CHARGEUR INADAPTÉ PEUT ENTRAÎNER DES RISQUES D'INCENDIE ET D'EXPLOSION.**

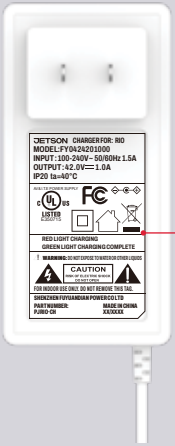

VOICI UN EXEMPLE DE MARQUAGE VOTRE CHARGEUR.

3. PRÉPARATION POUR ROULER.

3.1 Contrôles de sécurité avant le départ

EFFECTUEZ CES CONTRÔLES DE SÉCURITÉ IMPORTANTS AVANT CHAQUE VOYAGE :

Freiner :
- ASSUREZ-VOUS QUE LE FREIN FONCTIONNE CORRECTEMENT, C'EST-À-DIRE QUE LES LEVIERS DE FREIN À MAIN SONT FIXÉS AU GUIDON ET LUBRIFIÉS DE MANIÈRE À CE QU'ILS SE COMPRIMENT FACILEMENT.
- LES FREINS ARRÊTENT LES ROUES EN DOUCEUR ET EN TOUTE SÉCURITÉ LORSQU'ELLES SONT COMPRIMÉES.

Ponts pour les pieds :
- VÉRIFIEZ QUE LES PLATEAUX DE PIED SONT BIEN FIXÉS AU CADRE

Cadre et fourche :
- VÉRIFIEZ QUE LE CADRE ET LA FOURCHE NE SONT PAS ENDOMMAGÉS, PLIÉS OU CASSÉS.
- VEILLEZ À CE QUE LE BOULON DE LA POTENCE À LA FOURCHE NE SOIT PAS TROP SERRÉ. UN BOULON TROP SERRÉ PEUT ENTRAÎNER UN DYSFONCTIONNEMENT QUI MET EN PÉRIL LA SÉCURITÉ DU CYCLISTE.
- VÉRIFIEZ QUE LE SYSTÈME D'ENTRAÎNEMENT FONCTIONNE ET QU'IL EST SOLIDEMENT FIXÉ AU CADRE.

Pilotage :
- VÉRIFIER QUE LE GUIDON ET LA ROUE TOURNENT DANS L'ALIGNEMENT.
- VÉRIFIER QUE LE GUIDON EST FIXÉ EN POSITION PAR LES PINCES DU GUIDON.

Jantes et pneus :
- VÉRIFIER QUE LES PNEUS NE PRÉSENTENT PAS DE SIGNES D'USURE EXCESSIVE OU QU'ILS NE SONT PAS ENDOMMAGÉS.
- ASSUREZ-VOUS QUE LES PNEUS SONT GONFLÉS À LA PRESSION RECOMMANDÉE DE **31 À 36 PSI**.
- VÉRIFIER QUE LES RAYONS DE LA ROUE NE SONT PAS CASSÉS.
- VÉRIFIEZ QUE LES JANTES NE SONT PAS ENDOMMAGÉES OU DÉFORMÉES.
- VÉRIFIER QUE LES ÉCROUS DE L'ESSIEU SONT BIEN SERRÉS.
- VÉRIFIEZ QUE LES ROUES ET LES PNEUS SONT EXEMPTS DE DÉBRIS.

Chaîne :
- VÉRIFIER QUE LA CHAÎNE EST BIEN SITUÉE ET QU'ELLE TOURNE FACILEMENT.
- VÉRIFIER QUE LA CHAÎNE ET LA ZONE DE LA CHAÎNE SONT EXEMPTES DE DÉBRIS.

3.2 Pression et gonflage des pneus

AVANT VOTRE PREMIÈRE SORTIE, VOUS DEVREZ AJOUTER DE L'AIR AUX PNEUS POUR LES AMENER À LA PRESSION RECOMMANDÉE DE **31 À 36 PSI** (LIVRES PAR POUCE CARRÉ). UTILISEZ UN MANOMÈTRE POUR VÉRIFIER QUE LA PRESSION DES PNEUS EST DE 35 PSI AVANT CHAQUE SORTIE.

Pour ajouter de l'air :

1. RETIREZ LE CACHE-POUSSIÈRE DE LA VALVE DU PNEU D'UNE ROUE EN LE TOURNANT DANS LE SENS INVERSE DES AIGUILLES D'UNE MONTRE. METTEZ-LE DE CÔTÉ.
2. SUIVEZ LES INSTRUCTIONS DU FABRICANT DE VOTRE POMPE À AIR POUR INTRODUIRE DE L'AIR DANS LE PNEU. VÉRIFIEZ PÉRIODIQUEMENT À L'AIDE D'UN MANOMÈTRE ET CONTINUEZ À AJOUTER DE L'AIR JUSQU'À CE QUE VOUS ATTEIGNIEZ **31 - 36 PSI**.
3. RETIREZ LA POMPE À AIR DE LA VALVE ET REPLACEZ LE CAPUCHON ANTI-POUSSIÈRE EN LE TOURNANT DANS LE SENS DES AIGUILLES D'UNE MONTRE SUR LA VALVE.
4. RÉPÉTER L'OPÉRATION AVEC L'AUTRE PNEU.

⚠ **IMPORTANT :** Utilisez uniquement une pompe à air manuelle pour gonfler les pneus de votre produit. N'utilisez jamais de compresseur d'air, sous peine de faire éclater les chambres à air.



4. INSTRUCTIONS D'UTILISATION.

4.1 Mise sous tension et hors tension

APPUYEZ SUR LE BOUTON D'ALIMENTATION ET MAINTENEZ-LE ENFONCÉ PENDANT 3 SECONDES POUR ALLUMER OU ÉTEINDRE VOTRE VÉLO TOUT-TERRAIN.

NOTES IMPORTANTES SUR L'ALIMENTATION :
- POUR PRÉSERVER L'ÉNERGIE DE LA BATTERIE, N'OUBLIEZ PAS D'ÉTEINDRE VOTRE MOTO TOUT-TERRAIN LORSQUE VOUS VOUS ARRÊTEZ AU STAND OU QUE VOUS LA RANGEZ POUR LA NUIT.
- ÉTEIGNEZ VOTRE MOTO TOUT-TERRAIN LORSQUE VOUS MARCHEZ AVEC ELLE AFIN DE NE PAS ENCLENCHER LE MOTEUR EN TOURNANT PAR INADVERTANCE LA MANETTE D'ACCÉLÉRATION.

NOTE: Le vélo tout-terrain s'éteint automatiquement après 8 minutes d'inutilisation.

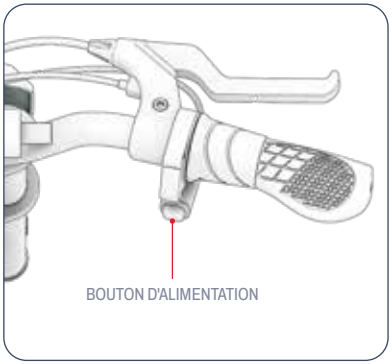

4.2 Comprendre les témoins de la batterie

VOUS POUVEZ CONTRÔLER LE NIVEAU DE CHARGE DE VOTRE BATTERIE EN CONSULTANT LES VOYANTS LUMINEUX.

BATTERIE INDICATEUR LUMIÈRES	POURCENTAGE APPROXIMATIF DE LA CHARGE RESTANTE*
4 VERT LUMIÈRES	76 - 100%
3 VERT LUMIÈRES	51 - 75%
2 VERT LUMIÈRES	26 - 50%
1 VERT LUMIÈRE	<25% Chargez votre Jetson MAINTENANT !

IMPORTANT : LORSQUE LA CHARGE DE LA BATTERIE ATTEINT 0 %, LE VÉLO S'ÉTEINT. RECHARGEZ LA BATTERIE À PLEINE PUISSANCE (VOIR SECTION 2.4) AVANT VOTRE PROCHAINE SORTIE.

**APPROXIMATION SEULEMENT. PEUT VARIER EN FONCTION DE L'UTILISATION.*

4.3 Utilisation de la béquille

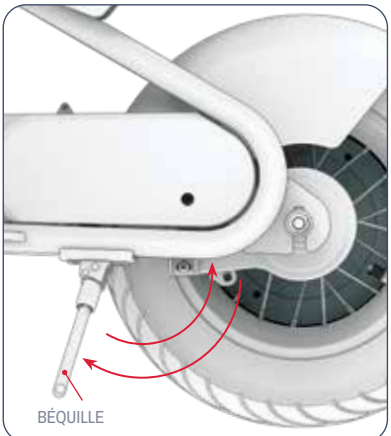

POUR REDRESSER LE RIO SUR LA BÉQUILLE, FAITES PIVOTER LA BÉQUILLE VERS LE BAS ET BASCULEZ DOUCEMENT LA MOTO SUR LA BÉQUILLE. POUR RELEVER LA BÉQUILLE, FAITES-LA PIVOTER VERS LE HAUT.

⚠ **IMPORTANT :** relevez toujours la béquille avant de rouler.

5. LES INSTRUCTIONS DE DÉMÉNAGEMENT ET DE STOCKAGE.

5.1 Rouler en Jetson

POUR DÉMARRER ET ACCÉLÉRER : TOURNEZ LENTEMENT L'ACCÉLÉRATEUR VERS VOUS.

IMPORTANT : Plus vous tournez l'accélérateur, plus le moteur s'enclenche et plus vous roulez vite. Pour éviter les brusques accélérations, tournez toujours l'accélérateur progressivement.

POUR MAINTENIR LA VITESSE : MAINTENIR L'ACCÉLÉRATEUR.

POUR RALENTIR : APPUYEZ DOUCEMENT SUR L'ACCÉLÉRATEUR.

POUR TOURNER : TOURNER LE GUIDON VERS LA GAUCHE OU LA DROITE.

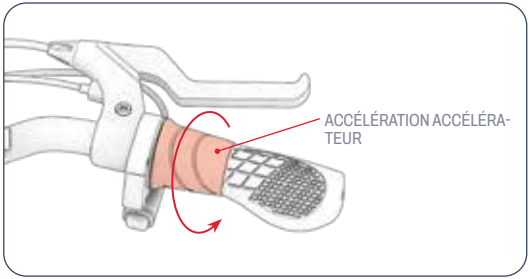

⚠ **IMPORTANT :** Roulez toujours avec les pieds posés sur les repose-pieds. Ne les laissez jamais pendre sur le côté du vélo. Ce produit ne doit pas être utilisé dans des zones denses en piétons ou sur des routes où circulent des voitures.

5.2 Changement de mode de vitesse

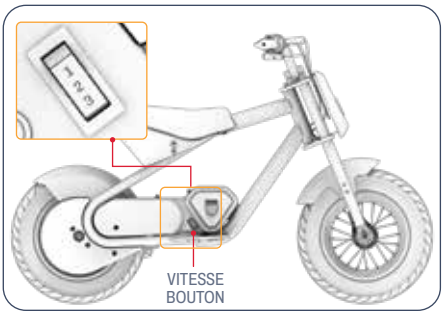

- IL Y A 3 MODES DE VITESSE, CHACUN AYANT UNE VITESSE MAXIMALE À LAQUELLE LA MOTO TOUT-TERRAIN PEUT ROULER.
- POUR CHANGER DE MODE DE VITESSE, BASCULER LE COMMUTATEUR DE MODE DE VITESSE.

MODE 1	MODE 2	MODE 3
JUSQU'À 5.0 MPH (8,0 KM/H)	JUSQU'À 7.5 MPH (12,1 KM/H)	JUSQU'À 14.0 MPH (22,5 KM/H)

5.3 Utilisation des freins

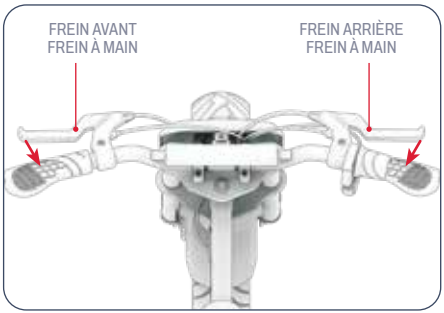

- SERRER DOUCEMENT LE FREIN À MAIN POUR RALENTIR
- APPUYER PLUS FORTEMENT SUR LA PÉDALE D'ACCÉLÉRATEUR POUR S'ARRÊTER COMPLÈTEMENT.
- POUR ÉVITER LES MOUVEMENTS BRUSQUES, ESSAYEZ DE SERRER LE(S) FREIN(S) À MAIN PROGRESSIVEMENT.
  - FREIN À MAIN GAUCHE➔ FREIN DE ROUE AVANT
  - FREIN À MAIN DROIT➔ FREIN DE ROUE ARRIÈRE

5.4 Sécurité des casques

LE COUREUR DOIT PORTER UN CASQUE EN PERMANENCE.

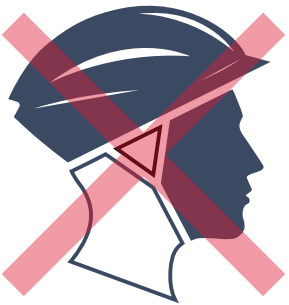

MAUVAIS POSITIONNEMENT :
LE FRONT EST EXPOSÉ,
UNE CHUTE PEUT EN RÉSULTER
DES BLESSURES GRAVES.



POSITIONNEMENT CORRECT :
LE FRONT EST COUVERT
PAR LE CASQUE.

**PORTEZ UN CASQUE, DES VÊTEMENTS, DES CHAUSSURES ET DES ÉQUIPEMENTS DE SÉCURITÉ APPROPRIÉS. ÉVITEZ LES VÊTEMENTS QUI PEUVENT SE COINCER DANS OU SOUS LES ROUES. IL EST RECOMMANDÉ DE PORTER DES CHAUSSURES PLATES ET FERMÉES. PORTEZ UN CASQUE ET UN ÉQUIPEMENT DE PROTECTION HOMOLOGUES ASTM F1492 POUR ÉVITER LES BLESSURES EN CAS D'ACCIDENT.*

5.5 Maximiser la vitesse et la durée d'exécution

DANS DES CONDITIONS IDÉALES, LA VITESSE MAXIMALE POUVANT ÊTRE ATTEINTE EST DE 22,5 KM/H ET L'AUTONOMIE MAXIMALE PAR CHARGE DE BATTERIE EST DE 30 MINUTES.

Surface de roulement :
LES DÉPLACEMENTS SUR UNE SURFACE RUGUEUSE PROVOQUENT DES FROTTEMENTS QUI PEUVENT VOUS RALENTIR ET OBLIGENT LE MOTEUR À TRAVAILLER DAVANTAGE, CE QUI LE VIDE PLUS RAPIDEMENT. DANS LA MESURE DU POSSIBLE, CHOISISSEZ UNE SURFACE LISSE.

Poids à vide :
- L'AUGMENTATION DU POIDS (CONDUCTEUR ET CHARGEMENT) RÉDUIT L'AUTONOMIE RÉALISABLE.
- L'AUTONOMIE ET LA VITESSE MAXIMALES PEUVENT ÊTRE ATTEINTES AVEC UN POIDS À VIDE DE 140 LB (63,5 KG) OU MOINS.

Style de conduite :
LES DÉMARRAGES ET ARRÊTS FRÉQUENTS RÉDUISENT L'AUTONOMIE.

Température de l'air :
LA TEMPÉRATURE IDÉALE POUR LA CONDUITE ET LE STOCKAGE DU PRODUIT SE SITUE ENTRE 10°C ET 23,9°C (50°F ET 75°F).

Inclinaison :
LE MOTEUR DOIT TRAVAILLER PLUS FORT EN MONTÉE QU'EN PLAT OU EN DESCENTE.

Entretien de la batterie :
LA CHARGE DE LA BATTERIE APRÈS CHAQUE TRAJET PERMET DE MAINTENIR LA CAPACITÉ ET LA SOLIDITÉ DE LA BATTERIE.

LES INSTRUCTIONS D'ENTRETIEN.

Prenez soin de votre Jetson pour qu'il continue à rouler en douceur et en toute sécurité. Voici comment faire :

Manipuler votre Jetson :

- ÉVITEZ D'EXPOSER VOTRE PRODUIT À DES VIBRATIONS IMPORTANTES OU À DES CHOCS PHYSIQUES INTENSES.
- NE JAMAIS DÉMONTER LA BATTERIE.
- CONSERVEZ VOTRE PRODUIT À L'ABRI DE L'EAU ET DE L'HUMIDITÉ.
- ROULEZ SUR DES SURFACES LISSES ET PLATES POUR ÉVITER LA CASSE.
- NE TRANSPORTEZ JAMAIS VOTRE PRODUIT PAR LES ROUES, LE SIÈGE ET/OU LE GUIDON.
- VEILLEZ À NE PAS TIRER OU ACCROCHER LES CÂBLES RELIANT LE MOTEUR AUX COMPOSANTS DU GUIDON.

Instructions de stockage :

- CHARGEZ COMPLÈTEMENT LA BATTERIE AVANT DE RANGER LE PRODUIT POUR UNE PÉRIODE PROLONGÉE.
- EN CAS DE STOCKAGE PROLONGÉ, CHARGEZ COMPLÈTEMENT LA BATTERIE UNE FOIS PAR MOIS.
- COUVREZ LE PRODUIT POUR LE PROTÉGER DE LA POUSSIÈRE.
- STOCKER LE PRODUIT À L'INTÉRIEUR ET DANS UN ENDROIT SEC À UNE TEMPÉRATURE COMPRISE ENTRE 10°C ET 35°C (50°F ET 90°F).

Nettoyer votre Jetson :

- SIÈGE ET CADRE - ESSUYEZ AVEC UN CHIFFON HUMIDE NON POUSSIÉREUX OU IMBIBÉ D'ALCOOL À FRICTION. PASSER ENSUITE UN CHIFFON SEC ET NON POUSSIÉREUX.
- GUIDON - ESSUYEZ-LE AVEC UN SAVON DOUX À L'AIDE D'UN CHIFFON HUMIDE NON POUSSIÉREUX. ENLEVER L'EXCÈS DE SAVON AVEC UN AUTRE CHIFFON HUMIDE.
- COMPOSANTS DES ROUES - ESSUYEZ-LES AVEC UN CHIFFON HUMIDE NON POUSSIÉREUX.
- PNEUS - ESSUYEZ-LES AVEC UN CHIFFON HUMIDE DÉPOUSSIÉRÉ. UN PRODUIT DE FINITION OU UN NETTOYANT POUR PNEUS PEUT ÉGALEMENT ÊTRE UTILISÉ.

⚠ **AVERTISSEMENT :** Ne pas pulvériser ou appliquer de l'eau directement sur le produit. L'eau peut endommager le câblage, le compartiment de la batterie et les feux, et détériorer le cadre, ce qui pourrait entraîner un dysfonctionnement mettant en danger la sécurité du cycliste.

⚠ Précautions concernant les piles :

VOTRE PRODUIT EST ÉQUIPÉ D'UNE BATTERIE AU LITHIUM-ION. FAITES ATTENTION LORSQUE VOUS LA MANIPULEZ.

- TENIR LE PRODUIT À L'ÉCART DU FEU ET DE LA CHALEUR EXCESSIVE.
- ÉVITEZ LES CHOCS PHYSIQUES INTENSES, LES VIBRATIONS SÉVÈRES OU LES IMPACTS.
- PROTÉGER LE PRODUIT DE L'EAU OU DE L'HUMIDITÉ.
- NE PAS PLACER OU STOCKER LE PRODUIT EN PILE SUR OU SOUS D'AUTRES OBJETS.
- NE DÉMONTEZ PAS LE PRODUIT OU SA BATTERIE.
- NE JETEZ PAS LE PRODUIT AVEC LES ORDURES MÉNAGÈRES. APPORTEZ LE PRODUIT À UN CENTRE DE TRAITEMENT DES DÉCHETS ÉLECTRONIQUES OU À UN CENTRE DE RECYCLAGE DES PILES. POUR PLUS D'INFORMATIONS SUR LES SITES D'ÉLIMINATION PRÈS DE CHEZ VOUS, CONTACTEZ VOTRE MUNICIPALITÉ OU VOTRE TRANSPORTEUR DE DÉCHETS.
- SI LA BATTERIE DU PRODUIT EST CHAUDE OU PRÉSENTE DES SIGNES DE SURCHAUFFE, SI ELLE ÉMET UNE ODEUR OU UN SON INHABITUEL, SI ELLE FUIT UN LIQUIDE OU UN GAZ, OU SI ELLE CHANGE DE FORME OU DE COULEUR, IL CONVIENT DE LE SIGNALER IMMÉDIATEMENT :
  1. SI LE PRODUIT EST EN COURS D'UTILISATION, ARRÊTEZ IMMÉDIATEMENT DE L'UTILISER. RETIREZ LE CÂBLE DE CHARGEMENT DU PRODUIT S'IL EST BRANCHÉ.
  2. CESSER D'UTILISER LE PRODUIT.
  3. SI VOUS POUVEZ LE FAIRE EN TOUTE SÉCURITÉ, DÉPLACEZ LE PRODUIT DANS UN ESPACE DÉGAGÉ ET À L'ÉCART DE TOUT CE QUI EST INFLAMMABLE.
  4. APPELEZ LES SERVICES D'URGENCE LOCAUX POUR OBTENIR DE L'AIDE.
  5. LAVER SOIGNEUSEMENT À L'EAU COURANTE LES YEUX OU LES PARTIES DE LA PEAU QUI ONT ÉTÉ EN CONTACT AVEC LE LIQUIDE ÉLECTROLYTIQUE DE LA BATTERIE QUI A FUI, ET CONSULTER UN MÉDECIN.
- EN CAS DE PROBLÈME AVEC LA BATTERIE, CONTACTEZ L'ÉQUIPE JETSON CARE.

COUVERTURE DE LA GARANTIE.

GARANTIE LIMITÉE GÉNÉRALE

VOTRE NOUVEAU PRODUIT JETSON EST GARANTI CONTRE LES DÉFAUTS DE MATÉRIAUX ET DE FABRICATION COMME INDIQUÉ SUR RIDEJETSON.COM/WARRANTY POUR UNE PÉRIODE DE TEMPS À PARTIR DE LA DATE D'ACHAT AU DÉTAIL D'ORIGINE LORSQU'IL EST UTILISÉ CONFORMÉMENT AUX MANUELS D'UTILISATION DE JETSON (SE RÉFÉRER À RIDEJETSON.COM/SUPPORT). **DANS LE CADRE DE CETTE GARANTIE, VOUS POURREZ ADRESSER VOS RÉCLAMATIONS À JETSON MÊME SI VOUS AVEZ ACHETÉ LE PRODUIT JETSON CHEZ L'UN DE NOS DÉTAILLANTS AGRÉÉS.** POUR LIRE LES CONDITIONS COMPLÈTES DE NOTRE GARANTIE, VISITEZ LE SITE RIDEJETSON.COM/WARRANTY.

GARDER EN TOUCHER.

Ne manquez pas de suivre @ ridejetson
sur les médias sociaux pour découvrir des offres fantastiques, des cadeaux et toutes les dernières nouvelles de Jetson.

JETSON

VOUS AIMEZ VOTRE VOITURE ?

Laissez un commentaire à l'adresse suivante ridejetson.com/reviews.
Nous sommes impatients de vous entendre !
#MakeMoves

DES QUESTIONS ? LAISSEZ-NOUS AIDER.

RIDEJETSON.COM/SUPPORT
RIDEJETSON.COM/CHAT

1-844-585-7462

Pour exercer les droits de votre produit
ou se renseigner sur la garantie
la couverture de la garantie,
nous contacter directement.

www.ridejetson.com

JETSON

2025, TRURIDE TECH. TOUS DROITS RÉSERVÉS.
FABRIQUÉ POUR TRURIDE TECH LLC.
JETSON® EST UNE MARQUE DÉPOSÉE UTILISÉE SOUS LICENCE DE JETSTREAM BRANDS LLC. AUCUNE PARTIE DE CE DOCUMENT, Y COMPRIS LA FORME, LES GRAPHIQUES ET LA CONCEPTION, NE PEUT ÊTRE REPRODUITE OUTRANSMISE SOUS QUELQUE FORME OU PAR QUELQUE MOYEN QUE CE SOIT.

FABRIQUÉ À JINHUA, ZHEJIANG, CHINE
IMPORTÉ PAR TRURIDE TECH LLC.
PO BOX 461, JERSEY CITY, NJ 07302-9998

CODE DATE : 06/2025
ÉDITION DU DOCUMENT : V1.0
FABRIQUÉ EN CHINE

UNA GUIDA PER IL VOSTRO VIAGGIO.

IMPORTANTE:
Leggere attentamente e conservare per riferimento futuro.

JETSON

RIO
Bicicletta elettrica.

MODELLO SKU: JRIO-GRY



IL TOP DI JETSON
DUE CAVALCATE
REGOLE:

SIATE SICURI. DIVERTITEVI!

Contenuti

Avvertenze di sicurezza 3

1. Informazioni sul prodotto

1.1 Panoramica del prodotto 6

1.2 Specifiche del prodotto 9

1.3 Risorse online 9

2. Istruzioni per l'installazione

2.1 Note iniziali 10

2.2 Idoneità del pilota 10

2.3 Montaggio della piastra anteriore 11

2.4 Montaggio del manubrio 12

2.5 Fissare le pedane 14

2.6 Ricarica della batteria 16

3. Preparazione alla guida

3.1 Controlli di sicurezza pre-corsa 18

3.2 Pressione e gonfiaggio degli pneumatici 19

4. Istruzioni per l'uso

4.1 Accensione e spegnimento 20

4.2 Informazioni sugli indicatori luminosi della batteria 21

4.3 Uso del cavalletto 21

5. Istruzioni per il trasloco e lo stoccaggio

5.1 In sella al vostro Jetson 22

5.2 Modifica delle modalità di velocità 23

5.3 Uso dei freni 23

5.4 Sicurezza del casco 24

5.5 Massimizzazione della velocità e del tempo di esecuzione 25

Istruzioni di manutenzione per l'utente . . . 26

Copertura della garanzia 28

AVVERTENZE DI SICUREZZA.

CONSERVARE QUESTE ISTRUZIONI.

ISTRUZIONI SUL RISCHIO DI INCENDIO O DI LESIONI ALLE PERSONE E IMPORTANTI ISTRUZIONI DI SICUREZZA

- Prima dell'uso, leggere attentamente il manuale d'uso e le avvertenze di sicurezza e assicurarsi di aver compreso e accettato tutte le istruzioni di sicurezza. L'utente sarà responsabile di eventuali perdite o danni causati da un uso improprio.
- **Il mancato utilizzo del caricabatterie corretto può provocare incendi ed esplosioni, con conseguenti danni materiali, lesioni e morte.**
- Prima di ogni ciclo di funzionamento, l'operatore deve eseguire i controlli pre-operativi specificati dal costruttore: Che tutte le protezioni e le pastiglie originariamente fornite dal costruttore siano al loro posto e in condizioni di manutenzione; Che l'impianto frenante funzioni correttamente; Che tutte le protezioni degli assali, le protezioni delle catene o altre coperture o protezioni fornite dal costruttore siano al loro posto e in condizioni di manutenzione; Che i pneumatici siano in buone condizioni, gonfiati correttamente e abbiano un battistrada sufficiente; L'area in cui il prodotto deve essere utilizzato deve essere sicura e idonea per un funzionamento sicuro.
- I componenti devono essere sottoposti a manutenzione e riparazione in conformità alle specifiche del produttore e utilizzando solo i pezzi di ricambio autorizzati dal produttore, con installazione eseguita da rivenditori o altre persone qualificate.
- Attenzione a non ricaricare le batterie non ricaricabili.
- Non permettere che mani, piedi, capelli, parti del corpo, indumenti o altri oggetti simili entrino in contatto con le parti in movimento, le ruote o la trasmissione quando il motore è in funzione.
- Questo prodotto non deve essere utilizzato da bambini o da persone con ridotte capacità fisiche, sensoriali o mentali, o con mancanza di esperienza e conoscenza, a meno che non abbiano ricevuto supervisione o istruzioni (IEC 60335-1/A2:2006).
- I bambini non sorvegliati non devono giocare con il prodotto (IEC 60335-1/A2:2006).
- È necessaria la supervisione di un adulto.
- Le unità non devono essere utilizzate per eseguire corse, acrobazie o altre manovre che possano causare la perdita di controllo o azioni o reazioni incontrollate dell'operatore/passeggero.
- Non utilizzare mai in prossimità di veicoli a motore.
- Evitare urti bruschi, griglie di drenaggio e cambiamenti improvvisi di superficie. Il prodotto potrebbe arrestarsi improvvisamente.
- Evitate strade e superfici con acqua, sabbia, ghiaia, sporcizia, foglie e altri detriti. Il bagnato compromette la trazione, la frenata e la visibilità.
- Evitare di circolare in prossimità di gas, vapore, liquidi o polveri infiammabili che potrebbero causare incendi.
- Gli operatori devono attenersi a tutte le raccomandazioni e le istruzioni del costruttore e rispettare tutte le leggi e le ordinanze: Le unità prive di fari devono essere utilizzate solo in condizioni di visibilità adeguate alla luce del giorno; i proprietari devono essere incoraggiati a evidenziare (per la visibilità) l'uso di luci, riflettori e, per le unità a bassa velocità, bandiere di segnalazione su pali flessibili.
- Le persone con le seguenti condizioni devono essere avvertite di non operare: Persone con problemi cardiaci; donne in gravidanza; persone con disturbi alla testa, alla schiena o al collo o con precedenti

interventi chirurgici a tali aree del corpo; persone con condizioni mentali o fisiche che potrebbero renderle suscettibili di lesioni o compromettere la loro destrezza fisica o le loro capacità mentali di riconoscere, comprendere ed eseguire tutte le istruzioni di sicurezza e di essere in grado di affrontare i rischi inerenti all'uso dell'unità.

- Non guidate di notte.
- Non guidare dopo aver bevuto o aver assunto farmaci.
- Non trasportare oggetti durante la guida.
- Non utilizzare mai il prodotto a piedi nudi.
- Indossare sempre le scarpe e tenere i lacci delle scarpe legati.
- Assicuratevi che i piedi siano sempre ben saldi sulla coperta.
- Gli operatori devono sempre utilizzare indumenti protettivi appropriati, tra cui, a titolo esemplificativo, un casco con certificazione appropriata e qualsiasi altro equipaggiamento raccomandato dal produttore: Indossare sempre dispositivi di protezione quali casco, ginocchiere e gomitiere.
- Dare sempre la precedenza ai pedoni.
- Fate attenzione alle cose davanti e lontane da voi.
- Durante la guida, non lasciatevi distrarre, ad esempio rispondendo al telefono o dedicandovi ad altre attività.
- Il prodotto non può essere guidato da più di una persona.
- Quando si guida il prodotto insieme ad altri motociclisti, mantenere sempre una distanza di sicurezza per evitare collisioni.
- Quando si gira, assicurarsi di mantenere l'equilibrio.
- La guida con i freni regolati male è pericolosa e può causare gravi lesioni o morte.
- Il freno può diventare caldo durante il funzionamento, non toccarlo a pelle nuda.
- Un'applicazione troppo brusca o improvvisa dei freni può bloccare una ruota, con il rischio di perdere il controllo e cadere. Un'applicazione improvvisa o eccessiva dei freni può causare lesioni o morte.
- Se il freno si allenta, regolarlo con una chiave esagonale, un cacciavite o un altro strumento adatto, oppure contattare il team di assistenza Jetson.
- Sostituire immediatamente le parti usurate o rotte.
- Prima della guida, verificare che tutte le etichette di sicurezza siano state applicate e comprese.
- Il proprietario deve consentire l'uso e il funzionamento dell'unità dopo aver dimostrato che gli operatori sono in grado di comprendere e utilizzare tutti i componenti dell'unità prima dell'uso.
- Non guidate senza un adeguato addestramento. Non guidare a velocità elevate, su terreni irregolari o su pendii. Non eseguire acrobazie o svolte brusche.
- Consigliato per la carica in ambienti interni.
- Consigliato per uso esterno.
- L'esposizione prolungata ai raggi UV, alla pioggia e alle intemperie può danneggiare i materiali della custodia; conservare al coperto quando non si usa.
- Le eBike non destinate all'uso in luoghi ad alta quota, che possono richiedere un aumento delle distanze elettriche nei circuiti elettrici, devono indicare che non sono destinate all'uso ad altitudini superiori a 2000 m sul livello del mare.
- Utilizzare esclusivamente le batterie specificate dal produttore.
- RIPORRE AL COPERTO QUANDO NON VIENE UTILIZZATO. LASCIARE AL COPERTO QUANDO SI CARICA O NON SI PEDALA.
- **AVERTISSEMENT** - Risque d'incendie - Aucune des pieces ne peut être réparée par l'utilisateur.
- **AVVERTENZA** - Rischio di incendio - Nessuna parte riparabile dall'utente.
- Il pilota non deve superare le 140 libbre (63,50 kg).

MODIFICHE

Non tentare di smontare, modificare, riparare o sostituire l'unità o qualsiasi componente dell'unità senza le istruzioni del Jetson Care Team. Questa operazione invalida la garanzia e può provocare malfunzionamenti che possono causare lesioni.

PRECAUZIONI SUPPLEMENTARI PER IL FUNZIONAMENTO

Non sollevare il prodotto da terra mentre è acceso e le ruote sono in movimento. In questo modo le ruote possono girare liberamente e causare lesioni a voi stessi o ad altre persone nelle vicinanze. Non saltate sopra o sotto il prodotto e non saltate mentre lo usate. Tenere sempre i piedi ben piantati sul poggiapiedi durante il funzionamento. Controllare sempre la carica della batteria prima dell'uso.

SMALTIMENTO DELLA BATTERIA USATA



La batteria può contenere sostanze pericolose che possono mettere in pericolo l'ambiente e la salute umana. Il simbolo riportato sulla batteria e/o sulla confezione indica che la batteria usata non deve essere trattata come rifiuto urbano. Le batterie devono essere smaltite presso un punto di raccolta appropriato per il riciclaggio. Assicurandovi che le batterie usate siano smaltite correttamente, contribuirete a prevenire potenziali conseguenze negative per l'ambiente e la salute umana. Il riciclaggio dei materiali contribuisce alla conservazione delle risorse naturali. Per ulteriori informazioni sul riciclaggio delle batterie usate, contattare il servizio di smaltimento rifiuti del proprio comune.

AVVISO DI CONFORMITÀ

Questo dispositivo è conforme alla Parte 15 delle norme FCC. Il funzionamento è soggetto alle due condizioni seguenti: (1) il dispositivo non può causare interferenze dannose e (2) deve accettare qualsiasi interferenza ricevuta, comprese quelle che possono causare un funzionamento indesiderato. Attenzione: Cambiamenti o modifiche a questa unità non espressamente approvati dalla parte responsabile della conformità possono invalidare l'autorizzazione dell'utente all'uso dell'apparecchiatura. NOTA: Questo apparecchio è stato testato ed è risultato conforme ai limiti previsti per i dispositivi digitali di Classe B, ai sensi della Parte 15 delle norme FCC. Questi limiti sono concepiti per fornire una protezione ragionevole contro le interferenze dannose in un'installazione residenziale. Questa apparecchiatura genera, utilizza e può irradiare energia a radiofrequenza e, se non viene installata e utilizzata secondo le istruzioni, può causare interferenze dannose alle comunicazioni radio. Tuttavia, non è possibile garantire che non si verifichino interferenze in una particolare installazione. Se questa apparecchiatura causa interferenze dannose alla ricezione radiotelevisiva, che possono essere determinate spegnendo e riaccendendo l'apparecchiatura, l'utente è invitato a cercare di correggere l'interferenza con una o più delle seguenti misure:

- Riorientare o riposizionare l'antenna ricevente.
- Aumentare la distanza tra l'apparecchiatura e il ricevitore.
- Collegare l'apparecchio a una presa di corrente su un circuito diverso da quello a cui è collegato il ricevitore.
- Consultare il rivenditore o un tecnico radiotelevisivo esperto.
- Per garantire la conformità ai limiti FCC di Classe B, è necessario utilizzare cavi schermati con questa unità.

⚠ ATTENZIONE:

La mancata osservanza delle seguenti istruzioni può causare lesioni al bambino o ad altri.

- Durante il montaggio, tenere le parti più piccole lontano dalla portata dei bambini.
- L'accessorio deve essere montato e smontato da un adulto.
- Ispezionare frequentemente il prodotto per verificare l'assenza di danni.

*** È RICHIESTO L'ASSEMBLAGGIO DA PARTE DI UN ADULTO.**

⚠ ATTENZIONE:

Per ridurre il rischio di lesioni, è necessaria la supervisione di un adulto. Non utilizzare mai su carreggiate, in prossimità di veicoli a motore, su o in prossimità di pendenze o gradini ripidi, piscine o altri specchi d'acqua; indossare sempre le scarpe e non consentire mai l'utilizzo di più di un pilota.

IMPORTANTI ISTRUZIONI DI SICUREZZA

AVVERTENZA - Quando si utilizza questo prodotto, è necessario seguire sempre le precauzioni di base, tra cui le seguenti:

(A) Leggere tutte le istruzioni prima di utilizzare il prodotto.

(B) Per ridurre il rischio di lesioni, è necessaria una stretta sorveglianza quando il prodotto viene utilizzato in prossimità di bambini.

(C) Non inserire le dita o le mani nel prodotto.

(D) Non utilizzare il prodotto se il cavo di alimentazione flessibile o il cavo di uscita sono sfilacciati, presentano rotture dell'isolamento o altri segni di danneggiamento.

(E) Per tutte le apparecchiature, le istruzioni devono indicare: Questa apparecchiatura non è destinata a essere utilizzata a temperature ambiente inferiori a -10 °C (14 °F) o a temperature ambiente superiori a 40 °C (104 °F).

(F) Per tutte le apparecchiature, le istruzioni devono indicare: La batteria deve essere caricata quando la temperatura ambiente è compresa tra 0 °C (32 °F) e 40 °C (104 °F). Non caricare mai la batteria quando la temperatura ambiente non rientra in questo intervallo.

PROPOSIZIONE 65 DELLA CALIFORNIA

⚠ ATTENZIONE:

QUESTO PRODOTTO PUÒ ESPORRE A SOSTANZE CHIMICHE, TRA CUI IL CADMIO, CHE SECONDO LO STATO DELLA CALIFORNIA PUÒ CAUSARE CANCRO E DIFETTI ALLA NASCITA O ALTRI DANNI RIPRODUTTIVI. PER ULTERIORI INFORMAZIONI: WWW.P65WARNINGS.CA.GOV.

1. CIRCA IL VOSTRO PRODOTTO.

1.1 Panoramica del prodotto

1. RUOTA
   (×2; ANTERIORE E POSTERIORE)
2. PARAFANGO
   (×2; ANTERIORE E POSTERIORE)
3. FORCELLA ANTERIORE
4. PIASTRA ANTERIORE*
5. MANUBRIO*
6. SEAT
7. VALVOLA DEL PNEUMATICO CON TAPPO ANTIPOLVERE
   (×2; ANTERIORE E POSTERIORE)
8. CAVALLETTO
9. PORTA DI RICARICA CON COPERCHIO
10. INTERRUTTORE MODALITÀ VELOCITÀ
11. PEDANA *
    (×2, DESTRA E SINISTRA)
12. FRENO A MANO
    (×2; DESTRA E SINISTRA)
13. IMPUGNATURA
14. ACCELERAZIONE ACCELERATORE
15. PULSANTE DI ACCENSIONE
16. VISUALIZZAZIONE DELLA CARICA DELLA BATTERIA
17. MORSETTO DEL MANUBRIO*
    (×2; SINISTRO E DESTRO)
18. CARICABATTERIE

**NON PREASSEMBLATO; RICHIEDE IL MONTAGGIO.*

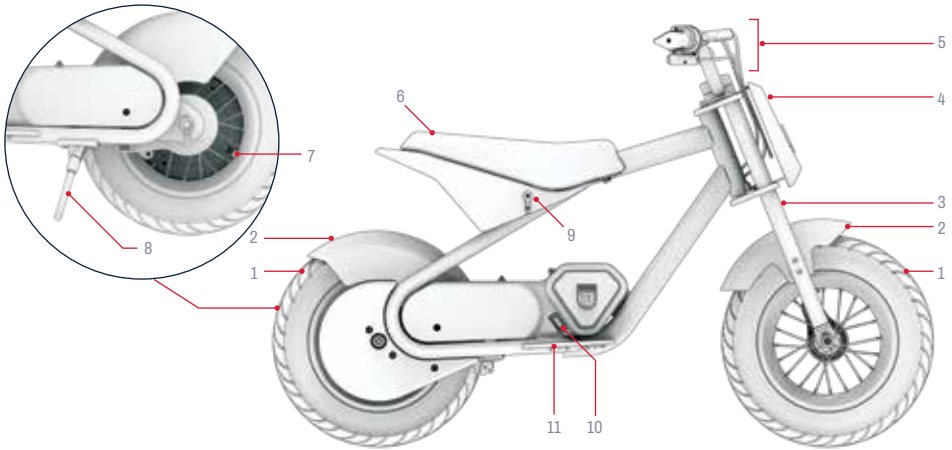

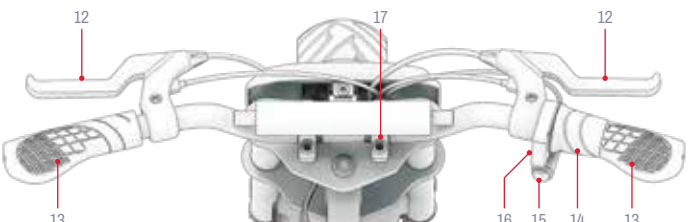

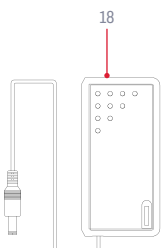

NOTA: LE IMMAGINI POTREBBERO NON RIFLETTERE L'ASPETTO ESATTO DEL PRODOTTO REALE.

Strumenti, ferramenta e parti incluse per il montaggio, la regolazione e la manutenzione:**

A



CHIAVE A BRUGOLA DA 4 MM

B



CHIAVE A BRUGOLA DA 6 MM

C



CACCIAVITE A CROCE A 2 PUNTE E
CHIAVE A BRUGOLA DA 5 MM ***

D



VITE ESAGONALE M5×8 MM

E



BULLONE ESAGONALE M8×50 MM (×4)

F

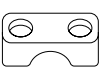

BASE DEL MORSETTO (×2)

G

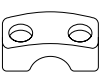

MORSETTO SUPERIORE (×2)

H



PIASTRA ANTERIORE

I



PONTE DEL PIEDE SINISTRO

J



PONTE DEL PIEDE DESTRO

***LA FERRAMENTA AGGIUNTIVA PER IL MONTAGGIO È PREASSEMBLATA. PER MAGGIORI DETTAGLI, VEDERE LE FASI DI MONTAGGIO.*
****LA PUNTA DELLA CHIAVE A BRUGOLA DA 5 MM NON È NECESSARIA PER L'ASSEMBLAGGIO DI QUESTO PRODOTTO.*

1.2 Specifiche del prodotto

- DIMENSIONI DEL PRODOTTO:
  43.3 IN (L) × 22.0 IN (W) × 29.1 IN (H) |
  110 CM (L) × 55.9 CM (W) × 73.9 CM (H)
- ALTEZZA DEL MANUBRIO: 29,1 IN | 73,91CM
- ALTEZZA DEL SEDILE: 19,2 IN | 48,8 CM
- PESO DEL PRODOTTO: 38,7 LB | 17,5 KG
- DIMENSIONE DEL PNEUMATICO: 12 IN | 30,5 CM
- TIPO DI FRENO: FRENO A MANO
- LIMITE DI PESO: 140 LB | 63,5 KG
- PESO MINIMO DEL PILOTA: 44 LB | 20KG
- ETÀ CONSIGLIATA: 13+
- VELOCITÀ MASSIMA: 14 MPH* | 22,5 KM/H*
- TEMPO DI FUNZIONAMENTO MASSIMO: 30 MIN.*
- MOTORE: CATENA DA 300 WATT
- BATTERIA: 36V, 4,0AH AGLI IONI DI LITIO
- TEMPO DI RICARICA: FINO A 4 ORE
- PRESSIONE DEGLI PNEUMATICI CONSIGLIATA: 31-36 PSI
- GRADO DI RESISTENZA ALL'ACQUA: IPX4
- CERTIFICAZIONE UL: UL2272
- CARICABATTERIE: OMOLOGATO UL, 42VDC 1.0A

**IL TEMPO DI FUNZIONAMENTO DEL PRODOTTO, LA VELOCITÀ, LA DURATA DELLA BATTERIA E ALTRE SPECIFICHE POSSONO VARIARE IN BASE ALLE CONDIZIONI DEL PILOTA E DELLA GUIDA. PER MAGGIORI DETTAGLI SULLE CONDIZIONI CHE POSSONO INFLUIRE SULLE PRESTAZIONI, CONSULTARE LA SEZIONE 5.5.*

1.3 Risorse online

Scansione per i nostri più prodotto aggiornato materiali di onboarding e risorse di supporto.

Trovate questo manuale d'uso online su https://cdn.shopify.com/s/files/1/2530/6734/files/RIO-MANUAL_WEB-1741717453046.pdf

Trovate la nostra collezione di manuali d'uso su https://ridejetson.com/pages/product-manuals

2. ISTRUZIONI PER L'INSTALLAZIONE.

2.1 Note iniziali

- INIZIATE LA VOSTRA AVVENTURA NEL MODO GIUSTO:
  PRIMA DI UTILIZZARE QUESTO PRODOTTO, LEGGERE ATTENTAMENTE L'INTERO MANUALE D'USO, COMPRESE LE AVVERTENZE DI SICUREZZA. ASSICURARSI DI AVER COMPRESO, ACCETTATO E RISPETTATO TUTTE LE AVVERTENZE:
  - RACCOMANDAZIONI DEL PRODUTTORE.
  - ISTRUZIONI E AVVERTENZE DI SICUREZZA.
  - LEGGI E ORDINANZE LOCALI IN MATERIA DI EQUITAZIONE E FUNZIONAMENTO.

- PRIMA DI INIZIARE IL MONTAGGIO, RIMUOVERE TUTTI GLI IMBALLAGGI PROTETTIVI.

- LE INDICAZIONI FORNITE IN QUESTO MANUALE - DESTRA, SINISTRA, AVANTI/AVANTI E DIETRO/INDIETRO - SONO ORIENTATE COME LE VEDREBBE IL PILOTA SEDUTO SULLA DIRT BIKE. IL "LATO DESTRO" DELLA DIRT BIKE, AD ESEMPIO, È IL LATO IN CUI SI TROVA LA MANO DESTRA DEL PILOTA.

- È PIÙ FACILE MONTARE LA MOTO DA CROSS CON LA MOTO IN POSIZIONE VERTICALE SUL CAVALLETTO. (SEZIONE 4.3)

2.2 Idoneità del pilota

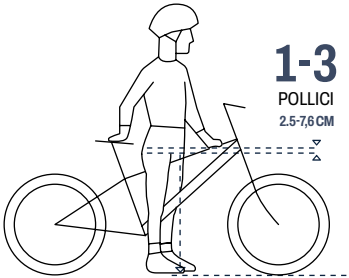

Per una guida sicura e confortevole, deve esserci uno spazio libero di almeno 1-3 pollici (2.5-7.6 cm) tra l'inguine e il tubo superiore del telaio della bicicletta quando il ciclista si trova a cavalcioni sulla bicicletta con entrambi i piedi a terra.

2.3 Montaggio della piastra anteriore

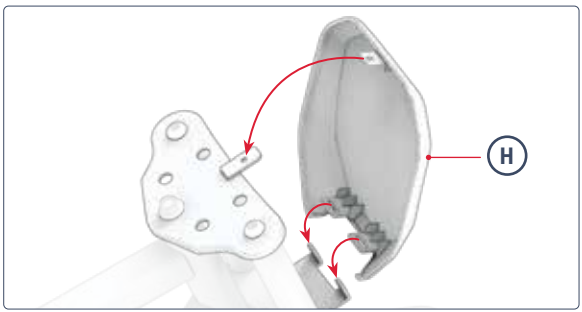

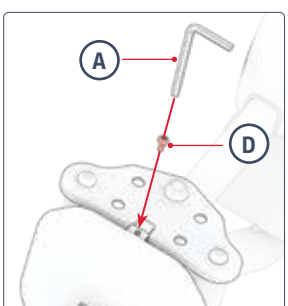

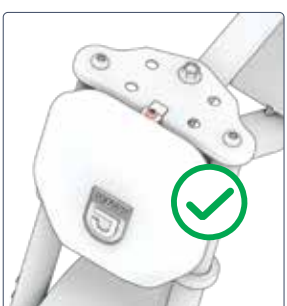



2.4 Montaggio del manubrio

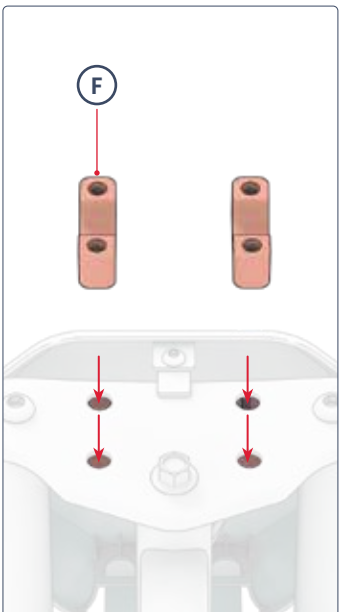

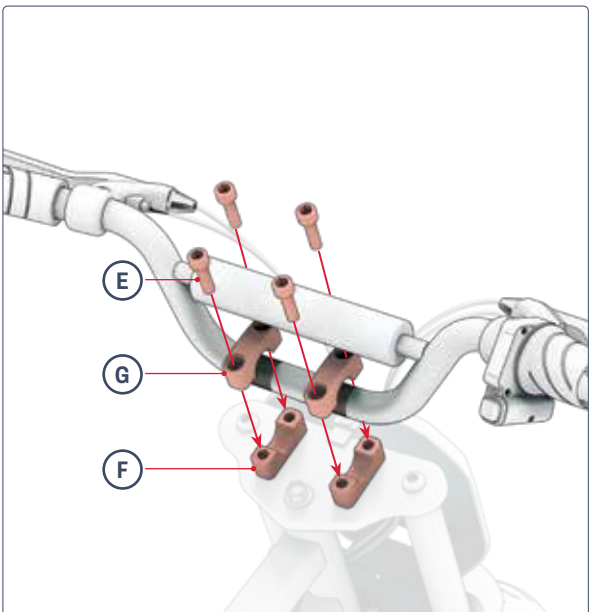

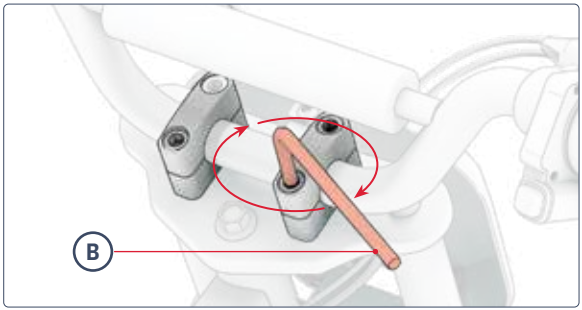
B

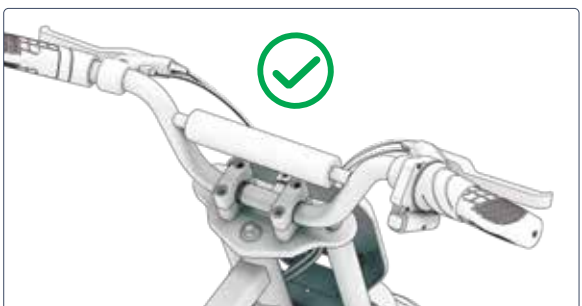



2.5 Fissare le pedane

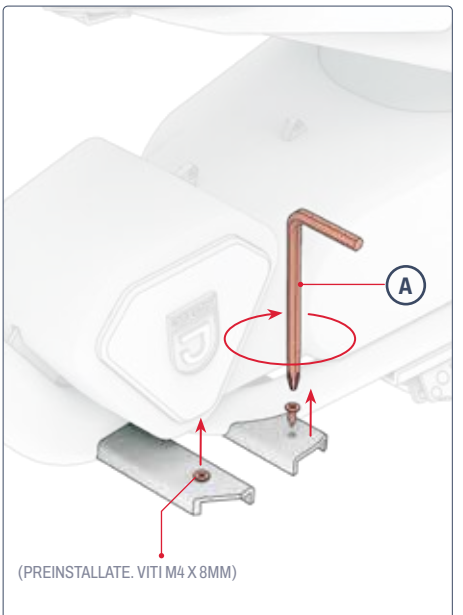

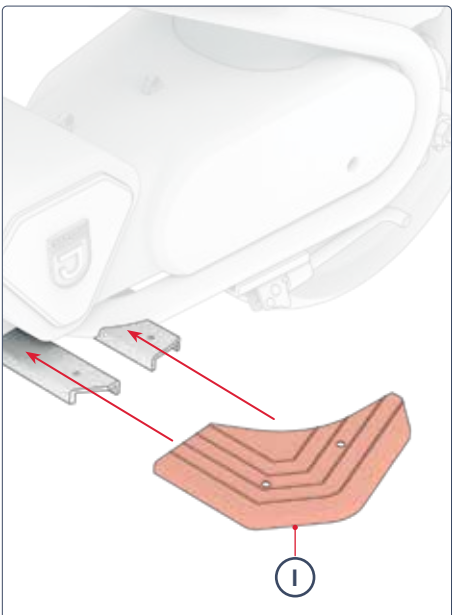

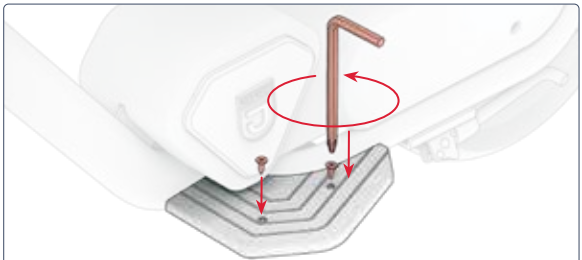

RIPETERE CON IL PONTE DEL PIEDE DESTRO **(J)** SUL LATO DESTRO.

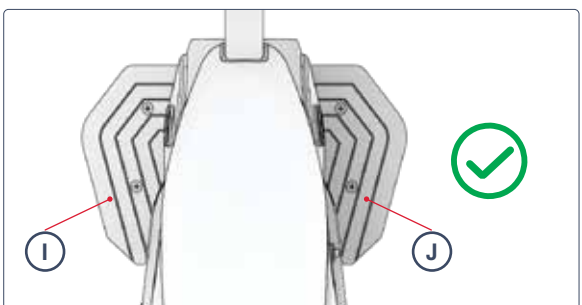



2.6 Ricarica della batteria

NOTA: prima del primo utilizzo del prodotto, caricare la batteria per **4 ORE,** anche se la spia di carica è illuminata in verde, a indicare che la carica è completa.

DOPO LA SESSIONE DI CARICA INIZIALE E PER TUTTE LE SESSIONI DI CARICA SUCCESSIVE, CARICARE LA BATTERIA FINO A RAGGIUNGERE LA CARICA COMPLETA. PER UNA BATTERIA COMPLETAMENTE SCARICA SONO NECESSARIE CIRCA 4 ORE.

1. APRIRE IL COPERCHIO DELLA PORTA DI RICARICA DEL PRODOTTO.
2. COLLEGARE IL CARICATORE ALLA PARETE, QUINDI INSERIRE IL CAVO DI RICARICA NELLA PORTA DI RICARICA.
3. QUANDO L'INDICATORE LUMINOSO SUL CARICATORE PASSA DA ROSSO A VERDE, LA BATTERIA HA RAGGIUNTO LA CARICA COMPLETA. RIMUOVERE IL CAVO DI RICARICA DALLA PORTA DI RICARICA E SCOLLEGARE IL CARICABATTERIE DALLA PRESA DI CORRENTE.
4. CHIUDERE IL COPERCHIO DELLA PORTA DI RICARICA.



INDICATORE DI CARICA SPIA SUL CARICATORE:	ROSSO ILLUMINAZIONE RICARICA	ILLUMINAZIONE VERDE RICARICA COMPLETA

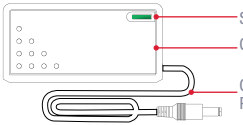

Note importanti sulla ricarica:

- TENERE SEMPRE CHIUSA LA PORTA DI RICARICA QUANDO NON SI CARICA ATTIVAMENTE LA BATTERIA.
- NON ACCENDERE MAI IL PRODOTTO MENTRE È IN CARICA.
- NON UTILIZZARE RUBINETTI DI ALIMENTAZIONE RIPOSIZIONABILI.
- PER UNA MIGLIORE SALUTE DELLA BATTERIA, CARICARLA COMPLETAMENTE DURANTE OGNI SESSIONE DI RICARICA (CIRCA 4 ORE).
- NON LASCIARE MAI IL PRODOTTO IN CARICA DURANTE LA NOTTE O PER PERIODI PROLUNGATI.
- NON TENTARE DI RIMUOVERE O SMONTARE LA BATTERIA.
- INTERVALLO DI TEMPERATURA AMBIENTE DI CARICA: 32°F (0°C) - 104°F (40°C)
- TEMPERATURA AMBIENTE DI FUNZIONAMENTO: 14°F(-10°C)-104°F(40°C)
- TENERE SEMPRE CHIUSO IL COPERCHIO DELLA PORTA DI RICARICA QUANDO NON SI CARICA ATTIVAMENTE IL PRODOTTO.
- NON UTILIZZARE QUESTO PRODOTTO SE IL CAVO DI ALIMENTAZIONE FLESSIBILE DEL CAVO DI USCITA È SFILACCIATO, HA L'ISOLAMENTO ROTTO O PRESENTA ALTRI SEGNI DI DANNEGGIAMENTO.
- VERIFICARE CHE IL NUMERO DI MODELLO DEL CARICABATTERIE RIPORTATO SULL'ETICHETTA CORRISPONDA AL NUMERO DI MODELLO DEL CARICABATTERIE ELENCATO SOPRA.
- VERIFICARE CHE L'ETICHETTA DEL CARICABATTERIE LO IDENTIFICHI COME COMPATIBILE CON IL PROPRIO MODELLO JETSON. IL NOME E LA SKU DEL MODELLO JETSON SONO RIPORTATI SU UN'ETICHETTA APPLICATA SULLA PARTE SUPERIORE, LATERALE O INFERIORE DEL TELAIO O DEL PIANO DI APPOGGIO DEL PRODOTTO.

IMPORTANTE:

UTILIZZARE ESCLUSIVAMENTE IL CARICABATTERIE IN DOTAZIONE O QUELLO OTTENUTO DIRETTAMENTE DA JETSON (JETSON MODEL NO. PJRIO-CH) CONTRASSEGNATO DA FY0424201000, MADE BY SHENZHEN FUYUANDIAN POWER CO LTD.

⚠ IL MANCATO UTILIZZO DEL CARICABATTERIE CORRETTO PUÒ PROVOCARE INCENDI ED ESPLOSIONI.

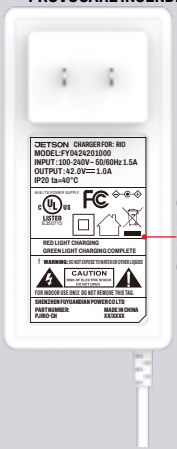

QUESTO È UN ESEMPIO DI MARCATURA IL VOSTRO CARICABATTERIE.

3. PREPARAZIONE DA CAVALCARE.

3.1 Controlli di sicurezza pre-corsa

ESEGUITE QUESTI IMPORTANTI CONTROLLI DI SICUREZZA PRIMA DI OGNI VIAGGIO:

Freno:
- ASSICURATEVI CHE IL FRENO FUNZIONI CORRETTAMENTE E CHE LE LEVE DEL FRENO A MANO SIANO FISSATE AL MANUBRIO E LUBRIFICATE IN MODO DA COMPRIMERSI FACILMENTE.
- I FRENI PORTANO LE RUOTE ALL'ARRESTO IN MODO FLUIDO E SICURO QUANDO VENGONO COMPRESSI.

Ponti per i piedi:
- VERIFICARE CHE LE PEDANE SIANO SALDAMENTE SERRATE AL TELAIO

Telaio e forcella:
- CONTROLLARE CHE IL TELAIO E LA FORCELLA NON SIANO DANNEGGIATI, PIEGATI O ROTTI.
- ASSICURARSI CHE IL BULLONE DA STELO A FORCELLA NON SIA SERRATO ECCESSIVAMENTE. UN BULLONE TROPPO STRETTO PUÒ CAUSARE UN MALFUNZIONAMENTO CHE METTE A RISCHIO LA SICUREZZA DEL CICLISTA.
- VERIFICARE CHE IL SISTEMA DI TRASMISSIONE SIA FUNZIONANTE E FISSATO SALDAMENTE AL TELAIO.

Sterzo:
- VERIFICARE CHE IL MANUBRIO E LA RUOTA RUOTINO ALLINEATI.
- VERIFICARE CHE IL MANUBRIO SIA FISSATO IN POSIZIONE DAI MORSETTI DEL MANUBRIO.

Ruote e pneumatici:
- CONTROLLARE CHE I PNEUMATICI NON PRESENTINO SEGNI DI USURA ECCESSIVA O SIANO DANNEGGIATI.
- ASSICURARSI CHE I PNEUMATICI SIANO GONFIATI ALLA PRESSIONE CONSIGLIATA DI **31-36 PSI**.
- CONTROLLARE CHE I RAGGI DELLE RUOTE NON SIANO ROTTI.
- CONTROLLARE CHE I CERCHI DELLE RUOTE NON SIANO DANNEGGIATI O PIEGATI.
- CONTROLLARE CHE I DADI DELL'ASSALE SIANO SERRATI.
- CONTROLLARE CHE LE RUOTE E I PNEUMATICI SIANO LIBERI DA DETRITI.

Catena:
- CONTROLLARE CHE LA CATENA SIA POSIZIONATA CORRETTAMENTE E CHE RUOTI FACILMENTE.
- VERIFICARE CHE LA CATENA E LA ZONA DELLA CATENA SIANO PRIVE DI DETRITI.

3.2 Pressione e gonfiaggio dei pneumatici

PRIMA DELLA PRIMA USCITA, È NECESSARIO AGGIUNGERE ARIA AGLI PNEUMATICI PER PORTARLI ALLA PRESSIONE RACCOMANDATA DI **31-36 PSI** (LIBBRE PER POLLICE QUADRATO). PRIMA DI OGNI USCITA, CONTROLLATE CON UN MANOMETRO CHE LA PRESSIONE DEGLI PNEUMATICI SIA DI 35 PSI.

Per aggiungere aria:

1. RIMUOVERE IL CAPPUCCIO ANTIPOLVERE DALLA VALVOLA DEL PNEUMATICO SU UNA RUOTA RUOTANDOLO IN SENSO ANTIORARIO. METTERE DA PARTE.
2. SEGUIRE LE ISTRUZIONI DEL PRODUTTORE DELLA POMPA D'ARIA PER INSERIRE L'ARIA NEL PNEUMATICO. CONTROLLARE PERIODICAMENTE CON UN MANOMETRO E CONTINUARE AD AGGIUNGERE ARIA FINO A RAGGIUNGERE **31-36 PSI**.
3. RIMUOVERE LA POMPA DELL'ARIA DALLA VALVOLA E RIPOSIZIONARE IL CAPPUCCIO ANTIPOLVERE RUOTANDOLO IN SENSO ORARIO SULLA VALVOLA.
4. RIPETERE L'OPERAZIONE CON L'ALTRO PNEUMATICO.

⚠ **IMPORTANTE:** Per gonfiare i pneumatici del prodotto, utilizzare esclusivamente una pompa d'aria manuale. Non utilizzare mai un compressore d'aria per evitare di far scoppiare i tubi dei pneumatici.



4. ISTRUZIONI PER L'USO.

4.1 Accensione e spegnimento

TENERE PREMUTO IL PULSANTE DI ACCENSIONE PER 3 SECONDI PER ACCENDERE O SPEGNERE LA MOTO DA CROSS.

NOTE IMPORTANTI SULLA POTENZA:

- PER PRESERVARE LA CARICA DELLA BATTERIA, RICORDATE SEMPRE DI SPEGNERE LA VOSTRA MOTO DA CROSS QUANDO FATE UN PIT-STOP O LA RIPONETE PER LA NOTTE.
- SPEGNERE LA MOTO DA CROSS QUANDO SI CAMMINA CON ESSA PER NON INNESTARE IL MOTORE GIRANDO INAVVERTITAMENTE L'ACCELERATORE.

NOTA: la moto da cross si spegne automaticamente dopo 8 minuti di inutilizzo.

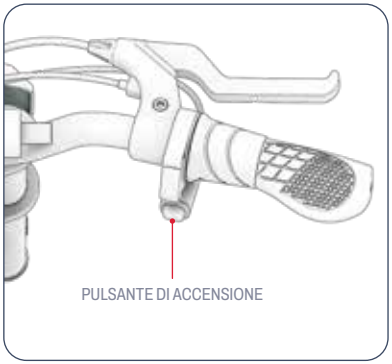

4.2 Informazioni sugli indicatori luminosi della batteria

È POSSIBILE TENERE SOTTO CONTROLLO IL LIVELLO DI CARICA DELLA BATTERIA OSSERVANDO LE SPIE LUMINOSE.

BATTERIA INDICATORE LUCI	PERCENTUALE DI CARICA RESIDUA APPROSSIMATIVA*
4 VERDE LUCI	76 - 100%
3 VERDE LUCI	51 - 75%
2 VERDE LUCI	26 - 50%
1 VERDE LUCE	<25% Ricarica il tuo Jetson ORA!

IMPORTANTE: QUANDO LA CARICA DELLA BATTERIA SCENDE ALLO 0%, LA BICICLETTA SI SPEGNE. RICARICARE LA BATTERIA ALLA MASSIMA POTENZA (VEDERE LA SEZIONE 2.4) PRIMA DELLA PROSSIMA USCITA.

**SOLO PER APPROSSIMAZIONE. PUÒ VARIARE IN BASE ALL'USO.*

4.3 Uso del cavalletto

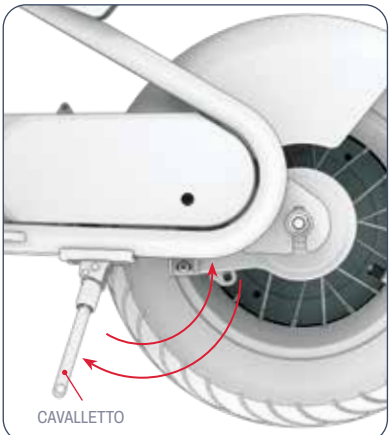

PER SOSTENERE LA RIO SUL CAVALLETTO, ABBASSARE IL CAVALLETTO E INCLINARE DELICATAMENTE LA MOTO SU DI ESSO. PER SOLLEVARE IL CAVALLETTO, RUOTARLO NUOVAMENTE VERSO L'ALTO.

⚠ **IMPORTANTE:** sollevare sempre il cavalletto prima della guida.

5. ISTRUZIONI PER IL TRASLOCO E LO STOCCAGGIO.

5.1 In sella alla vostra Jetson

PER AVVIARE E ACCELERARE: RUOTARE LENTAMENTE L'ACCELERATORE VERSO DI SÉ.

IMPORTANTE: più si ruota l'acceleratore, più il motore si innesta e più si viaggia velocemente. Per evitare improvvise impennate di velocità, ruotate sempre l'acceleratore gradualmente.

PER MANTENERE LA VELOCITÀ: TENERE FERMO L'ACCELERATORE.

PER RALLENTARE: ALLENTARE DELICATAMENTE L'ACCELERATORE.

PER GIRARE: RUOTARE IL MANUBRIO A SINISTRA O A DESTRA.

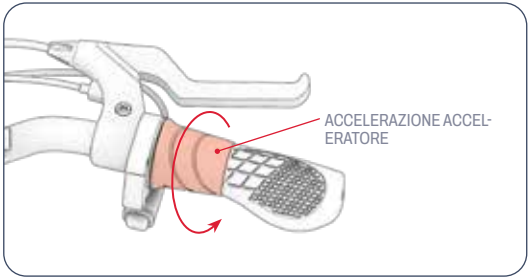

⚠ **IMPORTANTE:** guidare sempre con i piedi appoggiati sulle pedane. Non utilizzare mai i piedi a penzoloni dal lato della bicicletta. Questo prodotto non deve essere utilizzato in aree ad alta densità di pedoni o su strade con traffico di auto e veicoli.

5.2 Modifica delle modalità di velocità

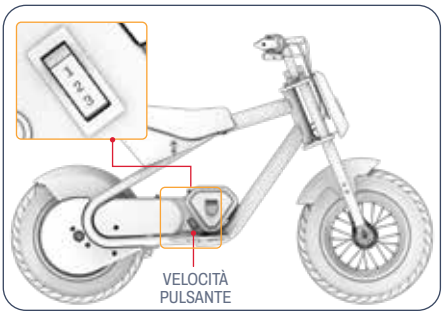

- CI SONO 3 MODALITÀ DI VELOCITÀ, OGNUNA DELLE QUALI HA UNA VELOCITÀ MASSIMA A CUI LA MOTO DA CROSS PUÒ VIAGGIARE.
- PER CAMBIARE MODALITÀ DI VELOCITÀ, COMMUTARE L'INTERRUTTORE DELLA MODALITÀ DI VELOCITÀ.

MODO 1	MODO 2	MODO 3
FINO A 5,0 MPH (8,0 KM/H)	FINO A 7,5 MPH (12,1 KM/H)	FINO A 14,0 MPH (22,5 KM/H)

5.3 Uso dei freni

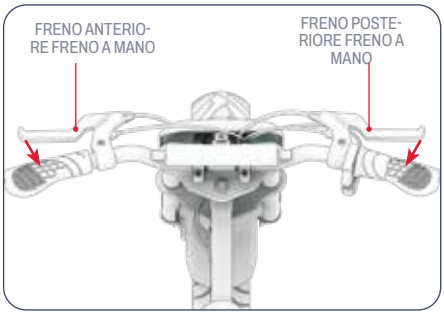

- PREMERE DELICATAMENTE IL FRENO A MANO PER RALLENTARE
- STRINGERE CON PIÙ FORZA PER FERMARSI COMPLETAMENTE.
- PER EVITARE MOVIMENTI BRUSCHI, CERCATE DI PREMERE GRADUALMENTE IL FRENO A MANO.
  - FRENO A MANO SINISTRO➔ FRENO RUOTA ANTERIORE
  - FRENO A MANO DESTRO➔ FRENO RUOTA POSTERIORE

5.4 Sicurezza del casco

IL PILOTA DEVE INDOSSARE SEMPRE IL CASCO.

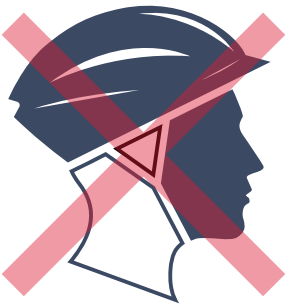

POSIZIONAMENTO ERRATO:
LA FRONTE È ESPOSTA.
UNA CADUTA POTREBBE PROVOCARE
IN CASO DI LESIONI GRAVI.



POSIZIONAMENTO CORRETTO:
LA FRONTE È COPERTA
DAL CASCO.

**INDOSSATE IL CASCO, UN ABBIGLIAMENTO ADEGUATO, SCARPE E DISPOSITIVI DI SICUREZZA. EVITARE INDUMENTI CHE POSSANO IMPIGLIARSI NELLE RUOTE O SOTTO DI ESSE. SI CONSIGLIA DI INDOSSARE SCARPE BASSE E CHIUSE. INDOSSARE UN CASCO E UN EQUIPAGGIAMENTO PROTETTIVO APPROVATO ASTM F1492 PER EVITARE LESIONI IN CASO DI INCIDENTE.*

5.5 Massimizzazione della velocità e del tempo di esecuzione

IN CONDIZIONI IDEALI, LA VELOCITÀ MASSIMA RAGGIUNGIBILE È DI 22,5 KM/H E L'AUTONOMIA MASSIMA PER CARICA DELLA BATTERIA È DI 30 MINUTI.

Superficie di guida:
IL PASSAGGIO SU UNA SUPERFICIE RUVIDA PROVOCA ATTRITO, CHE PUÒ RALLENTARE L'UTENTE, E RICHIEDE AL MOTORE DI LAVORARE PIÙ INTENSAMENTE, SCARICANDOLO PIÙ RAPIDAMENTE. QUANDO È POSSIBILE, SCEGLIETE UNA SUPERFICIE LISCIA.

Peso di trasporto:
- PIÙ PESO (PILOTA PIÙ CARICO) DIMINUISCE L'AUTONOMIA RAGGIUNGIBILE.
- L'AUTONOMIA E LA VELOCITÀ MASSIME POSSONO ESSERE RAGGIUNTE CON UN PESO DI CARICO PARI O INFERIORE A 63,5 KG.

Stile di guida:
GLI AVVIAMENTI E GLI ARRESTI FREQUENTI RIDUCONO L'AUTONOMIA DI GUIDA.

Temperatura dell'aria:
LA TEMPERATURA IDEALE PER LA GUIDA E LA CONSERVAZIONE DEL PRODOTTO È COMPRESA TRA 50°F E 75°F (10°C - 23,9°C).

Inclinazione:
IL MOTORE DEVE LAVORARE DI PIÙ IN SALITA CHE IN PIANURA O IN DISCESA.

Manutenzione della batteria:
LA RICARICA TEMPESTIVA DELLA BATTERIA DOPO OGNI CORSA CONTRIBUISCE A MANTENERNE LA CAPACITÀ E LA RESISTENZA.

ISTRUZIONI PER LA MANUTENZIONE DA PARTE DELL'UTENTE.

Prendetevi cura del vostro Jetson per mantenerlo in perfetta efficienza e sicurezza. Ecco come fare:

Gestire il proprio Jetson:

- EVITARE DI ESPORRE IL PRODOTTO A FORTI VIBRAZIONI O A IMPATTI FISICI INTENSI.
- NON SMONTARE MAI LA BATTERIA.
- TENERE IL PRODOTTO LONTANO DA ACQUA E UMIDITÀ.
- GUIDARE SU SUPERFICI LISCE E PIATTE PER EVITARE ROTTURE.
- NON TRASPORTATE MAI IL PRODOTTO PER LE RUOTE, IL SEDILE E/O IL MANUBRIO.
- FARE ATTENZIONE A NON TIRARE O STRAPPARE IL CABLAGGIO CHE COLLEGA IL MOTORE AI COMPONENTI DEL MANUBRIO.

Istruzioni per la conservazione:

- CARICARE COMPLETAMENTE LA BATTERIA PRIMA DI RIPORRE IL PRODOTTO PER LUNGHI PERIODI DI TEMPO.
- IN CASO DI STOCCAGGIO PER PERIODI PROLUNGATI, CARICARE COMPLETAMENTE LA BATTERIA UNA VOLTA AL MESE.
- COPRIRE IL PRODOTTO PER PROTEGGERLO DALLA POLVERE.
- CONSERVARE IL PRODOTTO AL CHIUSO E IN UN LUOGO ASCIUTTO, A UNA TEMPERATURA COMPRESA TRA 50°F E 90°F (10°C - 35°C).

Pulizia di Jetson:

- SEDILE E TELAIO - PULIRE CON UN PANNO UMIDO PRIVO DI POLVERE O CON UN PANNO IMBEVUTO DI ALCOL. QUINDI PASSARE UN PANNO ASCIUTTO E PRIVO DI POLVERE.
- MANUBRIO - PULIRE CON SAPONE NEUTRO UTILIZZANDO UN PANNO UMIDO PRIVO DI POLVERE. RIMUOVERE L'ECCESSO DI SAPONE CON UN PANNO UMIDO SEPARATO.
- COMPONENTI DELLE RUOTE - PULIRE CON UN PANNO UMIDO PRIVO DI POLVERE.
- PNEUMATICI - PULIRE CON UN PANNO UMIDO PRIVO DI POLVERE. È POSSIBILE UTILIZZARE ANCHE UN PRODOTTO PER LA FINITURA DEI PNEUMATICI O UN DETERGENTE.

⚠ **AVVERTENZA:** non spruzzare o applicare acqua direttamente sul prodotto. L'acqua può danneggiare il cablaggio, il vano batteria e le luci, nonché deteriorare il telaio: tutto ciò potrebbe causare un malfunzionamento che mette a rischio la sicurezza del ciclista.

⚠ Precauzioni per le batterie:

IL PRODOTTO È DOTATO DI UNA BATTERIA AGLI IONI DI LITIO. FATE ATTENZIONE QUANDO LA MANEGGIATE.

- TENERE IL PRODOTTO LONTANO DAL FUOCO E DAL CALORE ECCESSIVO.
- EVITARE URTI FISICI INTENSI, FORTI VIBRAZIONI O IMPATTI.
- PROTEGGERE IL PRODOTTO DALL'ACQUA O DALL'UMIDITÀ.
- NON COLLOCARE O CONSERVARE IL PRODOTTO IN PILA SOPRA O SOTTO ALTRI OGGETTI.
- NON SMONTARE IL PRODOTTO O LA BATTERIA.
- NON SMALTIRE IL PRODOTTO CON I RIFIUTI QUOTIDIANI. PORTARE IL PRODOTTO IN UN IMPIANTO DEDICATO AI RIFIUTI ELETTRONICI O IN UN CENTRO DI RICICLAGGIO DELLE BATTERIE. PER ULTERIORI INFORMAZIONI SUI SITI DI SMALTIMENTO PIÙ VICINI A VOI, CONTATTATE IL VOSTRO COMUNE O IL TRASPORTATORE DI RIFIUTI.
- SE LA BATTERIA DEL PRODOTTO SI SURRISCALDA O MOSTRA SEGNI DI SURRISCALDAMENTO, EMETTE UN ODORE O UN SUONO INSOLITO, PERDE FLUIDI O GAS O CAMBIA FORMA O COLORE, È NECESSARIO INTERVENIRE IMMEDIATAMENTE:
  1. SE IN USO, INTERROMPERE IMMEDIATAMENTE L'UTILIZZO DEL PRODOTTO. RIMUOVERE IL CAVO DI RICARICA DAL PRODOTTO SE È COLLEGATO.
  2. INTERROMPERE L'USO DEL PRODOTTO.
  3. SE È SICURO, SPOSTARE IL PRODOTTO IN UNO SPAZIO LIBERO E LONTANO DA QUALSIASI COSA INFIAMMABILE.
  4. CHIAMARE I SERVIZI DI EMERGENZA LOCALI PER RICEVERE ASSISTENZA.
  5. LAVARE ACCURATAMENTE CON ACQUA CORRENTE PULITA GLI OCCHI O LE AREE DELLA PELLE CHE SONO VENUTE A CONTATTO CON IL LIQUIDO ELETTROLITICO DELLA BATTERIA FUORIUSCITO E RIVOLGERSI A UN MEDICO.
- IN CASO DI PROBLEMI CON LA BATTERIA, CONTATTARE IL TEAM DI ASSISTENZA JETSON.

COPERTURA DELLA GARANZIA.

GARANZIA GENERALE LIMITATA

IL NUOVO PRODOTTO JETSON È GARANTITO CONTRO I DIFETTI DI MATERIALI E DI FABBRICAZIONE COME INDICATO SU RIDEJETSON.COM/GARANZIA PER UN PERIODO DI TEMPO A PARTIRE DALLA DATA DI ACQUISTO ORIGINALE AL DETTAGLIO, SE UTILIZZATO IN CONFORMITÀ CON I MANUALI D'USO DI JETSON (FARE RIFERIMENTO A RIDEJETSON.COM/SUPPORT). **IN BASE A QUESTA GARANZIA, L'UTENTE POTRÀ RIVOLGERSI A JETSON ANCHE NEL CASO IN CUI ABBIA ACQUISTATO IL PRODOTTO JETSON PRESSO UNO DEI NOSTRI RIVENDITORI AUTORIZZATI.** PER LEGGERE I TERMINI COMPLETI DELLA NOSTRA GARANZIA, VISITARE IL SITO RIDEJETSON.COM/WARRANTY.

TENERE IN TOCCARE.

Assicuratevi di seguire @ridejetson sui social media per conoscere fantastiche offerte, omaggi e tutte le ultime novità di Jetson.

JETSON

VI PIACE IL VOSTRO MEZZO?

Lasciate una recensione su ridejetson.com/recensioni. Non vediamo l'ora di sentirvi! #MakeMoves

DOMANDE? LASCIATECI AIUTO.

RIDEJETSON.COM/SUPPORTO
RIDEJETSON.COM/CHAT

1-844-585-7462

Per esercitare il proprio prodotto garanzia o di informarsi sulla copertura della garanzia, contattateci direttamente.

www.ridejetson.com

JETSON

© 2025, TRURIDE TECH. TUTTI I DIRITTI RISERVATI.
PRODOTTO PER TRURIDE TECH LLC.
JETSON® È UN MARCHIO REGISTRATO UTILIZZATO SU
LICENZA DI JETSTREAM BRANDS LLC.
NESSUNA PARTE DI QUESTO DOCUMENTO, COMPRESI FORMA,
GRAFICA E DESIGN, PUÒ ESSERE RIPRODOTTA O
TRASMESSA IN QUALSIASI FORMA O CON QUALSIASI MEZZO.

PRODOTTO A JINHUA, ZHEJIANG, CINA
IMPORTATO DA TRURIDE TECH LLC.
PO BOX 461, JERSEY CITY, NJ 07302-9998

CODICE DATA: 06/2025
EDIZIONE DEL DOCUMENTO: V1.0
PRODOTTO IN CINA

دليل لرحلتك

مهم:
اقرأ بعناية واحتفظ بما يلي
للرجوع إليها مستقبلاً

JETSON

RIO

دراجة ترابية كهربائية.

الموديل SKU(S): JRIO-GRY



أهم قاعدتين لركوب JETSON:

كن آمناً. استمتع بوقتك!

المحتويات

تحذيرات السلامة 3

1. نبذة عن منتجك

1.1 نظرة عامة على المنتج 6

1.2 مواصفات المنتج 9

1.3 موارد على الإنترنت 9

2. تعليمات التثبيت

2.1 ملاحظات البداية 1 10

2.2 ملاءمة الراكب 10

2.3 تركيب اللوحة الأمامية 11

2.4 توصيل المقود 4 12

2.5 ربط أسطح القدمين 14

2.6 شحن البطارية 16

3. الاستعداد للركوب

3.1 فحوصات السلامة قبل الركوب 18

3.2 ضغط الإطارات ونفخها 2 19

4. تعليمات التشغيل

4.1 التشغيل وإيقاف التشغيل 20

4.2 فهم أضواء مؤشر البطارية 21

4.3 استخدام المسند 21

5. تعليمات النقل والتخزين

5.1 اركب Jetson الخاص بك 22

5.2 تغيير أوضاع السرعة 2 23

5.3 استخدام المكابح 23

5.4 سلامة الخوذة 4 24

5.5 زيادة السرعة ووقت التشغيل إلى أقصى حد 25

تعليمات صيانة المستخدم 26

تغطية الضمان 28

تحذيرات السلامة.

.تامي لتعلي هذهب ظفتحا

تعليمات حول مخاطر نشوب حريق أو إصابة الأشخاص وتعليمات السلامة المهمة

- قبل الاستخدام، يُرجى قراءة دليل المستخدم وتحذيرات السلامة بعناية، والتأكد من فهمك وقبولك لجميع تعليمات السلامة. سيكون المستخدم مسؤولاً عن أي خسارة أو ضرر ناتج عن الاستخدام غير السليم.
- **يمكن أن يؤدي عدم استخدام الشاحن الصحيح إلى نشوب حريق وانفجار، مما يؤدي إلى تلف الممتلكات والإصابة والوفاة.**
- قبل كل دورة تشغيل، يجب على المشغل إجراء فحوصات ما قبل التشغيل المحددة من قبل الشركة المصنعة: أن تكون جميع الواقيات والوسادات الموردة أصلاً من قبل الشركة المصنعة في مكانها الصحيح وفي حالة صالحة للخدمة؛ إن يكون نظام الكبح يعمل بشكل صحيح؛ أن تكون جميع واقيات المحاور أو واقيات السلاسل أو غيرها من الأغطية أو الواقيات التي توفرها الشركة المصنعة في مكانها وفي حالة صالحة للخدمة؛ أن تكون الإطارات في حالة جيدة ومنفوخة بشكل صحيح وبها مداس كافٍ متبقٍ؛ يجب أن تكون المنطقة التي سيتم تشغيل المنتج فيها آمنة ومناسبة للتشغيل الآمن.
- يجب صيانة المكونات وإصلاحها وفقًا لمواصفات الشركة المصنعة وباستخدام قطع الغيار المعتمدة من الشركة المصنعة فقط مع إجراء التركيب من قبل الوكلاء أو أشخاص مهرة آخرين.
- تحذير من إعادة شحن البطاريات غير القابلة لإعادة الشحن.
- لا تسمح لليدين، أو القدمين، أو الشعر، أو أجزاء الجسم، أو الملابس، أو أي أشياء مشابهة بملامسة الأجزاء المتحركة، أو العجلات، أو مجموعة القيادة، أثناء تشغيل المحرك.
- يجب ألا يستخدم هذا المنتج من قبل الأطفال أو الأشخاص ذوي القدرات البدنية أو الحسية أو العقلية المنخفضة أو الذين يفتقرون إلى الخبرة والمعرفة، ما لم يتم الإشراف عليهم أو تعليمهم (IEC 60335-1/A2:2006).
- يجب ألا يلعب الأطفال غير الخاضعين للإشراف بالمنتج (IEC 60335-1/A2:2006).
- يلزم إشراف البالغين.
- لا يجوز تشغيل الوحدات لأداء السباقات أو الركوب البهلواني أو غيرها من المناورات التي قد تتسبب في فقدان السيطرة أو قد تتسبب في تصرفات أو ردود فعل غير منضبطة من المشغل/الراكب.
- لا تستخدم بالقرب من السيارات.
- تجنب المطبات الحادة وشبكات الصرف والتغيرات المفاجئة في السطح. قد يتوقف المنتج فجأة.
- تجنب الشوارع والأسطح المليئة بالمياه والرمال والحصى والأوساخ وأوراق الشجر وغيرها من المخلفات. فالطقس الرطب يضعف السحب والكبح والرؤية.
- تجنب الركوب حول الغاز القابل للاشتعال أو البخار أو السائل أو الغبار القابل للاشتعال الذي قد يتسبب في نشوب حريق.
- يجب على المشغلين الالتزام بجميع توصيات وتعليمات الشركة المصنعة، وكذلك الامتثال لجميع القوانين والمراسيم: لا يتم تشغيل الوحدات التي لا تحتوي على مصابيح أمامية إلا في ظروف رؤية كافية في ضوء النهار، و؛ يجب تشجيع المالكين على تسليط الضوء (للوضوح) باستخدام الإضاءة والعاكسات وأعلام الإشارة على أعمدة مرنة للوحدات منخفضة السير.
- يجب تحذير الأشخاص الذين يعانون من الحالات التالية من إجراء العملية: الأشخاص الذين يعانون من أمراض القلب؛ والنساء الحوامل؛ والأشخاص الذين يعانون من أمراض في الرأس أو الظهر أو الرقبة أو الذين يعانون من أمراض في الرأس أو الظهر أو الرقبة أو الذين سبق لهم إجراء

أنها غير مخصصة للاستخدام على ارتفاعات تزيد عن 2000 متر فوق مستوى سطح البحر.

- استخدم فقط البطارية (البطاريات) المحددة من قبل الشركة المصنعة.
- تخزينها في الداخل عند عدم استخدامها. اتركها في الداخل عند الشحن أو عدم الركوب.
- **AVERTISSEMENT** - Risque d'incendendie - لا يمكن فك القطع من قبل المستخدم.
- **تحذير** - خطر نشوب حريق - لا توجد أجزاء يمكن للمستخدم صيانتها.
- يجب ألا يتجاوز وزن الراكب 140 رطلاً (63.50 كجم).

التعديلات

لا تحاول تفكيك الوحدة أو تعديلها أو إصلاحها أو استبدالها بأي أجزاء من مكوناتها دون تعليمات من فريق حيتسون كير. سيؤدي ذلك إلى إبطال أي ضمان، ويمكن أن يؤدي إلى حدوث أعطال قد تتسبب في حدوث إصابة.

احتياطات إضافية للتشغيل

لا ترفع المنتج عن الأرض أثناء تشغيله والعجلات في وضع الحركة. يمكن أن يؤدي ذلك إلى دوران العجلات بشكل حر، مما قد يتسبب في إصابتك أو إصابة الآخرين القريبين منك. لا تقفز على المنتج أو تنزل منه، ولا تقفز أثناء استخدامه. احرص دائماً على تثبيت قدميك بثبات على مسند القدمين أثناء التشغيل. تحقق دائماً من شحن البطارية قبل الاستخدام.

التخلص من البطارية المستعملة

قد تحتوي البطارية على مواد خطرة قد تعرض البيئة وصحة الإنسان للخطر. يشير هذا الرمز الملصق على البطارية و/أو العبوة إلى أن البطارية المستعملة يجب ألا تعامل كنفايات بلدية. يجب التخلص من البطاريات في نقطة تجميع مناسبة لإعادة التدوير. من خلال ضمان التخلص من البطاريات المستعملة بشكل صحيح، سوف تساعد في منع العواقب السلبية المحتملة على البيئة وصحة الإنسان. ستساعد إعادة تدوير المواد في الحفاظ على الموارد الطبيعية. للمزيد من المعلومات حول إعادة تدوير البطاريات المستعملة، يُرجى الاتصال بخدمة التخلص من النفايات البلدية المحلية.

عمليات جراحية في تلك المناطق من الجسم؛ والأشخاص الذين يعانون من أي حالات عقلية أو بدنية قد تجعلهم عرضة للإصابة أو تضعف من قدراتهم البدنية أو العقلية على إدراك وفهم وتنفيذ جميع تعليمات السلامة والقدرة على تحمل المخاطر الملازمة لاستخدام الوحدة.

- لا تركب في الليل.
- لا تقم بالركوب بعد تناول الكحول أو تناول الأدوية الموصوفة طبيًا.
- لا تحمل أغراضاً أثناء الركوب.
- لا تقم بتشغيل المنتج حافي القدمين أبداً.
- ارتد حذاءً دائماً وحافظ على رباط الحذاء مربوطاً.
- تأكد من وضع قدميك دائماً بإحكام على سطح السفينة.
- يجب على المشغلين دائماً استخدام الملابس الواقية المناسبة، بما في ذلك على سبيل المثال لا الحصر الخوذة، مع شهادة مناسبة، وأي معدات أخرى توصي بها الشركة المصنعة: ارتداء معدات الحماية دائماً مثل الخوذة ووسادات الركبة ووسادات الكوع.
- امسح الطريق دائماً أمامك.
- كن متيقظاً للأشياء أمامك وبعيداً عنك.
- لا تسمح بإلهاءات أثناء القيادة، مثل الرد على الهاتف أو الانخراط في أي أنشطة أخرى.
- لا يمكن أن يركب المنتج أكثر من شخص واحد.
- عندما تركب المنتج مع ركاب آخرين، حافظ دائماً على مسافة آمنة لتحنب الاصطدام.
- عند الانعطاف، تأكد من الحفاظ على توازنك.
- يعد الركوب بمكابح غير مضبوطة بشكل صحيح أمراً خطيراً ويمكن أن يؤدي إلى إصابة خطيرة أو الوفاة.
- قد تصبح المكابح ساخنة أثناء التشغيل، لا تلمس المكابح بجلدك العاري.
- قد يؤدي استخدام المكابح بشدة أو بشكل مفاجئ جدا إلى إقفال العجلة، مما قد يؤدي إلى فقدان السيطرة والسقوط. قد يؤدي الضغط المفاجئ أو المفرط على المكابح إلى الإصابة أو الوفاة.
- في حال ارتخاء المكابح، يُرجى ضبطها باستخدام مفتاح ربط سداسي أو مفك براغي أو أي أداة أخرى قابلة للتطبيق، أو يُرجى الاتصال بفريق العناية بـ Jetson Care Team.
- استبدل الأجزاء البالية أو المكسورة على الفور.
- تحقق مما إذا كانت جميع ملصقات السلامة في مكانها ومفهومة قبل الركوب.
- يجب أن يسمح المالك باستخدام الوحدة وتشغيلها بعد إثبات أن هؤلاء المشغلين يمكنهم فهم وتشغيل جميع مكونات الوحدة قبل الاستخدام.
- لا تركب بدون تدريب مناسب. لا تركب بسرعات عالية، أو على التضاريس غير المستوية أو على المنحدرات. لا تؤدي حركات بهلوانية أو تنعطف بشكل مفاجئ.
- موصى به للشحن الداخلي.
- موصى به للاستخدام الخارجي.
- قد يؤدي التعرض المطول للأشعة فوق البنفسجية والمطر والعوامل الحوية إلى تلف مواد الغلاف، قم بتخزينه في الداخل عند عدم الاستخدام.
- يجب أن تشير الدراجات الإلكترونية غير المخصصة للاستخدام في المواقع المرتفعة، والتي قد تتطلب زيادة المسافات الكهربائية في الدوائر الكهربائية، إلى

تعليمات السلامة المهمة

تحذير - عند استخدام هذا المنتج، يجب دائمًا اتباع الاحتياطات الأساسية، بما في ذلك ما يلي:

(A) اقرئي جميع التعليمات قبل استخدام المنتج.

(B) للحد من خطر الإصابة، من الضروري الإشراف الدقيق عند استخدام المنتج بالقرب من الأطفال.

(C) لا تضع أصابعك أو يديك في المنتج.

(D) لا تستخدم هذا المنتج إذا كان سلك الطاقة المرن أو كابل الإخراج مهترئًا أو كان عازله مكسورًا أو أي علامات تلف أخرى.

(E) بالنسبة لجميع المعدات، يجب أن تشير التعليمات إلى: هذه المعدات غير معدة للاستخدام في درجات حرارة محيطة أقل من 10- درجة مئوية (14 درجة فهرنهايت) أو أعلى من 40 درجة مئوية (104 درجة فهرنهايت).

(F) بالنسبة لجميع المعدات، يجب أن تشير التعليمات إلى: البطارية مخصصة للشحن عندما تتراوح درجة الحرارة المحيطة بين 0 درجة مئوية (32 درجة فهرنهايت) و40 درجة مئوية (104 درجة فهرنهايت). لا تشحن البطارية أبدًا عندما تكون درجات الحرارة المحيطة خارج هذا النطاق.

اقتراح كاليفورنيا 65

⚠تحذير:

هذا المنتج يمكن أن يعرضك لمواد كيميائية بما في ذلك الكادميوم المعروف في ولاية كاليفورنيا بأنه يسبب السرطان والتشوهات الخلقية أو غيرها من الأضرار الإنجابية. للمزيد من المعلومات اذهب إلى: .WWW.P65WARNINGS.CA.GOV

إشعار الامتثال

يتوافق هذا الجهاز مع الجزء 15 من قواعد لجنة الإتصالات الفيدرالية FCC. يخضع التشغيل للشرطين التاليين: (1) لا يجوز أن يتسبب هذا الجهاز في حدوث تداخل ضار، و (2) يجب أن يقبل هذا الجهاز أي تداخل يتم استقباله، بما في ذلك التداخل الذي قد يتسبب في تشغيل غير مرغوب فيه. تحذير: قد تؤدي التغييرات أو التعديلات على هذه الوحدة التي لم تتم الموافقة عليها صراحة من قبل الطرف المسؤول عن الامتثال إلى إبطال صلاحية المستخدم لتشغيل الجهاز.

ملاحظة: تم إختبار هذا الجهاز ووجد أنه يتوافق مع حدود الأجهزة الرقمية من الفئة ب، وفقًا للجزء 15 من قواعد لجنة الاتصالات الفيدرالية FCC. تم تصميم هذه الحدود لتوفير حماية معقولة ضد التداخل الضار في التركيبات السكنية. يولد هذا الجهاز طاقة ترددات لاسلكية ويستخدمها ويمكن أن يشعها، وإذا لم يتم تركيبه واستخدامه وفقًا للتعليمات، فقد يتسبب في حدوث تداخل ضار في الاتصالات اللاسلكية. ومع ذلك، ليس هناك ما يضمن عدم حدوث تداخل في تركيب معين. إذا تسبب هذا الجهاز في حدوث تشويش ضار على الاستقبال اللاسلكي أو التلفزيوني والذي يمكن تحديده من خلال إيقاف تشغيل الجهاز وتشغيله، يُنصح المستخدم بمحاولة تصحيح التداخل بواحد أو أكثر من الإجراءات التالية:

- إعادة توجيه هوائي الاستقبال أو تغيير موقعه.
- زيادة الفصل بين الجهاز وجهاز الاستقبال.
- قم بتوصيل الجهاز بمأخذ في دائرة كهربائية مختلفة عن تلك التي تم توصيل جهاز الاستقبال بها.
- استشر الوكيل أو فني راديو/تلفزيون متمرس للحصول على المساعدة.
- يجب استخدام الكابلات المحمية مع هذه الوحدة لضمان التوافق مع حدود لجنة الاتصالات الفيدرالية FCC من الفئة B.

⚠تحذير:

قد يؤدي عدم الالتزام بالتعليمات التالية إلى إصابة الطفل أو الآخرين.

- احفظ الأجزاء الصغيرة بعيدا عن متناول الأطفال أثناء التجميع.
- يجب تجميع الملحقات وإزالتها بواسطة شخص بالغ.
- افحص المنتج باستمرار للتأكد من عدم وجود تلف.

*** يلزم تجميع البالغين.**

⚠تحذير:

لتقليل خطر الإصابة، يجب أن يكون هناك إشراف من شخص بالغ. لا تستخدم أبداً في الطرقات، أو بالقرب من السيارات، أو على أو بالقرب من المنحدرات أو الدرجات شديدة الانحدار أو أحواض السباحة أو غيرها من المسطحات المائية؛ ارتدِ حذاءً دائماً، ولا تسمح أبدا لأكثر من راكب واحد.

1 نبذة عن منتجك

1.1 نظرة عامة على المنتج

1. العجلة (×2؛الأمامية والخلفية)
2. واقي الطين (×2؛في الأمام والخلف)
3. شوكة أمامية
4. اللوحة الأمامية*
5. المقود*
6. سيات
7. صمام الإطارات مع غطاء الغبار (×2؛في الأمام والخلف)
8. المسند
9. منفذ الشحن مع غطاء
10. مفتاح تبديل وضع السرعة
11. سطح السفينة القدم * (×2،يسار ويمين)
12. مكابح اليد (×2؛يساراً ويميناً)
13. قبضة اليد
14. صمام التسارع الخانق
15. زر الطاقة
16. عرض شحن البطارية
17. مشبك المقود* ((×2؛يسار ويمين)
18. الشاحن

*غير مثبتة مسبقاً؛ تتطلب التحميع.

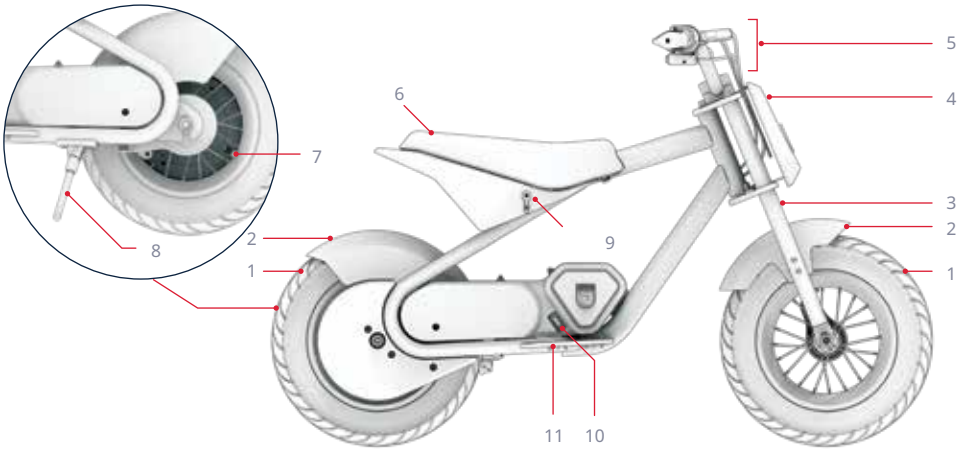

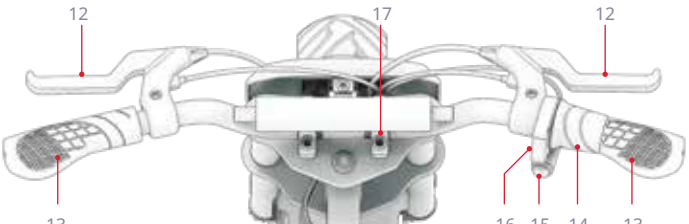

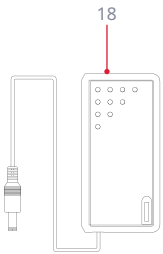

ملاحظة: قد لا تعكس الصور المظهر الدقيق للمنتج الفعلي.

الأدوات والأحهزة** والقطع المتضمنة للتحميع والضبط والصيانة:

A  مفتاح ألين 4 مم	B  مفتاح ألين 6 مم	C  مفك براغي برأس فيليبس 2 بت و 5 مم مفتاح ألين 5 مم ***	D  برغي سداسي M5×8 مم
E  برغي سداسي الشكل M8 × 50 مم (×4)	F 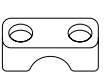 قاعدة المشبك (×2)	G 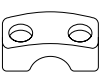 مشبك علوي (×2)	H  اللوحة الأمامية
I  سطح القدم اليسرى	J  سطح القدم اليمنى		

**الأجهزة الإضافية للتحميع مرفقة مسبقاً. انظر خطوات التحميع لمزيد من التفاصيل.
*** رأس مفتاح ألين 5 مم غير مطلوب لتحميع هذا المنتج.

1.2 مواصفات المنتج

- أبعاد المنتج:
43.3 بوصة (طول) × 22.0 بوصة (عرض) × 29.1 بوصة (ارتفاع) |
110 سم (طول) × 55.9 سم (عرض) × 73.9 سم (ارتفاع)
- ارتفاع المقود: 29.1 بوصة | 73.91 سم
- ارتفاع المقعد: 19.2 بوصة | 48.8 سم
- وزن المنتج: 38.7 رطل | 17.5 كجم
- حجم الإطار: 12 بوصة | 30.5 سم
- نوع المكابح: مكابح يدوية
- الحد الأقصى للوزن: 140 رطلاً | 63.5 كجم
- الحد الأدنى لوزن الراكب: 44 رطلاً | 20 كجم
- العمر الموصى به: 13 عاماً فأكثر
- السرعة القصوى: 14 ميلاً في الساعة* | 22.5 كم/ساعة*
- الحد الأقصى لوقت التشغيل: 30 دقيقة.*
- محرك سلسلة 300 واط
- البطارية: 36 فولت، 4.0 أمبير/ساعة ليثيوم أيون
- وقت الشحن: حتى 4 ساعات
- ضغط الإطارات الموصى به: 36-31 رطل لكل بوصة مربعة
- تصنيف مقاومة الماء: IPX4
- شهادة UL: UL2272
- شاحن: مدرج في قائمة UL، 42 فولت تيار مستمر 1.0 أمبير

*قد يختلف وقت تشغيل المنتج وسرعته وعمر البطارية والمواصفات الأخرى بناءً على ظروف الراكب وظروف الركوب. راجع القسم 5.5 لمزيد من التفاصيل حول الظروف التي يمكن أن تؤثر على الأداء.

1.3 موارد على الإنترنت

ابحث عن أكثر منتج محدث مواد التأهيل وموارد الدعم.

ابحث عن دليل المستخدم هذا على الإنترنت على https://cdn.shopify.com/s/files/1/2530/6734/files/RIO-MANUAL_WEB-1741717453046.pdf

اعثر على محموعتنا من أدلة المستخدم على https://ridejetson.com/pages/product-manuals

2. تعليمات التركيب.

2.1 ملاحظات البداية

- ابدأ مغامرتك بشكل صحيح:
قبل استخدام هذا المنتج، اقرأ بعناية دليل المستخدم بالكامل، بما في ذلك تحذيرات السلامة. تأكد من فهمك وقبولك والتزامك بحميع التحذيرات:
- توصيات الشركة المصنعة.
- تعليمات وتحذيرات السلامة.
- قوانين ومراسيم الركوب والتشغيل المحلية.

- قم بإزالة حميع قطع التغليف الواقية قبل البدء في التحميع.

- إن الاتجاهات الواردة في هذا الدليل - اليمين، واليسار، والأمام/الأمام، والخلف/المؤخرة -موجهة كما يراها الراكب عندما يجلس على الدراجة الترابية. "الجانب الأيمن" من الدراجة الترابية، على سبيل المثال، هو الجانب الذي ستكون فيه اليد اليمنى للراكب.

- من الأسهل تحميع دراجتك الترابية وهي مسنودة على مسندها. (القسم 4.3)

2.2 ملاءمة الراكب

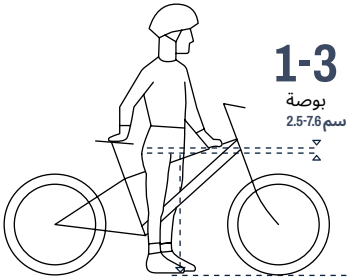

من أجل قيادة آمنة ومريحة، يجب أن يكون هناك خلوص لا يقل عن 1-3 بوصات (2.5-7.6 سم) بين المنشعب والأنبوب العلوي لإطار الدراجة عندما يضع الراكب الدراجة على الدراجة مع وضع كلا القدمين على الأرض.

2.3 تركيب اللوحة الأمامية

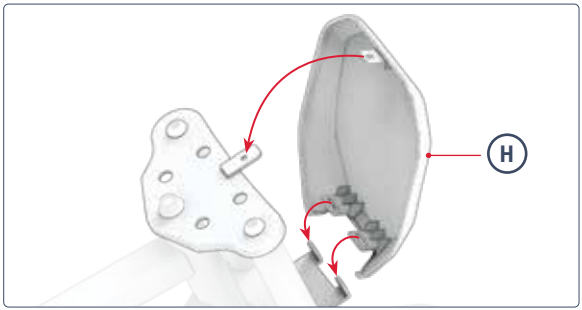

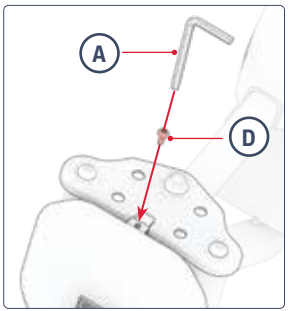

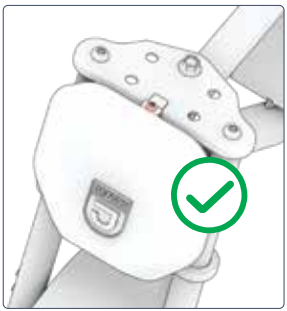



2.4 توصيل المقود

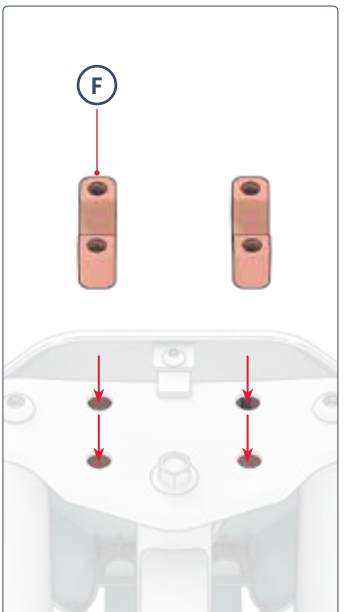

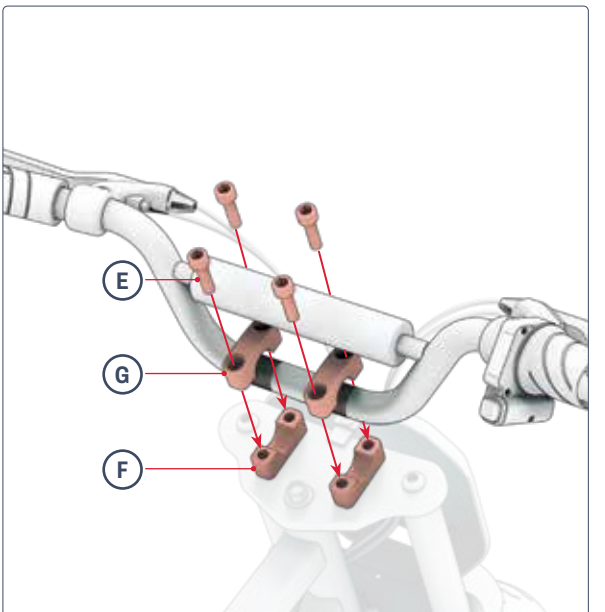

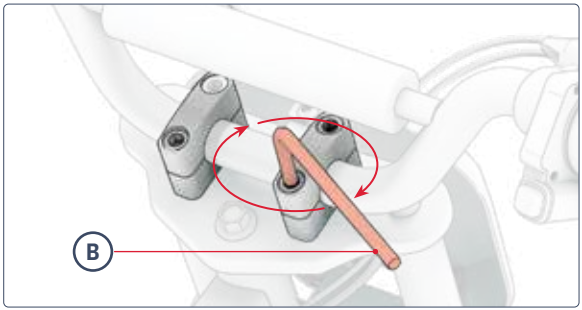
B

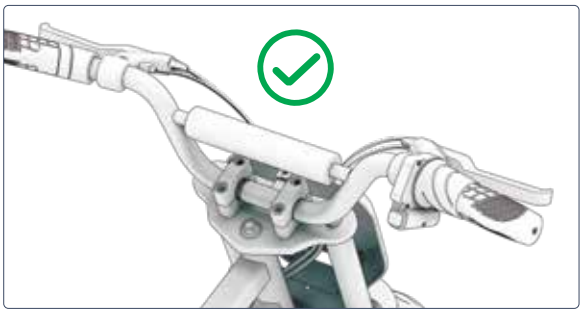



2.5 ربط أسطح القدمين

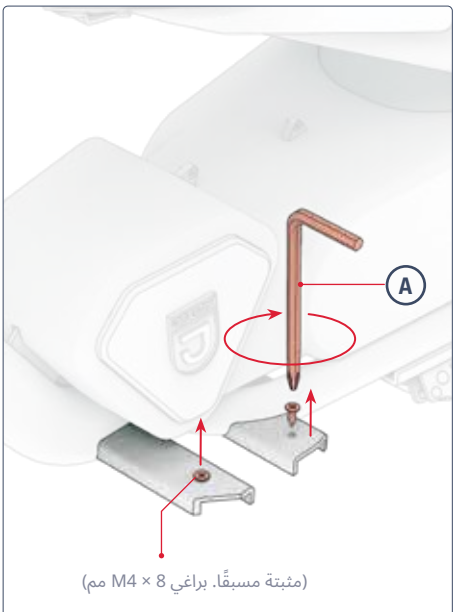

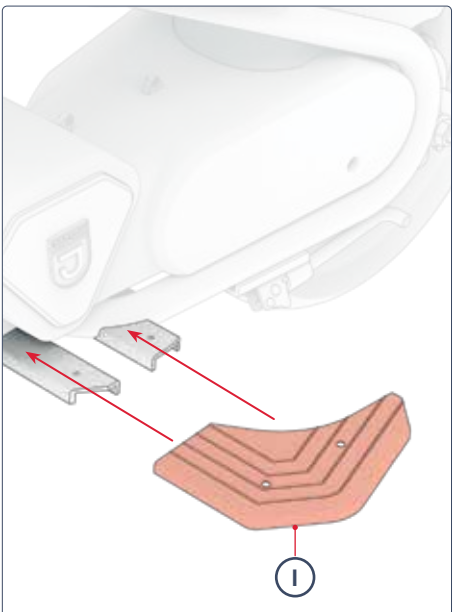

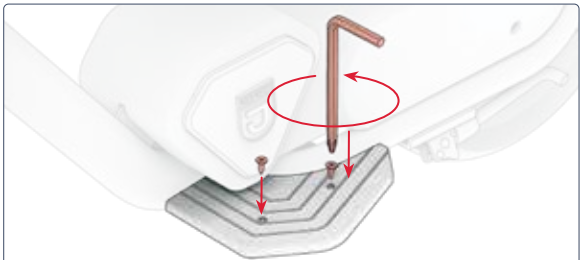

كرر مع سطح القدم اليمنى **(J)** على الحانب الأيمن.

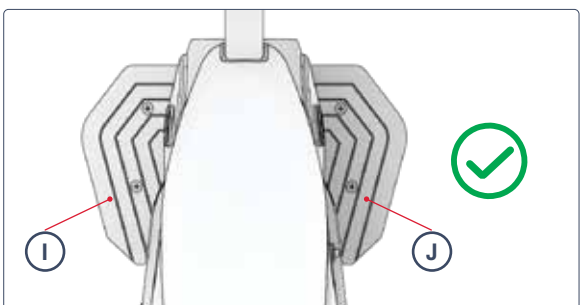



2.6 شحن البطارية

ملاحظة: قبل الاستخدام الأول لهذا المنتج، قم بشحن البطارية لمدة **4 ساعات،** حتى لو كان ضوء مؤشر الشحن مضاءً باللون الأخضر، مما يشير إلى اكتمال الشحن.

بعد جلسة الشحن الأولية، ولكل جلسات الشحن اللاحقة، اشحن البطارية حتى تصل إلى الشحن الكامل. بالنسبة للبطارية المستنفدة بالكامل، يستغرق ذلك حوالي 4 ساعات.

1. اسحب غطاء منفذ الشحن الموجود على منتجك.
2. قم بتوصيل الشاحن بالحائط، ثم قم بتوصيل كابل الشحن بمنفذ الشحن.
3. عندما يتغير ضوء المؤشر على الشاحن من الأحمر إلى الأخضر، فهذا يعني أن البطارية قد وصلت إلى الشحن الكامل. أزل كابل الشحن من منفذ الشحن وافصل الشاحن من مقبس الحائط.
4. أغلق غطاء منفذ الشحن.



ضوء مؤشر الشحن على الشاحن:	أحمر الإضاءة الشحن	إضاءة خضراء اكتمل الشحن

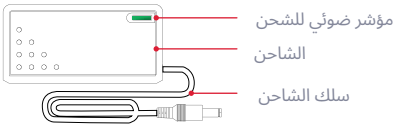

ملاحظات مهمة للشحن:

- أبقِ منفذ الشحن مغلقاً دائماً عند عدم شحن البطارية بشكل نشط.
- لا تَقم بتشغيل المنتج مطلقاً أثناء شحنه.
- لا تستخدم صنابير الطاقة القابلة للنقل.
- للحصول على أفضل صحة للبطارية، اشحن البطارية بالكامل خلال كل حلسة شحن، أي حوالي 4 ساعات.
- لا تترك منتحك يشحن طوال الليل أو لفترات طويلة من الوقت.
- لا تحاول إزالة البطارية أو تفكيكها.
- نطاق درجة الحرارة المحيطة للشحن: 32 درجة فهرنهايت (0 درجة مئوية) - 104 درجة فهرنهايت (40 درجة مئوية)
- نطاق درجة حرارة التشغيل المحيطة: 14°F(-10°C)-104°F(40°C)
- أبقِ غطاء منفذ الشحن مغلقًا دائمًا عند عدم شحن المنتج بشكل نشط.
- لا تستخدم هذا المنتج إذا كان سلك الطاقة المرن لكابل الإخراج مهترئًا أو به عازل مكسور أو أي علامات تلف أخرى.
- تحقق من تطابق رقم طراز الشاحن الموجود على ملصق الشاحن مع رقم طراز الشاحن المذكور أعلاه.
- تحقق من أن ملصق الشاحن يحدد الشاحن على أنه متوافق مع طراز حيتسون الخاص بك. يمكنك العثور على اسم طراز JETSON الخاص بك و SKU على الملصق الملصق الملصق على الحزء العلوي أو الحانبي أو السفلي من إطار المنتج أو السطح القائم.

مهم:

استخدم فقط الشاحن المرفق أو الشاحن الذي تم الحصول عليه مباشرة من خلال JETSON (JETSON MODEL NO. PJRIO-CH) الذي يحمل علامة FY0424201000، من صنع شركة SHENZHEN FENUYUYANDIAN POWER CO LTD.

⚠ قد يؤدي عدم استخدام الشاحن الصحيح إلى نشوب حريق وانفجار.

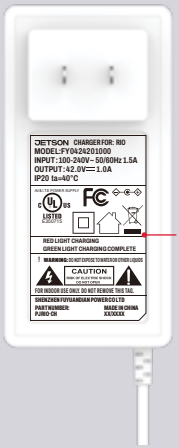

هذا مثال على الوسم سيحتوي الشاحن الخاص بك.

3 التحضير للركوب

3.1 فحوصات السلامة قبل الركوب

قم بإجراء هذه الفحوصات المهمة للسلامة قبل كل رحلة:

الفرامل:
- تأكد من أن المكابح تعمل بشكل صحيح بحيث تكون أذرع مكابح اليد مثبتة في المقود ومشحمة بحيث تنضغط بسهولة.
- تعمل المكابح على إيقاف العجلات بسلاسة وأمان عند الضغط عليها.

طوابق القدم:
- تحقق من إحكام ربط أسطح القدمين بإحكام بالإطار

الإطار والشوكة:
- تحقق من أن الإطار والشوكة غير تالفين أو مثنيين أو مكسورين.
- تأكد من عدم إحكام ربط مسمار التثبيت من الحذع إلى الشوكة أكثر من اللازم. يمكن أن يؤدي البرغي المشدود بإحكام مفرط إلى حدوث عطل يعرض سلامة الراكب للخطر.
- تحقق من أن نظام القيادة في حالة جيدة ومثبت بإحكام في الإطار.

التوجيه:
- تحقق من أن المقود والعجلة يدوران في محاذاة واحدة.
- تحقق من تثبيت المقود في موضعه بواسطة مشابك المقود.

العجلات والإطارات:
- تحقق من أن الإطارات لا تظهر عليها علامات التآكل الزائد أو التلف.
- تأكد من أن الإطارات منفوخة في حدود الضغط الموصى به وهو **31 - 36 PSI**.
- تحقق من عدم وجود كسر في قضبان العجلة.
- تحقق من أن حنوط العجلات غير تالفة أو مثنية.
- تأكد من إحكام ربط صواميل المحور.
- تأكد من خلو العجلات والإطارات من الحطام.

السلسلة:
- تحقق من أن السلسلة في مكانها الصحيح وتدور بسهولة.
- تحقق من خلو السلسلة ومنطقة السلسلة من الحطام.

3.2 ضغط الإطارات ونفخها

قبل أول حولة لك، ستحتاج إلى إضافة الهواء إلى الإطارات قبل الركوب للمرة الأولى لتزويدها بالضغط الموصى به وهو **31 - 36 PSI** (رطل لكل بوصة مربعة). استخدم مقياساً للتحقق من أن ضغط الإطارات عند 35 PSI قبل كل حولة.

لإضافة الهواء:

1. قم بإزالة غطاء الغبار من صمام الإطار على إحدى العجلات عن طريق لفه عكس اتجاه عقارب الساعة. ضعه جانباً.
2. اتبع تعليمات الشركة المصنعة على مضخة الهواء لإدخال الهواء في الإطار. تحقق بشكل دوري باستخدام المقياس واستمر في إضافة الهواء حتى تصل إلى **31 - 36 PSI**.
3. أزل مضخة الهواء من الصمام واستبدل غطاء الغبار عن طريق لفه في اتجاه عقارب الساعة على الصمام.
4. كرر الأمر مع الإطار الآخر.

⚠ **هام:** استخدم مضخة هواء يدوية فقط لنفخ الإطارات في منتحك. لا تستخدم أبداً ضاغط هواء؛ فقد يؤدي ذلك إلى انفجار أنابيب الإطارات.



4. تعليمات التشغيل.

4.1 التشغيل وإيقاف التشغيل

اضغط مع الاستمرار على زر الطاقة لمدة 3 ثوانٍ لتشغيل دراجتك الترابية أو إيقاف تشغيلها.

ملاحظات مهمة في الطاقة:

- للحفاظ على طاقة البطارية، تذكّر دائماً إيقاف تشغيل دراجتك الترابية عند التوقف في موقف الصيانة أو وضعها جانباً ليلاً.
- قم بإيقاف تشغيل دراجتك الترابية عند السير بها حتى لا تشغل المحرك عن طريق لف خنق التسارع دون قصد.

ملاحظة: سيتم إيقاف تشغيل الدراجة الترابية تلقائياً بعد 8 دقائق بدون استخدام.

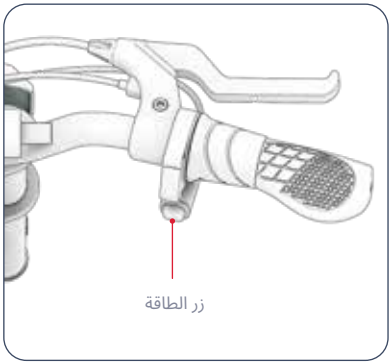

4.2 فهم أضواء مؤشر البطارية

يمكنك متابعة مستوى شحن البطارية من خلال النظر إلى أضواء المؤشر.

البطارية المؤشر الأضواء	النسبة المئوية التقريبية للشحنات المتبقية*
4 أخضر 4 الأضواء	100% - 76
3 أخضر 3 الأضواء	75% - 51
2 رمادية خضراء الأضواء	50% - 26
1 رمادية خضراء الضوء	25%> اشحن JETSON الخاص بك الآن!

هام: عند نفاد شحن البطارية إلى 0% سيتم إيقاف تشغيل الدراجة. اشحنها حتى تصل إلى الطاقة الكاملة (انظر القسم 2.4) قبل رحلتك التالية.

*تقديرات تقريبية فقط. قد تختلف بناءً على الاستخدام.

4.3 استخدام المسند

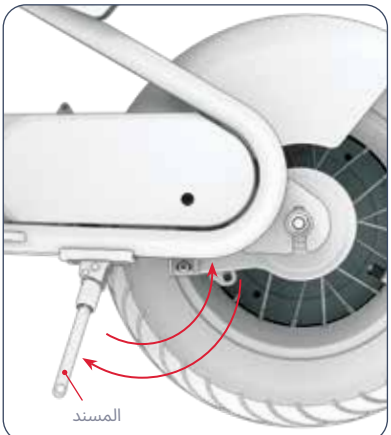

لدعم ريو في وضع مستقيم على المسند، قم بتدوير المسند لأسفل وقم بإمالة الدراجة الترابية برفق عليه. لرفع المسند، قم بتدويره لأعلى مرة أخرى.

⚠ **هام:** ارفع المسند دائماً قبل الركوب.

5. تعليمات النقل والتخزين.

5.1 اركب Jetson الخاص بك

· **لبدء التشغيل والتسارع:** قم بتدوير خنق التسارع ببطء باتحاهك.

هام: كلما قمت بتدوير الصمام الخانق بشكل أكبر، كلما زاد تعشيق المحرك - وكلما زادت سرعة سيرك. لتحنب اندفاعات السرعة المفاجئة، قم دائما بتدوير الصمام الخانق تدريحيا.

للحفاظ على السرعة: حافظ على ثبات دواسة الوقود.

لإبطاء السرعة: خفف السرعة برفق على دواسة الوقود.

للالتفاف: قم بتدوير المقود إلى اليسار أو اليمين.

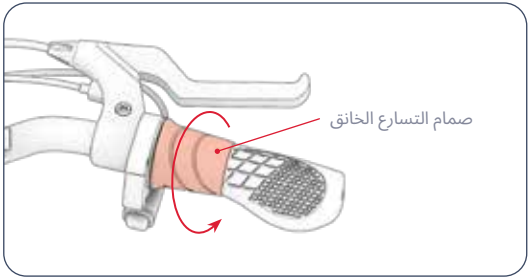

⚠ **هام:** احرص دائماً على ركوب الدراجة مع وضع قدميك على قاعدة القدمين. لا تركب أبداً مع تدليهما من جانب الدراجة. يجب عدم ركوب هذا المنتج في المناطق المكتظة بالمشاة أو على الطرقات التي تشهد ازدحاما بالسيارات والمركبات.

5.3 استخدام المكابح

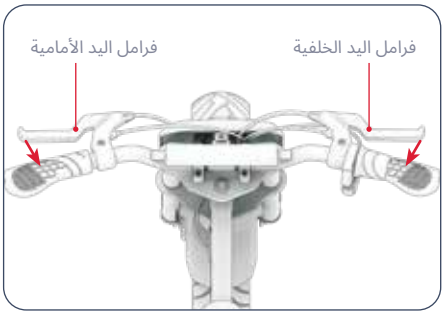

- اضغط على مكابح اليد برفق لإبطاء السرعة
- اضغط بقوة أكبر لتتوقف تماماً.
- لتجنب الحركات المفاجئة، حاول الضغط على مكابح اليد (المكابح) تدريجياً.
- فرامل اليد اليسرى ← فرامل العجلات الأمامية
- مكابح اليد اليمنى ← مكابح العجلات الخلفية

5.2 تغيير أوضاع السرعة

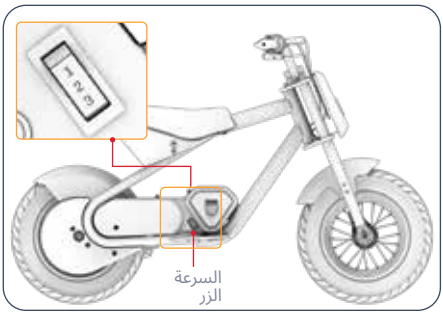

- هناك 3 أوضاع للسرعة، لكل منها سرعة قصوى يمكن للدراجة الترابية السير بها.
- لتغيير أوضاع السرعة، قم بتبديل مفتاح وضع السرعة.

الوضع 1	الوضع 2	الوضع 3
حتى 5.0 ميل في الساعة (8.0 كم/ساعة)	حتى 7.5 ميل في الساعة (12.1 كم/ساعة)	حتى 14.0 ميلاً في الساعة (22.5 كم/ساعة)

5.4 سلامة الخوذة

يجب أن يرتدي الراكب الخوذة في جميع الأوقات.



الوضعية المناسبة:
الحبهة مغطاة
بواسطة الخوذة

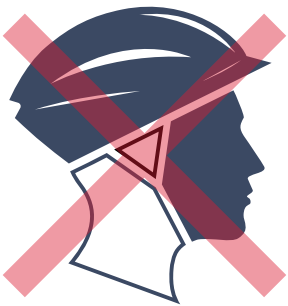

التموضع غير الصحيح:
الحبهة مكشوفة.
قد ينتج عن السقوط
في إصابة خطيرة.

*ارتدِ خوذة وملابس وأحذية ومعدات سلامة مناسبة. تحنب الملابس التي يمكن أن تعلق في العجلات أو تحتها. يوصى بارتداء أحذية مسطحة مغلقة من الأمام. ارتدِ خوذة ومعدات حماية معتمدة من ASTM F1492 لمنع الإصابة في حالة وقوع حادث.

5.5 زيادة السرعة ووقت التشغيل إلى أقصى حد

في الظروف المثالية، تبلغ السرعة القصوى التي يمكن تحقيقها 14,0 ميلاً في الساعة (22,5 كم/ساعة) ويبلغ الحد الأقصى لوقت التشغيل لكل شحنة بطارية 30 دقيقة.

سطح الركوب:
يسبب السفر فوق سطح خشن احتكاكاً، مما قد يؤدي إلى إبطاء سرعتك ويتطلب من المحرك العمل بجهد أكبر، مما يؤدي إلى استنزافه بشكل أسرع. عندما يكون ذلك ممكناً، اختر سطحاً أملس للقيادة.

وزن الحمل:
- يقلل الوزن الزائد (الراكب والحمولة) من المدى الذي يمكن تحقيقه.
- يمكن تحقيق أقصى مدى وسرعة مع وزن حمل يبلغ 140 رطلاً (63.5 كحم) أو أقل.

أسلوب ركوب الخيل:
سيؤدي الانطلاق والتوقف المتكرر إلى تقليل مدى الركوب.

درجة حرارة الهواء:
تتراوح درجة الحرارة المثالية لركوب المنتج وتخزينه بين 50 درجة فهرنهايت - 75 درجة فهرنهايت (10 درجات مئوية - 23.9 درجة مئوية).

انحدار:
يتعيّن على المحرك العمل بجهد أكبر أثناء السفر صعوداً أكثر من السير على المنحدرات المسطحة أو المنحدرات.

صيانة البطارية:
يساعد شحن البطارية في الوقت المناسب بعد كل رحلة في الحفاظ على سعة البطارية وقوتها.

تعليمات صيانة المستخدم.

اعتنِ بسيارتك حيتسون حيداً للحفاظ على سيرها بسلاسة وأمان. إليك الطريقة:

التعامل مع حيتسون الخاص بك:

- تجنب تعريض منتجك للاهتزازات الشديدة أو الصدمات الحسدية الشديدة.
- لا تفك البطارية أبداً.
- احفظ المنتج بعيداً عن الماء والرطوبة.
- اركب على أسطح ملساء ومستوية لتجنب الكسر.
- لا تحمل منتحك من العجلات و/أو المقعد و/أو المقود.
- احرص على عدم سحب الأسلاك التي تربط المحرك بمكونات المقود أو تعطلها.

تعليمات التخزين:

- اشحن البطارية بالكامل قبل تخزين المنتج لفترات طويلة.
- عند التخزين لفترات طويلة، اشحن البطارية بالكامل مرة واحدة في الشهر.
- قم بتغطية المنتج لحمايته من الغبار.
- يُحفظ المنتج في الداخل وفي مكان حاف في درجة حرارة تتراوح بين 50 درجة فهرنهايت - 90 درجة فهرنهايت (10 درحات مئوية - 35 درجة مئوية).

تحذير: لا ترش أو تضع الماء مباشرة على المنتج. يمكن أن يتسبب الماء في تلف الأسلاك وحجرة البطارية والمصابيح، بالإضافة إلى تلف الإطار - وكل ذلك قد يتسبب في حدوث عطل يعرض سلامة الراكب للخطر.

تنظيف حيتسون الخاص بك:

- المقعد والإطار - يُمسح بقطعة قماش مبللة خالية من الغبار أو بقطعة قماش مغموسة في الكحول المحمر. اتبعيها بقطعة قماش حافة خالية من الغبار.
- المقود - امسحه بصابون لطيف باستخدام قطعة قماش رطبة خالية من الغبار. قم بإزالة الصابون الزائد بقطعة قماش مبللة منفصلة.
- مكونات العجلة - تُمسح بقطعة قماش رطبة خالية من الغبار.
- الإطارات - امسحها بقطعة قماش رطبة خالية من الغبار. يمكن أيضاً استخدام منظف أو منظف للإطارات.

احتياطات البطارية:

يحتوي منتحك على بطارية ليثيوم أيون. توخَّ الحذر عند التعامل معه.

- يُحفظ المنتج بعيداً عن النار والحرارة الزائدة.
- تحنب الصدمات الحسدية الشديدة أو الاهتزازات الشديدة أو الصدمات.
- حماية المنتج من الماء أو الرطوبة.
- لا تضع المنتج أو تخزنه في كومة فوق أو تحت أشياء أخرى.
- لا تفكك المنتج أو بطاريته.
- لا تتخلص من المنتج مع القمامة اليومية. أحضر المنتج إلى منشأة مخصصة للنفايات الإلكترونية أو مركز إعادة تدوير البطاريات. لمزيد من المعلومات عن مواقع التخلص من النفايات القريبة منك، اتصل بالبلدية المحلية أو شركة نقل النفايات.
- إذا شعرت بأن بطارية المنتج ساخنة أو ظهرت عليها علامات ارتفاع درجة الحرارة أو انبعثت منها رائحة أو صوت غير معتاد أو تسرب سائل أو غاز أو تغير شكلها أو لونها، فقم بذلك على الفور:

1. إذا كان قيد الاستخدام، توقف عن استخدام المنتج على الفور. قم بإزالة كابل الشحن من المنتج إذا كان موصولاً بالكهرباء.
2. التوقف عن استخدام المنتج.
3. إذا كان ذلك آمنًا، انقل المنتج إلى مساحة خالية وبعيدًا عن أي شيء قابل للاشتعال.
4. اتصل بخدمات الطوارئ المحلية للحصول على المساعدة.
5. اغسل العينين أو مناطق الجلد التي لامست سائل إلكتروليت البطارية المتسرب بالماء الجاري النظيف حيدًا واطلب المزيد من العناية الطبية.

- إذا كانت هناك أي مشاكل في البطارية، اتصل بفريق JETSON CARE TEAM.

تغطية الضمان.

الضمان المحدود العام

منتج JETSON الجديد الخاص بك مضمون ضد العيوب في المواد والتصنيع كما هو موضح على RIDEJETSON.COM/ARARRANTY لفترة زمنية من تاريخ الشراء الأصلي للبيع بالتجزئة عند استخدامه وفقًا لكتيبات المستخدم الخاصة بـ JETSON (راجع RIDEJETSON.COM/SUPPORT). **بموجب هذا الضمان، ستتمكن بموجب هذا الضمان من توجيه مطالباتك إلى JETSON حتى في الحالات التي اشتريت فيها منتج JETSON من أحد تجار التجزئة المعتمدين لدينا.**
لقراءة الشروط الكاملة للضمان، يرجى زيارة RIDEJETSON.COM/WARRANTY

ابق في اللمس.

احرص على متابعة @ridejetson
على وسائل التواصل الاجتماعي
للتعرف على العروض الرائعة
والهدايا وآخر أخبار حيتسون.

JETSON

هل تعجبك رحلتك؟

اترك تعليقًا على
.ridejetson.com/reviews
نحن متشوقون لسماع أخبارك!
#MakeMoves

هل من أسئلة؟ دعونا المساعدة.

RIDEJETSON.COM/SUPPORT
RIDEJETSON.COM/CHAT

1-844-585-7462

لممارسة منتحك
الضمان أو الاستفسار عن
تغطية الضمان،
اتصل بنا مباشرةً.

www.ridejetson.com

JETSON

© 2025، تروراید تیك. حمیع الحقوق محفوظة.
صُنعت لصالح شركة TRURIDE TECH LLC.
JETSON® علامة تحارية مسحلة مستخدمة بموحب ترخيص
من شركة JETSTREAM BRANDS LLC.
لا يحوز إعادة إنتاج أو نقل أي حزء من هذا المستند، بما في ذلك الشكل،
الرسومات والتصميم، أو
بأي شكل أو بأي وسيلة.

صُنع في حينهوا، تشحيانغ، الصين
مستورد من شركة TRURIDE TECH LLC.
ص.ب. 461، حيرسي سيتي، حيرسي سيتي، نيوحيرسي 07302-9998

كود التاريخ: 06/2025
إصدار المستند: V1.0
صُنع في الصين

א גייד פֿאַר אייער רייזע.

וויכטיג:
לייענט קערפֿול און באַהאַלט
פֿאַר צוקונפֿטיקע רעפֿערענץ.

RIO

קייב טריד רעשירטקעלע.

מאָדעל SKU(S): JRIO-GRY

JETSON



JETSON ס שפיץ
צוויי ריידינג
כללים:

זייט זיכער. האָט הנאה!

טלאַהניא

זיכערהייט וואָרענונגען 3

1. וועגן אייער פּראָדוקט

1.1 פּראָדוקט איבערבליק 6

1.2 פּראָדוקט ספּעקס 9

1.3 אָנליין רעסורסן 9

2. אינסטאַלאַציע אינסטרוקציעס

2.1 אָנהייב הערות 10

2.2 פאַסיקייט פֿאַר רייטער 10

2.3 באַפעסטיקן די פּראָנט פלאַטע 11

2.4 באַפעסטיקן דעם האָנטל 12

2.5 אנשטעלן די פוס דעקס 14

2.6 אויפלאָדן די באַטאַרייע 16

3. זיך צוגרייטן צו רייטן

3.1 זיכערהייט קאָנטראָלן איידערן פֿאָרן 18

3.2 רעדער דרוק און אויפבלאָזן 19

4. אפערירן אינסטרוקציעס

4.1 אײַנצושאַלטן און אויסשאַלטן 20

4.2 פֿאַרשטיין די באַטעריע

אינדיקאַטאָר ליכט 21

4.3 ניצן דעם שטאַנד 21

5. אינסטרוקציעס פֿאַר אַריבערפֿירן און אויפֿבעוואָרן

5.1 רייטן דיין JETSON 22

5.2 טוישן גיכקייט מאָדעס 23

5.3 ניצן די ברעיקס 23

5.4 העלם זיכערקייט 24

5.5 מאַקסאַמיזירן גיכקייט און לויף צייט 25

באַניצער וישאַלט אינסטרוקציעס .. 26

וואָראַנטי קאַוווערידזש 28

זיכערהייט וואָרענונגען.

האַלט די אינסטרוקציעס.

אינסטרוקציעס וועגן דעם ריזיקע פון פייער אדער שאדן צו מענטשן און וויכטיגע זיכערהייט אינסטרוקציעס

- פּאַרן נעזן, ביטע לייגט דעם באַציִער מאַנואַל אָון זיכערהייט וואָרענונגען קעריפֿול, אָון מאַכט זיכער אַז אין פֿאַרשטייט אָון אָקסעפּטירט אַלע זיכערהייט אינסטרוקציעס. דער באַציִער וועט זיין פֿאַראַנטוואָרטלעך פֿאַר יעדן פֿאַרלוסט אדער שאַדן פֿאַראַרזאַכט דורך נישט ריכטיק נעזן.
- **נישט נעזן דעם ריכטיקן טשאַרדזשער קען רעזולטירן אין פייער און עקספלאָזיע, וואָס רעזולטירט אין שאַדן צו פּאַרמענט, שאַדן און טויט.**
- פּאַר יעדן ציקל פון אָפּעראַציע, זאָל דער אָפּעראַטאָר דורכפֿירן די פאר-אָפּעראַציע טשעקס ספּעציפֿיקט דורך דעם פאַבריקאַנט: אז אלע שיצער און פעדס וואס זענען ארגינעל צוגעשטעלט געווארן דורך דעם פאבריקאנט זענען אין ריכטיקן פלאץ אין אין א סטרוקטורבאהן צושטאנד; אז די בריק זענען אין ריכטיקן פלאץ אין אין א סטרוקטורבאהן צושטאנד; אז די בריק שיצער, קייט שיצער, אדער אנדערע דעקלער אדער שיצער וואס זענען צוגעשטעלט געווארן דורך דעם פאבריקאנט זענען אין פלאץ אין אין א סטרוקטורבאהן צושטאנד; אז די רעדער זענען אין גוטן צושטאנד, ריכטיג אויסבאלאנסן, און האבן גענוג פראפּעסיאנאלישן פארבליבן; די גענגען וואו דער פראדוקט וועט אפערירט ווערן זאל זיין זיכער און פּאסיג פאר זיכערע אפּעראציע.
- קאַמפּאָנענטן זאָלן ווערן אויסגעהאלטן און רעפּאַרירט לויט די ספּעציפֿיקאציעס פֿונעם פּאבריקאנט און ניצן בלויז די פֿונעם פּאבריקאנט בארעכטיקטע פּארטייִיש טיילן, מיט דער אינסטאַלאציע דוכּבעפֿירט דורך העכּדלער אדער אנדערע באַאַבטע פערזאָנען.
- וואַרענונג קעגן אויפֿלאדן נישט-אויפֿלאדבארע באטעריעס.
- לאָזט נישט העכּט, פיס, האָר, גוף-טיילן, קלייִדער, אדער עלעמענט זאכן קומען אין קאָנטאַקט מיט באַוועגלעכע טיילן, רעדער, אדער דרייוו-טרעין, בשעת דער מאטאר לויפֿט.
- דאס פּראָדוקט זאָל נישט ענזוגן ווערן דורך קינדער אדער מענטשן מיט פּראקלענערטע גשמיות, סענסאָרישע אדער גייִסטיקע מעגלעכקייטן, אדער א מאַנגל אין דערפאַרונג און וויסן, סיידן זיי האָבן באַקומען השגחה אדער אינסטרוקציעס (IEC 60335-1/A2:2006).
- קינדער אן השגחה זאָלן נישט שפּילן מיטן פּראָדוקט (IEC 60335-1/A2:2006).
- דערווייטקסענע השגחה איז פארלאנגט.
- אייניגייטן זאָלן נישט ווערן אפערירט צו דורכפֿירן ראַסינג, שטאַנט ריידינג, אדער אנדערע מאַנאווורז, וואס קען פּאַראורזאכן קאָנטראָל אנווער, אדער קען פּאַראורזאכן אנקאָנטראָולד אָפּעראַטאָר/פּאסאזשיר אקציעס אדער רעאקציעס.
- קיינמאל נישט נוצן לעבן מאטאר פארמיטלען.
- פּאַרמייִדט שארפֿע בומפּס, דרענאזש גראטעס, און פלוצעדיקע ענדערונגען אין דער ייבערפלאַך. דאס פּראדוקט קען פלוצעס אפּשטעלן.
- פּאַרמייִדט נאסן און ייבערפלאַכן מיט וואסער, זאמד, גראוואל, שמוץ, בלעטער און אנדערע דעברים. נאס וועטער שטערט טראקשאַן, ברעיקינג און שטאנג.
- פּאַרמייִדט צו פּאַרן אָרום ברענעוודיקן גאַז, פּארע, פליסיקייטן אדער שטוב וואס קענען פּאראורזאכן אַ פייער.
- אפּעראטאָרן זאָלן זיך האַלטן צו אלע רעקאמענדאציעס און אינסטרוקציעס פֿונעם פּאבריקאנט, ווי אויך נאכפֿאלגן אלע גענעצן און אָרדענונגען: אפּעראטאָרן און פּאַרלימט זאָלן נאר אפּערירט ווערן מיט גענוגיקע טאַלאנטן באדינונגען פון זעבאקייט, און אינטעלעקטועל זאָלן ווערן גענומען צו הויפֿונקטן (פּאר קאָנסטיפּאציע) מיט לייטיג, רעפּלעקטאָרן, און פּאר נידעריק-ריידינג אפּפּאראטן, סטענדל פּאן אויף פלעקסאבאל פוילינ.
- פערזאָנען מיט זיי פאלגענדע צושטאנדן זאָלן גיט נעווענדט ווערן נישט צו ארבעטן מיט דעם אפּאראט: מענטשן מיט הארץ פראבלעמען; שוואַנגערע פרויען; מענטשן מיט קאָפּ, רוקן אדער האלדז פראבלעמען, אדער פריערדיקע כירורגיעס צו יענע וועלכע פון דעם גוף; און מענטשן מיט יעדע גייִסטיקע אדער גשמיות צושטאנד וואס קען זיי מאכן סאספּעקטאבאל צו שאַדן אדער שאטן זייער

קריזיק, זאָל אנווייזן אז זיי זענען נישט בדעה פֿאַר נוצן אין הייכן העכער 2000 מעטער אויבערן ים-שפּיגל.

- ניצט נאָר די באטעריע(ס) וואָס זענען ספעציפיצירט דורך דעם פאבריקאנט.
- לייג עס אין שטוב ווען נישט אין באנוץ. לאָז עס אין שטוב ווען איר לאָזט עס אויף אַדער ווען איר פֿאָרט נישט.
- **וואַרענונג** - פייער גרעפֿער - קיין איינע פון די טיילן קען נישט ווערן פֿאַרראכטן דורך דעם באַניצער.
- **וואַרענונג** - רייזקע פון פייער – קיין באַניצער-סערוויסאַבלע טיילן.
- דער רייטער זאָל נישט אויבערשטייגן 140 פונט (63.50 ק"ג).

מאַדיפיקאַציעס

פֿרוּבירט נישט צו צעניעמען, מאדיפיצירן, פּאַרעכטן אדער פארטרעטן דעם איינהייט אדער קיין קאמפּאָנענטן פון דעם איינהייט אין אוועזיזונגען פון דעם דזשטעטאל קער טיפּעם. דאס וועט בטל מאכן יעדע גאראנטיע און קען פירן צו מאלפונקציעס וואס קענען פּאראשאפן שאדן.

נאָר אָפּעראַציע פֿאַרזיכטיגקייטן

הייבט נישט דעם פּראָדוקט פון דער ערד בשעת פּון איז אויף אן דיר ערעער זענען אין באוועגונג. דאָס קען רעזולטירן אין פֿריי דרייען רעדער, וואָס קען פּאַראורזאכן שאָדן צו זיך אדער אנדערע אין דער נאענט. שפּרינגן נישט אויף אדער אראָפּ פון דעם פּראָדוקט, אוּן שפּרינגן נישט בשעת איר ניצט עס. האלט שטענדיק אייערע פּיס פּעסט פארזיכערט אויף דער פּוסטיצע בשעת איר ניצט עס. קאָנטראָלירט שטענדיק די באַטעריע לאָדונג איידער איר ניצט עס.

אָוועקוואַרפן גענוצטע באַטעריעס



באטעריעס קענען אנטהאלטן גיפטיקע סובסטאנצן וואס קענען גיפערן די סביבה אוּן מענטשלעכע גיזונט. דאס סימבאל, וואס איז אנגעבייכט אויף דער באטעריע אוּן/אדער פּאקאדזשינג, וויזיט אן אז גענוצטע באטעריעס זאלן נישט באהאנדלט ווערן ווי שטאטישע אפּפּאל. באטעריעס זאלן אוועקגעוואָרפן ווערן אין פּאסיק זאמלונג־פונקט פֿאר רייסיקלינג. דורך זיכער מאכן אז די גענוצטע באטעריעס ווערן אוועקגעוואָרפן ריכטיק, וועט איר העלפן פארמיידן פאטענציעלע נעגאטיווע קאנסאקווענצן פאר דער סביבה אוּן מענטשלעכע גיזונט. די רייסיקלינג פון מאטעריאַלן וועט העלפן צו שפּארן באטעריעס דורכוס. פֿאר מער אינפֿארמאציע וועגן רייסיקלינג פון גענוצטע באטעריעס, ביטע קאָנטאַקטירט אייער לאָקאַלע מוניציפּאַליטעט אָפּפּאל באַאייטיקונג סערוויס.

גשמיות באוועגלעכקייט אדער גייסטיקע פעייקייטן צו דערקענען, פארשטיין אוּן דורכפירן אלע זיכערהייט אינסטרוקציעס אוּן צו קענען אנגעמען די געפארן וואס זענען אייגנעוואָרפן אין נוצן דעם אפּאראט.

- פאר נישט ביי נאכט.
- פאר נישט נאָר טרינקען אדער נעמען רעצעפּט מעדאָקאציע.
- טראָגט נישט קיין זאכן וועלן איר רייזן.
- קיינמאל נישט נוצן דעם פּראָדוקט באזוועס.
- טראָגט שטענדיק שיך אוּן האלט די שוך-שניר לנג וגבונדן.
- מאכט זיכער אז אייערע פּיס זענען שטענדיק זיכער גשוועבלט אויף דער דעק.
- אפּעראטאָר זאָלן שטענדיק נוצן פּאסיקע שוץ-קלייד ער, אריינגערעכנט אבער נישט לימיטעד צו א העלם, מיט פּאסיקע סערטיפיקאציע, אוּן יעדע אנדערע עקוויפּמענט רעקאָמענדירט דורך דעם פּאבריקאנט: שטענדיק טראָגן שוץ-עקוויפּמענט ווי א העלם, קני פּאדס אוּן עלבוגען פּאדס.
- שטענדיק געבן וועג פאר פוסגייער.
- זייט אכטונגספול אויף זאכן פאר אייך אוּן וויייט פון אייך.
- לאָזט נישט צו קיין שטערונגען בשעת פֿאָרן, ווי ענטפֿערן דעם טעלעפֿאָן אדער זיך באטייליקן אין קיין אנדערע אקטיוויטעטן.
- דער פּראָדוקט קען נישט נוצן פארקער וועלן דורך מער וי איין מענטש.
- ווען איר פֿארט דעם פּראָדוקט צוזאמען מיט אנדערע רייטער, האלט שטענדיק אַ זיכערע דיסטאנץ צו יסטעריד ן אָקאָזיזע.
- ווען איר דריי זיך, זייט זיכער צו האלטן אייער באלאנס.
- פֿארן מיט נישט ריכטיק איינגעשטעלטע בערעקס איז גיפערלער אוּן קען רעזולטירן אין פֿעלן רנטסך שאדן אדער טויט.
- די ברעיק קען וועלן הייס בשעתן ארבעטן, רירט נישט אן די ברעיק מיט אייער נאראע הויט.
- צו שטארק אדער צו פלוצלינג אנשטעלן די ברעיקס קען פארשפארן א ראד, וואס קען פירן צו אראלירן קאנטראל אוּן פאלן. פלוצלינג אדער אינברעקטריבענע אנשטעלונג פון די ברעיקס קען רעזולטירן אין א שאדן אדער טויט.
- אויב די ברעיק וועלט לאָז, ביטע אדשטאסטירן מיט א הענקסאגען שליסל, שרויפציהער, אדער אנדער פאסיק גענעיג, אדער ביטע קאָנטאַקט די דשטעטאַגן קער מאנאפֿאס.
- פארבייטן אפּגענוצטע אדער אבערבאנע טיילן גלייך.
- קאָנטראָלירט צי אלע זיכערהייט לאבעלס זענען אויף אייער ארט אוּן פארשטאנען איידער איר פארט.
- דער אייגענטימער זאָל עריזיכן די נוצן אוּן אפּעראציע פון דער איינהייט נאָך א דעמאנסטראציע אז אזעלכע אפּעראטאָר קענען פארשטיין אוּן אפּערירן אלע קאמפּאנענטן פון דער איינהייט איידער נוצן.
- פארט נישט אוּן גהאנדריקע טעריגונג.
- אומגלייכן טעריין, אדער אויף שלעפּונג. מאכט נישט קיין שטאנגע אוּן דרייט נישט פלוצעם.
- רעקאָמענדירט פאר אינוועוויינקסטע אפּצאל.
- רעקאָמענדירט פאר דרויסנדיק נוצן.
- פארלענגערטע אויסשטעלונג צו UV שטראלן, רעגן אוּן די עלעמענטן קען שעדיקן די מאטעריאלן פון די קעסטל, זאָל מען פון האלטן אינווענטייר וועג מען ניצט עס נישט.
- די עלעקטרישע וועלאסיפעדן וואס זענען נישט בדעה פאר נוצן אין הויך-הייך ערטער, וואס קענען דערפון גרעסערע עלעקטרישע אפּשטאנדן אוּן עלעקטרישע

וויכטיקע זיכערהייט אינסטרוקציעס

ווארנונג - וועג מען ניצט דעם פּראָדוקט, זאָל מען שטענדיק נאָכפֿאָלגן גרונטלעכע פֿאָרזיכטיקקייט, אריינגערעכנט די פֿאָלגנדיקע:

(A) לייענט אַלע אינסטרוקציעס איידער איר ניצט דעם פּראָדוקט.

(B) כדי צו רעדוצירן דעם ריזיקע פון שאָדן, איז נויטיק נאָענטע השגחה וועג מען ניצט דאָס פּראָדוקט לעבן קינדער.

(C) שטעקט נישט אריין די פינגער אדער הענט אין דעם פּראָדוקט.

(D) ניצט נישט דעם פּראָדוקט אויב דער פלעקסיבל מאַטע שנור אָדער אָוטפוט קאַבל איז צעריסן, האט צעבראָכענע אינזאָלאַציע, אָדער קיין אנדערע וואונדער פון שעדיקן.

(E) פֿאַר אַלע עקוויפּמענט, זאָלן די אינסטרוקציעס אַנווייזן: די עקוויפּמענט איז נישט בדעה צו ווערן גענוצט ביי אַמביאַנט טעמפּעראַטור וווייניקער ווי 10- °F (14 °C) אדער העכער אַמביאַנט טעמפּעראַטור פון 40 °F (104 °C).

(F) פֿאַר אַלע עקוויפּמענט, זאָלן די אינסטרוקציעס אַנווייזן: די באַטעריי איז בדעה צו ווערן טשאַרדזשד ווען די אַמביאַנט טעמפּעראַטור איז צווישן 0 °F (32 °C) אדער 40 °F (104 °C). קיינמאָל נישט טשאַרדזשן די באַטעריי ווען אַמביאַנט טעמפּעראַטור זענען אַרויס דעם קייט.

קאַליפֿאָרניע פּראָפּאָזיציע 65

⚠ ווארנונג:

דאס פּראָדוקט קען אייך אויסשטעלן צו כעמיקאַלן אַריינגערעכנט קאַדמיום, וואָס איז באַקאַנט אין קאַליפֿאָרניע צו פֿאַראורזאַכן ראַק און געבורט-דעפעקטן אָדער אַנדערע רעפּראָדוקטיווע שאָדן.
פֿאַר מער אינפֿאָרמאַציע גייט צו: WWW.P65WARNINGS.CA.GOV.

מעלדונג פון קאַנאַדאַמאַטי

די דעוויס איז אין אייניקלאַנג מיט טייל 15 פון די FCC רולס. די אָפּעראַציע איז אונטערטעניק צו די פֿאלגענדע צוויי באדינגונגען: (1) די דעוויס מעג נישט פֿאַראורזאַכן שעדלעכע ינטערפֿיראַנס, און (2) די דעוויס מוז אַנעמעמן יעדע ינטערפֿיראַנס וואָס ווערט באַקומען, אריינגערעכנט ינטערפֿיראַנס וואָס קען פֿאַראורזאַכן אַנווינטעדע אָפּעראַציע. וואַרנונג: עדעראַנגען אדער מאַדיפֿיקאַציאָנס צו דעם אפּאראט וואָס זענען נישט אויסדרוקלעך באשטעטיקט דורך דער פּארטיי וואָס איז פֿאַראַנטוואָרטלעך פֿאר קאַנפֿארמאַטי קען באַמאַכן די אויטאָריטעט פון דעם באניצער צו אָפּערירן די עקוויפּמענט.

באַמערקונג: די עקוויפּמענט איז געטעסט און געפונען צו פֿאַלגן צו די לימיטן פֿאַר א קלאַס ב דיגיטאַלער מיטל, לויט טייל 15 פון די FCC כללים. די לימיטן זענען דיזיינט צו צושטעלן בַּייכיכע־וויכטיק שוץ קעגן שעדלעכע ינטערפֿיראַנס אין א רעזידענטשאַל ינסטאַלירונג. די עקוויפּמענט דושענערירט, ניצט און קען אויסשטראַלן ראַדיא פֿרעקווענץ ענערגיע און, אויב נישט אינסטאַלירט און גענוצט לויט די אינסטרוקציעס, קען עס פֿאַראורזאַכן שעדלעכע ינטערפֿיראַנס צו ראַדיא קאַמוניקאַציע. אבער, עס איז קיין גאַראַנטיע אז ינטערפֿיראַנס וועט נישט פֿאַסירן אין א באַזונדערער ינסטאַלירונג. אויב די עקוויפּמענט טוט פֿאַראורזאַכן שעדלעכע ינטערפֿיראַנס צו ראַדיא אדער טעלעוויזיע אַפּאַראַט, וואָס קען באַשטימט ווערט דורך אויסלעשן און אָנצינדן די עקוויפּמענט, ווערט דער באניצער גערמוטיקט צו פֿרובירן צו פֿאַרריכטן די ינטערפֿיראַנס דורך איינע אדער מער פון די פֿאלגנדיקע מיטלען:

- ריאָריענטירן אדער אריבערפֿירן די אינטענע וואָס נעמט אויף זיך.
- פֿאַרגרעסערן די צעשיידונג צווישן די עקוויפּמענט און ופּנעמער.
- פֿאַרבינדט די עקוויפּמענט צו אן אָוטלעט אויף א קרייַז אנדערש ווי דעם צו וועלכן דער ופּנעמער איז פֿאַרבונדן.
- באַראַטן זיך מיטן הענדלער אָדער אן ערפֿאַרענעם ראַדיא/טעלעוויזיע טעכניקער פֿאַר הילף.
- באשעטצט קיינבלט מוזן גענוצט ווערן מיט דעם אפּאראט צו ענשור אז עס איז אין לויט מיט די קלאַס ב FCC לימאָץ.

⚠ ווארנונג:

נישט נאכקומען די פֿאלגנדע אינסטרוקציעס קען רעזולטירן אין שאָדן פֿאַרן קינד אדער אנדערע.

- האלט קלייַנע טיילן אוועק פון קינדער בעת די פֿאַרזאַמלונג.
- די אקסעסאָריס מוז צוזאַמענגענעשטעלט און אַראָפּגענומען ווערן דורך אַן ערוואַקסענעם.
- אפּט קאַנטראָלירן דעם פּראָדוקט פֿאַר שאָדן.

*** פֿאַרזאַמלונג פֿון דערוואַקסענע איז נויטיק.**

⚠ ווארנונג:

כדי צו רעדוצירן דעם ריזיקע פון שאָדן, איז דערווַאקסענע השגחה נויטיק. ניצט קיינמאָל נישט אויף וועג, לעבן מאַטאַר פֿאַרמיטלען, אויף אדער לעבן שטיילע אַראָפּגענגען אדער טרעפ, שווימבאַדן אדער אנדערע וואסערן; טראָגט שטענדיק שיך, און ערלויבט קיינמאָל נישט מער ווי 1 רייטער.

1. וועגן דיין פּראָדוקט.

1.1 פּראָדוקט איבערבליק

1. ראָד
   (× 2; פאַרנט און הינטן)
2. בלאָטעגאַרד
   (× 2; פאַרנט און הינטן)
3. פּראָנט גאַפּל
4. פּראָנט פלאַטע*
5. האַנטל*
6. זיץ
7. טייער וועגטיל מיט שטויב קאַפּ
   (× 2; פאַרנט און הינטן)
8. קיקשטאַנד
9. טשאַרדזשינג פאָרט מיט דעקל
10. גיכקייט מאָדע סוויטש
11. פּוס דעק *
    (× 2, לינקס און רעכטס)
12. האַנטבערעיק
    (× 2; לינקס און רעכטס)
13. האַנט גריפּ
14. אַקסעלעראַציע גאַז
15. מאַכט קנעפּל
16. באַטעריע אַפּצאַל אַרויסווייַזונג
17. האַנטל קלאַמער*
    (× 2; לינקס און רעכטס)
18. טשאַרדזשער

*נישט פאַר-אַטאַטשט; דאַרף פֿאַרזאַמלונג.

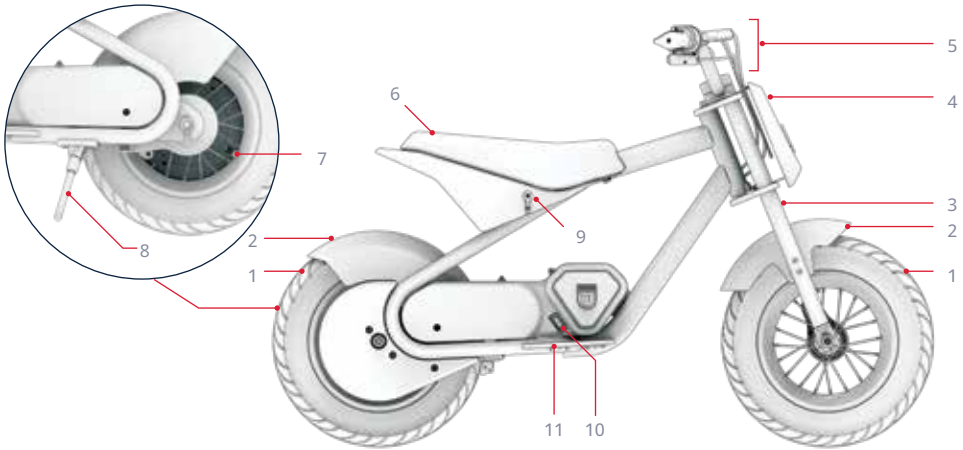

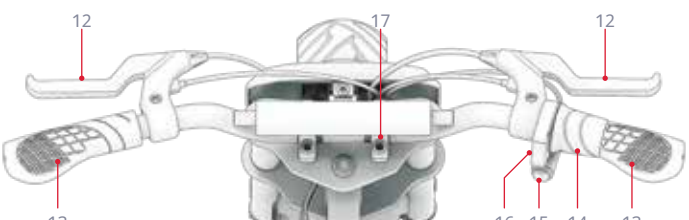

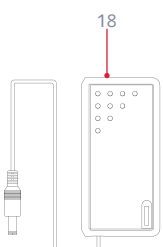

באַמערקונג: בילדער קען נישט שפיגלען די גענויע אויסזען פון דעם פּאַקטישן פּראָדוקט.

YI

מכשירים, האַרדוואר**, און טיילן אַריינגערעכנט פֿאַר פֿאַרזאַמלונג, אַדזשאַסטמאַנט, און וישאַלט:

D



M5×8 מם העקס שרויף

C



-2ביט פיליפס-קאָפּ שרויפנציהער אוּן
5 מ״מ אַלען שליסל ***

B



6 מ״מ אַלען שליסל

A



4 מ״מ אַלען שליסל

H



פּראָנט פּלאַטע

G

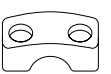

קלאַמער שפּיץ (×2)

F

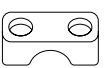

קלאַמער באַזע (×2)

E



M8×50 מ״מ העקס באָלט
(×4)

J



רעכטע פֿוס דעק

I



לינקע פֿוס דעק

צוגעלייגטע האַרדוואר פֿאַר פֿאַרזאַמלונג איז פֿאַראַטאַטשט. זעט די פֿאַרזאַמלונג טריט פֿאַר מער פּרטים.
***5 מ״מ אַלען שליסל שפּיץ איז נישט נויטיק פֿאַר פֿאַרזאַמלונג פֿון דעם פּראָדוקט.

1.2 פראָדוקט ספעקס

- פראָדוקט דימענסיעס: 43.3 אינטשעס (ל) × 22.0 אינטשעס (בריייט) × 29.1 אינטשעס (ה) |
  110 סענטימעטער (ל) × 55.9 סענטימעטער (בריייט) × 73.9 סענטימעטער (ה)
- האַנטל הייך: 29.1 אינטשעס | 73.91 סענטימעטער
- זיץ הייך: 19.2 אינטשעס | 48.8 סענטימעטער
- פראָדוקט וואָג: 38.7 פונט | 17.5 ק"ג
- רעדער גרייס: 12 אין | 30.5 ס"מ
- ברעיק טיפּ: האנטברעיק
- וואָג לימיט: 140 פונט | 63.5 ק"ג
- מינימום רייטער וואָג: 44 פונט | 20 ק"ג
- רעקאָמענדירטע עלטער: +13
- מאַקסימום גיכקייט: 14 מייל פער שעה* | 22.5 קילאָמעטער/שעה*
- מאַקס לויף צייט: 30 מינוט*
- מאַטאָר: 300וואט קייט
- באַטעריע: 36V, 4.0AH ליטהיום-יאָן
- טשאַרדזשינג צייט: ביז 4 שעה
- רעקאָמענדירטער טיר דרוק: 36-31 פסי
- וואָסער קעגנשטעל שאָץ: IPX4
- UL סערטיפיקאציע: UL2272
- טשאַרדזשער: UL ליסטעד, 42VDC 1.0A

*פראָדוקט לויף צייט, גיכקייט, באַטאַרייע לעבן, און אַנדערע ספעסיפיקאַציעס קענען זיין אַנדערש באַזירט אויף די רייטער און ריידינג באדינגונגען. זען סעקציע 5.5 פֿאַר מער פרטים וועגן באדינגונגען וואָס קענען ווירקן פֿאַרשטעלונג.

1.3 אָנליין רעסורסן

סקענען פֿאַר אונדזער מערסטע דערהיינטיקט פראָדוקט אָנבאָאַרדינג מאַטעריאַלן און שטיצע רעסורסן.

געפינט דעם באַניצער מאַנואַל אָנליין ביי
https://cdn.shopify.com/s/files/1/2530/6734/files/RIO-MANUAL_WEB-1741717453046.pdf

געפינט אונדזער זאַמלונג פון באַניצער מאַנואַלן ביי
https://ridejetson.com/pages/product-manuals

2. אינסטאַלאַציע אינסטרוקציעס.

2.1 אָנהייב הערות

- הייבט אן אייער אוואנטורע ריכטיג: איידער איר ניצט דעם פראָדוקט, לייענט קערפֿול דעם גאַנצן באַניצער מאַנואַל, אַרייַנגערעכנט זיכערהייט וואָרענונגען. מאַכט זיכער אַז איר פֿאַרשטייט, אקסעסטירט און פֿאַלגט אַלץ:
- פאַבריקאַנט ס רעקאַמענדאַציעס.
- זיכערהייט אינסטרוקציעס און וואָרענונגען.
- לאקאלע ריידינג און אפּעראציאנעלע גזעצען און ארדנאנצן.

- אַראָפּנעמען אַלע פּראַטעקטיוו פאַקאַדזשינג שטיקלעך איידער איר אָנהייבן די פֿאַרזאַמלונג.

- די אינסטרוקציעס געגעבן אין דעם מאַנואַל—רעכטס, לינקס, פאָרנט/פאָרווערטס, און הינטן/הינטער—זענען אַריענטירט ווי דער רייטער וואָלט זיי געזען וועג ער זיצט אויף דעם דירט בייק. די "רעכטע זייט" פון דעם דירט בייק, למשל, איז די זייט וואו דער רייטער'ס רעכטע האַנט וועט זיין.

- עס איז גרינגער צו צוזאמענשטעלן אייער דירט בייק וועג עס שטייט גלייך אויף זיין שטאנדפונקט. (סעקציע 4.3)

2.2 פאַסיקייט פֿאַר רייטער

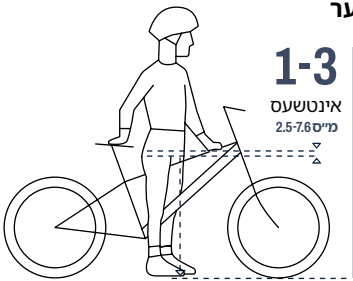

פֿאַר זיכער און באַקוועם רידינג, זאָל זיין אַ קליראַנס פון לפחות 1-3 אינטשעס (2.5-7.6 סענטימעטער) צווישן דעם קראָטש און דעם אויבערשטן רער פונעם וועלאָסיפעד ראַם וועג דער רייטער זיצט אויפֿן וועלאָסיפעד מיט ביידע פֿיס פלאַך אויפן באָדן.

2.3 באַפעסטיקן די פראָנט פלאַטע

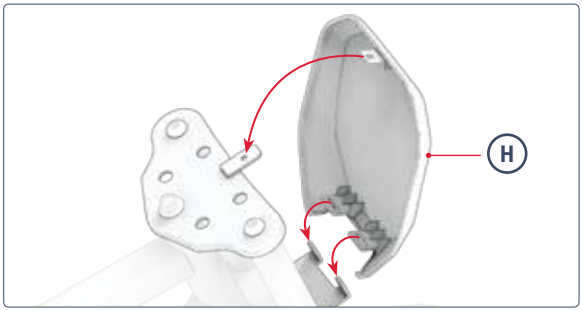

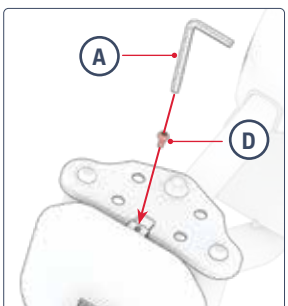

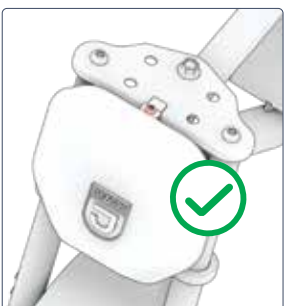



2.4 באַפעסטיקן דעם האַנטל

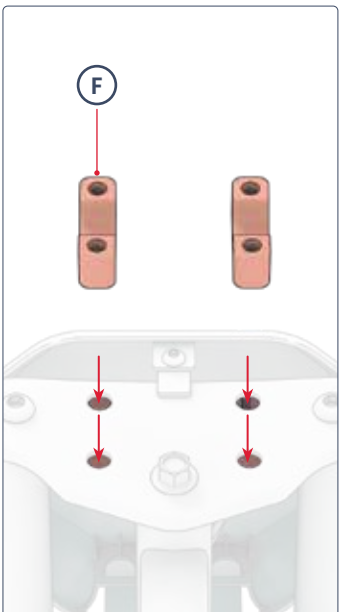

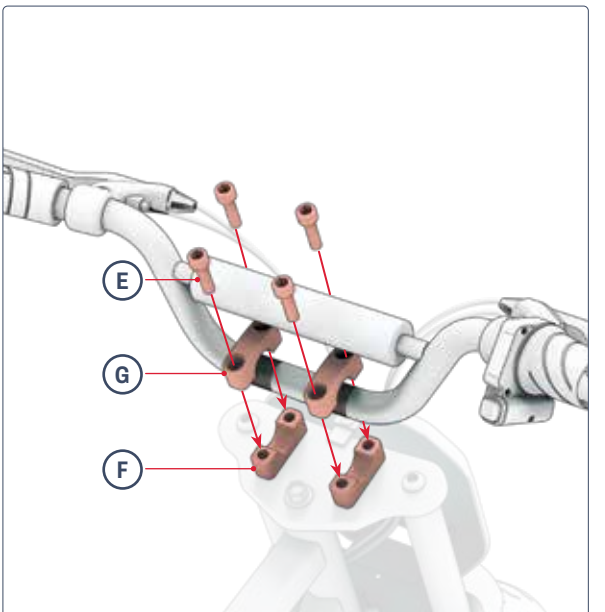

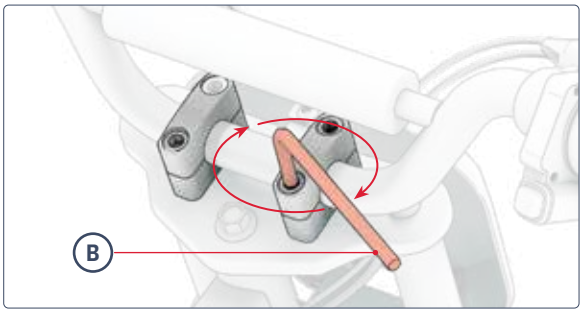
B





2.5 אנשטעלן די פוס דעקס

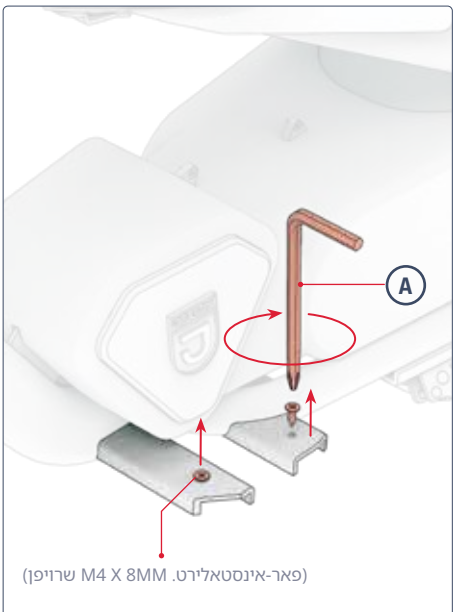

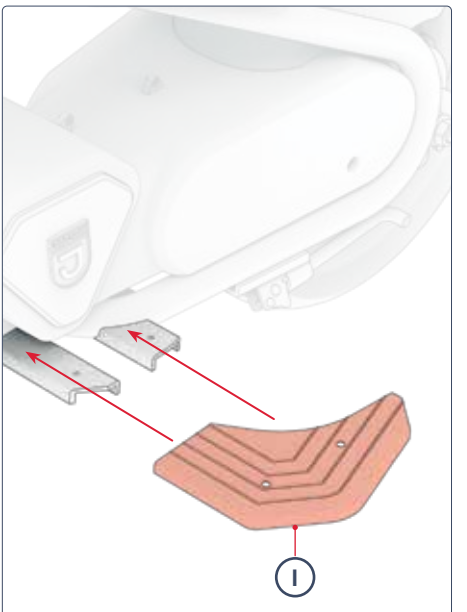

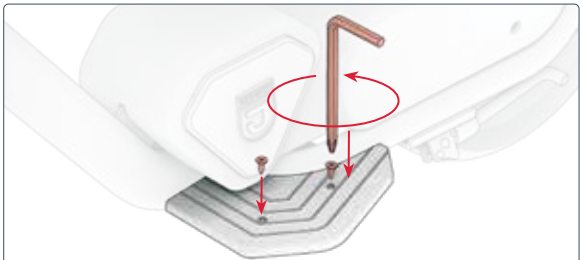

איבערחזרן מיטן רעכטן פוס דעק **(J)** אויף רעכטער זייט.

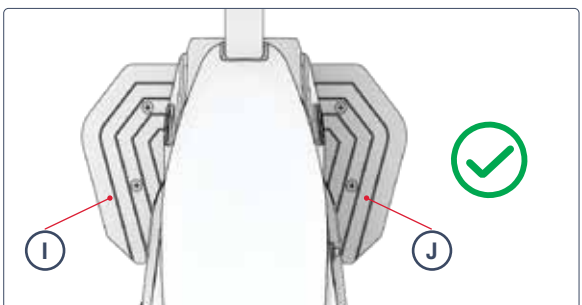



2.6 אויפלאָדן די באַטאַרייע

באַמערקונג: פארן ערשטן באניץ פון דעם פראדוקט, לאדנט אויף די באַטעריע פאר **4 שעה,** אפילו אויב די טשאַרדזשינג אינדיקאַטאָר ליכט איז גרין, וואָס ווייזט אַז די טשאַרדזשינג איז פֿאַרטיק.

נאך דער ערשטער אויפלאדונג סעסיע, און פאר אלע נאכפאלגנדע אויפלאדונג סעסיעס, לאדט אויף די באטעריע ביז זי דערגרייכט פולע אויפלאדונג. פאר א פולשטענדיג אויסגעשעפטע באטעריע, נעמט דאס בערך 4 שעה.

1. צִיעט אויף דעם דעקל פונעם טשאַרדזשינג פּאָרט אויף אייער פּראָדוקט.
2. שטעקט איריין דעם טשאַרדזשער אין דער וואַנט, און דערנאָך שטעקט איריין דעם טשאַרדזשינג קאַבל אין דעם טשאַרדזשינג פּאָרט.
3. וועט די אינדיקאַטאָר ליכט אויף דעם טשאַרדזשער ענדערט זיך פון רויט צו גרין, איז אייער באַטאַריי פול אויפגעלאָדן. נעמט אַראָפּ דעם טשאַרדזשינג קאַבל פון דעם טשאַרדזשינג פּאָרט און צִיט אויס דעם טשאַרדזשער פון דער וואַנט אָוטלעט.
4. פֿאַרמאַכט דעם דעקל פונעם טשאַרדזשינג פּאָרט.



:גיטכיוו

ניצט נאָר דעם אַרייַנגעשלאָסענעם טשאַרדזשער אָדער איינעם וואָס איר טאָ באַקומען גלייך דורך דזשטסטאָן (דזשעטסאָן) מאָדעל נומער פדזשריא-טש) מיטן באַצייכענונג FY0424201000, געמאַכט דורך שענזשען פויואַנדיאַן פאָועור קאָו לטד.

⚠ נישט נוצן דעם ריכטיקן טשאַרדזשער קען רעזולטירן אין פייַער אָון עקספלאָזיע.

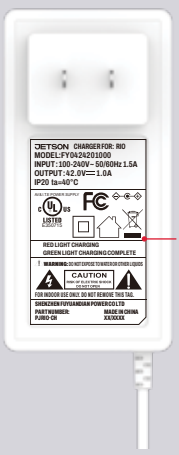

דאָס איז אַ ביישפּיל פֿון מאַרקינג דיין טשאַרדזשער וועט האָבן.

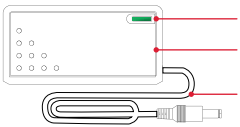

טשאַרדזשינג אינדיקאַטאָר ליכט אויף די טשאַרדזשער:

רויט באַלויכטונג טשאַרדזשינג	גרינע באַלויכטונג טשאַרדזשינג פֿאַרטיק

:תורה גנודאלפיוא עגיטכיוו

- האלט שטענדיק דעם טשאַרדזשינג פּאָרט פֿאַרמאַכט ווען איר טשאַרדזשט נישט אַקטיוו די באַטאַרייע.
- קיינמאָל נישט אָנצינדן דעם פּראָדוקט בשעת עס לאָדנט זיך אויף.
- ניצט נישט קיין פארזונקבאַרע עלעקטרישע קראַנען.
- פאַר די בעסטע באַטאַרייע געזונט, לאָדט די באַטאַרייע נאָר אויף בעת יעדער טשאַרדזשינג סעסיע - אַרום 4 שעה.
- לאָזט קיינמאָל נישט אייער פּראָדוקט טשאַרדזשינג אויבער נאַכט אָדער פֿאַר לענגערע צייטן.
- פרובירט נישט צו אראָפּנעמען אדער צענעמען די באַטאַרייע.
- טשאַרדזשינג אמביאַנט טעמפּעראַטור קייט: 40°C) 104°F - 0°C) 32°F)
- אָפּעראַטינג אַמביאַנט טעמפּעראַטור קייט: 40°C) 104°F -10°C) 14°F)
- האלט שטענדיק דעם טשאַרדזשינג פּאָרט דעקל פֿאַרמאַכט ווען איר טשאַרדזשט נישט אקטיוו דאָס פּראָדוקט.
- ניצט נישט דעם פּראָדוקט אויב דער פלעקסיבל עלעקטרישער שנור אדער אריזשינעם קאָבל איז צעריסן, האט צעבראכן איזאָלאַציע, אדער יעדע אַנדערע סימן פון שאָדן.
- קאַנטראָלירט אַז די טשאַרדזשער מאָדעל נומער אויף דער טשאַרדזשער עטיקעט שטימט מיט דער טשאַרדזשער מאָדעל נומער וואָס איז ליסטעד אויבן.
- קאַנטראָלירט אַז די טשאַרדזשער עטיקעט אידענטיפיצירט דעם טשאַרדזשער וויי קאָמפּאַטיבל מיט אייער דזשעטסאָן מאָדעל. איר קענט געפינען דעם נאָמען און SKU פון אייער דזשעטסאָן מאָדעל אויף א עטיקעט וואָס איז צוגעקלעפט צו דער שפּיץ, זייט, אָדער אונטערשטער זייט פון דעם פּראָדוקט'ס ראָם אָדער סטייענדיקן דעק.

3. צוגרייטן צו רייטן.

3.1 זיכערהייט קאָנטראָלן איידערן פֿאָרן

פירט אויס די וויכטיגע זיכערהייט קאנטראלן פאר יעדער רייזע:

ברעיק:
- זייט זיכער אז די ברעיק ארבעט ריכטיג אזוי אז די האנטברעיק לעוועלעך זענען באפעסטיגט צום האנטלאפער און געשמירט אזוי אז זיי זאלן גרינג צוזאמדריקן.
- די ברעיקס גלאט און זיכער ברעננגן די רעדער צו א שטאָפּ וואן זיי וועלן צוזאַמענגעדריקט.

פֿוס דעקס:
- קאָנטראָלירט אַז די פֿוס־דעקס זענען זיכער צוגעפֿעסט צום ראַם

ראַם און גאָפּל:
- קאָנטראָלירט אַז דער ראַם און די גאָפּל זענען נישט געשעדיגט, געבויגן, אָדער צעבראָכן.
- זיכער מאַכן אַז דער שטאָנג-צו-גאָפּל באָלט איז נישט צו שטאַרק אָנגעצויגן. אַן צו שטאַרק אָנגעצויגענער באָלט קען פירן צו אַ דורכפאַל וואָס שטעלט דעם רייטער'ס זיכערקייט אין ריזיקע.
- קאָנטראָלירט אַז די דרייוו סיסטעם אַרבעט גוט און איז זיכער באָפעסטיקט צום ראַם.

שטייערונג:
- קאָנטראָלירט אַז די האַנטל און ראָד דרייען זיך אין אַליינמענט.
- קאָנטראָלירט אַז די האַנטלאָנגער איז באָפעסטיקט אין פאָזיציע דורך די האַנטלאָנגער קלאַמפּס.

רעדער און טירעס:
- קאָנטראָלירט אַז די רעדער וויַיזן נישט קיין סימנים פון איבערגעטרייבענער אָפּנוץ אָדער זענען געשעדיגט.
- זייט זיכער אז די רעדער זענען אויפגעבלאזן ביזן רעקאמענדירטן דרוק פון **31 - 36 פסי** .
- קאָנטראָלירט אַז די ראָד שפּיצן זענען נישט צעבראָכן.
- קאָנטראָלירט אַז די ראָד רימז זענען נישט געשעדיגט אָדער געבויגן.
- קאָנטראָלירט אַז די אַקסל מוטן זענען פעסט.
- קאָנטראָלירט אַז די רעדער און טירעס זענען ריין פון שמוץ.

קייט:
- קאָנטראָלירט אַז די קייט איז ריכטיק פלאַצירט און דרייט זיך גרינג.
- קאָנטראָלירט אַז די קייט און קייט געגנט זענען פריי פון דעברים.

3.2 רעדער דרוק און אויפבלאָזן

פאר אייער ערשטער רייזע, וועט איר דארפן צולייגן לופט צו די רעדער כדי זיי זאלן דערגרייכן דעם רעקאמענדירטן דרוק פון **31 - 36 פסי** (פונט פער קוואדראט אינטש). ניצט אַ מעסטער צו קאָנטראָלירן אַז דער רעדל דרוק איז בייַ PSI 35 אייידער יעדער רייזע.

צו לייגן צו לופט:

1. אַראָפנעמען דעם שטויב דעקל פון דעם רייף וועניטל אויף איין ראָד דורך אים דרייען קעגן זייגער. לייגט עס באָזונדער.
2. פּאַלגט די אינסטרוקציעס פונעם פאַבריקאַנט אויף אייער לופֿט פּאַמפּע צו אַרײַנשטעלן לופט אין רעדל. קאָנטראָלירט פעריאָדיש מיט אַ מעסטער און פֿאַרזעצט צו לייגן לופֿט ביז איר דערגרייכט **31 - 36 פסי** .
3. אַראָפנעמען די לופט פאַמפּע פון וועניטל און צוריקשטעלן דעם שטויב דעקל דורך דרייען עס זייגער-וויַיז אויף דעם וועניטל.
4. איבערחזרן מיטן אנדערן רעדל.



וויכטיג: ניצט נאָר אַ מאַנועלע לופט פּאַמפּע צו אויפבלאָזן די ⚠ רעדער אויף אייער פּראָדוקט. ניצט קיינמאָל נישט קיין לופט קאָמפּרעסאָר; דאָס קען פּאַראורזאַכן אַז די רעדער רערן זאָלן אויפרייסן.

4. אפערירן אינסטרוקציעס.

4.1 אײַנצושאַלטן און אויסשאַלטן

דריק און האלט דעם מאַכט קנעפל פֿאַר 3 סעקונדעס צו דרייען דיין דערט בייק אָן אָדער אויס.

וויכטיגע מאַכט הערות:
- כדי צו שפּאָרן באַטעריע־קראַפֿט, געדענקט שטענדיק אויסצולאָשן אייער דערט־בייק וואַן איר מאַכט אַ פּיט־סטאָפּ אָדער לייגט עס אַוועק פֿאַר דער נאַכט.
- אויסלעשן אייער דערט בייק וואַן איר גייט דערמיט כדי נישט צו אקטיווירן דעם מאָטאָר דורך אומזיסט דרייען דעם אַקסעלעראַציע גאַז.

באַמערקונג: דער דערט בייק וועט זיך אויטאמאטיש אויסלעשן נאך 8 מינוט אן באניץ.

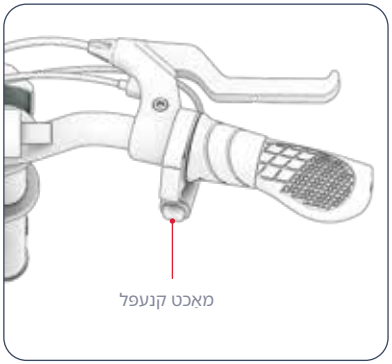

4.3 ניצן דעם שטאַנד

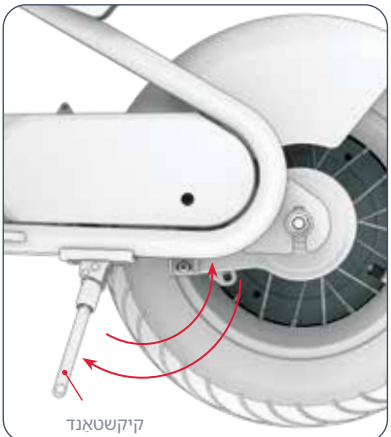

כדי צו שטעלן דעם ריאַ גלייך אויפן שטאַנד, דרייט דעם שטאַנד אַראָפּ און בייגט דעם דערט בייק לייכט אויף אים. כדי אויפצוהייבן דעם שטאַנד, דרייט אים צוריק אַרויף.

⚠ **וויכטיג:** שטענדיק הייבן אויף דעם שטאַנד איידער איר פארט.

4.2 פֿאַרשטיין די באַטעריע אינדיקאַטאָר ליכט

איר קענט האַלטן אַן אויג אויף די טשאַרדזשינג מדרגה פון אייער באַטאַרייע דורך קוקן אויף די אינדיקאַטאָר לייַן.

באַטעריע אינדיקאַטאָר ליכטער	אומגעפערע פראצענט פון פארבליבענע טשאַרדזשינג*
4 גרין ליכטער	100% - 76
3 גרין ליכטער	75% - 51
2 גרין ליכטער	50% - 26
1 גרין ליכט	25%> באשולדיקן דיין JETSON איצט!

וויכטיג: ווען די באַטעריע טשאַרדזש איז אויסגעשעפט צו 0%, וועט דער וועלאָסיפעד זיך אויסלאשן. לאזט עס אויס צו פולער מאכט (זעט אפטייל 2.4) איידער אייער וויַטער רייזט.

*נאָר אַן אפּראַקסימאציע. קען זיך פאַרשיידן לויט באַנוץ.

5. אריבערפירן און אויפבעווארן אינסטרוקציעס.

5.1 רייטן דיין JETSON

צו אָנהייבן און פֿאַרגיכערן: לאָגנזאָם דרייען דעם אָקסעלעראַציע גאַז-ראַטעל צו זיך.

וויכטיג: וואָס מער איר דרייט דעם גאַז-ראַטע, אַלץ מער וועט דער מאָטאָר זיך אַרײַנמישן — און אַלץ שנעלער וועט איר פֿאָרן. כדי צו פֿאַרמײַדן פלוצעמדיקע שנעלקייט-אויפֿברוכן, דרייט שטענדיק דעם גאַז-ראַטע ביסלעכווײַז.

צו האַלטן די גיכקייט: האַלט דעם גאַז-פוילער פעסט.

צו פארלאנגזאמען: לייכטער מאַכן דעם גאַז-דרוק.

צו דרייען: דריי דעם האַנטלאַפּ צו די לינקס אָדער רעכטס.

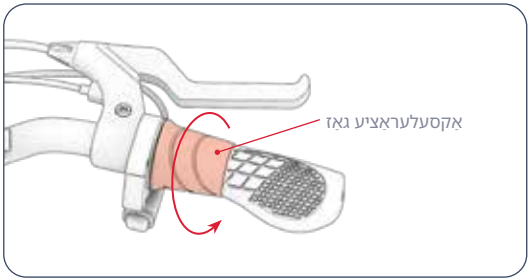

⚠ **וויכטיג:** שטענדיק פֿאָרט מיט די פֿיס רוען אויף די פֿוס־דעקס. קיינמאָל נישט פֿאָרט מיט זיי הענגען פֿון דער זייט פֿון וועלאָסיפעד. מען זאָל נישט פֿאָרטן מיט דעם פּראָדוקט אין געביטן מיט פּוסגייער אָדער אויף וועגן מיט אויטאָס און פֿאָרמיטל פֿאָרקער.

5.3 ניצן די ברעיקס

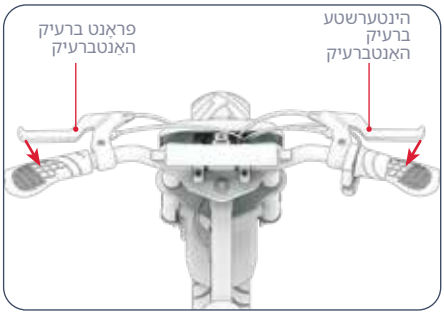

- דריק די האַנטברעיקס לייכט צו פארלאַנגזאַמען
- דריקן מער קראַפטיק צו קומען צו אַ גאַנצן אָפשטעל.
- כדי צו פֿאַרמיידן פלוצעמדיקע באַוועגונגען, פרווווט צו דריקן די האַנטברעמס(ס) ביסלעכווייז.
- לינקע האַנטברעיק ➔ פראָנט ראָד ברעיק
- רעכטע האַנטברעיק ➔ הינטערשטע ראָד ברעיק

5.2 טוישן גיכקייט מאָדעס

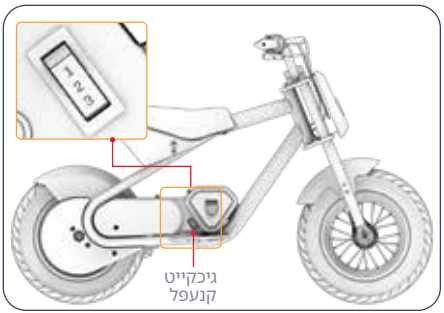

- עס זענען דא 3 גיכקייט מאָדעס, יעדער פון וועלכע האט א מאקסימום גיכקייט מיט וואָס דער דערט בייק קען ארומפאָרן.
- צו טוישן גיכקייט מאָדעס, טאַגאַל די גיכקייט מאָדע סוויטש.

מאָדע 3	מאָדע 2	מאָדע 1
ביז 14.0 מייל פער שעה (22.5 קילאָמעטער/ שעה)	ביז 7.5 מייל פער שעה (12.1 קילאָמעטער/ שעה)	ביז 5.0 מייל פער שעה (8.0 קילאָמעטער/ שעה)

5.4 העלם זיכערקייט

א העלם זאָל געטראָגן ווערן דורך דעם רייטער צו אַלע מאָל.



ריכטיקע פאָזיציאָנירונג:
די שטערן איז באדעקט
ביים העלם.

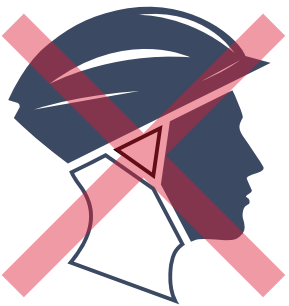

אומרעכטע פאָזיציאָנירונג:
די שטערן איז אויפגעדעקט.
א פאַל קען רעזולטירן
אין ערנסטער שאָדן.

טראָגט א העלם, פאסיקע קלייד־עדער, שיך און זיכערהייטס־אויסריכטונג. פֿאַרמיידט קלייד־עדער וואס קענען זיך פֿאַרהאנגען אין אַדער אונטער די רעדער. פֿאַרמאכטע, פלאכע שיך ווערן רעקאמענדירט. טראָגט אַן ASTM F1492 באַשטעטיקטן העלם אויף שוץ־אויסריכטונג צו פֿאַרמיידן שאָדן אין פֿאַל פון אַן אַקסידענט.

5.5 מאַקסאַמיזירן גיכקייט און לויף צייט

אין אידעאלע באדינגונגען, איז די מאקסימום גיכקייט וואס מען קען דערגרייכן 14.0 מייל פער שעה (22.5 קילאמעטער פער שעה) און די מאקסימום לויף צייט פער באטעריע אויפלאדונג איז 30 מינוט.

רײדינג ייבערפלאַך:

פֿאַרן איבער אַ גראָבער ייבערפלאַך פאַראורזאַכט רייבונג, וואָס קען אייך פאַרלאַנגזאַמען און פאַדערט דעם מאָטאָר צו אַרבעטן האַרדער, וואָס ליידיקט עס שנעלער אויס. וועט מעגלעך, קלייבט אַ גלאַטן רײדינג ייבערפלאַך.

טראָגן וואָג:

- מער וואָג (פֿאַרער פלוס לאַסט) פארקלענערט די דערגרייכבארע רייכווייט.
- מאַקסימום רייכווייט און גיכקייט קען דערגרייכט ווערן מיט אַ טראָגגעווויכט פון 140 לב (63.5 ק"ג) אָדער ווייניקער.

רײדינג סטיל:

אָפּטע אָנפּאָג און אָפּשטעל וועט פֿאַרקלענערן די רײדינג רייכווייט.

לופט טעמפּעראַטור:

די אידעאַלע טעמפּעראַטור פֿאַר פֿאָרן און אויפֿהיטן דעם פּראָדוקט איז צווישן (10°C - 23.9°C) 50°F - 75°F.

שפּיצן:

דער מאָטאָר דאַרף אַרבעטן האַרדער ביים פֿאָרן אַרויף אַ בארג ווי אויף גלייכע שטיקער אָדער אַראָפּגאַנג.

באַטעריע וישאַלט:

צייטיקע באַטעריע טשאַרדזשינג נאָך יעדער רייזע העלפֿט אויפֿהאַלטן די באַטעריע קאַפּאַציטעט און שטאַרקייט.

נעמט גוט קעיר פון אייער דזשעטסאָן כדי עס זאָל קענען רעכט גלאַט און זיכער. אַזוי אַרבעט עס:

האַנדלינג דיין דזשעטסאָן:

- פֿאַרמיידט אויסשטעלן אייער פראָדוקט צו שוועכע וועטער טנאָים אַזאַ ווי רעגן, שניי, הויכע לחות אָדער הויכע טעמפּעראַטורן.
- קיינמאָל נישט צעמישן די באַטאַרייען.
- האַלט דיין פראָדוקט אַוועק פון וואַסער און נעץ.
- פֿאַרן אויף גלאַטע, פלאַכע ייבערפלאַכן צו פֿאַרמיידן בריקידזש.
- טראָגט קיינמאָל נישט אייער פראָדוקט ביי די רעדער, זיץ, און/אָדער האַנטל.
- זייט פֿאַרזיכטיג נישט צו ציען אַדער זיך פארכאפן די דראָטן וואָס פארבינדן דעם מאָטאָר מיט די האַנטלעפּ קאָמפּאָנענטן.

סטאָרידזש אינסטרוקציעס:

- לאָדן גאָר אויף די באַטאַרייען איידער איר לייגט דאָס פראָדוקט אַוועק פֿאַר אַ לענגערע צייט.
- וועט אין סטאָרידזש פֿאַר לענגערע צייטן, גאָר אָפּלאָדן די באַטאַרייען אַמאָל אַ חודש.
- דערקט צו דעם פראָדוקט צו באַשיצן עס קעגן שטויב.
- האַלט דאָס פראָדוקט אינעווייניק און אין אַ טרוקענעם אָרט ביי אַ טעמפּעראַטור צווישן 50°F - 90°F (10°C - 35°C)

באַניצער וישאַלט אינסטרוקציעס.

⚠ וואַרענונג: שפּריצט נישט אדער לייגט נישט אויף וואסער גלייך אויפן פראדוקט. וואסער קען שאדן די דראטן, באטעריע קאמפארטמענט, און ליכטער, און אויך פארערגערן דעם ראם—אלעס וואס קען פאראורזאכן א פראבלעם וואס שטעלט דעם רייטער'ס זיכערהייט אין ריזיקע.

⚠ באַטעריע פאַרזיכטיגקייטן:

אייער פראדוקט האט אַ ליטיום-יאָן באטאריי. זייט פאַרזיכטיק ווען איר האַנדלט עס.

- האַלט דעם פראדוקט אַוועק פֿון פֿייער און איבערגעטריבענע היץ.
- פֿאַרמיידן אינטענסיוועס פיזישע שאָקן, שוועריע וווייבראציעס, אדער אימפאקט.
- באשיצן דעם פראדוקט פון וואסער אדער פייכטקייט.
- לייגט אדער לאגערט נישט דעם פראדוקט אין א הויפן אויף אדער אונטער אנדערע אביעקטן.
- נעמט נישט אויס דעם פראדוקט אדער זײַן באַטעריע.
- וואַרפט נישט אַוועק דעם פראדוקט מיטן טעגלעכן מיסט. ברענגט דעם פראדוקט צו אַ באַזונדערער עלעקטראַנישער אָפּפאַל מעכירע אדער באַטעריע ריסייקלינג צענטער. פאַר מער אינפֿאָרמאַציע זוכען אָפּפאַל זייטלער לעבן אייַך, קאָנטאַקטירט אייַער לאָקאַלע מוניציפּאַליטעט אדער אָפּפאַל טראַנספּאָרטער.
- אויב די פראדוקט'ס באַטאריי פילט זיך הייס אדער וויזט סימנים פון איבערהיצונג, גיט ארויס א שמעק אדער אַן אומגעווייונטלעכן גערויש, לעקט פליסקייט אדער גאַז, אדער ענדערט זיך אין פֿאַרעם אדער קאָליר, זאָלט איר גלייך:

1. אויב אין באַנוץ, הערט אויף צו ניצן דעם פראדוקט גלייך. נעמט אַראָפּ דעם טשאַרדזשינג קאַבל פון פראדוקט אויב עס איז אריינגעשטעקט אין דעם שטעקער.
2. אויפהערן ניצן דעם פראדוקט.
3. אויב זיכער צו טאָן דאָס, רוקט דעם פראדוקט אין אַ קלאָרן ארט און אַוועק פון אַלע ברענעדיק.
4. רופט אייערע לאקאלע נויטפאל סערוויסעס פאר הילף.
5. וואַשט גרינדלעך די אויגן אדער הויט־געביטן וואָס זענען געקומען אין קאָנטאַקט מיט לעכנדיקער באַטעריע־עלעקטראָליט־פליסיק מיט רייניגם פליסנדיקן וואסער און זוכט נאָך מעדיצינישע הילף.
- אויב עס זענען דא פראבלעמען מיט דער באַטעריע, קאָנטאַקטירט דיי דזשעטסאָן קער מאַנשאַפט.

רייניקן דיין דזשעטסאָן:

- זיץ און ראַם - ווישט אפּ מיט אַ פייכטן, שטויב-פֿרייַעם שטאָף אדער איינעם וואָס איז געטובלט אין אלקאהאל. דערנאָך מיט אַ טרוקענעם, שטויב-פֿרייַעם שטאָף.
- האַנטל - ווישט אפּ מיט מילדער זייף און ניצט אַ פייכטן, שטויב-פֿרייַעם שטאָף. אַראָפּנעמען איבעריקע זייף מיט אַ באַזונדערן פייכטן שטאָף.
- ראָד קאָמפּאָנענטן - ווישן מיט אַ פייכטן שטויב-פֿרייַעם שטאָף.
- רעדער - ווישן מיט א פייכטן שטויב-פרייען טוך. א רעדער-פינישער אדער רייניגער קען אויך געניצט ווערן.

וואַראַנטי קאַוועריידזש.

אַלגעמיינע לימיטעד וואַראַנטי

אַייער נייער דזשעטסאָן פּראָדוקט איז געוואָראַנטירט קעגן חסרונות אין מאַטעריאַלן און אַרבעט ווי אנגעוויזן אויף RIDEJETSON.COM/WARRANTY פֿאר אַ צייט־ פּעריאָד פֿון דעם טאָג פֿון אָריגינעלן קויפֿן אין דער רעטייל, וועו געוצט לויט די באַניצער־מאַנואַלן פֿון דזשעטסאָן (זעט RIDEJETSON.COM/SUPPORT). **אונטער דעם גאַראַנטיע, וועט איר קענען ריכטן אייערע טעננות צו דזשעטסאָן אפילו אין סיטואַציעס וואו איר האָט געקויפט דעם דזשעטסאָן פּראָדוקט פון איינעם פון אונדזערע באַרעכטיקטע רעטיילערס.** צו לייענען די פֿולע באדינגונגען פון אונדזער גאַראַנטיע, באַזוכט RIDEJETSON.COM/WARRANTY.

האַלטן אין אָנרירן.

זייט זיכער צו נאָכפאָלגן
@ridejetson
אויף סאציאלע מידיא צו
לערנען וועגן פאנטאסטישע
אפערס, מתנות, און אלע
לעצטע דזשעטסאן נייעס.

JETSON

רעייא ריא טביל עזייר?

לאָזט אַ רעצענזיע ביי
.ridejetson.com/reviews
מיר קענען נישט וואַרטן צו הערן פון דיר!
#MakeMoves

פֿראָגעס? לאָמיר הילף.

RIDEJETSON.COM/SUPPORT
RIDEJETSON.COM/CHAT

1-844-585-7462

צו נוצן די פֿעיִקייטן פֿון דיין פּראָדוקט
גאָראַנטיע אָדער פּרעגן וועגן גאָראַנטיע קאָוווערידזש,
קאָנטאַקט אונדז גלייך.

www.ridejetson.com

JETSON

© 2025, TRURIDE TECH. אַלע רעכט רעזערווירט.
מאַניאַפאַקטשערד פֿאַר TRURIDE TECH LLC.
JETSON® איז אַ רעגיסטרירט טריידמאַרק גענוצט אונטער
דערלויבעניש פון JETSTREAM BRANDS LLC. קיין טייל
פון דעם דאָקומענט, אַריינגערעכנט פאָטעס, גראַפיקס און
פלאַן, קען זיין ריפראָדוסט אָדער טראַנסמיטטעד אין קיין
פאָרעם אָדער דורך קיין מיטל.

מאַניאַפאַקטשערד אין דזשינהוא, זשעדזשיאַנג, טשיינאַ
אימפּאָרטירט דורך טרו-ריד טעק ללק.
פּאָסט־אָפֿיס באָקס 461, דזשערזי סיטי, נדזש 07302-9998

דאַטע קאָד: 06/2025
דאָקומענט אויסגאבע: V1.0
געמאַכט אין כינע

আপনার যাত্রার জন্য একটি গাইড।

গুরুত্বপূর্ণ:
মনোযোগ সহকারে পড়ুন এবং ধরে রাখুন ভবিষ্যতের রেফারেন্সের জন্য।

JETSON

RIO
ইলেকট্রিক ডার্ট বাইক।

SKU(S): JRIO-GRY



JETSON এর শীর্ষ দুইজন অশ্বারোহী নিয়ম:

নিরাপদে থাকো। মজা করো!

সন্তুষ্ট

নিরাপত্তা সতর্কতা 3

১. আপনার পণ্য সম্পর্কে

১.১ পণ্যের সংক্ষিপ্ত বিবরণ 6

১.২ পণ্যের স্পেসিফিকেশন 9

১.৩ অনলাইন রিসোর্স 9

2. ইনস্টলেশন নির্দেশাবলী

২.১ শুরুর নোট 10

২.২ রাইডার উপযুক্ততা 10

২.৩ সামনের প্লেটে সংযুক্ত করা 11

২.৪ হ্যান্ডলেবার সংযুক্ত করা 12

২.৫ ফুট ডকে সংযুক্ত করা 14

২.৬ ব্যাটারি চার্জ করা 16

৩. যাত্রার প্রস্তুতি

৩.১ যাত্রার পূর্বে নিরাপত্তা পরীক্ষা 18

৩.২ টায়ার চাপ এবং মুদ্রাস্ফীতি 19

৪. পরিচালনার নির্দেশাবলী

৪.১ পাওয়ার চালু এবং বন্ধ করা 20

৪.২ ব্যাটারি ইন্ডিকেটের লাইট বোঝা . 21

৪.৩ ক্রিস্ট্যান্ড ব্যবহার করা 21

৫. স্থানান্তর এবং সংরক্ষণের নির্দেশাবলী

৫.১ আপনার জটেসনে চড়া 22

৫.২ গতির মোড পরিবর্তন করা 23

৫.৩ ব্রেকে ব্যবহার করা 23

৫.৪ হেলমেটে নিরাপত্তা 24

৫.৫ গতি এবং রেঞ্জ টাইম সর্বাধিক করা. 25

ব্যবহারকারীর রক্ষণাবেক্ষণ নির্দেশাবলী 26

ওয়ারেন্টি কিভারেজ 28

নরিাপত্তা সতর্কতা।

এই নর্দিশোবলী মনেে চলুন।

আগুন লাগার ঝুঁকি বা ব্যক্তদিরে আঘাতরে বষিয়ে নর্দিশোবলী এবং গুরুত্বপূর্ণ নরিাপত্তা নর্দিশোবলী

- ব্যবহারের আগে, অনুগ্রহ করে ব্যবহারকারীর ম্যানুয়াল এবং নরিাপত্তা সতর্কতাগুলি সাবধানে পড়ুন এবং নশ্চিত করুন যে আপনি সমস্ত নরিাপত্তা নর্দিশোবলী বুঝতে পরেছেনে এবং গ্রহণ করছেনে। অনুপযুক্ত ব্যবহারের ফলে যে কোনও ক্ষত বা ক্ষতির জন্য ব্যবহারকারী দায়ী থাকবনে।
- **সঠকি চার্জার ব্যবহার না করলে আগুন এবং বস্ফিোরণ ঘটতে পারে, যার ফলে সম্পত্তরি ক্ষতি, আঘাত এবং মৃত্যু হতে পারে।**
- পরীক্ষা অপারেশন চক্রের আগে, অপারটেরকে প্রস্তুতকারকরে দ্বারা নর্দিষ্ট প্রাক-অপারশেন পরীক্ষাগুলি সম্পাদন করতে হবে। প্রস্তুতকারকরে দ্বারা সরবরাহ করা সমস্ত গার্ড এবং প্যাডগুলি সঠকি স্থানে এবং পরষিবোযে গ্য অবস্থায় আছে কনা; বরকেি সসি্টমেটি সঠকিভাবে কাজ করছে কনা; প্রস্তুতকারকরে দ্বারা সরবরাহ করা সমস্ত অ্যাকসসেরি গার্ড, চহেন গার্ড, বা অন্যান্য কভার বা গর্ডিগুলি স্থানে এবং পরষিবোযে গ্য অবস্থায় আছে কনা; টায়ারগুলি ভাল অবস্থায় আছে, সঠকিভাবে স্ফীত হয়ছে এবং পরপূর্ণ ট্রডে অবশষ্টি আছে কনা; পণ্যটি যে অংশে পরচিালনা করা হবে তা নরিাপদ এবং নরিাপদ পরচিালনার জন্য উপযুক্ত হওয়া উচতি।
- যন্ত্রাংশগুলি প্রস্তুতকারকরে স্পসেফিকিশেন অনুসার রক্ষণাবক্ষেণ এবং মরোমত করতে হবে এবং শুধুমাত্র প্রস্তুতকারকরে অনুমোদতি প্রতস্থিাপন যন্ত্রাংশ ব্যবহার করতে হবে এবং ডলিার বা অন্যান্য দক্ষ ব্যক্তদিরে দ্বারা ইনস্টলশেন করা হবে।
- অ-রচিার্জবেল ব্যাটার রিচিার্জ করার বরিুদ্ধে সতর্কতা।
- মোটর চলমান থাকাকালীন হাত, পা, চুল, শরীরের অংশ, পোশাক বা অনুরূপ জনিসিপত্র চলমান যন্ত্রাংশ, চাকা বা ড্রাইভ ট্রনেরে সংস্পর্শে আসতে দবেনে না।
- এই পণ্যটি শশি বা শারীরকি, সংবদেনশীল বা মানসকি ক্ষমতা হ্রাসপ্রাপ্ত ব্যক্তদিরে দ্বারা ব্যবহার করা উচতি নয়, অথবা অভজ্ঞিতা ও জ্ঞানরে অভাব রয়ছে, যদি না তাদরে তত্ত্বাবধান বা নর্দিশেনা দওেয়া হয় (IEC 60335-1/A2:2006)।
- তত্ত্বাবধানবহিীন শশিুদরে পণ্যটি নযি খলো উচতি নয় (IEC 60335-1/A2:2006)।
- প্রাপ্তবয়স্কদরে তত্ত্বাবধান প্রয়োজন।
- ইউনটিগুলকিে দৌড়, সটিন্ট রাইডং, বা অন্যান্য কৌশল সম্পাদনরে জন্য পরচিালতি করা যাবে না, যা নয়িন্ত্রণ হারাতে পারে, অথবা অনয়িন্ত্রতি অপারটের/যাত্রী করে্ম বা প্রতক্রিয়িা সৃষ্টি করতে পারে।
- মোটর গাড়রি কাছাকাছি কখনও ব্যবহার করবনে না।
- ধারালো বাম্প, ড্রনেজে গ্রটে এবং হঠাৎ পৃষ্ঠরে পরবির্তন এড়য়িে চলুন। পণ্য হঠাৎ বন্ধ হয়ে যতে পারে।
- পানি, বালি, নুড়ি, ময়লা, পাতা এবং অন্যান্য ধ্বংসাবশষেযুক্ত রাস্তা এবং পৃষ্ঠতল এড়য়িে চলুন। আর্দ্র আবহাওয়া টর্যাকশন, ব্রকেিং এবং দক্ষ্যমানতা হ্রাস করে।
- আগুন লাগার কারণ হতে পারে এমন দাহ্য গ্যাস, বাষ্প, তরল বা ধুলোর আশপোশে গাড়ি চালানো এড়য়িে চলুন।
- অপারটেরদরে প্রস্তুতকারকরে সমস্ত সুপারশি এবং নর্দিশোবলী মনেে চলতে হবে, পাশাপাশি সমস্ত আইন এবং অধ্যাদশে মনেে চলতে হবে; হডেলাইটবহিীন ইউনটিগুলি কবেলমাত্র পর্যাপ্ত দনিরে আলোতে দক্ষ্যমানতার সাথে পরচিালতি হবে, এবং; মালকিদরে অনুমোদন, প্রতফিলক ব্যবহার করে (সুর্দষ্টতার জন্য) হাইলাইট করতে এবং কম-রাইডংি ইউনটিগুলরি জন্য, নমনীয় খুঁটতি সংক্রতে পতাকা ব্যবহার করতে উৎসাহতি করা হবে।
- নম্নলখিতি রোগে আক্রান্ত ব্যক্তদিরে অন্তরোপচার না করার জন্য সতর্ক করা হবে: যাদরে হৃদরোগ আছে; গর্ভবতী মহলিা; মাথা, পঠি বা ঘাড়রে রোগ আছে, অথবা শরীরের এই অংশে পূর্বে অস্ত্রোপচার করা হয়ছে; এবং এমন কোনও মানসকি বা শারীরকি অবস্থা আছে যার কারণে তারা আঘাতরে ঝুঁকতিে পড়তে পারে বা তাদরে শারীরকি দক্ষতা বা মানসকি ক্ষমতা ব্যাহত করতে

পারে যাতে তারা সমস্ত সরকষা নরিদশোবলী চনিতে, বুঝতে এবং পালন করতে পারে এবং ইউনটি ব্যবহারিরে অন্তর্নহিতি বপিদগুলী ধরি নতিে পারে।

- রাতে বাইক চালাবনে না।
- মদ্যপান বা প্রসেকরপিণনরে ওষুধ খাওয়ার পর বাইক চালাবনে না।
- বাইক চালান োর সময় জানিসিপত্র বহন করবনে না।
- কখনও খালি পায়ে পণ্যটি পরচিালনা করবনে না।
- সর্বদা জুতা পরুন এবং জতার ফতিা বাঁধুন।
- নশিচতি করুন যে আপনার পা সবসময় উকেরে উপর নরিাপদে রাখা আছে।
- অপারটেরদরে সর্বদা উপযুক্ত প্রতরিক্ষামূলক পে োশাক ব্যবহার করতে হব, যার মধ্যে রয়েছে উপর্যুক্ত সারটিফিকিশেন সহ একটি হলেমেট, এবং প্রস্তুতকারকরে দ্বারা সুপারশিকৃত অন্য যকে োনে া সরঞ্জাম: সর্বদা হলেমেটে, হাঁটু প্যাড এবং কনুই প্যাডরে মতো সুরক্ষামূলক সরঞ্জাম পরুন।
- পথচারীদরে সর্বদা পথ দনি।
- সামন এবং দূরে থাকা জানিসিগুলরি প্রতি সতর্ক থাকুন।
- বাইক চালান োর সময়, ঘুমেন ফঁোনরে উত্তর দওেয়া বা অন্য কে োনও কাজ ব্যস্ত থাকা, কে োনও বক্ষিপে সৃষ্টি করতে দবেনে না।
- পণ্যটি একাধকি ব্যক্তি চালাতে পারবনে না।
- যখন আপনি অন্যান্য আরোহীদরে সাথে পণ্যটি চালান, তখন সংঘর্ষ এড়াতে সর্বদা নরিাপদ দূরত্ব বজায় রাখুন।
- বাঁক নওেয়ার সময়, আপনার ভারসাম্য বজায় রাখতে ভুলবনে না।
- ভুলভাবে সামঞ্জস্যপূর্ণ ব্রকে নয়িে গাড়ি চালান োে বপিজ্জনক এবং এর ফলে গুরুতর আঘাত বা মৃত্যু হতে পারে।
- ব্রকে চালান োর সময় গরম হয়ে যতে পার, আপনার খালি ত্বক দয়িে ব্রকে স্পর্শ করবনে না।
- খুব জোরে বা হঠাৎ করে ব্রকে লাগাল চাকা আটকে যতে পার, যার ফলে আপনি নয়িন্ত্রণ হারয়িে ফলেতে পারনে এবং পড়ে যতে পারনে। হঠাৎ বা অতরিক্তি ব্রকে লাগালে আঘাত বা মৃত্যু হতে পার।
- যদি ব্রকেটো আলগা হয়ি যায়, তাহল অনুগ্রহ করে একটি ষিড়ভুজ রঞ্চে, স্ক্রুড্রাইভার, বা অন্যান্য পর্যাপ্তে যন্ত্র সরঞ্জাম দয়িে সামঞ্জস্য করুন, অথবা জুটেসন কযোর টমিরে সথেে যোগাযোগ করুন।
- জীর্ণ বা ভাঙা অংশগুলি অবলিম্বে পরতিস্থাপন করুন।
- বাইক চালান োর আগে সসমস্ত সুরক্ষা লবেলে জায়গায় আছ কনিা এবং কাজ াচ্ছে কনিা তা পরীক্ষা করে ননি।

ব্যবহার

ব্যবহারের আগে, মালকি ইউনটিরি ব্যবহার এবং পরচিালনার অনুমত দবিনে, একটি পরদর্শনরে পর যে এই ধরনরে অপারটেরা ইউনটিরে সমস্ত উপাদান বুঝতে এবং পরচিালনা করতে পারে।

- সঠকি পরশিক্ষণ ছাড়া বাইক চালাবনে না। উচ্চ গতত, অসম ভূখণ্ড বা ঢালুতে বাইক চালাবনে না। স্টান্ট করবনে না বা হঠাৎ ঘুরবনে না।
- ইনডে োর চারজন্যে জন্য পরস্তাবতি।
- বাইরের ব্যবহারের জন্য পরস্তাবতি।
- অতরিক্তি রাশ্মি, বৃষ্টি এবং উপাদানের দীর্ঘস্থায়ী সংস্পর্শ থাকার ফলে ঘরেরে উপকরণগুলরি ক্ষত হতে পার, ব্যবহার না করার সময় ঘরেরে ভতিরে সংরক্ষণ করুন।
- যসেব ই-বাইক উচ্চ উচ্চতার স্থান ব্যবহারের জন্য নয়, যার জন্য বদ্যেুতকি সারকটিি বদ্যেুতকি ব্যবধান বৃদ্ধরি প্রয়োজন হতে পার, সগেলে াথকে বোঝা যাব যে সমুদ্রপৃষ্ঠ থকেে ২০০০ মটিারের বশেি উচ্চতায় ব্যবহারের জন্য নয়।
- শুধুমাত্র পরসিংস্কারকরে দ্বারা নর্দিষ্টি ব্যাটারি(গুলি) ব্যবহার করুন।
- ব্যবহার না করার সময় ঘরেরে ভতেরে রাখুন। চার্জ করার সময় বা গাড়ি চালান োর সময় ঘরেরে ভতেরেই রখেে দনি।
- **সতর্কতামূলক** - আগুনরে ঝুঁকি - ব্যবহারকারী কে োনও যন্ত্রাংশ মরোমত করতে পারবনে না।
- **সতর্কতামূলক** - আগুনরে ঝুঁকি - ব্যবহারকারীর ব্যবহারের উপয োগী যন্ত্রাংশ নইে।
- আরে োহীর ওজন ১৪০ পাউন্ড (৬৩.৫০ কজো) এর বশেি হওয়া উচতি নয়।

পরবিরতন

জটেসন কযোর টমিরে নরিাপদে ছাড়া ইউনটি বা ইউনটিরে কে োনও উপাদান বচিছেনি, পরবির্তন, মরোমত বা পরতস্থিাপন করার চষেটা করবনে না। এটি যকে োনে া ওয়ারন্টে বাতলি করবে এবং ত্রুটরি কারণ হতে পারে যা আঘাতরে কারণ হতে পারে।

অতরিক্তি অপারশেন সতর্কতা

পণ্যটি চালু থাকা অবস্থায় এবং চাকাগুলি চলমান থাকা অবস্থায় মাটি থকেে তুলবনে না। এর ফলে চাকাগুলি অবাধে ঘুরতে পার, যা আপনরি বা আশপোশরে অন্যদরে আঘাতরে কারণ হতে পারে। পণ্যটরি উপর লাফয়িে পড়বনে না বা নামবনে না, এবং এটি ব্যবহার করার সময় লাফয়িে পড়বনে না। ব্যবহারের সময় সর্বদা আপনার পা পায়রে রশরি উপর শক্তভাবে রাখুন। ব্যবহারের আগে সর্বদা ব্যাটারির চার্জ পরীক্ষা করে ননি।

ব্যবহৃত ব্যাটাররি নষ্পিত্তি



ব্যাটারিতে বপিজ্জনক পদার্থ থাকতে পার যা পরবিশে এবং মানুষরে সবাসথ্যরে জন্য বপিজ্জনক হতে পারে। ব্যাটারি এবং/অথবা প্যাকজেোঁয়িে চহ্নিতি এই প্রতীকটি নর্দিশে করে যে ব্যবহৃত ব্যাটারি পোর বর্জ্য হসিবে গণ্য করা হব। পুনর্ব্যবহারের জন্য উপযুক্ত সংগ্রহস্থলে ব্যাটারিগুলি নষ্পিত্তি করা উচতি। ব্যবহৃত ব্যাটারিগুলি সঠকিভাবে নষ্পিত্তি করা হয়ছে তা নশ্চিতি করে, আপনি পরবিশে এবং মানব সবাসথ্যরে জন্য সম্ভাব্য নতেবিাচক পরণতি প্রতরিোধ করতে সহায়তা করবনে। উপকরণ পুনর্ব্যবহার প্রাকৃতকি সম্পদ সংরক্ষণে সহায়তা করব। ব্যবহৃত ব্যাটারি পুনর্ব্যবহার সম্পর্কে আরও তথ্যরে জন্য, অনুগ্রহ করে আপনার স্থানীয় পৌরসভার বর্জ্য নষ্পিত্তি পরষিবোর সাথে যোগাযোগ করুন।

সমমতরি বজিঞপ্তি

এই ডভিাইসটি FCC নয়িমরে ১৫ নম্বর অংশ মনেে চলে। অপারশেন নম্নিলখিতি দুটি শর্ত সাপকেষ: (১) এই ডভিাইসটি ক্ষতকিারক হস্তক্ষপেরে কারণ হতে পারে না, এবং (২) এই ডভিাইসটকিে যকেোনে। হস্তক্ষপেে গ্রহণ করতে হবে, যার মধ্যে অবাঞ্ছতি অপারশেনরে কারণ হতে পারে এমন হস্তক্ষপেও অন্তর্ভুক্ত। সতর্কতা: সম্মতরি জন্য দায়ী পক্ষ দ্বারা স্পষ্টভাবে অনুমোদতি না হওয়া এই ইউনটিে পরবির্তন বা পরবির্তন ব্যবহারকারীর সরঞ্জাম পরচিালনার ক্ষমতাকে বাতলি করতে পারে।
দ্রষ্টব্য: এই সরঞ্জামটি পরীক্ষা করা হয়ছে এবং FCC নয়িমরে পার্ট 15 অনুসারে ক্লাস B ডজিটিাল ডভিাইসরে সীমা মনেে চলার জন্য পাওয়া গছে। এই সীমাগুলি আবাসকি ইনস্টলশেনে ক্ষতকিারক হস্তক্ষপেরে বরিুদ্ধে যুক্তসিঙ্গত সুরক্ষা প্রদানরে জন্য ডজিাইন করা হয়ছে। এই সরঞ্জামটি রডেিও ফ্রকিোয়নে্সি শক্তি উৎপন্ন করে, ব্যবহার করে এবং বকিরিণ করতে পারে এবং, যদি ইনস্টলে না করা হয় এবং নর্দিশোবলী অনুসারে ব্যবহার না করা হয়, তাহলে রডেিও যোগাযোগে ক্ষতকিারক হস্তক্ষপেে ঘটবে না এমন কোনও গ্যারান্টি নইে। যদি এই সরঞ্জামটি রডেিও বা টলেভিশিন অভ্যর্থনায় ক্ষতকিারক হস্তক্ষপেরে কারণ হয়, যা সরঞ্জামটি বন্ধ এবং চালু করে নর্ধিারণ করা যতেে পারে, তাহলে ব্যবহারকারীকে নম্নিলখিতি এক বা একাধকি ব্যবস্থা দ্বারা হস্তক্ষপেে সংশোধন করার চষ্টো করতে উৎসাহতি করা হচ্ছে:

- রসিভিং অ্যান্টনোকে পুনঃস্থাপন করুন বা স্থানান্তর করুন।
- সরঞ্জাম এবং রসিভিারের মধ্যে বচ্ছিদে বাড়ান।
- রসিভিারটি যে সার্কটিরে সাথে সংযুক্ত তার থকেে আলাদা একটি সার্কটিরে একটি আউটলটেে সরঞ্জামগুলকি সংযুক্ত করুন।
- সাহায্যরে জন্য ডলিার অথবা একজন অভজি্ঞ রডেিও/টভিি টকেনশিয়িানরে সাথে পরামর্শ করুন।
- ক্লাস B FCC সীমা মনেে চলা নশ্চিতি করতে এই ইউনটিরে সাথে শল্ডিড কবেল ব্যবহার করতে হবে।

⚠ সতর্কতা:

নম্নিলখিতি নর্দিশোবলী মনেে চলতে ব্যর্থ হলে শশিু বা অন্যদরে আঘাত লাগতে পারে।

- সমাবশেরে সময় ছোট ছোট অংশ শশিুদরে থকেে দূরে রাখুন।
- আনুষাঙ্গকি জনিসিপত্র একজন প্রাপ্তবয়স্ককে একত্রতি করে খুলে ফলেতে হবে।
- ক্ষতরি জন্য ঘন ঘন পণ্যটি পরীক্ষা করুন।

*** প্রাপ্তবয়স্কদরে সমাবশে আবশ্যক।**

⚠ সতর্কতা:

আঘাতরে ঝুঁকি কমাতে, প্রাপ্তবয়স্কদরে তত্ত্বাবধান প্রয়োজন। রাস্তাঘাট, মোটর গাড়রি কাছে, খাড়া ঢাল বা সঁড়িতে, সুইমং পুল বা অন্যান্য জলাশয়রে কাছাকাছি কখনও ব্যবহার করবনে না; সর্বদা জুতা পরুন এবং কখনও একজনরে বশেি আরোহীকে অনুমতি দবিনে না।

গুরুত্বপূর্ণ নরিাপত্তা নর্দিশোবলী

সতর্কতামূলক - এই পণ্যটি ব্যবহার করার সময়, নম্নিলখিতিগুলসিহ সর্বদা মৌলকি সতর্কতাগুলি অনুসরণ করা উচতি:

(A) পণ্যটি ব্যবহারে আগে সমস্ত নর্দিশোবলী পড়ুন।

(B) আঘাতরে ঝুঁকি কমাতে, শশিুদরে কাছাকাছি পণ্যটি ব্যবহার করার সময় নবিড়ি তত্ত্বাবধান প্রয়োজন।

(C) পণ্যটতিে আঙুল বা হাত দবিনে না।

(D) নমনীয় পাওয়ার কর্ড বা আউটপুট কবেলটি ছিঁড়ে গলে, ভঙেে যাওয়া ইনসুলশেন থাকল, বা ক্ষতরি অন্য কোনও লক্ষণ থাকলে এই পণ্যটি ব্যবহার করবনে না।

(E) সমস্ত সরঞ্জামরে জন্য, নর্দিশোবলীতে উল্লখে থাকবে: এই সরঞ্জামটি -১০ °সে (১৪ °ফা) এর কম বা ৪০ °সে (১০৪ °ফা) এর বশেি পরবিষ্টেতি তাপমাত্রায় ব্যবহারে উদ্দশ্যে নয়।

(F) সমস্ত সরঞ্জামরে জন্য, নর্দিশোবলীতে উল্লখে করা থাকবে: ব্যাটারিতি চার্জ করার সময় তরেি করা হয়ছে যখন পরবিষ্টেতি তাপমাত্রা 0 °C (32 °F) এবং 40 °C (104 °F) এর মধ্যে থাকে। পরবিষ্টেতি তাপমাত্রা এই সীমার বাইরে থাকলে কখনই ব্যাটারিতি চার্জ করবনে না।

ক্যালফিোর্নয়িা প্রস্তাব 65

⚠ সতর্কতা:

এই পণ্যটি আপনাকে ক্যাডমিয়াম সহ রাসায়নকিরে সংস্পর্শে আনতে পারে, যা ক্যালফিোর্নয়িা রাজ্যে ক্যান্সার এবং জন্মগত ত্রুটি বা অন্যান্য প্রজনন ক্ষতরি কারণ হসিাবে পরচিতি।
আরও তথ্যরে জন্য এখানে যান: WWW.P65WARNINGS.CA.GOV.

১.
সম্পরকে তোমার পণ্য।

১.১ পণ্যরে সংক্ষপি্ত ববিরণ

1. চাকা
   (× ২; সামনে এবং পছিনে)
2. মাডগার্ড
   (× ২; সামনে এবং পছিনে)
3. সামনরে কাঁটাচামচ
4. সামনরে প্লটে*
5. হ্যান্ডলেবার*
6. আসন
7. ডাস্ট ক্যাপ সহ টায়ার ভালভ
   (× ২; সামনে এবং পছিনে)
8. ককিস্ট্যান্ড
9. কভার সহ চার্জংি পোর্ট
10. স্পডি মোড সুইচ
11. ফুট ডকে *
    (× ২, বাম এবং ডান)
12. হ্যান্ডব্রকে
    (× ২; বাম এবং ডান)
13. হাতরে মুঠো
14. ত্বরণ থ্রটল
15. পাওয়ার বাটন
16. ব্যাটারি চার্জ ডসিপ্লে
17. হ্যান্ডলেবার ক্ল্যাম্প*
    (× ২; বাম এবং ডান)
18. চার্জার

*পূর্বে সংযুক্ত নয়; অ্যাসম্বেলি প্রয়োজন।

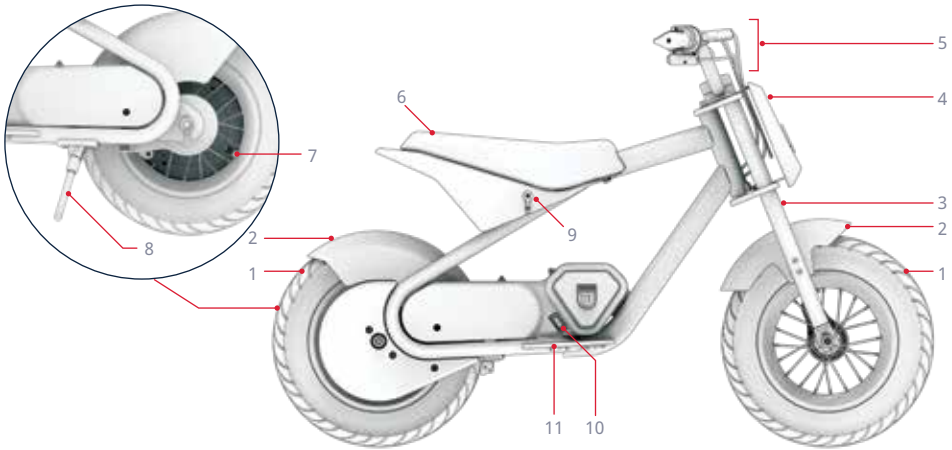

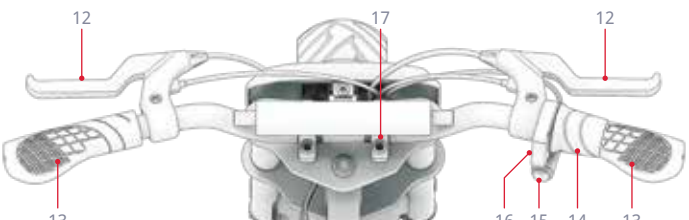

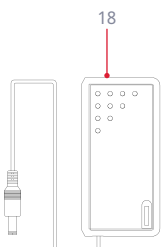

দ্রষ্টব্য: ছবগিুলি প্রকৃত পণ্যরে সঠকি চহোরা প্রতফিলতি নাও করতে পারে।

BN

সরঞ্জাম, হার্ডওয্যার**, এবং সমাবেশে, সমন্বয় এবং রক্ষণাবেক্ষণের জন্য অন্তর্ভুক্ত যন্ত্রাংশ:

A



৪ মমি অ্যালনে কী

B



৬ মমি অ্যালনে কী

C



২-বটি ফলিপিস-হডে স্ক্রু
ড্রাইভার এবং
৫ এমএম অ্যালনে কী ***

D



M5×8MM হক্স স্ক্রু

E



M8×50MM হক্স বল্টু (×4)

F

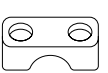

ক্ল্যাম্প বসে (×2)

G

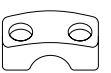

ক্ল্যাম্প টপ (×২)

H



সামনরে প্লটে

I



বাম পায়রে ডকে

J



ডান পায়রে ডকে

**অ্যাসম্বেলরি জন্য অতরিক্তি হার্ডওয্যার আগে থকে সংযুক্ত। আরও বস্তিারতি জানার জন্য অ্যাসম্বেলি ধাপগুলি দখিুন।
***এই পণ্যটি অ্যাসম্বেলি করার জন্য ৫ মমি অ্যালনে কী টপিরে প্রয়োজন নইে।

১.২ পণ্যরে স্পসেফিকিশেন

- পণ্যরে মাত্রা:
  ৪৩.৩ ইঞ্চি (লে) × ২২.০ ইঞ্চি (লে) × ২৯.১ ইঞ্চি (লে) |
  ১১০ সমেি (এল) × ৫৫.৯ সমেি (ডব্লডি) × ৭৩.৯ সমেি (এইচ)
- হ্যান্ডলেবাররে উচ্চতা: ২৯.১ ইঞ্চি | ৭৩.৯১ সমেি
- আসনরে উচ্চতা: ১৯.২ ইঞ্চি | ৪৮.৮ সমেি
- পণ্যরে ওজন: ৩৮.৭ পাউন্ড | ১৭.৫ কজেি
- টায়াররে আকার: ১২ ইঞ্চি | ৩০.৫ সমেি
- ব্রকে টাইপ: হ্যান্ডব্রকে
- ওজন সীমা: ১৪০ পাউন্ড | ৬৩.৫ কজেি
- রাইডারদরে সর্বনম্নি ওজন: ৪৪ পাউন্ড | ২০ কজেি
- প্রস্তাবতি বয়স: ১৩+
- সর্বোচ্চ গতি: ১৪ মাইল প্রতি ঘণ্টা* | ২২.৫ কমি/ঘন্টা*
- সর্বোচ্চ রান টাইম: ৩০ মনিটি।*
- মোটর: ৩০০-ওয়াট চইেন
- ব্যাটারি: 36V, 4.0AH লথিয়িাম-আয়ন
- চার্জংি সময়: ৪ ঘন্টা পর্যন্ত
- প্রস্তাবতি টায়ার চাপ: ৩১-৩৬ সাই
- জল প্রতরিোধরে রটেংি: IPX4
- উল সার্টফিকিশেন: UL2272
- চার্জার: UL তালকিাভুক্ত, 42VDC 1.0A

*পণ্যরে রান টাইম, স্পডি, ব্যাটারি লাইফ এবং অন্যান্য স্পসেফিকিশেন রাইডার এবং রাইডংি অবস্থার উপর নর্িভর করে পরর্িবর্ততি হতে পারে। করমক্ষমতা পূর্বাভাবতি করতে পারে এমন অবস্থার বষিয়ে আরও বস্তিারতি জানার জন্য বভিাগ 5.5 দখেুন।

১.৩ অনলাইন রসিোর্স

আমাদরে সর্বাধকি জন্য স্ক্যান করুন আপডটে করা পণ্য জাহাজে ওঠার উপকরণ এবং সহায়তা সংস্থান।

এই ব্যবহারকারী ম্যানুয়ালটি অনলাইনে এখানে খুঁজুন
https://cdn.shopify.com/s/files/1/2530/6734/files/RIO-MANUAL_WEB-1741717453046.pdf

আমাদরে ব্যবহারকারী ম্যানুয়াল সংগ্রহটি এখানে খুঁজুন
https://ridejetson.com/pages/product-manuals

২. সথাপনরে নর্িদশেনা.

২.১ শুরুর নাটে

- তোমার অভযিান এখনই শুরু করো:
  এই পণ্যটি ব্যবহাররে আগে, সুরক্ষা সতর্কতা সহ সম্পূর্ণ ব্যবহারকারীর ম্যানুয়ালটি সাবধানে পড়ুন। নশ্চিতি করুন যে আপনি সমস্ত কছিু বুঝতে পরেছেনে, গ্রহণ করছেনে এবং মনেে চলছেনে:
  - প্রস্তুতকারকরে সুপারশি।
  - নরিাপত্তা নর্িদশোবলী এবং সতর্কতা।
  - স্থানীয় অশ্বচালনা এবং পরচিালনা আইন এবং অধ্যাদশে।

- সমাবশে শুরু করার আগে সমস্ত প্রতরিক্ষামূলক প্যাকজেংি টুকরো সরয়িে ফলেুন।

- এই ম্যানুয়ালটতিে দওেয়া নর্িদশোবলী—ডান, বাম, সামনে/সামনে, এবং পছিনে/পছিনে—ডার্ট বাইকে বসার সময় আরোহী যভোবে দখেতে পাবনে সভোবইে নর্িদশেতি। উদাহরণস্বরূপ, ডার্ট বাইকরে "ডান দকি" হল সইে দকি যখোনে আরোহীর ডান হাত থাকব।ে

- আপনার ডার্ট বাইকটকিে ককিস্ট্যান্ডরে উপর সোজা করে রাখলে এটি জোড়া লাগানো সহজ। (অনুচ্ছদে ৪.৩)

২.২ রাইডার উপযুক্ততা

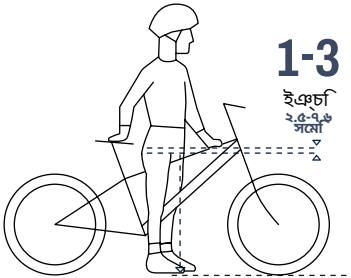

নরিাপদ এবং আরামদায়ক অশ্বারোহণরে জন্য, কমপকষে ১-৩ ইঞ্চি (২) ফাঁকা থাকা উচতি ।. ৫ - ৭.৬ সমেী) বাইকরে ফ্রমেরে ক্রোচ এবং উপররে টউিবরে মধ্যে যখন আরোহী উভয় পা মাটতিে সমতল রখেে বাইকটি ধরনে।

২.৩ সামনরে প্লটে সংযুক্ত করা

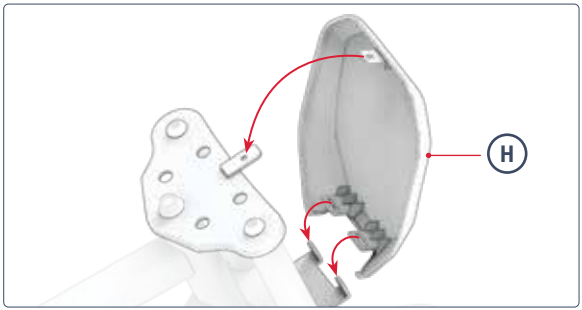

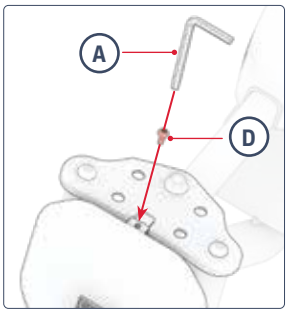

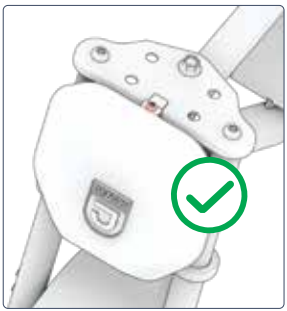



২.৪ হ্যান্ডলেবার সংযুক্ত করা

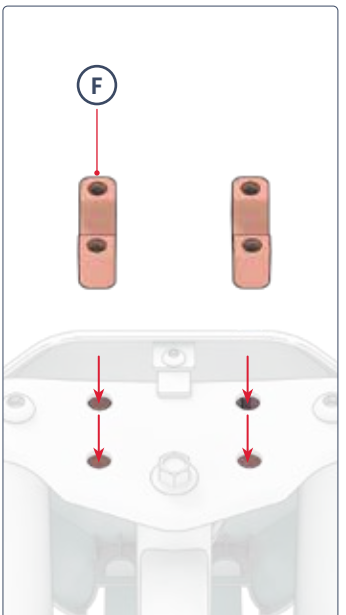

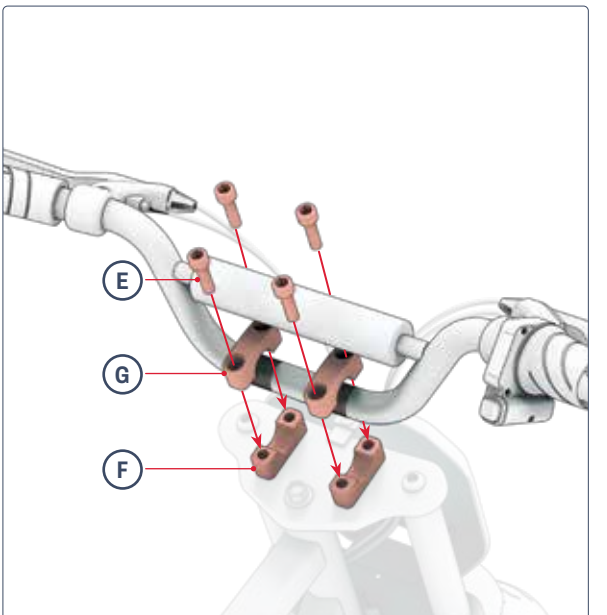

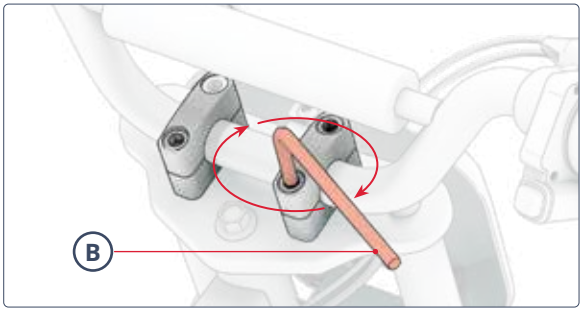
B

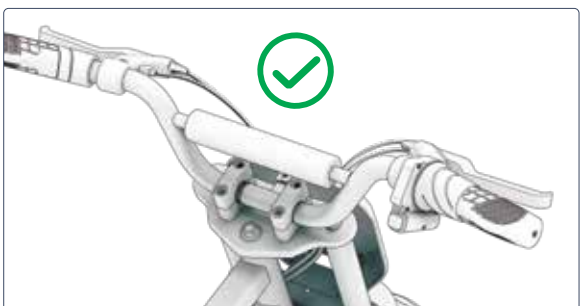



২.৫ ফুট ডকে সংযুক্ত করা

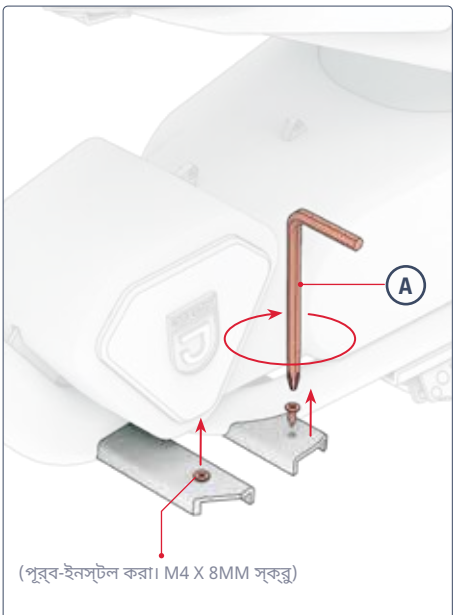

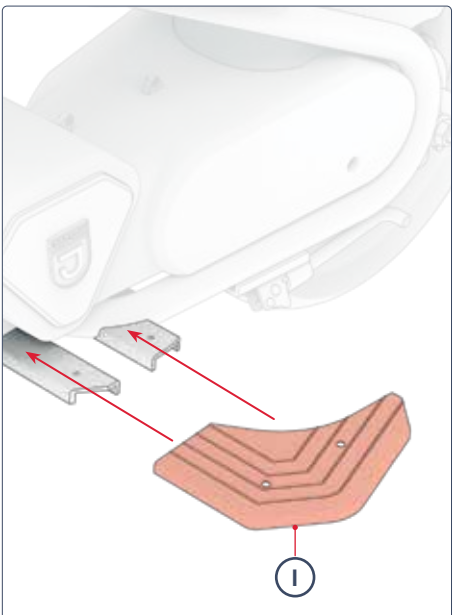

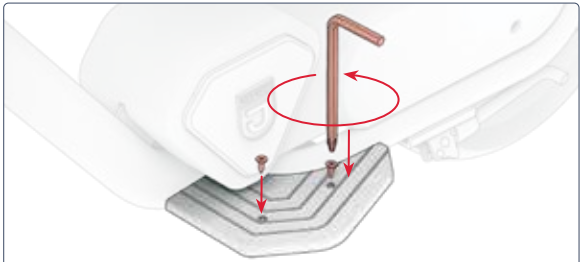

ডান পায়রে ডকে দয়িে পুনরাবৃত্ত কিরুন **(J)** ডান দকিে।

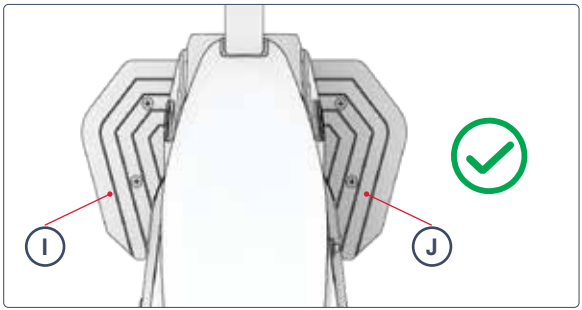



২.৬ ব্যাটারি চার্জ করা

বিঃদ্রঃ: এই পণ্যটি প্রথম ব্যবহারের আগে, ব্যাটারি চার্জ করুন **৪ ঘন্টা,** এমনকি যদি চার্জিং ইন্ডিকেটের লাইট সবুজ রঙে আলোকিত হয়, যা নির্দেশ করে যে চার্জিং সম্পূর্ণ হয়েছে।

প্রাথমিক চার্জিং সেশনের পরে, এবং পরবর্তী সমস্ত চার্জিং সেশনের জন্য, ব্যাটারিটি সম্পূর্ণ চার্জ না হওয়া পর্যন্ত চার্জ করুন। সম্পূর্ণরূপে নিষ্ক্রিয় ব্যাটারির জন্য, এটি প্রায় 4 ঘন্টা সময় নেয়।

1. আপনার পণ্যের চার্জিং পোর্ট কভারটি টেনে খুলুন।
2. চার্জারটি দিয়োলে লাগান, এবং তারপর চার্জিং কেবেলটি চার্জিং পোর্টে লাগান।
3. যখন চার্জারের ইন্ডিকেটের লাইট লাল থেকে সবুজ হয়ে যায়, তখন বুঝতে হবে আপনার ব্যাটারি সম্পূর্ণ চার্জ হয়ে গেছে। চার্জিং পোর্ট থেকে চার্জিং কেবেলটি খুলে ফেলুন এবং ওয়াল আউটলেট থেকে চার্জারটি আনপ্লাগ করুন।
4. চার্জিং পোর্ট কভারটি বন্ধ করুন।



চার্জারে চার্জিং ইন্ডিকেটর লাইট:	লাল আলোকসজ্জা চার্জিং	সবুজ আলোকসজ্জা চার্জিং সম্পূর্ণ

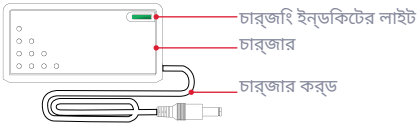

গুরুত্বপূর্ণ চার্জিং নোট:

- ব্যাটারি সক্রিয়ভাবে চার্জ না করার সময় চার্জিং পোর্টটি সর্বদা বন্ধ রাখুন।
- চার্জ করার সময় কখনই পণ্যটি চালু করবেন না।
- স্থানান্তরযোগ্য পাওয়ার ট্যাপ ব্যবহার করবেন না।
- ব্যাটারির সর্বোত্তম স্বাস্থ্যের জন্য, প্রতিটি চার্জিং সেশনের সময় - প্রায় ৪ ঘন্টা ব্যাটারি সম্পূর্ণ চার্জ করুন।
- আপনার পণ্যটি রাতারাতি বা দীর্ঘ সময়ের জন্য চার্জে রেখে দেবেন না।
- ব্যাটারি অপসারণ বা বিচ্ছিন্ন করার চেষ্টা করবেন না।
- চার্জিং অ্যাম্বিয়েন্ট তাপমাত্রার পরিসর: 32°F (0°C) - 104°F (40°C)
- অপারেটিং অ্যাম্বিয়েন্ট তাপমাত্রার পরিসর: 14°F(-10°C)-104°F(40°C)
- পণ্যটি সক্রিয়ভাবে চার্জ না করার সময় চার্জিং পোর্ট কভারটি সর্বদা বন্ধ রাখুন।
- আউটপুট কেবলের নমনীয় পাওয়ার কর্ডটি ছিঁড়ে গেলে এই পণ্যটি ব্যবহার করবেন না, ভেঙে যাওয়া ইনসুলেশন, অথবা অন্য কোনও ক্ষতির লক্ষণ আছে।
- চার্জার লেবেলে থাকা চার্জার মডেল নম্বরটি উপরে তালিকাভুক্ত চার্জার মডেল নম্বরের সাথে মিলে যাচ্ছে কিনা তা পরীক্ষা করুন।
- চার্জার লেবেলটি আপনার জটেসন মডেলের সাথে সামঞ্জস্যপূর্ণ কিনা তা পরীক্ষা করে দেখুন। আপনি পণ্যের ফ্রেমে বা স্ট্যান্ডিং ডেকের উপর, পাশে বা নীচে লোগানো একটি লেবেলে আপনার জটেসন মডেলের নাম এবং SKU খুঁজে পেতে পারেন।

গুরুত্বপূর্ণ:

শুধুমাত্র অন্তর্ভুক্ত চার্জারটি অথবা JETSON (JETSON MODEL NO. PJRIO-CH) থেকে সরাসরি প্রাপ্ত চার্জারটি ব্যবহার করুন যার লেবেল FY0424201000, MADE BY SHENZHEN FUYUANDIAN POWER CO LTD।

⚠ সঠিক চার্জার ব্যবহার না করলে আগুন এবং বিস্ফোরণ হতে পারে।

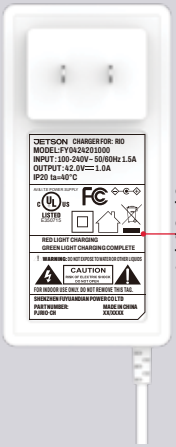

এটি চিহ্নিতকরণের একটি উদাহরণ তোমার চার্জারে থাকবে।

৩. প্রস্তুতি নিচ্ছে চড়ার জন্য।

৩.১ যাত্রার পূর্বে নিরাপত্তা পরীক্ষা

প্রতিটি ভ্রমণের আগে এই গুরুত্বপূর্ণ নিরাপত্তা পরীক্ষাগুলি করুন:

ব্রেক:

- নিশ্চিত করুন যে ব্রেকটি সঠিকভাবে কাজ করছে যাতে হ্যান্ডব্রেকে লিভারগুলি হ্যান্ডেলবারের সাথে সংযুক্ত থাকে এবং লুব্রিকেট করা থাকে যাতে তারা সহজেই সংকুচিত হয়।
- সংকুচিত হলে ব্রেকগুলি মসৃণভাবে এবং নিরাপদে চাকাগুলিকে থামিয়ে দেয়।

ফুট ডেক:

- পায়ের ডেকগুলি ফ্রেমের সাথে সুরক্ষিতভাবে শক্তভাবে আটকানো আছে কিনা তা পরীক্ষা করুন।

ফ্রেম এবং কাঁটাচামচ:

- ফ্রেম এবং কাঁটা ক্ষতগ্রস্ত, বাঁকা বা ভাঙা কিনা তা পরীক্ষা করুন।
- নিশ্চিত করুন যে স্টেম-টু-ফর্ক বল্টুটি অতিরিক্ত টাইট করা হয়নি। অতিরিক্ত টাইট করা বল্টুটি ত্রুটির কারণ হতে পারে যা আরোহীর নিরাপত্তাকে ঝুঁকির মধ্যে ফেলে।
- ড্রাইভ সিস্টেমটি ঠিকঠাক আছে কিনা এবং ফ্রেমের সাথে সুরক্ষিতভাবে সংযুক্ত আছে কিনা তা পরীক্ষা করুন।

স্টিয়ারিং:

- হ্যান্ডেলবার এবং চাকা সারবিদ্ধভাবে ঘোরে কিনা তা পরীক্ষা করুন।
- হ্যান্ডেলবারটি হ্যান্ডেলবার ক্ল্যাম্প দ্বারা সুরক্ষিত আছে কিনা তা পরীক্ষা করুন।

চাকা এবং টায়ার:

- টায়ারগুলি অতিরিক্ত ক্ষয়ের লক্ষণ দেখায় না বা ক্ষতগ্রস্ত হয় কিনা তা পরীক্ষা করুন।
- নিশ্চিত করুন যে টায়ারগুলি প্রস্তাবিত চাপের মধ্যে স্ফীত হয়েছে **৩১ - ৩৬ পিএসআই** .
- চাকার স্পোকগুলো ভাঙা আছে কিনা তা পরীক্ষা করুন।
- চাকার রিমগুলো ক্ষতগ্রস্ত বা বাঁকা না আছে কিনা তা পরীক্ষা করুন।
- অ্যাক্সেলে নাটগুলো টাইট আছে কিনা তা পরীক্ষা করুন।
- চাকা এবং টায়ারগুলি ধ্বংসাবশেষে মুক্ত কিনা তা পরীক্ষা করুন।

চেইন:

- চেইনটি সঠিকভাবে অবস্থিত এবং সহজেই ঘোরে কিনা তা পরীক্ষা করুন।
- চেইন এবং চেইন এলাকা ধ্বংসাবশেষে মুক্ত কিনা তা পরীক্ষা করুন।

৩.২ টায়ার চাপ এবং মুদ্রাস্ফীতি

আপনার প্রথম যাত্রার আগে, টায়ারগুলিকে প্রস্তাবিত চাপে আনতে আপনাকে বাতাস যোগ করতে হবে **৩১ - ৩৬ পিএসআই** (প্রতি বর্গ ইঞ্চিতে পাউন্ড)। প্রতিটি যাত্রার আগে টায়ারে চাপ ৩৫ পিএসআই আছে কিনা তা পরীক্ষা করার জন্য একটি গেজ ব্যবহার করুন।

বাতাস যোগ করতে:

1. এক চাকার টায়ার ভালভ থেকে ঘড়ির কাঁটার বিপরীত দিকে ঘুরিয়ে ধুলোর ঢাকনাটি খুলে ফেলুন। একপাশে রেখে দিন।
2. টায়ারে বাতাস ঢোকানোর জন্য আপনার এয়ার পাম্পে প্রস্তুতকারকের নির্দেশাবলী অনুসরণ করুন। একটি গেজ দিয়ে পর্যায়ক্রমে পরীক্ষা করুন এবং যতক্ষণ না আপনি পৌঁছান ততক্ষণ পর্যন্ত বাতাস যোগ করতে থাকুন **৩১ - ৩৬ পিএসআই** .
3. ভালভ থেকে এয়ার পাম্পটি সরান এবং ভালভের উপর ঘড়ির কাঁটার দিকে ঘুরিয়ে ডাস্ট ক্যাপটি প্রতিস্থাপন করুন।
4. অন্য টায়ারের সাথেও একই পদ্ধতি পুনরাবৃত্তি করুন।

⚠ **গুরুত্বপূর্ণ:** আপনার পণ্যের টায়ার ফুলানোর জন্য শুধুমাত্র একটি ম্যানুয়াল এয়ার পাম্প ব্যবহার করুন। কখনও এয়ার কম্প্রেসার ব্যবহার করবেন না; এটি করলে টায়ার টিউব ফেটে যেতে পারে।

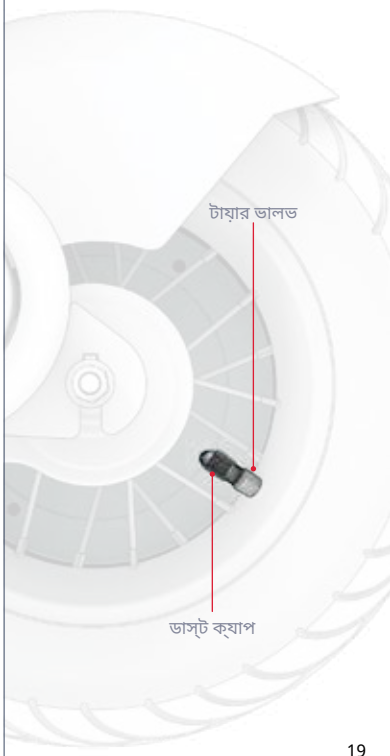

৪. অপারটেংি নর্িদশোবলী.

৪.১ পাওয়ার চালু এবং বন্ধ করা

আপনার ডার্ট বাইকটি চালু বা বন্ধ করতে পাওয়ার বোতামটি 3 সেকেন্ডের জন্য টিপুন এবং ধরে রাখুন।

গুরুত্বপূর্ণ পাওয়ার নোট:

- ব্যাটারির শক্তি সংরক্ষণের জন্য, পটি স্টপ করার সময় বা রাতের জন্য দূরে রাখার সময় সর্বদা আপনার ডার্ট বাইকের পাওয়ার বন্ধ করে দিতে ভুলবেন না।
- আপনার ডার্ট বাইকটি নিয়ে হাঁটার সময় বিদ্যুৎ বন্ধ করে দিন যাতে অসাবধানতাবশত অ্যাক্সিলারেশন থ্রোটলটি মোচড়িয়ে মোটরটি আটকে না যায়।

বিঃদ্রঃ: ডার্ট বাইকটি ব্যবহার না করে ৮ মিনিট পর স্বয়ংক্রিয়ভাবে বন্ধ হয়ে যাবে।

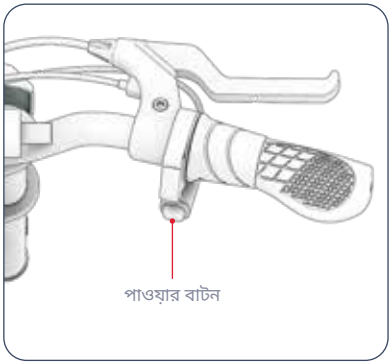

৪.২ ব্যাটারি ইন্ডিকেটের লাইট বোঝা

আপনি ইন্ডিকেটের লাইটরে দিকে তাকিয়ে আপনার ব্যাটারির চার্জ লেভেলের উপর নজর রাখতে পারেন।

ব্যাটারি নির্দেশক আলো	আনুমানিক অবশিষ্ট চার্জ শতাংশ*
৪ সবুজ আলো	76 - 100%
৩ সবুজ আলো	51 - 75%
২ সবুজ আলো	26 - 50%
১ সবুজ আলো	<25% এখন আপনার Jetson চার্জ!

গুরুত্বপূর্ণ: যখন ব্যাটারির চার্জ ০% এ নেমে যাবে, তখন বাইকটি বন্ধ হয়ে যাবে। আপনার পরবর্তী যাত্রার আগে পূর্ণ শক্তিতে চার্জ করুন (বিভাগ ২.৪ দেখুন)।

*শুধুমাত্র আনুমানিক। ব্যবহারের উপর ভিত্তি করে পরিবর্তিত হতে পারে।

৪.৩ কিকস্ট্যান্ড ব্যবহার করা

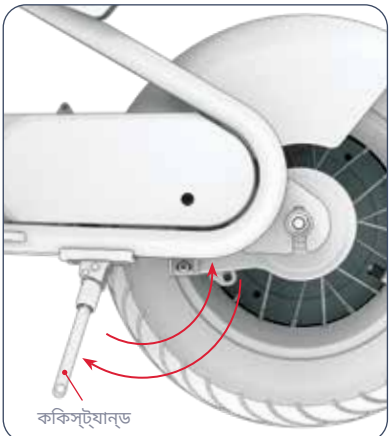

রাইকে কিকস্ট্যান্ডে সোজা করে দাঁড় করানোর জন্য, কিকস্ট্যান্ডটি নীচের দিকে ঘুরিয়ে ডার্ট বাইকটি আলতো করে তার উপর কাত করুন। কিকস্ট্যান্ডটি উঁচু করতে, এটিকে আবার উপরে ঘুরিয়ে দিন।

⚠ **গুরুত্বপূর্ণ:** বাইক চালানোর আগে সর্বদা কিকস্ট্যান্ডটি উঁচু করুন।

৫। স্থানান্তর এবং সংরক্ষণের নির্দেশাবলী।

৫.১ আপনার জটেসনে চড়া

শুরু এবং ত্বরান্বিত করত: ধীরে ধীরে অ্যাক্সিলারেশন থ্রোটলটি আপনার দিকে ঘোরান।

গুরুত্বপূর্ণ: আপনি যত বেশি থ্রটল ঘোরাবেন, মোটর তত বেশি সংযুক্ত হবে—এবং আপনি তত দ্রুত ভ্রমণ করবেন। হঠাৎ গতির বিস্ফোরণ এড়াতে, সর্বদা থ্রটলটি ধীরে ধীরে ঘোরান।

গতি বজায় রাখত: থ্রটল স্থির রাখুন।

গতি কমাত: আস্তে আস্তে থ্রোটলে চাপ দিন।

ঘুরত: হ্যান্ডলেবারটি বাম বা ডানে ঘোরান।

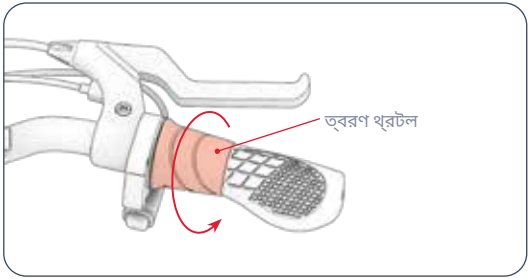

⚠ **গুরুত্বপূর্ণ:** সর্বদা পায়ে ডকেরে উপর রখে বাইক চালান। বাইকরে পাশে পা ঝুলিয়ে কখনও বাইক চালাবনে না। পথচারীদরে ঘনবসতপিূর্ণ জায়গায় বা গাড়ি ও যানবাহনরে চলাচলরে রাস্তায় এই পণ্যটি চালানো উচতি নয়।

৫.২ গতরি মোড পরবিরত্তন করা

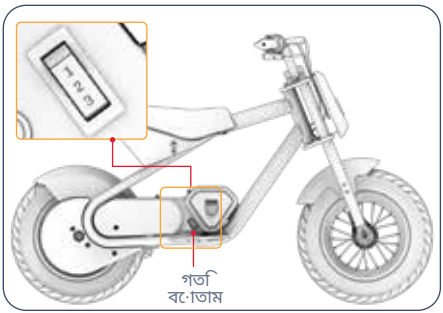

- ৩টি স্পিড মোড আছে, যার প্রতিটিতে ডার্ট বাইকটি সর্বোচ্চ গতিতে চলতে পারে।
- গতি মোড পরিবর্তন করতে, গতি মোড সুইচটি টিপুন করুন।

মোড ১	মোড ২	মোড 3
৫.০ মাইল প্রতি ঘণ্টা পর্যন্ত (৮.০ কিমি/ঘণ্টা)	৭.৫ মাইল প্রতি ঘণ্টা পর্যন্ত (১২.১ কিমি/ঘণ্টা)	১৪.০ মাইল প্রতি ঘণ্টা পর্যন্ত (২২.৫ কিমি/ঘন্টা)

৫.৩ ব্রেকে ব্যবহার করা

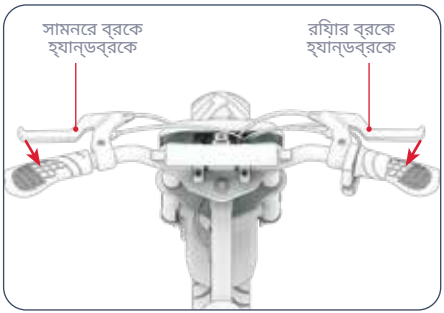

- গতি কমাতে হ্যান্ডব্রেকগুলো আলতো করে চেপে ধরুন।
- সম্পূর্ণ বন্ধ করার জন্য আরও জোরে চেপে ধরুন।
- হঠাৎ নড়াচড়া এড়াতে, হ্যান্ডব্রেকে(গুলি) ধীরে ধীরে চেপে ধরার চেষ্টা করুন।
  - বাম হ্যান্ডব্রেকে ➔ সামনের চাকার ব্রেকে
  - ডান হ্যান্ডব্রেকে ➔ পিছনের চাকার ব্রেকে

৫.৪ হলেমটে নরিাপত্তা

আরে োহীর সর্বদা হলেমটে পরা উচতি।



অনুপযুক্ত অবস্থান:
কপাল উন্মুক্ত।
পতন হত পোরে
গুরুতর আহত অবস্থায়।



সঠকি অবস্থান:
কপাল ঢাকা।
হলেমটে দ্বারা।

*একটি হলেমটে, উপযুক্ত পে োশাক, জুতা এবং সুরকষা সরঞ্জাম পরুন। এমন পে োশাক এড়যিে চলুন যা চাকার মধ্যে বা চাকার নচিে আটকে যতেে পারে। বন্ধ পা, ফলযাট জুতা ব্যবহাররে পরামর্শ দওেয়া হয়। দুর্ঘটনার ক্ষত্রেে আঘাত এড়াতে ASTM F1492 অনুমে োদতি হলেমটে এবং সুরক্ষা সরঞ্জাম পরুন।

৫.৫ গতি এবং রান টাইম সর্বাধিক করা

আদর্শ পরিস্থিতিতে, সর্বোচ্চ গতি অর্জন করা যেতে পারে ১৪.০ মাইল প্রতি ঘন্টা (২২.৫ কিমি/ঘন্টা) এবং প্রতি ব্যাটারি চার্জে সর্বোচ্চ রান টাইম ৩০ মিনিট।

রাইডিং সারফেস:
রুক্ষ পৃষ্ঠের উপর দিয়ে ভ্রমণ করলে ঘর্ষণ হয়, যা আপনার গতি কমিয়ে দিতে পারে এবং মোটরকে আরও বেশি কাজ করতে হয়, যার ফলে এটি দ্রুত নিষ্কাশন হয়। যখন সম্ভব, একটি মসৃণ রাইডিং পৃষ্ঠ বেছে নিন।

ওজন বহন:
• বেশি ওজন (আরোহী প্লাস কার্গো) অর্জনযোগ্য পরিসর হ্রাস করে।
• ১৪০ পাউন্ড (৬৩.৫ কেজি) বা তার কম ওজন বহন করে সর্বোচ্চ পরিসর এবং গতি অর্জন করা যেতে পারে।

রাইডিং স্টাইল:
ঘন ঘন গাড়ি চালানো এবং থামার ফলে গাড়ি চালানোর পরিসর কমে যাবে।

বাতাসের তাপমাত্রা:
পণ্যটি বহন এবং সংরক্ষণের জন্য আদর্শ তাপমাত্রা ৫০°F - ৭৫°F (১০°C - ২৩.৯°C) এর মধ্যে।

ঝোঁক:
সমতল প্রান্ত বা উতরাইয়ের চেয়ে চড়াই-উতরাইয়ে যাওয়ার সময় মোটরটিকে বেশি পরিশ্রম করতে হয়।

ব্যাটারি রক্ষণাবেক্ষণ:
প্রতিটি যাত্রার পর সময়মত ব্যাটারি চার্জ করা ব্যাটারির ক্ষমতা এবং শক্তি বজায় রাখতে সাহায্য করে।

ব্যবহারকারীর রক্ষণাবেক্ষণের নির্দেশাবলী।

আপনার জটেসনকে সুচারুভাবে এবং নিরাপদে চালানোর জন্য তার যত্ন নিন। কীভাবে করবেন তা এখানে:

তোমার জটেসন পরিচালনা করা:

- আপনার পণ্যকে তীব্র কম্পন বা তীব্র শারীরিক আঘাতের সম্মুখীন করা এড়িয়ে চলুন।
- ব্যাটারি কখনই খুলে ফেলবেন না।
- আপনার পণ্যকে জল এবং আর্দ্রতা থেকে দূরে রাখুন।
- ভাঙা এড়াতে মসৃণ, সমতল পৃষ্ঠে চড়ুন।
- আপনার পণ্যটি কখনই চাকা, সিট এবং/অথবা হ্যান্ডেলবারের পাশে বহন করবেন না।
- মোটর এবং হ্যান্ডেলবারের যন্ত্রাংশের মধ্যে সংযোগকারী তার যেন টানা বা আটকে না যায় সেদিকে খেয়াল রাখুন।

সংরক্ষণের নির্দেশাবলী:

- পণ্যটি দীর্ঘ সময় ধরে সংরক্ষণ করার আগে ব্যাটারিটি সম্পূর্ণ চার্জ করুন।
- দীর্ঘ সময় ধরে স্টোরেজে রাখলে, মাসে একবার ব্যাটারি সম্পূর্ণ চার্জ করুন।
- ধুলো থেকে রক্ষা পেতে পণ্যটি ঢেকে দিন।
- পণ্যটি ঘরের ভিতরে এবং শুষ্ক স্থানে ৫০°F - ৯০°F (১০°C - ৩৫°C) তাপমাত্রায় সংরক্ষণ করুন।

আপনার জটেসন পরষ্কিার করা:

- আসন এবং ফ্রমে - একটি ভজো ধুলো-মুক্ত কাপড় বা রাবংি অ্যালকোহলে ডুবানো কাপড় দয়িে মুছুন। তারপর একটি শুকনো ধুলো-মুক্ত কাপড় দয়িে মুছুন।
- হাতল - একটি ভজো ধুলোমুক্ত কাপড় ব্যবহার করে হালকা সাবান দয়িে মুছে ফলেুন। একটি আলাদা ভজো কাপড় দয়িে অতরিক্তি সাবান মুছে ফলেুন।
- চাকার যন্ত্রাংশ - একটি ভজো ধুলোমুক্ত কাপড় দয়িে মুছুন।
- টায়ার - একটি ভজো ধুলোমুক্ত কাপড় দয়িে মুছুন। টায়ার ফনিশিার বা ক্লনিারও ব্যবহার করা যতেে পারে।

সতর্কতা: পণ্যটতিে সরাসরি জলি স্প্রে বা প্রয়োগ করবনে না। জল তারে, ব্যাটাররি বগ এবং লাইটরে ক্ষতি করতে পারে, পাশাপাশি ফ্রমেরে অবনতওি ঘটাতে পারে - এই সমস্ত কছিুর ফলে ত্রুটি দখো দতিে পারে যা আরোহীর নরিাপত্তাকে ঝুঁকরি মধ্যে ফলে।

ব্যাটাররি সতর্কতা:

আপনার পণ্যটতিে লথিয়িাম-আয়ন ব্যাটারি রয়িছে। পরচিালনা করার সময় সাবধানতা অবলম্বন করুন।

- পণ্যটকিে আগুন এবং অতরিক্তি তাপ থকেে দূরে রাখুন।
- তীব্র শারীরকি ধাক্কা, তীব্র কম্পন, বা আঘাত এড়য়িে চলুন।
- জল বা আর্দ্রতা থকেে পণ্য রক্ষা করুন।
- অন্য কোনও বস্তুর উপরে বা নীচে পণ্যটি স্তূপে রাখবনে না বা সংরক্ষণ করবনে না।
- পণ্য বা এর ব্যাটারি আলাদা করবনে না।
- প্রতদিনিরে আবর্জনার সাথে পণ্যটি ফলেবনে না। পণ্যটি একটি নর্দিষ্টি ই-বর্জ্য সুবধিা বা ব্যাটারি পুনর্ব্যবহার কন্দ্রেে নয়িে যান। আপনার কাছাকাছি বর্জ্য অপসারণরে স্থান সম্পর্কে আরও তথ্যরে জন্য, আপনার স্থানীয় পৌরসভা বা বর্জ্য পরবিহনকারীর সাথে যোগাযোগ করুন।
- যদি পণ্যরে ব্যাটারি গরম অনুভূত হয় বা অতরিক্তি গরম হওয়ার লক্ষণ দখো দয়ে, গন্ধ বা অস্বাভাবকি শব্দ নর্গিত হয়, তরল বা গ্যাস লকি হয়, অথবা আকার বা রঙ পরবির্তন হয়, তাহলে অবলিম্বে:
  1. যদি ব্যবহার করা হয়, তাহলে অবলিম্বে পণ্যটি ব্যবহার বন্ধ করুন। যদি পণ্যটি প্লাগ ইন করা থাকে তবে চার্জংি কবেলটি খুলে ফলেুন।
  2. পণ্যটরি ব্যবহার বন্ধ করুন।
  3. যদি এটি কিরা নরিাপদ হয়, তাহলে পণ্যটি একটি পরষ্কিার স্থানে এবং দাহ্য পদার্থ থকেে দূরে সরয়িে রাখুন।
  4. সাহায্যরে জন্য আপনার স্থানীয় জরুরি পরষিবোগুলতিে কল করুন।
  5. ব্যাটারি ইলকেট্রোলাইট তরলরে লকিংয়িরে সংস্পর্শে আসা চোখ বা ত্বকরে যে অংশগুলি আছে তা পরষ্কিার প্রবাহতি জল দয়িে ভালোভাবে ধুয়ে ফলেুন এবং অতরিক্তি চকিৎিসা সহায়তা ননি।
- ব্যাটারতিে কোনও সমস্যা হলে, জটেসন কয়োর টমিরে সাথে যোগাযোগ করুন।

ওয়ারেন্টি কভারেজ।

জেনারেল লিমিটেড ওয়ারেন্টি

আপনার নতুন জেটসন পণ্যটি উপকরণ এবং কারিগরি ত্রুটির বিরুদ্ধে ওয়ারেন্টিযুক্ত, যেমনটি নির্দেশিত হয়েছে RIDEJETSON.COM/WARRANTY সম্পর্কে জেটসনের ব্যবহারকারী ম্যানুয়াল অনুসারে ব্যবহৃত হলে মূল খুচরা ক্রয়ের তারিখ থেকে একটি নির্দিষ্ট সময়ের জন্য (পড়ুন RIDEJETSON.COM/SUPPORT)। **এই ওয়ারেন্টির অধীনে, আপনি আমাদের অনুমোদিত খুচরা বিক্রেতাদের কাছ থেকে জেটসন পণ্য কিনেছেন এমন পরিস্থিতিতেও আপনার দাবিগুলি জেটসনের কাছে পাঠাতে পারবেন।** আমাদের ওয়ারেন্টির সম্পূর্ণ শর্তাবলী পড়তে, দেখুন RIDEJETSON.COM/WARRANTY.

রাখা স্পর্শ।

@ridejetson কে অনুসরণ করতে ভুলবেন না অসাধারণ অফার, উপহার এবং জেটসনের সর্বশেষ খবর সম্পর্কে জানতে সোশ্যাল মিডিয়ায়।

JETSON

তোমার যাত্রা ভালো লাগছে?

একটি পর্যালোচনা লিখুন ridejetson.com/reviews. আমরা আপনার কাছ থেকে শুনতে অধীর আগ্রহে অপেক্ষা করতে পারছি না! #MakeMoves

প্রশ্ন? আসুন সাহায্য।

RIDEJETSON.COM/SUPPORT
RIDEJETSON.COM/CHAT সম্পর্ক

১-৮৪৪-৫৮৫-৭৪৬২

আপনার পণ্যের ব্যবহার ওয়ারেন্টি অথবা জজ্ঞিাসা করুন ওয়ারেন্টি কিভারজে, সরাসরি আমাদরে সাথে যোগাযোগ করুন।

www.ridejetson.com

JETSON

© ২০২৫, TRURIDE TECH. সর্বস্বত্ব সংরক্ষতি।
TRURIDE TECH LLC-এর জন্য তরৈি
JETSON ® হল JETSTREAM BRANDS LLC-এর
লাইসন্েসরে অধীনে ব্যবহৃত একটি নিবন্ধতি ট্রডেমার্ক।
আকৃতি,
গ্রাফক্িস এবং নকশা সহ এই নথরি কোনেও অংশই কোনেও
আকারে বা কোনেও উপায়ে পুনরুত্পাদন বা
প্ররেণ করা যাবে না।াবে না।

জনিহুয়া, ঝজেয়িাং, চীনে তরৈি
TRURIDE TECH LLC দ্বারা আমদানকিৃত।
প.ি ও. বক্স 461, জার্সি সটিি, NJ 07302-9998

তারখি কোড: ০৬/২০২৫
ডকুমন্েট সংস্করণ: V1.0
চীনে তরৈি

YON GID POU VWAYAJ OU A.

ENPÒTAN:
Li ak anpil atansyon epi konsève pou referans nan lavni.

JETSON

RIO

Bisiklèt elektrik pou pousyè tè.

SKU MODÈL(YO): JRIO-GRY



TÈT JETSON AN DE MOUN Ķ AP MONTE RĒG:

PRAN PREKOSYON. PRAN PLEZI!

Kontni

Avètisman Sekirite 3

1. Konsènan pwodwi ou a

1.1 Apèsi sou pwodwi a 6
1.2 Espesifikasyon pwodwi 9
1.3 Resous sou Entènèt 9

2. Enstriksyon Enstalasyon

2.1 Nòt pou kòmanse 10
2.2 Konvenyans pou pasaje a 10
2.3 Mete plak devan an an plas 11
2.4 Mete gidon an an plas 12
2.5 Mete platfòm pou pye yo an plas 14
2.6 Chaje batri a 16

3. Prepare pou monte

3.1 Verifikasyon Sekirite Anvan Monte 18
3.2 Presyon ak Gonflasyon Kawotchou 19

4. Enstriksyon pou itilize

4.1 Limen ak Etenn 20
4.2 Konprann Limyè Endikatè Batri yo 21
4.3 Itilizasyon sipò a 21

5. Enstriksyon pou demenaje ak depo

5.1 Monte Jetson ou a 22
5.2 Chanje Mòd Vitès yo 23
5.3 Itilizasyon fren yo 23
5.4 Sekirite Kas 24
5.5 Maksimize Vitès ak Tan Kouri 25

Enstriksyon Antretyen Itilizatè 26
Garanti pwoteksyon 28

AVÈTISMAN SEKIRITE.

KENBE ENSTRIKSYON SA YO.

ENSTRIKSYON SOU RISK DIFE OSWA BLESI POU MOUN AK ENSTRIKSYON SEKIRITE ENPÒTAN YO

- Anvan w itilize li, tanpri li manyèl itilizatè a ak avètisman sekirite yo ak anpil atansyon, epi asire w ou konprann epi aksepte tout enstriksyon sekirite yo. Itilizatè a ap responsab pou nenpòt pèt oswa domaj ki koze pa move itilizasyon.
- **Si ou pa sèvi ak bon plato a, sa ka lakòz difè ak eksplozyon, sa ki ka lakòz domaj materyèl, blesi ak lanmò.**
- Anvan chak sik operasyon, operatè a dwe fè verifikasyon pre-operasyon yo espesifye pa manifakti a: Ke tout pwoteksyon ak plaket manifakti a te founi orijinalman yo nan plas yo epi yo nan bon kondisyon pou sèvi; Ke sistèm frenaj la ap fonksyone byen; Ke tout pwoteksyon aks, pwoteksyon chèn, oswa lòt kouvèti oswa pwoteksyon manifakti a te founi yo nan plas yo epi yo nan bon kondisyon; Ke kawotchou yo nan bon kondisyon, yo byen gonfle, epi yo gen ase sifas ki rete; Zòn kote pwodwi a pral opere a ta dwe an sekirite epi apwopriye pou operasyon an sekirite.
- Yo dwe antretenI epi repare konpozan yo dapre espesifikasyon manifakti a epi sèlman itilize pyès ranplasman otorize pa manifakti a, epi enstalasyon an dwe fèt pa konsesyonè oswa lòt moun ki kalifye.
- Avètisman kont rechaje pil ki pa rechajab.
- Pa kite men, pye, cheve, pati nan kò, rad, oswa bagay menm jan an antre an kontak ak pati k ap deplase, wou, oswa sistèm transmisyon an pandan motè a ap mache.
- Timoun oswa moun ki gen kapasite fizik, sansoryèl oswa mantal ki redwi, oswa ki manke eksperyans ak konesans, pa dwe itilize pwodui sa a, sof si yo te resevwa sipèvizyon oswa enstriksyon (IEC 60335-1/ A2:2006).
- Timoun ki pa gen sipèvizyon pa dwe jwe ak pwodui sa a (IEC 60335-1/A2:2006).
- Sipèvizyon yon granmoun obligatwa.
- Yo pa dwe opere inite yo pou fè kous, kaskad, oswa lòt manèv ki ka lakòz pèt kontwòl, oswa ki ka lakòz aksyon oswa reyaksyon san kontwòl operatè/pasaje a.
- Pa janm sèvi ak li toupre machin motè.
- Evite boul byen file, griyaj drenaj, ak chanjman sifas toudenkou. Pwodwi a ka sispann sibitman.
- Evite lari ak sifas ki gen dlo, sab, gravye, pousyè tè, fèy ak lòt debri. Tan mouye afekte priz, frenaj ak vizibilite.
- Evite monte machin nan bò kote gaz, vapè, likid oswa pousyè ki ka pran difè.
- Operatè yo dwe respekte tout rekòmandasyon ak enstriksyon manifakti a, epi tou konfòme yo avèk tout lwa ak òdonans yo: Inite ki pa gen limyè devan yo dwe fonksyone sèlman lè gen bon limyè lajounen pou wè, epi; Yo dwe ankouraje pwopriyetè yo pou yo mete limyè, reflektè, epi pou inite ki ba yo, drapo siyal sou poto fleksib pou mete aksan sou yo (pou yo ka wè yo byen).
- Moun ki gen pwoblèm sa yo dwe resevwa avètisman pou yo pa opere: Moun ki gen pwoblèm kè; Fanm ansent; Moun ki gen pwoblèm nan tèt, nan do, oswa nan kou, oswa ki te deja fè operasyon nan zòn sa yo nan kò a; ak moun ki gen nenpòt pwoblèm mantal oswa fizik ki ka fè yo vilnerab a blesi oswa ki ka afekte ladrès fizik yo oswa kapasite mantal yo pou rekonèt, konprann, epi egzekite tout enstriksyon sekirite yo epi pou yo kapab sipoze danje ki genyen nan itilizasyon aparèy la.
- Pa monte bisiklèt lannwit.

- Pa monte bisiklèt apre ou fin bwè oswa pran medikaman sou preskripsyon.
- Pa pote bagay lè w ap monte bisiklèt.
- Pa janm opere pwodwi a pye atè.
- Toujou mete soulye epi kenbe lasèt soulye yo mare.
- Asire w ke pye w yo toujou byen plase sou platfòm nan.
- Operatè yo dwe toujou itilize rad pwoteksyon apwopriye, tankou yon kas, ak sètifikasyon apwopriye, ak nenpòt lòt ekipman manifakti a rekòmande: Toujou mete ekipman pwoteksyon tankou kas, pwoteksyon jenou, ak pwoteksyon koud.
- Toujou bay pyeton yo plas.
- Fè atansyon ak bagay ki devan ou ak bagay ki lwen ou.
- Pa kite anyen distrè w lè w ap monte bisiklèt, tankou reponn telefòn oswa fè nenpòt lòt aktivite.
- Plis pase yon moun pa ka monte pwodwi a.
- Lè w ap monte pwodwi a ansanm ak lòt pasaje, toujou kenbe yon distans ki an sekirite pou evite yon kolizyon.
- Lè w ap vire, asire w ou kenbe balans ou.
- Monte machin ak fren ki pa byen ajiste yo danjere epi li ka lakòz blesi grav oswa lanmò.
- Fren an ka vin cho pandan l ap fonksyone, pa touche fren an ak po ou toutouni.
- Si ou peze fren yo twò fò oswa twò sibit, sa ka bloke yon wou, sa ki ka fè ou pèdi kontwòl epi tonbe. Si ou peze fren yo twòp oswa si ou peze yo twòp, sa ka lakòz ou blese oswa mouri.
- Si fren an dekole, tanpri ajiste li avèk yon kle egzagonal, yon tournevis, oswa yon lòt zouti ki aplikab, oswa tanpri kontakte Ekip Swen Jetson an.
- Ranplase pati ki ize oswa ki kase yo imedyatman.
- Tcheke si tout etikèt sekirite yo an plas epi si yo byen konprann anvan ou monte bisiklèt.
- Pwopriyetè a dwe otorize itilizasyon ak operasyon inite a apre yon demonstrasyon ki montre operatè sa yo ka konprann epi opere tout konpozan inite a anvan yo itilize li.
- Pa monte bisiklèt san fòmasyon apwopriye. Pa monte ak gwo vitès, sou tèren inegal, oswa sou pant. Pa fè kaskad oswa vire bridsoukou.
- Rekòmande pou chaje andedan kay la.
- Rekòmande pou itilizasyon deyò.
- Ekspozisyon pwolonje a reyon UV, lapli ak move tan ka domaje materyèl bwat la, sere l andedan kay la lè w pa ap itilize li.
- Bisiklèt elektrik ki pa fèt pou itilize nan zòn ki gen gwo altitid, ki ka mande plis espasman elektrik nan sikui elektrik yo, dwe endike ke yo pa fèt pou itilize nan altitid ki pi wo pase 2000 m anwo nivo lanmè a.
- Sèvi ak sèlman pil(yo) manifakti a espesifye.
- SERE L ANDEDAN LÈ W PA APITILIZE L. KITE L ANDEDAN LÈ W AP CHAJEL OSWA LÈ W PA AP MONTE.
- **AVÈTISMAN** - Danje difé - Itilizatè a pa ka repare okenn nan pyès yo.
- **AVÈTISMAN** - Risk difé – Pa gen pyès ki ka sèvi ak li.
- Siklis la pa ta dwe depase 140 lb (63.50 kg).

MODIFIKASYON

Pa eseye demonte, modifye, repare, oswa ranplase aparèy la oswa okenn konpozan nan aparèy la san enstriksyon nan men Ekip Swen Jetson an. Sa ap anile nenpòt garanti, epi li ka lakòz fonksyònman ki ka lakòz blesi.

LÒT PREKOSYON POU OPERASYON

Pa leve pwodwi a atè pandan l ap monte epi wou yo ap deplase. Sa ka lakòz wou yo vire lib, sa ki ka blese ou oswa lòt moun ki tou pre. Pa sote sou oswa desann pwodwi a, epi pa sote pandan w ap itilize li. Toujou kenbe pye ou byen plante sou repo pye a pandan l ap fonksyone. Toujou tcheke chaj batri a anvan ou itilize li.

JETE PIL IZE YO



Batri a ka gen sibstans danjere ki ka mete anviwònman an ak sante moun an danje. Sènbòl sa a ki make sou batri a ak/oswa anbalaj la endike ke batri ize a pa dwe trete kòm dechè minisipal. Batri yo ta dwe jete nan yon pwen koleksyon ki apwopriye pou resiklaj. Lè w asire w ke pil ize yo jete kòrèkteman, ou pral ede anpeche konsekans negatif potansyèl pou anviwònman an ak sante moun. Resiklaj materyèl yo ap ede konsève resous natirèl yo. Pou plis enfòmasyon sou resiklaj pil ize yo, tanpri kontakte sèvis eliminasyon dechè minisipalite lokal ou a.

AVI KONFÒMITE

Aparèy sa a konfòm ak Pati 15 nan Règ FCC yo. Fonksyònman an sijè a de kondisyon sa yo: (1) aparèy sa a pa dwe lakòz entèferans danjere, epi (2) aparèy sa a dwe aksepte nenpòt entèferans li resevwa, tankou entèferans ki ka lakòz operasyon endezirab.
Avètisman: Chanjman oswa modifikasyon nan inite sa a ki pa apwouve ekspresman pa pati responsab konfòmite a ka anile otorite itilizatè a pou opere ekipman an.
REMAK: Yo teste ekipman sa a epi yo jwenn li konfòm ak limit pou yon aparèy dijital Klas B, dapre Pati 15 nan Règ FCC yo. Limit sa yo fèt pou bay yon pwoteksyon rezonab kont entèferans danjere nan yon enstalasyon rezidansyèl. Ekipman sa a jenere, itilize epi li ka emèt enèji frekans radyo epi, si li pa enstale epi itilize dapre enstriksyon yo, li ka lakòz entèferans danjere nan kominikasyon radyo. Sepandan, pa gen okenn garanti ke entèferans pap rive nan yon enstalasyon patikilye. Si ekipman sa a lakòz entèferans danjere nan resepsyon radyo oswa televizyon, sa yo ka detèmine lè yo etenn epi limen ekipman an, yo ankouraje itilizatè a pou l eseye korije entèferans lan pa youn oswa plis nan mezi sa yo:

- Reoryante oswa deplase antèn reseptè a.
- Ogmante separasyon ki genyen ant ekipman an ak reseptè a.
- Konekte ekipman an nan yon priz sou yon sikwi diferan de sa reseptè a konekte a.
- Konsilte konsesyonè a oswa yon teknisyen radyo/televizyon ki gen eksperyans pou èd.
- Fòk ou itilize kab pwoteje avèk aparèy sa a pou asire konfòmite avèk limit FCC Klas B yo.

ENSTRIKSYON SEKIRITE ENPÒTAN

AVÈTISMAN - Lè w ap itilize pwodui sa a, ou dwe toujou swiv prekosyon debaz yo, tankou sa ki annapre yo:

(A) Li tout enstriksyon yo anvan ou itilize pwodwi a.

(B) Pou diminye risk pou blese, li nesesè pou gen yon sipèvizyon atantif lè w ap itilize pwodwi a toupre timoun yo.

(C) Pa mete dwèt ou oswa men ou nan pwodwi a.

(D) Pa sèvi ak pwodui sa a si kòd kouran fleksib la oswa kab pwodiksyon an chire, gen izolasyon kase, oswa nenpòt lòt siy domaj.

(E) Pou tout ekipman, enstriksyon yo dwe endike: Ekipman sa a pa fèt pou itilize nan tanperati anbyen ki mwens pase -10 °C (14 °F) oswa ki pi wo pase tanperati anbyen 40 °C (104 °F).

(F) Pou tout ekipman, enstriksyon yo dwe endike: Batri a fèt pou chaje lè tanperati anbyen an ant 0 °C (32 °F) ak 40 °C (104 °F). Pa janm chaje batri a lè tanperati anbyen an pa nan menm nivo sa a.

⚠ AVÈTISMAN:

Si ou pa swiv enstriksyon sa yo, timoun nan oswa lòt moun ka blese.

- Kenbe ti pyès yo lwen timoun yo pandan asanblaj la.
- Yon granmoun dwe monte epi retire akseswa a.
- Enspekte pwodwi a souvan pou wè si li gen domaj.

*** ASANBLEMAN ADILT OBLIGATWA.**

⚠ AVÈTISMAN:

Pou diminye risk pou blese, sipèvizyon yon granmoun nesesè. Pa janm itilize li nan wout, toupre machin, sou oswa toupre pant oswa mach eskalye apik, pisin oswa lòt kò dlo; toujou mete soulye, epi pa janm kite plis pase 1 pasaje.

PWOPOZISYON KALIFÒNI 65

⚠ AVÈTISMAN:

PWODUI SA A KA EKSPOZE OU A PWODUI CHIMIK TANKOU KADMYÒM, KE ETA KALIFÒNI KONNEN KI LAKÒZ KANSÈ AK ANOMALI KONJENITAL OSWA LÒT PWOBLÈM REPWODIKSYON. POU PLIS ENFÒMASYON ALE NAN: WWW.P65WARNINGS.CA.GOV.

1. A PWOPO PWODWI OU.

1.1 Apèsi sou pwodwi a

1. WOU
   (× 2; DEVAN AK DÈYÈ)
2. GARDE-BOU
   (× 2; DEVAN AK DÈYÈ)
3. FOUCHÈT DEVAN
4. PLAK DEVAN*
5. GIDON*
6. SYÈJ
7. VALV KAWOTCHOU AK BOUCHON POUSYÈ
   (× 2; DEVAN AK DÈYÈ)
8. SIPÒ
9. PÒ CHAJE AK KOUVÈTI
10. CHANJMAN MÒD VITÈS
11. PON POU PYE *
    (× 2, AGOCH AK ADWAT)
12. FREN MEN
    (× 2; AGOCH AK ADWAT)
13. PRIZ MEN
14. AKSELERASYON AKSELERATÈ
15. BOUTON POUVWA
16. EKSPOZISYON CHAJ BATRI A
17. KLIPS GIDON*
    (× 2; AGOCH AK ADWAT)
18. CHARGEUR

**PA PRE-TACHE; LI MANDE ASANBLAJ.*

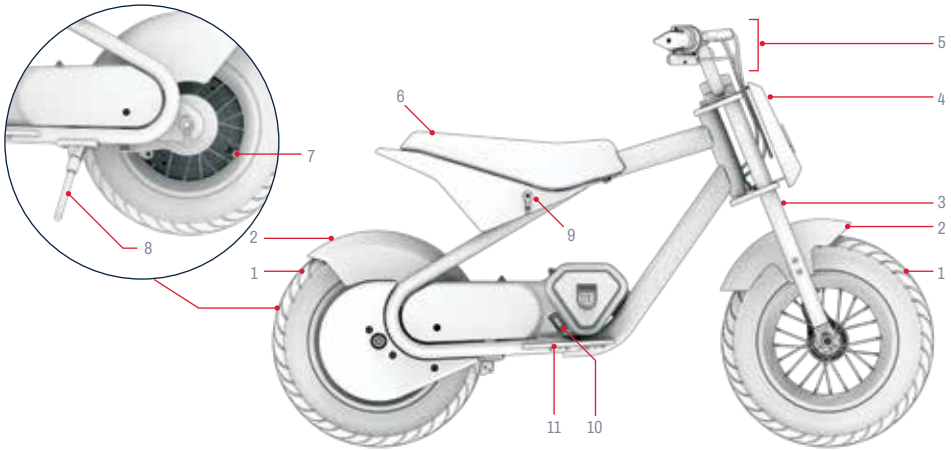

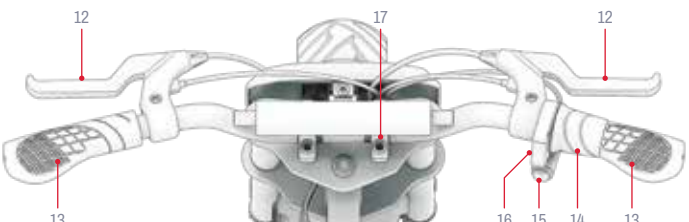

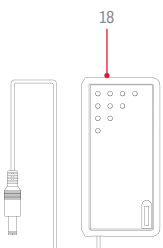

REMAK: IMAJ YO KA PA REFLETE APARANS EGZAK PWODWI REYÈL LA.

HC

Zouti, pyès ki nan konpitè, ak pyès ki enkli pou asanblaj, ajisteman, ak antretyen:**

A



KLE ALLEN 4MM

B



KLE ALLEN 6MM

C



TOURNEVIS PHILLIPS 2-BIT AK
KLE ALLEN 5 MM ***

D



VIS EGZAGONAL M5 × 8MM

E



BOULON EGZAGONAL
M8×50MM (×4)

F

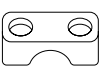

BAZ KRANPON (×2)

G

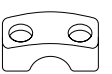

KLIPS TÈT (×2)

H



PLAK DEVAN

I



PLATFÒM PYE GÒCH

J



PLATFÒM PYE DWAT

PLIS PYÈS KI NAN KONPITÈ POU ASANBLAJ LA DEJA TACHE. GADE ETAP ASANBLAJ YO POU PLIS DETAY.
****PWENT KLE ALLEN 5MM PA NESESÈ POU ASANBLAJ PWODUI SA A.*

1.2 Espesifikasyon pwodwi

- DIMANSYON PWODWI:
  43.3 POUS (LONGÈ) × 22.0 POUS (LAJÈ) × 29.1 POUS (WOTÈ) |
  110 CM (LONGÈ) × 55.9 CM (LAJÈ) × 73.9 CM (WOTÈ)
- WOTÈ GIDON: 29.1 POUS | 73.91 CM
- WOTÈ CHÈZ: 19.2 POUS | 48.8 CM
- PWA PWODWI: 38.7 LIV | 17.5 KG
- GWOSÈ KAWOTCHOU: 12 POUS | 30.5 CM
- KALITE FREN: FREN MEN
- LIMIT PWA: 140 LB | 63.5 KG
- PWA MINIMÒM PASAJE A: 44 LB | 20KG
- LAJ REKÒMANDE: 13+
- VITÈS MAKSIMÒM: 22.5 KM/H* | 22.5 KM/H*
- TAN MAKSIMÒM POU KOURI: 30 MINIT*
- MOTÈ: CHÈN 300 WAT
- BATRI: 36V, 4.0AH ITYÒM-ION
- TAN CHAJE: JISKA 4 ÈDTAN
- PRESYON KAWOTCHOU REKÒMANDE: 31-36 PSI
- EVALYASYON REZISTANS DLO: IPX4
- SÈTIFIKASYON UL: UL2272
- CHARGEUR: UL LISTED, 42VDC 1.0A

**TAN FONKSYÒNMAN PWODWI A, VITÈS, DIRE BATRI, AK LÒT ESPESIFIKASYON KA VARYE SELON SIKLIS LA AK KONDISYON MONTE A. GADE SEKSYON 5.5 POU PLIS DETAY SOU KONDISYON KI KA AFEKTE PEFÒMANS.*

1.3 Resous sou Entènèt

Eskane pou pi bon nou yo pwodwi mete ajou materyèl entegrasyon ak resous sipò.

Jwenn manyèl itilizatè sa a sou entènèt nan https://cdn.shopify.com/s/files/1/2530/6734/files/RIO-MANUAL_WEB-1741717453046.pdf

Jwenn koleksyon manyèl itilizatè nou yo nan https://ridejetson.com/pages/product-manuals

2. ENSTRIKSYON ENSTALASYON.

2.1 Nòt pou kòmanse

- KÒMANSE AVANTI OU BYEN:
  ANVAN OU ITILIZE PWODUI SA A, LI TOUT MANYÈL ITILIZATÈ A AVÈK ATANSYON, KI GEN LADAN AVÈTISMAN SEKIRITE YO. ASIRE W OU KONPRANN, AKSEPTE, EPI RESPEKTE TOUT BAGAY SA YO:
  - REKÒMANDASYON MANIFAKTI A.
  - ENSTRIKSYON AK AVÈTISMAN SEKIRITE.
  - LWA AK ÒDONANS LOKAL YO SOU MONTE BISIKLÈT AK FONKSYÒNMAN.

- RETIRE TOUT MOSO ANBALAJ PWOTEKSYON YO ANVAN OU KÒMANSE ASANBLAJ LA.

- DIREKSYON YO BAY NAN MANYÈL SA A—ADWAT, AGOCH, DEVAN/DEVAN, AK DÈYÈ/DÈYÈ—ORYANTE JAN SIKLIS LA TA WÈ YO LÈ L CHITA SOU MOTOSIKLÈT TÈ A. PA EGZANP, "BÒ DWAT" MOTOSIKLÈT TÈ A SE BÒ KOTE MEN DWAT SIKLIS LA PRAL YE A.

- LI PI FASIL POU RASANBLE MOTOSIKLÈT OU A LÈ LI KANPE DWAT SOU SIPÒ LI. (SEKSYON 4.3)

2.2 Konvenyans pou pasaje a

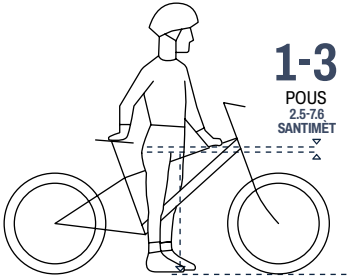

Pou yon woulib an sekirite epi konfòtab, ta dwe gen yon espas omwen 1-3 pous (2.5 -7.6 cm) ant pati anba janm lan ak tib anwo ankadreman bisiklèt la lè siklis la chita sou bisiklèt la ak tou de pye l plat atè.

2.3 Mete plak devan an an plas

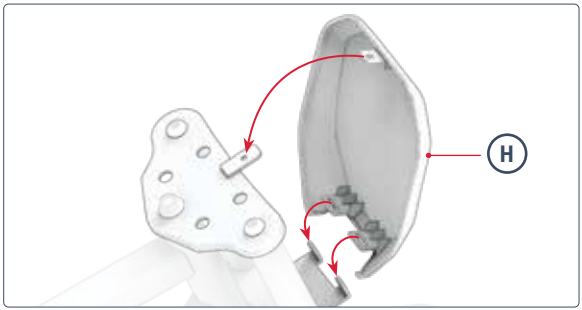

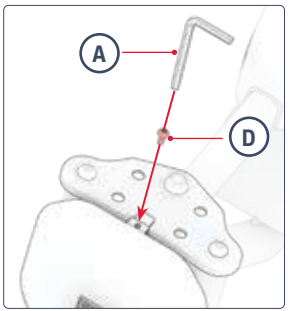

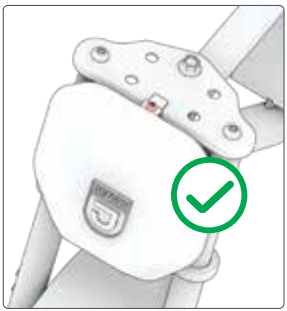



2.4 Mete gidon an an plas

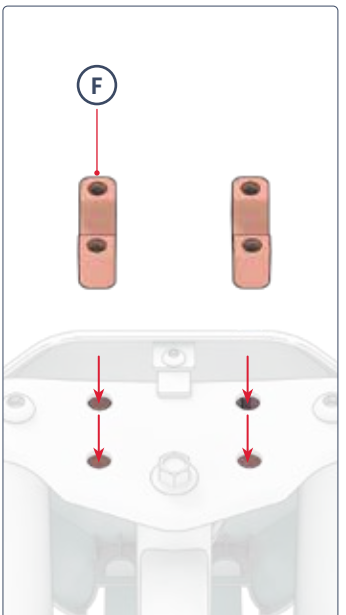

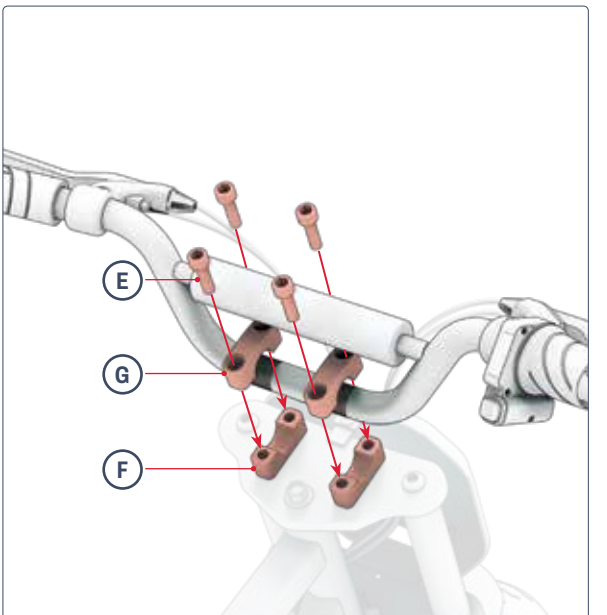

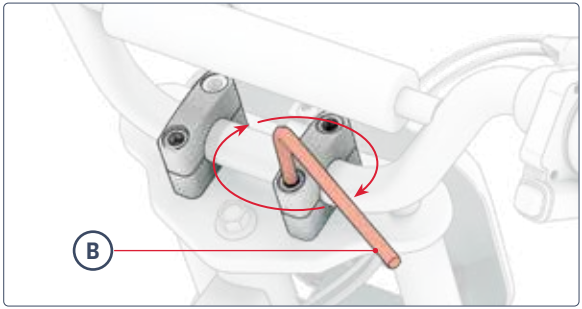
B

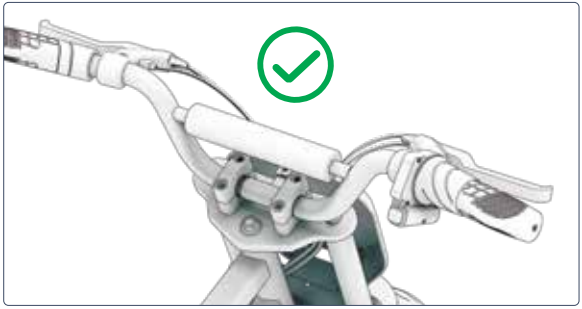



2.5 Mete platfòm pou pye yo an kontak

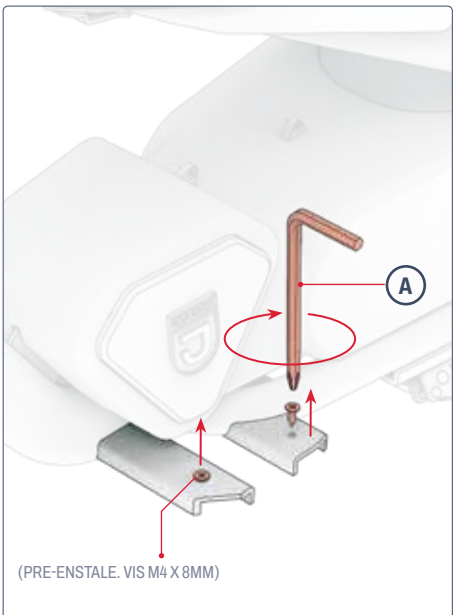

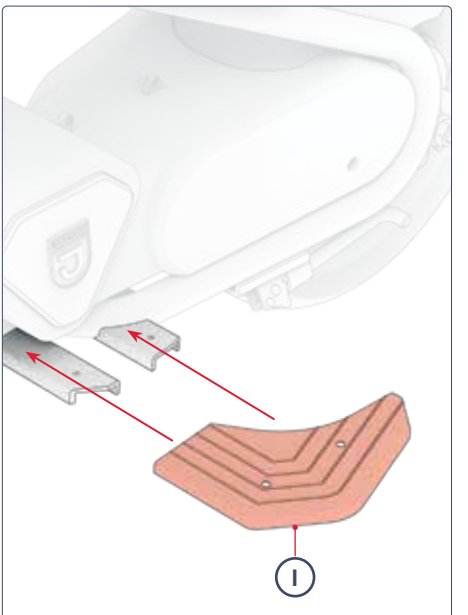

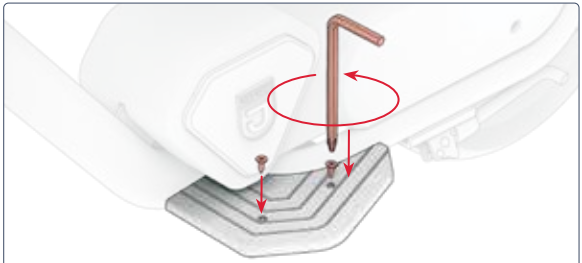

REPETE AK PIL PYE DWAT LA **(J)** SOU BÒ DWAT LA.

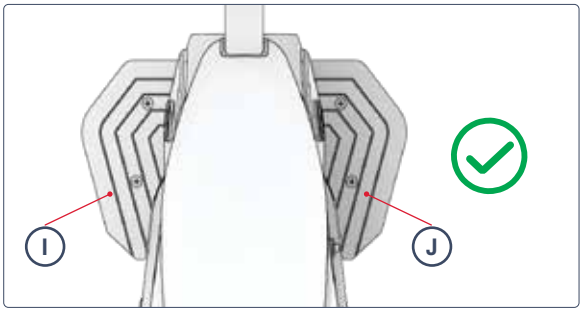



2.6 Chaje batri a

NÒT: Anvan premye itilizasyon pwodui sa a, chaje batri a pou **4 ÈDTAN,** menm si limyè endikatè chaje a limen vèt, sa vle di ke chaje a fini.

APRE PREMYE SESYON CHAJE A, EPI POU TOUT SESYON CHAJE KI VIN APRE YO, CHAJE BATRI A JISKASKE LI CHAJE NÈT. POU YON BATRI KI KONPLÈTMAN VID, SA PRAN ANVIWON 4 ÈDTAN.

1. RALE KOUVÈTI PÒ CHAJE A SOU PWODWI OU A POU LOUVRI.
2. BRANCHE PLATO A NAN MIRAY LA, EPI BRANCHE KAB CHAJE A NAN PÒ CHAJE A.
3. LÈ LIMYÈ ENDIKATÈ KI SOU PLATO A CHANJE SOTI NAN WOUJ POU VIN VÈT, SA VLE DI BATRI A CHAJE NÈT. RETIRE KAB CHAJ LA NAN PÒ CHAJ LA EPI DEPLOGE PLATO A NAN PRIZ MIRAY LA.
4. FÈMEN KOUVÈTI PÒ CHAJE A.



LIMYÈ ENDIKATÈ CHAJ SOU PLATO A:	WOUJ EKLERAJ CHAJE	EKLERAJ VÈT CHAJMAN KONPLÈ

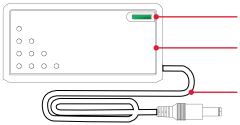

Nòt enpòtan sou chaje:

- TOUJOU KENBE PÒ CHAJE A FÈMEN LÈ W PA AP CHAJE BATRI A AKTIVMAN.
- PA JANM LIMEN PWODWI A PANDAN L AP CHAJE.
- PA SÈVI AK ROBINÈ KOURAN KI KA DEPLASE.
- POU PI BON SANTE BATRI A, CHAJE BATRI A NÈT PANDAN CHAK SESYON CHAJE— APEPRÈ 4 ÈDTAN.
- PA JANM KITE PWODWI OU AP CHAJE LANNWIT LAN OSWA POU YON BON BOUT TAN.
- PA ESEYE RETIRE OSWA DEMONTE BATRI A.
- TANPERATI ANBYEN POU CHAJE: 32°F (0°C) - 104°F (40°C)
- TANPERATI ANBYEN OPERASYONÈL: 14°F(-10°C)-104°F(40°C)
- TOUJOU KENBE KOUVÈTI PÒ CHAJE A FÈMEN LÈ W PA AP CHAJE PWODWI A AKTIVMAN.
- PA ITILIZE PWODWI SA A SI KÒD ALIMANTASYON FLEKSIB KAB SOTI A DECHIRE, GEN IZOLASYON KASE, OSWA NENPÒT LÒT SIY DOMAJ.
- TCHEKE SI NIMEWO MODÈL CHARGEUR A KI SOU ETIKÈT CHARGEUR A KORESPONN AK NIMEWO MODÈL CHARGEUR KI NAN LIS ANWO A.
- TCHEKE ETIKÈT PLATO A POU WÈ SI PLATO A KONPATIB AK MODÈL JETSON OU AN. OU KA JWENN NON AK NIMEWO SKU MODÈL JETSON OU AN SOU YON ETIKÈT KI KOLE SOU TÈT, SOU KOTE, OSWA ANBA ANKADREMAN PWODWI A OSWA PLATFÒM KOTE L KANPE A.

ENPÒTAN:

SÈLMAN SÈVI AK PLATO KI ENKLI A OSWA YOUN OU JWENN DIRÈKTEMAN NAN JETSON (MODÈL JETSON NO. PJRIO-CH) KI MAKE AK FY0424201000, FABRIKE PA SHENZHEN FUYUANDIAN POWER CO LTD.

⚠ SI OU PA SÈVI AK BON PLATO A, SA KA LAKÒZ DIFE AK EKSPLOZYON.

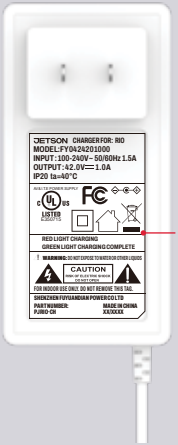

SA A SE YON EGZANP MAK LA PLATO OU A AP GENYEN.

3. AP PREPARE MONTE.

3.1 Verifikasyon Sekirite Anvan Monte

FÈ VERIFIKASYON SEKIRITE ENPÒTAN SA YO ANVAN CHAK VWAYAJ:

Fren:

- ASIRE W KE FREN AN FONKSYONE BYEN POU LEVIYE FREN MEN YO BYEN TACHE AK GIDON AN EPI YO GRESE POU YO KA KONPRESE FASILMAN.
- FREN YO FÈ WOU YO KANPE DOUSMAN EPI SAN DANJE LÈ YO KONPRESE.

Pon pou pye:

- TCHEKE KE PLATFÒM PYE YO BYEN SERE SOU ANKADREMAN AN

Ankadreman ak fouchèt:

- TCHEKE KE ANKADREMAN AN AK FOUCHÈT LA PA DOMAJE, PLIYE, OSWA KASE.
- ASIRE W KE BOULON KI KONEKTE TIJ LA AK FOUCHÈT LA PA TWÒ SERE. YON BOULON KI TWÒ SERE KA LAKÒZ YON FONKSYÒNMAN KI METE SEKIRITE SIKLIS LA AN DANJE.
- TCHEKE SISTÈM TRANSMISYON AN AP FONKSYONE BYEN EPI LI BYEN TACHE AK ANKADREMAN AN.

Volan:

- TCHEKE SI GIDON AN AK WOU A AP VIRE NAN MENM ALIYMAN.
- TCHEKE SI GIDON AN BYEN FIKSE NAN PLAS LI AK KRANPON GIDON YO.

Rou ak Kawotchou:

- TCHEKE KAWOTCHOU YO POU WÈ SI YO PA TWÒ ITILIZE OUBYEN SI YO DOMAJE.
- ASIRE W KE KAWOTCHOU YO GONFLE NAN LIMIT PRESYON REKÒMANDE A **31 - 36 PSI** .
- TCHEKE KE REYON WOU YO PA KASE.
- TCHEKE JANT WOU YO PA DOMAJE OSWA PLIYE.
- TCHEKE KE NWA AKS YO SERE.
- TCHEKE POU WÈ SI WOU YO AK KAWOTCHOU YO PA GEN OKENN DEBRI.

Chèn:

- TCHEKE SI CHÈN LAN BYEN PLASE EPI LI KA VIRE FASILMAN.
- TCHEKE KE CHÈN LAN AK ZÒN CHÈN LAN PA GEN DEBRI.

3.2 Presyon ak Gonflasyon Kawotchou

ANVAN PREMYE WOULIB OU A, OU PRAL BEZWEN AJOUTE LÈ NAN KAWOTCHOU YO POU YO RIVE NAN PRESYON REKÒMANDE A. **31 - 36 PSI** (LIV PA POUS KARE). SÈVI AK YON KALIB POU VERIFYE SI PRESYON KAWOTCHOU A SE 35 PSI ANVAN CHAK WOULIB.

Pou ajoute lè:

1. RETIRE BOUCHON PWOTEKSYON AN NAN VALV KAWOTCHOU A SOU YON WOU LÈ W VIRE L NAN SANS KONTRÈ ZEGWI MONT LAN. METE L SOU KOTE.
2. SWIV ENSTRIKSYON MANIFAKTI A SOU PONP LÈ A POU METE LÈ NAN KAWOTCHOU A. TCHEKE DETANZANTAN AVÈK YON KALIB EPI KONTINYE AJOUTE LÈ JISKASKE OU RIVE NAN **31 - 36 PSI** .
3. RETIRE PONP LÈ A NAN VALV LA EPI REMETE BOUCHON POUSYÈ A LÈ W VIRE L NAN SANS ZEGWI MONT LAN SOU VALV LA.
4. REPETE AK LÒT KAWOTCHOU A.

⚠ **ENPÒTAN:** Sèlman sèvi ak yon ponp lè manyèl pou gonfle kawotchou pwodwi w la. Pa janm sèvi ak yon konpresè lè; si w fè sa, chanm kawotchou yo ka pete.



4. ENSTRIKSYON OPERASYON.

4.1 Limen ak Etenn

PEZE EPI KENBE BOUTON POUVWA A PANDAN 3 SEGONN POU LIMEN OSWA ETENN MOTOSIKLÈT OU A.

NÒT ENPÒTAN SOU POUVWA A:

- POU KONSÈVE BATRI A, TOUJOU SONJE ETENN MOTOSIKLÈT OU A LÈ W AP FÈ YON ARÈ NAN PIT OUBYEN LÈ W AP METE L KOTE POU PASE NWIT LAN.
- ETENN MOTOSIKLÈT OU A LÈ W AP MACHE AVÈ L POU OU PA ANGAJE MOTÈ A LÈ W VIRE AKSELERATÈ A SAN W PA FÈ ESPRE.

NÒT: Motosiklèt tè a ap etenn otomatikman apre 8 minit san itilizasyon.

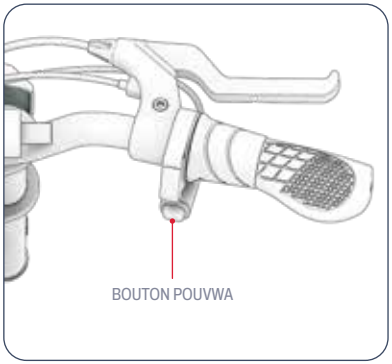

4.2 Konprann Limyè Endikatè Batri yo

OU KA KONTWOLE NIVO CHAJ BATRI OU A LÈ W GADE LIMYÈ ENDIKATÈ YO.

BATRI ENDIKATÈ LIMYÈ	POUSANTAJ CHAJ KI RETE APWOKSIMATIF*
4 VÈT LIMYÈ	76 - 100%
3 VÈT LIMYÈ	51 - 75%
2 VÈT LIMYÈ	26 - 50%
1 VÈT LIMYÈ	<25% Chaje Jetson ou KOUNYE A!

ENPÒTAN: LÈ BATRI A RIVE NAN 0%, BISIKLÈT LA AP ETENN. CHAJE L NÈT (GADE SEKSYON 2.4) ANVAN PWOCHEN WOULIB OU A.

**APWOKSIMASYON SÈLMAN. KA VARYE SELON ITILIZASYON.*

4.3 Itilizasyon sipò a

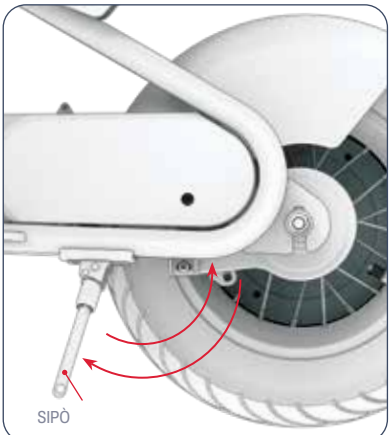

POU KENBE RIO A DWAT SOU SIPÒ A, PIVOTE SIPÒ A DESANN EPI PANCHE MOTOSIKLÈT LA DOUSMAN SOU LI. POU LEVE SIPÒ A, PIVOTE L TOUNEN ANLÈ.

⚠ **ENPÒTAN:** Toujou leve sipò a anvan ou monte bisiklèt la.

5. ENSTRIKSYON POU DEMENAJMAN AK DEPO.

5.1 Monte Jetson ou a

POU KÒMANSE EPI AKSELERE: VIRE AKSELERATÈ A DOUSMAN NAN DIREKSYON OU.

ENPÒTAN: Plis ou vire akseleratè a, se plis motè a ap angaje—epi se plis w ap vwayaje vit. Pou evite ogmantasyon sibit nan vitès, toujou vire akseleratè a piti piti.

POU KENBE VITÈS LA: KENBE AKSELERATÈ A FÈM.

POU RALANTI: DOUSMAN DIMINYE AKSELERATÈ A.

POU VIRE: VIRE GIDON AN AGOCH OSWA ADWAT.

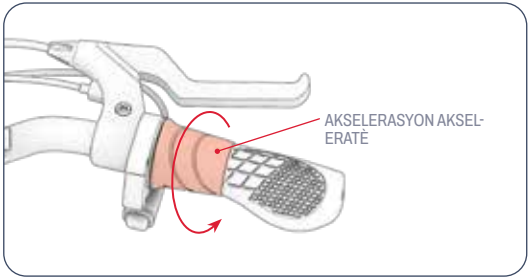

⚠ **ENPÒTAN:** Toujou monte bisiklèt la ak pye ou apiye sou platfòm pou pye yo. Pa janm monte bisiklèt la ak pye yo pandye sou kote bisiklèt la. Ou pa ta dwe monte pwodui sa a nan zòn ki gen anpil pyeton oswa sou wout ki gen machin ak trafik.

5.2 Chanje Mòd Vitès yo

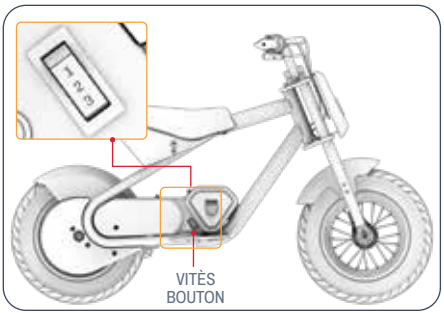

- GEN 3 MÒD VITÈS, EPI CHAK MÒD GEN YON VITÈS MAKSIMÒM KE MOTOSIKLÈT LA KA VWAYAJE.
- POU CHANJE MÒD VITÈS, AKTIVE/DEZAKTIVE SWITCH MÒD VITÈS LA.

MÒD 1	MÒD 2	MÒD 3
JISKA 5.0 MPH (8.0 KILOMÈT/ÈDTAN)	JISKA 7.5 MPH (12.1 KILOMÈT/ ÈDTAN)	JISKA 14.0 MPH (22.5 KILOMÈT/ ÈDTAN)

5.3 Itilizasyon fren yo

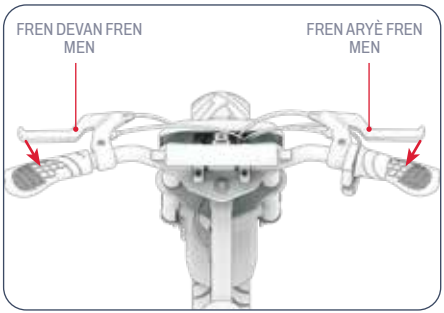

- PEZE FREN MEN AN DOUSMAN POU RALANTI
- PEZE PLIS FÒS POU L RETE NÈT.
- POU EVITE MOUVMAN BRIDSOUKOU, ESEYE PEZE FREN MEN AN(YO) PITI PITI.
  - FREN MEN GÒCH ➔ FREN WOU DEVAN
  - FREN MEN DWAT ➔ FREN WOU DÈYÈ

5.4 Sekirite Kas

SIKLIS LA TA DWE METE YON KAS TOUT TAN.

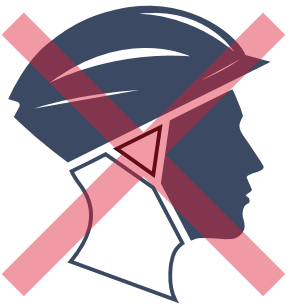

MOVE POZISYONMAN:
FWON AN EKSPOZE.
YON TONBE KA LAKÒZ
NAN BLESI GRAV.



BON POZISYONMAN:
FWON AN KOUVRI
PA KAS LA.

**METE YON KAS, RAD APWOPRIYE, SOULYE, AK EKIPMAN SEKIRITE. EVITE RAD KI KA KOLE NAN OSWA ANBA WOU YO. LI REKÒMANDE POU METE SOULYE FEMEN AK PLAT. METE YON KAS AK EKIPMAN PWOTEKSYON KI APWOUVE PA ASTM F1492 POU EVITE BLESI NAN KA TA GEN YON AKSIDAN.*

5.5 Maksimize Vitès ak Tan Kouri

NAN KONDISYON IDEYAL, VITÈS MAKSIMÒM KI KA ATENN SE 14.0 MPH (22.5 KM/H) EPI TAN MAKSIMÒM FONKSYÒNMAN POU CHAK CHAJ BATRI SE 30 MINIT.

Sifas pou monte:
VWAYAJE SOU YON SIFAS KI PA LIS LAKÒZ FRIKSYON, SA KI KA RALANTI W EPI KI EGZIJE POU MOTÈ A TRAVAY PI RÈD, SA KI DECHAJE L PI VIT. LÈ SA POSIB, CHWAZI YON SIFAS KI LIS POU W MONTE.

Pwa ki ka pote:
- PLIS PWA (KAGO A PLIS PASAJE A) DIMINYE DISTANS KI KA ATENN.
- OU KA ATENN MAKSIMÒM DISTANS AK VITÈS AVÈK YON PWA 140 LB (63.5 KG) OSWA MWENS.

Stil Monte:
DEMARAJ AK ARÈ SOUVAN AP DIMINYE DISTANS OU KA KONDUI A.

Tanperati lè a:
TANPERATI IDEYAL POU MONTE EPI ESTOKE PWODWI A SE ANT 50°F - 75°F (10°C - 23.9°C).

Enklinasyon:
MOTÈ A DWE TRAVAY PI RÈD LÈ W AP MONTE YON MÒN PASE SOU TEREN PLAT OSWA DESANN.

Antretyen Batri:
CHAJE BATRI A ALÈ APRE CHAK WOULIB EDE KENBE KAPASITE AK FÒS BATRI A.

ENSTRIKSYON ANTRETYEN POU ITILIZATÈ.

Pran swen Jetson ou a pou l ka kontinye woule san pwoblèm epi an sekirite. Men kijan pou fè sa:

Kijan pou jere Jetson ou a:

- EVITE EKSPOZE PWODWI OU A GWO VIBRASYON OSWA ENPAK FIZIK ENTANS.
- PA JANM DEMONTE BATRI A.
- KENBE PWODWI OU LWEN DLO AK IMIDITE.
- MONTE SOU SIFAS KI LIS E PLAT POU EVITE LI KRAZE.
- PA JANM POTE PWODWI OU A NAN WOU YO, CHÈZ LA, AK/OSWA GIDON AN.
- FÈ ATANSYON POU OU PA RALE OSWA BLOKE FIL ELEKTRIK KI KONEKTE MOTÈ A AK KONPOZAN GIDON AN.

Enstriksyon Depo:

- CHAJE BATRI A NÈT ANVAN OU SERE PWODWI A POU YON BON BOUT TAN.
- LÈ W AP SERE L POU YON BON BOUT TAN, CHAJE BATRI A NÈT YON FWA PA MWA.
- KOUVRI PWODWI A POU PWOTEJE L KONT POUSYÈ.
- SERE PWODWI A ANDEDAN KAY LA NAN YON KOTE KI SÈK NAN YON TANPERATI ANT 50°F - 90°F (10°C - 35°C).

Netwaye Jetson ou a:

- SYÈJ AK ANKADREMAN - SIYE AK YON TWAL MOUYE KI PA GEN POUSYÈ OSWA YOUN KI TRANPE NAN ALKÒL. SWIV AK YON TWAL SÈK KI PA GEN POUSYÈ.
- GIDON - SIYE AK YON SAVON DOU AVÈK YON TWAL MOUYE KI PA GEN POUSYÈ. RETIRE SAVON ANPLIS LA AVÈK YON LÒT TWAL MOUYE.
- KONPOZAN WOU YO - SIYE AK YON TWAL MOUYE KI PA GEN POUSYÈ.
- KAWOTCHOU - SIYE AK YON TWAL MOUYE KI PA GEN POUSYÈ. OU KA ITILIZE YON PWODUI POU FINI OSWA NETWAYE KAWOTCHOU TOU.

⚠ AVÈTISMAN: Pa flite oswa aplike dlo dirèkteman sou pwodwi a. Dlo ka domaje fil elektrik yo, konpatiman batri a, ak limyè yo, epi tou deteryore chasi a—tout bagay sa yo ka lakòz yon fonksyònman ki ka mete sekirite siklis la an danje.

⚠ Prekosyon pou batri a:

PWODUI OU A GEN YON PIL ITYÒM-ION. FÈ ATANSYON LÈ W AP MANYEN L.

- KENBE PWODWI A LWEN DIFE AK CHALÈ TWÒP.
- EVITE GWO CHÒK FIZIK, GWO VIBRASYON, OSWA ENPAK.
- PWOTEJE PWODWI A KONT DLO OSWA IMIDITE.
- PA METE OSWA SERE PWODWI A AN PIL SOU OSWA ANBA LÒT OBJÈ.
- PA DEMONTE PWODWI A OSWA BATRI LI.
- PA JETE PWODWI A NAN FATRA ÒDINÈ. POTE PWODWI A NAN YON SANT ESPESYAL POU FATRA ELEKTWONIK OSWA YON SANT RESIKLAJ PIL. POU PLIS ENFÒMASYON SOU SIT JETE FATRA KI TOUPRE W LA, KONTAKTE MINISIPALITE LOKAL OU A OSWA YON KONPAYI KI RANMASE FATRA.
- SI BATRI PWODWI A CHO OSWA LI MONTRE SIY SURCHOF, LI DEGAJE YON ODÈ OSWA YON SON DWÒL, LI GEN YON KOULE LIKID OSWA GAZ, OSWA LI CHANJE FÒM OSWA KOULÈ, IMEDYATMAN:
  1. SI W AP ITILIZE PWODWI A, SISPANN ITILIZE LI IMEDYATMAN. RETIRE KAB CHAJE A NAN PWODWI A SI LI BRANCHE.
  2. SISPANN SÈVI AK PWODWI A.
  3. SI LI AN SEKIRITE POU FÈ SA, DEPLASE PWODWI A NAN YON ESPAS VID EPI LWEN NENPÒT BAGAY KI KA PRAN DIFE.
  4. RELE SÈVIS IJANS LOKAL OU A POU JWENN ASISTANS.
  5. LAVE JE YO OSWA ZÒN PO KI TE AN KONTAK AK LIKID ELEKTWOLIT BATRI A KI AP KOULE A BYEN AVÈK DLO PWÒP K AP KOULE EPI CHÈCHE SWEN MEDIKAL ADISYONÈL.
- SI GEN NENPÒT PWOBLÈM AK BATRI A, KONTAKTE EKIP SWEN JETSON AN.

KOUVÈTI GARANTI.

GARANTI JENERAL LIMITE

NOUVO PWODUI JETSON OU A GARANTI KONT DOMAJ NAN MATERYÈL AK NAN FABRIKASYON JAN SA ENDIKE SOU RIDEJETSON.COM/GARANTI POU YON PERYÒD TAN APATI DAT ACHA ORIJINAL LA LÈ YO ITILIZE LI AN AKÒ AVÈK MANYÈL ITILIZATÈ JETSON YO (GADE RIDEJETSON.COM/SIPÒ). **ANBA GARANTI SA A, OU AP KAPAB ADRESE REKLAMASYON OU YO BAY JETSON MENM NAN SITIYASYON KOTE OU TE ACHTE PWODWI JETSON AN NAN MEN YOUN NAN DÉTAILLANTS OTORIZE NOU YO.** POU LI TOUT KONDISYON GARANTI NOU AN, VIZITE RIDEJETSON.COM/WARRANTY.

KENBE ANNDAN TOUCHE.

Pa bliye swiv @ridejetson
sou medya sosyal yo pou aprann
sou òf fantastik, kado, ak tout dènye
nouvèl Jetson yo.

JETSON

OU RENMEN WOULIB OU A?

Kite yon revizyon nan
ridejetson.com/reviews.
Nou pa ka tann pou nou tande nouvèl ou!
#MakeMoves

KESYON? KITE NOU ÈD.

RIDEJETSON.COM/SIPÒ
RIDEJETSON.COM/CHAT

1-844-585-7462

Pou egzèse pwodwi ou a garanti oubyen mande enfòmasyon sou pwoteksyon garanti, kontakte nou dirèkteman.

www.ridejetson.com

JETSON

© 2025, TRURIDE TECH. TOUT DWA REZÈVE.
FABRIKE POU TRURIDE TECH LLC.
JETSON® SE YON MAK ANREJISTRE KI ITILIZE ANBA LISANS NAN MEN JETSTREAM BRANDS LLC.
OKENN PÒSYON NAN DOKIMAN SA A, KI GEN LADAN FÒM NAN, GRAFIK, AK KONSEPSYON, KA REPWODUI OSWA TRANSMÈT NAN NENPÒT FÒM OSWA PA NENPÒT MWAYEN.

MANIFAKTIRE NAN JINHUA, ZHEJIANG, LACHIN
ENPÒTE PA TRURIDE TECH LLC.
PO BOX 461, JERSEY CITY, NJ 07302-9998

KÒD DAT: 06/2025
EDISYON DOKIMAN: V1.0
FÈT AN LACHIN

آپ کی سواری کے لیے ایک گائیڈ۔

اہم:
غور سے پڑھیں اور برقرار رکھیں
مستقبل کے حوالہ کے لئے۔

JETSON

RIO

الیکٹرک ڈرٹ بائیک۔

ماڈل SKU(S): JRIO-GRY



جیٹسن ٹاپ
دو سواری
قواعد:

محفوظ رہیں۔ مزہ کرو!

ت ال وم ش م

حفاظتی انتباہات 3

1. آپ کے پروڈکٹ کے بارے میں

1.1 پروڈکٹ کا جائزہ 6

1.2 مصنوعات کی تفصیلات 9

1.3 آن لائن وسائل 9

2. تنصیب کی ہدایات

2.1 ابتدائی نوٹس 10

2.2 سوار کی مناسبیت 10

2.3 فرنٹ پلیٹ کو جوڑنا 11

2.4 ہینڈل بار کو جوڑنا 12

2.5 فٹ ڈیکس کو جوڑنا 14

2.6 بیٹری چارج کرنا 16

3. سواری کی تیاری

3.1 سواری سے پہلے کے حفاظتی چیکس 18

3.2 ٹائر کا دباؤ اور افراط زر 19

4. آپریٹنگ ہدایات

4.1 پاور آن اور آف کرنا 20

4.2 بیٹری انڈیکیٹر لائٹس کو سمجھنا 21

4.3 کِک اسٹینڈ کا استعمال 21

5. منتقلی اور ذخیرہ کرنے کی ہدایات

5.1 اپنے جیٹسن پر سوار ہونا 22

5.2 رفتار کے طریقوں کو تبدیل کرنا 23

5.3 بریک کا استعمال 23

5.4 ہیلمٹ کی حفاظت 24

5.5 زیادہ سے زیادہ رفتار اور رن ٹائم 25

صارف کی بحالی کی ہدایات 26

وارنٹی کوریج 28

حفاظتی انتباہات۔

ان ہدایات کو برقرار رکھیں۔

آگ لگنے یا افراد کو چوٹ لگنے کے خطرے سے متعلق ہدایات اور اہم حفاظتی ہدایات

- استعمال کرنے سے پہلے، براہ کرم صارف دستی اور حفاظتی انتباہات کو احتیاط سے پڑھیں، اور یقینی بنائیں کہ آپ تمام حفاظتی ہدایات کو سمجھتے اور قبول کرتے ہیں۔ صارف غلط استعمال کی وجہ سے ہونے والے کسی بھی نقصان یا نقصان کا ذمہ دار ہوگا۔
- **درست چارجر استعمال کرنے میں ناکامی کے نتیجے میں آگ اور دھماکہ ہو سکتا ہے، جس کے نتیجے میں املاک کو نقصان، چوٹ اور موت ہو سکتی ہے۔**
- آپریشن کے ہر چکر سے پہلے، آپریٹر مینوفیکچرر کی طرف سے بیان کردہ پری آپریشن چیک کرے گا: کہ مینوفیکچرر کی طرف سے اصل میں فراہم کیے گئے تمام گارڈز اور پیڈ مناسب جگہ اور قابل خدمت حالت میں ہیں؛ کہ بریکنگ سسٹم ٹھیک سے کام کر رہا ہے؛ کہ کوئی بھی اور تمام ایکسل گارڈز، چین گارڈز، یا مینوفیکچرر کی طرف سے فراہم کردہ دیگر کور یا گارڈز اپنی جگہ اور قابل خدمت حالت میں ہیں؛ یہ کہ ٹائر اچھی حالت میں ہیں، مناسب طریقے سے فلایا ہوا ہے، اور کافی چلنا باقی ہے۔ جس علاقے میں پروڈکٹ کو چلایا جانا ہے وہ محفوظ اور محفوظ آپریشن کے لیے موزوں ہونا چاہیے۔
- اجزاء کو مینوفیکچرر کی تصریحات کے مطابق برقرار رکھا جائے گا اور مرمت کی جائے گی اور ڈیلرز یا دیگر ہنر مند افراد کے ذریعہ تنصیب کے ساتھ صرف مینوفیکچرر کے مجاز متبادل پرزوں کا استعمال کیا جائے گا۔
- غیر ریچارج ایبل بیٹریوں کو ری چارج کرنے کے خلاف انتباہ۔
- جب موٹر چل رہی ہو تو ہاتھ، پاؤں، بال، جسم کے اعضاء، کپڑوں یا اس سے ملتی جلتی اشیاء کو چلتے ہوئے پرزوں، پہیوں، یا ڈرائیو ٹرین کے رابطے میں آنے کی اجازت نہ دیں۔
- یہ پروڈکٹ بچوں یا افراد کو کم جسمانی، حسی یا ذہنی صلاحیتوں، یا تجربے اور علم کی کمی کے ساتھ استعمال نہیں کرنا چاہئے، جب تک کہ انہیں نگرانی یا ہدایت نہ دی گئی ہو (IEC 60335-1/A2:2006)۔
- غیر زیر نگرانی بچوں کو پروڈکٹ کے ساتھ نہیں کھیلنا چاہیے (IEC 60335-1/A2:2006)۔
- بالغوں کی نگرانی کی ضرورت ہے۔
- یونٹس کو ریسنگ، سنٹ سواری، یا دیگر ہتھکنڈوں کو انجام دینے کے لیے نہیں چلایا جائے گا، جو کنٹرول کھو سکتے ہیں، یا آپریٹر/مسافر کے بے قابو حرکتیں یا رد عمل کا سبب بن سکتے ہیں۔
- کبھی بھی موٹر گاڑیوں کے قریب استعمال نہ کریں۔
- تیز دھوں، نکاسی آب کے جھریاں، اور سطح کی اچانک تبدیلیوں سے بچیں۔ پروڈکٹ اچانک رک سکتی ہے۔
- پانی، ریت، بجری، مٹی، پتے اور دیگر ملبے والی سڑکوں اور سطحوں سے پرہیز کریں۔ گیلا موسم کرشن، بریک لگانے اور مرئیت کو متاثر کرتا ہے۔
- آتش گیر گیس، بھاپ، مائع، یا دھول کے ارد گرد سواری سے گریز کریں جو آگ کا سبب بن سکتی ہے۔
- آپریٹرز مینوفیکچرر کی تمام سفارشات اور ہدایات پر عمل کریں گے، نیز تمام قوانین اور آرڈیننس کی تعمیل کریں گے: پیڈلائٹس کے بغیر یونٹ صرف مرئیت کی مناسب دن کی روشنی کے حالات کے ساتھ چلائے جائیں گے، اور؛ مالکان کی حوصلہ افزائی کی جائے گی کہ وہ لائٹنگ، ریفلیکٹرز، اور کم سواری کرنے والے یونٹس کے لیے چکدار کھمبوں پر سگنل جھنڈوں کو نمایاں کریں۔
- مندرجہ ذیل شرائط والے افراد کو آپریشن نہ کرنے کے لیے خبردار کیا جائے گا: وہ لوگ جن کے دل کی بیماریاں ہیں۔ حاملہ خواتین؛ سر، کمر، یا گردن کی بیماریوں میں مبتلا افراد، یا جسم کے ان حصوں میں پہلے کی سرجری؛ اور کسی بھی ذہنی یا جسمانی حالت والے افراد جو انہیں چوٹ لگنے کا شکار بنا سکتے ہیں یا ان کی جسمانی مہارت یا دماغی صلاحیتوں کو پہچاننے، سمجھنے اور ان پر عمل کرنے کی تمام حفاظتی ہدایات کو تسلیم کرنے اور یونٹ کے استعمال میں موجود خطرات کو سمجھنے کے قابل ہو سکتے ہیں۔
- رات کو سواری نہ کریں۔
- پینے یا نسخے کی دوائی لینے کے بعد سواری نہ کریں۔
- سواری کرتے وقت اشیاء ساتھ نہ رکھیں۔
- پروڈکٹ کو کبھی بھی ننگے پاؤں نہ چلائیں۔
- ہمیشہ جوتے پہنیں اور جوتوں کے تسمے باندھ کر رکھیں۔
- یقینی بنائیں کہ آپ کے پیر ہمیشہ ڈیک پر محفوظ طریقے سے رکھے گئے ہیں۔

ترمیمات

Jetson Care ٹیم کی ہدایت کے بغیر یونٹ یا یونٹ کے کسی بھی اجزاء کو جدا کرنے، ترمیم کرنے، مرمت کرنے یا تبدیل کرنے کی کوشش نہ کریں۔ یہ کسی بھی وارنٹی کو باطل کر دے گا، اور خرابی کا باعث بن سکتا ہے جو چوٹ کا سبب بن سکتا ہے۔

اضافی آپریشن احتیاطی تدابیر

جب پروڈکٹ آن ہو اور پہیے حرکت میں ہوں تو اسے زمین سے نہ اٹھائیں۔ اس کے نتیجے میں پہیے آزادانہ طور پر گھوم سکتے ہیں، جو آپ کو یا اس پاس کے دوسروں کو چوٹ پہنچا سکتے ہیں۔ پروڈکٹ کو آن یا آف نہ کریں، اور اسے استعمال کرتے وقت چھلانگ نہ لگائیں۔ آپریشن کے دوران ہمیشہ اپنے پیروں کو فٹ ریسٹ پر مضبوطی سے لگائے رکھیں۔ استعمال کرنے سے پہلے ہمیشہ بیٹری چارج چیک کریں۔

استعمال شدہ بیٹری کو ضائع کرنا

بیٹری میں خطرناک مادے ہوسکتے ہیں جو ماحول اور انسانی صحت کو خطرے میں ڈال سکتے ہیں۔ بیٹری اور/یا پیکیجنگ پر نشان زد یہ علامت بتاتی ہے کہ استعمال شدہ بیٹری کو میونسپل فضلہ نہیں سمجھا جائے گا۔ بیٹریوں کو ری سائیکلنگ کے لیے مناسب جمع کرنے کے مقام پر ٹھکانے لگانا چاہیے۔ اس بات کو یقینی بنا کر کہ استعمال شدہ بیٹریوں کو صحیح طریقے سے ضائع کیا جائے، آپ ماحول اور انسانی صحت کے لیے ممکنہ منفی نتائج کو روکنے میں مدد کریں گے۔ مواد کی ری سائیکلنگ سے قدرتی وسائل کے تحفظ میں مدد ملے گی۔ استعمال شدہ بیٹریوں کی ری سائیکلنگ کے بارے میں مزید معلومات کے لیے، براہ کرم اپنی مقامی میونسپلٹی ویسٹ ڈسپوزل سروس سے رابطہ کریں۔

- آپریٹرز کو ہمیشہ مناسب حفاظتی لباس استعمال کرنا چاہیے، جس میں ہیلمٹ شامل ہے لیکن ان تک محدود نہیں، مناسب سرٹیفکیشن کے ساتھ، اور مینوفیکچرر کی طرف سے تجویز کردہ کوئی دوسرا سامان؛ ہمیشہ حفاظتی سامان جیسے ہیلمٹ، گھٹنے کے پیڈ، اور کہنی کے پیڈ پہنیں۔
- ہمیشہ پیدل چلنے والوں کو راستہ دیں۔
- سامنے کی چیزوں سے ہوشیار رہیں اور آپ سے دور رہیں۔
- سواری کرتے وقت خلفشار کی اجازت نہ دیں، جیسے فون کا جواب دینا یا کسی دوسری سرگرمیوں میں مشغول ہونا۔
- مصنوعات پر ایک سے زیادہ افراد سوار نہیں ہوسکتے ہیں۔
- جب آپ پروڈکٹ کو دوسرے سواروں کے ساتھ سوار کرتے ہیں، تو تصادم سے بچنے کے لیے ہمیشہ محفوظ فاصلہ رکھیں۔
- موڑتے وقت اپنا توازن برقرار رکھنا یقینی بنائیں۔
- غلط طریقے سے ایڈجسٹ شدہ بریکوں کے ساتھ سواری خطرناک ہے اور اس کے نتیجے میں سنگین چوٹ یا موت واقع ہو سکتی ہے۔
- آپریٹنگ کے دوران بریک گرم ہو سکتی ہے، اپنی ننگی جلد سے بریک کو مت چھونا۔
- بہت سخت یا بہت زیادہ اچانک بریک لگانے سے وہیل بند ہو سکتی ہے، جس سے آپ کنٹرول کھو سکتے ہیں اور گر سکتے ہیں۔ اچانک یا زیادہ بریک لگانے سے چوٹ یا موت واقع ہو سکتی ہے۔
- اگر بریک ڈھیلی ہو جاتی ہے، تو براہ کرم مسدس رنچ، سکریو ڈرایور، یا دوسرے قابل اطلاق آلے کے ساتھ ایڈجسٹ کریں، یا براہ کرم جینس کیئر ٹیم سے رابطہ کریں۔
- پھٹے یا ٹوٹے ہوئے حصوں کو فوری طور پر تبدیل کریں۔
- سواری سے پہلے چیک کریں کہ آیا تمام حفاظتی لیبل اپنی جگہ پر ہیں اور سمجھ گئے ہیں۔
- مالک اس مظہارے کے بعد یونٹ کے استعمال اور آپریشن کی اجازت دے گا کہ اس طرح کے آپریٹرز استعمال سے پہلے یونٹ کے تمام اجزاء کو سمجھ سکتے اور چلا سکتے ہیں۔
- مناسب تربیت کے بغیر سواری نہ کریں۔ تیز رفتار، ناہموار خطوں یا ڈھلوانوں پر سواری نہ کریں۔ کرتب نہ کریں یا اچانک مڑیں۔
- انڈور چارج کے لیے تجویز کردہ۔
- بیرونی استعمال کے لیے تجویز کردہ۔
- UV شعاعوں، بارش اور عناصر کی طویل نمائش سے انکلوژر مواد کو نقصان پہنچ سکتا ہے، استعمال میں نہ ہونے پر گھر کے اندر اسٹور کریں۔
- ای بائک جو اونچائی والے مقامات پر استعمال کے لیے نہیں ہیں، جن کے لیے الیکٹریکل سرکٹس میں برقی فاصلوں میں اضافہ کی ضرورت پڑ سکتی ہے، اس بات کی نشاندہی کریں گی کہ وہ سطح سمندر سے 2000 میٹر سے زیادہ بلندی پر استعمال کے لیے نہیں ہیں۔
- صرف وہی بیٹری استعمال کریں جو مینوفیکچرر کی طرف سے بتائی گئی ہے۔
- استعمال میں نہ ہونے پر گھر کے اندر اسٹور کریں۔ چارج کرتے وقت یا سواری نہ کرتے وقت اسے گھر کے اندر چھوڑ دیں۔
- وارننگ - آگ کا خطرہ - صارف کے ذریعہ کسی بھی حصے کی مرمت نہیں کی جاسکتی ہے۔
- وارننگ - آگ لگنے کا خطرہ - کوئی صارف کے قابل خدمت حصے نہیں۔
- سوار کا وزن 140 پونڈ (63.50 کلوگرام) سے زیادہ نہیں ہونا چاہئے۔

اہم حفاظتی ہدایات

وارننگ - اس پروڈکٹ کو استعمال کرتے وقت، بنیادی احتیاطی تدابیر پر ہمیشہ عمل کرنا چاہیے، بشمول درج ذیل:

(A) مصنوعات کو استعمال کرنے سے پہلے تمام ہدایات پڑھیں۔

(B) چوٹ کے خطرے کو کم کرنے کے لیے، جب پروڈکٹ کو بچوں کے قریب استعمال کیا جائے تو قریبی نگرانی ضروری ہے۔

(C) مصنوعات میں انگلیاں یا ہاتھ نہ لگائیں۔

(D) اس پروڈکٹ کو استعمال نہ کریں اگر لچکدار پاور کی ہڈی یا آؤٹ پٹ کیبل بھٹک گئی ہو، موصلیت ٹوٹ گئی ہو، یا نقصان کی کوئی دوسری علامت ہو۔

(E) تمام آلات کے لیے، ہدایات اس بات کی نشاندہی کریں گی: یہ سامان محیطی درجہ حرارت 10- °F (14 °F) C) سے کم یا 104°F) 40°C) سے زیادہ محیطی درجہ حرارت پر استعمال کرنے کا ارادہ نہیں ہے۔

(F) تمام آلات کے لیے، ہدایات اس بات کی نشاندہی کریں گی: بیٹری کو اس وقت چارج کیا جانا ہے جب محیطی درجہ حرارت 0 °F 32) C) اور 104°F) 40°C) کے درمیان ہو۔ جب محیطی درجہ حرارت اس حد سے باہر ہو تو بیٹری کو کبھی چارج نہ کریں۔

کیلیفورنیا کی تجویز 65

انتباہ:

یہ پروڈکٹ آپ کو کیڈمیم سمیت کیمیکلز سے بے نقاب کر سکتی ہے، جو ریاست کیلیفورنیا میں کینسر اور پیدائشی نقائص یا دیگر تولیدی نقصان کا سبب بنتی ہے۔

مزید معلومات کے لیے جائیں:
.WWW.P65WARNINGS.CA.GOV

تعمیل کا نوٹس

یہ آلہ FCC قواعد کے حصہ 15 کی تعمیل کرتا ہے۔ آپریشن مندرجہ ذیل دو شرائط کے ساتھ مشروط ہے: **(1)** یہ آلہ نقصان دہ مداخلت کا سبب نہیں بن سکتا، اور **(2)** اس آلہ کو موصول ہونے والی کسی بھی مداخلت کو قبول کرنا چاہیے، بشمول مداخلت جو ناپسندیدہ آپریشن کا سبب بن سکتی ہے۔ انتباہ: اس یونٹ میں تبدیلیاں یا ترمیمات جو تعمیل کے لیے ذمہ دار فریق کی طرف سے واضح طور پر منظور نہیں کی گئی ہیں، صارف کے آلات کو چلانے کا اختیار ختم کر سکتی ہیں۔

نوٹ: اس سامان کی جانچ کی گئی ہے اور FCC قواعد کے حصہ 15 کے مطابق کلاس B ڈیجیٹل ڈیوائس کی حدود کی تعمیل کرتے ہوئے پایا گیا ہے۔ یہ حدود رہائشی تنصیب میں نقصان دہ مداخلت کے خلاف معقول تحفظ فراہم کرنے کے لیے بنائی گئی ہیں۔ یہ سامان ریڈیو فریکوئنسی توانائی پیدا کرتا ہے، استعمال کرتا ہے اور اس کو خارج کر سکتا ہے اور، اگر انسٹال اور ہدایات کے مطابق استعمال نہ کیا جائے تو، ریڈیو مواصلات میں نقصان دہ مداخلت کا سبب بن سکتا ہے۔ تاہم، اس بات کی کوئی ضمانت نہیں ہے کہ کسی خاص تنصیب میں مداخلت نہیں ہوگی۔ اگر یہ سامان ریڈیو یا ٹیلی ویژن کے استقبالیہ میں نقصان دہ مداخلت کا باعث بنتا ہے، جس کا تعین آلات کو آف اور ان کر کے کیا جا سکتا ہے، تو صارف کی حوصلہ افزائی کی جاتی ہے کہ وہ درج ذیل میں سے ایک یا زیادہ اقدامات کے ذریعے مداخلت کو درست کرنے کی کوشش کریں۔

- وصول کرنے والے اینٹینا کو دوبارہ ترتیب دیں یا دوبارہ منتقل کریں۔
- سامان اور وصول کنندہ کے درمیان علیحدگی میں اضافہ کریں۔
- سامان کو کسی ایسے سرکٹ پر آؤٹ لیٹ سے جوڑیں جس سے رسیور جڑا ہوا ہے۔
- مدد کے لیے ڈیلر یا کسی تجربہ کار ریڈیو/ٹی وی ٹیکنیشن سے مشورہ کریں۔
- کلاس FCC B کی حدود کی تعمیل کو یقینی بنانے کے لیے اس یونٹ کے ساتھ شیلڈ کیبل کا استعمال کیا جانا چاہیے۔

انتباہ:

درج ذیل ہدایات پر عمل کرنے میں ناکامی کے نتیجے میں بچے یا دوسروں کو چوٹ پہنچ سکتی ہے۔

- اسمبلی کے دوران چھوٹے حصوں کو بچوں سے دور رکھیں۔
- لوازمات کو ایک بالغ کے ذریعہ جمع اور پٹا دیا جانا چاہئے۔
- نقصان کے لئے اکثر مصنوعات کا معائنہ کریں۔
- *** بالغوں کی اسمبلی کی ضرورت ہے۔**

انتباہ:

چوٹ کے خطرے کو کم کرنے کے لیے، بالغوں کی نگرانی کی ضرورت ہے۔ سڑکوں پر، موٹر گاڑیوں کے قریب، کھڑی چھکاؤ یا سیڑھیوں پر یا اس کے قریب، سوئمنگ پول یا پانی کے دیگر ذخائر میں کبھی استعمال نہ کریں۔ ہمیشہ جوتے پہنیں، اور کبھی بھی 1 سے زیادہ سوار کی اجازت نہ دیں۔

1.
کے بارے میں آپ کی پروڈکٹ۔

1.1 پروڈکٹ کا جائزہ

1. وہیل
   (2 ×؛ سامنے اور پیچھے)
2. مڈگارڈ
   (2 ×؛ آگے اور پیچھے)
3. سامنے کا کانٹا
4. سامنے کی پلیٹ*
5. ہینڈل بار*
6. سیٹ
7. ڈسٹ کیپ کے ساتھ ٹائر والو
   (2 ×؛ آگے اور پیچھے)
8. کِک اسٹینڈ
9. کور کے ساتھ چارجنگ پورٹ
10. اسپیڈ موڈ سوئچ
11. فٹ ڈیک *
    (2 ×، بائیں اور دائیں)
12. ہینڈ بریک
    (2 ×؛ بائیں اور دائیں)
13. ہاتھ کی گرفت
14. ایکسلریشن تھروٹل
15. پاور بٹن
16. بیٹری چارج ڈسپلے
17. ہینڈل بار کلیمپ*
    (2 ×؛ بائیں اور دائیں)
18. چارجر

*پہلے سے منسلک نہیں؛ اسمبلی کی ضرورت ہے۔

UR

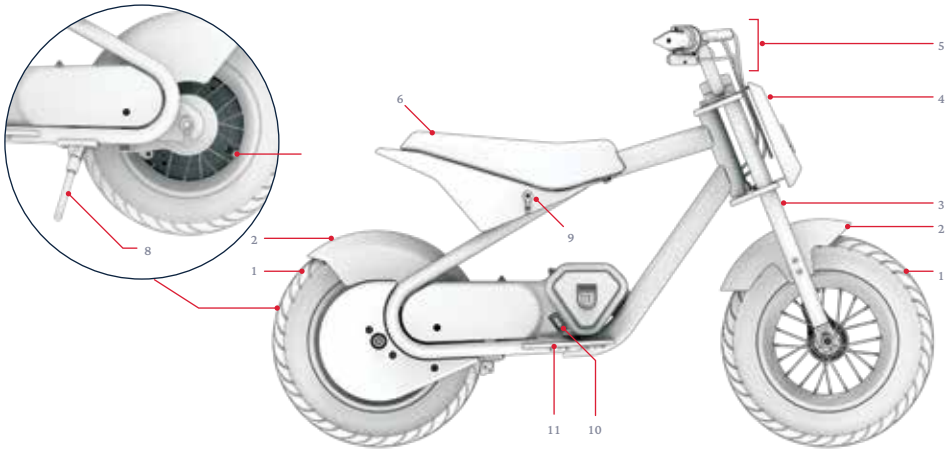

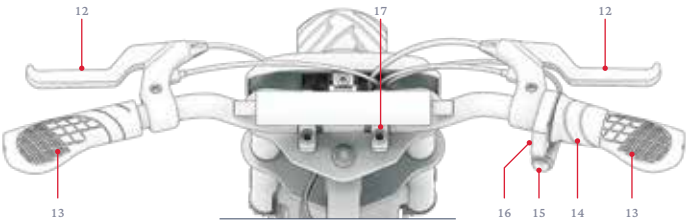

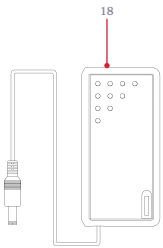

نوٹ: تصاویر اصل پروڈکٹ کی ظاہری شکل کی عکاسی نہیں کر سکتی ہیں۔

ٹولز، ہارڈویئر، اور پرزے جو اسمبلی، ایڈجسٹمنٹ اور دیکھ بھال کے لیے شامل ہیں:**

A



4 ملی میٹر ایلن کلید

B



6 ملی میٹر ایلن کلید

C



2 بٹ فلپس ہیڈ سکریو ڈرایور اور
5 ایم ایم ایلن کی ***

D



M5×8MM ہیکس سکرو

E



M8×50MM ہیکس بولٹ (4×)

F

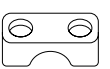

کلیمپ بیس (2×)

G

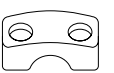

کلیمپ ٹاپ (2×)

H



فرنٹ پلیٹ

I



بائیں پاؤں ٹیک

J



دائیں پاؤں ٹیک

** اسمبلی کے لیے اضافی ہارڈ ویئر پہلے سے منسلک ہے۔ مزید تفصیلات کے لیے اسمبلی کے مراحل دیکھیں۔
*** اس پروڈکٹ کی اسمبلی کے لیے 5MM ایلن کلیدی ٹپ کی ضرورت نہیں ہے۔

1.2 مصنوعات کی تفصیلات

- مصنوعات کے طول و عرض:
  (IN (L) × 22.0 IN (W) × 29.1 IN (H 43.3 |
  (CM (L) × 55.9 CM (W) × 73.9 CM (H 110
- ہینڈل بار کی اونچائی: 29.1 IN | 73.91CM
- سیٹ کی اونچائی: 19.2 48.8 | IN سینٹی میٹر
- پروڈکٹ وزن: 38.7 پونڈ | 17.5 کلوگرام
- ٹائر کا سائز: 12 30.5 | IN سینٹی میٹر
- بریک کی قسم: ہینڈ بریک
- وزن کی حد: 140 پونڈ | 63.5 کلو گرام
- سوار کا کم از کم وزن: 44 پونڈ | 20 کلوگرام
- تجویز کردہ عمر: +13
- زیادہ سے زیادہ رفتار: 14 میل فی گھنٹہ* | 22.5 کلومیٹر فی گھنٹہ*
- زیادہ سے زیادہ رن ٹائم: 30 منٹ.*
- موٹر: 300 واٹ چین
- بیٹری: 36V، 4.0AH لتیم آئن
- چارج کرنے کا وقت: 4 گھنٹے تک
- تجویز کردہ ٹائر پریشر: 36-31 PSI
- پانی کی مزاحمت کی درجہ بندی: IPX4
- UL سرٹیفیکیشن: UL2272
- چارجر: UL فہرست، 42VDC 1.0A

*مصنوعات کے چلنے کا وقت، رفتار، بیٹری کی زندگی، اور دیگر وضاحتیں سوار اور سواری کے حالات کی بنیاد پر مختلف ہو سکتی ہیں۔ کارکردگی کو متاثر کرنے والے حالات کے بارے میں مزید تفصیلات کے لیے سیکشن 5.5 دیکھیں۔

1.3 آن لائن وسائل

ہمارے سب سے زیادہ کے لیے اسکین کریں۔
تازہ کاری شدہ مصنوعات
بورڈنگ مواد
اور سپورٹ وسائل۔

اس صارف دستی کو آن لائن تلاش کریں۔
https://cdn.shopify.com/s/files/1/2530/6734/files/RIO-MANUAL_WEB-1741717453046.pdf

ہمارے صارف کتابچے کا مجموعہ یہاں پر تلاش کریں۔
https://ridejetson.com/pages/product-manuals

2.
تنصیب کی ہدایات۔

2.1 ابتدائی نوٹس

- اپنے ایڈونچر کو صحیح طریقے سے شروع کریں:
  اس پروڈکٹ کو استعمال کرنے سے پہلے، احتیاط سے صارف کا پورا دستی پڑھیں، بشمول حفاظتی انتباہات. یقینی بنائیں کہ آپ سب کو سمجھتے ہیں، قبول کرتے ہیں اور ان پر عمل کرتے ہیں:
- ڈویلپر کی سفارشات.
- حفاظتی ہدایات اور انتباہات.
- مقامی سواری اور آپریشنل قوانین اور آرڈیننس.

- اسمبلی شروع کرنے سے پہلے تمام حفاظتی پیکیجنگ کے ٹکڑوں کو ہٹا دیں.

- اس مینوئل میں دی گئی ہدایات — دائیں، بائیں، آگے/آگے، اور پیچھے/پیچھے — پر مبنی ہیں جیسا کہ سوار انہیں گندگی والی موٹر سائیکل پر بیٹھنے پر دیکھے گا. مثال کے طور پر ڈرٹ بائیک کا "دائیں طرف" وہ طرف ہے جہاں سوار کا دایاں ہاتھ ہوگا.

- اپنی گندگی والی موٹر سائیکل کو اس کے کک اسٹینڈ پر سیدھا رکھ کر اسمبل کرنا آسان ہے. (سیکشن 4.3)

2.2 سوار کی مناسبیت

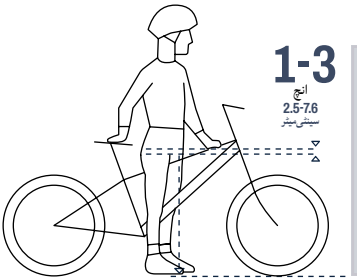

محفوظ اور آرام دہ سواری کے لیے، کم از کم 1-3 انچ (2.5-7.6 cm) کروٹ اور موٹر سائیکل کے فریم کی اوپری ٹیوب کے درمیان جب سوار موٹر سائیکل کو دونوں پاؤں زمین پر رکھ کر سٹرڈل کرتا ہے.

2.3 فرنٹ پلیٹ کو جوڑنا

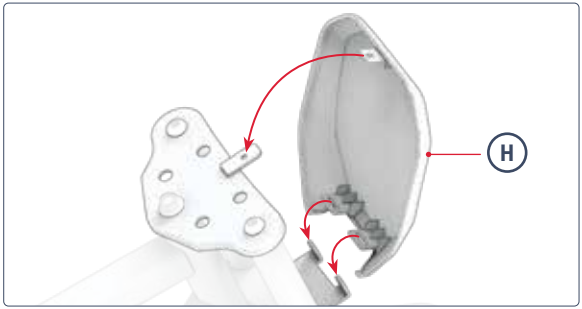

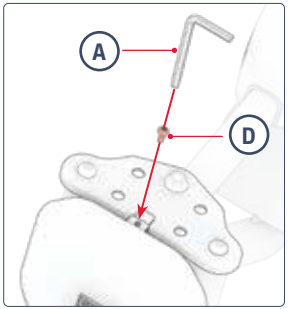

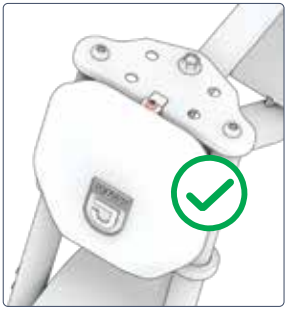



2.4 ہینڈل بار کو جوڑنا

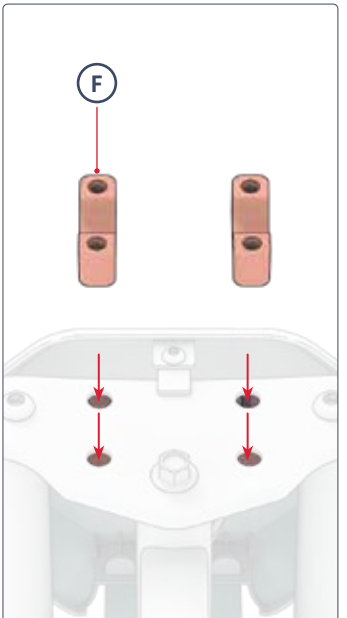

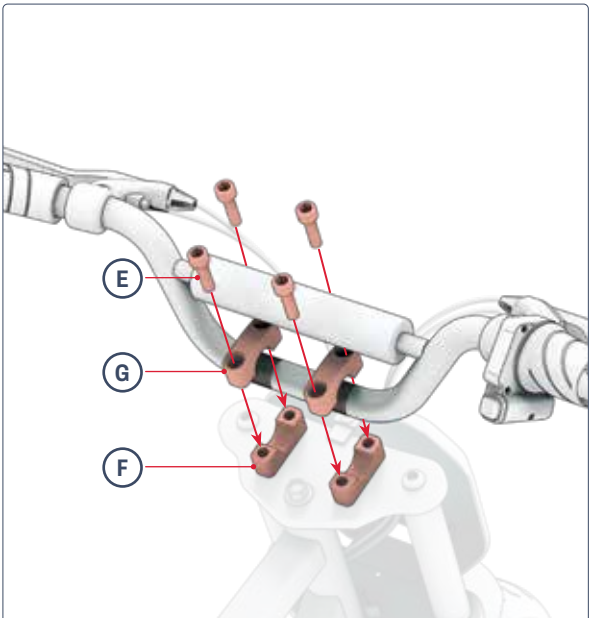

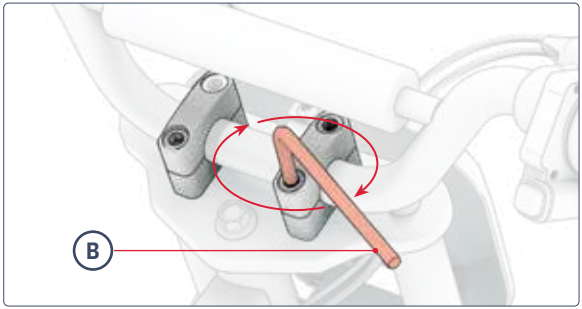
B

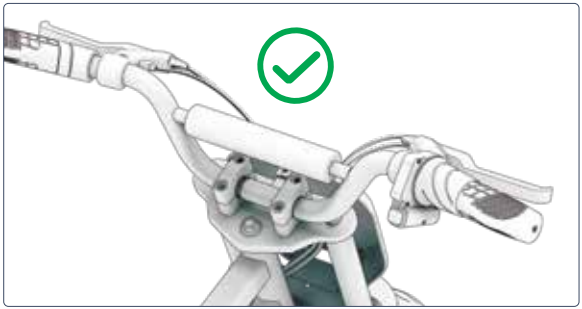



2.5 فٹ ڈیکس کو جوڑنا

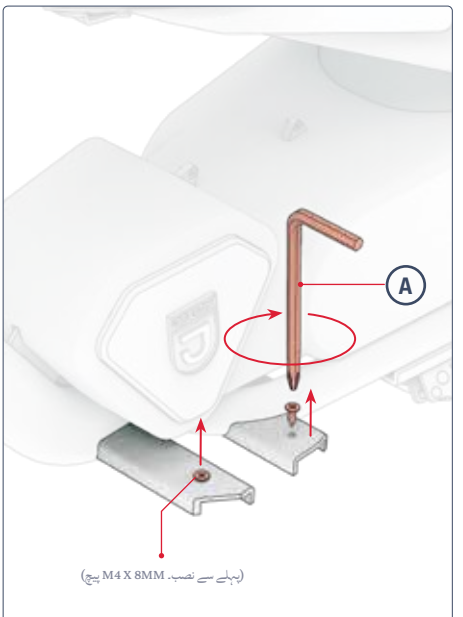

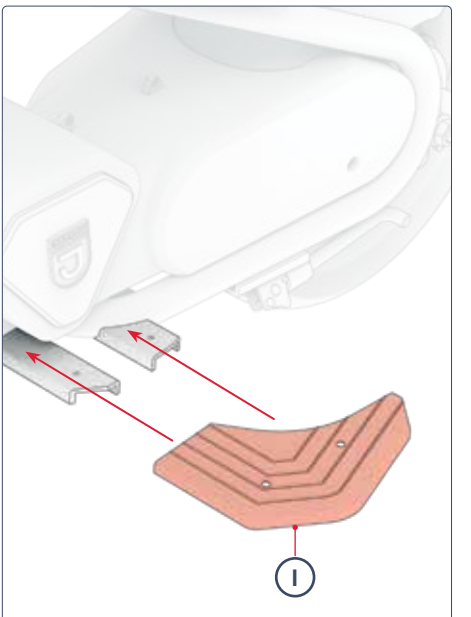

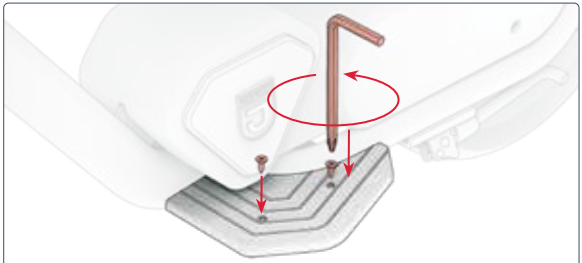

دائیں پاؤں کے ٹیک کے ساتھ دہرائیں۔ **(J)** دائیں طرف۔

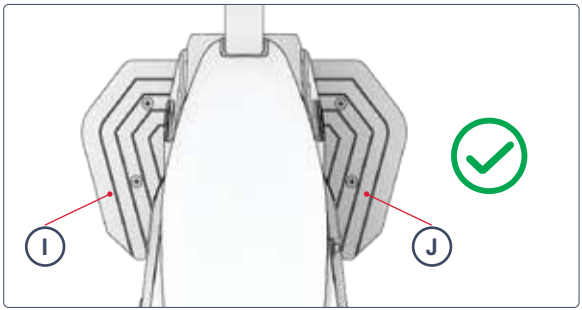



2.6 بیٹری چارج کرنا

نوٹ: اس پروڈکٹ کے پہلے استعمال سے پہلے، بیٹری کو چارج کریں. **4 گھنٹے**، یہاں تک کہ اگر چارجنگ انڈیکیٹر لائٹ سبز رنگ کی ہو، یہ ظاہر کرتی ہے کہ چارجنگ مکمل ہو گئی ہے.

ابتدائی چارجنگ سیشن کے بعد، اور اس کے بعد کے تمام چارجنگ سیشنز کے لیے، بیٹری کو اس وقت تک چارج کریں جب تک کہ یہ مکمل چارج نہ ہوجائے. مکمل طور پر ختم ہونے والی بیٹری کے لیے، اس میں تقریباً 4 گھنٹے لگتے ہیں.

1. اپنے پروڈکٹ پر چارجنگ پورٹ کور کو کھولیں.
2. چارجر کو دیوار میں لگائیں، اور پھر چارجنگ کیبل کو چارجنگ پورٹ میں لگائیں.
3. جب چارجر پر اشارے کی روشنی سرخ سے سبز ہو جاتی ہے، تو آپ کی بیٹری مکمل چارج ہو چکی ہے. چارجنگ کیبل کو چارجنگ پورٹ سے ہٹائیں اور چارجر کو وال آؤٹ لیٹ سے ان پلگ کریں.
4. چارجنگ پورٹ کور کو بند کریں.

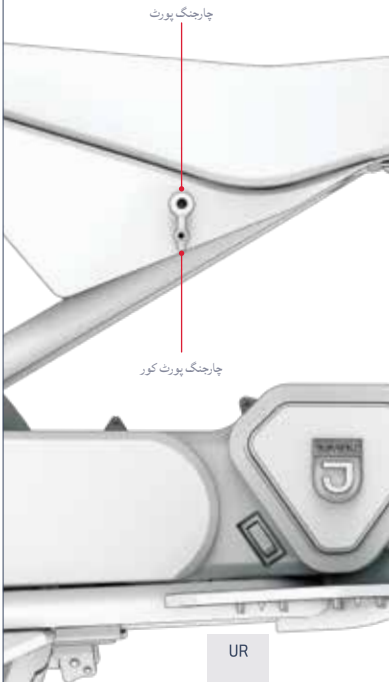

:ہوا

صرف شامل چارجر کا استعمال کریں یا براہ راست JETSON (JETSON MODEL NO. PJRIO-CH) کے ذریعے حاصل کردہ SHENZHEN، FY0424201000 کا لیبل لگا ہوا، FUYUANDIAN POWER CO LTD کے ذریعے بنایا گیا ہے۔

⚠ درست چارجر استعمال کرنے میں ناکامی کے نتیجے میں آگ اور دھماکہ ہو سکتا ہے۔

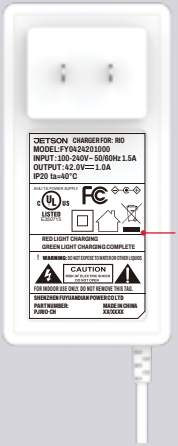

یہ مارکنگ کی ایک مثال ہے۔ آپ کا چارجر ہوگا۔

چارجر پر چارجنگ انڈیکیٹر لائٹ:	سرخ روشنی چارج ہو رہا ہے۔	سبز روشنی چارجنگ مکمل

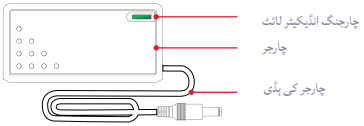

چارجنگ کے اہم نوٹس:

- بیٹری کو فعال طور پر چارج نہ کرتے وقت چارجنگ پورٹ کو ہمیشہ بند رکھیں۔
- جب پروڈکٹ چارج ہو رہی ہو تو اسے کبھی اَن نہ کریں۔
- دوبارہ منتقلی کے قابل بجلی کے نلکوں کا استعمال نہ کریں۔
- بیٹری کی بہترین صحت کے لیے، ہر چارجنگ سیشن کے دوران بیٹری کو مکمل طور پر چارج کریں— تقریباً 4 گھنٹے۔
- اپنے پروڈکٹ کو کبھی بھی راتوں رات یا طویل مدت کے لیے چارج کرنے کے لیے مت چھوڑیں۔
- بیٹری کو ہٹانے یا الگ کرنے کی کوشش نہ کریں۔
- چارجنگ محیط درجہ حرارت کی حد: 32°F (0°C) - 104°F (40°C)
- اُپریٹنگ محیط درجہ حرارت کی حد: 14°F(-10°C) -104°F(40°C)
- پروڈکٹ کو فعال طور پر چارج نہ کرتے وقت چارجنگ پورٹ کور کو ہمیشہ بند رکھیں۔
- اس پروڈکٹ کو استعمال نہ کریں اگر اَوٹ پٹ کیبل کی لچکدار پاور کورڈ بھڑک جائے، موصلیت ٹوٹ گئی ہے، یا نقصان کی کوئی دوسری علامت۔
- چیک کریں کہ چارجر لیبل پر چارجر کا ماڈل نمبر اوپر درج چارجر ماڈل نمبر سے ملتا ہے۔
- چیک کریں کہ چارجر کا لیبل چارجر کو آپ کے JETSON ماڈل کے ساتھ مطابقت رکھتا ہے۔ آپ اپنے JETSON ماڈل کا نام اور SKU پروڈکٹ کے فریم یا اسٹینڈنگ ٹیک کے اوپر، سائیڈ، یا نیچے کی طرف لگے لیبل پر تلاش کر سکتے ہیں۔

3. تیاری کر رہا ہے۔ سواری کرنا

3.1 سواری سے پہلے کے حفاظتی چیکس

ہر سفر سے پہلے ان اہم حفاظتی جانچ پڑتال کریں:

بریک:
- اس بات کو یقینی بنائیں کہ بریک صحیح طریقے سے کام کرے تاکہ ہینڈ بریک لیور ہینڈل بار پر محفوظ اور چکنا ہو تاکہ وہ آسانی سے سکیڑیں۔
- سکڑ جانے پر بریک آسانی سے اور محفوظ طریقے سے پہیوں کو رک جاتے ہیں۔

فٹ ڈیک:
- چیک کریں کہ پاؤں کے ڈیک کو فریم پر محفوظ طریقے سے سخت کیا گیا ہے۔

فریم اور کانٹا:
- چیک کریں کہ فریم اور کانٹا خراب، جھکا یا ٹوٹا نہیں ہے۔
- اس بات کو یقینی بنائیں کہ اسٹیم سے فورک بولٹ زیادہ سخت نہ ہو۔ زیادہ سخت بولٹ خرابی کا باعث بن سکتا ہے جو سوار کی حفاظت کو خطرے میں ڈالتا ہے۔
- چیک کریں کہ ڈرائیو سسٹم ورکنگ آرڈر میں ہے اور فریم کے ساتھ محفوظ طریقے سے منسلک ہے۔

اسٹیئرنگ:
- چیک کریں کہ ہینڈل بار اور وہیل سیدھ میں گھوم رہے ہیں۔
- چیک کریں کہ ہینڈل بار کلیمپ کے ذریعہ پوزیشن میں محفوظ ہے۔

پہیے اور ٹائر:
- چیک کریں کہ ٹائر زیادہ پہننے یا خراب ہونے کے آثار نہیں دکھاتے ہیں۔
- اس بات کو یقینی بنائیں کہ ٹائروں کو تجویز کردہ دباؤ کے اندر اندر فلایا گیا ہے۔ **31 - 36 پی ایس آئی .**
- چیک کریں کہ وہیل سپوکس ٹوٹے نہیں ہیں۔
- چیک کریں کہ پہیے کے کنارے خراب یا جھکے ہوئے نہیں ہیں۔
- چیک کریں کہ ایکسل گری دار میوے تنگ ہیں۔
- چیک کریں کہ پہیے اور ٹائر ملبے سے پاک ہیں۔

سلسلہ:
- چیک کریں کہ زنجیر مناسب طریقے سے واقع ہے اور آسانی سے گھومتی ہے۔
- چیک کریں کہ زنجیر اور زنجیر کا علاقہ ملبے سے پاک ہے۔

3.2 ٹائر کا دباؤ اور افراط زر

اپنی پہلی سواری سے پہلے، آپ کو ٹائروں کو تجویز کردہ دباؤ پر لانے کے لیے ان میں ہوا شامل کرنے کی ضرورت ہوگی۔ **31 - 36** پی ایس آئی (پاؤنڈ فی مربع انچ)۔ ہر سواری سے پہلے ٹائر کا پریشر **35 PSI** پر چیک کرنے کے لیے گیج کا استعمال کریں۔

ہوا شامل کرنے کے لیے:

1. ایک پہیے کے ٹائر والو سے ڈسٹ ٹوپی کو گھڑی کی مخالف سمت میں گھما کر ہٹا دیں۔ ایک طرف رکھ دیں۔
2. ٹائر میں ہوا ڈالنے کے لیے اپنے ایئر پمپ پر مینوفیکچرر کی ہدایات پر عمل کریں۔ وقتاً فوقتاً ایک گیج کے ساتھ چیک کریں اور جب تک آپ نہ پہنچیں ہوا شامل کرتے رہیں **31 - 36** پی ایس آئی۔
3. والو سے ایئر پمپ کو ہٹا دیں اور ڈسٹ ٹوپی کو والو پر گھڑی کی سمت گھما کر تبدیل کریں۔
4. دوسرے ٹائر کے ساتھ دہرائیں۔

اہم: اپنی پروڈکٹ کے ٹائروں کو فلانے کے لیے صرف دستی ایئر پمپ کا استعمال کریں۔ کبھی بھی ایئر کمپریسر استعمال نہ کریں۔ ایسا کرنے سے ٹائر ٹیوبیں پھٹ سکتی ہیں۔



4. آپریٹنگ ہدایات۔

4.1 پاور آن اور آف کرنا

اپنی گندگی والی موٹر سائیکل کو آن یا آف کرنے کے لیے پاور بٹن کو 3 سیکنڈ تک دبائے رکھیں۔

اہم پاور نوٹ:

- بیٹری کی طاقت کو محفوظ رکھنے کے لیے، گڑھے کو روکنے یا اسے رات کے لیے دور رکھتے وقت ہمیشہ اپنی گندگی والی موٹر سائیکل کو بند کرنا یاد رکھیں۔
- اپنی گندگی والی موٹر سائیکل کو اس کے ساتھ چلتے وقت بند کر دیں تاکہ نادانستہ طور پر ایکسلریشن تھروٹل کو گھما کر موٹر میں مشغول نہ ہو۔

نوٹ: گندگی والی موٹر سائیکل بغیر استعمال کے 8 منٹ کے بعد خود بخود بند ہو جائے گی۔

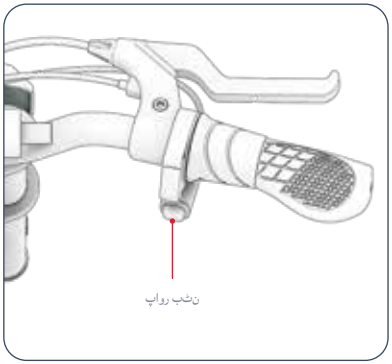

4.2 بیٹری انڈیکیٹر لائٹس کو سمجھنا

آپ انڈیکیٹر لائٹس کو دیکھ کر اپنی بیٹری کے چارج لیول پر ٹیبز رکھ سکتے ہیں۔

بیٹری اشارے لائٹس	تقریباً باقی چارج فیصد*	
4 سبز لائٹس	100% - 76	اہم: جب بیٹری کا چارج 0% تک ختم ہو جائے گا، تو موٹر سائیکل بند ہو جائے گی۔ اپنی اگلی سواری سے پہلے پوری طاقت پر چارج کریں (سیکشن 2.4 دیکھیں)۔
3 سبز لائٹس	75% - 51	
2 سبز لائٹس	50% - 26	
1 سبز روشنی	25%> اپنے جیسن کو ابھی چارج کریں!	

*صرف قربت. استعمال کی بنیاد پر مختلف ہو سکتے ہیں۔

4.3 کِک اسٹینڈ کا استعمال

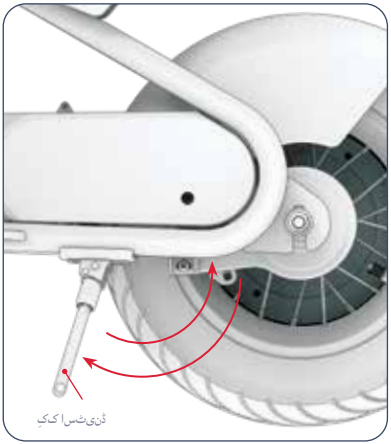

کِک اسٹینڈ پر ریو کو سیدھا رکھنے کے لیے، کِک اسٹینڈ کو نیچے کی طرف موڑ دیں اور گندگی والی بائیک کو آہستہ سے اس پر جھکائیں۔ کِک اسٹینڈ کو بڑھانے کے لیے، اسے بیک اپ کریں۔

⚠ اہم: سواری سے پہلے ہمیشہ کک اسٹینڈ کو بلند کریں۔

5. نقل و حرکت اور ذخیرہ کرنے کی ہدایات۔

5.1 اپنے جیٹسن پر سوار ہونا

شروع کرنے اور تیز کرنے کے لیے: ایکسلریشن تھروٹل کو آہستہ آہستہ اپنی طرف گھمائیں۔

اہم: جتنا زیادہ آپ تھروٹل کو گھمائیں گے، موٹر اتنی ہی زیادہ مشغول ہوگی اور آپ اتنی ہی تیزی سے سفر کریں گے۔ رفتار کے اچانک پھٹنے سے بچنے کے لیے، ہمیشہ تھروٹل کو آہستہ آہستہ گھمائیں۔

رفتار برقرار رکھنے کے لیے: تھروٹل کو مستحکم رکھیں۔

سست کرنے کے لیے: آہستہ سے تھروٹل پر آرام کریں۔

موڑنا: ہینڈل بار کو بائیں یا دائیں گھمائیں۔

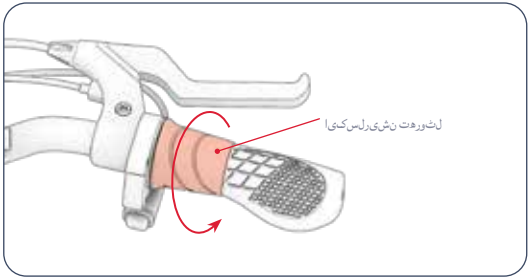

⚠ **اہم:** ہمیشہ اپنے پیروں کے ڈیک پر آرام کرتے ہوئے سواری کریں۔ کبھی بھی ان کے ساتھ موٹر سائیکل کی سائیڈ سے لٹکتے ہوئے نہ چلیں۔ اس پروڈکٹ کو پیدل چلنے والوں کے ساتھ گھنے علاقوں میں یا کاروں اور گاڑیوں کی ٹریفک والے سڑکوں پر سوار نہیں ہونا چاہئے۔

5.3 بریک کا استعمال

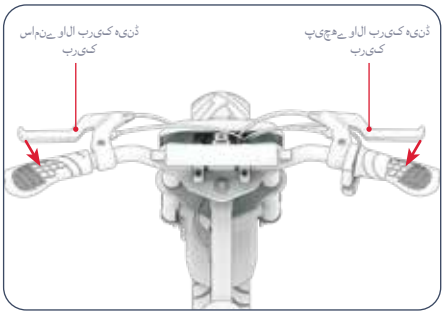

- آہستہ کرنے کے لیے ہینڈ بریک کو آہستہ سے نچوڑیں.
- مکمل سٹاپ پر آنے کے لیے زیادہ زور سے نچوڑیں.
- اچانک حرکت سے بچنے کے لیے، ہینڈ بریک کو آہستہ آہستہ دبانے کی کوشش کریں.
- بائیں ہاتھ کی بریک ➔ سامنے وہیل بریک
- دائیں ہینڈ بریک ➔ پیچھے وہیل بریک

5.2 رفتار کے طریقوں کو تبدیل کرنا

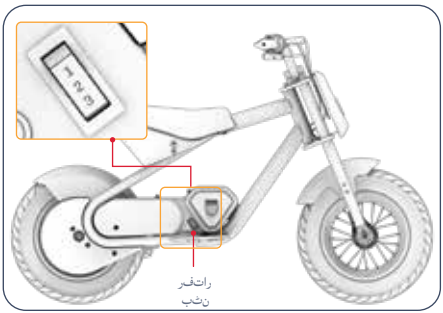

- 3 اسپیڈ موڈز ہیں، جن میں سے ہر ایک کی زیادہ سے زیادہ رفتار ہے جس پر گندگی والی موٹر سائیکل سفر کر سکتی ہے.
- اسپیڈ موڈز کو تبدیل کرنے کے لیے، اسپیڈ موڈ سوئچ کو ٹوگل کریں.

موڈ 3	موڈ 2	موڈ 1
14.0 میل فی گھنٹہ تک (22.5 کلومیٹر فی گھنٹہ)	7.5 میل فی گھنٹہ تک (12.1 کلومیٹر فی گھنٹہ)	5.0 میل فی گھنٹہ تک (8.0 کلومیٹر فی گھنٹہ)

5.4 ہیلمٹ کی حفاظت

سوار کو ہر وقت ہیلمٹ پہننا چاہیے۔



مناسب پوزیشننگ:
پیشانی ڈھکی ہوئی ہے۔
ہیلمٹ کی طرف سے۔



غلط پوزیشننگ:
پیشانی کھل جاتی ہے۔
زوال کا نتیجہ ہو سکتا ہے۔
شدید چوٹ میں۔

*ہیلمٹ، مناسب لباس، جرتے اور حفاظتی سامان پہنیں۔ ایسے لباس سے پرہیز کریں جو پہیوں میں یا نیچے پھنس سکتے ہیں۔ بند پیر، فلیٹ جوتے تجویز کیے جاتے ہیں۔ حادثے کی صورت میں چوٹ سے بچنے کے لیے ASTM F1492 منظور شدہ ہیلمٹ اور حفاظتی پوشاک پہنیں۔

5.5 زیادہ سے زیادہ رفتار اور رن ٹائم

مثالی حالات میں، زیادہ سے زیادہ رفتار جو حاصل کی جا سکتی ہے وہ **14.0** میل فی گھنٹہ (**22.5** کلومیٹر فی گھنٹہ) ہے اور فی بیٹری چارج ہونے پر زیادہ سے زیادہ رن ٹائم **30** منٹ ہے۔

سواری کی سطح:
کھردری سطح پر سفر کرنے سے رگڑ پیدا ہوتی ہے، جو آپ کو سست کر سکتا ہے اور موٹر کو زیادہ محنت کرنے کی ضرورت ہوتی ہے، جو اسے تیزی سے نکالتی ہے۔ جب ممکن ہو، ایک ہموار سواری کی سطح کا انتخاب کریں۔

وزن اٹھانا:
• زیادہ وزن (سوار کے علاوہ کارگو) قابل حصول حد کو کم کرتا ہے۔
• **140 LB (63.5 KG)** یا اس سے کم وزن اٹھا کر زیادہ سے زیادہ حد اور رفتار حاصل کی جا سکتی ہے۔

سواری کا انداز:
بار بار شروع کرنے اور رکنے سے سواری کی حد کم ہو جائے گی۔

ہوا کا درجہ حرارت:
پروڈکٹ کو سوار کرنے اور ذخیرہ کرنے کے لیے مثالی درجہ حرارت **50°F - 75°F (10°C - 23.9°C)** کے درمیان ہے۔

مائل:
موٹر کو فلیٹ اسٹریچ یا نیچے کی طرف جانے کی نسبت اوپر کی طرف سفر کرنے میں زیادہ محنت کرنی پڑتی ہے۔

بیٹری کی بحالی:
ہر سواری کے بعد بروقت بیٹری چارج کرنے سے بیٹری کی صلاحیت اور طاقت کو برقرار رکھنے میں مدد ملتی ہے۔

صارف کی دیکھ بھال کی ہدایات۔

اپنے جیٹسن کو آسانی سے اور محفوظ طریقے سے چلانے کے لیے اس کا اچھی طرح خیال رکھیں۔ یہ ہے طریقہ:

اپنے جیٹسن کو سنبھالنا:

- اپنے پروڈکٹ کو شدید کمپن یا شدید جسمانی اثر کے سامنے لانے سے گریز کریں۔
- بیٹری کو کبھی جدا نہ کریں۔
- اپنی مصنوعات کو پانی اور نمی سے دور رکھیں۔
- ٹوٹنے سے بچنے کے لیے ہموار، چپٹی سطحوں پر سواری کریں۔
- پہیوں، سیٹ، اور/یا ہینڈل بار سے کبھی بھی اپنی پروڈکٹ نہ لے جائیں۔
- اس بات کا خیال رکھیں کہ موٹر کو ہینڈل بار کے اجزاء سے جوڑنے والی وائرنگ کو نہ کھینچیں یا چھینیں۔

ذخیرہ کرنے کی ہدایات:

- مصنوعات کو طویل عرصے تک ذخیرہ کرنے سے پہلے بیٹری کو مکمل طور پر چارج کریں۔
- جب طویل مدت کے لیے اسٹوریج میں ہو تو مہینے میں ایک بار بیٹری کو مکمل طور پر چارج کریں۔
- پروڈکٹ کو دھول سے بچانے کے لیے ڈھانپیں۔
- مصنوعات کو گھر کے اندر اور خشک جگہ پر 50°F - 90°F (10°C - 35°C) کے درمیان درجہ حرارت پر اسٹور کریں۔

انتباہ: پروڈکٹ پر براہ راست پانی نہ چھڑکیں یا نہ لگائیں. پانی وائرنگ، بیٹری کے کمپارٹمنٹ، اور لائٹس کو نقصان پہنچا سکتا ہے، نیز فریم کے بگاڑ کا سبب بن سکتا ہے- یہ سب خرابی کا سبب بن سکتے ہیں جو سوار کی حفاظت کو خطرے میں ڈالتا ہے.

اپنے جیٹسن کی صفائی:

- سیٹ اور فریم - نم دھول سے پاک کپڑے یا رگڑنے والی شراب میں ڈوبے ہوئے کپڑے سے پونچھیں. خشک دھول سے پاک کپڑے کے ساتھ پیروی کریں.
- ہینڈل بار - نم دھول سے پاک کپڑے کا استعمال کرتے ہوئے ہلکے صابن سے صاف کریں. ایک علیحدہ گیلے کپڑے سے اضافی صابن کو ہٹا دیں.
- پہیے کے اجزاء - نم دھول سے پاک کپڑے سے صاف کریں.
- ٹائر - نم دھول سے پاک کپڑے سے صاف کریں. ٹائر ختم کرنے والا یا کلینر بھی استعمال کیا جا سکتا ہے.

بیٹری کی احتیاطی تدابیر:

آپ کے پروڈکٹ میں لتیم آئن بیٹری ہے. سنبھالتے وقت خیال رکھیں.

- مصنوعات کو آگ اور ضرورت سے زیادہ گرمی سے دور رکھیں.
- شدید جسمانی جھٹکا، شدید کمپن، یا اثر سے بچیں.
- مصنوعات کو پانی یا نمی سے بچائیں.
- دوسری اشیاء کے اوپر یا نیچے کسی ڈھیر میں پروڈکٹ نہ رکھیں اور نہ ہی ذخیرہ کریں.
- مصنوعات یا اس کی بیٹری کو جدا نہ کریں.
- روزمرہ کے کوڑے دان کے ساتھ مصنوعات کو ضائع نہ کریں. پروڈکٹ کو ای ویسٹ کی مخصوص سہولت یا بیٹری ری سائیکلنگ سنٹر پر لائیں. اپنے نزدیک ٹھکانے لگانے کی جگہوں کے بارے میں مزید معلومات کے لیے، اپنی مقامی میونسپلٹی یا کچرے کو ہٹانے والے سے رابطہ کریں.
- کیا پروڈکٹ کی بیٹری گرم محسوس کرتی ہے یا زیادہ گرم ہونے کی علامات ظاہر کرتی ہے، بدبو یا غیر معمولی آواز خارج کرتی ہے، مائع یا گیس خارج ہوتی ہے، یا شکل یا رنگ میں فوری طور پر تبدیلی آتی ہے:

1. اگر استعمال میں ہے، تو فوری طور پر پروڈکٹ کا استعمال بند کر دیں. چارجنگ کیبل کو پروڈکٹ سے ہٹا دیں اگر یہ پلگ ان ہے.
2. مصنوعات کا استعمال بند کریں.
3. اگر ایسا کرنا محفوظ ہے تو، پروڈکٹ کو ایک صاف جگہ پر لے جائیں اور کسی بھی آتش گیر چیز سے دور ہوں.
4. مدد کے لیے اپنی مقامی ہنگامی خدمات کو کال کریں.
5. آنکھوں یا جلد کے ان حصوں کو اچھی طرح دھوئیں جو بیٹری کے الیکٹرولائٹ فلوئڈ کے خارج ہونے کے ساتھ بہتے ہوئے پانی سے رابطے میں آئے ہیں اور اضافی طبی امداد حاصل کریں.

- اگر بیٹری کے ساتھ کوئی مسئلہ ہے، JETSON CARE ٹیم سے رابطہ کریں.

وارنٹی کوریج۔

جنرل لمیٹڈ وارنٹی
آپ کی نئی JETSON پروڈکٹ کو مواد اور کاریگری میں نقائص کے خلاف ضمانت دی گئی ہے جیسا کہ اشارہ کیا گیا ہے۔ RIDEJETSON.COM/WARRANTY اصل خوردہ خریداری کی تاریخ سے وقت کی ایک مدت کے لیے جب جیٹسن کے صارف دستورالعمل کے مطابق استعمال کیا جائے (حوالہ RIDEJETSON.COM/SUPPORT)۔ اس وارنٹی کے تحت، آپ اپنے دعوے JETSON کو بھیجنے کے قابل ہو جائیں گے یہاں تک کہ ان حالات میں بھی جب آپ نے ہمارے مجاز خوردہ فروشوں میں سے ایک سے JETSON پروڈکٹ خریدا ہو۔ ہماری وارنٹی کی مکمل شرائط کو پڑھنے کے لیے، ملاحظہ کریں۔ RIDEJETSON.COM/WARRANTY۔

اندر رکھیں
چھو

@ridejetson کو ضرور فالو کریں۔
سوشل میڈیا پر لاجواب پیشکشوں، تحفوں، اور
Jetson کی تمام تازہ ترین خبروں کے بارے میں
جاننے کے لیے۔

JETSON

اپنی سواری سے محبت کر رہے ہو؟

پر ایک جائزہ چھوڑیں۔
ridejetson.com/reviews.
ہم آپ سے سننے کا انتظار نہیں کر سکتے!
#MakeMoves



802884

© 2025 ،TRURIDE TECH. تمام حقوق محفوظ ہیں۔
TRURIDE TECH LLC کے لیے تیار کردہ۔
JETSON® ایک رجسٹرڈ ٹریڈ مارک ہے جس کے تحت استعمال کیا جاتا ہے۔
JETSTREAM برانڈز LLC سے لائسنس۔
اس دستاویز کا کوئی حصہ، بشمول شکل،
گرافکس، اور ڈیزائن کو دوبارہ تیار کیا جا سکتا ہے یا
کسی بھی شکل میں یا کسی بھی ذریعہ سے منتقل کیا جاتا ہے۔

JINHUA، ZHEJIANG، چین میں تیار
TRURIDE TECH LLC کے ذریعے درآمد کردہ۔
P.O باکس 461، جرسی سٹی، NJ 07302-9998

تاریخ کوڈ: 06/2025
دستاویز کا ایڈیشن: V1.0
چین میں بنایا گیا ہے۔

سوالات؟ چلو مدد

RIDEJETSON.COM/SUPPORT
RIDEJETSON.COM/CHAT

1-844-585-7462

اپنی مصنوعات کو استعمال کرنے کے لیے
وارنٹی یا اس کے بارے میں پوچھ گچھ کریں۔
وارنٹی کوریج،
ہم سے براہ راست رابطہ کریں۔

www.ridejetson.com

JETSON

JETSON

فائل کی خفیہ معلومات

یہ صفحہ پرنٹ کے لیے نہیں ہے۔

تاریخ: 24/02/2025
فائل کا نام: 2025.indd-
صفحہ کا سائز: L5.5" * H4.25" | L13.97cm * H10.795cm
کتاب کا فارمیٹ: چھاپہ
بلیڈ: .125" روا رپوا ہے
صفحات کی تعداد: 13

پرنٹنگ کی وضاحتیں
کاغذ: 100% اسکیل
کور:
- **250 گرام C2S**
- **خارجی سطح: 4C طباعت شدہ**





!براہ کرم یہ صفحہ پرنٹ نہ کریں، اسے صرف ای میل کے ساتھ منسلک فائل کے طور پر بھیجیں
یہ صفحہ آپ کے لیے ہے کہ آپ کی فائل کو پرنٹنگ کے لیے کس طرح تیار کیا جائے۔
JETSON کی ٹیم سے رابطہ کرنے کے لیے ہچکچاہٹ محسوس نہ کریں۔
(صرف خالی صفحات)
فائل دیکھنے کے لیے ڈبل کلک کریں