A GUIDE FOR YOUR RIDE.

IMPORTANT:
Read carefully and retain for future reference.

JETSON

RING

Electric Balance Board.

MODEL SKU: JRING-BLK

OUR TOP TWO RIDING RULES:

BE SAFE.
HAVE FUN!



MANUFACTURED IN SHENZHEN, CHINA
IMPORTED BY TRURIDE TECH LLC.
PO BOX 461, JERSEY CITY, NJ 07302-9998

DATE CODE: 01/2026
DOCUMENT EDITION: V2.0
MADE IN CHINA

© 2026, TRURIDE TECH. ALL RIGHTS RESERVED.
MANUFACTURED FOR TRURIDE TECH LLC.
JETSON® IS A REGISTERED TRADEMARK USED UNDER LICENSE FROM JETSTREAM BRANDS LLC.
NO PORTION OF THIS DOCUMENT, INCLUDING SHAPE, GRAPHICS, AND DESIGN, MAY BE REPRODUCED OR TRANSMITTED IN ANY FORM OR BY ANY MEANS.

OTHER TRADEMARKS AND TRADE NAMES ARE THOSE OF THEIR RESPECTIVE OWNERS.



Contents

Safety Warnings 4
Warranty Coverage & Product Registration 7
1. About Your Product
1.1 Product Overview 8
1.2 Product Specs 10
1.3 Online Resources 10
2. Installation Instructions
2.1 Charging the Battery 11
2.2 Powering On & Off 13
2.3 Understanding the Battery Indicator Light 13
2.4 Recalibrating 14
3. Operating Instructions
3.1 Starting Notes 15
3.2 Helmet Safety 15
3.3 Mounting the Board 16
3.4 Riding the Board 18
3.5 Dismounting the Board 19
3.6 Maximizing Speed & Run Time 20
3.7 Using the Headlights 20
3.8 Troubleshooting 21
User Maintenance Instructions 24
Connect With Us 26

SAFETY WARNINGS.

KEEP THESE INSTRUCTIONS.

INSTRUCTIONS ON THE RISK OF FIRE OR INJURY TO PERSONS AND IMPORTANT SAFETY INSTRUCTIONS

- Before use, please read the user manual and safety warnings carefully, and make sure you understand and accept all the safety instructions. The user will be responsible for any loss or damage caused by improper use.
- **Failure to use correct charger can result in fire and explosion, resulting in property damage, injury, and death.**
- Before each cycle of operation, the operator shall perform the preoperation checks specified by the manufacturer: That all guards and pads originally supplied by the manufacturer are in proper place and in serviceable condition; That the braking system is functioning properly; That any and all axle guards, chain guards, or other covers or guards supplied by the manufacturer are in place and in serviceable condition; That tires are in good condition, inflated properly, and have sufficient tread remaining; The area that the product is to be operated should be safe and suitable for safe operation.
- Components shall be maintained and repaired in accordance with the manufacturer's specifications and using only the manufacturer's authorized replacement parts with installation performed by dealers or other skilled persons.
- Warning against recharging non-rechargeable batteries.
- Don't allow hands, feet, hair, body parts, clothing, or similar articles to come in contact with moving parts, wheels, or drive train, while the motor is running.
- This product should not be used by children or persons with reduced physical, sensory or mental capabilities, or lack of experience and knowledge, unless they have been given supervision or instruction (IEC 60335-1/A2:2006).
- Unsupervised children should not play with the product (IEC 60335-1/A2:2006).
- Adult supervision is required.
- Units shall not be operated to perform racing, stunt riding, or other maneuvers, which may cause loss of control, or may cause uncontrolled operator/passenger actions or reactions.
- Never use near motor vehicles.
- Avoid sharp bumps, drainage grates, and sudden surface changes. Product may suddenly stop.
- Avoid streets and surfaces with water, sand, gravel, dirt, leaves, and other debris. Wet weather impairs traction, braking, and visibility.
- Avoid riding around flammable gas, steam, liquid, or dust that could cause fire.
- Operators shall adhere to all of the manufacturer's recommendations and instructions, as well as comply with all laws and ordinances: Units without headlights shall be operated only with adequate daylight conditions of visibility, and; Owners shall be encouraged to highlight (for conspicuity) using lighting, reflectors, and for low-riding units, signal flags on flexible poles.
- Persons with the following conditions shall be cautioned not to operate: Those with heart conditions; Pregnant women; Persons with head, back, or neck ailments, or prior surgeries to those areas of the body; and persons with any mental or physical conditions that may make them susceptible to injury or impair their physical dexterity or mental capabilities to recognize, understand, and perform all of the safety instructions and to be able to assume the hazards inherent in unit use.

- Do not ride at night.
- Do not ride after drinking or taking prescription medication.
- Do not carry items when riding.
- Never operate the product barefooted.
- Always wear shoes and keep shoelaces tied.
- Make sure your feet are always placed securely on the pedals.
- Operators always shall use appropriate protective clothing, including but not limited to a helmet, with appropriate certification, and any other equipment recommended by the manufacturer: Always wear protective equipment such as helmet, knee pads, and elbow pads.
- Always give way to pedestrians.
- Be alert to things in front and far away from you.
- Do not allow distractions when riding, such as answering the phone or engaging in any other activities.
- The product cannot be ridden by more than one person.
- When you ride the product along with other riders, always keep a safe distance to avoid a collision.
- When turning, be sure to maintain your balance.
- Riding with improperly adjusted brakes is dangerous and can result in serious injury or death.
- The brake may become hot while operating, do not touch the brake with your bare skin.
- Applying brakes too hard or too suddenly can lock up a wheel, which could cause you to lose control and fall. Sudden or excessive application of the brake may result in injury or death.
- If the brake loosens, please adjust with a hexagon wrench, screwdriver, or other applicable tool, or please contact the Jetson Care Team.
- Replace worn or broken parts immediately.
- Check whether all safety labels are in place and understood before riding.
- The owner shall allow the use and operation of the unit after a demonstration that such operators can understand and operate all components of the unit before use.
- Do not ride without proper training. Do not ride at high speeds, on uneven terrain, or on slopes. Do not perform stunts or turn abruptly.
- Recommended for indoor charge.
- Recommended for outdoor use.
- Prolonged exposure to UV rays, rain and the elements may damage the enclosure materials, store indoors when not in use.
- The product not intended for use in high altitude locations, which may require increased electrical spacings in electrical circuits, shall indicate that they are not intended for use at elevations greater than 2000 m above sea level.
- Only use the battery(ies) specified by the manufacturer.
- STORE INDOORS WHEN NOT IN USE. LEAVE IT INDOOR WHEN CHARGING OR NOT RIDING.
- **AVERTISSEMENT** - Risque d'incendie - Aucune des pieces ne peut être réparée par l'utilisateur.
- **WARNING** - Risk of Fire and Electric Shock - No User Serviceable Parts.
- The rider should not exceed 176 lb (79.8 kg).

MODIFICATIONS

Do not attempt to disassemble, modify, repair, or replace the unit or any components of the unit without instruction from the Jetson Care Team. This will void any warranty, and can lead to malfunctions which may cause injury.

ADDITIONAL OPERATION PRECAUTIONS

Do not lift the product off the ground while it is on and the wheels are in motion. This can result in freely spinning wheels, which may cause injury to yourself or others nearby. Do not jump on or off the product, and do not jump while using it. Always keep your feet firmly planted on the foot rest while in operation. Always check the battery charge before using.

DISPOSAL OF USED BATTERY



Battery may contain hazardous substances which could endanger the environment and human health. This symbol marked on the battery and/or packaging indicates that used battery shall not be treated as municipal waste. Batteries should be disposed of at an appropriate collection point for recycling. By ensuring the used batteries are disposed of correctly, you will help preventing potential negative consequences for the environment and human health. The recycling of materials will help to conserve natural resources. For more information about recycling of used batteries, please contact your local municipality waste disposal service.

NOTICE OF COMPLIANCE

This device complies with Part 15 of the FCC Rules. Operation is subject to the following two conditions: (1) this device may not cause harmful interference, and (2) this device must accept any interference received, including interference that may cause undesired operation. Warning: Changes or modifications to this unit not expressly approved by the party responsible for compliance could void the user's authority to operate the equipment.

NOTE: This equipment has been tested and found to comply with the limits for a Class B digital device, pursuant to Part 15 of the FCC Rules. These limits are designed to provide reasonable protection against harmful interference in a residential installation. This equipment generates, uses and can radiate radio frequency energy and, if not installed and used in accordance with the instructions, may cause harmful interference to radio communications. However, there is no guarantee that interference will not occur in a particular installation. If this equipment does cause harmful interference to radio or television reception, which can be determined by turning the equipment off and on, the user is encouraged to try to correct the interference by one or more of the following measures:

- Reorient or relocate the receiving antenna.
- Increase the separation between the equipment and receiver.
- Connect the equipment into an outlet on a circuit different from that to which the receiver is connected.
- Consult the dealer or an experienced radio/TV technician for help.
- Shielded cables must be used with this unit to ensure compliance with the Class B FCC limits.

⚠ WARNING:

Failure to comply with the following instructions may result in injury to the child or others.

- Keep small parts away from children during assembly.
- Accessory must be assembled and removed by an adult.
- Frequently inspect the product for damage.

*** ADULT ASSEMBLY IS REQUIRED.**

⚠ WARNING:

To reducte the risk of injury, adult supervision is required. Never use in roadways, near motor vehicles, on or near steep inclines or steps, swimming pools or other bodies of water; always wear shoes, and never allow more than 1 rider.

IMPORTANT SAFETY INSTRUCTIONS

WARNING - When using this product, basic precautions should always be followed, including the following:

(A) Read all the instructions before using the product.

(B) To reduce the risk of injury, close supervision is necessary when the product is used near children.

(C) Do not put fingers or hands into the product.

(D) Do not use this product if the flexible power cord or output cable is frayed, has broken insulation, or any other signs of damage.

(E) For all equipment. Instructions should state: This appliance is not intended for use in ambient storage temperatures below 32°F(0°C) or above an ambient temperature of 104°F(40°C).

(F) For all equipment, the instructions shall indicate: The battery is intended to be charged when the ambient temperature is between 32°F (0°C) and 104°F (40°C). Never charge the battery when ambient temperatures are outside this range.

CALIFORNIA PROPOSITION 65

⚠ WARNING:

THIS PRODUCT CAN EXPOSE YOU TO CHEMICALS INCLUDING CADMIUM, WHICH IS KNOWN TO THE STATE OF CALIFORNIA TO CAUSE CANCER AND BIRTH DEFECTS OR OTHER REPRODUCTIVE HARM.
FOR MORE INFORMATION GO TO:
WWW.P65WARNINGS.CA.GOV.

GENERAL LIMITED WARRANTY

YOUR NEW JETSON PRODUCT IS WARRANTED AGAINST DEFECTS IN MATERIALS AND WORKMANSHIP AS INDICATED ON RIDEJETSON.COM/WARRANTY FOR A PERIOD OF TIME FROM THE DATE OF ORIGINAL RETAIL PURCHASE WHEN USED IN ACCORDANCE WITH JETSON'S USER MANUALS (REFER TO RIDEJETSON.COM/SUPPORT). **UNDER THIS WARRANTY, YOU WILL BE ABLE TO DIRECT YOUR CLAIMS TO JETSON EVEN IN SITUATIONS WHERE YOU PURCHASED THE JETSON PRODUCT FROM ONE OF OUR AUTHORIZED RETAILERS.** TO READ THE FULL TERMS OF OUR WARRANTY, VISIT RIDEJETSON.COM/WARRANTY.

PRODUCT REGISTRATION

REGISTER YOUR NEW JETSON TO FAST-TRACK YOU TOWARDS PERSONALIZED PRODUCT AND WARRANTY SUPPORT. MAKE YOUR MOVE AT RIDEJETSON.COM/PAGES/REGISTRATION.

WARRANTY COVERAGE & PRODUCT REGISTRATION.

To exercise your product's warranty or inquire about warranty coverage, contact us directly.

www.ridejetson.com

1. ABOUT YOUR PRODUCT.

1.1 Product Overview

1. CARRYING HANDLE
2. ACCELERATOR BUTTON/BATTERY CHARGE INDICATOR LIGHT
3. CHARGING CABLE
4. CHARGER
5. RECALIBRATION SUPPORT PIECE
6. FRONT STANDING PLATFORM
7. HEADLIGHTS
8. CHARGING PORT WITH COVER
9. BACK STANDING PLATFORM
10. WHEEL

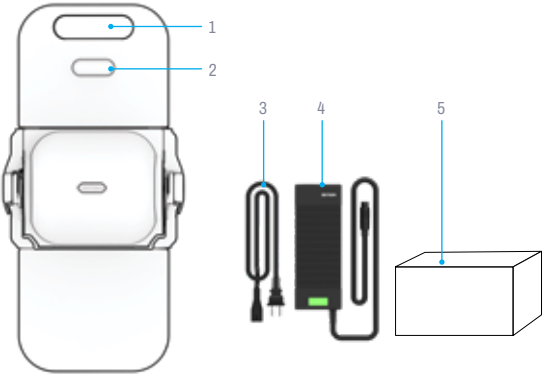

Top View

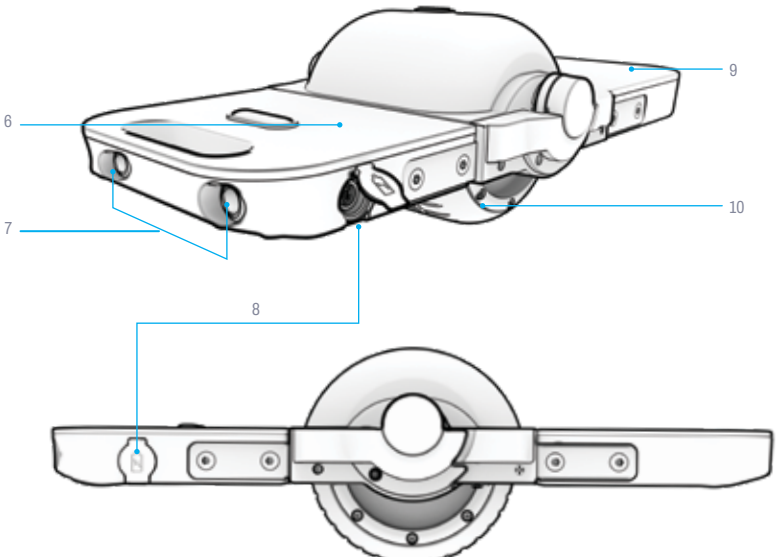

Side View

NOTE: IMAGES MAY NOT REFLECT EXACT APPEARANCE OF ACTUAL PRODUCT.

1.2 Product Specs

- WEIGHT LIMIT: 176 LB | 79.8 KG
- MINIMUM RIDER WEIGHT: 77 LB | 34.9 KG
- PRODUCT WEIGHT: 14.3 LB | 6.5 KG
- RECOMMENDED AGE: 12+
- WHEEL SIZE: 5 IN | 12.7 CM
- PRODUCT DIMENSIONS (FOLDED):
  11.2 IN (L) × 8.3 IN (W) × 5.2 IN (H) | 28.4 CM (L) × 21.0 CM (W) × 13.3 CM (H)
- PRODUCT DIMENSIONS (UNFOLDED):
  16.9 IN (L) × 8.3 IN (W) × 5.2 IN (H) | 42.9 CM (L) × 21.0 CM (W) × 13.3 CM (H)
- MAX SPEED: 9.3 MPH* | 15.0 KM/H
- MAX RUN TIME: 60 MINUTES*
- BATTERY: 44.4V, 2.5AH LITHIUM-ION
- MOTOR: 350W**
- CHARGER: UL LISTED, 100-240V
- CHARGING TIME: ABOUT 2 HOURS
- MAX CLIMBING ANGLE: 10°
- PRODUCT UL CERTIFICATION: 2272

**PRODUCT RUN TIME, SPEED, BATTERY LIFE, AND OTHER SPECIFICATIONS MAY VARY BASED ON RIDER AND RIDING CONDITIONS.*

***PEAK POWER*

1.3 Online Resources

Scan for our most updated product onboarding materials and support resources.

Find this user manual online at https://cdn.shopify.com/s/files/1/2530/6734/files/RING-MANUAL-2024-web-1750165352645.pdf

Find our collection of user manuals at https://ridejetson.com/pages/product-manuals

2. INSTALLATION INSTRUCTIONS.

2.1 Charging the Battery

IT CAN TAKE ABOUT 2 HOURS TO BRING THE BATTERY TO FULL CHARGE.

1. CONNECT THE CHARGING CABLE WITH THE CHARGER.
2. OPEN THE CHARGING PORT COVER ON THE BOARD.
3. PLUG THE CHARGING CABLE INTO THE WALL, AND THEN PLUG THE CHARGER CORD INTO THE BOARD'S CHARGING PORT.
4. WHEN THE INDICATOR LIGHT ON THE CHARGER CHANGES FROM RED TO GREEN, THE BATTERY HAS REACHED FULL CHARGE. REMOVE THE CHARGER CORD FROM THE CHARGING PORT, AND THEN UNPLUG THE CHARGING CABLE FROM THE POWER OUTLET.
5. CLOSE THE CHARGING PORT COVER ON THE BOARD.

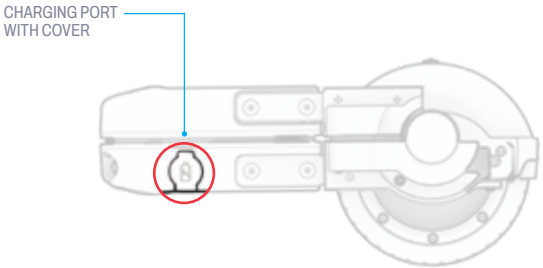

CHARGING INDICATOR LIGHT ON THE CHARGER	STATUS
RED ILLUMINATION	CHARGING
GREEN ILLUMINATION	CHARGING COMPLETE

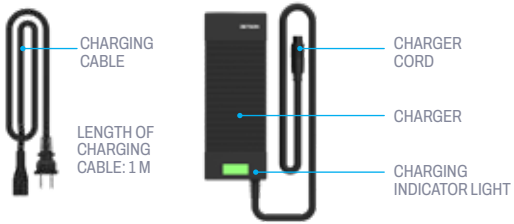

Important Charging Notes:

- ALWAYS KEEP THE CHARGING PORT CLOSED WHEN NOT ACTIVELY CHARGING THE BATTERY.
- NEVER TURN ON THE BOARD WHILE IT IS CHARGING.
- DO NOT USE RELOCATABLE POWER TAPS.
- FOR BEST BATTERY HEALTH, CHARGE THE BATTERY FULLY DURING EACH CHARGING SESSION—ABOUT 2 HOURS.
- NEVER LEAVE YOUR BOARD CHARGING OVERNIGHT OR FOR EXTENDED PERIODS OF TIME.
- DO NOT ATTEMPT TO REMOVE OR DISASSEMBLE THE BATTERY.
- CHARGING AMBIENT TEMPERATURE RANGE: 32°F(0°C)-104°F(40°C)
- OPERATING AMBIENT TEMPERATURE RANGE: 32°F(0°C)-104°F(40°C)
- ALWAYS KEEP THE CHARGING PORT COVER CLOSED WHEN NOT ACTIVELY CHARGING THE BOARD.
- DO NOT USE THIS PRODUCT IF THE FLEXIBLE POWER CORD OF OUTPUT CABLE IS FRAYED, HAS BROKEN INSULATION , OR ANY OTHER SIGNS OF DAMAGE.
- CHECK THAT THE CHARGER MODEL NUMBER ON THE CHARGER LABEL MATCHES THE CHARGER MODEL NUMBER LISTED TO THE RIGHT.
- CHECK THAT THE CHARGER LABEL IDENTIFIES THE CHARGER AS COMPATIBLE WITH YOUR JETSON MODEL. YOU CAN FIND YOUR JETSON MODEL'S NAME AND SKU ON A LABEL ADHERED TO THE TOP, SIDE, OR UNDERSIDE OF THE PRODUCT'S FRAME OR STANDING DECK.

IMPORTANT:

ONLY USE THE INCLUDED CHARGER OR ONE OBTAINED DIRECTLY THROUGH JETSON (JETSON MODEL NO. PJRING-CH) LABELED WITH XHK-968-50413 AND MADE BY SHENZHEN XIN HENG TYCO ELECTRONICS CO., LTD.

⚠ **WARNING: FAILURE TO USE CORRECT CHARGER CAN RESULT IN FIRE AND EXPLOSION, RESULTING IN PROPERTY DAMAGE, INJURY, AND DEATH.**



THIS IS AN EXAMPLE OF THE MARKING YOUR CHARGER WILL HAVE.

2.2 Powering On & Off

THE BOARD POWERS ON WHEN IT IS UNFOLDED FOR RIDING, AND POWERS OFF WHEN IT IS FOLDED FOR STORAGE AND TRANSPORT.

TO UNFOLD AND POWER ON:

1. PLACE THE RING ON YOUR RIDING SURFACE.
2. GENTLY PULL APART THE STANDING PLATFORMS.
3. LOWER THE PLATFORMS DOWN UNTIL THEY ARE HORIZONTAL AND YOU HEAR A SERIES OF BEEPS.

CAUTION: Never power on your board before placing it on your riding surface.

WARNING: To avoid damage to the battery and electrical system that could result in malfunction and compromise safety, never power on your board while it is charging.

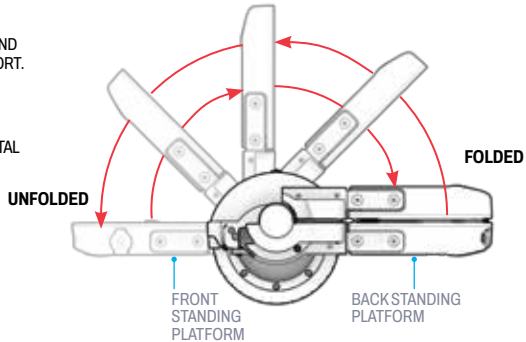

2.3 Understanding the Battery Indicator Light

WHEN POWERED ON FOR USE, THE BATTERY INDICATOR LIGHT WILL ILLUMINATE TO INDICATE CHARGE PERCENTAGES AS INDICATED IN THE TABLE.

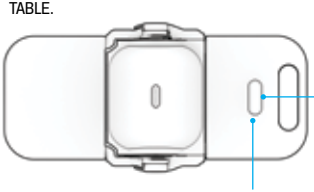

BATTERY INDICATOR LIGHT	APPROXIMATE REMAINING CHARGE PERCENTAGE*
○ ○	50 - 100%
○ ○	20 - 50%
○ ○	0- 20% Charge your product now!

IMPORTANT: WHEN THE BATTERY CHARGE DEPLETES TO 0%, THE BOARD WILL POWER OFF. CHARGE THE BOARD TO FULL POWER (SEE SECTION 2.1) PRIOR TO YOUR NEXT RIDE.

**APPROXIMATION ONLY. MAY VARY BASED ON USE.*

2.4 Recalibrating

SOMETIMES THE INTERNAL BALANCE MECHANISMS ON A BOARD NEED TO BE RESET, OR "RECALIBRATED."

IMPORTANT: RECALIBRATE YOUR BOARD STRAIGHT OUT OF THE BOX. THEN, RECALIBRATE AS NECESSARY. SIGNS YOUR BOARD MIGHT NEED RECALIBRATING INCLUDE CONSTANT BEEPING AND/OR SPINNING OF THE WHEELS.

NOTE: IT MAY TAKE A FEW RECALIBRATION ATTEMPTS TO FULLY RESET THE BOARD'S INTERNAL BALANCE MECHANISMS.

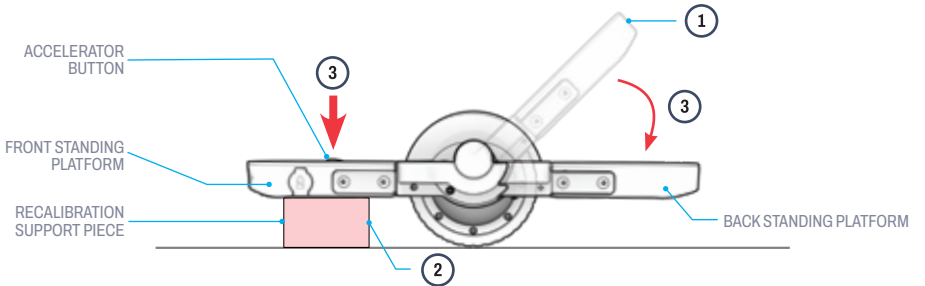

To Recalibrate:

1. PLACE THE BOARD ON A FLAT SURFACE AND UNFOLD ¾ WAY TO POWER IT ON. LEAVE THE BACK STANDING PLATFORM TILTED UP AT A 45° ANGLE AWAY FROM THE RESTING SURFACE.
2. PLACE THE RECALIBRATION SUPPORT PIECE UNDER THE FRONT STANDING PLATFORM TO STABILIZE THE PLATFORM AND LEVEL IT PARALLEL TO THE GROUND.
   IMPORTANT: ENSURE THAT THE FRONT STANDING PLATFORM IS NOT TILTED OR AT AN ANGLE. ADJUST THE SUPPORT PIECE AS NECESSARY TO ENSURE THAT THE PLATFORM IS LEVEL.
3. WHILE PRESSING AND HOLDING THE ACCELERATOR BUTTON, LOWER THE BACK STANDING PLATFORM ALL THE WAY DOWN UNTIL THE ACCELERATOR BUTTON ILLUMINATES IN GREEN AND YOU HEAR A SERIES OF 5 BEEPS. (HOLD ABOUT 3 SECONDS.)
4. AFTER 5 BEEPS HAVE SOUNDED, RELEASE THE ACCELERATOR BUTTON. RECALIBRATION IS NOW COMPLETE.
   IMPORTANT: DO NOT LEAN OR APPLY ANY WEIGHT ON THE BOARD DURING THE RECALIBRATION PROCESS.

3. OPERATING INSTRUCTIONS.

3.1 Starting Notes

- KICK OFF YOUR ADVENTURE RIGHT: PRIOR TO USE OF THIS PRODUCT, CAREFULLY READ THE ENTIRE USER MANUAL, INCLUDING SAFETY WARNINGS. MAKE SURE YOU UNDERSTAND, ACCEPT, AND ADHERE TO ALL:
  - MANUFACTURER'S RECOMMENDATIONS.
  - SAFETY INSTRUCTIONS AND WARNINGS.
  - LOCAL RIDING AND OPERATIONAL LAWS AND ORDINANCES.

- THE DIRECTIONS GIVEN IN THIS MANUAL—RIGHT, LEFT, FRONT/FORWARD, AND REAR/BACK—ARE ORIENTED AS THE RIDER WOULD SEE THEM WHEN STANDING ON THE BOARD.

3.2 Helmet Safety

A HELMET SHOULD BE WORN BY THE RIDER AT ALL TIMES.



IMPROPER POSITIONING:
THE FOREHEAD IS EXPOSED.
A FALL COULD RESULT IN
SERIOUS INJURY.



PROPER POSITIONING:
THE FOREHEAD IS
COVERED
BY THE HELMET.

**WEAR A HELMET, APPROPRIATE CLOTHING, SHOES, AND SAFETY GEAR. AVOID CLOTHING THAT CAN GET CAUGHT INTO OR UNDER THE WHEELS. CLOSED-TOE, FLAT SHOES ARE RECOMMENDED. WEAR AN ASTM F1492 APPROVED HELMET AND PROTECTIVE GEAR TO PREVENT INJURY IN THE EVENT OF AN ACCIDENT.*

3.3 Mounting the Board

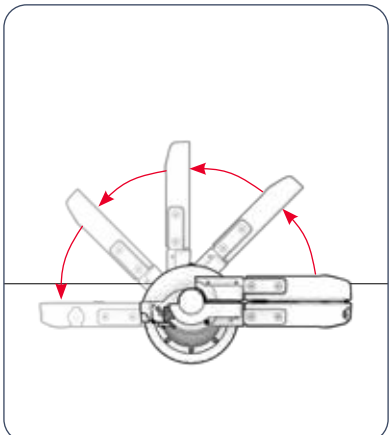

1. PULL OPEN THE BOARD TO POWER IT ON. (SECTION 2.2)

WARNING: Never mount a board that is powered off. Without power, the internal balance mechanisms will not be operational, potentially resulting in a fall or injury.

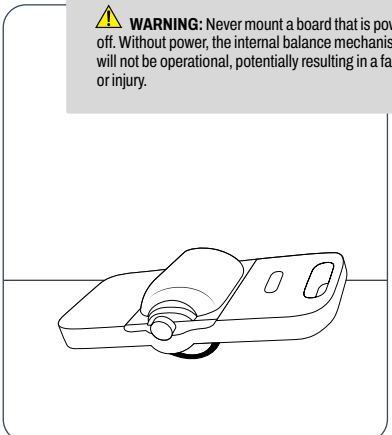

2. TILT THE BOARD TOWARD THE BACK STANDING PLATFORM SO THAT THE BACK EDGE OF THE BOARD IS RESTING ON THE GROUND.

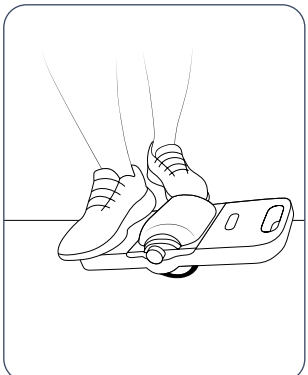

3. FROM ONE SIDE OF THE BOARD, PLACE YOUR BACK FOOT ON THE BACK STANDING PLATFORM.

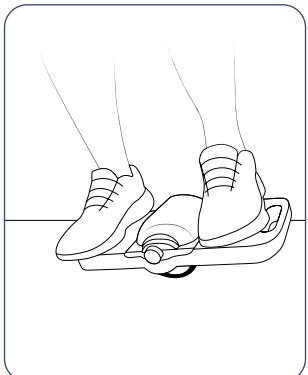

4. LIFT YOUR FRONT RIDING FOOT ONTO THE FRONT STANDING PLATFORM.

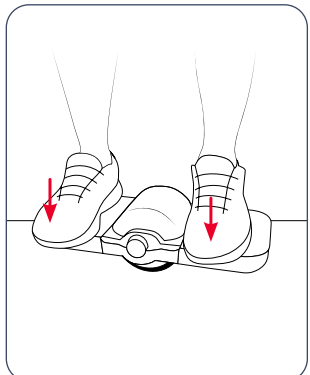

5. SLOWLY SHIFT YOUR BODY WEIGHT TOWARD THE FRONT OF THE BOARD UNTIL THE BACK EDGE OF THE BOARD LIFTS OFF THE GROUND AND THE BOARD IS BALANCED ON THE WHEEL.

3.4 Riding the Board

1. WHILE BALANCING THE BOARD ON THE WHEEL, APPLY PRESSURE TO THE ACCELERATOR BUTTON WITH YOUR FRONT FOOT.
2. KEEP THE BOARD IN BALANCE WHILE YOU SHIFT YOUR BODY WEIGHT IN THE DIRECTION YOU WANT TO MOVE.

IMPORTANT: KEEP YOUR BODY UPRIGHT WHILE RIDING. USE YOUR HIPS TO SHIFT YOUR BODY WEIGHT. DO NOT LEAN.

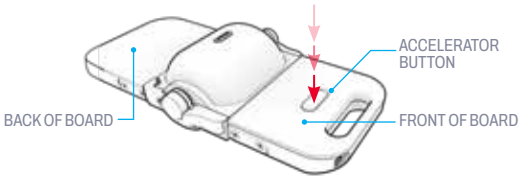

TO MOVE FORWARD:
PRESS THE ACCELERATOR BUTTON AND SHIFT BODY WEIGHT SLIGHTLY TOWARD THE FRONT OF THE BOARD.

TO MOVE BACKWARDS:
PRESS THE ACCELERATOR BUTTON AND SHIFT BODY WEIGHT SLIGHTLY TOWARD THE BACK OF THE BOARD.

TO INCREASE SPEED:
CONTINUE PRESSING THE ACCELERATOR BUTTON AND SHIFT MORE BODY WEIGHT IN THE DIRECTION OF MOVEMENT.

TO TURN:
SHIFT BODY WEIGHT TO THE RIGHT OR LEFT WHILE MOVING IN THE FORWARD OR BACKWARDS DIRECTION.

TO SLOW DOWN:
SHIFT YOUR BODY WEIGHT IN THE OPPOSITE DIRECTION OF MOVEMENT TO RETURN IT BACK TO CENTER.

TO STOP:
RELEASE THE ACCELERATOR BUTTON.

⚠ **WARNING:** When the board is traveling near or at maximum speed, it will start beeping continuously as a warning to slow down. Reduce speed for safer riding.

IMPORTANT: When the board is pushed beyond its intended capacity, the motors are susceptible to overloading. If approaching motor overload, the board may start beeping as an alert, and one or both sides of the board may enter Protection Mode and automatically power off.

In cases of overload, let the motors cool off for 30 - 60 minutes before riding again.

⚠ **WARNING:**
To avoid overloading the motors, refrain from riding:
- On high-resistance surfaces such as carpet or rough, rocky terrain.
- Up steep slopes.
- With a carrying weight exceeding 176 lb (79.8 kg).
- Over bumps, steps/curbs, or uneven ground.

3.5 Dismounting the Board

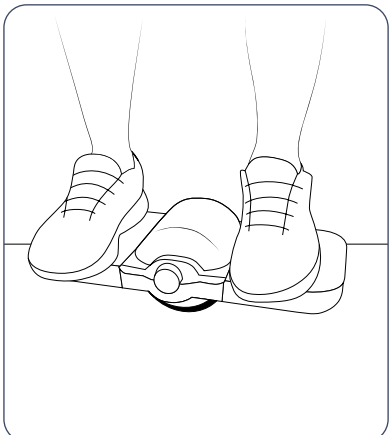

1. BRING THE BOARD TO A STOP BY RELEASING THE ACCELERATOR BUTTON..

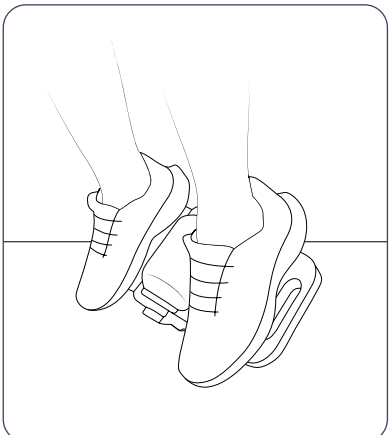

2. USE YOUR FEET TO TILT THE BOARD TOWARD YOUR TOES UNTIL YOUR TOES ARE RESTING ON THE EDGE OF THE GROUND.
3. CAREFULLY STEP OFF OF THE BOARD.

3.6 Maximizing Speed & Run Time

THE MAXIMUM RUN TIME PER BATTERY CHARGE IS UP TO 40 MINUTES AND THE MAXIMUM ACHIEVABLE SPEED IS 9.3 MPH | 15.0 KM/H. HOWEVER, MANY FACTORS WILL AFFECT HOW LONG YOU CAN GO PER CHARGE AND HOW FAST YOU CAN RIDE.

- **RIDING SURFACE:** A SMOOTH, FLAT SURFACE WILL INCREASE SPEED AND RUN TIME.
- **WEIGHT:** MORE WEIGHT COULD RESULT IN LESS DISTANCE AND SLOWER SPEEDS.
- **TEMPERATURE:** RIDE, CHARGE, AND STORE THE UNIT ABOVE 50°F (10°C).
- **RIDING STYLE:** FREQUENT STARTING AND STOPPING WILL REDUCE RUN TIME.

3.7 Using the Headlights

TO TURN THE HEADLIGHTS ON OR OFF, QUICK-PRESS THE ACCELERATOR BUTTON 4 TIMES IN A ROW.

⚠ **CAUTION:** ALWAYS PLACE YOUR BOARD ON THE RIDING SURFACE BEFORE POWERING ON OR ENGAGING THE ACCELERATOR BUTTON.

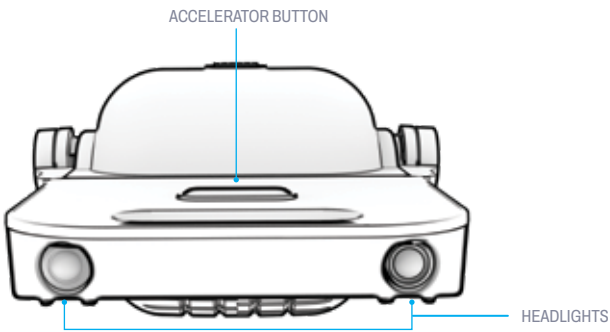

3.8 Troubleshooting

PROBLEM	POSSIBLE CAUSE	SECONDARY SIGNS TO LOOK FOR	SOLUTION
THE UNIT IS BEEPING ONLY WHEN I AM RIDING.	THE MOTOR IS BEING OVERWORKED.		POWER OFF THE UNIT FOR 30 MINUTES TO LET THE MOTORS COOL OFF. IF THE BEEPING CONTINUES, REPEAT FOR ANOTHER 30 MINUTES.
	THE WHEEL IS BLOCKED.	• DEBRIS IN THE WHEEL AREA. • AN OBSTRUCTION IN FRONT OF THE WHEEL.	POWER OFF THE UNIT AND REMOVE ANY INTERFERING DEBRIS. RELOCATE TO A RIDING AREA WITHOUT UNEVEN, ROCKY, LOOSE, OR BUMPY TERRAIN.
	THE INTERNAL BALANCE MECHANISM NEEDS RESETTING.	• THE WHEEL IS SPINNING.	RECALIBRATE THE UNIT. (SECTION 2.4)
	THE UNIT IS BEING PUSHED BEYOND ITS INTENDED PERFORMANCE CAPACITY. YOU MAY BE RIDING BEYOND ITS MAXIMUM SPEED, ON TOO STEEP AN ANGLE, ON ROUGH / HIGH-RESISTANCE TERRAIN, OR WITH A CARRYING WEIGHT BEYOND ITS RECOMMENDED CAPACITY.		SLOW YOUR RIDING SPEED, MOVE TO A SMOOTH, FLAT SURFACE, AND ENSURE THAT THE CARRYING WEIGHT DOES NOT EXCEED 176 LB (79.8 KG).

FOR ADDITIONAL TROUBLESHOOTING SUPPORT, CONTACT THE JETSON CARE TEAM AT RIDEJETSON.COM/CHAT

PROBLEM	POSSIBLE CAUSE	SECONDARY SIGNS TO LOOK FOR	SOLUTION
THE UNIT IS BEEPING ALL THE TIME, EVEN WHEN I AM NOT RIDING IT.	BATTERY CHARGE IS LOW.	• THE BATTERY INDICATOR LIGHT(S) SHOW THAT THE CHARGE LEVEL IS LOW. (SECTION 2.3)	RECHARGE THE UNIT. (SECTION 2.1)
	THE INTERNAL BALANCE MECHANISM NEEDS RESETTING.	• THE WHEEL IS SPINNING.	RECALIBRATE THE UNIT. (SECTION 2.4)
THE UNIT IS SLOWING DOWN OR TILTING WHILE I RIDE.	BATTERY CHARGE HAS DROPPED BELOW 10%.	• THE BATTERY INDICATOR LIGHT(S) ARE SHOWING A LOW CHARGE. (SECTION 2.3)	RECHARGE THE UNIT. (SECTION 2.1)
THE UNIT IS NOT ACHIEVING MAXIMUM SPEED OR RUN TIME.	FUNCTIONALITY IS BEING COMPROMISED BY CERTAIN RIDING CONDITIONS, SUCH AS ROUGH/HIGH-RESISTANCE TERRAIN, EXTREME AIR TEMPERATURES, OR CARRYING WEIGHT THAT EXCEEDS THE RECOMMENDED MAXIMUM OF 176 LB (79.8 KG).		RIDE IN CONDITIONS THAT HELP MAXIMIZE FUNCTIONALITY. (SECTION 3.6)

FOR ADDITIONAL TROUBLESHOOTING SUPPORT, CONTACT THE JETSON CARE TEAM AT RIDEJETSON.COM/CHAT

PROBLEM	POSSIBLE CAUSE	SECONDARY SIGNS TO LOOK FOR	SOLUTION
THE WHEEL IS SPINNING.	THE INTERNAL BALANCE MECHANISM NEEDS RESETTING.	• THE UNIT IS BEEPING.	RECALIBRATE THE UNIT. (SECTION 2.4)
THE UNIT WILL NOT POWER ON.	THE BATTERY HAS NO CHARGE.		RECHARGE THE UNIT. (SECTION 2.1)
	THE CHARGER IS NOT WORKING.	• THE INDICATOR LIGHT ON THE CHARGER DOES NOT ILLUMINATE PROPERLY DURING ACTIVE CHARGING. (SECTION 2.1)	REPLACE THE CHARGER. (VISIT RIDEJETSON.COM/ CHARGERS)

FOR ADDITIONAL TROUBLESHOOTING SUPPORT, CONTACT THE JETSON CARE TEAM AT RIDEJETSON.COM/CHAT

USER MAINTENANCE INSTRUCTIONS.

Take good care of your Jetson to keep it riding smoothly and safely. Here's how:

Handling Your Jetson

- DO NOT LIFT THE PRODUCT OFF OF THE GROUND WHEN IT IS POWERED ON.
- AVOID EXPOSING YOUR PRODUCT TO SEVERE VIBRATION OR INTENSE PHYSICAL IMPACT.
- NEVER DISASSEMBLE THE BATTERY.
- KEEP YOUR PRODUCT AWAY FROM WATER AND MOISTURE.
- RIDE ON SMOOTH, FLAT SURFACES TO AVOID BREAKAGE.

Storage Instructions

- FULLY CHARGE THE BATTERY BEFORE STORING THE PRODUCT FOR EXTENDED PERIODS OF TIME.
- WHEN IN STORAGE FOR EXTENDED PERIODS OF TIME, FULLY CHARGE THE BATTERY ONCE A MONTH.
- COVER THE PRODUCT TO PROTECT IT AGAINST DUST.
- STORE THE PRODUCT INDOORS AND IN A DRY PLACE.

Cleaning Your Jetson

- TO CLEAN YOUR PRODUCT, CAREFULLY WIPE WITH A DAMP CLOTH AND THEN DRY WITH A DRY CLOTH.
- DO NOT APPLY WATER DIRECTLY TO YOUR PRODUCT, AS THE ELECTRICAL SYSTEMS MAY GET WET, RESULTING A MALFUNCTION OF YOUR PRODUCT THAT COULD PUT RIDER SAFETY AT RISK.
- IF THE ELECTRIC PARTS OR BATTERY GET WET, DO NOT POWER ON YOUR PRODUCT.

⚠ **WARNING:** Do not spray or apply water directly onto to the product. Water can cause damage to the wiring, battery, and lights, as well as deterioration of the frame—all of which could cause a malfunction that puts rider safety at risk.

⚠ Battery Precautions

YOUR PRODUCT HAS A LITHIUM-ION BATTERY. TAKE CARE WHEN HANDLING.

- KEEP PRODUCT AWAY FROM FIRE AND EXCESSIVE HEAT.
- AVOID INTENSE PHYSICAL SHOCK, SEVERE VIBRATION, OR IMPACT.
- PROTECT PRODUCT FROM WATER OR MOISTURE.
- DO NOT PLACE OR STORE PRODUCT IN A PILE ON TOP OF OR UNDERNEATH OTHER OBJECTS.
- DO NOT DISASSEMBLE THE PRODUCT OR ITS BATTERY.
- DO NOT DISPOSE OF PRODUCT WITH EVERYDAY TRASH. BRING PRODUCT TO A DEDICATED E-WASTE FACILITY OR BATTERY RECYCLING CENTER. FOR MORE INFORMATION ON DISPOSAL SITES NEAR YOU, CONTACT YOUR LOCAL MUNICIPALITY OR WASTE HAULER.
- SHOULD THE PRODUCT'S BATTERY FEEL HOT OR EXHIBIT SIGNS OF OVERHEATING, EMIT AN ODOR OR UNUSUAL SOUND, LEAK FLUID OR GAS, OR CHANGE IN SHAPE OR COLOR, IMMEDIATELY:
  1. IF IN USE, STOP USING THE PRODUCT IMMEDIATELY. REMOVE THE CHARGING CABLE FROM THE PRODUCT IF IT IS PLUGGED IN.
  2. DISCONTINUE USE OF THE PRODUCT.
  3. IF SAFE TO DO SO, MOVE THE PRODUCT INTO A CLEAR SPACE AND AWAY FROM ANYTHING FLAMMABLE.
  4. CALL YOUR LOCAL EMERGENCY SERVICES FOR ASSISTANCE.
  5. THOROUGHLY WASH EYES OR AREAS OF SKIN THAT HAVE COME IN CONTACT WITH LEAKING BATTERY ELECTROLYTE FLUID WITH CLEAN RUNNING WATER AND SEEK ADDITIONAL MEDICAL ATTENTION.
- IF THERE ARE ANY ISSUES WITH THE BATTERY, CONTACT THE JETSON CARE TEAM.

CONNECT WITH US.

RIDEJETSON.COM/SUPPORT
RIDEJETSON.COM/CHAT

1-844-585-7462

Be sure to follow @ridejetson on social media to learn about fantastic offers, giveaways, and all the latest Jetson news.

LOVING YOUR RIDE?

Leave a review at
ridejetson.com/reviews.
We can't wait to hear from you!
#MakeMoves




JETSON

UNA GUÍA PARA TU VIAJE.

IMPORTANTE:
Lea atentamente y guarde.
para referencia futura.

JETSON

RING

Tabla de equilibrio eléctrica.

REFERENCIA DEL MODELO: JRING-BLK

NUESTROS DOS MEJORES REGLAS PARA MONTAR:

CUÍDATE.
¡QUE TE DIVIERTAS!

FABRICADO EN SHENZHEN, CHINA.
IMPORTADO POR TRURIDE TECH LLC.
APARTADO POSTAL 461, JERSEY CITY, NJ 07302-9998

CÓDIGO DE FECHA: 01/2026
EDICIÓN DEL DOCUMENTO: V2.0
FABRICADO EN CHINA

© 2026, TRURIDE TECH. TODOS LOS DERECHOS RESERVADOS.
FABRICADO PARA TRURIDE TECH LLC.
JETSON® ES UNA MARCA REGISTRADA UTILIZADA BAJO LICENCIA DE JETSTREAM BRANDS LLC.
NINGUNA PARTE DE ESTE DOCUMENTO, INCLUYENDO LA FORMA, LOS GRÁFICOS Y EL DISEÑO, PUEDE SER REPRODUCIDA O TRANSMITIDA EN NINGUNA FORMA NI POR NINGÚN MEDIO.

LAS DEMÁS MARCAS COMERCIALES Y NOMBRES COMERCIALES PERTENECEN A SUS RESPECTIVOS DUEÑOS.

Contenido

Advertencias de seguridad 4
Cobertura de la garantía y registro del producto 7
1. Acerca de su producto
1.1 Descripción general del producto. 8
1.2 Especificaciones del producto 10
1.3 Recursos en línea 10
2. Instrucciones de instalación
2.1 Carga de la batería 11
2.2 Encendido y apagado 13
2.3 Comprensión de la luz indicadora de la batería 13
2.4 Recalibración 14
3. Instrucciones de funcionamiento
3.1 Notas iniciales 15
3.2 Seguridad del casco 15
3.3 Montaje de la placa 16
3.4 Montar la tabla 18
3.5 Desmontaje de la placa 19
3.6 Maximizar la velocidad y el tiempo de funcionamiento 20
3.7 Uso de los faros 20
3.8 Solución de problemas 21
Instrucciones de mantenimiento 24
Conéctese con nosotros 26

ADVERTENCIAS DE SEGURIDAD.

GUARDE ESTAS INSTRUCCIONES.

INSTRUCCIONES SOBRE EL RIESGO DE INCENDIO O LESIONES A PERSONAS E INSTRUCCIONES DE SEGURIDAD IMPORTANTES.

- Antes de utilizarlo, lea atentamente el manual de usuario y las advertencias de seguridad, y asegúrese de que comprende y acepta todas las instrucciones de seguridad. El usuario será responsable de cualquier pérdida o daño causado por un uso inadecuado.
- **El uso de un cargador incorrecto puede provocar incendios y explosiones, lo que puede causar daños materiales, lesiones y la muerte.**
- Antes de cada ciclo de operación, el operador deberá realizar las verificaciones previas a la operación especificadas por el fabricante: Que todas las protecciones y almohadillas suministradas originalmente por el fabricante estén en su lugar y en condiciones de uso; Que el sistema de frenado funcione correctamente; Que todas las protecciones de los ejes, protecciones de las cadenas u otras cubiertas o protecciones suministradas por el fabricante estén en su sitio y en condiciones de uso; Que los neumáticos estén en buen estado, inflados correctamente y tengan suficiente banda de rodadura; El área en la que se va a utilizar el producto debe ser segura y adecuada para un funcionamiento seguro.
- Los componentes se mantendrán y repararán de acuerdo con las especificaciones del fabricante y utilizando únicamente piezas de repuesto autorizadas por el fabricante, cuya instalación correrá a cargo de distribuidores u otras personas cualificadas.
- Advertencia contra la recarga de baterías no recargables.
- No permita que las manos, los pies, el cabello, partes del cuerpo, la ropa u objetos similares entren en contacto con las piezas móviles, las ruedas o el tren de transmisión mientras el motor esté en funcionamiento.
- Este producto no debe ser utilizado por niños o personas con capacidades físicas, sensoriales o mentales reducidas, o con falta de experiencia y conocimientos, a menos que hayan recibido supervisión o instrucción (IEC 60335-1/A2:2006).
- Los niños sin supervisión no deben jugar con el producto (IEC 60335-1/A2:2006).
- Se requiere la supervisión de un adulto.
- Las unidades no deben utilizarse para realizar carreras, acrobacias u otras maniobras que puedan provocar la pérdida de control o acciones o reacciones incontroladas por parte del operador o los pasajeros.
- Nunca lo utilice cerca de vehículos motorizados.
- Evite los baches pronunciados, las rejillas de drenaje y los cambios repentinos en la superficie. El producto podría detenerse repentinamente.
- Evite las calles y superficies con agua, arena, grava, tierra, hojas y otros residuos. El clima húmedo afecta la tracción, el frenado y la visibilidad.
- Evite conducir cerca de gases, vapores, líquidos o polvos inflamables que puedan provocar un incendio.
- Los operadores deberán cumplir todas las recomendaciones e instrucciones del fabricante, así como todas las leyes y ordenanzas: Las unidades sin faros solo podrán circular en condiciones de visibilidad diurna adecuadas, y; Se recomendará a los propietarios que aumenten la visibilidad utilizando luces, reflectores y, en el caso de las unidades de baja altura, banderas de señalización en postes flexibles.
- Se advertirá a las personas con las siguientes afecciones que no utilicen el producto: personas con

afecciones cardíacas; mujeres embarazadas; personas con dolencias en la cabeza, la espalda o el cuello, o que hayan sido sometidas a cirugías previas en esas zonas del cuerpo; y personas con cualquier afección mental o física que pueda hacerlas susceptibles de sufrir lesiones o que pueda afectar a su destreza física o a sus capacidades mentales para reconocer, comprender y seguir todas las instrucciones de seguridad, así como para asumir los riesgos inherentes al uso del producto.

- No conduzcas de noche.
- No conduzcas después de beber alcohol o tomar medicamentos recetados.
- No lleves objetos contigo mientras conduces.
- Nunca utilice el producto descalzo.
- Siempre use zapatos y mantenga los cordones atados.
- Asegúrate de que tus pies estén siempre bien sujetos a los pedales.
- Los operadores siempre deberán utilizar ropa protectora adecuada, incluyendo, entre otros, un casco con la certificación adecuada y cualquier otro equipo recomendado por el fabricante: Utilice siempre equipo de protección, como casco, rodilleras y coderas.
- Siempre ceda el paso a los peatones.
- Esté atento a lo que hay delante y lejos de usted.
- No permita distracciones mientras conduce, como contestar el teléfono o realizar cualquier otra actividad.
- El producto no puede ser utilizado por más de una persona.
- Cuando utilices el producto junto con otros usuarios, mantén siempre una distancia de seguridad para evitar colisiones.
- Al girar, asegúrate de mantener el equilibrio.
- Conducir con los frenos mal ajustados es peligroso y puede provocar lesiones graves o la muerte.
- El freno puede calentarse durante su funcionamiento, no lo toque con la piel desnuda.
- Frenar con demasiada fuerza o de forma repentina puede bloquear una rueda, lo que podría hacer que pierdas el control y te caigas. Una frenada repentina o excesiva puede provocar lesiones o la muerte.
- Si el freno se afloja, ajústelo con una llave hexagonal, un destornillador u otra herramienta adecuada, o póngase en contacto con el equipo de atención al cliente de Jetson.
- Reemplace inmediatamente las piezas desgastadas o rotas.
- Antes de conducir, compruebe que todas las etiquetas de seguridad estén en su lugar y que se comprendan.
- El propietario permitirá el uso y funcionamiento de la unidad después de demostrar que los operadores pueden comprender y manejar todos los componentes de la unidad antes de su uso.
- No conduzcas sin la formación adecuada. No conduzcas a altas velocidades, en terrenos irregulares o en pendientes. No realices acrobacias ni giros bruscos.
- Recomendado para carga en interiores.
- Recomendado para uso en exteriores.
- La exposición prolongada a los rayos UV, la lluvia y los elementos puede dañar los materiales de la carcasa; guárdela en un lugar cubierto cuando no la utilice.
- Los productos no destinados a su uso en lugares situados a gran altitud, que pueden requerir mayores distancias eléctricas en los circuitos eléctricos, deberán indicar que no están destinados a su uso a altitudes superiores a 2000 m sobre el nivel del mar.
- Utilice únicamente las baterías especificadas por el fabricante.
- GUÁRDALO EN INTERIORES CUANDO NO LO USES. DÉJALO EN INTERIORES CUANDO LO ESTÉS CARGANDO O NO LO USES.
- **ADVERTENCIA**: Riesgo de incendio. Ninguna de las piezas puede ser reparada por el usuario.
- **ADVERTENCIA**: riesgo de incendio y descarga eléctrica. No hay piezas reparables por el usuario.
- El jinete no debe superar los 79,8 kg (176 lb).

MODIFICACIONES

No intente desmontar, modificar, reparar ni sustituir la unidad ni ninguno de sus componentes sin las instrucciones del equipo de atención al cliente de Jetson. Esto anulará cualquier garantía y puede provocar fallos de funcionamiento que podrían causar lesiones.

PRECAUCIONES ADICIONALES DE FUNCIONAMIENTO

No levante el producto del suelo mientras esté encendido y las ruedas estén en movimiento. Esto puede provocar que las ruedas giren libremente, lo que podría causarle lesiones a usted o a otras personas cercanas. No salte sobre el producto ni se baje de él, y no salte mientras lo utiliza. Mantenga siempre los pies firmemente apoyados en el reposapiés mientras está en funcionamiento. Compruebe siempre la carga de la batería antes de utilizarlo.



ELIMINACIÓN DE BATERÍAS USADAS

Las baterías pueden contener sustancias peligrosas que podrían poner en peligro el medio ambiente y la salud humana. Este símbolo marcado en la batería y/o en el empaque indica que las baterías usadas no deben tratarse como residuos municipales. Las baterías deben desecharse en un punto de recolección adecuado para su reciclaje. Al asegurarse de que las baterías usadas se desechen correctamente, ayudará a prevenir posibles consecuencias negativas para el medio ambiente y la salud humana. El reciclaje de materiales ayudará a conservar los recursos naturales. Para obtener más información sobre el reciclaje de baterías usadas, póngase en contacto con el servicio municipal de eliminación de residuos.

AVISO DE CUMPLIMIENTO

Este dispositivo cumple con la Parte 15 de las normas de la FCC. Su funcionamiento está sujeto a las dos condiciones siguientes: (1) este dispositivo no puede causar interferencias perjudiciales y (2) este dispositivo debe aceptar cualquier interferencia recibida, incluidas las interferencias que puedan provocar un funcionamiento no deseado. Advertencia: los cambios o modificaciones realizados en esta unidad que no hayan sido expresamente aprobados por la parte responsable del cumplimiento podrían anular la autoridad del usuario para utilizar el equipo.

NOTA: Este equipo ha sido probado y cumple con los límites establecidos para dispositivos digitales de Clase B, de conformidad con la Parte 15 de las normas de la FCC. Estos límites están diseñados para proporcionar una protección razonable contra interferencias perjudiciales en instalaciones residenciales. Este equipo genera, utiliza y puede irradiar energía de radiofrecuencia y, si no se instala y utiliza de acuerdo con las instrucciones, puede causar interferencias perjudiciales para las comunicaciones por radio. Sin embargo, no se garantiza que no se produzcan interferencias en una instalación concreta. Si este equipo causa interferencias perjudiciales para la recepción de radio o televisión, lo cual puede determinarse apagando y encendiendo el equipo, se recomienda al usuario que intente corregir la interferencia mediante una o varias de las siguientes medidas:

- Reorientar o reubicar la antena receptora.
- Aumente la distancia entre el equipo y el receptor.
- Conecte el equipo a una toma de corriente de un circuito diferente al que está conectado el receptor.
- Consulte al distribuidor o a un técnico con experiencia en radios y televisores para obtener ayuda.
- Se deben utilizar cables blindados con esta unidad para garantizar el cumplimiento de los límites de la Clase B de la FCC.

⚠ ADVERTENCIA:

El incumplimiento de las siguientes instrucciones puede provocar lesiones al niño o a otras personas.

- Mantenga las piezas pequeñas fuera del alcance de los niños durante el montaje.
- Los accesorios deben ser montados y desmontados por un adulto.
- Revise con frecuencia el producto para detectar posibles daños.

*** SE REQUIERE EL MONTAJE POR PARTE DE UN ADULTO.**

⚠ ADVERTENCIA:

Para reducir el riesgo de lesiones, se requiere la supervisión de un adulto. Nunca lo utilice en carreteras, cerca de vehículos motorizados, en pendientes pronunciadas o escaleras, piscinas u otras masas de agua; utilice siempre calzado y no permita que lo utilice más de un usuario.

INSTRUCCIONES DE SEGURIDAD IMPORTANTES

ADVERTENCIA: al utilizar este producto, siempre se deben seguir las precauciones básicas, entre las que se incluyen las siguientes:

(A) Lea todas las instrucciones antes de utilizar el producto.

(B) Para reducir el riesgo de lesiones, es necesario supervisar de cerca el uso del producto cuando haya niños cerca.

(C) No introduzca los dedos ni las manos en el producto.

(D) No utilice este producto si el cable de alimentación flexible o el cable de salida están desgastados, tienen el aislamiento roto o presentan cualquier otro signo de daño.

(E) Para todos los equipos. Las instrucciones deben indicar: Este aparato no está diseñado para su uso en temperaturas ambiente de almacenamiento inferiores a 0 °C (32 °F) o superiores a 40 °C (104 °F).

(F) Para todos los equipos, las instrucciones deberán indicar: La batería está diseñada para cargarse cuando la temperatura ambiente se encuentra entre 0 °C (32 °F) y 40 °C (104 °F). Nunca cargue la batería cuando la temperatura ambiente se encuentre fuera de este rango.

PROPUESTA 65 DE CALIFORNIA

⚠ ADVERTENCIA:

ESTE PRODUCTO PUEDE EXPONERLO A SUSTANCIAS QUÍMICAS, INCLUYENDO CADMIO, QUE SEGÚN EL ESTADO DE CALIFORNIA PUEDE CAUSAR CÁNCER Y DEFECTOS DE NACIMIENTO U OTROS DAÑOS REPRODUCTIVOS.
PARA OBTENER MÁS INFORMACIÓN, VISITE: WWW.P65WARNINGS.CA.GOV.

GARANTÍA LIMITADA GENERAL

SU NUEVO PRODUCTO JETSON ESTÁ GARANTIZADO CONTRA DEFECTOS DE MATERIALES Y MANO DE OBRA, TAL Y COMO SE INDICA EN RIDEJETSON.COM/WARRANTY, DURANTE UN PERIODO DE TIEMPO A PARTIR DE LA FECHA DE COMPRA ORIGINAL EN TIENDA, SIEMPRE QUE SE UTILICE DE ACUERDO CON LOS MANUALES DE USUARIO DE JETSON (CONSULTE RIDEJETSON.COM/SUPPORT). **EN VIRTUD DE ESTA GARANTÍA, PODRÁ DIRIGIR SUS RECLAMACIONES A JETSON INCLUSO EN AQUELLOS CASOS EN LOS QUE HAYA ADQUIRIDO EL PRODUCTO JETSON EN UNO DE NUESTROS DISTRIBUIDORES AUTORIZADOS.** PARA LEER LOS TÉRMINOS COMPLETOS DE NUESTRA GARANTÍA, VISITE RIDEJETSON.COM/WARRANTY.

REGISTRO DEL PRODUCTO

REGISTRA TU NUEVO JETSON PARA ACELERAR EL PROCESO DE PERSONALIZACIÓN DEL PRODUCTO Y OBTENER ASISTENCIA TÉCNICA Y GARANTÍA. HAZLO EN RIDEJETSON.COM/PAGES/REGISTRATION.

COBERTURA DE LA GARANTÍA Y REGISTRO DEL PRODUCTO.

Para ejercer los derechos de su producto garantía o solicitar información sobre cobertura de la garantía, Póngase en contacto con nosotros directamente.

www.ridejetson.com

1. ACERCA DE TU PRODUCTO.

1.1 Descripción general del producto

1. ASA DE TRANSPORTE
2. BOTÓN DEL ACELERADOR/INDICADOR LUMINOSO DE CARGA DE LA BATERÍA
3. CABLE DE CARGA
4. CARGADOR
5. PIEZA DE APOYO PARA RECALIBRACIÓN
6. PLATAFORMA DELANTERA DE PIE
7. FAROS DELANTEROS
8. PUERTO DE CARGA CON TAPA
9. PLATAFORMA DE PIE TRASERA
10. RUEDA

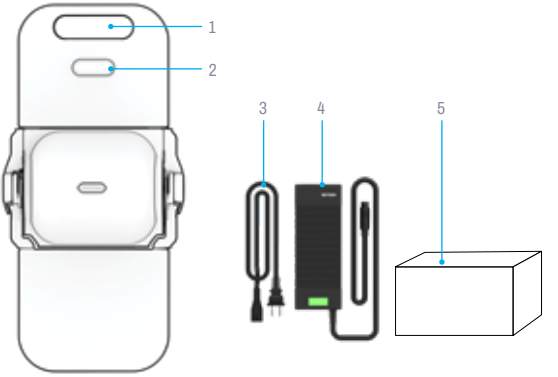

Vista superior

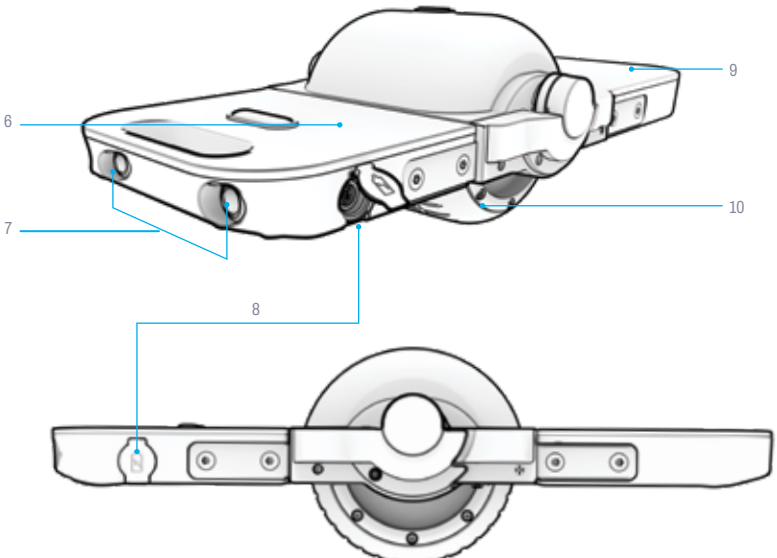

Vista lateral

NOTA: LAS IMÁGENES PUEDEN NO REFLEJAR EL ASPECTO EXACTO DEL PRODUCTO REAL.

1.2 Especificaciones del producto

- LÍMITE DE PESO: 176 LB | 79,8 KG
- PESO MÍNIMO DEL JINETE: 77 LB | 34,9 KG
- PESO DEL PRODUCTO: 14.3 LB | 6.5 KG
- EDAD RECOMENDADA: 12+
- TAMAÑO DE LA RUEDA: 5 PULGADAS | 12,7 CM
- DIMENSIONES DEL PRODUCTO (PLEGADO):
  28.4 CM (LARGO) × 21.0 CM (ANCHO) × 13.3 CM (ALTO) |
  11.2 PULGADAS (LARGO) × 8.3 PULGADAS (ANCHO) × 5.2 PULGADAS (ALTO)
- DIMENSIONES DEL PRODUCTO (DESPLEGADO):
  42.9 CM (LARGO) × 21.0 CM (ANCHO) × 13.3 CM (ALTO) |
  16.9 PULGADAS (LARGO) × 8.3 PULGADAS (ANCHO) × 5.2 PULGADAS (ALTO)
- VELOCIDAD MÁXIMA: 9,3 MPH* | 15,0 KM/H
- TIEMPO MÁXIMO DE FUNCIONAMIENTO: 60 MINUTOS*
- BATERÍA: 44,4 V, 2,5 AH DE IONES DE LITIO
- MOTOR: 350 W**
- CARGADOR: HOMOLOGADO POR UL, 100-240 V.
- TIEMPO DE CARGA: APROXIMADAMENTE 2 HORAS
- ÁNGULO MÁXIMO DE SUBIDA: 10°
- CERTIFICACIÓN UL DEL PRODUCTO: 2272

**EL TIEMPO DE FUNCIONAMIENTO DEL PRODUCTO, LA VELOCIDAD, LA DURACIÓN DE LA BATERÍA Y OTRAS ESPECIFICACIONES PUEDEN VARIAR EN FUNCIÓN DEL USUARIO Y DE LAS CONDICIONES DE CONDUCCIÓN .*

***POTENCIA MÁXIMA*

1.3 Recursos en línea

Busca nuestros mejores producto actualizado Materiales de incorporación y recursos de apoyo.

Encuentre este manual de usuario en línea en https://cdn.shopify.com/s/files/1/2530/6734/files/RING-MANUAL-2024-web-1750165352645.pdf

Encuentre nuestra colección de manuales de usuario en https://ridejetson.com/pages/product-manuals

2.1 Carga de la batería

LA BATERÍA PUEDE TARDAR APROXIMADAMENTE 2 HORAS EN CARGARSE POR COMPLETO.

1. CONECTE EL CABLE DE CARGA AL CARGADOR.
2. ABRA LA TAPA DEL PUERTO DE CARGA DE LA PLACA.
3. CONECTE EL CABLE DE CARGA A LA PARED Y, A CONTINUACIÓN, CONECTE EL CABLE DEL CARGADOR AL PUERTO DE CARGA DE LA PLACA.
4. CUANDO LA LUZ INDICADORA DEL CARGADOR CAMBIE DE ROJO A VERDE, LA BATERÍA HABRÁ ALCANZADO SU CARGA COMPLETA. RETIRE EL CABLE DEL CARGADOR DEL PUERTO DE CARGA Y, A CONTINUACIÓN, DESENCHUFE EL CABLE DE CARGA DE LA TOMA DE CORRIENTE.
5. CIERRE LA TAPA DEL PUERTO DE CARGA DE LA PLACA.

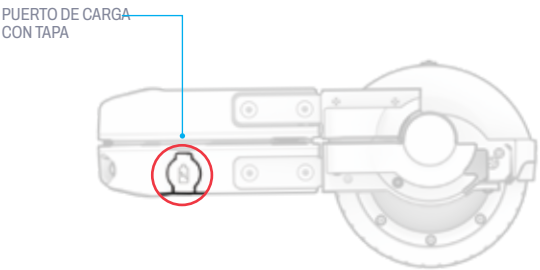

INDICADOR LUMINOSO DE CARGA EN EL CARGADOR	ESTADO
ILUMINACIÓN ROJA	CARGA
ILUMINACIÓN VERDE	CARGA COMPLETA

2. INSTRUCCIONES DE INSTALACIÓN.

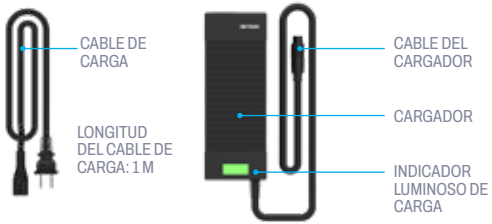

Notas importantes sobre la carga:

- MANTENGA SIEMPRE CERRADO EL PUERTO DE CARGA CUANDO NO ESTÉ CARGANDO ACTIVAMENTE LA BATERÍA.
- NUNCA ENCIENDA LA TABLA MIENTRAS SE ESTÁ CARGANDO.
- NO UTILICE TOMAS DE CORRIENTE REUBICABLES.
- PARA MANTENER LA BATERÍA EN ÓPTIMAS CONDICIONES, CÁRGUELA COMPLETAMENTE DURANTE CADA SESIÓN DE CARGA, APROXIMADAMENTE 2 HORAS.
- NUNCA DEJES TU TABLA CARGANDO DURANTE TODA LA NOCHE O DURANTE LARGOS PERIODOS DE TIEMPO.
- NO INTENTES QUITAR NI DESMONTAR LA BATERÍA.
- RANGO DE TEMPERATURA AMBIENTE DE CARGA: 0 °C (32 °F) A 40 °C (104 °F)
- RANGO DE TEMPERATURA AMBIENTE DE FUNCIONAMIENTO: 0 °C (32 °F) A 40 °C (104 °F)
- MANTENGA SIEMPRE CERRADA LA TAPA DEL PUERTO DE CARGA CUANDO NO ESTÉ CARGANDO ACTIVAMENTE LA TABLA.
- NO UTILICE ESTE PRODUCTO SI EL CABLE DE ALIMENTACIÓN FLEXIBLE DEL CABLE DE SALIDA ESTÁ DESGASTADO, TIENE EL AISLAMIENTO ROTO O CUALQUIER OTRO SÍNTOMA DE DAÑO.
- VERIFIQUE QUE EL NÚMERO DE MODELO DEL CARGADOR QUE APARECE EN LA ETIQUETA DEL CARGADOR COINCIDA CON EL NÚMERO DE MODELO DEL CARGADOR QUE SE INDICA A LA DERECHA.
- COMPRUEBA QUE LA ETIQUETA DEL CARGADOR INDIQUE QUE ES COMPATIBLE CON TU MODELO DE JETSON. PUEDES ENCONTRAR EL NOMBRE Y EL SKU DE TU MODELO DE JETSON EN UNA ETIQUETA ADHERIDA A LA PARTE SUPERIOR, LATERAL O INFERIOR DEL MARCO O LA PLATAFORMA DEL PRODUCTO.

IMPORTANTE:

UTILICE ÚNICAMENTE EL CARGADOR INCLUIDO O UNO ADQUIRIDO DIRECTAMENTE A TRAVÉS DE JETSON (N.º DE MODELO JETSON PJRING-CH) CON LA ETIQUETA XHK-968-50413 Y FABRICADO POR SHENZHEN XIN HENG TYCO ELECTRONICS CO., LTD.

⚠ ADVERTENCIA: EL USO DE UN CARGADOR INCORRECTO PUEDE PROVOCAR INCENDIOS Y EXPLOSIONES, LO QUE PODRÍA CAUSAR DAÑOS MATERIALES, LESIONES Y LA MUERTE.



ESTE ES UN EJEMPLO DE LA MARCACIÓN. TU CARGADOR TENDRÁ.

2.2 Encendido y apagado

LA TABLA SE ENCIENDE CUANDO SE DESPLIEGA PARA MONTARLA Y SE APAGA CUANDO SE PLIEGA PARA GUARDARLA Y TRANSPORTARLA.

PARA DESPLEGAR Y ENCENDER:

1. COLOCA EL ANILLO SOBRE LA SUPERFICIE DE CONDUCCIÓN.
2. SEPARE CON CUIDADO LAS PLATAFORMAS DE APOYO.
3. BAJE LAS PLATAFORMAS HASTA QUE ESTÉN EN POSICIÓN HORIZONTAL Y ESCUCHE UNA SERIE DE PITIDOS.

⚠ **PRECAUCIÓN:** Nunca enciendas tu tabla antes de colocarla sobre la superficie de deslizamiento.

⚠ **ADVERTENCIA:** Para evitar daños en la batería y el sistema eléctrico que podrían provocar un mal funcionamiento y comprometer la seguridad, nunca encienda la tabla mientras se está cargando.

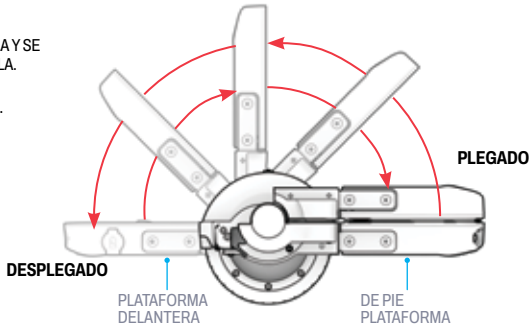

2.3 Comprensión de la luz indicadora de la batería

CUANDO SE ENCIENDA PARA SU USO, LA LUZ INDICADORA DE LA BATERÍA SE ILUMINARÁ PARA INDICAR LOS PORCENTAJES DE CARGA, TAL Y COMO SE INDICA EN LA TABLA.



BATERÍA INDICADOR LUMINOSO	PORCENTAJE APROXIMADO DE CARGA RESTANTE*
○ ○	50 - 100 %
○ ○	20 - 50 %
○ ○	0-20 % ¡Carga tu producto ahora!

IMPORTANTE:
CUANDO LA CARGA DE LA BATERÍA SE AGOTE AL 0 %, LA TABLA SE APAGARÁ. CARGA LA TABLA AL MÁXIMO (CONSULTA LA SECCIÓN 2.1) ANTES DE TU PRÓXIMO RECORRIDO.

**APROXIMACIÓN ÚNICAMENTE. PUEDE VARIAR SEGÚN EL USO.*

2.4 Recalibración

A VECES ES NECESARIO RESTABLECER O «RECALIBRAR» LOS MECANISMOS DE EQUILIBRIO INTERNO DE UN CONSEJO DE ADMINISTRACIÓN.

IMPORTANTE: VUELVA A CALIBRAR SU TABLA NADA MÁS SACARLA DE LA CAJA. A CONTINUACIÓN, VUELVA A CALIBRARLA SEGÚN SEA NECESARIO. LAS SEÑALES QUE INDICAN QUE SU TABLA PODRÍA NECESITAR UNA RECALIBRACIÓN INCLUYEN PITIDOS CONSTANTES Y/O GIRO DE LAS RUEDAS.
NOTA: ES POSIBLE QUE SE NECESITEN VARIOS INTENTOS DE RECALIBRACIÓN PARA RESTABLECER COMPLETAMENTE LOS MECANISMOS DE EQUILIBRIO INTERNOS DE LA PLACA.

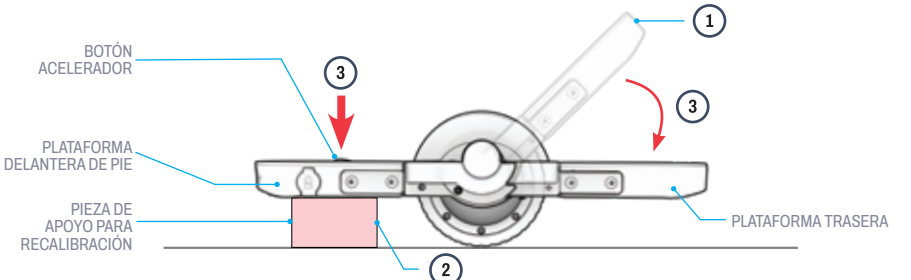

Para recalibrar:

1. COLOQUE LA TABLA SOBRE UNA SUPERFICIE PLANA Y DESPLIEGUE ¾ PARTES PARA ENCENDERLA. DEJE LA PLATAFORMA TRASERA INCLINADA EN UN ÁNGULO de 45° CON RESPECTO A LA SUPERFICIE DE APOYO.
2. COLOQUE LA PIEZA DE SOPORTE DE RECALIBRACIÓN DEBAJO DE LA PLATAFORMA DELANTERA PARA ESTABILIZARLA Y NIVELARLA PARALELA AL SUELO.
   IMPORTANTE: ASEGÚRESE DE QUE LA PLATAFORMA DELANTERA NO ESTÉ INCLINADA NI EN ÁNGULO. AJUSTE LA PIEZA DE SOPORTE SEGÚN SEA NECESARIO PARA GARANTIZAR QUE LA PLATAFORMA ESTÉ NIVELADA.
3. MIENTRAS MANTIENE PRESIONADO EL BOTÓN DEL ACELERADOR, BAJE LA PLATAFORMA TRASERA HASTA QUE EL BOTÓN DEL ACELERADOR SE ILUMINE EN VERDE Y ESCUCHE UNA SERIE DE 5 PITIDOS. (MANTENGA PRESIONADO DURANTE UNOS 3 SEGUNDOS).
4. DESPUÉS DE QUE SUENEN 5 PITIDOS, SUELTA EL BOTÓN DEL ACELERADOR. LA RECALIBRACIÓN HABRÁ FINALIZADO.
   IMPORTANTE: NO TE INCLINES NI EJERZAS PRESIÓN SOBRE LA TABLA DURANTE EL PROCESO DE RECALIBRACIÓN.

3. INSTRUCCIONES DE FUNCIONAMIENTO.

3.1 Notas iniciales

- COMIENCE SU AVENTURA DE LA MANERA CORRECTA: ANTES DE UTILIZAR ESTE PRODUCTO, LEA ATENTAMENTE TODO EL MANUAL DEL USUARIO, INCLUIDAS LAS ADVERTENCIAS DE SEGURIDAD. ASEGÚRESE DE COMPRENDER, ACEPTAR Y CUMPLIR CON TODO LO SIGUIENTE:
  - RECOMENDACIONES DEL FABRICANTE.
  - INSTRUCCIONES DE SEGURIDAD Y ADVERTENCIAS.
  - LEYES Y ORDENANZAS LOCALES SOBRE CIRCULACIÓN Y FUNCIONAMIENTO.

- LAS INDICACIONES QUE SE DAN EN ESTE MANUAL (DERECHA, IZQUIERDA, DELANTE/ADELANTE Y ATRÁS/ATRÁS) SE ORIENTAN SEGÚN LAS VERÍA EL USUARIO CUANDO ESTÁ DE PIE SOBRE LA TABLA.

3.2 Seguridad del casco

EL CONDUCTOR DEBE LLEVAR PUESTO EL CASCO EN TODO MOMENTO.



POSICIONAMIENTO INCORRECTO:
LA FRENTE QUEDA EXPUESTA. UNA CAÍDA PODRÍA PROVOCAR LESIONES GRAVES.



POSICIONAMIENTO ADECUADO:
LA FRENTE ESTÁ CUBIERTA.
POR EL CASCO.

**UTILICE CASCO, ROPA ADECUADA, CALZADO Y EQUIPO DE SEGURIDAD. EVITE LA ROPA QUE PUEDA ENGANCHARSE EN LAS RUEDAS O QUEDAR ATRAPADA DEBAJO DE ELLAS. SE RECOMIENDA UTILIZAR CALZADO CERRADO Y PLANO. UTILICE UN CASCO HOMOLOGADO SEGÚN LA NORMA ASTM F1492 Y EQUIPO DE PROTECCIÓN PARA EVITAR LESIONES EN CASO DE ACCIDENTE.*

3.3 Montaje de la placa

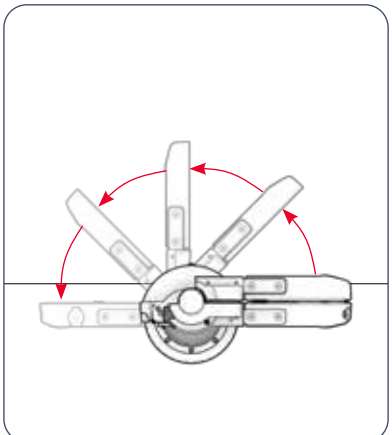

1. TIRE DE LA PLACA PARA ENCENDERLA. (SECCIÓN 2.2)

⚠ **ADVERTENCIA:** Nunca montes en una tabla que esté apagada. Sin energía, los mecanismos de equilibrio internos no funcionarán, lo que podría provocar una caída o lesiones.

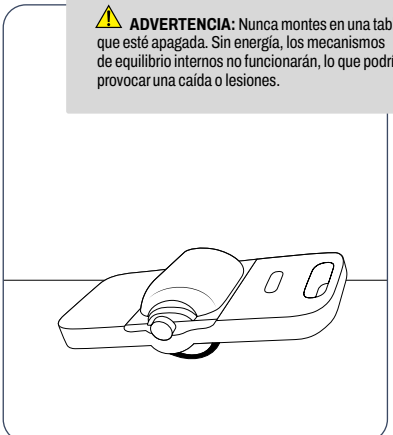

2. INCLINE LA TABLA HACIA LA PLATAFORMA TRASERA DE APOYO DE MANERA QUE EL BORDE POSTERIOR DE LA TABLA QUEDE APOYADO EN EL SUELO.

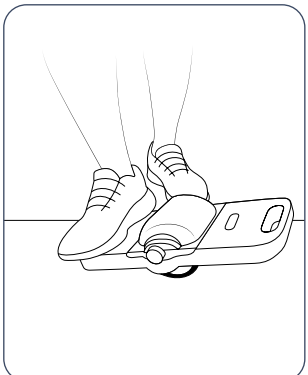

3. DESDE UN LADO DE LA TABLA, COLOCA EL PIE TRASERO EN LA PLATAFORMA TRASERA.

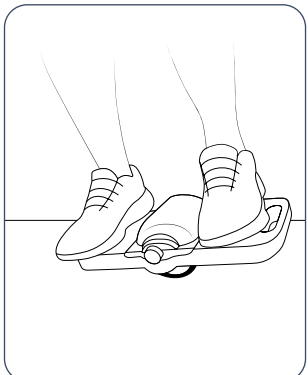

4. LEVANTA EL PIE DELANTERO SOBRE LA PLATAFORMA DELANTERA.

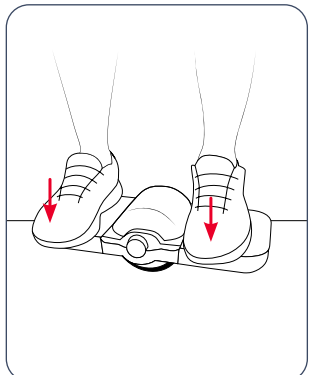

5. DESPLAZA LENTAMENTE EL PESO DE TU CUERPO HACIA LA PARTE DELANTERA DE LA TABLA HASTA QUE EL BORDE TRASERO SE LEVANTE DEL SUELO Y LA TABLA QUEDE EQUILIBRADA SOBRE LA RUEDA.

3.4 Montar la tabla

1. MIENTRAS EQUILIBRAS LA TABLA SOBRE LA RUEDA, PRESIONA EL BOTÓN DEL ACELERADOR CON EL PIE DELANTERO.
2. MANTÉN LA TABLA EN EQUILIBRIO MIENTRAS DESPLAZAS EL PESO DE TU CUERPO EN LA DIRECCIÓN EN LA QUE DESEAS MOVERTE.

IMPORTANTE: MANTÉN EL CUERPO ERGUIDO MIENTRAS CONDUCES. USA LAS CADERAS PARA DESPLAZAR EL PESO CORPORAL. NO TE INCLINES.

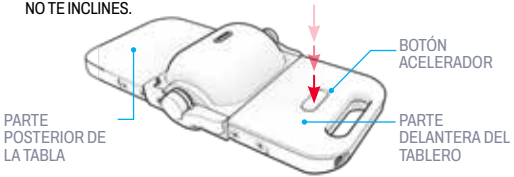

PARA SEGUIR ADELANTE:
PRESIONA EL BOTÓN DEL ACELERADOR Y DESPLAZA LIGERAMENTE EL PESO DEL CUERPO HACIA LA PARTE DELANTERA DE LA TABLA.

PARA RETROCEDER:
PRESIONA EL BOTÓN DEL ACELERADOR Y DESPLAZA LIGERAMENTE EL PESO DEL CUERPO HACIA LA PARTE TRASERA DE LA TABLA.

PARA AUMENTAR LA VELOCIDAD:
CONTINÚE PRESIONANDO EL BOTÓN DEL ACELERADOR Y DESPLAZA MÁS PESO CORPORAL EN LA DIRECCIÓN DEL MOVIMIENTO.

PARA GIRAR:
DESPLAZA EL PESO CORPORAL HACIA LA DERECHA O HACIA LA IZQUIERDA MIENTRAS TE MUEVES HACIA ADELANTE O HACIA ATRÁS.

PARA REDUCIR LA VELOCIDAD:
DESPLAZA EL PESO DE TU CUERPO EN LA DIRECCIÓN OPUESTA AL MOVIMIENTO PARA VOLVER AL CENTRO.

PARA DETENER:
SUELTE EL BOTÓN DEL ACELERADOR.

⚠ **ADVERTENCIA:** Cuando la tabla se desplaza a una velocidad cercana o máxima, comenzará a emitir un pitido continuo como advertencia para que reduzcas la velocidad. Reduce la velocidad para conducir con mayor seguridad.

IMPORTANTE: Cuando la placa se sobrecarga más allá de su capacidad prevista, los motores son susceptibles de sobrecalentarse. Si se aproxima una sobrecarga del motor, la placa puede empezar a emitir un pitido como alerta, y uno o ambos lados de la placa pueden entrar en modo de protección y apagarse automáticamente.

En caso de sobrecarga, deje que los motores se enfríen durante 30 a 60 minutos antes de volver a conducir.

⚠ **ADVERTENCIA:**
Para evitar sobrecargar los motores, absténgase de conducir:

- En superficies de alta resistencia, como alfombras o terrenos rocosos y accidentados.
- Por pendientes empinadas.
- Con un peso superior a 79,8 kg (176 lb).
- Sobre baches, escalones/bordillos o terrenos irregulares.

3.5 Desmontaje de la placa

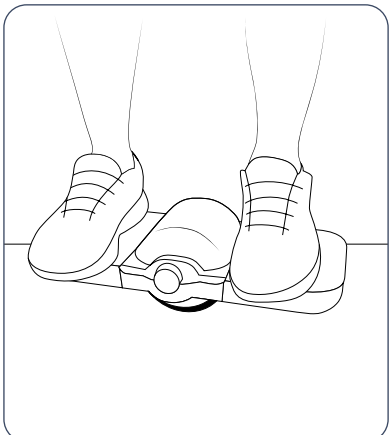

1. DETÉN LA TABLA SOLTANDO EL BOTÓN DEL ACELERADOR.

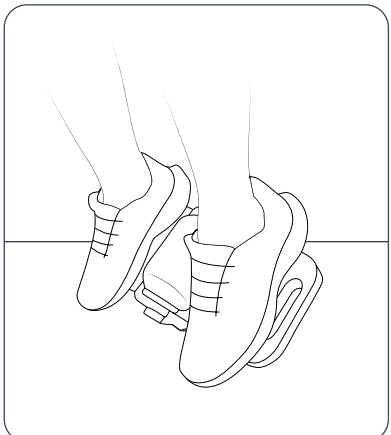

2. UTILIZA LOS PIES PARA INCLINAR LA TABLA HACIA LOS DEDOS DE LOS PIES HASTA QUE ESTOS DESCANSEN SOBRE EL BORDE DEL SUELO.
3. BÁJATE CON CUIDADO DE LA TABLA.

3.6 Maximizar la velocidad y el tiempo de funcionamiento

EL TIEMPO MÁXIMO DE FUNCIONAMIENTO POR CARGA DE BATERÍA ES DE HASTA 40 MINUTOS Y LA VELOCIDAD MÁXIMA ALCANZABLE ES DE 9,3 MPH | 15,0 KM/H.

SIN EMBARGO, HAY MUCHOS FACTORES QUE INFLUYEN EN LA AUTONOMÍA POR CARGA Y EN LA VELOCIDAD A LA QUE SE PUEDE CIRCULAR.

- **SUPERFICIE DE RODADURA:** UNA SUPERFICIE LISA Y PLANA AUMENTARÁ LA VELOCIDAD Y EL TIEMPO DE FUNCIONAMIENTO.
- **PESO:** UN MAYOR PESO PODRÍA REDUCIR LA DISTANCIA Y DISMINUIR LA VELOCIDAD.
- **TEMPERATURA:** UTILICE, CARGUE Y GUARDE LA UNIDAD A UNA TEMPERATURA SUPERIOR A 10 °C (50 °F).
- **ESTILO DE CONDUCCIÓN:** ARRANCAR Y DETENER CON FRECUENCIA REDUCIRÁ EL TIEMPO DE FUNCIONAMIENTO.

3.7 Uso de los faros

PARA ENCENDER O APAGAR LOS FAROS, PRESIONE RÁPIDAMENTE EL BOTÓN DEL ACELERADOR CUATRO VECES SEGUIDAS.

⚠ **PRECAUCIÓN:** COLOCA SIEMPRE LA TABLA SOBRE LA SUPERFICIE DE DESLIZAMIENTO ANTES DE ENCENDERLA O PULSAR EL BOTÓN DEL ACELERADOR.

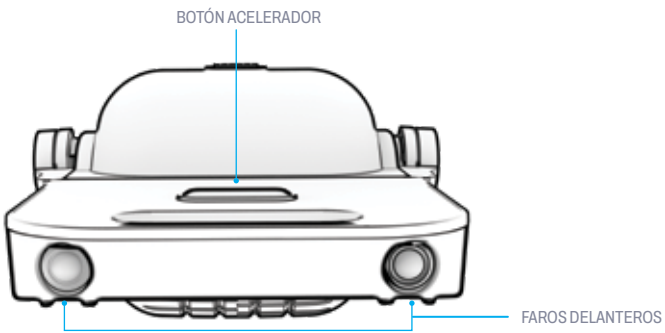

3.8 Solución de problemas

PROBLEMA	POSIBLE CAUSA	SIGNOS SECUNDARIOS A TENER EN CUENTA	SOLUCIÓN
LA UNIDAD ES SOLO PITIDOS CUANDO ESTOY MONTANDO.	EL MOTOR ESTÁ SOBRECARGADO.		APAGUE LA UNIDAD . DURANTE 30 MINUTOS PARA DEJAR REPOSAR LOS MOTORES SE ENFRÍAN. SI EL PITIDO CONTINÚA, REPITA EL PROCESO. 30 MINUTOS.
	LA RUEDA ESTÁ BLOQUEADA.	• RESIDUOS EN LA ZONA DE LAS RUEDAS. • UNA OBSTRUCCIÓN DELANTE DE LA RUEDA.	APAGUE LA UNIDAD. Y ELIMINE CUALQUIER RESIDUO QUE PUEDA INTERFERIR. TRASLÁDESE A UNA ZONA PARA MONTAR SIN TERRENO IRREGULAR, ROCOSO, SUELTO O ACCIDENTADO.
	ES NECESARIO RESTABLECER EL MECANISMO DE EQUILIBRIO INTERNO.	• LA RUEDA ESTÁ GIRANDO.	VUELVA A CALIBRAR LA UNIDAD. (SECCIÓN 2.4)
	LA UNIDAD ESTÁ SIENDO EMPUJADO MÁS ALLÁ DE SU CAPACIDAD DE RENDIMIENTO PREVISTA. ES POSIBLE QUE ESTÉ CONDUCIENDO POR ENCIMA DE SU VELOCIDAD MÁXIMA, EN UN ÁNGULO DEMASIADO PRONUNCIADO, EN TERRENOS ACCIDENTADOS O DE ALTA RESISTENCIA, O CON UN PESO SUPERIOR A SU CAPACIDAD RECOMENDADA.		REDUZCA LA VELOCIDAD, DIRÍJASE A UNA SUPERFICIE LISA Y PLANA, Y ASEGÚRESE DE QUE QUE EL TRANSPORTE EL PESO NO SUPERAR LOS 79,8 KG (176 LB).

PARA OBTENER ASISTENCIA ADICIONAL PARA LA RESOLUCIÓN DE PROBLEMAS, COMUNÍQUESE CON EL EQUIPO DE JETSON CARE EN RIDEJETSON.COM/CHAT.

PROBLEMA	POSIBLE CAUSA	SIGNOS SECUNDARIOS A TENER EN CUENTA	SOLUCIÓN
LA UNIDAD ES PITANDO TODO EL TIEMPO, INCLUSO CUANDO NO LO ESTOY USANDO.	LA CARGA DE LA BATERÍA ES BAJA.	• LAS LUCES INDICADORAS DE BATERÍA MUESTRAN QUE EL NIVEL DE CARGA ES BAJO. (SECCIÓN 2.3)	RECARGUE LA UNIDAD. (SECCIÓN 2.1)
	ES NECESARIO RESTABLECER EL MECANISMO DE EQUILIBRIO INTERNO.	• LA RUEDA ESTÁ GIRANDO.	RECALIBRAR LA UNIDAD. (SECCIÓN 2.4)
LA UNIDAD ES DISMINUIR LA VELOCIDAD O INCLINÁNDOME MIENTRAS CONDUZCO.	LA CARGA DE LA BATERÍA HA BAJADO POR DEBAJO DEL 10 %.	• LAS LUCES INDICADORAS DE BATERÍA MUESTRAN QUE EL NIVEL DE CARGA ES BAJO. (SECCIÓN 2.3)	RECARGUE LA UNIDAD. (SECCIÓN 2.1)
LA UNIDAD ES NO LOGRAR VELOCIDAD MÁXIMA O TIEMPO DE EJECUCIÓN.	LA FUNCIONALIDAD SE VE COMPROMETIDA POR CIERTAS CONDICIONES DE CONDUCCIÓN, COMO TERRENOS ACCIDENTADOS O DE ALTA RESISTENCIA, TEMPERATURAS EXTREMAS O TRANSPORTAR UN PESO QUE SUPERE EL RECOMENDADO. MÁXIMO DE 79,8 KG (176 LB).		CONDUCE EN CONDICIONES QUE AYUDEN A MAXIMIZAR LA FUNCIONALIDAD. (SECCIÓN 3.6)

PARA OBTENER ASISTENCIA ADICIONAL PARA LA RESOLUCIÓN DE PROBLEMAS, COMUNÍQUESE CON EL EQUIPO DE JETSON CARE EN RIDEJETSON.COM/CHAT.

PROBLEMA	POSIBLE CAUSA	SIGNOS SECUNDARIOS A TENER EN CUENTA	SOLUCIÓN
LA RUEDA ESTÁ GIRANDO.	ES NECESARIO RESTABLECER EL MECANISMO DE EQUILIBRIO INTERNO.	• LA UNIDAD ESTÁ EMITIENDO UN PITIDO.	VUELVA A CALIBRAR LA UNIDAD. (SECCIÓN 2.4)
LA UNIDAD NO SE ENCIENDE.	LA BATERÍA TIENE SIN CARGO.		RECARGUE LA UNIDAD. (SECCIÓN 2.1)
	EL CARGADOR ES NO FUNCIONA.	• LA LUZ INDICADORA DEL CARGADOR NO SE ILUMINA CORRECTAMENTE DURANTE LA CARGA ACTIVA. (SECCIÓN 2.1)	REEMPLACE EL CARGADOR. (VISITE RIDEJETSON.COM/ CHARGERS)

PARA OBTENER ASISTENCIA ADICIONAL PARA LA RESOLUCIÓN DE PROBLEMAS, COMUNÍQUESE CON EL EQUIPO DE JETSON CARE EN RIDEJETSON.COM/CHAT.

INSTRUCCIONES DE MANTENIMIENTO PARA EL USUARIO.

Cuida bien tu Jetson para que siga funcionando de manera suave y segura. A continuación te explicamos cómo:

Manejo de su Jetson

- NO LEVANTE EL PRODUCTO DEL SUELO CUANDO ESTÉ ENCENDIDO.
- EVITE EXPONER SU PRODUCTO A VIBRACIONES FUERTES O IMPACTOS FÍSICOS INTENSOS.
- NUNCA DESMONTE LA BATERÍA.
- MANTENGA SU PRODUCTO ALEJADO DEL AGUA Y LA HUMEDAD.
- CONDUCE SOBRE SUPERFICIES LISAS Y PLANAS PARA EVITAR ROTURAS.

Instrucciones de almacenamiento

- CARGUE COMPLETAMENTE LA BATERÍA ANTES DE GUARDAR EL PRODUCTO DURANTE PERÍODOS PROLONGADOS.
- CUANDO SE ALMACENE DURANTE PERÍODOS PROLONGADOS, CARGUE COMPLETAMENTE LA BATERÍA UNA VEZ AL MES.
- CUBRA EL PRODUCTO PARA PROTEGERLO DEL POLVO.
- GUARDE EL PRODUCTO EN UN LUGAR CERRADO Y SECO.

Limpieza de su Jetson

- PARA LIMPIAR SU PRODUCTO, FRÓTELO CUIDADOSAMENTE CON UN PAÑO HÚMEDO Y, A CONTINUACIÓN, SÉQUELO CON UN PAÑO SECO.
- NO APLIQUE AGUA DIRECTAMENTE SOBRE EL PRODUCTO, YA QUE LOS SISTEMAS ELÉCTRICOS PODRÍAN MOJARSE Y PROVOCAR UN MAL FUNCIONAMIENTO DEL PRODUCTO QUE PODRÍA PONER EN RIESGO LA SEGURIDAD DEL USUARIO.
- SI LAS PIEZAS ELÉCTRICAS O LA BATERÍA SE MOJAN, NO ENCIENDA EL PRODUCTO.

⚠ **ADVERTENCIA:** No rocíe ni aplique agua directamente sobre el producto. El agua puede dañar el cableado, la batería y las luces, así como deteriorar el cuadro, lo que podría provocar un mal funcionamiento que ponga en riesgo la seguridad del conductor.

⚠ Precauciones con la batería

SU PRODUCTO TIENE UNA BATERÍA DE IONES DE LITIO. TENGA CUIDADO AL MANIPULARLO.

- MANTENGA EL PRODUCTO ALEJADO DEL FUEGO Y DEL CALOR EXCESIVO.
- EVITE GOLPES FÍSICOS INTENSOS, VIBRACIONES FUERTES O IMPACTOS.
- PROTEJA EL PRODUCTO DEL AGUA O LA HUMEDAD.
- NO COLOQUE NI ALMACENE EL PRODUCTO APILADO ENCIMA O DEBAJO DE OTROS OBJETOS.
- NO DESMONTE EL PRODUCTO NI SU BATERÍA.
- NO DESECHE EL PRODUCTO CON LA BASURA DOMÉSTICA. LLEVE EL PRODUCTO A UN CENTRO ESPECIALIZADO EN RESIDUOS ELECTRÓNICOS O A UN CENTRO DE RECICLAJE DE BATERÍAS. PARA OBTENER MÁS INFORMACIÓN SOBRE LOS PUNTOS DE RECOGIDA MÁS CERCANOS, PÓNGASE EN CONTACTO CON SU AYUNTAMIENTO O CON LA EMPRESA DE RECOGIDA DE RESIDUOS.
- SI LA BATERÍA DEL PRODUCTO SE CALIENTA O MUESTRA SIGNOS DE SOBRECALENTAMIENTO, EMITE UN OLOR O UN SONIDO INUSUAL, PRESENTA FUGAS DE LÍQUIDO O GAS, O CAMBIA DE FORMA O COLOR, INMEDIATAMENTE:
  1. SI ESTÁ EN USO, DEJE DE UTILIZAR EL PRODUCTO INMEDIATAMENTE. RETIRE EL CABLE DE CARGA DEL PRODUCTO SI ESTÁ ENCHUFADO.
  2. DEJE DE UTILIZAR EL PRODUCTO.
  3. SI ES SEGURO HACERLO, TRASLADE EL PRODUCTO A UN ESPACIO DESPEJADO Y ALEJADO DE CUALQUIER MATERIAL INFLAMABLE.
  4. LLAME A LOS SERVICIOS DE EMERGENCIA LOCALES PARA SOLICITAR AYUDA.
  5. LAVE BIEN CON AGUA CORRIENTE LIMPIA LOS OJOS O LAS ZONAS DE LA PIEL QUE HAYAN ENTRADO EN CONTACTO CON EL LÍQUIDO ELECTROLÍTICO DE LA BATERÍA Y BUSQUE ATENCIÓN MÉDICA ADICIONAL.
- SI TIENE ALGÚN PROBLEMA CON LA BATERÍA, COMUNÍQUESE CON EL EQUIPO DE ATENCIÓN AL CLIENTE DE JETSON.

CONÉCTESE CON NOSOTROS.

RIDEJETSON.COM/SOPORTE
RIDEJETSON.COM/CHAT

1-844-585-7462

Asegúrate de seguir a @ridejetson en las redes sociales para conocer fantásticas ofertas, sorteos y todas las últimas noticias sobre Jetson.

¿TE ENCANTA TU COCHE?

Deja tu opinión en
ridejetson.com/reseñas.
¡Estamos deseando saber de ti!
#HazMovimientos




JETSON

РУКОВОДСТВО ДЛЯ ВАШЕЙ ПОЕЗДКИ.

ВАЖНО:
Внимательно прочтите и сохраните для использования в будущем.

JETSON

RING
Электрическая доска.

АРТИКУЛ МОДЕЛИ: JRING-BLK

НАШИ ДВА ЛУЧШИХ ПРАВИЛА ЕЗДЫ:

БУДЬТЕ ОСТОРОЖНЫ.
ВЕСЕЛИТЕСЬ!

ПРОИЗВЕДЕНО В ШЭНЬЧЖЭНЕ, КИТАЙ
ИМПОРТИРОВАНО КОМПАНИЕЙ TRURIDE TECH LLC.
PO BOX 461, ДЖЕРСИ-СИТИ, НЬЮ-ДЖЕРСИ 07302-9998

КОД ДАТЫ: 01/2026
ВЕРСИЯ ДОКУМЕНТА: V2.0
СДЕЛАНО В КИТАЕ

© 2026, TRURIDE TECH. ВСЕ ПРАВА ЗАЩИЩЕНЫ.
ПРОИЗВЕДЕНО ДЛЯ TRURIDE TECH LLC.
JETSON® ЯВЛЯЕТСЯ ЗАРЕГИСТРИРОВАННЫМ ТОВАРНЫМ ЗНАКОМ, ИСПОЛЬЗУЕМЫМ ПО ЛИЦЕНЗИИ JETSTREAM BRANDS LLC.
НИКАКАЯ ЧАСТЬ ЭТОГО ДОКУМЕНТА, ВКЛЮЧАЯ ФОРМУ, ГРАФИКУ И ДИЗАЙН, НЕ МОЖЕТ БЫТЬ ВОСПРОИЗВЕДЕНА ИЛИ ПЕРЕДАНА В ЛЮБОЙ ФОРМЕ ИЛИ ЛЮБЫМИ СРЕДСТВАМИ.

ДРУГИЕ ТОВАРНЫЕ ЗНАКИ И ТОРГОВЫЕ НАИМЕНОВАНИЯ ПРИНАДЛЕЖАТ ИХ СООТВЕТСТВУЮЩИМ ВЛАДЕЛЬЦАМ.

Содержание

Предупреждения о безопасности 4
Гарантийное покрытие и регистрация продукта 7
1. О вашем продукте
1.1 Обзор продукта 8
1.2 Технические характеристики продукта 10
1.3 Онлайн-ресурсы 10
2. Инструкции по установке
2.1 Зарядка аккумулятора 11
2.2 Включение и выключение питания 13
2.3 Понимание индикатора заряда батареи 13
2.4 Перекалибровка 14
3. Инструкции по эксплуатации
3.1 Вводные замечания 15
3.2 Безопасность шлемов 15
3.3 Монтаж доски 16
3.4 Катание на доске 18
3.5 Демонтаж с доски 19
3.6 Максимальная скорость и время работы 20
3.7 Использование фар 20
3.8 Устранение неисправностей 21
Инструкции по обслуживанию 24
Свяжитесь с нами 26

ПРЕДУПРЕЖДЕНИЯ О БЕЗОПАСНОСТИ.

СОХРАНИТЕ ЭТИ ИНСТРУКЦИИ.

ИНСТРУКЦИИ ПО РИСКУ ВОЗГОРАНИЯ ИЛИ ТРАВМИРОВАНИЯ ЛЮДЕЙ И ВАЖНЫЕ ИНСТРУКЦИИ ПО БЕЗОПАСНОСТИ

- Перед использованием внимательно прочтите руководство пользователя и предупреждения о безопасности, а также убедитесь, что вы понимаете и принимаете все инструкции по безопасности. Пользователь несет ответственность за любые убытки или ущерб, причиненные в результате ненадлежащего использования.
- **Использование неподходящего зарядного устройства может привести к возгоранию и взрыву, что может вызвать материальный ущерб, травмы и смерть.**
- Перед каждым циклом работы оператор должен выполнить предпусковые проверки, указанные производителем: Все защитные ограждения и накладки, поставляемые производителем, должны быть установлены на месте и находиться в исправном состоянии; Тормозная система должна функционировать надлежащим образом; Все защитные кожухи осей, цепей и другие кожухи или защитные устройства, поставляемые производителем, установлены на месте и находятся в исправном состоянии; Шины находятся в хорошем состоянии, накачаны должным образом и имеют достаточный протектор; Место, где будет эксплуатироваться изделие, должно быть безопасным и подходящим для безопасной эксплуатации.
- Компоненты должны обслуживаться и ремонтироваться в соответствии с техническими требованиями производителя и с использованием только запасных частей, разрешенных производителем, при этом установка должна выполняться дилерами или другими квалифицированными специалистами.
- Предупреждение о недопустимости перезарядки неперезаряжаемых батарей.
- Не допускайте соприкосновения рук, ног, волос, частей тела, одежды или подобных предметов с движущимися частями, колесами или приводным механизмом во время работы двигателя.
- Данный продукт не должен использоваться детьми или лицами с ограниченными физическими, сенсорными или умственными способностями, а также лицами, не имеющими опыта и знаний, за исключением случаев, когда они находятся под присмотром или прошли соответствующее обучение (IEC 60335-1/A2:2006).
- Дети без присмотра взрослых не должны играть с изделием (IEC 60335-1/A2:2006).
- Требуется присмотр со стороны взрослых.
- Запрещается использовать транспортные средства для участия в гонках, выполнения трюков или других маневров, которые могут привести к потере контроля над транспортным средством или вызвать неконтролируемые действия или реакции оператора/пассажира.
- Никогда не используйте вблизи автомобилей.
- Избегайте резких ударов, дренажных решеток и внезапных изменений поверхности. Продукт может внезапно остановиться.
- Избегайте улиц и поверхностей с водой, песком, гравием, грязью, листьями и другим мусором. Влажная погода ухудшает сцепление, торможение и видимость.
- Избегайте езды вблизи легковоспламеняющихся газов, паров, жидкостей или пыли, которые могут вызвать возгорание.
- Операторы должны соблюдать все рекомендации и инструкции производителя, а также все законы и постановления: устройства без фар должны эксплуатироваться только при достаточной видимости в дневное время суток; владельцам рекомендуется использовать освещение, светоотражатели, а для низкопрофильных устройств — сигнальные флаги на гибких шестах для обеспечения видимости.

- Лицам с следующими заболеваниями не рекомендуется использовать данное устройство: лица с сердечными заболеваниями; беременные женщины; лица с заболеваниями головы, спины или шеи, а также лица, перенесшие операции в этих областях тела; лица с любыми психическими или физическими заболеваниями, которые могут сделать их уязвимыми для травм или ухудшить их физическую ловкость или умственные способности, необходимые для распознавания, понимания и выполнения всех инструкций по безопасности, а также для осознания опасностей, связанных с использованием устройства.
- Не ездите ночью.
- Не садитесь за руль после употребления алкоголя или приема лекарств.
- Не перевозите предметы во время езды.
- Никогда не работайте с изделием босиком.
- Всегда носите обувь и завязывайте шнурки.
- Убедитесь, что ваши ноги всегда надежно стоят на педалях.
- Операторы всегда должны использовать соответствующую защитную одежду, включая, помимо прочего, шлем с соответствующей сертификацией, а также любое другое оборудование, рекомендованное производителем: Всегда носите защитное снаряжение, такое как шлем, наколенники и налокотники.
- Всегда уступайте дорогу пешеходам.
- Будьте внимательны к тому, что находится перед вами и далеко от вас.
- Не допускайте отвлекающих факторов во время езды, таких как ответы на телефонные звонки или занятия другими видами деятельности.
- На изделие не может садиться более одного человека.
- Когда вы едете на этом изделии вместе с другими велосипедистами, всегда соблюдайте безопасную дистанцию, чтобы избежать столкновения.
- При поворотах обязательно сохраняйте равновесие.
- Езда с неправильно отрегулированными тормозами опасна и может привести к серьезным травмам или смерти.
- Во время работы тормоз может нагреваться, не прикасайтесь к нему голыми руками.
- Слишком сильное или резкое нажатие на тормоз может привести к блокировке колеса, что может вызвать потерю контроля и падение. Резкое или чрезмерное нажатие на тормоз может привести к травмам или смерти.
- Если тормоз ослаблен, отрегулируйте его с помощью шестигранного ключа, отвертки или другого подходящего инструмента, либо обратитесь в службу поддержки Jetson Care Team.
- Немедленно заменяйте изношенные или сломанные детали.
- Перед поездкой проверьте, все ли этикетки с указаниями по безопасности на месте и понятны ли они.
- Владелец должен разрешить использование и эксплуатацию устройства после демонстрации того, что операторы понимают и умеют работать со всеми компонентами устройства перед его использованием.
- Не катайтесь без надлежащей подготовки. Не катайтесь на высокой скорости, по неровной местности или на склонах. Не выполняйте трюки и не совершайте резких поворотов.
- Рекомендуется для зарядки в помещении.
- Рекомендуется для использования на открытом воздухе.
- Длительное воздействие ультрафиолетовых лучей, дождя и других погодных условий может повредить материалы корпуса. Когда устройство не используется, храните его в помещении.
- Продукт, не предназначенный для использования в местах с большой высотой над уровнем моря, где может потребоваться увеличение электрических расстояний в электрических цепях, должен иметь указание о том, что он не предназначен для использования на высоте более 2000 м над уровнем моря.
- Используйте только батареи, указанные производителем.
- ХРАНИТЕ В ПОМЕЩЕНИИ, КОГДА НЕ ИСПОЛЬЗУЕТЕ. ОСТАВЛЯЙТЕ В ПОМЕЩЕНИИ ПРИ ЗАРЯДКЕ ИЛИ НЕ ИСПОЛЬЗУЯ.
- **ПРЕДУПРЕЖДЕНИЕ** — Опасность возгорания — Ни одна из деталей не может быть отремонтирована пользователем.
- **ПРЕДУПРЕЖДЕНИЕ** — Опасность возгорания и поражения электрическим током — Детали, не подлежащие обслуживанию пользователем.
- Вес всадника не должен превышать 79,8 кг (176 фунтов).

ИЗМЕНЕНИЯ

Не пытайтесь разбирать, модифицировать, ремонтировать или заменять устройство или любые его компоненты без инструкций от службы технической поддержки Jetson. Это приведет к аннулированию гарантии и может вызвать неисправности, которые могут привести к травмам.

ДОПОЛНИТЕЛЬНЫЕ МЕРЫ ПРЕДОСТОРОЖНОСТИ ПРИ ЭКСПЛУАТАЦИИ

Не поднимайте изделие с земли, когда оно включено и колеса находятся в движении. Это может привести к свободному вращению колес, что может стать причиной травм для вас или окружающих. Не прыгайте на изделие и с него, а также не прыгайте во время его использования. Во время работы всегда держите ноги твердо на подножке. Перед использованием всегда проверяйте заряд батареи.

УТИЛИЗАЦИЯ ИСПОЛЬЗОВАННЫХ АККУМУЛЯТОРОВ



Батарея может содержать опасные вещества, которые могут нанести вред окружающей среде и здоровью человека. Этот символ, нанесенный на батарею и/или упаковку, означает, что отработанные батареи не должны выбрасываться вместе с бытовыми отходами. Батареи следует сдавать в специальные пункты сбора для переработки. Обеспечивая правильную утилизацию отработанных батарей, вы помогаете предотвратить потенциальные негативные последствия для окружающей среды и здоровья человека. Переработка материалов помогает сохранить природные ресурсы. Для получения дополнительной информации о переработке отработанных батарей обратитесь в местную службу утилизации отходов.

УВЕДОМЛЕНИЕ О СООТВЕТСТВИИ

Данное устройство соответствует требованиям Части 15 Правил FCC. Эксплуатация устройства подчиняется следующим двум условиям: (1) данное устройство не должно создавать вредных помех и (2) данное устройство должно принимать любые принимаемые помехи, включая помехи, которые могут вызвать нежелательную работу. Предупреждение: Изменения или модификации данного устройства, не одобренные стороной, ответственной за соответствие требованиям, могут привести к аннулированию права пользователя на эксплуатацию оборудования.

ПРИМЕЧАНИЕ: Данное оборудование было протестировано и признано соответствующим ограничениям для цифровых устройств класса B в соответствии с частью 15 правил FCC. Эти ограничения предназначены для обеспечения разумной защиты от вредных помех в жилых помещениях. Данное оборудование генерирует, использует и может излучать радиочастотную энергию и, если оно не установлено и не используется в соответствии с инструкциями, может вызывать вредные помехи в радиосвязи. Однако нет гарантии, что помехи не возникнут в конкретной установке. Если данное оборудование действительно вызывает вредные помехи при приеме радио- или телевизионного сигнала, что можно определить, выключив и включив оборудование, пользователю рекомендуется попытаться устранить помехи одним или несколькими из следующих способов:

- Переориентируйте или переместите приемную антенну.
- Увеличьте расстояние между оборудованием и приемником.
- Подключите оборудование к розетке, подключенной к другой цепи, чем та, к которой подключен приемник.
- Обратитесь за помощью к дилеру или опытному радио/телевизионному технику.
- Для обеспечения соответствия ограничениям FCC класса B с этим устройством необходимо использовать экранированные кабели.

⚠ ВНИМАНИЕ:

Несоблюдение следующих инструкций может привести к травмированию ребенка или других лиц.

- Во время сборки держите мелкие детали в недоступном для детей месте.
- Аксессуар должен быть собран и снят взрослым.
- Регулярно проверяйте изделие на наличие повреждений.

*** ТРЕБУЕТСЯ СБОРКА ВЗРОСЛЫМИ.**

⚠ ВНИМАНИЕ:

Чтобы снизить риск травм, требуется присмотр со стороны взрослых. Никогда не используйте на дорогах, вблизи моторных транспортных средств, на крутых склонах или ступеньках, вблизи них, в бассейнах или других водоемах; всегда надевайте обувь и никогда не допускайте более 1 пользователя.

ВАЖНЫЕ ИНСТРУКЦИИ ПО БЕЗОПАСНОСТИ

ПРЕДУПРЕЖДЕНИЕ. При использовании данного продукта всегда следует соблюдать основные меры предосторожности, в том числе следующие:

(A) Перед использованием продукта прочтите все инструкции.

(B) Чтобы снизить риск получения травм, необходимо тщательно следить за детьми, когда продукт используется рядом с ними.

(C) Не вставляйте пальцы или руки в изделие.

(D) Не используйте данное изделие, если гибкий шнур питания или выходной кабель изношены, имеют повреждения изоляции или другие признаки повреждения.

(E) Для всего оборудования. В инструкциях должно быть указано: Данное устройство не предназначено для использования при температуре окружающей среды ниже 0 °C (32 °F) или выше 40 °C (104 °F).

(F) Для всего оборудования в инструкциях должно быть указано: Аккумулятор предназначен для зарядки при температуре окружающей среды от 0 °C (32 °F) до 40 °C (104 °F). Никогда не заряжайте аккумулятор, если температура окружающей среды выходит за пределы этого диапазона.

КАЛИФОРНИЙСКАЯ ПОПРАВКА 65

⚠ ВНИМАНИЕ:

ЭТОТ ПРОДУКТ МОЖЕТ ПОДВЕРГНУТЬ ВАС ВОЗДЕЙСТВИЮ ХИМИЧЕСКИХ ВЕЩЕСТВ, В ТОМ ЧИСЛЕ КАДМИЯ, КОТОРЫЙ, ПО ДАННЫМ ШТАТА КАЛИФОРНИЯ, ВЫЗЫВАЕТ РАК, ВРОЖДЕННЫЕ ДЕФЕКТЫ ИЛИ ДРУГИЕ НАРУШЕНИЯ РЕПРОДУКТИВНОЙ ФУНКЦИИ. ДЛЯ ПОЛУЧЕНИЯ ДОПОЛНИТЕЛЬНОЙ ИНФОРМАЦИИ ПОСЕТИТЕ: WWW.P65WARNINGS.CA.GOV.

ОБЩАЯ ОГРАНИЧЕННАЯ ГАРАНТИЯ

НА ВАШ НОВЫЙ ПРОДУКТ JETSON ПРЕДОСТАВЛЯЕТСЯ ГАРАНТИЯ НА ДЕФЕКТЫ МАТЕРИАЛОВ И ИЗГОТОВЛЕНИЯ, КАК УКАЗАНО НА САЙТЕ RIDEJETSON.COM/WARRANTY, В ТЕЧЕНИЕ ОПРЕДЕЛЕННОГО ПЕРИОДА С ДАТЫ ПЕРВОНАЧАЛЬНОЙ ПОКУПКИ В РОЗНИЧНОЙ ТОРГОВЛЕ ПРИ ИСПОЛЬЗОВАНИИ В СООТВЕТСТВИИ С РУКОВОДСТВАМИ ПОЛЬЗОВАТЕЛЯ JETSON (СМ. RIDEJETSON.COM/SUPPORT). **В СООТВЕТСТВИИ С ДАННОЙ ГАРАНТИЕЙ ВЫ СМОЖЕТЕ НАПРАВЛЯТЬ СВОИ ПРЕТЕНЗИИ В JETSON ДАЖЕ В ТЕХ СЛУЧАЯХ, КОГДА ВЫ ПРИОБРЕЛИ ПРОДУКТ JETSON У ОДНОГО ИЗ НАШИХ АВТОРИЗОВАННЫХ РОЗНИЧНЫХ ПРОДАВЦОВ.** ЧТОБЫ ОЗНАКОМИТЬСЯ С ПОЛНЫМИ УСЛОВИЯМИ НАШЕЙ ГАРАНТИИ, ПОСЕТИТЕ САЙТ RIDEJETSON.COM/WARRANTY.

РЕГИСТРАЦИЯ ПРОДУКТА

ЗАРЕГИСТРИРУЙТЕ СВОЙ НОВЫЙ JETSON, ЧТОБЫ ПОЛУЧИТЬ БЫСТРУЮ ПЕРСОНАЛИЗИРОВАННУЮ ПОДДЕРЖКУ ПО ПРОДУКТУ И ГАРАНТИИ. СДЕЛАЙТЕ СВОЙ ШАГ НА RIDEJETSON.COM/PAGES/REGISTRATION.

ГАРАНТИЙНОЕ ПОКРЫТИЕ И РЕГИСТРАЦИЯ ПРОДУКТА.

Чтобы использовать ваш продукт гарантия или запрос информации гарантийное покрытие, свяжитесь с нами напрямую.

www.ridejetson.com

1.
О ВАШЕМ ПРОДУКТЕ.

1.1 Обзор продукта

1. РУЧКА ДЛЯ ПЕРЕНОСКИ
2. КНОПКА УСКОРИТЕЛЯ/ИНДИКАТОР ЗАРЯДА БАТАРЕИ
3. ЗАРЯДНЫЙ КАБЕЛЬ
4. ЗАРЯДНОЕ УСТРОЙСТВО
5. ДЕТАЛЬ ДЛЯ ПОВТОРНОЙ КАЛИБРОВКИ
6. ПЕРЕДНЯЯ СТОЯЧАЯ ПЛАТФОРМА
7. ФАРЫ
8. ПОРТ ЗАРЯДКИ С КРЫШКОЙ
9. ЗАДНЯЯ СТОЯЧАЯ ПЛАТФОРМА
10. КОЛЕСО

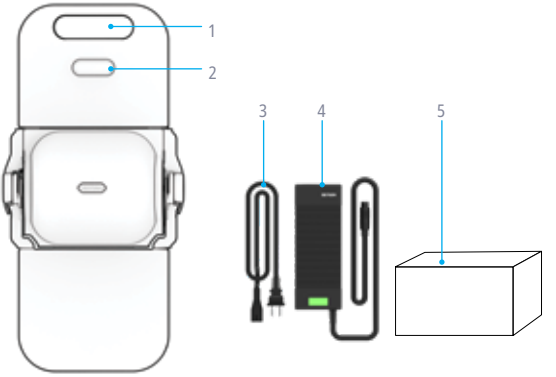

Вид сверху

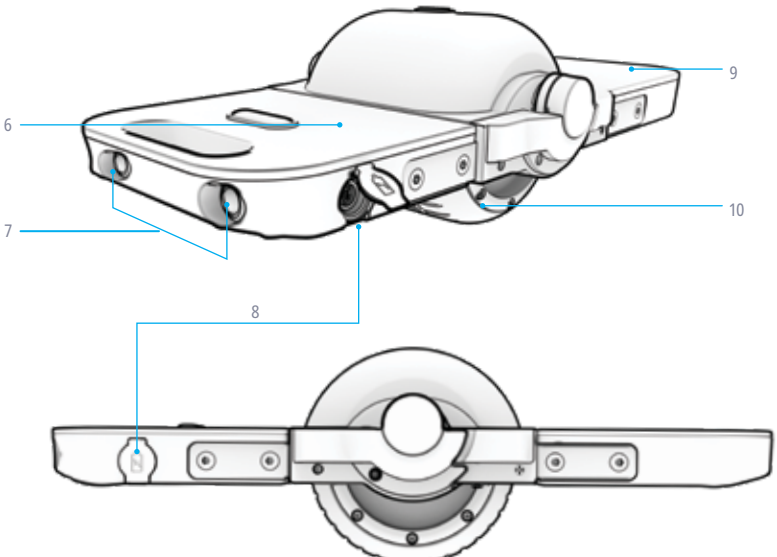

Вид сбоку

ПРИМЕЧАНИЕ: ИЗОБРАЖЕНИЯ МОГУТ НЕ ОТРАЖАТЬ ТОЧНЫЙ ВНЕШНИЙ ВИД РЕАЛЬНОГО ПРОДУКТА.

1.2 Технические характеристики продукта

- ПРЕДЕЛЬНЫЙ ВЕС: 176 ФУНТОВ | 79,8 КГ
- МИНИМАЛЬНЫЙ ВЕС ВСАДНИКА: 77 ФУНТОВ | 34,9 КГ
- ВЕС ПРОДУКТА: 14,3 ФУНТА | 6,5 КГ
- РЕКОМЕНДУЕМЫЙ ВОЗРАСТ: 12+
- РАЗМЕР КОЛЕСА: 5 ДЮЙМОВ | 12,7 СМ
- РАЗМЕРЫ ПРОДУКТА (В СЛОЖЕННОМ ВИДЕ):
  28,4 СМ (ДЛИНА) × 21,0 СМ (ШИРИНА) × 13,3 СМ (ВЫСОТА) |
  11,2 ДЮЙМА (ДЛИНА) × 8,3 ДЮЙМА (ШИРИНА) × 5,2 ДЮЙМА (ВЫСОТА)
- РАЗМЕРЫ ПРОДУКТА (В РАЗЛОЖЕННОМ ВИДЕ):
  42,9 СМ (ДЛИНА) × 21,0 СМ (ШИРИНА) × 13,3 СМ (ВЫСОТА) |
  16,9 ДЮЙМА (ДЛИНА) × 8,3 ДЮЙМА (ШИРИНА) × 5,2 ДЮЙМА (ВЫСОТА)
- МАКСИМАЛЬНАЯ СКОРОСТЬ: 9,3 МИЛЬ/Ч* | 15,0 КМ/Ч
- МАКСИМАЛЬНОЕ ВРЕМЯ РАБОТЫ: 60 МИНУТ*
- АККУМУЛЯТОР: 44,4 В, 2,5 АЧ, ЛИТИЙ-ИОННЫЙ
- ДВИГАТЕЛЬ: 350 ВТ**
- ЗАРЯДНОЕ УСТРОЙСТВО: СЕРТИФИЦИРОВАНО UL, 100–240 В
- ВРЕМЯ ЗАРЯДКИ: ОКОЛО 2 ЧАСОВ
- МАКСИМАЛЬНЫЙ УГОЛ ПОДЪЕМА: 10°
- СЕРТИФИКАЦИЯ ПРОДУКТА UL: 2272

**ВРЕМЯ РАБОТЫ ПРОДУКТА, СКОРОСТЬ, СРОК СЛУЖБЫ БАТАРЕИ И ДРУГИЕ ХАРАКТЕРИСТИКИ МОГУТ ВАРЬИРОВАТЬСЯ В ЗАВИСИМОСТИ ОТ ВОДИТЕЛЯ И УСЛОВИЙ ЕЗДЫ .*

***МАКСИМАЛЬНАЯ МОЩНОСТЬ*

1.3 Онлайн-ресурсы

Сканируйте наши самые обновленный продукт материалы и ресурсы поддержки.

Это руководство пользователя можно найти в Интернете по адресу https://cdn.shopify.com/s/files/1/2530/6734/files/RING-MANUAL-2024-web-1750165352645.pdf

Нашу коллекцию руководств пользователя можно найти по адресу https://ridejetson.com/pages/product-manuals

2.1 Зарядка аккумулятора

ДЛЯ ПОЛНОЙ ЗАРЯДКИ АККУМУЛЯТОРА МОЖЕТ ПОТРЕБОВАТЬСЯ ОКОЛО 2 ЧАСОВ.

1. ПОДКЛЮЧИТЕ ЗАРЯДНЫЙ КАБЕЛЬ К ЗАРЯДНОМУ УСТРОЙСТВУ.
2. ОТКРОЙТЕ КРЫШКУ ЗАРЯДНОГО ПОРТА НА ПЛАТЕ.
3. ПОДКЛЮЧИТЕ ЗАРЯДНЫЙ КАБЕЛЬ К РОЗЕТКЕ, А ЗАТЕМ ПОДКЛЮЧИТЕ ШНУР ЗАРЯДНОГО УСТРОЙСТВА К ЗАРЯДНОМУ ПОРТУ ПЛАТЫ.
4. КОГДА ИНДИКАТОР НА ЗАРЯДНОМ УСТРОЙСТВЕ ИЗМЕНИТ ЦВЕТ С КРАСНОГО НА ЗЕЛЕНЫЙ, ЭТО ОЗНАЧАЕТ, ЧТО АККУМУЛЯТОР ПОЛНОСТЬЮ ЗАРЯЖЕН. ОТСОЕДИНИТЕ ШНУР ЗАРЯДНОГО УСТРОЙСТВА ОТ ПОРТА ЗАРЯДКИ, А ЗАТЕМ ОТСОЕДИНИТЕ ЗАРЯДНЫЙ КАБЕЛЬ ОТ РОЗЕТКИ.
5. ЗАКРОЙТЕ КРЫШКУ ЗАРЯДНОГО ПОРТА НА ПЛАТЕ.

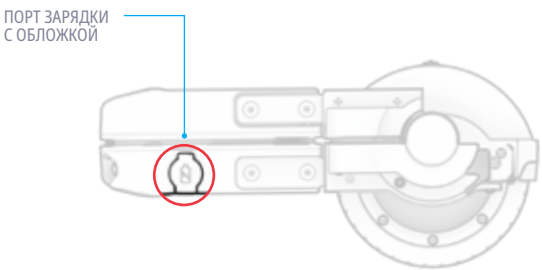

ИНДИКАТОР ЗАРЯДКИ НА ЗАРЯДНОМ УСТРОЙСТВЕ		СТАТУС
	КРАСНАЯ ПОДСВЕТКА	ЗАРЯДКА
	ЗЕЛЕНАЯ ПОДСВЕТКА	ЗАРЯДКА ЗАВЕРШЕНА

2. ИНСТРУКЦИИ ПО УСТАНОВКЕ.

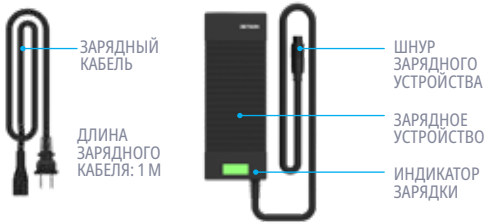

Важные замечания по зарядке:

- ВСЕГДА ДЕРЖИТЕ ЗАРЯДНЫЙ ПОРТ ЗАКРЫТЫМ, КОГДА НЕ ЗАРЯЖАЕТЕ АККУМУЛЯТОР.
- НИКОГДА НЕ ВКЛЮЧАЙТЕ ДОСКУ ВО ВРЕМЯ ЗАРЯДКИ.
- НЕ ИСПОЛЬЗУЙТЕ ПЕРЕМЕЩАЕМЫЕ РОЗЕТКИ.
- ДЛЯ ОБЕСПЕЧЕНИЯ ОПТИМАЛЬНОГО СОСТОЯНИЯ АККУМУЛЯТОРА ЗАРЯЖАЙТЕ ЕГО ПОЛНОСТЬЮ ВО ВРЕМЯ КАЖДОЙ СЕССИИ ЗАРЯДКИ — ПРИМЕРНО 2 ЧАСА.
- НИКОГДА НЕ ОСТАВЛЯЙТЕ ДОСКУ ЗАРЯЖАТЬСЯ НА НОЧЬ ИЛИ НА ДЛИТЕЛЬНОЕ ВРЕМЯ.
- НЕ ПЫТАЙТЕСЬ ИЗВЛЕКАТЬ ИЛИ РАЗБИРАТЬ АККУМУЛЯТОР.
- ДИАПАЗОН ТЕМПЕРАТУР ОКРУЖАЮЩЕЙ СРЕДЫ ПРИ ЗАРЯДКЕ: 0 °C (32 °F) – 40 °C (104 °F)
- ДИАПАЗОН РАБОЧИХ ТЕМПЕРАТУР ОКРУЖАЮЩЕЙ СРЕДЫ: 0 °C (32 °F) – 40 °C (104 °F)
- ВСЕГДА ДЕРЖИТЕ КРЫШКУ ЗАРЯДНОГО ПОРТА ЗАКРЫТОЙ, КОГДА ДОСКА НЕ ЗАРЯЖАЕТСЯ.
- НЕ ИСПОЛЬЗУЙТЕ ДАННЫЙ ПРОДУКТ, ЕСЛИ ГИБКИЙ ШНУР ПИТАНИЯ ИЛИ ВЫХОДНОЙ КАБЕЛЬ ИМЕЮТ ПОВРЕЖДЕНИЯ ИЗНОСА, ПОВРЕЖДЕНИЯ ИЗОЛЯЦИИ ИЛИ ЛЮБЫЕ ДРУГИЕ ПРИЗНАКИ ПОВРЕЖДЕНИЯ ( ).
- УБЕДИТЕСЬ, ЧТО НОМЕР МОДЕЛИ ЗАРЯДНОГО УСТРОЙСТВА, УКАЗАННЫЙ НА ЭТИКЕТКЕ ЗАРЯДНОГО УСТРОЙСТВА, СООТВЕТСТВУЕТ НОМЕРУ МОДЕЛИ ЗАРЯДНОГО УСТРОЙСТВА, УКАЗАННОМУ СПРАВА.
- УБЕДИТЕСЬ, ЧТО НА ЭТИКЕТКЕ ЗАРЯДНОГО УСТРОЙСТВА УКАЗАНО, ЧТО ОНО СОВМЕСТИМО С ВАШЕЙ МОДЕЛЬЮ JETSON. НАЗВАНИЕ И SKU ВАШЕЙ МОДЕЛИ JETSON МОЖНО НАЙТИ НА ЭТИКЕТКЕ, ПРИКЛЕЕННОЙ К ВЕРХНЕЙ, БОКОВОЙ ИЛИ НИЖНЕЙ ЧАСТИ РАМЫ ПРОДУКТА ИЛИ ПОДСТАВКИ.

ВАЖНО:

ИСПОЛЬЗУЙТЕ ТОЛЬКО ПРИЛАГАЕМОЕ ЗАРЯДНОЕ УСТРОЙСТВО ИЛИ ЗАРЯДНОЕ УСТРОЙСТВО, ПРИОБРЕТЕННОЕ НЕПОСРЕДСТВЕННО У JETSON (JETSON MODEL NO. PJRING-CH) С МАРКИРОВКОЙ XHK-968-50413 И MADE BY SHENZHEN XIN HENG TYCO ELECTRONICS CO., LTD.

⚠ **ПРЕДУПРЕЖДЕНИЕ: ИСПОЛЬЗОВАНИЕ НЕПОДХОДЯЩЕГО ЗАРЯДНОГО УСТРОЙСТВА МОЖЕТ ПРИВЕСТИ К ВОЗГОРАНИЮ И ВЗРЫВУ, ЧТО МОЖЕТ ВЫЗВАТЬ МАТЕРИАЛЬНЫЙ УЩЕРБ, ТРАВМЫ И СМЕРТЬ.**



ЭТО ПРИМЕР МАРКИРОВКИ БУДЕТ У ВАШЕГО ЗАРЯДНОГО УСТРОЙСТВА.

2.2 Включение и выключение питания

ДОСКА ВКЛЮЧАЕТСЯ, КОГДА ЕЕ РАЗВОРАЧИВАЮТ ДЛЯ ЕЗДЫ, И ВЫКЛЮЧАЕТСЯ, КОГДА ЕЕ СКЛАДЫВАЮТ ДЛЯ ХРАНЕНИЯ И ТРАНСПОРТИРОВКИ.

ЧТОБЫ РАЗВЕРНУТЬ И ВКЛЮЧИТЬ:

1. ПОМЕСТИТЕ КОЛЬЦО НА ПОВЕРХНОСТЬ ДЛЯ КАТАНИЯ.
2. АККУРАТНО РАЗДВИНЬТЕ СТОЯЧИЕ ПЛАТФОРМЫ.
3. ОПУСТИТЕ ПЛАТФОРМЫ ВНИЗ, ПОКА ОНИ НЕ СТАНУТ ГОРИЗОНТАЛЬНЫМИ И ВЫ НЕ УСЛЫШИТЕ СЕРИЮ ЗВУКОВЫХ СИГНАЛОВ.

ВНИМАНИЕ: Никогда не включайте доску, не установив ее на поверхность для катания.

ПРЕДУПРЕЖДЕНИЕ: Во избежание повреждения аккумулятора и электрической системы, что может привести к неисправности и угрозе безопасности, никогда не включайте доску во время зарядки.

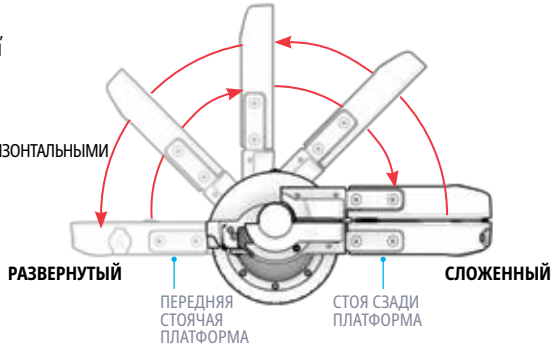

2.3 Понимание индикатора заряда батареи

ПРИ ВКЛЮЧЕНИИ ДЛЯ ИСПОЛЬЗОВАНИЯ ИНДИКАТОР ЗАРЯДА БАТАРЕИ ЗАГОРАЕТСЯ, УКАЗЫВАЯ ПРОЦЕНТ ЗАРЯДА, КАК ПОКАЗАНО В ТАБЛИЦЕ.

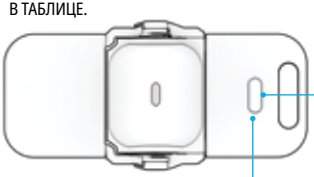

ИНДИКАТОР ЗАРЯДА	ПРИБЛИЗИТЕЛЬНЫЙ ПРОЦЕНТ ОСТАВШЕГОСЯ ЗАРЯДА*
○ ○	50–100 %
○ ○	20 – 50 %
○ ○	0–20 % Зарядите свой продукт прямо сейчас!

ВАЖНО: КОГДА ЗАРЯД БАТАРЕИ СНИЗИТСЯ ДО 0%, ДОСКА ОТКЛЮЧИТСЯ. ПЕРЕД СЛЕДУЮЩЕЙ ПОЕЗДКОЙ ЗАРЯДИТЕ ДОСКУ ДО ПОЛНОЙ МОЩНОСТИ (СМ. РАЗДЕЛ 2.1).

**ПРИБЛИЗИТЕЛЬНЫЕ ДАННЫЕ. МОГУТ ВАРЬИРОВАТЬСЯ В ЗАВИСИМОСТИ ОТ ИСПОЛЬЗОВАНИЯ.*

2.4 Перекалибровка

ИНОГДА ВНУТРЕННИЕ МЕХАНИЗМЫ БАЛАНСА В СОВЕТЕ ДИРЕКТОРОВ НЕОБХОДИМО ПЕРЕНАСТРОИТЬ ИЛИ «ПЕРЕКАЛИБРОВАТЬ».

ВАЖНО: ПЕРЕКАЛИБРУЙТЕ ДОСКУ СРАЗУ ПОСЛЕ ИЗВЛЕЧЕНИЯ ИЗ КОРОБКИ. ЗАТЕМ ПЕРЕКАЛИБРУЙТЕ ПО МЕРЕ НЕОБХОДИМОСТИ. ПРИЗНАКИ ТОГО, ЧТО ДОСКА МОЖЕТ ПОТРЕБОВАТЬ ПЕРЕКАЛИБРОВКИ, ВКЛЮЧАЮТ ПОСТОЯННЫЙ ЗВУКОВОЙ СИГНАЛ И/ИЛИ ВРАЩЕНИЕ КОЛЕС.

ПРИМЕЧАНИЕ: ДЛЯ ПОЛНОЙ ПЕРЕНАСТРОЙКИ ВНУТРЕННИХ МЕХАНИЗМОВ БАЛАНСА ПЛАТЫ МОЖЕТ ПОТРЕБОВАТЬСЯ НЕСКОЛЬКО ПОПЫТОК ПЕРЕКАЛИБРОВКИ.

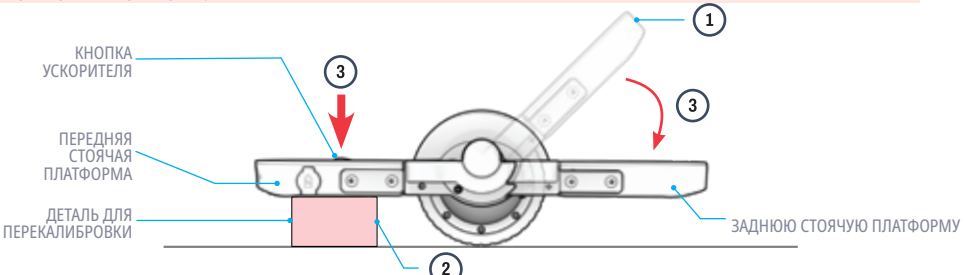

Для повторной калибровки:

1. ПОМЕСТИТЕ ДОСКУ НА РОВНУЮ ПОВЕРХНОСТЬ И РАЗВЕРНИТЕ ЕЕ на ¾, ЧТОБЫ ВКЛЮЧИТЬ ПИТАНИЕ. ОСТАВЬТЕ ЗАДНЮЮ ОПОРНУЮ ПЛАТФОРМУ НАКЛОНЕННОЙ ПОД УГЛОМ 45° ОТ ПОВЕРХНОСТИ ОПОРЫ.
2. УСТАНОВИТЕ ОПОРУ ДЛЯ ПОВТОРНОЙ КАЛИБРОВКИ ПОД ПЕРЕДНЮЮ ПЛАТФОРМУ, ЧТОБЫ СТАБИЛИЗИРОВАТЬ ПЛАТФОРМУ И ВЫРОВНЯТЬ ЕЕ ПАРАЛЛЕЛЬНО ЗЕМЛЕ.
   ВАЖНО: УБЕДИТЕСЬ, ЧТО ПЕРЕДНЯЯ ПЛАТФОРМА НЕ НАКЛОНЕНА И НЕ НАХОДИТСЯ ПОД УГЛОМ. ОТРЕГУЛИРУЙТЕ ОПОРУ ПО МЕРЕ НЕОБХОДИМОСТИ, ЧТОБЫ ПЛАТФОРМА БЫЛА ВЫРОВНЕНА.
3. УДЕРЖИВАЯ НАЖАТОЙ КНОПКУ УСКОРИТЕЛЯ, ОПУСТИТЕ ЗАДНЮЮ ПЛАТФОРМУ ДО УПОРА, ПОКА КНОПКА УСКОРИТЕЛЯ НЕ ЗАГОРИТСЯ ЗЕЛЕНЫМ ЦВЕТОМ И НЕ РАЗДАСТСЯ СЕРИЯ ИЗ 5 ЗВУКОВЫХ СИГНАЛОВ. (УДЕРЖИВАЙТЕ ОКОЛО 3 СЕКУНД.)
4. ПОСЛЕ 5 ЗВУКОВЫХ СИГНАЛОВ ОТПУСТИТЕ КНОПКУ АКСЕЛЕРАТОРА. ПЕРЕКАЛИБРОВКА ЗАВЕРШЕНА.
   ВАЖНО: НЕ НАКЛОНЯЙТЕСЬ И**НЕ** ОПИРАЙТЕСЬ НА ДОСКУ ВО ВРЕМЯ ПЕРЕКАЛИБРОВКИ.

3. ИНСТРУКЦИИ ПО ЭКСПЛУАТАЦИИ.

3.1 Вводные замечания

- НАЧНИТЕ СВОЕ ПРИКЛЮЧЕНИЕ ПРАВИЛЬНО: ПЕРЕД ИСПОЛЬЗОВАНИЕМ ЭТОГО ПРОДУКТА ВНИМАТЕЛЬНО ПРОЧТИТЕ ВСЮ ИНСТРУКЦИЮ ПО ЭКСПЛУАТАЦИИ, ВКЛЮЧАЯ ПРЕДУПРЕЖДЕНИЯ О БЕЗОПАСНОСТИ. УБЕДИТЕСЬ, ЧТО ВЫ ПОНИМАЕТЕ, ПРИНИМАЕТЕ И СОБЛЮДАЕТЕ ВСЕ:
  - РЕКОМЕНДАЦИИ ПРОИЗВОДИТЕЛЯ.
  - ИНСТРУКЦИИ ПО БЕЗОПАСНОСТИ И ПРЕДУПРЕЖДЕНИЯ.
  - МЕСТНЫЕ ЗАКОНЫ И ПОСТАНОВЛЕНИЯ, РЕГУЛИРУЮЩИЕ ЕЗДУ НА ВЕЛОСИПЕДЕ И ЭКСПЛУАТАЦИЮ ВЕЛОСИПЕДОВ.
- УКАЗАНИЯ, ПРИВЕДЕННЫЕ В ДАННОМ РУКОВОДСТВЕ — «ПРАВЫЙ», «ЛЕВЫЙ», «ПЕРЕДНИЙ» И «ЗАДНИЙ» — ОРИЕНТИРОВАНЫ ТАК, КАК ИХ ВИДИТ РАЙДЕР, СТОЯ НА ДОСКЕ.

3.2 Безопасность шлемов

РАЙДЕР ДОЛЖЕН ПОСТОЯННО НОСИТЬ ШЛЕМ.



НЕПРАВИЛЬНОЕ РАСПОЛОЖЕНИЕ: ЛОБ ОТКРЫТ. ПАДЕНИЕ МОЖЕТ ПРИВЕСТИ К СЕРЬЕЗНОЙ ТРАВМЕ.



ПРАВИЛЬНОЕ РАСПОЛОЖЕНИЕ: ЛОБ ПОКРЫТ ЗА ШЛЕМ.

**НОСИТЕ ШЛЕМ, ПОДХОДЯЩУЮ ОДЕЖДУ, ОБУВЬ И ЗАЩИТНОЕ СНАРЯЖЕНИЕ. ИЗБЕГАЙТЕ ОДЕЖДЫ, КОТОРАЯ МОЖЕТ ЗАЦЕПИТЬСЯ ЗА КОЛЕСА ИЛИ ПОПАСТЬ ПОД НИХ. РЕКОМЕНДУЕТСЯ НОСИТЬ ЗАКРЫТУЮ ОБУВЬ НА ПЛОСКОЙ ПОДОШВЕ. НОСИТЕ ШЛЕМ, СЕРТИФИЦИРОВАННЫЙ ПО СТАНДАРТУ ASTM F1492, И ЗАЩИТНОЕ СНАРЯЖЕНИЕ, ЧТОБЫ ПРЕДОТВРАТИТЬ ТРАВМЫ В СЛУЧАЕ АВАРИИ.*

3.3 Монтаж доски

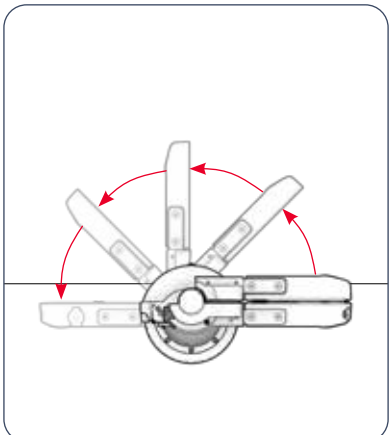

1. ОТКРОЙТЕ ПАНЕЛЬ, ЧТОБЫ ВКЛЮЧИТЬ ПИТАНИЕ. (РАЗДЕЛ 2.2)

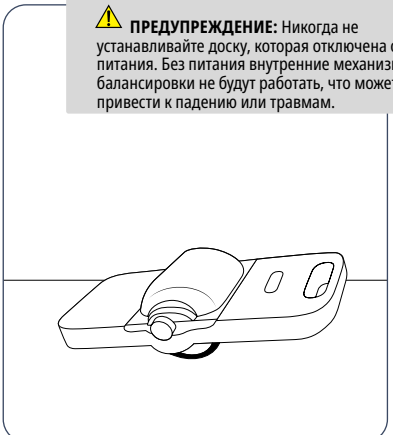

⚠ ПРЕДУПРЕЖДЕНИЕ: Никогда не устанавливайте доску, которая отключена от питания. Без питания внутренние механизмы балансировки не будут работать, что может привести к падению или травмам.

2. НАКЛОНИТЕ ДОСКУ В СТОРОНУ ЗАДНЕЙ ПЛАТФОРМЫ, ЧТОБЫ ЕЕ ЗАДНИЙ КРАЙ ОПИРАЛСЯ О ЗЕМЛЮ.

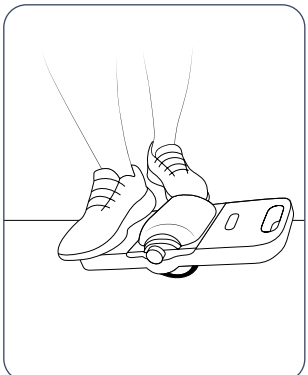

3. С ОДНОЙ СТОРОНЫ ДОСКИ ПОСТАВЬТЕ ЗАДНЮЮ НОГУ НА ЗАДНЮЮ ПЛАТФОРМУ.

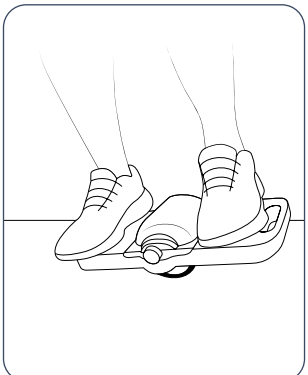

4. ПОДНИМИТЕ ПЕРЕДНЮЮ НОГУ НА ПЕРЕДНЮЮ ПЛАТФОРМУ.

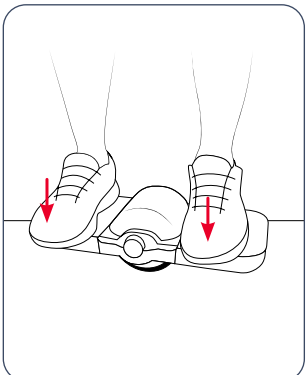

5. МЕДЛЕННО ПЕРЕНЕСИТЕ ВЕС ТЕЛА НА ПЕРЕДНЮЮ ЧАСТЬ ДОСКИ, ПОКА ЗАДНИЙ КРАЙ ДОСКИ НЕ ОТОРВЕТСЯ ОТ ЗЕМЛИ И ДОСКА НЕ УРАВНОВЕСИТСЯ НА КОЛЕСЕ.

3.4 Катание на доске

1. УДЕРЖИВАЯ ДОСКУ НА КОЛЕСЕ, НАЖМИТЕ НА КНОПКУ УСКОРЕНИЯ ПЕРЕДНЕЙ НОГОЙ.
2. СОХРАНЯЙТЕ РАВНОВЕСИЕ НА ДОСКЕ, ПЕРЕНОСЯ ВЕС ТЕЛА В НАПРАВЛЕНИИ, В КОТОРОМ ХОТИТЕ ДВИГАТЬСЯ.

ВАЖНО: ВО ВРЕМЯ ЕЗДЫ ДЕРЖИТЕ ТЕЛО В ВЕРТИКАЛЬНОМ ПОЛОЖЕНИИ. ПЕРЕМЕЩАЙТЕ ВЕС ТЕЛА С ПОМОЩЬЮ БЕДЕР. НЕ НАКЛОНЯЙТЕСЬ.

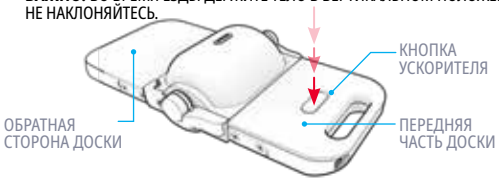

ЧТОБЫ ДВИГАТЬСЯ ВПЕРЕД:
НАЖМИТЕ КНОПКУ УСКОРЕНИЯ И СЛЕГКА ПЕРЕНЕСИТЕ ВЕС ТЕЛА ВПЕРЕД НА ДОСКЕ.

ЧТОБЫ ДВИГАТЬСЯ НАЗАД:
НАЖМИТЕ КНОПКУ АКСЕЛЕРАТОРА И СЛЕГКА ПЕРЕНЕСИТЕ ВЕС ТЕЛА НА ЗАДНЮЮ ЧАСТЬ ДОСКИ.

ДЛЯ УВЕЛИЧЕНИЯ СКОРОСТИ:
ПРОДОЛЖАЙТЕ НАЖИМАТЬ КНОПКУ АКСЕЛЕРАТОРА И ПЕРЕНЕСИТЕ БОЛЬШУЮ ЧАСТЬ ВЕСА ТЕЛА В НАПРАВЛЕНИИ ДВИЖЕНИЯ.

ЧТОБЫ ПОВЕРНУТЬ:
ПЕРЕНЕСИТЕ ВЕС ТЕЛА ВПРАВО ИЛИ ВЛЕВО, ДВИГАЯСЬ ВПЕРЕД ИЛИ НАЗАД.

ЧТОБЫ ЗАМЕДЛИТЬ:
ПЕРЕНЕСИТЕ ВЕС ТЕЛА В ПРОТИВОПОЛОЖНОМ НАПРАВЛЕНИИ ДВИЖЕНИЯ, ЧТОБЫ ВЕРНУТЬСЯ В ЦЕНТР.

ЧТОБЫ ОСТАНОВИТЬСЯ:
ОТПУСТИТЕ КНОПКУ АКСЕЛЕРАТОРА.

⚠ **ПРЕДУПРЕЖДЕНИЕ:** Когда доска движется с максимальной скоростью или близкой к ней, она начнет непрерывно издавать звуковой сигнал, предупреждая о необходимости снизить скорость. Снизьте скорость для более безопасной езды.

ВАЖНО: при превышении номинальной мощности платы двигатели могут перегрузиться. При приближении к перегрузке двигателя плата может начать издавать звуковой сигнал в качестве предупреждения, а одна или обе стороны платы могут перейти в режим защиты и автоматически отключиться.

В случае перегрузки дайте двигателям остыть в течение 30–60 минут, прежде чем снова садиться на велосипед.

⚠ **ПРЕДУПРЕЖДЕНИЕ:**
Чтобы избежать перегрузки двигателей, воздержитесь от езды:
- На поверхностях с высоким сопротивлением, таких как ковровое покрытие или неровная, каменистая местность.
- Вверх по крутым склонам.
- С грузоподъемностью более 176 фунтов (79,8 кг).
- На неровностях, ступеньках/бордюрах или неровной поверхности.

3.5 Демонтаж с доски

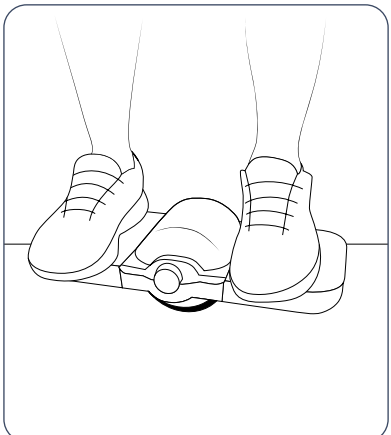

1. ОСТАНОВИТЕ ДОСКУ, ОТПУСТИВ КНОПКУ УСКОРЕНИЯ.

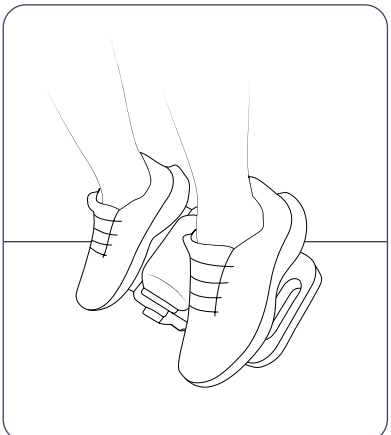

2. ИСПОЛЬЗУЙТЕ НОГИ, ЧТОБЫ НАКЛОНИТЬ ДОСКУ В СТОРОНУ ПАЛЬЦЕВ НОГ, ПОКА ПАЛЬЦЫ НОГ НЕ ОКАЖУТСЯ НА КРАЮ ЗЕМЛИ.
3. ОСТОРОЖНО СОЙДИТЕ С ДОСКИ.

3.6 Максимальная скорость и время работы

МАКСИМАЛЬНОЕ ВРЕМЯ РАБОТЫ ОТ ОДНОЙ ЗАРЯДКИ АККУМУЛЯТОРА СОСТАВЛЯЕТ ДО 40 МИНУТ, А МАКСИМАЛЬНАЯ ДОСТИЖИМАЯ СКОРОСТЬ — 9,3 МИЛЬ/Ч | 15,0 КМ/Ч.

ОДНАКО НА ТО, КАК ДОЛГО ВЫ СМОЖЕТЕ ЕХАТЬ НА ОДНОЙ ЗАРЯДКЕ И С КАКОЙ СКОРОСТЬЮ, БУДЕТ ВЛИЯТЬ МНОЖЕСТВО ФАКТОРОВ.

- **ПОВЕРХНОСТЬ ДЛЯ КАТАНИЯ:** ГЛАДКАЯ, РОВНАЯ ПОВЕРХНОСТЬ УВЕЛИЧИТ СКОРОСТЬ И ВРЕМЯ КАТАНИЯ.
- **ВЕС:** БОЛЬШИЙ ВЕС МОЖЕТ ПРИВЕСТИ К УМЕНЬШЕНИЮ ДАЛЬНОСТИ ПОЛЕТА И СНИЖЕНИЮ СКОРОСТИ.
- **ТЕМПЕРАТУРА:** ЕЗЖАЙТЕ, ЗАРЯЖАЙТЕ И ХРАНИТЕ УСТРОЙСТВО ПРИ ТЕМПЕРАТУРЕ ВЫШЕ 50 °F (10 °C).
- **СТИЛЬ ЕЗДЫ:** ЧАСТЫЕ ЗАПУСКИ И ОСТАНОВКИ СОКРАЩАЮТ ВРЕМЯ РАБОТЫ.

3.7 Использование фар

ЧТОБЫ ВКЛЮЧИТЬ ИЛИ ВЫКЛЮЧИТЬ ФАРЫ, БЫСТРО НАЖМИТЕ КНОПКУ АКСЕЛЕРАТОРА 4 РАЗА ПОДРЯД.

⚠ **ВНИМАНИЕ:** ВСЕГДА СТАВЬТЕ ДОСКУ НА ПОВЕРХНОСТЬ ДЛЯ КАТАНИЯ ПЕРЕД ВКЛЮЧЕНИЕМ ПИТАНИЯ ИЛИ НАЖАТИЕМ КНОПКИ УСКОРЕНИЯ.

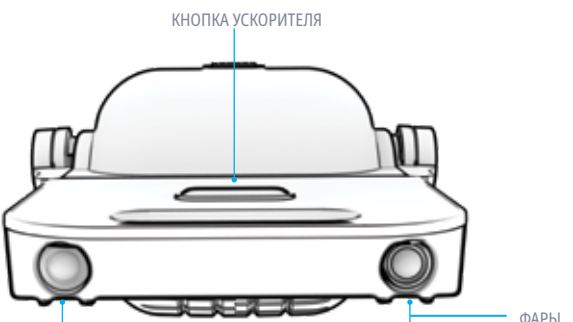

3.8 Устранение неисправностей

ПРОБЛЕМА	ВОЗМОЖНАЯ ПРИЧИНА	ВТОРИЧНЫЕ ПРИЗНАКИ, НА КОТОРЫЕ СЛЕДУЕТ ОБРАТИТЬ ВНИМАНИЕ	РЕШЕНИЕ
ЕДИНИЦА ИЗМЕРЕНИЯ ТОЛЬКО ЗВУКОВОЙ СИГНАЛ КОГДА Я ЕЗЖУ.	ДВИГАТЕЛЬ ПЕРЕГРУЖЕН.		ВЫКЛЮЧИТЕ УСТРОЙСТВО В ТЕЧЕНИЕ 30 МИНУТ, ЧТОБЫ ДАТЬ ДВИГАТЕЛИ ОСТЫВАЮТ. ЕСЛИ ЗВУКОВОЙ СИГНАЛ ПРОДОЛЖАЕТСЯ, ПОВТОРИТЕ ЕЩЕ РАЗ. 30 МИНУТ.
	КОЛЕСО ЗАБЛОКИРОВАНО.	• МУСОР В ОБЛАСТИ КОЛЕСА. • ПРЕПЯТСТВИЕ ПЕРЕД КОЛЕСОМ.	ВЫКЛЮЧИТЕ УСТРОЙСТВО И УДАЛИТЕ ВСЕ МЕШАЮЩИЕ ПРЕДМЕТЫ. ПЕРЕМЕСТИТЕСЬ В МЕСТО ДЛЯ ЕЗДЫ БЕЗ НЕРОВНОСТЕЙ, КАМНЕЙ, РЫХЛОГО ГРУНТА ИЛИ УХАБОВ.
	НЕОБХОДИМО ПЕРЕНАСТРОИТЬ МЕХАНИЗМ ВНУТРЕННЕГО БАЛАНСА.	• КОЛЕСО ВРАЩАЕТСЯ.	ПЕРЕКАЛИБРУЙТЕ УСТРОЙСТВО. (РАЗДЕЛ 2.4)
	УСТРОЙСТВО НАХОДИТСЯ В ПРОЦЕССЕ ПРЕВЫШАЕТ ЕГО РАСЧЕТНУЮ ПРОИЗВОДИТЕЛЬНОСТЬ. ВОЗМОЖНО, ВЫ ЕДЕТЕ С ПРЕВЫШЕНИЕМ МАКСИМАЛЬНОЙ СКОРОСТИ, ПОД СЛИШКОМ КРУТЫМ УГЛОМ, НА НЕРОВНОЙ/ ТРУДНОПРОХОДИМОЙ МЕСТНОСТИ ИЛИ С ГРУЗОМ, ПРЕВЫШАЮЩИМ РЕКОМЕНДУЕМУЮ ГРУЗОПОДЪЕМНОСТЬ.		СНИЗЬТЕ СКОРОСТЬ ЕЗДЫ, ПЕРЕЙДИТЕ НА РОВНУЮ, ГЛАДКУЮ ПОВЕРХНОСТЬ И УБЕДИТЕСЬ, ЧТО ПЕРЕВОЗКА ВЕС НЕ ПРЕВЫШАТЬ 176 ФУНТОВ (79,8 КГ).

ДЛЯ ПОЛУЧЕНИЯ ДОПОЛНИТЕЛЬНОЙ ПОДДЕРЖКИ ПО УСТРАНЕНИЮ НЕПОЛАДОК ОБРАТИТЕСЬ В СЛУЖБУ ПОДДЕРЖКИ JETSON CARE TEAM ПО АДРЕСУ RIDEJETSON.COM/CHAT.

ПРОБЛЕМА	ВОЗМОЖНАЯ ПРИЧИНА	ВТОРИЧНЫЕ ПРИЗНАКИ, НА КОТОРЫЕ СЛЕДУЕТ ОБРАТИТЬ ВНИМАНИЕ	РЕШЕНИЕ
ЕДИНИЦА ИЗМЕРЕНИЯ ПОСТОЯННО ПИЩИТ, ДАЖЕ КОГДА Я НЕ ЕЗЖУ НА НЕМ.	ЗАРЯД БАТАРЕИ НИЗКИЙ.	• ИНДИКАТОР(Ы) ЗАРЯДА БАТАРЕИ ПОКАЗЫВАЕТ(ЮТ), ЧТО УРОВЕНЬ ЗАРЯДА НИЗКИЙ. (РАЗДЕЛ 2.3)	ЗАРЯДИТЕ УСТРОЙСТВО. (РАЗДЕЛ 2.1)
	НЕОБХОДИМО ПЕРЕНАСТРОИТЬ МЕХАНИЗМ ВНУТРЕННЕГО БАЛАНСА.	• КОЛЕСО ВРАЩАЕТСЯ.	ПЕРЕКАЛИБРОВАТЬ ЕДИНИЦА. (РАЗДЕЛ 2.4)
ЕДИНИЦА ИЗМЕРЕНИЯ ЗАМЕДЛЕНИЕ ИЛИ НАКЛОНЯЮСЬ ВО ВРЕМЯ ЕЗДЫ.	ЗАРЯД БАТАРЕИ УПАЛ НИЖЕ 10%.	• ИНДИКАТОР(Ы) ЗАРЯДА БАТАРЕИ ПОКАЗЫВАЕТ(ЮТ) НИЗКИЙ УРОВЕНЬ ЗАРЯДА. (РАЗДЕЛ 2.3)	ЗАРЯДИТЕ УСТРОЙСТВО. (РАЗДЕЛ 2.1)
ЕДИНИЦА ИЗМЕРЕНИЯ НЕ ДОСТИГАЯ МАКСИМАЛЬНАЯ СКОРОСТЬ ИЛИ ВРЕМЯ ВЫПОЛНЕНИЯ.	ФУНКЦИОНАЛЬНОСТЬ УХУДШАЕТСЯ ИЗ-ЗА ОПРЕДЕЛЕННЫЕ УСЛОВИЯ ЕЗДЫ, ТАКИЕ КАК НЕРОВНАЯ/ ТРУДНОПРОХОДИМАЯ МЕСТНОСТЬ, ЭКСТРЕМАЛЬНЫЕ ТЕМПЕРАТУРЫ ВОЗДУХА ИЛИ ПЕРЕВОЗКА ГРУЗОВ, ВЕС КОТОРЫХ ПРЕВЫШАЕТ РЕКОМЕНДУЕМЫЙ МАКСИМУМ 79,8 КГ (176 ФУНТОВ).		ЕЗЖАЙТЕ В УСЛОВИЯХ, КОТОРЫЕ ПОМОГАЮТ МАКСИМАЛЬНО ИСПОЛЬЗОВАТЬ ФУНКЦИОНАЛЬНЫЕ ВОЗМОЖНОСТИ. (РАЗДЕЛ 3.6)

ДЛЯ ПОЛУЧЕНИЯ ДОПОЛНИТЕЛЬНОЙ ПОДДЕРЖКИ ПО УСТРАНЕНИЮ НЕПОЛАДОК ОБРАТИТЕСЬ В СЛУЖБУ ПОДДЕРЖКИ JETSON CARE TEAM ПО АДРЕСУ RIDEJETSON.COM/CHAT.

ПРОБЛЕМА	ВОЗМОЖНАЯ ПРИЧИНА	ВТОРИЧНЫЕ ПРИЗНАКИ, НА КОТОРЫЕ СЛЕДУЕТ ОБРАТИТЬ ВНИМАНИЕ	РЕШЕНИЕ
КОЛЕСО ВРАЩАЕТСЯ.	НЕОБХОДИМО ПЕРЕНАСТРОИТЬ МЕХАНИЗМ ВНУТРЕННЕГО БАЛАНСА.	• УСТРОЙСТВО ИЗДАЕТ ЗВУКОВОЙ СИГНАЛ.	ПЕРЕКАЛИБРУЙТЕ УСТРОЙСТВО. (РАЗДЕЛ 2.4)
БЛОК НЕ ВКЛЮЧАЕТСЯ.	БАТАРЕЯ ИМЕЕТ БЕСПЛАТНО.		ЗАРЯДИТЕ УСТРОЙСТВО. (РАЗДЕЛ 2.1)
	ЗАРЯДНОЕ УСТРОЙСТВО НЕ РАБОТАЕТ.	• ИНДИКАТОР НА ЗАРЯДНОМ УСТРОЙСТВЕ НЕ СВЕТИТСЯ ДОЛЖНЫМ ОБРАЗОМ ВО ВРЕМЯ АКТИВНОЙ ЗАРЯДКИ. (РАЗДЕЛ 2.1)	ЗАМЕНИТЕ ЗАРЯДНОЕ УСТРОЙСТВО. (ПОСЕТИТЕ САЙТ RIDEJETSON.COM/CHARGERS)

ДЛЯ ПОЛУЧЕНИЯ ДОПОЛНИТЕЛЬНОЙ ПОДДЕРЖКИ ПО УСТРАНЕНИЮ НЕПОЛАДОК ОБРАТИТЕСЬ В СЛУЖБУ ПОДДЕРЖКИ JETSON CARE TEAM ПО АДРЕСУ RIDEJETSON.COM/CHAT.

ИНСТРУКЦИИ ПО ОБСЛУЖИВАНИЮ.

Бережно относитесь к своему Jetson, чтобы он работал бесперебойно и безопасно. Вот как это сделать:

Обращение с Jetson

- НЕ ПОДНИМАЙТЕ ИЗДЕЛИЕ С ПОЛА, КОГДА ОНО ВКЛЮЧЕНО.
- ИЗБЕГАЙТЕ ПОДВЕРГАТЬ ВАШ ПРОДУКТ СИЛЬНОЙ ВИБРАЦИИ ИЛИ ИНТЕНСИВНЫМ ФИЗИЧЕСКИМ ВОЗДЕЙСТВИЯМ.
- НИКОГДА НЕ РАЗБИРАЙТЕ АККУМУЛЯТОР.
- БЕРЕГИТЕ ПРОДУКТ ОТ ВОДЫ И ВЛАГИ.
- ЕЗЖАЙТЕ ПО РОВНЫМ, ГЛАДКИМ ПОВЕРХНОСТЯМ, ЧТОБЫ ИЗБЕЖАТЬ ПОЛОМКИ.

Инструкции по хранению

- ПЕРЕД ДЛИТЕЛЬНЫМ ХРАНЕНИЕМ ПРОДУКТА ПОЛНОСТЬЮ ЗАРЯДИТЕ АККУМУЛЯТОР.
- ПРИ ДЛИТЕЛЬНОМ ХРАНЕНИИ РАЗ В МЕСЯЦ ПОЛНОСТЬЮ ЗАРЯЖАЙТЕ АККУМУЛЯТОР.
- НАКРОЙТЕ ИЗДЕЛИЕ, ЧТОБЫ ЗАЩИТИТЬ ЕГО ОТ ПЫЛИ.
- ХРАНИТЕ ПРОДУКТ В ПОМЕЩЕНИИ И В СУХОМ МЕСТЕ.

Чистка вашего Jetson

- ДЛЯ ОЧИСТКИ ИЗДЕЛИЯ АККУРАТНО ПРОТРИТЕ ЕГО ВЛАЖНОЙ ТКАНЬЮ, А ЗАТЕМ ВЫТРИТЕ НАСУХО СУХОЙ ТКАНЬЮ.
- НЕ НАПРАВЛЯЙТЕ ВОДУ НЕПОСРЕДСТВЕННО НА ИЗДЕЛИЕ, ТАК КАК ЭЛЕКТРИЧЕСКИЕ СИСТЕМЫ МОГУТ НАМОКНУТЬ, ЧТО ПРИВЕДЕТ К НЕИСПРАВНОСТИ ИЗДЕЛИЯ И МОЖЕТ ПОСТАВИТЬ ПОД УГРОЗУ БЕЗОПАСНОСТЬ ВОДИТЕЛЯ.
- ЕСЛИ ЭЛЕКТРИЧЕСКИЕ ДЕТАЛИ ИЛИ АККУМУЛЯТОР НАМОКЛИ, НЕ ВКЛЮЧАЙТЕ УСТРОЙСТВО.

⚠ **ПРЕДУПРЕЖДЕНИЕ:** Не распыляйте и не наносите воду непосредственно на изделие. Вода может повредить проводку, аккумулятор и фары, а также привести к износу рамы, что может вызвать неисправность, угрожающую безопасности водителя.

⚠ Меры предосторожности при использовании батарей

ВАШ ПРОДУКТ ОСНАЩЕН ЛИТИЙ-ИОННОЙ БАТАРЕЕЙ. БУДЬТЕ ОСТОРОЖНЫ ПРИ ОБРАЩЕНИИ С НИМ.

- ДЕРЖИТЕ ПРОДУКТ ВДАЛИ ОТ ОГНЯ И ИСТОЧНИКОВ ЧРЕЗМЕРНОГО ТЕПЛА.
- ИЗБЕГАЙТЕ СИЛЬНЫХ ФИЗИЧЕСКИХ УДАРОВ, СИЛЬНОЙ ВИБРАЦИИ ИЛИ СТОЛКНОВЕНИЙ.
- ЗАЩИЩАЙТЕ ПРОДУКТ ОТ ВОДЫ И ВЛАГИ.
- НЕ КЛАДИТЕ И НЕ ХРАНИТЕ ПРОДУКТ В ШТАБЕЛЕ НА ДРУГИХ ПРЕДМЕТАХ ИЛИ ПОД НИМИ.
- НЕ РАЗБИРАЙТЕ ИЗДЕЛИЕ И ЕГО АККУМУЛЯТОР.
- НЕ ВЫБРАСЫВАЙТЕ ПРОДУКТ ВМЕСТЕ С ОБЫЧНЫМ МУСОРОМ. ОТНЕСИТЕ ПРОДУКТ В СПЕЦИАЛЬНЫЙ ЦЕНТР УТИЛИЗАЦИИ ЭЛЕКТРОННЫХ ОТХОДОВ ИЛИ ЦЕНТР ПО ПЕРЕРАБОТКЕ БАТАРЕЙ. ДЛЯ ПОЛУЧЕНИЯ ДОПОЛНИТЕЛЬНОЙ ИНФОРМАЦИИ О БЛИЖАЙШИХ ПУНКТАХ УТИЛИЗАЦИИ ОБРАТИТЕСЬ В МЕСТНЫЕ ОРГАНЫ ВЛАСТИ ИЛИ КОМПАНИЮ ПО ВЫВОЗУ МУСОРА.
- ЕСЛИ БАТАРЕЯ ПРОДУКТА НАГРЕВАЕТСЯ ИЛИ ДЕМОНСТРИРУЕТ ПРИЗНАКИ ПЕРЕГРЕВА, ИЗДАЕТ ЗАПАХ ИЛИ НЕОБЫЧНЫЙ ЗВУК, ПРОТЕКАЕТ ЖИДКОСТЬ ИЛИ ГАЗ, ИЛИ ИЗМЕНЯЕТСЯ ФОРМА ИЛИ ЦВЕТ, НЕМЕДЛЕННО:
  1. ЕСЛИ ВЫ ИСПОЛЬЗУЕТЕ УСТРОЙСТВО, НЕМЕДЛЕННО ПРЕКРАТИТЕ ЕГО ИСПОЛЬЗОВАНИЕ. ОТСОЕДИНИТЕ ЗАРЯДНЫЙ КАБЕЛЬ ОТ УСТРОЙСТВА, ЕСЛИ ОН ПОДКЛЮЧЕН.
  2. ПРЕКРАТИТЕ ИСПОЛЬЗОВАНИЕ ПРОДУКТА.
  3. ЕСЛИ ЭТО БЕЗОПАСНО, ПЕРЕМЕСТИТЕ ПРОДУКТ В СВОБОДНОЕ МЕСТО, ПОДАЛЬШЕ ОТ ЛЕГКОВОСПЛАМЕНЯЮЩИХСЯ ПРЕДМЕТОВ.
  4. ПОЗВОНИТЕ В МЕСТНУЮ СЛУЖБУ ЭКСТРЕННОЙ ПОМОЩИ ДЛЯ ПОЛУЧЕНИЯ ПОМОЩИ.
  5. ТЩАТЕЛЬНО ПРОМОЙТЕ ГЛАЗА ИЛИ УЧАСТКИ КОЖИ, КОТОРЫЕ СОПРИКОСНУЛИСЬ С ВЫТЕКШЕЙ ЖИДКОСТЬЮ ЭЛЕКТРОЛИТА БАТАРЕИ, ЧИСТОЙ ПРОТОЧНОЙ ВОДОЙ И ОБРАТИТЕСЬ ЗА ДОПОЛНИТЕЛЬНОЙ МЕДИЦИНСКОЙ ПОМОЩЬЮ.
- ЕСЛИ ВОЗНИКЛИ ПРОБЛЕМЫ С БАТАРЕЕЙ, ОБРАТИТЕСЬ В СЛУЖБУ ПОДДЕРЖКИ JETSON CARE TEAM.

СВЯЖИТЕСЬ С НАМИ.

RIDEJETSON.COM/ПОДДЕРЖКА
RIDEJETSON.COM/CHAT

1-844-585-7462

Обязательно подпишитесь на @ridejetson в социальных сетях, чтобы узнавать о фантастических предложениях, розыгрышах и всех последних новостях Jetson.

ЛЮБИТЕ СВОЮ ПОЕЗДКУ?

Оставьте отзыв на
ridejetson.com/reviews.
Мы с нетерпением ждем вашего ответа!
#MakeMoves




JETSON

指南
供您乘车
使用。

重要提示:
仔细阅读并牢记
供将来参考。

JETSON

RING
电动平衡板。

型号货号:JRING-BLK

我们的前两名骑行规则：

注意安全。
玩得开心！

中国深圳制造
由TRURIDE TECH有限责任公司进口。
邮政信箱461号, 泽西市, 新泽西州 07302-9998

日期代码：2026年1月
文档版本：V2.0
中国制造

© 2026, TRURIDE TECH. 保留所有权利。
由TRURIDE TECH有限责任公司制造。
JETSON® 是经 JETSTREAM BRANDS LLC 授权使用的注册商标。
本文件的任何部分（包括形状、图形和设计）均不得以任何形式或任何方式复制或传播。

其他商标和商号均为其各自所有者的财产。

目录

安全警告 4
保修范围与产品注册 7
1. 关于您的产品
1.1 产品概述 8
1.2 产品规格 10
1.3 在线资源 10
2. 安装说明
2.1 电池充电 11
2.2 电源开关 13
2.3 了解电池指示灯 13
2.4 重新校准 14
3. 操作说明
3.1 启动说明 15
3.2 头盔安全 15
3.3 板卡安装 16
3.4 驾驭滑板 18
3.5 拆卸电路板 19
3.6 最大化速度与运行时间 20
3.7 使用前照灯 20
3.8 故障排除 21
用户维护说明 24
联系我们 26

安全警告。

请保留这些说明。

关于火灾或人身伤害风险的说明及重要安全注意事项

- 使用前，请仔细阅读用户手册及安全警示，确保您理解并接受所有安全说明。因不当使用造成的任何损失或损害，均由使用者自行承担责任。
- **使用不正确的充电器可能导致火灾和爆炸，造成财产损失、人身伤害甚至死亡。**
- 每次操作周期开始前，操作员应执行制造商规定的预操作检查：确保所有原厂防护装置及缓冲垫均安装到位且处于良好工作状态；制动系统运行正常；所有由制造商提供的轴护罩、链条护罩或其他防护罩均安装到位且处于可用状态；轮胎状况良好，气压正常，胎面花纹深度充足；设备运行区域应安全且适合安全操作。
- 部件的维护与修理应严格遵循制造商的规格要求，仅使用制造商授权的替换零件，且安装工作须由经销商或其他专业技术人员执行。
- 警告：请勿为不可充电电池进行充电。
- 在电机运转期间，请勿让手、脚、头发、身体部位、衣物或类似物品接触运动部件、轮子或传动系统。
- 本产品不适用于儿童或身体、感官或精神能力受限者，或缺乏经验和知识者，除非他们在监督或指导下使用（IEC 60335-1/A2:2006）。
- 无人看管的儿童不应接触本产品（IEC 60335-1/A2:2006）。
- 需成人监督。
- 严禁驾驶车辆进行竞速、特技骑行或其他可能导致失控，或引发驾驶员/乘客失控行为或反应的操作。
- 切勿在机动车辆附近使用。
- 避免颠簸、排水格栅及路面突变。产品可能突然停止。
- 避开积水、沙地、砾石、泥泞路面、落叶及其他杂物的街道和地面。潮湿天气会影响车辆牵引力、制动性能及能见度。
- 避免在易燃气体、蒸汽、液体或粉尘周围行驶，以免引发火灾。
- 操作员应严格遵守制造商的所有建议和说明，并遵循所有法律法规：无前照灯的车辆仅可在光线充足的白天条件下行驶；应鼓励车主使用照明设备、反光装置提升可见度，对于低底盘车辆，还应配备安装在柔性杆上的信号旗。
- 具有以下状况者应被警告不得操作：心脏病患者；孕妇；患有头部、背部或颈部疾病或曾接受过该部位手术者；以及任何可能导致受伤风险或影响身体灵活性、认知能力、理解能力及执行能力的精神或身体状况者——这些状况可能妨碍其理解、执行所有安全指示，并可能无法预见设备使用过程中固有的危险。
- 请勿在夜间骑行。
- 饮酒或服用处方药后请勿骑行。
- 骑行时请勿携带物品。
- 请勿赤脚操作本产品。

- 请始终穿着鞋子, 并系好鞋带。
- 确保双脚始终稳固地踩在踏板上。
- 操作人员必须始终使用经认证的适当防护服(包括但不限于头盔)以及制造商推荐的任何其他设备:始终佩戴头盔、护膝和护肘等防护装备。
- 请务必礼让行人。
- 注意前方和远处的物体。
- 骑行时请勿分心, 例如接听电话或从事任何其他活动。
- 该产品不得由多人同时乘坐。
- 当您与其他骑行者共同使用本产品时, 请始终保持安全距离以避免碰撞。
- 转弯时, 务必保持平衡。
- 使用未正确调整的刹车骑行非常危险, 可能导致严重受伤或死亡。
- 制动器在运行过程中可能发热, 请勿用裸露皮肤触摸制动器。
- 刹车过猛或过急可能导致车轮抱死, 从而造成失控摔倒。突然或过度制动可能导致受伤甚至死亡。
- 若刹车松动, 请使用六角扳手、螺丝刀或其他适用工具进行调节, 或联系Jetson客服团队。
- 立即更换磨损或损坏的部件。
- 骑行前请确认所有安全标签是否完好无损且已被理解。
- 所有者应在操作人员通过演示证明其能够理解并操作设备所有部件后, 方可允许其使用和操作该设备。
- 未经专业培训请勿骑行。请勿高速行驶、在崎岖地形或斜坡上骑行。请勿表演特技或急转弯。
- 建议在室内充电。
- 建议在户外使用。
- 长期暴露在紫外线、雨水和自然环境中可能损坏外壳材料, 不使用时请存放于室内。
- 本产品不适用于高海拔地区, 因该类环境可能需要增加电路间距, 故需标明其不适用于海拔高度超过2000米的地方。
- 仅使用制造商指定的电池。
- 不使用时请存放于室内。充电或不骑行时请置于室内。
- **警告** - 存在火灾风险 - 用户不得自行维修任何部件。
- **警告** - 存在火灾和触电风险 - 无用户可维修部件。
- 骑手体重不得超过176磅(79.8千克)。

修改

未经Jetson客服团队指导, 请勿尝试拆卸、改装、维修或更换本设备或其任何部件。此举将导致保修失效, 并可能引发故障, 造成人员伤害。

附加操作注意事项

产品通电且车轮转动时, 请勿将其从地面抬起。此举可能导致车轮空转, 造成自身或附近人员受伤。请勿在产品上跳跃或跳下, 使用过程中亦不可跳跃。操作时务必双脚稳固踩在脚踏板上。使用前请务必检查电池电量。

废旧电池处置

电池可能含有危害环境和人类健康的有害物质。电池及/或包装上标注的此符号表明废旧电池不得作为普通生活垃圾处理。电池应送至指定回收点进行处理。正确处置废旧电池有助于避免对环境和人类健康的潜在危害, 材料回收则有助于保护自然资源。有关废旧电池回收的更多信息, 请联系当地市政废物处理服务部门。

合规通知

本设备符合FCC规则第15部分的规定。其操作须满足以下两个条件：(1) 本设备不得造成有害干扰；(2) 本设备必须接受任何接收到的干扰，包括可能导致设备异常运行的干扰。警告：未经合规责任方明确批准对本设备进行的任何更改或修改，都可能使用户丧失操作该设备的权限。

注：本设备经测试符合FCC规则第15部分规定的B类数字设备限值。这些限值旨在为住宅安装提供合理的保护，防止有害干扰。本设备会产生、使用并可能辐射射频能量，若未按说明安装和使用，可能会对无线电通信造成有害干扰。但无法保证在特定安装环境中不会发生干扰。若本设备确实对无线电或电视接收造成有害干扰（可通过关闭再开启设备进行判断），建议用户采取以下一项或多项措施尝试消除干扰：

- 重新调整或重新安置接收天线。
- 增加设备与接收器之间的距离。
- 将设备连接到与接收器所接电路不同的电路上的插座。
- 请咨询经销商或经验丰富的无线电/电视技术人员以获取帮助。
- 本设备必须使用屏蔽电缆，以确保符合FCC B类限制要求。

重要安全说明

警告 - 使用本产品时，应始终遵循基本预防措施，包括以下事项：

(A) 使用本产品前请仔细阅读所有说明。

(B) 为降低受伤风险，当产品在儿童附近使用时，必须进行密切监督。

(C) 请勿将手指或手伸入产品内部。

(D) 若柔性电源线或输出线出现磨损、绝缘层破损或其他任何损坏迹象，请勿使用本产品。

(E) 适用于所有设备。说明书应注明：本设备不适用于环境存储温度低于32°F(0°C)或高于104°F(40°C)的环境。

(F) 所有设备的说明书均应注明：本电池仅适用于环境温度在32°F (0°C) 至104°F (40°C) 之间进行充电。严禁在超出此温度范围的环境下为电池充电。

⚠警告：

不遵守以下说明可能导致儿童或他人受伤。

- 组装时请将小零件远离儿童。
- 配件必须由成人进行组装和拆卸。
- 经常检查产品是否有损坏。

*** 需由成人组装。**

⚠警告：

为降低受伤风险，需成人监督。切勿在道路上、机动车附近、陡坡或台阶上及附近、游泳池或其他水域使用；务必穿着鞋子，且每次仅限1人乘坐。

加利福尼亚州第65号提案

⚠警告：

本产品可能使您接触到包括镉在内的化学物质，该物质已被加利福尼亚州认定会导致癌症、出生缺陷或其他生殖危害。更多信息请访问：WWW.P65WARNINGS.CA.GOV。

保修范围与产品注册。

一般有限保修

您的新款JETSON产品自 原始零售购买之日起享有保修期, 保修范围涵盖材料与工艺缺陷(详见RIDEJETSON.COM/WARRANTY), 前提是产品需遵循JETSON用户手册(参见RIDEJETSON.COM/SUPPORT)使用。**根据本保修条款, 即使您通过授权零售商购买JETSON产品, 仍可直接向JETSON提出索赔**。完整保修条款详见:RIDEJETSON.COM/WARRANTY。

产品注册

立即注册您的全新 JETSON, 快速获取个性化产品与保修支持。访问RIDEJETSON.COM/PAGES/REGISTRATION立即行动。

使用您的产品
保修或咨询
保修范围,
请直接联系我们。

www.ridejetson.com

1. 关于您的产品。

1.1 产品概述

1. 提手
2. 加速器按钮/电池电量指示灯
3. 充电线
4. 充电器
5. 重新校准支撑件
6. 前置站立平台
7. 前照灯
8. 带盖充电端口
9. 后立式平台
10. 轮

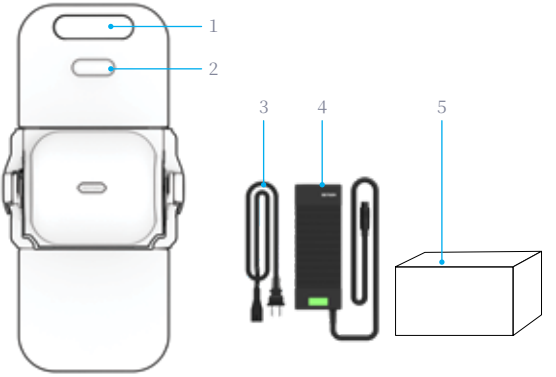

俯视图

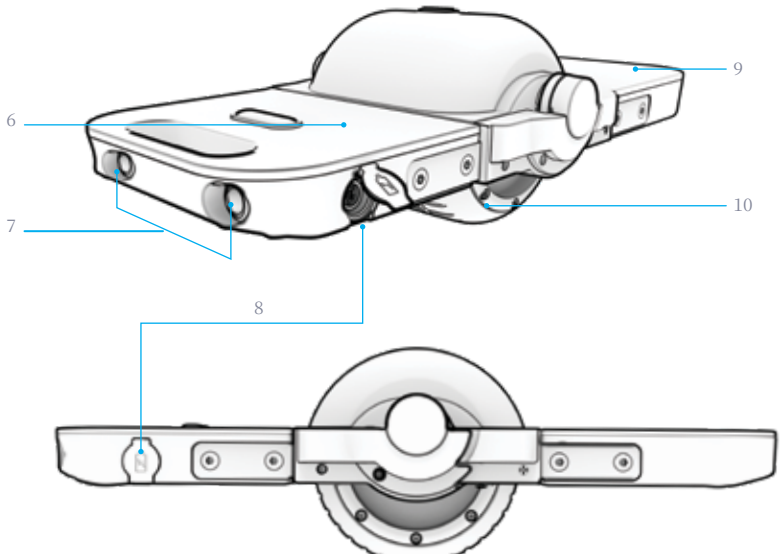

侧视图

注:图片可能与实际产品外观存在差异。

1.2 产品规格

- 重量限制:176磅 | 79.8公斤
- 最低骑手体重:77磅 | 34.9公斤
- 产品重量:14.3磅 | 6.5千克
- 推荐年龄:12岁以上
- 轮毂尺寸:5英寸 | 12.7厘米
- 产品尺寸(折叠状态):
11.2英寸(长)×8.3英寸(宽)×5.2英寸(高)|
28.4厘米(长)×21.0厘米(宽)×13.3厘米(高)
- 产品尺寸(展开状态):
16.9英寸(长)×8.3英寸(宽)×5.2英寸(高)|
42.9厘米(长)×21.0厘米(宽)×13.3厘米(高)
- 最高时速:9.3英里/小时* | 15.0公里/小时
- 最大运行时间:60分钟*
- 电池:44.4伏, 2.5安时锂离子电池
- 电机:350W**
- 充电器:UL认证, 100-240V
- 充电时间:约2小时
- 最大爬升角度:10°
- 产品UL认证:2272

*产品运行时间、速度、电池续航及其他规格参数可能因骑行者及骑行条件而有所不同。

峰值功率

1.3 在线资源

扫描获取我们的最新资讯 更新的产品
入职材料及支持资源。

请访问
https://cdn.shopify.com/s/files/1/2530/6734/files/RING-MANUAL-2024-web-1750165352645.pdf 在线查阅本用户手册。

访问我们的用户手册合集:
https://ridejetson.com/pages/product-manuals

2.1 电池充电

将电池充满电大约需要2小时。

1. 将充电线连接至充电器。
2. 打开电路板上的充电端口盖。
3. 将充电线插入墙壁插座，然后将充电器线插入主板的充电端口。
4. 当充电器指示灯由红转绿时，表示电池已充满电。请先将充电器线从充电端口拔出，再将充电线从电源插座上拔下。
5. 关闭电路板上的充电端口盖。

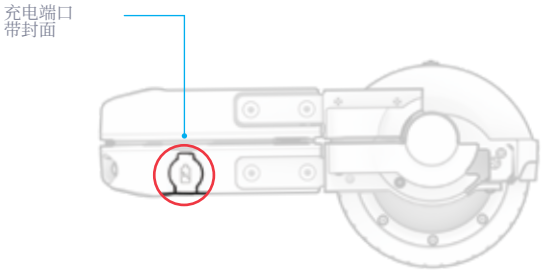

充电器上的充电指示灯	状态
红色照明	充电
绿色照明	充电完成

2.
安装说明。

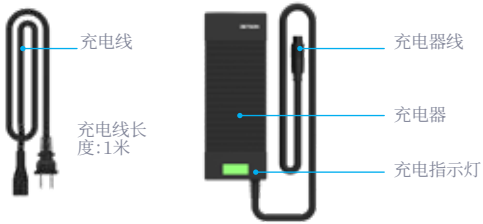

重要充电注意事项:

- 在不进行电池充电时, 请始终保持充电端口关闭。
- 充电时切勿开启主板电源。
- 请勿使用可移动式电源分接头。
- 为保持最佳电池健康状态, 每次充电时请将电池充满电——约需2小时。
- 请勿将滑板车过夜充电或长时间充电。
- 请勿尝试拆卸或分解电池。
- 充电环境温度范围:32°F(0°C)-104°F(40°C)
- 工作环境温度范围:32°F(0°C)-104°F(40°C)
- 当电路板未处于充电状态时, 请始终保持充电端口盖关闭。
- 若柔性电源线或输出电缆出现线头外露、绝缘层破损或其他任何损坏迹象, 请勿使用本产品。
- 请确认充电器标签上的型号与右侧所列充电器型号一致。
- 请确认充电器标签注明其与您的 JETSON 型号兼容。您可在产品框架或底座顶部、侧面或底部的标签上找到 JETSON 型号名称及 SKU 编号。

重要提示:

仅使用随附的充电器或通过 JETSON 直接获取的充电器(型号:PJRING-CH), 该充电器需标有 XHK-968-50413 字样, 并注明制造商为深圳新恒泰科电子有限公司。

⚠ 警告:使用不正确的充电器可能导致火灾和爆炸, 造成财产损失、人身伤害甚至死亡。



**这是标记的一个示例
你的充电器将具备。**

2.2 开机与关机

滑板展开准备骑行时自动启动电源，折叠收纳或运输时则自动关闭电源。

展开并通电：

1. 将环形物放置于骑行表面。
2. 轻轻地将立式平台分开。
3. 将平台降下直至水平位置，并听到一连串蜂鸣声。

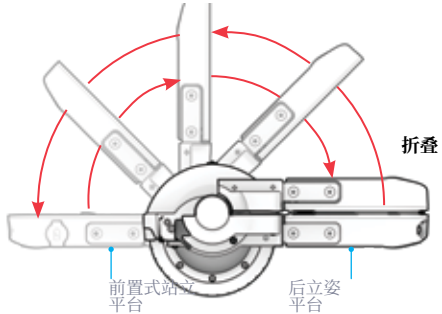

⚠ **警告：**切勿在将滑板放置于骑行表面之前通电。

⚠ **警告：**为避免损坏电池和电气系统，导致设备故障并危及安全，请勿在滑板充电时开启电源。

2.3 了解电池指示灯

通电使用时，电池指示灯将亮起，显示充电百分比如表所示。

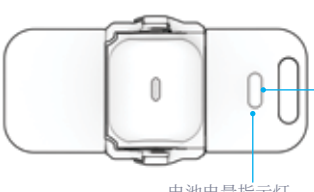

电池指示灯	剩余电量百分比(近似值)*
○ ○	50 - 100%
○ ○	20-50%
○ ○	0-20% 立即为您的产品充电！

重要提示：当 电池电量耗尽至0%**时**，主板将自动断电。下次骑行前请将主板充满电(详见第2.1节)。

*仅供参考。实际情况可能因使用情况而异。

2.4 重新校准

有时董事会内部的平衡机制需要重置或"重新校准"。

重要提示:请在开箱后立即重新校准您的滑板。之后根据需要进行重新校准。若出现持续蜂鸣声和/或车轮空转等现象, 则表明您的滑板可能需要重新校准。

注意:可能需要多次重新校准尝试才能完全重置电路板的内部平衡机制。

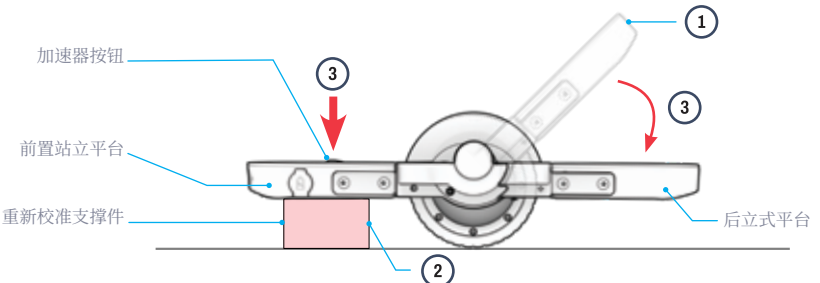

重新校准:

1. 将电路板置于平坦表面, 展开至四分之三处即可通电。保持后部支撑平台以45°角向上倾斜, 远离放置表面。
2. 将重新校准支撑件放置于前立式平台下方, 以稳定平台并使其与地面平行。
   重要提示:确保前立式平台未倾斜或处于倾斜状态。必要时调整支撑件, 确保平台处于水平状态。
3. 按住加速按钮的同时, 将后立式平台完全降下, 直至加速按钮亮起绿灯并听到5声连续蜂鸣声。(按住约3秒。)
4. 听到5声蜂鸣声后, 松开加速器按钮。重新校准现已完成。
   重要提示: 重新校准过程中**请勿** 倚靠或施加任何重量于滑板上。

3.
操作说明。

3.1 启动说明

· 开启您的冒险之旅：使用本产品前，请仔细阅读完整用户手册，包括安全警示。确保您理解、接受并遵守所有：
· 制造商建议。
· 安全说明与警告。
· 当地骑行及运营法规与条例。

· 本手册中给出的方向指示——右、左、前/向前、后/向后——均以骑行者站在滑板上时的视角为基准。

3.2 头盔安全

骑行者应全程佩戴头盔。



定位不当：
前额暴露在外。跌倒可能导致严重受伤。



正确定位：
额头被遮住了头盔。

*佩戴头盔、合适的服装、鞋子及安全装备。避免穿着可能被卷入或卡在车轮下的衣物。建议穿着包脚平底鞋。佩戴符合ASTM F1492标准的头盔及防护装备，以防事故发生时受伤。

3.3 板卡安装

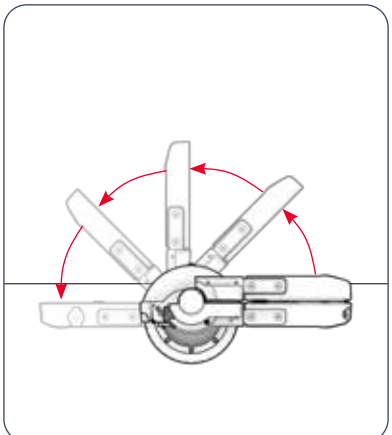

1. 拉开电路板以启动电源。(第2.2节)

⚠ **警告:**切勿在断电状态下安装平衡板。断电时,内部平衡机制将无法运作,可能导致坠落或受伤。



2. 将板子向后倾斜至后站台,使板子的后边缘接触地面。

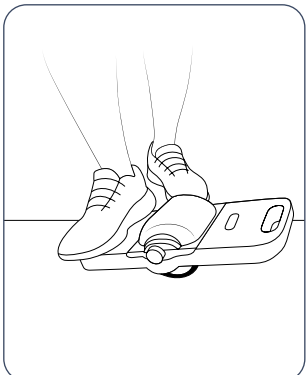

3. 从板的一侧开始, 将后脚放在后立式平台上。

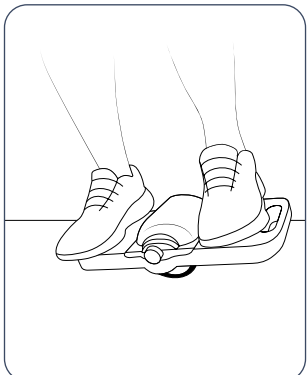

4. 将前脚抬至前踏板平台上。

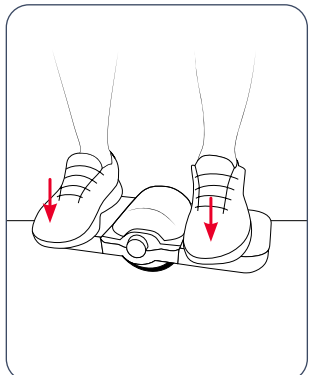

5. 慢慢将身体重心移向滑板前端, 直到滑板后缘离地, 整个滑板平衡地立在轮子上。

3.4 驾驭滑板

1. 在将滑板平衡于轮子之上时, 用前脚施压于加速器按钮。
2. 在身体重心向移动方向转移时, 保持板面平衡。

重要提示: 骑行时保持身体直立。利用髋部转移身体重心, 切勿前倾。

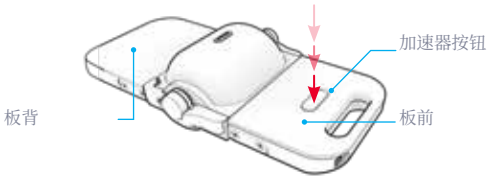

向前迈进:
按下加速按钮, 并将身体重心稍微向前倾斜。

向后移动:
按下加速按钮, 并将身体重心稍微向滑板后方转移。

提高速度:
继续按住油门按钮并将更多体重转移至运动方向。

转动:
在向前或向后移动时, 将身体重心向右或向左转移。

放慢速度:
将身体重心移向运动的反方向, 使其回归中心位置。

停止:
松开油门踏板。

⚠ **警告:** 当滑板接近或达到最高速度时, 将持续发出蜂鸣声作为减速警告。请降低速度以确保安全骑行。

重要提示: 当电路板超出设计负载能力时, 电机易发生过载。若电机接近过载状态, 电路板可能发出蜂鸣警报, 且电路板单侧或双侧可能进入保护模式并自动断电。

在过载情况下, 请让电机冷却30至60分钟后再继续使用。

⚠ **警告:**
为避免电机过载, 请勿在以下情况下骑行:

- 在高阻力表面, 如地毯或崎岖的岩石地形上。
- 攀上陡峭的山坡。
- 载重超过176磅(79.8千克)。
- 越过颠簸路面、台阶/路缘石或崎岖不平的地形。

3.5 拆卸电路板

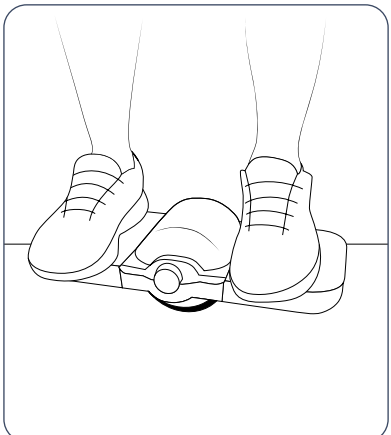

1. 松开加速按钮使滑板车停止。

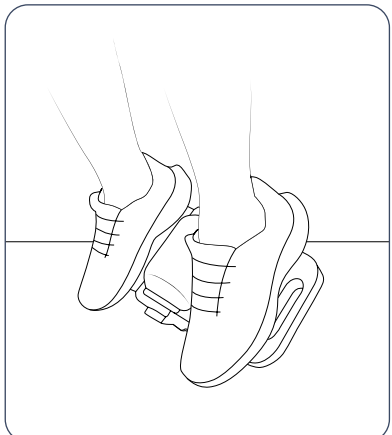

2. 用脚将板子向脚尖方向倾斜, 直到脚尖抵住地面边缘。
3. 小心翼翼地从木板上走下来。

3.6 最大化速度与运行时间

单次充电的最大续航时间可达40分钟，最高时速为9.3英里/小时 | 15.0公里/小时。
然而，许多因素都会影响单次充电的续航里程以及骑行速度。

- **行驶表面：**光滑平坦的表面能提升速度并延长运行时间。
- **重量：**增加重量可能导致飞行距离缩短且速度降低。
- **温度：**请在50°F（10°C）以上环境中使用、充电及存放本设备。
- **骑行方式：**频繁启停会缩短运行时间。

3.7 使用前照灯

要开启或关闭前照灯，请连续快速按下油门踏板4次。

⚠ **注意：**请务必在开启电源或按下加速按钮前，将滑板放置于骑行表面上。

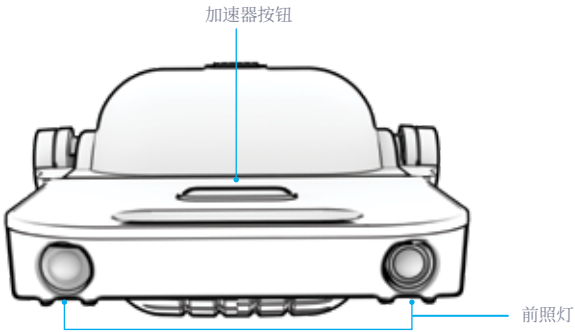

3.8 故障排除

问题	可能原因	需注意的次要症状	解决方案
该单元是 仅蜂鸣 当我骑行时。	电机正在超负荷运转。		关闭设备电源 放置30分钟 电机冷却下来。 如果蜂鸣声持续, 请重复操作。30分钟。
	车轮被卡住了。	· 轮毂区域的碎屑。 · 车轮前方的障碍物。	关闭设备电源 清除所有干扰性碎屑。转移至无崎岖、多岩石、松散或颠簸地形的骑行区域。
	内部平衡机制需要重新设置。	· 车轮在转动。	重新校准设备。(第2.4节)
	该装置正在 超出了其预期的性能极限。 您可能正在以超过其最高速度的状态行驶。 角度过于陡峭, 在崎岖/高阻力地形上, 或负载重量超过其推荐承载能力时。		减慢骑行速度, 移至平坦光滑的路面, 并确保 该携带 重量不 超过176磅(79.8千克)。

如需更多故障排除支持, 请联系 JETSON 客服团队: RIDEJETSON.COM/CHAT

问题	可能原因	需注意的次要症状	解决方案
该单元是 哔哔声不断, 即使我没有骑它。	电池电量不足。	· 电池指示灯显示电量不足。 (第2.3节)	为设备充电。 (第2.1节)
	内部平衡机制需要重新设置。	· 车轮在转动。	重新校准 该单元。 (第2.4节)
该单元是 减速或 骑行时身体倾斜。	电池电量已低于10%。	· 电池指示灯显示电量不足。 (第2.3节)	为设备充电。 (第2.1节)
该单元是 未能实现 最高速度或 运行时间。	功能性正受到损害 特定骑行条件, 例如崎岖/高阻力地形、极端气温, 或承载超过推荐重量的负载。 最多 176磅(79.8千克)。		在有助于最大化功能性的条件下骑行。 (第3.6节)

如需更多故障排除支持, 请联系 JETSON 客服团队: RIDEJETSON.COM/CHAT

问题	可能原因	需注意的次要症状	解决方案
车轮 正在旋转。	内部平衡机制需要重新设置。	· 该设备正在发出蜂鸣声。	重新校准该设备。 (第2.4节)
该单元 无法开机。	电池已 免费。		为设备充电。 (第2.1节)
	充电器是 无法工作。	· 充电器指示灯在充电过程中无法正常亮起。(第2.1节)	更换充电器。(访问 RIDEJETSON.COM/ CHARGERS)

如需更多故障排除支持, 请联系 JETSON 客服团队：RIDEJETSON.COM/CHAT

用户维护说明。

请妥善保养您的Jetson, 确保其平稳安全地行驶。具体方法如下：

操作您的Jetson

- 请勿在产品通电时将其从地面抬起。
- 避免将产品暴露在剧烈振动或强烈的物理冲击中。
- 切勿拆卸电池。
- 请将您的产品远离水和潮湿环境。
- 请在平坦光滑的地面上骑行, 以避免损坏。

储存说明

- 在长期存放产品前, 请将电池充满电。
- 若需长期存放, 请每月对电池进行一次完全充电。
- 请盖好产品以防灰尘。
- 将产品存放在室内干燥处。

清洁您的Jetson

- 清洁产品时, 请先用湿布仔细擦拭, 然后用干布擦干。
- 请勿直接向产品喷水, 否则电气系统可能受潮, 导致产品故障, 危及骑行者安全。
- 若电子部件或电池受潮, 请勿开启产品电源。

⚠ **警告:**请勿直接向产品喷水或浇水。水会损坏线路、电池和灯具, 并导致车架老化——所有这些都可能引发故障, 危及骑行者安全。

⚠ 电池注意事项

您的产品内置锂离子电池, 请谨慎操作。

- 请将产品远离火源和高温环境。
- 避免剧烈物理冲击、严重振动或碰撞。
- 请避免产品接触水或潮湿环境。
- 请勿将产品堆叠放置或存放在其他物品的上方或下方。
- 请勿拆卸本产品或其电池。
- 请勿将产品与日常垃圾一同丢弃。请将产品送至专门的电子废弃物处理设施或电池回收中心。如需了解您附近的处理地点, 请联系当地市政部门或废物处理公司。
- 若产品电池出现发热或过热迹象、散发异味或异常声响、液体或气体泄漏、或发生变形或变色, 请立即:
  1. 若正在使用, 请立即停止使用该产品。若充电线已插入设备, 请将其拔出。
  2. 停止使用该产品。
  3. 如果操作安全, 请将产品移至开阔区域, 远离任何易燃物品。
  4. 请拨打当地紧急服务电话寻求帮助。
  5. 若眼睛或皮肤接触到泄漏的电池电解液, 请用干净的流水彻底冲洗, 并寻求进一步的医疗救助。
- 若电池出现任何问题, 请联系JETSON客服团队。

联系我们。

RIDEJETSON.COM/支持
RIDEJETSON.COM/聊天

1-844-585-7462

请务必在社交媒体上关注@ridejetson, 获取精彩优惠、赠品活动以及所有最新的Jetson资讯。

喜欢你的座驾吗?

在[此处]留下评论
ridejetson.com/reviews.
我们迫不及待想听到您的消息!
#行动起来




JETSON

가이드
타실 차량을 위해.

중요:
주의 깊게 읽고 기억하십시오
향후 참고용으로.

JETSON

RING
전기 밸런스 보드.

모델 SKU: JRING-BLK

우리의 상위 두 개 승차 규칙:

조심하세요.
즐겁게 보내세요!

중국 선전에서 제조됨
TRURIDE TECH LLC. 수입.
PO BOX 461, 저지시티, 뉴저지주 07302-9998

날짜 코드: 2026년 1월
문서 버전: V2.0
중국산

© 2026, TRURIDE TECH. 모든 권리 보유.
TRURIDE TECH LLC를 위해 제조됨.
JETSON®은 JETSTREAM BRANDS LLC로부터 라이선스를 받아 사용되는 등록 상표입니다.
본 문서의 어떠한 부분도 형태, 그래픽, 디자인을 포함하여 어떠한 형태나 수단으로도 복제 또는 전송될 수 없습니다.

기타 상표 및 상호는 해당 소유자의 것입니다.

목차

안전 경고 4
보증 범위 및 제품 등록 7
1. 귀사의 제품에 관하여
1.1 제품 개요 8
1.2 제품 사양 10
1.3 온라인 자료 10
2. 설치 안내
2.1 배터리 충전 11
2.2 전원 켜기 및 끄기 13
2.3 배터리 표시등 이해하기 13
2.4 재교정 14
3. 작동 지침
3.1 시작 노트 15
3.2 헬멧 안전 15
3.3 보드 장착 16
3.4 보드 타기 18
3.5 보드 분리 19
3.6 속도 및 실행 시간 극대화 20
3.7 헤드라이트 사용하기 20
3.8 문제 해결 21
사용자 유지 관리 지침 24
저희와 소통하세요 26

안전 경고.

이 지침을 보관하십시오.

화재 또는 인명 피해 위험에 관한 주의사항 및 중요한 안전 지침

- 사용 전 반드시 사용 설명서와 안전 경고 사항을 주의 깊게 읽고, 모든 안전 지침을 이해하고 동의했는지 확인하십시오. 부적절한 사용으로 인한 모든 손실이나 손상에 대해서는 사용자가 책임을 집니다.
- **올바른 충전기를 사용하지 않을 경우 화재 및 폭발이 발생하여 재산 피해, 부상 및 사망을 초래할 수 있습니다.**
- 각 작업 주기 전에 작업자는 제조업체가 지정한 사전 작업 점검을 수행해야 합니다: 제조업체가 원래 제공한 모든 가드 및 패드가 제자리에 있고 사용 가능한 상태인지; 제동 시스템이 정상적으로 작동하는지; 제조사에서 제공한 모든 차축 가드, 체인 가드 또는 기타 커버/가드가 제자리에 설치되어 있고 사용 가능한 상태인지; 타이어 상태가 양호하며 적정 공기압이 유지되고 마모된 트레드 깊이가 충분한지; 제품이 작동될 장소가 안전하고 안전한 운전에 적합한지.
- 부품은 제조업체의 사양에 따라 유지보수 및 수리되어야 하며, 제조업체가 승인한 교체 부품만을 사용하여 딜러 또는 기타 숙련된 인력에 의해 설치되어야 합니다.
- 충전 불가능한 배터리를 재충전하지 말 것을 경고합니다.
- 모터가 작동 중일 때는 손, 발, 머리카락, 신체 부위, 의류 또는 이와 유사한 물품이 회전 부품, 바퀴 또는 구동계와 접촉하지 않도록 하십시오.
- 이 제품은 신체적, 감각적 또는 정신적 능력이 저하된 어린이나 경험 및 지식이 부족한 사람이 감독이나 지시를 받지 않은 경우 사용해서는 안 됩니다(IEC 60335-1/A2:2006).
- 감독 없이 방치된 어린이는 이 제품을 가지고 놀지 않아야 합니다(IEC 60335-1/A2:2006).
- 성인 감독이 필요합니다.
- 장비는 제어 상실을 초래하거나 운전자/승객의 통제 불가능한 행동 또는 반응을 유발할 수 있는 경우, 스턴트 주행 또는 기타 기동을 수행하기 위해 운용되어서는 안 됩니다.
- 절대 자동차 근처에서 사용하지 마십시오.
- 날카로운 돌출부, 배수구 덮개 및 갑작스러운 표면 변화를 피하십시오. 제품이 갑자기 멈출 수 있습니다.
- 물, 모래, 자갈, 흙, 낙엽 및 기타 잔해물이 있는 도로나 노면은 피하십시오. 습한 날씨는 접지력, 제동력 및 시야를 저해합니다.
- 가연성 가스, 증기, 액체 또는 먼지 주변을 주행하여 화재가 발생할 수 있으므로 피하십시오.
- 운전자들은 제조사의 모든 권고사항 및 지침을 준수하고 모든 법률과 조례를 따라야 합니다: 헤드라이트가 없는 차량은 충분한 주간 시야 조건에서만 운행해야 하며; 소유주들은 조명, 반사경, 그리고 저상형 차량의 경우 유연한 장대에 달린 신호기를 사용하여 (시인성을 위해) 눈에 띄도록 할 것을 권장합니다.

- 다음과 같은 상태의 사람은 기기 사용을 삼가야 합니다: 심장 질환자 임산부 머리, 등, 목에 질환이 있거나 해당 부위에 수술 이력이 있는 사람 부상 위험이 있거나 신체적 민첩성 또는 정신적 능력을 저하시켜 모든 안전 지침을 인지·이해·수행하고 기기 사용 시 내재된 위험을 감수할 수 없게 할 수 있는 정신적·신체적 상태의 사람
- 밤에는 타지 마십시오.
- 음주 후 또는 처방약을 복용한 후에는 운전하지 마십시오.
- 승차 시 물건을 휴대하지 마십시오.
- 발가벗은 상태로 제품을 작동하지 마십시오.
- 항상 신발을 신고 신발끈을 매어 두십시오.
- 발이 항상 페달에 단단히 고정되도록 하십시오.
- 착용자는 항상 적절한 보호복을 착용해야 하며, 여기에는 적절한 이륜을 받은 헬멧을 포함하되 이에 국한되지 않으며, 제조업체가 권장하는 기타 장비를 포함합니다: 항상 헬멧, 무릎 보호대, 팔꿈치 보호대 등의 보호 장비를 착용하십시오.
- 보행자에게 항상 양보하십시오.
- 앞과 멀리 있는 것들에 주의를 기울여라.
- 운전 중에는 전화 받기나 기타 활동과 같은 주의 분산 요소를 허용하지 마십시오.
- 이 제품은 한 명 이상이 탑승할 수 없습니다.
- 다른 라이더와 함께 제품을 이용할 때는 충돌을 피하기 위해 항상 안전한 거리를 유지하십시오.
- 회전할 때는 반드시 균형을 유지하십시오.
- 제동 장치가 제대로 조정되지 않은 상태로 주행하는 것은 위험하며 심각한 부상이나 사망을 초래할 수 있습니다.
- 작동 중 브레이크가 뜨거워질 수 있으니 맨손으로 브레이크를 만지지 마십시오.
- 브레이크를 너무 세게 또는 갑작스럽게 밟으면 바퀴가 잠길 수 있으며, 이로 인해 통제력을 잃고 넘어질 수 있습니다. 갑작스럽거나 과도한 브레이크 작동은 부상 또는 사망을 초래할 수 있습니다.
- 브레이크가 느슨해지면 육각 렌치, 드라이버 또는 기타 적합한 공구로 조정하거나 Jetson 케어 팀에 문의해 주십시오.
- 마모되거나 파손된 부품은 즉시 교체하십시오.
- 탑승 전 모든 안전 라벨이 제자리에 부착되어 있고 내용을 이해했는지 확인하십시오.
- 소유자는 사용자가 사용 전 장치의 모든 구성 요소를 이해하고 조작할 수 있음을 시연한 후에야 해당 장치의 사용 및 작동을 허용해야 합니다.
- 적절한 훈련 없이 타지 마십시오. 고속 주행, 고르지 않은 지형 또는 경사면에서 타지 마십시오. 묘기를 하거나 급격히 방향을 전환하지 마십시오.
- 실내 충전을 권장합니다.
- 야외 사용에 권장됩니다.
- 자외선, 비 및 외부 환경에 장시간 노출되면 케이스 재질이 손상될 수 있으니 사용하지 않을 때는 실내에 보관하십시오.
- 고도 2000m 이상의 해발 고도에서 사용을 의도하지 않은 제품은, 전기 회로에서 증가된 전기적 간격이 필요할 수 있으므로, 해당 고도에서의 사용을 의도하지 않음을 명시해야 합니다.
- 제조업체가 지정한 배터리만 사용하십시오.
- 사용하지 않을 때는 실내에 보관하십시오. 충전 중이거나 주행하지 않을 때는 실내에 두십시오.
- **경고** - 화재 위험 - 사용자가 직접 수리할 수 있는 부품은 없습니다.
- **경고** - 화재 및 감전 위험 - 사용자가 수리할 수 있는 부품 없음.
- 라이더의 체중은 176파운드(79.8kg)를 초과해서는 안 됩니다.

수정 사항

Jetson 케어 팀의 지시 없이 본 장치 또는 장치의 구성 요소를 분해, 개조, 수리 또는 교체하려고 시도하지 마십시오. 이는 모든 보증을 무효화하며, 고장을 초래하여 부상을 유발할 수 있습니다.

추가 작업 시 주의사항

제품이 작동 중이고 바퀴가 움직이는 동안에는 제품을 지면에서 들어 올리지 마십시오. 이로 인해 바퀴가 자유롭게 회전하여 본인이나 주변 사람들에게 부상을 입힐 수 있습니다. 제품 위에서 뛰어내리거나 뛰어오르지 마시고, 사용 중에는 점프하지 마십시오. 작동 중에는 항상 발을 발판에 단단히 고정하십시오. 사용 전 항상 배터리 충전 상태를 확인하십시오.

사용 후 배터리 처리

배터리에는 환경과 인체 건강을 위협할 수 있는 유해 물질이 포함될 수 있습니다. 배터리 및/또는 포장에 표시된 이 기호는 사용한 배터리를 일반 생활폐기물로 처리해서는 안 됨을 나타냅니다. 배터리는 재활용을 위한 적절한 수거 장소에서 처리해야 합니다. 사용한 배터리를 올바르게 처리함으로써 환경과 인체 건강에 미칠 수 있는 잠재적 부정적 결과를 방지하는 데 기여하게 됩니다. 재활용을 통해 천연 자원을 보존하는 데 도움이 됩니다. 사용한 배터리 재활용에 관한 자세한 정보는 해당 지역 폐기물 처리 담당 기관에 문의하십시오.

준수 통지서
본 장치는 FCC 규칙 제15부를 준수합니다. 작동은 다음 두 가지 조건에 따릅니다: (1) 본 장치는 유해한 간섭을 일으켜서는 안 되며, (2) 본 장치는 수신된 모든 간섭(원치 않는 작동을 유발할 수 있는 간섭 포함)을 수용해야 합니다. 경고: 규정 준수에 대한 책임이 있는 당사자의 명시적 승인을 받지 않은 본 장치의 변경 또는 개조는 사용자의 장비 운영 권한을 무효화할 수 있습니다. 참고: 본 장비는 FCC 규칙 제15부에 따라 테스트를 거쳐 B급 디지털 장치의 제한 기준을 준수하는 것으로 확인되었습니다. 이러한 제한은 주거 환경에서 유해한 간섭으로부터 합리적인 보호를 제공하기 위해 설계되었습니다. 본 장비는 무선 주파수 에너지를 생성, 사용 및 방사할 수 있으며, 지침에 따라 설치 및 사용되지 않을 경우 무선 통신에 유해한 간섭을 일으킬 수 있습니다. 그러나 특정 설치 환경에서 간섭이 발생하지 않을 것이라는 보장은 없습니다. 본 장비가 라디오 또는 텔레비전 수신에 유해한 간섭을 일으키는 경우(장비를 껐다 켜서 확인할 수 있음), 사용자는 다음 조치 중 하나 이상을 통해 간섭을 해결해 보시기 바랍니다:

- **수신 안테나의 방향을 재조정하거나 위치를 변경하십시오.**
- **장비와 수신기 사이의 간격을 늘리십시오.**
- **수신기가 연결된 회로와 다른 회로의 콘센트에 장비를 연결하십시오.**
- **딜러나 경험이 풍부한 라디오/TV 기술자에게 도움을 요청하십시오.**
- **이 장치에는 FCC 클래스 B 제한을 준수하기 위해 반드시 차폐 케이블을 사용해야 합니다.**

⚠ 경고:

다음 지침을 준수하지 않을 경우 어린이나 타인에게 부상을 입힐 수 있습니다.

- 조립 시 어린이의 손이 닿지 않는 곳에 작은 부품을 보관하십시오.
- 부속품은 반드시 성인이 조립 및 분해해야 합니다.
- 제품의 손상 여부를 자주 점검하십시오.

*** 성인 조립이 필요합니다.**

⚠ 경고:

부상 위험을 줄이기 위해 성인의 감독이 필요합니다. 도로, 자동차 근처, 가파른 경사면이나 계단 위 또는 근처, 수영장이나 기타 수역에서는 절대 사용하지 마십시오. 항상 신발을 착용하고, 한 번에 한 명 이상의 탑승자를 허용하지 마십시오.

중요 안전 지침

경고 - 본 제품을 사용할 때는 항상 다음과 같은 기본적인 주의사항을 준수해야 합니다:

(A) 제품 사용 전 모든 설명을 읽으십시오.

(B) 부상 위험을 줄이기 위해, 본 제품을 어린이 근처에서 사용할 때는 반드시 주의 깊게 감독해야 합니다.

(C) 손가락이나 손을 제품 안에 넣지 마십시오.

(D) 유연한 전원 코드나 출력 케이블이 마모되었거나 절연체가 손상되었거나 기타 손상 징후가 있는 경우 이 제품을 사용하지 마십시오.

(E) 모든 장비에 적용됩니다. 사용 설명서에는 다음 내용이 명시되어야 합니다: 본 제품은 주변 보관 온도가 32°F(0°C) 미만 또는 주변 온도가 104°F(40°C)를 초과하는 환경에서 사용하기 위한 것이 아닙니다.

(F) 모든 장비의 설명서에는 다음 사항을 명시해야 합니다: 배터리는 주변 온도가 32°F(0°C)에서 104°F(40°C) 사이일 때 충전하도록 설계되었습니다. 주변 온도가 이 범위를 벗어날 때는 절대로 배터리를 충전하지 마십시오.

캘리포니아 제65호 법안

⚠ 경고:

이 제품은 캘리포니아 주에서 암 및 선천적 결함 또는 기타 생식 기능 손상을 유발하는 것으로 알려진 카드뮴을 포함한 화학 물질에 노출될 수 있습니다.
자세한 정보는 다음을 참조하십시오:
WWW.P65WARNINGS.CA.GOV.

보증 범위 및 제품 등록.

일반 제한 보증

귀하의 새로운 JETSON 제품은 JETSON 사용자 매뉴얼(RIDEJETSON.COM/SUPPORT 참조)에 따라 사용될 경우, 최초 소매 구매일로부터 일정 기간 동안 RIDEJETSON.COM/WARRANTY에 명시된 바와 같이 재료 및 제작상의 결함에 대해 보증됩니다. **본 보증에 따라, 귀하가 JETSON 제품을 당사 공인 판매처 중 한 곳에서 구매한 경우에도 JETSON에 직접 클레임을 제기할 수 있습니다.** 보증의 전체 약관을 확인하려면 RIDEJETSON.COM/WARRANTY를 방문하십시오 .

제품 등록

새로운 JETSON을 등록하여 맞춤형 제품 및 보증 지원을 빠르게 받으세요. 지금 바로 등록하세요 : RIDEJETSON.COM/PAGES/REGISTRATION

제품의 기능을 활용하기 위해
보증 또는 문의
보증 범위,
저희에게 직접 연락하십시오.

www.ridejetson.com

1. 소개 당신의 제품.

1.1 제품 개요

1. 휴대용 손잡이
2. 가속기 버튼/배터리 충전 표시등
3. 충전 케이블
4. 충전기
5. 재교정 지원 부품
6. 전면 스탠딩 플랫폼
7. 헤드라이트
8. 커버가 있는 충전 포트
9. 후면 스탠딩 플랫폼
10. 바퀴

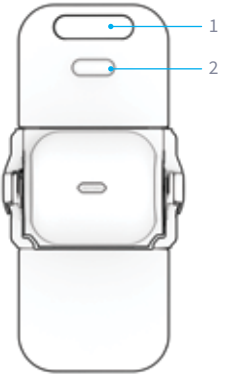

탑 뷰

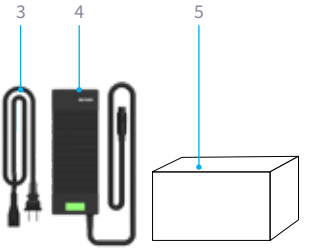

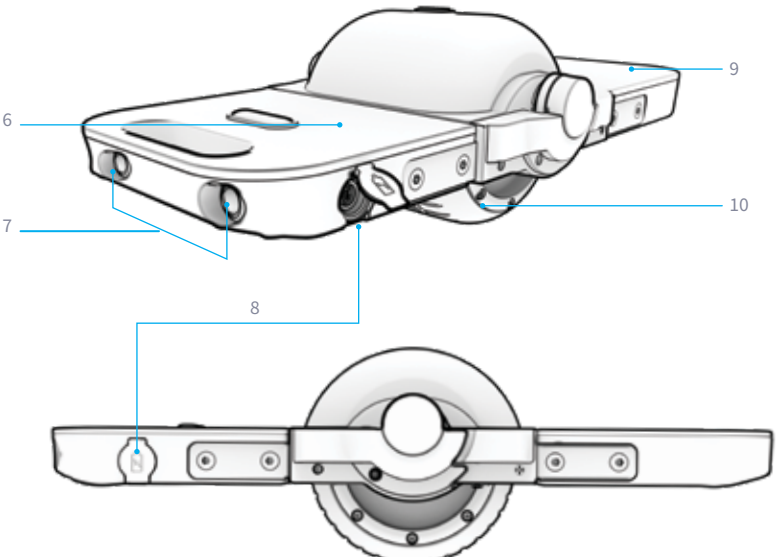

측면도

참고: 이미지는 실제 제품의 정확한 외관을 반영하지 않을 수 있습니다.

1.2 제품 사양

- 체중 제한: 176 파운드 | 79.8 킬로그램
- 최소 탑승자 체중: 77 LB | 34.9 KG
- 제품 무게: 14.3 LB | 6.5 KG
- 권장 연령: 12세 이상
- 휠 크기: 5인치 | 12.7CM
- 제품 크기 (접은 상태): 28.4 CM (길이) × 21.0 CM (너비) × 13.3 CM (높이) | 11.2 인치 (길이) × 8.3 인치 (너비) × 5.2 인치 (높이)
- 제품 크기 (펼쳤을 때): 16.9인치(길이) × 8.3인치(너비) × 5.2인치(높이) | 42.9CM(길이) × 21.0CM(너비) × 13.3CM(높이)
- 최대 속도: 9.3MPH* | 15.0KM/H
- 최대 작동 시간: 60분*
- 배터리: 44.4V, 2.5AH 리튬 이온
- 모터: 350W**
- 충전기: UL 인증, 100-240V
- 충전 시간: 약 2시간
- 최대 등반 각도: 10°
- 제품 UL 인증: 2272

*제품 작동 시간, 속도, 배터리 수명 및 기타 사양은 라이더와 주행 조건에 따라 달라질 수 있습니다.

피크 전력

1.3 온라인 자료

가장 많이 스캔된 항목을
확인하세요
업데이트된 제품
온보딩 자료
및 지원 자료.

이 사용자 설명서는 온라인에서 확인하실 수 있습니다: https://cdn.shopify.com/s/files/1/2530/6734/files/RING-MANUAL-2024-web-1750165352645.pdf

사용자 매뉴얼 모음은 https://ridejetson.com/pages/product-manuals에서 확인하실 수 있습니다.

2.1 배터리 충전

배터리를 완전히 충전하는 데 약 2시간이 소요될 수 있습니다.

1. 충전 케이블을 충전기에 연결하십시오.
2. 보드의 충전 포트 커버를 열어주세요.
3. 충전 케이블을 벽에 꽂은 다음, 충전기 코드를 보드의 충전 포트에 연결하세요.
4. 충전기의 표시등이 빨간색에서 녹색으로 바뀌면 배터리가 완전히 충전된 것입니다. 충전 포트에서 충전기를 분리한 후 전원 콘센트에서 충전 케이블을 뽑으십시오.
5. 보드의 충전 포트 커버를 닫으십시오.

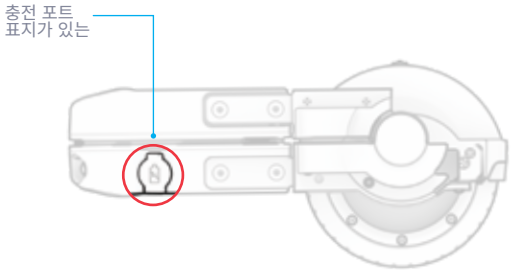

충전기 충전 표시등	상태
붉은 빛	충전
녹색 조명	충전 완료

2.
설치 지침.

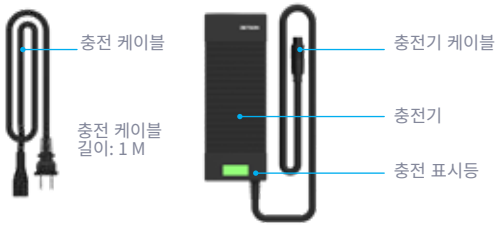

충전 시 주의사항:

- 배터리를 충전하지 않을 때는 항상 충전 포트를 닫아 두십시오.
- 충전 중에는 절대로 보드를 켜지 마십시오.
- 이동식 전원 탭을 사용하지 마십시오.
- 배터리 상태를 최상으로 유지하려면, 충전할 때마다 완전히 충전하십시오—약 2시간 정도 소요됩니다.
- 보드 충전을 하룻밤 내내 또는 장시간 방치하지 마십시오.
- 배터리를 제거하거나 분해하려고 시도하지 마십시오.
- 충전 주변 온도 범위: 32°F(0°C)~104°F(40°C)
- 작동 주변 온도 범위: 32°F(0°C)~104°F(40°C)
- 보드를 충전하지 않을 때는 항상 충전 포트 커버를 닫아 두십시오.
- 출력 케이블의 유연한 전원 코드가 마모되었거나, 절연체가 손상되었거나, 기타 손상 징후가 있는 경우 이 제품을 사용하지 마십시오.
- 충전기 라벨에 표시된 충전기 모델 번호가 오른쪽에 기재된 충전기 모델 번호와 일치하는지 확인하십시오.
- 충전기 라벨에 해당 충전기 모델이 사용 중인 JETSON 모델과 호환되는지 확인하십시오. JETSON 모델명과 SKU는 제품 프레임 또는 스탠딩 데크의 상단, 측면 또는 하단에 부착된 라벨에서 확인할 수 있습니다.

중요:

동봉된 충전기를 사용하거나 JETSON(JETSON)을 통해 직접 구입한 충전기를 사용하십시오. 해당 충전기는 XHK-968-50413으로 표시되어 있으며 제조사는 선전 신헝 타이코 전자 유한공사 (MADE BY SHENZHEN XIN HENG TYCO ELECTRONICS CO., LTD.)입니다.

⚠ 경고: 올바른 충전기를 사용하지 않을 경우 화재 및 폭발이 발생하여 재산 피해, 부상 및 사망을 초래할 수 있습니다.



이것은 채점의 예시입니다 충전기에 포함될 것입니다.

2.2 전원 켜기 및 끄기

보드는 주행 시 펼치면 전원이 켜지고, 보관 및 운반을 위해 접으면 전원이 꺼집니다.

펼치고 전원을 켭니다:

1. 링을 라이딩 표면에 놓으세요.
2. 서 있는 플랫폼을 부드럽게 분리하십시오.
3. 플랫폼을 수평이 될 때까지 내리고 일련의 경고음이 들릴 때까지 기다리십시오.

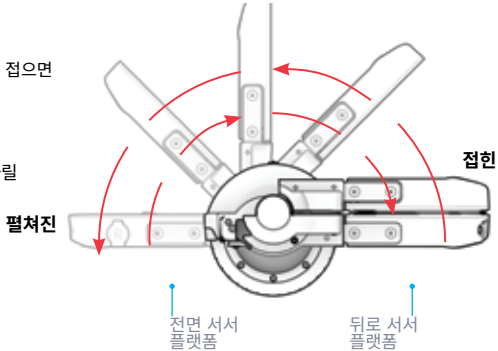

⚠ **주의:** 보드를 타는 표면에 올려놓기 전에 절대로 전원을 켜지 마십시오.

⚠ **경고:** 배터리 및 전기 시스템 손상으로 인한 오작동 및 안전 위험을 방지하기 위해, 보드가 충전 중일 때는 절대 전원을 켜지 마십시오.

2.3 배터리 표시등 이해하기

전원을 켜서 사용할 때 배터리 표시등이 켜져 표에 표시된 대로 충전 비율을 나타냅니다.



배터리 표시등	예상 잔여 충전량 비율*
○ ○	50 - 100%
○ ○	20 - 50%
○ ○	0-20% 지금 바로 제품을 충전하세요!

중요: 배터리 충전량이 0% 로 **떨어지면** 보드가 전원이 꺼집니다. 다음 주행 전에 보드를 완전히 충전하십시오 (2.1절 참조).

*대략적인 수치입니다. 사용 환경에 따라 달라질 수 있습니다.

2.4 재교정

때로는 이사회 내부의 균형 메커니즘을 재설정하거나 "재조정"해야 할 필요가 있다.

중요: 보드를 개봉 즉시 재교정하십시오. 이후 필요에 따라 재교정하십시오. 보드 재교정이 필요할 수 있는 징후로는 지속적인 경고음 및/또는 바퀴 회전이 있습니다.

참고: 보드의 내부 균형 메커니즘을 완전히 재설정하려면 몇 번의 재교정 시도가 필요할 수 있습니다.

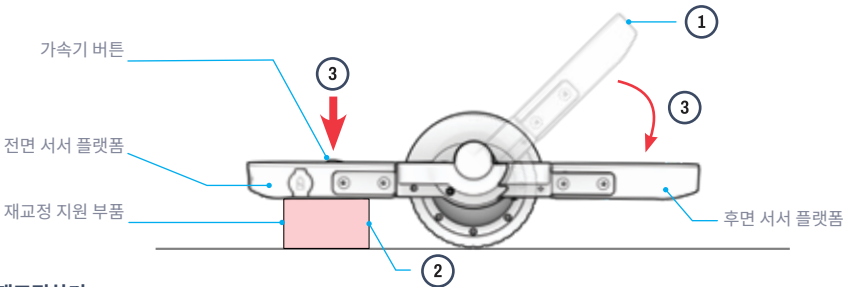

재조정하기:

1. 보드를 평평한 표면에 놓고 3/4 정도 펼친 상태에서 전원을 켭니다. 뒷면의 받침대는 45도 각도로 기울여 놓은 상태로 유지합니다.
2. 재보정 지지대를 전면 스탠딩 플랫폼 아래에 배치하여 플랫폼을 안정화하고 지면과 평행하게 수평을 맞춥니다.
   중요: 전면 스탠딩 플랫폼이 기울어지거나 비스듬히 놓이지 않도록 하십시오. 플랫폼이 수평을 유지하도록 필요에 따라 지지대를 조정하십시오.
3. 가속기 버튼을 누른 상태에서 후면 스탠딩 플랫폼을 완전히 내려주세요. 가속기 버튼이 녹색으로 점등되고 5회 연속 비프음이 들릴 때까지 유지합니다. (약 3초간 유지)
4. 5번의 경고음이 울린 후 가속기 버튼을 놓으십시오. 재교정이 완료되었습니다.
   중요: 재교정 과정 중 보드에 기대거나 무게를 가하지**마십시오** .

3.
사용 설명서.

3.1 시작 노트

- 모험을 시작하기 전에: 본 제품 사용 전, 안전 경고 사항을 포함한 전체 사용 설명서를 주의 깊게 읽으십시오. 다음 사항을 모두 이해하고, 수락하며, 준수해야 합니다:
  - 제조업체 권장 사항.
  - 안전 지침 및 경고 사항.
  - 지역별 승차 및 운영 관련 법규 및 조례.

- 본 매뉴얼에 명시된 방향(오른쪽, 왼쪽, 앞/전방, 뒤/후방)은 보드 위에 서 있을 때 라이더가 보는 방향을 기준으로 합니다.

3.2 헬멧 안전

라이더는 항상 헬멧을 착용해야 합니다.



부적절한 위치 설정:
이마가 노출되어 있습니다.
넘어지면 심각한 부상을
입을 수 있습니다.



적절한 위치 선정:
이마는 덮여 있다
헬멧에 의해.

*헬멧, 적절한 복장, 신발 및 안전 장비를 착용하십시오. 바퀴에 걸리거나 끼일 수 있는 옷을 피하십시오. 발가락이 덮인 평평한 신발을 권장합니다. 사고 발생 시 부상을 방지하기 위해 ASTM F1492 인증 헬멧과 보호 장비를 착용하십시오.

3.3 보드 장착

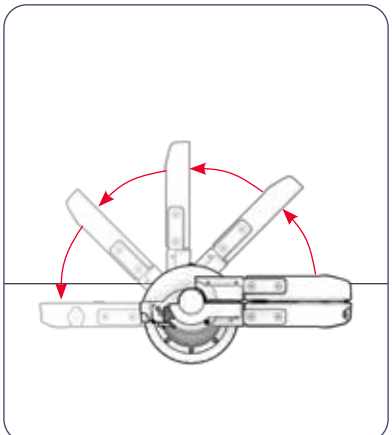

1. 보드를 당겨서 전원을 켭니다. (2.2절)

⚠ **경고:** 전원이 꺼진 상태의 보드를 절대 탑승하지 마십시오. 전원이 공급되지 않으면 내장된 균형 유지 장치가 작동하지 않아 추락이나 부상을 초래할 수 있습니다.

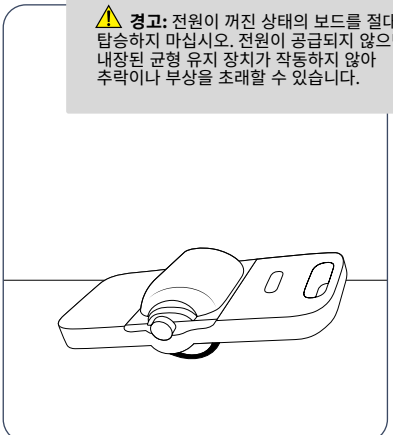

2. 보드의 뒷쪽 가장자리가 지면에 닿도록 보드를 뒤쪽 서 있는 플랫폼 쪽으로 기울이십시오.

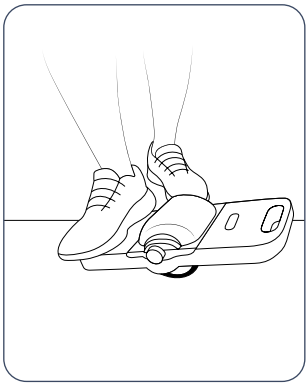

3. 보드 한쪽에서 뒷발을 뒷쪽 스탠딩 플랫폼에 올려놓으세요.

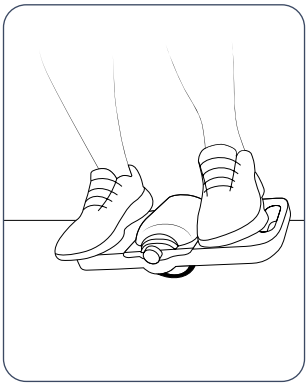

4. 앞발을 앞쪽 발판 위로 올려놓으세요.

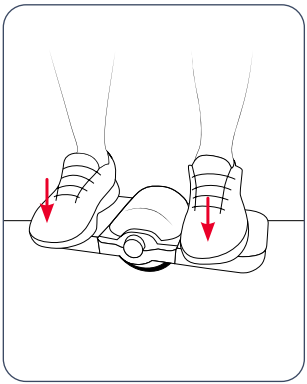

5. 몸의 무게중심을 서서히 보드 앞쪽으로 옮기세요. 보드 뒷쪽 가장자리가 지면에서 떨어지고 보드가 바퀴 위에서 균형을 잡을 때까지 계속하세요.

3.4 보드 타기

1. 바퀴 위에 보드를 균형 잡으며, 앞발로 가속 버튼에 압력을 가하세요.
2. 원하는 방향으로 이동할 때 체중을 이동시키면서 보드의 균형을 유지하세요.

중요: 주행 중에는 몸을 똑바로 세우십시오. 엉덩이를 이용해 체중을 이동시키십시오. 몸을 기울이지 마십시오.

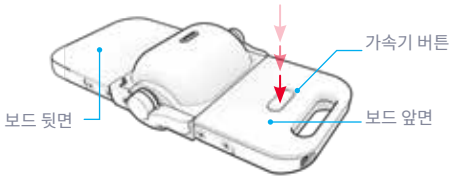

앞으로 나아가기 위해:
가속 버튼을 누르고 보드 앞쪽으로 체중을 살짝 이동시키세요.

뒤로 이동하기:
가속 버튼을 누르고 몸무게를 보드 뒤쪽으로 살짝 이동시키세요.

속도를 높이기 위해:
가속기 버튼을 계속 누르고 움직이는 방향으로 체중을 더 많이 이동시키세요.

돌리다:
앞으로 또는 뒤로 이동하면서 체중을 오른쪽이나 왼쪽으로 이동시키세요.

속도를 늦추다:
몸의 무게 중심을 움직임의 반대 방향으로 이동시켜 다시 중심을 되찾으세요.

중지하기:
가속 페달을 떼세요.

⚠ **경고:** 보드가 최대 속도 근처 또는 최대 속도로 주행할 때, 속도를 줄이라는 경고로 계속해서 경고음이 울리기 시작합니다. 안전 주행을 위해 속도를 줄이십시오.

중요: 보드가 설계 용량을 초과하여 작동될 경우 모터가 과부하 상태에 빠질 수 있습니다. 모터 과부하가 임박하면 보드가 경고음으로 알림을 시작할 수 있으며, 보드의 한쪽 또는 양쪽이 보호 모드로 전환되어 자동으로 전원이 꺼질 수 있습니다.

과부하 발생 시, 다시 주행하기 전에 모터를 30~60분 동안 식히십시오.

⚠ **경고:**
모터 과부하를 방지하기 위해 다음 상황에서는 주행을 삼가십시오:

- **카펫이나 거칠고 바위투성이인 지형과 같은 고저항 표면에서.**
- **가파른 경사면을 올라가다.**
- **운반 중량이 176파운드(79.8kg)를 초과합니다.**
- **울퉁불퉁한 길, 계단/연석, 또는 고르지 않은 지면 위에서.**

3.5 보드 분리

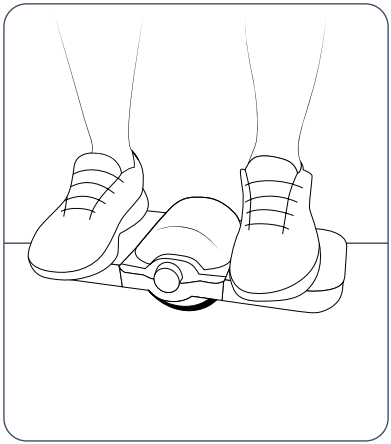

1. 가속기 버튼을 놓아 보드를 정지시키십시오.

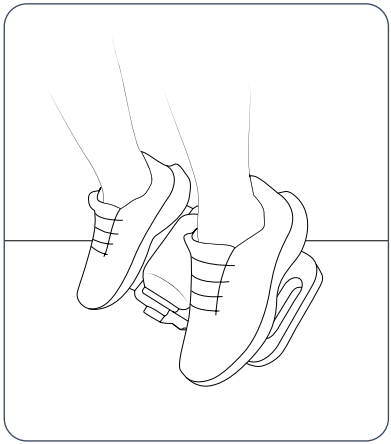

2. 발을 이용해 발가락 쪽으로 보드를 기울여 발가락이 땅 가장자리에 닿도록 하세요.
3. 조심스럽게 널빤지에서 내려오세요.

3.6 속도 및 실행 시간 극대화

배터리 한 번 충전 시 최대 주행 시간은 40분이며, 최대 달성 가능 속도는 9.3MPH | 15.0KM/H입니다.
그러나 충전당 주행 가능 거리와 주행 속도에는 여러 요인이 영향을 미칩니다.

- **주행 표면:** 매끄럽고 평평한 표면은 속도와 주행 시간을 증가시킵니다.
- **무게:** 무게가 더 무거울수록 비행 거리가 줄어들고 속도가 느려질 수 있습니다.
- **온도:** 50°F(10°C) 이상의 환경에서 사용, 충전 및 보관하십시오.
- **주행 스타일:** 자주 출발하고 멈추면 주행 시간이 줄어듭니다.

3.7 헤드라이트 사용법

헤드라이트를 켜거나 끄려면 가속기 버튼을 연속으로 4번 빠르게 누르십시오.

⚠ **주의:** 전원을 켜거나 가속 버튼을 누르기 전에 항상 보드를 주행 표면에 올려놓으십시오.

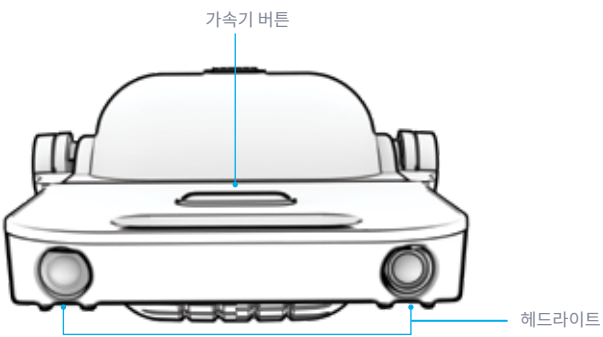

3.8 문제 해결

문제	가능한 원인	주의해야 할 이차적 징후	해결책
해당 장치는 삐 소리만 내가 타고 있을 때.	모터가 과부하 상태입니다.		장치의 전원을 끄십시오 30분 동안 두어 모터가 식는다. 삐 소리가 계속되면, 다른 것에 대해 반복하십시오. 30분.
	바퀴가 막혔다.	• 바퀴 주변의 잔해물. • 바퀴 앞의 장애물.	장치의 전원을 끄십시오 방해되는 잔해물을 제거하십시오. 고르지 않거나, 바위가 많거나, 느슨하거나, 울퉁불퉁한 지형이 없는 주행 지역으로 이동하십시오.
	내부 균형 메커니즘을 재설정해야 합니다.	• 바퀴가 돌아가고 있다.	장치를 재교정하십시오. (2.4절)
	해당 장치는 의도된 성능 한계를 넘어 과도하게 사용되고 있을 수 있습니다. 최대 속도를 초과하여 주행하고 있을 수 있습니다. 너무 가파른 각도로, 거친 지형이나 저항이 큰 지형에서, 또는 권장 적재량을 초과한 하중을 운반할 때.		주행 속도를 줄이고, 평탄한 지면으로 이동한 후, 운반하는 무게는 176파운드(79.8KG)를 초과합니다.

추가 문제 해결 지원을 받으려면 RIDEJETSON.COM/CHAT에서 JETSON 케어 팀에 문의하십시오.

문제	가능한 원인	주의해야 할 이차적 징후들	해결책
해당 장치는 삐삐 소리 계속 나고, 타지 않을 때도	배터리 잔량이 부족합니다.	• 배터리 표시등이 충전량이 부족함을 나타냅니다. (2.3절)	장치를 재충전하십시오. (제2.1절)
	내부 균형 메커니즘을 재설정해야 합니다.	• 바퀴가 돌고 있다.	재조정 해당 단위. (제2.4절)
해당 장치는 속도를 늦추거나 타는 동안 기울어지다.	배터리 충전량이 10% 미만으로 떨어졌습니다.	• 배터리 표시등이 충전량이 부족함을 나타내고 있습니다. (2.3절)	장치를 재충전하십시오. (제2.1절)
해당 장치는 달성하지 못함 최대 속도 또는 실행 시간.	기능성이 저하되고 있다. 특정 주행 조건, 예를 들어 거칠거나 저항이 큰 지형, 극한의 기온, 또는 권장 중량을 초과하는 짐을 운반하는 경우 최대 176 파운드 (79.8 KG).		기능성을 극대화하는 조건에서 주행하십시오. (제3.6절)

추가 문제 해결 지원을 받으려면 RIDEJETSON.COM/CHAT에서 JETSON 케어 팀에 문의하십시오.

문제	가능한 원인	주의해야 할 이차적 징후들	해결책
바퀴 돌고 있다.	내부 균형 메커니즘을 재설정해야 합니다.	• 장치가 삐 소리를 내고 있습니다.	장치를 재교정하십시오. (제2.4절)
해당 단위 전원이 켜지지 않습니다.	배터리는 무료입니다.		장치를 재충전하십시오. (제2.1절)
	충전기는 작동하지 않음.	• 충전 중 충전기의 표시등이 제대로 점등되지 않습니다. (2.1절)	충전기를 교체하십시오. (RIDEJETSON.COM/ CHARGERS 방문)

추가 문제 해결 지원을 받으려면 RIDEJETSON.COM/CHAT에서 JETSON CARE 팀에 문의하십시오.

사용자 유지 관리 지침.

Jetson을 잘 관리하여 부드럽고 안전하게 주행하세요. 방법은 다음과 같습니다:

Jetson 관리하기

- 전원이 켜진 상태에서 제품을 바닥에서 들어 올리지 마십시오.
- 제품을 심한 진동이나 강한 물리적 충격에 노출시키지 마십시오.
- 절대 배터리를 분해하지 마십시오.
- 제품을 물과 습기로부터 멀리 보관하십시오.
- 부러짐을 방지하려면 매끄럽고 평평한 표면에서 주행하십시오.

보관 방법

- **장기간 제품을 보관하기 전에 배터리를 완전히 충전하십시오.**
- **장기간 보관 시에는 한 달에 한 번씩 배터리를 완전히 충전하십시오.**
- **제품을 덮어 먼지로부터 보호하십시오.**
- **제품을 실내의 건조한 장소에 보관하십시오.**

Jetson 청소하기

- 제품을 청소할 때는 물에 적신 천으로 조심스럽게 닦은 후 마른 천으로 닦아 말리십시오.
- 제품에 물을 직접 뿌리지 마십시오. 전기 시스템이 젖을 수 있으며, 이로 인해 제품이 오작동하여 탑승자의 안전을 위협할 수 있습니다.
- 전기 부품이나 배터리가 젖은 경우, 제품을 전원을 켜지 마십시오.

⚠ **경고:** 제품에 물을 직접 분사하거나 뿌리지 마십시오. 물은 배선, 배터리, 조명에 손상을 입힐 수 있으며 프레임의 부식을 유발할 수 있습니다. 이 모든 요인은 오작동을 일으켜 탑승자의 안전을 위협할 수 있습니다.

⚠ 배터리 주의사항

본 제품에는 리튬 이온 배터리가 장착되어 있습니다. 취급 시 주의하십시오.

- 제품을 불꽃이나 과도한 열기에서 멀리 보관하십시오.
- 강한 물리적 충격, 심한 진동 또는 충격을 피하십시오.
- 제품을 물이나 습기로부터 보호하십시오.
- 제품을 다른 물체 위나 아래에 쌓아 두거나 보관하지 마십시오.
- 제품이나 배터리를 분해하지 마십시오.
- 제품을 일반 쓰레기와 함께 버리지 마십시오. 제품을 전자폐기물 전용 처리 시설이나 배터리 재활용 센터로 가져가십시오. 가까운 폐기물 처리 장소에 대한 자세한 정보는 지역 자치단체나 폐기물 처리 업체에 문의하십시오.
- 제품의 배터리가 뜨겁게 느껴지거나 과열 징후를 보일 경우, 냄새나 이상한 소리가 날 경우, 액체나 가스가 누출될 경우, 또는 모양이나 색상이 변할 경우 즉시:
  1. 사용 중이라면 즉시 사용을 중지하십시오. 제품에 충전 케이블이 연결되어 있다면 분리하십시오.
  2. 제품 사용을 중단하십시오.
  3. 안전하다면 제품을 불이 붙기 쉬운 물건에서 멀리 떨어진 깨끗한 공간으로 옮기십시오.
  4. 지역 응급 서비스에 연락하여 도움을 요청하십시오.
  5. 누출된 배터리 전해액과 접촉한 눈이나 피부 부위를 깨끗한 흐르는 물로 철저히 씻고 추가적인 의료 조치를 받으십시오.
- 배터리에 문제가 있을 경우 JETSON 케어 팀에 문의하십시오.

저희와 소통하세요.

RIDEJETSON.COM/SUPPORT
RIDEJETSON.COM/CHAT

1-844-585-7462

소셜 미디어에서 @ridejetson 을 팔로우하여 환상적인 혜택, 경품 이벤트 및 최신 Jetson 소식을 놓치지 마세요.

차량 운전이 즐거우신가요?

리뷰를 남겨주세요
ridejetson.com/reviews.
여러분의 연락을 기다리고 있습니다!
#MakeMoves




JETSON

PRZEWODNIK DO JAZDY.

WAŻNE:
Przeczytaj uważnie i zachowaj do wykorzystania w przyszłości.

JETSON

RING

Elektryczna deska balansowa.

NUMER MODELU: JRING-BLK

NASZA DWÓJKA ZASADY JAZDY:

BĄDŹ BEZPIECZNY.
BAW SIĘ DOBRZE!



WYPRODUKOWANO W SHENZHEN, CHINY
IMPORTOWANE PRZEZ TRURIDE TECH LLC.
PO BOX 461, JERSEY CITY, NJ 07302-9998

KOD DATY: 01/2026
WERSJA DOKUMENTU: V2.0
WYPRODUKOWANO W CHINACH

© 2026, TRURIDE TECH. WSZELKIE PRAWA ZASTRZEŻONE.
WYPRODUKOWANE DLA TRURIDE TECH LLC.
JETSON® JEST ZAREJESTROWANYM ZNAKIEM TOWAROWYM UŻYWANYM NA PODSTAWIE LICENCJI UDZIELONEJ PRZEZ JETSTREAM BRANDS LLC.
ŻADNA CZĘŚĆ NINIEJSZEGO DOKUMENTU, W TYM KSZTAŁT, GRAFIKA I PROJEKT, NIE MOŻE BYĆ REPRODUKOWANA ANI PRZEKAZYWANA W JAKIEJKOLWIEK FORMIE LUB W JAKIKOLWIEK SPOSÓB.

INNE ZNAKI TOWAROWE I NAZWY HANDLOWE NALEŻĄ DO ICH ODPOWIEDNICH WŁAŚCICIELI.



Spis treści

Ostrzeżenia dotyczące bezpieczeństwa 4
Zakres gwarancji i rejestracja produktu 7
1. Informacje o produkcie
1.1 Przegląd produktu 8
1.2 Specyfikacja produktu 10
1.3 Zasoby internetowe 10
2. Instrukcja montażu
2.1 Ładowanie akumulatora 11
2.2 Włączanie i wyłączanie zasilania 13
2.3 Zrozumienie znaczenia kontrolki baterii 13
2.4 Ponowna kalibracja 14
3. Instrukcja obsługi
3.1 Uwagi wstępne 15
3.2 Bezpieczeństwo kasków 15
3.3 Montaż płyty 16
3.4 Jazda na desce 18
3.5 Demontaż płyty 19
3.6 Maksymalizacja prędkości i czasu pracy . . . 20
3.7 Korzystanie z reflektorów 20
3.8 Rozwiązywanie problemów 21
Instrukcje konserwacji dla użytkownika . . . 24
Skontaktuj się z nami 26

OSTRZEŻENIA DOTYCZĄCE BEZPIECZEŃSTWA.

ZACHOWAJ TE INSTRUKCJE.

INSTRUKCJE DOTYCZĄCE RYZYKA POŻARU LUB OBRAŻEŃ CIAŁA ORAZ WAŻNE INSTRUKCJE BEZPIECZEŃSTWA

- Przed użyciem należy uważnie przeczytać instrukcję obsługi i ostrzeżenia dotyczące bezpieczeństwa oraz upewnić się, że wszystkie instrukcje bezpieczeństwa zostały zrozumiane i zaakceptowane. Użytkownik ponosi odpowiedzialność za wszelkie straty lub szkody spowodowane niewłaściwym użytkowaniem.
- **Użycie nieodpowiedniej ładowarki może spowodować pożar lub wybuch, prowadząc do zniszczenia mienia, obrażeń ciała lub śmierci.**
- Przed każdym cyklem pracy operator powinien przeprowadzić kontrole przedoperacyjne określone przez producenta: Czy wszystkie osłony i podkładki dostarczone przez producenta znajdują się na swoim miejscu i są w dobrym stanie technicznym; Czy układ hamulcowy działa prawidłowo; Czy wszystkie osłony osi, osłony łańcuchów lub inne osłony dostarczone przez producenta są na swoim miejscu i w dobrym stanie technicznym; Czy opony są w dobrym stanie, odpowiednio napompowane i mają wystarczającą głębokość bieżnika; Obszar, w którym produkt ma być eksploatowany, powinien być bezpieczny i odpowiedni do bezpiecznej eksploatacji.
- Komponenty należy konserwować i naprawiać zgodnie ze specyfikacjami producenta, używając wyłącznie autoryzowanych części zamiennych producenta, a montaż powinien być wykonywany przez dealerów lub inne wykwalifikowane osoby.
- Ostrzeżenie przed ładowaniem baterii nieprzeznaczonych do ładowania.
- Nie dopuszczaj do kontaktu rąk, stóp, włosów, części ciała, odzieży lub podobnych przedmiotów z ruchomymi częściami, kołami lub układem napędowym podczas pracy silnika.
- Produkt ten nie powinien być używany przez dzieci lub osoby o ograniczonych zdolnościach fizycznych, sensorycznych lub umysłowych, lub osoby nieposiadające doświadczenia i wiedzy, chyba że są one nadzorowane lub otrzymały instrukcje (IEC 60335-1/A2:2006).
- Dzieci pozostające bez opieki nie powinny bawić się tym produktem (IEC 60335-1/A2:2006).
- Wymagany jest nadzór osoby dorosłej.
- Urządzeń nie wolno używać do wyścigów, akrobacji ani innych manewrów, które mogą spowodować utratę kontroli lub niekontrolowane działania lub reakcje operatora/pasażera.
- Nigdy nie używaj w pobliżu pojazdów silnikowych.
- Unikaj ostrych nierówności, krat ściekowych i nagłych zmian powierzchni. Produkt może nagle się zatrzymać.
- Unikaj ulic i nawierzchni pokrytych wodą, piaskiem, żwirem, brudem, liśćmi i innymi zanieczyszczeniami. Deszczowa pogoda pogarsza przyczepność, hamowanie i widoczność.
- Unikaj jazdy w pobliżu łatwopalnych gazów, oparów, cieczy lub pyłów, które mogą spowodować pożar.
- Operatorzy powinni przestrzegać wszystkich zaleceń i instrukcji producenta, a także wszystkich przepisów i rozporządzeń: Urządzenia bez reflektorów mogą być używane tylko przy odpowiedniej widoczności w świetle dziennym, a właściciele powinni być zachęcani do zwiększania widoczności za pomocą oświetlenia, reflektorów, a w przypadku urządzeń niskich – flag sygnalizacyjnych na elastycznych drążkach.
- Osoby z następującymi schorzeniami nie powinny obsługiwać urządzenia: osoby z chorobami serca;

kobiety w ciąży; osoby z dolegliwościami głowy, pleców lub szyi lub po operacjach tych obszarów ciała; oraz osoby z zaburzeniami psychicznymi lub fizycznymi, które mogą zwiększać podatność na urazy lub ograniczać sprawność fizyczną lub zdolności umysłowe niezbędne do rozpoznania, zrozumienia i wykonania wszystkich instrukcji bezpieczeństwa oraz do oceny zagrożeń związanych z użytkowaniem urządzenia.

- Nie jeździć w nocy.
- Nie należy jeździć po spożyciu alkoholu lub zażyciu leków na receptę.
- Nie przewoź przedmiotów podczas jazdy.
- Nigdy nie obsługuj produktu boso.
- Zawsze noś buty i zawiąż sznurowadła.
- Upewnij się, że Twoje stopy są zawsze stabilnie umieszczone na pedałach.
- Operatorzy powinni zawsze używać odpowiedniej odzieży ochronnej, w tym między innymi kasku z odpowiednim certyfikatem oraz wszelkiego innego sprzętu zalecanego przez producenta: Zawsze należy nosić sprzęt ochronny, taki jak kask, nakolanniki i nałokietniki.
- Zawsze ustępuj pierwszeństwa pieszym.
- Bądź czujny na rzeczy znajdujące się przed tobą i daleko od ciebie.
- Podczas jazdy nie należy rozpraszać uwagi, np. odbierając telefony lub wykonując inne czynności.
- Produkt nie może być używany przez więcej niż jedną osobę.
- Podczas jazdy wraz z innymi użytkownikami należy zawsze zachować bezpieczną odległość, aby uniknąć kolizji.
- Podczas skręcania pamiętaj o utrzymaniu równowagi.
- Jazda z nieprawidłowo wyregulowanymi hamulcami jest niebezpieczna i może spowodować poważne obrażenia lub śmierć.
- Podczas pracy hamulec może się nagrzewać, nie należy dotykać go gołą skórą.
- Zbyt mocne lub zbyt gwałtowne hamowanie może spowodować zablokowanie koła, co może doprowadzić do utraty kontroli i upadku. Nagłe lub nadmierne hamowanie może spowodować obrażenia lub śmierć.
- Jeśli hamulec się poluzuje, należy go wyregulować za pomocą klucza sześciokątnego, śrubokręta lub innego odpowiedniego narzędzia lub skontaktować się z zespołem pomocy technicznej Jetson.
- Zużyte lub uszkodzone części należy natychmiast wymienić.
- Przed jazdą sprawdź, czy wszystkie etykiety bezpieczeństwa są na swoim miejscu i czy są zrozumiałe.
- Właściciel powinien zezwolić na użytkowanie i obsługę urządzenia po wykazaniu, że operatorzy rozumieją i potrafią obsługiwać wszystkie elementy urządzenia przed jego użyciem.
- Nie należy jeździć bez odpowiedniego przeszkolenia. Nie należy jeździć z dużą prędkością, po nierównym terenie lub po zboczach. Nie należy wykonywać akrobacji ani gwałtownie skręcać.
- Zalecane do ładowania w pomieszczeniach.
- Zalecane do użytku na zewnątrz.
- Długotrwała ekspozycja na promieniowanie UV, deszcz i czynniki atmosferyczne może spowodować uszkodzenie materiałów obudowy. Gdy urządzenie nie jest używane, należy je przechowywać w pomieszczeniu.
- Produkty, które nie są przeznaczone do użytku na dużych wysokościach, gdzie może być konieczne zwiększenie odstępów elektrycznych w obwodach elektrycznych, powinny mieć oznaczenie, że nie są przeznaczone do użytku na wysokościach powyżej 2000 m n.p.m.
- Należy używać wyłącznie baterii określonych przez producenta.
- Gdy nie używasz, przechowuj w pomieszczeniu. Zostaw w pomieszczeniu podczas ładowania lub gdy nie jeździsz.
- **OSTRZEŻENIE** – Ryzyko pożaru – Zadna z części nie może być naprawiana przez użytkownika.
- **OSTRZEŻENIE** — Ryzyko pożaru i porażenia prądem elektrycznym — Brak części, które mogą być naprawiane przez użytkownika.
- Waga jeźdźca nie powinna przekraczać 176 funtów (79,8 kg).

MODYFIKACJE

Nie próbuj rozbierać, modyfikować, naprawiać ani wymieniać urządzenia ani żadnych jego części bez instrukcji od zespołu Jetson Care. Spowoduje to utratę gwarancji i może doprowadzić do awarii, które mogą spowodować obrażenia.

DODATKOWE ŚRODKI OSTROŻNOŚCI PODCZAS EKSPLOATACJI

Nie podnoś produktu z podłoża, gdy jest włączony, a koła są w ruchu. Może to spowodować swobodne obracanie się kół, co może doprowadzić do obrażeń ciała u Ciebie lub innych osób znajdujących się w pobliżu. Nie wskakuj na produkt ani nie zeskakuj z niego, nie skacz również podczas jego użytkowania. Podczas pracy zawsze trzymaj stopy mocno oparte na podnóżku. Przed użyciem zawsze sprawdź poziom naładowania akumulatora.

UTYLIZACJA WYKORZYSTANYCH BATERII

Bateria może zawierać substancje niebezpieczne, które mogą stanowić zagrożenie dla środowiska i zdrowia ludzkiego. Symbol umieszczony na baterii i/lub opakowaniu oznacza, że zużytej baterii nie należy traktować jako odpadu komunalnego. Baterie należy oddawać do odpowiedniego punktu zbiórki w celu recyklingu. Zapewniając prawidłową utylizację zużytych baterii, pomagasz zapobiegać potencjalnym negatywnym skutkom dla środowiska i zdrowia ludzkiego. Recykling materiałów pomaga chronić zasoby naturalne. Aby uzyskać więcej informacji na temat recyklingu zużytych baterii, skontaktuj się z lokalną służbą zajmującą się utylizacją odpadów.

POWIADOMIENIE O ZGODNOŚCI

To urządzenie jest zgodne z częścią 15 przepisów FCC. Jego działanie podlega następującym dwóm warunkom: (1) urządzenie nie może powodować szkodliwych zakłóceń oraz (2) urządzenie musi akceptować wszelkie odbierane zakłócenia, w tym zakłócenia, które mogą powodować niepożądane działanie. Ostrzeżenie: Zmiany lub modyfikacje tego urządzenia, które nie zostały wyraźnie zatwierdzone przez stronę odpowiedzialną za zgodność, mogą spowodować unieważnienie uprawnień użytkownika do obsługi sprzętu.

UWAGA: Niniejsze urządzenie zostało przetestowane i uznane za zgodne z ograniczeniami dla urządzeń cyfrowych klasy B, zgodnie z częścią 15 przepisów FCC. Ograniczenia te mają na celu zapewnienie odpowiedniej ochrony przed szkodliwymi zakłóceniami w instalacjach domowych. Niniejsze urządzenie generuje, wykorzystuje i może emitować energię o częstotliwości radiowej, a jeśli nie zostanie zainstalowane i nie będzie użytkowane zgodnie z instrukcją, może powodować szkodliwe zakłócenia w komunikacji radiowej. Nie ma jednak gwarancji, że zakłócenia nie wystąpią w konkretnej instalacji. Jeśli urządzenie to powoduje szkodliwe zakłócenia w odbiorze radiowym lub telewizyjnym, co można stwierdzić poprzez wyłączenie i włączenie urządzenia, użytkownik powinien spróbować skorygować zakłócenia, stosując jedno lub więcej z poniższych środków:

- Zmienić orientację lub położenie anteny odbiorczej.
- Zwiększ odległość między urządzeniem a odbiornikiem.
- Podłącz urządzenie do gniazdka elektrycznego w obwodzie innym niż ten, do którego podłączony jest odbiornik.
- Skontaktuj się ze sprzedawcą lub doświadczonym technikiem radiowo-telewizyjnym w celu uzyskania pomocy.
- Aby zapewnić zgodność z limitami klasy B FCC, należy używać kabli ekranowanych.

⚠ OSTRZEŻENIE:

Nieprzestrzeganie poniższych instrukcji może spowodować obrażenia ciała dziecka lub innych osób.

- Podczas montażu należy przechowywać małe części w miejscu niedostępnym dla dzieci.
- Akcesoria muszą być montowane i demontowane przez osobę dorosłą.
- Często sprawdzaj produkt pod kątem uszkodzeń.

*** WYMAGANY MONTAŻ PRZEZ OSOBĘ DOROSŁĄ.**

⚠ OSTRZEŻENIE:

Aby zmniejszyć ryzyko obrażeń, wymagany jest nadzór osoby dorosłej. Nigdy nie używaj na drogach, w pobliżu pojazdów silnikowych, na stromych zboczach lub schodach lub w ich pobliżu, na basenach lub innych zbiornikach wodnych; zawsze noś obuwie i nigdy nie pozwalaj na jazdę więcej niż jednej osobie.

WAŻNE INSTRUKCJE BEZPIECZEŃSTWA

OSTRZEŻENIE — Podczas korzystania z tego produktu należy zawsze przestrzegać podstawowych środków ostrożności, w tym następujących:

(A) Przed użyciem produktu przeczytaj wszystkie instrukcje.

(B) Aby zmniejszyć ryzyko obrażeń, podczas używania produktu w pobliżu dzieci konieczne jest ścisłe nadzorowanie.

(C) Nie wkładaj palców ani rąk do produktu.

(D) Nie używaj tego produktu, jeśli elastyczny przewód zasilający lub kabel wyjściowy jest postrzępiony, ma uszkodzoną izolację lub inne oznaki uszkodzenia.

(E) Dotyczy wszystkich urządzeń. Instrukcja powinna zawierać następującą informację: Urządzenie nie jest przeznaczone do użytku w temperaturach otoczenia poniżej 0°C (32°F) lub powyżej 40°C (104°F).

(F) W przypadku wszystkich urządzeń instrukcja powinna zawierać następujące informacje: Akumulator należy ładować w temperaturze otoczenia od 0°C (32°F) do 40°C (104°F). Nigdy nie ładuj akumulatora, gdy temperatura otoczenia wykracza poza ten zakres.

KALIFORNIJSKA PROPOZYCJA 65

⚠ OSTRZEŻENIE:

TEN PRODUKT MOŻE NARAŻAĆ UŻYTKOWNIKA NA DZIAŁANIE SUBSTANCJI CHEMICZNYCH, W TYM KADMU, KTÓRE WEDŁUG STANU KALIFORNIA POWODUJĄ RAKA I WADY WRODZONE LUB INNE SZKODY REPRODUKCYJNE.
WIĘCEJ INFORMACJI MOŻNA ZNALEŹĆ NA STRONIE:
WWW.P65WARNINGS.CA.GOV.

ZAKRES GWARANCJI I REJESTRACJA PRODUKTU.

OGÓLNA OGRANICZONA GWARANCJA

TWÓJ NOWY PRODUKT JETSON JEST OBJĘTY GWARANCJĄ NA WADY MATERIAŁOWE I WYKONAWCZE, ZGODNIE Z INFORMACJAMI PODANYMI NA STRONIE RIDEJETSON.COM/WARRANTY, PRZEZ OKRES OD DATY PIERWOTNEGO ZAKUPU DETALICZNEGO, POD WARUNKIEM UŻYTKOWANIA ZGODNIE Z INSTRUKCJAMI OBSŁUGI JETSON (PATRZ RIDEJETSON.COM/SUPPORT). **W RAMACH NINIEJSZEJ GWARANCJI MOŻESZ KIEROWAĆ SWOJE ROSZCZENIA DO FIRMY JETSON NAWET W SYTUACJI, GDY PRODUKT JETSON ZOSTAŁ ZAKUPIONY U JEDNEGO Z NASZYCH AUTORYZOWANYCH SPRZEDAWCÓW DETALICZNYCH.** ABY ZAPOZNAĆ SIĘ Z PEŁNĄ TREŚCIĄ NASZEJ GWARANCJI, ODWIEDŹ STRONĘ RIDEJETSON.COM/WARRANTY.

REJESTRACJA PRODUKTU

ZAREJESTRUJ SWÓJ NOWY JETSON, ABY UZYSKAĆ SZYBKI DOSTĘP DO SPERSONALIZOWANEJ POMOCY TECHNICZNEJ I WSPARCIA GWARANCYJNEGO. ZRÓB TO NA STRONIE RIDEJETSON.COM/PAGES/REGISTRATION.

Aby skorzystać z produktu gwarancja lub zapytanie dotyczące zakres gwarancji, skontaktuj się z nami bezpośrednio.

www.ridejetson.com

1. O TWÓJ PRODUKT.

1.1 Przegląd produktu

1. UCHWYT DO PRZENOSZENIA
2. PRZYCISK PRZYSPIESZENIA/KONTROLKA STANU NAŁADOWANIA AKUMULATORA
3. KABEL ŁADUJĄCY
4. ŁADOWARKA
5. ELEMENT WSPOMAGAJĄCY PONOWNĄ KALIBRACJĘ
6. PRZEDNIA PLATFORMA STOJĄCA
7. REFLEKTORY
8. PORT ŁADOWANIA Z POKRYWĄ
9. PLATFORMA STOJĄCA Z TYŁU
10. KOŁO

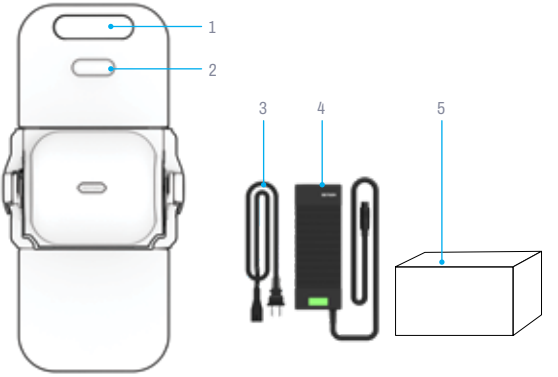

Widok z góry

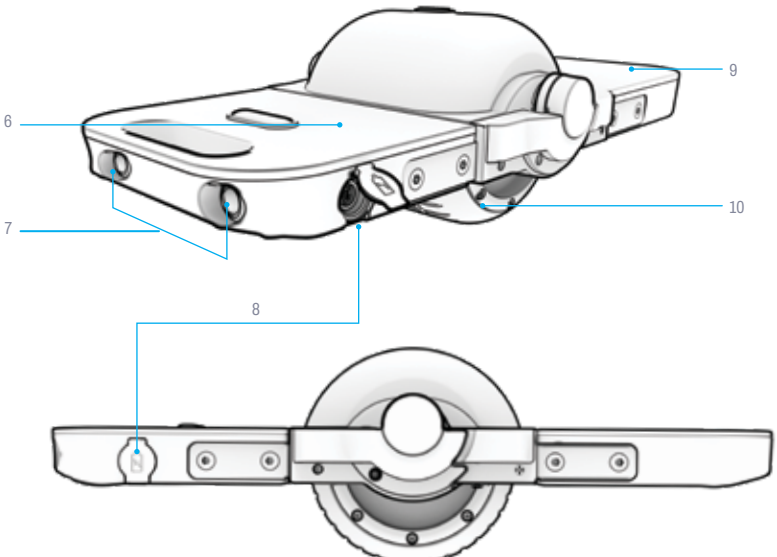

Widok z boku

UWAGA: ZDJĘCIA MOGĄ NIE ODZWIERCIEDLAĆ DOKŁADNEGO WYGLĄDU RZECZYWISTEGO PRODUKTU.

1.2 Specyfikacja produktu

- LIMIT WAGOWY: 176 FUNTÓW | 79,8 KG
- MINIMALNA WAGA UŻYTKOWNIKA: 77 FUNTÓW | 34,9 KG
- WAGA PRODUKTU: 14,3 FUNTA | 6,5 KG
- ZALECANY WIEK: 12+
- ROZMIAR KOŁA: 5 CALI | 12,7 CM
- WYMIARY PRODUKTU (PO ZŁOŻENIU): 28,4 CM (DŁ.) × 21,0 CM (SZER.) × 13,3 CM (WYS.) |
  11,2 CALA (DŁ.) × 8,3 CALA (SZER.) × 5,2 CALA (WYS.)
- WYMIARY PRODUKTU (PO ROZŁOŻENIU): 42,9 CM (DŁ.) × 21,0 CM (SZER.) × 1 3, 3 CM (WYS.) |
  16,9 CALA (DŁ.) × 8,3 CALA (SZER.) × 5,2 CALA (WYS.)
- MAKSYMALNA PRĘDKOŚĆ: 9,3 MIL/H* | 15,0 KM/H
- MAKSYMALNY CZAS PRACY: 60 MINUT*
- AKUMULATOR: 44,4 V, 2,5 AH LITOWO-JONOWY
- SILNIK: 350 W**
- ŁADOWARKA: CERTYFIKAT UL, 100–240 V
- CZAS ŁADOWANIA: OKOŁO 2 GODZINY
- MAKSYMALNY KĄT NACHYLENIA: 10°
- CERTYFIKAT UL PRODUKTU: 2272

**CZAS PRACY PRODUKTU, PRĘDKOŚĆ, ŻYWOTNOŚĆ BATERII I INNE PARAMETRY MOGĄ SIĘ RÓŻNIĆ W ZALEŻNOŚCI OD UŻYTKOWNIKA I WARUNKÓW JAZDY .*

***MOC SZCZYTOWA*

1.3 Zasoby internetowe

Wyszukaj nasze najlepsze oferty
zaktualizowany produkt
materiały wprowadzające
i zasoby pomocnicze.

Instrukcję obsługi można znaleźć w Internecie pod adresem https://cdn.shopify.com/s/files/1/2530/6734/files/RING-MANUAL-2024-web-1750165352645.pdf

Naszą kolekcję instrukcji obsługi można znaleźć pod adresem https://ridejetson.com/pages/product-manuals

2.1 Ładowanie akumulatora

PEŁNE NAŁADOWANIE AKUMULATORA MOŻE POTRWAĆ OKOŁO 2 GODZIN.

1. PODŁĄCZ KABEL ŁADUJĄCY DO ŁADOWARKI.
2. OTWÓRZ POKRYWĘ PORTU ŁADOWANIA NA PŁYCIE.
3. PODŁĄCZ KABEL ŁADUJĄCY DO GNIAZDKA ŚCIENNEGO, A NASTĘPNIE PODŁĄCZ PRZEWÓD ŁADOWARKI DO PORTU ŁADOWANIA NA PŁYCIE.
4. GDY KONTROLKA NA ŁADOWARCE ZMIENI KOLOR Z CZERWONEGO NA ZIELONY, OZNACZA TO, ŻE BATERIA JEST W PEŁNI NAŁADOWANA. ODŁĄCZ PRZEWÓD ŁADOWARKI OD PORTU ŁADOWANIA, A NASTĘPNIE ODŁĄCZ KABEL ŁADOWARKI OD GNIAZDKA ELEKTRYCZNEGO.
5. ZAMKNIJ POKRYWĘ PORTU ŁADOWANIA NA PŁYCIE.

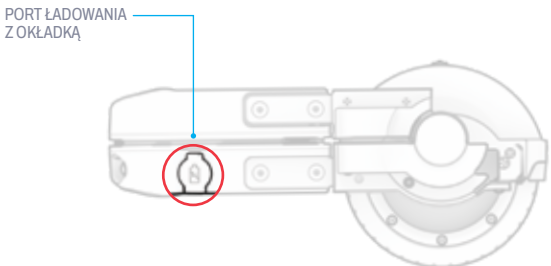

KONTROLKA ŁADOWANIA NA ŁADOWARCE		STATUS
	CZERWONE PODŚWIETLENIE	ŁADOWANIE
	ZIELONE OŚWIETLENIE	ŁADOWANIE ZAKOŃCZONE

2. INSTRUKCJA MONTAŻU.

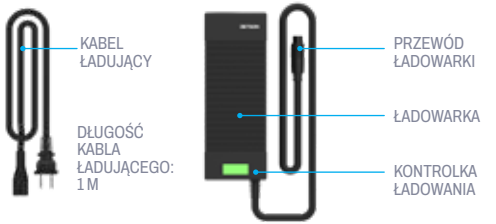

Ważne uwagi dotyczące ładowania:

- ZAWSZE NALEŻY UTRZYMYWAĆ PORT ŁADOWANIA ZAMKNIĘTY, GDY BATERIA NIE JEST AKTYWNIE ŁADOWANA.
- NIGDY NIE WŁĄCZAJ DESKI PODCZAS ŁADOWANIA.
- NIE UŻYWAJ PRZENOŚNYCH GNIAZDEK ELEKTRYCZNYCH.
- ABY ZAPEWNIĆ OPTYMALNY STAN BATERII, NALEŻY JĄ CAŁKOWICIE NAŁADOWAĆ PODCZAS KAŻDEJ SESJI ŁADOWANIA — TRWA TO OKOŁO 2 GODZIN.
- NIGDY NIE POZOSTAWIAJ DESKI NA ŁADOWANIU PRZEZ CAŁĄ NOC LUB PRZEZ DŁUŻSZY CZAS.
- NIE PRÓBUJ WYJMOWAĆ ANI ROZBIERAĆ BATERII.
- ZAKRES TEMPERATUR OTOCZENIA PODCZAS ŁADOWANIA: 0°C (32°F) – 40°C (104°F)
- ZAKRES TEMPERATUR OTOCZENIA PODCZAS PRACY: 0°C (32°F) – 40°C (104°F)
- ZAWSZE ZAMYKAJ POKRYWĘ PORTU ŁADOWANIA, GDY NIE ŁADUJESZ AKTYWNIE DESKI.
- NIE UŻYWAJ TEGO PRODUKTU, JEŚLI ELASTYCZNY PRZEWÓD ZASILAJĄCY LUB KABEL WYJŚCIOWY JEST PRZETRZĘTY, MA USZKODZONĄ IZOLACJĘ LUB INNE OZNAKI USZKODZENIA.
- SPRAWDŹ, CZY NUMER MODELU ŁADOWARKI PODANY NA ETYKIECIE ŁADOWARKI JEST ZGODNY Z NUMEREM MODELU ŁADOWARKI PODANYM PO PRAWEJ STRONIE.
- SPRAWDŹ, CZY ETYKIETA ŁADOWARKI WSKAZUJE, ŻE JEST ONA ZGODNA Z TWOIM MODELEM JETSON. NAZWĘ MODELU JETSON I NUMER SKU MOŻNA ZNALEŹĆ NA ETYKIECIE PRZYKLEJONEJ NA GÓRZE, Z BOKU LUB POD SPODEM RAMY PRODUKTU LUB PODSTAWY.

WAŻNE:

NALEŻY UŻYWAĆ WYŁĄCZNIE DOŁĄCZONEJ ŁADOWARKI LUB ŁADOWARKI ZAKUPIONEJ BEZPOŚREDNIO OD FIRMY JETSON (MODEL JETSON NR PJRING-CH) OZNACZONEJ SYMBOLEM XHK-968-50413 I WYPRODUKOWANEJ PRZEZ SHENZHEN XIN HENG TYCO ELECTRONICS CO., LTD.

⚠ **OSTRZEŻENIE: NIEPRAWIDŁOWE UŻYCIE ŁADOWARKI MOŻE SPOWODOWAĆ POŻAR LUB WYBUCH, PROWADZĄC DO ZNISZCZENIA MIENIA, OBRAŻEŃ CIAŁA LUB ŚMIERCI.**



OTO PRZYKŁAD OZNACZENIA TWOJA ŁADOWARKA BĘDZIE MIAŁA.

2.2 Włączanie i wyłączanie zasilania

DESKA WŁĄCZA SIĘ PO ROZŁOŻENIU DO JAZDY I WYŁĄCZA PO ZŁOŻENIU DO PRZECHOWYWANIA I TRANSPORTU.

ABY ROZŁOŻYĆ I WŁĄCZYĆ:

1. UMIEŚĆ PIERŚCIEŃ NA POWIERZCHNI DO JAZDY.
2. DELIKATNIE ROZSUŃ PLATFORMY STOJĄCE.
3. OPUŚĆ PLATFORMY DO POZYCJI POZIOMEJ, AŻ USŁYSZYSZ SERIĘ SYGNAŁÓW DŹWIĘKOWYCH.

⚠ **UWAGA:** Nigdy nie włączaj deski przed umieszczeniem jej na powierzchni do jazdy.

⚠ **OSTRZEŻENIE:** Aby uniknąć uszkodzenia akumulatora i układu elektrycznego, które mogłoby spowodować nieprawidłowe działanie i zagrozić bezpieczeństwu, nigdy nie włączaj deski podczas ładowania.

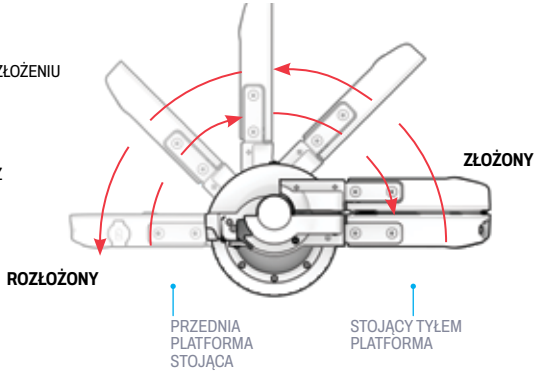

2.3 Informacje dotyczące kontrolki stanu baterii

PO WŁĄCZENIU ZASILANIA W CELU UŻYCIA, KONTROLKA BATERII ZAŚWIECI SIĘ, WSKAZUJĄC PROCENT NAŁADOWANIA ZGODNIE Z TABELĄ.



BATERIA KONTROLKA	PRZYBLIŻONY PROCENT POZOSTAŁEGO NAŁADOWANIA*
○ ○	50–100%
○ ○	20 – 50%
○ ○	0–20% Naładuj swój produkt już teraz!

WAŻNE: GDY POZIOM NAŁADOWANIA BATERII SPADNIE DO 0%, DESKA WYŁĄCZY SIĘ. PRZED KOLEJNĄ JAZDĄ NALEŻY NAŁADOWAĆ DESKĘ DO PEŁNEJ MOCY (PATRZ SEKCJA 2.1).

**WARTOŚCI PRZYBLIŻONE. MOGĄ SIĘ RÓŻNIĆ W ZALEŻNOŚCI OD ZASTOSOWANIA.*

2.4 Ponowna kalibracja

CZASAMI WEWNĘTRZNE MECHANIZMY RÓWNOWAGI W ZARZĄDZIE WYMAGAJĄ ZRESETOWANIA LUB „REKALIBRACJI".

WAŻNE: PO WYJĘCIU Z OPAKOWANIA NALEŻY PONOWNIE SKALIBROWAĆ DESKĘ. NASTĘPNIE NALEŻY JĄ PONOWNIE SKALIBROWAĆ W RAZIE POTRZEBY. OZNAKI WSKAZUJĄCE, ŻE DESKA MOŻE WYMAGAĆ PONOWNEJ KALIBRACJI, TO CIĄGŁE WYDAWANIE SYGNAŁÓW DŹWIĘKOWYCH I/LUB OBRACANIE SIĘ KÓŁ.

UWAGA: PEŁNE ZRESETOWANIE WEWNĘTRZNYCH MECHANIZMÓW RÓWNOWAŻĄCYCH PŁYTKI MOŻE WYMAGAĆ KILKU PRÓB PONOWNEJ KALIBRACJI.

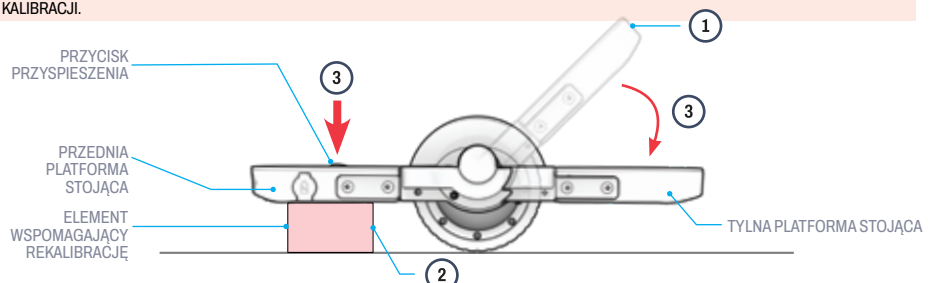

Aby ponownie skalibrować:

1. POŁÓŻ DESKĘ NA PŁASKIEJ POWIERZCHNI I ROZŁÓŻ JĄ w ¾, ABY JĄ WŁĄCZYĆ. POZOSTAW TYLNĄ PLATFORMĘ POD KĄTEM 45° OD POWIERZCHNI, NA KTÓREJ LEŻY DESKA.
2. UMIEŚĆ ELEMENT WSPIERAJĄCY PONOWNĄ KALIBRACJĘ POD PRZEDNIĄ PLATFORMĄ STOJĄCĄ, ABY USTABILIZOWAĆ PLATFORMĘ I WYPOZIOMOWAĆ JĄ RÓWNOLEGLE DO PODŁOŻA.
   WAŻNE: UPEWNIJ SIĘ, ŻE PRZEDNIA PLATFORMA STOJĄCA NIE JEST PRZECHYLONA ANI USTAWIONA POD KĄTEM. W RAZIE POTRZEBY WYREGULUJ ELEMENT WSPIERAJĄCY, ABY ZAPEWNIĆ WYPOZIOMOWANIE PLATFORMY.
3. PRZYTRZYMAJ PRZYCISK PRZYSPIESZENIA I OPUŚĆ TYLNĄ PLATFORMĘ DO KOŃCA, AŻ PRZYCISK PRZYSPIESZENIA ZAŚWIECI SIĘ NA ZIELONO I USŁYSZYSZ SERIĘ 5 SYGNAŁÓW DŹWIĘKOWYCH. (PRZYTRZYMAJ PRZEZ OKOŁO 3 SEKUNDY).
4. PO USŁYSZENIU 5 SYGNAŁÓW DŹWIĘKOWYCH ZWOLNIJ PRZYCISK PRZYSPIESZENIA. PONOWNA KALIBRACJA ZOSTAŁA ZAKOŃCZONA.
   WAŻNE: NIE OPIERAJ SIĘ ANI**NIE** WYWIERAJ NACISKU NA DESKĘ PODCZAS PROCESU PONOWNEJ KALIBRACJI.

3. INSTRUKCJA OBSŁUGI.

3.1 Uwagi wstępne

- ROZPOCZNIJ SWOJĄ PRZYGODĘ WE WŁAŚCIWY SPOSÓB: PRZED UŻYCIEM TEGO PRODUKTU NALEŻY UWAŻNIE PRZECZYTAĆ CAŁĄ INSTRUKCJĘ OBSŁUGI, W TYM OSTRZEŻENIA DOTYCZĄCE BEZPIECZEŃSTWA. UPEWNIJ SIĘ, ŻE ROZUMIESZ, AKCEPTUJESZ I PRZESTRZEGASZ WSZYSTKICH ZASAD:
  - ZALECENIA PRODUCENTA.
  - INSTRUKCJE BEZPIECZEŃSTWA I OSTRZEŻENIA.
  - LOKALNE PRZEPISY I ROZPORZĄDZENIA DOTYCZĄCE JAZDY I EKSPLOATACJI.

- KIERUNKI PODANE W NINIEJSZEJ INSTRUKCJI — PRAWO, LEWO, PRZÓD/DO PRZODU I TYŁ/DO TYŁU — SĄ ZORIENTOWANE TAK, JAK WIDZI JE UŻYTKOWNIK STOJĄCY NA DESCE.

3.2 Bezpieczeństwo kasków

KASK POWINIEN BYĆ NOSZONY PRZEZ ROWERZYSTĘ PRZEZ CAŁY CZAS.



NIEWŁAŚCIWE USTAWIENIE:
CZOŁO JEST ODSŁONIĘTE. UPADEK MOŻE SPOWODOWAĆ POWAŻNE OBRAŻENIA.



WŁAŚCIWE USTAWIENIE:
CZOŁO JEST ZAKRYTE. PRZEZ KASK.

**NOŚ KASK, ODPOWIEDNIĄ ODZIEŻ, OBUWIE I SPRZĘT OCHRONNY. UNIKAJ ODZIEŻY, KTÓRA MOŻE SIĘ ZAPLĄTAĆ W KOŁA LUB PÓD NIMI. ZALECANE JEST OBUWIE Z ZAMKNIĘTYMI PALCAMI I PŁASKĄ PODESZWĄ. NOŚ KASK I SPRZĘT OCHRONNY ZGODNY Z NORMĄ ASTM F1492, ABY ZAPOBIEC OBRAŻENIOM W RAZIE WYPADKU.*

3.3 Montaż płyty

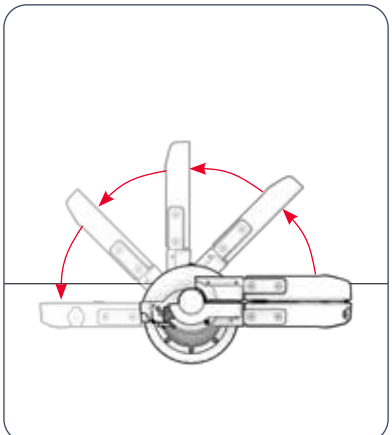

1. OTWÓRZ OBUDOWĘ, ABY WŁĄCZYĆ ZASILANIE. (SEKCJA 2.2)

⚠ OSTRZEŻENIE: Nigdy nie montuj deski, która jest wyłączona. Bez zasilania wewnętrzne mechanizmy równoważące nie będą działać, co może spowodować upadek lub obrażenia.

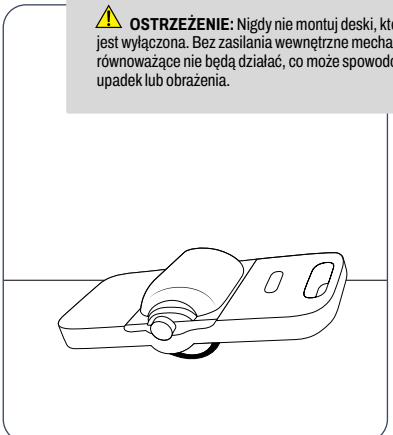

2. PRZECHYL DESKĘ W KIERUNKU TYLNEJ PLATFORMY, TAK ABY TYLNA KRAWĘDŹ DESKI SPOCZYWAŁA NA ZIEMI.

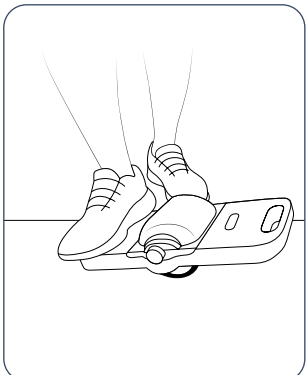

3. Z JEDNEJ STRONY DESKI UMIEŚĆ TYLNĄ STOPĘ NA TYLNEJ PLATFORMIE.

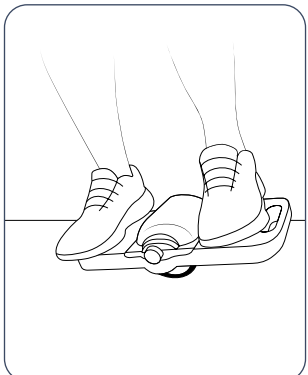

4. PODNIEŚ PRZEDNIĄ STOPĘ NA PRZEDNIĄ PLATFORMĘ.

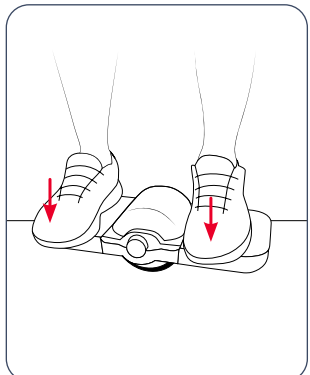

5. POWOLI PRZENIEŚ CIĘŻAR CIAŁA NA PRZÓD DESKI, AŻ TYLNA KRAWĘDŹ DESKI UNIESIE SIĘ NAD ZIEMIĄ, A DESKA BĘDZIE BALANSOWAĆ NA KOLE.

3.4 Jazda na desce

1. UTRZYMUJĄC RÓWNOWAGĘ DESKI NA KOLE, NACISKAJ PRZYCISK PRZYSPIESZENIA PRZEDNIĄ STOPĄ.
2. UTRZYMUJ RÓWNOWAGĘ NA DESCE, PRZENOSZĄC CIĘŻAR CIAŁA W KIERUNKU, W KTÓRYM CHCESZ SIĘ PORUSZAĆ.

WAŻNE: PODCZAS JAZDY UTRZYMUJ WYPROSTOWANĄ POZYCJĘ CIAŁA. PRZENOŚ CIĘŻAR CIAŁA ZA POMOCĄ BIODER. NIE POCHYLAJ SIĘ.

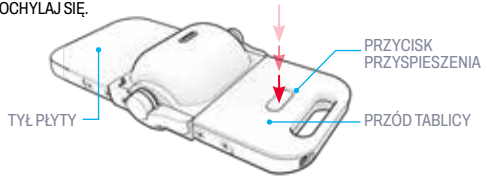

ABY IŚĆ NAPRZÓD:
NACIŚNIJ PRZYCISK PRZYSPIESZENIA I PRZENIEŚ CIĘŻAR CIAŁA NIECO W KIERUNKU PRZEDNIEJ CZĘŚCI DESKI.

ABY COFNĄĆ SIĘ:
NACIŚNIJ PRZYCISK PRZYSPIESZENIA I PRZENIEŚ CIĘŻAR CIAŁA NIECO W KIERUNKU TYLNEJ CZĘŚCI DESKI.

ABY ZWIĘKSZYĆ PRĘDKOŚĆ:
NACISKAJ PRZYCISK PRZYSPIESZENIA I PRZENIEŚ WIĘKSZĄ CZĘŚĆ CIĘŻARU CIAŁA W KIERUNKU RUCHU.

ABY OBRÓCIĆ:
PRZENIEŚ CIĘŻAR CIAŁA W PRAWO LUB W LEWO, PORUSZAJĄC SIĘ DO PRZODU LUB DO TYŁU.

ABY ZWOLNIĆ:
PRZENIEŚ CIĘŻAR CIAŁA W KIERUNKU PRZECIWNYM DO RUCHU, ABY POWRÓCIĆ DO POZYCJI ŚRODKOWEJ.

ABY ZATRZYMAĆ:
ZWOLNIJ PRZYCISK PRZYSPIESZENIA.

⚠ **OSTRZEŻENIE:** Gdy deska porusza się z prędkością zbliżoną do maksymalnej lub maksymalną, zacznie wydawać ciągły sygnał dźwiękowy jako ostrzeżenie, aby zwolnić. Zmniejsz prędkość, aby zapewnić sobie bezpieczniejszą jazdę.

WAŻNE: Gdy płyta zostanie obciążona ponad przewidzianą wydajność, silniki są podatne na przeciążenie. W przypadku zbliżającego się przeciążenia silnika płyta może zacząć emitować sygnał dźwiękowy jako ostrzeżenie, a jedna lub obie strony płyty mogą przejść w tryb ochronny i automatycznie się wyłączyć.

W przypadku przeciążenia należy pozostawić silniki do ostygnięcia na 30–60 minut przed ponownym rozpoczęciem jazdy.

⚠ **OSTRZEŻENIE:**
Aby uniknąć przeciążenia silników, należy powstrzymać się od jazdy:

- Na powierzchniach o wysokiej odporności, takich jak dywan lub nierówny, kamienisty teren.
- Pod górę po stromych zboczach.
- Przy ciężarze przekraczającym 176 funtów (79,8 kg).
- Na wybojach, schodkach/krawężnikach lub nierównym podłożu.

3.5 Demontaż płyty

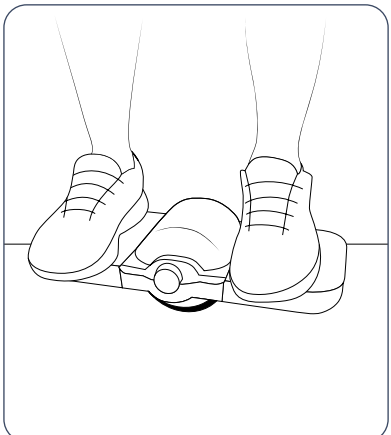

1. ZATRZYMAJ DESKĘ, ZWALNIAJĄC PRZYCISK PRZYSPIESZENIA.

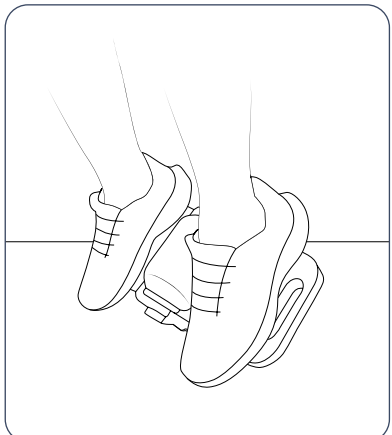

2. UŻYJ STÓP, ABY PRZECHYLIĆ DESKĘ W KIERUNKU PALCÓW, AŻ PALCE SPOCZNĄ NA KRAWĘDZI PODŁOŻA.
3. OSTROŻNIE ZEJDŹ Z DESKI.

3.6 Maksymalizacja prędkości i czasu pracy

MAKSYMALNY CZAS PRACY NA JEDNYM ŁADOWANIU AKUMULATORA WYNOSI DO 40 MINUT, A MAKSYMALNA OSIĄGALNA PRĘDKOŚĆ TO 9,3 MIL/H | 15,0 KM/H.

JEDNAK WIELE CZYNNIKÓW WPŁYWA NA TO, JAK DALEKO MOŻNA PRZEJECHAĆ NA JEDNYM ŁADOWANIU I JAK SZYBKO MOŻNA JECHAĆ.

- **POWIERZCHNIA JAZDY:** GŁADKA, PŁASKA POWIERZCHNIA ZWIĘKSZA PRĘDKOŚĆ I CZAS JAZDY.
- **WAGA:** WIĘKSZA WAGA MOŻE SKUTKOWAĆ MNIEJSZYM ZASIĘGIEM I MNIEJSZĄ PRĘDKOŚCIĄ.
- **TEMPERATURA:** URZĄDZENIE NALEŻY UŻYTKOWAĆ, ŁADOWAĆ I PRZECHOWYWAĆ W TEMPERATURZE POWYŻEJ 50°F (10°C).
- **STYL JAZDY:** CZĘSTE RUSZANIE I ZATRZYMYWANIE SIĘ SKRACA CZAS PRACY.

3.7 Korzystanie z reflektorów

ABY WŁĄCZYĆ LUB WYŁĄCZYĆ REFLEKTORY, NALEŻY CZTEROKROTNIE SZYBKO NACISNĄĆ PRZYCISK PRZYSPIESZENIA.

⚠ **UWAGA:** PRZED WŁĄCZENIEM ZASILANIA LUB NACIŚNIĘCIEM PRZYCISKU PRZYSPIESZENIA NALEŻY ZAWSZE UMIEŚCIĆ DESKĘ NA POWIERZCHNI DO JAZDY.

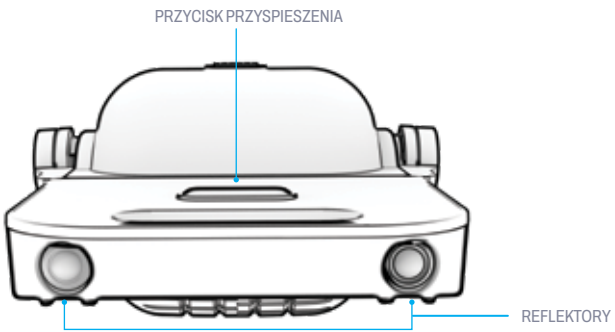

3.8 Rozwiązywanie problemów

PROBLEM	MOŻLIWA PRZYCZYNA	DRUGORZĘDNE OBJAWY, NA KTÓRE NALEŻY ZWRÓCIĆ UWAGĘ	ROZWIĄZANIE
JEDNOSTKA JEST TYLKO SYGNAŁ DŹWIĘKOWY KIEDY JEŹDZĘ.	SILNIK JEST PRZECIĄŻONY.		WYŁĄCZ URZĄDZENIE . PRZEZ 30 MINUT, ABY SILNIKI SIĘ OCHŁADZAJĄ. JEŚLI SYGNAŁ DŹWIĘKOWY NADAL SIĘ POJAWIA, POWTÓRZ CZYNNOŚĆ DLA KOLEJNEGO 30 MINUT.
	KOŁO JEST ZABLOKOWANE.	• ZANIECZYSZCZENIA W OBSZARZE KOŁA. • PRZESZKODA PRZED KOŁEM.	WYŁĄCZ URZĄDZENIE. I USUŃ WSZELKIE PRZESZKADZAJĄCE ZANIECZYSZCZENIA. PRZENIEŚ SIĘ DO OBSZARU JAZDY BEZ NIERÓWNEGO, KAMIENISTEGO, LUŹNEGO LUB WYBOISTEGO TERENU.
	NALEŻY ZRESETOWAĆ WEWNĘTRZNY MECHANIZM RÓWNOWAŻĄCY.	• KOŁO SIĘ KRĘCI.	PRZEPROWADŹ PONOWNĄ KALIBRACJĘ URZĄDZENIA. (SEKCJA 2.4)
	URZĄDZENIE JEST PRZEKROCZONO JEGO ZAMIERZONĄ WYDAJNOŚĆ. BYĆ MOŻE PRZEKRACZASZ JEGO MAKSYMALNĄ PRĘDKOŚĆ, POD ZBYT DUŻYM KĄTEM, W TRUDNYM TERENIE O WYSOKIM OPORZE LUB PRZY OBCIĄŻENIU PRZEKRACZAJĄCYM ZALECANĄ NOŚNOŚĆ.		ZMNIEJSZ PRĘDKOŚĆ JAZDY, PRZEJDŹ NA GŁADKĄ, PŁASKĄ POWIERZCHNIĘ I UPEWNIJ SIĘ, ŻE ŻE PRZENOSZENIE WAGA NIE PRZEKRACZAĆ 176 FUNTÓW (79,8 KG).

ABY UZYSKAĆ DODATKOWĄ POMOC W ROZWIĄZYWANIU PROBLEMÓW, SKONTAKTUJ SIĘ Z ZESPOŁEM JETSON CARE TEAM POD ADRESEM RIDEJETSON.COM/CHAT.

PROBLEM	MOŻLIWA PRZYCZYNA	DRUGORZĘDNE OBJAWY, NA KTÓRE NALEŻY ZWRÓCIĆ UWAGĘ	ROZWIĄZANIE
JEDNOSTKA JEST CIĄGŁE PISZCZENIE, NAWET GDY NIE JEŹDZĘ NA NIM.	POZIOM NAŁADOWANIA BATERII JEST NISKI.	• WSKAŹNIK(I) NAŁADOWANIA BATERII POKAZUJE(JĄ), ŻE POZIOM NAŁADOWANIA JEST NISKI. (SEKCJA 2.3)	NAŁADUJ URZĄDZENIE. (SEKCJA 2.1)
	NALEŻY ZRESETOWAĆ WEWNĘTRZNY MECHANIZM RÓWNOWAŻĄCY.	• KOŁO SIĘ KRĘCI.	PONOWNA KALIBRACJA JEDNOSTKA. (SEKCJA 2.4)
JEDNOSTKA JEST ZWOLNIENIE LUB PRZECHYLANIE SIĘ PODCZAS JAZDY.	POZIOM NAŁADOWANIA BATERII SPADŁ PONIŻEJ 10%.	• KONTROLKA (KONTROLKI) STANU BATERII WSKAZUJE (WSKAZUJĄ) NISKI POZIOM NAŁADOWANIA. (SEKCJA 2.3)	NAŁADUJ URZĄDZENIE. (SEKCJA 2.1)
JEDNOSTKA JEST NIEOSIĄGANIE MAKSYMALNA PRĘDKOŚĆ LUB CZAS PRACY.	FUNKCJONALNOŚĆ JEST OGRANICZONA PRZEZ OKREŚLONE WARUNKI JAZDY, TAKIE JAK NIERÓWNY TEREN/TEREN O WYSOKIM OPORZE, EKSTREMALNE TEMPERATURY POWIETRZA LUB PRZEWOŻENIE CIĘŻARU PRZEKRACZAJĄCEGO ZALECANĄ MAKSYMALNIE 79,8 KG (176 FUNTÓW).		JEDŹ W WARUNKACH, KTÓRE POMAGAJĄ ZMAKSYMALIZOWAĆ FUNKCJONALNOŚĆ. (SEKCJA 3.6)

ABY UZYSKAĆ DODATKOWĄ POMOC W ROZWIĄZYWANIU PROBLEMÓW, SKONTAKTUJ SIĘ Z ZESPOŁEM JETSON CARE TEAM POD ADRESEM RIDEJETSON.COM/CHAT.

PROBLEM	MOŻLIWA PRZYCZYNA	DRUGORZĘDNE OBJAWY, NA KTÓRE NALEŻY ZWRÓCIĆ UWAGĘ	ROZWIĄZANIE
KOŁO KRĘCI SIĘ.	NALEŻY ZRESETOWAĆ WEWNĘTRZNY MECHANIZM RÓWNOWAŻĄCY.	• URZĄDZENIE WYDAJE SYGNAŁ DŹWIĘKOWY.	PRZEPROWADŹ PONOWNE KALIBROWANIE URZĄDZENIA. (SEKCJA 2.4)
JEDNOSTKA NIE WŁĄCZA SIĘ.	BATERIA MA BEZPŁATNIE.		NAŁADUJ URZĄDZENIE. (SEKCJA 2.1)
	ŁADOWARKA JEST NIE DZIAŁA.	• KONTROLKA NA ŁADOWARCE NIE ŚWIECI SIĘ PRAWIDŁOWO PODCZAS ŁADOWANIA. (SEKCJA 2.1)	WYMIEŃ ŁADOWARKĘ. (ODWIEDŹ STRONĘ RIDEJETSON.COM/ CHARGERS)

ABY UZYSKAĆ DODATKOWĄ POMOC W ZAKRESIE ROZWIĄZYWANIA PROBLEMÓW, SKONTAKTUJ SIĘ Z ZESPOŁEM JETSON CARE TEAM POD ADRESEM RIDEJETSON.COM/CHAT.

INSTRUKCJE KONSERWACJI DLA UŻYTKOWNIKA.

Dbaj o swój Jetson, aby zapewnić mu płynną i bezpieczną jazdę. Oto jak to zrobić:

Obsługa urządzenia Jetson

- NIE PODNOŚ PRODUKTU Z PODŁOŻA, GDY JEST ON WŁĄCZONY.
- UNIKAJ NARAŻANIA PRODUKTU NA SILNE WIBRACJE LUB INTENSYWNE UDERZENIA FIZYCZNE.
- NIGDY NIE ROZBIERAJ BATERII.
- TRZYMAJ PRODUKT Z DALA OD WODY I WILGOCI.
- JEDŹ PO GŁADKICH, PŁASKICH POWIERZCHNIACH, ABY UNIKNĄĆ USZKODZEŃ.

Instrukcje dotyczące przechowywania

- PRZED DŁUGOTRWAŁYM PRZECHOWYWANIEM PRODUKTU NALEŻY CAŁKOWICIE NAŁADOWAĆ AKUMULATOR.
- W PRZYPADKU DŁUGOTRWAŁEGO PRZECHOWYWANIA NALEŻY RAZ W MIESIĄCU CAŁKOWICIE NAŁADOWAĆ AKUMULATOR.
- PRZYKRYJ PRODUKT, ABY CHRONIĆ GO PRZED KURZEM.
- PRODUKT NALEŻY PRZECHOWYWAĆ W POMIESZCZENIU I W SUCHYM MIEJSCU.

Czyszczenie urządzenia Jetson

- ABY WYCZYŚCIĆ PRODUKT, NALEŻY OSTROŻNIE PRZETRZEĆ GO WILGOTNĄ ŚCIERECZKĄ, A NASTĘPNIE WYTRZEĆ DO SUCHA SUCHĄ ŚCIERECZKĄ.
- NIE NALEŻY SPRYSKIWAĆ PRODUKTU WODĄ, PONIEWAŻ MOŻE TO SPOWODOWAĆ ZAMOCZENIE UKŁADÓW ELEKTRYCZNYCH, CO Z KOLEI MOŻE DOPROWADZIĆ DO NIEPRAWIDŁOWEGO DZIAŁANIA PRODUKTU I ZAGROZIĆ BEZPIECZEŃSTWU UŻYTKOWNIKA.
- JEŚLI ELEMENTY ELEKTRYCZNE LUB BATERIA ULEGNĄ ZAMOCZENIU, NIE WŁĄCZAJ URZĄDZENIA.

⚠ **OSTRZEŻENIE:** Nie należy spryskiwać ani nanieść wody bezpośrednio na produkt. Woda może spowodować uszkodzenie okablowania, akumulatora i świateł, a także pogorszenie stanu ramy — wszystko to może spowodować awarię, która zagraża bezpieczeństwu rowerzysty.

⚠ Środki ostrożności dotyczące baterii

TWÓJ PRODUKT ZAWIERA BATERIĘ LITOWO-JONOWĄ. ZACHOWAJ OSTROŻNOŚĆ PODCZAS OBSŁUGI.

- TRZYMAJ PRODUKT Z DALA OD OGNIA I NADMIERNEGO CIEPŁA.
- UNIKAJ SILNYCH WSTRZĄSÓW FIZYCZNYCH, SILNYCH WIBRACJI LUB UDERZEŃ.
- CHRONIĆ PRODUKT PRZED WODĄ LUB WILGOCIĄ.
- NIE NALEŻY UMIESZCZAĆ ANI PRZECHOWYWAĆ PRODUKTU W STOSIE NA INNYCH PRZEDMIOTACH LUB POD NIMI.
- NIE NALEŻY ROZBIERAĆ PRODUKTU ANI JEGO BATERII.
- NIE WYRZUCAJ PRODUKTU WRAZ Z CODZIENNYMI ODPADAMI. PRODUKT NALEŻY DOSTARCZYĆ DO SPECJALNEGO PUNKTU ZBIÓRKI ODPADÓW ELEKTRONICZNYCH LUB CENTRUM RECYKLINGU BATERII. ABY UZYSKAĆ WIĘCEJ INFORMACJI NA TEMAT PUNKTÓW ZBIÓRKI ODPADÓW W TWOJEJ OKOLICY, SKONTAKTUJ SIĘ Z LOKALNYMI WŁADZAMI LUB FIRMĄ ZAJMUJĄCĄ SIĘ WYWOZEM ODPADÓW.
- JEŚLI BATERIA PRODUKTU JEST GORĄCA LUB WYKAZUJE OZNAKI PRZEGRZANIA, WYDZIELA NIEPRZYJEMNY ZAPACH LUB NIETYPOWY DŹWIĘK, WYCIEKA PŁYN LUB GAZ ALBO ZMIENIA KSZTAŁT LUB KOLOR, NALEŻY NATYCHMIAST:
  1. JEŚLI PRODUKT JEST W UŻYCIU, NALEŻY NATYCHMIAST PRZERWAĆ JEGO UŻYTKOWANIE. JEŚLI KABEL ŁADUJĄCY JEST PODŁĄCZONY DO PRODUKTU, NALEŻY GO ODŁĄCZYĆ.
  2. NALEŻY ZAPRZESTAĆ STOSOWANIA PRODUKTU.
  3. JEŚLI JEST TO BEZPIECZNE, PRZENIEŚ PRODUKT W WOLNĄ PRZESTRZEŃ, Z DALA OD MATERIAŁÓW ŁATWOPALNYCH.
  4. ZADZWOŃ PO POMOC DO LOKALNYCH SŁUŻB RATOWNICZYCH.
  5. DOKŁADNIE PRZEMYJ OCZY LUB OBSZARY SKÓRY, KTÓRE MIAŁY KONTAKT Z WYCIEKAJĄCYM PŁYNEM ELEKTROLITYCZNYM Z BATERII, CZYSTĄ BIEŻĄCĄ WODĄ I ZGŁOŚ SIĘ DO LEKARZA.
- W PRZYPADKU JAKICHKOLWIEK PROBLEMÓW Z BATERIĄ SKONTAKTUJ SIĘ Z ZESPOŁEM POMOCY TECHNICZNEJ JETSON CARE TEAM.

SKONTAKTUJ SIĘ Z NAMI.

RIDEJETSON.COM/SUPPORT
RIDEJETSON.COM/CHAT

1-844-585-7462

Pamiętaj, aby śledzić @ridejetson w mediach społecznościowych, aby dowiedzieć się o fantastycznych ofertach, prezentach i wszystkich najnowszych wiadomościach dotyczących Jetson.

PODOBA CI SIĘ JAZDA?

Zostaw recenzję na stronie ridejetson.com/reviews.
Nie możemy się doczekać wiadomości od Ciebie!
#MakeMoves




JETSON

UN GUIDE POUR VOTRE TRAJET.

IMPORTANT :
Lisez attentivement et conservez pour référence future.

JETSON

RING

Planche d'équilibre électrique.

RÉFÉRENCE DU MODÈLE : JRING-BLK

NOS DEUX MEILLEURS REGLES DE CONDUITE :

SOYEZ PRUDENT.
AMUSEZ-VOUS BIEN !

FABRIQUÉ À SHENZHEN, EN CHINE
IMPORTÉ PAR TRURIDE TECH LLC.
PO BOX 461, JERSEY CITY, NJ 07302-9998

CODE DATE : 01/2026
ÉDITION DU DOCUMENT : V2.0
FABRIQUÉ EN CHINE

© 2026, TRURIDE TECH. TOUS DROITS RÉSERVÉS.
FABRIQUÉ POUR TRURIDE TECH LLC.
JETSON® EST UNE MARQUE DÉPOSÉE UTILISÉE SOUS LICENCE DE JETSTREAM BRANDS LLC.
AUCUNE PARTIE DE CE DOCUMENT, Y COMPRIS LA FORME, LES GRAPHIQUES ET LA CONCEPTION, NE PEUT ÊTRE REPRODUITE OU TRANSMISE SOUS QUELQUE FORME OU PAR QUELQUE MOYEN QUE CE SOIT.

LES AUTRES MARQUES COMMERCIALES ET NOMS COMMERCIAUX APPARTIENNENT À LEURS PROPRIÉTAIRES RESPECTIFS.

Contenu

Avertissements de sécurité 4
Couverture de la garantie et enregistrement du produit 7
1. À propos de votre produit
1.1 Présentation du produit 8
1.2 Caractéristiques techniques du produit 10
1.3 Ressources en ligne 10
2. Instructions d'installation
2.1 Chargement de la batterie 11
2.2 Mise sous tension et hors tension 13
2.3 Comprendre le voyant lumineux de la batterie 13
2.4 Recalibrage 14
3. Mode d'emploi
3.1 Remarques préliminaires 15
3.2 Sécurité des casques 15
3.3 Montage de la carte 16
3.4 Monter sur la planche 18
3.5 Démontage de la carte 19
3.6 Optimisation de la vitesse et de la durée de fonctionnement 20
3.7 Utilisation des phares 20
3.8 Dépannage 21
Instructions d'entretien pour l'utilisateur 24
Connectez-vous avec nous 26

AVERTISSEMENTS DE SÉCURITÉ.

CONSERVEZ CES INSTRUCTIONS.

INSTRUCTIONS RELATIVES AUX RISQUES D'INCENDIE OU DE BLESSURES CORPORELLES ET CONSIGNES DE SÉCURITÉ IMPORTANTES

- Avant utilisation, veuillez lire attentivement le manuel d'utilisation et les avertissements de sécurité, et vous assurer que vous comprenez et acceptez toutes les consignes de sécurité. L'utilisateur sera responsable de toute perte ou dommage causé par une utilisation inappropriée.
- **L'utilisation d'un chargeur inadapté peut entraîner un incendie ou une explosion, causant des dommages matériels, des blessures, voire la mort.**
- Avant chaque cycle de fonctionnement, l'opérateur doit effectuer les vérifications préalables à la mise en service spécifiées par le fabricant : Que tous les dispositifs de protection et les patins fournis à l'origine par le fabricant sont en place et en bon état de fonctionnement ; Que le système de freinage fonctionne correctement ; Que tous les protecteurs d'essieux, protecteurs de chaîne ou autres couvercles ou protecteurs fournis par le fabricant sont en place et en bon état de fonctionnement ; Que les pneus sont en bon état, correctement gonflés et ont une bande de roulement suffisante ; La zone dans laquelle le produit doit être utilisé doit être sûre et adaptée à un fonctionnement en toute sécurité.
- Les composants doivent être entretenus et réparés conformément aux spécifications du fabricant, en utilisant uniquement des pièces de rechange agréées par le fabricant, et leur installation doit être effectuée par des concessionnaires ou d'autres personnes qualifiées.
- Avertissement contre la recharge de piles non rechargeables.
- Ne laissez pas vos mains, vos pieds, vos cheveux, votre corps, vos vêtements ou tout autre élément similaire entrer en contact avec les pièces mobiles, les roues ou la transmission lorsque le moteur est en marche.
- Ce produit ne doit pas être utilisé par des enfants ou des personnes dont les capacités physiques, sensorielles ou mentales sont réduites, ou qui manquent d'expérience et de connaissances, sauf s'ils ont été supervisés ou ont reçu des instructions (IEC 60335-1/A2:2006).
- Les enfants sans surveillance ne doivent pas jouer avec le produit (IEC 60335-1/A2:2006).
- La surveillance d'un adulte est requise.
- Les unités ne doivent pas être utilisées pour faire la course, des acrobaties ou d'autres manœuvres susceptibles d'entraîner une perte de contrôle ou des actions ou réactions incontrôlées de la part du conducteur ou des passagers.
- Ne jamais utiliser à proximité de véhicules à moteur.
- Évitez les bosses prononcées, les grilles de drainage et les changements soudains de surface. Le produit peut s'arrêter brusquement.
- Évitez les rues et les surfaces recouvertes d'eau, de sable, de gravier, de saleté, de feuilles et d'autres débris. Le temps humide nuit à la traction, au freinage et à la visibilité.
- Évitez de rouler à proximité de gaz, vapeurs, liquides ou poussières inflammables pouvant provoquer un incendie.
- Les opérateurs doivent respecter toutes les recommandations et instructions du fabricant, ainsi que toutes les lois et ordonnances : les engins sans phares ne doivent être utilisés que dans des conditions de visibilité diurne adéquates, et les propriétaires sont encouragés à les rendre plus visibles à l'aide d'éclairages, de réflecteurs et, pour les engins à châssis surbaissé, de drapeaux de signalisation fixés à des mâts flexibles.
- Les personnes présentant les conditions suivantes doivent être averties de ne pas utiliser l'appareil : les

personnes souffrant de troubles cardiaques ; les femmes enceintes ; les personnes souffrant de troubles au niveau de la tête, du dos ou du cou, ou ayant subi des interventions chirurgicales au niveau de ces parties du corps ; et les personnes présentant des troubles mentaux ou physiques pouvant les rendre susceptibles de se blesser ou altérer leur dextérité physique ou leurs capacités mentales à reconnaître, comprendre et appliquer toutes les consignes de sécurité et à être en mesure d'assumer les risques inhérents à l'utilisation de l'appareil.

- Ne roulez pas la nuit.
- Ne conduisez pas après avoir bu de l'alcool ou pris des médicaments sur ordonnance.
- Ne transportez pas d'objets lorsque vous roulez.
- Ne jamais utiliser le produit pieds nus.
- Portez toujours des chaussures et nouez bien vos lacets.
- Assurez-vous que vos pieds sont toujours bien placés sur les pédales.
- Les opérateurs doivent toujours porter des vêtements de protection appropriés, y compris, mais sans s'y limiter, un casque certifié conforme et tout autre équipement recommandé par le fabricant : portez toujours des équipements de protection tels qu'un casque, des genouillères et des coudières.
- Cédez toujours le passage aux piétons.
- Soyez attentif à ce qui se trouve devant vous et loin de vous.
- Ne vous laissez pas distraire lorsque vous conduisez, par exemple en répondant au téléphone ou en vous livrant à d'autres activités.
- Le produit ne peut être utilisé par plus d'une personne à la fois.
- Lorsque vous utilisez le produit avec d'autres utilisateurs, gardez toujours une distance de sécurité pour éviter toute collision.
- Lorsque vous tournez, veillez à garder votre équilibre.
- Rouler avec des freins mal réglés est dangereux et peut entraîner des blessures graves, voire mortelles.
- Le frein peut devenir chaud pendant son fonctionnement, ne le touchez pas à mains nues.
- Un freinage trop brusque ou trop intense peut bloquer une roue, ce qui pourrait vous faire perdre le contrôle et tomber. Un freinage brusque ou excessif peut entraîner des blessures ou la mort.
- Si le frein se desserre, veuillez l'ajuster à l'aide d'une clé hexagonale, d'un tournevis ou d'un autre outil approprié, ou contactez l'équipe d'assistance Jetson.
- Remplacez immédiatement les pièces usées ou cassées.
- Vérifiez que toutes les étiquettes de sécurité sont en place et comprises avant de monter à bord.
- Le propriétaire doit autoriser l'utilisation et le fonctionnement de l'appareil après s'être assuré que les opérateurs sont en mesure de comprendre et d'utiliser tous les composants de l'appareil avant utilisation.
- Ne conduisez pas sans avoir suivi une formation adéquate. Ne roulez pas à grande vitesse, sur un terrain accidenté ou en pente. Ne faites pas de figures acrobatiques et ne tournez pas brusquement.
- Recommandé pour une recharge à l'intérieur.
- Recommandé pour une utilisation en extérieur.
- Une exposition prolongée aux rayons UV, à la pluie et aux intempéries peut endommager les matériaux de l'enceinte. Rangez-la à l'intérieur lorsqu'elle n'est pas utilisée.
- Les produits non destinés à être utilisés à haute altitude, qui peuvent nécessiter des espacements électriques accrus dans les circuits électriques, doivent indiquer qu'ils ne sont pas destinés à être utilisés à des altitudes supérieures à 2 000 m au-dessus du niveau de la mer.
- Utilisez uniquement la ou les piles spécifiées par le fabricant.
- RANGER À L'INTÉRIEUR LORSQU'IL N'EST PAS UTILISÉ. LE LAISSER À L'INTÉRIEUR LORSQU'IL EST EN CHARGE OU QUAND IL N'EST PAS UTILISÉ.
- **AVERTISSEMENT** - Risque d'incendie - Aucune des pièces ne peut être réparée par l'utilisateur.
- **AVERTISSEMENT** - Risque d'incendie et d'électrocution - Aucune pièce réparable par l'utilisateur.
- Le poids du cavalier ne doit pas dépasser 79,8 kg (176 lb).

MODIFICATIONS

N'essayez pas de démonter, modifier, réparer ou remplacer l'appareil ou l'un de ses composants sans les instructions de l'équipe d'assistance Jetson. Cela annulerait toute garantie et pourrait entraîner des dysfonctionnements susceptibles de causer des blessures.

PRÉCAUTIONS D'UTILISATION SUPPLÉMENTAIRES

Ne soulevez pas le produit du sol lorsqu'il est en marche et que les roues tournent. Cela pourrait entraîner une rotation libre des roues, ce qui pourrait vous blesser ou blesser d'autres personnes à proximité. Ne sautez pas sur ou hors du produit, et ne sautez pas pendant son utilisation. Gardez toujours vos pieds fermement posés sur le repose-pieds pendant le fonctionnement. Vérifiez toujours la charge de la batterie avant utilisation.

ÉLIMINATION DES PILES USAGÉES



Les piles peuvent contenir des substances dangereuses pouvant nuire à l'environnement et à la santé humaine. Ce symbole apposé sur la pile et/ou son emballage indique que les piles usagées ne doivent pas être traitées comme des déchets municipaux. Les piles doivent être éliminées dans un point de collecte approprié pour être recyclées. En veillant à ce que les piles usagées soient éliminées correctement, vous contribuerez à prévenir les conséquences négatives potentielles pour l'environnement et la santé humaine. Le recyclage des matériaux contribuera à préserver les ressources naturelles. Pour plus d'informations sur le recyclage des piles usagées, veuillez contacter le service municipal chargé de l'élimination des déchets.

AVIS DE CONFORMITÉ

Cet appareil est conforme à la partie 15 des règles FCC. Son utilisation est soumise aux deux conditions suivantes : (1) cet appareil ne doit pas causer d'interférences nuisibles, et (2) cet appareil doit accepter toute interférence reçue, y compris les interférences pouvant entraîner un fonctionnement indésirable. Avertissement : toute modification ou altération de cet appareil non expressément approuvée par la partie responsable de la conformité pourrait annuler le droit de l'utilisateur à utiliser l'équipement.
REMARQUE : Cet équipement a été testé et déclaré conforme aux limites applicables aux appareils numériques de classe B, conformément à la partie 15 des règles de la FCC. Ces limites sont conçues pour fournir une protection raisonnable contre les interférences nuisibles dans une installation résidentielle. Cet équipement génère, utilise et peut émettre des ondes radioélectriques et, s'il n'est pas installé et utilisé conformément aux instructions, peut causer des interférences nuisibles aux communications radio. Cependant, il n'y a aucune garantie que des interférences ne se produiront pas dans une installation particulière. Si cet équipement provoque des interférences nuisibles à la réception radio ou télévision, ce qui peut être déterminé en éteignant et en rallumant l'équipement, l'utilisateur est encouragé à essayer de corriger les interférences en prenant une ou plusieurs des mesures suivantes :

- Réorientez ou déplacez l'antenne réceptrice.
- Augmentez la distance entre l'équipement et le récepteur.
- Branchez l'équipement sur une prise appartenant à un circuit différent de celui auquel le récepteur est connecté.
- Consultez le revendeur ou un technicien radio/télévision expérimenté pour obtenir de l'aide.
- Des câbles blindés doivent être utilisés avec cet appareil afin de garantir la conformité aux limites de classe B de la FCC.

⚠ AVERTISSEMENT :

Le non-respect des instructions suivantes peut entraîner des blessures pour l'enfant ou d'autres personnes.

- Gardez les petites pièces hors de portée des enfants pendant l'assemblage.
- Les accessoires doivent être assemblés et retirés par un adulte.
- Inspectez fréquemment le produit pour détecter tout dommage.

*** ASSEMBLAGE PAR UN ADULTE REQUIS.**

⚠ AVERTISSEMENT :

Afin de réduire les risques de blessures, la surveillance d'un adulte est requise. Ne jamais utiliser sur la chaussée, à proximité de véhicules motorisés, sur ou à proximité de pentes raides ou de marches, de piscines ou d'autres plans d'eau ; toujours porter des chaussures et ne jamais autoriser plus d'un utilisateur à la fois.

INSTRUCTIONS DE SÉCURITÉ IMPORTANTES

AVERTISSEMENT - Lors de l'utilisation de ce produit, il convient de toujours respecter les précautions élémentaires, notamment les suivantes :

(A) Lisez toutes les instructions avant d'utiliser le produit.

(B) Afin de réduire le risque de blessure, une surveillance étroite est nécessaire lorsque le produit est utilisé à proximité d'enfants.

(C) Ne mettez pas vos doigts ou vos mains dans le produit.

(D) N'utilisez pas ce produit si le cordon d'alimentation flexible ou le câble de sortie est effiloché, présente une isolation endommagée ou tout autre signe de détérioration.

(E) Pour tous les équipements. Les instructions doivent indiquer : Cet appareil n'est pas destiné à être utilisé à des températures ambiantes inférieures à 0 °C (32 °F) ou supérieures à 40 °C (104 °F).

(F) Pour tous les équipements, les instructions doivent indiquer : La batterie est conçue pour être chargée lorsque la température ambiante est comprise entre 0 °C (32 °F) et 40 °C (104 °F). Ne chargez jamais la batterie lorsque la température ambiante est en dehors de cette plage.

PROPOSITION 65 DE CALIFORNIE

⚠ AVERTISSEMENT :

CE PRODUIT PEUT VOUS EXPOSER À DES SUBSTANCES CHIMIQUES, NOTAMMENT AU CADMIUM, QUI EST RECONNU PAR L'ÉTAT DE CALIFORNIE COMME POUVANT CAUSER LE CANCER, DES MALFORMATIONS CONGÉNITALES OU D'AUTRES TROUBLES DE LA REPRODUCTION. POUR PLUS D'INFORMATIONS, CONSULTEZ : WWW.P65WARNINGS.CA.GOV.

COUVERTURE DE LA GARANTIE ET ENREGISTREMENT DU PRODUIT.

GARANTIE GÉNÉRALE LIMITÉE

VOTRE NOUVEAU PRODUIT JETSON EST GARANTI CONTRE TOUT DÉFAUT DE MATÉRIAUX ET DE FABRICATION, COMME INDIQUÉ SUR RIDEJETSON.COM/WARRANTY, PENDANT UNE PÉRIODE À COMPTER DE LA DATE D'ACHAT INITIALE, LORSQU'IL EST UTILISÉ CONFORMÉMENT AUX MANUELS D'UTILISATION DE JETSON (VOIR RIDEJETSON.COM/SUPPORT). **EN VERTU DE CETTE GARANTIE, VOUS POURREZ ADRESSER VOS RÉCLAMATIONS À JETSON MÊME SI VOUS AVEZ ACHETÉ LE PRODUIT JETSON AUPRÈS D'UN DE NOS REVENDEURS AGRÉÉS.** POUR LIRE L'INTÉGRALITÉ DES CONDITIONS DE NOTRE GARANTIE, RENDEZ-VOUS SUR RIDEJETSON.COM/WARRANTY.

ENREGISTREMENT DU PRODUIT

ENREGISTREZ VOTRE NOUVEAU JETSON POUR BÉNÉFICIER RAPIDEMENT D'UNE ASSISTANCE PERSONNALISÉE SUR LE PRODUIT ET LA GARANTIE. RENDEZ-VOUS SUR RIDEJETSON.COM/PAGES/REGISTRATION.

Pour exercer les droits liés à votre produit garantie ou se renseigner sur couverture de garantie, contactez-nous directement.

www.ridejetson.com

1. À PROPOS VOTRE PRODUIT.

1.1 Présentation du produit

1. POIGNÉE DE TRANSPORT
2. BOUTON D'ACCÉLÉRATEUR/VOYANT LUMINEUX DE CHARGE DE BATTERIE
3. CÂBLE DE RECHARGE
4. CHARGEUR
5. PIÈCE DE SUPPORT POUR RECALIBRAGE
6. PLATEFORME AVANT DEBOUT
7. PHARES
8. PORT DE RECHARGE AVEC COUVERCLE
9. PLATEFORME ARRIÈRE DEBOUT
10. ROUE

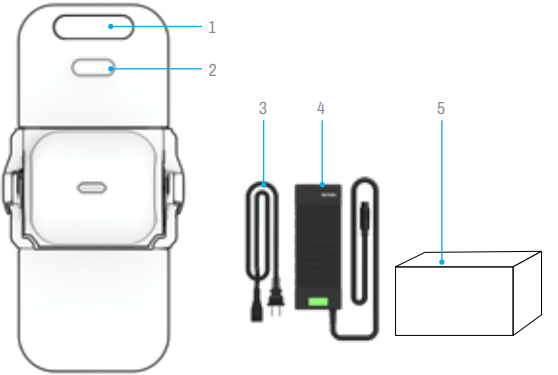

Vue de dessus

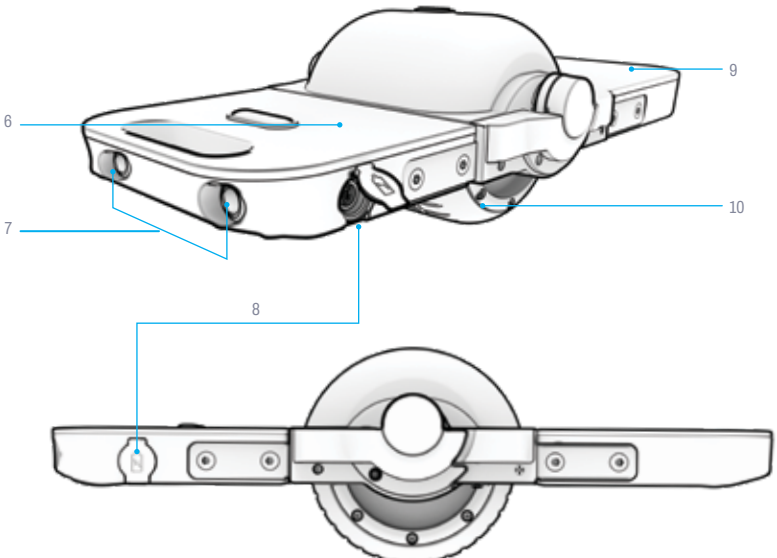

Vue latérale

REMARQUE : LES IMAGES PEUVENT NE PAS REFLÉTER L'APPARENCE EXACTE DU PRODUIT RÉEL.

1.2 Caractéristiques techniques du produit

- LIMITE DE POIDS : 176 LB | 79,8 KG
- POIDS MINIMUM DU CAVALIER : 77 LB | 34,9 KG
- POIDS DU PRODUIT : 14,3 LB | 6,5 KG
- ÂGE RECOMMANDÉ : 12 ANS ET PLUS
- TAILLE DE LA ROUE : 5 POUCES | 12,7 CM
- DIMENSIONS DU PRODUIT (PLIÉ) : 28,4 CM (L) × 21,0 CM (L) × 13,3 CM (H) | 11,2 PO (L) × 8,3 PO (L) × 5,2 PO (H)
- DIMENSIONS DU PRODUIT (DÉPLIÉ) : 42,9 CM (L) × 21,0 CM (L) × 13,3 CM (H) | 16,9 PO (L) × 8,3 PO (L) × 5,2 PO (H)
- VITESSE MAXIMALE : 9,3 MPH* | 15,0 KM/H
- DURÉE MAXIMALE : 60 MINUTES*
- BATTERIE : 44,4 V, 2,5 AH LITHIUM-ION
- MOTEUR : 350 W**
- CHARGEUR : HOMOLOGUÉ UL, 100-240 V
- TEMPS DE CHARGE : ENVIRON 2 HEURES
- ANGLE D'ESCALADE MAXIMAL : 10°
- CERTIFICATION UL DU PRODUIT : 2272

**LA DURÉE DE FONCTIONNEMENT, LA VITESSE, L'AUTONOMIE DE LA BATTERIE ET D'AUTRES SPÉCIFICATIONS PEUVENT VARIER EN FONCTION DU CYCLISTE ET DES CONDITIONS D'UTILISATION DE L'.*

***PUISSANCE DE POINTE*

1.3 Ressources en ligne

Recherchez nos meilleurs produit mis à jour Documents d'intégration, et ressources d'assistance.

Vous trouverez ce manuel d'utilisation en ligne à l'adresse https://cdn.shopify.com/s/files/1/2530/6734/files/RING-MANUAL-2024-web-1750165352645.pdf

Retrouvez notre collection de manuels d'utilisation sur https://ridejetson.com/pages/product-manuals

2.1 Chargement de la batterie

IL FAUT ENVIRON 2 HEURES POUR RECHARGER COMPLÈTEMENT LA BATTERIE.

1. CONNECTEZ LE CÂBLE DE RECHARGE AU CHARGEUR.
2. OUVREZ LE COUVERCLE DU PORT DE CHARGEMENT SUR LA CARTE.
3. BRANCHEZ LE CÂBLE DE RECHARGE DANS LA PRISE MURALE, PUIS BRANCHEZ LE CORDON DU CHARGEUR DANS LE PORT DE RECHARGE DE LA CARTE.
4. LORSQUE LE VOYANT LUMINEUX DU CHARGEUR PASSE DU ROUGE AU VERT, CELA SIGNIFIE QUE LA BATTERIE EST COMPLÈTEMENT CHARGÉE. RETIREZ LE CORDON DU CHARGEUR DU PORT DE CHARGEMENT, PUIS DÉBRANCHEZ LE CÂBLE DE CHARGEMENT DE LA PRISE ÉLECTRIQUE.
5. FERMEZ LE COUVERCLE DU PORT DE CHARGEMENT SUR LA CARTE.

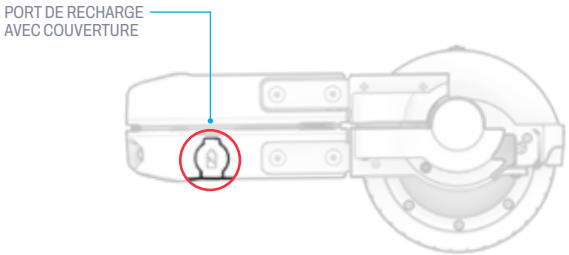

VOYANT LUMINEUX DE CHARGE SUR LE CHARGEUR		STATUT
	ÉCLAIRAGE ROUGE	RECHARGE
	ÉCLAIRAGE VERT	CHARGE TERMINÉE

2. INSTRUCTIONS D'INSTALLATION.

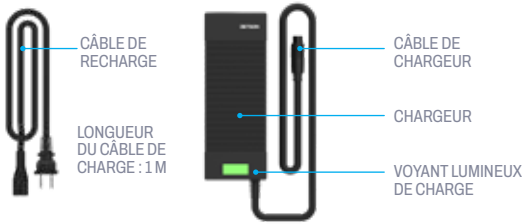

Remarques importantes concernant la recharge :

- GARDEZ TOUJOURS LE PORT DE CHARGE FERMÉ LORSQUE VOUS NE RECHARGEZ PAS ACTIVEMENT LA BATTERIE.
- NE METTEZ JAMAIS LA PLANCHE SOUS TENSION PENDANT QU'ELLE EST EN CHARGE.
- N'UTILISEZ PAS DE PRISES ÉLECTRIQUES DÉPLAÇABLES.
- POUR OPTIMISER LA DURÉE DE VIE DE LA BATTERIE, RECHARGEZ-LA COMPLÈTEMENT À CHAQUE SESSION DE RECHARGE, SOIT ENVIRON 2 HEURES.
- NE LAISSEZ JAMAIS VOTRE PLANCHE EN CHARGE PENDANT LA NUIT OU PENDANT DE LONGUES PÉRIODES.
- N'ESSAYEZ PAS DE RETIRER OU DE DÉMONTER LA BATTERIE.
- PLAGE DE TEMPÉRATURE AMBIANTE DE CHARGE : 0 °C (32 °F) À 40 °C (104 °F)
- PLAGE DE TEMPÉRATURE AMBIANTE DE FONCTIONNEMENT : 0 °C (32 °F) À 40 °C (104 °F)
- GARDEZ TOUJOURS LE COUVERCLE DU PORT DE CHARGEMENT FERMÉ LORSQUE VOUS NE CHARGEZ PAS ACTIVEMENT LA PLANCHE.
- N'UTILISEZ PAS CE PRODUIT SI LE CORDON D'ALIMENTATION FLEXIBLE DU CÂBLE DE SORTIE EST EFFRANGÉ, SI L' E EST DÉFECTUEUSE OU SI LE PRODUIT PRÉSENTE D'AUTRES SIGNES DE DÉTÉRIORATION.
- VÉRIFIEZ QUE LE NUMÉRO DE MODÈLE FIGURANT SUR L'ÉTIQUETTE DU CHARGEUR CORRESPOND AU NUMÉRO DE MODÈLE INDIQUÉ À DROITE.
- VÉRIFIEZ QUE L'ÉTIQUETTE DU CHARGEUR INDIQUE QUE CELUI-CI EST COMPATIBLE AVEC VOTRE MODÈLE JETSON. VOUS TROUVEREZ LE NOM ET LA RÉFÉRENCE DE VOTRE MODÈLE JETSON SUR UNE ÉTIQUETTE APPOSÉE SUR LE DESSUS, LE CÔTÉ OU LE DESSOUS DU CHÂSSIS OU DU SOCLE DU PRODUIT.

IMPORTANT :

UTILISEZ UNIQUEMENT LE CHARGEUR FOURNI OU UN CHARGEUR OBTENU DIRECTEMENT AUPRÈS DE JETSON (MODÈLE JETSON N° PJRING-CH) PORTANT LA MENTION XHK-968-50413 ET FABRIQUÉ PAR SHENZHEN XIN HENG TYCO ELECTRONICS CO., LTD.

⚠ **AVERTISSEMENT : L'UTILISATION D'UN CHARGEUR INADAPTÉ PEUT ENTRAÎNER UN INCENDIE OU UNE EXPLOSION, CAUSANT DES DOMMAGES MATÉRIELS, DES BLESSURES, VOIRE LA MORT.**



VOICI UN EXEMPLE DE MARQUAGE VOTRE CHARGEUR AURA.

2.2 Mise sous tension et hors tension

LA PLANCHE S'ALLUME LORSQU'ELLE EST DÉPLIÉE POUR ROULER ET S'ÉTEINT LORSQU'ELLE EST REPLIÉE POUR ÊTRE RANGÉE ET TRANSPORTÉE.

POUR DÉPLIER ET METTRE SOUS TENSION :

1. PLACEZ L'ANNEAU SUR VOTRE SURFACE DE GLISSE.
2. SÉPAREZ DÉLICATEMENT LES PLATEFORMES VERTICALES.
3. ABAISSEZ LES PLATEFORMES JUSQU'À CE QU'ELLES SOIENT HORIZONTALES ET QUE VOUS ENTENDIEZ UNE SÉRIE DE BIPS.

⚠ **ATTENTION :** Ne mettez jamais votre planche sous tension avant de la placer sur votre surface de glisse.

⚠ **AVERTISSEMENT :** Afin d'éviter tout dommage à la batterie et au système électrique pouvant entraîner un dysfonctionnement et compromettre la sécurité, ne mettez jamais votre planche sous tension pendant qu'elle est en charge.

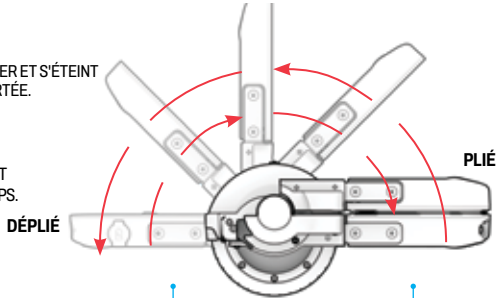

2.3 Comprendre le voyant lumineux de la batterie

LORSQUE L'APPAREIL EST SOUS TENSION, LE VOYANT DE LA BATTERIE S'ALLUME POUR INDIQUER LE POURCENTAGE DE CHARGE, COMME INDIQUÉ DANS LE TABLEAU.

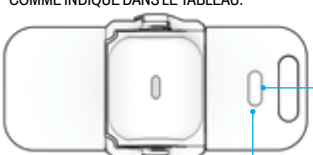

BATTERIE VOYANT LUMINEUX	POURCENTAGE APPROXIMATIF DE CHARGE RESTANTE*
○ ○	50 - 100 %
○ ○	20 - 50 %
○ ○	0 - 20 % Rechargez votre produit dès maintenant !

IMPORTANT :
LORSQUE LA BATTERIE EST COMPLÈTEMENT DÉCHARGÉE (0%), LA PLANCHE S'ÉTEINT. RECHARGEZ COMPLÈTEMENT LA PLANCHE (VOIR SECTION 2.1) AVANT VOTRE PROCHAINE UTILISATION.

**APPROXIMATION UNIQUEMENT. PEUT VARIER EN FONCTION DE L'UTILISATION.*

2.4 Recalibrage

IL ARRIVE PARFOIS QUE LES MÉCANISMES D'ÉQUILIBRE INTERNE D'UN CONSEIL D'ADMINISTRATION DOIVENT ÊTRE RÉINITIALISÉS OU « RECALIBRÉS ».

IMPORTANT : RECALIBREZ VOTRE PLANCHE DÈS SA SORTIE DE L'EMBALLAGE. ENSUITE, RECALIBREZ-LA SI NÉCESSAIRE. LES SIGNES INDIQUANT QUE VOTRE PLANCHE POURRAIT AVOIR BESOIN D'ÊTRE RECALIBRÉE COMPRENNENT DES BIPS CONSTANTS ET/OU UNE ROTATION DES ROUES.

REMARQUE : PLUSIEURS TENTATIVES DE RECALIBRAGE PEUVENT ÊTRE NÉCESSAIRES POUR RÉINITIALISER COMPLÈTEMENT LES MÉCANISMES D'ÉQUILIBRAGE INTERNES DE LA CARTE.

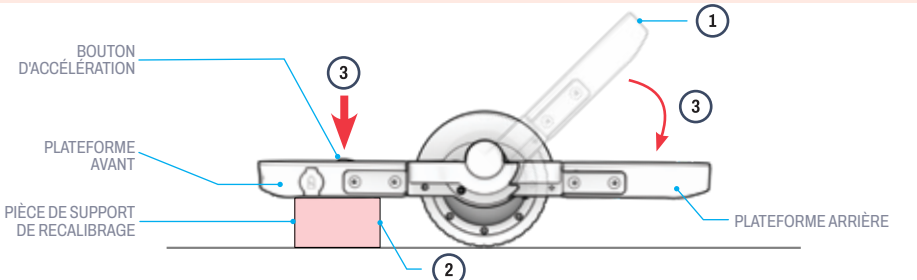

Pour recalibrer :

1. PLACEZ LA PLANCHE SUR UNE SURFACE PLANE ET DÉPLIEZ-LA aux trois quarts POUR LA METTRE EN MARCHE. LAISSEZ LA PLATE-FORME ARRIÈRE INCLINÉE À 45° PAR RAPPORT À LA SURFACE D'APPUI.
2. PLACEZ LA PIÈCE DE SUPPORT DE RECALIBRAGE SOUS LA PLATE-FORME AVANT AFIN DE STABILISER CELLE-CI ET DE LA METTRE À NIVEAU PARALLÈLEMENT AU SOL.
   IMPORTANT: ASSUREZ-VOUS QUE LA PLATE-FORME AVANT N'EST PAS INCLINÉE OU EN BIAIS. AJUSTEZ LA PIÈCE DE SUPPORT SI NÉCESSAIRE AFIN DE GARANTIR QUE LA PLATE-FORME EST À NIVEAU.
3. TOUT EN MAINTENANT LE BOUTON D'ACCÉLÉRATEUR ENFONCÉ, ABAISSEZ COMPLÈTEMENT LA PLATE-FORME ARRIÈRE JUSQU'À CE QUE LE BOUTON D'ACCÉLÉRATEUR S'ALLUME EN VERT ET QUE VOUS ENTENDIEZ UNE SÉRIE DE 5 BIPS. (MAINTENEZ ENFONCÉ PENDANT ENVIRON 3 SECONDES.)
4. APRÈS 5 BIPS, RELÂCHEZ LE BOUTON D'ACCÉLÉRATEUR. LE RECALIBRAGE EST MAINTENANT TERMINÉ.
   IMPORTANT : NE VOUS PENCHEZ PAS ET N'APPUYEZ PAS SUR LA PLANCHE PENDANT LE PROCESSUS DE RECALIBRAGE.

3. MODE D'EMPLOI.

3.1 Remarques préliminaires

- COMMENCEZ VOTRE AVENTURE DU BON PIED : AVANT D'UTILISER CE PRODUIT, LISEZ ATTENTIVEMENT L'INTÉGRALITÉ DU MANUEL D'UTILISATION, Y COMPRIS LES AVERTISSEMENTS DE SÉCURITÉ. ASSUREZ-VOUS DE BIEN COMPRENDRE, ACCEPTER ET RESPECTER TOUTES LES CONSIGNES :
  - RECOMMANDATIONS DU FABRICANT.
  - CONSIGNES DE SÉCURITÉ ET AVERTISSEMENTS.
  - LOIS ET RÈGLEMENTS LOCAUX RELATIFS À LA CONDUITE ET À L'EXPLOITATION.

- LES INDICATIONS FOURNIES DANS CE MANUEL (DROITE, GAUCHE, AVANT/AVANT ET ARRIÈRE/ARRIÈRE) CORRESPONDENT À LA POSITION DU RIDER LORSQU'IL SE TIENT DEBOUT SUR LA PLANCHE.

3.2 Sécurité des casques

LE CYCLISTE DOIT PORTER UN CASQUE EN PERMANENCE.



POSITIONNEMENT INCORRECT :
LE FRONT EST EXPOSÉ. UNE CHUTE POURRAIT ENTRAÎNER DES BLESSURES GRAVES.



POSITIONNEMENT CORRECT :
LE FRONT EST COUVERT PAR LE CASQUE.

**PORTEZ UN CASQUE, DES VÊTEMENTS, DES CHAUSSURES ET DES ÉQUIPEMENTS DE SÉCURITÉ ADAPTÉS. ÉVITEZ LES VÊTEMENTS QUI POURRAIENT SE COINCER DANS OU SOUS LES ROUES. IL EST RECOMMANDÉ DE PORTER DES CHAUSSURES PLATES À BOUT FERMÉ. PORTEZ UN CASQUE ET DES ÉQUIPEMENTS DE PROTECTION CONFORMES À LA NORME ASTM F1492 AFIN DE PRÉVENIR LES BLESSURES EN CAS D'ACCIDENT.*

3.3 Montage de la carte

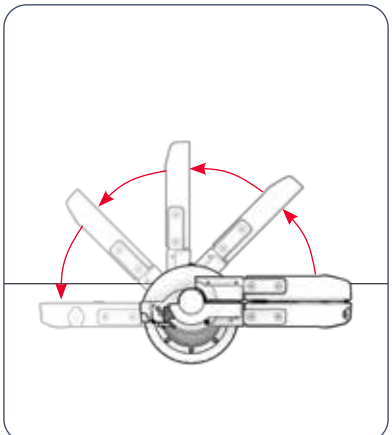

1. TIREZ SUR LA CARTE POUR L'ALLUMER. (SECTION 2.2)

⚠ **AVERTISSEMENT :** Ne montez jamais sur une planche qui n'est pas alimentée. Sans alimentation, les mécanismes d'équilibrage internes ne fonctionneront pas, ce qui pourrait entraîner une chute ou des blessures.

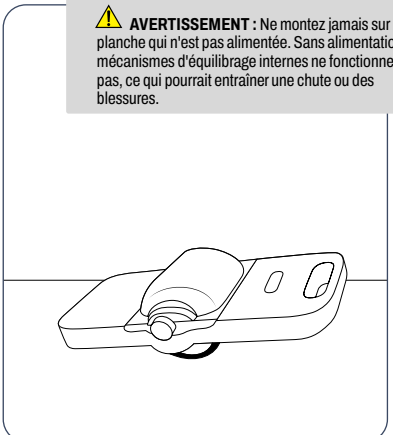

2. INCLINEZ LA PLANCHE VERS LA PLATE-FORME ARRIÈRE DE MANIÈRE À CE QUE LE BORD ARRIÈRE DE LA PLANCHE REPOSE SUR LE SOL.

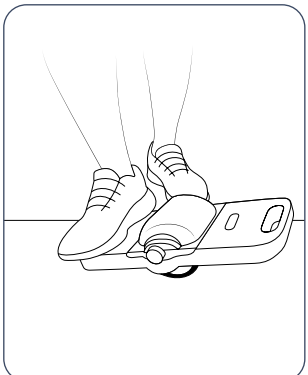

3. D'UN CÔTÉ DE LA PLANCHE, PLACEZ VOTRE PIED ARRIÈRE SUR LA PLATEFORME ARRIÈRE.

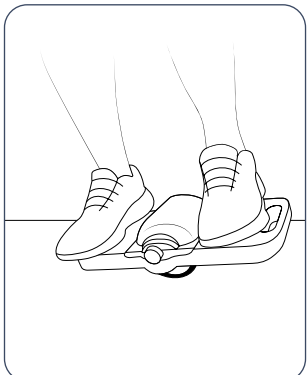

4. SOULEVEZ VOTRE PIED AVANT SUR LA PLATEFORME AVANT.

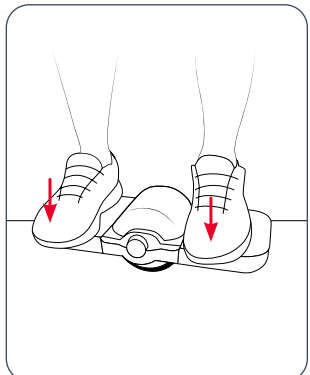

5. DÉPLACEZ LENTEMENT LE POIDS DE VOTRE CORPS VERS L'AVANT DE LA PLANCHE JUSQU'À CE QUE LE BORD ARRIÈRE DE LA PLANCHE SE SOULÈVE DU SOL ET QUE LA PLANCHE SOIT EN ÉQUILIBRE SUR LA ROUE.

3.4 Monter sur la planche

1. TOUT EN ÉQUILIBRANT LA PLANCHE SUR LA ROUE, APPUYEZ SUR LE BOUTON D'ACCÉLÉRATION AVEC VOTRE PIED AVANT.
2. MAINTENEZ L'ÉQUILIBRE DE LA PLANCHE TOUT EN DÉPLAÇANT VOTRE POIDS CORPOREL DANS LA DIRECTION OÙ VOUS SOUHAITEZ ALLER.
   IMPORTANT : GARDEZ LE CORPS DROIT PENDANT QUE VOUS ROULEZ. UTILISEZ VOS HANCHES POUR DÉPLACER VOTRE POIDS. NE VOUS PENCHEZ PAS.

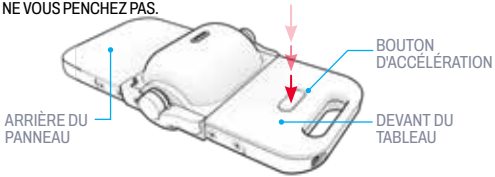

POUR ALLER DE L'AVANT :
APPUYEZ SUR LE BOUTON D'ACCÉLÉRATION ET DÉPLACEZ LÉGÈREMENT VOTRE POIDS VERS L'AVANT DE LA PLANCHE.

POUR RECULER :
APPUYEZ SUR LE BOUTON D'ACCÉLÉRATION ET DÉPLACEZ LÉGÈREMENT VOTRE POIDS VERS L'ARRIÈRE DE LA PLANCHE.

POUR AUGMENTER LA VITESSE :
CONTINUEZ À APPUYER SUR LE BOUTON D'ACCÉLÉRATEUR ET DÉPLACEZ DAVANTAGE LE POIDS DE VOTRE CORPS DANS LA DIRECTION DU MOUVEMENT.

POUR TOURNER :
DÉPLACEZ LE POIDS DE VOTRE CORPS VERS LA DROITE OU VERS LA GAUCHE TOUT EN AVANÇANT OU EN RECULANT.

POUR RALENTIR :
DÉPLACEZ LE POIDS DE VOTRE CORPS DANS LA DIRECTION OPPOSÉE AU MOUVEMENT POUR REVENIR AU CENTRE.

POUR ARRÊTER :
RELÂCHEZ LE BOUTON D'ACCÉLÉRATEUR.

⚠ **AVERTISSEMENT :** lorsque la planche roule à une vitesse proche ou égale à la vitesse maximale, elle émet un bip continu pour vous avertir de ralentir. Réduisez votre vitesse pour rouler en toute sécurité.

IMPORTANT : lorsque la carte est poussée au-delà de sa capacité prévue, les moteurs sont susceptibles de subir une surcharge. En cas de surcharge imminente du moteur, la carte peut émettre un bip d'alerte et l'un des côtés ou les deux côtés de la carte peuvent passer en mode de protection et s'éteindre automatiquement.

En cas de surcharge, laissez les moteurs refroidir pendant 30 à 60 minutes avant de repartir.

⚠ **AVERTISSEMENT :**
Pour éviter de surcharger les moteurs, évitez de rouler :
- Sur des surfaces à forte résistance telles que les tapis ou les terrains rocailleux et accidentés.
- Sur des pentes raides.
- Avec un poids maximal de 176 lb (79,8 kg).
- Sur les bosses, les marches/bordures ou les sols irréguliers.

3.5 Démontage de la carte

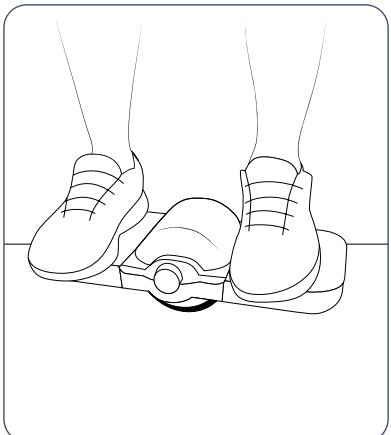

1. ARRÊTEZ LA PLANCHE EN RELÂCHANT LE BOUTON D'ACCÉLÉRATION.

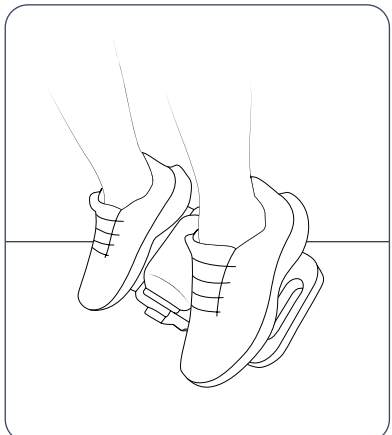

2. UTILISEZ VOS PIEDS POUR INCLINER LA PLANCHE VERS VOS ORTEILS JUSQU'À CE QUE CEUX-CI REPOSENT SUR LE BORD DU SOL.
3. DESCENDEZ PRUDEMMENT DE LA PLANCHE.

3.6 Optimisation de la vitesse et de la durée de fonctionnement

LA DURÉE MAXIMALE D'UTILISATION PAR CHARGE DE BATTERIE EST DE 40 MINUTES ET LA VITESSE MAXIMALE ATTEIGNABLE EST DE 9,3 MPH | 15,0 KM/H.

CEPENDANT, DE NOMBREUX FACTEURS INFLUENCERONT L'AUTONOMIE PAR CHARGE ET LA VITESSE À LAQUELLE VOUS POUVEZ ROULER.

- **SURFACE DE GLISSE :** UNE SURFACE LISSE ET PLANE AUGMENTERA LA VITESSE ET LA DURÉE DE GLISSE.
- **POIDS :** UN POIDS PLUS ÉLEVÉ POURRAIT ENTRAÎNER UNE DISTANCE MOINDRE ET DES VITESSES PLUS FAIBLES.
- **TEMPÉRATURE :** UTILISEZ, RECHARGEZ ET RANGEZ L'APPAREIL À UNE TEMPÉRATURE SUPÉRIEURE À 10 °C (50 °F).
- **STYLE DE CONDUITE :** LES DÉMARRAGES ET ARRÊTS FRÉQUENTS RÉDUISENT L'AUTONOMIE.

3.7 Utilisation des phares

POUR ALLUMER OU ÉTEINDRE LES PHARES, APPUYEZ RAPIDEMENT QUATRE FOIS DE SUITE SUR LE BOUTON D'ACCÉLÉRATEUR.

⚠ **ATTENTION :** PLACEZ TOUJOURS VOTRE PLANCHE SUR LA SURFACE DE GLISSE AVANT DE LA METTRE SOUS TENSION OU D'APPUYER SUR LE BOUTON D'ACCÉLÉRATION.

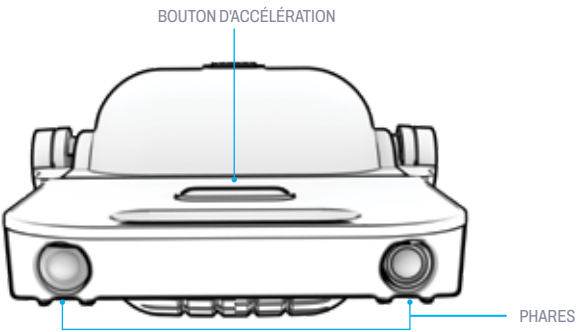

3.8 Dépannage

PROBLÈME	CAUSE POSSIBLE	SIGNES SECONDAIRES À RECHERCHER	SOLUTION
L'UNITÉ EST BIP UNIQUEMENT QUAND JE FAIS DU VÉLO.	LE MOTEUR EST SURCHARGÉ.		METTEZ L'APPAREIL HORS TENSION . PENDANT 30 MINUTES POUR LAISSER LES MOTEURS REFROIDISSENT. SI LE BIP CONTINUE, RÉPÉTEZ L'OPÉRATION UNE AUTRE FOIS. 30 MINUTES.
	LA ROUE EST BLOQUÉE.	• DÉBRIS DANS LA ZONE DES ROUES. • UNE OBSTRUCTION DEVANT LA ROUE.	METTEZ L'APPAREIL HORS TENSION. ET RETIREZ TOUS LES DÉBRIS GÊNANTS. DÉPLACEZ-VOUS VERS UNE ZONE OÙ LE TERRAIN N'EST PAS ACCIDENTÉ, ROCAILLEUX, MEUBLÉ OU BOSSELÉ.
	LE MÉCANISME D'ÉQUILIBRAGE INTERNE DOIT ÊTRE RÉINITIALISÉ.	• LA ROUE TOURNE.	RECALIBREZ L'APPAREIL. (SECTION 2.4)
	L'UNITÉ EST EN COURS DE POUSSÉ AU-DELÀ DE SES CAPACITÉS DE PERFORMANCE PRÉVUES. VOUS ROULEZ PEUT-ÊTRE AU-DELÀ DE SA VITESSE MAXIMALE, SUR UN ANGLE TROP RAIDE, SUR UN TERRAIN ACCIDENTÉ / TRÈS RÉSISTANT, OU AVEC UN POIDS SUPÉRIEUR À SA CAPACITÉ RECOMMANDÉE.		RALENTISSEZ VOTRE VITESSE, DÉPLACEZ-VOUS VERS UNE SURFACE LISSE ET PLANE, ET ASSUREZ-VOUS QUE QUE LE TRANSPORT LE POIDS NE DÉPASSER 79,8 KG (176 LB).

POUR OBTENIR UNE ASSISTANCE SUPPLÉMENTAIRE EN MATIÈRE DE DÉPANNAGE, CONTACTEZ L'ÉQUIPE JETSON CARE À L'ADRESSE RIDEJETSON.COM/CHAT.

PROBLÈME	CAUSE POSSIBLE	SIGNES SECONDAIRES À RECHERCHER	SOLUTION
L'UNITÉ EST ÉMETTRE UN BIP EN PERMANENCE, MÊME QUAND JE NE L'UTILISE PAS.	LA BATTERIE EST FAIBLE.	• LE OU LES VOYANTS LUMINEUX DE LA BATTERIE INDIQUENT QUE LE NIVEAU DE CHARGE EST FAIBLE. (SECTION 2.3)	RECHARGEZ L'APPAREIL. (SECTION 2.1)
	LE MÉCANISME D'ÉQUILIBRAGE INTERNE DOIT ÊTRE RÉINITIALISÉ.	• LA ROUE TOURNE.	RECALIBRER L'UNITÉ. (SECTION 2.4)
L'UNITÉ EST RALENTIR OU BASCULER PENDANT QUE JE ROULE.	LA CHARGE DE LA BATTERIE EST INFÉRIEURE À 10 %.	• LE OU LES VOYANTS LUMINEUX DE LA BATTERIE INDIQUENT QUE LA CHARGE EST FAIBLE. (SECTION 2.3)	RECHARGEZ L'APPAREIL. (SECTION 2.1)
L'UNITÉ EST NE PAS ATTEINDRE VITESSE MAXIMALE OU DURÉE D'EXÉCUTION.	LA FONCTIONNALITÉ EST COMPROMISE PAR CERTAINES CONDITIONS DE CONDUITE, TELLES QUE DES TERRAINS ACCIDENTÉS/À FORTE RÉSISTANCE, DES TEMPÉRATURES EXTRÊMES OU LE TRANSPORT D'UN POIDS SUPÉRIEUR À CELUI RECOMMANDÉ. MAXIMUM DE 79,8 KG (176 LB).		ROULEZ DANS DES CONDITIONS QUI PERMETTENT D'OPTIMISER LES PERFORMANCES. (SECTION 3.6)

POUR OBTENIR UNE ASSISTANCE SUPPLÉMENTAIRE EN MATIÈRE DE DÉPANNAGE, CONTACTEZ L'ÉQUIPE JETSON CARE À L'ADRESSE RIDEJETSON.COM/CHAT.

PROBLÈME	CAUSE POSSIBLE	SIGNES SECONDAIRES À RECHERCHER	SOLUTION
LA ROUE TOURNE.	LE MÉCANISME D'ÉQUILIBRAGE INTERNE DOIT ÊTRE RÉINITIALISÉ.	• L'APPAREIL ÉMET UN BIP.	RECALIBREZ L'APPAREIL. (SECTION 2.4)
L'UNITÉ NE S'ALLUME PAS.	LA BATTERIE A SANS FRAIS.		RECHARGEZ L'APPAREIL. (SECTION 2.1)
	LE CHARGEUR EST NE FONCTIONNE PAS.	• LE VOYANT LUMINEUX DU CHARGEUR NE S'ALLUME PAS CORRECTEMENT PENDANT LA CHARGE ACTIVE. (SECTION 2.1)	REMPLACEZ LE CHARGEUR. (VISITEZ RIDEJETSON.COM/ CHARGERS)

POUR OBTENIR UNE ASSISTANCE SUPPLÉMENTAIRE EN MATIÈRE DE DÉPANNAGE, CONTACTEZ L'ÉQUIPE JETSON CARE À L'ADRESSE RIDEJETSON.COM/CHAT.

INSTRUCTIONS D'ENTRETIEN POUR L'UTILISATEUR.

Prenez bien soin de votre Jetson pour qu'il continue à rouler en douceur et en toute sécurité. Voici comment :

Manipulation de votre Jetson

- NE SOULEVEZ PAS LE PRODUIT LORSQU'IL EST ALLUMÉ.
- ÉVITEZ D'EXPOSER VOTRE PRODUIT À DES VIBRATIONS IMPORTANTES OU À DES CHOCS PHYSIQUES VIOLENTS.
- NE DÉMONTEZ JAMAIS LA BATTERIE.
- GARDEZ VOTRE PRODUIT À L'ABRI DE L'EAU ET DE L'HUMIDITÉ.
- ROULEZ SUR DES SURFACES LISSES ET PLANES POUR ÉVITER TOUTE CASSE.

Instructions de stockage

- CHARGEZ COMPLÈTEMENT LA BATTERIE AVANT DE RANGER LE PRODUIT POUR UNE LONGUE PÉRIODE.
- EN CAS DE STOCKAGE PROLONGÉ, RECHARGEZ COMPLÈTEMENT LA BATTERIE UNE FOIS PAR MOIS.
- COUVREZ LE PRODUIT POUR LE PROTÉGER DE LA POUSSIÈRE.
- CONSERVEZ LE PRODUIT À L'INTÉRIEUR ET DANS UN ENDROIT SEC.

Nettoyage de votre Jetson

- POUR NETTOYER VOTRE PRODUIT, ESSUYEZ-LE DÉLICATEMENT AVEC UN CHIFFON HUMIDE, PUIS SÉCHEZ-LE AVEC UN CHIFFON SEC.
- N'APPLIQUEZ PAS D'EAU DIRECTEMENT SUR VOTRE PRODUIT, CAR LES SYSTÈMES ÉLECTRIQUES POURRAIENT ÊTRE MOUILLÉS, CE QUI ENTRAÎNERAIT UN DYSFONCTIONNEMENT DE VOTRE PRODUIT ET METTRAIT EN DANGER LA SÉCURITÉ DU CONDUCTEUR.
- SI LES COMPOSANTS ÉLECTRIQUES OU LA BATTERIE SONT MOUILLÉS, NE METTEZ PAS VOTRE PRODUIT SOUS TENSION.

AVERTISSEMENT : Ne pas vaporiser ni appliquer d'eau directement sur le produit. L'eau peut endommager le câblage, la batterie et les feux, ainsi que détériorer le cadre, ce qui pourrait entraîner un dysfonctionnement mettant en danger la sécurité du conducteur.

Précautions relatives à la batterie

VOTRE PRODUIT EST ÉQUIPÉ D'UNE BATTERIE LITHIUM-ION. MANIPULEZ-LE AVEC PRÉCAUTION.

- GARDEZ LE PRODUIT À L'ÉCART DU FEU ET DE LA CHALEUR EXCESSIVE.
- ÉVITEZ LES CHOCS PHYSIQUES VIOLENTS, LES VIBRATIONS IMPORTANTES OU LES IMPACTS.
- PROTÉGER LE PRODUIT DE L'EAU OU DE L'HUMIDITÉ.
- NE PLACEZ PAS ET NE STOCKEZ PAS LE PRODUIT EMPILÉ SUR OU SOUS D'AUTRES OBJETS.
- NE DÉMONTEZ PAS LE PRODUIT NI SA BATTERIE.
- NE JETEZ PAS CE PRODUIT AVEC LES ORDURES MÉNAGÈRES. APPORTEZ-LE DANS UN CENTRE DE RECYCLAGE DÉDIÉ AUX DÉCHETS ÉLECTRONIQUES OU AUX PILES. POUR PLUS D'INFORMATIONS SUR LES SITES DE COLLECTE PRÈS DE CHEZ VOUS, CONTACTEZ VOTRE MUNICIPALITÉ OU VOTRE ENTREPRISE DE COLLECTE DES DÉCHETS.
- SI LA BATTERIE DU PRODUIT EST CHAUDE OU PRÉSENTE DES SIGNES DE SURCHAUFFE, DÉGAGE UNE ODEUR OU UN BRUIT INHABITUEL, FUIT DU LIQUIDE OU DU GAZ, OU CHANGE DE FORME OU DE COULEUR, PROCÉDEZ IMMÉDIATEMENT AUX ACTIONS SUIVANTES :
  1. SI VOUS UTILISEZ LE PRODUIT, CESSEZ IMMÉDIATEMENT DE L'UTILISER. RETIREZ LE CÂBLE DE RECHARGE DU PRODUIT S'IL EST BRANCHÉ.
  2. CESSEZ D'UTILISER LE PRODUIT.
  3. SI CELA PEUT ÊTRE FAIT EN TOUTE SÉCURITÉ, DÉPLACEZ LE PRODUIT DANS UN ESPACE DÉGAGÉ ET LOIN DE TOUT ÉLÉMENT INFLAMMABLE.
  4. APPELEZ LES SERVICES D'URGENCE LOCAUX POUR OBTENIR DE L'AIDE.
  5. LAVEZ SOIGNEUSEMENT LES YEUX OU LES ZONES DE PEAU QUI ONT ÉTÉ EN CONTACT AVEC LE LIQUIDE ÉLECTROLYTIQUE QUI S'EST ÉCHAPPÉ DE LA BATTERIE À L'EAU COURANTE PROPRE ET CONSULTEZ UN MÉDECIN.
- SI VOUS RENCONTREZ DES PROBLÈMES AVEC LA BATTERIE, CONTACTEZ L'ÉQUIPE D'ASSISTANCE JETSON.

REJOIGNEZ-NOUS.

RIDEJETSON.COM/SUPPORT
RIDEJETSON.COM/CHAT

1-844-585-7462

N'oubliez pas de suivre @ridejetson sur les réseaux sociaux pour découvrir des offres exceptionnelles, des cadeaux et toutes les dernières actualités Jetson.

VOUS AIMEZ VOTRE VOITURE ?

Laissez un avis sur
ridejetson.com/avis.
Nous sommes impatients de vous lire !
#MakeMoves




JETSON

JETSON

THIS PAGE NOT FOR PRINT

- CONFIDENTIAL FILE INFORMATION -

DATE : 13/11/2025
NOM DU FICHIER : RING-MANUAL-2025.INDD
TAILLE DE LA PAGE : L5,5 POUCES × H4,25 POUCES | L13,97 CM × H10,795 CM
FORMAT DU LIVRET : RELIURE SANS COUTURE
BLEED : 0,125 PO EN HAUT ET EN BAS | 13 MM À GAUCHE ET À DROITE

CARACTÉRISTIQUES DE L'IMPRIMANTE

ÉCHELLE : 100 %
MATÉRIAUX :

- 250 g de C2S
- Imprimé recto verso : 4C



PANTONE®
CMJN



CMYK
C=82 M=69
Y=40 K=26

1 2 3 4 5 6

1A 2A 3A 4A 5A 6A

1B 2B 3B 4B 5B 6B

1 2 3 4 5 6

NE PAS IMPRIMER LES COMMENTAIRES, LES NOTES D'S OU LES COUCHES DE DIELINES !

L'ÉCHANTILLON PHYSIQUE CONFORME AUX SPÉCIFICATIONS DOIT ÊTRE APPROUVÉ PAR JETSON AVANT DE PASSER À LA PRODUCTION.

COMMENTAIRES **(RÉFÉRENCE INTERNE UNIQUEMENT)**

FICHIER CRÉÉ PAR JANGMU LAMA ET ANGELINA ZAVILEVICH

UNA GUIDA PER IL TUO VIAGGIO.

IMPORTANTE:
Leggere attentamente e conservare per riferimento futuro.

JETSON

RING

Tavola di equilibrio elettrica.

CODICE MODELLO: JRING-BLK

I NOSTRI PRIMI DUE REGOLE DI GUIDA:

STAI ATTENTO.
BUON DIVERTIMENTO!

PRODOTTO A SHENZHEN, CINA
IMPORTATO DA TRURIDE TECH LLC.
PO BOX 461, JERSEY CITY, NJ 07302-9998

CODICE DATA: 01/2026
EDIZIONE DEL DOCUMENTO: V2.0
PRODOTTO IN CINA

© 2026, TRURIDE TECH. TUTTI I DIRITTI RISERVATI.
PRODOTTO PER TRURIDE TECH LLC.
JETSON® È UN MARCHIO REGISTRATO UTILIZZATO SU LICENZA DI JETSTREAM BRANDS LLC.
NESSUNA PARTE DI QUESTO DOCUMENTO, INCLUSI FORMA, GRAFICA E DESIGN, PUÒ ESSERE RIPRODOTTA O TRASMESSA IN QUALSIASI FORMA O CON QUALSIASI MEZZO.

ALTRI MARCHI E NOMI COMMERCIALI APPARTENGONO AI RISPETTIVI PROPRIETARI.

Contenuti

Avvertenze di sicurezza 4

Copertura della garanzia e registrazione del prodotto 7

1. Informazioni sul prodotto

1.1 Panoramica del prodotto 8

1.2 Specifiche del prodotto 10

1.3 Risorse online 10

2. Istruzioni per l'installazione

2.1 Ricarica della batteria 11

2.2 Accensione e spegnimento 13

2.3 Comprensione della spia luminosa della batteria 13

2.4 Ricalibrazione 14

3. Istruzioni operative

3.1 Note iniziali 15

3.2 Sicurezza del casco 15

3.3 Montaggio della scheda 16

3.4 Cavalcare la tavola 18

3.5 Smontaggio della scheda 19

3.6 Massimizzazione della velocità e del tempo di esecuzione 20

3.7 Utilizzo dei fari 20

3.8 Risoluzione dei problemi 21

Istruzioni per la manutenzione da parte dell'utente 24

Entra in contatto con noi 26

AVVERTENZE DI SICUREZZA.

CONSERVARE QUESTE ISTRUZIONI.

ISTRUZIONI RELATIVE AL RISCHIO DI INCENDIO O LESIONI PERSONALI E IMPORTANTI ISTRUZIONI DI SICUREZZA

- Prima dell'uso, leggere attentamente il manuale d'uso e le avvertenze di sicurezza e assicurarsi di aver compreso e accettato tutte le istruzioni di sicurezza. L'utente sarà responsabile di eventuali perdite o danni causati da un uso improprio.
- **L'uso di un caricabatterie non corretto può causare incendi ed esplosioni, con conseguenti danni materiali, lesioni e morte.**
- Prima di ogni ciclo di funzionamento, l'operatore deve eseguire i controlli preoperativi specificati dal produttore: Che tutte le protezioni e i cuscinetti forniti originariamente dal produttore siano al loro posto e in condizioni di funzionamento; Che il sistema frenante funzioni correttamente; che tutte le protezioni degli assi, le protezioni delle catene o altre coperture o protezioni fornite dal produttore siano al loro posto e in condizioni utilizzabili; che gli pneumatici siano in buone condizioni, gonfiati correttamente e abbiano un battistrada sufficiente; che l'area in cui il prodotto deve essere utilizzato sia sicura e adatta a un funzionamento sicuro.
- I componenti devono essere sottoposti a manutenzione e riparazione in conformità alle specifiche del produttore e utilizzando esclusivamente ricambi autorizzati dal produttore, con installazione eseguita da rivenditori o altro personale qualificato.
- Avvertenza contro la ricarica di batterie non ricaricabili.
- Non lasciare che mani, piedi, capelli, parti del corpo, vestiti o cose simili entrino in contatto con parti in movimento, ruote o trasmissione mentre il motore è acceso.
- Questo prodotto non deve essere utilizzato da bambini o persone con ridotte capacità fisiche, sensoriali o mentali, o con mancanza di esperienza e conoscenza, a meno che non siano stati supervisionati o istruiti (IEC 60335-1/A2:2006).
- I bambini non sorvegliati non devono giocare con il prodotto (IEC 60335-1/A2:2006).
- È richiesta la supervisione di un adulto.
- Le unità non devono essere utilizzate per gare, acrobazie o altre manovre che potrebbero causare la perdita di controllo o provocare azioni o reazioni incontrollate da parte dell'operatore/passeggero.
- Non utilizzare mai in prossimità di veicoli a motore.
- Evitare urti violenti, griglie di drenaggio e cambiamenti improvvisi della superficie. Il prodotto potrebbe arrestarsi improvvisamente.
- Evita strade e superfici con acqua, sabbia, ghiaia, sporcizia, foglie e altri detriti. Il tempo piovoso compromette la trazione, la frenata e la visibilità.
- Evitare di guidare in presenza di gas infiammabili, vapori, liquidi o polveri che potrebbero causare incendi.
- Gli operatori devono attenersi a tutte le raccomandazioni e istruzioni del produttore, nonché rispettare tutte le leggi e le ordinanze: le unità prive di fari devono essere utilizzate solo in condizioni di luce diurna adeguate alla visibilità; i proprietari sono invitati a segnalare la propria presenza (per maggiore visibilità) utilizzando luci, riflettori e, nel caso di unità a bassa altezza, bandiere di segnalazione su aste flessibili.
- Le persone affette dalle seguenti patologie devono essere avvertite di non utilizzare il prodotto:

persone con patologie cardiache; donne in gravidanza; persone con disturbi alla testa, alla schiena o al collo, o che hanno subito interventi chirurgici in tali zone del corpo; persone con patologie mentali o fisiche che potrebbero renderle soggette a lesioni o compromettere la loro destrezza fisica o le loro capacità mentali di riconoscere, comprendere ed eseguire tutte le istruzioni di sicurezza e di essere in grado di valutare i rischi inerenti all'uso dell'unità.

- Non guidare di notte.
- Non guidare dopo aver bevuto alcolici o assunto farmaci soggetti a prescrizione medica.
- Non trasportare oggetti durante la guida.
- Non utilizzare mai il prodotto a piedi nudi.
- Indossare sempre le scarpe e tenere i lacci allacciati.
- Assicurati che i piedi siano sempre ben saldi sui pedali.
- Gli operatori devono sempre indossare indumenti protettivi adeguati, inclusi, a titolo esemplificativo ma non esaustivo, un casco con certificazione adeguata e qualsiasi altra attrezzatura raccomandata dal produttore: indossare sempre dispositivi di protezione quali casco, ginocchiere e gomitiere.
- Dare sempre la precedenza ai pedoni.
- Stai attento alle cose che si trovano davanti a te e lontano da te.
- Non distrarti mentre guidi, ad esempio rispondendo al telefono o svolgendo altre attività.
- Il prodotto non può essere utilizzato da più di una persona alla volta.
- Quando si utilizza il prodotto insieme ad altri utenti, mantenere sempre una distanza di sicurezza per evitare collisioni.
- Quando giri, assicurati di mantenere l'equilibrio.
- Guidare con freni regolati in modo improprio è pericoloso e può causare lesioni gravi o morte.
- Il freno può surriscaldarsi durante il funzionamento, non toccarlo a mani nude.
- Frenare troppo bruscamente o troppo forte può bloccare una ruota, causando la perdita di controllo e la caduta. Una frenata improvvisa o eccessiva può provocare lesioni o morte.
- Se il freno si allenta, regolarlo con una chiave esagonale, un cacciavite o un altro strumento adeguato, oppure contattare il team di assistenza Jetson.
- Sostituire immediatamente le parti usurate o rotte.
- Prima di guidare, verificare che tutte le etichette di sicurezza siano al loro posto e siano state comprese.
- Il proprietario deve consentire l'uso e il funzionamento dell'unità dopo aver dimostrato che gli operatori sono in grado di comprendere e utilizzare tutti i componenti dell'unità prima dell'uso.
- Non guidare senza un adeguato addestramento. Non guidare ad alta velocità, su terreni irregolari o in pendenza. Non eseguire acrobazie né svoltare bruscamente.
- Consigliato per la ricarica in ambienti interni.
- Consigliato per uso esterno.
- L'esposizione prolungata ai raggi UV, alla pioggia e agli agenti atmosferici può danneggiare i materiali dell'involucro; riporre al chiuso quando non in uso.
- I prodotti non destinati all'uso in luoghi ad alta quota, che potrebbero richiedere maggiori distanze elettriche nei circuiti elettrici, devono indicare che non sono destinati all'uso ad altitudini superiori a 2000 m sul livello del mare.
- Utilizzare solo batterie specificate dal produttore.
- CONSERVARE IN AMBIENTE CHIUSO QUANDO NON IN USO. LASCIARE IN AMBIENTE CHIUSO DURANTE LA RICARICA O QUANDO NON IN USO.
- **AVVERTENZA** - Pericolo di incendio - Nessuna delle parti può essere riparata dall'utente.
- **AVVERTENZA** - Rischio di incendio e scossa elettrica - Nessuna parte riparabile dall'utente.
- Il peso del pilota non deve superare i 79,8 kg (176 libbre).

MODIFICHE

Non tentare di smontare, modificare, riparare o sostituire l'unità o qualsiasi suo componente senza le istruzioni del team di assistenza Jetson. Ciò invaliderà qualsiasi garanzia e potrà causare malfunzionamenti che potrebbero provocare lesioni.

ULTERIORI PRECAUZIONI OPERATIVE

Non sollevare il prodotto da terra mentre è acceso e le ruote sono in movimento. Ciò potrebbe causare la rotazione libera delle ruote, con conseguente rischio di lesioni per sé stessi o per le persone vicine. Non saltare sul o dal prodotto e non saltare mentre lo si utilizza. Tenere sempre i piedi ben saldi sul poggiapiedi durante il funzionamento. Controllare sempre la carica della batteria prima dell'uso.

SMALTIMENTO DELLE BATTERIE ESAURITE



La batteria può contenere sostanze pericolose che potrebbero mettere a rischio l'ambiente e la salute umana. Questo simbolo riportato sulla batteria e/o sull'imballaggio indica che la batteria usata non deve essere smaltita come rifiuto urbano. Le batterie devono essere smaltite presso un punto di raccolta appropriato per il riciclaggio. Assicurandovi che le batterie usate vengano smaltite correttamente, contribuirete a prevenire potenziali conseguenze negative per l'ambiente e la salute umana. Il riciclaggio dei materiali contribuirà a preservare le risorse naturali. Per ulteriori informazioni sul riciclaggio delle batterie usate, contattare il servizio di smaltimento rifiuti del proprio comune.

AVVISO DI CONFORMITÀ

Questo dispositivo è conforme alla Parte 15 delle norme FCC. Il funzionamento è soggetto alle seguenti due condizioni: (1) questo dispositivo non deve causare interferenze dannose e (2) questo dispositivo deve accettare qualsiasi interferenza ricevuta, comprese quelle che potrebbero causare un funzionamento indesiderato. Avvertenza: modifiche o alterazioni a questa unità non espressamente approvate dalla parte responsabile della conformità potrebbero invalidare l'autorità dell'utente di utilizzare l'apparecchiatura.

NOTA: questa apparecchiatura è stata testata e trovata conforme ai limiti previsti per i dispositivi digitali di Classe B, ai sensi della Parte 15 delle norme FCC. Tali limiti sono stati concepiti per garantire una protezione ragionevole contro interferenze dannose in un'installazione residenziale. Questa apparecchiatura genera, utilizza e può irradiare energia a radiofrequenza e, se non installata e utilizzata in conformità con le istruzioni, può causare interferenze dannose alle comunicazioni radio. Tuttavia, non è possibile garantire che non si verifichino interferenze in una particolare installazione. Se questa apparecchiatura causa interferenze dannose alla ricezione radiofonica o televisiva, che possono essere determinate spegnendo e riaccendendo l'apparecchiatura, si consiglia all'utente di provare a correggere l'interferenza adottando una o più delle seguenti misure:

- Riorientare o riposizionare l'antenna ricevente.
- Aumentare la distanza tra l'apparecchiatura e il ricevitore.
- Collegare l'apparecchio a una presa di corrente su un circuito diverso da quello a cui è collegato il ricevitore.
- Chiedere aiuto al rivenditore o a un tecnico esperto di radio/TV.
- Per garantire la conformità ai limiti FCC di Classe B, con questa unità devono essere utilizzati cavi schermati.

⚠ AVVERTENZA:

La mancata osservanza delle seguenti istruzioni può causare lesioni al bambino o ad altre persone.

- Tenere le parti piccole lontano dalla portata dei bambini durante il montaggio.
- L'accessorio deve essere montato e smontato da un adulto.
- Controllare frequentemente il prodotto per verificare che non presenti danni.

*** È NECESSARIO IL MONTAGGIO DA PARTE DI UN ADULTO.**

⚠ AVVERTENZA:

Per ridurre il rischio di lesioni, è necessaria la supervisione di un adulto. Non utilizzare mai su strade, in prossimità di veicoli a motore, su o in prossimità di pendii ripidi o gradini, piscine o altri specchi d'acqua; indossare sempre scarpe e non consentire mai a più di un utente di utilizzare il prodotto.

ISTRUZIONI DI SICUREZZA IMPORTANTI

AVVERTENZA - Quando si utilizza questo prodotto, è necessario seguire sempre le precauzioni di base, tra cui:

(A) Leggere tutte le istruzioni prima di utilizzare il prodotto.

(B) Per ridurre il rischio di lesioni, è necessaria una stretta supervisione quando il prodotto viene utilizzato in presenza di bambini.

(C) Non inserire le dita o le mani nel prodotto.

(D) Non utilizzare questo prodotto se il cavo di alimentazione flessibile o il cavo di uscita sono logori, presentano isolamento danneggiato o altri segni di danneggiamento.

(E) Per tutte le apparecchiature. Le istruzioni devono riportare la seguente dicitura: Questo apparecchio non è destinato all'uso in ambienti con temperature di conservazione inferiori a 0 °C (32 °F) o superiori a 40 °C (104 °F).

(F) Per tutte le apparecchiature, le istruzioni devono indicare: La batteria è progettata per essere caricata quando la temperatura ambiente è compresa tra 0 °C (32 °F) e 40 °C (104 °F). Non caricare mai la batteria quando la temperatura ambiente è al di fuori di questo intervallo.

PROPOSTA DI LEGGE 65 DELLA CALIFORNIA

⚠ AVVERTENZA:

QUESTO PRODOTTO PUÒ ESPORRE L'UTENTE A SOSTANZE CHIMICHE, TRA CUI IL CADMIO, CHE SECONDO LO STATO DELLA CALIFORNIA PUÒ CAUSARE CANCRO, DIFETTI ALLA NASCITA O ALTRI DANNI RIPRODUTTIVI.
PER ULTERIORI INFORMAZIONI, VISITARE: WWW.P65WARNINGS.CA.GOV.

GARANZIA GENERALE LIMITATA

IL TUO NUOVO PRODOTTO JETSON È COPERTO DA GARANZIA CONTRO DIFETTI DEI MATERIALI E DI FABBRICAZIONE, COME INDICATO SU RIDEJETSON.COM/WARRANTY, PER UN PERIODO DI TEMPO A PARTIRE DALLA DATA DI ACQUISTO ORIGINALE AL DETTAGLIO, SE UTILIZZATO IN CONFORMITÀ CON I MANUALI D'USO JETSON (FARE RIFERIMENTO A RIDEJETSON.COM/SUPPORT). **IN BASE A QUESTA GARANZIA, POTRAI RIVOLGERE I TUOI RECLAMI A JETSON ANCHE NEI CASI IN CUI IL PRODOTTO JETSON SIA STATO ACQUISTATO PRESSO UNO DEI NOSTRI RIVENDITORI AUTORIZZATI.** PER LEGGERE I TERMINI COMPLETI DELLA NOSTRA GARANZIA, VISITARE RIDEJETSON.COM/WARRANTY.

REGISTRAZIONE DEL PRODOTTO

REGISTRA IL TUO NUOVO JETSON PER ACCEDERE RAPIDAMENTE ALL'ASSISTENZA PERSONALIZZATA SUL PRODOTTO E ALLA GARANZIA. VAI SU RIDEJETSON.COM/PAGES/REGISTRATION.

COPERTURA DELLA GARANZIA E REGISTRAZIONE DEL PRODOTTO.

Per esercitare il diritto di recesso del tuo prodotto garanzia o richiedere informazioni su copertura della garanzia, contattaci direttamente.

www.ridejetson.com

1. INFORMAZIONI IL TUO PRODOTTO.

1.1 Panoramica del prodotto

1. MANIGLIA PER IL TRASPORTO
2. PULSANTE ACCELERATORE/SPIA INDICATRICE CARICA BATTERIA
3. CAVO DI RICARICA
4. CARICABATTERIE
5. PEZZO DI SUPPORTO PER RICALIBRAZIONE
6. PIATTAFORMA FRONTALE IN PIEDI
7. FARI ANTERIORI
8. PORTA DI RICARICA CON COPERTURA
9. PIATTAFORMA POSTERIORE IN PIEDI
10. RUOTA

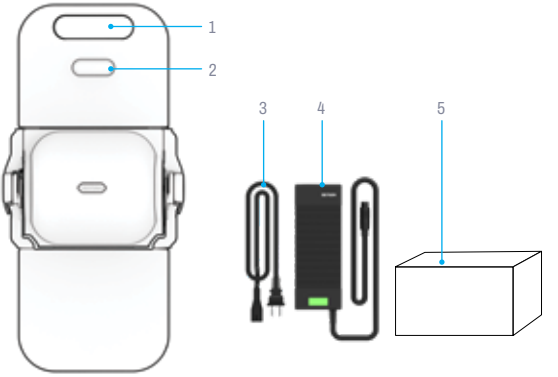

Vista dall'alto

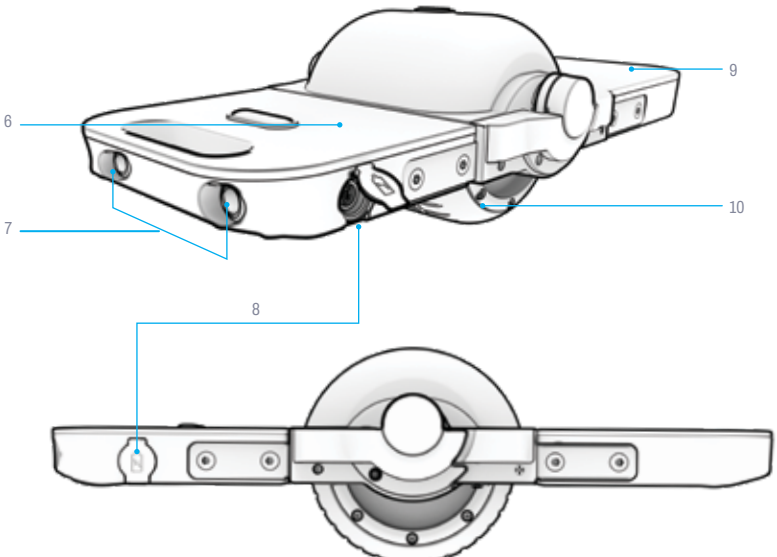

Vista laterale

NOTA: LE IMMAGINI POTREBBERO NON RISPECCHIARE L'ASPETTO ESATTO DEL PRODOTTO REALE.

1.2 Specifiche del prodotto

- LIMITE DI PESO: 176 LB | 79,8 KG
- PESO MINIMO DEL CICLISTA: 77 LB | 34,9 KG
- PESO DEL PRODOTTO: 14,3 LB | 6,5 KG
- ETÀ CONSIGLIATA: DAI 12 ANNI IN SU
- DIMENSIONI RUOTA: 5 POLLICI | 12,7 CM
- DIMENSIONI DEL PRODOTTO (RIPIEGATO): 28,4 CM (L) × 21,0 CM (P) × 13,3 CM (A) | 11,2 IN (L) × 8,3 IN (W) × 5,2 IN (H)
- DIMENSIONI DEL PRODOTTO (APERTO): 42,9 CM (L) × 21,0 CM (P) × 13,3 CM (A) | 16,9 POLLICI (L) × 8,3 POLLICI (P) × 5,2 POLLICI (A)
- VELOCITÀ MASSIMA: 9,3 MPH* | 15,0 KM/H
- DURATA MASSIMA: 60 MINUTI*
- BATTERIA: 44,4 V, 2,5 AH AGLI IONI DI LITIO
- MOTORE: 350 W**
- CARICABATTERIE: CERTIFICATO UL, 100-240 V
- TEMPO DI RICARICA: CIRCA 2 ORE
- ANGOLO MASSIMO DI SALITA: 10°
- CERTIFICAZIONE UL DEL PRODOTTO: 2272

**LA DURATA DEL PRODOTTO, LA VELOCITÀ, LA DURATA DELLA BATTERIA E ALTRE SPECIFICHE POSSONO VARIARE IN BASE AL CICLISTA E ALLE CONDIZIONI DI GUIDA .*

***POTENZA DI PICCO*

1.3 Risorse online

Cerca i nostri prodotti più prodotto aggiornato materiali di inserimento e risorse di supporto.

Questo manuale utente è disponibile online all'indirizzo https://cdn.shopify.com/s/files/1/2530/6734/files/RING-MANUAL-2024-web-1750165352645.pdf

Trova la nostra collezione di manuali utente su https://ridejetson.com/pages/product-manuals

2.1 Ricarica della batteria

PER RICARICARE COMPLETAMENTE LA BATTERIA SONO NECESSARIE CIRCA 2 ORE.

1. COLLEGARE IL CAVO DI RICARICA AL CARICABATTERIE.
2. APRI IL COPERCHIO DELLA PORTA DI RICARICA SULLA SCHEDA.
3. COLLEGARE IL CAVO DI RICARICA ALLA PRESA A MURO, QUINDI COLLEGARE IL CAVO DEL CARICABATTERIE ALLA PORTA DI RICARICA DELLA SCHEDA.
4. QUANDO LA SPIA LUMINOSA SUL CARICABATTERIE PASSA DA ROSSA A VERDE, LA BATTERIA HA RAGGIUNTO LA CARICA COMPLETA. RIMUOVERE IL CAVO DEL CARICABATTERIE DALLA PORTA DI RICARICA, QUINDI SCOLLEGARE IL CAVO DI RICARICA DALLA PRESA DI CORRENTE.
5. CHIUDERE IL COPERCHIO DELLA PORTA DI RICARICA SULLA SCHEDA.

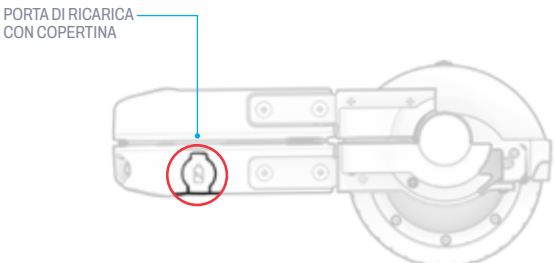

SPIA DI RICARICA SUL CARICABATTERIE		STATUS
	ILLUMINAZIONE ROSSA	RICARICA
	ILLUMINAZIONE VERDE	RICARICA COMPLETATA

2. ISTRUZIONI PER L'INSTALLAZIONE.

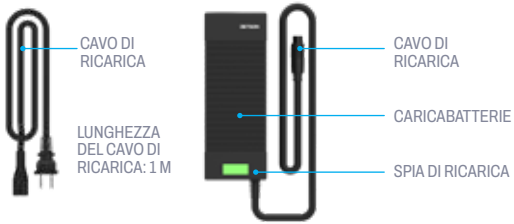

Note importanti sulla ricarica:

- TENERE SEMPRE CHIUSA LA PORTA DI RICARICA QUANDO NON SI STA RICARICANDO ATTIVAMENTE LA BATTERIA.
- NON ACCENDERE MAI LA SCHEDA MENTRE È IN CARICA.
- NON UTILIZZARE PRESE DI CORRENTE RICOLLOCABILI.
- PER GARANTIRE IL CORRETTO FUNZIONAMENTO DELLA BATTERIA, RICARICARLA COMPLETAMENTE DURANTE OGNI SESSIONE DI RICARICA, CHE DURA CIRCA 2 ORE.
- NON LASCIARE MAI LA TAVOLA IN CARICA DURANTE LA NOTTE O PER PERIODI DI TEMPO PROLUNGATI.
- NON TENTARE DI RIMUOVERE O SMONTARE LA BATTERIA.
- INTERVALLO DI TEMPERATURA AMBIENTE DI RICARICA: 0 °C (32 °F) - 40 °C (104 °F)
- INTERVALLO DI TEMPERATURA AMBIENTE DI FUNZIONAMENTO: 0 °C (32 °F) - 40 °C (104 °F)
- TENERE SEMPRE CHIUSO IL COPERCHIO DELLA PORTA DI RICARICA QUANDO NON SI STA RICARICANDO ATTIVAMENTE LA SCHEDA.
- NON UTILIZZARE QUESTO PRODOTTO SE IL CAVO DI ALIMENTAZIONE FLESSIBILE DEL CAVO DI USCITA È SFIOCCHATO, L' E PRESENTA ISOLAMENTO ROTTO O ALTRI SEGNI DI DANNEGGIAMENTO.
- VERIFICARE CHE IL NUMERO DI MODELLO RIPORTATO SULL'ETICHETTA DEL CARICABATTERIE CORRISPONDA AL NUMERO DI MODELLO INDICATO A DESTRA.
- VERIFICA CHE L'ETICHETTA DEL CARICABATTERIE INDICHI CHE IL CARICABATTERIE È COMPATIBILE CON IL TUO MODELLO JETSON. IL NOME E LO SKU DEL TUO MODELLO JETSON SONO RIPORTATI SU UN'ETICHETTA APPOSTA SULLA PARTE SUPERIORE, LATERALE O INFERIORE DEL TELAIO O DELLA BASE DI APPOGGIO DEL PRODOTTO.

IMPORTANTE:

UTILIZZARE ESCLUSIVAMENTE IL CARICABATTERIE IN DOTAZIONE O UNO ACQUISTATO DIRETTAMENTE TRAMITE JETSON (MODELLO JETSON N. PJRING-CH) CONTRASSEGNATO CON XHK-968-50413 E PRODOTTO DA SHENZHEN XIN HENG TYCO ELECTRONICS CO., LTD.

⚠ **ATTENZIONE: L'USO DI UN CARICABATTERIE NON CORRETTO PUÒ CAUSARE INCENDI ED ESPLOSIONI, CON CONSEGUENTI DANNI MATERIALI, LESIONI PERSONALI E MORTE.**



QUESTO È UN ESEMPIO DI MARCATURA IL TUO CARICABATTERIE AVRÀ.

2.2 Accensione e spegnimento

LA TAVOLA SI ACCENDE QUANDO VIENE APERTA PER L'USO E SI SPEGNE QUANDO VIENE RIPIEGATA PER ESSERE RIPOSTA E TRASPORTATA.

PER APRIRE E ACCENDERE:

1. POSIZIONA L'ANELLO SULLA SUPERFICIE DI GUIDA.
2. SEPARARE DELICATAMENTE LE PIATTAFORME DI APPOGGIO.
3. ABBASSARE LE PIATTAFORME FINO A QUANDO NON SONO IN POSIZIONE ORIZZONTALE E SI SENTE UNA SERIE DI SEGNALI ACUSTICI.

⚠ **ATTENZIONE:** non accendere mai la tavola prima di posizionarla sulla superficie di guida.

⚠ **ATTENZIONE:** per evitare danni alla batteria e all'impianto elettrico che potrebbero causare malfunzionamenti e compromettere la sicurezza, non accendere mai la tavola mentre è in carica.

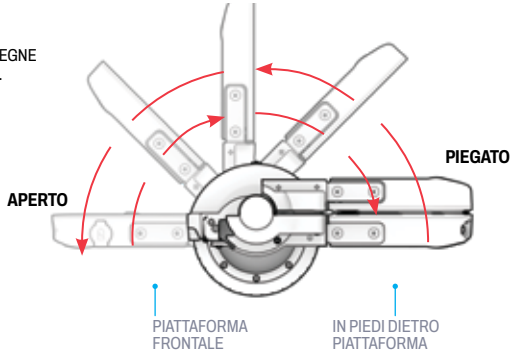

2.3 Comprensione della spia luminosa della batteria

QUANDO VIENE ACCESO PER L'USO, L'INDICATORE LUMINOSO DELLA BATTERIA SI ILLUMINA PER INDICARE LE PERCENTUALI DI CARICA COME INDICATO NELLA TABELLA.



BATTERIA SPIA LUMINOSA	PERCENTUALE APPROSSIMATIVA DI CARICA RESIDUA*
○ ○	50 - 100%
○ ○	20 - 50%
○ ○	0-20% Ricarica subito il tuo prodotto!

IMPORTANTE:
QUANDO LA CARICA DELLA BATTERIA SI ESAURISCE ALLO 0%, LA SCHEDA SI SPEGNERÀ. CARICARE LA SCHEDA ALLA MASSIMA POTENZA (VEDERE LA SEZIONE 2.1) PRIMA DELLA PROSSIMA CORSA.

**VALORI APPROSSIMATIVI. POSSONO VARIARE IN BASE ALL'USO.*

2.4 Ricalibrazione

A VOLTE È NECESSARIO REIMPOSTARE O "RICALIBRARE" I MECCANISMI DI EQUILIBRIO INTERNO DI UN CONSIGLIO DI AMMINISTRAZIONE.

IMPORTANTE: RICALIBRARE LA TAVOLA APPENA TOLTA DALLA CONFEZIONE. SUCCESSIVAMENTE, RICALIBRARE SECONDO NECESSITÀ. SEGNALI CHE INDICANO CHE LA TAVOLA POTREBBE NECESSITARE DI UNA RICALIBRAZIONE INCLUDONO UN SEGNALE ACUSTICO COSTANTE E/O LA ROTAZIONE DELLE RUOTE.

NOTA: POTREBBERO ESSERE NECESSARI ALCUNI TENTATIVI DI RICALIBRAZIONE PER RIPRISTINARE COMPLETAMENTE I MECCANISMI DI BILANCIAMENTO INTERNI DELLA SCHEDA.

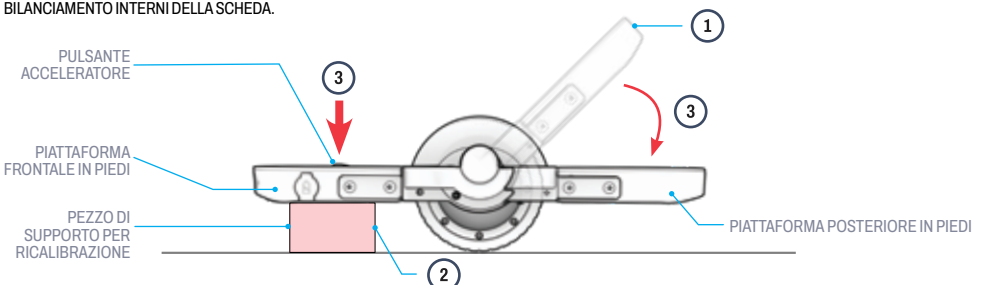

Per ricalibrare:

1. POSIZIONARE LA SCHEDA SU UNA SUPERFICIE PIANA E APRIRLA per¾ PER ACCENDERLA. LASCIARE LA PIATTAFORMA POSTERIORE INCLINATA DI 45° RISPETTO ALLA SUPERFICIE DI APPOGGIO.
2. POSIZIONARE IL SUPPORTO DI RICALIBRAZIONE SOTTO LA PIATTAFORMA FRONTALE PER STABILIZZARLA E LIVELLARLA PARALLELAMENTE AL SUOLO.
   IMPORTANTE: ASSICURARSI CHE LA PIATTAFORMA FRONTALE NON SIA INCLINATA O ANGOLATA. REGOLARE IL SUPPORTO SECONDO NECESSITÀ PER GARANTIRE CHE LA PIATTAFORMA SIA LIVELLATA.
3. TENENDO PREMUTO IL PULSANTE DELL'ACCELERATORE, ABBASSARE COMPLETAMENTE LA PIATTAFORMA POSTERIORE FINO A QUANDO IL PULSANTE DELL'ACCELERATORE NON SI ILLUMINA DI VERDE E SI SENTE UNA SERIE DI 5 BIP. (TENERE PREMUTO PER CIRCA 3 SECONDI.)
4. DOPO 5 SEGNALI ACUSTICI, RILASCIARE IL PULSANTE DELL'ACCELERATORE. LA RICALIBRAZIONE È ORA COMPLETATA.
   IMPORTANTE: NON APPOGGIARSI NÉ ESERCITARE ALCUNA PRESSIONE SULLA TAVOLA DURANTE IL PROCESSO DI RICALIBRAZIONE.

3. ISTRUZIONI OPERATIVE.

3.1 Note iniziali

- INIZIATE LA VOSTRA AVVENTURA NEL MODO GIUSTO: PRIMA DI UTILIZZARE QUESTO PRODOTTO, LEGGETE ATTENTAMENTE L'INTERO MANUALE D'USO, COMPRESE LE AVVERTENZE DI SICUREZZA. ASSICURATEVI DI AVER COMPRESO, ACCETTATO E RISPETTATO TUTTE LE INDICAZIONI:
  - RACCOMANDAZIONI DEL PRODUTTORE.
  - ISTRUZIONI DI SICUREZZA E AVVERTENZE.
  - LEGGI E ORDINANZE LOCALI IN MATERIA DI CIRCOLAZIONE E FUNZIONAMENTO.

- LE INDICAZIONI FORNITE IN QUESTO MANUALE (DESTRA, SINISTRA, DAVANTI/AVANTI E DIETRO/INDIETRO) SONO ORIENTATE COME LE VEDREBBE IL RIDER STANDO IN PIEDI SULLA TAVOLA.

3.2 Sicurezza del casco

IL CICLISTA DEVE INDOSSARE SEMPRE IL CASCO.



POSIZIONAMENTO ERRATO:
LA FRONTE È ESPOSTA. UNA CADUTA POTREBBE CAUSARE GRAVI LESIONI.



POSIZIONAMENTO CORRETTO:
LA FRONTE È COPERTA DAL CASCO.

**INDOSSARE UN CASCO, ABBIGLIAMENTO, SCARPE E DISPOSITIVI DI SICUREZZA ADEGUATI. EVITARE INDUMENTI CHE POTREBBERO IMPIGLIARSI NELLE RUOTE O SOTTO DI ESSE. SI CONSIGLIANO SCARPE CHIUSE E PIATTE. INDOSSARE UN CASCO OMOLOGATO ASTM F1492 E DISPOSITIVI DI PROTEZIONE PER PREVENIRE LESIONI IN CASO DI INCIDENTE.*

3.3 Montaggio della scheda

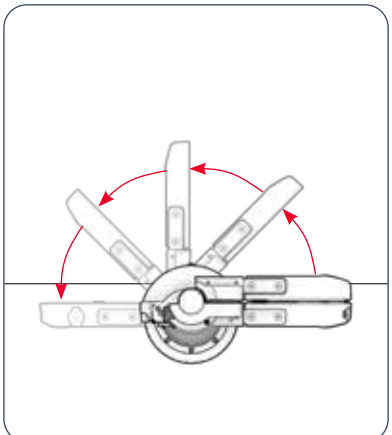

1. APRIRE IL PANNELLO PER ACCENDERLO. (SEZIONE 2.2)

⚠ **ATTENZIONE:** non salire mai su una tavola spenta. Senza alimentazione, i meccanismi di bilanciamento interni non funzionano, con il rischio di cadute o lesioni.

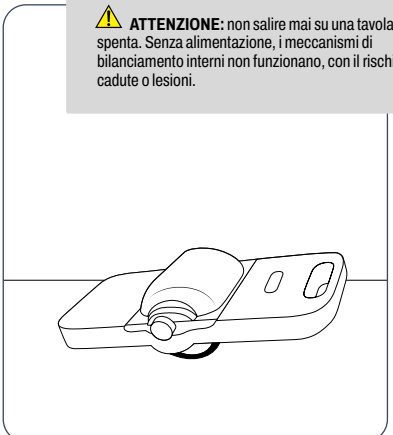

2. INCLINA LA TAVOLA VERSO LA PIATTAFORMA POSTERIORE IN MODO CHE IL BORDO POSTERIORE DELLA TAVOLA POGGI SUL TERRENO.

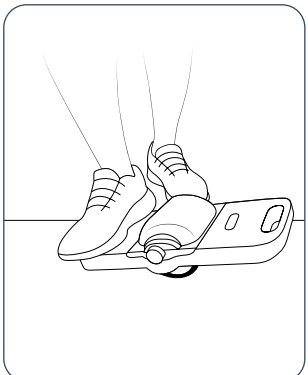

3. DA UN LATO DELLA TAVOLA, POSIZIONA IL PIEDE POSTERIORE SULLA PIATTAFORMA POSTERIORE.

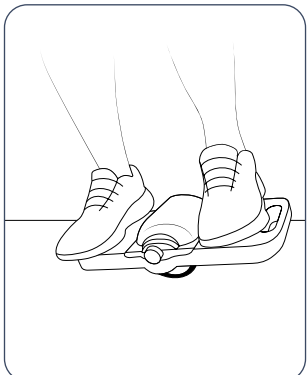

4. SOLLEVA IL PIEDE ANTERIORE SULLA PIATTAFORMA ANTERIORE.

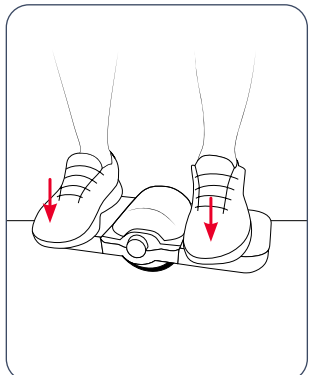

5. SPOSTA LENTAMENTE IL PESO DEL CORPO VERSO LA PARTE ANTERIORE DELLA TAVOLA FINO A QUANDO IL BORDO POSTERIORE DELLA TAVOLA SI SOLLEVA DA TERRA E LA TAVOLA È IN EQUILIBRIO SULLA RUOTA.

3.4 Cavalcare la tavola

1. MENTRE BILANCI LA TAVOLA SULLA RUOTA, PREMI IL PULSANTE DELL'ACCELERATORE CON IL PIEDE ANTERIORE.
2. MANTIENI L'EQUILIBRIO SULLA TAVOLA MENTRE SPOSTI IL PESO DEL CORPO NELLA DIREZIONE IN CUI DESIDERI MUOVERTI.

IMPORTANTE: MANTIENI IL CORPO IN POSIZIONE ERETTA DURANTE LA GUIDA. USA I FIANCHI PER SPOSTARE IL PESO DEL CORPO. NON INCLINARTI.

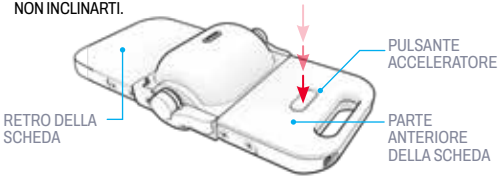

PER ANDARE AVANTI:
PREMI IL PULSANTE DELL'ACCELERATORE E SPOSTA LEGGERMENTE IL PESO DEL CORPO VERSO LA PARTE ANTERIORE DELLA TAVOLA.

PER TORNARE INDIETRO:
PREMI IL PULSANTE DELL'ACCELERATORE E SPOSTA LEGGERMENTE IL PESO DEL CORPO VERSO LA PARTE POSTERIORE DELLA TAVOLA.

PER AUMENTARE LA VELOCITÀ:
CONTINUA A PREMERE IL PULSANTE DELL'ACCELERATORE
E
SPOSTARE MAGGIORMENTE IL PESO DEL CORPO NELLA DIREZIONE DEL MOVIMENTO.

PER GIRARE:
SPOSTARE IL PESO DEL CORPO VERSO DESTRA O SINISTRA MENTRE CI SI MUOVE IN AVANTI O INDIETRO.

PER RALLENTARE:
SPOSTA IL PESO DEL CORPO NELLA DIREZIONE OPPOSTA AL MOVIMENTO PER RIPORTARLO AL CENTRO.

PER FERMARSI:
RILASCIA IL PULSANTE DELL'ACCELERATORE.

⚠ **ATTENZIONE:** quando la tavola viaggia a velocità massima o quasi, emetterà un segnale acustico continuo per avvertire di rallentare. Ridurre la velocità per una guida più sicura.

IMPORTANTE: quando la scheda viene spinta oltre la sua capacità prevista, i motori sono soggetti a sovraccarico. Se si avvicina il sovraccarico del motore, la scheda potrebbe iniziare a emettere un segnale acustico di avviso e uno o entrambi i lati della scheda potrebbero entrare in modalità di protezione e spegnersi automaticamente.

In caso di sovraccarico, lasciare raffreddare i motori per 30-60 minuti prima di riprendere la guida.

⚠ **ATTENZIONE:**
Per evitare di sovraccaricare i motori, evitare di guidare:
- Su superfici ad alta resistenza come moquette o terreni accidentati e rocciosi.
- Su pendii ripidi.
- Con un peso di trasporto superiore a 176 lb (79,8 kg).
- Su dossi, gradini/cordoli o terreni irregolari.

3.5 Smontaggio della scheda

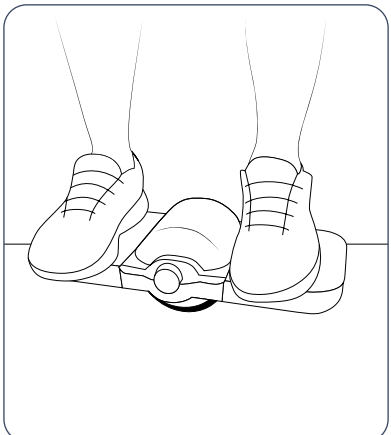

1. FERMARE LA TAVOLA RILASCIANDO IL PULSANTE DELL'ACCELERATORE.

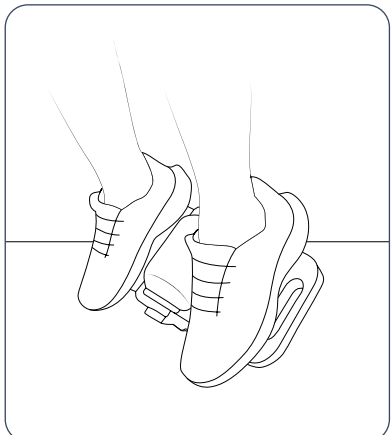

2. USA I PIEDI PER INCLINARE LA TAVOLA VERSO LE DITA DEI PIEDI FINO A QUANDO QUESTE NON POGGIANO SUL BORDO DEL TERRENO.
3. SCENDI CON CAUTELA DALLA TAVOLA.

3.6 Massimizzazione della velocità e del tempo di esecuzione

IL TEMPO MASSIMO DI FUNZIONAMENTO PER OGNI RICARICA DELLA BATTERIA È DI 40 MINUTI E LA VELOCITÀ MASSIMA RAGGIUNGIBILE È DI 9,3 MPH | 15,0 KM/H.

TUTTAVIA, MOLTI FATTORI INFLUIRANNO SULL'AUTONOMIA PER OGNI RICARICA E SULLA VELOCITÀ DI MARCIA.

- **SUPERFICIE DI GUIDA:** UNA SUPERFICIE LISCIA E PIANA AUMENTERÀ LA VELOCITÀ E IL TEMPO DI FUNZIONAMENTO.
- **PESO:** UN PESO MAGGIORE POTREBBE COMPORTARE UNA DISTANZA MINORE E VELOCITÀ INFERIORI.
- **TEMPERATURA:** UTILIZZARE, RICARICARE E CONSERVARE L'UNITÀ A UNA TEMPERATURA SUPERIORE A 10 °C (50 °F).
- **STILE DI GUIDA:** FREQUENTI PARTENZE E ARRESTI RIDURRANNO IL TEMPO DI FUNZIONAMENTO.

3.7 Utilizzo dei fari

PER ACCENDERE O SPEGNERE I FARI, PREMERE RAPIDAMENTE IL PULSANTE DELL'ACCELERATORE 4 VOLTE DI SEGUITO.

⚠ **ATTENZIONE:** POSIZIONARE SEMPRE LA TAVOLA SULLA SUPERFICIE DI GUIDA PRIMA DI ACCENDERLA O DI PREMERE IL PULSANTE DELL'ACCELERATORE.

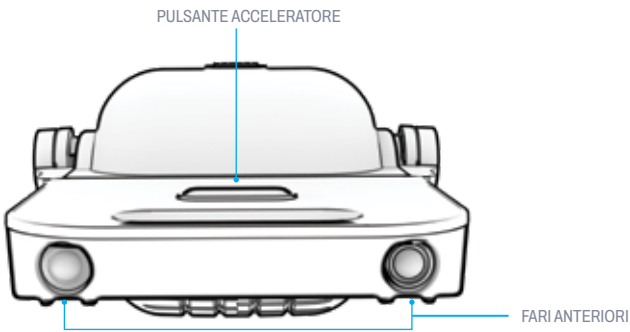

3.8 Risoluzione dei problemi

PROBLEMA	POSSIBILE CAUSA	SEGNI SECONDARI DA CERCARE	SOLUZIONE
L'UNITÀ È SOLO SEGNALE ACUSTICO QUANDO STO GUIDANDO.	IL MOTORE È SOVRACCARICO.		SPEGNERE L'UNITÀ PER 30 MINUTI PER LASCIARE I MOTORI SI RAFFREDDANO. SE IL SEGNALE ACUSTICO CONTINUA, RIPETERE L'OPERAZIONE PER UN ALTRO 30 MINUTI.
	LA RUOTA È BLOCCATA.	• DETRITI NELLA ZONA DELLE RUOTE. • UN OSTACOLO DAVANTI ALLA RUOTA.	SPEGNERE L'UNITÀ E RIMUOVERE EVENTUALI DETRITI CHE POTREBBERO INTERFERIRE. SPOSTARSI IN UN'AREA SENZA TERRENI IRREGOLARI, ROCCIOSI, SCONNESSI O ACCIDENTATI.
	IL MECCANISMO DI EQUILIBRIO INTERNO DEVE ESSERE REIMPOSTATO.	• LA RUOTA STA GIRANDO.	RICALIBRARE L'UNITÀ. (SEZIONE 2.4)
	L'UNITÀ È IN FASE DI SPINTO OLTRE LA SUA CAPACITÀ PRESTAZIONALE PREVISTA. POTRESTI GUIDARE OLTRE LA SUA VELOCITÀ MASSIMA, SU UN ANGOLO TROPPO RIPIDO, SU TERRENI ACCIDENTATI/ AD ALTA RESISTENZA O CON UN PESO SUPERIORE ALLA CAPACITÀ CONSIGLIATA.		RALLENTA LA VELOCITÀ DI GUIDA, SPOSTATI SU UNA SUPERFICIE LISCIA E PIANA E ASSICURATI CHE CHE IL TRASPORTO IL PESO NON SUPERARE I 79,8 KG (176 LB).

PER ULTERIORE ASSISTENZA NELLA RISOLUZIONE DEI PROBLEMI, CONTATTA IL TEAM JETSON CARE ALL'INDIRIZZO RIDEJETSON.COM/CHAT.

PROBLEMA	POSSIBILE CAUSA	SEGNI SECONDARI DA CERCARE	SOLUZIONE
L'UNITÀ È SUONARE CONTINUAMENTE, ANCHE QUANDO NON LA STO GUIDANDO.	LA CARICA DELLA BATTERIA È BASSA.	• LE SPIE LUMINOSE DELLA BATTERIA INDICANO CHE IL LIVELLO DI CARICA È BASSO. (SEZIONE 2.3)	RICARICARE L'UNITÀ. (SEZIONE 2.1)
	IL MECCANISMO DI EQUILIBRIO INTERNO DEVE ESSERE REIMPOSTATO.	• LA RUOTA STA GIRANDO.	RICALIBRARE L'UNITÀ. (SEZIONE 2.4)
L'UNITÀ È RALLENTARE O INCLINANDOMI MENTRE GUIDO.	LA CARICA DELLA BATTERIA È SCESA AL DI SOTTO DEL 10%.	• LE SPIE LUMINOSE DELLA BATTERIA INDICANO CHE IL LIVELLO DI CARICA È BASSO. (SEZIONE 2.3)	RICARICARE L'UNITÀ. (SEZIONE 2.1)
L'UNITÀ È NON RAGGIUNGENDO VELOCITÀ MASSIMA O TEMPO DI ESECUZIONE.	LA FUNZIONALITÀ È COMPROMESSA DA DETERMINATE CONDIZIONI DI GUIDA, QUALI TERRENI ACCIDENTATI/AD ALTA RESISTENZA, TEMPERATURE DELL'ARIA ESTREME O CARICO SUPERIORE A QUELLO RACCOMANDATO MASSIMO DI 79,8 KG.		GUIDA IN CONDIZIONI CHE AIUTANO A MASSIMIZZARE LA FUNZIONALITÀ. (SEZIONE 3.6)

PER ULTERIORE ASSISTENZA NELLA RISOLUZIONE DEI PROBLEMI, CONTATTA IL TEAM JETSON CARE ALL'INDIRIZZO RIDEJETSON.COM/CHAT.

PROBLEMA	POSSIBILE CAUSA	SEGNI SECONDARI DA CERCARE	SOLUZIONE
LA RUOTA STA GIRANDO.	IL MECCANISMO DI BILANCIAMENTO INTERNO DEVE ESSERE REIMPOSTATO.	• L'UNITÀ EMETTE UN SEGNALE ACUSTICO.	RICALIBRARE L'UNITÀ. (SEZIONE 2.4)
L'UNITÀ NON SI ACCENDE.	LA BATTERIA HA SENZA ALCUN COSTO.		RICARICARE L'UNITÀ. (SEZIONE 2.1)
	IL CARICABATTERIE È NON FUNZIONA.	• LA SPIA LUMINOSA SUL CARICABATTERIE NON SI ACCENDE CORRETTAMENTE DURANTE LA RICARICA ATTIVA. (SEZIONE 2.1)	SOSTITUISCI IL CARICABATTERIE. (VISITA RIDEJETSON.COM/ CHARGERS)

PER ULTERIORE ASSISTENZA NELLA RISOLUZIONE DEI PROBLEMI, CONTATTA IL TEAM JETSON CARE ALL'INDIRIZZO RIDEJETSON.COM/ CHAT.

ISTRUZIONI PER LA MANUTENZIONE DA PARTE DELL'UTENTE.

Prenditi cura del tuo Jetson per garantirne un funzionamento fluido e sicuro. Ecco come:

Gestione del tuo Jetson

- NON SOLLEVARE IL PRODOTTO DA TERRA QUANDO È ACCESO.
- EVITARE DI ESPORRE IL PRODOTTO A FORTI VIBRAZIONI O IMPATTI FISICI INTENSI.
- NON SMONTARE MAI LA BATTERIA.
- TENERE IL PRODOTTO LONTANO DA ACQUA E UMIDITÀ.
- GUIDA SU SUPERFICI LISCE E PIANE PER EVITARE ROTTURE.

Istruzioni per la conservazione

- CARICARE COMPLETAMENTE LA BATTERIA PRIMA DI RIPORRE IL PRODOTTO PER PERIODI DI TEMPO PROLUNGATI.
- QUANDO IL DISPOSITIVO RIMANE INUTILIZZATO PER LUNGHI PERIODI, RICARICARE COMPLETAMENTE LA BATTERIA UNA VOLTA AL MESE.
- COPRIRE IL PRODOTTO PER PROTEGGERLO DALLA POLVERE.
- CONSERVARE IL PRODOTTO IN UN LUOGO CHIUSO E ASCIUTTO.

Pulizia del Jetson

- PER PULIRE IL PRODOTTO, STROFINARE DELICATAMENTE CON UN PANNO UMIDO E POI ASCIUGARE CON UN PANNO ASCIUTTO.
- NON APPLICARE ACQUA DIRETTAMENTE SUL PRODOTTO, POICHÉ I SISTEMI ELETTRICI POTREBBERO BAGNARSI, CAUSANDO UN MALFUNZIONAMENTO DEL PRODOTTO CHE POTREBBE METTERE A RISCHIO LA SICUREZZA DEL CICLISTA.
- SE LE PARTI ELETTRICHE O LA BATTERIA SI BAGNANO, NON ACCENDERE IL PRODOTTO.

⚠ **ATTENZIONE:** non spruzzare né applicare acqua direttamente sul prodotto. L'acqua può danneggiare il cablaggio, la batteria e le luci, nonché deteriorare il telaio, causando malfunzionamenti che mettono a rischio la sicurezza del ciclista.

⚠ Precauzioni relative alla batteria

IL TUO PRODOTTO È DOTATO DI UNA BATTERIA AGLI IONI DI LITIO. MANEGGIA CON CURA.

- TENERE IL PRODOTTO LONTANO DA FIAMME E FONTI DI CALORE ECCESSIVO.
- EVITARE URTI FISICI VIOLENTI, VIBRAZIONI INTENSE O IMPATTI.
- PROTEGGERE IL PRODOTTO DALL'ACQUA O DALL'UMIDITÀ.
- NON COLLOCARE NÉ CONSERVARE IL PRODOTTO IN PILE SOPRA O SOTTO ALTRI OGGETTI.
- NON SMONTARE IL PRODOTTO O LA SUA BATTERIA.
- NON SMALTIRE IL PRODOTTO INSIEME AI RIFIUTI DOMESTICI. PORTARE IL PRODOTTO PRESSO UN CENTRO DI SMALTIMENTO RIFIUTI ELETTRONICI O UN CENTRO DI RICICLAGGIO BATTERIE DEDICATO. PER ULTERIORI INFORMAZIONI SUI SITI DI SMALTIMENTO PIÙ VICINI, CONTATTARE L'AMMINISTRAZIONE COMUNALE O L'AZIENDA DI SMALTIMENTO RIFIUTI LOCALE.
- SE LA BATTERIA DEL PRODOTTO RISULTA CALDA O MOSTRA SEGNI DI SURRISCALDAMENTO, EMETTE ODORI O RUMORI INSOLITI, PERDE LIQUIDI O GAS, OPPURE CAMBIA FORMA O COLORE, PROCEDERE IMMEDIATAMENTE COME SEGUE:
  1. SE IL PRODOTTO È IN USO, INTERROMPERNE IMMEDIATAMENTE L'UTILIZZO. RIMUOVERE IL CAVO DI RICARICA DAL PRODOTTO SE È COLLEGATO.
  2. INTERROMPERE L'USO DEL PRODOTTO.
  3. SE È SICURO FARLO, SPOSTARE IL PRODOTTO IN UNO SPAZIO LIBERO E LONTANO DA QUALSIASI MATERIALE INFIAMMABILE.
  4. CHIAMA I SERVIZI DI EMERGENZA LOCALI PER RICEVERE ASSISTENZA.
  5. LAVARE ACCURATAMENTE GLI OCCHI O LE ZONE DELLA PELLE CHE SONO VENUTE A CONTATTO CON IL LIQUIDO ELETTROLITICO FUORIUSCITO DALLA BATTERIA CON ACQUA CORRENTE PULITA E CONSULTARE UN MEDICO.
- IN CASO DI PROBLEMI CON LA BATTERIA, CONTATTARE IL TEAM DI ASSISTENZA JETSON.

ENTRA IN CONTATTO CON NOI.

RIDEJETSON.COM/SUPPORT
RIDEJETSON.COM/CHAT

1-844-585-7462

Segui @ridejetson sui social media per scoprire fantastiche offerte, omaggi e tutte le ultime novità su Jetson.

TI PIACE LA TUA AUTO?

Lascia una recensione su ridejetson.com/reviews.
Non vediamo l'ora di ricevere tue notizie!
#MakeMoves




JETSON

دليل
لرحلتك.

هام:
اقرأ بعناية واحتفظ به
للرجوع إليها في المستقبل.

JETSON

RING

لوح التوازن الكهربائي.

رقم الموديل: JRING-BLK

أفضل اثنين لدينا قواعد الركوب:

كن حذراً.
استمتعوا!

صُنع في شينزين، الصين
مستورد من قبل TRURIDE TECH LLC.
ص. ب. 461، حيرسي سيتي، نيوجيرسي 07302-9998

رمز التاريخ: 01/2026
إصدار الوثيقة: V2.0
صنع في الصين

© 2026، TRURIDE TECH. جميع الحقوق محفوظة.
مصنوع لصالح شركة TRURIDE TECH LLC.
JETSON® هي علامة تجارية مسجلة تستخدم بموجب ترخيص من JETSTREAM BRANDS LLC.
لا يجوز إعادة إنتاج أو نقل أي جزء من هذا المستند، بما في ذلك الشكل والرسومات والتصميم، بأي شكل أو بأي وسيلة.

العلامات التجارية والأسماء التجارية الأخرى هي ملك لأصحابها المعنيين.

المحتويات

تحذيرات السلامة 4
تغطية الضمان وتسجيل المنتج 7
1. حول منتجك
1.1 نظرة عامة على المنتج 8
1.2 مواصفات المنتج 10
1.3 الموارد المتاحة على الإنترنت 10
2. تعليمات التثبيت
2.1 شحن البطارية 11
2.2 التشغيل والإيقاف 13
2.3 فهم مؤشر ضوء البطارية 13
2.4 إعادة المعايرة 14
3. تعليمات التشغيل
3.1 ملاحظات البداية 15
3.2 سلامة الخوذة 15
3.3 تركيب اللوحة 16
3.4 ركوب اللوح 18
3.5 فك اللوحة 19
3.6 تعظيم السرعة ووقت التشغيل 20
3.7 استخدام المصابيح الأمامية 20
3.8 استكشاف الأخطاء وإصلاحها 21
تعليمات الصيانة للمستخدم 24
تواصل معنا 26

تحذيرات السلامة.

احتفظ بهذه التعليمات.

تعليمات بشأن مخاطر الحريق أو الإصابة بالأذى وتعليمات السلامة الهامة

- قبل الاستخدام، يرجى قراءة دليل المستخدم وتحذيرات السلامة بعناية، والتأكد من فهمك وقبولك لجميع تعليمات السلامة. يتحمل المستخدم مسؤولية أي خسارة أو ضرر ناتج عن الاستخدام غير السليم.
- **قد يؤدي استخدام شاحن غير مناسب إلى نشوب حريق أو انفجار، مما قد يتسبب في أضرار مادية وإصابات ووفيات.**
- قبل كل دورة تشغيل، يجب على المشغل إجراء الفحوصات المحددة من قبل الشركة المصنعة قبل التشغيل: التأكد من أن جميع الواقيات والوسادات التي زودتها الشركة المصنعة في مكانها الصحيح وفي حالة صالحة للاستخدام؛ التأكد من أن نظام الكبح يعمل بشكل صحيح؛ أن تكون جميع واقيات المحاور وواقيات السلاسل أو الأغطية أو الواقيات الأخرى التي زودها المصنع في مكانها وفي حالة صالحة للاستخدام؛ أن تكون الإطارات في حالة جيدة ومضخمة بشكل صحيح وأن يكون لها ما يكفي من المداس المتبقي؛ أن تكون المنطقة التي سيتم تشغيل المنتج فيها آمنة ومناسبة للتشغيل الآمن.
- يجب صيانة المكونات وإصلاحها وفقًا لمواصفات الشركة المصنعة واستخدام قطع الغيار المعتمدة من الشركة المصنعة فقط، على أن يتم التثبيت بواسطة الموزعين أو غيرهم من الأشخاص المهرة.
- تحذير من إعادة شحن البطاريات غير القابلة لإعادة الشحن.
- لا تسمح بلمس الأيدي أو الأقدام أو الشعر أو أجزاء الجسم أو الملابس أو أي أشياء مماثلة للأجزاء المتحركة أو العجلات أو مجموعة نقل الحركة أثناء تشغيل المحرك.
- لا ينبغي استخدام هذا المنتج من قبل الأطفال أو الأشخاص ذوي القدرات الحسدية أو الحسية أو العقلية المحدودة، أو الذين يفتقرون إلى الخبرة والمعرفة، ما لم يتم الإشراف عليهم أو تزويدهم بالتعليمات (IEC 60335-1/A2:2006).
- يجب ألا يلعب الأطفال دون إشراف بالمنتج (IEC 60335-1/A2:2006).
- يلزم إشراف الكبار.
- لا يجوز تشغيل الوحدات في السباقات أو في الألعاب الهلوانية أو في أي مناورات أخرى قد تؤدي إلى فقدان السيطرة أو قد تتسبب في تصرفات أو ردود أفعال غير متحكم فيها من جانب المشغل/الراكب.
- لا تستخدمه أبدًا بالقرب من المركبات الآلية.
- تجنب المطبات الحادة وشبكات الصرف والتغيرات المفاجئة في السطح. قد يتوقف المنتج فجأة.
- تجنب الشوارع والأسطح التي توجد عليها مياه أو رمال أو حصى أو أوساخ أو أوراق شجر أو غيرها من المخلفات. فالطقس الرطب يضعف قوة الحر والكبح والرؤية.
- تجنب القيادة بالقرب من الغازات القابلة للاشتعال أو البخار أو السوائل أو الغبار التي قد تسبب حريقًا.
- يجب على المشغلين الالتزام بجميع توصيات وتعليمات الشركة المصنعة، وكذلك الامتثال لجميع القوانين واللوائح: يجب تشغيل الوحدات التي لا تحتوي على مصابيح أمامية فقط في ظروف الإضاءة النهارية المناسبة للرؤية، ويجب تشجيع المالكين على إبرازها (للوضوح) باستخدام الإضاءة والعاكسات، وبالنسبة للوحدات منخفضة الارتفاع، يجب استخدام أعلام الإشارة على أعمدة مرنة.
- يجب تحذير الأشخاص الذين يعانون من الحالات التالية من استخدام الجهاز: الأشخاص الذين يعانون من أمراض القلب؛ النساء الحوامل؛ الأشخاص الذين يعانون من أمراض في الرأس أو

- قم بتخزينها في مكان مغلق عندما لا تكون قيد الاستخدام. اتركها في مكان مغلق عند الشحن أو عدم استخدامها.
- **تحذير** - خطر الحريق - لا يمكن للمستخدم إصلاح أي من الأجزاء.
- **تحذير** - خطر الحريق والصعق الكهربائي - لا توجد أجزاء يمكن للمستخدم صيانتها.
- يجب ألا يتجاوز وزن الراكب 176 رطلاً (79.8 كجم).

التعديلات

لا تحاول تفكيك أو تعديل أو إصلاح أو استبدال الوحدة أو أي من مكوناتها دون الحصول على تعليمات من فريق Jetson Care. سيؤدي ذلك إلى إبطال أي ضمان، وقد يؤدي إلى حدوث أعطال قد تسبب إصابات.

احتياطات تشغيلية إضافية

لا ترفع المنتج عن الأرض أثناء تشغيله وعندما تكون العجلات في حالة حركة. فقد يؤدي ذلك إلى دوران العجلات بحرية، مما قد يتسبب في إصابة نفسك أو الآخرين الموجودين بالقرب منك. لا تقفز على المنتج أو تنزل منه، ولا تقفز أثناء استخدامه. حافظ دائمًا على ثبات قدميك على مسند القدمين أثناء التشغيل. تحقق دائمًا من شحن البطارية قبل الاستخدام.

التخلص من البطاريات المستعملة



قد تحتوي البطارية على مواد خطرة قد تشكل خطراً على البيئة وصحة الإنسان. يشير هذا الرمز الموجود على البطارية و/أو العبوة إلى أنه لا يجوز معاملة البطارية المستعملة كنفايات بلدية. يجب التخلص من البطاريات في نقطة تجميع مناسبة لإعادة التدوير. من خلال التأكد من التخلص من البطاريات المستعملة بشكل صحيح، ستساعد في منع العواقب السلبية المحتملة على البيئة وصحة الإنسان. ستساعد إعادة تدوير المواد في الحفاظ على الموارد الطبيعية. لمزيد من المعلومات حول إعادة تدوير البطاريات المستعملة، يرجى الاتصال بخدمة التخلص من النفايات في بلديتك المحلية.

الظهر أو الرقبة، أو الذين خضعوا لعمليات جراحية سابقة في تلك المناطق من الجسم؛ والأشخاص الذين يعانون من أي حالات عقلية أو حسدية قد تجعلهم عرضة للإصابة أو تضعف براعتهم الحسدية أو قدراتهم العقلية على إدراك وفهم وتنفيذ جميع تعليمات السلامة والقدرة على تحمل المخاطر المرتبطة باستخدام الجهاز.

- لا تقود في الليل.
- لا تقود بعد تناول الكحول أو الأدوية الموصوفة طبيًا.
- لا تحمل أشياء أثناء الركوب.
- لا تقم أبدًا بتشغيل المنتج وأنت حافي القدمين.
- ارتدِ دائمًا أحذية وأربط أربطة الحذاء.
- تأكد من أن قدميك مثبتة بشكل آمن على الدواسات.
- يجب على المشغلين دائمًا استخدام ملابس واقية مناسبة، بما في ذلك على سبيل المثال لا الحصر خوذة مع شهادة مناسبة، وأي معدات أخرى يوصي بها المصنع: ارتدِ دائمًا معدات واقية مثل الخوذة وواقيات الركبة وواقيات الكوع.
- أعطِ الأولوية دائمًا للمشاة.
- كن يقظًا للأشياء التي أمامك وبعيدًا عنك.
- لا تسمح بأي عوامل تشتيت الانتباه أثناء القيادة، مثل الرد على الهاتف أو الانخراط في أي أنشطة أخرى.
- لا يمكن أن يركب المنتج أكثر من شخص واحد.
- عند ركوب المنتج مع راكبين آخرين، حافظ دائمًا على مسافة آمنة لتجنب الاصطدام.
- عند الدوران، تأكد من الحفاظ على توازنك.
- القيادة بفرامل غير مضبوطة بشكل صحيح أمر خطير ويمكن أن يؤدي إلى إصابات خطيرة أو الوفاة.
- قد تصبح الفرامل ساخنة أثناء التشغيل، لا تلمس الفرامل بجلدك العاري.
- قد يؤدي الضغط على المكابح بقوة أو بشكل مفاجئ إلى توقف العجلة، مما قد يتسبب في فقدان السيطرة على الدراجة والسقوط. قد يؤدي الضغط المفاجئ أو المفرط على المكابح إلى الإصابة أو الوفاة.
- إذا انفك الفرامل، يرجى ضبطه باستخدام مفتاح سداسي أو مفك براغي أو أي أداة أخرى مناسبة، أو يرجى الاتصال بفريق خدمة العملاء في Jetson.
- استبدل الأجزاء البالية أو المكسورة على الفور.
- تحقق من وجود جميع ملصقات السلامة وفهمها قبل الركوب.
- يجب على المالك السماح باستخدام وتشغيل الوحدة بعد إثبات أن المشغلين قادرون على فهم وتشغيل جميع مكونات الوحدة قبل استخدامها.
- لا تقم بالركوب دون تدريب مناسب. لا تقم بالركوب بسرعات عالية أو على أرض غير مستوية أو على منحدرات. لا تقم بأداء حركات بهلوانية أو الانعطاف بشكل مفاجئ.
- يوصى باستخدامه للشحن الداخلي.
- موصى به للاستخدام في الهواء الطلق.
- قد يؤدي التعرض المطول للأشعة فوق البنفسجية والمطر والعوامل الجوية إلى تلف مواد الغلاف، لذا قم بتخزينه في مكان مغلق عندما لا يكون قيد الاستخدام.
- يجب أن يشير المنتج غير المخصص للاستخدام في المواقع المرتفعة، والتي قد تتطلب زيادة المسافات الكهربائية في الدوائر الكهربائية، إلى أنه غير مخصص للاستخدام على ارتفاعات تزيد عن 2000 متر فوق مستوى سطح البحر.
- استخدم فقط البطارية (البطاريات) المحددة من قبل الشركة المصنعة.

تعليمات السلامة الهامة

تحذير - عند استخدام هذا المنتج، يجب دائمًا اتباع الاحتياطات الأساسية، بما في ذلك ما يلي:

(A) اقرأ جميع التعليمات قبل استخدام المنتج.

(B) لتقليل خطر الإصابة، من الضروري الإشراف عن كثب عند استخدام المنتج بالقرب من الأطفال.

(C) لا تضع أصابعك أو يديك داخل المنتج.

(D) لا تستخدم هذا المنتج إذا كان سلك الطاقة المرن أو كابل الإخراج متآكلًا أو معزولًا بشكل غير سليم أو يظهر عليه أي علامات تلف أخرى.

(E) لجميع المعدات، يجب أن تنص التعليمات على ما يلي: هذا الجهاز غير مخصص للاستخدام في درجات حرارة تخزين أقل من 32 درجة فهرنهايت (0 درجة مئوية) أو أعلى من درجة حرارة الغرفة 104 درجة فهرنهايت (40 درجة مئوية).

(F) بالنسبة لجميع المعدات، يجب أن تشير التعليمات إلى ما يلي: البطارية مصممة للشحن عندما تكون درجة الحرارة المحيطة بين 32 درجة فهرنهايت (0 درجة مئوية) و 104 درجة فهرنهايت (40 درجة مئوية). لا تقم أبدًا بشحن البطارية عندما تكون درجة الحرارة المحيطة خارج هذا النطاق.

مقترح كاليفورنيا رقم 65

⚠ تحذير:

هذا المنتج قد يُعرضك لمواد كيميائية بما في ذلك الكادميوم، المعروف في ولاية كاليفورنيا بأنه يسبب السرطان وتشوهات خلقية أو أضرارًا أخرى تتعلق بالإنجاب.

لمزيد من المعلومات، يرجى زيارة: .WWW.P65WARNINGS.CA.GOV

إشعار بالامتثال

يتوافق هذا الجهاز مع الجزء 15 من قواعد لجنة الاتصالات الفيدرالية (FCC). يخضع التشغيل للشرطين التاليين: (1) لا يجوز أن يتسبب هذا الجهاز في حدوث تداخل ضار، و(2) يجب أن يتقبل هذا الجهاز أي تداخل يتلقاه، بما في ذلك التداخل الذي قد يتسبب في تشغيل غير مرغوب فيه. تحذير: قد تؤدي التغييرات أو التعديلات التي يتم إجراؤها على هذه الوحدة دون موافقة صريحة من الطرف المسؤول عن الامتثال إلى إبطال صلاحية المستخدم في تشغيل الجهاز.

ملاحظة: تم اختبار هذا الجهاز وتبين أنه يتوافق مع الحدود المسموح بها للأجهزة الرقمية من الفئة B، وفقًا للجزء 15 من قواعد لجنة الاتصالات الفيدرالية (FCC). تم تصميم هذه الحدود لتوفير حماية معقولة ضد التداخل الضار في التركيبات السكنية. يولد هذا الجهاز طاقة ترددات راديوية ويستخدمها ويمكن أن يشعها، وإذا لم يتم تركيبه واستخدامه وفقًا للتعليمات، فقد يتسبب في تداخل ضار مع الاتصالات اللاسلكية. ومع ذلك، لا يوجد ضمان بعدم حدوث تداخل في منشأة معينة. إذا تسبب هذا الجهاز في تداخل ضار باستقبال الراديو أو التلفزيون، وهو ما يمكن تحديده عن طريق إيقاف تشغيل الجهاز وتشغيله، يُنصح المستخدم بمحاولة تصحيح التداخل عن طريق اتخاذ واحد أو أكثر من الإجراءات التالية:

- أعد توجيه أو نقل هوائي الاستقبال.
- قم بزيادة المسافة بين الجهاز والمستقبل.
- قم بتوصيل الجهاز بمأخذ كهربائي في دائرة كهربائية مختلفة عن تلك التي يتصل بها جهاز الاستقبال.
- أستشر الموزع أو فني راديو/تلفزيون متمرس للحصول على المساعدة.
- يجب استخدام كابلات محمية مع هذه الوحدة لضمان الامتثال لحدود FCC من الفئة B.

⚠ تحذير:

قد يؤدي عدم الالتزام بالتعليمات التالية إلى إصابة الطفل أو الآخرين.

- ابقِ الأجزاء الصغيرة بعيدًا عن متناول الأطفال أثناء التجميع.
- يجب أن يتم تجميع الملحقات وإزالتها بواسطة شخص بالغ.
- افحص المنتج بشكل متكرر للتأكد من عدم وجود أي تلف.

*** يلزم تجميعه من قبل شخص بالغ.**

⚠ تحذير:

لتقليل مخاطر الإصابة، يجب إشراف الكبار. لا تستخدمه أبدًا على الطرقات أو بالقرب من المركبات أو على المنحدرات أو الدرجات الحادة أو بالقرب منها أو في حمامات السباحة أو أي مسطحات مائية أخرى؛ ارتدِ الأحذية دائمًا ولا تسمح أبدًا بركوب أكثر من شخص واحد.

تغطية الضمان وتسحيل المنتج.

لممارسة حقوقك المتعلقة بالمنتج
الضمان أو الاستفسار عن
تغطية الضمان،
اتصل بنا مباشرة.

www.ridejetson.com

الضمان العام المحدود

يتم ضمان منتج JETSON الحديد الخاص بك ضد العيوب في المواد والتصنيع كما هو موضح على RIDEJETSON.COM/WARRANTY لفترة زمنية من تاريخ الشراء الأصلي من المتجر عند استخدامه وفقًا لدليل المستخدم الخاص بـ JETSON (راجع RIDEJETSON.COM/SUPPORT). **بموجب هذا الضمان، ستتمكن من توجيه مطالباتك إلى JETSON حتى في الحالات التي اشتريت فيها منتج JETSON من أحد بائعي التجزئة المعتمدين لدينا.** لقراءة الشروط الكاملة لضماننا، تفضل بزيارة RIDEJETSON.COM/WARRANTY.

تسجيل المنتج

سجل جهاز JETSON الحديد الخاص بك لتتمكن من الحصول على دعم مخصص للمنتج والضمان بسرعة. قم بذلك على RIDEJETSON.COM/PAGES/REGISTRATION.

1. حول الخاص بك المنتج.

1.1 نظرة عامة على المنتج

1. مقبض حمل
2. زر التسريع/مؤشر شحن البطارية
3. كابل الشحن
4. شاحن
5. قطعة دعم إعادة المعايرة
6. منصة الوقوف الأمامية
7. المصابيح الأمامية
8. منفذ شحن مزود بغطاء
9. منصة الوقوف الخلفية
10. عجلة

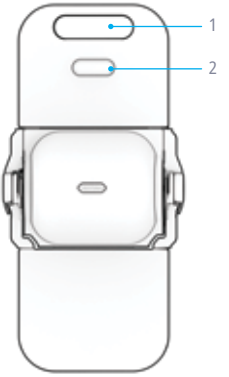

منظر علوي

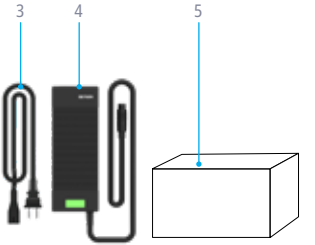

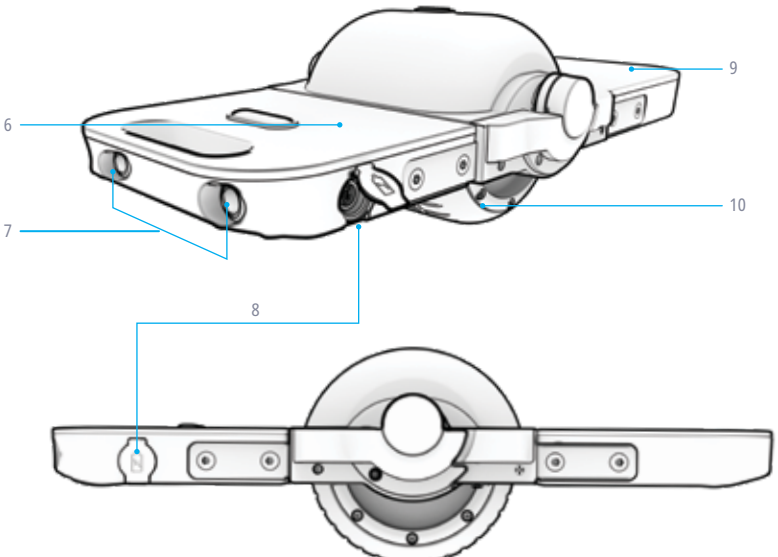

منظر جانبي

ملاحظة: قد لا تعكس الصور المظهر الفعلي للمنتج.

1.2 مواصفات المنتج

- الحد الأقصى للوزن: 176 رطل | 79.8 كحم
- الوزن الأدنى للراكب: 77 رطلاً | 34.9 كحم
- وزن المنتج: 14.3 رطل | 6.5 كحم
- العمر الموصى به: +12
- حجم العجلة: 5 بوصات | 12.7 سم
- أبعاد المنتج (مطوي): 28.4 سم (طول) × 21.0 سم (عرض) × 13.3 سم (ارتفاع) | 11.2 بوصة (طول) × 8.3 بوصة (عرض) × 5.2 بوصة (ارتفاع)
- أبعاد المنتج (غير مطوي): 42.9 سم (طول) × 21.0 سم (عرض) × 13.3 سم (ارتفاع) | 16.9 بوصة (طول) × 8.3 بوصة (عرض) × 5.2 بوصة (ارتفاع)
- السرعة القصوى: 9.3 ميل في الساعة* | 15.0 كم/ساعة
- أقصى مدة تشغيل: 60 دقيقة*
- البطارية: 44.4 فولت، 2.5 أمبير ليثيوم أيون
- المحرك: 350 واط**
- الشاحن: معتمد من UL، 100-240 فولت
- وقت الشحن: حوالي ساعتين
- أقصى زاوية تسلق: 10°
- شهادة UL للمنتج: 2272

*قد تختلف مدة تشغيل المنتج وسرعته وعمر البطارية والمواصفات الأخرى بناءً على ظروف الراكب و .

**الطاقة القصوى

1.3 الموارد المتاحة على الإنترنت

ابحث عن أفضل عروضنا
منتج محدث
مواد التوحيه
وموارد الدعم.

يمكنك العثور على دليل المستخدم هذا على الإنترنت على العنوان https://cdn.shopify.com/s/files/1/2530/6734/files/RING-MANUAL-2024-web-1750165352645.pdf

تحدون مجموعة كتيبات الاستخدام الخاصة بنا على الموقع https://ridejetson.com/pages/product-manuals

2. تعليمات التثبيت.

2.1 شحن البطارية

قد يستغرق شحن البطارية بالكامل حوالي ساعتين.

1. قم بتوصيل كابل الشحن بالشاحن.
2. افتح غطاء منفذ الشحن الموحود على اللوحة.
3. قم بتوصيل كابل الشحن بالحدار، ثم قم بتوصيل سلك الشاحن بمنفذ الشحن باللوحة.
4. عندما يتغير لون مؤشر الضوء على الشاحن من الأحمر إلى الأخضر، فهذا يعني أن البطارية قد وصلت إلى الشحن الكامل. قم بإزالة سلك الشاحن من منفذ الشحن، ثم افصل كابل الشحن من مقبس الطاقة.
5. أغلق غطاء منفذ الشحن الموحود على اللوحة.

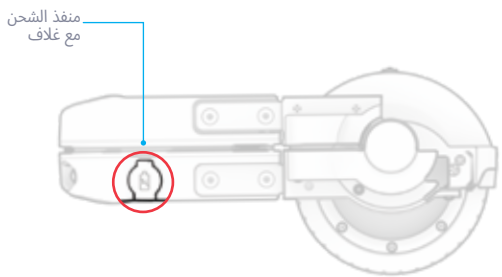

الحالة	مؤشر الشحن الضوء على الشاحن
الشحن	إضاءة حمراء
اكتمل الشحن	إضاءة خضراء

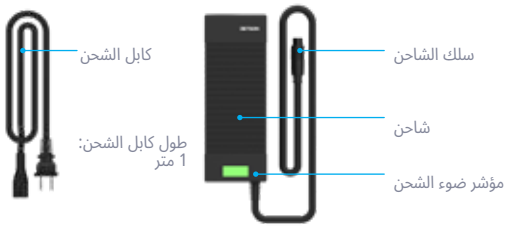

ملاحظات مهمة بشأن الشحن:

- احرص دائمًا على إغلاق منفذ الشحن عندما لا تكون مشغولًا بشحن البطارية.
- لا تقم أبدًا بتشغيل اللوحة أثناء شحنها.
- لا تستخدم مقابس كهربائية قابلة للنقل.
- للحصول على أفضل حالة للبطارية، اشحن البطارية بالكامل خلال كل حلسة شحن — حوالي ساعتين.
- لا تترك لوح التزلج قيد الشحن طوال الليل أو لفترات طويلة.
- لا تحاول إزالة البطارية أو تفكيكها.
- نطاق درجة حرارة الشحن المحيطة: 32 درجة فهرنهايت (0 درجة مئوية) - 104 درجة فهرنهايت (40 درجة مئوية)
- نطاق درجة حرارة التشغيل المحيطة: 32 درجة فهرنهايت (0 درجة مئوية) - 104 درجة فهرنهايت (40 درجة مئوية)
- احرص دائمًا على إغلاق غطاء منفذ الشحن عندما لا تكون اللوحة قيد الشحن.
- لا تستخدم هذا المنتج إذا كان سلك الطاقة المرن لكابل الإخراج متآكلًا أو أو العازل مكسورًا أو أي علامات أخرى تدل على تلفه.
- تأكد من أن رقم طراز الشاحن الموجود على ملصق الشاحن يتطابق مع رقم طراز الشاحن المذكور على اليمين.
- تأكد من أن ملصق الشاحن يشير إلى أن الشاحن متوافق مع طراز JETSON الخاص بك. يمكنك العثور على اسم طراز JETSON ورقم SKU على ملصق ملصق على الحزء العلوي أو الحانبي أو السفلي من إطار المنتج أو قاعدة التثبيت.

هام:

استخدم فقط الشاحن المرفق أو الشاحن الذي تم الحصول عليه مباشرة من JETSON (رقم طراز (JETSON: PJRING-CH والموسوم بـ -XHK-968 50413 و MADE BY SHENZHEN XIN HENG .TYCO ELECTRONICS CO., LTD

⚠ تحذير: قد يؤدي عدم استخدام الشاحن الصحيح إلى نشوب حريق أو انفجار، مما قد يتسبب في أضرار مادية وإصابات ووفيات.



هذا مثال على وضع العلامات الشاحن الخاص بك سيكون لديه.

2.2 التشغيل والإيقاف

يتم تشغيل اللوحة عند فتحها للركوب، ويتم إيقاف تشغيلها عند طيها للتخزين والنقل.

للفتح والتشغيل:

1. ضع الحلقة على سطح الركوب.
2. افصل المنصات القائمة برفق.
3. اخفض المنصات إلى الأسفل حتى تصبح في وضع أفقي وتسمع سلسلة من الأصوات الصوتية.

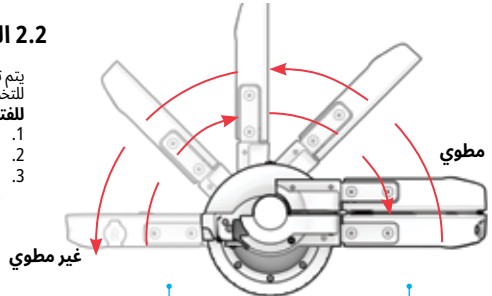

⚠ **تحذير:** لا تقم أبدًا بتشغيل اللوحة قبل وضعها على سطح التزلج.

⚠ **تحذير:** لتجنب تلف البطارية والنظام الكهربائي الذي قد يؤدي إلى حدوث خلل وظيفي ويهدد السلامة، لا تقم أبدًا بتشغيل اللوحة أثناء شحنها.

2.3 فهم مؤشر ضوء البطارية

عند تشغيل الحهاز للاستخدام، سيضيء مؤشر البطارية للإشارة إلى نسب الشحن كما هو موضح في الحدول.

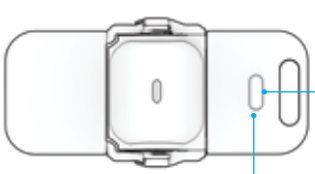

مؤشر ضوئي للبطارية	النسبة المئوية التقريبية للشحن المتبقي*
○ ○	50 - 100%
○ ○	20 - 50%
○ ○	0- 20% اشحن منتحك الآن!

هام: عندما تنخفض شحنة البطارية إلى 0٪، سيتم إيقاف تشغيل اللوحة. اشحن اللوحة بالكامل (انظر القسم 2.1) قبل رحلتك التالية.

*تقريبي فقط. قد يختلف حسب الاستخدام.

2.4 إعادة المعايرة

في بعض الأحيان، تحتاج آليات التوازن الداخلي في محلس الإدارة إلى إعادة ضبط أو "إعادة معايرة".

هام: أعد معايرة لوحك فور إخراجه من العلبة. ثم أعد المعايرة حسب الضرورة. من العلامات التي تشير إلى أن لوحك قد يحتاج إلى إعادة المعايرة صدور صوت صفير مستمر و/أو دوران العجلات.

ملاحظة: قد يتطلب الأمر عدة محاولات لإعادة المعايرة لإعادة ضبط آليات التوازن الداخلية للوحة بالكامل.

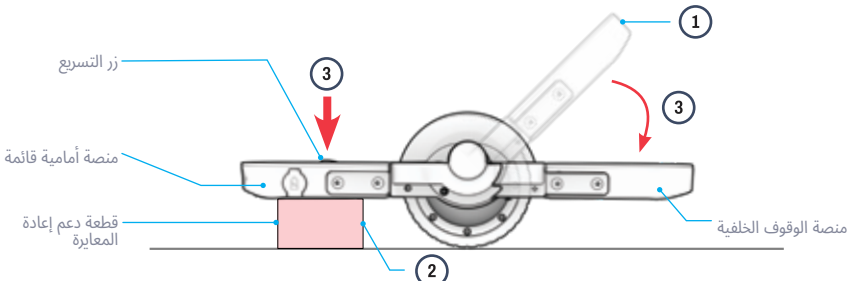

لإعادة المعايرة:

1. ضع اللوحة على سطح مستو وافتحها بمقدار لتشغيلها. اترك المنصة الخلفية قائمة بزاوية 45 درجة بعيدًا عن سطح الاستقرار.
2. ضع قطعة الدعم لإعادة المعايرة أسفل المنصة الأمامية لتثبيت المنصة وتسويتها بحيث تكون موازية للأرض.
   هام: تأكد من أن المنصة الأمامية ليست مائلة أو بزاوية. اضبط قطعة الدعم حسب الضرورة لضمان استواء المنصة.
3. أثناء الضغط مع الاستمرار على زر التسريع، قم بخفض المنصة الخلفية إلى أسفل تمامًا حتى يضيء زر التسريع باللون الأخضر وتسمع سلسلة من 5 أصوات صفير. (استمر في الضغط لمدة 3 ثوانٍ تقريبًا).
4. بعد سماع 5 أصوات صفير، حرر زر التسارع. تمت إعادة المعايرة الآن.
   هام: لا تتكئ أو تضع أي وزن على اللوحة أثناء عملية إعادة المعايرة.

3. تعليمات التشغيل.

3.1 ملاحظات البداية

- ابدأ مغامرتك بالطريقة الصحيحة: قبل استخدام هذا المنتج، اقرأ بعناية دليل المستخدم بالكامل، بما في ذلك تحذيرات السلامة. تأكد من فهمك وقبولك والتزامك بكل ما يلي:
  - توصيات الشركة المصنّعة.
  - تعليمات السلامة والتحذيرات.
  - القوانين واللوائح المحلية المتعلقة بركوب الدراجات والتشغيل.
- الاتجاهات الواردة في هذا الدليل — يمين، يسار، أمام/إلى الأمام، وخلف/إلى الخلف — موجهة حسب رؤية الراكب لها عند وقوفه على اللوح.

3.2 سلامة الخوذة

يجب على الراكب ارتداء خوذة في جميع الأوقات.



الوضع الصحيح:
الجبهة مغطاة بالخوذة.



وضع غير صحيح:
الجبهة مكشوفة. قد يؤدي السقوط إلى إصابة خطيرة.

*ارتدِ خوذة وملابس وأحذية ومعدات أمان مناسبة. تجنب الملابس التي يمكن أن تعلق في العجلات أو تحتها. يوصى بارتداء أحذية مسطحة مغلقة من الأمام. ارتدِ خوذة ومعدات حماية معتمدة من ASTM F1492 لمنع الإصابة في حالة وقوع حادث.

3.3 تركيب اللوحة

تحذير: لا تقم أبدًا بتركيب لوح غير مزود بالطاقة. بدون الطاقة، لن تعمل آليات التوازن الداخلية، مما قد يؤدي إلى السقوط أو الإصابة.

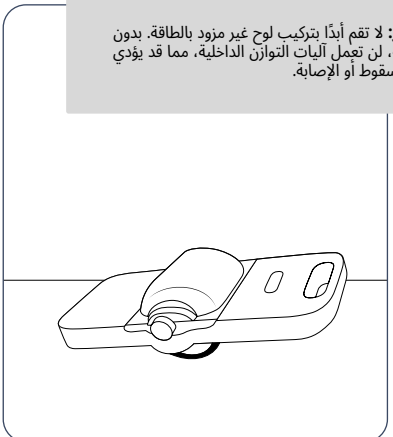

2. قم بإمالة اللوح نحو المنصة الخلفية بحيث تستقر الحافة الخلفية للوح على الأرض.

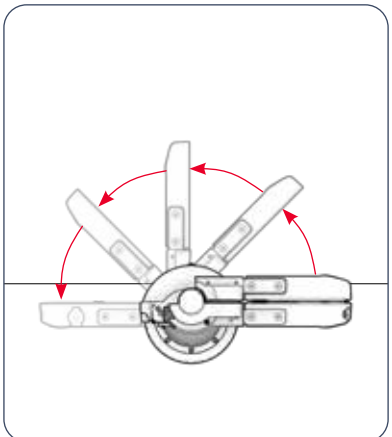

1. اسحب اللوحة لفتحها وتشغيلها. (القسم 2.2)

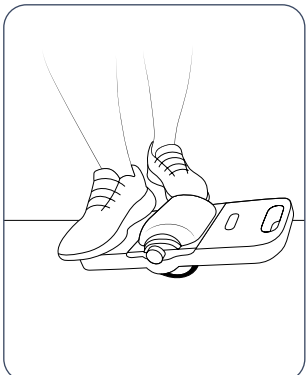

3. من أحد حانبي اللوحة، ضع قدمك الخلفية على المنصة الخلفية.

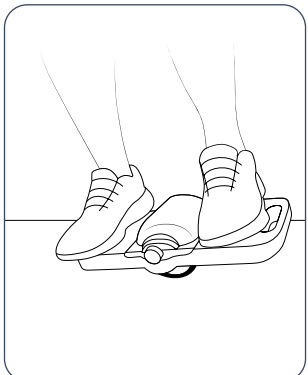

4. ارفع قدمك الأمامية على منصة الوقوف الأمامية.

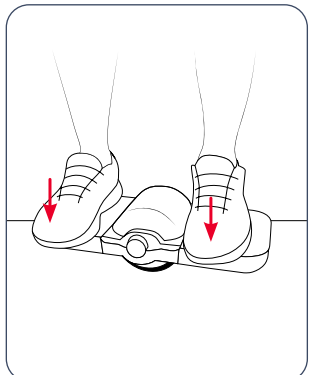

5. حرك وزن جسمك ببطء نحو مقدمة اللوح حتى ترتفع الحافة الخلفية للوح عن الأرض ويصبح اللوح متوازناً على العجلة.

3.4 ركوب اللوح

1. أثناء موازنة اللوح على العجلة، اضغط على زر التسريع بقدمك الأمامية.
2. حافظ على توازن اللوح أثناء تحويل وزن جسمك في الاتجاه الذي تريد التحرك فيه.

هام: حافظ على استقامة جسمك أثناء الركوب. استخدم وركيك لتحويل وزن جسمك. لا تميل.

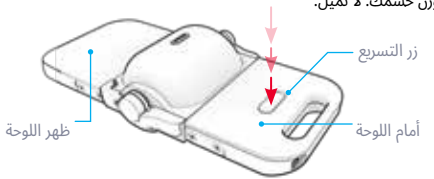

تحذير: عندما تتحرك اللوحة بالقرب من السرعة القصوى أو عندها، ستبدأ في إصدار صوت تنبيه مستمر كإشارة لتحذيرك بضرورة إبطاء السرعة. قلل السرعة لقيادة أكثر أمانًا.

هام: عندما يتم دفع اللوحة إلى ما يتجاوز سعتها المقصودة، تصبح المحركات عرضة للحمل الزائد. في حالة الاقتراب من الحمل الزائد للمحرك، قد تبدأ اللوحة في إصدار صوت تنبيه، وقد يدخل أحد حانبي اللوحة أو كلاهما في وضع الحماية ويتم إيقاف تشغيلها تلقائيًا.

في حالات الحمل الزائد، اترك المحركات تبرد لمدة 30 - 60 دقيقة قبل القيادة مرة أخرى.

تحذير:
لتجنب تحميل المحركات فوق طاقتها، تجنب القيادة:
- على الأسطح عالية المقاومة مثل السحاد أو التضاريس الصخرية الوعرة.
- صعود المنحدرات الشديدة.
- بوزن يحمل يزيد عن 176 رطلاً (79.8 كجم).
- فوق المطبات والدرجات/الحواجز أو الأراضي غير المستوية.

للتحويل:
حرك وزن جسمك إلى اليمين أو اليسار أثناء التحرك للأمام أو للخلف.

لإبطاء السرعة:
حرك وزن جسمك في الاتجاه المعاكس للحركة لإعادته إلى المركز.

للتوقف:
حرر زر التسارع.

للمضي قدماً:
اضغط على زر التسريع وحرك وزن جسمك قليلاً نحو مقدمة اللوح.

للتحرك للخلف:
اضغط على زر التسارع وحرك وزن جسمك قليلاً نحو مؤخرة اللوح.

لزيادة السرعة:
استمر في الضغط على زر التسارع و انقل المزيد من وزن الجسم في اتجاه الحركة.

3.5 فك اللوحة

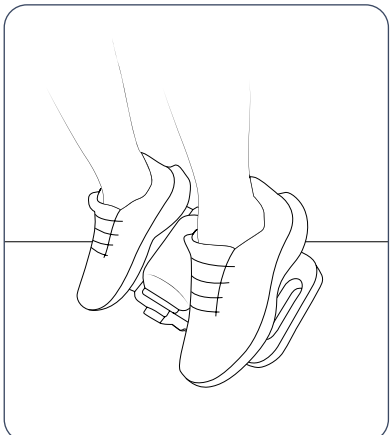

2. إستخدم قدميك لإمالة اللوح نحو أصابع قدميك حتى تستقر أصابع قدميك على حافة الأرض.
3. انزل من اللوح بحذر.

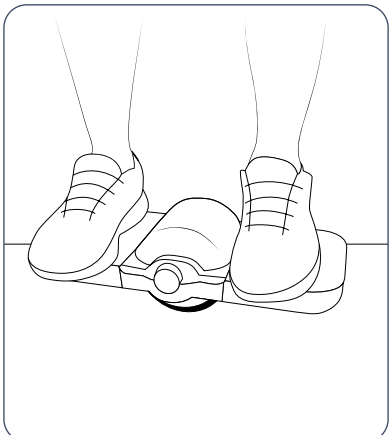

1. أوقف اللوح عن طريق تحرير زر التسارع.

3.6 تعظيم السرعة ووقت التشغيل

يصل الحد الأقصى لوقت التشغيل لكل شحنة بطارية إلى 40 دقيقة، وتبلغ السرعة القصوى التي يمكن تحقيقها 9.3 ميل في الساعة | 15.0 كم/ساعة.
ومع ذلك، هناك العديد من العوامل التي تؤثر على المسافة التي يمكنك قطعها لكل شحنة وعلى السرعة التي يمكنك القيادة بها.

- **سطح الركوب:** سطح أملس ومستوٍ يزيد من السرعة ومدة التشغيل.
- **الوزن:** زيادة الوزن قد تؤدي إلى تقليل المسافة والسرعة.
- **درجة الحرارة:** قم بركوب الجهاز وشحنه وتخزينه في درجة حرارة أعلى من 50 درجة فهرنهايت (10 درجات مئوية).
- **أسلوب القيادة:** التوقف والانطلاق المتكرران يقللان من وقت التشغيل.

3.7 استخدام المصابيح الأمامية

لتشغيل أو إيقاف تشغيل المصابيح الأمامية، اضغط بسرعة على زر التسريع 4 مرات متتالية.

⚠ **تحذير:** ضع لوح التزلج دائمًا على سطح التزلج قبل تشغيله أو الضغط على زر التسارع.

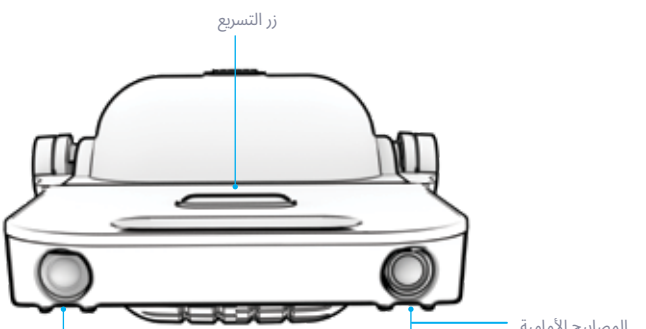

3.8 استكشاف الأخطاء وإصلاحها

المشكلة	سبب محتمل	العلامات الثانوية التي يجب البحث عنها	الحل
الوحدة هي صوت صفير فقط عندما أركب الدراجة.	المحرك يعمل بشكل مفرط.		أوقف تشغيل الوحدة لمدة 30 دقيقة لتركها المحركات تبرد. إذا استمر الصوت، كرر العملية مرة أخرى. 30 دقيقة.
	العجلة مسدودة.	• حطام في منطقة العجلة. • عائق أمام العجلة.	أوقف تشغيل الوحدة وقم بإزالة أي حطام متداخل. انتقل إلى منطقة ركوب خالية من التضاريس غير المستوية أو الصخرية أو الرخوة أو الوعرة.
	يجب إعادة ضبط آلية التوازن الداخلي.	• العجلة تدور.	أعد معايرة الوحدة. (القسم 2.4)
	الوحدة قيد الإنشاء تجاوزت قدرتها الأداءية المقصودة. قد تكون تقودها بسرعة تتجاوز سرعتها القصوى، بزاوية شديدة الانحدار، على الأراضي الوعرة/عالية المقاومة، أو مع وزن حمولة يتجاوز سعتها الموصى بها.		أبطئ سرعة ركوبك، وانتقل إلى سطح أملس ومستوٍ، وتأكد من أن الحمل الوزن لا تتجاوز 176 رطلاً (79.8 كجم).

المشكلة	سبب محتمل	العلامات الثانوية التي يجب البحث عنها	الحل
الوحدة هي صوت صفير مستمر، حتى عندما لا أركبه.	شحن البطارية منخفض.	• يُظهر مصباح (مصابيح) مؤشر البطارية أن مستوى الشحن منخفض. (القسم 2.3)	أعد شحن الوحدة. (القسم 2.1)
	يجب إعادة ضبط آلية التوازن الداخلي.	• العجلة تدور.	إعادة المعايرة الوحدة. (القسم 2.4)
الوحدة هي تباطؤ أو أميل أثناء القيادة.	انخفض شحن البطارية إلى أقل من 10٪.	• يُشير مصباح (مصابيح) مؤشر البطارية إلى انخفاض مستوى الشحن. (القسم 2.3)	أعد شحن الوحدة. (القسم 2.1)
الوحدة هي عدم تحقيق السرعة القصوى أو وقت التشغيل.	الوظائف تتعرض للخطر بسبب ظروف ركوب معينة، مثل التضاريس الوعرة/عالية المقاومة، ودرجات حرارة الهواء القصوى، أو حمل أوزان تتجاوز الموصى بها بحد أقصى 176 رطلاً (79.8 كجم).		قم بالركوب في ظروف تساعد على تعظيم الأداء الوظيفي. (القسم 3.6)

للحصول على دعم إضافي في حل المشكلات، اتصل بفريق JETSON CARE على RIDEJETSON.COM/CHAT

المشكلة	سبب محتمل	العلامات الثانوية التي يجب البحث عنها	الحل
العجلة يدور.	يجب إعادة ضبط آلية التوازن الداخلي.	• الوحدة تصدر صوتًا.	أعد ضبط الوحدة. (القسم 2.4)
الوحدة لا يعمل.	البطارية لديها بدون رسوم.		أعد شحن الوحدة. (القسم 2.1)
	الشاحن هو لا يعمل.	• لا يضيء مؤشر الشاحن بشكل صحيح أثناء الشحن النشط. (القسم 2.1)	استبدل الشاحن. (قم بزيارة RIDEJETSON.COM/CHARGERS)

للحصول على دعم إضافي في حل المشكلات، اتصل بفريق JETSON CARE على RIDEJETSON.COM/CHAT

تعليمات الصيانة للمستخدم

اعتنِ بـJetson حيدًا للحفاظ على سلاسة وأمان قيادته. وإليك كيفية القيام بذلك:

التعامل مع حهاز Jetson الخاص بك

- لا ترفع المنتج عن الأرض أثناء تشغيله.
- تحنب تعريض المنتج لاهتزازات شديدة أو صدمات حسدية قوية.
- لا تقم أبدًا بتفكيك البطارية.
- احفظ منتحك بعيدًا عن الماء والرطوبة.
- قم بالركوب على أسطح مستوية وناعمة لتحنب الكسر.

تعليمات التخزين

- اشحن البطارية بالكامل قبل تخزين المنتج لفترات طويلة.
- عند التخزين لفترات طويلة، اشحن البطارية بالكامل مرة واحدة شهريًا.
- قم بتغطية المنتج لحمايته من الغبار.
- قم بتخزين المنتج في مكان داخلي وحاف.

تحذير: لا ترش أو تضع الماء مباشرة على المنتج. الماء يمكن أن يتسبب في تلف الأسلاك والبطارية والأضواء، بالإضافة إلى تلف الإطار، وكل ذلك قد يؤدي إلى حدوث عطل يهدد سلامة الراكب.

تنظيف حهاز Jetson الخاص بك

- لتنظيف المنتج، امسحه بعناية بقطعة قماش مبللة ثم جففه بقطعة قماش جافة.
- لا تضع الماء مباشرة على المنتج، لأن الأنظمة الكهربائية قد تتبلل، مما يؤدي إلى خلل في المنتج قد يعرض سلامة الراكب للخطر.
- إذا تبللت الأجزاء الكهربائية أو البطارية، فلا تقم بتشغيل المنتج.

احتياطات البطارية

يحتوي منتحك على بطارية ليثيوم أيون. توخ الحذر عند التعامل معها.

- احفظ المنتج بعيدًا عن النار والحرارة الزائدة.
- تحنب الصدمات الحسدية الشديدة أو الاهتزازات القوية أو الصدمات.
- احم المنتج من الماء أو الرطوبة.
- لا تضع أو تخزن المنتج في كومة فوق أو تحت أشياء أخرى.
- لا تقم بتفكيك المنتج أو بطاريته.
- لا تتخلص من المنتج مع القمامة اليومية. احضر المنتج إلى منشأة مخصصة للنفايات الإلكترونية أو مركز إعادة تدوير البطاريات. لمزيد من المعلومات حول مواقع التخلص القريبة منك، اتصل بالبلدية المحلية أو شركة نقل النفايات.
- إذا شعرت أن بطارية المنتج ساخنة أو ظهرت عليها علامات ارتفاع درجة الحرارة، أو انبعثت منها رائحة أو صوت غير عادي، أو تسربت منها سوائل أو غازات، أو تغير شكلها أو لونها، فقم على الفور بما يلي:
  1. إذا كان المنتج قيد الاستخدام، فتوقف عن استخدامه على الفور. افصل كابل الشحن عن المنتج إذا كان موصولاً.
  2. توقف عن استخدام المنتج.
  3. إذا كان ذلك آمنا، انقل المنتج إلى مكان خالٍ وبعيداً عن أي مواد قابلة للاشتعال.
  4. أتصل بخدمات الطوارئ المحلية لطلب المساعدة.
  5. اغسل العينين أو مناطق الجلد التي لامست سائل إلكتروليت البطارية المتسرب حيدًا بالماء الجاري النظيف واطلب المساعدة الطبية الإضافية.
- إذا كانت هناك أي مشاكل تتعلق بالبطارية، يرجى الاتصال بفريق خدمة العملاء في JETSON.

تواصل معنا.

RIDEJETSON.COM/SUPPORT
RIDEJETSON.COM/CHAT

1-844-585-7462

تأكد من متابعة @ridejetson على وسائل التواصل الاجتماعي للتعرف على العروض الرائعة والهدايا وأحدث أخبار Jetson.

هل تحب ركوب سيارتك؟

اترك تعليقًا على
ridejetson.com/reviews.
نحن متشوقون لسماع رأيك!
#MakeMoves

AR




JETSON

אַ גייד
פַֿאַר דיין רייזע.

וויכטיג:
לייענט קערפֿול און באַהאַלט
פֿאַר צוקונפֿטיקע רעפֿערענץ.

RING
עלעקטרישע באַלאַנס ברעט.

מאָדעל סקו: JRING-BLK

JETSON

אונדזערע צוויי בעסטע רײַדינג כּללים:

זייט זיכער.
האָב הנאה!

פאַבריצירט אין יועיאַנג, כינע
אימפאָרטירט דורך TRURIDE TECH LLC.
פ.אָ. באָקס 461, דזשערזי סיטי, נדזש 07302-9998

דאַטע קאָד: 01/2026
דאָקומענט אויסגאבע: V2.0
געמאַכט אין כינע

© 2026, TRURIDE TECH. אלע רעכטן רעזערווירט.
פאַבריצירט פאַר TRURIDE TECH LLC.
JETSON® איז א רעגיסטרירטע טרייד‌מאַרק געניצט אונטער ליצענץ פון JETSTREAM BRANDS LLC.
קיין טייל פון דעם דאָקומענט, אַריינגערעכנט פאָטאָס, גראַפיקס און דיזיין, מעג נישט ווערן רעפראָדוצירט אָדער איבערגעגעבן אין קיין פאָרעם
אָדער דורך קיין מיטל.

אַנדערע טרייד‌מאַרקס און האַנדל נעמען זענען די פון זייערע ריספעקטיוועַ אָונערז.

אינהאַלט

זיכערהייט וואָרענונגען 4

וואָראַנטי קאַווערידזש

און פראָדוקט רעגיסטראַציע 7

1. וועגן אייער פראָדוקט

1.1 פראָדוקט איבערבליק 8

1.2 פראָדוקט ספעקס 10

1.3 אָנליין רעסורסן 10

2. אינסטאַלאַציע אינסטרוקציעס

2.1 אויפלאָדן די באַטאַרייע 11

2.2 איינצושאַלטן און אויסשאַלטן 13

2.3 פֿאַרשטיין די באַטעריע אינדיקאַטאָר ליכט 13

2.4 וויידער-קאַליברירן 14

3. אפערירן אינסטרוקציעס

3.1 אָנהייב הערות 15

3.2 העלם זיכערקייט 15

3.3 מאָנטירן דאָס ברעט 16

3.4 פֿאָרן אויפן ברעט 18

3.5 אַראָפנעמען דאָס ברעט 19

3.6 מאַקסאַמיזירן גיכקייט און לויף צייט 20

3.7 ניצן די פאָרליכט 20

3.8 פראבלעם-לייזונג 21

באַניצער וישאַלט אינסטרוקציעס 24

פֿאַרבינדט זיך מיט אונדז 26

זיכערהייט וואָרנונגען.

האַלט די אינסטרוקציעס.

אינסטרוקציעס וועגן דעם ריזיקע פון פייער אדער שאדן צו מענטשן און וויכטיגע זיכערהייט אינסטרוקציעס

- פֿאַרן נוצן, ביטע ליינט דעם באַנײַצער מאַנואַל און זיכערהייט וואָרנונגען קערפֿול, און מאַכט זיכער אַז איר פֿאַרשטייט און אַקסעפּטירט אַלע זיכערהייט אינסטרוקציעס. דער באַנײַצער וועט זיין פֿאַראַנטוואָרטלעך פֿאַר יעדן פֿאַרלוסט אדער שאַדן פֿאַראורזאַכט דורך נישט ריכטיק נוצן.
- **נישט נוצן דעם ריכטיקן טשאַרדזשער קען רעזולטירן אין פייער און עקספלאָזיע, וואָס רעזולטירט אין שאַדן צו פֿאַרמעגן, שאַדן און טויט.**
- פֿאַר יעדן צײַכל פון אָפּעראַציע, זאל דער אָפּעראַטאָר דורכפֿירן די פֿאר-אָפּעראַציע טשעקס פֿסעציפֿיקט דורך דעם פֿאַבריקאַנט: אז אַלע שיצער און פעדס וואס זענען אַרײַנגעלייגט צוגעשטעלט געווארן דורך דעם פֿאַבריקאַנט זענען אין ריכטיגן פלאַץ און אין א סערוויסבאַרן צושטאַנד; אז די ברעיק סיסטעם אַרבעט ריכטיג; אז אַלע אקסל שיצער, קייט שיצער, אדער אַנדערע דעקלער אדער שיצער וואס זענען צוגעשטעלט געווארן דורך דעם פֿאַבריקאַנט זענען אין פלאַץ און אין א סערוויסבאַרן צושטאַנד; אז די רעדער זענען אין א גוטן צושטאַנד, ריכטיג אויפֿגעבלאָזן, און האבן גענוג פראפעסיאָנאַליסטעס פֿאַרבלינדן; די לעגנס וואו דער פֿאַדזוקס וועט אפעריר ווערן זאל זיין זיכער און פּאסיג פֿאר זיכערן אפעראציע.
- קאַמפּאָנענטן זאָלן ווערן אויפֿגעהאַלטן און רעפּאַרירט לויט די ספּעציפֿיקאַציעס פֿונעם פֿאַבריקאַנט און ניצן בלויז די פֿונעם פֿאַבריקאַנט באַרעכטיקטע פֿאַרבייט טיילן, מיט דער אינסטאַלאַציע דורכגעפֿירט דורך העכדלער אַדער אנדערע באַגאַבטע פערזאָנען.
- וואַרענונג קעגן אויפֿלאַדן נישט-אויפֿלאַדבאַרע באַטעריעס.
- לאָזט נישט העגט, פיס, האָר, גוף־טיילן, קלייַדער, אדער ענלעכע זאכן קומען אין קאָנטאַקט מיט באַוועגלעכע טיילן, רעדער, אדער דריייו־טרעין, בשעת דער מאָטאָר לויפֿט.
- דאס פֿראָדוקט זאָל נישט גענוצט ווערן דורך קינדער אדער מענטשן מיט פֿאַרקלענערטע זשמיות, סענסאָרישע אדער גייסטיקע מעגלעכקייטן, אדער א מאַנגל אין דערפֿאַרונג און וויסן, סיידן זיי האָבן באַקומען השגחה אדער אינסטרוקציעס (IEC 60335-1/A2:2006).
- קינדער אַן השגחה זאָלן נישט שפּילן מיטן פּראָדוקט (IEC 60335-1/A2:2006).
- דערוואַקסענע השגחה איז פֿאַרלאַנגט.
- אייניקייטן זאָלן נישט ווערן אפעריר צו דורכפֿירן ראַסיג, שטאַנט ריידינג, אדער אנדערע מאַנווערז, וואָס קען פֿאַראורזאַכן קאָנטראָל אנווער, אדער קען פֿאַראורזאַכן אונקאָנטראָלד אָפּעראָטאָר/פּאַסאַזשיר אקציעס אדער רעאקציעס.
- קיינמאָל נישט נוצן לעבן מאָטאָר פֿאַרמיטלען.
- פֿאַרמיידט שאַרפע בונפּס, דרעגאַזש גראָטעס, און פלוצעמדיקע עדגרונגען אין דער יינבערפלאַך. דאָס פּראָדוקט קען פלוצעם אָפּשטעלן.
- פֿאַרמיידט גאָסן און יינבערפלאָכן מיט וואַסער, זאמד, גראַוואָל, שמוץ, בלעטער און אנדערע דעבריס. נאָס וועטער שטערט טראקשאַן, ברעיקינג און זיאונג.
- פֿאַרמיידט צו פֿאָרן אַרום ברענדיקן גאַז, פֿאַרע, פֿליסקיקיין אדער שווינ וואָס קענען פֿאַראורזאַכן אַ פֿייער.
- אָפּעראָטאָרן זאָלן זיך האַלטן צו אלע רעקאָמענדאַציעס און אינסטרוקציעס פֿונעם פֿאַבריקאַנט, ווי אויך נאָכפֿאָלגן אלע נעצעצן און אַרדאָנאַנסן: אָפּאָראטן אין פֿאַרלאָזן זאָלן נאָר אָפּעריר ווערן מיט ענגוליקע טאָגלזכ באַדינגונגען פון זעבראַקייט, און; אייגנטימער זאָלן ווערן געמוטיקט צו הויכפונקטן (פֿאָר קאָנסטפיקוּאַטי) מיט לייטינג, רעפלעקטאָרן, און פֿאָר נידעריק-ריזיינג אָפּאָראָטן, סיגנאַל פֿאָן אויף פלעקסאַבאַל פוילש.
- פּערזאָנען מיט צו פאלגענדע צושטאנדן זאָלן געוואָרנט ווערן נישט צו אַרבעטן מיט דעם אָפּאָראָט:

- דער פּראָדוקט וואָס איז נישט געמיינט פֿאַר נוצן אין הויך־הייך־אָרטן, וואָס קען דאַרפֿן גערעסערע עלעקטרישע אָפּשטאַנדן אין עלעקטרישע קרייַז, זאָל אונדזערן אין זיי זענען נישט געמיינט פֿאַר נוצן אין הייכן העכער ווי 2000 מעטער אינדערן־סי־שפּיגל.
- ניצט נאָר די באַטעריע(ס) וואָס זענען ספּעציפיצירט דורך דעם פֿאַבריקאַנט.
- לייג עס אין שטוב ווען נישט אין אָנווּץ. לאָז עס אין שטוב ווען איר לאָזט עס אויף אַדער ווען איר פֿאָרט נישט.
- **וואַרנונג** - ריזיקע קען פּייער - קיין איינע פון די טיילן קען נישט פֿאַרראַכטן ווערן דורך דעם באַניצער.
- **וואַרנונג** - ריזיקע קען פּייער אויף עלעקטרישע שאַק - קיין טיילן קענען נישט ווערן סערוויסט דורך דעם באַניצער.
- דער רייטער זאָל נישט אינעווייניק 176 פונט (79.8 ק"ג).

מאַדיפיקאַציעס

פֿרוּבירט נישט צו ענדערן, מאַדיפיצירן, פֿאַרענדערן אדער פֿאַרטרעטן דעם אייַנהייט אדער קיין קאַמפּאָנענטן פון דעם איינהייט אָן אונדזערן פון דעם זשעסטאַל קלאָר טיעם. דאָס וועט בטל מאַכן יעדע גאַראַנטיע און קען פּירן צו מאַלפֿונקציעס וואָס קענען פֿאַראַשאַן שאַדן.

נאָך אָפּעראַציע פֿאַרזיכטיגקייטן

הייבט נישט דעם פּראָדוקט פון דער ערד בשעת עס איז אויף און דער ערד זענען אין באַוועגונג. דאָס קען רעזולטירן אין פּרייַ דרייען רעדער, וואָס קען פֿאַראורזאַכן שאַדן צו זיך אדער אנדערע אין דער נאָענט. שפּרינגן נישט אויף אדער אַראָפּ פון דעם פּראָדוקט, און שפּרינגן נישט בשעת איר ניצט עס. האַלט עסענדיק אייערע פּיס פֿעסט פֿאַרזיכערט אויף דער פֿוסטשיצע בשעת איר ניצט עס. קאָנטראָלירט שטענדיק די באַטעריע לאָדונג איידער איר ניצט עס.

אָוועקוואַרנ גענוצטע באַטעריעס



באַטעריעס קענען אנטהאלטן גיפטערלעכע סובסטאַנצן וואָס קענען גיפטערן די סביבה און מענטשלעכע גיזונט. דאס סימבאָל, וואָס איז אָנגעצייכנט אויף דער באַטעריע און/אדער פּאַקאַדזשינג, וויייזן אז נעוונטע באַטעריעס זאָלן נישט באַהאַנדלט ווערן ווי שטאַטישע אפּפאל. באַטעריעס זאָלן אוועקגעוואָרפן ווערן אין א פּאַסיק זאַמלונג־פונקט פֿאַר ריסייקלינג. דורך זיכער מאַכן אַז די נעוונטע באַטעריעס ווערן אוועקגעוואָרפן ריכטיק, וועט איר העלפֿן פֿאַרמיידן פּאָטענציעלע נעגאַטיוע קאָנסאַקווענצן פֿאַר דער סביבה און מענטשלעכע גיזונט. די ריסייקלינג פון מאַטעריאַלן וועט העלפֿן צו שפּאָרן נאַטירלעכע רעסורסן. פֿאַר מער אינפֿאָרמאַציע וועגן ריסייקלינג פון נעוונטע באַטעריעס, ביטע קאָנסאַקטירט אייער לאָקאַלע מוניציפּאליטעט אפּפאל באַזייַטיקונג סערוויס.

מענטשן מיט הארץ פראבלעמען; שוואנגערע פרויען; מענטשן מיט קאַפּ, רוקן אדער הלאזת פראבלעמען, אדער פריערדיקע כירורגיעס צו יענע בעניכן פון דעם גוף; אן מענטשן מיט יעדע בייסיקער אדער נשמיות צושטאנד וואס קען זיי מאכן סאסעפּטיבאל צו שאדן אדער שאטן זייער נשמיות באוועלכקייט אדער נייסיקע פייזיקען צו דערקענען, פֿאַרשטיין אן דורכפּירן אלע זיכערהייט אינסטרוקציעס און צו קענען אנגענעמ זיך צו נעפּאַרן וואָס זענען איינגעוואָרפֿן אין נוצן דעם פּאַראָאַט.

- פֿאַר נישט ביי נאכט.
- פֿאַר נישט נאָך טרינקען אדער נעמען רעצעפּט מעדאַקאַציע.
- טראָגט נישט קיין זאכן וואָן איר רייַט.
- קיינמאָל נישט נוצן דעם פּראָדוקט בארוועט.
- טראָגט שטענדיק שיך און האלט זיי שוך־שניר־לעך געבונדן.
- זייט זיכער אז אייערע פּיס זענען שטענדיק זיכער נעשטעלט אויף די פּעדאַל.
- אפּעראטאָרן זאלן שטענדיק נוצן אפּסיקע שוץ־קלייַדער, איירזשערעכטן אבער נישט לימיטעד צו א העלם, מיט פּאַסיקע סעלטשיקאַציע, און יעדע אנדערע שוץקוויפּמענט רעקאָמענדירט דורך דעם פּאבריקאַנט: שטענדיק טראָגן שוץ־קוויפּמענט וויי א העלם, קני פּאַדס און עלבוגען פּאַדס.
- שטענדיג נעבן וועג צאָ פּאַר פוסגייער.
- זייט אכטונגספּול אויף זאכן פאר אייך און וויייט פון אייך.
- לאָזט נישט צו קיין שטערונגען בשעתן פֿאָרן, ווי נעמפֿעגן פֿון טעלעפֿאָן אדער זיך באטייליקן אין קיין אנדערע אקטיוויטעטן.
- דער פּראָדוקט קען נישט בעפֿאָרן וועדן דורך מער ווי איין מענטש.
- וועדן איר פֿאָרט דעם פּראָדוקט צוזאמען מיט אנדערע רייטער, האַלט שטענדיק א זיכערע דיסטאנץ צו יסמיידן אַ קאָליזיע.
- וועדן איר דרייט זיך, זייט זיכער צו האלטן אייער באלאנס.
- פֿאָרן מיט נישט ריכטיק איינגעשטעלטע בריקס אין געפֿערלעך און קען רעזולטירן אין ערנסטע שאדן אדער טויט.
- די ברעיק קען וועדן הייס בשעת'ן ארבעטן, רירט נישט אן די ברעיק מיט אייער נאראַ הויט.
- צו שטארק אדער צו פלוצלינג אנשטעלן די ברעיקס קען פארשפארן א ראד, וואס קען פירן צו פארלירן קאנטראל און פאלן. פלוצלינגע אדער אינערגעטרענגע אנשטעלונג פון די ברעיקס קען רעזולטירן אין א שאדן אדער טויט.
- אויב ד׳ ברעיק וועדט נאָר לאָז, ביטע אדזשאסטירן מיט א העקסאגאן שליסל, שרויפּציהער, אדער אנדער פאסיק צעגייג, אדער ביטע קאָנטאקט די Jetson קער מאנשאפֿט.
- פֿאַרבייטן אפּגעוטצט אדער צעבראכענע טיילן גלייך.
- קאָנטראָלירן צי אלע זיכערהייט׳ס לאבעלס זענען אויף זייער אָרט און פֿאַרשטאַנען אייידער איר פֿאָרט.
- דער אייזענוויטער זאל ערלויבן די נוצן און אפּעראציע פון דער איינהייט נאָך א דעמאָנסטראציע אז אזעלכע אפּעראטאָרן קענען פֿאַרשטיין און אפּערירן אלע קאמפּאָנענטן פון דער איינהייט איידער נוצן.
- פֿאַרט נישט אן נעהערידיקע טרעניר־נונג. פֿאַרט נישט מיט הויכע ניכקייטן, אויף אומגליַיכן טעריין, אדער אויף שלעפּנדיג. מאכט נישט קיין שטאַנט און דרייט נישט פלוצעם.
- רעקאָמענדירט פֿאַר אינעווייניקסטע אפּצאַל.
- רעקאָמענדירט פֿאַר דורזיכטיג נוצן.
- פֿאַרלענגערט אויסשטעלונג צו UV שטראַלן, רעגן און די עלעמענט קען שעדיקן די מאַטעריאַלן פון די קעסטל, זאָל מען פון האַלטן אינעווייניק וועדן מען ניצט עס נישט.

וויכטיקע זיכערהייט אינסטרוקציעס

וואַרנונג - וועג מען ניצט דעם פּראָדוקט, זאָל מען שטענדיק נאָכפֿאָלגן גרונטלעכע פֿאַרזיכטיקייטן, אריינגערעכנט די פֿאָלגענדיקע:

(A) לייענט אַלע אינסטרוקציעס אייידער איר ניצט דעם פּראָדוקט.

(B) כדי צו רעדוצירן דעם ריזיקע פון שאָדן, איז נויטיק נאָצונעמען השגחה וועג מען ניצט דאָס פּראָדוקט לעבן קינדער.

(C) שטעקט נישט אריין די פינגער אדער הענט אין דעם פראדוקט.

(D) ניצט נישט דעם פּראָדוקט אויב דער פלעקסיבל מאָכט שנור אָדער אויטפוס קאַבל איז צעריסן, האט צעבראָכענע איינאַלאַציע, אָדער קיין אנדערע וואנדער פון שעדיקן.

(E) פֿאַר אַלע עקוויפּמענט. אינסטרוקציעס זאָלן זאגן: דאָס אפּאראט איז נישט נעמאכט פֿאַר נוצן אין אמבּיאַנט סטאַרזשט טעמפּעראטור אונטער 32°F 0°C)) אדער העכער אַן אמבּיאַנט טעמפּעראטור פון 40°C) 104°F).

(F) פֿאַר אַלע עקוויפּמענט, זאָלן דיי אינסטרוקציעס אנווייזן: די באַטאַרייע איז בדעה צו ווערן טשאַרדזשד וועג די אמבּיאַנט טעמפּעראטור איז צווישן 32°F 0°C)) און 40°C) 104°F). קיינמאָל נישט טשארדזשן די באַטאַרייע וועג אמבּיאַנט טעמפּעראטור זענען אַרויס דעם קייט.

קאַליפֿאָרניע פּראָפּאָזיציע 65

וואַרנונג:

דאס פּראָדוקט קען אייך אויסשטעלן צו כעמיקאַלן אריינגערעכנט קאַדמיום, וואָס איז באַקאַנט אין קאַליפֿאָרניע צו פֿאַראורזאַכן ראַק און געבורט-דעפעקטן אָדער אַנדערע רעפּראָדוקטיווע שאָדן. פֿאַר מער אינפֿאָרמאַציע גייט צו: WWW.P65WARNINGS.CA.GOV.

מעלדונג פון קאַנפֿאָרמאַטי

די דעוויסע איז אין איינקלאַנג מיט טייל 15 פון די FCC רולס. די אָפּעראַציע איז אונטערטעניק צו די פֿאלגענדע צוויי באדינגונגען: (1) די דעוויסע מעג נישט פּאראורזאכן שעדלעכע ינטערפּיראַנס, און (2) די דעוויסע מוז אננעמען יעדע ינטערפּיראַנס וואס ווערט באקומען, אריינגערעכנט ינטערפּיראנס וואס קען פּאראורזאכן אונאויפּנטע אפּעראציע. וואַרנונג: עדערונגען אדער מאדיפיקאציאנס צו דעם אָפּאַראט וואס זענען נישט אויסדרוקליך באשטעטיקט דורך דער פּארטיי וואס איז פּאראנטוואָרטלעך פֿאר קאַנפּאָרמאַנס קענען בטל מאכן די אויטאָריטעט פון דעם באַניצער צו אפּעריר די עקוויפּמענט.

באמערקונג: די עקוויפּמענט איז געטעסט נעוואָרן און געפֿונען צו פֿאַלג די לימיטן פֿאַר א קלאַס ב דיגיטאַלער מיטל, לויט טייל 15 פון די FCC כללים. די לימיטן זענען דיזיינד צו צושטעלן גלייכגעוויכטיק שוץ קעגן שעדלעכע ינטערפּיראַנס אין א רעזידענטשאַל ינסטאַלירונג. די עקוויפּמענט דזשענערירט, ניצט און קען אויסשטראַל ראַדיא פרעקווענץ ענערגיע און, אויב נישט אינסטאַלירט און בנייצט לויט די אינסטרוקציעס, קען עס פֿאראורזאכן שעדלעכע ינטערפּיראנס צו ראַדיא קאָמוניקאציע. אבער, עס איז קיין גאַראַנטיע אז ינטערפּיראַנס וועט נישט פֿאסירן אין א באַזונדערער ינסטאַלירונג. אויב די עקוויפּמענט טוט פֿאראורזאכן שעדלעכע ינטערפּיראנס צו ראַדיא אדער טעלעוויזיע אפּנאם, וואס קען באשטימט ווערן דורך אויסלעשן און אנצינדן די עקוויפּמענט, וועגט דער באַניצער צו פּרובירן צו פֿאַרריכטן די ינטערפּיראַנס דורך איינע אדער מער פון די פֿאלגנדיקע מיטלען:

- ריאָריענטירן אדער אריבערפּירן די אנטענע וואס נעמט אויף זיך.
- פֿאַרגרעסערן די צעשיידונג צווישן די עקוויפּמענט און ופנעמער.
- פֿאַרבינדט די עקוויפּמענט צו אַן אויטלעט אויף א קרייַז אַנדערש ווי דעם צו וועלכן דער ופנעמער איז פֿאַרבונדן.
- באראטן זיך מיטן הענדלער אדער אן ערפארענעם ראַדיא/טעלעוויזיע טעכניקער פֿאַר הילף.
- באַשיצטע קייבלס מוזן צוגעוויזן ווערן מיט דעם אפּאראט צו עמעזשן אז עס איז אין לויט מיט די קלאַס ב FCC לימאַץ.

וואַרנונג:

נישט נאכקומען די פֿאלגנדע אינסטרוקציעס קען רעזולטירן אין שאָדן פארן קינד אדער אנדערע.

- האלט קליינע טיילן אוועק פון קינדער בעת די פֿאַרזאמלונג.
- די אקסעסאַרי מוז צוזאמענגענעשטעלט אן אראפּגענומען ווערן דורך אַן ערוואַקסענעם.
- אפּט קאַנטראַלירן דעם פּראדוקט פֿאר שאָדן.

*** פֿאַרזאַמלונג פון דערוואַקסענע איז נויטיק.**

וואַרנונג:

כדי צו רעדוצירן דעם ריזיקע פון שאָדן, איז דערווארַקסענע השגחה נויטיק. ניצט קיינמאָל נישט אויף וועג, לעבן מאַטאַר פֿאַרמיטלן, אויף אדער לעבן שטיילע אראפּגענגען אדער טרעפּ, שווימבאַדן אדער אנדערע וואסערן; טראָגט שטענדיק שיך, און ערלויבט קיינמאָל נישט מער ווי 1 רייזער.

וואַראַנטי קאַוועריידזש און פראָדוקט רעגיסטראַציע.

צו נוצן די פֿעיקייטן פון דיין פראָדוקט
גאַראַנטיע אָדער פרעגן וועגן גאַראַנטיע קאַוועריידזש,
קאָנטאַקט אונדז גלייך.

www.ridejetson.com

אַלגעמיינע לימיטעד וואָראַנטי

אייער נייער JETSON פראָדוקט איז געווארַאַנטירט קעגן חסרונות אין מאַטעריאַלן און אַרבעט
ווי אנגעוויזן אויף RIDEJETSON.COM/WARRANTY פאַר אַ צייט־פעריאָד פון דעם טאָג פון
אָריגינעלן קויפֿן אין דער רעטייל, וועו געגוצט לויט די באַניצער־מאַנואַלן פון JETSON (זעט
RIDEJETSON.COM/SUPPORT). **אונטער דעם גאַראַנטיע, וועט איר קענען ריכטן אייערע טענות צו JETSON אפילו אין סיטואַציעס וואו איר האָט געקויפט דעם JETSON פראָדוקט פון איינעם פון אונדזערע באָרעכטיקטע רעטיילערס.** צו לייענען
די פולע באדינגונגען פון אונדזער גאַראַנטיע, באזוכט RIDEJETSON.COM/WARRANTY.

פראָדוקט רעגיסטראַציע

רעגיסטרירט אייער נייעם JETSON צו באַקומען אייַך אַ שנעלערן וועג צו
פערזענאליזירטער פראָדוקט און וואַראַנטי שטיצע. מאַכט אייער שריט בייַ
RIDEJETSON.COM/PAGES/REGISTRATION.

1. ווען דיין פראָדוקט.

1.1 פראָדוקט איבערבליק

1. טראָגן האַנטל
2. אַקסעלעראַטאָר קנעפל / באַטאַרייע טשאַרדזש אינדיקאַטאָר ליכט
3. טשאַרדזשינג קאַבל
4. טשאַרדזשער
5. רעקאַליבראַציע שטיצע שטיק
6. פראָנט שטייענדיק פלאַטפאָרמע
7. פאַרליכט
8. טשאַרדזשינג פאָרט מיט דעקל
9. צוריק שטייענדיק פלאַטפאָרמע
10. ראָד

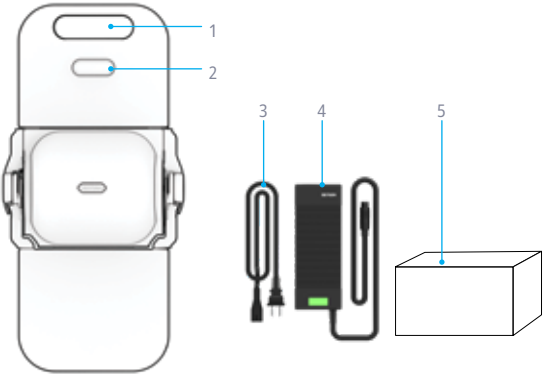

אויבן אנבליק

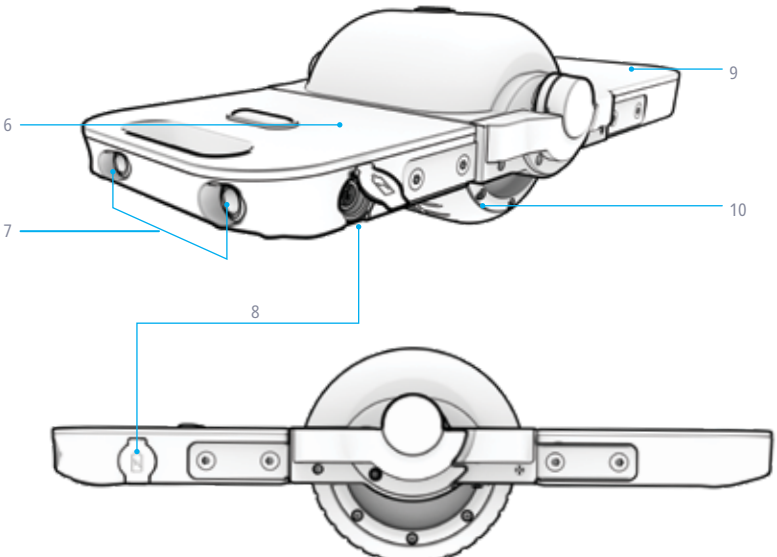

זייט-אנבליק

באַמערקונג: בילדער קען נישט שפיגלען די ענגויע אויסזען פון דעם פאַקטישן פראָדוקט.

1.2 פּראָדוקט ספעקס

- וואָג לימיט: 176 פונט | 79.8 ק"ג
- מינימום רייטער וואָג: 77 פונט | 34.9 ק"ג
- פּראָדוקט וואָג: 14.3 פונט | 6.5 ק"ג
- רעקאָמענדירטע עלטער: +12
- ראָד גרייס: 5 אין | 12.7 ס״מ
- פּראָדוקט גרייסן (געפּאַלטן):
11.2 אינטשעס (ל) × 8.3 אינטשעס (5.2 × W אינטשעס (ה) | 28.4 ס״מ (ל) × 21.0 ס״מ (בריט) × 13.3 ס״מ (ה)
- פּראָדוקט גרייסן (נישט צוזאַמענגעפאַלטן):
16.9 אינטשעס (ל) × 8.3 אינטשעס (5.2 × W אינטשעס (ה) | 42.9 ס״מ (ל) × 21.0 ס״מ (בריט) × 13.3 ס״מ (ה)
- מאַקסימום גיכקייט: 9.3 מייל פער שעה* | 15.0 קילאָמעטער פער שעה
- מאַקסימום לויף צייט: 60 מינוט*
- באַטעריע: 2.5AH ,44.4V ליטהיום-יאָן
- מאָטאָר: 350 וואט**
- טשאַרדזשער: UL ליסטעד, 100-240V
- טשאַרדזשינג צייט: וועגן 2 שעה
- מאַקס קלעטערינג ווינקל: °10
- פּראָדוקט UL סערטיפיקאַציע: 2272

*פּראָדוקט לויף צייט, גיכקייט, באַטאַרייע לעבן, און אַנדערע ספעסיפיקאַציעס קען וועריירן באַזירט אויף רידער און ריידינג באדינגונגען.

**שפּיץ מאַכט

1.3 אָנליין רעסורסן

סקענען פֿאַר אונדזער מערסטע דערהיינטיקט פּראָדוקט אָנבאָארדינג מאַטעריאַלן און שטיצע רעסורסן.

געפּינט דעם באַניצער מאַנואַל אָנליין בייַ https://cdn.shopify.com/s/files/1/2530/6734/files/RING-MANUAL-2024-web-1750165352645.pdf

געפּינט אונדזער זאַמלונג פון באַניצער מאַנואַלן בייַ https://ridejetson.com/pages/product-manuals

2. אינסטאַלאַציע אינסטרוקציעס.

2.1 אויפלאָדן די באַטאַרייע

עס קען נעמען בערך 2 שעה צו ברענגען די באַטעריע צו פולער אָפּלאָדונג.

1. פֿאַרבינדט דעם טשאַרדזשינג קאַבל מיטן טשאַרדזשער.
2. עפֿנט דעם דעקל פֿון דער טשאַרדזשינג פּאָרט אויפֿן ברעט.
3. שטעקט אריין דעם טשאַרדזשינג קאַבל אין דער וואַנט, און דערנאָך שטעקט אריין דעם טשאַרדזשער שנור אין דעם ברעט'ס טשאַרדזשינג פּאָרט.
4. ווען די אינדיקאַטאָר ליכט אויף דעם טשאַרדזשער ענדערט זיך פון רויט צו גרין, איז די באַטאַרייע פול אויפגעלאָדן. נעמט אַראָפּ דעם טשאַרדזשער שנור פון דעם טשאַרדזשינג פּאָרט, און דערנאָך ציט אויס דעם טשאַרדזשינג קאַבל פון דער עלעקטרישער אָוטלעט.
5. פֿאַרמאַכט דעם דעקל פֿון דער טשאַרדזשינג פּאָרט אויפֿן ברעט.

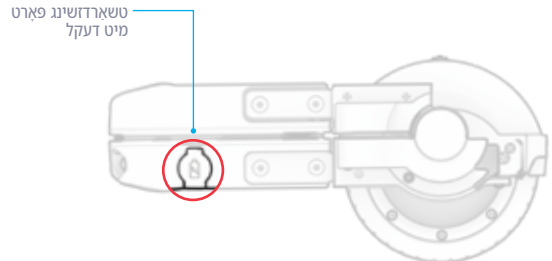

סטאַטוס	טשאַרדזשינג אינדיקאַטאָר ליכט אויף דעם טשאַרדזשער
טשאַרדזשינג	רויטע באַלויכטונג
טשאַרדזשינג געענדיקט	גרינע באַלויכטונג

וויכטיג:

ניצט נאָר דעם אַרייַנגערעכנטן טשאַרדזשער אַדער אייַנעם וואָס איר האָט באַקומען גלייַך דורך JETSON (JETSON מאָדעל נומער פּדזשרינג-טש) באַצייכנט מיט XHK-968-50413 און געמאַכט דורך שענזשען קסין הענג טייקאָ עלעקטראָניקס קאָו.,לטד.

⚠ ווארענונג: נישט נוצן דעם ריכטיקן טשאַרדזשער קען רעזולטירן אין פייַער און עקספלאָזיע, וואָס רעזולטירט אין שאָדן צו פּאַרמענן, שאָדן און טויט.



דאָס איז אַ ביישפּיל פון מאַרקינג דיין טשאַרדזשער וועט האָבן.

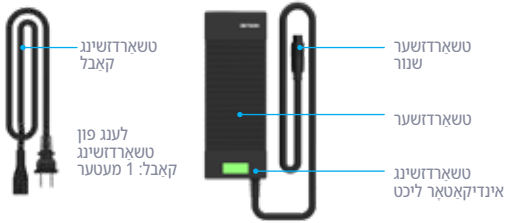

וויכטיגע אויפלאדונג הערות:

- האַלט שטענדיק דעם טשאַרדזשינג פּאָרט פֿאַרמאַכט וועג איר טשאַרדזשט נישט אַקטיוו די באַטאַרייע.
- קיינמאָל נישט אָנצינדן דאָס ברעט בשעת עס לאָדנט זיך אויף.
- ניצט נישט קיין פארדרוקבאַרע עלעקטרישע קראָנען.
- פֿאַר די בעסטע באַטאַריע געזונט, לאָדט די באַטאַריע גאָר אויף בעת יעדער טשאַרדזשינג סעסיע - אַרום 2 שעה.
- לאָזט קיינמאָל נישט אייער ברעט טשאַרדזשינג איבער נאַכט אָדער פֿאַר לענגערע צייטן.
- פרובירט נישט צו אַראָפּנעמען אָדער צענעמען די באַטאַרייע.
- טשאַרדזשינג אַמביאַנט טעמפּעראַטור קייט: 40°F (0°C) -104°F (32°F)
- אָפּעראַטינג אַמביאַנט טעמפּעראַטור קייט: 40°F (0°C) -104°F (32°F)
- האַלט שטענדיק דעם טשאַרדזשינג פּאָרט דעקל פֿאַרמאַכט וועג איר טשאַרדזשט נישט אַקטיוו דאָס ברעט.
- ניצט נישט דעם פראָדוקט אויב דער פלעקסיבל עלעקטרישער שנור אדער אריסגאַנג קאַבל איז צעריסן, האט צעבראכן איזאָלאַציע, אדער יעדע אַנדערע סימן פון שאָדן.
- קאַנטראָלירט אַז די טשאַרדזשער מאָדעל נומער אויף דער טשאַרדזשער עטיקעט שטימט מיט דער טשאַרדזשער מאָדעל נומער וואָס איז ליסטעד אויף דער רעכטער זייט.
- קאַנטראָלירט אַז די טשאַרדזשער עטיקעט אידענטיפיצירט דעם טשאַרדזשער וווּ קאַמפּאַטיבל מיט אייער JETSON מאָדעל. איר קענט געפינען דעם נאָמען און SKU פון אייער JETSON מאָדעל אויף אַ עטיקעט וואָס איז צוגעקלעפט צו דער שפּיץ, זייט, אָדער אונטערשטער זייט פון דעם פראָדוקט'ס ראַם אָדער שטייענדיקן דעק.

2.2 אײַנצושאַלטן און אויסשאַלטן

דאס בערט צינדט זיך אן ווען עס איז אויסגעפאלגט צום רײַדן, און שליסט זיך אויס ווען עס איז צוזאמענגעלייגט צום אויפבעווארן און טראנספארטירן.

צו עפענען און אנצינדן:

1. לייגט דעם רינג אויף אייער רייַדיגע ייבערפלאַך.
2. ציט פֿאַרזיכטיק אָפּ די שטייענדיקע פלאַטפֿאָרמעס.
3. לאָזט אַראָפּ די פלאַטפֿאָרמעס ביז זיי זענען האָריזאָנטאַל און איר הערט אַ סעריע ביפּס.

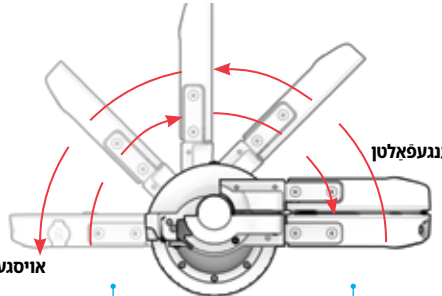

⚠ **פֿאַרזיכט:** קיינמאָל נישט אָנצינדן אייער בערט איידער איר לייגט עס אויף אייער רייַדיגע ייבערפלאַך.

⚠ **וואַרענונג:** כדי צו פֿאַרמיידן שאָדן צו דער באַטאַרייע און עלעקטרישע סיסטעם, וואָס קען רעזולטירן אין אַ דורכפֿאַל און קאַמפּראָמיטירן זיכערקייט, זאָלט איר קיינמאָל נישט אָנצינדן אייער בערט בשעת עס לאָדנט זיך אויף.

2.3 פֿאַרשטיין די באַטעריע אינדיקאַטאָר ליכט

ווען עס וווערט אנגעצינדן צום באנוץ, וועט די באַטעריע אינדיקאַטאָר ליכט זיך אָנצינדן צו וויַיזן די אָפּלאָדונג פּראָצענטן ווי געווײזן אין דער טאַבעלע.


באַטעריע טשאַרדזש אינדיקאַטאָר ליכט

ווי‌כטיג: וועו די באַטעריע טשאַרדזש איז אויסגעשפּעט צו 0%, וועט זיך דאָס ברעט אויסלעשן. לאָדט דאָס ברעט צו פולער מאַכט (זעט אָפּטייל 2.1) איידער אייער וויַיטער רייזע.	**אומגעפערע פּראָצענט פון פּאַרבליבענע טשאַרדזשינג***	**באַטעריע אינדיקאַטאָר ליכט**
	50 - 100%	○ ○
	20 - 50%	○ ○
	0-20% לאָדט אייער פּראָדוקט איצט!	○ ○

*נאָר אַן אָפּראָקסימאַציע. קען זיך פֿאַרשיידן לויט באַנוץ.

2.4 ווידער-קאַליברירן

מאוCHMAL דארפן די אינערליכע באלאנס מעכאניזמען אויף א ברעט ווערן איבערגעשטעלט, אדער "איבער-קאליברירט".

ווייטיז: קאַליבריר ווידער אייער ברעט גלייך פֿון דער שאכטל. דערנאָך, קאַליברירט ווידער ווי נויטיק. סימנים אַז אייער ברעט דאַרף מעגלעך ווידער קאַליבריר ווערן זענען קאָנסטאַנטע ביפן און/אדער דריייענדיקע רעדער.

באַמערקונג: עס קען נעמען אַ פאָר ריקאַליבראַציע פרווון צו גאָר איבערשטעלן די באָרד'ס אינערלעכע באַלאַנס מעקאַניזמען.

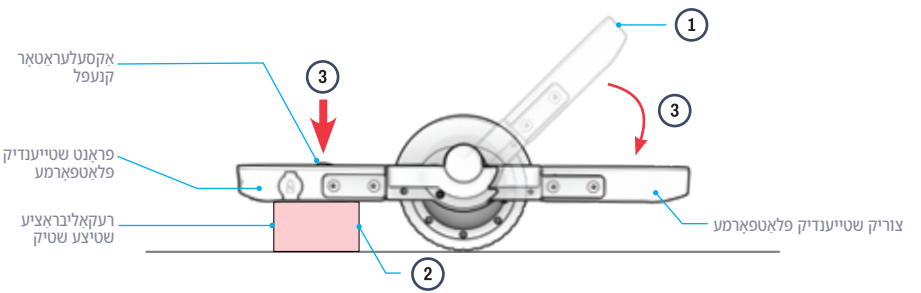

צו רעקאַליברירן:

1. לייגט דאָס ברעט אויף אַ גלאַטער ייבערפלאַך און עפֿנט עס אויס ▯ וועג עס אנצוצינדן. לאָזט די הינטערשטע שטייענדיקע פלאַטפאָרמע אַרויפגענייגט ביי אַ 45 גראַד ° ווינקל אַוועק פון דער רו-פלאַך.
2. שטעלט דעם רעקאַליבראַציע שטיצע שטיק אונטער דער פראָנט שטייענדיקער פלאַטפאָרמע צו סטאַביליזירן די פלאַטפאָרמע און גלייכן עס פאַראַלעל צום באָדן.
ווייכטיק זיכער מאַכן אַז די פראָנט שטייענדיקע פלאַטפאָרמע איז נישט געניגט אָדער אין אַ ווינקל. אַדזשאַסטירן די שטיצע שטיק ווי נייטיק צו זיכער מאַכן אַז די פלאַטפאָרמע איז גלייך.
3. בשעת איר דריקט און האלט דעם אקסעלעראטאר קנעפל, לאָזט אַראָפּ די הינטערשטע שטייענדיקע פלאַטפאָרמע ביז דער אקסעלעראטאר קנעפל באַלויכטנט זיך גרין און איר הערט אַ סעריע פון 5 ביפּס. (האלט פאר ארום 3 סעקונדעס.)
4. נאכדעם וואס 5 ביפּס האבן זיך געהערט, לאָזט לאָז דעם אקסעלעראטאר קנעפל. די ווידער-קאַליבראַציע איז איצט פאַרטיק.
ווייכטיק: לייגט זיך נישט אַן און לייגט נישט קיין וואָג אויף דער ברעט בעת דעם ריקאַליבראַציע פראָצעס.

3. אפערירן אינסטרוקציעס.

3.1 אָנהייב הערות

- הייבט אן אייער אוואנטורע ריכטיג: פארן ניצן דעם פראדוקט, לייגט קערפול דעם גאנצן באניצער מאנואל, אריינגערעכנט זיכערהייט וואַרענונגען. מאכט זיכער אז איר פארשטייט, אננעמט און האלט זיך צו אלעם:
  - פאַבריקאַנט ס רעקאָמענדאַציעס.
  - זיכערהייט אינסטרוקציעס און וואַרענונגען.
  - לאקאלע רייזינג און אפעראציאנעלע געזעצן און ארדאנאנצן.

- די אינסטרוקציעס געגעבן אין דעם מאַנואַל - רעכטס, לינקס, פאָרנט/פאָרווערטס, און הינטן/הינטן - זענען אָריענטירט ווי דער רייטער וואָלט זיי געזען ווען ער שטייענדיק אויפן ברעט.

3.2 העלם זיכערקייט

א העלם זאָל געטראָגן ווערן דורך דעם רייטער צו אַלע מאָל.



ריכטיקע פאָזיציאָנירונג:
די שטערן איז באדעקט ביים העלם.



אומרעכטע פאָזיציאָנירונג:
די שטערן איז אויסגעשטעלט. א פאל קען רעזולטירן אין ערנסטע שאָדן.

טראָגט א העלם, פאַסיקע קליידער, שיך און זיכערהייטס-אויסריכטונג. פאַרמיידט קליידער וואָס קענען זיך פארהאָנגען אין אדער אונטער די רעדער. פאַרמאַכטע, פלאַכע שיך ווערן רעקאָמענדירט. טראָגט אַן ASTM F1492 באַשטעטיקטן העלם און שוץ-אויסריכטונג צו פאַרמיידן שאָדן אין פאַל פון אַן אַקסידענט.

3.3 מאָנטירן דאָס ברעט

ווארענונג: קיינמאָל נישט מאָנטירן אַ ברעט וואָס איז אויסגעלאָשן. אַן שטראָם, וועלן די אינעווייניקסטע באַלאַנס מעכאַניזמען נישט אַרבעטן, וואָס קען פירן צו אַ פאַל אָדער אַ שאָדן.



2. בייג דאָס ברעט צו דער הינטערשטער שטייענדיקער פלאַטפאָרמע אַזוי אַז דער הינטערשטער ראַנד פון ברעט רוט אויף דער ערד.

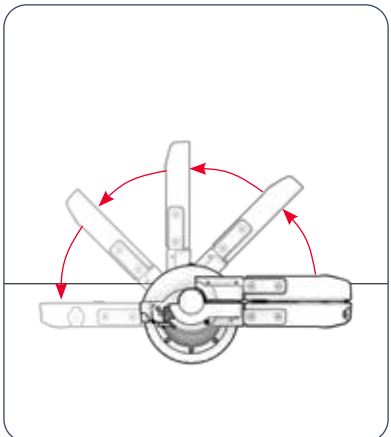

1. ציעט אויף די ברעט צו עס אנצינדן. (סעקציע 2.2)

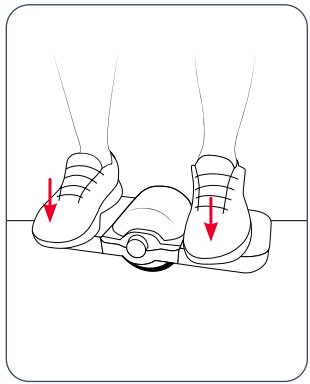

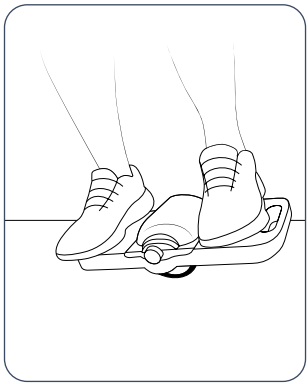

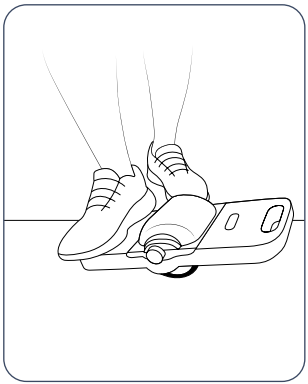

5. לאָגנזאָם פֿאַרשיבט אייער קערפּער־וואָג צו דער פֿראָנט פֿון ברעט ביז דער הינטערשטער ראַנד פון ברעט הייבט זיך אָפּ פון דער ערד און די ברעט איז באַלאַנסירט אויף די ראָד.

4. הייבט אויף אייער פאָדערשטן ריידינג פֿוס אויף דער פאָדערשטער שטייענדיקער פלאַטפאָרמע.

3. פון איין זײַט פֿונעם ברעט, שטעלט אייער הינטערשטן פֿוס אויף דער הינטערשטער שטייענדיקער פלאַטפֿאָרמע.

3.4 פֿאָרן אויפן ברעט

1. בשעת איר באַלאַנסירט דאָס ברעט אויפן ראָד, דרײק אַן אויפן גאַז קנעפל מיט אייער פאָדערשטן פֿוס.
2. האַלט דאָס ברעט אין באַלאַנס בשעת איר באַוועגט אייער קערפער וואָג אין דער ריכטונג וואָס איר ווילט זיך באַוועגן.

וויכטיג: האַלט דיין קערפער גלייך בשעתן רײדן. ניצט דיינע היפּס צו פֿאַרשײבן דיין קערפער וואָג. בייג זיך נישט בייג.

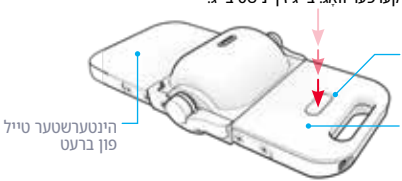

וואַרנונג: ווען די ברעט פארט נאנט צו אדער מיט מאקסימום גיכקייט, וועט עס אנהייבן צו ביפּן קאנטינועווירלעך אלס א וואַרנונג צו פארלאנגזאמען. רעדוצירט די גיכקייט פאר זיכערער רײדינג.

וויכטיג: ווען די ברעט ווערט געשטופּט וווייטער ווי איר בדעה'דיגע קאָפּאַציטעט, זענען די מאָטאָרן אונטערטעניק צו איבערלאָדן. אויב עס קומט אַן צו מאָטאָר איבערלאָדן, קען די ברעט אָנהייבן צו ביפּן ווי אַ וואַרנונג, און איין אָדער ביידע זײַטן פון דער ברעט קענען אַרײַן אין שוץ מאָדע און זיך אויטאָמאַטיש אויסלעשן.

אין פאלן פון איבערלאסטונג, לאָזן די מאָטאָרן זיך אָפּקילן פֿאַר 30-60 מינוט איידער איר פאָרט ווידער.

וואַרנונג:
כדי צו פֿאַרמײַדן איבערלאָדן די מאָטאָרן, זאָלט איר זיך אָפּהאַלטן פון פֿאָרן:
- אויף הויך-קעגנשטעליקע ייבערפלאַכן ווי טעפּער אָדער גראָב, שטיינערדיק טערריין.
- ארויף שטיילע הענגער.
- מיט אַ טראָגע-וואָג וואָס איבערשטייגט 176 פונט (79.8 ק"ג).
- איבער בומפּס, טרעפּ/באָרדזיין, אדער אומגלייכן באָדן.

צו דרייען:
פֿאַרשײב דעם קערפער־געוויכט צו רעכטס אָדער לינקס בשעת איר באַוועגט זיך אין דער ריכטונג פֿאָרווערטס אָדער צוריק.

צו פארלאנגזאמען:
פֿאַרשיבט אייער קערפער־וואָג אין דער פֿאָרקערטער ריכטונג פון באַוועגונג צו עס צוריקברענגען צום צענטער.

צו האַלטן:
לאָזט לאָז דעם אַקסעלעראַטאָר קנעפל.

צו גיין פאָרויס:
דרײק דעם אַקסעלעראַטאָר קנעפל און פֿאַרשײב דאָס גוף־געוויכט אַ ביסל צו דער פֿראָנט פון ברעט.

צו גיין צוריק:
דרײק דעם אַקסעלעראַטאָר קנעפל און פֿאַרשײב דאָס גוף־געוויכט אַ ביסל צו דער הינטערשטער זײַט פון ברעט.

צו פארגרעסערן גיכקייט:
וווייטער דרײקן דעם אַקסעלעראַטאָר קנעפל און פֿאַרשיבט מער קערפער־וואָג אין דער ריכטונג פון באַוועגונג.

3.5 אַראָפנעמען דאָס ברעט

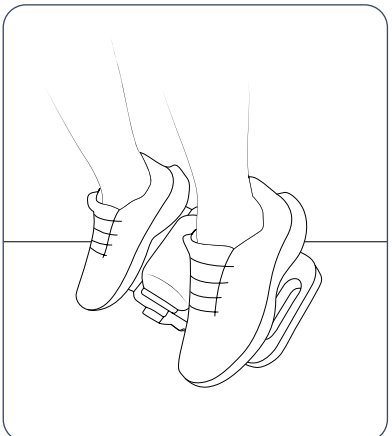

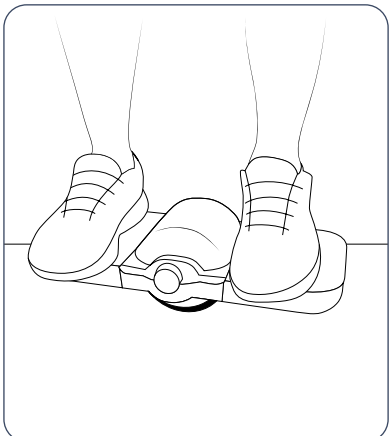

2. ניצט אייערע פֿיס צו בייגן דאָס ברעט צו אייערע פינגער ביז אייערע פינגער רוען אויף דעם ברעג פֿון דער ערד.
3. פֿאָרזיכטיק טרעט אַראָפּ פֿון ברעט.

1. ברענגט דאס ברעט צו א האַלט דורך לאזן לאזן דעם אַקסעלעראַטאָר קנעפּל.

3.6 מאַקסאַמיזירן גיכקייט און לויף צייט

די מאַקסימום לויף צייט פער באַטאַרייע אָפּלאָדונג איז ביז 40 מינוט און די מאַקסימום דערגרייכבאַרע גיכקייט איז 9.3 מייל פער שעה | 15.0 קילאָמעטער פער שעה.

אבער, אסאך פאקטארן וועלן אפעקטירן ווי לאנג איר קענט גיין פער טשארדזש און ווי שנעל איר קענט פארן.

- **ריידינג ייבערפלאַך:** א גלאַטע, פלאַכע ייבערפלאַך וועט פאַרגרעסערן גיכקייט און לויף-צייט.
- **וואָג:** מער וואָג קען רעזולטירן אין וויניקער דיסטאַנס און שטייטערע גיכקייט.
- **טעמפּעראַטור:** פֿאַר, לאַדן, און לאַגערן דאָס אָפּאַראַט העכער 10°C) 50°F).
- **ריידינג סטיל:** אַפּטע אָנפּאַנג און אָפּשטעל וועט פֿאַרקירצן די לויף־צייט.

3.7 ניצן די פאָרליכט

כדי צו אנצינדן אדער אויסלעשן די פאָרליכט, דריקט שנעל דעם גאַז קנעפּל 4 מאָל אין אַ רוזערן.

⚠ **פֿאַרזיכט:** שטעלט שטענדיק אייער ברעט אויף דער ריידינג ייבערפלאך אייידער איר צינדט עס אן אדער דריקט דעם גאז קנעפל.

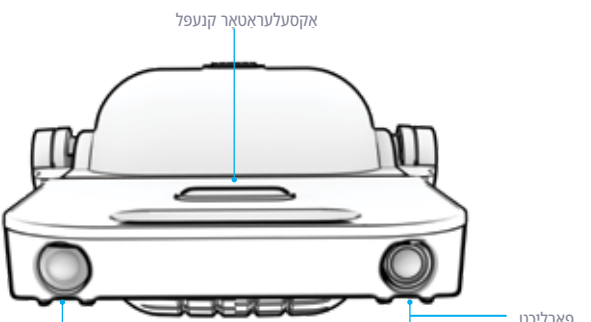

3.8 פראבלעם-לייזונג

לייזונג	צווייטיקע סימנים צו זוכן	מעגלעכע סיבה	פראָבלעם
אויסלעשן דעם איינהייט פאר 30 מינוט צו לאָזן די מאַטאָרן קילן זיך אָפּ. אויב די ביפּן נייַ וווייטער, איבערחזרן פאָר נאָך אַ מאָל 30 מינוט.		דער מאָטאָר ווערט איבערגעאַרבעט.	די איינהייט איז נאָר ביפּן ווען איך בין ריידינג.
אויסלעשן דעם אָפּאַראַט און אַראָפּנעמען יעדן שטערנדיקן דעבריס. אריבערפירן צו א ריידינג געגנט אָן אומגלייכן, שטיינערדיקן, פרייען אדער הויכעריקן טעריין.	• דעבריס אין די ראָד געגנט. • אַ שטערונג פֿאַרנט פֿון ראָד.	דאָס ראָד איז פֿאַרשטאָפּט.	
קאַליבריירן דעם אָפּאַראַט ווידער. (סעקציע 2.4)	• דאָס ראָד דרייט זיך.	דער אינערלעכער באַלאַנס מעקאַניזם דאַרף איבערגעשטעלט ווערן.	
פאַרלאַנגזאַמט אייער ריידינג גיכקייט, גייט צו א גלאַטער, פלאַך ייבערפלאַך, און זאָרגט זיך אז די טראָגן וואָג טוט נישט איבערשטייגן 176 פונט (79.8 ק"ג).		די איינהייט ווערט געשטופט ווייטער פון זיין בדעה'דיגע פאַרשטעלונג קאָפּאַציטעט. איר קענט זיין פאַרנדיק ווייטער פון זיין מאַקסימום גיכקייט, אויף א צו שטיילע ווינקל, אויף גראָב / הויך-קעגנשטעליק טעריין, אָדער מיט אַ טראָגן וואָג העכער זיין רעקאָמענדירטע קאָפּאַציטעט.	

פֿאָר נאָך הילף מיט פראָבלעם־לייזונגען, קאָנטאַקטירט דעם JETSON קער־מאַנשאַפֿט ביי RIDEJETSON.COM/CHAT

לייזונג	צווייטיקע סימנים צו זוכן	מעגלעכע סיבה	פּראָבלעם
איבערלאָדן דעם אַפּאַראַט. (סעקציע 2.1)	• די באַטעריע אינדיקאַטאָר ליכט(ן) וווּיזן אַז די טשאַרדזשינג לעוועל איז נידעריק. (סעקציע 2.3)	די באַטעריע איז נידעריק.	די איינהייט איז ביפן אָלע מאָל, אפילו וואן איך בין נישט אויף אים פארן.
רעקאַליבירירן די איינהייט. (סעקציע 2.4)	• דאָס ראָד דרייט זיך.	דער אינערלעכער באַלאַנס מעקאַניזם דאַרף איבערגעשטעלט ווערן.	
איבערלאָדן דעם אַפּאַראַט. (סעקציע 2.1)	• די באַטעריע אינדיקאַטאָר ליכט(ן) וווּיזן אַ נידעריקע אָפּצאָל. (סעקציע 2.3)	די באַטעריע טשאַרדזש איז געפאַלן אונטער 10%.	די איינהייט איז פאַרלאַנגזאַמען אַדער זיך בייגן בשעת איך רייַדן.
פאָר אין באדינגונגען וואָס העלפֿן מאַקסאַמיזירן פאַנגקשאַנאַליטי. (סעקציע 3.6)		פונקציאַנאַליטעט וווערט קאַמפּראָמיטירט דורך נעוויסע רייַדינג באדינגונגען, ווי למשל גראַב/הויך-קעגנשטעליק טעריין, עקסטרעמע לופט טעמפּעראַטורן, אדער טראָגן וואָג וואָס יקסידז די רעקאַמענדירטע מאַקסימום פון 176 פונט (79.8 ק"ג).	די איינהייט איז נישט דערגרייכן מאַקסימום גיכקייט אַדער לויף צייט.

לייזונג	צווייטיקע סימנים צו זוכן	מעגלעכע סיבה	פּראָבלעם
רעקאַליבריר די אַפּאַראַט. (סעקציע 2.4)	• די איינהייט ביפּט.	דער אינערלעכער באַלאַנס מעקאַניזם דאַרף איבערגעשטעלט ווערן.	דאָס ראָדּ דרייט זיך.
איבערלאָדן דעם אַפּאַראַט. (סעקציע 2.1)		די באַטאַרייע האט קיין אָפּצאָל.	די איינהייט ווערט נישט אַיינשליסן.
טוישט אויס דעם טשאַרדזשער. (באזוכט RIDEJETSON.COM/ CHARGERS)	• די אינדיקאַטאָר ליכט אויף דעם טשאַרדזשער צינדט זיך נישט ריכטיק אָן בעת אַקטיוויורט טשאַרדזשינג. (סעקציע 2.1)	דער טשאַרדזשער איז נישט ארבעטן.	

פֿאר נאָך הילף מיט פּראָבלעם־לייזונגען, קאָנטאַקטירט דעם JETSON קער־מאַנשאַפֿט ביי RIDEJETSON.COM/CHAT

באַניצער וישאַלט אינסטרוקציעס.

נעמט גוט קעיר פון אייער Jetson כדי עס זאָל קענען ריידן גלאַט און זיכער. אַזוי אַרבעט עס:

האַנדלינג דיין Jetson

- הייבט נישט דעם פראָדוקט אַראָפּ פון דער ערד וועהן עס איז אָנגעצונדן.
- פֿאַרמיידט אויסשטעלן אייער פראָדוקט צו שוועכע וויבראַציעס אָדער אינטענסיווע פיזישע אימפּאַקטן.
- קיינמאָל נישט צעגעמען די באַטאַרייע.
- האַלט דיין פראָדוקט אַוועק פון וואַסער און נעץ.
- פֿאָרן אויף גלאַטע, פלאַכע ייבערפלאַכן צו פֿאַרמיידן בריקידזש.

סטאָרידזש אינסטרוקציעס

- לאָדט נאָר אויף די באַטאַרייע אייידער איר לייגט דאָס פראָדוקט אַוועק פֿאַר אַ לענגערע צייט.
- וועהן אין סטאָרידזש פֿאַר לענגערע צייטן, נאָר אָפּלאָדן די באַטאַרייע אַמאָל אַ חודש.
- דעקט צו דעם פראָדוקט צו באַשיצן עס קעגן שטויב.
- האַלט דעם פראָדוקט אינעווייניק און אין אַ טרוקענעם אָרט.

⚠ וואַרענונג: שפּריצט נישט אדער לייגט נישט אויף וואסער גלייך אויף דעם פּראָדוקט. וואסער קען שאדן די דראטן, באטעריע, און ליכטער, און אויך פארערגערן דעם ראם—אלעס וואס קען פּאראורזאכן א פּראבלעם וואס שטעלט דעם רייטער'ס זיכערהייט אין ריזיקע.

⚠ באַטעריע פּאָרזיכטיגקייט

אייער פּראָדוקט האט אַ ליטיום-יאָן באַטאַרייע. זייט פֿאָרזיכטיק ווען איר האַנדלט עס.

- האַלט דעם פּראָדוקט אַוועק פֿון פֿייַער און אינטערנעריבענע היץ.
- פֿאַרמיידן אינטענסיוון פּיזישע שאָקן, שוועריע וויבראַציעס, אָדער אימפּאקט.
- באשטיין דעם פּראָדוקט פון וואסער אָדער פֿייכטקייט.
- לייגט אדער לאגערט נישט דעם פּראדוקט אין א הויפן אויף אדער אונטער אנדערע אביעקטן.
- נעמט נישט אויס דעם פּראָדוקט אדער זיין באַטעריע.
- וואַרפט נישט אַוועק דעם פּראָדוקט מיטן טעגלעכן מיסט. ברענגט דעם פּראָדוקט צו אַ באַזונדערער עלעקטראַנישער אפּפאל מעכירע אָדער באַטעריע ריסייקלינג צענטער. פֿאַר מער אינפֿאָרמאַציע וועגן אפּפאל זייטלעך לעבן אייַך, קאָנטאַקטירט אייער לאָקאַלע מוניציפּאַליטעט אָדער אפּפאל טראַנספּאָרטער.
- אויב די פּראָדוקט'ס באַטאַרייע פילט זיך הייס אָדער וויייזט סימנים פון איבערהיצונג, גיט אַרויס אַ שמעק אָדער אַן אומגעווויינטלעכן גערויש, לעקט פליסיקייט אָדער גאַז, אָדער ענדערט זיך אין פֿאָרעם אָדער קאָליר, זאָלט איר גלייך:
  1. אויב אין באַנוץ, הערט אויף צו ניצן דעם פּראָדוקט גלייך. נעמט אַראָפּ דעם טשאַרדזשינג קאַבל פֿון פּראָדוקט אויב עס איז אַרײַנגעשטעקט אין דעם שטעקער.
  2. אויפהערן ניצן דעם פּראָדוקט.
  3. אויב זיכער צו טאָן דאָס, רוקט דעם פּראָדוקט אין א קלאָרן אָרט און אַוועק פון אַלץ ברענעדיק.
  4. רופט אייערע לאקאלע נויטפאל סערוויסעס פאר הילף.
  5. וואָשט גרינטלעך די אויגן אָדער הויט־געביטן וואָס זענען געקומען אין קאָנטאַקט מיט לכבניקער באַטעריע־עלעקטראָליט־פליסיק מיט ריינען פליסנדיקן וואַסער און זוכט נאָך מעדיצינישע הילף.
- אויב עס זענען דא פראבלעמען מיט דער באַטעריע, קאָנטאַקטירט די JETSON קער מאַנשאַפֿט.

רייניקונג דיין Jetson

- צו רייניקן אייער פּראָדוקט, וויישן אָפּ מיט אַ פֿייכטן שטאָף און דערנאָך טריקנט עס אָפּ מיט אַ טרוקענעם שטאָף.
- טראָגט נישט אָן וואַסער גלייך אויף אייער פּראָדוקט, וויייל די עלעקטרישע סיסטעמען קענען נאָס ווערן, וואָס קען רעזולטירן אין אַ דורכפאַל פון אייער פּראָדוקט וואָס קען ריזיקירן די זיכערקייט פון די רידער.
- אויב די עלעקטרישע טיילן אדער באַטעריע ווערן נאָס, זאָלט איר נישט אָנצינדן דעם פּראָדוקט.

פֿאַרבינדט זיך מיט אונדז.

RIDEJETSON.COM/SUPPORT
RIDEJETSON.COM/CHAT

1-844-585-7462

זייט זיכער צו נאָכפאָלגן @ridejetson
אויף סאציאלע מעדיע צו לערנען וועגן
פאַנטאַסטישע אָפּפערס, מתנות און
אַלע די לעצטע Jetson נייַעס.

ליבט איר אייער רייזע?

לאָזט אַ רעצענזיע ביי
ridejetson.com/reviews.
מיר קענען נישט וואַרטן צו הערן פון דיר!
#MakeMoves




JETSON

একজন পথপ্রদর্শক তোমার যাত্রার জন্য।

গুরুত্বপূর্ণ:
মনোযোগ সহকারে পড়ুন এবং ধরে রাখুন ভবিষ্যতের রেফারেন্সের জন্য।

JETSON

RING

বৈদ্যুতিক ব্যালেন্স বোর্ড।

মডেল স্কু: JRING-BLK

আমাদের শীর্ষ দুই ঘোড়দৌড়ের নায়ক:

নিরাপদ থাকো।
আনন্দ কর!

চীনরে শনেজনে উৎপাদতি
TRURIDE TECH LLC দ্বারা আমদানকৃিত।
PO BOX 461, জার্সি সিটি, NJ 07302-9998

তারখি কোড: ০১/২০২৬
ডকুমনে্ট সংস্করণ: V2.0
চীনে তরৈি

© ২০২৬, TRURIDE TECH. সর্বস্বত্ব সংরক্ষতি।
TRURIDE TECH LLC-এর জন্য তরৈি।
JETSON® হল JETSTREAM BRANDS LLC-এর লাইসন্সেরে অধীনে ব্যবহৃত একটি নবিন্ধতি ট্রডেমার্ক।
এই নথরি কোনও অংশ, আকৃতি, গ্রাফকি্স এবং নকশা সহ, কোনও আকারে বা কোনও উপায়ে পুনরুত্পাদন বা প্ররেণ করা যাবে না।

অন্যান্য ট্রডেমার্ক এবং ট্রডে নামগুলি তাদরে নজি নজি মালকিদরে।

সন্তুষ্ট

নিরাপত্তা সতর্কতা 4

ওয়ারেন্টি কিভাবে এবং পণ্য নিবন্ধন 7

১. আপনার পণ্য সম্পর্কে

১.১ পণ্যের সংক্ষিপ্ত বিবরণ 8

১.২ পণ্যের স্পেসিফিকেশন 10

১.৩ অনলাইন রিসোর্স 10

2. ইনস্টলেশন নির্দেশাবলী

২.১ ব্যাটারি চার্জ করা 11

২.২ পাওয়ার চালু এবং বন্ধ করা 13

২.৩ ব্যাটারি ইন্ডিকেটর লাইট বোঝা 13

২.৪ পুনঃক্যালিব্রেটিং 14

৩. পরিচালনার নির্দেশাবলী

৩.১ শুরুর নোট 15

৩.২ হলেমটে সুরক্ষা 15

৩.৩ বোর্ড মাউন্ট করা 16

৩.৪ বোর্ড চড়া 18

৩.৫ বোর্ডটি নিামানো 19

৩.৬ গতি এবং রান টাইম সর্বাধিক করা 20

৩.৭ হডেলাইট ব্যবহার করা 20

৩.৮ সমস্যা সমাধান 21

ব্যবহারকারীর রক্ষণাবেক্ষণ নির্দেশাবলী 24

আমাদের সাথে যোগাযোগ করুন 26

নরিাপত্তা সতর্কতা।

এই নর্দিশোবলী মনে চলুন।

আগুন লাগার ঝুঁকি বা ব্যক্তদিরে আঘাতরে বষিয়ে নর্দিশোবলী এবং গুরুত্বপূর্ণ নরিাপত্তা নর্দিশোবলী

- ব্যবহাররে আগে, অনুগ্রহ করে ব্যবহারকারীর ম্যানুয়াল এবং নরিাপত্তা সতর্কতাগুলি সাবধানে পড়ুন এবং নশ্চিতি করুন যে আপনি সমস্ত নরিাপত্তা নর্দিশোবলী বুঝতে পেরেছেন এবং গ্রহণ করছেন। অনুপযুক্ত ব্যবহাররে ফলে যে কোনও ক্ষতি বা ক্ষুতরি জন্য ব্যবহারকারী দায়ী থাকবনে।
- **সঠকি চার্জার ব্যবহার না করলে আগুন এবং বস্ফিোরণে ঘটতে পারে, যার ফলে সম্পত্তরি ক্ষতি, আঘাত এবং মৃত্যু হতে পারে।**
- পণ্যটি অপারটেনকে প্রস্তুতকারকরে দ্বারা নর্দিষ্ট প্রাক-অপারশেন পরীক্ষাগুলি সম্পাদন করতে হবে: প্রস্তুতকারকরে দ্বারা সরবরাহ করা সমস্ত গারড, এবং প্যাডগুলি সঠকি স্থানে এবং পরষ্কিারোভাবে কার্যকর অবস্থায় আছে কনা; ব্যবহারে সসিমেন্ট সঠকিভাবে কাজ করছে কনা; প্রস্তুতকারকরে দ্বারা সরবরাহ করা সমস্ত অ্যাকসেল গারড, চইেন গারড, বা অন্যান্য কভার বা গারডগুলি স্থানে এবং পরষ্কিারোভাবে কার্যকর অবস্থায় আছে কনা; টায়ারগুলি ভাল অবস্থায় আছে, সঠকিভাবে স্ফীত হয়ছে এবং পর্যাপ্ত টরেড অবশষ্টি আছে কনা; পণ্যটি যে অংশে পরচিালনা করা হবে তা নরিাপদ এবং নরিাপদ পরচিালনার জন্য উপযুক্ত হওয়া উচতি।
- যন্ত্রাংশগুলি প্রস্তুতকারকরে সপেসিফিকিশেন অনুসারে রক্ষণাবক্ষেণ এবং মরোমত করতে হবে এবং শুধুমাত্র প্রস্তুতকারকরে অনুমোদতি প্রতষ্ঠিাপন যন্ত্রাংশ ব্যবহার করতে হবে এবং ডলিার বা অন্যান্য দক্ষ ব্যক্তদিরে দ্বারা ইনস্টলশেন করা হবে।
- অ-রচিার্জবেল ব্যাটার্ রচিার্জ করার বরিুদ্ধে সতর্কতা।
- মোটের চলমান থাকাকালীন হাত, পা, চুল, শরীররে অংশ, পোশাক বা অনুরূপ জনিসিপত্র চলমান যন্ত্রাংশ, চাকা বা ড্রাইভ ট্রনেরে সংস্পর্শে আসতে দবেনে না।
- এই পণ্যটি শশিু বা শারীরকি, সংবদেনশীল বা মানসকি ক্ষমতা হ্রাসপ্রাপ্ত ব্যক্তদিরে দ্বারা ব্যবহার করা উচতি নয়, অথবা অভজ্ঞিতা ও জ্ঞানরে অভাব রয়ছে, যদি না তাদরে তত্ত্বাবধান বা নর্দিশেনা দওেয়া হয় (IEC 60335-1/A2:2006)।
- তত্তবাবধানবহিীন শশিুদরে পণ্যটি নয়িে খলো উচতি নয় (IEC 60335-1/A2:2006)।
- প্রাপ্তবয়স্কদরে তত্তবাবধান প্রয়োজন।
- ইউনটিগুলকিে দোড়, স্টান্ট রাইডিং, বা অন্যান্য কৌশল সম্পাদনরে জন্য পরচিালতি করা যাবে না, যা নয়িন্ত্রণ হারাতে পারে, অথবা অনয়িন্ত্রতি অপারটেরি/যাত্রী করুম বা প্রতক্রিয়িা সৃষ্টি করতে পারে।
- মোটের গাড়রি কাছাকাছি কখনও ব্যবহার করবনে না।
- ধারালো বাম্প, ড্রনেজে গ্রটে এবং হঠাৎ পৃষ্ঠরে পরবির্তন এড়য়িে চলুন। পণ্য হঠাৎ বন্ধ হয়ে যতেে পারে।
- পানি, বালি, নুড়ি, ময়লা, পাতা এবং অন্যান্য ধ্বংসাবশষেযুক্ত রাস্তা এবং পৃষ্ঠতল এড়য়িে চলুন। আর্দ্র আবহাওয়া টর্যাকশন, ব্রকেরি এবং দৃশ্যমানতা হ্রাসে করে।
- আগুন লাগার কারণ হতে পারে এমন দাহ্য গ্যাস, বাষ্প, তরল বা ধুলোর আশপোশ গোড়া চালানো এড়য়িে চলুন।
- অপারটেরদরে প্রস্তুতকারকরে সমস্ত সুপারশি এবং নর্দিশোবলী মনে চলতে হবে, পাশাপাশি সমস্ত আইন এবং অধ্যাদশে মনে চলতে হবে: ইন্ডোর্ইটবহীন ইউনটিগুলি কবেলমাত্র পর্যাপ্ত দনিরে আলোতে দৃশ্যমানতার সাথে পরচিালতি হবে, এবং; মালকিদরে আলো, প্রতফিলক ব্যবহার করে (স্পষ্টতার জন্য) হাইলাইট করতে এবং কম-রাইডিং ইউনটিগুলরি জন্য, নমনীয় খুঁটতিে সংকতে পতাকা ব্যবহার করতে উৎসাহতি করা হবে।
- নম্নিলখিতি রোগে আক্রান্ত ব্যক্তদিরে অস্ত্রোপচার না করার জন্য সতর্ক করা হবে: যাদরে

হৃদরোগ আছে; গর্ভবতী মহিলা; মাথা, পঠি বা ঘাড়রে রোগ আছে, অথবা শরীরের এই অংশে পূর্বে অস্ত্রোপচার করা হয়ছে; এবং এমন কোনও মানসকি বা শারীরকি অবস্থা আছে যার কারণে তারা আঘাতরে ঝুঁকতিে পড়ত পারে বা তাদরে শারীরকি দক্ষতা বা মানসকি ক্ষমতা ব্যাহত করত পারে যাত তারা সমস্ত সুরক্ষা নর্দিশোবলী চনিত, বুঝত এবং পালন করত পারে এবং ইউনটি ব্যবহাররে অন্তর্নহিতি বপিদগুলি ধরে নতিে পারে।

- রাত বাইক চালাবনে না।
- মদ্যপান বা প্রসকেরপিশনরে ওষুধ খাওয়ার পর বাইক চালাবনে না।
- বাইক চালানোর সময় জনিসিপত্র বহন করবনে না।
- কখনও খালি পায়ে পণ্যটি পরচিালনা করবনে না।
- সর্বদা জুতা পরুন এবং জুতার ফতিা বাঁধুন।
- নশ্চিতি করুন যে আপনার পা সবসময় প্যাডলেরে উপর নরিাপদ রাখা আছে।
- অপারটেরদরে সর্বদা উপযুক্ত প্রতরিক্ষামূলক পোশাক ব্যবহার করত হব, যার মধ্যে রয়ছে উপযুক্ত সার্টফিকিশেন সহ একটি হলমেট, এবং প্রসত্তুকারকরে দ্বারা সুপারশিকৃত অন্য যকোনো সরঞ্জাম। সর্বদা হলমেটে, ঘুঁটি প্যাড এবং কনুই প্যাডরে মতো সুরক্ষামূলক সরঞ্জাম পরুন।
- পথচারীদরে সর্বদা পথ দনি।
- সামনে এবং দূরে থাকা জনিসিগুলরি প্রতি সতর্ক থাকুন।
- বাইক চালানোর সময়, যমেন ফোনরে উত্তর দওেয়া বা অন্য কোনও কাজে ব্যস্ত থাকা, কোনও বকিষ্পে সৃষ্টি করত দবেনে না।
- পণ্যটি একাধকি ব্যক্তি চালাত পারবনে না।
- যখন আপনি অন্যান্য আরোহীদরে সাথে পণ্যটি চালান, তখন সংঘর্ষ এড়াত সর্বদা নরিাপদ দূরত্ব বজায় রাখুন।
- বাঁক নওেয়ার সময়, আপনার ভারসাম্য বজায় রাখত ভুলবনে না।
- ভুলভাবে সামঞ্জস্যপূর্ণ ব্রকে নয়িে গাড়ি চালানো বপিজ্জনক এবং এর ফলে গুরুতর আঘাত বা মৃত্যু হত পারে।
- ব্রকে চালানোর সময় গরম হয়ে যতে পারে, আপনার খালি ত্বক দয়িে ব্রকে স্পর্শ করবনে না।
- খুব জোরে বা হঠাৎ করে ব্রকে লাগালে চাকা আটকে যতে পারে, যার ফলে আপনি নয়িন্ত্রণ হারয়িে ফলেতে পারনে এবং পড়ে যতে পারনে। হঠাৎ বা অতরিক্তি ব্রকে লাগালে আঘাত বা মৃত্যু হত পারে।
- যদি ব্রকেটি আলগা হয়ে যায়, তাহলে অনুগ্রহ করে একটি ষড়ভুজ রঞ্চে, সকেট ড্রাইভার, বা অন্যান্য প্রয়োজ্য সরঞ্জাম দয়িে সামঞ্জস্য করুন, অথবা Jetson কয়োর টমিরে সাথে যোগাযোগ করুন।
- জীর্ণ বা ভাঙা অংশগুলি অবলিম্বে প্রতস্থিাপন করুন।
- বাইক চালানোর আগে সমস্ত সুরক্ষা লবেলে জায়গায় আছে কনিা এবং বোঝা যাচ্ছে কনিা তা পরীক্ষা করে ননিি।
- ব্যবহারকে আগে, মালকি ইউনটিটরি ব্যবহার এবং পরচিালনার অনুমতি দবেনে, একটি প্রদর্শনরে পরে যে এই ধরনরে অপারটেররা ইউনটিরে সমস্ত উপাদান বুঝত এবং পরচিালনা করত পারে।
- সঠকি প্রশক্ষিণ ছাড়া বাইক চালাবনে না। উচ্চ গতত, অসম ভূখণ্ড বা ঢালুত বাইক চালাবনে না। স্টান্ট করবনে না বা হঠাৎ ঘুরবনে না।
- ইনডোর চার্জরে জন্য প্রস্তাবতি।
- বাইরে ব্যবহারে জন্য প্রস্তাবতি।
- অতরিক্ত নরিাপত্তা ব্যবস্থা এবং চাকাগুলি চলমান থাকা অবস্থায় মাটি থকেে তুলবনে না। এর ফলে চাকাগুলি অবাধে ঘুরত পারে, যা আপনার বা আশপোশরে অন্যদরে আঘাতরে কারণ হত পারে। পণ্যটরি উপর লাফয়িে পড়বনে না বা নামবনে না, এবং এটি ব্যবহার করার সময় লাফয়িে পড়বনে না। ব্যবহারে সময় সর্বদা আপনার পা পাযরে রশিরি উপর শক্তভাবে রাখুন। ব্যবহারে আগে সর্বদা ব্যাটাররি চার্জ পরীক্ষা করে ননিি।

ব্যবহৃত ব্যাটাররি নষ্পিত্তি



ব্যাটাররি বপিজ্জনক পদার্থ থাকত পারে যা পরবিশে এবং মানুষরে স্বাস্থ্যরে জন্য বপিজ্জনক হত পারে। ব্যাটারি এবং/অথবা প্যাকজেংিয়ে চহ্নিতি এই প্রতীকটি নর্দিশে করে যে ব্যবহৃত ব্যাটারি পাত্রে বর্জ্য হসিবে গণ্য করা হবে না। পনর্বব্যবহারে জন্য উপযুক্ত সংগ্রহস্থলে ব্যাটারিগুলি নষ্পিত্তি করা উচতি। ব্যবহৃত ব্যাটারিগুলি সঠকিভাবে নষ্পিত্তি করা হয়ছে তা নশ্চিতি করে, আপনি পরবিশে এবং মানব স্বাস্থ্যরে জন্য সম্ভাব্য নতেবিাচক পরণিতি প্রতরিোধ করত সহায়তা করবনে। উপকরণ পুনর্ব্যবহার প্রাকৃতকি সম্পদ সংরক্ষণে সহায়তা করব। ব্যবহৃত ব্যাটারি পুনর্ব্যবহার সম্পর্কে আরও তথ্যরে জন্য, অনুগ্রহ করে আপনার স্থানীয় পৌরসভার বর্জ্য নষ্পিত্তি পরষিবোর সাথে যোগাযোগ করুন।

সম্মতির বিজ্ঞপ্তি

এই ডিভাইসটি FCC নিয়মের ১৫ নম্বর অংশ মেনে চলে। অপারেশন নিম্নলিখিত দুটি শর্ত সাপেক্ষে: (১) এই ডিভাইসটি ক্ষতিকারক হস্তক্ষেপের কারণ হতে পারে না, এবং (২) এই ডিভাইসটিকে অবাঞ্ছিত অপারেশনের কারণ হতে পারে এমন হস্তক্ষেপ সহ প্রাপ্ত যেকোনো হস্তক্ষেপ গ্রহণ করতে হবে। সতর্কতা: সম্মতির জন্য দায়ী পক্ষ দ্বারা স্পষ্টভাবে অনুমোদিত না হওয়া এই ইউনিটে পরিবর্তন বা পরিবর্তন ব্যবহারকারীর সরঞ্জাম পরিচালনার করতুত্ব বাতিল করতে পারে।

দ্রষ্টব্য: এই সরঞ্জামটি পরীক্ষা করা হয়েছে এবং FCC নিয়মের পার্ট 15 অনুসারে ক্লাস B ডিজিটাল ডিভাইসের সীমা মেনে চলার জন্য পাওয়া গেছে। এই সীমাগুলি আবাসিক ইনস্টলেশনে ক্ষতিকারক হস্তক্ষেপের বিরুদ্ধে যুক্তিসঙ্গত সুরক্ষা প্রদানের জন্য ডিজাইন করা হয়েছে। এই সরঞ্জামটি রেডিও ফ্রিকোয়েন্সি শক্তি উৎপন্ন করে, ব্যবহার করে এবং বিকিরণ করতে পারে এবং, যদি ইনস্টল না করা হয় এবং নির্দেশাবলী অনুসারে ব্যবহার না করা হয়, তাহলে রেডিও যোগাযোগে ক্ষতিকারক হস্তক্ষেপ হতে পারে। তবে, কোনও নির্দিষ্ট ইনস্টলেশনে হস্তক্ষেপ ঘটবে না এমন কোনও গ্যারান্টি নেই। যদি এই সরঞ্জামটি রেডিও বা টেলিভিশন অভ্যর্থনায় ক্ষতিকারক হস্তক্ষেপের কারণ হয়, যা সরঞ্জামটি বন্ধ এবং চালু করে নির্ধারণ করা যেতে পারে, তাহলে ব্যবহারকারীকে নিম্নলিখিত এক বা একাধিক ব্যবস্থা দ্বারা হস্তক্ষেপ সংশোধন করার চেষ্টা করতে উৎসাহিত করা হচ্ছে:

- রিসিভিং অ্যান্টেনাকে পুনঃস্থাপন করুন বা স্থানান্তর করুন।
- সরঞ্জাম এবং রিসিভারের মধ্যে বিচ্ছেদ বাড়ান।
- রিসিভারটি যে সার্কিটের সাথে সংযুক্ত তার থেকে আলাদা একটি সার্কিটের একটি আউটলেটে সরঞ্জামগুলিকে সংযুক্ত করুন।
- সাহায্যের জন্য ডিলার অথবা একজন অভিজ্ঞ রেডিও/টিভি টেকনিশিয়ানের সাথে পরামর্শ করুন।
- ক্লাস B FCC সীমা মেনে চলা নিশ্চিত করতে এই ইউনিটের সাথে শিল্ডেড কেবল ব্যবহার করতে হবে।

⚠ সতর্কতা:

নিম্নলিখিত নির্দেশাবলী মেনে চলতে ব্যর্থ হলে শিশু বা অন্যদের আঘাত লাগতে পারে।

- সীমাবদ্ধের সময় ছোট ছোট অংশ শিশুদের থেকে দূরে রাখুন।
- আনুষাঙ্গিক জিনিসপত্র একজন প্রাপ্তবয়স্কের একত্রিত করে খুলে ফেলতে হবে।
- ক্ষতির জন্য ঘন ঘন পণ্যটি পরীক্ষা করুন।

*** প্রাপ্তবয়স্কদের সীমাবদ্ধ আবশ্যক।**

⚠ সতর্কতা:

আঘাতের ঝুঁকি কমাতে, প্রাপ্তবয়স্কদের তত্ত্বাবধান প্রয়োজন। রাস্তাঘাট, মোটর গাড়ির কাছে, খাড়া ঢাল বা সিঁড়িতে, সুইমিং পুল বা অন্যান্য জলাশয়ের কাছাকাছি কখনও ব্যবহার করবেন না; সর্বদা জুতা পরুন এবং কখনও একজনের বেশি আরোহীকে অনুমতি দেবেন না।

গুরুত্বপূর্ণ নিরাপত্তা নির্দেশাবলী

সতর্কতামূলক - এই পণ্যটি ব্যবহার করার সময়, নিম্নলিখিতগুলি সহ সর্বদা মৌলিক সতর্কতাগুলি অনুসরণ করা উচিত:

(A) পণ্যটি ব্যবহারের আগে সমস্ত নির্দেশাবলী পড়ুন।

(B) আঘাতের ঝুঁকি কমাতে, শিশুদের কাছাকাছি পণ্যটি ব্যবহার করার সময় নিবিড় তত্ত্বাবধান প্রয়োজন।

(C) পণ্যটিতে আঙুল বা হাত দেবেন না।

(D) নমনীয় পাওয়ার কর্ড বা আউটপুট কেবলটি ছিঁড়ে গেলে, ভেঙে যাওয়া ইনসুলেশন থাকলে, বা ক্ষতির অন্য কোনও লক্ষণ থাকলে এই পণ্যটি ব্যবহার করবেন না।

(E) সকল সরঞ্জামের জন্য। নির্দেশাবলীতে উল্লেখ করা উচিত: এই যন্ত্রটি 32°F(0°C) এর নিচে বা 104°F(40°C) এর উপরে পরিবেষ্টিত তাপমাত্রায় ব্যবহারের জন্য নয়।

(F) সমস্ত সরঞ্জামের জন্য, নির্দেশাবলীতে উল্লেখ করা হবে: ব্যাটারিটি চার্জ করার জন্য তৈরি করা হয়েছে যখন পরিবেষ্টিত তাপমাত্রা 32°F (0°C) এবং 104°F (40°C) এর মধ্যে থাকে। পরিবেষ্টিত তাপমাত্রা এই সীমার বাইরে থাকলে কখনই ব্যাটারি চার্জ করবেন না।

ক্যালিফোর্নিয়া প্রস্তাব 65

⚠ সতর্কতা:

এই পণ্যটি আপনাকে ক্যাডমিয়াম সহ রাসায়নিকে সংস্পর্শে আনতে পারে, যা ক্যালিফোর্নিয়া রাজ্যে ক্যান্সার এবং জন্মগত ত্রুটি বা অন্যান্য প্রজনন ক্ষতির কারণ হিসাবে পরিচিত।
আরও তথ্যের জন্য এখানে যান:
WWW.P65WARNINGS.CA.GOV.

জনোরলে লমিটিডে ওয়ারন্টে

আপনার নতুন JETSON পণ্যটি উপকরণ এবং কারগিরি ত্রুটরি বরিুদ্ধে ওয়ারন্টেয়িুক্ত, যমেনটি নর্দিশেতি হয়ছে RIDEJETSON.COM/WARRANTY সম্পর্ক JETSONরে ব্যবহারকারী ম্যানুয়াল অনুসার ব্যবহৃত হল মূল খুচরা ক্রয়রে তারখি থকে একটি নর্দিষ্টি সময়রে জন্য (পড়ুন RIDEJETSON.COM/SUPPORT)। **এই ওয়ারন্টেরি অধীন, আপনি আমাদরে অনুমোদতি খুচরা বক্রিতোদরে কাছ থকে JETSON পণ্য কনিছেনে এমন পরস্থিতিতিওে আপনার দাবগিুলি JETSONরে কাছ পাঠাত পারবনে।** আমাদরে ওয়ারন্টেরি সম্পূর্ণ শর্তাবলী পড়ত, দখেুন RIDEJETSON.COM/WARRANTY.

পণ্য নবিন্ধন

আপনার নতুন JETSON নবিন্ধন করুন যাত আপনি দ্রুত ব্যক্তগিতকৃত পণ্য এবং ওয়ারন্টেি সহায়তা পতে পারনে। আপনার স্থানান্তর করুন এখান RIDEJETSON.COM/PAGES/REGISTRATION.

ওয়ারন্টেি কভারজে এবং পণ্য নবিন্ধন।

আপনার পণ্যরে ব্যবহার ওয়ারন্টেি অথবা জজ্ঞিাসা করুন ওয়ারন্টেি কভারজে, সরাসরি আমাদরে সাথ যোগাযোগ করুন।

www.ridejetson.com

১. সম্পর্কে তোমার পণ্য।

১.১ পণ্যের সংক্ষিপ্ত বিবরণ

1. বহনকারী হাতল
2. অ্যাক্সিলারেটর বোতাম/ব্যাটারি চার্জ ইন্ডিকেটর লাইট
3. চার্জিং কেবল
4. চার্জার
5. রক্ষিালবি্রশেন সাপোর্ট পসি
6. সামনরে স্ট্যান্ডিং প্ল্যাটফর্ম
7. হডেলাইট
8. কভার সহ চার্জিং পোর্ট
9. পছিনরে স্ট্যান্ডিং প্ল্যাটফর্ম
10. চাকা

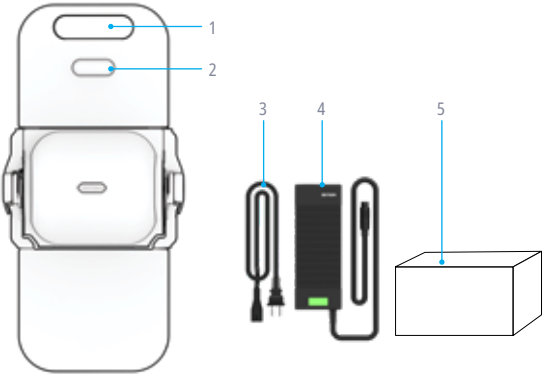

শীর্ষ দৃশ্য

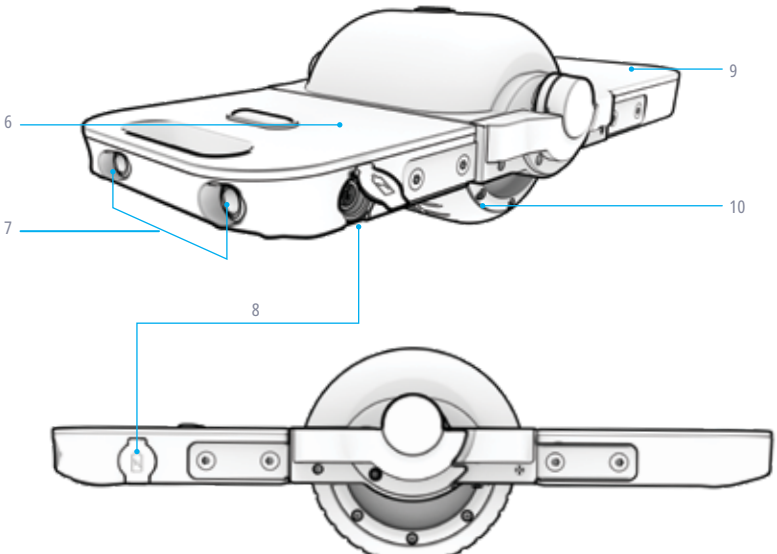

পার্শ্ব দৃশ্য

দ্রষ্টব্য: ছবগিুলি প্রকৃত পণ্যরে সঠকি চহোরা প্রতফিলতি নাও করতে পোর।

১.২ পণ্যরে স্পসেফিকিশেন

- ওজন সীমা: ১৭৬ পাউন্ড | ৭৯.৮ কজে
- রাইডারদরে সর্বনম্নি ওজন: ৭৭ পাউন্ড | ৩৪.৯ কজে
- পণ্যরে ওজন: ১৪.৩ পাউন্ড | ৬.৫ কজে
- প্রস্তাবতি বয়স: ১২+
- চাকার আকার: ৫ ইঞ্চ | ১২.৭ সমে
- পণ্যরে মাত্রা (ভাঁজ করা):
  ১১.২ ইঞ্চ (লাটিার) × ৮.৩ ইঞ্চ (ওয়াট) × ৫.২ ইঞ্চ (এইচ) |
  ২৮.৪ সমে (লি) × ২১.০ সমে (ওয়াট) × ১৩.৩ সমে (এইচ)
- পণ্যরে মাত্রা (ভাঁজ না করা):
  ১৬.৯ ইঞ্চ (লাটিার) × ৮.৩ ইঞ্চ (ওয়াট) × ৫.২ ইঞ্চ (এইচ) |
  ৪২.৯ সমে (লি) × ২১.০ সমে (ওয়াট) × ১৩.৩ সমে (এইচ)
- সর্বোচ্চ গত: ৯.৩ মাইল প্রত ঘণ্টা* | ১৫.০ কমি/ঘন্টা
- সর্বোচ্চ রান টাইম: ৬০ মনিটি*
- ব্যাটারি: ৪৪.৪V, ২.৫AH লথিয়িাম-আয়ন
- মোটর: ৩৫০ওয়াট**
- চার্জার: UL তালকিাভুক্ত, 100-240V
- চার্জংি সময়: প্রায় ২ ঘন্টা
- সর্বোচ্চ আরোহণ কোণ: ১০°
- পণ্য উল সার্টফিকিশেন: 2272

*পণ্যরে রান টাইম, গত, ব্যাটারি লাইফ এবং অন্যান্য স্পসেফিকিশেন রাইডার এবং এর উপর নর্িভর করে পরবির্তি হতে পারে রাইডংি অবস্থা।

**শখির শক্তি

১.৩ অনলাইন রসিোর্স

আমাদরে সর্বাধকি জন্য
স্ক্যান করুন
আপডটে করা পণ্য
জাহাজে ওঠার উপকরণ
এবং সহায়তা সংস্থান।

এই ব্যবহারকারী ম্যানুয়ালটি অনলাইনে এখানে খুঁজুন
https://cdn.shopify.com/s/files/1/2530/6734/files/RING-MANUAL-2024-web-1750165352645.pdf

আমাদরে ব্যবহারকারী ম্যানুয়াল সংগ্রহটি এখানে খুঁজুন
https://ridejetson.com/pages/product-manuals

২.১ ব্যাটারি চার্জ করা

ব্যাটারি সম্পূর্ণ চার্জ হতে প্রায় ২ ঘন্টা সময় লাগতে পারে।

1. চার্জারের সাথে চার্জিং কেবেলটি সংযুক্ত করুন।
2. বোর্ডে চার্জিং পোর্ট কভারটি খুলুন।
3. চার্জিং কেবেলটি দিয়োলে লাগান, এবং তারপর চার্জার কর্ডটি বোর্ডের চার্জিং পোর্টে লাগান।
4. যখন চার্জারের ইন্ডিকেটের লাইট লাল থেকে সবুজ হয়ে যায়, তখন বোঝা যায় ব্যাটারি সম্পূর্ণ চার্জ হয়ে গেছে। চার্জিং পোর্ট থেকে চার্জার কর্ডটি খুলে ফেলুন এবং তারপর পাওয়ার আউটলেটে থেকে চার্জিং কেবেলটি খুলে ফেলুন।
5. বোর্ডের চার্জিং পোর্ট কভারটি বন্ধ করুন।

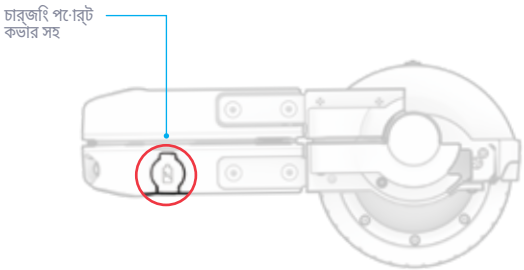

চার্জারে চার্জিং ইন্ডিকেটের লাইট		অবস্থা
	লাল আলোকসজ্জা	চার্জিং
	সবুজ আলোকসজ্জা	চার্জিং সম্পূর্ণ

২. স্থাপনের নির্দেশনা.

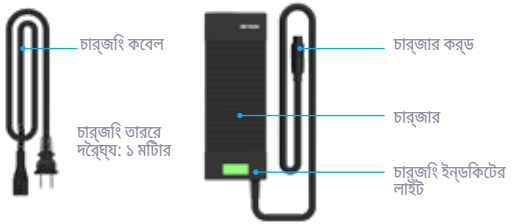

গুরুত্বপূর্ণ চার্জিং নর্োট:

- ব্যাটারি সক্রিয়ভাবে চার্জ না করার সময় চার্জিং পর্োর্টটি সর্বদা বন্ধ রাখুন।
- চার্জ করার সময় কখনই বর্োর্ডটি চালু করবনে না।
- স্থানান্তরযর্োগ্য পাওয়ার ট্যাপ ব্যবহার করবনে না।
- ব্যাটারির সর্বর্োত্তম স্বাস্থ্যের জন্য, প্রতিটি চার্জিং সশেনরে সময় - প্রায় ২ ঘন্টা ব্যাটারি সম্পূর্ণ চার্জ করুন।
- আপনার বর্োর্ডটি রাতারাতি বা দীর্ঘ সময়রে জন্য চার্জে রখেে দবেনে না।
- ব্যাটারি অপসারণ বা বচ্ছিন্নি করার চষ্টো করবনে না।
- চার্জিং অ্যাম্বয়িন্টে তাপমাত্রা পরসীমা: 32°F(0°C)-104°F(40°C)
- অপারটেিং অ্যাম্বয়িন্টে তাপমাত্রার পরসির: 32°F(0°C)-104°F(40°C)
- বর্োর্ড সক্রিয়ভাবে চার্জ না করার সময় চার্জিং পর্োর্ট কভারটি সর্বদা বন্ধ রাখুন।
- আউটপুট কবেলরে নমনীয় পাওয়ার করডটি ছিঁড়ে গলেে এই পণ্যটি ব্যবহার করবনে না, ভঙেে যাওয়া ইনসুলশেন, অথবা অন্য কর্োনও ক্ষতরি লক্ষণ আছে।
- চার্জার লবেলে থোকা চার্জার মডলে নম্বরটি ডানদকি তালকিাভুক্ত চার্জার মডলে নম্বররে সাথে মলিে যাচ্ছে কনিা তা পরীক্ষা করুন।
- চার্জার লবেলেটি আপনার JETSON মডলেরে সাথে সামঞ্জস্যপূর্ণ কনিা তা পরীক্ষা করে দখেুন। আপনি পণ্যরে ফরমে বা স্ট্যান্ডিং ডকেরে উপর, পাশে বা নীচে লাগানর্ো একটি লবেলে আপনার JETSON মডলেরে নাম এবং SKU খুঁজে পতেে পারনে।

গুরুত্বপূর্ণ:

শুধুমাত্র অন্তর্ভুক্ত চার্জারটি অথবা সরাসরি JETSON (JETSON মডলে নং PJRING-CH) থকেে প্রাপ্ত চার্জারটি ব্যবহার করুন যার লবেলে XHK-968-50413 এবং SHENZHEN XIN HENG TYCO ELECTRONICS CO., LTD দ্বারা তরৈি।

⚠ সতর্কতা: সঠকি চার্জার ব্যবহার না করলে আগুন এবং বস্ফিোরণ ঘটতে পারে, যার ফলে সম্পত্তরি ক্ষতি, আঘাত এবং মৃত্যু হতে পারে।



এটি চহ্নিতকিরণরে একটি উদাহরণ তর্োমার চার্জারে থাকবে।

২.২ পাওয়ার চালু এবং বন্ধ করা

যখন বোর্ডটি রাইডিংয়ের জন্য খোলা হয় তখন এটি চালু হয় এবং যখন এটি সংরক্ষণ এবং পরিবহনের জন্য ভাঁজ করা হয় তখন এটি বন্ধ হয়ে যায়।

উন্মোচন এবং চালু করার জন্য:

1. আপনার রাইডিং পৃষ্ঠে রেখে রাখুন।
2. আলতো করে দাঁড়িয়ে থাকা প্ল্যাটফর্মগুলো টেনে আলাদা করুন।
3. প্ল্যাটফর্মগুলি নীচে নামান যতক্ষণ না সেগুলি অনুভূমিক হয় এবং আপনি ধারাবাহিক বীপ শুনতে পান।

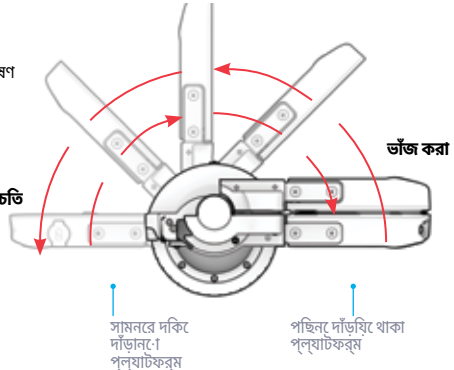

⚠ **সতর্কতা:** আপনার বোর্ডটি আপনার রাইডিং পৃষ্ঠে রাখার আগে কখনই চালু করবেন না।

⚠ **সতর্কতা:** ব্যাটারি এবং বৈদ্যুতিক সিস্টেমের ক্ষতি এড়াতে, যা ত্রুটিপূর্ণ হতে পারে এবং নিরাপত্তার সাথে আপস করতে পারে, চার্জ করার সময় কখনই আপনার বোর্ডে বিদ্যুৎ সরবরাহ করবেন না।

২.৩ ব্যাটারি ইন্ডিকেটর লাইট বোঝা

ব্যবহারের জন্য চালু করা হলে, ব্যাটারি সূচক আলো চার্জ শতাংশ নির্দেশ করতে আলোকিত হবে TAGES যেমন টেবিলে নির্দেশিত।



ব্যাটারি চার্জ ইন্ডিকেটর লাইট

ব্যাটারি নির্দেশক আলো	আনুমানিক অবশিষ্ট চার্জ শতাংশ*
○ ○	50 - 100%
○ ○	20 - 50%
○ ○	0- 20% এখনই আপনার পণ্য চার্জ করুন!

গুরুত্বপূর্ণ: যখন ব্যাটারির চার্জ ০%-এ নেমে যাবে, তখন বোর্ডটি বন্ধ হয়ে যাবে। আপনার পরবর্তী যাত্রার আগে বোর্ডটিকে পূর্ণ শক্তিতে চার্জ করুন (বিভাগ ২.১ দেখুন)।

*শুধুমাত্র আনুমানিক। ব্যবহারের উপর ভিত্তি করে পরিবর্তিত হতে পারে।

২.৪ পুনঃক্যালব্রিটেিং

কখনও কখনও বে◌োর্ডরে অভ্যন্তরীণ ভারসাম্য প্রক্রয়িাগুলি পুনরায় সটে করতে হয়, অথবা "পুনর্ববিচেনা" করতে হয়।

গুরুত্বপূর্ণ: আপনার বে◌োর্ডটি সিরাসরি বাক্স থকেে বরে করে পুনরায় ক্যালব্রিটে করুন। তারপর, প্রয়◌োজন পুনরায় ক্যালব্রিটে করুন। আপনার বে◌োর্ডরে পুনরায় ক্যালব্রিটে করার প্রয়◌োজন হতে পারে এমন লক্ষণগুলরি মধ্যে রয়ছে ক্রমাগত বপিং এবং/অথবা চাকা ঘ◌োরান◌ো।

বঃিদ্রঃ: বে◌োর্ডরে অভ্যন্তরীণ ভারসাম্য প্রক্রয়িা সম্পূর্ণরূপে পুনরায় সটে করতে কয়কেটি পুনর্ক্যালব্রিশেন প্রচষ্টো লাগতে পারে।

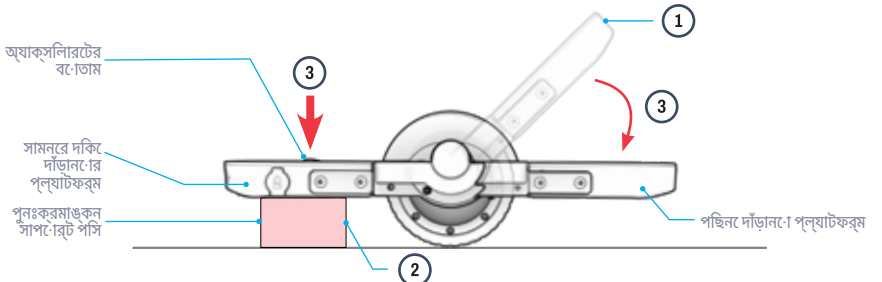

পুনঃক্যালব্রিটে করতে:

1. বে◌োর্ডটি একটি সমতল পৃষ্ঠে রাখুন এবং খুলুন। □ এটি চালু করার উপায়। পছিনরে স্ট্যান্ডংি প্ল্যাটফর্মটি 45 এ কাত করে রাখুন ° বশি্রাম পৃষ্ঠ থকেে দূরে কে◌োণ।
2. প্ল্যাটফর্মটকিে স্থতিশীল করতে এবং মাটরি সমান্তরালে সমতল করতে সামনরে স্ট্যান্ডংি প্ল্যাটফর্মরে নীচে রকিয়ালব্রিশেন সাপ◌োর্ট পসিটি রাখুন।
   গুরুত্বপূর্ণ : নশ্চিতি করুন য সামনরে স্ট্যান্ডংি প্ল্যাটফর্মটি হলে বা ক◌োণে না আছে। প্ল্যাটফর্মটি সমতল কনিা তা নশ্চিতি করার জন্য প্রয়◌োজনে সাপ◌োর্ট পসিটি সামঞ্জস্য করুন।
3. অ্যাক্সলিারটের বে◌োতাম টপিে ধরে রাখার সময়, পছিনরে স্ট্যান্ডংি প্ল্যাটফর্মটি সম্পূর্ণ নীচে নামান যতক্ষণ না অ্যাক্সলিারটের বে◌োতামটি সবুজ রঙে আল◌োকতি হয় এবং আপনি 4টি বীপরে শব্দ শুনতে পান। (প্রায় ৩ সকেন্ডে ধরে রাখুন।)
4. 4টে বীপ বাজান◌োর পর, অ্যাক্সলিারটের বে◌োতামটি ছড়িে দনি। পুনঃক্যালব্রিশেন এখন সম্পূর্ণ।
   গুরুত্বপূর্ণ: পুনঃক্যালব্রিশেন প্রক্রয়িার সময় বে◌োর্ডরে উপর ঝুঁকে পড়বনে না বা ক◌োনও ওজন প্রয়◌োগ করবনে না।

৩. অপারটেং নর্দিশোবলী.

৩.১ শুরুর নগে

- আপনার অভযিান শুরু করুন: এই পণ্যটি ব্যবহাররে আগে, সুরক্ষা সতর্কতা সহ সম্পূর্ণ ব্যবহারকারীর ম্যানুয়ালটি সাবধানে পড়ুন। নশ্চিতি করুন যে আপনি সবকছিু বুঝতে পরেছেনে, গ্রহণ করছেনে এবং মনেে চলছেনে:
  - প্রস্তুতকারকরে সুপারশি।
  - নরিাপত্তা নর্দিশোবলী এবং সতর্কতা।
  - স্থানীয় অশ্বচালনা এবং পরচিালনা আইন এবং অধ্যাদশে।

- এই ম্যানুয়ালটতিে দওেয়া নর্দিশোবলী—ডান, বাম, সামনে/সামনে, এবং পছিনে/পছিনে—সইে দকিনর্দিশেনায় পরচিালতি হয়ছে যভোবে আরগেহী বগেরড্ দাঁড়ানগের সময় সগেুলগে দখেতে পাবে।

৩.২ হলেমটে সুরক্ষা

আরগেহীর সর্বদা হলেমটে পরা উচতি।



অনুপযুক্ত অবস্থান:
কপাল উন্মুক্ত। পড়ে গলেে গুরুতর আঘাত লাগতে পার।



সঠকি অবস্থান:
কপাল ঢাকা।
হলেমটে দ্বারা।

*একটি হলেমটে, উপযুক্ত পগোশাক, জুতা এবং সুরক্ষা সরঞ্জাম পরুন। এমন পগোশাক এড়িয়ে চলুন যা চাকার মধ্যে বা চাকার নচিে আটকে যতেে পারে। বন্ধ পা, ফ্ল্যাট জুতা ব্যবহাররে পরামর্শ দওেয়া হয়। দুর্ঘটনার ক্ষত্রেে আঘাত এড়াতে ASTM F1492 অনুমগেদতি হলেমটে এবং সুরক্ষা সরঞ্জাম পরুন।

৩.৩ বোর্ড মাউন্ট করা

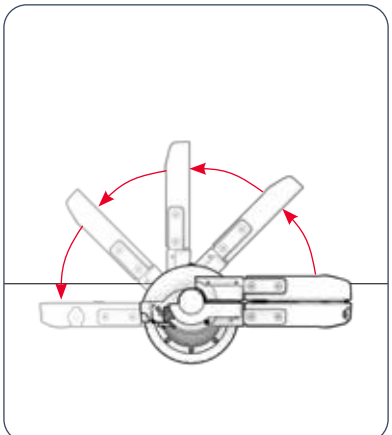

1. বোর্ডটি চালু করার জন্য টান দড়ি খুলুন। (অনুচ্ছেদ 2.2)

⚠ সতর্কতা: বিদ্যুৎ বন্ধ থাকা বোর্ড কখনোই লাগাবেন না। বিদ্যুৎ ছাড়া, অভ্যন্তরীণ ভারসাম্য ব্যবস্থা কার্যকর হবে না, যার ফলে পড়ে যাওয়া বা আঘাতের সম্ভাবনা রয়েছে।

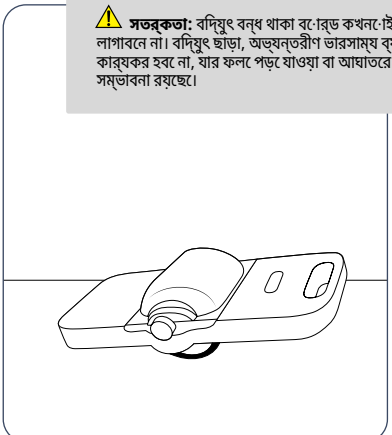

2. বোর্ডটিকে পিছনের স্টিয়ারিং প্ল্যাটফর্মের দিকে কোত করুন যাতে বোর্ডের পিছনের প্রান্তটি মাটিতে থাকে।

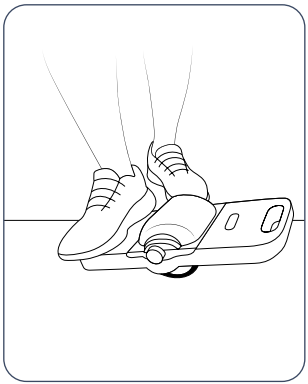

3. বো◌র্ডরে একপাশ থকেে, আপনার পছিনরে পা পছিনরে স্ট্যান্ডংি প্ল্যাটফর্মে রাখুন।

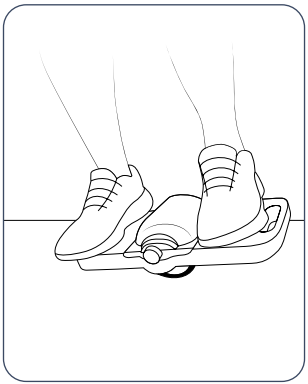

4. আপনার সামনরে পা সামনরে স্ট্যান্ডংি প্ল্যাটফর্মে তুলুন।

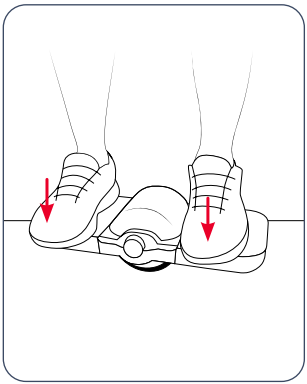

5. ধীরে ধীরে আপনার শরীররে ওজন বো◌র্ডরে সামনরে দকিে সরান যতক্ষণ না বো◌র্ডরে পছিনরে প্রান্তটি মাটি থকেে উঠে যায় এবং বো◌র্ডটি চাকার উপর ভারসাম্যপূর্ণ হয়।

৩.৪ বোর্ডে চড়া

1. চাকার উপর বোর্ড ভারসাম্য করার সময়, আপনার সামনরে পা দয়িে অ্যাক্সলিারটের বোতামে চাপ দনি।
2. আপনার শরীররে ওজন যে দকিে সরোত চান সদেকিে সরানোর সময় বোর্ডটি ভারসাম্য বজায় রাখুন।

গুরুত্বপূর্ণ: বাইক চালানোর সময় আপনার শরীর সোজা রাখুন। আপনার শরীররে ওজন পরবির্তন করার জন্য আপনার নতিম্ব ব্যবহার করুন। ঝুঁকে পড়বনে না।

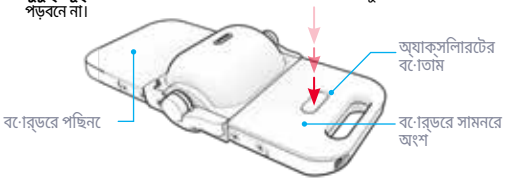

এগয়িে যাওয়ার জন্য:
অ্যাক্সলিারটের বোতাম টপিুন এবং বোর্ডরে সামনরে দকিে শরীররে ওজন সামান্য সরান।

পছিনরে দকিে সরাত:
অ্যাক্সলিারটের বোতাম টপিুন এবং বোর্ডরে পছিনরে দকিে শরীররে ওজন সামান্য সরান।

গত বাড়াত:
অ্যাক্সলিারটের বোতাম টপিতে থাকুন এবং
শরীররে ওজন নড়াচড়ার দকিে আরও বশেি করি স্থানান্তর করুন।

ঘুরত:
সামনরে দকিে বা পছিনরে দকিে চলার সময় শরীররে ওজন ডান বা বামে স্থানান্তর করুন।

গত কমাত:
আপনার শরীররে ওজনকে কন্দ্রেে ফরিয়িে আনতে নড়াচড়ার বপিরীত দকিে সরান।

থামাত:
অ্যাক্সলিারটের বোতামটি ছড়িে দনি।

সতর্কতা: যখন বোর্ডটি সর্বোচ্চ গতত বা কাছাকাছি গতত চলতে থাকে, তখন এটি গত কমানোর জন্য সতর্কতা হসিবে ক্রমাগত বপি বাজতে শুরু করবে। নরিাপদ রাইডংিয়রে জন্য গত কমযি়ে দনি।

গুরুত্বপূর্ণ: যখন বোর্ডটি তার নর্দিধারতি ক্ষমতার বাইরে চলে যায়, তখন মোটরগুলি ওভারলোডংিয়রে জন্য সংবদেনশীল হয়। মোটর ওভারলোডরে কাছাকাছি আসলে, বোর্ডটি সতর্কতা হসিাবে বপি করা শুরু করতে পারে এবং বোর্ডরে এক বা উভয় দকি সুরক্ষা মোডে প্রবশে করতে পারে এবং স্বয়ংক্রয়িভাবে পাওয়ার বন্ধ হয়ে যতেে পারে।

অতরিক্ত চাপরে ক্ষত্রে, আবার বাইক চালানোর আগে মোটরগুলকিে 30-60 মনিটিরে জন্য ঠান্ডা হতে দনি।

সতর্কতা:
মোটরগুলতি অতরিক্ত বোঝা এড়াতে, বাইক চালানো থকেে বরিত থাকুন:

- কার্পটে বা রুক্ষ, পাথুরে ভূখণ্ডরে মতো উচ্চ-প্রতরিোধী পৃষ্ঠে।
- খাড়া ঢাল বয়েে উপর।
- বহনযোগ্য ওজন ১৭৬ পাউন্ড (৭৯.৮ কজেি) এর বশেি
- বাম্প, সড়ি/বাঁক, অথবা অসম মাটরি উপর দয়িে।

৩.৫ বোর্ডটি নামানো

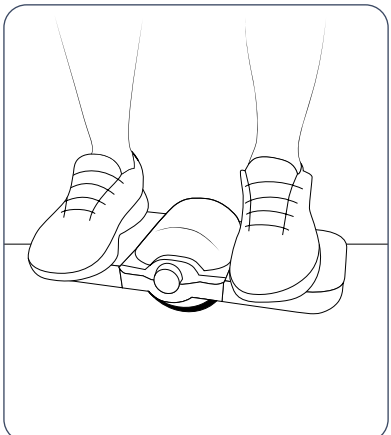

1. অ্যাক্সিলারেটর বোতামটি ছেড়ে দিয়ে বোর্ডটি থামান..

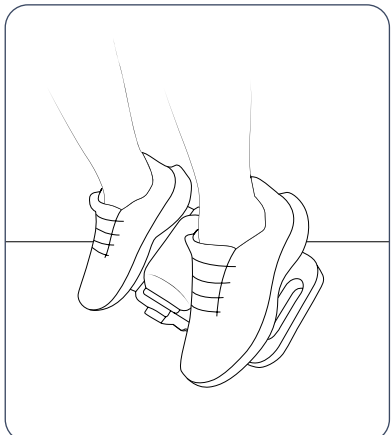

2. আপনার পায়ের আঙুল মাটির কাছাকাছি না থাকা পর্যন্ত বোর্ডটি আপনার পায়ের আঙুলের দিকে কাত করতে আপনার পা ব্যবহার করুন।
3. সাবধানে বোর্ড থেকে নেমে যাও।

৩.৬ গতি এবং রান টাইম সর্বাধিক করা

প্রতি ব্যাটারি চার্জে সর্বোচ্চ রান টাইম ৪০ মিনিট পর্যন্ত এবং সর্বোচ্চ অর্জনযোগ্য গতি ৯.৩ মাইল প্রতি ঘণ্টা | ১৫.০ কিমি/ঘন্টা। তবে, প্রতি চার্জে আপনি কতক্ষণ যেতে পারবেন এবং কত দ্রুত রাইড করতে পারবেন তা অনেকগুলি বিষয়ের উপর প্রভাব ফেলবে।

- **রাইডিং সারফেস:** একটি মিসৃণ, সমতল পৃষ্ঠ গতি এবং রান টাইম বৃদ্ধি করবে।
- **ওজন:** বেশি ওজনের ফলে দূরত্ব কম এবং গতি কিম হতে পারে।
- **তাপমাত্রা:** ৫০°F (১০°C) এর উপরে ইউনিটটি চালান, চার্জ করুন এবং সংরক্ষণ করুন।
- **রাইডিং স্টাইল:** ঘন ঘন শুরু এবং থামা চালানোর সময় কমিয়ে দেবে।

৩.৭ হেডলাইট ব্যবহার করা

হেডলাইট চালু বা বন্ধ করতে, পরপর ৪ বার অ্যাক্সিলারেটর বোতামটি দ্রুত টিপুন।

⚠ **সতর্কতা:** অ্যাক্সিলারেটর বোতামটি চালু করার আগে বা লাগানোর আগে সর্বদা আপনার বোর্ডটি রাইডিং পৃষ্ঠে রাখুন।

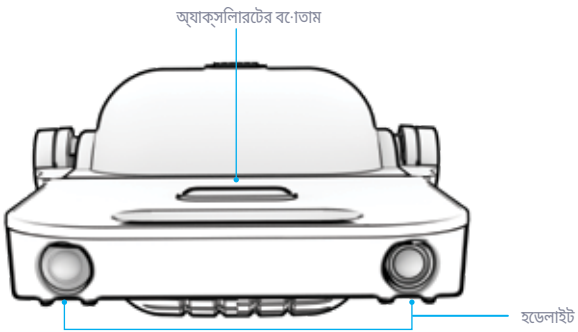

৩.৮ সমস্যা সমাধান

সমস্যা	সম্ভাব্য কারণ	গণেণ লক্ষণগুলি সন্ধান করতে হবে	সমাধান
ইউনিটটি হল শুধুমাত্র বৈদ্যুতিন যখন আমি বাইক চালাই।	মোটরটি অতিরিক্ত কাজ করছে।		বিদ্যুৎ বন্ধ করুন ইউনিট ৩০ মিনিট রেখে দিন মোটরগুলো ঠান্ডা হয়ে যায়। যদি বৈদ্যুতিন চলতে থাকে, তাহলে আরেকটি বারের জন্য পুনরাবৃত্তি করুন, ৩০ মিনিট।
	চাকাটি আটকে গেছে।	• চাকা এলাকায় ধ্বংসাবশেষ। • চাকার সামনে একটা বাধা।	ইউনিটের বিদ্যুৎ বন্ধ করুন এবং যেকোনো বাধা সৃষ্টিকারী ধ্বংসাবশেষ সরিয়ে ফেলুন। অসম, পাথুরে, আলগা বা এবড়োখেবড়ো ভূখণ্ড ছাড়া এমন একটি রাইডিং এরিয়ায় স্থানান্তর করুন।
	অভ্যন্তরীণ ভারসাম্য প্রক্রিয়াটি পুনরায় সেট করা প্রয়োজন।	• চাকা ঘুরছে।	ইউনিটটি পুনঃক্রমাঙ্কন করুন। (অনুচ্ছেদ 2.4)
	ইউনিটটি হচ্ছে আপনি হয়তো তার সর্বোচ্চ গতির চেয়ে বেশি গতিতে বাইক চালাচ্ছেন, খুব খাড়া কোণে, বৃক্ষ / উচ্চ-প্রতিরোধী ভূখণ্ড, অথবা প্রস্তাবিত ধারণক্ষমতার চেয়ে বেশি ওজন বহন করছে।		আপনার রাইডিং গতি কমিয়ে দিন, একটি মসৃণ, সমতল পৃষ্ঠে যান এবং নিশ্চিত করুন যে বহন ওজন করে না ১৭৬ পাউন্ড (৭৯.৮ কেজি) অতিক্রম করে।

অতিরিক্ত সমস্যা সমাধানের সহায়তার জন্য, RIDEJETSON.COM/CHAT এ JETSON কোর টিমের সাথে যোগাযোগ করুন।

সমস্যা	সম্ভাব্য কারণ	গৌণ লক্ষণগুলি সিন্ধান করতে হবে	সমাধান
ইউনিটটি হিল সারাক্ষণ বপি বাজছে, এমনকি যখন আমি এটি চালাচ্ছি না।	ব্যাটারির চার্জ কম।	• ব্যাটারি ইন্ডিকেটের লাইট(গুলি) দেখায় যে চার্জরে স্তর কম। (অনুচ্ছেদে 2.3)	ইউনিটটি রিচার্জ করুন। (ধারা ২.১)
	অভ্যন্তরীণ ভারসাম্য প্রক্রিয়াটি পুনরায় সটে করা প্রয়োজন।	• চাকা ঘুরছে।	পুনঃক্যালব্রিটে করুন ইউনিটটি। (ধারা ২.৪)
ইউনিটটি হিল গতি কমানো বা আমি যখন বাইক চালাচ্ছি তখন কাত হয়ে যাচ্ছি।	ব্যাটারির চার্জ ১০% এর নিচে নমে গেছে।	• ব্যাটারি ইন্ডিকেটের লাইট(গুলি) কম চার্জ দখোচ্ছে। (অনুচ্ছেদে 2.3)	ইউনিটটি রিচার্জ করুন। (ধারা ২.১)
ইউনিটটি হিল অর্জন না করা সর্বোচ্চ গতি বা রান টাইম।	কার্যকারিতা ক্ষতগ্রিস্ত হচ্ছে কছি নর্দিষ্ট অপারচালনা পরস্থিতি, যমেন রুক্ষ/উচ্চ-প্রতরিোধী ভূখণ্ড, চরম বায়ু তাপমাত্রা, অথবা প্রস্তাবতি মাত্রার চয়ে বশেি ওজন বহন করা সর্বোচ্চ ১৭৬ পাউন্ড (৭৯.৮ কজো)।		এমন পরবির্শে যাত্রা করুন যা কার্যকারিতা সর্বাধকি করতে সাহায্য কর। (ধারা ৩.৬)

অতরিক্তি সমস্যা সমাধানরে সহায়তার জন্য, RIDEJETSON.COM/CHAT এ JETSON কয়োর টমিরে সাথে যোগাযোগ করুন।

সমস্যা	সম্ভাব্য কারণ	গৌণ লক্ষণগুলি সিন্ধান করতে হবে	সমাধান
চাকাটি ঘুরছে।	অভ্যন্তরীণ ভারসাম্য প্রক্রিয়াটি পুনরায় সটে করা প্রয়োজন।	• ইউনিটটি বিপি করছে।	ইউনিটটি পুনরায় ক্যালব্রিটে করুন। (ধারা ২.৪)
ইউনিটটি চালু হবে না।	ব্যাটারতি আছে কোনে চার্জ নইে।		ইউনিটটি রিচার্জ করুন। (ধারা ২.১)
	চার্জারটি হিল কাজ করছে না।	• সক্রয়ি চার্জংিয়রে সময় চার্জাররে সূচক আলো সঠকিভাবে আলোকতি হয় না। (অনুচ্ছদে 2.1)	চার্জারটি প্রতস্থিাপন করুন। (RIDEJETSON.COM/CHARGERS দখেুন)

অতরিক্তি সমস্যা সমাধানরে সহায়তার জন্য, RIDEJETSON.COM/CHAT এ JETSON কয়োর টমিরে সাথে যোগাযোগ করুন।

ব্যবহারকারীর রক্ষণাবেক্ষণ নির্দেশাবলী।

আপনার Jetsonকে সুচারুভাবে এবং নিরাপদে চালানোর জন্য তার যত্ন নিন। কীভাবে করবেন তা এখানে:

আপনার Jetson পরিচালনা করা

- যখন পণ্যটি চালু থাকে তখন মাটি থেকে তুলবেন না।
- আপনার পণ্যকে তীব্র কম্পন বা তীব্র শারীরিক আঘাতের সম্মুখীন করা এড়িয়ে চলুন।
- ব্যাটারি কখনই খুলে ফেলবেন না।
- আপনার পণ্যকে জল এবং আর্দ্রতা থেকে দূরে রাখুন।
- ভাঙা এড়াতে মসৃণ, সমতল পৃষ্ঠে চড়ুন।

স্টোরেজ নির্দেশাবলী

- পণ্যটি দীর্ঘ সময় ধরে সংরক্ষণ করার আগে ব্যাটারিটি সম্পূর্ণ চার্জ করুন।
- দীর্ঘ সময় ধরে স্টোরেজে রাখলে, মাসে একবার ব্যাটারি সম্পূর্ণ চার্জ করুন।
- ধুলো থেকে রক্ষা পেতে পণ্যটি ঢেকে দিন।
- পণ্যটি ঘরের ভিতরে এবং শুকনো জায়গায় সংরক্ষণ করুন।

আপনার Jetson পরিষ্কার করা

- আপনার পণ্য পরিষ্কার করার জন্য, একটি ভিজে কাপড় দিয়ে সাবধানে মুছুন এবং তারপর একটি শুকনো কাপড় দিয়ে শুকিয়ে নিন।
- আপনার পণ্যে সরাসরি জল দেবেন না, কারণ বৈদ্যুতিক সিস্টেমগুলি ভিজে যেতে পারে, যার ফলে আপনার পণ্যটি ত্রুটিপূর্ণ হয়ে উঠতে পারে যা আরোহীর নিরাপত্তাকে ঝুঁকির মধ্যে ফেলতে পারে।
- যদি বৈদ্যুতিক যন্ত্রাংশ বা ব্যাটারি ভিজে যায়, তাহলে আপনার পণ্যটি চালু করবেন না।

⚠ সতর্কতা: পণ্যটিতে সরাসরি জল স্প্রে বা প্রয়োগ করবেন না। জল তারের, ব্যাটারি এবং লাইটের ক্ষতি করতে পারে, পাশাপাশি ফ্রেমের অবনতিও ঘটাতে পারে - এই সমস্ত কিছুর ফলে ত্রুটি দেখা দিতে পারে যা আরোহীর নিরাপত্তাকে ঝুঁকির মধ্যে ফেলে।

⚠ ব্যাটারির সাবধানতা

আপনার পণ্যটিতে লিথিয়াম-আয়ন ব্যাটারি রয়েছে। পরিচালনা করার সময় সাবধানতা অবলম্বন করুন।

- পণ্যটিকে আগুন এবং অতিরিক্ত তাপ থেকে দূরে রাখুন।
- তীব্র শারীরিক ধাক্কা, তীব্র কম্পন, বা আঘাত এড়িয়ে চলুন।
- জল বা আর্দ্রতা থেকে পণ্য রক্ষা করুন।
- অন্য কোনও বস্তুর উপরে বা নীচে পণ্যটি স্তূপে রাখবেন না বা সংরক্ষণ করবেন না।
- পণ্য বা এর ব্যাটারি আলাদা করবেন না।
- প্রতিদিনের আবর্জনার সাথে পণ্যটি ফেলবেন না। পণ্যটি একটি নির্দিষ্ট ই-বর্জ্য সুবিধা বা ব্যাটারি পুনর্ব্যবহার কেন্দ্রে নিয়ে যান। আপনার কাছাকাছি বর্জ্য অপসারণের স্থান সম্পর্কে আরও তথ্যের জন্য, আপনার স্থানীয় পৌরসভা বা বর্জ্য পরিষেবা কর্মীর সাথে যোগাযোগ করুন।
- যদি পণ্যের ব্যাটারি গরম অনুভূত হয় বা অতিরিক্ত গরম হওয়ার লক্ষণ দেখা দেয়, গন্ধ বা অস্বাভাবিক শব্দ নির্গত হয়, তরল বা গ্যাস লিক হয়, অথবা আকার বা রঙ পরিবর্তন হয়, তাহলে অবিলম্বে:
  1. যদি ব্যবহার করা হয়, তাহলে অবিলম্বে পণ্যটি ব্যবহার বন্ধ করুন। যদি পণ্যটি প্লাগ ইন করা থাকে তবে চার্জিং কেবলটি খুলে ফেলুন।
  2. পণ্যটির ব্যবহার বন্ধ করুন।
  3. যদি এটি করা নিরাপদ হয়, তাহলে পণ্যটি একটি পরিষ্কার স্থানে এবং দাহ্য পদার্থ থেকে দূরে সরিয়ে রাখুন।
  4. সাহায্যের জন্য আপনার স্থানীয় জরুরি পরিষেবাগুলিতে কল করুন।
  5. ব্যাটারি ইলেক্ট্রোলাইট তরলের লিকিংয়ের সংস্পর্শে আসা চোখ বা ত্বকের যে অংশগুলি আছে তা পরিষ্কার প্রবাহিত জল দিয়ে ভালোভাবে ধুয়ে ফেলুন এবং অতিরিক্ত চিকিৎসা সহায়তা নিন।
- ব্যাটারিতে কোনও সমস্যা হলে, JETSON কে্যার টিমের সাথে যোগাযোগ করুন।

আমাদরে সাথে যোগাযোগ করুন।

RIDEJETSON.COM/SUPPORT
RIDEJETSON.COM/CHAT

১-৮৪৪-৫৮৫-৭৪৬২

চমৎকার অফার, উপহার এবং Jetsonরে সর্বশষে খবর সম্পর্কে জানতে সোশ্যাল মডিয়িায় @ridejetson-কে অনুসরণ করতে ভুলবনে না।

তোমার যাত্রা ভালো লাগছে?

একটি পর্যালোচনা লখিুন ridejetson.com/reviews. আমরা আপনার কাছ থকেে শুনতে অধীর আগ্রহে অপক্ষো করতে পারছি না! #MakeMoves

BN




JETSON

JETSON

এই পৃষ্ঠাটি মুদ্রণের জন্য নয়।

- গোপনীয় ফাইলের তথ্য -

তারিখ: ১১.১৩.২০২৫
ফাইলের নাম: রিং-ম্যানুয়াল-২০২৫.ইন্ড
পৃষ্ঠার আকার: L5.5 IN সম্পর্ক × H4.25 IN | L13.97 সেমি × H10.795 সেমি
পুস্তিকা বিন্যাস: নখুঁত বাঁধাই
রক্তপাত: উপরে এবং নীচে .১২৫" | বাম এবং ডানে ১৩ মিমি

প্রিন্টারের স্পেসিফিকেশন

স্কেল: ১০০%
উপকরণ:
· ২৫০ গ্রাম সিএস
· মুদ্রিত দ্বিমুখী: 4C

PANTONE®
CMYK

CMYK
C=82 M=69
Y=40 K=26

1 2 3 4 5 6

1A 2A 3A 4A 5A 6A

1B 2B 3B 4B 5B 6B

1 2 3 4 5 6

মন্তব্য ছাপাবেন না, স্কোরিং বা ডাইলিন স্তর!

স্পেসিফিকেশন অনুসারে ভৌত নমুনা অবশ্যই হতে হবে Jetson কর্তৃক অনুমোদিত উৎপাদন শুরু করার আগে।

মন্তব্য (শুধুমাত্র অভ্যন্তরীণ রেফারেন্স)

ফাইল তৈরি করেছেন জাংমু লামা এবং অ্যাঞ্জেলিনা জাভলিভেচি

YON GID POU WOULIB OU A.

ENPÒTAN:
Li ak anpil atansyon epi konsève pou referans nan lavni.

JETSON

RING

Planch balans elektrik.

REFERANS MODÈL: JRING-BLK

DE PREMYE NOU YO REG MONTE CHEVAL:

PRAN PREKOSYON.
PRAN PLEZI!

FABRIKE NAN SHENZHEN, LACHIN
ENPÒTE PA TRURIDE TECH LLC.
PO BOX 461, JERSEY CITY, NJ 07302-9998

KÒD DAT: 01/2026
EDISYON DOKIMAN: V2.0
FÈT AN LACHIN

© 2026, TRURIDE TECH. TOUT DWA REZÈVE.
FABRIKE POU TRURIDE TECH LLC.
JETSON® SE YON MAK ANREJISTRE KI ITILIZE ANBA LISANS JETSTREAM BRANDS LLC.
OKENN PÒSYON NAN DOKIMAN SA A, KI GEN LADAN FÒM, GRAFIK, AK KONSEPSYON, PA KA REPWODUI OSWA TRANSMÈT NAN OKENN FÒM OSWA PA OKENN MWAYEN.

LÒT MAK KOMÈSYAL AK NON KOMÈSYAL YO SE PWOPRIYETE PWOPRIYETÈ RESPEKTIF YO.

Kontni

Avètisman Sekirite 4

Garanti ak Anrejistreman Pwodwi 7

1. Konsènan pwodwi ou a

1.1 Apèsi sou pwodwi a 8

1.2 Espesifikasyon pwodwi 10

1.3 Resous sou Entènèt 10

2. Enstriksyon Enstalasyon

2.1 Chaje batri a 11

2.2 Limen ak Etenn 13

2.3 Konprann limyè endikatè batri a 13

2.4 Rekalibrasyon 14

3. Enstriksyon pou itilize

3.1 Nòt pou kòmanse 15

3.2 Sekirite Kas 15

3.3 Monte Komisyon Konsèy la 16

3.4 Monte Planch la 18

3.5 Demonte Komisyon Konsèy la 19

3.6 Maksimize Vitès ak Tan Kouri 20

3.7 Itilizasyon Limyè Devan yo 20

3.8 Depanaj 21

Enstriksyon Antretyen Itilizatè 24

Konekte avèk nou 26

AVÈTISMAN SEKIRITE.

KENBE ENSTRIKSYON SA YO.

ENSTRIKSYON SOU RISK DIFE OSWA BLESI POU MOUN AK ENSTRIKSYON SEKIRITE ENPÒTAN YO

- Anvan w itilize li, tanpri li manyèl itilizatè a ak avètisman sekirite yo ak anpil atansyon, epi asire w ou konprann epi aksepte tout enstriksyon sekirite yo. Itilizatè a ap responsab pou nenpòt pèt oswa domaj ki koze pa move itilizasyon.
- **Si ou pa sèvi ak bon plato a, sa ka lakòz dife ak eksplozyon, sa ki ka lakòz domaj materyèl, blesi ak lanmò.**
- Anvan chak sik operasyon, operatè a dwe fè verifikasyon pre-operasyon yo espesifye pa manifakti a: Ke tout pwoteksyon ak plaket manifakti a te founi orijinalman yo nan plas yo epi yo nan bon kondisyon pou sèvi; Ke sistèm frenaj la ap fonksyone byen; Ke tout pwoteksyon aks, pwoteksyon chèn, oswa lòt kouvèti oswa pwoteksyon manifakti a te founi yo nan plas yo epi yo nan bon kondisyon; Ke kawotchou yo nan bon kondisyon, yo byen gonfle, epi yo gen ase sifas ki rete; Zòn kote pwodwi a pral opere a ta dwe an sekirite epi apwopriye pou operasyon an sekirite.
- Yo dwe antreteni epi repare konpozan yo dapre espesifikasyon manifakti a epi sèlman itilize pyès ranplasman otorize pa manifakti a, epi enstalasyon an dwe fèt pa konsesyonè oswa lòt moun ki kalifye.
- Avètisman kont rechaje pil ki pa rechajab.
- Pa kite men, pye, cheve, pati nan kò, rad, oswa bagay menm jan an antre an kontak ak pati k ap deplase, wou, oswa sistèm transmisyon an pandan motè a ap mache.
- Timoun oswa moun ki gen kapasite fizik, sansoryèl oswa mantal ki redwi, oswa ki manke eksperyans ak konesans, pa dwe itilize pwodui sa a, sof si yo te resevwa sipèvizyon oswa enstriksyon (IEC 60335-1/A2:2006).
- Timoun ki pa gen sipèvizyon pa dwe jwe ak pwodui sa a (IEC 60335-1/A2:2006).
- Sipèvizyon yon granmoun obligatwa.
- Yo pa dwe opere inite yo pou fè kous, kaskad, oswa lòt manèv ki ka lakòz pèt kontwòl, oswa ki ka lakòz aksyon oswa reyaksyon san kontwòl operatè/pasaje a.
- Pa janm sèvi ak li toupre machin motè.
- Evite boul byen file, griyaj drenaj, ak chanjman sifas toudenkou. Pwodwi a ka sispann sibitman.
- Evite lari ak sifas ki gen dlo, sab, gravye, pousyè tè, fèy ak lòt debri. Tan mouye afekte priz, frenaj ak vizibilite.
- Evite monte machin nan bò kote gaz, vapè, likid oswa pousyè ki ka pran dife.
- Operatè yo dwe respekte tout rekòmandasyon ak enstriksyon manifakti a, epi tou konfòme yo avèk tout lwa ak òdonans yo: Inite ki pa gen limyè devan yo dwe fonksyone sèlman lè gen bon limyè lajounen pou wè, epi; Yo dwe ankouraje pwopriyetè yo pou yo mete limyè, reflektè, epi pou inite ki ba yo, drapo siyal sou poto fleksib pou mete aksan sou yo (pou yo ka wè yo byen).
- Moun ki gen pwoblèm sa yo dwe resevwa avètisman pou yo pa opere: Moun ki gen pwoblèm kè; Fanm ansent; Moun ki gen pwoblèm nan tèt, nan do, oswa nan kou, oswa ki te deja fè operasyon nan zòn sa yo nan kò a; ak moun ki gen nenpòt pwoblèm mantal oswa fizik ki ka fè yo vilnerab a blesi oswa afekte ladrès fizik yo oswa kapasite mantal yo pou rekonèt, konprann, epi egzekite tout enstriksyon sekirite yo epi pou yo kapab sipoze danje ki genyen nan itilizasyon aparèy la.
- Pa monte bisiklèt lannwit.

- Pa monte bisiklèt apre ou fin bwè oswa pran medikaman sou preskripsyon.
- Pa pote bagay lè w ap monte bisiklèt.
- Pa janm opere pwodwi a pye atè.
- Toujou mete soulye epi kenbe lasèt soulye yo mare.
- Asire w ke pye w yo toujou byen plase sou pedal yo.
- Operatè yo dwe toujou itilize rad pwoteksyon apwopriye, tankou yon kas, ak sètifikasyon apwopriye, ak nenpòt lòt ekipman manifakti a rekòmande: Toujou mete ekipman pwoteksyon tankou kas, pwoteksyon jenou, ak pwoteksyon koud.
- Toujou bay pyeton yo plas.
- Fè atansyon ak bagay ki devan ou ak bagay ki lwen ou.
- Pa kite anyen distrè w lè w ap monte bisiklèt, tankou reponn telefòn oswa fè nenpòt lòt aktivite.
- Plis pase yon moun pa ka monte pwodwi a.
- Lè w ap monte pwodwi a ansanm ak lòt pasaje, toujou kenbe yon distans ki an sekirite pou evite yon kolizyon.
- Lè w ap vire, asire w ou kenbe balans ou.
- Monte machin ak fren ki pa byen ajiste yo danjere epi li ka lakòz blesi grav oswa lanmò.
- Fren an ka vin cho pandan l ap fonksyone, pa touche fren an ak po ou toutouni.
- Si ou peze fren yo twò fò oswa twò sibit, sa ka bloke yon wou, sa ki ka fè ou pèdi kontwòl epi tonbe. Si ou peze fren yo twòp oswa si ou peze yo twòp, sa ka lakòz ou blese oswa mouri.
- Si fren an dekole, tanpri ajiste li avèk yon kle egzagonal, yon tournevis, oswa yon lòt zouti ki aplikab, oswa tanpri kontakte Ekip Swen Jetson an.
- Ranplase pati ki ize oswa ki kase yo imedyatman.
- Tcheke si tout etikèt sekirite yo an plas epi si yo byen konprann anvan ou monte bisiklèt.
- Pwopriyetè a dwe otorize itilizasyon ak operasyon inite a apre yon demonstrasyon ki montre operatè sa yo ka konprann epi opere tout konpozan inite a anvan yo itilize li.
- Pa monte san antrennman apwopriye. Pa monte ak gwo vitès, sou tèren inegal, oswa sou pant. Pa fè kaskad oswa vire bridsoukou.
- Rekòmande pou chaje andedan kay la.
- Rekòmande pou itilizasyon deyò.
- Ekspozisyon pwolonje a reyon UV, lapli ak move tan ka domaje materyèl bwat la, sere l andedan kay la lè w pa ap itilize li.
- Pwodwi ki pa fèt pou itilize nan zòn ki gen gwo altitid, ki ka mande plis espasman elektrik nan sikui elektrik yo, dwe endike ke yo pa fèt pou itilize nan altitid ki pi wo pase 2000 m anwo nivo lanmè a.
- Sèvi ak sèlman pil(yo) manifakti a espesifye.
- SERE L ANDEDAN LÈ W PA APITILIZE L. KITE L ANDEDAN LÈ W AP CHAJEL OSWA LÈ W PA AP MONTE.
- **AVÈTISMAN** - Risk difè - Itilizatè a pa ka repare okenn nan pyès yo.
- **AVÈTISMAN** - Risk difè ak chòk elektrik - Pa gen pyès ki ka sèvi pa itilizatè a.
- Siklis la pa ta dwe depase 176 lb (79.8 kg).

MODIFIKASYON

Pa eseye demonte, modifye, repare, oswa ranplase aparèy la oswa okenn konpozan nan aparèy la san enstriksyon nan men Ekip Swen Jetson an. Sa ap anile nenpòt garanti, epi li ka lakòz fonksyònman ki ka lakòz blesi.

LÒT PREKOSYON POU OPERASYON

Pa leve pwodwi a atè pandan l ap monte epi wou yo ap deplase. Sa ka lakòz wou yo vire lib, sa ki ka blese ou oswa lòt moun ki tou pre. Pa sote sou oswa desann pwodwi a, epi pa sote pandan w ap itilize li. Toujou kenbe pye ou byen plante sou repo pye a pandan l ap fonksyone. Toujou tcheke chaj batri a anvan ou itilize li.

JETE PIL IZE YO

Batri a ka gen sibstans danjere ki ka mete anviwònman an ak sante moun an danje. Senbòl sa a ki make sou batri a ak/oswa anbalaj la endike ke batri ize a pa dwe trete kòm dechè minisipal. Batri yo ta dwe jete nan yon pwen koleksyon ki apwopriye pou resiklaj. Lè w asire w ke pil ize yo jete kòrèkteman, ou pral ede anpeche konsekans negatif potansyèl pou anviwònman an ak sante moun. Resiklaj materyèl yo ap ede konsève resous natirèl yo. Pou plis enfòmasyon sou resiklaj pil ize yo, tanpri kontakte sèvis eliminasyon dechè minisipalite lokal ou a.

AVI KONFÒMITE

Aparèy sa a konfòm ak Pati 15 nan Règ FCC yo. Fonksyonman an sijè a de kondisyon sa yo: (1) aparèy sa a pa dwe lakòz entèferans danjere, epi (2) aparèy sa a dwe aksepte nenpòt entèferans li resevwa, tankou entèferans ki ka lakòz fonksyònman endezirab.
Avètisman: Chanjman oswa modifikasyon nan inite sa a ki pa apwouve ekspresman pa pati responsab konfòmite a ka anile otorite itilizatè a pou opere ekipman an.
REMAK: Yo teste ekipman sa a epi yo jwenn li konfòm ak limit pou yon aparèy dijital Klas B, dapre Pati 15 nan Règ FCC yo. Limit sa yo fèt pou bay yon pwoteksyon rezonab kont entèferans danjere nan yon enstalasyon rezidansyèl. Ekipman sa a jenere, itilize epi li ka emèt enèji frekans radyo epi, si li pa enstale epi itilize dapre enstriksyon yo, li ka lakòz entèferans danjere nan kominikasyon radyo. Sepandan, pa gen okenn garanti ke entèferans pap rive nan yon enstalasyon patikilye. Si ekipman sa a lakòz entèferans danjere nan resepsyon radyo oswa televizyon, sa yo ka detèmine lè yo etenn epi limen ekipman an, yo ankouraje itilizatè a pou l eseye korije entèferans lan pa youn oswa plis nan mezi sa yo:

- Reoryante oswa deplase antèn reseptè a.
- Ogmante separasyon ki genyen ant ekipman an ak reseptè a.
- Konekte ekipman an nan yon priz sou yon sikwi diferan de sa reseptè a konekte a.
- Konsilte konsesyonè a oswa yon teknisyen radyo/televizyon ki gen eksperyans pou èd.
- Fòk ou itilize kab pwoteje avèk aparèy sa a pou asire konfòmite avèk limit FCC Klas B yo.

⚠ AVÈTISMAN:

Si ou pa swiv enstriksyon sa yo, timoun nan oswa lòt moun ka blese.

- Kenbe ti pyès yo lwen timoun yo pandan asanblaj la.
- Yon granmoun dwe monte epi retire akseswa a.
- Enspekte pwodwi a souvan pou wè si li gen domaj.

*** ASANBLEMAN ADILT OBLIGATWA.**

⚠ AVÈTISMAN:

Pou diminye risk pou blese, sipèvizyon yon granmoun nesesè. Pa janm itilize li nan wout, toupre machin, sou oswa toupre pant oswa mach eskalye apik, pisin oswa lòt kò dlo; toujou mete soulye, epi pa janm kite plis pase 1 pasaje.

ENSTRIKSYON SEKIRITE ENPÒTAN

AVÈTISMAN - Lè w ap itilize pwodui sa a, ou dwe toujou swiv prekosyon debaz yo, tankou sa ki annapre yo:

(A) Li tout enstriksyon yo anvan ou itilize pwodwi a.

(B) Pou diminye risk pou blese, li nesesè pou gen yon sipèvizyon atantif lè w ap itilize pwodwi a toupre timoun yo.

(C) Pa mete dwèt ou oswa men ou nan pwodwi a.

(D) Pa sèvi ak pwodui sa a si kòd kouran fleksib la oswa kab pwodiksyon an chire, gen izolasyon kase, oswa nenpòt lòt siy domaj.

(E) Pou tout ekipman yo. Enstriksyon yo ta dwe di: Aparèy sa a pa fèt pou itilize nan tanperati depo anbyen ki anba 32°F(0°C) oswa ki pi wo pase yon tanperati anbyen 104°F(40°C).

(F) Pou tout ekipman, enstriksyon yo dwe endike: Batri a fèt pou chaje lè tanperati anbyen an ant 32°F (0°C) ak 104°F (40°C). Pa janm chaje batri a lè tanperati anbyen an pa nan menm nivo sa a.

PWOPOZISYON KALIFÒNI 65

⚠ AVÈTISMAN:

PWODUI SA A KA EKSPOZE OU A PWODUI CHIMIK TANKOU KADMYÒM, KE ETA KALIFÒNI KONNEN KI LAKÒZ KANSÈ AK ANOMALI KONJENITAL OSWA LÒT PWOBLÈM REPWODIKSYON. POU PLIS ENFÒMASYON ALE NAN: WWW.P65WARNINGS.CA.GOV.

GARANTI JENERAL LIMITE

NOUVO PWODUI JETSON OU A GARANTI KONT DOMAJ NAN MATERYÈL AK NAN FABRIKASYON JAN SA ENDIKE SOU RIDEJETSON.COM/WARRANTY POU YON PERYÒD TAN APATI DAT ACHA ORIJINAL LA LÈ YO ITILIZE LI AN AKÒ AVÈK MANYÈL ITILIZATÈ JETSON YO (GADE RIDEJETSON.COM/SUPPORT). **ANBA GARANTI SA A, OU AP KAPAB ADRESE REKLAMASYON OU YO BAY JETSON MENM NAN SITIYASYON KOTE OU TE ACHTE PWODWI JETSON AN NAN MEN YOUN NAN DÉTAILLANTS OTORIZE NOU YO.** POU LI TOUT KONDISYON GARANTI NOU AN, VIZITE RIDEJETSON.COM/WARRANTY.

ENREJISTREMAN PWODWI

ANREJISTRE NOUVO JETSON OU A POU W KA JWENN PI VIT SIPÒ PÈSONALIZE POU PWODWI AK GARANTI. FÈ CHANJMAN W LAN NAN RIDEJETSON.COM/PAGES/REGISTRATION.

GARANTI AK ANREJISTREMAN PWODWI.

Pou egzèse pwodwi ou a garanti oubyen mande enfòmasyon sou pwoteksyon garanti, kontakte nou dirèkteman.

www.ridejetson.com

1. A PWOPO OU PWODWI.

1.1 Apèsi sou pwodwi a

1. MANCH POU POTE
2. LIMYÈ BOUTON AKSELERATÈ/ENDIKATÈ CHAJ BATRI
3. KAB CHAJE
4. CHARGEUR
5. MOSO SIPÒ REKALIBRASYON
6. PLATFÒM KANPE DEVAN
7. LIMYÈ DEVAN YO
8. PÒ CHAJE AK KOUVÈTI
9. PLATFÒM KANPE DÈYÈ
10. ROU

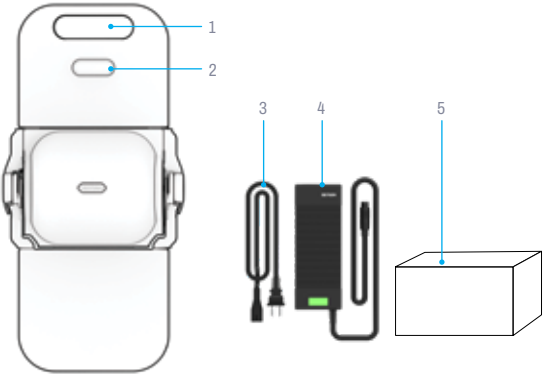

View anlè

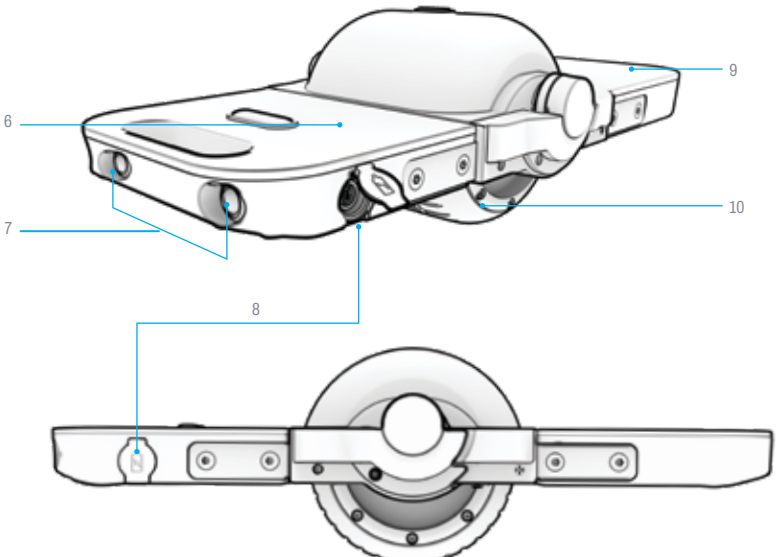

Vi bò kote

REMAK: IMAJ YO KA PA REFLETE APARANS EGZAK PWODWI REYÈL LA.

1.2 Espesifikasyon pwodwi

- LIMIT PWA: 176 LB | 79.8 KG
- PWA MINIMÒM PASAJE A: 77 LB | 34.9 KG
- PWA PWODWI: 14.3 LIV | 6.5 KG
- LAJ REKÒMANDE: 12+
- GWOSÈ WOU: 5 POUS | 12.7 CM
- DIMANSYON PWODWI (PLIYE):
  11.2 POUS (L) × 8.3 POUS (L) × 5.2 POUS (WOTÈ) |
  28.4 SANTIMÈT (LONGÈ) × 21.0 SANTIMÈT (LAJÈ) × 13.3 SANTIMÈT (WOTÈ)
- DIMANSYON PWODWI A (PA PLIYE):
  16.9 POUS (L) × 8.3 POUS (L) × 5.2 POUS (WOTÈ) |
  42.9 SANTIMÈT (LONGÈ) × 21.0 SANTIMÈT (LAJÈ) × 13.3 SANTIMÈT (WOTÈ)
- VITÈS MAKSIMÒM: 9.3 MPH* | 15.0 KM/H
- TAN MAKSIMÒM POU KOURI: 60 MINIT*
- BATRI: 44.4V, 2.5AH LITYÒM-ION
- MOTÈ: 350W**
- CHARGEUR: UL LISTED, 100-240V
- TAN CHAJE: ANVIWON 2 ÈDTAN
- ANG ESKALAD MAKSIMÒM: 10°
- SÈTIFIKASYON UL PWODWI: 2272

**TAN FONKSYÒNMAN PWODWI A, VITÈS, DIRE LAVI BATRI A, AK LÒT ESPESIFIKASYON YO KA VARYE SELON PASAJE A AK KONDISYON MONTE BISIKLÈT.*

***PIK PUISANS*

1.3 Resous sou Entènèt

Eskane pou pi bon nou yo pwodwi mete ajou materyèl entegrasyon ak resous sipò.

Jwenn manyèl itilizatè sa a sou entènèt nan https://cdn.shopify.com/s/files/1/2530/6734/files/RING-MANUAL-2024-web-1750165352645.pdf

Jwenn koleksyon manyèl itilizatè nou yo nan https://ridejetson.com/pages/product-manuals

2.1 Chaje batri a

LI KA PRAN ANVIWON 2 ÈDTAN POU BATRI A CHAJE NÈT.

1. KONEKTE KAB CHAJE A AK PLATO A.
2. LOUVRI KOUVÈTI PÒ CHAJE A SOU TABLO A.
3. BRANCHE KAB CHAJE A NAN MIRAY LA, EPI BRANCHE KÒD CHAJE A NAN PÒ CHAJE TABLO A.
4. LÈ LIMYÈ ENDIKATÈ KI SOU PLATO A CHANJE SOTI NAN WOUJ POU VIN VÈT, SA VLE DI BATRI A CHAJE NÈT. RETIRE KÒD PLATO A NAN PÒ CHAJ LA, EPI DEPLOGE KAB CHAJ LA NAN PRIZ KOURAN AN.
5. FÈMEN KOUVÈTI PÒ CHAJE A SOU TABLO A.

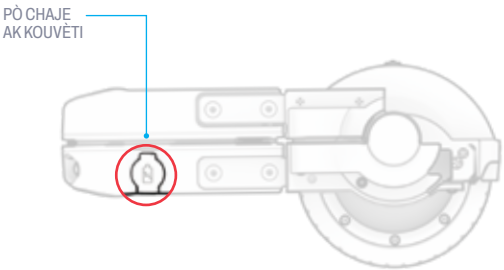

LIMYÈ ENDIKATÈ CHAJ SOU PLATO A	ESTATI
EKLERAJ WOUJ	CHAJE
EKLERAJ VÈT	CHAJMAN KONPLÈ

HC

2. ENSTRIKSYON ENSTALASYON.

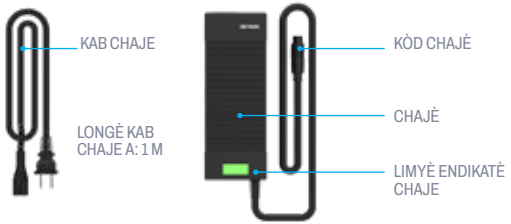

Nòt enpòtan sou chaje:

- TOUJOU KENBE PÒ CHAJE A FÈMEN LÈ W PA AP CHAJE BATRI A AKTIVMAN.
- PA JANM LIMEN TABLODBÒ A PANDAN L AP CHAJE.
- PA SÈVI AK ROBINÈ KOURAN KI KA DEPLASE.
- POU PI BON SANTE BATRI A, CHAJE BATRI A NÈT PANDAN CHAK SESYON CHAJE—APEPRÈ 2 ÈDTAN.
- PA JANM KITE TABLODBÒ OU AP CHAJE LANNWIT LAN OSWA POU YON BON BOUT TAN.
- PA ESEYE RETIRE OSWA DEMONTE BATRI A.
- TANPERATI ANBYEN POU CHAJE: 32°F(0°C)-104°F(40°C)
- TANPERATI ANBYEN OPERASYONÈL: 32°F(0°C)-104°F(40°C)
- TOUJOU KENBE KOUVÈTI PÒ CHAJE A FÈMEN LÈ W PA AP CHAJE TABLODBÒ A AKTIVMAN.
- PA ITILIZE PWODWI SA A SI KÒD ALIMANTASYON FLEKSIB KAB SOTI A DECHIRE, GEN IZOLASYON KASE, OSWA NENPÒT LÒT SIY DOMAJ.
- TCHEKE SI NIMEWO MODÈL CHARGEUR A KI SOU ETIKÈT CHARGEUR A KORESPONN AK NIMEWO MODÈL CHARGEUR KI NAN LIS ADWAT LA.
- TCHEKE ETIKÈT PLATO A KI IDANTIFYE PLATO A KÒM KONPATIB AK MODÈL JETSON OU AN. OU KA JWENN NON AK SKU MODÈL JETSON OU AN SOU YON ETIKÈT KI KOLE SOU TÈT, SOU KOTE, OSWA ANBA ANKADREMAN PWODWI A OSWA PLATFÒM KANPE A.

ENPÒTAN:

SÈLMAN SÈVI AK PLATO KI ENKLI A OSWA YOUN OU JWENN DIRÈKTEMAN NAN MEN JETSON (JETSON MODEL NO. PJRING-CH) KI MAKE AK XHK-968-50413 EPI FABRIKE PA SHENZHEN XIN HENG TYCO ELECTRONICS CO., LTD.

⚠ **AVÈTISMAN: SI OU PA ITILIZE BON PLATO A, SA KA LAKÒZ DIFE AK EKSPLOZYON, SA KI KA LAKÒZ DOMAJ MATERYÈL, BLESI AK LANMÒ.**



SA A SE YON EGZANPMAK LA PLATO OU A AP GENYEN.

2.2 Limen ak Etenn

PLANCH LA LIMEN LÈ LI DEPLIYE POU MONTE, EPI LI ETENN LÈ LI PLIYE POU DEPO AK TRANSPÒ.

POU DEWOULE EPI LIMEN:

1. METE BAG LA SOU SIFAS KOTE W AP MONTE A.
2. DOUSMAN SEPARE PLATFÒM KANPE YO.
3. DESANN PLATFÒM YO JISKASKE YO ORIZONTAL EPI OU TANDE YON SERI BIP.

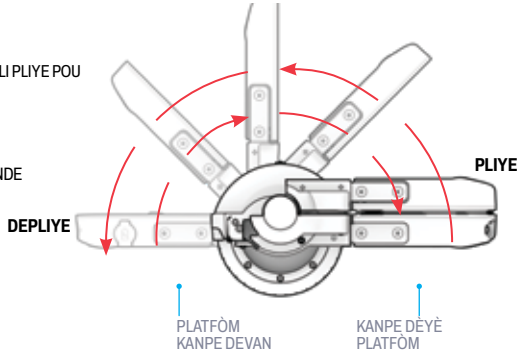

⚠ **ATANSYON:** Pa janm limen planch ou a anvan ou mete l sou sifas kote w ap monte a.

⚠ **AVÈTISMAN:** Pou evite domaj nan batri a ak sistèm elektrik la ki ka lakòz move fonksyònman epi konpwomèt sekirite, pa janm limen tablodbò a pandan l ap chaje.

2.3 Konprann limyè endikatè batri a

LÈ L LIMEN POU ITILIZASYON, LIMYÈ ENDIKATÈ BATRI A AP LIMEN POU ENDIKE POUSANTAJ CHAJ JAN YO ENDIKE NAN TABLO A.

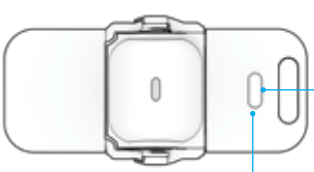

BATRI LIMYÈ ENDIKATÈ	POUSANTAJ CHAJ KI RETE APWOKSIMATIF*
○ ○	50 - 100%
○ ○	20 - 50%
○ ○	0-20% Chaje pwodwi ou kounye a!

ENPÒTAN: LÈ CHAJ BATRI A RIVE NAN 0%, TABLO A AP ETENN. CHAJE TABLO A NÈT (GADE SEKSYON 2.1) ANVAN PWOCHEN WOULIB OU A.

**APWOKSIMASYON SÈLMAN. KA VARYE SELON ITILIZASYON.*

2.4 Rekalibrasyon

PAFWA MEKANIS BALANS ENTÈN YO SOU YON KOMISYON KONSÈY BEZWEN RETABLI, OUBYEN "REKALIBRE".

ENPÒTAN: REKALIBRE TABLO OU A TOUSWIT APRE OU FIN RETIRE LI NAN BWAT LA. APRE SA, REKALIBRE LI JAN SA NESESÈ. SIY KI MONTRE TABLO OU A TA KA BEZWEN REKALIBRE YO ENKLI BIP KONSTAN AK/OSWA WOU YO K AP VIRE.

NÒT: LI KA PRAN KÈK TANTATIV REKALIBRASYON POU RETABLI MEKANIS BALANS ENTÈN KOMISYON KONSÈY LA NÈT.

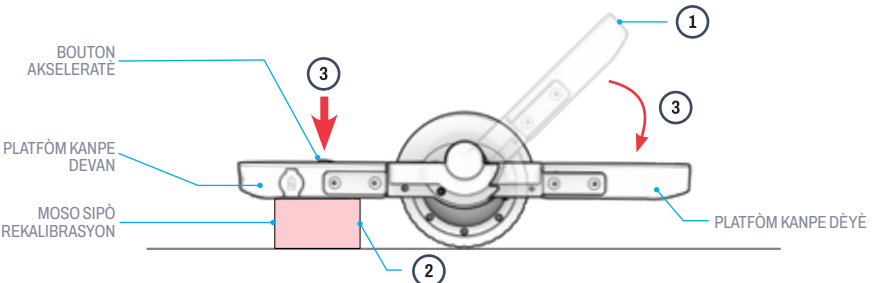

Pou rekalibre:

1. METE TABLO A SOU YON SIFAS PLAT EPI DEWOULE LI ¾ FASON POU LIMEN L. KITE PLATFÒM KANPE DÈYÈ A PANCHE ANLÈ A 45 DEGRE ° YON ANG LWEN SIFAS KOTE L AP REPOZE A.
2. METE MOSO SIPÒ REKALIBRASYON AN ANBA PLATFÒM KANPE DEVAN AN POU ESTABILIZE PLATFÒM NAN EPI NIVELE LI PARALÈL AK TÈ A.
   ENPÒTAN ASIRE W KE PLATFÒM KANPE DEVAN AN PA PANCHE OSWA AN ANG. AJISTE MOSO SIPÒ A JAN SA NESESÈ POU ASIRE KE PLATFÒM NAN NIVO.
3. PANDAN W AP PEZE EPI KENBE BOUTON AKSELERATÈ A, BESE PLATFÒM KANPE DÈYÈ A NÈT JOUKTAN BOUTON AKSELERATÈ A LIMEN AN VÈT EPI OU TANDE YON SERI 5 BIP. (KENBE L POU APEPRÈ 3 SEGONN.)
4. APRE 5 BIP YO FIN SONNEN, LAGE BOUTON AKSELERATÈ A. REKALIBRASYON AN FINI KOUNYE A.
   ENPÒTAN: PA APIYE OSWA METE OKENN PWA SOU TABLO A PANDAN PWOSESIS REKALIBRASYON AN.

3. ENSTRIKSYON OPERASYON.

3.1 Nòt pou kòmanse

- KÒMANSE AVANTI OU BYEN: ANVAN OU ITILIZE PWODUI SA A, LI TOUT MANYÈL ITILIZATÈ A AVÈK ATANSYON, KI GEN LADAN AVÈTISMAN SEKIRITE YO. ASIRE W OU KONPRANN, AKSEPTE, EPI RESPEKTE TOUT BAGAY SA YO:
  - REKÒMANDASYON MANIFAKTI A.
  - ENSTRIKSYON AK AVÈTISMAN SEKIRITE.
  - LWA AK ÒDONANS LOKAL YO SOU MONTE BISIKLÈT AK FONKSYÒNMAN.

- DIREKSYON YO BAY NAN MANYÈL SA A—ADWAT, AGOCH, DEVAN/DEVAN, AK DÈYÈ/DÈYÈ—YO ORYANTE JAN SIKLIS LA TA WÈ YO LÈ L KANPE SOU PLANCH LA.

3.2 Sekirite Kas

SIKLIS LA TA DWE METE YON KAS TOUT TAN.



MOVE POZISYONMAN:
FWON AN EKSPOZE. YON TONBE KA LAKÒZ GWO BLESI.



BON POZISYONMAN:
FWON AN KOUVRI PA KAS LA.

**METE YON KAS, RAD APWOPRIYE, SOULYE, AK EKIPMAN SEKIRITE. EVITE RAD KI KA KOLE NAN OSWA ANBA WOU YO. LI REKÒMANDE POU METE SOULYE FÈMEN AK PLAT. METE YON KAS AK EKIPMAN PWOTEKSYON KI APWOUVE PA ASTM F1492 POU EVITE BLESI NAN KA TA GEN YON AKSIDAN.*

3.3 Monte Komisyon Konsèy la

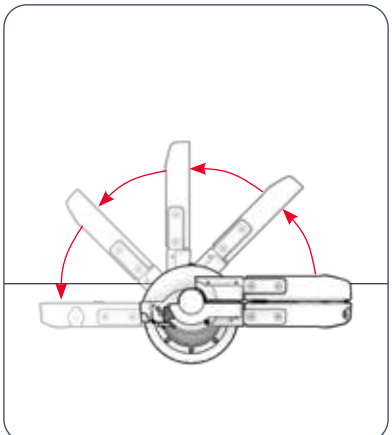

1. RALE TABLO A POU LIMEN L. (SEKSYON 2.2)

⚠ **AVÈTISMAN:** Pa janm monte yon tablo ki pa gen kouran. San kouran, mekanis balans entèn yo p ap fonksyone, sa ka lakòz yon tonbe oswa yon aksidan.

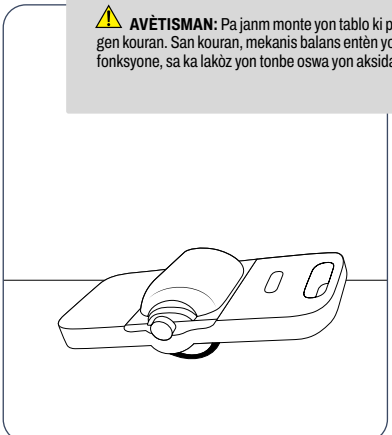

2. PANCHE PLANCH LA NAN DIREKSYON PLATFÒM KANPE DÈYÈ A POU BÒ DÈYÈ PLANCH LA APIYE SOU TÈ A.

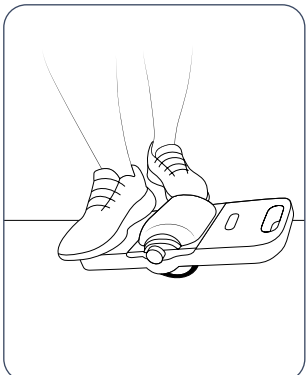

3. SOU YON BÒ PLANCH LA, METE PYE DÈYÈ OU SOU PLATFÒM KOTE OU KANPE DÈYÈ A.

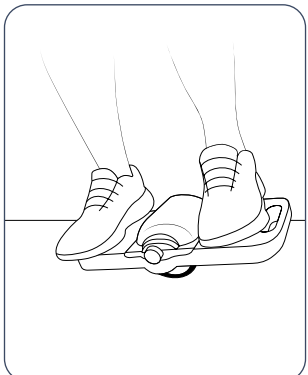

4. LEVE PYE DEVAN OU SOU PLATFÒM KANPE DEVAN AN.

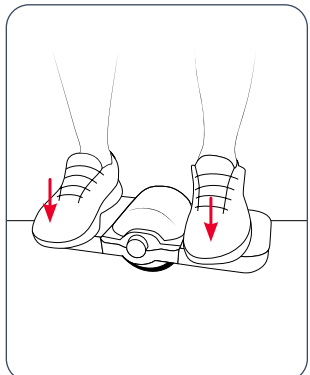

5. DEPLASE PWA KÒ OU DOUSMAN NAN DIREKSYON DEVAN PLANCH LAN JISKASKE BÒ DÈYÈ PLANCH LAN LEVE ANLÈ TÈ A EPI PLANCH LAN AN BALANS SOU WOU A.

3.4 Monte Planch la

1. PANDAN W AP BALANSE PLANCH LAN SOU VOLAN AN, PEZE BOUTON AKSELERATÈ A AK PYE DEVAN OU.
2. KENBE PLANCH LAN AN BALANS PANDAN W AP DEPLASE PWA KÒ W NAN DIREKSYON OU VLE DEPLASE A.

ENPÒTAN: KENBE KÒ W DWAT PANDAN W AP MONTE BISIKLÈT LA. SÈVI AK RANCH OU POU DEPLASE PWA KÒ W. PA PANCHE.

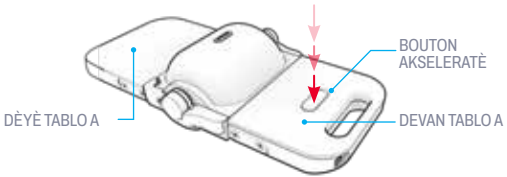

POU AVANSE:
PEZE BOUTON AKSELERATÈ A EPI DEPLASE PWA KÒ A YON TI KRAS DEVAN PLANCH LAN.

POU DEPLASE BAK:
PEZE BOUTON AKSELERATÈ A EPI DEPLASE PWA KÒ W YON TI KRAS NAN DIREKSYON DÈYÈ PLANCH LAN.

POU OGMANTE VITÈS:
KONTINYE PEZE BOUTON AKSELERATÈ A EPI DEPLASE PLIS PWA KÒ A NAN DIREKSYON MOUVMAN AN.

POU VIRE:
DEPLASE PWA KÒ W ADWAT OSWA AGOCH PANDAN W AP DEPLASE POU PI DEVAN OSWA POU PI DÈYÈ.

POU RALANTI:
DEPLASE PWA KÒ W NAN DIREKSYON OPOZE A MOUVMAN AN POU RETOUNEN NAN SANT LI.

POU SISPANN:
LAGE BOUTON AKSELERATÈ A.

⚠ **AVÈTISMAN:** Lè planch lan ap vwayaje toupre oswa nan vitès maksimòm li, li pral kòmanse bip kontinyèlman kòm yon avètisman pou ralanti. Diminye vitès la pou yon woulib pi an sekirite.

ENPÒTAN: Lè yo pouse tablo a pi lwen pase kapasite li te prevwa a, motè yo ka twò chaje. Si motè a ap pwoche twò chaje, tablo a ka kòmanse bipe kòm yon alèt, epi youn oubyen toude bò tablo a ka antre nan Mòd Pwoteksyon epi etenn otomatikman.

Si motè yo twò chaje, kite motè yo refwadi pandan 30 a 60 minit anvan ou rekòmanse monte yo.

⚠ **AVÈTISMAN:**
Pou evite twòp chaj motè yo, evite monte:
- Sou sifas ki gen gwo rezistans tankou tapi oswa tèren ki graj ak wòch.
- Monte pant apik.
- Avèk yon pwa pote ki depase 176 lb (79.8 kg).
- Sou boul, mach eskalye/twotwa, oswa tè inegal.

3.5 Demonte Komisyon Konsèy la

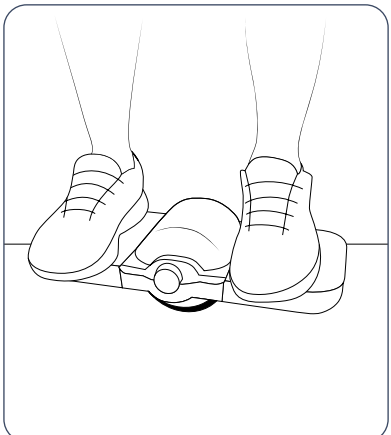

1. LAGE BOUTON AKSELERATÈ A POU FÈ TABLO A RETE.

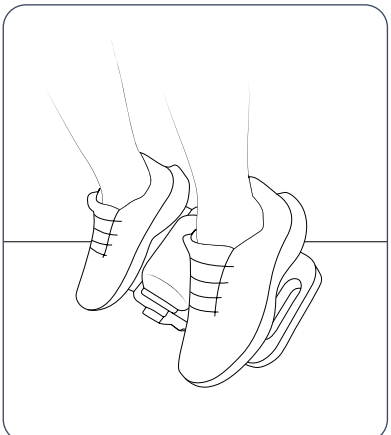

2. SÈVI AK PYE OU YO POU PANCHE PLANCH LAN NAN DIREKSYON ZÒTÈY OU YO JISKASKE ZÒTÈY OU YO REPOZE SOU KWEN TÈ A.
3. DESANN SOU TABLO A AVÈK PREKOSYON.

3.6 Maksimize Vitès ak Tan Kouri

TAN MAKSIMÒM POU FONKSYONE POU CHAK CHAJ BATRI A SE JISKA 40 MINIT EPI VITÈS MAKSIMÒM OU KA ATENN SE 9.3 MPH | 15.0 KM/H. SEPANDAN, ANPIL FAKTÈ AP AFEKTE KONBYEN TAN OU KA ALE POU CHAK CHAJ AK KI VITÈS OU KA MONTE.

- **SIFAS POU MONTE:** YON SIFAS LIS E PLAT AP OGMANTE VITÈS AK TAN KOURI.
- **PWA:** PLIS PWA KA LAKÒZ MWENS DISTANS AK VITÈS PI DOUSMAN.
- **TANPERATI:** MONTE APARÈY LA, CHAJE L, EPI SERE L NAN YON TANPERATI KI PI WO PASE 50°F (10°C).
- **STIL MONTE:** DEMARAJ AK ARÈ SOUVAN AP DIMINYE TAN FONKSYÒNMAN.

3.7 Itilizasyon Limyè Devan yo

POU LIMEN OSWA ETENN LIMYÈ YO, PEZE BOUTON AKSELERATÈ A RAPIDMAN 4 FWA YOUN APRE LÒT.

⚠ **ATANSYON:** TOUJOU METE PLANCH OU A SOU SIFAS KOTE W AP MONTE A ANVAN OU LIMEN L OSWA PEZE BOUTON AKSELERATÈ A.

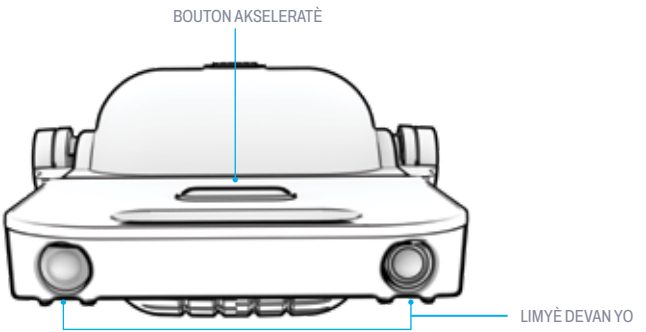

3.8 Depanaj

PWOBLÈM	KÒZ POSIB	SIY SEGONDÈ POU CHÈCHE	SOLISYON
INITE A SE BIP SÈLMAN LÈ M AP MONTE BISIKLÈT.	MOTÈ A AP TRAVAY TWÒP.		ETENN INITE POU 30 MINIT KITE MOTÈ YO REFWADI. SI BIP LA KONTINYE, REPETE POU YON LÒT 30 MINIT.
	WOU A BLOKE.	• DEBRI NAN ZÒN WOU A. • YON OBSTAK DEVAN VOLAN AN.	ETENN APARÈY LA EPI RETIRE TOUT DEBRI KI BARE WOUT LA. DEPLASE BISIKLÈT LA NAN YON ZÒN KOTE KI PA GEN TÈREN INEGAL, WÒCH, KI LACH, OSWA KI GEN BOULVÈS.
	MEKANIS BALANS ENTÈN LAN BEZWEN RETABLI.	• WOU A AP VIRE.	REKALIBRE APARÈY LA. (SEKSYON 2.4)
	INITE A AP POUSE PI LWEN PASE KAPASITE PÈFÒMANS LI TE PREVWA A. OU KA AP MONTE PI LWEN PASE VITÈS MAKSIMÒM LI, SOU YON ANG TWÒ APIK, SOU TÈREN KI DIFISIL/KI GEN ANPIL REZISTANS, OUBYEN AVÈK YON PWA KI DEPASE KAPASITE REKÒMANDE LI.		RALANTI VITÈS OU SOU BISIKLÈT LA, ALE SOU YON SIFAS KI LIS E PLAT, EPI ASIRE W KE KE POTE A PWA PA FÈ SA DEPASE 176 LIV (79.8 KG).

POU PLIS SIPÒ POU DEPANAJ, KONTAKTE EKIP SWEN JETSON AN NAN RIDEJETSON.COM/CHAT

PWOBLÈM	KÒZ POSIB	SIY SEGONDÈ POU CHÈCHE	SOLISYON
INITE A SE AP BIP TOUT TAN, MENM LÈ MWEN PA SOU LI.	CHAJ BATRI A BA.	• LIMYÈ ENDIKATÈ BATRI A (YO) MONTRE NIVO CHAJ LA BA. (SEKSYON 2.3)	RECHAJE APARÈY LA. (SEKSYON 2.1)
	MEKANIS BALANS ENTÈN LAN BEZWEN RETABLI.	• WOU A AP VIRE.	REKALIBRE INITE A. (SEKSYON 2.4)
INITE A SE RALANTI OSWA PANCHE PANDAN M AP MONTE BISIKLÈT.	CHAJ BATRI A DESANN ANBA 10%.	• LIMYÈ ENDIKATÈ BATRI A(YO) AP MONTRE YON CHAJ KI BA. (SEKSYON 2.3)	RECHAJE APARÈY LA. (SEKSYON 2.1)
INITE A SE PA REYISI VITÈS MAKSIMÒM OSWA TAN EKZEKISYON.	FONKSYONALITE A AP KONPWOMÈT PA SÈTEN KONDISYON POU MONTE, TANKOU TÈREN KI DIFISIL/KI GEN GWO REZISTANS, TANPERATI LÈ EKSTRÈM, OSWA POTE PWA KI DEPASE SA YO REKÒMANDE A MAKSIMÒM DE 176 LIV (79.8 KG).		MONTE NAN KONDISYON KI EDE MAKSIMIZE FONKSYONALITE A. (SEKSYON 3.6)

POU PLIS SIPÒ POU DEPANAJ, KONTAKTE EKIP SWEN JETSON AN NAN RIDEJETSON.COM/CHAT

PWOBLÈM	KÒZ POSIB	SIY SEGONDÈ POU CHÈCHE	SOLISYON
WOU A AP VIRE.	MEKANIS BALANS ENTÈN LAN BEZWEN RETABLI.	• APARÈY LA AP BIP.	REKALIBRE INITE A. (SEKSYON 2.4)
INITE A P AP LIMEN.	BATRI A GENYEN PA GEN CHAJ.		RECHAJE APARÈY LA. (SEKSYON 2.1)
	CHAJÈ A SE PA AP TRAVAY.	• LIMYÈ ENDIKATÈ KI SOU PLATO A PA LIMEN BYEN PANDAN CHAJ AKTIF LA. (SEKSYON 2.1)	RANPLASE PLATO A. (VIZITE RIDEJETSON.COM/ CHARGERS)

POU PLIS SIPÒ POU DEPANAJ, KONTAKTE EKIP SWEN JETSON AN NAN RIDEJETSON.COM/CHAT

ENSTRIKSYON ANTRETYEN POU ITILIZATÈ.

Pran swen Jetson ou a pou l ka kontinye woule san pwoblèm epi an sekirite. Men kijan pou fè sa:

Manyen Jetson ou a

- PA LEVE PWODWI A ATÈ A LÈ LI LIMEN.
- EVITE EKSPOZE PWODWI OU A GWO VIBRASYON OSWA ENPAK FIZIK ENTANS.
- PA JANM DEMONTE BATRI A.
- KENBE PWODWI OU LWEN DLO AK IMIDITE.
- MONTE SOU SIFAS KI LIS E PLAT POU EVITE LI KRAZE.

Enstriksyon Depo

- CHAJE BATRI A NÈT ANVAN OU SERE PWODWI A POU YON BON BOUT TAN.
- LÈ W AP SERE L POU YON BON BOUT TAN, CHAJE BATRI A NÈT YON FWA PA MWA.
- KOUVRI PWODWI A POU PWOTEJE L KONT POUSYÈ.
- SERE PWODWI A ANDEDAN KAY LA EPI NAN YON KOTE KI SÈK.

Netwaye Jetson ou a

- POU NETWAYE PWODWI OU A, SIYE L AVÈK YON TWAL MOUYE EPI SIYE L AVÈK YON TWAL SÈK.
- PA METE DLO DIRÈKTEMAN SOU PWODWI A, PASKE SISTÈM ELEKTRIK YO KA MOUYE, SA KI KA LAKÒZ YON MOVE FONKSYONMAN PWODWI A KI KA METE SEKIRITE PASAJE A AN DANJE.
- SI PATI ELEKTRIK YO OSWA BATRI A VIN MOUYE, PA LIMEN PWODWI A.

⚠ AVÈTISMAN: Pa flite oswa aplike dlo dirèkteman sou pwodwi a. Dlo ka domaje fil elektrik yo, batri a, ak limyè yo, epitou ka deteryore ankadreman an—tout bagay sa yo ka lakòz yon fonksyònman ki ka mete sekirite siklis la an danje.

⚠ Prekosyon pou batri

PWODUI OU A GEN YON PIL ITYÒM-ION. FÈ ATANSYON LÈ W AP MANYEN L.

- KENBE PWODWI A LWEN DIFE AK CHALÈ TWÒP.
- EVITE GWO CHÒK FIZIK, GWO VIBRASYON, OSWA ENPAK.
- PWOTEJE PWODWI A KONT DLO OSWA IMIDITE.
- PA METE OSWA SERE PWODWI A AN PIL SOU OSWA ANBA LÒT OBJÈ.
- PA DEMONTE PWODWI A OSWA BATRI LI.
- PA JETE PWODWI A NAN FATRA ÒDINÈ. POTE PWODWI A NAN YON SANT ESPESYAL POU FATRA ELEKTWONIK OSWA YON SANT RESIKLAJ PIL. POU PLIS ENFÒMASYON SOU SIT JETE FATRA KI TOUPRE W LA, KONTAKTE MINISIPALITE LOKAL OU A OSWA YON KONPAYI KI RANMASE FATRA.
- SI BATRI PWODWI A CHO OSWA LI MONTRE SIY SURCHOF, LI DEGAJE YON ODÈ OSWA YON SON DWÒL, LI GEN YON KOULE LIKID OSWA GAZ, OSWA LI CHANJE FÒM OSWA KOULÈ, IMEDYATMAN:
  1. SI W AP ITILIZE PWODWI A, SISPANN ITILIZE LI IMEDYATMAN. RETIRE KAB CHAJE A NAN PWODWI A SI LI BRANCHE.
  2. SISPANN SÈVI AK PWODWI A.
  3. SI LI AN SEKIRITE POU FÈ SA, DEPLASE PWODWI A NAN YON ESPAS VID EPI LWEN NENPÒT BAGAY KI KA PRAN DIFE.
  4. RELE SÈVIS IJANS LOKAL OU A POU JWENN ASISTANS.
  5. LAVE JE YO OSWA ZÒN PO KI TE AN KONTAK AK LIKID ELEKTWOLIT BATRI A KI AP KOULE A BYEN AVÈK DLO PWÒP K AP KOULE EPI CHÈCHE SWEN MEDIKAL ADISYONÈL.
- SI GEN NENPÒT PWOBLÈM AK BATRI A, KONTAKTE EKIP SWEN JETSON AN.

KONEKTE AVÈK NOU.

RIDEJETSON.COM/SUPPORT
RIDEJETSON.COM/CHAT

1-844-585-7462

Pa bliye swiv @ridejetson sou rezo sosyal yo pou w aprann sou òf fantastik, kado, ak tout dènye nouvèl Jetson yo.

OU RENMEN WOULIB OU A?

Kite yon revizyon nan ridejetson.com/reviews.
Nou pa ka tann pou nou tande nouvèl ou!
#MakeMoves

HC




JETSON

JETSON

PAJ SA A PA POU ENPRIME

- ENFÒMASYON KONFIDANSYÈL SOU DO-

DAT: 11.13.2025
NON FICHYE A: RING-MANYÈL-2025.INDD
GWOSÈ PAJ: L5.5 POUS × H4.25 POUS | L13.97CM × WOTÈ 10.795CM
FÒMA LIV LET: LYEZON PAFÈ
SENYEN: .125" ANLÈ AK ANBA | 13MM AGOCH AK ADWAT

ESPESIFIKASYON ENPRIMANTÈ

ECHÈL: 100%
MATERYÈL:
• 250g C2S
• Enprime sou de bò: 4C



PANTONE®
CMJN



CMJN
C=82 M=69
Y=40 K=26

1 2 3 4 5 6

1A 2A 3A 4A 5A 6A

1B 2B 3B 4B 5B 6B

1 2 3 4 5 6

PA ENPRIME KÒMANTÈ, KOUCH LIY MAKE OUBYEN MIZÈL!

ECHANTIYON FIZIK DAPRE ESPESIFIKASYON YO DWE APROUVE PA JETSON ANVAN OU ALE NAN PWODIKSYON.

KÒMANTÈ (REFERANS ENTÈN SÈLMAN)

DOSYE KREYE PA JANGMU LAMA AK ANGELINA ZAVILEVICH

ایک رہنما
آپ کی سواری کے لیے۔

اہم:
غور سے پڑھیں اور برقرار رکھیں
مستقبل کے حوالے کے لیے۔

JETSON

RING

الیکٹرک بیلنس بورڈ۔

ماڈل SKU: JRING-BLK

ہمارے اوپر دو سواری کے قوانین:

محفوظ رہیں۔
مزہ کرو!

شینزین، چین میں تیار کردہ
TRURIDE TECH LLC کے ذریعے درآمد کردہ۔
PO باکس 461، جرسی سٹی، NJ 07302-9998

تاریخ کوڈ: 01/2026
دستاویز ایڈیشن: V2.0
چین میں بنایا گیا ہے۔

© 2026، TRURIDE TECH۔ تمام حقوق محفوظ ہیں۔
TRURIDE TECH LLC کے لیے تیار کردہ۔
JETSON® ایک رجسٹرڈ ٹریڈ مارک ہے جو JETSTREAM BRANDS LLC کے لائسنس کے تحت استعمال ہوتا ہے۔
اس دستاویز کا کوئی حصہ، بشمول شکل، گرافکس، اور ڈیزائن، کسی بھی شکل میں یا کسی بھی طریقے سے دوبارہ تیار یا منتقل نہیں کیا جا سکتا ہے۔

دیگر ٹریڈ مارک اور تجارتی نام ان کے متعلقہ مالکان کے ہیں۔

مشمولات

حفاظتی انتباہات 4

وارنٹی کوریج اور پروڈکٹ رجسٹریشن 7

1. آپ کے پروڈکٹ کے بارے میں

1.1 پروڈکٹ کا جائزہ 8

1.2 مصنوعات کی تفصیلات 10

1.3 آن لائن وسائل 10

2. تنصیب کی ہدایات

2.1 بیٹری چارج کرنا 11

2.2 پاور آن اور آف کرنا 13

2.3 بیٹری انڈیکیٹر لائٹ کو سمجھنا 13

2.4 دوبارہ ترتیب دینا 14

3. آپریٹنگ ہدایات

3.1 ابتدائی نوٹس 15

3.2 ہیلمٹ کی حفاظت 15

3.3 بورڈ لگانا 16

3.4 بورڈ پر سوار ہونا 18

3.5 بورڈ کو ختم کرنا 19

3.6 زیادہ سے زیادہ رفتار اور رن ٹائم 20

3.7 ہیڈلائٹس کا استعمال 20

3.8 خرابیوں کا سراغ لگانا 21

صارف کی بحالی کی ہدایات 24

ہمارے ساتھ جڑیں۔ 26

حفاظتی انتباہات۔

ان ہدایات کو برقرار رکھیں۔

آگ لگنے یا افراد کو چوٹ لگنے کے خطرے سے متعلق ہدایات اور اہم حفاظتی ہدایات

- استعمال کرنے سے پہلے، براہ کرم صارف دستی اور حفاظتی انتباہات کو احتیاط سے پڑھیں، اور یقینی بنائیں کہ آپ تمام حفاظتی ہدایات کو سمجھتے اور قبول کرتے ہیں۔ صارف غلط استعمال کی وجہ سے ہونے والے کسی بھی نقصان یا نقصان کا ذمہ دار ہوگا۔
- **درست چارجر استعمال کرنے میں ناکامی کے نتیجے میں آگ اور دھماکہ ہو سکتا ہے، جس کے نتیجے میں املاک کو نقصان، چوٹ اور موت ہو سکتی ہے۔**
- آپریشن کے ہر چکر سے پہلے، آپریٹر مینوفیکچرر کی طرف سے بیان کردہ پری آپریشن چیک کرے گا؛ کہ مینوفیکچرر کی طرف سے اصل میں فراہم کیے گئے تمام گارڈز اور پیڈ مناسب جگہ اور قابل خدمت حالت میں ہیں؛ کہ بریکنگ سسٹم ٹھیک سے کام کر رہا ہے؛ کہ کوئی بھی اور تمام ایکسل گارڈز، چین گارڈز، یا مینوفیکچرر کی طرف سے فراہم کردہ دیگر کور یا گارڈز اپنی جگہ اور قابل خدمت حالت میں ہیں؛ یہ کہ ٹائر اچھی حالت میں ہیں، مناسب طریقے سے فلایا ہوا ہے، اور کافی چلنا باقی ہے۔ جس علاقے میں پروڈکٹ کو چلایا جانا ہے وہ محفوظ اور محفوظ آپریشن کے لیے موزوں ہونا چاہیے۔
- اجزاء کو مینوفیکچرر کی تصریحات کے مطابق برقرار رکھا جائے گا اور مرمت کی جائے گی اور ڈیلرز یا دیگر ہنر مند افراد کے ذریعہ تنصیب کے ساتھ صرف مینوفیکچرر کے مجاز متبادل پرزوں کا استعمال کیا جائے گا۔
- غیر ریچارج ایبل بیٹریوں کو ری چارج کرنے کے خلاف انتباہ۔
- جب موٹر چل رہی ہو تو ہاتھ، پاؤں، بال، جسم کے اعضاء، کپڑوں یا اس سے ملتی جلتی اشیاء کو چلتے ہوئے پرزوں، پہیوں، یا ڈرائیو ٹرین کے رابطے میں آنے کی اجازت نہ دیں۔
- یہ پروڈکٹ بچوں یا افراد کو کم جسمانی، حسی یا ذہنی صلاحیتوں، یا تجربے اور علم کی کمی کے ساتھ استعمال نہیں کرنا چاہئے، جب تک کہ انہیں نگرانی یا ہدایت نہ دی گئی ہو **(IEC 60335-1/A2:2006)**۔
- غیر زیر نگرانی بچوں کو پروڈکٹ کے ساتھ نہیں کھیلنا چاہیے **(IEC 60335-1/A2:2006)**۔
- بالغوں کی نگرانی کی ضرورت ہے۔
- پوشس کو ریسنگ، سنٹ سواری، یا دیگر پتھکنڈوں کو انجام دینے کے لیے نہیں چلایا جائے گا، جو کنٹرول کھو سکتے ہیں، یا آپریٹر/مسافر کے بے قابو حرکتیں یا رد عمل کا سبب بن سکتے ہیں۔
- کبھی بھی موٹر گاڑیوں کے قریب استعمال نہ کریں۔
- تیز ڈھیوں، نکاسی آب کے جھاڑیوں اور سطح کی اچانک تبدیلیوں سے بچیں۔ پروڈکٹ اچانک رک سکتی ہے۔
- پانی، ریت، بجری، مٹی، پتے اور دیگر ملبے والی سڑکوں اور سطحوں سے پرہیز کریں۔ گیلا موسم کرشن، بریک لگانے اور مرئیت کو متاثر کرتا ہے۔
- آتش گیر گیس، بھاپ، مائع، یا دھول کے ارد گرد سواری سے گریز کریں جو آگ کا سبب بن سکتی ہے۔
- آپریٹرز مینوفیکچرر کی تمام سفارشات اور ہدایات پر عمل کریں گے، نیز تمام قوانین اور آرڈیننس کی تعمیل کریں گے؛ ہیڈلائٹس کے بغیر یونٹ صرف مرئیت کی مناسب دن کی روشنی کے حالات کے ساتھ چلائے جائیں گے، اور؛ مالکان کی حوصلہ افزائی کی جائے گی کہ وہ لائٹنگ، ریفلیکٹرز، اور کم سواری کرنے والے یونٹس کے لیے لچکدار کھمبوں پر سگنل جھنڈوں کو نمایاں کریں۔
- مندرجہ ذیل حالات والے افراد کو آپریشن نہ کرنے کے لیے خبردار کیا جائے گا؛ وہ لوگ جن کے دل کی بیماریاں ہیں، حاملہ خواتین؛ سر، کمر، یا گردن کی بیماریوں میں مبتلا افراد، یا جسم کے ان حصوں میں پہلے کی سرجری؛ اور کسی بھی ذہنی یا جسمانی حالت والے افراد جو انہیں چوٹ لگنے کا شکار بنا سکتے ہیں یا ان کی جسمانی مہارت یا دماغی صلاحیتوں کو پہچاننے، سمجھنے اور ان پر عمل کرنے کی تمام حفاظتی ہدایات کو تسلیم کرنے اور یونٹ کے استعمال میں موجود خطرات کو سمجھنے کے قابل ہو سکتے ہیں۔
- رات کو سواری نہ کریں۔
- پینے یا نسخے کی دوائی لینے کے بعد سواری نہ کریں۔
- سواری کرتے وقت اشیاء ساتھ نہ رکھیں۔
- پروڈکٹ کو کبھی بھی ننگے پاؤں نہ چلائیں۔
- ہمیشہ جوتے پہنیں اور جوتوں کے تسمے باندھ کر رکھیں۔

ترمیمات

Jetson Care ٹیم کی ہدایت کے بغیر یونٹ یا یونٹ کے کسی بھی اجزاء کو جدا کرنے، ترمیم کرنے، مرمت کرنے یا تبدیل کرنے کی کوشش نہ کریں۔ یہ کسی بھی وارنٹی کو باطل کر دے گا، اور خرابی کا باعث بن سکتا ہے جو چوٹ کا سبب بن سکتا ہے۔

اضافی آپریشن احتیاطی تدابیر

جب پروڈکٹ آن ہو اور پہیے حرکت میں ہوں تو اسے زمین سے نہ اٹھائیں۔ اس کے نتیجے میں پہیے آزادانہ طور پر گھوم سکتے ہیں، جو آپ کو یا آس پاس کے دوسروں کو چوٹ پہنچا سکتے ہیں۔ پروڈکٹ کو آن یا آف نہ کریں، اور اسے استعمال کرتے وقت چھلانگ نہ لگائیں۔ آپریشن کے دوران ہمیشہ اپنے پیروں کو فٹ ریسٹ پر مضبوطی سے لگائے رکھیں۔ استعمال کرنے سے پہلے ہمیشہ بیٹری چارج چیک کریں۔

استعمال شدہ بیٹری کو ضائع کرنا

بیٹری میں خطرناک مادے ہوسکتے ہیں جو ماحول اور انسانی صحت کو خطرے میں ڈال سکتے ہیں۔ بیٹری اور/یا پیکجنگ پر نشان زد یہ علامت بتاتی ہے کہ استعمال شدہ بیٹری کو میونسپل فضلہ نہیں سمجھا جائے گا، بیٹریوں کو ری سائیکلنگ کے لیے مناسب جمع کرنے کے مقام پر ٹھکانے لگانا چاہیے۔ اس بات کو یقینی بنا کر کہ استعمال شدہ بیٹریوں کو صحیح طریقے سے ضائع کیا جائے، آپ ماحول اور انسانی صحت کے لیے ممکنہ منفی نتائج کو روکنے میں مدد کریں گے۔ مواد کی ری سائیکلنگ سے قدرتی وسائل کے تحفظ میں مدد ملے گی۔ استعمال شدہ بیٹریوں کی ری سائیکلنگ کے بارے میں مزید معلومات کے لیے، براہ کرم اپنی مقامی میونسپلٹی ویسٹ ڈسپوزل سروس سے رابطہ کریں۔

- یقینی بنائیں کہ آپ کے پاؤں ہمیشہ پیڈل پر محفوظ طریقے سے رکھے گئے ہیں۔
- آپریٹرز کو ہمیشہ مناسب حفاظتی لباس استعمال کرنا چاہیے، جس میں ہیلمٹ شامل ہے لیکن ان تک محدود نہیں، مناسب سرٹیفیکیشن کے ساتھ، اور مینوفیکچرر کی طرف سے تجویز کردہ کوئی دوسرا سامان: ہمیشہ حفاظتی سامان جیسے ہیلمٹ، گھٹنے کے پیڈ، اور کہنی کے پیڈ پہنیں۔
- ہمیشہ پیدل چلنے والوں کو راستہ دیں۔
- سامنے کی چیزوں سے ہوشیار رہیں اور آپ سے دور رہیں۔
- سواری کرتے وقت خلفشار کی اجازت نہ دیں، جیسے فون کا جواب دینا یا کسی دوسری سرگرمیوں میں مشغول ہونا۔
- مصنوعات پر ایک سے زیادہ افراد سوار نہیں ہوسکتے ہیں۔
- جب آپ پروڈکٹ کو دوسرے سواروں کے ساتھ سوار کرتے ہیں، تو تصادم سے بچنے کے لیے ہمیشہ محفوظ فاصلہ رکھیں۔
- موڑتے وقت اپنا توازن برقرار رکھنا یقینی بنائیں۔
- غلط طریقے سے ایڈجسٹ شدہ بریکوں کے ساتھ سواری خطرناک ہے اور اس کے نتیجے میں سنگین چوٹ یا موت واقع ہو سکتی ہے۔
- آپریٹنگ کے دوران بریک گرم ہو سکتی ہے، اپنی ننگی جلد سے بریک کو مت چھوئیں۔
- بہت سخت یا بہت زیادہ اچانک بریک لگانے سے وہیل بند ہو سکتی ہے، جس سے آپ کنٹرول کھو سکتے ہیں اور گر سکتے ہیں۔ اچانک یا زیادہ بریک لگانے سے چوٹ یا موت واقع ہو سکتی ہے۔
- اگر بریک ڈھیلی ہو جاتی ہے، تو براہ کرم مسدس رنچ، سکریو ڈرائیور، یا دوسرے قابل اطلاق آلے کے ساتھ ایڈجسٹ کریں، یا براہ کرمJetson کیئر ٹیم سے رابطہ کریں۔
- پھٹے یا ٹوٹے ہوئے حصوں کو فوری طور پر تبدیل کریں۔
- سواری سے پہلے چیک کریں کہ آیا تمام حفاظتی لیبل اپنی جگہ پر ہیں اور سمجھ گئے ہیں۔
- مالک اس مطابرے کے بعد یونٹ کے استعمال اور چلانے کی اجازت دے گا کہ اس طرح کے آپریٹرز استعمال سے پہلے یونٹ کے تمام اجزاء کو سمجھ سکتے ہیں اور اسے چلا سکتے ہیں۔
- مناسب تربیت کے بغیر سواری نہ کریں۔ تیز رفتار، ناہموار خطوں یا ڈھلوانوں پر سواری نہ کریں۔ کرتب نہ کریں یا اچانک مڑیں۔
- انڈور چارج کے لیے تجویز کردہ۔
- بیرونی استعمال کے لیے تجویز کردہ۔
- UV شعاعوں، بارش اور عناصر کی طویل نمائش سے انکلوژر مواد کو نقصان پہنچ سکتا ہے، استعمال میں نہ ہونے پر گھر کے اندر اسٹور کریں۔
- وہ پروڈکٹ جو اونچائی والے مقامات پر استعمال کے لیے نہیں ہے، جس کے لیے الیکٹریکل سرکٹس میں برقی فاصلوں میں اضافہ کی ضرورت ہو سکتی ہے، اس بات کی نشاندہی کرے گی کہ وہ سطح سمندر سے 2000 میٹر سے زیادہ بلندی پر استعمال کے لیے نہیں ہیں۔
- صرف وہی بیٹری استعمال کریں جو مینوفیکچرر کی طرف سے بتائی گئی ہے۔
- استعمال میں نہ ہونے پر گھر کے اندر اسٹور کریں۔ چارج کرتے وقت یا سواری نہ کرتے وقت اسے گھر کے اندر چھوڑ دیں۔
- وارننگ - آگ لگنے کا خطرہ - صارف کے ذریعہ کسی بھی حصے کی مرمت نہیں کی جاسکتی ہے۔
- وارننگ - آگ اور الیکٹرک شاک کا خطرہ - صارف کے قابل خدمت حصے نہیں ہیں۔
- سوار کا وزن 176 پونڈ (79.8 کلوگرام) سے زیادہ نہیں ہونا چاہئے۔

اہم حفاظتی ہدایات

وارننگ - اس پروڈکٹ کو استعمال کرتے وقت، بنیادی احتیاطی تدابیر پر ہمیشہ عمل کرنا چاہیے، بشمول درج ذیل:

(A) مصنوعات کو استعمال کرنے سے پہلے تمام ہدایات پڑھیں.

(B) چوٹ کے خطرے کو کم کرنے کے لیے، جب پروڈکٹ کو بچوں کے قریب استعمال کیا جائے تو قریبی نگرانی ضروری ہے.

(C) مصنوعات میں انگلیاں یا ہاتھ نہ لگائیں.

(D) اس پروڈکٹ کو استعمال نہ کریں اگر لچکدار پاور کی ہڈی یا آؤٹ پٹ کیبل بھٹک گئی ہو، موصلیت ٹوٹ گئی ہو، یا نقصان کی کوئی دوسری علامت ہو.

(E) تمام آلات کے لیے، ہدایات میں درج ہونا چاہیے: یہ آلات **32°F(0°C)** سے کم یا **104°F(40°C)** کے محیطی درجہ حرارت سے زیادہ کے محیطی اسٹوریج کے درجہ حرارت میں استعمال کے لیے نہیں ہے۔

(F) تمام آلات کے لیے، ہدایات اس بات کی نشاندہی کریں گی: بیٹری اس وقت چارج کی جائے گی جب محیطی درجہ حرارت **32°F (0°C)** اور **104°F (40°C)** کے درمیان ہو. جب محیطی درجہ حرارت اس حد سے باہر ہو تو بیٹری کو کبھی چارج نہ کریں.

تعمیل کا نوٹس

یہ آلہ FCC قواعد کے حصہ 15 کی تعمیل کرتا ہے. آپریشن مندرجہ ذیل دو شرائط کے ساتھ مشروط ہے: **(1)** یہ آلہ نقصان دہ مداخلت کا سبب نہیں بن سکتا، اور **(2)** اس آلہ کو موصول ہونے والی کسی بھی مداخلت کو قبول کرنا چاہیے، بشمول مداخلت جو ناپسندیدہ آپریشن کا سبب بن سکتی ہے. انتباہ! اس یونٹ میں تبدیلیاں یا ترمیمات جو تعمیل کے لیے ذمہ دار فریق کی طرف سے واضح طور پر منظور نہیں کی گئی ہیں، صارف کے آلات کو چلانے کا اختیار ختم کر سکتی ہیں.

نوٹ: اس سامان کی جانچ کی گئی ہے اور FCC قواعد کے حصہ 15 کے مطابق کلاس B ڈیجیٹل ڈیوائس کی حدود کی تعمیل کرتے ہوئے پایا گیا ہے. یہ حدود رہائشی تنصیب میں نقصان دہ مداخلت کے خلاف معقول تحفظ فراہم کرنے کے لیے بنائی گئی ہیں. یہ سامان ریڈیو فریکوئنسی توانائی پیدا کرتا ہے، استعمال کرتا ہے اور اس کو خارج کر سکتا ہے اور، اگر انسٹال اور ہدایات کے مطابق استعمال نہ کیا جائے تو، ریڈیو مواصلات میں نقصان دہ مداخلت کا سبب بن سکتا ہے. تاہم، اس بات کی کوئی ضمانت نہیں ہے کہ کسی خاص تنصیب میں مداخلت نہیں ہوگی. اگر یہ سامان ریڈیو یا ٹیلی ویژن کے استقبالیہ میں نقصان دہ مداخلت کا باعث بنتا ہے، جس کا تعین آلات کو آف اور آن کر کے کیا جا سکتا ہے، تو صارف کی حوصلہ افزائی کی جاتی ہے کہ وہ درج ذیل میں سے ایک یا زیادہ اقدامات کے ذریعے مداخلت کو درست کرنے کی کوشش کرے.

- وصول کرنے والے اینٹینا کو دوبارہ ترتیب دیں یا دوبارہ منتقل کریں.
- سامان اور وصول کنندہ کے درمیان علیحدگی میں اضافہ کریں.
- سامان کو کسی ایسے سرکٹ پر آؤٹ لیٹ سے جوڑیں جس سے رسیور جڑا ہوا ہے.
- مدد کے لیے ڈیلر یا کسی تجربہ کار ریڈیو/ٹی وی ٹیکنیشن سے مشورہ کریں.
- کلاس B FCC کی حدود کی تعمیل کو یقینی بنانے کے لیے اس یونٹ کے ساتھ شیلڈ کیبلز کا استعمال کیا جانا چاہیے.

کیلیفورنیا کی تجویز 65

⚠ انتباہ:

یہ پروڈکٹ آپ کو کیڈمیم سمیت کیمیکلز سے بے نقاب کر سکتی ہے، جو ریاست کیلیفورنیا میں کینسر اور پیدائشی نقائص یا دیگر تولیدی نقصان کا سبب بنتی ہے۔
مزید معلومات کے لیے جائیں:
.WWW.P65WARNINGS.CA.GOV

⚠ انتباہ:

درج ذیل ہدایات پر عمل کرنے میں ناکامی کے نتیجے میں بچے یا دوسروں کو چوٹ پہنچ سکتی ہے.

- اسمبلی کے دوران چھوٹے حصوں کو بچوں سے دور رکھیں.
- لوازمات کو ایک بالغ کے ذریعہ جمع اور ہٹا دیا جانا چاہئے.
- نقصان کے لئے اکثر مصنوعات کا معائنہ کریں.

*** بالغوں کی اسمبلی کی ضرورت ہے.**

⚠ انتباہ:

چوٹ کے خطرے کو کم کرنے کے لیے، بالغوں کی نگرانی کی ضرورت ہے۔ سڑکوں پر، موٹر گاڑیوں کے قریب، کھڑی جھکاؤ یا سیڑھیوں پر یا اس کے قریب، سوئمنگ پول یا پانی کے دیگر ذخائر میں کبھی استعمال نہ کریں. ہمیشہ جوتے پہنیں، اور کبھی بھی **1** سے زیادہ سوار کی اجازت نہ دیں.

وارنٹی کوریج اور پروڈکٹ رجسٹریشن۔

جنرل لمیٹڈ وارنٹی

آپ کی نئی JETSON پروڈکٹ کو مواد اور کاریگری میں نقائص کے خلاف ضمانت دی گئی ہے جیسا کہ اشارہ کیا گیا ہے۔ RIDEJETSON.COM/WARRANTY اصل خوردہ خریداری کی تاریخ سے وقت کی ایک مدت کے لیے جبJETSON کے یوزر مینوئل کے مطابق استعمال کیا جائے (حوالہ RIDEJETSON.COM/SUPPORT)۔ اس وارنٹی کے تحت، آپ اپنے دعوے **JETSON کو بھیجنے کے قابل ہو جائیں گے یہاں تک کہ ان حالات میں بھی جب آپ نے ہمارے مجاز خوردہ فروشوں میں سے ایک سے JETSON پروڈکٹ خریدا ہو۔** ہماری وارنٹی کی مکمل شرائط پڑھنے کے لیے، ملاحظہ کریں۔/RIDEJETSON.COM WARRANTY۔

پروڈکٹ رجسٹریشن

اپنے نئےJETSON کو رجسٹر کریں تاکہ آپ کو پرسنلائزڈ پروڈکٹ اور وارنٹی سپورٹ کی طرف تیزی سے ٹریک کیا جا سکے۔ پر اپنی حرکت کریں۔RIDEJETSON.COM/PAGES/REGISTRATION۔

اپنی مصنوعات کو استعمال کرنے کے لیے
وارنٹی یا اس کے بارے میں پوچھ گچھ کریں۔
وارنٹی کوریج،
ہم سے براہ راست رابطہ کریں۔

www.ridejetson.com

1. آپ کا پروڈکٹ کے بارے میں

1.1 پروڈکٹ کا جائزہ

1. لے جانے والا ہینڈل
2. ایکسلریٹر بٹن/بیٹری چارج انڈیکیٹر لائٹ
3. چارجنگ کیبل
4. چارجر
5. RECALIBRATION سپورٹ ٹکڑا
6. فرنٹ اسٹینڈنگ پلیٹ فارم
7. ہینڈلائٹس
8. کور کے ساتھ پورٹ چارج کرنا
9. بیک سٹینڈنگ پلیٹ فارم
10. وہیل

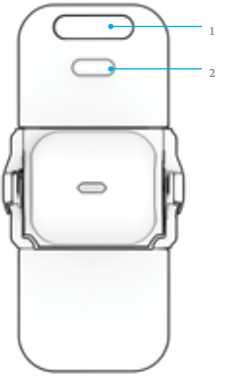

ٹاپ ویو

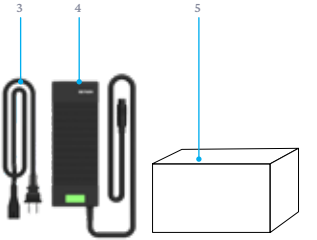

UR

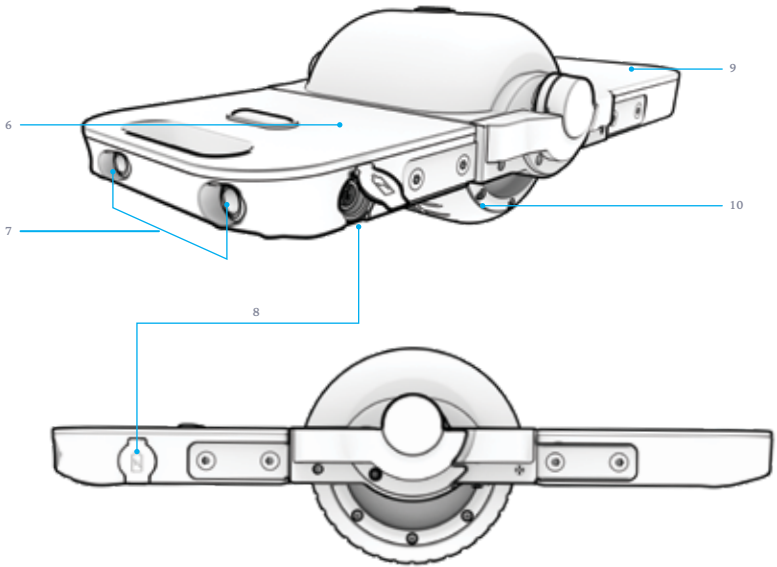

سائیڈ ویو

نوٹ: تصاویر اصل پروڈکٹ کی ظاہری شکل کی عکاسی نہیں کر سکتی ہیں۔

1.2 مصنوعات کی تفصیلات

- وزن کی حد: 176 پونڈ | 79.8 کلو گرام
- سوار کا کم از کم وزن: 77 پونڈ | 34.9 کلو گرام
- پروڈکٹ کا وزن: 14.3 پونڈ | 6.5 کلو گرام
- تجویز کردہ عمر: +12
- وہیل سائز: 5 انچ | 12.7 سینٹی میٹر
- پروڈکٹ کے طول و عرض (جوڑا ہوا):
11.2 انچ (8.3 × (L انچ (5.2 × (W انچ (28.4 | (H سینٹی میٹر (21.0 × (L سینٹی میٹر (13.3 × (W سینٹی میٹر (H)
- پروڈکٹ کے طول و عرض (غیر فولڈ):
16.9 انچ (8.3 × (L انچ (5.2 × (W انچ (42.9 | (H سینٹی میٹر (21.0 × (L سینٹی میٹر (13.3 × (W سینٹی میٹر (H)
- زیادہ سے زیادہ رفتار: 9.3 میل فی گھنٹہ* | 15.0 کلومیٹر فی گھنٹہ
- زیادہ سے زیادہ رن ٹائم: 60 منٹ*
- بیٹری: 44.4V، 2.5AH LITHIUM-ION
- موٹر: 350W**
- چارجر: UL LISTED، 100-240V
- چارج کرنے کا وقت: تقریباً 2 گھنٹے
- زیادہ سے زیادہ چڑھنے کا زاویہ: 10°
- پروڈکٹ یو ایل سرٹیفیکیشن: 2272

*مصنوعات کے چلنے کا وقت، رفتار، بیٹری کی زندگی، اور دیگر وضاحتیں سوار کی بنیاد پر مختلف ہو سکتی ہیں۔ سواری کے حالات

** چوٹی کی طاقت

1.3 آن لائن وسائل

ہمارے سب سے زیادہ کے لیے اسکین کریں۔
تازہ کاری شدہ مصنوعات
بورڈنگ مواد
اور سپورٹ وسائل۔

اس صارف دستی کو آن لائن تلاش کریں۔
https://cdn.shopify.com/s/files/1/2530/6734/files/RING-MANUAL-2024-web-1750165352645.pdf

ہمارے صارف کتابچے کا مجموعہ یہاں پر تلاش کریں۔
https://ridejetson.com/pages/product-manuals

.2
تنصیب کی ہدایات۔

2.1 بیٹری چارج کرنا

بیٹری کو مکمل چارج کرنے میں تقریباً 2 گھنٹے لگ سکتے ہیں۔

1. چارجنگ کیبل کو چارجر کے ساتھ جوڑیں۔
2. بورڈ پر چارجنگ پورٹ کور کو کھولیں۔
3. چارجنگ کیبل کو دیوار میں لگائیں، اور پھر چارجر کی ہڈی کو بورڈ کے چارجنگ پورٹ میں لگائیں۔
4. جب چارجر پر اشارے کی روشنی سرخ سے سبز ہو جاتی ہے، تو بیٹری مکمل چارج پر پہنچ جاتی ہے۔ چارجنگ پورٹ سے چارجر کی ہڈی کو ہٹائیں، اور پھر پاور آؤٹ لیٹ سے چارجنگ کیبل کو ان پلگ کریں۔
5. بورڈ پر چارجنگ پورٹ کور کو بند کریں۔

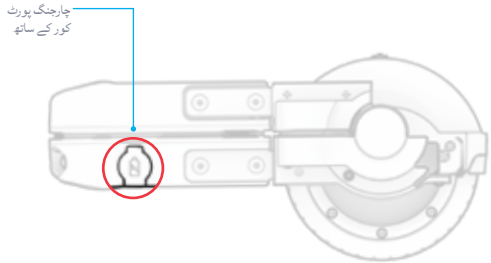

اسٹیٹس	چارجر پر چارجنگ انڈیکیٹر لائٹ
چارج ہو رہا ہے۔	سرخ روشنی
چارجنگ مکمل	سبز روشنی

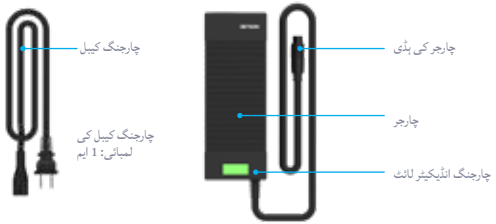

چارجنگ کے اہم نوٹس:

- بیٹری کو فعال طور پر چارج نہ کرتے وقت چارجنگ پورٹ کو ہمیشہ بند رکھیں۔
- جب بورڈ چارج ہو رہا ہو تو اسے کبھی آن نہ کریں۔
- دوبارہ منتقلی کے قابل بجلی کے نلکوں کا استعمال نہ کریں۔
- بیٹری کی بہترین صحت کے لیے، ہر چارجنگ سیشن کے دوران بیٹری کو مکمل طور پر چارج کریں — تقریباً 2 گھنٹے۔
- کبھی بھی اپنے بورڈ کو راتوں رات یا طویل مدت کے لیے چارج کرتے ہوئے نہ چھوڑیں۔
- بیٹری کو ہٹانے یا الگ کرنے کی کوشش نہ کریں۔
- چارجنگ محیط درجہ حرارت کی حد: 40°C/104°F - 0°C/32°F
- آپریٹنگ محیط درجہ حرارت کی حد: 40°C/104°F - 0°C/32°F
- بورڈ کو فعال طور پر چارج نہ کرتے وقت چارجنگ پورٹ کور کو ہمیشہ بند رکھیں۔
- اس پروڈکٹ کو استعمال نہ کریں اگر آؤٹ پٹ کیبل کی لچکدار پاور کورڈ بھڑک جائے، موصلیت ٹوٹ گئی ہے، یا نقصان کی کوئی دوسری علامت.
- چیک کریں کہ چارجر لیبل پر چارجر کا ماڈل نمبر دائیں طرف درج چارجر ماڈل نمبر سے ملتا ہے۔
- چیک کریں کہ چارجر کا لیبل چارجر کو آپ کے JETSON ماڈل کے ساتھ مطابقت رکھتا ہے۔ آپ اپنے JETSON ماڈل کا نام اور SKU پروڈکٹ کے فریم یا اسٹینڈنگ ڈیک کے اوپر، سائیڈ، یا نیچے کی طرف لگے لیبل پر تلاش کر سکتے ہیں۔

اہم:

صرف شامل چارجر کا استعمال کریں یا براہ راست JETSON (JETSON (MODEL NO. PJRING-CH) کے ذریعے حاصل کیا گیا -XHK SHENZHEN XIN HENG 968-50413 کا لیبل لگا ہوا ہو اور TYCO ELECTRONICS CO., LTD کے ذریعے بنایا گیا ہو۔

⚠ **انتباہ: درست چارجر استعمال کرنے میں ناکامی کے نتیجے میں آگ اور دھماکہ ہو سکتا ہے، جس کے نتیجے میں املاک کو نقصان، چوٹ اور موت ہو سکتی ہے۔**



یہ مارکنگ کی ایک
مثال ہے۔
آپ کا چارجر ہوگا۔

2.2 پاور آن اور آف کرنا

بورڈ اس پر اختیار کرتا ہے جب اسے سواری کے لیے کھولا جاتا ہے، اور جب اسے اسٹوریج اور ٹرانسپورٹ کے لیے فولڈ کیا جاتا ہے تو اسے بند کر دیتا ہے۔

کھولنے اور پاور آن کرنے کے لیے:

1. اپنی سواری کی سطح پر انگوٹھی رکھیں۔
2. کھڑے پلیٹ فارم کو آہستہ سے الگ کریں۔
3. پلیٹ فارمز کو اس وقت تک نیچے کریں جب تک کہ وہ اقفی نہ ہوں اور آپ بیپس کی ایک سیریز سنیں۔

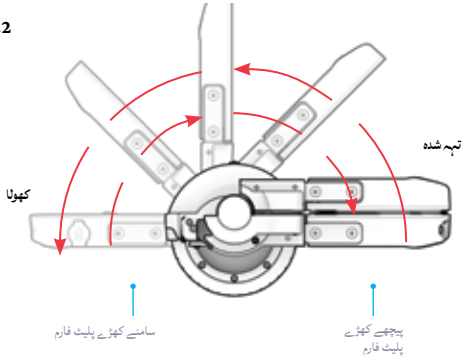

احتیاط: اپنے بورڈ کو اپنی سواری کی سطح پر رکھنے سے پہلے اسے کبھی بھی پاور نہ کریں۔

انتباہ: بیٹری اور برقی نظام کو پہنچنے والے نقصان سے بچنے کے لیے جس کے نتیجے میں خرابی ہو سکتی ہے اور حفاظت میں سمجھوتہ ہو سکتا ہے، چارجنگ کے دوران اپنے بورڈ کو کبھی بھی بجلی نہ لگائیں۔

2.3 بیٹری انڈیکیٹر لائٹ کو سمجھنا

استعمال کے لیے آن ہونے پر، بیٹری کے اشارے کی روشنی ٹیبل میں بتائی گئی چارج فیصد کی نشاندہی کرنے کے لیے روشن ہوگی۔

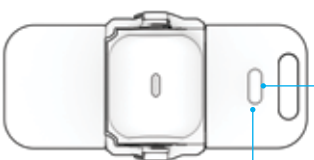

بیٹری اشارے کی روشنی	تقریباً باقی چارج فیصد*
○ ○	50 - 100%
○ ○	20 - 50%
○ ○	0-20% اپنے پروڈکٹ کو ابھی چارج کریں!

اہم: جب بیٹری کا چارج 0% تک ختم ہو جائے گا، تو بورڈ پاور آف ہو جائے گا۔ اپنی اگلی سواری سے پہلے بورڈ کو پوری طاقت پر چارج کریں (سیکشن 2.1 دیکھیں)۔

*صرف قربت۔ استعمال کی بنیاد پر مختلف ہو سکتے ہیں۔

2.4 دوبارہ ترتیب دینا

بعض اوقات بورڈ پر اندرونی توازن کے میکانزم کو دوبارہ ترتیب دینے یا "دوبارہ ترتیب دینے" کی ضرورت ہوتی ہے۔

اہم: اپنے بورڈ کو براہ راست باکس سے باہر دوبارہ ترتیب دیں۔ پھر، ضرورت کے مطابق دوبارہ ترتیب دیں۔ جن نشانیوں میں آپ کے بورڈ کو دوبارہ کیلیبریٹنگ کی ضرورت ہو سکتی ہے ان میں مسلسل ہیپ اور/یا پہیوں کا گھومنا شامل ہے۔

نوٹ: بورڈ کے داخلی توازن کے طریقہ کار کو مکمل طور پر دوبارہ ترتیب دینے کے لیے اسے دوبارہ ترتیب دینے کی چند کوششیں لگ سکتی ہیں۔

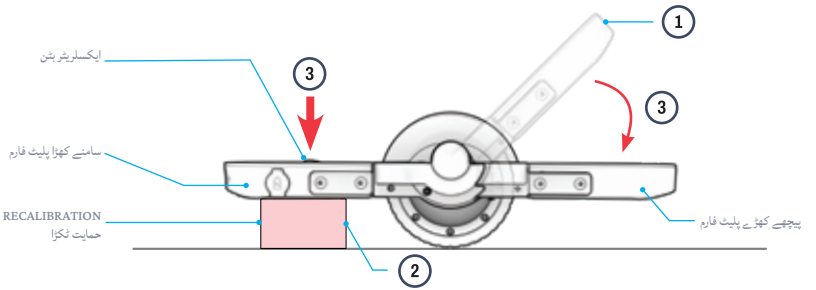

Recalibrate کرنے کے لیے:

1. بورڈ کو فلیٹ سطح پر رکھیں اور کھولیں۔ ¾ اسے چلانے کا طریقہ۔ پیچھے کھڑے پلیٹ فارم کو 45 پر جھکا ہوا چھوڑ دیں۔ ° آرام کی سطح سے دور زاویہ۔
2. پلیٹ فارم کو مستحکم کرنے اور اسے زمین کے متوازی کرنے کے لیے ری کیلیبریشن سپورٹ پیس کو سامنے کھڑے پلیٹ فارم کے نیچے رکھیں۔

اہم : اس بات کو یقینی بنائیں کہ سامنے کھڑا پلیٹ فارم جھکاؤ یا زاویہ پر نہ ہو۔ اس بات کو یقینی بنانے کے لیے کہ پلیٹ فارم سطح پر ہو، سپورٹ پیس کو ضرورت کے مطابق ایڈجسٹ کریں۔

3. ایکسلریٹر کے بٹن کو دبائیے اور پکڑتے ہوئے، بیک سٹینڈنگ پلیٹ فارم کو اس وقت تک نیچے رکھیں جب تک کہ ایکسلریٹر کا بٹن سبز رنگ میں روشن نہ ہو جائے اور آپ کو 5 بیپس کی ایک سیریز سنائی دیں۔ (تقریبا 3 سیکنڈ پکڑو۔)
4. 5 بیپس بجنے کے بعد، ایکسلریٹر بٹن چھوڑ دیں۔ **RECALIBRATION** اب مکمل ہو گیا ہے۔

اہم: ری کیلیبریشن کے عمل کے دوران بورڈ پر کوئی وزن نہ لگائیں یا نہ لگائیں۔

3. آپریٹنگ ہدایات۔

3.1 ابتدائی نوٹس

- اپنے ایڈونچر کو صحیح طریقے سے شروع کریں: اس پروڈکٹ کو استعمال کرنے سے پہلے، حفاظتی انتباہات سمیت، صارف کا پورا دستی احتیاط سے پڑھیں۔ یقینی بنائیں کہ آپ سب کو سمجھتے ہیں، قبول کرتے ہیں اور ان پر عمل کرتے ہیں:
  - ڈیولپر کی سفارشات۔
  - حفاظتی ہدایات اور انتباہات۔
  - مقامی سواری اور آپریشنل قوانین اور آرڈیننس۔

- اس مینول میں دی گئی ہدایات — دائیں، بائیں، آگے/آگے، اور پیچھے/پیچھے — پر مبنی ہیں جیسا کہ سوار بورڈ پر کھڑے ہونے پر انہیں دیکھے گا۔

3.2 ہیلمٹ کی حفاظت

سوار کو ہر وقت ہیلمٹ پہننا چاہیے۔



مناسب پوزیشننگ:
پیشانی ڈھکی ہوئی ہے۔
ہیلمٹ کی طرف سے۔



غلط پوزیشننگ:
پیشانی کھل جاتی ہے۔ گرنے سے شدید چوٹ ہو سکتی ہے۔

*ہیلمٹ، مناسب لباس، جوتے اور حفاظتی سامان پہنیں۔ ایسے لباس سے پرہیز کریں جو پہیوں میں یا نیچے پھنس سکتے ہیں۔ بند پیر، فلیٹ جوتے تجویز کیے جاتے ہیں۔ حادثے کی صورت میں چوٹ سے بچنے کے لیے ASTM F1492 منظور شدہ ہیلمٹ اور حفاظتی پوشاک پہنیں۔

3.3 بورڈ لگانا

انتباہ: کبھی بھی ایسا بورڈ نہ لگائیں جو بند ہے۔ طاقت کے بغیر، اندرونی توازن کا طریقہ کار کام نہیں کرے گا، ممکنہ طور پر گرنے یا چوٹ کی صورت میں۔

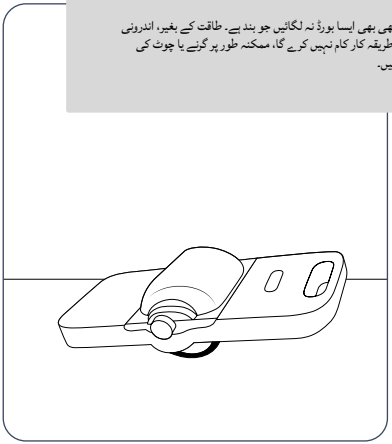

2. بورڈ کو پچھلے کھڑے پلیٹ فارم کی طرف جھکائیں تاکہ بورڈ کا پچھلا کنارہ زمین پر ٹکا ہوا ہو۔

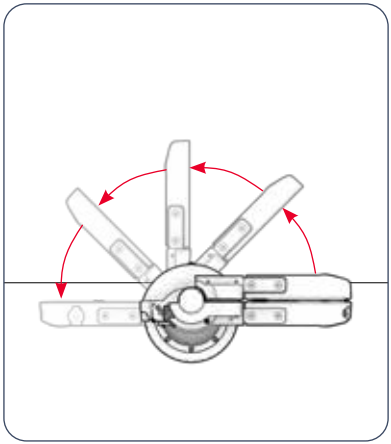

1. اسے آن کرنے کے لیے بورڈ کو کھولیں۔ (سیکشن 2.2)

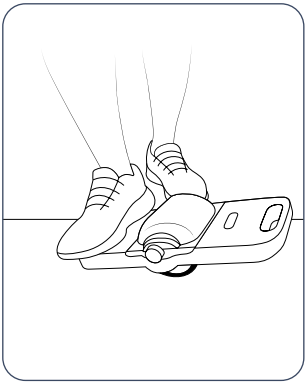

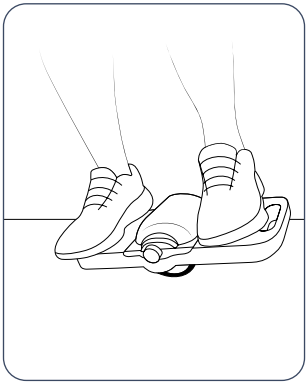

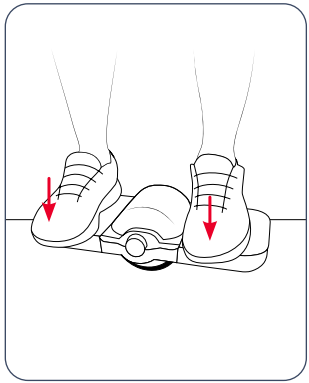

3. بورڈ کے ایک طرف سے، اپنے پچھلے پاؤں کو پیچھے کھڑے پلیٹ فارم پر رکھیں۔

4. اپنے سامنے والے سواری کے پاؤں کو سامنے کھڑے پلیٹ فارم پر اٹھائیں۔

5. آہستہ آہستہ اپنے جسمانی وزن کو بورڈ کے سامنے کی طرف منتقل کریں جب تک کہ بورڈ کا پچھلا کنارہ زمین سے نہ اٹھ جائے اور بورڈ پہیے پر متوازن نہ ہو جائے۔

3.4 بورڈ پر سوار ہونا

1. ویبل پر بورڈ کو متوازن کرتے وقت، اپنے اگلے پاؤں سے ایکسلریٹر بٹن پر دباؤ ڈالیں۔
2. بورڈ کو توازن میں رکھیں جب آپ اپنے جسمانی وزن کو اس سمت منتقل کریں جس طرف آپ جانا چاہتے ہیں۔

اہم: سواری کے دوران اپنے جسم کو سیدھا رکھیں۔ اپنے جسمانی وزن کو تبدیل کرنے کے لیے اپنے کولہوں کا استعمال کریں۔ جھکاؤ مت۔

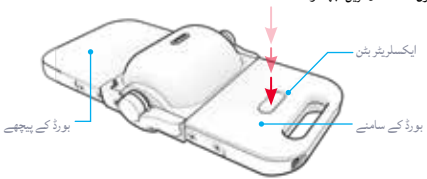

انتباہ: جب بورڈ قریب سے یا زیادہ سے زیادہ رفتار سے سفر کر رہا ہو، تو یہ سست ہونے کی وارننگ کے طور پر مسلسل بیپ بجانا شروع کر دے گا۔ محفوظ سواری کے لیے رفتار کم کریں۔

اہم: جب بورڈ کو اس کی مطلوبہ صلاحیت سے زیادہ دھکیل دیا جاتا ہے، تو موٹریں اوور لوڈنگ کے لیے حساس ہوتی ہیں۔ موٹر اوورلوڈ کے قریب پہنچنے پر، بورڈ الرٹ کے طور پر بیپ بجانا شروع کر سکتا ہے، اور بورڈ کے ایک یا دونوں اطراف پروٹیکشن موڈ میں داخل ہو سکتے ہیں اور خود بخود پاور آف ہو سکتے ہیں۔

زیادہ بوجھ کی صورت میں، موٹرز کو دوبارہ سوار ہونے سے پہلے 30 - 60 منٹ تک ٹھنڈا ہونے دیں۔

انتباہ:

موٹروں کو زیادہ بوجھ سے بچنے کے لیے، سواری سے پرہیز کریں:

- اعلی مزاحمتی سطحوں پر جیسے قالین یا کھردرا، چٹانی خطہ۔
- اوپر کھڑی ڈھلوان۔
- 176 پونڈ (79.8 کلوگرام) سے زیادہ وزن کے ساتھ۔
- ٹکرانے، قدموں/کربس، یا ناہموار زمین کے اوپر۔

موڑنا:
آگے یا پیچھے کی سمت میں حرکت کرتے ہوئے جسمانی وزن کو دائیں یا بائیں منتقل کریں۔

سست کرنے کے لیے:
اپنے جسم کے وزن کو حرکت کی مخالف سمت میں منتقل کریں تاکہ اسے مرکز میں واپس لے جا سکے۔

رکنے کے لیے:
ایکسلریٹر کا بٹن چھوڑ دیں۔

آگے بڑھنے کے لیے:
ایکسلریٹر بٹن دبائیں اور جسم کا وزن تھوڑا سا بورڈ کے سامنے کی طرف شفٹ کریں۔

پیچھے کی طرف جانے کے لیے:
ایکسلریٹر بٹن دبائیں اور جسم کا وزن تھوڑا سا بورڈ کے پچھلے حصے کی طرف شفٹ کریں۔

رفتار بڑھانے کے لیے:
ایکسلریٹر کے بٹن کو دبانا جاری رکھیں اور زیادہ جسمانی وزن کو حرکت کی سمت میں منتقل کریں۔

3.5 بورڈ کو ختم کرنا

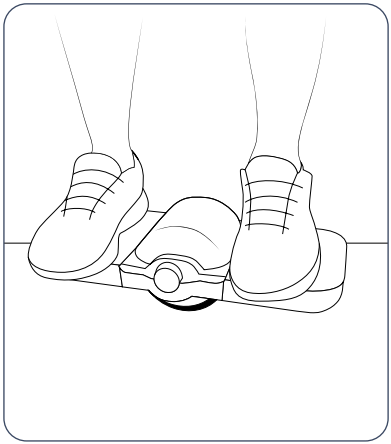

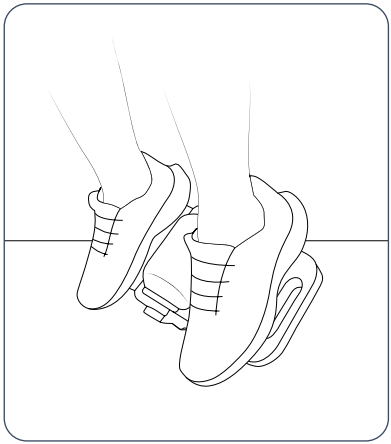

1. ایکسلریٹر بٹن کو جاری کر کے بورڈ کو سٹاپ پر لائیں..
2. بورڈ کو اپنی انگلیوں کی طرف جھکانے کے لیے اپنے پیروں کا استعمال کریں جب تک کہ آپ کی انگلیاں زمین کے کنارے پر نہ رہیں.
3. احتیاط سے بورڈ سے باہر نکلیں.

3.6 زیادہ سے زیادہ رفتار اور رن ٹائم

زیادہ سے زیادہ رن ٹائم فی بیٹری چارج **40** منٹ تک ہے اور زیادہ سے زیادہ قابل حصول رفتار **9.3** میل فی گھنٹہ ہے۔ **15.0 KM/H**
تاہم، بہت سے عوامل اس بات پر اثر انداز ہوں گے کہ آپ فی چارج کتنی دیر تک چل سکتے ہیں اور آپ کتنی تیزی سے سواری کر سکتے ہیں۔

- **سواری کی سطح:** ایک ہموار، ہموار سطح رفتار اور رن ٹائم میں اضافہ کرے گی۔
- **وزن:** زیادہ وزن کے نتیجے میں کم فاصلہ اور سست رفتار ہو سکتی ہے۔
- **درجہ حرارت:** (10°C (50°F سے اوپر یونٹ کو سوار کریں، چارج کریں اور ذخیرہ کریں۔
- **سواری کا انداز:** بار بار شروع کرنے اور رکنے سے رن ٹائم کم ہو جائے گا۔

3.7 ہیڈلائٹس کا استعمال

ہیڈلائٹس کو آن یا آف کرنے کے لیے، ایکسلیٹر کے بٹن کو لگاتار **4** بار فوری دبائیں۔

احتیاط: ایکسلریٹر بٹن کو آن کرنے یا اس میں شامل کرنے سے پہلے ہمیشہ اپنے بورڈ کو سواری کی سطح پر رکھیں۔

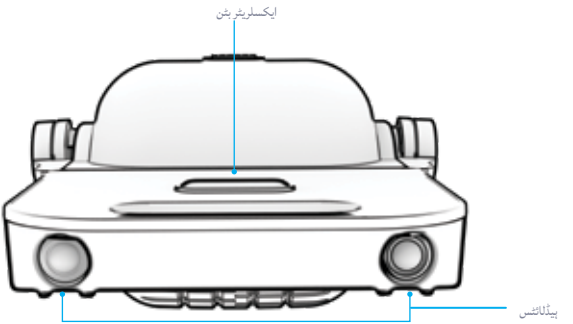

3.8 خرابیوں کا سراغ لگانا

مسئلہ	ممکنہ وجہ	تلاش کرنے کے لئے ثانوی علامات	حل
یونٹ ہے صرف بیپ جب میں سوار ہوں۔	موٹر زیادہ کام کر رہی ہے۔		پاور آف یونٹ کرنے کے لئے 30 منٹ کے لئے موٹریں ٹھنڈی ہو جاتی ہیں۔ اگر بیپ جاری رہتی ہے، تو دوسرے کے لیے دہرائیں۔ 30 منٹ
	پہیہ مسدود ہے۔	• وہیل ایریا میں ملبہ۔ • پہیے کے سامنے رکاوٹ۔	یونٹ کو پاور آف کریں۔ اور مداخلت کرنے والے ملبے کو ہٹا دیں۔ ناہموار، چٹانی، ڈھیلے، یا گہرے خطوں کے بغیر سواری والے علاقے میں منتقل ہو جائیں۔
	اندرونی توازن کے طریقہ کار کو دوبارہ ترتیب دینے کی ضرورت ہے۔	• پہیہ گھوم رہا ہے۔	یونٹ کو دوبارہ ترتیب دیں۔ (سیکشن 2.4)
	یونٹ ہو رہا ہے۔ اس کی مطلوبہ کارکردگی کی صلاحیت سے باہر دھکیل دیا، ہو سکتا ہے آپ اس کی زیادہ سے زیادہ رفتار سے آگے چل رہے ہوں، بہت تیز زاویہ پر، کھردرا / زیادہ مزاحمت والے علاقے پر، یا اس کی تجویز کردہ صلاحیت سے زیادہ وزن کے ساتھ۔		اپنی سواری کی رفتار کو کم کریں، ہموار، ہموار سطح پر جائیں، اور یقینی بنائیں کہ لے جانے والا وزن نہیں ہے 176 پونڈ (79.8 کلوگرام) سے زیادہ۔

حل	تلاش کرنے کے لئے ثانوی علامات	ممکنہ وجہ	مسئلہ
یونٹ ری چارج کریں۔ (سیکشن 2.1)	• بیٹری کے اشارے کی روشنی ظاہر کرتی ہے کہ چارج کی سطح کم ہے۔ (سیکشن 2.3)	بیٹری چارج کم ہے۔	یونٹ ہے ہر وقت بیپ بجاتا، یہاں تک کہ جب میں اس پر سوار نہیں ہوں۔
RECALIBRATE یونٹ (سیکشن 2.4)	• پہیہ گھوم رہا ہے۔	اندرونی توازن کے طریقہ کار کو دوبارہ ترتیب دینے کی ضرورت ہے۔	
یونٹ ری چارج کریں۔ (سیکشن 2.1)	• بیٹری کے اشارے کی روشنی کم چارج دکھا رہی ہے۔ (سیکشن 2.3)	بیٹری چارج 10% سے کم ہو گیا ہے۔	یونٹ ہے سست یا جھکاؤ جب میں سواری کرتا ہوں۔
ایسے حالات میں سواری کریں جو فعالیت کو زیادہ سے زیادہ کرنے میں مدد کریں۔ (سیکشن 3.6)		کی طرف سے فعالیت سے سمجھوتہ کیا جا رہا ہے۔ سواری کے بعض حالات، جیسے کھردرا/زیادہ مزاحمتی علاقہ، ہوا کا انتہائی درجہ حرارت، یا وزن اٹھانے کا جو تجویز کردہ سے زیادہ ہو زیادہ سے زیادہ 176 پونڈ (79.8 کلوگرام)۔	یونٹ ہے حاصل نہیں کر رہا ہے زیادہ سے زیادہ رفتار یا چلائے کا وقت

ٹربل شوٹنگ کی اضافی مدد کے لیے، JETSON CARE ٹیم سے RIDEJETSON.COM/CHAT پر رابطہ کریں۔

مسئلہ	ممکنہ وجہ	تلاش کرنے کے لئے ثانوی علامات	حل
وہیل گھوم رہا ہے۔	اندرونی توازن کے طریقہ کار کو دوبارہ ترتیب دینے کی ضرورت ہے۔	• یونٹ بیپ کر رہا ہے۔	یونٹ کو دوبارہ ترتیب دیں۔ (سیکشن 2.4)
یونٹ بجلی نہیں چلے گی۔	بیٹری ہے کوئی چارج نہیں		یونٹ ری چارج کریں۔ (سیکشن 2.1)
	چارجر ہے۔ کام نہیں کر رہا	• چارجر پر اشارے کی روشنی فعال چارجنگ کے دوران صحیح طریقے سے روشن نہیں ہوتی ہے۔ (سیکشن 2.1)	چارجر بدل دیں۔ (RIDEJETSON.COM/ CHARGERS ملاحظہ کریں)

ٹربل شوٹنگ کی اضافی مدد کے لیے، JETSON CARE ٹیم سے RIDEJETSON.COM/CHAT پر رابطہ کریں۔

صارف کی بحالی کی ہدایات۔

اپنےJetson کو آسانی سے اور محفوظ طریقے سے چلانے کے لیے اس کا اچھی طرح خیال رکھیں۔ یہ ہے طریقہ:

اپنےJetson کو سنبھالنا

- جب پروڈکٹ آن ہو تو اسے زمین سے نہ اٹھائیں۔
- اپنے پروڈکٹ کو شدید کمپن یا شدید جسمانی اثر کے سامنے لائے سے گریز کریں۔
- بیٹری کو کبھی جدا نہ کریں۔
- اپنی مصنوعات کو پانی اور نمی سے دور رکھیں۔
- ٹوٹنے سے بچنے کے لیے ہموار، چپٹی سطحوں پر سواری کریں۔

ذخیرہ کرنے کی ہدایات

- مصنوعات کو طویل عرصے تک ذخیرہ کرنے سے پہلے بیٹری کو مکمل طور پر چارج کریں۔
- جب طویل مدت کے لیے اسٹوریج میں ہو تو مہینے میں ایک بار بیٹری کو مکمل طور پر چارج کریں۔
- پروڈکٹ کو دھول سے بچانے کے لیے ڈھانپیں۔
- مصنوعات کو گھر کے اندر اور خشک جگہ پر اسٹور کریں۔

انتباہ: پروڈکٹ پر براہ راست پانی نہ چھڑکیں یا نہ لگائیں۔ پانی واٹرنگ، بیٹری اور لائٹس کو نقصان پہنچا سکتا ہے، نیز فریم کے بگاڑ کا سبب بن سکتا ہے۔ یہ سب خرابی کا سبب بن سکتے ہیں جو سوار کی حفاظت کو خطرے میں ڈالتا ہے۔

اپنےJetson کو صاف کرنا

- اپنی مصنوعات کو صاف کرنے کے لیے، احتیاط سے گیلے کپڑے سے صاف کریں اور پھر خشک کپڑے سے خشک کریں۔
- اپنے پروڈکٹ پر براہ راست پانی نہ لگائیں، کیونکہ بجلی کا نظام گیلا ہو سکتا ہے، جس کے نتیجے میں آپ کی پروڈکٹ میں خرابی پیدا ہو سکتی ہے جس سے سوار کی حفاظت خطرے میں پڑ سکتی ہے۔
- اگر بجلی کے پرزے یا بیٹری گیلی ہو جائے تو اپنے پروڈکٹ پر بجلی نہ لگائیں۔

بیٹری کی احتیاطی تدابیر

آپ کے پروڈکٹ میں لیتھیم آئن بیٹری ہے۔ سنبھالتے وقت خیال رکھیں۔

- مصنوعات کو آگ اور ضرورت سے زیادہ گرمی سے دور رکھیں۔
- شدید جسمانی جھٹکا، شدید کمپن، یا اثر سے بچیں۔
- مصنوعات کو پانی یا نمی سے بچائیں۔
- دوسری اشیاء کے اوپر یا نیچے کسی ڈھیر میں پروڈکٹ نہ رکھیں اور نہ ہی ذخیرہ کریں۔
- مصنوعات یا اس کی بیٹری کو جدا نہ کریں۔
- روزمرہ کے کوڑے دان کے ساتھ مصنوعات کو ضائع نہ کریں۔ پروڈکٹ کو ای ویسٹ کی مخصوص سہولت یا بیٹری ری سائیکلنگ سنٹر پر لائیں۔ اپنے نزدیک ٹھکانے لگانے کی جگہوں کے بارے میں مزید معلومات کے لیے، اپنی مقامی میونسپلٹی یا کچرے کو ہٹانے والے سے رابطہ کریں۔
- کیا پروڈکٹ کی بیٹری گرم محسوس کرتی ہے یا زیادہ گوم ہونے کی علامات ظاہر کرتی ہے، بدبو یا غیر معمولی آواز خارج کرتی ہے، مائع یا گیس خارج ہوتی ہے، یا شکل یا رنگ میں فوری طور پر تبدیلی آتی ہے:
  1. اگر استعمال میں ہے، تو فوری طور پر پروڈکٹ کا استعمال بند کر دیں۔ چارجنگ کیبل کو پروڈکٹ سے ہٹا دیں اگر یہ پلگ ان ہے۔
  2. مصنوعات کا استعمال بند کریں۔
  3. اگر ایسا کرنا محفوظ ہے تو، پروڈکٹ کو ایک صاف جگہ پر لے جائیں اور کسی بھی آتش گیر چیز سے دور ہوں۔
  4. مدد کے لیے اپنے مقامی ہنگامی خدمات کو کال کریں۔
  5. آنکھوں یا جلد کے ان حصوں کو اچھی طرح دھوئیں جو بیٹری کے الیکٹرولائٹ فلوئیڈ کے خارج ہونے کے ساتھ بہتے صاف پانی سے رابطے میں آئے ہیں اور اضافی طبی امداد حاصل کریں۔
- اگر بیٹری کے ساتھ کوئی مسئلہ ہے، **JETSON CARE** ٹیم سے رابطہ کریں۔

ہمارے ساتھ جڑیں۔

RIDEJETSON.COM/SUPPORT
RIDEJETSON.COM/CHAT

1-844-585-7462

لاجواب پیشکشوں، تحائف اور Jetson کی تمام تازہ ترین خبروں کے بارے میں جاننے کے لیے سوشل میڈیا پر @ridejetson کو ضرور فالو کریں۔

اپنی سواری سے محبت کر رہے ہو؟

پر ایک جائزہ چھوڑیں۔
ridejetson.com/reviews.
ہم آپ سے سننے کا انتظار نہیں کر سکتے!
#MakeMoves

UR




JETSON