A GUIDE FOR YOUR RIDE.

IMPORTANT:
Read carefully and retain for future reference.

JETSON

RELAY
Kids' Electric Scooter.

MODEL SKU(S): JRELAY-BLK | JRELAY-CMO | JRELAY2-BLK

OUR TOP TWO RIDING RULES:

BE SAFE.
HAVE FUN!



MANUFACTURED IN SHENZHEN, CHINA
IMPORTED BY TRURIDE TECH LLC.
PO BOX 461, JERSEY CITY, NJ 07302-9998

DATE CODE: 06/2025
DOCUMENT EDITION: V2.0
MADE IN CHINA

© 2025, TRURIDE TECH. ALL RIGHTS RESERVED. MANUFACTURED FOR TRURIDE TECH LLC.
JETSON® IS A REGISTERED TRADEMARK USED UNDER LICENSE FROM JETSTREAM BRANDS LLC.
NO PORTION OF THIS DOCUMENT, INCLUDING SHAPE, GRAPHICS, AND DESIGN, MAY BE
REPRODUCED OR TRANSMITTED IN ANY FORM OR BY ANY MEANS.



Contents

Safety Warnings 4

Warranty Coverage & Product Registration 7

1. About Your Product

1.1 Product Overview 8

1.2 Product Specs 10

1.3 Online Resources 10

2. Installation Instructions

2.1 Starting Notes 11

2.2 Helmet Safety 11

2.3 Unfolding & Folding the Scooter 12

2.4 Assembling the Handlebar 13

2.5 Adjusting the Height of the Handlebar 14

2.6 Charging the Battery 15

3. Features & Functions

3.1 Using the Kickstand 17

3.2 Powering On & Off 17

3.3 Understanding your Controls & LCD Screen 18

3.4 Using Speed Mode 19

3.5 Checking Battery Charge Level 19

4. Operating Instructions

4.1 Pre-Ride Safety Checks 20

4.2 Riding 21

4.3 Using the Brakes 21

4.4 Maximizing Speed & Riding Range 22

User Maintenance Instructions 23

Connect With Us 25

SAFETY WARNINGS.

KEEP THESE INSTRUCTIONS.

INSTRUCTIONS ON THE RISK OF FIRE OR INJURY TO PERSONS AND IMPORTANT SAFETY INSTRUCTIONS

- Before use, please read the user manual and safety warnings carefully, and make sure you understand and accept all the safety instructions. The user will be responsible for any loss or damage caused by improper use.
- **Failure to use correct charger can result in fire and explosion, resulting in property damage, injury, and death.**
- Before each cycle of operation, the operator shall perform the preoperation checks specified by the manufacturer: That all guards and pads originally supplied by the manufacturer are in proper place and in serviceable condition; That the braking system is functioning properly; That any and all axle guards, chain guards, or other covers or guards supplied by the manufacturer are in place and in serviceable condition; That tires are in good condition, inflated properly, and have sufficient tread remaining; The area that the product is to be operated should be safe and suitable for safe operation.
- Components shall be maintained and repaired in accordance with the manufacturer's specifications and using only the manufacturer's authorized replacement parts with installation performed by dealers or other skilled persons.
- Warning against recharging non-rechargeable batteries.
- Don't allow hands, feet, hair, body parts, clothing, or similar articles to come in contact with moving parts, wheels, or drive train, while the motor is running.
- This product should not be used by children or persons with reduced physical, sensory or mental capabilities, or lack of experience and knowledge, unless they have been given supervision or instruction (IEC 60335-1/A2:2006).
- Unsupervised children should not play with the product (IEC 60335-1/A2:2006).
- Adult supervision is required.
- Units shall not be operated to perform racing, stunt riding, or other maneuvers, which may cause loss of control, or may cause uncontrolled operator/passenger actions or reactions.
- Never use near motor vehicles.
- Avoid sharp bumps, drainage grates, and sudden surface changes. Scooter may suddenly stop.
- Avoid streets and surfaces with water, sand, gravel, dirt, leaves, and other debris. Wet weather impairs traction, braking, and visibility.
- Avoid riding around flammable gas, steam, liquid, or dust that could cause fire.
- Operators shall adhere to all of the manufacturer's recommendations and instructions, as well as comply with all laws and ordinances: Units without headlights shall be operated only with adequate daylight conditions of visibility, and; Owners shall be encouraged to highlight (for conspicuity) using lighting, reflectors, and for low-riding units, signal flags on flexible poles.
- Persons with the following conditions shall be cautioned not to operate: Those with heart conditions; Pregnant women; Persons with head, back, or neck ailments, or prior surgeries to those areas of the body; and persons with any mental or physical conditions that may make them susceptible to injury or impair their physical dexterity or mental capabilities to recognize, understand, and perform all of the safety instructions and to be able to assume the hazards inherent in unit use.
- Do not ride at night.

- Do not ride after drinking or taking prescription medication.
- Do not carry items when riding.
- Never operate the product barefooted.
- Always wear shoes and keep shoelaces tied.
- Make sure your feet are always placed securely on the deck.
- Operators always shall use appropriate protective clothing, including but not limited to a helmet, with appropriate certification, and any other equipment recommended by the manufacturer: Always wear protective equipment such as helmet, knee pads, and elbow pads.
- Always give way to pedestrians.
- Be alert to things in front and far away from you.
- Do not allow distractions when riding, such as answering the phone or engaging in any other activities.
- The product cannot be ridden by more than one person.
- When you ride the product along with other riders, always keep a safe distance to avoid a collision.
- When turning, be sure to maintain your balance.
- Riding with improperly adjusted brakes is dangerous and can result in serious injury or death.
- The brake may become hot while operating, do not touch the brake with your bare skin.
- Applying brakes too hard or too suddenly can lock up a wheel, which could cause you to lose control and fall. Sudden or excessive application of the brake may result in injury or death.
- If the brake loosens, please adjust with a hexagon wrench, screwdriver, or other applicable tool, or please contact the Jetson Care Team.
- Replace worn or broken parts immediately.
- Check whether all safety labels are in place and understood before riding.
- The owner shall allow the use and operation of the unit after a demonstration that such operators can understand and operate all components of the unit before use.
- Do not ride without proper training. Do not ride at high speeds, on uneven terrain, or on slopes. Do not perform stunts or turn abruptly.
- Recommended for indoor use.
- Prolonged exposure to UV rays, rain and the elements may damage the enclosure materials, store indoors when not in use.
- Personal e-mobility devices are not intended for use at high-altitude locations requiring increased clearance between electrical wires in electrical circuits, indicate that they are not intended for use at altitudes above 2,000 meters above sea level.
- Only use the battery(ies) specified by the manufacturer
- STORE INDOORS WHEN NOT IN USE. LEAVE INDOORS WHILE CHARGING OR WHEN NOT IN USE FOR DRIVING.
- **AVERTISSEMENT** - Risque d'incendie - Aucune des pieces ne peut être réparée par l'utilisateur.
- **WARNING** - Risk of Fire and Electric Shock - No User Serviceable Parts.
- Caution: Risk of Fire
- The rider should not exceed 120 lb | 54.5 kg.

MODIFICATIONS

Do not attempt to disassemble, modify, repair, or replace the unit or any components of the unit without instruction from the Jetson Care Team. This will void any warranty, and can lead to malfunctions which may cause injury.

ADDITIONAL OPERATION PRECAUTIONS

Do not lift the product off the ground while it is on and the wheels are in motion. This can result in freely spinning wheels, which may cause injury to yourself or others nearby. Do not jump on or off the product, and do not jump while using it. Always keep your feet firmly planted on the foot rest while in operation. Always check the battery charge before using.

DISPOSAL OF USED BATTERY



Battery may contain hazardous substances which could endanger the environment and human health. This symbol marked on the battery and/or packaging indicates that used battery shall not be treated as municipal waste. Batteries should be disposed of at an appropriate collection point for recycling. By ensuring the used batteries are disposed of correctly, you will help preventing potential negative consequences for the environment and human health. The recycling of materials will help to conserve natural resources. For more information about recycling of used batteries, please contact your local municipality waste disposal service.

NOTICE OF COMPLIANCE

This device complies with Part 15 of the FCC Rules. Operation is subject to the following two conditions: (1) this device may not cause harmful interference, and (2) this device must accept any interference received, including interference that may cause undesired operation. Warning: Changes or modifications to this unit not expressly approved by the party responsible for compliance could void the user's authority to operate the equipment.

NOTE: This equipment has been tested and found to comply with the limits for a Class B digital device, pursuant to Part 15 of the FCC Rules. These limits are designed to provide reasonable protection against harmful interference in a residential installation. This equipment generates, uses and can radiate radio frequency energy and, if not installed and used in accordance with the instructions, may cause harmful interference to radio communications. However, there is no guarantee that interference will not occur in a particular installation. If this equipment does cause harmful interference to radio or television reception, which can be determined by turning the equipment off and on, the user is encouraged to try to correct the interference by one or more of the following measures:

- Reorient or relocate the receiving antenna.
- Increase the separation between the equipment and receiver.
- Connect the equipment into an outlet on a circuit different from that to which the receiver is connected.
- Consult the dealer or an experienced radio/TV technician for help.
- Shielded cables must be used with this unit to ensure compliance with the Class B FCC limits.

⚠ WARNING:

Failure to comply with the following instructions may result in injury to the child or others.

- Keep small parts away from children during assembly.
- Accessory must be assembled and removed by an adult.
- Frequently inspect the product for damage.

*** ADULT ASSEMBLY IS REQUIRED.**

⚠ WARNING:

To reducte the risk of injury, adult supervision is required. Never use in roadways, near motor vehicles, on or near steep inclines or steps, swimming pools or other bodies of water; always wear shoes, and never allow more than 1 rider.

⚠ WARNING:

Always observe basic precautions when using this product, including the following:

(A) Read all instructions before using the product.

(B) To reduce risk of injury, strict supervision is essential when the product is used in closer to children.

(C) Do not insert fingers or hands into the product.

(D) Do not use this product if the elastic power cable or output cable is crunched, has breaked insulation, or has any other indications of damage.

(E) For all equipment. Instructions should state: This appliance is not intended for use in ambient temperatures below 14°F (-10°C) or above an ambient temperature of 104°F (40°C).

(F) For all devices, the instructions should include the information:
The battery is designed to be charged when the ambient temperature is between 32°F (0°C) and 104°F (40°C). Never charge the battery when the ambient temperature is outside this range.

CALIFORNIA PROPOSITION 65

⚠ WARNING:

THIS PRODUCT CAN EXPOSE YOU TO CHEMICALS INCLUDING CADMIUM, WHICH IS KNOWN TO THE STATE OF CALIFORNIA TO CAUSE CANCER AND BIRTH DEFECTS OR OTHER REPRODUCTIVE HARM. FOR MORE INFORMATION GO TO: WWW.P65WARNINGS.CA.GOV.

GENERAL LIMITED WARRANTY

YOUR NEW JETSON PRODUCT IS WARRANTED AGAINST DEFECTS IN MATERIALS AND WORKMANSHIP AS INDICATED ON RIDEJETSON.COM/WARRANTY FOR A PERIOD OF TIME FROM THE DATE OF ORIGINAL RETAIL PURCHASE WHEN USED IN ACCORDANCE WITH JETSON'S USER MANUALS (REFER TO RIDEJETSON.COM/SUPPORT). **UNDER THIS WARRANTY, YOU WILL BE ABLE TO DIRECT YOUR CLAIMS TO JETSON EVEN IN SITUATIONS WHERE YOU PURCHASED THE JETSON PRODUCT FROM ONE OF OUR AUTHORIZED RETAILERS.** TO READ THE FULL TERMS OF OUR WARRANTY, VISIT RIDEJETSON.COM/WARRANTY.

PRODUCT REGISTRATION

REGISTER YOUR NEW JETSON TO FAST-TRACK YOU TOWARDS PERSONALIZED PRODUCT AND WARRANTY SUPPORT. MAKE YOUR MOVE AT RIDEJETSON.COM/PAGES/REGISTRATION.

WARRANTY COVERAGE & PRODUCT REGISTRATION.

To exercise your product's warranty or inquire about warranty coverage, contact us directly.

www.ridejetson.com

1. ABOUT YOUR PRODUCT.

1.1 Product Overview

1. HANDLEBAR*
2. CHARGING PORT WITH COVER
3. STEM CLAMP
4. LCD SCREEN
5. POWER BUTTON
6. SPEED MODE BUTTON
7. ACCELERATION THROTTLE
8. FRONT WHEEL
9. FOLDING LEVER
10. DECK
11. REAR FOOT BRAKE
12. REAR WHEEL (MOTOR WHEEL)
13. REFLECTOR (×2; LEFT AND RIGHT)
14. KICKSTAND
15. E-BRAKE
16. CHARGER

Tools, hardware, and parts included for assembly, adjustment, and maintenance:

A



5 × 40MM HEX BOLT

B



CLAMP TOP

D



5MM ALLEN KEY

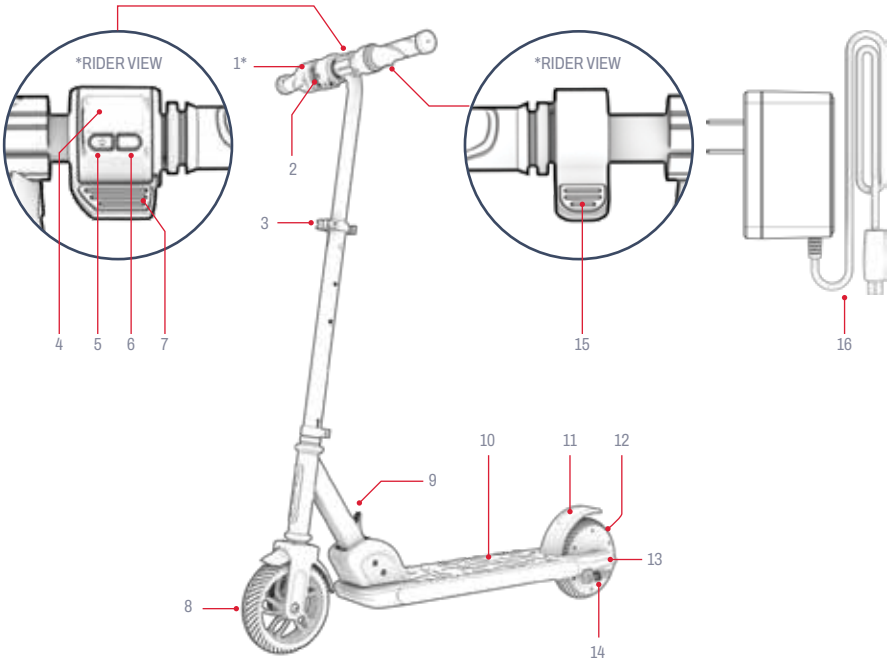

**SEMI ATTACHED; REQUIRES ASSEMBLY.*

NOTE: IMAGES MAY NOT REFLECT EXACT APPEARANCE OF ACTUAL PRODUCT.

1.2 Product Specs

- MOTOR: 100W HUB***
- MAX SPEED: 10 MPH* | 16.1 KM/H*
- MAX RANGE: 5 MILES* | 8 KM*
- BATTERY: 21.9V, 2.6AH LITHIUM-ION
- CHARGER: UL 100-240V
- CHARGING TIME: UP TO 5 HOURS
- MAX CLIMBING ANGLE: 10°
- PRODUCT WEIGHT: 15.3 LB | 6.9 KG
- WEIGHT LIMIT: 120 LB | 54.4 KG
- MINIMUM RIDER WEIGHT: 44 LB | 19.9 KG
- PRODUCT DIMENSIONS, FOLDED:
  29.5 IN (L) × 15.3 IN (W) ×10.4 IN (H) | 74.9 CM (L) × 38.8 CM (W) × 26.4 CM (H)
- PRODUCT DIMENSIONS, UNFOLDED:
  32.0 IN (L) ×15.3 IN (W) × 37.5 IN (H) | 81.2 CM (L) × 38.8 CM (W) × 95.2 CM (H
- HANDLEBAR HEIGHT: 32.6 IN - 37.4 IN | 82.8 CM - 95.0 CM
- DECK SIZE: 23.6 IN (L) × 4.8 IN (W) | 59.9 CM(L) × 12.2 CM (W)
- WHEEL SIZE: 6 IN | 15.2 CM
- RECOMMENDED AGE: 8+

**PRODUCT RANGE, SPEED, BATTERY LIFE, AND OTHER SPECIFICATIONS MAY VARY BASED ON RIDER AND RIDING CONDITIONS.*

***WHEN TESTED CARRYING 110 LB | 50 KG, IN AN AIR TEMPERATURE OF 50°F - 95°F | 10°C - 35°C, AND AT A SPEED OF 10 MPH | 16.1 KM/H. SEE SECTION 4.4 FOR MORE DETAILS ON CONDITIONS THAT CAN AFFECT RUN TIME.*

****PEAK POWER*

1.3 Online Resources

Scan for our most updated product onboarding materials and support resources.

Find this user manual online at https://cdn.shopify.com/s/files/1/2530/6734/files/RELAY-MANUAL_WEB-1747145683971.pdf

Find our collection of user manuals at https://ridejetson.com/pages/product-manuals

2. INSTALLATION INSTRUCTIONS.

2.1 Starting Notes

- KICK OFF YOUR ADVENTURE RIGHT. PRIOR TO USE OF THIS PRODUCT, CAREFULLY READ THE ENTIRE USER MANUAL, INCLUDING SAFETY WARNINGS. MAKE SURE YOU UNDERSTAND, ACCEPT, AND ADHERE TO ALL:
  - MANUFACTURER'S RECOMMENDATIONS.
  - SAFETY INSTRUCTIONS AND WARNINGS.
  - LOCAL RIDING AND OPERATIONAL LAWS AND ORDINANCES.

- TAKE CARE WHEN UNBOXING, REMOVING ALL PACKAGING MATERIALS, AND POSITIONING THE SCOOTER FOR ASSEMBLY, AS THE HANDLEBAR WILL ONLY BE SEMI-ATTACHED.

- THE DIRECTIONS GIVEN IN THIS MANUAL—RIGHT, LEFT, FRONT/FORWARD, AND REAR/BACK—ARE ORIENTED AS THE RIDER WOULD SEE THEM WHEN STANDING ON THE SCOOTER. THE "RIGHT SIDE" OF THE SCOOTER, FOR EXAMPLE, IS THE SIDE WHERE THE RIDER'S RIGHT HAND WILL BE.

2.2 Helmet Safety

A HELMET SHOULD BE WORN BY THE RIDER AT ALL TIMES.



IMPROPER POSITIONING:
THE FOREHEAD IS EXPOSED. A FALL COULD RESULT IN SERIOUS INJURY.



PROPER POSITIONING:
THE FOREHEAD IS COVERED BY THE HELMET.

**WEAR A HELMET, APPROPRIATE CLOTHING, SHOES, AND SAFETY GEAR. AVOID CLOTHING THAT CAN GET CAUGHT INTO OR UNDER THE WHEELS. CLOSED-TOE, FLAT SHOES ARE RECOMMENDED. WEAR AN ASTM F1492 APPROVED HELMET AND PROTECTIVE GEAR TO PREVENT INJURY IN THE EVENT OF AN ACCIDENT.*

2.3 Unfolding & Folding the Scooter

⚠ **IMPORTANT:** WHEN UNFOLDING FOR ASSEMBLY, THE HANDLEBAR WILL ONLY BE SEMI-ATTACHED. TAKE CARE WHEN HANDLING.

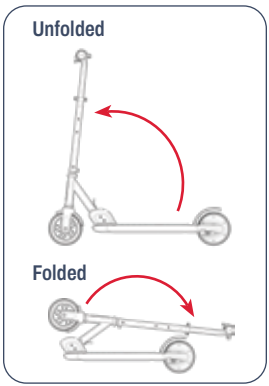

WHEN TO UNFOLD: FOR RIDING AND ASSEMBLY
WHEN TO FOLD: FOR STORAGE AND TRANSPORT

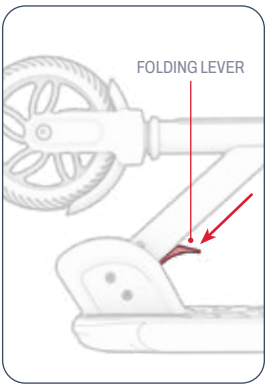

1. PUSH AND HOLD THE FOLDING LEVER DOWN.

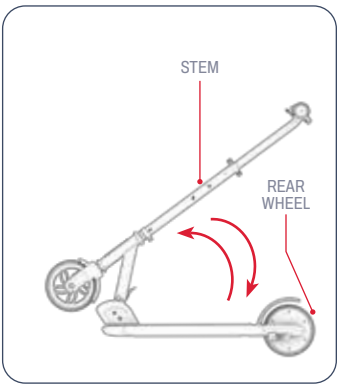

2. **TO UNFOLD:** RAISE THE STEM UNTIL IT IS VERTICAL AND CLICKS INTO PLACE.
   TO FOLD: LOWER THE STEM DOWN TOWARDS THE REAR WHEEL UNTIL IT CLICKS INTO PLACE.

⚠ **IMPORTANT:** DO NOT LIFT THE SCOOTER BY THE HANDLEBAR TO TRANSPORT IT. SECURE IT IN THE FOLDED POSITION AND CARRY IT BY THE STEM.

⚠ **IMPORTANT:** NEVER RIDE WITHOUT THE STEM CLICKED INTO THE UPRIGHT POSITION AND THE STEM CLAMP CLOSED AND TIGHT.

2.4 Assembling the Handlebar

⚠ **IMPORTANT:** TAKE CARE WHEN HANDLING ELECTRICAL COMPONENTS.

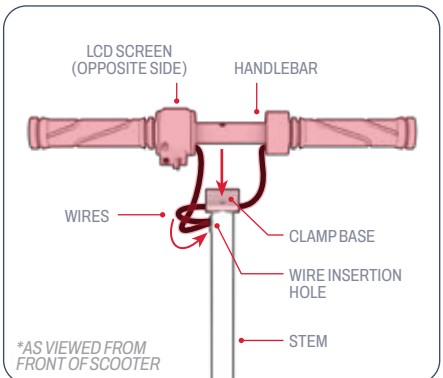

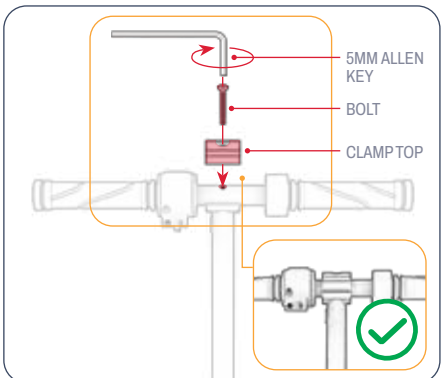

1. EXTEND STEM HEIGHT TO THE HIGHEST POSITION. (SEE SECTION 2.5)
2. POSITION THE HANDLEBAR ON THE CLAMP BASE ON TOP OF THE STEM SUCH THAT:
   - THE HANDLEBAR IS CENTERED.
   - THE LCD SCREEN IS ON THE RIGHT SIDE FACING THE RIDER.
   - THE HARDWARE HOLES IN HANDLEBAR ARE ALIGNED WITH THE HARDWARE HOLE IN THE CLAMP BASE.
3. CAREFULLY TUCK EXCESS WIRE INTO WIRE INSERTION HOLE IN THE STEM.
4. PLACE THE CLAMP TOP OVER THE HANDLEBAR SUCH THAT:
   - THE CLAMP CURVES DOWN AROUND THE HANDLEBAR.
   - THE HARDWARE HOLE IN THE CLAMP IS ALIGNED WITH THE HARDWARE HOLES IN THE HANDLEBAR AND CLAMP BASE.
5. TWIST THE BOLT CLOCKWISE THROUGH THE TOP OF THE CLAMP AND THE ALIGNED HARDWARE HOLES.
6. TIGHTEN THE BOLT BY TURNING IT CLOCKWISE WITH THE 5MM ALLEN KEY.
7. CHECK THAT THE HANDLEBAR IS SECURE.

2.5 Adjusting the Height of the Handlebar

TROUBLESHOOTING: IF YOU CANNOT OPEN OR CLOSE THE LATCH, THE KNOB ON THE CLAMP MAY BE TOO TIGHT. LOOSEN THE KNOB ½ ROTATION AT A TIME UNTIL YOU CAN UTILIZE THE LATCH.

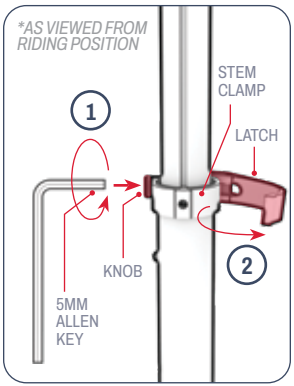

1. USING THE 5MM ALLEN KEY, LOOSEN THE STEM CLAMP KNOB BY TURNING IT COUNTERCLOCKWISE.
2. PULL OPEN THE LATCH.

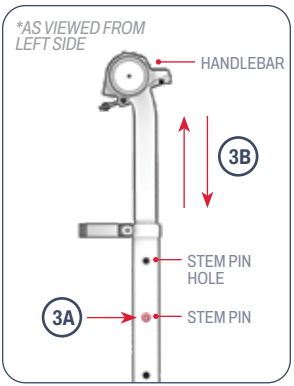

3. PRESS IN THE STEM PIN (A) AND RAISE OR LOWER THE HANDLEBAR (B) UNTIL THE PIN CLICKS INTO ANOTHER STEM PIN HOLE.

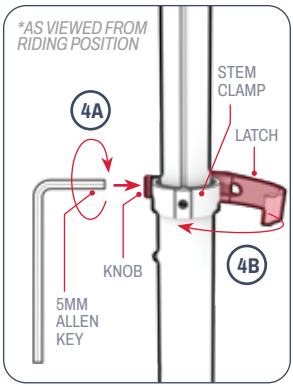

4. CLOSE THE LATCH (A) AND TIGHTEN THE KNOB BY TURNING IT CLOCKWISE WITH THE ALLEN KEY (B).
5. CHECK THAT THE HANDLEBAR IS SECURE.

⚠ **IMPORTANT:** THE STEM PIN ALONE WILL NOT KEEP THE STEM SECURE. MAKE SURE THE STEM CLAMP IS TIGHTENED AND CLOSED BEFORE RIDING.

NOTE: DO NOT OVERTIGHTEN THE STEM CLAMP KNOB. OVERTIGHTENING CAN PREVENT THE STEM CLAMP LATCH FROM OPENING AND CLOSING.

2.6 Charging the Battery

FULLY CHARGE THE BATTERY PRIOR TO FIRST USE.

1. PULL OPEN THE CHARGING PORT COVER.
2. PLUG THE CHARGER INTO THE ELECTRICAL OUTLET, AND THEN PLUG THE CHARGER CORD INTO THE SCOOTER'S CHARGING PORT.
3. WHEN THE INDICATOR LIGHT ON THE CHARGER CHANGES FROM RED TO GREEN, YOUR BATTERY HAS REACHED FULL CHARGE. REMOVE THE CHARGER CORD FROM THE CHARGING PORT AND UNPLUG THE CHARGER FROM THE ELECTRICAL OUTLET.
4. CLOSE THE CHARGING PORT COVER.

NOTE: It can take approximately 5 hours to bring the battery to full charge.

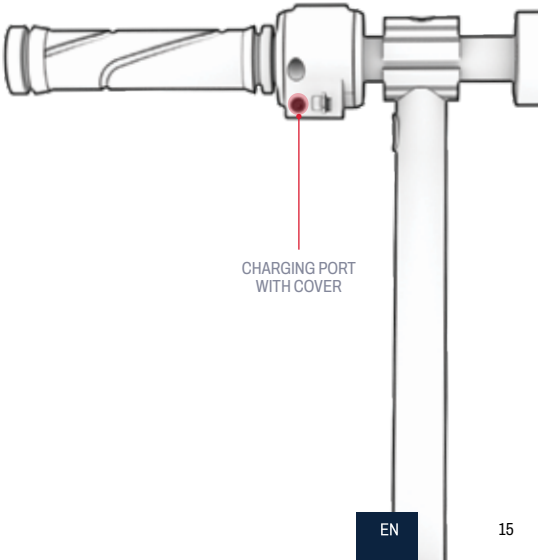

CHARGING INDICATOR LIGHT ON THE CHARGER:	RED ILLUMINATION ○ CHARGING	GREEN ILLUMINATION ○ CHARGING COMPLETE

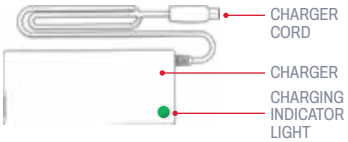

Important Charging Notes

- ALWAYS KEEP THE CHARGING PORT CLOSED WHEN NOT ACTIVELY CHARGING THE BATTERY.
- NEVER TURN ON THE PRODUCT WHILE IT IS CHARGING.
- DO NOT USE RELOCATABLE POWER TAPS.
- FOR BEST BATTERY HEALTH, CHARGE THE BATTERY FULLY DURING EACH CHARGING SESSION—ABOUT 5 HOURS.
- NEVER LEAVE YOUR PRODUCT CHARGING OVERNIGHT OR FOR EXTENDED PERIODS OF TIME.
- DO NOT ATTEMPT TO REMOVE OR DISASSEMBLE THE BATTERY.
- CHARGING AMBIENT TEMPERATURE RANGE: 32°F (0°C) - 104°F (40°C)
- OPERATING AMBIENT TEMPERATURE RANGE: 14°F(-10°C)-104°F(40°C)
- ALWAYS KEEP THE CHARGING PORT COVER CLOSED WHEN NOT ACTIVELY CHARGING THE PRODUCT.
- DO NOT USE THIS PRODUCT IF THE FLEXIBLE POWER CORD OR OUTPUT CABLE IS FRAYED, HAS BROKEN INSULATION , OR ANY OTHER SIGNS OF DAMAGE.
- CHECK THAT THE CHARGER MODEL NUMBER ON THE CHARGER LABEL MATCHES THE CHARGER MODEL NUMBER LISTED ABOVE.
- CHECK THAT THE CHARGER LABEL IDENTIFIES THE CHARGER AS COMPATIBLE WITH YOUR JETSON MODEL. YOU CAN FIND YOUR JETSON MODEL'S NAME AND SKU ON A LABEL ADHERED TO THE TOP, SIDE, OR UNDERSIDE OF THE PRODUCT'S FRAME OR STANDING DECK.

IMPORTANT:

ONLY USE THE INCLUDED CHARGER OR ONE OBTAINED DIRECTLY THROUGH JETSON LABELED WITH FY0132520500 OR THE PART SKU PJRELAY-CH.

⚠ FAILURE TO USE CORRECT CHARGER CAN RESULT IN FIRE AND EXPLOSION.

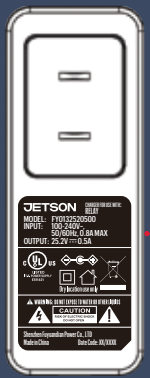

THIS IS AN EXAMPLE OF THE MARKING YOUR CHARGER WILL HAVE.

3. FEATURES & FUNCTIONS.

3.1 Using the Kickstand

TO USE THE KICKSTAND: PIVOT IT DOWN AND GENTLY TILT YOUR SCOOTER ONTO IT TO STAND.
TO RAISE THE KICKSTAND: PIVOT IT BACK UP.

⚠ **IMPORTANT:** ALWAYS RAISE THE KICKSTAND BEFORE RIDING.

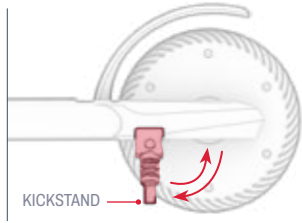

3.2 Powering On & Off

TO POWER ON OR OFF:
PRESS AND HOLD THE POWER BUTTON FOR 2 - 3 SECONDS.

TO PRESERVE BATTERY POWER, ALWAYS REMEMBER TO POWER OFF YOUR SCOOTER WHEN MAKING A PIT STOP OR AT THE END OF A RIDE.

INTELLIGENT AUTO OFF FEATURE:
TO PRESERVE BATTERY POWER, YOUR SCOOTER WILL AUTOMATICALLY TURN OFF AFTER 10 MINUTES OF NON-USE.

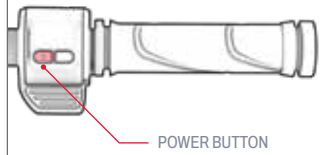

3.3 Understanding your Controls & LCD Screen

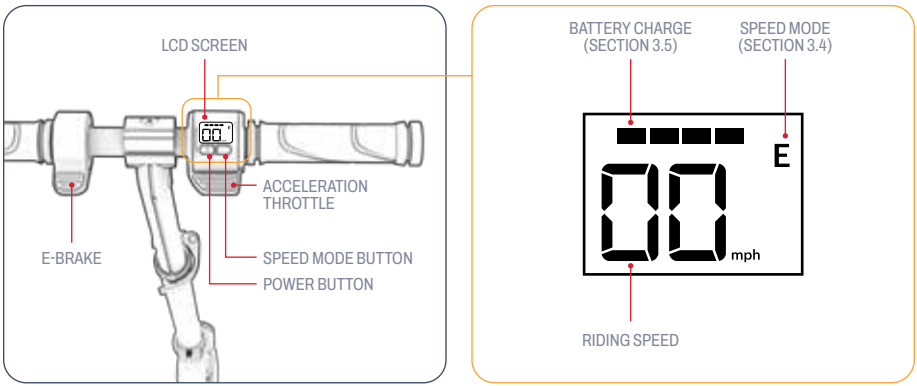

3.4 Using Speed Mode

- THERE ARE 3 SPEED MODES, EACH OF WHICH ALLOWS YOU TO RIDE A DIFFERENT MAXIMUM SPEED.
- WITH THE SCOOTER POWERED ON, QUICK-PRESS THE SPEED MODE BUTTON TO CHANGE SPEED MODES.

SPEED MODE	LETTER DISPLAYED ON LCD SCREEN	MAXIMUM SPEED
ECO	E	UP TO 5 MPH | 8 KM/H
NORMAL	N	UP TO 8 MPH | 12.8 KM/H
SPORT	S	UP TO 10 MPH | 16.1 KM/H

3.5 Checking Battery Charge Level

YOU CAN KEEP TABS ON YOUR BATTERY'S CHARGE BY LOOKING AT THE BATTERY CHARGE ICON ON THE LCD SCREEN.

BATTERY CHARGE DISPLAY	APPROXIMATE REMAINING CHARGE PERCENTAGE*
	71% - 100%
	41% - 70%
	21% - 40% Charge your Jetson NOW!
	1% - 20% Really, it's time to charge!

**APPROXIMATION ONLY. MAY VARY BASED ON USE.*

IMPORTANT: WHEN THE BATTERY CHARGE DEPLETES TO 0%, THE SCOOTER WILL POWER OFF. CHARGE THE SCOOTER TO FULL POWER (SECTION 2.6) PRIOR TO YOUR NEXT RIDE.

4. OPERATING INSTRUCTIONS.

4.1 Pre-Ride Safety Checks

CONDUCT THESE IMPORTANT SAFETY CHECKS BEFORE EVERY JOURNEY:

Brakes

- ENSURE THAT THE E-BRAKE WORKS PROPERLY SUCH THAT IT ENGAGES EASILY AND BRINGS THE SCOOTER TO A STOP.
- CHECK THAT THE REAR FOOT BRAKE IS SECURE ON THE SCOOTER FRAME AND, WHEN PRESSED, BRINGS THE REAR WHEEL TO A STOP.

Frame

- CHECK THAT THE SCOOTER FRAME IS NOT DAMAGED, BENT, OR BROKEN.
- CHECK THAT THE STEM IS SECURED BY THE STEM CLAMP.

Steering

- CHECK THAT THE HANDLEBAR IS SECURED IN POSITION BY THE HANDLEBAR CLAMP.
- CHECK THAT THE WHEEL AND HANDLEBAR TURN IN ALIGNMENT.

Wheels

- CHECK THAT THE WHEELS DO NOT SHOW SIGNS OF EXCESSIVE WEAR OR ARE DAMAGED.
- CHECK THAT THE WHEELS ARE SECURED TO THE FRAME.

Wiring

- CHECK THAT THE WIRES ARE NOT IN THE WAY OF HANDLEBAR MOVEMENT.
- CHECK THAT THE WIRING IS NOT DAMAGED OR FRAYED.

4.2 Riding

IMPORTANT: THIS SCOOTER'S MOTOR REQUIRES KICK-MOTION ACTIVATION TO START.

1. PLACE ONE FOOT AT THE FRONT OF THE DECK FACING FORWARD. PROPEL THE SCOOTER FORWARD BY PUSHING OFF THE GROUND 5-8 TIMES IN A ROW WITH YOUR OTHER FOOT.
2. PLACE YOUR KICKING FOOT AT THE BACK OF THE DECK, TURNED OUTWARD AT A 70° - 90° ANGLE FOR STABILITY.
3. GRADUALLY PUSH DOWN ON THE THUMB THROTTLE TO ACCELERATE AND THEN MAINTAIN YOUR SPEED.

⚠ **IMPORTANT:** TO AVOID SUDDEN BURSTS OF SPEED, ALWAYS PUSH DOWN ON THE THROTTLE GENTLY.

TO MAKE TURNS:
ROTATE THE HANDLEBAR TO THE LEFT OR RIGHT.

4.3 Using the Brakes

THIS SCOOTER HAS BOTH A REAR FOOT BRAKE AND AN E-BRAKE ON THE HANDLEBAR.

⚠ **IMPORTANT:** RELEASE THE ACCELERATION THROTTLE WHEN ENGAGING ONE OF THE BRAKES.

Rear Foot Brake

- PRESS DOWN GENTLY ON THE REAR FOOT BRAKE WITH THE REAR RIDING FOOT TO SLOW DOWN.
- APPLY MORE PRESSURE TO COME TO A COMPLETE STOP.

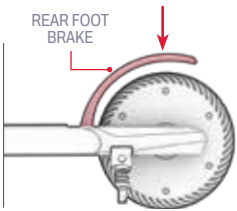

E-Brake

PUSH DOWN ON THE E-BRAKE GENTLY TO SLOW DOWN. PUSH MORE FORCEFULLY TO COME TO A COMPLETE STOP.

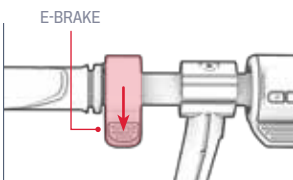

⚠ **IMPORTANT:** TO AVOID ABRUPT MOVEMENTS, TRY TO ENGAGE THE E-BRAKE GRADUALLY.

4.4 Maximizing Speed & Range

IN IDEAL CONDITIONS, THE MAXIMUM RIDING RANGE THAT CAN BE ACHIEVED PER FULLY CHARGED BATTERY IS 5 MPH (8 KM/H). THE MAXIMUM SPEED IS 10 MPH (16.1 KM/H). THE HARDER THE MOTOR NEEDS TO WORK, THE FASTER YOUR BATTERY WILL DRAIN. THE FOLLOWING FACTORS WILL ALSO AFFECT SPEED AND RIDING RANGE.

Riding Surface

TRAVELING OVER A ROUGH SURFACE REQUIRES MOTOR POWER THAN RIDING ON A SMOOTH ONE.

Carrying Weight

- MORE WEIGHT (RIDER PLUS CARGO) DECREASES ACHIEVABLE RANGE.
- MAXIMUM RANGE AND SPEED CAN BE ACHIEVED WITH CARRYING WEIGHT OF 120 LB (54.5 KG) OR LESS.

Riding Style

- FREQUENT STARTING AND STOPPING WILL REDUCE RIDING RANGE.
- USING YOUR OWN EFFORT TO PEDAL WILL EASE THE DEMAND ON THE MOTOR AND INCREASE YOUR RUN TIME.

Air Temperature

THE IDEAL TEMPERATURE FOR RIDING AND STORING THE PRODUCT IS BETWEEN 50°F - 95°F (10°C - 35°C).

Incline

THE MOTOR HAS TO WORK HARDER TRAVELING UPHILL THAN ON FLAT STRETCHES OR DOWNHILL.

Battery Maintenance

TIMELY BATTERY CHARGING AFTER EVERY RIDE HELPS MAINTAIN BATTERY CAPACITY AND STRENGTH.

USER MAINTENANCE INSTRUCTIONS.

Take good care of your Jetson to keep it riding smoothly and safely. Here's how:

Handling Your Jetson

- AVOID EXPOSING YOUR PRODUCT TO SEVERE VIBRATION OR INTENSE PHYSICAL IMPACT.
- NEVER DISASSEMBLE THE BATTERY.
- KEEP YOUR PRODUCT AWAY FROM WATER AND MOISTURE.
- RIDE ON SMOOTH, FLAT SURFACES TO AVOID BREAKAGE.
- NEVER CARRY YOUR PRODUCT BY THE WHEELS, SEAT, AND/OR HANDLEBAR.
- TAKE CARE NOT TO PULL OR SNAG THE WIRING CONNECTING THE MOTOR WITH THE HANDLEBAR COMPONENTS.

Storage Instructions

- FULLY CHARGE THE BATTERY BEFORE STORING THE PRODUCT FOR EXTENDED PERIODS OF TIME.
- WHEN IN STORAGE FOR EXTENDED PERIODS OF TIME, FULLY CHARGE THE BATTERY ONCE A MONTH.
- COVER THE PRODUCT TO PROTECT IT AGAINST DUST.
- STORE THE PRODUCT INDOORS AND IN A DRY PLACE AT A TEMPERATURE BETWEEN 50°F - 95°F (10°C - 35°C).

Cleaning Your Jetson

- SEAT AND FRAME - WIPE WITH A DAMP DUST-FREE CLOTH OR ONE DIPPED IN RUBBING ALCOHOL. FOLLOW WITH A DRY DUST-FREE CLOTH.
- HANDLEBAR - WIPE DOWN WITH MILD SOAP USING A DAMP DUST-FREE CLOTH. REMOVE EXCESS SOAP WITH A SEPARATE DAMP CLOTH.
- WHEEL COMPONENTS - WIPE WITH A DAMP DUST-FREE CLOTH.
- TIRES - WIPE WITH A DAMP DUST-FREE CLOTH. A TIRE FINISHER OR CLEANER CAN ALSO BE USED.

⚠ **WARNING:** Do not spray or apply water directly onto to the product. Water can cause damage to the wiring, battery compartment, and lights, as well as deterioration of the frame—all of which could cause a malfunction that puts rider safety at risk.

⚠ Battery Precautions

YOUR PRODUCT HAS A LITHIUM-ION BATTERY. TAKE CARE WHEN HANDLING.

- KEEP PRODUCT AWAY FROM FIRE AND EXCESSIVE HEAT.
- AVOID INTENSE PHYSICAL SHOCK, SEVERE VIBRATION, OR IMPACT.
- PROTECT PRODUCT FROM WATER OR MOISTURE.
- DO NOT PLACE OR STORE PRODUCT IN A PILE ON TOP OF OR UNDERNEATH OTHER OBJECTS.
- DO NOT DISASSEMBLE THE PRODUCT OR ITS BATTERY.
- DO NOT DISPOSE OF PRODUCT WITH EVERYDAY TRASH. BRING PRODUCT TO A DEDICATED E-WASTE FACILITY OR BATTERY RECYCLING CENTER. FOR MORE INFORMATION ON DISPOSAL SITES NEAR YOU, CONTACT YOUR LOCAL MUNICIPALITY OR WASTE HAULER.
- SHOULD THE PRODUCT'S BATTERY FEEL HOT OR EXHIBIT SIGNS OF OVERHEATING, EMIT AN ODOR OR UNUSUAL SOUND, LEAK FLUID OR GAS, OR CHANGE IN SHAPE OR COLOR, IMMEDIATELY:
  1. IF IN USE, STOP USING THE PRODUCT IMMEDIATELY. REMOVE THE CHARGING CABLE FROM THE PRODUCT IF IT IS PLUGGED IN.
  2. DISCONTINUE USE OF THE PRODUCT.
  3. IF SAFE TO DO SO, MOVE THE PRODUCT INTO A CLEAR SPACE AND AWAY FROM ANYTHING FLAMMABLE.
  4. CALL YOUR LOCAL EMERGENCY SERVICES FOR ASSISTANCE.
  5. THOROUGHLY WASH EYES OR AREAS OF SKIN THAT HAVE COME IN CONTACT WITH LEAKING BATTERY ELECTROLYTE FLUID WITH CLEAN RUNNING WATER AND SEEK ADDITIONAL MEDICAL ATTENTION.
- IF THERE ARE ANY ISSUES WITH THE BATTERY, CONTACT THE JETSON CARE TEAM.

CONNECT WITH US.

RIDEJETSON.COM/SUPPORT
RIDEJETSON.COM/CHAT

1-844-585-7462

Be sure to follow @ridejetson on social media to learn about fantastic offers, giveaways, and all the latest Jetson news.

LOVING YOUR RIDE?

Leave a review at
ridejetson.com/reviews.
We can't wait to hear from you!
#MakeMoves


JETSON

UNA GUÍA PARA TU VIAJE.

IMPORTANTE:
Lea atentamente y conserve para futuras referencias.

JETSON

RELAY
Scooter eléctrico para niños.

MODELO SKU(S): JRELAY-BLK | JRELAY-CMO | JRELAY2-BLK

NUESTROS DOS PRIMEROS NORMAS DE CONDUCCION:

CUÍDATE.
¡QUE TE DIVIERTAS!

ECHO EN SHENZHEN, CHINA
IMPORTADO POR TRURIDE TECH LLC.
PO BOX 461, JERSEY CITY, NJ 07302-9998

CÓDIGO DE FECHA: 06/2025
EDICIÓN DEL DOCUMENTO: V2.0
ECHO EN CHINA

2025, TRURIDE TECH. TODOS LOS DERECHOS RESERVADOS. FABRICADO PARA TRURIDE TECH LLC.
JETSON® ES UNA MARCA REGISTRADA UTILIZADA BAJO LICENCIA DE JETSTREAM BRANDS LLC.
NINGUNA PARTE DE ESTE DOCUMENTO, INCLUYENDO FORMA, GRÁFICOS Y DISEÑO, PUEDE SER REPRODUCIDA O TRANSMITIDA
EN CUALQUIER FORMA O POR CUALQUIER MEDIO.

Contenido

Advertencias de seguridad 4

Cobertura de la garantía y registro del producto 7

1. Acerca de su producto

1.1 Descripción general del producto 8

1.2 Especificaciones del producto 10

1.3 Recursos en línea 10

2. Instrucciones de instalación

2.1 Notas de inicio 11

2.2 Seguridad del casco 11

2.3 Desplegar y plegar el Scooter 12

2.4 Montaje del manillar 13

2.5 Ajuste de la altura del manillar. 14

2.6 Cargar la batería 15

3. Características y fvunciones

3.1 Utilización del caballete 17

3.2 Encendido y apagado 17

3.3 Comprender los controles y la pantalla LCD 18

3.4 Uso del modo de velocidad 19

3.5 Comprobación del nivel de carga de la batería . . . 19

4. Instrucciones de uso

4.1 Comprobaciones de seguridad previas a la conducción 20

4.2 Equitación 21

4.3 Uso de los frenos 21

4.4 Maximizar la velocidad y la autonomía 22

Instrucciones de mantenimiento 23

Conéctese con nosotros 25

ADVERTENCIAS DE SEGURIDAD.

CONSERVE ESTAS INSTRUCCIONES.

INSTRUCCIONES SOBRE EL RIESGO DE INCENDIO O LESIONES A LAS PERSONAS E INSTRUCCIONES DE SEGURIDAD IMPORTANTES

- Antes de utilizarlo, lea atentamente el manual de usuario y las advertencias de seguridad, y asegúrese de que comprende y acepta todas las instrucciones de seguridad. El usuario será responsable de cualquier pérdida o daño causado por un uso inadecuado.
- **Si no se utiliza el cargador correcto, pueden producirse incendios y explosiones, con los consiguientes daños materiales, lesiones e incluso la muerte.**
- Antes de cada ciclo de funcionamiento, el operador deberá realizar las comprobaciones previas al funcionamiento especificadas por el fabricante: Que todos los protectores y almohadillas suministrados originalmente por el fabricante están en su lugar y en condiciones de servicio; Que el sistema de frenado funciona correctamente; Que todos y cada uno de los protectores de eje, protectores de cadena u otras cubiertas o protectores suministrados por el fabricante están en su lugar y en condiciones de servicio; Que los neumáticos están en buenas condiciones, inflados correctamente y tienen suficiente banda de rodadura restante; El área en la que se va a operar el producto debe ser segura y adecuada para una operación segura.
- Los componentes se mantendrán y repararán de acuerdo con las especificaciones del fabricante y utilizando únicamente las piezas de repuesto autorizadas por el fabricante, y la instalación será realizada por distribuidores u otras personas cualificadas.
- Advertencia contra la recarga de pilas no recargables.
- No permita que manos, pies, cabello, partes del cuerpo, ropa o artículos similares entren en contacto con piezas móviles, ruedas o tren de transmisión, mientras el motor esté en marcha.
- Este producto no debe ser utilizado por niños o personas con capacidades físicas, sensoriales o mentales reducidas, o con falta de experiencia y conocimientos, a menos que hayan recibido supervisión o instrucción (IEC 60335-1/A2:2006).
- Los niños sin supervisión no deben jugar con el producto (IEC 60335-1/A2:2006).
- Se requiere la supervisión de un adulto.
- Las unidades no se utilizarán para realizar carreras, acrobacias u otras maniobras que puedan causar la pérdida de control o provocar acciones o reacciones incontroladas del operador/pasajero.
- No utilizar nunca cerca de vehículos de motor.
- Evite los baches pronunciados, las rejillas de desagüe y los cambios bruscos de superficie. El Scooter puede pararse repentinamente.
- Evite las calles y superficies con agua, arena, gravilla, suciedad, hojas y otros residuos. El tiempo húmedo dificulta la tracción, el frenado y la visibilidad.
- Evite circular cerca de gases, vapores, líquidos o polvos inflamables que puedan provocar un incendio.
- Los operadores deberán seguir todas las recomendaciones e instrucciones del fabricante, así como cumplir todas las leyes y ordenanzas: Las unidades sin faros se operarán únicamente con condiciones de visibilidad adecuadas a la luz del día, y; Se animará a los propietarios a resaltar (para mayor visibilidad) utilizando iluminación, reflectores y, en el caso de unidades de baja altura, banderas de señalización en postes flexibles.
- Se advertirá a las personas con las siguientes condiciones que no operen: Las personas con afecciones cardíacas; las mujeres embarazadas; las personas con dolencias en la cabeza, la espalda o el cuello, o con cirugías previas en esas zonas del cuerpo; y las personas con cualquier afección mental o física que pueda

hacerlas susceptibles de sufrir lesiones o mermar su destreza física o sus capacidades mentales para reconocer, comprender y ejecutar todas las instrucciones de seguridad y para poder asumir los peligros inherentes al uso de la unidad.

- No conduzca de noche.
- No conduzca si ha bebido o tomado medicamentos.
- No lleves objetos mientras conduces.
- No utilice nunca el producto descalzo.
- Lleve siempre zapatos y los cordones atados.
- Asegúrese de que sus pies estén siempre bien apoyados en la cubierta.
- Los operadores utilizarán siempre ropa de protección adecuada, incluido, entre otros, un casco, con la certificación correspondiente, y cualquier otro equipo recomendado por el fabricante: Utilice siempre equipo de protección como casco, rodilleras y coderas.
- Ceda siempre el paso a los peatones.
- Esté atento a lo que hay delante y lejos de usted.
- No permita distracciones mientras conduce, como contestar al teléfono o realizar cualquier otra actividad.
- El producto no puede ser montado por más de una persona.
- Cuando conduzcas el producto junto con otros motoristas, mantén siempre una distancia de seguridad para evitar colisiones.
- Al girar, asegúrese de mantener el equilibrio.
- Conducir con los frenos mal ajustados es peligroso y puede provocar lesiones graves e incluso la muerte.
- El freno puede calentarse durante el funcionamiento, no toque el freno con la piel desnuda.
- Aplicar los frenos con demasiada fuerza o demasiado repentinamente puede bloquear una rueda, lo que podría hacerle perder el control y caer. La aplicación brusca o excesiva del freno puede provocar lesiones o la muerte.
- Si el freno se afloja, ajústelo con una llave hexagonal, un destornillador u otra herramienta adecuada, o póngase en contacto con el equipo de atención al cliente de Jetson.
- Sustituya inmediatamente las piezas desgastadas o rotas.
- Compruebe que todas las etiquetas de seguridad están colocadas y se entienden antes de circular.
- El propietario permitirá el uso y funcionamiento de la unidad después de una demostración de que dichos operadores pueden comprender y manejar todos los componentes de la unidad antes de su uso.
- No conduzca sin la formación adecuada. No conduzca a altas velocidades, en terrenos irregulares ni en pendientes. No realice acrobacias ni gire bruscamente.
- Se recomienda su uso en interiores.
- La exposición prolongada a los rayos UV, la lluvia y la intemperie puede dañar los materiales de la carcasa.
- Los dispositivos personales de e-movilidad no están diseñados para su uso en lugares de gran altitud que requieren una mayor distancia entre los cables eléctricos en los circuitos eléctricos, indican que no están diseñados para su uso en altitudes superiores a 2.000 metros sobre el nivel del mar.
- Utilice únicamente la(s) pila(s) especificada(s) por el fabricante
- GUÁRDELO EN EL INTERIOR CUANDO NO LO UTILICE. DEJAR EN EL INTERIOR MIENTRAS SE CARGA O CUANDO NO SE UTILIZA PARA CONDUCIR.
- **AVERTISSEMENT** - Risque d'incendie - Aucune des pieces ne peut être réparée par l'utilisateur.
- **ADVERTENCIA** - Riesgo de incendio y descarga eléctrica - No hay piezas reparables por el usuario.
- Precaución: Riesgo de incendio
- El ciclista no debe superar las 120 lb | 54,5 kg.

MODIFICACIONES

No intente desmontar, modificar, reparar o sustituir la unidad o cualquiera de sus componentes sin instrucciones del equipo Jetson Care. Esto anulará cualquier garantía y puede provocar fallos de funcionamiento que pueden causar lesiones.

PRECAUCIONES ADICIONALES DE USO

No levante el producto del suelo mientras esté encendido y las ruedas estén en movimiento. Esto puede hacer que las ruedas giren libremente, lo que puede causar lesiones a usted mismo o a otras personas que se encuentren cerca. No salte sobre el producto ni fuera de él, ni tampoco mientras lo esté utilizando. Mantenga siempre los pies firmemente apoyados en el reposapiés mientras esté en funcionamiento. Compruebe siempre la carga de la batería antes de utilizarla.

ELIMINACIÓN DE PILAS USADAS



La pila puede contener sustancias peligrosas que pueden poner en peligro el medio ambiente y la salud humana. Este símbolo marcado en la pila y/o en el embalaje indica que la pila usada no debe tratarse como residuo municipal. Las pilas deben desecharse en un punto de recogida adecuado para su reciclaje. Al asegurarse de que las pilas usadas se eliminan correctamente, ayudará a prevenir posibles consecuencias negativas para el medio ambiente y la salud humana. El reciclaje de materiales ayudará a conservar los recursos naturales. Para más información sobre el reciclaje de pilas usadas, póngase en contacto con el servicio de recogida de residuos de su municipio.

NOTIFICACIÓN DE CONFORMIDAD

Este dispositivo cumple la Parte 15 de las normas de la FCC. Su funcionamiento está sujeto a las dos condiciones siguientes: (1) este dispositivo no puede causar interferencias perjudiciales, y (2) este dispositivo debe aceptar cualquier interferencia recibida, incluidas las interferencias que puedan causar un funcionamiento no deseado. Advertencia: Los cambios o modificaciones realizados en esta unidad que no hayan sido expresamente aprobados por la parte responsable del cumplimiento podrían anular la autoridad del usuario para utilizar el equipo.

NOTA: Este equipo ha sido sometido a pruebas y se ha determinado que cumple los límites establecidos para los dispositivos digitales de Clase B, de conformidad con el apartado 15 de las normas de la FCC. Estos límites están diseñados para proporcionar una protección razonable contra interferencias perjudiciales en una instalación residencial. Este equipo genera, utiliza y puede irradiar energía de radiofrecuencia y, si no se instala y utiliza de acuerdo con las instrucciones, puede causar interferencias perjudiciales en las comunicaciones por radio. No obstante, no se garantiza que no se produzcan interferencias en una instalación concreta. Si este equipo causa interferencias perjudiciales en la recepción de radio o televisión, lo cual puede determinarse apagando y encendiendo el equipo, se recomienda al usuario que intente corregir la interferencia mediante una o más de las siguientes medidas:

- Reoriente o reubique la antena receptora.
- Aumente la separación entre el equipo y el receptor.
- Conecte el equipo a una toma de corriente de un circuito distinto al que está conectado el receptor.
- Consulte al distribuidor o a un técnico experto en radio/TV para obtener ayuda.
- Deben utilizarse cables blindados con esta unidad para garantizar el cumplimiento de los límites FCC de Clase B.

⚠ ADVERTENCIA:

El incumplimiento de las siguientes instrucciones puede provocar lesiones al niño o a otras personas.

- Mantenga las piezas pequeñas fuera del alcance de los niños durante el montaje.
- El accesorio debe ser montado y desmontado por un adulto.
- Inspeccione con frecuencia el producto para detectar posibles daños.

*** ES NECESARIO EL MONTAJE POR PARTE DE UN ADULTO.**

⚠ ADVERTENCIA:

Para reducir el riesgo de lesiones, se requiere la supervisión de un adulto. No lo utilice nunca en la calzada, cerca de vehículos de motor, en pendientes pronunciadas o escalones, piscinas u otras masas de agua; lleve siempre calzado y no permita nunca más de 1 ciclista.

⚠ ADVERTENCIA:

Observe siempre las precauciones básicas al utilizar este producto, incluidas las siguientes:

(A) Lea todas las instrucciones antes de utilizar el producto.

(B) Para reducir el riesgo de lesiones, es esencial una supervisión estricta cuando el producto se utilice cerca de niños.

(C) No introduzca los dedos ni las manos en el producto.

(D) No utilice este producto si el cable elástico de alimentación o el cable de salida está aplastado, tiene el aislamiento roto o presenta cualquier otro indicio de daño.

(E) Para todos los equipos. Las instrucciones deben indicar: Este aparato no está diseñado para utilizarse a temperaturas ambiente inferiores a 14 °F (-10°C) o superiores a una temperatura ambiente de 104 °F (40°C).

(F) Para todos los dispositivos, las instrucciones deben incluir la información: La batería está diseñada para cargarse cuando la temperatura ambiente está entre 32 °F (0 °C) y 104 °F (40 °C). No cargue nunca la batería cuando la temperatura ambiente esté fuera de este intervalo.

PROPUESTA 65 DE CALIFORNIA

⚠ ADVERTENCIA:

ESTE PRODUCTO PUEDE EXPONERLE A SUSTANCIAS QUÍMICAS, INCLUIDO EL CADMIO, CONOCIDO EN EL ESTADO DE CALIFORNIA POR CAUSAR CÁNCER Y DEFECTOS DE NACIMIENTO U OTROS DAÑOS REPRODUCTIVOS. PARA MÁS INFORMACIÓN, VISITE WWW.P65WARNINGS.CA.GOV.

GARANTÍA GENERAL LIMITADA

SU NUEVO PRODUCTO JETSON ESTÁ GARANTIZADO CONTRA DEFECTOS DE MATERIALES Y MANO DE OBRA, TAL Y COMO SE INDICA EN RIDEJETSON.COM/WARRANTY , DURANTE UN PERIODO DE TIEMPO A PARTIR DE LA FECHA DE COMPRA ORIGINAL AL POR MENOR CUANDO SE UTILICE DE ACUERDO CON LOS MANUALES DE USUARIO DE JETSON (CONSULTE RIDEJETSON.COM/SUPPORT). **EN VIRTUD DE ESTA GARANTÍA, PODRÁ DIRIGIR SUS RECLAMACIONES A JETSON INCLUSO EN SITUACIONES EN LAS QUE HAYA ADQUIRIDO EL PRODUCTO JETSON EN UNO DE NUESTROS DISTRIBUIDORES AUTORIZADOS.** PARA LEER LOS TÉRMINOS COMPLETOS DE NUESTRA GARANTÍA, VISITE RIDEJETSON.COM/WARRANTY.

REGISTRO DE PRODUCTOS

REGISTRE SU NUEVO JETSON PARA OBTENER RÁPIDAMENTE ASISTENCIA PERSONALIZADA PARA EL PRODUCTO Y LA GARANTÍA. HAZLO EN RIDEJETSON.COM/PAGES/REGISTRATION.

COBERTURA DE LA GARANTÍA Y REGISTRO DEL PRODUCTO.

Para ejercer la garantía o infórmese sobre cobertura de la garantía, póngase en contacto con nosotros directamente.

www.ridejetson.com

1. ACERCA DE SU PRODUCTO.

1.1 Descripción general del producto

1. MANILLAR*
2. PUERTO DE CARGA CON TAPA
3. ABRAZADERA
4. PANTALLA LCD
5. BOTÓN DE ENCENDIDO
6. BOTÓN DE MODO DE VELOCIDAD
7. ACELERACIÓN ACELERADOR
8. RUEDA DELANTERA
9. PALANCA PLEGABLE
10. CUBIERTA
11. FRENO DE PIE TRASERO
12. RUEDA TRASERA (RUEDA MOTRIZ)
13. REFLECTOR(×2; IZQUIERDA Y DERECHA)
14. PIE DE APOYO
15. FRENO DE EMERGENCIA
16. CARGADOR

Se incluyen herramientas, herrajes y piezas para el montaje, ajuste y mantenimiento:

A



TORNILLO HEXAGONAL 5 × 40MM

B



ABRAZADERA SUPERIOR

D



LLAVE ALLEN DE 5 MM

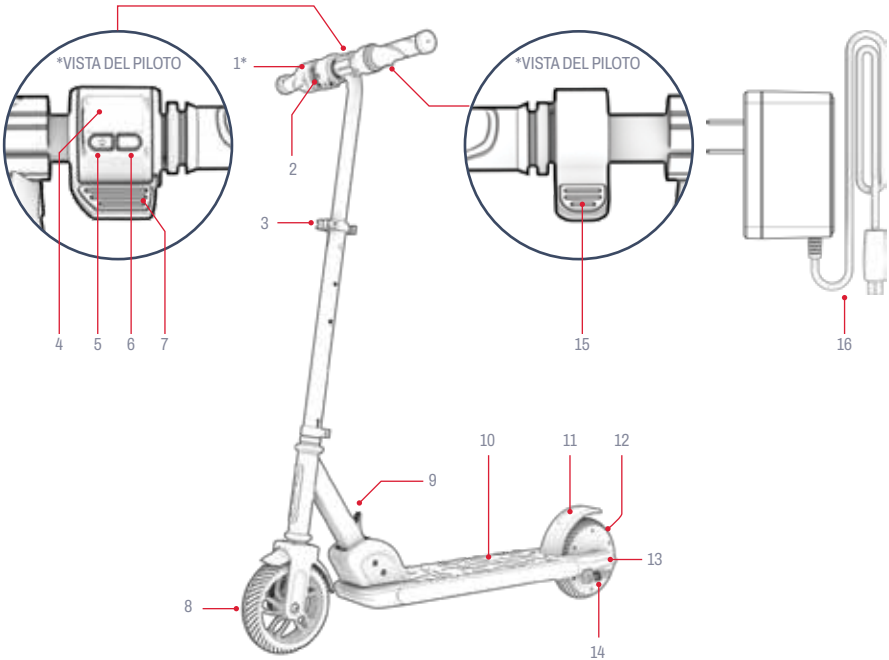

**SEMIPEGADO; REQUIERE MONTAJE.*

NOTA: LAS IMÁGENES PUEDEN NO REFLEJAR EL ASPECTO EXACTO DEL PRODUCTO REAL.

1.2 Especificaciones del producto

- MOTOR: 100W HUB***
- VELOCIDAD MÁXIMA: 16,1 KM/H*
- ALCANCE MÁXIMO: 5 MILLAS* | 8 KM*
- BATERÍA: 21,9 V, 2,6 AH DE IONES DE LITIO
- CARGADOR: UL 100-240V
- TIEMPO DE CARGA: HASTA 5 HORAS
- ÁNGULO MÁXIMO DE ASCENSO: 10°
- PESO DEL PRODUCTO: 15,3 LB | 6,9 KG
- LÍMITE DE PESO: 120 LB | 54,4 KG
- PESO MÍNIMO DEL PILOTO: 44 LB | 19,9 KG
- DIMENSIONES DEL PRODUCTO, PLEGADO:
  29,5 PU (LARGO) × 15,3 PU (ANCHO) ×10,4 PU (ALTO) |
  74,9 CM (LARGO) × 38,8 CM (W) × 26,4 CM (ALTO)
- DIMENSIONES DEL PRODUCTO, SIN PLEGAR:
  32,0 PU (LARGO) ×15,3 PU (ANCHO) × 37,5 PU (ALTO) |
  81,2 CM (LARGO) × 38,8 CM (ANCHO) × 95,2 CM (ALTO)
- ALTURA DEL MANILLAR: 32,6 PU - 37,4 PU | 82,8 CM - 95,0 CM
- TAMAÑO DE LA CUBIERTA:
  23,6 PU (LARGO) × 4,8 PU (ANCHO) | 59,9 CM(LARGO) × 12,2 CM (ANCHO)
- TAMAÑO DE LA RUEDA: 6 PU | 15.2 CM
- EDAD RECOMENDADA: 8+

**EL ALCANCE DEL PRODUCTO, LA VELOCIDAD, LA DURACIÓN DE LA BATERÍA Y OTRAS ESPECIFICACIONES PUEDEN VARIAR EN FUNCIÓN DE LAS CONDICIONES DE CONDUCCIÓN DEL CICLISTA Y DE .*

***CUANDO SE PRUEBA CARGANDO 110 LB | 50 KG, A UNA TEMPERATURA DEL AIRE DE 50°F - 95°F | 10°C - 35°C, Y A UNA VELOCIDAD DE 10 MPH | 16,1 KM/H. CONSULTE LA SECCIÓN 4.4 PARA OBTENER MÁS INFORMACIÓN SOBRE LAS CONDICIONES QUE PUEDEN AFECTAR AL TIEMPO DE FUNCIONAMIENTO.*

****POTENCIA ALTA*

1.3 Recursos en línea

Busque nuestros producto actualizado materiales de incorporación y recursos de apoyo.

Encuentre este manual de usuario en línea en https://cdn.shopify.com/s/files/1/2530/6734/files/RELAY-MANUAL_WEB-1747145683971.pdf

Encuentra nuestra colección de manuales de usuario en https://ridejetson.com/pages/product-manuals

2. INSTRUCCIONES DE INSTALACIÓN.

2.1 Notas de inicio

- EMPIECE BIEN SU AVENTURA. ANTES DE UTILIZAR ESTE PRODUCTO, LEA ATENTAMENTE TODO EL MANUAL DEL USUARIO, INCLUIDAS LAS ADVERTENCIAS DE SEGURIDAD. ASEGÚRESE DE QUE COMPRENDE, ACEPTA Y RESPETA TODAS:
  - RECOMENDACIONES DEL FABRICANTE.
  - INSTRUCCIONES Y ADVERTENCIAS DE SEGURIDAD.
  - LEYES Y ORDENANZAS LOCALES SOBRE EQUITACIÓN Y EXPLOTACIÓN.

- TENGA CUIDADO AL DESEMBALAR, RETIRAR TODOS LOS MATERIALES DE EMBALAJE Y COLOCAR EL SCOOTER PARA SU MONTAJE, YA QUE EL MANILLAR SÓLO ESTARÁ SEMI-FIJADO.

- LAS DIRECCIONES DADAS EN ESTE MANUAL-DERECHA, IZQUIERDA, ADELANTE/ADELANTE, Y ATRÁS/ATRÁS-ESTÁN ORIENTADAS COMO EL CONDUCTOR LAS VERÍA CUANDO ESTÁ DE PIE EN EL SCOOTER. EL "LADO DERECHO" DEL SCOOTER, POR EJEMPLO, ES EL LADO DONDE ESTARÁ LA MANO DERECHA DEL CONDUCTOR.

2.2 Seguridad del casco

EL MOTORISTA DEBE LLEVAR CASCO EN TODO MOMENTO.



POSICIONAMIENTO INCORRECTO: LA FRENTE QUEDA EXPUESTA. UNA CAÍDA PODRÍA PROVOCAR LESIONES GRAVES.



POSICIONAMIENTO ADECUADO: LA FRENTE ESTÁ CUBIERTA POR EL CASCO.

**LLEVE CASCO, ROPA ADECUADA, CALZADO Y EQUIPO DE SEGURIDAD. EVITE LA ROPA QUE PUEDA ENGANCHARSE EN LAS RUEDAS O DEBAJO DE ELLAS. SE RECOMIENDA LLEVAR CALZADO PLANO Y CERRADO. UTILICE UN CASCO HOMOLOGADO ASTM F1492 Y EQUIPO DE PROTECCIÓN PARA EVITAR LESIONES EN CASO DE ACCIDENTE.*

2.3 Desplegar y plegar el Scooter

⚠ **IMPORTANTE:** AL DESPLEGARLO PARA EL MONTAJE, EL MANILLAR SÓLO ESTARÁ SEMIACOPLADO. TENGA CUIDADO AL MANIPULARLO.

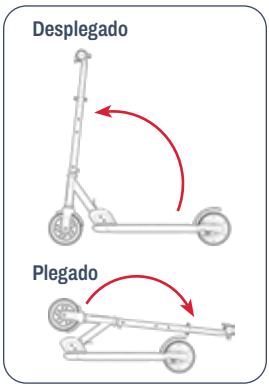

CUÁNDO DESPLEGAR: PARA MONTAR Y ENSAMBLAR
CUÁNDO PLEGAR: PARA GUARDAR Y TRANSPORTAR

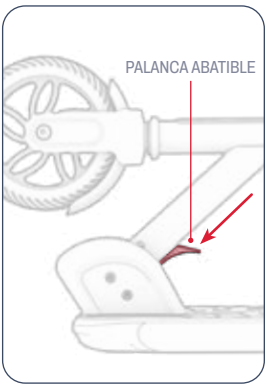

1. EMPUJE Y MANTENGA HACIA ABAJO LA PALANCA DE PLEGADO.

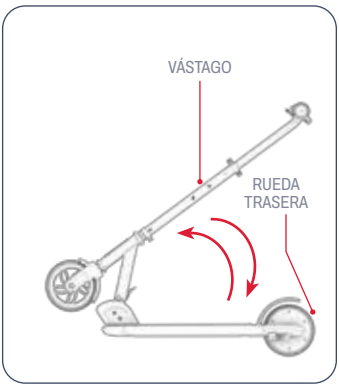

2. **PARA DESPLEGARLA:** LEVANTE LA POTENCIA HASTA QUE QUEDE VERTICAL Y ENCAJE EN SU SITIO.
PARA PLEGARLA: BAJE LA POTENCIA HACIA LA RUEDA TRASERA HASTA QUE ENCAJE EN SU SITIO.

⚠ **IMPORTANTE:** NO LEVANTE EL SCOOTER POR EL MANILLAR PARA TRANSPORTARLO. ASEGÚRELO EN POSICIÓN PLEGADA Y TRANSPÓRTELO POR LA POTENCIA.

⚠ **IMPORTANTE:** NUNCA MONTE EN BICICLETA SIN QUE LA POTENCIA ESTÉ EN POSICIÓN VERTICAL Y LA ABRAZADERA DE LA POTENCIA CERRADA Y APRETADA.

2.4 Montaje del manillar

⚠ **IMPORTANTE:** TENGA CUIDADO AL MANIPULAR COMPONENTES ELÉCTRICOS.

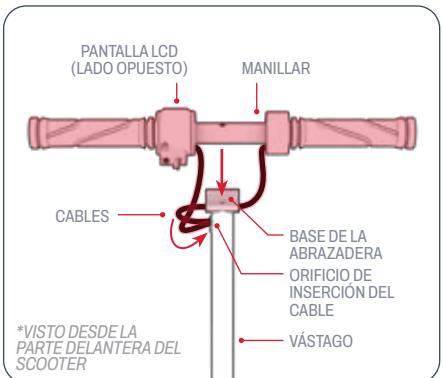

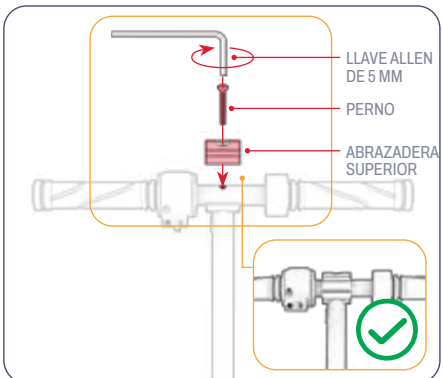

1. EXTIENDA LA ALTURA DEL VÁSTAGO HASTA LA POSICIÓN MÁS ALTA. (VÉASE EL APARTADO 2.5)
2. COLOQUE EL MANILLAR EN LA BASE DE LA ABRAZADERA ENCIMA DE LA POTENCIA DE FORMA QUE:
   - EL MANILLAR ESTÁ CENTRADO.
   - LA PANTALLA LCD ESTÁ EN EL LADO DERECHO MIRANDO HACIA EL PILOTO.
   - LOS ORIFICIOS DE LOS HERRAJES EN EL MANILLAR ESTÁN ALINEADOS CON EL ORIFICIO DE LOS HERRAJES EN LA BASE DE LA ABRAZADERA.
3. INTRODUZCA CON CUIDADO EL CABLE SOBRANTE EN EL ORIFICIO DE INSERCIÓN DEL CABLE EN EL VÁSTAGO.
4. COLOQUE LA PARTE SUPERIOR DE LA ABRAZADERA SOBRE EL MANILLAR DE FORMA QUE:
   - LA ABRAZADERA SE CURVA HACIA ABAJO ALREDEDOR DEL MANILLAR.
   - EL ORIFICIO DE LOS HERRAJES DE LA ABRAZADERA ESTÁ ALINEADO CON LOS ORIFICIOS DE LOS HERRAJES DEL MANILLAR Y LA BASE DE LA ABRAZADERA.
5. ENROSQUE EL PERNO EN EL SENTIDO DE LAS AGUJAS DEL RELOJ A TRAVÉS DE LA PARTE SUPERIOR DE LA ABRAZADERA Y LOS ORIFICIOS DE LOS HERRAJES ALINEADOS.
6. APRIETE EL TORNILLO GIRÁNDOLO EN EL SENTIDO DE LAS AGUJAS DEL RELOJ CON LA LLAVE ALLEN DE 5 MM.
7. COMPRUEBE QUE EL MANILLAR ESTÁ BIEN SUJETO.

2.5 Ajuste de la altura del manillar

SOLUCIÓN DE PROBLEMAS: SI NO PUEDE ABRIR O CERRAR EL PESTILLO, ES POSIBLE QUE EL POMO DE LA ABRAZADERA ESTÉ DEMASIADO APRETADO. AFLOJE EL POMO ½ VUELTA CADA VEZ HASTA QUE PUEDA UTILIZAR EL PESTILLO.

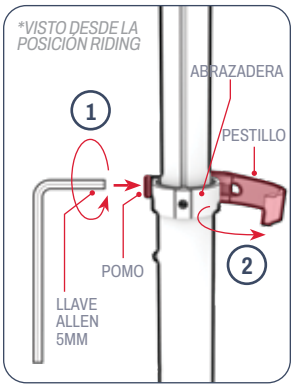

1. CON LA LLAVE ALLEN DE 5 MM, AFLOJE EL POMO DE LA ABRAZADERA DE LA POTENCIA GIRÁNDOLO EN SENTIDO CONTRARIO A LAS AGUJAS DEL RELOJ.
2. ABRA EL PESTILLO.

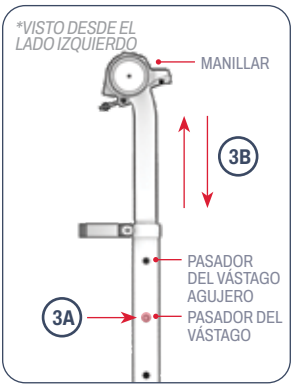

3. PRESIONE EL PASADOR DE LA POTENCIA (A) Y SUBA O BAJE EL MANILLAR (B) HASTA QUE EL PASADOR ENCAJE EN OTRO ORIFICIO DEL PASADOR DE LA POTENCIA.

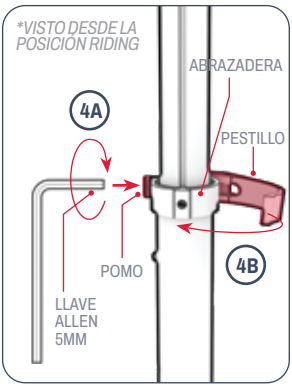

4. CIERRE EL PESTILLO (A) Y APRIETE EL POMO GIRÁNDOLO EN EL SENTIDO DE LAS AGUJAS DEL RELOJ CON LA LLAVE ALLEN (B).
5. COMPRUÉBE QUE EL MANILLAR ESTÁ BIEN SUJETO.

⚠ ASEGÚRESE DE QUE LA ABRAZADERA DE LA POTENCIA ESTÉ APRETADA Y CERRADA ANTES DE MONTAR EN LA BICICLETA.

NOTA: NO APRIETE DEMASIADO EL POMO DE LA ABRAZADERA DEL VÁSTAGO. UN APRIETE EXCESIVO PUEDE IMPEDIR QUE EL PESTILLO DE LA ABRAZADERA DEL VÁSTAGO SE ABRA Y SE CIERRE.

2.6 Cargar la batería

CARGUE COMPLETAMENTE LA BATERÍA ANTES DEL PRIMER USO.

1. ABRE LA TAPA DEL PUERTO DE CARGA.
2. ENCHUFA EL CARGADOR A LA TOMA DE CORRIENTE Y, A CONTINUACIÓN, CONECTA EL CABLE DEL CARGADOR AL PUERTO DE CARGA DEL SCOOTER.
3. CUANDO EL INDICADOR LUMINOSO DEL CARGADOR PASE DE ROJO A VERDE, LA BATERÍA SE HABRÁ CARGADO POR COMPLETO. RETIRA EL CABLE DEL CARGADOR DEL PUERTO DE CARGA Y DESENCHÚFALO DE LA TOMA DE CORRIENTE
4. CIERRE LA TAPA DEL PUERTO DE CARGA.

NOTA: La batería puede tardar aproximadamente 5 horas en cargarse por completo.

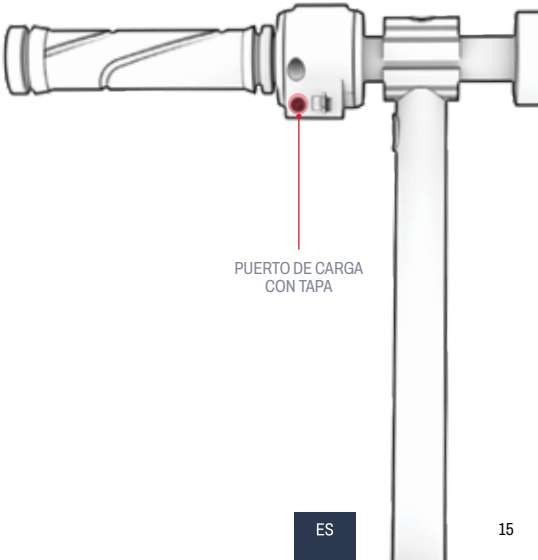

INDICADOR LUMINOSO DE CARGA EN EL CARGADOR:	ROJO ILUMINACIÓN CARGANDO	ILUMINACIÓN VERDE CARGA COMPLETA

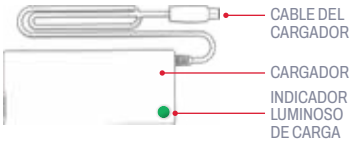

Notas importantes sobre la carga

- MANTENGA SIEMPRE CERRADO EL PUERTO DE CARGA CUANDO NO ESTÉ CARGANDO ACTIVAMENTE LA BATERÍA.
- NO ENCIENDA NUNCA EL PRODUCTO MIENTRAS SE ESTÉ CARGANDO.
- NO UTILICE TOMAS DE CORRIENTE REUBICABLES.
- PARA MEJORAR LA SALUD DE LA BATERÍA, CÁRGUELA POR COMPLETO EN CADA SESIÓN DE CARGA (UNAS 5 HORAS).
- NO DEJE NUNCA EL PRODUCTO CARGANDO DURANTE LA NOCHE O DURANTE PERIODOS PROLONGADOS.
- NO INTENTE EXTRAER O DESMONTAR LA BATERÍA.
- RANGO DE TEMPERATURA AMBIENTE DE CARGA: 32°F (0°C) - 104°F (40°C)
- RANGO DE TEMPERATURA AMBIENTE DE FUNCIONAMIENTO: 14°F(-10°C)-104°F(40°C)
- MANTENGA SIEMPRE CERRADA LA TAPA DEL PUERTO DE CARGA CUANDO NO ESTÉ CARGANDO ACTIVAMENTE EL PRODUCTO.
- NO UTILICE ESTE PRODUCTO SI EL CORDÓN DE ALIMENTACIÓN FLEXIBLE O EL CABLE DE SALIDA ESTÁN FRATURADOS, TIENE EL AISLAMIENTO ROTO O CUALQUIER OTRO SEÑAL DE DAÑO.
- COMPRUEBE QUE EL NÚMERO DE MODELO DE CARGADOR DE LA ETIQUETA DEL CARGADOR COINCIDE CON EL NÚMERO DE MODELO DE CARGADOR INDICADO ANTERIORMENTE.
- COMPRUEBE QUE LA ETIQUETA DEL CARGADOR LO IDENTIFICA COMO COMPATIBLE CON SU MODELO JETSON. ENCONTRARÁS EL NOMBRE Y LA REFERENCIA SKU DE TU MODELO JETSON EN UNA ETIQUETA ADHERIDA A LA PARTE SUPERIOR, LATERAL O INFERIOR DEL ARMAZÓN O DE LA PLATAFORMA DEL PRODUCTO.

IMPORTANTE:

UTILICE ÚNICAMENTE EL CARGADOR INCLUIDO O UNO OBTENIDO DIRECTAMENTE A TRAVÉS DE JETSON ETIQUETADO CON FY0132520500 O EL SKU DE PIEZA PJRELAY-CH.

⚠ SI NO SE UTILIZA EL CARGADOR CORRECTO, PUEDEN PRODUCIRSE INCENDIOS Y EXPLOSIONES.

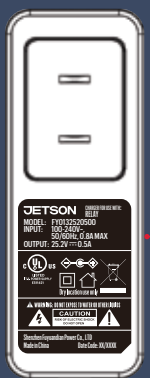

ESTE ES UN EJEMPLO DEL MARCADO QUE TENDRÁ TU CARGADOR.

3. CARACTERÍSTICAS Y FUNCIONES.

3.1 Utilización del caballete

PARA UTILIZAR EL CABALLETE: GÍRELO HACIA ABAJO E INCLINE SUAVEMENTE EL SCOOTER SOBRE ÉL PARA PONERSE DE PIE.
PARA SUBIR EL CABALLETE: GÍRELO HACIA ARRIBA.

⚠ **IMPORTANTE:** SUBA SIEMPRE EL CABALLETE ANTES DE INICIAR LA MARCHA.

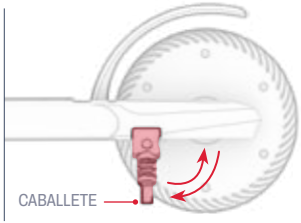

3.2 Encendido y apagado

PARA ENCENDER O APAGAR:
MANTÉN PULSADO EL BOTÓN DE ENCENDIDO DURANTE 2 - 3 SEGUNDOS.

PARA CONSERVAR LA CARGA DE LA BATERÍA, RECUERDE SIEMPRE APAGAR EL SCOOTER CUANDO HAGA UNA PARADA EN BOXES O AL FINAL DE UN TRAYECTO.

FUNCIÓN DE APAGADO AUTOMÁTICO INTELIGENTE:
PARA PRESERVAR LA ENERGÍA DE LA BATERÍA, SU SCOOTER SE APAGARÁ AUTOMÁTICAMENTE DESPUÉS DE 10 MINUTOS SIN USO.

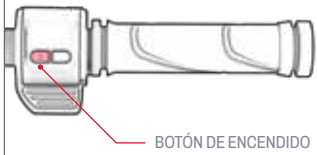

3.3 Comprender los controles y la pantalla LCD

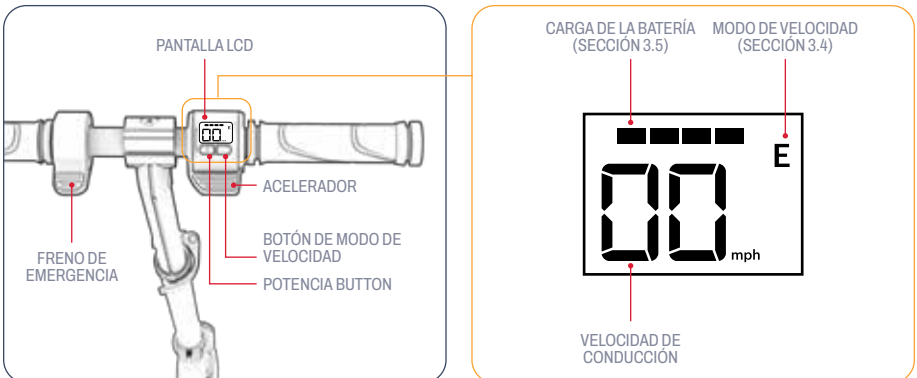

3.4 Uso del modo de velocidad

- HAY 3 MODOS DE VELOCIDAD, CADA UNO DE LOS CUALES TE PERMITE CONDUCIR A UNA VELOCIDAD MÁXIMA DIFERENTE.
- CON EL SCOOTER ENCENDIDO, PULSE RÁPIDAMENTE EL BOTÓN DE MODO DE VELOCIDAD PARA CAMBIAR DE MODO DE VELOCIDAD.

MODO DE VELOCIDAD	LETRA QUE APARECE EN LA PANTALLA LCD	VELOCIDAD MÁXIMA
ECO	E	HASTA 5 MPH | 8 KM/H
NORMAL	N	HASTA 8 MPH | 12,8 KM/H
DEPORTE	S	HASTA 10 MPH | 16,1 KM/H

3.5 Comprobación del nivel de carga de la batería

PUEDES CONTROLAR LA CARGA DE LA BATERÍA MIRANDO EL ICONO DE CARGA DE LA BATERÍA EN LA PANTALLA LCD.

PANTALLA DE CARGA DE LA BATERÍA	PORCENTAJE APROXIMADO DE CARGA RESTANTE*
	71% - 100%
	41% - 70%
	21% - 40% ¡Cargue su Jetson AHORA!
	1% - 20% De verdad, ¡es hora de cobrar!

**SÓLO APROXIMACIÓN. PUEDE VARIAR EN FUNCIÓN DEL USO.*

IMPORTANTE: CUANDO LA CARGA DE LA BATERÍA SE AGOTE AL 0%, EL SCOOTER SE APAGARÁ. CARGUE EL SCOOTER A PLENA POTENCIA (SECCIÓN 2.6) ANTES DE SU PRÓXIMO VIAJE.

4. INSTRUCCIONES DE USO.

4.1 Comprobaciones de seguridad previas a la conducción

REALICE ESTAS IMPORTANTES COMPROBACIONES DE SEGURIDAD ANTES DE CADA VIAJE:

Frenos

- ASEGÚRESE DE QUE EL FRENO DE EMERGENCIA FUNCIONA CORRECTAMENTE, DE MODO QUE SE ACOPLE CON FACILIDAD Y DETENGA EL SCOOTER.
- COMPRUEBE QUE EL FRENO DE PIE TRASERO ESTÁ BIEN SUJETO AL BASTIDOR DEL SCOOTER Y QUE, AL ACCIONARLO, DETIENE LA RUEDA TRASERA.

Marco

- COMPRUEBE QUE EL BASTIDOR DEL SCOOTER NO ESTÉ DAÑADO, DOBLADO O ROTO.
- COMPRUEBE QUE EL VÁSTAGO ESTÁ ASEGURADO POR LA ABRAZADERA DEL VÁSTAGO.

Dirección

- COMPRUEBE QUE LA ABRAZADERA DEL MANILLAR FIJA EL MANILLAR EN SU POSICIÓN.
- COMPRUEBE QUE LA RUEDA Y EL MANILLAR GIRAN ALINEADOS.

Ruedas

- COMPRUEBE QUE LAS RUEDAS NO PRESENTAN SIGNOS DE DESGASTE EXCESIVO NI ESTÁN DAÑADAS.
- COMPRUEBE QUE LAS RUEDAS ESTÁN FIJADAS AL BASTIDOR.

Cableado

- COMPRUEBE QUE LOS CABLES NO OBSTACULIZAN EL MOVIMIENTO DEL MANILLAR.
- COMPRUEBE QUE EL CABLEADO NO ESTÉ DAÑADO NI DESHILACHADO.

4.2 Equitación

IMPORTANTE: EL MOTOR DE ESTE SCOOTER REQUIERE LA ACTIVACIÓN DEL MOVIMIENTO DE PATADA PARA ARRANCAR.

1. COLOQUE UN PIE EN LA PARTE DELANTERA DE LA CUBIERTA MIRANDO HACIA DELANTE. PROPULSE EL SCOOTER HACIA DELANTE EMPUJANDO DEL SUELO 5-8 VECES SEGUIDAS CON EL OTRO PIE.
2. COLOQUE EL PIE DE PATADA EN LA PARTE POSTERIOR DE LA CUBIERTA, GIRADO HACIA FUERA EN UN ÁNGULO DE 70° - 90° PARA MAYOR ESTABILIDAD.
3. PRESIONE GRADUALMENTE EL ACELERADOR DE PULGAR PARA ACELERAR Y LUEGO MANTENGA LA VELOCIDAD.

⚠ **IMPORTANTE:** PARA EVITAR ACELERONES BRUSCOS, PISE SIEMPRE EL ACELERADOR CON SUAVIDAD.

PARA HACER GIROS:
GIRE EL MANILLAR HACIA LA IZQUIERDA O LA DERECHA.

4.3 Uso de los frenos

ESTE SCOOTER TIENE UN FRENO DE PIE TRASERO Y UN FRENO ELECTRÓNICO EN EL MANILLAR.

⚠ **IMPORTANTE:** SUELTE EL ACELERADOR CUANDO ACCIONE UNO DE LOS FRENOS.

Freno de pie trasero

- PRESIONE SUAVEMENTE EL FRENO DE PIE TRASERO CON EL PIE DE CONDUCCIÓN TRASERO PARA REDUCIR LA VELOCIDAD.
- APLIQUE MÁS PRESIÓN PARA DETENERSE POR COMPLETO.

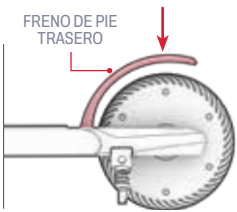

Freno de emergencia

PRESIONE SUAVEMENTE EL FRENO DE EMERGENCIA PARA REDUCIR LA VELOCIDAD. PRESIONE CON MÁS FUERZA PARA DETENERSE POR COMPLETO.

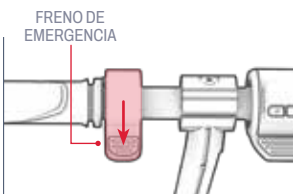

⚠ **IMPORTANTE:** PARA EVITAR MOVIMIENTOS BRUSCOS, INTENTE ACCIONAR EL FRENO DE EMERGENCIA GRADUALMENTE.

4.4 Maximizar la velocidad y el alcance

EN CONDICIONES IDEALES, LA AUTONOMÍA MÁXIMA QUE PUEDE ALCANZARSE POR BATERÍA TOTALMENTE CARGADA ES DE 8 KM/H. LA VELOCIDAD MÁXIMA ES DE 16,1 KM/H. CUANTO MÁS TENGA QUE TRABAJAR EL MOTOR, MÁS RÁPIDO SE AGOTARÁ LA BATERÍA. LOS SIGUIENTES FACTORES TAMBIÉN AFECTAN A LA VELOCIDAD Y A LA AUTONOMÍA.

Superficie de conducción

DESPLAZARSE SOBRE UNA SUPERFICIE RUGOSA REQUIERE MÁS POTENCIA MOTRIZ QUE HACERLO SOBRE UNA LISA.

Peso de transporte

- MÁS PESO (PILOTO MÁS CARGA) DISMINUYE LA AUTONOMÍA ALCANZABLE.
- LA AUTONOMÍA Y LA VELOCIDAD MÁXIMAS PUEDEN ALCANZARSE CON UN PESO DE 54,5 KG (120 LB) O MENOS.

Estilo de conducción

- LOS ARRANQUES Y PARADAS FRECUENTES REDUCEN LA AUTONOMÍA.
- UTILIZAR TU PROPIO ESFUERZO PARA PEDALEAR ALIVIARÁ LA DEMANDA SOBRE EL MOTOR Y AUMENTARÁ TU TIEMPO DE FUNCIONAMIENTO.

Temperatura del aire

LA TEMPERATURA IDEAL PARA MONTAR Y ALMACENAR EL PRODUCTO OSCILA ENTRE 10°C Y 35°C (50°F - 95°F).

Incline

EL MOTOR TIENE QUE TRABAJAR MÁS CUESTA ARRIBA QUE EN TRAMOS LLANOS O CUESTA ABAJO.

Mantenimiento de la batería

LA CARGA OPORTUNA DE LA BATERÍA DESPUÉS DE CADA USO AYUDA A MANTENER SU CAPACIDAD Y RESISTENCIA.

INSTRUCCIONES DE MANTENIMIENTO.

Cuida bien de tu Jetson para que circule con suavidad y seguridad. Aquí te explicamos cómo:

Manejo de su Jetson

- EVITE EXPONER EL PRODUCTO A VIBRACIONES FUERTES O IMPACTOS FÍSICOS INTENSOS.
- NO DESMONTE NUNCA LA BATERÍA.
- MANTENGA EL PRODUCTO ALEJADO DEL AGUA Y LA HUMEDAD.
- CIRCULE POR SUPERFICIES LISAS Y PLANAS PARA EVITAR ROTURAS.
- NUNCA TRANSPORTE SU PRODUCTO POR LAS RUEDAS, EL ASIENTO Y/O EL MANILLAR.
- TENGA CUIDADO DE NO TIRAR O ENGANCHAR EL CABLEADO QUE CONECTA EL MOTOR CON LOS COMPONENTES DEL MANILLAR.

Instrucciones de almacenamiento

- CARGUE COMPLETAMENTE LA BATERÍA ANTES DE GUARDAR EL PRODUCTO DURANTE LARGOS PERIODOS DE TIEMPO.
- CUANDO ESTÉ ALMACENADA DURANTE LARGOS PERIODOS DE TIEMPO, CARGUE COMPLETAMENTE LA BATERÍA UNA VEZ AL MES.
- CUBRA EL PRODUCTO PARA PROTEGERLO DEL POLVO.
- ALMACENE EL PRODUCTO EN INTERIORES Y EN UN LUGAR SECO A UNA TEMPERATURA ENTRE 10°C Y 35°C (50°F - 95°F).

Limpieza de su Jetson

- ASIENTO Y BASTIDOR - LIMPIE CON UN PAÑO HÚMEDO SIN POLVO O HUMEDECIDO EN ALCOHOL. A CONTINUACIÓN, UTILICE UN PAÑO SECO SIN POLVO.
- MANILLAR - LÍMPIELO CON JABÓN SUAVE UTILIZANDO UN PAÑO HÚMEDO SIN POLVO. ELIMINE EL EXCESO DE JABÓN CON OTRO PAÑO HÚMEDO.
- COMPONENTES DE LAS RUEDAS - LÍMPIELOS CON UN PAÑO HÚMEDO SIN POLVO.
- NEUMÁTICOS - LÍMPIELOS CON UN PAÑO HÚMEDO SIN POLVO. TAMBIÉN SE PUEDE UTILIZAR UN PRODUCTO DE ACABADO O LIMPIADOR DE NEUMÁTICOS.

⚠ **ADVERTENCIA:** No rocíe ni aplique agua directamente sobre el producto. El agua puede dañar el cableado, el compartimento de la batería y las luces, así como deteriorar el cuadro, todo lo cual podría provocar un mal funcionamiento que pondría en peligro la seguridad del ciclista.

⚠ Precauciones con las pilas

SU PRODUCTO TIENE UNA BATERÍA DE IONES DE LITIO. TENGA CUIDADO AL MANIPULARLA.

- MANTENER EL PRODUCTO ALEJADO DEL FUEGO Y DEL CALOR EXCESIVO.
- EVITE LOS CHOQUES FÍSICOS INTENSOS, LAS VIBRACIONES FUERTES O LOS IMPACTOS.
- PROTEGER EL PRODUCTO DEL AGUA O LA HUMEDAD.
- NO COLOQUE NI ALMACENE EL PRODUCTO AMONTONADO ENCIMA O DEBAJO DE OTROS OBJETOS.
- NO DESMONTE EL PRODUCTO NI SU BATERÍA.
- NO TIRE EL PRODUCTO A LA BASURA. LLEVE EL PRODUCTO A UNA INSTALACIÓN ESPECIALIZADA EN RESIDUOS ELECTRÓNICOS O A UN CENTRO DE RECICLAJE DE BATERÍAS. PARA OBTENER MÁS INFORMACIÓN SOBRE LOS CENTROS DE ELIMINACIÓN MÁS CERCANOS, PÓNGASE EN CONTACTO CON SU AYUNTAMIENTO O EMPRESA DE TRANSPORTE DE RESIDUOS.
- SI LA BATERÍA DEL PRODUCTO SE CALIENTA O MUESTRA SIGNOS DE SOBRECALENTAMIENTO, EMITE UN OLOR O SONIDO INUSUAL, PIERDE LÍQUIDO O GAS, O CAMBIA DE FORMA O COLOR, HÁGALO INMEDIATAMENTE:
  1. SI ESTÁ EN USO, DEJE DE UTILIZAR EL PRODUCTO INMEDIATAMENTE. RETIRE EL CABLE DE CARGA DEL PRODUCTO SI ESTÁ ENCHUFADO.
  2. DEJE DE UTILIZAR EL PRODUCTO.
  3. SI PUEDE HACERLO SIN PELIGRO, TRASLADE EL PRODUCTO A UN ESPACIO DESPEJADO Y ALEJADO DE CUALQUIER OBJETO INFLAMABLE.
  4. LLAME A LOS SERVICIOS DE EMERGENCIA LOCALES PARA OBTENER AYUDA.
  5. LAVE A FONDO CON AGUA CORRIENTE LIMPIA LOS OJOS O LAS ZONAS DE LA PIEL QUE HAYAN ENTRADO EN CONTACTO CON EL LÍQUIDO ELECTROLÍTICO DE LA BATERÍA QUE GOTEA Y BUSQUE ATENCIÓN MÉDICA ADICIONAL.
- SI TIENE ALGÚN PROBLEMA CON LA BATERÍA, PÓNGASE EN CONTACTO CON EL EQUIPO DE ATENCIÓN AL CLIENTE DE JETSON.

CONÉCTESE CON NOSOTROS.

RIDEJETSON.COM/SUPPORT
RIDEJETSON.COM/CHAT

1-844-585-7462

No dejes de seguir a @ridejetson en las redes sociales para enterarte de fantásticas ofertas, sorteos y todas las novedades de Jetson.

¿TE GUSTA TU COCHE?

Deje su opinión en
ridejetson.com/reviews.
Estamos impacientes por saber de ti
#MakeMoves


JETSON

ПУТЕВОДИТЕЛЬ ДЛЯ ВАШЕЙ ПОЕЗДКИ.

ВАЖНО:
Внимательно прочитайте и сохраните для дальнейшего использования.

JETSON

RELAY

Детский электрический самокат.

МОДЕЛЬ SKU(S): JRELAY-BLK | JRELAY-CMO | JRELAY2-BLK

НАШИ ДВА ГЛАВНЫХ ПРАВИЛА:

БУДЬТЕ ОСТОРОЖНЫ.
РАЗВЛЕКАЙТЕСЬ!



ПРОИЗВЕДЕНО В ШЭНЬЧЖЭНЕ, КИТАЙ
ИМПОРТИРУЕТСЯ КОМПАНИЕЙ TRURIDE TECH LLC.
ПОЧТОВЫЙ ЯЩИК 461, ДЖЕРСИ-СИТИ, НЬЮ-ДЖЕРСИ
07302-9998

КОД ДАТЫ: 06/2025
ВЕРСИЯ ДОКУМЕНТА: V2.0
СДЕЛАНО В КИТАЕ

© 2025, TRURIDE TECH. ВСЕ ПРАВА ЗАЩИЩЕНЫ. ПРОИЗВЕДЕНО ДЛЯ TRURIDE TECH LLC.
JETSON® - ЗАРЕГИСТРИРОВАННЫЙ ТОВАРНЫЙ ЗНАК, ИСПОЛЬЗУЕМЫЙ ПО ЛИЦЕНЗИИ JETSTREAM BRANDS LLC.
НИКАКАЯ ЧАСТЬ ЭТОГО ДОКУМЕНТА, ВКЛЮЧАЯ ФОРМУ, ГРАФИКУ И ДИЗАЙН, НЕ МОЖЕТ БЫТЬ ВОСПРОИЗВЕДЕНА
ИЛИ ПЕРЕДАНА В ЛЮБОЙ ФОРМЕ И ЛЮБЫМИ СРЕДСТВАМИ.



Содержание

Предупреждения о безопасности 4
Гарантийное покрытие и регистрация продукта 7
1. О вашем продукте
1.1 Обзор продукции 8
1.2 Характеристики продукта 10
1.3 Онлайн-ресурсы 10
2. Инструкции по установке
2.1 Начальные заметки 11
2.2 Безопасность шлема 11
2.3 Раскладывание и складывание самоката ... 12
2.4 Сборка рукоятки 13
2.5 Регулировка высоты руля 14
2.6 Зарядка аккумулятора 15
3. Особенности и функции
3.1 Использование подставки 17
3.2 Включение и выключение питания 17
3.3 Понимание управления и ЖК-экрана 18
3.4 Использование скоростного режима 19
3.5 Проверка уровня заряда батареи 19
4. Инструкция по эксплуатации
4.1 Проверка безопасности перед поездкой .. 20
4.2 Катание 21
4.3 Использование тормозов 21
4.4 Максимальная скорость и дальность поездки 22
Уход и обслуживание 23
Свяжитесь с нами 25

ПРЕДУПРЕЖДЕНИЯ О БЕЗОПАСНОСТИ.

СОХРАНЯЙТЕ ЭТИ ИНСТРУКЦИИ.

УКАЗАНИЯ О РИСКЕ ВОЗГОРАНИЯ ИЛИ ТРАВМИРОВАНИЯ ЛЮДЕЙ И ВАЖНЫЕ УКАЗАНИЯ ПО БЕЗОПАСНОСТИ

- Перед использованием, пожалуйста, внимательно прочитайте руководство пользователя и предупреждения по безопасности, убедитесь, что вы понимаете и принимаете все инструкции по безопасности. Пользователь будет нести ответственность за любые потери или повреждения, вызванные неправильным использованием.
- **Неправильное использование зарядного устройства может привести к возгоранию и взрыву, что повлечет за собой повреждение имущества, травмы и смерть.**
- Перед каждым циклом работы оператор должен выполнить предэксплуатационные проверки, указанные производителем: Все защитные кожухи и колодки, изначально поставляемые производителем, находятся на своих местах и в исправном состоянии; Тормозная система функционирует должным образом; Все защитные кожухи осей, защитные кожухи цепи или другие кожухи или защитные устройства, поставляемые производителем, находятся на своих местах и в исправном состоянии; Шины находятся в хорошем состоянии, накачаны должным образом и имеют достаточный остаток протектора; Территория, на которой будет эксплуатироваться изделие, должна быть безопасной и пригодной для безопасной эксплуатации.
- Обслуживание и ремонт компонентов должны осуществляться в соответствии со спецификациями производителя и с использованием только разрешенных производителем запасных частей, а установка должна производиться дилерами или другими квалифицированными специалистами.
- Предупреждение о недопустимости перезарядки неперезаряжаемых аккумуляторов.
- Не допускайте контакта рук, ног, волос, частей тела, одежды или других подобных предметов с движущимися частями, колесами или трансмиссией во время работы двигателя.
- Данное изделие не должно использоваться детьми или лицами с ограниченными физическими, сенсорными или умственными способностями, а также с недостаточным опытом и знаниями, если только они не получили надзор или инструктаж (IEC 60335-1/A2:2006).
- Дети без присмотра взрослых не должны играть с изделием (IEC 60335-1/A2:2006).
- Необходим присмотр взрослых.
- Запрещается использовать устройства для выполнения гонок, трюковой езды или других маневров, которые могут привести к потере управления или вызвать неконтролируемые действия или реакции оператора/пассажира.
- Никогда не используйте вблизи автотранспорта.
- Избегайте острых кочек, водосточных решеток и резких перепадов поверхности. Скутер может внезапно остановиться.
- Избегайте улиц и поверхностей с водой, песком, гравием, грязью, листьями и другим мусором. Влажная погода ухудшает сцепление с дорогой, торможение и видимость.
- Избегайте поездок вблизи легковоспламеняющихся газов, пара, жидкостей или пыли, которые могут вызвать пожар.
- Операторы должны придерживаться всех рекомендаций и инструкций производителя, а также соблюдать все законы и постановления: Эксплуатация транспортных средств без фар должна осуществляться только в условиях достаточной видимости при дневном свете; владельцам рекомендуется выделяться (для заметности) с помощью освещения, светоотражателей, а для низко идущих транспортных средств - сигнальных флагов на гибких шестах.
- Лица со следующими заболеваниями должны быть предостережены от работы: Сердечно-сосудистые заболевания; беременные женщины; лица с заболеваниями головы, спины или шеи или перенесшие операции на этих участках тела; лица с любыми психическими или физическими заболеваниями, которые могут сделать их восприимчивыми к травмам или ослабить их физическую ловкость или умственные способности, чтобы распознать, понять и выполнить все

инструкции по безопасности и быть способными принять опасности, присущие использованию устройства.
- Не катайтесь ночью.
- Не катайтесь после приема алкоголя или лекарств, отпускаемых по рецепту.
- Не переносите предметы во время езды.
- Никогда не работайте с изделием босиком.
- Всегда носите обувь и держите шнурки завязанными.
- Следите за тем, чтобы ваши ноги всегда надежно стояли на палубе.
- Операторы всегда должны использовать соответствующую защитную одежду, включая, но не ограничиваясь, шлем с соответствующим сертификатом и любое другое оборудование, рекомендованное производителем: Всегда надевайте защитное снаряжение, такое как шлем, наколенники и локтевые щитки.
- Всегда уступайте дорогу пешеходам.
- Будьте внимательны к предметам, находящимся впереди и вдали от вас.
- Не позволяйте себе отвлекаться во время езды, например, отвечать на телефонные звонки или заниматься какими-либо другими делами.
- На изделии не может кататься более одного человека.
- Когда вы едете вместе с другими велосипедистами, всегда держите безопасную дистанцию, чтобы избежать столкновения.
- При повороте обязательно сохраняйте равновесие.
- Езда с неправильно отрегулированными тормозами опасна и может привести к серьезным травмам или смерти.
- Во время работы тормоз может нагреваться, не прикасайтесь к нему голой кожей.
- Слишком резкое или внезапное нажатие на тормоз может заблокировать колесо, что приведет к потере контроля и падению. Внезапное или чрезмерное нажатие на тормоз может привести к травмам или смерти.
- Если тормоз ослабнет, отрегулируйте его с помощью шестигранного ключа, отвертки или другого подходящего инструмента или обратитесь в службу поддержки Jetson.
- Немедленно заменяйте изношенные или сломанные детали.
- Перед поездкой проверьте, все ли знаки безопасности на месте и понятны ли они.
- Владелец должен разрешить использование и эксплуатацию устройства после демонстрации того, что операторы могут понимать и управлять всеми компонентами устройства до его использования.
- Не катайтесь без надлежащей подготовки. Не катайтесь на высоких скоростях, по неровной местности или на склонах. Не выполняйте трюки и не поворачивайте резко.
- Рекомендуется для использования в помещениях.
- Длительное воздействие ультрафиолетовых лучей, дождя и других факторов может привести к повреждению материалов корпуса, поэтому, когда устройство не используется, храните его в помещении.
- Персональные устройства электронной мобильности не предназначены для использования в высокогорных местах, требующих увеличенного расстояния между электрическими проводами в электрических цепях, что указывает на то, что они не предназначены для использования на высоте более 2 000 метров над уровнем моря.
- Используйте только аккумулятор(ы), указанный(ые) производителем
- ХРАНИТЕ В ПОМЕЩЕНИИ, КОГДА НЕ ИСПОЛЬЗУЕТЕ. ОСТАВЛЯЙТЕ В ПОМЕЩЕНИИ ВО ВРЕМЯ ЗАРЯДКИ ИЛИ КОГДА НЕ ИСПОЛЬЗУЕТЕ ДЛЯ ВОЖДЕНИЯ.
- **ОСТОРОЖНО** - Риск возгорания - Все детали не могут быть разобраны пользователем.
- **ПРЕДУПРЕЖДЕНИЕ** - опасность возгорания и поражения электрическим током - нет частей, обслуживаемых пользователем.
- Осторожно: Опасность возгорания
- Вес велосипедиста не должен превышать 120 фунтов | 54,5 кг.

МОДИФИКАЦИИ

Не пытайтесь разбирать, модифицировать, ремонтировать или заменять устройство или какие-либо его компоненты без указания специалистов отдела обслуживания Jetson. Это приведет к аннулированию гарантии и может стать причиной неисправностей, которые могут привести к травмам.

ДОПОЛНИТЕЛЬНЫЕ МЕРЫ ПРЕДОСТОРОЖНОСТИ ПРИ ЭКСПЛУАТАЦИИ

Не поднимайте изделие с земли, когда оно включено и колеса находятся в движении. Это может привести к свободному вращению колес, что может стать причиной травмы для вас или других людей, находящихся рядом. Не прыгайте на изделие и с него, а также не прыгайте во время его использования. Во время работы всегда держите ноги на подставке для ног. Перед использованием всегда проверяйте заряд аккумулятора.

УТИЛИЗАЦИЯ ИСПОЛЬЗОВАННОГО АККУМУЛЯТОРА



Аккумулятор может содержать опасные вещества, которые могут угрожать окружающей среде и здоровью людей. Этот символ, нанесенный на батарею и/или упаковку, указывает на то, что использованная батарея не должна рассматриваться как бытовой отход. Батареи следует сдавать на переработку в соответствующий пункт приема. Обеспечив правильную утилизацию использованных батарей, вы поможете предотвратить возможные негативные последствия для окружающей среды и здоровья человека. Вторичная переработка материалов поможет сохранить природные ресурсы. Для получения дополнительной информации о переработке использованных батареек обратитесь в местную муниципальную службу утилизации отходов.

УВЕДОМЛЕНИЕ О СОБЛЮДЕНИИ

Данное устройство соответствует части 15 правил FCC. Эксплуатация устройства разрешена при соблюдении следующих двух условий: (1) устройство не должно создавать вредных помех, и (2) устройство должно принимать любые помехи, включая помехи, которые могут вызвать нежелательную работу. Внимание: Изменения или модификации данного устройства, не одобренные стороной, ответственной за соответствие, могут лишить пользователя права на эксплуатацию оборудования.

ПРИМЕЧАНИЕ: Данное оборудование было протестировано и признано соответствующим ограничениям для цифровых устройств класса B в соответствии с частью 15 правил FCC. Эти ограничения предназначены для обеспечения разумной защиты от вредных помех при установке в жилых помещениях. Данное оборудование генерирует, использует и может излучать радиочастотную энергию и, если оно установлено и используется не в соответствии с инструкциями, может создавать вредные помехи для радиосвязи. Однако нет никакой гарантии, что помехи не возникнут в конкретной установке. Если данное оборудование создает вредные помехи для радио- или телевизионного приема, что можно определить, выключив и включив оборудование, пользователю рекомендуется попытаться устранить помехи одним или несколькими из следующих способов:

- Переориентируйте или переместите приемную антенну.
- Увеличьте расстояние между оборудованием и приемником.
- Подключите оборудование к розетке в цепи, отличной от той, к которой подключен ресивер.
- Обратитесь за помощью к дилеру или опытному специалисту по радио/ТВ.
- Для обеспечения соответствия ограничениям FCC класса B с этим устройством необходимо использовать экранированные кабели.

⚠ ВНИМАНИЕ:

Несоблюдение следующих инструкций может привести к травмам ребенка или окружающих.

- Во время сборки держите мелкие детали вдали от детей.
- Сборка и демонтаж аксессуара должны осуществляться взрослым.
- Часто осматривайте изделие на предмет повреждений.

*** ТРЕБУЕТСЯ СБОРКА ДЛЯ ВЗРОСЛЫХ.**

⚠ ВНИМАНИЕ:

Чтобы снизить риск травм, необходим присмотр взрослых. Никогда не используйте на проезжей части, вблизи автотранспорта, на крутых склонах или ступенях, в бассейнах или других водоемах; всегда надевайте обувь и не допускайте более 1 велосипедиста.

⚠ ВНИМАНИЕ:

Всегда соблюдайте основные меры предосторожности при использовании этого продукта, включая следующие:

(A) Прочтите все инструкции перед использованием продукта.

(B) Для снижения риска получения травм необходимо обеспечить строгий контроль при использовании изделия вблизи детей.

(C) Не вставляйте пальцы или руки в изделие.

(D) Не используйте этот прибор, если эластичный кабель питания или выходной кабель помят, имеет нарушенную изоляцию или имеет другие признаки повреждения.

(E) Для всего оборудования. В инструкции должно быть указано: Этот прибор не предназначен для использования при температуре окружающей среды ниже 14°F (-10°C) или выше 104°F (40°C).

(F) Для всех устройств в инструкции должна быть указана информация:
Аккумулятор предназначен для зарядки при температуре окружающей среды от 32°F (0°C) до 104°F (40°C). Никогда не заряжайте батарею, если температура окружающей среды выходит за пределы этого диапазона.

КАЛИФОРНИЙСКОЕ ПРЕДЛОЖЕНИЕ 65

⚠ ВНИМАНИЕ:

ЭТОТ ПРОДУКТ МОЖЕТ ПОДВЕРГАТЬ ВАС ВОЗДЕЙСТВИЮ ХИМИЧЕСКИХ ВЕЩЕСТВ, ВКЛЮЧАЯ КАДМИЙ, КОТОРЫЙ, КАК ИЗВЕСТНО ШТАТУ КАЛИФОРНИЯ, МОЖЕТ ВЫЗЫВАТЬ РАК, ВРОЖДЕННЫЕ ДЕФЕКТЫ ИЛИ ДРУГИЕ РЕПРОДУКТИВНЫЕ НАРУШЕНИЯ. ДЛЯ ПОЛУЧЕНИЯ ДОПОЛНИТЕЛЬНОЙ ИНФОРМАЦИИ ПЕРЕЙДИТЕ ПО ССЫЛКЕ: WWW.P65WARNINGS.CA.GOV.

ОБЩАЯ ОГРАНИЧЕННАЯ ГАРАНТИЯ

НА ВАШ НОВЫЙ ПРОДУКТ JETSON ПРЕДОСТАВЛЯЕТСЯ ГАРАНТИЯ ОТ ДЕФЕКТОВ МАТЕРИАЛОВ И ИЗГОТОВЛЕНИЯ, КАК УКАЗАНО НА САЙТЕ RIDEJETSON.COM/WARRANTY , В ТЕЧЕНИЕ ПЕРИОДА ВРЕМЕНИ С ДАТЫ ПЕРВОНАЧАЛЬНОЙ РОЗНИЧНОЙ ПОКУПКИ ПРИ ИСПОЛЬЗОВАНИИ В СООТВЕТСТВИИ С РУКОВОДСТВАМИ ПОЛЬЗОВАТЕЛЯ JETSON (СМ. RIDEJETSON.COM/SUPPORT). **В РАМКАХ ДАННОЙ ГАРАНТИИ ВЫ СМОЖЕТЕ НАПРАВИТЬ СВОИ ПРЕТЕНЗИИ КОМПАНИИ JETSON ДАЖЕ В ТЕХ СЛУЧАЯХ, КОГДА ВЫ ПРИОБРЕЛИ ПРОДУКТ JETSON У ОДНОГО ИЗ НАШИХ АВТОРИЗОВАННЫХ РОЗНИЧНЫХ ПРОДАВЦОВ.** ЧТОБЫ ОЗНАКОМИТЬСЯ С ПОЛНЫМИ УСЛОВИЯМИ НАШЕЙ ГАРАНТИИ, ПОСЕТИТЕ САЙТ RIDEJETSON.COM/WARRANTY.

РЕГИСТРАЦИЯ ПРОДУКЦИИ

ЗАРЕГИСТРИРУЙТЕ СВОЙ НОВЫЙ JETSON, ЧТОБЫ УСКОРИТЬ ПРОЦЕСС ПОЛУЧЕНИЯ ИНДИВИДУАЛЬНОЙ ПОДДЕРЖКИ ПРОДУКТА И ГАРАНТИИ. СДЕЛАЙТЕ СВОЙ ШАГ НА САЙТЕ RIDEJETSON.COM/PAGES/REGISTRATION.

ГАРАНТИЙНОЕ ПОКРЫТИЕ И РЕГИСТРАЦИЯ ПРОДУКТА.

Чтобы использовать продукт гарантию или узнать о гарантийное обслуживание, свяжитесь с нами напрямую.

www.ridejetson.com

1. О ВАШЕМ ПРОДУКТЕ.

1.1 Обзор продукции

1. РУЛЬ*
2. ЗАРЯДНЫЙ ПОРТ С КРЫШКОЙ
3. ЗАЖИМ ШТОКА
4. ЭКРАН
5. КНОПКА ПИТАНИЯ
6. КНОПКА СКОРОСТНОГО РЕЖИМА
7. ДРОССЕЛЬ УСКОРЕНИЯ
8. ПЕРЕДНЕЕ КОЛЕСО
9. СКЛАДНОЙ РЫЧАГ
10. ПАЛУБА
11. ЗАДНИЙ НОЖНОЙ ТОРМОЗ
12. ЗАДНЕЕ КОЛЕСО (МОТОР-КОЛЕСО)
13. ОТРАЖАТЕЛЬ(×2; СЛЕВА И СПРАВА)
14. ПОДСТАВКА
15. ЭЛЕКТРОННЫЙ ТОРМОЗ
16. ЗАРЯДНОЕ УСТРОЙСТВО

В комплект входят инструменты, оборудование и детали для сборки, настройки и обслуживания:

A



ШЕСТИГРАННЫЙ БОЛТ 5 × 40 ММ

B



ВЕРХНИЙ ЗАЖИМ

D



ШЕСТИГРАННЫЙ КЛЮЧ 5 ММ

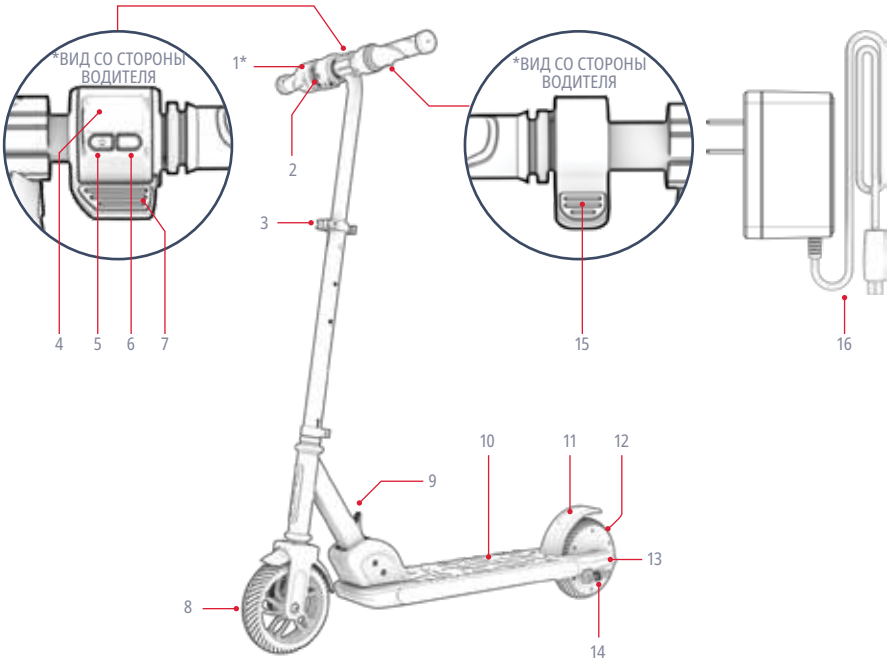

**ПОЛУПРИКРЕПЛЕННАЯ; ТРЕБУЕТСЯ СБОРКА.*

ПРИМЕЧАНИЕ: ИЗОБРАЖЕНИЯ МОГУТ НЕ ТОЧНО ОТРАЖАТЬ ВНЕШНИЙ ВИД РЕАЛЬНОГО ПРОДУКТА.

1.2 Характеристики продукта

- МОТОР: 100 BT HUB***
- МАКСИМАЛЬНАЯ СКОРОСТЬ: 10 МИЛЬ/Ч* | 16,1 КМ/Ч*
- МАКСИМАЛЬНАЯ ДАЛЬНОСТЬ: 5 МИЛЬ* | 8 КМ*
- АККУМУЛЯТОР: 21,9 В, 2,6 АЧ ЛИТИЙ-ИОННЫЙ
- ЗАРЯДНОЕ УСТРОЙСТВО: UL 100-240 В
- ВРЕМЯ ЗАРЯДКИ: ДО 5 ЧАСОВ
- МАКСИМАЛЬНЫЙ УГОЛ ПОДЪЕМА: 10°
- ВЕС ИЗДЕЛИЯ: 15,3 ФУНТА | 6,9 КГ
- ОГРАНИЧЕНИЕ ПО ВЕСУ: 120 ФУНТОВ | 54,4 КГ
- МИНИМАЛЬНЫЙ ВЕС ВЕЛОСИПЕДИСТА: 44 ФУНТА | 19,9 КГ
- РАЗМЕРЫ ИЗДЕЛИЯ В СЛОЖЕННОМ ВИДЕ: 29,5 ДЮЙМОВ (Д) × 15,3 ДЮЙМА (Ш) × 10,4 ДЮЙМА (В) | 74,9 СМ (Д) × 38,8 СМ (Ш) × 26,4 СМ (В)
- РАЗМЕРЫ ПРОДУКТА В РАЗЛОЖЕННОМ ВИДЕ: 32,0 ДЮЙМОВ (Д) ×15,3 ДЮЙМА (Ш) × 37,5 ДЮЙМА (В) | 81,2 СМ (Д) × 38,8 СМ (Ш) × 95,2 СМ (В)
- ВЫСОТА РУЛЯ: 32,6 - 37,4 ДЮЙМА | 82,8 - 95,0 СМ
- РАЗМЕР ДЕКИ: 23,6 IN (L) × 4,8 IN (W) | 59,9 СМ (L) × 12,2 СМ (W)
- РАЗМЕР КОЛЕСА: 6 ДЮЙМОВ | 15,2 СМ
- РЕКОМЕНДУЕМЫЙ ВОЗРАСТ: 8+

**АССОРТИМЕНТ, СКОРОСТЬ, ВРЕМЯ РАБОТЫ АККУМУЛЯТОРА И ДРУГИЕ ХАРАКТЕРИСТИКИ МОГУТ ВАРЬИРОВАТЬСЯ В ЗАВИСИМОСТИ ОТ УСЛОВИЙ ЕЗДЫ И САЙТА .*

*** ПРИ НАГРУЗКЕ 110 ФУНТОВ | 50 КГ, ТЕМПЕРАТУРЕ ВОЗДУХА 50°F - 95°F | 10°C - 35°C И СКОРОСТИ 10 МИЛЬ/Ч | 16,1 КМ/Ч. БОЛЕЕ ПОДРОБНУЮ ИНФОРМАЦИЮ ОБ УСЛОВИЯХ, КОТОРЫЕ МОГУТ ПОВЛИЯТЬ НА ВРЕМЯ РАБОТЫ, СМ. В РАЗДЕЛЕ 4.4.*

****ПИКОВАЯ МОЩНОСТЬ*

1.3 Онлайн-ресурсы

Сканируйте, чтобы найти самые актуальные справочные материалы и ресурсы поддержки.

Найдите это руководство пользователя по адресу https://cdn.shopify.com/s/files/1/2530/6734/files/RELAY-MANUAL_WEB-1747145683971.pdf

Найдите нашу коллекцию руководств пользователя по адресу https://ridejetson.com/pages/product-manuals

2. ИНСТРУКЦИИ ПО УСТАНОВКЕ.

2.1 Начальные заметки

- НАЧНИТЕ СВОЕ ПРИКЛЮЧЕНИЕ ПРАВИЛЬНО. ПЕРЕД ИСПОЛЬЗОВАНИЕМ ДАННОГО ИЗДЕЛИЯ ВНИМАТЕЛЬНО ПРОЧИТАЙТЕ ВСЕ РУКОВОДСТВО ПОЛЬЗОВАТЕЛЯ, ВКЛЮЧАЯ ПРЕДУПРЕЖДЕНИЯ О БЕЗОПАСНОСТИ. УБЕДИТЕСЬ, ЧТО ВЫ ПОНИМАЕТЕ, ПРИНИМАЕТЕ И СОБЛЮДАЕТЕ ВСЕ ТРЕБОВАНИЯ:
  - РЕКОМЕНДАЦИИ ПРОИЗВОДИТЕЛЯ.
  - ИНСТРУКЦИИ ПО ТЕХНИКЕ БЕЗОПАСНОСТИ И ПРЕДУПРЕЖДЕНИЯ.
  - МЕСТНЫЕ ЗАКОНЫ И ПОСТАНОВЛЕНИЯ, КАСАЮЩИЕСЯ ЕЗДЫ И ЭКСПЛУАТАЦИИ.

- БУДЬТЕ ОСТОРОЖНЫ ПРИ РАСПАКОВКЕ, УДАЛЕНИИ ВСЕХ УПАКОВОЧНЫХ МАТЕРИАЛОВ И УСТАНОВКЕ САМОКАТА ДЛЯ СБОРКИ, ТАК КАК РУЛЬ БУДЕТ ЗАКРЕПЛЕН ТОЛЬКО НАПОЛОВИНУ.

- УКАЗАНИЯ, ПРИВЕДЕННЫЕ В ДАННОМ РУКОВОДСТВЕ, - ПРАВАЯ, ЛЕВАЯ, ПЕРЕДНЯЯ/ПЕРЕДНЯЯ И ЗАДНЯЯ/ЗАДНЯЯ - ОРИЕНТИРОВАНЫ ТАК, КАК ИХ ВИДИТ ВЕЛОСИПЕДИСТ, СТОЯ НА САМОКАТЕ. НАПРИМЕР, "ПРАВАЯ СТОРОНА" СКУТЕРА - ЭТО СТОРОНА, НА КОТОРОЙ БУДЕТ НАХОДИТЬСЯ ПРАВАЯ РУКА ВЕЛОСИПЕДИСТА.

2.2 Безопасность шлема

ВЕЛОСИПЕДИСТ ДОЛЖЕН ПОСТОЯННО НОСИТЬ ШЛЕМ.



НЕПРАВИЛЬНАЯ ПОЗИЦИЯ:
ЛОБ ОТКРЫТ. ПАДЕНИЕ МОЖЕТ ПРИВЕСТИ К СЕРЬЕЗНОЙ ТРАВМЕ.



ПРАВИЛЬНАЯ ПОЗИЦИЯ:
ЛОБ ПОКРЫТ ШЛЕМОМ.

**НАДЕНЬТЕ ШЛЕМ, ПОДХОДЯЩУЮ ОДЕЖДУ, ОБУВЬ И ЗАЩИТНОЕ СНАРЯЖЕНИЕ. ИЗБЕГАЙТЕ ОДЕЖДЫ, КОТОРАЯ МОЖЕТ ЗАЦЕПИТЬСЯ ЗА КОЛЕСА ИЛИ ПОПАСТЬ ПОД НИХ. РЕКОМЕНДУЕТСЯ НОСИТЬ ПЛОСКУЮ ОБУВЬ С ЗАКРЫТЫМ НОСКОМ. НАДЕВАЙТЕ ШЛЕМ И ЗАЩИТНОЕ СНАРЯЖЕНИЕ, ОДОБРЕННОЕ СТАНДАРТОМ ASTM F1492, ЧТОБЫ ИЗБЕЖАТЬ ТРАВМ В СЛУЧАЕ АВАРИИ.*

2.3 Раскладывание и складывание самоката

⚠ **ВНИМАНИЕ:** ПРИ РАСКЛАДЫВАНИИ ДЛЯ СБОРКИ РУЛЬ БУДЕТ ЗАКРЕПЛЕН ТОЛЬКО НАПОЛОВИНУ. БУДЬТЕ ОСТОРОЖНЫ ПРИ ОБРАЩЕНИИ.



КОГДА РАСКЛАДЫВАТЬ: ДЛЯ КАТАНИЯ И СБОРКИ
КОГДА СКЛАДЫВАТЬ: ДЛЯ ХРАНЕНИЯ И ТРАНСПОРТИРОВКИ

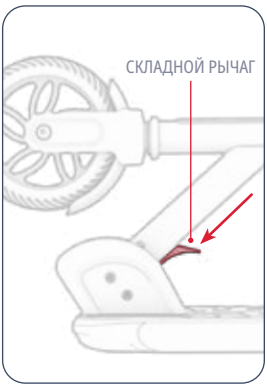

1. НАЖМИТЕ И УДЕРЖИВАЙТЕ РЫЧАГ СКЛАДЫВАНИЯ ВНИЗ.

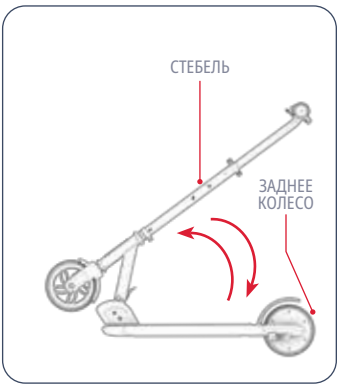

2. **ЧТОБЫ РАЗЛОЖИТЬ:** ПОДНИМИТЕ ШТОК ДО ВЕРТИКАЛЬНОГО ПОЛОЖЕНИЯ И ЗАЩЕЛКНИТЕ ЕГО НА МЕСТЕ.
ЧТОБЫ СЛОЖИТЬ: ОПУСТИТЕ ШТОК ВНИЗ ПО НАПРАВЛЕНИЮ К ЗАДНЕМУ КОЛЕСУ ДО ЩЕЛЧКА.

⚠ **ВНИМАНИЕ:** НЕ ПОДНИМАЙТЕ САМОКАТ ЗА РУЛЬ ДЛЯ ТРАНСПОРТИРОВКИ. ЗАФИКСИРУЙТЕ ЕГО В СЛОЖЕННОМ ПОЛОЖЕНИИ И НЕСИТЕ ЗА НОЖКУ.

⚠ **ВАЖНО:** НИКОГДА НЕ КАТАЙТЕСЬ, ЕСЛИ ШТОК НЕ УСТАНОВЛЕН В ВЕРТИКАЛЬНОЕ ПОЛОЖЕНИЕ, А ЗАЖИМ ШТОКА ЗАКРЫТ И ЗАТЯНУТ.

2.4 Сборка рукоятки

⚠ **ВНИМАНИЕ: БУДЬТЕ** ОСТОРОЖНЫ ПРИ ОБРАЩЕНИИ С ЭЛЕКТРИЧЕСКИМИ КОМПОНЕНТАМИ.

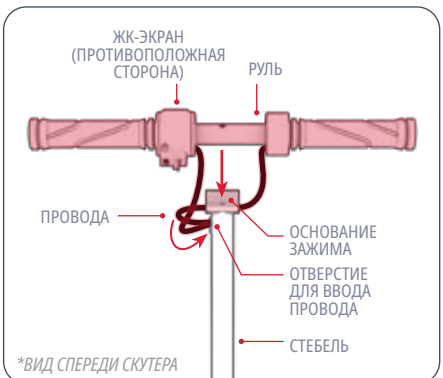

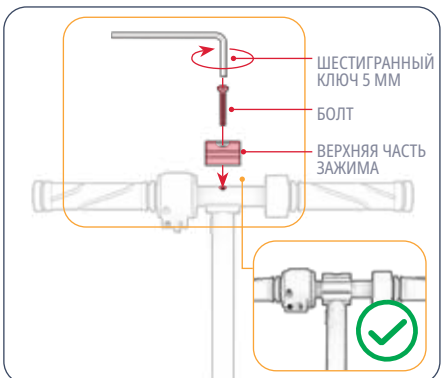

1. УВЕЛИЧЬТЕ ВЫСОТУ СТЕБЛЯ ДО МАКСИМАЛЬНОГО ПОЛОЖЕНИЯ. (СМ. РАЗДЕЛ 2.5)
2. УСТАНОВИТЕ РУЛЬ НА ОСНОВАНИЕ ЗАЖИМА ПОВЕРХ СТЕРЖНЯ ТАКИМ ОБРАЗОМ:
   - РУЛЬ РАСПОЛОЖЕН ПО ЦЕНТРУ.
   - ЖК-ЭКРАН НАХОДИТСЯ С ПРАВОЙ СТОРОНЫ, ОБРАЩЕННОЙ К ВЕЛОСИПЕДИСТУ.
   - ОТВЕРСТИЯ ДЛЯ КРЕПЕЖА В РУЛЕ СОВМЕЩЕНЫ С ОТВЕРСТИЯМИ ДЛЯ КРЕПЕЖА В ОСНОВАНИИ ЗАЖИМА.
3. АККУРАТНО ЗАПРАВЬТЕ ИЗЛИШКИ ПРОВОЛОКИ В ОТВЕРСТИЕ ДЛЯ ВСТАВКИ ПРОВОЛОКИ В СТЕБЛЕ.
4. УСТАНОВИТЕ ВЕРХНЮЮ ЧАСТЬ ЗАЖИМА НА РУЛЬ ТАКИМ ОБРАЗОМ:
   - ЗАЖИМ ЗАГИБАЕТСЯ ВНИЗ ВОКРУГ РУЛЯ.
   - ОТВЕРСТИЕ ДЛЯ КРЕПЕЖА В ЗАЖИМЕ СОВМЕЩЕНО С ОТВЕРСТИЯМИ ДЛЯ КРЕПЕЖА В РУЛЕ И ОСНОВАНИИ ЗАЖИМА.
5. ЗАКРУТИТЕ БОЛТ ПО ЧАСОВОЙ СТРЕЛКЕ ЧЕРЕЗ ВЕРХНЮЮ ЧАСТЬ ЗАЖИМА И ВЫРОВНЕННЫЕ ОТВЕРСТИЯ ДЛЯ ФУРНИТУРЫ.
6. ЗАТЯНИТЕ БОЛТ, ПОВОРАЧИВАЯ ЕГО ПО ЧАСОВОЙ СТРЕЛКЕ С ПОМОЩЬЮ 5 ММ ШЕСТИГРАННОГО КЛЮЧА.
7. УБЕДИТЕСЬ, ЧТО РУЛЬ ЗАКРЕПЛЕН НАДЕЖНО.

2.5 Регулировка высоты руля

УСТРАНЕНИЕ НЕПОЛАДОК: ЕСЛИ ВЫ НЕ МОЖЕТЕ ОТКРЫТЬ ИЛИ ЗАКРЫТЬ ЗАЩЕЛКУ, ВОЗМОЖНО, РУЧКА НА ЗАЖИМЕ СЛИШКОМ ТУГО ЗАТЯНУТА. ОСЛАБЛЯЙТЕ РУЧКУ НА ½ ОБОРОТА ЗА РАЗ, ПОКА НЕ СМОЖЕТЕ ИСПОЛЬЗОВАТЬ ЗАЩЕЛКУ.

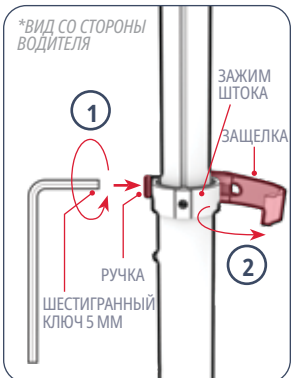

1. С ПОМОЩЬЮ ШЕСТИГРАННОГО КЛЮЧА НА 5 ММ ОСЛАБЬТЕ РУЧКУ ЗАЖИМА ШТОКА, ПОВЕРНУВ ЕЕ ПРОТИВ ЧАСОВОЙ СТРЕЛКИ.
2. ОТКРОЙТЕ ЗАЩЕЛКУ.

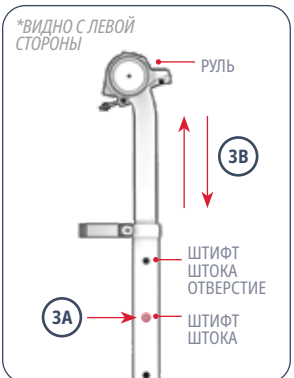

3. НАЖМИТЕ НА ШТИФТ (A) И ПОДНИМАЙТЕ ИЛИ ОПУСКАЙТЕ РУЛЬ (B), ПОКА ШТИФТ НЕ ВОЙДЕТ В ДРУГОЕ ОТВЕРСТИЕ ШТИФТА.

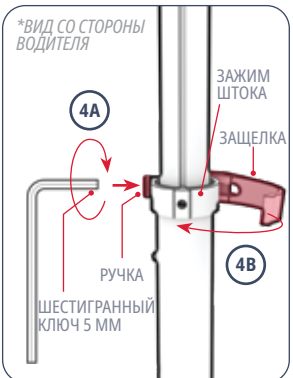

4. ЗАКРОЙТЕ ЗАЩЕЛКУ (A) И ЗАТЯНИТЕ РУЧКУ, ПОВЕРНУВ ЕЕ ПО ЧАСОВОЙ СТРЕЛКЕ С ПОМОЩЬЮ ШЕСТИГРАННОГО КЛЮЧА (B).
5. ПРОВЕРЬТЕ НАДЕЖНОСТЬ КРЕПЛЕНИЯ РУЛЯ.

⚠ **ВАЖНО:** САМ ПО СЕБЕ ШТИФТ ШТОКА НЕ ОБЕСПЕЧИВАЕТ НАДЕЖНУЮ ФИКСАЦИЮ ШТОКА. ПЕРЕД КАТАНИЕМ УБЕДИТЕСЬ, ЧТО ЗАЖИМ ШТОКА ЗАТЯНУТ И ЗАКРЫТ.

ПРИМЕЧАНИЕ: НЕ ЗАТЯГИВАЙТЕ РУЧКУ ЗАЖИМА ШТОКА СЛИШКОМ СИЛЬНО. ЧРЕЗМЕРНАЯ ЗАТЯЖКА МОЖЕТ ПРИВЕСТИ К ТОМУ, ЧТО ЗАЩЕЛКА ЗАЖИМА ШТОКА НЕ БУДЕТ ОТКРЫВАТЬСЯ И ЗАКРЫВАТЬСЯ.

2.6 Зарядка аккумулятора

ПЕРЕД ПЕРВЫМ ИСПОЛЬЗОВАНИЕМ ПОЛНОСТЬЮ ЗАРЯДИТЕ АККУМУЛЯТОР.

1. ОТКРОЙТЕ КРЫШКУ ЗАРЯДНОГО ПОРТА.
2. ПОДКЛЮЧИТЕ ЗАРЯДНОЕ УСТРОЙСТВО К ЭЛЕКТРИЧЕСКОЙ РОЗЕТКЕ, А ЗАТЕМ ВСТАВЬТЕ ШНУР ЗАРЯДНОГО УСТРОЙСТВА В ПОРТ ДЛЯ ЗАРЯДКИ СКУТЕРА.
3. КОГДА ИНДИКАТОР НА ЗАРЯДНОМ УСТРОЙСТВЕ СМЕНИТ КРАСНЫЙ ЦВЕТ НА ЗЕЛЕНЫЙ, ЭТО ОЗНАЧАЕТ, ЧТО АККУМУЛЯТОР ПОЛНОСТЬЮ ЗАРЯЖЕН. ИЗВЛЕКИТЕ ШНУР ЗАРЯДНОГО УСТРОЙСТВА ИЗ ЗАРЯДНОГО ПОРТА И ОТКЛЮЧИТЕ ЗАРЯДНОЕ УСТРОЙСТВО ОТ ЭЛЕКТРИЧЕСКОЙ РОЗЕТКИ.
4. ЗАКРОЙТЕ КРЫШКУ ЗАРЯДНОГО ПОРТА.

ПРИМЕЧАНИЕ: Для полной зарядки аккумулятора потребуется около 6 часов.

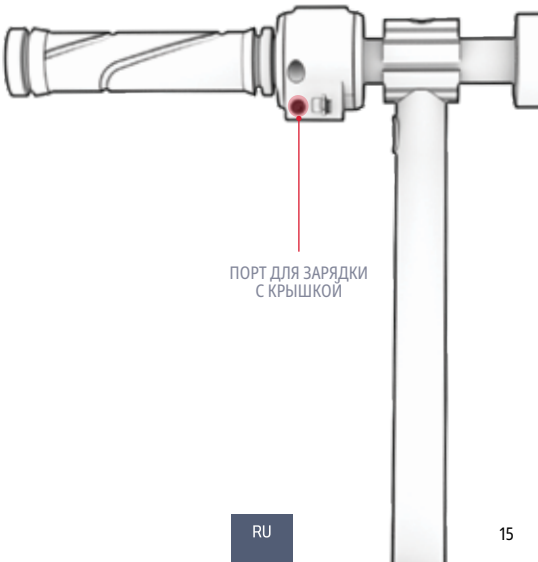

ИНДИКАТОР ЗАРЯДКИ НА ЗАРЯДНОМ УСТРОЙСТВЕ:	КРАСНАЯ ПОДСВЕТКА ЗАРЯЖАЕТСА	ЗЕЛЁНАЯ ПОДСВЕТКА ЗАРЯДКА ЗАВЕРШЕНА

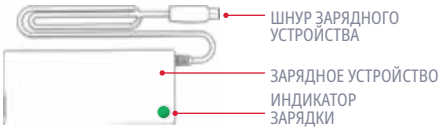

Важные указания по зарядке

- ВСЕГДА ДЕРЖИТЕ ПОРТ ДЛЯ ЗАРЯДКИ ЗАКРЫТЫМ, ЕСЛИ АККУМУЛЯТОР НЕ ЗАРЯЖАЕТСЯ.
- НИКОГДА НЕ ВКЛЮЧАЙТЕ УСТРОЙСТВО ВО ВРЕМЯ ЗАРЯДКИ.
- НЕ ИСПОЛЬЗУЙТЕ ПЕРЕНОСНЫЕ СИЛОВЫЕ КРАНЫ.
- ДЛЯ ОБЕСПЕЧЕНИЯ НАИЛУЧШЕГО СОСТОЯНИЯ АККУМУЛЯТОРА ЗАРЯЖАЙТЕ ЕГО ПОЛНОСТЬЮ В ТЕЧЕНИЕ КАЖДОГО СЕАНСА ЗАРЯДКИ - ОКОЛО 8 ЧАСОВ.
- НИКОГДА НЕ ОСТАВЛЯЙТЕ УСТРОЙСТВО ЗАРЯЖАТЬСЯ НА НОЧЬ ИЛИ НА ДЛИТЕЛЬНОЕ ВРЕМЯ.
- НЕ ПЫТАЙТЕСЬ СНЯТЬ ИЛИ РАЗОБРАТЬ АККУМУЛЯТОР.
- ДИАПАЗОН ТЕМПЕРАТУРЫ ОКРУЖАЮЩЕЙ СРЕДЫ ДЛЯ ЗАРЯДКИ: 32°F (0°C) - 104°F (40°C)
- ДИАПАЗОН РАБОЧИХ ТЕМПЕРАТУР ОКРУЖАЮЩЕЙ СРЕДЫ: 14°F(-10°C)-104°F(40°C)
- ВСЕГДА ДЕРЖИТЕ КРЫШКУ ЗАРЯДНОГО ПОРТА ЗАКРЫТОЙ, ЕСЛИ УСТРОЙСТВО НЕ ЗАРЯЖАЕТСЯ.
- НЕ ИСПОЛЬЗУЙТЕ ЭТОТ ПРОДУКТ, ЕСЛИ ГИБКИЙ ШНУР ПИТАНИЯ ИЛИ ВЫХОДНОЙ КАБЕЛЬ РАСТЕРТЫ, ИМЕЮТ НАРУШЕННУЮ ИЗОЛЯЦИЮ, ИЛИ ЛЮБЫЕ ДРУГИЕ ПРИЗНАКИ ПОРАЖЕНИЯ.
- УБЕДИТЕСЬ, ЧТО НОМЕР МОДЕЛИ ЗАРЯДНОГО УСТРОЙСТВА НА ЭТИКЕТКЕ ЗАРЯДНОГО УСТРОЙСТВА СОВПАДАЕТ С НОМЕРОМ МОДЕЛИ ЗАРЯДНОГО УСТРОЙСТВА, УКАЗАННЫМ ВЫШЕ.
- УБЕДИТЕСЬ, ЧТО НА ЭТИКЕТКЕ ЗАРЯДНОГО УСТРОЙСТВА УКАЗАНО, ЧТО ОНО СОВМЕСТИМО С ВАШЕЙ МОДЕЛЬЮ JETSON. НАЗВАНИЕ МОДЕЛИ JETSON И SKU МОЖНО НАЙТИ НА ЭТИКЕТКЕ, ПРИКЛЕЕННОЙ К ВЕРХНЕЙ, БОКОВОЙ ИЛИ НИЖНЕЙ СТОРОНЕ РАМЫ ИЛИ ПОДСТАВКИ УСТРОЙСТВА.

ВАЖНО:

ИСПОЛЬЗУЙТЕ ТОЛЬКО ВХОДЯЩЕЕ В КОМПЛЕКТ ЗАРЯДНОЕ УСТРОЙСТВО ИЛИ ПРИОБРЕТЕННОЕ НЕПОСРЕДСТВЕННО ЧЕРЕЗ КОМПАНИЮ JETSON С МАРКИРОВКОЙ FY0132520500 ИЛИ АРТИКУЛОМ PJRELAY-CH.

⚠ **НЕПРАВИЛЬНОЕ ИСПОЛЬЗОВАНИЕ ЗАРЯДНОГО УСТРОЙСТВА МОЖЕТ ПРИВЕСТИ К ПОЖАРУ И ВЗРЫВУ.**

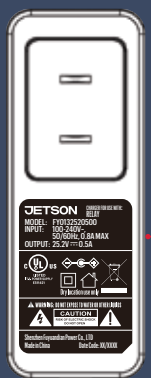

ЭТО ПРИМЕР МАРКИРОВКИ ЗАРЯДНОГО УСТРОЙСТВА.

3. ВОЗМОЖНОСТИ И ФУНКЦИИ.

3.1 Использование подставки

ЧТОБЫ ИСПОЛЬЗОВАТЬ КИКСТЕНД: ПОВЕРНИТЕ ЕГО ВНИЗ И АККУРАТНО НАКЛОНИТЕ СКУТЕР, ЧТОБЫ ОН ВСТАЛ.
ЧТОБЫ ПОДНЯТЬ ПОДСТАВКУ: ПОВЕРНИТЕ ЕЕ НАЗАД.

⚠ **ВНИМАНИЕ:** ВСЕГДА ПОДНИМАЙТЕ СТОЙКУ ПЕРЕД НАЧАЛОМ ДВИЖЕНИЯ.

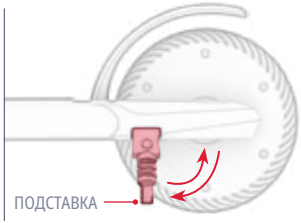

3.2 Включение и выключение питания

ЧТОБЫ ВКЛЮЧИТЬ ИЛИ ВЫКЛЮЧИТЬ ПИТАНИЕ: НАЖМИТЕ И УДЕРЖИВАЙТЕ КНОПКУ ПИТАНИЯ В ТЕЧЕНИЕ 2 - 3 СЕКУНД.

ЧТОБЫ СОХРАНИТЬ ЗАРЯД БАТАРЕИ, НЕ ЗАБЫВАЙТЕ ВЫКЛЮЧАТЬ СКУТЕР ВО ВРЕМЯ ОСТАНОВКИ ИЛИ В КОНЦЕ ПОЕЗДКИ.

ИНТЕЛЛЕКТУАЛЬНАЯ ФУНКЦИЯ АВТОМАТИЧЕСКОГО ВЫКЛЮЧЕНИЯ: ЧТОБЫ СОХРАНИТЬ ЗАРЯД АККУМУЛЯТОРА, СКУТЕР АВТОМАТИЧЕСКИ ОТКЛЮЧАЕТСЯ ЧЕРЕЗ 10 МИНУТ НЕИСПОЛЬЗОВАНИЯ.

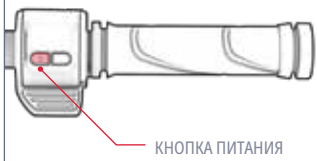

3.3 Понимание управления и ЖК-экрана

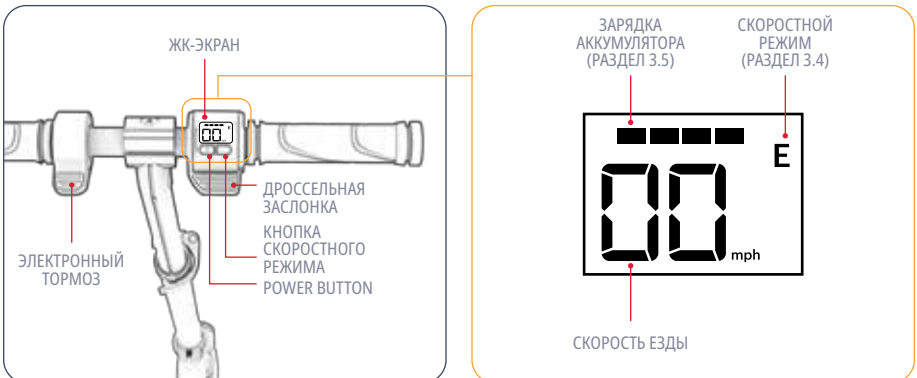

3.4 Использование скоростного режима

- ЕСТЬ 3 СКОРОСТНЫХ РЕЖИМА, КАЖДЫЙ ИЗ КОТОРЫХ ПОЗВОЛЯЕТ РАЗВИВАТЬ РАЗНУЮ МАКСИМАЛЬНУЮ СКОРОСТЬ.
- ВКЛЮЧИВ СКУТЕР, БЫСТРО НАЖМИТЕ КНОПКУ SPEED MODE, ЧТОБЫ ПЕРЕКЛЮЧИТЬ СКОРОСТНЫЕ РЕЖИМЫ.

СКОРОСТНОЙ РЕЖИМ	БУКВА, ОТОБРАЖАЕМАЯ НА ЖК-ДИСПЛЕЕ	МАКСИМАЛЬНАЯ СКОРОСТЬ
ЭКО	E	ДО 5 MPH | 8 КМ/Ч
НОРМАЛЬНЫЙ	N	ДО 8 MPH | 12,8 КМ/Ч
СПОРТ	S	ДО 10 MPH | 16,1 КМ/Ч

3.5 Проверка уровня заряда аккумулятора

ВЫ МОЖЕТЕ СЛЕДИТЬ ЗА ЗАРЯДОМ БАТАРЕИ, ГЛЯДЯ НА ЗНАЧОК ЗАРЯДА БАТАРЕИ НА ЖК-ДИСПЛЕЕ.

ИНДИКАТОР ЗАРЯДА БАТАРЕИ	ПРИМЕРНЫЙ ПРОЦЕНТ ОСТАВШЕГОСЯ ЗАРЯДА*
	71% - 100%
	41% - 70%
	21% - 40% Зарядите свой Jetson СЕЙЧАС!
	1% - 20% Действительно, пора заряжаться!

**ТОЛЬКО ПРИБЛИЗИТЕЛЬНЫЕ ДАННЫЕ. МОЖЕТ МЕНЯТЬСЯ В ЗАВИСИМОСТИ ОТ ИСПОЛЬЗОВАНИЯ.*

ВАЖНО: КОГДА ЗАРЯД АККУМУЛЯТОРА СНИЗИТСЯ ДО 0%, СКУТЕР ВЫКЛЮЧИТСЯ. ПЕРЕД СЛЕДУЮЩЕЙ ПОЕЗДКОЙ ЗАРЯДИТЕ СКУТЕР ДО ПОЛНОЙ МОЩНОСТИ (РАЗДЕЛ 2.6).

4. ИНСТРУКЦИЯ ПО ЭКСПЛУАТАЦИИ.

4.1 Проверка безопасности перед поездкой

ПРОВОДИТЕ ЭТИ ВАЖНЫЕ ПРОВЕРКИ БЕЗОПАСНОСТИ ПЕРЕД КАЖДОЙ ПОЕЗДКОЙ:

Тормоза

- УБЕДИТЕСЬ, ЧТО ЭЛЕКТРОННЫЙ ТОРМОЗ РАБОТАЕТ ПРАВИЛЬНО, ЛЕГКО ВКЛЮЧАЕТСЯ И ОСТАНАВЛИВАЕТ СКУТЕР.
- УБЕДИТЕСЬ, ЧТО ЗАДНИЙ НОЖНОЙ ТОРМОЗ НАДЕЖНО ЗАКРЕПЛЕН НА РАМЕ СКУТЕРА И ПРИ НАЖАТИИ ПРИВОДИТ ЗАДНЕЕ КОЛЕСО К ОСТАНОВКЕ.

Рама

- УБЕДИТЕСЬ, ЧТО РАМА САМОКАТА НЕ ПОВРЕЖДЕНА, НЕ ПОГНУТА И НЕ СЛОМАНА.
- УБЕДИТЕСЬ, ЧТО ШТОК ЗАФИКСИРОВАН ЗАЖИМОМ ШТОКА.

Рулевое управление

- УБЕДИТЕСЬ, ЧТО РУЛЬ ЗАФИКСИРОВАН В НУЖНОМ ПОЛОЖЕНИИ ЗАЖИМОМ РУЛЯ.
- УБЕДИТЕСЬ, ЧТО КОЛЕСО И РУЛЬ ВРАЩАЮТСЯ СООСНО.

Колеса

- УБЕДИТЕСЬ, ЧТО КОЛЕСА НЕ ИМЕЮТ ПРИЗНАКОВ ЧРЕЗМЕРНОГО ИЗНОСА ИЛИ ПОВРЕЖДЕНИЙ.
- УБЕДИТЕСЬ, ЧТО КОЛЕСА ЗАКРЕПЛЕНЫ НА РАМЕ.

Проводка

- УБЕДИТЕСЬ, ЧТО ПРОВОДА НЕ МЕШАЮТ ДВИЖЕНИЮ РУЛЯ.
- УБЕДИТЕСЬ, ЧТО ПРОВОДКА НЕ ПОВРЕЖДЕНА И НЕ ПЕРЕТЕРТА.

4.2 Катание

ВАЖНО: ДЛЯ ЗАПУСКА МОТОРА ЭТОГО САМОКАТА НЕОБХОДИМО АКТИВИРОВАТЬ ЕГО ДВИЖЕНИЕМ «КИК».

1. ПОСТАВЬТЕ ОДНУ НОГУ НА ПЕРЕДНЮЮ ЧАСТЬ ДЕКИ ЛИЦОМ ВПЕРЕД. ПРИВЕДИТЕ САМОКАТ В ДВИЖЕНИЕ, ОТТОЛКНУВШИСЬ ОТ ЗЕМЛИ 5-8 РАЗ ПОДРЯД ДРУГОЙ НОГОЙ.
2. ПОСТАВЬТЕ УДАРНУЮ НОГУ НА ЗАДНЮЮ ЧАСТЬ ДЕКИ, РАЗВЕРНУВ ЕЕ НАРУЖУ ПОД УГЛОМ 70° - 90° ДЛЯ УСТОЙЧИВОСТИ.
3. ПОСТЕПЕННО НАЖИМАЙТЕ НА ДРОССЕЛЬ, ЧТОБЫ УСКОРИТЬСЯ, А ЗАТЕМ ПОДДЕРЖИВАЙТЕ СКОРОСТЬ.

⚠ **ВАЖНО:** ЧТОБЫ ИЗБЕЖАТЬ РЕЗКИХ СКАЧКОВ СКОРОСТИ, ВСЕГДА ПЛАВНО НАЖИМАЙТЕ НА ДРОССЕЛЬНУЮ ЗАСЛОНКУ .

ДЕЛАТЬ ПОВОРОТЫ:
ПОВЕРНИТЕ РУЛЬ ВЛЕВО ИЛИ ВПРАВО.

4.3 Использование тормозов

ЭТОТ САМОКАТ ОСНАЩЕН ЗАДНИМ НОЖНЫМ ТОРМОЗОМ И ЭЛЕКТРОННЫМ ТОРМОЗОМ НА РУЛЕ.

⚠ **ВАЖНО:** ПРИ ВКЛЮЧЕНИИ ОДНОГО ИЗ ТОРМОЗОВ ОТПУСТИТЕ ДРОССЕЛЬНУЮ ЗАСЛОНКУ.

Задний ножной тормоз

- ЧТОБЫ СНИЗИТЬ СКОРОСТЬ, ПЛАВНО НАЖМИТЕ НА ЗАДНИЙ НОЖНОЙ ТОРМОЗ ЗАДНЕЙ НОГОЙ.
- ПРИЛОЖИТЕ БОЛЬШЕ УСИЛИЙ, ЧТОБЫ ПОЛНОСТЬЮ ОСТАНОВИТЬСЯ.

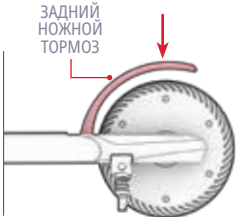

Электронный тормоз

ДЛЯ ЗАМЕДЛЕНИЯ ПЛАВНО НАЖМИТЕ НА ЭЛЕКТРОННЫЙ ТОРМОЗ. ДЛЯ ПОЛНОЙ ОСТАНОВКИ НАЖМИТЕ СИЛЬНЕЕ.

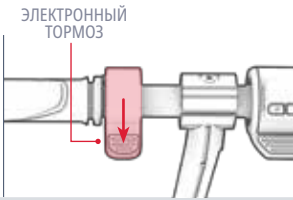

⚠ **ВНИМАНИЕ:** ЧТОБЫ ИЗБЕЖАТЬ РЕЗКИХ ДВИЖЕНИЙ, СТАРАЙТЕСЬ ВКЛЮЧАТЬ ЭЛЕКТРОННЫЙ ТОРМОЗ ПОСТЕПЕННО .

4.4 Максимальная скорость и дальность

В ИДЕАЛЬНЫХ УСЛОВИЯХ МАКСИМАЛЬНАЯ ДАЛЬНОСТЬ ПОЕЗДКИ НА ПОЛНОСТЬЮ ЗАРЯЖЕННОМ АККУМУЛЯТОРЕ СОСТАВЛЯЕТ 5 МИЛЬ/Ч (8 КМ/Ч). МАКСИМАЛЬНАЯ СКОРОСТЬ - 10 МИЛЬ/Ч (16,1 КМ/Ч). ЧЕМ ИНТЕНСИВНЕЕ РАБОТАЕТ ДВИГАТЕЛЬ, ТЕМ БЫСТРЕЕ РАЗРЯЖАЕТСЯ АККУМУЛЯТОР. НА СКОРОСТЬ И ДАЛЬНОСТЬ ПОЕЗДКИ ТАКЖЕ ВЛИЯЮТ СЛЕДУЮЩИЕ ФАКТОРЫ.

Поверхность для катания

ДВИЖЕНИЕ ПО НЕРОВНОЙ ПОВЕРХНОСТИ ТРЕБУЕТ БОЛЬШЕЙ МОЩНОСТИ ДВИГАТЕЛЯ, ЧЕМ ДВИЖЕНИЕ ПО ГЛАДКОЙ.

Вес переноски

- УВЕЛИЧЕНИЕ ВЕСА (ВЕЛОСИПЕДИСТ ПЛЮС ГРУЗ) УМЕНЬШАЕТ ДОСТИЖИМУЮ ДАЛЬНОСТЬ ПОЕЗДКИ.
- МАКСИМАЛЬНАЯ ДАЛЬНОСТЬ И СКОРОСТЬ ДОСТИГАЮТСЯ ПРИ ПЕРЕНОСНОМ ВЕСЕ 120 ФУНТОВ (54,5 КГ) ИЛИ МЕНЬШЕ.

Стиль езды

- ЧАСТЫЕ ПУСКИ И ОСТАНОВКИ УМЕНЬШАТ ДАЛЬНОСТЬ ПОЕЗДКИ.
- ИСПОЛЬЗОВАНИЕ СОБСТВЕННЫХ УСИЛИЙ ПРИ КРУЧЕНИИ ПЕДАЛЕЙ СНИЗИТ НАГРУЗКУ НА ДВИГАТЕЛЬ И УВЕЛИЧИТ ВРЕМЯ РАБОТЫ.

Температура воздуха

ИДЕАЛЬНАЯ ТЕМПЕРАТУРА ДЛЯ КАТАНИЯ И ХРАНЕНИЯ ПРОДУКТА - ОТ 50°F ДО 95°F (10°C - 35°C).

Наклон

ПРИ ДВИЖЕНИИ В ГОРУ ДВИГАТЕЛЮ ПРИХОДИТСЯ РАБОТАТЬ БОЛЬШЕ, ЧЕМ НА РОВНЫХ УЧАСТКАХ ИЛИ СПУСКАХ.

Обслуживание аккумулятора

СВОЕВРЕМЕННАЯ ЗАРЯДКА АККУМУЛЯТОРА ПОСЛЕ КАЖДОЙ ПОЕЗДКИ ПОМОГАЕТ СОХРАНИТЬ ЕГО ЕМКОСТЬ И ПРОЧНОСТЬ.

УХОД И ОБСЛУЖИВАНИЕ.

Ухаживайте за своим Jetson, чтобы он ездил плавно и безопасно. Вот как:

Обращение с вашим Jetson

- НЕ ПОДВЕРГАЙТЕ УСТРОЙСТВО СИЛЬНОЙ ВИБРАЦИИ ИЛИ ИНТЕНСИВНОМУ ФИЗИЧЕСКОМУ ВОЗДЕЙСТВИЮ.
- НИКОГДА НЕ РАЗБИРАЙТЕ АККУМУЛЯТОР.
- ХРАНИТЕ ИЗДЕЛИЕ ВДАЛИ ОТ ВОДЫ И ВЛАГИ.
- КАТАЙТЕСЬ ПО ГЛАДКИМ, РОВНЫМ ПОВЕРХНОСТЯМ, ЧТОБЫ ИЗБЕЖАТЬ ПОЛОМОК.
- НИКОГДА НЕ ПЕРЕНОСИТЕ УСТРОЙСТВО ЗА КОЛЕСА, СИДЕНЬЕ И/ИЛИ РУЛЬ.
- СЛЕДИТЕ ЗА ТЕМ, ЧТОБЫ НЕ ПОТЯНУТЬ И НЕ ЗАЦЕПИТЬ ПРОВОДКУ, СОЕДИНЯЮЩУЮ ДВИГАТЕЛЬ С ЭЛЕМЕНТАМИ РУЛЯ.

Инструкции по хранению

- ПОЛНОСТЬЮ ЗАРЯЖАЙТЕ АККУМУЛЯТОР ПЕРЕД ДЛИТЕЛЬНЫМ ХРАНЕНИЕМ УСТРОЙСТВА.
- ПРИ ДЛИТЕЛЬНОМ ХРАНЕНИИ ПОЛНОСТЬЮ ЗАРЯЖАЙТЕ БАТАРЕЮ РАЗ В МЕСЯЦ.
- НАКРОЙТЕ ИЗДЕЛИЕ, ЧТОБЫ ЗАЩИТИТЬ ЕГО ОТ ПЫЛИ.
- ХРАНИТЕ ИЗДЕЛИЕ В СУХОМ ПОМЕЩЕНИИ ПРИ ТЕМПЕРАТУРЕ ОТ 50°F ДО 95°F (10°C - 35°C).

Чистка вашего Jetson

- СИДЕНЬЕ И РАМА - ПРОТРИТЕ ВЛАЖНОЙ ТРЯПКОЙ БЕЗ ПЫЛИ ИЛИ СМОЧЕННОЙ В СПИРТЕ. ЗАТЕМ ПРОТРИТЕ СУХОЙ ТРЯПКОЙ БЕЗ ПЫЛИ.
- РУЛЬ - ПРОТРИТЕ МЯГКИМ МЫЛОМ С ПОМОЩЬЮ ВЛАЖНОЙ ТКАНИ БЕЗ ПЫЛИ. УДАЛИТЕ ИЗЛИШКИ МЫЛА ОТДЕЛЬНОЙ ВЛАЖНОЙ ТКАНЬЮ.
- КОМПОНЕНТЫ КОЛЕСА - ПРОТРИТЕ ВЛАЖНОЙ ТРЯПКОЙ БЕЗ ПЫЛИ.
- ШИНЫ - ПРОТРИТЕ ВЛАЖНОЙ ТРЯПКОЙ БЕЗ ПЫЛИ. МОЖНО ТАКЖЕ ИСПОЛЬЗОВАТЬ ФИНИШНОЕ ПОКРЫТИЕ ИЛИ ОЧИСТИТЕЛЬ ДЛЯ ШИН.

⚠ **ПРЕДУПРЕЖДЕНИЕ:** Не распыляйте и не наносите воду непосредственно на изделие. Вода может привести к повреждению проводки, аккумуляторного отсека и фонарей, а также к разрушению рамы - все это может стать причиной неисправности, которая поставит под угрозу безопасность велосипедиста.

⚠ Меры предосторожности при работе с батареей

В ВАШЕМ УСТРОЙСТВЕ УСТАНОВЛЕН ЛИТИЙ-ИОННЫЙ АККУМУЛЯТОР. БУДЬТЕ ОСТОРОЖНЫ ПРИ ОБРАЩЕНИИ С НИМ.

- ХРАНИТЕ ИЗДЕЛИЕ ВДАЛИ ОТ ОГНЯ И ЧРЕЗМЕРНОГО ТЕПЛА.
- ИЗБЕГАЙТЕ СИЛЬНЫХ ФИЗИЧЕСКИХ УДАРОВ, СИЛЬНОЙ ВИБРАЦИИ ИЛИ УДАРОВ.
- ЗАЩИЩАЙТЕ ИЗДЕЛИЕ ОТ ВОДЫ И ВЛАГИ.
- НЕ КЛАДИТЕ И НЕ ХРАНИТЕ ИЗДЕЛИЕ В КУЧЕ ПОВЕРХ ИЛИ ПОД ДРУГИМИ ПРЕДМЕТАМИ.
- НЕ РАЗБИРАЙТЕ УСТРОЙСТВО ИЛИ ЕГО АККУМУЛЯТОР.
- НЕ ВЫБРАСЫВАЙТЕ ИЗДЕЛИЕ ВМЕСТЕ С ОБЫЧНЫМ МУСОРОМ. ОТНЕСИТЕ ИЗДЕЛИЕ В СПЕЦИАЛИЗИРОВАННЫЙ ПУНКТ УТИЛИЗАЦИИ ЭЛЕКТРОННЫХ ОТХОДОВ ИЛИ ЦЕНТР ПЕРЕРАБОТКИ БАТАРЕЙ. ЧТОБЫ ПОЛУЧИТЬ ДОПОЛНИТЕЛЬНУЮ ИНФОРМАЦИЮ О БЛИЖАЙШИХ ПУНКТАХ УТИЛИЗАЦИИ, ОБРАТИТЕСЬ В МЕСТНЫЙ МУНИЦИПАЛИТЕТ ИЛИ КОМПАНИЮ ПО ВЫВОЗУ МУСОРА.
- ЕСЛИ БАТАРЕЯ ИЗДЕЛИЯ НАГРЕВАЕТСЯ ИЛИ ПРОЯВЛЯЕТ ПРИЗНАКИ ПЕРЕГРЕВА, ИЗДАЕТ ЗАПАХ ИЛИ НЕОБЫЧНЫЙ ЗВУК, ВЫТЕКАЕТ ЖИДКОСТЬ ИЛИ ГАЗ, МЕНЯЕТ ФОРМУ ИЛИ ЦВЕТ, НЕМЕДЛЕННО ОБРАТИТЕСЬ К СПЕЦИАЛИСТУ:
  1. ЕСЛИ УСТРОЙСТВО ИСПОЛЬЗУЕТСЯ, НЕМЕДЛЕННО ПРЕКРАТИТЕ ЕГО ИСПОЛЬЗОВАНИЕ. ИЗВЛЕКИТЕ ЗАРЯДНЫЙ КАБЕЛЬ ИЗ УСТРОЙСТВА, ЕСЛИ ОНО ПОДКЛЮЧЕНО К СЕТИ.
  2. ОТКАЖИТЕСЬ ОТ ИСПОЛЬЗОВАНИЯ ПРОДУКТА.
  3. ЕСЛИ ЭТО БЕЗОПАСНО, ПЕРЕМЕСТИТЕ УСТРОЙСТВО В СВОБОДНОЕ МЕСТО И ПОДАЛЬШЕ ОТ ВСЕГО ЛЕГКОВОСПЛАМЕНЯЮЩЕГОСЯ.
  4. ПОЗВОНИТЕ В МЕСТНУЮ СЛУЖБУ СПАСЕНИЯ, ЧТОБЫ ПОЛУЧИТЬ ПОМОЩЬ.
  5. ТЩАТЕЛЬНО ПРОМОЙТЕ ГЛАЗА ИЛИ УЧАСТКИ КОЖИ, КОТОРЫЕ КОНТАКТИРОВАЛИ С ВЫТЕКШЕЙ ЖИДКОСТЬЮ ЭЛЕКТРОЛИТА АККУМУЛЯТОРА, ЧИСТОЙ ПРОТОЧНОЙ ВОДОЙ И ОБРАТИТЕСЬ ЗА ДОПОЛНИТЕЛЬНОЙ МЕДИЦИНСКОЙ ПОМОЩЬЮ.
- ЕСЛИ ВОЗНИКНУТ КАКИЕ-ЛИБО ПРОБЛЕМЫ С БАТАРЕЕЙ, ОБРАТИТЕСЬ В СЛУЖБУ ПОДДЕРЖКИ JETSON.

СВЯЖИТЕСЬ С НАМИ.

RIDEJETSON.COM/SUPPORT
RIDEJETSON.COM/CHAT

1-844-585-7462

Обязательно следите за @ridejetson в социальных сетях, чтобы узнавать о фантастических предложениях, розыгрышах и всех последних новостях Jetson.

ЛЮБИТЕ ЕЗДИТЬ?

Оставьте отзыв на сайте ridejetson.com/reviews.
Мы с нетерпением ждем вашего звонка!
#MakeMoves


JETSON

骑行指南

重要：
仔细阅读并保留
供今后参考。

JETSON

RELAY
儿童电动滑板车

型号 SKU(S)：JELAY-BLK | JELAY-CMO | JELAY2-BLK

我们的前两名骑行规则

注意安全
玩得开心

中国深圳制造
由 TRURIDE TECH LLC 进口。
新泽西州泽西城邮政信箱 461 邮编 07302-9998

日期代码06/2025
文件版本：V2.0
中国制造

© 2025, TRURIDE TECH.保留所有权利。为 TRURIDE TECH LLC 生产。
JETSON®是经 JETSTREAM BRANDS LLC 许可使用的注册商标。
不得以任何形式或手段复制或传播本文件的任何部分，包括形状、图形和设计。

目录

安全警告 4
保修范围和产品注册 7
1.关于您的产品
1.1 产品概述 8
1.2 产品规格 10
1.3 在线资源 10
2.安装说明
2.1 开始注意事项 11
2.2 头盔安全 11
2.3 展开和折叠滑板车 12
2.4 装配车把 13
2.5 调节车把高度 14
2.6 电池充电 15
3.特点和功能
3.1 使用脚架 17
3.2 开机和关机 17
3.3 了解控制装置和 LCD 屏幕 18
3.4 使用速度模式 19
3.5 检查电池电量 19
4.操作说明
4.1 骑行前安全检查 20
4.2 骑行 21
4.3 使用制动器 21
4.4 最大化速度和骑行范围 22
用户维护说明 23
与我们联系 25

安全警告。

请妥善保管这些说明。

火灾或人身伤害风险说明和重要安全说明

- 使用前，请仔细阅读用户手册和安全警告，确保您理解并接受所有安全说明。因使用不当造成的任何损失或损坏均由用户负责。
- **不正确使用充电器可能导致火灾和爆炸，造成财产损失、人员伤亡。**
- 在每个操作周期之前，操作员必须进行制造商规定的操作前检查：制造商最初提供的所有防护装置和衬垫都已就位并处于可使用状态；制动系统功能正常；制造商提供的任何和所有车轴防护装置、链条防护装置或其他盖子或防护装置都已就位并处于可使用状态；轮胎状况良好，充气适当，并有足够的剩余胎面。
- 部件的维护和修理应符合制造商的技术规格，只能使用制造商授权的更换部件，并由经销商或其他熟练人员进行安装。
- 警告不要给非充电电池充电。
- 电机运转时，不要让手、脚、头发、身体部位、衣服或类似物品接触到运动部件、车轮或传动系统。
- 儿童或体力、感官或智力不佳或缺乏经验和知识的人员不得使用本产品，除非他们已得到监督或指导（IEC 60335-1/A2:2006）。
- 无人看管的儿童不得玩耍该产品（IEC 60335-1/A2:2006）。
- 需要成人监护。
- 不得驾驶设备进行赛车、特技表演或其他可能导致失控或可能导致操作员/乘客动作或反应失控的操作。
- 切勿在机动车附近使用。
- 避开剧烈颠簸、排水栅和突然变化的路面。滑板车可能会突然停止。
- 避免在有水、沙子、碎石、泥土、树叶和其他杂物的街道和路面行驶。潮湿的天气会影响牵引力、制动和能见度。
- 避免在易燃气体、蒸汽、液体或粉尘周围行驶，以免引起火灾。
- 操作人员应遵守制造商的所有建议和说明，并遵守所有法律和法规：应鼓励车主使用照明灯、反光镜以及在灵活的杆子上悬挂信号旗（以确保醒目）。
- 有以下情况的人应注意不要操作：心脏病患者；孕妇；头部、背部或颈部患有疾病或曾在这些部位做过手术的人；以及患有任何精神或身体疾病，可能会使其容易受伤或影响其身体灵活性或识别、理解和执行所有安全说明并能够承担设备使用中固有危险的人。
- 不要在夜间骑车。
- 酒后或服用处方药后不要骑车。

- 骑车时不要携带物品。
- 切勿赤脚操作产品。
- 始终穿鞋并系紧鞋带。
- 确保双脚始终稳稳地踩在甲板上。
- 操作员应始终穿戴适当的防护服, 包括但不限于有适当认证的头盔以及制造商推荐的任何其他设备: 始终佩戴头盔、护膝和护肘等防护设备。
- 始终礼让行人。
- 警惕前方和远方的事物。
- 骑车时不要分心, 如接电话或从事任何其他活动。
- 该产品不能供多人骑乘。
- 当您与其他骑手一起骑行时, 请始终保持安全距离, 以免发生碰撞。
- 转弯时, 一定要保持平衡。
- 在制动器调整不当的情况下骑车非常危险, 可能导致严重伤亡。
- 制动器在工作时可能会发热, 请勿用裸露的皮肤接触制动器。
- 刹车太猛或太突然可能会锁住车轮, 从而导致您失去控制并摔倒。突然或过度踩刹车可能导致人员伤亡。
- 如果制动器松动, 请使用六角扳手、螺丝刀或其他适用工具进行调整, 或联系 Jetson Care 团队。
- 立即更换磨损或损坏的部件。
- 骑车前检查所有安全标签是否贴好并理解。
- 在使用前, 所有者应允许操作人员使用和操作该设备, 但必须证明操作人员能够理解和操作该设备的所有部件。
- 未经适当培训不得骑车。不要在高速、不平坦的地形或斜坡上骑行。不要做特技表演或突然转向。
- 建议在室内使用。
- 长期暴露在紫外线、雨水和自然环境中可能会损坏外壳材料, 不用时请存放在室内。
- 本产品不适用于高海拔地区(海拔2000米以上), 因电路可能需要增大电气间距, 故特此声明其使用海拔不得超过2000米。
- 只能使用制造商指定的电池
- 不使用时存放在室内。充电时或驾驶时不使用时放在室内。
- **AVERTISSEMENT** - Riskque d'incendie - Aucune des pieces ne peut être réparée par l'utilisateur.
- **警告** - 有火灾和电击危险 - 无用户可维修部件。
- 注意: 火灾风险
- 骑手不应超过 120 磅 | 54.5 千克。

修改

未经 Jetson Care Team 指导, 请勿尝试拆卸、修改、修理或更换设备或设备的任何组件。这将使任何保修失效, 并可能导致可能造成伤害的故障。

其他操作注意事项

当产品处于开启状态且车轮处于运动状态时, 请勿将产品举离地面。这可能会导致车轮自由旋转, 从而对您自己或附近的其他人造成伤害。不要在产品上或产品下跳跃, 也不要在使用产品时跳跃。操作时, 请务必将双脚牢牢踩在脚踏板上。使用前务必检查电池电量。

废电池的处理



电池可能含有危害环境和人类健康的有害物质。电池和/或包装上标有此标志, 表示废旧电池不得作为城市垃圾处理。电池应丢弃到适当的回收点进行回收。确保正确处理废电池, 有助于防止对环境和人类健康造成潜在的负面影响。回收材料有助于保护自然资源。有关废旧电池回收的更多信息, 请联系当地市政废物处理服务机构。

遵守通知

本设备符合 FCC 规则第 15 部分的规定。操作须符合以下两个条件：(1) 本设备不得造成有害干扰；(2) 本设备必须接受任何接收到的干扰，包括可能导致意外操作的干扰。警告：未经合规责任方明确批准而对本设备进行更改或修改，可能导致用户的设备操作权限失效。

注：本设备已经过测试，符合 FCC 规则第 15 部分对 B 类数字设备的限制。这些限制旨在为住宅安装提供合理保护，防止有害干扰。本设备会产生、使用和辐射无线电频率能量，如果不按照说明安装和使用，可能会对无线电通信造成有害干扰。但是，不能保证在特定的安装环境中不会产生干扰。如果本设备确实对无线电或电视接收造成有害干扰（可通过关闭和打开设备来确定），建议用户尝试通过以下一项或多项措施来纠正干扰：

- 调整接收天线的方向或位置。
- 增加设备与接收器之间的距离。
- 将设备连接到与接收器连接的电路不同的插座上。
- 请向经销商或有经验的无线电/电视技术人员寻求帮助。
- 本设备必须使用屏蔽电缆，以确保符合 B 类 FCC 限制。

⚠ 警告

不遵守以下说明可能会导致儿童或他人受伤。

- 在组装过程中，请勿让儿童接触小部件。
- 配件必须由成人组装和拆卸。
- 经常检查产品是否有损坏。

*** 需要成人组装。**

⚠ 警告

为降低受伤风险，需要成人监护。切勿在道路上、机动车附近、陡坡或台阶上或附近、游泳池或其他水体中使用；一定要穿鞋，并且切勿允许超过 1 名骑手。

⚠ 警告

使用本产品时，请务必遵守以下基本预防措施：

(A) 使用产品前，请阅读所有说明。

(B) 为降低伤害风险，在儿童附近使用该产品时，必须进行严格监护。

(C) 请勿将手指或手伸入产品。

(D) 如果弹性电源线或输出线挤压、绝缘破损或有任何其他损坏迹象，请勿使用本产品。

(E) 适用于所有设备。说明中应注明：本设备不适用于环境温度低于 -10°C (14°F) 或高于 40°C (104°F) 的环境。

(F) 对于所有设备，说明书应包括以下信息：
电池设计用于在环境温度介于 0°C (32°F) 和 40°C (104°F) 之间时充电。切勿在环境温度超出此范围时为电池充电。

加州 65 号提案

⚠ 警告：

本产品可能会使您接触到包括镉在内的化学物质，加利福尼亚州已知镉会导致癌症、出生缺陷或其他生殖伤害。更多信息，请访问 WWW.P65WARNINGS.CA.GOV。

保修范围和产品注册。

一般有限保修

您的新 JETSON 产品自原始零售购买之日起，在按照 JETSON 用户手册（请参阅RIDEJETSON.COM/SUPPORT）使用的情况下，享有 RIDEJETSON.COM/WARRANTY 上所示的材料和工艺缺陷保修期。**根据该保修**条款，**即使您是从我们的授权零售商处购买 JETSON 产品，您也可以直接向 JETSON 提出索赔**。要阅读我们保修的完整条款，请访问 RIDEJETSON.COM/WARRANTY。

产品注册

注册您的新 JETSON，让您快速获得个性化的产品和保修支持。请登录RIDEJETSON.COM/PAGES/REGISTRATION 进行注册。

要行使产品的保修或查询保修范围、请直接与我们联系。

www.ridejetson.com

1.
关于
您的产品

1.1 产品概述

1. 车把*
2. 带盖充电口
3. 立杆快拆夹
4. 液晶显示屏
5. 电源按钮
6. 速度模式按钮
7. 油门加速器
8. 前轮
9. 折叠立杆
10. 踏板
11. 后脚刹
12. 后轮(电机轮)
13. 反射器(×2;左侧和右侧)
14. 脚架
15. 电子制动器
16. 充电器

包括用于组装、调整和维护的工具、硬件和零件:

A



5 × 40MM 六角螺栓

B



立杆上盖夹片

D



5 毫米内六角扳手

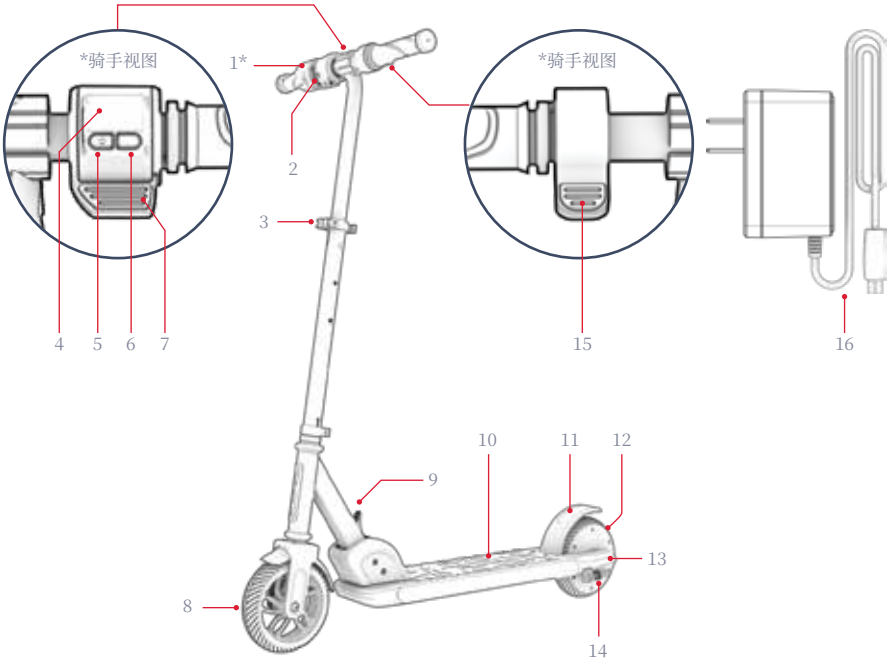

*半附着;需要组装。

注:图片可能无法准确反映实际产品的外观。

1.2 产品规格

- 后轮毂电机100W****
- 最大速度: 10 英里/小时* | 16.1 公里/小时*
- 最大续航里程5英里 | 8公里*
- 电池:21.9 伏、2.6 安培锂离子电池
- 充电器UL 100-240V
- 充电时间:长达 5 小时
- 最大爬升角度:10
- 产品重量:15.3 磅 | 6.9 千克
- 重量限制:120 磅 | 54.4 千克
- 骑手最低重量:44 磅 | 19.9 千克
- 产品尺寸, 折叠:
  29.5 英寸(长)×15.3 英寸(宽)×10.4 英寸(高) |
  74.9 厘米(长)×38.8 厘米(宽)×26.4
- 厘米(高)产品尺寸, 展开:
  32.0 英寸(长)×15.3 英寸(宽)×37.5 英寸(高) |
  81.2 厘米(长)×38.8 厘米(宽)×95.2 厘米(高
- 车把高度:32.6 英寸 - 37.4 英寸 | 82.8 厘米 - 95.0 厘米
- 踏板尺寸:23.6 英寸(长)×4.8 英寸(宽) | 59.9 厘米(长)×12.2 厘米(宽)
- 建议年龄:8 岁以上
- 车轮尺寸:6 英寸 | 15.2 CM

*产品范围、速度、电池寿命和其他规格可能因骑手和骑行条件而异。

**在气温为 50°F - 95°F | 10°C - 35°C、时速为 10 英里/小时 | 16.1 公里/小时的条件下进行测试。有关可能影响运行时间的条件的详细信息, 请参见第 4.4 节。

***峰值功率

1.3 在线资源

扫描我们的最更新产品入职材料和支持资源。

在线查找本用户手册, 请访问 https://cdn.shopify.com/s/files/1/2530/6734/files/RELAY-MANUAL_WEB-1747145683971.pdf

请访问 https://ridejetson.com/pages/product-manuals查找我们收集的用户手册。

2.
安装说明。

2.1 开始注意事项

- 正确开启您的探险之旅。在使用本产品之前，请仔细阅读整个用户手册，包括安全警告。确保您理解、接受并遵守所有安全警告：
  - 制造商建议。
  - 安全说明和警告。
  - 当地的骑行和运营法律法规。

- 在开箱、移除所有包装材料和定位组装滑板车时要小心，因为车把只是半固定的。

- 本手册中给出的方向--右侧、左侧、前方/前方和后方/后方--都是驾驶员站在踏板车上看到的方向。例如，踏板车的 "右侧 "就是驾驶者右手所在的一侧。

2.2 头盔安全

骑手应始终佩戴头盔。



定位不当：
前额暴露在外。摔倒时可能会造成严重伤害。



正确定位：
前额被头盔覆盖。

*佩戴头盔、合适的衣服、鞋子和安全装备。避免穿可能被卷入车轮或车轮下的衣服。建议穿露脚趾的平底鞋。佩戴经 ASTM F1492 认证的头盔和防护装备，以防发生事故时受伤。

2.3 展开和折叠滑板车

⚠ **重要提示:**在展开组装时, 车把只能半固定。操作时要小心。

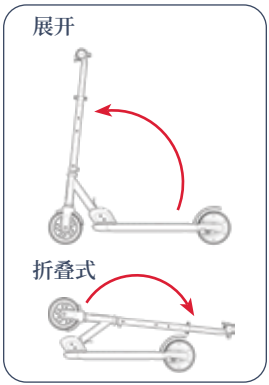

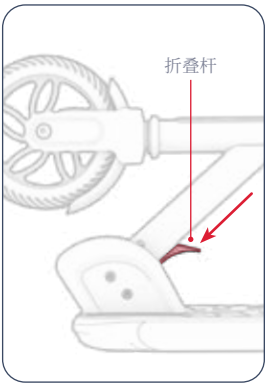

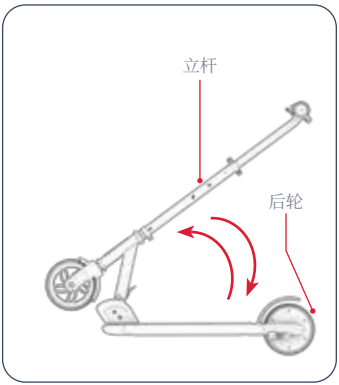

何时展开用于骑行和组装
何时折叠用于储存和运输

1. 向下按住折叠杆。

2. **展开:**抬起立杆, 直到垂直并卡入到位。
要折叠:将 立杆向后轮方向放下, 直到卡入到位。

⚠ **重要事项:**不要用手把提起滑板车来运输。将其固定在折叠位置, 并用车杆搬运。

⚠ **重要:**在骑车时, 切勿将车杆卡入直立位置, 并将车杆夹闭合拧紧。

2.4 装配车把

⚠ **重要:**小心操作电气元件。

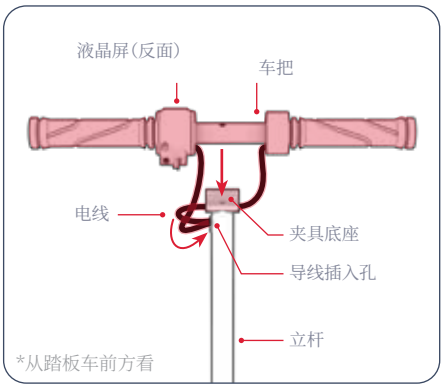

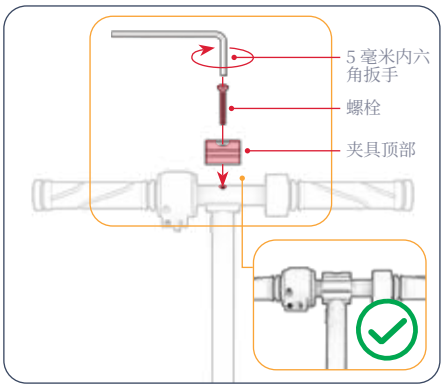

1. 将阀杆高度扩展到最高位置。(见第 2.5 节)
2. 将车把放置在立杆夹具底座上, 使其位于车杆顶部:
   · 车把居中。
   · 液晶屏位于右侧, 面向车手。
   · 车把上的螺丝孔与立杆夹具底座上的螺丝孔对齐。
3. 小心地将多余的电线塞入立杆的导线插入孔中。
4. 将立杆上盖夹片放在车把上, 以便立杆夹片固定夹住车把
   · 立杆夹片的螺丝孔与车把和立杆夹具底座的螺丝孔对齐。
5. 顺时针旋转固定立杆螺丝, 螺丝固定夹片和立杆底座。
6. 用 5 毫米内六角扳手顺时针旋转, 拧紧螺栓。
7. 检查车把是否牢固。

2.5 调节车把高度

故障排除:如果无法打开或关闭闩锁, 可能是夹钳上的旋钮太紧。每次松开旋钮 ½ 圈, 直到可以使用闩锁。

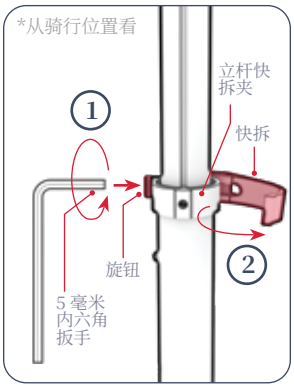

1. 使用 5 毫米内六角扳手逆时针旋转, 松开立杆快拆夹旋钮。
2. 拉开快拆。

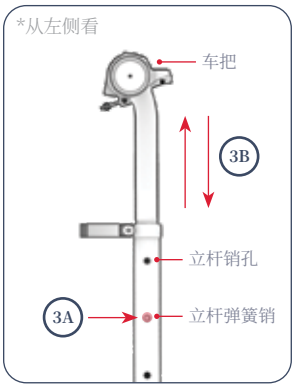

3. 按下立杆弹簧销 (A), 抬起或放下车把 (B), 直到销子卡入另一个立杆弹簧销孔。

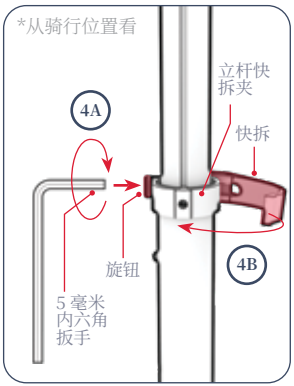

4. 关闭快拆 (A), 用内六角扳手 (B) 顺时针旋转旋钮将其拧紧。
5. 检查车把是否牢固。

⚠ **重要提示:**仅靠立杆快拆夹无法固定立杆, 骑行前请确立杆快拆夹已拧紧并关闭。

注意: 不要过度拧紧立杆快拆夹旋钮。过度拧紧会导立杆快拆夹无法打开和关闭。

2.6 电池充电

首次使用前, 请将电池充满电。

1. 拉开充电端口盖。
2. 将充电器插入电源插座, 然后将充电器线插入滑板车的充电接口。
3. 当充电器上的指示灯从红色变为绿色时, 表示电池已充满电。从充电接口拔下充电器线, 然后从 电源插座拔下充电器。
4. 关闭充电端口盖。

注意: 电池充满电大约需要 5小时。

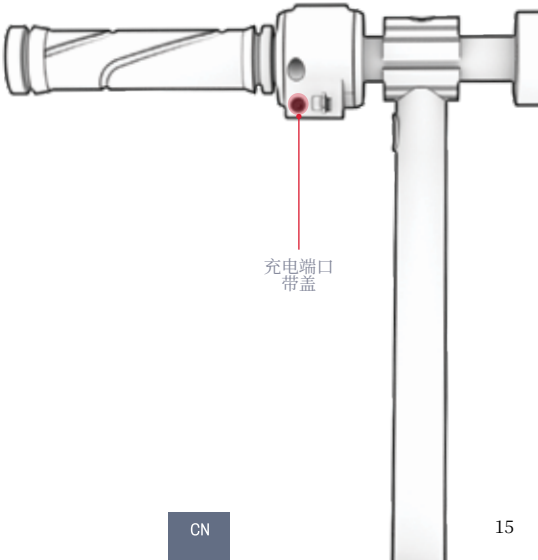

充电器上的充电指示灯：	红色照明 ○ 充电中	绿色照明 ○ 充电完成

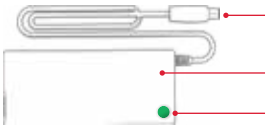

重要充电注意事项

- 不为电池充电时，请始终关闭充电端口。
- 切勿在产品充电时打开电源。
- 不要使用可移动的电源龙头。
- 为使电池保持最佳状态，请在每次充电时（5小时）为电池充满电。
- 切勿让产品通宵充电或长时间充电。
- 不要试图拆卸电池。
- 充电环境温度范围：32°F (0°C) - 104°F (40°C)
- 工作环境温度范围：14°F(-10°C)-104°F(40°C)
- 不为产品充电时，请始终盖好充电口盖。
- 如果输出电缆的柔性电源线磨损、绝缘层破损或有任何其他损坏迹象，请勿使用本产品。
- 检查充电器标签上的充电器型号是否与上面列出的充电器型号一致。
- 检查充电器标签是否标明充电器与您的 JETSON 型号兼容。您可以在产品框架或底座顶部、侧面或底部粘贴的标签上找到 JETSON 型号的名称和 SKU。

重要：

只能使用随附的充电器或直接通过 JETSON 获得的标有 FY0132520500 或部件 SKU PJRELAY-CH 的充电器。

⚠ 不正确使用充电器可能导致火灾和爆炸。



这是您的充电器将会标注的标识示例

3.
特点与功能

3.1 使用脚架

使用脚架的方法是: 将**脚架** 向下旋转, 然后轻轻将滑板车倾斜到**脚架**上, 即可站立。
要升起脚架:将其向后旋转。

⚠ **重要提示:**骑车前务必升起脚架。

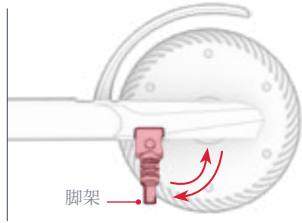

3.2 开机和关机

打开或关闭电源:
按住电源按钮 2 - 3 秒钟。

为了保存电池电量, 请务必记住在中途停车或骑行结束时关闭滑板车电源。

智能自动关闭功能:
为了保存电池电量, 滑板车在不使用 10 分钟后会自动关闭。

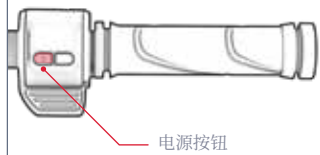

3.3 了解控制装置和 LCD 屏幕

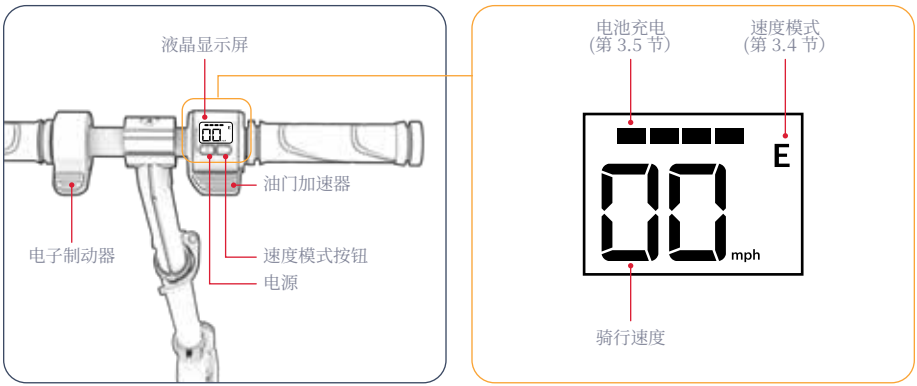

3.4 使用速度模式

- 有 3 种速度模式，每种模式允许您以不同的最高速度骑行。
- 打开滑板车电源后，快速按下速度模式按钮即可切换速度模式。

速度模式	液晶屏上显示的字母	最高速度
生态	E	最多 5 英里/小时 | 8 公里/小时
正常	N	最多 8 英里 /小时| 12.8 公里/小时
体育	S	最多 10 英里 /小时| 16.1 公里/小时

3.5 检查电池电量

通过液晶屏上的电池电量图标，您可以随时了解电池电量。

电池电量显示	大约剩余收费百分比*
	71% - 100%
	41% - 70%
	21% - 40% 现在就为你的 Jetson 充电!
	1% - 20% 真的，是时候充电了!

*仅为近似值。可能因使用情况而异。

重要信息：电池电量耗尽至 0% 时，滑板车将断电。请在下次骑行前将滑板车充满电（第 2.6 节）。

4.
操作说明。

4.1 骑行前安全检查

每次旅行前都要进行这些重要的安全检查:

制动器

- 确保电子制动器工作正常,能够轻松啮合并使踏板车停下来。
- 检查后脚刹是否牢牢固定在滑板车车架上,按下时可使后轮停止。

车架

- 检查滑板车车架是否损坏、弯曲或断裂。
- 检查立杆和立杆快拆夹是否固定。

转向系统

- 检查车把是否被车把夹固定到位。
- 检查车轮和车把是否对准。

车轮

- 检查车轮是否有过度磨损或损坏的迹象。
- 检查车轮是否固定在车架上。

布线

- 检查电线是否妨碍把手的移动。
- 检查线路是否损坏或磨损。

4.2 骑行

重要提示:该滑板车的电机需要脚蹬启动才能启动。

1. 将一只脚放在甲板前部, 朝向前方。用另一只脚离地连续踩踏 5-8 次, 推动滑板车前进。
2. 将踢脚放在甲板后部, 向外翻转 70° - 90° 角, 以保持稳定。
3. 逐渐踩下拇指油门加速, 然后保持速度。

⚠ **重要提示:**为避免突然加速, 请始终轻踩油门。

转弯:
向左或向右旋转车把。

4.3 使用制动器

这款踏板车的车把上既有后脚刹, 也有电子刹车。

⚠ **重要:**在使用其中一个制动器时, 松开加速油门。

后脚刹

- 用后骑脚轻轻踩下后脚刹减速。
- 加大压力, 完全停止。

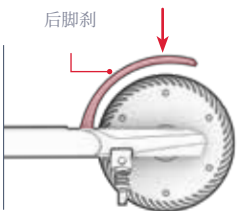

电子制动器

轻轻踩下电子制动器减速。

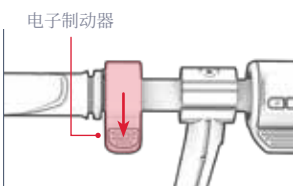

⚠ **重要提示:**为避免突然移动, 请尽量逐渐启动电子制动器。

4.4 最大化速度和范围

在理想情况下，电池充满电后的最大骑行距离为 5 英里/小时（8 公里/小时），最高时速为 10 英里/小时（16.1 公里/小时）。电机需要工作的强度越大，电池耗尽的速度就越快。以下因素也会影响速度和骑行距离。

骑行表面

与在光滑路面上行驶相比，在粗糙路面上行驶需要马达动力。

携带重量

- 重量增加（车手加上货物）会减少可实现的续航里程。
- 载重 120 磅（54.5 千克）或以下时，可实现最大航程和速度。

骑行风格

- 频繁启动和停止会减少行驶里程。
- 利用自身的力量踩踏踏板，可以减轻对电机的需求，延长运行时间。

空气温度

骑行和存放产品的理想温度为 10°C - 35°C（50°F - 95°F）。

斜坡

与平路或下坡路段相比，上坡路段的电机需要更加努力地工作。

电池维护

每次骑行后及时为电池充电，有助于保持电池容量和强度。

用户维护说明。

好好保养您的 Jetson, 让它平稳安全地运行。方法如下：

保养JETSON产品

- 避免将产品暴露在剧烈振动或强烈的物理冲击下。
- 切勿拆卸电池。
- 使产品远离水和湿气。
- 在光滑平坦的表面上骑行, 以避免破损。
- 切勿用车轮、座椅和/或车把搬运产品。
- 注意不要拉扯或卡住连接电机和车把部件的电线。

存储说明

- 在长时间存放产品之前, 请将电池充满电。
- 长时间存放时, 每月给电池充满一次电。
- 盖上产品以防灰尘。
- 将产品存放在室内干燥处, 温度在 50°F - 95°F (10°C - 35°C) 之间。

清洁JETSON产品

- 座椅和框架 - 用湿布或蘸有酒精的无尘布擦拭。然后用干无尘布擦拭。
- 车把 - 用无尘湿布沾中性肥皂擦拭。用另一块湿布擦去多余的肥皂。
- 车轮部件 - 用无尘湿布擦拭。
- 轮胎 - 用无尘湿布擦拭。也可使用轮胎整理剂或清洁剂。

警告：请勿将水直接喷洒或涂抹在产品上。水会损坏电线、电池盒和车灯，并导致车架老化，所有这些都可能导致故障，危及骑行者的安全。

⚠ 电池使用注意事项

您的产品配有锂离子电池。操作时请注意。

- 请将产品放在远离火源和过热的地方。
- 避免强烈的物理冲击、剧烈振动或撞击。
- 防止产品进水或受潮。
- 请勿将产品堆放或存放在其他物体上面或下面。
- 请勿拆卸产品或电池。
- 不要将产品与日常垃圾一起丢弃。将产品送到专门的电子垃圾处理设施或电池回收中心。有关您附近处理场所的更多信息，请联系当地市政府或垃圾运输商。
- 如果产品电池感觉发热或有过热迹象、发出异味或异常声音、漏液或漏气、形状或颜色发生变化，请立即更换：
  1. 如果正在使用，请立即停止使用。如果产品插着充电线，请将其拔出。
  2. 停止使用该产品。
  3. 在安全的情况下，将产品移至空旷处，远离易燃物。
  4. 致电当地紧急服务机构寻求帮助。
  5. 用干净的自来水彻底清洗接触到泄漏电池电解液的眼睛或皮肤部位，并寻求额外的医疗救助。
- 如果电池出现任何问题，请联系 JETSON CARE 团队。

与我们联系

RIDEJETSON.COM/SUPPORT
RIDEJETSON.COM/CHAT

1-844-585-7462

请务必在社交媒体上关注@ridejetson以获取超值优惠、赠品活动及所有Jetson的最新动态。

喜欢您的座驾吗?

请在以下网址发表您的评论
ridejetson.com/reviews.
我们迫不及待地想收到您的来信!
#MakeMoves


JETSON

라이딩을 위한 가이드.

중요:
주의 깊게 읽고 보관하세요
나중에 참조할 수 있습니다.

JETSON

RELAY
어린이용 전동 스쿠터.

모델 SKU(S): JRELAY-BLK | JRELAY-CMO | JRELAY2-BLK

상위 두 가지 라이딩 규칙:

안전하세요.
즐거운 시간 보내세요!

중국 심천에서 제조
TRURIDE TECH LLC.에서 수입.
PO BOX 461, JERSEY CITY, NJ 07302-9998

날짜 코드: 06/2025
문서 버전: V2.0
중국산

© 2025, TRURIDE TECH. 모든 권리 보유. TRURIDE TECH LLC.제조.
JETSON®은 JETSTREAM BRANDS LLC의 라이선스 하에 사용되는 등록 상표입니다.
모양, 그래픽, 디자인을 포함한 이 문서의 어떤 부분도 어떤 형태나 수단으로도 복제하거나 전송할 수 없습니다.

콘텐츠

안전 경고 4
보증 범위 및 제품 등록 7
1. 제품 정보
1.1 제품 개요 8
1.2 제품 사양 10
1.3 온라인 리소스 10
2. 설치 지침
2.1 시작 노트 11
2.2 헬멧 안전 11
2.3 스쿠터 펼치기 및 접기 12
2.4 핸들바 조립하기 13
2.5 핸들바 높이 조절하기 14
2.6 배터리 충전하기 15
3. 특징 및 기능
3.1 킥스탠드 사용 17
3.2 전원 켜기 및 끄기 17
3.3 컨트롤 및 LCD 화면 이해하기 18
3.4 속도 모드 사용 19
3.5 배터리 충전 잔량 확인 19
4. 운영 지침
4.1 승차 전 안전 점검 20
4.2 라이딩 21
4.3 브레이크 사용 21
4.4 속도 및 라이딩 범위 극대화 22
사용자 유지 관리 지침 23
당사와 연결하기 25

안전 경고.

이 지침을 잘 지키세요.

화재 또는 인명 피해 위험에 대한 안내 및 중요 안전 지침

- 사용하기 전에 사용 설명서와 안전 경고를 주의 깊게 읽고 모든 안전 지침을 이해하고 수락하시기 바랍니다. 부적절한 사용으로 인한 손실이나 손해에 대한 책임은 사용자에게 있습니다.
- **올바른 충전기를 사용하지 않으면 화재 및 폭발이 발생하여 재산 피해, 부상 및 사망을 초래할 수 있습니다.**
- 운전자는 매 사이클 작동 전에 제조업체가 지정한 작동 전 점검을 수행해야 합니다: 제조업체가 원래 제공한 모든 가드와 패드가 올바른 위치에 있고 서비스 가능한 상태인지, 제동 시스템이 제대로 작동하는지, 제조업체가 제공한 모든 액슬 가드, 체인 가드 또는 기타 커버나 가드가 제자리에 있고 서비스 가능한 상태인지, 타이어의 상태가 양호하고 공기압이 적절하며 트레드가 충분히 남아 있는지, 제품을 작동할 부위가 안전하고 안전한 작동에 적합해야 하는지 등 제품 작동에 필요한 사항을 확인합니다.
- 부품은 제조업체의 사양에 따라 제조업체에서 승인한 교체 부품만을 사용하여 대리점 또는 기타 숙련된 사람이 설치하여 유지 및 수리해야 합니다.
- 비충전식 배터리를 충전하지 않도록 경고합니다.
- 모터가 작동하는 동안 손, 발, 머리카락, 신체 부위, 옷 또는 이와 유사한 물건이 움직이는 부품, 바퀴 또는 구동 장치에 닿지 않도록 하세요.
- 이 제품은 신체적, 감각적 또는 정신적 능력이 약하거나 경험과 지식이 부족한 어린이 또는 사람이 감독이나 교육을 받지 않는 한 사용해서는 안 됩니다(IEC 60335-1/A2:2006).
- 보호자가 없는 어린이가 제품을 가지고 놀아서는 안 됩니다(IEC 60335-1/A2:2006).
- 성인의 감독이 필요합니다.
- 레이싱, 스턴트 라이딩 또는 기타 기동을 수행하거나 통제력을 상실할 수 있거나 운전자/동승자의 행동이나 반응이 통제되지 않을 수 있는 기동을 위해 기기를 조작해서는 안 됩니다.
- 자동차 근처에서는 절대로 사용하지 마세요.
- 날카로운 돌기, 배수구, 갑작스러운 표면 변화를 피하세요. 스쿠터가 갑자기 멈출 수 있습니다.
- 물, 모래, 자갈, 흙, 낙엽, 기타 이물질이 있는 도로와 노면을 피하세요. 습한 날씨는 트랙션, 제동력 및 시야를 저하시킵니다.
- 화재를 일으킬 수 있는 가연성 가스, 증기, 액체 또는 먼지 주변에서 라이딩하지 마세요.
- 운영자는 제조업체의 모든 권장 사항과 지침을 준수하고 모든 법률 및 규정을 준수해야 합니다: 전조등이 없는 유닛은 적절한 주간 가시성 조건에서만 운행해야 하며, 소유자는 조명, 반사경, 저상 유닛의 경우 유연한 기둥에 신호 깃발 등을 사용하여 (눈에 잘 띄도록) 강조하는 것이 좋습니다.
- 다음 질환이 있는 분은 수술을 받지 않도록 주의해야 합니다: 심장 질환이 있는

사람, 임산부, 머리, 등 또는 목에 질환이 있거나 해당 부위에 수술을 받은 적이 있는 사람, 부상에 취약하거나 모든 안전 지침을 인식, 이해 및 수행하고 기기 사용에 내재된 위험을 감당할 수 있는 신체적 손재주 또는 정신적 능력을 손상시킬 수 있는 정신적 또는 신체적 질환이 있는 사람.
- 야간에는 탑승하지 마세요.
- 음주 또는 처방약을 복용한 후에는 탑승하지 마세요.
- 라이딩 중에는 물품을 휴대하지 마세요.
- 맨발로 제품을 조작하지 마세요.
- 항상 신발을 신고 신발끈을 묶어두세요.
- 발이 항상 데크에 단단히 고정되어 있는지 확인하세요.
- 운영자는 항상 적절한 인증을 받은 헬멧을 포함하되 이에 국한되지 않는 적절한 보호 복과 제조업체에서 권장하는 기타 장비를 사용해야 합니다: 헬멧, 무릎 보호대, 팔꿈치 보호대 등의 보호 장비를 항상 착용하세요.
- 항상 보행자에게 길을 양보하세요.
- 전방과 멀리 있는 사물에 주의를 기울이세요.
- 라이딩 중에는 전화를 받거나 다른 활동에 참여하는 등 주의를 산만하게 하지 마세요.
- 이 제품은 한 명 이상이 탑승할 수 없습니다.
- 다른 라이더와 함께 제품을 탈 때는 충돌을 피하기 위해 항상 안전 거리를 유지하세요.
- 회전할 때는 균형을 유지해야 합니다.
- 부적절하게 조정된 브레이크로 라이딩하는 것은 위험하며 심각한 부상이나 사망을 초래할 수 있습니다.
- 작동 중 브레이크가 뜨거워질 수 있으므로 맨살로 브레이크를 만지지 마세요.
- 브레이크를 너무 세게 또는 너무 갑자기 밟으면 바퀴가 잠겨 제어력을 잃고 넘어질 수 있습니다. 브레이크를 갑작스럽게 또는 과도하게 밟으면 부상 또는 사망에 이를 수 있습니다.
- 브레이크가 느슨해지면 육각 렌치, 드라이버 또는 기타 해당 도구로 조정하거나 Jetson 케어 팀에 문의하시기 바랍니다.
- 마모되거나 파손된 부품은 즉시 교체하세요.
- 라이딩 전에 모든 안전 라벨이 제대로 부착되어 있고 이해했는지 확인하세요.
- 소유자는 사용 전에 해당 운영자가 기기의 모든 구성 요소를 이해하고 작동할 수 있음을 입증한 후 사용 및 작동을 허용해야 합니다.
- 적절한 훈련 없이 라이딩하지 마세요. 고속으로, 고르지 않은 지형이나 경사면에서 라이딩하지 마세요. 묘기를 부리거나 갑작스럽게 방향을 전환하지 마세요.
- 실내에서 사용하는 것이 좋습니다.
- 자외선, 비, 비바람에 장시간 노출되면 인클로저 소재가 손상될 수 있으므로 사용하지 않을 때는 실내에 보관하세요.
- 개인용 전동 이동장치는 전기 회로에서 전선 간 간격을 넓혀야 하는 고지대에서는 사용할 수 없으며, 해발 2,000 미터 이상의 고도에서는 사용할 수 없음을 명시합니다.
- 제조업체에서 지정한 배터리만 사용하세요
- 사용하지 않을 때는 실내에 보관하세요. 충전 중이거나 운전에 사용하지 않을 때는 실내에 두세요.
- **경고** - 발화 위험 - 일부 부품은 사용자가 수리할 수 없습니다.
- **경고** - 화재 및 감전 위험 - 사용자가 수리할 수 있는 부품이 없습니다.
- 주의: 주의: 화재 위험
- 라이더의 몸무게가 120파운드(54.5kg)를 넘지 않아야 합니다.

수정

Jetson 케어 팀의 지시 없이 장치 또는 장치의 구성품을 분해, 개조, 수리 또는 교체하지 마십시오. 보증이 무효화되고 오작동이 발생하여 부상을 초래할 수 있습니다.

추가 작동 주의 사항

제품이 켜져 있고 바퀴가 움직이고 있는 동안에는 제품을 바닥에서 들어 올리지 마세요. 바퀴가 자유롭게 회전할 수 있으며, 이로 인해 자신이나 주변 사람들이 다칠 수 있습니다. 제품 위나 아래로 뛰어내리지 마시고 사용 중에는 점프하지 마세요. 작동 중에는 항상 발을 발 받침대에 단단히 고정하세요. 사용하기 전에 항상 배터리 충전량을 확인하세요.

사용한 배터리 폐기



배터리에는 환경과 인체 건강을 위협할 수 있는 유해 물질이 포함되어 있을 수 있습니다. 배터리 및/또는 포장에 표시된 이 기호는 사용한 배터리를 일반 쓰레기로 처리해서는 안 된다는 것을 나타냅니다. 배터리는 재활용을 위해 적절한 수거 장소에 폐기해야 합니다. 사용한 배터리를 올바르게 폐기하면 환경과 인체 건강에 미칠 수 있는 부정적인 결과를 예방하는 데 도움이 됩니다. 재료의 재활용은 천연 자원을 보존하는 데 도움이 됩니다. 사용한 배터리의 재활용에 대한 자세한 내용은 해당 지역 지방자치단체의 폐기물 처리 서비스에 문의하시기 바랍니다.

규정 준수 통지
이 장치는 FCC 규정 제15부를 준수합니다. (1)이 장치는 유해한 간섭을 일으키지 않을 수 있으며, (2)이 장치는 원치 않는 작동을 유발할 수 있는 간섭을 포함하여 수신된 모든 간섭을 수용해야 한다는 두 가지 조건에 따라 작동합니다. 경고: 규정 준수 책임이 있는 당사자가 명시적으로 승인하지 않은 본 장치를 변경하거나 수정하면 사용자의 장비 작동 권한이 무효화될 수 있습니다.
참고: 이 장비는 테스트를 거쳐 FCC 규정 제15조에 따라 클래스 B 디지털 장치에 대한 제한을 준수하는 것으로 확인되었습니다. 이러한 제한은 주거용 설치 시 유해한 간섭에 대한 합리적인 보호를 제공하기 위해 고안되었습니다. 이 장비는 무선 주파수 에너지를 생성, 사용 및 방출할 수 있으며, 지침에 따라 설치 및 사용하지 않을 경우 무선 통신에 유해한 간섭을 일으킬 수 있습니다. 그러나 특정 설치 환경에서 간섭이 발생하지 않는다는 보장은 없습니다. 이 장비가 라디오 또는 텔레비전 수신에 유해한 간섭을 일으키는 경우(장비를 껐다 켜서 확인할 수 있음), 사용자는 다음 조치 중 하나 이상을 사용하여 간섭을 수정할 것을 권장합니다:
- 수신 안테나의 방향을 바꾸거나 위치를 변경합니다.
- 장비와 수신기 사이의 거리를 늘립니다.
- 수신기가 연결된 회로와 다른 회로의 콘센트에 장비를 연결합니다.
- 대리점이나 숙련된 라디오/TV 기술자에게 도움을 요청하세요.
- 클래스 B FCC 제한을 준수하려면 이 장치와 함께 차폐 케이블을 사용해야 합니다.

⚠ 경고:

다음 지침을 준수하지 않으면 어린이 또는 다른 사람이 다칠 수 있습니다.
- 조립하는 동안 작은 부품은 어린이의 손이 닿지 않는 곳에 보관하세요.
- 액세서리는 성인이 조립하고 제거해야 합니다.
- 제품의 손상 여부를 자주 점검하세요.

*** 성인 조립이 필요합니다.**

⚠ 경고:

부상 위험을 줄이려면 성인의 감독이 필요합니다. 도로, 자동차 근처, 가파른 경사나 계단, 수영장 또는 기타 수역에서는 절대로 사용하지 마시고, 항상 신발을 착용하고 한 명 이상이 탑승하지 않도록 하세요.

⚠ 경고:

이 제품을 사용할 때는 항상 다음을 포함한 기본 주의 사항을 준수하세요:

(A) 제품을 사용하기 전에 모든 지침을 읽어보세요.

(B) 부상 위험을 줄이려면 어린이가 가까운 곳에서 제품을 사용할 때는 엄격한 감독이 필수적입니다.

(C) 제품에 손가락이나 손을 넣지 마세요.

(D) 탄성 전원 케이블 또는 출력 케이블이 눌리거나 절연이 끊어졌거나 기타 손상 징후가 있는 경우 이 제품을 사용하지 마세요.

(E) 모든 장비에 적용됩니다. 사용 설명서에는 다음과 같은 내용이 명시되어 있어야 합니다: 이 기기는 주변 온도가 14°F(-10°C) 이하이거나 주변 온도가 104°F(40°C) 이상인 곳에서 사용하도록 설계되지 않았습니다.

(F) 모든 장치의 경우 사용 설명서에 해당 정보가 포함되어 있어야 합니다:
배터리는 주변 온도가 32°F(0°C)에서 104°F(40°C) 사이일 때 충전하도록 설계되었습니다. 주변 온도가 이 범위를 벗어날 때는 절대로 배터리를 충전하지 마세요.

캘리포니아 법안 65

⚠ 경고:

이 제품은 캘리포니아 주에서 암과 선천적 결함 또는 기타 생식 장애를 유발하는 것으로 알려진 카드뮴을 포함한 화학 물질에 노출될 수 있습니다. 자세한 내용은 여기를 참조하세요:
WWW.P65WARNINGS.CA.GOV.

보증 범위 및 제품 등록.

일반 제한 보증

새 JETSON 제품은 JETSON의 사용 설명서에 따라 사용할 경우 최초 소매 구매일로부터 일정 기간 동안 RIDEJETSON.COM/WARRANTY에 명시된 대로 재료 및 제조상의 결함에 대해 보증됩니다(RIDEJETSON.COM/SUPPORT 참조). **이 보증에 따라 귀하는 당사의 공식 판매처에서 JETSON 제품을 구매한 경우에도 JETSON에 직접 클레임을 제기할 수 있습니다.** 보증의 전체 약관을 읽으려면 RIDEJETSON.COM/WARRANTY를 방문하십시오.

제품 등록

새 JETSON을 등록하면 맞춤형 제품 및 보증 지원을 빠르게 받을 수 있습니다. RIDEJETSON.COM/PAGES/REGISTRATION에서 등록하세요.

제품의
보증 또는 문의
보증 범위,
직접 문의하세요.

www.ridejetson.com

1.
정보
귀하의 제품.

1.1 제품 개요

1. 핸들바*
2. 커버가 있는 충전 포트
3. 스템 클램프
4. LCD 화면
5. 전원 버튼
6. 속도 모드 버튼
7. 가속 스로틀
8. 앞바퀴
9. 접이식 레버
10. 데크
11. 후방 풋 브레이크
12. 뒷바퀴(모터 휠)
13. 반사경(×2, 왼쪽 및 오른쪽)
14. 킥 스탠드
15. 전자 브레이크
16. 충전기

조립, 조정 및 유지보수를 위한 도구, 하드웨어 및 부품이 포함되어 있습니다:

A



5 × 40MM 육각 볼트

B



클램프 상단

D



5MM 알렌 키

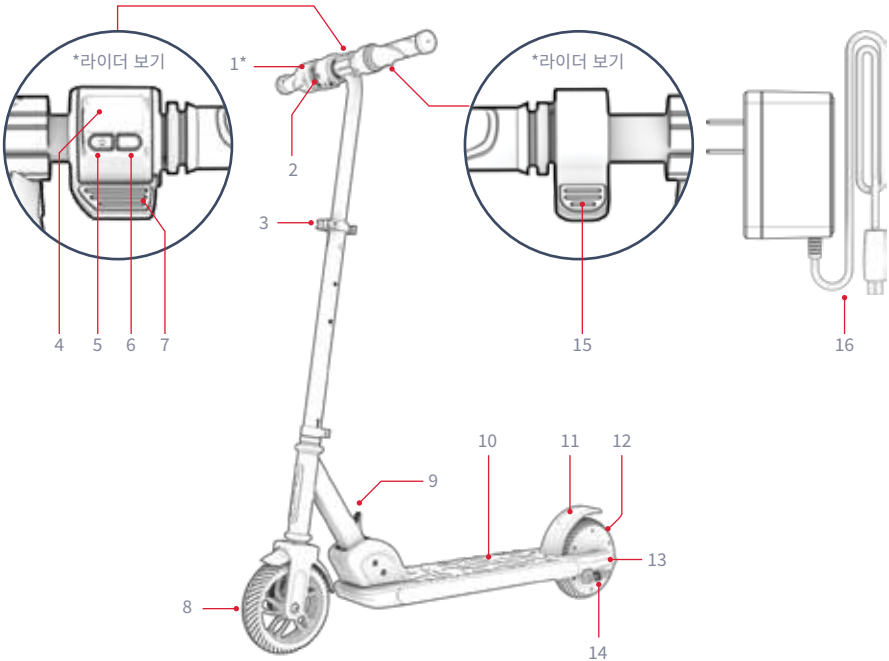

*반부착형, 조립이 필요합니다.
참고: 이미지는 실제 제품의 정확한 외관을 반영하지 않을 수 있습니다.

KOR

1.2 제품 사양

- 모터: 100W 허브***
- 최대 속도: 10MPH* | 16.1KM/H*
- 최대 범위: 5마일* | 8KM*
- 배터리: 21.9V, 2.6AH 리튬 이온
- 충전기: UL 100-240V
- 충전 시간: 최대 5시간
- 최대 상승 각도: 10°
- 제품 무게: 15.3파운드 | 6.9KG
- 무게 제한: 120파운드 54.4킬로그램
- 최소 탑승자 무게: 44 파운드 | 19.9 KG
- 제품 치수, 접힌 상태:
  29.5인치(L) × 15.3인치(W) × 10.4인치(H) | 74.9CM(L) × 38.8CM(W) × 26.4CM(H)제품 치수, 펼친 상태:
  32.0인치(L) × 15.3인치(W) × 37.5인치(H) | 81.2CM(L) × 38.8CM(W) × 95.2CM(H)
- 핸들바 높이: 32.6인치 - 37.4인치 | 82.8CM - 95.0CM
- 데크 크기: 23.6인치(L) × 4.8인치(W) | 59.9㎝(L) × 12.2㎝(W)
- 휠 사이즈: 6인치 | 15.2CM
- 권장 연령: 8세 이상

*제품 범위, 속도, 배터리 수명 및 기타 사양은 라이더와 라이딩 조건에 따라 달라질 수 있습니다.

**50°F - 95°F | 10°C - 35°C의 기온과 10MPH | 16.1KM/H의 속도에서 110LB | 50KG을 들고 테스트한 결과입니다. 사용 시간에 영향을 줄 수 있는 조건에 대한 자세한 내용은 4.4항을 참조하세요.

***피크 전력

1.3 온라인 리소스

가장 많이 검색한
제품 업데이트
온보딩 자료
및 지원 리소스를
참조하세요.

이 사용 설명서는 온라인(https://cdn.shopify.com/s/files/1/2530/6734/files/RELAY-MANUAL_WEB-1747145683971.pdf)에서 확인할 수 있습니다

사용자 설명서 모음은 https://ridejetson.com/pages/product-manuals 에서 확인하세요

2.
설치 지침을 확인하세요.

2.1 시작 노트

- 모험을 제대로 시작하세요. 이 제품을 사용하기 전에 안전 경고를 포함한 전체 사용 설명서를 주의 깊게 읽어주세요. 모든 내용을 이해하고 수락하며 준수해야 합니다:
  · 제조업체의 권장 사항.
  · 안전 지침 및 경고.
  · 현지 라이딩 및 운영 관련 법률과 조례.

- 스쿠터의 포장을 풀고 포장재를 모두 제거한 후 조립을 위해 스쿠터를 배치할 때는 핸들바가 반만 부착되어 있으므로 주의하세요.

- 이 설명서에 제시된 방향(오른쪽, 왼쪽, 앞/앞, 뒤/뒤)은 라이더가 스쿠터에 섰을 때 보이는 방향입니다. 예를 들어 스쿠터의 '오른쪽'은 라이더의 오른손이 닿는 쪽입니다.

2.2 헬멧 안전

라이더는 항상 헬멧을 착용해야 합니다.



위치가 부적절합니다:
이마가 노출되어 있습니다. 넘어지면 심각한 부상을 입을 수 있습니다.



올바른 위치 지정:
이마가 가려짐
헬멧을 쓰고 있습니다.

*헬멧, 적절한 복장, 신발, 안전 장비를 착용하세요. 바퀴에 끼이거나 바퀴 아래에 들어갈 수 있는 옷은 피하세요. 앞코가 닫힌 플랫 슈즈를 착용하는 것이 좋습니다. 사고 발생 시 부상을 방지하기 위해 ASTM F1492 인증 헬멧과 보호 장비를 착용하세요.

2.3 스쿠터 펼치기 및 접기

⚠ **중요:** 조립을 위해 펼칠 때 핸들바는 반만 부착되어 있습니다. 취급 시 주의하세요.

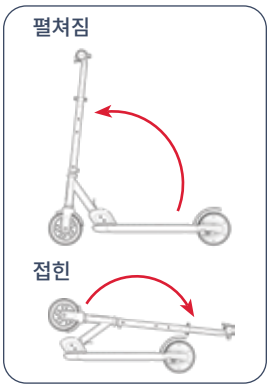

펼쳐야 할 때: 라이딩 및 조립용
접는 시기: 보관 및 운반용

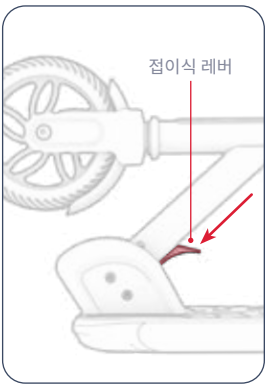

1. 접이식 레버를 아래로 길게 누릅니다.

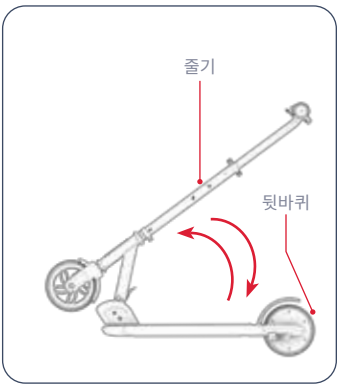

2. **펼치려면:** 스템을 수직이되고 딸깍 소리가 나면서 제자리에고정될 때까지 올립니다 .
   접으려면: 딸깍 소리가 나면서 제자리에 고정될 때까지 스템을 뒷바퀴 쪽으로 내립니다.

⚠ **중요:** 스쿠터를 운반할 때 핸들바를 잡고 들어올리지 마세요. 접은 상태로 고정하고 스템을 잡고 운반하세요.

⚠ **중요:** 스템을 똑바로 세우고 스템 클램프를 단단히 닫은 채로 라이딩하지 마**세요** .

2.4 핸들바 조립하기

⚠ **중요:** 전기 부품을 취급할 때는 주의하세요.

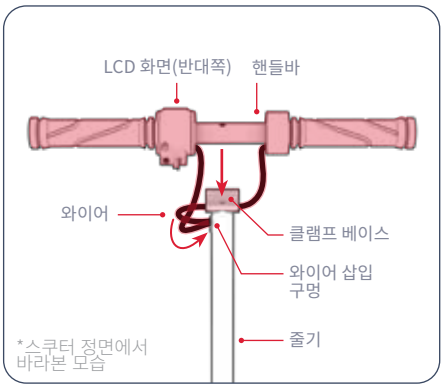

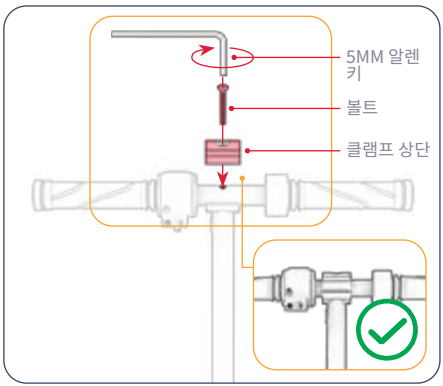

1. 스템 높이를 가장 높은 위치로 확장합니다. (섹션 2.5 참조)
2. 핸들바를 클램프 베이스의 스템 상단에 위치하도록 배치합니다:
   · 핸들바가 중앙에 있습니다.
   · LCD 화면은 라이더를 향한 오른쪽에 있습니다.
   · 핸들바의 하드웨어 구멍은 클램프 베이스의 하드웨어 구멍과 정렬됩니다.
3. 여분의 와이어를 스템의 와이어 삽입 구멍에 조심스럽게 집어넣습니다.
4. 클램프 상단을 핸들바 위에 올려놓습니다:
   · 클램프가 핸들바를 따라 아래로 구부러집니다.
   · 클램프의 하드웨어 구멍은 핸들바 및 클램프 베이스의 하드웨어 구멍과 정렬됩니다.
5. 클램프 상단과 정렬된 하드웨어 구멍을 통해 볼트를 시계 방향으로 돌립니다.
6. 5MM 육각 렌치 키로 시계 방향으로 돌려 볼트를 조입니다.
7. 핸들바가 고정되어 있는지 확인합니다.

2.5 핸들바 높이 조절하기

문제 해결: 래치를 열거나 닫을 수 없다면 클램프의 노브가 너무 꽉 조여져 있는 것일 수 있습니다. 래치를 사용할 수 있을 때까지 노브를 한 번에 ½회전씩 풀어주세요.

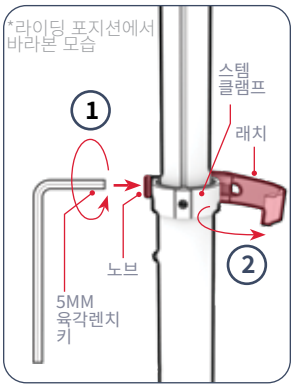

1. 5MM 육각 렌치를 사용하여 스템 클램프 손잡이를 시계 반대 방향으로 돌려서 풉니다.
2. 래치를 당겨 엽니다.

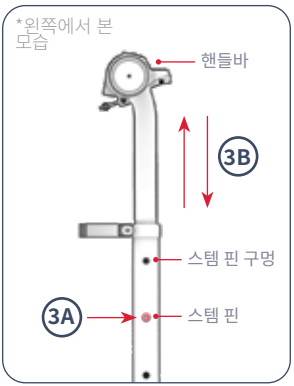

3. 스템 핀(A)을 누르고 핀이 다른 스템 핀 구멍에 딸깍 소리가 날 때까지 핸들바(B)를 올리거나 내립니다.

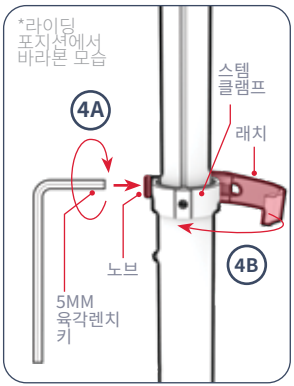

4. 래치(A)를 닫고 육각렌치(B)로 시계 방향으로 돌려 손잡이를 조입니다.
5. 핸들바가 고정되어 있는지 확인합니다.

⚠ **중요:** 스템 핀만으로는 스템을 고정할 수 없습니다. 라이딩 전에 스템 클램프가 단단히 조여져 있는지 확인하세요.

참고: 스템 클램프 손잡이를 과도하게 조이지 **마세요**. 과도하게 조이면 스템 클램프 래치가 열리고 닫히지 않을 수 있습니다.

2.6 배터리 충전하기

처음 사용하기 전에 배터리를 완전히 충전하세요.

1. 충전 포트 커버를 당겨 엽니다.
2. 충전기를 전기 콘센트에 꽂은 다음 충전기 코드를 스쿠터의 충전 포트에 꽂습니다.
3. 충전기의 표시등이 빨간색에서 녹색으로 바뀌면 배터리가 완전히 충전된 것입니다. 충전 포트에서 충전기 코드를 분리하고 전기 콘센트에서 충전기의 플러그를 뽑습니다.
4. 충전 포트 덮개를 닫습니다.

참고: 배터리를 완전히 충전하는 데 약 5시간이 소요될 수 있습니다.

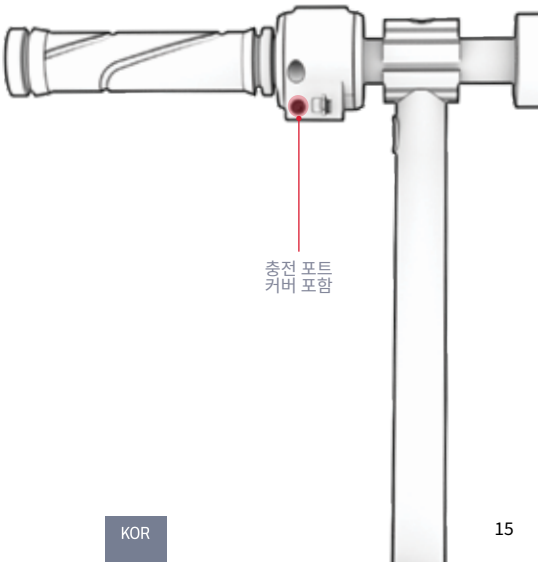

충전기의 충전 표시등이 켜집니다:	빨간색 조명 ○ 충전	녹색 조명 ○ 충전 완료

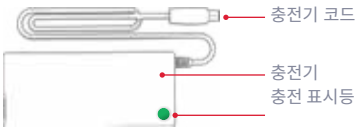

중요한 충전 참고 사항

- 배터리를 충전하지 않을 때는 항상 충전 포트를 닫아 두세요.
- 충전 중에는 절대로 제품을 켜지 마세요.
- 재배치 가능한 전원 탭을 사용하지 마세요.
- 배터리 상태를 최상으로 유지하려면 충전할 때마다 약 5시간 동안 배터리를 완전히 충전하세요.
- 제품을 밤새 또는 장시간 충전 상태로 두지 마세요.
- 배터리를 제거하거나 분해하려고 시도하지 마세요.
- 충전 주변 온도 범위: 32°F(0°C) - 104°F(40°C)
- 작동 주변 온도 범위: 14°F(-10°C)-104°F(40°C)
- 제품을 충전하지 않을 때는 항상 충전 포트 커버를 닫아 두세요.
- 유연한 전원 코드 또는 출력 케이블이 닳았거나 절연이 파손되었거나 기타 손상 징후가 있는 경우 이 제품을 사용하지 마세요.
- 충전기 라벨의 충전기 모델 번호가 위에 나열된 충전기 모델 번호와 일치하는지 확인하세요.
- 충전기 라벨에서 해당 충전기가 JETSON 모델과 호환되는지 확인합니다. 제품 프레임 또는 스탠딩 데크의 상단, 측면 또는 하단에 부착된 라벨에서 JETSON 모델의 이름과 SKU를 찾을 수 있습니다.

중요:

포함된 충전기 또는 FY0132520500 또는 부품 SKU PJRELAY-CH가 표시된 JETSON을 통해 직접 구매한 충전기만 사용하세요.

⚠ 올바른 충전기를 사용하지 않으면 화재 및 폭발이 발생할 수 있습니다.

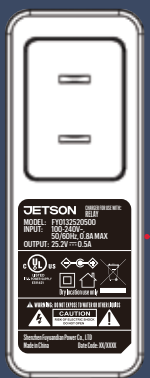

다음은 마킹의 예입니다 충전기가 있습니다.

3.
특징 및 기능.

3.1 킥스탠드 사용

킥스탠드를 사용하려면 킥스탠드를 아래로 돌린 다음 스쿠터를 **킥스탠드** 위로 가볍게 기울여 세웁니다.
킥스탠드를 올리려면: 킥스탠드를 다시 회전합니다.

⚠ **중요:** 라이딩하기 전에 항상 킥스탠드를 들어 올려야 합니다.

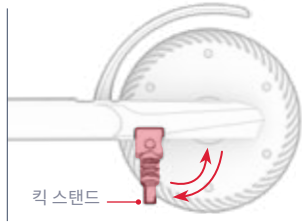

3.2 전원 켜기 및 끄기

전원을 켜거나 끄려면 다음과 같이 하세요:
전원 버튼을 2~3초간 길게 누릅니다.

배터리 전원을 절약하려면 피트 스톱을 하거나 라이딩이 끝날 때는 항상 스쿠터의 전원을 꺼야 합니다.

지능형 자동 끄기 기능:
배터리 전원을 절약하기 위해 10 분 동안 스쿠터를 사용하지 않으면 자동으로 전원이 꺼집니다.

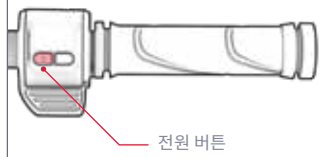

3.3 컨트롤 및 LCD 화면 이해하기

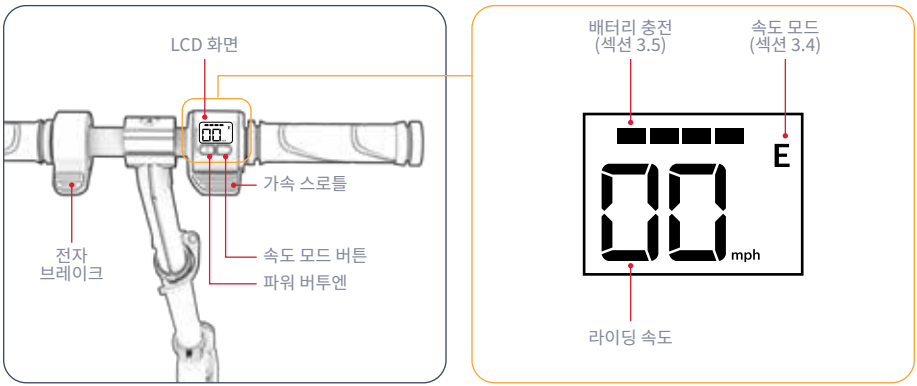

3.4 속도 모드 사용

- 3가지 속도 모드가 있으며, 각 모드마다 최대 속도를 다르게 설정할 수 있습니다.
- 스쿠터의 전원이 켜진 상태에서 속도 모드 버튼을 빠르게 눌러 속도 모드를 변경합니다.

속도 모드	LCD 화면에 표시되는 문자	최대 속도
ECO	E	최대 5 MPH | 8KM/H
보통	N	최대 8 MPH | 12. 8KM/H
스포츠	S	최대 10 MPH | 16.1KM/H

3.5 배터리 충전 잔량 확인

LCD 화면의 배터리 충전 아이콘을 확인하여 배터리 충전 상태를 확인할 수 있습니다.

배터리 충전 표시	대략적인 잔여 충전 비율*
	71% - 100%
	41% - 70%
	21% - 40% 지금 Jetson을 충전하세요!
	1% - 20% 이제 충전할 시간입니다!

*근사치일 뿐입니다. 사용 환경에 따라 다를 수 있습니다.

중요: 배터리 충전량이 0%로 떨어지면 스쿠터의 전원이 꺼집니다. 다음 라이딩 전에 스쿠터를 최대 전력으로 충전하세요(섹션 2.6).

4.
운영 지침.

4.1 승차 전 안전 점검

모든 여행 전에 다음과 같은 중요한 안전 점검을 실시하세요:

브레이크

- 전자 브레이크가 제대로 작동하여 쉽게 작동하고 스쿠터를 정지시킬 수 있는지 확인합니다.
- 뒷발 브레이크가 스쿠터 프레임에 단단히 고정되어 있고 눌렀을 때 뒷바퀴가 정지하는지 확인합니다.

프레임

- 스쿠터 프레임이 손상되었거나 구부러지거나 부러지지 않았는지 확인하세요.
- 스템이 스템 클램프로 고정되었는지 확인합니다.

스티어링

- 핸들바가 핸들바 클램프로 제자리에 고정되었는지 확인합니다.
- 휠과 핸들바가 정렬되어 있는지 확인합니다.

바퀴

- 바퀴가 과도하게 마모되었거나 손상된 흔적이 없는지 확인합니다.
- 바퀴가 프레임에 고정되어 있는지 확인합니다.

배선

- 전선이 핸들바 움직임을 방해하지 않는지 확인합니다.
- 배선이 손상되거나 닳지 않았는지 확인하세요.

4.2 라이딩

중요: 이 스쿠터의 모터를 작동하려면 킥모션을 활성화해야 합니다.

1. 한 발을 데크의 앞쪽을 향하게 놓습니다. 다른 발로 지면을 5~8회 연속으로 밀면서 스쿠터를 앞으로 추진합니다.
2. 안정성을 위해 킥 발은 데크 뒤쪽에서 70°~90° 각도로 바깥쪽으로 돌려 놓습니다.
3. 엄지 스로틀을 서서히 아래로 눌러 가속한 다음 속도를 유지합니다.

⚠ **중요:** 갑작스러운 속도 급증을 피하려면 항상 스로틀을 부드럽게 내려야 합니다.

차례를 정합니다:
핸들바를 왼쪽이나 오른쪽으로 돌립니다.

4.3 브레이크 사용

이 스쿠터에는 핸들바에 리어 풋 브레이크와 전자 브레이크가 모두 장착되어 있습니다.

⚠ **중요:** 중요: 브레이크 중 하나를 작동할 때는 가속 스로틀에서 발을 떼세요.

후방 풋 브레이크

- 뒷발 브레이크를 뒷발로 부드럽게 밟아 속도를 줄입니다.
- 완전히 멈추려면 더 많은 압력을 가하세요.

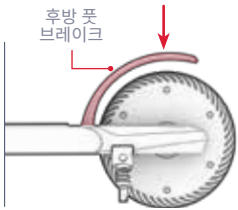

전자 브레이크

E-브레이크를 부드럽게 밟아 속도를 줄이세요. 더 세게 밟으면 완전히 정지합니다.

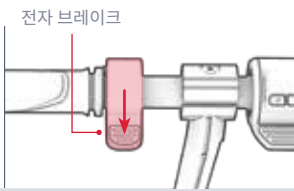

⚠ **중요:** 갑작스러운 움직임을 피하려면 전자 브레이크를 서서히 작동시키세요.

4.4 속도 및 범위 극대화

이상적인 조건에서 완전 충전된 배터리당 최대 주행 가능 거리는 5MPH(8KM/H)입니다. 최대 속도는 10MPH(16.1KM/H)입니다. 모터가 더 열심히 작동해야 할수록 배터리가 더 빨리 소모됩니다. 다음 요인도 속도와 주행 가능 거리에 영향을 미칩니다.

라이딩 표면

거친 노면을 주행할 때는 매끄러운 노면을 달릴 때보다 모터의 힘이 더 필요합니다.

운반 무게

- 무게(라이더와 화물)가 많을수록 도달 가능한 범위가 줄어듭니다.
- 최대 사거리와 속도는 120파운드(54.5KG) 이하의 무게로 달성할 수 있습니다.

라이딩 스타일

- 잦은 출발과 정지는 주행 거리를 감소시킵니다.
- 자신의 힘으로 페달을 밟으면 모터에 가해지는 부하가 줄어들고 달리기 시간이 늘어납니다.

공기 온도

라이딩 및 제품 보관에 이상적인 온도는 50°F - 95°F(10°C - 35°C) 사이입니다.

경사

모터는 평평한 구간이나 내리막길보다 오르막길에서 더 열심히 작동해야 합니다.

배터리 유지 관리

라이딩 후 적시에 배터리를 충전하면 배터리 용량과 전력을 유지하는 데 도움이 됩니다.

사용자 유지 관리 지침

Jetson을 원활하고 안전하게 주행할 수 있도록 잘 관리하세요. 방법은 다음과 같습니다:

Jetson 다루기

- 제품을 심한 진동이나 강한 물리적 충격에 노출시키지 마세요.
- 배터리를 분해하지 마세요.
- 제품을 물과 습기가 닿지 않는 곳에 보관하세요.
- 파손을 방지하기 위해 매끄럽고 평평한 표면에서 주행하세요.
- 제품을 바퀴, 시트 및/또는 핸들바를 잡고 운반하지 마세요.
- 모터와 핸들바 구성품을 연결하는 배선이 당겨지거나 걸리지 않도록 주의하세요.

보관 지침

- 제품을 장기간 보관하기 전에 배터리를 완전히 충전하세요.
- 장기간 보관할 때는 한 달에 한 번씩 배터리를 완전히 충전하세요.
- 제품을 덮어 먼지로부터 보호하세요.
- 제품을 실내의 건조한 곳에 50°F - 95°F(10°C - 35°C) 사이의 온도에 보관하세요.

JETSON 청소

- 시트 및 프레임 - 먼지가 없는 젖은 천이나 소독용 알코올을 적신 천으로 닦습니다. 그다음 먼지가 없는 마른 천으로 닦습니다.
- 핸들바 - 먼지가 없는 젖은 천을 사용하여 중성 비누로 닦아냅니다. 여분의 비누는 별도의 젖은 천으로 제거합니다.
- 휠 구성품 - 먼지가 없는 젖은 천으로 닦아주세요.
- 타이어 - 먼지가 없는 젖은 천으로 닦아주세요. 타이어 광택제나 클리너를 사용할 수도 있습니다.

⚠ **경고:** 제품에 직접 물을 뿌리거나 바르지 마세요. 물로 인해 배선, 배터리함, 라이트가 손상될 수 있으며 프레임의 성능 저하로 인해 오작동이 발생하여 라이더의 안전이 위험해질 수 있습니다.

⚠ 배터리 주의 사항

제품에는 리튬 이온 배터리가 장착되어 있습니다. 취급 시 주의하세요.

- 제품을 불이나 과도한 열이 닿지 않는 곳에 보관하세요.
- 강한 물리적 충격, 심한 진동 또는 충격을 피하세요.
- 물이나 습기로부터 제품을 보호하세요.
- 제품을 다른 물체 위나 아래에 쌓아두거나 보관하지 마세요.
- 제품이나 배터리를 분해하지 마세요.
- 제품을 일반 쓰레기와 함께 폐기하지 마세요. 제품을 전용 전자 폐기물 처리 시설이나 배터리 재활용 센터로 가져가세요. 가까운 폐기 장소에 대한 자세한 정보는 해당 지역 지자체 또는 폐기물 운반업체에 문의하세요.
- 제품의 배터리가 뜨거워지거나 과열 징후가 나타나거나, 냄새나 이상한 소리가 나거나, 액체나 가스가 새거나, 모양이나 색이 변하면 즉시 교체하세요:
  1. 사용 중이라면 즉시 제품 사용을 중단하세요. 충전 케이블이 꽂혀 있으면 제품에서 분리하세요.
  2. 제품 사용을 중단합니다.
  3. 안전하다면 제품을 인화성 물질로부터 멀리 떨어진 깨끗한 공간으로 옮깁니다.
  4. 지역 응급 서비스에 도움을 요청하세요.
  5. 누출된 배터리 전해액과 접촉한 눈이나 피부 부위를 흐르는 깨끗한 물로 철저히 씻고 추가적인 치료를 받습니다.
- 배터리에 문제가 있는 경우 JETSON 케어 팀에 문의하세요.

당사와 연결하세요.

RIDEJETSON.COM/SUPPORT
RIDEJETSON.COM/CHAT

1-844-585-7462

소셜 미디어에서 @ridejetson 을 팔로우하여 환상적인 혜택, 경품 및 모든 최신 젯슨 소식을 알아보세요.

라이딩이 마음에 드시나요?

다음 주소로 리뷰를 남겨주세요
ridejetson.com/reviews.
여러분의 의견을 기다리겠습니다!
#MakeMoves

KOR


JETSON

PRZEWODNIK PODCZAS JAZDY.

WAŻNE:
Przeczytaj uważnie i zachowaj
do wykorzystania w przyszłości.

JETSON

RELAY
Skuter elektryczny dla dzieci.

SKU MODELU: JRELAY-BLK | JRELAY-CMO | JRELAY2-BLK

NASZA NAJLEPSZA DWOJKA ZASADY JAZDY:

BĄDŹ BEZPIECZNY.
MIŁEJ ZABAWY!

WYPRODUKOWANO W SHENZHEN, CHINY
IMPORTOWANE PRZEZ TRURIDE TECH LLC.
PO BOX 461, JERSEY CITY, NJ 07302-9998

KOD DATY: 06/2025
DOCUMENT EDITION: V2.0
WYPRODUKOWANO W CHINACH

© 2025, TRURIDE TECH. WSZELKIE PRAWA ZASTRZEŻONE. WYPRODUKOWANO DLA TRURIDE TECH LLC.
JETSON® JEST ZASTRZEŻONYM ZNAKIEM TOWAROWYM UŻYWANYM NA LICENCJI JETSTREAM BRANDS LLC.
ŻADNA CZĘŚĆ NINIEJSZEGO DOKUMENTU, W TYM KSZTAŁT, GRAFIKA I PROJEKT, NIE MOŻE BYĆ POWIELANA ANI
PRZESYŁANA W JAKIEJKOLWIEK FORMIE LUB W JAKIKOLWIEK SPOSÓB.

Zawartość

Ostrzeżenia dotyczące bezpieczeństwa 4

Zakres gwarancji i rejestracja produktu 7

1. Informacje o produkcie

1.1 Przegląd produktów 8

1.2 Specyfikacja produktu 10

1.3 Zasoby online 10

2. Instrukcje instalacji

2.1 Uwagi początkowe 11

2.2 Bezpieczeństwo kasku 11

2.3 Rozkładanie i składanie hulajnogi 12

2.4 Montaż kierownicy 13

2.5 Regulacja wysokości kierownicy 14

2.6 Ładowanie akumulatora 15

3. Cechy i funkcje

3.1 Korzystanie z podpórki 17

3.2 Włączanie i wyłączanie zasilania 17

3.3 Zrozumienie elementów sterujących i ekranu LCD. 18

3.4 Korzystanie z trybu prędkości 19

3.5 Sprawdzanie poziomu naładowania akumulatora . 19

4. Instrukcja obsługi

4.1 Kontrole bezpieczeństwa przed jazdą 20

4.2 Jazda 21

4.3 Korzystanie z hamulców 21

4.4 Maksymalizacja prędkości i zasięgu jazdy 22

Instrukcja konserwacji dla użytkownika 23

Połącz się z nami 25

OSTRZEŻENIA DOTYCZĄCE BEZPIECZEŃSTWA.

ZACHOWAĆ TE INSTRUKCJE.

INSTRUKCJE DOTYCZĄCE RYZYKA POŻARU LUB OBRAŻEŃ CIAŁA ORAZ WAŻNE INSTRUKCJE BEZPIECZEŃSTWA

- Przed użyciem należy uważnie przeczytać instrukcję obsługi i ostrzeżenia dotyczące bezpieczeństwa oraz upewnić się, że wszystkie instrukcje bezpieczeństwa zostały zrozumiane i zaakceptowane. Użytkownik ponosi odpowiedzialność za wszelkie straty lub uszkodzenia spowodowane niewłaściwym użytkowaniem.
- **Niewłaściwa ładowarka może spowodować pożar i wybuch, a w konsekwencji uszkodzenie mienia, obrażenia ciała i śmierć.**
- Przed każdym cyklem pracy operator powinien przeprowadzić kontrole przed rozpoczęciem pracy określone przez producenta: Czy wszystkie osłony i klocki hamulcowe dostarczone pierwotnie przez producenta znajdują się na właściwym miejscu i są w stanie nadającym się do użytku; Czy układ hamulcowy działa prawidłowo; Czy wszystkie osłony osi, osłony łańcucha lub inne osłony lub osłony dostarczone przez producenta znajdują się na właściwym miejscu i są w stanie nadającym się do użytku; Czy opony są w dobrym stanie, odpowiednio napompowane i mają wystarczający bieżnik; Obszar, na którym produkt ma być obsługiwany, powinien być bezpieczny i odpowiedni do bezpiecznej obsługi.
- Podzespoły powinny być konserwowane i naprawiane zgodnie ze specyfikacjami producenta i przy użyciu wyłącznie autoryzowanych przez producenta części zamiennych, a montaż powinien być wykonywany przez dealerów lub inne wykwalifikowane osoby.
- Ostrzeżenie przed ładowaniem baterii nienadających się do ponownego ładowania.
- Nie dopuszczaj do kontaktu rąk, stóp, włosów, części ciała, odzieży lub podobnych przedmiotów z ruchomymi częściami, kołami lub układem napędowym, gdy silnik pracuje.
- Ten produkt nie powinien być używany przez dzieci lub osoby o ograniczonych zdolnościach fizycznych, sensorycznych lub umysłowych, lub nieposiadające doświadczenia i wiedzy, chyba że są one nadzorowane lub zostały poinstruowane (IEC 60335-1/A2:2006).
- Dzieci bez nadzoru nie powinny bawić się produktem (IEC 60335-1/A2:2006).
- Wymagany jest nadzór osoby dorosłej.
- Jednostki nie mogą być używane do wykonywania wyścigów, jazdy kaskaderskiej lub innych manewrów, które mogą spowodować utratę kontroli lub niekontrolowane działania lub reakcje operatora/pasażera.
- Nigdy nie używać w pobliżu pojazdów silnikowych.
- Należy unikać ostrych nierówności, kratek ściekowych i nagłych zmian nawierzchni. Hulajnoga może się nagle zatrzymać.
- Należy unikać ulic i nawierzchni pokrytych wodą, piaskiem, żwirem, brudem, liśćmi i innymi odpadami. Mokra nawierzchnia pogarsza przyczepność, hamowanie i widoczność.
- Należy unikać jazdy w pobliżu łatwopalnych gazów, pary, cieczy lub pyłów, które mogą spowodować pożar.
- Operatorzy muszą stosować się do wszystkich zaleceń i instrukcji producenta, a także przestrzegać wszystkich przepisów prawa i rozporządzeń: Jednostki bez świateł przednich mogą być eksploatowane wyłącznie w warunkach odpowiedniej widoczności w świetle dziennym; Właściciele zachęca się do wyróżniania (w celu zapewnienia widoczności) za pomocą oświetlenia, świateł odblaskowych, a w przypadku jednostek o niskim poziomie jazdy - flag sygnalizacyjnych na elastycznych masztach.
- Osoby z następującymi schorzeniami powinny być ostrzeżone, aby nie wykonywać operacji: Osoby z chorobami serca; Kobiety w ciąży; Osoby z dolegliwościami głowy, pleców lub szyi lub osoby, które przeszły wcześniej operacje w tych obszarach ciała; oraz osoby z jakimikolwiek zaburzeniami psychicznymi lub fizycznymi, które

mogą sprawić, że będą podatne na obrażenia lub pogorszą ich sprawność fizyczną lub umysłową, aby rozpoznać, zrozumieć i wykonać wszystkie instrukcje bezpieczeństwa oraz być w stanie przyjąć zagrożenia związane z użytkowaniem urządzenia.

- Nie jeździć w nocy.
- Nie jeździć po spożyciu alkoholu lub zażyciu leków na receptę.
- Podczas jazdy nie należy przewozić żadnych przedmiotów.
- Nigdy nie używaj produktu boso.
- Należy zawsze nosić obuwie i mieć związane sznurowadła.
- Upewnij się, że Twoje stopy są zawsze bezpiecznie umieszczone na pokładzie.
- Operatorzy powinni zawsze używać odpowiedniej odzieży ochronnej, w tym między innymi kasku z odpowiednim certyfikatem oraz innego wyposażenia zalecanego przez producenta: Należy zawsze nosić sprzęt ochronny, taki jak kask, nakolanniki i ochraniacze na łokcie.
- Zawsze ustępuj pierwszeństwa pieszym.
- Zwracaj uwagę na rzeczy znajdujące się przed Tobą i daleko od Ciebie.
- Podczas jazdy nie wolno rozpraszać się, np. odbierać telefonu lub wykonywać innych czynności.
- Produkt nie może być używany przez więcej niż jedną osobę.
- Podczas jazdy z innymi kierowcami należy zawsze zachować bezpieczną odległość, aby uniknąć kolizji.
- Podczas skręcania należy zachować równowagę.
- Jazda z nieprawidłowo wyregulowanymi hamulcami jest niebezpieczna i może skutkować poważnymi obrażeniami lub śmiercią.
- Hamulec może nagrzewać się podczas pracy, dlatego nie należy dotykać hamulca gołą skórą.
- Zbyt mocne lub zbyt gwałtowne naciśnięcie hamulca może zablokować koło, co może spowodować utratę kontroli nad pojazdem i upadek. Nagłe lub nadmierne naciśnięcie hamulca może spowodować obrażenia lub śmierć.
- Jeśli hamulec poluzuje się, wyreguluj go za pomocą klucza sześciokątnego, śrubokręta lub innego odpowiedniego narzędzia albo skontaktuj się z zespołem obsługi klienta Jetson.
- Natychmiast wymieniaj zużyte lub uszkodzone części.
- Przed jazdą należy sprawdzić, czy wszystkie etykiety bezpieczeństwa są prawidłowe i zrozumiałe.
- Właściciel zezwala na użytkowanie i obsługę urządzenia po wykazaniu, że operatorzy są w stanie zrozumieć i obsługiwać wszystkie elementy urządzenia przed jego użyciem.
- Nie jeździć bez odpowiedniego przeszkolenia. Nie jeździć z dużymi prędkościami, po nierównym terenie ani po pochyłościach. Nie należy wykonywać akrobacji ani gwałtownie skręcać.
- Zalecany do użytku w pomieszczeniach.
- Długotrwałe wystawienie na działanie promieni UV, deszczu i czynników atmosferycznych może spowodować uszkodzenie materiałów obudowy.
- Osobiste urządzenia e-mobilności nie są przeznaczone do użytku na dużych wysokościach wymagających zwiększonego odstępu między przewodami elektrycznymi w obwodach elektrycznych, co oznacza, że nie są one przeznaczone do użytku na wysokościach powyżej 2000 metrów nad poziomem morza.
- Należy używać wyłącznie baterii określonych przez producenta
- PRZECHOWYWAĆ W POMIESZCZENIU, GDY NIE JEST UŻYWANY. POZOSTAWIĆ W POMIESZCZENIU PODCZAS ŁADOWANIA LUB GDY NIE JEST UŻYWANY DO JAZDY.
- **AVERTISSEMENT** - Risque d'incendie - Aucune des pieces ne peut être réparée par l'utilisateur.
- **OSTRZEŻENIE** - Ryzyko pożaru i porażenia prądem - Brak części, które mogą być naprawiane przez użytkownika.
- Uwaga: Ryzyko pożaru
- Waga rowerzysty nie powinna przekraczać 120 funtów | 54,5 kg.

MODYFIKACJE

Nie należy podejmować prób demontażu, modyfikacji, naprawy lub wymiany urządzenia lub jego elementów bez instrukcji zespołu Jetson Care Team. Spowoduje to unieważnienie gwarancji i może prowadzić do nieprawidłowego działania, które może spowodować obrażenia.

DODATKOWE ŚRODKI OSTROŻNOŚCI DOTYCZĄCE OBSŁUGI

Nie należy podnosić produktu z podłoża, gdy jest on włączony, a koła są w ruchu. Może to doprowadzić do swobodnego obracania się kół, co może spowodować obrażenia ciała u użytkownika lub innych osób znajdujących się w pobliżu. Nie wskakiwać na produkt ani nie zeskakiwać z niego podczas użytkowania. Podczas pracy należy zawsze trzymać stopy mocno osadzone na podnóżku. Przed użyciem należy zawsze sprawdzić poziom naładowania akumulatora.

UTYLIZACJA ZUŻYTEGO AKUMULATORA



Bateria może zawierać niebezpieczne substancje, które mogą zagrażać środowisku i zdrowiu ludzkiemu. Ten symbol umieszczony na baterii i/lub opakowaniu oznacza, że zużyta bateria nie może być traktowana jako odpad komunalny. Baterie powinny być utylizowane w odpowiednim punkcie zbiórki w celu recyklingu. Zapewnienie prawidłowej utylizacji zużytych baterii pomoże zapobiec potencjalnym negatywnym konsekwencjom dla środowiska i zdrowia ludzkiego. Recykling materiałów pomoże chronić zasoby naturalne. Aby uzyskać więcej informacji na temat recyklingu zużytych baterii, należy skontaktować się z lokalnym zakładem utylizacji odpadów.

ZAWIADOMIENIE O ZGODNOŚCI

To urządzenie jest zgodne z częścią 15 przepisów FCC. Jego działanie podlega następującym dwóm warunkom: (1) urządzenie nie może powodować szkodliwych zakłóceń oraz (2) urządzenie musi akceptować wszelkie odbierane zakłócenia, w tym zakłócenia, które mogą powodować niepożądane działanie. Ostrzeżenie: Zmiany lub modyfikacje tego urządzenia, które nie zostały wyraźnie zatwierdzone przez stronę odpowiedzialną za zgodność, mogą unieważnić prawo użytkownika do korzystania z urządzenia.

UWAGA: To urządzenie zostało przetestowane i uznane za zgodne z ograniczeniami dla urządzeń cyfrowych klasy B, zgodnie z częścią 15 przepisów FCC. Ograniczenia te mają na celu zapewnienie rozsądnej ochrony przed szkodliwymi zakłóceniami w instalacjach domowych. To urządzenie generuje, wykorzystuje i może emitować energię o częstotliwości radiowej, a jeśli nie jest zainstalowane i używane zgodnie z instrukcjami, może powodować szkodliwe zakłócenia w komunikacji radiowej. Nie ma jednak gwarancji, że zakłócenia nie wystąpią w konkretnej instalacji. Jeśli to urządzenie powoduje szkodliwe zakłócenia w odbiorze radiowym lub telewizyjnym, co można stwierdzić poprzez wyłączenie i włączenie urządzenia, zachęca się użytkownika do podjęcia próby usunięcia zakłóceń za pomocą jednego lub kilku z poniższych środków:

- Zmiana orientacji lub położenia anteny odbiorczej.
- Zwiększenie odległości między urządzeniem a odbiornikiem.
- Podłącz urządzenie do gniazda w obwodzie innym niż ten, do którego podłączony jest odbiornik.
- Skonsultuj się ze sprzedawcą lub doświadczonym technikiem radiowo-telewizyjnym w celu uzyskania pomocy.
- Aby zapewnić zgodność z ograniczeniami FCC klasy B, z tym urządzeniem muszą być używane kable ekranowane.

⚠ OSTRZEŻENIE:

Niezastosowanie się do poniższych instrukcji może spowodować obrażenia dziecka lub innych osób.

- Podczas montażu małe części należy trzymać z dala od dzieci.
- Akcesoria muszą być montowane i demontowane przez osobę dorosłą.
- Należy często sprawdzać produkt pod kątem uszkodzeń.

*** WYMAGANY MONTAŻ PRZEZ OSOBĘ DOROSŁĄ.**

⚠ OSTRZEŻENIE:

Aby zmniejszyć ryzyko obrażeń, wymagany jest nadzór osoby dorosłej. Nigdy nie używaj na drogach, w pobliżu pojazdów silnikowych, na lub w pobliżu stromych pochyłości lub schodów, basenów lub innych zbiorników wodnych; zawsze noś obuwie i nigdy nie pozwalaj na więcej niż 1 rowerzystę.

⚠ OSTRZEŻENIE:

Podczas korzystania z tego produktu należy zawsze przestrzegać podstawowych środków ostrożności, w tym poniższych:

(A) Przed użyciem produktu należy przeczytać wszystkie instrukcje.

(B) Aby ograniczyć ryzyko obrażeń, konieczny jest ścisły nadzór, gdy produkt jest używany w pobliżu dzieci.

(C) Nie wkładać palców ani dłoni do produktu.

(D) Nie należy używać tego produktu, jeśli elastyczny przewód zasilający lub wyjściowy jest zgnieciony, ma przerwaną izolację lub wykazuje inne oznaki uszkodzenia.

(E) Dla wszystkich urządzeń. Instrukcje powinny zawierać: To urządzenie nie jest przeznaczone do użytku w temperaturze otoczenia poniżej -10°C (14°F) lub powyżej 40°C (104°F).

(F) W przypadku wszystkich urządzeń instrukcje powinny zawierać te informacje: Bateria jest przeznaczona do ładowania, gdy temperatura otoczenia wynosi od 32°F (0°C) do 104°F (40°C). Nigdy nie należy ładować akumulatora, gdy temperatura otoczenia wykracza poza ten zakres.

CALIFORNIA PROPOSITION 65

⚠ OSTRZEŻENIE:

TEN PRODUKT MOŻE NARAZIĆ UŻYTKOWNIKA NA DZIAŁANIE SUBSTANCJI CHEMICZNYCH, W TYM KADMU, O KTÓRYM STAN KALIFORNIA WIE, ŻE POWODUJE RAKA I WADY WRODZONE LUB INNE SZKODY REPRODUKCYJNE. WIĘCEJ INFORMACJI MOŻNA ZNALEŹĆ NA STRONIE: WWW.P65WARNINGS.CA.GOV.

GWARANCJA I REJESTRACJA PRODUKTU.

OGÓLNA OGRANICZONA GWARANCJA

TWÓJ NOWY PRODUKT JETSON JEST OBJĘTY GWARANCJĄ NA WADY MATERIAŁOWE I PRODUKCYJNE, JAK WSKAZANO NA STRONIE RIDEJETSON.COM/WARRANTY , PRZEZ OKRES OD DATY PIERWOTNEGO ZAKUPU DETALICZNEGO, JEŚLI JEST UŻYWANY ZGODNIE Z INSTRUKCJAMI OBSŁUGI JETSON (PATRZ RIDEJETSON.COM/SUPPORT). **W RAMACH NINIEJSZEJ GWARANCJI UŻYTKOWNIK MOŻE KIEROWAĆ SWOJE ROSZCZENIA DO FIRMY JETSON NAWET W SYTUACJACH, W KTÓRYCH PRODUKT JETSON ZOSTAŁ ZAKUPIONY OD JEDNEGO Z NASZYCH AUTORYZOWANYCH SPRZEDAWCÓW.** ABY ZAPOZNAĆ SIĘ Z PEŁNYMI WARUNKAMI NASZEJ GWARANCJI, ODWIEDŹ STRONĘ RIDEJETSON.COM/WARRANTY.

REJESTRACJA PRODUKTU

ZAREJESTRUJ SWÓJ NOWY JETSON, ABY SZYBKO UZYSKAĆ SPERSONALIZOWANE WSPARCIE PRODUKTOWE I GWARANCYJNE. WYKONAJ SWÓJ RUCH NA RIDEJETSON.COM/PAGES/REGISTRATION.

Aby korzystać z produktu gwarancji lub zapytać o zakres gwarancji, skontaktuj się z nami bezpośrednio.

www.ridejetson.com

1. O TWÓJ PRODUKT.

1.1 Przegląd produktów

1. KIEROWNICA*
2. PORT ŁADOWANIA Z OSŁONĄ
3. ZACISK TRZPIENIA
4. EKRAN LCD
5. PRZYCISK ZASILANIA
6. PRZYCISK TRYBU PRĘDKOŚCI
7. PRZEPUSTNICA PRZYSPIESZENIA
8. PRZEDNIE KOŁO
9. SKŁADANA DŹWIGNIA
10. POKŁAD
11. TYLNY HAMULEC NOŻNY
12. TYLNE KOŁO (KOŁO SILNIKA)
13. ODBŁYŚNIK(×2; LEWY I PRAWY)
14. PODPÓRKA
15. HAMULEC ELEKTRYCZNY
16. ŁADOWARKA

W zestawie narzędzia, sprzęt i części do montażu, regulacji i konserwacji:

A



ŚRUBA SZEŚCIOKĄTNA 5 × 40 MM

B



ZACISK GÓRNY

D



KLUCZ IMBUSOWY 5 MM

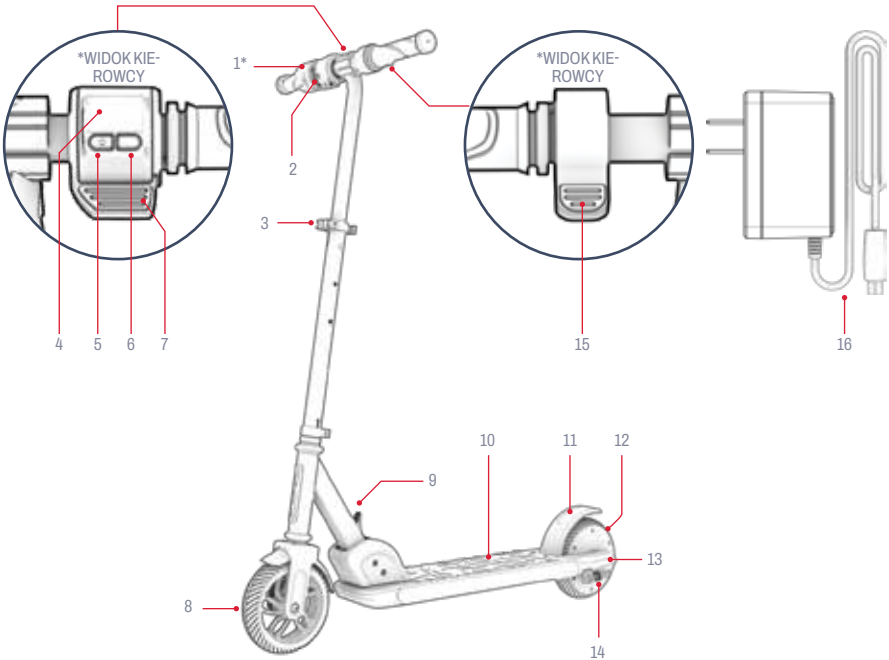

**PÓŁZŁĄCZKA; WYMAGA MONTAŻU.*

UWAGA: ZDJĘCIA MOGĄ NIE ODZWIERCIEDLAĆ DOKŁADNEGO WYGLĄDU RZECZYWISTEGO PRODUKTU.

1.2 Specyfikacja produktu

- SILNIK: 100W HUB***
- PRĘDKOŚĆ MAKSYMALNA: 10 MPH* | 16,1 KM/H*
- MAKSYMALNY ZASIĘG: 5 MIL* | 8 KM*
- AKUMULATOR: 21,9 V, 2,6 AH LITOWO-JONOWY
- ŁADOWARKA: UL 100-240V
- CZAS ŁADOWANIA: DO 5 GODZIN
- MAKSYMALNY KĄT WZNOSZENIA: 10°
- WAGA PRODUKTU: 15,3 LB | 6,9 KG
- LIMIT WAGI: 120 FUNTÓW | 54,4 KG
- MINIMALNA WAGA ROWERZYSTY: 44 FUNTY | 19,9 KG
- WYMIARY PRODUKTU PO ZŁOŻENIU:
  29.5 IN (L) × 15.3 IN (W) ×10.4 IN (H) | 74.9 CM (L) × 38.8 CM (W) × 26.4 CM (H)
- PRODUCT DIMENSIONS, UNFOLDED:
  32.0 IN (L) ×15.3 IN (W) × 37.5 IN (H) | 81.2 CM (L) × 38.8 CM (W) × 95.2 CM (H)
- WYSOKOŚĆ KIEROWNICY: 32,6 CALA - 37,4 CALA | 82,8 CM - 95,0 CM
- ROZMIAR POKŁADU: 23,6 CALA (DŁ.) × 4,8 CALA (SZER.) | 59,9 CM (DŁ.) × 12,2 CM (SZER.)
- ROZMIAR KOŁA: 6 CALI | 15,2 CM
- ZALECANY WIEK: 8+

**ZASIĘG PRODUKTU, PRĘDKOŚĆ, ŻYWOTNOŚĆ BATERII I INNE DANE TECHNICZNE MOGĄ SIĘ RÓŻNIĆ W ZALEŻNOŚCI OD WARUNKÓW JAZDY ROWERZYSTY I STRONY .*

***PODCZAS TESTU Z OBCIĄŻENIEM 110 FUNTÓW | 50 KG, W TEMPERATURZE POWIETRZA 50°F - 95°F | 10°C - 35°C I PRZY PRĘDKOŚCI 10 MPH | 16,1 KM/H. WIĘCEJ INFORMACJI NA TEMAT WARUNKÓW, KTÓRE MOGĄ WPŁYWAĆ NA CZAS PRACY, ZNAJDUJE SIĘ W SEKCJI 4.4.*

****MOC SZCZYTOWA*

1.3 Zasoby online

Skanowanie w poszukiwaniu najbardziej zaktualizowany produkt materiały wdrożeniowe i zasoby wsparcia.

Instrukcję obsługi można znaleźć na stronie https://cdn.shopify.com/s/files/1/2530/6734/files/RELAY-MANUAL_WEB-1747145683971.pdf

Naszą kolekcję podręczników użytkownika można znaleźć na stronie https://ridejetson.com/pages/product-manuals

2. INSTRUKCJE INSTALACJI.

2.1 Uwagi początkowe

- ROZPOCZNIJ SWOJĄ PRZYGODĘ WE WŁAŚCIWY SPOSÓB. PRZED UŻYCIEM TEGO PRODUKTU NALEŻY UWAŻNIE PRZECZYTAĆ CAŁĄ INSTRUKCJĘ OBSŁUGI, W TYM OSTRZEŻENIA DOTYCZĄCE BEZPIECZEŃSTWA. UPEWNIJ SIĘ, ŻE ROZUMIESZ, AKCEPTUJESZ I PRZESTRZEGASZ WSZYSTKICH ZASAD:
  - ZALECENIA PRODUCENTA.
  - INSTRUKCJE BEZPIECZEŃSTWA I OSTRZEŻENIA.
  - LOKALNE PRZEPISY I ROZPORZĄDZENIA DOTYCZĄCE JAZDY I EKSPLOATACJI.

- ZACHOWAJ OSTROŻNOŚĆ PODCZAS ROZPAKOWYWANIA, USUWANIA WSZYSTKICH MATERIAŁÓW OPAKOWANIOWYCH I USTAWIANIA HULAJNOGI DO MONTAŻU, PONIEWAŻ KIEROWNICA BĘDZIE TYLKO CZĘŚCIOWO ZAMOCOWANA.

- KIERUNKI PODANE W NINIEJSZEJ INSTRUKCJI - W PRAWO, W LEWO, PRZÓD/PRZÓD I TYŁ/TYŁ - SĄ ZORIENTOWANE TAK, JAK WIDZI JE UŻYTKOWNIK STOJĄCY NA HULAJNODZE. NA PRZYKŁAD "PRAWA STRONA" HULAJNOGI TO STRONA, PO KTÓREJ ZNAJDUJE SIĘ PRAWA RĘKA UŻYTKOWNIKA.

2.2 Bezpieczeństwo kasku

KASK POWINIEN BYĆ NOSZONY PRZEZ KIEROWCĘ PRZEZ CAŁY CZAS.



NIEPRAWIDŁOWE POZYCJONOWANIE: CZOŁO JEST ODSŁONIĘTE. UPADEK MOŻE SPOWODOWAĆ POWAŻNE OBRAŻENIA.



PRAWIDŁOWE POZYCJONOWANIE: CZOŁO JEST ZAKRYTE PRZEZ KASK.

**NALEŻY NOSIĆ KASK, ODPOWIEDNIĄ ODZIEŻ, OBUWIE I SPRZĘT OCHRONNY. NALEŻY UNIKAĆ UBRAŃ, KTÓRE MOGĄ ZACZEPIĆ SIĘ O KOŁA LUB DOSTAĆ SIĘ POD NIE. ZALECANE SĄ PŁASKIE BUTY Z ZAMKNIĘTYMI PALCAMI. ABY ZAPOBIEC OBRAŻENIOM W RAZIE WYPADKU, NALEŻY NOSIĆ KASK I WYPOSAŻENIE OCHRONNE ZATWIERDZONE PRZEZ NORMĘ ASTM F1492.*

2.3 Rozkładanie i składanie hulajnogi

⚠ **WAŻNE:** PODCZAS ROZKŁADANIA DO MONTAŻU KIEROWNICA BĘDZIE TYLKO CZĘŚCIOWO ZAMOCOWANA. NALEŻY ZACHOWAĆ OSTROŻNOŚĆ PODCZAS OBSŁUGI.

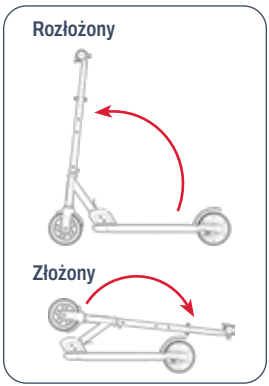

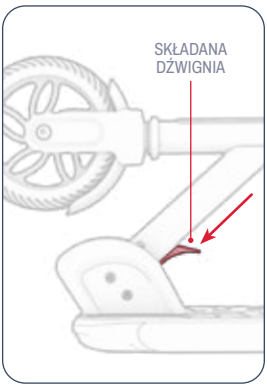

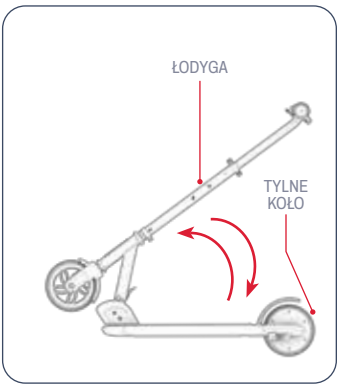

KIEDY ROZKŁADAĆ: DO JAZDY I MONTAŻU
KIEDY SKŁADAĆ: DO PRZECHOWYWANIA I TRANSPORTU

1. NACIŚNIJ I PRZYTRZYMAJ DŹWIGNIĘ SKŁADANIA.

2. **ABY ROZŁOŻYĆ: PODNIEŚ** WSPORNIK, AŻ ZNAJDZIE SIĘ W POZYCJI PIONOWEJ I ZATRZAŚNIE SIĘ NA SWOIM MIEJSCU.
ABY ZŁOŻYĆ: OPUŚĆ WSPORNIK W KIERUNKU TYLNEGO KOŁA, AŻ ZATRZAŚNIE SIĘ NA SWOIM MIEJSCU.

⚠ **WAŻNE:** DO TRANSPORTU NIE NALEŻY PODNOSIĆ HULAJNOGI ZA KIEROWNICĘ. HULAJNOGĘ NALEŻY ZABEZPIECZYĆ W POZYCJI ZŁOŻONEJ I PRZENOSIĆ ZA WSPORNIK KIEROWNICY.

⚠ **WAŻNE:** NIGDY NIE JEŹDZIĆ BEZ KIEROWNICY USTAWIONEJ W POZYCJI PIONOWEJ I ZAMKNIĘTEGO ZACISKU KIEROWNICY.

2.4 Montaż kierownicy

WAŻNE: PODCZAS OBSŁUGI PODZESPOŁÓW ELEKTRYCZNYCH NALEŻY ZACHOWAĆ OSTROŻNOŚĆ.

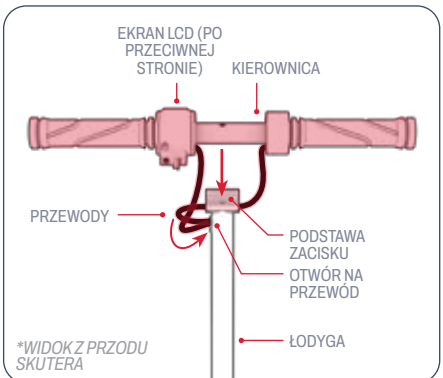

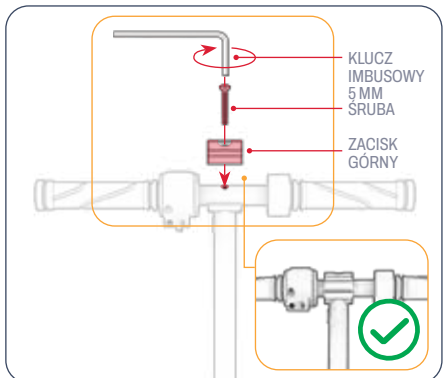

1. WYSUŃ TRZPIEŃ DO NAJWYŻSZEJ POZYCJI. (PATRZ SEKCJA 2.5)
2. USTAW KIEROWNICĘ NA PODSTAWIE ZACISKU NA SZCZYCIE WSPORNIKA KIEROWNICY W TAKI SPOSÓB:
   - KIEROWNICA JEST WYŚRODKOWANA.
   - EKRAN LCD ZNAJDUJE SIĘ PO PRAWEJ STRONIE, PRZODEM DO KIEROWCY.
   - OTWORY SPRZĘTOWE W KIEROWNICY SĄ WYRÓWNANE Z OTWORAMI SPRZĘTOWYMI W PODSTAWIE ZACISKU.
3. OSTROŻNIE WSUŃ NADMIAR DRUTU DO OTWORU W TRZPIENIU.
4. UMIEŚĆ GÓRNĄ CZĘŚĆ ZACISKU NA KIEROWNICY W TAKI SPOSÓB:
   - ZACISK ZAKRZYWIA SIĘ WOKÓŁ KIEROWNICY.
   - OTWÓR NA OSPRZĘT W ZACISKU JEST WYRÓWNANY Z OTWORAMI NA OSPRZĘT W KIEROWNICY I PODSTAWIE ZACISKU.
5. PRZEKRĘĆ ŚRUBĘ ZGODNIE Z RUCHEM WSKAZÓWEK ZEGARA PRZEZ GÓRNĄ CZĘŚĆ ZACISKU I WYRÓWNANE OTWORY SPRZĘTOWE.
6. DOKRĘĆ ŚRUBĘ, OBRACAJĄC JĄ ZGODNIE Z RUCHEM WSKAZÓWEK ZEGARA ZA POMOCĄ KLUCZA IMBUSOWEGO 5 MM.
7. SPRAWDŹ, CZY KIEROWNICA JEST DOBRZE ZAMOCOWANA.

2.5 Regulacja wysokości kierownicy

ROZWIĄZYWANIE PROBLEMÓW: JEŚLI NIE MOŻNA OTWORZYĆ LUB ZAMKNĄĆ ZATRZASKU, POKRĘTŁO ZACISKU MOŻE BYĆ ZBYT MOCNO DOKRĘCONE. POLUZUJ POKRĘTŁO O ½ OBROTU NA RAZ, AŻ BĘDZIESZ MÓGŁ UŻYĆ ZATRZASKU.

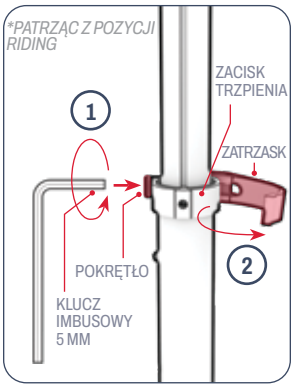

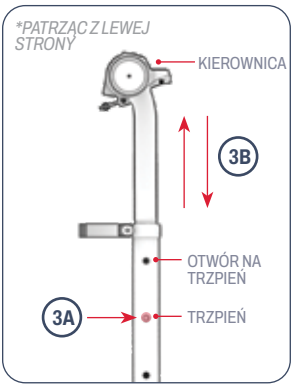

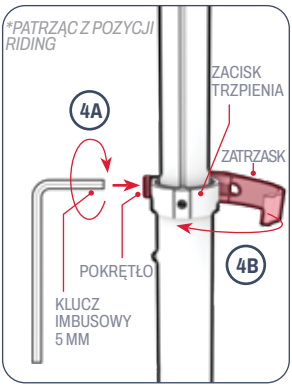

1. ZA POMOCĄ KLUCZA IMBUSOWEGO 5 MM POLUZUJ POKRĘTŁO ZACISKU WSPORNIKA, OBRACAJĄC JE W KIERUNKU PRZECIWNYM DO RUCHU WSKAZÓWEK ZEGARA.
2. OTWORZYĆ ZATRZASK.

3. WCIŚNIJ SWORZEŃ WSPORNIKA KIEROWNICY (A) I PODNIEŚ LUB OPUŚĆ KIEROWNICĘ (B), AŻ SWORZEŃ ZATRZAŚNIE SIĘ W INNYM OTWORZE SWORZNIA WSPORNIKA KIEROWNICY.

4. ZAMKNIJ ZATRZASK (A) I DOKRĘĆ POKRĘTŁO, OBRACAJĄC JE ZGODNIE Z RUCHEM WSKAZÓWEK ZEGARA ZA POMOCĄ KLUCZA IMBUSOWEGO (B).
5. SPRAWDZIĆ, CZY KIEROWNICA JEST DOBRZE ZAMOCOWANA.

⚠ **WAŻNE:** SAM TRZPIEŃ WSPORNIKA KIEROWNICY NIE ZABEZPIECZA WSPORNIKA KIEROWNICY. PRZED JAZDĄ UPEWNIJ SIĘ, ŻE ZACISK WSPORNIKA KIEROWNICY JEST DOKRĘCONY I ZAMKNIĘTY.

UWAGA: NIE DOKRĘCAJ ZBYT MOCNO POKRĘTŁA ZACISKU TRZPIENIA. NADMIERNE DOKRĘCENIE MOŻE UNIEMOŻLIWIĆ OTWIERANIE I ZAMYKANIE ZATRZASKU ZACISKU TRZPIENIA.

2.6 Ładowanie akumulatora

PRZED PIERWSZYM UŻYCIEM NALEŻY W PEŁNI NAŁADOWAĆ AKUMULATOR.

1. POCIĄGNIJ POKRYWĘ PORTU ŁADOWANIA.
2. PODŁĄCZ ŁADOWARKĘ DO GNIAZDKA ELEKTRYCZNEGO, A NASTĘPNIE PODŁĄCZ PRZEWÓD ŁADOWARKI DO PORTU ŁADOWANIA HULAJNOGI.
3. GDY WSKAŹNIK NA ŁADOWARCE ZMIENI KOLOR Z CZERWONEGO NA ZIELONY, OZNACZA TO, ŻE BATERIA JEST W PEŁNI NAŁADOWANA. WYJMIJ PRZEWÓD ŁADOWARKI Z PORTU ŁADOWANIA I ODŁĄCZ ŁADOWARKĘ OD GNIAZDKA ELEKTRYCZNEGO .
4. ZAMKNIJ POKRYWĘ PORTU ŁADOWANIA.

UWAGA: Pełne naładowanie baterii może zająć około 5 godzin.

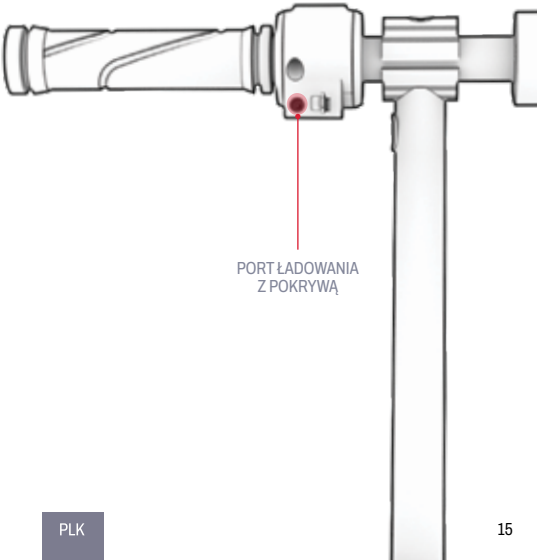

KONTROLKA ŁADOWANIA NA ŁADOWARCE:	CZERWONY OŚWIETLENIE ŁADOWANIE	ZIELONE PODŚWIETLENIE ŁADOWANIE ZAKOŃCZONE

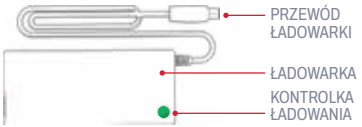

Ważne uwagi dotyczące ładowania

- PORT ŁADOWANIA POWINIEN BYĆ ZAWSZE ZAMKNIĘTY, GDY BATERIA NIE JEST AKTYWNIE ŁADOWANA.
- NIGDY NIE WŁĄCZAJ PRODUKTU PODCZAS ŁADOWANIA.
- NIE UŻYWAJ PRZENOŚNYCH ODŁĄCZNIKÓW ZASILANIA.
- ABY ZAPEWNIĆ NAJLEPSZĄ KONDYCJĘ BATERII, NALEŻY JĄ W PEŁNI NAŁADOWAĆ PODCZAS KAŻDEJ SESJI ŁADOWANIA - OKOŁO 5 GODZIN.
- NIGDY NIE POZOSTAWIAJ PRODUKTU DO ŁADOWANIA NA NOC LUB PRZEZ DŁUŻSZY CZAS.
- NIE PRÓBUJ WYJMOWAĆ ANI DEMONTOWAĆ AKUMULATORA.
- ZAKRES TEMPERATUR ŁADOWANIA: 32°F (0°C) - 104°F (40°C)
- ZAKRES TEMPERATURY OTOCZENIA PODCZAS PRACY: 14°F(-10°C)-104°F(40°C)
- GDY PRODUKT NIE JEST AKTYWNIE ŁADOWANY, POKRYWA PORTU ŁADOWANIA POWINNA BYĆ ZAWSZE ZAMKNIĘTA.
- NIE UŻYWAJ TEGO PRODUKTU, JEŚLI ELASTYCZNY PRZEWÓD ZASILAJĄCY LUB KABEL WYJŚCIOWY JEST USZKODZONY, MA PRZERWANĄ IZOLACJĘ LUB JAKIEKOLWIEK INNE OZNAKI USZKODZENIA.
- SPRAWDŹ, CZY NUMER MODELU ŁADOWARKI NA ETYKIECIE ŁADOWARKI JEST ZGODNY Z NUMEREM MODELU ŁADOWARKI WYMIENIONYM POWYŻEJ.
- SPRAWDŹ, CZY ETYKIETA ŁADOWARKI IDENTYFIKUJE ŁADOWARKĘ JAKO KOMPATYBILNĄ Z TWOIM MODELEM JETSON. NAZWĘ I SKU MODELU JETSON MOŻNA ZNALEŹĆ NA ETYKIECIE PRZYKLEJONEJ DO GÓRNEJ, BOCZNEJ LUB SPODNIEJ CZĘŚCI RAMY PRODUKTU LUB STOJĄCEJ PLATFORMY.

WAŻNE:

NALEŻY UŻYWAĆ WYŁĄCZNIE DOŁĄCZONEJ ŁADOWARKI LUB ŁADOWARKI ZAKUPIONEJ BEZPOŚREDNIO OD FIRMY JETSON, OZNACZONEJ SYMBOLEM FY0132520500 LUB SKU PJRELAY-CH.

⚠ NIEWŁAŚCIWA ŁADOWARKA MOŻE SPOWODOWAĆ POŻAR LUB WYBUCH.

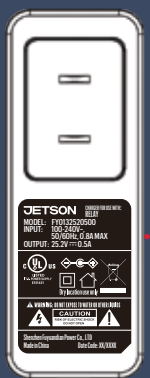

TO JEST PRZYKŁAD OZNACZENIA ŁADOWARKI.

3.
CECHY I FUNKCJE.

3.1 Korzystanie z podpórki

ABY UŻYĆ PODPÓRKI: OBRÓĆ JĄ W DÓŁ I DELIKATNIE PRZECHYL NA NIĄ HULAJNOGĘ.
ABY PODNIEŚĆ PODPÓRKĘ: OBRÓĆ JĄ Z POWROTEM DO GÓRY.

⚠ **WAŻNE:** PRZED JAZDĄ NALEŻY ZAWSZE PODNIEŚĆ PODPÓRKĘ.

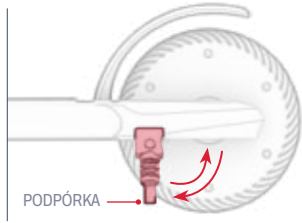

3.2 Włączanie i wyłączanie zasilania

ABY WŁĄCZYĆ LUB WYŁĄCZYĆ ZASILANIE:
NACIŚNIJ I PRZYTRZYMAJ PRZYCISK ZASILANIA PRZEZ 2-3 SEKUNDY.

ABY OSZCZĘDZAĆ ENERGIĘ AKUMULATORA, NALEŻY ZAWSZE PAMIĘTAĆ O WYŁĄCZENIU HULAJNOGI PODCZAS POSTOJU LUB PO ZAKOŃCZENIU JAZDY.

INTELIGENTNA FUNKCJA AUTOMATYCZNEGO WYŁĄCZANIA:
ABY OSZCZĘDZAĆ ENERGIĘ AKUMULATORA, HULAJNOGA WYŁĄCZY SIĘ AUTOMATYCZNIE PO 10 MINUTACH NIEUŻYWANIA.

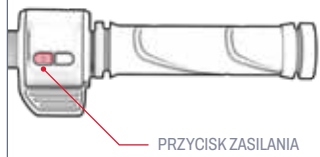

3.3 Zrozumienie elementów sterujących i ekranu LCD

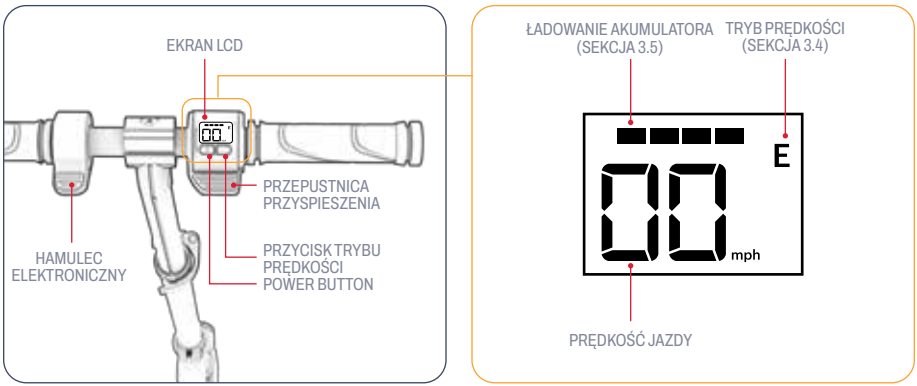

3.4 Korzystanie z trybu prędkości

- DOSTĘPNE SĄ 3 TRYBY PRĘDKOŚCI, Z KTÓRYCH KAŻDY UMOŻLIWIA JAZDĘ Z INNĄ PRĘDKOŚCIĄ MAKSYMALNĄ.
- GDY HULAJNOGA JEST WŁĄCZONA, NACIŚNIJ SZYBKO PRZYCISK TRYBU PRĘDKOŚCI, ABY ZMIENIĆ TRYB PRĘDKOŚCI.

TRYB PRĘDKOŚCI	LITERA WYŚWIETLANA NA EKRANIE LCD	PRĘDKOŚĆ MAKSYMALNA
ECO	E	DO 5 MPH | 8 KM/H
NORMALNY	N	DO 8 MPH | 12,8 KM/H
SPORT	S	DO 10 MPH | 16,1 KM/H

3.5 Sprawdzanie poziomu naładowania akumulatora

POZIOM NAŁADOWANIA AKUMULATORA MOŻNA KONTROLOWAĆ, PATRZĄC NA IKONĘ NAŁADOWANIA AKUMULATORA NA EKRANIE LCD.

WSKAŹNIK NAŁADOWANIA AKUMULATORA	PRZYBLIŻONY POZOSTAŁY PROCENT DOŁADOWANIA*
	71% - 100%
	41% - 70%
	21% - 40% Naładuj swojego JetsonTERAZ!
	1% - 20% Naprawdę, czas na ładowanie!

**TYLKO PRZYBLIŻENIE. MOŻE SIĘ RÓŻNIĆ W ZALEŻNOŚCI OD ZASTOSOWANIA.*

WAŻNE: GDY POZIOM NAŁADOWANIA AKUMULATORA SPADNIE DO 0%, HULAJNOGA WYŁĄCZY SIĘ. PRZED KOLEJNĄ JAZDĄ NALEŻY NAŁADOWAĆ HULAJNOGĘ DO PEŁNA (SEKCJA 2.6).

4. INSTRUKCJA OBSŁUGI.

4.1 Kontrole bezpieczeństwa przed jazdą

PRZEPROWADŹ TE WAŻNE KONTROLE BEZPIECZEŃSTWA PRZED KAŻDĄ PODRÓŻĄ:

Hamulce

- UPEWNIJ SIĘ, ŻE HAMULEC ELEKTRYCZNY DZIAŁA PRAWIDŁOWO, ŁATWO SIĘ ZACIĄGA I ZATRZYMUJE HULAJNOGĘ.
- SPRAWDŹ, CZY TYLNY HAMULEC NOŻNY JEST DOBRZE ZAMOCOWANY NA RAMIE HULAJNOGI, A PO JEGO NACIŚNIĘCIU TYLNE KOŁO ZATRZYMUJE SIĘ.

Rama

- SPRAWDŹ, CZY RAMA HULAJNOGI NIE JEST USZKODZONA, WYGIĘTA LUB PĘKNIĘTA.
- SPRAWDŹ, CZY TRZPIEŃ JEST ZABEZPIECZONY ZACISKIEM.

Układ kierowniczy

- SPRAWDŹ, CZY KIEROWNICA JEST ZAMOCOWANA ZA POMOCĄ ZACISKU KIEROWNICY.
- SPRAWDŹ, CZY KOŁO I KIEROWNICA OBRACAJĄ SIĘ W JEDNEJ LINII.

Koła

- SPRAWDŹ, CZY KOŁA NIE WYKAZUJĄ OZNAK NADMIERNEGO ZUŻYCIA LUB CZY NIE SĄ USZKODZONE.
- SPRAWDŹ, CZY KOŁA SĄ PRZYMOCOWANE DO RAMY.

Okablowanie

- SPRAWDŹ, CZY PRZEWODY NIE PRZESZKADZAJĄ W RUCHU KIEROWNICY.
- SPRAWDŹ, CZY OKABLOWANIE NIE JEST USZKODZONE LUB POSTRZĘPIONE.

4.2 Jazda

WAŻNE: DO URUCHOMIENIA SILNIKA TEJ HULAJNOGI WYMAGANA JEST AKTYWACJA RUCHEM KOPNIĘCIA.

1. UMIEŚĆ JEDNĄ STOPĘ Z PRZODU DESKI, SKIEROWANĄ DO PRZODU. POPCHNIJ HULAJNOGĘ DO PRZODU, ODRYWAJĄC SIĘ OD PODŁOŻA 5-8 RAZY Z RZĘDU DRUGĄ STOPĄ.
2. UMIEŚĆ STOPĘ KOPIĄCĄ Z TYŁU PLATFORMY, OBRÓCONĄ NA ZEWNĄTRZ POD KĄTEM 70° - 90° W CELU ZAPEWNIENIA STABILNOŚCI.
3. STOPNIOWO WCISKAJ KCIUK PRZEPUSTNICY, ABY PRZYSPIESZYĆ, A NASTĘPNIE UTRZYMUJ PRĘDKOŚĆ.

⚠ **WAŻNE:** ABY UNIKNĄĆ NAGŁEGO WZROSTU PRĘDKOŚCI, NALEŻY ZAWSZE DELIKATNIE NACISKAĆ PRZEPUSTNICĘ.

ABY WYKONAĆ OBRÓT:
OBRÓĆ KIEROWNICĘ W LEWO LUB W PRAWO.

4.3 Korzystanie z hamulców

TA HULAJNOGA MA ZARÓWNO TYLNY HAMULEC NOŻNY, JAK I HAMULEC ELEKTRYCZNY NA KIEROWNICY.

⚠ **WAŻNE:** PO WŁĄCZENIU JEDNEGO Z HAMULCÓW NALEŻY ZWOLNIĆ PEDAŁ PRZYSPIESZENIA.

Tylny hamulec nożny

- DELIKATNIE NACIŚNIJ TYLNY HAMULEC NOŻNY TYLNĄ STOPĄ, ABY ZWOLNIĆ.
- ZWIĘKSZ NACISK, ABY CAŁKOWICIE SIĘ ZATRZYMAĆ.

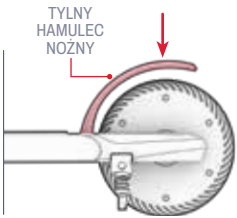

Hamulec elektroniczny

WCIŚNIJ HAMULEC ELEKTRYCZNY DELIKATNIE, ABY ZWOLNIĆ. WCIŚNIJ MOCNIEJ, ABY CAŁKOWICIE SIĘ ZATRZYMAĆ.

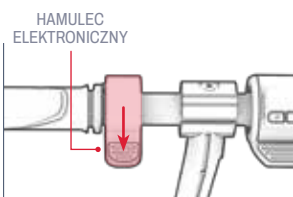

⚠ **WAŻNE:** ABY UNIKNĄĆ GWAŁTOWNYCH RUCHÓW, STARAJ SIĘ WŁĄCZAĆ HAMULEC ELEKTRYCZNY STOPNIOWO.

4.4 Maksymalizacja prędkości i zasięgu

W IDEALNYCH WARUNKACH MAKSYMALNY ZASIĘG JAZDY NA W PEŁNI NAŁADOWANYM AKUMULATORZE WYNOSI 8 KM/H (5 MPH). MAKSYMALNA PRĘDKOŚĆ WYNOSI 16,1 KM/H (10 MPH). IM MOCNIEJ SILNIK MUSI PRACOWAĆ, TYM SZYBCIEJ ROZŁADOWUJE SIĘ AKUMULATOR. NA PRĘDKOŚĆ I ZASIĘG MAJĄ RÓWNIEŻ WPŁYW NASTĘPUJĄCE CZYNNIKI.

Powierzchnia do jazdy

JAZDA PO NIERÓWNEJ POWIERZCHNI WYMAGA WIĘKSZEJ MOCY SILNIKA NIŻ JAZDA PO GŁADKIEJ.

Masa nośna

- WIĘKSZA WAGA (KIEROWCA PLUS ŁADUNEK) ZMNIEJSZA OSIĄGALNY ZASIĘG.
- MAKSYMALNY ZASIĘG I PRĘDKOŚĆ MOŻNA OSIĄGNĄĆ PRZY WADZE NIE PRZEKRACZAJĄCEJ 54,5 KG (120 FUNTÓW).

Styl jazdy

- CZĘSTE RUSZANIE I ZATRZYMYWANIE ZMNIEJSZA ZASIĘG JAZDY.
- WYKORZYSTANIE WŁASNEGO WYSIŁKU DO PEDAŁOWANIA ZMNIEJSZY OBCIĄŻENIE SILNIKA I WYDŁUŻY CZAS PRACY.

Temperatura powietrza

IDEALNA TEMPERATURA DO JAZDY I PRZECHOWYWANIA PRODUKTU WYNOSI OD 10°C DO 35°C.

Nachylenie

SILNIK MUSI PRACOWAĆ CIĘŻEJ PODCZAS JAZDY POD GÓRĘ NIŻ NA PŁASKICH ODCINKACH LUB W DÓŁ.

Konserwacja akumulatora

TERMINOWE ŁADOWANIE AKUMULATORA PO KAŻDEJ JEŹDZIE POMAGA UTRZYMAĆ JEGO POJEMNOŚĆ I WYTRZYMAŁOŚĆ.

INSTRUKCJE KONSERWACJI DLA UŻYTKOWNIKA.

Dbaj o swojego Jetsona, aby zapewnić mu płynną i bezpieczną jazdę. Oto jak to zrobić:

Obsługa Jetsonów

- NALEŻY UNIKAĆ NARAŻANIA PRODUKTU NA SILNE WIBRACJE LUB INTENSYWNE UDERZENIA FIZYCZNE.
- NIGDY NIE DEMONTUJ AKUMULATORA.
- PRODUKT NALEŻY PRZECHOWYWAĆ Z DALA OD WODY I WILGOCI.
- JEŹDZIĆ PO GŁADKICH, PŁASKICH POWIERZCHNIACH, ABY UNIKNĄĆ USZKODZEŃ.
- NIGDY NIE PRZENOŚ PRODUKTU ZA KOŁA, SIEDZENIE I/LUB KIEROWNICĘ.
- NALEŻY UWAŻAĆ, ABY NIE POCIĄGNĄĆ ANI NIE ZACZEPIĆ PRZEWODÓW ŁĄCZĄCYCH SILNIK Z ELEMENTAMI KIEROWNICY.

Instrukcje przechowywania

- PRZED DŁUŻSZYM PRZECHOWYWANIEM PRODUKTU NALEŻY W PEŁNI NAŁADOWAĆ AKUMULATOR.
- W PRZYPADKU PRZECHOWYWANIA PRZEZ DŁUŻSZY CZAS NALEŻY RAZ W MIESIĄCU W PEŁNI NAŁADOWAĆ AKUMULATOR.
- PRZYKRYJ PRODUKT, ABY CHRONIĆ GO PRZED KURZEM.
- PRODUKT NALEŻY PRZECHOWYWAĆ W SUCHYM POMIESZCZENIU W TEMPERATURZE OD 10°C DO 35°C.

Czyszczenie urządzenia Jetson

- SIEDZISKO I RAMA - PRZETRZEĆ WILGOTNĄ, NIEPYLĄCĄ ŚCIERECZKĄ LUB ŚCIERECZKĄ NASĄCZONĄ ALKOHOLEM. NASTĘPNIE PRZETRZEĆ SUCHĄ ŚCIERECZKĄ BEZPYŁOWĄ.
- KIEROWNICA - PRZETRZYJ ŁAGODNYM MYDŁEM ZA POMOCĄ WILGOTNEJ, NIEPYLĄCEJ SZMATKI. USUŃ NADMIAR MYDŁA OSOBNĄ WILGOTNĄ SZMATKĄ.
- ELEMENTY KÓŁ - PRZETRZEĆ WILGOTNĄ, NIEPYLĄCĄ ŚCIERECZKĄ.
- OPONY - PRZETRZEĆ WILGOTNĄ, NIEPYLĄCĄ SZMATKĄ. MOŻNA RÓWNIEŻ UŻYĆ ŚRODKA DO CZYSZCZENIA OPON.

⚠ OSTRZEŻENIE: Nie należy rozpylać ani nakładać wody bezpośrednio na produkt. Woda może spowodować uszkodzenie okablowania, komory akumulatora i świateł, a także zniszczenie ramy - wszystko to może spowodować awarię zagrażającą bezpieczeństwu rowerzysty.

⚠ Środki ostrożności dotyczące akumulatora

PRODUKT JEST WYPOSAŻONY W AKUMULATOR LITOWO-JONOWY. NALEŻY ZACHOWAĆ OSTROŻNOŚĆ PODCZAS OBSŁUGI.

- PRODUKT NALEŻY PRZECHOWYWAĆ Z DALA OD OGNIA I NADMIERNEGO CIEPŁA.
- UNIKAĆ INTENSYWNYCH WSTRZĄSÓW FIZYCZNYCH, SILNYCH WIBRACJI LUB UDERZEŃ.
- CHRONIĆ PRODUKT PRZED WODĄ LUB WILGOCIĄ.
- NIE NALEŻY UMIESZCZAĆ ANI PRZECHOWYWAĆ PRODUKTU W STOSIE NA LUB POD INNYMI PRZEDMIOTAMI.
- NIE NALEŻY DEMONTOWAĆ PRODUKTU ANI JEGO BATERII.
- NIE WYRZUCAĆ PRODUKTU RAZEM Z CODZIENNYMI ŚMIECIAMI. PRODUKT NALEŻY DOSTARCZYĆ DO SPECJALNEGO PUNKTU UTYLIZACJI E-ODPADÓW LUB CENTRUM RECYKLINGU BATERII. ABY UZYSKAĆ WIĘCEJ INFORMACJI NA TEMAT MIEJSC UTYLIZACJI W POBLIŻU, SKONTAKTUJ SIĘ Z LOKALNĄ GMINĄ LUB FIRMĄ ZAJMUJĄCĄ SIĘ WYWOZEM ODPADÓW.
- JEŚLI BATERIA PRODUKTU JEST GORĄCA LUB WYKAZUJE OZNAKI PRZEGRZANIA, EMITUJE NIEPRZYJEMNY ZAPACH LUB NIETYPOWY DŹWIĘK, WYCIEKA Z NIEJ PŁYN LUB GAZ, ZMIENIA KSZTAŁT LUB KOLOR, NALEŻY JĄ NATYCHMIAST WYJĄĆ:
  1. JEŚLI PRODUKT JEST W UŻYCIU, NALEŻY NATYCHMIAST ZAPRZESTAĆ JEGO UŻYWANIA. ODŁĄCZYĆ KABEL ŁADOWANIA OD PRODUKTU, JEŚLI JEST ON PODŁĄCZONY.
  2. ZAPRZESTAĆ UŻYWANIA PRODUKTU.
  3. JEŚLI JEST TO BEZPIECZNE, PRZENIEŚĆ PRODUKT W WOLNE MIEJSCE, Z DALA OD ŁATWOPALNYCH PRZEDMIOTÓW.
  4. ZADZWOŃ PO POMOC DO LOKALNYCH SŁUŻB RATUNKOWYCH.
  5. DOKŁADNIE PRZEMYĆ OCZY LUB OBSZARY SKÓRY, KTÓRE MIAŁY KONTAKT Z WYCIEKAJĄCYM PŁYNEM ELEKTROLITOWYM AKUMULATORA, CZYSTĄ BIEŻĄCĄ WODĄ I ZASIĘGNĄĆ DODATKOWEJ POMOCY MEDYCZNEJ.
- W PRZYPADKU JAKICHKOLWIEK PROBLEMÓW Z BATERIĄ NALEŻY SKONTAKTOWAĆ SIĘ Z ZESPOŁEM OPIEKI JETSON.

POŁĄCZ SIĘ Z NAMI.

RIDEJETSON.COM/SUPPORT
RIDEJETSON.COM/CHAT

1-844-585-7462

Pamiętaj, aby śledzić @ridejetson w mediach społecznościowych, aby dowiedzieć się o fantastycznych ofertach, prezentach i wszystkich najnowszych wiadomościach Jetson.

UWIELBIASZ SWOJĄ JAZDĘ?

Zostaw recenzję na stronie ridejetson.com/reviews.
Nie możemy się doczekać, aż się odezwiesz!
#MakeMoves


JETSON

UN GUIDE POUR VOTRE VOYAGE.

IMPORTANT :
Lire attentivement et conserver pour référence future.

JETSON

RELAY
Scooter électrique pour enfants.

MODÈLE SKU(S) : JRELAY-BLK | JRELAY-CMO | JRELAY2-BLK

NOS DEUX PREMIERS RÈGLES DE CONDUITE :

SOYEZ PRUDENT.
AMUSEZ-VOUS BIEN !

FABRIQUÉ À SHENZHEN, CHINE
IMPORTÉ PAR TRURIDE TECH LLC.
PO BOX 461, JERSEY CITY, NJ 07302-9998

CODE DATE : 06/2025
ÉDITION DU DOCUMENT : V2.0
FABRIQUÉ EN CHINE

2025, TRURIDE TECH. TOUS DROITS RÉSERVÉS. FABRIQUÉ POUR TRURIDE TECH LLC.
JETSON® EST UNE MARQUE DÉPOSÉE UTILISÉE SOUS LICENCE PAR JETSTREAM BRANDS LLC.
AUCUNE PARTIE DE CE DOCUMENT, Y COMPRIS LA FORME, LES GRAPHIQUES ET LA CONCEPTION,
NE PEUT ÊTRE REPRODUITE OU TRANSMISE SOUS QUELQUE FORME OU PAR QUELQUE MOYEN
QUE CE SOIT.

Contenu

Avertissements de sécurité 4

Couverture de la garantie et enregistrement du produit 7

1. A propos de votre produit

1.1 Présentation du produit 8

1.2 Spécifications du produit 10

1.3 Ressources en ligne 10

2. Instructions d'installation

2.1 Notes de départ 11

2.2 Sécurité des casques 11

2.3 Dépliage et repliage du scooter 12

2.4 Assemblage du guidon 13

2.5 Réglage de la hauteur du guidon 14

2.6 Chargement de la batterie 15

3. Caractéristiques et fonctions

3.1 Utilisation de la béquille 17

3.2 Mise sous tension et hors tension 17

3.3 Comprendre les commandes et l'écran LCD .. 18

3.4 Utilisation du mode vitesse 19

3.5 Vérification du niveau de charge de la batterie . 19

4. Mode d'emploi

4.1 Contrôles de sécurité avant le départ 20

4.2. La circonscription 21

4.3 Utilisation des freins 21

4.4 Maximiser la vitesse et le rayon d'action 22

Instructions de maintenance pour l'utilisateur 23

Connectez-vous avec nous 25

AVERTISSEMENTS DE SÉCURITÉ.

CONSERVER CES INSTRUCTIONS.

INSTRUCTIONS RELATIVES AU RISQUE D'INCENDIE OU DE BLESSURE DES PERSONNES ET CONSIGNES DE SÉCURITÉ IMPORTANTES

- Avant d'utiliser l'appareil, veuillez lire attentivement le manuel d'utilisation et les avertissements de sécurité, et assurez-vous que vous comprenez et acceptez toutes les consignes de sécurité. L'utilisateur sera responsable de toute perte ou de tout dommage causé par une utilisation inappropriée.
- **Le fait de ne pas utiliser le chargeur approprié peut provoquer un incendie et une explosion, entraînant des dommages matériels, des blessures et la mort.**
- Avant chaque cycle de fonctionnement, l'opérateur doit effectuer les vérifications préalables spécifiées par le fabricant : Le système de freinage fonctionne correctement. Toutes les protections d'essieu, de chaîne ou autres couvertures ou protections fournies par le fabricant sont en place et en bon état.
- Les composants doivent être entretenus et réparés conformément aux spécifications du fabricant et en utilisant uniquement les pièces de rechange autorisées par le fabricant, l'installation étant effectuée par des revendeurs ou d'autres personnes qualifiées.
- Avertissement contre la recharge de piles non rechargeables.
- Ne laissez pas les mains, les pieds, les cheveux, les parties du corps, les vêtements ou autres articles similaires entrer en contact avec les pièces mobiles, les roues ou la chaîne cinématique lorsque le moteur est en marche.
- Ce produit ne doit pas être utilisé par des enfants ou des personnes dont les capacités physiques, sensorielles ou mentales sont réduites, ou qui manquent d'expérience et de connaissances, à moins qu'ils n'aient été supervisés ou instruits (IEC 60335-1/A2:2006).
- Les enfants non surveillés ne doivent pas jouer avec le produit (IEC 60335-1/A2:2006).
- La supervision d'un adulte est requise.
- Les unités ne doivent pas être utilisées pour effectuer des courses, des cascades ou d'autres manœuvres pouvant entraîner une perte de contrôle ou des actions ou réactions incontrôlées de la part de l'opérateur ou du passager.
- Ne jamais utiliser à proximité de véhicules à moteur.
- Évitez les bosses, les grilles de drainage et les changements brusques de surface. Le scooter peut s'arrêter soudainement.
- Évitez les rues et les surfaces recouvertes d'eau, de sable, de gravier, de saleté, de feuilles et d'autres débris. Le temps humide réduit la traction, le freinage et la visibilité.
- Évitez de rouler à proximité de gaz, de vapeur, de liquides ou de poussières inflammables qui pourraient provoquer un incendie.
- Les opérateurs doivent se conformer à toutes les recommandations et instructions du fabricant, ainsi qu'à toutes les lois et ordonnances : Les unités dépourvues de phares ne doivent être utilisées que dans des conditions de visibilité suffisantes à la lumière du jour, et les propriétaires sont encouragés à mettre en évidence (pour la conspicuité) en utilisant des éclairages, des réflecteurs et, pour les unités à faible portance, des drapeaux de signalisation sur des poteaux flexibles.
- Les personnes présentant les conditions suivantes doivent être mises en garde contre l'utilisation de l'appareil : Les personnes souffrant de troubles cardiaques, les femmes enceintes, les personnes souffrant d'affections de la tête, du dos ou du cou, ou ayant subi des opérations chirurgicales dans ces parties du corps, et les personnes souffrant de troubles mentaux ou physiques susceptibles de les rendre vulnérables aux blessures ou d'altérer

leur dextérité physique ou leurs capacités mentales à reconnaître, comprendre et appliquer toutes les consignes de sécurité et à assumer les risques inhérents à l'utilisation de l'appareil.
- Ne pas rouler la nuit.
- Ne roulez pas après avoir bu ou pris des médicaments.
- Ne transportez pas d'objets lorsque vous roulez.
- Ne jamais utiliser le produit pieds nus.
- Portez toujours des chaussures et gardez les lacets attachés.
- Veillez à ce que vos pieds soient toujours bien posés sur le pont.
- Les opérateurs doivent toujours utiliser des vêtements de protection appropriés, y compris, mais sans s'y limiter, un casque, avec la certification appropriée, et tout autre équipement recommandé par le fabricant : Portez toujours un équipement de protection tel qu'un casque, des genouillères et des coudières.
- Il faut toujours céder la place aux piétons.
- Soyez attentif à ce qui se passe devant et loin de vous.
- Ne vous laissez pas distraire lorsque vous conduisez, par exemple en répondant au téléphone ou en vous livrant à d'autres activités.
- Le produit ne peut pas être monté par plus d'une personne.
- Lorsque vous utilisez le produit avec d'autres conducteurs, gardez toujours une distance de sécurité afin d'éviter toute collision.
- Lorsque vous tournez, veillez à garder l'équilibre.
- Rouler avec des freins mal réglés est dangereux et peut entraîner des blessures graves, voire mortelles.
- Le frein peut devenir chaud pendant son fonctionnement, ne le touchez pas avec votre peau nue.
- Une application trop forte ou trop soudaine des freins peut bloquer une roue, ce qui peut entraîner une perte de contrôle et une chute. Une application soudaine ou excessive du frein peut entraîner des blessures ou la mort.
- Si le frein se desserre, ajustez-le à l'aide d'une clé hexagonale, d'un tournevis ou d'un autre outil approprié, ou contactez l'équipe Jetson Care.
- Remplacer immédiatement les pièces usées ou cassées.
- Vérifiez que toutes les étiquettes de sécurité sont en place et comprises avant de prendre la route.
- Le propriétaire autorise l'utilisation et le fonctionnement de l'unité après avoir démontré que les opérateurs peuvent comprendre et faire fonctionner tous les composants de l'unité avant de l'utiliser.
- Ne pas rouler sans avoir reçu une formation adéquate. Ne pas rouler à grande vitesse, sur des terrains accidentés ou sur des pentes. Ne pas faire de cascades ou tourner brusquement.
- Recommandé pour une utilisation à l'intérieur.
- Une exposition prolongée aux rayons UV, à la pluie et aux intempéries peut endommager les matériaux de l'enceinte ; rangez-la à l'intérieur lorsqu'elle n'est pas utilisée.
- Les dispositifs personnels d'e-mobilité ne sont pas destinés à être utilisés dans des lieux de haute altitude nécessitant un espace plus important entre les fils électriques dans les circuits électriques, ce qui indique qu'ils ne sont pas destinés à être utilisés à des altitudes supérieures à 2 000 mètres au-dessus du niveau de la mer.
- N'utilisez que la (les) batterie(s) spécifiée(s) par le fabricant
- STOCKER À L'INTÉRIEUR LORSQU'IL N'EST PAS UTILISÉ. LAISSER À L'INTÉRIEUR PENDANT LE CHARGEMENT OU LORSQU'IL N'EST PAS UTILISÉ POUR LA CONDUITE.
- **AVERTISSEMENT** - Risque d'incendie - Aucune des pièces ne peut être réparée par l'utilisateur.
- **AVERTISSEMENT** - Risque d'incendie et de choc électrique - Aucune pièce réparable par l'utilisateur.
- Attention : Risque d'incendie
- Le pilote ne doit pas dépasser 120 lb | 54,5 kg.

MODIFICATIONS

N'essayez pas de démonter, de modifier, de réparer ou de remplacer l'appareil ou l'un de ses composants sans les instructions de l'équipe Jetson Care. Cela annulerait toute garantie et pourrait entraîner des dysfonctionnements susceptibles de provoquer des blessures.

PRÉCAUTIONS D'UTILISATION SUPPLÉMENTAIRES

Ne soulevez pas le produit du sol lorsqu'il est en marche et que les roues sont en mouvement. Les roues pourraient tourner librement et vous blesser ou blesser d'autres personnes se trouvant à proximité. Ne sautez pas sur l'appareil, ne descendez pas de l'appareil et ne sautez pas lorsque vous l'utilisez. Gardez toujours les pieds fermement posés sur le repose-pieds pendant l'utilisation. Vérifiez toujours la charge de la batterie avant de l'utiliser.

ÉLIMINATION DE LA BATTERIE USAGÉE



La batterie peut contenir des substances dangereuses susceptibles de mettre en danger l'environnement et la santé humaine. Ce symbole apposé sur la pile et/ou l'emballage indique que la pile usagée ne doit pas être traitée comme un déchet municipal. Les piles doivent être déposées dans un point de collecte approprié en vue de leur recyclage. En veillant à ce que les piles usagées soient éliminées correctement, vous contribuerez à prévenir les conséquences négatives potentielles pour l'environnement et la santé humaine. Le recyclage des matériaux contribue à la préservation des ressources naturelles. Pour plus d'informations sur le recyclage des piles usagées, veuillez contacter le service d'élimination des déchets de votre municipalité.

AVIS DE CONFORMITÉ
Cet appareil est conforme à la partie 15 des règles de la FCC. Son fonctionnement est soumis aux deux conditions suivantes : (1) cet appareil ne doit pas causer d'interférences nuisibles, et (2) cet appareil doit accepter toute interférence reçue, y compris les interférences susceptibles de provoquer un fonctionnement indésirable.
Avertissement : Les changements ou modifications apportés à cet appareil qui ne sont pas expressément approuvés par la partie responsable de la conformité peuvent annuler le droit de l'utilisateur à faire fonctionner l'équipement.
REMARQUE : Cet équipement a été testé et déclaré conforme aux limites imposées aux appareils numériques de classe B, conformément à la partie 15 des règles de la FCC. Ces limites sont conçues pour fournir une protection raisonnable contre les interférences nuisibles dans une installation résidentielle. Cet équipement génère, utilise et peut émettre des fréquences radio et, s'il n'est pas installé et utilisé conformément aux instructions, peut causer des interférences nuisibles aux communications radio. Cependant, il n'y a aucune garantie que des interférences ne se produiront pas dans une installation particulière. Si cet équipement provoque des interférences nuisibles à la réception de la radio ou de la télévision, ce qui peut être déterminé en éteignant et en allumant l'équipement, l'utilisateur est encouragé à essayer de corriger les interférences en prenant une ou plusieurs des mesures suivantes :

- Réorienter ou déplacer l'antenne de réception.
- Augmenter la distance entre l'équipement et le récepteur.
- Branchez l'appareil sur une prise de courant située sur un circuit différent de celui sur lequel le récepteur est branché.
- Consultez le revendeur ou un technicien radio/TV expérimenté pour obtenir de l'aide.
- Des câbles blindés doivent être utilisés avec cet appareil pour garantir la conformité aux limites de la classe B de la FCC.

⚠ AVERTISSEMENT :

Le non-respect des instructions suivantes peut entraîner des blessures pour l'enfant ou d'autres personnes.

- Tenir les petites pièces hors de portée des enfants pendant l'assemblage.
- L'accessoire doit être monté et démonté par un adulte.
- Inspecter fréquemment le produit pour vérifier qu'il n'est pas endommagé.

*** UN ASSEMBLAGE PAR UN ADULTE EST NÉCESSAIRE.**

⚠ AVERTISSEMENT :

Pour réduire le risque de blessure, la surveillance d'un adulte est nécessaire. Ne jamais utiliser sur les routes, à proximité de véhicules à moteur, sur ou à proximité de pentes ou de marches abruptes, de piscines ou d'autres étendues d'eau ; toujours porter des chaussures, et ne jamais autoriser plus d'un passager.

⚠ AVERTISSEMENT :

Respectez toujours les précautions de base lors de l'utilisation de ce produit, notamment les suivantes :

(A) Lisez toutes les instructions avant d'utiliser le produit.

(B) Pour réduire les risques de blessures, une surveillance stricte est indispensable lorsque le produit est utilisé à proximité d'enfants.

(C) Ne pas introduire les doigts ou les mains dans le produit.

(D) N'utilisez pas ce produit si le câble d'alimentation élastique ou le câble de sortie est écrasé, si son isolation est rompue ou s'il présente d'autres signes d'endommagement.

(E) Pour tous les équipements. Les instructions doivent indiquer : Cet appareil n'est pas destiné à être utilisé à des températures ambiantes inférieures à 14°F (-10°C) ou supérieures à 104°F (40°C).

(F) Pour tous les appareils, les instructions doivent inclure les informations suivantes :
La batterie est conçue pour être chargée lorsque la température ambiante est comprise entre 0°C (32°F) et 40°C (104°F). Ne chargez jamais la batterie lorsque la température ambiante se situe en dehors de cette plage.

PROPOSITION 65 DE LA CALIFORNIE

⚠ AVERTISSEMENT :

CE PRODUIT PEUT VOUS EXPOSER À DES PRODUITS CHIMIQUES, DONT LE CADMIUM, QUI EST RECONNU PAR L'ÉTAT DE CALIFORNIE COMME UNE CAUSE DE CANCER ET D'ANOMALIES CONGÉNITALES OU D'AUTRES TROUBLES DE LA REPRODUCTION. POUR PLUS D'INFORMATIONS, CONSULTEZ LE SITE : WWW.P65WARNINGS.CA.GOV.

GARANTIE LIMITÉE GÉNÉRALE

VOTRE NOUVEAU PRODUIT JETSON EST GARANTI CONTRE LES DÉFAUTS DE MATÉRIAUX ET DE FABRICATION COMME INDIQUÉ SUR RIDEJETSON.COM/WARRANTY POUR UNE PÉRIODE DE TEMPS À PARTIR DE LA DATE D'ACHAT AU DÉTAIL D'ORIGINE LORSQU'IL EST UTILISÉ CONFORMÉMENT AUX MANUELS D'UTILISATION DE JETSON (SE RÉFÉRER À RIDEJETSON.COM/SUPPORT). **DANS LE CADRE DE CETTE GARANTIE, VOUS POURREZ ADRESSER VOS RÉCLAMATIONS À JETSON MÊME SI VOUS AVEZ ACHETÉ LE PRODUIT JETSON CHEZ L'UN DE NOS DÉTAILLANTS AGRÉÉS.** POUR LIRE LES CONDITIONS COMPLÈTES DE NOTRE GARANTIE, VISITEZ LE SITE RIDEJETSON.COM/WARRANTY.

ENREGISTREMENT DES PRODUITS

ENREGISTREZ VOTRE NOUVEAU JETSON POUR BÉNÉFICIER RAPIDEMENT D'UNE ASSISTANCE PERSONNALISÉE EN MATIÈRE DE PRODUITS ET DE GARANTIE. RENDEZ-VOUS SUR RIDEJETSON.COM/PAGES/REGISTRATION.

COUVERTURE DE LA GARANTIE ET ENREGISTREMENT DU PRODUIT.

Pour exercer les droits de votre produit
ou se renseigner sur la garantie
la couverture de la garantie,
nous contacter directement.

www.ridejetson.com

1. A PROPOS DE VOTRE PRODUIT.

1.1 Présentation du produit

1. GUIDON*
2. PORT DE CHARGE AVEC COUVERCLE
3. COLLIER DE SERRAGE
4. ÉCRAN LCD
5. BOUTON D'ALIMENTATION
6. BOUTON DE MODE DE VITESSE
7. ACCÉLÉRATION ACCÉLÉRATEUR
8. AVANT ROUE
9. LEVIER RABATTABLE
10. PONT
11. FREIN À PIED ARRIÈRE
12. ROUE ARRIÈRE (ROUE DU MOTEUR)
13. RÉFLECTEUR(×2; GAUCHE ET DROITE)
14. BÉQUILLE
15. FREIN À MAIN
16. CHARGEUR

Outils, quincaillerie et pièces inclus pour l'assemblage, le réglage et l'entretien :

A



5 × 40MM BOULON HEXAGONAL

B



CLAMP TOP

D



CLÉ ALLEN DE 5 MM

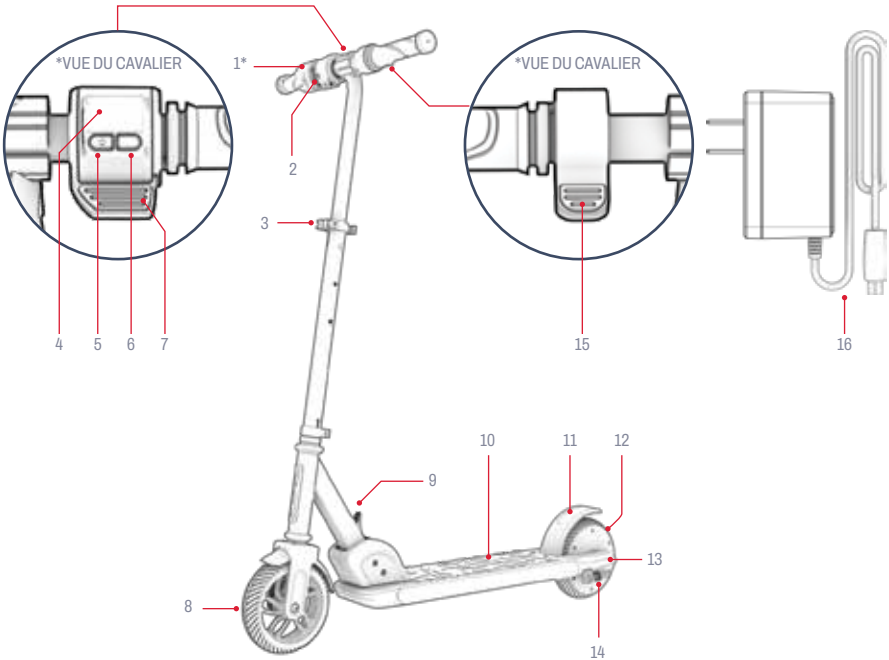

**SEMI-FIXE ; NÉCESSITE UN ASSEMBLAGE.*

NOTE : LES IMAGES PEUVENT NE PAS REFLÉTER L'ASPECT EXACT DU PRODUIT RÉEL.

1.2 Spécifications du produit

- MOTEUR : 100W HUB***
- VITESSE MAXIMALE : 10 MPH* | 16.1 KM/H*
- PORTÉE MAXIMALE : 5 MILES* | 8 KM*
- BATTERIE : 21.9V, 2.6AH LITHIUM-ION
- CHARGEUR : UL 100-240V
- TEMPS DE CHARGE : JUSQU'À 5 HEURES
- ANGLE DE MONTÉE MAXIMAL : 10°.
- POIDS DU PRODUIT : 15.3 LB | 6.9 KG
- LIMITE DE POIDS : 120 LB | 54,4 KG
- POIDS MINIMUM DU CAVALIER : 44 LB | 19,9 KG
- DIMENSIONS DU PRODUIT, PLIÉ :
  29.5 IN (L) × 15.3 IN (L) ×10.4 IN (H) | 74.9 CM (L) × 38.8 CM (L) × 26.4 CM (H)
  DIMENSIONS DU PRODUIT, NON PLIÉ :
  32.0 IN (L) ×15.3 IN (L) × 37.5 IN (H) | 81.2 CM (L) × 38.8 CM (L) × 95.2 CM (H)
- HAUTEUR DU GUIDON : 32.6 IN - 37.4 IN | 82.8 CM - 95.0 CM
- TAILLE DU PLATEAU : 23.6 IN (L) × 4.8 IN (W) | 59.9 CM(L) × 12.2 CM (W)
- TAILLE DE LA ROUE : 6 IN | 15.2 CM
- ÂGE RECOMMANDÉ : 8+

**LA PORTÉE DU PRODUIT, LA VITESSE, L'AUTONOMIE DE LA BATTERIE ET D'AUTRES CARACTÉRISTIQUES PEUVENT VARIER EN FONCTION DES CONDITIONS DE CONDUITE DU PILOTE ET DU SITE .*

***TESTÉ AVEC UNE CHARGE DE 50 KG, À UNE TEMPÉRATURE DE 10°C À 35°C ET À UNE VITESSE DE 16,1 KM/H. VOIR LA SECTION 4.4 POUR PLUS DE DÉTAILS SUR LES CONDITIONS POUVANT AFFECTER LA DURÉE DE FONCTIONNEMENT.*

****PUISSANCE DE POINTE*

1.3 Ressources en ligne

Recherchez nos produits les plus
produit mis à jour
des documents d'accueil
et des ressources d'assistance.

Ce manuel d'utilisation est disponible en ligne à l'adresse suivante : https://cdn.shopify.com/s/files/1/2530/6734/files/RELAY-MANUAL_WEB-1747145683971.pdf

Retrouvez notre collection de manuels d'utilisation sur https://ridejetson.com/pages/product-manuals

2. LES INSTRUCTIONS D'INSTALLATION.

2.1 Notes de départ

- COMMENCEZ VOTRE AVENTURE DU BON PIED. AVANT D'UTILISER CE PRODUIT, LISEZ ATTENTIVEMENT L'ENSEMBLE DU MANUEL D'UTILISATION, Y COMPRIS LES AVERTISSEMENTS DE SÉCURITÉ. ASSUREZ-VOUS DE COMPRENDRE, D'ACCEPTER ET DE RESPECTER TOUTES LES CONSIGNES :
  - RECOMMANDATIONS DU FABRICANT.
  - CONSIGNES DE SÉCURITÉ ET AVERTISSEMENTS.
  - LOIS ET ORDONNANCES LOCALES RELATIVES À LA CONDUITE ET À L'EXPLOITATION.

- FAITES ATTENTION LORS DU DÉBALLAGE, DE L'ENLÈVEMENT DE TOUS LES MATÉRIAUX D'EMBALLAGE ET DU POSITIONNEMENT DU SCOOTER POUR L'ASSEMBLAGE, CAR LE GUIDON NE SERA QU'À MOITIÉ FIXÉ.

- LES DIRECTIONS DONNÉES DANS CE MANUEL - DROITE, GAUCHE, AVANT/AVANT ET ARRIÈRE/ARRIÈRE - SONT ORIENTÉES COMME LE CONDUCTEUR LES VERRAIT LORSQU'IL SE TIENDRAIT DEBOUT SUR LE SCOOTER. LE " CÔTÉ DROIT " DU SCOOTER, PAR EXEMPLE, EST LE CÔTÉ OÙ SE TROUVE LA MAIN DROITE DU CONDUCTEUR.

2.2 Sécurité des casques

LE COUREUR DOIT PORTER UN CASQUE EN PERMANENCE.



MAUVAIS POSITIONNEMENT : LE FRONT EST EXPOSÉ. UNE CHUTE PEUT ENTRAÎNER DES BLESSURES GRAVES.



POSITIONNEMENT CORRECT : LE FRONT EST COUVERT PAR LE CASQUE.

**PORTEZ UN CASQUE, DES VÊTEMENTS, DES CHAUSSURES ET DES ÉQUIPEMENTS DE SÉCURITÉ APPROPRIÉS. ÉVITEZ LES VÊTEMENTS QUI PEUVENT SE COINCER DANS OU SOUS LES ROUES. IL EST RECOMMANDÉ DE PORTER DES CHAUSSURES PLATES ET FERMÉES. PORTEZ UN CASQUE ET UN ÉQUIPEMENT DE PROTECTION HOMOLOGUÉS ASTM F1492 POUR ÉVITER LES BLESSURES EN CAS D'ACCIDENT.*

2.3 Dépliage et repliage du scooter

⚠ **IMPORTANT :** LORS DU DÉPLIAGE POUR L'ASSEMBLAGE, LE GUIDON N'EST QU'À MOITIÉ FIXÉ. FAITES ATTENTION LORSQUE VOUS LE MANIPULEZ.

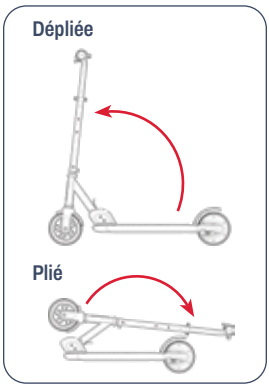

QUAND DÉPLIER : POUR LA CONDUITE ET L'ASSEMBLAGE
QUAND PLIER : POUR LE STOCKAGE ET LE TRANSPORT

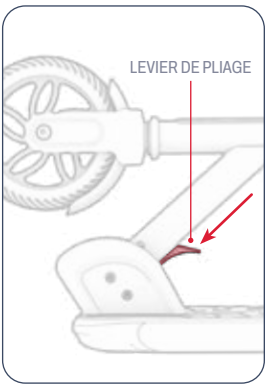

1. POUSSER ET MAINTENIR LE LEVIER DE PLIAGE VERS LE BAS.

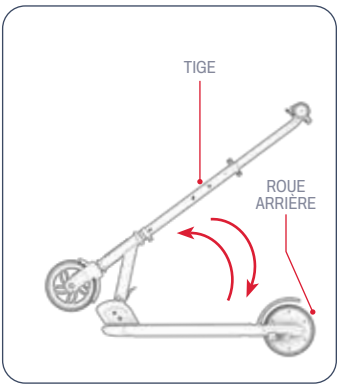

2. **POUR DÉPLIER :** SOULEVER LA POTENCE JUSQU'À CE QU'ELLE SOIT VERTICALE ET QU'ELLE S'ENCLENCHE.
POUR REPLIER : ABAISSER LA POTENCE VERS LA ROUE ARRIÈRE JUSQU'À CE QU'ELLE S'ENCLENCHE.

⚠ **IMPORTANT :** NE SOULEVEZ PAS LE SCOOTER PAR LE GUIDON POUR LE TRANSPORTER. FIXEZ-LE EN POSITION PLIÉE ET PORTEZ-LE PAR LA POTENCE.

⚠ **IMPORTANT :** NE ROULEZ JAMAIS SANS QUE LA POTENCE SOIT ENCLIQUETÉE EN POSITION VERTICALE ET QUE LE COLLIER DE POTENCE SOIT FERMÉ ET SERRÉ.

2.4 Assemblage du guidon

⚠ **IMPORTANT :** FAITES ATTENTION LORSQUE VOUS MANIPULEZ DES COMPOSANTS ÉLECTRIQUES.

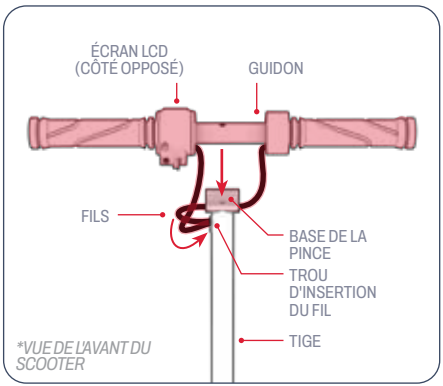

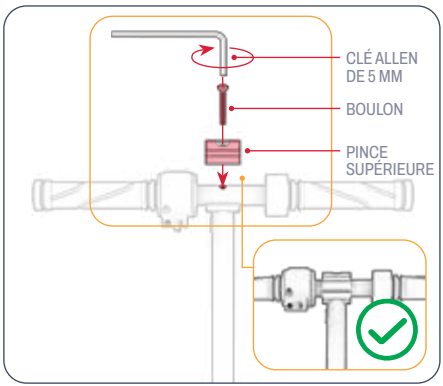

1. PROLONGER LA HAUTEUR DE LA TIGE JUSQU'À LA POSITION LA PLUS HAUTE. (VOIR SECTION 2.5)
2. POSITIONNER LE GUIDON SUR LA BASE DU COLLIER DE SERRAGE EN HAUT DE LA POTENCE DE TELLE SORTE QUE :
   - LE GUIDON EST CENTRÉ.
   - L'ÉCRAN LCD SE TROUVE SUR LE CÔTÉ DROIT, FACE AU PILOTE.
   - LES TROUS DE FIXATION DU GUIDON SONT ALIGNÉS AVEC LES TROUS DE FIXATION DE LA BASE DE LA PINCE.
3. REPLIEZ SOIGNEUSEMENT L'EXCÉDENT DE FIL DANS LE TROU D'INSERTION DU FIL DANS LA TIGE.
4. PLACEZ LA PARTIE SUPÉRIEURE DE LA PINCE SUR LE GUIDON DE TELLE SORTE QUE :
   - LA PINCE S'INCURVE AUTOUR DU GUIDON.
   - LE TROU DE FIXATION DE LA PINCE EST ALIGNÉ AVEC LES TROUS DE FIXATION DU GUIDON ET DE LA BASE DE LA PINCE.
5. TOURNEZ LE BOULON DANS LE SENS DES AIGUILLES D'UNE MONTRE À TRAVERS LE HAUT DE LA PINCE ET LES TROUS DE FIXATION ALIGNÉS.
6. SERREZ LE BOULON EN LE TOURNANT DANS LE SENS DES AIGUILLES D'UNE MONTRE À L'AIDE DE LA CLÉ ALLEN DE 5 MM.
7. VÉRIFIER QUE LE GUIDON EST BIEN FIXÉ.

2.5 Réglage de la hauteur du guidon

DÉPANNAGE : SI VOUS NE POUVEZ PAS OUVRIR OU FERMER LE LOQUET, LE BOUTON DE LA PINCE EST PEUT-ÊTRE TROP SERRÉ. DESSERREZ LE BOUTON DE ½ TOUR À LA FOIS JUSQU'À CE QUE VOUS PUISSIEZ UTILISER LE LOQUET.

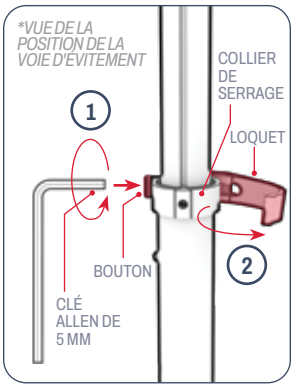

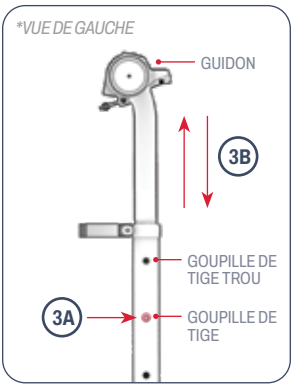

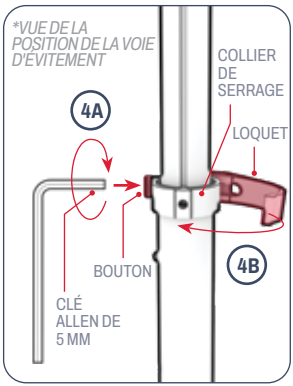

1. À L'AIDE DE LA CLÉ ALLEN DE 5 MM, DESSERREZ LE BOUTON DE SERRAGE DE LA POTENCE EN LE TOURNANT DANS LE SENS INVERSE DES AIGUILLES D'UNE MONTRE.
2. OUVREZ LE LOQUET.
3. ENFONCEZ L'AXE DE LA POTENCE (A) ET LEVEZ OU ABAISSEZ LE GUIDON (B) JUSQU'À CE QUE L'AXE S'ENCLENCHE DANS UN AUTRE TROU DE L'AXE DE LA POTENCE.
4. FERMER LE LOQUET (A) ET SERRER LE BOUTON EN LE TOURNANT DANS LE SENS DES AIGUILLES D'UNE MONTRE À L'AIDE DE LA CLÉ ALLEN (B).
5. VÉRIFIER QUE LE GUIDON EST BIEN FIXÉ.

IMPORTANT : LA TIGE DE POTENCE NE SUFFIT PAS À MAINTENIR LA POTENCE EN PLACE. ASSUREZ-VOUS QUE LE COLLIER DE SERRAGE DE LA POTENCE EST SERRÉ ET FERMÉ AVANT DE ROULER.

REMARQUE : NE SERREZ PAS TROP LE BOUTON DU COLLIER DE SERRAGE. UN SERRAGE EXCESSIF PEUT EMPÊCHER L'OUVERTURE ET LA FERMETURE DU LOQUET DU COLLIER DE POTENCE.

2.6 Chargement de la batterie

CHARGEZ COMPLÈTEMENT LA BATTERIE AVANT LA PREMIÈRE UTILISATION.

1. OUVREZ LE COUVERCLE DU PORT DE CHARGE.
2. BRANCHEZ LE CHARGEUR DANS LA PRISE ÉLECTRIQUE, PUIS BRANCHEZ LE CORDON DU CHARGEUR DANS LE PORT DE CHARGE DU SCOOTER.
3. LORSQUE LE TÉMOIN LUMINEUX DU CHARGEUR PASSE DU ROUGE AU VERT, LA BATTERIE EST COMPLÈTEMENT CHARGÉE. RETIREZ LE CORDON DU CHARGEUR DU PORT DE CHARGE ET DÉBRANCHEZ LE CHARGEUR DE LA PRISE ÉLECTRIQUE .
4. FERMEZ LE COUVERCLE DU PORT DE CHARGE.

REMARQUE : il faut environ 5 heures pour que la batterie soit complètement chargée.

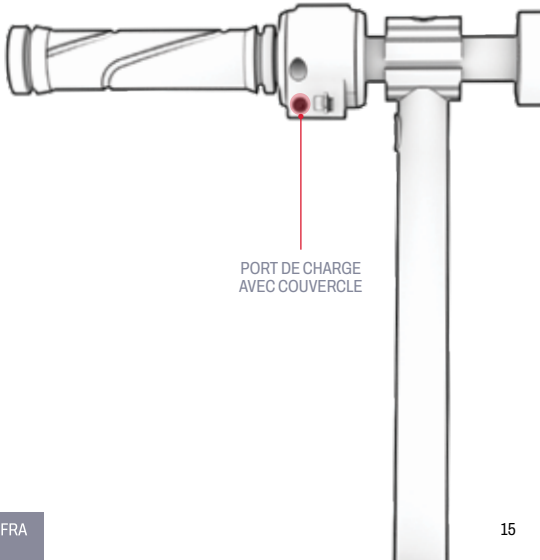

INDICATEUR DE CHARGE VOYANT SUR LE CHARGEUR :	ROUGE ÉCLAIRAGE CHARGEMENT	ÉCLAIRAGE VERT CHARGEMENT TERMINÉ

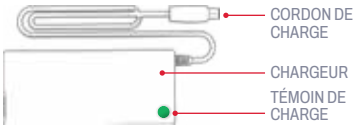

Remarques importantes concernant la charge

- GARDEZ TOUJOURS LE PORT DE CHARGE FERMÉ LORSQUE VOUS NE CHARGEZ PAS ACTIVEMENT LA BATTERIE.
- N'ALLUMEZ JAMAIS LE PRODUIT LORSQU'IL EST EN COURS DE CHARGEMENT.
- NE PAS UTILISER DE PRISES DE COURANT DÉPLAÇABLES.
- POUR UNE MEILLEURE SANTÉ DE LA BATTERIE, CHARGEZ-LA COMPLÈTEMENT LORS DE CHAQUE SESSION DE CHARGE (ENVIRON 5 HEURES).
- NE LAISSEZ JAMAIS VOTRE PRODUIT EN CHARGE PENDANT LA NUIT OU PENDANT DES PÉRIODES PROLONGÉES.
- N'ESSAYEZ PAS DE RETIRER OU DE DÉMONTER LA BATTERIE.
- PLAGE DE TEMPÉRATURES AMBIANTES DE CHARGE : 32°F (0°C) - 104°F (40°C)
- PLAGE DE TEMPÉRATURE AMBIANTE DE FONCTIONNEMENT : 14°F(-10°C)-104°F(40°C)
- GARDEZ TOUJOURS LE COUVERCLE DU PORT DE CHARGE FERMÉ LORSQUE VOUS NE CHARGEZ PAS ACTIVEMENT LE PRODUIT.
- N'UTILISEZ PAS CE PRODUIT SI LE CORDEAU D'ALIMENTATION FLEXIBLE OU LE CÂBLE DE SORTIE EST FRAYÉ, A UNE ISOLATION BRISÉE, OU S'IL Y A D'AUTRES SIGNES D'ENDOMMAGEMENT.
- VÉRIFIEZ QUE LE NUMÉRO DE MODÈLE DU CHARGEUR FIGURANT SUR L'ÉTIQUETTE DU CHARGEUR CORRESPOND AU NUMÉRO DE MODÈLE DU CHARGEUR INDIQUÉ CI-DESSUS.
- VÉRIFIEZ QUE L'ÉTIQUETTE DU CHARGEUR INDIQUE QU'IL EST COMPATIBLE AVEC VOTRE MODÈLE JETSON. VOUS TROUVEREZ LE NOM ET L'UGS DE VOTRE MODÈLE JETSON SUR UNE ÉTIQUETTE COLLÉE SUR LE DESSUS, LE CÔTÉ OU LE DESSOUS DU CADRE OU DE LA PLATE-FORME DU PRODUIT.

IMPORTANT :

UTILISEZ UNIQUEMENT LE CHARGEUR FOURNI OU UN CHARGEUR OBTENU DIRECTEMENT AUPRÈS DE JETSON ET PORTANT LA MENTION FY0132520500 OU LA RÉFÉRENCE PJRELAY-CH.

⚠ L'UTILISATION D'UN CHARGEUR INADAPTÉ PEUT ENTRAÎNER DES RISQUES D'INCENDIE ET D'EXPLOSION.

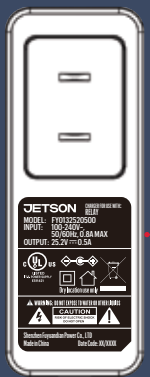

VOICI UN EXEMPLE DE MARQUAGE VOTRE CHARGEUR.

3. CARACTÉRISTIQUES ET FONCTIONS.

3.1 Utilisation de la béquille

POUR UTILISER LA BÉQUILLE : PIVOTEZ-LA VERS LE BAS ET BASCULEZ DOUCEMENT VOTRE SCOOTER DESSUS POUR LE METTRE DEBOUT.
POUR RELEVER LA BÉQUILLE : LA FAIRE PIVOTER VERS LE HAUT.

⚠ **IMPORTANT :** RELEVEZ TOUJOURS LA BÉQUILLE AVANT DE ROULER.

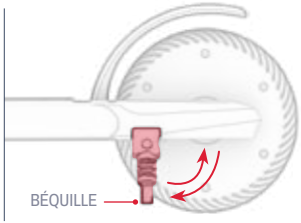

3.2 Mise sous tension et hors tension

POUR ALLUMER OU ÉTEINDRE L'APPAREIL :
APPUYEZ SUR LE BOUTON D'ALIMENTATION ET MAINTENEZ-LE ENFONCÉ PENDANT 2 À 3 SECONDES.

POUR PRÉSERVER LA BATTERIE, N'OUBLIEZ PAS D'ÉTEINDRE VOTRE SCOOTER LORS D'UN ARRÊT AU STAND OU À LA FIN D'UN TRAJET.

FONCTION D'EXTINCTION AUTOMATIQUE INTELLIGENTE :
POUR PRÉSERVER L'ÉNERGIE DE LA BATTERIE, VOTRE SCOOTER S'ÉTEINT AUTOMATIQUEMENT APRÈS 10 MINUTES D'INUTILISATION.

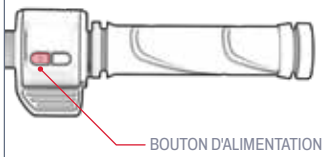

3.3 Comprendre les commandes et l'écran LCD

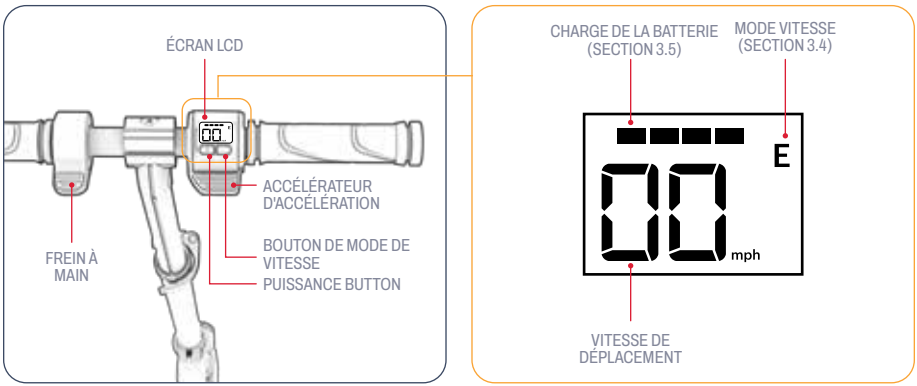

3.4 Utilisation du mode vitesse

- IL Y A 3 MODES DE VITESSE, CHACUN D'ENTRE EUX VOUS PERMETTANT DE ROULER À UNE VITESSE MAXIMALE DIFFÉRENTE.
- LORSQUE LE SCOOTER EST EN MARCHE, APPUYEZ RAPIDEMENT SUR LE BOUTON DE MODE DE VITESSE POUR CHANGER DE MODE DE VITESSE.

MODE VITESSE	LETTRE AFFICHÉE SUR L'ÉCRAN LCD	VITESSE MAXIMALE
ECO	E	JUSQU'À 5 MPH | 8 KM/H
NORMAL	N	JUSQU'À 8 MPH | 12.8 KM/H
LE SPORT	S	JUSQU'À 10 MPH | 16.1 KM/H

3.5 Vérification du niveau de charge de la batterie

VOUS POUVEZ SURVEILLER LA CHARGE DE VOTRE BATTERIE EN REGARDANT L'ICÔNE DE CHARGE DE LA BATTERIE SUR L'ÉCRAN LCD.

AFFICHAGE DE LA CHARGE DE LA BATTERIE	POURCENTAGE APPROXIMATIF DE LA CHARGE RESTANTE*
	71% - 100%
	41% - 70%
	21% - 40% Chargez votre Jetson MAINTENANT !
	1% - 20% Vraiment, il est temps de charger !

**APPROXIMATION SEULEMENT. PEUT VARIER EN FONCTION DE L'UTILISATION.*

IMPORTANT : LORSQUE LA CHARGE DE LA BATTERIE EST ÉPUISÉE À 0%, LE SCOOTER S'ÉTEINDRA. RECHARGEZ LE SCOOTER À PLEINE PUISSANCE (SECTION 2.6) AVANT VOTRE PROCHAINE SORTIE.

4. INSTRUCTIONS D'UTILISATION.

4.1 Contrôles de sécurité avant le départ

EFFECTUEZ CES CONTRÔLES DE SÉCURITÉ IMPORTANTS AVANT CHAQUE VOYAGE :

Freins

- ASSUREZ-VOUS QUE LE FREIN ÉLECTRONIQUE FONCTIONNE CORRECTEMENT, QU'IL S'ENCLENCHE FACILEMENT ET QU'IL IMMOBILISE LE SCOOTER.
- VÉRIFIEZ QUE LE FREIN À PIED ARRIÈRE EST BIEN FIXÉ AU CADRE DU SCOOTER ET QUE, LORSQU'IL EST ACTIONNÉ, LA ROUE ARRIÈRE S'ARRÊTE.

Cadre

- VÉRIFIEZ QUE LE CADRE DU SCOOTER N'EST PAS ENDOMMAGÉ, PLIÉ OU CASSÉ.
- VÉRIFIER QUE LA TIGE EST FIXÉE PAR LE COLLIER DE SERRAGE.

Direction

- VÉRIFIER QUE LE GUIDON EST FIXÉ EN POSITION PAR LE COLLIER DE SERRAGE.
- VÉRIFIEZ QUE LA ROUE ET LE GUIDON TOURNENT DANS L'ALIGNEMENT.

Roues

- VÉRIFIEZ QUE LES ROUES NE PRÉSENTENT PAS DE SIGNES D'USURE EXCESSIVE OU QU'ELLES NE SONT PAS ENDOMMAGÉES.
- VÉRIFIEZ QUE LES ROUES SONT BIEN FIXÉES AU CADRE.

Câblage

- VÉRIFIER QUE LES FILS NE GÊNENT PAS LE MOUVEMENT DU GUIDON.
- VÉRIFIEZ QUE LE CÂBLAGE N'EST PAS ENDOMMAGÉ OU EFFILOCHÉ.

4.2. La circonscription

IMPORTANT : LE MOTEUR DE CE SCOOTER NÉCESSITE L'ACTIVATION DU KICK-MOTION POUR DÉMARRER.

1. PLACEZ UN PIED À L'AVANT DE LA PLATE-FORME, FACE À L'AVANT. PROPULSEZ LA TROTTINETTE VERS L'AVANT EN POUSSANT SUR LE SOL 5 À 8 FOIS DE SUITE AVEC L'AUTRE PIED.
2. PLACEZ VOTRE PIED DE FRAPPE À L'ARRIÈRE DE LA PLATE-FORME, TOURNÉ VERS L'EXTÉRIEUR À UN ANGLE DE 70° À 90° POUR PLUS DE STABILITÉ.
3. APPUYEZ PROGRESSIVEMENT SUR L'ACCÉLÉRATEUR POUR ACCÉLÉRER, PUIS MAINTENEZ VOTRE VITESSE.

⚠ **IMPORTANT :** POUR ÉVITER LES BRUSQUES ACCÉLÉRATIONS, APPUYEZ TOUJOURS DOUCEMENT SUR L'ACCÉLÉRATEUR .

FAIRE DES VIRAGES :
TOURNER LE GUIDON VERS LA GAUCHE OU LA DROITE.

4.3 Utilisation des freins

CE SCOOTER EST ÉQUIPÉ D'UN FREIN À PIED ARRIÈRE ET D'UN FREIN ÉLECTRIQUE SUR LE GUIDON.

⚠ **IMPORTANT :** RELÂCHEZ L'ACCÉLÉRATEUR LORSQUE VOUS ENGAGEZ L'UN DES FREINS.

Frein à pied arrière

- APPUYEZ LÉGÈREMENT SUR LE FREIN À PIED ARRIÈRE AVEC LE PIED DE CONDUITE ARRIÈRE POUR RALENTIR.
- EXERCER UNE PRESSION PLUS FORTE POUR S'ARRÊTER COMPLÈTEMENT.

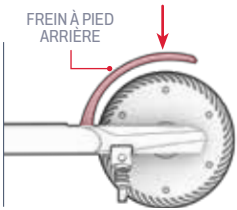

Frein à main

APPUYEZ DOUCEMENT SUR LE FREIN À MAIN POUR RALENTIR. POUSSEZ PLUS FORT POUR VOUS ARRÊTER COMPLÈTEMENT.

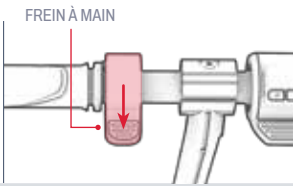

⚠ **IMPORTANT :** POUR ÉVITER LES MOUVEMENTS BRUSQUES, ESSAYEZ D'ENGAGER LE FREIN À MAIN PROGRESSIVEMENT.

4.4 Maximiser la vitesse et la portée

DANS DES CONDITIONS IDÉALES, L'AUTONOMIE MAXIMALE PAR BATTERIE COMPLÈTEMENT CHARGÉE EST DE 8 KM/H. LA VITESSE MAXIMALE EST DE 16,1 KM/H. PLUS LE MOTEUR EST SOLLICITÉ, PLUS LA BATTERIE SE DÉCHARGE RAPIDEMENT. LES FACTEURS SUIVANTS AFFECTENT ÉGALEMENT LA VITESSE ET L'AUTONOMIE.

Surface de roulement

SE DÉPLACER SUR UNE SURFACE RUGUEUSE DEMANDE PLUS DE PUISSANCE MOTRICE QUE DE ROULER SUR UNE SURFACE LISSE.

Poids à vide

- L'AUGMENTATION DU POIDS (CONDUCTEUR ET CHARGEMENT) RÉDUIT L'AUTONOMIE RÉALISABLE.
- L'AUTONOMIE ET LA VITESSE MAXIMALES PEUVENT ÊTRE ATTEINTES AVEC UN POIDS À VIDE DE 120 LB (54,5 KG) OU MOINS.

Style de conduite

- LES DÉMARRAGES ET ARRÊTS FRÉQUENTS RÉDUISENT L'AUTONOMIE.
- EN UTILISANT VOTRE PROPRE EFFORT POUR PÉDALER, VOUS RÉDUIREZ LA DEMANDE SUR LE MOTEUR ET AUGMENTEREZ VOTRE TEMPS DE FONCTIONNEMENT.

Température de l'air

LA TEMPÉRATURE IDÉALE POUR L'UTILISATION ET LE STOCKAGE DU PRODUIT SE SITUE ENTRE 10°C ET 35°C (50°F ET 95°F).

Inclinaison

LE MOTEUR DOIT TRAVAILLER PLUS FORT EN MONTÉE QU'EN PLAT OU EN DESCENTE.

Entretien de la batterie

LA CHARGE DE LA BATTERIE APRÈS CHAQUE TRAJET PERMET DE MAINTENIR LA CAPACITÉ ET LA SOLIDITÉ DE LA BATTERIE.

LES INSTRUCTIONS D'ENTRETIEN DE L'UTILISATEUR.

Prenez soin de votre Jetson pour qu'il continue à rouler en douceur et en toute sécurité. Voici comment faire :

Manipuler votre Jetson

- ÉVITEZ D'EXPOSER VOTRE PRODUIT À DES VIBRATIONS IMPORTANTES OU À DES CHOCS PHYSIQUES INTENSES.
- NE JAMAIS DÉMONTER LA BATTERIE.
- CONSERVEZ VOTRE PRODUIT À L'ABRI DE L'EAU ET DE L'HUMIDITÉ.
- ROULEZ SUR DES SURFACES LISSES ET PLATES POUR ÉVITER LA CASSE.
- NE TRANSPORTEZ JAMAIS VOTRE PRODUIT PAR LES ROUES, LE SIÈGE ET/OU LE GUIDON.
- VEILLEZ À NE PAS TIRER OU ACCROCHER LES CÂBLES RELIANT LE MOTEUR AUX COMPOSANTS DU GUIDON.

Instructions de stockage

- CHARGEZ COMPLÈTEMENT LA BATTERIE AVANT DE RANGER LE PRODUIT POUR UNE PÉRIODE PROLONGÉE.
- EN CAS DE STOCKAGE PROLONGÉ, CHARGEZ COMPLÈTEMENT LA BATTERIE UNE FOIS PAR MOIS.
- COUVREZ LE PRODUIT POUR LE PROTÉGER DE LA POUSSIÈRE.
- STOCKER LE PRODUIT À L'INTÉRIEUR ET DANS UN ENDROIT SEC À UNE TEMPÉRATURE COMPRISE ENTRE 10°C ET 35°C (50°F ET 95°F).

Nettoyer votre Jetson

- SIÈGE ET CADRE - ESSUYEZ AVEC UN CHIFFON HUMIDE NON POUSSIÉREUX OU IMBIBÉ D'ALCOOL À FRICTION. PASSER ENSUITE UN CHIFFON SEC ET NON POUSSIÉREUX.
- GUIDON - ESSUYEZ-LE AVEC UN SAVON DOUX À L'AIDE D'UN CHIFFON HUMIDE NON POUSSIÉREUX. ENLEVER L'EXCÈS DE SAVON AVEC UN AUTRE CHIFFON HUMIDE.
- COMPOSANTS DES ROUES - ESSUYEZ-LES AVEC UN CHIFFON HUMIDE NON POUSSIÉREUX.
- PNEUS - ESSUYEZ-LES AVEC UN CHIFFON HUMIDE DÉPOUSSIÉRÉ. UN PRODUIT DE FINITION OU UN NETTOYANT POUR PNEUS PEUT ÉGALEMENT ÊTRE UTILISÉ.

⚠ **AVERTISSEMENT :** Ne pas pulvériser ou appliquer de l'eau directement sur le produit. L'eau peut endommager le câblage, le compartiment de la batterie et les feux, et détériorer le cadre, ce qui pourrait entraîner un dysfonctionnement mettant en danger la sécurité du cycliste.

⚠ Précautions concernant les piles

VOTRE PRODUIT EST ÉQUIPÉ D'UNE BATTERIE AU LITHIUM-ION. FAITES ATTENTION LORSQUE VOUS LA MANIPULEZ.

- TENIR LE PRODUIT À L'ÉCART DU FEU ET DE LA CHALEUR EXCESSIVE.
- ÉVITEZ LES CHOCS PHYSIQUES INTENSES, LES VIBRATIONS SÉVÈRES OU LES IMPACTS.
- PROTÉGER LE PRODUIT DE L'EAU OU DE L'HUMIDITÉ.
- NE PAS PLACER OU STOCKER LE PRODUIT EN PILE SUR OU SOUS D'AUTRES OBJETS.
- NE DÉMONTEZ PAS LE PRODUIT OU SA BATTERIE.
- NE JETEZ PAS LE PRODUIT AVEC LES ORDURES MÉNAGÈRES. APPORTEZ LE PRODUIT À UN CENTRE DE TRAITEMENT DES DÉCHETS ÉLECTRONIQUES OU À UN CENTRE DE RECYCLAGE DES PILES. POUR PLUS D'INFORMATIONS SUR LES SITES D'ÉLIMINATION PRÈS DE CHEZ VOUS, CONTACTEZ VOTRE MUNICIPALITÉ OU VOTRE TRANSPORTEUR DE DÉCHETS.
- SI LA BATTERIE DU PRODUIT EST CHAUDE OU PRÉSENTE DES SIGNES DE SURCHAUFFE, SI ELLE ÉMET UNE ODEUR OU UN SON INHABITUEL, SI ELLE FUIT UN LIQUIDE OU UN GAZ, OU SI ELLE CHANGE DE FORME OU DE COULEUR, IL CONVIENT DE LE SIGNALER IMMÉDIATEMENT :
  1. SI LE PRODUIT EST EN COURS D'UTILISATION, ARRÊTEZ IMMÉDIATEMENT DE L'UTILISER. RETIREZ LE CÂBLE DE CHARGEMENT DU PRODUIT S'IL EST BRANCHÉ.
  2. CESSER D'UTILISER LE PRODUIT.
  3. SI VOUS POUVEZ LE FAIRE EN TOUTE SÉCURITÉ, DÉPLACEZ LE PRODUIT DANS UN ESPACE DÉGAGÉ ET À L'ÉCART DE TOUT CE QUI EST INFLAMMABLE.
  4. APPELEZ LES SERVICES D'URGENCE LOCAUX POUR OBTENIR DE L'AIDE.
  5. LAVER SOIGNEUSEMENT À L'EAU COURANTE LES YEUX OU LES PARTIES DE LA PEAU AYANT ÉTÉ EN CONTACT AVEC LE LIQUIDE ÉLECTROLYTIQUE DE LA BATTERIE QUI A FUI, ET CONSULTER UN MÉDECIN.
- EN CAS DE PROBLÈME AVEC LA BATTERIE, CONTACTEZ L'ÉQUIPE JETSON CARE.

CONNECTEZ-VOUS AVEC NOUS.

RIDEJETSON.COM/SUPPORT
RIDEJETSON.COM/CHAT

1-844-585-7462

Ne manquez pas de suivre @ ridejetson sur les médias sociaux pour découvrir les offres fantastiques, les cadeaux et toutes les dernières nouvelles de Jetson.

VOUS AIMEZ VOTRE VOITURE ?

Laissez un commentaire à l'adresse suivante ridejetson.com/reviews.
Nous sommes impatients de vous entendre !
#MakeMoves


JETSON

UNA GUIDA PER IL VOSTRO VIAGGIO.

IMPORTANTE:
Leggere attentamente e conservare per riferimento futuro.

JETSON

RELAY

Scooter elettrico per bambini.

MODELLO SKU: JRELAY-BLK | JRELAY-CMO | JRELAY2-BLK

I NOSTRI DUE TOP REGOLE DI EQUITAZIONE:

SIATE PRUDENTI.
DIVERTITEVI!



PRODOTTO A SHENZHEN, CINA
IMPORTATO DA TRURIDE TECH LLC.
PO BOX 461, JERSEY CITY, NJ 07302-9998

CODICE DATA: 06/2025
EDIZIONE DEL DOCUMENTO: V2.0
PRODOTTO IN CINA

© 2025, TRURIDE TECH. TUTTI I DIRITTI RISERVATI. PRODOTTO PER TRURIDE TECH LLC.
JETSON® È UN MARCHIO REGISTRATO UTILIZZATO SU LICENZA DA JETSTREAM BRANDS LLC.
NESSUNA PARTE DI QUESTO DOCUMENTO, COMPRESI FORMA, GRAFICA E DESIGN, PUÒ ESSERE
RIPRODOTTA O TRASMESSA IN QUALSIASI FORMA O CON QUALSIASI MEZZO.



Contenuti

Avvertenze di sicurezza 4

Copertura della garanzia e registrazione del prodotto 7

1. Informazioni sul prodotto

1.1 Panoramica del prodotto 8

1.2 Specifiche del prodotto 10

1.3 Risorse online 10

2. Istruzioni per l'installazione

2.1 Note iniziali 11

2.2 Sicurezza del casco 11

2.3 Svolgimento e ripiegamento del monopattino ... 12

2.4 Montaggio del manubrio 13

2.5 Regolazione dell'altezza del manubrio 14

2.6 Ricarica della batteria 15

3. Caratteristiche e funzioni

3.1 Uso del cavalletto 17

3.2 Accensione e spegnimento 17

3.3 Informazioni sui comandi e sullo schermo LCD. 18

3.4 Utilizzo della modalità Velocità 19

3.5 Controllo del livello di carica della batteria ... 19

4. Istruzioni per l'uso

4.1 Controlli di sicurezza pre-corsa 20

4.2 Equitazione 21

4.3 Uso dei freni 21

4.4 Massimizzare la velocità e l'autonomia di guida 22

Istruzioni di manutenzione per l'utente 23

Connettiti con noi 25

AVVERTENZE DI SICUREZZA.

CONSERVARE QUESTE ISTRUZIONI.

ISTRUZIONI SUL RISCHIO DI INCENDIO O DI LESIONI ALLE PERSONE E IMPORTANTI ISTRUZIONI DI SICUREZZA

- Prima dell'uso, leggere attentamente il manuale d'uso e le avvertenze di sicurezza e assicurarsi di aver compreso e accettato tutte le istruzioni di sicurezza. L'utente sarà responsabile di eventuali perdite o danni causati da un uso improprio.
- **Il mancato utilizzo del caricabatterie corretto può provocare incendi ed esplosioni, con conseguenti danni materiali, lesioni e morte.**
- Prima di ogni ciclo di funzionamento, l'operatore deve eseguire i controlli pre-operativi specificati dal costruttore: Che tutte le protezioni e le pastiglie originariamente fornite dal costruttore siano al loro posto e in condizioni di manutenzione; Che l'impianto frenante funzioni correttamente; Che tutte le protezioni degli assali, le protezioni delle catene o altre coperture o protezioni fornite dal costruttore siano al loro posto e in condizioni di manutenzione; Che i pneumatici siano in buone condizioni, gonfiati correttamente e abbiano un battistrada sufficiente; L'area in cui il prodotto deve essere utilizzato deve essere sicura e idonea per un funzionamento sicuro.
- I componenti devono essere sottoposti a manutenzione e riparazione in conformità alle specifiche del produttore e utilizzando solo le parti di ricambio autorizzate dal produttore e l'installazione deve essere eseguita da rivenditori o altre persone qualificate.
- Attenzione a non ricaricare le batterie non ricaricabili.
- Non permettere che mani, piedi, capelli, parti del corpo, indumenti o altri oggetti simili entrino in contatto con le parti in movimento, le ruote o la trasmissione quando il motore è in funzione.
- Questo prodotto non deve essere utilizzato da bambini o da persone con ridotte capacità fisiche, sensoriali o mentali, o con mancanza di esperienza e conoscenza, a meno che non abbiano ricevuto supervisione o istruzioni (IEC 60335-1/A2:2006).
- I bambini non sorvegliati non devono giocare con il prodotto (IEC 60335-1/A2:2006).
- È necessaria la supervisione di un adulto.
- Le unità non devono essere utilizzate per eseguire corse, acrobazie o altre manovre che possano causare la perdita di controllo o azioni o reazioni incontrollate dell'operatore/passeggero.
- Non utilizzare mai in prossimità di veicoli a motore.
- Evitate le asperità, le griglie di scolo e i cambiamenti improvvisi di superficie. Il monopattino potrebbe fermarsi improvvisamente.
- Evitate strade e superfici con acqua, sabbia, ghiaia, sporcizia, foglie e altri detriti. Il bagnato compromette la trazione, la frenata e la visibilità.
- Evitare di circolare in prossimità di gas, vapore, liquidi o polveri infiammabili che potrebbero causare incendi.
- Gli operatori devono attenersi a tutte le raccomandazioni e le istruzioni del costruttore e rispettare tutte le leggi e le ordinanze: Le unità prive di fari devono essere utilizzate solo in condizioni di visibilità adeguate alla luce del giorno; i proprietari devono essere incoraggiati a evidenziare (per la visibilità) l'uso di luci, riflettori e, per le unità a bassa velocità, bandiere di segnalazione su pali flessibili.
- Le persone con le seguenti condizioni devono essere avvertite di non operare: Persone con problemi cardiaci; donne in gravidanza; persone con disturbi alla testa, alla schiena o al collo o con precedenti interventi chirurgici a tali aree del corpo; persone con condizioni mentali o fisiche che potrebbero renderle suscettibili di

lesioni o compromettere la loro destrezza fisica o le loro capacità mentali di riconoscere, comprendere ed eseguire tutte le istruzioni di sicurezza e di essere in grado di assumersi i rischi inerenti all'uso dell'unità.

- Non guidate di notte.
- Non guidare dopo aver bevuto o aver assunto farmaci.
- Non trasportare oggetti durante la guida.
- Non utilizzare mai il prodotto a piedi nudi.
- Indossare sempre le scarpe e tenere i lacci delle scarpe legati.
- Assicuratevi che i piedi siano sempre ben saldi sulla coperta.
- Gli operatori devono sempre utilizzare indumenti protettivi appropriati, tra cui, a titolo esemplificativo, un casco con certificazione appropriata e qualsiasi altro equipaggiamento raccomandato dal produttore: Indossare sempre dispositivi di protezione quali casco, ginocchiere e gomitiere.
- Dare sempre la precedenza ai pedoni.
- Fate attenzione alle cose davanti e lontane da voi.
- Durante la guida, non lasciatevi distrarre, ad esempio rispondendo al telefono o dedicandovi ad altre attività.
- Il prodotto non può essere guidato da più di una persona.
- Quando si guida il prodotto insieme ad altri motociclisti, mantenere sempre una distanza di sicurezza per evitare collisioni.
- Quando si gira, assicurarsi di mantenere l'equilibrio.
- La guida con i freni regolati male è pericolosa e può causare gravi lesioni o morte.
- Il freno può diventare caldo durante il funzionamento, non toccarlo a pelle nuda.
- Un'applicazione troppo brusca o improvvisa dei freni può bloccare una ruota, con il rischio di perdere il controllo e cadere. L'applicazione improvvisa o eccessiva dei freni può causare lesioni o morte.
- Se il freno si allenta, regolarlo con una chiave esagonale, un cacciavite o un altro strumento adatto, oppure contattare il team di assistenza Jetson.
- Sostituire immediatamente le parti usurate o rotte.
- Prima della guida, verificare che tutte le etichette di sicurezza siano state applicate e comprese.
- Il proprietario deve consentire l'uso e il funzionamento dell'unità dopo aver dimostrato che gli operatori sono in grado di comprendere e utilizzare tutti i componenti dell'unità prima dell'uso.
- Non guidate senza un adeguato addestramento. Non guidare a velocità elevate, su terreni irregolari o su pendii. Non eseguire acrobazie o svolte brusche.
- Consigliato per uso interno.
- L'esposizione prolungata ai raggi UV, alla pioggia e alle intemperie può danneggiare i materiali della custodia; conservare al coperto quando non si usa.
- I dispositivi di mobilità elettrica personale non sono destinati all'uso in luoghi ad alta quota che richiedono una maggiore distanza tra i cavi elettrici nei circuiti elettrici, indicano che non sono destinati all'uso ad altitudini superiori a 2.000 metri sul livello del mare.
- Utilizzare solo le batterie specificate dal produttore
- RIPORRE AL COPERTO QUANDO NON VIENE UTILIZZATO. LASCIARE AL COPERTO DURANTE LA RICARICA O QUANDO NON VIENE UTILIZZATO PER LA GUIDA.
- **AVERTISSEMENT** - Risque d'incendie - Aucune des pieces ne peut être réparée par l'utilisateur.
- **AVVERTENZA** - Rischio di incendio e scosse elettriche - Nessuna parte riparabile dall'utente.
- Attenzione: Rischio di incendio
- Il ciclista non deve superare le 120 libbre (54,5 kg).

MODIFICHE

Non tentare di smontare, modificare, riparare o sostituire l'unità o qualsiasi componente dell'unità senza le istruzioni del Jetson Care Team. Questa operazione invalida la garanzia e può provocare malfunzionamenti che possono causare lesioni.

PRECAUZIONI SUPPLEMENTARI PER IL FUNZIONAMENTO

Non sollevare il prodotto da terra mentre è acceso e le ruote sono in movimento. In questo modo le ruote possono girare liberamente e causare lesioni a voi stessi o ad altre persone nelle vicinanze. Non saltate sopra o sotto il prodotto e non saltate mentre lo usate. Tenere sempre i piedi ben piantati sul poggiapiedi durante il funzionamento. Controllare sempre la carica della batteria prima dell'uso.

SMALTIMENTO DELLA BATTERIA USATA



La batteria può contenere sostanze pericolose che possono mettere in pericolo l'ambiente e la salute umana. Il simbolo riportato sulla batteria e/o sulla confezione indica che la batteria usata non deve essere trattata come rifiuto urbano. Le batterie devono essere smaltite presso un punto di raccolta appropriato per il riciclaggio. Assicurandovi che le batterie usate siano smaltite correttamente, contribuirete a prevenire potenziali conseguenze negative per l'ambiente e la salute umana. Il riciclaggio dei materiali contribuisce alla conservazione delle risorse naturali. Per ulteriori informazioni sul riciclaggio delle batterie usate, contattare il servizio di smaltimento rifiuti del proprio comune.

AVVISO DI CONFORMITÀ

Questo dispositivo è conforme alla Parte 15 delle norme FCC. Il funzionamento è soggetto alle due condizioni seguenti: (1) il dispositivo non può causare interferenze dannose e (2) deve accettare qualsiasi interferenza ricevuta, comprese quelle che possono causare un funzionamento indesiderato. Attenzione: Cambiamenti o modifiche a questa unità non espressamente approvati dalla parte responsabile della conformità possono invalidare l'autorizzazione dell'utente all'uso dell'apparecchiatura. NOTA: Questo apparecchio è stato testato ed è risultato conforme ai limiti previsti per i dispositivi digitali di Classe B, ai sensi della Parte 15 delle norme FCC. Questi limiti sono concepiti per fornire una protezione ragionevole contro le interferenze dannose in un'installazione residenziale. Questa apparecchiatura genera, utilizza e può irradiare energia in radiofrequenza e, se non viene installata e utilizzata secondo le istruzioni, può causare interferenze dannose alle comunicazioni radio. Tuttavia, non è possibile garantire che non si verifichino interferenze in una particolare installazione. Se questa apparecchiatura causa interferenze dannose alla ricezione radiotelevisiva, che possono essere determinate spegnendo e riaccendendo l'apparecchiatura, l'utente è invitato a cercare di correggere l'interferenza con una o più delle seguenti misure:

- Riorientare o riposizionare l'antenna ricevente.
- Aumentare la distanza tra l'apparecchiatura e il ricevitore.
- Collegare l'apparecchio a una presa di corrente su un circuito diverso da quello a cui è collegato il ricevitore.
- Consultare il rivenditore o un tecnico radiotelevisivo esperto.
- Per garantire la conformità ai limiti FCC di Classe B, è necessario utilizzare cavi schermati con questa unità.

⚠ ATTENZIONE:

La mancata osservanza delle seguenti istruzioni può causare lesioni al bambino o ad altri.

- Durante il montaggio, tenere le parti più piccole lontano dalla portata dei bambini.
- L'accessorio deve essere montato e smontato da un adulto.
- Ispezionare frequentemente il prodotto per verificare l'assenza di danni.

*** È RICHIESTO L'ASSEMBLAGGIO DA PARTE DI UN ADULTO.**

⚠ ATTENZIONE:

Per ridurre il rischio di lesioni, è necessaria la supervisione di un adulto. Non utilizzare mai su carreggiate, in prossimità di veicoli a motore, su o in prossimità di pendenze o gradini ripidi, piscine o altri specchi d'acqua; indossare sempre le scarpe e non consentire mai l'utilizzo di più di un pilota.

⚠ ATTENZIONE:

Osservare sempre le precauzioni di base quando si utilizza questo prodotto, tra cui le seguenti:

(A) Leggere tutte le istruzioni prima di utilizzare il prodotto.

(B) Per ridurre il rischio di lesioni, è indispensabile una stretta sorveglianza quando il prodotto viene utilizzato in prossimità dei bambini.

(C) Non inserire le dita o le mani nel prodotto.

(D) Non utilizzare il prodotto se il cavo di alimentazione elastico o il cavo di uscita sono schiacciati, hanno l'isolamento rotto o presentano altri segni di danneggiamento.

(E) Per tutte le apparecchiature. Le istruzioni devono indicare: Questo apparecchio non è destinato all'uso in ambienti con temperature inferiori a -10°F o superiori a 40°F.

(F) Per tutti i dispositivi, le istruzioni devono includere le seguenti informazioni: La batteria è stata progettata per essere caricata quando la temperatura ambiente è compresa tra 0°C (32°F) e 40°C (104°F). Non caricare mai la batteria quando la temperatura ambiente non rientra in questo intervallo.

PROPOSIZIONE 65 DELLA CALIFORNIA

⚠ ATTENZIONE:

QUESTO PRODOTTO PUÒ ESPORRE A SOSTANZE CHIMICHE, TRA CUI IL CADMIO, CHE SECONDO LO STATO DELLA CALIFORNIA PUÒ CAUSARE CANCRO E DIFETTI DI NASCITA O ALTRI DANNI RIPRODUTTIVI. PER ULTERIORI INFORMAZIONI VISITARE IL SITO: WWW.P65WARNINGS.CA.GOV.

GARANZIA GENERALE LIMITATA

IL NUOVO PRODOTTO JETSON È GARANTITO CONTRO I DIFETTI DI MATERIALI E DI FABBRICAZIONE COME INDICATO SU RIDEJETSON.COM/GARANZIA PER UN PERIODO DI TEMPO A PARTIRE DALLA DATA DI ACQUISTO ORIGINALE AL DETTAGLIO, SE UTILIZZATO IN CONFORMITÀ CON I MANUALI D'USO DI JETSON (FARE RIFERIMENTO A RIDEJETSON.COM/SUPPORT). **IN BASE A QUESTA GARANZIA, L'UTENTE POTRÀ RIVOLGERSI A JETSON ANCHE NEL CASO IN CUI ABBIA ACQUISTATO IL PRODOTTO JETSON PRESSO UNO DEI NOSTRI RIVENDITORI AUTORIZZATI.** PER LEGGERE I TERMINI COMPLETI DELLA NOSTRA GARANZIA, VISITARE IL SITO RIDEJETSON.COM/WARRANTY.

REGISTRAZIONE DEL PRODOTTO

REGISTRATE IL VOSTRO NUOVO JETSON PER OTTENERE RAPIDAMENTE UN'ASSISTENZA PERSONALIZZATA SUL PRODOTTO E SULLA GARANZIA. FATE LA VOSTRA MOSSA SU RIDEJETSON.COM/PAGES/REGISTRATION.

COPERTURA DELLA GARANZIA E REGISTRAZIONE DEL PRODOTTO.

Per esercitare il proprio prodotto garanzia o chiedere informazioni su copertura della garanzia, contattateci direttamente.

www.ridejetson.com

1. CIRCA IL VOSTRO PRODOTTO.

1.1 Panoramica del prodotto

1. MANUBRIO*
2. PORTA DI RICARICA CON COPERCHIO
3. MORSETTO PER STELO
4. SCHERMO LCD
5. PULSANTE DI ACCENSIONE
6. PULSANTE MODALITÀ VELOCITÀ
7. ACCELERAZIONE ACCELERATORE
8. RUOTE ANTERIORI
9. LEVA PIEGHEVOLE
10. PONTE
11. FRENO A PEDALE POSTERIORE
12. RUOTA POSTERIORE (RUOTA MOTORE)
13. RIFLETTORE(×2; SINISTRA E DESTRA)
14. CAVALLETTO
15. FRENO ELETTRICO
16. CARICABATTERIE

Strumenti, ferramenta e parti incluse per il montaggio, la regolazione e la manutenzione:

A



5 × 40MM BULLONE ESAGONALE

B



MORSETTO SUPERIORE

D



CHIAVE A BRUGOLA DA 5 MM

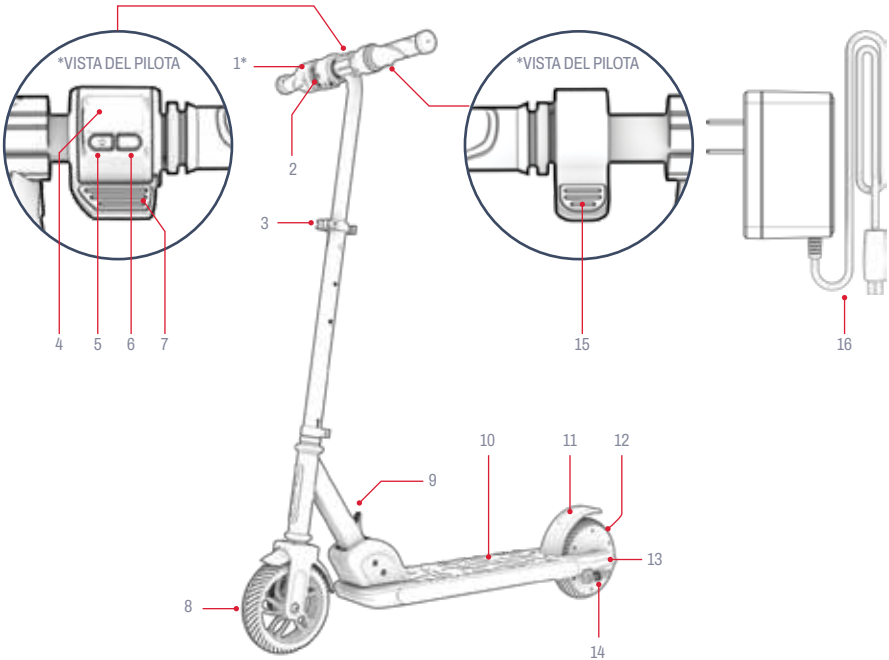

**SEMI-ASSEMBLATO; RICHIEDE IL MONTAGGIO.*

NOTA: LE IMMAGINI POTREBBERO NON RIFLETTERE L'ASPETTO ESATTO DEL PRODOTTO REALE.

1.2 Specifiche del prodotto

- MOTORE: 100W HUB***
- VELOCITÀ MASSIMA: 10 MPH* | 16,1 KM/H*
- PORTATA MASSIMA: 5 MIGLIA* | 8 KM*
- BATTERIA: 21,9V, 2,6AH AGLI IONI DI LITIO
- CARICABATTERIE: UL 100-240V
- TEMPO DI RICARICA: FINO A 5 ORE
- ANGOLO DI SALITA MASSIMO: 10°
- PESO DEL PRODOTTO: 15,3 LB | 6,9 KG
- LIMITE DI PESO: 120 LB | 54,4 KG
- PESO MINIMO DEL PILOTA: 44 LB | 19,9 KG
- DIMENSIONI DEL PRODOTTO, PIEGATO:
  29.5 IN (L) × 15.3 IN (W) ×10.4 IN (H) | 74.9 CM (L) × 38.8 CM (W) × 26.4 CM (H)
  DIMENSIONI DEL PRODOTTO, NON PIEGATO:
  32.0 IN (L) ×15.3 IN (W) × 37.5 IN (H) | 81.2 CM (L) × 38.8 CM (W) × 95.2 CM (H)
- ALTEZZA MANUBRIO: 32,6 IN - 37,4 IN | 82,8 CM - 95,0 CM
- DIMENSIONI DEL PONTE: 23,6 IN (L) × 4,8 IN (W) | 59,9 CM (L) × 12,2 CM (W)
- DIMENSIONE RUOTA: 6 IN | 15,2 CM
- ETÀ CONSIGLIATA: 8+

**LA PORTATA DEL PRODOTTO, LA VELOCITÀ, LA DURATA DELLA BATTERIA E ALTRE SPECIFICHE POSSONO VARIARE IN BASE ALLE CONDIZIONI DI GUIDA DEL PILOTA E DI .*

***SE TESTATO TRASPORTANDO 110 LB | 50 KG, A UNA TEMPERATURA DELL'ARIA DI 50°F - 95°F | 10°C - 35°C E A UNA VELOCITÀ DI 10 MPH | 16,1 KM/H. PER ULTERIORI DETTAGLI SULLE CONDIZIONI CHE POSSONO INFLUIRE SUL TEMPO DI FUNZIONAMENTO, VEDERE LA SEZIONE 4.4.*

****POTENZA DI PICCO*

1.3 Risorse online

Scansione per i nostri più prodotto aggiornato materiali di onboarding e risorse di supporto.

Trovate questo manuale d'uso online su https://cdn.shopify.com/s/files/1/2530/6734/files/RELAY-MANUAL_WEB-1747145683971.pdf

Trovate la nostra collezione di manuali d'uso su https://ridejetson.com/pages/product-manuals

2. ISTRUZIONI PER L'INSTALLAZIONE.

2.1 Note iniziali

- INIZIATE LA VOSTRA AVVENTURA NEL MODO GIUSTO. PRIMA DI UTILIZZARE QUESTO PRODOTTO, LEGGERE ATTENTAMENTE L'INTERO MANUALE D'USO, COMPRESE LE AVVERTENZE DI SICUREZZA. ASSICURARSI DI AVER COMPRESO, ACCETTATO E RISPETTATO TUTTE LE AVVERTENZE:
  - RACCOMANDAZIONI DEL PRODUTTORE.
  - ISTRUZIONI E AVVERTENZE DI SICUREZZA.
  - LEGGI E ORDINANZE LOCALI IN MATERIA DI EQUITAZIONE E FUNZIONAMENTO.
- PRESTARE ATTENZIONE QUANDO SI DISIMBALLA, SI RIMUOVONO TUTTI I MATERIALI DI IMBALLAGGIO E SI POSIZIONA IL MONOPATTINO PER L'ASSEMBLAGGIO, POICHÉ IL MANUBRIO SARÀ SOLO SEMIAGGANCIATO.
- LE INDICAZIONI FORNITE IN QUESTO MANUALE - DESTRA, SINISTRA, AVANTI/AVANTI E INDIETRO/DIETRO - SONO ORIENTATE COME LE VEDREBBE IL PILOTA QUANDO È IN PIEDI SULLO SCOOTER. IL "LATO DESTRO" DELLO SCOOTER, AD ESEMPIO, È IL LATO IN CUI SI TROVA LA MANO DESTRA DEL PILOTA.

2.2 Sicurezza del casco

IL PILOTA DEVE INDOSSARE SEMPRE IL CASCO.



POSIZIONAMENTO ERRATO:
LA FRONTE È ESPOSTA. UNA CADUTA PUÒ PROVOCARE GRAVI LESIONI.



POSIZIONAMENTO CORRETTO:
LA FRONTE È COPERTA DAL CASCO.

**INDOSSATE IL CASCO, UN ABBIGLIAMENTO ADEGUATO, SCARPE E DISPOSITIVI DI SICUREZZA. EVITARE INDUMENTI CHE POSSANO IMPIGLIARSI NELLE RUOTE O SOTTO DI ESSE. SI CONSIGLIA DI INDOSSARE SCARPE BASSE E CHIUSE. INDOSSARE UN CASCO E UN EQUIPAGGIAMENTO PROTETTIVO APPROVATO ASTM F1492 PER EVITARE LESIONI IN CASO DI INCIDENTE.*

2.3 Svolgimento e ripiegamento del monopattino

⚠ **IMPORTANTE:** QUANDO SI DISPIEGA PER IL MONTAGGIO, IL MANUBRIO È SOLO SEMI-AGGANCIATO. PRESTARE ATTENZIONE DURANTE LA MANIPOLAZIONE.

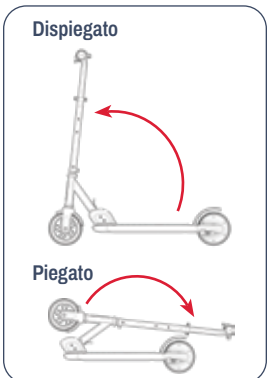

QUANDO DISPIEGARE: PER LA GUIDA E IL MONTAGGIO
QUANDO PIEGARE: PER LO STOCCAGGIO E IL TRASPORTO

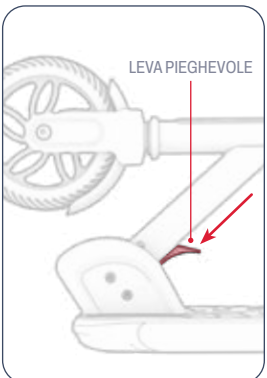

1. SPINGERE E TENERE PREMUTA LA LEVA DI RIPIEGAMENTO.

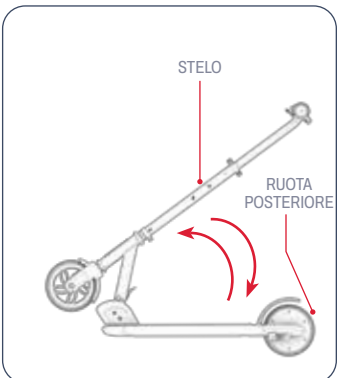

2. **PER APRIRE:** SOLLEVARE L'ATTACCO MANUBRIO FINCHÉ NON È VERTICALE E SCATTA IN POSIZIONE.
   PER RIPIEGARE: ABBASSARE LO STELO VERSO LA RUOTA POSTERIORE FINCHÉ NON SCATTA IN POSIZIONE.

⚠ **IMPORTANTE:** NON SOLLEVARE LO SCOOTER DAL MANUBRIO PER TRASPORTARLO. FISSARLO IN POSIZIONE RIPIEGATA E TRASPORTARLO PER LO STELO.

⚠ **IMPORTANTE:** NON PEDALARE MAI SENZA CHE L'ATTACCO MANUBRIO SIA SCATTATO IN POSIZIONE VERTICALE E IL MORSETTO DELL'ATTACCO MANUBRIO SIA CHIUSO E SERRATO.

2.4 Montaggio del manubrio

⚠ **IMPORTANTE:** PRESTARE ATTENZIONE QUANDO SI MANEGGIANO I COMPONENTI ELETTRICI.

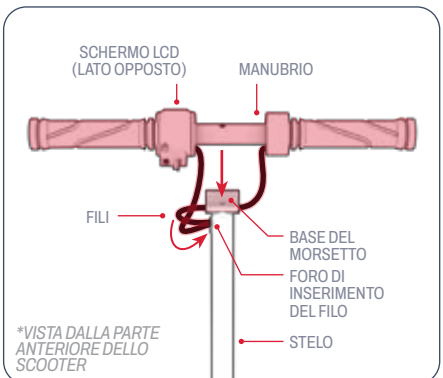

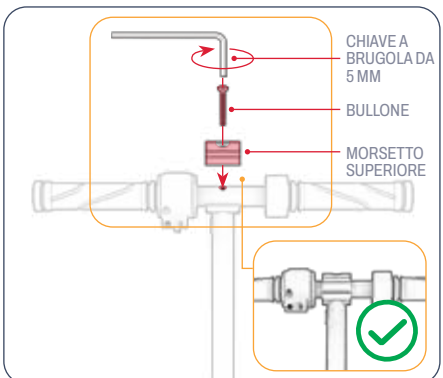

1. ESTENDERE L'ALTEZZA DELLO STELO ALLA POSIZIONE PIÙ ALTA. (VEDERE SEZIONE 2.5)
2. POSIZIONARE IL MANUBRIO SULLA BASE DEL MORSETTO IN CIMA ALL'ATTACCO MANUBRIO IN MODO TALE CHE:
   - IL MANUBRIO È CENTRATO.
   - LO SCHERMO LCD SI TROVA SUL LATO DESTRO RIVOLTO VERSO IL PILOTA.
   - I FORI DELLA FERRAMENTA NEL MANUBRIO SONO ALLINEATI CON I FORI DELLA FERRAMENTA NELLA BASE DEL MORSETTO.
3. INSERIRE CON CURA IL FILO IN ECCESSO NEL FORO DI INSERIMENTO DEL FILO NELLO STELO.
4. POSIZIONARE LA PARTE SUPERIORE DEL MORSETTO SUL MANUBRIO IN MODO TALE CHE:
   - IL MORSETTO SI CURVA VERSO IL BASSO ATTORNO AL MANUBRIO.
   - IL FORO PER LA FERRAMENTA DEL MORSETTO È ALLINEATO CON I FORI PER LA FERRAMENTA DEL MANUBRIO E DELLA BASE DEL MORSETTO.
5. RUOTARE IL BULLONE IN SENSO ORARIO ATTRAVERSO LA PARTE SUPERIORE DEL MORSETTO E I FORI DELLA FERRAMENTA ALLINEATI.
6. SERRARE IL BULLONE RUOTANDOLO IN SENSO ORARIO CON LA CHIAVE A BRUGOLA DA 5 MM.
7. VERIFICARE CHE IL MANUBRIO SIA BEN FISSATO.

2.5 Regolazione dell'altezza del manubrio

RISOLUZIONE DEI PROBLEMI: SE NON SI RIESCE AD APRIRE O CHIUDERE LA CHIUSURA, È POSSIBILE CHE LA MANOPOLA DELLA PINZA SIA TROPPO STRETTA. ALLENTARE LA MANOPOLA DI ½ GIRO ALLA VOLTA FINCHÉ NON SI RIESCE A UTILIZZARE IL FERMO.

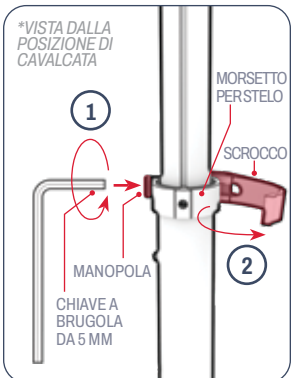

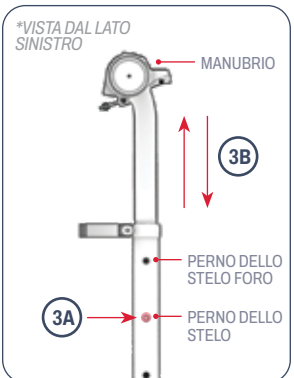

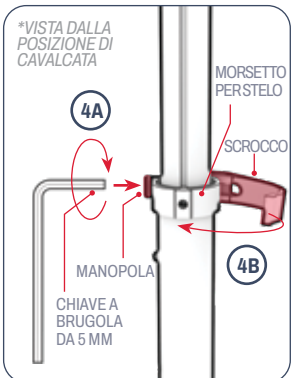

1. UTILIZZANDO LA CHIAVE A BRUGOLA DA 5 MM, ALLENTARE LA MANOPOLA DEL MORSETTO DELLO STELO RUOTANDOLA IN SENSO ANTIORARIO.
2. APRIRE IL CHIAVISTELLO.
3. PREMERE IL PERNO DELL'ATTACCO MANUBRIO (A) E ALZARE O ABBASSARE IL MANUBRIO (B) FINCHÉ IL PERNO NON SCATTA IN UN ALTRO FORO DELL'ATTACCO MANUBRIO.
4. CHIUDERE LA CHIUSURA (A) E STRINGERE IL POMELLO RUOTANDOLO IN SENSO ORARIO CON LA CHIAVE A BRUGOLA (B).
5. VERIFICARE CHE IL MANUBRIO SIA FISSATO.

⚠ **IMPORTANTE:** IL PERNO DELL'ATTACCO MANUBRIO DA SOLO NON MANTIENE L'ATTACCO MANUBRIO IN POSIZIONE SICURA.

NOTA: NON SERRARE ECCESSIVAMENTE LA MANOPOLA DEL MORSETTO DELLO STELO. UN SERRAGGIO ECCESSIVO PUÒ IMPEDIRE L'APERTURA E LA CHIUSURA DEL FERMO DEL MORSETTO DELLO STELO.

2.6 Ricarica della batteria

CARICARE COMPLETAMENTE LA BATTERIA PRIMA DEL PRIMO UTILIZZO.

1. APRIRE IL COPERCHIO DELLA PORTA DI RICARICA.
2. COLLEGARE IL CARICABATTERIE ALLA PRESA DI CORRENTE, QUINDI INSERIRE IL CAVO DEL CARICABATTERIE NELLA PORTA DI RICARICA DELLO SCOOTER.
3. QUANDO L'INDICATORE LUMINOSO SUL CARICABATTERIE PASSA DA ROSSO A VERDE, LA BATTERIA HA RAGGIUNTO LA CARICA COMPLETA. RIMUOVERE IL CAVO DEL CARICATORE DALLA PORTA DI RICARICA E SCOLLEGARE IL CARICATORE DALLA PRESA ELETTRICA .
4. CHIUDERE IL COPERCHIO DELLA PORTA DI RICARICA.

NOTA: possono essere necessarie circa 5 ore per portare la batteria a una carica completa.

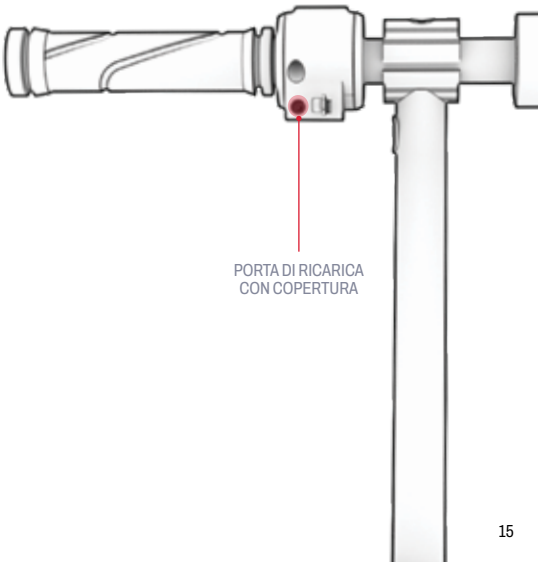

SPIA DI CARICA SUL CARICATORE:	ROSSO ILLUMINAZIONE RICARICA	ILLUMINAZIONE VERDE RICARICA COMPLETA

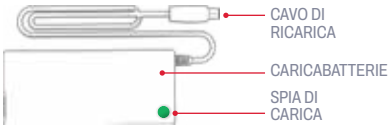

Note importanti sulla ricarica

- TENERE SEMPRE CHIUSA LA PORTA DI RICARICA QUANDO NON SI CARICA ATTIVAMENTE LA BATTERIA.
- NON ACCENDERE MAI IL PRODOTTO MENTRE È IN CARICA.
- NON UTILIZZARE RUBINETTI DI ALIMENTAZIONE RIPOSIZIONABILI.
- PER UNA MIGLIORE SALUTE DELLA BATTERIA, CARICARLA COMPLETAMENTE DURANTE OGNI SESSIONE DI RICARICA (CIRCA 5 ORE).
- NON LASCIARE MAI IL PRODOTTO IN CARICA DURANTE LA NOTTE O PER PERIODI PROLUNGATI.
- NON TENTARE DI RIMUOVERE O SMONTARE LA BATTERIA.
- INTERVALLO DI TEMPERATURA AMBIENTE DI CARICA: 32°F (0°C) - 104°F (40°C)
- TEMPERATURA AMBIENTE DI FUNZIONAMENTO: 14°F(-10°C)-104°F(40°C)
- TENERE SEMPRE CHIUSO IL COPERCHIO DELLA PORTA DI RICARICA QUANDO NON SI CARICA ATTIVAMENTE IL PRODOTTO.
- NON UTILIZZARE QUESTO PRODOTTO SE IL CAVO DI ALIMENTAZIONE FLESSIBILE O IL CAVO DI USCITA È FRAZIONATO, HA L'ISOLAMENTO ROTTO O QUALSIASI ALTRO SEGNO DI DANNO.
- VERIFICARE CHE IL NUMERO DI MODELLO DEL CARICABATTERIE RIPORTATO SULL'ETICHETTA CORRISPONDA AL NUMERO DI MODELLO DEL CARICABATTERIE ELENCATO SOPRA.
- VERIFICARE CHE L'ETICHETTA DEL CARICABATTERIE LO IDENTIFICHI COME COMPATIBILE CON IL PROPRIO MODELLO JETSON. IL NOME E LA SKU DEL MODELLO JETSON SONO RIPORTATI SU UN'ETICHETTA APPLICATA SULLA PARTE SUPERIORE, LATERALE O INFERIORE DEL TELAIO O DEL PIANO DI APPOGGIO DEL PRODOTTO.

IMPORTANTE:

UTILIZZARE SOLO IL CARICABATTERIE IN DOTAZIONE O QUELLO ACQUISTATO DIRETTAMENTE DA JETSON, CONTRASSEGNATO DA FY0132520500 O DALLA SKU PJRELAY-CH.

⚠ IL MANCATO UTILIZZO DEL CARICABATTERIE CORRETTO PUÒ PROVOCARE INCENDI ED ESPLOSIONI.

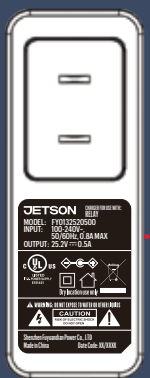

QUESTO È UN ESEMPIO DI MARCATURA IL VOSTRO CARICABATTERIE.

3. CARATTERISTICHE E FUNZIONI.

3.1 Uso del cavalletto

PER USARE IL CAVALLETTO:
ABBASSARLO E INCLINARE DELICATAMENTE LO SCOOTER PER FARLO STARE IN PIEDI.
PER SOLLEVARE IL CAVALLETTO:
RUOTARLO DI NUOVO VERSO L'ALTO.

⚠ **IMPORTANTE:** SOLLEVARE SEMPRE IL CAVALLETTO PRIMA DELLA GUIDA.

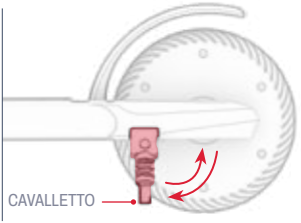

3.2 Accensione e spegnimento

PER ACCENDERE O SPEGNERE IL DISPOSITIVO:
TENERE PREMUTO IL PULSANTE DI ACCENSIONE PER 2 - 3 SECONDI.

PER PRESERVARE LA CARICA DELLA BATTERIA, RICORDARSI SEMPRE DI SPEGNERE LO SCOOTER QUANDO SI FA UN PIT-STOP O ALLA FINE DI UNA CORSA.

FUNZIONE DI SPEGNIMENTO AUTOMATICO INTELLIGENTE:
PER PRESERVARE LA CARICA DELLA BATTERIA, LO SCOOTER SI SPEGNE AUTOMATICAMENTE DOPO 10 MINUTI DI INUTILIZZO.

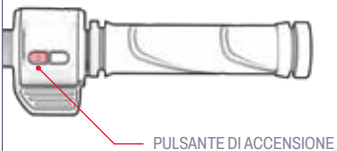

3.3 Informazioni sui comandi e sullo schermo LCD

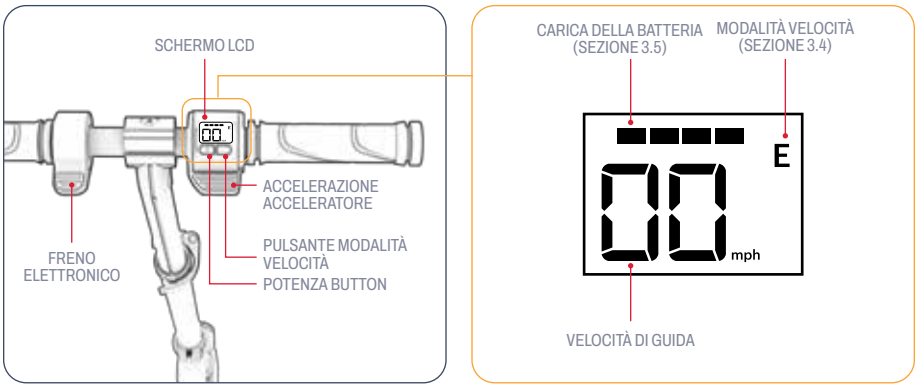

3.4 Utilizzo della modalità Velocità

- SONO DISPONIBILI 3 MODALITÀ DI VELOCITÀ, OGNUNA DELLE QUALI CONSENTE DI RAGGIUNGERE UNA VELOCITÀ MASSIMA DIVERSA.
- CON LO SCOOTER ACCESO, PREMERE RAPIDAMENTE IL PULSANTE DELLA MODALITÀ DI VELOCITÀ PER CAMBIARE MODALITÀ DI VELOCITÀ.

MODALITÀ VELOCITÀ	LETTERA VISUALIZZATA SULLO SCHERMO LCD	VELOCITÀ MASSIMA
ECO	E	FINO A 5 MPH | 8 KM/H
NORMALE	N	FINO A 8 MPH | 12,8 KM/H
LO SPORT	S	FINO A 10 MPH | 16,1 KM/H

3.5 Controllo del livello di carica della batteria

È POSSIBILE TENERE SOTTO CONTROLLO LA CARICA DELLA BATTERIA GUARDANDO L'ICONA DI CARICA DELLA BATTERIA SULLO SCHERMO LCD.

DISPLAY DELLA CARICA DELLA BATTERIA	PERCENTUALE DI CARICA RESIDUA APPROSSIMATIVA*
	71% - 100%
	41% - 70%
	21% - 40% Ricarica il tuo Jetson ORA!
	1% - 20% Davvero, è ora di ricaricare!

**SOLO PER APPROSSIMAZIONE. PUÒ VARIARE IN BASE ALL'USO.*

IMPORTANTE: QUANDO LA CARICA DELLA BATTERIA SCENDE ALLO 0%, LO SCOOTER SI SPEGNE. RICARICARE LO SCOOTER ALLA MASSIMA POTENZA (SEZIONE 2.6) PRIMA DELLA PROSSIMA USCITA.

4. ISTRUZIONI PER L'USO.

4.1 Controlli di sicurezza pre-corsa

ESEGUITE QUESTI IMPORTANTI CONTROLLI DI SICUREZZA PRIMA DI OGNI VIAGGIO:

Freni

- ASSICURARSI CHE IL FRENO ELETTRONICO FUNZIONI CORRETTAMENTE, IN MODO CHE SI INNESTI FACILMENTE E PORTI LO SCOOTER ALL'ARRESTO.
- VERIFICARE CHE IL FRENO A PEDALE POSTERIORE SIA FISSATO AL TELAIO DELLO SCOOTER E CHE, QUANDO VIENE PREMUTO, PORTI LA RUOTA POSTERIORE ALL'ARRESTO.

Telaio

- VERIFICARE CHE IL TELAIO DELLO SCOOTER NON SIA DANNEGGIATO, PIEGATO O ROTTO.
- VERIFICARE CHE LO STELO SIA FISSATO DAL MORSETTO DELLO STELO.

Sterzo

- VERIFICARE CHE IL MANUBRIO SIA FISSATO IN POSIZIONE DAL MORSETTO DEL MANUBRIO.
- CONTROLLARE CHE LA RUOTA E IL MANUBRIO GIRINO ALLINEATI.

Ruote

- CONTROLLARE CHE LE RUOTE NON PRESENTINO SEGNI DI USURA ECCESSIVA O SIANO DANNEGGIATE.
- CONTROLLARE CHE LE RUOTE SIANO FISSATE AL TELAIO.

Cablaggio

- VERIFICARE CHE I FILI NON OSTACOLINO IL MOVIMENTO DEL MANUBRIO.
- VERIFICARE CHE IL CABLAGGIO NON SIA DANNEGGIATO O SFILACCIATO.

4.2 Equitazione

IMPORTANTE: IL MOTORE DI QUESTO MONOPATTINO RICHIEDE L'ATTIVAZIONE DEL MOVIMENTO A PEDALE PER AVVIARSI.

1. POSIZIONARE UN PIEDE NELLA PARTE ANTERIORE DELLA PEDANA, RIVOLTO IN AVANTI. SPINGERE IL MONOPATTINO IN AVANTI SPINGENDO DA TERRA PER 5-8 VOLTE DI SEGUITO CON L'ALTRO PIEDE.
2. POSIZIONARE IL PIEDE DI CALCIO SUL RETRO DELLA PEDANA, GIRATO VERSO L'ESTERNO CON UN ANGOLO DI 70°-90° PER GARANTIRE LA STABILITÀ.
3. SPINGERE GRADUALMENTE VERSO IL BASSO L'ACCELERATORE A POLLICE PER ACCELERARE E POI MANTENERE LA VELOCITÀ.

⚠ **IMPORTANTE:** PER EVITARE IMPROVVISE IMPENNATE DI VELOCITÀ, PREMERE SEMPRE DELICATAMENTE L'ACCELERATORE.

PER FARE LE CURVE:
RUOTARE IL MANUBRIO A SINISTRA O A DESTRA.

4.3 Uso dei freni

QUESTO SCOOTER È DOTATO DI UN FRENO A PEDALE POSTERIORE E DI UN FRENO ELETTRONICO SUL MANUBRIO.

⚠ **IMPORTANTE:** RILASCIARE L'ACCELERATORE QUANDO SI INNESTA UNO DEI FRENI.

Freno a pedale posteriore

- PREMERE LEGGERMENTE IL FRENO A PEDALE POSTERIORE CON IL PIEDE DI GUIDA POSTERIORE PER RALLENTARE.
- APPLICARE UNA MAGGIORE PRESSIONE PER ARRESTARSI COMPLETAMENTE.

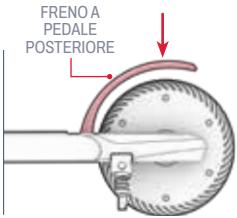

Freno elettronico

PREMERE DELICATAMENTE IL FRENO DI EMERGENZA PER RALLENTARE. SPINGERE CON PIÙ FORZA PER FERMARSI COMPLETAMENTE.

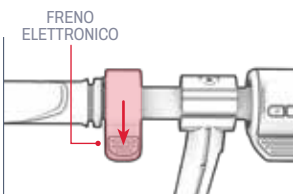

⚠ **IMPORTANTE:** PER EVITARE MOVIMENTI BRUSCHI, CERCARE DI INSERIRE IL FRENO ELETTRONICO GRADUALMENTE .

4.4 Massimizzazione della velocità e dell'autonomia

IN CONDIZIONI IDEALI, L'AUTONOMIA MASSIMA RAGGIUNGIBILE CON UNA BATTERIA COMPLETAMENTE CARICA È DI 8 KM/H. LA VELOCITÀ MASSIMA È DI 16,1 KM/H. PIÙ IL MOTORE DEVE LAVORARE, PIÙ LA BATTERIA SI SCARICHERÀ RAPIDAMENTE. ANCHE I SEGUENTI FATTORI INFLUISCONO SULLA VELOCITÀ E SULL'AUTONOMIA.

Superficie di equitazione

PER VIAGGIARE SU UNA SUPERFICIE RUVIDA È NECESSARIA UNA MAGGIORE POTENZA DEL MOTORE RISPETTO A UNA SUPERFICIE LISCIA.

Peso di trasporto

- PIÙ PESO (PILOTA PIÙ CARICO) DIMINUISCE L'AUTONOMIA RAGGIUNGIBILE.
- L'AUTONOMIA E LA VELOCITÀ MASSIME POSSONO ESSERE RAGGIUNTE CON UN PESO DI CARICO PARI O INFERIORE A 54,5 KG.

Stile di guida

- GLI AVVIAMENTI E GLI ARRESTI FREQUENTI RIDUCONO L'AUTONOMIA DI GUIDA.
- L'UTILIZZO DEL PROPRIO SFORZO PER PEDALARE ALLEGGERISCE LA RICHIESTA DEL MOTORE E AUMENTA LA DURATA DELLA CORSA.

Temperatura dell'aria

LA TEMPERATURA IDEALE PER LA GUIDA E LA CONSERVAZIONE DEL PRODOTTO È COMPRESA TRA 50°F E 95°F (10°C - 35°C).

Inclinazione

IL MOTORE DEVE LAVORARE DI PIÙ IN SALITA CHE IN PIANURA O IN DISCESA.

Manutenzione della batteria

LA RICARICA TEMPESTIVA DELLA BATTERIA DOPO OGNI CORSA CONTRIBUISCE A MANTENERNE LA CAPACITÀ E LA RESISTENZA.

ISTRUZIONI PER LA MANUTENZIONE DA PARTE DELL'UTENTE.

Prendetevi cura del vostro Jetson per mantenerlo in perfetta efficienza e sicurezza. Ecco come fare:

Gestire il vostro Jetson

- EVITARE DI ESPORRE IL PRODOTTO A FORTI VIBRAZIONI O A IMPATTI FISICI INTENSI.
- NON SMONTARE MAI LA BATTERIA.
- TENERE IL PRODOTTO LONTANO DA ACQUA E UMIDITÀ.
- GUIDARE SU SUPERFICI LISCE E PIATTE PER EVITARE ROTTURE.
- NON TRASPORTATE MAI IL PRODOTTO PER LE RUOTE, IL SEDILE E/O IL MANUBRIO.
- FARE ATTENZIONE A NON TIRARE O STRAPPARE IL CABLAGGIO CHE COLLEGA IL MOTORE AI COMPONENTI DEL MANUBRIO.

Istruzioni per la conservazione

- CARICARE COMPLETAMENTE LA BATTERIA PRIMA DI RIPORRE IL PRODOTTO PER LUNGHI PERIODI DI TEMPO.
- IN CASO DI STOCCAGGIO PER PERIODI PROLUNGATI, CARICARE COMPLETAMENTE LA BATTERIA UNA VOLTA AL MESE.
- COPRIRE IL PRODOTTO PER PROTEGGERLO DALLA POLVERE.
- CONSERVARE IL PRODOTTO AL CHIUSO E IN UN LUOGO ASCIUTTO, A UNA TEMPERATURA COMPRESA TRA 50°F E 95°F (10°C - 35°C).

Pulizia di Jetson

- SEDILE E TELAIO - PULIRE CON UN PANNO UMIDO PRIVO DI POLVERE O CON UN PANNO IMBEVUTO DI ALCOL. QUINDI PASSARE UN PANNO ASCIUTTO E PRIVO DI POLVERE.
- MANUBRIO - PULIRE CON SAPONE NEUTRO UTILIZZANDO UN PANNO UMIDO PRIVO DI POLVERE. RIMUOVERE L'ECCESSO DI SAPONE CON UN PANNO UMIDO SEPARATO.
- COMPONENTI DELLE RUOTE - PULIRE CON UN PANNO UMIDO PRIVO DI POLVERE.
- PNEUMATICI - PULIRE CON UN PANNO UMIDO PRIVO DI POLVERE. È POSSIBILE UTILIZZARE ANCHE UN PRODOTTO PER LA FINITURA DEI PNEUMATICI O UN DETERGENTE.

⚠ **AVVERTENZA:** non spruzzare o applicare acqua direttamente sul prodotto. L'acqua può danneggiare il cablaggio, il vano batteria e le luci, nonché deteriorare il telaio: tutto ciò potrebbe causare un malfunzionamento che mette a rischio la sicurezza del ciclista.

⚠ Precauzioni per le batterie

IL PRODOTTO È DOTATO DI UNA BATTERIA AGLI IONI DI LITIO. PRESTARE ATTENZIONE DURANTE LA MANIPOLAZIONE.

- TENERE IL PRODOTTO LONTANO DAL FUOCO E DAL CALORE ECCESSIVO.
- EVITARE URTI FISICI INTENSI, FORTI VIBRAZIONI O IMPATTI.
- PROTEGGERE IL PRODOTTO DALL'ACQUA O DALL'UMIDITÀ.
- NON COLLOCARE O CONSERVARE IL PRODOTTO IN PILA SOPRA O SOTTO ALTRI OGGETTI.
- NON SMONTARE IL PRODOTTO O LA BATTERIA.
- NON SMALTIRE IL PRODOTTO CON I RIFIUTI QUOTIDIANI. PORTARE IL PRODOTTO IN UN IMPIANTO DEDICATO AI RIFIUTI ELETTRONICI O IN UN CENTRO DI RICICLAGGIO DELLE BATTERIE. PER ULTERIORI INFORMAZIONI SUI SITI DI SMALTIMENTO PIÙ VICINI A VOI, CONTATTATE IL VOSTRO COMUNE O IL TRASPORTATORE DI RIFIUTI.
- SE LA BATTERIA DEL PRODOTTO SI SURRISCALDA O MOSTRA SEGNI DI SURRISCALDAMENTO, EMETTE UN ODORE O UN SUONO INSOLITO, PERDE FLUIDI O GAS O CAMBIA FORMA O COLORE, È NECESSARIO INTERVENIRE IMMEDIATAMENTE:
  1. SE IN USO, INTERROMPERE IMMEDIATAMENTE L'UTILIZZO DEL PRODOTTO. RIMUOVERE IL CAVO DI RICARICA DAL PRODOTTO SE È COLLEGATO.
  2. INTERROMPERE L'USO DEL PRODOTTO.
  3. SE È SICURO, SPOSTARE IL PRODOTTO IN UNO SPAZIO LIBERO E LONTANO DA QUALSIASI COSA INFIAMMABILE.
  4. CHIAMARE I SERVIZI DI EMERGENZA LOCALI PER RICEVERE ASSISTENZA.
  5. LAVARE ACCURATAMENTE CON ACQUA CORRENTE PULITA GLI OCCHI O LE AREE DELLA PELLE CHE SONO VENUTE A CONTATTO CON IL LIQUIDO ELETTROLITICO DELLA BATTERIA FUORIUSCITO E RIVOLGERSI A UN MEDICO.
- IN CASO DI PROBLEMI CON LA BATTERIA, CONTATTARE IL TEAM DI ASSISTENZA JETSON.

COLLEGATEVI CON NOI.

RIDEJETSON.COM/SUPPORTO
RIDEJETSON.COM/CHAT

1-844-585-7462

Assicuratevi di seguire @ridejetson sui social media per conoscere fantastiche offerte, omaggi e tutte le ultime novità di Jetson.

VI PIACE IL VOSTRO MEZZO?

Lasciate una recensione su ridejetson.com/recensioni. Non vediamo l'ora di sentirvi! #MakeMoves


JETSON

دليل لرحلتك

مهم:
اقرأ بعناية واحتفظ بما يلي
للرجوع إليها مستقبلاً

JETSON

RELAY

سكوتر كهربائي للأطفال.

SKU(S): JRELAY-BLK | JRELAY-CMO | JRELAY2-BLK طراز

أفضل اثنين من أفضل اثنين قواعد الركوب:

كن آمناً.
استمتع بوقتك!

صُنع في شنتشن، الصين
مستورد من شركة TRURIDE TECH LLC.
ص.ب. 461، جيرسي سيتي، جيرسي سيتي، نيوجيرسي
07302-9998

رمز التاريخ: 06/2025
إصدار المستند: الإصدار 2.0
صُنع في الصين

© 2025، TRURED TECH. جميع الحقوق محفوظة. تم التصنيع لصالح شركة TRURIDE TECH LLC.
JETSON® علامة تجارية مسجلة مستخدمة بموجب ترخيص من شركة JETSTREAM BRANDS LLC.
لا يجوز إعادة إنتاج أو نقل أي جزء من هذا المستند، بما في ذلك الشكل والرسومات والتصميم، بأي شكل أو بأي وسيلة.

المحتويات

تحذيرات السلامة 4
تغطية الضمان وتسجيل المنتج 7
1. نبذة عن منتجك
1.1 نظرة عامة على المنتج 8
1.2 مواصفات المنتج 10
1.3 موارد على الإنترنت 10
2. تعليمات التثبيت
2.1 ملاحظات البداية 11
2.2 سلامة الخوذة 11
2.3 فتح السكوتر وطيّ السكوتر 12
2.4 تجميع المقود 13
2.5 ضبط ارتفاع المقود ضبط ارتفاع المقود 14
2.6 شحن البطارية 15
3. الميزات والوظائف
3.1 استخدام المسند 17
3.2 تشغيل وإيقاف التشغيل 17
3.3 فهم عناصر التحكم وشاشة LCD 18
3.4 استخدام وضع السرعة 19
3.5 التحقق من مستوى شحن البطارية 19
4. تعليمات التشغيل
4.1 فحوصات السلامة قبل الركوب 20
4.2 ركوب الخيل 21
4.3 استخدام المكابح 21
4.4 زيادة السرعة القصوى ومدى الركوب إلى أقصى حد . 22
تعليمات صيانة المستخدم 23
تواصل معنا 25

تحذيرات السلامة.

احتفظ بهذه التعليمات.

تعليمات حول مخاطر نشوب حريق أو إصابة الأشخاص وتعليمات السلامة المهمة

- قبل الاستخدام، يُرجى قراءة دليل المستخدم وتحذيرات السلامة بعناية، والتأكد من فهمك وقبولك لجميع تعليمات السلامة. سيكون المستخدم مسؤولاً عن أي خسارة أو ضرر ناجم عن الاستخدام غير السليم.
- **يمكن أن يؤدي عدم استخدام الشاحن الصحيح إلى نشوب حريق وانفجار، مما يؤدي إلى تلف الممتلكات والإصابة والوفاة.**
- قبل كل دورة تشغيل، يجب على المشغل إجراء فحوصات ما قبل التشغيل المحددة من قبل الشركة المصنعة: أن تكون جميع الواقيات والوسادات الموردة أصلاً من قبل الشركة المصنعة في مكانها الصحيح وفي حالة صالحة للخدمة؛ أن يكون نظام الكبح يعمل بشكل صحيح؛ أن تكون جميع واقيات المحاور أو واقيات السلاسل أو غيرها من الأغطية أو الواقيات التي توفرها الشركة المصنعة في مكانها وفي حالة صالحة للخدمة؛ أن تكون الإطارات في حالة جيدة ومنفوخة بشكل صحيح وبها مداس كافٍ متبقٍ؛ يجب أن تكون المنطقة التي سيتم تشغيل المنتج فيها آمنة ومناسبة للتشغيل الآمن.
- يجب أن تتم صيانة المكونات وإصلاحها وفقًا لمواصفات الشركة المصنعة وباستخدام قطع الغيار المعتمدة من الشركة المصنعة فقط مع إجراء التركيب من قبل التحار أو أشخاص مهرة آخرين.
- تحذير من إعادة شحن البطاريات غير القابلة لإعادة الشحن.
- لا تسمح لليدين، أو القدمين، أو الشعر، أو أجزاء الجسم، أو الملابس، أو أي أشياء مشابهة بملامسة الأجزاء المتحركة، أو العجلات، أو مجموعة القيادة، أثناء تشغيل المحرك.
- يجب ألا يستخدم هذا المنتج من قبل الأطفال أو الأشخاص ذوي القدرات البدنية أو الحسية أو العقلية المنخفضة أو الذين يفتقرون إلى الخبرة والمعرفة، ما لم يتم الإشراف عليهم أو تعليمهم (IEC 60335-1/A2:2006).
- يجب ألا يلعب الأطفال غير الخاضعين للإشراف بالمنتج (IEC 60335-1/A2:2006).
- يلزم إشراف البالغين.
- لا يجوز تشغيل الوحدات لأداء السباقات أو الركوب الهلواني أو غيرها من المناورات التي قد تتسبب في فقدان السيطرة أو قد تتسبب في تصرفات أو ردود فعل غير منضبطة من المشغل/الراكب.
- لا تستخدم بالقرب من السيارات.
- تجنب المطبات الحادة وشبكات الصرف والتغيرات السطحية المفاجئة. قد يتوقف السكوتر فجأة.
- تجنب الشوارع والأسطح المليئة بالمياه والرمال والحصى والأوساخ وأوراق الشجر وغيرها من المخلفات. فالطقس الرطب يضعف السحب والكبح والرؤية.
- تجنب الركوب حول الغاز القابل للاشتعال أو البخار أو السائل أو الغبار القابل للاشتعال الذي قد يتسبب في نشوب حريق.
- يجب على المشغلين الالتزام بجميع توصيات وتعليمات الشركة المصنعة، وكذلك الامتثال لجميع القوانين والمراسيم: لا يتم تشغيل الوحدات التي لا تحتوي على مصابيح أمامية إلا في ظروف رؤية كافية في ضوء النهار، و؛ يجب تشجيع المالكين على تسليط الضوء (للوضوح) باستخدام الإضاءة والعاكسات وأعلام الإشارة على أعمدة مرنة للوحدات منخفضة السير.
- يجب تحذير الأشخاص الذين يعانون من الحالات التالية من إجراء العملية: الأشخاص الذين يعانون من أمراض القلب؛ والنساء الحوامل؛ والأشخاص الذين يعانون من أمراض في الرأس أو الظهر أو الرقبة أو الذين يعانون من أمراض في الرأس أو الظهر أو الرقبة أو الذين سبق لهم إجراء عمليات جراحية في تلك المناطق من الجسم؛ والأشخاص الذين يعانون من أي حالات عقلية أو بدنية قد تجعلهم عرضة للإصابة أو تضعف من قدراتهم البدنية أو العقلية على إدراك وفهم وتنفيذ جميع تعليمات السلامة والقدرة على

- تُخزن في الداخل عند عدم الاستخدام. تترك في الداخل أثناء الشحن أو عند عدم استخدامها للقيادة.
- **AVERTISSEMENT** - Risque d'incendendie - لا يمكن فك القطع من قبل المستخدم.
- **تحذير** - خطر نشوب حريق وصدمة كهربائية - لا توجد أجزاء يمكن للمستخدم صيانتها.
- تحذير: خطر نشوب حريق
- يجب ألا يتجاوز وزن الراكب 120 رطلاً | 54.5 كجم.

التعديلات

لا تحاول تفكيك الوحدة أو تعديلها أو إصلاحها أو استبدالها أو أي من مكوناتها دون تعليمات من فريق Jetson Care. سيؤدي ذلك إلى إبطال أي ضمان، ويمكن أن يؤدي إلى حدوث أعطال قد تتسبب في حدوث إصابة.

احتياطات إضافية للتشغيل

لا ترفع المنتج عن الأرض أثناء تشغيله والعجلات في وضع الحركة. يمكن أن يؤدي ذلك إلى دوران العجلات بشكل حر، مما قد يتسبب في إصابتك أو إصابة الآخرين القريبين منك. لا تقفز على المنتج أو تنزل منه، ولا تقفز أثناء استخدامه. احرص دائمًا على تثبيت قدميك بثبات على مسند القدمين أثناء التشغيل. تحقق دائمًا من شحن البطارية قبل الاستخدام.

التخلص من البطارية المستعملة



قد تحتوي البطارية على مواد خطرة قد تعرض البيئة وصحة الإنسان للخطر. يشير هذا الرمز الملصق على البطارية و/أو العبوة إلى أن البطارية المستعملة يجب ألا تعامل كنفايات بلدية. يجب التخلص من البطاريات في نقطة تجميع مناسبة لإعادة التدوير. من خلال ضمان التخلص من البطاريات المستعملة بشكل صحيح، سوف تساعد في منع العواقب السلبية المحتملة على البيئة وصحة الإنسان. ستساعد إعادة تدوير المواد في الحفاظ على الموارد الطبيعية. للمزيد من المعلومات حول إعادة تدوير البطاريات المستعملة، يُرجى الاتصال بخدمة التخلص من النفايات البلدية المحلية.

تحمل المخاطر الملازمة لاستخدام الوحدة.

- لا تركب في الليل.
- لا تقم بالركوب بعد تناول الكحول أو تناول الأدوية الموصوفة طبيًا.
- لا تحمل أغراضًا أثناء الركوب.
- لا تقم بتشغيل المنتج حافي القدمين أبداً.
- ارتد حذاءً دائمًا وحافظ على رباط الحذاء مربوطاً.
- تأكد من وضع قدميك دائمًا بإحكام على سطح السفينة.
- يجب على المشغلين دائمًا استخدام الملابس الواقية المناسبة، بما في ذلك على سبيل المثال لا الحصر الخوذة، مع شهادة مناسبة، وأي معدات أخرى توصي بها الشركة المصنعة: ارتداء معدات الحماية دائمًا مثل الخوذة ووسادات الركبة ووسادات الكوع.
- أفسح الطريق دائماً للمشاة.
- كن متيقظاً للأشياء أمامك وبعيداً عنك.
- لا تسمح بإلهاءات أثناء القيادة، مثل الرد على الهاتف أو الانخراط في أي أنشطة أخرى.
- لا يمكن أن يركب المنتج أكثر من شخص واحد.
- عندما تركب المنتج مع ركاب آخرين، حافظ دائمًا على مسافة آمنة لتجنب الاصطدام.
- عند الانعطاف، تأكد من الحفاظ على توازنك.
- بعد الركوب بمكابح غير مضبوطة بشكل صحيح أمراً خطيراً ويمكن أن يؤدي إلى إصابة خطيرة أو الوفاة.
- قد تصبح المكابح ساخنة أثناء التشغيل، لا تلمس المكابح بجلدك العاري.
- قد يؤدي استخدام المكابح بشدة أو بشكل مفاجئ جدا إلى إقفال العجلة، مما قد يؤدي إلى فقدان السيطرة والسقوط. قد يؤدي الضغط المفاجئ أو المفرط على المكابح إلى الإصابة أو الوفاة.
- في حال ارتخاء المكابح، يُرجى ضبطها باستخدام مفتاح ربط سداسي أو مفك براغي أو أي أداة أخرى قابلة للتطبيق، أو يُرجى الاتصال بفريق العناية بـ Jetson Care Team.
- استبدل الأجزاء البالية أو المكسورة على الفور.
- تحقق مما إذا كانت جميع ملصقات السلامة في مكانها ومفهومة قبل الركوب.
- يجب أن يسمح المالك باستخدام الوحدة وتشغيلها بعد إثبات أن هؤلاء المشغلين يمكنهم فهم وتشغيل جميع مكونات الوحدة قبل الاستخدام.
- لا تركب بدون تدريب مناسب. لا تركب بسرعات عالية، أو على التضاريس غير المستوية أو على المنحدرات. لا تؤدي حركات بهلوانية أو تنعطف بشكل مفاجئ.
- موصى به للاستخدام الداخلي.
- قد يؤدي التعرض المطول للأشعة فوق البنفسجية والمطر والعوامل الجوية إلى تلف مواد الغلاف، قم بتخزينه في الداخل عند عدم الاستخدام.
- إن أجهزة التنقل الإلكترونية الشخصية غير مخصصة للاستخدام في المواقع المرتفعة التي تتطلب زيادة الخلوص بين الأسلاك الكهربائية في الدوائر الكهربائية، مما يشير إلى أنها غير مخصصة للاستخدام على ارتفاعات تزيد عن 2000 متر فوق مستوى سطح البحر.
- استخدم البطارية (البطاريات) المحددة من قبل الشركة المصنعة فقط

تحذير:

التزم دائمًا بالاحتياطات الأساسية عند استخدام هذا المنتج، بما في ذلك ما يلي:

(A) اقرأ جميع التعليمات قبل استخدام المنتج.

(B) للحد من خطر الإصابة، من الضروري الإشراف الصارم عند استخدام المنتج بالقرب من الأطفال.

(C) لا تدخل أصابعك أو يديك في المنتج.

(D) لا تستخدم هذا المنتج إذا كان كابل الطاقة المرن أو كابل الإخراج مكسورًا أو به عازل مكسور أو به أي مؤشرات أخرى تدل على التلف.

(E) لجميع المعدات. يجب أن تنص التعليمات على ما يلي: هذا الجهاز غير مخصص للاستخدام في درجات حرارة محيطة أقل من 14 درجة فهرنهايت (10- درجة مئوية) أو أعلى من درجة حرارة محيطة تبلغ 104 درجة فهرنهايت (40 درجة مئوية).

(F) بالنسبة لجميع الأجهزة، يجب أن تتضمن التعليمات المعلومات التالية: تم تصميم البطارية ليتم شحن البطارية عندما تكون درجة الحرارة المحيطة بين 32 درجة فهرنهايت (0 درجة فهرنهايت) و104 درجة فهرنهايت (40 درجة مئوية). لا تشحن البطارية أبدًا عندما تكون درجة الحرارة المحيطة خارج هذا النطاق.

اقتراح كاليفورنيا 65

تحذير:

يمكن لهذا المنتج أن يعرضك لمواد كيميائية بما في ذلك الكادميوم، المعروف في ولاية كاليفورنيا أنه يسبب السرطان والتشوهات الخلقية أو غيرها من الأضرار الإنجابية. لمزيد من المعلومات، يرجى زيارة الموقع:
.WWW.P65WARNINGS.CA.GOV

إشعار الامتثال

يتوافق هذا الجهاز مع الجزء 15 من قواعد لجنة الاتصالات الفيدرالية FCC. ويخضع التشغيل للشرطين التاليين: (1) لا يجوز أن يتسبب هذا الجهاز في حدوث تداخل ضار، و (2) يجب أن يقبل هذا الجهاز أي تداخل يتم استقباله، بما في ذلك التداخل الذي قد يتسبب في تشغيل غير مرغوب فيه. تحذير: قد تؤدي التغييرات أو التعديلات على هذه الوحدة التي لم تتم الموافقة عليها صراحة من قبل الطرف المسؤول عن الامتثال إلى إبطال صلاحية المستخدم لتشغيل الجهاز.
ملاحظة: تم اختبار هذا الجهاز ووجد أنه يتوافق مع حدود الأجهزة الرقمية من الفئة ب، وفقًا للجزء 15 من قواعد لجنة الاتصالات الفيدرالية FCC. تم تصميم هذه الحدود لتوفير حماية معقولة ضد التداخل الضار في التركيبات السكنية. يولد هذا الجهاز ويستخدم ويمكن أن يشع طاقة ترددات لاسلكية، وإذا لم يتم تركيبه واستخدامه وفقًا للتعليمات، فقد يتسبب في حدوث تداخل ضار في الاتصالات اللاسلكية. ومع ذلك، ليس هناك ما يضمن عدم حدوث تداخل في تركيب معين. إذا تسبب هذا الجهاز في حدوث تشويش ضار على الاستقبال اللاسلكي أو التلفزيوني والذي يمكن تحديده من خلال إيقاف تشغيل الجهاز وتشغيله، يُنصح المستخدم بمحاولة تصحيح التداخل بواحد أو أكثر من الإجراءات التالية:
- إعادة توجيه هوائي الاستقبال أو تغيير موقعه.
- زيادة الفصل بين الجهاز وجهاز الاستقبال.
- قم بتوصيل الجهاز بمأخذ في دائرة كهربائية مختلفة عن تلك التي تم توصيل جهاز الاستقبال بها.
- استشر الوكيل أو فني راديو/تلفزيون متمرس للحصول على المساعدة.
- يجب استخدام الكابلات المحمية مع هذه الوحدة لضمان التوافق مع حدود لجنة الاتصالات الفيدرالية FCC من الفئة B.

تحذير:

قد يؤدي عدم الالتزام بالتعليمات التالية إلى إصابة الطفل أو الآخرين.
- احفظ الأجزاء الصغيرة بعيدًا عن متناول الأطفال أثناء التجميع.
- يجب تجميع الملحقات وإزالتها بواسطة شخص بالغ.
- افحص المنتج باستمرار للتأكد من عدم وجود تلف.

*** يلزم تجميع البالغين.**

تحذير:

لتقليل خطر الإصابة، يجب أن يكون هناك إشراف من شخص بالغ. لا تُستخدم مطلقًا في الطرقات أو بالقرب من السيارات أو على أو بالقرب من المنحدرات أو الدرجات شديدة الانحدار أو أحواض السباحة أو غيرها من المسطحات المائية؛ ارتدِ حذاءً دائمًا، ولا تسمح أبدًا لأكثر من راكب واحد.

تغطية الضمان وتسجيل المنتج.

لممارسة منتجك
الضمان أو الاستفسار عن
تغطية الضمان،
اتصل بنا مباشرةً.

www.ridejetson.com

الضمان المحدود العام

منتج JETSON الجديد الخاص بك مضمون ضد العيوب في المواد والتصنيع كما هو موضح على RIDEJETSON.COM/ARARRANTY. لفترة زمنية من تاريخ الشراء الأصلي للبيع بالتجزئة عند استخدامه وفقًا لتعليمات المستخدم الخاصة بـ JETSON (راجع RIDEJETSON.COM/SUPPORT). **بموجب هذا الضمان، ستتمكن بموجب هذا الضمان من توجيه مطالباتك إلى JETSON حتى في الحالات التي اشتريت فيها منتج JETSON من أحد تجار التجزئة المعتمدين لدينا.** لقراءة الشروط الكاملة للضمان، يرجى زيارة RIDEJETSON.COM/ WARRANTY.

تسجيل المنتج

سجِّل سيارتك الجديدة من JETSON لتسريع عملية التسجيل للحصول على دعم مخصص للمنتج والضمان. قم بخطوتك على RIDEJETSON.COM/PAGES/ REGISTRATION.

1. نبذة عن منتجك

1.1 نظرة عامة على المنتج

1. المقود*
2. منفذ الشحن مع غطاء
3. مشبك الحذع
4. شاشة LCD
5. زر الطاقة
6. زر وضع السرعة
7. صمام التسارع الخانق
8. العجلة الأمامية
9. رافعة قابلة للطي
10. سطح السفينة
11. مكابح القدم الخلفية
12. العجلة الخلفية (عجلة المحرك)
13. عاكس(×2؛يسار ويمين)
14. المسند
15. المكابح الإلكترونية
16. الشاحن

الأدوات والأجهزة والقطع المتضمنة للتجميع والضبط والصيانة:



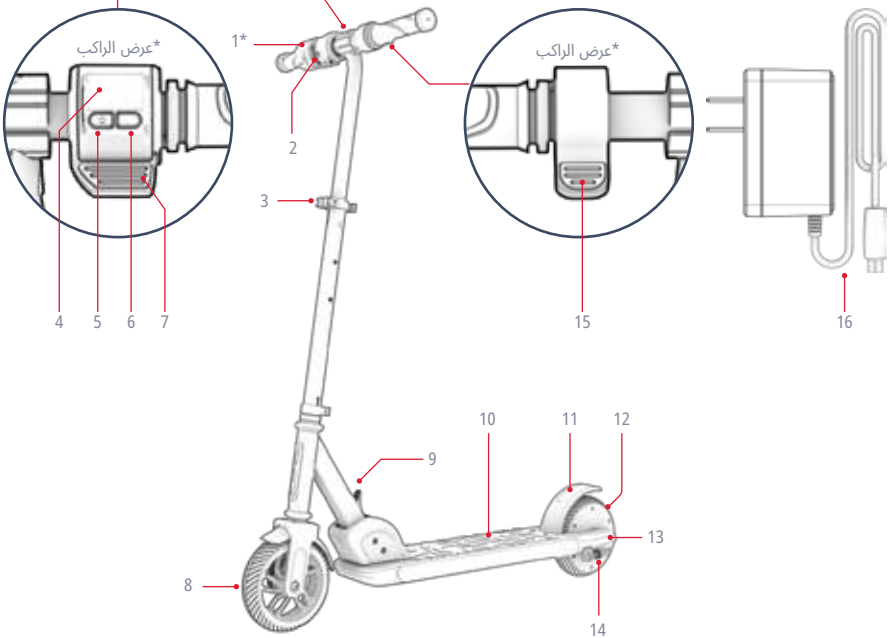

*شبه متصل؛ يتطلب التجميع.

ملاحظة: قد لا تعكس الصور المظهر الدقيق للمنتج الفعلي.

1.2 مواصفات المنتج

- محرك 100 واط هب*** 100 واط***
- السرعة القصوى: 10 أميال في الساعة* | 16.1 كم/ساعة*
- أقصى مدى 5 أميال* | 8 كم*
- البطارية: 21.9 فولت، 2.6 أمبير/ساعة ليثيوم أيون
- شاحن: 100-240 UL فولت 240-100 فولت
- وقت الشحن: حتى 5 ساعات
- أقصى زاوية تسلق: 10 درجات
- وزن المنتج: 15.3 رطل | 6.9 كجم
- حد الوزن: 120 رطلاً | 54.4 كجم
- الحد الأدنى لوزن الراكب: 44 رطلاً | 19.9 كجم
- أبعاد المنتج، مطوية:
29.5 بوصة (طول) × 15.3 بوصة (عرض) × 10.4 بوصة (ارتفاع) | 74.9 سم (طول) × 38.8 سم (عرض) × 26.4 سم (ارتفاع)أبعاد المنتج، غير مطوي:
32.0 بوصة (طول) × 15.3 بوصة (عرض) × 37.5 بوصة (ارتفاع) | 81.2 سم (طول) × 38.8 سم (عرض) × 95.2 سم (ارتفاع)
- ارتفاع المقود: 32.6 بوصة - 37.4 بوصة | 82.8 سم - 95.0 سم
- حجم سطح السفينة: 23.6 بوصة (طول) × 4.8 بوصة (عرض) | 59.9 سم (طول) × 12.2 سم (عرض)
- حجم العجلة: 6 بوصة | 15.2 سم
- العمر الموصى به: 8 سنوات فما فوق

*قد يختلف نطاق المنتج وسرعته وعمر البطارية والمواصفات الأخرى بناءً على ظروف الركوب للراكب و .

**عند الاختبار عند حمل 110 رطل | 50 كجم، في درجة حرارة هواء تتراوح بين 50 درجة فهرنهايت - 95 درجة فهرنهايت | 10 درجات مئوية - 35 درجة مئوية، وبسرعة 10 أميال في الساعة | 16.1 كم/ساعة. انظر القسم 4.4 لمزيد من التفاصيل حول الظروف التي يمكن أن تؤثر على وقت التشغيل.

*** ذروة القوة

1.3 موارد على الإنترنت

ابحث عن أكثر منتج محدث مواد التأهيل وموارد الدعم.

ابحث عن دليل المستخدم هذا على الإنترنت على
https://cdn.shopify.com/s/files/1/2530/6734/files/RELAY-MANUAL_WEB-1747145683971.pdf

اعثر على مجموعتنا من أدلة المستخدم على
https://ridejetson.com/pages/product-manuals

2. تعليمات التركيب.

2.1 ملاحظات البداية

- ابدأ مغامرتك بشكل صحيح. قبل استخدام هذا المنتج، اقرأ بعناية دليل المستخدم بالكامل، بما في ذلك تحذيرات السلامة. تأكد من فهمك وقبولك والتزامك بجميع التحذيرات:
  - توصيات الشركة المصنعة.
  - تعليمات وتحذيرات السلامة.
  - قوانين ومراسيم الركوب والتشغيل المحلية.

- توخَّ الحذر عند فك العلبة وإزالة جميع مواد التغليف ووضع السكوتر للتركيب، حيث أن المقود سيكون شبه مثبت فقط.

- إن الاتجاهات الواردة في هذا الدليل - اليمين، واليسار، والأمام/الأمام، والخلف/المؤخرة - موجهة كما يراها الراكب عند وقوفه على السكوتر. "الجانب الأيمن" من السكوتر، على سبيل المثال، هو الجانب الذي ستكون فيه اليد اليمنى للراكب.

2.2 سلامة الخوذة

يجب أن يرتدي الراكب الخوذة في جميع الأوقات.



الوضعية المناسبة:
الجبهة مغطاة
بواسطة الخوذة



التموضع غير الصحيح:
الجبهة مكشوفة. قد يؤدي
السقوط إلى إصابة خطيرة.

*ارتدِ خوذة وملابس وأحذية ومعدات سلامة مناسبة. تجنب الملابس التي يمكن أن تعلق في العجلات أو تحتها. يوصى بارتداء أحذية مسطحة مغلقة من الأمام. ارتدِ خوذة ومعدات حماية معتمدة من ASTM F1492 لمنع الإصابة في حالة وقوع حادث.

2.3 فتح السكوتر وطيّ السكوتر

⚠ **هام:** عند فك المقود للتركيب، يكون المقود شبه مثبت فقط عند فكه للتركيب. توخَّ الحذر عند المناولة.

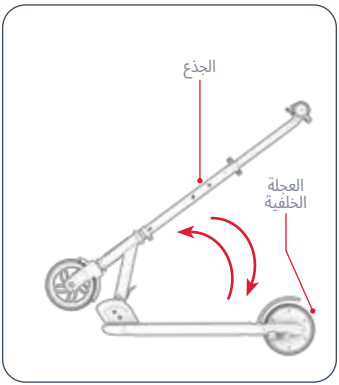

2. **للفتح:** ارفع الجذع حتى يصبح عمودياً ويستقر في مكانه.
للطي: اخفض الجذع لأسفل باتجاه العجلة الخلفية حتى يستقر في مكانه.

⚠ **هام:** لا تركب أبداً دون أن يكون الجذع مثبتاً في الوضع العمودي ومشبك الجذع مغلقا ومشدوداً بإحكام.

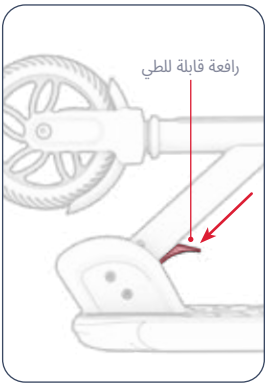

1. اضغط مع الاستمرار على ذراع الطي لأسفل.

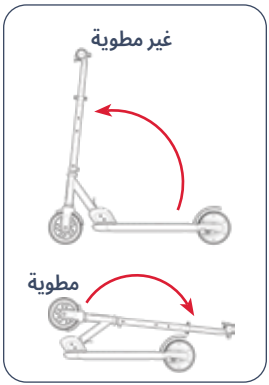

عند فتحها: للركوب والتركيب
عند الطي: للتخزين والنقل

⚠ **مهم:** لا ترفع السكوتر من المقود لنقله. قم بتثبيته في الوضع المطوي وحمله من المقود.

2.4 تجميع المقود

⚠ **هام: توخ** الحذر عند التعامل مع المكونات الكهربائية.

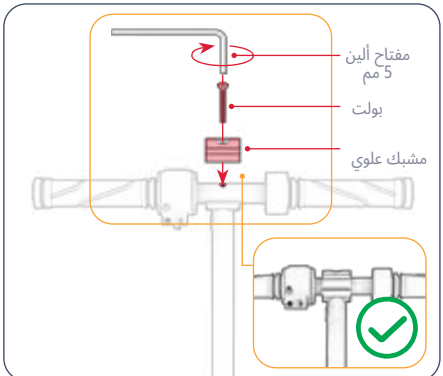

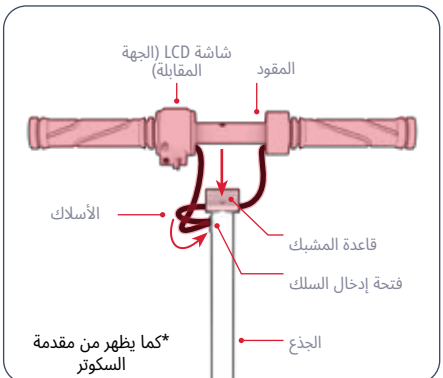

4. ضع الحزء العلوي من المشبك فوق المقود بحيث:
   - ينحني المشبك لأسفل حول المقود.
   - تتم محاذاة ثقب الأجهزة في المشبك مع فتحات الأجهزة في المقود وقاعدة المشبك.
5. قم بلف البرغي في اتجاه عقارب الساعة من خلال الحزء العلوي من المشبك وفتحات الأجهزة المحاذاة.
6. أحكم ربط البرغي عن طريق تدويره في اتجاه عقارب الساعة باستخدام مفتاح ألين 5 مم.
7. تحقق من أن المقود آمن.

1. تمديد ارتفاع الحذع إلى أعلى موضع. (انظر القسم 2.5)
2. ضع المقود على قاعدة المشبك أعلى الحذع بحيث:
   - المقود في المنتصف.
   - شاشة LCD على الجانب الأيمن المواجه للراكب.
   - تتم محاذاة ثقوب الأجهزة في المقود مع ثقب الأجهزة في قاعدة المشبك.
3. قم بدس السلك الزائد بعناية في فتحة إدخال السلك في الحذع.

2.5 ضبط ارتفاع المقود ضبط ارتفاع المقود

حل المشاكل: إذا لم تتمكن من فتح أو إغلاق المزلاج، فقد يكون المقبض الموجود على المشبك محكمًا للغاية. قم بفك المقبض ¼ دورة في كل مرة حتى تتمكن من استخدام المزلاج.

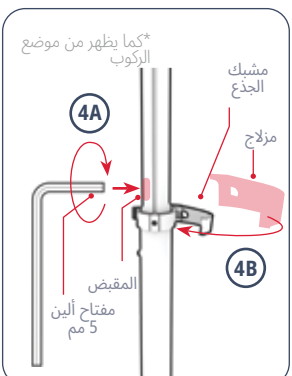

4. أغلق المزلاج (A) وأحكم ربط المقبض عن طريق تدويره في اتجاه عقارب الساعة باستخدام مفتاح ألين (B).
5. تحقق من أن المقود آمن.

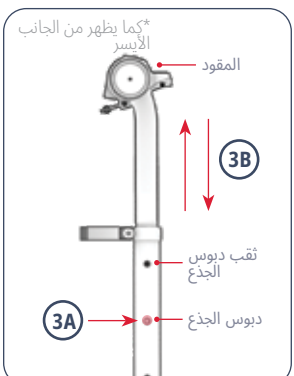

3. اضغط على مسمار الحذع (A) وارفع المقود (B) أو اخفضه حتى يستقر المسمار في فتحة مسمار الحذع الأخرى.

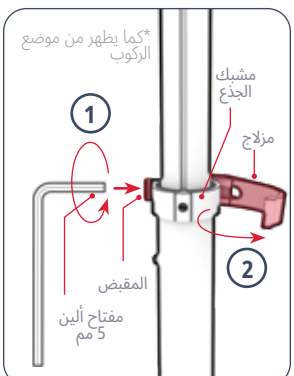

1. باستخدام مفتاح ألين مقاس 5 مم، قم بفك مقبض مشبك الحذع عن طريق تدويره عكس اتجاه عقارب الساعة.
2. اسحب المزلاج لفتحه.

ملاحظة: لا تفرط في إحكام ربط مقبض مشبك الجذع. قد يؤدي الإفراط في الشد إلى منع مزلاج مشبك الجذع من الفتح والإغلاق.

⚠ **هام:** لن يحافظ مسمار الجذع وحده على الجذع آمناً. تأكد من إحكام ربط مشبك الجذع وإغلاقه قبل الركوب.

2.6 شحن البطارية

اشحن البطارية بالكامل قبل الاستخدام الأول.

1. افتح غطاء منفذ الشحن.
2. قم بتوصيل الشاحن بالمأخذ الكهربائي، ثم قم بتوصيل سلك الشاحن بمنفذ شحن السكوتر.
3. عندما يتغير ضوء المؤشر على الشاحن من الأحمر إلى الأخضر، فهذا يعني أن البطارية قد وصلت إلى الشحن الكامل. أزل سلك الشاحن من منفذ الشحن وافصل الشاحن من مأخذ التيار الكهربائي .
4. أغلق غطاء منفذ الشحن.

ملاحظة: قد يستغرق شحن البطارية بالكامل 5 ساعات تقريباً.

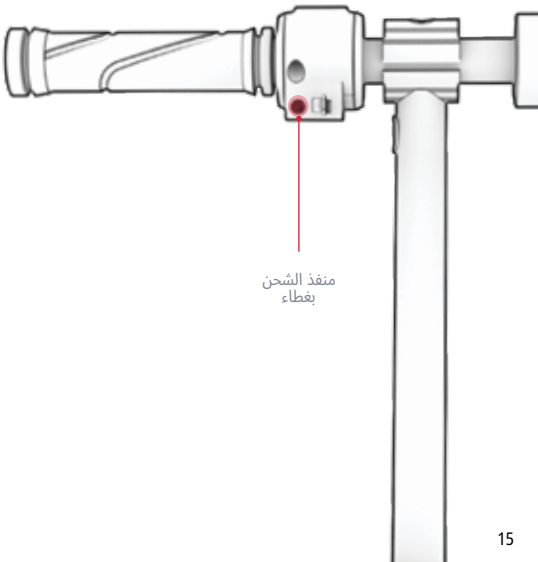

مهم:

استخدم فقط الشاحن المرفق أو الشاحن الذي تم الحصول عليه مباشرةً من خلال JETSON الذي يحمل الرقم FY013252020500 أو رمز تعريف الجزء PJRELAY-CH.

⚠ قد يؤدي عدم استخدام الشاحن الصحيح إلى نشوب حريق وانفجار.



هذا مثال على الوسم سيحتوي الشاحن الخاص بك.

ضوء مؤشر الشحن على الشاحن:	أحمر الإضاءة الشحن	إضاءة خضراء اكتمل الشحن

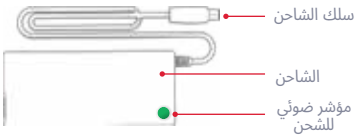

ملاحظات مهمة للشحن

- أبقِ منفذ الشحن مغلقاً دائماً عند عدم شحن البطارية بشكل نشط.
- لا تَقم بتشغيل المنتج مطلقاً أثناء شحنه.
- لا تستخدم صنابير الطاقة القابلة للنقل.
- للحصول على أفضل صحة للبطارية، قم بشحن البطارية بالكامل خلال كل حلسة شحن - حوالي 5 ساعات.
- لا تترك منتحك يشحن طوال الليل أو لفترات طويلة من الوقت.
- لا تحاول إزالة البطارية أو تفكيكها.
- نطاق درجة الحرارة المحيطة للشحن: 32 درجة فهرنهايت (0 درجة مئوية) - 104 درجة فهرنهايت (40 درجة مئوية)
- نطاق درجة حرارة التشغيل المحيطة: 14°F(-10°C)-104°F(40°C)
- أبقِ غطاء منفذ الشحن مغلقًا دائمًا عند عدم شحن المنتج بشكل نشط.
- لا تستخدم هذا المنتج إذا كان سلك الطاقة المرن أو كابل الإخراج متقطعًا أو به عزل مكسور أو أي علامات أخرى تدل على التلف.
- تحقق من تطابق رقم طراز الشاحن الموجود على ملصق الشاحن مع رقم طراز الشاحن المذكور أعلاه.
- تأكد من أن ملصق الشاحن يحدد الشاحن على أنه متوافق مع طراز JETSON الخاص بك. يمكنك العثور على اسم طراز JETSON الخاص بك و SKU على الملصق الملصق الملصق على الحزء العلوي أو الحانبي أو السفلي من إطار المنتج أو السطح القائم.

3. الميزات والوظائف.

3.1 استخدام المسند

لاستخدام المسند: قم بتدويره إلى الأسفل وقم بإمالة السكوتر برفق عليه للوقوف.
لرفع المسند: قم بتدويره لأعلى.

⚠ **هام:** ارفع المسند دائماً قبل الركوب.

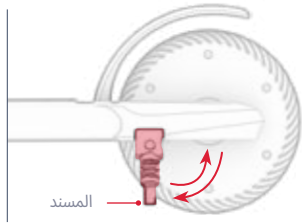

3.2 التشغيل وإيقاف التشغيل

لتشغيل أو إيقاف التشغيل:
اضغط مع الاستمرار على زر الطاقة لمدة 2 - 3 ثوانٍ.

للحفاظ على طاقة البطارية، تذكّر دائماً إيقاف تشغيل السكوتر عند التوقف في نقطة توقف أو في نهاية الجولة.

ميزة الإيقاف التلقائي الذكي:
للحفاظ على طاقة البطارية، سيتم إيقاف تشغيل السكوتر تلقائيا بعد 10 دقائق من عدم الاستخدام.

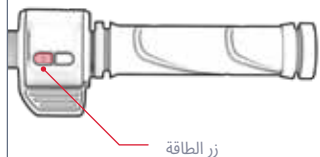

3.3 فهم عناصر التحكم وشاشة LCD

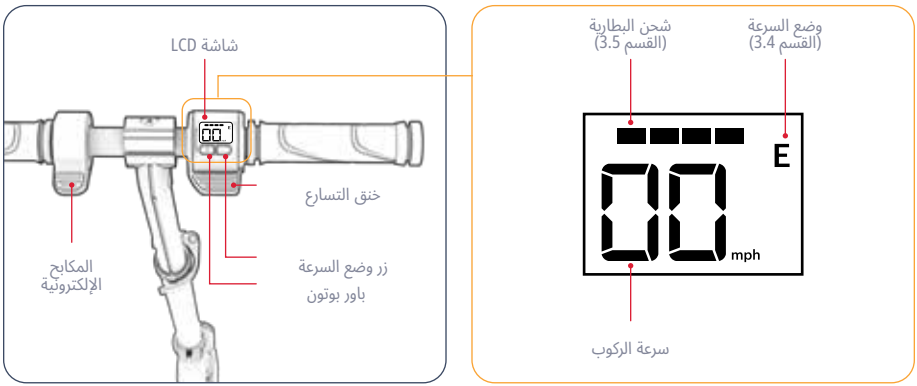

3.5 التحقق من مستوى شحن البطارية

يمكنك متابعة شحن البطارية من خلال النظر إلى أيقونة شحن البطارية على شاشة LCD.

عرض شحن البطارية	النسبة المئوية التقريبية للشحنات المتبقية*
	100% - 71%
	70% - 41%
	40% - 21% اشحن Jetson الآن!
	20% - 1% حقاً. حان وقت الشحن!

*تقديرات تقريبية فقط. قد تختلف بناءً على الاستخدام.

هام: عند نفاد شحن البطارية إلى 0% سيتم إيقاف تشغيل السكوتر. اشحن السكوتر حتى يصل إلى الطاقة الكاملة (القسم 2.6) قبل رحلتك التالية.

3.4 استخدام وضع السرعة

- هناك 3 أوضاع للسرعة، يتيح لك كل منها ركوب سرعة قصوى مختلفة.
- عند تشغيل السكوتر، اضغط سريعاً على زر وضع السرعة لتغيير أوضاع السرعة.

وضع السرعة	الحرف المعروض على شاشة LCD	السرعة القصوى
إيكو	E	حتى 5 كم/ساعة | 8 كم/ساعة
عادي	N	حتى 8 أميال في الساعة | 12.8 كم/ساعة
الرياضة	S	حتى 10 أميال في الساعة | 16.1 كم/ساعة

4. تعليمات التشغيل.

4.1 فحوصات السلامة قبل الركوب

قم بإجراء هذه الفحوصات المهمة للسلامة قبل كل رحلة:

المكابح

- تأكّد من أن المكابح الإلكترونية تعمل بشكل صحيح بحيث يتم تعشيقها بسهولة وتوقف السكوتر.
- تحقق من أن مكابح القدم الخلفية مثبتة بإطار السكوتر وعند الضغط عليها تتوقف العجلة الخلفية.

الإطار

- تحقق من أن إطار السكوتر غير تالف أو مثني أو مكسور.
- تحقق من تأمين الحذع بواسطة مشبك الحذع.

التوجيه

- تحقق من تثبيت المقود في موضعه بواسطة مشبك المقود.
- تحقق من أن العجلة والمقود يدوران بمحاذاة بعضهما البعض.

العجلات

- تحقق من أن العجلات لا تظهر عليها علامات التآكل الزائد أو التلف.
- تحقق من تثبيت العجلات في الإطار.

الأسلاك

- تأكد من أن الأسلاك لا تعيق حركة المقود.
- تحقق من أن الأسلاك غير تالفة أو مهترئة.

4.3 استخدام المكابح

يحتوي هذا السكوتر على مكابح قدم خلفية ومكابح إلكترونية على المقود.

⚠ **مهم:** حرر خنق التسارع عند تعشيق أحد المكابح.

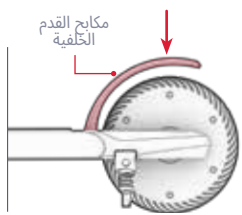

مكابح القدم الخلفية

- اضغط برفق على مكابح القدم الخلفية بقدمك الخلفية لإبطاء السرعة.
- مارس المزيد من الضغط للتوقف التام.

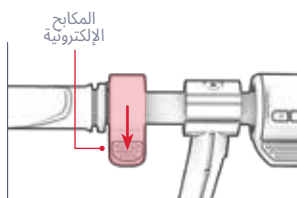

المكابح الإلكترونية

اضغط على المكابح الإلكترونية برفق لإبطاء السرعة، ثم ادفع بقوة أكبر للتوقف التام.

⚠ **هام:** لتجنب الحركات المفاجئة، حاول تعشيق المكابح الإلكترونية تدريجيا.

4.2 ركوب الخيل

هام: يتطلب محرك هذا السكوتر تنشيط حركة الركلة لبدء التشغيل.

1. ضع إحدى القدمين في مقدمة السطح باتجاه الأمام. ادفع السكوتر للأمام عن طريق دفع السكوتر للأمام بدفعه من الأرض 8-5 مرات متتالية بالقدم الأخرى.
2. ضع قدم الركل في الجزء الخلفي من سطح السفينة، مع توجيهها للخارج بزاوية 70° - 90° لتحقيق الثبات.
3. اضغط تدريجيًا على دواسة الوقود بالإبهام لأسفل لتسريع السرعة ثم حافظ على سرعتك.

⚠ **هام:** لتجنب الاندفاعات المفاجئة للسرعة، اضغط دائماً على دواسة الوقود برفق.

لإجراء المنعطفات:
قم بتدوير المقود إلى اليسار أو اليمين.

4.4 زيادة السرعة والمدى إلى أقصى حد

في الظروف المثالية، يبلغ الحد الأقصى لمدى الركوب الذي يمكن تحقيقه لكل بطارية مشحونة بالكامل 5 أميال في الساعة (8 كم/ساعة)، أما السرعة القصوى فهي 10 أميال في الساعة (16.1 كم/ساعة). كلما احتاج المحرك إلى العمل بجهد أكبر، كلما كان استنزاف البطارية أسرع. ستؤثر العوامل التالية أيضاً على السرعة ومدى الركوب.

سطح الركوب

يتطلب السفر على سطح خشن قوة محرك أكثر من الركوب على سطح أملس.

وزن الحمل

- يقلل الوزن الزائد (الراكب والحمولة) من المدى الذي يمكن تحقيقه.
- يمكن تحقيق أقصى مدى وسرعة مع وزن حمل يبلغ 120 رطلاً (54.5 كحم) أو أقل.

أسلوب الركوب

- سيؤدي الانطلاق والتوقف المتكرر إلى تقليل مدى الركوب.
- سيؤدي استخدام جهدك الخاص للدواسة إلى تخفيف الطلب على المحرك وزيادة وقت التشغيل.

درجة حرارة الهواء

تتراوح درجة الحرارة المثالية لركوب المنتج وتخزينه بين 50 درجة فهرنهايت - 95 درجة فهرنهايت (10 درجات مئوية - 35 درجة مئوية).

انحدار

يتعيّن على المحرك أن يعمل بجهد أكبر أثناء السفر صعوداً أكثر من عمله على المنحدرات المسطحة أو المنحدرات.

صيانة البطارية

يساعد شحن البطارية في الوقت المناسب بعد كل رحلة في الحفاظ على سعة البطارية وقوتها.

تعليمات صيانة المستخدم.

اعتنِ بسيارتك Jetson جيداً للحفاظ على سيرها بسلاسة وأمان. إليك الطريقة:

التعامل مع Jetson الخاص بك

- تجنب تعريض منتجك للاهتزازات الشديدة أو الصدمات الحسدية الشديدة.
- لا تفك البطارية أبدًا.
- احفظ المنتج بعيداً عن الماء والرطوبة.
- اركب على أسطح ملساء ومستوية لتجنب الكسر.
- لا تحمل منتجك من العجلات و/أو المقعد و/أو المقود.
- احرص على عدم سحب الأسلاك التي تربط المحرك بمكونات المقود أو تعطلها.

تعليمات التخزين

- اشحن البطارية بالكامل قبل تخزين المنتج لفترات طويلة.
- عند التخزين لفترات طويلة، اشحن البطارية بالكامل مرة واحدة في الشهر.
- قم بتغطية المنتج لحمايته من الغبار.
- يُخزن المنتج في الداخل وفي مكان جاف في درجة حرارة تتراوح بين 50 درجة فهرنهايت - 95 درجة فهرنهايت (10 درجات مئوية - 35 درجة مئوية).

تحذير: لا ترش أو تضع الماء مباشرة على المنتج. يمكن أن يتسبب الماء في تلف الأسلاك وحجرة البطارية والمصابيح، بالإضافة إلى تلف الإطار - وكل ذلك قد يتسبب في حدوث عطل يعرض سلامة الراكب للخطر.

تنظيف Jetson الخاص بك

- المقعد والإطار - يُمسح بقطعة قماش مبللة خالية من الغبار أو بقطعة قماش مغموسة في الكحول المحمر. اتبعيها بقطعة قماش جافة خالية من الغبار.
- المقود - امسحه بصابون لطيف باستخدام قطعة قماش رطبة خالية من الغبار. قم بإزالة الصابون الزائد بقطعة قماش مبللة منفصلة.
- مكونات العجلة - تُمسح بقطعة قماش رطبة خالية من الغبار.
- الإطارات - امسحها بقطعة قماش رطبة خالية من الغبار. يمكن أيضاً استخدام منظف أو منظف للإطارات.

احتياطات البطارية

يحتوي منتجك على بطارية ليثيوم أيون. توخَّ الحذر عند التعامل معه.

- يُحفظ المنتج بعيداً عن النار والحرارة الزائدة.
- تجنب الصدمات الحسية الشديدة أو الاهتزازات الشديدة أو الصدمات.
- حماية المنتج من الماء أو الرطوبة.
- لا تضع المنتج أو تخزنه في كومة فوق أو تحت أشياء أخرى.
- لا تفكك المنتج أو بطاريته.
- لا تتخلص من المنتج مع القمامة اليومية. أحضر المنتج إلى منشأة مخصصة للنفايات الإلكترونية أو مركز إعادة تدوير البطاريات. لمزيد من المعلومات عن مواقع التخلص من النفايات القريبة منك، اتصل بالبلدية المحلية أو شركة نقل النفايات.
- إذا شعرت أن بطارية المنتج ساخنة أو ظهرت عليها علامات ارتفاع درجة الحرارة أو انبعثت منها رائحة أو صوت غير معتاد أو تسرب سائل أو غاز أو تغير شكلها أو لونها، فقم بذلك على الفور:

1. إذا كان قيد الاستخدام، توقف عن استخدام المنتج على الفور. قم بإزالة كابل الشحن من المنتج إذا كان موصولاً بالكهرباء.
2. التوقف عن استخدام المنتج.
3. إذا كان ذلك آمنًا، انقل المنتج إلى مساحة خالية وبعيدًا عن أي شيء قابل للاشتعال.
4. أتصل بخدمات الطوارئ المحلية للحصول على المساعدة.
5. اغسل العينين أو مناطق الجلد التي تلامس سائل إلكتروليت البطارية المتسرب بالماء الجاري النظيف حيدًا واطلب المزيد من العناية الطبية.

- إذا كانت هناك أي مشاكل في البطارية، اتصل بفريق JETSON CARE TEAM.

تواصل معنا.

RIDEJETSON.COM/SUPPORT
RIDEJETSON.COM/CHAT

1-844-585-7462

احرص على متابعة @ridejetson على وسائل التواصل الاجتماعي للتعرف على العروض الرائعة والهدايا وآخر أخبار Jetson.

هل تعجبك رحلتك؟

اترك تعليقًا على
ridejetson.com/reviews.
نحن متشوقون لسماع أخبارك!
#MakeMoves


JETSON

א גייד פֿאַר אייער רייזע.

וויכטיג:
לייענט קערפֿול און באַהאַלט
פֿאַר צוקונפֿטיקע רעפֿערענץ.

RELAY

.רעטוקס עשירטקעלע ס'רעדניק

מאָדעל SKU(S): JRELAY-BLK | JRELAY-CMO | JRELAY2-BLK

JETSON

אונדזערע צוויי בעסטע ריידינג כללים:

זייט זיכער.
האָב הנאה!

פאַבריצירט אין שענזשען, כינע
אימפארטירט דורך TRURIDE TECH LLC.
פאָסט־אָפּיס באָקס 461, דזשערזי סיטי, נדזש 07302-9998

דאַטע קאָד: 06/2025
דאָקומענט אויסגאבע: V2.0
געמאַכט אין כינע

© 2025, TRURIDE TECH.
אלע רעכטן רעזערווירט. פאבריצירט פאר TRURIDE TECH LLC.
JETSON ® איז א רעגיסטרירטע טריידמאַרק געניצט אונטער ליצענץ פון JETSTREAM BRANDS LLC.
קיין טייל פון דעם דאָקומענט, אַריינגערעכנט פֿאָטעס, גראָפיקס און דיזיין, מעג נישט ווערן רעפראָדוצירט אָדער איבערגעגעבן אין קיין פֿאָרעם אָדער דורך קיין מיטל.

אינהאַלט

זיכערהייט וו אָרעמונגען 4

וו אָראַנטי ק אַוווערידזש און פּראָדוקט

רעגיסטראַציע 7

1. וועגן אייער פּראָדוקט

1.1 פּראָדוקט איבערבליק 8

1.2 פּראָדוקט ספעקס 10

1.3 אָנלייגן רעסורסן 10

2. אינסטאַלאַציע אינסטרוקציעס

2.1 אָנהייב הערות 11

2.2 העלם זיכערקייט 11

2.3 אויספּאקן און צוזאמענפּאלן דעם סקוטער 12

2.4 צוזאַמענשטעלן דעם האַנטל 13

2.5 אַדזשאַסטירן די הייך פון די האַנטל 14

2.6 אויפלאָדן די באַטאַרייע 15

3. פֿעיקייטן און פֿונקציעס

3.1 ניצן דעם שטאַנד 17

3.2 איינצושאַלטן און אויסלעשן 17

3.3 פֿאַרשטיין אייערע קאָנטראָלן און LCD עקראַן. 18

3.4 ניצן גיכקייט מאָדע 19

3.5 קאָנטראָלירן די באַטאַרייע טשאַרדזש לעוועל. 19

4. אפּערירן אינסטרוקציעס

4.1 זיכערהייט קאָנטראָלן איידערן פֿאָרן 20

4.2 רייטן 21

4.3 ניצן די ברעיקס 21

4.4 מאַקסאימיזירן גיכקייט און רייַדינג קייט 22

באַניצער וויסאַלט אינסטרוקציעס 23

פֿאַרבינדט זיך מיט אונדז 25

זיכערהייט וואָרענונגען.

האַלט די אינסטרוקציעס.

אינסטרוקציעס וועגן דעם ריזיקע פון פייער אדער שאדן צו מענטשן און וויכטיגע זיכערהייט אינסטרוקציעס

- פֿאַרן נוצן, ביטע ליינט דעם באַנייצער מאַנואַל אין זיכערהייט וואָרענונגען קעראָפּול, און מאַכט זיכער אַז אייר פֿאַרשטייט און אַקסעפּטירט אַלע זיכערהייט אינסטרוקציעס. דער באַנייצער וועט זיין פֿאַראַנטוואָרטלעך פֿאַר יעדן פֿאַרלוסט אדער שאָדן פֿאַראורזאַכט דורך נישט ריכטיק נוצן.
- **נישט נוצן דעם ריכטיקן טשאַרדזשער קען רעזולטירן אין פייער און עקספלאָזיע, וואָס רעזולטירט אין שאָדן צו פֿאַרמעגן, שאָדן און טויט.**
- פֿאַר יעדן ציקל פון אפּעראַציע, זאל דער אפּעראַטאָר דורכפירן די פֿאר-אפּעראַציע טשעקס ספּעציפיזירט דורך דעם פאברייקאנט; אז אלע שיצער און פעדס וואס זענען אנגעוואָרפן צוזאמענטלט געוואָרן דורך דעם פאברייקאנט זענען אין ריכטיקן פלאַץ אין אין סטרוויסבארן צושטאנד; אז די בריקס סיסטעם ארבעט ריכטיק; אז אלע אקסל שיצער, קייט שיצער, אדער אנדערע דעקלער שיצער וואס זענען צוגעשטעלט געוואָרן דורך דעם פאברייקאנט זענען אין פלאץ און אין א סטרוויסבארן צושטאנד; אז די רעדער זענען אין א גוטן צושטאנד, ריכטיג אויפּגעבלאזן, און האבן גענוג פראפּעסיאנאלייטיפּ פארבלינג; די נאגלס וואו דער פראדוקט וועט אפּערירט ווערן זאל זיין זיכער און פּאסיג פאר זיכערן אפּעראציע.
- קאַמפּאַנענטן זאלן ווערן אויפּגעהאלטן און רעפּאַרירט לויט זיי ספּעציפיקאציעס פונעם פאברייקאנט און נישן בלויז די פונעם פאברייקאנט בארעכטיקטע פֿאַרטייַ טיילן, מיט דער אינסטאַלאַציע זורכצופּירט דורך העגדלער אָדער אנדערע באגאבטע פערזאנען.
- וואַרענונג קעגן אויפֿלאדן נישט-אויפֿלאדבארע באטעריעס.
- לאָזט נישט העגט, פּיס, האָר, גוף-טיילן, קלייַדער, אדער עגלעכע זאכן קומען אין קאָנטאקט מיט באוועגלעכע טיילן, רעדער, אדער דרייוו-טרעין, בשעת דער מאָטאָר לויפֿט.
- דאס פֿאַרזיכערן זאל נישט גענוצט ווערן דורך קיינדער אדער מענטשן מיט פארקלענערטע זשמיות, סענסאָרישע אדער גייסטיקע מעגלעכקייטן, אדער א מאנגל אין דערפאַרונג און וויסן, סיידן זיי האָבן באַקומען השגחה אדער אינסטרוקציעס (IEC 60335-1/A2:2006).
- קיינדער אַן השגחה זאלן נישט שפּילן מיטן פּראָדוקט (IEC 60335-1/A2:2006).
- דערוואקסענע השגחה איז פארלאנגט.
- איינהייטן זאלן נישט ווערן אפּערירט צו דורכפּירן ראַסיג, שטאַנט רייניגן, אדער אנדערע מאַנוווערז, וואָס קען פּאראורזאכן קאָנטראָל אָנווער, אדער קען פּאראורזאכן אנקאָנטראָולד אפּעראַטאָר/פּאַסאַזשיר אקציעס אדער רעאקציעס.
- קיינמאל נישט נוצן לעבן מאָטאָר פארמיטלען.
- פֿאַרמיידט שאַרפּע בומפּס, דרעזשאַז גראטעס, און פלוצעדמדיקע עגדערונגען אין דער ייבערפלאַך. דער סקוטער קען פלוצעם אפּשטעלן.
- פֿאַרמיידט נאַסן און ייבערפלאַכן מיט וואַסער, זשמד, גראַווזל, שמוץ, בלעטער און אנדערע דעברים. נאַס און וועטער שטערט טראַקשאַן, ברעיקינג און זטאונג.
- פֿאַרמיידט צו פֿאָרן ארום ברענדיקן גאז, פּערע, פליסיקייטן אדער שטוב וואס קענען פֿאַראורזאכן א פייער.
- אפּעראַטאָר זאלן זיך האלטן צו אלע רעקאָמענדאציעס און אינסטרוקציעס פונעם פאברייקאנט, ווי אויך נאכפאלגן אלע נעמעג און אראנאנמענ: אפּאראטן אן פארלירט זאלן נאר אפּערירט ווערן מיט גענוגיקע טאגליכט באדינגונגן פון זעבארקייט, אוך; איינגעטימער זאלן ווערן גענומטיקט צו הייכפוקט (פֿאר קאָנספּיקואטי) מיט לייטינג, רעפלעקטאָרן, און פֿאר נידערייך-ריידינג אפּאראטן, סיגנאל פאן אויף פלעקסאבל פוילישׂ.
- פערזאנען מיט די פאלגענדע צושטאנדן זאלן נעווארנט ווערן נישט צו אראבעטן מיט דעם אפּאראט: מענטשן מיט האָרץ פראבלעמען; שוואנגערע פרויען; מענטשן מיט קאָפּ, רוקן אדער האלדז פראבלעמען, אדער פיזערדיקע כירורגיעס צו ענען בעגיטן פון דעם גוף; און מענטשן מיט עדע גייסטיקע אדער גשמיות צושטאנד וואס קען זיי מאכן סאסעפּטאבאל צו שאדן אדער שאטן זייער זשמיות באוועגלעכקייט אדער גייסטיקע פייייקייט צו דערקענען,

באנוץ פאר דרייוינג.

- **וואַרענונג** - פייער גרעפאר - קיין איינע פון די טיילן קען נישט ווערן פארראכטן דורך דעם באניצער.
- **וואַרענונג** - ריזיקע פון פייער און עלעקטרישן שאק - קיין טיילן קענען נישט ווערן סערוויסט דורך דעם באניצער.
- פאראיכט: ריזיקע פון פייער
- דער רייטער זאָל נישט איבערשטייגן 120 פונט | 54.5 ק"ג.

מאַדיפיקאַציעס

פרובירט נישט צו צעגרעמען, מאדיפיצירן, פארראכטן אדער פארטרעטן דעם איינהייט אדער קיין קאמפאָנענטן פון דעם איינהייט אן אנווייזונגען פון דעם דשוועטסקע קער טעם. דאס וועט בטל מאכן יעדע גאראנטיע און קען פירן צו מאלפונקציעס וואס קענען פארשאפן שאדן.

נאָך אָפעראַציע פאַרזיכטיקקייטן

דייבט נישט דעם פאָרזיכטן פון דער ערד בשעת עס איז אויף און די רעדער זענען אין באוועגונג. דאס קען רעזולטירן אין פרייַ דרייען רעדער, וואס קען פאַראורזאכן שאָדן צו זיך אדער אנדערע אין דער נאענט. שפרינגט נישט אויף אדער אראָפּ פון דעם פראדוקט, און שפרינגט נישט בשעת איר ניצט עס. האלט שטענדיק אייערע פיס פעסט פארזיכערט אויף דער פוסטשיצע בשעת איר ניצט עס. קאָנטראָלירט שטענדיק די באַטעריע לאדונג איידער איר ניצט עס.

אָוועקוואָרפן גענוצטע באַטעריעס



באטעריעס קענען אנטהאלטן גיפערלעכע סובסטאנצן וואס קענען גיפערן די סביבה אן מענטשלעכע גיזונט. דאס סימבאל, וואס איז אנגעצייכנט אויף דער באטעריע אן/אדער פאקאדזשינג, וויזיט אן אז גענוצטע באטעריעס זאלן נישט באהאנדלט ווערן ווי שטאנדיע אפפאל. באטעריעס זאלן אוועקגעוואָרפן ווערן אין א פאסיקן זאמלונג־פונקט פאר רייסייקלינג. דורך זיכער מאכן אז די גענוצטע באטעריעס ווערן אוועקגעוואָרפן ריכטיק, וועט איר העלפן פארמיידן פאטענציעלע נעגאטיוו קאנסאקווענצן פאר דער סביבה אן מענטשלעכע גיזונט. די רייסייקלינג פון מאטעריאלן וועט העלפן צו שפארן נאטירלעכע רעסורסן. פאר מער אינפארמאציע וועגן רייסייקלינג פון גענוצטע באטעריעס, ביטע קאָנטאָקטירט אייער לאקאלע מוניציפאליטעט אפאפאל באהייבונקוגט סערוויס.

פארשטיין און דורכפירן אלע זיכערהייט אינסטרוקציעס און צו קענען אנגענומען די געפארן וואס זענען איינגעוואָרפן אין נוצן דעם באַפאַראַט.

- פאר נישט ביי נאכט.
- פאר נישט נאך טרינקען אדער נעמען רעצעפט מעדיקאַציע.
- טראָגט נישט קיין זאכן וועלן איר ריידט.
- קיינמאל נישט נוצן דעם פראדוקט באזוועס.
- טראָגט שטענדיק שיך און האלט זיי שוך-שניר־לך צוגעבונדן.
- מאכט זיכער אז אייערע פיס זענען שטענדיק זיכער גשטעלט אויף דער דעק.
- אפעראטאָרן זאָל שטענדיק נוצן פאסיקע שוץ-קלייד־טער, אריינגערעכנט אבער נישט לימיטעד צו א העלם, פיס פאסיקע סערטיפיקאציע, און יעדע אנדערע ענקיפמענט רעקאמענדירט דורך דעם פאבריקאנט: שטענדיק טראָגן שוץ-ענקיפמענט ווי א העלם, קני פאדס און עלנבויגן פאדס.
- שטענדיג נעבן וועג פאר פוסגייער.
- זייט אכטונגספולל אויף זאכן פאר אייך און וויייט פון אייך.
- לאזט נישט צו קיין שטערונגען בשעתן פארן, ווי עונטפֿרן דעם טעלעפאָן אדער זיך באטייליקן אין קיין אנדערע אקטיוויטעטן.
- דער פראדוקט קען נישט נעמען ווערן דורך מער ווי איין מענטש.
- ווען איר פארט דעם פראדוקט צוזאמען מיט אנדערע רייטער, האלט שטענדיק א זיכערע דיסטאנץ צו יסמיידן א קאָליזיע.
- ווען איר דרייט זיך, זייט זיכער צו האלטן אייער באלאנס.
- פארן מיט נישט רעכטיק אייננעשטעלטע בעריקס אז גופערלעך און קען רעזולטירן אין עלטסטע שאדן אדער טויט.
- די בעריקס קען וועדן הייס בשעת'ן אנרבעט, ריידט נישט אן די בעריקס מיט אייער הויט.
- צו שטארק אדער צו פלוצלינג אנטשעלדן די בעריקס קען פארשפארן א ראד, וואס קען פירן צו פארליזן קאנטראל און פאלן, פלוצלינג אדער איבערגעטריבענע אנטשעלונג פון די בעריקס קען רעזולטירן אין א שאדן אדער טויט.
- אויב די בעריקס וועדן לאָן, ביטע אדזשאסטסיין מיט א העקסאגאן שליסל, שרויבציהער, אדער אנדער פאסיק בעגייַג. אדער ביטע קאָנטאָקט די JETSON קער מאנשאפט.
- פארבייטן אפענעצטע אדער צעברעכענע טיילן גלייך.
- קאנטראלירט צי אלע זיכערהיט לאבעלס זענען אויף זייער אָרט און פארשטאנען איידער איר פארט.
- דער איינענטומער זאל רעלייזן די נוצן און אפעראטאָרן פון דער איינהייט נאך א דעמאנסטראציע אז אזעלכע אפעראטאָרן קענען פארשטיין אין אפעריין אלע קאמפאָנענטן פון דער איינהייט איידער נוצן.
- פארט נישט אן נעהעריגער טרעוועריג. פארט נישט מיט הויכע גיכקייטן, אויף אומגלייכן טעריין, אדער אויף שלעפונגען. מאכט נישט קיין שטאנטס אז דרייט נישט פלוצעמ.
- רעקאמענדירט פאר אינווענטייר נוצן.
- פארלענגערט אויפשטעלונג צו UV שטראל, רעגן און די עלעמענטן קען שעדיקן די מאטעריאלן פון דר קעסטל, זאל מען פון האלטן אינווענטייר ונון מען ניצט עס נישט.
- פערהעלענע עלעקטרישע מאביליטעט דעוויסעס זענען נישט בדעה פאר נוצן אין הויך-הייך לאקאציעס וואס דארפן נעווהנקטן קלאראנס צווישן עלעקטרישע דראָטן אין עלעקטרישע קריייַן, וואס וויייט אז זיי זענען נישט בדעה פאר נוצן אין הייכן העכער 2,000 מעטער אינבערן ים שטאפל.
- ניצט נאר די באטעריע(ס) וואס זענען ספעציפיצירט דורך דעם פאבריקאנט
- האלטן אינווענטייר ווען נישט אין באנוץ. לאזן אינווענטייר בשעתן לאדן אדער ווען נישט אין

⚠ וואַרנונג:

שטעגדיק אָבסטרוירן גרונטלעכע פֿאַרזיכטיגקייטן ווען איר ניצט דעם פּראָדוקט, אַרײַנגערעכנט די פֿאָלגנדיקע:

(A) לייענט אַלע אינסטרוקציעס איידער איר ניצט דעם פּראָדוקט.

(B) כדי צו רעדוצירן די ריזיקע פון שאָדן, איז שטרענגע השגחה וויכטיג ווען דער פּראָדוקט ווערט גענוצט נענטער צו קינדער.

(C) שטעקט נישט אריין די פינגער אדער הענט אין דעם פּראדוקט.

(D) ניצט נישט דעם פּראָדוקט אויב דער גומישער מאַטע קאָבל אדער אַרויסגאַנג קאָבל איז צוקוועטשט, האט עיבערקאָנע אויפֿלאַציע, אדער האט אַנדערע סימנים פון שאָדן.

(E) פֿאַר אַלע עקוויפּמענט. אינסטרוקציעס זאָלן זאָגן: די אפּפליאַנס איז נישט געמיינט פֿאַר נוצן אין אַמביאַנט טעמפּעראַטור אונטער -10°C (14°F) אדער העכער אַן אַמביאַנט טעמפּעראַטור פון 104°F (40°C)).

(F) פֿאַר אַלע דעוויסעס, דיי אינסטרוקציעס זאָלן אַנטהאַלטן די אינפֿאָרמאַציע:

די באַטעריע איז דיזיינד צו ווערן אויפגעלאָדן ווען די אַמביאַנט טעמפּעראַטור איז צווישן 0°C (32°F) און 40°C (104°F). קיינמאָל נישט אויפלאָדן די באַטעריע ווען די אַמביאַנט טעמפּעראַטור איז אַרויס פון דעם קייט.

קַאליפֿאָרניע פּראָפּאָזיציע 65

⚠ וואַרנונג:

דאס פּראָדוקט קען אייך אויסשטעלן צו כעמיקאַלן אַרײַנגערעכנט קאַדמיום, וואָס איז באַקאַנט אין קאַליפֿאָרניע צו פֿאַראורזאַכן ראַק און געבורט-דעפעקטן אָדער אַנדערע רעפּראָדוקטיווע שאָדן. פֿאַר מער אינפֿאָרמאַציע גייט צו: WWW.P65WARNINGS.CA.GOV.

מעלדונג פון קאַנפֿאָרמאַטי

די דעוויס איז אין אײַנקלאַנג מיט טייל 15 פון די FCC רולס. די אָפּעראַציע איז אונטערטעניק צו די פֿאלגענדע צוויי באדינגונגען: (1) די דעוויס מעג נישט פֿאַראורזאַכן שעדלעכע ינטערפֿיראַנס, און (2) די דעוויס מוז אַנגענומען יעדע ינטערפֿיראַנס וואָס וועלכע באקומען, אַרײַנגערעכנט ינטערפֿיראַנס וואָס קען פֿאַראורזאַכן אַנאָומלענטע אָפּעראַציע. וואַרנונג: ענדערונגען אדער מאדיפֿיקאַציאָנס צו דעם אפּפאַראַט וואָס זענען נישט אויסדרייקלעך באשטעטיקט דורך דער פֿאַרטיי פֿאַראַנטוואָרטלעך פֿאַר קאַנפֿאָרמאַטי קעגען בטל מאַכן די אויטאָריטעט פון דעם באַניצער צו אָפּערירן די עקוויפּמענט.

באַמערקונג: די עקוויפּמענט איז געטעסט אַוועקגעזן און גיפֿונען צו פֿאַלגן די לימיטן פֿאַר אַ קלאַס ב דיגיטאַלער מיטל, לויט טייל 15 פֿון די FCC כללים. די לימיטן זענען דיזיינד צו צושטעלן בײַיכנדיקטיק שוץ קעגן שעדלעכע ינטערפֿיראַנס אין אַ רעזידענטשאַל ינסטאַלירונג. די עקוויפּמענט דאַגענערירט, ניצט און קען אויסשטראַלן ראַדיאָ פֿרעקווענץ ענערגיע און, אויב נישט אינסטאַלירט און גענוצט לויט די אינסטרוקציעס, קען עס פֿאַראורזאַכן שעדלעכע ינטערפֿיראַנס צו ראַדיאָ קאָמוניקאַציע. אבער, עס איז קיין גאַראַנטיע אַז ינטערפֿיראַנס וועט נישט פּאַסירן אין אַ באַזונדערער ינסטאַלירונג. אויב די עקוויפּמענט טוט פֿאַראורזאַכן שעדלעכע ינטערפֿיראַנס צו ראַדיאָ אדער טעלעוויזיע אָפּאַס, וואָס קען באַשטימט ווערן דורך אויסלעשן און אַנצינדן די עקוויפּמענט, ווערט דער באַניצער גערמוטיקט צו פּרובירן צו פֿאַרבעסערן די ינטערפֿיראַנס דורך איינע אָדער מער פון די פֿאלגנדיקע מיטלען:

- ריאָריענטירן אדער אַריבערפֿירן די אַנטענע וואָס נעמט אויף זיך.
- פֿאַרגרעסערן די צעשפּרײַזונג צווישן די עקוויפּמענט און ופנעמער.
- פֿאַרבינדט די עקוויפּמענט צו אַן אָוטלעט אויף אַ קרײַז אַנדערש ווי דעם צו וועלכן דער ופנעמער איז פֿאַרבונדן.
- באַראַטן זיך מיטן הענדלער אדער אַן ערפֿאַרענעם ראַדיאָ/טעלעוויזיע טעכניקער פֿאַר הילף.
- באַשטעטע קיינע מחן אַנדערש ווערן מיט דעם אַפּאַראַט אַז עגשו אַז עס איז אין לויט מיט די קלאַס ב FCC לימאַץ.

⚠ וואַרנונג:

נישט נאַכקומען די פֿאלגנדע אינסטרוקציעס קען רעזולטירן אין שאָדן פארן קינד אדער אנדערע.

- האַלט קליינע טיילן אַוועק פון קינדער בעת די פֿאַרזאַמלונג.
- די אקסעסאָריז מוז צוזאַמענגעשטעלט און אַראָפּגענומען ווערן דורך אַן עלוואַקסענעם.
- אָפּט קאַנטראָלירן דעם פּראָדוקט פֿאַר שאָדן.

*** פֿאַרזאַמלונג פֿון דערוואַקסענע איז נויטיק.**

⚠ וואַרנונג:

כדי צו רעדוצירן דעם ריזיקע פון שאָדן, איז דערוואַקסענע השגחה נויטיק. ניצט קיינמאָל נישט אויף וועגן, לעבן מאַטאָר פֿאַרמיטלען, אויף אדער לעבן שטיילע אַראָפּגענגען אדער טרעפּ, שוויבעדיק אדער אַנדערע וואַסערן; טראָגט שטענדיק שיך, און ערלויבט קיינמאָל נישט מער ווי 1 רייטער.

וואַראַנטי קאַוווערידזש אוּן פּראָדוקט רעגיסטראַציע.

צו נוצן די פֿעיקייטן פֿון דיין פּראָדוקט
גאַראַנטיע אָדער פּרעמיע וועגן גאַראַנטיע קאַוווערידזש, קאָנטאַקט אונדז גלייך.

www.ridejetson.com

אַלגעמיינע לימיטעד וואַראַנטי

אייער נייער JETSON פּראָדוקט איז געוואָראַנטירט קעגן חסרונות אין מאַטעריאַלן אוּן אַרבעט ווי אנגעוויזן אויף RIDEJETSON.COM/WARRANTY. פֿאַר אַ צייט־פּעריאָד פֿון דעם טאָג פֿון אָריגינעלן קויפֿן אין דער רעטייל, וועט געוויזן צו בעסטן דיסקרעציע פֿון JETSON (זעט RIDEJETSON.COM/SUPPORT). **אונטער דעם גאַראַנטיע, וועט איר קענען ריכטן אייערע טעננות צו JETSON אפילו אין סיטואַציעס וואו איר האָט געקויפט דעם JETSON פּראָדוקט פון איינעם פון אונדזערע באָרעכטיקטע רעטיילערס.** צו לייענען די פּולע באדינגונגען פון אונדזער גאַראַנטיע, באזוכט RIDEJETSON.COM/WARRANTY.

פּראָדוקט רעגיסטראַציע

רעגיסטרירט אייער נייעם JETSON צו באַקומען אייַך אַ שנעלערן וועג צו פערזענאליזירטער פּראָדוקט אוּן וואַראַנטי שטיצע. מאַכט אייער שריט בייַ RIDEJETSON.COM/PAGES/REGISTRATION.

1.
וועגן
דיין פּראָדוקט.

1.1 פּראָדוקט איבערבליק

1. האַנטל*
2. טשאַרדזשינג פּאָרט מיט דעקל
3. סטעם קלאַמער
4. על-סי-די סקרין
5. מאַכט קנעפּל
6. גיכקייט מאָדע קנעפּל
7. אָפּסעלעראָציע גאַז
8. פּראָבע ראָד
9. פּאָלדינג לעוואר
10. דעק
11. הינטערשטע פֿוס ברעיק
12. הינטערשטע ראָד (מאָטאָר ראָד)
13. רעפלעקטאָר (× 2; לינקס און רעכטס)
14. קיקשטאַנד
15. עלעקטרישע ברעיק
16. טשאַרדזשער

מכשירים, האַרדוואר, און טיילן אַרײַנגערעכנט פֿאַר פֿאַרזאַמלונג, אַדזשאַסטמאַנט, און וישאַלט:

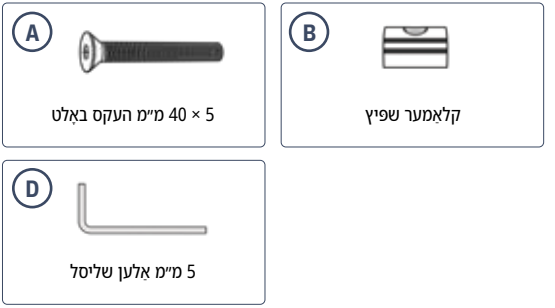

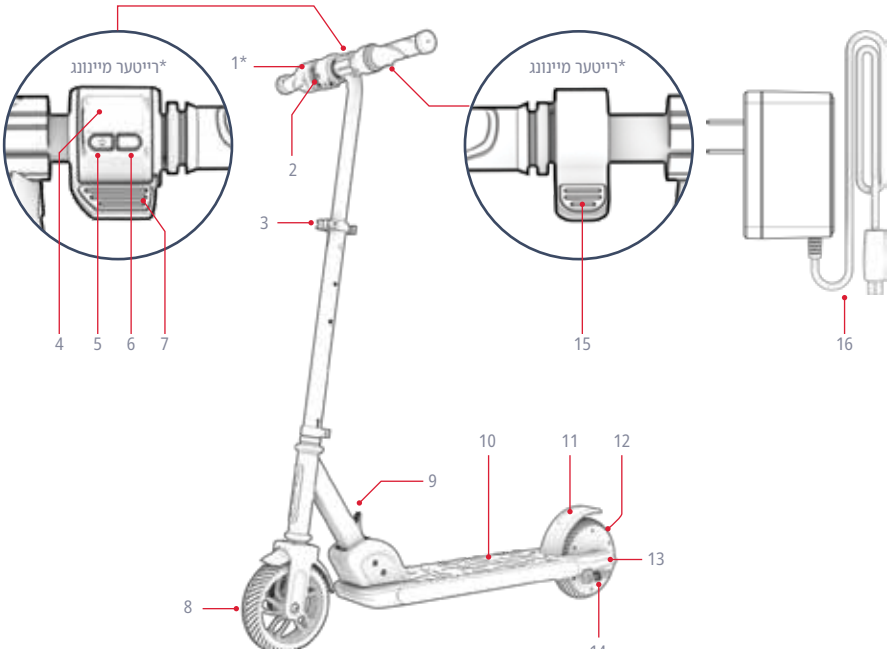

*האלב אטאטשט; דארף צוזאמענגעשטעלט ווערן.

באמערקונג: בילדער קען נישט שפיגלען די ענויע אויסזען פון דעם פאקטישן פראדוקט.

YI

1.2 פראָדוקט ספעקס

- מאָטאָר: 100 וואט כאַ***
- מאַקסימום גיכקייט: 10 מייל פער שעה* | 16.1 קילאָמעטער/שעה*
- מאַקסימום ראַנגע: 5 מייל* | 8 קילאָמעטער*
- באַטעריע: 21.9V, 2.6AH ליטהיום-יאָן
- טשאַרדזשער: UL 100-240V
- טשאַרדזשינג צייט: בײַ 5 שעה
- מאַקס קלעטערינג ווינקל: 10°
- פראָדוקט וואג: 15.3 פונט | 6.9 ק"ג
- וואָג לימיט: 120 פונט | 54.4 ק"ג
- מינימום רייטער וואָג: 44 פונט | 19.9 ק"ג
- פראָדוקט גריסן, צוזאַמענגעפאָלטן:

29.5 אינטשעס (15.3 × L) אינטשעס (10.4 × B) אינטשעס (74.9 | H) ס״מ (38.8 × L) ס״מ (26.4 × B) ס״מ (H) פראָדוקט גריסן, אויסגעפאָלטן:

32.0 אינטשעס (15.3 × L) אינטשעס (37.5 × B) אינטשעס (81.2 | H) ס״מ (38.8 × L) ס״מ (95.2 × B) ס״מ (H

- האַנטל הייך: 32.6 אינטשעס - 37.4 אינטשעס | 82.8 סענטימעטער - 95.0 סענטימעטער
- דעק גרייס: 23.6 אינטשעס (4.8 × L) אינטשעס (59.9 | W) ס״מ (12.2 × L) ס״מ (W)
- ראַד גרייס: 6 אין | 15.2 סענטימעטער
- רעקאָמענדירטע עלטער: +8

*פראָדוקט קייט, גיכקייט, באַטאַרייע לעבן, און אַנדערע ספעסיפיקאַציעס קענען זיין אַנדערש לויטן רייטער און ריידינג באדינגונגען.

וואן געטעסט מיט 50 ק"ג, אין א לופט טעמפעראטור פון 35°C - 10°C, און מיט א שנעלקייט פון 16.1 ק"מ/שעה. זעהט סעקציע 4.4 פאר מער פרטים וועגן באדינגונגען וואס קענען אפעקטירן די לויף צייט.

***שפּיץ מאַכט

1.3 אָנליין רעסורסן

סקענען פֿאַר אונדזער מערסטע דערהיינטיקט פּראָדוקט אָנבאַאַרדינג מאַטעריאַלן און שטיצע רעסורסן.

געפינט דעם באַניצער מאַנואַל אָנליין ביי
https://cdn.shopify.com/s/files/1/2530/6734/files/RELAY-MANUAL_WEB-1747145683971.pdf

געפינט אונדזער זאַמלונג פון באַניצער מאַנואַלן ביי
https://ridejetson.com/pages/product-manuals

2. אינסטאַלאַציע אינסטרוקציעס.

2.1 אָנהייב הערות

- הייבט אן אייער אוואנטורע ריכטיג. פארן ניצן דעם פראדוקט, ליינט קערפול דעם גאנצן באניצער מאנואל, אריינגערעכנט זיכערהייט ווארנונגען. מאכט זיכער אז איר פארשטייט, אננעמט און האלט זיך צו אלעס:
  - פאבריקאנט ס רעקאמענדאציעס.
  - זיכערהייט אינסטרוקציעס און ווארנונגען.
  - לאקאלע ריידינג און אפעראציאנעלע גזעצען און ארדאנאנצן.

- זייט פארזיכטיג וועו איר נעמט אויס די שאכטל, נעמט ארויס אלע פאקאדזש מאטעריאלן, און שטעלט דעם סקוטער פאר צוזאמענשטעלן, ווייל דער האנטלעפ וועט נאר זיין האלב-אטאשט.

- די אינסטרוקציעס געגעבן אין דעם מאַנואַל—רעכטס, לינקס, פאָרנט/פאָרווערטס, און הינטן/הינטער—זענען אָריענטירט ווי דער פאָרער וואָלט זיי געזען וועו ער וואָלט שטייענדיק אויף דעם סקוטער. די "רעכטע זייט" פון דעם סקוטער, למשל, איז די זייט וואו דער פאָרערס רעכטע האַנט וועט זיין.

2.2 העלם זיכערקייט

א העלם זאָל געטראָגן ווערן דורך דעם רייטער צו אַלע מאָל.



ריכטיקע פאָזיציאָנירונג:
די שטערן איז באדעקט ביים העלם.



אומרעכטע פאָזיציאָנירונג:
די שטערן איז אויסגעשטעלט. א פאל קען רעזולטירן אין ערנסטע שאָדן.

טראָגט אַ העלם, פאַסיקע קליידער, שיך און זיכערהייטס-אויסריכטונג. פאַרמיידט קליידער וואָס קענען זיך פאַרהאַנגען אין אַדער אונטער די רעדער. פאַרמאַכטע, פלאַכע שיך ווערן רעקאָמענדירט. טראָגט אַן ASTM F1492 באַשטעטיקטן העלם און שוץ-אויסריכטונג צו פאַרמיידן שאָדן אין פאַל פון אַן אַקסידענט.

2.3 אויספאקן און צוזאמענפאלן דעם סקוטער

⚠ וויכטיג: וועו מען עפֿנט עס אויס צום צוזאַמענשטעלן, וועט דער האַנטל נאָר זיין האַלב־אַטאַטשט. זייט פֿאַרזיכטיק ביים האַנדלען.

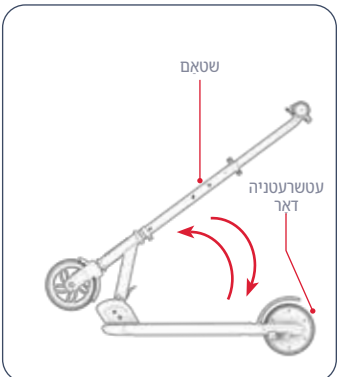

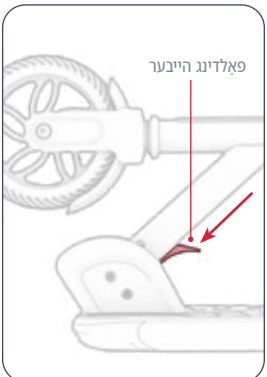

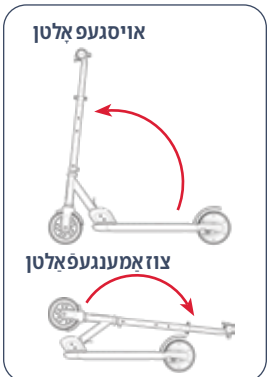

2. **צו אנטפלעקן:** הייבט אויף דעם שטאַם ביז עס איז וועריטיקאל און קליקט אין פלאַץ.
צו פֿאַלדן: נידעריגערט דעם שטאַם אַראָפּ צו די הינטערשטע ראָד ביז עס קליקט אין פלאַץ.

1. דריק און האַלט דעם פֿאַלדינג הייבער אַראָפּ.

וועו צו עפענען: פֿאַר ריידינג און פֿאַרזאַמלונג
וועו צו בייגן: פֿאַר סטאָרידזש און טראַנספּאָרט

⚠ וויכטיג: קיינמאָל נישט פֿאָרן אָן דעם שטאַם אַריינגעקליקט אין דער אויפֿרעכטער פּאָזיציע און דעם שטאַם קלאַמער פֿאַרמאַכט און פֿעסט.

⚠ וויכטיג: הייבט נישט דעם סקוטער ביים האַנטל צו טראַנספּאָרטירן עס. באַזיכערט עס אין דער צוזאַמענגעפֿאַלטער פּאָזיציע און טראָגט עס ביים סטעם.

2.4 צוזאַמענשטעלן דעם האַנטל

⚠ וויכטיג: זייט פארזיכטיג וועו איר האַנדלט מיט עלעקטרישע קאָמפּאָנענטן.

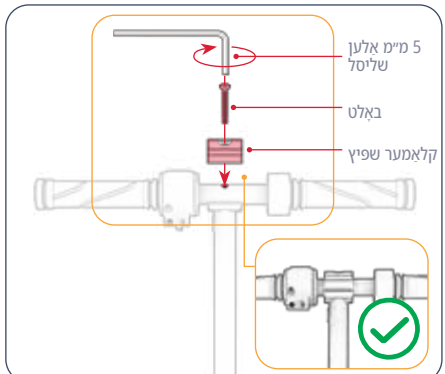

4. שטעלט די קלאַמער שפּיץ איבער די האַנטל אזוי אַז:
   - די קלאַמער בייגט זיך אַראָפּ אַרום די האַנטל.
   - די האַרדוואר לאָך אין דער קלאַמער איז אויסגעשטעלט מיט דעם שטאַם אזוי אַז:
   - די האַנטל אין דער האַנטל אוו קלאַמער באַזע.
5. דרייַ דעם באָלט זייגערוויייז דורך די שפּיץ פון די קלאַמער און די אַלייַנד ייזנוואַרג לעכער.
6. פּעסט ציען דעם באָלט דורך אים דרייַען זייגער־ווייַז מיטן 5 מם אַלען שליסל.
7. קאָנטראָלירט אַז די האַנטלאָפּ איז זיכער.

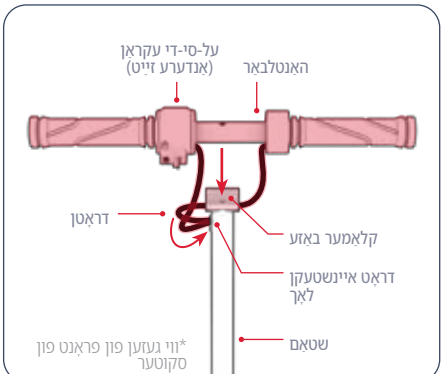

1. פארלענגערן דעם שטאַם צו דער העכסטער פאָזיציע. (זעט אָפּטייל 2.5)
2. שטעלט דעם האַנטלאָפּ אויף דער קלאַמער באַזע אויף שפּיץ פון דעם שטאַם אזוי אַז:
   - די האַנטלאָפּ איז צענטרירט.
   - דער על-סי-די עקראַן איז אויף דער רעכטער זייט קעגן דעם רייטער.
   - די האַרדוואר לעכער אין די לענדבאַר זענען אויסגעשטעלט מיט די האַרדוואר לאָך אין די קלאַמער באַזע.
3. פאַרזיכטיק אַרייַנשטעקן די איבעריקע דראָט אין דעם דראָט־אַרייַנפּיר־לאָך אין סטעם.

2.5 אַדזש אַסטירן די הייך פון די ה אַנטל

פּראבלעם-לייזונג: אויב איר קענט נישט עפענען אדער פארמאכן דעם לאטש, איז דער קנעפל אויפן קלאַמער אפשר צו ענג. לאָזט דעם קנעפל ½ דריי אויף אַ מאָל ביז איר קענט נוצן דעם לאטש.

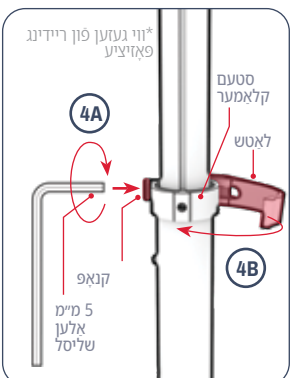

4. מאכט צו דעם לאטש (A) און פעסטשטעלט דעם קנעפל דורך אים דרייען אין זייגער מיטן אלען שליסל (B).
5. קאַנטראָלירט אַז די האַנטלאַפ איז זיכער.

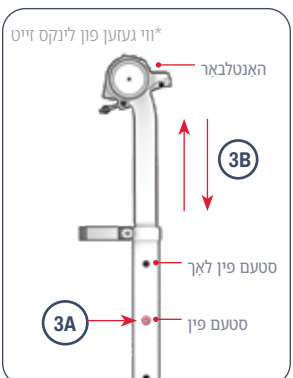

3. דריק אריין דעם סטעם שטיפט (א) און הייבט אויף אדער נידעריגערט דעם האנטל (ב) ביז דער שטיפט קליקט אריין אין אן אנדער סטעם שטיפט לאך.

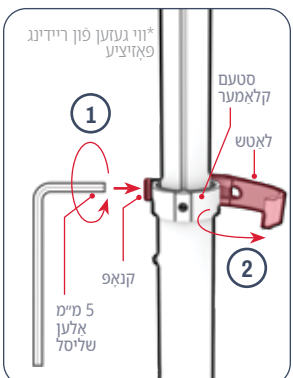

1. ניצנדיק דעם 5 מ״מ אלען שליסל, לאָזט אַפ דעם סטעם קלאַמער קנעפל דורך אים דרייען קנעפן זייגער.
2. ציעט אויף דעם לאטש.

באמערקונג: נישט צו שטארק אנציען דעם סטעם קלאַמער קנאַפ. צו שטארק אנציען קען פאַרהיטן אַז דער סטעם קלאַמער לאטש זאָל זיך עפענען און שליסן.

⚠ **וויכטיג:** דער סטעם שטיפט אליין וועט נישט האלטן דעם סטעם זיכער. זייט זיכער אז די סטעם קלאַמער איז צוגעצויגן און פארמאכט אייד ער איר רירט.

YI

באַמערקונג: עס קען נעמען בערך 5 שעה צו ברענגען די באַטעריע צו פולער אָפּלאָדונג.

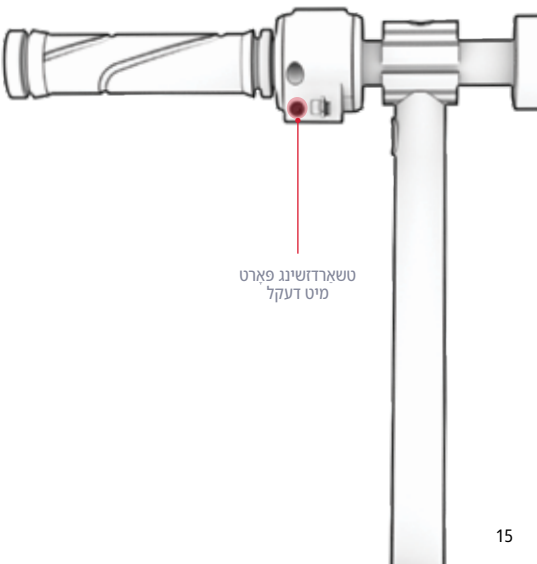

2.6 אויפלאָדן די באַטאַרייע

לאָדט גאָר אויף די באַטאַרייע איידער איר נוצט עס צום ערשטן מאָל.

1. ציעט אויף דעם דעקל פונעם טשאַרדזשינג פּאָרט.
2. שטעקט אריין דעם טשאַרדזשער אין דער עלעקטרישער וועגעטל, און דערנאָך שטעקט אריין דעם טשאַרדזשער שנור אין דעם סקוטער'ס טשאַרדזשינג פּאָרט.
3. וועט די אינדיקאַטאָר ליכט אויף דעם טשאַרדזשער ענדערט זיך פון רויט צו גרין, איז אייער באַטאַרייע פול אויפגעלאָדן. נעמט אַראָפּ דעם טשאַרדזשער שנור פון דעם טשאַרדזשינג פּאָרט און ציט דעם טשאַרדזשער אַרויס פון דעם עלעקטרישן פּאָרט. עלעקטרישע וועגעטל.
4. פֿאַרמאַכט דעם דעקל פֿונעם טשאַרדזשינג פּאָרט.

וויכטיג:

ניצט נאָר דעם אריינגערעכנטן טשאָרדזשער אַדער איינעם וואָס איז באַקומען גלייך דורך JETSON מיטן באַצייכענונג FV0132520500 אָדער די טייל SKU PJRELAY-CH.

⚠ נישט נוצן דעם ריכטיקן טשאָרדזשער קען רעזולטירן אין פייער און עקספלאָזיע.



דאָס איז א ביישפיל פון מאַרקינג דיין טשאָרדזשער וועט האָבן.

גרינע באַלויכטונג טשאָרדזשינג געענדיקט	רויט באַלויכטונג טשאָרדזשינג	טשאָרדזשינג אינדיקאַטאָר ליכט אויף די טשאָרדזשער:

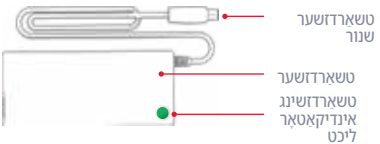

וויכטיקע טשאָרדזשינג הערות

- האַלט שטענדיק דעם טשאָרדזשינג פּאָרט פֿאַרמאַכט וועג איר טשאָרדזשט נישט אַקטיוו די באַטאַרייע.
- קיינמאָל נישט אָנצינדן דעם פּראָדוקט בשעת עס לאָדנט זיך אויף.
- ניצט נישט קיין פּאַרדוקבאַרע עלעקטרישע קראַנען.
- פֿאַר די בעסטע באַטאַרייע געזונט, לאָדט די באַטאַרייע נאָר אויף בעת יעדער טשאָרדזשינג סעסיע - אַרום 5 שעה.
- לאָזט קיינמאָל נישט אייער פּראָדוקט טשאָרדזשינג איבער נאַכט אָדער פֿאַר לענגערע צייטן.
- פרובירט נישט צו אַראָפּנעמען אָדער צעגעמען די באַטאַרייע.
- טשאָרדזשינג אָמביאַנט טעמפּעראָטור קייט: 40°C) 104°F - (0°C) 32°F)
- אָפּעריירטינג אָמביאַנט טעמפּעראָטור קייט: 40°C) 104°F- (-10°C) 14°F)
- האַלט שטענדיק דעם טשאָרדזשינג פּאָרט דעקל פֿאַרמאַכט וועג איר טשאָרדזשט נישט אַקטיוו דאָס פּראָדוקט.
- ניצט נישט דעם פּראָדוקט אויב דער פלעקסיבל עלעקטרישער שנור אדער אַרויסגאַנג קאָבל איז צעריסן, האט צעבראכן איזאָלאַציע, אדער יעדע אַנדערע סימן פון שאָדן.
- קאַנטראָלירט אַז די טשאָרדזשער מאָדעל נומער אויף דער טשאָרדזשער עטיקעט שטימט מיט דער טשאָרדזשער מאָדעל נומער וואָס איז ליסטעד אויבן.
- קאַנטראָלירט אַז די טשאָרדזשער עטיקעט אידענטיפיצירט דעם טשאָרדזשער ווי קאָמפּאַטיבל מיט אייער JETSON מאָדעל. איר קענט געפינען דעם נאָמען און SKU פון אייער JETSON מאָדעל אויף א עטיקעט וואָס איז צוגעקלעפט צו דער שפּיץ, זייט, אָדער אונטערשטער טייל פון דעם פּראָדוקט'ס ראַם אָדער שטייענדיקן דעק.

3. פֿעיקייטן און פֿונקציעס.

3.1 ניצן דעם שטאַנד

צו ניצן דעם קיקשטאַנד: דריי עס אַראָפּ און בייג דיין סקוטער לייכט אויף אים צו שטיין.
צו הייבן דעם קיקשטאנד: דריי עס צוריק ארויף.

וויכטיג: שטענדיק הייבן אויף דעם שטאַנד איידער איר פארט.

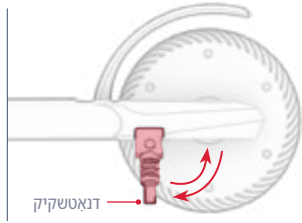

3.2 אייַנצוש אַלטן און אויסש אַלטן

צו אנצינדן אדער אויסלעשן:
דריק און האַלט די מאַכט קנעפל פֿאַר 2 - 3 סעקונדעס.

כדי צו שפּאָרן די באַטעריע, געדענקט שטענדיק אויסצושאָלטן אייער סקוטער ווען איר מאַכט אַ פּיט סטאָפּ אָדער ביים סוף פון אַ פּאָר.

אינטעליגענטע אויטאָ אויס פֿונקציע:
כדי צו שפּאָרן באַטעריע־קראַפט, וועט אייער סקוטער זיך אויטאָמאַטיש אויסלעשן נאָך 10 מינוט פון נישט־באַניץ.

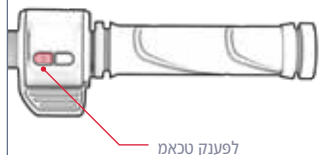

3.3 זאַרקע LCD וואָ זאָלן טאָנאָק ערעייא וייטשראַפֿ

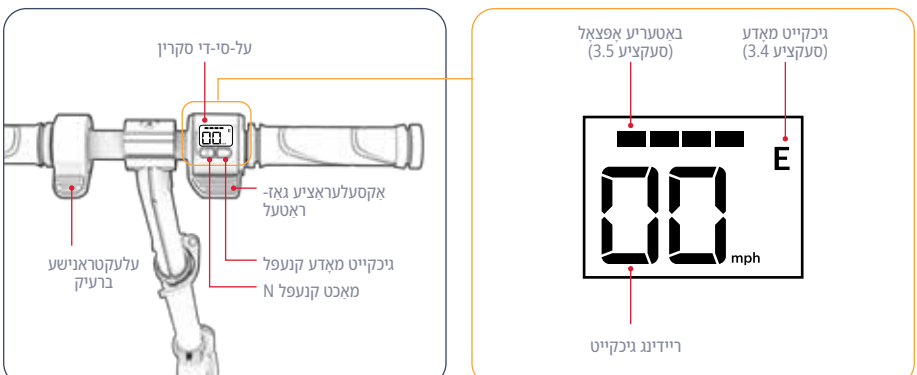

3.5 קאַנטראָלירן די באַטאַרייע טשאַרדזש לעוועל

איר קענט האַלטן אַן אויג אויף די אָפּצאָל פון אייער באַטעריע דורך קוקן אויף די באַטעריע אָפּצאָל ייקאַן אויף די LCD פּאַרשטעלן.

אומגעפערע פּראָצענט פון פאַרבליבענע טשאַרדזשינג*	באַטעריע טשאַרדזש דיספּלעי
100% - 71%	
70% - 41%	
40% - 21% לאָדט אייער JETSON איצט!	
20% - 1% טאָקע, ס'איז צייט זיך אָפּצולאָדן!	

*נאָר אַן אָפּראָקסימאַציע. קען זיך פֿאַרשיידן לויט באַנוץ.

וויכטיג: וועו די באַטעריע טשאַרדזש איז אויסגעשעפט צו 0%, וועט דער סקוטער זיך אויסלאָשן. לאָדט דעם סקוטער צו פולער מאַכט (סעקציע 2.6) איידער אייער וויַיטער רייזע.

3.4 ניצן גיכקייט מ אָדע

- עס זענען דא 3 גיכקייט מאָדעס, יעדער פון וועלכע ערלויבט איר צו פֿאַרן מיט א אנדער מאַקסימום גיכקייט.
- מיטן סקוטער אנגעצונדן, דריקט שנעל דעם ספּיד מאָד קנעפּל צו טוישן ספּיד מאָדעס.

מאַקסימום גיכקייט	בריוו געווינן אויף LCD עקראַן	גיכקייט מאָדע
בייז צו 5 מייל פּער שעה | 8 קילאָמעטער פּער שעה	און	עקאָ
בייז צו 8 מייל פּער שעה | 12.8 קילאָמעטער/שעה	נ	נאָרמאַל
בייז צו 10 מייל פּער שעה | 16.1 קילאָמעטער/שעה	ס	ספּאָרט

4. אפרירן אינסטרוקציעס.

4.1 זיכערהייט קָאנטראָלן איידערן פֿאָרן

פירט אויס די וויכטיגע זיכערהייט קאנטראלן פאר יעדער רייזע:

ברעיקס

- זייט זיכער אז די עלעקטרישע ברעיק ארבעט ריכטיג אזוי אז זי אקטיווירט זיך גרינג און ברענגט דעם סקוטער צו א סטאפ.
- קָאנטראָלירט אַז די הינטערשטע פֿוס־ברעיק איז זיכער אויף דער סקוטער־רַאם און, וועט מען דריקט זי, ברענגט זי דאָס הינטערשטע ראָד צו אַ שטאָפּ.

ראַם

- קָאנטראָלירט אַז דער סקוטער ראַם איז נישט געשעדיגט, געבויגן, אָדער צעבראָכן.
- קָאנטראָלירט אַז דער סטעם איז באַפּעסטיקט מיטן סטעם קלאַמער.

סטירינג

- קָאנטראָלירט אַז די האַנטלאַנגער איז באַפּעסטיקט אין פאַזיציע דורך די האַנטלאַנגער קלאַמער.
- קָאנטראָלירט אַז די ראָד און האַנטל דרייען זיך אין איינשטימונג.

רעדער

- קָאנטראָלירט אַז די רעדער וויִזן נישט קיין סימנים פון איבערגעטריבענער אָפּנוץ אָדער זענען געשעדיגט.
- קָאנטראָלירט אַז די רעדער זענען באַפּעסטיקט צום ראַם.

וווירינג

- קָאנטראָלירט אַז די דראָטן שטערן נישט די באַוועגונג פֿון דער האַנטל.
- קָאנטראָלירט אַז די וווירינג איז נישט געשעדיגט אָדער צעריסן.

4.3 ניצן די ברעיקס

די סקוטער האט ביידע א הינטערשטע פוס ברעיק און אן עלעקטרישע ברעיק אויפן האר.

⚠ וויכטיג: לאָזט לאָזט דעם אָקסעלעראַציע גאַז־ראַטעל וועג איר דריקט אויף איינע פון די ברעיקס.

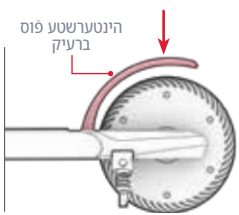

הינטערשטע פוס ברעיק

- דריק אראפ לייכט אויף די הינטערשטע פוס ברעיק מיטן הינטערשטן ריידינג פוס צו פארלאנגזאמען.
- צוליינג מער דרוק צו קומען צו א פולשטענדיגן אפשטעל.

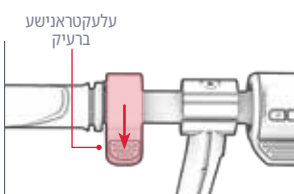

עלעקטראנישע ברעיק

דריק אראפ דעם עלעקטרישן ברעיק לייכט צו פארלאנגזאמען. דריק נאך שטארקער צו קומען צו א פולשטענדיגן אפשטעל.

⚠ וויכטיג: כדי צו פֿאַרמײַדן פלוצעמדיקע באַוועגונגען, פרווט צו אַקטיווירן די עלעקטרישע ברעיק ביסלעכווײַז.

4.2 רייטן

וויכטיג: דעם סקוטער'ס מאָטאָר דאַרף קיק-מאָנאַטן אַקטיוואַציע צו אָנהייבן.

1. שטעלט איין פוס ביי דער פראנט פון דער דעק מיטן פנים פֿאַרויס. שטופט דעם סקוטער פֿאַרויס דורך שטופן פון דער ערד 5-8 מאָל אין א רודערן מיט אייער צווייטן פוס.
2. שטעלט אייער קיקנדיק פוס אין דער הינטערשטער טייל פון דער דעק, אויסגעדרייט אין אַ 70° - 90°ווינקל פֿאַר סטאַביליטעט.
3. ביסלעכווײַז דריק אַראָפּ אויף די גראָבער פינגער גאַז־פונקט צו פֿאַרגיכערן און דערנאָך האַלט דיין גיכקייט.

⚠ וויכטיג: כדי צו פֿאַרמײַדן פלוצעמדיקע אויסברוכן פֿון גיכקייט, דריקט שטענדיק אַראָפּ דעם גאַז־דרוק לייכט.

צו מאַכן דרייען:
דריי דעם האַנטלאָפּ צו די לינקס אָדער רעכטס.

4.4 מ אַקס אַמיזירן גיכקייט און קייט

אין אידעאַלע באדינגונגען, איז די מאַקסימום רייַדינג ראַנגע וואָס קען דערגרייכט ווערן פער גאַר אויפגעלאָדענעם באַטאַרייע 5 מייל פער שעה (8 קילאָמעטער פער שעה). די מאַקסימום גיכקייט איז 10 מייל פער שעה (16.1 קילאָמעטער פער שעה). ווי שווערער דער מאַטאָר דאַרף אַרבעטן, אַלץ שנעלער וועט אייער באַטאַרייע זיך אויסלייַדיקן. די פאלגענדע פאַקטאָרן וועלן אויך ווירקן אויף די גיכקייט און רייַדינג ראַנגע.

רייַדינג ייבערפלאַך

אַרומפאָרן איבער אַ גראָבער ייבערפלאַך דאַרף מאָטאָר-קראַפט ווי רייַדינג אויף אַ גלאַטער.

טראָגן וואָג

- מער וואָג (פאַרער פלוס לאַסט) פאַרקלענערט די דערגרייכבארע רייכווייט.
- מאַקסימום ראַנג און גיכקייט קען דערגרייכט ווערן מיט אַ טראָג־וואָג פון 120 לב (54.5 ק"ג) אָדער ווייניקער.

רייַדינג סטיל

- אָפטע אָנפאָנג און אָפשטעל וועט פאַרקלענערן די רייַדינג רייכווייט.
- ניצן אייער אייגענע כוחות צו פעדאַלירן וועט פאַרלייכטערן די פאַרלאָנג אויף דעם מאָטאָר און פאַרלענגערן אייער לויף-צייט.

לופט טעמפעראַטור

די אידעאַלע טעמפעראַטור פאַר פאָרן און אויפהיטן דעם פראָדוקט איז צווישן 10°C - 35°C (50°F - 95°F).

שפּיצן

דער מאָטאָר דאַרף אַרבעטן האַרדער ביים פאָרן אַרויף אַ בארג ווי אויף גלייכע שטיקער אָדער אַראָפגאַנג.

באַטעריע וישאַלט

צייטיקע באַטעריע טשאַרדזשינג נאָך יעדער רייזע העלפט אויפהאַלטן די באַטעריע קאַפּאַציטעט און שטאַרקייט.

באַניצער וישאַלט אינסטרוקציעס.

נעמט גוט קעיר פון אייער JETSON כדי עס זאָל קענען ריידן גלאַט און זיכער. אַזוי אַרבעט עס:

האַנדלינג דיין JETSON

- פֿאַרמיידט אויסשטעלן אייַער פּראָדוקט צו שוועדע וווייבראַציעס אָדער אינטענסיווע פֿיזישע אימפּאַקטן.
- קיינמאָל נישט צעגעמען די באַטאַרייע.
- האַלט דיין פּראָדוקט אַוועק פון וואַסער און נעץ.
- פֿאַרן אויף גלאַטע, פלאַכע ייבערפלאַכן צו פֿאַרמיידן בריקידזש.
- טראָגט קיינמאָל נישט אייער פּראָדוקט ביי די רעדער, זיץ, און/אָדער האַנטל.
- זייט פארזיכטיג נישט צו ציען אדער זיך פארכאפן די דראטן וואס פארבינדן דעם מאטאר מיט די האנטלעפ קאמפאנענטן.

סטאָרידזש אינסטרוקציעס

- לאָדט גאָר אויף די באַטאַרייע אייידער איר לייגט דאָס פּראָדוקט אַוועק פֿאַר אַ לענגערע צייט.
- וועַן אין סטאָרידזש פֿאַר לענגערע צייטן, גאָר אָפּלאָדן די באַטאַרייע אַמאָל אַ חודש.
- דעקט צו דעם פּראָדוקט צו באַשיצן עס קעגן שטויב.
- האַלט דאָס פּראָדוקט אינעווייניק און אין אַ טרוקענעם אָרט ביי אַ טעמפּעראַטור צווישן 50°F - 95°F (10°C - 35°C).

⚠ וואַרענונג: שפּריצט נישט אדער לייגט נישט אויף וואָסער גלייך אויפֿן פּראדוקט. וואסער קען שאדן די דראטן, באטעריע קאמפּארטמענט, און לויכטער, און אויך פּארערגערן דעם ראם— אלעס וואס קען שאפן א פּראבלעם וואס שטעלט דעם רייטער'ס זיכערהייט אין ריזיקע.

⚠ באַטעריע פּאַרזיכטיגקייטן

אייער פּראָדוקט האט אַ ליטיום-יאָן באַטאַרייע. זייט פֿאַרזיכטיק ווען איר האַנדלט עס.

- האַלט דעם פּראָדוקט אוועק פֿון פֿייער און איבערגעטריבענע היץ.
- פֿאַרמיידן אינטענסיוון פֿיזישע שאָקן, שוועריע וויבראַציעס, אָדער אימפּאַקט.
- באַשיצן דעם פּראָדוקט פון וואַסער אָדער פֿייכטקייט.
- לייגט אדער לאגערט נישט דעם פּראדוקט אין א הויפן אויף אדער אונטער אנדערע אביעקטן.
- נעמט נישט אויס דעם פּראָדוקט אדער זיין באַטעריע.
- וואַרפט נישט אַוועק דעם פּראָדוקט מיטן טעגלעכן מיסט. ברענגט דעם פּראָדוקט צו אַ באַזונדערער עלעקטראָנישער אָפּפּאַל מעכירע אָדער באַטעריע ריסייקלינג צענטער. פֿאַר מער אינפֿאָרמאַציע וועגן אָפּפּאַל זייטלעך לעבן אייך, קָאָנטאַקטירט אייַער לאָקאַלע מוניציפּאַליטעט אָדער אָפּפּאַל טראַנספּאָרטער.
- אויב די פּראָדוקט'ס באַטאַרייע פילט זיך הייס אָדער וווייזט סימנים פון אביערהיצונג, גיט אַרויס אַ שמעק אָדער אַן אומגעווויינטלעכן גערויש, לעקט פליסיקייט אָדער גאַז, אָדער ענדערט זיך אין פֿאָרעם אָדער קאַליר, זאָלט איר גלייך:
  1. אויב אין באַנוץ, הערט אויף צו ניצן דעם פּראָדוקט גלייך. נעמט אַראָפּ דעם טשאַרזשינג קאַבל פון פּראָדוקט אויב עס איז אַרײַנגעשטעקט אין דעם שטעקער.
  2. אויפהערן ניצן דעם פּראָדוקט.
  3. אויב זיכער צו טאָן דאָס, רוקט דעם פּראָדוקט אין אַ קלאָרן אָרט און אַוועק פון אַלע ברענעוודיק.
  4. רופט אייערע לאקאלע נויטפאַל סערוויסעס פאר הילף.
  5. וואשט גרינטלעך די אויגן אדער הויט־געביטן וואָס זענען געקומען אין קאָנטאַקט מיט לעכדיקער באַטעריע־עלעקטראָליט־פליסיק מיט ריינעם פליסנדיקן וואָסער און זוכט נאָך מעדיצינישע הילף.
- אויב עס זענען דא פראבלעמען מיט דער באַטעריע, קָאָנטאַקטירט די JETSON קער מאַנשאַפֿט.

רייניקונג דיין JETSON

- זיץ און ראַם - וויישט אָפּ מיט אַ פייכטן, שטויב-פֿרייַעם שטאָף אָדער איינעם וואָס איז געטובלט אין אלקאָהאל. דערנאָך מיט אַ טרוקענעם, שטויב-פֿרייַעם שטאָף.
- האַנטל - וויישט אָפּ מיט מילדער זייף און ניצט אַ פייכטן, שטויב-פֿרייַעם שטאָף. אַראָפּנעמען איבערפלעך זייף מיט אַ באַזונדערן פייכטן שטאָף.
- רעד קאָמפּאָנענטן - וויישן מיט אַ פייכטן שטויב-פֿרייַעם שטאָף.
- רעדער - וויישן מיט א פייכטן שטויב-פריייען טוך. א רעדער-פינישער אדער רייניגער קען אויך גענוצט ווערן.

רעייא ריא טביל עזייר?

לאָזט אַ רעצענזיע ביי
ridejetson.com/reviews.
מיר קענען נישט וואַרטן צו הערן פון דיר!
#MakeMoves

פֿאַרבינדט זיך מיט אונדז.

RIDEJETSON.COM/SUPPORT
RIDEJETSON.COM/CHAT

1-844-585-7462

זייט זיכער צו נאָכפאָלגן @ridejetson
אויף סאציאלע מעדיע צו לערנען וועגן
פאַנטאַסטישע אָפּפערס, מתנות און
אַלע די לעצטע JETSON נייַעס.


JETSON

আপনার যাত্রার জন্য একটি গাইড।

গুরুত্বপূর্ণ:
মনোযোগ সহকারে পড়ুন এবং ধরে রাখুন
ভবিষ্যতের রেফারেন্সের জন্য।

JETSON

RELAY

বাচ্চাদের ইলেকট্রিক স্কুটার।

মডেল SKU(S): JRELAY-BLK | JRELAY-CMO | JRELAY2-BLK

আমাদরে শীর্ষ দুই ঘোড়দৌড়রে নয়িম:

নিরাপদ থাকো!
আনন্দ কর!

JETSON

চীনরে শনেজনে উৎপাদতি
TRURIDE TECH LLC দ্বারা আমদানকৃিত।
পি.ও. বক্স 461, জার্সি সিটি, NJ 07302-9998

তারখি কে:ডে: ০৬/২০২৫
ডকুমনে্ট সংস্করণ: V2.0
চীনে তৈরি

© ২০২৫, TRURIDE TECH. সর্বস্বত্ব সংরক্ষতি। TRURIDE TECH. এলএলসি-র জন্য তৈরি।
JETSON® হল JETSTREAM BRANDS LLC-এর লাইসন্সে অধীনে ব্যবহৃত একটি নিবন্ধতি ট্রেডমার্ক।
এই নথরি কে:নেও অংশ, আকৃতি, গ্রাফকি্স এবং নকশা সহ, কে:নেও আকারে বা কে:নেও উপায়ে পুনরুত্পাদন বা প্ররেণ করা যাবে না।

802884

সন্তুষ্ট

নিরাপত্তা সতর্কতা 4

ওয়ারেন্টি কিভারেজ এবং পণ্য নিবন্ধন 7

১. আপনার পণ্য সম্পর্কে

১.১ পণ্যের সংক্ষিপ্ত বিবরণ 8

১.২ পণ্যের স্পেসিফিকেশন 10

১.৩ অনলাইন রিসোর্স 10

2. ইনস্টলেশন নির্দেশাবলী

২.১ শুরুর নোট 11

২.২ হেলমেটে সুরক্ষা 11

২.৩ স্ক্রুটার খোলা এবং ভাঁজ করা 12

২.৪ হ্যান্ডেলবার একত্রিত করা 13

২.৫ হ্যান্ডেলবারের উচ্চতা সামঞ্জস্য করা 14

২.৬ ব্যাটারি চার্জ করা 15

3. বৈশিষ্ট্য এবং কার্যাবলী

৩.১ ককিস্ট্যান্ড ব্যবহার করা 17

৩.২ পাওয়ার চালু এবং বন্ধ করা 17

৩.৩ আপনার নিয়ন্ত্রণ এবং এলসিডি স্ক্রিন বোঝা 18

৩.৪ স্পিড মোড ব্যবহার করা 19

৩.৫ ব্যাটারি চার্জ লেভেল পরীক্ষা করা 19

৪. পরিচালনার নির্দেশাবলী

৪.১ যাত্রার পূর্বে নিরাপত্তা পরীক্ষা 20

৪.২ অশ্বচালনা 21

৪.৩ ব্রেক ব্যবহার করা 21

৪.৪ গতি এবং রাইডিং রেঞ্জ সর্বাধিক করা 22

ব্যবহারকারীর রক্ষণাবেক্ষণ নির্দেশাবলী 23

আমাদের সাথে যোগাযোগ করুন 25

নরিাপত্তা সতর্কতা।

এই নর্িদশোবলী মনে চলুন।

আগুন লাগার ঝুঁকি বা ব্যক্তদিরে আঘাতরে বষিয়ে নর্িদশোবলী এবং গুরুত্বপূর্ণ নরিাপত্তা নর্িদশোবলী

- ব্যবহারের আগে, অনুগ্রহ করে ব্যবহারকারীর ম্যানুয়াল এবং সুরক্ষা সতর্কতাগুলি সাবধানে পড়ুন এবং নশ্চিতি করুন যে আপনি সমস্ত সুরক্ষা নর্িদশোবলী বুঝতে পেরেছেন এবং গ্রহণ করছেনে। অনুপযুক্ত ব্যবহারের ফলে যে কোনও ক্ষতি বা ক্ষতরি জন্য ব্যবহারকারী দায়ী থাকবনে।
- **সঠকি চার্জার ব্যবহার না করলে আগুন এবং বস্ফিোরণ ঘটতে পারে, যার ফলে সম্পত্তরি ক্ষতি, আঘাত এবং মৃত্যু হতে পারে।**
- প্রতটিি অপারশেন চক্ররে আগে, অপারটেরকে প্রস্তুতকারকরে দ্বারা নর্িদষ্টি প্রাক-অপারশেন পরীক্ষাগুলি সম্পাদন করতে হবে: প্রস্তুতকারক্রে দ্বারা সরবরাহ করা সমস্ত গারড এবং প্যাডগুলি সঠকি স্থানে এবং পরষ্কিারে-গোছ অবস্থায় আছে কনা; বরকেং সসিটমেটা সঠকিভাবে কাজ করছে কনা; প্রস্তুতকারকরে দ্বারা সরবরাহ করা সমস্ত অ্যাকসসেরি গারড, চইেন গারড, বা অন্যান্য কভার বা গারডগুলি স্থানি এবং পরষ্কিারে-গোছ অবস্থায় আছে কনা; টায়ারগুলি ভাল অবস্থায় আছে, সঠকিভাবে স্ফীতি হয়ছে এবং পর্যাপ্ত টরেডে অবস্থিত আছে কনা; পণ্যটি যি অংশে পরিচালনা করা হবে তা নরিাপদ এবং নরিাপদ পরচিালনার জন্য উপযুক্ত হওয়া উচতি।
- যন্ত্রাংশগুলি প্রস্তুতকারকরে সপ্সেফিকিশেন অনুসারে রক্ষণাবক্ষেণ এবং মরোমত করতে হবে এবং শুধুমাত্র প্রস্তুতকারকরে অনুমোদতি প্রতস্থিাপন যন্ত্রাংশ ব্যবহার করতে হবে এবং ডলিার বা অন্যান্য দক্ষ ব্যক্তদিরে দ্বারা ইনস্টলশেন করা হবে।
- অ-রচিার্জবেল ব্যাটার্রি রচিার্জ করার বরিুদ্ধে সতর্কতা।
- মোটের চলমান থাকাকালীন হাত, পা, চুল, শরীররে অংশ, পোশাক বা অনুরূপ জনিসিপত্র চলমান যন্ত্রাংশ, চাকা বা ড্রাইভ ট্রনেরে সংস্পর্শ আসত দবেনে না।
- এই পণ্যটি শশি বা শারীরকি, সংবদেনশীল বা মানসকি ক্ষমতা হ্রাসপ্রাপ্ত ব্যক্তদিরে দ্বারা ব্যবহার করা উচতি নয়, অথবা অভজ্ঞিতা ও জ্ঞানরে অভাব রয়ছে, যদি না তাদরে তত্ত্বাবধান বা নর্িদশেনা দওেয়া হয় (IEC 60335-1/A2:2006)।
- তত্তবাধানবহীন শশিুদরে পণ্যটি নযিে খলো উচতি নয় (IEC 60335-1/A2:2006)।
- প্রাপ্তবয়স্কদরে তত্তবাধান প্রয়োজন।
- ইউনটিগুলকিে দৌড়, স্টান্ট রাইডংি, বা অন্যান্য কৌশল সম্পাদনরে জন্য প্রচিালতি করা যাবে না, যা নয়ন্ত্রণ হারাতে পার, অথবা অনয়িন্ত্রতি অপারটেরে/যাত্রী করম্ ও প্রতক্রিয়িা সৃষ্টি করতে পার।
- মোটের গাড়রি কাছাকাছি কখনও ব্যবহার করবনে না।
- ধারালো বাম্প, ড্ররেজে গ্রটে এবং হাঁটপথ পরবির্তত এড়য়িে চলুন। সকুটার হাঁটপথ বন্ধ হয়ে যতেে পার।
- পানি, বালি, নুড়ি, ময়লা, পাতা এবং অন্যান্য ধ্বংসাবশষেযুক্ত রাস্তা এবং পৃষ্ঠতল এড়য়িে চলুন। আর্দ্র আবহাওয়া ট্রয়িাকশন, ব্রকেং এবং দৃশ্যমানতা ব্যাহত কর।ে
- আগুন লাগার কারণ হতে পার এমন দাহ্য গ্যাস, বাষ্প, তরল বা ধুলোর আশপোশ গাড়ি চালানো এড়য়িে চলুন।
- অপারটেরদরে প্রস্তুতকারকরে সমস্ত সুপার্শ এবং নর্িদশোবলী মনে চলতে হবে, পাশাপাশি সমস্ত আইন এবং অধ্যাদশে মনে চলতে হবে: হডেলাইটবহীন ইউনটিগুলি কবেলমাত্র পর্যাপ্ত দনিরে আলোতে দৃশ্যমানতার সাথে পরচিালতি হবে, এবং; মালকিদরে আলো, প্রতফিলক ব্যবহার করে (স্পষ্টতার জন্য) হাইলাইট করতে এবং ক্রম-রাইডংি ইউনটিগুলরি জন্য, নমনীয় খুঁটতি সংকতে পতাকা ব্যবহার করতে উৎসাহতি করা হবে।
- নম্নিলখিতি রোগে আক্রান্ত ব্যক্তদিরে অস্ত্রোপচার না করার জন্য সতর্ক করা হবে: যাদরে হৃদরোগ আছে; গর্ভবতী মহলিা; মাথা, পঠি বা ঘাড়রে রোগ আছে, অথবা শরীরের এই অংশে পূর্বে অস্ত্রোপচার করা হয়ছে; এবং এমন কোনও মানসকি বা শারীরকি অবস্থা আছে যার কারণে তারা আঘাতরে ঝুঁকতিে পড়তে পারে বা তাদরে শারীরকি দক্ষতা বা মানসকি ক্ষমতা ব্যাহত করতে পার যাতে তারা সমস্ত নরিাপত্তা নর্িদশোবলী

চলিত, বুঝত এবং পালন করত পার এবং ইউনটি ব্যবহারর অন্তর্নহিতি বপিদগুলি ধর নতি পার।

- রাত বাইক চালাবন না।
- মদ্যপান বা প্রসেক্রপিশনর ওষুধ খাওয়ার পর বাইক চালাবন না।
- বাইক চালান র সময় জনিসিপত্র বহন করবন না।
- কখনও খালি পায়ে পণ্যটি পরচিালনা করবন না।
- সর্বদা জুতা পরুন এবং জুতার ফতিা বাঁধুন।
- নশ্চিতি করুন যে আপনার পা সবসময় ডেকরে উপর নরিাপদ রাখা আছে।
- অপারটেরদরে সর্বদা উপযুক্ত প্রতরিক্ষামূলক পা োক ব্যবহার করত হব, যার মধ্য রয়ছে উপযুক্ত সার্টফিকিশেন সই একটি হলমেটে, এবং প্রস্তুতকারকরে দ্বারা সুপারশিকৃত অন্য যকেনো সরঞ্জাম: সর্বদা হলমেটে, হাঁটু প্যাড এবং কনুই প্যাডরে মতে সুরক্ষামূলক সরঞ্জাম পরুন।
- পথচারীদরে সর্বদা পথ দনি।
- সামন এবং দূর থাকা জনিসিগুলরি প্রতি সতর্ক থাকুন।
- বাইক চালান র সময়, যমেন কোনরে উত্তর দওেয়া বা অন্য কোনও কাজ ব্যস্ত থাকা, কোনও বক্ষিপ্ত সৃষ্টি করত দবেনে না।
- পণ্যটি একাধকি ব্যক্তি চালাত পারবনে না।
- যখন আপনি অন্যান্য আরোহীদরে সাথ পণ্যটি চালান, তখন সংঘর্ষ এড়াত সর্বদা নরিাপদ দূরত্ব বজায় রাখুন।
- বাঁক নওেয়ার সময়, আপনার ভারসাম্য বজায় রাখত ভুলবনে না।
- ভুলভাব সামঞ্জস্যপূর্ণ ব্রকে নয়ি গাড়ি চালান বপিজ্জনক এবং এর ফলে গুরুতর আঘাত বা মৃত্যু হত পার।
- ব্রকে চালান র সময় গরম হয় যতে পার, আপনার খালি ত্বক দয়ি ব্রকে স্পর্শ করবনে না।
- খুব জোর ে বা হঠাৎ করে ব্রকে লাগাল চাকা আটকে যতে পার, যার ফলে আপনি নয়িন্ত্রণ হারয়িে ফলেত পারনে এবং পড় যতে পারনে। হঠাৎ বা অতরিক্ত ব্রকে লাগাল আঘাত বা মৃত্যু হত পার।
- যদি ব্রকেটি আলগা হয় যায়, তাহল অনুগ্রহ করে একটি ষড়ভুজ রঞ্চে, স্কুর ড্রাইভার, বা অন্যান্য প্রযোজ্য সরঞ্জাম দয়ি সামঞ্জস্য করুন, অথবা Jetson কয়োর টমিরে সাথ যোগাযোগ করুন।
- জীরণ বা ভাঙা অংশগুলি অবলিম্ব প্রতস্থিাপন করুন।
- বাইক চালান র আগে সমস্ত সুরক্ষা লবেলে জায়গায় আছ কনিা এবং বোঝা যাচ্ছ কনিা তা পরীক্ষা করে ননি।
- ব্যবহারর আগে, মালকি ইউনটিটরি ব্যবহার এবং পরচিালনার অনুমতি দবেনে, একটি প্রদর্শনর পর যে এই ধরনরে অপারটেরদা ইউনটিরে সমস্ত উপাদান বুঝত এবং পরচিালনা করত পার।
- সঠকি প্রশকি্ষণ ছাড়া বাইক চালাবনে না। উচ্চ গততি, অসম ভূখণ্ড এবা ঢালুত বাইক চালাবনে না। স্টান্ট করবনে না বা হঠাৎ ঘুরবনে না।
- অভ্যন্তরীণ ব্যবহারর জন্য প্রস্তাবতি।
- অতবিগুনী রশ্মি, বৃষ্টি এবং উপাদানরে দীর্ঘক্ষণ সংস্পর্শ থাকার ফল ঘরেরে উপকরণগুলরি ক্ষতি হত পার, ব্যবহার না করার সময় ঘরের ভতিরে সংরক্ষণ করুন।
- ব্যক্তগিত ই-মোবলিিটি ডভিাইসগুলি উচ্চ-উচ্চতার স্থান ব্যবহারর জন্য নয় যখোন বদ্যুতকি সার্কটি বদ্যুতকি তারর মধ্য বর্ধতি কলযিারন্সে প্রয়োজন, ইঙ্গতি দয়ে যে এগুলি সমুদ্রপৃষ্ঠ থকে 2,000 মটিারর বশেি উচ্চতায় ব্যবহারর জন্য নয়।
- শুধুমাত্র প্রস্তুতকারকরে দ্বারা নর্দিষ্টি ব্যাটার (ies) ব্যবহার করুন
- ব্যবহার না করার সময় ঘরের ভতিরে জনিসিপত্র রাখুন। চার্জ করার সময় বা গাড়ি চালান র সময় ব্যবহারর সময় জনিসিপত্র রখেে দনি।
- **সতর্কতামূলক** - আগুনরে ঝুঁক - ব্যবহারকারী কোনও যন্ত্রাংশ মরোমত করত পারবনে না।
- **সতর্কতামূলক** - আগুন এবং বদ্যুতকি শকরে ঝুঁক - ব্যবহারকারীর ব্যবহারর উপযোগী যন্ত্রাংশ নইে।
- সতর্কতা: আগুনরে ঝুঁক
- আরোহীর ওজন ১২০ পাউন্ড | ৫৪.৫ কজেরি বশেি হওয়া উচতি নয়।

পরবিরতন

Jetson কয়োর টমিরে নর্দিশে ছাড়া ইউনটি বা ইউনটিরে কোনও উপাদান বচিছিন্ন, পরবির্তন, মরোমত বা প্রতস্থিাপন করার চষ্টো করবনে না। এটি যকেোনো ওয়ারন্টে বাতলি করব এবং ত্রুটরি কারণ হত পার যা আঘাতরে কারণ হত পার।

অতরিক্ত অপারশেন সতর্কতা

পণ্যটি চালু থাকা অবস্থায় এবং চাকাগুলি চলমান থাকা অবস্থায় মাটি থকেে তুলবনে না। এর ফল চাকাগুল অবাধ ঘুরত পার, যা আপনার বা আশপাশরে অন্যদরে আঘাতরে কারণ হত পার। পণ্যটরি উপর লাফয়িে পড়বনে না বা নামবনে না, এবং এটি ব্যবহার করার সময় লাফয়িে পড়বনে না। ব্যবহারর সময় সর্বদা আপনার পা পায়রে রশরি উপর শক্তভাবে রাখুন। ব্যবহারর আগে সর্বদা ব্যাটাররি চার্জ পরীক্ষা করে ননি।

ব্যবহৃত ব্যাটার নষ্পিত্তি



ব্যাটারতি বপিজ্জনক পদার্থ থাকত পার যা পরবিশে এবং মানুষরে স্বাস্থ্যরে জন্য বপিজ্জনক হত পার। ব্যাটার এবং/অথবা প্যাকজেংয়িং চহ্নিতি এই প্রতীকটি নর্দিশে করে য ব্যবহৃত ব্যাটার পাঁচে বর্জ্য হসিবে গণ্য করা হব না। পুনর্ব্যবহারর জন্য উপযুক্ত সংগ্রহস্থলে ব্যাটারগিুলি নষ্পিত্তি করা উচতি। ব্যবহৃত ব্যাটারগিুলি সঠকিভাব নষ্পিত্তি করা হয়ছে তা নশ্চিতি করু, আপনি পরবিশে এবং মানব স্বাস্থ্যরে জন্য সম্ভাব্য নতেবিাচক পরণিতি প্রতরিোধ করত সাহায্য করবনে। উপকরণ পুনর্ব্যবহার প্রাকৃতকি সম্পদ সংরক্ষণে সাহায্য করব। ব্যবহৃত ব্যাটার পুনর্ব্যবহার সম্পর্কে আরও তথ্যরে জন্য, অনুগ্রহ করে আপনার স্থানীয় পৌরসভার বর্জ্য নষ্পিত্তি পরষিবোর সাথ যোগাযোগ করুন।

সম্মতির বিজ্ঞপ্তি

এই ডিভাইসটি FCC নিয়মের ১৫ নম্বর অংশ মেনে চলে। অপারেশন নিম্নলিখিত দুটি শর্ত সাপেক্ষে: (১) এই ডিভাইসটি ক্ষতিকারক হস্তক্ষেপের কারণ হতে পারে না, এবং (২) এই ডিভাইসটিকে যেকোনো হস্তক্ষেপ গ্রহণ করতে হবে, যার মধ্যে অবাঞ্ছিত অপারেশনের কারণ হতে পারে এমন হস্তক্ষেপও অন্তর্ভুক্ত। সতর্কতা: সম্মতির জন্য দায়ী পক্ষ দ্বারা সুস্পষ্টভাবে অনুমোদিত না হওয়া এই ইউনিটে পরিবর্তন বা পরিবর্তন ব্যবহারকারীর সরঞ্জাম পরিচালনার করতৃত্ব বাতিল করতে পারে।

দ্রষ্টব্য: এই সরঞ্জামটি পরীক্ষা করা হয়েছে এবং FCC নিয়মের পার্ট 15 অনুসারে ক্লাস B ডিজিটাল ডিভাইসের সীমা মেনে চলার জন্য পাওয়া গেছে। এই সীমাগুলি আবাসিক ইনস্টলেশনে ক্ষতিকারক হস্তক্ষেপের বিরুদ্ধে যুক্তিসঙ্গত সুরক্ষা প্রদানের জন্য ডিজাইন করা হয়েছে। এই সরঞ্জামটি রেডিও ফ্রিকোয়েন্সি শক্তি উৎপন্ন করে, ব্যবহার করে এবং বিকিরণ করতে পারে এবং, যদি ইনস্টল না করা হয় এবং নির্দেশাবলী অনুসারে ব্যবহার না করা হয়, তাহলে রেডিও যোগাযোগে ক্ষতিকারক হস্তক্ষেপ হতে পারে। তবে, কোনও নির্দিষ্ট ইনস্টলেশনে হস্তক্ষেপ ঘটবে না এমন কোনও গ্যারান্টি নেই। যদি এই সরঞ্জামটি রেডিও বা টেলিভিশন অভ্যর্থনায় ক্ষতিকারক হস্তক্ষেপের কারণ হয়, যা সরঞ্জামটি বন্ধ এবং চালু করে নির্ধারণ করা যেতে পারে, তাহলে ব্যবহারকারীকে নিম্নলিখিত এক বা একাধিক ব্যবস্থা দ্বারা হস্তক্ষেপ সংশোধন করার চেষ্টা করতে উৎসাহিত করা হচ্ছে:

- রিসিভিং অ্যান্টেনাকে পুনঃস্থাপন করুন বা স্থানান্তর করুন।
- সরঞ্জাম এবং রিসিভারের মধ্যে বিচ্ছেদ বাড়ান।
- রিসিভারটি যে সার্কিটের সাথে সংযুক্ত তার থেকে আলাদা একটি সার্কিটের একটি আউটলেটে সরঞ্জামগুলিকে সংযুক্ত করুন।
- সাহায্যের জন্য ডিলার অথবা একজন অভিজ্ঞ রেডিও/টিভি টেকনিশিয়ানের সাথে পরামর্শ করুন।
- ক্লাস B FCC সীমা মেনে চলা নিশ্চিত করতে এই ইউনিটের সাথে শিল্ডেড কেবল ব্যবহার করতে হবে।

⚠ সতর্কতা:

নিম্নলিখিত নির্দেশাবলী মেনে চলতে ব্যর্থ হলে শিশু বা অন্যদের আঘাত লাগতে পারে।

- সামান্যের সময় ছোট ছোট অংশ শিশুদের থেকে দূরে রাখুন।
- আনুষঙ্গিক জিনিসপত্র একজন প্রাপ্তবয়স্কের একত্রিত করে খুলে ফেলতে হবে।
- ক্ষতির জন্য ঘন ঘন পণ্যটি পরীক্ষা করুন।

*** প্রাপ্তবয়স্কদের সমাবেশে আবশ্যক।**

⚠ সতর্কতা:

আঘাতের ঝুঁকি কমাতে, প্রাপ্তবয়স্কদের তত্ত্বাবধান প্রয়োজন। রাস্তাঘাট, মোটর গাড়ির কাছে, খাড়া ঢাল বা সিঁড়িতে, সুইমিং পুল বা অন্যান্য জলাশয়ের কাছাকাছি কখনও ব্যবহার করবেন না; সর্বদা জুতা পরুন এবং কখনও একজনের বেশি আরোহীকে অনুমতি দিবেন না।

⚠ সতর্কতা:

এই পণ্যটি ব্যবহার করার সময় সর্বদা মৌলিক সতর্কতাগুলি অনুসরণ করুন, যার মধ্যে নিম্নলিখিতগুলি অন্তর্ভুক্ত রয়েছে:

(A) পণ্যটি ব্যবহারের আগে সমস্ত নির্দেশাবলী পড়ুন।

(B) আঘাতের ঝুঁকি কমাতে, শিশুদের কাছাকাছি পণ্যটি ব্যবহার করার সময় কাছের তত্ত্বাবধান অপরিহার্য।

(C) পণ্যটিতে আঙুল বা হাত ঢোকাবেন না।

(D) যদি ইলাস্টিক পাওয়ার কর্ডের বা আউটপুট কর্ডের ক্ষয় হয়ে যায়, ইনসুলেশন ভেঙে যায়, অথবা কোনো অন্য কোনও লক্ষণ থাকে তবে এই পণ্যটি ব্যবহার করবেন না।

(E) সকল সরঞ্জামের জন্য। নির্দেশাবলীতে উল্লেখ করা উচিত: এই যন্ত্রটি ১৪°F (-১০°C) এর নিচে বা ১০৪°F (৪০°C) এর উপরে পরিবেষ্টিত তাপমাত্রায় ব্যবহারের জন্য নয়।

(F) সমস্ত ডিভাইসের জন্য, নির্দেশাবলীতে নিম্নলিখিত তথ্য অন্তর্ভুক্ত করা উচিত:
ব্যাটারিটি এমনভাবে ডিজাইন করা হয়েছে যে, যখন পরিবেশের তাপমাত্রা 32°F (0°C) এবং 104°F (40°C) এর মধ্যে থাকে তখন চার্জ করা যাবে। যখন পরিবেশের তাপমাত্রা এই সীমার বাইরে থাকে তখন কখনই ব্যাটারি চার্জ করবেন না।

ক্যালিফোর্নিয়া প্রস্তাব 65

⚠ সতর্কতা:

এই পণ্যটি আপনাকে ক্যাডমিয়াম সহ রাসায়নিকের সংস্পর্শে আনতে পারে, যা ক্যালিফোর্নিয়া রাজ্যে ক্যান্সার এবং জন্মগত ত্রুটি বা অন্যান্য প্রজনন ক্ষতির কারণ হিসাবে পরিচিত। আরও তথ্যের জন্য যান:
WWW.P65WARNINGS.CA.GOV.

জনোরলে লমিটিডে ওয়ারন্টে

আপনার নতুন JETSON পণ্যটি উপকরণ এবং কারগিরি ত্রুটরি বরিুদ্ধে ওয়ারন্টেয়িুক্ত, যমেনটি নর্দিশেতি হয়ছে RIDEJETSON.COM/WARRANTY সম্পর্ক JETSONরে ব্যবহারকারী ম্যানুয়াল অনুসার ব্যবহৃত হল মূল খুচরা ক্রয়রে তারখি থকে একটি নর্দিষ্টি সময়রে জন্য (পড়ুন RIDEJETSON.COM/SUPPORT)। **এই ওয়ারন্টেরি অধীন, আপনি আমাদরে অনুমোদতি খুচরা বক্রিতোদরে কাছ থকে JETSON পণ্য কনিছেনে এমন পরস্থিতিতিওে আপনার দাবগিুলি JETSONরে কাছ পাঠাত পারবনে।** আমাদরে ওয়ারন্টেরি সম্পূর্ণ শর্তাবলী পড়ত, দখেুন RIDEJETSON.COM/WARRANTY.

পণ্য নবিন্ধন

আপনার নতুন JETSON নবিন্ধন করুন যাত আপনি দ্রুত ব্যক্তগিতকৃত পণ্য এবং ওয়ারন্টেি সহায়তা পতে পারনে। আপনার স্থানান্তর করুন এখান RIDEJETSON.COM/PAGES/REGISTRATION.

BN

ওয়ারন্টেি কভারজে এবং পণ্য নবিন্ধন।

আপনার পণ্যরে ব্যবহার ওয়ারন্টেি অথবা জজ্ঞিাসা করুন ওয়ারন্টেি কভারজে, সরাসরি আমাদরে সাথ যোগাযোগ করুন।

www.ridejetson.com

১.
সম্পর্কে তোমার পণ্য।

১.১ পণ্যের সংক্ষিপ্ত বিবরণ

1. হ্যান্ডলেবার*
2. কভার সহ চার্জিং পোর্ট
3. স্টমে ক্ল্যাম্প
4. এলসডি স্ক্রিন
5. পাওয়ার বাটন
6. স্পিড মোড বোতাম
7. ত্বরণ থ্রটল
8. সামনের চাকা
9. ভাঁজ লিভার
10. ডকে
11. রিয়ার ফুট ব্রকে
12. পিছনের চাকা (মোটর চাকা)
13. প্রতিফলক (× ২; বাম এবং ডান)
14. ককিস্ট্যান্ড
15. ই-ব্রকে
16. চার্জার

সমাবেশে, সমন্বয় এবং রক্ষণাবেক্ষণের জন্য অন্তর্ভুক্ত সরঞ্জাম, হার্ডওয়্যার এবং যন্ত্রাংশ:

A



৫ × ৪০ মিমি হেক্স বল্টু

B



ক্ল্যাম্প টপ

D



৫ মিমি অ্যালেন কী

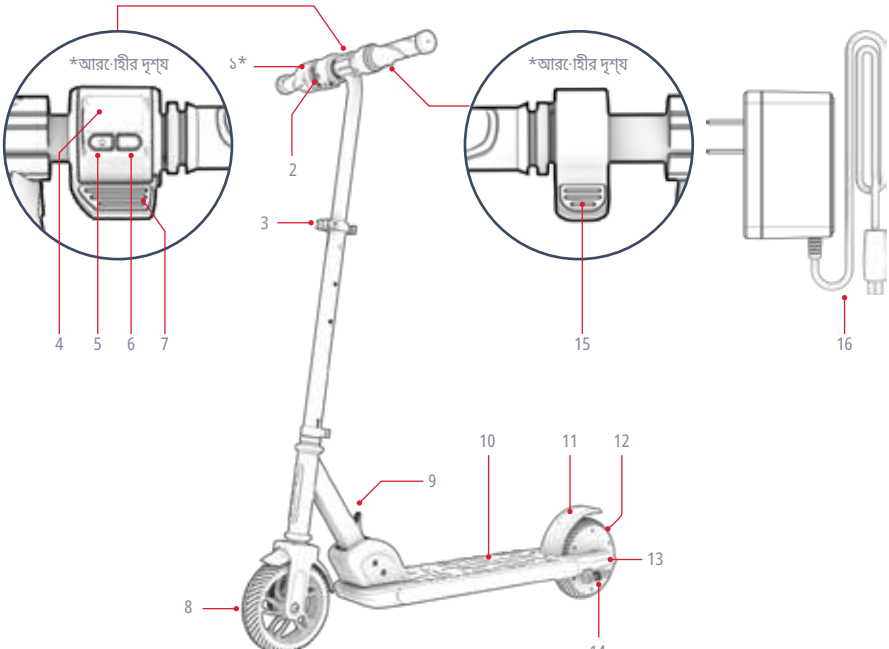

*আধা সংযুক্ত; অ্যাসম্বেলি প্রয়োজন।

দ্রষ্টব্য: ছবগিুলি প্রকৃত পণ্যরে সঠকি চহোরা প্রতফিলতি নাও করতে পারে।

১.২ পণ্যরে স্পসেফিকিশেন

- মোটর: ১০০ ওয়াট হাব***
- সর্বোচ্চ গতি: ১০ মাইল প্রতি ঘণ্টা* | ১৬.১ কমি/ঘন্টা*
- সর্বোচ্চ পরসীমা: ৫ মাইল* | ৮ কমি*
- ব্যাটারি: ২১.৯ ভোল্ট, ২.৬আহ লথিয়াম-আয়ন
- চার্জার: UL 100-240V
- চার্জিং সময়: ৫ ঘন্টা পর্যন্ত
- সর্বোচ্চ আরোহণ কোণ: ১০°
- পণ্যরে ওজন: ১৫.৩ পাউন্ড | ৬.৯ কজে
- ওজন সীমা: ১২০ পাউন্ড | ৫৪.৪ কজে
- সর্বনম্নি আরোহীর ওজন: ৪৪ পাউন্ড | ১৯.৯ কজে
- পণ্যরে মাত্রা, ভাঁজ করা:
  ২৯.৫ ইঞ্চি (লি) × ১৫.৩ ইঞ্চি (ওয়াট) × ১০.৪ ইঞ্চি (ওয়াট) |
  ৭৪.৯ সমে (লি) × ৩৮.৮ সমে (ওয়াট) × ২৬.৪ সমে (ওয়াট)
- পণ্যরে মাত্রা, ভাঁজ করা:
  ৩২.০ ইঞ্চি (লি) × ১৫.৩ ইঞ্চি (ওয়াট) × ৩৭.৫ ইঞ্চি (ওয়াট) |
  ৮১.২ সমে (লি) × ৩৮.৮ সমে (ওয়াট) × ৯৫.২ সমে (ওয়াট)
- হ্যান্ডলেবাররে উচ্চতা: ৩২.৬ ইঞ্চি - ৩৭.৪ ইঞ্চি | ৮২.৮ সমে - ৯৫.০ সমে
- ডকেরে আকার: ২৩.৬ ইঞ্চি (লি) × ৪.৮ ইঞ্চি (ওয়াট) |
  ৫৯.৯ সমে (লি) × ১২.২ সমে (ওয়াট)
- চাকার আকার: ৬ ইঞ্চি | ১৫.২ সমে
- প্রস্তাবতি বয়স: ৮+

*পণ্যরে পরসিি, গতি, ব্যাটারি লাইফ এবং অন্যান্য স্পসেফিকিশেন রাইডার এবং এর উপর নর্িভর করে পরবির্ততি হতে পারে। রাইডিং অবস্থা।

**পরীক্ষার সময় ১১০ পাউন্ড | ৫০ কজে ওজন বহন করা হয়, ৫০°F - ৯৫°F | ১০°C - ৩৫°C বায়ু তাপমাত্রায় এবং ১০ MPH | ১৬.১ কমি/ঘন্টা গতিতে। রান টাইমকে প্রভাবতি করতে পারে এমন পরস্থিতি সম্পর্কে আরও বস্তিারতি জানার জন্য বভিাগ ৪.৪ দখেুন।

*** সর্বোচ্চ শক্তি

১.৩ অনলাইন রসিোর্স

আমাদরে সর্বাধকি জন্য স্ক্যান করুন আপডটে করা পণ্য জাহাজ ওঠার উপকরণ এবং সহায়তা সংস্থান।

এই ব্যবহারকারী ম্যানুয়ালটি অনলাইনে এখানে খুঁজুন
https://cdn.shopify.com/s/files/1/2530/6734/files/RELAY-MANUAL_WEB-1747145683971.pdf

আমাদরে ব্যবহারকারী ম্যানুয়াল সংগ্রহটি এখানে খুঁজুন
https://ridejetson.com/pages/product-manuals

২.
স্থাপনরে নর্িদশেনা.

২.১ শুরুর নংোট

- আপনার অভযিান এখনই শুরু করুন। এই পণ্যটি ব্যবহাররে আগে, সুরক্ষা সতর্কতা সহ সম্পূর্ণ ব্যবহারকারীর ম্যানুয়ালটি সাবধানে পড়ুন। নশ্চিতি করুন যে আপনি সমস্ত কছিু বুঝতে পরেছেনে, গ্রহণ করছেনে এবং মনেে চলছেনে:
  - প্রস্তুতকারকরে সুপারশি।
  - নরিাপত্তা নর্িদশোবলী এবং সতর্কতা।
  - স্থানীয় অশ্বচালনা এবং পরচিালনা আইন এবং অধ্যাদশে।

- স্কুটারটি আনবক্স করার সময়, সমস্ত প্যাকজেংি উপকরণ সরযিে ফলোর সময় এবং অ্যাসম্বেলরি জন্য রাখার সময় সাবধানতা অবলম্বন করুন, কারণ হ্যান্ডলেবারটি কবেল আধা-সংযুক্ত থাকবে।

- এই ম্যানুয়ালটতিে দওেয়া নর্িদশোবলী—ডান, বাম, সামনে/সামনে, এবং পছিনে/পছিনে—স্কুটারে দাঁড়ানো-র সময় আরোহী যভোবে দখেতে পাবনে, সভোবইে নর্িদশেতি। উদাহরণস্বরূপ, স্কুটাররে "ডান দকি" হল সইে দকি যখোনে আরোহীর ডান হাত থাকব।ে

২.২ হলেমটে সুরক্ষা

আরোহীর সর্বদা হলেমটে পরা উচতি।



অনুপযুক্ত অবস্থান:
কপাল উন্মুক্ত। পড়ে গলেে গুরুতর আঘাত লাগতে পার।ে



সঠকি অবস্থান:
কপাল ঢাকা।
হলেমটে দ্বারা।

*একটি হলেমটে, উপযুক্ত পোশাক, জুতা এবং সুরক্ষা সরঞ্জাম পরুন। এমন পোশাক এড়িয়ে চলুন যা চাকার মধ্যে বা চাকার নচিে আটকে যতেে পার।ে বন্ধ পা, ফলয়্যাট জুতা ব্যবহাররে পরামর্শ দওেয়া হয়। দুর্ঘটনার ক্ষত্রেে আঘাত এড়াতে ASTM F1492 অনুমোদতি হলেমটে এবং সুরক্ষা সরঞ্জাম পরুন।

২.৩ স্কুটারটি খোলা এবং ভাঁজ করা

⚠ **গুরুত্বপূর্ণ:** অ্যাসম্বেলরি জন্য খোলার সময়, হ্যান্ডলেবারটি কেবল আধা-সংযুক্ত থাকবে। পরিচালনা করার সময় সাবধানতা অবলম্বন করুন।



কখন উন্মোচন করবনে: রাইডিং এবং অ্যাসম্বেলরি জন্য
কখন ভাঁজ করবনে: সংরক্ষণ এবং পরবিহনরে জন্য



1. ভাঁজ করা লভিারটি ধাক্কা দয়িে ধরে রাখুন।



2. **প্রকাশ করত:** কাণ্ডটি উল্লম্বভাবে না আসা পর্যন্ত এবং জায়গায় ক্লকি না করা পর্যন্ত তুলুন।
ভাঁজ করার জন্য: পছিনরে চাকার দকিে কান্ডটি নীচে নামান যতক্ষণ না এটি জায়গায় ক্লকি করে।

⚠ **গুরুত্বপূর্ণ:** স্কুটারটি বহন করার জন্য হ্যান্ডলেবার ধরে তুলবনে না। ভাঁজ করা অবস্থায় এটকিে সুরক্ষতি করুন এবং কাণ্ড ধরে বহন করুন।

⚠ **গুরুত্বপূর্ণ:** স্টমেটি খাড়া অবস্থান ক্লকি না করে এবং স্টমে ক্ল্যাম্প বন্ধ এবং শক্ত করে না ধরে কখনও বাইক চালাবনে না।

২.৪ হ্যান্ডলেবার একত্রতি করা

⚠ **গুরুত্বপূর্ণ:** বদ্যৈুতকি যন্ত্রাংশ পরচিালনা করার সময় সাবধানতা অবলম্বন করুন।

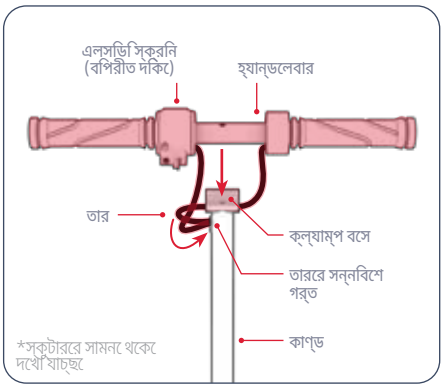

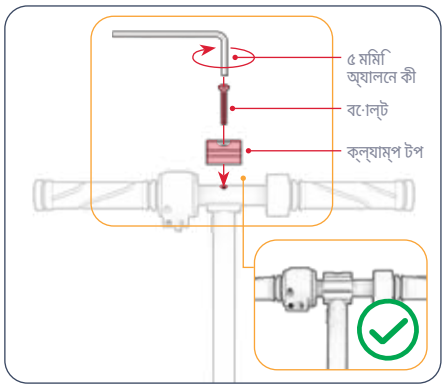

1. কাণ্ডরে উচ্চতা সর্বোচ্চ অবস্থানে প্রসারতি করুন। (বভিাগ 2.5 দখেুন)
2. হ্যান্ডলেবারটি CL এর উপর CL এর বসে রাখুন যাতে:
   - হ্যান্ডলেবারটি কনেদ্রীভূত।
   - এলসডিি স্ক্রনিটি ডানদকি আরোহীর দকিে মুখ কর আছে।
   - হ্যান্ডলেবাররে হার্ডওয্যাররে ছদ্রিগুলি ক্ল্যাম্প বসেরে হার্ডওয্যাররে ছদ্রিরে সাথে সারবিদ্ধ।
3. কাণ্ডরে তার সন্নবিশে গর্তে অতরিক্তি তার সাবধানে ঢুকয়িে দনি।
4. হ্যান্ডলেবাররে উপর ক্ল্যাম্পটি এমনভাবে রাখুন যাতে:
   - ক্ল্যাম্পটি হ্যান্ডলেবাররে চারপাশে নচিরে দকিে বাঁকানো।
   - ক্ল্যাম্পরে হার্ডওয্যার গর্তটি হ্যান্ডলেবার এবং ক্ল্যাম্প বসেরে হার্ডওয্যার গর্তরে সাথে সারবিদ্ধ।
5. কল্যাম্পরে উপররে অংশ এবং সারবিদ্ধ হার্ডওয্যাররে গর্তগুলরি মধ্য দয়িে বল্টুটি ঘড়রি কাঁটার দকিে ঘুরয়িে দনি।
6. ৫ মমি অ্যালনে কী দয়িে ঘড়রি কাঁটার দকিে ঘুরয়িে বোল্টটি শক্ত করুন।
7. হ্যান্ডলেবারটি নরিাপদ কনিা তা পরীক্ষা করুন।

২.৫ হ্যান্ডলেবাররে উচ্চতা সামঞ্জস্য করা

সমস্যা সমাধান: যদি আপনি ল্যাচটি খুলতে বা বন্ধ করতে না পারেন, তাহলে ক্ল্যাম্পরে নবটি খুব টাইট হতে পারে। যতক্ষণ না আপনি ল্যাচটি ব্যবহার করতে পারেন ততক্ষণ পর্যন্ত নবটি ½ ঘুর্ণন আলগা করুন।

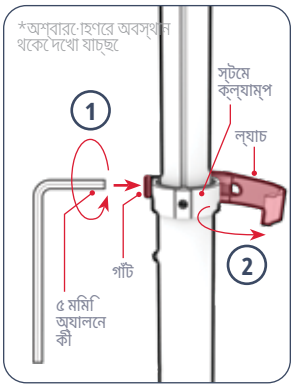

1. ৫ মমি অ্যালনে কী ব্যবহার করে, স্টমে ক্ল্যাম্প নবটি ঘড়রি কাঁটার বপিরীত দকিে ঘুরয়িে আলগা করুন।
2. ল্যাচটি টান দয়িে খুলুন।

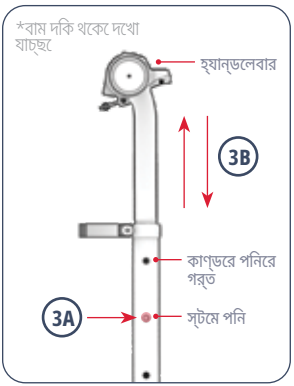

3. স্টমে পনি (A) টপিুন এবং হ্যান্ডলেবার (B) উপরে বা নীচে নামান যতক্ষণ না পনিটি অন্য স্টমে পনিরে গর্তে ক্লকি করে।

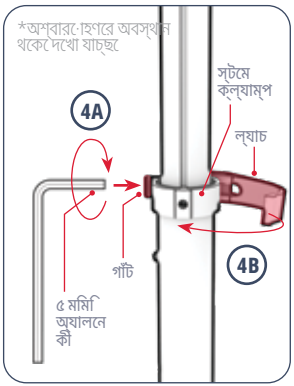

4. অ্যালনে কী (B) দয়িে ঘড়রি কাঁটার দকিে ঘুরয়িে ল্যাচ (A) বন্ধ করুন এবং নবটি শক্ত করুন।
5. হ্যান্ডলেবারটি নরিাপদ কনিা তা পরীক্ষা করুন।

⚠ **গুরুত্বপূর্ণ:** শুধু স্টমে পনি স্টমেকে সুরক্ষতি রাখবে না। বাইক চালানো্রে আগে স্টমে ক্ল্যাম্পটি শক্ত করে বন্ধ করে ননি।

বঃিদ্রঃ: স্টমে ক্ল্যাম্প নবটি অতরিক্তি টাইট করবনে না। অতরিক্তি টাইট করলে স্টমে ক্ল্যাম্প ল্যাচটি খো্লা এবং বন্ধ হতে বাধা পতে পারে।

২.৬ ব্যাটারি চার্জ করা

প্রথম ব্যবহারের আগে ব্যাটারি সম্পূর্ণ চার্জ করুন।

1. চার্জিং পোর্টের কভারটি টেনে খুলুন।
2. চার্জারটি বৈদ্যুতিক আউটলেটে লাগান, এবং তারপর চার্জার কর্ডটি স্কুটারের চার্জিং পোর্টে লাগান।
3. যখন চার্জারের ইন্ডিকেটের লাইট লাল থেকে সবুজ হয়ে যায়, তখন বুঝতে হবে আপনার ব্যাটারি সম্পূর্ণ চার্জ হয়ে গেছে। চার্জিং পোর্ট থেকে চার্জার কর্ডটি খুলে ফেলুন এবং চার্জারটি প্লাগ থেকে খুলে ফেলুন। বৈদ্যুতিক আউটলেট।
4. চার্জিং পোর্ট কভারটি বন্ধ করুন।

বিঃদ্রঃ: ব্যাটারি সম্পূর্ণ চার্জ হতে প্রায় ৫ ঘন্টা সময় লাগতে পারে।

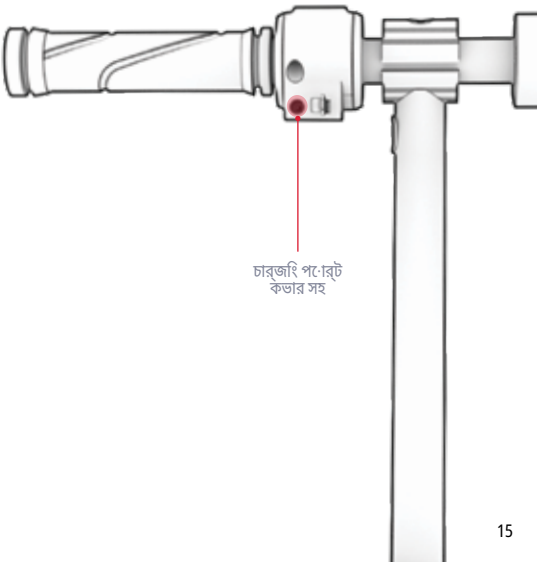

চার্জার চার্জিং ইন্ডিকেটর লাইট:	লাল আলোকসজ্জা চার্জিং	সবুজ আলোকসজ্জা চার্জিং সম্পূর্ণ

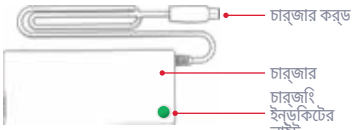

গুরুত্বপূর্ণ চার্জিং নোট

- ব্যাটারি সিকুয়িভাবে চার্জ না করার সময় চার্জিং পোর্টটি সির্বদা বন্ধ রাখুন।
- চার্জ করার সময় কখনই পণ্যটি চালু করবনে না।
- স্থানান্তরযোগ্য পাওয়ার ট্যাপ ব্যবহার করবনে না।
- ব্যাটারির সর্বোত্তম স্বাস্থ্যের জন্য, প্রতটিি চার্জিং সশেনরে সময় - প্রায় ৫ ঘন্টা - ব্যাটারি সম্পূর্ণ চার্জ করুন।
- আপনার পণ্যটি রাতারাতি বা দীর্ঘ সময়রে জন্য চার্জে রখেে দবেনে না।
- ব্যাটারি অপসারণ বা বচ্ছিন্নি করার চষ্টো করবনে না।
- চার্জিং অ্যাম্বয়িন্টে তাপমাত্রার পরসির: 32°F (0°C) - 104°F (40°C)
- অপারটেিং অ্যাম্বয়িন্টে তাপমাত্রার পরসির: 14°F(-10°C)-104°F(40°C)
- পণ্যটি সিকুয়িভাবে চার্জ না করার সময় চার্জিং পোর্ট কভারটি সির্বদা বন্ধ রাখুন।
- নমনীয় পাওয়ার কর্ড বা আউটপুট কবেলটি ছিঁড়ে গলেে এই পণ্যটি ব্যবহার করবনে না, ভঙেে যাওয়া ইনসুলশেন, অথবা অন্য কোনও ক্ষতরি লক্ষণ আছে।
- চার্জার লবেলেে থোকা চার্জার মডলে নম্বরটি উপর তালকিাভুক্ত চার্জার মডলে নম্বররে সাথে মলিে যাচ্ছে কনিা তা পরীক্ষা করুন।
- চার্জার লবেলেটি আপনার JETSON মডলেরে সাথে সামঞ্জস্যপূর্ণ কনিা তা পরীক্ষা করে দখেুন। আপনি পণ্যরে ফরমে বা স্ট্যান্ডিং ডকেরে উপর, পাশে বা নীচে লাগানো একটি লবেলেে আপনার JETSON মডলেরে নাম এবং SKU খুঁজে পতেে পারনে।

গুরুত্বপূর্ণ:

শুধুমাত্র অন্তর্ভুক্ত চার্জারটি অথবা FY0132520500 লবেলেযুক্ত JETSON থকেে সরাসরি প্রাপ্ত চার্জার অথবা PART SKU PJRELAY-CH ব্যবহার করুন।

⚠ সঠকি চার্জার ব্যবহার না করলে আগুন এবং বস্ফিোরণ হতে পারে।



এটি চহ্নিতকিরণরে একটি উদাহরণ তোমার চার্জারে থাকবে।

৩. বৈশিষ্ট্য এবং কার্যাবলী।

৩.১ ককিস্ট্যান্ড ব্যবহার করা

ককিস্ট্যান্ড ব্যবহার করতে: এটকিে নীচরে দকিে ঘুরয়িে দনি এবং আপনার স্কুটারটি আলতো করে এটেরি উপর কাত করে দাঁড়ান।
ককিস্ট্যান্ড বাড়াতে: এটকিে আবার উপরে তুলুন।

⚠ **গুরুত্বপূর্ণ:** বাইক চালানোর আগে সর্বদা ককিস্ট্যান্ডটি উঁচু করুন।

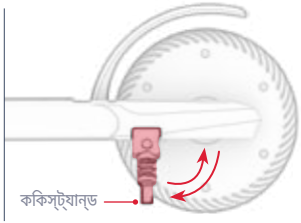

৩.২ পাওয়ার চালু এবং বন্ধ করা

পাওয়ার চালু বা বন্ধ করতে:
পাওয়ার বোতামটি ২-৩ সকেন্ডেরে জন্য টপিুন এবং ধরে রাখুন।

ব্যাটারির শক্তি সংরক্ষণের জন্য, পটি স্টপ করার সময় বা যাত্রা শষেে আপনার স্কুটারটি সর্বদা বন্ধ করে দতিে ভুলবনে না।

ইন্টলেজিন্টে অটো অফ বৈশিষ্ট্য:
ব্যাটারির শক্তি সংরক্ষণের জন্য, আপনার স্কুটারটি ১০ মনিটি ব্যবহার না করার পরে স্বয়ংক্রয়িভাবে বন্ধ হয়ে যাবে।

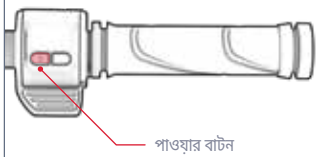

৩.৩ আপনার নিয়ন্ত্রণ এবং এলসিডি স্ক্রিন বোঝা

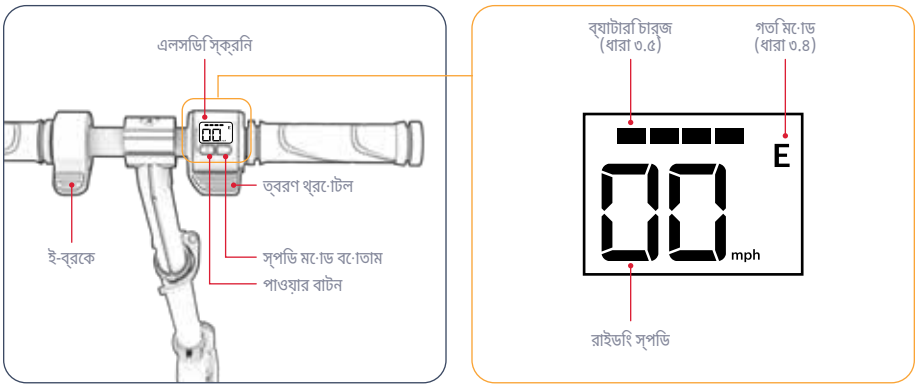

৩.৪ স্পিড মোড ব্যবহার করা

- ৩টি স্পিড মোড আছে, যার প্রতিটি আপনাকে আলাদা সর্বোচ্চ গতিতে রাইড করতে দেয়।
- স্কুটারটি চালু থাকা অবস্থায়, স্পিড মোড পরিবর্তন করতে স্পিড মোড বোতামটি দ্রুত টিপুন।

গতি মোড	এলসিডি স্ক্রিনে প্রদর্শিত অক্ষর	সর্বোচ্চ গতি
ইকো	এবং	পর্যন্ত ৫ মাইল প্রতি ঘণ্টা | ৮ কিমি/ঘন্টা
স্বাভাবিক	ন	পর্যন্ত ৮ মাইল প্রতি ঘণ্টা | ১২.৮ কিমি/ঘণ্টা
খেলা	স	পর্যন্ত ১০ মাইল প্রতি ঘণ্টা | ১৬.১ কিমি/ঘন্টা

৩.৫ ব্যাটারি চার্জ লেভেল পরীক্ষা করা

আপনি LCD স্ক্রিনে ব্যাটারি চার্জ আইকনটি দেখে আপনার ব্যাটারির চার্জের উপর নজর রাখতে পারেন।

ব্যাটারি চার্জ ডিসপ্লে	আনুমানিক অবশিষ্ট চার্জ শতাংশ*
	৭১% - ১০০%
	৪১% - ৭০%
	২১% - ৪০% এখনই চার্জ করো!
	১% - ২০% সত্যিই, চার্জ দেওয়ার সময় এসেছে!

*শুধুমাত্র আনুমানিক। ব্যবহারের উপর ভিত্তি করে পরিবর্তিত হতে পারে।

গুরুত্বপূর্ণ: যখন ব্যাটারির চার্জ ০% এ নেমে যাবে, তখন স্কুটারটি বন্ধ হয়ে যাবে। আপনার পরবর্তী যাত্রার আগে স্কুটারটিকে পূর্ণ শক্তিতে চার্জ করুন (বিভাগ ২.৬)।

৪. অপারটেিং নর্িদশোবলী.

৪.১ যাত্রার পূর্বে নরিাপত্তা পরীক্ষা

প্রতটিি ভ্রমণরে আগে এই গুরুত্বপূর্ণ নরিাপত্তা পরীক্ষাগুলি করুন:

ব্রকে

- নশ্চিতি করুন যে ই-ব্রকেটি সঠকিভাবে কাজ করছে যাতে এটি সহজইে সংযুক্ত হয় এবং স্কুটারটকিে থামাতে পার।ে
- স্কুটাররে ফ্রমেে পছিনরে পায়রে ব্রকেটি ঠকিঠাক আছে কনিা তা পরীক্ষা করুন এবং চাপ দলিে পছিনরে চাকাটি বন্ধ হয়ে যায়।

ফ্রমে

- স্কুটাররে ফ্রমে ক্ষতগি্রস্ত, বাঁকা বা ভাঙা কনিা তা পরীক্ষা করুন।
- স্টমে ক্ল্যাম্প দ্বারা স্টমেটি সুরক্ষতি আছে কনিা তা পরীক্ষা করুন।

স্টয়িারংি

- হ্যান্ডলেবারটি হ্যান্ডলেবার ক্ল্যাম্প দ্বারা সুরক্ষতি অবস্থানে আছে কনিা তা পরীক্ষা করুন।
- চাকা এবং হ্যান্ডলেবারটি সারবিদ্ধভাবে ঘুরছে কনিা তা পরীক্ষা করুন।

চাকা

- চাকাগুলি অতরিক্তি ক্ষয়রে লক্ষণ দখোয় না বা ক্ষতগি্রস্ত হয় কনিা তা পরীক্ষা করুন।
- চাকাগুলো ফ্রমেরে সাথে সংযুক্ত আছে কনিা তা পরীক্ষা করুন।

তাররে সংযোগ

- তারগুলি হ্যান্ডলেবাররে চলাচলে বাধা সৃষ্টি করছে কনিা তা পরীক্ষা করুন।
- তাররে ক্ষতগি্রস্থ বা ছড়িে গছে কনিা তা পরীক্ষা করুন।

৪.২ অশ্বচালনা

গুরুত্বপূর্ণ: এই স্কুটাররে মোটর চালু করার জন্য ককি-মোশন অ্যাক্টভিশেন প্রয়োজন।

1. ডকেরে সামনরে দকিে এক পা সামনরে দকিে রাখুন। অন্য পা দয়িে পরপর ৫-৮ বার মাটি থকেে ঠলেে স্কুটারটকিে সামনরে দকিে ঠলেে দনি।
2. স্থতিশীলতার জন্য আপনার ককিংি পা ডকেরে পছিনে রাখুন, ৭০° - ৯০° কোণে বাইররে দকিে ঘুরয়িে।
3. গতি বাড়ানোর জন্য ধীরে ধীরে থাম্ব থ্রোটলে চাপ দনি এবং তারপর আপনার গতি বজায় রাখুন।

⚠ **গুরুত্বপূর্ণ:** হঠাৎ গতরি বস্ফিোরণ এড়াতে, সর্বদা থ্রটলটি আলতোকরে চাপ দনি।

পালা করার জন্য:
হ্যান্ডলেবারটি বাম বা ডানে ঘোরান।

৪.৩ ব্রকে ব্যবহার করা

এই স্কুটারটরি হ্যান্ডলেবারে রয়িার ফুট ব্রকে এবং ই-ব্রকে উভয়ই রয়ছে।

⚠ **গুরুত্বপূর্ণ:** যকেোনো একটি ব্রকে চাপার সময় অ্যাক্সলিারশেন থ্রোটল ছড়েে দনি।

রয়িার ফুট ব্রকে

- গতি কমাতে পছিনরে রাইডংি পা দয়িে পছিনরে পায়রে ব্রকেটি আলতোকরে চপেে ধরুন।
- সম্পূর্ণ থামার জন্য আরও চাপ প্রয়োগ করুন।

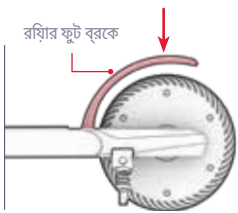

ই-ব্রকে

গতি কমাতে ই-ব্রকেটি আলতোকরে চাপ দনি। সম্পূর্ণ থামানোর জন্য আরও জোরে চাপ দনি।

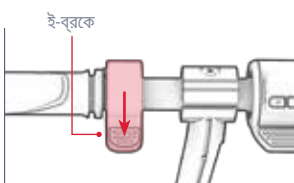

⚠ **গুরুত্বপূর্ণ:** হঠাৎ নড়াচড়া এড়াতে, ধীরে ধীরে ই-ব্রকে চালু করার চষ্টো করুন।

৪.৪ গতি ও পরিসর সর্বাধিক করা

আদর্শ পরিস্থিতিতে, সম্পূর্ণ চার্জ করা ব্যাটারির জন্য সর্বোচ্চ রাইডিং রেঞ্জ ৫ মাইল প্রতি ঘণ্টা (৮ কিমি/ঘন্টা)। সর্বোচ্চ গতি ১০ মাইল প্রতি ঘণ্টা (১৬.১ কিমি/ঘন্টা)। মোটরটিকে যত জোরে কাজ করতে হবে, তত দ্রুত আপনার ব্যাটারি নিষ্কাশন হবে। নিম্নলিখিত বিষয়গুলি গতি এবং রাইডিং রেঞ্জকেও প্রভাবিত করবে।

রাইডিং সারফেস

মসৃণ পৃষ্ঠের উপর চড়ার চেয়ে রুক্ষ পৃষ্ঠের উপর দিয়ে ভ্রমণের জন্য মোটর শক্তির প্রয়োজন।

ওজন বহন করা

- বেশি ওজন (আরোহী প্লাস কার্গো) অর্জনযোগ্য পরিসর হ্রাস করে।
- ১২০ পাউন্ড (৫৪.৫ কেজি) বা তার কম ওজন বহন করে সর্বোচ্চ পরিসর এবং গতি অর্জন করা যেতে পারে।

রাইডিং স্টাইল

- ঘন ঘন গাড়ি চালানো এবং থামার ফলে গাড়ি চালানোর পরিসর কমে যাবে।
- নিজেরে প্যাডলে চালানোর চেষ্টা করলে মোটররে চাহিদা কমবে এবং আপনার রান টাইম বাড়বে।

বাতাসের তাপমাত্রা

পণ্যটি বহন এবং সংরক্ষণের জন্য আদর্শ তাপমাত্রা ৫০°F - ৯৫°F (১০°C - ৩৫°C)।

ঝোঁক

সমতল প্রান্ত বা উতরাইয়ের চেয়ে চড়াই-উতরাইয়ে যাওয়ার সময় মোটরটিকে বেশি পরিশ্রম করতে হয়।

ব্যাটারি রক্ষণাবেক্ষণ

প্রতিটি যাত্রার পর সময়মত ব্যাটারি চার্জ করা ব্যাটারির ক্ষমতা এবং শক্তি বজায় রাখতে সাহায্য করে।

ব্যবহারকারীর রক্ষণাবেক্ষণের নির্দেশাবলী।

আপনার Jetsonকে সুচারুভাবে এবং নিরাপদে চালানোর জন্য তার যত্ন নিন। কীভাবে করবেন তা এখানে:

তোমার Jetson পরিচালনা করা

- আপনার পণ্যকে তীব্র কম্পন বা তীব্র শারীরিক আঘাতের সম্মুখীন করা এড়িয়ে চলুন।
- ব্যাটারি কখনই খুলে ফেলবেন না।
- আপনার পণ্যকে জল এবং আর্দ্রতা থেকে দূরে রাখুন।
- ভাঙা এড়াতে মসৃণ, সমতল পৃষ্ঠে চড়ুন।
- আপনার পণ্যটি কখনই চাকা, সিট এবং/অথবা হ্যান্ডলেবাররে পাশে বহন করবেন না।
- মোটর এবং হ্যান্ডলেবাররে যন্ত্রাংশরে মধ্যে সংযোগকারী তার যেন টানা বা আটকে না যায় সেদিকে খেয়াল রাখুন।

স্টোরেজে নির্দেশাবলী

- পণ্যটি দীর্ঘ সময় ধরে সংরক্ষণ করার আগে ব্যাটারিটি সম্পূর্ণ চার্জ করুন।
- দীর্ঘ সময় ধরে স্টোরেজে রাখলে, মাসে একবার ব্যাটারি সম্পূর্ণ চার্জ করুন।
- ধুলো থেকে রক্ষা পেতে পণ্যটি ঢেকে দিন।
- পণ্যটি ঘরের ভিতরে এবং শুষ্ক স্থানে ৫০°F - ৯৫°F (১০°C - ৩৫°C) তাপমাত্রায় সংরক্ষণ করুন।

আপনার Jetson পরিষ্কার করা

- আসন এবং ফ্রমে - একটি ভিজো ধুলো-মুক্ত কাপড় বা রাবিং অ্যালকোহল ডুবানো কাপড় দিয়ে মুছুন। তারপর একটি শুকনো ধুলো-মুক্ত কাপড় দিয়ে মুছুন।
- হাতল - একটি ভিজো ধুলো-মুক্ত কাপড় ব্যবহার করে হালকা সাবান দিয়ে মুছে ফেলুন। একটি আলাদা ভিজো কাপড় দিয়ে অতিরিক্ত সাবান মুছে ফেলুন।
- চাকার যন্ত্রাংশ - একটি ভিজো ধুলো-মুক্ত কাপড় দিয়ে মুছুন।
- টায়ার - একটি ভিজো ধুলো-মুক্ত কাপড় দিয়ে মুছুন। টায়ার ফিনিশার বা ক্লিনারও ব্যবহার করা যেতে পারে।

⚠ সতর্কতা: পণ্যটিতে সরাসরি জল স্প্রে বা প্রয়োগ করবেন না। জল তারে, ব্যাটারি বগি এবং লাইটে ক্ষতি করতে পারে, পাশাপাশি ফ্রেমের অবনতিও ঘটাতে পারে - এই সমস্ত কিছুর ফলে ত্রুটি দেখা দিতে পারে যা আরোহীর নিরাপত্তাকে ঝুঁকির মধ্যে ফেলে।

⚠ ব্যাটারি সাবধানতা

আপনার পণ্যটিতে লিথিয়াম-আয়ন ব্যাটারি রয়েছে। পরিচালনা করার সময় সাবধানতা অবলম্বন করুন।

- পণ্যটিকে আগুন এবং অতিরিক্ত তাপ থেকে দূরে রাখুন।
- তীব্র শারীরিক ধাক্কা, তীব্র কম্পন, বা আঘাত এড়িয়ে চলুন।
- জল বা আর্দ্রতা থেকে পণ্য রক্ষা করুন।
- অন্য কোনও বস্তুর উপরে বা নীচে পণ্যটি স্তূপে রাখবেন না বা সংরক্ষণ করবেন না।
- পণ্য বা এর ব্যাটারি আলাদা করবেন না।
- প্রতিদিনের আবর্জনার সাথে পণ্যটি ফেলবেন না। পণ্যটি একটি নির্দিষ্ট ই-বর্জ্য সুবিধা বা ব্যাটারি পুনর্ব্যবহার কেন্দ্রে নিয়ে যান। আপনার কাছাকাছি বর্জ্য অপসারণের স্থান সম্পর্কে আরও তথ্যের জন্য, আপনার স্থানীয় পৌরসভা বা বর্জ্য পরিবহনকারীর সাথে যোগাযোগ করুন।
- যদি পণ্যের ব্যাটারি গরম অনুভূত হয় বা অতিরিক্ত গরম হওয়ার লক্ষণ দেখা দেয়, গন্ধ বা অস্বাভাবিক শব্দ নির্গত হয়, তরল বা গ্যাস লিক হয়, অথবা আকার বা রঙ পরিবর্তন হয়, তাহলে অবিলম্বে:
  1. যদি ব্যবহার করা হয়, তাহলে অবিলম্বে পণ্যটি ব্যবহার বন্ধ করুন। যদি পণ্যটি প্লাগ ইন করা থাকে তবে চার্জিং কেবলটি খুলে ফেলুন।
  2. পণ্যটির ব্যবহার বন্ধ করুন।
  3. যদি এটি করা নিরাপদ হয়, তাহলে পণ্যটি একটি পরিষ্কার স্থানে এবং দাহ্য পদার্থ থেকে দূরে সরিয়ে রাখুন।
  4. সাহায্যের জন্য আপনার স্থানীয় জরুরি পরিষেবাগুলিতে কল করুন।
  5. ব্যাটারি ইলেক্ট্রোলাইট তরলের লিকিংয়ের সংস্পর্শে আসা চোখ বা ত্বকের যে অংশগুলি আছে তা পরিষ্কার প্রবাহিত জল দিয়ে ভালোভাবে ধুয়ে ফেলুন এবং অতিরিক্ত চিকিৎসা সহায়তা নিন।
- ব্যাটারিতে কোনও সমস্যা হলে, JETSON কেয়ার টিমের সাথে যোগাযোগ করুন।

আমাদরে সাথে যোগাযোগ করুন।

RIDEJETSON.COM/SUPPORT
RIDEJETSON.COM/CHAT সম্পর্কে

১-৮৪৪-৫৮৫-৭৪৬২

চমৎকার অফার, উপহার এবং Jetsonরে সর্বশষে খবর সম্পর্কে জানতে সোশ্যাল মডিয়িায় @ridejetson-কে অনুসরণ করতে ভুলবনে না।

তোমার যাত্রা ভালো লাগছে?

একটি পর্যালোচনা লখিুন
ridejetson.com/reviews.
আমরা আপনার কাছ থকেে শুনতে অধীর আগ্রহে অপক্ষো করতে পারছি না!
#MakeMoves


JETSON

YON GID POU VWAYAJ OU A.

ENPÒTAN:
Li ak anpil atansyon epi konsève pou referans nan lavni.

JETSON

RELAY

Trotinèt elektrik pou timoun.

REFERANS MODÈL (SKU): JRELAY-BLK | JRELAY-CMO | JRELAY2-BLK

DE PREMYE NOU YO REG MONTE CHEVAL:

PRAN PREKOSYON.
PRAN PLEZI!

FABRIKE NAN SHENZHEN, LACHIN
ENPÒTE PA TRURIDE TECH LLC.
PO BOX 461, JERSEY CITY, NJ 07302-9998

KÒD DAT: 06/2025
EDISYON DOKIMAN: V2.0
FÈT AN LACHIN

© 2025, TRURIDE TECH. TOUT DWA REZÈVE. FABRIKE POU TRURIDE TECH LLC.
JETSON® SE YON MAK ANREJISTRE KI ITILIZE ANBA LISANS JETSTREAM BRANDS LLC.
OKENN PÒSYON NAN DOKIMAN SA A, KI GEN LADAN FÒM, GRAFIK, AK KONSEPSYON, PA KA REPWODUI OSWA TRANSMÈT NAN OKENN FÒM OSWA PA OKENN MWAYEN.

Kontni

Avètisman Sekirite 4

Garanti ak Anrejistreman Pwodwi 7

1. Konsènan pwodwi ou a

1.1 Apèsi sou pwodwi a 8

1.2 Espesifikasyon pwodwi 10

1.3 Resous sou Entènèt 10

2. Enstriksyon Enstalasyon

2.1 Nòt pou kòmanse 11

2.2 Sekirite Kas 11

2.3 Depliye ak pliye Scooter a 12

2.4 Asanblaj gidon an 13

2.5 Ajiste wotè gidon an 14

2.6 Chaje batri a 15

3. Karakteristik ak Fonksyon

3.1 Itilizasyon sipò a 17

3.2 Limen ak Etenn 17

3.3 Konprann Kontwòl ou yo ak Ekran LCD a 18

3.4 Itilizasyon Mòd Vitès la 19

3.5 Tcheke Nivo Chaj Batri a 19

4. Enstriksyon pou itilize

4.1 Verifikasyon Sekirite Anvan Monte 20

4.2 Monte bisiklèt 21

4.3 Itilizasyon fren yo 21

4.4 Maksimize Vitès ak Ranje Monte 22

Enstriksyon Antretyen Itilizatè 23

Konekte avèk nou 25

AVÈTISMAN SEKIRITE.

KENBE ENSTRIKSYON SA YO.

ENSTRIKSYON SOU RISK DIFE OSWA BLESI POU MOUN AK ENSTRIKSYON SEKIRITE ENPÒTAN YO

- Anvan w itilize li, tanpri li manyèl itilizatè a ak avètisman sekirite yo ak anpil atansyon, epi asire w ou konprann epi aksepte tout enstriksyon sekirite yo. Itilizatè a ap responsab pou nenpòt pèt oswa domaj ki koze pa move itilizasyon.
- **Si ou pa sèvi ak bon plato a, sa ka lakòz difè ak eksplozyon, sa ki ka lakòz domaj materyèl, blesi ak lanmò.**
- Anvan chak sik operasyon, operatè a dwe fè verifikasyon pre-operasyon yo espesifye pa manifakti a: Ke tout pwoteksyon ak plaket manifakti a te founi orijinalman yo nan plas yo epi yo nan bon kondisyon pou sèvi; Ke sistèm frenaj la ap fonksyone byen; Ke tout pwoteksyon aks, pwoteksyon chèn, oswa lòt kouvèti oswa pwoteksyon manifakti a te founi yo nan plas yo epi yo nan bon kondisyon; Ke kawotchou yo nan bon kondisyon, yo byen gonfle, epi yo gen ase sifas ki rete; Zòn kote pwodwi a pral opere a ta dwe an sekirite epi apwopriye pou operasyon an sekirite.
- Yo dwe antreteni epi repare konpozan yo dapre espesifikasyon manifakti a epi sèlman itilize pyès ranplasman otorize pa manifakti a, epi enstalasyon an dwe fèt pa konsesyonè oswa lòt moun ki kalifye.
- Avètisman kont rechaje pil ki pa rechajab.
- Pa kite men, pye, cheve, pati nan kò, rad, oswa bagay menm jan an antre an kontak ak pati k ap deplase, wou, oswa sistèm transmisyon an pandan motè a ap mache.
- Timoun oswa moun ki gen kapasite fizik, sansoryèl oswa mantal ki redwi, oswa ki manke eksperyans ak konesans, pa dwe itilize pwodui sa a, sof si yo te resevwa sipèvizyon oswa enstriksyon (IEC 60335-1/A2:2006).
- Timoun ki pa gen sipèvizyon pa dwe jwe ak pwodui sa a (IEC 60335-1/A2:2006).
- Sipèvizyon yon granmoun obligatwa.
- Yo pa dwe opere inite yo pou fè kous, kaskad, oswa lòt manèv ki ka lakòz pèt kontwòl, oswa ki ka lakòz aksyon oswa reyaksyon san kontwòl operatè/pasaje a.
- Pa janm sèvi ak li toupre machin motè.
- Evite boul byen file, griyaj drenaj, ak chanjman sifas toudenkou. Trotinèt la ka kanpe sibitman.
- Evite lari ak sifas ki gen dlo, sab, gravye, pousyè tè, fèy ak lòt debri. Tan mouye afekte priz, frenaj ak vizibilite.
- Evite monte machin nan bò kote gaz, vapè, likid oswa pousyè ki ka pran difè.
- Operatè yo dwe respekte tout rekòmandasyon ak enstriksyon manifakti a, epi tou konfòme yo avèk tout lwa ak òdonans yo: Inite ki pa gen limyè devan yo dwe fonksyone sèlman lè gen bon limyè lajounen pou wè, epi; Yo dwe ankouraje pwopriyetè yo pou yo mete limyè, reflektè, epi pou inite ki ba yo, drapo siyal sou poto fleksib pou mete aksan sou yo (pou yo ka wè yo byen).
- Moun ki gen pwoblèm sa yo dwe resevwa avètisman pou yo pa opere: Moun ki gen pwoblèm kè; Fanm ansent; Moun ki gen pwoblèm nan tèt, nan do, oswa nan kou, oswa ki te deja fè operasyon nan zòn sa yo nan kò a; ak moun ki gen nenpòt pwoblèm mantal oswa fizik ki ka fè yo vilnerab a blesi oswa ki ka afekte ladrès fizik yo oswa kapasite mantal yo pou rekonèt, konprann, epi egzekite tout enstriksyon sekirite yo epi pou yo kapab sipoze danje ki genyen nan itilizasyon aparèy la.
- Pa monte bisiklèt lannwit.
- Pa monte bisiklèt apre ou fin bwè oswa pran medikaman sou preskripsyon.
- Pa pote bagay lè w ap monte bisiklèt.

- Pa janm opere pwodwi a pye atè.
- Toujou mete soulye epi kenbe lasèt soulye yo mare.
- Asire w ke pye w yo toujou byen plase sou platfòm nan.
- Operatè yo dwe toujou itilize rad pwoteksyon apwopriye, tankou yon kas, ak sètifikasyon apwopriye, ak nenpòt lòt ekipman manifakti a rekòmande: Toujou mete ekipman pwoteksyon tankou kas, pwoteksyon jenou, ak pwoteksyon koud.
- Toujou bay pyeton yo plas.
- Fè atansyon ak bagay ki devan ou ak bagay ki lwen ou.
- Pa kite anyen distrè w lè w ap monte bisiklèt, tankou reponn telefòn oswa fè nenpòt lòt aktivite.
- Plis pase yon moun pa ka monte pwodwi a.
- Lè w ap monte pwodwi a ansanm ak lòt pasaje, toujou kenbe yon distans ki an sekirite pou evite yon kolizyon.
- Lè w ap vire, asire w ou kenbe balans ou.
- Monte machin ak fren ki pa byen ajiste yo danjere epi li ka lakòz blesi grav oswa lanmò.
- Fren an ka vin cho pandan l ap fonksyone, pa touche fren an ak po ou toutouni.
- Si ou peze fren yo twò fò oswa twò sibit, sa ka bloke yon wou, sa ki ka fè ou pèdi kontwòl epi tonbe. Si ou peze fren yo twòp oswa si ou peze yo twòp, sa ka lakòz ou blese oswa mouri.
- Si fren an dekole, tanpri ajiste li avèk yon kle egzagonal, yon tournevis, oswa yon lòt zouti ki aplikab, oswa tanpri kontakte Ekip Swen Jetson an.
- Ranplase pati ki ize oswa ki kase yo imedyatman.
- Tcheke si tout etikèt sekirite yo an plas epi si yo byen konprann anvan ou monte bisiklèt.
- Pwopriyetè a dwe otorize itilizasyon ak operasyon inite a apre yon demonstrasyon ki montre operatè sa yo ka konprann epi opere tout konpozan inite a anvan yo itilize li.
- Pa monte bisiklèt san fòmasyon apwopriye. Pa monte ak gwo vitès, sou tèren inegal, oswa sou pant. Pa fè kaskad oswa vire bridsoukou.
- Rekòmande pou itilizasyon andedan kay la.
- Ekspozisyon pwolonje a reyon UV, lapli ak move tan ka domaje materyèl bwat la, sere l andedan kay la lè w pa ap itilize li.
- Aparèy mobilite elektrik pèsonèl yo pa fèt pou itilize nan zòn ki gen gwo altitid ki mande plis espas ant fil elektrik nan sikui elektrik yo, sa vle di yo pa fèt pou itilize nan altitid ki depase 2,000 mèt anwo nivo lanmè a.
- Sèlman sèvi ak pil (yo) manifakti a espesifye yo.
- SERE L ANDEDAN LÈ W PA AP ITILIZE L. KITE L ANDEDAN PANDAN W AP CHAJEL OSWA LÈ W PA AP ITILIZE L POU W KONDUI.
- **AVÈTISMAN** - Danje difè - Itilizatè a pa ka repare okenn nan pyès yo.
- **AVÈTISMAN** - Risk difè ak chòk elektrik - Pa gen pyès ki ka sèvi pa itilizatè a.
- Atansyon: Risk difè
- Siklis la pa dwe depase 120 lb | 54.5 kg.

MODIFIKASYON

Pa eseye demonte, modifye, repare, oswa ranplase aparèy la oswa okenn konpozan nan aparèy la san enstriksyon nan men Ekip Swen Jetson an. Sa ap anile nenpòt garanti, epi li ka lakòz fonksyònman ki ka lakòz blesi.

LÒT PREKOSYON POU OPERASYON

Pa leve pwodwi a atè pandan l ap monte epi wou yo ap deplase. Sa ka lakòz wou yo vire lib, sa ki ka blese ou oswa lòt moun ki tou pre. Pa sote sou oswa desann pwodwi a, epi pa sote pandan w ap itilize li. Toujou kenbe pye ou byen plante sou repo pye a pandan l ap fonksyone. Toujou tcheke chaj batri a anvan ou itilize li.

JETE PIL IZE YO

Batri a ka gen sibstans danjere ki ka mete anviwònman an ak sante moun an danje. Sènbòl sa a ki make sou batri a ak/oswa anbalaj la endike ke batri ize a pa dwe trete kòm dechè minisipal. Batri yo ta dwe jete nan yon pwen koleksyon ki apwopriye pou resiklaj. Lè w asire w ke pil ize yo jete kòrèkteman, ou pral ede anpeche konsekans negatif potansyèl pou anviwònman an ak sante moun. Resiklaj materyèl yo ap ede konsève resous natirèl yo. Pou plis enfòmasyon sou resiklaj pil ize yo, tanpri kontakte sèvis eliminasyon dechè minisipalite lokal ou a.

AVI KONFÒMITE

Aparèy sa a konfòm ak Pati 15 nan Règ FCC yo. Fonksyònman an sijè a de kondisyon sa yo: (1) aparèy sa a pa dwe lakòz entèferans danjere, epi (2) aparèy sa a dwe aksepte nenpòt entèferans li resevwa, tankou entèferans ki ka lakòz operasyon endezirab.
Avètisman: Chanjman oswa modifikasyon nan inite sa a ki pa apwouve ekspresman pa pati responsab konfòmite a ka anile otorite itilizatè a pou opere ekipman an.
REMAK: Yo teste ekipman sa a epi yo jwenn li konfòm ak limit pou yon aparèy dijital Klas B, dapre Pati 15 nan Règ FCC yo. Limit sa yo fèt pou bay yon pwoteksyon rezonab kont entèferans danjere nan yon enstalasyon rezidansyèl. Ekipman sa a jenere, itilize epi li ka emèt enèji frekans radyo epi, si li pa enstale epi itilize dapre enstriksyon yo, li ka lakòz entèferans danjere nan kominikasyon radyo. Sepandan, pa gen okenn garanti ke entèferans pap rive nan yon enstalasyon patikilye. Si ekipman sa a lakòz entèferans danjere nan resepsyon radyo oswa televizyon, sa yo ka detèmine lè yo etenn epi limen ekipman an, yo ankouraje itilizatè a pou l eseye korije entèferans lan pa youn oswa plis nan mezi sa yo:

- Reoryante oswa deplase antèn reseptè a.
- Ogmante separasyon ki genyen ant ekipman an ak reseptè a.
- Konekte ekipman an nan yon priz sou yon sikwi diferan de sa reseptè a konekte a.
- Konsilte konsesyonè a oswa yon teknisyen radyo/televizyon ki gen eksperyans pou èd.
- Fòk ou itilize kab pwoteje avèk aparèy sa a pou asire konfòmite avèk limit FCC Klas B yo.

⚠ AVÈTISMAN:

Si ou pa swiv enstriksyon sa yo, timoun nan oswa lòt moun ka blese.

- Kenbe ti pyès yo lwen timoun yo pandan asanblaj la.
- Yon granmoun dwe monte epi retire akseswa a.
- Enspekte pwodwi a souvan pou wè si li gen domaj.

*** ASANBLEMAN ADILT OBLIGATWA.**

⚠ AVÈTISMAN:

Pou diminye risk pou blese, sipèvizyon yon granmoun nesesè. Pa janm itilize li nan wout, toupre machin, sou oswa toupre pant oswa mach eskalye apik, pisin oswa lòt kò dlo; toujou mete soulye, epi pa janm kite plis pase 1 pasaje.

⚠ AVÈTISMAN:

Toujou obsève prekosyon debaz yo lè w ap itilize pwodui sa a, tankou sa ki annapre yo:

(A) Li tout enstriksyon yo anvan ou itilize pwodwi a.

(B) Pou diminye risk pou blese, li esansyèl pou gen yon sipèvizyon strik lè w ap itilize pwodwi a toupre timoun yo.

(C) Pa mete dwèt ou oswa men ou nan pwodwi a.

(D) Pa sèvi ak pwodui sa a si kab elastik pouvwa a oswa kab pwodiksyon an kraze, gen izolasyon kase, oswa si li gen nenpòt lòt siy domaj.

(E) Pou tout ekipman yo. Enstriksyon yo ta dwe di: Aparèy sa a pa fèt pou itilize nan tanperati anbyen ki anba 14°F (-10°C) oswa ki pi wo pase yon tanperati anbyen 104°F (40°C).

(F) Pou tout aparèy yo, enstriksyon yo ta dwe gen ladan enfòmasyon sa yo: Batri a fèt pou chaje lè tanperati anbyen an ant 32°F (0°C) ak 104°F (40°C). Pa janm chaje batri a lè tanperati anbyen an pa nan menm nivo sa a.

PWOPOZISYON KALIFÒNI 65

⚠ AVÈTISMAN:

PWODUI SA A KA EKSPOZE W A PWODUI CHIMIK TANKOU KADMYÒM, KE ETA KALIFÒNI KONNEN KI LAKÒZ KANSÈ AK DOMAJ NESANS OSWA LÒT PWOBLÈM REPWODIKSYON. POU PLIS ENFÒMASYON, ALE NAN: WWW.P65WARNINGS.CA.GOV.

GARANTI JENERAL LIMITE

NOUVO PWODUI JETSON OU A GARANTI KONT DOMAJ NAN MATERYÈL AK NAN FABRIKASYON JAN SA ENDIKE SOU RIDEJETSON.COM/GARANTI POU YON PERYÒD TAN APATI DAT ACHA ORIJINAL LA LÈ YO ITILIZE LI AN AKÒ AVÈK MANYÈL ITILIZATÈ JETSON YO (GADE RIDEJETSON.COM/SIPÒ). **ANBA GARANTI SA A, OU AP KAPAB ADRESE REKLAMASYON OU YO BAY JETSON MENM NAN SITIYASYON KOTE OU TE ACHTE PWODWI JETSON AN NAN MEN YOUN NAN DÉTAILLANTS OTORIZE NOU YO.** POU LI TOUT KONDISYON GARANTI NOU AN, VIZITE RIDEJETSON.COM/WARRANTY.

ENREJISTREMAN PWODWI

ANREJISTRE NOUVO JETSON OU A POU W KA JWENN PI VIT SIPÒ PÈSONALIZE POU PWODWI AK GARANTI. FÈ CHANJMAN W LAN NAN RIDEJETSON.COM/PAGES/REGISTRATION.

GARANTI AK ANREJISTREMAN PWODWI.

Pou egzèse pwodwi ou a garanti oubyen mande enfòmasyon sou pwoteksyon garanti, kontakte nou dirèkteman.

www.ridejetson.com

1. A PWOPO PWODWI OU.

1.1 Apèsi sou pwodwi a

1. GIDON*
2. PÒ CHAJE AK KOUVÈTI
3. KRANPON TIJ
4. EKRAN LCD
5. BOUTON POUVWA
6. BOUTON MÒD VITÈS
7. AKSELERASYON AKSELERATÈ
8. ROU DEVAN
9. LEVIYE PLIYAN
10. PON
11. FREN PYE DÈYÈ
12. ROU DÈYÈ (WOU MOTÈ)
13. REFLEKTÈ (× 2; AGOCH AK ADWAT)
14. SIPÒ
15. FREN ELEKTRIK
16. CHARGEUR

Zouti, pyès ki nan konpitè, ak pyès ki enkli pou asanblaj, ajisteman, ak antretyen:

A



BOULON EGZAGONAL 5 × 40MM

B



KLÈN TÈT

D



KLE ALLEN 5MM

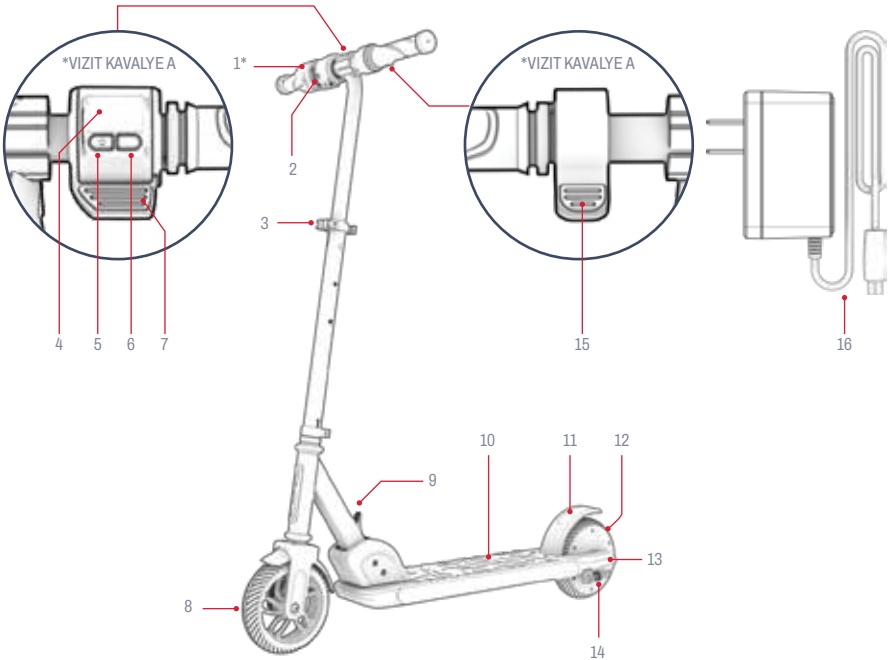

**SEMI-TACHE; LI BEZWEN ASANBLAJ.*

REMAK: IMAJ YO KA PA REFLETE APARANS EGZAK PWODWI REYÈL LA.

1.2 Espesifikasyon pwodwi

- MOTÈ: 100W HUB***
- VITÈS MAKSIMÒM: 10 MPH* | 16.1 KM/H*
- DISTANS MAKSIMÒM: 5 MIL* | 8 KM*
- BATRI: 21.9V, 2.6AH LITYÒM-ION
- CHARGEUR: UL 100-240V
- TAN CHAJE: JISKA 5 ÈDTAN
- ANG ESKALAD MAKSIMÒM: 10°
- PWA PWODWI: 15.3 LIV | 6.9 KG
- LIMIT PWA: 120 LB | 54.4 KG
- PWA MINIMÒM POU PASAJE A: 44 LB | 19.9 KG
- DIMANSYON PWODWI A, PLIYE:
  29.5 POUS (L) × 15.3 POUS (LAJÈ) × 10.4 POUS (WOTÈ) | 74.9 CM (L) × 38.8 CM (LAJÈ) × 26.4 CM (WOTÈ) DIMANSYON PWODWI A, DEPLWAYE:
  32.0 POUS (L) × 15.3 POUS (LAJÈ) × 37.5 POUS (WOTÈ) | 81.2 CM (L) × 38.8 CM (LAJÈ) × 95.2 CM (WOTÈ)
- WOTÈ GIDON: 32.6 POUS - 37.4 POUS | 82.8 CM - 95.0 CM
- GWOSÈ PLATFÒM: 23.6 POUS (L) × 4.8 POUS (LAJÈ) | 59.9 CM (L) × 12.2 CM (LAJÈ)
- GWOSÈ WOU: 6 POUS | 15.2 CM
- LAJ REKÒMANDE: 8+

**GAM PWODWI, VITÈS, DIRE LAVI BATRI, AK LÒT ESPESIFIKASYON YO KA VARYE SELON PASAJE A AK KONDISYON MONTE BISIKLÈT.*

LÈ YO TESTE L AVÈK YON PWA 50 KG, NAN YON TANPERATI ANT 10°C AK 35°C, EPI NAN YON VITÈS 16.1 KM/H. GADE SEKSYON 4.4 POU PLIS DETAY SOU KONDISYON KI KA AFEKTE TAN FONKSYÒNMAN AN.

****PIK PUISANS*

1.3 Resous sou Entènèt

Eskane pou pi bon nou yo pwodwi mete ajou materyèl entegrasyon ak resous sipò.

Jwenn manyèl itilizatè sa a sou entènèt nan https://cdn.shopify.com/s/files/1/2530/6734/files/RELAY-MANUAL_WEB-1747145683971.pdf

Jwenn koleksyon manyèl itilizatè nou yo nan https://ridejetson.com/pages/product-manuals

2. ENSTRIKSYON ENSTALASYON.

2.1 Nòt pou kòmanse

- KÒMANSE AVANTI OU BYEN. ANVAN OU ITILIZE PWODUI SA A, LI TOUT MANYÈL ITILIZATÈ A AVÈK ATANSYON, KI GEN LADAN AVÈTISMAN SEKIRITE YO. ASIRE W OU KONPRANN, AKSEPTE, EPI RESPEKTE TOUT BAGAY SA YO:
  - REKÒMANDASYON MANIFAKTI A.
  - ENSTRIKSYON AK AVÈTISMAN SEKIRITE.
  - LWA AK ÒDONANS LOKAL YO SOU MONTE BISIKLÈT AK FONKSYÒNMAN.

- FÈ ATANSYON LÈ W AP DEBALE SCOOTER A, RETIRE TOUT MATERYÈL ANBALAJ YO, EPI METE L NAN POZISYON POU ASANBLAJ LA, PASKE GIDON AN PRAL SÈLMAN MWATYE TACHE.

- DIREKSYON YO BAY NAN MANYÈL SA A—ADWAT, AGOCH, DEVAN/DEVAN, AK DÈYÈ/DÈYÈ—ORYANTE JAN MOUN K AP MONTE SCOOTER A TA WÈ YO LÈ L KANPE SOU LI. PA EGZANP, "BÒ DWAT" SCOOTER A SE BÒ KOTE MEN DWAT MOUN K AP MONTE SCOOTER A PRAL YE A.

2.2 Sekirite Kas

SIKLIS LA TA DWE METE YON KAS TOUT TAN.



MOVE POZISYONMAN:
FWON AN EKSPOZE. YON TONBE KA LAKÒZ GWO BLESI.



BON POZISYONMAN:
FWON AN KOUVRI PA KAS LA.

**METE YON KAS, RAD APWOPRIYE, SOULYE, AK EKIPMAN SEKIRITE. EVITE RAD KI KA KOLE NAN OSWA ANBA WOU YO. LI REKÒMANDE POU METE SOULYE FÈMEN AK PLAT. METE YON KAS AK EKIPMAN PWOTEKSYON KI APWOUVE PA ASTM F1492 POU EVITE BLESI NAN KA TA GEN YON AKSIDAN.*

2.3 Depliye ak pliye Scooter a

⚠ **ENPÒTAN:** LÈ W AP DEWOULE GIDON AN POU ASANBLAJ LA, LI PRAL SÈLMAN MWATYE KOLE. FÈ ATANSYON LÈ W AP MANYEN L.

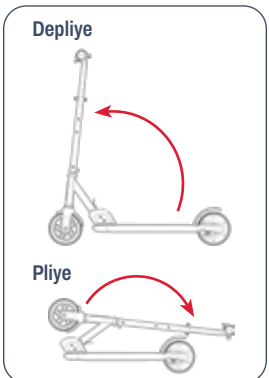

KILÈ POU DEWOULE: POU MONTE AK RASANBLEMAN
KILÈ POU PLIYE: POU DEPO AK TRANSPÒ

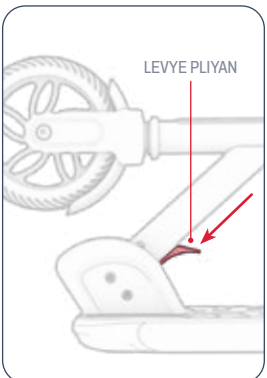

1. POUSE EPI KENBE LEVYE PLIYE A DESANN.

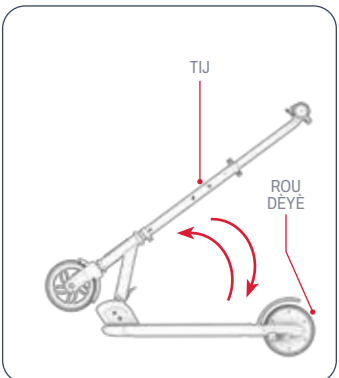

2. **POU DEWOULE:** LEVE TIJ LA JISKASKE LI VÈTIKAL EPI LI FÈ YON KLIK POU L ANFÒM NAN PLAS LI.
   POU PLIYE: BESE TIJ LA ANBA NAN DIREKSYON WOU DÈYÈ A JISKASKE LI FÈ YON KLIK AN PLAS.

⚠ **ENPÒTAN:** PA LEVE SCOOTER A NAN GIDON AN POU TRANSPÒTE LI. KENBE L BYEN SERE NAN POZISYON PLIYE A EPI POTE L NAN TIJ LA.

⚠ **ENPÒTAN:** PA JANM MONTE BISIKLÈT SAN TIJ LA PA KLIKE NAN POZISYON DWAT LA EPI KRANPON TIJ LA FÈMEN EPI SERE.

2.4 Asanblaj gidon an

⚠ **ENPÒTAN:** FÈ ATANSYON LÈ W AP MANYEN KONPOZAN ELEKTRIK YO.

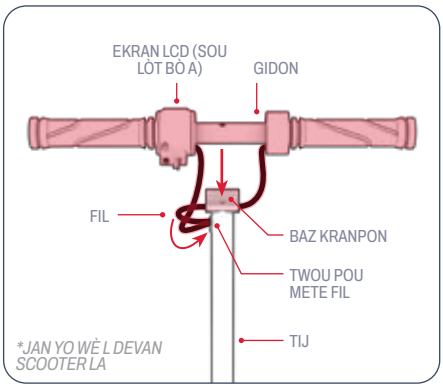

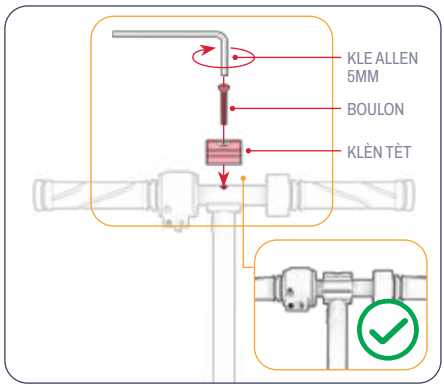

1. LONJE WOTÈ TIJ LA NAN POZISYON KI PI WO A. (GADE SEKSYON 2.5)
2. METE GIDON AN SOU BAZ KRANPON AN ANLÈ TIJ LA YON FASON POU:
   - GIDON AN SANTRE.
   - EKRAN LCD A SOU BÒ DWAT LA, LI BAY SOU SIKLIS LA.
   - TWOU PYÈS KI NAN GIDON AN ALIYEN AK TWOU PYÈS KI NAN BAZ KRANPON AN.
3. AVÈK ANPIL ATANSYON, RANTRE FIL KI ANPLIS LA NAN TWOU POU METE FIL LA KI NAN TIJ LA.
4. METE TÈT KRANPON AN SOU GIDON AN YON FASON POU:
   - KRANPON AN KOUBE DESANN OTOU GIDON AN.
   - TWOU PYÈS KI NAN KRANPON AN ALIYEN AK TWOU PYÈS KI NAN GIDON AN AK BAZ KRANPON AN.
5. TÒDE BOULON AN NAN SANS ZEGWI MONT LAN, LI PASE NAN TÈT KRANPON AN AK NAN TWOU PYÈS KI NAN KONPITÈ KI ALIYEN YO.
6. SERE BOULON AN LÈ W VIRE L NAN SANS ZEGWI MONT LAN AVÈK KLE ALLEN 5MM LAN.
7. TCHEKE GIDON AN BYEN FÈM.

2.5 Ajiste wotè gidon an

DEPANAJ: SI OU PA KA LOUVRI OSWA FÈMEN LATCH LA, BOUTON KI SOU KRANPON AN KA TWÒ SERE. DESERE BOUTON AN ½ WOTASYON ALAFWA JISKASKE OU KA ITILIZE LATCH LA.

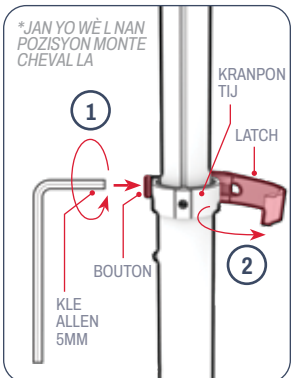

1. SÈVI AK KLE ALLEN 5MM LAN, DEKOLE BOUTON KRANPON TIJ LA LÈ W VIRE L NAN SANS KONTRÈ ZEGWI MONT LAN.
2. RALE LATCH LA POU LOUVRI.

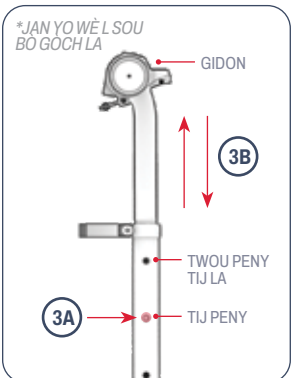

3. PEZE PENY TIJ LA (A) EPI LEVE OSWA DESANN GIDON AN (B) JISKASKE PENY LAN KLIKE NAN YON LÒT TWOU PENY TIJ.

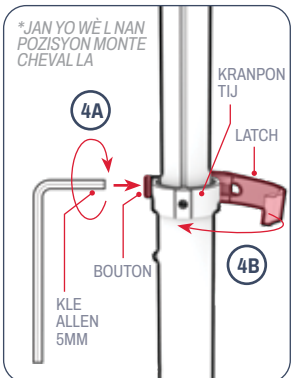

4. FÈMEN LOKÈT LA (A) EPI SERE BOUTON AN LÈ W VIRE L NAN SANS ZEGWI MONT LAN AVÈK KLE ALLEN LAN (B).
5. TCHEKE SI GIDON AN BYEN FÈM.

⚠ **ENPÒTAN:** TIJ LA POUKONT LI PA KA KENBE L BYEN FÈM. ASIRE W KE KRANPON TIJ LA BYEN SERE EPI FÈMEN ANVAN W MONTE BISIKLÈT LA.

NÒT: PA SERE BOUTON KRANPON TIJ LA TWÒP. SI OU SERE L TWÒP, SA KA ANPECHE LATCH KRANPON TIJ LA OUVRI EPI FÈMEN.

2.6 Chaje batri a

CHAJE BATRI A NÈT ANVAN PREMYE ITILIZASYON AN.

1. RALE KOUVÈTI PÒ CHAJE A POU LOUVRI.
2. BRANCHE CHARGEUR A NAN PRIZ ELEKTRIK LA, EPI BRANCHE KÒD CHARGEUR A NAN PÒ CHAJE SCOOTER A.
3. LÈ LIMYÈ ENDIKATÈ KI SOU PLATO A CHANJE SOTI NAN WOUJ POU VIN VÈT, BATRI A CHAJE NÈT. RETIRE KÒD PLATO A NAN PÒ A EPI DEPLOGE PLATO A NAN APARÈY LA. PRIZ ELEKTRIK.
4. FÈMEN KOUVÈTI PÒ CHAJE A.

NÒT: Li ka pran apeprè 5 èdtan pou batri a chaje nèt.

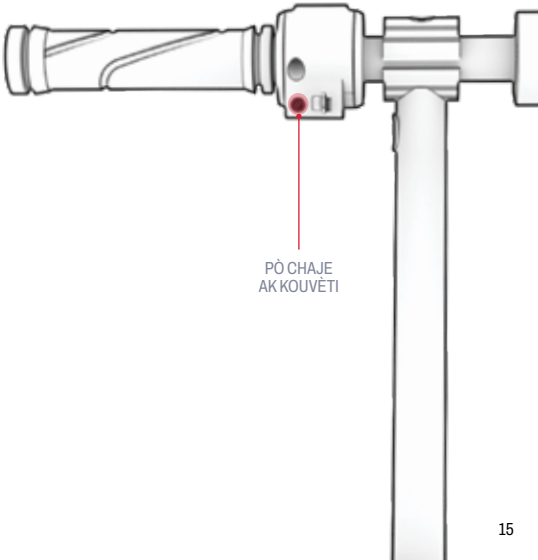

LIMYÈ ENDIKATÈ CHAJE SOU PLATO A:

WOUJ EKLERAJ
CHAJE

EKLERAJ VÈT
CHAJMAN KONPLÈ

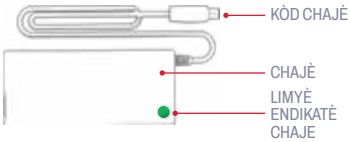

Nòt Enpòtan sou Chaje

- TOUJOU KENBE PÒ CHAJE A FÈMEN LÈ W PA AP CHAJE BATRI A AKTIVMAN.
- PA JANM LIMEN PWODWI A PANDAN L AP CHAJE.
- PA SÈVI AK ROBINÈ KOURAN KI KA DEPLASE.
- POU PI BON SANTE BATRI A, CHAJE BATRI A NÈT PANDAN CHAK SESYON CHAJE—APEPRÈ 5 ÈDTAN.
- PA JANM KITE PWODWI OU AP CHAJE LANNWIT LAN OSWA POU YON BON BOUT TAN.
- PA ESEYE RETIRE OSWA DEMONTE BATRI A.
- TANPERATI ANBYEN POU CHAJE: 32°F (0°C) - 104°F (40°C)
- TANPERATI ANBYEN OPERASYONÈL: 14°F(-10°C)-104°F(40°C)
- TOUJOU KENBE KOUVÈTI PÒ CHAJE A FÈMEN LÈ W PA AP CHAJE PWODWI A AKTIVMAN.
- PA ITILIZE PWODWI SA A SI KÒD ALIMANTASYON FLEKSIB LA OSWA KÒD SOTI A DECHIRE, GEN IZOLASYON KASE, OSWA NENPÒT LÒT SIY DOMAJ.
- TCHEKE SI NIMEWO MODÈL CHARGEUR A KI SOU ETIKÈT CHARGEUR A KORESPONN AK NIMEWO MODÈL CHARGEUR KI NAN LIS ANWO A.
- TCHEKE ETIKÈT PLATO A POU WÈ SI PLATO A KONPATIB AK MODÈL JETSON OU AN. OU KA JWENN NON AK NIMEWO SKU MODÈL JETSON OU AN SOU YON ETIKÈT KI KOLE SOU TÈT, SOU KOTE, OSWA ANBA ANKADREMAN PWODWI A OSWA PLATFÒM KOTE L KANPE A.

ENPÒTAN:

SÈLMAN SÈVI AK CHARGEUR KI ENKLI A OSWA YOUN OU JWENN DIRÈKTEMAN NAN JETSON KI MAKE AK FY0132520500 OUBYEN PYÈS REZÈV PJRELAY-CH LA.

⚠ SI OU PA SÈVI AK BON PLATO A, SA KA LAKÒZ DIFE AK EKSPLOZYON.

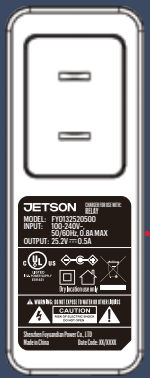

SA A SE YON EGZANP MAK LA PLATO OU A AP GENYEN.

3. KARAKTERISTIK AK FONKSYON.

3.1 Itilizasyon sipò a

POU ITILIZE SIPÒ A: PIVOTE LI DESANN EPI PANCHE SCOOTER OU DOUSMAN SOU LI POU L KANPE.
POU LEVE SIPÒ A: PIVOTE L TOUNEN ANLÈ.

⚠ **ENPÒTAN:** TOUJOU LEVE SIPÒ A ANVAN OU MONTE BISIKLÈT LA.

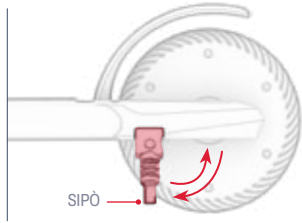

3.2 Limen ak Etenn

POU LIMEN OSWA ETENN:
PEZE EPI KENBE BOUTON POUVWA A PANDAN 2-3 SEGONN.

POU KONSÈVE BATRI A, TOUJOU SONJE ETENN SCOOTER OU A LÈ W AP FÈ YON ARÈ OSWA NAN FEN YON WOULIB.

FONKSYON ENTELIJAN OTO-OFF:
POU KONSÈVE BATRI A, SCOOTER OU A AP ETENN OTOMATIKMAN APRE 10 MINIT SAN OU PA ITILIZE LI.

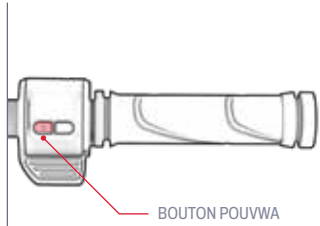

3.3 Konprann Kontwòl ou yo ak Ekran LCD a

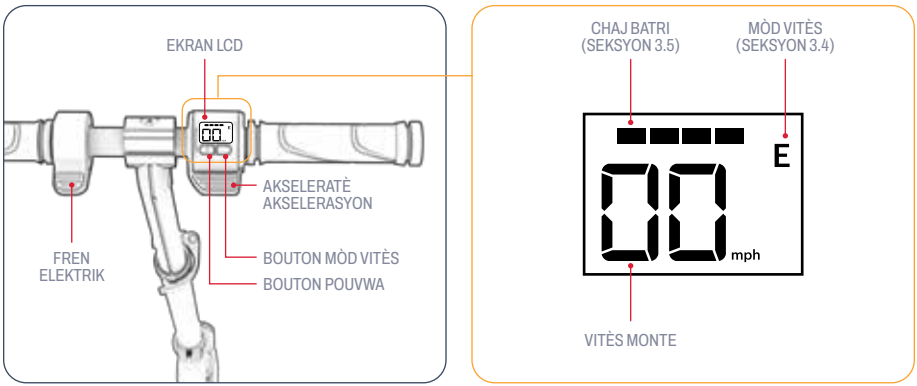

3.4 Itilizasyon Mòd Vitès la

- GEN 3 MÒD VITÈS, EPI CHAK MÒD PÈMÈT OU MONTE YON VITÈS MAKSIMÒM DIFERAN.
- AVÈK SCOOTER A LIMEN, PEZE BOUTON MÒD VITÈS LA RAPIDMAN POU CHANJE MÒD VITÈS LA.

MÒD VITÈS	LÈT KI PARÈT SOU EKRAN LCD A	VITÈS MAKSIMÒM
EKO	EPI	JISKAPE 5 MPH | 8 KM/H
NÒMAL	N	JISKAPE 8 MPH | 12.8 KILOMÈT/ÈDTAN
ESPÒ	S	JISKAPE 10 MPH | 16.1 KILOMÈT PA ÈDTAN

3.5 Tcheke Nivo Chaj Batri a

OU KA KONTWOLE KIJAN BATRI A AP CHAJE LÈ W GADE IKÒN KI MONTRE KANTITE BATRI A SOU EKRAN LCD A.

EKSPOZISYON CHAJ BATRI A	POUSANTAJ CHAJ KI RETE APWOKSIMATIF*
	71% - 100%
	41% - 70%
	21% - 40% Chaje Jetson ou KOUNYE A!
	1% - 20% Vrèmanvre, li lè pou chaje!

**APWOKSIMASYON SÈLMAN. KA VARYE SELON ITILIZASYON.*

ENPÒTAN: LÈ CHAJ BATRI A RIVE NAN 0%, SCOOTER A AP ETENN. CHAJE SCOOTER A NÈT (SEKSYON 2.6) ANVAN PWOCHEN WOULIB OU A.

4. ENSTRIKSYON OPERASYON.

4.1 Verifikasyon Sekirite Anvan Monte

FÈ VERIFIKASYON SEKIRITE ENPÒTAN SA YO ANVAN CHAK VWAYAJ:

Fren

- ASIRE W KE FREN ELEKTRIK LA FONKSYONE BYEN POU L ANGAJE FASILMAN EPI FÈ SCOOTER A KANPE.
- TCHEKE SI FREN PYE DÈYÈ A BYEN FÈM SOU CHASI SCOOTER A EPI, LÈ OU PEZE L, LI FÈ WOU DÈYÈ A RETE.

Ankadreman

- TCHEKE POU WÈ SI CHASI SCOOTER A PA DOMAJE, PLIYE, OSWA KASE.
- TCHEKE KE TIJ LA BYEN FIKSE AK KRANPON TIJ LA.

Volan

- TCHEKE SI GIDON AN BYEN FIKSE NAN PLAS LI AK KRANPON GIDON AN.
- TCHEKE SI VOLAN AN AK GIDON AN VIRE BYEN ALIYEN.

Wou

- TCHEKE KE WOU YO PA MONTRE SIY TWÒP ITILIZASYON OSWA YO PA DOMAJE.
- TCHEKE SI WOU YO BYEN FIKSE NAN ANKADREMAN AN.

Fil elektrik

- TCHEKE KE FIL YO PA ANTRAVE MOUVMAN GIDON AN.
- TCHEKE KE FIL ELEKTRIK YO PA DOMAJE OSWA CHIRE.

4.2 Monte bisiklèt

ENPÒTAN: MOTÈ SCOOTER SA A BEZWEN YON AKTIVASYON MOUVMAN KOUT PYE POU L KA DEMARRE.

1. METE YON PYE DEVAN PLATFÒM NAN, FAS DEVAN. POUSE SCOOTER A PI DEVAN LÈ W POUSE L ANLÈ TÈ A 5 A 8 FWA YOUN APRE LÒT AK LÒT PYE W LA.
2. METE PYE KICKING OU A DÈYÈ PLATFÒM NAN, VIRE DEYÒ NAN YON ANG 70° - 90° POU ESTABILITE.
3. PEZE AKSELERATÈ A PITI PITI POU AKSELERE EPI KENBE VITÈS OU.

⚠ **ENPÒTAN:** POU EVITE OGMANTASYON VITÈS TOUDENKOU, TOUJOU PEZE AKSELERATÈ A DOUSMAN.

POU FÈ VIRE:
VIRE GIDON AN AGOCH OSWA ADWAT.

4.3 Itilizasyon fren yo

TROTINÈT SA A GEN YON FREN PYE DÈYÈ AK YON FREN ELEKTWONIK SOU GIDON AN.

⚠ **ENPÒTAN:** LAGE AKSELERATÈ A LÈ W APPEZE YOUN NAN FREN YO.

Fren pye dèyè

- PEZE DOUSMAN SOU FREN PYE DÈYÈ A AVÈK PYE DÈYÈ A POU RALANTI.
- APLIKE PLIS PRESYON POU OU KA KANPE NÈT.

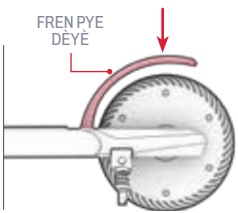

Fren elektrik

PEZE FREN ELEKTRIK LA DOUSMAN POU RALANTI. PEZE PLIS FÒS POU OU KANPE NÈT.

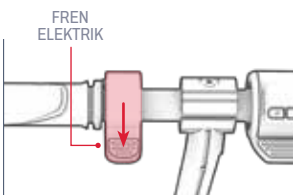

⚠ **ENPÒTAN:** POU EVITE MOUVMAN BRIDSOUKOU, ESEYE ANGAJE FREN ELEKTRIK LA PITI PITI.

4.4 Maksimize Vitès ak Ranje

NAN KONDISYON IDEYAL, DISTANS MAKSIMÒM YON BATRI KI CHAJE NÈT KA RIVE FÈ SE 8 KM/H (5 MPH). VITÈS MAKSIMÒM NAN SE 16.1 KM/H (10 MPH). PLIS MOTÈ A BEZWEN TRAVAY RÈD, SE PLIS BATRI A AP DECHAJE VIT. FAKTÈ SA YO AP AFEKTE VITÈS AK DISTANS OU KA FÈ A TOU.

Sifas pou monte

VWAYAJE SOU YON SIFAS KI GRAJ MANDE PLIS POUVWA MOTÈ PASE MONTE SOU YON SIFAS KI LIS.

Pote Pwa

- PLIS PWA (KAGO A PLIS PASAJE A) DIMINYE DISTANS KI KA ATENN.
- OU KA ATENN MAKSIMÒM DISTANS AK VITÈS AVÈK YON PWA 120 LB (54.5 KG) OSWA MWENS.

Stil Monte

- DEMARAJ AK ARÈ SOUVAN AP DIMINYE DISTANS OU KA KONDUI A.
- FÈ PWÒP EFÒ OU POU PEDALE AP DIMINYE PRESYON SOU MOTÈ A EPI OGMANTE TAN OU AP KOURI.

Tanperati lè a

TANPERATI IDEYAL POU MONTE EPI ESTOKE PWODWI A SE ANT 50°F - 95°F (10°C - 35°C).

Pant

MOTÈ A DWE TRAVAY PI RÈD LÈ W AP MONTE YON MÒN PASE SOU TEREN PLAT OSWA DESANN.

Antretyen Batri

CHAJE BATRI A ALÈ APRE CHAK WOULIB EDE KENBE KAPASITE AK FÒS BATRI A.

ENSTRIKSYON ANTRETYEN POU ITILIZATÈ.

Pran swen Jetson ou a pou l ka kontinye woule san pwoblèm epi an sekirite. Men kijan pou fè sa:

Manyen Jetson ou a

- EVITE EKSPOZE PWODWI OU A GWO VIBRASYON OSWA ENPAK FIZIK ENTANS.
- PA JANM DEMONTE BATRI A.
- KENBE PWODWI OU LWEN DLO AK IMIDITE.
- MONTE SOU SIFAS KI LIS E PLAT POU EVITE LI KRAZE.
- PA JANM POTE PWODWI OU A NAN WOU YO, CHÈZ LA, AK/OSWA GIDON AN.
- FÈ ATANSYON POU OU PA RALE OSWA BLOKE FIL ELEKTRIK KI KONEKTE MOTÈ A AK KONPOZAN GIDON AN.

Enstriksyon Depo

- CHAJE BATRI A NÈT ANVAN OU SERE PWODWI A POU YON BON BOUT TAN.
- LÈ W AP SERE L POU YON BON BOUT TAN, CHAJE BATRI A NÈT YON FWA PA MWA.
- KOUVRI PWODWI A POU PWOTEJE L KONT POUSYÈ.
- SERE PWODWI A ANDEDAN KAY LA NAN YON KOTE KI SÈK NAN YON TANPERATI ANT 50°F - 95°F (10°C - 35°C).

Netwaye Jetson ou a

- SYÈJ AK ANKADREMAN - SIYE AK YON TWAL MOUYE KI PA GEN POUSYÈ OSWA YOUN KI TRANPE NAN ALKÒL. SWIV AK YON TWAL SÈK KI PA GEN POUSYÈ.
- GIDON - SIYE AK YON SAVON DOU AVÈK YON TWAL MOUYE KI PA GEN POUSYÈ. RETIRE SAVON ANPLIS LA AVÈK YON LÒT TWAL MOUYE.
- KONPOZAN WOU YO - SIYE AK YON TWAL MOUYE KI PA GEN POUSYÈ.
- KAWOTCHOU - SIYE AK YON TWAL MOUYE KI PA GEN POUSYÈ. OU KA ITILIZE YON PWODUI POU FINI OSWA NETWAYE KAWOTCHOU TOU.

⚠ AVÈTISMAN: Pa flite oswa aplike dlo dirèkteman sou pwodwi a. Dlo ka domaje fil elektrik yo, konpatiman batri a, ak limyè yo, epi tou deteryore chasi a—tout bagay sa yo ka lakòz yon fonksyònman ki ka mete sekirite siklis la an danje.

⚠ Prekosyon pou batri

PWODUI OU A GEN YON PIL ITYÒM-ION. FÈ ATANSYON LÈ W AP MANYEN L.

- KENBE PWODWI A LWEN DIFE AK CHALÈ TWÒP.
- EVITE GWO CHÒK FIZIK, GWO VIBRASYON, OSWA ENPAK.
- PWOTEJE PWODWI A KONT DLO OSWA IMIDITE.
- PA METE OSWA SERE PWODWI A AN PIL SOU OSWA ANBA LÒT OBJÈ.
- PA DEMONTE PWODWI A OSWA BATRI LI.
- PA JETE PWODWI A NAN FATRA ÒDINÈ. POTE PWODWI A NAN YON SANT ESPESYAL POU FATRA ELEKTWONIK OSWA YON SANT RESIKLAJ PIL. POU PLIS ENFÒMASYON SOU SIT JETE FATRA KI TOUPRE W LA, KONTAKTE MINISIPALITE LOKAL OU A OSWA YON KONPAYI KI RANMASE FATRA.
- SI BATRI PWODWI A CHO OSWA LI MONTRE SIY SURCHOF, LI DEGAJE YON ODÈ OSWA YON SON DWÒL, LI GEN YON KOULE LIKID OSWA GAZ, OSWA LI CHANJE FÒM OSWA KOULÈ, IMEDYATMAN:
  1. SI W AP ITILIZE PWODWI A, SISPANN ITILIZE LI IMEDYATMAN. RETIRE KAB CHAJE A NAN PWODWI A SI LI BRANCHE.
  2. SISPANN SÈVI AK PWODWI A.
  3. SI LI AN SEKIRITE POU FÈ SA, DEPLASE PWODWI A NAN YON ESPAS VID EPI LWEN NENPÒT BAGAY KI KA PRAN DIFE.
  4. RELE SÈVIS IJANS LOKAL OU A POU JWENN ASISTANS.
  5. LAVE JE YO OSWA ZÒN PO KI TE AN KONTAK AK LIKID ELEKTWOLIT BATRI A KI AP KOULE A BYEN AVÈK DLO PWÒP K AP KOULE EPI CHÈCHE SWEN MEDIKAL ADISYONÈL.
- SI GEN NENPÒT PWOBLÈM AK BATRI A, KONTAKTE EKIP SWEN JETSON AN.

KONEKTE AVÈK NOU.

RIDEJETSON.COM/SUPPORT
RIDEJETSON.COM/CHAT

1-844-585-7462

Pa bliye swiv @ridejetson sou rezo sosyal yo pou w aprann sou òf fantastik, kado, ak tout dènye nouvèl Jetson yo.

OU RENMEN WOULIB OU A?

Kite yon revizyon nan ridejetson.com/reviews.
Nou pa ka tann pou nou tande nouvèl ou!
#MakeMoves


JETSON

آپ کی سواری کے لیے ایک گائیڈ۔

اہم:
غور سے پڑھیں اور برقرار رکھیں
مستقبل کے حوالہ کے لئے۔

JETSON

RELAY

بچوں کا الیکٹرک سکوٹر۔

ماڈل SKU(S): JRELAY-BLK | JRELAY-CMO | JRELAY2-BLK

ہمارے اوپر دو سواری کے قوانین:

محفوظ رہیں۔
مزہ کرو!

شینزین، چین میں تیار کردہ
TRURIDE TECH LLC کے ذریعے درآمد کردہ۔
PO باکس 461، جرسی سٹی، NJ 07302-9998

تاریخ کوڈ: 06/2025
دستاویز ایڈیشن: V2.0
چین میں بنایا گیا ہے۔

© 2025، TRURIDE TECH. تمام حقوق محفوظ ہیں۔ TRURIDE TECH LLC کے لیے تیار کردہ۔
JETSON® JETSTREAM BRANDS LLC کے لائسنس کے تحت استعمال ہونے والا ایک رجسٹرڈ ٹریڈ مارک ہے۔
اس دستاویز کا کوئی حصہ، بشمول شکل، گرافکس، اور ڈیزائن، کسی بھی شکل میں یا کسی بھی طریقے سے دوبارہ تیار یا منتقل نہیں کیا جا سکتا ہے۔

تالومشم

حفاظتی انتباہات 4

وارنٹی کوریج اور پروڈکٹ رجسٹریشن 7

1. آپ کے پروڈکٹ کے بارے میں

1.1 پروڈکٹ کا جائزہ 8

1.2 مصنوعات کی تفصیلات 10

1.3 آن لائن وسائل 10

2. تنصیب کی ہدایات

2.1 ابتدائی نوٹس 11

2.2 ہیلمٹ کی حفاظت 11

2.3 اسکوٹر کو کھولنا اور فولڈنگ کرنا 12

2.4 ہینڈل بار کو جمع کرنا 13

2.5 ہینڈل بار کی اونچائی کو ایڈجسٹ کرنا 14

2.6 بیٹری چارج کرنا 15

3. خصوصیات اور افعال

3.1 کِک اسٹینڈ کا استعمال 17

3.2 پاور آن اور آف کرنا 17

3.3 اپنے کنٹرولز اور LCD اسکرین کو سمجھنا 18

3.4 سپیڈ موڈ استعمال کرنا 19

3.5 بیٹری چارج لیول چیک کرنا 19

4. آپریٹنگ ہدایات

4.1 سواری سے پہلے کے حفاظتی چیک 20

4.2 سواری. 21

4.3 بریک کا استعمال 21

4.4 زیادہ سے زیادہ رفتار اور سواری کی حد 22

صارف کی بحالی کی ہدایات 23

ہمارے ساتھ جڑیں. 25

حفاظتی انتباہات۔

ان ہدایات کو برقرار رکھیں۔

آگ لگنے یا افراد کو چوٹ لگنے کے خطرے سے متعلق ہدایات اور اہم حفاظتی ہدایات

- استعمال کرنے سے پہلے، براہ کرم صارف دستی اور حفاظتی انتباہات کو احتیاط سے پڑھیں، اور یقینی بنائیں کہ آپ تمام حفاظتی ہدایات کو سمجھتے اور قبول کرتے ہیں۔ صارف غلط استعمال کی وجہ سے ہونے والے کسی بھی نقصان یا نقصان کا ذمہ دار ہوگا۔
- **درست چارجر استعمال کرنے میں ناکامی کے نتیجے میں آگ اور دھماکہ ہو سکتا ہے، جس کے نتیجے میں املاک کو نقصان، چوٹ اور موت ہو سکتی ہے۔**
- آپریشن کے ہر چکر سے پہلے، آپریٹر مینوفیکچرر کی طرف سے بیان کردہ پری آپریشن چیک کرے گا؛ کہ مینوفیکچرر کی طرف سے اصل میں فراہم کیے گئے تمام گارڈز اور پیڈ مناسب جگہ اور قابل خدمت حالت میں ہیں؛ کہ بریکنگ سسٹم ٹھیک سے کام کر رہا ہے۔ کہ کوئی بھی اور تمام ایکسل گارڈز، چین گارڈز، یا مینوفیکچرر کی طرف سے فراہم کردہ دیگر کور یا گارڈز اپنی جگہ اور قابل خدمت حالت میں ہیں؛ یہ کہ تائر اچھی حالت میں ہیں، مناسب طریقے سے فلایا ہوا ہے، اور کافی چلنا باقی ہے۔ جس عداقے میں پروڈکٹ کو چلایا جانا ہے وہ محفوظ اور محفوظ آپریشن کے لیے موزوں ہونا چاہیے۔
- اجزاء کو مینوفیکچرر کی تصریحات کے مطابق برقرار رکھا جائے گا اور مرمت کی جائے گی اور ڈیلرز یا دیگر ہنر مند افراد کے ذریعہ تنصیب کے ساتھ صرف مینوفیکچرر کے مجاز متبادل پرزوں کا استعمال کیا جائے گا۔
- غیر ریچارج ایبل بیٹریوں کو ری چارج کرنے کے خلاف انتباہ۔
- جب موٹر چل رہی ہو تو ہاتھ، پاؤں، بال، جسم کے اعضاء، کپڑوں یا اس سے ملتی جلتی اشیاء کو چلتے ہوئے پرزوں، پہیوں، یا ڈرائیو ٹرین کے رابطے میں آنے کی اجازت نہ دیں۔
- یہ پروڈکٹ بچوں یا افراد کو کم جسمانی، حسی یا ذہنی صلاحیتوں، یا تجربے اور علم کی کمی کے ساتھ استعمال نہیں کرنا چاہئے، جب تک کہ انہیں نگرانی یا ہدایت نہ دی گئی ہو **(IEC 60335-1/A2:2006)**۔
- غیر زیر نگرانی بچوں کو پروڈکٹ کے ساتھ نہیں کھیلنا چاہیے **(IEC 60335-1/A2:2006)**۔
- بالغوں کی نگرانی کی ضرورت ہے۔
- یونٹس کو ریسنگ، سٹنٹ سواری، یا دیگر ہتھکنڈوں کو انجام دینے کے لیے نہیں چلایا جائے گا، جو کنٹرول کھو سکتے ہیں، یا آپریٹر/مسافر کی بے قابو حرکتیں یا رد عمل کا سبب بن سکتے ہیں۔
- کبھی بھی موٹر گاڑیوں کے قریب استعمال نہ کریں۔
- تیز دھوں، نکاسی آب کے جھاڑیوں اور سطح کی اچانک تبدیلیوں سے بچیں۔ اسکوٹر اچانک رک سکتا ہے۔
- پانی، ریت، بجری، مٹی، پتے اور دیگر ملبے والی سڑکوں اور سطحوں سے پرہیز کریں۔ گیلا موسم کرشن، بریک لگانے اور مرئیت کو متاثر کرتا ہے۔
- آتش گیر گیس، بھاپ، مائع، یا دھول کے ارد گرد سواری سے گریز کریں جو آگ کا سبب بن سکتی ہے۔
- آپریٹرز مینوفیکچرر کی تمام سفارشات اور ہدایات پر عمل کریں گے، نیز تمام قوانین اور آرڈیننس کی تعمیل کریں گے؛ ہیڈلائٹس کے بغیر یونٹ صرف مرئیت کی مناسب دن کی روشنی کے حالات کے ساتھ چلائے جائیں گے، اور؛ مالکان کی حوصلہ افزائی کی جائے گی کہ وہ لائٹنگ، ریفلیکٹرز، اور کم سواری کرنے والے یونٹس کے لیے لچکدار کھمبوں پر سگنل جھنڈوں کو نمایاں کریں۔
- مندرجہ ذیل حالات والے افراد کو آپریشن نہ کرنے کے لیے خبردار کیا جائے گا؛ وہ لوگ جن کے دل کی بیماریاں ہیں۔ حاملہ خواتین؛ سر، کمر، یا گردن کی بیماریوں میں مبتلا افراد، یا جسم کے ان حصوں میں پہلے کی سرجری؛ اور کسی بھی ذہنی یا جسمانی حالت والے افراد جو انہیں چوٹ لگنے کا شکار بنا سکتے ہیں یا ان کی جسمانی مہارت یا دماغی صلاحیتوں کو پہچاننے، سمجھنے اور ان پر عمل کرنے کی تمام حفاظتی ہدایات کو تسلیم کرنے اور یونٹ کے استعمال میں موجود خطرات کو سمجھنے کے قابل ہو سکتے ہیں۔
- رات کو سواری نہ کریں۔
- پینے یا نسخے کی دوائی لینے کے بعد سواری نہ کریں۔
- سواری کرتے وقت اشیاء ساتھ نہ رکھیں۔
- پروڈکٹ کو کبھی بھی ننگے پاؤں نہ چلائیں۔
- ہمیشہ جوتے پہنیں اور جوتوں کے تسمے باندھ کر رکھیں۔
- یقینی بنائیں کہ آپ کے پیر ہمیشہ ٹیک پر محفوظ طریقے سے رکھے گئے ہیں۔

ترمیمات

Jetson Care ٹیم کی ہدایت کے بغیر یونٹ یا یونٹ کے کسی بھی اجزاء کو جدا کرنے، ترمیم کرنے، مرمت کرنے یا تبدیل کرنے کی کوشش نہ کریں۔ یہ کسی بھی وارنٹی کو باطل کر دے گا، اور خرابی کا باعث بن سکتا ہے جو چوٹ کا سبب بن سکتا ہے۔

اضافی آپریشن احتیاطی تدابیر

جب پروڈکٹ آن ہو اور پہیے حرکت میں ہوں تو اسے زمین سے نہ اٹھائیں۔ اس کے نتیجے میں پہیے آزادانہ طور پر گھوم سکتے ہیں، جو آپ کو یا آس پاس کے دوسروں کو چوٹ پہنچا سکتے ہیں۔ پروڈکٹ کو آن یا آف نہ کریں، اور اسے استعمال کرتے وقت چھلانگ نہ لگائیں۔ آپریشن کے دوران ہمیشہ اپنے پیروں کو فٹ ریسٹ پر مضبوطی سے لگائے رکھیں۔ استعمال کرنے سے پہلے ہمیشہ بیٹری چارج چیک کریں۔

استعمال شدہ بیٹری کو ضائع کرنا



بیٹری میں خطرناک مادے ہوسکتے ہیں جو ماحول اور انسانی صحت کو خطرے میں ڈال سکتے ہیں۔ بیٹری اور/یا پیکیجنگ پر نشان زد یہ علامت بتاتی ہے کہ استعمال شدہ بیٹری کو میونسپل فضلہ نہیں سمجھا جاتے گا۔ بیٹریوں کو ری سائیکلنگ کے لیے مناسب جمع کرنے کے مقام پر ٹھکانے لگانا چاہیے۔ اس بات کو یقینی بنا کر کہ استعمال شدہ بیٹریوں کو صحیح طریقے سے ضائع کیا جائے، آپ ماحول اور انسانی صحت کے لیے ممکنہ منفی نتائج کو روکنے میں مدد کریں گے۔ مواد کی ری سائیکلنگ سے قدرتی وسائل کے تحفظ میں مدد ملے گی۔ استعمال شدہ بیٹریوں کی ری سائیکلنگ کے بارے میں مزید معلومات کے لیے، براہ کرم اپنی مقامی میونسپلٹی ویسٹ ڈسپوزل سروس سے رابطہ کریں۔

- آپریٹرز کو ہمیشہ مناسب حفاظتی لباس کا استعمال کرنا چاہیے، جس میں ہیلمٹ شامل ہے لیکن ان تک محدود نہیں، مناسب سرٹیفکیشن کے ساتھ، اور مینوفیکچرر کی طرف سے تجویز کردہ کوئی دوسرا سامان: ہمیشہ حفاظتی سامان جیسے ہیلمٹ، گھٹنے کے پیڈ، اور کہنی کے پیڈ پہنیں۔
- ہمیشہ پیدل چلنے والوں کو راستہ دیں۔
- سامنے کی چیزوں سے ہوشیار رہیں اور آپ سے دور رہیں۔
- سواری کرتے وقت خلفشار کی اجازت نہ دیں، جیسے فون کا جواب دینا یا کسی دوسری سرگرمیوں میں مشغول ہونا۔
- مصنوعات پر ایک سے زیادہ افراد سوار نہیں ہوسکتے ہیں۔
- جب آپ پروڈکٹ کو دوسرے سواروں کے ساتھ سوار کرتے ہیں، تو تصادم سے بچنے کے لیے ہمیشہ محفوظ فاصلہ رکھیں۔
- موڑتے وقت اپنا توازن برقرار رکھنا یقینی بنائیں۔
- غلط طریقے سے ایڈجسٹ شدہ بریکوں کے ساتھ سواری خطرناک ہے اور اس کے نتیجے میں سنگین چوٹ یا موت واقع ہو سکتی ہے۔
- آپریٹنگ کے دوران بریک گرم ہو سکتی ہے، اپنی ننگی جلد سے بریک کو مت چھوئیں۔
- بہت سخت یا بہت زیادہ اچانک بریک لگانے سے وہیل بند ہو سکتی ہے، جس سے آپ کنٹرول کھو سکتے ہیں اور گر سکتے ہیں۔ اچانک یا زیادہ بریک لگانے سے چوٹ یا موت واقع ہو سکتی ہے۔
- اگر بریک ڈھیلی ہو جاتی ہے، تو براہ کرم مسدس رنچ، سکریو ڈرایور، یا دوسرے قابل اطلاق آلے کے ساتھ ایڈجسٹ کریں، یا براہ کرم JETSON کیئر ٹیم سے رابطہ کریں۔
- پھٹے یا ٹوٹے ہوئے حصوں کو فوری طور پر تبدیل کریں۔
- سواری سے پہلے چیک کریں کہ آیا تمام حفاظتی لیبل اپنی جگہ پر ہیں اور سمجھ گئے ہیں۔
- مالک اس مظاہرے کے بعد یونٹ کے استعمال اور چلانے کی اجازت دے گا کہ اس طرح کے آپریٹرز استعمال سے پہلے یونٹ کے تمام اجزاء کو سمجھ سکتے ہیں اور اسے چلا سکتے ہیں۔
- مناسب تربیت کے بغیر سواری نہ کریں۔ تیز رفتار، ناہموار خطوں یا ڈھلوانوں پر سواری نہ کریں۔ کرتب نہ کریں یا اچانک مڑیں۔
- انڈور استعمال کے لیے تجویز کردہ۔
- UV شعاعوں، بارش اور عناصر کی طویل نمائش سے انکلوژر مواد کو نقصان پہنچ سکتا ہے، استعمال میں نہ ہونے پر گھر کے اندر اسٹور کریں۔
- ذاتی ای-موبلٹی ڈیوائسز اونچائی والے مقامات پر استعمال کے لیے نہیں ہیں جنہیں برقی سرکٹس میں برقی تاروں کے درمیان کلیئرنس میں اضافہ کی ضرورت ہوتی ہے، اس بات کی نشاندہی کرتے ہیں کہ وہ سطح سمندر سے 2,000 میٹر سے زیادہ بلندی پر استعمال کے لیے نہیں ہیں۔
- صرف وہی بیٹری استعمال کریں جو مینوفیکچرر کی طرف سے بتائی گئی ہے۔
- استعمال میں نہ ہونے پر گھر کے اندر اسٹور کریں۔ چارجنگ کے دوران یا ڈرائیونگ کے استعمال میں نہ ہونے کے دوران گھر کے اندر ہی نکل جائیں۔
- وارننگ - آگ کا خطرہ - صارف کے ذریعہ کسی بھی حصے کی مرمت نہیں کی جاسکتی ہے۔
- وارننگ - آگ اور الیکٹرک شاک کا خطرہ - صارف کے قابل خدمت حصے نہیں ہیں۔
- احتیاط: آگ لگنے کا خطرہ
- سوار کا وزن 120 پونڈ سے زیادہ نہیں ہونا چاہیے۔ 54.5 کلوگرام

انتباہ:

اس پروڈکٹ کو استعمال کرتے وقت ہمیشہ بنیادی احتیاطی تدابیر پر عمل کریں، بشمول درج ذیل:

(A) مصنوعات کو استعمال کرنے سے پہلے تمام ہدایات پڑھیں۔

(B) چوٹ کے خطرے کو کم کرنے کے لیے، جب پروڈکٹ کو بچوں کے قریب استعمال کیا جائے تو سخت نگرانی ضروری ہے۔

(C) مصنوعات میں انگلیاں یا ہاتھ نہ ڈالیں۔

(D) اگر لچکدار پاور کیبل یا آؤٹ پٹ کیبل کچل گئی ہو، موصلیت ٹوٹ گئی ہو، یا نقصان کے کوئی اور اشارے ہوں تو اس پروڈکٹ کا استعمال نہ کریں۔

(E) تمام آلات کے لیے، ہدایات میں درج ہونا چاہیے: یہ آلات 14°F (-10°C) سے کم یا 104°F (40°C) سے زیادہ محیطی درجہ حرارت میں استعمال کے لیے نہیں ہے۔

(F) تمام آلات کے لیے، ہدایات میں یہ معلومات شامل ہونی چاہیے:
بیٹری کو اس وقت چارج کرنے کے لیے ڈیزائن کیا گیا ہے جب محیطی درجہ حرارت 32°F (0°C) اور 104°F (40°C) کے درمیان ہو۔ جب محیطی درجہ حرارت اس حد سے باہر ہو تو بیٹری کو کبھی بھی چارج نہ کریں۔

کیلیفورنیا کی تجویز 65

انتباہ:

یہ پروڈکٹ آپ کو کیڈمیم سمیت کیمیکلز سے بے نقاب کر سکتی ہے، جو ریاست کیلیفورنیا میں کینسر اور پیدائشی نقائص یا دیگر تولیدی نقصان کا سبب بنتی ہے۔ مزید معلومات کے لیے جائیں:
.WWW.P65WARNINGS.CA.GOV

تعمیل کا نوٹس

یہ آلہ FCC قواعد کے حصہ 15 کی تعمیل کرتا ہے۔ آپریشن مندرجہ ذیل دو شرائط کے ساتھ مشروط ہے:
(1) یہ آلہ نقصان دہ مداخلت کا سبب نہیں بن سکتا، اور (2) اس آلہ کو موصول ہونے والی کسی بھی مداخلت کو قبول کرنا چاہیے، بشمول مداخلت جو ناپسندیدہ آپریشن کا سبب بن سکتی ہے۔ انتباہ: اس یونٹ میں تبدیلیاں یا ترمیمات جو تعمیل کے لیے ذمہ دار فریق کی طرف سے واضح طور پر منظور نہیں کی گئی ہیں، صارف کے آلات کو چلانے کا اختیار ختم کر سکتی ہیں۔

نوٹ: اس سامان کی جانچ کی گئی ہے اور FCC قواعد کے حصہ 15 کے مطابق کلاس B ڈیجیٹل ڈیوائس کی حدود کی تعمیل کرتے ہوئے پایا گیا ہے۔ یہ حدود رہائشی تنصیب میں نقصان دہ مداخلت کے خلاف معقول تحفظ فراہم کرنے کے لیے بنائی گئی ہیں۔ یہ سامان ریڈیو فریکوئنسی توانائی پیدا کرتا ہے، استعمال کرتا ہے اور اس کو خارج کر سکتا ہے اور، اگر انسٹال اور ہدایات کے مطابق استعمال نہ کیا جائے تو، ریڈیو مواصلات میں نقصان دہ مداخلت کا سبب بن سکتا ہے۔ تاہم، اس بات کی کوئی ضمانت نہیں ہے کہ کسی خاص تنصیب میں مداخلت نہیں ہوگی۔ اگر یہ سامان ریڈیو یا ٹیلی ویژن کے استقبالیہ میں نقصان دہ مداخلت کا باعث بنتا ہے، جس کا تعین آلات کو آف اور ان کر کے کیا جا سکتا ہے، تو صارف کی حوصلہ افزائی کی جاتی ہے کہ وہ درج ذیل میں سے ایک یا زیادہ اقدامات کے ذریعے مداخلت کو درست کرنے کی کوشش کریں۔

- وصول کرنے والے اینٹینا کو دوبارہ ترتیب دیں یا دوبارہ منتقل کریں۔
- سامان اور وصول کنندہ کے درمیان علیحدگی میں اضافہ کریں۔
- سامان کو کسی ایسے سرکٹ پر آؤٹ لیٹ سے جوڑیں جس سے ریسور جڑا ہوا ہے۔
- مدد کے لیے ڈیلر یا کسی تجربہ کار ریڈیو/ٹی وی ٹیکنیشن سے مشورہ کریں۔
- کلاس B FCC کی حدود کی تعمیل کو یقینی بنانے کے لیے اس یونٹ کے ساتھ شیلڈ کیبل کا استعمال کیا جانا چاہیے۔

انتباہ:

درج ذیل ہدایات پر عمل کرنے میں ناکامی کے نتیجے میں بچے یا دوسروں کو چوٹ پہنچ سکتی ہے۔

- اسمبلی کے دوران چھوٹے حصوں کو بچوں سے دور رکھیں۔
- لوازمات کو ایک بالغ کے ذریعہ جمع اور ہٹا دیا جانا چاہئے۔
- نقصان کے لئے اکثر مصنوعات کا معائنہ کریں۔

*بالغوں کی اسمبلی کی ضرورت ہے۔

انتباہ:

چوٹ کے خطرے کو کم کرنے کے لیے، بالغوں کی نگرانی کی ضرورت ہے۔ سڑکوں پر، موٹر گاڑیوں کے قریب، کھڑی جھکاؤ یا سیڑھیوں پر یا اس کے قریب، سوئمنگ پول یا پانی کے دیگر ذخائر میں کبھی استعمال نہ کریں۔ ہمیشہ جوتے پہنیں، اور کبھی بھی 1 سے زیادہ سوار کی اجازت نہ دیں۔

وارنٹی کوریج اور پروڈکٹ رجسٹریشن۔

جنرل لمیٹڈ وارنٹی

آپ کی نئی JETSON پروڈکٹ کو مواد اور کاریگری میں نقائص کے خلاف ضمانت دی گئی ہے جیسا کہ اشارہ کیا گیا ہے۔ RIDEJETSON.COM/WARRANTY اصل خوردہ خریداری کی تاریخ سے وقت کی ایک مدت کے لیے جب JETSON کے صارف دستورالعمل کے مطابق استعمال کیا جائے (حوالہ RIDEJETSON.COM/SUPPORT)۔ **اس وارنٹی کے تحت، آپ اپنے دعوے JETSON کو بھیجنے کے قابل ہو جائیں گے یہاں تک کہ ان حالات میں بھی جب آپ نے ہمارے مجاز خوردہ فروشوں میں سے ایک سے JETSON پروڈکٹ خریدا ہو۔** ہماری وارنٹی کی مکمل شرائط پڑھنے کے لیے، ملاحظہ کریں۔RIDEJETSON.COM/WARRANTY۔

پروڈکٹ رجسٹریشن

اپنے نئے JETSON کو رجسٹر کریں تاکہ آپ کو پرسنلائزڈ پروڈکٹ اور وارنٹی سپورٹ کی طرف تیزی سے ٹریک کیا جا سکے۔ پر اپنی حرکت کریں۔RIDEJETSON.COM/PAGES/REGISTRATION۔

اپنی مصنوعات کو استعمال کرنے کے لیے
وارنٹی یا اس کے بارے میں پوچھ گچھ کریں۔
وارنٹی کوریج،
ہم سے براہ راست رابطہ کریں۔

www.ridejetson.com

1. آپ کی پروڈکٹ کے بارے میں

1.1 ڈیزائن اک ٹک ڈورپ

1. ہینڈل بار*
2. کور کے ساتھ پورٹ چارج کرنا
3. اسٹیم کلیمپ
4. LCD اسکرین
5. پاور بٹن
6. اسپیڈ موڈ بٹن
7. ایکسلریشن تھروٹل
8. فرنٹ وہیل
9. فولڈنگ لیور
10. ڈیک
11. ریئر فٹ بریک
12. پیچھے کا پہیہ (موٹر وہیل)
13. ریفلیکٹر (2 ×؛ بائیں اور دائیں)
14. کک اسٹینڈ
15. ای بریک
16. چارجر

ٹولز، ہارڈویئر، اور پرزے جو اسمبلی، ایڈجسٹمنٹ اور دیکھ بھال کے لیے شامل ہیں:

A



5 × 40 ملی میٹر ہیکس بولٹ

B



کلیمپ ٹاپ

D



5 ملی میٹر ایلن کلید

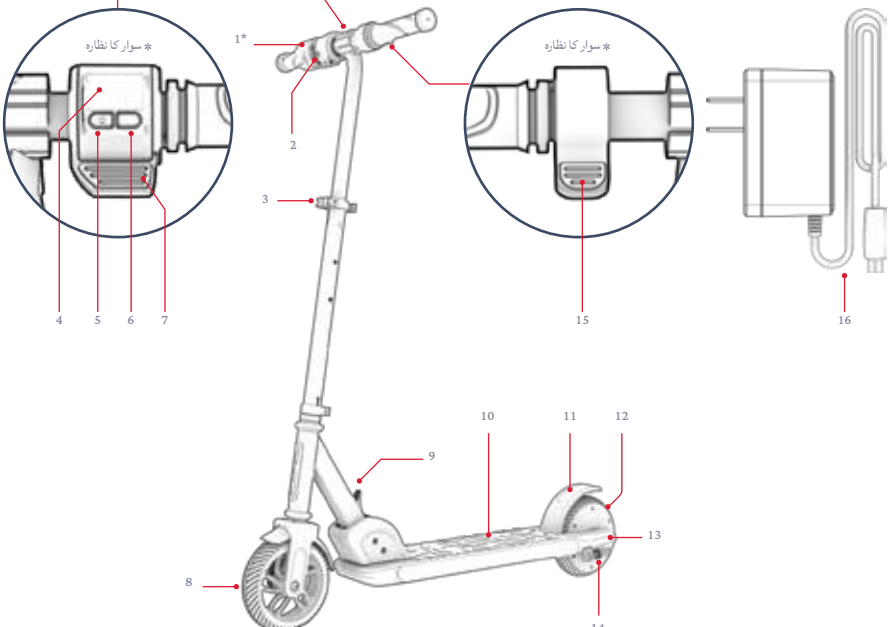

* نیم منسلک؛ اسمبلی کی ضرورت ہے۔

نوٹ: تصاویر اصل پروڈکٹ کی ظاہری شکل کی عکاسی نہیں کر سکتی ہیں۔

1.2 مصنوعات کی تفصیلات

- موٹر: 100W حب ***
- زیادہ سے زیادہ رفتار: 10 میل فی گھنٹہ* | 16.1 کلومیٹر فی گھنٹہ*
- زیادہ سے زیادہ رینج: 5 میل* | 8 کلومیٹر*
- بیٹری: 21.9V. 2.6AH LITHIUM-ION
- چارجر: UL 100-240V
- چارج کرنے کا وقت: 5 گھنٹے تک
- زیادہ سے زیادہ چڑھنے کا زاویہ: 10°
- پروڈکٹ کا وزن: 15.3 پونڈ | 6.9 کلوگرام
- وزن کی حد: 120 پونڈ | 54.4 کلوگرام
- کم از کم سوار وزن: 44 پونڈ | 19.9 کلوگرام
- پروڈکٹ کے طول و عرض، فولڈ:
29.5 انچ (15.3 × (L انچ (10.4 × (W انچ (74.9 | (H سینٹی میٹر (38.8 × (L سینٹی میٹر (26.4 × (W سینٹی میٹر (H
پروڈکٹ کے طول و عرض، کھولا ہوا:
32.0 انچ (15.3 × (L انچ (37.5 × (W انچ (81.2 | (H سینٹی میٹر (38.8 × (L سینٹی میٹر (95.2 × (W سینٹی میٹر (H
- ہینڈل بار کی اونچائی: 32.6 | 82.8 IN - 37.4 سینٹی میٹر - 95.0 سینٹی میٹر
- ڈیک کا سائز: 23.6 | 59.9 IN (W) × 4.8 IN (L) سینٹی میٹر(12.2 × (L سینٹی میٹر (W)
- وہیل سائز: 15.2 6 | IN سینٹی میٹر
- تجویز کردہ عمر: +8

*مصنوعات کی حد، رفتار، بیٹری کی زندگی، اور دیگر وضاحتیں سوار کی بنیاد پر مختلف ہو سکتی ہیں۔ سواری کے حالات

**جب 110 LB لے جانے کا تجربہ کیا جاتا ہے | 50 کلوگرام، 50 °F - 95 °F کے ہوا کے درجہ حرارت میں | 10°C - 35°C، اور 10 میل فی گھنٹہ کی رفتار سے | 16.1 کلومیٹر فی گھنٹہ رن ٹائم کو متاثر کرنے والے حالات کے بارے میں مزید تفصیلات کے لیے سیکشن 4.4 دیکھیں۔

***چوٹی کی طاقت

1.3 آن لائن وسائل

ہمارے سب سے زیادہ کے لیے اسکین کریں۔
تازہ کاری شدہ مصنوعات
بورڈنگ مواد
اور سپورٹ وسائل۔

اس صارف دستی کو آن لائن تلاش کریں۔
https://cdn.shopify.com/s/files/1/2530/6734/files/RELAY-MANUAL_WEB-1747145683971.pdf

ہمارے صارف کتابچے کا مجموعہ یہاں پر تلاش کریں۔
https://ridejetson.com/pages/product-manuals

2.
تنصیب کی ہدایات۔

2.1 ابتدائی نوٹس

- اپنے ایڈونچر کو ٹھیک سے شروع کریں۔ اس پروڈکٹ کو استعمال کرنے سے پہلے، احتیاط سے صارف کا پورا دستی پڑھیں، بشمول حفاظتی انتباہات۔ یقینی بنائیں کہ آپ سب کو سمجھتے ہیں، قبول کرتے ہیں اور ان پر عمل کرتے ہیں:
  - ڈویلپر کی سفارشات۔
  - حفاظتی ہدایات اور انتباہات۔
  - مقامی سواری اور آپریشنل قوانین اور آرڈیننس۔

- ان باکسنگ کرتے وقت، تمام پیکیجنگ مواد کو ہٹاتے وقت، اور اسکوٹر کو اسمبلی کے لیے جگہ دیتے وقت احتیاط برتیں، کیونکہ پینڈل بار صرف نیم منسلک ہوگا۔

- اس مینوئل میں دی گئی ہدایات — دائیں، بائیں، آگے/آگے، اور پیچھے/پیچھے — پر مبنی ہیں جیسا کہ سوار انہیں سکوٹر پر کھڑے ہونے پر دیکھے گا۔ مثال کے طور پر سکوٹر کی "دائیں طرف" وہ طرف ہے جہاں سوار کا دایاں ہاتھ ہوگا۔

2.2 ہیلمٹ کی حفاظت

سوار کو ہر وقت ہیلمٹ پہننا چاہیے۔



مناسب پوزیشننگ:
پیشانی ڈھکی ہوئی ہے۔
ہیلمٹ کی طرف سے۔



غلط پوزیشننگ:
پیشانی کھل جاتی ہے۔ گرنے سے شدید چوٹ ہو سکتی ہے۔

*ہیلمٹ، مناسب لباس، جوتے اور حفاظتی سامان پہنیں۔ ایسے لباس سے پرہیز کریں جو پہیوں میں یا نیچے پھنس سکتے ہیں۔ بند پیر، فلیٹ جوتے تجویز کیے جاتے ہیں۔ حادثے کی صورت میں چوٹ سے بچنے کے لیے ASTM F1492 منظور شدہ ہیلمٹ اور حفاظتی پوشاک پہنیں۔

2.3 سکوٹر کو کھولنا اور فولڈنگ کرنا

اہم: اسمبلی کے لیے کھولتے وقت، ہینڈل بار صرف نیم منسلک ہوگا۔ سنبھالتے وقت خیال رکھیں۔

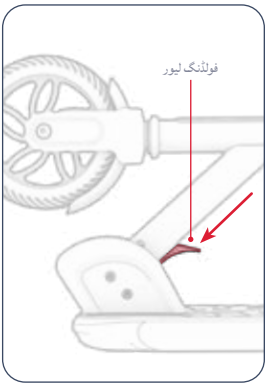

1. فولڈنگ لیور کو دبائیں اور نیچے رکھیں۔

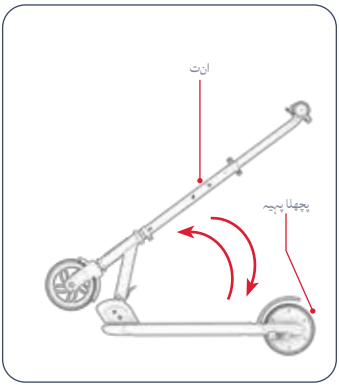

2. **کھولنے کے لیے:** تنے کو اس وقت تک اٹھائیں جب تک کہ یہ عمودی نہ ہو اور اپنی جگہ پر کلک نہ کرے۔
فولڈ کرنا: تنے کو پچھلی پہیے کی طرف نیچے کریں جب تک کہ یہ جگہ پر کلک نہ کرے۔

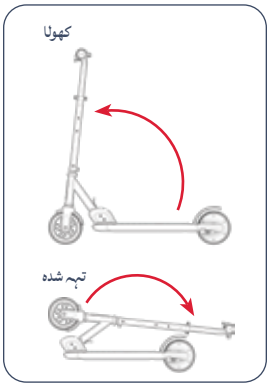

کب کھولنا ہے: سواری اور اسمبلی کے لیے
کب فولڈ کرنا ہے: اسٹوریج اور ٹرانسپورٹ کے لیے

اہم: تنے کو سیدھی پوزیشن پر کلک کیے بغیر اور اسٹیم کلیمپ بند اور تنگ کیے بغیر کبھی بھی سواری نہ کریں۔

اہم: اسکوٹر کو لے جانے کے لیے اسے ہینڈل بار سے نہ اٹھائیں۔ اسے فولڈ پوزیشن میں محفوظ کریں اور اسے تنے کے ساتھ لے جائیں۔

2.4 ہینڈل بار کو جمع کرنا

اہم: برقی اجزاء کو سنبھالتے وقت احتیاط کریں۔

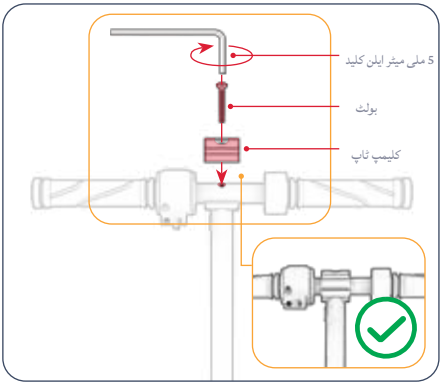

4. ہینڈل بار پر کلیمپ ٹاپ رکھیں اس طرح:
   - کلیمپ ہینڈل بار کے ارد گرد نیچے گھم جاتا ہے۔
   - کلیمپ میں ہارڈ ویئر کا سوراخ ہینڈل بار اور کلیمپ بیس میں ہارڈ ویئر کے سوراخوں کے ساتھ منسلک ہوتا ہے۔
5. بولٹ کو کلیمپ کے اوپری حصے اور ہارڈ ویئر کے منسلک سوراخوں کے ذریعے گھڑی کی سمت موڑیں۔
6. بولٹ کو 5MM ایلن کی کے ساتھ گھڑی کی سمت موڑ کر سخت کریں۔
7. چیک کریں کہ ہینڈل بار محفوظ ہے۔

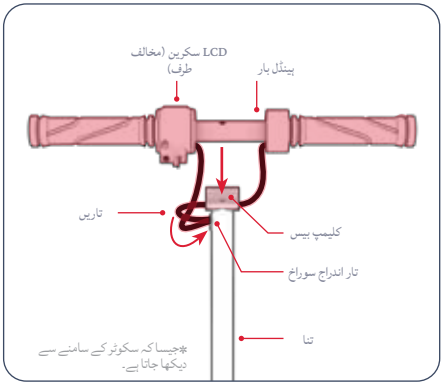

1. تنے کی اونچائی کو بلند ترین مقام تک بڑھائیں۔ (سیکشن 2.5 دیکھیں)
2. ہینڈل بار کو تنے کے اوپر کلیمپ بیس پر اس طرح رکھیں کہ:
   - ہینڈل بار مرکز میں ہے۔
   - LCD اسکرین رائڈر کے سامنے دائیں طرف ہے۔
   - ہینڈل بار میں ہارڈ ویئر کے سوراخ کلیمپ بیس میں ہارڈ ویئر کے سوراخ کے ساتھ منسلک ہوتے ہیں۔
3. تنے میں تار داخل کرنے والے سوراخ میں اضافی تار کو احتیاط سے ٹکائیں۔

2.5 ہینڈل بار کی اونچائی کو ایڈجسٹ کرنا

ٹریل شوٹنگ: اگر آپ کنڈی کو کھول یا بند نہیں کر سکتے ہیں، تو کلیمپ پر موجود دستک بہت سخت ہو سکتی ہے. ایک وقت میں نوب ½ گھمانے کو ڈھیلا کریں جب تک کہ آپ کنڈی کا استعمال نہ کر لیں.

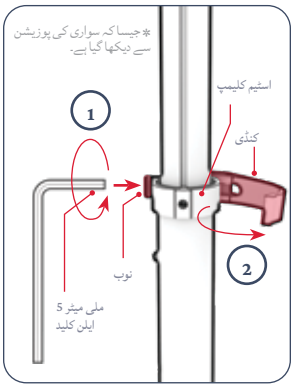

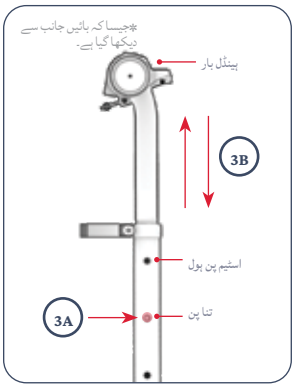

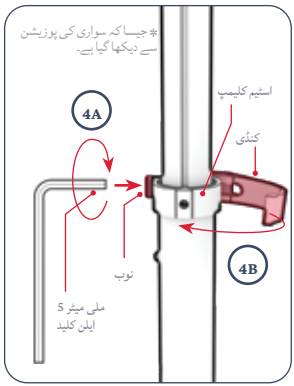

1. 5MM ایلن کلید کا استعمال کرتے ہوئے، سٹیم کلیمپ نوب کو گھڑی کی سمت موڑ کر ڈھیلا کریں.
2. کنڈی کھولیں.
3. اسٹیم پن (A) میں دبائیں اور ہینڈل بار (B) کو اوپر یا نیچے کریں جب تک کہ پن کسی دوسرے اسٹیم پن کے سوراخ میں کلک نہ کرے.
4. کنڈی (A) کو بند کریں اور نوب کو ایلن کی (B) سے گھڑی کی سمت موڑ کر سخت کریں.
5. چیک کریں کہ ہینڈل بار محفوظ ہے.

نوٹ: اسٹیم کلیمپ نوب کو زیادہ سخت نہ کریں. زیادہ سخت کرنا اسٹیم کلیمپ لیچ کو کھلنے اور بند ہونے سے روک سکتا ہے.

اہم: تنا پن اکیلے تنے کو محفوظ نہیں رکھے گا. اس بات کو یقینی بنائیں کہ سواری سے پہلے اسٹیم کلیمپ سخت اور بند ہے.

2.6 بیٹری چارج کرنا

پہلے استعمال سے پہلے بیٹری کو مکمل طور پر چارج کریں۔

1. چارجنگ پورٹ کور کو کھولیں۔
2. چارجر کو الیکٹریکل آؤٹ لیٹ میں لگائیں، اور پھر چارجر کی ہڈی کو سکوٹر کے چارجنگ پورٹ میں لگائیں۔
3. جب چارجر پر اشارے کی روشنی سرخ سے سبز ہو جاتی ہے، تو آپ کی بیٹری مکمل چارج ہو چکی ہے۔ چارجر کی ہڈی کو چارجنگ پورٹ سے ہٹائیں اور چارجر کو پورٹ سے ان پلگ کریں۔ بجلی کی دکان۔
4. چارجنگ پورٹ کور کو بند کریں۔

نوٹ: بیٹری کو مکمل چارج کرنے میں تقریباً 5 گھنٹے لگ سکتے ہیں۔

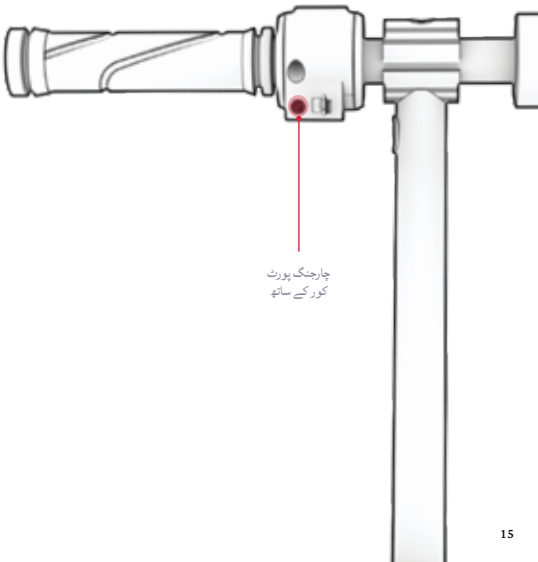

اہم:

صرف شامل چارجر یا FY0132520500 کا لیبل لگا ہوا JETSON کے ذریعے براہ راست حاصل کردہ یا پارٹ SKU PJRELAY-CH استعمال کریں۔

⚠ درست چارجر استعمال کرنے میں ناکامی کے نتیجے میں آگ اور دھماکہ ہو سکتا ہے۔

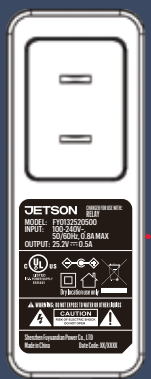

یہ مارکنگ کی ایک مثال ہے۔ آپ کا چارجر ہوگا۔

چارجر پر چارجنگ انڈیکیٹر لائٹ:	سرخ روشنی چارج ہو رہا ہے۔	سبز روشنی چارجنگ مکمل

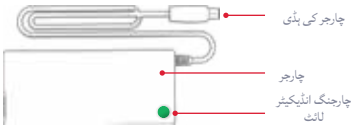

چارجنگ کے اہم نوٹس

- بیٹری کو فعال طور پر چارج نہ کرتے وقت چارجنگ پورٹ کو ہمیشہ بند رکھیں۔
- جب پروڈکٹ چارج ہو رہی ہو تو اسے کبھی آن نہ کریں۔
- دوبارہ منتقلی کے قابل بجلی کے نلکوں کا استعمال نہ کریں۔
- بیٹری کی بہترین صحت کے لیے، ہر چارجنگ سیشن کے دوران بیٹری کو مکمل طور پر چارج کریں — تقریباً 5 گھنٹے۔
- اپنے پروڈکٹ کو کبھی بھی راتوں رات یا طویل مدت کے لیے چارج کرنے کے لیے مت چھوڑیں۔
- بیٹری کو ہٹانے یا الگ کرنے کی کوشش نہ کریں۔
- چارجنگ محیط درجہ حرارت کی حد: 40°C) 104°F - (0°C) (32°F
- آپریٹنگ محیط درجہ حرارت کی حد: 40°C)104°F - (-10°C) (14°F
- پروڈکٹ کو فعال طور پر چارج نہ کرتے وقت چارجنگ پورٹ کور کو ہمیشہ بند رکھیں۔
- اس پروڈکٹ کو استعمال نہ کریں اگر لچکدار پاور کورڈ یا آؤٹ پٹ کیبل بھڑک جائے، موصلیت ٹوٹ گئی ہے، یا نقصان کی کوئی دوسری علامات۔
- چیک کریں کہ چارجر لیبل پر چارجر کا ماڈل نمبر اوپر درج چارجر ماڈل نمبر سے ملتا ہے۔
- چیک کریں کہ چارجر کا لیبل چارجر کو آپ کے JETSON ماڈل کے ساتھ مطابقت رکھتا ہے۔ آپ اپنے JETSON ماڈل کا نام اور SKU پروڈکٹ کے فریم یا اسٹینڈنگ ڈیک کے اوپر، سائیڈ، یا نیچے کی طرف لگے لیبل پر تلاش کر سکتے ہیں۔

3. خصوصیات اور افعال.

3.1 کِک اسٹینڈ کا استعمال

کک اسٹینڈ استعمال کرنے کے لیے: اسے نیچے کی طرف موڑیں اور اپنے سکوٹر کو کھڑے ہونے کے لیے اس پر آہستہ سے جھکائیں.

کک اسٹینڈ کو بڑھانے کے لیے: اسے بیک اپ کریں.

اہم: سواری سے پہلے ہمیشہ کک اسٹینڈ کو بلند کریں.

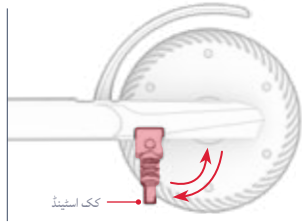

3.2 پاور لّن اور آف کرنا

پاور آن یا آف کرنے کے لیے:
پاور بٹن کو 2 - 3 سیکنڈ تک دبائے رکھیں.

بیٹری کی طاقت کو محفوظ رکھنے کے لیے، گڑھے کو روکتے وقت یا سواری کے اختتام پر اپنے سکوٹر کو ہمیشہ بند کرنا یاد رکھیں.

ذہین آٹو آف خصوصیت:
بیٹری کی طاقت کو محفوظ رکھنے کے لیے، آپ کا سکوٹر 10 منٹ کے غیر استعمال کے بعد خود بخود بند ہو جائے گا.

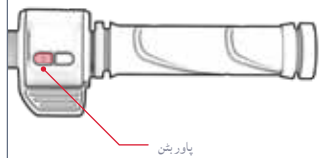

3.3 اپنے کنٹرولز اور LCD اسکرین کو سمجھنا

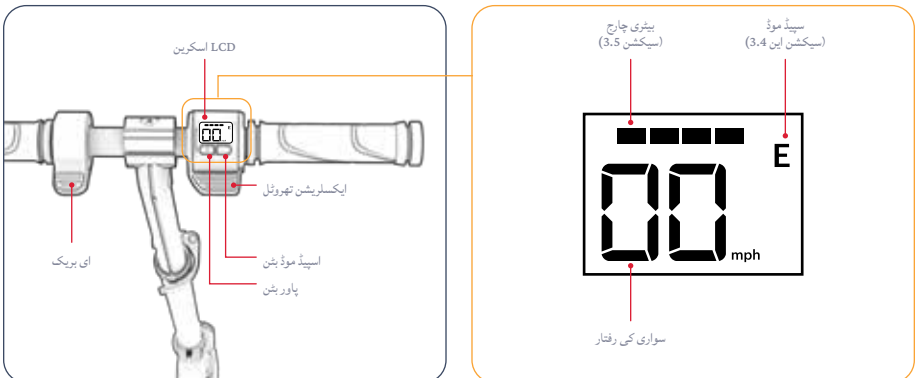

3.4 سپیڈ موڈ استعمال کرنا

- 3 اسپیڈ موڈز ہیں، جن میں سے ہر ایک آپ کو مختلف زیادہ سے زیادہ رفتار چلانے کی اجازت دیتا ہے۔
- سکوٹر کے آن ہونے کے ساتھ، رفتار کے طریقوں کو تبدیل کرنے کے لیے اسپیڈ موڈ بٹن کو فوری دبائیں۔

سپیڈ موڈ	خط LCD سکرین پر دکھایا گیا ہے۔	زیادہ سے زیادہ رفتار
ایکو	اور	UP TO 5 ایم پی ایچ | 8 کلومیٹر فی گھنٹہ
نارمل	ن	UP TO 8 ایم پی ایچ | 12.8 کلومیٹر فی گھنٹہ
کھیل	ایس	UP TO 10 ایم پی ایچ | 16.1 کلومیٹر فی گھنٹہ

3.5 بیٹری چارج لیول چیک کرنا

آپ LCD اسکرین پر بیٹری چارج آئیکن کو دیکھ کر اپنی بیٹری کے چارج پر ٹیب رکھ سکتے ہیں۔

بیٹری چارج ڈسپلے	تقریباً باقی چارج فیصد*
	100% - 71%
	70% - 41%
	40% - 21% اپنے JETSON کو ابھی چارج کریں!
	20% - 1% واقعی، یہ چارج کرنے کا وقت ہے!

*صرف قربت۔ استعمال کی بنیاد پر مختلف ہو سکتے ہیں۔

اہم: جب بیٹری کا چارج 0% تک ختم ہو جائے گا، تو سکوٹر بند ہو جائے گا۔ اپنی اگلی سواری سے پہلے اسکوٹر کو پوری طاقت (سیکشن 2.6) پر چارج کریں۔

4. آپریٹنگ ہدایات.

4.1 سواری سے پہلے کے حفاظتی چیک

ہر سفر سے پہلے ان اہم حفاظتی جانچ پڑتال کریں:

بریک

- اس بات کو یقینی بنائیں کہ ای بریک صحیح طریقے سے کام کرے تاکہ یہ آسانی سے مشغول ہو جائے اور سکوٹر کو روکے.
- چیک کریں کہ پچھلے پاؤں کی بریک سکوٹر کے فریم پر محفوظ ہے اور جب دبایا جائے تو پچھلا پہیہ رک جاتا ہے.

فریم

- چیک کریں کہ سکوٹر کا فریم خراب، جھکا یا ٹوٹا نہیں ہے.
- چیک کریں کہ تنے کو اسٹیم کلیمپ سے محفوظ کیا گیا ہے.

اسٹیئرنگ

- چیک کریں کہ ہینڈل بار کلیمپ کے ذریعہ پوزیشن میں محفوظ ہے.
- چیک کریں کہ وہیل اور ہینڈل بار سیدھ میں ہیں.

پہیے

- چیک کریں کہ پہیے ضرورت سے زیادہ پہننے یا خراب ہونے کے آثار نہیں دکھاتے ہیں.
- چیک کریں کہ پہیے فریم پر محفوظ ہیں.

وائرنگ

- چیک کریں کہ تاریں ہینڈل بار کی حرکت کے راستے میں تو نہیں ہیں.
- چیک کریں کہ وائرنگ خراب یا خراب نہیں ہوئی ہے.

4.2 سواری۔

اہم: اس سکوٹر کی موٹر کو شروع کرنے کے لیے کِک موشن ایکٹیویشن کی ضرورت ہوتی ہے۔

1. ڈیک کے سامنے ایک پاؤں آگے کی طرف رکھیں۔ اپنے دوسرے پاؤں سے لگاتار 5-8 بار زمین سے دھکیل کر اسکوٹر کو آگے بڑھائیں۔
2. اپنے کِکنگ پاؤں کو ڈیک کے پچھلے حصے پر رکھیں، استحکام کے لیے 70° - 90° زاویہ پر باہر کی طرف مڑیں۔
3. تیز کرنے کے لیے انگوٹھے کے تھروٹل پر آہستہ آہستہ نیچے کی طرف دھکیلیں اور پھر اپنی رفتار کو برقرار رکھیں۔

اہم: رفتار کے اچانک پھٹنے سے بچنے کے لیے، ہمیشہ تھروٹل پر آہستہ سے دھکیلیں۔

موڑ بنانے کے لیے:
ہینڈل بار کو بائیں یا دائیں گھمائیں۔

4.3 بریک کا استعمال

اس سکوٹر میں ریئر فٹ بریک اور ہینڈل بار پر ای بریک دونوں ہیں۔

اہم: بریکوں میں سے کسی ایک کو لگاتے وقت ایکسلریشن تھروٹل کو چھوڑ دیں۔

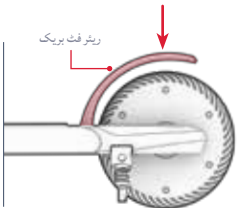

ریئر فٹ بریک

- سست ہونے کے لیے پیچھے کی سواری کے پاؤں کے ساتھ پچھلے فٹ بریک پر آہستہ سے دبائیں۔
- مکمل سٹاپ پر آنے کے لیے مزید دباؤ لگائیں۔

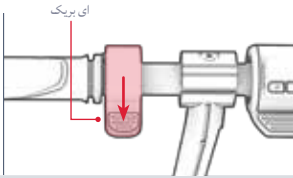

ای بریک

سست ہونے کے لیے ای بریک پر آہستہ سے دبائیں۔ مکمل سٹاپ پر آنے کے لیے زیادہ زور سے دھکیلیں۔

اہم: اچانک حرکت سے بچنے کے لیے، ای بریک کو آہستہ آہستہ لگانے کی کوشش کریں۔

4.4 رفتار اور رینج کو زیادہ سے زیادہ کرنا

مثالی حالات میں، زیادہ سے زیادہ سواری کی حد جو فی مکمل چارج شدہ بیٹری حاصل کی جا سکتی ہے 5 میل فی گھنٹہ (8 کلومیٹر فی گھنٹہ) ہے۔ زیادہ سے زیادہ رفتار 10 میل فی گھنٹہ (16.1 کلومیٹر فی گھنٹہ) ہے۔ موٹر کو جتنی مشکل سے کام کرنے کی ضرورت ہے، اتنی ہی تیزی سے آپ کی بیٹری ختم ہوگی۔ درج ذیل عوامل رفتار اور سواری کی حد کو بھی متاثر کریں گے۔

سواری کی سطح

کسی کھردری سطح پر سفر کرنے کے لیے ہموار پر سوار ہونے کے بجائے موٹر پاور کی ضرورت ہوتی ہے۔

وزن اٹھانا

- زیادہ وزن (سوار کے علاوہ کارگو) قابل حصول حد کو کم کرتا ہے۔
- 120 LB (54.5 KG) یا اس سے کم وزن اٹھا کر زیادہ سے زیادہ حد اور رفتار حاصل کی جا سکتی ہے۔

سواری کا انداز

- بار بار شروع کرنے اور رکنے سے سواری کی حد کم ہو جائے گی۔
- پیڈل لگانے کی اپنی کوشش کا استعمال موٹر کی مانگ کو کم کرے گا اور آپ کے رن ٹائم میں اضافہ کرے گا۔

ہوا کا درجہ حرارت

پروڈکٹ کو سوار کرنے اور ذخیرہ کرنے کے لیے مثالی درجہ حرارت 50°F - 95°F (10°C - 35°C) کے درمیان ہے۔

مائل

موٹر کو فلیٹ اسٹریچ یا نیچے کی طرف جانے کی نسبت اوپر کی طرف سفر کرنے میں زیادہ محنت کرنی پڑتی ہے۔

بیٹری کی بحالی

ہر سواری کے بعد بروقت بیٹری چارج کرنے سے بیٹری کی صلاحیت اور طاقت کو برقرار رکھنے میں مدد ملتی ہے۔

صارف کی دیکھ بھال کی ہدایات۔

اپنے JETSON کو آسانی سے اور محفوظ طریقے سے چلانے کے لیے اس کا اچھی طرح خیال رکھیں۔ یہ ہے طریقہ:

اپنے JETSON کو سنبھالنا

- اپنے پروڈکٹ کو شدید کمپن یا شدید جسمانی اثر کے سامنے لانے سے گریز کریں۔
- بیٹری کو کبھی جدا نہ کریں۔
- اپنی مصنوعات کو پانی اور نمی سے دور رکھیں۔
- ٹوٹنے سے بچنے کے لیے ہموار، چپٹی سطحوں پر سواری کریں۔
- پہیوں، سیٹ، اور/یا پیڈل بار سے کبھی بھی اپنی پروڈکٹ نہ لے جائیں۔
- اس بات کا خیال رکھیں کہ موٹر کو پیڈل بار کے اجزاء سے جوڑنے والی وائرنگ کو نہ کھینچیں یا چھینیں۔

ذخیرہ کرنے کی ہدایات

- مصنوعات کو طویل عرصے تک ذخیرہ کرنے سے پہلے بیٹری کو مکمل طور پر چارج کریں۔
- جب طویل مدت کے لیے اسٹوریج میں ہو تو مہینے میں ایک بار بیٹری کو مکمل طور پر چارج کریں۔
- پروڈکٹ کو دھول سے بچانے کے لیے ڈھانپیں۔
- مصنوعات کو گھر کے اندر اور خشک جگہ پر 35°C - 10°C) 95°F - 50°F) کے درمیان درجہ حرارت پر اسٹور کریں۔

انتباہ: پروڈکٹ پر براہ راست پانی نہ چھڑکیں یا نہ لگائیں. پانی وائرنگ، بیٹری کے کمپارٹمنٹ، اور لاؤڈس کو نقصان پہنچا سکتا ہے، نیز فریم کے بگاڑ کا سبب بن سکتا ہے - یہ سب خرابی کا سبب بن سکتے ہیں جو سوار کی حفاظت کو خطرے میں ڈالتا ہے.

اپنے JETSON کو صاف کرنا

- سیٹ اور فریم - نم دھول سے پاک کپڑے یا رگڑنے والی شراب میں ڈوبے ہوئے کپڑے سے پونچھیں. خشک دھول سے پاک کپڑے کے ساتھ پیروی کریں.
- پیڈل بار - نم دھول سے پاک کپڑے کا استعمال کرتے ہوئے ہلکے صابن سے صاف کریں. ایک علیحدہ گیلے کپڑے سے اضافی صابن کو ہٹا دیں.
- پہیے کے اجزاء - نم دھول سے پاک کپڑے سے صاف کریں.
- ٹائر - نم دھول سے پاک کپڑے سے صاف کریں. ٹائر ختم کرنے والا یا کلینر بھی استعمال کیا جا سکتا ہے.

بیٹری کی احتیاطی تدابیر

آپ کے پروڈکٹ میں لیتھیم آئن بیٹری ہے. سنبھالتے وقت خیال رکھیں.

- مصنوعات کو آگ اور ضرورت سے زیادہ گرمی سے دور رکھیں.
- شدید جسمانی جھٹکا، شدید کمپن، یا اثر سے بچیں.
- مصنوعات کو پانی یا نمی سے بچائیں.
- دوسری اشیاء کے اوپر یا نیچے کسی ڈھیر میں پروڈکٹ نہ رکھیں اور نہ ہی ذخیرہ کریں.
- مصنوعات یا اس کی بیٹری کو جدا نہ کریں.
- روزمرہ کے کوڑے دان کے ساتھ مصنوعات کو ضائع نہ کریں. پروڈکٹ کو ای ویسٹ کی مخصوص سہولت یا بیٹری ری سائیکلنگ سنٹر پر لائیں. اپنے نزدیک ٹھکانے لگانے کی جگہوں کے بارے میں مزید معلومات کے لیے، اپنی مقامی میونسپلٹی یا کچرے کو ہٹانے والے سے رابطہ کریں.
- کیا پروڈکٹ کی بیٹری گرم محسوس کرتی ہے یا زیادہ گوم ہونے کی علامات ظاہر کرتی ہے، بدبو یا غیر معمولی آواز خارج کرتی ہے، مائع یا گیس خارج ہوتی ہے، یا شکل یا رنگ میں فوری طور پر تبدیلی آتی ہے:
  1. اگر استعمال میں ہے، تو فوری طور پر پروڈکٹ کا استعمال بند کر دیں. پروڈکٹ سے چارجنگ کیبل ہٹا دیں اگر یہ پلگ ان ہے.
  2. مصنوعات کا استعمال بند کریں.
  3. اگر ایسا کرنا محفوظ ہے تو، پروڈکٹ کو ایک صاف جگہ پر لے جائیں اور کسی بھی آتش گیر چیز سے دور ہوں.
  4. مدد کے لیے اپنی مقامی ہنگامی خدمات کو کال کریں.
  5. آنکھوں یا جلد کے ان حصوں کو اچھی طرح دھوئیں جو بیٹری کے الیکٹرولائٹ فلوئڈ کے خارج ہونے کے ساتھ بہتے ہوئے پانی سے رابطے میں آئے ہیں اور اضافی طبی امداد حاصل کریں.
- اگر بیٹری کے ساتھ کوئی مسئلہ ہے، JETSON CARE ٹیم سے رابطہ کریں.

ہمارے ساتھ جڑیں۔

RIDEJETSON.COM/SUPPORT
RIDEJETSON.COM/CHAT

1-844-585-7462

لاجواب پیشکشوں، تحائف اور Jetson کی تمام تازہ ترین خبروں کے بارے میں جاننے کے لیے سوشل میڈیا پر @ridejetson کو ضرور فالو کریں۔

UR

اپنی سواری سے محبت کر رہے ہو؟

پر ایک جائزہ چھوڑیں۔
ridejetson.com/reviews.
ہم آپ سے سننے کا انتظار نہیں کر سکتے!
#MakeMoves


JETSON