A GUIDE FOR YOUR RIDE.

IMPORTANT:
Read carefully and retain for future reference.

JETSON

OTTO
All-Terrain Electric Bike.

MODEL SKU(S): JOTTO-BLK

OUR TOP TWO RIDING RULES:

BE SAFE.
HAVE FUN!



MANUFACTURED IN YUEYANG, CHINA
IMPORTED BY TRURIDE TECH LLC.
PO BOX 461, JERSEY CITY, NJ 07302-9998

DATE CODE: 09/2025
DOCUMENT EDITION: V2.0
MADE IN CHINA

© 2025, TRURIDE TECH. ALL RIGHTS RESERVED. MANUFACTURED FOR TRURIDE TECH LLC.
JETSON® IS A REGISTERED TRADEMARK USED UNDER LICENSE FROM JETSTREAM BRANDS LLC.
NO PORTION OF THIS DOCUMENT, INCLUDING SHAPE, GRAPHICS, AND DESIGN, MAY BE REPRODUCED OR TRANSMITTED IN ANY FORM OR BY ANY MEANS.



Contents

Safety Warnings 4
Warranty Coverage & Product Registration .. 7
1. About Your Product
1.1 Product Overview 8
1.2 What's in the Box 11
1.3 Product Specs 12
1.4 Online Resources 12
2. Installation Instructions
2.1 Starting Notes 13
2.2 Rider Suitability 13
2.3 Attaching the Handlebar 14
2.4 Attaching the Front Wheel 17
2.5 Attaching the Headlight & Front Fender 20
2.6 Attaching the Pedals 23
2.7 Charging the Battery 24
3. Preparing to Ride
3.1 Pre-Ride Safety Checks 26
3.2 Tire Inflation & Pressure 27
3.3 Checking & Adjusting the Brakes 28
4. Operating Instructions
4.1 Powering On & Off 30
4.2 Understanding & Using the LCD Screen 31
4.3 Using the Lights 32
4.4 Using the Turn Signals 33
4.5 Sounding the Horn 33
4.6 Using Electronic Walk Assistance 33
4.7 Checking Battery Charge Level 34
4.8 Using the Kickstand 34
4.9 Removing & Reinserting the Battery 35
5. Moving Instructions
5.1 Riding Your E-Bike 36
5.2 Pedaling With or Without Electronic Pedal Assistance .. 36
5.3 Understanding & Using Speed Modes 37
5.4 Using the Gears 38
5.5 Using the Throttle 39
5.6 Using the Brakes 39
5.7 Using Cruise Control 40
5.8 Helmet Safety 40
5.9 Maximizing Speed & Riding Range 41
User Maintenance Instructions 42
Connect with Us 44

SAFETY WARNINGS.

KEEP THESE INSTRUCTIONS.

INSTRUCTIONS ON THE RISK OF FIRE OR INJURY TO PERSONS AND IMPORTANT SAFETY INSTRUCTIONS

- Before use, please read the user manual and safety warnings carefully, and make sure you understand and accept all the safety instructions. The user will be responsible for any loss or damage caused by improper use.
- **Failure to use correct charger can result in fire and explosion, resulting in property damage, injury, and death.**
- Before each cycle of operation, the operator shall perform the preoperation checks specified by the manufacturer: That all guards and pads originally supplied by the manufacturer are in proper place and in serviceable condition; That the braking system is functioning properly; That any and all axle guards, chain guards, or other covers or guards supplied by the manufacturer are in place and in serviceable condition; That tires are in good condition, inflated properly, and have sufficient tread remaining; The area that the product is to be operated should be safe and suitable for safe operation.
- Components shall be maintained and repaired in accordance with the manufacturer's specifications and using only the manufacturer's authorized replacement parts with installation performed by dealers or other skilled persons.
- Warning against recharging non-rechargeable batteries.
- Don't allow hands, feet, hair, body parts, clothing, or similar articles to come in contact with moving parts, wheels, or drive train, while the motor is running.
- This product should not be used by children or persons with reduced physical, sensory or mental capabilities, or lack of experience and knowledge, unless they have been given supervision or instruction (IEC 60335-1/A2:2006).
- Unsupervised children should not play with the product (IEC 60335-1/A2:2006).
- Adult supervision is required.
- Units shall not be operated to perform racing, stunt riding, or other maneuvers, which may cause loss of control, or may cause uncontrolled operator/passenger actions or reactions.
- Never use near motor vehicles.
- Avoid sharp bumps, drainage grates, and sudden surface changes. Scooter may suddenly stop.
- Avoid streets and surfaces with water, sand, gravel, dirt, leaves, and other debris. Wet weather impairs traction, braking, and visibility.
- Avoid riding around flammable gas, steam, liquid, or dust that could cause fire.
- Operators shall adhere to all of the manufacturer's recommendations and instructions, as well as comply with all laws and ordinances: Units without headlights shall be operated only with adequate daylight conditions of visibility, and; Owners shall be encouraged to highlight (for conspicuity) using lighting, reflectors, and for low-riding units, signal flags on flexible poles.
- Persons with the following conditions shall be cautioned not to operate: Those with heart conditions; Pregnant women; Persons with head, back, or neck ailments, or prior surgeries to those areas of the body; and persons with any mental or physical conditions that may make them susceptible to injury or impair their physical dexterity or mental capabilities to recognize, understand, and perform all of the safety instructions and to be able to assume the hazards inherent in unit use.
- Do not ride at night.

- Do not ride after drinking or taking prescription medication.
- Do not carry items when riding.
- Never operate the product barefooted.
- Always wear shoes and keep shoelaces tied.
- Make sure your feet are always placed securely on the deck.
- Operators always shall use appropriate protective clothing, including but not limited to a helmet, with appropriate certification, and any other equipment recommended by the manufacturer: Always wear protective equipment such as helmet, knee pads, and elbow pads.
- Always give way to pedestrians.
- Be alert to things in front and far away from you.
- Do not allow distractions when riding, such as answering the phone or engaging in any other activities.
- The product cannot be ridden by more than one person.
- When you ride the product along with other riders, always keep a safe distance to avoid a collision.
- When turning, be sure to maintain your balance.
- Riding with improperly adjusted brakes is dangerous and can result in serious injury or death.
- The brake may become hot while operating, do not touch the brake with your bare skin.
- Applying brakes too hard or too suddenly can lock up a wheel, which could cause you to lose control and fall. Sudden or excessive application of the brake may result in injury or death.
- If the brake loosens, please adjust with a hexagon wrench, screwdriver, or other applicable tool, or please contact the Jetson Care Team.
- Replace worn or broken parts immediately.
- Check whether all safety labels are in place and understood before riding.
- The owner shall allow the use and operation of the unit after a demonstration that such operators can understand and operate all components of the unit before use.
- Do not ride without proper training. Do not ride at high speeds, on uneven terrain, or on slopes. Do not perform stunts or turn abruptly.
- Recommended for indoor use.
- Prolonged exposure to UV rays, rain and the elements may damage the enclosure materials, store indoors when not in use.
- Personal e-mobility devices are not intended for use at high-altitude locations requiring increased clearance between electrical wires in electrical circuits, indicate that they are not intended for use at altitudes above 2,000 meters above sea level.
- Only use the battery(ies) specified by the manufacturer
- STORE INDOORS WHEN NOT IN USE. LEAVE INDOORS WHILE CHARGING OR WHEN NOT IN USE FOR DRIVING.
- **AVERTISSEMENT** - Risque d'incendie - Aucune des pieces ne peut être réparée par l'utilisateur.
- **WARNING** - Risk of Fire and Electric Shock - No User Serviceable Parts.
- Caution: Risk of Fire
- The rider should not exceed 300 lb | 136.1 kg.

MODIFICATIONS

Do not attempt to disassemble, modify, repair, or replace the unit or any components of the unit without instruction from the Jetson Care Team. This will void any warranty, and can lead to malfunctions which may cause injury.

ADDITIONAL OPERATION PRECAUTIONS

Do not lift the product off the ground while it is on and the wheels are in motion. This can result in freely spinning wheels, which may cause injury to yourself or others nearby. Do not jump on or off the product, and do not jump while using it. Always keep your feet firmly planted on the foot rest while in operation. Always check the battery charge before using.

DISPOSAL OF USED BATTERY



Battery may contain hazardous substances which could endanger the environment and human health. This symbol marked on the battery and/or packaging indicates that used battery shall not be treated as municipal waste. Batteries should be disposed of at an appropriate collection point for recycling. By ensuring the used batteries are disposed of correctly, you will help preventing potential negative consequences for the environment and human health. The recycling of materials will help to conserve natural resources. For more information about recycling of used batteries, please contact your local municipality waste disposal service.

NOTICE OF COMPLIANCE

This device complies with Part 15 of the FCC Rules. Operation is subject to the following two conditions: (1) this device may not cause harmful interference, and (2) this device must accept any interference received, including interference that may cause undesired operation. Warning: Changes or modifications to this unit not expressly approved by the party responsible for compliance could void the user's authority to operate the equipment.

NOTE: This equipment has been tested and found to comply with the limits for a Class B digital device, pursuant to Part 15 of the FCC Rules. These limits are designed to provide reasonable protection against harmful interference in a residential installation. This equipment generates, uses and can radiate radio frequency energy and, if not installed and used in accordance with the instructions, may cause harmful interference to radio communications. However, there is no guarantee that interference will not occur in a particular installation. If this equipment does cause harmful interference to radio or television reception, which can be determined by turning the equipment off and on, the user is encouraged to try to correct the interference by one or more of the following measures:

- Reorient or relocate the receiving antenna.
- Increase the separation between the equipment and receiver.
- Connect the equipment into an outlet on a circuit different from that to which the receiver is connected.
- Consult the dealer or an experienced radio/TV technician for help.
- Shielded cables must be used with this unit to ensure compliance with the Class B FCC limits.

⚠ WARNING:

Failure to comply with the following instructions may result in injury to the child or others.

- Keep small parts away from children during assembly.
- Accessory must be assembled and removed by an adult.
- Frequently inspect the product for damage.

*** ADULT ASSEMBLY IS REQUIRED.**

⚠ WARNING:

To reducte the risk of injury, adult supervision is required. Never use in roadways, near motor vehicles, on or near steep inclines or steps, swimming pools or other bodies of water; always wear shoes, and never allow more than 1 rider.

⚠ WARNING:

Always observe basic precautions when using this product, including the following:

(A) Read all instructions before using the product.

(B) To reduce risk of injury, strict supervision is essential when the product is used in closer to children.

(C) Do not insert fingers or hands into the product.

(D) Do not use this product if the elastic power cable or output cable is crunched, has breaked insulation, or has any other indications of damage.

(E) For all equipment. Instructions should state: This appliance is not intended for use in ambient temperatures below 14°F (-10°C) or above an ambient temperature of 104°F (40°C).

(F) For all devices, the instructions should include the information:
The battery is designed to be charged when the ambient temperature is between 32°F (0°C) and 104°F (40°C). Never charge the battery when the ambient temperature is outside this range.

CALIFORNIA PROPOSITION 65

⚠ WARNING:

THIS PRODUCT CAN EXPOSE YOU TO CHEMICALS INCLUDING CADMIUM, WHICH IS KNOWN TO THE STATE OF CALIFORNIA TO CAUSE CANCER AND BIRTH DEFECTS OR OTHER REPRODUCTIVE HARM.
FOR MORE INFORMATION GO TO:
WWW.P65WARNINGS.CA.GOV.

GENERAL LIMITED WARRANTY

YOUR NEW JETSON PRODUCT IS WARRANTED AGAINST DEFECTS IN MATERIALS AND WORKMANSHIP AS INDICATED ON RIDEJETSON.COM/WARRANTY FOR A PERIOD OF TIME FROM THE DATE OF ORIGINAL RETAIL PURCHASE WHEN USED IN ACCORDANCE WITH JETSON'S USER MANUALS (REFER TO RIDEJETSON.COM/SUPPORT). **UNDER THIS WARRANTY, YOU WILL BE ABLE TO DIRECT YOUR CLAIMS TO JETSON EVEN IN SITUATIONS WHERE YOU PURCHASED THE JETSON PRODUCT FROM ONE OF OUR AUTHORIZED RETAILERS.** TO READ THE FULL TERMS OF OUR WARRANTY, VISIT RIDEJETSON.COM/WARRANTY.

PRODUCT REGISTRATION

REGISTER YOUR NEW JETSON TO FAST-TRACK YOU TOWARDS PERSONALIZED PRODUCT AND WARRANTY SUPPORT. MAKE YOUR MOVE AT RIDEJETSON.COM/PRODUCT-REGISTRATION.

WARRANTY COVERAGE & PRODUCT REGISTRATION.

To exercise your product's warranty or inquire about warranty coverage, contact us directly.

www.ridejetson.com

1. ABOUT YOUR PRODUCT.

1.1 Product Overview

1. HANDLEBAR* (DETAILS PAGE 10)
2. STEM
3. HEADLIGHT*
4. FRONT FENDER* (×2)
5. FRONT FORK
6. DISC BRAKE (×2; FRONT* AND REAR)
7. TIRE VALVE WITH DUST CAP (×2; FRONT AND REAR)
8. WHEEL (×2; FRONT* AND REAR)
9. REAR SUSPENSION
10. PEDAL WITH REFLECTORS (×2; LEFT AND RIGHT)
11. CRANKSET
12. CHAIN
13. KICKSTAND
14. JOCKEY WHEEL
15. DERAILLEUR
16. REAR FENDER
17. REAR REFLECTOR
18. REAR LIGHT WITH TURN SIGNALS
19. FRAME
20. SEAT
21. BATTERY (REMOVABLE)
    - A. BATTERY HANDLE
    - B. BATTERY LOCK
    - C. CHARGING PORT WITH COVER
22. BATTERY LOCK KEY (×2)
23. CHARGER
24. CHARGING CABLE

**REQUIRES ASSEMBLY*

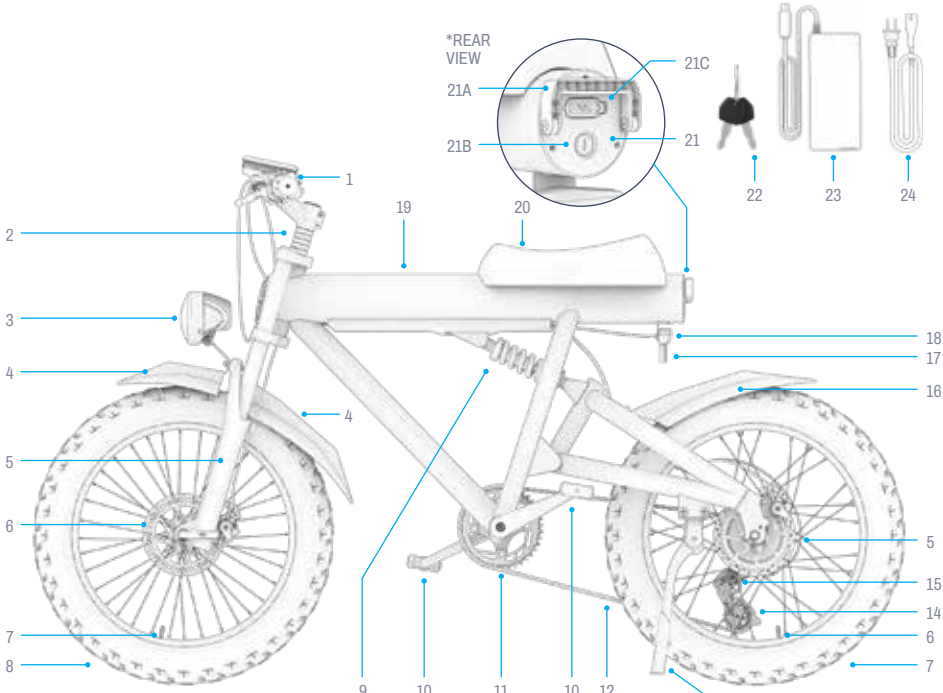

NOTE: IMAGES MAY NOT REFLECT EXACT APPEARANCE OF ACTUAL PRODUCT.

1. LEFT HANDBRAKE (FRONT WHEEL)
2. LIGHTING BUTTON
3. TURN SIGNAL SWITCH
4. HORN BUTTON
5. DOWN BUTTON
6. POWER/MODE BUTTON
7. UP BUTTON
8. REFLECTOR
9. LCD SCREEN
10. HANDLEBAR CLAMP
11. GEAR SHIFTER
    A) UPSHIFT BUTTON
    B) DOWNSHIFT LEVER
12. ACCELERATION TWIST THROTTLE
13. RIGHT HANDBRAKE (REAR WHEEL)

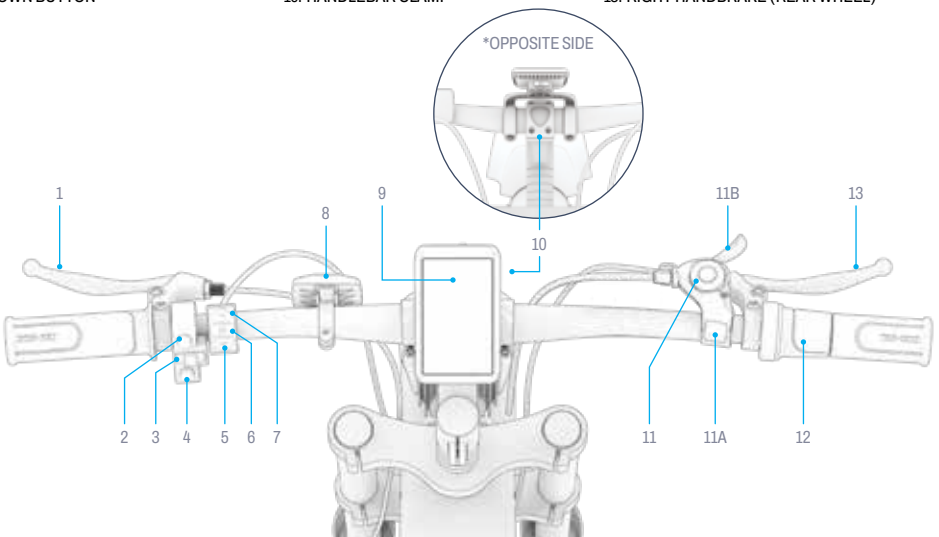

1.2 What's in the Box

TOOLS INCLUDED FOR ASSEMBLY, ADJUSTMENT, AND MAINTENANCE:

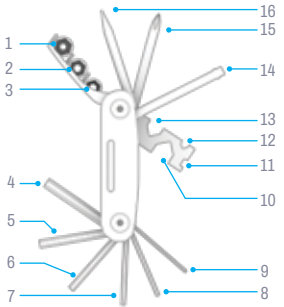

MULTI-TOOL TIP IDENTIFICATION:	
1. 10MM SOCKET	9. 2MM ALLEN KEY
2. 9MM SOCKET	10. 15MM HEX WRENCH
3. 8MM SOCKET	11. 14 GAUGE SPOKE WRENCH
4. 6MM ALLEN KEY	12. 8MM HEX WRENCH
5. 5MM ALLEN KEY	13. 10MM HEX WRENCH
6. 4MM ALLEN KEY	14. SOCKET SCREW
7. 3MM ALLEN KEY	15. PHILLIPS-HEAD SCREWDRIVER
8. 2.5MM ALLEN KEY	16. FLAT-HEAD SCREWDRIVER

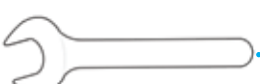
15 MM WRENCH


10 MM WRENCH

LOOSE PART INCLUDED FOR FRONT WHEEL ATTACHMENT:


QUICK-RELEASE SKEWER

NOTE: Additional parts and hardware required for assembly are pre-attached; see assembly steps for details.

1.3 Product Specs

- WEIGHT LIMIT: 300 LB | 136.1 KG
- PRODUCT WEIGHT: 70 LB | 31.8 KG
- RECOMMENDED AGE: 14+
- PRODUCT DIMENSIONS, UNFOLDED:
  66.8 IN (L) × 25.8 IN (W) × 40.5 IN (H) | 169.7 CM (L) × 65.5 CM (W) × 102.9 CM (H)
- TIRE SIZE: 20.0 IN (H) × 4.0 IN (W) | 50.8 CM (H) × 10.16 CM (W)
- MAX SPEED: 20 MPH | 32.2 KM/H*
- MAX PEDAL ASSIST RANGE: 37 MILES | 59.5 KM *
- MAX THROTTLE RANGE: 27 MILES | 43.5 KM *
- BRAKE TYPE: HANDBRAKE CONTROL OF FRONT AND REAR WHEEL DISC BRAKES
- BATTERY: 48V 10.4AH
- BATTERY TYPE: LITHIUM-ION
- MOTOR: 500W **
- CHARGER OUTPUT: 54.6V, 2.0A
- CHARGER VOLTAGE: UL 100 - 240V
- CHARGING TIME: APPROX. 6 HOURS
- RECOMMENDED TIRE PRESSURE: 20 PSI
- NUMBER OF GEARS: 7
- NUMBER OF SPEED MODES: 5
- WATER RESISTANCE RATING: IPX4
- UL CERTIFICATION: 2849

**PRODUCT RANGE, SPEED, BATTERY LIFE, AND OTHER SPECIFICATIONS MAY VARY BASED ON RIDER AND RIDING CONDITIONS.*

***PEAK POWER*

1.4 Online Resources

Scan for our most updated product onboarding materials and support resources.

Find this user manual online at https://cdn.shopify.com/s/files/1/2530/6734/files/OTTO_MANUAL-web-1754427653669.pdf

Find our collection of user manuals at https://ridejetson.com/pages/product-manuals

2. INSTALLATION INSTRUCTIONS.

2.1 Starting Notes

- KICK OFF YOUR ADVENTURE RIGHT. PRIOR TO USE OF THIS PRODUCT, CAREFULLY READ THE ENTIRE USER MANUAL, INCLUDING SAFETY WARNINGS. MAKE SURE YOU UNDERSTAND, ACCEPT, AND ADHERE TO ALL:
  - MANUFACTURER'S RECOMMENDATIONS.
  - SAFETY INSTRUCTIONS AND WARNINGS.
  - LOCAL RIDING AND OPERATIONAL LAWS AND ORDINANCES.

- TAKE CARE WHEN UNBOXING, AS THE HANDLEBAR WILL ONLY BE SEMI-ATTACHED TO THE FRAME. REMOVE ALL PACKAGING AND PROP THE E-BIKE UPRIGHT ON ITS KICKSTAND PRIOR TO ASSEMBLY. (REFER TO SECTION 4.8)

- THE DIRECTIONS GIVEN IN THIS MANUAL—RIGHT, LEFT, FRONT/FORWARD, AND REAR/BACK—ARE ORIENTED AS THE RIDER WOULD SEE THEM WHEN SEATED ON THE E-BIKE. THE "RIGHT SIDE" OF THE E-BIKE, FOR EXAMPLE, IS THE SIDE WHERE THE RIDER'S RIGHT HAND WILL BE.

2.2 Rider Suitability

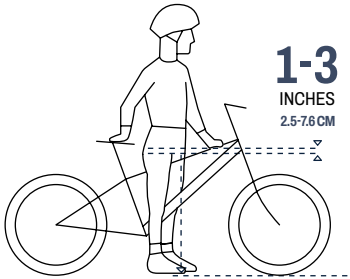

For safe and comfortable riding, there should be a clearance of at least 1-3 inches (2.5-7.6 cm) between the crotch and the top tube of the bike frame when the rider straddles the product with both feet flat on the ground.

2.3 Attaching the Handlebar

YOU WILL NEED THE 5MM AND 4MM ALLEN KEY TIPS OF THE MULTITOOL.

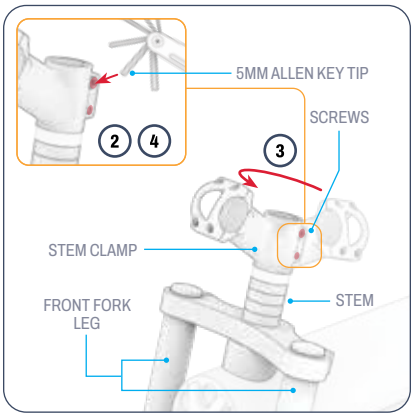

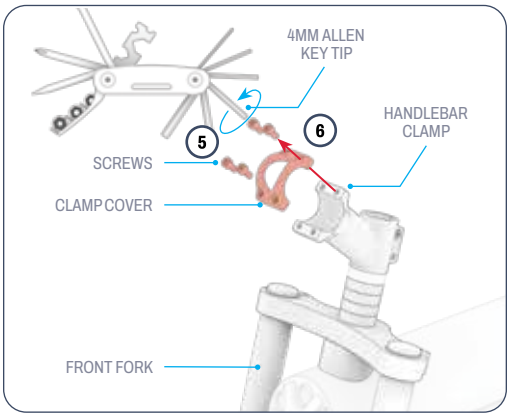

1. PROP THE BIKE FRAME UPRIGHT ON THE REAR WHEEL AND FRONT FORK.
2. LOOSEN (BUT DO NOT REMOVE) THE BOLTS IN THE STEM CLAMP BY TURNING THEM COUNTERCLOCKWISE FOR 2 - 3 ROTATIONS WITH THE 5MM ALLEN KEY.
3. ROTATE THE STEM CLAMP UNTIL THE HANDLEBAR CLAMP IS FACING THE FRONT OF THE BIKE. ENSURE THAT THE FRONT FORK IS ALSO ORIENTED SUCH THAT THE FORK LEGS ARE EVEN ON THE LEFT AND RIGHT SIDE OF THE FRAME.
4. RETIGHTEN THE BOLTS IN THE STEM CLAMP BY TURNING THEM CLOCKWISE WITH THE 5MM ALLEN KEY.
5. LOOSEN AND REMOVE THE 4 SCREWS ON THE HANDLEBAR CLAMP BY TURNING THEM COUNTERCLOCKWISE WITH 4MM ALLEN KEY.
6. REMOVE THE CLAMP COVER AND SET IT ASIDE WITH THE 4 SCREWS.

⚠ **CAUTION:** Ensure that all cables and wires are in front of the handlebar, are not tangled, are not in the way of any moving parts, and will not inhibit handlebar rotation.

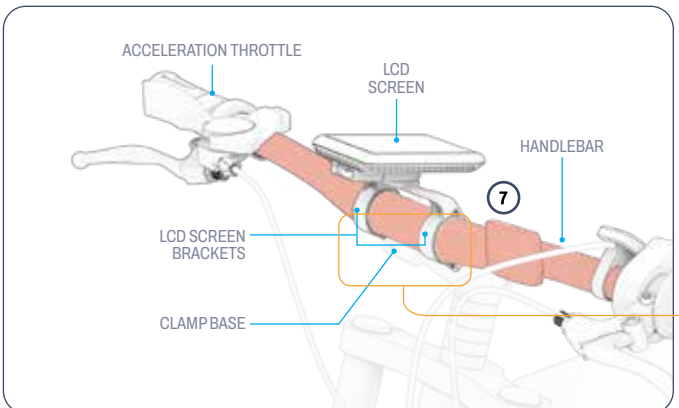

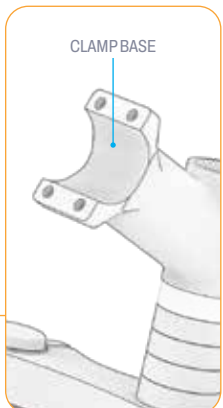

7. CAREFULLY LIFT THE HANDLEBAR ONTO THE CLAMP BASE AND POSITION IT SUCH THAT:
   - IT IS NESTLED INTO THE CURVED BOTTOM OF THE CLAMP.
   - IT IS ORIENTED WITH THE ACCELERATION THROTTLE ON THE RIGHT SIDE OF THE BIKE.
   - IT IS CENTERED AND BALANCED IN THE CLAMP.
   - THE HANDLEBAR CLAMP BASE IS BETWEEN THE 2 BRACKET LEGS OF THE LCD SCREEN.

NOTE: You may have to rotate the LCD screen in order to access the clamp and secure the clamp hardware.

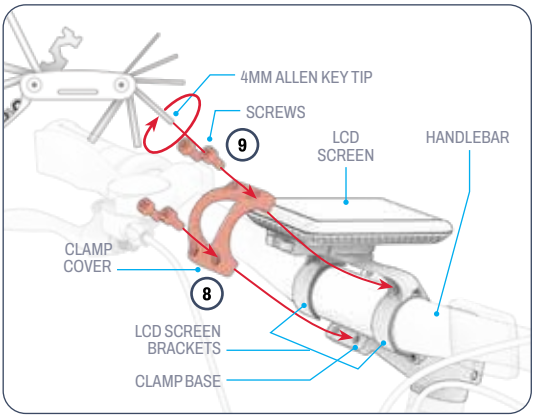

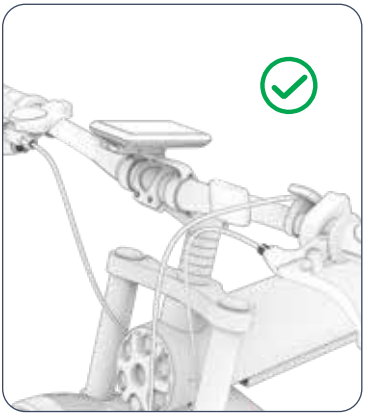

8. PLACE THE CLAMP COVER ONTO THE CENTER OF THE HANDLEBAR SUCH THAT:
   - THE 4 HOLES IN THE COVER ARE ALIGNED WITH THE FOUR HOLES IN THE CLAMP BASE.
   - THE COVER IS SNUG OVER THE CURVE OF THE HANDLEBAR.
   - THE COVER IS CLEAR OF THE LCD BRACKET AND UNDERNEATH ALL PARTS OF THE LCD SCREEN AND ITS BRACKET.
9. REINSERT THE 4 SCREWS INTO THE 4 HOLES ON THE FRONT OF THE CLAMP COVER. WHILE HOLDING THE HANDLEBAR AND CLAMP COVER IN POSITION, TIGHTEN THE SCREWS BY ROTATING THEM CLOCKWISE WITH THE ALLEN KEY.
10. CHECK THAT THE HANDLEBAR IS SECURE IN THE CLAMP.
11. CHECK THAT THE HANDLEBAR AND FRONT FORK ROTATE IN ALIGNMENT WHEN THE HANDLEBAR IS TURNED TO THE LEFT OR RIGHT.

2.4 Attaching the Front Wheel

YOU WILL NEED THE QUICK-RELEASE SKEWER.

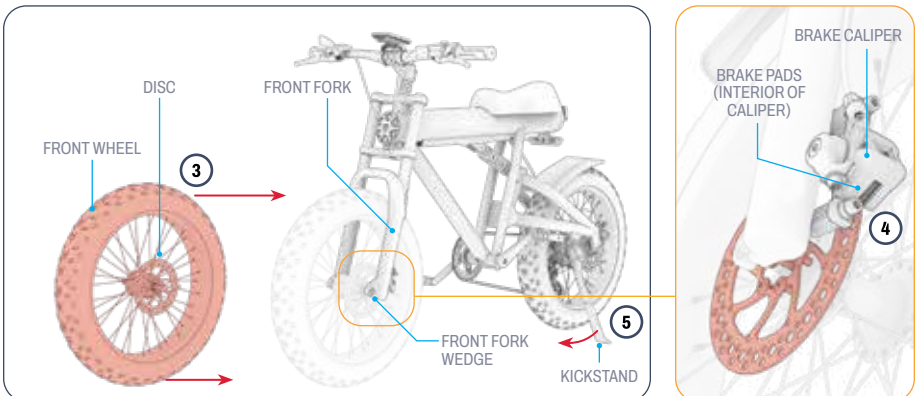

1. CHECK THAT ALL PLASTIC PACKAGING PROTECTIONS ARE REMOVED FROM THE WHEEL AND FRONT FORK.
2. LOCATE THE SIDE OF THE WHEEL WITH THE DISC AND THE SIDE OF THE FRONT FORK WITH THE BRAKE CALIPER. POSITION THE WHEEL UPRIGHT IN FRONT OF THE FORK SUCH THAT THE SIDE OF THE WHEEL WITH THE DISC IS ON THE SIDE OF THE FORK WITH THE BRAKE CALIPER.
3. CAREFULLY LIFT THE FRONT OF THE BIKE AND ROLL THE WHEEL IN BETWEEN THE LEGS OF THE FRONT FORK. POSITION THE FRONT WHEEL IN BETWEEN THE FRONT FORK SUCH THAT THE DISC SIDE OF THE WHEEL IS ON THE SIDE OF THE FORK WITH THE BRAKE COMPONENTS.
4. GENTLY GUIDE THE FRONT FORK DOWN AROUND THE WHEEL UNTIL THE WEDGES IN EACH FORK LEG ARE SNUG AROUND THE FRONT AXLE.
   IMPORTANT: ENSURE THAT THE DISC IS NESTLED BETWEEN THE 2 BRAKE PADS ON THE INSIDE OF THE BRAKE CALIPER.
5. PROP THE BIKE UP ON THE KICKSTAND (SECTION 4.8).

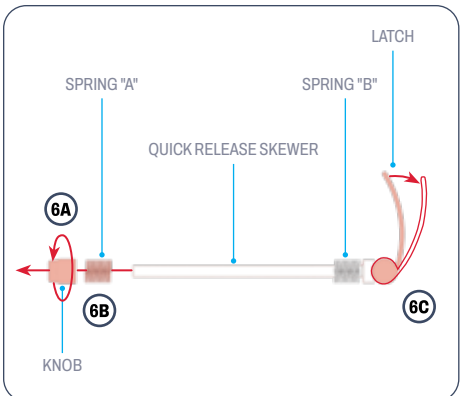

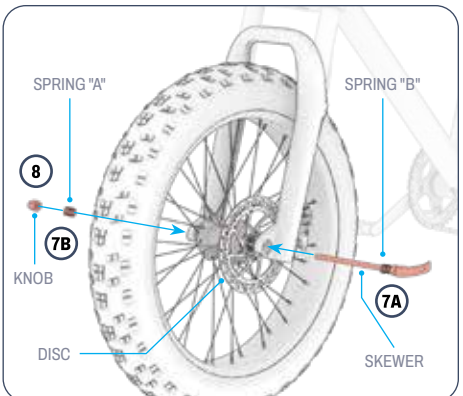

6. REMOVE THE KNOB ON THE QUICK RELEASE SKEWER BY TWISTING IT OFF COUNTERCLOCKWISE (A). REMOVE SPRING "A" FROM THE SKEWER (B), AND OPEN THE LATCH (C).

IMPORTANT: Leave Spring "B" on the Skewer next to the latch.

7. FROM THE SIDE OF THE BIKE WITH THE BRAKE AND DISC, SLIDE THE QUICK-RELEASE SKEWER THROUGH THE FRONT AXLE (A). SLIDE SPRING "A" BACK ONTO THE END OF THE SKEWER SUCH THAT THE SMALLER SIDE OF THE SPRING IS CLOSER TO THE WHEEL (B).
8. GENTLY TWIST THE KNOB CLOCKWISE ONTO THE END OF THE SKEWER, BUT DO NOT FULLY TIGHTEN IT.

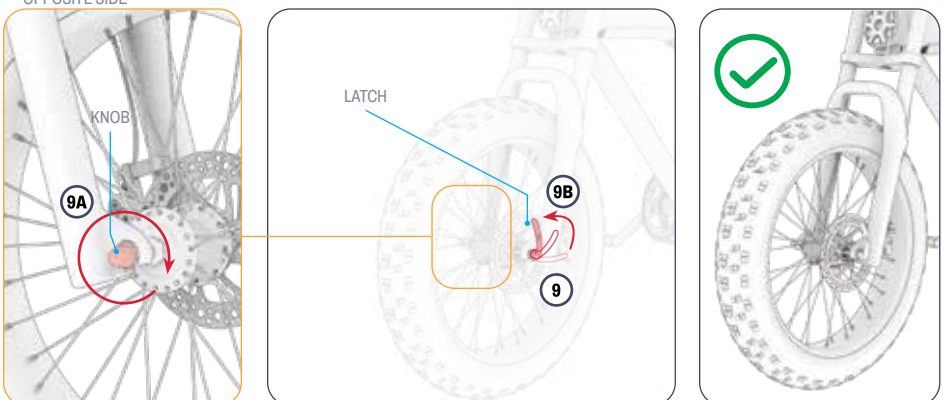

9. HOLD THE LATCH ON THE QUICK RELEASE SKEWER STEADY WHILE YOU TIGHTEN THE KNOB ON THE SKEWER BY TURNING IT CLOCKWISE (A). CLOSE THE LATCH ON THE QUICK RELEASE SKEWER (B).

⚠ **WARNING:** Ensure that the wheel is securely clamped onto the front fork with the skewer. If the skewer is properly tightened, closing the skewer latch should be met with some resistance at the beginning and then require forceful effort to fully close. An unsecured wheel can loosen or fall off, putting the rider at risk of serious injury.

10. CHECK THAT THE WHEEL SPINS FREELY AND IS SECURE.

TROUBLESHOOTING: If you cannot open or close the latch on the quick-release skewer, loosen the knob ½ counterclockwise turn at a time until you can utilize the latch. Do not over-loosen: You should feel some tension when opening and closing the latch.

2.5 Attaching the Headlight & Front Fender

YOU WILL NEED THE 6MM ALLEN KEY TIP OF THE MULTITOOL AND THE 10MM WRENCH.

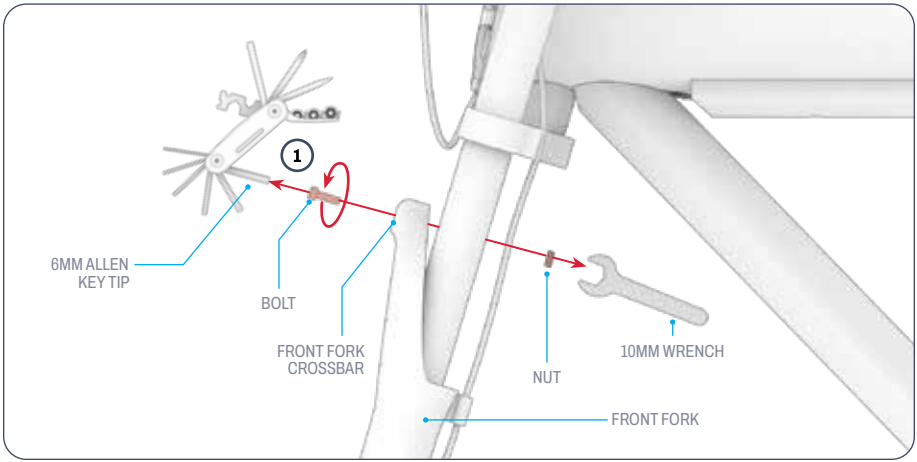

1. USE THE 10MM WRENCH TO HOLD THE NUT ON THE BACK SIDE OF THE FRONT FORK CROSSBAR STEADY. LOOSEN AND REMOVE THE BOLT ON THE FRONT SIDE OF THE FRONT FORK CROSSBAR BY TURNING IT COUNTERCLOCKWISE WITH THE 6MM ALLEN KEY TIP OF THE MULTITOOL. SET THE HARDWARE ASIDE.

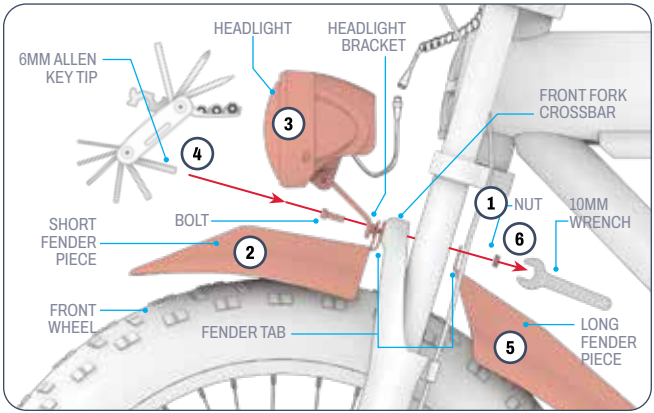

2. POSITION THE SMALL FENDER PIECE IN FRONT OF THE FRONT FORK CROSSBAR SUCH THAT THE FOLLOWING CONDITIONS ARE MET:
   • THE FENDER IS CURVED DOWN OVER THE TOP OF WHEEL
   • THE HOLE IN THE FENDER TAB IS IN FRONT OF ALIGNED WITH THE HOLE IN THE FRONT FORK CROSSBAR FROM WHICH YOU JUST REMOVED THE HARDWARE.
3. WHILE HOLDING THE SMALL FENDER PIECE IN PLACE, CAREFULLY POSITION THE HEADLIGHT OVER THE SMALL FENDER PIECE SUCH THAT THE FOLLOWING CONDITIONS ARE MET:
   • THE LIGHT IS FACING FORWARD.
   • THE BRACKET IS UNDER THE LIGHT AND TILTED TOWARDS THE REAR OF THE BIKE.
   • THE HOLE IN THE BRACKET IS ALIGNED WITH THE HOLE IN THE FENDER TAB AND THE HOLE IN FRONT FORK CROSSBAR END SENTENCE AFTER CROSSBAR FROM WHICH YOU JUST REMOVED THE HARDWARE.
4. FROM THE FRONT, REINSERT THE BOLT THROUGH THE SET OF ALIGNED HOLES UNTIL THE TIP EMERGES ON THE BACK SIDE OF THE FRONT FORK CROSSBAR.

⚠ IMPORTANT:
When positioning the headlight, Ensure that the wire connecting the headlight with the frame is behind the light, and not in the way of any moving parts or mechanisms, such as the wheel or brake.

⚠ IMPORTANT: Handle electrical wires with caution.

5. CONTINUE TO HOLD ALL PIECES IN PLACE WHILE YOU POSITION THE LONG FENDER PIECE BEHIND THE FRONT FORK CROSSBAR SUCH THAT
   • THE HOLE IN THE FENDER TAB IS AROUND THE TIP OF THE BOLT.
   • THE FENDER IS CURVED DOWN OVER THE BACK OF THE WHEEL.
6. TWIST THE NUT CLOCKWISE ONTO THE TIP OF THE BOLT. USE THE 10MM WRENCH TO HOLD THE NUT STEADY WHILE YOU TIGHTEN THE BOLT INTO IT BY TURNING THE BOLT CLOCKWISE WITH THE 6MM ALLEN KEY TIP OF THE MULTITOOL.

⚠ **WARNING:** Handle electrical components with caution.

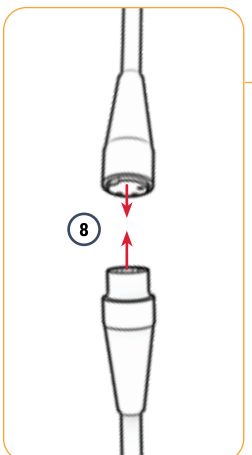

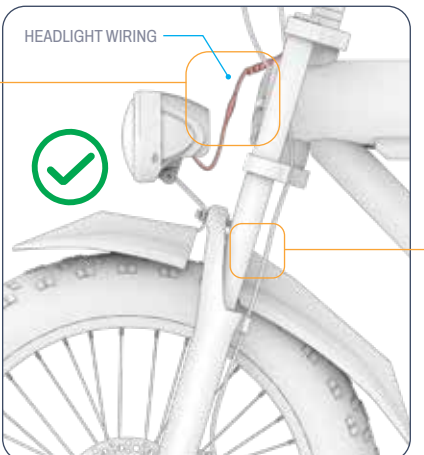



7. CONNECT THE HEADLIGHT TO THE POWER SOURCE. CAREFULLY PUSH THE INSERTION COUPLER ON THE WIRE ATTACHED TO THE HEADLIGHT INTO THE RECEIVING COUPLER ON THE WIRE ATTACHED TO THE HANDLEBAR.

8. CHECK THAT THE HEADLIGHT AND FRONT FENDER PIECES ARE SECURE ON FRONT FORK CROSSBAR, AND CHECK THAT THE WHEEL SPINS FREELY UNDER THE FENDER PIECES. IF NECESSARY, ADJUST THE POSITIONING OF THE FENDER PIECES SO THEY ARE CLEAR OF THE WHEEL ROTATION..

2.6 Attaching the Pedals

YOU WILL NEED THE 15MM WRENCH.

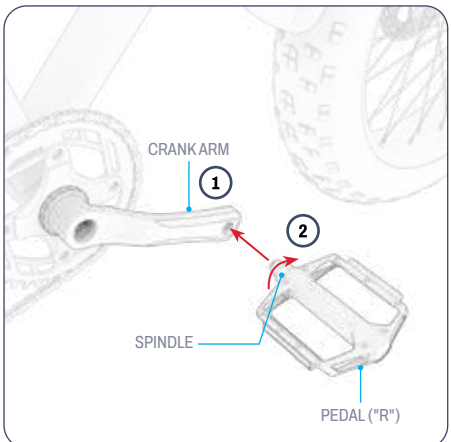

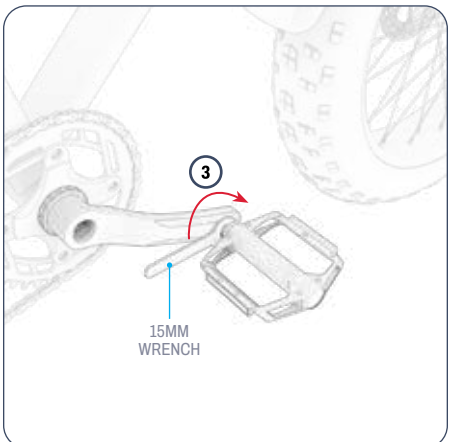

1. ALIGN THE SPINDLE ON PEDAL MARKED "R" WITH THE HOLE AT THE END OF THE CRANK ARM ON THE RIGHT SIDE OF THE BIKE.
2. HOLD THE PEDAL BASE STEADY AND, TAKING CARE THAT THE SPINDLE ENTERS THE HOLE STRAIGHT ON, USE YOUR OTHER HAND TO TWIST THE SPINDLE CLOCKWISE INTO THE HOLE FOR A FEW ROTATIONS.
3. USE THE WRENCH TO FINISH INSERTING AND THEN TIGHTENING THE SPINDLE INTO THE CRANK ARM.
4. CHECK THAT THE RIGHT PEDAL IS SECURE.
5. REPEAT STEPS 2 – 5 WITH THE LEFT ("L") PEDAL.

IMPORTANT: The spindle on the left pedal is reverse threaded and needs to be inserted and tightened with counterclockwise turn

2.7 Charging the Battery

IT CAN TAKE APPROXIMATELY 6 HOURS TO BRING THE BATTERY TO FULL CHARGE. FULLY CHARGE THE BATTERY PRIOR TO FIRST USE. THE BATTERY CAN BE CHARGED WHEN IT IS SECURED IN THE FRAME OR REMOVED FROM THE FRAME. (SEE SECTION 4.9 FOR REMOVAL.)

1. CONNECT THE CHARGING CABLE WITH THE CHARGER.
2. PULL OPEN THE CHARGING PORT COVER ON THE BIKE FRAME.
3. PLUG THE CHARGING CABLE INTO THE WALL, AND THEN PLUG THE CHARGER CORD INTO THE CHARGING PORT.
4. WHEN THE INDICATOR LIGHT ON THE CHARGER TURNS FROM RED TO GREEN, YOUR BATTERY HAS REACHED FULL CHARGE. REMOVE THE CHARGER CORD FROM THE CHARGING PORT AND UNPLUG THE CHARGING CABLE FROM THE WALL OUTLET.
5. CLOSE THE CHARGING PORT COVER.

CHARGING INDICATOR LIGHT ON THE CHARGER:		STATUS
	RED ILLUMINATION	CHARGING
	GREEN ILLUMINATION	CHARGING COMPLETE

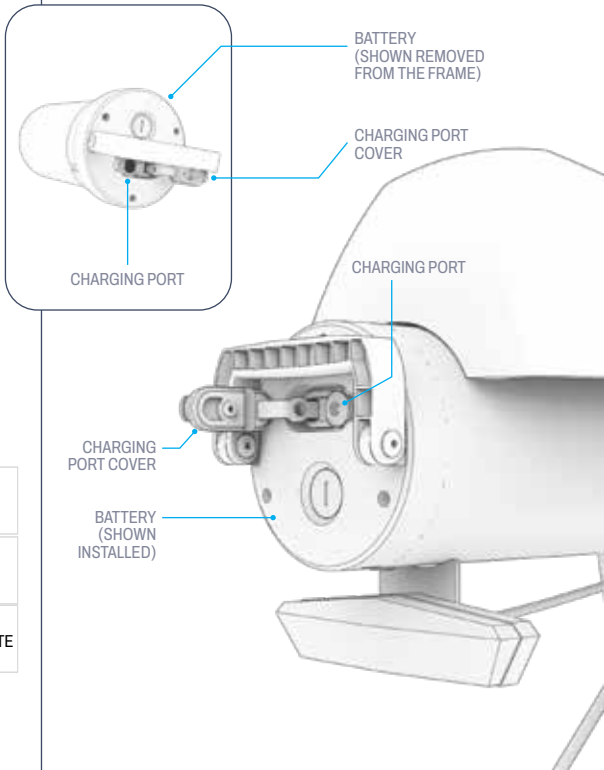

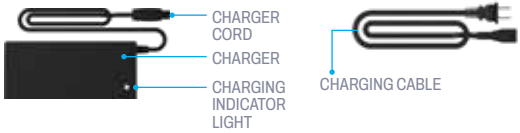

Important Charging Notes:

- ALWAYS KEEP THE CHARGING PORT CLOSED WHEN NOT ACTIVELY CHARGING THE BATTERY.
- NEVER TURN ON THE PRODUCT WHILE IT IS CHARGING.
- DO NOT USE RELOCATABLE POWER TAPS.
- FOR BEST BATTERY HEALTH, CHARGE THE BATTERY FULLY DURING EACH CHARGING SESSION—ABOUT 6 HOURS.
- NEVER LEAVE YOUR PRODUCT CHARGING OVERNIGHT OR FOR EXTENDED PERIODS OF TIME.
- DO NOT ATTEMPT TO REMOVE OR DISASSEMBLE THE BATTERY.
- CHARGING AMBIENT TEMPERATURE RANGE: 32°F (0°C) - 104°F (40°C)
- OPERATING AMBIENT TEMPERATURE RANGE: 32°F(0°C)-104°F(40°C)
- ALWAYS KEEP THE CHARGING PORT COVER CLOSED WHEN NOT ACTIVELY CHARGING THE PRODUCT.
- DO NOT USE THIS PRODUCT IF THE FLEXIBLE POWER CORD OR OUTPUT CABLE IS FRAYED, HAS BROKEN INSULATION , OR ANY OTHER SIGNS OF DAMAGE.
- CHECK THAT THE CHARGER MODEL NUMBER ON THE CHARGER LABEL MATCHES THE CHARGER MODEL NUMBER LISTED ABOVE.
- CHECK THAT THE CHARGER LABEL IDENTIFIES THE CHARGER AS COMPATIBLE WITH YOUR JETSON MODEL. YOU CAN FIND YOUR JETSON MODEL'S NAME AND SKU ON A LABEL ADHERED TO THE TOP, SIDE, OR UNDERSIDE OF THE PRODUCT'S FRAME OR STANDING DECK.

IMPORTANT:

ONLY USE THE INCLUDED CHARGER OR ONE OBTAINED DIRECTLY THROUGH JETSON LABELED WITH JY-546200 OR THE PART SKU PJOTTO-CH.

⚠ **WARNING: FAILURE TO USE CORRECT CHARGER CAN RESULT IN FIRE AND EXPLOSION, RESULTING IN PROPERTY DAMAGE, INJURY, AND DEATH.**



THIS IS AN EXAMPLE OF THE MARKING YOUR CHARGER WILL HAVE.

3. PREPARING TO RIDE.

3.1 Pre-Ride Safety Checks

CONDUCT THESE IMPORTANT SAFETY CHECKS BEFORE EVERY JOURNEY:

Brakes:

- MAKE SURE THE BRAKES WORK PROPERLY SUCH THAT THE HANDBRAKE LEVERS ARE SECURED TO THE HANDLEBAR AND LUBRICATED SO THEY COMPRESS EASILY.
- ENSURE THAT THE BRAKE PADS ARE NOT WORN, AND THAT THEY ARE CENTERED AND ALIGNED WITH THE ROTOR.

Frame:

- CHECK THAT THE BIKE FRAME AND THE FORK ARE NOT DAMAGED, BENT, OR BROKEN.
- ENSURE THAT THE STEM-TO-FORK BOLT IS NOT OVERTIGHTENED. AN OVERTIGHTENED BOLT CAN LEAD TO A MALFUNCTION THAT PUTS RIDER SAFETY AT RISK.
- CHECK THAT THE DRIVE SYSTEM IS IN WORKING ORDER AND SECURELY ATTACHED TO THE FRAME.
- CHECK THAT THE FRAME IS SECURED IN THE RIDING POSITION BY THE FRAME LOCKING LATCH.

Cranks & Pedals:

- CHECK THAT THE PEDALS ARE SECURELY TIGHTENED TO THE CRANKS.
- CHECK THAT THE CRANKS AND DRIVE SYSTEM ARE SECURELY TIGHTENED TO THE FRAME OF THE BIKE AND ROTATE FREELY.

Steering:

- CHECK THAT THE HANDLEBAR AND FRONT FORK ROTATE IN ALIGNMENT.
- CHECK THAT THE HANDLEBAR IS SECURED IN POSITION BY THE HANDLEBAR CLAMP.

Wheels:

- CHECK THAT TIRES DO NOT SHOW SIGNS OF EXCESSIVE WEAR OR DAMAGE.
- MAKE SURE THAT THE TIRES ARE INFLATED TO WITHIN THE RECOMMENDED PRESSURE OF **20 PSI**.
- CHECK THE WHEEL RIMS AND WHEEL SPOKES ARE NOT DAMAGED, BROKEN, OR BENT.
- CHECK THAT THE AXLE NUTS ARE TIGHT.

Chain:

- CHECK THAT THE TENSION OF THE CHAIN IS SUCH THAT YOU CAN ONLY LIFT THE MIDDLE OF THE CHAIN ½ INCH.
- CHECK THAT THE CHAIN IS PROPERLY SITUATED ON THE CRANKSET, DERAILLEUR, AND JOCKEY WHEEL.

3.2 Tire Inflation & Pressure

BEFORE YOUR FIRST RIDE, YOU WILL NEED TO ADD AIR TO THE TIRES TO BRING THEM TO WITHIN THE RECOMMENDED PRESSURE OF **20 PSI** (POUNDS PER SQUARE INCH). USE A GAUGE TO CHECK THAT THE TIRE PRESSURE FALLS WITHIN THIS RANGE PRIOR TO EVERY RIDE.

To Add Air:

1. REMOVE THE DUST CAP FROM THE TIRE VALVE ON ONE WHEEL BY TWISTING IT COUNTERCLOCKWISE. SET ASIDE.
2. FOLLOW THE MANUFACTURER'S INSTRUCTIONS ON YOUR AIR PUMP TO INSERT AIR INTO THE TIRE. CHECK PERIODICALLY WITH A GAUGE AND CONTINUE ADDING AIR UNTIL YOU REACH **20 PSI**.
3. REMOVE THE AIR PUMP AND REPLACE THE DUST VALVE BY TWISTING IT ON CLOCKWISE.
4. REPEAT WITH THE OTHER TIRE.

⚠ **CAUTION:** Only use a manual air pump to inflate the tires. Never use an air compressor; doing so may cause the tire tubes to pop.

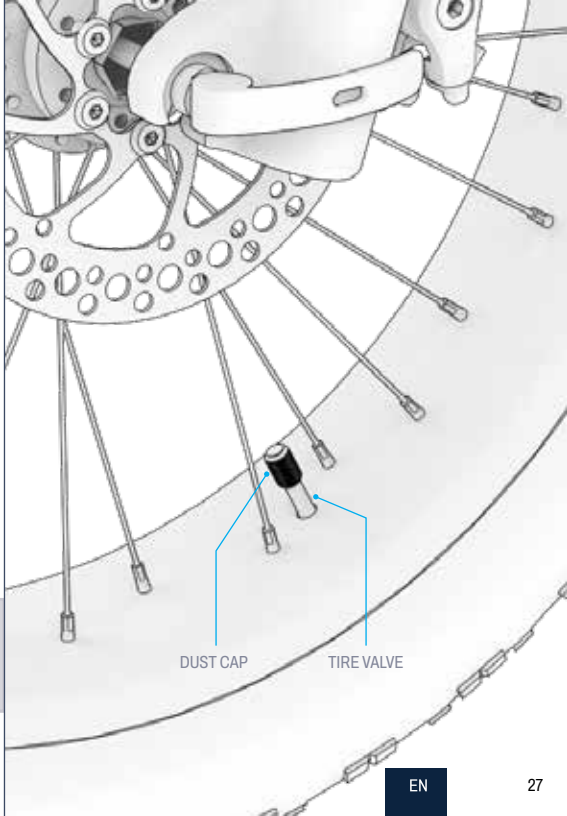

3.3 Checking & Adjusting the Brakes

Brake Safety & Functionality Check:

AFTER ASSEMBLY AND PRIOR TO EVERY RIDE, CHECK THAT THE BRAKES ARE FUNCTIONING PROPERLY AND SAFELY TO SLOW THE WHEEL DOWN AND BRING IT TO A STOP BY PERFORMING THE FOLLOWING STEPS:

1. WALK WITH YOUR BIKE AND GENTLY PULL THE LEFT HANDBRAKE.
2. CHECK THAT THE FRONT CALIPER CLOSES PROPERLY ON THE DISC AND SLOWS THE WHEEL ROTATION DOWN.
3. REPEAT, PULLING THE LEFT HANDBRAKE WITH MORE PRESSURE AND CHECKING THAT THE FRONT WHEEL IS BROUGHT TO A STOP.
4. REPEAT STEPS 1 - 3 WITH THE RIGHT HANDBRAKE AND THE REAR WHEEL.

Proper Brake Caliper & Pad Positioning:

BIKE BRAKES REQUIRE ALL ELEMENTS TO BE IN EXACT ALIGNMENT AND PLACEMENT IN ORDER TO FUNCTION PROPERLY. **A RUBBING OR SQUEAKING SOUND COMING FROM A BRAKE AREA (EITHER CONSTANT OR INTERMITTENT) IS A GOOD INDICATOR THAT SOMETHING IS OUT OF ALIGNMENT AND NEEDS TO BE ADJUSTED.**

THE CAUSE OF THE NOISE IS LIKELY A MISALIGNED CALIPER, CAUSING THE BRAKE PADS INSIDE OF THEM TO RUB AGAINST THE DISC EVEN WHEN THE CALIPER IS OPEN. THE PADS SHOULD ONLY COME IN CONTACT WITH THE DISC WHEN THE CALIPER IS CLOSED BECAUSE THE HANDBRAKE HAS BEEN PULLED.

IN THE CASE OF MISALIGNMENT, ADJUST THE BRAKE CALIPER USING THE FOLLOWING INSTRUCTIONS.

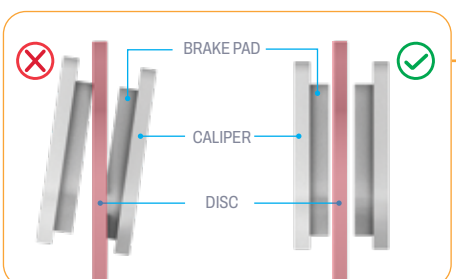

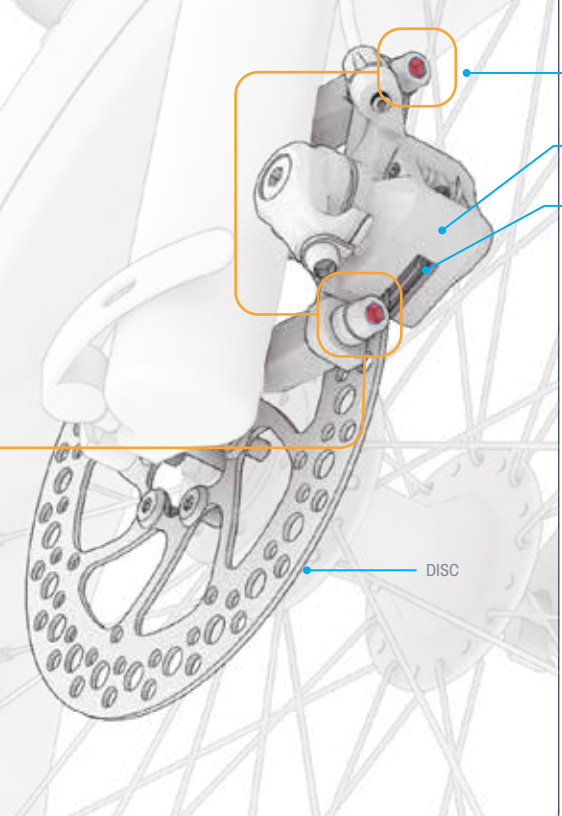

Adjusting the Brake Caliper:

YOU MAY NEED THE 5MM ALLEN KEY TIP OF THE MULTI-TOOL.

1. ON THE BRAKE THAT NEEDS ADJUSTING, LOCATE THE CALIPER, BRAKE PADS, AND DISC.
2. LIFT THAT WHEEL OF THE BIKE AND GIVE IT A SPIN. WATCH THE DISC REVOLVE BETWEEN THE BRAKE PADS, AND NOTICE WHICH PAD IS RUBBING AGAINST THE DISC.
3. REST THE BIKE ON THE KICKSTAND. (SEE SECTION 4.8).
4. WHEN LOOKING AT THE CALIPER FROM THE BACK OF THE WHEEL, LOCATE THE BOLT ABOVE AND THE BOLT BELOW THE CALIPER. USE THE 5MM ALLEN KEY TO EACH BOLT BY TURNING IT COUNTERCLOCKWISE FOR 4 - 5 ROTATIONS.
5. MOVE THE CALIPER OUT OF ALIGNMENT UNTIL THE FOLLOWING CONDITIONS ARE MET:
   - THE TOP OF THE PADS ARE ALIGNED WITH THE EDGE OF THE DISC.
   - NO PART OF EITHER PAD IS TOUCHING THE DISC.
   - THE PADS ARE PARALLEL TO THE DISC.
6. WITH THE CALIPER IN THE DESIRED POSITION, FULLY TIGHTEN ONE BOLT AND THEN THE OTHER BY TURNING IT CLOCKWISE WITH THE ALLEN KEY.
7. CHECK THAT THE CALIPER IS SECURE AND CONDUCT THE BRAKE SAFETY & FUNCTIONALITY CHECK (START OF SECTION 3.3) AGAIN.

4. OPERATING INSTRUCTIONS.

4.1 Powering On & Off

TO TURN THE E-BIKE ON OR OFF: PRESS AND HOLD THE POWER/MODE **(M)** BUTTON FOR 2 - 3 SECONDS.

INTELLIGENT AUTO-OFF FEATURE:
TO PRESERVE BATTERY POWER, YOUR BIKE WILL AUTOMATICALLY POWER OFF AFTER 10 MINUTES WITHOUT MOVEMENT.

IMPORTANT:
To preserve battery power, always remember to power your bike off when making a pit stop or putting it away for the night.

⚠ **WARNING:**
To avoid damage to the battery and electrical system that could result in malfunction and compromise safety, never power on your e-bike while it is charging.

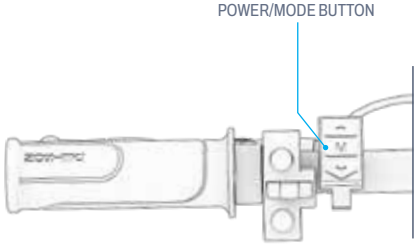

4.2 Understanding & Using the LCD Screen



⚠ **WARNING:** IF AN ERROR ALERT ICON OR CODE E-001 TO E-007 POPS UP ON YOUR LCD SCREEN, STOP RIDING IMMEDIATELY. CONTACT THE JETSON CARE TEAM FOR ASSISTANCE PRIOR TO RIDING YOUR E-BIKE AGAIN.

Changing the Screen Display:

To change the spec featured on the display:

QUICK-PRESS THE POWER/MODE (M) BUTTON TO TOGGLE THE DISPLAY BETWEEN THESE SPECS:

1	**ODO**	ODOMETER - TOTAL DISTANCE TRAVELED ON THIS UNIT.
2	**DST***	DISTANCE - DISTANCE TRAVELED ON THIS RIDE.
3	**CUR**	CURRENT - ELECTRICAL FLOW OF THE BATTERY.
4	**VOL**	VOLTAGE - ELECTRICAL FORCE FROM THE BATTERY.
5	**TRIP***	TRIP ODOMETER - DISTANCE TRAVELED DURING THIS RIDE.
6	**TIME***	TRIP TIME - TIME TRAVELED ON THIS RIDE.

SIMULTANEOUSLY PRESS THE POWER/MODE (**M**) BUTTON AND UP (▲) BUTTON TO TOGGLE THE DISPLAY BETWEEN THESE SPECS:

7	**MAX***	MAXIMUM TRIP SPEED - MAXIMUM SPEED TRAVELED ON THIS RIDE.
8	**AVG***	AVERAGE TRIP SPEED - AVERAGE SPEED TRAVELED ON THIS RIDE.

**SPEC WILL RESET EVERY TIME THE SCOOTER IS POWERED OFF.*

To change the brightness of the screen:

1. SIMULTANEOUSLY PRESS AND HOLD THE UP (▲) AND DOWN (▼) BUTTONS FOR 2-3 SECONDS TO ENTER THE SETTINGS MENU.
2. QUICK-PRESS THE UP ARROW UNTIL “P01” IS DISPLAYED ON THE SCREEN.
3. QUICK-PRESS POWER/MODE (**M**) BUTTON TO ENTER.
4. QUICK-PRESS THE UP (▲) AND DOWN (▼) BUTTONS TO TOGGLE BETWEEN 1 (LOWEST BRIGHTNESS), 2 (MIDDLE BRIGHTNESS) AND 3 (BRIGHTEST) UNTIL THE DESIRED SETTING IS REACHED.
5. QUICK-PRESS THE POWER/MODE (**M**) BUTTON TO CONFIRM.
6. SIMULTANEOUSLY PRESS AND HOLD THE UP (▲) AND DOWN (▼) BUTTONS FOR 2-3 SECONDS TO EXIT THE SETTINGS MENU.

To switch the unit of measurement between miles and kilometers:

1. SIMULTANEOUSLY PRESS AND HOLD THE UP (▲) AND DOWN (▼) BUTTONS FOR 2-3 SECONDS TO ENTER THE SETTINGS MENU.
2. QUICK-PRESS THE UP ARROW UNTIL “P02” IS DISPLAYED ON THE SCREEN.
3. QUICK-PRESS POWER/MODE (**M**) BUTTON TO ENTER.
4. QUICK-PRESS THE UP (▲) AND DOWN (▼)BUTTONS TO TOGGLE BETWEEN KILOMETERS (**0**) AND MILES (1) UNTIL THE DESIRED SETTING IS REACHED.
5. QUICK-PRESS THE POWER/MODE (**M**) BUTTON TO CONFIRM.
6. SIMULTANEOUSLY PRESS AND HOLD THE UP (▲) AND DOWN (▼) BUTTONS FOR 2-3 SECONDS TO EXIT THE SETTINGS MENU.

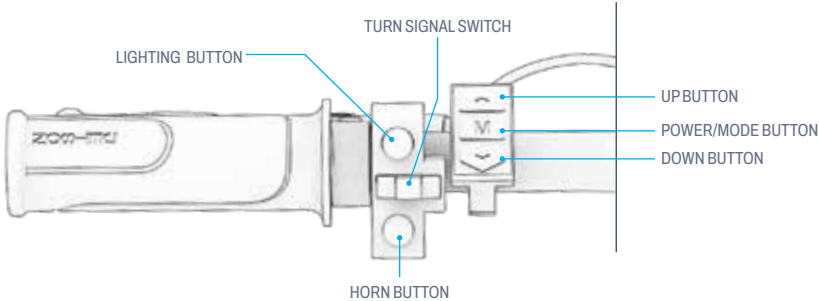

4.3 Using the Lights

IF RIDING IN LOW LIGHT CONDITIONS, TURN ON THE HEADLIGHT SO YOU CAN BETTER SEE THE ROAD AHEAD AND ONCOMING RIDERS CAN BETTER SEE YOU.

TO TURN ON OR OFF THE HEADLIGHT AND REAR LIGHT:
QUICK-PRESS THE LIGHTING BUTTON.

4.4 Using the Turn Signals

TOGGLE THE TURN SIGNAL SWITCH TO THE LEFT OR THE RIGHT TO ACTIVATE THE CORRESPONDING TURN SIGNAL ON AT THE BACK OF THE BIKE.

TO END USE OF THE TURN SIGNAL, TOGGLE THE SWITCH TO THE CENTER POSITION.

4.5 Sounding the Horn

SOUND THE HORN AS AN ALERT TO OTHER RIDERS AND PEDESTRIANS.

TO SOUND THE HORN: QUICK-PRESS THE HORN BUTTON.

4.6 Using Electronic Walk Assistance

IN WALK ASSIST MODE, THE MOTOR WILL PROPEL THE BIKE FORWARD AT 3.7 MPH | 6.0 KM/H TO MAKE FOR EASIER TRANSPORT WHEN YOU ARE NOT RIDING IT. USE THE HANDLEBARS TO GUIDE THE BIKE WHILE USING WALK ASSISTANCE.

TO TURN ON WALK ASSIST MODE: PRESS AND HOLD THE DOWN (▼) BUTTON. AFTER 2 SECONDS, WALK ASSIST MODE WILL ACTIVATE. CONTINUE TO HOLD THE DOWN (▼) BUTTON FOR AS LONG AS YOU NEED WALK ASSISTANCE. THE WALK ASSIST ICON WILL ILLUMINATE ON THE LCD SCREEN (SECTION 4.2) WHENEVER WALK ASSIST IS BEING ENGAGED.
TO TURN OFF WALK ASSIST MODE:
RELEASE THE (▼) BUTTON.

4.7 Checking Battery Charge Level

YOU CAN KEEP TABS ON YOUR BATTERY'S CHARGE LEVEL WITH THE BATTERY INDICATOR ICON ON THE LCD SCREEN.

BATTERY INDICATOR ICON	APPROXIMATE REMAINING CHARGE PERCENTAGE*
	76% - 100%
	51% - 75%
	26% - 50%
	<25% Charge your Jetson NOW!
	<10% Stop riding and charge your e-bike!

*Approximation only. May vary based on use.

IMPORTANT: Your bike's ability to reach top speed can be affected by the battery charge level. You may notice a reduction in speed when battery charge dips below 25%.

IMPORTANT: When the battery charge depletes to 0%, the e-bike will power off. Charge to full power (see section 2.7) prior to your next ride.

4.8 Using the Kickstand

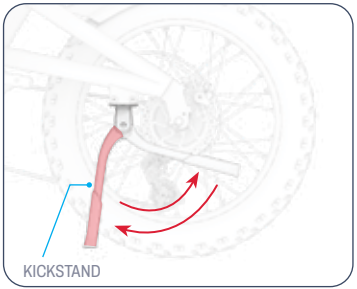

TO USE THE KICKSTAND: PIVOT IT DOWN AND GENTLY TILT YOUR E-BIKE ONTO IT TO STAND.

TO RAISE THE KICKSTAND: PIVOT IT BACK UP.

⚠ **CAUTION:** Always raise the kickstand before riding.

4.9 Removing & Reinserting the Battery

To Remove the Battery:

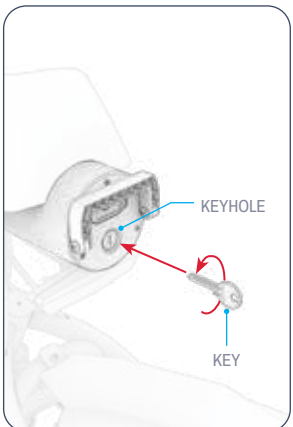

1. INSERT 1 KEY INTO THE KEYHOLE. TURN THE KEY COUNTERCLOCKWISE 180°.

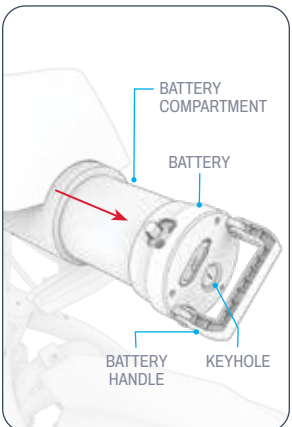

2. PULL THE BATTERY HANDLE OUT AND USE THE HANDLE TO PULL THE BATTERY OUT OF THE BATTERY COMPARTMENT.
3. PULL THE KEY OUT OF THE KEYHOLE.

To Reinsert the Battery:

1. WITH THE KEYHOLE FACING OUT, GENTLY SLIDE THE BATTERY INTO THE BATTERY COMPARTMENT. ENSURE THAT THE KEYHOLE IS ON THE LOWER HALF OF THE BATTERY FACE AND BELOW THE HANDLE ATTACHMENT POINTS. (REFERENCE IMAGE TO THE LEFT.)
2. CAREFULLY PUSH THE BATTERY FULLY INTO THE BATTERY COMPARTMENT.
3. INSERT 1 KEY IN THE KEYHOLE. TURN THE KEY CLOCKWISE 180°.
4. PULL THE KEY OUT OF THE KEYHOLE AND PUSH THE BATTERY HANDLE UP AGAINST THE BATTERY FACE.
5. CHECK THAT THE BATTERY IS SECURE IN THE FRAME.

⚠ **CAUTION:** Always lock the battery into the frame. Do not power on the bike or ride it without the battery locked into place.

⚠ **CAUTION:** To avoid damaging the battery, do not insert it into the frame too quickly or with too much force.

5. MOVING INSTRUCTIONS.

5.1 Riding Your E-Bike

RIDE YOUR E-BIKE IN 4 DIFFERENT WAYS:

1. PEDALING WITH ELECTRONIC ASSISTANCE (SECTION 5.2)
2. TRADITIONAL BIKING WITHOUT ANY ELECTRONIC PEDAL ASSISTANCE (SECTION 5.2)
3. USING THE THROTTLE FOR ALL-MOTOR POWER (SECTION 5.5)
4. LOCKED INTO CRUISE CONTROL (SECTION 5.7)

5.2 Pedaling With or Without Electronic Pedal Assistance

PEDAL ASSIST LETS YOU GO FURTHER AND FASTER ON LESS EFFORT. WHEN YOU PEDAL WITH THE POWER TURNED ON, THE MOTOR WILL GIVE BOOSTS OF POWER TO BIKE TO SUPPLEMENT YOUR EXERTION AND HELP YOU REACH THE ASSISTED SPEED WITHIN THE SPEED LEVEL YOU HAVE THE BIKE SET IN. (SECTION 5.3)

THE OTTO FEATURES CADENCE-BASED PEDAL ASSISTANCE, IN WHICH THE MOTOR WILL DELIVER SUPPLEMENTAL POWER WHENEVER YOU ARE PEDALING. ANY ROTATIONAL EFFORT YOU PUT INTO THE PEDALS WILL TELL THE MOTOR TO TURN ON—SO YOU CAN WORK YOUR MUSCLES AS LITTLE OR AS MUCH AS YOU'D LIKE.

IF YOUR EFFORTS TAKE YOU BEYOND THE SPEED THRESHOLD FOR THE LEVEL YOU HAVE THE BIKE SET IN, THERE WILL BE NO ASSISTANCE FROM THE MOTOR UNTIL YOUR SPEED FALLS BACK BELOW THAT THRESHOLD.

TO RIDE YOUR BIKE WITHOUT ANY PEDAL ASSISTANCE: SET THE PEDAL ASSIST LEVEL TO 0 AND THE MOTOR WILL DISENGAGE.

NOTE: YOU CAN RIDE YOUR BIKE WITHOUT THE POWER TURNED ON OR IF THE BATTERY HAS DEPLETED, BUT YOU WILL NOT BE ABLE TO USE ANY OF THE LIGHTS OR ELECTRICAL FUNCTIONS.

5.3 Understanding & Using Speed Modes

THE MAXIMUM SPEED YOU CAN TRAVEL USING PEDAL ASSISTANCE OR THE THROTTLE WILL DEPEND ON WHICH SPEED MODE YOU HAVE SET.

WHEN PEDALING: THE MOTOR WILL GIVE BOOSTS OF POWER TO HELP YOU REACH THE MAXIMUM SPEED POSSIBLE IN THE SPEED MODE YOU HAVE SET. IF YOUR PEDALING EFFORTS ALONE TAKE YOU BEYOND THAT SPEED, THE MOTOR WILL NOT DELIVERY ANY PEDAL ASSISTANCE.

WHEN USING THE THROTTLE: THE SPEED MODE YOU HAVE SET DETERMINES THE MAXIMUM SPEED AT WHICH YOU CAN TRAVEL. USE LOWER SPEEDS IN SPEED-RESTRICTED SPOTS, WHEN TRAVELING IN DENSE AREAS, OR FOR A MORE LEISURELY RIDE.

IMPORTANT: WHEN SET IN SPEED MODE 0, THERE WILL BE NO ENGAGEMENT FROM THE MOTOR WHEN YOU PEDAL, AND THE THROTTLE CANNOT BE USED.

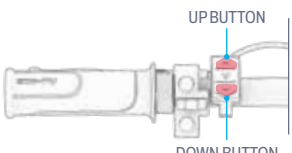

TO CHANGE TO A HIGHER SPEED MODE: PUSH THE UP (▲) BUTTON.

TO CHANGE TO A LOWER SPEED MODE: PUSH THE DOWN (▼) BUTTON.

SPEED MODE	0	1	2	3	4	5
ASSISTED SPEED (PEDAL) OR MAXIMUM SPEED (THROTTLE)	NO ENGAGEMENT FROM THE MOTOR*	6.2 MPH (9.98 KM/H)	9.3 MPH (14.97 KM/H)	12.4 MPH (19.96 KM/H)	15.5 MPH (24.94 KM/H)	20.0 MPH (32.19 KM/H)

**FOR PEDALING ONLY. THROTTLE NOT USABLE WHEN THE BIKE IS SET IN MODE 0.*

5.4 Using the Gears

THIS E-BIKE IS A 7-GEAR BIKE. MECHANICAL GEARS DO NOT AFFECT THE RIDE WHEN BIKE MOVEMENT IS BEING CONTROLLED BY THE THROTTLE. GEARS ONLY AFFECT THE RIDE DURING PEDALING.

LOWER GEARS MAKE FOR EASIER PEDALING BECAUSE THERE IS LESS RESISTANCE, BUT YOU'LL COVER LESS GROUND WITH EACH PEDAL STROKE. USE LOW GEARS FOR RIDING UPHILL, TACKLING ROUGH TERRAIN, OR TO RIDE SLOWLY.

HIGHER GEARS GIVE YOU MORE SPEED, AS YOU'LL COVER MORE GROUND WITH EACH PEDAL STROKE. USE HIGH GEARS FOR FASTER RIDING ON FLAT SURFACES OR WHEN DESCENDING A HILL.

TO DOWNSHIFT TO A LOWER GEAR:
PUSH THE DOWNSHIFT LEVER FORWARD UNTIL THE DESIRED GEAR IS POSITIONED AT THE GEAR INDICATOR MARK.

TO UPSHIFT TO A HIGHER GEAR:
PUSH THE UPSHIFT BUTTON UNTIL THE DESIRED GEAR IS POSITIONED AT THE GEAR INDICATOR MARK.

NOTE:
You should hear a clicking sound with each successful gear shift.

IMPORTANT:
Only change gears while in forward motion and actively pedaling.

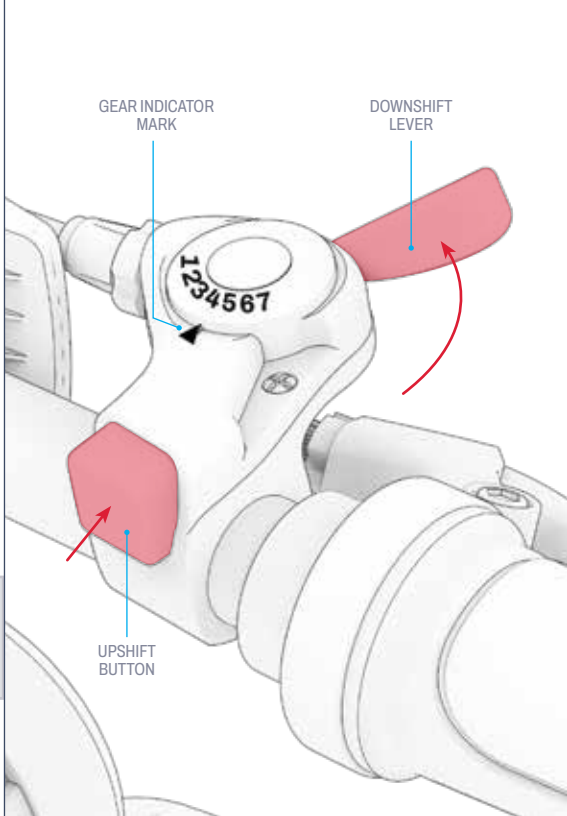

5.5 Using the Throttle

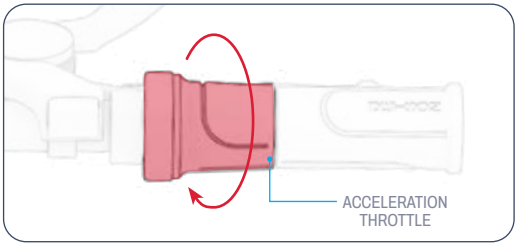

TO RIDE YOUR E-BIKE LIKE A MOTOR BIKE, STOP PEDALING AND USE THE ACCELERATION THROTTLE.

THE MAXIMUM SPEED AT WHICH YOU CAN TRAVEL DEPENDS ON THE SPEED MODE IN WHICH THE BIKE IS SET. (SECTION 5.3)

IMPORTANT: The throttle cannot be used with the bike set in Speed Mode 0.

TO ACCELERATE: SLOWLY ROTATE THE ACCELERATION THROTTLE TOWARDS YOU WITH YOUR RIGHT HAND.

- THE MORE YOU ROTATE THE THROTTLE, THE MORE THE MOTOR WILL ENGAGE — AND THE FASTER YOU WILL TRAVEL.
- TO AVOID SUDDEN BURSTS OF SPEED, ALWAYS ROTATE THE THROTTLE GRADUALLY.

TO SLOW DOWN: GENTLY EASE UP ON THE THROTTLE.

⚠ **CAUTION:** To avoid injury, always rest your feet on the pedals, even when you are not pedaling. Never ride with them dangling off the side of the bike.

5.6 Using the Brakes

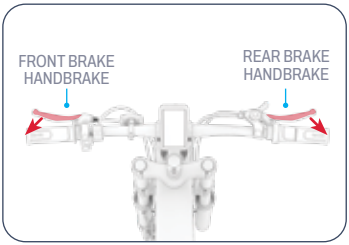

- SQUEEZE ONE OR BOTH HANDBRAKES TO SLOW DOWN.
- SQUEEZE MORE FORCEFULLY TO COME TO A COMPLETE STOP.
- TO AVOID ABRUPT MOVEMENTS, TRY TO SQUEEZE THE HANDBRAKE(S) GRADUALLY.

· LEFT HANDBRAKE ➔ FRONT WHEEL BRAKE
· RIGHT HANDBRAKE ➔ REAR WHEEL BRAKE

5.7 Using Cruise Control

CRUISE CONTROL LOCKS THE BIKE IN MOTION AT A STEADY PACE. ONCE YOU SET CRUISE CONTROL, THE MOTOR WILL DO THE WORK TO KEEP THAT PACE—NO THROTTLE OR PEDALING REQUIRED.

TO ACTIVATE CRUISE CONTROL: WHILE TRAVELING AT YOUR DESIRED SPEED, PRESS AND HOLD THE UP (▲) BUTTON FOR 3 SECONDS. THE CRUISE CONTROL ICON WILL ILLUMINATE ON THE LCD SCREEN (SECTION 4.2) WHEN YOUR PACE HAS BEEN LOCKED IN. RELEASE THE THROTTLE AND RIDE.

TO DEACTIVATE CRUISE CONTROL: GENTLY TWIST THE THROTTLE, SQUEEZE ONE OF THE HANDBRAKES, OR QUICK-PRESS THE CRUISE CONTROL BUTTON.

5.8 Helmet Safety

A HELMET SHOULD BE WORN BY THE RIDER AT ALL TIMES.



IMPROPER POSITIONING:
THE FOREHEAD IS EXPOSED.
A FALL COULD RESULT
IN SERIOUS INJURY.



PROPER POSITIONING:
THE FOREHEAD IS COVERED
BY THE HELMET.

**WEAR A HELMET, APPROPRIATE CLOTHING, SHOES, AND SAFETY GEAR. AVOID CLOTHING THAT CAN GET CAUGHT INTO OR UNDER THE WHEELS. CLOSED-TOE, FLAT SHOES ARE RECOMMENDED. WEAR AN ASTM F1492 APPROVED HELMET AND PROTECTIVE GEAR TO PREVENT INJURY IN THE EVENT OF AN ACCIDENT.*

5.9 Maximizing Speed & Riding Range

IN IDEAL CONDITIONS, THE MAXIMUM MILEAGE THAT CAN BE ACHIEVED PER FULLY CHARGED BATTERY IS 37 MILES (59.5 KM) IF EXCLUSIVELY USING ELECTRONIC PEDAL ASSISTANCE, OR 27 MILES (43.5 KM) IF EXCLUSIVELY USING THE THROTTLE. THE MAXIMUM SPEED IS 20 MPH (32.2 KM/H). THE HARDER THE MOTOR NEEDS TO WORK, THE FASTER YOUR BATTERY WILL DRAIN. THE FOLLOWING FACTORS WILL ALSO AFFECT SPEED AND RIDING RANGE.

Riding Surface:
TRAVELING OVER A ROUGH SURFACE REQUIRES MOTOR POWER THAN RIDING ON A SMOOTH ONE.

Carrying Weight:
MORE WEIGHT (RIDER PLUS CARGO) DECREASES ACHIEVABLE RANGE.

Riding Style:
- FREQUENT STARTING AND STOPPING WILL REDUCE RIDING RANGE.
- USING THE THROTTLE DRAINS THE BATTERY FASTER THAN PEDAL ASSIST.
- USING YOUR OWN EFFORT TO PEDAL WILL EASE THE DEMAND ON THE MOTOR AND INCREASE YOUR RIDING RANGE.

Air Temperature:
THE IDEAL TEMPERATURE FOR RIDING AND STORING THE E-BIKE IS BETWEEN 32°F - 104°F (0°C - 40°C).

Incline:
THE MOTOR HAS TO WORK HARDER TRAVELING UPHILL THAN ON FLAT STRETCHES OR DOWNHILL.

Battery Maintenance:
TIMELY BATTERY CHARGING AFTER EVERY RIDE HELPS MAINTAIN BATTERY CAPACITY AND STRENGTH.

Use of Gears:
USING THE GEARS TO MAXIMIZE YOUR PEDALING EFFORTS MAKES FOR MORE EFFICIENT USE OF PEDAL ASSIST, SO YOU CAN ACHIEVE MORE MILEAGE BEFORE THE BATTERY DEPLETES.

Tire Inflation:
INFLATING THE TIRES TO THE RECOMMENDED PRESSURE WILL HELP ACHIEVE MAXIMUM RIDING SPEED AND RANGE.

USER MAINTENANCE INSTRUCTIONS.

Take good care of your Jetson to keep it riding smoothly and safely. Here's how:

Handling Your Jetson:

- AVOID EXPOSING YOUR PRODUCT TO SEVERE VIBRATION OR INTENSE PHYSICAL IMPACT.
- NEVER DISASSEMBLE THE BATTERY.
- KEEP YOUR PRODUCT AWAY FROM WATER AND MOISTURE.
- RIDE ON SMOOTH, FLAT SURFACES TO AVOID BREAKAGE.
- NEVER CARRY YOUR PRODUCT BY THE WHEELS, SEAT, AND/OR HANDLEBAR.
- TAKE CARE NOT TO PULL OR SNAG THE WIRING CONNECTING THE MOTOR WITH THE HANDLEBAR COMPONENTS.

Storage Instructions:

- FULLY CHARGE THE BATTERY BEFORE STORING THE PRODUCT FOR EXTENDED PERIODS OF TIME.
- WHEN IN STORAGE FOR EXTENDED PERIODS OF TIME, FULLY CHARGE THE BATTERY ONCE A MONTH.
- COVER THE PRODUCT TO PROTECT IT AGAINST DUST.
- STORE THE PRODUCT INDOORS AND IN A DRY PLACE AT A TEMPERATURE BETWEEN 32°F - 104°F (0°C - 40°C).

Cleaning Your Jetson:

- SEAT AND FRAME - WIPE WITH A DAMP DUST-FREE CLOTH OR ONE DIPPED IN RUBBING ALCOHOL. FOLLOW WITH A DRY DUST-FREE CLOTH.
- HANDLEBAR - WIPE DOWN WITH MILD SOAP USING A DAMP DUST-FREE CLOTH. REMOVE EXCESS SOAP WITH A SEPARATE DAMP CLOTH.
- WHEEL COMPONENTS - WIPE WITH A DAMP DUST-FREE CLOTH.
- TIRES - WIPE WITH A DAMP DUST-FREE CLOTH. A TIRE FINISHER OR CLEANER CAN ALSO BE USED.

⚠ **WARNING:** Do not spray or apply water directly onto to the product. Water can cause damage to the wiring, battery compartment, and lights, as well as deterioration of the frame—all of which could cause a malfunction that puts rider safety at risk.

⚠ Battery Precautions:

YOUR PRODUCT HAS A REMOVABLE LITHIUM-ION BATTERY. TAKE CARE WHEN HANDLING.

- KEEP PRODUCT AND BATTERY AWAY FROM FIRE AND EXCESSIVE HEAT.
- AVOID INTENSE PHYSICAL SHOCK, SEVERE VIBRATION, OR IMPACT.
- PROTECT PRODUCT AND BATTERY FROM WATER OR MOISTURE.
- DO NOT PLACE OR STORE PRODUCT OR BATTERY IN A PILE ON TOP OF OR UNDERNEATH OTHER OBJECTS.
- DO NOT DISASSEMBLE THE BATTERY.
- DO NOT DISPOSE OF PRODUCT OR BATTERY WITH EVERYDAY TRASH. BRING PRODUCT TO A DEDICATED E-WASTE FACILITY OR BATTERY RECYCLING CENTER. FOR MORE INFORMATION ON DISPOSAL SITES NEAR YOU, CONTACT YOUR LOCAL MUNICIPALITY OR WASTE HAULER.
- SHOULD THE PRODUCT'S BATTERY FEEL HOT OR EXHIBIT SIGNS OF OVERHEATING, EMIT AN ODOR OR UNUSUAL SOUND, LEAK FLUID OR GAS, OR CHANGE IN SHAPE OR COLOR, IMMEDIATELY:
  1. IF IN USE, STOP USING THE PRODUCT IMMEDIATELY. REMOVE THE CHARGING CABLE FROM THE PRODUCT IF IT IS PLUGGED IN.
  2. DISCONTINUE USE OF THE PRODUCT.
  3. IF SAFE TO DO SO, MOVE THE PRODUCT AND BATTERY INTO A CLEAR SPACE AND AWAY FROM ANYTHING FLAMMABLE.
  4. CALL YOUR LOCAL EMERGENCY SERVICES FOR ASSISTANCE.
  5. THOROUGHLY WASH EYES OR AREAS OF SKIN THAT HAVE COME IN CONTACT WITH LEAKING BATTERY ELECTROLYTE FLUID WITH CLEAN RUNNING WATER AND SEEK ADDITIONAL MEDICAL ATTENTION.
- IF THERE ARE ANY ISSUES WITH THE BATTERY, CONTACT THE JETSON CARE TEAM.

CONNECT WITH US.

RIDEJETSON.COM/SUPPORT
RIDEJETSON.COM/CHAT

1-844-585-7462

Be sure to follow @ridejetson on social media to learn about fantastic offers, giveaways, and all the latest Jetson news.

LOVING YOUR RIDE?

Leave a review at
ridejetson.com/reviews.
We can't wait to hear from you!
#MakeMoves




JETSON

UNA GUÍA PARA TU VIAJE.

IMPORTANTE:
Lea atentamente y guarde para referencia futura.

JETSON

OTTO
Bicicleta eléctrica todoterreno.

REFERENCIA DEL MODELO: JOTTO-BLK

NUESTROS DOS MEJORES NORMAS DE CONDUCCION:

CUÍDATE.
¡QUE TE DIVIERTAS!

FABRICADO EN YUEYANG, CHINA
IMPORTADO POR TRURIDE TECH LLC.
APARTADO POSTAL 461, JERSEY CITY, NJ 07302-9998

CÓDIGO DE FECHA: 09/2025
EDICIÓN DEL DOCUMENTO: V2.0
FABRICADO EN CHINA

© 2025, TRURIDE TECH. TODOS LOS DERECHOS RESERVADOS. FABRICADO PARA TRURIDE TECH LLC.
JETSON® ES UNA MARCA COMERCIAL REGISTRADA UTILIZADA BAJO LICENCIA DE JETSTREAM BRANDS LLC.
NINGUNA PARTE DE ESTE DOCUMENTO, INCLUYENDO LA FORMA, LOS GRÁFICOS Y EL DISEÑO, PUEDE SER REPRODUCIDA O TRANSMITIDA EN NINGUNA FORMA NI POR NINGÚN MEDIO.

Contenido

Advertencias de seguridad 4
Cobertura de la garantía y registro del producto . 7
1. Acerca de su producto
1.1 Descripción general del producto 8
1.2 Contenido de la caja 11
1.3 Especificaciones del producto. 12
1.4 Recursos en línea 12
2. Instrucciones de instalación
2.1 Notas iniciales 13
2.2 Idoneidad del jinete 13
2.3 Colocación del manillar. 14
2.4 Colocación de la rueda delantera 17
2.5. Colocación del faro delantero y el guardabarros delantero. 20
2.6 Colocación de los pedales 23
2.7 Carga de la batería 24
3. Preparación para montar
3.1 Comprobaciones de seguridad previas a la conducción 26
3.2 Inflado y presión de los neumáticos 27
3.3 Comprobación y ajuste de los frenos 28
4. Instrucciones de funcionamiento
4.1 Encendido y apagado 30
4.2 Comprensión y uso de la pantalla LCD 31
4.3 Uso de las luces 32
4.4 Uso de los intermitentes 33
4.5 Hacer sonar la bocina 33
4.6 Uso de la asistencia electrónica para caminar 33
4.7 Comprobación del nivel de carga de la batería 34
4.8 Uso del soporte 34
4.9 Extracción y reinserción de la batería. 35
5. Instrucciones para la mudanza
5.1 Montar en tu bicicleta eléctrica 36
5.2 Pedaleo con o sin asistencia electrónica al pedaleo 36
5.3 Comprensión y uso de los modos de velocidad. 37
5.4 Uso de los engranajes 38
5.5 Uso del acelerador 39
5.6 Uso de los frenos 39
5.7 Uso del control de crucero 40
5.8 Seguridad del casco 40
5.9 Maximizar la velocidad y la autonomía 41
Instrucciones de mantenimiento para el usuario 42
Conéctate con nosotros 44

ADVERTENCIAS DE SEGURIDAD.

GUARDE ESTAS INSTRUCCIONES.

INSTRUCCIONES SOBRE EL RIESGO DE INCENDIO O LESIONES A PERSONAS E INSTRUCCIONES DE SEGURIDAD IMPORTANTES

- Antes de utilizarlo, lea atentamente el manual de usuario y las advertencias de seguridad, y asegúrese de que comprende y acepta todas las instrucciones de seguridad. El usuario será responsable de cualquier pérdida o daño causado por un uso inadecuado.
- **El uso de un cargador incorrecto puede provocar incendios y explosiones, lo que puede causar daños materiales, lesiones y la muerte.**
- Antes de cada ciclo de funcionamiento, el operador deberá realizar las comprobaciones previas especificadas por el fabricante: Que todas las protecciones y almohadillas suministradas originalmente por el fabricante estén en su sitio y en condiciones de uso; Que el sistema de frenado funcione correctamente; Que todas las protecciones de los ejes, protecciones de las cadenas u otras cubiertas o protecciones suministradas por el fabricante estén en su sitio y en condiciones de uso; Que los neumáticos estén en buen estado, inflados correctamente y tengan suficiente dibujo; El área en la que se va a utilizar el producto debe ser segura y adecuada para un funcionamiento seguro.
- Los componentes se mantendrán y repararán de acuerdo con las especificaciones del fabricante y utilizando únicamente piezas de repuesto autorizadas por el fabricante, cuya instalación será realizada por distribuidores u otras personas cualificadas.
- Advertencia contra la recarga de baterías no recargables.
- No permita que las manos, los pies, el cabello, partes del cuerpo, la ropa u objetos similares entren en contacto con las piezas móviles, las ruedas o el tren de transmisión mientras el motor esté en funcionamiento.
- Este producto no debe ser utilizado por niños ni por personas con capacidades físicas, sensoriales o mentales reducidas, o con falta de experiencia y conocimientos, a menos que hayan recibido supervisión o instrucción (IEC 60335-1/A2:2006).
- Los niños sin supervisión no deben jugar con el producto (IEC 60335-1/A2:2006).
- Se requiere la supervisión de un adulto.
- Las unidades no deben utilizarse para realizar carreras, acrobacias u otras maniobras que puedan provocar la pérdida de control o acciones o reacciones incontroladas por parte del operador o los pasajeros.
- Nunca lo utilice cerca de vehículos motorizados.
- Evite los baches pronunciados, las rejillas de drenaje y los cambios repentinos en la superficie. El patinete podría detenerse de forma repentina.
- Evite las calles y superficies con agua, arena, grava, suciedad, hojas y otros residuos. El clima húmedo afecta la tracción, el frenado y la visibilidad.
- Evite conducir cerca de gases, vapores, líquidos o polvo inflamables que puedan provocar un incendio.
- Los operadores deberán cumplir todas las recomendaciones e instrucciones del fabricante, así como todas las leyes y ordenanzas: Las unidades sin faros solo podrán circular en condiciones de visibilidad diurna adecuadas, y; Se animará a los propietarios a que destaquen (para mayor visibilidad) utilizando iluminación, reflectores y, en el caso de las unidades de baja altura, banderas de señalización en postes flexibles.
- Se advertirá a las personas con las siguientes afecciones que no utilicen el aparato: personas con afecciones cardíacas; mujeres embarazadas; personas con dolencias en la cabeza, la espalda o el cuello, o que hayan sido sometidas a cirugías previas en esas zonas del cuerpo; y personas con cualquier afección mental o física

que pueda hacerlas susceptibles de sufrir lesiones o que pueda afectar a su destreza física o a sus capacidades mentales para reconocer, comprender y seguir todas las instrucciones de seguridad, así como para asumir los riesgos inherentes al uso del aparato.

- No conduzcas por la noche.
- No conduzcas después de beber alcohol o tomar medicamentos recetados.
- No lleves objetos contigo cuando montes en bicicleta.
- Nunca utilice el producto descalzo.
- Lleve siempre calzado y mantenga los cordones atados.
- Asegúrate de que tus pies estén siempre bien apoyados en la cubierta.
- Los operadores siempre deberán utilizar ropa protectora adecuada, incluyendo, entre otros, un casco con la certificación adecuada y cualquier otro equipo recomendado por el fabricante: Utilice siempre equipo de protección, como casco, rodilleras y coderas.
- Ceda siempre el paso a los peatones.
- Esté atento a lo que hay delante y lejos de usted.
- No permita distracciones mientras conduce, como contestar el teléfono o realizar cualquier otra actividad.
- El producto no puede ser utilizado por más de una persona.
- Cuando utilices el producto junto con otros usuarios, mantén siempre una distancia de seguridad para evitar colisiones.
- Al girar, asegúrate de mantener el equilibrio.
- Conducir con los frenos mal ajustados es peligroso y puede provocar lesiones graves o la muerte.
- El freno puede calentarse durante su funcionamiento, no lo toque con la piel desnuda.
- Frenar con demasiada fuerza o de forma demasiado brusca puede bloquear una rueda, lo que podría hacer que perdieras el control y te cayeras. Una frenada brusca o excesiva puede provocar lesiones o la muerte.
- Si el freno se afloja, ajústelo con una llave hexagonal, un destornillador u otra herramienta adecuada, o póngase en contacto con el equipo de atención al cliente de Jetson.
- Reemplace inmediatamente las piezas desgastadas o rotas.
- Comprueba que todas las etiquetas de seguridad estén colocadas y se comprendan antes de conducir.
- El propietario permitirá el uso y funcionamiento de la unidad tras demostrar que los operadores pueden comprender y manejar todos los componentes de la unidad antes de su uso.
- No conduzcas sin la formación adecuada. No conduzcas a altas velocidades, en terrenos irregulares o en pendientes. No realices acrobacias ni giros bruscos.
- Recomendado para uso en interiores.
- La exposición prolongada a los rayos UV, la lluvia y los elementos puede dañar los materiales de la carcasa; guárdela en un lugar cubierto cuando no la utilice.
- Los dispositivos personales de movilidad eléctrica no están diseñados para su uso en lugares a gran altitud que requieran una mayor distancia entre los cables eléctricos de los circuitos eléctricos, lo que indica que no están diseñados para su uso a altitudes superiores a los 2000 metros sobre el nivel del mar.
- Utilice únicamente las baterías especificadas por el fabricante
- GUÁRDELO EN INTERIORES CUANDO NO LO UTILICE. DÉJELO EN INTERIORES MIENTRAS SE CARGA O CUANDO NO LO UTILICE PARA CONDUCIR.
- **ADVERTENCIA**: Riesgo de incendio. Ninguna de las piezas puede ser reparada por el usuario.
- **ADVERTENCIA**: riesgo de incendio y descarga eléctrica. No hay piezas reparables por el usuario.
- Precaución: Peligro de incendio
- El peso del jinete no debe superar los 300 lb | 136,1 kg.

MODIFICACIONES

No intente desmontar, modificar, reparar ni sustituir la unidad ni ninguno de sus componentes sin las instrucciones del equipo de asistencia técnica de Jetson. Si lo hace, quedará anulada cualquier garantía y podría provocar un mal funcionamiento que causara lesiones.

PRECAUCIONES ADICIONALES DE FUNCIONAMIENTO

No levante el producto del suelo mientras esté encendido y las ruedas estén en movimiento. Esto puede provocar que las ruedas giren libremente, lo que podría causarle lesiones a usted o a otras personas cercanas. No salte sobre el producto ni se baje de él, y no salte mientras lo utiliza. Mantenga siempre los pies firmemente apoyados en el reposapiés mientras lo utiliza. Compruebe siempre la carga de la batería antes de utilizarlo.

ELIMINACIÓN DE BATERÍAS USADAS



Las pilas pueden contener sustancias peligrosas que podrían poner en peligro el medio ambiente y la salud humana. Este símbolo marcado en la pila y/o en el embalaje indica que las pilas usadas no deben tratarse como residuos municipales. Las pilas deben desecharse en un punto de recogida adecuado para su reciclaje. Al asegurarse de que las pilas usadas se desechan correctamente, ayudará a prevenir posibles consecuencias negativas para el medio ambiente y la salud humana. El reciclaje de materiales ayudará a conservar los recursos naturales. Para obtener más información sobre el reciclaje de pilas usadas, póngase en contacto con el servicio municipal de recogida de residuos.

AVISO DE CUMPLIMIENTO

Este dispositivo cumple con la Parte 15 de las normas de la FCC. Su funcionamiento está sujeto a las dos condiciones siguientes: (1) este dispositivo no puede causar interferencias perjudiciales y (2) este dispositivo debe aceptar cualquier interferencia recibida, incluidas las interferencias que puedan provocar un funcionamiento no deseado. Advertencia: los cambios o modificaciones realizados en esta unidad que no hayan sido expresamente aprobados por la parte responsable del cumplimiento podrían anular la autoridad del usuario para utilizar el equipo.

NOTA: Este equipo ha sido probado y cumple con los límites establecidos para dispositivos digitales de Clase B, de conformidad con la Parte 15 de las normas de la FCC. Estos límites están diseñados para proporcionar una protección razonable contra interferencias perjudiciales en instalaciones residenciales. Este equipo genera, utiliza y puede irradiar energía de radiofrecuencia y, si no se instala y utiliza de acuerdo con las instrucciones, puede causar interferencias perjudiciales para las comunicaciones por radio. Sin embargo, no se garantiza que no se produzcan interferencias en una instalación concreta. Si este equipo causa interferencias perjudiciales para la recepción de radio o televisión, lo cual puede determinarse apagando y encendiendo el equipo, se recomienda al usuario que intente corregir la interferencia mediante una o varias de las siguientes medidas:

- Reorientar o reubicar la antena receptora.
- Aumente la separación entre el equipo y el receptor.
- Conecte el equipo a una toma de corriente de un circuito diferente al que está conectado el receptor.
- Consulte al distribuidor o a un técnico con experiencia en radio/televisión para obtener ayuda.
- Se deben utilizar cables blindados con esta unidad para garantizar el cumplimiento de los límites de Clase B de la FCC.

⚠ ADVERTENCIA:

El incumplimiento de las siguientes instrucciones puede provocar lesiones al niño o a otras personas.

- Mantenga las piezas pequeñas fuera del alcance de los niños durante el montaje.
- Los accesorios deben ser montados y desmontados por un adulto.
- Inspeccione con frecuencia el producto para detectar posibles daños.

*** SE REQUIERE EL MONTAJE POR PARTE DE UN ADULTO.**

⚠ ADVERTENCIA:

Para reducir el riesgo de lesiones, se requiere la supervisión de un adulto. Nunca lo utilice en carreteras, cerca de vehículos motorizados, en pendientes pronunciadas o escaleras, piscinas u otras masas de agua; utilice siempre calzado y no permita que lo utilice más de una persona a la vez.

⚠ ADVERTENCIA:

Siga siempre las precauciones básicas al utilizar este producto, incluidas las siguientes:

(A) Lea todas las instrucciones antes de utilizar el producto.

(B) Para reducir el riesgo de lesiones, es esencial una supervisión estricta cuando el producto se utiliza cerca de niños.

(C) No introduzca los dedos ni las manos en el producto.

(D) No utilice este producto si el cable de alimentación elástico o el cable de salida están aplastados, tienen el aislamiento roto o presentan cualquier otro indicio de daño.

(E) Para todos los equipos. Las instrucciones deben indicar: Este aparato no está diseñado para su uso en temperaturas ambiente inferiores a 14 °F (-10 °C) o superiores a 104 °F (40 °C).

(F) Para todos los dispositivos, las instrucciones deben incluir la siguiente información:
La batería está diseñada para cargarse cuando la temperatura ambiente está entre 0 °C (32 °F) y 40 °C (104 °F). Nunca cargue la batería cuando la temperatura ambiente esté fuera de este rango.

PROPUESTA 65 DE CALIFORNIA

⚠ ADVERTENCIA:

ESTE PRODUCTO PUEDE EXPONERLE A SUSTANCIAS QUÍMICAS, ENTRE ELLAS EL CADMIO, QUE SEGÚN EL ESTADO DE CALIFORNIA PUEDE PROVOCAR CÁNCER Y DEFECTOS CONGÉNITOS U OTROS DAÑOS REPRODUCTIVOS.
PARA OBTENER MÁS INFORMACIÓN, VISITE: WWW.P65WARNINGS.CA.GOV.

GARANTÍA GENERAL LIMITADA

SU NUEVO PRODUCTO JETSON ESTÁ GARANTIZADO CONTRA DEFECTOS DE MATERIALES Y MANO DE OBRA, TAL Y COMO SE INDICA EN RIDEJETSON.COM/WARRANTY, DURANTE UN PERIODO DE TIEMPO A PARTIR DE LA FECHA DE COMPRA ORIGINAL EN TIENDA, SIEMPRE QUE SE UTILICE DE ACUERDO CON LOS MANUALES DE USUARIO DE JETSON (CONSULTE RIDEJETSON.COM/SUPPORT). **EN VIRTUD DE ESTA GARANTÍA, PODRÁ DIRIGIR SUS RECLAMACIONES A JETSON INCLUSO EN SITUACIONES EN LAS QUE HAYA COMPRADO EL PRODUCTO JETSON A UNO DE NUESTROS DISTRIBUIDORES AUTORIZADOS.** PARA LEER LOS TÉRMINOS COMPLETOS DE NUESTRA GARANTÍA, VISITE RIDEJETSON.COM/WARRANTY.

REGISTRO DEL PRODUCTO

REGISTRE SU NUEVO JETSON PARA ACELERAR EL PROCESO DE PERSONALIZACIÓN DEL PRODUCTO Y OBTENER ASISTENCIA CON LA GARANTÍA. HAGA SU MOVIMIENTO EN RIDEJETSON.COM/PRODUCT-REGISTRATION.

COBERTURA DE LA GARANTÍA Y REGISTRO DEL PRODUCTO.

Para ejercer los derechos de su producto garantía o solicitar información sobre la cobertura de la garantía, póngase en contacto con nosotros directamente.

www.ridejetson.com

1. ACERCA DE TU PRODUCTO.

1.1 Descripción general del producto

1. MANILLAR* (DETALLES, PÁGINA 10)
2. TALLO
3. FARO DELANTERO*
4. GUARDABARROS DELANTERO* (x2)
5. HORQUILLA DELANTERA
6. FRENO DE DISCO
   (×2; DELANTERO* Y TRASERO)
7. VÁLVULA DE NEUMÁTICO CON TAPÓN ANTIPOLVO
   (×2; DELANTE Y DETRÁS)
8. RUEDA
   (×2; DELANTERO* Y TRASERO)
9. SUSPENSIÓN TRASERA
10. PEDAL CON REFLECTORES
    (×2; IZQUIERDA Y DERECHA)
11. JUEGO DE BIELAS
12. CADENA
13. PATA DE CABRA
14. RUEDA LOCA
15. DESVIADOR
16. GUARDABARROS TRASERO
17. REFLECTOR TRASERO
18. LUZ TRASERA CON INTERMITENTES
19. MARCO
20. ASIENTO
21. BATERÍA (EXTRAÍBLE)
    A. ASA DE LA BATERÍA
    B. BLOQUEO DE BATERÍA
    C. PUERTO DE CARGA CON TAPA
22. LLAVE DE BLOQUEO DE BATERÍA
    (×2)
23. CARGADOR
24. CABLE DE CARGA

**REQUIERE MONTAJE*

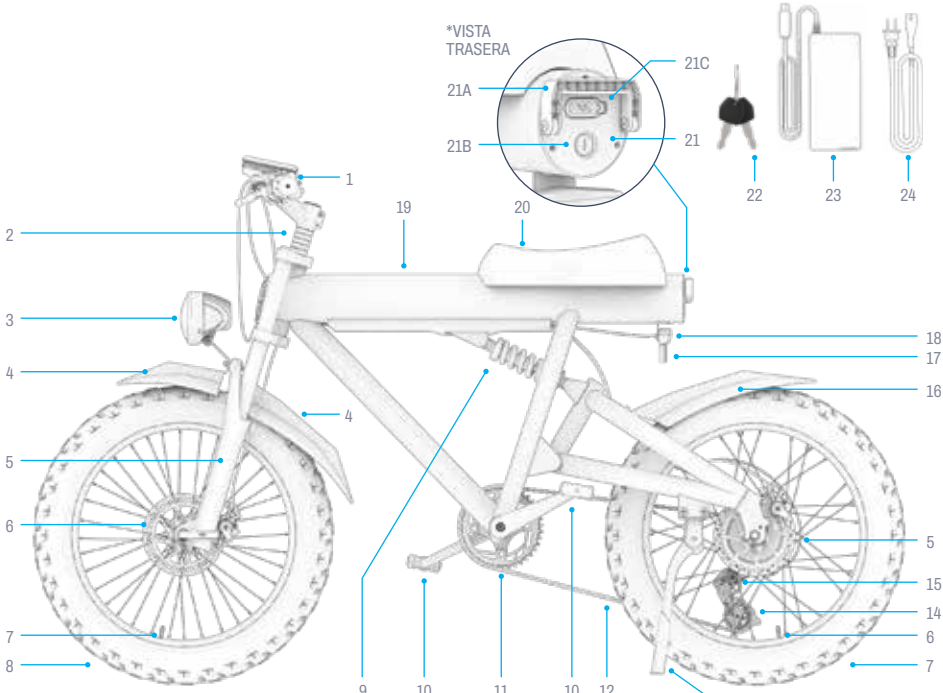

NOTA: LAS IMÁGENES PUEDEN NO REFLEJAR EL ASPECTO EXACTO DEL PRODUCTO REAL.

1. FRENO DE MANO IZQUIERDO (RUEDA DELANTERA)
2. BOTÓN DE ILUMINACIÓN
3. INTERRUPTOR DE SEÑAL DE GIRO
4. BOTÓN DE BOCINA
5. BOTÓN ABAJO
6. BOTÓN DE ENCENDIDO/MODO
7. BOTÓN ARRIBA
8. REFLECTOR
9. PANTALLA LCD
10. ABRAZADERA PARA MANILLAR
11. PALANCA DE CAMBIOS
    A) BOTÓN DE CAMBIO ASCENDENTE
    B) PALANCA DE CAMBIO DESCENDENTE
12. ACELERACIÓN CON GIRO DEL ACELERADOR
13. FRENO DE MANO DERECHO (RUEDA TRASERA)

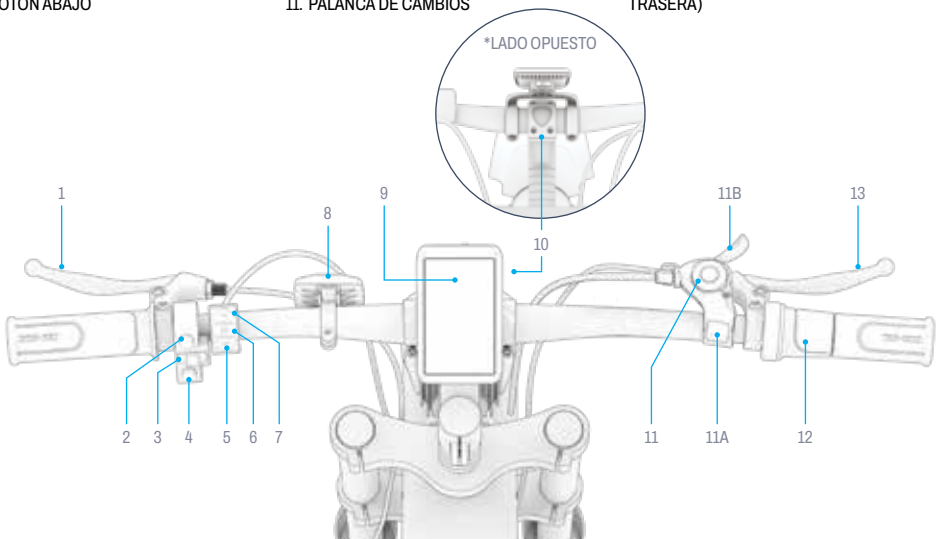

1.2 Contenido de la caja

HERRAMIENTAS INCLUIDAS PARA EL MONTAJE, AJUSTE Y MANTENIMIENTO:

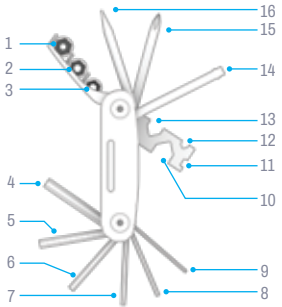

IDENTIFICACIÓN DE PUNTAS MULTIHERRAMIENTA:	
1. LLAVE DE VASO DE 10 MM	9. LLAVE ALLEN DE 2 MM
2. TUERCA DE 9 MM	10. LLAVE HEXAGONAL DE 15 MM
3. TOMA DE 8 MM	11. LLAVE PARA RADIOS DE CALIBRE 14
4. LLAVE ALLEN DE 6 MM	12. LLAVE HEXAGONAL DE 8 MM
5. LLAVE ALLEN DE 5 MM	13. LLAVE HEXAGONAL DE 10 MM
6. LLAVE ALLEN DE 4 MM	14. TORNILLO DE CASQUILLO
7. LLAVE ALLEN DE 3 MM	15. DESTORNILLADOR PHILLIPS
8. 2.LLAVE ALLEN DE 5 MM	16. DESTORNILLADOR DE CABEZA PLANA

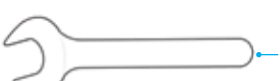

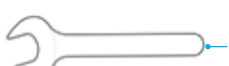

PIEZA SUELTA INCLUIDA PARA LA FIJACIÓN DE LA RUEDA DELANTERA:



NOTA: Las piezas y los accesorios adicionales necesarios para el montaje vienen preinstalados; consulte los pasos de montaje para obtener más detalles.

1.3 Especificaciones del producto

- LÍMITE DE PESO: 300 LB | 136,1 KG
- PESO DEL PRODUCTO: 70 LB | 31,8 KG
- EDAD RECOMENDADA: 14+
- DIMENSIONES DEL PRODUCTO, DESPLEGADO: 66,8 PULGADAS (L) × 25,8 PULGADAS (W) × 40,5 PULGADAS (H) | 169,7 CM (L) × 65,5 CM (W) × 102,9 CM (H)
- TAMAÑO DEL NEUMÁTICO: 20,0 PULGADAS (ALTO) × 4,0 PULGADAS (ANCHO) | 50,8 CM (ALTO) × 10,16 CM (ANCHO)
- VELOCIDAD MÁXIMA: 20 MPH | 32,2 KM/H*
- AUTONOMÍA MÁXIMA CON ASISTENCIA AL PEDALEO: 37 MILLAS | 59,5 KM *
- RANGO MÁXIMO DE ACELERACIÓN: 27 MILLAS | 43,5 KM *
- TIPO DE FRENO: CONTROL DEL FRENO DE MANO DE LOS FRENOS DE DISCO DE LAS RUEDAS DELANTERAS Y TRASERAS
- BATERÍA: 48 V, 10,4 AH
- TIPO DE BATERÍA: IONES DE LITIO
- MOTOR: 500 W **
- SALIDA DEL CARGADOR: 54,6 V, 2,0 A
- VOLTAJE DEL CARGADOR: UL 100 - 240 V
- TIEMPO DE CARGA: APROXIMADAMENTE 6 HORAS
- PRESIÓN RECOMENDADA PARA LOS NEUMÁTICOS: 20 PSI
- NÚMERO DE MARCHAS: 7
- NÚMERO DE MODOS DE VELOCIDAD: 5
- ÍNDICE DE RESISTENCIA AL AGUA: IPX4
- CERTIFICACIÓN UL: 2849

**LA GAMA DE PRODUCTOS, LA VELOCIDAD, LA DURACIÓN DE LA BATERÍA Y OTRAS ESPECIFICACIONES PUEDEN VARIAR EN FUNCIÓN DEL USUARIO Y DE LAS CONDICIONES DE CONDUCCIÓN .*

***POTENCIA MÁXIMA*

1.4 Recursos en línea

Busca nuestro más producto actualizado materiales de incorporación y recursos de apoyo.

Encuentre este manual de usuario en línea en https://cdn.shopify.com/s/files/1/2530/6734/files/OTTO_MANUAL-web-1754427653669.pdf

Encuentre nuestra colección de manuales de usuario en https://ridejetson.com/pages/product-manuals

2. INSTRUCCIONES DE INSTALACIÓN.

2.1 Notas iniciales

- COMIENCE SU AVENTURA DE LA MANERA CORRECTA. ANTES DE UTILIZAR ESTE PRODUCTO, LEA ATENTAMENTE TODO EL MANUAL DEL USUARIO, INCLUIDAS LAS ADVERTENCIAS DE SEGURIDAD. ASEGÚRESE DE COMPRENDER, ACEPTAR Y CUMPLIR TODO LO SIGUIENTE:
  - RECOMENDACIONES DEL FABRICANTE.
  - INSTRUCCIONES DE SEGURIDAD Y ADVERTENCIAS.
  - LEYES Y ORDENANZAS LOCALES SOBRE CIRCULACIÓN Y FUNCIONAMIENTO.
- TEN CUIDADO AL DESEMBALAR, YA QUE EL MANILLAR SOLO ESTARÁ PARCIALMENTE FIJADO AL CUADRO. RETIRA TODO EL EMBALAJE Y COLOCA LA BICICLETA ELÉCTRICA EN POSICIÓN VERTICAL SOBRE SU PATA DE CABRA ANTES DE MONTARLA. (CONSULTA LA SECCIÓN 4.8)
- LAS INDICACIONES QUE SE DAN EN ESTE MANUAL (DERECHA, IZQUIERDA, DELANTE/ADELANTE Y DETRÁS/ATRÁS) ESTÁN ORIENTADAS TAL Y COMO LAS VERÍA EL CICLISTA CUANDO ESTÁ SENTADO EN LA BICICLETA ELÉCTRICA. EL «LADO DERECHO» DE LA BICICLETA ELÉCTRICA, POR EJEMPLO, ES EL LADO EN EL QUE SE ENCUENTRA LA MANO DERECHA DEL CICLISTA.

2.2 Idoneidad del jinete

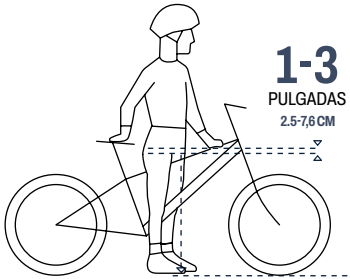

Para una conducción segura y cómoda, debe haber un espacio libre de al menos 1-3 pulgadas (2,5 - 7,6 cm) entre la entrepierna y el tubo superior del cuadro de la bicicleta cuando el ciclista se sienta a horcajadas sobre el producto con ambos pies apoyados en el suelo.

2.3 Colocación del manillar

NECESITARÁS LAS PUNTAS DE LLAVE ALLEN DE 5 MM Y 4 MM DE LA MULTIHERRAMIENTA.

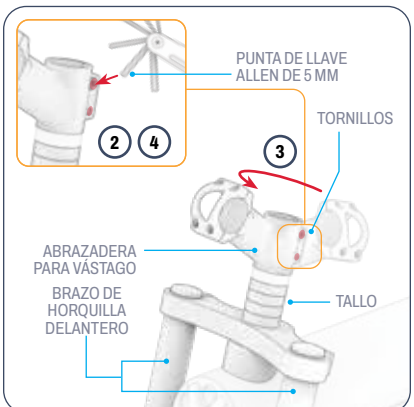

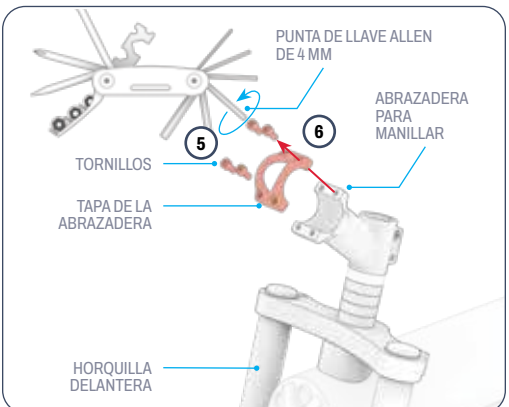

1. APOYE EL CUADRO DE LA BICICLETA EN POSICIÓN VERTICAL SOBRE LA RUEDA TRASERA Y LA HORQUILLA DELANTERA.
2. AFLOJE (PERO NO RETIRE) LOS PERNOS DE LA ABRAZADERA DEL VÁSTAGO GIRÁNDOLOS 2 O 3 VUELTAS EN SENTIDO ANTIHORARIO CON LA LLAVE ALLEN DE 5 MM.
3. GIRE LA ABRAZADERA DEL VÁSTAGO HASTA QUE LA ABRAZADERA DEL MANILLAR QUEDE ORIENTADA HACIA LA PARTE DELANTERA DE LA BICICLETA. ASEGÚRESE DE QUE LA HORQUILLA DELANTERA TAMBIÉN ESTÉ ORIENTADA DE MANERA QUE LAS PATAS DE LA HORQUILLA QUEDEN A LA MISMA ALTURA EN LOS LADOS IZQUIERDO Y DERECHO DEL CUADRO.
4. VUELVA A APRETAR LOS TORNILLOS DE LA ABRAZADERA DEL VÁSTAGO GIRÁNDOLOS EN SENTIDO HORARIO CON LA LLAVE ALLEN DE 5 MM.
5. AFLOJE Y RETIRE LOS 4 TORNILLOS DE LA ABRAZADERA DEL MANILLAR GIRÁNDOLOS EN SENTIDO ANTIHORARIO CON UNA LLAVE ALLEN DE 4 MM.
6. RETIRE LA CUBIERTA DE LA ABRAZADERA Y DÉJELA A UN LADO JUNTO CON LOS 4 TORNILLOS.

⚠ **PRECAUCIÓN:** Asegúrese de que todos los cables y alambres estén delante del manillar, no estén enredados, no obstaculicen ninguna pieza móvil y no impidan la rotación del manillar.

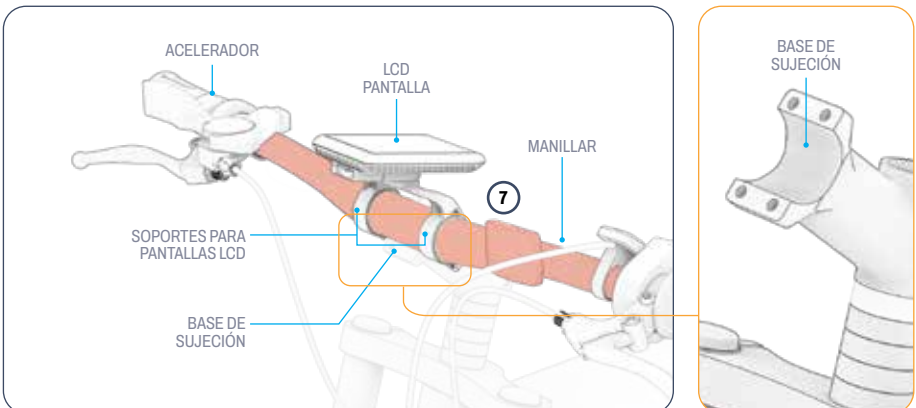

7. LEVANTE CON CUIDADO EL MANILLAR SOBRE LA BASE DE LA ABRAZADERA Y COLÓQUELO DE MANERA QUE:
   - ESTÁ ENCAJADO EN LA PARTE INFERIOR CURVADA DE LA ABRAZADERA.
   - ESTÁ ORIENTADO CON EL ACELERADOR SITUADO EN EL LADO DERECHO DE LA MOTOCICLETA.
   - ESTÁ CENTRADO Y EQUILIBRADO EN LA ABRAZADERA.
   - LA BASE DE LA ABRAZADERA DEL MANILLAR SE ENCUENTRA ENTRE LAS DOS PATAS DEL SOPORTE DE LA PANTALLA LCD.

NOTA: Es posible que tenga que girar la pantalla LCD para acceder a la abrazadera y fijar los herrajes de la misma.

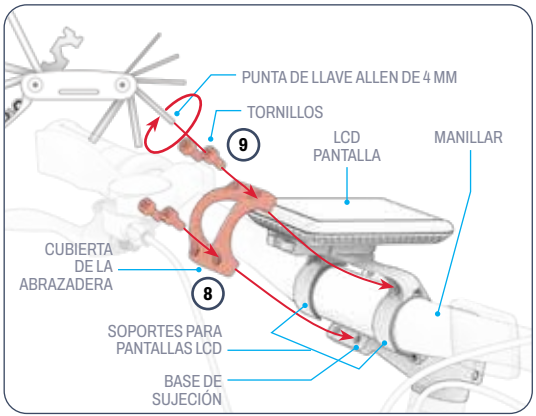

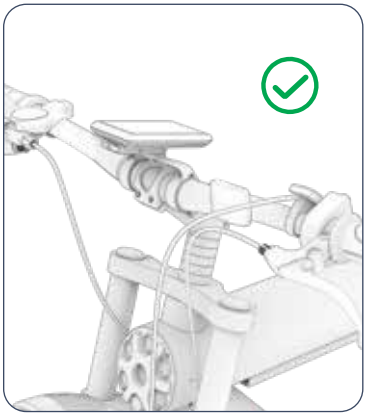

8. COLOQUE LA CUBIERTA DE LA ABRAZADERA EN EL CENTRO DEL MANILLAR DE MANERA QUE:
   • LOS 4 ORIFICIOS DE LA CUBIERTA ESTÁN ALINEADOS CON LOS CUATRO ORIFICIOS DE LA BASE DE LA ABRAZADERA.
   • LA CUBIERTA SE AJUSTA PERFECTAMENTE A LA CURVA DEL MANILLAR.
   • LA CUBIERTA ESTÁ LIBRE DEL SOPORTE DE LA PANTALLA LCD Y DEBAJO DE TODAS LAS PARTES DE LA PANTALLA LCD Y SU SOPORTE.
9. VUELVA A INSERTAR LOS 4 TORNILLOS EN LOS 4 ORIFICIOS DE LA PARTE DELANTERA DE LA CUBIERTA DE LA ABRAZADERA, MIENTRAS SUJETA EL MANILLAR Y LA CUBIERTA DE LA ABRAZADERA EN SU POSICIÓN, APRIETE LOS TORNILLOS GIRÁNDOLOS EN SENTIDO HORARIO CON LA LLAVE ALLEN.
10. COMPRUEBA QUE EL MANILLAR ESTÉ BIEN SUJETO EN LA ABRAZADERA.
11. COMPRUEBA QUE EL MANILLAR Y LA HORQUILLA DELANTERA GIRAN ALINEADOS CUANDO SE GIRA EL MANILLAR HACIA LA IZQUIERDA O HACIA LA DERECHA.

2.4 Colocación de la rueda delantera

NECESITARÁS EL PASADOR DE LIBERACIÓN RÁPIDA.

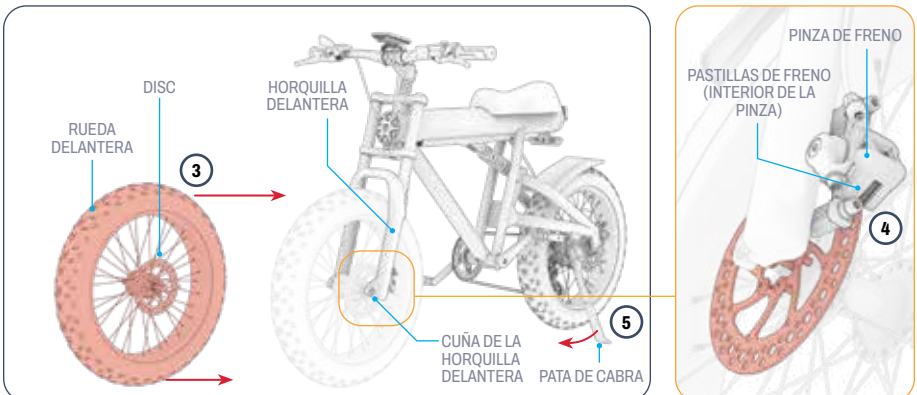

1. COMPRUEBE QUE SE HAYAN RETIRADO TODAS LAS PROTECCIONES DE PLÁSTICO DE LA RUEDA Y LA HORQUILLA DELANTERA.
2. LOCALICE EL LADO DE LA RUEDA CON EL DISCO Y EL LADO DE LA HORQUILLA DELANTERA CON LA PINZA DE FRENO. COLOQUE LA RUEDA EN POSICIÓN VERTICAL DELANTE DE LA HORQUILLA, DE MODO QUE EL LADO DE LA RUEDA CON EL DISCO QUEDE EN EL LADO DE LA HORQUILLA CON LA PINZA DE FRENO.
3. LEVANTE CON CUIDADO LA PARTE DELANTERA DE LA BICICLETA Y HAGA RODAR LA RUEDA ENTRE LAS PATAS DE LA HORQUILLA DELANTERA. COLOQUE LA RUEDA DELANTERA ENTRE LA HORQUILLA DELANTERA DE MANERA QUE EL LADO DEL DISCO DE LA RUEDA QUEDE EN EL LADO DE LA HORQUILLA CON LOS COMPONENTES DEL FRENO.
4. GUÍE SUAVEMENTE LA HORQUILLA DELANTERA HACIA ABAJO ALREDEDOR DE LA RUEDA HASTA QUE LAS CUÑAS DE CADA BRAZO DE LA HORQUILLA QUEDEN BIEN AJUSTADAS ALREDEDOR DEL EJE DELANTERO.
   IMPORTANTE: ASEGÚRESE DE QUE EL DISCO QUEDE ENCAJADO ENTRE LAS DOS PASTILLAS DE FRENO EN EL INTERIOR DE LA PINZA DE FRENO.
5. APOYE LA BICICLETA SOBRE EL SOPORTE (SECCIÓN 4.8).

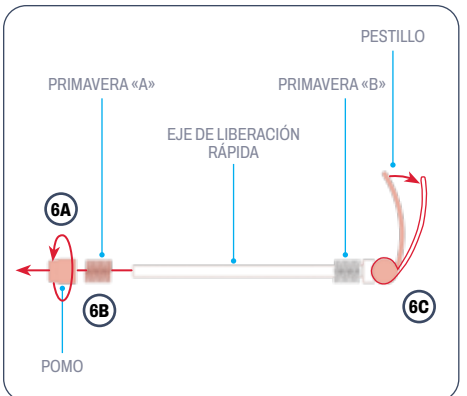

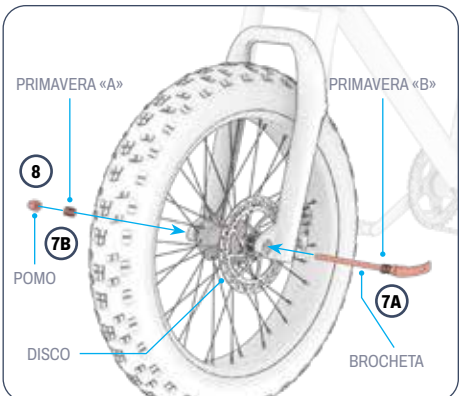

6. RETIRE LA PERILLA DEL PASADOR DE LIBERACIÓN RÁPIDA GIRÁNDOLA EN SENTIDO ANTIHORARIO (A). RETIRE EL RESORTE «A» DEL PASADOR (B) Y ABRA EL PESTILLO (C).

IMPORTANTE: Deje el resorte «B» en el pincho junto al pestillo.

7. DESDE EL LADO DE LA BICICLETA CON EL FRENO Y EL DISCO, DESLICE EL CIERRE RÁPIDO A TRAVÉS DEL EJE DELANTERO (A). DESLICE EL RESORTE «A» HACIA ATRÁS EN EL EXTREMO DEL CIERRE RÁPIDO, DE MODO QUE EL LADO MÁS PEQUEÑO DEL RESORTE QUEDE MÁS CERCA DE LA RUEDA (B).
8. GIRE SUAVEMENTE LA PERILLA EN SENTIDO HORARIO HASTA EL FINAL DEL PINCHO, PERO NO LA APRIETE COMPLETAMENTE.

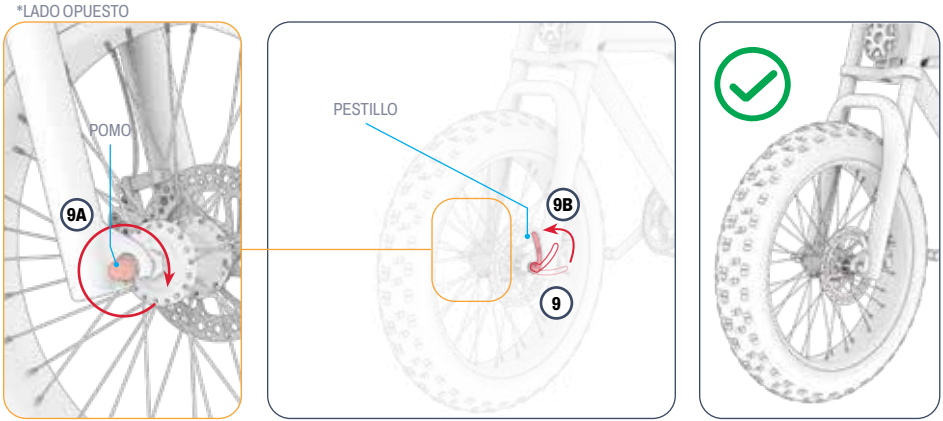

9. MANTENGA FIRME EL PESTILLO DEL CIERRE RÁPIDO MIENTRAS APRIETA LA PERILLA DEL CIERRE GIRÁNDOLA EN SENTIDO HORARIO (A). CIERRE EL PESTILLO DEL CIERRE RÁPIDO (B).

10. COMPRUEBA QUE LA RUEDA GIRA LIBREMENTE Y ESTÁ BIEN FIJADA.

⚠ **ADVERTENCIA:** Asegúrese de que la rueda esté bien sujeta a la horquilla delantera con el cierre rápido. Si el cierre rápido está bien apretado, al cerrar el pestillo del cierre rápido se debe sentir cierta resistencia al principio y luego se debe aplicar fuerza para cerrarlo completamente. Una rueda mal sujeta puede aflojarse o salirse, lo que pone al ciclista en riesgo de sufrir lesiones graves.

SOLUCIÓN DE PROBLEMAS: Si no puede abrir o cerrar el pestillo del cierre rápido, afloje la perilla ½ vuelta en sentido antihorario hasta que pueda utilizar el pestillo. No lo afloje demasiado: debe sentir cierta tensión al abrir y cerrar el pestillo.

2.5. Colocación del faro delantero y el guardabarros delantero

NECESITARÁS LA PUNTA DE LLAVE ALLEN DE 6 MM DE LA MULTIHERRAMIENTA Y LA LLAVE DE 10 MM.

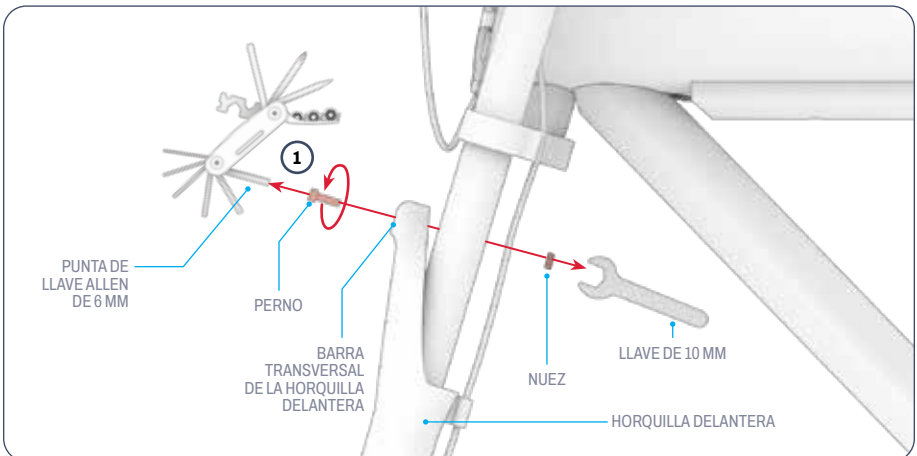

1. UTILICE LA LLAVE DE 10 MM PARA SUJETAR LA TUERCA DE LA PARTE TRASERA DEL TRAVESAÑO DE LA HORQUILLA DELANTERA. AFLOJE Y RETIRE EL PERNO DE LA PARTE DELANTERA DEL TRAVESAÑO DE LA HORQUILLA DELANTERA GIRÁNDOLO EN SENTIDO ANTIHORARIO CON LA PUNTA DE LA LLAVE ALLEN DE 6 MM DE LA HERRAMIENTA MULTIUSOS. DEJE A UN LADO LOS HERRAJES.

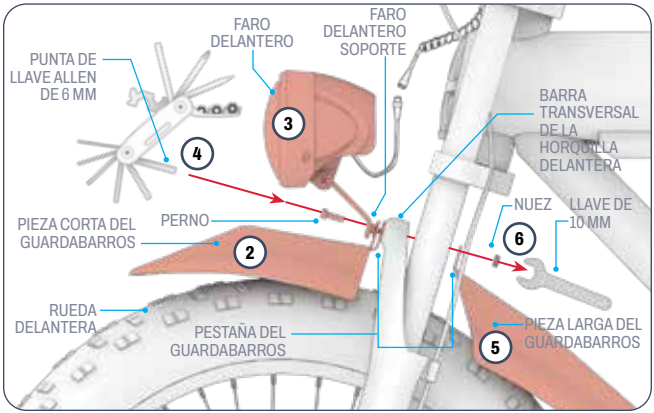

2. COLOQUE LA PIEZA DEL GUARDABARROS PEQUEÑO DELANTE DE LA BARRA TRANSVERSAL DE LA HORQUILLA DELANTERA DE MANERA QUE SE CUMPLAN LAS SIGUIENTES CONDICIONES:
   • EL GUARDABARROS ESTÁ CURVADO HACIA ABAJO SOBRE LA PARTE SUPERIOR DE LA RUEDA
   • EL ORIFICIO DE LA LENGÜETA DEL GUARDABARROS ESTÁ ALINEADO CON EL ORIFICIO DE LA BARRA TRANSVERSAL DE LA HORQUILLA DELANTERA, DEL QUE ACABA DE RETIRAR LOS HERRAJES.
3. MIENTRAS SUJETA LA PIEZA PEQUEÑA DEL GUARDABARROS EN SU SITIO, COLOQUE CON CUIDADO EL FARO SOBRE LA PIEZA PEQUEÑA DEL GUARDABARROS DE MANERA QUE SE CUMPLAN LAS SIGUIENTES CONDICIONES:
   • LA LUZ ESTÁ ORIENTADA HACIA DELANTE.
   • EL SOPORTE ESTÁ DEBAJO DE LA LUZ E INCLINADO HACIA LA PARTE TRASERA DE LA BICICLETA.
   • EL ORIFICIO DEL SOPORTE ESTÁ ALINEADO CON EL ORIFICIO DE LA LENGÜETA DEL GUARDABARROS Y EL ORIFICIO DEL EXTREMO DE LA BARRA TRANSVERSAL DE LA HORQUILLA DELANTERA, JUSTO DESPUÉS DE LA BARRA TRANSVERSAL DE LA QUE ACABA DE RETIRAR LOS HERRAJES,
4. DESDE LA PARTE DELANTERA, VUELVA A INSERTAR EL PERNO A TRAVÉS DEL CONJUNTO DE ORIFICIOS ALINEADOS HASTA QUE LA PUNTA SALGA POR LA PARTE TRASERA DEL TRAVESAÑO DE LA HORQUILLA DELANTERA.

⚠ **IMPORTANTE:**
Al colocar el faro, asegúrese de que el cable que conecta el faro con el cuadro quede detrás de la luz y no interfiera con ninguna pieza o mecanismo móvil, como la rueda o el freno.

⚠ **IMPORTANTE:** Manipule los cables eléctricos con precaución.

5. SIGA SUJETANDO TODAS LAS PIEZAS EN SU SITIO MIENTRAS COLOCA LA PIEZA DEL GUARDABARROS LARGO DETRÁS DE LA BARRA TRANSVERSAL DE LA HORQUILLA DELANTERA, DE MODO QUE
   • EL ORIFICIO DE LA LENGÜETA DEL GUARDABARROS SE ENCUENTRA ALREDEDOR DE LA PUNTA DEL PERNO.
   • EL GUARDABARROS ESTÁ CURVADO HACIA ABAJO SOBRE LA PARTE TRASERA DE LA RUEDA.
6. GIRE LA TUERCA EN SENTIDO HORARIO SOBRE LA PUNTA DEL PERNO. UTILICE LA LLAVE DE 10 MM PARA SUJETAR LA TUERCA MIENTRAS APRIETA EL PERNO GIRÁNDOLO EN SENTIDO HORARIO CON LA PUNTA DE LA LLAVE ALLEN DE 6 MM DE LA HERRAMIENTA MULTIUSOS.

⚠ **ADVERTENCIA:** Manipule los componentes eléctricos con precaución.

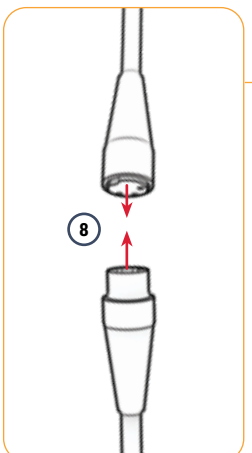

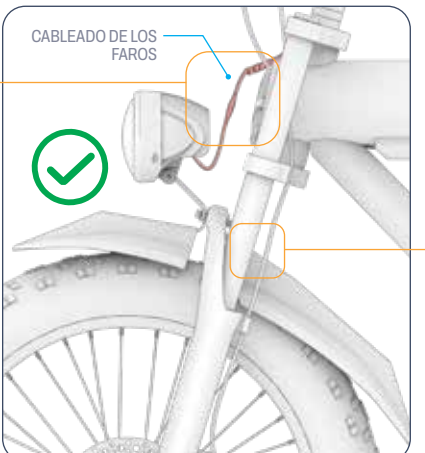



7. CONECTE EL FARO A LA FUENTE DE ALIMENTACIÓN. EMPUJE CON CUIDADO EL ACOPLADOR DE INSERCIÓN DEL CABLE CONECTADO AL FARO EN EL ACOPLADOR RECEPTOR DEL CABLE CONECTADO AL MANILLAR.

8. COMPRUEBA QUE LOS FAROS Y LOS GUARDABARROS DELANTEROS ESTÉN BIEN SUJETOS A LA BARRA TRANSVERSAL DE LA HORQUILLA DELANTERA Y QUE LA RUEDA GIRE LIBREMENTE BAJO LOS GUARDABARROS. SI ES NECESARIO, AJUSTA LA POSICIÓN DE LOS GUARDABARROS PARA QUE NO INTERFIERAN CON LA ROTACIÓN DE LA RUEDA.

2.6 Colocación de los pedales

NECESITARÁS LA LLAVE DE 15 MM.

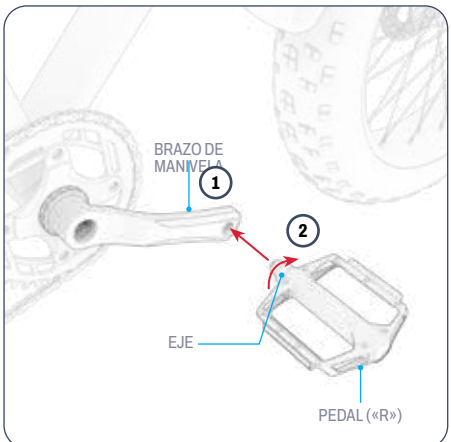

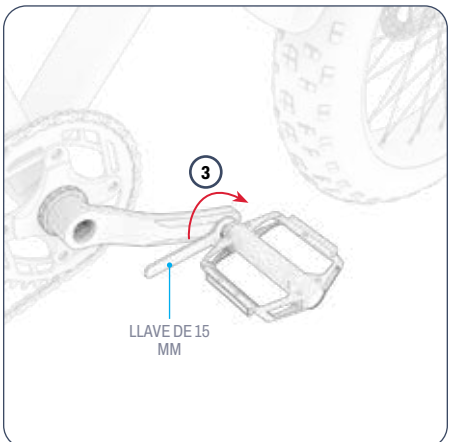

1. ALINEE EL EJE DEL PEDAL MARCADO CON UNA «R» CON EL ORIFICIO SITUADO EN EL EXTREMO DEL BRAZO DE LA BIELA, EN EL LADO DERECHO DE LA BICICLETA.
2. SUJETE FIRMEMENTE LA BASE DEL PEDAL Y, CON CUIDADO DE QUE EL EJE ENTRE RECTO EN EL ORIFICIO, UTILICE LA OTRA MANO PARA GIRAR EL EJE EN SENTIDO HORARIO DENTRO DEL ORIFICIO UNAS CUANTAS VUELTAS.
3. UTILICE LA LLAVE PARA TERMINAR DE INSERTAR Y APRETAR EL EJE EN EL BRAZO DE LA BIELA.
4. COMPRUEBA QUE EL PEDAL DERECHO ESTÉ BIEN SUJETO.
5. REPITA LOS PASOS 2 A 5 CON EL PEDAL IZQUIERDO («L»).

IMPORTANTE: El eje del pedal izquierdo tiene rosca inversa y debe insertarse y apretarse girándolo en sentido antihorario

2.7 Carga de la batería

LA BATERÍA PUEDE TARDAR APROXIMADAMENTE 6 HORAS EN CARGARSE POR COMPLETO. CARGUE COMPLETAMENTE LA BATERÍA ANTES DE UTILIZARLA POR PRIMERA VEZ. LA BATERÍA SE PUEDE CARGAR TANTO SI ESTÁ FIJADA AL BASTIDOR COMO SI SE HA RETIRADO DEL MISMO. (CONSULTE LA SECCIÓN 4.9 PARA OBTENER INFORMACIÓN SOBRE CÓMO RETIRARLA)

1. CONECTA EL CABLE DE CARGA AL CARGADOR.
2. ABRE LA TAPA DEL PUERTO DE CARGA EN EL CUADRO DE LA BICICLETA.
3. ENCHUFE EL CABLE DE CARGA A LA PARED Y, A CONTINUACIÓN, ENCHUFE EL CABLE DEL CARGADOR AL PUERTO DE CARGA.
4. CUANDO LA LUZ INDICADORA DEL CARGADOR CAMBIE DE ROJO A VERDE, LA BATERÍA HABRÁ ALCANZADO SU CARGA COMPLETA. RETIRE EL CABLE DEL CARGADOR DEL PUERTO DE CARGA Y DESENCHUFE EL CABLE DE CARGA DE LA TOMA DE CORRIENTE.
5. CIERRE LA TAPA DEL PUERTO DE CARGA.

INDICADOR LUMINOSO DE CARGA EN EL CARGADOR:		ESTADO
	ROJO ILUMINACIÓN	CARGA
	VERDE ILUMINACIÓN	CARGA COMPLETADA

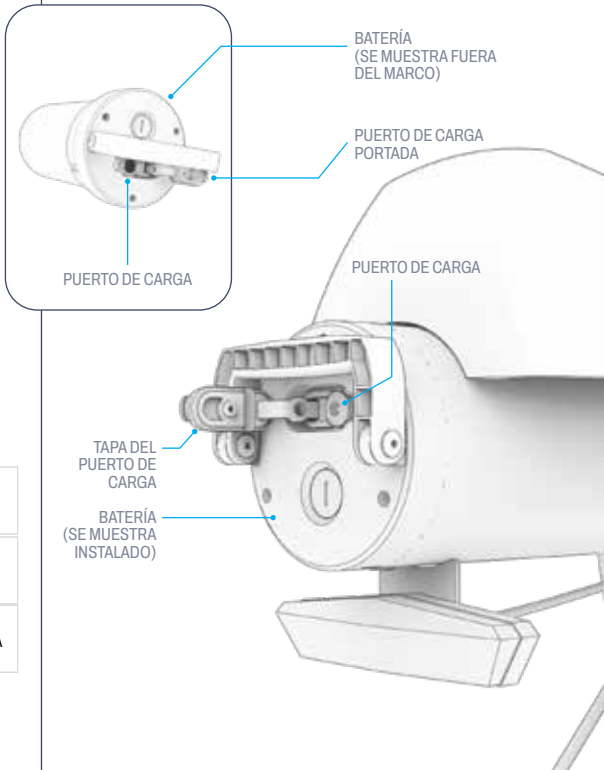



Notas importantes sobre la carga:

- MANTENGA SIEMPRE CERRADO EL PUERTO DE CARGA CUANDO NO ESTÉ CARGANDO ACTIVAMENTE LA BATERÍA.
- NUNCA ENCIENDA EL PRODUCTO MIENTRAS SE ESTÁ CARGANDO.
- NO UTILICE TOMAS DE CORRIENTE REUBICABLES.
- PARA MANTENER LA BATERÍA EN ÓPTIMAS CONDICIONES, CÁRGUELA COMPLETAMENTE DURANTE CADA SESIÓN DE CARGA, APROXIMADAMENTE 6 HORAS.
- NUNCA DEJE SU PRODUCTO CARGANDO DURANTE TODA LA NOCHE O DURANTE PERÍODOS PROLONGADOS.
- NO INTENTE RETIRAR NI DESMONTAR LA BATERÍA.
- RANGO DE TEMPERATURA AMBIENTE DE CARGA: 32 °F (0 °C) - 104 °F (40 °C)
- RANGO DE TEMPERATURA AMBIENTE DE FUNCIONAMIENTO: 32 °F (0 °C) - 104 °F (40 °C)
- MANTENGA SIEMPRE CERRADA LA TAPA DEL PUERTO DE CARGA CUANDO NO ESTÉ CARGANDO ACTIVAMENTE EL PRODUCTO.
- NO UTILICE ESTE PRODUCTO SI EL CABLE DE ALIMENTACIÓN FLEXIBLE O EL CABLE DE SALIDA ESTÁN DESGASTADOS, TIENEN EL AISLAMIENTO ROTO O CUALQUIER OTRO SIGNO DE DAÑO.
- COMPRUEBE QUE EL NÚMERO DE MODELO DEL CARGADOR QUE FIGURA EN LA ETIQUETA DEL CARGADOR COINCIDE CON EL NÚMERO DE MODELO DEL CARGADOR INDICADO ANTERIORMENTE.
- COMPRUEBA QUE LA ETIQUETA DEL CARGADOR INDICA QUE ESTE ES COMPATIBLE CON TU MODELO DE JETSON. PUEDES ENCONTRAR EL NOMBRE Y EL SKU DE TU MODELO DE JETSON EN UNA ETIQUETA ADHERIDA A LA PARTE SUPERIOR, LATERAL O INFERIOR DEL MARCO O LA BASE DEL PRODUCTO.

IMPORTANTE:

UTILICE ÚNICAMENTE EL CARGADOR INCLUIDO O UNO ADQUIRIDO DIRECTAMENTE A TRAVÉS DE JETSON CON LA ETIQUETA JY-546200 O EL NÚMERO DE REFERENCIA PJOTTO-CH.

⚠ ADVERTENCIA: EL USO DE UN CARGADOR INCORRECTO PUEDE PROVOCAR INCENDIOS Y EXPLOSIONES, LO QUE PUEDE CAUSAR DAÑOS MATERIALES, LESIONES Y LA MUERTE.



ESTE ES UN EJEMPLO DEL MARCADO TU CARGADOR TENDRÁ.

3. PREPARACIÓN MONTAR.

3.1 Comprobaciones de seguridad previas a la conducción

REALICE ESTAS IMPORTANTES COMPROBACIONES DE SEGURIDAD ANTES DE CADA VIAJE:

Frenos:

- ASEGÚRESE DE QUE LOS FRENOS FUNCIONAN CORRECTAMENTE DE MANERA QUE LAS PALANCAS DEL FRENO DE MANO ESTÉN BIEN FIJADAS AL MANILLAR Y LUBRICADAS PARA QUE SE COMPRIMAN CON FACILIDAD.
- ASEGÚRESE DE QUE LAS PASTILLAS DE FRENO NO ESTÉN DESGASTADAS Y DE QUE ESTÉN CENTRADAS Y ALINEADAS CON EL ROTOR.

Marco:

- COMPRUEBA QUE EL CUADRO Y LA HORQUILLA DE LA BICICLETA NO ESTÉN DAÑADOS, DOBLADOS NI ROTOS.
- ASEGÚRESE DE QUE EL PERNO QUE UNE LA HORQUILLA AL MANILLAR NO ESTÉ DEMASIADO APRETADO. UN PERNO DEMASIADO APRETADO PUEDE PROVOCAR UN MAL FUNCIONAMIENTO QUE PONGA EN PELIGRO LA SEGURIDAD DEL CICLISTA.
- COMPRUEBA QUE EL SISTEMA DE TRANSMISIÓN FUNCIONA CORRECTAMENTE Y ESTÁ BIEN FIJADO AL CUADRO.
- COMPRUEBA QUE EL CUADRO ESTÉ BIEN SUJETO EN LA POSICIÓN DE CONDUCCIÓN MEDIANTE EL PESTILLO DE BLOQUEO DEL CUADRO.

Manivelas y pedales:

- COMPRUEBA QUE LOS PEDALES ESTÉN BIEN APRETADOS A LAS BIELAS.
- COMPRUEBA QUE LAS BIELAS Y EL SISTEMA DE TRANSMISIÓN ESTÉN BIEN SUJETOS AL CUADRO DE LA BICICLETA Y QUE GIREN LIBREMENTE.

Dirección:

- COMPRUEBA QUE EL MANILLAR Y LA HORQUILLA DELANTERA GIRAN ALINEADOS.
- COMPRUEBE QUE EL MANILLAR ESTÉ BIEN SUJETO EN SU POSICIÓN MEDIANTE LA ABRAZADERA DEL MANILLAR.

Ruedas:

- COMPRUEBE QUE LOS NEUMÁTICOS NO PRESENTEN SIGNOS DE DESGASTE EXCESIVO NI DAÑOS.
- ASEGÚRESE DE QUE LOS NEUMÁTICOS ESTÉN INFLADOS A LA PRESIÓN RECOMENDADA DE **20 PSI**.
- COMPRUEBA QUE LAS LLANTAS Y LOS RADIOS DE LAS RUEDAS NO ESTÉN DAÑADOS, ROTOS NI DOBLADOS.
- COMPRUEBE QUE LAS TUERCAS DEL EJE ESTÉN BIEN APRETADAS.

Cadena:

- COMPRUEBA QUE LA TENSIÓN DE LA CADENA SEA TAL QUE SOLO PUEDAS LEVANTAR LA PARTE CENTRAL DE LA CADENA ½ PULGADA.
- COMPRUEBA QUE LA CADENA ESTÉ CORRECTAMENTE COLOCADA EN EL PLATO, EL DESVIADOR Y LA RUEDA JOCKEY.

3.2 Inflado y presión de los neumáticos

ANTES DE SU PRIMER VIAJE, DEBERÁ INFLAR LOS NEUMÁTICOS HASTA ALCANZAR LA PRESIÓN RECOMENDADA DE 20 **PSI** (LIBRAS POR PULGADA CUADRADA). UTILICE UN MANÓMETRO PARA COMPROBAR QUE LA PRESIÓN DE LOS NEUMÁTICOS SE ENCUENTRA DENTRO DE ESTE RANGO ANTES DE CADA VIAJE.

Para añadir aire:

1. RETIRE LA TAPA ANTIPOLVO DE LA VÁLVULA DEL NEUMÁTICO DE UNA RUEDA GIRÁNDOLA EN SENTIDO ANTIHORARIO. DÉJELA A UN LADO.
2. SIGA LAS INSTRUCCIONES DEL FABRICANTE DE LA BOMBA DE AIRE PARA INFLAR EL NEUMÁTICO. COMPRUEBE PERIÓDICAMENTE LA PRESIÓN CON UN MANÓMETRO Y SIGA AÑADIENDO AIRE HASTA ALCANZAR **LOS 20 PSI**.
3. RETIRE LA BOMBA DE AIRE Y SUSTITUYA LA VÁLVULA ANTIPOLVO GIRÁNDOLA EN SENTIDO HORARIO.
4. REPITA EL PROCESO CON EL OTRO NEUMÁTICO.

⚠ **PRECAUCIÓN:** Utilice únicamente una bomba de aire manual para inflar los neumáticos. No utilice nunca un compresor de aire, ya que podría provocar el reventón de las cámaras de aire.

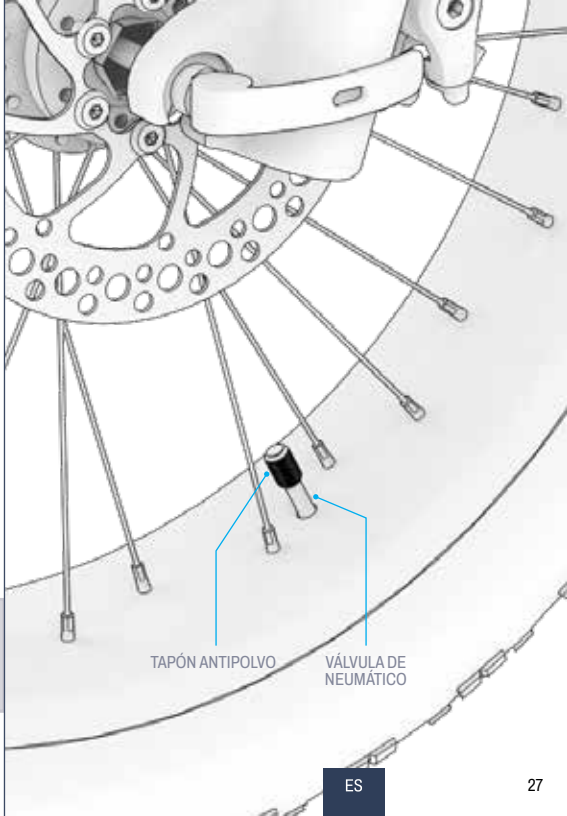

3.3 Comprobación y ajuste de los frenos

Comprobación de la seguridad y el funcionamiento de los frenos:

DESPUÉS DEL MONTAJE Y ANTES DE CADA USO, COMPRUEBE QUE LOS FRENOS FUNCIONAN CORRECTAMENTE Y DE FORMA SEGURA PARA REDUCIR LA VELOCIDAD DE LA RUEDA Y DETENERLA SIGUIENDO ESTOS PASOS:

1. CAMINA CON TU BICICLETA Y TIRA SUAVEMENTE DEL FRENO IZQUIERDO.
2. COMPRUEBE QUE LA PINZA DELANTERA SE CIERRE CORRECTAMENTE SOBRE EL DISCO Y FRENE LA ROTACIÓN DE LA RUEDA.
3. REPITA LA OPERACIÓN, TIRANDO DEL FRENO DE MANO IZQUIERDO CON MÁS PRESIÓN Y COMPROBANDO QUE LA RUEDA DELANTERA SE DETIENE.
4. REPITA LOS PASOS 1 A 3 CON EL FRENO DE MANO DERECHO Y LA RUEDA TRASERA.

Posicionamiento adecuado de la pinza y la pastilla de freno:

LOS FRENOS DE LAS BICICLETAS REQUIEREN QUE TODOS LOS ELEMENTOS ESTÉN PERFECTAMENTE ALINEADOS Y COLOCADOS PARA FUNCIONAR CORRECTAMENTE. **UN CHIRRIDO O ROCE PROCEDENTE DE LA ZONA DE LOS FRENOS (YA SEA CONSTANTE O INTERMITENTE) ES UN BUEN INDICADOR DE QUE ALGO ESTÁ DESALINEADO Y HAY QUE AJUSTARLO.**

ES PROBABLE QUE LA CAUSA DEL RUIDO SEA UNA PINZA DESALINEADA, LO QUE HACE QUE LAS PASTILLAS DE FRENO QUE HAY EN SU INTERIOR ROCEN CONTRA EL DISCO INCLUSO CUANDO LA PINZA ESTÁ ABIERTA. LAS PASTILLAS SOLO DEBERÍAN ENTRAR EN CONTACTO CON EL DISCO CUANDO LA PINZA ESTÁ CERRADA PORQUE SE HA ACCIONADO EL FRENO DE MANO.

EN CASO DE DESALINEACIÓN, AJUSTE LA PINZA DE FRENO SIGUIENDO LAS SIGUIENTES INSTRUCCIONES.

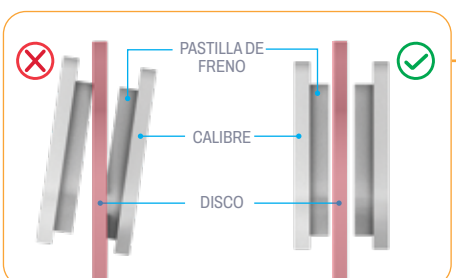

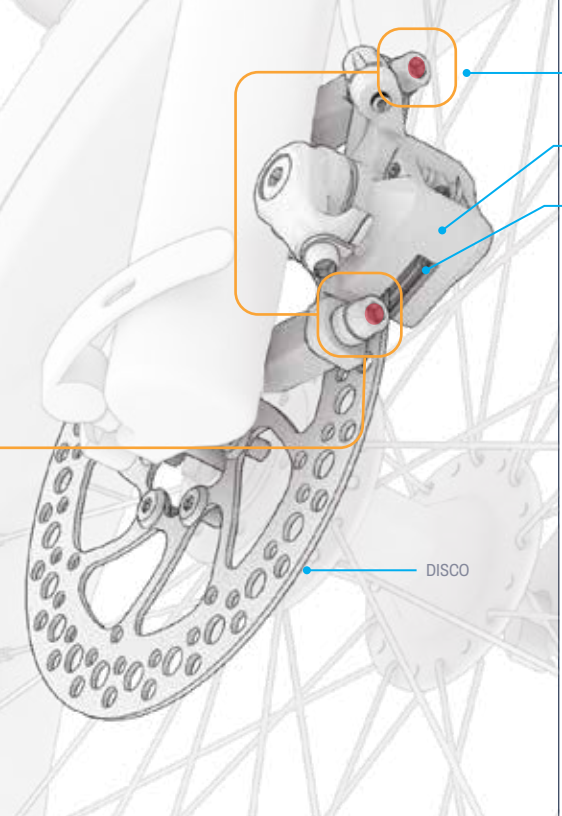

Ajuste de la pinza de freno:

ES POSIBLE QUE NECESITE LA PUNTA DE LLAVE ALLEN DE 5 MM DE LA HERRAMIENTA MULTIUSOS.

1. EN EL FRENO QUE NECESITA AJUSTE, LOCALICE LA PINZA, LAS PASTILLAS DE FRENO Y EL DISCO.
2. LEVANTA LA RUEDA DE LA BICICLETA Y HAZLA GIRAR. OBSERVA CÓMO GIRA EL DISCO ENTRE LAS PASTILLAS DE FRENO Y FÍJATE EN CUÁL DE ELLAS ROZA CONTRA EL DISCO.
3. APOYE LA MOTOCICLETA SOBRE EL SOPORTE LATERAL. (VÉASE LA SECCIÓN 4.8).
4. AL MIRAR LA PINZA DESDE LA PARTE TRASERA DE LA RUEDA, LOCALICE EL PERNO SITUADO ENCIMA Y EL PERNO SITUADO DEBAJO DE LA PINZA. UTILICE LA LLAVE ALLEN DE 5 MM EN CADA PERNO GIRÁNDOLA EN SENTIDO ANTIHORARIO ENTRE 4 Y 5 VUELTAS.
5. DESPLACE LA PINZA HASTA QUE SE CUMPLAN LAS SIGUIENTES CONDICIONES:
   - LA PARTE SUPERIOR DE LAS ALMOHADILLAS ESTÁ ALINEADA CON EL BORDE DEL DISCO.
   - NINGUNA PARTE DE NINGUNA DE LAS ALMOHADILLAS TOCA EL DISCO.
   - LAS PASTILLAS ESTÁN PARALELAS AL DISCO.
6. CON LA PINZA EN LA POSICIÓN DESEADA, APRIETE COMPLETAMENTE UN PERNO Y LUEGO EL OTRO GIRÁNDOLO EN SENTIDO HORARIO CON LA LLAVE ALLEN.
7. COMPRUEBE QUE LA PINZA ESTÉ BIEN SUJETA Y VUELVA A REALIZAR LA COMPROBACIÓN DE SEGURIDAD Y FUNCIONALIDAD DE LOS FRENOS (INICIO DE LA SECCIÓN 3.3).

4. INSTRUCCIONES DE FUNCIONAMIENTO.

4.1 Encendido y apagado

PARA ENCENDER O APAGAR LA BICICLETA ELÉCTRICA: MANTENGA PULSADO EL BOTÓN DE ENCENDIDO/MODO **(M)** DURANTE 2 O 3 SEGUNDOS.

FUNCIÓN DE APAGADO AUTOMÁTICO INTELIGENTE;
PARA AHORRAR BATERÍA, TU BICICLETA SE APAGARÁ AUTOMÁTICAMENTE TRAS 10 MINUTOS SIN MOVIMIENTO.

IMPORTANTE:
Para ahorrar batería, recuerda siempre apagar la bicicleta cuando hagas una parada en boxes o la guardes por la noche.

⚠ **ADVERTENCIA:**
Para evitar daños en la batería y el sistema eléctrico que podrían provocar un mal funcionamiento y comprometer la seguridad, nunca encienda su bicicleta eléctrica mientras se está cargando.

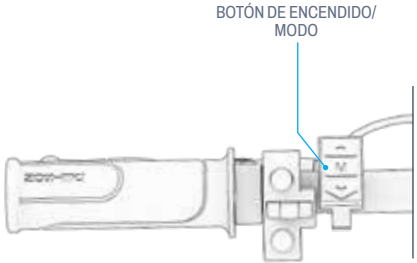

4.2 Comprensión y uso de la pantalla LCD

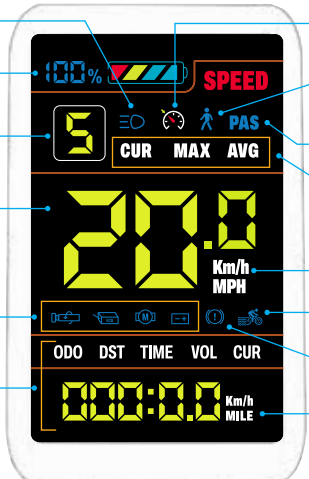

LUCES ENCENDIDAS (SECCIÓN 4.3)

PORCENTAJE DE CARGA RESTANTE DE LA BATERÍA (SECCIÓN 4.7)

MODO DE VELOCIDAD (SECCIÓN 5.3)

VELOCIDAD ACTUAL DE CONDUCCIÓN

ALERTAS DE ERROR (ABAJO)

ESPECIFICACIONES VISIBLES (PÁGINA SIGUIENTE)

CONTROL DE CRUCERO ACTIVADO (SECCIÓN 5.7)

ASISTENCIA PARA CAMINAR EN (SECCIÓN 4.6)

NIVEL DE ASISTENCIA AL PEDALEO (SECCIONES 5.2 Y 5.3)

ESPECIFICACIONES VISIBLES (PÁGINA SIGUIENTE)

UNIDAD DE MEDIDA (PÁGINA SIGUIENTE)

ASISTENCIA AL PEDALEO ACTIVADA (SECCIÓN 5.2)

FRENO ACCIONADO (SECCIÓN 5.6)

UNIDAD DE MEDIDA (PÁGINA SIGUIENTE)

⚠ **ADVERTENCIA:** SI APARECE UN ICONO DE ALERTA DE ERROR O UN CÓDIGO E-001 A E-007 EN LA PANTALLA LCD, DETÉN LA MARCHA INMEDIATAMENTE. PONTE EN CONTACTO CON EL EQUIPO DE ASISTENCIA DE JETSON PARA OBTENER AYUDA ANTES DE VOLVER A UTILIZAR TU BICICLETA ELÉCTRICA.

Cambiar la visualización de la pantalla:

Para cambiar las especificaciones que aparecen en la pantalla:

PULSE RÁPIDAMENTE EL BOTÓN DE ENCENDIDO/MODO (M) PARA ALTERNAR LA VISUALIZACIÓN ENTRE ESTAS ESPECIFICACIONES:

1	**ODO**	CUENTAKILÓMETROS: DISTANCIA TOTAL RECORRIDA CON ESTA UNIDAD.
2	**DST***	DISTANCIA: DISTANCIA RECORRIDA EN ESTE TRAYECTO.
3	**CUR**	CORRIENTE: FLUJO ELÉCTRICO DE LA BATERÍA.
4	**VOL**	VOLTAJE: FUERZA ELÉCTRICA PROCEDENTE DE LA BATERÍA.
5	**TRIP***	CONTOADOR DE VIAJE: DISTANCIA RECORRIDA DURANTE ESTE TRAYECTO.
6	**TIME***	TIEMPO DE VIAJE: TIEMPO TRANSCURRIDO EN ESTE TRAYECTO.

PRESIONE SIMULTÁNEAMENTE EL BOTÓN DE ENCENDIDO/MODO (**M**) Y EL BOTÓN ARRIBA (▲) PARA ALTERNAR LA VISUALIZACIÓN ENTRE ESTAS ESPECIFICACIONES:

7	**MAX***	VELOCIDAD MÁXIMA DEL VIAJE: VELOCIDAD MÁXIMA ALCANZADA EN ESTE VIAJE.
8	**AVG***	VELOCIDAD MEDIA DEL TRIP: VELOCIDAD MEDIA RECORRIDA EN ESTE TRAYECTO.

**LAS ESPECIFICACIONES SE RESTABLECERÁN CADA VEZ QUE SE APAGUE EL PATINETE.*

Para cambiar el brillo de la pantalla:

1. MANTENGA PULSADOS SIMULTÁNEAMENTE LOS BOTONES ARRIBA (▲) Y ABAJO (▼) DURANTE 2-3 SEGUNDOS PARA ACCEDER AL MENÚ DE CONFIGURACIÓN.
2. PULSE RÁPIDAMENTE LA FLECHA HACIA ARRIBA HASTA QUE APAREZCA «P01» EN LA PANTALLA.
3. PULSE RÁPIDAMENTE EL BOTÓN DE ENCENDIDO/MODO (**M**) PARA ENTRAR.
4. PULSE RÁPIDAMENTE LOS BOTONES ARRIBA (▲) Y ABAJO (▼) PARA ALTERNAR ENTRE 1 (BRILLO MÁS BAJO), 2 (BRILLO MEDIO) Y 3 (BRILLO MÁS ALTO) HASTA ALCANZAR EL AJUSTE DESEADO.
5. PULSE RÁPIDAMENTE EL BOTÓN DE ENCENDIDO/MODO (**M**) PARA CONFIRMAR.
6. MANTENGA PULSADOS SIMULTÁNEAMENTE LOS BOTONES ARRIBA (▲) Y ABAJO (▼) DURANTE 2-3 SEGUNDOS PARA SALIR DEL MENÚ DE CONFIGURACIÓN.

Para cambiar la unidad de medida entre millas y kilómetros:

1. MANTENGA PULSADOS SIMULTÁNEAMENTE LOS BOTONES ARRIBA (▲) Y ABAJO (▼) DURANTE 2-3 SEGUNDOS PARA ACCEDER AL MENÚ DE CONFIGURACIÓN.
2. PULSE RÁPIDAMENTE LA FLECHA HACIA ARRIBA HASTA QUE APAREZCA «P02» EN LA PANTALLA.
3. PULSE RÁPIDAMENTE EL BOTÓN DE ENCENDIDO/MODO (**M**) PARA ENTRAR.
4. PULSE RÁPIDAMENTE LOS BOTONES ARRIBA (▲) Y ABAJO (▼) PARA ALTERNAR ENTRE KILÓMETROS (**0**) Y MILLAS (1) HASTA ALCANZAR EL AJUSTE DESEADO.
5. PULSE RÁPIDAMENTE EL BOTÓN DE ENCENDIDO/MODO (**M**) PARA CONFIRMAR.
6. MANTENGA PULSADOS SIMULTÁNEAMENTE LOS BOTONES ARRIBA (▲) Y ABAJO (▼) DURANTE 2-3 SEGUNDOS PARA SALIR DEL MENÚ DE CONFIGURACIÓN.

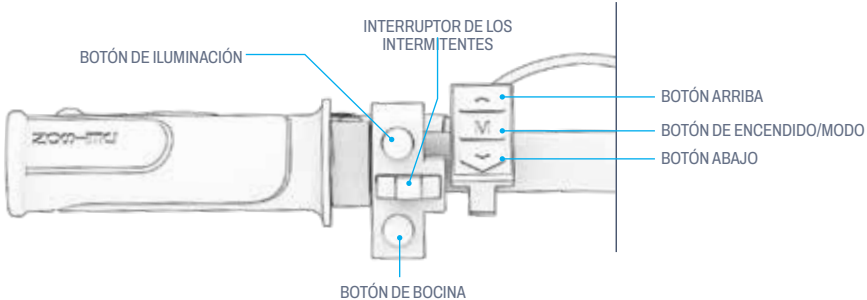

4.3 Uso de las luces

SI CIRCULAS EN CONDICIONES DE POCA LUZ, ENCIENDE EL FARO DELANTERO PARA VER MEJOR LA CARRETERA Y QUE LOS DEMÁS CONDUCTORES PUEDAN VERTE MEJOR.

PARA ENCENDER O APAGAR LOS FAROS DELANTEROS Y LAS LUZES TRASERAS:
PULSA RÁPIDAMENTE EL BOTÓN DE ILUMINACIÓN.

4.4 Uso de los intermitentes

MUEVA EL INTERRUPTOR DE LOS INTERMITENTES HACIA LA IZQUIERDA O HACIA LA DERECHA PARA ACTIVAR EL INTERMITENTE CORRESPONDIENTE EN LA PARTE TRASERA DE LA MOTOCICLETA.

PARA DEJAR DE USAR LA SEÑAL DE GIRO, COLOQUE EL INTERRUPTOR EN LA POSICIÓN CENTRAL.

4.5 Hacer sonar la bocina

TOCA EL CLAXON PARA ALERTAR A OTROS CICLISTAS Y PEATONES.

PARA HACER SONAR LA BOCINA: PULSE RÁPIDAMENTE EL BOTÓN DE LA BOCINA.

4.6 Uso de la asistencia electrónica para caminar

EN EL MODO WALK ASSIST, EL MOTOR IMPULSARÁ LA BICICLETA HACIA ADELANTE A UNA VELOCIDAD DE 3,7 MPH | 6,0 KM/H PARA FACILITAR SU TRANSPORTE CUANDO NO LA ESTÉ UTILIZANDO. UTILICE EL MANILLAR PARA GUIAR LA BICICLETA MIENTRAS UTILIZA LA ASISTENCIA PARA CAMINAR.

PARA ACTIVAR EL MODO WALK ASSIST:
MANTENGA PULSADO EL BOTÓN ABAJO (▼). TRAS 2 SEGUNDOS, SE ACTIVARÁ EL MODO WALK ASSIST. MANTENGA PULSADO EL BOTÓN ABAJO (▼) DURANTE EL TIEMPO QUE NECESITE LA ASISTENCIA PARA CAMINAR. EL ICONO WALK ASSIST SE ILUMINARÁ EN LA PANTALLA LCD (SECCIÓN 4.2) SIEMPRE QUE SE ACTIVE WALK ASSIST.
PARA DESACTIVAR EL MODO WALK ASSIST:
SUELTE EL BOTÓN (▼).

4.7 Comprobación del nivel de carga de la batería

PUEDE CONTROLAR EL NIVEL DE CARGA DE LA BATERÍA CON EL ICONO INDICADOR DE BATERÍA EN LA PANTALLA LCD.

BATERÍA INDICADOR ICONO	PORCENTAJE APROXIMADO DE CARGA RESTANTE*
	76% - 100%
	51% - 75%
	26% - 50%
	<25% ¡Carga tu Jetson AHORA!
	<10% ¡Deja de montar en bicicleta y carga tu bicicleta eléctrica!

*Aproximación únicamente. Puede variar según el uso.

IMPORTANTE: La capacidad de tu bicicleta para alcanzar la velocidad máxima puede verse afectada por el nivel de carga de la batería. Es posible que notes una reducción en la velocidad cuando la carga de la batería caiga por debajo del 25%.

IMPORTANTE: Cuando la carga de la batería se agote al 0 %, la bicicleta eléctrica se apagará. Cárguela completamente (consulte la sección 2.7) antes de su próximo viaje.

4.8 Uso del soporte

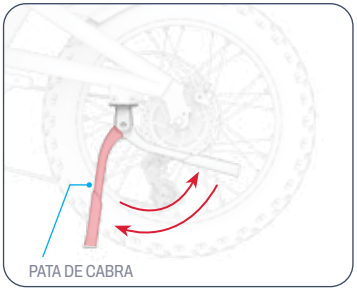

PARA UTILIZAR EL SOPORTE: GÍRELO HACIA ABAJO E INCLINE SUAVEMENTE LA BICICLETA ELÉCTRICA SOBRE EL PARA QUE QUEDE EN POSICIÓN VERTICAL.

PARA LEVANTAR EL SOPORTE: GÍRELO HACIA ATRÁS.

⚠ **PRECAUCIÓN:** Levante siempre el soporte antes de conducir.

4.9 Extracción y reinserción de la batería

Para extraer la batería:

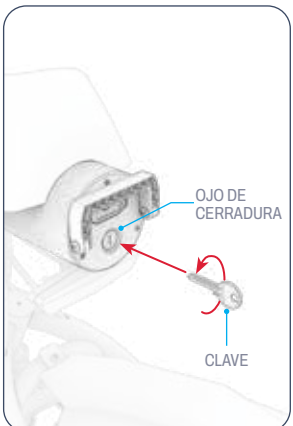

1. INSERTE 1 LLAVE EN LA CERRADURA. GIRE LA LLAVE 180° EN SENTIDO ANTIHORARIO.

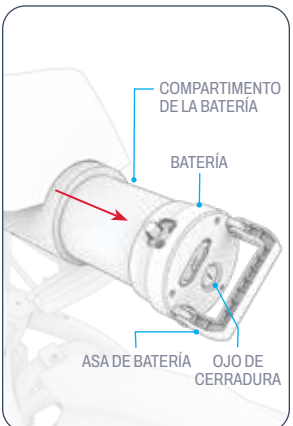

2. TIRE DEL ASA DE LA BATERÍA HACIA FUERA Y UTILÍCELA PARA SACAR LA BATERÍA DEL COMPARTIMENTO.
3. SACA LA LLAVE DE LA CERRADURA.

Para volver a insertar la batería:

1. CON LA RANURA HACIA AFUERA, DESLICE SUAVEMENTE LA BATERÍA EN EL COMPARTIMENTO. ASEGÚRESE DE QUE LA RANURA QUEDE EN LA MITAD INFERIOR DE LA CARA DE LA BATERÍA Y DEBAJO DE LOS PUNTOS DE FIJACIÓN DEL ASA. (IMAGEN DE REFERENCIA A LA IZQUIERDA)
2. EMPUJE CON CUIDADO LA BATERÍA HASTA QUE ENCAJE COMPLETAMENTE EN EL COMPARTIMENTO.
3. INSERTE 1 LLAVE EN LA CERRADURA. GIRE LA LLAVE 180° EN SENTIDO HORARIO.
4. SAQUE LA LLAVE DE LA CERRADURA Y EMPUJE LA PALANCA DE LA BATERÍA HACIA ARRIBA CONTRA LA CARA DE LA BATERÍA.
5. COMPRUEBA QUE LA BATERÍA ESTÉ BIEN SUJETA AL BASTIDOR.

⚠ **PRECAUCIÓN:** Asegúrese siempre de fijar la batería al cuadro. No encienda la bicicleta ni la utilice sin haber fijado la batería en su sitio.

⚠ **PRECAUCIÓN:** Para evitar dañar la batería, no la inserte en el marco demasiado rápido ni con demasiada fuerza.

5. INSTRUCCIONES DE TRASLADO.

5.1 Montar en tu bicicleta eléctrica

CONDUCE TU BICICLETA ELÉCTRICA DE 4 MANERAS DIFERENTES:

1. PEDALEO CON ASISTENCIA ELECTRÓNICA (SECCIÓN 5.2)
2. CICLISMO TRADICIONAL SIN ASISTENCIA ELECTRÓNICA AL PEDALEO (SECCIÓN 5.2)
3. USO DEL ACELERADOR PARA LA POTENCIA DEL MOTOR (SECCIÓN 5.5)
4. BLOQUEADO EN EL CONTROL DE CRUCERO (SECCIÓN 5.7)

5.2 Pedaleo con o sin asistencia electrónica al pedaleo

LA ASISTENCIA AL PEDALEO TE PERMITE LLEGAR MÁS LEJOS Y MÁS RÁPIDO CON MENOS ESFUERZO. CUANDO PEDALEAS CON LA POTENCIA ACTIVADA, EL MOTOR PROPORCIONA UN IMPULSO DE POTENCIA A LA BICICLETA PARA COMPLEMENTAR TU ESFUERZO Y AYUDARTE A ALCANZAR LA VELOCIDAD ASISTIDA DENTRO DEL NIVEL DE VELOCIDAD QUE HAYAS CONFIGURADO EN LA BICICLETA. (SECCIÓN 5.3)

LA OTTO CUENTA CON ASISTENCIA AL PEDALEO BASADA EN LA CADENCIA, EN LA QUE EL MOTOR PROPORCIONA POTENCIA ADICIONAL CADA VEZ QUE PEDALEAS. CUALQUIER ESFUERZO ROTATORIO QUE EJERZAS SOBRE LOS PEDALES INDICARÁ AL MOTOR QUE SE ACTIVE, POR LO QUE PUEDES TRABAJAR LOS MÚSCULOS TANTO O TAN POCO COMO DESEES.

SI TUS ESFUERZOS TE LLEVAN MÁS ALLÁ DEL UMBRAL DE VELOCIDAD PARA EL NIVEL EN EL QUE TIENES CONFIGURADA LA BICICLETA, NO HABRÁ ASISTENCIA DEL MOTOR HASTA QUE TU VELOCIDAD VUELVA A ESTAR POR DEBAJO DE ESE UMBRAL.

PARA MONTAR EN BICICLETA SIN ASISTENCIA DE PEDALEO: AJUSTE EL NIVEL DE ASISTENCIA DE PEDALEO A 0 Y EL MOTOR SE DESACTIVARÁ.

NOTA: PUEDE MONTAR EN BICICLETA SIN ENCENDER LA ALIMENTACIÓN O SI LA BATERÍA SE HA AGOTADO, PERO NO PODRÁ UTILIZAR NINGUNA DE LAS LUCES NI FUNCIONES ELÉCTRICAS.

5.3 Comprensión y uso de los modos de velocidad

LA VELOCIDAD MÁXIMA A LA QUE PUEDE VIAJAR UTILIZANDO LA ASISTENCIA AL PEDALEO O EL ACELERADOR DEPENDERÁ DEL MODO DE VELOCIDAD QUE HAYA SELECCIONADO.

AL PEDALEAR: EL MOTOR PROPORCIONARÁ IMPULSOS DE POTENCIA PARA AYUDARLE A ALCANZAR LA VELOCIDAD MÁXIMA POSIBLE EN EL MODO DE VELOCIDAD QUE HAYA SELECCIONADO. SI EL ESFUERZO DE PEDALEO POR SÍ SOLO LE LLEVA MÁS ALLÁ DE ESA VELOCIDAD, EL MOTOR NO PROPORCIONARÁ NINGUNA ASISTENCIA AL PEDALEO.

AL UTILIZAR EL ACELERADOR: EL MODO DE VELOCIDAD QUE HAYAS SELECCIONADO DETERMINA LA VELOCIDAD MÁXIMA A LA QUE PUEDES CIRCULAR. UTILIZA VELOCIDADES MÁS BAJAS EN ZONAS CON RESTRICCIONES DE VELOCIDAD, CUANDO CIRCULAS POR ÁREAS DENSAMENTE POBLADAS O PARA DISFRUTAR DE UN PASEO MÁS TRANQUILO.

IMPORTANTE: CUANDO SE CONFIGURA EN EL MODO DE VELOCIDAD 0, EL MOTOR NO SE ACTIVARÁ AL PEDALEAR Y NO SE PODRÁ UTILIZAR EL ACELERADOR.

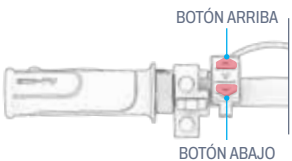

PARA CAMBIAR A UN MODO DE VELOCIDAD MÁS ALTA: PULSE EL BOTÓN ARRIBA (▲).

PARA CAMBIAR A UN MODO DE VELOCIDAD MÁS BAJA: PULSE EL BOTÓN HACIA ABAJO (▼).

MODO DE VELOCIDAD	0	1	2	3	4	5
VELOCIDAD ASISTIDA (PEDAL) O VELOCIDAD MÁXIMA (ACELERADOR)	SIN ACOPLAMIENTO DEL MOTOR*	6.2 MILLAS POR HORA (9,98 KM/H)	9.3 MILLAS POR HORA (14,97 KM/H)	12.4 MILLAS POR HORA (19,96 KM/H)	15.5 MILLAS POR HORA (24,94 KM/H)	20.0 MPH (32,19 KM/H)

**SOLO PARA PEDALEAR. EL ACELERADOR NO SE PUEDE UTILIZAR CUANDO LA BICICLETA ESTÁ EN MODO 0.*

5.4 Uso de los engranajes

ESTA BICICLETA ELÉCTRICA TIENE 7 MARCHAS. LAS MARCHAS MECÁNICAS NO AFECTAN A LA CONDUCCIÓN CUANDO EL MOVIMIENTO DE LA BICICLETA SE CONTROLA MEDIANTE EL ACELERADOR. LAS MARCHAS SOLO AFECTAN A LA CONDUCCIÓN DURANTE EL PEDALEO.

LAS MARCHAS MÁS BAJAS FACILITAN EL PEDALEO PORQUE HAY MENOS RESISTENCIA, PERO SE RECORRE MENOS DISTANCIA CON CADA PEDALEO. UTILICE LAS MARCHAS BAJAS PARA SUBIR CUESTAS, AFRONTAR TERRENOS ACCIDENTADOS O CIRCULAR LENTAMENTE.

LAS MARCHAS MÁS ALTAS TE PROPORCIONAN MÁS VELOCIDAD, YA QUE RECORRERÁS MÁS DISTANCIA CON CADA PEDALEO. UTILIZA LAS MARCHAS ALTAS PARA CIRCULAR MÁS RÁPIDO EN SUPERFICIES PLANAS O AL DESCENDER UNA CUESTA.

PARA REDUCIR A UNA MARCHA INFERIOR:
EMPUJE LA PALANCA DE CAMBIO HACIA ADELANTE HASTA QUE LA MARCHA DESEADA SE SITÚE EN LA MARCA INDICADORA DE MARCHA.

PARA CAMBIAR A UNA MARCHA SUPERIOR:
PULSE EL BOTÓN DE CAMBIO ASCENDENTE HASTA QUE LA MARCHA DESEADA SE SITÚE EN LA MARCA INDICADORA DE MARCHA.

NOTA:
Deberías oír un clic con cada cambio de marcha correcto.

IMPORTANTE:
Cambie de marcha solo mientras avanza y pedalea activamente.

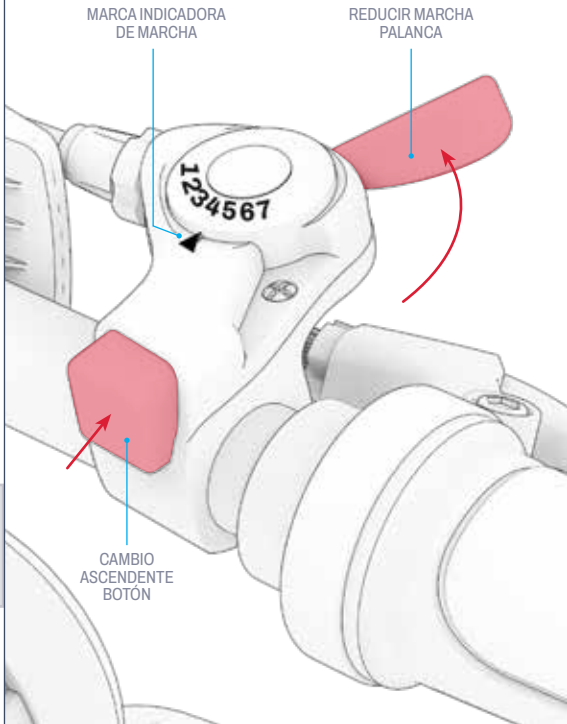

5.5 Uso del acelerador

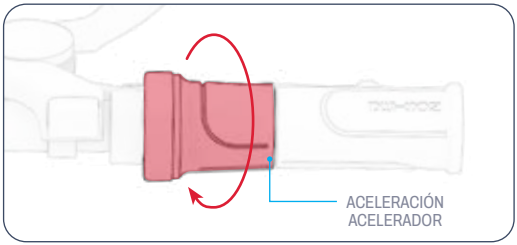

PARA CONDUCIR TU BICICLETA ELÉCTRICA COMO UNA MOTOCICLETA, DEJA DE PEDALEAR Y UTILIZA EL ACELERADOR.

LA VELOCIDAD MÁXIMA A LA QUE PUEDE VIAJAR DEPENDE DEL MODO DE VELOCIDAD EN EL QUE ESTÉ CONFIGURADA LA BICICLETA. (SECCIÓN 5.3)

IMPORTANTE: El acelerador no se puede utilizar con la bicicleta ajustada en el modo de velocidad 0.

PARA ACELERAR: GIRE LENTAMENTE EL ACELERADOR HACIA USTED CON LA MANO DERECHA.

- CUANTO MÁS GIRES EL ACELERADOR, MÁS SE ACTIVARÁ EL MOTOR Y MÁS RÁPIDO VIAJARÁS.
- PARA EVITAR ACELERACIONES REPENTINAS, GIRE SIEMPRE EL ACELERADOR DE FORMA GRADUAL.

PARA REDUCIR LA VELOCIDAD: SUELTE SUAVEMENTE EL ACELERADOR.

⚠ **PRECAUCIÓN:** Para evitar lesiones, mantenga siempre los pies apoyados en los pedales, incluso cuando no esté pedaleando. Nunca conduzca con los pies colgando a los lados de la bicicleta.

5.6 Uso de los frenos

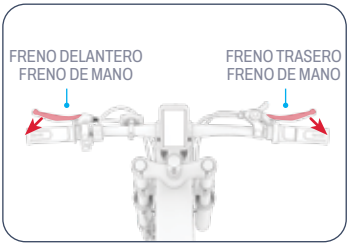

- APRIETE UNO O AMBOS FRENOS DE MANO PARA REDUCIR LA VELOCIDAD.
- APRIETE CON MÁS FUERZA PARA DETENERLO POR COMPLETO.
- PARA EVITAR MOVIMIENTOS BRUSCOS, INTENTE APRETAR EL FRENO DE MANO GRADUALMENTE.

  · FRENO DE MANO IZQUIERDO ➔ FRENO DE RUEDA DELANTERA
  · FRENO DE MANO DERECHO ➔ FRENO DE RUEDA TRASERA

5.7 Uso del control de crucero

EL CONTROL DE CRUCERO MANTIENE LA BICICLETA EN MOVIMIENTO A UNA VELOCIDAD CONSTANTE. UNA VEZ QUE SE ACTIVA EL CONTROL DE CRUCERO, EL MOTOR SE ENCARGA DE MANTENER ESA VELOCIDAD, SIN NECESIDAD DE ACELERAR NI PEDALEAR.

PARA ACTIVAR EL CONTROL DE CRUCERO: MIENTRAS VIAJA A LA VELOCIDAD DESEADA, MANTENGA PRESIONADO EL BOTÓN ARRIBA (▲) DURANTE 3 SEGUNDOS. EL ICONO DEL CONTROL DE CRUCERO SE ILUMINARÁ EN LA PANTALLA LCD (SECCIÓN 4.2) CUANDO SE HAYA FIJADO LA VELOCIDAD. SUELTE EL ACELERADOR Y CONDUZCA.

PARA DESACTIVAR EL CONTROL DE CRUCERO: GIRE SUAVEMENTE EL ACELERADOR, APRIETE UNO DE LOS FRENOS DE MANO O PULSE RÁPIDAMENTE EL BOTÓN DEL CONTROL DE CRUCERO.

5.8 Seguridad del casco

EL CICLISTA DEBE LLEVAR CASCO EN TODO MOMENTO.



POSICIONAMIENTO INCORRECTO:
LA FRENTE QUEDA AL DESCUBIERTO.
UNA CAÍDA PODRÍA PROVOCAR
EN LESIONES GRAVES.



POSICIONAMIENTO ADECUADO:
LA FRENTE ESTÁ CUBIERTA
POR EL CASCO.

**UTILICE CASCO, ROPA ADECUADA, CALZADO Y EQUIPO DE SEGURIDAD. EVITE LA ROPA QUE PUEDA ENGANCHARSE EN LAS RUEDAS O QUEDAR ATRAPADA DEBAJO DE ELLAS. SE RECOMIENDA LLEVAR CALZADO CERRADO Y PLANO. UTILICE UN CASCO HOMOLOGADO SEGÚN LA NORMA ASTM F1492 Y EQUIPO DE PROTECCIÓN PARA EVITAR LESIONES EN CASO DE ACCIDENTE.*

5.9 Maximizar la velocidad y la autonomía

EN CONDICIONES IDEALES, LA AUTONOMÍA MÁXIMA QUE SE PUEDE ALCANZAR CON UNA BATERÍA COMPLETAMENTE CARGADA ES DE 37 MILLAS (59,5 KM) SI SE UTILIZA EXCLUSIVAMENTE LA ASISTENCIA ELECTRÓNICA AL PEDALEO, O DE 27 MILLAS (43,5 KM) SI SE UTILIZA EXCLUSIVAMENTE EL ACELERADOR. LA VELOCIDAD MÁXIMA ES DE 20 MPH (32,2 KM/H). CUANTO MÁS TENGA QUE TRABAJAR EL MOTOR, MÁS RÁPIDO SE AGOTARÁ LA BATERÍA. LOS SIGUIENTES FACTORES TAMBIÉN AFECTARÁN A LA VELOCIDAD Y LA AUTONOMÍA.

Superficie de conducción:
VIAJAR POR UNA SUPERFICIE IRREGULAR REQUIERE MÁS POTENCIA DEL MOTOR QUE HACERLO POR UNA SUPERFICIE LISA.

Peso de carga:
UN MAYOR PESO (MOTOCICLISTA MÁS CARGA) REDUCE LA AUTONOMÍA ALCANZABLE.

Estilo de conducción:
- LOS ARRANQUES Y PARADAS FRECUENTES REDUCIRÁN LA AUTONOMÍA.
- EL USO DEL ACELERADOR AGOTA LA BATERÍA MÁS RÁPIDAMENTE QUE LA ASISTENCIA AL PEDALEO.
- EL USO DE TU PROPIO ESFUERZO PARA PEDALEAR ALIVIARÁ LA DEMANDA DEL MOTOR Y AUMENTARÁ TU AUTONOMÍA.

Temperatura del aire:
LA TEMPERATURA IDEAL PARA CONDUCIR Y ALMACENAR LA BICICLETA ELÉCTRICA ES ENTRE 0 °C Y 40 °C (32 °F Y 104 °F).

Inclinación:
EL MOTOR TIENE QUE TRABAJAR MÁS AL SUBIR UNA CUESTA QUE EN TRAMOS LLANOS O AL BAJAR UNA CUESTA.

Mantenimiento de la batería:
CARGAR LA BATERÍA A TIEMPO DESPUÉS DE CADA RECORRIDO AYUDA A MANTENER SU CAPACIDAD Y POTENCIA.

Uso de engranajes:
EL USO DE LOS CAMBIOS PARA MAXIMIZAR EL ESFUERZO AL PEDALEAR PERMITE UN USO MÁS EFICIENTE DE LA ASISTENCIA AL PEDALEO, LO QUE TE PERMITE RECORRER MÁS KILÓMETROS ANTES DE QUE SE AGOTE LA BATERÍA.

Inflado de neumáticos:
INFLAR LOS NEUMÁTICOS A LA PRESIÓN RECOMENDADA AYUDARÁ A ALCANZAR LA MÁXIMA VELOCIDAD Y AUTONOMÍA.

INSTRUCCIONES DE MANTENIMIENTO PARA EL USUARIO.

Cuida bien tu Jetson para que siga funcionando sin problemas y de forma segura. A continuación te explicamos cómo:

Manejo de su Jetson:

- EVITE EXPONER SU PRODUCTO A VIBRACIONES FUERTES O IMPACTOS FÍSICOS INTENSOS.
- NUNCA DESMONTE LA BATERÍA.
- MANTENGA SU PRODUCTO ALEJADO DEL AGUA Y LA HUMEDAD.
- CONDUCE SOBRE SUPERFICIES LISAS Y PLANAS PARA EVITAR ROTURAS.
- NUNCA TRANSPORTE EL PRODUCTO SUJETÁNDOLO POR LAS RUEDAS, EL ASIENTO O EL MANILLAR.
- TEN CUIDADO DE NO TIRAR NI ENGANCHAR EL CABLEADO QUE CONECTA EL MOTOR CON LOS COMPONENTES DEL MANILLAR.

Instrucciones de almacenamiento:

- CARGUE COMPLETAMENTE LA BATERÍA ANTES DE ALMACENAR EL PRODUCTO DURANTE PERÍODOS PROLONGADOS.
- CUANDO SE ALMACENE DURANTE PERÍODOS PROLONGADOS, CARGUE COMPLETAMENTE LA BATERÍA UNA VEZ AL MES.
- CUBRA EL PRODUCTO PARA PROTEGERLO DEL POLVO.
- GUARDE EL PRODUCTO EN UN LUGAR CERRADO Y SECO, A UNA TEMPERATURA ENTRE 0 °C Y 40 °C (32 °F Y 104 °F).

Limpieza de su Jetson:

- ASIENTO Y ESTRUCTURA: LIMPIE CON UN PAÑO HÚMEDO SIN POLVO O UNO HUMEDECIDO EN ALCOHOL ISOPROPÍLICO. A CONTINUACIÓN, PASE UN PAÑO SECO SIN POLVO.
- MANILLAR: LÍMPIELO CON JABÓN SUAVE Y UN PAÑO HÚMEDO SIN POLVO. ELIMINE EL EXCESO DE JABÓN CON OTRO PAÑO HÚMEDO.
- COMPONENTES DE LAS RUEDAS: LÍMPIELOS CON UN PAÑO HÚMEDO SIN POLVO.
- NEUMÁTICOS: LÍMPIELOS CON UN PAÑO HÚMEDO SIN POLVO. TAMBIÉN SE PUEDE UTILIZAR UN LIMPIADOR O ABRILLANTADOR PARA NEUMÁTICOS.

⚠ **ADVERTENCIA:** No rocíe ni aplique agua directamente sobre el producto. El agua puede dañar el cableado, el compartimento de la batería y las luces, así como deteriorar el cuadro, lo que podría provocar un mal funcionamiento que ponga en peligro la seguridad del conductor.

⚠ Precauciones con la batería:

SU PRODUCTO TIENE UNA BATERÍA DE IONEN LITIO EXTRAÍBLE. TENGA CUIDADO AL MANIPULARLA.

- MANTENGA EL PRODUCTO Y LA BATERÍA ALEJADOS DEL FUEGO Y DEL CALOR EXCESIVO.
- EVITE GOLPES FÍSICOS INTENSOS, VIBRACIONES FUERTES O IMPACTOS.
- PROTEJA EL PRODUCTO Y LA BATERÍA DEL AGUA O LA HUMEDAD.
- NO COLOQUE NI GUARDE EL PRODUCTO O LA BATERÍA APILADOS ENCIMA O DEBAJO DE OTROS OBJETOS.
- NO DESMONTE LA BATERÍA.
- NO DESECHE EL PRODUCTO NI LA BATERÍA CON LA BASURA DOMÉSTICA. LLEVE EL PRODUCTO A UN CENTRO ESPECIALIZADO EN RESIDUOS ELECTRÓNICOS O A UN CENTRO DE RECICLAJE DE BATERÍAS. PARA OBTENER MÁS INFORMACIÓN SOBRE LOS PUNTOS DE RECOGIDA MÁS CERCANOS, PÓNGASE EN CONTACTO CON SU AYUNTAMIENTO O CON LA EMPRESA DE RECOGIDA DE RESIDUOS.
- SI LA BATERÍA DEL PRODUCTO SE CALIENTA O MUESTRA SIGNOS DE SOBRECALENTAMIENTO, EMITE UN OLOR O UN SONIDO INUSUAL, TIENE FUGAS DE LÍQUIDO O GAS, O CAMBIA DE FORMA O COLOR, INMEDIATAMENTE:
  1. SI ESTÁ UTILIZANDO EL PRODUCTO, DEJE DE HACERLO INMEDIATAMENTE. DESCONECTE EL CABLE DE CARGA DEL PRODUCTO SI ESTÁ ENCHUFADO.
  2. DEJE DE UTILIZAR EL PRODUCTO.
  3. SI ES SEGURO HACERLO, TRASLADE EL PRODUCTO Y LA BATERÍA A UN ESPACIO DESPEJADO Y ALEJADO DE CUALQUIER MATERIAL INFLAMABLE.
  4. LLAME A LOS SERVICIOS DE EMERGENCIA LOCALES PARA SOLICITAR AYUDA.
  5. LAVE BIEN LOS OJOS O LAS ZONAS DE LA PIEL QUE HAYAN ENTRADO EN CONTACTO CON EL LÍQUIDO ELECTROLÍTICO DE LA BATERÍA CON AGUA CORRIENTE LIMPIA Y ACUDA AL MÉDICO.
- SI HAY ALGÚN PROBLEMA CON LA BATERÍA, PÓNTE EN CONTACTO CON EL EQUIPO DE ATENCIÓN AL CLIENTE DE JETSON.

CONÉCTATE CON NOSOTROS.

RIDEJETSON.COM/SOPORTE
RIDEJETSON.COM/CHAT

1-844-585-7462

Asegúrate de seguir a @ridejetson en las redes sociales para conocer fantásticas ofertas, sorteos y todas las últimas noticias sobre Jetson.

¿TE ENCANTA TU COCHE?

Deja un comentario en
ridejetson.com/reseñas.
¡Estamos deseando saber de ti!
#HazMovimientos




JETSON

ПУТЕВОДИТЕЛЬ ДЛЯ ВАШЕЙ ПОЕЗДКИ.

ВАЖНО:
Внимательно прочтите и сохраните для использования в будущем.

JETSON

OTTO

Внедорожный электрический велосипед.

АРТИКУЛ МОДЕЛИ: JOTTO-BLK

НАШИ ДВА ЛУЧШИХ ПРАВИЛА ЕЗДЫ:

БУДЬТЕ ОСТОРОЖНЫ.
ВЕСЕЛИТЕСЬ!

ПРОИЗВЕДЕНО В ЮЭЯН, КИТАЙ
ИМПОРТИРОВАНО КОМПАНИЕЙ TRURIDE TECH LLC.
PO BOX 461, ДЖЕРСИ-СИТИ, НЬЮ-ДЖЕРСИ 07302-9998

КОД ДАТЫ: 09/2025
ВЕРСИЯ ДОКУМЕНТА: V2.0
СДЕЛАНО В КИТАЕ

© 2025, TRURIDE TECH. ВСЕ ПРАВА ЗАЩИЩЕНЫ. ПРОИЗВЕДЕНО ДЛЯ TRURIDE TECH LLC.
JETSON® ЯВЛЯЕТСЯ ЗАРЕГИСТРИРОВАННЫМ ТОВАРНЫМ ЗНАКОМ, ИСПОЛЬЗУЕМЫМ ПО ЛИЦЕНЗИИ JETSTREAM BRANDS LLC.
НИКАКАЯ ЧАСТЬ ЭТОГО ДОКУМЕНТА, ВКЛЮЧАЯ ФОРМУ, ГРАФИКУ И ДИЗАЙН, НЕ МОЖЕТ БЫТЬ ВОСПРОИЗВЕДЕНА ИЛИ ПЕРЕДАНА В ЛЮБОЙ ФОРМЕ ИЛИ ЛЮБЫМИ СРЕДСТВАМИ.

Содержание

Предупреждения о безопасности ... 4
Гарантийное покрытие и регистрация продукта ... 7
1. О вашем продукте
1.1 Обзор продукта ... 8
1.2 Что входит в комплект ... 11
1.3 Технические характеристики продукта ... 12
1.4 Онлайн-ресурсы ... 12
2. Инструкции по установке
2.1 Вступительные замечания ... 13
2.2 Пригодность для всадника ... 13
2.3 Установка руля ... 14
2.4 Установка переднего колеса ... 17
2.5 Установка фары и переднего крыла ... 20
2.6 Установка педалей ... 23
2.7 Зарядка аккумулятора ... 24
3. Подготовка к поездке
3.1 Проверка безопасности перед поездкой ... 26
3.2 Накачка и давление в шинах ... 27
3.3 Проверка и регулировка тормозов ... 28
4. Инструкции по эксплуатации
4.1 Включение и выключение питания ... 30
4.2 Понимание и использование ЖК-экрана ... 31
4.3 Использование освещения ... 32
4.4 Использование поворотников ... 33
4.5 Звук рога ... 33
4.6 Использование электронной системы помощи при ходьбе ... 33
4.7 Проверка уровня заряда аккумулятора ... 34
4.8 Использование подставки ... 34
4.9 Извлечение и повторная установка батареи ... 35
5. Инструкции по переезду
5.1 Езда на электровелосипеде ... 36
5.2 Педалирование с электронной поддержкой или без нее ... 36
5.3 Понимание и использование режимов скорости ... 37
5.4 Использование шестеренок ... 38
5.5 Использование дроссельной заслонки ... 39
5.6 Использование тормозов ... 39
5.7 Использование круиз-контроля ... 40
5.8 Безопасность шлема ... 40
5.9 Максимальная скорость и дальность езды ... 41
Инструкции по обслуживанию для пользователей ... 42
Свяжитесь с нами ... 44

ПРЕДУПРЕЖДЕНИЯ О БЕЗОПАСНОСТИ.

СОХРАНИТЕ ЭТИ ИНСТРУКЦИИ.

ИНСТРУКЦИИ ПО РИСКУ ВОЗГОРАНИЯ ИЛИ ТРАВМИРОВАНИЯ ЛЮДЕЙ И ВАЖНЫЕ ИНСТРУКЦИИ ПО БЕЗОПАСНОСТИ

- Перед использованием внимательно прочтите руководство пользователя и предупреждения о безопасности, а также убедитесь, что вы понимаете и принимаете все инструкции по безопасности. Пользователь несет ответственность за любые убытки или ущерб, причиненные в результате ненадлежащего использования.
- **Использование неподходящего зарядного устройства может привести к возгоранию и взрыву, что может вызвать материальный ущерб, травмы и смерть.**
- Перед каждым циклом работы оператор должен выполнить предпусковые проверки, указанные производителем: Все защитные ограждения и накладки, поставляемые производителем, должны быть установлены на месте и находиться в исправном состоянии; Тормозная система должна функционировать надлежащим образом; Все защитные кожухи осей, цепей и другие кожухи или защитные устройства, поставляемые производителем, установлены на месте и находятся в исправном состоянии; Шины находятся в хорошем состоянии, накачаны должным образом и имеют достаточный протектор; Место, где будет эксплуатироваться изделие, должно быть безопасным и подходящим для безопасной эксплуатации.
- Компоненты должны обслуживаться и ремонтироваться в соответствии с техническими требованиями производителя и с использованием только запасных частей, разрешенных производителем, при этом установка должна выполняться дилерами или другими квалифицированными специалистами.
- Внимание о недопустимости перезарядки неперезаряжаемых батарей.
- Не допускайте соприкосновения рук, ног, волос, частей тела, одежды или подобных предметов с движущимися частями, колесами или приводным механизмом во время работы двигателя.
- Данный продукт не должен использоваться детьми или лицами с ограниченными физическими, сенсорными или умственными способностями, а также лицами, не имеющими опыта и знаний, за исключением случаев, когда они находятся под присмотром или прошли соответствующее обучение (IEC 60335-1/A2:2006).
- Дети без присмотра взрослых не должны играть с изделием (IEC 60335-1/A2:2006).
- Требуется присмотр со стороны взрослых.
- Запрещается использовать транспортные средства для участия в гонках, выполнения трюков или других маневров, которые могут привести к потере контроля над транспортным средством или вызвать неконтролируемые действия или реакции оператора/пассажира.
- Никогда не используйте вблизи автомобилей.
- Избегайте резких ударов, дренажных решеток и внезапных изменений поверхности. Самокат может внезапно остановиться.
- Избегайте улиц и поверхностей с водой, песком, гравием, грязью, листьями и другим мусором. Влажная погода ухудшает сцепление, торможение и видимость.
- Избегайте езды вблизи легковоспламеняющихся газов, паров, жидкостей или пыли, которые могут вызвать возгорание.
- Операторы должны соблюдать все рекомендации и инструкции производителя, а также все законы и постановления: устройства без фар должны эксплуатироваться только при достаточной видимости в дневное время, а владельцам рекомендуется использовать освещение, отражатели и, в случае низкопрофильных устройств, сигнальные флаги на гибких шестах для обеспечения их заметной видимости.

- Лицам с следующими заболеваниями не рекомендуется использовать данное устройство: лица с сердечными заболеваниями; беременные женщины; лица с заболеваниями головы, спины или шеи, а также лица, перенесшие операции в этих областях тела; лица с любыми психическими или физическими заболеваниями, которые могут сделать их уязвимыми для травм или ухудшить их физическую ловкость или умственные способности, необходимые для распознавания, понимания и выполнения всех инструкций по безопасности, а также для осознания опасностей, связанных с использованием устройства.
- Не ездите ночью.
- Не садитесь за руль после употребления алкоголя или приема лекарств.
- Не перевозите предметы во время езды.
- Никогда не работайте с изделием босиком.
- Всегда носите обувь и завязывайте шнурки.
- Убедитесь, что ваши ноги всегда надежно стоят на палубе.
- Операторы всегда должны использовать соответствующую защитную одежду, включая, помимо прочего, шлем с соответствующей сертификацией, а также любое другое оборудование, рекомендованное производителем: Всегда носите защитное снаряжение, такое как шлем, наколенники и налокотники.
- Всегда уступайте дорогу пешеходам.
- Будьте внимательны к тому, что находится перед вами и далеко от вас.
- Не допускайте отвлекающих факторов во время езды, таких как ответы на телефонные звонки или занятия другими видами деятельности.
- На изделие не может садиться более одного человека.
- Когда вы едете на этом изделии вместе с другими велосипедистами, всегда соблюдайте безопасную дистанцию, чтобы избежать столкновения.
- При поворотах обязательно сохраняйте равновесие.
- Езда с неправильно отрегулированными тормозами опасна и может привести к серьезным травмам или смерти.
- Во время работы тормоз может нагреваться, не прикасайтесь к нему голыми руками.
- Слишком сильное или резкое нажатие на тормоз может привести к блокировке колеса, что может вызвать потерю контроля и падение. Резкое или чрезмерное нажатие на тормоз может привести к травмам или смерти.
- Если тормоз ослабнет, отрегулируйте его с помощью шестигранного ключа, отвертки или другого подходящего инструмента, либо обратитесь в службу поддержки Jetson Care Team.
- Немедленно заменяйте изношенные или сломанные детали.
- Перед поездкой проверьте, все ли этикетки с указаниями по безопасности на месте и понятны ли они.
- Владелец должен разрешить использование и эксплуатацию устройства после демонстрации того, что операторы понимают и умеют работать со всеми компонентами устройства перед его использованием.
- Не катайтесь без надлежащей подготовки. Не катайтесь на высокой скорости, по неровной местности или на склонах. Не выполняйте трюки и не совершайте резких поворотов.
- Рекомендуется для использования в помещениях.
- Длительное воздействие ультрафиолетовых лучей, дождя и погодных условий может повредить материалы корпуса, поэтому при неиспользовании храните устройство в помещении.
- Персональные устройства для электромобильности не предназначены для использования в высокогорных местах, где требуется увеличенный зазор между электрическими проводами в электрических цепях, что указывает на то, что они не предназначены для использования на высоте более 2000 метров над уровнем моря.
- Используйте только аккумуляторы, указанные производителем
- ХРАНИТЕ В ПОМЕЩЕНИИ, КОГДА НЕ ИСПОЛЬЗУЕТЕ. ОСТАВЛЯЙТЕ В ПОМЕЩЕНИИ ВО ВРЕМЯ ЗАРЯДКИ ИЛИ КОГДА НЕ ИСПОЛЬЗУЕТЕ ДЛЯ ВОЖДЕН
- **Внимание** — Опасность возгорания — Ни одна из деталей не может быть отремонтирована пользователем.
- **Внимание** — Опасность возгорания и поражения электрическим током — Детали, не подлежащие обслуживанию пользователем.
- Внимание: опасность возгорания
- Вес всадника не должен превышать 300 фунтов | 136,1 кг.

ИЗМЕНЕНИЯ

Не пытайтесь разбирать, модифицировать, ремонтировать или заменять устройство или любые его компоненты без инструкций от службы технической поддержки Jetson. Это приведет к аннулированию гарантии и может вызвать неисправности, которые могут привести к травмам.

ДОПОЛНИТЕЛЬНЫЕ МЕРЫ ПРЕДОСТОРОЖНОСТИ

Не поднимайте изделие с земли, когда оно включено и колеса находятся в движении. Это может привести к свободному вращению колес, что может стать причиной травм для вас или окружающих. Не прыгайте на изделие и с него, а также не прыгайте во время его использования. Во время работы всегда держите ноги твердо на подножке. Перед использованием всегда проверяйте заряд батареи.

УТИЛИЗАЦИЯ ИСПОЛЬЗОВАННЫХ АККУМУЛЯТОРОВ



Батарея может содержать опасные вещества, которые могут нанести вред окружающей среде и здоровью человека. Этот символ, нанесенный на батарею и/или упаковку, означает, что отработанные батареи не должны выбрасываться вместе с бытовыми отходами. Батареи следует сдавать в специальные пункты сбора для переработки. Обеспечивая правильную утилизацию отработанных батарей, вы помогаете предотвратить потенциальные негативные последствия для окружающей среды и здоровья человека. Переработка материалов помогает сохранить природные ресурсы. Для получения дополнительной информации о переработке отработанных батарей обратитесь в местную службу утилизации отходов.

УВЕДОМЛЕНИЕ О СООТВЕТСТВИИ

Данное устройство соответствует требованиям Части 15 Правил FCC. Эксплуатация устройства подчиняется следующим двум условиям: (1) данное устройство не должно создавать вредных помех и (2) данное устройство должно принимать любые принимаемые помехи, включая помехи, которые могут вызвать нежелательную работу. Внимание: Изменения или модификации данного устройства, не одобренные стороной, ответственной за соответствие требованиям, могут привести к аннулированию права пользователя на эксплуатацию оборудования.

ПРИМЕЧАНИЕ: Данное оборудование было протестировано и признано соответствующим ограничениям для цифровых устройств класса B в соответствии с частью 15 правил FCC. Эти ограничения предназначены для обеспечения разумной защиты от вредных помех в жилых помещениях. Данное оборудование генерирует, использует и может излучать радиочастотную энергию и, если оно не установлено и не используется в соответствии с инструкциями, может вызывать вредные помехи в радиосвязи. Однако нет гарантии, что помехи не возникнут в конкретной установке. Если данное оборудование действительно вызывает вредные помехи при приеме радио- или телевизионного сигнала, что можно определить, выключив и включив оборудование, пользователю рекомендуется попытаться устранить помехи одним или несколькими из следующих способов:

- Переориентируйте или переместите приемную антенну.
- Увеличьте расстояние между оборудованием и приемником.
- Подключите оборудование к розетке, подключенной к другой цепи, отличной от той, к которой подключен приемник.
- Обратитесь за помощью к дилеру или опытному радио/телевизионному технику.
- Для обеспечения соответствия ограничениям FCC класса B с этим устройством необходимо использовать экранированные кабели.

⚠ ВНИМАНИЕ:

Несоблюдение следующих инструкций может привести к травмированию ребенка или других лиц.

- Во время сборки держите мелкие детали в недоступном для детей месте.
- Аксессуар должен быть собран и снят взрослым.
- Регулярно проверяйте изделие на наличие повреждений.

*** ТРЕБУЕТСЯ СБОРКА ВЗРОСЛЫМИ.**

⚠ ВНИМАНИЕ:

Чтобы снизить риск травм, требуется присмотр со стороны взрослых. Никогда не используйте на дорогах, вблизи моторных транспортных средств, на крутых склонах или ступеньках, вблизи них, в бассейнах или других водоемах; всегда надевайте обувь и никогда не допускайте более 1 пользователя.

⚠ ВНИМАНИЕ:

При использовании этого продукта всегда соблюдайте основные меры предосторожности, в том числе следующие:

(A) Перед использованием продукта прочтите все инструкции.

(B) Чтобы снизить риск травм, необходимо строго контролировать использование продукта вблизи детей.

(C) Не вставляйте пальцы или руки в изделие.

(D) Не используйте этот продукт, если эластичный кабель питания или выходной кабель скручен, имеет поврежденную изоляцию или другие признаки повреждения.

(E) Для всего оборудования. В инструкциях должно быть указано: Данное устройство не предназначено для использования при температуре окружающей среды ниже 14 °F (-10 °C) или выше 104 °F (40 °C).

(F) Для всех устройств инструкции должны содержать следующую информацию: Аккумулятор предназначен для зарядки при температуре окружающей среды от 0 °C (32 °F) до 40 °C (104 °F). Ни в коем случае не заряжайте аккумулятор, если температура окружающей среды выходит за пределы этого диапазона.

КАЛИФОРНИЙСКАЯ ПОПРАВКА 65

⚠ ВНИМАНИЕ:

ЭТОТ ПРОДУКТ МОЖЕТ ПОДВЕРГНУТЬ ВАС ВОЗДЕЙСТВИЮ ХИМИЧЕСКИХ ВЕЩЕСТВ, В ТОМ ЧИСЛЕ КАДМИЯ, КОТОРЫЙ, ПО ДАННЫМ ШТАТА КАЛИФОРНИЯ, ВЫЗЫВАЕТ РАК, ВРОЖДЕННЫЕ ДЕФЕКТЫ ИЛИ ДРУГИЕ НАРУШЕНИЯ РЕПРОДУКТИВНОЙ ФУНКЦИИ. ДЛЯ ПОЛУЧЕНИЯ ДОПОЛНИТЕЛЬНОЙ ИНФОРМАЦИИ ПОСЕТИТЕ: WWW.P65WARNINGS.CA.GOV.

ОБЩАЯ ОГРАНИЧЕННАЯ ГАРАНТИЯ

НА ВАШ НОВЫЙ ПРОДУКТ JETSON ПРЕДОСТАВЛЯЕТСЯ ГАРАНТИЯ НА ДЕФЕКТЫ МАТЕРИАЛОВ И ИЗГОТОВЛЕНИЯ, КАК УКАЗАНО НА САЙТЕ RIDEJETSON.COM/WARRANTY, В ТЕЧЕНИЕ ОПРЕДЕЛЕННОГО ПЕРИОДА С ДАТЫ ПЕРВОНАЧАЛЬНОЙ ПОКУПКИ В РОЗНИЧНОЙ ТОРГОВЛЕ ПРИ ИСПОЛЬЗОВАНИИ В СООТВЕТСТВИИ С РУКОВОДСТВАМИ ПОЛЬЗОВАТЕЛЯ JETSON (СМ. RIDEJETSON.COM/SUPPORT). **В СООТВЕТСТВИИ С ДАННОЙ ГАРАНТИЕЙ ВЫ МОЖЕТЕ НАПРАВЛЯТЬ СВОИ ПРЕТЕНЗИИ В JETSON ДАЖЕ В ТЕХ СЛУЧАЯХ, КОГДА ВЫ ПРИОБРЕЛИ ПРОДУКТ JETSON У ОДНОГО ИЗ НАШИХ ОФИЦИАЛЬНЫХ ДИЛЕРОВ.** ПОЛНЫЙ ТЕКСТ УСЛОВИЙ НАШЕЙ ГАРАНТИИ МОЖНО НАЙТИ НА САЙТЕ RIDEJETSON.COM/WARRANTY.

РЕГИСТРАЦИЯ ПРОДУКТА

ЗАРЕГИСТРИРУЙТЕ СВОЙ НОВЫЙ JETSON, ЧТОБЫ ПОЛУЧИТЬ БЫСТРУЮ ПЕРСОНАЛИЗИРОВАННУЮ ПОДДЕРЖКУ ПО ПРОДУКТУ И ГАРАНТИИ. СДЕЛАЙТЕ СВОЙ ШАГ НА RIDEJETSON.COM/PRODUCT-REGISTRATION.

ГАРАНТИЙНОЕ ПОКРЫТИЕ И РЕГИСТРАЦИЯ ПРОДУКТА.

Чтобы использовать ваш продукт гарантию или узнать о гарантийном покрытии, свяжитесь с нами напрямую.

www.ridejetson.com

1.
О ВАШ ПРОДУКТ.

1.1 Обзор продукта

1. РУЛЬ* (ПОДРОБНОСТИ НА СТР. 10)
2. СТЕБЕЛЬ
3. ФАРА*
4. ПЕРЕДНИЙ КРЫЛЬЧАТЫЙ ЩИТОК* (2 шт.)
5. ПЕРЕДНЯЯ ВИЛКА
6. ДИСКОВЫЙ ТОРМОЗ (×2; ПЕРЕДНЯЯ* И ЗАДНЯЯ)
7. ШИННЫЙ КЛАПАН С ПЫЛЕЗАЩИТНОЙ КРЫШКОЙ (×2; СПЕРЕДИ И СЗАДИ)
8. КОЛЕСО (×2; ПЕРЕДНЯЯ* И ЗАДНЯЯ)
9. ЗАДНЯЯ ПОДВЕСКА
10. ПЕДАЛЬ С ОТРАЖАТЕЛЯМИ (×2; СЛЕВА И СПРАВА)
11. ШАТУН
12. ЦЕПЬ
13. ПОДСТАВКА
14. ОПОРНОЕ КОЛЕСО
15. ПЕРЕКЛЮЧАТЕЛЬ
16. ЗАДНЕЕ КРЫЛО
17. ЗАДНИЙ ОТРАЖАТЕЛЬ
18. ЗАДНИЙ ФОНАРЬ С ПОВОРОТНИКАМИ
19. РАМА
20. СИДЕНЬЕ
21. АККУМУЛЯТОР (СЪЕМНЫЙ)
    - А. РУЧКА АККУМУЛЯТОРА
    - Б. БЛОКИРОВКА БАТАРЕИ
    - С. ПОРТ ЗАРЯДКИ С КРЫШКОЙ
22. КЛЮЧ ДЛЯ БЛОКИРОВКИ АККУМУЛЯТОРА (2 шт.)
23. ЗАРЯДНОЕ УСТРОЙСТВО
24. ЗАРЯДНЫЙ КАБЕЛЬ

**ТРЕБУЕТ СБОРКИ*

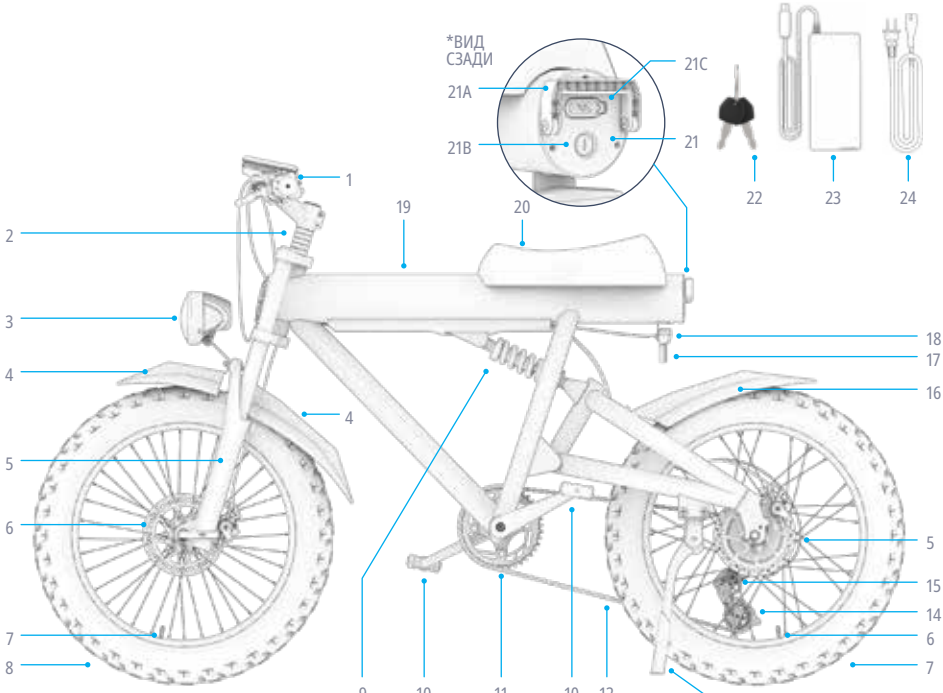

ПРИМЕЧАНИЕ: ИЗОБРАЖЕНИЯ МОГУТ НЕ ОТРАЖАТЬ ТОЧНЫЙ ВНЕШНИЙ ВИД РЕАЛЬНОГО ПРОДУКТА.

1. ЛЕВЫЙ РУЧНОЙ ТОРМОЗ (ПЕРЕДНЕЕ КОЛЕСО)
2. КНОПКА ОСВЕЩЕНИЯ
3. ПЕРЕКЛЮЧАТЕЛЬ ПОВОРОТНИКОВ
4. КНОПКА С РОЖКОМ
5. КНОПКА «ВНИЗ»
6. КНОПКА ПИТАНИЯ/РЕЖИМА
7. КНОПКА «ВВЕРХ»
8. ОТРАЖАТЕЛЬ
9. ЖК-ЭКРАН
10. ЗАЖИМ РУЛЯ
11. ПЕРЕКЛЮЧАТЕЛЬ ПЕРЕДАЧ
    А) КНОПКА ПЕРЕКЛЮЧЕНИЯ НА БОЛЕЕ ВЫСОКУЮ ПЕРЕДАЧУ
    Б) РЫЧАГ ПЕРЕКЛЮЧЕНИЯ НА ПОНИЖЕННУЮ ПЕРЕДАЧУ
12. УСКОРЕНИЕ С ПОВОРОТОМ ДРОССЕЛЬНОЙ ЗАСЛОНКИ
13. ПРАВЫЙ РУЧНОЙ ТОРМОЗ (ЗАДНЕЕ КОЛЕСО)

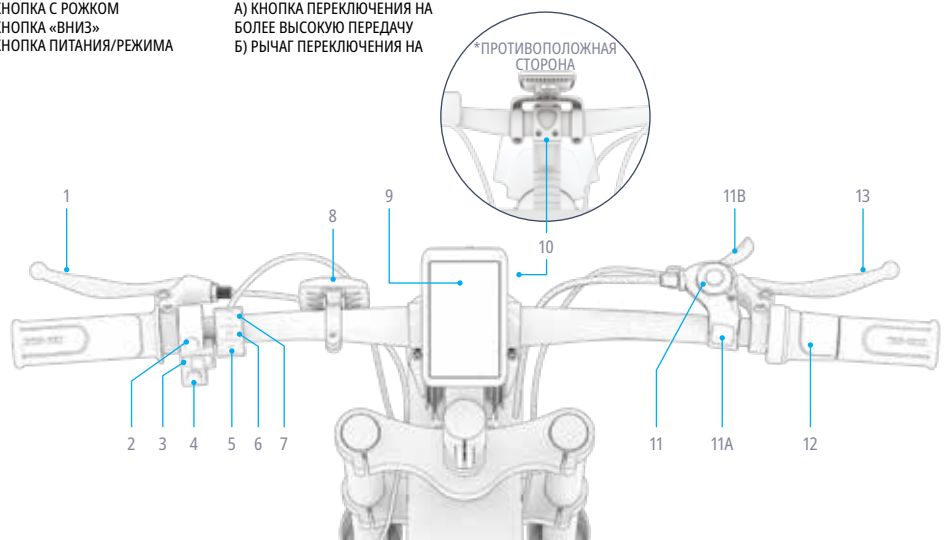

1.2 Что входит в комплект

ИНСТРУМЕНТЫ, ВХОДЯЩИЕ В КОМПЛЕКТ ДЛЯ СБОРКИ, РЕГУЛИРОВКИ И ТЕХНИЧЕСКОГО ОБСЛУЖИВАНИЯ:

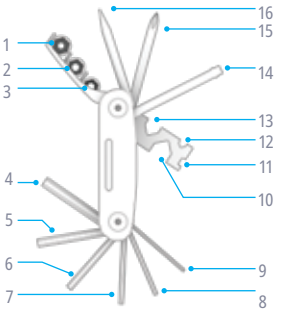

МУЛЬТИИНСТРУМЕНТ ИДЕНТИФИКАЦИЯ НАКОНЕЧНИКА:	
1. 10 ММ ГНЕЗДО	9. ШЕСТИГРАННЫЙ КЛЮЧ 2 ММ
2. 9 ММ ГНЕЗДО	10. ГАЕЧНЫЙ КЛЮЧ 15 ММ
3. 8 ММ ГНЕЗДО	11. СПИЦЕВОЙ КЛЮЧ 14 КАЛИБРА
4. ШЕСТИГРАННЫЙ КЛЮЧ 6 ММ	12. ШЕСТИГРАННЫЙ КЛЮЧ 8 ММ
5. ШЕСТИГРАННЫЙ КЛЮЧ 5 ММ	13. ШЕСТИГРАННЫЙ КЛЮЧ 10 ММ
6. ШЕСТИГРАННЫЙ КЛЮЧ 4 ММ	14. КРЕПЕЖНЫЙ ВИНТ
7. ШЕСТИГРАННЫЙ КЛЮЧ 3 ММ	15. КРЕСТООБРАЗНАЯ ОТВЕРТКА
8. ШЕСТИГРАННЫЙ КЛЮЧ 2.5 ММ	16. ПЛОСКАЯ ОТВЁРТКА

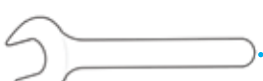

15-МИЛЛИМЕТРОВЫЙ ГАЕЧНЫЙ КЛЮЧ



10-ММ ГАЕЧНЫЙ КЛЮЧ

В КОМПЛЕКТ ВХОДИТ СВОБОДНАЯ ДЕТАЛЬ ДЛЯ КРЕПЛЕНИЯ ПЕРЕДНЕГО КОЛЕСА:



БЫСТРОСЪЕМНЫЙ ШТЫРЬ

ПРИМЕЧАНИЕ: Дополнительные детали и крепеж, необходимые для сборки, уже прикреплены; подробности см. в инструкции по сборке.

1.3 Технические характеристики продукта

- ПРЕДЕЛЬНЫЙ ВЕС: 300 ФУНТОВ | 136,1 КГ
- ВЕС ПРОДУКТА: 70 ФУНТОВ | 31,8 КГ
- РЕКОМЕНДУЕМЫЙ ВОЗРАСТ: 14+
- РАЗМЕРЫ ПРОДУКТА В РАЗЛОЖЕННОМ ВИДЕ: 66,8 ДЮЙМА (Д) × 25,8 ДЮЙМА (Ш) × 40,5 ДЮЙМА (В) | 169,7 СМ (Д) × 65,5 СМ (Ш) × 102,9 СМ (В)
- РАЗМЕР ШИНЫ: 20,0 ДЮЙМА (ВЫСОТА) × 4,0 ДЮЙМА (ШИРИНА) | 50,8 СМ (ВЫСОТА) × 10,16 СМ (ШИРИНА)
- МАКСИМАЛЬНАЯ СКОРОСТЬ: 20 МИЛЬ/Ч | 32,2 КМ/Ч*
- МАКСИМАЛЬНЫЙ ДИАПАЗОН ПОМОЩИ ПРИ ПЕДАЛИРОВАНИИ: 37 МИЛЬ | 59,5 КМ *
- МАКСИМАЛЬНЫЙ ЗАПАС ХОДА: 27 МИЛЬ | 43,5 КМ *
- ТИП ТОРМОЗОВ: РУЧНОЙ ТОРМОЗ, УПРАВЛЯЮЩИЙ ДИСКОВЫМИ ТОРМОЗАМИ ПЕРЕДНИХ И ЗАДНИХ КОЛЕС
- АККУМУЛЯТОР: 48 В, 10,4 АЧ
- ТИП БАТАРЕИ: ЛИТИЙ-ИОННАЯ
- ДВИГАТЕЛЬ: 500 ВТ **
- ВЫХОД ЗАРЯДНОГО УСТРОЙСТВА: 54,6 В, 2,0 А
- НАПРЯЖЕНИЕ ЗАРЯДНОГО УСТРОЙСТВА: UL 100–240 В
- ВРЕМЯ ЗАРЯДКИ: ПРИМЕРНО 6 ЧАСОВ
- РЕКОМЕНДУЕМОЕ ДАВЛЕНИЕ В ШИНАХ: 20 PSI
- КОЛИЧЕСТВО ПЕРЕДАЧ: 7
- КОЛИЧЕСТВО РЕЖИМОВ СКОРОСТИ: 5
- СТЕПЕНЬ ВОДОНЕПРОНИЦАЕМОСТИ: IPX4
- СЕРТИФИКАЦИЯ UL: 2849

**АССОРТИМЕНТ ПРОДУКЦИИ, СКОРОСТЬ, ВРЕМЯ РАБОТЫ ОТ БАТАРЕИ И ДРУГИЕ ТЕХНИЧЕСКИЕ ХАРАКТЕРИСТИКИ МОГУТ ВАРЬИРОВАТЬСЯ В ЗАВИСИМОСТИ ОТ ВОДИТЕЛЯ И УСЛОВИЙ ЭКСПЛУАТАЦИИ .*

***МАКСИМАЛЬНАЯ МОЩНОСТЬ*

1.4 Онлайн-ресурсы

Сканируйте наши самые обновленный продукт материалы для адаптации новых сотрудников и ресурсы поддержки.

Это руководство пользователя можно найти в Интернете по адресу https://cdn.shopify.com/s/files/1/2530/6734/files/OTTO_MANUAL-web-1754427653669.pdf

Нашу коллекцию руководств пользователя можно найти по адресу https://ridejetson.com/pages/product-manuals

2. ИНСТРУКЦИИ ПО УСТАНОВКЕ.

2.1 Вступительные замечания

- НАЧНИТЕ СВОЕ ПРИКЛЮЧЕНИЕ ПРАВИЛЬНО. ПЕРЕД ИСПОЛЬЗОВАНИЕМ ЭТОГО ПРОДУКТА ВНИМАТЕЛЬНО ПРОЧТИТЕ ВСЮ ИНСТРУКЦИЮ ПО ЭКСПЛУАТАЦИИ, ВКЛЮЧАЯ ПРЕДУПРЕЖДЕНИЯ О БЕЗОПАСНОСТИ. УБЕДИТЕСЬ, ЧТО ВЫ ПОНИМАЕТЕ, ПРИНИМАЕТЕ И СОБЛЮДАЕТЕ ВСЕ:
  - РЕКОМЕНДАЦИИ ПРОИЗВОДИТЕЛЯ.
  - ИНСТРУКЦИИ ПО БЕЗОПАСНОСТИ И ПРЕДУПРЕЖДЕНИЯ.
  - МЕСТНЫЕ ЗАКОНЫ И ПОСТАНОВЛЕНИЯ, РЕГУЛИРУЮЩИЕ ЕЗДУ НА ВЕЛОСИПЕДЕ И ЭКСПЛУАТАЦИЮ ВЕ
- БУДЬТЕ ОСТОРОЖНЫ ПРИ РАСПАКОВКЕ, ТАК КАК РУЛЬ БУДЕТ ПРИКРЕПЛЕН К РАМЕ ТОЛЬКО НАПОЛОВИНУ. УДАЛИТЕ ВСЮ УПАКОВКУ И УСТАНОВИТЕ ЭЛЕКТРОВЕЛОСИПЕД В ВЕРТИКАЛЬНОМ ПОЛОЖЕНИИ НА ПОДНОЖКУ ПЕРЕД СБОРКОЙ. (СМ. РАЗДЕЛ 4.8)
- НАПРАВЛЕНИЯ, УКАЗАННЫЕ В ДАННОМ РУКОВОДСТВЕ — ПРАВЫЙ, ЛЕВЫЙ, ПЕРЕДНИЙ/ВПЕРЕД И ЗАДНИЙ/НАЗАД — ОРИЕНТИРОВАНЫ ТАК, КАК ИХ ВИДИТ ВЕЛОСИПЕДИСТ, СИДЯ НА ЭЛЕКТРОВЕЛОСИПЕДЕ. НАПРИМЕР, «ПРАВАЯ СТОРОНА» ЭЛЕКТРОВЕЛОСИПЕДА — ЭТО СТОРОНА, НА КОТОРОЙ НАХОДИТСЯ ПРАВАЯ РУКА ВЕЛОСИПЕДИСТА.

2.2 Пригодность для всадника

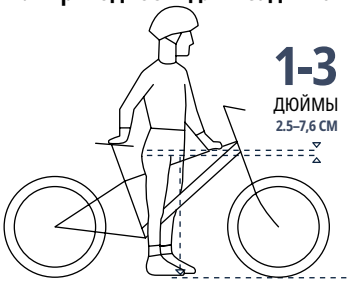

Для безопасной и комфортной езды между промежностью и верхней трубой рамы велосипеда должен быть зазор не менее 1-3 дюймов (2,5 - 7,6 см), когда велосипедист стоит обеими ногами на земле.

2.3 Установка руля

ВАМ ПОНАДОБЯТСЯ НАСАДКИ ШЕСТИГРАННОГО КЛЮЧА 5 ММ И 4 ММ ИЗ МУЛЬТИИНСТРУМЕНТА.

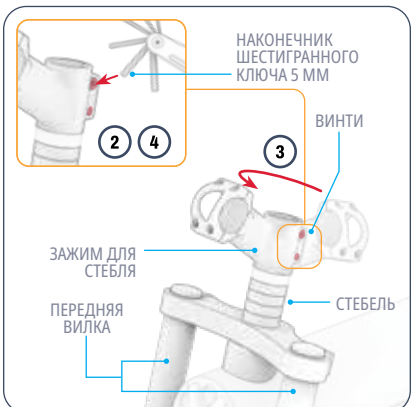

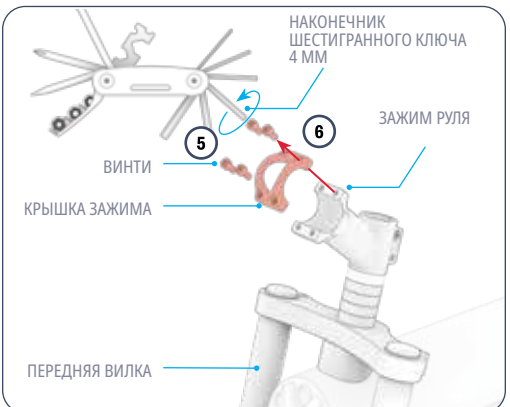

1. УСТАНОВИТЕ РАМУ ВЕЛОСИПЕДА В ВЕРТИКАЛЬНОМ ПОЛОЖЕНИИ НА ЗАДНЕМ КОЛЕСЕ И ПЕРЕДНЕЙ ВИЛКЕ.
2. ОСЛАБЬТЕ (НО НЕ СНИМАЙТЕ) БОЛТЫ В ЗАЖИМЕ ШТОКА, ПОВЕРНУВ ИХ ПРОТИВ ЧАСОВОЙ СТРЕЛКИ НА 2–3 ОБОРОТА С ПОМОЩЬЮ ШЕСТИГРАННОГО КЛЮЧА 5 ММ.
3. ПОВЕРНИТЕ ЗАЖИМ ШТОКА, ПОКА ЗАЖИМ РУЛЯ НЕ ОКАЖЕТСЯ СПЕРЕДИ ВЕЛОСИПЕДА. УБЕДИТЕСЬ, ЧТО ПЕРЕДНЯЯ ВИЛКА ТАКЖЕ РАСПОЛОЖЕНА ТАК, ЧТОБЫ НОЖКИ ВИЛКИ НАХОДИЛИСЬ ПО ОБЕИМ СТОРОНАМ РАМЫ.
4. ЗАТЯНИТЕ БОЛТЫ В ЗАЖИМЕ ШТОКА, ПОВЕРНУВ ИХ ПО ЧАСОВОЙ СТРЕЛКЕ С ПОМОЩЬЮ ШЕСТИГРАННОГО КЛЮЧА 5 ММ.
5. ОСЛАБЬТЕ И УДАЛИТЕ 4 ВИНТА НА ЗАЖИМЕ РУЛЯ, ПОВЕРНУВ ИХ ПРОТИВ ЧАСОВОЙ СТРЕЛКИ С ПОМОЩЬЮ ШЕСТИГРАННОГО КЛЮЧА 4 ММ.
6. СНИМИТЕ КРЫШКУ ЗАЖИМА И ОТЛОЖИТЕ ЕЕ ВМЕСТЕ С 4 ВИНТАМИ.

⚠ **ВНИМАНИЕ:** убедитесь, что все кабели и провода находятся перед рулем, не запутаны, не мешают движущимся частям и не препятствуют вращению руля.

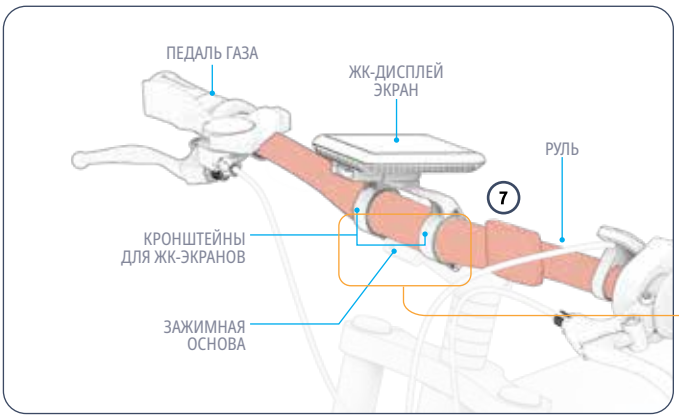

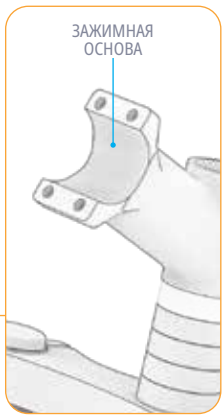

7. ОСТОРОЖНО ПОДНИМИТЕ РУЛЬ НА ОСНОВАНИЕ ЗАЖИМА И РАСПОЛОЖИТЕ ЕГО ТАКИМ ОБРАЗОМ, ЧТОБЫ:
   - ОН РАСПОЛОЖЕН В ИЗОГНУТОЙ НИЖНЕЙ ЧАСТИ ЗАЖИМА.
   - ОН ОРИЕНТИРОВАН С ДРОССЕЛЕМ УСКОРЕНИЯ НА ПРАВОЙ СТОРОНЕ МОТОЦИКЛА.
   - ОН ЦЕНТРИРОВАН И УРАВНОВЕШЕН В ЗАЖИМЕ.
   - ОСНОВАНИЕ ЗАЖИМА РУЛЯ НАХОДИТСЯ МЕЖДУ ДВУМЯ ОПОРАМИ КРОНШТЕЙНА ЖК-ЭКРАНА.

ПРИМЕЧАНИЕ: Возможно, вам придется повернуть ЖК-экран, чтобы получить доступ к зажиму и закрепить крепежные детали зажима.

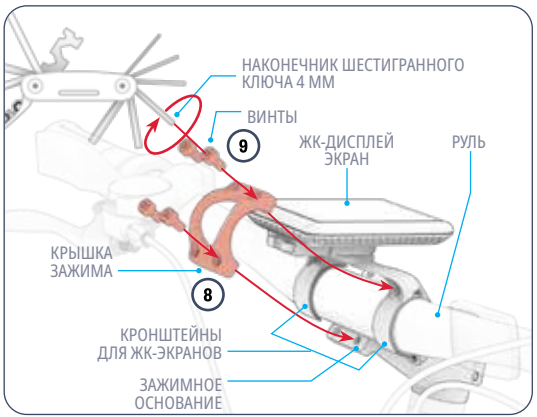

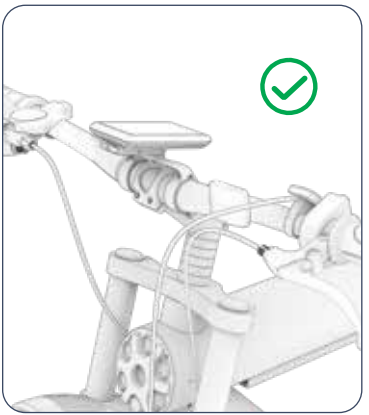

8. УСТАНОВИТЕ КРЫШКУ ЗАЖИМА НА ЦЕНТР РУЛЯ ТАКИМ ОБРАЗОМ, ЧТОБЫ:
   • 4 ОТВЕРСТИЯ В КРЫШКЕ СОВПАДАЮТ С ЧЕТЫРЬМЯ ОТВЕРСТИЯМИ В ОСНОВАНИИ ЗАЖИМА.
   • ЧЕХОЛ ПЛОТНО ОБЛЕГАЕТ ИЗГИБ РУЛЯ.
   • КРЫШКА НЕ ЗАДЕВАЕТ КРОНШТЕЙН ЖК-ДИСПЛЕЯ И ВСЕ ДЕТАЛИ ЖК-ЭКРАНА И ЕГО КРОНШТЕЙНА.
9. ВСТАВЬТЕ 4 ВИНТА В 4 ОТВЕРСТИЯ НА ПЕРЕДНЕЙ ЧАСТИ КРЫШКИ ЗАЖИМА. УДЕРЖИВАЯ РУЛЬ И КРЫШКУ ЗАЖИМА В НУЖНОМ ПОЛОЖЕНИИ, ЗАТЯНИТЕ ВИНТЫ, ПОВОРАЧИВАЯ ИХ ПО ЧАСОВОЙ СТРЕЛКЕ С ПОМОЩЬЮ ШЕСТИГРАННОГО КЛЮЧА.
10. УБЕДИТЕСЬ, ЧТО РУЛЬ НАДЕЖНО ЗАКРЕПЛЕН В ЗАЖИМЕ.
11. ПРОВЕРЬТЕ, ЧТО РУЛЬ И ПЕРЕДНЯЯ ВИЛКА ПОВОРАЧИВАЮТСЯ СИНХРОННО ПРИ ПОВОРОТЕ РУЛЯ ВЛЕВО ИЛИ ВПРАВО.

2.4 Установка переднего колеса

ВАМ ПОНАДОБИТСЯ БЫСТРОСЪЕМНАЯ ЗАЩЕЛКА.

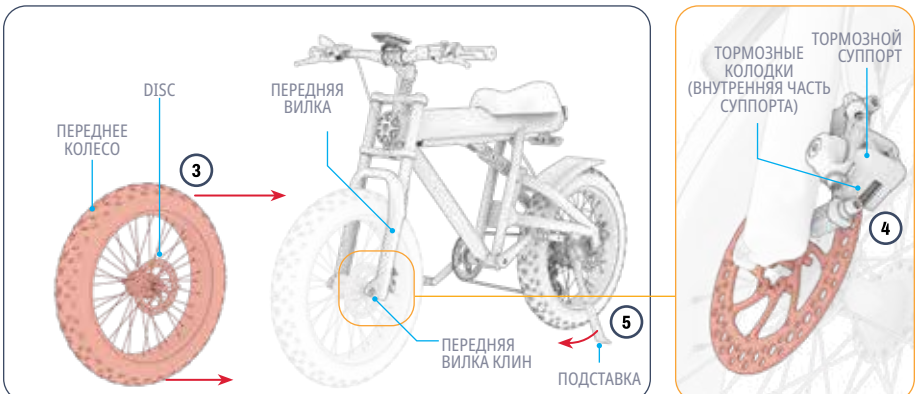

1. УБЕДИТЕСЬ, ЧТО С КОЛЕСА И ПЕРЕДНЕЙ ВИЛКИ СНЯТЫ ВСЕ ПЛАСТИКОВЫЕ ЗАЩИТНЫЕ УПАКОВКИ.
2. НАЙДИТЕ СТОРОНУ КОЛЕСА С ДИСКОМ И СТОРОНУ ПЕРЕДНЕЙ ВИЛКИ С ТОРМОЗНЫМ СУППОРТОМ. УСТАНОВИТЕ КОЛЕСО В ВЕРТИКАЛЬНОМ ПОЛОЖЕНИИ ПЕРЕД ВИЛКОЙ ТАК, ЧТОБЫ СТОРОНА КОЛЕСА С ДИСКОМ НАХОДИЛАСЬ СО СТОРОНЫ ВИЛКИ С ТОРМОЗНЫМ СУППОРТОМ.
3. ОСТОРОЖНО ПОДНИМИТЕ ПЕРЕДНЮЮ ЧАСТЬ ВЕЛОСИПЕДА И ПРОКАТИТЕ КОЛЕСО МЕЖДУ НОЖКАМИ ПЕРЕДНЕЙ ВИЛКИ. РАСПОЛОЖИТЕ ПЕРЕДНЕЕ КОЛЕСО МЕЖДУ ПЕРЕДНЕЙ ВИЛКОЙ ТАКИМ ОБРАЗОМ, ЧТОБЫ СТОРОНА ДИСКА КОЛЕСА НАХОДИЛАСЬ СО СТОРОНЫ ВИЛКИ С ТОРМОЗНЫМИ КОМПОНЕНТАМИ.
4. АККУРАТНО ОПУСТИТЕ ПЕРЕДНЮЮ ВИЛКУ ВОКРУГ КОЛЕСА, ПОКА КЛИНЬЯ В КАЖДОЙ НОЖКЕ ВИЛКИ НЕ БУДУТ ПЛОТНО ПРИЛЕГАТЬ К ПЕРЕДНЕЙ ОСИ.
   ВАЖНО: УБЕДИТЕСЬ, ЧТО ДИСК НАХОДИТСЯ МЕЖДУ ДВУМЯ ТОРМОЗНЫМИ КОЛОДКАМИ НА ВНУТРЕННЕЙ СТОРОНЕ ТОРМОЗНОГО СУППОРТА.
5. УСТАНОВИТЕ ВЕЛОСИПЕД НА ПОДНОЖКУ (РАЗДЕЛ 4.8).

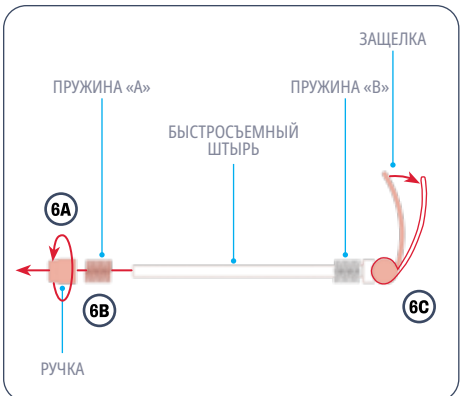

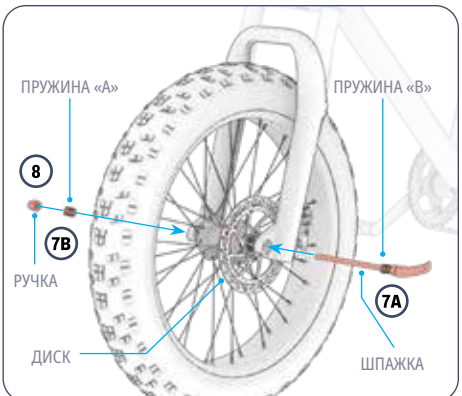

6. СНИМИТЕ РУЧКУ С БЫСТРОСЪЕМНОГО ШТЫРЯ, ПОВЕРНУВ ЕЕ ПРОТИВ ЧАСОВОЙ СТРЕЛКИ (A). СНИМИТЕ ПРУЖИНУ «A» СО ШТЫРЯ (B) И ОТКРОЙТЕ ЗАЩЕЛКУ (C).

ВАЖНО: Оставьте пружину «B» на шпажке рядом с защелкой.

7. СО СТОРОНЫ ВЕЛОСИПЕДА С ТОРМОЗОМ И ДИСКОМ ПРОДЕНЬТЕ БЫСТРОСЪЕМНУЮ ВТУЛКУ ЧЕРЕЗ ПЕРЕДНЮЮ ОСЬ (A). НАДЕНЬТЕ ПРУЖИНУ «A» ОБРАТНО НА КОНЕЦ ВТУЛКИ ТАК, ЧТОБЫ МЕНЬШАЯ СТОРОНА ПРУЖИНЫ НАХОДИЛАСЬ БЛИЖЕ К КОЛЕСУ (B).
8. АККУРАТНО ПОВЕРНИТЕ РУЧКУ ПО ЧАСОВОЙ СТРЕЛКЕ НА КОНЦЕ ШПАЖКИ, НО НЕ ЗАТЯГИВАЙТЕ ЕЕ ДО КОНЦА.

*ПРОТИВОПОЛОЖНАЯ СТОРОНА

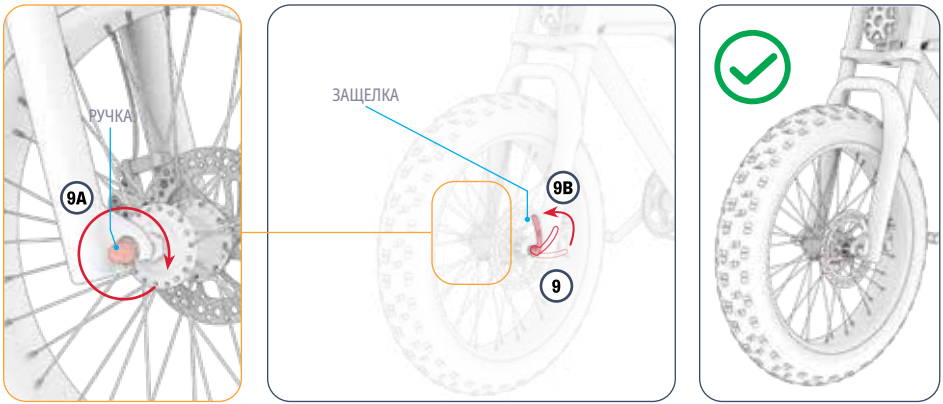

9. УДЕРЖИВАЙТЕ ЗАЩЕЛКУ НА БЫСТРОСЪЕМНОМ ШТЫРЕ В НЕПОДВИЖНОМ ПОЛОЖЕНИИ, ПОКА ЗАТЯГИВАЕТЕ РУЧКУ НА ШТЫРЕ, ПОВОРАЧИВАЯ ЕЕ ПО ЧАСОВОЙ СТРЕЛКЕ (A). ЗАКРОЙТЕ ЗАЩЕЛКУ НА БЫСТРОСЪЕМНОМ ШТЫРЕ (B).

⚠ **ВНИМАНИЕ:** Убедитесь, что колесо надежно закреплено на передней вилке с помощью штыря. Если штырь затянут должным образом, при закрытии защелки штыря сначала должно возникнуть некоторое сопротивление, а затем потребуется приложить усилие, чтобы полностью закрыть защелку. Незакрепленное колесо может ослабнуть или отвалиться, что может привести к серьезным травмам велосипедиста.

10. УБЕДИТЕСЬ, ЧТО КОЛЕСО ВРАЩАЕТСЯ СВОБОДНО И НАДЕЖНО ЗАКРЕПЛЕНО.

УСТРАНЕНИЕ НЕИСПРАВНОСТЕЙ: Если вы не можете открыть или закрыть защелку на быстросъемном штыре, ослабьте ручку на ½ оборота против часовой стрелки, пока не сможете использовать защелку. Не ослабляйте слишком сильно: при открытии и закрытии защелки вы должны чувствовать некоторое напряжение.

2.5 Установка фары и переднего крыла

ВАМ ПОНАДОБИТСЯ 6-МИЛЛИМЕТРОВЫЙ ШЕСТИГРАННЫЙ КЛЮЧ ИЗ МУЛЬТИИНСТРУМЕНТА И 10-МИЛЛИМЕТРОВЫЙ ГАЕЧНЫЙ КЛЮЧ.

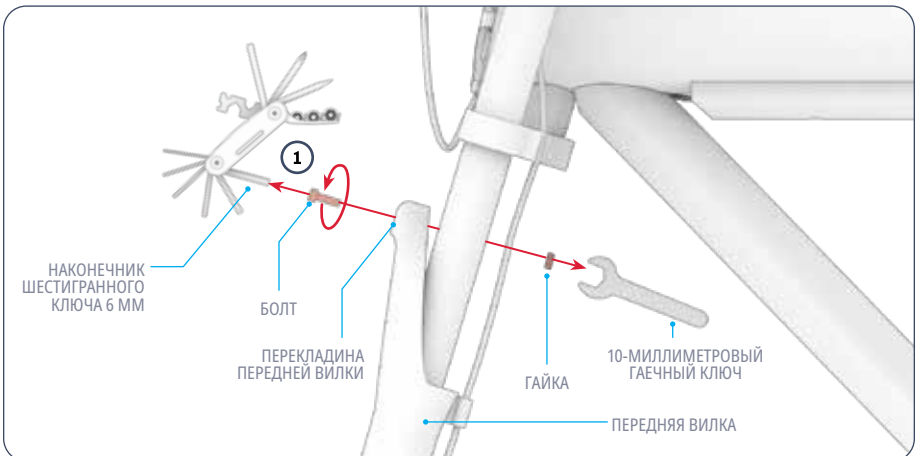

1. ИСПОЛЬЗУЙТЕ 10-МИЛЛИМЕТРОВЫЙ ГАЕЧНЫЙ КЛЮЧ, ЧТОБЫ УДЕРЖИВАТЬ ГАЙКУ НА ЗАДНЕЙ СТОРОНЕ ПОПЕРЕЧИНЫ ПЕРЕДНЕЙ ВИЛКИ. ОСЛАБЬТЕ И СНИМИТЕ БОЛТ НА ПЕРЕДНЕЙ СТОРОНЕ ПОПЕРЕЧИНЫ ПЕРЕДНЕЙ ВИЛКИ, ПОВЕРНУВ ЕГО ПРОТИВ ЧАСОВОЙ СТРЕЛКИ С ПОМОЩЬЮ 6-МИЛЛИМЕТРОВОГО ШЕСТИГРАННОГО КЛЮЧА МУЛЬТИИНСТРУМЕНТА. ОТЛОЖИТЕ КРЕПЕЖ В СТОРОНУ.

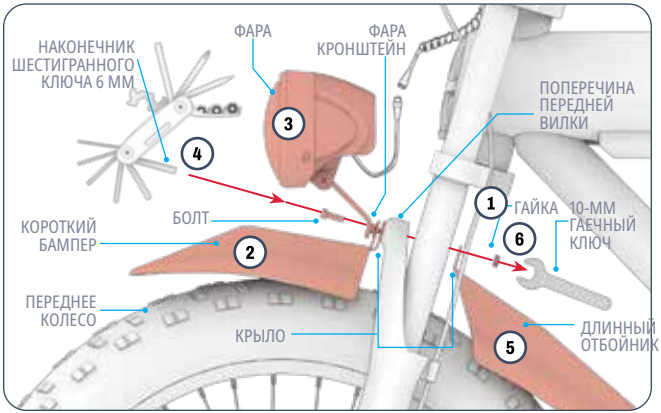

⚠ ВАЖНО:
При установке фары убедитесь, что провод, соединяющий фару с рамой, находится за фарой и не мешает движению каких-либо движущихся частей или механизмов, таких как колесо или тормоз.

⚠ ВАЖНО: обращайтесь с электрическими проводами с осторожностью.

2. УСТАНОВИТЕ НЕБОЛЬШОЙ БАМПЕР ПЕРЕД ПОПЕРЕЧИНОЙ ПЕРЕДНЕЙ ВИЛКИ ТАКИМ ОБРАЗОМ, ЧТОБЫ БЫЛИ ВЫПОЛНЕНЫ СЛЕДУЮЩИЕ УСЛОВИЯ:
   • КРЫЛО ИЗОГНУТО ВНИЗ НАД ВЕРХНЕЙ ЧАСТЬЮ КОЛЕСА
   • ОТВЕРСТИЕ В ВЫСТУПЕ КРЫЛА НАХОДИТСЯ СПЕРЕДИ, НА ОДНОЙ ЛИНИИ С ОТВЕРСТИЕМ В ПОПЕРЕЧИНЕ ПЕРЕДНЕЙ ВИЛКИ, ИЗ КОТОРОГО ВЫ ТОЛЬКО ЧТО ИЗВЛЕКЛИ КРЕПЕЖ.
3. УДЕРЖИВАЯ НЕБОЛЬШОЙ КУСОК КРЫЛА НА МЕСТЕ, АККУРАТНО УСТАНОВИТЕ ФАРУ НАД НИМ ТАК, ЧТОБЫ БЫЛИ ВЫПОЛНЕНЫ СЛЕДУЮЩИЕ УСЛОВИЯ:
   • СВЕТ НАПРАВЛЕН ВПЕРЕД.
   • КРОНШТЕЙН НАХОДИТСЯ ПОД СВЕТОМ И НАКЛОНЕН К ЗАДНЕЙ ЧАСТИ ВЕЛОСИПЕДА.
   • ОТВЕРСТИЕ В КРОНШТЕЙНЕ СОВМЕЩАЕТСЯ С ОТВЕРСТИЕМ В ВЫСТУПЕ КРЫЛА И ОТВЕРСТИЕМ В КОНЦЕ ПОПЕРЕЧИНЫ ПЕРЕДНЕЙ ВИЛКИ, С КОТОРОЙ ВЫ ТОЛЬКО ЧТО СНЯЛИ КРЕПЕЖ.
4. СПЕРЕДИ ВСТАВЬТЕ БОЛТ ОБРАТНО В НАБОР ВЫРОВНЕННЫХ ОТВЕРСТИЙ, ПОКА ЕГО КОНЧИК НЕ ВЫЙДЕТ НА ЗАДНЕЙ СТОРОНЕ ПОПЕРЕЧИНЫ ПЕРЕДНЕЙ ВИЛКИ.
5. ПРОДОЛЖАЙТЕ УДЕРЖИВАТЬ ВСЕ ДЕТАЛИ НА МЕСТЕ, ПОКА ВЫ УСТАНАВЛИВАЕТЕ ДЛИННУЮ ДЕТАЛЬ КРЫЛА ЗА ПОПЕРЕЧИНОЙ ПЕРЕДНЕЙ ВИЛКИ ТАКИМ ОБРАЗОМ, ЧТОБЫ
   • ОТВЕРСТИЕ В КРЕПЕЖНОМ ЭЛЕМЕНТЕ КРЫЛА НАХОДИТСЯ ВОКРУГ КОНЦА БОЛТА.
   • КРЫЛО ИЗОГНУТО ВНИЗ НАД ЗАДНЕЙ ЧАСТЬЮ КОЛЕСА.
6. ЗАВИНТИТЕ ГАЙКУ ПО ЧАСОВОЙ СТРЕЛКЕ НА КОНЧИК БОЛТА. ИСПОЛЬЗУЙТЕ 10-МИЛЛИМЕТРОВЫЙ КЛЮЧ, ЧТОБЫ УДЕРЖИВАТЬ ГАЙКУ В НЕПОДВИЖНОМ ПОЛОЖЕНИИ, ПОКА ЗАТЯГИВАЕТЕ БОЛТ, ПОВОРАЧИВАЯ ЕГО ПО ЧАСОВОЙ СТРЕЛКЕ С ПОМОЩЬЮ 6-МИЛЛИМЕТРОВОГО ШЕСТИГРАННОГО КЛЮЧА МУЛЬТИИНСТРУМЕНТА.

⚠ **ВНИМАНИЕ:** Обращайтесь с электрическими компонентами с осторожностью.

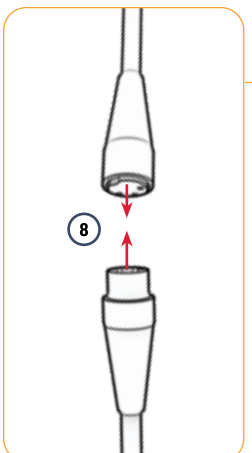

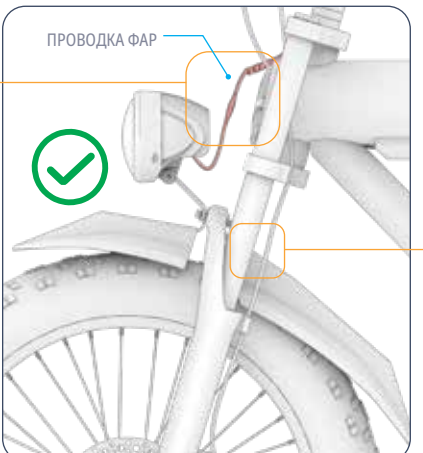



7. ПОДКЛЮЧИТЕ ФАРУ К ИСТОЧНИКУ ПИТАНИЯ. ОСТОРОЖНО ВСТАВЬТЕ СОЕДИНИТЕЛЬНУЮ МУФТУ НА ПРОВОДЕ, ПРИКРЕПЛЕННОМ К ФАРЕ, В ПРИЕМНУЮ МУФТУ НА ПРОВОДЕ, ПРИКРЕПЛЕННОМ К РУЛЮ.
8. УБЕДИТЕСЬ, ЧТО ФАРА И ПЕРЕДНИЕ КРЫЛЬЯ НАДЕЖНО ЗАКРЕПЛЕНЫ НА ПОПЕРЕЧИНЕ ПЕРЕДНЕЙ ВИЛКИ, И ПРОВЕРЬТЕ, ЧТО КОЛЕСО СВОБОДНО ВРАЩАЕТСЯ ПОД КРЫЛЬЯМИ. ПРИ НЕОБХОДИМОСТИ ОТРЕГУЛИРУЙТЕ ПОЛОЖЕНИЕ КРЫЛЬЕВ, ЧТОБЫ ОНИ НЕ МЕШАЛИ ВРАЩЕНИЮ КОЛЕСА.

2.6 Установка педалей

ВАМ ПОНАДОБИТСЯ ГАЕЧНЫЙ КЛЮЧ НА 15 ММ.

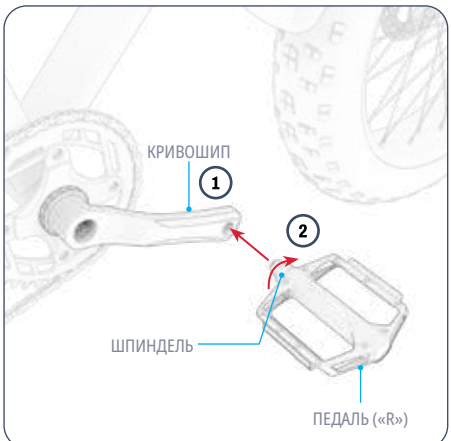

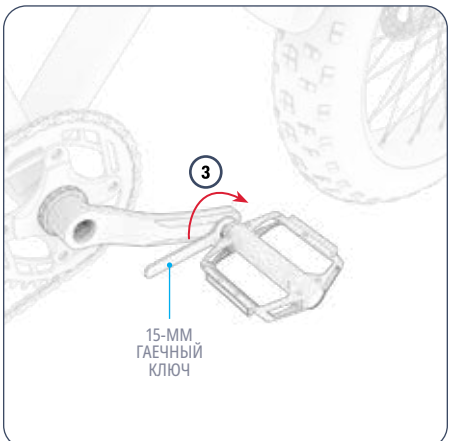

1. СОВМЕСТИТЕ ШПИНДЕЛЬ НА ПЕДАЛИ С МАРКИРОВКОЙ «R» С ОТВЕРСТИЕМ НА КОНЦЕ КРИВОШИПА С ПРАВОЙ СТОРОНЫ ВЕЛОСИПЕДА.
2. УДЕРЖИВАЯ ОСНОВАНИЕ ПЕДАЛИ В НЕПОДВИЖНОМ ПОЛОЖЕНИИ И СЛЕДЯ ЗА ТЕМ, ЧТОБЫ ШПИНДЕЛЬ ВХОДИЛ В ОТВЕРСТИЕ РОВНО, ДРУГОЙ РУКОЙ ПОВЕРНИТЕ ШПИНДЕЛЬ ПО ЧАСОВОЙ СТРЕЛКЕ В ОТВЕРСТИИ НА НЕСКОЛЬКО ОБОРОТОВ.
3. ИСПОЛЬЗУЙТЕ ГАЕЧНЫЙ КЛЮЧ, ЧТОБЫ ЗАВЕРШИТЬ ВСТАВКУ И ЗАТЯЖКУ ШПИНДЕЛЯ В КРИВОШИП.
4. УБЕДИТЕСЬ, ЧТО ПРАВАЯ ПЕДАЛЬ НАДЕЖНО ЗАКРЕПЛЕНА.
5. ПОВТОРИТЕ ШАГИ 2–5 С ЛЕВОЙ («L») ПЕДАЛЬЮ.

ВАЖНО: шпиндель на левой педали имеет обратную резьбу и должен вставляться и затягиваться против часовой стрелки

2.7 Зарядка аккумулятора

ЗАРЯДКА АККУМУЛЯТОРА ДО ПОЛНОГО ЗАРЯДА МОЖЕТ ЗАНЯТЬ ОКОЛО 6 ЧАСОВ. ПЕРЕД ПЕРВЫМ ИСПОЛЬЗОВАНИЕМ ПОЛНОСТЬЮ ЗАРЯДИТЕ АККУМУЛЯТОР. АККУМУЛЯТОР МОЖНО ЗАРЯЖАТЬ, КОГДА ОН ЗАКРЕПЛЕН В РАМЕ ИЛИ ИЗВЛЕЧЕН ИЗ РАМЫ. (СМ. РАЗДЕЛ 4.9 ДЛЯ ИЗВЛЕЧЕНИЯ.)

1. ПОДКЛЮЧИТЕ ЗАРЯДНЫЙ КАБЕЛЬ К ЗАРЯДНОМУ УСТРОЙСТВУ.
2. ОТКРОЙТЕ КРЫШКУ ЗАРЯДНОГО ПОРТА НА РАМЕ ВЕЛОСИПЕДА.
3. ПОДКЛЮЧИТЕ ЗАРЯДНЫЙ КАБЕЛЬ К РОЗЕТКЕ, А ЗАТЕМ ПОДКЛЮЧИТЕ ШНУР ЗАРЯДНОГО УСТРОЙСТВА К ЗАРЯДНОМУ ПОРТУ.
4. КОГДА ИНДИКАТОР НА ЗАРЯДНОМ УСТРОЙСТВЕ ИЗМЕНИТ ЦВЕТ С КРАСНОГО НА ЗЕЛЕНЫЙ, ЭТО ОЗНАЧАЕТ, ЧТО АККУМУЛЯТОР ПОЛНОСТЬЮ ЗАРЯЖЕН. ОТСОЕДИНИТЕ ШНУР ЗАРЯДНОГО УСТРОЙСТВА ОТ ПОРТА ЗАРЯДКИ И ВЫТАЩИТЕ ШНУР ЗАРЯДНОГО КАБЕЛЯ ИЗ РОЗЕТКИ.
5. ЗАКРОЙТЕ КРЫШКУ ПОРТА ЗАРЯДКИ.

ИНДИКАТОР ЗАРЯДКИ НА ЗАРЯДНОМ УСТРОЙСТВЕ:		СТАТУС
	КРАСНЫЙ ОСВЕЩЕНИЕ	ЗАРЯДКА
	ЗЕЛЕНЫЙ ОСВЕЩЕНИЕ	ЗАРЯДКА ЗАВЕРШЕНА

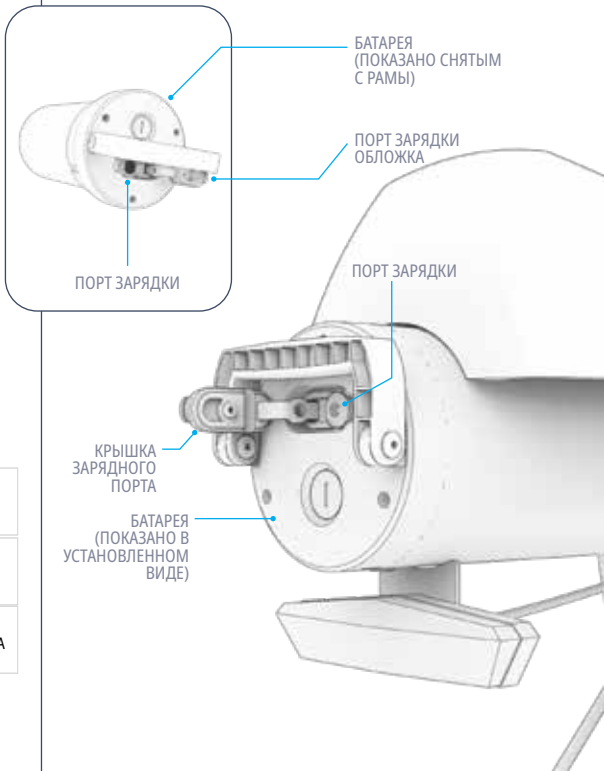

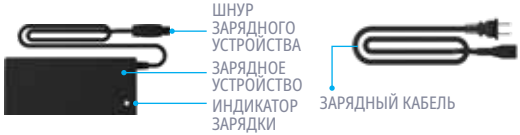

Важные замечания по зарядке:

- ВСЕГДА ДЕРЖИТЕ ЗАРЯДНЫЙ ПОРТ ЗАКРЫТЫМ, КОГДА НЕ ЗАРЯЖАЕТЕ АККУМУЛЯТОР.
- НИКОГДА НЕ ВКЛЮЧАЙТЕ УСТРОЙСТВО ВО ВРЕМЯ ЗАРЯДКИ.
- НЕ ИСПОЛЬЗУЙТЕ ПЕРЕМЕЩАЕМЫЕ РОЗЕТКИ.
- ДЛЯ ОБЕСПЕЧЕНИЯ ОПТИМАЛЬНОГО СОСТОЯНИЯ АККУМУЛЯТОРА ЗАРЯЖАЙТЕ ЕГО ПОЛНОСТЬЮ ПРИ КАЖДОЙ ЗАРЯДКЕ — ПРИМЕРНО 6 ЧАСОВ.
- НИКОГДА НЕ ОСТАВЛЯЙТЕ УСТРОЙСТВО НА ЗАРЯДКЕ НА ВСЮ НОЧЬ ИЛИ НА ДЛИТЕЛЬНОЕ ВРЕМЯ.
- НЕ ПЫТАЙТЕСЬ ИЗВЛЕКАТЬ ИЛИ РАЗБИРАТЬ АККУМУЛЯТОР.
- ДИАПАЗОН ТЕМПЕРАТУР ОКРУЖАЮЩЕЙ СРЕДЫ ПРИ ЗАРЯДКЕ: 0 °C (32 °F) – 40 °C (104 °F)
- ДИАПАЗОН РАБОЧИХ ТЕМПЕРАТУР ОКРУЖАЮЩЕЙ СРЕДЫ: 32 °F (0 °C) – 104 °F (40 °C)
- ВСЕГДА ДЕРЖИТЕ КРЫШКУ ЗАРЯДНОГО ПОРТА ЗАКРЫТОЙ, КОГДА НЕ ЗАРЯЖАЕТЕ УСТРОЙСТВО.
- НЕ ИСПОЛЬЗУЙТЕ ДАННЫЙ ПРОДУКТ, ЕСЛИ ГИБКИЙ ШНУР ПИТАНИЯ ИЛИ ВЫХОДНОЙ КАБЕЛЬ ИМЕЮТ ПОВРЕЖДЕНИЯ, ПРОВОД ( ) ИМЕЕТ ПОВРЕЖДЕННУЮ ИЗОЛЯЦИЮ ИЛИ ЛЮ
- УБЕДИТЕСЬ, ЧТО НОМЕР МОДЕЛИ ЗАРЯДНОГО УСТРОЙСТВА, УКАЗАННЫЙ НА ЕГО ЭТИКЕТКЕ, СООТВЕТСТВУЕТ НОМЕРУ МОДЕЛИ ЗАРЯДНОГО УСТРОЙСТВА, УКАЗАННОМУ ВЫШЕ.
- УБЕДИТЕСЬ, ЧТО НА ЭТИКЕТКЕ ЗАРЯДНОГО УСТРОЙСТВА УКАЗАНО, ЧТО ОНО СОВМЕСТИМО С ВАШЕЙ МОДЕЛЬЮ JETSON. НАЗВАНИЕ И SKU ВАШЕЙ МОДЕЛИ JETSON МОЖНО НАЙТИ НА ЭТИКЕТКЕ, ПРИКЛЕЕННОЙ К ВЕРХНЕЙ, БОКОВОЙ ИЛИ НИЖНЕЙ ЧАСТИ КОРПУСА ПРОДУКТА ИЛИ ПОДСТАВКИ.

ВАЖНО:

ИСПОЛЬЗУЙТЕ ТОЛЬКО ПРИЛАГАЕМОЕ ЗАРЯДНОЕ УСТРОЙСТВО ИЛИ ЗАРЯДНОЕ УСТРОЙСТВО, ПРИОБРЕТЕННОЕ НЕПОСРЕДСТВЕННО У JETSON С МАРКИРОВКОЙ JY-546200 ИЛИ АРТИКУЛОМ PJOTTO-CH.

⚠ ВНИМАНИЕ: ИСПОЛЬЗОВАНИЕ НЕПОДХОДЯЩЕГО ЗАРЯДНОГО УСТРОЙСТВА МОЖЕТ ПРИВЕСТИ К ВОЗГОРАНИЮ И ВЗРЫВУ, ЧТО МОЖЕТ ВЫЗВАТЬ МАТЕРИАЛЬНЫЙ УЩЕРБ, ТРАВМЫ И СМЕРТЬ.



ЭТО ПРИМЕР МАРКИРОВКИ БУДЕТ У ВАШЕГО ЗАРЯДНОГО УСТРОЙСТВА.

3. ПОДГОТОВКА КАТАТЬСЯ.

3.1 Проверка безопасности перед поездкой

ПЕРЕД КАЖДОЙ ПОЕЗДКОЙ ПРОВОДИТЕ СЛЕДУЮЩИЕ ВАЖНЫЕ ПРОВЕРКИ БЕЗОПАСНОСТИ:

Тормоза:

- УБЕДИТЕСЬ, ЧТО ТОРМОЗА РАБОТАЮТ ПРАВИЛЬНО, ЧТОБЫ РЫЧАГИ РУЧНОГО ТОРМОЗА БЫЛИ ЗАКРЕПЛЕНЫ НА РУЛЕ И СМАЗАНЫ, ЧТОБЫ ОНИ ЛЕГКО СЖИМАЛИСЬ.
- УБЕДИТЕСЬ, ЧТО ТОРМОЗНЫЕ КОЛОДКИ НЕ ИЗНОШЕНЫ, ЦЕНТРИРОВАНЫ И ВЫРОВНЕНЫ ПО ОТНОШЕНИЮ К РОТОРУ.

Рама:

- УБЕДИТЕСЬ, ЧТО РАМА ВЕЛОСИПЕДА И ВИЛКА НЕ ПОВРЕЖДЕНЫ, НЕ ПОГНУТЫ И НЕ СЛОМАНЫ.
- УБЕДИТЕСЬ, ЧТО БОЛТ, СОЕДИНЯЮЩИЙ РУЛЬ С ВИЛКОЙ, НЕ ЗАТЯНУТ СЛИШКОМ СИЛЬНО. ПЕРЕТЯНУТЫЙ БОЛТ МОЖЕТ ПРИВЕСТИ К НЕИСПРАВНОСТИ, КОТОРАЯ СТАВИТ ПОД УГРОЗУ БЕЗОПАСНОСТЬ ВОДИТЕЛЯ.
- УБЕДИТЕСЬ, ЧТО ПРИВОДНАЯ СИСТЕМА ИСПРАВНА И НАДЕЖНО ПРИКРЕПЛЕНА К РАМЕ.
- УБЕДИТЕСЬ, ЧТО РАМА ЗАФИКСИРОВАНА В ПОЛОЖЕНИИ ДЛЯ ЕЗДЫ С ПОМОЩЬЮ ФИКСИРУЮЩЕГО ЗАМКА РАМЫ.

Кривошипы и педали:

- УБЕДИТЕСЬ, ЧТО ПЕДАЛИ НАДЕЖНО ЗАКРЕПЛЕНЫ НА ШАТУНАХ.
- УБЕДИТЕСЬ, ЧТО КРИВОШИПЫ И ПРИВОДНАЯ СИСТЕМА НАДЕЖНО ЗАКРЕПЛЕНЫ НА РАМЕ ВЕЛОСИПЕДА И СВОБОДНО ВРАЩАЮТСЯ.

Рулевое управление:

- ПРОВЕРЬТЕ, ЧТО РУЛЬ И ПЕРЕДНЯЯ ВИЛКА ВРАЩАЮТСЯ В ОДНОЙ ПЛОСКОСТИ.
- УБЕДИТЕСЬ, ЧТО РУЛЬ ЗАКРЕПЛЕН В НУЖНОМ ПОЛОЖЕНИИ С ПОМОЩЬЮ ЗАЖИМА РУЛЯ.

Колеса:

- УБЕДИТЕСЬ, ЧТО ШИНЫ НЕ ИМЕЮТ ПРИЗНАКОВ ЧРЕЗМЕРНОГО ИЗНОСА ИЛИ ПОВРЕЖДЕНИЙ.
- УБЕДИТЕСЬ, ЧТО ДАВЛЕНИЕ В ШИНАХ СООТВЕТСТВУЕТ РЕКОМЕНДУЕМОМУ ЗНАЧЕНИЮ **20 PSI**.
- ПРОВЕРЬТЕ, ЧТОБЫ КОЛЕСНЫЕ ДИСКИ И СПИЦЫ КОЛЕС НЕ БЫЛИ ПОВРЕЖДЕНЫ, СЛОМАНЫ ИЛИ ПОГНУТЫ.
- ПРОВЕРЬТЕ, ЧТО ГАЙКИ ОСИ ЗАТЯНУТЫ.

Цепь:

- УБЕДИТЕСЬ, ЧТО НАТЯЖЕНИЕ ЦЕПИ ТАКОВО, ЧТО ВЫ МОЖЕТЕ ПОДНЯТЬ ТОЛЬКО СЕРЕДИНУ ЦЕПИ НА 1/2 ДЮЙМА.
- УБЕДИТЕСЬ, ЧТО ЦЕПЬ ПРАВИЛЬНО РАСПОЛОЖЕНА НА ШАТУНАХ, ПЕРЕКЛЮЧАТЕЛЕ И РОЛИКЕ.

3.2 Накачка и давление в шинах

ПЕРЕД ПЕРВОЙ ПОЕЗДКОЙ НЕОБХОДИМО ПОДКАЧАТЬ ШИНЫ ДО РЕКОМЕНДУЕМОГО ДАВЛЕНИЯ 20 **PSI** (ФУНТОВ НА КВАДРАТНЫЙ ДЮЙМ). ПЕРЕД КАЖДОЙ ПОЕЗДКОЙ ПРОВЕРЯЙТЕ МАНОМЕТРОМ, ЧТОБЫ ДАВЛЕНИЕ В ШИНАХ НАХОДИЛОСЬ В ЭТОМ ДИАПАЗОНЕ.

Чтобы добавить воздух:

1. СНИМИТЕ ПЫЛЕЗАЩИТНЫЙ КОЛПАЧОК С КЛАПАНА ШИНЫ НА ОДНОМ КОЛЕСЕ, ПОВЕРНУВ ЕГО ПРОТИВ ЧАСОВОЙ СТРЕЛКИ. ОТЛОЖИТЕ В СТОРОНУ.
2. СЛЕДУЙТЕ ИНСТРУКЦИЯМ ПРОИЗВОДИТЕЛЯ ВОЗДУШНОГО НАСОСА, ЧТОБЫ НАКАЧАТЬ ШИНУ. ПЕРИОДИЧЕСКИ ПРОВЕРЯЙТЕ ДАВЛЕНИЕ МАНОМЕТРОМ И ПРОДОЛЖАЙТЕ НАКАЧИВАТЬ ШИНУ, ПОКА ДАВЛЕНИЕ НЕ ДОСТИГНЕТ **20 PSI**.
3. СНИМИТЕ ВОЗДУШНЫЙ НАСОС И ЗАМЕНИТЕ ПЫЛЕВОЙ КЛАПАН, ПОВЕРНУВ ЕГО ПО ЧАСОВОЙ СТРЕЛКЕ.
4. ПОВТОРИТЕ ПРОЦЕДУРУ С ДРУГОЙ ШИНОЙ.

⚠ **ВНИМАНИЕ:** Для накачивания шин используйте только ручной воздушный насос. Ни в коем случае не используйте воздушный компрессор, так как это может привести к разрыву камер шин.

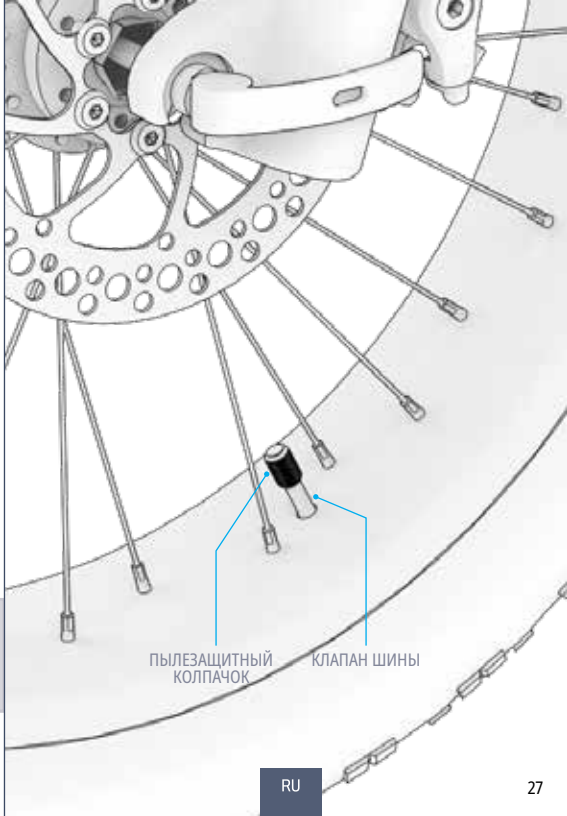

3.3 Проверка и регулировка тормозов

Проверка безопасности и работоспособности тормозов:

ПОСЛЕ СБОРКИ И ПЕРЕД КАЖДОЙ ПОЕЗДКОЙ ПРОВЕРЬТЕ, ЧТО ТОРМОЗА РАБОТАЮТ ПРАВИЛЬНО И БЕЗОПАСНО, ЧТОБЫ ЗАМЕДЛИТЬ КОЛЕСО И ОСТАНОВИТЬ ЕГО, ВЫПОЛНИВ СЛЕДУЮЩИЕ ДЕЙСТВИЯ:

1. ИДИТЕ РЯДОМ С ВЕЛОСИПЕДОМ И ОСТОРОЖНО ПОТЯНИТЕ ЛЕВЫЙ РУЧНОЙ ТОРМОЗ.
2. ПРОВЕРЬТЕ, ПРАВИЛЬНО ЛИ ПЕРЕДНИЙ СУППОРТ ЗАКРЫВАЕТСЯ НА ДИСКЕ И ЗАМЕДЛЯЕТ ВРАЩЕНИЕ КОЛЕСА.
3. ПОВТОРИТЕ, СИЛЬНЕЕ НАЖАВ НА ЛЕВЫЙ РУЧНОЙ ТОРМОЗ И УБЕДИВШИСЬ, ЧТО ПЕРЕДНЕЕ КОЛЕСО ОСТАНОВИЛОСЬ.
4. ПОВТОРИТЕ ШАГИ 1–3 С ПРАВЫМ РУЧНЫМ ТОРМОЗОМ И ЗАДНИМ КОЛЕСОМ.

Правильное расположение тормозного суппорта и тормозных колодок:

ДЛЯ ПРАВИЛЬНОЙ РАБОТЫ ВЕЛОСИПЕДНЫХ ТОРМОЗОВ ВСЕ ЭЛЕМЕНТЫ ДОЛЖНЫ БЫТЬ ТОЧНО ВЫРОВНЕНЫ И РАСПОЛОЖЕНЫ. **ТРЕСК ИЛИ СКРИП, ИСХОДЯЩИЙ ИЗ ОБЛАСТИ ТОРМОЗОВ (ПОСТОЯННЫЙ ИЛИ ПРЕРЫВИСТЫЙ), ЯВЛЯЕТСЯ ХОРОШИМ ИНДИКАТОРОМ ТОГО, ЧТО ЧТО-ТО НЕ ВЫРОВНЕНО И ТРЕБУЕТ РЕГУЛИРОВКИ.**

ПРИЧИНОЙ ШУМА, ВЕРОЯТНО, ЯВЛЯЕТСЯ НЕПРАВИЛЬНОЕ РАСПОЛОЖЕНИЕ СУППОРТА, В РЕЗУЛЬТАТЕ ЧЕГО ТОРМОЗНЫЕ КОЛОДКИ ВНУТРИ НЕГО ТРУТСЯ О ДИСК, ДАЖЕ КОГДА СУППОРТ ОТКРЫТ. КОЛОДКИ ДОЛЖНЫ СОПРИКАСАТЬСЯ С ДИСКОМ ТОЛЬКО ТОГДА, КОГДА СУППОРТ ЗАКРЫТ, ПОТОМУ ЧТО ЗАТЯНУТ РУЧНОЙ ТОРМОЗ.

В СЛУЧАЕ НЕСООСНОСТИ ОТРЕГУЛИРУЙТЕ ТОРМОЗНОЙ СУППОРТ, СЛЕДУЯ ПРИВЕДЕННЫМ НИЖЕ ИНСТРУКЦИЯМ.

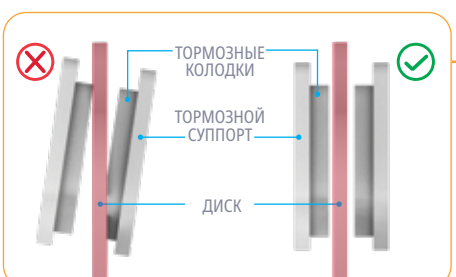

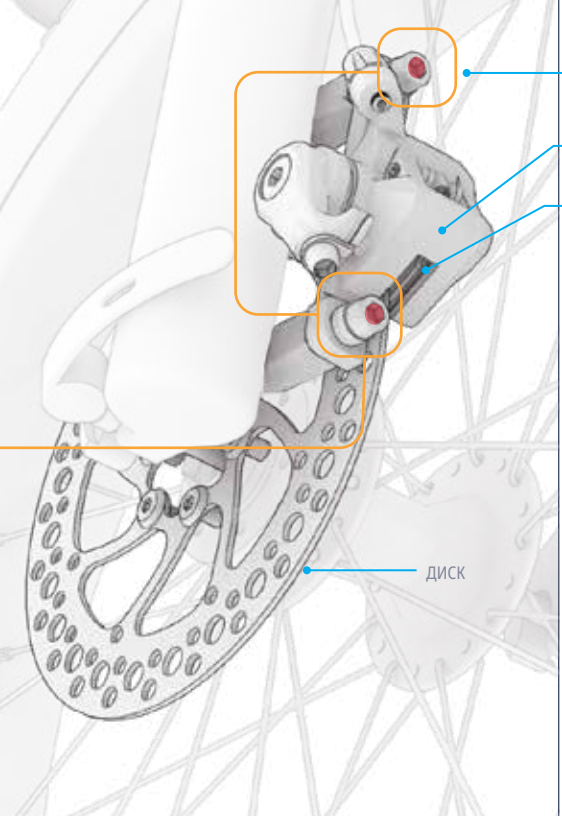

Регулировка тормозного суппорта:

ВАМ МОЖЕТ ПОНАДОБИТЬСЯ 5-МИЛЛИМЕТРОВЫЙ ШЕСТИГРАННЫЙ КЛЮЧ ИЗ НАБОРА МУЛЬТИИНСТРУМЕНТОВ.

1. НА ТОРМОЗЕ, КОТОРЫЙ НЕОБХОДИМО ОТРЕГУЛИРОВАТЬ, НАЙДИТЕ СУППОРТ, ТОРМОЗНЫЕ КОЛОДКИ И ДИСК.
2. ПОДНИМИТЕ КОЛЕСО ВЕЛОСИПЕДА И ПРОВЕРНИТЕ ЕГО. ПОСМОТРИТЕ, КАК ДИСК ВРАЩАЕТСЯ МЕЖДУ ТОРМОЗНЫМИ КОЛОДКАМИ, И ОБРАТИТЕ ВНИМАНИЕ, КАКАЯ КОЛОДКА ТРЕТСЯ О ДИСК.
3. УСТАНОВИТЕ ВЕЛОСИПЕД НА ПОДНОЖКУ. (СМ. РАЗДЕЛ 4.8).
4. ГЛЯДЯ НА СУППОРТ С ЗАДНЕЙ СТОРОНЫ КОЛЕСА, НАЙДИТЕ БОЛТ НАД СУППОРТОМ И БОЛТ ПОД НИМ. С ПОМОЩЬЮ ШЕСТИГРАННОГО КЛЮЧА 5 ММ ПОВЕРНИТЕ КАЖДЫЙ БОЛТ ПРОТИВ ЧАСОВОЙ СТРЕЛКИ НА 4–5 ОБОРОТОВ.
5. СМЕСТИТЕ СУППОРТ ИЗ ВЫРАВНИВАНИЯ, ПОКА НЕ БУДУТ ВЫПОЛНЕНЫ СЛЕДУЮЩИЕ УСЛОВИЯ:
   - ВЕРХНЯЯ ЧАСТЬ КОЛОДОК ВЫРОВНЕНА ПО КРАЮ ДИСКА.
   - НИ ОДНА ЧАСТЬ ПОДУШКИ НЕ СОПРИКАСАЕТСЯ С ДИСКОМ.
   - КОЛОДКИ РАСПОЛОЖЕНЫ ПАРАЛЛЕЛЬНО ДИСКУ.
6. УСТАНОВИВ СУППОРТ В НУЖНОЕ ПОЛОЖЕНИЕ, ПОЛНОСТЬЮ ЗАТЯНИТЕ ОДИН БОЛТ, А ЗАТЕМ ДРУГОЙ, ПОВОРАЧИВАЯ ИХ ПО ЧАСОВОЙ СТРЕЛКЕ С ПОМОЩЬЮ ШЕСТИГРАННОГО КЛЮЧА.
7. УБЕДИТЕСЬ, ЧТО СУППОРТ ЗАКРЕПЛЕН НАДЕЖНО, И ПОВТОРНО ПРОВЕДИТЕ ПРОВЕРКУ БЕЗОПАСНОСТИ И РАБОТОСПОСОБНОСТИ ТОРМОЗОВ (НАЧАЛО РАЗДЕЛА 3.3).

4. ИНСТРУКЦИЯ ПО ЭКСПЛУАТАЦИИ.

4.1 Включение и выключение питания

ЧТОБЫ ВКЛЮЧИТЬ ИЛИ ВЫКЛЮЧИТЬ ЭЛЕКТРОВЕЛОСИПЕД: НАЖМИТЕ И УДЕРЖИВАЙТЕ КНОПКУ ПИТАНИЯ/РЕЖИМА **(M)** В ТЕЧЕНИЕ 2–3 СЕКУНД.

ИНТЕЛЛЕКТУАЛЬНАЯ ФУНКЦИЯ АВТОМАТИЧЕСКОГО ОТКЛЮЧЕНИЯ: ДЛЯ ЭКОНОМИИ ЗАРЯДА АККУМУЛЯТОРА ВЕЛОСИПЕД АВТОМАТИЧЕСКИ ВЫКЛЮЧАЕТСЯ ПОСЛЕ 10 МИНУТ БЕЗ ДВИЖЕНИЯ.

ВАЖНО:
Чтобы сэкономить заряд батареи, всегда помните о том, что необходимо выключать велосипед, когда делаете остановку в боксах или убираете его на ночь.

⚠ **ВНИМАНИЕ:**
Чтобы избежать повреждения аккумулятора и электрической системы, что может привести к неисправности и угрозе безопасности, никогда не включайте электровелосипед во время зарядки.

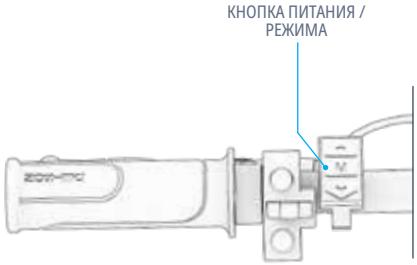

4.2 Понимание и использование ЖК-экрана



⚠ **ВНИМАНИЕ:** ЕСЛИ НА ЖК-ЭКРАНЕ ПОЯВЛЯЕТСЯ ЗНАЧОК ОШИБКИ ИЛИ КОД E-001–E-007, НЕМЕДЛЕННО ПРЕКРАТИТЕ ЕЗДУ. ПЕРЕД ПОВТОРНОЙ ЕЗДОЙ НА ЭЛЕКТРОВЕЛОСИПЕДЕ ОБРАТИТЕСЬ ЗА ПОМОЩЬЮ В СЛУЖБУ ПОДДЕРЖКИ JETSON CARE TEAM.

Изменение отображения на экране:

Чтобы изменить спецификации, отображаемые на дисплее:

БЫСТРО НАЖМИТЕ КНОПКУ ПИТАНИЯ/РЕЖИМА (M), ЧТОБЫ ПЕРЕКЛЮЧИТЬ ОТОБРАЖЕНИЕ МЕЖДУ СЛЕДУЮЩИМИ ПАРАМЕТРАМИ:

1	**ODO**	ОДОМЕТР — ОБЩЕЕ РАССТОЯНИЕ, ПРОЙДЕННОЕ НА ДАННОМ УСТРОЙСТВЕ.
2	**DST***	РАССТОЯНИЕ — РАССТОЯНИЕ, ПРОЙДЕННОЕ ВО ВРЕМЯ ЭТОЙ ПОЕЗДКИ.
3	**CUR**	ТОК - ЭЛЕКТРИЧЕСКИЙ ТОК БАТАРЕИ.
4	**VOL**	НАПРЯЖЕНИЕ — ЭЛЕКТРИЧЕСКАЯ СИЛА, СОЗДАВАЕМАЯ АККУМУЛЯТОРОМ.
5	**TRIP***	ОДОМЕТР ПУТЕШЕСТВИЯ — РАССТОЯНИЕ, ПРОЙДЕННОЕ ВО ВРЕМЯ ЭТОЙ ПОЕЗДКИ.
6	**TIME***	ВРЕМЯ ПУТЕШЕСТВИЯ - ВРЕМЯ, ЗАТРАЧЕННОЕ НА ЭТУ ПОЕЗДКУ.

ОДНОВРЕМЕННО НАЖМИТЕ КНОПКУ ПИТАНИЯ/РЕЖИМА (**M**) И КНОПКУ ВВЕРХ (▲), ЧТОБЫ ПЕРЕКЛЮЧИТЬ ОТОБРАЖЕНИЕ МЕЖДУ СЛЕДУЮЩИМИ ПАРАМЕТРАМИ:

7	**MAX***	МАКСИМАЛЬНАЯ СКОРОСТЬ ПОДЪЕМА — МАКСИМАЛЬНАЯ СКОРОСТЬ, РАЗВИВАЕМАЯ НА ЭТОМ АТТРАКЦИОНЕ.
8	**AVG***	СРЕДНЯЯ СКОРОСТЬ TRIP — СРЕДНЯЯ СКОРОСТЬ, С КОТОРОЙ ВЫ ДВИГАЛИСЬ ВО ВРЕМЯ ЭТОЙ ПОЕЗДКИ.

**СПЕЦИФИКАЦИЯ СБРАСЫВАЕТСЯ ПРИ КАЖДОМ ВЫКЛЮЧЕНИИ САМОКАТА.*

Чтобы изменить яркость экрана:

1. ОДНОВРЕМЕННО НАЖМИТЕ И УДЕРЖИВАЙТЕ КНОПКИ «ВВЕРХ» (▲) И «ВНИЗ» (▼) В ТЕЧЕНИЕ 2–3 СЕКУНД, ЧТОБЫ ВОЙТИ В МЕНЮ НАСТРОЕК.
2. БЫСТРО НАЖМИТЕ СТРЕЛКУ ВВЕРХ, ПОКА НА ЭКРАНЕ НЕ ОТОБРАЗИТСЯ «P01».
3. БЫСТРО НАЖМИТЕ КНОПКУ ПИТАНИЯ/РЕЖИМА (**M**) ДЛЯ ВХОДА.
4. БЫСТРО НАЖМИТЕ КНОПКИ «ВВЕРХ» (▲) И «ВНИЗ» (▼), ЧТОБЫ ПЕРЕКЛЮЧАТЬСЯ МЕЖДУ 1 (НАИМЕНЬШАЯ ЯРКОСТЬ), 2 (СРЕДНЯЯ ЯРКОСТЬ) И 3 (НАИБОЛЬШАЯ ЯРКОСТЬ), ПОКА НЕ БУДЕТ ДОСТИГНУТА ЖЕЛАЕМАЯ НАСТРОЙКА.
5. ДЛЯ ПОДТВЕРЖДЕНИЯ БЫСТРО НАЖМИТЕ КНОПКУ ПИТАНИЯ/РЕЖИМА (**M**).
6. ОДНОВРЕМЕННО НАЖМИТЕ И УДЕРЖИВАЙТЕ КНОПКИ «ВВЕРХ» (▲) И «ВНИЗ» (▼) В ТЕЧЕНИЕ 2–3 СЕКУНД, ЧТОБЫ ВЫЙТИ ИЗ МЕНЮ НАСТРОЕК.

Чтобы переключить единицу измерения между милями и километрами:

1. ОДНОВРЕМЕННО НАЖМИТЕ И УДЕРЖИВАЙТЕ КНОПКИ «ВВЕРХ» (▲) И «ВНИЗ» (▼) В ТЕЧЕНИЕ 2–3 СЕКУНД, ЧТОБЫ ВОЙТИ В МЕНЮ НАСТРОЕК.
2. БЫСТРО НАЖМИТЕ СТРЕЛКУ ВВЕРХ, ПОКА НА ЭКРАНЕ НЕ ОТОБРАЗИТСЯ «P02».
3. БЫСТРО НАЖМИТЕ КНОПКУ ПИТАНИЯ/РЕЖИМА (**M**) ДЛЯ ВХОДА.
4. БЫСТРО НАЖМИТЕ КНОПКИ «ВВЕРХ» (▲) И «ВНИЗ» (▼), ЧТОБЫ ПЕРЕКЛЮЧАТЬСЯ МЕЖДУ КИЛОМЕТРАМИ (**0**) И МИЛЯМИ (1), ПОКА НЕ БУДЕТ ДОСТИГНУТО ЖЕЛАЕМОЕ ЗНАЧЕНИЕ.
5. ДЛЯ ПОДТВЕРЖДЕНИЯ БЫСТРО НАЖМИТЕ КНОПКУ ПИТАНИЯ/РЕЖИМА (**M**).
6. ОДНОВРЕМЕННО НАЖМИТЕ И УДЕРЖИВАЙТЕ КНОПКИ «ВВЕРХ» (▲) И «ВНИЗ» (▼) В ТЕЧЕНИЕ 2–3 СЕКУНД, ЧТОБЫ ВЫЙТИ ИЗ МЕНЮ НАСТРОЕК.

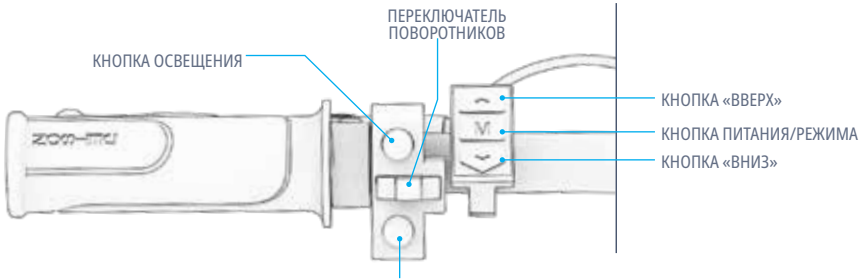

4.3 Использование освещения

ЕСЛИ ВЫ ЕДЕТЕ В УСЛОВИЯХ СЛАБОГО ОСВЕЩЕНИЯ, ВКЛЮЧИТЕ ФАРУ, ЧТОБЫ ЛУЧШЕ ВИДЕТЬ ДОРОГУ ВПЕРЕДИ И ЧТОБЫ ВСТРЕЧНЫЕ ВОДИТЕЛИ МОГЛИ ЛУЧШЕ ВАС ВИДЕТЬ.

ЧТОБЫ ВКЛЮЧИТЬ ИЛИ ВЫКЛЮЧИТЬ ПЕРЕДНИЙ И ЗАДНИЙ ФОНАРИ:
БЫСТРО НАЖМИТЕ КНОПКУ ОСВЕЩЕНИЯ.

4.4 Использование поворотников

ПЕРЕВЕДИТЕ ПЕРЕКЛЮЧАТЕЛЬ ПОВОРОТНИКОВ ВЛЕВО ИЛИ ВПРАВО, ЧТОБЫ ВКЛЮЧИТЬ СООТВЕТСТВУЮЩИЙ ПОВОРОТНИК НА ЗАДНЕЙ ЧАСТИ МОТОЦИКЛА.

ЧТОБЫ ОТКЛЮЧИТЬ ПОВОРОТНИК, ПЕРЕВЕДИТЕ ПЕРЕКЛЮЧАТЕЛЬ В ЦЕНТРАЛЬНОЕ ПОЛОЖЕНИЕ.

4.5 Звук рога

СИГНАЛИТЕ, ЧТОБЫ ПРЕДУПРЕДИТЬ ДРУГИХ ВОДИТЕЛЕЙ И ПЕШЕХОДОВ.

ЧТОБЫ ВКЛЮЧИТЬ ЗВУКОВОЙ СИГНАЛ:
БЫСТРО НАЖМИТЕ КНОПКУ ЗВУКОВОГО СИГНАЛА.

4.6 Использование электронной системы помощи при ходьбе

В РЕЖИМЕ WALK ASSIST (ПОМОЩЬ ПРИ ХОДЬБЕ) ДВИГАТЕЛЬ БУДЕТ ПРОДВИГАТЬ ВЕЛОСИПЕД ВПЕРЕД СО СКОРОСТЬЮ 3,7 МИЛЬ/Ч | 6,0 КМ/Ч, ЧТОБЫ ОБЛЕГЧИТЬ ТРАНСПОРТИРОВКУ, КОГДА ВЫ НЕ ЕДЕТЕ НА НЕМ. ИСПОЛЬЗУЙТЕ РУЛЬ ДЛЯ УПРАВЛЕНИЯ ВЕЛОСИПЕДОМ ПРИ ИСПОЛЬЗОВАНИИ WALK ASSISTANCE (ПОМОЩЬ ПРИ ХОДЬБЕ).

ЧТОБЫ ВКЛЮЧИТЬ РЕЖИМ ПОМОЩИ ПРИ ХОДЬБЕ: НАЖМИТЕ И УДЕРЖИВАЙТЕ КНОПКУ «ВНИЗ» (▼). ЧЕРЕЗ 2 СЕКУНДЫ РЕЖИМ ПОМОЩИ ПРИ ХОДЬБЕ БУДЕТ АКТИВИРОВАН. ПРОДОЛЖАЙТЕ УДЕРЖИВАТЬ КНОПКУ «ВНИЗ» (▼) ДО ТЕХ ПОР, ПОКА ВАМ НУЖНА ПОМОЩЬ ПРИ ХОДЬБЕ. ЗНАЧОК ПОМОЩИ ПРИ ХОДЬБЕ БУДЕТ СВЕТИТЬСЯ НА ЖК-ЭКРАНЕ (РАЗДЕЛ 4.2) ВСЯКИЙ РАЗ, КОГДА ВКЛЮЧАЕТСЯ РЕЖИМ ПОМОЩИ ПРИ ХОДЬБЕ.
ЧТОБЫ ВЫКЛЮЧИТЬ РЕЖИМ WALK ASSIST:
ОТПУСТИТЕ КНОПКУ (▼).

4.7 Проверка уровня заряда аккумулятора

ВЫ МОЖЕТЕ СЛЕДИТЬ ЗА УРОВНЕМ ЗАРЯДА БАТАРЕИ С ПОМОЩЬЮ ЗНАЧКА ИНДИКАТОРА ЗАРЯДА БАТАРЕИ НА ЖК-ЭКРАНЕ.

БАТАРЕЯ ИНДИКАТОР ЗНАЧОК	ПРИБЛИЗИТЕЛЬНЫЙ ПРОЦЕНТ ОСТАВШЕГОСЯ ЗАРЯДА*
	76% - 100%
	51% - 75%
	26% - 50%
	<25% Зарядите свой Jetson СЕЙЧАС!
	<10% Прекратите ездить и зарядите свой электровелосипед!

*Только приблизительные данные. Может варьироваться в зависимости от использования.

ВАЖНО: на способность велосипеда развивать максимальную скорость может влиять уровень заряда аккумулятора. Вы можете заметить снижение скорости, когда заряд аккумулятора опускается ниже 25%.

ВАЖНО: когда заряд батареи снизится до 0%, электровелосипед выключится. Перед следующей поездкой зарядите батарею до полной емкости (см. раздел 2.7).

4.8 Использование подставки

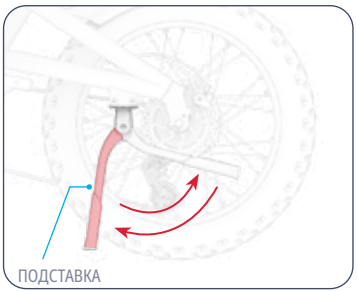

ЧТОБЫ ИСПОЛЬЗОВАТЬ ПОДНОЖКУ: ОПУСТИТЕ ЕЕ ВНИЗ И ОСТОРОЖНО НАКЛОНИТЕ ЭЛЕКТРОВЕЛОСИПЕД НА НЕЕ, ЧТОБЫ ОН ВСТАЛ.

ЧТОБЫ ПОДНЯТЬ ПОДНОЖКУ: ПОВЕРНИТЕ ЕЕ НАЗАД.

⚠ **ВНИМАНИЕ:** Перед поездкой всегда поднимайте подножку.

4.9 Извлечение и повторная установка батареи

Чтобы извлечь батарею:

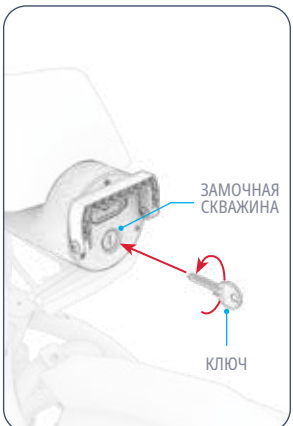

1. ВСТАВЬТЕ 1 КЛЮЧ В ЗАМОЧНУЮ СКВАЖИНУ. ПОВЕРНИТЕ КЛЮЧ ПРОТИВ ЧАСОВОЙ СТРЕЛКИ НА 180°.



2. ПОТЯНИТЕ РУЧКУ БАТАРЕИ НАВНЕШНЕ И ИСПОЛЬЗУЙТЕ РУЧКУ, ЧТОБЫ ВЫТАЩИТЬ БАТАРЕЮ ИЗ БАТАРЕЙНОГО ОТСЕКА.
3. ВЫТАЩИТЕ КЛЮЧ ИЗ ЗАМОЧНОЙ СКВАЖИНЫ.

Чтобы вставить батарею обратно:

1. С КЛЮЧОМ, ОБРАЩЕННЫМ НАРУЖУ, АККУРАТНО ВСТАВЬТЕ БАТАРЕЮ В БАТАРЕЙНЫЙ ОТСЕК. УБЕДИТЕСЬ, ЧТО КЛЮЧ НАХОДИТСЯ В НИЖНЕЙ ПОЛОВИНЕ ЛИЦЕВОЙ СТОРОНЫ БАТАРЕИ И НИЖЕ ТОЧЕК КРЕПЛЕНИЯ РУЧКИ. (СМ. ИЗОБРАЖЕНИЕ СЛЕВА)
2. ОСТОРОЖНО ВСТАВЬТЕ БАТАРЕЮ ПОЛНОСТЬЮ В БАТАРЕЙНЫЙ ОТСЕК.
3. ВСТАВЬТЕ 1 КЛЮЧ В ЗАМОЧНУЮ СКВАЖИНУ. ПОВЕРНИТЕ КЛЮЧ ПО ЧАСОВОЙ СТРЕЛКЕ НА 180°.
4. ВЫТАЩИТЕ КЛЮЧ ИЗ ЗАМОЧНОЙ СКВАЖИНЫ И ПРИЖМИТЕ РУЧКУ АККУМУЛЯТОРА К ЕГО ЛИЦЕВОЙ СТОРОНЕ.
5. УБЕДИТЕСЬ, ЧТО АККУМУЛЯТОР НАДЕЖНО ЗАКРЕПЛЕН В РАМЕ.

⚠ **ВНИМАНИЕ:** всегда фиксируйте аккумулятор в раме. Не включайте велосипед и не ездите на нем, если аккумулятор не зафиксирован.

⚠ **ВНИМАНИЕ:** чтобы не повредить аккумулятор, не вставляйте его в раму слишком быстро или с чрезмерным усилием.

5. ИНСТРУКЦИИ ПО ПЕРЕЕЗДУ.

5.1 Езда на электровелосипеде

ЕЗЖАЙТЕ НА СВОЕМ ЭЛЕКТРОВЕЛОСИПЕДЕ 4 РАЗНЫМИ СПОСОБАМИ:

1. ПЕДАЛИРОВАНИЕ С ЭЛЕКТРОННОЙ ПОДДЕРЖКОЙ (РАЗДЕЛ 5.2)
2. ТРАДИЦИОННЫЙ ВЕЛОСИПЕД БЕЗ ЭЛЕКТРОННОЙ ПОМОЩИ ПРИ ПЕДАЛИРОВАНИИ (РАЗДЕЛ 5.2)
3. ИСПОЛЬЗОВАНИЕ ДРОССЕЛЬНОЙ ЗАСЛОНКИ ДЛЯ ПОЛНОЙ МОЩНОСТИ ДВИГАТЕЛЯ (РАЗДЕЛ 5.5)
4. БЛОКИРОВКА КРУИЗ-КОНТРОЛЯ (РАЗДЕЛ 5.7)

5.2 Педалирование с электронной поддержкой или без нее

ПЕДАЛЬНАЯ ПОМОЩЬ ПОЗВОЛЯЕТ ВАМ ЕХАТЬ ДАЛЬШЕ И БЫСТРЕЕ С МЕНЬШИМИ УСИЛИЯМИ. КОГДА ВЫ КРУТИТЕ ПЕДАЛИ С ВКЛЮЧЕННЫМ ПИТАНИЕМ, ДВИГАТЕЛЬ БУДЕТ ДАВАТЬ ИМПУЛЬСЫ МОЩНОСТИ ВЕЛОСИПЕДУ, ЧТОБЫ ДОПОЛНИТЬ ВАШИ УСИЛИЯ И ПОМОЧЬ ВАМ ДОСТИЧЬ СКОРОСТИ ПОМОЩИ В ПРЕДЕЛАХ УРОВНЯ СКОРОСТИ, УСТАНОВЛЕННОГО НА ВЕЛОСИПЕДЕ. (РАЗДЕЛ 5.3)

ОТТО ОСНАЩЕН СИСТЕМОЙ ПОМОЩИ ПРИ ПЕДАЛИРОВАНИИ, ОСНОВАННОЙ НА ЧАСТОТЕ ВРАЩЕНИЯ ПЕДАЛЕЙ, В КОТОРОЙ ДВИГАТЕЛЬ ОБЕСПЕЧИВАЕТ ДОПОЛНИТЕЛЬНУЮ МОЩНОСТЬ ПРИ КАЖДОМ НАЖАТИИ НА ПЕДАЛИ. ЛЮБОЕ УСИЛИЕ, ПРИЛАГАЕМОЕ К ПЕДАЛЯМ, ЗАСТАВЛЯЕТ ДВИГАТЕЛЬ ВКЛЮЧИТЬСЯ, ПОЭТОМУ ВЫ МОЖЕТЕ НАГРУЖАТЬ МЫШЦЫ СТОЛЬКО, СКОЛЬКО ХОТИТЕ.

ЕСЛИ ВАШИ УСИЛИЯ ПРИВЕДУТ К ПРЕВЫШЕНИЮ ПОРОГОВОГО ЗНАЧЕНИЯ СКОРОСТИ ДЛЯ УРОВНЯ, НА КОТОРЫЙ НАСТРОЕН ВЕЛОСИПЕД, ДВИГАТЕЛЬ НЕ БУДЕТ ОКАЗЫВАТЬ ПОМОЩИ, ПОКА СКОРОСТЬ НЕ УПАДЕТ НИЖЕ ЭТОГО ПОРОГОВОГО ЗНАЧЕНИЯ.

ЧТОБЫ ЕХАТЬ НА ВЕЛОСИПЕДЕ БЕЗ ПОМОЩИ ПЕДАЛЕЙ: УСТАНОВИТЕ УРОВЕНЬ ПОМОЩИ ПЕДАЛЕЙ НА 0, И ДВИГАТЕЛЬ ОТКЛЮЧИТСЯ.

ПРИМЕЧАНИЕ: ВЫ МОЖЕТЕ ЕЗДИТЬ НА ВЕЛОСИПЕДЕ БЕЗ ВКЛЮЧЕННОГО ПИТАНИЯ ИЛИ ПРИ РАЗРЯЖЕННОМ АККУМУЛЯТОРЕ, НО ВЫ НЕ СМОЖЕТЕ ИСПОЛЬЗОВАТЬ НИ ОДНУ ИЗ ЛАМП ИЛИ ЭЛЕКТРИЧЕСКИХ ФУНКЦИЙ.

5.3 Понимание и использование режимов скорости

МАКСИМАЛЬНАЯ СКОРОСТЬ, С КОТОРОЙ ВЫ МОЖЕТЕ ДВИГАТЬСЯ С ПОМОЩЬЮ ПЕДАЛЬНОЙ ПОМОЩИ ИЛИ ДРОССЕЛЬНОЙ ЗАСЛОНКИ, БУДЕТ ЗАВИСЕТЬ ОТ ТОГО, КАКОЙ РЕЖИМ СКОРОСТИ ВЫ УСТАНОВИЛИ.

ПРИ ПЕДАЛИРОВАНИИ: ДВИГАТЕЛЬ БУДЕТ УВЕЛИЧИВАТЬ МОЩНОСТЬ, ЧТОБЫ ПОМОЧЬ ВАМ ДОСТИЧЬ МАКСИМАЛЬНОЙ СКОРОСТИ, ВОЗМОЖНОЙ В УСТАНОВЛЕННОМ ВАМИ РЕЖИМЕ СКОРОСТИ. ЕСЛИ ВАШИ УСИЛИЯ ПРИ ПЕДАЛИРОВАНИИ ПОЗВОЛЯЮТ ВАМ ПРЕВЫСИТЬ ЭТУ СКОРОСТЬ, ДВИГАТЕЛЬ НЕ БУДЕТ ОКАЗЫВАТЬ НИКАКОЙ ПОМОЩИ ПРИ ПЕДАЛИРОВАНИИ.

ПРИ ИСПОЛЬЗОВАНИИ ДРОССЕЛЬНОЙ ЗАСЛОНКИ: УСТАНОВЛЕННЫЙ ВАМИ РЕЖИМ СКОРОСТИ ОПРЕДЕЛЯЕТ МАКСИМАЛЬНУЮ СКОРОСТЬ, С КОТОРОЙ ВЫ МОЖЕТЕ ДВИГАТЬСЯ. ИСПОЛЬЗУЙТЕ БОЛЕЕ НИЗКИЕ СКОРОСТИ В МЕСТАХ С ОГРАНИЧЕНИЕМ СКОРОСТИ, ПРИ ДВИЖЕНИИ В ГУСТОНАСЕЛЕННЫХ РАЙОНАХ ИЛИ ДЛЯ БОЛЕЕ СПОКОЙНОЙ ЕЗДЫ.

ВАЖНО: ПРИ УСТАНОВКЕ В РЕЖИМ СКОРОСТИ 0 ДВИГАТЕЛЬ НЕ БУДЕТ ВКЛЮЧАТЬСЯ ПРИ ПЕДАЛИРОВАНИИ, И ДРОССЕЛЬ НЕ БУДЕТ РАБОТАТЬ.

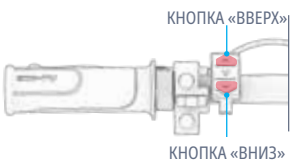

ЧТОБЫ ПЕРЕЙТИ В РЕЖИМ БОЛЕЕ ВЫСОКОЙ СКОРОСТИ: НАЖМИТЕ КНОПКУ «ВВЕРХ» (▲).

ЧТОБЫ ПЕРЕКЛЮЧИТЬСЯ В РЕЖИМ БОЛЕЕ НИЗКОЙ СКОРОСТИ: НАЖМИТЕ КНОПКУ «ВНИЗ» (▼).

РЕЖИМ СКОРОСТИ	0	1	2	3	4	5
ВСПОМОГАТЕЛЬНАЯ СКОРОСТЬ (ПЕДАЛЬ) ИЛИ МАКСИМАЛЬНАЯ СКОРОСТЬ (ДРОССЕЛЬ)	ОТСУТСТВИЕ СЦЕПЛЕНИЯ С ДВИГАТЕЛЕМ*	6.2 МИЛЬ/Ч (9,98 КМ/Ч)	9.3 МИЛЬ/Ч (14,97 КМ/Ч)	12.4 МИЛЬ/Ч (19,96 КМ/Ч)	15.5 МИЛЬ/ЧАС (24,94 КМ/Ч)	20.0 МИЛЬ/Ч (32,19 КМ/Ч)

**ТОЛЬКО ДЛЯ ПЕДАЛИРОВАНИЯ. ДРОССЕЛЬ НЕ РАБОТАЕТ, КОГДА ВЕЛОСИПЕД НАХОДИТСЯ В РЕЖИМЕ 0.*

5.4 Использование шестеренок

ЭТОТ ЭЛЕКТРОВЕЛОСИПЕД ИМЕЕТ 7 СКОРОСТЕЙ. МЕХАНИЧЕСКИЕ ПЕРЕДАЧИ НЕ ВЛИЯЮТ НА ЕЗДУ, КОГДА ДВИЖЕНИЕ ВЕЛОСИПЕДА КОНТРОЛИРУЕТСЯ ДРОССЕЛЕМ. ПЕРЕДАЧИ ВЛИЯЮТ НА ЕЗДУ ТОЛЬКО ВО ВРЕМЯ ПЕДАЛИРОВАНИЯ.

НИЗКИЕ ПЕРЕДАЧИ ОБЛЕГЧАЮТ ПЕДАЛИРОВАНИЕ, ПОСКОЛЬКУ СОПРОТИВЛЕНИЕ МЕНЬШЕ, НО ПРИ ЭТОМ ВЫ ПРОЙДЕТЕ МЕНЬШЕЕ РАССТОЯНИЕ ЗА КАЖДЫЙ ОБОРОТ ПЕДАЛЕЙ. ИСПОЛЬЗУЙТЕ НИЗКИЕ ПЕРЕДАЧИ ДЛЯ ЕЗДЫ В ГОРУ, ПРЕОДОЛЕНИЯ НЕРОВНОСТЕЙ МЕСТНОСТИ ИЛИ ДЛЯ МЕДЛЕННОЙ ЕЗДЫ.

ВЫСШИЕ ПЕРЕДАЧИ ОБЕСПЕЧИВАЮТ БОЛЬШУЮ СКОРОСТЬ, ТАК КАК ВЫ БУДЕТЕ ПРЕОДОЛЕВАТЬ БОЛЬШЕЕ РАССТОЯНИЕ С КАЖДЫМ НАЖАТИЕМ НА ПЕДАЛИ. ИСПОЛЬЗУЙТЕ ВЫСОКИЕ ПЕРЕДАЧИ ДЛЯ БОЛЕЕ БЫСТРОЙ ЕЗДЫ ПО РОВНОЙ ПОВЕРХНОСТИ ИЛИ ПРИ СПУСКЕ С ХОЛМА.

ЧТОБЫ ПЕРЕКЛЮЧИТЬСЯ НА БОЛЕЕ НИЗКУЮ ПЕРЕДАЧУ:
ПРОДВИНЬТЕ РЫЧАГ ПЕРЕКЛЮЧЕНИЯ ПЕРЕДАЧ ВПЕРЕД, ПОКА НУЖНАЯ ПЕРЕДАЧА НЕ ОКАЖЕТСЯ НА ОТМЕТКЕ ИНДИКАТОРА ПЕРЕДАЧ.

ДЛЯ ПЕРЕКЛЮЧЕНИЯ НА БОЛЕЕ ВЫСОКУЮ ПЕРЕДАЧУ:
НАЖМИТЕ КНОПКУ ПЕРЕКЛЮЧЕНИЯ НА БОЛЕЕ ВЫСОКУЮ ПЕРЕДАЧУ, ПОКА НУЖНАЯ ПЕРЕДАЧА НЕ ОКАЖЕТСЯ В ПОЛОЖЕНИИ, ОБОЗНАЧЕННОМ ИНДИКАТОРОМ ПЕРЕДАЧ.

ПРИМЕЧАНИЕ:
При каждом успешном переключении передач должен раздаваться щелкающий звук.

ВАЖНО:
Переключайте передачи только во время движения вперед и активного педалирования.

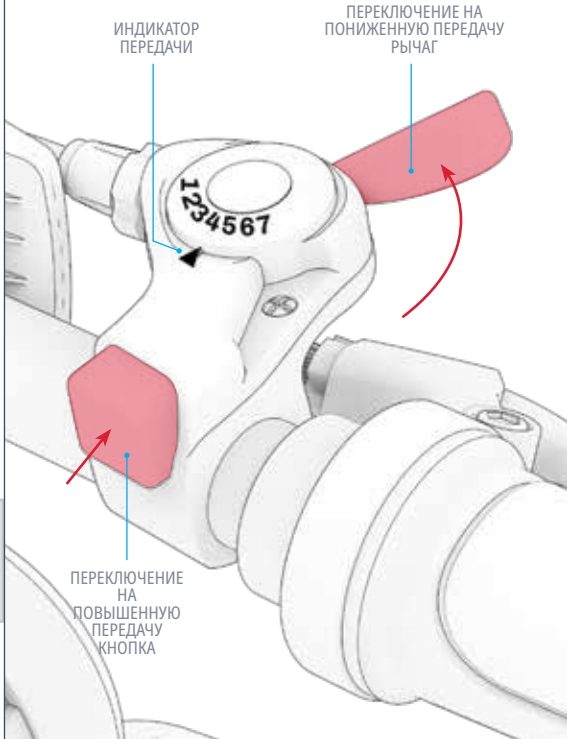

5.5 Использование дроссельной заслонки

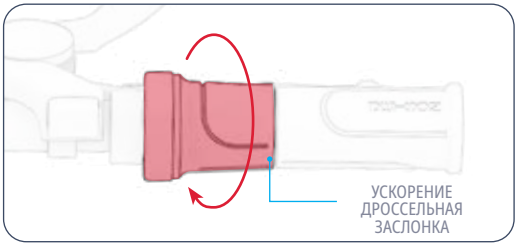

ЧТОБЫ ЕЗДИТЬ НА ЭЛЕКТРОВЕЛОСИПЕДЕ КАК НА МОТОЦИКЛЕ, ПЕРЕСТАНЬТЕ КРУТИТЬ ПЕДАЛИ И ИСПОЛЬЗУЙТЕ ДРОССЕЛЬ УСКОРЕНИЯ.

МАКСИМАЛЬНАЯ СКОРОСТЬ, С КОТОРОЙ ВЫ МОЖЕТЕ ДВИГАТЬСЯ, ЗАВИСИТ ОТ РЕЖИМА СКОРОСТИ, УСТАНОВЛЕННОГО НА ВЕЛОСИПЕДЕ. (РАЗДЕЛ 5.3)

ВАЖНО:

ДЛЯ УСКОРЕНИЯ: МЕДЛЕННО ПОВЕРНИТЕ ДРОССЕЛЬ УСКОРЕНИЯ К СЕБЕ ПРАВОЙ РУКОЙ.
- ЧЕМ БОЛЬШЕ ВЫ ПОВОРАЧИВАЕТЕ ДРОССЕЛЬНУЮ ЗАСЛОНКУ, ТЕМ СИЛЬНЕЕ ВКЛЮЧАЕТСЯ ДВИГАТЕЛЬ — И ТЕМ БЫСТРЕЕ ВЫ БУДЕТЕ ДВИГАТЬСЯ.
- ЧТОБЫ ИЗБЕЖАТЬ РЕЗКИХ СКАЧКОВ СКОРОСТИ, ВСЕГДА ПОВОРАЧИВАЙТЕ ДРОССЕЛЬНУЮ ЗАСЛОНКУ ПОСТЕПЕННО.

ЧТОБЫ ЗАМЕДЛИТЬ ХОД: ПЛАВНО ОТПУСТИТЕ ПЕДАЛЬ ГАЗА.

⚠ **ВНИМАНИЕ:** Во избежание травм всегда держите ноги на педалях, даже когда не крутите их. Никогда не ездите с ногами, свисающими с велосипеда.

5.6 Использование тормозов

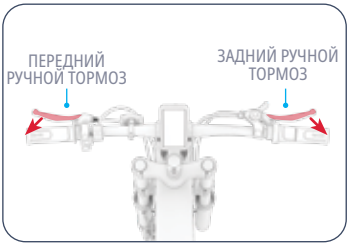

- НАЖМИТЕ НА ОДИН ИЛИ ОБА РУЧНЫХ ТОРМОЗА, ЧТОБЫ ЗАМЕДЛИТЬ ДВИЖЕНИЕ.
- СИЛЬНЕЕ НАЖМИТЕ, ЧТОБЫ ПОЛНОСТЬЮ ОСТАНОВИТЬСЯ.
- ЧТОБЫ ИЗБЕЖАТЬ РЕЗКИХ ДВИЖЕНИЙ, СТАРАЙТЕСЬ СЖИМАТЬ РУЧНОЙ ТОРМОЗ ПОСТЕПЕННО.

  · ЛЕВЫЙ РУЧНОЙ ТОРМОЗ ➔ ПЕРЕДНИЙ КОЛЕСНЫЙ ТОРМОЗ
  · ПРАВЫЙ РУЧНОЙ ТОРМОЗ ➔ ЗАДНИЙ КОЛЕСНЫЙ ТОРМОЗ

5.7 Использование круиз-контроля

КРУИЗ-КОНТРОЛЬ ФИКСИРУЕТ ВЕЛОСИПЕД В ДВИЖЕНИИ С ПОСТОЯННОЙ СКОРОСТЬЮ. ПОСЛЕ ВКЛЮЧЕНИЯ КРУИЗ-КОНТРОЛЯ ДВИГАТЕЛЬ БУДЕТ ПОДДЕРЖИВАТЬ ЭТУ СКОРОСТЬ — НЕ ТРЕБУЕТСЯ НИ АКСЕЛЕРАТОР, НИ ПЕДАЛИРОВАНИЕ.

ЧТОБЫ ВКЛЮЧИТЬ КРУИЗ-КОНТРОЛЬ: ВО ВРЕМЯ ДВИЖЕНИЯ С ЖЕЛАЕМОЙ СКОРОСТЬЮ НАЖМИТЕ И УДЕРЖИВАЙТЕ КНОПКУ «ВВЕРХ» (▲) В ТЕЧЕНИЕ
3 СЕКУНДЫ. ИКОНКА КРУИЗ-КОНТРОЛЯ ЗАГОРИТСЯ НА ЖК-ЭКРАНЕ (РАЗДЕЛ 4.2), КОГДА СКОРОСТЬ БУДЕТ ЗАФИКСИРОВАНА. ОТПУСТИТЕ РУЧКУ ГАЗА И ПРОДОЛЖАЙТЕ ЕХАТЬ.

ЧТОБЫ ОТКЛЮЧИТЬ КРУИЗ-КОНТРОЛЬ: СЛЕГКА ПОВЕРНИТЕ ДРОССЕЛЬНУЮ ЗАСЛОНКУ, ЗАЖМИТЕ ОДИН ИЗ РУЧНЫХ ТОРМОЗОВ ИЛИ БЫСТРО НАЖМИТЕ КНОПКУ КРУИЗ-КОНТРОЛЯ.

5.8 Безопасность шлема

ВСАДНИК ДОЛЖЕН ПОСТОЯННО НОСИТЬ ШЛЕМ.



НЕПРАВИЛЬНОЕ РАСПОЛОЖЕНИЕ:
ЛОБ ОТКРЫТ.
ПАДЕНИЕ МОЖЕТ ПРИВЕСТИ К
В РЕЗУЛЬТАТЕ СЕРЬЕЗНОЙ ТРАВМЫ.



ПРАВИЛЬНОЕ ПОЗИЦИОНИРОВАНИЕ:
ЛОБ ПОКРЫТ
ЗА ШЛЕМ.

**НОСИТЕ ШЛЕМ, ПОДХОДЯЩУЮ ОДЕЖДУ, ОБУВЬ И ЗАЩИТНОЕ СНАРЯЖЕНИЕ. ИЗБЕГАЙТЕ ОДЕЖДЫ, КОТОРАЯ МОЖЕТ ЗАЦЕПИТЬСЯ ЗА КОЛЕСА ИЛИ ПОПАСТЬ ПОД НИХ. РЕКОМЕНДУЕТСЯ НОСИТЬ ЗАКРЫТУЮ ОБУВЬ НА ПЛОСКОЙ ПОДОШВЕ. НОСИТЕ ШЛЕМ, СЕРТИФИЦИРОВАННЫЙ ПО СТАНДАРТУ ASTM F1492, И ЗАЩИТНОЕ СНАРЯЖЕНИЕ, ЧТОБЫ ПРЕДОТВРАТИТЬ ТРАВМЫ В СЛУЧАЕ АВАРИИ.*

5.9 Максимальная скорость и дальность езды

В ИДЕАЛЬНЫХ УСЛОВИЯХ МАКСИМАЛЬНЫЙ ПРОБЕГ, КОТОРЫЙ МОЖНО ДОСТИЧЬ НА ОДНОЙ ПОЛНОСТЬЮ ЗАРЯЖЕННОЙ БАТАРЕЕ, СОСТАВЛЯЕТ 37 МИЛЬ (59,5 КМ) ПРИ ИСПОЛЬЗОВАНИИ ИСКЛЮЧИТЕЛЬНО ЭЛЕКТРОННОЙ ПОМОЩИ ПРИ ПЕДАЛИРОВАНИИ ИЛИ 27 МИЛЬ (43,5 КМ) ПРИ ИСПОЛЬЗОВАНИИ ИСКЛЮЧИТЕЛЬНО АКСЕЛЕРАТОРА. МАКСИМАЛЬНАЯ СКОРОСТЬ СОСТАВЛЯЕТ 20 МИЛЬ/Ч (32,2 КМ/Ч). ЧЕМ ИНТЕНСИВНЕЕ РАБОТАЕТ ДВИГАТЕЛЬ, ТЕМ БЫСТРЕЕ РАЗРЯЖАЕТСЯ АККУМУЛЯТОР. НА СКОРОСТЬ И ДАЛЬНОСТЬ ЕЗДЫ ТАКЖЕ ВЛИЯЮТ СЛЕДУЮЩИЕ ФАКТОРЫ.

Поверхность для езды:
ПЕРЕДВИЖЕНИЕ ПО НЕРОВНОЙ ПОВЕРХНОСТИ ТРЕБУЕТ БОЛЬШЕЙ МОЩНОСТИ ДВИГАТЕЛЯ, ЧЕМ ЕЗДА ПО РОВНОЙ.

Вес груза:
БОЛЬШИЙ ВЕС (ВОДИТЕЛЬ ПЛЮС ГРУЗ) УМЕНЬШАЕТ ДОСТИЖИМЫЙ ЗАПАС ХОДА.

Стиль езды:
- ЧАСТЫЙ ЗАПУСК И ОСТАНОВКА УМЕНЬШАЮТ ДАЛЬНОСТЬ ЕЗДЫ.
- ИСПОЛЬЗОВАНИЕ АКСЕЛЕРАТОРА РАЗРЯЖАЕТ АККУМУЛЯТОР БЫСТРЕЕ, ЧЕМ ПЕДАЛЬНАЯ ПОМОЩЬ.
- ИСПОЛЬЗОВАНИЕ СОБСТВЕННЫХ УСИЛИЙ ДЛЯ ПЕДАЛИРОВАНИЯ СНИЗИТ НАГРУЗКУ НА ДВИГАТЕЛЬ И УВЕЛИЧИТ ДАЛЬНОСТЬ ПОЕЗДКИ.

Температура воздуха:
ИДЕАЛЬНАЯ ТЕМПЕРАТУРА ДЛЯ ЕЗДЫ И ХРАНЕНИЯ ЭЛЕКТРОВЕЛОСИПЕДА СОСТАВЛЯЕТ ОТ 0 °C ДО 40 °C (32 °F ДО 104 °F).

Наклон:
ДВИГАТЕЛЬ ДОЛЖЕН РАБОТАТЬ ИНТЕНСИВНЕЕ ПРИ ДВИЖЕНИИ В ГОРУ, ЧЕМ НА РОВНЫХ УЧАСТКАХ ИЛИ ПРИ ДВИЖЕНИИ ПОД ГОРУ.

Обслуживание аккумулятора:
СВОЕВРЕМЕННАЯ ЗАРЯДКА АККУМУЛЯТОРА ПОСЛЕ КАЖДОЙ ПОЕЗДКИ ПОМОГАЕТ СОХРАНИТЬ ЕГО ЕМКОСТЬ И МОЩНОСТЬ.

Использование шестерен:
ИСПОЛЬЗОВАНИЕ ПЕРЕДАЧ ДЛЯ МАКСИМАЛЬНОЙ ЭФФЕКТИВНОСТИ ПЕДАЛИРОВАНИЯ ПОЗВОЛЯЕТ БОЛЕЕ ЭФФЕКТИВНО ИСПОЛЬЗОВАТЬ ПЕДАЛЬНУЮ ПОМОЩЬ, БЛАГОДАРЯ ЧЕМУ ВЫ СМОЖЕТЕ ПРОЕХАТЬ БОЛЬШЕ КИЛОМЕТРОВ ДО РАЗРЯДКИ АККУМУЛЯТОРА.

Накачивание шин:
НАКАЧИВАНИЕ ШИН ДО РЕКОМЕНДУЕМОГО ДАВЛЕНИЯ ПОМОЖЕТ ДОСТИЧЬ МАКСИМАЛЬНОЙ СКОРОСТИ И ДАЛЬНОСТИ ЕЗДЫ.

ИНСТРУКЦИИ ПО ОБСЛУЖИВАНИЮ ПОЛЬЗОВАТЕЛЕМ.

Бережно относитесь к своему Jetson, чтобы он работал бесперебойно и безопасно. Вот как это сделать:

Работа с Jetson:

- ИЗБЕГАЙТЕ ПОДВЕРГАТЬ ВАШ ПРОДУКТ СИЛЬНОЙ ВИБРАЦИИ ИЛИ ИНТЕНСИВНЫМ ФИЗИЧЕСКИМ ВОЗДЕЙСТВИЯМ.
- НИКОГДА НЕ РАЗБИРАЙТЕ АККУМУЛЯТОР.
- БЕРЕГИТЕ ПРОДУКТ ОТ ВОДЫ И ВЛАГИ.
- ЕЗЖАЙТЕ ПО РОВНЫМ, ГЛАДКИМ ПОВЕРХНОСТЯМ, ЧТОБЫ ИЗБЕЖАТЬ ПОЛОМКИ.
- НИКОГДА НЕ ПЕРЕНОСИТЕ ИЗДЕЛИЕ ЗА КОЛЕСА, СИДЕНЬЕ И/ИЛИ РУЛЬ.
- БУДЬТЕ ОСТОРОЖНЫ, ЧТОБЫ НЕ ПОТЯНУТЬ И НЕ ЗАЦЕПИТЬ ПРОВОДА, СОЕДИНЯЮЩИЕ ДВИГАТЕЛЬ С КОМПОНЕНТАМИ РУЛЯ.

Инструкции по хранению:

- ПЕРЕД ДЛИТЕЛЬНЫМ ХРАНЕНИЕМ ПРОДУКТА ПОЛНОСТЬЮ ЗАРЯДИТЕ АККУМУЛЯТОР.
- ПРИ ДЛИТЕЛЬНОМ ХРАНЕНИИ РАЗ В МЕСЯЦ ПОЛНОСТЬЮ ЗАРЯЖАЙТЕ АККУМУЛЯТОР.
- НАКРОЙТЕ ИЗДЕЛИЕ, ЧТОБЫ ЗАЩИТИТЬ ЕГО ОТ ПЫЛИ.
- ХРАНИТЕ ПРОДУКТ В ПОМЕЩЕНИИ И В СУХОМ МЕСТЕ ПРИ ТЕМПЕРАТУРЕ ОТ 0 °C ДО 40 °C (32 °F ДО 104 °F).

Чистка вашего Jetson:

- СИДЕНЬЕ И РАМА — ПРОТРИТЕ ВЛАЖНОЙ БЕЗПЫЛЬНОЙ ТКАНЬЮ ИЛИ ТКАНЬЮ, СМОЧЕННОЙ СПИРТОМ. ЗАТЕМ ПРОТРИТЕ СУХОЙ БЕЗПЫЛЬНОЙ ТКАНЬЮ.
- РУЛЬ — ПРОТРИТЕ МЯГКИМ МЫЛОМ С ПОМОЩЬЮ ВЛАЖНОЙ БЕЗПЫЛЬНОЙ ТКАНИ. УДАЛИТЕ ИЗЛИШКИ МЫЛА ОТДЕЛЬНОЙ ВЛАЖНОЙ ТКАНЬЮ.
- КОМПОНЕНТЫ КОЛЕС — ПРОТРИТЕ ВЛАЖНОЙ ТКАНЬЮ БЕЗ ВОРСА.
- ШИНЫ — ПРОТРИТЕ ВЛАЖНОЙ ЧИСТОЙ ТКАНЬЮ. МОЖНО ТАКЖЕ ИСПОЛЬЗОВАТЬ СРЕДСТВО ДЛЯ УХОДА ЗА ШИНАМИ ИЛИ ОЧИСТИТЕЛЬ.

⚠ **ВНИМАНИЕ:** Не распыляйте и не наносите воду непосредственно на изделие. Вода может повредить проводку, батарейный отсек и фары, а также привести к износу рамы, что может вызвать неисправность, угрожающую безопасности водителя.

⚠ Меры предосторожности при обращении с батареями:

ВАШ ПРОДУКТ ОСНАЩЕН СЪЕМНЫМ ЛИТИЙ-ИОННЫМ АККУМУЛЯТОРОМ. БУДЬТЕ ОСТОРОЖНЫ ПРИ ОБРАЩЕНИИ С НИМ.

- ДЕРЖИТЕ ПРОДУКТ И АККУМУЛЯТОР ВДАЛИ ОТ ОГНЯ И ИСТОЧНИКОВ ЧРЕЗМЕРНОГО ТЕПЛА.
- ИЗБЕГАЙТЕ СИЛЬНЫХ ФИЗИЧЕСКИХ УДАРОВ, СИЛЬНОЙ ВИБРАЦИИ ИЛИ СТОЛКНОВЕНИЙ.
- ЗАЩИЩАЙТЕ ПРОДУКТ И АККУМУЛЯТОР ОТ ПОПАДАНИЯ ВОДЫ ИЛИ ВЛАГИ.
- НЕ КЛАДИТЕ И НЕ ХРАНИТЕ ПРОДУКТ ИЛИ АККУМУЛЯТОР В СТОПКЕ ПОВЕРХ ИЛИ ПОД ДРУГИМИ ПРЕДМЕТАМИ.
- НЕ РАЗБИРАЙТЕ АККУМУЛЯТОР.
- НЕ ВЫБРАСЫВАЙТЕ ПРОДУКТ ИЛИ БАТАРЕЮ ВМЕСТЕ С ОБЫЧНЫМ МУСОРОМ. СДАЙТЕ ПРОДУКТ В СПЕЦИАЛЬНЫЙ ПУНКТ УТИЛИЗАЦИИ ЭЛЕКТРОННЫХ ОТХОДОВ ИЛИ ЦЕНТР ПО ПЕРЕРАБОТКЕ БАТАРЕЙ. ДЛЯ ПОЛУЧЕНИЯ ДОПОЛНИТЕЛЬНОЙ ИНФОРМАЦИИ О БЛИЖАЙШИХ ПУНКТАХ УТИЛИЗАЦИИ ОБРАТИТЕСЬ В МЕСТНЫЕ ОРГАНЫ ВЛАСТИ ИЛИ КОМПАНИЮ ПО ВЫВОЗУ МУСОРА.
- ЕСЛИ БАТАРЕЯ ПРОДУКТА НАГРЕВАЕТСЯ ИЛИ ПОКАЗЫВАЕТ ПРИЗНАКИ ПЕРЕГРЕВА, ИЗДАЕТ ЗАПАХ ИЛИ НЕОБЫЧНЫЙ ЗВУК, ПРОТЕКАЕТ ЖИДКОСТЬ ИЛИ ГАЗ, ИЛИ ИЗМЕНЯЕТСЯ ФОРМА ИЛИ ЦВЕТ, НЕМЕДЛЕННО:
  1. ЕСЛИ ВЫ ИСПОЛЬЗУЕТЕ УСТРОЙСТВО, НЕМЕДЛЕННО ПРЕКРАТИТЕ ЕГО ИСПОЛЬЗОВАНИЕ. ОТСОЕДИНИТЕ ЗАРЯДНЫЙ КАБЕЛЬ ОТ УСТРОЙСТВА, ЕСЛИ ОН ПОДКЛЮЧЕН.
  2. ПРЕКРАТИТЕ ИСПОЛЬЗОВАНИЕ ПРОДУКТА.
  3. ЕСЛИ ЭТО БЕЗОПАСНО, ПЕРЕМЕСТИТЕ ПРОДУКТ И АККУМУЛЯТОР В СВОБОДНОЕ МЕСТО, ПОДАЛЬШЕ ОТ ЛЕГКОВОСПЛАМЕНЯЮЩИХСЯ ПРЕДМЕТОВ.
  4. ПОЗВОНИТЕ В МЕСТНУЮ СЛУЖБУ ЭКСТРЕННОЙ ПОМОЩИ ДЛЯ ПОЛУЧЕНИЯ ПОМОЩИ.
  5. ТЩАТЕЛЬНО ПРОМОЙТЕ ГЛАЗА ИЛИ УЧАСТКИ КОЖИ, КОТОРЫЕ СОПРИКОСНУЛИСЬ С ВЫТЕКШЕЙ ЖИДКОСТЬЮ ЭЛЕКТРОЛИТА БАТАРЕИ, ЧИСТОЙ ПРОТОЧНОЙ ВОДОЙ И ОБРАТИТЕСЬ ЗА ДОПОЛНИТЕЛЬНОЙ МЕДИЦИНСКОЙ ПОМОЩЬЮ.
- ЕСЛИ ВОЗНИКЛИ ПРОБЛЕМЫ С БАТАРЕЕЙ, ОБРАТИТЕСЬ В СЛУЖБУ ПОДДЕРЖКИ JETSON CARE TEAM.

СВЯЖИТЕСЬ С НАМИ.

RIDEJETSON.COM/ПОДДЕРЖКА
RIDEJETSON.COM/CHAT

1-844-585-7462

Обязательно подпишитесь на @ridejetson в социальных сетях, чтобы узнавать о фантастических предложениях, розыгрышах и всех последних новостях Jetson.

ЛЮБИТЕ СВОЮ ПОЕЗДКУ?

Оставьте отзыв на
ridejetson.com/reviews.
Мы с нетерпением ждем вашего ответа!
#MakeMoves




JETSON

您的骑行指南。

重要提示:
仔细阅读并牢记
供将来参考。

JETSON

OTTO
全地形电动自行车。

型号 SKU(S):JOTTO-BLK

我们的前两名骑行规则：

注意安全。
玩得开心！

中国岳阳制造
由TRURIDE TECH有限责任公司进口。
邮政信箱461号, 泽西市, 新泽西州 07302-9998

日期代码：2025年9月
文档版本：V2.0
中国制造

© 2025, TRURIDE TECH。保留所有权利。由TRURIDE TECH有限责任公司委托制造。
JETSON® 是经 JETSTREAM BRANDS LLC 授权使用的注册商标。
本文件的任何部分（包括形状、图形和设计）均不得以任何形式或任何方式复制或传播。

目录

安全警告 4
保修范围与产品注册 7
1. 关于您的产品
1.1 产品概述 8
1.2 包装盒内含物 11
1.3 产品规格 12
1.4个在线资源 12
2. 安装说明
2.1 起始笔记 13
2.2 骑手适配性 13
2.3 安装车把 14
2.4 前轮的安装 17
2.5 头灯与前挡泥板的安装 20
2.6 踏板的安装 23
2.7 电池充电 24
3. 准备骑行
3.1 行车前安全检查 26
3.2 轮胎充气与气压 27
3.3 制动器的检查与调整 28
4. 操作说明
4.1 电源开关 30
4.2 理解与使用液晶显示屏 31
4.3 使用灯光 32
4.4 使用转向信号灯 33
4.5 鸣响号角 33
4.6 使用电子步行辅助装置 33
4.7 检查电池电量 34
4.8 使用支架 34
4.9 电池的取出与重新安装 35
5. 搬家指南
5.1 骑行您的电动自行车 36
5.2. 带或不带电子踏板辅助的骑行 36
5.3 理解与使用速度模式 37
5.4 使用齿轮 38
5.5 使用节流阀 39
5.6 使用制动器 39
5.7 使用定速巡航 40
5.8 头盔安全 40
5.9 最大化速度与续航里程 41
用户维护说明 42
联系我们 44

安全警告。

请保留这些说明。

关于火灾或人身伤害风险的重要安全说明

- 使用前，请仔细阅读用户手册及安全警示，确保您理解并接受所有安全说明。因不当使用造成的任何损失或损害，均由使用者自行承担责任。
- **使用不正确的充电器可能导致火灾和爆炸，造成财产损失、人身伤害甚至死亡。**
- 在每次骑行开始前，骑行员须按生产厂商要求做如下检查：厂商提供的所有防护装置及缓冲衬垫须正确安装且处于可用状态；刹车系统功能正常；厂商提供的轴防护罩、链罩及其他防护装置须完整安装并保持可用性；轮胎状态良好、充气压力符合标准且胎纹符合安全要求。
- 部件的维护与修理应遵循制造商的规格要求，仅使用制造商授权的替换零件，并由经销商或其他专业人员进行安装。
- 警告：请勿为不可充电电池进行充电。
- 在电机运转期间，请勿让手、脚、头发、身体部位、衣物或类似物品接触运动部件、轮子或传动系统。
- 本产品不适用于儿童或身体、感官或精神能力受限者，或缺乏经验和知识者，除非他们在监督或指导下使用（IEC 60335-1/A2:2006）。
- 无人看管的儿童不应接触本产品（IEC 60335-1/A2:2006）。
- 需成人监督。
- 严禁驾驶车辆进行竞速、特技骑行或其他可能导致失控，或引发驾驶员/乘客失控行为或反应的操作。
- 切勿在机动车辆附近使用。
- 避免急剧颠簸、排水栅和路面突然变化。产品可能会突然停止。
- 避开积水、沙地、砾石、泥泞路面、落叶及其他杂物的街道和地面。潮湿天气会影响车辆牵引力、制动性能及能见度。
- 避免在易燃气体、蒸汽、液体或粉尘周围行驶，以免引发火灾。
- 操作员应遵守制造商的所有建议和说明，并遵循所有法律法规：无前照灯的车辆仅可在光线充足的白天条件下行驶；应鼓励车主使用照明设备、反光装置提升可见度，对于低底盘车辆，还应在柔性杆上悬挂信号旗。
- 具有以下状况者应被警告不得操作：心脏病患者；孕妇；患有头部、背部或颈部疾病或曾接受过这些部位手术者；以及任何可能导致受伤风险或影响身体灵活性、精神能力（包括识别、理解并执行所有安全指示的能力）或无法预见设备

使用固有危险的精神或身体状况者。
- 请勿在夜间骑行。
- 饮酒或服用处方药后请勿骑行。
- 骑行时请勿携带物品。
- 请勿赤脚操作本产品。
- 请始终穿着鞋子，并系好鞋带。
- 确保双脚始终稳稳地踩在脚踏上。
- 操作人员必须始终使用经认证的适当防护服（包括但不限于头盔）以及制造商推荐的任何其他设备：始终佩戴头盔、护膝和护肘等防护装备。
- 请务必礼让行人。
- 注意前方和远处的物体。
- 骑行时请勿分心，例如接听电话或从事任何其他活动。
- 该产品不得由多人同时乘坐。
- 当您与其他骑行者共同使用本产品时，请始终保持安全距离以避免碰撞。
- 转弯时，务必保持平衡。
- 使用未正确调整的刹车骑行非常危险，可能导致严重受伤或死亡。
- 制动器在运行过程中可能发热，请勿用裸露皮肤触摸制动器。
- 刹车过猛或过急可能导致车轮抱死，从而造成失控摔倒。突然或过度制动可能导致受伤甚至死亡。
- 若刹车松动，请使用六角扳手、螺丝刀或其他适用工具进行调节，或联系Jetson客服团队。
- 立即更换磨损或损坏的部件。
- 骑行前请确认所有安全标签是否完好无损且已被理解。
- 所有者应在操作人员通过演示证明其能够理解并操作设备所有部件后，方可允许其使用和操作该设备。
- 未经专业培训请勿骑行。请勿高速行驶、在崎岖地形或斜坡上骑行。请勿表演特技或急转弯。
- 建议在室内使用。
- 长期暴露在紫外线、雨水和自然环境中可能损坏外壳材料，不使用时请存放于室内。
- 个人电动代步设备不适用于高海拔地区，因该类地区电路中的电线间距要求更高，故明确指出该设备不适用于海拔2000米以上的环境。
- 仅使用制造商指定的电池
- 不使用时请存放于室内。充电时或不使用于驾驶时，请置于室内。
- **警告** - 存在火灾风险 - 用户不得自行维修任何部件。
- **警告** - 存在火灾和触电风险 - 无用户可维修部件。
- 警告：存在火灾风险
- 骑手体重不得超过300磅 | 136.1千克。

修改
未经Jetson客服团队指导，请勿尝试拆卸、改装、维修或更换本设备或其任何部件。此举将导致保修失效，并可能引发故障，造成人员伤害。

附加操作注意事项
产品通电且车轮转动时，请勿将其从地面抬起。此举可能导致车轮空转，造成自身或附近人员受伤。请勿在产品上跳跃或跳下，使用过程中亦不可跳跃。操作时务必双脚稳固踩在脚踏板上。使用前请务必检查电池电量。

废旧电池处置

电池可能含有危害环境和人类健康的有害物质。电池及/或包装上标注的此符号表明废旧电池不得作为普通生活垃圾处理。电池应送至指定回收点进行处理。正确处置废旧电池有助于避免对环境和人类健康的潜在危害，材料回收则有助于保护自然资源。有关废旧电池回收的更多信息，请联系当地市政废物处理服务部门。

合规通知

本设备符合FCC规则第15部分的规定。其运行须满足以下两个条件:(1) 本设备不得造成有害干扰;(2) 本设备必须接受任何接收到的干扰, 包括可能导致异常运行的干扰。警告:未经合规责任方明确批准对本设备进行的任何更改或修改, 都可能使用户丧失操作该设备的权限。

注:本设备经测试符合FCC规则第15部分规定的B类数字设备限值。这些限值旨在为住宅安装提供合理的保护, 防止有害干扰。本设备会产生、使用并可能辐射射频能量, 若未按说明安装和使用, 可能会对无线电通信造成有害干扰。但无法保证在特定安装环境中不会发生干扰。若本设备确实对无线电或电视接收造成有害干扰(可通过关闭再开启设备进行确认), 建议用户采取以下一种或多种措施尝试消除干扰:

- 重新调整或重新安置接收天线。
- 增加设备与接收器之间的距离。
- 将设备连接到与接收器所接电路不同的电路上的插座。
- 请咨询经销商或经验丰富的无线电/电视技术人员以获取帮助。
- 本设备必须使用屏蔽电缆, 以确保符合FCC B类限制要求。

⚠ 警告:

不遵守以下说明可能导致儿童或他人受伤。

- 组装时请将小零件远离儿童。
- 配件必须由成人进行组装和拆卸。
- 经常检查产品是否有损坏。

*** 需成人组装。**

⚠ 警告:

为降低受伤风险, 需成人监督。切勿在道路上、机动车附近、陡坡或台阶上及附近、游泳池或其他水域使用;务必穿着鞋子, 且每次仅限一名使用者。

⚠ 警告:

使用本产品时请始终遵守基本预防措施, 包括以下事项:

(A) 使用本产品前请仔细阅读所有说明。

(B) 为降低受伤风险, 当产品在儿童附近使用时, 必须严格监督。

(C) 请勿将手指或手伸入产品内部。

(D) 若弹性电源线或输出线出现压扁、绝缘层破损或其他任何损坏迹象, 请勿使用本产品。

(E) 适用于所有设备。说明书应注明:本设备不适用于环境温度低于14°F(-10°C)或高于104°F(40°C)的环境。

(F) 所有设备的使用说明均应包含以下信息:
电池设计用于在环境温度介于32°F(0°C)至104°F(40°C)之间进行充电。切勿在环境温度超出此范围时为电池充电。

加利福尼亚州第65号提案

⚠ 警告:

本产品可能使您接触到包括镉在内的化学物质, 该物质已被加利福尼亚州认定会导致癌症、出生缺陷或其他生殖危害。更多信息请访问:
WWW.P65WARNINGS.CA.GOV。

保修范围与产品注册。

一般有限保修

您的新JETSON产品自原始零售购买之日起享有保修期, 保修范围涵盖 材料与工艺缺陷(详见RIDEJETSON.COM/WARRANTY) , 前提是产品需遵循JETSON用户手册使用(参见RIDEJETSON.COM/SUPPORT)。**根据本保修条款, 即使您通过JETSON授权零售商购买产品, 仍可直接向JETSON提出索赔**。完整保修条款详见RIDEJETSON.COM/WARRANTY。

产品注册

注册您的新JETSON设备, 即可快速获得个性化产品与保修支持。立即访问RIDEJETSON.COM/PRODUCT-REGISTRATION完成注册。

行使您产品的
如需保修服务或咨询保修范
围, 请直接联系我们。

www.ridejetson.com

1.
关于
您的产品。

1.1 产品概述

1. 车把*(详情见第10页)
2. 茎
3. 前照灯*
4. 前挡泥板*(×2)
5. 前叉
6. 盘式制动器
   (×2;前部*和后部)
7. 带防尘盖的轮胎气门嘴
   (×2;前后)
8. 轮
   (×2;前部*和后部)
9. 后悬架
10. 带反光片的踏板
    (×2;左右)
11. 曲柄组
12. 链
13. 脚撑
14. 导轮
15. 变速器
16. 后挡泥板
17. 后反射器
18. 带转向信号的后灯
19. 框架
20. 座椅
21. 电池(可拆卸)
    A. 电池手柄
    B. 电池锁
    C. 带盖充电端口
22. 电池锁钥匙(×2)
23. 充电器
24. 充电线

*需自行组装

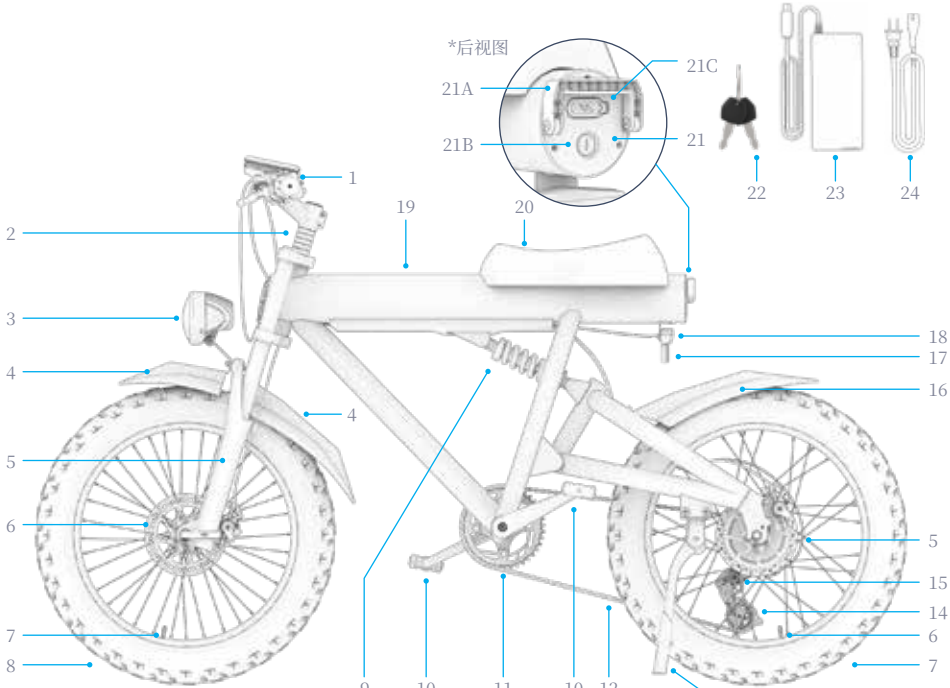

注:图片可能与实际产品外观存在差异。

1. 左侧手刹(前轮)
2. 照明按钮
3. 转向信号开关
4. 喇叭按钮
5. 向下按钮
6. 电源/模式按钮
7. 向上按钮
8. 反射器
9. 液晶显示屏
10. 车把夹具
11. 换挡杆
A. 升档按钮
B. 降档杆
12. 加速扭转油门
13. 右侧手刹(后轮)

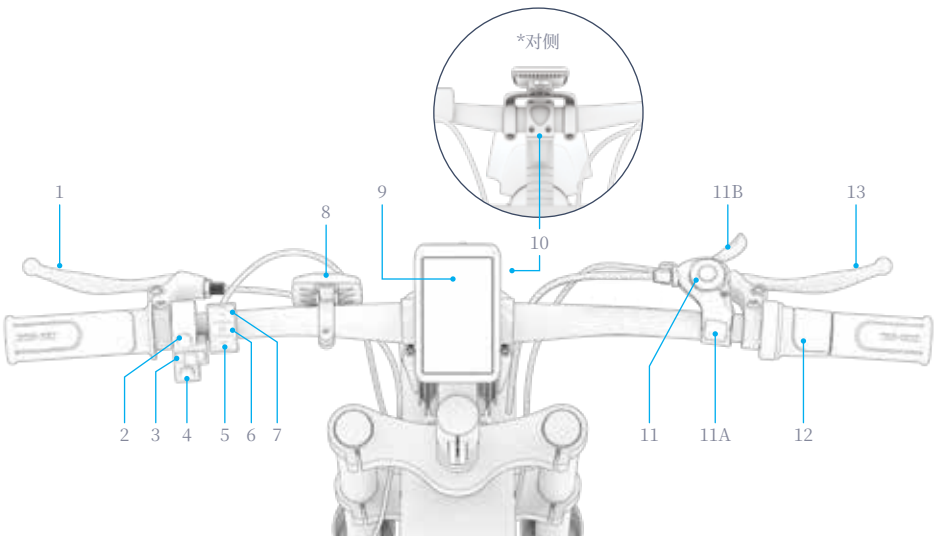

1.2 包装盒内含物

组装、调整和维护所需工具：

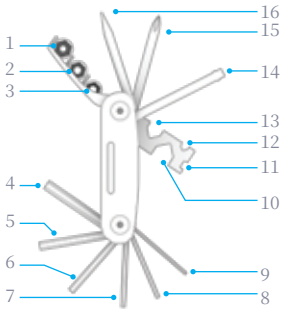

多功能工具尖端识别：	
1. 10毫米套筒	9. 2毫米内六角扳手
2. 9 毫米套筒	10. 15毫米六角扳手
3. 8 毫米套筒	11. 14号辐条扳手
4. 6毫米内六角扳手	12. 8毫米内六角扳手
5. 5毫米内六角扳手	13. 10毫米内六角扳手
6. 4毫米内六角扳手	14. 套筒螺钉
7. 3毫米内六角扳手	15. 十字螺丝刀
8. 2.5毫米内六角扳手	16. 平头螺丝刀

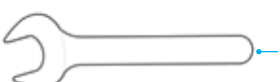

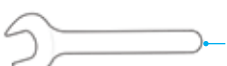

前轮安装件包含的松动部件：



注：组装所需的额外部件和硬件已预先安装；具体操作请参见组装步骤。

1.3 产品规格

- 重量限制:300磅 | 136.1千克
- 产品重量:70磅 | 31.8千克
- 推荐年龄:14岁以上
- 产品尺寸(展开状态):
  66.8英寸(长)×25.8英寸(宽)×40.5英寸(高)|
  169.7厘米(长)×65.5厘米(宽)×102.9厘米(高)
- 轮胎尺寸:
  20.0 英寸(高)× 4.0 英寸(宽)|
  50.8 厘米(高)× 10.16 厘米(宽)
- 最高时速:20英里/小时 | 32.2公里/小时*
- 最大踏板辅助续航里程:37英里 | 59.5公里 *
- 最大油门续航里程:27英里 | 43.5公里 *
- 制动类型:手刹控制前后轮盘式制动器
- 电池:48V 10.4AH
- 电池类型:锂离子
- 电机:500W **
- 充电器输出:54.6伏, 2.0安
- 充电器电压:UL 100 - 240伏
- 充电时间:约6小时
- 推荐轮胎气压:20磅/平方英寸
- 齿轮数量:7
- 速度模式数量:5
- 防水等级:IPX4
- UL认证:2849

*产品范围、速度、电池续航及其他规格可能因骑行者及骑行条件而异。

**峰值功率

1.4个在线资源

扫描获取我们的最新
更新的产品
入职材料
及支持资源。

请访问
https://cdn.shopify.com/s/files/1/2530/6734/files/OTTO_MANUAL-web-1754427653669.pdf在线查阅本用户手册。

访问我们的用户手册合集:
https://ridejetson.com/pages/product-manuals

2.
安装说明。

2.1 起始笔记

- 开启您的冒险之旅。使用本产品前，请仔细阅读完整用户手册，包括安全警示。确保您理解、接受并遵守所有：
- 制造商建议。
- 安全说明与警告。
- 当地骑行及运营法规与条例。

- 拆箱时请小心操作，车把仅与车架半固定连接。请先移除所有包装材料，并将电动自行车竖立在侧支架上，再进行组装。（参见第4.8节）

- 本手册所指方向——右、左、前/前方、后/后方——均以骑行者坐在电动自行车上的视角为准。例如，电动自行车的"右侧"即指骑行者右手所在的一侧。

2.2 骑手适配性

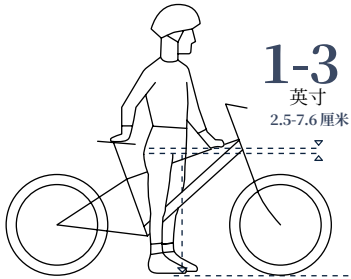

为确保骑行安全舒适，当骑行者双脚平踏地面跨坐产品时，胯部与自行车车架上管之间应保持至少1-3英寸（2.5-7.6厘米）的间隙。

2.3 安装车把

您需要使用多功能工具中的5毫米和4毫米内六角扳手头。

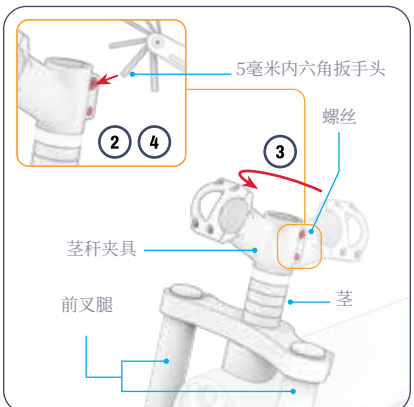

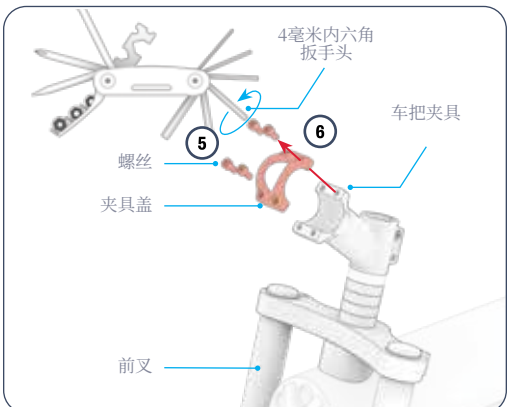

1. 将自行车车架竖直靠在后轮和前叉上。
2. 使用5毫米内六角扳手，将车把固定夹上的螺栓逆时针旋转2-3圈(但不要卸下)。
3. 旋转车把夹具，直至车把固定夹朝向自行车前端。确保前叉方向正确，使叉腿在车架左右两侧对称。
4. 使用5毫米内六角扳手顺时针旋转，重新拧紧车把固定夹中的螺栓。
5. 使用4毫米内六角扳手逆时针旋转，松开并卸下车把夹具上的4颗螺丝。
6. 取下卡箍盖，将其与4颗螺钉一起放在一旁备用。

⚠ **注意：** 确保所有线缆和电线位于车把前方，无缠绕现象，不影响任何活动部件，且不阻碍车把旋转。

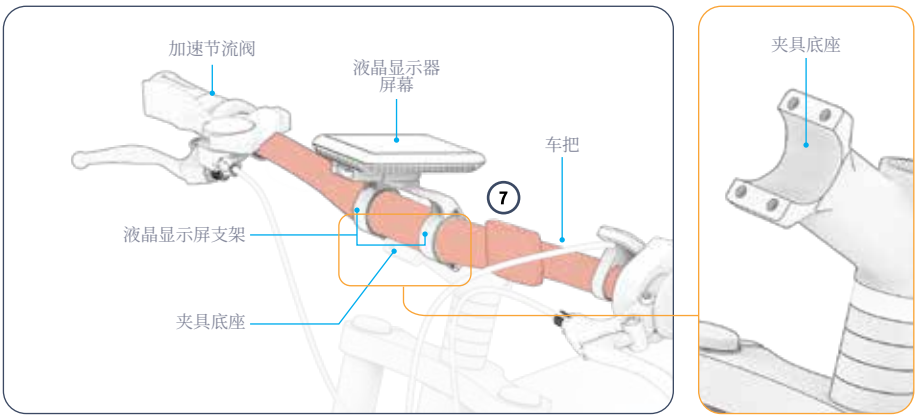

7. 小心地将车把抬至夹具底座上，并调整其位置，确保：
   - 它嵌入在夹具的弧形底部中。
   - 该装置位于摩托车右侧，配备加速油门。
   - 在夹具中居中且平衡。
   - 车把夹具底座位于液晶屏的两个支架腿之间。

注意：您可能需要旋转液晶显示屏才能接触到夹具并固定夹具硬件。

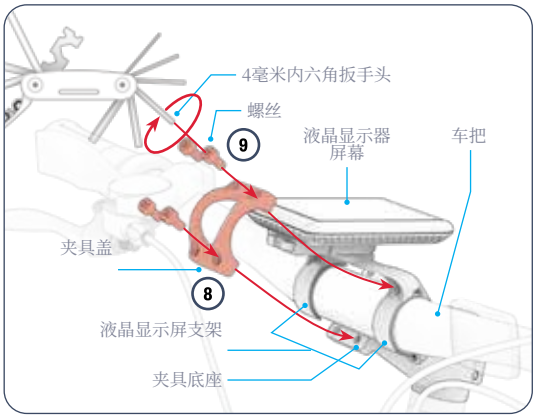

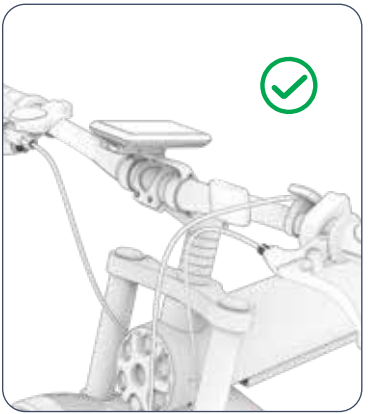

8. 将夹具盖置于车把中心位置，确保：
   · 盖板上的四个孔与夹具底座上的四个孔对齐。
   · 盖子紧密贴合车把的弧度。
   · 盖板需远离液晶显示屏支架，并覆盖液晶显示屏及其支架的所有部件下方区域。
9. 将4颗螺丝重新旋入夹具盖前端的4个孔位。在保持车把与夹具盖位置固定的同时，用内六角扳手顺时针旋转螺丝将其拧紧。
10. 检查车把是否牢固地固定在夹具中。
11. 检查当车把向左或向右转动时，车把与前叉是否保持对齐旋转。

2.4 前轮的安装

您需要快速拆卸式车轴。

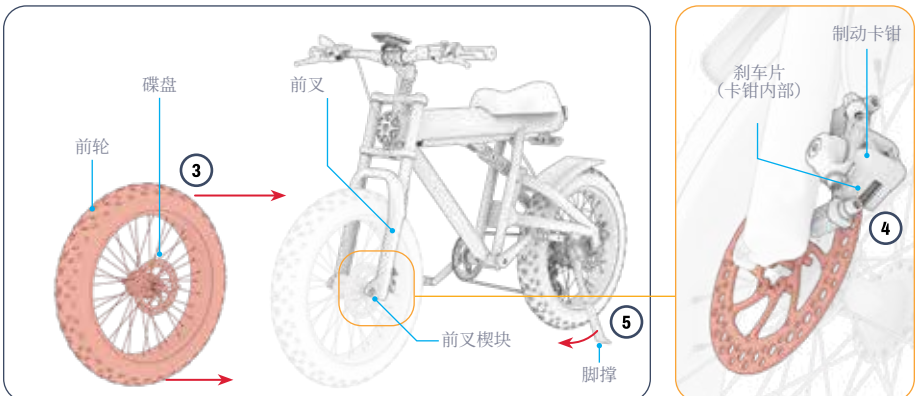

1. 请确认轮毂和前叉上的所有塑料包装保护层均已拆除。
2. 找到轮毂带有碟片的侧面以及前叉带有刹车卡钳的侧面。将车轮竖直放置于前叉前方，使轮毂碟片侧面与前叉刹车卡钳侧面相对。
3. 小心抬起自行车前端，将车轮滚入前叉腿之间。将前轮置于前叉之间，使车轮的碟刹面朝向安装有刹车组件的前叉侧。
4. 轻轻将前叉沿车轮向下引导，直至每条叉腿上的楔块紧密贴合前轴。
   重要提示：请确保制动盘正确安装在制动卡钳内侧的两块制动片之间。
5. 将自行车靠在侧支架上（第4.8节）。

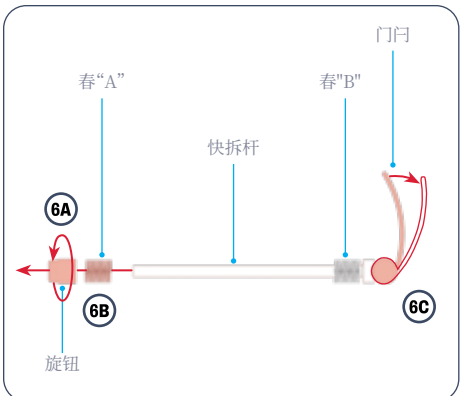

6. 逆时针旋转拆卸快拆杆上的旋钮将其卸下(A)。从快拆杆上取下弹簧"A"(B), 打开卡扣(C)。

重要提示: 将弹簧"B"留在烤签上, 紧邻卡扣处。

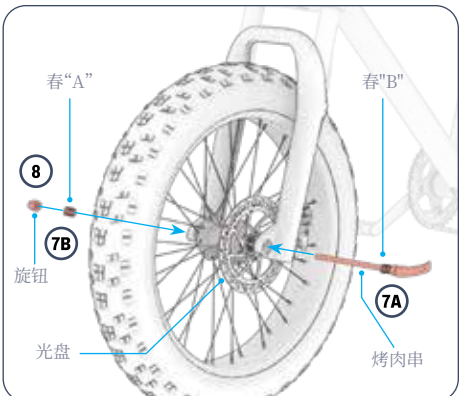

7. 从自行车装有刹车和碟片的侧面, 将快拆杆穿过前轴(A)。将弹簧"A"滑回快拆杆末端, 使弹簧较窄的一侧更靠近车轮(B)。
8. 将旋钮顺时针轻轻旋入烤签末端, 但不要完全拧紧。

*对侧

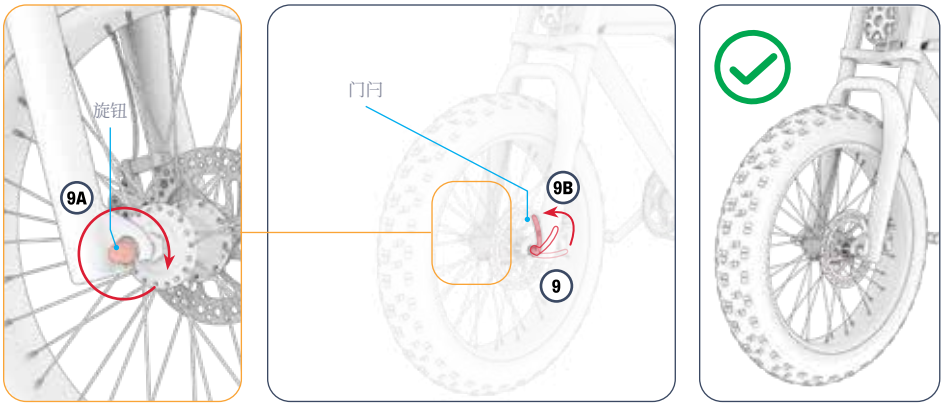

9. 紧固快拆轴时，请按以下步骤操作：1. 保持快拆轴上的卡扣稳定不动2. 顺时针旋转快拆轴上的旋钮进行紧固（A）3. 关闭快拆轴上的卡扣（B）

10. 检查车轮是否转动自如且安装牢固。

⚠ **警告：** 请确保车轮已用快拆杆牢固夹紧在前叉上。若快拆杆拧紧到位，关闭快拆杆锁扣时初始阶段应有一定阻力，随后需用力才能完全闭合。未固定牢固的车轮可能松动或脱落，导致骑行者面临严重受伤风险。

故障排除：若无法打开或关闭快拆轴上的卡扣，请将旋钮逆时针方向每次旋转1/2圈直至卡扣可正常使用。切勿过度松动：操作卡扣开合时应能感受到适度张力。

2.5 头灯与前挡泥板的安装

您需要使用多功能工具中的6毫米内六角扳手头和10毫米扳手。

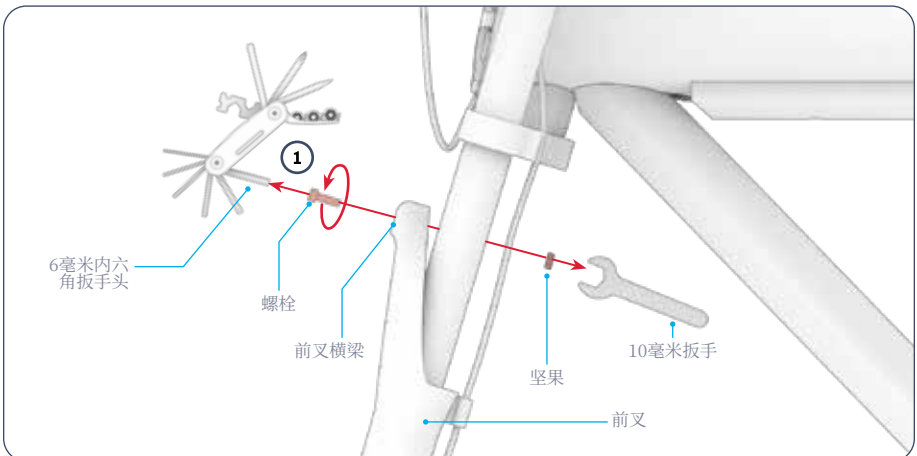

1. 使用10毫米扳手固定前叉横梁背面的螺母。用多功能工具的6毫米内六角头逆时针旋转松开并卸下前叉横梁前侧的螺栓。将零件置于一旁备用。

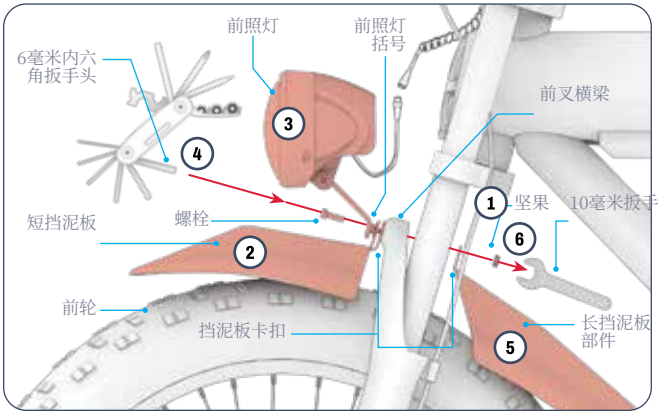

2. 将小型挡泥板部件放置于前叉横梁前方，确保满足以下条件：
   · 挡泥板向下弯曲覆盖轮毂顶部
   · 挡泥板卡扣上的孔洞位于前叉横梁孔洞正前方，该横梁孔洞中您刚刚拆除了固定件。
3. 在固定挡泥板小部件的同时，请将前照灯小心地放置在挡泥板小部件上方，确保满足以下条件：
   · 灯光朝向前方。
   · 支架位于车灯下方，并向自行车后部倾斜。
   · 支架上的孔洞需与挡泥板卡扣上的孔洞对齐，同时与前叉横梁末端（即您刚卸下硬件的横梁）上的孔洞对齐。
4. 从前端将螺栓重新插入对齐的孔组中，直至螺栓尖端从前叉横梁背面露出。

⚠ **重要提示：**
安装前照灯时，请确保连接前照灯与车架的电线位于灯具后方，且不影响任何活动部件或机构（如车轮或刹车）的运作。

⚠ **重要提示：**请谨慎处理电线。

5. 继续固定所有部件，同时将长挡泥板部件定位在前叉横梁后方，使得
   · 挡板卡扣上的孔位于螺栓尖端附近。
   · 挡泥板向下弯曲覆盖在车轮后部。
6. 将螺母顺时针拧到螺栓顶端。用10毫米扳手固定螺母，同时用多功能工具的6毫米内六角扳手头顺时针旋转螺栓将其拧紧。

⚠ **警告：** 请谨慎操作电气部件。

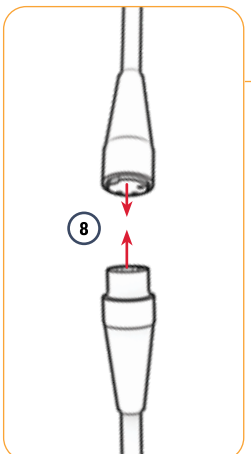

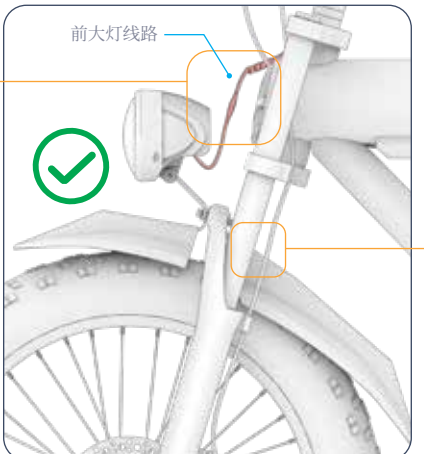



7. 将前照灯连接至电源。小心地将前照灯线缆上的插入式连接器推入车把线缆上的接收式连接器。

8. 检查前叉横梁上的前大灯和前挡泥板部件是否牢固，并确认挡泥板下方车轮转动顺畅。如有必要，调整挡泥板部件的位置，确保其不影响车轮旋转。

2.6 踏板的安装

您需要使用15毫米扳手。

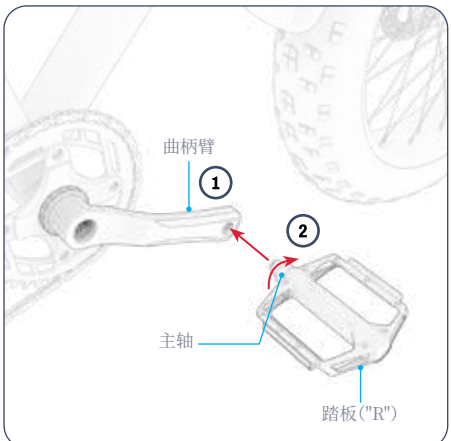

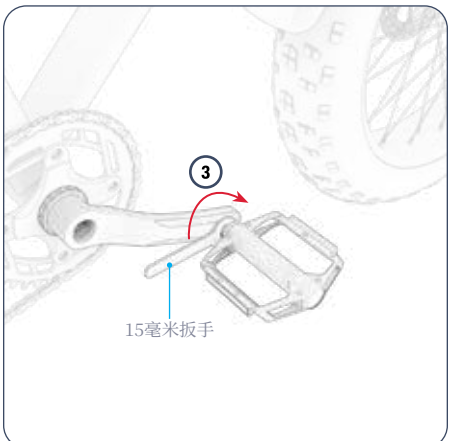

1. 将标有"R"的踏板上的轴心与自行车右侧曲柄臂末端的孔对齐。
2. 握稳踏板底座, 确保主轴垂直对准孔洞, 另一只手顺时针旋转主轴, 将其旋入孔内数圈。
3. 使用扳手完成主轴的插入, 然后将其拧紧到曲柄臂上。
4. 检查右踏板是否牢固。
5. 对左侧("L")踏板重复步骤2至5。

重要提示:左踏板上的主轴采用反向螺纹设计, 需逆时针旋转插入并拧紧。

2.7 电池充电

电池充满电约需6小时。首次使用前请将电池充满电。电池可安装在车架上或从车架上拆下后进行充电。(拆卸方法详见第4.9节。)

1. 将充电线连接至充电器。
2. 拉开自行车车架上的充电端口盖。
3. 将充电线插入墙壁插座, 然后将充电器线插入充电端口。
4. 当充电器上的指示灯从红色变为绿色时, 表示电池已充满电。请将充电器线从充电端口拔出, 并从墙壁插座上拔下充电线。
5. 关闭充电端口盖。

充电器上的充电指示灯:	状态
红色照明	充电
绿色照明	充电完成

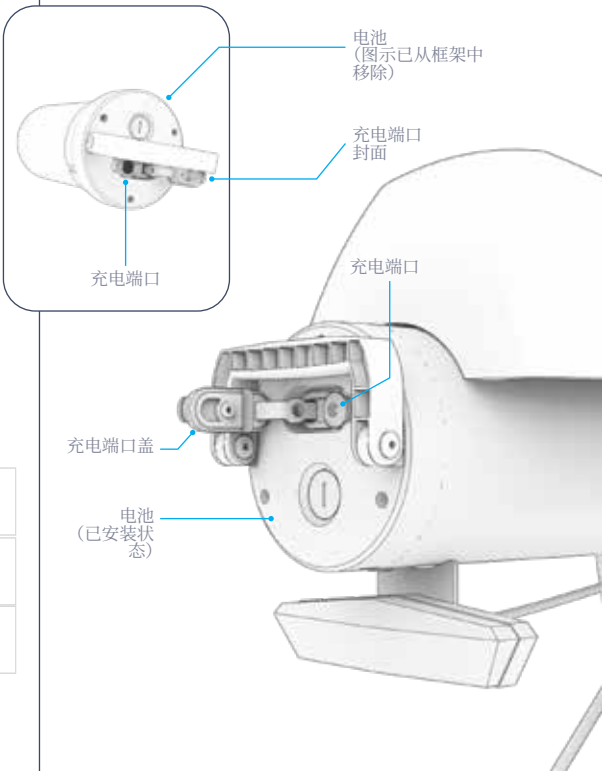



重要充电注意事项:

- 在不进行电池充电时, 请始终保持充电端口关闭。
- 切勿在产品充电时开启电源。
- 请勿使用可移动式电源插座。
- 为保持最佳电池健康状态, 每次充电时请将电池充满——约需6小时。
- 请勿让产品整夜充电或长时间充电。
- 请勿尝试拆卸或分解电池。
- 充电环境温度范围:32°F(0°C)至104°F(40°C)
- 工作环境温度范围:32°F(0°C)-104°F(40°C)
- 在产品未处于充电状态时, 请始终保持充电端口盖关闭。
- 若柔性电源线或输出线出现以下情况, 请勿使用本产品:线缆磨损、绝缘层破损, 或存在任何其他损坏迹象。
- 请确认充电器标签上的型号与上述列出的充电器型号一致。
- 请确认充电器标签注明其与您的 JETSON 型号兼容。您可在产品框架或底座顶部、侧面或底部的标签上找到 JETSON 型号名称及 SKU 编号。

重要提示:

仅使用随附的充电器或通过 JETSON 直接获取的标有 JY-546200 或零件 SKU PJOTTO-CH 的充电器。

⚠ 警告:使用不正确的充电器可能导致火灾和爆炸, 造成财产损失、人身伤害甚至死亡。



**这是标记的一个示例
你的充电器将具备。**

3.
准备中骑行。

3.1 行车前安全检查

每次出行前请执行以下重要安全检查:

制动器:
- 确保刹车系统运作正常, 手刹杆应牢固固定在车把上并保持润滑, 以便轻松按压。
- 确保刹车片未磨损, 且与转子对齐居中。

框架:
- 检查自行车车架和前叉是否存在损坏、弯曲或断裂的情况。
- 确保车把与车架连接螺栓未过度拧紧。过度拧紧的螺栓可能导致故障, 危及骑行者安全。
- 检查驱动系统是否处于工作状态, 并确保其牢固地固定在车架上。
- 请确认车架锁扣已将车架锁定在骑行位置。

曲柄与踏板:
- 检查踏板是否牢固地拧紧在曲柄上。
- 检查曲柄和传动系统是否牢固地紧固在自行车车架上, 并能自由旋转。

转向:
- 检查车把与前叉是否能对齐旋转。
- 检查车把是否通过车把夹固定到位。

车轮:
- 检查轮胎是否存在过度磨损或损坏的迹象。
- 确保轮胎充气压力在推荐的**20磅/平方英寸**范围内。
- 检查轮毂和轮辐是否存在损坏、断裂或弯曲的情况。
- 检查车轴螺母是否拧紧。

链:
- 检查链条的张力是否达到仅能将链条中部抬起1/2英寸的程度。
- 检查链条在曲柄组、变速器和导轮上的位置是否正确。

3.2 轮胎充气与气压

首次骑行前, 您需要给轮胎充气, 使其达到推荐的20 磅/平方英寸（**PSI**）胎压 。每次骑行前请使用胎压计检查胎压是否处于此范围内。

充气:

1. 将车轮上的轮胎气门芯防尘盖逆时针旋转取下, 置于一旁备用。
2. 请按照气泵制造商的说明向轮胎充气。定期用气压表检查, 持续充气直至**达到20磅/平方英寸(PSI)**。
3. 卸下气泵, 顺时针旋转安装除尘阀。
4. 对另一条轮胎重复上述操作。

⚠ **警告：** 请仅使用手动气泵为轮胎充气。切勿使用空气压缩机, 否则可能导致内胎爆裂。

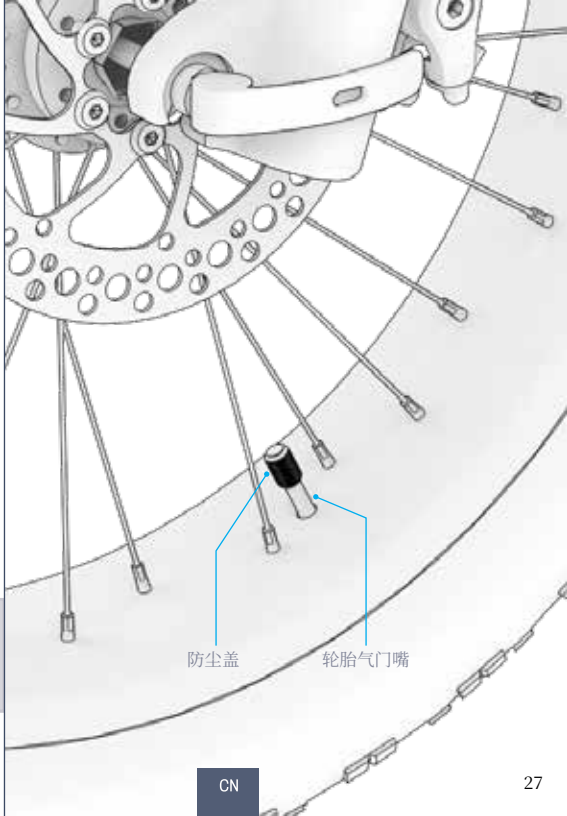

3.3 制动器的检查与调整

制动安全与功能性检查:

组装完成后及每次骑行前, 请通过以下步骤检查刹车是否能安全有效地减速并使车轮停止:

1. 推着自行车走, 同时轻轻拉动左手刹车。
2. 检查前卡钳是否能正确闭合在制动盘上, 并减缓车轮转速。
3. 重复操作: 施加更大压力拉动左侧手刹, 并确认前轮已停止转动。
4. 对右侧手刹和后轮重复步骤1至3。

制动卡钳与刹车片正确定位:

自行车刹车系统需要所有部件精确对齐且位置正确才能正常运作。**若刹车区域发出摩擦声或吱吱声(无论是持续性还是间歇性), 这通常表明存在对齐问题, 需要进行调整**。

噪音的根源很可能是卡钳未对准, 导致其内部的刹车片即使在卡钳打开时也持续摩擦刹车盘。刹车片仅应在卡钳闭合时(即手刹被拉起时)与刹车盘接触。

若出现错位情况, 请按照以下说明调整制动卡钳。

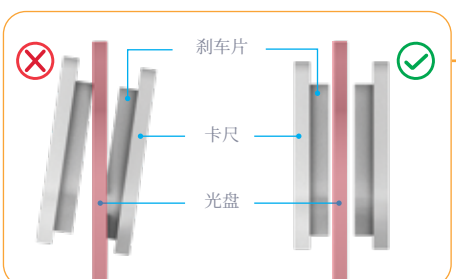

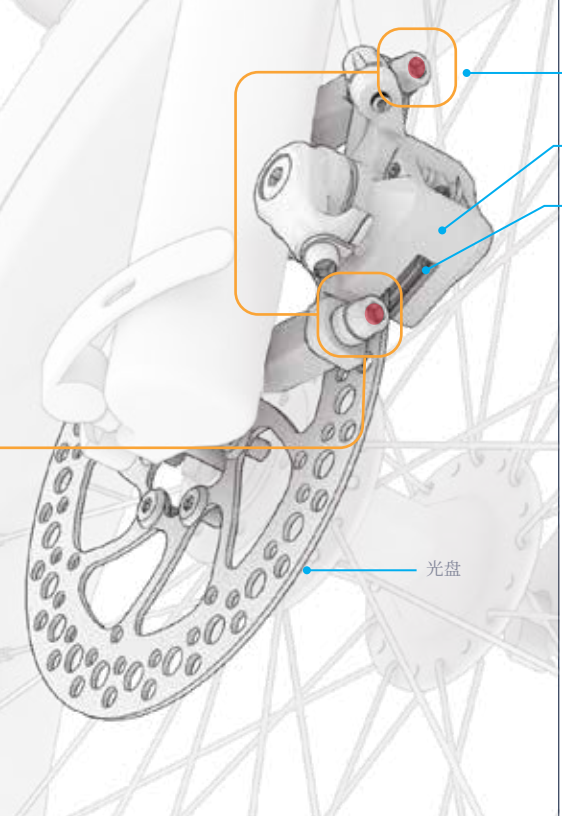

调整制动卡钳:

您可能需要多功能工具中的5毫米内六角扳手头。

1. 在需要调整的制动器上,找到卡钳、刹车片和制动盘。
2. 抬起自行车轮,转动它。观察刹车盘在刹车片之间旋转,并注意是哪块刹车片在摩擦刹车盘。
3. 将自行车靠在侧支架上。(参见第4.8节)
4. 从车轮后方观察卡钳时,找到卡钳上方的螺栓和下方的螺栓。使用5毫米内六角扳手,将每个螺栓逆时针旋转4-5圈。
5. 将卡钳移出对齐位置,直至满足以下条件:

· 垫片顶部与圆盘边缘对齐。
· 两个垫片均未接触到碟片。
· 刹车片与刹车盘平行。

6. 将卡钳置于所需位置后,用内六角扳手将一个螺栓完全拧紧,然后再将另一个螺栓顺时针拧紧。
7. 检查卡钳是否牢固,并重新执行制动安全与功能检查(参见第3.3节开头)。

4.
操作说明。

4.1 电源开关

要开启或关闭电动自行车:按住电源/模式(M)按钮2-3秒。

智能自动关机功能:
为节省电池电量, 自行车在静止10分钟后将自动关闭电源。

重要提示:
为节省电量, 请务必在中途停靠或夜间停放时关闭自行车电源。

⚠ **警告:**
为避免损坏电池和电气系统, 导致故障并危及安全, 请勿在电动自行车充电时开启电源。

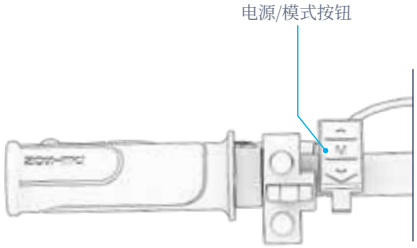

4.2 理解与使用液晶显示屏

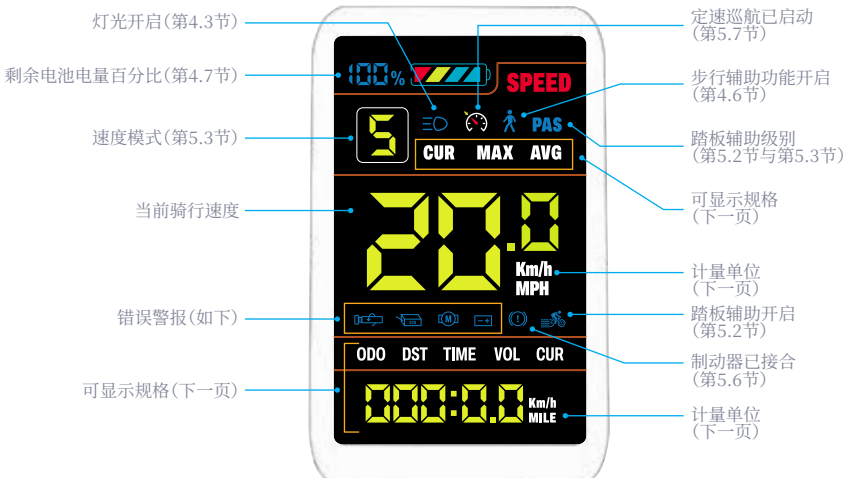

⚠ **警告:**若液晶屏出现错误警报图标或代码E-001至E-007, 请立即停止骑行。在再次使用电动自行车前, 请联系JETSON客服团队寻求协助。

更改屏幕显示:

要更改显示屏上显示的规格:

快速按下电源/模式(M)按钮可在以下规格之间切换显示:

1	ODO	里程表 - 本设备累计行驶里程。
2	DST*	距离 - 本次行程的行驶距离。
3	CUR	电流 - 电池的电流通量。
4	VOL	电压 - 来自电池的电动力。
5	TRIP*	行程里程表 - 本次行驶的距离。
6	TIME*	行程时间 - 本次行程所耗时间。

同时按下电源/模式(**M**)按钮和上(▲)按钮, 可在以下规格之间切换显示:

7	MAX*	最高行驶速度 - 本次乘坐的最高速度。
8	AVG*	平均行程速度 - 本次行程的平均行驶速度。

*每次关闭滑板车电源时, 规格都会重置。

要调整屏幕亮度:

1. 同时按住上箭头(▲)和下箭头(▼)按钮2-3秒, 即可进入设置菜单。
2. 快速按住上箭头键, 直到屏幕上显示“P01”。
3. 快速按下电源/模式(**M**)按钮进入。
4. 快速按压上(▲)和下(▼)按钮, 在1(最低亮度)、2(中等亮度)和3(最高亮度)之间切换, 直至达到所需设置。
5. 快速按下电源/模式(**M**)按钮以确认。
6. 同时按住上(▲)和下(▼)按钮2-3秒, 即可退出设置菜单。

要在英里和公里之间切换测量单位:

1. 同时按住上箭头(▲)和下箭头(▼)按钮2-3秒, 即可进入设置菜单。
2. 快速按住上箭头键, 直到屏幕上显示“P02”。
3. 快速按下电源/模式(**M**)按钮进入。
4. 快速按下上箭头(▲)和下箭头(▼)按钮, 在公里(**0**)和英里(1)之间切换, 直至达到所需设置。
5. 快速按下电源/模式(**M**)按钮以确认。
6. 同时按住上(▲)和下(▼)按钮2-3秒, 即可退出设置菜单。

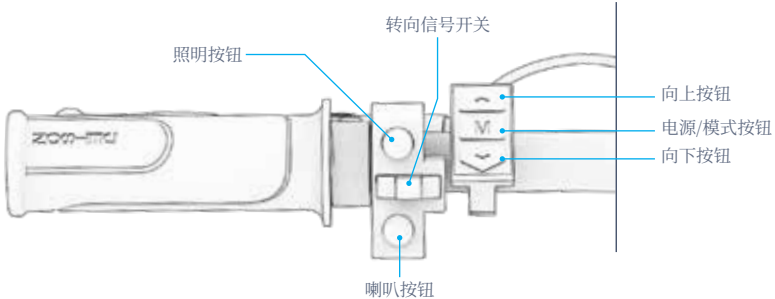

4.3 使用灯光

若在低光环境下骑行，请开启前照灯，以便您能更清晰地看清前方道路，同时让迎面而来的骑行者能更清楚地看见您。

要开启或关闭前大灯和尾灯：
快速按下照明按钮。

4.4 使用转向信号灯

将转向灯开关向左或向右拨动，即可激活摩托车后部的相应转向灯。

要停止使用转向信号灯，请将开关拨至中间位置。

4.5 鸣响号角

鸣响喇叭以警示其他骑行者和行人。

鸣笛：快速按下喇叭按钮。

4.6 使用电子步行辅助装置

步行辅助模式下，电机将以3.7英里/小时(6.0公里/小时)的速度推动自行车前进，便于您在非骑行状态下轻松搬运。使用步行辅助功能时，请通过车把引导自行车方向。

开启步行辅助模式：长按下方向键(▼)。2秒后步行辅助模式将启动。需持续按住下方向键(▼)直至步行辅助功能结束。当步行辅助功能启用时，LCD屏幕(参见第4.2节)上的步行辅助图标将亮起。
要关闭步行辅助模式：松开(▼)按钮。

4.7 检查电池电量

您可通过液晶屏上的电池指示图标随时查看电池电量水平。

电池指示器图标	剩余电量百分比(近似值)*
	76% - 100%
	51% - 75%
	26% - 50%
	<25% 立即为您的Jetson充电!
	<10% 别再骑了, 快给你的电动自行车充电吧!

*仅供参考。
可能因使用情况而异。

重要提示: 电池电量水平会影响自行车达到最高速度的能力。当电池电量低于25%时, 您可能会发现速度有所下降。

重要提示:当电池电量耗尽至0%时, 电动自行车将自动断电。下次骑行前请将电池充满电(详见第2.7节)。

4.8 使用支架

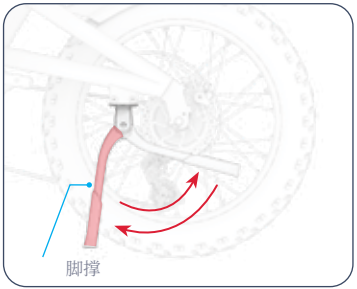

使用脚撑时: 将其向下旋转, 然后轻轻将电动自行车倾斜靠在脚撑上使其站立。

要抬起脚撑:将其向后翻转。

⚠ **注意:**骑行前务必抬起侧支架。

4.9 电池的取出与重新安装

要取出电池:

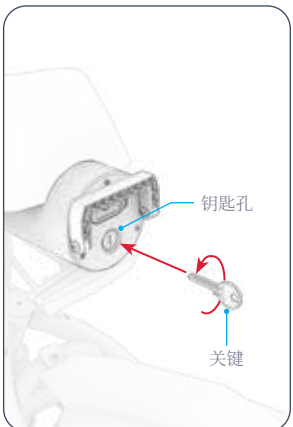

1. 将1把钥匙插入钥匙孔。将钥匙逆时针旋转180度。

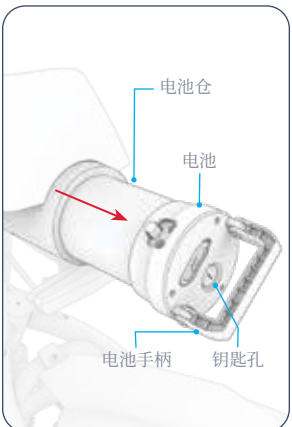

2. 将电池手柄向外拉出, 然后用该手柄将电池从电池仓中取出。
3. 将钥匙从钥匙孔中拔出。

重新插入电池:

1. 将电池的钥匙孔朝外, 轻轻滑入电池仓。确保钥匙孔位于电池底面且在手柄连接点下方。(参考左侧图片。)
2. 请将电池完全推入电池仓内。
3. 将1把钥匙插入钥匙孔。顺时针旋转钥匙180度。
4. 将钥匙从钥匙孔中拔出, 并将电池手柄向上推至电池正面。
5. 检查电池是否牢固安装在框架内。

⚠ **警告:** 请务必将电池锁定在车架上。若电池未锁定到位, 请勿启动自行车或骑行。

⚠ **注意:** 为避免损坏电池, 请勿过快或用力过猛地将其插入框架。

5.
搬运说明。

5.1 骑行您的电动自行车

以四种不同方式骑行您的电动自行车:

1. 电子辅助骑行(第5.2节)
2. 传统骑行(无任何电子踏板辅助)(第5.2节)
3. 使用油门控制纯电动模式(第5.5节)
4. 锁定巡航控制(第5.7节)

5.2. 带或不带电子踏板辅助的骑行

踏板辅助功能让您以更少的力气骑行更远、更快。当您在开启电源状态下踩踏时, 电机将为自行车提供动力增强, 以补充您的体力输出, 助您在自行车设定的速度等级范围内达到辅助速度。(第5.3节)

奥托采用基于踏频的踏板辅助系统, 当您踩踏时电机将提供额外动力。您施加在踏板上的任何旋转力都会触发电机启动——因此您可以根据需求自由调节肌肉用力的程度。

若您的骑行速度超过当前自行车设置档位的速度阈值, 电机将停止提供助力, 直至速度回落至该阈值以下。

要骑行自行车而不使用踏板辅助功能:将踏板辅助级别设置为0, 电机将断开连接。

注意:即使未开启电源或电池电量耗尽, 您仍可骑行自行车, 但将无法使用任何灯光或电气功能。

5.3 速度模式的理解与使用

使用踏板辅助或油门控制时，您能达到的最高速度取决于您设置的速度模式。

在踩踏时：电机将提供动力辅助，助您达到所设速度模式下的最高时速。若仅凭踩踏力量使车速超过该限值，电机将停止提供助力。

使用油门时：您设置的速度模式决定了可达到的最高行驶速度。在限速路段、人口密集区域行驶或追求悠闲骑行体验时，请选择较低速度。

重要提示：当 设置为速度模式0时，踩踏时电机将不提供动力，且油门无法使用。

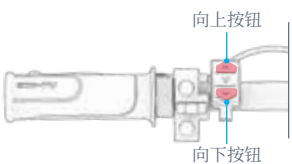

要切换到更高速度模式：按下向上(▲)按钮。

要切换至较低速度模式：按下向下(▼)按钮。

速度模式	0	1	2	3	4	5
辅助速度(踏板) 或 最高速度(油门)	电机无响应*	6.2英里每小时 (9.98 公里/小时)	9.3英里/小时 (14.97 公里/ 小时)	12.4 英里每小时 (19.96 公里/ 小时)	15.5英里每小时 (24.94 公里/ 小时)	20.0 英里/小时 (32.19 公里/ 小时)

*仅限踩踏驱动。当自行车设置为0档时，油门不可用。

5.4 使用齿轮

这款电动自行车配备7速变速系统。当通过油门控制自行车行驶时，机械变速系统不会影响骑行体验。变速功能仅在踩踏骑行时产生作用。

低档位能减轻踩踏阻力，使骑行更轻松，但每次蹬踏的推进距离会缩短。适合用于上坡骑行、应对崎岖地形或需要缓慢骑行时。

高挡位能提供更高的速度，因为每次蹬踏都能推动自行车前进更远的距离。在平坦路面或下坡时使用高挡位，可实现更快的骑行速度。

降档至较低档位：
将降档杆向前推，直至所需挡位停在挡位指示标记处。

升档至更高挡位：
按住升档按钮，直至所需档位停在档位指示标记处。

注：
每次成功换挡时，您都应听到咔嗒声。

重要提示：
仅在前进状态且主动蹬踏时换挡。

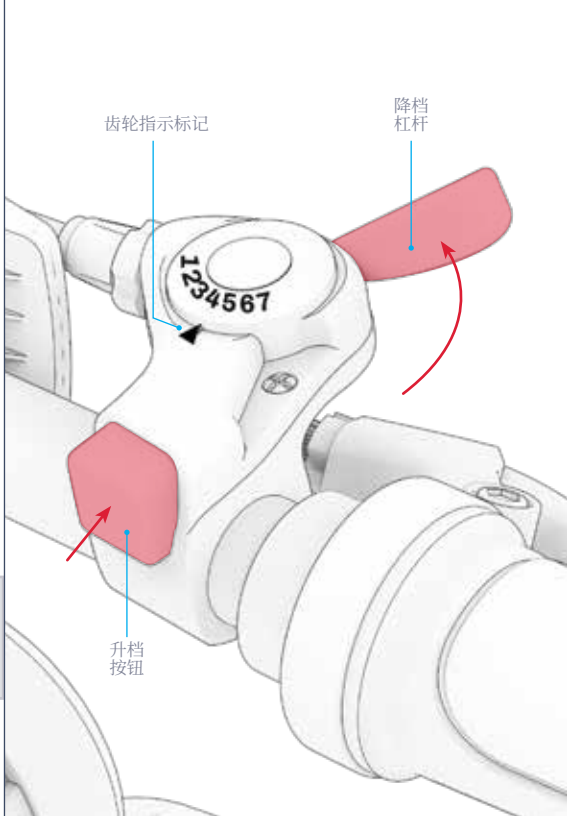

5.5 使用节流阀

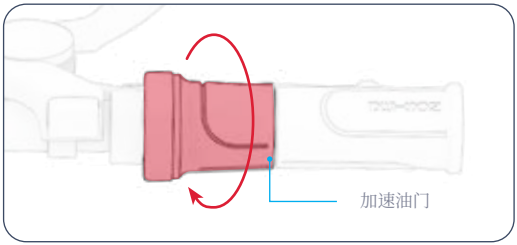

要像骑摩托车那样骑行电动自行车, 请停止踩踏板, 改用加速油门。

您能够达到的最高速度取决于自行车当前设置的速度模式。(第5.3节)

重要提示: 当自行车设置为速度模式0时, 无法使用油门。

加速操作: 用右手将加速油门杆缓慢朝向自己方向旋转。
- 油门转动幅度越大, 电机的介入程度就越高——你的行驶速度也就越快。
- 为避免突然加速, 请始终缓慢转动油门。

减速: 轻轻松开油门。

⚠ **注意:** 为避免受伤, 请始终将双脚置于踏板上, 即使不踩踏时亦然。切勿让双脚悬空于自行车两侧骑行。

5.6 使用制动器

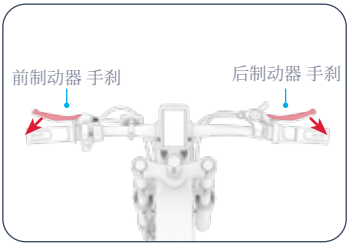

- 捏紧单侧或双侧手刹以减速。
- 用力捏紧以完全停止。
- 为避免突然移动, 请尝试逐步拉紧手刹。

- 左侧手刹 ➔ 前轮刹车
- 右侧手刹 ➔ 后轮刹车

5.7 使用定速巡航

定速巡航功能可使自行车以恒定速度行驶。一旦启动该功能，电机将自动维持该速度——无需操作油门或踩踏踏板。

要激活定速巡航功能：在以目标速度行驶时，按住向上(▲)按钮即可。
3秒。当您的速度被锁定后，巡航控制图标将在液晶显示屏(第4.2节)上亮起。松开油门即可骑行。

要关闭定速巡航功能：轻转油门、捏紧任一手刹，或快速按下定速巡航按钮。

5.8 头盔安全

骑行者应全程佩戴头盔。



定位不当：
额头暴露在外。
跌倒可能导致
造成严重伤害。



正确定位：
额头被遮住了
头盔。

*佩戴头盔、合适的服装、鞋子和安全装备。避免穿着可能被卷入或卡在车轮下的衣物。建议穿着包脚平底鞋。佩戴符合ASTM F1492标准的头盔及防护装备，以防发生事故时受伤。

5.9 最大化速度与续航里程

在理想条件下，单次充满电的电池可实现的最大续航里程为：仅使用电子踏板辅助时为37英里（59.5公里），仅使用油门时为27英里（43.5公里）。最高时速为20英里/小时（32.2公里/小时）。电机负荷越大，电池消耗速度越快。以下因素同样会影响行驶速度与续航里程：

骑行路面：
在崎岖路面行驶所需的马力比在平坦路面行驶时更大。

负重：
更重的重量（骑手加货物）会降低可达续航里程。

骑行风格：
- 频繁启动和停止会降低续航里程。
- 使用油门比踏板辅助更耗电。
- 通过自身踩踏助力，可减轻电机负荷并延长骑行里程。

空气温度：
电动自行车骑行与存放的理想温度范围为32°F至104°F（0°C至40°C）。

倾斜度：
电机在爬坡时比在平路或下坡时需要更费力地工作。

电池维护：
每次骑行后及时充电有助于保持电池容量和性能。

齿轮的使用：
通过合理使用齿轮来最大化踩踏力度，能更高效地利用踏板辅助功能，从而在电池耗尽前实现更长的续航里程。

轮胎充气：
将轮胎充气至推荐压力，有助于实现最高骑行速度和续航里程。

用户维护说明。

请妥善保养您的Jetson, 确保其平稳安全地行驶。具体方法如下：

使用您的Jetson：

- 避免将产品暴露在剧烈振动或强烈的物理冲击中。
- 切勿拆卸电池。
- 请将您的产品远离水和潮湿环境。
- 请在平坦光滑的地面上骑行, 以避免损坏。
- 请勿通过车轮、座椅和/或车把搬运产品。
- 请注意不要拉扯或勾住连接电机与车把组件的线束。

储存说明：

- 在长期存放产品前, 请将电池充满电。
- 若需长期存放, 请每月对电池进行一次完全充电。
- 请盖好产品以防灰尘。
- 请将产品存放在室内干燥处, 温度范围为32°F至104°F（0°C至40°C）。

清洁您的Jetson:

- 座椅与框架 - 用无尘湿布或浸有医用酒精的布擦拭, 随后用无尘干布擦干。
- 车把 - 用湿润的无尘布蘸取温和肥皂水擦拭。用另一块湿布清除多余肥皂水。
- 轮组部件 - 用无尘湿布擦拭。
- 轮胎 - 用无尘湿布擦拭。也可使用轮胎抛光剂或清洁剂。

⚠ **警告:**请勿直接向产品喷水或浇水。水会损坏线路、电池仓和灯具, 并导致车架老化——所有这些都可能引发故障, 危及骑行者安全。

⚠ 电池注意事项:

您的产品配备可拆卸锂离子电池。请谨慎操作。

- 请将产品和电池远离火源及过热环境。
- 避免剧烈物理冲击、严重振动或碰撞。
- 保护产品和电池免受水或湿气的影响。
- 请勿将产品或电池堆叠放置于其他物品之上或之下。
- 请勿拆卸电池。
- 请勿将产品或电池与日常垃圾一同丢弃。请将产品送至专门的电子废弃物处理设施或电池回收中心。如需了解您附近的处理地点, 请联系当地市政部门或废物处理公司。
- 若产品电池出现发热或过热迹象、散发异味或异常声响、液体或气体泄漏、或发生变形或变色, 请立即:
  1. 若正在使用, 请立即停止使用该产品。若充电线已插入设备, 请将其拔出。
  2. 停止使用该产品。
  3. 如果操作安全, 请将产品和电池移至开阔区域, 远离任何易燃物品。
  4. 请拨打当地紧急服务电话寻求帮助。
  5. 若眼睛或皮肤接触到泄漏的电池电解液, 请用干净的流水彻底冲洗, 并寻求进一步的医疗救助。
- 若电池出现任何问题, 请联系JETSON客服团队。

联系我们。

RIDEJETSON.COM/支持
RIDEJETSON.COM/聊天

1-844-585-7462

请务必在社交媒体上关注@ ridejetson, 获取精彩优惠、赠品活动以及所有最新的Jetson资讯。

喜欢你的座驾吗?

在 留下评论
ridejetson.com/评论。
我们迫不及待想听到您的消息!
#行动起来




JETSON

당신의 여정을 위한 안내서.

중요:
주의 깊게 읽고 기억하십시오
향후 참고용으로.

JETSON

OTTO
전지형 전기 자전거.

모델 SKU(S): JOTTO-BLK

우리의 상위 두 개 승차 규칙:

조심하세요.
즐겁게 보내세요!

중국 유양에서 제조됨
TRURIDE TECH LLC. 수입.
사서함 461, 저지시티, 뉴저지주 07302-9998

제조일자: 2025년 9월
문서 버전: V2.0
중국산

© 2025, TRURIDE TECH. 모든 권리 보유. TRURIDE TECH LLC를 위해 제조됨.
JETSON®은 JETSTREAM BRANDS LLC로부터 라이선스를 받아 사용되는 등록
상표입니다.
본 문서의 일부(형태, 그래픽, 디자인 포함)도 어떠한 형태나 방법으로든 복제 또는 전송될
수 없습니다.

목차

안전 경고 4
보증 범위 및 제품 등록 7
1. 귀사의 제품에 관하여
1.1 제품 개요 8
1.2 박스 안에 무엇이 들어 있나요? 11
1.3 제품 사양 12
1.4 온라인 자료 12
2. 설치 안내
2.1 시작 노트 13
2.2. 라이더 적합성 13
2.3 핸들바 부착 14
2.4. 앞바퀴 장착하기 17
2.5 헤드라이트 및 프론트 펜더 장착 20
2.6 페달 부착하기 23
2.7. 배터리 충전 24
3. 라이딩 준비
3.1. 탑승 전 안전 점검 26
3.2 타이어 공기 주입 및 압력 27
3.3. 브레이크 점검 및 조정 28
4. 사용 설명서
4.1 전원 켜기 및 끄기 30
4.2 LCD 화면 이해 및 사용법 31
4.3 조명 사용하기 32
4.4 방향 지시등 사용하기 33
4.5 나팔을 불다 33
4.6 전자 보행 보조 장치 사용 33
4.7 배터리 충전량 확인 34
4.8 킥스탠드 사용하기 34
4.9. 배터리 제거 및 재삽입 35
5. 이사 안내
5.1. 전기 자전거 타기 36
5.2. 전자식 페달 보조 장치 유무에 따른 페달링 36
5.3 속도 모드 이해 및 사용 37
5.4 기어 사용하기 38
5.5 스로틀 사용하기 39
5.6 브레이크 사용법 39
5.7 크루즈 컨트롤 사용법 40
5.8 헬멧 안전 40
5.9. 속도 및 주행 거리 극대화 41
사용자 유지보수 지침 42
저희와 소통하세요 44

안전 경고.

이 지침을 보관하십시오.

화재 또는 인명 피해 위험에 관한 주의사항 및 중요한 안전 지침

- 사용 전 반드시 사용 설명서와 안전 경고 사항을 주의 깊게 읽고, 모든 안전 지침을 이해하고 동의했는지 확인하십시오. 부적절한 사용으로 인한 모든 손실이나 손상에 대해서는 사용자가 책임을 집니다.
- **올바른 충전기를 사용하지 않을 경우 화재 및 폭발이 발생하여 재산 피해, 부상 및 사망을 초래할 수 있습니다.**
- 각 작업 주기 전에 작업자는 제조업체가 지정한 사전 작업 점검을 수행해야 합니다: 제조업체가 원래 제공한 모든 가드와 패드가 제자리에 있고 사용 가능한 상태인지; 제동 시스템이 정상적으로 작동하는지; 제조사가 제공한 모든 차축 가드, 체인 가드 또는 기타 커버/가드가 제자리에 설치되어 있고 사용 가능한 상태인지; 타이어가 양호한 상태이며 적정 공기압을 유지하고 충분한 트레드 마모 한계가 남아 있는지; 제품이 작동될 장소가 안전하고 안전한 운전에 적합한지.
- 부품은 제조업체의 사양에 따라 유지보수 및 수리되어야 하며, 제조업체가 승인한 교체 부품만을 사용해야 합니다. 설치 작업은 대리점 또는 기타 숙련된 인력에 의해 수행되어야 합니다.
- 충전 불가능한 배터리를 재충전하지 말 것을 경고합니다.
- 모터가 작동 중일 때는 손, 발, 머리카락, 신체 부위, 의류 또는 이와 유사한 물품이 회전 부품, 바퀴 또는 구동계와 접촉하지 않도록 하십시오.
- 이 제품은 신체적, 감각적 또는 정신적 능력이 저하된 어린이나 경험 및 지식이 부족한 사람이 감독이나 지시를 받지 않은 경우 사용해서는 안 됩니다(IEC 60335-1/A2:2006).
- 감독 없이 방치된 어린이는 이 제품으로 놀아서는 안 됩니다(IEC 60335-1/A2:2006).
- 성인 감독이 필요합니다.
- 장비는 제어 상실을 초래하거나 운전자/승객의 통제 불가능한 행동 또는 반응을 유발할 수 있는 경주, 스턴트 주행 또는 기타 기동을 수행하기 위해 운용되어서는 안 됩니다.
- 절대 자동차 근처에서 사용하지 마십시오.
- 날카로운 요철, 배수구 그릴, 갑작스러운 노면 변화를 피하십시오. 스쿠터가 카자기 멈출 수 있습니다.
- 돌, 모래, 자갈, 흙, 낙엽 및 기타 잔해물이 있는 도로나 노면은 피하십시오. 습한 날씨는 접지력, 제동력 및 시야를 저하시킵니다.
- 가연성 가스, 증기, 액체 또는 먼지 주변에서 주행하지 마십시오. 이는 화재의 원인이 될 수 있습니다.
- 운전자들은 제조사의 모든 권고사항 및 지침을 준수하고, 모든 법률 및 조례를 따라야 합니다: 헤드라이트가 없는 차량은 충분한 주간 시야 조건에서만 운행해야 하며; 소유주들은 조명, 반사경, 그리고 저상 차량의 경우 유연한 장대에 달린 신호기를 사용하여 (시인성을 위해) 눈에 띄도록 할 것을 권장합니다.
- 다음과 같은 상태의 사람은 사용을 삼가야 합니다: 심장 질환자 임산부 머리, 등, 목에 질환이 있거나 해당 부위에 수술 이력이 있는 사람 부상 위험이 있거나

신체적 민첩성 또는 안전 지침을 인지·이해·수행하고 장비 사용 시 내재된 위험을 감수할 수 있는 정신적·신체적 능력이 저하될 수 있는 정신적·신체적 상태의 사람
- 밤에는 타지 마십시오.
- 음주 후 또는 처방약을 복용한 후에는 운전하지 마십시오.
- 술자 시 물건을 휴대하지 마십시오.
- 휴대 맨발로 제품을 작동하지 마십시오.
- 항상 신발을 신고 신발끈을 매어 두십시오.
- 발이 항상 갑판에 단단히 고정되도록 하십시오.
- 작업자는 항상 적절한 보호복을 착용해야 하며, 여기에는 적절한 인증을 받은 헬멧을 포함하되 이에 국한되지 않으며, 제조업체가 권장하는 기타 장비를 포함합니다: 항상 헬멧, 무릎 보호대, 팔꿈치 보호대 등의 보호 장비를 착용하십시오.
- 보행자에게 항상 양보하십시오.
- 앞과 멀리 있는 것들에 주의를 기울여라.
- 운전 중에는 전화 받기나 기타 활동과 같은 주의 분산 요소를 허용하지 마십시오.
- 이 제품은 한 명 이상이 탑승할 수 없습니다.
- 다른 라이더와 함께 제품을 이용할 때는 충돌을 피하기 위해 항상 안전한 거리를 유지하십시오.
- 회전할 때는 반드시 균형을 유지하십시오.
- 제동 장치가 제대로 조정되지 않은 상태로 주행하는 것은 위험하며 심각한 부상이나 사망을 초래할 수 있습니다.
- 작동 중 브레이크가 뜨거워질 수 있으니 맨손으로 만지지 마십시오.
- 브레이크를 너무 세게 또는 갑작스럽게 밟으면 바퀴가 잠길 수 있으며, 이로 인해 통제력을 잃고 넘어질 수 있습니다. 갑작스럽거나 과도한 브레이크 작동은 부상 또는 사망을 초래할 수 있습니다.
- 브레이크가 느슨해지면 육각 렌치, 드라이버 또는 기타 적합한 도구로 조정하거나 Jetson 케어 팀에 문의해 주십시오.
- 마모되거나 파손된 부품은 즉시 교체하십시오.
- 탑승 전 모든 안전 라벨이 제자리에 부착되어 있고 내용을 이해했는지 확인하십시오.
- 소유자는 사용자가 사용 전 장치의 모든 구성 요소를 이해하고 조작할 수 있음을 시연한 후에야 해당 장치의 사용 및 작동을 허용해야 한다.
- 적절한 훈련 없이 타지 마십시오. 고속 주행, 고르지 않은 지형 또는 경사면에서 타지 마십시오. 묘기를 하거나 급격히 방향을 전환하지 마십시오.
- 실내 사용을 권장합니다.
- 자외선, 비 및 외부 환경에 장시간 노출되면 케이스 재질이 손상될 수 있으니 사용하지 않을 때는 실내에 보관하십시오.
- 개인용 전동 이동 장치는 고도 2,000미터 이상의 해발 고도에서 사용하기 위한 것이 아니며, 이는 전기 회로 내 전선 간 간격 증가가 필요한 고지대에서의 사용을 의도하지 않음을 나타냅니다.
- 제조업체가 지정한 배터리만 사용하십시오
- 사용하지 않을 때는 실내에 보관하십시오. 충전 중이거나 주행용으로 사용하지 않을 때는 실내에 두십시오.
- **경고** - 화재 위험 - 사용자가 직접 수리할 수 있는 부품은 없습니다.
- **경고** - 화재 및 감전 위험 - 사용자가 수리할 수 있는 부품 없음
- 주의: 화재 위험
- 라이더의 체중은 300파운드(136.1kg)를 초과해서는 안 됩니다.

수정 사항

Jetson 케어 팀의 지시 없이 본 장치 또는 그 구성 요소를 분해, 개조, 수리 또는 교체하려고 시도하지 마십시오. 이는 모든 보증을 무효화하며, 고장을 초래하여 부상을 입을 수 있습니다.

추가 작업 시 주의사항

제품이 작동 중이고 바퀴가 움직이는 동안에는 제품을 지면에서 들어 올리지 마십시오. 이로 인해 바퀴가 자유롭게 회전하여 본인이나 주변 사람들에게 부상을 입힐 수 있습니다. 제품 위에서 뛰어내리거나 뛰어오르지 마시고, 사용 중에도 점프하지 마십시오. 작동 중에는 항상 발 받침대에 발을 단단히 고정하십시오. 사용 전 항상 배터리 충전 상태를 확인하십시오.

사용 후 배터리 처리



배터리에는 환경과 인체 건강을 위협할 수 있는 유해 물질이 포함될 수 있습니다. 배터리 및/또는 포장에 표시된 이 기호는 사용한 배터리를 일반 생활폐기물로 처리해서는 안 됨을 나타냅니다. 배터리는 재활용을 위한 적절한 수거 장소에서 처리해야 합니다. 사용한 배터리를 올바르게 처리함으로써 환경과 인체 건강에 미칠 수 있는 잠재적 부정적 결과를 방지하는 데 기여하게 됩니다. 재활용을 통한 자재 회수는 천연 자원 보존에 도움이 됩니다. 사용된 배터리 재활용에 관한 자세한 정보는 해당 지역 폐기물 처리 서비스 담당 기관에 문의하십시오.

준수 통지서

본 장치는 FCC 규정 제15부를 준수합니다. 작동 시 다음 두 가지 조건을 충족해야 합니다: (1) 본 장치는 유해한 간섭을 유발해서는 안 되며, (2) 본 장치는 수신된 모든 간섭(기기의 정상 작동을 방해할 수 있는 간섭 포함)을 수용해야 합니다. 경고: 규정 준수에 대한 책임이 있는 당사자의 명시적 승인을 받지 않은 본 장치의 변경 또는 개조는 사용자의 장비 운영 권한을 무효화할 수 있습니다.

참고: 본 장비는 FCC 규칙 제15부에 따라 테스트를 거쳐 B급 디지털 장치의 제한 기준을 준수하는 것으로 확인되었습니다. 이러한 제한은 주거 환경에서 유해한 간섭으로부터 합리적인 보호를 제공하기 위해 설계되었습니다. 본 장비는 무선 주파수 에너지를 생성, 사용 및 방사할 수 있으며, 지침에 따라 설치 및 사용하지 않을 경우 무선 통신에 유해한 간섭을 일으킬 수 있습니다. 그러나 특정 설치 환경에서 간섭이 발생하지 않을 것이라는 보장은 없습니다. 본 장비가 라디오 또는 텔레비전 수신에 유해한 간섭을 일으키는 경우(장비를 껐다 켜서 확인할 수 있음), 사용자는 다음 조치 중 하나 이상을 통해 간섭을 해결해 보시기 바랍니다:

- 수신 안테나의 방향을 재조정하거나 위치를 변경하십시오.
- 장비와 수신기 사이의 간격을 늘리십시오.
- 수신기가 연결된 회로와 다른 회로의 콘센트에 장비를 연결하십시오.
- 딜러나 경험이 풍부한 라디오/TV 기술자에게 도움을 요청하십시오.
- 이 장치에는 FCC 클래스 B 제한을 준수하기 위해 반드시 차폐 케이블을 사용해야 합니다.

⚠ 경고:

다음 지침을 준수하지 않을 경우 어린이 또는 타인에게 부상을 입힐 수 있습니다.

- 조립 시 어린이가 작은 부품을 만지지 않도록 하십시오.
- 부속품은 반드시 성인이 조립 및 분해해야 합니다.
- 제품의 손상 여부를 자주 점검하십시오.

*** 성인 조립이 필요합니다.**

⚠ 경고:

부상 위험을 줄이기 위해 성인의 감독이 필요합니다. 도로, 자동차 근처, 가파른 경사면이나 계단 위 또는 근처, 수영장이나 기타 수역에서는 절대 사용하지 마십시오. 항상 신발을 착용하고, 한 번에 한 명 이상의 탑승자를 허용하지 마십시오.

⚠ 경고:

본 제품 사용 시 항상 다음과 같은 기본적인 주의사항을 준수하십시오:

(A) 제품 사용 전 모든 설명서를 읽으십시오.

(B) 부상 위험을 줄이기 위해, 본 제품을 어린이가 가까이 있는 곳에서 사용할 때는 반드시 엄격한 감독이 필요합니다.

(C) 손가락이나 손을 제품에 넣지 마십시오.

(D) 탄성 전원 케이블 또는 출력 케이블이 놀려 있거나 절연이 손상되었거나 기타 손상 징후가 있는 경우 이 제품을 사용하지 마십시오.

(E) 모든 장비에 대해. 지침에는 다음을 명시해야 합니다: 본 제품은 주변 온도가 14°F(-10°C) 미만 또는 104°F(40°C)를 초과하는 환경에서 사용하기 위한 것이 아닙니다.

(F) 모든 기기에 대해 다음 정보를 포함해야 합니다: 배터리는 주변 온도가 32°F(0°C)에서 104°F(40°C) 사이일 때 충전하도록 설계되었습니다. 주변 온도가 이 범위를 벗어날 때는 절대로 배터리를 충전하지 마십시오.

캘리포니아 제65호 법안

⚠ 경고:

이 제품은 캘리포니아 주에서 암 및 선천적 결함 또는 기타 생식 기능 손상을 유발하는 것으로 알려진 카드뮴을 포함한 화학 물질에 노출될 수 있습니다.
자세한 정보는 다음을 참조하십시오:
WWW.P65WARNINGS.CA.GOV.

보증 범위 및 제품 등록.

일반 제한 보증

귀하의 새로운 JETSON 제품은 JETSON 사용자 설명서(RIDEJETSON.COM/SUPPORT 참조)에 따라 사용될 경우, 최초 소매 구매일로부터 일정 기간 동안 RIDEJETSON.COM/WARRANTY에 명시된 바와 같이 재료 및 제작상의 결함에 대해 보증됩니다. **본 보증에 따라, 귀하가 JETSON 제품을 당사 공인 판매처 중 한 곳에서 구매한 경우에도 JETSON에 직접 클레임을 제기할 수 있습니다.** 보증의 전체 약관을 확인하려면 RIDEJETSON.COM/WARRANTY 를 방문하십시오 .

제품 등록

새로운 JETSON을 등록하여 맞춤형 제품 및 보증 지원을 빠르게 받으세요. RIDEJETSON.COM/PRODUCT-REGISTRATION에서 지금 바로 등록하세요.

제품의 기능을 사용하려면 보증 또는 보증 적용 범위에 대해 문의하시려면 당사로 직접 연락하십시오.

www.ridejetson.com

1.
약
귀사의 제품.

1.1 제품 개요

1. 핸들바* (상세 페이지 10)
2. 줄기
3. 헤드라이트*
4. 프론트 펜더* (×2)
5. 프론트 포크
6. 디스크 브레이크
   (×2; 전면* 및 후면)
7. 먼지 캡이 있는 타이어 밸브
   (×2; 전후)
8. 바퀴
   (×2; 전면* 및 후면)
9. 리어 서스펜션
10. 반사판이 달린 페달
    (×2; 좌우)
11. 크랭크셋
12. 체인
13. 킥스탠드
14. 조키 휠
15. 변속기
16. 후면 펜더
17. 후방 반사경
18. 후미등과 방향지시등
19. 프레임
20. 좌석
21. 배터리 (분리 가능)
    A. 배터리 핸들
    B. 배터리 잠금
    C. 커버가 있는 충전 포트
22. 배터리 잠금 키 (×2)
23. 충전기
24. 충전 케이블

*조립 필요

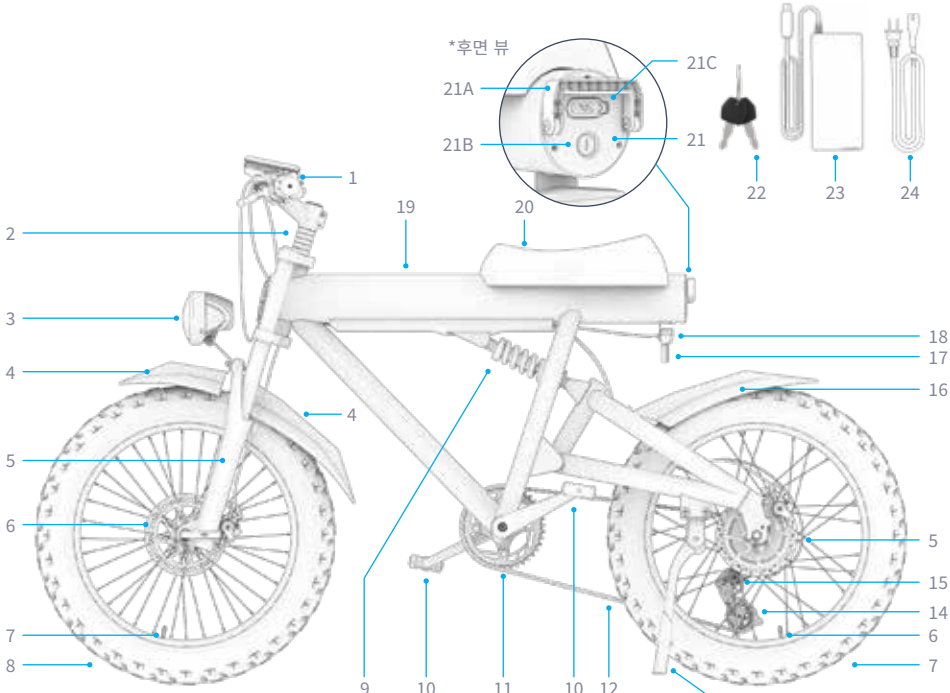

참고: 이미지는 실제 제품의 정확한 외관을 반영하지 않을 수 있습니다.

1. 좌측 핸드브레이크 (전륜)
2. 조명 버튼
3. 방향지시등 스위치
4. 뿔 단추
5. 아래로 버튼
6. 전원/모드 버튼
7. 위로 버튼
8. 반사판
9. LCD 화면
10. 핸들바 클램프
11. 기어 시프터
    A) 업시프트 버튼
    B) 기어 변속 레버
12. 가속 트위스트 스로틀
13. 우측 핸드브레이크 (후륜)

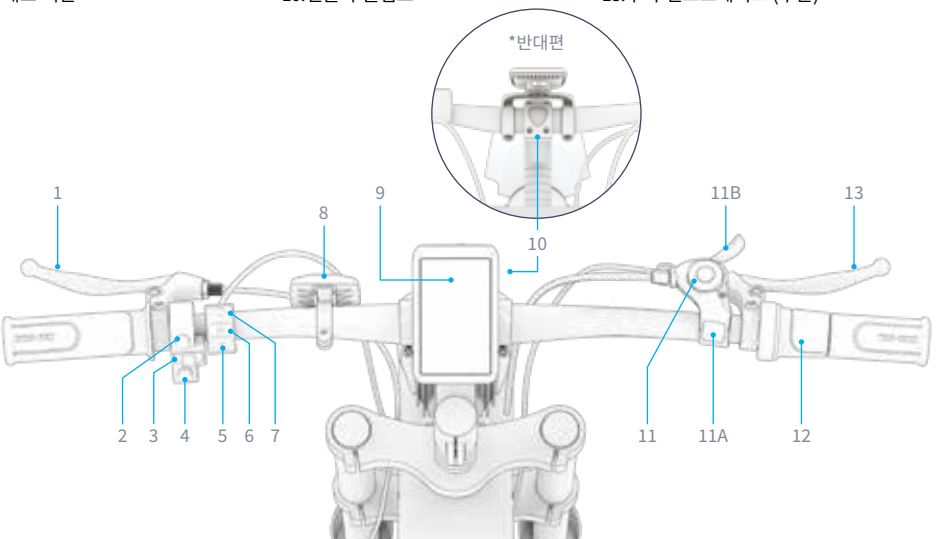

1.2 박스 안에 무엇이 들어 있나요?

조립, 조정 및 유지보수를 위한 포함된 도구:

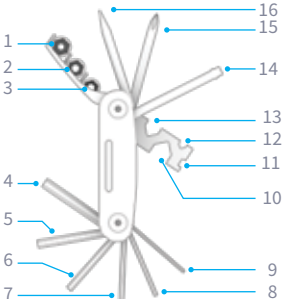

멀티툴 팁 식별:	
1. 10MM 소켓	9. 2MM 알렌 키
2. 9MM 소켓	10.15MM 육각 렌치
3. 8MM 소켓	11.14 게이지 스포크 렌치
4. 6MM 알렌 키	12.8MM 육각 렌치
5. 5MM 알렌 키	13.10MM 육각 렌치
6. 4MM 알렌 키	14.소켓 나사
7. 3MM 알렌 키	15.십자 드라이버
8. 2.5MM 알렌 키	16.일자 드라이버

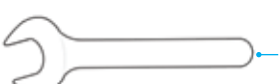



프론트 휠 부착용 포함된 느슨한 부품:



참고: 조립에 필요한 추가 부품 및 하드웨어는 미리 부착되어 있습니다. 자세한 내용은 조립 단계를 참조하십시오.

1.3 제품 사양

- 중량 제한: 300 파운드 | 136.1 킬로그램
- 제품 무게: 70 LB | 31.8 KG
- 권장 연령: 14세 이상
- 제품 크기(펼쳤을 때):
  169.7CM(가로) × 65.5CM(세로) × 102.9CM(높이) |
  66.8 IN (L) × 25.8 IN (W) × 40.5 IN (H)
- 타이어 크기:
  20.0 인치(높이) × 4.0 인치(너비) |
  50.8 센티미터(높이) × 10.16 센티미터(너비)
- 최고 속도: 20MPH | 32.2KM/H*
- 최대 페달 보조 주행 거리: 37마일 | 59.5KM *
- 최대 속도 범위: 27마일 | 43.5KM *
- 브레이크 유형: 전륜 및 후륜 디스크 브레이크의 핸드브레이크 제어
- 배터리: 48V 10.4AH
- 배터리 유형: 리튬 이온
- 모터: 500W **
- 충전기 출력: 54.6V, 2.0A
- 충전기 전압: UL 100 - 240V
- 충전 시간: 약 6시간
- 권장 타이어 공기압: 20 PSI
- 기어 수: 7
- 속도 모드 수: 5
- 방수 등급: IPX4
- UL 인증: 2849

*제품 라인업, 속도, 배터리 수명 및 기타 사양은 라이더와 라이딩 조건에 따라 다를 수 있습니다.

**피크 전력

1.4 온라인 자료

가장 많이 스캔된 항목을
검색하세요
업데이트된 제품
온보딩 자료
및 지원 자료.

이 사용자 설명서는 온라인에서 확인하실 수 있습니다:
https://cdn.shopify.com/s/files/1/2530/6734/files/OTTO_MANUAL-web-1754427653669.pdf

사용자 매뉴얼 모음은 https://ridejetson.com/pages/product-manuals에서 확인하실 수 있습니다

2.
설치 지침.

2.1 시작 노트

- 모험을 시작하기 전에. 본 제품 사용 전, 안전 경고 사항을 포함한 전체 사용 설명서를 주의 깊게 읽으십시오. 다음 사항을 모두 이해하고, 수락하며, 준수해야 합니다:
  · 제조업체 권장 사항.
  · 안전 지침 및 경고 사항.
  · 지역별 승차 및 운영 관련 법규 및 조례.

- 개봉 시 주의하십시오. 핸들바가 프레임에 부분적으로만 고정되어 있습니다. 모든 포장재를 제거하고 조립 전에 전기 자전거를 킥스탠드에 세워 세워 두십시오. (4.8 절 참조)

- 본 매뉴얼에 명시된 방향(오른쪽, 왼쪽, 앞/전방, 뒤/후방)은 전기 자전거에 탑승한 상태에서 라이더가 바라보는 방향을 기준으로 합니다. 예를 들어, 전기 자전거의 "오른쪽"은 라이더의 오른손이 위치하는 쪽을 의미합니다.

2.2. 라이더 적합성

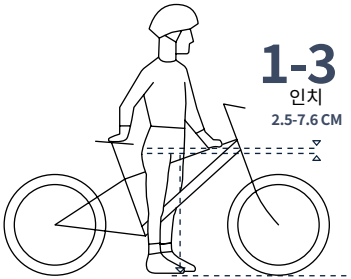

안전하고 편안한 주행을 위해, 라이더가 양발을 지면에 평평하게 디딘 상태로 제품을 걸터앉았을 때 가랑이와 자전거 프레임의 탑 튜브 사이에 최소 1-3인치(2.5-7.6cm,)의 여유 공간이 확보되어야 합니다.

2.3 핸들바 부착

멀티툴의 5MM 및 4MM 알렌 키 팁이 필요합니다.

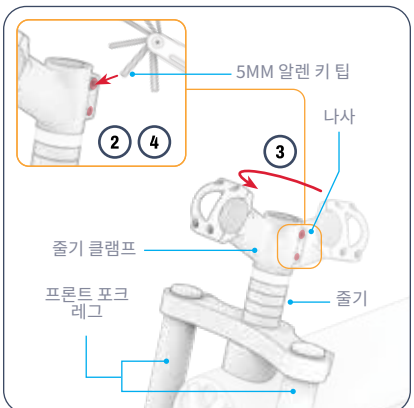

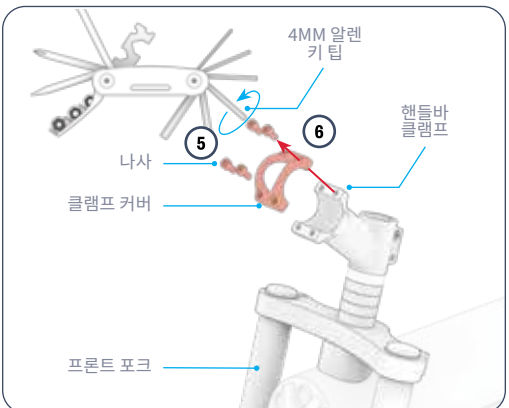

1. 자전거 프레임을 뒷바퀴와 앞포크에 기대어 세워 놓으십시오.
2. 5MM 육각 렌치로 스템 클램프의 볼트를 시계 반대 방향으로 2~3회 돌려서 풀되(완전히 제거하지 말고)
3. 스템 클램프를 회전시켜 핸들바 클램프가 자전거 앞쪽을 향하도록 합니다. 프론트 포크도 포크 레그가 프레임 좌우측에 균등하게 위치하도록 방향을 맞춥니다.
4. 5MM 육각 렌치로 시계 방향으로 돌려 스템 클램프의 볼트를 다시 조이십시오.
5. 핸들바 클램프의 4개 나사를 4MM 알렌 키로 시계 반대 방향으로 돌려 풀어 제거하십시오.
6. 클램프 커버를 제거하고 4개의 나사와 함께 따로 보관하십시오.

⚠ **주의:** 모든 케이블과 전선이 핸들바 앞쪽에 위치하도록 하고, 꼬이지 않도록 하며, 움직이는 부품의 방해가 되지 않도록 하고, 핸들바 회전을 방해하지 않도록 하십시오.

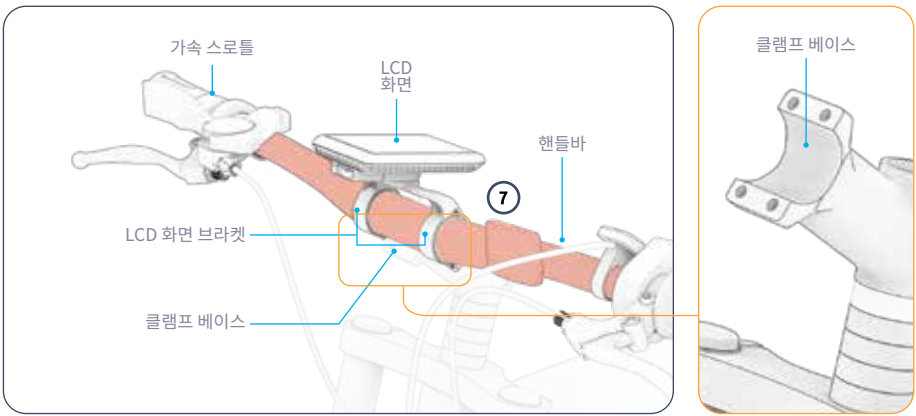

7. 핸들바를 클램프 베이스 위로 조심스럽게 들어 올려 다음과 같이 위치시킵니다:
   - 클램프의 곡선형 바닥 부분에 자리 잡고 있습니다.
   - 가속 스로틀이 오토바이 오른쪽에 위치하도록 방향이 설정되어 있습니다.
   - 클램프 내에서 중심이 맞고 균형이 잡혀 있습니다.
   - 핸들바 클램프 베이스는 LCD 화면의 두 브라켓 다리 사이에 위치합니다.

참고: 클램프에 접근하고 클램프 하드웨어를 고정하려면 LCD 화면을 회전시켜야 할 수 있습니다.

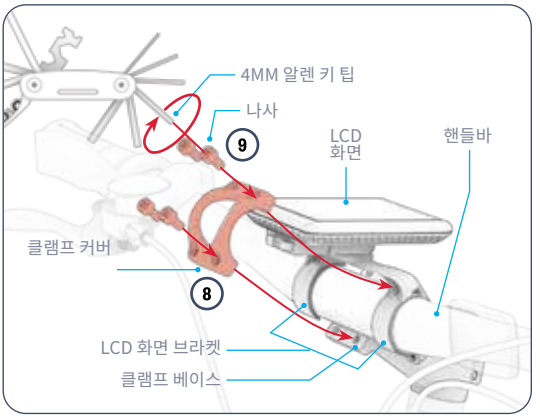

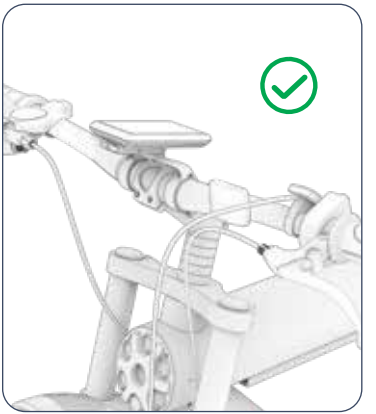

8. 클램프 커버를 핸들바 중앙에 다음과 같이 장착하십시오:
   • 커버의 4개 구멍은 클램프 베이스의 4개 구멍과 정렬됩니다.
   • 커버는 핸들바의 곡선을 따라 꼭 맞게 덮여 있습니다.
   • 커버는 LCD 브라켓과 LCD 화면 및 그 브라켓의 모든 부품 아래 부분에 닿지 않습니다.
9. 클램프 커버 전면의 4개 구멍에 나사 4개를 다시 끼우십시오. 핸들바와 클램프 커버를 제자리에 고정한 상태에서, 알렌 키로 나사를 시계 방향으로 돌려 조이십시오.
10. 핸들바가 클램프에 단단히 고정되어 있는지 확인하십시오.
11. 핸들바를 좌우로 돌릴 때 핸들바와 프론트 포크가 정렬 상태로 회전하는지 확인하십시오.

2.4. 앞바퀴 장착하기

퀵 릴리스 스큐어가 필요합니다.

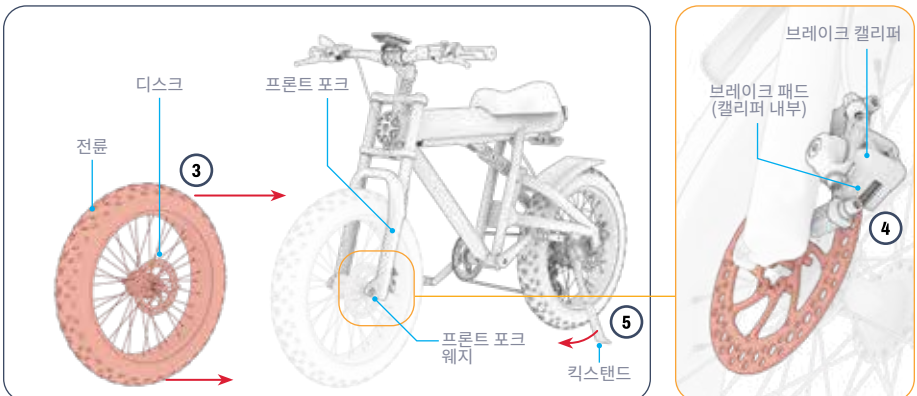

1. 휠과 프론트 포크에서 모든 플라스틱 포장 보호재를 제거했는지 확인하십시오.
2. 디스크가 있는 휠의 측면과 브레이크 캘리퍼가 있는 프론트 포크의 측면을 확인하십시오. 휠을 포크 앞에 세워서 디스크가 있는 휠의 측면이 브레이크 캘리퍼가 있는 포크의 측면과 마주보도록 위치시키십시오.
3. 자전거 앞부분을 조심스럽게 들어 올린 후 앞 포크 다리 사이로 바퀴를 굴려 넣으십시오. 앞 포크 사이에 앞바퀴를 위치시킬 때, 바퀴의 디스크 면이 브레이크 부품이 있는 포크 쪽에 오도록 하십시오.
4. 앞 포크를 바퀴 주위로 부드럽게 내려가게 하여 각 포크 다리의 쐐기가 앞 차축을 꼭 맞게 감싸도록 하십시오.
   중요: 디스크가 브레이크 캘리퍼 내부의 두 브레이크 패드 사이에 꼭 끼워져 있는지 확인하십시오.
5. 자전거를 킥스탠드에 세워 놓으십시오(4.8절).

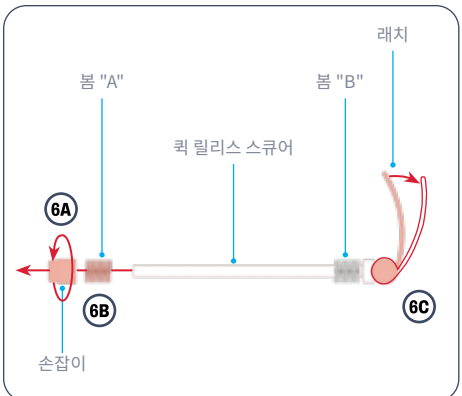

6. 퀵 릴리스 스큐어의 손잡이를 왼쪽으로 돌려서 분리합니다(A). 스큐어에서 스프링 "A"를 제거하고(B), 래치를 엽니다(C).

중요: 스프링 "B"를 래치 옆 꼬치에 그대로 두십시오.

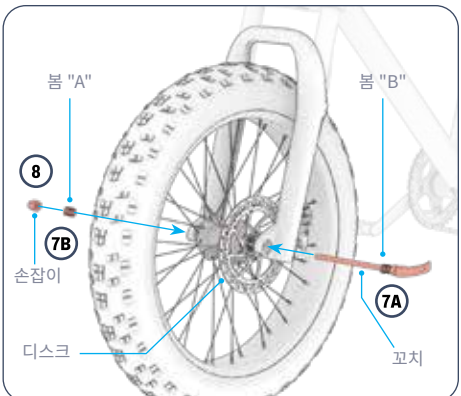

7. 브레이크와 디스크가 장착된 자전거 측면에서, 퀵 릴리스 스큐어를 프론트 액슬(A)을 통해 밀어 넣으십시오. 스프링 "A"를 스큐어 끝 부분에 다시 끼울 때, 스프링의 좁은 쪽이 휠에 더 가깝게 위치하도록 하십시오(B).
8. 꼬치 끝에 손잡이를 시계 방향으로 살짝 돌려 끼우되, 완전히 조이지 마십시오.

*반대편

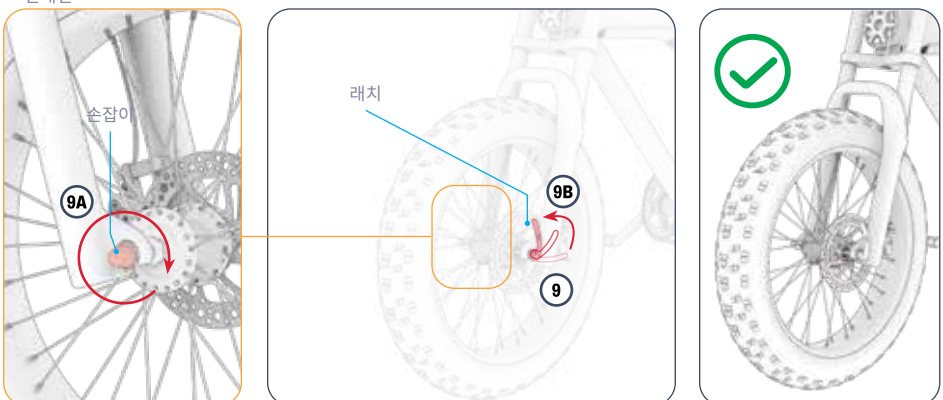

9. 퀵 릴리스 스큐어의 래치를 고정시킨 상태에서 스큐어의 노브를 시계 방향으로 돌려 조입니다(A). 퀵 릴리스 스큐어의 래치를 닫습니다(B).

10.바퀴가 자유롭게 회전하고 단단히 고정되었는지 확인하십시오.

⚠ **경고:** 휠이 스큐어로 프론트 포크에 단단히 고정되었는지 확인하십시오. 스큐어가 제대로 조여진 경우, 스큐어 래치를 닫을 때 처음에는 약간의 저항이 느껴져야 하며 완전히 닫기 위해서는 상당한 힘이 필요합니다. 고정되지 않은 휠은 느슨해지거나 떨어져 라이더에게 심각한 부상의 위험을 초래할 수 있습니다.

문제 해결: 퀵 릴리스 스큐어의 래치를 열거나 닫을 수 없는 경우, 래치를 사용할 수 있을 때까지 노브를 반 시계 방향으로 한 번에 1/2회씩 풀어주세요. 과도하게 풀지 마십시오: 래치를 열고 닫을 때 약간의 장력이 느껴져야 합니다.

2.5 헤드라이트 및 프론트 펜더 장착

멀티툴의 6MM 알렌 키 팁과 10MM 렌치가 필요합니다.

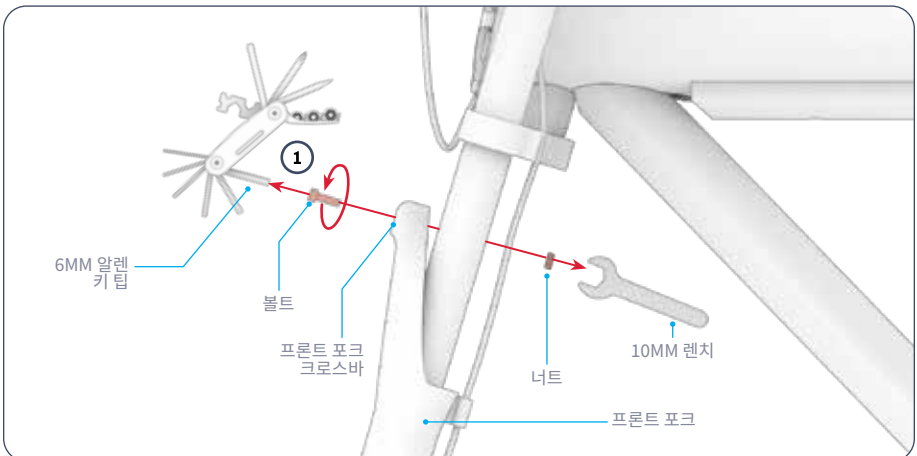

1. 10MM 렌치를 사용하여 프론트 포크 크로스바 뒷면의 너트를 고정하십시오. 멀티툴의 6MM 알렌 키 끝부분으로 프론트 포크 크로스바 앞면의 볼트를 시계 반대 방향으로 돌려 풀어 제거하십시오. 하드웨어를 따로 보관하십시오.

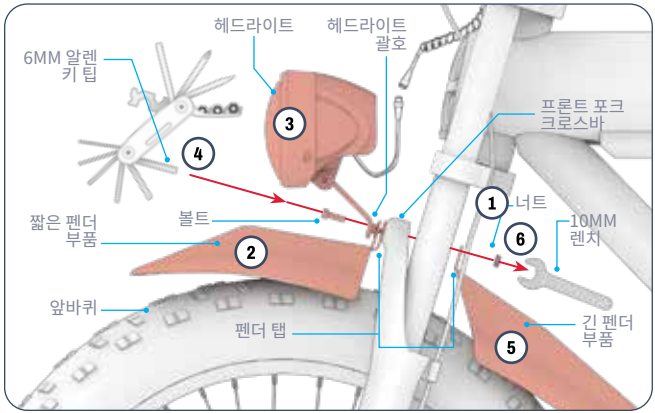

⚠ **중요:**
헤드라이트를 위치시킬 때, 헤드라이트와 프레임을 연결하는 전선이 헤드라이트 뒤쪽에 위치하도록 하고, 바퀴나 브레이크와 같은 움직이는 부품이나 장치의 작동 경로를 방해하지 않도록 하십시오.

⚠ **중요:** 전선을 다룰 때는 주의하십시오.

2. 소형 펜더 부품을 프론트 포크 크로스바 앞에 배치할 때 다음 조건을 충족하도록 하십시오:
   • 펜더는 휠 상단 위로 아래로 휘어져 있습니다
   • 펜더 탭의 구멍은 방금 하드웨어를 제거한 프론트 포크 크로스바의 구멍과 정렬되어 정면에 위치합니다.
3. 작은 펜더 부품을 제자리에 고정시킨 상태에서, 다음 조건이 충족되도록 헤드라이트를 작은 펜더 부품 위에 조심스럽게 위치시키십시오:
   • 빛은 정면을 향하고 있습니다.
   • 브라켓은 조명 아래에 위치하며 자전거 후방을 향해 기울어져 있습니다.
   • 브라켓의 구멍은 펜더 탭의 구멍과 정렬되며, 방금 하드웨어를 제거한 크로스바의 앞쪽 포크 크로스바 끝 부분의 구멍과도 정렬됩니다.
4. 정면에서 볼트를 정렬된 구멍 세트를 통해 다시 삽입하여, 끝부분이 프론트 포크 크로스바의 뒷면에 나오도록 합니다.
5. 모든 부품을 제자리에 계속 고정시킨 상태에서 롱 펜더 부품을 프론트 포크 크로스바 뒤쪽에 위치시키되,
   • 펜더 탭의 구멍은 볼트 끝 부분 주변에 위치합니다.
   • 펜더는 바퀴 뒤쪽으로 휘어져 내려와 있습니다.
6. 볼트 끝 부분에 너트를 시계 방향으로 돌려 끼웁니다. 10MM 렌치를 사용하여 너트를 고정시킨 상태에서, 멀티툴의 6MM 알렌 키 끝부분으로 볼트를 시계 방향으로 돌려 너트에 볼트를 조입니다.

⚠ **경고:** 전기 부품을 주의하여 다루십시오.

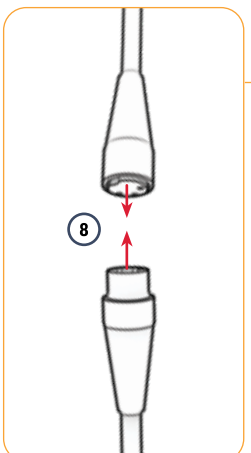

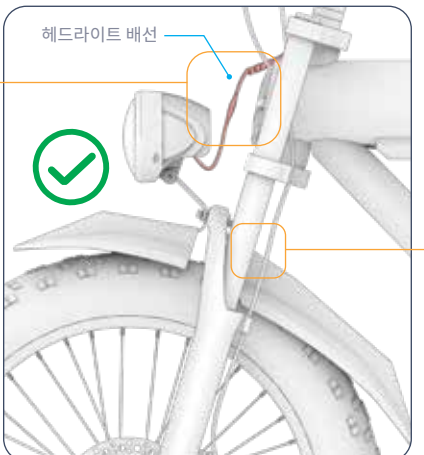



7. 헤드라이트를 전원 공급 장치에 연결하십시오. 헤드라이트에 연결된 전선의 삽입 커플러를 핸들바에 연결된 전선의 수신 커플러에 조심스럽게 밀어 넣으십시오.

8. 헤드라이트와 프론트 펜더 부품이 프론트 포크 크로스바에 단단히 고정되었는지 확인하고, 펜더 부품 아래에서 바퀴가 자유롭게 회전하는지 점검하십시오. 필요한 경우 펜더 부품의 위치를 조정하여 바퀴 회전 시 간섭이 없도록 하십시오.

2.6 페달 부착하기

15MM 렌치가 필요합니다.

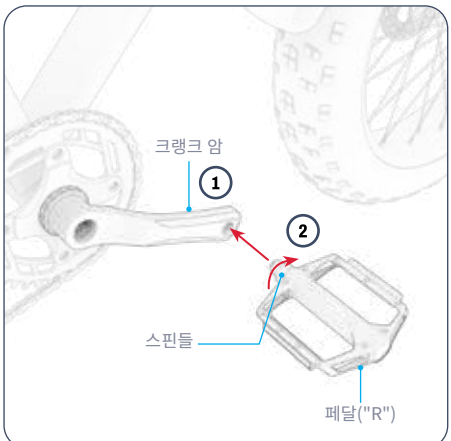

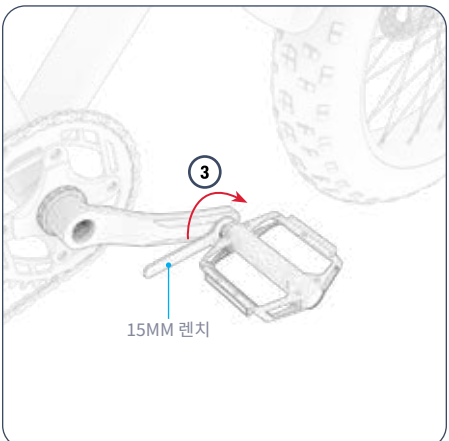

1. 페달에 표시된 "R"이 있는 축을 자전거 오른쪽 크랭크 암 끝의 구멍과 정렬하십시오.
2. 페달 받침대를 고정하고, 스핀들이 구멍에 똑바로 들어가도록 주의하면서 다른 손으로 스핀들을 시계 방향으로 몇 바퀴 돌려 구멍에 끼워 넣으십시오.
3. 렌치를 사용하여 스핀들을 크랭크 암에 완전히 삽입한 후 조여주세요.
4. 오른쪽 페달이 단단히 고정되었는지 확인하십시오.
5. 왼쪽("L") 페달로 2~5단계를 반복하십시오.

중요: 왼쪽 페달의 스핀들은 역방향 나사산으로 되어 있으므로, 삽입 후 시계 반대 방향으로 돌려 조여야 합니다

2.7. 배터리 충전

배터리를 완전히 충전하는 데 약 6시간이 소요될 수 있습니다. 처음 사용하기 전에 배터리를 완전히 충전하십시오. 배터리는 프레임에 고정된 상태나 프레임에서 분리된 상태에서 충전할 수 있습니다. (분리 방법은 4.9항 참조)

1. 충전 케이블을 충전기에 연결하십시오.
2. 자전거 프레임의 충전 포트 커버를 당겨 열어주세요.
3. 충전 케이블을 벽면 콘센트에 연결한 후, 충전기 코드를 충전 포트에 연결하세요.
4. 충전기 표시등이 빨간색에서 녹색으로 바뀌면 배터리가 완전히 충전된 것입니다. 충전 포트에서 충전기를 분리하고 벽면 콘센트에서 충전 케이블을 뽑으십시오.
5. 충전 포트 커버를 닫으십시오.

충전기 충전 표시등:	상태
빨강 조명	충전
녹색 조명	충전 완료

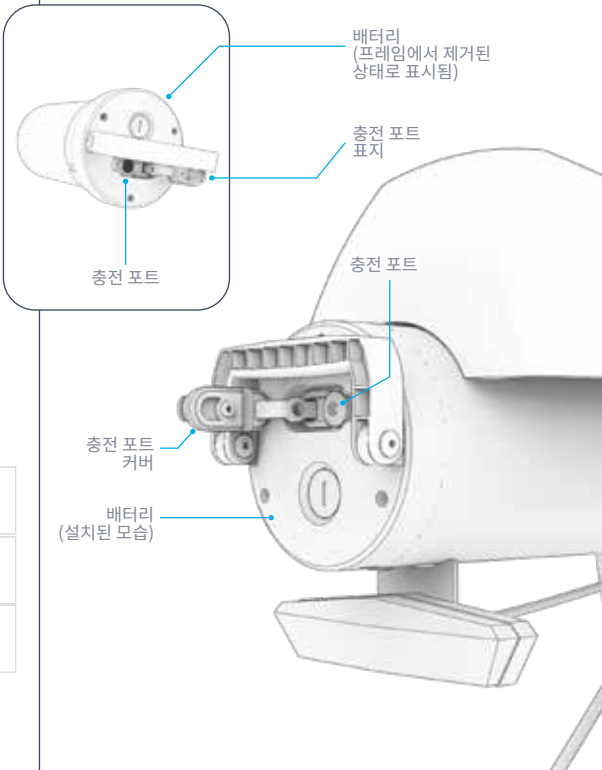

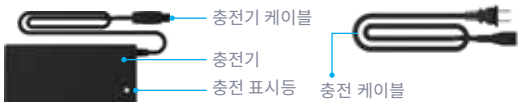

충전 시 주의사항:

- 배터리를 충전하지 않을 때는 항상 충전 포트를 닫아 두십시오.
- 충전 중에는 절대로 제품을 켜지 마십시오.
- 이동식 전원 탭을 사용하지 마십시오.
- 배터리 상태를 최상으로 유지하려면, 충전할 때마다 배터리를 완전히 충전하십시오—약 6시간 정도 소요됩니다.
- 제품을 밤새 충전하거나 장시간 충전하지 마십시오.
- 배터리를 제거하거나 분해하려고 시도하지 마십시오.
- 충전 주변 온도 범위: 32°F (0°C) - 104°F (40°C)
- 작동 주변 온도 범위: 32°F(0°C)~104°F(40°C)
- 제품을 충전하지 않을 때는 항상 충전 포트 커버를 닫아 두십시오.
- 유연한 전원 코드 또는 출력 케이블이 마모되었거나, 절연체가 손상되었거나, 기타 손상 징후가 있는 경우 이 제품을 사용하지 마십시오.
- 충전기 라벨에 기재된 충전기 모델 번호가 위에 나열된 충전기 모델 번호와 일치하는지 확인하십시오.
- 충전기 라벨에 해당 충전기가 사용 중인 JETSON 모델과 호환 가능하다고 명시되어 있는지 확인하십시오. JETSON 모델명과 SKU는 제품 프레임 또는 스탠딩 데크의 상단, 측면 또는 하단에 부착된 라벨에서 확인할 수 있습니다.

중요:

동봉된 충전기를 사용하거나, JY-546200 또는 부품 SKU PJOTTO-CH로 표기된 JETSON을 통해 직접 구입한 충전기를 사용하십시오.

⚠ 경고: 올바른 충전기를 사용하지 않을 경우 화재 및 폭발이 발생하여 재산 피해, 부상 및 사망을 초래할 수 있습니다.



이것은 표기의 예시입니다 충전기에 포함될 것입니다.

3. 준비 중 타다.

3.1. 탑승 전 안전 점검

모든 여행 전에 다음 중요한 안전 점검을 실시하십시오:

브레이크:

- 브레이크가 제대로 작동하는지 확인하십시오. 핸드브레이크 레버가 핸들바에 고정되어 있고 윤활 처리되어 쉽게 눌러지도록 하십시오.
- 브레이크 패드가 마모되지 않았는지, 그리고 로터와 중심이 맞고 정렬되었는지 확인하십시오.

프레임:

- 자전거 프레임과 포크가 손상되거나 휘거나 부러지지 않았는지 확인하십시오.
- 스템-포크 볼트가 과도하게 조여지지 않도록 하십시오. 볼트를 과도하게 조이면 오작동을 일으켜 라이더의 안전을 위협할 수 있습니다.
- 구동 시스템이 정상 작동하는지 확인하고 프레임에 단단히 고정되어 있는지 점검하십시오.
- 프레임 잠금 래치로 프레임이 주행 위치에 고정되었는지 확인하십시오.

크랭크 & 페달:

- 페달이 크랭크에 단단히 조여져 있는지 확인하십시오.
- 크랭크와 구동 장치가 자전거 프레임에 단단히 조여져 있는지 확인하고 자유롭게 회전하는지 점검하십시오.

조향:

- 핸들바와 프론트 포크가 정렬 상태로 회전하는지 확인하십시오.
- 핸들바 클램프에 의해 핸들바가 제 위치에 고정되어 있는지 확인하십시오.

바퀴:

- 타이어에 과도한 마모나 손상 징후가 없는지 확인하십시오.
- 타이어 공기압이 권장 압력인 **20 PSI** 범위 내에 있는지 확인하십시오.
- 휠 림과 휠 스포크가 손상되거나 파손되거나 휘어지지 않았는지 확인하십시오.
- 차축 너트가 단단히 조여져 있는지 확인하십시오.

체인:

- 체인 장력이 중간 부분을 0.5인치만 들어 올릴 수 있을 정도로 유지되도록 확인하십시오.
- 체인링, 변속기, 그리고 조키 휠에 체인이 제대로 위치해 있는지 확인하십시오.

3.2 타이어 공기 주입 및 압력

첫 주행 전에 타이어에 공기를 주입하여 권장 공기압인 20 **PSI** (제곱인치당 파운드) 범위 내로 맞춰야 합니다 . 매번 주행 전 계기판을 사용하여 타이어 공기압이 이 범위 내에 있는지 확인하십시오.

공기를 주입하려면:

1. 한 바퀴의 타이어 밸브에서 먼지 캡을 시계 반대 방향으로 돌려 제거하십시오. 따로 보관하십시오.
2. 공기 펌프의 제조업체 지침에 따라 타이어에 공기를 주입하십시오. 주기적으로 공기압 게이지를 확인하며 **20 PSI에** 도달할 때까지 계속 공기를 주입하십시오.
3. 공기 펌프를 제거하고 먼지 밸브를 시계 방향으로 돌려 교체하십시오.
4. 다른 타이어도 같은 방법으로 반복하십시오.

⚠ **주의:** 타이어 공기 주입 시 반드시 수동 공기 펌프만 사용하십시오. 공기 압축기를 절대 사용하지 마십시오. 사용 시 타이어 튜브가 터질 수 있습니다.

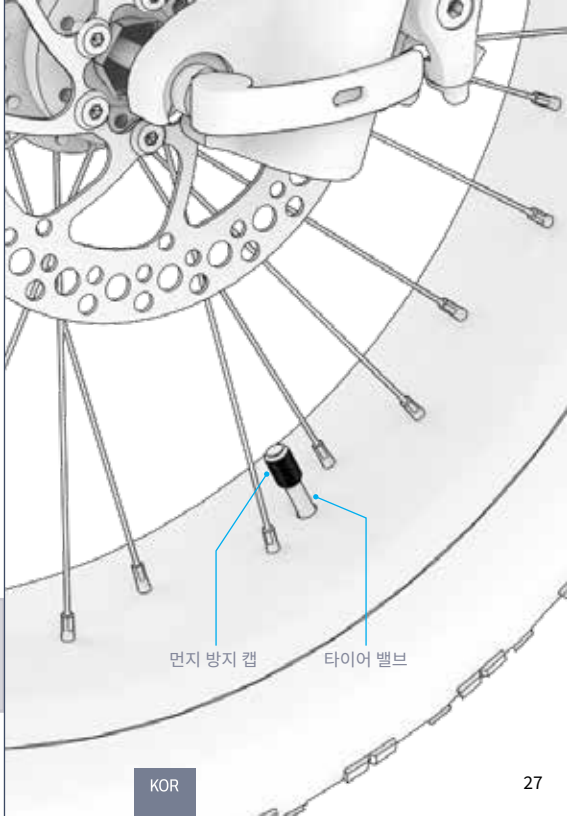

3.3. 브레이크 점검 및 조정

브레이크 안전성 및 기능 점검:

조립 후 및 매번 주행 전에 다음 단계를 수행하여 브레이크가 바퀴를 감속시키고 정지시키는 데 안전하고 제대로 작동하는지 확인하십시오:

1. 자전거를 끌고 가면서 왼손 브레이크를 살짝 당기세요.
2. 프론트 캘리퍼가 디스크에 제대로 닫히는지 확인하고, 바퀴 회전을 늦추는지 확인하십시오.
3. 다시 말해, 왼쪽 핸드브레이크를 더 세게 당기고 앞바퀴가 완전히 멈추었는지 확인하십시오.
4. 오른쪽 핸드브레이크와 뒷바퀴로 1~3단계를 반복하십시오.

적절한 브레이크 캘리퍼 및 패드 위치 조정:

자전거 브레이크는 모든 부품이 정확히 정렬되고 제 위치에 있어야 정상적으로 작동합니다. **브레이크 부위에서 나는 마찰음이나 삐걱거리는 소리(지속적이거나 간헐적)는 정렬이 어긋나 조정해야 할 필요가 있다는 좋은 지표입니다.**

소음의 원인은 캘리퍼가 제대로 정렬되지 않아 캘리퍼가 열린 상태에서도 내부의 브레이크 패드가 디스크에 마찰을 일으키기 때문일 가능성이 높습니다. 핸드브레이크가 당겨져 캘리퍼가 닫힌 상태일 때만 패드가 디스크와 접촉해야 합니다.

정렬 불량 시 다음 지침에 따라 브레이크 캘리퍼를 조정하십시오.

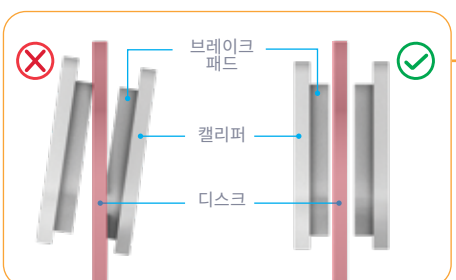

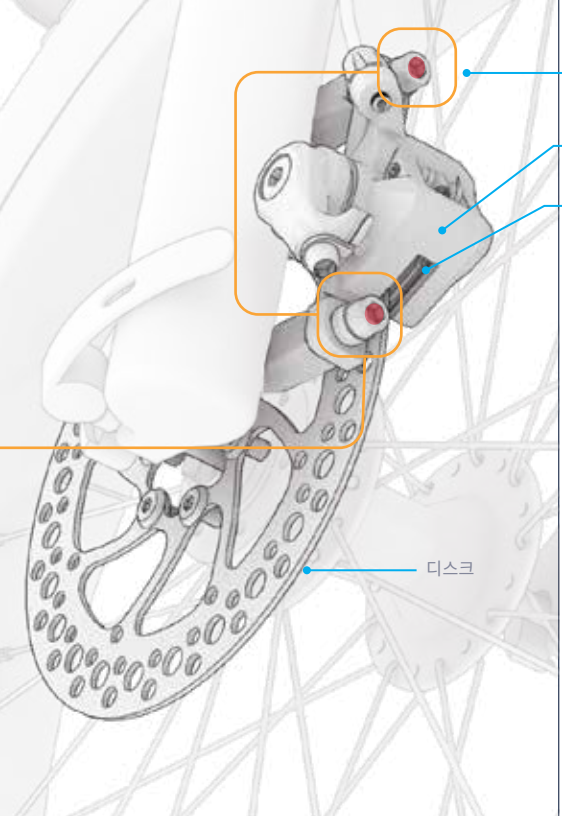

브레이크 캘리퍼 조정:

멀티툴의 5MM 알렌 키 끝부분이 필요할 수 있습니다.

1. 조정해야 할 브레이크에서 캘리퍼, 브레이크 패드 및 디스크를 찾아주세요.
2. 자전거 바퀴를 들어 올려 돌려 보세요. 브레이크 패드 사이에서 디스크가 회전하는 모습을 관찰하고, 어느 쪽 패드가 디스크에 마찰을 일으키는지 확인하세요.
3. 자전거를 킥스탠드에 세워 놓으십시오. (4.8절 참조).
4. 휠 뒷면에서 캘리퍼를 바라볼 때, 캘리퍼 위쪽과 아래쪽에 있는 볼트를 찾으십시오. 5MM 알렌 키를 사용하여 각 볼트를 시계 반대 방향으로 4~5회 돌리십시오.
5. 캘리퍼를 정렬 상태에서 벗어나게 이동시켜 다음 조건이 충족될 때까지:
   · 패드의 상단은 디스크의 가장자리와 정렬됩니다.
   · 두 패드 모두 디스크에 닿는 부분이 없습니다.
   · 패드는 디스크와 평행합니다.
6. 캘리퍼를 원하는 위치에 놓은 후, 한쪽 볼트를 완전히 조인 다음 다른 쪽 볼트를 알렌 키로 시계 방향으로 돌려 완전히 조입니다.
7. 캘리퍼가 단단히 고정되었는지 확인하고, 제동 안전성 및 기능 점검(3.3절 시작 부분)을 다시 수행하십시오.

4.
작동 지침.

4.1 전원 켜기 및 끄기

전자 자전거를 켜거나 끄려면: 전원/모드 **(M)** 버튼을 2~3초간 길게 누르십시오.

지능형 자동 종료 기능:
배터리 전력을 절약하기 위해 자전거는 움직임이 없는 상태에서 10분이 지나면 자동으로 전원이 꺼집니다.

중요:
배터리 전력을 절약하려면, 중간에 잠시 멈추거나 밤새 보관할 때는 항상 자전거의 전원을 끄는 것을 잊지 마십시오.

⚠ **경고:**
배터리 및 전기 시스템 손상으로 인한 오작동 및 안전 위험을 방지하기 위해, 충전 중에는 절대 전기 자전거의 전원을 켜지 마십시오.

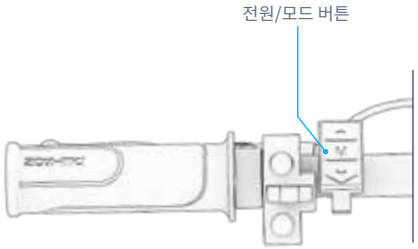

4.2 LCD 화면 이해 및 사용법



⚠ **경고:** LCD 화면에 오류 경고 아이콘 또는 E-001부터 E-007까지의 오류 코드가 표시되면 즉시 주행을 중단하십시오. 전기 자전거를 다시 타기 전에 JETSON 케어 팀에 연락하여 지원을 받으십시오.

화면 표시 변경:

디스플레이에 표시된 사양을 변경하려면:

전원/모드(M) 버튼을 빠르게 눌러 다음 사양 간에 디스플레이를 전환합니다:

1	**ODO**	주행거리계 - 본 장치의 총 주행 거리.
2	**DST***	거리 - 이번 주행에서 이동한 거리.
3	**CUR**	현재의 - 배터리의 전기 흐름.
4	**VOL**	전압 - 배터리에서 발생하는 전기력.
5	**TRIP***	주행 거리계 - 이번 주행 동안 이동한 거리.
6	**TIME***	주행 시간 - 이 주행에서 이동한 시간.

전원/모드(**M**) 버튼과 위(▲) 버튼을 동시에 눌러 다음 사양 간에 표시를 전환합니다:

7	**MAX***	최대 주행 속도 - 이 놀이기구에서 주행한 최고 속도.
8	**AVG***	평균 주행 속도 - 이 주행에서 이동한 평균 속도.

*스펙은 스쿠터의 전원이 꺼질 때마다 초기화됩니다.

화면 밝기를 변경하려면:

1. 위(▲) 버튼과 아래(▼) 버튼을 동시에 2~3초간 길게 눌러 설정 메뉴로 진입하십시오.
2. 화면에 "P01"이 표시될 때까지 위쪽 화살표 키를 빠르게 누릅니다.
3. 빠르게 전원/모드(**M**) 버튼을 눌러 입력합니다.
4. 위(▲) 및 아래(▼) 버튼을 빠르게 눌러 1(최저 밝기), 2(중간 밝기), 3(최대 밝기) 사이를 전환하여 원하는 설정에 도달할 때까지 반복합니다.
5. 빠르게 전원/모드(**M**) 버튼을 눌러 확인하십시오.
6. 위(▲) 버튼과 아래(▼) 버튼을 동시에 2~3초간 길게 눌러 설정 메뉴를 종료하십시오.

마일과 킬로미터 간 측정 단위를 전환하려면:

1. 위(▲) 버튼과 아래(▼) 버튼을 동시에 2~3초간 길게 눌러 설정 메뉴로 진입하십시오.
2. 화면에 "P02"가 표시될 때까지 위쪽 화살표 키를 빠르게 누릅니다.
3. 빠르게 전원/모드(**M**) 버튼을 눌러 입력합니다.
4. 위(▲) 및 아래(▼) 버튼을 빠르게 눌러 원하는 설정이 될 때까지 킬로미터(**0**)와 마일(1) 사이를 전환하십시오.
5. 빠르게 전원/모드(**M**) 버튼을 눌러 확인하십시오.
6. 위(▲) 버튼과 아래(▼) 버튼을 동시에 2~3초간 길게 눌러 설정 메뉴를 종료하십시오.

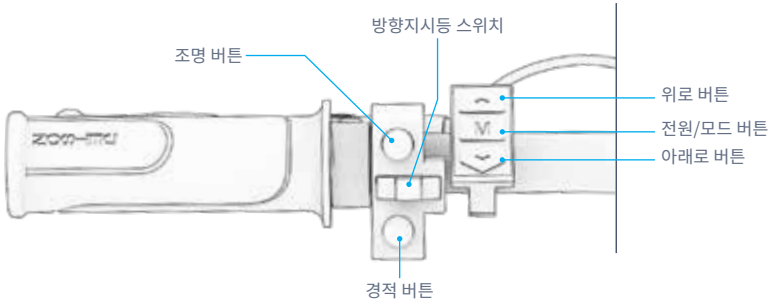

4.3 조명 사용하기

저조도 조건에서 주행할 경우, 전조등을 켜서 앞길을 더 잘 볼 수 있도록 하고, 맞은편에서 오는 라이더들이 당신을 더 잘 볼 수 있도록 하십시오.

헤드라이트 및 후미등을 켜거나 끄려면:
조명 버튼을 빠르게 누르세요.

4.4 방향 지시등 사용하기

방향 지시등 스위치를 왼쪽 또는 오른쪽으로 전환하면 오토바이 후면의 해당 방향 지시등이 켜집니다.

방향 지시등 사용을 종료하려면 스위치를 중앙 위치로 전환하십시오.

4.5 나팔을 불다

경적을 울려 다른 라이더와 보행자에게 경고하십시오.

경적을 울리려면: 경적 버튼을 빠르게 누르세요.

4.6 전자 보행 보조 장치 사용

보행 보조 모드에서는 모터가 자전거를 시속 3.7마일(6.0KM/H)로 전진시켜 주행하지 않을 때 운반이 용이하도록 합니다. 보행 보조 기능을 사용할 때는 핸들바로 자전거를 조종하십시오.

보행 보조 모드 켜기: 아래(▼) 버튼을 길게 누릅니다. 2초 후 보행 보조 모드가 활성화됩니다. 보행 보조가 필요한 동안 계속 아래(▼) 버튼을 누르고 계십시오. 보행 보조가 작동 중일 때 LCD 화면(4.2절)에 보행 보조 아이콘이 점등됩니다.
워크 어시스트 모드를 끄려면: (▼) 버튼을 놓으십시오.

4.7 배터리 충전량 확인

LCD 화면의 배터리 표시 아이콘으로 배터리 충전량을 확인할 수 있습니다.

배터리 지표 아이콘	예상 잔여 충전량 비율*
	76% - 100%
	51% - 75%
	26% - 50%
	<25% 지금 바로 Jetson을 충전하세요!
	<10% 자전거 타는 걸 멈추고 전기 자전거를 충전하세요!

*근사값일 뿐입니다. 사용에 따라 다를 수 있습니다.

중요: 자전거의 최고 속도 도달 능력은 배터리 충전 상태에 영향을 받을 수 있습니다. 배터리 잔량이 25% 미만으로 떨어지면 속도 저하를 느낄 수 있습니다.

중요: 배터리 충전량이 0%로 떨어지면 전기 자전거가 전원이 꺼집니다. 다음 주행 전에 완전히 충전하십시오(2.7항 참조).

4.8 킥스탠드 사용하기

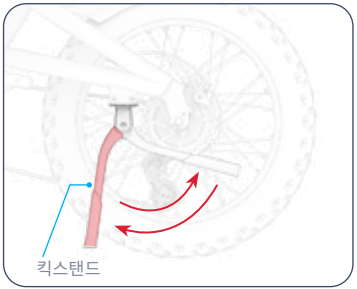

킥스탠드 사용법: 아래로 회전시킨 후 전기 자전거를 부드럽게 기울여 세우십시오.

킥스탠드를 올리려면: 뒤로 돌려 올리십시오.

⚠ **주의:** 주행 전 반드시 킥스탠드를 올리기 바랍니다.

4.9. 배터리 제거 및 재삽입

배터리 제거 방법:

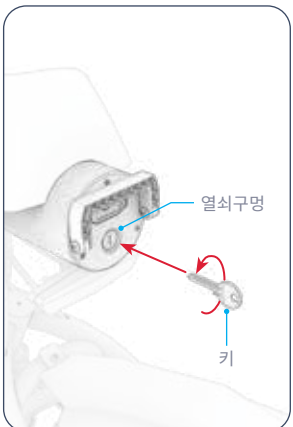

1. 열쇠 구멍에 열쇠 1개를 삽입하십시오. 열쇠를 시계 반대 방향으로 180° 돌리십시오.



2. 배터리 손잡이를 바깥쪽으로 당긴 후, 이 손잡이를 이용해 배터리 수납함에서 배터리를 꺼내십시오.
3. 열쇠구멍에서 열쇠를 빼내세요.

배터리 재삽입 방법:

1. 키홀이 바깥을 향하도록 배터리를 배터리 수납공간에 부드럽게 밀어 넣으십시오. 키홀이 배터리 표면의 하단 부분에 위치하고 손잡이 부착 지점 아래에 있는지 확인하십시오. (왼쪽 참조 이미지 참조.)
2. 배터리를 배터리 수납 공간에 완전히 밀어 넣으십시오.
3. 열쇠 구멍에 열쇠 1개를 삽입하십시오. 열쇠를 시계 방향으로 180° 돌리십시오.
4. 열쇠구멍에서 열쇠를 빼내고 배터리 손잡이를 배터리 면에 밀어 올리십시오.
5. 배터리가 프레임에 단단히 고정되어 있는지 확인하십시오.

⚠ **주의:** 배터리는 반드시 프레임에 고정하십시오. 배터리가 제자리에 고정되지 않은 상태에서 자전거의 전원을 켜거나 주행하지 마십시오.

⚠ **주의:** 배터리 손상을 방지하려면 프레임에 너무 빠르게 또는 과도한 힘으로 삽입하지 마십시오.

5.
이동 지침.

5.1. 전기 자전거 타기

전기 자전거를 4가지 방식으로 타보세요:
1. 전자 보조 장치와 함께 페달링하기(제5.2절)
2. 전자식 페달 보조 장치 없이 진행하는 전통적인 자전거 타기(제5.2절)
3. 스로틀을 이용한 전 모터 구동(제5.5절)
4. 크루즈 컨트롤 잠금 상태 (제5.7절)

5.2. 전자식 페달 보조 장치 유무에 따른 페달링

페달 보조 기능은 적은 힘으로 더 멀리, 더 빠르게 이동할 수 있게 합니다. 전원을 켠 상태에서 페달을 밟으면 모터가 자전거에 힘을 보태어 사용자의 힘을 보조하고, 자전거에 설정된 속도 범위 내에서 보조 속도에 도달하도록 돕습니다. (5.3절)

오토는 페달 회전 속도에 기반한 보조 기능을 갖추고 있어, 페달을 밟을 때마다 모터가 보조 동력을 제공합니다. 페달에 가하는 회전력에 따라 모터가 작동하므로, 원하는 만큼 근육을 사용하거나 최소한으로만 사용할 수 있습니다.

자전거가 설정된 레벨의 속도 한계치를 초과하는 속도로 주행할 경우, 속도가 해당 한계치 아래로 떨어질 때까지 모터의 보조 기능이 작동하지 않습니다.

페달 보조 없이 자전거를 타려면: 페달 보조 수준을 0으로 설정하면 모터가 작동하지 않습니다.

참고: 전원을 켜지 않았거나 배터리가 방전된 상태에서도 자전거를 탈 수 있지만, 모든 조명 및 전기 기능을 사용할 수 없습니다.

5.3. 속도 모드 이해 및 사용

페달 보조 또는 스로틀을 사용하여 주행할 수 있는 최대 속도는 설정된 속도 모드에 따라 달라집니다.

페달링 시: 모터는 설정된 속도 모드에서 가능한 최대 속도에 도달할 수 있도록 동력을 보조합니다. 페달링만으로 해당 속도를 초과할 경우 모터는 페달 보조 기능을 제공하지 않습니다.

스로틀 사용 시: 설정하신 속도 모드가 주행 가능한 최대 속도를 결정합니다. 속도 제한 구간, 인구 밀집 지역 주행 시 또는 여유로운 주행을 원할 때는 낮은 속도를 사용하십시오.

중요: 스피드 모드 0으로 설정**시** , 페달을 밟아도 모터가 작동하지 않으며 스로틀을 사용할 수 없습니다.

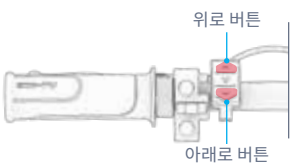

더 높은 속도 모드로 변경하려면: 위쪽(▲) 버튼을 누르십시오.

저속 모드로 변경하려면: 아래(▼) 버튼을 누르십시오.

속도 모드	0	1	2	3	4	5
보조 속도 (페달) 또는 최대 속도 (스로틀)	모터에서 출력이 없음*	6.시속 2마일 (9.98 KM/H)	9.시속 3마일 (14.97 KM/H)	12.시속 4마일 (19.96 KM/H)	15.5 마일/시간 (24.94 KM/H)	20.0 마일/시간 (32.19 KM/H)

*페달링 전용입니다. 자전거가 모드 0으로 설정된 경우 스로틀을 사용할 수 없습니다.

5.4 기어 사용하기

이 전기 자전거는 7단 기어 자전거입니다. 기계식 기어는 스로틀로 자전거 움직임을 제어할 때는 주행에 영향을 미치지 않습니다. 기어는 페달을 밟을 때만 주행에 영향을 줍니다.

낮은 기어는 저항이 적어 페달링이 더 쉬워지지만, 페달 한 번 돌릴 때마다 이동 거리는 줄어듭니다. 오르막길 주행, 험한 지형 극복, 또는 천천히 주행할 때 낮은 기어를 사용하세요.

높은 기어는 더 빠른 속도를 제공합니다. 페달을 한 번 밟을 때마다 더 먼 거리를 이동할 수 있기 때문입니다. 평지에서 빠르게 주행하거나 내리막길을 내려갈 때 높은 기어를 사용하세요.

기어를 한 단계 낮추다:
기어 표시선에 원하는 기어가 위치할 때까지 다운시프트 레버를 앞으로 밀어주세요.

더 높은 기어로 변속하기:
원하는 기어가 기어 표시선에 위치할 때까지 업시프트 버튼을 누르십시오.

참고:
기어 변속이 성공할 때마다 딸깍하는 소리가 들릴 것입니다.

중요:
앞으로 움직이는 동안에만 기어를 변경하고 적극적으로 페달을 밟으십시오.

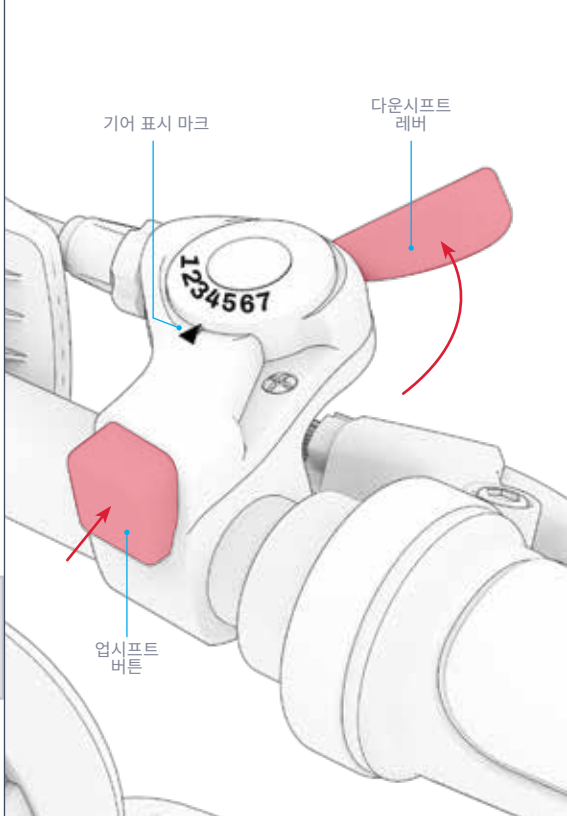

5.5 스로틀 사용하기

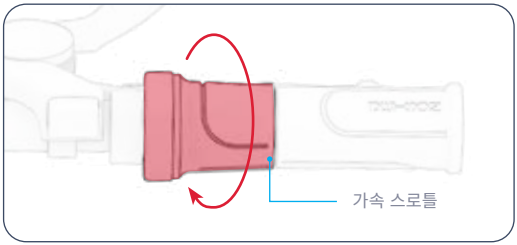

전기 자전거를 오토바이처럼 타려면 페달링을 멈추고 가속 스로틀을 사용하세요.

자전거의 설정 속도 모드에 따라 주행 가능한 최대 속도가 달라집니다. (5.3절)

중요: 자전거가 속도 모드 0으로 설정된 상태에서는 스로틀을 사용할 수 없습니다.

가속하려면: 오른손으로 가속 스로틀을 천천히 자신 쪽으로 돌려주세요.

- 스로틀을 더 많이 돌릴수록 모터가 더 많이 작동하며 — 더 빠르게 주행하게 됩니다.
- 갑작스러운 속도 급증을 피하려면 항상 스로틀을 서서히 회전시키십시오.

속도를 줄이려면: 스로틀을 부드럽게 떼어주세요.

⚠ **주의:** 부상을 방지하려면 페달을 밟지 않을 때도 항상 발을 페달 위에 올려놓으십시오. 자전거 측면에 발이 매달린 상태로 절대 타지 마십시오.

5.6 브레이크 사용법

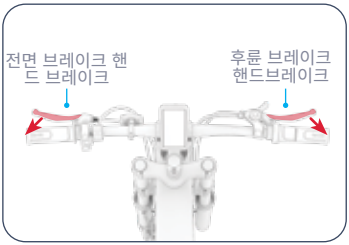

- 한쪽 또는 양쪽 핸드브레이크를 꽉 잡아 속도를 줄이십시오.
- 더 세게 쥐어 완전히 멈추게 하십시오.
- 갑작스러운 움직임을 피하려면 핸드브레이크를 서서히 꽉 쥐어 보십시오.

· 좌측 핸드브레이크 ➔ 프론트 휠 브레이크
· 오른쪽 핸드브레이크 ➔ 후륜 브레이크

5.7 크루즈 컨트롤 사용법

크루즈 컨트롤은 자전거를 일정한 속도로 주행 상태에 고정합니다. 크루즈 컨트롤을 설정하면 모터가 그 속도를 유지하기 위해 작동하므로, 스로틀 조작이나 페달링이 필요하지 않습니다.

크루즈 컨트롤을 활성화하려면: 원하는 속도로 주행 중일 때, 위쪽(▲) 버튼을 길게 누릅니다
3초. 속도가 고정되면 LCD 화면(4.2절)에 크루즈 컨트롤 아이콘이 점등됩니다. 스로틀을 떼고 주행하십시오.

크루즈 컨트롤을 해제하려면: 스로틀을 살짝 비틀거나, 핸드브레이크 중 하나를 잡거나, 크루즈 컨트롤 버튼을 빠르게 눌러주세요.

5.8 헬멧 안전

라이더는 항상 헬멧을 착용해야 합니다.



부적절한 위치:
이마가 드러났다.
추락할 수 있다
심각한 부상.



적절한 위치 선정:
이마는 덮여 있다
헬멧에 의해.

*헬멧, 적절한 복장, 신발 및 안전 장비를 착용하십시오. 바퀴에 걸리거나 끼일 수 있는 옷은 피하십시오. 발가락이 덮인 평평한 신발을 권장합니다. 사고 발생 시 부상을 방지하기 위해 ASTM F1492 인증 헬멧과 보호 장비를 착용하십시오.

5.9. 속도 및 주행 거리 극대화

이상적인 조건에서 완전히 충전된 배터리로 달성 가능한 최대 주행 거리는 전자식 페달 보조 기능만 사용할 경우 37마일(59.5KM), 스로틀만 사용할 경우 27마일(43.5KM)입니다. 최대 속도는 20MPH(32.2KM/H)입니다. 모터가 더 열심히 작동할수록 배터리가 더 빨리 소모됩니다. 다음 요소들도 속도와 주행 거리에 영향을 미칩니다.

주행 표면:
거친 지면을 주행하는 데는 평탄한 지면을 주행할 때보다 더 많은 모터 출력이 필요합니다.

운반 중량:
더 많은 무게(탑승자 및 화물)는 주행 가능 거리를 감소시킵니다.

승마 스타일:
- 자주 시동을 걸고 끄면 주행 거리가 줄어듭니다.
- 스로틀 사용은 페달 보조보다 배터리를 더 빨리 소모합니다.
- 자신의 힘으로 페달을 밟으면 모터에 가해지는 부하가 줄어들고 주행 거리가 늘어납니다.

기온:
전기 자전거를 주행하고 보관하기에 이상적인 온도는 32°F ~ 104°F (0°C ~ 40°C) 사이입니다.

경사:
모터는 평지나 내리막길보다 오르막길에서 더 열심히 작동해야 한다.

배터리 관리:
매번 주행 후 적시에 배터리를 충전하면 배터리 용량과 성능을 유지하는 데 도움이 됩니다.

기어 사용:
기어를 활용해 페달링 효율을 극대화하면 페달 보조 기능을 더 효율적으로 사용할 수 있어, 배터리 소진 전까지 더 많은 주행 거리를 확보할 수 있습니다.

타이어 공기압:
타이어를 권장 공기압까지 팽창시키면 최대 주행 속도와 주행 거리를 달성하는 데 도움이 됩니다.

사용자 유지보수 지침.

Jetson을 잘 관리하여 부드럽고 안전하게 주행하세요. 방법은 다음과 같습니다:

Jetson 사용법:

- 제품을 심한 진동이나 강한 물리적 충격에 노출시키지 마십시오.
- 절대 배터리를 분해하지 마십시오.
- 제품을 물과 습기로부터 멀리 보관하십시오.
- 부러짐을 방지하려면 매끄럽고 평평한 표면에서 주행하십시오.
- 바퀴, 좌석 및/또는 핸들바로 제품을 운반하지 마십시오.
- 핸들바 부품과 모터를 연결하는 배선을 잡아당기거나 걸리지 않도록 주의하십시오.

보관 방법:

- 장기간 제품을 보관하기 전에 배터리를 완전히 충전하십시오.
- 장기간 보관 시에는 한 달에 한 번씩 배터리를 완전히 충전하십시오.
- 제품을 덮어 먼지로부터 보호하십시오.
- 제품을 실내의 건조한 장소에 보관하십시오. 보관 온도는 32°F ~ 104°F (0°C ~ 40°C) 사이여야 합니다.

Jetson 청소하기:

- 시트와 프레임 - 먼지가 없는 젖은 천이나 소독용 알코올에 적신 천으로 닦으십시오. 이후 먼지가 없는 마른 천으로 닦아내십시오.
- 핸들바 - 먼지가 없는 젖은 천에 중성 세제를 묻혀 닦아주세요. 다른 젖은 천으로 남은 세제를 닦아내세요.
- 휠 부품 - 먼지가 없는 젖은 천으로 닦으십시오.
- 타이어 - 먼지가 없는 젖은 천으로 닦으십시오. 타이어 마감제나 클리너를 사용할 수도 있습니다.

경고: 제품에 물을 직접 분사하거나 뿌리지 마십시오. 물은 배선, 배터리 수납 공간, 조명 장치에 손상을 입힐 수 있으며 프레임의 부식을 유발할 수 있습니다. 이 모든 요인은 오작동을 일으켜 탑승자의 안전을 위협할 수 있습니다.

⚠ 배터리 주의사항:

본 제품에는 분리 가능한 리튬 이온 배터리가 장착되어 있습니다. 취급 시 주의하십시오.

- 제품과 배터리를 불꽃이나 과도한 열로부터 멀리 보관하십시오.
- 강한 물리적 충격, 심한 진동 또는 충격을 피하십시오.
- 제품과 배터리를 물이나 습기로부터 보호하십시오.
- 제품이나 배터리를 다른 물건 위에 쌓거나 아래에 쌓아 두거나 보관하지 마십시오.
- 배터리를 분해하지 마십시오.
- 제품이나 배터리를 일반 쓰레기와 함께 버리지 마십시오. 제품을 전자폐기물 전용 처리 시설이나 배터리 재활용 센터로 가져가십시오. 가까운 처리 장소에 대한 자세한 정보는 해당 지방자치단체나 폐기물 수거 업체에 문의하십시오.
- 제품의 배터리가 뜨겁게 느껴지거나 과열 징후를 보일 경우, 냄새나 이상한 소리가 날 경우, 액체나 가스가 누출될 경우, 또는 모양이나 색상이 변할 경우 즉시:
  1. 사용 중이라면 즉시 사용을 중지하십시오. 제품에 충전 케이블이 연결되어 있다면 분리하십시오.
  2. 제품 사용을 중단하십시오.
  3. 안전할 경우, 제품과 배터리를 텅 빈 공간으로 옮기고 가연성 물질로부터 멀리 떨어뜨리십시오.
  4. 지역 응급 서비스에 연락하여 도움을 요청하십시오.
  5. 누출된 배터리 전해액과 접촉한 눈이나 피부 부위를 깨끗한 흐르는 물로 철저히 씻고 추가적인 의료 조치를 받으십시오.
- 배터리에 문제가 있을 경우 JETSON 케어 팀에 문의하십시오.

저희와 소통하세요.

RIDEJETSON.COM/SUPPORT
RIDEJETSON.COM/채팅

1-844-585-7462

소셜 미디어에서 @ridejetson을 팔로우하여 환상적인 혜택, 경품 이벤트 및 최신 Jetson 소식을 놓치지 마세요.

차량 운전이 즐거우신가요?

리뷰를 남겨주세요
ridejetson.com/reviews.
여러분의 연락을 기다리고 있습니다!
#MakeMoves




JETSON

PRZEWODNIK PO TRASIE.

WAŻNE:
Przeczytaj uważnie i zachowaj
do wykorzystania w przyszłości.

JETSON

OTTO
Elektryczny rower terenowy.

MODEL SKU(S): JOTTO-BLK

NASZA DWÓJKA ZASADY JAZDY:

BĄDŹCIE BEZPIECZNI.
BAW SIĘ DOBRZE!

WYPRODUKOWANO W YUEYANG, CHINY
IMPORTOWANE PRZEZ TRURIDE TECH LLC.
PO BOX 461, JERSEY CITY, NJ 07302-9998

KOD DATY: 09/2025
WERSJA DOKUMENTU: V2.0
WYPRODUKOWANO W CHINACH

© 2025, TRURIDE TECH. WSZELKIE PRAWA ZASTRZEŻONE. WYPRODUKOWANO DLA TRURIDE TECH LLC.
JETSON® JEST ZAREJESTROWANYM ZNAKIEM TOWAROWYM UŻYWANYM NA PODSTAWIE LICENCJI UDZIELONEJ PRZEZ JETSTREAM BRANDS LLC.
ŻADNA CZĘŚĆ NINIEJSZEGO DOKUMENTU, W TYM KSZTAŁT, GRAFIKA I PROJEKT, NIE MOŻE BYĆ REPRODUKOWANA ANI PRZEKAZYWANA W JAKIEJKOLWIEK FORMIE LUB W JAKIKOLWIEK SPOSÓB.

Spis treści

Ostrzeżenia dotyczące bezpieczeństwa ... 4
Zakres gwarancji i rejestracja produktu ... 7
1. O Twoim produkcie
1.1 Przegląd produktu 8
1.2 Zawartość opakowania 11
1.3 Specyfikacje produktu 12
1.4 Zasoby internetowe 12
2. Instrukcja montażu
2.1 Uwagi wstępne 13
2.2 Odpowiedniość dla jeźdźca 13
2.3 Mocowanie kierownicy 14
2.4 Mocowanie przedniego koła 17
2.5 Montaż reflektora i przedniego błotnika 20
2.6 Mocowanie pedałów 23
2.7 Ładowanie akumulatora 24
3. Przygotowanie do jazdy
3.1 Kontrola bezpieczeństwa przed jazdą 26
3.2 Napompowanie opon i ciśnienie 27
3.3 Sprawdzanie i regulacja hamulców 28
4. Instrukcja obsługi
4.1 Włączanie i wyłączanie zasilania 30
4.2 Rozumienie i korzystanie z ekranu LCD 31
4.3 Korzystanie z oświetlenia 32
4.4 Korzystanie z kierunkowskazów 33
4.5 Trąbienie klaksonem 33
4.6 Korzystanie z elektronicznego wspomagania chodzenia 33
4.7 Sprawdzanie poziomu naładowania akumulatora 34
4.8 Korzystanie z podpórki 34
4.9 Wyjmowanie i ponowne wkładanie baterii 35
5. Instrukcje dotyczące przeprowadzki
5.1 Jazda na rowerze elektrycznym 36
5.2 Pedałowanie z elektroniczną pomocą pedałowania lub bez niej 36
5.3 Rozumienie i korzystanie z trybów prędkości 37
5.4 Korzystanie z przekładni 38
5.5 Korzystanie z przepustnicy 39
5.6 Korzystanie z hamulców 39
5.7 Korzystanie z tempomatu 40
5.8 Bezpieczeństwo kasku 40
5.9 Maksymalizacja prędkości i zasięgu jazdy 41
Instrukcje konserwacji dla użytkownika 42
Skontaktuj się z nami 44

OSTRZEŻENIA DOTYCZĄCE BEZPIECZEŃSTWA.

ZACHOWAJ TE INSTRUKCJE.

INSTRUKCJE DOTYCZĄCE RYZYKA POŻARU LUB OBRAŻEŃ CIAŁA ORAZ WAŻNE INSTRUKCJE BEZPIECZEŃSTWA

- Przed użyciem należy uważnie przeczytać instrukcję obsługi i ostrzeżenia dotyczące bezpieczeństwa oraz upewnić się, że wszystkie instrukcje bezpieczeństwa zostały zrozumiane i zaakceptowane. Użytkownik ponosi odpowiedzialność za wszelkie straty lub szkody spowodowane niewłaściwym użytkowaniem.
- **Użycie nieodpowiedniej ładowarki może spowodować pożar lub wybuch, prowadząc do zniszczenia mienia, obrażeń ciała lub śmierci.**
- Przed każdym cyklem pracy operator powinien przeprowadzić kontrole przedoperacyjne określone przez producenta: Czy wszystkie osłony i podkładki dostarczone przez producenta znajdują się na swoim miejscu i są w dobrym stanie; Czy układ hamulcowy działa prawidłowo; Czy wszystkie osłony osi, osłony łańcuchów lub inne osłony dostarczone przez producenta są na swoim miejscu i w dobrym stanie; Czy opony są w dobrym stanie, odpowiednio napompowane i mają wystarczającą głębokość bieżnika; Miejsce, w którym produkt ma być eksploatowany, powinno być bezpieczne i odpowiednie do bezpiecznej eksploatacji.
- Komponenty należy konserwować i naprawiać zgodnie ze specyfikacjami producenta, używając wyłącznie autoryzowanych części zamiennych producenta, a montaż powinien być wykonywany przez dealerów lub inne wykwalifikowane osoby.
- Ostrzeżenie przed ładowaniem baterii jednorazowych.
- Nie dopuszczaj do kontaktu rąk, stóp, włosów, części ciała, odzieży lub podobnych przedmiotów z ruchomymi częściami, kołami lub układem napędowym podczas pracy silnika.
- Produkt ten nie powinien być używany przez dzieci lub osoby o ograniczonych zdolnościach fizycznych, sensorycznych lub umysłowych, lub osoby nieposiadające doświadczenia i wiedzy, chyba że są one pod nadzorem lub otrzymały instrukcje (IEC 60335-1/A2:2006).
- Dzieci pozostające bez opieki nie powinny bawić się tym produktem (IEC 60335-1/A2:2006).
- Wymagany jest nadzór osoby dorosłej.
- Urządzeń nie wolno używać do wyścigów, akrobacji ani innych manewrów, które mogą spowodować utratę kontroli lub niekontrolowane działania lub reakcje operatora/pasażera.
- Nigdy nie używaj w pobliżu pojazdów silnikowych.
- Unikaj ostrych nierówności, krat ściekowych i nagłych zmian powierzchni. Hulajnoga może nagle się zatrzymać.
- Unikaj ulic i nawierzchni pokrytych wodą, piaskiem, żwirem, brudem, liśćmi i innymi zanieczyszczeniami. Deszczowa pogoda pogarsza przyczepność, hamowanie i widoczność.
- Unikaj jazdy w pobliżu łatwopalnych gazów, oparów, cieczy lub pyłów, które mogą spowodować pożar.
- Operatorzy powinni przestrzegać wszystkich zaleceń i instrukcji producenta, a także wszystkich przepisów i rozporządzeń: Urządzenia bez reflektorów mogą być używane tylko przy odpowiedniej widoczności w świetle dziennym, a właściciele powinni być zachęcani do zwiększania widoczności za pomocą oświetlenia, reflektorów, a w przypadku urządzeń niskich – flag sygnałowych na elastycznych drążkach.
- Osoby z następującymi schorzeniami nie powinny obsługiwać urządzenia: osoby z chorobami serca; kobiety w ciąży; osoby z dolegliwościami głowy, pleców lub szyi lub po operacjach tych obszarów ciała; oraz osoby z zaburzeniami psychicznymi lub fizycznymi, które mogą zwiększać podatność na urazy lub ograniczać sprawność fizyczną lub zdolności umysłowe niezbędne do rozpoznania, zrozumienia i wykonania wszystkich instrukcji bezpieczeństwa oraz do oceny zagrożeń związanych z użytkowaniem urządzenia.

- Nie jeździć w nocy.
- Nie należy jeździć po spożyciu alkoholu lub zażyciu leków na receptę.
- Nie przewoź przedmiotów podczas jazdy.
- Nigdy nie obsługuj produktu na boso.
- Zawsze noś buty i zawiąż sznurowadła.
- Upewnij się, że Twoje stopy są zawsze stabilnie osadzone na pokładzie.
- Operatorzy powinni zawsze używać odpowiedniej odzieży ochronnej, w tym między innymi kasku z odpowiednim certyfikatem oraz wszelkiego innego sprzętu zalecanego przez producenta: Zawsze należy nosić sprzęt ochronny, taki jak kask, nakolanniki i nałokietniki.
- Zawsze ustępuj pierwszeństwa pieszym.
- Bądź czujny na rzeczy znajdujące się przed tobą i daleko od ciebie.
- Podczas jazdy nie należy rozpraszać uwagi, np. odbierając telefon lub wykonując inne czynności.
- Produkt nie może być używany przez więcej niż jedną osobę.
- Podczas jazdy wraz z innymi użytkownikami należy zawsze zachować bezpieczną odległość, aby uniknąć kolizji.
- Podczas skręcania pamiętaj o utrzymaniu równowagi.
- Jazda z nieprawidłowo wyregulowanymi hamulcami jest niebezpieczna i może spowodować poważne obrażenia lub śmierć.
- Podczas pracy hamulec może się nagrzewać, nie należy dotykać hamulca gołymi rękami.
- Zbyt mocne lub zbyt gwałtowne hamowanie może spowodować zablokowanie koła, co może doprowadzić do utraty kontroli nad pojazdem i upadku. Nagłe lub nadmierne hamowanie może spowodować obrażenia ciała lub śmierć.
- Jeśli hamulec się poluzuje, należy go wyregulować za pomocą klucza sześciokątnego, śrubokręta lub innego odpowiedniego narzędzia lub skontaktować się z zespołem pomocy technicznej Jetson.
- Zużyte lub uszkodzone części należy natychmiast wymienić.
- Przed jazdą sprawdź, czy wszystkie etykiety bezpieczeństwa są na swoim miejscu i czy są zrozumiałe.
- Właściciel zezwala na użytkowanie i obsługę urządzenia po wykazaniu, że operatorzy rozumieją i potrafią obsługiwać wszystkie elementy urządzenia przed jego użyciem.
- Nie należy jeździć bez odpowiedniego przeszkolenia. Nie należy jeździć z dużą prędkością, po nierównym terenie lub po zboczach. Nie należy wykonywać akrobacji ani gwałtownie skręcać.
- Zalecane do użytku wewnątrz pomieszczeń.
- Długotrwała ekspozycja na promieniowanie UV, deszcz i czynniki atmosferyczne może spowodować uszkodzenie materiałów obudowy. Gdy urządzenie nie jest używane, należy je przechowywać w pomieszczeniu.
- Osobiste urządzenia e-mobilności nie są przeznaczone do użytku w miejscach położonych na dużych wysokościach, gdzie wymagany jest zwiększony odstęp między przewodami elektrycznymi w obwodach elektrycznych, co oznacza, że nie są one przeznaczone do użytku na wysokościach powyżej 2000 metrów nad poziomem morza.
- Należy używać wyłącznie baterii określonych przez producenta
- Gdy nie używasz, przechowuj w pomieszczeniu. Podczas ładowania lub gdy nie używasz do jazdy, zostawiaj w pomieszczeniu.
- **OSTRZEŻENIE** – Ryzyko pożaru – Żadna z części nie może być naprawiana przez użytkownika.
- **OSTRZEŻENIE** — Ryzyko pożaru i porażenia prądem elektrycznym — Brak części, które mogą być naprawiane przez użytkownika.
- Uwaga: Ryzyko pożaru
- Waga jeźdźca nie powinna przekraczać 300 funtów | 136,1 kg.

MODYFIKACJE

Nie próbuj rozbierać, modyfikować, naprawiać ani wymieniać urządzenia ani żadnych jego części bez instrukcji od zespołu Jetson Care. Spowoduje to utratę gwarancji i może doprowadzić do awarii, które mogą spowodować obrażenia.

DODATKOWE ŚRODKI OSTROŻNOŚCI PODCZAS EKSPLOATACJI

Nie podnoś produktu z podłoża, gdy jest włączony, a koła są w ruchu. Może to spowodować swobodne obracanie się kół, co może doprowadzić do obrażeń ciała u Ciebie lub innych osób znajdujących się w pobliżu. Nie wskakuj na produkt ani nie zeskakuj z niego, nie skacz również podczas jego użytkowania. Podczas pracy zawsze trzymaj stopy mocno oparte na podnóżku. Przed użyciem zawsze sprawdź poziom naładowania akumulatora.

UTYLIZACJA WYKORZYSTANYCH BATERII



Bateria może zawierać substancje niebezpieczne, które mogą stanowić zagrożenie dla środowiska i zdrowia ludzkiego. Symbol umieszczony na baterii i/lub opakowaniu oznacza, że zużytej baterii nie należy traktować jako odpadu komunalnego. Baterie należy oddawać do odpowiedniego punktu zbiórki w celu recyklingu. Zapewniając prawidłową utylizację zużytych baterii, pomagasz zapobiegać potencjalnym negatywnym skutkom dla środowiska i zdrowia ludzkiego. Recykling materiałów pomaga chronić zasoby naturalne. Aby uzyskać więcej informacji na temat recyklingu zużytych baterii, skontaktuj się z lokalną służbą zajmującą się utylizacją odpadów.

POWIADOMIENIE O ZGODNOŚCI

To urządzenie jest zgodne z częścią 15 przepisów FCC. Jego działanie podlega następującym dwóm warunkom: (1) urządzenie nie może powodować szkodliwych zakłóceń oraz (2) urządzenie musi akceptować wszelkie odbierane zakłócenia, w tym zakłócenia, które mogą powodować niepożądane działanie. Ostrzeżenie: Zmiany lub modyfikacje tego urządzenia, które nie zostały wyraźnie zatwierdzone przez stronę odpowiedzialną za zgodność, mogą spowodować unieważnienie uprawnień użytkownika do obsługi sprzętu.

UWAGA: Niniejsze urządzenie zostało przetestowane i uznane za zgodne z ograniczeniami dla urządzeń cyfrowych klasy B, zgodnie z częścią 15 przepisów FCC. Ograniczenia te mają na celu zapewnienie odpowiedniej ochrony przed szkodliwymi zakłóceniami w instalacjach domowych. Niniejsze urządzenie generuje, wykorzystuje i może emitować energię o częstotliwości radiowej, a jeśli nie zostanie zainstalowane i nie będzie użytkowane zgodnie z instrukcją, może powodować szkodliwe zakłócenia w komunikacji radiowej. Nie ma jednak gwarancji, że zakłócenia nie wystąpią w konkretnej instalacji. Jeśli urządzenie to powoduje szkodliwe zakłócenia w odbiorze sygnału radiowego lub telewizyjnego, co można stwierdzić poprzez wyłączenie i włączenie urządzenia, użytkownik powinien spróbować skorygować zakłócenia, stosując jedno lub więcej z poniższych środków:

- Zmienić orientację lub położenie anteny odbiorczej.
- Zwiększ odległość między urządzeniem a odbiornikiem.
- Podłącz urządzenie do gniazdka elektrycznego w obwodzie innym niż ten, do którego podłączony jest odbiornik.
- Skontaktuj się ze sprzedawcą lub doświadczonym technikiem radiowo-telewizyjnym w celu uzyskania pomocy.
- Aby zapewnić zgodność z ograniczeniami klasy B FCC, należy używać kabli ekranowanych.

⚠ OSTRZEŻENIE:

Nieprzestrzeganie poniższych instrukcji może spowodować obrażenia ciała dziecka lub innych osób.

- Podczas montażu należy przechowywać małe części w miejscu niedostępnym dla dzieci.
- Akcesoria muszą być montowane i demontowane przez osobę dorosłą.
- Często sprawdzaj produkt pod kątem uszkodzeń.

*** WYMAGANY MONTAŻ PRZEZ OSOBĘ DOROSŁĄ.**

⚠ OSTRZEŻENIE:

Aby zmniejszyć ryzyko obrażeń, wymagany jest nadzór osoby dorosłej. Nigdy nie używaj na drogach, w pobliżu pojazdów silnikowych, na stromych zboczach lub schodach, w pobliżu basenów lub innych zbiorników wodnych; zawsze noś obuwie i nigdy nie pozwalaj na jazdę więcej niż jednej osobie.

⚠ OSTRZEŻENIE:

Podczas korzystania z tego produktu należy zawsze przestrzegać podstawowych środków ostrożności, w tym następujących:

(A) Przed użyciem produktu przeczytaj wszystkie instrukcje.

(B) Aby zmniejszyć ryzyko obrażeń, podczas użytkowania produktu w pobliżu dzieci konieczny jest ścisły nadzór.

(C) Nie wkładaj palców ani rąk do produktu.

(D) Nie używaj tego produktu, jeśli elastyczny kabel zasilający lub kabel wyjściowy jest zgnieciony, ma uszkodzoną izolację lub wykazuje inne oznaki uszkodzenia.

(E) Dla wszystkich urządzeń. Instrukcje powinny zawierać następującą informację: Urządzenie nie jest przeznaczone do użytku w temperaturach otoczenia poniżej 14°F (-10°C) lub powyżej 104°F (40°C).

(F) W przypadku wszystkich urządzeń instrukcje powinny zawierać następującą informację:
Akumulator jest przeznaczony do ładowania w temperaturze otoczenia od 0°C (32°F) do 40°C (104°F). Nigdy nie ładuj akumulatora, gdy temperatura otoczenia wykracza poza ten zakres.

KALIFORNIJSKA PROPOZYCJA 65

⚠ OSTRZEŻENIE:

TEN PRODUKT MOŻE NARAŻAĆ UŻYTKOWNIKA NA DZIAŁANIE SUBSTANCJI CHEMICZNYCH, W TYM KADMU, KTÓRE WEDŁUG STANU KALIFORNIA POWODUJĄ RAKA I WADY WRODZONE LUB INNE SZKODY REPRODUKCYJNE.
WIĘCEJ INFORMACJI MOŻNA ZNALEŹĆ NA STRONIE:
WWW.P65WARNINGS.CA.GOV.

ZAKRES GWARANCJI I REJESTRACJA PRODUKTU.

OGÓLNA OGRANICZONA GWARANCJA

TWÓJ NOWY PRODUKT JETSON JEST OBJĘTY GWARANCJĄ NA WADY MATERIAŁOWE I WYKONAWCZE, ZGODNIE Z INFORMACJAMI PODANYMI NA STRONIE RIDEJETSON.COM/WARRANTY, PRZEZ OKRES OD DATY PIERWOTNEGO ZAKUPU DETALICZNEGO, POD WARUNKIEM UŻYTKOWANIA ZGODNIE Z INSTRUKCJAMI OBSŁUGI JETSON (PATRZ RIDEJETSON.COM/SUPPORT). **W RAMACH NINIEJSZEJ GWARANCJI UŻYTKOWNIK MOŻE KIEROWAĆ SWOJE ROSZCZENIA DO FIRMY JETSON NAWET W SYTUACJACH, GDY PRODUKT JETSON ZOSTAŁ ZAKUPIONY U JEDNEGO Z NASZYCH AUTORYZOWANYCH SPRZEDAWCÓW DETALICZNYCH.** PEŁNA TREŚĆ WARUNKÓW NASZEJ GWARANCJI ZNAJDUJE SIĘ NA STRONIE RIDEJETSON.COM/WARRANTY.

REJESTRACJA PRODUKTU

ZAREJESTRUJ SWÓJ NOWY PRODUKT JETSON, ABY UZYSKAĆ SZYBKI DOSTĘP DO SPERSONALIZOWANEJ POMOCY TECHNICZNEJ I WSPARCIA GWARANCYJNEGO. ZRÓB TO NA STRONIE RIDEJETSON.COM/PRODUCT-REGISTRATION.

Aby skorzystać z produktu gwarancją lub chcesz zapytać o zakres gwarancji, skontaktuj się z nami bezpośrednio.

www.ridejetson.com

1. O TWÓJ PRODUKT.

1.1 Przegląd produktu

1. KIEROWNICA* (SZCZEGÓŁY NA STRONIE 10)
2. ŁODYGA
3. REFLEKTOR*
4. PRZEDNI BŁOTNIK* (2 szt.)
5. PRZEDNI WIDELEC
6. HAMULEC TARCZOWY (×2; PRZÓD* I TYŁ)
7. ZAWÓR OPONOWY Z OSŁONĄ PRZECIWPYŁOWĄ (×2; PRZÓD I TYŁ)
8. KOŁO (×2; PRZÓD* I TYŁ)
9. TYLNE ZAWIESZENIE
10. PEDAŁ Z ODBLASKAMI (×2; LEWA I PRAWA STRONA)
11. MECHANIZM KORBOWY
12. ŁAŃCUCH
13. PODPÓRKA
14. KOŁO PODPOROWE
15. PRZERZUTKA
16. TYLNY BŁOTNIK
17. TYLNY REFLEKTOR
18. TYLNE ŚWIATŁO Z KIERUNKOWSKAZAMI
19. RAMA
20. SIEDZENIE
21. BATERIA (WYJMOWANA)
    A. UCHWYT BATERII
    B. BLOKADA BATERII
    C. PORT ŁADOWANIA Z POKRYWĄ
22. KLUCZ DO BLOKADY AKUMULATORA (2 szt.)
23. ŁADOWARKA
24. KABEL ŁADUJĄCY

**WYMAGA MONTAŻU*

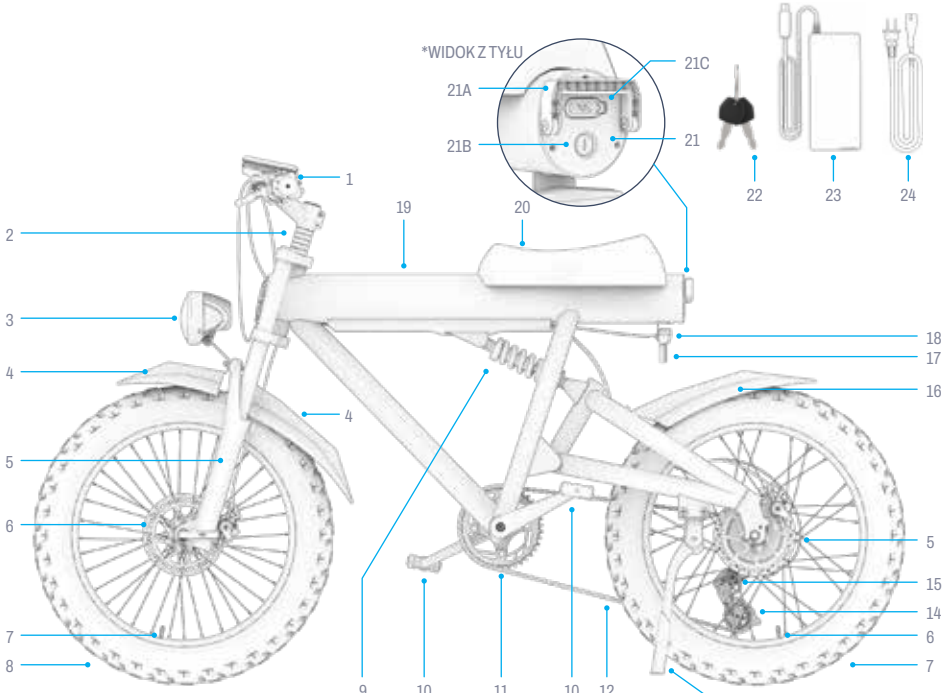

UWAGA: ZDJĘCIA MOGĄ NIE ODZWIERCIEDLAĆ DOKŁADNEGO WYGLĄDU RZECZYWISTEGO PRODUKTU.

1. LEWY HAMULEC RĘCZNY (PRZEDNIE KOŁO)
2. PRZYCISK OŚWIETLENIA
3. PRZEŁĄCZNIK KIERUNKOWSKAZÓW
4. PRZYCISK KLAKSONU
5. PRZYCISK W DÓŁ
6. PRZYCISK ZASILANIA/TRYBU PRACY
7. PRZYCISK W GÓRĘ
8. ODBŁYŚNIK
9. EKRAN LCD
10. ZACISK KIEROWNICY
11. DŹWIGNIA ZMIANY BIEGÓW
    A) PRZYCISK ZMIANY BIEGU NA WYŻSZY
    B) DŹWIGNIA REDUKCJI BIEGÓW
12. PRZYSPIESZENIE SKRĘCANIE PRZEPUSTNICY
13. PRAWY HAMULEC RĘCZNY (TYLNE KOŁO)

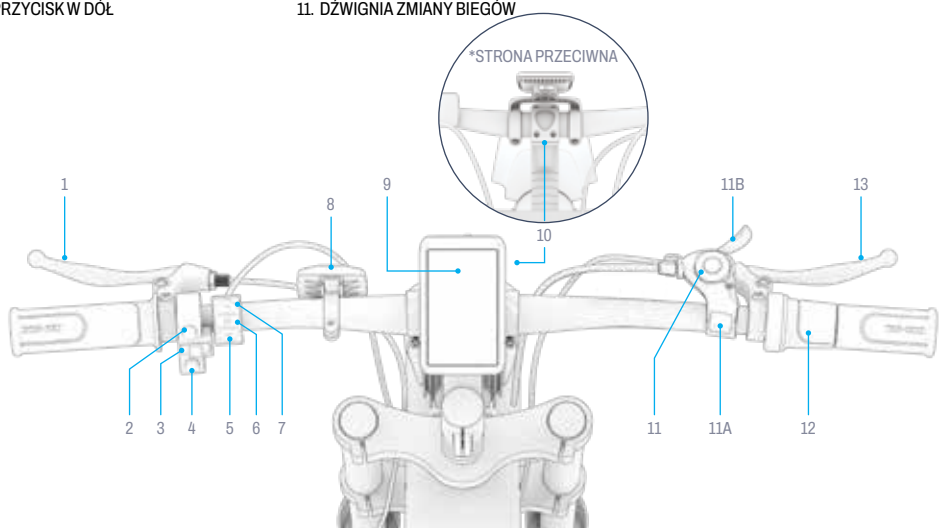

1.2 Zawartość opakowania

NARZĘDZIA DO MONTAŻU, REGULACJI I KONSERWACJI W ZESTAWIE:

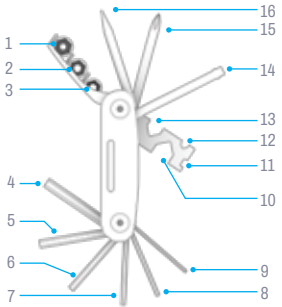

IDENTYFIKACJA KOŃCÓWEK NARZĘDZI WIELOFUNKCYJNYCH:	
1. NASADKA 10 MM	9. KLUCZ IMBUSOWY 2 MM
2. GNIAZDO 9 MM	10. KLUCZ IMBUSOWY 15 MM
3. GNIAZDO 8 MM	11. KLUCZ DO SZPRYCH 14 GAUGE
4. KLUCZ IMBUSOWY 6 MM	12. KLUCZ IMBUSOWY 8 MM
5. KLUCZ IMBUSOWY 5 MM	13. KLUCZ IMBUSOWY 10 MM
6. KLUCZ IMBUSOWY 4 MM	14. ŚRUBA Z ŁBEM WALCOWYM
7. KLUCZ IMBUSOWY 3 MM	15. ŚRUBOKRĘT KRZYŻAKOWY
8. KLUCZ IMBUSOWY 2.5 MM	16. ŚRUBOKRĘT PŁASKI

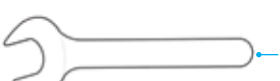

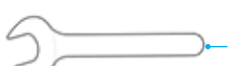

LUŹNA CZĘŚĆ DOŁĄCZONA DO MOCOWANIA PRZEDNIEGO KOŁA:



UWAGA: Dodatkowe części i elementy montażowe niezbędne do złożenia są już zamontowane; szczegółowe informacje znajdują się w instrukcji montażu.

1.3 Specyfikacje produktu

- LIMIT WAGOWY: 300 FUNTÓW | 136,1 KG
- WAGA PRODUKTU: 70 FUNTÓW | 31,8 KG
- ZALECANY WIEK: 14+
- WYMIARY PRODUKTU PO ROZŁOŻENIU:
  66,8 CALA (DŁ.) × 25,8 CALA (SZER.) × 40,5 CALA (WYS.) |
  169,7 CM (DŁ.) × 65,5 CM (SZER.) × 102,9 CM (WYS.)
- ROZMIAR OPONY:
  20,0 CALA (WYSOKOŚĆ) × 4,0 CALA (SZEROKOŚĆ) |
  50,8 CM (WYSOKOŚĆ) × 10,16 CM (SZEROKOŚĆ)
- MAKSYMALNA PRĘDKOŚĆ: 20 MIL/H | 32,2 KM/H*
- MAKSYMALNY ZASIĘG WSPOMAGANIA PEDAŁOWANIA: 37 MIL | 59,5 KM *
- MAKSYMALNY ZASIĘG PRZY PEŁNEJ PRĘDKOŚCI: 27 MIL | 43,5 KM *
- TYP HAMULCA: HAMULEC RĘCZNY STERUJĄCY PRZEDNIMI I TYLNYMI HAMULCAMI TARCZOWYMI
- AKUMULATOR: 48 V, 10,4 AH
- TYP BATERII: LITOWO-JONOWA
- SILNIK: 500 W **
- MOC WYJŚCIOWA ŁADOWARKI: 54,6 V, 2,0 A
- NAPIĘCIE ŁADOWARKI: UL 100–240 V
- CZAS ŁADOWANIA: OKOŁO 6 GODZIN
- ZALECANE CIŚNIENIE W OPONACH: 20 PSI
- LICZBA BIEGÓW: 7
- LICZBA TRYBÓW PRĘDKOŚCI: 5
- STOPIEŃ ODPORNOŚCI NA WODĘ: IPX4
- CERTYFIKAT UL: 2849

**ZAKRES PRODUKTÓW, PRĘDKOŚĆ, ŻYWOTNOŚĆ BATERII I INNE SPECYFIKACJE MOGĄ SIĘ RÓŻNIĆ W ZALEŻNOŚCI OD UŻYTKOWNIKA I WARUNKÓW JAZDY .*

***MOC SZCZYTOWA*

1.4 Zasoby internetowe

Wyszukaj nasze najbardziej zaktualizowany produkt materiały wprowadzające i zasoby pomocnicze.

Instrukcję obsługi można znaleźć w Internecie pod adresem
https://cdn.shopify.com/s/files/1/2530/6734/files/OTTO_MANUAL-web-1754427653669.pdf

Naszą kolekcję instrukcji obsługi można znaleźć pod adresem
https://ridejetson.com/pages/product-manuals

2. INSTRUKCJA MONTAŻU.

2.1 Uwagi wstępne

- ROZPOCZNIJ SWOJĄ PRZYGODĘ WE WŁAŚCIWY SPOSÓB. PRZED UŻYCIEM TEGO PRODUKTU NALEŻY UWAŻNIE PRZECZYTAĆ CAŁĄ INSTRUKCJĘ OBSŁUGI, W TYM OSTRZEŻENIA DOTYCZĄCE BEZPIECZEŃSTWA. UPEWNIJ SIĘ, ŻE ROZUMIESZ, AKCEPTUJESZ I PRZESTRZEGASZ WSZYSTKICH ZASAD:
  - ZALECENIA PRODUCENTA.
  - INSTRUKCJE BEZPIECZEŃSTWA I OSTRZEŻENIA.
  - LOKALNE PRZEPISY I ROZPORZĄDZENIA DOTYCZĄCE JAZDY I EKSPLOATACJI.

- ZACHOWAJ OSTROŻNOŚĆ PODCZAS ROZPAKOWYWANIA, PONIEWAŻ KIEROWNICA BĘDZIE TYLKO CZĘŚCIOWO PRZYMOCOWANA DO RAMY. USUŃ WSZYSTKIE OPAKOWANIA I PRZED MONTAŻEM USTAW ROWER ELEKTRYCZNY W POZYCJI PIONOWEJ NA PODPÓRCE. (PATRZ SEKCJA 4.8)

- KIERUNKI PODANE W NINIEJSZEJ INSTRUKCJI — PRAWO, LEWO, PRZÓD/DO PRZODU I TYŁ/DO TYŁU — SĄ ZORIENTOWANE TAK, JAK WIDZI JE ROWERZYSTA SIEDZĄCY NA ROWERZE ELEKTRYCZNYM. NA PRZYKŁAD „PRAWA STRONA" ROWERU ELEKTRYCZNEGO TO STRONA, PO KTÓREJ ZNAJDUJE SIĘ PRAWA RĘKA ROWERZYSTY.

2.2 Odpowiedniość dla kierowcy

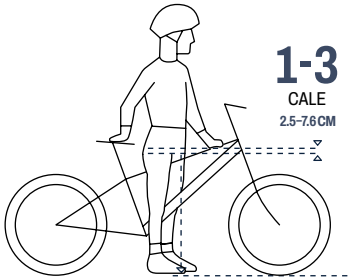

Aby zapewnić bezpieczną i wygodną jazdę, odległość między krokiem a górną rurą ramy roweru powinna wynosić co najmniej 1-3 cale (2.5-7.6 cm), gdy rowerzysta stoi okrakiem nad produktem z obiema stopami płasko na ziemi.

2.3 Mocowanie kierownicy

BĘDZIESZ POTRZEBOWAĆ KOŃCÓWEK KLUCZA IMBUSOWEGO 5 MM I 4 MM Z NARZĘDZIA WIELOFUNKCYJNEGO.

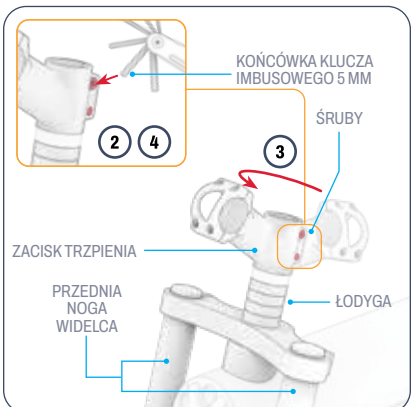

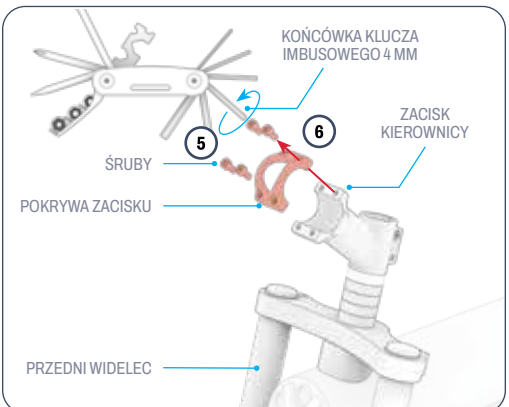

1. POSTAW RAMĘ ROWERU PIONOWO NA TYLNYM KOLE I PRZEDNIM WIDELCU.
2. POLUZUJ (ALE NIE WYKRĘCAJ) ŚRUBY W ZACISKU MOSTKA, OBRACAJĄC JE W KIERUNKU PRZECIWNYM DO RUCHU WSKAZÓWEK ZEGARA O 2–3 OBROTY ZA POMOCĄ KLUCZA IMBUSOWEGO 5 MM.
3. OBRÓĆ ZACISK TRZONU, AŻ ZACISK KIEROWNICY BĘDZIE SKIEROWANY W STRONĘ PRZEDNIEJ CZĘŚCI ROWERU. UPEWNIJ SIĘ, ŻE PRZEDNI WIDELEC JEST RÓWNIEŻ USTAWIONY TAK, ABY JEGO RAMIONA ZNAJDOWAŁY SIĘ PO LEWEJ I PRAWEJ STRONIE RAMY.
4. DOKRĘĆ ŚRUBY W ZACISKU MOSTKA, OBRACAJĄC JE W PRAWO ZA POMOCĄ KLUCZA IMBUSOWEGO 5 MM.
5. POLUZUJ I WYKRĘĆ 4 ŚRUBY MOCUJĄCE UCHWYT KIEROWNICY, OBRACAJĄC JE W LEWO ZA POMOCĄ KLUCZA IMBUSOWEGO 4 MM.
6. ZDEJMIJ POKRYWĘ ZACISKU I ODŁÓŻ JĄ NA BOK WRAZ Z 4 ŚRUBAMI.

⚠ **UWAGA:** Upewnij się, że wszystkie kable i przewody znajdują się przed kierownicą, nie są splątane, nie przeszkadzają w ruchu żadnych ruchomych części i nie utrudniają obrotu kierownicy.

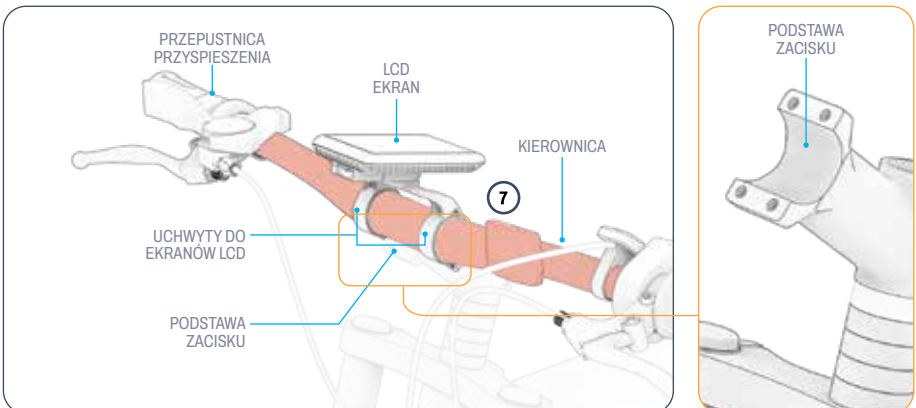

7. OSTROŻNIE PODNIEŚ KIEROWNICĘ NA PODSTAWĘ ZACISKU I USTAW JĄ W TAKI SPOSÓB, ABY:
   - JEST UMIESZCZONY W ZAKRZYWIONEJ DOLNEJ CZĘŚCI ZACISKU.
   - JEST ZORIENTOWANY Z PRZEPUSTNICĄ PRZYSPIESZENIA PO PRAWEJ STRONIE MOTOCYKLA.
   - JEST WYŚRODKOWANY I WYWAŻONY W ZACISKU.
   - PODSTAWA ZACISKU KIEROWNICY ZNAJDUJE SIĘ POMIĘDZY 2 RAMIONAMI WSPORNIKA EKRANU LCD.

UWAGA: Aby uzyskać dostęp do zacisku i zamocować elementy mocujące zacisku, może być konieczne obrócenie ekranu LCD.

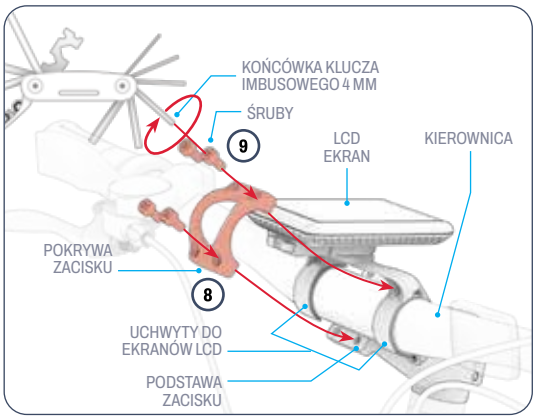

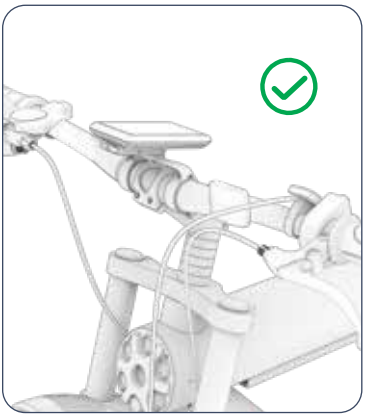

8. UMIEŚĆ OSŁONĘ ZACISKU NA ŚRODKU KIEROWNICY W TAKI SPOSÓB, ABY:
   • CZTERY OTWORY W POKRYWIE SĄ WYRÓWNANE Z CZTEREMA OTWORAMI W PODSTAWIE ZACISKU.
   • POKROWIEC ŚCIŚLE PRZYLEGA DO KRZYWIZNY KIEROWNICY.
   • POKRYWA JEST WOLNA OD UCHWYTU LCD I ZNAJDUJE SIĘ POD WSZYSTKIMI CZĘŚCIAMI EKRANU LCD I JEGO UCHWYTU.
9. WKRĘĆ PONOWNIE 4 ŚRUBY W 4 OTWORY Z PRZODU POKRYWY ZACISKU. TRZYMAJĄC KIEROWNICĘ I POKRYWĘ ZACISKU W ODPOWIEDNIM POŁOŻENIU, DOKRĘĆ ŚRUBY, OBRACAJĄC JE W PRAWO KLUCZEM IMBUSOWYM.
10. SPRAWDŹ, CZY KIEROWNICA JEST DOBRZE ZAMOCOWANA W ZACISKU.
11. SPRAWDŹ, CZY KIEROWNICA I PRZEDNI WIDELEC OBRACAJĄ SIĘ RÓWNOLEGLE, GDY KIEROWNICA JEST SKRĘCONA W LEWO LUB W PRAWO.

2.4 Mocowanie przedniego koła

BĘDZIESZ POTRZEBOWAĆ SZYBKOZAMYKACZA.

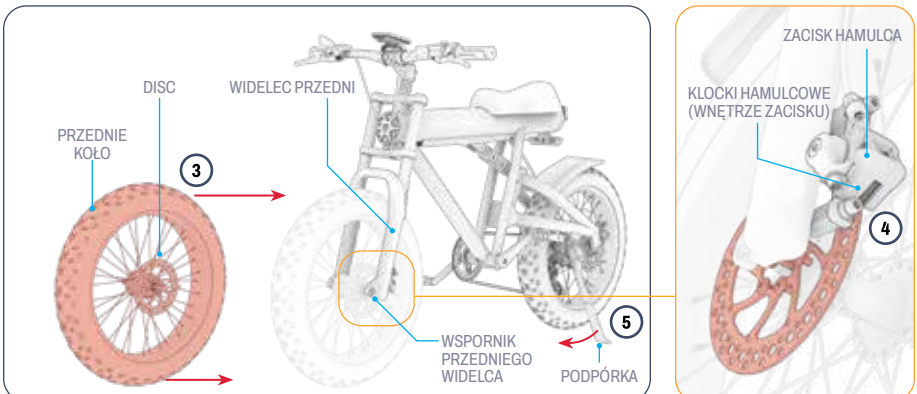

1. SPRAWDŹ, CZY WSZYSTKIE PLASTIKOWE ZABEZPIECZENIA OPAKOWANIOWE ZOSTAŁY USUNIĘTE Z KOŁA I PRZEDNIEGO WIDELCA.
2. ZNAJDŹ STRONĘ KOŁA Z TARCZĄ I STRONĘ PRZEDNIEGO WIDELCA Z ZACISKIEM HAMULCA. USTAW KOŁO PIONOWO PRZED WIDELCEM TAK, ABY STRONA KOŁA Z TARCZĄ ZNAJDOWAŁA SIĘ PO STRONIE WIDELCA Z ZACISKIEM HAMULCA.
3. OSTROŻNIE UNIEŚ PRZÓD ROWERU I WSUŃ KOŁO MIĘDZY NOGI PRZEDNIEGO WIDELCA. UMIEŚĆ PRZEDNIE KOŁO MIĘDZY PRZEDNIM WIDELCEM TAK, ABY STRONA TARCZY KOŁA ZNAJDOWAŁA SIĘ PO STRONIE WIDELCA Z ELEMENTAMI HAMULCA.
4. DELIKATNIE OPUŚĆ PRZEDNI WIDELEC WOKÓŁ KOŁA, AŻ KLINY W KAŻDEJ NODZE WIDELCA BĘDĄ ŚCIŚLE PRZYLEGAĆ DO PRZEDNIEJ OSI. **WAŻNE:** UPEWNIJ SIĘ, ŻE TARCZA JEST UMIESZCZONA POMIĘDZY 2 KLOCKAMI HAMULCOWYMI PO WEWNĘTRZNEJ STRONIE ZACISKU HAMULCA.
5. POSTAW ROWER NA PODPÓRCE (SEKCJA 4.8).

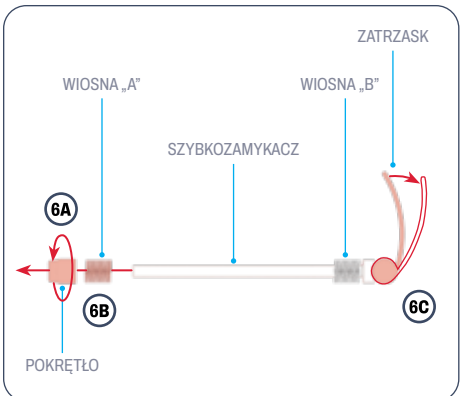

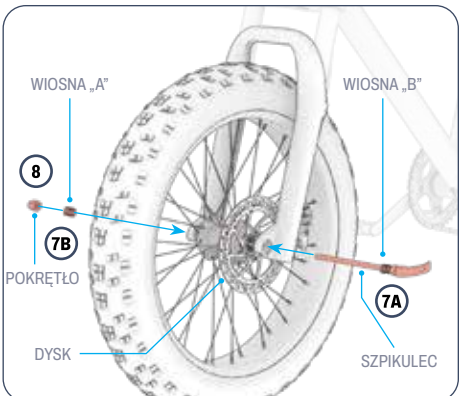

6. ODKRĘĆ POKRĘTŁO SZYBKOZAMYKACZA, OBRACAJĄC JE W KIERUNKU PRZECIWNYM DO RUCHU WSKAZÓWEK ZEGARA (A). ZDEJMIJ SPRĘŻYNĘ „A” Z SZYBKOZAMYKACZA (B) I OTWÓRZ ZATRZASK (C).

WAŻNE: Zostaw sprężynę „B” na szpikulcu obok zatrzasku.

7. OD STRONY ROWERU Z HAMULCEM I TARCZĄ, WSUŃ SZYBKOZAMYKACZ PRZEZ PRZEDNIĄ OŚ (A). WSUŃ SPRĘŻYNĘ „A” Z POWROTEM NA KONIEC SZYBKOZAMYKACZA TAK, ABY MNIEJSZA STRONA SPRĘŻYNY ZNAJDOWAŁA SIĘ BLIŻEJ KOŁA (B).
8. DELIKATNIE PRZEKRĘĆ POKRĘTŁO W PRAWO NA KOŃCU SZPIKULCA, ALE NIE DOKRĘCAJ GO CAŁKOWICIE.

*STRONA PRZECIWNA

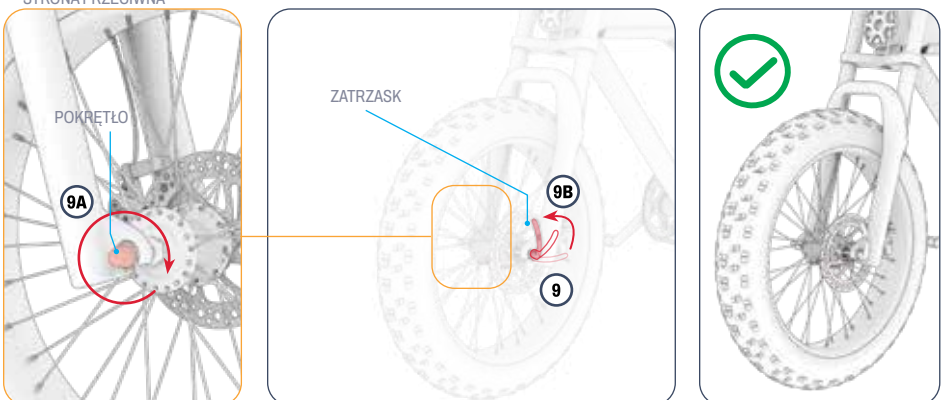

9. PRZYTRZYMAJ ZATRZASK NA SZYBKOZAMYKACZU, JEDNOCZEŚNIE DOKRĘCAJĄC POKRĘTŁO NA SZYBKOZAMYKACZU, OBRACAJĄC JE W PRAWO (A). ZAMKNIJ ZATRZASK NA SZYBKOZAMYKACZU (B).

10. SPRAWDŹ, CZY KOŁO OBRACA SIĘ SWOBODNIE I JEST DOBRZE ZAMOCOWANE.

⚠ **OSTRZEŻENIE:** Upewnij się, że koło jest dobrze zamocowane na przednim widelcu za pomocą szpilki. Jeśli szpilka jest dobrze dokręcona, zamknięcie zatrzasku szpilki powinno początkowo napotykać pewien opór, a następnie wymagać użycia siły, aby całkowicie zamknąć. Niezabezpieczone koło może się poluzować lub spaść, narażając rowerzystę na poważne obrażenia.

ROZWIĄZYWANIE PROBLEMÓW: Jeśli nie można otworzyć lub zamknąć zatrzasku na szybkozamykaczu, należy poluzować pokrętło, obracając je o ½ obrotu w kierunku przeciwnym do ruchu wskazówek zegara, aż będzie można użyć zatrzasku. Nie należy nadmiernie poluzować: podczas otwierania i zamykania zatrzasku powinno być wyczuwalne napięcie.

2.5 Montaż reflektora i przedniego błotnika

BĘDZIESZ POTRZEBOWAĆ KOŃCÓWKI KLUCZA IMBUSOWEGO 6 MM Z NARZĘDZIA WIELOFUNKCYJNEGO ORAZ KLUCZA 10 MM.

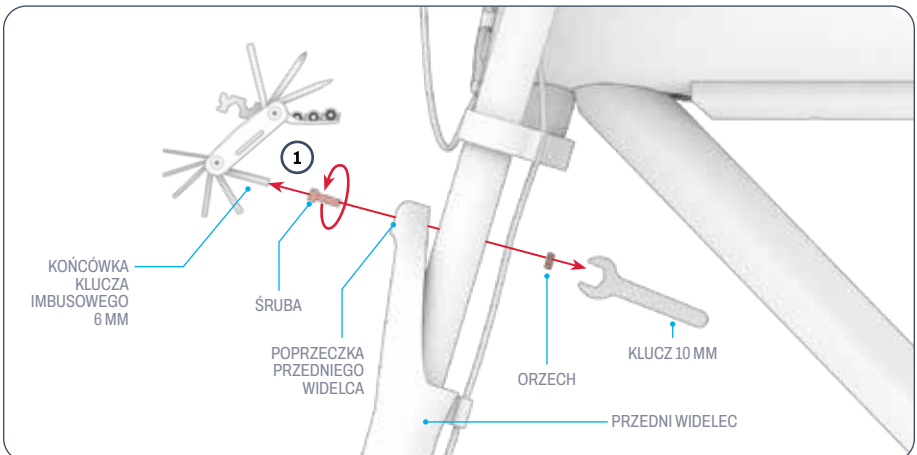

1. ZA POMOCĄ KLUCZA 10 MM PRZYTRZYMAJ NAKRĘTKĘ Z TYŁU POPRZECZKI PRZEDNIEGO WIDELCA. POLUZUJ I WYKRĘĆ ŚRUBĘ Z PRZODU POPRZECZKI PRZEDNIEGO WIDELCA, OBRACAJĄC JĄ W LEWO ZA POMOCĄ KOŃCÓWKI KLUCZA IMBUSOWEGO 6 MM NARZĘDZIA WIELOFUNKCYJNEGO. ODŁÓŻ ELEMENTY MONTAŻOWE NA BOK.

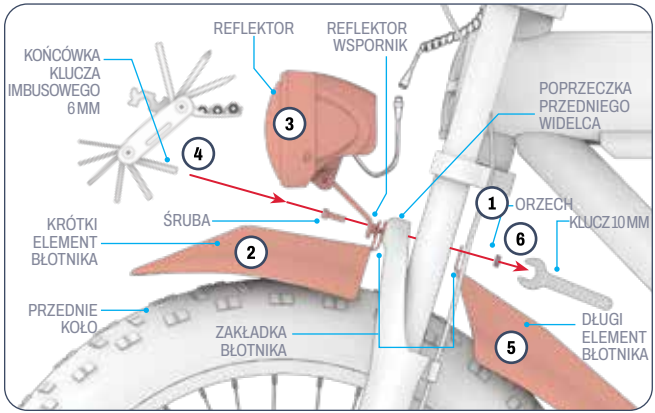

2. UMIEŚĆ MAŁY ELEMENT BŁOTNIKA PRZED POPRZECZKĄ PRZEDNIEGO WIDELCA, TAK ABY SPEŁNIONE BYŁY NASTĘPUJĄCE WARUNKI:
   • BŁOTNIK JEST WYGIĘTY W DÓŁ NAD GÓRNĄ CZĘŚCIĄ KOŁA
   • OTWÓR W ZACZEPIE BŁOTNIKA ZNAJDUJE SIĘ Z PRZODU, W JEDNEJ LINII Z OTWOREM W POPRZECZCE PRZEDNIEGO WIDELCA, Z KTÓREGO WŁAŚNIE USUNĄŁEŚ ELEMENTY MOCUJĄCE.
3. TRZYMAJĄC MAŁY ELEMENT BŁOTNIKA W ODPOWIEDNIM MIEJSCU, OSTROŻNIE UMIEŚĆ REFLEKTOR NAD MAŁYM ELEMENTEM BŁOTNIKA, TAK ABY SPEŁNIONE BYŁY NASTĘPUJĄCE WARUNKI:
   • ŚWIATŁO JEST SKIEROWANE DO PRZODU.
   • WSPORNIK ZNAJDUJE SIĘ POD LAMPĄ I JEST NACHYLONY W KIERUNKU TYLNEJ CZĘŚCI ROWERU.
   • OTWÓR W WSPORNIKU JEST WYRÓWNANY Z OTWOREM W ZACZEPIE BŁOTNIKA I OTWOREM W PRZEDNIM WIDELCU POPRZECZNYM, PO USUNIĘCIU ELEMENTÓW MOCUJĄCYCH.
4. OD PRZODU PONOWNIE WŁÓŻ ŚRUBĘ PRZEZ ZESTAW WYRÓWNANYCH OTWORÓW, AŻ JEJ KOŃCÓWKA WYJDZIE Z TYŁU POPRZECZKI PRZEDNIEGO WIDELCA.

⚠ WAŻNE:
Podczas ustawiania reflektora upewnij się, że przewód łączący reflektor z ramą znajduje się za światłem i nie przeszkadza żadnym ruchomym częściom ani mechanizmom, takim jak koło lub hamulec.

⚠ WAŻNE: Należy obchodzić się z przewodami elektrycznymi z zachowaniem ostrożności.

5. TRZYMAJ WSZYSTKIE ELEMENTY W MIEJSCU, JEDNOCZEŚNIE UMIESZCZAJĄC DŁUGI ELEMENT BŁOTNIKA ZA PRZEDNIĄ BELKĄ WIDELCA, TAK ABY
   • OTWÓR W ZACZEPIE BŁOTNIKA ZNAJDUJE SIĘ W POBLIŻU KOŃCÓWKI ŚRUBY.
   • BŁOTNIK JEST WYGIĘTY W DÓŁ NAD TYLNĄ CZĘŚCIĄ KOŁA.
6. NAKRĘĆ NAKRĘTKĘ W KIERUNKU ZGODNYM Z RUCHEM WSKAZÓWEK ZEGARA NA KOŃCÓWKĘ ŚRUBY. UŻYJ KLUCZA 10 MM, ABY PRZYTRZYMAĆ NAKRĘTKĘ PODCZAS DOKRĘCANIA ŚRUBY, OBRACAJĄC JĄ W KIERUNKU ZGODNYM Z RUCHEM WSKAZÓWEK ZEGARA ZA POMOCĄ KOŃCÓWKI KLUCZA IMBUSOWEGO 6 MM NARZĘDZIA WIELOFUNKCYJNEGO.

⚠ **OSTRZEŻENIE:** Z komponentami elektrycznymi należy obchodzić się ostrożnie.

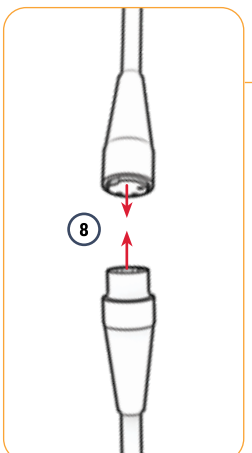

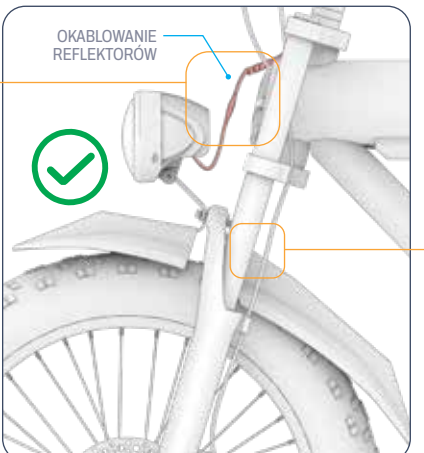



7. PODŁĄCZ REFLEKTOR DO ŹRÓDŁA ZASILANIA. OSTROŻNIE WCIŚNIJ ZŁĄCZE WTYKOWE PRZEWODU PODŁĄCZONEGO DO REFLEKTORA DO ZŁĄCZA ODBIORCZEGO PRZEWODU PODŁĄCZONEGO DO KIEROWNICY.

8. SPRAWDŹ, CZY REFLEKTOR I PRZEDNIE BŁOTNIKI SĄ DOBRZE ZAMOCOWANE NA POPRZECZCE PRZEDNIEGO WIDELCA ORAZ CZY KOŁO OBRACA SIĘ SWOBODNIE POD BŁOTNIKAMI. W RAZIE POTRZEBY WYREGULUJ POŁOŻENIE BŁOTNIKÓW, TAK ABY NIE KOLIDOWAŁY Z OBROTEM KOŁA.

2.6 Mocowanie pedałów

BĘDZIESZ POTRZEBOWAĆ KLUCZA 15 MM.

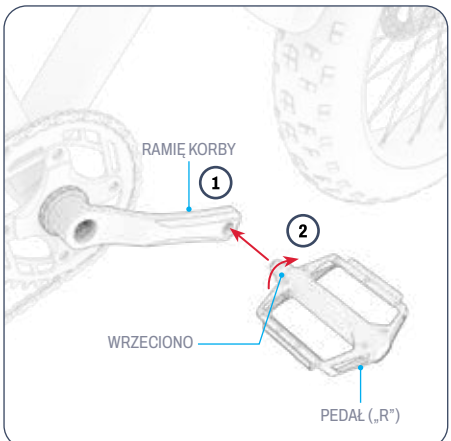

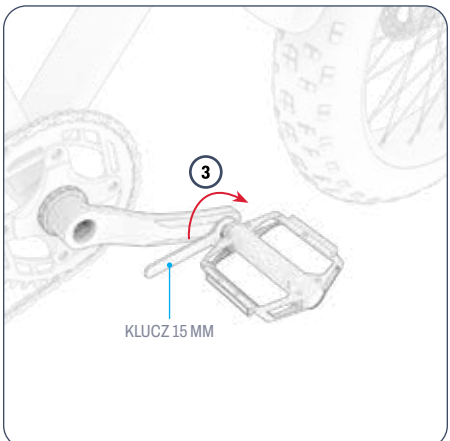

1. WYRÓWNAJ WRZECIONO NA PEDALE OZNACZONYM LITERĄ „R” Z OTWOREM NA KOŃCU RAMIENIA KORBY PO PRAWEJ STRONIE ROWERU.
2. TRZYMAJ PODSTAWĘ PEDAŁU NIERUCHOMO I UPEWNIAJĄC SIĘ, ŻE TRZPIEŃ WCHODZI PROSTO DO OTWORU, DRUGĄ RĘKĄ OBRÓĆ TRZPIEŃ O KILKA OBROTÓW W PRAWO.
3. ZA POMOCĄ KLUCZA DOKRĘĆ WRZECIONO W RAMIENIU KORBY.
4. SPRAWDŹ, CZY PRAWY PEDAŁ JEST DOBRZE ZAMOCOWANY.
5. POWTÓRZ KROKI 2–5 DLA LEWEGO („L”) PEDAŁU.

WAŻNE: Trzpień na lewym pedale ma odwrotny gwint i należy go wkręcić i dokręcić, obracając w kierunku przeciwnym do ruchu wskazówek zegara

2.7 Ładowanie akumulatora

PEŁNE NAŁADOWANIE AKUMULATORA MOŻE POTRWAĆ OKOŁO 6 GODZIN. PRZED PIERWSZYM UŻYCIEM NALEŻY CAŁKOWICIE NAŁADOWAĆ AKUMULATOR. AKUMULATOR MOŻNA ŁADOWAĆ PO ZAMOCOWANIU W RAMIE LUB PO WYJĘCIU Z RAMY. (INFORMACJE DOTYCZĄCE WYJMOWANIA AKUMULATORA ZNAJDUJĄ SIĘ W SEKCJI 4.9)

1. PODŁĄCZ KABEL ŁADUJĄCY DO ŁADOWARKI.
2. OTWÓRZ POKRYWĘ PORTU ŁADOWANIA NA RAMIE ROWERU.
3. PODŁĄCZ KABEL ŁADUJĄCY DO GNIAZDKA, A NASTĘPNIE PODŁĄCZ PRZEWÓD ŁADOWARKI DO PORTU ŁADOWANIA.
4. GDY KONTROLKA NA ŁADOWARCE ZMIENI KOLOR Z CZERWONEGO NA ZIELONY, OZNACZA TO, ŻE BATERIA JEST W PEŁNI NAŁADOWANA. ODŁĄCZ PRZEWÓD ŁADOWARKI OD PORTU ŁADOWANIA I WYJMIJ WTYCZKĘ KABLA ŁADUJĄCEGO Z GNIAZDKA ŚCIENNEGO.
5. ZAMKNIJ POKRYWĘ PORTU ŁADOWANIA.

KONTROLKA ŁADOWANIA NA ŁADOWARCE:		STATUS
	CZERWONY OŚWIETLENIE	ŁADOWANIE
	ZIELONY OŚWIETLENIE	ŁADOWANIE ZAKOŃCZONE

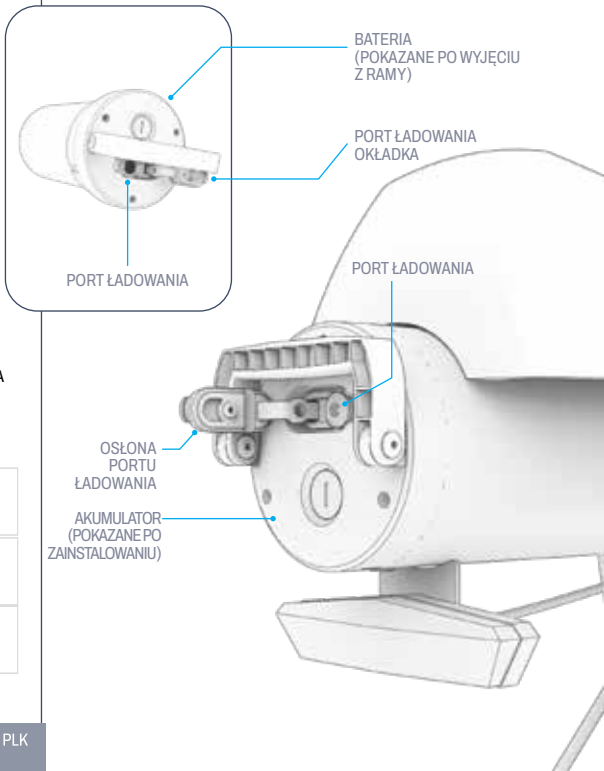



Ważne uwagi dotyczące ładowania:

- ZAWSZE NALEŻY ZAMYKAĆ PORT ŁADOWANIA, GDY BATERIA NIE JEST AKTYWNIE ŁADOWANA.
- NIGDY NIE WŁĄCZAJ PRODUKTU PODCZAS ŁADOWANIA.
- NIE UŻYWAJ PRZENOŚNYCH GNIAZDEK ELEKTRYCZNYCH.
- ABY ZAPEWNIĆ NAJLEPSZY STAN BATERII, NALEŻY JĄ CAŁKOWICIE NAŁADOWAĆ PODCZAS KAŻDEJ SESJI ŁADOWANIA — OKOŁO 6 GODZIN.
- NIGDY NIE POZOSTAWIAJ PRODUKTU NA ŁADOWANIU PRZEZ CAŁĄ NOC LUB PRZEZ DŁUŻSZY CZAS.
- NIE PRÓBUJ WYJMOWAĆ ANI ROZBIERAĆ BATERII.
- ZAKRES TEMPERATUR OTOCZENIA PODCZAS ŁADOWANIA: 0°C (32°F) – 40°C (104°F)
- ZAKRES TEMPERATUR OTOCZENIA PODCZAS PRACY: 0°C (32°F) – 40°C (104°F)
- ZAWSZE ZAMYKAJ POKRYWĘ PORTU ŁADOWANIA, GDY PRODUKT NIE JEST ŁADOWANY.
- NIE UŻYWAJ TEGO PRODUKTU, JEŚLI ELASTYCZNY PRZEWÓD ZASILAJĄCY LUB KABEL WYJŚCIOWY JEST POSTĘPOWY, MA USZKODZONĄ IZOLACJĘ LUB INNE OZNAKI USZKODZENIA.
- SPRAWDŹ, CZY NUMER MODELU ŁADOWARKI PODANY NA ETYKIECIE ŁADOWARKI JEST ZGODNY Z NUMEREM MODELU ŁADOWARKI PODANYM POWYŻEJ.
- SPRAWDŹ, CZY ETYKIETA ŁADOWARKI WSKAZUJE, ŻE JEST ONA ZGODNA Z TWOIM MODELEM JETSON. NAZWĘ MODELU JETSON I NUMER SKU MOŻNA ZNALEŹĆ NA ETYKIECIE PRZYKLEJONEJ NA GÓRZE, Z BOKU LUB POD SPODEM RAMY PRODUKTU LUB PODSTAWY.

WAŻNE:

NALEŻY UŻYWAĆ WYŁĄCZNIE DOŁĄCZONEJ ŁADOWARKI LUB ŁADOWARKI ZAKUPIONEJ BEZPOŚREDNIO OD FIRMY JETSON, OZNACZONEJ SYMBOLEM JY-546200 LUB NUMEREM KATALOGOWYM PJOTTO-CH.

⚠ **OSTRZEŻENIE: NIEPRAWIDŁOWE UŻYCIE ŁADOWARKI MOŻE SPOWODOWAĆ POŻAR LUB WYBUCH, PROWADZĄC DO ZNISZCZENIA MIENIA, OBRAŻEŃ CIAŁA LUB ŚMIERCI.**



TO JEST PRZYKŁAD OZNACZENIA TWOJA ŁADOWARKA BĘDZIE MIAŁA.

PLK

3. PRZYGOTOWANIE JEŹDZIĆ.

3.1 Kontrola bezpieczeństwa przed jazdą

PRZED KAŻDĄ PODRÓŻĄ NALEŻY PRZEPROWADZIĆ NASTĘPUJĄCE WAŻNE KONTROLE BEZPIECZEŃSTWA:

Hamulce:

- UPEWNIJ SIĘ, ŻE HAMULCE DZIAŁAJĄ PRAWIDŁOWO, TAK ABY DŹWIGNIE HAMULCA RĘCZNEGO BYŁY ZAMOCOWANE DO KIEROWNICY I NASMAROWANE, ABY MOŻNA JE BYŁO ŁATWO NACISKAĆ.
- UPEWNIJ SIĘ, ŻE KLOCKI HAMULCOWE NIE SĄ ZUŻYTE ORAZ ŻE SĄ WYŚRODKOWANE I WYRÓWNANE WZGLĘDEM TARCZY.

Rama:

- SPRAWDŹ, CZY RAMA ROWERU I WIDELEC NIE SĄ USZKODZONE, WYGIĘTE LUB ZŁAMANE.
- UPEWNIJ SIĘ, ŻE ŚRUBA ŁĄCZĄCA TRZONEK Z WIDELCEM NIE JEST ZBYT MOCNO DOKRĘCONA. ZBYT MOCNO DOKRĘCONA ŚRUBA MOŻE SPOWODOWAĆ NIEPRAWIDŁOWE DZIAŁANIE, KTÓRE ZAGRAŻA BEZPIECZEŃSTWU ROWERZYSTY.
- SPRAWDŹ, CZY UKŁAD NAPĘDOWY DZIAŁA PRAWIDŁOWO I JEST DOBRZE PRZYMOCOWANY DO RAMY.
- SPRAWDŹ, CZY RAMA JEST ZABEZPIECZONA W POZYCJI JAZDY ZA POMOCĄ ZATRZASKU BLOKUJĄCEGO RAMĘ.

Korby i pedały:

- SPRAWDŹ, CZY PEDAŁY SĄ DOBRZE PRZYKRĘCONE DO KORB.
- SPRAWDŹ, CZY KORBY I UKŁAD NAPĘDOWY SĄ DOBRZE PRZYMOCOWANE DO RAMY ROWERU I OBRACAJĄ SIĘ SWOBODNIE.

Układ kierowniczy:

- SPRAWDŹ, CZY KIEROWNICA I PRZEDNI WIDELEC OBRACAJĄ SIĘ W JEDNEJ LINII.
- SPRAWDŹ, CZY KIEROWNICA JEST ZAMOCOWANA W ODPOWIEDNIM POŁOŻENIU ZA POMOCĄ ZACISKU KIEROWNICY.

Koła:

- SPRAWDŹ, CZY OPONY NIE WYKAZUJĄ OZNAK NADMIERNEGO ZUŻYCIA LUB USZKODZEŃ.
- UPEWNIJ SIĘ, ŻE OPONY SĄ NAPOMPOWANE DO ZALECANEGO CIŚNIENIA **20 PSI**.
- SPRAWDŹ, CZY FELGI I SZPRYCHY KÓŁ NIE SĄ USZKODZONE, ZŁAMANE LUB WYGIĘTE.
- SPRAWDŹ, CZY NAKRĘTKI OSI SĄ DOBRZE DOKRĘCONE.

Łańcuch:

- SPRAWDŹ, CZY NAPIĘCIE ŁAŃCUCHA JEST TAKIE, ŻE MOŻNA PODNIEŚĆ TYLKO ŚRODEK ŁAŃCUCHA O ½ CALA.
- SPRAWDŹ, CZY ŁAŃCUCH JEST PRAWIDŁOWO UMIESZCZONY NA MECHANIZMIE KORBOWYM, PRZERZUTCE I KÓŁKU PROWADZĄCYM.

3.2 Napompowanie opon i ciśnienie

PRZED PIERWSZĄ JAZDĄ NALEŻY NAPOMPOWAĆ OPONY DO ZALECANEGO CIŚNIENIA 20 **PSI** (FUNTÓW NA CAL KWADRATOWY). PRZED KAŻDĄ JAZDĄ NALEŻY SPRAWDZIĆ MANOMETREM, CZY CIŚNIENIE W OPONACH MIEŚCI SIĘ W TYM ZAKRESIE.

Aby dodać powietrze:

1. ZDEJMIJ NASADKĘ PRZECIWPYŁOWĄ Z ZAWORU OPONY JEDNEGO KOŁA, PRZEKRĘCAJĄC JĄ W LEWO. ODŁÓŻ NA BOK.
2. POSTĘPUJ ZGODNIE Z INSTRUKCJAMI PRODUCENTA POMPKI POWIETRZA, ABY WPOMPOWAĆ POWIETRZE DO OPONY. SPRAWDZAJ OKRESOWO CIŚNIENIE ZA POMOCĄ MANOMETRU I DODAWAJ POWIETRZE, AŻ OSIĄGNIESZ **CIŚNIENIE 20 PSI**.
3. ZDEJMIJ POMPĘ POWIETRZA I WYMIEŃ ZAWÓR PRZECIWPYŁOWY, PRZEKRĘCAJĄC GO ZGODNIE Z RUCHEM WSKAZÓWEK ZEGARA.
4. POWTÓRZ TĘ CZYNNOŚĆ Z DRUGĄ OPONĄ.

⚠ **UWAGA:** Do pompowania opon należy używać wyłącznie ręcznej pompki powietrznej. Nigdy nie używaj sprężarki powietrza, ponieważ może to spowodować pęknięcie dętek.

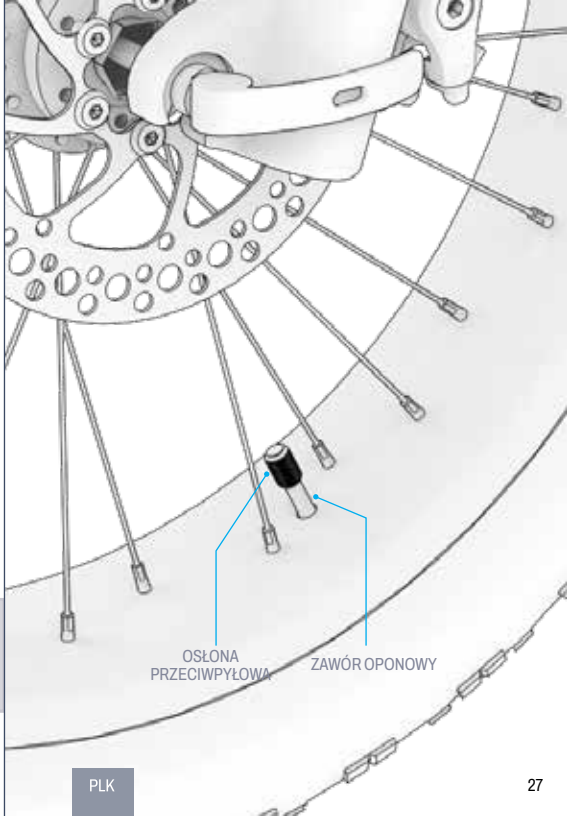

3.3 Sprawdzanie i regulacja hamulców

Kontrola bezpieczeństwa i funkcjonalności hamulców:

PO MONTAŻU I PRZED KAŻDĄ JAZDĄ SPRAWDŹ, CZY HAMULCE DZIAŁAJĄ PRAWIDŁOWO I BEZPIECZNIE, ABY SPOWOLNIĆ KOŁO I ZATRZYMAĆ JE, WYKONUJĄC NASTĘPUJĄCE CZYNNOŚCI:

1. IDŹ Z ROWEREM I DELIKATNIE POCIĄGNIJ LEWY HAMULEC RĘCZNY.
2. SPRAWDŹ, CZY PRZEDNI ZACISK HAMULCA PRAWIDŁOWO ZACISKA SIĘ NA TARCZY I SPOWALNIA OBROTY KOŁA.
3. POWTÓRZ CZYNNOŚĆ, POCIĄGAJĄC LEWY HAMULEC RĘCZNY Z WIĘKSZĄ SIŁĄ I SPRAWDZAJĄC, CZY PRZEDNIE KOŁO ZATRZYMAŁO SIĘ.
4. POWTÓRZ KROKI 1–3 DLA PRAWEGO HAMULCA RĘCZNEGO I TYLNEGO KOŁA.

Prawidłowe ustawienie zacisku hamulca i klocków hamulcowych:

ABY HAMULCE ROWEROWE DZIAŁAŁY PRAWIDŁOWO, WSZYSTKIE ICH ELEMENTY MUSZĄ BYĆ IDEALNIE WYRÓWNANE I ROZMIESZCZONE. **TRZESZCZENIE LUB PISZCZENIE DOCHODZĄCE Z OBSZARU HAMULCÓW (STAŁE LUB SPORADYCZNE) JEST DOBRYM WSKAŹNIKIEM, ŻE COŚ JEST ŹLE WYRÓWNANE I WYMAGA REGULACJI.**

PRZYCZYNĄ HAŁASU JEST PRAWDOPODOBNIE ŹLE WYREGULOWANY ZACISK, POWODUJĄCY OCIERANIE SIĘ KLOCKÓW HAMULCOWYCH O TARCZĘ NAWET WTEDY, GDY ZACISK JEST OTWARTY. KLOCKI POWINNY STYKAĆ SIĘ Z TARCZĄ TYLKO WTEDY, GDY ZACISK JEST ZAMKNIĘTY, PONIEWAŻ HAMULEC RĘCZNY ZOSTAŁ ZACIĄGNIĘTY.

W PRZYPADKU NIEWSPÓŁOSIOWOŚCI NALEŻY WYREGULOWAĆ ZACISK HAMULCA ZGODNIE Z PONIŻSZYMI INSTRUKCJAMI.

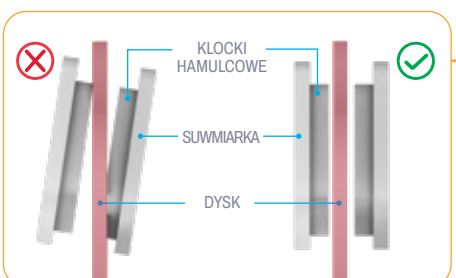

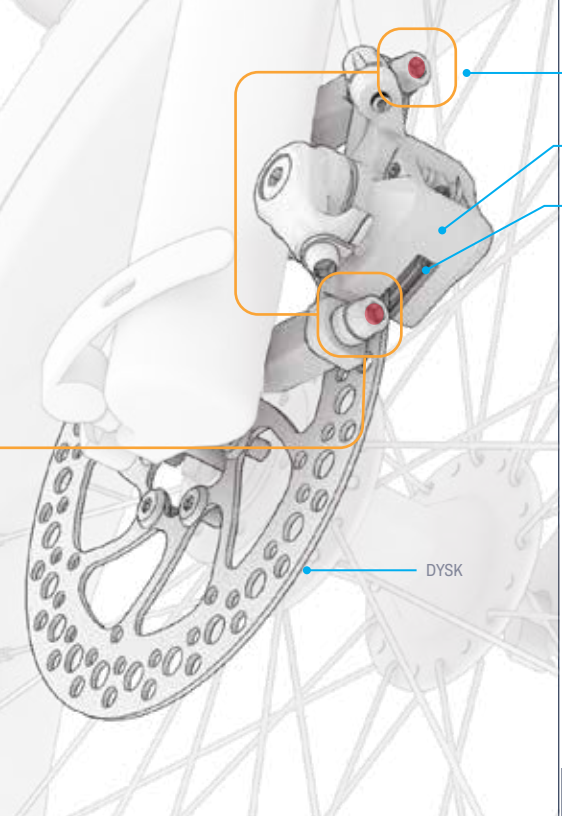

Regulacja zacisku hamulca:

MOŻE BYĆ POTRZEBNY KLUCZ IMBUSOWY 5 MM Z ZESTAWU NARZĘDZI WIELOFUNKCYJNYCH.

1. NA HAMULCU WYMAGAJĄCYM REGULACJI ZLOKALIZUJ ZACISK, KLOCKI HAMULCOWE I TARCZĘ.
2. PODNIEŚ KOŁO ROWERU I OBRÓĆ JE. OBSERWUJ, JAK TARCZA OBRACA SIĘ MIĘDZY KLOCKAMI HAMULCOWYMI I ZWRÓĆ UWAGĘ, KTÓRY KLOCEK OCIERA SIĘ O TARCZĘ.
3. OPRZYJ ROWER NA PODPÓRCE. (ZOBACZ SEKCJA 4.8).
4. PATRZĄC NA ZACISK OD TYŁU KOŁA, ZLOKALIZUJ ŚRUBĘ POWYŻEJ I ŚRUBĘ PONIŻEJ ZACISKU. UŻYJ KLUCZA IMBUSOWEGO 5 MM DO KAŻDEJ ŚRUBY, OBRACAJĄC JĄ W KIERUNKU PRZECIWNYM DO RUCHU WSKAZÓWEK ZEGARA O 4–5 OBROTÓW.
5. PRZESUŃ ZACISK HAMULCA, AŻ ZOSTANĄ SPEŁNIONE NASTĘPUJĄCE WARUNKI:
   - GÓRNA CZĘŚĆ PODKŁADEK JEST WYRÓWNANA Z KRAWĘDZIĄ TARCZY.
   - ŻADNA CZĘŚĆ ŻADNEJ Z PODKŁADEK NIE DOTYKA TARCZY.
   - PODKŁADKI SĄ RÓWNOLEGŁE DO TARCZY.
6. PO USTAWIENIU SUWMIARKI W ŻĄDANEJ POZYCJI, DOKRĘĆ CAŁKOWICIE JEDNĄ ŚRUBĘ, A NASTĘPNIE DRUGĄ, OBRACAJĄC JĄ W PRAWO ZA POMOCĄ KLUCZA IMBUSOWEGO.
7. SPRAWDŹ, CZY ZACISK HAMULCA JEST DOBRZE ZAMOCOWANY, I PONOWNIE PRZEPROWADŹ KONTROLĘ BEZPIECZEŃSTWA I DZIAŁANIA HAMULCÓW (POCZĄTEK SEKCJI 3.3).

4. INSTRUKCJA OBSŁUGI.

4.1 Włączanie i wyłączanie zasilania

ABY WŁĄCZYĆ LUB WYŁĄCZYĆ ROWER ELEKTRYCZNY: NACIŚNIJ I PRZYTRZYMAJ PRZYCISK ZASILANIA/TRYBU **(M)** PRZEZ 2–3 SEKUNDY.

INTELIGENTNA FUNKCJA AUTOMATYCZNEGO WYŁĄCZANIA:
ABY OSZCZĘDZAĆ ENERGIĘ BATERII, ROWER WYŁĄCZY SIĘ AUTOMATYCZNIE PO 10 MINUTACH BEZ RUCHU.

WAŻNE:
Aby oszczędzać energię baterii, zawsze pamiętaj o wyłączeniu roweru podczas postoju lub odkładaniu go na noc.

⚠ **OSTRZEŻENIE:**
Aby uniknąć uszkodzenia akumulatora i układu elektrycznego, które mogłoby spowodować nieprawidłowe działanie i zagrozić bezpieczeństwu, nigdy nie włączaj roweru elektrycznego podczas ładowania.

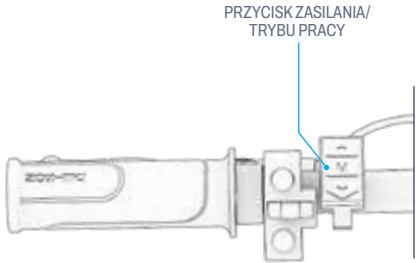

4.2 Rozumienie i korzystanie z ekranu LCD

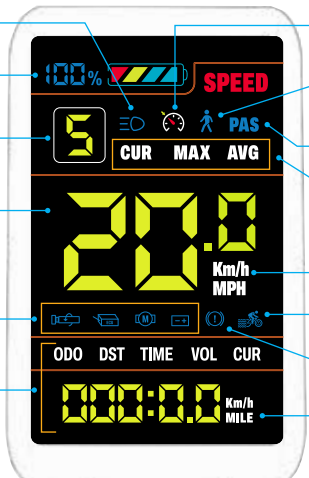

⚠ **OSTRZEŻENIE:** JEŚLI NA EKRANIE LCD POJAWI SIĘ IKONA OSTRZEGAJĄCA O BŁĘDZIE LUB KOD E-001 DO E-007, NALEŻY NATYCHMIAST PRZERWAĆ JAZDĘ. PRZED PONOWNYM ROZPOCZĘCIEM JAZDY NA ROWERZE ELEKTRYCZNYM NALEŻY SKONTAKTOWAĆ SIĘ Z ZESPOŁEM JETSON CARE TEAM W CELU UZYSKANIA POMOCY.

Zmiana wyświetlania ekranu:

Aby zmienić specyfikację wyświetlaną na ekranie:

NACIŚNIJ SZYBKO PRZYCISK ZASILANIA/TRYBU (M), ABY PRZEŁĄCZAĆ WYŚWIETLANIE MIĘDZY NASTĘPUJĄCYMI SPECYFIKACJAMI:

1	**ODO**	LICZNIK KILOMETRÓW – CAŁKOWITA ODLEGŁOŚĆ PRZEJECHANA TYM URZĄDZENIEM.
2	**DST***	ODLEGŁOŚĆ – ODLEGŁOŚĆ POKONANA PODCZAS TEJ PRZEJAŻDŻKI.
3	**CUR**	PRĄD - PRZEPŁYW PRĄDU ELEKTRYCZNEGO W AKUMULATORZE.
4	**VOL**	NAPIĘCIE – SIŁA ELEKTRYCZNA POCHODZĄCA Z AKUMULATORA.
5	**TRIP***	LICZNIK DROGI - ODLEGŁOŚĆ PRZEJECHANA PODCZAS TEJ JAZDY.
6	**TIME***	CZAS PODRÓŻY – CZAS TRWANIA PRZEJAZDU.

NACIŚNIJ JEDNOCZEŚNIE PRZYCISK ZASILANIA/TRYBU (**M**) I PRZYCISK W GÓRĘ (▲), ABY PRZEŁĄCZAĆ WYŚWIETLANIE MIĘDZY NASTĘPUJĄCYMI SPECYFIKACJAMI:

7	**MAX***	MAKSYMALNA PRĘDKOŚĆ PODRÓŻY – MAKSYMALNA PRĘDKOŚĆ OSIĄGNIĘTA PODCZAS TEJ PRZEJAŻDŻKI.
8	**AVG***	ŚREDNIA PRĘDKOŚĆ TRIP– ŚREDNIA PRĘDKOŚĆ PODCZAS TEJ PODRÓŻY.

**SPECYFIKACJA ZOSTANIE ZRESETOWANA PRZY KAŻDYM WYŁĄCZENIU HULAJNOGI.*

Aby zmienić jasność ekranu:

1. NACIŚNIJ JEDNOCZEŚNIE PRZYCISKI W GÓRĘ (▲) I W DÓŁ (▼) I PRZYTRZYMAJ JE PRZEZ 2–3 SEKUNDY, ABY PRZEJŚĆ DO MENU USTAWIEŃ.
2. NACIŚNIJ SZYBKO STRZAŁKĘ W GÓRĘ, AŻ NA EKRANIE POJAWI SIĘ „P01”.
3. NACIŚNIJ SZYBKO PRZYCISK ZASILANIA/TRYBU (**M**), ABY WEJŚĆ.
4. NACIŚNIJ SZYBKO PRZYCISKI W GÓRĘ (▲) I W DÓŁ (▼), ABY PRZEŁĄCZAĆ SIĘ MIĘDZY 1 (NAJNIŻSZA JASNOŚĆ), 2 (ŚREDNIA JASNOŚĆ) I 3 (NAJWYŻSZA JASNOŚĆ), AŻ DO OSIĄGNIĘCIA POŻĄDANEGO USTAWIENIA.
5. NACIŚNIJ SZYBKO PRZYCISK ZASILANIA/TRYBU (**M**), ABY POTWIERDZIĆ.
6. NACIŚNIJ JEDNOCZEŚNIE PRZYCISKI W GÓRĘ (▲) I W DÓŁ (▼) I PRZYTRZYMAJ JE PRZEZ 2–3 SEKUNDY, ABY WYJŚĆ Z MENU USTAWIEŃ.

Aby przełączyć jednostkę miary między milami a kilometrami:

1. NACIŚNIJ JEDNOCZEŚNIE PRZYCISKI W GÓRĘ (▲) I W DÓŁ (▼) I PRZYTRZYMAJ JE PRZEZ 2–3 SEKUNDY, ABY PRZEJŚĆ DO MENU USTAWIEŃ.
2. NACISKAJ SZYBKO STRZAŁKĘ W GÓRĘ, AŻ NA EKRANIE POJAWI SIĘ „P02”.
3. NACIŚNIJ SZYBKO PRZYCISK ZASILANIA/TRYBU (**M**), ABY WEJŚĆ.
4. NACIŚNIJ SZYBKO PRZYCISKI W GÓRĘ (▲) I W DÓŁ (▼), ABY PRZEŁĄCZAĆ SIĘ MIĘDZY KILOMETRAMI (**0**) A MILAMI (1), AŻ DO OSIĄGNIĘCIA POŻĄDANEGO USTAWIENIA.
5. NACIŚNIJ SZYBKO PRZYCISK ZASILANIA/TRYBU (**M**), ABY POTWIERDZIĆ.
6. NACIŚNIJ JEDNOCZEŚNIE PRZYCISKI W GÓRĘ (▲) I W DÓŁ (▼) I PRZYTRZYMAJ JE PRZEZ 2–3 SEKUNDY, ABY WYJŚĆ Z MENU USTAWIEŃ.

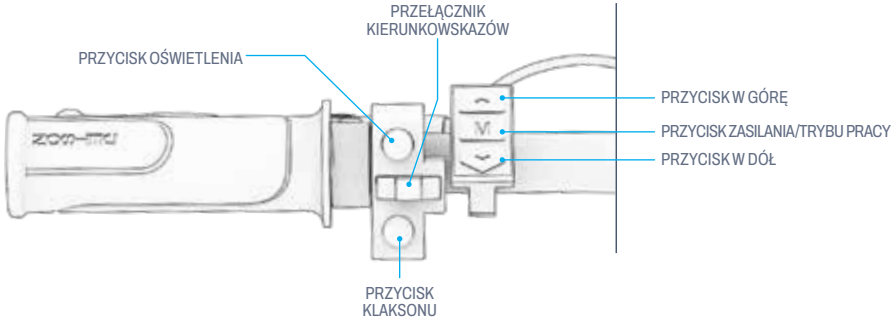

4.3 Korzystanie z oświetlenia

JEŚLI JEDZIESZ W WARUNKACH SŁABEGO OŚWIETLENIA, WŁĄCZ ŚWIATŁA PRZEDNIE, ABY LEPIEJ WIDZIEĆ DROGĘ PRZED SOBĄ, A NADJEŻDŻAJĄCY ROWERZYŚCI MOGLI CIĘ LEPIEJ DOSTRZEC.

ABY WŁĄCZYĆ LUB WYŁĄCZYĆ ŚWIATŁA PRZEDNIE I TYLNE: SZYBKO NACIŚNIJ PRZYCISK OŚWIETLENIA.

4.4 Korzystanie z kierunkowskazów

PRZEŁĄCZ PRZEŁĄCZNIK KIERUNKOWSKAZÓW W LEWO LUB W PRAWO, ABY WŁĄCZYĆ ODPOWIEDNI KIERUNKOWSKAZ Z TYŁU MOTOCYKLA.

ABY WYŁĄCZYĆ KIERUNKOWSKAZ, USTAW PRZEŁĄCZNIK W POZYCJI ŚRODKOWEJ.

4.5 Trąbienie klaksonem

UŻYJ KLAKSONU, ABY OSTRZEC INNYCH ROWERZYSTÓW I PIESZYCH.

ABY URUCHOMIĆ KLAKSON: SZYBKO NACIŚNIJ PRZYCISK KLAKSONU.

4.6 Korzystanie z elektronicznego wspomagania chodzenia

W TRYBIE WSPOMAGANIA CHODZENIA SILNIK NAPĘDZA ROWER Z PRĘDKOŚCIĄ 3,7 MIL/H | 6,0 KM/H, ABY UŁATWIĆ TRANSPORT, GDY NIE JEDZIESZ NA NIM. PODCZAS KORZYSTANIA Z FUNKCJI WSPOMAGANIA CHODZENIA KIERUJ ROWEREM ZA POMOCĄ KIEROWNICY.

ABY WŁĄCZYĆ TRYB WSPOMAGANIA CHODZENIA: NACIŚNIJ I PRZYTRZYMAJ PRZYCISK W DÓŁ (▼). PO 2 SEKUNDACH TRYB WSPOMAGANIA CHODZENIA ZOSTANIE AKTYWOWANY. PRZYTRZYMAJ PRZYCISK W DÓŁ (▼) TAK DŁUGO, JAK POTRZEBUJESZ WSPOMAGANIA CHODZENIA. IKONA WSPOMAGANIA CHODZENIA ZAŚWIECI SIĘ NA EKRANIE LCD (SEKCJA 4.2) ZA KAŻDYM RAZEM, GDY TRYB WSPOMAGANIA CHODZENIA JEST WŁĄCZONY.
ABY WYŁĄCZYĆ TRYB WSPOMAGANIA CHODZENIA: ZWOLNIJ PRZYCISK (▼).

4.7 Sprawdzanie poziomu naładowania akumulatora

POZIOM NAŁADOWANIA BATERII MOŻNA SPRAWDZIĆ ZA POMOCĄ IKONY WSKAŹNIKA BATERII NA EKRANIE LCD.

BATERIA WSKAŹNIK IKONA	PRZYBLIŻONY PROCENT POZOSTAŁEGO NAŁADOWANIA*
	76% - 100%
	51% - 75%
	26% - 50%
	<25% Naładuj swój Jetson TERAZ!
	<10% Przestań jeździć i naładuj swój rower elektryczny!

*Wartości przybliżone. Może się różnić w zależności od zastosowania.

WAŻNE: Poziom naładowania akumulatora może wpływać na zdolność roweru do osiągnięcia maksymalnej prędkości. Możesz zauważyć spadek prędkości, gdy poziom naładowania akumulatora spadnie poniżej 25%.

WAŻNE: Gdy poziom naładowania akumulatora spadnie do 0%, rower elektryczny wyłączy się. Przed kolejną jazdą należy naładować akumulator do pełnej mocy (patrz sekcja 2.7).

4.8 Korzystanie z podpórki

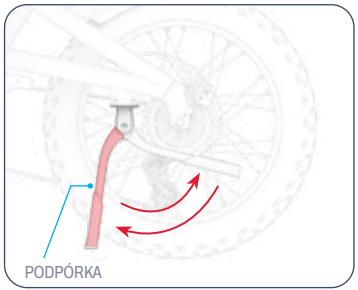

ABY UŻYĆ PODPÓRKI: OPUŚĆ JĄ I DELIKATNIE PRZECHYL ROWER ELEKTRYCZNY, ABY STANĄŁ NA NIEJ.

ABY PODNIEŚĆ PODPÓRKĘ: OBRÓĆ JĄ DO GÓRY.

⚠ **UWAGA:** Przed jazdą zawsze podnieś podpórkę.

4.9 Wyjmowanie i ponowne wkładanie baterii

Aby wyjąć baterię:

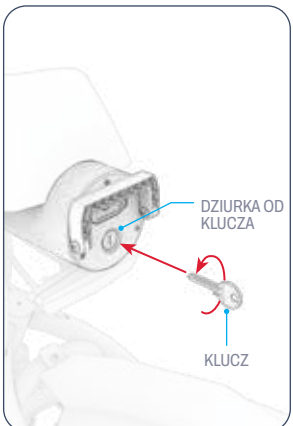

1. WŁÓŻ 1 KLUCZ DO DZIURKI OD KLUCZA. OBRÓĆ KLUCZ W LEWO O 180°.

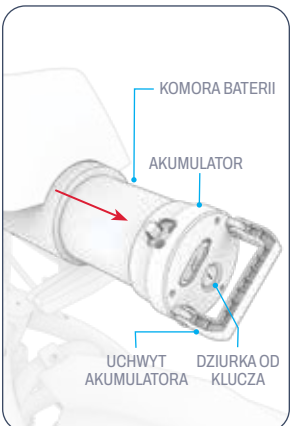

2. WYCIĄGNIJ UCHWYT BATERII NA ZEWNĄTRZ I UŻYJ GO, ABY WYJĄĆ BATERIĘ Z KOMORY BATERII.
3. WYCIĄGNIJ KLUCZ Z ZAMKA.

Aby ponownie włożyć baterię:

1. Z OTWOREM NA KLUCZ SKIEROWANYM NA ZEWNĄTRZ, DELIKATNIE WSUŃ BATERIĘ DO KOMORY BATERII. UPEWNIJ SIĘ, ŻE OTWÓR NA KLUCZ ZNAJDUJE SIĘ W DOLNEJ POŁOWIE PRZEDNIEJ CZĘŚCI BATERII I PONIŻEJ PUNKTÓW MOCOWANIA UCHWYTU. (ZDJĘCIE REFERENCYJNE PO LEWEJ STRONIE)
2. OSTROŻNIE WSUŃ BATERIĘ DO KOŃCA DO KOMORY BATERII.
3. WŁÓŻ 1 KLUCZ DO ZAMKA. OBRÓĆ KLUCZ O 180° W PRAWO.
4. WYCIĄGNIJ KLUCZ Z ZAMKA I PRZYCIŚNIJ UCHWYT BATERII DO JEJ PRZEDNIEJ CZĘŚCI.
5. SPRAWDŹ, CZY BATERIA JEST DOBRZE ZAMOCOWANA W RAMIE.

⚠ **UWAGA:** Zawsze należy zamocować akumulator w ramie. Nie należy włączać roweru ani jeździć nim bez zamocowanego akumulatora.

⚠ **UWAGA:** Aby uniknąć uszkodzenia baterii, nie wkładaj jej do ramy zbyt szybko ani zbyt mocno.

5. INSTRUKCJE DOTYCZĄCE PRZEPROWADZKI.

5.1 Jazda na rowerze elektrycznym

KORZYSTAJ Z ROWERU ELEKTRYCZNEGO NA 4 RÓŻNE SPOSOBY:

1. PEDAŁOWANIE Z POMOCĄ ELEKTRONICZNĄ (SEKCJA 5.2)
2. TRADYCYJNA JAZDA NA ROWERZE BEZ ELEKTRONICZNEGO WSPOMAGANIA PEDAŁOWANIA (SEKCJA 5.2)
3. KORZYSTANIE Z PRZEPUSTNICY W CELU UZYSKANIA MOCY WYŁĄCZNIE SILNIKA (SEKCJA 5.5)
4. ZABLOKOWANY TEMPOMAT (SEKCJA 5.7)

5.2 Pedałowanie z elektroniczną pomocą pedałowania lub bez niej

WSPOMAGANIE PEDAŁOWANIA POZWALA JECHAĆ DALEJ I SZYBCIEJ PRZY MNIEJSZYM WYSIŁKU. PODCZAS PEDAŁOWANIA PRZY WŁĄCZONYM ZASILANIU SILNIK DOSTARCZA DODATKOWĄ MOC DO ROWERU, UZUPEŁNIAJĄC WYSIŁEK UŻYTKOWNIKA I POMAGAJĄC OSIĄGNĄĆ PRĘDKOŚĆ WSPOMAGANĄ W RAMACH POZIOMU PRĘDKOŚCI USTAWIONEGO DLA ROWERU. (SEKCJA 5.3)

OTTO POSIADA WSPOMAGANIE PEDAŁOWANIA OPARTE NA KADENCJI, W KTÓRYM SILNIK DOSTARCZA DODATKOWĄ MOC PODCZAS PEDAŁOWANIA. KAŻDY WYSIŁEK OBROTOWY WŁOŻONY W PEDAŁY POWODUJE WŁĄCZENIE SILNIKA, DZIĘKI CZEMU MOŻNA ĆWICZYĆ MIĘŚNIE TAK INTENSYWNIE, JAK TYLKO SIĘ CHCE.

JEŚLI TWOJE WYSIŁKI PRZEKROCZĄ PRÓG PRĘDKOŚCI DLA POZIOMU, NA KTÓRYM USTAWIONO ROWER, SILNIK NIE BĘDZIE WSPOMAGAŁ JAZDY, DOPÓKI PRĘDKOŚĆ NIE SPADNIE PONIŻEJ TEGO PROGU.

ABY JEŹDZIĆ NA ROWERZE BEZ WSPOMAGANIA PEDAŁOWANIA: USTAW POZIOM WSPOMAGANIA PEDAŁOWANIA NA 0, A SILNIK ZOSTANIE WYŁĄCZONY.

UWAGA: MOŻESZ JEŹDZIĆ NA ROWERZE BEZ WŁĄCZONEGO ZASILANIA LUB GDY BATERIA JEST ROZŁADOWANA, ALE NIE BĘDZIESZ MÓGŁ KORZYSTAĆ Z ŻADNYCH ŚWIATEŁ ANI FUNKCJI ELEKTRYCZNYCH.

5.3 Rozumienie i korzystanie z trybów prędkości

MAKSYMALNA PRĘDKOŚĆ, Z JAKĄ MOŻNA PORUSZAĆ SIĘ PRZY POMOCY WSPOMAGANIA PEDAŁOWANIA LUB PRZEPUSTNICY, ZALEŻY OD USTAWIONEGO TRYBU PRĘDKOŚCI.

PODCZAS PEDAŁOWANIA: SILNIK ZAPEWNI DODATKOWĄ MOC, ABY POMÓC CI OSIĄGNĄĆ MAKSYMALNĄ PRĘDKOŚĆ MOŻLIWĄ W USTAWIONYM TRYBIE PRĘDKOŚCI. JEŚLI SAMA SIŁA PEDAŁOWANIA POZWOLI CI PRZEKROCZYĆ TĘ PRĘDKOŚĆ, SILNIK NIE BĘDZIE ZAPEWNIAŁ ŻADNEJ POMOCY PRZY PEDAŁOWANIU.

PODCZAS KORZYSTANIA Z PRZEPUSTNICY: USTAWIONY TRYB PRĘDKOŚCI OKREŚLA MAKSYMALNĄ PRĘDKOŚĆ, Z JAKĄ MOŻNA SIĘ PORUSZAĆ. NALEŻY STOSOWAĆ NIŻSZE PRĘDKOŚCI W MIEJSCACH, GDZIE OBOWIĄZUJĄ OGRANICZENIA PRĘDKOŚCI, PODCZAS JAZDY W OBSZARACH O DUŻYM NATĘŻENIU RUCHU LUB W CELU UZYSKANIA BARDZIEJ SPOKOJNEJ JAZDY.

WAŻNE: PO USTAWIENIU TRYBU PRĘDKOŚCI 0 SILNIK NIE BĘDZIE SIĘ WŁĄCZAŁ PODCZAS PEDAŁOWANIA, A PRZEPUSTNICA NIE BĘDZIE DZIAŁAĆ.

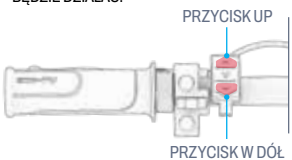

ABY PRZEJŚĆ DO TRYBU WYŻSZEJ PRĘDKOŚCI: NACIŚNIJ PRZYCISK W GÓRĘ (▲).

ABY PRZEJŚĆ DO TRYBU NIŻSZEJ PRĘDKOŚCI: NACIŚNIJ PRZYCISK W DÓŁ (▼).

TRYB PRĘDKOŚCI	0	1	2	3	4	5
PRĘDKOŚĆ WSPOMAGANA (PEDAŁ) LUB MAKSYMALNA PRĘDKOŚĆ (PRZEPUSTNICA)	BRAK SPRZĘŻENIA Z SILNIKIEM*	6.2 MIL NA GODZINĘ (9,98 KM/H)	9.3 MIL NA GODZINĘ (14,97 KM/H)	12.4 MIL NA GODZINĘ (19,96 KM/H)	15.5 MIL NA GODZINĘ (24,94 KM/H)	20.0 MIL NA GODZINĘ (32,19 KM/H)

**TYLKO DO PEDAŁOWANIA. PRZEPUSTNICA NIE DZIAŁA, GDY ROWER JEST USTAWIONY W TRYBIE 0.*

5.4 Korzystanie z kół zębatych

TEN ROWER ELEKTRYCZNY MA 7 BIEGÓW. MECHANICZNE PRZEŁOŻENIA NIE MAJĄ WPŁYWU NA JAZDĘ, GDY RUCH ROWERU JEST KONTROLOWANY ZA POMOCĄ PRZEPUSTNICY. PRZEŁOŻENIA MAJĄ WPŁYW NA JAZDĘ TYLKO PODCZAS PEDAŁOWANIA.

NIŻSZE BIEGI UŁATWIAJĄ PEDAŁOWANIE, PONIEWAŻ OPÓR JEST MNIEJSZY, ALE KAŻDY OBRÓT PEDAŁEM POZWALA POKONAĆ MNIEJSZĄ ODLEGŁOŚĆ. NISKIE BIEGI NALEŻY STOSOWAĆ PODCZAS JAZDY POD GÓRĘ, POKONYWANIA TRUDNEGO TERENU LUB JAZDY Z MAŁĄ PRĘDKOŚCIĄ.

WYŻSZE BIEGI ZAPEWNIAJĄ WIĘKSZĄ PRĘDKOŚĆ, PONIEWAŻ KAŻDE PEDAŁOWANIE POZWALA POKONAĆ WIĘKSZĄ ODLEGŁOŚĆ. UŻYWAJ WYSOKICH BIEGÓW, ABY JECHAĆ SZYBCIEJ PO PŁASKICH POWIERZCHNIACH LUB PODCZAS ZJAZDU ZE WZNIESIENIA.

ABY ZREDUKOWAĆ BIEG DO NIŻSZEGO:
PRZESUŃ DŹWIGNIĘ ZMIANY BIEGÓW DO PRZODU, AŻ ŻĄDANY BIEG ZNAJDZIE SIĘ W POZYCJI WSKAZANEJ PRZEZ WSKAŹNIK BIEGU.

ABY ZMIENIĆ BIEG NA WYŻSZY:
NACIŚNIJ PRZYCISK ZMIANY BIEGU NA WYŻSZY, AŻ ŻĄDANY BIEG ZNAJDZIE SIĘ W POZYCJI WSKAZANEJ PRZEZ WSKAŹNIK BIEGU.

UWAGA:
Po każdej udanej zmianie biegu powinno być słychać charakterystyczny dźwięk kliknięcia.

WAŻNE:
Zmieniaj biegi tylko podczas jazdy do przodu i aktywnego pedałowania.

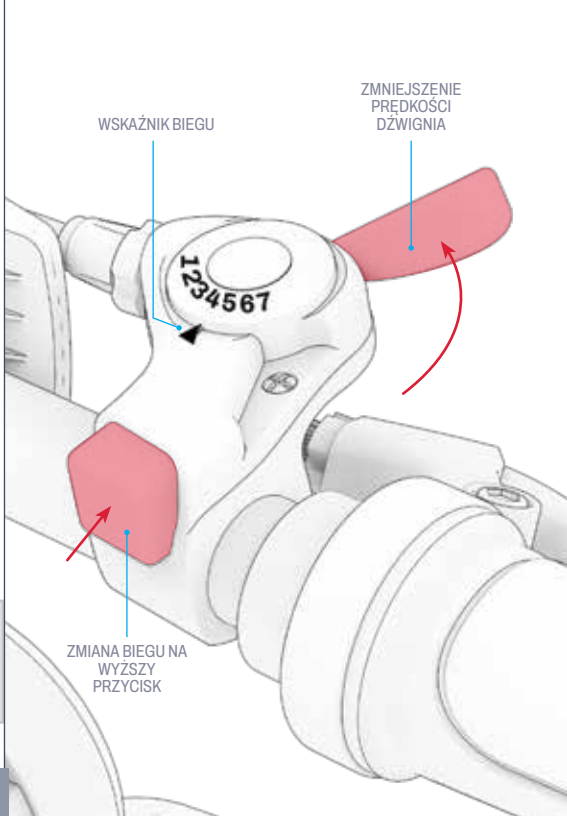

5.5 Korzystanie z przepustnicy

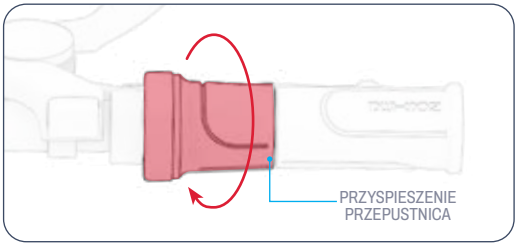

ABY JEŹDZIĆ NA ROWERZE ELEKTRYCZNYM JAK NA MOTOCYKLU, PRZESTAŃ PEDAŁOWAĆ I UŻYJ PRZEPUSTNICY PRZYSPIESZENIA.

MAKSYMALNA PRĘDKOŚĆ, Z JAKĄ MOŻNA SIĘ PORUSZAĆ, ZALEŻY OD TRYBU PRĘDKOŚCI USTAWIONEGO W ROWERZE. (SEKCJA 5.3)

WAŻNE: Przepustnicy nie można używać, gdy rower jest ustawiony w trybie prędkości 0.

ABY PRZYSPIESZYĆ: POWOLI OBRACAJ PRAWĄ RĘKĄ DŹWIGNIĘ PRZYSPIESZENIA W SWOJĄ STRONĘ.
- IM BARDZIEJ OBRACASZ PRZEPUSTNICĘ, TYM BARDZIEJ SILNIK SIĘ WŁĄCZA — I TYM SZYBCIEJ JEDZIESZ.
- ABY UNIKNĄĆ NAGŁYCH PRZYSPIESZEŃ, ZAWSZE OBRACAJ PRZEPUSTNICĘ STOPNIOWO.

ABY ZWOLNIĆ: DELIKATNIE ZWOLNIJ PEDAŁ GAZU.

⚠ **UWAGA:** Aby uniknąć obrażeń, zawsze opieraj stopy na pedałach, nawet gdy nie pedałujesz. Nigdy nie jeździj z nogami zwisającymi z boku roweru.

5.6 Korzystanie z hamulców

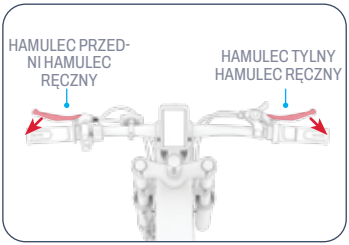

- ABY ZWOLNIĆ, NALEŻY NACISNĄĆ JEDEN LUB OBA HAMULCE RĘCZNE.
- ŚCISNĄĆ MOCNIEJ, ABY CAŁKOWICIE SIĘ ZATRZYMAĆ.
- ABY UNIKNĄĆ GWAŁTOWNYCH RUCHÓW, NALEŻY STOPNIOWO NACISKAĆ HAMULEC RĘCZNY.

  · LEWY HAMULEC RĘCZNY ➔ PRZEDNI HAMULEC KOŁA
  · PRAWY HAMULEC RĘCZNY ➔ TYLNY HAMULEC KOŁA

5.7 Korzystanie z tempomatu

TEMPOMAT UTRZYMUJE ROWER W RUCHU ZE STAŁĄ PRĘDKOŚCIĄ. PO WŁĄCZENIU TEMPOMATU SILNIK ZADBA O UTRZYMANIE TEJ PRĘDKOŚCI — NIE TRZEBA UŻYWAĆ MANETKI GAZU ANI PEDAŁOWAĆ.

ABY WŁĄCZYĆ TEMPOMAT: PODCZAS JAZDY Z ŻĄDANĄ PRĘDKOŚCIĄ NACIŚNIJ I PRZYTRZYMAJ PRZYCISK W GÓRĘ (▲) PRZEZ 3 SEKUNDY. PO USTALENIU TEMPA NA EKRANIE LCD (SEKCJA 4.2) ZAPALI SIĘ IKONA TEMPOMATU. ZWOLNIJ PRZEPUSTNICĘ I RUSZAJ.

ABY WYŁĄCZYĆ TEMPOMAT: DELIKATNIE PRZEKRĘĆ PRZEPUSTNICĘ, NACIŚNIJ JEDEN Z HAMULCÓW RĘCZNYCH LUB SZYBKO NACIŚNIJ PRZYCISK TEMPOMATU.

5.8 Bezpieczeństwo kasku

KASK POWINIEN BYĆ NOSZONY PRZEZ ROWERZYSTĘ PRZEZ CAŁY CZAS.



NIEWŁAŚCIWE USTAWIENIE:
CZOŁO JEST ODSŁONIĘTE.
UPADEK MOŻE SPOWODOWAĆ
W WYNIKU POWAŻNYCH OBRAŻEŃ.



WŁAŚCIWE USTAWIENIE:
CZOŁO JEST ZAKRYTE
PRZEZ KASK.

**NOŚ KASK, ODPOWIEDNIĄ ODZIEŻ, OBUWIE I SPRZĘT OCHRONNY. UNIKAJ ODZIEŻY, KTÓRA MOŻE SIĘ ZAPLĄTAĆ W KOŁA LUB POD NIMI. ZALECANE JEST OBUWIE Z ZAMKNIĘTYMI PALCAMI I PŁASKĄ PODESZWĄ. NOŚ KASK I SPRZĘT OCHRONNY ZGODNY Z NORMĄ ASTM F1492, ABY ZAPOBIEC OBRAŻENIOM W RAZIE WYPADKU.*

5.9 Maksymalizacja prędkości i zasięgu jazdy

W IDEALNYCH WARUNKACH MAKSYMALNY PRZEBIEG, JAKI MOŻNA OSIĄGNĄĆ NA JEDNYM PEŁNYM NAŁADOWANIU AKUMULATORA, WYNOSI 37 MIL (59,5 KM) PRZY KORZYSTANIU WYŁĄCZNIE Z ELEKTRONICZNEGO WSPOMAGANIA PEDAŁOWANIA LUB 27 MIL (43,5 KM) PRZY KORZYSTANIU WYŁĄCZNIE Z PRZEPUSTNICY. MAKSYMALNA PRĘDKOŚĆ WYNOSI 20 MIL/H (32,2 KM/H). IM CIĘŻEJ MUSI PRACOWAĆ SILNIK, TYM SZYBCIEJ ROZŁADOWUJE SIĘ AKUMULATOR. NA PRĘDKOŚĆ I ZASIĘG JAZDY WPŁYWAJĄ RÓWNIEŻ NASTĘPUJĄCE CZYNNIKI.

Powierzchnia jazdy:
JAZDA PO NIERÓWNEJ POWIERZCHNI WYMAGA WIĘKSZEJ MOCY SILNIKA NIŻ JAZDA PO GŁADKIEJ NAWIERZCHNI.

Nośność:
WIĘKSZA MASA (ROWERZYSTA PLUS ŁADUNEK) ZMNIEJSZA OSIĄGALNY ZASIĘG.

Styl jazdy:
- CZĘSTE URUCHAMIANIE I ZATRZYMYWANIE ZMNIEJSZA ZASIĘG JAZDY.
- KORZYSTANIE Z PRZEPUSTNICY POWODUJE SZYBSZE WYCZERPANIE AKUMULATORA NIŻ WSPOMAGANIE PEDAŁOWANIA.
- WYKORZYSTANIE WŁASNEJ SIŁY DO PEDAŁOWANIA ZMNIEJSZY OBCIĄŻENIE SILNIKA I ZWIĘKSZY ZASIĘG JAZDY.

Temperatura powietrza:
IDEALNA TEMPERATURA DO JAZDY I PRZECHOWYWANIA ROWERU ELEKTRYCZNEGO WYNOSI OD 0°C DO 40°C (32°F DO 104°F).

Nachylenie:
SILNIK MUSI PRACOWAĆ CIĘŻEJ PODCZAS JAZDY POD GÓRĘ NIŻ NA PŁASKICH ODCINKACH LUB PODCZAS ZJAZDU.

Konserwacja akumulatora:
TERMINOWE ŁADOWANIE AKUMULATORA PO KAŻDEJ JEŹDZIE POMAGA UTRZYMAĆ JEGO POJEMNOŚĆ I MOC.

Wykorzystanie przekładni:
WYKORZYSTANIE BIEGÓW W CELU MAKSYMALIZACJI WYSIŁKU PODCZAS PEDAŁOWANIA POZWALA NA BARDZIEJ EFEKTYWNE WYKORZYSTANIE WSPOMAGANIA PEDAŁOWANIA, DZIĘKI CZEMU MOŻNA PRZEJECHAĆ WIĘKSZY DYSTANS PRZED WYCZERPANIEM SIĘ BATERII.

Napompowanie opon:
NAPOMPOWANIE OPON DO ZALECANEGO CIŚNIENIA POMOŻE OSIĄGNĄĆ MAKSYMALNĄ PRĘDKOŚĆ JAZDY I ZASIĘG.

INSTRUKCJA KONSERWACJI DLA UŻYTKOWNIKA.

Dbaj o swój Jetson, aby zapewnić mu płynną i bezpieczną jazdę. Oto jak to zrobić:

Obsługa urządzenia Jetson:

- UNIKAJ NARAŻANIA PRODUKTU NA SILNE WIBRACJE LUB INTENSYWNE UDERZENIA FIZYCZNE.
- NIGDY NIE ROZBIERAJ BATERII.
- TRZYMAJ PRODUKT Z DALA OD WODY I WILGOCI.
- JEDŹ PO GŁADKICH, PŁASKICH POWIERZCHNIACH, ABY UNIKNĄĆ USZKODZEŃ.
- NIGDY NIE PRZENOŚ PRODUKTU TRZYMAJĄC GO ZA KOŁA, SIEDZISKO I/LUB KIEROWNICĘ.
- UWAŻAJ, ABY NIE POCIĄGAĆ ANI NIE ZACZEPIAĆ PRZEWODÓW ŁĄCZĄCYCH SILNIK Z ELEMENTAMI KIEROWNICY.

Instrukcje dotyczące przechowywania:

- PRZED DŁUGOTRWAŁYM PRZECHOWYWANIEM PRODUKTU NALEŻY CAŁKOWICIE NAŁADOWAĆ AKUMULATOR.
- W PRZYPADKU DŁUGOTRWAŁEGO PRZECHOWYWANIA NALEŻY RAZ W MIESIĄCU CAŁKOWICIE NAŁADOWAĆ AKUMULATOR.
- PRZYKRYJ PRODUKT, ABY CHRONIĆ GO PRZED KURZEM.
- PRODUKT NALEŻY PRZECHOWYWAĆ W POMIESZCZENIU, W SUCHYM MIEJSCU, W TEMPERATURZE OD 0°C DO 40°C (32°F DO 104°F).

Czyszczenie urządzenia Jetson:

- SIEDZISKO I RAMA – PRZETRZEĆ WILGOTNĄ, NIEPOZOSTAWIAJĄCĄ ŚLADÓW ŚCIERECZKĄ LUB ŚCIERECZKĄ ZAMOCZONĄ W ALKOHOLU. NASTĘPNIE PRZETRZEĆ SUCHĄ, NIEPOZOSTAWIAJĄCĄ ŚLADÓW ŚCIERECZKĄ.
- KIEROWNICA — PRZETRZYJ JĄ ŁAGODNYM MYDŁEM ZA POMOCĄ WILGOTNEJ, NIEPOZOSTAWIAJĄCEJ ŚLADÓW ŚCIERECZKI. NADMIAR MYDŁA USUŃ OSOBNĄ WILGOTNĄ ŚCIERECZKĄ.
- ELEMENTY KÓŁ – PRZETRZEĆ WILGOTNĄ, NIEPOZOSTAWIAJĄCĄ ŚLADÓW ŚCIERECZKĄ.
- OPONY – PRZETRZEĆ WILGOTNĄ, NIEPOZOSTAWIAJĄCĄ ŚLADÓW ŚCIERECZKĄ. MOŻNA RÓWNIEŻ UŻYĆ ŚRODKA DO CZYSZCZENIA LUB KONSERWACJI OPON.

⚠ OSTRZEŻENIE: Nie należy spryskiwać ani nanieść wody bezpośrednio na produkt. Woda może spowodować uszkodzenie okablowania, komory baterii i świateł, a także pogorszenie stanu ramy — wszystko to może spowodować awarię, która zagraża bezpieczeństwu użytkownika.

⚠ Środki ostrożności dotyczące baterii:

TWÓJ PRODUKT MA WYJMOWANĄ BATERIĘ LITOWO-JONOWĄ. ZACHOWAJ OSTROŻNOŚĆ PODCZAS OBSŁUGI.

- TRZYMAJ PRODUKT I BATERIĘ Z DALA OD OGNIA I NADMIERNEGO CIEPŁA.
- UNIKAJ SILNYCH WSTRZĄSÓW FIZYCZNYCH, SILNYCH WIBRACJI LUB UDERZEŃ.
- CHROŃ PRODUKT I BATERIĘ PRZED WODĄ LUB WILGOCIĄ.
- NIE NALEŻY UMIESZCZAĆ ANI PRZECHOWYWAĆ PRODUKTU LUB BATERII W STOSIE NA INNYCH PRZEDMIOTACH LUB POD NIMI.
- NIE NALEŻY ROZBIERAĆ BATERII NA CZĘŚCI.
- NIE WYRZUCAJ PRODUKTU ANI BATERII WRAZ Z CODZIENNYMI ODPADAMI. PRODUKT NALEŻY DOSTARCZYĆ DO SPECJALNEGO PUNKTU ZBIÓRKI ODPADÓW ELEKTRONICZNYCH LUB CENTRUM RECYKLINGU BATERII. ABY UZYSKAĆ WIĘCEJ INFORMACJI NA TEMAT PUNKTÓW ZBIÓRKI ODPADÓW W TWOJEJ OKOLICY, SKONTAKTUJ SIĘ Z LOKALNYMI WŁADZAMI LUB FIRMĄ ZAJMUJĄCĄ SIĘ WYWOZEM ODPADÓW.
- JEŚLI BATERIA PRODUKTU JEST GORĄCA LUB WYKAZUJE OZNAKI PRZEGRZANIA, WYDZIELA NIEPRZYJEMNY ZAPACH LUB NIETYPOWY DŹWIĘK, WYCIEKA PŁYN LUB GAZ, ZMIENIA KSZTAŁT LUB KOLOR, NALEŻY NATYCHMIAST:
  1. JEŚLI PRODUKT JEST W UŻYCIU, NALEŻY NATYCHMIAST PRZERWAĆ JEGO UŻYTKOWANIE. JEŚLI KABEL ŁADUJĄCY JEST PODŁĄCZONY DO PRODUKTU, NALEŻY GO ODŁĄCZYĆ.
  2. NALEŻY ZAPRZESTAĆ STOSOWANIA PRODUKTU.
  3. JEŚLI JEST TO BEZPIECZNE, PRZENIEŚ PRODUKT I BATERIĘ W WOLNĄ PRZESTRZEŃ, Z DALA OD ŁATWOPALNYCH MATERIAŁÓW.
  4. ZADZWOŃ DO LOKALNYCH SŁUŻB RATUNKOWYCH, ABY UZYSKAĆ POMOC.
  5. DOKŁADNIE PRZEMYJ OCZY LUB OBSZARY SKÓRY, KTÓRE MIAŁY KONTAKT Z WYCIEKAJĄCYM PŁYNEM ELEKTROLITYCZNYM Z BATERII, CZYSTĄ BIEŻĄCĄ WODĄ I ZGŁOŚ SIĘ DO LEKARZA.
- W PRZYPADKU JAKICHKOLWIEK PROBLEMÓW Z BATERIĄ SKONTAKTUJ SIĘ Z ZESPOŁEM POMOCY TECHNICZNEJ JETSON CARE TEAM.

SKONTAKTUJ SIĘ Z NAMI.

RIDEJETSON.COM/WSPARCIE
RIDEJETSON.COM/CZAT

1-844-585-7462

Pamiętaj, aby śledzić @ridejetson w mediach społecznościowych, aby dowiedzieć się o fantastycznych ofertach, prezentach i wszystkich najnowszych wiadomościach dotyczących Jetson.

PODOBA CI SIĘ JAZDA?

Zostaw recenzję na stronie ridejetson.com/recenzje.
Nie możemy się doczekać, aby usłyszeć od Ciebie!
#MakeMoves




JETSON

UN GUIDE POUR VOTRE TRAJET.

IMPORTANT :
Lisez attentivement et conservez pour référence future.

JETSON

OTTO

Vélo électrique tout terrain.

RÉFÉRENCE DU MODÈLE : JOTTO-BLK

NOS DEUX MEILLEURS REGLES DE CONDUITE :

SOYEZ PRUDENT.
AMUSEZ-VOUS BIEN !

FABRIQUÉ À YUEYANG, EN CHINE
IMPORTÉ PAR TRURIDE TECH LLC.
BOÎTE POSTALE 461, JERSEY CITY, NJ 07302-9998

CODE DE DATE : 09/2025
ÉDITION DU DOCUMENT : V2.0
FABRIQUÉ EN CHINE

© 2025, TRURIDE TECH. TOUS DROITS RÉSERVÉS. FABRIQUÉ POUR TRURIDE TECH LLC.
JETSON® EST UNE MARQUE DÉPOSÉE UTILISÉE SOUS LICENCE DE JETSTREAM BRANDS LLC.
AUCUNE PARTIE DE CE DOCUMENT, Y COMPRIS LA FORME, LES GRAPHIQUES ET LA CONCEPTION, NE PEUT ÊTRE REPRODUITE OU TRANSMISE SOUS QUELQUE FORME OU PAR QUELQUE MOYEN QUE CE SOIT.

Contenu

Avertissements de sécurité 4
Couverture de la garantie et enregistrement du produit 7
1. À propos de votre produit
1.1 Présentation du produit 8
1.2 Contenu de la boîte 11
1.3 Spécifications du produit 12
1.4 Ressources en ligne 12
2. Instructions d'installation
2.1 Remarques préliminaires 13
2.2 Adéquation du pilote 13
2.3 Fixation du guidon 14
2.4 Fixation de la roue avant 17
2.5 Fixation du phare et du garde-boue avant ... 20
2.6 Fixation des pédales 23
2.7 Chargement de la batterie 24
3. Préparation à la randonnée
3.1 Vérifications de sécurité avant la sortie 26
3.2 Gonflage et pression des pneus 27
3.3 Vérification et réglage des freins 28
4. Mode d'emploi
4.1 Mise sous tension et hors tension 30
4.2 Comprendre et utiliser l'écran LCD 31
4.3 Utilisation des lumières 32
4.4 Utilisation des clignotants 33
4.5 Sonner le klaxon 33
4.6 Utilisation de l'aide à la marche électronique 33
4.7 Vérification du niveau de charge de la batterie 34
4.8 Utilisation du support 34
4.9 Retrait et réinsertion de la batterie 35
5. Instructions pour déménager
5.1 Conduire votre vélo électrique 36
5.2 Pédaler avec ou sans assistance électronique au pédalage 36
5.3 Comprendre et utiliser les modes de vitesse 37
5.4 Utilisation des engrenages 38
5.5 Utilisation de l'accélérateur 39
5.6 Utilisation des freins 39
5.7 Utilisation du régulateur de vitesse 40
5.8 Sécurité du casque 40
5.9 Optimisation de la vitesse et de l'autonomie 41
Instructions d'entretien pour l'utilisateur 42
Entrez en contact avec nous 44

AVERTISSEMENTS DE SÉCURITÉ.

CONSERVEZ CES INSTRUCTIONS.

INSTRUCTIONS RELATIVES AU RISQUE D'INCENDIE OU DE BLESSURES CORPORELLES ET CONSIGNES DE SÉCURITÉ IMPORTANTES

- Avant utilisation, veuillez lire attentivement le manuel d'utilisation et les avertissements de sécurité, et vous assurer que vous comprenez et acceptez toutes les consignes de sécurité. L'utilisateur sera responsable de toute perte ou dommage causé par une utilisation inappropriée.
- **L'utilisation d'un chargeur inadapté peut entraîner un incendie ou une explosion, causant des dommages matériels, des blessures, voire la mort.**
- Avant chaque cycle de fonctionnement, l'opérateur doit effectuer les vérifications préalables à la mise en service spécifiées par le fabricant : Que tous les dispositifs de protection et les patins fournis à l'origine par le fabricant sont en place et en bon état de fonctionnement ; Que le système de freinage fonctionne correctement ; Que tous les protecteurs d'essieux, protecteurs de chaîne ou autres couvercles ou protecteurs fournis par le fabricant sont en place et en bon état de fonctionnement ; Que les pneus sont en bon état, correctement gonflés et ont une bande de roulement suffisante ; La zone dans laquelle le produit doit être utilisé doit être sûre et adaptée à un fonctionnement en toute sécurité.
- Les composants doivent être entretenus et réparés conformément aux spécifications du fabricant et en utilisant uniquement les pièces de rechange autorisées par le fabricant, l'installation devant être effectuée par des concessionnaires ou d'autres personnes qualifiées.
- Avertissement contre la recharge de piles non rechargeables.
- Ne laissez pas vos mains, vos pieds, vos cheveux, votre corps, vos vêtements ou tout autre élément similaire entrer en contact avec les pièces mobiles, les roues ou la transmission lorsque le moteur est en marche.
- Ce produit ne doit pas être utilisé par des enfants ou des personnes dont les capacités physiques, sensorielles ou mentales sont réduites, ou qui manquent d'expérience et de connaissances, sauf si elles ont été supervisées ou ont reçu des instructions (IEC 60335-1/A2:2006).
- Les enfants non surveillés ne doivent pas jouer avec le produit (IEC 60335-1/A2:2006).
- La surveillance d'un adulte est requise.
- Les unités ne doivent pas être utilisées pour faire des courses, des acrobaties ou d'autres manœuvres susceptibles d'entraîner une perte de contrôle ou des actions ou réactions incontrôlées de la part du conducteur ou des passagers.
- Ne jamais utiliser à proximité de véhicules à moteur.
- Évitez les bosses prononcées, les grilles d'égout et les changements soudains de surface. Le scooter pourrait s'arrêter brusquement.
- Évitez les rues et les surfaces recouvertes d'eau, de sable, de gravier, de saleté, de feuilles et d'autres débris. Le temps humide nuit à la traction, au freinage et à la visibilité.
- Évitez de rouler à proximité de gaz, vapeurs, liquides ou poussières inflammables susceptibles de provoquer un incendie.
- Les opérateurs doivent respecter toutes les recommandations et instructions du fabricant, ainsi que toutes les lois et ordonnances : les engins sans phares ne doivent être utilisés que dans des conditions de visibilité diurne adéquates ; les propriétaires sont encouragés à les rendre plus visibles à l'aide d'éclairages, de réflecteurs et, pour les engins à châssis surbaissé, de drapeaux de signalisation fixés à des mâts flexibles.
- Les personnes présentant les conditions suivantes doivent être averties de ne pas utiliser l'appareil : les personnes souffrant de troubles cardiaques ; les femmes enceintes ; les personnes souffrant de troubles au niveau de la tête, du dos ou du cou, ou ayant subi des interventions chirurgicales au niveau de ces parties du corps ; et les personnes

présentant des troubles mentaux ou physiques pouvant les rendre susceptibles de se blesser ou altérer leur dextérité physique ou leurs capacités mentales à reconnaître, comprendre et appliquer toutes les consignes de sécurité et à être en mesure d'assumer les risques inhérents à l'utilisation de l'appareil.

- Ne roulez pas la nuit.
- Ne conduisez pas après avoir bu ou pris des médicaments sur ordonnance.
- Ne transportez pas d'objets lorsque vous roulez.
- Ne jamais utiliser le produit pieds nus.
- Portez toujours des chaussures et nouez bien vos lacets.
- Assurez-vous que vos pieds sont toujours bien placés sur le pont.
- Les opérateurs doivent toujours porter des vêtements de protection appropriés, notamment un casque certifié conforme, ainsi que tout autre équipement recommandé par le fabricant : portez toujours des équipements de protection tels qu'un casque, des genouillères et des coudières.
- Cédez toujours le passage aux piétons.
- Soyez attentif à ce qui se trouve devant vous et loin de vous.
- Ne vous laissez pas distraire lorsque vous conduisez, par exemple en répondant au téléphone ou en vous livrant à d'autres activités.
- Le produit ne peut être utilisé par plus d'une personne à la fois.
- Lorsque vous utilisez le produit avec d'autres utilisateurs, gardez toujours une distance de sécurité pour éviter toute collision.
- Lorsque vous tournez, veillez à garder votre équilibre.
- Rouler avec des freins mal réglés est dangereux et peut entraîner des blessures graves, voire mortelles.
- Le frein peut devenir chaud pendant son fonctionnement, ne le touchez pas à mains nues.
- Un freinage trop brusque ou trop violent peut bloquer une roue, ce qui pourrait vous faire perdre le contrôle et tomber. Un freinage brusque ou excessif peut entraîner des blessures graves, voire mortelles.
- Si le frein se desserre, veuillez l'ajuster à l'aide d'une clé hexagonale, d'un tournevis ou d'un autre outil approprié, ou contactez l'équipe d'assistance Jetson.
- Remplacez immédiatement les pièces usées ou cassées.
- Vérifiez que toutes les étiquettes de sécurité sont en place et comprises avant de monter à bord.
- Le propriétaire doit autoriser l'utilisation et le fonctionnement de l'appareil après s'être assuré que les opérateurs sont en mesure de comprendre et d'utiliser tous les composants de l'appareil avant son utilisation.
- Ne conduisez pas sans avoir suivi une formation adéquate. Ne roulez pas à grande vitesse, sur un terrain accidenté ou en pente. Ne faites pas de figures acrobatiques et ne tournez pas brusquement.
- Recommandé pour une utilisation en intérieur.
- Une exposition prolongée aux rayons UV, à la pluie et aux intempéries peut endommager les matériaux de l'enceinte. Rangez-la à l'intérieur lorsqu'elle n'est pas utilisée.
- Les appareils de mobilité électrique personnels ne sont pas conçus pour être utilisés à haute altitude, où un espace supplémentaire entre les fils électriques des circuits électriques est nécessaire. Ils ne sont donc pas destinés à être utilisés à plus de 2 000 mètres au-dessus du niveau de la mer.
- Utilisez uniquement la ou les piles spécifiées par le fabricant
- RANGER À L'INTÉRIEUR LORSQU'IL N'EST PAS UTILISÉ. LAISSER À L'INTÉRIEUR PENDANT LA RECHARGE OU LORSQU'IL N'EST PAS UTILISÉ POUR LA CONDUITE.
- **AVERTISSEMENT** - Risque d'incendie - Aucune des pièces ne peut être réparée par l'utilisateur.
- **AVERTISSEMENT** - Risque d'incendie et d'électrocution - Aucune pièce réparable par l'utilisateur.
- Attention : risque d'incendie
- Le poids du cavalier ne doit pas dépasser 300 lb | 136,1 kg.

MODIFICATIONS

N'essayez pas de démonter, modifier, réparer ou remplacer l'appareil ou l'un de ses composants sans les instructions de l'équipe d'assistance Jetson. Cela annulerait toute garantie et pourrait entraîner des dysfonctionnements susceptibles de causer des blessures.

PRÉCAUTIONS D'UTILISATION SUPPLÉMENTAIRES

Ne soulevez pas le produit du sol lorsqu'il est en marche et que les roues tournent. Cela pourrait entraîner une rotation libre des roues, ce qui pourrait vous blesser ou blesser d'autres personnes à proximité. Ne sautez pas sur ou hors du produit, et ne sautez pas pendant son utilisation. Gardez toujours vos pieds fermement posés sur le repose-pieds pendant le fonctionnement. Vérifiez toujours la charge de la batterie avant utilisation.

ÉLIMINATION DES PILES USAGÉES



Les piles peuvent contenir des substances dangereuses qui peuvent nuire à l'environnement et à la santé humaine. Ce symbole apposé sur la pile et/ou son emballage indique que les piles usagées ne doivent pas être traitées comme des déchets municipaux. Les piles doivent être éliminées dans un point de collecte approprié pour être recyclées. En veillant à ce que les piles usagées soient éliminées correctement, vous contribuerez à prévenir les conséquences négatives potentielles pour l'environnement et la santé humaine. Le recyclage des matériaux contribuera à préserver les ressources naturelles. Pour plus d'informations sur le recyclage des piles usagées, veuillez contacter le service municipal chargé de l'élimination des déchets.

AVIS DE CONFORMITÉ

Cet appareil est conforme à la partie 15 des règles FCC. Son utilisation est soumise aux deux conditions suivantes : (1) cet appareil ne doit pas causer d'interférences nuisibles, et (2) cet appareil doit accepter toute interférence reçue, y compris les interférences pouvant entraîner un fonctionnement indésirable. Avertissement : toute modification ou altération de cet appareil non expressément approuvée par la partie responsable de la conformité pourrait annuler le droit de l'utilisateur à utiliser l'équipement.

REMARQUE : Cet équipement a été testé et déclaré conforme aux limites applicables aux appareils numériques de classe B, conformément à la partie 15 des règles de la FCC. Ces limites sont conçues pour fournir une protection raisonnable contre les interférences nuisibles dans une installation résidentielle. Cet équipement génère, utilise et peut émettre de l'énergie radiofréquence et, s'il n'est pas installé et utilisé conformément aux instructions, peut causer des interférences nuisibles aux communications radio. Cependant, il n'y a aucune garantie que des interférences ne se produiront pas dans une installation particulière. Si cet équipement provoque des interférences nuisibles à la réception radio ou télévision, ce qui peut être déterminé en éteignant et en rallumant l'équipement, l'utilisateur est encouragé à essayer de corriger les interférences en prenant une ou plusieurs des mesures suivantes :

- Réorientez ou déplacez l'antenne réceptrice.
- Augmentez la distance entre l'équipement et le récepteur.
- Branchez l'équipement sur une prise appartenant à un circuit différent de celui auquel le récepteur est connecté.
- Consultez le revendeur ou un technicien radio/télévision expérimenté pour obtenir de l'aide.
- Des câbles blindés doivent être utilisés avec cet appareil afin de garantir la conformité aux limites de classe B de la FCC.

⚠ AVERTISSEMENT :

Le non-respect des instructions suivantes peut entraîner des blessures pour l'enfant ou d'autres personnes.

- Gardez les petites pièces hors de portée des enfants pendant l'assemblage.
- Les accessoires doivent être assemblés et retirés par un adulte.
- Inspectez fréquemment le produit pour détecter tout dommage.

*** ASSEMBLAGE PAR UN ADULTE REQUIS.**

⚠ AVERTISSEMENT :

Afin de réduire les risques de blessures, la surveillance d'un adulte est requise. Ne jamais utiliser sur la chaussée, à proximité de véhicules motorisés, sur ou à proximité de pentes raides ou de marches, de piscines ou d'autres plans d'eau ; toujours porter des chaussures et ne jamais autoriser plus d'un utilisateur à la fois.

⚠ AVERTISSEMENT :

Respectez toujours les précautions élémentaires lors de l'utilisation de ce produit, notamment les suivantes :

(A) Lisez toutes les instructions avant d'utiliser le produit.

(B) Afin de réduire les risques de blessures, une surveillance stricte est indispensable lorsque le produit est utilisé à proximité d'enfants.

(C) N'insérez pas vos doigts ou vos mains dans le produit.

(D) N'utilisez pas ce produit si le câble d'alimentation élastique ou le câble de sortie est écrasé, présente une rupture d'isolation ou tout autre signe de détérioration.

(E) Pour tous les équipements. Les instructions doivent indiquer : Cet appareil n'est pas conçu pour être utilisé à des températures ambiantes inférieures à -10 °C (14 °F) ou supérieures à 40 °C (104 °F).

(F) Pour tous les appareils, les instructions doivent inclure les informations suivantes :

La batterie est conçue pour être chargée lorsque la température ambiante est comprise entre 0 °C (32 °F) et 40 °C (104 °F). Ne chargez jamais la batterie lorsque la température ambiante est en dehors de cette plage.

PROPOSITION 65 DE CALIFORNIE

⚠ AVERTISSEMENT :

CE PRODUIT PEUT VOUS EXPOSER À DES SUBSTANCES CHIMIQUES, NOTAMMENT AU CADMIUM, QUI EST RECONNU PAR L'ÉTAT DE CALIFORNIE COMME POUVANT CAUSER LE CANCER, DES MALFORMATIONS CONGÉNITALES OU D'AUTRES TROUBLES DE LA REPRODUCTION.
POUR PLUS D'INFORMATIONS, CONSULTEZ : WWW.P65WARNINGS.CA.GOV.

GARANTIE GÉNÉRALE LIMITÉE

VOTRE NOUVEAU PRODUIT JETSON EST GARANTI CONTRE TOUT DÉFAUT DE MATÉRIAUX ET DE FABRICATION, COMME INDIQUÉ SUR RIDEJETSON.COM/WARRANTY, PENDANT UNE PÉRIODE À COMPTER DE LA DATE D'ACHAT INITIAL AU DÉTAIL, LORSQU'IL EST UTILISÉ CONFORMÉMENT AUX MANUELS D'UTILISATION DE JETSON (VOIR RIDEJETSON.COM/SUPPORT). **EN VERTU DE CETTE GARANTIE, VOUS POURREZ ADRESSER VOS RÉCLAMATIONS À JETSON MÊME SI VOUS AVEZ ACHETÉ LE PRODUIT JETSON AUPRÈS D'UN DE NOS REVENDEURS AGRÉÉS.** POUR LIRE L'INTÉGRALITÉ DES CONDITIONS DE NOTRE GARANTIE, RENDEZ-VOUS SUR RIDEJETSON.COM/WARRANTY.

ENREGISTREMENT DU PRODUIT

ENREGISTREZ VOTRE NOUVEAU JETSON POUR BÉNÉFICIER RAPIDEMENT D'UNE ASSISTANCE PERSONNALISÉE SUR LE PRODUIT ET LA GARANTIE. RENDEZ-VOUS SUR RIDEJETSON.COM/PRODUCT-REGISTRATION.

COUVERTURE DE LA GARANTIE ET ENREGISTREMENT DU PRODUIT.

Pour exercer les droits liés à votre produit garantie ou pour obtenir des informations sur la couverture de la garantie, veuillez nous contacter directement.

www.ridejetson.com

1. À PROPOS DE VOTRE PRODUIT.

1.1 Présentation du produit

1. GUIDON* (DÉTAILS PAGE 10)
2. TIGE
3. PHARE*
4. GARDE-BOUE AVANT* (x2)
5. FOURCHE AVANT
6. FREIN À DISQUE (×2; AVANT* ET ARRIÈRE)
7. VALVE DE PNEU AVEC CAPUCHON ANTI-POUSSIÈRE (×2; AVANT ET ARRIÈRE)
8. ROUE (×2; AVANT* ET ARRIÈRE)
9. SUSPENSION ARRIÈRE
10. PÉDALE AVEC RÉFLECTEURS (×2; GAUCHE ET DROITE)
11. PÉDALIER
12. CHAÎNE
13. BÉQUILLE
14. ROUE JOCKEY
15. DÉRAILLEUR
16. GARDE-BOUE ARRIÈRE
17. RÉFLECTEUR ARRIÈRE
18. FEU ARRIÈRE AVEC CLIGNOTANTS
19. CADRE
20. SIÈGE
21. BATTERIE (AMOVIBLE)
    A. POIGNÉE DE BATTERIE
    B. VERROUILLAGE DE LA BATTERIE
    C. PORT DE RECHARGE AVEC COUVERCLE
22. CLÉ DE VERROUILLAGE DE BATTERIE (×2)
23. CHARGEUR
24. CÂBLE DE RECHARGE

**NÉCESSITE UN ASSEMBLAGE*

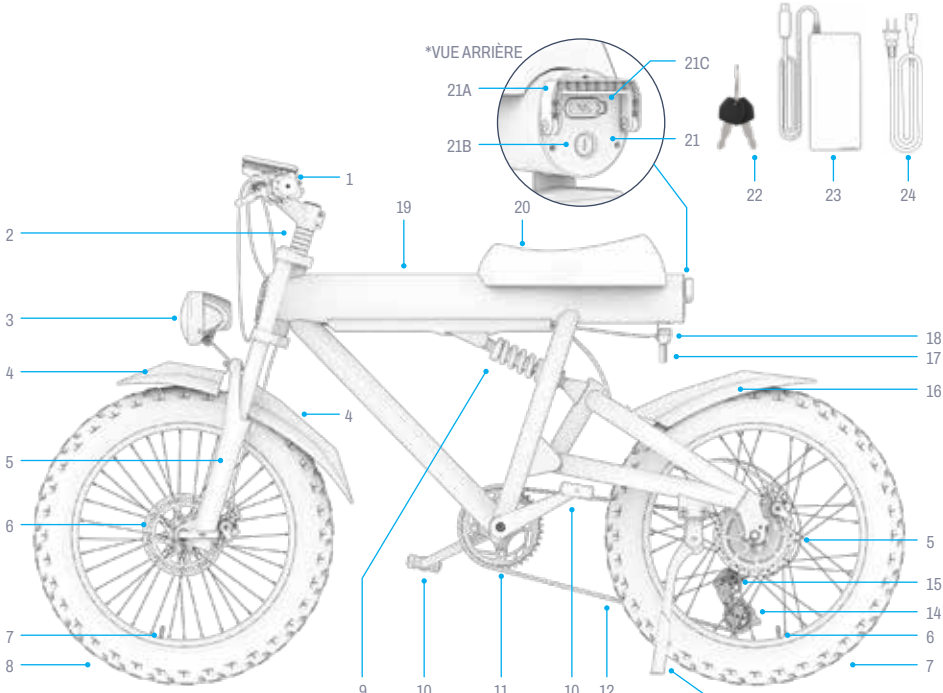

REMARQUE : LES IMAGES PEUVENT NE PAS REFLÉTER L'APPARENCE EXACTE DU PRODUIT RÉEL.

1. FREIN À MAIN GAUCHE (ROUE AVANT)
2. BOUTON D'ÉCLAIRAGE
3. COMMUTATEUR DE CLIGNOTANT
4. BOUTON CORNET
5. BOUTON BAS
6. BOUTON D'ALIMENTATION/MODE
7. BOUTON HAUT
8. RÉFLECTEUR
9. ÉCRAN LCD
10. COLLIER DE SERRAGE POUR GUIDON
11. LEVIER DE VITESSES
    A) BOUTON DE MONTÉE DE VITESSE
    B) LEVIER DE RÉTROGRADATION
12. ACCÉLÉRATION PAR ROTATION DE LA POIGNÉE DES GAZ
13. FREIN À MAIN DROIT (ROUE ARRIÈRE)

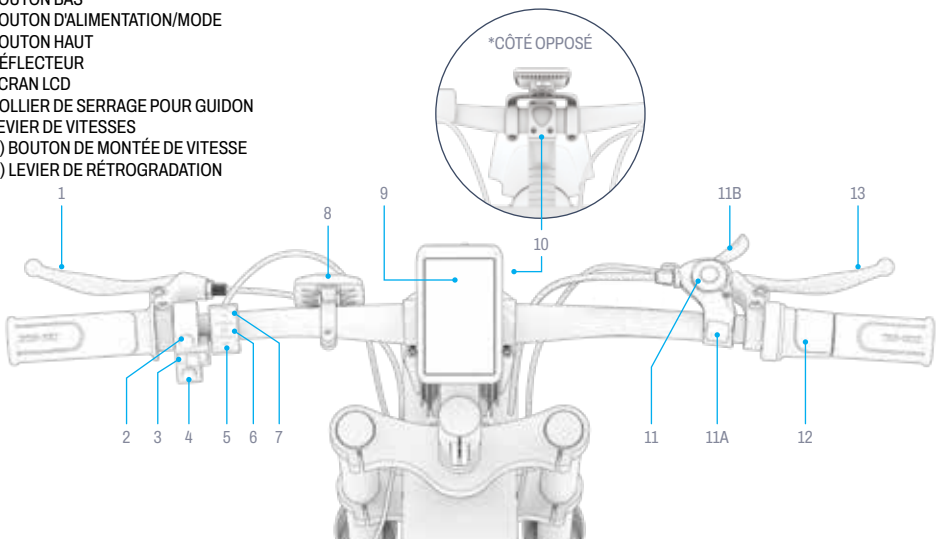

1.2 Contenu de la boîte

OUTILS FOURNIS POUR LE MONTAGE, LE RÉGLAGE ET L'ENTRETIEN :

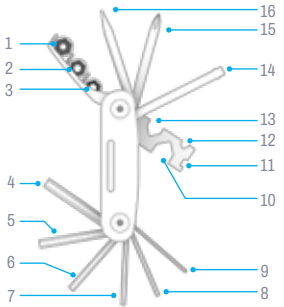

IDENTIFICATION DES EMBOUTS MULTI-OUTILS :	
1. DOUILLE DE 10 MM	9. CLÉ ALLEN DE 2 MM
2. DOUILLE 9 MM	10. CLÉ HEXAGONALE DE 15 MM
3. DOUILLE DE 8 MM	11. CLÉ À RAYONS DE CALIBRE 14
4. CLÉ ALLEN DE 6 MM	12. CLÉ HEXAGONALE DE 8 MM
5. CLÉ ALLEN DE 5 MM	13. CLÉ HEXAGONALE DE 10 MM
6. CLÉ ALLEN DE 4 MM	14. VIS À DOUILLE
7. CLÉ ALLEN DE 3 MM	15. TOURNEVIS CRUCIFORME
8. CLÉ ALLEN DE 2.5 MM	16. TOURNEVIS À TÊTE PLATE

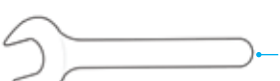

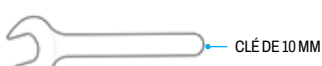

PIÈCE DÉTACHÉE INCLUSE POUR LA FIXATION DE LA ROUE AVANT :



REMARQUE : les pièces et le matériel supplémentaires nécessaires à l'assemblage sont pré-fixés ; voir les étapes d'assemblage pour plus de détails.

1.3 Spécifications du produit

- LIMITE DE POIDS : 300 LB | 136,1 KG
- POIDS DU PRODUIT : 70 LB | 31,8 KG
- ÂGE RECOMMANDÉ : 14 ANS ET PLUS
- DIMENSIONS DU PRODUIT DÉPLIÉ :
  66,8 POUCES (L) × 25,8 POUCES (L) × 40,5 POUCES (H) |
  169,7 CM (L) × 65,5 CM (L) × 102,9 CM (H)
- DIMENSIONS DES PNEUS :
  20,0 POUCES (H) × 4,0 POUCES (L) |
  50,8 CM (H) × 10,16 CM (L)
- VITESSE MAXIMALE : 20 MPH | 32,2 KM/H*
- ASSISTANCE MAXIMALE AU PÉDALAGE AUTONOMIE : 37 MILES | 59,5 KM *
- PORTÉE À PLEINE PUISSANCE : 27 MILES | 43,5 KM *
- TYPE DE FREIN : FREIN À MAIN COMMANDANT LES FREINS À DISQUE AVANT ET ARRIÈRE
- BATTERIE : 48 V, 10,4 AH
- TYPE DE BATTERIE : LITHIUM-ION
- MOTEUR : 500 W **
- SORTIE DU CHARGEUR : 54,6 V, 2,0 A
- TENSION DU CHARGEUR : UL 100 - 240 V
- TEMPS DE CHARGE : ENVIRON 6 HEURES
- PRESSION RECOMMANDÉE POUR LES PNEUS : 20 PSI
- NOMBRE DE VITESSES : 7
- NOMBRE DE MODES DE VITESSE : 5
- INDICE DE RÉSISTANCE À L'EAU : IPX4
- CERTIFICATION UL : 2849

**LA GAMME DE PRODUITS, LA VITESSE, L'AUTONOMIE DE LA BATTERIE ET D'AUTRES SPÉCIFICATIONS PEUVENT VARIER EN FONCTION DU CYCLISTE ET DES CONDITIONS D'UTILISATION DE L'.*

***PUISSANCE DE POINTE*

1.4 Ressources en ligne

Recherchez nos plus produit mis à jour documents d'intégration, et ressources d'assistance.

Vous trouverez ce manuel d'utilisation en ligne à l'adresse https://cdn.shopify.com/s/files/1/2530/6734/files/OTTO_MANUAL-web-1754427653669.pdf

Retrouvez notre collection de manuels d'utilisation sur https://ridejetson.com/pages/product-manuals

2. INSTRUCTIONS D'INSTALLATION.

2.1 Remarques préliminaires

- COMMENCEZ VOTRE AVENTURE DU BON PIED. AVANT D'UTILISER CE PRODUIT, LISEZ ATTENTIVEMENT L'INTÉGRALITÉ DU MANUEL D'UTILISATION, Y COMPRIS LES AVERTISSEMENTS DE SÉCURITÉ. ASSUREZ-VOUS DE BIEN COMPRENDRE, ACCEPTER ET RESPECTER L'ENSEMBLE DES CONSIGNES :
  - RECOMMANDATIONS DU FABRICANT.
  - CONSIGNES DE SÉCURITÉ ET AVERTISSEMENTS.
  - LOIS ET RÈGLEMENTS LOCAUX RELATIFS À LA CONDUITE ET À L'EXPLOITATION.

- FAITES ATTENTION LORS DU DÉBALLAGE, CAR LE GUIDON NE SERA QUE PARTIELLEMENT FIXÉ AU CADRE. RETIREZ TOUT L'EMBALLAGE ET PLACEZ LE VÉLO ÉLECTRIQUE EN POSITION VERTICALE SUR SA BÉQUILLE AVANT DE PROCÉDER À L'ASSEMBLAGE. (REPORTEZ-VOUS À LA SECTION 4.8)

- LES INDICATIONS FOURNIES DANS CE MANUEL (DROITE, GAUCHE, AVANT/AVANT ET ARRIÈRE/ARRIÈRE) CORRESPONDENT À LA POSITION DU CYCLISTE LORSQU'IL EST ASSIS SUR LE VÉLO ÉLECTRIQUE. LE « CÔTÉ DROIT » DU VÉLO ÉLECTRIQUE, PAR EXEMPLE, EST LE CÔTÉ OÙ SE TROUVE LA MAIN DROITE DU CYCLISTE.

2.2 Adéquation du pilote

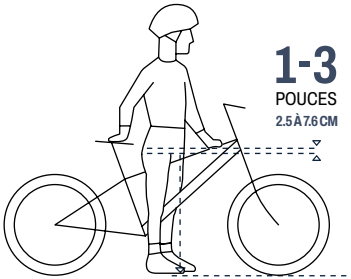

Pour une conduite sûre et confortable, il doit y avoir un espace d'au moins 1 à 3 pouces (2.5 -7.6 cm) entre l'entrejambe et le tube supérieur du cadre du vélo lorsque le cycliste est à califourchon sur le produit, les deux pieds à plat sur le sol.

2.3 Fixation du guidon

VOUS AUREZ BESOIN DES EMBOUTS DE CLÉ ALLEN DE 5 MM ET 4 MM DU MULTI-OUTIL.

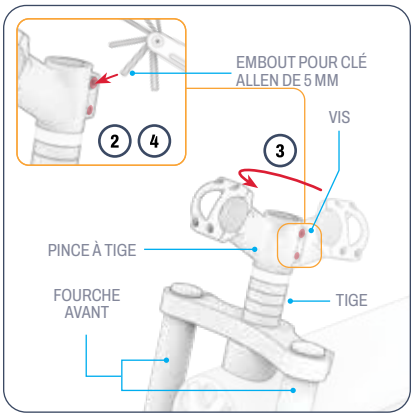

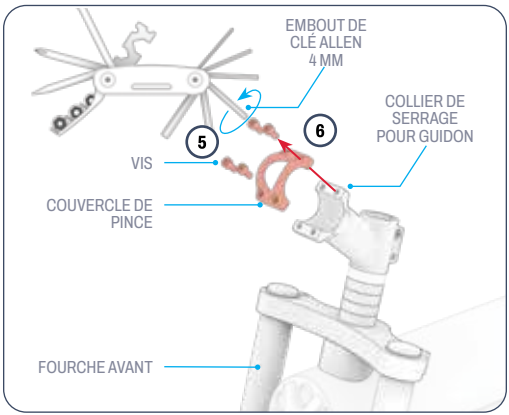

1. PLACEZ LE CADRE DU VÉLO EN POSITION VERTICALE SUR LA ROUE ARRIÈRE ET LA FOURCHE AVANT.
2. DESSERREZ (MAIS NE RETIREZ PAS) LES BOULONS DU COLLIER DE SERRAGE EN LES TOURNANT DANS LE SENS INVERSE DES AIGUILLES D'UNE MONTRE DE 2 À 3 TOURS À L'AIDE DE LA CLÉ ALLEN DE 5 MM.
3. TOURNEZ LA PINCE DE POTENCE JUSQU'À CE QUE LA PINCE DE GUIDON SOIT ORIENTÉE VERS L'AVANT DU VÉLO. ASSUREZ-VOUS QUE LA FOURCHE AVANT EST ÉGALEMENT ORIENTÉE DE MANIÈRE À CE QUE LES BRAS DE FOURCHE SOIENT ALIGNÉS À GAUCHE ET À DROITE DU CADRE.
4. RESSERREZ LES BOULONS DU COLLIER DE SERRAGE EN LES TOURNANT DANS LE SENS DES AIGUILLES D'UNE MONTRE À L'AIDE DE LA CLÉ ALLEN DE 5 MM.
5. DESSERREZ ET RETIREZ LES 4 VIS DU COLLIER DE SERRAGE DU GUIDON EN LES TOURNANT DANS LE SENS INVERSE DES AIGUILLES D'UNE MONTRE À L'AIDE D'UNE CLÉ ALLEN DE 4 MM.
6. RETIREZ LE COUVERCLE DU COLLIER DE SERRAGE ET METTEZ-LE DE CÔTÉ AVEC LES 4 VIS.

⚠ **ATTENTION :** assurez-vous que tous les câbles et fils se trouvent devant le guidon, qu'ils ne sont pas emmêlés, qu'ils ne gênent pas les pièces mobiles et qu'ils n'empêchent pas la rotation du guidon.

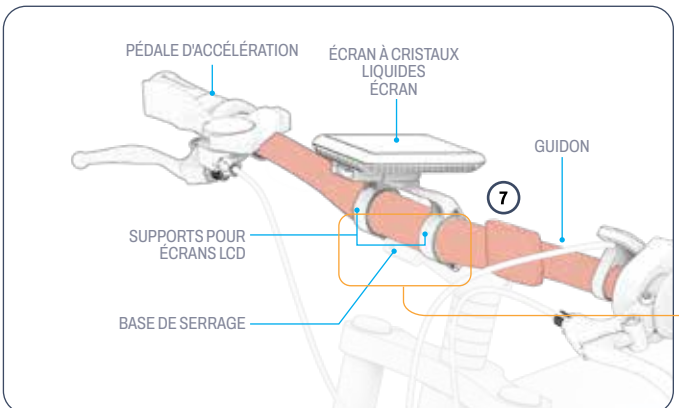

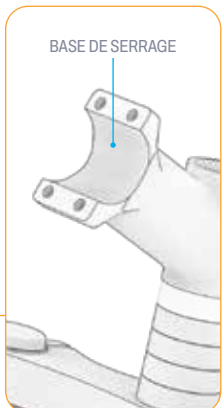

7. SOULEVEZ DÉLICATEMENT LE GUIDON SUR LA BASE DE LA PINCE ET POSITIONNEZ-LE DE MANIÈRE À CE QUE :
   - IL EST NICHÉ DANS LA PARTIE INFÉRIEURE INCURVÉE DE LA PINCE.
   - IL EST ORIENTÉ AVEC L'ACCÉLÉRATEUR SITUÉ SUR LE CÔTÉ DROIT DE LA MOTO.
   - IL EST CENTRÉ ET ÉQUILIBRÉ DANS LA PINCE.
   - LA BASE DE LA FIXATION DU GUIDON SE TROUVE ENTRE LES DEUX PATTES DU SUPPORT DE L'ÉCRAN LCD.

REMARQUE : Vous devrez peut-être faire pivoter l'écran LCD afin d'accéder à la pince et de fixer le matériel de fixation.

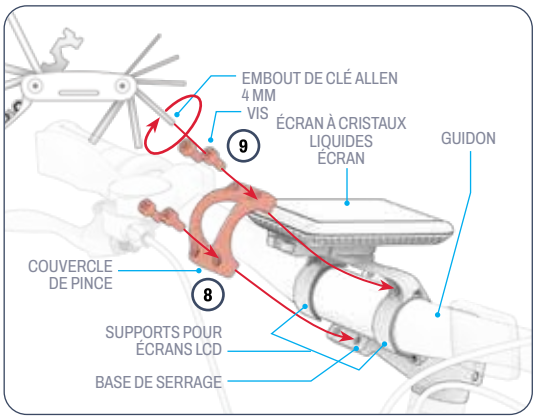

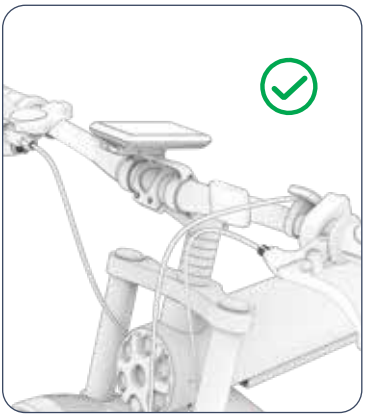

8. PLACEZ LE CACHE-PINCE AU CENTRE DU GUIDON DE MANIÈRE À CE QUE :
   • LES 4 TROUS DU COUVERCLE SONT ALIGNÉS AVEC LES QUATRE TROUS DE LA BASE DE LA PINCE.
   • LA HOUSSE ÉPOUSE PARFAITEMENT LA COURBE DU GUIDON.
   • LE COUVERCLE EST DÉGAGÉ DU SUPPORT LCD ET DE TOUTES LES PARTIES SITUÉES SOUS L'ÉCRAN LCD ET SON SUPPORT.
9. RÉINSÉREZ LES 4 VIS DANS LES 4 TROUS SITUÉS À L'AVANT DU CACHE-COLLIER. TOUT EN MAINTENANT LE GUIDON ET LE CACHE-COLLIER EN PLACE, SERREZ LES VIS EN LES TOURNANT DANS LE SENS DES AIGUILLES D'UNE MONTRE À L'AIDE DE LA CLÉ ALLEN.
10. VÉRIFIEZ QUE LE GUIDON EST BIEN FIXÉ DANS LA PINCE.
11. VÉRIFIEZ QUE LE GUIDON ET LA FOURCHE AVANT TOURNENT DANS LE MÊME SENS LORSQUE VOUS TOURNEZ LE GUIDON VERS LA GAUCHE OU VERS LA DROITE.

2.4 Fixation de la roue avant

VOUS AUREZ BESOIN DE LA BROCHE À DÉMONTAGE RAPIDE.

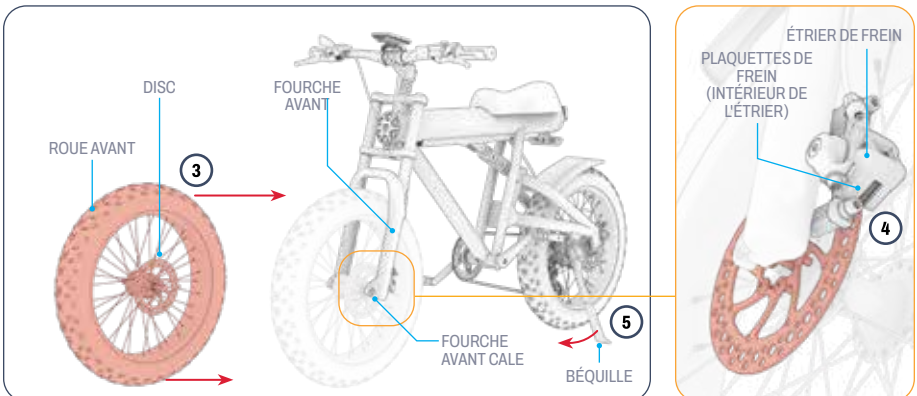

1. VÉRIFIEZ QUE TOUS LES EMBALLAGES PLASTIQUES ONT ÉTÉ RETIRÉS DE LA ROUE ET DE LA FOURCHE AVANT.
2. REPÉREZ LE CÔTÉ DE LA ROUE OÙ SE TROUVE LE DISQUE ET LE CÔTÉ DE LA FOURCHE AVANT OÙ SE TROUVE L'ÉTRIER DE FREIN. PLACEZ LA ROUE À LA VERTICALE DEVANT LA FOURCHE DE MANIÈRE À CE QUE LE CÔTÉ DE LA ROUE OÙ SE TROUVE LE DISQUE SOIT DU CÔTÉ DE LA FOURCHE OÙ SE TROUVE L'ÉTRIER DE FREIN.
3. SOULEVEZ DÉLICATEMENT L'AVANT DU VÉLO ET FAITES ROULER LA ROUE ENTRE LES FOURCHES AVANT. POSITIONNEZ LA ROUE AVANT ENTRE LES FOURCHES AVANT DE MANIÈRE À CE QUE LE CÔTÉ DISQUE DE LA ROUE SE TROUVE DU CÔTÉ DES FOURCHES ÉQUIPÉES DES COMPOSANTS DE FREINAGE.
4. GUIDEZ DOUCEMENT LA FOURCHE AVANT VERS LE BAS AUTOUR DE LA ROUE JUSQU'À CE QUE LES CALES DANS CHAQUE BRAS DE FOURCHE SOIENT BIEN AJUSTÉES AUTOUR DE L'ESSIEU AVANT.
   IMPORTANT : ASSUREZ-VOUS QUE LE DISQUE EST BIEN POSITIONNÉ ENTRE LES DEUX PLAQUETTES DE FREIN À L'INTÉRIEUR DE L'ÉTRIER DE FREIN.
5. APPUYEZ LE VÉLO SUR LA BÉQUILLE (SECTION 4.8).

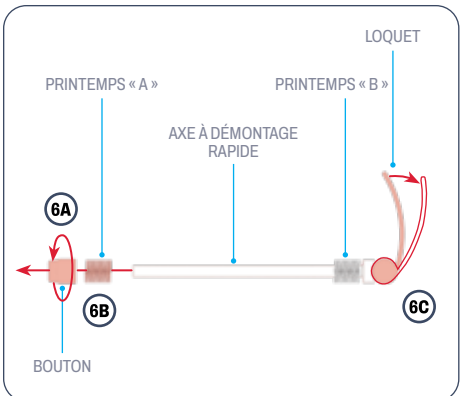

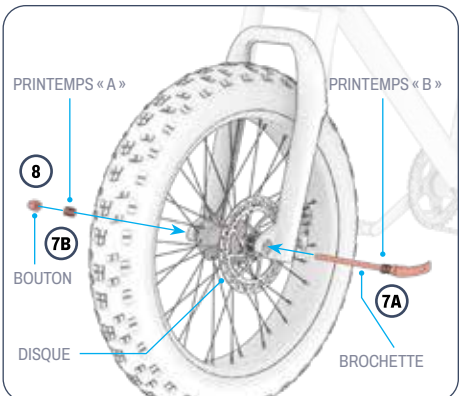

6. RETIREZ LE BOUTON DE LA BROCHE À DÉGAGEMENT RAPIDE EN LE TOURNANT DANS LE SENS INVERSE DES AIGUILLES D'UNE MONTRE (A). RETIREZ LE RESSORT « A » DE LA BROCHE (B) ET OUVREZ LE LOQUET (C).

IMPORTANT : laissez le ressort « B » sur la broche à côté du loquet.

7. DU CÔTÉ DU VÉLO ÉQUIPÉ DU FREIN ET DU DISQUE, FAITES GLISSER L'AXE À SERRAGE RAPIDE À TRAVERS L'ESSIEU AVANT (A). FAITES GLISSER LE RESSORT « A » SUR L'EXTRÉMITÉ DE L'AXE DE MANIÈRE À CE QUE LE CÔTÉ LE PLUS PETIT DU RESSORT SOIT PLUS PROCHE DE LA ROUE (B).
8. TOURNEZ DOUCEMENT LE BOUTON DANS LE SENS DES AIGUILLES D'UNE MONTRE À L'EXTRÉMITÉ DE LA BROCHETTE, MAIS NE LE SERREZ PAS COMPLÈTEMENT.

*CÔTÉ OPPOSÉ

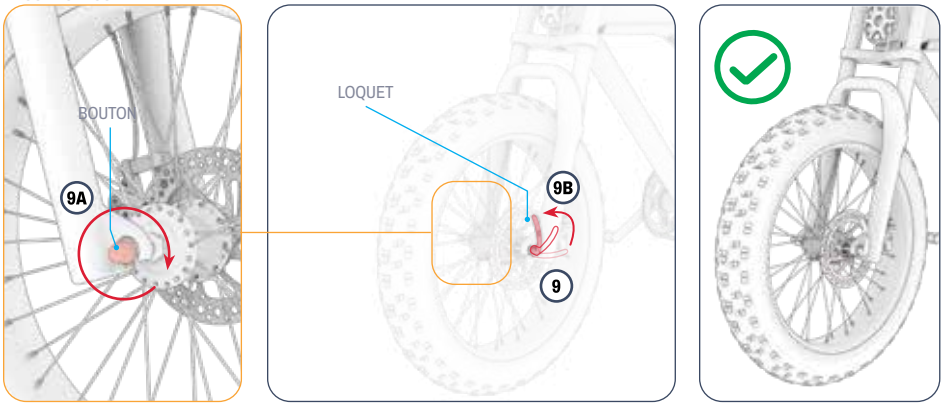

9. MAINTENEZ LE LOQUET DE LA BROCHE À DÉGAGEMENT RAPIDE EN POSITION STABLE PENDANT QUE VOUS SERREZ LE BOUTON DE LA BROCHE EN LE TOURNANT DANS LE SENS DES AIGUILLES D'UNE MONTRE (A). FERMEZ LE LOQUET DE LA BROCHE À DÉGAGEMENT RAPIDE (B).

⚠ **AVERTISSEMENT :** assurez-vous que la roue est bien fixée à la fourche avant à l'aide de l'axe. Si l'axe est correctement serré, la fermeture du loquet de l'axe devrait rencontrer une certaine résistance au début, puis nécessiter un effort important pour se fermer complètement. Une roue mal fixée peut se desserrer ou se détacher, exposant le cycliste à un risque de blessure grave.

10. VÉRIFIEZ QUE LA ROUE TOURNE LIBREMENT ET QU'ELLE EST BIEN FIXÉE.

DÉPANNAGE : Si vous ne parvenez pas à ouvrir ou fermer le loquet de la broche à démontage rapide, desserrez le bouton d'un demi-tour dans le sens inverse des aiguilles d'une montre jusqu'à ce que vous puissiez utiliser le loquet. Ne desserrez pas trop : vous devez sentir une certaine tension lorsque vous ouvrez et fermez le loquet.

2.5 Fixation du phare et du garde-boue avant

VOUS AUREZ BESOIN DE LA CLÉ ALLEN DE 6 MM DU MULTITOOL ET DE LA CLÉ DE 10 MM.

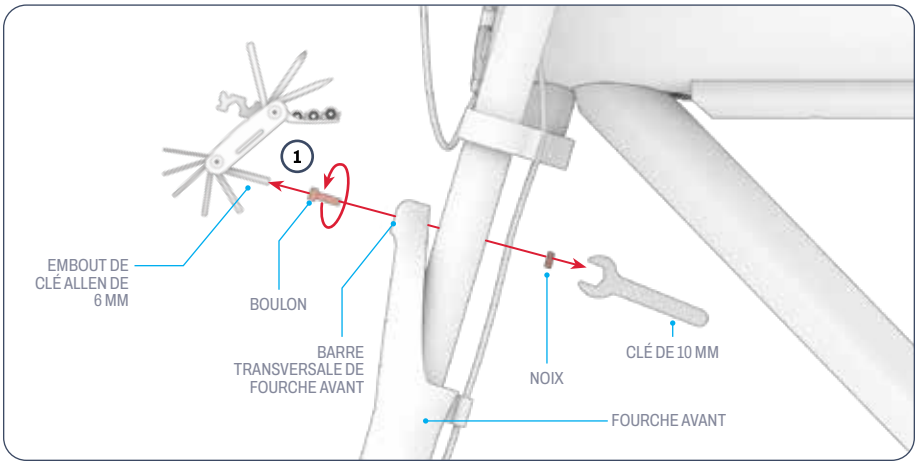

1. UTILISEZ LA CLÉ DE 10 MM POUR MAINTENIR FERMEMENT L'ÉCROU SITUÉ À L'ARRIÈRE DE LA BARRE TRANSVERSALE DE LA FOURCHE AVANT. DESSERREZ ET RETIREZ LE BOULON SITUÉ À L'AVANT DE LA BARRE TRANSVERSALE DE LA FOURCHE AVANT EN LE TOURNANT DANS LE SENS INVERSE DES AIGUILLES D'UNE MONTRE À L'AIDE DE L'EMBOUT ALLEN DE 6 MM DU MULTI-OUTIL. METTEZ LES PIÈCES DE CÔTÉ.

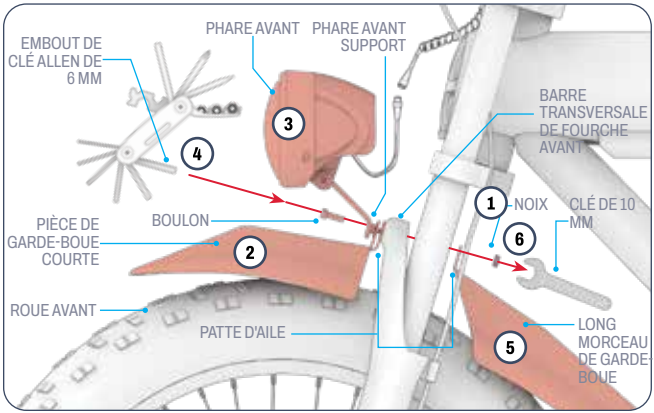

2. POSITIONNEZ LA PETITE PIÈCE DE GARDE-BOUE DEVANT LA BARRE TRANSVERSALE DE LA FOURCHE AVANT DE MANIÈRE À CE QUE LES CONDITIONS SUIVANTES SOIENT REMPLIES :
   • L'AILE EST INCURVÉE VERS LE BAS AU-DESSUS DE LA ROUE
   • LE TROU DANS LA LANGUETTE DU GARDE-BOUE EST ALIGNÉ À L'AVANT AVEC LE TROU DANS LA BARRE TRANSVERSALE DE LA FOURCHE AVANT DONT VOUS VENEZ DE RETIRER LES FIXATIONS.
3. TOUT EN MAINTENANT LA PETITE PIÈCE DU GARDE-BOUE EN PLACE, POSITIONNEZ SOIGNEUSEMENT LE PHARE AU-DESSUS DE LA PETITE PIÈCE DU GARDE-BOUE DE MANIÈRE À CE QUE LES CONDITIONS SUIVANTES SOIENT REMPLIES :
   • LA LUMIÈRE EST ORIENTÉE VERS L'AVANT.
   • LE SUPPORT EST SITUÉ SOUS LE PHARE ET INCLINÉ VERS L'ARRIÈRE DE LA MOTO.
   • LE TROU DANS LE SUPPORT EST ALIGNÉ AVEC LE TROU DANS LA LANGUETTE DU GARDE-BOUE ET LE TROU DANS L'EXTRÉMITÉ DE LA BARRE TRANSVERSALE DE LA FOURCHE AVANT, APRÈS LA BARRE TRANSVERSALE DONT VOUS VENEZ DE RETIRER LES FIXATIONS.
4. À L'AVANT, RÉINSÉREZ LE BOULON DANS LA SÉRIE DE TROUS ALIGNÉS JUSQU'À CE QUE LA POINTE ÉMERGE À L'ARRIÈRE DE LA BARRE TRANSVERSALE DE LA FOURCHE AVANT.

⚠ IMPORTANT :
Lors du positionnement du phare, assurez-vous que le câble reliant le phare au cadre se trouve derrière le phare et qu'il ne gêne pas le fonctionnement des pièces mobiles ou des mécanismes, tels que la roue ou le frein.

⚠ IMPORTANT : manipulez les fils électriques avec précaution.

5. CONTINUEZ À MAINTENIR TOUTES LES PIÈCES EN PLACE PENDANT QUE VOUS POSITIONNEZ LA PIÈCE LONG FENDER DERRIÈRE LA BARRE TRANSVERSALE DE LA FOURCHE AVANT DE MANIÈRE À CE QUE
   • LE TROU DANS LA LANGUETTE DE L'AILE SE TROUVE AUTOUR DE LA POINTE DU BOULON.
   • LE GARDE-BOUE EST INCURVÉ VERS LE BAS À L'ARRIÈRE DE LA ROUE.
6. VISSEZ L'ÉCROU DANS LE SENS DES AIGUILLES D'UNE MONTRE SUR L'EXTRÉMITÉ DU BOULON. UTILISEZ LA CLÉ DE 10 MM POUR MAINTENIR L'ÉCROU EN PLACE PENDANT QUE VOUS SERREZ LE BOULON EN LE TOURNANT DANS LE SENS DES AIGUILLES D'UNE MONTRE À L'AIDE DE LA CLÉ ALLEN DE 6 MM DU MULTI-OUTIL.

⚠ **AVERTISSEMENT :** manipulez les composants électriques avec précaution.

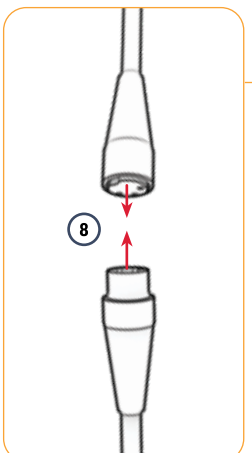

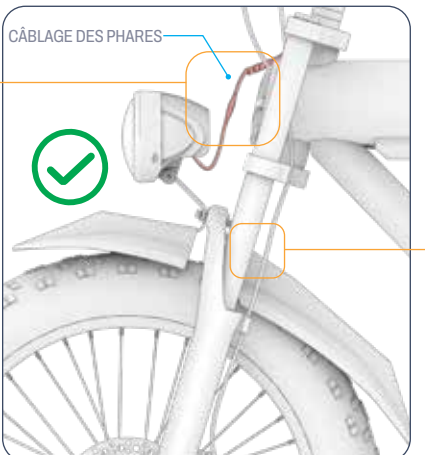



7. CONNECTEZ LE PHARE À LA SOURCE D'ALIMENTATION. ENFONCEZ DÉLICATEMENT LE CONNECTEUR D'INSERTION DU FIL RELIÉ AU PHARE DANS LE CONNECTEUR DE RÉCEPTION DU FIL RELIÉ AU GUIDON.
8. VÉRIFIEZ QUE LES PIÈCES DU PHARE ET DU GARDE-BOUE AVANT SONT BIEN FIXÉES SUR LA BARRE TRANSVERSALE DE LA FOURCHE AVANT, ET VÉRIFIEZ QUE LA ROUE TOURNE LIBREMENT SOUS LES PIÈCES DU GARDE-BOUE. SI NÉCESSAIRE, AJUSTEZ LA POSITION DES PIÈCES DU GARDE-BOUE AFIN QU'ELLES NE GÊNENT PAS LA ROTATION DE LA ROUE.

2.6 Fixation des pédales

VOUS AUREZ BESOIN D'UNE CLÉ DE 15 MM.

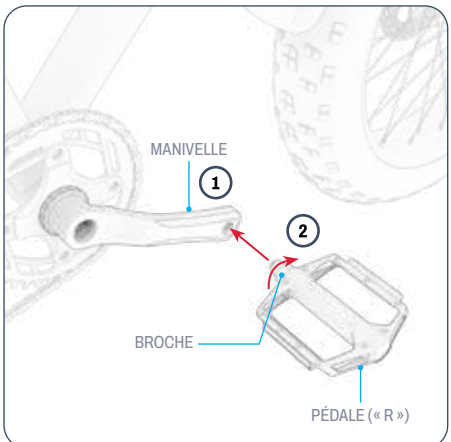

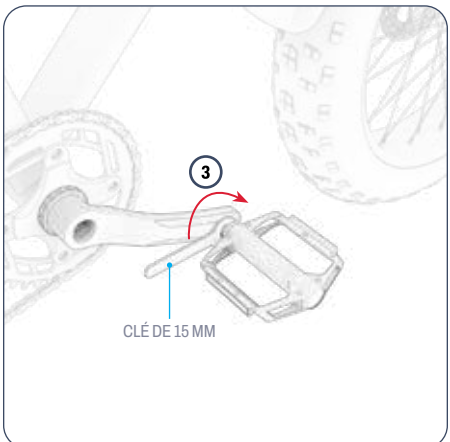

1. ALIGNEZ LA BROCHE DE LA PÉDALE MARQUÉE « R » AVEC LE TROU SITUÉ À L'EXTRÉMITÉ DU BRAS DE MANIVELLE SUR LE CÔTÉ DROIT DU VÉLO.
2. MAINTENEZ LA BASE DE LA PÉDALE BIEN STABLE ET, EN VEILLANT À CE QUE LA BROCHE PÉNÈTRE BIEN DROIT DANS LE TROU, UTILISEZ VOTRE AUTRE MAIN POUR TOURNER LA BROCHE DANS LE SENS DES AIGUILLES D'UNE MONTRE DANS LE TROU PENDANT QUELQUES TOURS.
3. UTILISEZ LA CLÉ POUR TERMINER L'INSERTION, PUIS SERREZ LA BROCHE DANS LE BRAS DE MANIVELLE.
4. VÉRIFIEZ QUE LA PÉDALE DROITE EST BIEN FIXÉE.
5. RÉPÉTEZ LES ÉTAPES 2 À 5 AVEC LA PÉDALE GAUCHE (« L »).

IMPORTANT : la broche de la pédale gauche est filetée à l'envers et doit être insérée et serrée en tournant dans le sens inverse des aiguilles d'une montre

2.7 Chargement de la batterie

IL FAUT ENVIRON 6 HEURES POUR CHARGER COMPLÈTEMENT LA BATTERIE. CHARGEZ COMPLÈTEMENT LA BATTERIE AVANT LA PREMIÈRE UTILISATION. LA BATTERIE PEUT ÊTRE CHARGÉE LORSQU'ELLE EST FIXÉE DANS LE CADRE OU RETIRÉE DU CADRE. (VOIR LA SECTION 4.9 POUR LE RETRAIT.)

1. CONNECTEZ LE CÂBLE DE RECHARGE AU CHARGEUR.
2. OUVREZ LE COUVERCLE DU PORT DE RECHARGE SITUÉ SUR LE CADRE DU VÉLO.
3. BRANCHEZ LE CÂBLE DE RECHARGE DANS LA PRISE MURALE, PUIS BRANCHEZ LE CORDON DU CHARGEUR DANS LE PORT DE RECHARGE.
4. LORSQUE LE VOYANT LUMINEUX DU CHARGEUR PASSE DU ROUGE AU VERT, CELA SIGNIFIE QUE VOTRE BATTERIE EST COMPLÈTEMENT CHARGÉE. RETIREZ LE CORDON DU CHARGEUR DU PORT DE CHARGEMENT ET DÉBRANCHEZ LE CÂBLE DE CHARGEMENT DE LA PRISE MURALE.
5. FERMEZ LE COUVERCLE DU PORT DE CHARGEMENT.

VOYANT LUMINEUX DE CHARGE SUR LE \ CHARGEUR :		STATUT
	ROUGE ILLUMINATION	RECHARGE
	VERT ILLUMINATION	CHARGE TERMINÉE

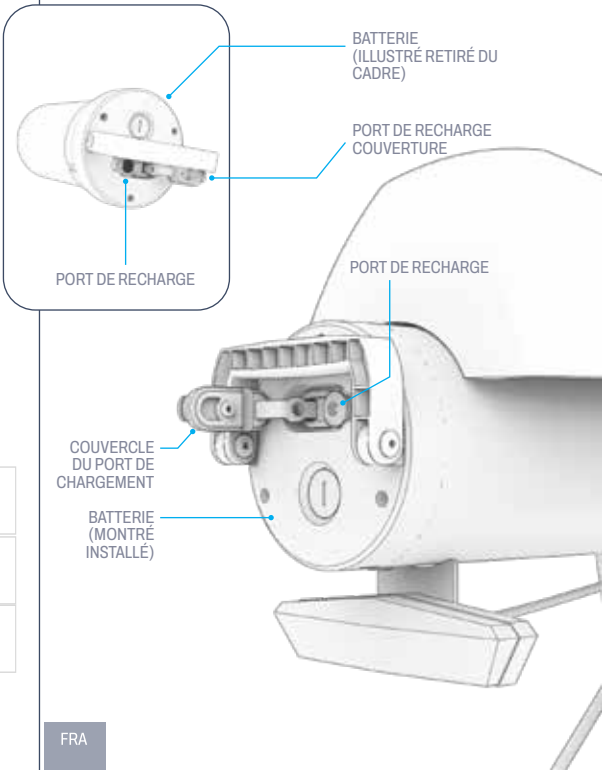

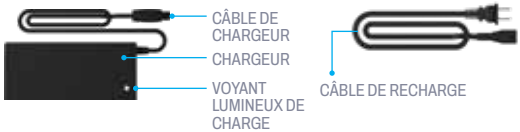

Remarques importantes concernant la recharge :

- GARDEZ TOUJOURS LE PORT DE CHARGE FERMÉ LORSQUE VOUS NE RECHARGEZ PAS ACTIVEMENT LA BATTERIE.
- NE METTEZ JAMAIS LE PRODUIT SOUS TENSION PENDANT QU'IL EST EN CHARGE.
- N'UTILISEZ PAS DE PRISES ÉLECTRIQUES DÉPLAÇABLES.
- POUR OPTIMISER LA SANTÉ DE LA BATTERIE, RECHARGEZ-LA COMPLÈTEMENT À CHAQUE SESSION DE RECHARGE, SOIT ENVIRON 6 HEURES.
- NE LAISSEZ JAMAIS VOTRE PRODUIT EN CHARGE PENDANT LA NUIT OU PENDANT DE LONGUES PÉRIODES.
- N'ESSAYEZ PAS DE RETIRER OU DE DÉMONTER LA BATTERIE.
- PLAGE DE TEMPÉRATURE AMBIANTE DE CHARGE : 0 °C (32 °F) À 40 °C (104 °F)
- PLAGE DE TEMPÉRATURE AMBIANTE DE FONCTIONNEMENT : 0 °C (32 °F) À 40 °C (104 °F)
- GARDEZ TOUJOURS LE CACHE DU PORT DE CHARGEMENT FERMÉ LORSQUE VOUS NE CHARGEZ PAS ACTIVEMENT LE PRODUIT.
- N'UTILISEZ PAS CE PRODUIT SI LE CORDON D'ALIMENTATION FLEXIBLE OU LE CÂBLE DE SORTIE EST EFFRANGÉ, PRÉSENTE UNE ISOLATION DÉFECTUEUSE OU TOUT AUTRE SIGNE DE DOMMAGE.
- VÉRIFIEZ QUE LE NUMÉRO DE MODÈLE FIGURANT SUR L'ÉTIQUETTE DU CHARGEUR CORRESPOND AU NUMÉRO DE MODÈLE INDIQUÉ CI-DESSUS.
- VÉRIFIEZ QUE L'ÉTIQUETTE DU CHARGEUR INDIQUE QUE CELUI-CI EST COMPATIBLE AVEC VOTRE MODÈLE JETSON. VOUS TROUVEREZ LE NOM ET LA RÉFÉRENCE DE VOTRE MODÈLE JETSON SUR UNE ÉTIQUETTE APPOSÉE SUR LE DESSUS, LE CÔTÉ OU LE DESSOUS DU CHÂSSIS OU DU SOCLE DU PRODUIT.

IMPORTANT :

UTILISEZ UNIQUEMENT LE CHARGEUR FOURNI OU UN CHARGEUR OBTENU DIRECTEMENT AUPRÈS DE JETSON ET PORTANT LA RÉFÉRENCE JY-546200 OU PJOTTO-CH.

⚠ **AVERTISSEMENT : L'UTILISATION D'UN CHARGEUR INADAPTÉ PEUT ENTRAÎNER UN INCENDIE OU UNE EXPLOSION, CAUSANT DES DOMMAGES MATÉRIELS, DES BLESSURES, VOIRE LA MORT.**



VOICI UN EXEMPLE DE MARQUAGE VOTRE CHARGEUR AURA.

3. PRÉPARATION À CHEVAUCHER.

3.1 Vérifications de sécurité avant la sortie

EFFECTUEZ CES CONTRÔLES DE SÉCURITÉ IMPORTANTS AVANT CHAQUE TRAJET :

Freins :

- ASSUREZ-VOUS QUE LES FREINS FONCTIONNENT CORRECTEMENT DE MANIÈRE À CE QUE LES LEVIERS DE FREIN À MAIN SOIENT FIXÉS AU GUIDON ET LUBRIFIÉS AFIN QU'ILS SE COMPRIMENT FACILEMENT.
- ASSUREZ-VOUS QUE LES PLAQUETTES DE FREIN NE SONT PAS USÉES ET QU'ELLES SONT CENTRÉES ET ALIGNÉES AVEC LE ROTOR.

Cadre :

- VÉRIFIEZ QUE LE CADRE ET LA FOURCHE DU VÉLO NE SONT PAS ENDOMMAGÉS, TORDUS OU CASSÉS.
- VEILLEZ À NE PAS TROP SERRER LE BOULON RELIANT LA POTENCE À LA FOURCHE. UN BOULON TROP SERRÉ PEUT ENTRAÎNER UN DYSFONCTIONNEMENT QUI COMPROMET LA SÉCURITÉ DU CYCLISTE.
- VÉRIFIEZ QUE LE SYSTÈME D'ENTRAÎNEMENT FONCTIONNE CORRECTEMENT ET QU'IL EST SOLIDEMENT FIXÉ AU CADRE.
- VÉRIFIEZ QUE LE CADRE EST BIEN FIXÉ EN POSITION DE CONDUITE À L'AIDE DU LOQUET DE VERROUILLAGE DU CADRE.

Manivelles et pédales :

- VÉRIFIEZ QUE LES PÉDALES SONT BIEN FIXÉES AUX MANIVELLES.
- VÉRIFIEZ QUE LES MANIVELLES ET LE SYSTÈME D'ENTRAÎNEMENT SONT BIEN FIXÉS AU CADRE DU VÉLO ET TOURNENT LIBREMENT.

Direction :

- VÉRIFIEZ QUE LE GUIDON ET LA FOURCHE AVANT TOURNENT DANS LE MÊME AXE.
- VÉRIFIEZ QUE LE GUIDON EST BIEN FIXÉ EN POSITION PAR LE COLLIER DE SERRAGE.

Roues :

- VÉRIFIEZ QUE LES PNEUS NE PRÉSENTENT PAS DE SIGNES D'USURE EXCESSIVE OU DE DOMMAGES.
- ASSUREZ-VOUS QUE LES PNEUS SONT GONFLÉS À LA PRESSION RECOMMANDÉE DE **20 PSI**.
- VÉRIFIEZ QUE LES JANTES ET LES RAYONS DES ROUES NE SONT PAS ENDOMMAGÉS, CASSÉS OU TORDUS.
- VÉRIFIEZ QUE LES ÉCROUS D'ESSIEU SONT BIEN SERRÉS.

Chaîne :

- VÉRIFIEZ QUE LA TENSION DE LA CHAÎNE EST TELLE QUE VOUS NE POUVEZ SOULEVER QUE LE MILIEU DE LA CHAÎNE DE 1/2 POUCE.
- VÉRIFIEZ QUE LA CHAÎNE EST CORRECTEMENT POSITIONNÉE SUR LE PÉDALIER, LE DÉRAILLEUR ET LA ROULETTE.

3.2 Gonflage et pression des pneus

AVANT VOTRE PREMIÈRE SORTIE, VOUS DEVREZ GONFLER LES PNEUS POUR ATTEINDRE LA PRESSION RECOMMANDÉE DE 20 **PSI** (LIVRES PAR POUCE CARRÉ). UTILISEZ UN MANOMÈTRE POUR VÉRIFIER QUE LA PRESSION DES PNEUS SE SITUE DANS CETTE PLAGE AVANT CHAQUE SORTIE.

Pour ajouter de l'air :

1. RETIREZ LE CAPUCHON ANTI-POUSSIÈRE DE LA VALVE DU PNEU D'UNE ROUE EN LE TOURNANT DANS LE SENS INVERSE DES AIGUILLES D'UNE MONTRE. METTEZ-LE DE CÔTÉ.
2. SUIVEZ LES INSTRUCTIONS DU FABRICANT FIGURANT SUR VOTRE POMPE À AIR POUR GONFLER LE PNEU. VÉRIFIEZ RÉGULIÈREMENT LA PRESSION À L'AIDE D'UN MANOMÈTRE ET CONTINUEZ À AJOUTER DE L'AIR JUSQU'À ATTEINDRE **20 PSI**.
3. RETIREZ LA POMPE À AIR ET REMPLACEZ LA VALVE ANTI-POUSSIÈRE EN LA TOURNANT DANS LE SENS DES AIGUILLES D'UNE MONTRE.
4. RÉPÉTEZ L'OPÉRATION AVEC L'AUTRE PNEU.

⚠ **ATTENTION :** Utilisez uniquement une pompe à air manuelle pour gonfler les pneus. N'utilisez jamais un compresseur d'air, car cela pourrait faire éclater les chambres à air.

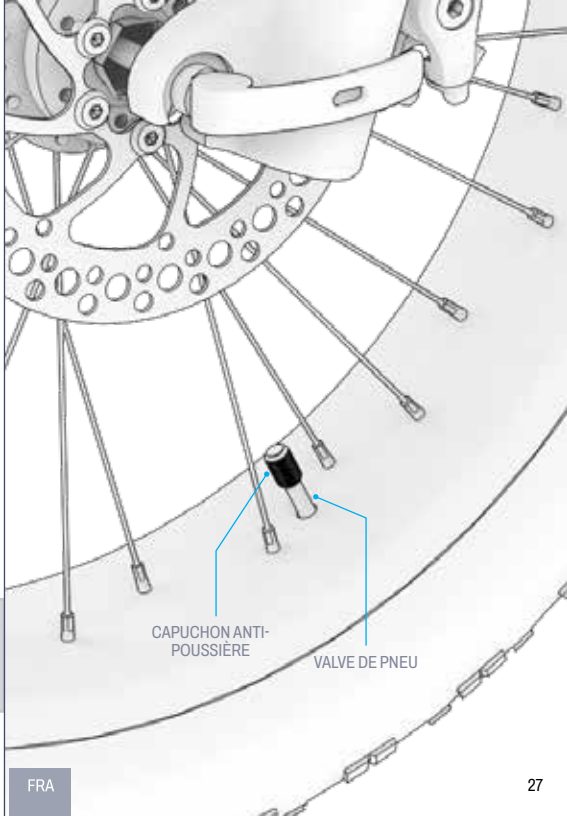

3.3 Vérification et réglage des freins

Contrôle de la sécurité et du fonctionnement des freins :

APRÈS L'ASSEMBLAGE ET AVANT CHAQUE UTILISATION, VÉRIFIEZ QUE LES FREINS FONCTIONNENT CORRECTEMENT ET EN TOUTE SÉCURITÉ POUR RALENTIR LA ROUE ET L'ARRÊTER EN SUIVANT LES ÉTAPES SUIVANTES :

1. MARCHEZ AVEC VOTRE VÉLO ET TIREZ DOUCEMENT SUR LE FREIN GAUCHE.
2. VÉRIFIEZ QUE L'ÉTRIER AVANT SE FERME CORRECTEMENT SUR LE DISQUE ET RALENTIT LA ROTATION DE LA ROUE.
3. RÉPÉTEZ L'OPÉRATION EN TIRANT PLUS FORT SUR LE FREIN À MAIN GAUCHE ET EN VÉRIFIANT QUE LA ROUE AVANT EST BIEN IMMOBILISÉE.
4. RÉPÉTEZ LES ÉTAPES 1 À 3 AVEC LE FREIN À MAIN DROIT ET LA ROUE ARRIÈRE.

Positionnement correct des étriers et des plaquettes de frein :

POUR FONCTIONNER CORRECTEMENT, LES FREINS D'UN VÉLO DOIVENT ÊTRE PARFAITEMENT ALIGNÉS ET POSITIONNÉS. **UN FROTTEMENT OU UN GRINCEMENT PROVENANT DE LA ZONE DES FREINS (QU'IL SOIT CONSTANT OU INTERMITTENT) EST UN BON INDICATEUR QU'UN ÉLÉMENT EST MAL ALIGNÉ ET DOIT ÊTRE RÉGLÉ.**

LA CAUSE DU BRUIT EST PROBABLEMENT UN ÉTRIER MAL ALIGNÉ, CE QUI FAIT QUE LES PLAQUETTES DE FREIN À L'INTÉRIEUR FROTTENT CONTRE LE DISQUE MÊME LORSQUE L'ÉTRIER EST OUVERT. LES PLAQUETTES NE DEVRAIENT ENTRER EN CONTACT AVEC LE DISQUE QUE LORSQUE L'ÉTRIER EST FERMÉ, CAR LE FREIN À MAIN A ÉTÉ TIRÉ.

EN CAS DE DÉSALIGNEMENT, RÉGLEZ L'ÉTRIER DE FREIN EN SUIVANT LES INSTRUCTIONS SUIVANTES.

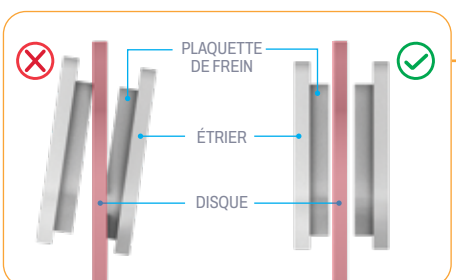

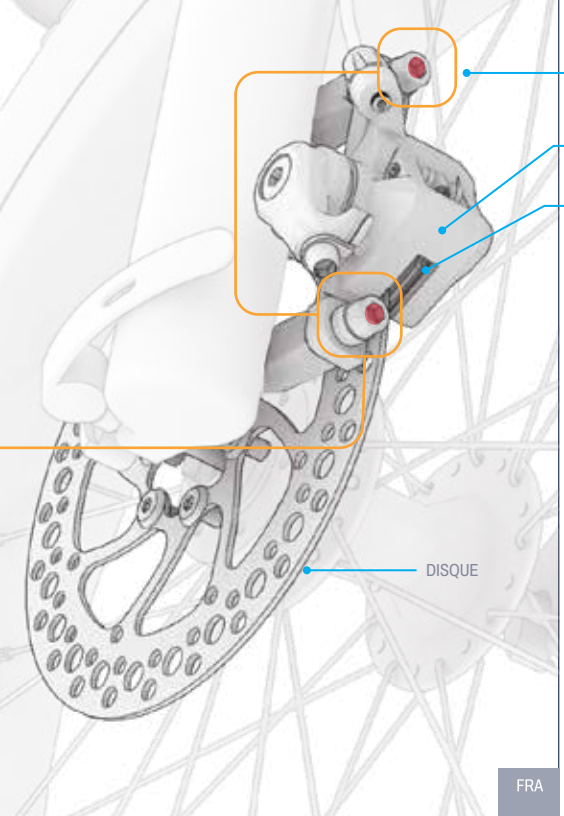

Réglage de l'étrier de frein :

VOUS AUREZ PEUT-ÊTRE BESOIN DE LA CLÉ ALLEN DE 5 MM FOURNIE AVEC LE MULTI-OUTIL.

1. SUR LE FREIN QUI DOIT ÊTRE RÉGLÉ, LOCALISEZ L'ÉTRIER, LES PLAQUETTES DE FREIN ET LE DISQUE.
2. SOULEVEZ LA ROUE DU VÉLO ET FAITES-LA TOURNER. OBSERVEZ LE DISQUE TOURNER ENTRE LES PLAQUETTES DE FREIN ET REMARQUEZ QUELLE PLAQUETTE FROTTE CONTRE LE DISQUE.
3. APPUYEZ LA MOTO SUR LA BÉQUILLE. (VOIR SECTION 4.8).
4. LORSQUE VOUS REGARDEZ L'ÉTRIER DEPUIS L'ARRIÈRE DE LA ROUE, REPÉREZ LE BOULON SITUÉ AU-DESSUS ET CELUI SITUÉ EN DESSOUS DE L'ÉTRIER. UTILISEZ LA CLÉ ALLEN DE 5 MM POUR CHAQUE BOULON EN LA TOURNANT DANS LE SENS INVERSE DES AIGUILLES D'UNE MONTRE PENDANT 4 À 5 TOURS.
5. DÉPLACEZ L'ÉTRIER HORS DE SON ALIGNEMENT JUSQU'À CE QUE LES CONDITIONS SUIVANTES SOIENT REMPLIES :
   - LE HAUT DES PATINS EST ALIGNÉ AVEC LE BORD DU DISQUE.
   - AUCUNE PARTIE DES DEUX PATINS NE TOUCHE LE DISQUE.
   - LES PLAQUETTES SONT PARALLÈLES AU DISQUE.
6. UNE FOIS L'ÉTRIER DANS LA POSITION SOUHAITÉE, SERREZ COMPLÈTEMENT UN BOULON, PUIS L'AUTRE EN LE TOURNANT DANS LE SENS DES AIGUILLES D'UNE MONTRE À L'AIDE DE LA CLÉ ALLEN.
7. VÉRIFIEZ QUE L'ÉTRIER EST BIEN FIXÉ ET EFFECTUEZ À NOUVEAU LE CONTRÔLE DE SÉCURITÉ ET DE FONCTIONNEMENT DES FREINS (DÉBUT DE LA SECTION 3.3).

4. INSTRUCTIONS D'UTILISATION.

4.1 Mise sous tension et hors tension

POUR ALLUMER OU ÉTEINDRE LE VÉLO ÉLECTRIQUE : APPUYEZ SUR LE BOUTON POWER/MODE **(M)** ET MAINTENEZ-LE ENFONCÉ PENDANT 2 À 3 SECONDES.

FONCTION D'ARRÊT AUTOMATIQUE INTELLIGENT :
POUR ÉCONOMISER LA BATTERIE, VOTRE VÉLO S'ÉTEINDRA AUTOMATIQUEMENT APRÈS 10 MINUTES D'INACTIVITÉ.

IMPORTANT :
Pour économiser la batterie, n'oubliez pas de toujours éteindre votre vélo lorsque vous faites une pause ou que vous le rangez pour la nuit.

⚠ **AVERTISSEMENT :**
Pour éviter d'endommager la batterie et le système électrique, ce qui pourrait entraîner un dysfonctionnement et compromettre la sécurité, ne mettez jamais votre vélo électrique sous tension pendant qu'il est en charge.

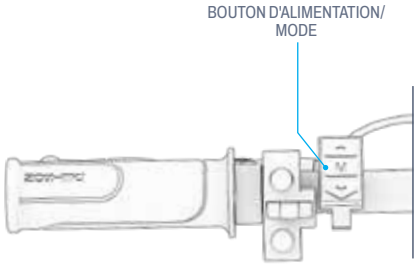

4.2 Comprendre et utiliser l'écran LCD

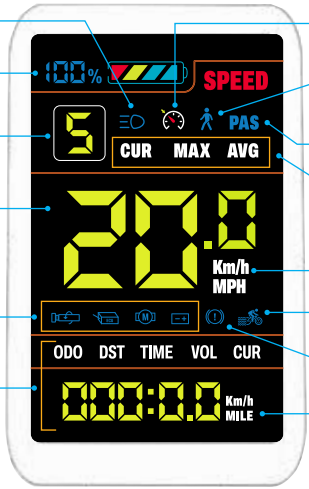

⚠ **AVERTISSEMENT :** SI UNE ICÔNE D'ALERTE D'ERREUR OU UN CODE E-001 À E-007 S'AFFICHE SUR VOTRE ÉCRAN LCD, ARRÊTEZ IMMÉDIATEMENT DE ROULER. CONTACTEZ L'ÉQUIPE D'ASSISTANCE JETSON AVANT DE REPRENDRE L'UTILISATION DE VOTRE VÉLO ÉLECTRIQUE.

Modification de l'affichage à l'écran :

Pour modifier les spécifications affichées à l'écran :

APPUYEZ RAPIDEMENT SUR LE BOUTON ALIMENTATION/MODE (M) POUR BASCULER L'AFFICHAGE ENTRE CES SPÉCIFICATIONS :

1	**ODO**	COMPTEUR KILOMÉTRIQUE - DISTANCE TOTALE PARCOURUE PAR CET APPAREIL.
2	**DST***	DISTANCE - DISTANCE PARCOURUE LORS DE CE TRAJET.
3	**CUR**	COURANT - FLUX ÉLECTRIQUE DE LA BATTERIE.
4	**VOL**	TENSION - FORCE ÉLECTRIQUE PROVENANT DE LA BATTERIE.
5	**TRIP***	COMPTEUR DE VOYAGE - DISTANCE PARCOURUE PENDANT CE TRAJET.
6	**TIME***	DURÉE DU TRAJET - DURÉE DU TRAJET EFFECTUÉ.

APPUYEZ SIMULTANÉMENT SUR LE BOUTON MARCHE/MODE (**M**) ET LE BOUTON HAUT (▲) POUR BASCULER L'AFFICHAGE ENTRE CES SPÉCIFICATIONS :

7	**MAX***	VITESSE MAXIMALE - VITESSE MAXIMALE ATTEINTE PENDANT CE TRAJET.
8	**AVG***	VITESSE MOYENNE DU TRIP - VITESSE MOYENNE PARCOURUE PENDANT CE TRAJET.

**LES SPÉCIFICATIONS SERONT RÉINITIALISÉES À CHAQUE FOIS QUE LE SCOOTER SERA MIS HORS TENSION.*

Pour modifier la luminosité de l'écran :

1. APPUYEZ SIMULTANÉMENT SUR LES BOUTONS HAUT (▲) ET BAS (▼) PENDANT 2 À 3 SECONDES POUR ACCÉDER AU MENU DES PARAMÈTRES.
2. APPUYEZ RAPIDEMENT SUR LA FLÈCHE VERS LE HAUT JUSQU'À CE QUE « P01 » S'AFFICHE À L'ÉCRAN.
3. APPUYEZ RAPIDEMENT SUR LE BOUTON POWER/MODE (**M**) POUR ENTRER.
4. APPUYEZ RAPIDEMENT SUR LES BOUTONS HAUT (▲) ET BAS (▼) POUR BASCULER ENTRE 1 (LUMINOSITÉ LA PLUS FAIBLE), 2 (LUMINOSITÉ MOYENNE) ET 3 (LUMINOSITÉ LA PLUS FORTE) JUSQU'À OBTENIR LE RÉGLAGE SOUHAITÉ.
5. APPUYEZ RAPIDEMENT SUR LE BOUTON POWER/MODE (**M**) POUR CONFIRMER.
6. APPUYEZ SIMULTANÉMENT SUR LES BOUTONS HAUT (▲) ET BAS (▼) PENDANT 2 À 3 SECONDES POUR QUITTER LE MENU DES PARAMÈTRES.

Pour changer l'unité de mesure entre miles et kilomètres :

1. APPUYEZ SIMULTANÉMENT SUR LES BOUTONS HAUT (▲) ET BAS (▼) ET MAINTENEZ-LES ENFONCÉS PENDANT 2 À 3 SECONDES POUR ACCÉDER AU MENU DES PARAMÈTRES.
2. APPUYEZ RAPIDEMENT SUR LA FLÈCHE VERS LE HAUT JUSQU'À CE QUE « P02 » S'AFFICHE À L'ÉCRAN.
3. APPUYEZ RAPIDEMENT SUR LE BOUTON POWER/MODE (**M**) POUR ENTRER.
4. APPUYEZ RAPIDEMENT SUR LES BOUTONS HAUT (▲) ET BAS (▼) POUR BASCULER ENTRE LES KILOMÈTRES (**0**) ET LES MILES (1) JUSQU'À CE QUE LE RÉGLAGE SOUHAITÉ SOIT ATTEINT.
5. APPUYEZ RAPIDEMENT SUR LE BOUTON POWER/MODE (**M**) POUR CONFIRMER.
6. APPUYEZ SIMULTANÉMENT SUR LES BOUTONS HAUT (▲) ET BAS (▼) ET MAINTENEZ-LES ENFONCÉS PENDANT 2 À 3 SECONDES POUR QUITTER LE MENU DES PARAMÈTRES.

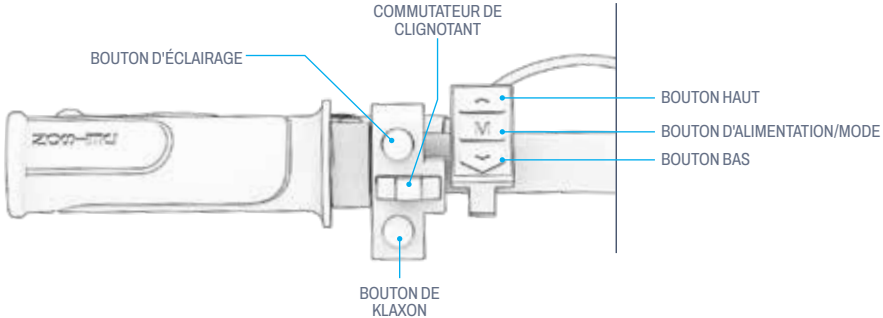

4.3 Utilisation des lumières

SI VOUS ROULEZ DANS DES CONDITIONS DE FAIBLE LUMINOSITÉ, ALLUMEZ VOS PHARES AFIN DE MIEUX VOIR LA ROUTE DEVANT VOUS ET D'ÊTRE MIEUX VISIBLE PAR LES AUTRES CYCLISTES QUI ARRIVENT EN SENS INVERSE.

POUR ALLUMER OU ÉTEINDRE LES PHARES ET LES FEUX ARRIÈRE : APPUYEZ RAPIDEMENT SUR LE BOUTON D'ÉCLAIRAGE.

4.4 Utilisation des clignotants

ACTIONNEZ LE COMMUTATEUR DES CLIGNOTANTS VERS LA GAUCHE OU VERS LA DROITE POUR ACTIVER LE CLIGNOTANT CORRESPONDANT À L'ARRIÈRE DE LA MOTO.

POUR DÉSACTIVER LE CLIGNOTANT, PLACEZ LE COMMUTATEUR EN POSITION CENTRALE.

4.5 Sonner le klaxon

KLAXONNEZ POUR AVERTIR LES AUTRES CYCLISTES ET LES PIÉTONS.

POUR KLAXONNER : APPUYEZ RAPIDEMENT SUR LE BOUTON DU KLAXON.

4.6 Utilisation de l'aide à la marche électronique

EN MODE D'ASSISTANCE À LA MARCHE, LE MOTEUR PROPULSE LE VÉLO À UNE VITESSE DE 3,7 MPH | 6,0 KM/H AFIN DE FACILITER SON TRANSPORT LORSQUE VOUS NE L'UTILISEZ PAS. UTILISEZ LE GUIDON POUR DIRIGER LE VÉLO LORSQUE VOUS UTILISEZ L'ASSISTANCE À LA MARCHE.

POUR ACTIVER LE MODE D'ASSISTANCE À LA MARCHE : APPUYEZ SUR LE BOUTON BAS (▼) ET MAINTENEZ-LE ENFONCÉ. APRÈS 2 SECONDES, LE MODE D'ASSISTANCE À LA MARCHE S'ACTIVERA. CONTINUEZ À MAINTENIR LE BOUTON BAS (▼) ENFONCÉ AUSSI LONGTEMPS QUE VOUS AVEZ BESOIN DE L'ASSISTANCE À LA MARCHE. L'ICÔNE D'ASSISTANCE À LA MARCHE S'ALLUMERA SUR L'ÉCRAN LCD (SECTION 4.2) CHAQUE FOIS QUE L'ASSISTANCE À LA MARCHE SERA ACTIVÉE.
POUR DÉSACTIVER LE MODE D'ASSISTANCE À LA MARCHE : RELÂCHEZ LE BOUTON (▼).

4.7 Vérification du niveau de charge de la batterie

VOUS POUVEZ SURVEILLER LE NIVEAU DE CHARGE DE VOTRE BATTERIE GRÂCE À L'ICÔNE D'INDICATEUR DE BATTERIE SUR L'ÉCRAN LCD.

BATTERIE INDICATEUR ICÔNE	POURCENTAGE APPROXIMATIF DE CHARGE RESTANTE*
	76% - 100%
	51% - 75%
	26% - 50%
	<25% Rechargez votre Jetson dès maintenant !
	<10% Arrêtez de rouler et rechargez votre vélo électrique !

*Approximation uniquement. Peut varier en fonction de l'utilisation.

IMPORTANT : la capacité de votre vélo à atteindre sa vitesse maximale peut être affectée par le niveau de charge de la batterie. Vous remarquerez peut-être une réduction de la vitesse lorsque la charge de la batterie passe en dessous de 25 %.

IMPORTANT : lorsque la batterie est complètement déchargée (0 %), le vélo électrique s'éteint. Rechargez-le complètement (voir section 2.7) avant votre prochaine sortie.

4.8 Utilisation du support

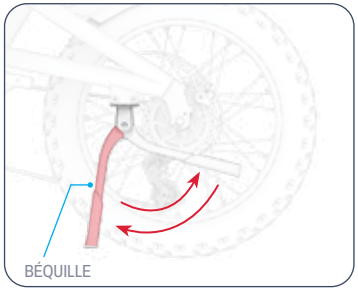

POUR UTILISER LA BÉQUILLE : ABAISSEZ-LA ET INCLINEZ DOUCEMENT VOTRE VÉLO ÉLECTRIQUE DESSUS POUR LE METTRE EN POSITION VERTICALE.

POUR RELEVER LA BÉQUILLE : FAITES-LA PIVOTER VERS LE HAUT.

⚠ **ATTENTION :** relevez toujours la béquille avant de rouler.

4.9 Retrait et réinsertion de la batterie

Pour retirer la batterie :

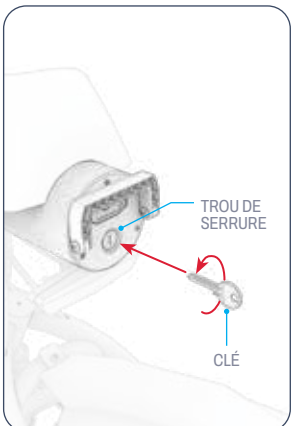

1. INSÉREZ 1 CLÉ DANS LA SERRURE. TOURNEZ LA CLÉ DE 180° DANS LE SENS INVERSE DES AIGUILLES D'UNE MONTRE.

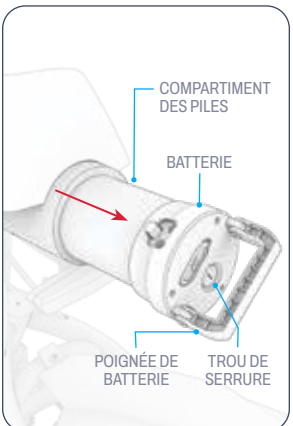

2. TIREZ LA POIGNÉE DE LA BATTERIE VERS L'EXTÉRIEUR ET UTILISEZ-LA POUR RETIRER LA BATTERIE DE SON COMPARTIMENT.
3. RETIREZ LA CLÉ DE LA SERRURE.

Pour réinsérer la batterie :

1. AVEC LE TROU DE SERRURE TOURNÉ VERS L'EXTÉRIEUR, GLISSEZ DÉLICATEMENT LA BATTERIE DANS SON COMPARTIMENT. ASSUREZ-VOUS QUE LE TROU DE SERRURE SE TROUVE DANS LA MOITIÉ INFÉRIEURE DE LA BATTERIE ET SOUS LES POINTS DE FIXATION DE LA POIGNÉE. (VOIR L'IMAGE DE RÉFÉRENCE À GAUCHE)
2. ENFONCEZ DÉLICATEMENT LA PILE À FOND DANS SON COMPARTIMENT.
3. INSÉREZ 1 CLÉ DANS LA SERRURE. TOURNEZ LA CLÉ DE 180° DANS LE SENS DES AIGUILLES D'UNE MONTRE.
4. RETIREZ LA CLÉ DE LA SERRURE ET APPUYEZ LA POIGNÉE DE LA BATTERIE CONTRE LA FACE AVANT DE LA BATTERIE.
5. VÉRIFIEZ QUE LA BATTERIE EST BIEN FIXÉE DANS LE CADRE.

⚠ **ATTENTION :** verrouillez toujours la batterie dans le cadre. Ne mettez pas le vélo en marche et ne l'utilisez pas sans avoir verrouillé la batterie.

⚠ **ATTENTION :** pour éviter d'endommager la batterie, ne l'insérez pas trop rapidement ou avec trop de force dans le cadre.

5. INSTRUCTIONS DE DÉMÉNAGEMENT.

5.1 Conduire votre vélo électrique

UTILISEZ VOTRE VÉLO ÉLECTRIQUE DE 4 FAÇONS DIFFÉRENTES :

1. PÉDALAGE AVEC ASSISTANCE ÉLECTRONIQUE (SECTION 5.2)
2. CYCLISME TRADITIONNEL SANS ASSISTANCE ÉLECTRONIQUE AU PÉDALAGE (SECTION 5.2)
3. UTILISATION DE LA MANETTE DES GAZ POUR LA PUISSANCE TOUT MOTEUR (SECTION 5.5)
4. VERROUILLÉ EN MODE RÉGULATEUR DE VITESSE (SECTION 5.7)

5.2 Pédaler avec ou sans assistance électronique au pédalage

L'ASSISTANCE AU PÉDALAGE VOUS PERMET D'ALLER PLUS LOIN ET PLUS VITE AVEC MOINS D'EFFORTS. LORSQUE VOUS PÉDALEZ AVEC L'ALIMENTATION ACTIVÉE, LE MOTEUR FOURNIT UNE PUISSANCE SUPPLÉMENTAIRE AU VÉLO POUR COMPLÉTER VOTRE EFFORT ET VOUS AIDER À ATTEINDRE LA VITESSE ASSISTÉE DANS LA LIMITE DU NIVEAU DE VITESSE QUE VOUS AVEZ RÉGLÉ SUR LE VÉLO. (SECTION 5.3)

L'OTTO EST ÉQUIPÉ D'UNE ASSISTANCE AU PÉDALAGE BASÉE SUR LA CADENCE, DANS LAQUELLE LE MOTEUR FOURNIT UNE PUISSANCE SUPPLÉMENTAIRE CHAQUE FOIS QUE VOUS PÉDALEZ. TOUT EFFORT DE ROTATION QUE VOUS EXERCEZ SUR LES PÉDALES DÉCLENCHE LE MOTEUR, CE QUI VOUS PERMET DE SOLLICITER VOS MUSCLES AUTANT OU AUSSI PEU QUE VOUS LE SOUHAITEZ.

SI VOS EFFORTS VOUS FONT DÉPASSER LE SEUIL DE VITESSE DÉFINI POUR LE NIVEAU SUR LEQUEL VOUS AVEZ RÉGLÉ VOTRE VÉLO, LE MOTEUR NE VOUS ASSISTERA PLUS JUSQU'À CE QUE VOTRE VITESSE REPASSE EN DESSOUS DE CE SEUIL.

POUR ROULER À VÉLO SANS ASSISTANCE AU PÉDALAGE: RÉGLEZ LE NIVEAU D'ASSISTANCE AU PÉDALAGE SUR 0 ET LE MOTEUR SE DÉSACTIVERA.

REMARQUE : VOUS POUVEZ ROULER À VÉLO SANS METTRE LE MOTEUR EN MARCHE OU SI LA BATTERIE EST DÉCHARGÉE, MAIS VOUS NE POURREZ UTILISER NI LES FEUX NI LES FONCTIONS ÉLECTRIQUES.

5.3 Comprendre et utiliser les modes de vitesse

LA VITESSE MAXIMALE À LAQUELLE VOUS POUVEZ ROULER EN UTILISANT L'ASSISTANCE AU PÉDALAGE OU L'ACCÉLÉRATEUR DÉPENDRA DU MODE DE VITESSE QUE VOUS AVEZ SÉLECTIONNÉ.

LORSQUE VOUS PÉDALEZ : LE MOTEUR VOUS FOURNIT UNE ASSISTANCE POUR VOUS AIDER À ATTEINDRE LA VITESSE MAXIMALE POSSIBLE DANS LE MODE VITESSE QUE VOUS AVEZ SÉLECTIONNÉ. SI VOS EFFORTS DE PÉDALAGE VOUS PERMETTENT À EUX SEULS DE DÉPASSER CETTE VITESSE, LE MOTEUR NE FOURNIRA AUCUNE ASSISTANCE.

LORSQUE VOUS UTILISEZ L'ACCÉLÉRATEUR : LE MODE DE VITESSE QUE VOUS AVEZ SÉLECTIONNÉ DÉTERMINE LA VITESSE MAXIMALE À LAQUELLE VOUS POUVEZ ROULER. UTILISEZ DES VITESSES PLUS FAIBLES DANS LES ZONES À VITESSE LIMITÉE, LORSQUE VOUS ROULEZ DANS DES ZONES DENSÉMENT PEUPLÉES OU POUR UNE CONDUITE PLUS TRANQUILLE.

IMPORTANT : LORSQUE LE MODE DE VITESSE 0 EST SÉLECTIONNÉ, LE MOTEUR NE S'ENCLENCHE PAS LORSQUE VOUS PÉDALEZ ET L'ACCÉLÉRATEUR NE PEUT PAS ÊTRE UTILISÉ.

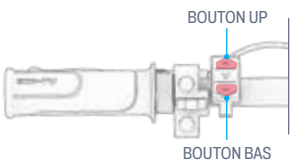

POUR PASSER À UN MODE PLUS RAPIDE : APPUYEZ SUR LE BOUTON HAUT (▲).

POUR PASSER À UN MODE DE VITESSE INFÉRIEUR : APPUYEZ SUR LE BOUTON BAS (▼).

MODE VITESSE	0	1	2	3	4	5
VITESSE ASSISTÉE (PÉDALE) OU VITESSE MAXIMALE (ACCÉLÉRATEUR)	PAS D'ENGAGEMENT DU MOTEUR*	6.2 MPH (9,98 KM/H)	9.3 MPH (14,97 KM/H)	12.4 MPH (19,96 KM/H)	15.5 MPH (24,94 KM/H)	20.0 KM/H (32,19 KM/H)

**POUR PÉDALER UNIQUEMENT. L'ACCÉLÉRATEUR N'EST PAS UTILISABLE LORSQUE LE VÉLO EST RÉGLÉ EN MODE 0.*

5.4 Utilisation des engrenages

CE VÉLO ÉLECTRIQUE EST ÉQUIPÉ DE 7 VITESSES. LES VITESSES MÉCANIQUES N'ONT AUCUNE INCIDENCE SUR LA CONDUITE LORSQUE LE MOUVEMENT DU VÉLO EST CONTRÔLÉ PAR L'ACCÉLÉRATEUR. LES VITESSES N'ONT D'INCIDENCE SUR LA CONDUITE QUE PENDANT LE PÉDALAGE.

LES VITESSES INFÉRIEURES FACILITENT LE PÉDALAGE CAR ELLES OFFRENT MOINS DE RÉSISTANCE, MAIS VOUS PARCOURREZ MOINS DE DISTANCE À CHAQUE COUP DE PÉDALE. UTILISEZ LES VITESSES INFÉRIEURES POUR MONTER DES CÔTES, AFFRONTER DES TERRAINS ACCIDENTÉS OU ROULER LENTEMENT.

LES VITESSES SUPÉRIEURES VOUS PERMETTENT D'ALLER PLUS VITE, CAR VOUS PARCOUREZ UNE PLUS GRANDE DISTANCE À CHAQUE COUP DE PÉDALE. UTILISEZ LES VITESSES SUPÉRIEURES POUR ROULER PLUS VITE SUR DES SURFACES PLANES OU DANS LES DESCENTES.

POUR RÉTROGRADER À UNE VITESSE INFÉRIEURE :
POUSSEZ LE LEVIER DE RÉTROGRADATION VERS L'AVANT JUSQU'À CE QUE LE RAPPORT SOUHAITÉ SOIT POSITIONNÉ AU NIVEAU DU REPÈRE DE L'INDICATEUR DE RAPPORT.

POUR PASSER À UNE VITESSE SUPÉRIEURE :
APPUYEZ SUR LE BOUTON DE CHANGEMENT DE VITESSE JUSQU'À CE QUE LE RAPPORT SOUHAITÉ SOIT POSITIONNÉ AU NIVEAU DU REPÈRE DE L'INDICATEUR DE RAPPORT.

REMARQUE :
Vous devriez entendre un clic à chaque changement de vitesse réussi.

IMPORTANT :
Ne changez de vitesse que lorsque vous roulez en avant et que vous pédalez activement.

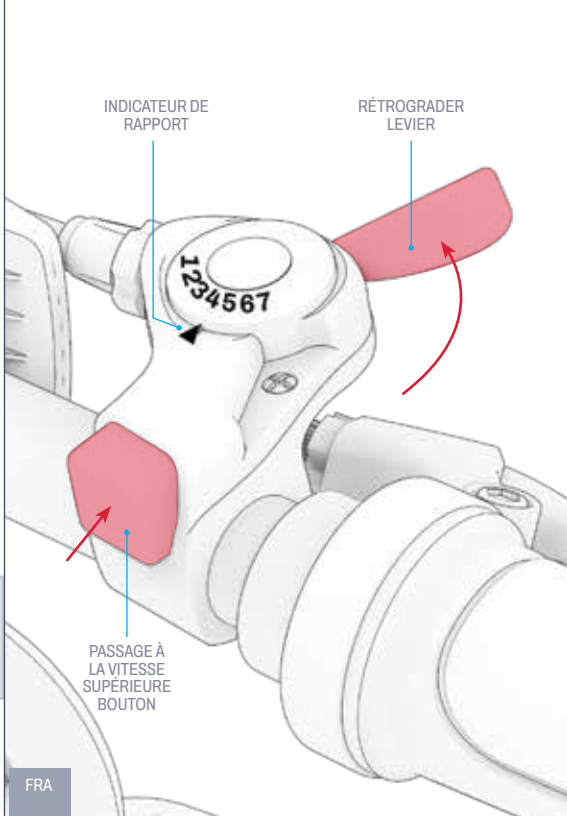

5.5 Utilisation de l'accélérateur

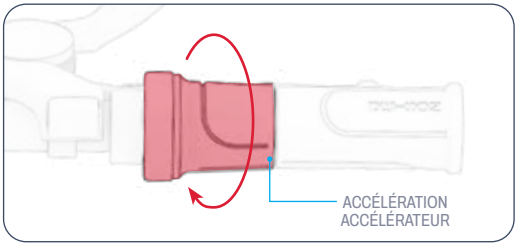

POUR CONDUIRE VOTRE VÉLO ÉLECTRIQUE COMME UNE MOTO, ARRÊTEZ DE PÉDALER ET UTILISEZ L'ACCÉLÉRATEUR.

LA VITESSE MAXIMALE À LAQUELLE VOUS POUVEZ ROULER DÉPEND DU MODE DE VITESSE DANS LEQUEL LE VÉLO EST RÉGLÉ. (SECTION 5.3)

IMPORTANT : l'accélérateur ne peut pas être utilisé lorsque le vélo est réglé en mode vitesse 0.

POUR ACCÉLÉRER : TOURNEZ LENTEMENT LA MANETTE D'ACCÉLÉRATION VERS VOUS AVEC VOTRE MAIN DROITE.

- PLUS VOUS TOURNEZ LA MANETTE DES GAZ, PLUS LE MOTEUR S'ENGAGERA ET PLUS VOUS ROULEREZ VITE.
- POUR ÉVITER LES ACCÉLÉRATIONS BRUSQUES, TOURNEZ TOUJOURS PROGRESSIVEMENT LA MANETTE DES GAZ.

POUR RALENTIR : RELÂCHEZ DOUCEMENT L'ACCÉLÉRATEUR.

⚠ **ATTENTION :** Pour éviter toute blessure, gardez toujours les pieds sur les pédales, même lorsque vous ne pédalez pas. Ne roulez jamais avec les pieds suspendus sur le côté du vélo.

5.6 Utilisation des freins

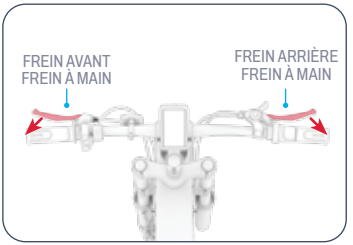

- SERREZ UN OU LES DEUX FREINS À MAIN POUR RALENTIR.
- APPUYEZ PLUS FORT POUR VOUS ARRÊTER COMPLÈTEMENT.
- POUR ÉVITER LES MOUVEMENTS BRUSQUES, ESSAYEZ D'ACTIONNER LE OU LES FREINS À MAIN PROGRESSIVEMENT.

  · DU FREIN À MAIN GAUCHE➔ FREIN DE ROUE AVANT
  · FREIN À MAIN DROIT ➔ FREIN DE ROUE ARRIÈRE

5.7 Utilisation du régulateur de vitesse

LE RÉGULATEUR DE VITESSE MAINTIENT LA MOTO À UNE VITESSE CONSTANTE. UNE FOIS LE RÉGULATEUR DE VITESSE ACTIVÉ, LE MOTEUR SE CHARGE DE MAINTENIR CETTE VITESSE, SANS QU'IL SOIT NÉCESSAIRE D'ACCÉLÉRER OU DE PÉDALER.

POUR ACTIVER LE RÉGULATEUR DE VITESSE : LORSQUE VOUS ROULEZ À LA VITESSE SOUHAITÉE, APPUYEZ SUR LE BOUTON HAUT (▲) ET MAINTENEZ-LE ENFONCÉ PENDANT
3 SECONDES. L'ICÔNE DU RÉGULATEUR DE VITESSE S'ALLUME SUR L'ÉCRAN LCD (SECTION 4.2) LORSQUE VOTRE VITESSE EST VERROUILLÉE. RELÂCHEZ L'ACCÉLÉRATEUR ET ROULEZ.

POUR DÉSACTIVER LE RÉGULATEUR DE VITESSE : TOURNEZ DOUCEMENT L'ACCÉLÉRATEUR, SERREZ L'UN DES FREINS À MAIN OU APPUYEZ RAPIDEMENT SUR LE BOUTON DU RÉGULATEUR DE VITESSE.

5.8 Sécurité du casque

LE CYCLISTE DOIT PORTER UN CASQUE EN PERMANENCE.



POSITIONNEMENT INCORRECT :
LE FRONT EST EXPOSÉ.
UNE CHUTE POURRAIT EN RÉSULTER BLESSURES GRAVES.



POSITIONNEMENT CORRECT :
LE FRONT EST COUVERT
PAR LE CASQUE.

**PORTEZ UN CASQUE, DES VÊTEMENTS, DES CHAUSSURES ET DES ÉQUIPEMENTS DE SÉCURITÉ ADAPTÉS. ÉVITEZ LES VÊTEMENTS QUI POURRAIENT SE COINCER DANS OU SOUS LES ROUES. IL EST RECOMMANDÉ DE PORTER DES CHAUSSURES PLATES À BOUT FERMÉ. PORTEZ UN CASQUE ET DES ÉQUIPEMENTS DE PROTECTION CONFORMES À LA NORME ASTM F1492 AFIN DE PRÉVENIR LES BLESSURES EN CAS D'ACCIDENT.*

5.9 Optimisation de la vitesse et de l'autonomie

DANS DES CONDITIONS IDÉALES, L'AUTONOMIE MAXIMALE POUVANT ÊTRE ATTEINTE PAR BATTERIE COMPLÈTEMENT CHARGÉE EST DE 37 MILES (59,5 KM) EN UTILISANT EXCLUSIVEMENT L'ASSISTANCE ÉLECTRONIQUE AU PÉDALAGE, OU DE 27 MILES (43,5 KM) EN UTILISANT EXCLUSIVEMENT L'ACCÉLÉRATEUR. LA VITESSE MAXIMALE EST DE 20 MPH (32,2 KM/H). PLUS LE MOTEUR DOIT FOURNIR D'EFFORTS, PLUS VOTRE BATTERIE SE DÉCHARGERA RAPIDEMENT. LES FACTEURS SUIVANTS AURONT ÉGALEMENT UNE INCIDENCE SUR LA VITESSE ET L'AUTONOMIE.

Surface de conduite :
ROULER SUR UNE SURFACE ACCIDENTÉE NÉCESSITE PLUS DE PUISSANCE MOTEUR QUE ROULER SUR UNE SURFACE LISSE.

Poids transporté :
UN POIDS SUPPLÉMENTAIRE (CYCLISTE PLUS CHARGEMENT) RÉDUIT L'AUTONOMIE POSSIBLE.

Style de conduite :
- DES DÉMARRAGES ET DES ARRÊTS FRÉQUENTS RÉDUIRONT L'AUTONOMIE.
- L'UTILISATION DE L'ACCÉLÉRATEUR DÉCHARGE LA BATTERIE PLUS RAPIDEMENT QUE L'ASSISTANCE AU PÉDALAGE.
- EN PÉDALANT VOUS-MÊME, VOUS RÉDUIREZ LA SOLLICITATION DU MOTEUR ET AUGMENTEREZ VOTRE AUTONOMIE.

Température de l'air :
LA TEMPÉRATURE IDÉALE POUR ROULER ET STOCKER LE VÉLO ÉLECTRIQUE SE SITUE ENTRE 0 °C ET 40 °C (32 °F ET 104 °F).

Inclinaison :
LE MOTEUR DOIT FOURNIR PLUS D'EFFORTS DANS LES MONTÉES QUE SUR LES TRONÇONS PLATS OU DANS LES DESCENTES.

Entretien de la batterie :
RECHARGER LA BATTERIE APRÈS CHAQUE TRAJET PERMET DE PRÉSERVER SA CAPACITÉ ET SA PUISSANCE.

Utilisation des engrenages :
UTILISER LES VITESSES POUR MAXIMISER VOS EFFORTS DE PÉDALAGE PERMET D'UTILISER PLUS EFFICACEMENT L'ASSISTANCE AU PÉDALAGE, CE QUI VOUS PERMET DE PARCOURIR PLUS DE KILOMÈTRES AVANT QUE LA BATTERIE NE SE DÉCHARGE.

Gonflage des pneus :
GONFLER LES PNEUS À LA PRESSION RECOMMANDÉE VOUS AIDERA À ATTEINDRE UNE VITESSE ET UNE AUTONOMIE MAXIMALES.

INSTRUCTIONS D'ENTRETIEN POUR L'UTILISATEUR.

Prenez bien soin de votre Jetson pour qu'il continue à rouler en douceur et en toute sécurité. Voici comment :

Utilisation de votre Jetson :

- ÉVITEZ D'EXPOSER VOTRE PRODUIT À DES VIBRATIONS IMPORTANTES OU À DES CHOCS PHYSIQUES VIOLENTS.
- NE DÉMONTEZ JAMAIS LA BATTERIE.
- GARDEZ VOTRE PRODUIT À L'ABRI DE L'EAU ET DE L'HUMIDITÉ.
- ROULEZ SUR DES SURFACES LISSES ET PLANES POUR ÉVITER TOUTE CASSE.
- NE TRANSPORTEZ JAMAIS VOTRE PRODUIT EN LE TENANT PAR LES ROUES, LE SIÈGE ET/OU LE GUIDON.
- VEILLEZ À NE PAS TIRER OU ACCROCHER LE CÂBLAGE RELIANT LE MOTEUR AUX COMPOSANTS DU GUIDON.

Instructions de stockage :

- CHARGEZ COMPLÈTEMENT LA BATTERIE AVANT DE RANGER LE PRODUIT POUR UNE LONGUE PÉRIODE.
- EN CAS DE STOCKAGE PROLONGÉ, RECHARGEZ COMPLÈTEMENT LA BATTERIE UNE FOIS PAR MOIS.
- COUVREZ LE PRODUIT POUR LE PROTÉGER DE LA POUSSIÈRE.
- CONSERVEZ LE PRODUIT À L'INTÉRIEUR, DANS UN ENDROIT SEC, À UNE TEMPÉRATURE COMPRISE ENTRE 0 °C ET 40 °C (32 °F ET 104 °F).

Nettoyage de votre Jetson :

- SIÈGE ET STRUCTURE - ESSUYEZ AVEC UN CHIFFON HUMIDE EXEMPT DE POUSSIÈRE OU IMBIBÉ D'ALCOOL À FRICTION. ESSUYEZ ENSUITE AVEC UN CHIFFON SEC EXEMPT DE POUSSIÈRE.
- GUIDON - NETTOYEZ AVEC UN SAVON DOUX À L'AIDE D'UN CHIFFON HUMIDE EXEMPT DE POUSSIÈRE. ÉLIMINEZ L'EXCÈS DE SAVON AVEC UN AUTRE CHIFFON HUMIDE.
- COMPOSANTS DES ROUES - ESSUYEZ AVEC UN CHIFFON HUMIDE EXEMPT DE POUSSIÈRE.
- PNEUS - ESSUYEZ-LES AVEC UN CHIFFON HUMIDE EXEMPT DE POUSSIÈRE. VOUS POUVEZ ÉGALEMENT UTILISER UN PRODUIT D'ENTRETIEN OU UN NETTOYANT POUR PNEUS.

⚠ **AVERTISSEMENT :** Ne pas vaporiser ni appliquer d'eau directement sur le produit. L'eau peut endommager le câblage, le compartiment de la batterie et les lumières, ainsi que détériorer le cadre, ce qui pourrait entraîner un dysfonctionnement mettant en danger la sécurité du cycliste.

⚠ Précautions relatives à la batterie :

VOTRE PRODUIT EST ÉQUIPÉ D'UNE BATTERIE LITHIUM-ION AMOVIBLE. MANIPULEZ-LA AVEC PRÉCAUTION.

- GARDEZ LE PRODUIT ET LA BATTERIE À L'ÉCART DU FEU ET DE LA CHALEUR EXCESSIVE.
- ÉVITEZ LES CHOCS PHYSIQUES VIOLENTS, LES VIBRATIONS IMPORTANTES OU LES IMPACTS.
- PROTÉGEZ LE PRODUIT ET LA BATTERIE DE L'EAU OU DE L'HUMIDITÉ.
- NE PLACEZ PAS ET NE STOCKEZ PAS LE PRODUIT OU LA BATTERIE EMPILÉS SUR OU SOUS D'AUTRES OBJETS.
- NE DÉMONTEZ PAS LA BATTERIE.
- NE JETEZ PAS LE PRODUIT OU LA BATTERIE AVEC LES DÉCHETS MÉNAGERS. APPORTEZ LE PRODUIT DANS UN CENTRE DE RECYCLAGE DÉDIÉ AUX DÉCHETS ÉLECTRONIQUES OU AUX BATTERIES. POUR PLUS D'INFORMATIONS SUR LES SITES DE COLLECTE PRÈS DE CHEZ VOUS, CONTACTEZ VOTRE MUNICIPALITÉ OU VOTRE ENTREPRISE DE COLLECTE DES DÉCHETS.
- SI LA BATTERIE DU PRODUIT EST CHAUDE OU PRÉSENTE DES SIGNES DE SURCHAUFFE, DÉGAGE UNE ODEUR OU UN BRUIT INHABITUEL, FUIT DU LIQUIDE OU DU GAZ, OU CHANGE DE FORME OU DE COULEUR, PROCÉDEZ IMMÉDIATEMENT AUX OPÉRATIONS SUIVANTES :
  1. SI VOUS UTILISEZ LE PRODUIT, CESSEZ IMMÉDIATEMENT DE L'UTILISER. RETIREZ LE CÂBLE DE RECHARGE DU PRODUIT S'IL EST BRANCHÉ.
  2. CESSEZ D'UTILISER LE PRODUIT.
  3. SI CELA PEUT ÊTRE FAIT EN TOUTE SÉCURITÉ, DÉPLACEZ LE PRODUIT ET LA BATTERIE DANS UN ESPACE DÉGAGÉ, LOIN DE TOUT ÉLÉMENT INFLAMMABLE.
  4. APPELEZ LES SERVICES D'URGENCE LOCAUX POUR OBTENIR DE L'AIDE.
  5. LAVEZ SOIGNEUSEMENT LES YEUX OU LES ZONES DE PEAU QUI ONT ÉTÉ EN CONTACT AVEC LE LIQUIDE ÉLECTROLYTIQUE QUI S'EST ÉCHAPPÉ DE LA BATTERIE À L'EAU COURANTE PROPRE ET CONSULTEZ UN MÉDECIN.
- SI VOUS RENCONTREZ DES PROBLÈMES AVEC LA BATTERIE, CONTACTEZ L'ÉQUIPE D'ASSISTANCE JETSON.

REJOIGNEZ-NOUS.

RIDEJETSON.COM/SUPPORT
RIDEJETSON.COM/CHAT

1-844-585-7462

N'oubliez pas de suivre @ridejetson sur les réseaux sociaux pour découvrir des offres exceptionnelles, des cadeaux et toutes les dernières actualités Jetson.

VOUS AIMEZ VOTRE VOITURE ?

Laissez un avis sur
ridejetson.com/avis.
Nous sommes impatients de vous lire !
#MakeMoves




JETSON

UNA GUIDA PER IL TUO VIAGGIO.

IMPORTANTE:
Leggere attentamente e conservare per riferimento futuro.

JETSON

OTTO

Bicicletta elettrica fuoristrada.

CODICE MODELLO: JOTTO-BLK

I NOSTRI PRIMI DUE REGOLE DI GUIDA:

STAI ATTENTO.
BUON DIVERTIMENTO!

PRODOTTO A YUEYANG, CINA
IMPORTATO DA TRURIDE TECH LLC.
CASELLA POSTALE 461, JERSEY CITY, NJ 07302-9998

CODICE DATA: 09/2025
EDIZIONE DEL DOCUMENTO: V2.0
PRODOTTO IN CINA

© 2025, TRURIDE TECH. TUTTI I DIRITTI RISERVATI. PRODOTTO PER TRURIDE TECH LLC.
JETSON® È UN MARCHIO REGISTRATO UTILIZZATO SU LICENZA DI JETSTREAM BRANDS LLC.
NESSUNA PARTE DEL PRESENTE DOCUMENTO, INCLUSI FORMA, GRAFICA E DESIGN, PUÒ ESSERE RIPRODOTTA O TRASMESSA IN QUALSIASI FORMA O CON QUALSIASI MEZZO.

Contenuti

Avvertenze di sicurezza 4
Copertura della garanzia e registrazione del prodotto 7
1. Informazioni sul prodotto
1.1 Panoramica del prodotto 8
1.2 Cosa c'è nella confezione 11
1.3 Specifiche del prodotto 12
1.4 Risorse online 12
2. Istruzioni per l'installazione
2.1 Note iniziali 13
2.2 Idoneità del pilota 13
2.3 Montaggio del manubrio 14
2.4 Montaggio della ruota anteriore 17
2.5 Montaggio del faro e del parafango anteriore . 20
2.6 Montaggio dei pedali 23
2.7 Ricarica della batteria 24
3. Prepararsi alla corsa
3.1 Controlli di sicurezza prima della guida 26
3.2 Gonfiaggio e pressione dei pneumatici 27
3.3 Controllo e regolazione dei freni 28
4. Istruzioni per l'uso
4.1 Accensione e spegnimento 30
4.2 Comprensione e utilizzo dello schermo LCD . 31
4.3 Utilizzo delle luci 32
4.4 Utilizzo degli indicatori di direzione 33
4.5 Suonare il clacson 33
4.6 Utilizzo dell'assistenza elettronica alla deambulazione . 33
4.7 Controllo del livello di carica della batteria 34
4.8 Utilizzo del cavalletto 34
4.9 Rimozione e reinserimento della batteria 35
5. Istruzioni per il trasloco
5.1 Guidare la tua e-bike 36
5.2 Pedalare con o senza assistenza elettronica alla pedalata 36
5.3 Comprensione e utilizzo delle modalità di velocità 37
5.4 Utilizzo degli ingranaggi 38
5.5 Utilizzo dell'acceleratore 39
5.6 Utilizzo dei freni 39
5.7 Utilizzo del Cruise Control 40
5.8 Sicurezza del casco 40
5.9 Massimizzare la velocità e l'autonomia 41
Istruzioni per la manutenzione da parte dell'utente . 42
Entra in contatto con noi 44

AVVERTENZE DI SICUREZZA.

CONSERVARE QUESTE ISTRUZIONI.

ISTRUZIONI RELATIVE AL RISCHIO DI INCENDIO O LESIONI PERSONALI E IMPORTANTI ISTRUZIONI DI SICUREZZA

- Prima dell'uso, leggere attentamente il manuale d'uso e le avvertenze di sicurezza e assicurarsi di aver compreso e accettato tutte le istruzioni di sicurezza. L'utente sarà responsabile di eventuali perdite o danni causati da un uso improprio.
- **L'uso di un caricabatterie non corretto può causare incendi ed esplosioni, con conseguenti danni materiali, lesioni e morte.**
- Prima di ogni ciclo di funzionamento, l'operatore deve eseguire i controlli preoperativi specificati dal produttore: Che tutte le protezioni e i cuscinetti forniti originariamente dal produttore siano al loro posto e in condizioni di funzionamento; Che il sistema frenante funzioni correttamente; Che tutte le protezioni degli assi, le protezioni delle catene o altre coperture o protezioni fornite dal produttore siano al loro posto e in condizioni di funzionamento; che gli pneumatici siano in buone condizioni, gonfiati correttamente e abbiano un battistrada sufficiente; che l'area in cui il prodotto deve essere utilizzato sia sicura e adatta a un funzionamento sicuro.
- I componenti devono essere sottoposti a manutenzione e riparazione in conformità alle specifiche del produttore e utilizzando esclusivamente ricambi autorizzati dal produttore, con installazione eseguita da rivenditori o altro personale qualificato.
- Avvertenza contro la ricarica di batterie non ricaricabili.
- Non consentire che mani, piedi, capelli, parti del corpo, indumenti o oggetti simili entrino in contatto con parti in movimento, ruote o trasmissione mentre il motore è in funzione.
- Questo prodotto non deve essere utilizzato da bambini o persone con ridotte capacità fisiche, sensoriali o mentali, o con mancanza di esperienza e conoscenza, a meno che non siano stati supervisionati o istruiti (IEC 60335-1/A2:2006).
- I bambini non sorvegliati non devono giocare con il prodotto (IEC 60335-1/A2:2006).
- È richiesta la supervisione di un adulto.
- Le unità non devono essere utilizzate per gare, acrobazie o altre manovre che potrebbero causare la perdita di controllo o provocare azioni o reazioni incontrollate da parte dell'operatore/passeggero.
- Non utilizzare mai in prossimità di veicoli a motore.
- Evitare dossi pronunciati, griglie di scarico e cambiamenti improvvisi della superficie. Lo scooter potrebbe arrestarsi improvvisamente.
- Evita strade e superfici con acqua, sabbia, ghiaia, sporcizia, foglie e altri detriti. Il tempo piovoso compromette la trazione, la frenata e la visibilità.
- Evitare di guidare in presenza di gas infiammabili, vapori, liquidi o polveri che potrebbero causare incendi.
- Gli operatori devono attenersi a tutte le raccomandazioni e istruzioni del produttore, nonché rispettare tutte le leggi e le ordinanze: le unità prive di fari devono essere utilizzate solo in condizioni di luce diurna adeguate alla visibilità; i proprietari sono invitati a segnalare la propria presenza (per maggiore visibilità) utilizzando luci, riflettori e, nel caso di unità a bassa altezza, bandiere di segnalazione su aste flessibili.
- Le persone affette dalle seguenti patologie devono essere avvertite di non utilizzare il prodotto: soggetti con patologie cardiache; donne in gravidanza; soggetti con disturbi alla testa, alla schiena o al collo, o che hanno subito interventi chirurgici in tali zone del corpo; soggetti con patologie mentali o fisiche che potrebbero

renderli suscettibili a lesioni o compromettere la loro destrezza fisica o le loro capacità mentali di riconoscere, comprendere ed eseguire tutte le istruzioni di sicurezza e di essere in grado di assumersi i rischi inerenti all'uso dell'unità.

- Non guidare di notte.
- Non guidare dopo aver bevuto alcolici o assunto farmaci soggetti a prescrizione medica.
- Non trasportare oggetti durante la guida.
- Non utilizzare mai il prodotto a piedi nudi.
- Indossare sempre le scarpe e tenere i lacci allacciati.
- Assicurati che i tuoi piedi siano sempre ben saldi sul ponte.
- Gli operatori devono sempre indossare indumenti protettivi adeguati, inclusi, a titolo esemplificativo ma non esaustivo, un casco con certificazione adeguata e qualsiasi altra attrezzatura raccomandata dal produttore: indossare sempre dispositivi di protezione quali casco, ginocchiere e gomitiere.
- Dare sempre la precedenza ai pedoni.
- Stai attento alle cose che hai davanti e lontane da te.
- Non distrarti mentre guidi, ad esempio rispondendo al telefono o svolgendo altre attività.
- Il prodotto non può essere utilizzato da più di una persona alla volta.
- Quando si utilizza il prodotto insieme ad altri utenti, mantenere sempre una distanza di sicurezza per evitare collisioni.
- Quando giri, assicurati di mantenere l'equilibrio.
- Guidare con freni regolati in modo improprio è pericoloso e può causare lesioni gravi o morte.
- Il freno può surriscaldarsi durante il funzionamento, non toccarlo a mani nude.
- Frenare troppo bruscamente o troppo forte può bloccare una ruota, causando la perdita di controllo e la caduta. Una frenata improvvisa o eccessiva può provocare lesioni o morte.
- Se il freno si allenta, regolarlo con una chiave esagonale, un cacciavite o un altro attrezzo adatto, oppure contattare il team di assistenza Jetson.
- Sostituire immediatamente le parti usurate o rotte.
- Prima di guidare, verificare che tutte le etichette di sicurezza siano al loro posto e siano state comprese.
- Il proprietario deve consentire l'uso e il funzionamento dell'unità dopo aver dimostrato che gli operatori sono in grado di comprendere e utilizzare tutti i componenti dell'unità prima dell'uso.
- Non guidare senza un adeguato addestramento. Non guidare ad alta velocità, su terreni irregolari o in pendenza. Non eseguire acrobazie né svoltare bruscamente.
- Consigliato per uso interno.
- L'esposizione prolungata ai raggi UV, alla pioggia e agli agenti atmosferici può danneggiare i materiali dell'involucro; riporre al chiuso quando non in uso.
- I dispositivi di mobilità elettrica personali non sono destinati all'uso in luoghi ad alta quota che richiedono una maggiore distanza tra i cavi elettrici nei circuiti elettrici; indicare che non sono destinati all'uso ad altitudini superiori ai 2.000 metri sul livello del mare.
- Utilizzare solo le batterie specificate dal produttore
- CONSERVARE IN AMBIENTE INTERNO QUANDO NON IN USO. LASCIARE IN AMBIENTE INTERNO DURANTE LA RICARICA O QUANDO NON IN USO PER LA GUIDA.
- **AVVERTENZA** - Pericolo di incendio - Nessuna delle parti può essere riparata dall'utente.
- **AVVERTENZA** - Rischio di incendio e scossa elettrica - Nessuna parte riparabile dall'utente.
- Attenzione: pericolo di incendio
- Il peso del cavaliere non deve superare i 136,1 kg.

MODIFICHE

Non tentare di smontare, modificare, riparare o sostituire l'unità o qualsiasi suo componente senza le istruzioni del team di assistenza Jetson. Ciò invaliderà qualsiasi garanzia e potrà causare malfunzionamenti che potrebbero provocare lesioni.

ULTERIORI PRECAUZIONI OPERATIVE

Non sollevare il prodotto da terra mentre è acceso e le ruote sono in movimento. Ciò potrebbe causare la rotazione libera delle ruote, con conseguente rischio di lesioni per sé stessi o per le persone vicine. Non saltare sul o dal prodotto e non saltare mentre lo si utilizza. Tenere sempre i piedi saldamente appoggiati sul poggiapiedi durante il funzionamento. Controllare sempre la carica della batteria prima dell'uso.

SMALTIMENTO DELLE BATTERIE USATE



La batteria può contenere sostanze pericolose che potrebbero mettere a rischio l'ambiente e la salute umana. Questo simbolo riportato sulla batteria e/o sull'imballaggio indica che la batteria usata non deve essere smaltita come rifiuto urbano. Le batterie devono essere smaltite presso un punto di raccolta appropriato per il riciclaggio. Assicurandovi che le batterie usate vengano smaltite correttamente, contribuirete a prevenire potenziali conseguenze negative per l'ambiente e la salute umana. Il riciclaggio dei materiali contribuirà a preservare le risorse naturali. Per ulteriori informazioni sul riciclaggio delle batterie usate, contattare il servizio di smaltimento rifiuti del proprio comune.

AVVISO DI CONFORMITÀ

Questo dispositivo è conforme alla Parte 15 delle norme FCC. Il funzionamento è soggetto alle seguenti due condizioni: (1) questo dispositivo non deve causare interferenze dannose e (2) questo dispositivo deve accettare qualsiasi interferenza ricevuta, comprese quelle che potrebbero causare un funzionamento indesiderato. Avvertenza: modifiche o alterazioni a questa unità non espressamente approvate dalla parte responsabile della conformità potrebbero invalidare l'autorità dell'utente di utilizzare l'apparecchiatura.

NOTA: questa apparecchiatura è stata testata e trovata conforme ai limiti previsti per i dispositivi digitali di Classe B, ai sensi della Parte 15 delle norme FCC. Tali limiti sono stati concepiti per garantire una protezione ragionevole contro interferenze dannose in un'installazione residenziale. Questa apparecchiatura genera, utilizza e può irradiare energia a radiofrequenza e, se non installata e utilizzata in conformità con le istruzioni, può causare interferenze dannose alle comunicazioni radio. Tuttavia, non è possibile garantire che non si verifichino interferenze in una particolare installazione. Se questa apparecchiatura causa interferenze dannose alla ricezione radiofonica o televisiva, che possono essere determinate spegnendo e riaccendendo l'apparecchiatura, si invita l'utente a cercare di correggere l'interferenza adottando una o più delle seguenti misure:

- Riorientare o riposizionare l'antenna ricevente.
- Aumentare la distanza tra l'apparecchiatura e il ricevitore.
- Collegare l'apparecchio a una presa di corrente su un circuito diverso da quello a cui è collegato il ricevitore.
- Chiedere aiuto al rivenditore o a un tecnico esperto di radio/TV.
- Per garantire la conformità ai limiti FCC di Classe B, con questa unità devono essere utilizzati cavi schermati.

⚠ AVVERTENZA:

La mancata osservanza delle seguenti istruzioni può causare lesioni al bambino o ad altre persone.

- Tenere le parti piccole lontano dalla portata dei bambini durante il montaggio.
- L'accessorio deve essere montato e smontato da un adulto.
- Controllare frequentemente il prodotto per verificare che non sia danneggiato.

*** È NECESSARIO IL MONTAGGIO DA PARTE DI UN ADULTO.**

⚠ AVVERTENZA:

Per ridurre il rischio di lesioni, è necessaria la supervisione di un adulto. Non utilizzare mai su strade, in prossimità di veicoli a motore, su o in prossimità di pendii ripidi o gradini, piscine o altri specchi d'acqua; indossare sempre scarpe e non consentire mai a più di un utente di utilizzare il prodotto.

⚠ AVVERTENZA:

Quando si utilizza questo prodotto, osservare sempre le precauzioni di base, tra cui:

(A) Leggere tutte le istruzioni prima di utilizzare il prodotto.

(B) Per ridurre il rischio di lesioni, è essenziale una supervisione rigorosa quando il prodotto viene utilizzato in prossimità di bambini.

(C) Non inserire le dita o le mani nel prodotto.

(D) Non utilizzare questo prodotto se il cavo di alimentazione elastico o il cavo di uscita sono schiacciati, presentano isolamenti rotti o altri segni di danneggiamento.

(E) Per tutte le apparecchiature. Le istruzioni devono riportare la seguente dicitura: Questo apparecchio non è destinato all'uso a temperature ambiente inferiori a 14 °F (-10 °C) o superiori a 104 °F (40 °C).

(F) Per tutti i dispositivi, le istruzioni devono includere le seguenti informazioni: La batteria è progettata per essere ricaricata quando la temperatura ambiente è compresa tra 0 °C (32 °F) e 40 °C (104 °F). Non ricaricare mai la batteria quando la temperatura ambiente è al di fuori di questo intervallo.

PROPOSTA DI LEGGE 65 DELLA CALIFORNIA

⚠ AVVERTENZA:

QUESTO PRODOTTO PUÒ ESPORRE L'UTENTE A SOSTANZE CHIMICHE, TRA CUI IL CADMIO, CHE SECONDO LO STATO DELLA CALIFORNIA PUÒ CAUSARE CANCRO, DIFETTI ALLA NASCITA O ALTRI DANNI RIPRODUTTIVI.
PER ULTERIORI INFORMAZIONI, VISITARE: WWW.P65WARNINGS.CA.GOV.

GARANZIA GENERALE LIMITATA

IL TUO NUOVO PRODOTTO JETSON È COPERTO DA GARANZIA CONTRO DIFETTI DI MATERIALI E LAVORAZIONE, COME INDICATO SU RIDEJETSON.COM/WARRANTY, PER UN PERIODO DI TEMPO A PARTIRE DALLA DATA DI ACQUISTO ORIGINALE AL DETTAGLIO, SE UTILIZZATO IN CONFORMITÀ CON I MANUALI D'USO JETSON (FARE RIFERIMENTO A RIDEJETSON.COM/SUPPORT). **IN BASE A QUESTA GARANZIA, POTRAI RIVOLGERE I TUOI RECLAMI A JETSON ANCHE NEI CASI IN CUI IL PRODOTTO JETSON SIA STATO ACQUISTATO PRESSO UNO DEI NOSTRI RIVENDITORI AUTORIZZATI.** PER LEGGERE I TERMINI COMPLETI DELLA NOSTRA GARANZIA, VISITA RIDEJETSON.COM/WARRANTY.

REGISTRAZIONE DEL PRODOTTO

REGISTRA IL TUO NUOVO JETSON PER OTTENERE RAPIDAMENTE ASSISTENZA PERSONALIZZATA SUL PRODOTTO E SULLA GARANZIA. VISITA IL SITO RIDEJETSON.COM/PRODUCT-REGISTRATION.

COPERTURA DELLA GARANZIA E REGISTRAZIONE DEL PRODOTTO.

Per esercitare il diritto di recesso del tuo prodotto garanzia o richiedere informazioni sulla copertura della garanzia, contattaci direttamente.

www.ridejetson.com

1. INFORMAZIONI SU IL TUO PRODOTTO.

1.1 Panoramica del prodotto

1. MANUBRIO* (DETTAGLI PAGINA 10)
2. GAMBO
3. FARO ANTERIORE*
4. PARAFANGO ANTERIORE* (×2)
5. FORCELLA ANTERIORE
6. FRENO A DISCO (×2; ANTERIORE* E POSTERIORE)
7. VALVOLA PER PNEUMATICI CON CAPPUCCIO ANTIPOLVERE (×2; ANTERIORE E POSTERIORE)
8. RUOTA (×2; ANTERIORE* E POSTERIORE)
9. SOSPENSIONE POSTERIORE
10. PEDALE CON CATARIFRANGENTI (×2; SINISTRA E DESTRA)
11. GUARNITURA
12. CATENA
13. CAVALLETTO
14. RUOTA DI GUIDA
15. DERAGLIATORE
16. PARAFANGO POSTERIORE
17. CATADIOTTRO POSTERIORE
18. LUCE POSTERIORE CON INDICATORI DI DIREZIONE
19. TELAIO
20. SEDILE
21. BATTERIA (RIMOVIBILE)
    A. IMPUGNATURA DELLA BATTERIA
    B. BLOCCO BATTERIA
    C. PORTA DI RICARICA CON COPERTURA
22. CHIAVE DI BLOCCO BATTERIA (x2)
23. CARICABATTERIE
24. CAVO DI RICARICA

**RICHIEDE ASSEMBLAGGIO*

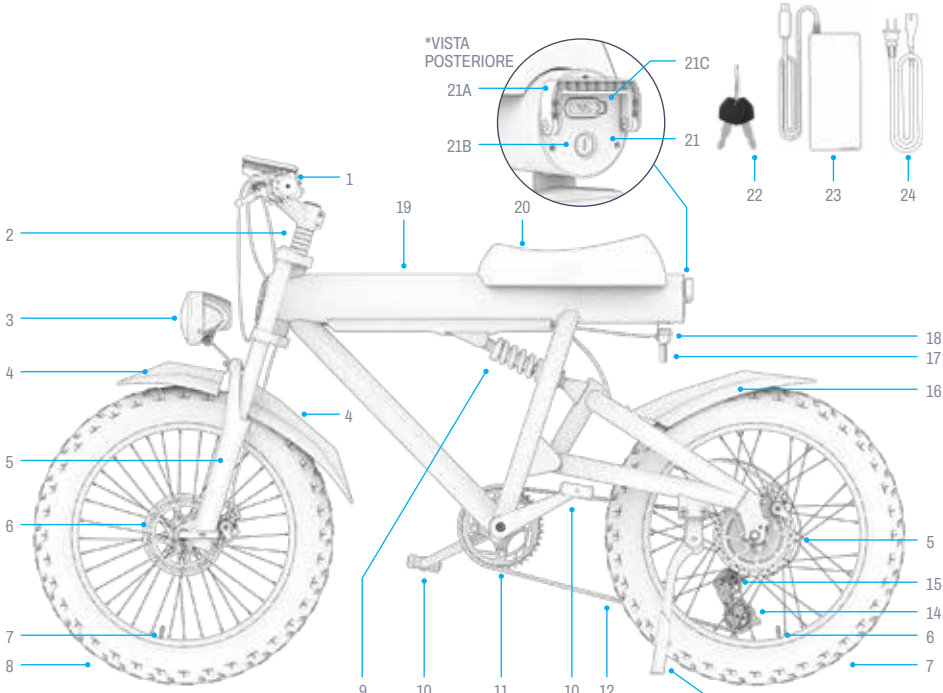

NOTA: LE IMMAGINI POTREBBERO NON RISPECCHIARE L'ASPETTO ESATTO DEL PRODOTTO REALE.

1. FRENO A MANO SINISTRO (RUOTA ANTERIORE)
2. PULSANTE DI ILLUMINAZIONE
3. INTERRUTTORE INDICATORE DI DIREZIONE
4. PULSANTE A TROMBA
5. PULSANTE GIÙ
6. PULSANTE DI ACCENSIONE/MODALITÀ
7. PULSANTE SU
8. RIFLETTORE
9. SCHERMO LCD
10. MORSETTO MANUBRIO
11. LEVA DEL CAMBIO
    A) PULSANTE DI CAMBIO MARCIA
    B) LEVA DEL CAMBIO
12. ACCELERATORE A ROTAZIONE
13. FRENO A MANO DESTRO (RUOTA POSTERIORE)

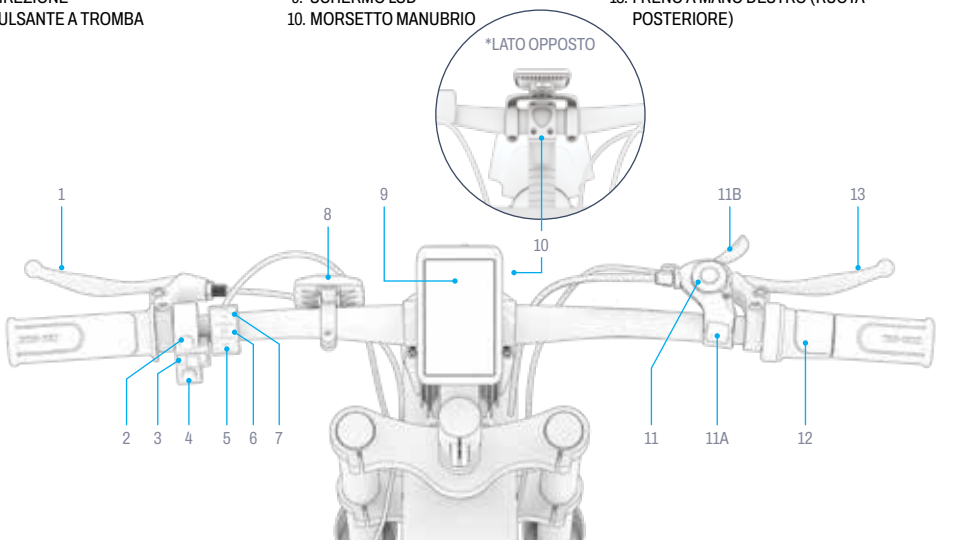

1.2 Cosa c'è nella confezione

STRUMENTI INCLUSI PER IL MONTAGGIO, LA REGOLAZIONE E LA MANUTENZIONE:

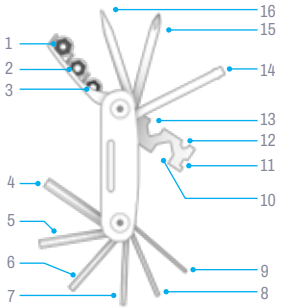

IDENTIFICAZIONE DEI PUNTE MULTIUSO:	
1. PRESA DA 10 MM	9. CHIAVE A BRUGOLA DA 2 MM
2. PRESA DA 9 MM	10. CHIAVE ESAGONALE DA 15 MM
3. PRESA DA 8 MM	11. CHIAVE PER RAGGI CALIBRO 14
4. CHIAVE A BRUGOLA DA 6 MM	12. CHIAVE ESAGONALE DA 8 MM
5. CHIAVE A BRUGOLA DA 5 MM	13. CHIAVE ESAGONALE DA 10 MM
6. CHIAVE A BRUGOLA DA 4 MM	14. VITE A BOCCHETTA
7. CHIAVE A BRUGOLA DA 3 MM	15. CACCIAVITE A CROCE
8. CHIAVE A BRUGOLA DA 2.5 MM	16. CACCIAVITE A TESTA PIATTA

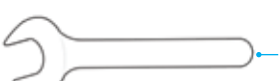



PARTE SCIOLTA INCLUSA PER IL FISSAGGIO DELLA RUOTA ANTERIORE:



NOTA: i componenti e gli accessori aggiuntivi necessari per il montaggio sono già preinstallati; per ulteriori dettagli, consultare le istruzioni di montaggio.

1.3 Specifiche del prodotto

- LIMITE DI PESO: 300 LB | 136,1 KG
- PESO DEL PRODOTTO: 70 LB | 31,8 KG
- ETÀ CONSIGLIATA: 14+
- DIMENSIONI DEL PRODOTTO APERTO: 66,8 POLLICI (L) × 25,8 POLLICI (P) × 40,5 POLLICI (A) | 169,7 CM (L) × 65,5 CM (P) × 102,9 CM (A)
- DIMENSIONI PNEUMATICO: 20,0 POLLICI (ALTEZZA) × 4,0 POLLICI (LARGHEZZA) | 50,8 CM (ALTEZZA) × 10,16 CM (LARGHEZZA)
- VELOCITÀ MASSIMA: 20 MPH | 32,2 KM/H*
- AUTONOMIA MASSIMA CON PEDALATA ASSISTITA: 37 MIGLIA | 59,5 KM *
- AUTONOMIA MASSIMA: 27 MIGLIA | 43,5 KM *
- TIPO DI FRENO: COMANDO DEL FRENO A MANO DEI FRENI A DISCO ANTERIORI E POSTERIORI
- BATTERIA: 48 V 10,4 AH
- TIPO DI BATTERIA: AGLI IONI DI LITIO
- MOTORE: 500 W **
- USCITA CARICATORE: 54,6 V, 2,0 A
- TENSIONE DEL CARICABATTERIE: UL 100 - 240 V
- TEMPO DI RICARICA: CIRCA 6 ORE
- PRESSIONE CONSIGLIATA DEGLI PNEUMATICI: 20 PSI
- NUMERO DI MARCE: 7
- NUMERO DI MODALITÀ DI VELOCITÀ: 5
- GRADO DI RESISTENZA ALL'ACQUA: IPX4
- CERTIFICAZIONE UL: 2849

**LA GAMMA DI PRODOTTI, LA VELOCITÀ, LA DURATA DELLA BATTERIA E ALTRE SPECIFICHE POSSONO VARIARE IN BASE AL CICLISTA E ALLE CONDIZIONI DI GUIDA DELL'.*

***POTENZA DI PICCO*

1.4 Risorse online

Cerca il nostro più prodotto aggiornato materiali di inserimento e risorse di supporto.

Questo manuale utente è disponibile online all'indirizzo https://cdn.shopify.com/s/files/1/2530/6734/files/OTTO_MANUAL-web-1754427653669.pdf

Trova la nostra collezione di manuali utente su https://ridejetson.com/pages/product-manuals

2. ISTRUZIONI PER L'INSTALLAZIONE.

2.1 Note iniziali

- INIZIATE LA VOSTRA AVVENTURA NEL MODO GIUSTO. PRIMA DI UTILIZZARE QUESTO PRODOTTO, LEGGETE ATTENTAMENTE L'INTERO MANUALE D'USO, COMPRESE LE AVVERTENZE DI SICUREZZA. ASSICURATEVI DI AVER COMPRESO, ACCETTATO E RISPETTATO TUTTE LE INDICAZIONI:
  - RACCOMANDAZIONI DEL PRODUTTORE.
  - ISTRUZIONI DI SICUREZZA E AVVERTENZE.
  - LEGGI E ORDINANZE LOCALI IN MATERIA DI CIRCOLAZIONE E FUNZIONAMENTO.

- PRESTARE ATTENZIONE DURANTE IL DISIMBALLAGGIO, POICHÉ IL MANUBRIO SARÀ SOLO PARZIALMENTE FISSATO AL TELAIO. RIMUOVERE TUTTO L'IMBALLAGGIO E APPOGGIARE LA E-BIKE IN POSIZIONE VERTICALE SUL CAVALLETTO PRIMA DEL MONTAGGIO. (FARE RIFERIMENTO ALLA SEZIONE 4.8)

- LE INDICAZIONI FORNITE IN QUESTO MANUALE (DESTRA, SINISTRA, DAVANTI/AVANTI E DIETRO/INDIETRO) SONO ORIENTATE COME LE VEDREBBE IL CICLISTA QUANDO È SEDUTO SULLA E-BIKE. IL "LATO DESTRO" DELLA E-BIKE, AD ESEMPIO, È IL LATO DOVE SI TROVA LA MANO DESTRA DEL CICLISTA.

2.2 Idoneità del pilota

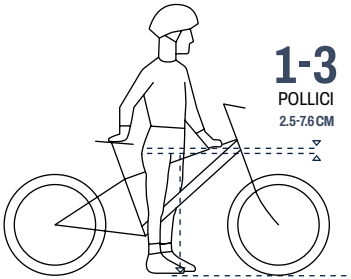

Per garantire una guida sicura e confortevole, quando il ciclista è a cavalcioni sul prodotto con entrambi i piedi appoggiati a terra, deve esserci uno spazio libero di almeno 1-3 pollici (2.5-7.6 cm) tra il cavallo e il tubo superiore del telaio della bicicletta.

2.3 Montaggio del manubrio

AVRETE BISOGNO DELLE PUNTE DELLA CHIAVE A BRUGOLA DA 5 MM E 4 MM DEL MULTIUTENSILE.

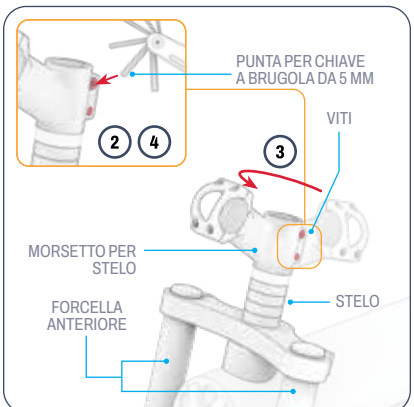

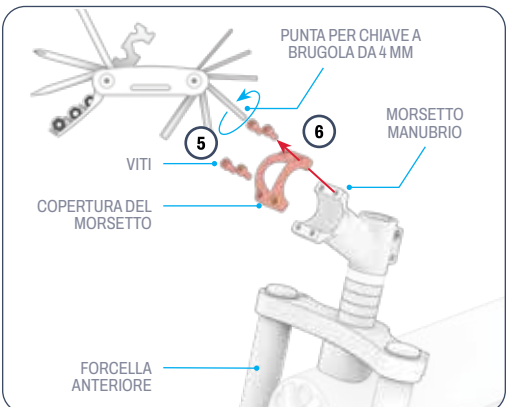

1. APPOGGIA IL TELAIO DELLA BICICLETTA IN POSIZIONE VERTICALE SULLA RUOTA POSTERIORE E SULLA FORCELLA ANTERIORE.
2. ALLENTARE (MA NON RIMUOVERE) I BULLONI NEL MORSETTO DELLO STELO RUOTANDOLI IN SENSO ANTIORARIO PER 2-3 GIRI CON LA CHIAVE A BRUGOLA DA 5 MM.
3. RUOTARE IL MORSETTO DELLO STELO FINO A QUANDO IL MORSETTO DEL MANUBRIO È RIVOLTO VERSO LA PARTE ANTERIORE DELLA BICICLETTA. ASSICURARSI CHE ANCHE LA FORCELLA ANTERIORE SIA ORIENTATA IN MODO TALE CHE LE GAMBE DELLA FORCELLA SIANO ALLINEATE SUI LATI SINISTRO E DESTRO DEL TELAIO.
4. RISERRA I BULLONI NEL MORSETTO DELLO STELO RUOTANDOLI IN SENSO ORARIO CON LA CHIAVE A BRUGOLA DA 5 MM.
5. ALLENTARE E RIMUOVERE LE 4 VITI SUL MORSETTO DEL MANUBRIO RUOTANDOLE IN SENSO ANTIORARIO CON UNA CHIAVE A BRUGOLA DA 4 MM.
6. RIMUOVERE IL COPERCHIO DEL MORSETTO E METTERLO DA PARTE INSIEME ALLE 4 VITI.

⚠ **ATTENZIONE:** assicurarsi che tutti i cavi e i fili siano davanti al manubrio, non siano aggrovigliati, non intralcino le parti mobili e non impediscano la rotazione del manubrio.

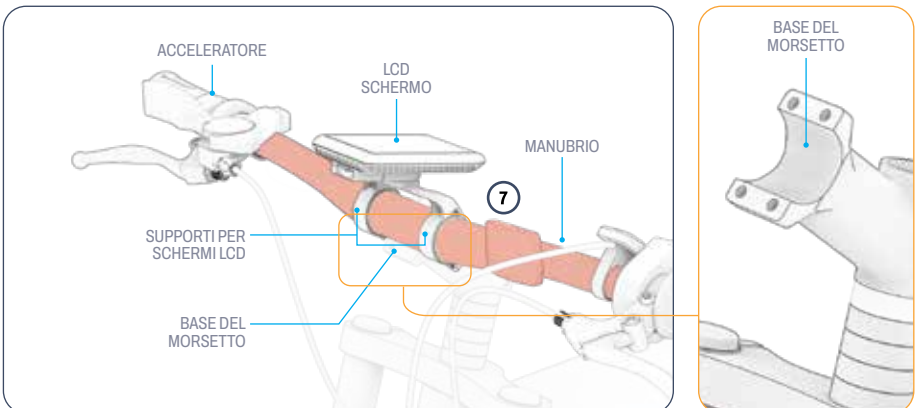

7. SOLLEVARE CON CAUTELA IL MANUBRIO SULLA BASE DEL MORSETTO E POSIZIONARLO IN MODO TALE CHE:
   - È INSERITO NELLA PARTE INFERIORE CURVA DEL MORSETTO.
   - È ORIENTATO CON L'ACCELERATORE SUL LATO DESTRO DELLA MOTO.
   - È CENTRATO E BILANCIATO NEL MORSETTO.
   - LA BASE DEL MORSETTO DEL MANUBRIO SI TROVA TRA LE DUE GAMBE DELLA STAFFA DELLO SCHERMO LCD.

NOTA: Potrebbe essere necessario ruotare lo schermo LCD per accedere al morsetto e fissare i componenti del morsetto.

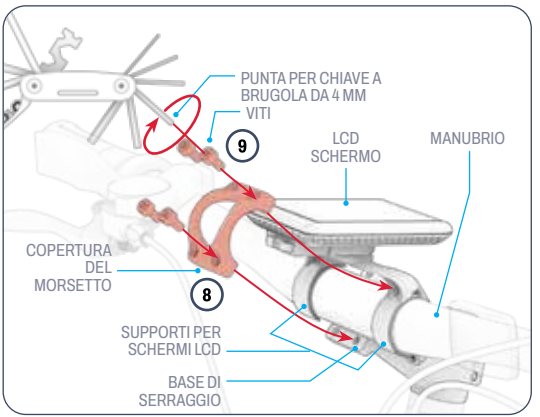

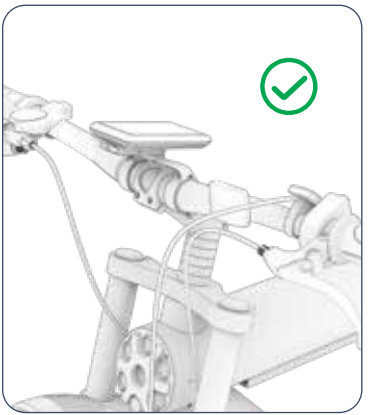

8. POSIZIONARE IL COPERCHIO DEL MORSETTO AL CENTRO DEL MANUBRIO IN MODO TALE CHE:
   • I 4 FORI NEL COPERCHIO SONO ALLINEATI CON I QUATTRO FORI NELLA BASE DEL MORSETTO.
   • IL RIVESTIMENTO ADERISCE PERFETTAMENTE ALLA CURVA DEL MANUBRIO.
   • IL COPERCHIO È LIBERO DALLA STAFFA LCD E DA TUTTE LE PARTI SOTTOSTANTI DELLO SCHERMO LCD E DELLA SUA STAFFA.
9. REINSERIRE LE 4 VITI NEI 4 FORI SULLA PARTE ANTERIORE DEL COPERCHIO DEL MORSETTO. TENENDO IL MANUBRIO E IL COPERCHIO DEL MORSETTO IN POSIZIONE, SERRARE LE VITI RUOTANDOLE IN SENSO ORARIO CON LA CHIAVE A BRUGOLA.
10. CONTROLLARE CHE IL MANUBRIO SIA BEN FISSATO NEL MORSETTO.
11. CONTROLLARE CHE IL MANUBRIO E LA FORCELLA ANTERIORE RUOTINO IN MODO ALLINEATO QUANDO IL MANUBRIO VIENE GIRATO A SINISTRA O A DESTRA.

2.4 Montaggio della ruota anteriore

AVRAI BISOGNO DELLO SKEWER A SGANCIO RAPIDO.

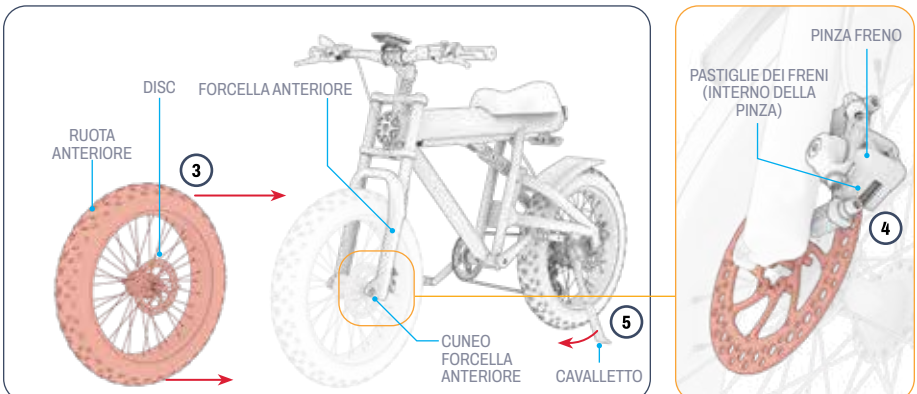

1. VERIFICARE CHE TUTTE LE PROTEZIONI IN PLASTICA SIANO STATE RIMOSSE DALLA RUOTA E DALLA FORCELLA ANTERIORE.
2. INDIVIDUARE IL LATO DELLA RUOTA CON IL DISCO E IL LATO DELLA FORCELLA ANTERIORE CON LA PINZA DEL FRENO. POSIZIONARE LA RUOTA IN POSIZIONE VERTICALE DAVANTI ALLA FORCELLA IN MODO CHE IL LATO DELLA RUOTA CON IL DISCO SI TROVI SUL LATO DELLA FORCELLA CON LA PINZA DEL FRENO.
3. SOLLEVARE CON CAUTELA LA PARTE ANTERIORE DELLA BICICLETTA E FAR ROTOLARE LA RUOTA TRA LE GAMBE DELLA FORCELLA ANTERIORE. POSIZIONARE LA RUOTA ANTERIORE TRA LA FORCELLA ANTERIORE IN MODO TALE CHE IL LATO DEL DISCO DELLA RUOTA SI TROVI SUL LATO DELLA FORCELLA CON I COMPONENTI DEL FRENO.
4. GUIDA DELICATAMENTE LA FORCELLA ANTERIORE VERSO IL BASSO ATTORNO ALLA RUOTA FINO A QUANDO I CUNEI IN CIASCUNA GAMBA DELLA FORCELLA NON SONO BEN SALDI ATTORNO ALL'ASSE ANTERIORE.
   IMPORTANTE: ASSICURARSI CHE IL DISCO SIA POSIZIONATO TRA LE 2 PASTIGLIE DEI FRENI ALL'INTERNO DELLA PINZA DEL FRENO.
5. APPOGGIARE LA BICICLETTA SUL CAVALLETTO (SEZIONE 4.8).

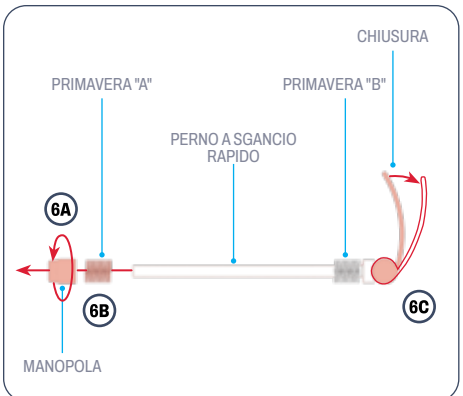

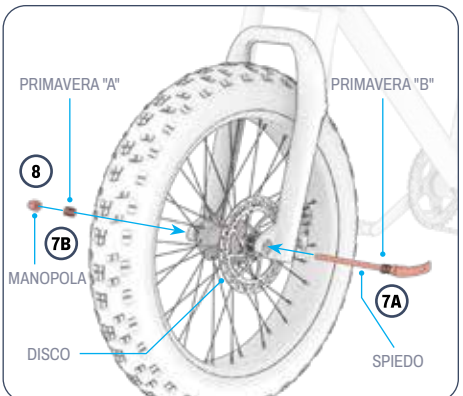

6. RIMUOVERE LA MANOPOLA DAL PERNO A SGANCIO RAPIDO RUOTANDOLA IN SENSO ANTIORARIO (A). RIMUOVERE LA MOLLA "A" DAL PERNO (B) E APRIRE IL FERMO (C).

IMPORTANTE: lasciare la molla "B" sullo spiedo accanto al fermo.

7. DAL LATO DELLA BICICLETTA CON IL FRENO E IL DISCO, FAR SCORRERE IL PERNO A SGANCIO RAPIDO ATTRAVERSO L'ASSE ANTERIORE (A). FAR SCORRERE LA MOLLA "A" SULL'ESTREMITÀ DEL PERNO IN MODO CHE IL LATO PIÙ PICCOLO DELLA MOLLA SIA PIÙ VICINO ALLA RUOTA (B).
8. RUOTARE DELICATAMENTE LA MANOPOLA IN SENSO ORARIO SULL'ESTREMITÀ DELLO SPIEDO, MA SENZA SERRARLA COMPLETAMENTE.

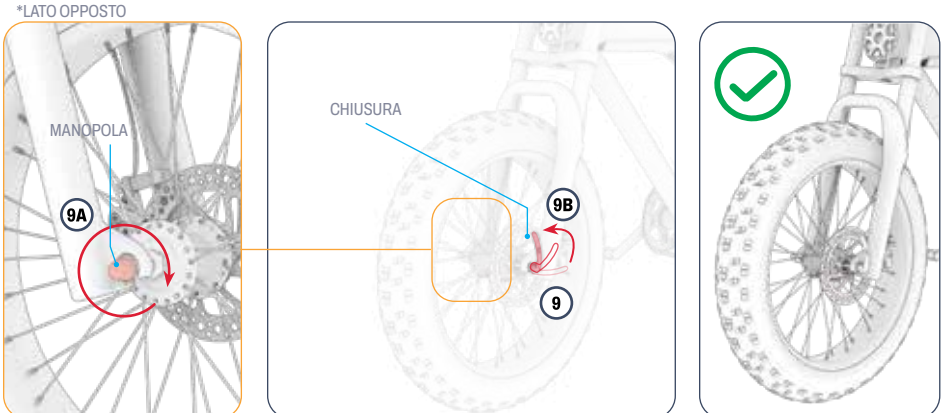

9. TENERE FERMO IL FERMO SUL PERNO A SGANCIO RAPIDO MENTRE SI STRINGE LA MANOPOLA SUL PERNO RUOTANDOLA IN SENSO ORARIO (A). CHIUDERE IL FERMO SUL PERNO A SGANCIO RAPIDO (B).

⚠ **AVVERTENZA:** assicurarsi che la ruota sia fissata saldamente alla forcella anteriore con il perno. Se il perno è serrato correttamente, chiudendo il fermo del perno si dovrebbe avvertire una certa resistenza all'inizio, dopodiché sarà necessario esercitare una forza maggiore per chiuderlo completamente. Una ruota non fissata correttamente può allentarsi o staccarsi, mettendo il ciclista a rischio di gravi lesioni.

10. CONTROLLARE CHE LA RUOTA GIRI LIBERAMENTE E SIA BEN FISSATA.

RISOLUZIONE DEI PROBLEMI: se non riesci ad aprire o chiudere il fermo sul perno a sgancio rapido, allenta la manopola di ½ giro in senso antiorario alla volta fino a quando non riesci ad azionare il fermo. Non allentare eccessivamente: dovresti avvertire una certa tensione durante l'apertura e la chiusura del fermo.

2.5 Montaggio del faro e del parafango anteriore

AVRETE BISOGNO DELLA PUNTA DELLA CHIAVE A BRUGOLA DA 6 MM DEL MULTIUTENSILE E DELLA CHIAVE DA 10 MM.

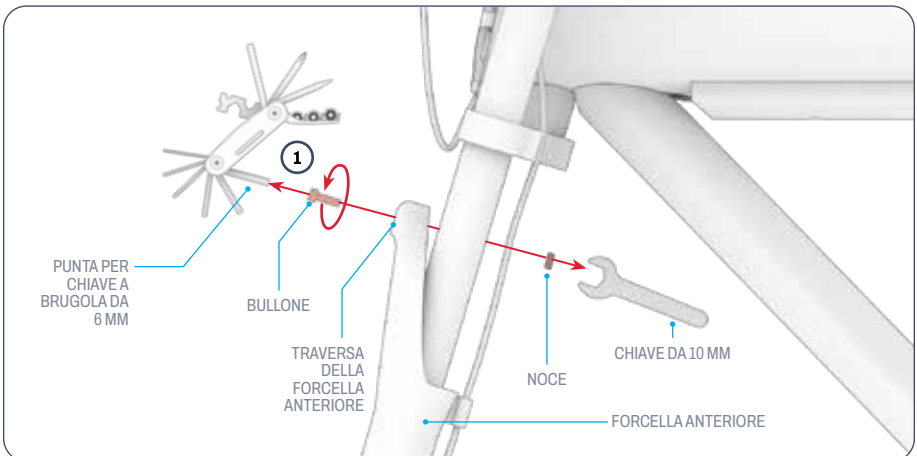

1. UTILIZZARE LA CHIAVE DA 10 MM PER TENERE FERMO IL DADO SUL LATO POSTERIORE DELLA BARRA TRASVERSALE DELLA FORCELLA ANTERIORE. ALLENTARE E RIMUOVERE IL BULLONE SUL LATO ANTERIORE DELLA BARRA TRASVERSALE DELLA FORCELLA ANTERIORE RUOTANDOLO IN SENSO ANTIORARIO CON LA PUNTA DELLA CHIAVE A BRUGOLA DA 6 MM DEL MULTIUTENSILE. METTERE DA PARTE LA BULLONERIA.

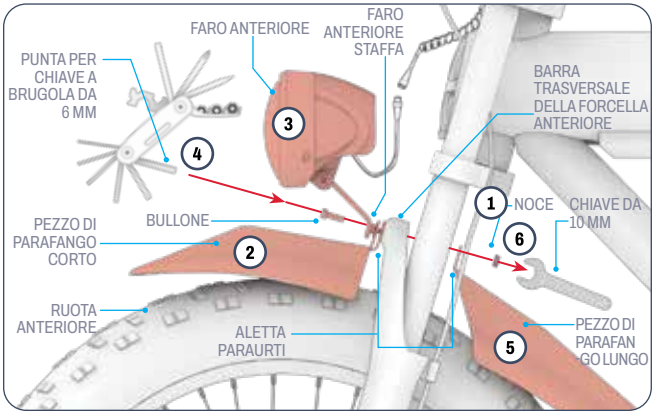

2. POSIZIONARE IL PARAFANGO PICCOLO DAVANTI ALLA BARRA TRASVERSALE DELLA FORCELLA ANTERIORE IN MODO TALE DA SODDISFARE LE SEGUENTI CONDIZIONI:
   • IL PARAFANGO È CURVATO VERSO IL BASSO SOPRA LA PARTE SUPERIORE DELLA RUOTA
   • IL FORO NELLA LINGUETTA DEL PARAFANGO SI TROVA DAVANTI, ALLINEATO CON IL FORO NELLA BARRA TRASVERSALE DELLA FORCELLA ANTERIORE DA CUI AVETE APPENA RIMOSSO LA BULLONERIA.
3. TENENDO FERMO IL PICCOLO PARAFANGO, POSIZIONARE CON CURA IL FARO SOPRA IL PICCOLO PARAFANGO IN MODO CHE SIANO SODDISFATTE LE SEGUENTI CONDIZIONI:
   • LA LUCE È RIVOLTA IN AVANTI.
   • LA STAFFA È SOTTO LA LUCE E INCLINATA VERSO LA PARTE POSTERIORE DELLA MOTO.
   • IL FORO NELLA STAFFA È ALLINEATO CON IL FORO NELLA LINGUETTA DEL PARAFANGO E CON IL FORO NELL'ESTREMITÀ DELLA BARRA TRASVERSALE DELLA FORCELLA ANTERIORE, DOPO LA BARRA TRASVERSALE DA CUI AVETE APPENA RIMOSSO LA BULLONERIA.
4. DALLA PARTE ANTERIORE, REINSERIRE IL BULLONE ATTRAVERSO LA SERIE DI FORI ALLINEATI FINO A QUANDO LA PUNTA FUORIESCE DAL LATO POSTERIORE DELLA BARRA TRASVERSALE DELLA FORCELLA ANTERIORE.

⚠ IMPORTANTE:
Quando si posiziona il faro, assicurarsi che il cavo che collega il faro al telaio si trovi dietro la luce e non interferisca con parti mobili o meccanismi, come la ruota o il freno.

⚠ IMPORTANTE:
maneggiare i cavi elettrici con cautela.

5. CONTINUARE A TENERE TUTTI I PEZZI IN POSIZIONE MENTRE SI POSIZIONA IL PARAFANGO LUNGO DIETRO LA BARRA TRASVERSALE DELLA FORCELLA ANTERIORE IN MODO TALE CHE
   • IL FORO NELLA LINGUETTA DEL PARAFANGO SI TROVA INTORNO ALLA PUNTA DEL BULLONE.
   • IL PARAFANGO È CURVATO VERSO IL BASSO SOPRA LA PARTE POSTERIORE DELLA RUOTA.
6. AVVITARE IL DADO IN SENSO ORARIO SULLA PUNTA DEL BULLONE. UTILIZZARE LA CHIAVE DA 10 MM PER TENERE FERMO IL DADO MENTRE SI SERRA IL BULLONE RUOTANDOLO IN SENSO ORARIO CON LA PUNTA DELLA CHIAVE A BRUGOLA DA 6 MM DEL MULTIUTENSILE.

⚠ **AVVERTENZA:** Maneggiare i componenti elettrici con cautela.

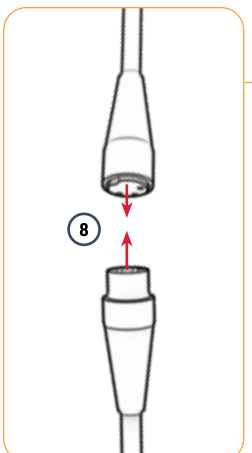

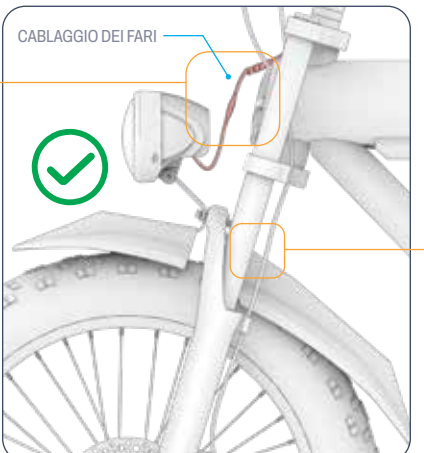



7. COLLEGARE IL FARO ALLA FONTE DI ALIMENTAZIONE. SPINGERE CON CAUTELA IL CONNETTORE DI INSERIMENTO SUL CAVO COLLEGATO AL FARO NEL CONNETTORE DI RICEZIONE SUL CAVO COLLEGATO AL MANUBRIO.

8. CONTROLLARE CHE IL FARO E I PARAFANGHI ANTERIORI SIANO FISSATI SALDAMENTE ALLA BARRA TRASVERSALE DELLA FORCELLA ANTERIORE E VERIFICARE CHE LA RUOTA GIRI LIBERAMENTE SOTTO I PARAFANGHI. SE NECESSARIO, REGOLARE LA POSIZIONE DEI PARAFANGHI IN MODO CHE NON OSTACOLINO LA ROTAZIONE DELLA RUOTA.

2.6 Montaggio dei pedali

AVRETE BISOGNO DELLA CHIAVE DA 15 MM.

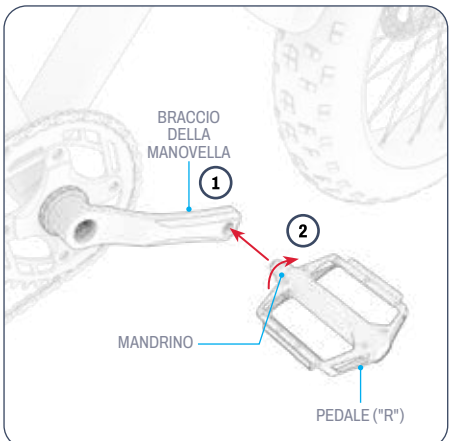

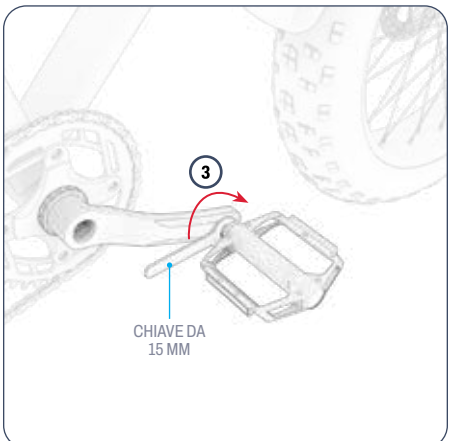

1. ALLINEARE IL PERNO SUL PEDALE CONTRASSEGNATO CON LA LETTERA "R" CON IL FORO ALL'ESTREMITÀ DEL BRACCIO DELLA PEDIVELLA SUL LATO DESTRO DELLA BICICLETTA.
2. TENETE FERMA LA BASE DEL PEDALE E, FACENDO ATTENZIONE CHE IL PERNO ENTRI NEL FORO IN MODO DIRITTO, UTILIZZATE L'ALTRA MANO PER RUOTARE IL PERNO IN SENSO ORARIO NEL FORO PER ALCUNI GIRI.
3. UTILIZZARE LA CHIAVE PER COMPLETARE L'INSERIMENTO E QUINDI SERRARE IL PERNO NEL BRACCIO DELLA PEDIVELLA.
4. CONTROLLARE CHE IL PEDALE DESTRO SIA BEN FISSATO.
5. RIPETERE I PASSAGGI DA 2 A 5 CON IL PEDALE SINISTRO ("L").

IMPORTANTE: il perno sul pedale sinistro ha una filettatura inversa e deve essere inserito e serrato ruotandolo in senso antiorario

2.7 Ricarica della batteria

PER RICARICARE COMPLETAMENTE LA BATTERIA SONO NECESSARIE CIRCA 6 ORE. RICARICARE COMPLETAMENTE LA BATTERIA PRIMA DEL PRIMO UTILIZZO. LA BATTERIA PUÒ ESSERE RICARICATA SIA QUANDO È FISSATA AL TELAIO SIA QUANDO È RIMOSSA DAL TELAIO. (PER LA RIMOZIONE, VEDERE LA SEZIONE 4.9)

1. COLLEGARE IL CAVO DI RICARICA AL CARICABATTERIE.
2. APRIRE IL COPERCHIO DELLA PORTA DI RICARICA SUL TELAIO DELLA BICICLETTA.
3. COLLEGA IL CAVO DI RICARICA ALLA PRESA A MURO, QUINDI COLLEGA IL CAVO DEL CARICABATTERIE ALLA PORTA DI RICARICA.
4. QUANDO LA SPIA LUMINOSA SUL CARICABATTERIE PASSA DA ROSSA A VERDE, LA BATTERIA HA RAGGIUNTO LA CARICA COMPLETA. RIMUOVERE IL CAVO DEL CARICABATTERIE DALLA PORTA DI RICARICA E SCOLLEGARE IL CAVO DI RICARICA DALLA PRESA A MURO.
5. CHIUDERE IL COPERCHIO DELLA PORTA DI RICARICA.

SPIA DI RICARICA SUL CARICABATTERIE:		STATUS
	ROSSO ILLUMINAZIONE	RICARICA
	VERDE ILLUMINAZIONE	RICARICA COMPLETATA

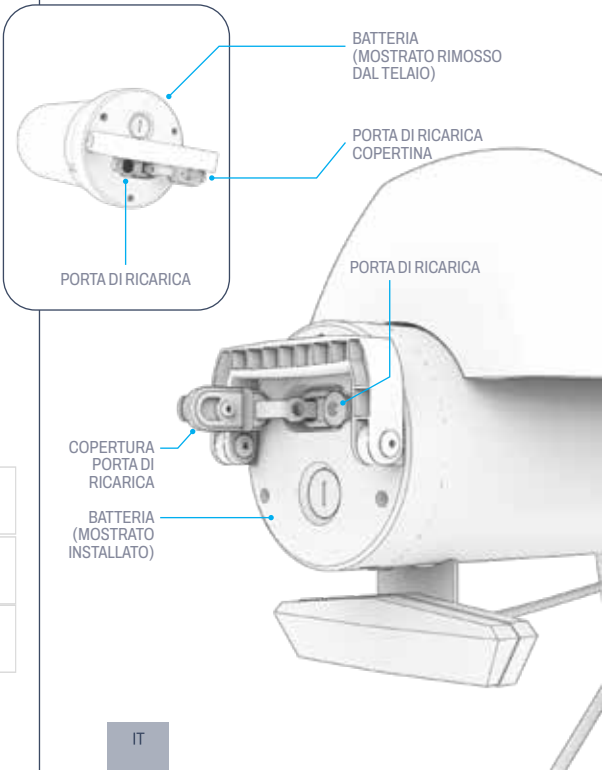



Note importanti sulla ricarica:

- TENERE SEMPRE CHIUSA LA PORTA DI RICARICA QUANDO NON SI STA RICARICANDO ATTIVAMENTE LA BATTERIA.
- NON ACCENDERE MAI IL PRODOTTO MENTRE È IN CARICA.
- NON UTILIZZARE PRESE DI CORRENTE RICOLLOCABILI.
- PER GARANTIRE IL MIGLIOR STATO DI SALUTE DELLA BATTERIA, RICARICARLA COMPLETAMENTE DURANTE OGNI SESSIONE DI RICARICA, OVVERO CIRCA 6 ORE.
- NON LASCIARE MAI IL PRODOTTO IN CARICA DURANTE LA NOTTE O PER PERIODI DI TEMPO PROLUNGATI.
- NON TENTARE DI RIMUOVERE O SMONTARE LA BATTERIA.
- INTERVALLO DI TEMPERATURA AMBIENTE DI RICARICA: 0 °C (32 °F) - 40 °C (104 °F)
- INTERVALLO DI TEMPERATURA AMBIENTE DI FUNZIONAMENTO: 0 °C (32 °F) - 40 °C (104 °F)
- TENERE SEMPRE CHIUSO IL COPERCHIO DELLA PORTA DI RICARICA QUANDO IL PRODOTTO NON È IN CARICA.
- NON UTILIZZARE QUESTO PRODOTTO SE IL CAVO DI ALIMENTAZIONE FLESSIBILE O IL CAVO DI USCITA È FRADICIO, SE L' E PRESENTA ISOLAMENTO ROTTO O ALTRI SEGNI DI DANNEGGIAMENTO.
- VERIFICARE CHE IL NUMERO DI MODELLO RIPORTATO SULL'ETICHETTA DEL CARICABATTERIE CORRISPONDA AL NUMERO DI MODELLO SOPRA INDICATO.
- VERIFICARE CHE L'ETICHETTA DEL CARICABATTERIE INDICHI CHE IL CARICABATTERIE È COMPATIBILE CON IL MODELLO JETSON IN USO. IL NOME E LO SKU DEL MODELLO JETSON SONO RIPORTATI SU UN'ETICHETTA APPOSTA SULLA PARTE SUPERIORE, LATERALE O INFERIORE DEL TELAIO O DELLA BASE DI APPOGGIO DEL PRODOTTO.

IMPORTANTE:

UTILIZZARE ESCLUSIVAMENTE IL CARICABATTERIE IN DOTAZIONE O UNO ACQUISTATO DIRETTAMENTE TRAMITE JETSON CONTRASSEGNATO CON JY-546200 O IL CODICE ARTICOLO PJOTTO-CH.

⚠ **ATTENZIONE: L'USO DI UN CARICABATTERIE NON CORRETTO PUÒ CAUSARE INCENDI ED ESPLOSIONI, CON CONSEGUENTI DANNI MATERIALI, LESIONI PERSONALI E MORTE.**



QUESTO È UN ESEMPIO DI MARCATURA IL TUO CARICABATTERIE AVRÀ.

3. PREPARAZIONE CAVALCARE.

3.1 Controlli di sicurezza prima della guida

ESEGUIRE QUESTI IMPORTANTI CONTROLLI DI SICUREZZA PRIMA DI OGNI VIAGGIO:

Freni:
- ASSICURARSI CHE I FRENI FUNZIONINO CORRETTAMENTE IN MODO TALE CHE LE LEVE DEL FRENO A MANO SIANO FISSATE AL MANUBRIO E LUBRIFICATE IN MODO DA COMPRIMERSI FACILMENTE.
- ASSICURARSI CHE LE PASTIGLIE DEI FRENI NON SIANO USURATE E CHE SIANO CENTRATE E ALLINEATE CON IL ROTORE.

Telaio:
- CONTROLLARE CHE IL TELAIO DELLA BICICLETTA E LA FORCELLA NON SIANO DANNEGGIATI, PIEGATI O ROTTI.
- ASSICURARSI CHE IL BULLONE DELLO STELO ALLA FORCELLA NON SIA TROPPO SERRATO. UN BULLONE TROPPO SERRATO PUÒ CAUSARE UN MALFUNZIONAMENTO CHE METTE A RISCHIO LA SICUREZZA DEL CICLISTA.
- VERIFICARE CHE IL SISTEMA DI TRASMISSIONE FUNZIONI CORRETTAMENTE E SIA FISSATO SALDAMENTE AL TELAIO.
- VERIFICARE CHE IL TELAIO SIA FISSATO IN POSIZIONE DI GUIDA TRAMITE IL FERMO DI BLOCCAGGIO DEL TELAIO.

Pedivelle e pedali:
- CONTROLLARE CHE I PEDALI SIANO SALDAMENTE FISSATI ALLE PEDIVELLE.
- CONTROLLARE CHE LE PEDIVELLE E IL SISTEMA DI TRASMISSIONE SIANO SALDAMENTE FISSATI AL TELAIO DELLA BICICLETTA E RUOTINO LIBERAMENTE.

Sterzo:
- CONTROLLARE CHE IL MANUBRIO E LA FORCELLA ANTERIORE RUOTINO IN MODO ALLINEATO.
- VERIFICARE CHE IL MANUBRIO SIA FISSATO IN POSIZIONE DAL MORSETTO DEL MANUBRIO.

Ruote:
- CONTROLLARE CHE GLI PNEUMATICI NON PRESENTINO SEGNI DI USURA ECCESSIVA O DANNI.
- ASSICURARSI CHE GLI PNEUMATICI SIANO GONFIATI ALLA PRESSIONE RACCOMANDATA DI **20 PSI**.
- CONTROLLARE CHE I CERCHIONI E I RAGGI DELLE RUOTE NON SIANO DANNEGGIATI, ROTTI O PIEGATI.
- CONTROLLARE CHE I DADI DELL'ASSE SIANO BEN SERRATI.

Catena:
- CONTROLLARE CHE LA TENSIONE DELLA CATENA SIA TALE DA POTER SOLLEVARE SOLO LA PARTE CENTRALE DELLA CATENA DI ½ POLLICE.
- CONTROLLARE CHE LA CATENA SIA POSIZIONATA CORRETTAMENTE SULLA GUARNITURA, SUL DERAGLIATORE E SULLA ROTELLA DEL CAMBIO.

3.2 Gonfiaggio e pressione dei pneumatici

PRIMA DELLA PRIMA USCITA, DOVRAI GONFIARE GLI PNEUMATICI FINO A RAGGIUNGERE LA PRESSIONE CONSIGLIATA DI 20 **PSI** (LIBBRE PER POLLICE QUADRATO). UTILIZZA UN MANOMETRO PER VERIFICARE CHE LA PRESSIONE DEGLI PNEUMATICI RIENTRI IN QUESTO INTERVALLO PRIMA DI OGNI USCITA.

Per aggiungere aria:

1. RIMUOVERE IL CAPPUCCIO ANTIPOLVERE DALLA VALVOLA DELLO PNEUMATICO SU UNA RUOTA RUOTANDOLO IN SENSO ANTIORARIO. METTERLO DA PARTE.
2. SEGUIRE LE ISTRUZIONI DEL PRODUTTORE RIPORTATE SULLA POMPA PER GONFIARE IL PNEUMATICO. CONTROLLARE PERIODICAMENTE CON UN MANOMETRO E CONTINUARE AD AGGIUNGERE ARIA FINO A RAGGIUNGERE UNA PRESSIONE **DI 20 PSI**.
3. RIMUOVERE LA POMPA DELL'ARIA E SOSTITUIRE LA VALVOLA ANTIPOLVERE RUOTANDOLA IN SENSO ORARIO.
4. RIPETI L'OPERAZIONE CON L'ALTRO PNEUMATICO.

⚠ **ATTENZIONE:** Utilizzare solo una pompa manuale per gonfiare gli pneumatici. Non utilizzare mai un compressore d'aria, poiché ciò potrebbe causare lo scoppio delle camere d'aria.

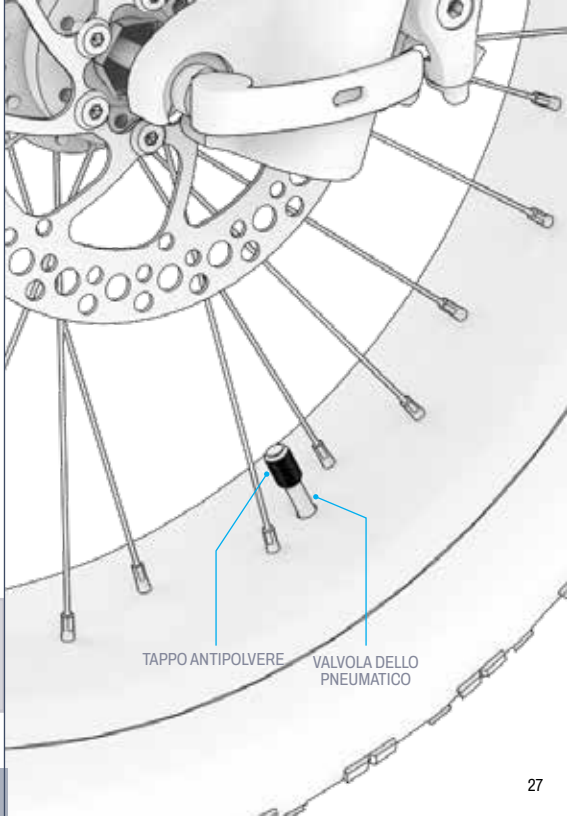

3.3 Controllo e regolazione dei freni

Controllo della sicurezza e della funzionalità dei freni:

DOPO IL MONTAGGIO E PRIMA DI OGNI UTILIZZO, VERIFICARE CHE I FRENI FUNZIONINO CORRETTAMENTE E IN MODO SICURO PER RALLENTARE LA RUOTA E ARRESTARLA ESEGUENDO I SEGUENTI PASSAGGI:

1. CAMMINA CON LA BICICLETTA E TIRA DELICATAMENTE IL FRENO SINISTRO.
2. CONTROLLARE CHE LA PINZA ANTERIORE SI CHIUDA CORRETTAMENTE SUL DISCO E RALLENTI LA ROTAZIONE DELLA RUOTA.
3. RIPETERE L'OPERAZIONE, TIRANDO IL FRENO A MANO SINISTRO CON MAGGIORE PRESSIONE E VERIFICANDO CHE LA RUOTA ANTERIORE SI SIA ARRESTATA.
4. RIPETERE I PASSAGGI DA 1 A 3 CON IL FRENO A MANO DESTRO E LA RUOTA POSTERIORE.

Posizionamento corretto della pinza freno e delle pastiglie:

I FRENI DELLE BICICLETTE RICHIEDONO CHE TUTTI GLI ELEMENTI SIANO PERFETTAMENTE ALLINEATI E POSIZIONATI CORRETTAMENTE PER FUNZIONARE IN MODO ADEGUATO. **UN RUMORE DI SFREGAMENTO O CIGOLIO PROVENIENTE DALLA ZONA DEI FRENI (COSTANTE O INTERMITTENTE) È UN CHIARO INDICATORE CHE QUALCOSA NON È ALLINEATO CORRETTAMENTE E DEVE ESSERE REGOLATO.**

LA CAUSA DEL RUMORE È PROBABILMENTE UN CALIBRO DISALLINEATO, CHE FA SÌ CHE LE PASTIGLIE DEI FRENI AL SUO INTERNO SFREGHINO CONTRO IL DISCO ANCHE QUANDO IL CALIBRO È APERTO. LE PASTIGLIE DOVREBBERO ENTRARE IN CONTATTO CON IL DISCO SOLO QUANDO IL CALIBRO È CHIUSO, PERCHÉ IL FRENO A MANO È STATO TIRATO.

IN CASO DI DISALLINEAMENTO, REGOLARE LA PINZA DEL FRENO SEGUENDO LE ISTRUZIONI RIPORTATE DI SEGUITO.

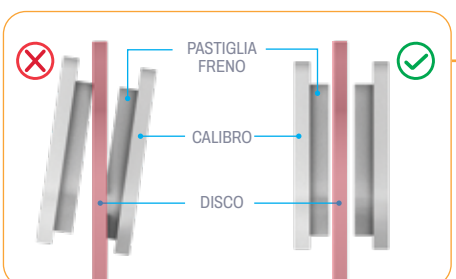

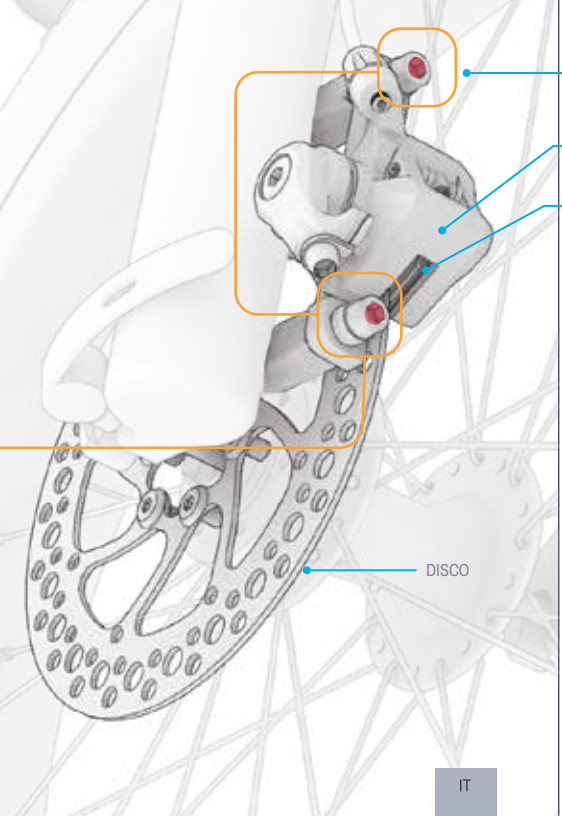

Regolazione della pinza del freno:

POTREBBE ESSERE NECESSARIA LA PUNTA DELLA CHIAVE A BRUGOLA DA 5 MM DEL MULTIUTENSILE.

1. SUL FRENO CHE NECESSITA DI REGOLAZIONE, INDIVIDUARE LA PINZA, LE PASTIGLIE DEI FRENI E IL DISCO.
2. SOLLEVATE LA RUOTA DELLA BICICLETTA E FATELA GIRARE. OSSERVATE IL DISCO RUOTARE TRA LE PASTIGLIE DEI FRENI E NOTATE QUALE PASTIGLIA SFREGA CONTRO IL DISCO.
3. APPOGGIARE LA BICICLETTA SUL CAVALLETTO. (VEDERE LA SEZIONE 4.8).
4. GUARDANDO LA PINZA DAL RETRO DELLA RUOTA, INDIVIDUARE IL BULLONE SOPRA E IL BULLONE SOTTO LA PINZA. UTILIZZARE LA CHIAVE A BRUGOLA DA 5 MM SU CIASCUN BULLONE RUOTANDOLA IN SENSO ANTIORARIO PER 4-5 GIRI.
5. SPOSTARE LA PINZA FUORI ALLINEAMENTO FINO A QUANDO NON VENGONO SODDISFATTE LE SEGUENTI CONDIZIONI:
   - LA PARTE SUPERIORE DEI CUSCINETTI È ALLINEATA CON IL BORDO DEL DISCO.
   - NESSUNA PARTE DI ENTRAMBI I CUSCINETTI TOCCA IL DISCO.
   - I CUSCINETTI SONO PARALLELI AL DISCO.
6. CON IL CALIBRO NELLA POSIZIONE DESIDERATA, SERRARE COMPLETAMENTE UN BULLONE E POI L'ALTRO RUOTANDOLO IN SENSO ORARIO CON LA CHIAVE A BRUGOLA.
7. VERIFICARE CHE LA PINZA SIA BEN FISSATA ED ESEGUIRE NUOVAMENTE IL CONTROLLO DI SICUREZZA E FUNZIONALITÀ DEI FRENI (INIZIO DELLA SEZIONE 3.3).

4. ISTRUZIONI PER L'USO.

4.1 Accensione e spegnimento

PER ACCENDERE O SPEGNERE LA E-BIKE: TENERE PREMUTO IL PULSANTE POWER/MODE **(M)** PER 2-3 SECONDI.

FUNZIONE DI SPEGNIMENTO AUTOMATICO INTELLIGENTE:
PER PRESERVARE LA CARICA DELLA BATTERIA, LA BICICLETTA SI SPEGNERÀ AUTOMATICAMENTE DOPO 10 MINUTI DI INATTIVITÀ.

IMPORTANTE:
Per preservare la carica della batteria, ricordati sempre di spegnere la bicicletta quando fai una sosta o la riponi per la notte.

⚠ **ATTENZIONE:**
Per evitare danni alla batteria e all'impianto elettrico che potrebbero causare malfunzionamenti e compromettere la sicurezza, non accendere mai la tua e-bike mentre è in carica.

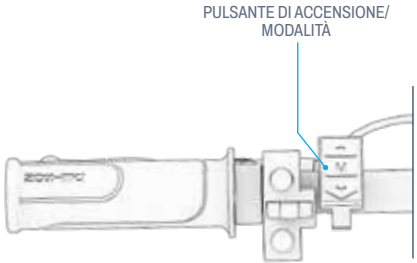

4.2 Comprensione e utilizzo dello schermo LCD

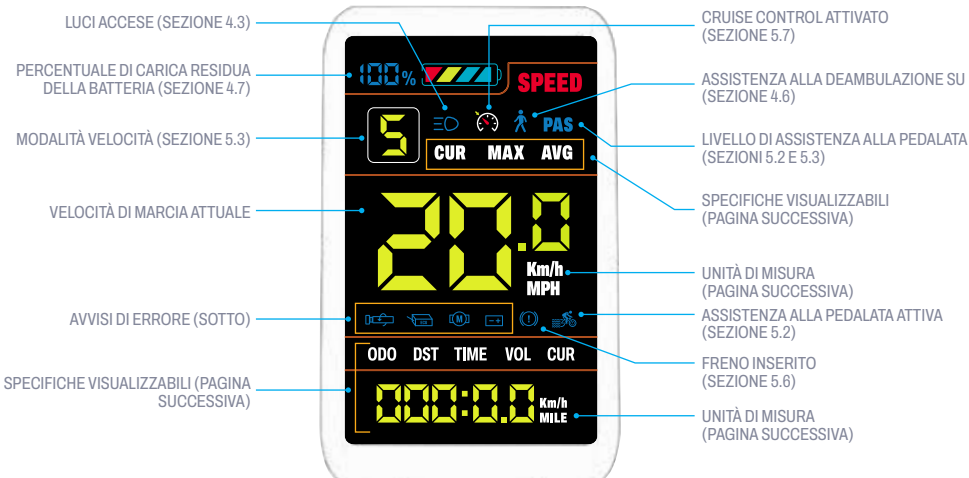

⚠ **AVVERTENZA:** SE SULLO SCHERMO LCD COMPARE UN'ICONA DI AVVISO DI ERRORE O UN CODICE DA E-001 A E-007, INTERROMPERE IMMEDIATAMENTE LA GUIDA. CONTATTARE IL TEAM DI ASSISTENZA JETSON PER RICEVERE ASSISTENZA PRIMA DI UTILIZZARE NUOVAMENTE LA BICICLETTA ELETTRICA.

Modifica della visualizzazione dello schermo:

Per modificare le specifiche visualizzate sul display:

PREMERE RAPIDAMENTE IL PULSANTE POWER/MODE (M) PER ALTERNARE LA VISUALIZZAZIONE TRA QUESTE SPECIFICHE:

1	**ODO**	CONTACHILOMETRI - DISTANZA TOTALE PERCORSA CON QUESTA UNITÀ.
2	**DST***	DISTANZA - DISTANZA PERCORSA DURANTE QUESTA CORSA.
3	**CUR**	CORRENTE - FLUSSO ELETTRICO DELLA BATTERIA.
4	**VOL**	TENSIONE - FORZA ELETTRICA PROVENIENTE DALLA BATTERIA.
5	**TRIP***	CONTAMILI - DISTANZA PERCORSA DURANTE QUESTO VIAGGIO.
6	**TIME***	TEMPO DI PERCORRENZA - TEMPO IMPIEGATO PER QUESTO VIAGGIO.

PREMERE CONTEMPORANEAMENTE IL PULSANTE DI ACCENSIONE/MODALITÀ (**M**) E IL PULSANTE SU (▲) PER ALTERNARE LA VISUALIZZAZIONE TRA QUESTE SPECIFICHE:

7	**MAX***	VELOCITÀ MASSIMA DEL VIAGGIO - VELOCITÀ MASSIMA RAGGIUNTA DURANTE QUESTA CORSA.
8	**AVG***	VELOCITÀ MEDIA DEL VIAGGIO - VELOCITÀ MEDIA PERCORSA DURANTE QUESTO VIAGGIO.

**LE SPECIFICHE VENGONO RIPRISTINATE OGNI VOLTA CHE LO SCOOTER VIENE SPENTO.*

Per modificare la luminosità dello schermo:

1. TENERE PREMUTI CONTEMPORANEAMENTE I PULSANTI SU (▲) E GIÙ (▼) PER 2-3 SECONDI PER ACCEDERE AL MENU DELLE IMPOSTAZIONI.
2. PREMERE RAPIDAMENTE IL TASTO FRECCIA SU FINO A QUANDO SULLO SCHERMO NON VIENE VISUALIZZATO "P01".
3. PREMERE RAPIDAMENTE IL PULSANTE POWER/MODE (**M**) PER ACCEDERE.
4. PREMERE RAPIDAMENTE I PULSANTI SU (▲) E GIÙ (▼) PER PASSARE DA 1 (LUMINOSITÀ MINIMA), 2 (LUMINOSITÀ MEDIA) E 3 (LUMINOSITÀ MASSIMA) FINO A RAGGIUNGERE L'IMPOSTAZIONE DESIDERATA.
5. PREMERE RAPIDAMENTE IL PULSANTE POWER/MODE (**M**) PER CONFERMARE.
6. TENERE PREMUTI CONTEMPORANEAMENTE I PULSANTI SU (▲) E GIÙ (▼) PER 2-3 SECONDI PER USCIRE DAL MENU DELLE IMPOSTAZIONI.

Per cambiare l'unità di misura tra miglia e chilometri:

1. TENERE PREMUTI CONTEMPORANEAMENTE I PULSANTI SU (▲) E GIÙ (▼) PER 2-3 SECONDI PER ACCEDERE AL MENU DELLE IMPOSTAZIONI.
2. PREMERE RAPIDAMENTE IL TASTO FRECCIA SU FINO A QUANDO SULLO SCHERMO NON VIENE VISUALIZZATO "P02".
3. PREMERE RAPIDAMENTE IL PULSANTE POWER/MODE (**M**) PER ACCEDERE.
4. PREMERE RAPIDAMENTE I PULSANTI SU (▲) E GIÙ (▼) PER PASSARE DAI CHILOMETRI (**0**) ALLE MIGLIA (1) FINO A RAGGIUNGERE L'IMPOSTAZIONE DESIDERATA.
5. PREMERE RAPIDAMENTE IL PULSANTE POWER/MODE (**M**) PER CONFERMARE.
6. TENERE PREMUTI CONTEMPORANEAMENTE I PULSANTI SU (▲) E GIÙ (▼) PER 2-3 SECONDI PER USCIRE DAL MENU DELLE IMPOSTAZIONI.

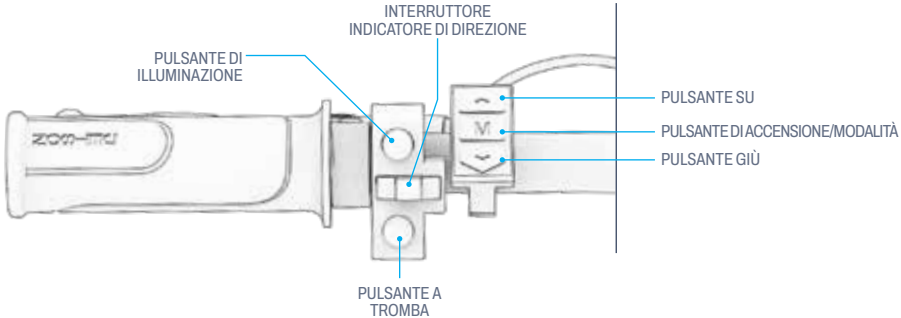

4.3 Utilizzo delle luci

SE GUIDI IN CONDIZIONI DI SCARSA ILLUMINAZIONE, ACCENDI IL FARO ANTERIORE IN MODO DA VEDERE MEGLIO LA STRADA DAVANTI A TE E CONSENTIRE AGLI ALTRI MOTOCICLISTI DI VEDERTI MEGLIO.

PER ACCENDERE O SPEGNERE IL FARO ANTERIORE E LA LUCE POSTERIORE:
PREMERE RAPIDAMENTE IL PULSANTE DELL'ILLUMINAZIONE.

4.4 Utilizzo degli indicatori di direzione

AZIONARE L'INTERRUTTORE DEGLI INDICATORI DI DIREZIONE VERSO SINISTRA O DESTRA PER ATTIVARE IL CORRISPONDENTE INDICATORE DI DIREZIONE SUL RETRO DELLA MOTO.

PER DISATTIVARE L'INDICATORE DI DIREZIONE, PORTARE L'INTERRUTTORE IN POSIZIONE CENTRALE.

4.5 Suonare il clacson

SUONA IL CLACSON PER AVVERTIRE GLI ALTRI CICLISTI E I PEDONI.

PER SUONARE IL CLACSON: PREMERE RAPIDAMENTE IL PULSANTE DEL CLACSON.

4.6 Utilizzo dell'assistenza elettronica alla deambulazione

IN MODALITÀ WALK ASSIST, IL MOTORE SPINGE LA BICICLETTA IN AVANTI A UNA VELOCITÀ DI 3,7 MPH | 6,0 KM/H PER FACILITARNE IL TRASPORTO QUANDO NON LA SI UTILIZZA. UTILIZZARE IL MANUBRIO PER GUIDARE LA BICICLETTA MENTRE SI UTILIZZA LA FUNZIONE WALK ASSISTANCE.

PER ATTIVARE LA MODALITÀ WALK ASSIST:
TENERE PREMUTO IL PULSANTE GIÙ (▼). DOPO 2 SECONDI, LA MODALITÀ WALK ASSIST SI ATTIVERÀ. CONTINUARE A TENERE PREMUTO IL PULSANTE GIÙ (▼) PER TUTTO IL TEMPO NECESSARIO. L'ICONA WALK ASSIST SI ILLUMINERÀ SULLO SCHERMO LCD (SEZIONE 4.2) OGNI VOLTA CHE LA MODALITÀ WALK ASSIST È ATTIVA.
PER DISATTIVARE LA MODALITÀ WALK ASSIST: RILASCIARE IL PULSANTE (▼).

4.7 Controllo del livello di carica della batteria

È POSSIBILE TENERE SOTTO CONTROLLO IL LIVELLO DI CARICA DELLA BATTERIA TRAMITE L'ICONA DELL'INDICATORE DI BATTERIA SULLO SCHERMO LCD.

BATTERIA INDICATORE ICONA	PERCENTUALE APPROSSIMATIVA DI CARICA RESIDUA*
	76% - 100%
	51% - 75%
	26% - 50%
	<25% Ricarica subito il tuo Jetson!
	<10% Smetti di pedalare e ricarica la tua e-bike!

*Solo approssimazione. Può variare in base all'uso.

IMPORTANTE: la capacità della tua bicicletta di raggiungere la velocità massima può essere influenzata dal livello di carica della batteria. Potresti notare una riduzione della velocità quando la carica della batteria scende al di sotto del 25%.

IMPORTANTE: quando la carica della batteria si esaurisce allo 0%, la e-bike si spegnerà. Caricare completamente la batteria (vedere la sezione 2.7) prima della prossima uscita.

4.8 Utilizzo del cavalletto

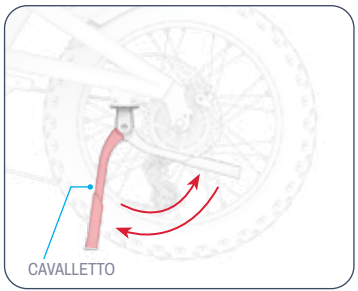

PER UTILIZZARE IL CAVALLETTO: RUOTARLO VERSO IL BASSO E INCLINARE DELICATAMENTE LA E-BIKE SU DI ESSO PER METTERLA IN POSIZIONE VERTICALE.

PER SOLLEVARE IL CAVALLETTO: RUOTARLO VERSO L'ALTO.

⚠ **ATTENZIONE:** sollevare sempre il cavalletto prima di guidare.

4.9 Rimozione e reinserimento della batteria

Per rimuovere la batteria:

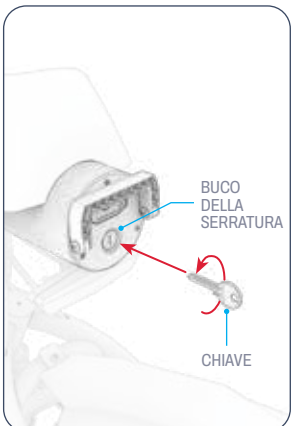

1. INSERIRE 1 CHIAVE NELLA SERRATURA. RUOTARE LA CHIAVE IN SENSO ANTIORARIO DI 180°.

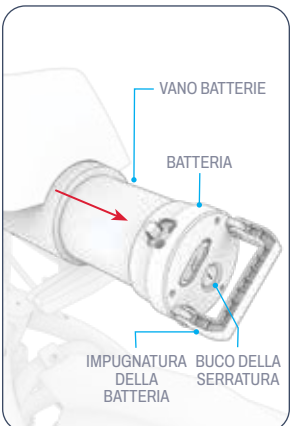

2. TIRARE LA MANIGLIA DELLA BATTERIA VERSO L'ESTERNO E UTILIZZARLA PER ESTRARRE LA BATTERIA DAL VANO BATTERIA.
3. ESTRAI LA CHIAVE DALLA SERRATURA.

Per reinserire la batteria:

1. CON IL FORO RIVOLTO VERSO L'ESTERNO, INSERIRE DELICATAMENTE LA BATTERIA NEL VANO BATTERIA. ASSICURARSI CHE IL FORO SI TROVI NELLA METÀ INFERIORE DELLA SUPERFICIE DELLA BATTERIA E SOTTO I PUNTI DI FISSAGGIO DELLA MANIGLIA. (IMMAGINE DI RIFERIMENTO A SINISTRA)
2. INSERIRE CON CAUTELA LA BATTERIA NEL VANO BATTERIE FINO IN FONDO.
3. INSERIRE 1 CHIAVE NELLA SERRATURA. RUOTARE LA CHIAVE IN SENSO ORARIO DI 180°.
4. ESTRAI LA CHIAVE DALLA SERRATURA E SPINGI LA MANIGLIA DELLA BATTERIA CONTRO LA SUPERFICIE DELLA BATTERIA.
5. CONTROLLARE CHE LA BATTERIA SIA FISSATA SALDAMENTE AL TELAIO.

⚠ **ATTENZIONE:** fissare sempre la batteria al telaio. Non accendere la bicicletta né utilizzarla senza aver fissato la batteria in posizione.

⚠ **ATTENZIONE:** per evitare di danneggiare la batteria, non inserirla nel telaio troppo rapidamente o con troppa forza.

5. ISTRUZIONI PER IL TRASLOCO.

5.1 Guidare la tua e-bike

GUIDA LA TUA E-BIKE IN 4 MODI DIVERSI:

1. PEDALATA CON ASSISTENZA ELETTRONICA (SEZIONE 5.2)
2. CICLISMO TRADIZIONALE SENZA ASSISTENZA ELETTRONICA ALLA PEDALATA (SEZIONE 5.2)
3. UTILIZZO DELL'ACCELERATORE PER LA POTENZA DEL MOTORE (SEZIONE 5.5)
4. BLOCCATO IN CRUISE CONTROL (SEZIONE 5.7)

5.2 Pedalare con o senza assistenza elettronica alla pedalata

LA PEDALATA ASSISTITA CONSENTE DI ANDARE PIÙ LONTANO E PIÙ VELOCE CON MENO SFORZO. QUANDO SI PEDALA CON L'ALIMENTAZIONE ACCESA, IL MOTORE FORNIRÀ UNA SPINTA DI POTENZA ALLA BICICLETTA PER INTEGRARE LO SFORZO E AIUTARE A RAGGIUNGERE LA VELOCITÀ ASSISTITA ENTRO IL LIVELLO DI VELOCITÀ IMPOSTATO SULLA BICICLETTA. (SEZIONE 5.3)

OTTO È DOTATO DI ASSISTENZA ALLA PEDALATA BASATA SULLA CADENZA, IN CUI IL MOTORE FORNISCE POTENZA SUPPLEMENTARE OGNI VOLTA CHE SI PEDALA. QUALSIASI SFORZO DI ROTAZIONE ESERCITATO SUI PEDALI ATTIVERÀ IL MOTORE, CONSENTENDO DI ALLENARE I MUSCOLI NELLA MISURA DESIDERATA.

SE I TUOI SFORZI TI PORTANO OLTRE LA SOGLIA DI VELOCITÀ IMPOSTATA PER IL LIVELLO DELLA BICICLETTA, IL MOTORE NON FORNIRÀ ALCUNA ASSISTENZA FINO A QUANDO LA TUA VELOCITÀ NON TORNERÀ AL DI SOTTO DI TALE SOGLIA.

PER PEDALARE SENZA ASSISTENZA: IMPOSTA IL LIVELLO DI ASSISTENZA A 0 E IL MOTORE SI DISATTIVERÀ.

NOTA: È POSSIBILE UTILIZZARE LA BICICLETTA SENZA ACCENDERE L'ALIMENTAZIONE O SE LA BATTERIA È SCARICA, MA NON SARÀ POSSIBILE UTILIZZARE NESSUNA DELLE LUCI O DELLE FUNZIONI ELETTRICHE.

5.3 Comprensione e utilizzo delle modalità di velocità

LA VELOCITÀ MASSIMA CHE PUOI RAGGIUNGERE UTILIZZANDO L'ASSISTENZA ALLA PEDALATA O L'ACCELERATORE DIPENDERÀ DALLA MODALITÀ DI VELOCITÀ CHE HAI IMPOSTATO.

DURANTE LA PEDALATA: IL MOTORE FORNIRÀ UNA SPINTA DI POTENZA PER AIUTARTI A RAGGIUNGERE LA VELOCITÀ MASSIMA POSSIBILE NELLA MODALITÀ SPEED MODE CHE HAI IMPOSTATO. SE LA TUA PEDALATA TI PORTA OLTRE TALE VELOCITÀ, IL MOTORE NON FORNIRÀ ALCUNA ASSISTENZA ALLA PEDALATA.

QUANDO SI UTILIZZA L'ACCELERATORE: LA MODALITÀ DI VELOCITÀ IMPOSTATA DETERMINA LA VELOCITÀ MASSIMA ALLA QUALE È POSSIBILE VIAGGIARE. UTILIZZARE VELOCITÀ INFERIORI NEI PUNTI CON LIMITI DI VELOCITÀ, QUANDO SI VIAGGIA IN AREE DENSAMENTE POPOLATE O PER UNA GUIDA PIÙ TRANQUILLA.

IMPORTANTE: QUANDO È IMPOSTATA LA MODALITÀ DI VELOCITÀ 0, IL MOTORE NON SI INNESTA QUANDO SI PEDALA E L'ACCELERATORE NON PUÒ ESSERE UTILIZZATO.

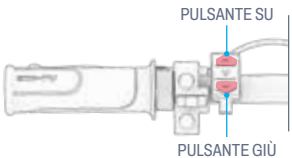

PER PASSARE A UNA MODALITÀ DI VELOCITÀ SUPERIORE: PREMERE IL PULSANTE SU (▲).

PER PASSARE A UNA MODALITÀ DI VELOCITÀ INFERIORE: PREMERE IL PULSANTE GIÙ (▼).

MODALITÀ VELOCITÀ	0	1	2	3	4	5
VELOCITÀ ASSISTITA (PEDALE) O VELOCITÀ MASSIMA (ACCELERATORE)	NESSUN INNESTO DAL MOTORE*	6.2 MPH (9,98 KM/H)	9.3 MPH (14,97 KM/H)	12.4 MPH (19,96 KM/H)	15.5 MIGLIA ALL'ORA (24,94 KM/H)	20.0 MPH (32,19 KM/H)

**SOLO PER LA PEDALATA. L'ACCELERATORE NON È UTILIZZABILE QUANDO LA BICICLETTA È IMPOSTATA IN MODALITÀ 0.*

5.4 Utilizzo degli ingranaggi

QUESTA E-BIKE È UNA BICICLETTA A 7 MARCE. LE MARCE MECCANICHE NON INFLUISCONO SULLA GUIDA QUANDO IL MOVIMENTO DELLA BICICLETTA È CONTROLLATO DALL'ACCELERATORE. LE MARCE INFLUISCONO SULLA GUIDA SOLO DURANTE LA PEDALATA.

LE MARCE BASSE FACILITANO LA PEDALATA PERCHÉ C'È MENO RESISTENZA, MA OGNI PEDALATA COPRIRÀ UNA DISTANZA MINORE. USA LE MARCE BASSE PER SALIRE LE COLLINE, AFFRONTARE TERRENI ACCIDENTATI O PEDALARE LENTAMENTE.

LE MARCE PIÙ ALTE CONSENTONO DI RAGGIUNGERE UNA MAGGIORE VELOCITÀ, POICHÉ OGNI PEDALATA COPRE UNA DISTANZA MAGGIORE. UTILIZZA LE MARCE ALTE PER PEDALARE PIÙ VELOCEMENTE SU SUPERFICI PIANEGGIANTI O IN DISCESA.

PER SCALARE A UNA MARCIA INFERIORE:
SPINGERE IN AVANTI LA LEVA DEL CAMBIO FINO A QUANDO LA MARCIA DESIDERATA NON SI TROVA IN CORRISPONDENZA DELL'INDICATORE DI MARCIA.

PER PASSARE A UNA MARCIA SUPERIORE:
PREMERE IL PULSANTE DI CAMBIO MARCIA FINO A QUANDO LA MARCIA DESIDERATA NON SI TROVA IN CORRISPONDENZA DEL SEGNO DELL'INDICATORE DI MARCIA.

NOTA:
Dovresti sentire un clic ad ogni cambio di marcia riuscito.

IMPORTANTE:
Cambia marcia solo mentre sei in movimento in avanti e stai pedalando attivamente.

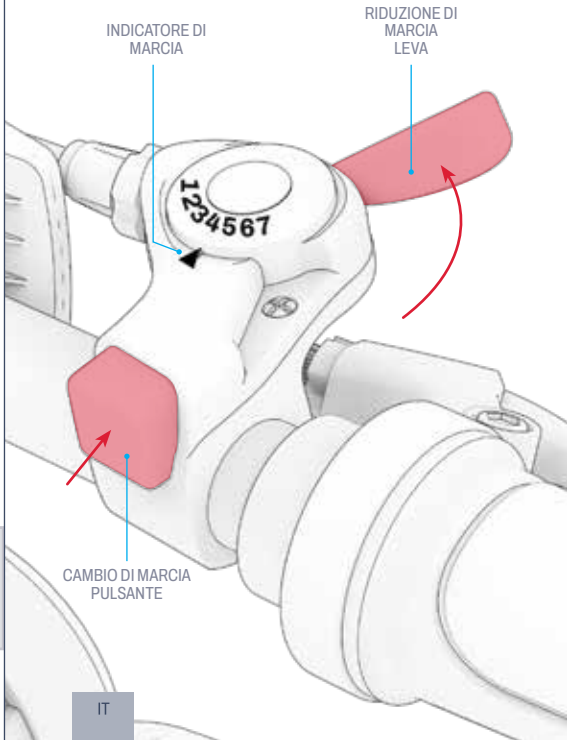

5.5 Utilizzo dell'acceleratore

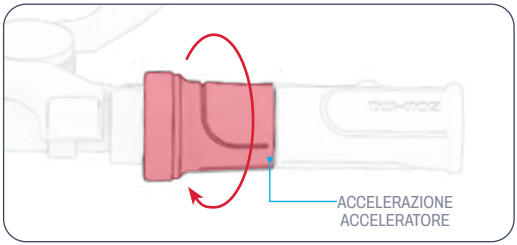

PER GUIDARE LA TUA E-BIKE COME UNA MOTO, SMETTI DI PEDALARE E USA L'ACCELERATORE.

LA VELOCITÀ MASSIMA ALLA QUALE È POSSIBILE VIAGGIARE DIPENDE DALLA MODALITÀ DI VELOCITÀ IMPOSTATA SULLA BICICLETTA. (SEZIONE 5.3)

IMPORTANTE: l'acceleratore non può essere utilizzato con la bicicletta impostata in modalità velocità 0.

PER ACCELERARE: RUOTARE LENTAMENTE LA MANOPOLA DELL'ACCELERATORE VERSO DI SÉ CON LA MANO DESTRA.

- PIÙ SI RUOTA L'ACCELERATORE, PIÙ IL MOTORE SI INNESTA E PIÙ VELOCE SI VIAGGIA.
- PER EVITARE IMPROVVISI AUMENTI DI VELOCITÀ, RUOTARE SEMPRE GRADUALMENTE L'ACCELERATORE.

PER RALLENTARE: RILASCIARE DELICATAMENTE L'ACCELERATORE.

⚠ **ATTENZIONE:** per evitare lesioni, tenere sempre i piedi sui pedali, anche quando non si sta pedalando. Non guidare mai con i piedi penzoloni dal lato della bicicletta.

5.6 Utilizzo dei freni

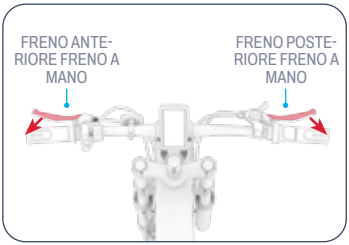

- PREMERE UNO O ENTRAMBI I FRENI A MANO PER RALLENTARE.
- STRINGERE CON PIÙ FORZA PER ARRESTARSI COMPLETAMENTE.
- PER EVITARE MOVIMENTI BRUSCHI, PROVARE A STRINGERE GRADUALMENTE IL FRENO A MANO.

· FRENO A MANO SINISTRO ➔ FRENO RUOTA ANTERIORE
· FRENO A MANO DESTRO ➔ FRENO RUOTA POSTERIORE

5.7 Utilizzo del Cruise Control

IL CRUISE CONTROL MANTIENE LA BICICLETTA IN MOVIMENTO A UNA VELOCITÀ COSTANTE. UNA VOLTA IMPOSTATO IL CRUISE CONTROL, IL MOTORE SI OCCUPERÀ DI MANTENERE QUELLA VELOCITÀ, SENZA BISOGNO DI ACCELERARE O PEDALARE.

PER ATTIVARE IL CRUISE CONTROL: MENTRE SI VIAGGIA ALLA VELOCITÀ DESIDERATA, TENERE PREMUTO IL PULSANTE SU (▲) PER 3 SECONDI. L'ICONA DEL CRUISE CONTROL SI ILLUMINERÀ SULLO SCHERMO LCD (SEZIONE 4.2) QUANDO LA VELOCITÀ SARÀ STATA BLOCCATA. RILASCIA L'ACCELERATORE E GUIDA.

PER DISATTIVARE IL CRUISE CONTROL: RUOTARE DELICATAMENTE L'ACCELERATORE, AZIONARE UNO DEI FRENI A MANO O Ppremere RAPIDAMENTE IL PULSANTE DEL CRUISE CONTROL.

5.8 Sicurezza del casco

IL CICLISTA DEVE INDOSSARE SEMPRE IL CASCO.



POSIZIONAMENTO ERRATO:
LA FRONTE È SCOPERTA.
POTREBBE VERIFICARSI UNA CADUTA IN LESIONI GRAVI.



POSIZIONAMENTO CORRETTO:
LA FRONTE È COPERTA DAL CASCO.

**INDOSSARE UN CASCO, ABBIGLIAMENTO ADEGUATO, SCARPE E DISPOSITIVI DI SICUREZZA. EVITARE INDUMENTI CHE POTREBBERO IMPIGLIARSI NELLE RUOTE O SOTTO DI ESSE. SI CONSIGLIANO SCARPE CHIUSE E PIATTE. INDOSSARE UN CASCO OMOLOGATO ASTM F1492 E DISPOSITIVI DI PROTEZIONE PER PREVENIRE LESIONI IN CASO DI INCIDENTE.*

5.9 Massimizzare la velocità e l'autonomia

IN CONDIZIONI IDEALI, LA DISTANZA MASSIMA PERCORRIBILE CON UNA BATTERIA COMPLETAMENTE CARICA È DI 37 MIGLIA (59,5 KM) SE SI UTILIZZA ESCLUSIVAMENTE L'ASSISTENZA ELETTRONICA ALLA PEDALATA, OPPURE DI 27 MIGLIA (43,5 KM) SE SI UTILIZZA ESCLUSIVAMENTE L'ACCELERATORE. LA VELOCITÀ MASSIMA È DI 20 MPH (32,2 KM/H). PIÙ IL MOTORE DEVE LAVORARE, PIÙ VELOCEMENTE SI SCARICHERÀ LA BATTERIA. ANCHE I SEGUENTI FATTORI INFLUENZANO LA VELOCITÀ E L'AUTONOMIA.

Superficie di guida:
VIAGGIARE SU UNA SUPERFICIE IRREGOLARE RICHIEDE PIÙ POTENZA DEL MOTORE RISPETTO A UNA SUPERFICIE LISCIA.

Peso trasportabile:
UN PESO MAGGIORE (CICLISTA PIÙ CARICO) RIDUCE L'AUTONOMIA RAGGIUNGIBILE.

Stile di guida:
- AVVIAMENTI E ARRESTI FREQUENTI RIDURRANNO L'AUTONOMIA DI GUIDA.
- L'USO DELL'ACCELERATORE SCARICA LA BATTERIA PIÙ RAPIDAMENTE RISPETTO ALLA PEDALATA ASSISTITA.
- PEDALANDO CON LA PROPRIA FORZA SI ALLEGGERISCE IL CARICO SUL MOTORE E SI AUMENTA L'AUTONOMIA DI MARCIA.

Temperatura dell'aria:
LA TEMPERATURA IDEALE PER GUIDARE E RIPORRE LA E-BIKE È COMPRESA TRA 0 °C E 40 °C (32 °F E 104 °F).

Inclinazione:
IL MOTORE DEVE LAVORARE DI PIÙ IN SALITA RISPETTO AI TRATTI PIANEGGIANTI O IN DISCESA.

Manutenzione della batteria:
RICARICARE LA BATTERIA TEMPESTIVAMENTE DOPO OGNI UTILIZZO AIUTA A MANTENERNE LA CAPACITÀ E LA POTENZA.

Uso degli ingranaggi:
UTILIZZARE LE MARCE PER MASSIMIZZARE LO SFORZO DI PEDALATA CONSENTE UN USO PIÙ EFFICIENTE DELL'ASSISTENZA ALLA PEDALATA, IN MODO DA POTER PERCORRERE PIÙ CHILOMETRI PRIMA CHE LA BATTERIA SI ESAURISCA.

Gonfiaggio pneumatici:
GONFIARE GLI PNEUMATICI ALLA PRESSIONE RACCOMANDATA CONTRIBUIRÀ A RAGGIUNGERE LA MASSIMA VELOCITÀ E AUTONOMIA DI GUIDA.

ISTRUZIONI PER LA MANUTENZIONE DA PARTE DELL'UTENTE.

Prenditi cura del tuo Jetson per garantirne un funzionamento fluido e sicuro. Ecco come:

Come gestire il tuo Jetson:

- EVITARE DI ESPORRE IL PRODOTTO A VIBRAZIONI INTENSE O FORTI URTI FISICI.
- NON SMONTARE MAI LA BATTERIA.
- TENERE IL PRODOTTO LONTANO DA ACQUA E UMIDITÀ.
- GUIDA SU SUPERFICI LISCE E PIANE PER EVITARE ROTTURE.
- NON TRASPORTARE MAI IL PRODOTTO TENENDOLO PER LE RUOTE, IL SEDILE E/O IL MANUBRIO.
- FAI ATTENZIONE A NON TIRARE O IMPIGLIARE I CAVI CHE COLLEGANO IL MOTORE AI COMPONENTI DEL MANUBRIO.

Istruzioni per la conservazione:

- CARICARE COMPLETAMENTE LA BATTERIA PRIMA DI RIPORRE IL PRODOTTO PER PERIODI DI TEMPO PROLUNGATI.
- QUANDO IL DISPOSITIVO RIMANE INUTILIZZATO PER LUNGHI PERIODI, RICARICARE COMPLETAMENTE LA BATTERIA UNA VOLTA AL MESE.
- COPRIRE IL PRODOTTO PER PROTEGGERLO DALLA POLVERE.
- CONSERVARE IL PRODOTTO AL CHIUSO E IN UN LUOGO ASCIUTTO A UNA TEMPERATURA COMPRESA TRA 0 °C E 40 °C (32 °F E 104 °F).

Pulizia del Jetson:

- SEDUTA E TELAIO - PULIRE CON UN PANNO UMIDO PRIVO DI POLVERE O IMBEVUTO DI ALCOOL DENATURATO. ASCIUGARE CON UN PANNO ASCIUTTO PRIVO DI POLVERE.
- MANUBRIO: PULIRE CON SAPONE NEUTRO UTILIZZANDO UN PANNO UMIDO PRIVO DI POLVERE. RIMUOVERE IL SAPONE IN ECCESSO CON UN ALTRO PANNO UMIDO.
- COMPONENTI DELLE RUOTE - PULIRE CON UN PANNO UMIDO PRIVO DI POLVERE.
- PNEUMATICI - PULIRE CON UN PANNO UMIDO PRIVO DI POLVERE. È POSSIBILE UTILIZZARE ANCHE UN PRODOTTO SPECIFICO PER LA PULIZIA O IL TRATTAMENTO DEGLI PNEUMATICI.

⚠ **ATTENZIONE:** non spruzzare né applicare acqua direttamente sul prodotto. L'acqua può danneggiare il cablaggio, il vano batteria e le luci, nonché deteriorare il telaio, causando malfunzionamenti che mettono a rischio la sicurezza del ciclista.

⚠ Precauzioni relative alla batteria:

IL TUO PRODOTTO È DOTATO DI UNA BATTERIA AGLI IONI DI LITIO RIMOVIBILE. MANEGGIA CON CURA.

- TENERE IL PRODOTTO E LA BATTERIA LONTANI DA FIAMME E FONTI DI CALORE ECCESSIVO.
- EVITARE URTI FISICI VIOLENTI, VIBRAZIONI INTENSE O IMPATTI.
- PROTEGGERE IL PRODOTTO E LA BATTERIA DALL'ACQUA O DALL'UMIDITÀ.
- NON POSIZIONARE NÉ CONSERVARE IL PRODOTTO O LA BATTERIA IN UNA PILA SOPRA O SOTTO ALTRI OGGETTI.
- NON SMONTARE LA BATTERIA.
- NON SMALTIRE IL PRODOTTO O LA BATTERIA INSIEME AI RIFIUTI QUOTIDIANI. PORTARE IL PRODOTTO PRESSO UN CENTRO DI SMALTIMENTO RIFIUTI ELETTRONICI O UN CENTRO DI RICICLAGGIO BATTERIE DEDICATO. PER ULTERIORI INFORMAZIONI SUI SITI DI SMALTIMENTO PIÙ VICINI, CONTATTARE L'AMMINISTRAZIONE COMUNALE LOCALE O L'AZIENDA DI SMALTIMENTO RIFIUTI.
- SE LA BATTERIA DEL PRODOTTO RISULTA CALDA O MOSTRA SEGNI DI SURRISCALDAMENTO, EMETTE ODORI O RUMORI INSOLITI, PERDE LIQUIDI O GAS, OPPURE CAMBIA FORMA O COLORE, PROCEDERE IMMEDIATAMENTE COME SEGUE:
  1. SE IL PRODOTTO È IN USO, INTERROMPERNE IMMEDIATAMENTE L'UTILIZZO. RIMUOVERE IL CAVO DI RICARICA DAL PRODOTTO SE È COLLEGATO.
  2. INTERROMPERE L'USO DEL PRODOTTO.
  3. SE È SICURO FARLO, SPOSTARE IL PRODOTTO E LA BATTERIA IN UNO SPAZIO LIBERO E LONTANO DA QUALSIASI MATERIALE INFIAMMABILE.
  4. CHIAMA I SERVIZI DI EMERGENZA LOCALI PER RICEVERE ASSISTENZA.
  5. LAVARE ACCURATAMENTE GLI OCCHI O LE ZONE DELLA PELLE CHE SONO ENTRATE IN CONTATTO CON IL LIQUIDO ELETTROLITICO FUORIUSCITO DALLA BATTERIA CON ACQUA CORRENTE PULITA E CONSULTARE UN MEDICO.
- IN CASO DI PROBLEMI CON LA BATTERIA, CONTATTARE IL TEAM DI ASSISTENZA JETSON.

ENTRA IN CONTATTO CON NOI.

RIDEJETSON.COM/ASSISTENZA
RIDEJETSON.COM/CHAT

1-844-585-7462

Segui @ridejetson sui social media per scoprire fantastiche offerte, omaggi e tutte le ultime novità su Jetson.

TI PIACE LA TUA AUTO?

Lascia una recensione su ridejetson.com/recensioni.
Non vediamo l'ora di ricevere tue notizie!
#MakeMoves




JETSON

دليل لرحلتك.

هام:
اقرأ بعناية واحتفظ به
للرجوع إليها في المستقبل.

JETSON

OTTO

دراحةكهربائيةلحميعالتضاريس.

رقم الطراز (SKU): JOTTO-BLK

أفضل اثنين لدينا قواعد الركوب:

كن حذراً.
استمتعوا!

صُنع في يوبانغ، الصين
مستورد من قبل TRURIDE TECH LLC.
ص. ب. 461، حيرسي سيتي، نيوحيرسي 07302-9998

رمز التاريخ: 09/2025
إصدار الوثيقة: V2.0
صنع في الصين

© 2025، TRURIDE TECH. حميع الحقوق محفوظة. مصنوع لصالح TRURIDE TECH LLC.
JETSON® هي علامة تحارية مسحلة تستخدم بموحب ترخيص من JETSTREAM BRANDS LLC.
لا يحوز إعادة إنتاج أو نقل أي حزء من هذا المستند، بما في ذلك الشكل والرسومات والتصميم، بأي شكل أو بأي وسيلة.

المحتويات

تحذيرات السلامة 4
تغطية الضمان وتسجيل المنتج 7
1. حول منتجك
1.1 نظرة عامة على المنتج 8
1.2 ماذا يوجد في العلبة 11
1.3 مواصفات المنتج 12
1.4 موارد عبر الإنترنت 12
2. تعليمات التثبيت
2.1 ملاحظات أولية 13
2.2 ملاءمة الراكب 13
2.3 تثبيت المقود 14
2.4 تثبيت العجلة الأمامية 17
2.5 تثبيت المصباح الأمامي والرفرف الأمامي . 20
2.6 تثبيت الدواسات 23
2.7 شحن البطارية 24
3. التحضير للركوب
3.1 فحوصات السلامة قبل الركوب 26
3.2 تضخيم الإطارات والضغط 27
3.3 فحص الفرامل وضبطها 28
4. تعليمات التشغيل
4.1 التشغيل والإيقاف 30
4.2 فهم واستخدام شاشة LCD 31
4.3 استخدام الأضواء 32
4.4 استخدام إشارات الانعطاف 33
4.5 إطلاق البوق 33
4.6 استخدام المساعدة الإلكترونية للمشي 33
4.7 التحقق من مستوى شحن البطارية 34
4.8 استخدام المسند 34
4.9 إزالة البطارية وإعادة تركيبها 35
5. تعليمات النقل
5.1 ركوب دراجتك الكهربائية 36
5.2 الدواسة مع أو بدون مساعدة دواسة إلكترونية 36
5.3 فهم واستخدام أوضاع السرعة 37
5.4 استخدام التروس 38
5.5 استخدام دواسة الوقود 39
5.6 استخدام المكابح 39
5.7 استخدام نظام تثبيت السرعة 40
5.8 سلامة الخوذة 40
5.9 تعظيم السرعة ومدى القيادة 41
تعليمات الصيانة للمستخدم 42
تواصل معنا 44

تحذيرات السلامة.

احتفظ بهذه التعليمات.

تعليمات بشأن مخاطر الحريق أو الإصابة بالأذى وتعليمات السلامة الهامة

- قبل الاستخدام، يرجى قراءة دليل المستخدم وتحذيرات السلامة بعناية، والتأكد من فهمك وقبولك لجميع تعليمات السلامة. يتحمل المستخدم مسؤولية أي خسارة أو ضرر ناتج عن الاستخدام غير السليم.
- **قد يؤدي استخدام شاحن غير مناسب إلى نشوب حريق أو انفجار، مما قد يتسبب في أضرار مادية وإصابات ووفيات.**
- قبل كل دورة تشغيل، يجب على المشغل إجراء الفحوصات المسبقة للتشغيل المحددة من قبل الشركة المصنعة: أن تكون جميع الواقيات والوسادات التي زودتها الشركة المصنعة في مكانها الصحيح وفي حالة صالحة للاستخدام؛ أن يعمل نظام الكبح بشكل صحيح؛ أن تكون جميع واقيات المحاور وواقيات السلاسل أو الأغطية أو الواقيات الأخرى التي زودها المصنع في مكانها وفي حالة صالحة للاستخدام؛ أن تكون الإطارات في حالة جيدة ومضخمة بشكل صحيح وأن يكون لها ما يكفي من المداس المتبقي؛ أن تكون المنطقة التي سيتم تشغيل المنتج فيها آمنة ومناسبة للتشغيل الآمن.
- يجب صيانة المكونات وإصلاحها وفقًا لمواصفات الشركة المصنعة واستخدام قطع الغيار المعتمدة من الشركة المصنعة فقط، على أن يتم التثبيت بواسطة الموزعين أو الأشخاص المهرة الآخرين.
- تحذير من إعادة شحن البطاريات غير القابلة لإعادة الشحن.
- لا تسمح بلمس الأيدي أو الأقدام أو الشعر أو أجزاء الجسم أو الملابس أو أي أشياء مماثلة للأجزاء المتحركة أو العجلات أو مجموعة نقل الحركة أثناء تشغيل المحرك.
- لا ينبغي استخدام هذا المنتج من قبل الأطفال أو الأشخاص ذوي القدرات الجسدية أو الحسية أو العقلية المحدودة، أو الذين يفتقرون إلى الخبرة والمعرفة، ما لم يتم الإشراف عليهم أو تزويدهم بالتعليمات (IEC 60335-1/A2:2006).
- يجب ألا يلعب الأطفال دون إشراف بالمنتج (IEC 60335-1/A2:2006).
- يلزم إشراف الكبار.
- لا يجوز تشغيل الوحدات في السباقات أو في الألعاب البهلوانية أو في أي مناورات أخرى قد تؤدي إلى فقدان السيطرة أو قد تتسبب في تصرفات أو ردود أفعال غير متحكم فيها من جانب المشغل/الراكب.
- لا تستخدمه أبدًا بالقرب من المركبات الآلية.
- تجنب المطبات الحادة وشبكات الصرف الصحي والتغيرات المفاجئة في السطح. قد يتوقف السكوتر فجأة.
- تجنب الشوارع والأسطح التي توحد عليها مياه أو رمال أو حصى أو أوساخ أو أوراق شجر أو غيرها من المخلفات. فالطقس الرطب يضعف قوة الحر والكبح والرؤية.
- تجنب القيادة بالقرب من الغازات القابلة للاشتعال أو البخار أو السوائل أو الغبار التي قد تسبب حريقًا.
- يجب على المشغلين الالتزام بجميع توصيات وتعليمات الشركة المصنعة، وكذلك الامتثال لجميع القوانين واللوائح: يجب تشغيل الوحدات التي لا تحتوي على مصابيح أمامية فقط في ظروف الإضاءة النهارية المناسبة للرؤية، ويجب تشجيع المالكين على إبرازها (للوضوح) باستخدام الإضاءة والعاكسات، وبالنسبة للوحدات منخفضة الارتفاع، يجب استخدام أعلام إشارة على أعمدة مرنة.
- يجب تحذير الأشخاص الذين يعانون من الحالات التالية من استخدام الجهاز: الأشخاص الذين يعانون من أمراض القلب؛ النساء الحوامل؛ الأشخاص الذين يعانون من أمراض في الرأس أو الظهر أو الرقبة، أو الذين خضعوا لعمليات جراحية سابقة في تلك المناطق من الجسم؛ والأشخاص الذين يعانون من أي حالات عقلية أو حسدية قد تجعلهم عرضة للإصابة أو تضعف براعتهم الحسدية أو قدراتهم العقلية على إدراك وفهم وتنفيذ جميع تعليمات السلامة والقدرة على تقدير المخاطر الكامنة في استخدام الجهاز.
- لا تقود في الليل.

- تحذير: خطر نشوب حريق
- يجب ألا يتجاوز وزن الراكب 300 رطل | 136.1 كجم.

التعديلات

لا تحاول تفكيك أو تعديل أو إصلاح أو استبدال الوحدة أو أي من مكوناتها دون الحصول على تعليمات من فريق Jetson Care. سيؤدي ذلك إلى إبطال أي ضمان، وقد يؤدي إلى حدوث أعطال قد تسبب إصابات.

احتياطات تشغيلية إضافية

لا ترفع المنتج عن الأرض أثناء تشغيله وعندما تكون العجلات في حالة حركة. فقد يؤدي ذلك إلى دوران العجلات بحرية، مما قد يتسبب في إصابة نفسك أو الآخرين الموجودين بالقرب منك. لا تقفز على المنتج أو تنزل منه، ولا تقفز أثناء استخدامه. حافظ دائمًا على ثبات قدميك على مسند القدمين أثناء التشغيل. تحقق دائمًا من شحن البطارية قبل الاستخدام.

التخلص من البطاريات المستعملة



قد تحتوي البطارية على مواد خطرة قد تشكل خطراً على البيئة وصحة الإنسان. يشير هذا الرمز الموجود على البطارية و/أو العبوة إلى أنه لا يجوز معاملة البطارية المستعملة كنفايات بلدية. يجب التخلص من البطاريات في نقطة تجميع مناسبة لإعادة التدوير. من خلال التأكد من التخلص من البطاريات المستعملة بشكل صحيح، ستساعد في منع العواقب السلبية المحتملة على البيئة وصحة الإنسان. ستساعد إعادة تدوير المواد في الحفاظ على الموارد الطبيعية. لمزيد من المعلومات حول إعادة تدوير البطاريات المستعملة، يرجى الاتصال بخدمة التخلص من النفايات في بلديتك المحلية.

- لا تقود بعد تناول الكحول أو الأدوية الموصوفة طبيًا.
- لا تحمل أشياء أثناء الركوب.
- لا تقم أبدًا بتشغيل المنتج وأنت حافي القدمين.
- ارتدِ دائمًا أحذية رابط أربطة الحذاء.
- تأكد من أن قدميك ثابتة دائمًا على سطح السفينة.
- يجب على المشغلين دائمًا استخدام ملابس واقية مناسبة، بما في ذلك على سبيل المثال لا الحصر خوذة مع شهادة مناسبة، وأي معدات أخرى يوصي بها المصنع: ارتدِ دائمًا معدات واقية مثل الخوذة وواقيات الركبة وواقيات الكوع.
- أعطِ الأولوية دائمًا للمشاة.
- كن يقظًا للأشياء التي أمامك وبعيدًا عنك.
- لا تسمح بأي عوامل تشتيت الانتباه أثناء القيادة، مثل الرد على الهاتف أو الانخراط في أي أنشطة أخرى.
- لا يمكن أن يركب المنتج أكثر من شخص واحد.
- عند ركوب المنتج مع راكبين آخرين، حافظ دائمًا على مسافة آمنة لتجنب الاصطدام.
- عند الدوران، تأكد من الحفاظ على توازنك.
- القيادة بفرامل غير مضبوطة بشكل صحيح أمر خطير ويمكن أن يؤدي إلى إصابات خطيرة أو الوفاة.
- قد تصبح الفرامل ساخنة أثناء التشغيل، لا تلمس الفرامل بجلدك العاري.
- قد يؤدي الضغط على المكابح بقوة أو بشكل مفاجئ إلى توقف العجلة، مما قد يتسبب في فقدان السيطرة على الدراجة والسقوط. قد يؤدي الضغط المفاجئ أو المفرط على المكابح إلى الإصابة أو الوفاة.
- إذا انفكّ الفرامل، يرجى ضبطه باستخدام مفتاح سداسي أو مفك براغي أو أي أداة أخرى مناسبة، أو يرجى الاتصال بفريق خدمة العملاء في Jetson.
- استبدل الأجزاء البالية أو المكسورة على الفور.
- تحقق من وجود جميع ملصقات السلامة وفهمها قبل الركوب.
- يجب على المالك السماح باستخدام وتشغيل الوحدة بعد إثبات أن المشغلين قادرون على فهم وتشغيل جميع مكونات الوحدة قبل استخدامها.
- لا تقم بالركوب دون تدريب مناسب. لا تقم بالركوب بسرعات عالية أو على أرض غير مستوية أو على منحدرات. لا تقم بأداء حركات بهلوانية أو الانعطاف بشكل مفاجئ.
- يوصى باستخدامه في الأماكن المغلقة.
- قد يؤدي التعرض المطول للأشعة فوق البنفسجية والمطر والعوامل الجوية إلى تلف مواد الغلاف، لذا قم بتخزينه في مكان مغلق عندما لا يكون قيد الاستخدام.
- أجهزة التنقل الإلكترونية الشخصية غير مخصصة للاستخدام في المواقع المرتفعة التي تتطلب مسافة أكبر بين الأسلاك الكهربائية في الدوائر الكهربائية، مما يشير إلى أنها غير مخصصة للاستخدام على ارتفاعات تزيد عن 2000 متر فوق مستوى سطح البحر.
- استخدم فقط البطارية (البطاريات) المحددة من قبل الشركة الصانعة
- قم بتخزينه في مكان مغلق عندما لا يكون قيد الاستخدام. اتركه في مكان مغلق أثناء الشحن أو عندما لا يكون قيد الاستخدام للقيادة.
- **تحذير** - خطر الحريق - لا يمكن للمستخدم إصلاح أي من الأجزاء.
- **تحذير** - خطر الحريق والصعق الكهربائي - لا توجد أجزاء يمكن للمستخدم صيانتها.

⚠ تحذير:

احرص دائمًا على اتباع الاحتياطات الأساسية عند استخدام هذا المنتج، بما في ذلك ما يلي:

(A) اقرأ جميع التعليمات قبل استخدام المنتج.

(B) لتقليل مخاطر الإصابة، من الضروري الإشراف الصارم عند استخدام المنتج بالقرب من الأطفال.

(C) لا تدخل أصابعك أو يديك في المنتج.

(D) لا تستخدم هذا المنتج إذا كان كابل الطاقة المرن أو كابل الإخراج مكسورًا أو معزولا أو به أي علامات أخرى تدل على تلفه.

(E) لحميع المعدات. يجب أن تنص التعليمات على ما يلي: هذا الجهاز غير مخصص للاستخدام في درجات حرارة أقل من 14 درجة فهرنهايت (10- درجة مئوية) أو أعلى من 104 درجة فهرنهايت (40 درجة مئوية).

(F) بالنسبة لجميع الأجهزة، يجب أن تتضمن التعليمات المعلومات التالية: تم تصميم البطارية بحيث يتم شحنها عندما تكون درجة الحرارة المحيطة بين 32 درجة فهرنهايت (0 درجة مئوية) و 104 درجة فهرنهايت (40 درجة مئوية). لا تقم أبدًا بشحن البطارية عندما تكون درجة الحرارة المحيطة خارج هذا النطاق.

إشعار بالامتثال

يتوافق هذا الجهاز مع الجزء 15 من قواعد لجنة الاتصالات الفيدرالية (FCC). يخضع التشغيل للشرطين التاليين: (1) لا يجوز أن يتسبب هذا الجهاز في أي تداخل ضار، و(2) يجب أن يتقبل هذا الجهاز أي تداخل يتلقاه، بما في ذلك التداخل الذي قد يتسبب في تشغيل غير مرغوب فيه. تحذير: قد تؤدي التغييرات أو التعديلات التي يتم إجراؤها على هذه الوحدة دون موافقة صريحة من الطرف المسؤول عن الامتثال إلى إبطال صلاحية المستخدم في تشغيل الجهاز. ملاحظة: تم اختبار هذا الجهاز وتبين أنه يتوافق مع الحدود المسموح بها للأجهزة الرقمية من الفئة B، وفقًا للجزء 15 من قواعد لجنة الاتصالات الفيدرالية (FCC). تم تصميم هذه الحدود لتوفير حماية معقولة ضد التداخل الضار في التركيبات السكنية. يولد هذا الجهاز طاقة ترددات راديوية ويستخدمها ويمكن أن يشعها، وإذا لم يتم تركيبه واستخدامه وفقًا للتعليمات، فقد يتسبب في تداخل ضار مع الاتصالات اللاسلكية. ومع ذلك، لا يوجد ضمان بعدم حدوث تداخل في منشأة معينة. إذا تسبب هذا الجهاز في تداخل ضار باستقبال الراديو أو التلفزيون، وهو ما يمكن تحديده عن طريق إيقاف تشغيل الجهاز وتشغيله، يُنصح المستخدم بمحاولة تصحيح التداخل عن طريق اتخاذ واحد أو أكثر من الإجراءات التالية:

- أعد توجيه أو نقل هوائي الاستقبال.
- قم بزيادة المسافة بين الجهاز والمستقبل.
- قم بتوصيل الجهاز بمأخذ كهربائي في دائرة كهربائية مختلفة عن تلك التي يتصل بها جهاز الاستقبال.
- استشر الموزع أو فني راديو/تلفزيون متمرس للحصول على المساعدة.
- يجب استخدام كابلات محمية مع هذه الوحدة لضمان الامتثال لحدود FCC من الفئة B.

مقترح كاليفورنيا رقم 65

⚠ تحذير:

هذا المنتج قد يعرضك لمواد كيميائية بما في ذلك الكادميوم، المعروف في ولاية كاليفورنيا بأنه يسبب السرطان وتشوهات خلقية أو أضرارًا أخرى تتعلق بالإنجاب.
لمزيد من المعلومات، يرجى زيارة:
.WWW.P65WARNINGS.CA.GOV

⚠ تحذير:

قد يؤدي عدم الالتزام بالتعليمات التالية إلى إصابة الطفل أو الآخرين.

- أبق الأجزاء الصغيرة بعيدًا عن متناول الأطفال أثناء التجميع.
- يجب أن يتم تجميع الملحقات وإزالتها بواسطة شخص بالغ.
- افحص المنتج بشكل متكرر للتأكد من عدم وجود أي تلف.

*** يلزم تجميعه من قبل شخص بالغ.**

⚠ تحذير:

لتقليل مخاطر الإصابة، يجب إشراف الكبار. لا تستخدمه أبدًا على الطرقات أو بالقرب من المركبات أو على المنحدرات أو الدرجات الحادة أو بالقرب منها أو في حمامات السباحة أو أي مسطحات مائية أخرى؛ ارتدِ الأحذية دائمًا ولا تسمح أبدًا بركوب أكثر من شخص واحد.

تغطية الضمان وتسجيل المنتج.

لممارسة حقوقك المتعلقة بالمنتج الضمان أو الاستفسار عن تغطية الضمان، يرجى الاتصال بنا مباشرة.

www.ridejetson.com

الضمان العام المحدود

يتم ضمان منتج JETSON الحديد الخاص بك ضد العيوب في المواد والتصنيع كما هو موضح على RIDEJETSON.COM/WARRANTY لفترة زمنية من تاريخ الشراء الأصلي عند استخدامه وفقًا لدليل المستخدم الخاص بـ JETSON (راجع RIDEJETSON.COM/SUPPORT). **بموجب هذا الضمان، ستتمكن من توجيه مطالباتك إلى JETSON حتى في الحالات التي اشتريت فيها منتج JETSON من أحد بائعي التجزئة المعتمدين لدينا.** لقراءة الشروط الكاملة لضماننا، تفضل بزيارة RIDEJETSON.COM/WARRANTY.

تسجيل المنتج

سجل جهاز JETSON الحديد الخاص بك لتتمكن من الحصول على دعم مخصص للمنتج والضمان بسرعة. قم بذلك على RIDEJETSON.COM/PRODUCT-REGISTRATION.

1. حول منتجك

1.1 نظرة عامة على المنتج

1. المقود* (التفاصيل صفحة 10)
2. ساق
3. المصباح الأمامي*
4. الرفرف الأمامي* (×2)
5. الشوكة الأمامية
6. فرامل قرصية(×2؛أمامية* وخلفية)
7. صمام الإطار مع غطاء واقي من الغبار (×2؛الأمام والخلف)
8. عجلة (×2؛الأمامي* والخلفي)
9. التعليق الخلفي
10. دواسة مع عاكسات (×2; يسار ويمين)
11. محموعة العجلات
12. سلسلة
13. مسند
14. عجلة الحوكي
15. المبدل
16. الرفرف الخلفي
17. عاكس خلفي
18. مصباح خلفي مع إشارات انعطاف
19. الإطار
20. مقعد
21. البطارية (قابلة للإزالة)
    A. مقبض البطارية
    B. قفل البطارية
    C. منفذ شحن مزود بغطاء
22. مفتاح قفل البطارية (×2)
23. شاحن
24. كابل الشحن

*يتطلب التحميع

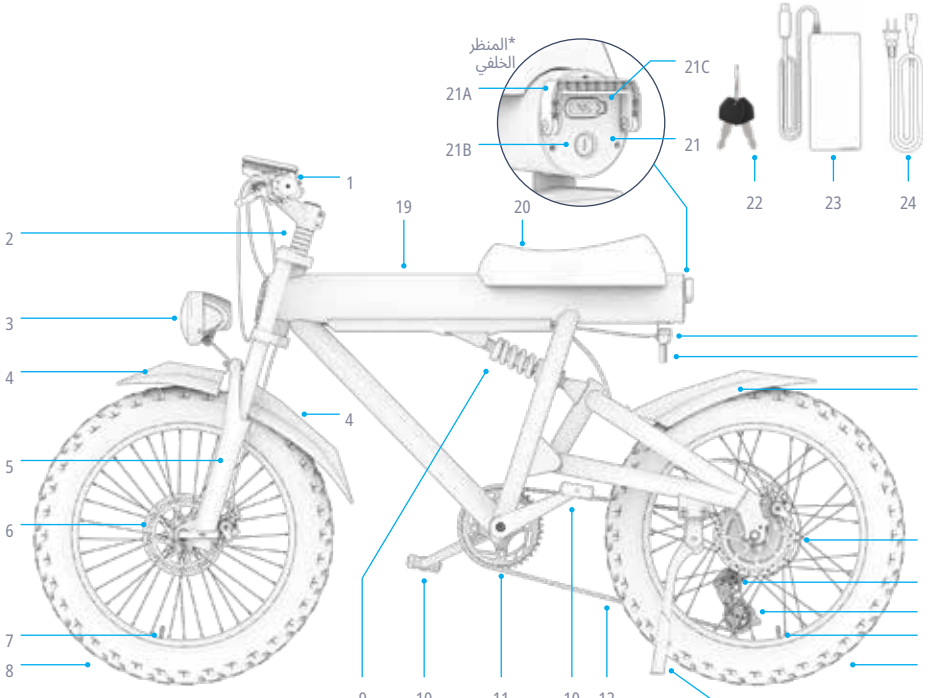

ملاحظة: قد لا تعكس الصور المظهر الفعلي للمنتج.

1. فرامل اليد اليسرى (العحلة الأمامية)
2. زر الإضاءة
3. مفتاح إشارة الانعطاف
4. زر البوق
5. زر لأسفل
6. زر الطاقة/الوضع
7. زر لأعلى
8. عاكس
9. شاشة LCD
10. مشبك المقود
11. ناقل الحركة
أ) زر التبديل إلى سرعة أعلى
ب) ذراع تخفيض السرعة
12. تسريع الدوران الخانق
13. فرامل اليد اليمنى (العحلة الخلفية)

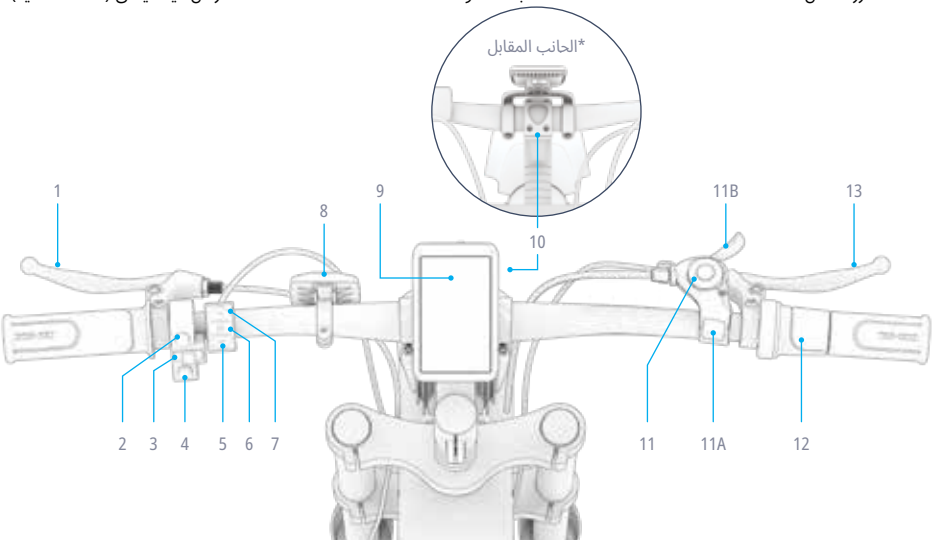

1.2 ماذا يوحد في العلبة

الأدوات المرفقة للتحميع والتعديل والصيانة:

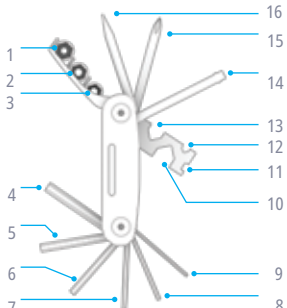

تحديد أداة متعددة الاستخدامات:	
1. مقبس 10 مم	9. مفتاح ألين 2 مم
2. مقبس 9 مم	10. مفتاح ربط سداسي 15 مم
3. مقبس 8 مم	11. مفتاح ربط قياس 14
4. مفتاح ألين 6 مم	12. مفتاح ربط سداسي 8 مم
5. مفتاح ألين 5 مم	13. مفتاح ربط سداسي 10 مم
6. مفتاح ألين 4 مم	14. برغي مقبس
7. مفتاح ألين 3 مم	15. مفك براغي برأس فيليبس
8. مفتاح ألين 2.5 مم	16. مفك براغي مسطح الرأس

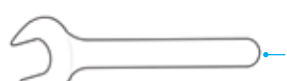



قطعة مفكوكة مرفقة لتركيب العجلة الأمامية:

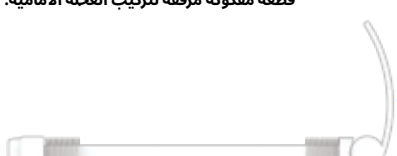

ملاحظة: الأجزاء والأجهزة الإضافية اللازمة للتجميع مرفقة مسبقًا؛ انظر خطوات التجميع للحصول على التفاصيل.

1.3 مواصفات المنتج

- الحد الأقصى للوزن: 300 رطل | 136.1 كحم
- وزن المنتج: 70 رطل | 31.8 كحم
- العمر الموصى به: +14
- أبعاد المنتج، غير مطوي:
  66.8 بوصة (طول) × 25.8 بوصة (عرض) × 40.5 بوصة (ارتفاع)
  | 169.7 سم (طول) × 65.5 سم (عرض) × 102.9 سم (ارتفاع)
- حجم الإطار:
  20.0 بوصة (ارتفاع) × 4.0 بوصة (عرض) |
  50.8 سم (ارتفاع) × 10.16 سم (عرض)
- السرعة القصوى: 20 ميل في الساعة | 32.2 كم/ساعة*
- مدى أقصى لمساعدة الدواسة: 37 ميلاً | 59.5 كم *
- نطاق السرعة القصوى: 27 ميلاً | 43.5 كم *
- نوع الفرامل: فرامل يدوية للتحكم في فرامل الأقراص الأمامية والخلفية
- البطارية: 48 فولت 10.4 أمبير
- نوع البطارية: ليثيوم أيون
- المحرك: 500 واط **
- خرج الشاحن: 54.6 فولت، 2.0 أمبير
- جهد الشاحن: 240 - 100 UL فولت
- وقت الشحن: حوالي 6 ساعات
- ضغط الإطارات الموصى به: 20 رطل لكل بوصة مربعة
- عدد التروس: 7
- عدد أوضاع السرعة: 5
- معدل مقاومة الماء: IPX4
- شهادة UL: 2849

*قد تختلف مجموعة المنتجات والسرعة وعمر البطارية والمواصفات الأخرى بناءً على ظروف الراكب و .

**الطاقة القصوى

1.4 موارد عبر الإنترنت

ابحث عن أكثر المنتج المحدث مواد التوجيه وموارد الدعم.

يمكنك العثور على دليل المستخدم هذا على الإنترنت على العنوان https://cdn.shopify.com/s/files/1/2530/6734/files/OTTO_MANUAL-web-1754427653669.pdf

تحدون مجموعة كتيبات الاستخدام الخاصة بنا على الموقع https://ridejetson.com/pages/product-manuals

2. تعليمات التثبيت.

2.1 ملاحظات أولية

- ابدأ مغامرتك بالطريقة الصحيحة. قبل استخدام هذا المنتج، اقرأ بعناية دليل المستخدم بالكامل، بما في ذلك تحذيرات السلامة. تأكد من فهمك وقبولك والتزامك بكل ما يلي:
  - توصيات الشركة المصنعة.
  - تعليمات السلامة والتحذيرات.
  - القوانين واللوائح المحلية المتعلقة بركوب الدراجات والتشغيل.

- توخي الحذر عند فتح الصندوق، حيث أن المقود سيكون مثبتًا بشكل حزئي فقط بالإطار. قم بإزالة جميع مواد التغليف وقم بتثبيت الدراجة الكهربائية في وضع مستقيم على مسندها قبل التجميع. (راجع القسم 4.8)

- الاتجاهات الواردة في هذا الدليل — يمين، يسار، أمام/إلى الأمام، وخلف/إلى الخلف — موجهة حسب رؤية الراكب عندما يكون جالسًا على الدراجة الكهربائية. على سبيل المثال، "الجانب الأيمن" من الدراجة الكهربائية هو الجانب الذي توجد فيه يد الراكب اليمنى.

2.2 ملاءمة الراكب

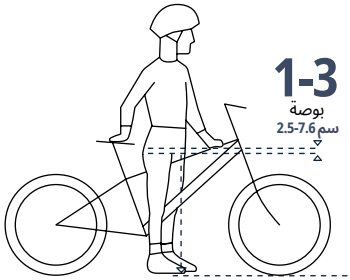

للقيادة الآمنة والمريحة، يجب أن يكون هناك مسافة لا تقل عن 1-3 بوصات (2.5-7.6 سم) بين الفخذ والأنبوب العلوي لإطار الدراجة عندما يجلس الراكب على المنتج مع وضع كلا القدمين على الأرض.

2.3 تثبيت المقود

ستحتاج إلى أطراف مفتاح ألين 5 مم و 4 مم من الأداة المتعددة.

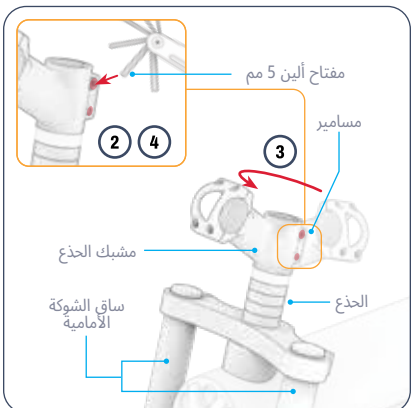

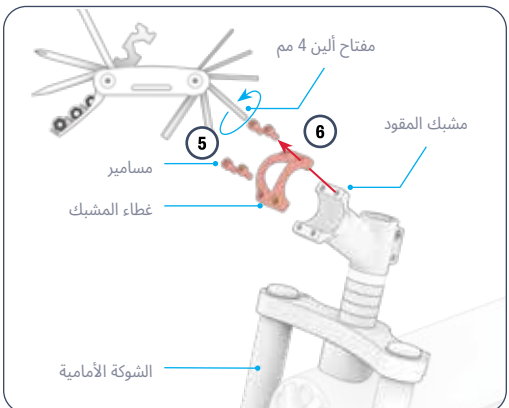

1. ضع إطار الدراجة في وضع مستقيم على العجلة الخلفية والشوكة الأمامية.
2. قم بفك (ولكن لا تقم بإزالة) البراغي الموجودة في مشبك الحذع عن طريق لفها عكس اتجاه عقارب الساعة لمدة 2-3 لفات باستخدام مفتاح ألين 5 مم.
3. أدر مشبك الحذع حتى يصبح مشبك المقود مواجها لمقدمة الدراجة. تأكد من أن الشوكة الأمامية موجهة أيضا بحيث تكون أرجل الشوكة متساوية على الجانبين الأيمن والأيسر من الإطار.
4. أعد ربط البراغي في مشبك الحذع عن طريق لفها في اتجاه عقارب الساعة باستخدام مفتاح ألين 5 مم.
5. قم بفك وإزالة المسامير الأربعة الموجودة على مشبك المقود عن طريق لفها عكس اتجاه عقارب الساعة باستخدام مفتاح ألين 4 مم.
6. قم بإزالة غطاء المشبك وضعه جانبًا مع المسامير الأربعة.

تحذير: تأكد من أن جميع الكابلات والأسلاك موجودة أمام المقود، وأنها غير متشابكة، ولا تعترض طريق أي أجزاء متحركة، ولا تعيق دوران المقود.

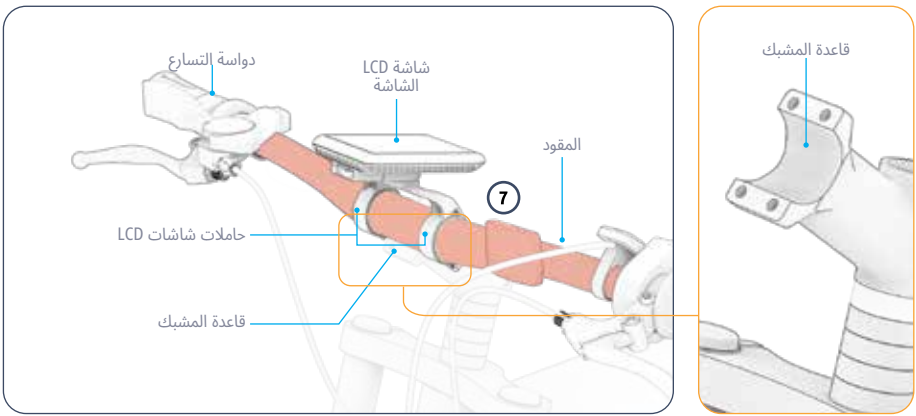

7. ارفع المقود بحذر على قاعدة المشبك وضعه بحيث:
   - إنّه موجود في الجزء السفلي المنحني من المشبك.
   - يتم توجيهه بواسطة دواسة التسارع الموجودة على الجانب الأيمن من الدراجة.
   - يتم تثبيته في المنتصف وموازنته في المشبك.
   - قاعدة مشبك المقود تقع بين ساقي حامل شاشة LCD.

ملاحظة: قد تضطر إلى تدوير شاشة LCD للوصول إلى المشبك وتثبيت أجزاء المشبك.

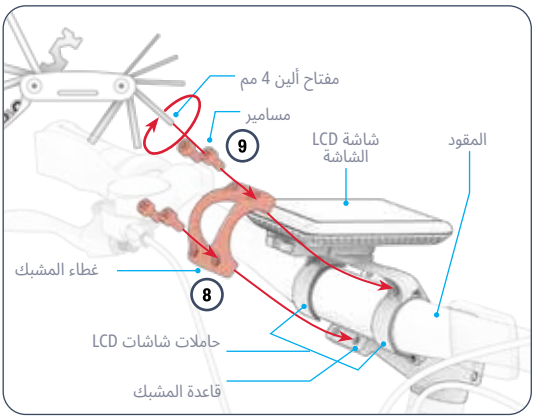

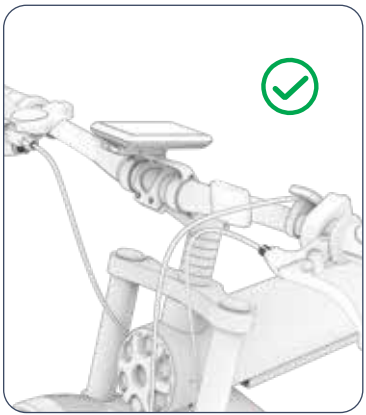

10. تأكد من أن المقود مثبت بإحكام في المشبك.
11. تأكد من أن المقود والشوكة الأمامية يدوران بشكل متوازٍ عند تدوير المقود إلى اليسار أو اليمين.

8. ضع غطاء المشبك في منتصف المقود بحيث:
   • الثقوب الأربعة في الغطاء تتوافق مع الثقوب الأربعة في قاعدة المشبك.
   • الغطاء ملائم تمامًا لمنحنى المقود.
   • الغطاء خالٍ من حامل شاشة LCD ومن تحت جميع أجزاء شاشة LCD وحاملها.
9. أعد إدخال المسامير الأربعة في الثقوب الأربعة الموجودة في مقدمة غطاء المشبك. أثناء تثبيت المقود وغطاء المشبك في موضعهما، قم بإحكام ربط المسامير عن طريق تدويرها في اتجاه عقارب الساعة باستخدام مفتاح الين.

2.4 تثبيت العجلة الأمامية

ستحتاج إلى شوكة التحرير السريع.

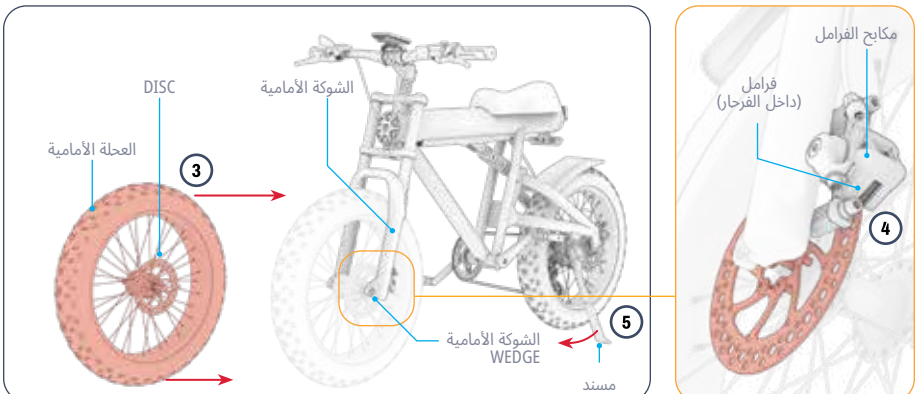

1. تأكد من إزالة جميع مواد الحماية البلاستيكية من العجلة والشوكة الأمامية.
2. حدد جانب العجلة الذي يحتوي على القرص وجانب الشوكة الأمامية الذي يحتوي على مكبس الفرامل. ضع العجلة في وضع مستقيم أمام الشوكة بحيث يكون جانب العجلة الذي يحتوي على القرص على جانب الشوكة الذي يحتوي على مكبس الفرامل.
3. ارفع مقدمة الدراجة بحذر ولف العجلة بين أرجل الشوكة الأمامية. ضع العجلة الأمامية بين الشوكة الأمامية بحيث يكون جانب القرص من العجلة على جانب الشوكة مع مكونات الفرامل.
4. قم بتوجيه الشوكة الأمامية برفق لأسفل حول العجلة حتى تستقر الأوتاد الموجودة في كل ساق من شوكات الشوكة حول المحور الأمامي.
   هام: تأكد من أن القرص موضوع بين وسادتي الفرامل داخل مكبس الفرامل.
5. ضع الدراجة على مسندها (القسم 4.8).

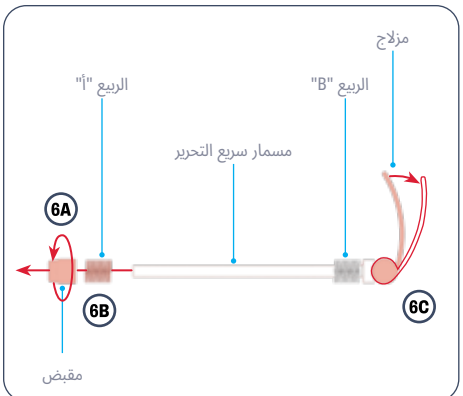

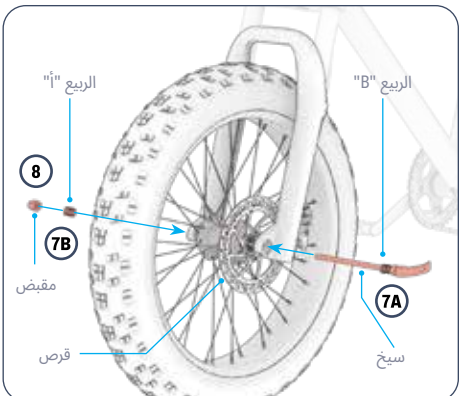

7. من حانب الدراجة المزود بالفرامل والقرص، حرك المسمار السريع التحرير عبر المحور الأمامي (أ). حرك الزنبرك "أ" للخلف على طرف المسمار بحيث يكون الحانب الأصغر من الزنبرك أقرب إلى العجلة (ب).
8. لف المقبض برفق في اتجاه عقارب الساعة على طرف السيخ. ولكن لا تشده بالكامل.

6. قم بإزالة المفتاح الموحود على مسمار التثبيت السريع عن طريق لفه عكس اتجاه عقارب الساعة (أ). قم بإزالة الزنبرك "أ" من المسمار (ب)، وافتح المزلاج (ج).

هام: اترك الزنبرك "B" على السيخ بحوار المزلاج.

*الجانب المقابل

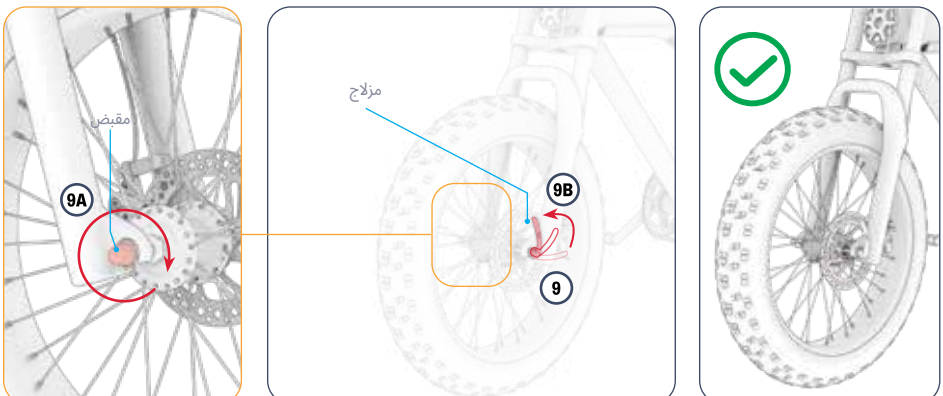

10. تأكد من أن العجلة تدور بحرية وأنها مثبتة بإحكام.

حل المشكلات: إذا لم تتمكن من فتح أو إغلاق المزلاج الموجود على مسمار التثبيت السريع، قم بفك المفتاح بمقدار دورة في عكس اتجاه عقارب الساعة حتى تتمكن من استخدام المزلاج. لا تفرط في فك المفتاح: يجب أن تشعر ببعض الشد عند فتح وإغلاق المزلاج.

9. أمسك المزلاج الموجود على مسمار التثبيت السريع بثبات أثناء شد المسمار عن طريق تدويره في اتجاه عقارب الساعة (أ). أغلق المزلاج الموجود على مسمار التثبيت السريع (ب).

⚠ **تحذير:** تأكد من تثبيت العجلة بإحكام على الشوكة الأمامية باستخدام المسمار. إذا تم إحكام ربط المسمار بشكل صحيح، فسيكون هناك بعض المقاومة عند إغلاق مزلاج المسمار في البداية، ثم يتطلب الأمر بذل جهد قوي لإغلاقه بالكامل. قد تتحلل العجلة غير المثبتة أو تسقط، مما يعرض الراكب لخطر الإصابة بجروح خطيرة.

2.5 تثبيت المصباح الأمامي والرفرف الأمامي

ستحتاج إلى مفتاح ألين 6 مم الموجود في الأداة المتعددة الاستخدامات ومفتاح ربط 10 مم.

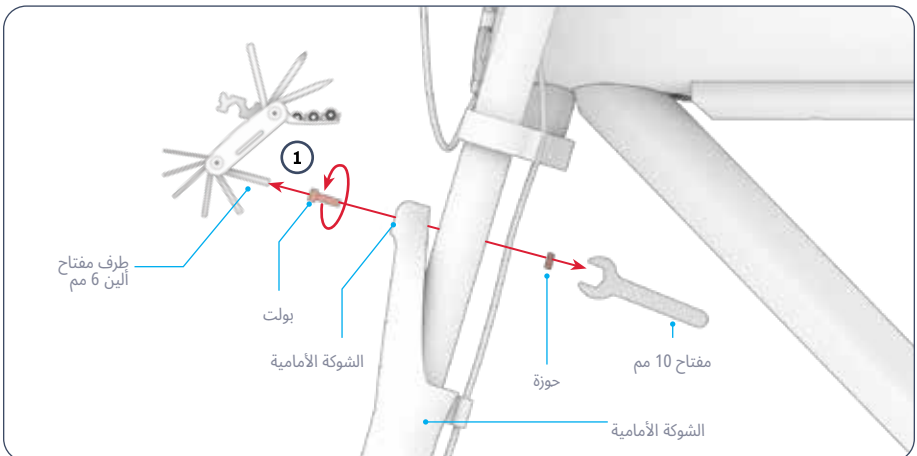

1. استخدم مفتاح 10 مم لتثبيت الصمولة الموجودة على الجانب الخلفي من العارضة الأمامية للشوكة الأمامية. قم بفك وإزالة المسمار الموجود على الجانب الأمامي من العارضة الأمامية للشوكة الأمامية عن طريق لفه عكس اتجاه عقارب الساعة باستخدام طرف مفتاح ألين 6 مم من الأداة المتعددة. ضع الأجزاء المعدنية جانبًا.

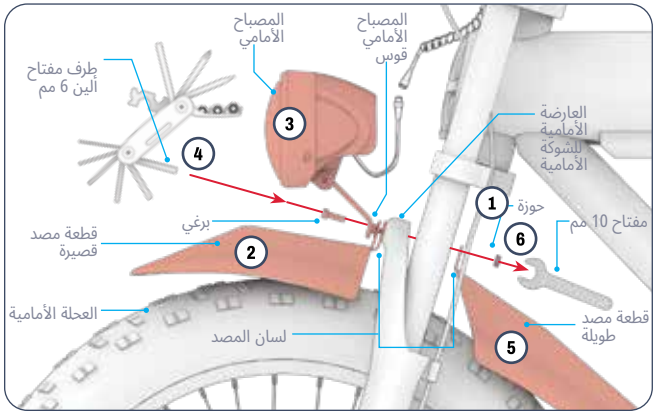

هام:
عند وضع المصباح الأمامي، تأكد من أن السلك الذي يربط المصباح الأمامي بالإطار يقع خلف المصباح، ولا يعيق أي أجزاء أو آليات متحركة، مثل العجلة أو الفرامل.

هام: تعامل مع الأسلاك الكهربائية بحذر.

5. إستمر في تثبيت جميع القطع في مكانها أثناء وضع قطعة الحاجز الطويل خلف العارضة الأمامية للشوكة الأمامية بحيث
   • الثقب الموجود في لسان المصد يقع حول طرف المسمار.
   • الحاجز منحني لأسفل فوق الجزء الخلفي من العجلة.
6. أدر الصمولة في اتجاه عقارب الساعة على طرف المسمار. استخدم مفتاح 10 مم لتثبيت الصمولة أثناء شد المسمار فيها عن طريق تدوير المسمار في اتجاه عقارب الساعة باستخدام طرف مفتاح ألين 6 مم من الأداة المتعددة.

2. ضع قطعة الحاجز الصغير أمام العارضة الأمامية للشوكة الأمامية بحيث يتم استيفاء الشروط التالية:
   • الحاجز منحني لأسفل فوق الجزء العلوي من العجلة
   • الثقب الموجود في لسان المصد يقع أمام الثقب الموجود في العارضة الأمامية للشوكة الأمامية التي قمت للتو بإزالة الأجزاء المعدنية منها.
3. أثناء تثبيت قطعة المصد الصغيرة في مكانها، ضع المصباح الأمامي بعناية فوق قطعة المصد الصغيرة بحيث يتم استيفاء الشروط التالية:
   • الضوء موجه للأمام.
   • الحامل موجود تحت المصباح ويميل نحو مؤخرة الدراجة.
   • يتم محاذاة الفتحة الموجودة في الحامل مع الفتحة الموجودة في لسان المصد والفتحة الموجودة في نهاية العارضة الأمامية بعد العارضة التي قمت بإزالة الأجزاء المعدنية منها للتو.
4. من الأمام، أعد إدخال المسمار عبر مجموعة الثقوب المتوازنة حتى يظهر طرفه على الحانب الخلفي من العارضة الأمامية للشوكة الأمامية.

⚠ **تحذير:** تعامل مع المكونات الكهربائية بحذر.

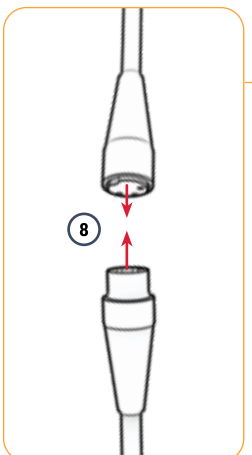

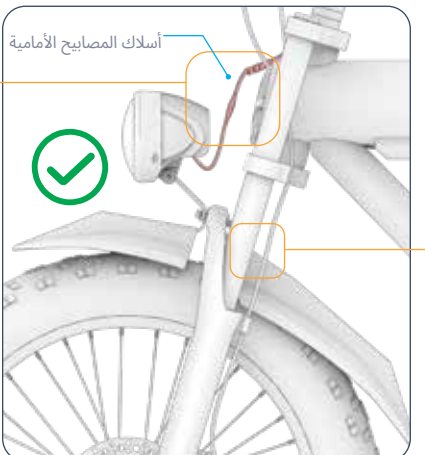



7. قم بتوصيل المصباح الأمامي بمصدر الطاقة. ادفع بعناية قارنة التوصيل الموجودة على السلك المتصل بالمصباح الأمامي إلى قارنة الاستقبال الموجودة على السلك المتصل بالمقود.

8. تأكد من أن المصباح الأمامي وقطع المصد الأمامي مثبتة بإحكام على العارضة الأمامية للشوكة الأمامية، وتأكد من أن العجلة تدور بحرية تحت قطع المصد. إذا لزم الأمر، اضبط موضع قطع المصد بحيث لا تعيق دوران العجلة.

2.6 تثبيت الدواسات

ستحتاج إلى مفتاح 15 مم.

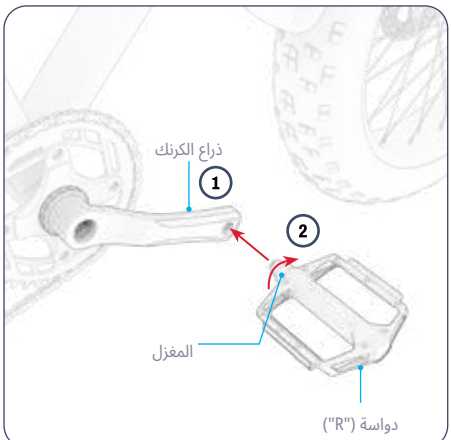

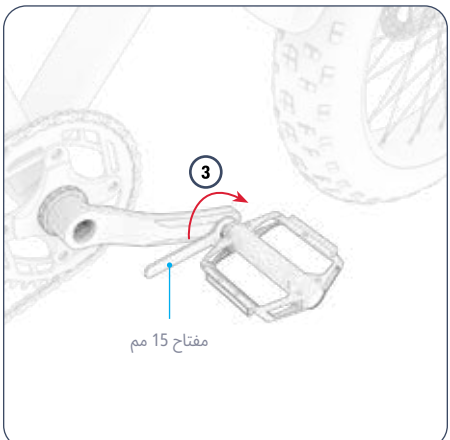

1. قم بمحاذاة المحور الموحود على الدواسة الموسومة بعلامة "R" مع الفتحة الموحودة في نهاية ذراع الكرنك على الحانب الأيمن من الدراحة.
2. ثبت قاعدة الدواسة، مع الحرص على دخول المغزل في الفتحة بشكل مستقيم، واستخدم يدك الأخرى للف المغزل في اتحاه عقارب الساعة داخل الفتحة لبضع لفات.
3. استخدم مفتاح الربط لإنهاء إدخال المغزل في ذراع الكرنك ثم إحكام ربطه.
4. تأكد من أن الدواسة اليمنى مثبتة بإحكام.
5. كرر الخطوات من 2 إلى 5 مع الدواسة اليسرى ("L").

هام: المحور الموحود على الدواسة اليسرى مزود بخيوط عكسية ويحب إدخاله وإحكام ربطه بالدوران عكس اتحاه عقارب الساعة

2.7 شحن البطارية

قد يستغرق شحن البطارية بالكامل حوالي 6 ساعات. اشحن البطارية بالكامل قبل استخدامها لأول مرة. يمكن شحن البطارية عندما تكون مثبتة في الإطار أو مزالة منه. (انظر القسم 4.9 لمعرفة كيفية إزالتها)

1. قم بتوصيل كابل الشحن بالشاحن.
2. افتح غطاء منفذ الشحن الموجود على هيكل الدراجة.
3. قم بتوصيل كابل الشحن بالحدار، ثم قم بتوصيل سلك الشاحن بمنفذ الشحن.
4. عندما يتحول لون مؤشر الضوء علي الشاحن من الأحمر إلى الأخضر، فهذا يعني أن البطارية قد وصلت إلى الشحن الكامل. قم بإزالة سلك الشاحن من منفذ الشحن وافصل كابل الشحن من مقبس الحائط.
5. أغلق غطاء منفذ الشحن.

الحالة	مؤشر الشحن الضوء على الشاحن:
الشحن	أحمر إضاءة
اكتمل الشحن	أخضر إضاءة

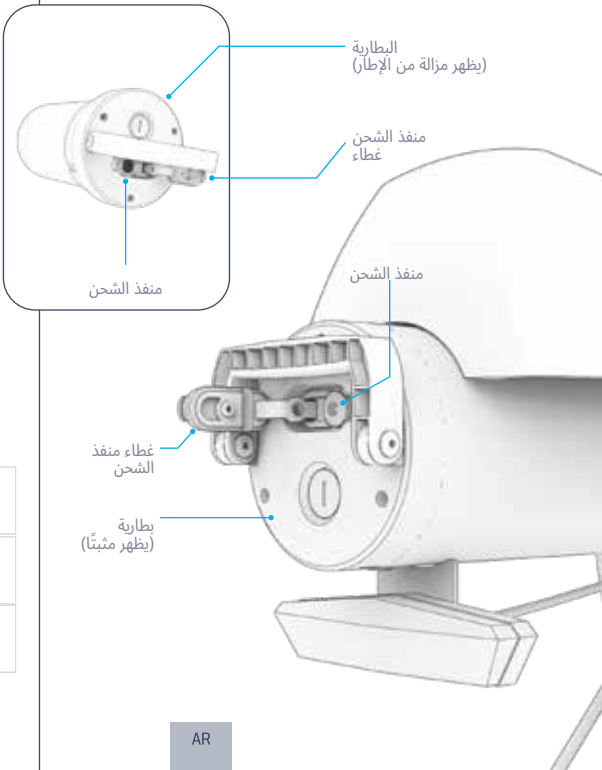

هام:

استخدم فقط الشاحن المرفق أو الشاحن الذي تم الحصول عليه مباشرة من JETSON والمسمى بـ JY-546200 أو رقم الحزء PJOTTO-CH.

⚠ تحذير: قد يؤدي عدم استخدام الشاحن الصحيح إلى نشوب حريق أو انفجار، مما قد يتسبب في أضرار مادية وإصابات ووفيات.



ملاحظات مهمة بشأن الشحن:

- احرص دائمًا على إغلاق منفذ الشحن عندما لا تكون مشغولًا بشحن البطارية.
- لا تقم أبدًا بتشغيل المنتج أثناء شحنه.
- لا تستخدم مقابس كهربائية قابلة للنقل.
- للحصول على أفضل حالة للبطارية، اشحن البطارية بالكامل خلال كل جلسة شحن — حوالي 6 ساعات.
- لا تترك المنتج قيد الشحن طوال الليل أو لفترات طويلة.
- لا تحاول إزالة البطارية أو تفكيكها.
- نطاق درجة حرارة الشحن المحيطة: 32 درجة فهرنهايت (0 درجة مئوية) - 104 درجة فهرنهايت (40 درجة مئوية)
- نطاق درجة حرارة التشغيل المحيطة: 32 درجة فهرنهايت (0 درجة مئوية) - 104 درجة فهرنهايت (40 درجة مئوية)
- احرص دائمًا على إغلاق غطاء منفذ الشحن عندما لا يكون المنتج قيد الشحن.
- لا تستخدم هذا المنتج إذا كان سلك الطاقة المرن أو كابل الإخراج متآكلا أو إذا كان العازل الكهربائي ( ) مكسورًا أو إذا كان هناك أي علامات أخرى تدل على وجود تلف.
- تأكد من أن رقم طراز الشاحن الموجود على ملصق الشاحن يتطابق مع رقم طراز الشاحن المذكور أعلاه.
- تأكد من أن ملصق الشاحن يشير إلى أن الشاحن متوافق مع طراز JETSON الخاص بك. يمكنك العثور على اسم طراز JETSON ورقم SKU على ملصق ملصق على الحزء العلوي أو الحانبي أو السفلي من إطار المنتج أو قاعدة التثبيت.



هذا مثال علي وضع العلامات الشاحن الخاص بك سيكون لديه.

3. التحضير للركوب.

3.1 فحوصات السلامة قبل الركوب

قم بإجراء هذه الفحوصات الأمنية الهامة قبل كل رحلة:

الفرامل:

- تأكد من أن المكابح تعمل بشكل صحيح بحيث تكون أذرع فرامل اليد مثبتة بالمقود ومشحمة بحيث يمكن ضغطها بسهولة.
- تأكد من أن وسادات الفرامل ليست مهترئة، وأنها في الوسط ومحاذاة مع الدوار.

الإطار:

- تأكد من أن إطار الدراجة والشوكة غير تالفين أو منحنيين أو مكسورين.
- تأكد من عدم إحكام ربط المسمار الذي يربط الحذع بالشوكة. قد يؤدي إحكام ربط المسمار إلى حدوث خلل يؤثر على سلامة الراكب.
- تأكد من أن نظام الدفع يعمل بشكل حيد ومثبت بإحكام على الإطار.
- تأكد من أن الإطار مثبت في وضع الركوب بواسطة مزلاج قفل الإطار.

الكرنكات والدواسات:

- تأكد من أن الدواسات مثبتة بإحكام على السواعد.
- تأكد من أن الكرنكات ونظام الدفع مثبتان بإحكام على هيكل الدراجة وأنهما يدوران بحرية.

التوجيه:

- تأكد من أن المقود والشوكة الأمامية يدوران بشكل متواز.
- تأكد من أن المقود مثبت في مكانه بواسطة مشبك المقود.

العجلات:

- تأكد من أن الإطارات لا تظهر عليها علامات تآكل مفرط أو تلف.
- تأكد من أن الإطارات مملوءة بالهواء بالضغط الموصى به وهو **20 رطل لكل بوصة مربعة**.
- تحقق من أن حنوط العجلات وأعمدة العجلات غير تالفة أو مكسورة أو منحنية.
- تأكد من إحكام ربط صواميل المحور.

سلسلة:

- تأكد من أن شد السلسلة يسمح لك برفع منتصف السلسلة بمقدار بوصة فقط.
- تأكد من أن السلسلة موضوعة بشكل صحيح على محموعة العجلات، والمبدل، والعجلة الدوارة.

3.2 تضخيم الإطارات والضغط

قبل ركوبك الأول، ستحتاج إلى إضافة هواء إلى الإطارات لرفع ضغطها إلى المستوى الموصى به وهو 20 رطل لكل بوصة مربعة (**PSI**). استخدم مقياسًا للتأكد من أن ضغط الإطارات يقع ضمن هذا النطاق قبل كل رحلة.

لإضافة الهواء:

1. قم بإزالة غطاء الغبار من صمام الإطار على أحد العجلات عن طريق لفه في عكس اتجاه عقارب الساعة. ضعه جانبًا.
2. اتبع تعليمات الشركة المصنعة الموجودة على مضخة الهواء لإدخال الهواء في الإطار. تحقق بشكل دوري باستخدام مقياس الضغط واستمر في إضافة الهواء حتى تصل إلى **20 رطل لكل بوصة مربعة**.
3. قم بإزالة مضخة الهواء واستبدل صمام الغبار عن طريق لفه في اتجاه عقارب الساعة.
4. كرر العملية مع الإطار الآخر.

⚠ **تحذير:** استخدم مضخة هواء يدوية فقط لنفخ الإطارات. لا تستخدم أبدًا ضاغط هواء؛ فقد يتسبب ذلك في انفجار أنابيب الإطارات.

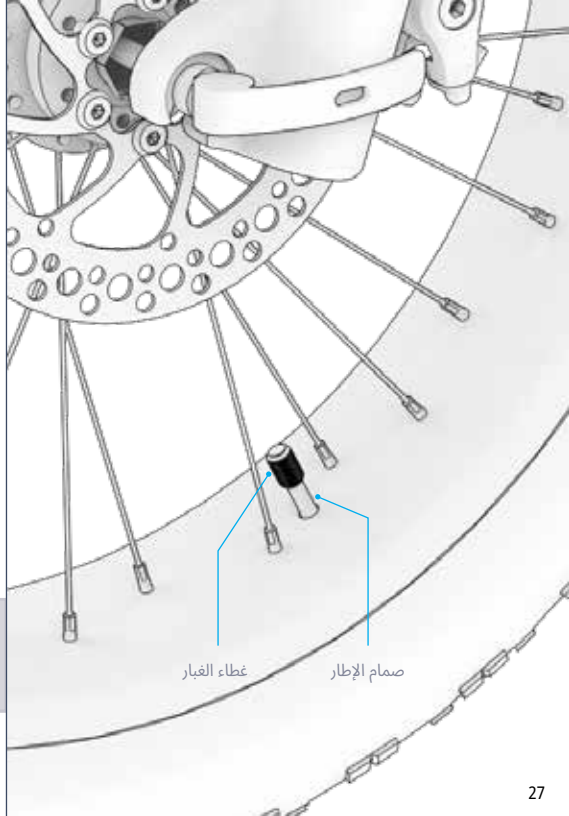

3.3 فحص الفرامل وضبطها

فحص سلامة الفرامل ووظائفها:

بعد التجميع وقبل كل رحلة، تحقق من أن المكابح تعمل بشكل صحيح وآمن لإبطاء العجلة وإيقافها عن طريق تنفيذ الخطوات التالية:

1. امشِ مع دراجتك واسحب الفرامل اليسرى برفق.
2. تأكد من أن المقياس الأمامي يغلق بشكل صحيح على القرص ويبطئ دوران العجلة.
3. كرر ذلك، واسحب فرامل اليد اليسرى بقوة أكبر وتأكد من توقف العجلة الأمامية.
4. كرر الخطوات من 1 إلى 3 مع الفرامل اليدوية اليمنى والعجلة الخلفية.

الوضع الصحيح لمكابح الفرامل والوسادات:

تتطلب فرامل الدراجات أن تكون جميع العناصر في محاذاة وترتيب دقيقين حتى تعمل بشكل صحيح. **إن صوت الاحتكاك أو الصرير الصادر من منطقة الفرامل (سواء كان مستمراً أو متقطعاً) هو مؤشر جيد على أن هناك شيئاً ما غير محاذي ويحتاج إلى تعديل.**

من المحتمل أن يكون سبب الضوضاء هو عدم محاذاة المقياس، مما يتسبب في احتكاك وسادات الفرامل الموجودة بداخله بالقرص حتى عندما يكون المقياس مفتوحًا. يجب ألا تتلامس الوسادات مع القرص إلا عندما يكون المقياس مغلقًا بسبب سحب فرامل اليد.

في حالة عدم المحاذاة، اضبط الفرحار باستخدام التعليمات التالية.

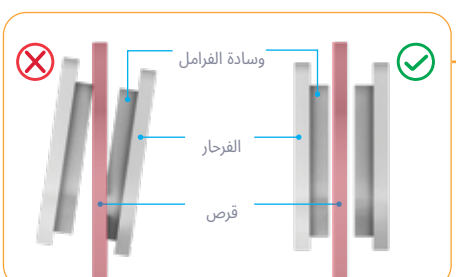

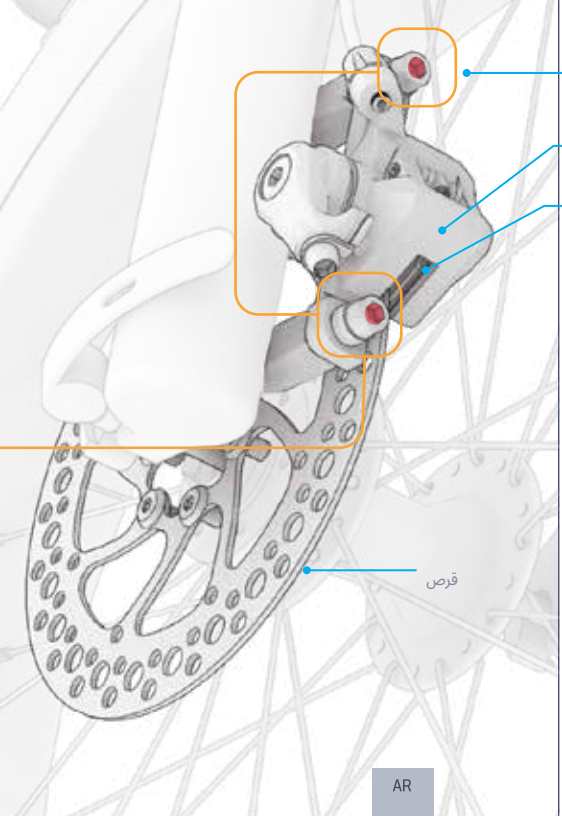

ضبط مكابح الفرامل:

قد تحتاج إلى مفتاح ألين 5 مم الموجود في الأداة المتعددة.

1. على الفرامل التي تحتاج إلى ضبط، حدد موقع الفرحار، وسادات الفرامل، والقرص.
2. ارفع عجلة الدراجة وقم بتدويرها. راقب القرص وهو يدور بين وسادات الفرامل، ولاحظ أي وسادة تحتك بالقرص.
3. ضع الدراجة على المسند. (انظر القسم 4.8).
4. عند النظر إلى المقياس من الجزء الخلفي للعجلة، حدد موقع المسمار الموجود أعلى المقياس والمسمار الموجود أسفله. استخدم مفتاح ألين 5 مم لكل مسمار عن طريق لفه عكس اتجاه عقارب الساعة لمدة 4 - 5 دورات.
5. حرك الفرحار خارج المحاذاة حتى تتحقق الشروط التالية:
   - يتم محاذاة الجزء العلوي من الوسادات مع حافة القرص.
   - لا يلامس أي جزء من الوسادتين القرص.
   - الوسادات موازية للقرص.
6. مع وضع الفرحار في الموضع المطلوب، قم بإحكام ربط أحد البراغي بالكامل ثم الآخر عن طريق لفه في اتجاه عقارب الساعة باستخدام مفتاح ألين.
7. تأكد من أن الفرحار مثبت بإحكام وقم بإجراء فحص سلامة ووظائف الفرامل (بداية القسم 3.3) مرة أخرى.

4. تعليمات التشغيل.

4.1 التشغيل والإيقاف

لتشغيل الدراجة الكهربائية أو إيقاف تشغيلها: اضغط مع الاستمرار على زر الطاقة/الوضع **(M)** لمدة 2-3 ثوانٍ.

ميزة الإيقاف التلقائي الذكي:
للحفاظ على طاقة البطارية، ستتوقف دراجتك تلقائيًا عن العمل بعد 10 دقائق من عدم الحركة.

هام:
للحفاظ على طاقة البطارية، تذكر دائمًا إيقاف تشغيل دراجتك عند التوقف في محطة الوقود أو عند إيقافها ليلاً.

⚠ **تحذير:**
لتجنب تلف البطارية والنظام الكهربائي الذي قد يؤدي إلى حدوث خلل وظيفي ويؤثر على السلامة، لا تقم أبدًا بتشغيل دراجتك الكهربائية أثناء شحنها.

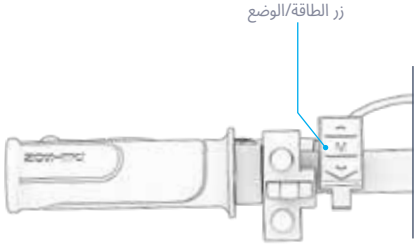

4.2 فهم واستخدام شاشة LCD

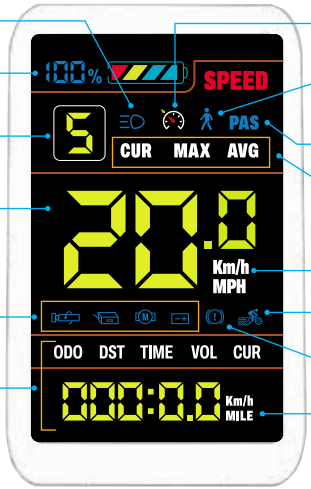

⚠ **تحذير:** إذا ظهر رمز تنبيه خطأ أو رمز E-001 إلى E-007 على شاشة LCD، توقف عن الركوب على الفور. اتصل بفريق JETSON CARE للحصول على المساعدة قبل ركوب دراجتك الكهربائية مرة أخرى.

تغيير عرض الشاشة:

لتغيير سطوع الشاشة:

1. اضغط مع الاستمرار على زرّيّ الأعلى (▲) والأسفل (▼) لمدة 2-3 ثوانٍ للدخول إلى قائمة الإعدادات.
2. اضغط بسرعة على السهم لأعلى حتى يظهر "P01" على الشاشة.
3. اضغط بسرعة على زر الطاقة/الوضع (**M**) للدخول.
4. اضغط بسرعة على زري الأعلى (▲) والأسفل (▼) للتبديل بين 1 (أدنى مستوى سطوع) و 2 (مستوى سطوع متوسط) و 3 (أعلى مستوى سطوع) حتى الوصول إلى الإعداد المطلوب.
5. اضغط بسرعة على زر الطاقة/الوضع (**M**) للتأكيد.
6. اضغط مع الاستمرار على زرّيّ الأعلى (▲) والأسفل (▼) في نفس الوقت لمدة 2-3 ثوانٍ للخروج من قائمة الإعدادات.

لتبديل وحدة القياس بين الأميال والكيلومترات:

1. اضغط مع الاستمرار على زرّيّ الأعلى (▲) والأسفل (▼) لمدة 2-3 ثوانٍ للدخول إلى قائمة الإعدادات.
2. اضغط بسرعة على السهم لأعلى حتى يظهر "P02" على الشاشة.
3. اضغط بسرعة على زر الطاقة/الوضع (**M**) للدخول.
4. اضغط بسرعة على زري الأعلى (▲) والأسفل (▼) للتبديل بين الكيلومترات (**0**) والأميال (1) حتى الوصول إلى الإعداد المطلوب.
5. اضغط بسرعة على زر الطاقة/الوضع (**M**) للتأكيد.
6. اضغط مع الاستمرار على زرّيّ الأعلى (▲) والأسفل (▼) لمدة 2-3 ثوانٍ للخروج من قائمة الإعدادات.

لتغيير المواصفات المعروضة على الشاشة:

اضغط بسرعة على زر الطاقة/الوضع (M) للتبديل بين هذه المواصفات في الشاشة:

1	**ODO**	عداد المسافة المقطوعة - إجمالي المسافة المقطوعة على هذه الوحدة.
2	**DST***	المسافة - المسافة المقطوعة في هذه الرحلة.
3	**CUR**	التيار - التدفق الكهربائي للبطارية.
4	**VOL**	الجهد الكهربائي - القوة الكهربائية من البطارية.
5	**TRIP***	عداد المسافة المقطوعة - المسافة المقطوعة خلال هذه الرحلة.
6	**TIME***	TRIP TIME - الوقت المستغرق في هذه الرحلة.

اضغط في نفس الوقت على زر التشغيل/الوضع (**M**) وزر الأعلى (▲) للتبديل بين هذه المواصفات:

7	**MAX***	السرعة القصوى للرحلة - السرعة القصوى التي تم الوصول إليها في هذه الرحلة.
8	**AVG***	متوسط سرعة الرحلة - متوسط السرعة التي تم السير بها خلال هذه الرحلة.

*سيتم إعادة ضبط المواصفات في كل مرة يتم فيها إيقاف تشغيل السكوتر.

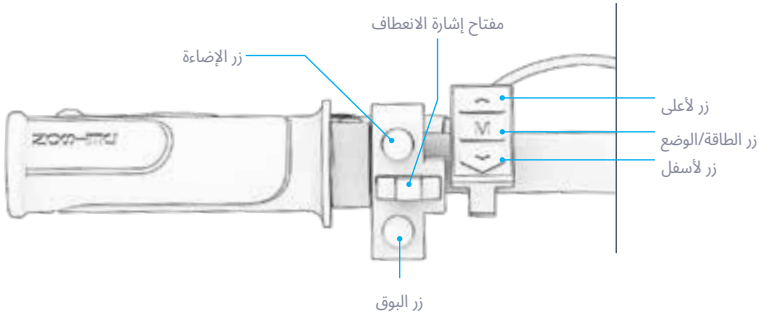

4.6 استخدام المساعدة الإلكترونية للمشي

في وضع المساعدة على المشي، سيدفع المحرك الدراجة إلى الأمام بسرعة 3.7 ميل في الساعة | 6.0 كم/ساعة لتسهيل نقلها عندما لا تكون تقودها. استخدم المقود لتوجيه الدراجة أثناء استخدام المساعدة على المشي.

لتشغيل وضع المساعدة على المشي: اضغط مع الاستمرار**على** الزر السفلي (▼). بعد ثانيتين، سيتم تنشيط وضع المساعدة على المشي. استمر في الضغط على الزر السفلي (▼) طالما كنت بحاجة إلى المساعدة على المشي. سيضيء رمز المساعدة على المشي على شاشة LCD (القسم 4.2) كلما تم تشغيل المساعدة على المشي.
لإيقاف تشغيل وضع المساعدة على المشي: حرر الزر (▼).

4.4 استخدام إشارات الانعطاف

قم بتبديل مفتاح إشارة الانعطاف إلى اليسار أو اليمين لتشغيل إشارة الانعطاف المقابلة في الجزء الخلفي من الدراجة.

لإنهاء استخدام إشارة الانعطاف، حرك المفتاح إلى الوضع الأوسط.

4.5 إطلاق البوق

أطلق البوق لتنبيه الدراجين الآخرين والمشاة.

لإصدار صوت البوق: اضغط بسرعة على زر البوق.

4.3 استخدام الأضواء

إذا كنت تقود في ظروف إضاءة منخفضة، فقم بتشغيل المصباح الأمامي حتى تتمكن من رؤية الطريق أمامك بشكل أفضل وحتى يتمكن السائقون القادمون من رؤيتك بشكل أفضل.

لتشغيل أو إيقاف تشغيل المصباح الأمامي والمصباح الخلفي:
اضغط بسرعة على زر الإضاءة.

4.8 استخدام المسند

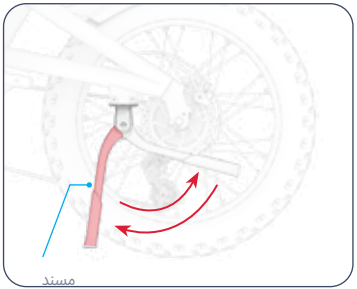

لاستخدام المسند: قم بلفه لأسفل وقم بإمالة دراجتك الكهربائية برفق عليه لتثبيتها.

لرفع المسند: قم بتدويره للخلف.

⚠ **تحذير:** ارفع الدعامة دائمًا قبل الركوب.

4.7 التحقق من مستوى شحن البطارية

يمكنك مراقبة مستوى شحن البطارية من خلال رمز مؤشر البطارية على شاشة LCD.

مؤشر البطارية	النسبة المئوية التقريبية للشحن المتبقي*
	76% - 100%
	51% - 75%
	26% - 50%
	<25% اشحن جهاز Jetson الآن!
	<10% توقف عن الركوب وقم بشحن دراجتك الكهربائية!

*تقريبي فقط.
قد تختلف حسب الاستخدام.

هام: قد تتأثر قدرة دراجتك على الوصول إلى السرعة القصوى بمستوى شحن البطارية. قد تلاحظ انخفاضًا في السرعة عندما ينخفض شحن البطارية إلى أقل من 25٪.

هام: عندما تنخفض شحنة البطارية إلى 0٪، ستتوقف الدراجة الكهربائية عن العمل. اشحنها بالكامل (انظر القسم 2.7) قبل رحلتك التالية.

4.9 إزالة البطارية وإعادة تركيبها

لإعادة تركيب البطارية:

1. مع توجيه فتحة المفتاح للخارج، أدخل البطارية برفق في حجرة البطارية. تأكد من أن فتحة المفتاح موجودة في النصف السفلي من وحة البطارية وأسفل نقاط تثبيت المقبض. (انظر الصورة المرجعية على اليسار)
2. ادفع البطارية بحذر إلى داخل حجرة البطارية.
3. أدخل مفتاحًا واحدًا في ثقب المفتاح. أدر المفتاح 180 درجة في اتجاه عقارب الساعة.
4. اسحب المفتاح من ثقب المفتاح وادفع مقبض البطارية لأعلى باتجاه واجهة البطارية.
5. تأكد من أن البطارية مثبتة بإحكام في الإطار.

تحذير: قم دائمًا بتثبيت البطارية في الإطار. لا تقم بتشغيل الدراجة أو ركوبها دون تثبيت البطارية في مكانها.

تحذير: لتجنب إتلاف البطارية، لا تدخلها في الإطار بسرعة كبيرة أو بقوة مفرطة.

لإزالة البطارية:



2. اسحب مقبض البطارية للخارج واستخدم المقبض لسحب البطارية من حجرة البطارية.
3. اسحب المفتاح من ثقب المفتاح.

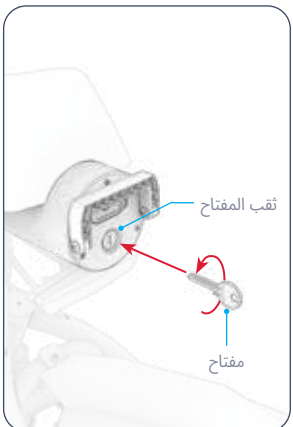

1. أدخل مفتاحًا واحدًا في ثقب المفتاح. أدر المفتاح عكس اتجاه عقارب الساعة 180 درجة.

5. تعليمات النقل.

5.1 ركوب دراجتك الكهربائية

يمكنك قيادة دراجتك الكهربائية بأربع طرق مختلفة:
1. القيادة بمساعدة إلكترونية (القسم 5.2)
2. ركوب الدراجات التقليدي دون أي مساعدة إلكترونية للدواسات (القسم 5.2)
3. استخدام دواسة الوقود للحصول على الطاقة الكاملة للمحرك (القسم 5.5)
4. قفل نظام تثبيت السرعة (القسم 5.7)

5.2 الدواسة مع أو بدون مساعدة دواسة إلكترونية

تتيح لك ميزة المساعدة بالدواسة الذهاب لمسافات أبعد وبسرعة أكبر بأقل جهد. عندما تقوم بالدواسة مع تشغيل الطاقة، سيقوم المحرك بتزويد الدراجة بقوة إضافية لتكملة مجهودك ومساعدتك في الوصول إلى السرعة المدعومة ضمن مستوى السرعة الذي قمت بضبط الدراجة عليه. (القسم 5.3)

يتميز OTTO بمساعدة دواسة تعتمد على الإيقاع، حيث يوفر المحرك طاقة إضافية كلما قمت بالدواسة. أي جهد دوراني تبذله على الدواسات سيؤدي إلى تشغيل المحرك، بحيث يمكنك استخدام عضلاتك بالقدر الذي تريده.

إذا تجاوزت سرعتك الحد الأقصى المحدد للمستوى الذي قمت بضبط الدراجة عليه، فلن تحصل على أي مساعدة من المحرك حتى تعود سرعتك إلى ما دون ذلك الحد.

لركوب الدراجة دون أي مساعدة من الدواسة: اضبط مستوى مساعدة الدواسة على 0 وسيتم فصل المحرك.

ملاحظة: يمكنك ركوب دراجتك دون تشغيل الطاقة أو في حالة نفاد البطارية، ولكن لن تتمكن من استخدام أي من الأضواء أو الوظائف الكهربائية.

5.3 فهم واستخدام أوضاع السرعة

السرعة القصوى التي يمكنك السير بها باستخدام الدواسة المساعدة أو دواسة الوقود تعتمد على وضع السرعة الذي قمت بتعيينه.

عند الدواسة: سيقوم المحرك بتوفير دفع إضافي لمساعدتك في الوصول إلى السرعة القصوى الممكنة في وضع السرعة الذي قمت بتعيينه. إذا تحاوزت سرعتك تلك السرعة بمجهودك في الدواسة وحده، فلن يوفر المحرك أي مساعدة في الدواسة.

عند استخدام دواسة الوقود: يحدد وضع السرعة الذي قمت بتعيينه السرعة القصوى التي يمكنك السير بها. استخدم سرعات أقل في الأماكن التي تفرض قيودًا على السرعة، أو عند السير في مناطق مكتظة، أو لقيادة أكثر راحة.

هام: عند الضبط على وضع السرعة 0، لن يكون هناك أي تفاعل من المحرك عند الدواسة، ولن يمكن استخدام دواسة الوقود.

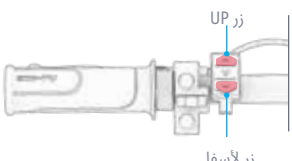

للتغيير إلى وضع السرعة الأعلى: اضغط على الزر لأعلى (▲).

للتغيير إلى وضع السرعة الأقل: اضغط على الزر السفلي (▼).

وضع السرعة	0	1	2	3	4	5
السرعة المساعدة (الدواسة) أو السرعة القصوى (دواسة الوقود)	لا يوجد تفاعل من المحرك*	6.2 ميل في الساعة (9.98 كم/ساعة)	9.3 ميل في الساعة (14.97 كم/ساعة)	12.4 ميل في الساعة (19.96 كم/ساعة)	15.5 ميل في الساعة (24.94 كم/ساعة)	20.0 ميل في الساعة (32.19 كم/ساعة)

*للدواسة فقط. لا يمكن استخدام دواسة الوقود عندما تكون الدراجة في الوضع 0.

5.4 استخدام التروس

هذه الدراجة الكهربائية مزودة بـ 7 سرعات. لا تؤثر التروس الميكانيكية على القيادة عندما يتم التحكم في حركة الدراجة بواسطة دواسة الوقود. تؤثر التروس على القيادة فقط أثناء الدواسة.

تسهل التروس المنخفضة عملية الدواسة لأنها تقلل من المقاومة، ولكنك ستقطع مسافة أقل مع كل دورة للدواسة. استخدم التروس المنخفضة للصعود على المنحدرات، أو للتغلب على التضاريس الوعرة، أو للقيادة ببطء.

تمنحك التروس العالية سرعة أكبر، حيث ستقطع مسافة أطول مع كل دورة للدواسة. استخدم التروس العالية للقيادة بسرعة أكبر على الأسطح المستوية أو عند النزول من التلال.

للتحول إلى ترس أقل:
ادفع ذراع التروس للأسفل حتى يصل الترس المطلوب إلى علامة مؤشر التروس.

للانتقال إلى ترس أعلى:
اضغط على زر التغيير إلى السرعة الأعلى حتى يتم وضع الترس المطلوب عند علامة مؤشر الترس.

ملاحظة:
يجب أن تسمع صوت طقطقة مع كل تغيير ناجح للسرعة.

هام:
لا تغير التروس إلا أثناء الحركة إلى الأمام والقيام بالدواسة بنشاط.

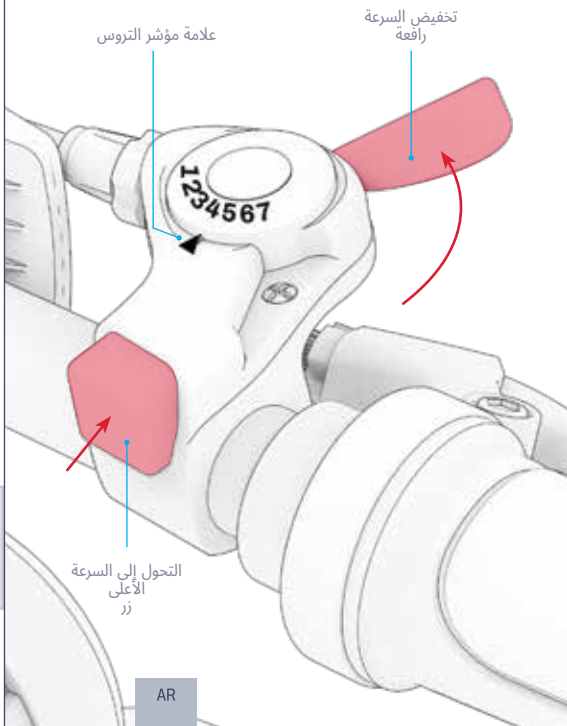

5.6 استخدام المكابح

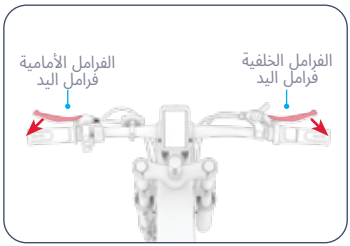

- اضغط على أحد الفرامل اليدوية أو كليهما لإبطاء السرعة.
- اضغط بقوة أكبر حتى تتوقف تمامًا.
- لتجنب الحركات المفاجئة، حاول الضغط على فرامل اليد تدريجيا.

- فرامل اليد اليسرى ← فرامل العجلة الأمامية
- فرامل اليد اليمنى ← فرامل العجلة الخلفية

5.5 استخدام دواسة الوقود

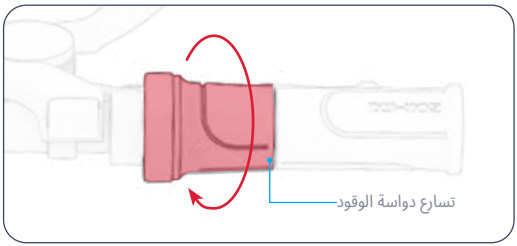

لركوب دراجتك الكهربائية كدراجة نارية، توقف عن الدواسة واستخدم دواسة التسارع.

تعتمد السرعة القصوى التي يمكنك السير بها على وضع السرعة الذي تم ضبط الدراجة عليه. (القسم 5.3)

هام: لا يمكن استخدام دواسة الوقود مع الدراجة في وضع السرعة 0.

للتسريع: قم بتدوير دواسة التسريع ببطء نحوك بيدك اليمنى.
- كلما زادت سرعة دوران دواسة الوقود، زادت قوة المحرك — وزادت سرعة السير.
- لتجنب الاندفاع المفاجئ للسرعة، قم دائمًا بتدوير دواسة الوقود تدريجيًا.

لإبطاء السرعة: خفف الضغط على دواسة الوقود برفق.

⚠ **تحذير:** لتجنب الإصابة، ضع قدميك دائمًا على الدواسات، حتى عندما لا تقوم بالدواسة. لا تقم أبدًا بركوب الدراجة وأقدامك متدلية من جانب الدراجة.

5.7 استخدام نظام تثبيت السرعة

نظام تثبيت السرعة يحافظ على الدراجة في حالة حركة بسرعة ثابتة. بمحرد ضبط نظام تثبيت السرعة، سيقوم المحرك بالعمل للحفاظ على تلك السرعة — دون الحاجة إلى استخدام دواسة الوقود أو الدواسة.

لتفعيل نظام تثبيت السرعة: أثناء القيادة بالسرعة المطلوبة، اضغط مع الاستمرار على زر الأعلى (▲) لـ 3 ثوانٍ. سيضيء رمز نظام تثبيت السرعة على شاشة LCD (القسم 4.2) عندما يتم تثبيت سرعتك. حرر دواسة الوقود وابدأ القيادة.

لإلغاء تنشيط نظام تثبيت السرعة: قم بلف دواسة الوقود برفق، أو اضغط على أحد المكابح اليدوية، أو اضغط بسرعة على زر نظام تثبيت السرعة.

5.8 سلامة الخوذة

يجب على الراكب ارتداء خوذة في جميع الأوقات.



الوضع الصحيح:
الحبهة مغطاة بالخوذة.



وضع غير صحيح:
الحبهة مكشوفة. قد يؤدي السقوط إلى في إصابة خطيرة.

*إرتدِ خوذة وملابس وأحذية ومعدات أمان مناسبة. تجنب الملابس التي يمكن أن تعلق في العجلات أو تحتها. يوصى بارتداء أحذية مسطحة ومغلقة من الأمام. أرتدِ خوذة ومعدات حماية معتمدة من ASTM F1492 لمنع الإصابة في حالة وقوع حادث.

5.9 تعظيم السرعة ومدى القيادة

في الظروف المثالية، يبلغ الحد الأقصى للمسافة التي يمكن قطعها لكل بطارية مشحونة بالكامل 37 ميلاً (59.5 كم) في حالة استخدام المساعدة الإلكترونية للدواسة حصرياً، أو 27 ميلاً (43.5 كم) في حالة استخدام دواسة الوقود حصرياً. تبلغ السرعة القصوى 20 ميلاً في الساعة (32.2 كم/ساعة). كلما زادت صعوبة عمل المحرك، زادت سرعة استنزاف البطارية. ستؤثر العوامل التالية أيضًا على السرعة ومدى القيادة.

سطح الركوب:
السير على سطح خشن يتطلب قوة محرك أكبر من السير على سطح أملس.

الوزن المحمول:
زيادة الوزن (الراكب بالإضافة إلى الحمولة) يقلل من المدى القابل للتحقيق.

أسلوب الركوب:
- التشغيل والتوقف المتكرر سيقلل من مدى القيادة.
- استخدام دواسة الوقود يستنزف البطارية أسرع من استخدام دواسة المساعدة.
- استخدام جهدك الخاص في الدواسة سيخفف من الحمل على المحرك ويزيد من مسافة الركوب.

درجة حرارة الهواء:
تتراوح درجة الحرارة المثالية لركوب الدراجة الكهربائية وتخزينها بين 32 درجة فهرنهايت و 104 درجة فهرنهايت (0 درجة مئوية و 40 درجة مئوية).

الانحدار:
المحرك يعمل بجهد أكبر عند الصعود مقارنة بالسير على الطرق المستوية أو المنحدرة.

صيانة البطارية:
يساعد شحن البطارية في الوقت المناسب بعد كل رحلة على الحفاظ على سعة البطارية وقوتها.

استخدام التروس:
استخدام التروس لتعظيم جهودك في الدواسة يجعل استخدام المساعدة في الدواسة أكثر كفاءة، بحيث يمكنك قطع مسافة أكبر قبل نفاد البطارية.

تضخم الإطارات:
إن نفخ الإطارات بالضغط الموصى به سيساعد على تحقيق أقصى سرعة ومدى للقيادة.

تعليمات الصيانة للمستخدم

اعتنِ بـJetson حيدًا للحفاظ على سلاسة وأمان قيادته. وإليك كيفية القيام بذلك:

التعامل مع حهاز Jetson الخاص بك:

- تحنب تعريض المنتج لاهتزازات شديدة أو صدمات حسدية قوية.
- لا تقم أبدًا بتفكيك البطارية.
- احفظ منتحك بعيدًا عن الماء والرطوبة.
- قم بالركوب على أسطح مستوية وناعمة لتحنب الكسر.
- لا تحمل المنتج أبدًا من العحلات أو المقعد و/أو المقود.
- احرص على عدم شد أو تشويه الأسلاك التي تربط المحرك بمكونات المقود.

تعليمات التخزين:

- اشحن البطارية بالكامل قبل تخزين المنتج لفترات طويلة.
- عند التخزين لفترات طويلة، اشحن البطارية بالكامل مرة واحدة شهريًا.
- قم بتغطية المنتج لحمايته من الغبار.
- قم بتخزين المنتج في مكان داخلي وحاف عند درجة حرارة تتراوح بين 32 درجة فهرنهايت و 104 درجة فهرنهايت (0 درجة مئوية و 40 درجة مئوية).

تحذير: لا ترش أو تضع الماء مباشرة على المنتج. الماء يمكن أن يتسبب في تلف الأسلاك وحجرة البطارية والمصابيح، بالإضافة إلى تلف الإطار، وكل ذلك قد يتسبب في حدوث عطل يهدد سلامة الراكب.

تنظيف حهاز Jetson:

- المقعد والإطار - امسح بقطعة قماش مبللة خالية من الغبار أو قطعة قماش مبللة بالكحول. ثم امسح بقطعة قماش حافة خالية من الغبار.
- المقود - امسحه بصابون معتدل باستخدام قطعة قماش مبللة خالية من الغبار. أزل الصابون الزائد بقطعة قماش مبللة أخرى.
- مكونات العجلة - امسح بقطعة قماش مبللة وخالية من الغبار.
- الإطارات - امسحها بقطعة قماش مبللة وخالية من الغبار. يمكن أيضًا استخدام ملمع أو منظف الإطارات.

احتياطات البطارية:

يحتوي منتحك على بطارية ليثيوم أيون قابلة للإزالة. توخ الحذر عند التعامل معها.

- احفظ المنتج والبطارية بعيدًا عن النار والحرارة الزائدة.
- تحنب الصدمات الحسدية الشديدة أو الاهتزازات القوية أو الصدمات.
- احم المنتج والبطارية من الماء أو الرطوبة.
- لا تضع أو تخزن المنتج أو البطارية في كومة فوق أو تحت أشياء أخرى.
- لا تقم بتفكيك البطارية.
- لا تتخلص من المنتج أو البطارية مع القمامة اليومية. احضر المنتج إلى منشأة مخصصة للنفايات الإلكترونية أو مركز إعادة تدوير البطاريات. لمزيد من المعلومات حول مواقع التخلص القريبة منك، اتصل بالبلدية المحلية أو شركة نقل النفايات.
- إذا شعرت أن بطارية المنتج ساخنة أو ظهرت عليها علامات ارتفاع درجة الحرارة، أو انبعثت منها رائحة أو صوت غير عادي، أو تسربت منها سوائل أو غازات، أو تغير شكلها أو لونها، فقم على الفور بما يلي:
  1. إذا كان المنتج قيد الاستخدام، فتوقف عن استخدامه على الفور. افصل كابل الشحن عن المنتج إذا كان موصولاً.
  2. توقف عن استخدام المنتج.
  3. إذا كان ذلك آمناً، انقل المنتج والبطارية إلى مكان خالٍ وبعيداً عن أي مواد قابلة للاشتعال.
  4. اتصل بخدمات الطوارئ المحلية لطلب المساعدة.
  5. اغسل العينين أو مناطق الجلد التي لامست سائل إلكتروليت البطارية المتسرب حيدًا بالماء الجاري النظيف واطلب المساعدة الطبية الإضافية.
- إذا كانت هناك أي مشاكل تتعلق بالبطارية، يرجى الاتصال بفريق خدمة العملاء في JETSON.

تواصل معنا.

RIDEJETSON.COM/SUPPORT
RIDEJETSON.COM/CHAT

1-844-585-7462

تأكد من متابعة @ridejetson على وسائل التواصل الاجتماعي للتعرف على العروض الرائعة والهدايا وأحدث أخبار Jetson.

هل تحب ركوب سيارتك؟

اترك تعليقًا على
.ridejetson.com/reviews
نحن متشوقون لسماع رأيك!
#MakeMoves

AR




JETSON

א גייד פֿאַר אייער רייזע.

וויכטיג:
לייענט קערפֿול און באַהאַלט
פֿאַר צוקונפֿטיקע רעפֿערענץ.

JETSON

OTTO

.אַלע-טעריין עלעקטריש בייק

מאָדעל SKU(S): JOTTO-BLK

אונדזערע צוויי בעסטע ריידינג כללים:

זייט זיכער.
האָב הנאה!

פאַבריצירט אין יוועיאַנג, כינע
אימפארטירט דורך TRURIDE TECH LLC.
פ.אָ. באָקס 461, דזשערזי סיטי, נדזש 07302-9998

דאַטע קאָד: 09/2025
דאָקומענט אויסגאבע: V2.0
געמאַכט אין כינע

© 2025, TRURIDE TECH.
אלע רעכטן רעזערווירט. פאבריצירט פאר TRURIDE TECH LLC.
JETSON ® איז א רעגיסטרירטע טריידמאַרק געניצט אונטער ליצענץ פון JETSTREAM BRANDS LLC.
קיין טייל פון דעם דאָקומענט, אַריינגערעכנט פּאָרעם, גראָפיקס און דיזיין, מעג נישט ווערן רעפראָדוצירט אָדער איבערגעגעבן אין קיין פֿאָרעם אָדער דורך קיין מיטל.

אינהאַלט

זיכערהייט וואָרענונגען 4
וואָראַנטי קאַווערידזש און פראָדוקט רעגיסטראַציע 7
1. וועגן אייער פראָדוקט
1.1 פראָדוקט איבערבליק 8
1.2 וואָס איז אין דער קעסטל 11
1.3 פראָדוקט ספעקס 12
1.4 אָנליין רעסורסן 12
2. אינסטאַלאַציע אינסטרוקציעס
2.1 אָנהייב הערות 13
2.2 פאַסיקייט פאַר רייטער 13
2.3 אנשטעלן דעם האַנטל 14
2.4 אנשטעלן דעם פראנט ראד 17
2.5 אנשטעלן דעם פאָרליכט און פראָנט שיצבלעך 20
2.6 באַפעסטיקן די פעדאַלן 23
2.7 אויפלאָדן די באַטאַרייע 24
3. זיך צוגרייטן צו רייטן
3.1 זיכערהייט קאָנטראָלן איידערן פֿאָרן 26
3.2 רעדער אויפבלאָזן און דרוק 27
3.3 קאָנטראָלירן און אַדזשאַסטירן די ברעיקס . . 28
4. אפעריר אינסטרוקציעס
4.1 אײַנצושאַלטן און אויסשאַלטן 30
4.2 פֿאַרשטיין און ניצן דעם LCD עקראַן 31
4.3 ניצן די ליכטער 32
4.4 ניצן די דרײַ סיגנאַלן 33
4.5 בלאָזן דעם האָרן 33
4.6 ניצן עלעקטראָנישע גיין הילף 33
4.7 קאָנטראָלירן די באַטאַרייע טשאַרדזש לעוועל 34
4.8 ניצן דעם שטאַנד 34
4.9 אַרויסנעמען און צוריקשטעלן די באַטאַרייע 35
5. באַוועגונג אינסטרוקציעס
5.1 פֿאָרן מיט אייער עלעקטרישן וועלאָסיפעד 36
5.2 פעדאַלינג מיט אָדער אָן עלעקטראָניש פעדאַל הילף . . 36
5.3 פֿאַרשטיין און ניצן גיכקייט מאָדעס 37
5.4 ניצן די גירז 38
5.5 ניצן דעם גאַז־הענטל 39
5.6 ניצן די ברעיקס 39
5.7 ניצן קרוז קאנטראל 40
5.8 העלם זיכערקייט 40
5.9 מאַקסאַמיזירן גיכקייט און רעידינג קייט 41
באַניצער וישאַלט אינסטרוקציעס 42
פֿאַרבינדט זיך מיט אונדז 44

זיכערהייט וואָרענונגען.

האַלט די אינסטרוקציעס.

אינסטרוקציעס וועגן דעם ריזיקע פון פייער אדער שאדן צו מענטשן און וויכטיגע זיכערהייט אינסטרוקציעס

- פֿאַרן נוצן, ביטע לייענ דעם באַנוצער מאַנואַל און זיכערהייט וואָרענונגען קערפֿול, און מאַכט זיכער אַז אײַר פֿאַרשטייט און אַקסעפּטירט אַלע זיכערהייט אינסטרוקציעס. דער באַנוצער וועט זיין פֿאַראַנטוואָרטלעך פֿאַר יעדן פֿאַרלוסט אדער שאַדן פֿאַראורזאכט דורך נישט ריכטיק נוצן.
- **נישט נוצן דעם ריכטיקן טשאַרדזשער קען רעזולטירן אין פייער און קעסקפלאָזיע, וואָס רעזולטירט אין שאַדן צו פֿאַרמעגן, שאַדן און טויט.**
- פֿאַר יעדן צײַקל פון אפעראַציע, זאל דער אפעראַטאָר דורכפירן די פֿאַר-אפעראציע טשעקס ספעציפיט דורך דעם פאברייקאנט: אז אלע שיצער און פעדס זיאס זענען ארגינעל צוגעשטעלט געווארן דורך דעם פאברייקאנט זענען אין ריכטיגן פלאץ און זיי זענען אין א סערוויסבארן צושטאנד; אז די בלעטער זענען ריכטיג; אז אלע אקסל שיצער, קייט שיצער, אדער אנדערע דעקלער אדער שיצער זיאס זענען צוגעשטעלט געווארן דורך דעם פאברייקאנט זענען אין פלאץ און זיי זענען אין א סערוויסבארן צושטאנד; אז די רעדער זענען אין א גוטן צושטאנד, ריכטיג אויפגעבלאזן, און האבן גענוג פראפעסיאנאלייטעט פארבליבן; די גענגס וואו דער פראדוקט וועט אפערירט וועלן זאל זיין זיכער און פאסיג פאר זיכערן אפעראציע.
- קאמפּאָנענטן זאלן וועלן אויפגעהאלטן און רעפּאַרירט לויט די ספעציפיקאציעס פונעם פאברייקאנט און נישן צו בלויז די פונעם פאברייקאנט באַראכטיקט פארבייט טיילן, מיט דער אינסטאַלאציע דורכגעפירט דורך הענדלער אדער אנדערע באגאבטע פערזאנען.
- וואַרענונג קעגן אויפלאדן נישט-אויפלאדבארע באטעריעס.
- לאזט נישט העגט, פיס, האר, גוף-טיילן, קלייד־ער, אדער ענלעכע זאכן קומען אין קאנטאקט מיט באוועגלעכע טיילן, רעדער, אדער דרייוו־טרעין, בשעת דער מאשאר לויפט.
- דאס פראדוקט זאל נישט בענוצט ווערן דורך קינדער אדער מענטשן מיט פארקלענערטע גשמיות, סענסאָרישע אדער נייסיטיקע מענטאלקריין, אדער א מאנגל אין דערפארונג און וויסן, סיידן זיי האבן באקומען השגחה אדער אינסטרוקציעס (IEC 60335-1/A2:2006).
- קינדער אן השגחה זאלן נישט שפילן מיטן פראדוקט (IEC 60335-1/A2:2006).
- דערוואקסענע השגחה איז פארלאנגט.
- איינהייטן זאלן נישט ווערן אפערירט צו דורכפירן ראסנ, שטאנט ריידינ, אדער אנדערע מאנוווערז, וואס קען פארארזאכן קאנטראל אנווער, אדער קען פארארזאכן אנקאנטראולד אפעראטאר/פאסאזשיר אקציעס אדער רעאקציעס.
- קיינמאל נישט נוצן לענג מאשאר פארמיטלען.
- פארמיידט שארפע בומפס, דרענאזש גראטעס, און פלוצעמדיקע נעדערונגען אין דער ייבערפלאך. דער קסוטער קען פלוצעם אפשטעלן.
- פארמיידט גאסן און ייבערפלאכן מיט וואסער, זאמד, גראוואל, שמוץ, בלעטער און אנדערע דעבריס. נאס וועטער שטערט טראקשאן, ברעיקינג און זיכערונג.
- פארמיידט צו פארן ארום בערגנדיקן גאז, פארע, פליסיקייטן אדער שטויב וואס קענען פארארזאכן א פייער.
- אפעראטאר זאלן זיך האלטן צו אלע רעקאמענדאציעס און אינסטרוקציעס פונעם פאברייקאנט, וויי אויך נאכפאלגן אלע נעזעצן און ארדאנאנסן: אפאראטן אן פאליציס זאלן נאר אפערירט ווערן מיט ענוגעקיע טאליכס באדינונגען פון זיכערקייט, און; אייגנטימער זאלן ווערן נעמוטיקט צו הויפנוקן (פאר קאנסומיקואטי) מיט לייסינג, רעפלעקטאָרן, און פאר נידערעריק-ריידינג אפאראטן, סיגנאל פאן אויף פלעקסאבאל פוילש.
- פערזאנען מיט די פאלגענדע צושטאנדן זאלן נעוואָרנט ווערן נישט צו אַרבעטן מיט דעם אפאראט: מענטשן מיט האַרץ פראבלעמען; שוואנגערע פרויען; מענטשן מיט קאָמ, רוקן אדער האלדז פראבלעמען, אדער פריעדיקע כירורגיעס צו יענע צוגיטן פון דעם גוף; און מענטשן מיט יעדע נייסיטעיק אדער גשמיות צושטאנד וואס קען זיי

- ניצט נאָר די באַטעריע(ס) וואָס זענען ספּעציפיצירט דורך דעם פאַבריקאַנט
- האַלטן אינעווייניק וועג נישט אין באַנוץ. לאָזן אינעווייניק בשעת לאָדן אָדער וועג נישט אין באַנוץ פאַר דרייוינג.
- **ווארענונג** - פייער בעפאָר - קיין איינע פון די טיילן קען נישט ווערן פארראכט דורך דעם באַניצער.
- **ווארענונג** - ריזיקע פון פייער און עלעקטרישן שאק - קיין טיילן קענען נישט ווערן סערוויסט דורך דעם באַניצער.
- פאַרזיכט: ריזיקע פון פּייער
- דער רייטער זאָל נישט אינדערשטיין 300 פונט | 136.1 ק"ג.

מאַדיפיקאַציעס

פֿאַרוואָס נישט צו צוגעפֿעמען, מאדיפיצירן, פארראנטן אדער פארטרעטן דעם איינהייט אדער קיין קאמפּאָנענטן פון דעם איינהייט אן אנווייזונגען פון דעם דשוסטאסן קער טיפּעם. דאס וועט יעדע נאראנטיע אין קען פירן צו מאלפונקציעס וואס קענען פארשאפן שאדן.

נאָך אָפּעראַציע פֿאַרזיכטיגקייטן

דייטנס נישט דעם פּאַרקוסט צו לאָזן דער ערד בשעת עס איז אויף אוון דער רעדער זענען אין באוועגונג. דאָס קען רעזולטירן אין פּריי דרייוען רעדער, וואָס קען פֿאַראורזאכן שאדן צו זיך אדער אנדערע אין דער נאענט. שפּרייגן נישט אויף אָדער אַראָפּ פון דעם פּאַרקוסט, און שפּרינגן נישט בשעת איר ניצט עס. האַלט שטענדיק אייערע פיס פעסט פֿאַרזיכערט אויף דער פוסשטיצע בשעת איר ניצט עס. קאָנטראָלירט שטענדיק צו באַטאַריע לאָדונג איידער איר ניצט עס.

אוועקוואָרפן ענגנוצט באַטעריעס



באַטעריעס קענען אנהאלטן ענערגיע סוגסטאנצן וואס קענען נעפערן די סביבה און מענטשלעכע עזונדע. דאס סימבאָל, וואס איז אָנגעצייכנט אויף דער באַטעריע אוון/אדער פּאקאדשינג, וווייזט אן אז ענגנוצט באַטעריעס זאָלן נישט באהאנדלט ווערן ווי שטאנדיש אפּפאל. באַטעריעס זאָלן אוועקגעוואָרפן ווערן אין אַ פּאסיק זאמלונג־פונקט פאר ריסייקלינג. דורך זיכער מאכן אז די ענגנוצט באַטעריעס ווערן אוועקגעוואָרפן ריכטיק, וועט איר העלפן פֿאַרמיידן פאטענציעלע נעגאַטיוון קאנסאקווענצן פֿאר דער סביבה און מענטשלעכע עזונדס. די ריסייקלינג פון מאטעריאלן וועט העלפן צו שפּאָרן נאטירלעכע רעסורסן. פֿאר מער אינפֿארמאציע וועגן ריסייקלינג פון ענגנוצט באַטעריעס, ביטע קאָנטאקטירט אייער לאָקאַלע מוניציפּאליטעט אפּפאל באַאַזייטיקונג סערוויס.

מאכן סאטיסאטאבאל צו שאָדן אדער שאטן זייער גשמיות באוועגלעכקייט אדער גייסטיקע פּייסיקייטן צו דערקענען, פֿאַרשטיין און דורכפירן אלע זיכערהייט אינסטרוקציעס און צו קענען אנגעמען די געפֿאַרן וואס זענען איינגעוואָרפן אין נוצן דעם אפּפאַראַט.

- פֿאַר נישט נאָר טרינקען אדער נעמען רעצעפּט מעדאקאציע.
- טראָגט נישט קיין זאכן וועג איר ריינט.
- קיינמאל נישט נוצן דעם פּראָדוקט באַוועגט.
- טראָגט שטענדיק שיך אז האלט זיי שוך-שנירלעך צוגעבונדן.
- מאכט זיכער אז אייערע פיס זענען שטענדיק זיכער נעשטעלט אויף דער דעק.
- אפּעראַטאָרן זאָלן שטענדיק נוצן פאסיקע שוך-קליידער, אריינגערעכנט אבער נישט לימיטעד צו אַ העלם, מיט פאסיקע סערטיפיקאַציע, און יעדע אנדערע קוועליפּמענט רעקאמענדירט דורך דעם פאבריקאנט: שטענדיק טראָגן שוך-עקווילפּמענט וויי אַ העלם, קוי פּאדס אוו שוץ־בריל.
- שטענדיג נעבן וועג פאר פוסגייער.
- זייט אכטונגספּאנ אויף זאכן פאר אייך און וווייט פון אייך.
- לאָזן נישט צו קיין שטערונגען בשעתן פֿאַרן, זוי ענטפֿערן דעם טעלעפֿאָן אדער זיך באטאיליקן אין קיין אנדערע אקטיוויטעטן.
- דער פּראדוקט קען נישט נעפֿאַרן ווערן דורך מער וויי איין מענטש.
- וווען איר פארט דעם פּראָדוקט צוזאמען מיט אנדערע רייטער, האלט שטענדיק אַ זיכערע דיסטאנץ צו יסמיידן אַ קאָלייזיע.
- וווען איר דרייט זיך, זייט זיכער צו האלטן אייער באלאנס.
- פֿאַרן מיר ניכטיק איינגעשטעלט בעריקס אין געפערלעך און קען רעזולטירן אין טרוסטע שאדן אדער טויט.
- דער בעריק קען ווערן הייס בשעת'ן ארבעטן, רירט נישט אן דער בעריק מיט אייער נאראנ הויט.
- צו שטארק אדער צו פלוצלינג אנשטעלן די בעריקס קען פארשפארן אַ ראד, וואס קען פירן צו פארלירן קאנטראל און פאלן. פלוצלינגע אדער אינצרעפּטירענע אנשטעלונג פון די בעריקס קען רעזולטירן אין אַ שאדן אדער טויט.
- אויב די בערעיק ווערט לאָז, ביטע אדושאסטירן מיט אַ העקסאגאן שליסל, שרויפנציהער, אדער אנדער פּאסיק נעצייג, אדער ביטע קאָנטאקט די Jetson קער מאנשאפֿט.
- פארבייטן אפּפּעראַטיע אדער צעריכטעט טיילן גלייך.
- קאָנטראָלירט צי אלע זיכערהייט לאבעלט זענען אויף זייער אָרט און פֿאַרשטאנען איידער איך פֿאַרט.
- דער אייגענטימער זאָל ערלויבן די נוצן און אָפּעראַציע פון דער איינהייט נאָך אַ דעמאנסטראציע אז אזעלכע אפּעראַטאָרן קענען פֿאַרשטיין און אָפּעריר אלע קאָמפּאָנענטן פון דער איינהייט אייזער נוצן.
- פֿאַרט נישט אן נעהערעריע טרעניירונג. פֿאַרט נישט מיט הויכע ניכטיקייט, אויף אומגלייכן טעריין, אדער אויף בלעפֿונגען. מאכט נישט קיין שטאַנדע און דרייט נישט פלוצעם.
- רעקאמענדירט פֿאַר אינעווייניק נוצן.
- פארלעזענערע אויסשטעלונג צו UV שטראלן, רענן אוו די בלעמענט קען שנעלקיג די מאטעריאלן פון די קעסטל, זאָל מען וט האלטן אינעווייניק וועג מען ניצט עס נישט.
- פערזעלעקע בלעקטריש מאבילייטעט דעווייסעס זענען נישט בדעה פאַר נוצן אין הויך-הייך לאָקאַציעס וואס זאַרפן צוזאקפן קלאראנט צוזישן בלעקטרישע דראטן אין בלעקטרישע קרייזן, וואס וווייזן אז זיי זענען נישט בדעה פאַר נוצן אין הייכן העכער 2,000 מעטער אינעבן ים שטאפל.

⚠ וואַרנונג:

שטעגדיק אָבסערווירן גרונטלעכע פֿאָרזיכטיקייטן ווען איר ניצט דעם פּראָדוקט, אַרײַנגערעכנט די פֿאָלגנדיקע:

(A) לייענט אַלע אינסטרוקציעס איידער איר ניצט דעם פּראָדוקט.

(B) כדי צו רעדוצירן די ריזיקע פון שאָדן, איז שטרענגע השגחה וויכטיג ווען דער פּראָדוקט ווערט גענוצט נעבן קינדער.

(C) שטעקט נישט אריין די פינגער אדער העגט אין דעם פּראָדוקט.

(D) ניצט נישט דעם פּראָדוקט אויב דער גומישער מאַטן קאָבל אָדער אַרויסגאַנג קאָבל איז צוקוועטשט, האט צעבראָכענע אײַנלאָציע, אָדער האט אַנדערע סימנים פון שאָדן.

(E) פֿאַר אַלע עקוויפּמענט. אינסטרוקציעס זאָלן זאָגן: זיי אָפּפֿליאַגן אין נישט געמיינט פֿאַר נוצן אין אַמביאַנט טעמפּעראַטור אונטער -10°C) 14°F) אָדער העכער אין אַמביאַנט טעמפּעראַטור פון 40°C) 104°F).

(F) פֿאַר אַלע דעוויסעס, די אינסטרוקציעס זאָלן אונטהאלטן די אינפֿאָרמאַציע: די באַטעריע איז דיזיינד צו ווערן אויפֿגעלאָדן ווען די אַמביאַנט טעמפּעראַטור איז צווישן 0°C) 32°F) און 40°C) 104°F). קיינמאָל נישט אויפֿלאָדן די באַטעריע ווען די אַמביאַנט טעמפּעראַטור איז אַרויס פון דעם קייַט.

קאַליפֿאָרניע פּראָפּאָזיציע 65

⚠ וואַרנונג:

דאס פּראָדוקט קען אייך אויסשטעלן צו כעמיקאַלן אריינגערעכנט קאַדמיום, וואָס איז באַקאַנט אין קאַליפֿאָרניע צו פֿאַראורזאַכן ראַק און געבורט-דעפעקטן אָדער אַנדערע רעפּראָדוקטיווע שאָדן.
פֿאַר מער אינפֿאָרמאַציע גייט צו:
WWW.P65WARNINGS.CA.GOV.

מעלדונג פון קאַנפֿאָרמאַטי

די דעוויינס איז אין אייניקלאַנג מיט טייל 15 פון די FCC רולס. די אָפּעראַציע איז אונטערטעניק צו די פֿאלגנדע צוויי באדינגונגען: (1) די דעוויינס מעג נישט פֿאַראורזאַכן שעדלעכע ינטערפֿעראַנס, און (2) די דעוויינס מוז אַנגענומען יעדע ינטערפֿיראַנס וואָס וועט ווערט באקומען, אַרײַנגערעכנט ינטערפֿיראַנס וואָס קען פֿאַראורזאַכן אַנוואַנטעד אָפּעראַציע. וואָרנונג: עניעדרונגען אָדער מאָדיפֿיקאַציאָנס צו דעם אָפּאַראַט וואָס זענען נישט אויסדריקלעך באַשטעטיקט דורך דער פֿאַרטיי וואָס איז פֿאַראַנטוואָרטלעך פֿאַר קאַנפֿאָרמאַטי קענען בטל מאַכן די אויטאָריטעט פון דעם באַניצער צו אָפּעריר די עקוויפּמענט.

באַמערקונג: די עקוויפּמענט איז געטעסט צוגעוואָרן און געפֿונען צו פֿאַלג די לימיטן פֿאַר א קלאַס ב דיגיטאַלער מיטל, לויט טייל 15 פון די FCC כללים. די לימיטן זענען זייַיִנד צו צושטעלן בַּייַיכטוואיטיכיק שוץ קעגן שעדלעכע ינטערפֿיראַנס אין א רעזידענטשאל ינסטאַלירונג. די עקוויפּמענט דזשענעריט, ניצט און קען אויסשטראַל ראַדיא פֿרעקווענץ ענערגיע אוֹן, אויב נישט אינסטאַלירט און בנייַצט לויט די אינסטרוקציעס, קען עס פֿאַראורזאַכן שעדלעכע ינטערפֿיראַנס צו ראַדיא קאָמוניקאַציע. אָבער, עס איז קיין גאַראַנטיע אז ינטערפֿיראַנס וועט נישט פֿאַסירן אין א באַזונדערער ינסטאַלירונג. אויב די עקוויפּמענט טוט פֿאַראורזאַכן שעדלעכע ינטערפֿיראַנס צו ראַדיא אָדער טעלעוויזיע אָפּפאַס, וואָס קען באשטימט ווערן דורך אויסלעשן אין אַנצינדן די עקוויפּמענט, ווערט דער באַניצער צומוטיקט צו פּרובירן צו פֿאַרריכטן די ינטערפֿיראַנס דורך איינע אָדער מער פון די פֿאלגנדיקע מיטלען:

- ריאָריענטירן אָדער אַרײַנערפֿירן די אַנטענע וואָס נעמט אויף זיך.
- פֿאַרגרעסערן די צווישנדונג צווישן די עקוויפּמענט און וופּמאַל.
- פֿאַרבינדט די עקוויפּמענט צו אַן אוטלעט אויף א קרייַז אַנדערש ווי דעם צו וועלכן דער וופּמאַל איז פֿאַרבונדן.
- באַראַטן זיך מיטן העלפֿער אָדער אַן עקספּעריענט ראַדיא/טעלעוויזיע טעכניקער פֿאַר הילף.

באַשיצטע קיילכ מוזן בענוצט ווערן מיט דעם אָפּפאַראַט צו עמנשר אַז עס איז אין לויט מיט ד קלאַס ב FCC לימיץ.

⚠ וואַרנונג:

נישט נאַקומען די פֿאלגנדע אינסטרוקציעס קען רעזולטיךן אין שאָדן פארן קינד אדער אנדערע.

- האלט קלייַנע טיילן אוועק פון קינדער בעת די פֿאַרזאַמלונג.
- די אקסעסאָרי מוז צוזאַמענגעשטעלט און אַראָפּגענומען ווערן דורך אַן עקספּערט.
- אָפּט קאָנטראָלירן דעם פּראָדוקט פֿאַר שאָדן.

*** פֿאַרזאַמלונג פון דערוואַקסענע איז נויטיק.**

⚠ וואַרנונג:

כדי צו רעדוצירן דעם ריזיקע פון שאָדן, איז דערוואַקסענע השגחה נויטיק. ניצט קיינמאָל נישט אויף וועגן, לענג מאטאָר פֿאַרמיטלען, אויף אָדער לענג שטיילע אַראָפּגאַנגען אָדער טרעפּ, שווימבאַדן אָדער אַנדערע וואַסערן; טראָגט שטענדיק שיך, און ערלויבט קיינמאָל נישט מער ווי 1 רייַטער.

וואַראַנטי קאַוווערידזש אוּן פּראָדוקט רעגיסטראַציע.

צו נוצן די פֿעיקייטן פון דיין פּראָדוקט
וואַראַנטי אָדער פּרעגן וועגן וואַראַנטי קאַווערידזש, קאָנטאַקט אונדז גלייך.

www.ridejetson.com

אַלגעמיינע לימיטעד וואַראַנטי

אייער נייער JETSON פּראָדוקט איז געוואָראַנטירט קעגן חסרונות אין מאַטעריאַלן אוּן אַרבעט ווי אנגעוויזן אויף RIDEJETSON.COM/WARRANTY פֿאַר אַ צייט־פּעריאָד פון דעם טאָג פון אָריגינעלן קויפּן אין דער רעטייל, וועָן געוויזן לויט די באַניצער־מאַנואַל פון JETSON (זעט RIDEJETSON.COM/SUPPORT). **אונטער דעם גאַראַנטיע, וועט איר קענען ריכטן אייערע טעננות צו JETSON אפילו אין סיטואַציעס וואו איר האָט געקויפט דעם JETSON פּראָדוקט פון איינעם פון אונדזערע באַרעכטיקטע רעטיילערס.** צו לייענען די פולע באדינגונגען פון אונדזער גאַראַנטיע, באזוכט RIDEJETSON.COM/WARRANTY.

פּראָדוקט רעגיסטראַציע

רעגיסטרירט אייער נייעם JETSON צו באַקומען אייַך אַ שנעלערן וועג צו פערזענאליזירטער פּראָדוקט אוּן וואַראַנטי שטיצע. מאַכט אייער שריט בייַ RIDEJETSON.COM/PRODUCT-REGISTRATION .

1. וועגן דיין פראָדוקט.

1.1 פראָדוקט איבערבליק

1. האַנטל* (דעטאַלן בלאַט 10)
2. שטאַם
3. פאָרהאַנט*
4. פראַנט פענדער* (× 2)
5. פראַנט גאַפל
6. דיסק ברעיק (× 2; פאָרנט* און הינטן)
7. טייער וועניטל מיט שטויב קאַפּ (× 2; פאָרנט און הינטן)
8. ראָד (× 2; פאָרנט* און הינטן)
9. הינטערשטע סאַספענשאַן
10. פעדאַל מיט רעפלעקטאָרן (× 2; לינקס און רעכטס)
11. קראַנקסעט
12. קייט
13. קיקשטאַנד
14. דזשאָקי ראָד
15. דערייַלער
16. הינטערשטע פענדער
17. הינטערשטער רעפלעקטאָר
18. הינטער ליכט מיט דריי סיגנאַלן
19. ראַם
20. זיץ
21. באַטעריע (אַרויסנעמבאַר)
    A. באַטעריע הענטל
    B. באַטעריע שלאָס
    C. טשאַרדזשינג פּאָרט מיט דעקל
22. באַטעריע שלאָס שליסל (× 2)
23. טשאַרדזשער
24. טשאַרדזשינג קאַבל

*פארלאנגט צוזאמענשטעלן

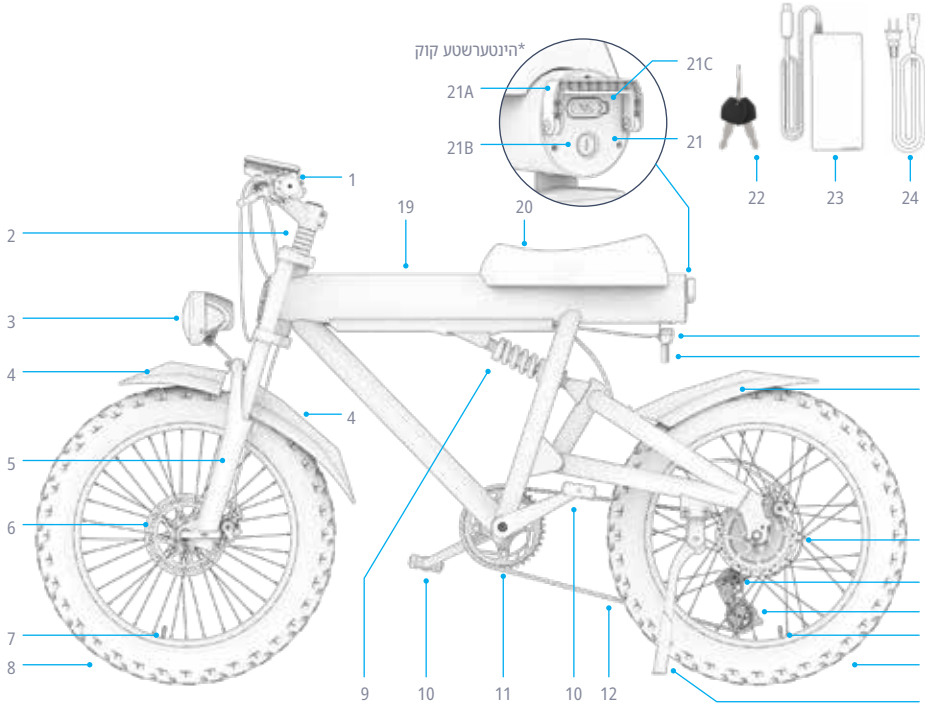

באַמערקונג: בילדער קען נישט שפיגלען די געגנויע אויסזען פון דעם פאקטישן פּראָדוקט.

YI

1. לינקע האַנטבערעם (פראָנט ראָד)
2. לייטינג קנעפל
3. דריי סיגנאַל סוויטש
4. האָרן קנעפל
5. אַראָפּ קנעפל
6. מאַכט/מאָדוס קנעפל
7. אַרויף קנעפל
8. רעפלעקטאָר
9. על-סי-די סקרין
10. האַנטלבאַר קלאַמער
11. גיר שיפטער
A) ארויפגייענדיקע קנעפל
B) אַראָפגאַנג הייבער
12. אַקסעלעראַציע טוויסט טראָטל
13. רעכטע האַנטבערעיק (הינטערשטע ראָד)

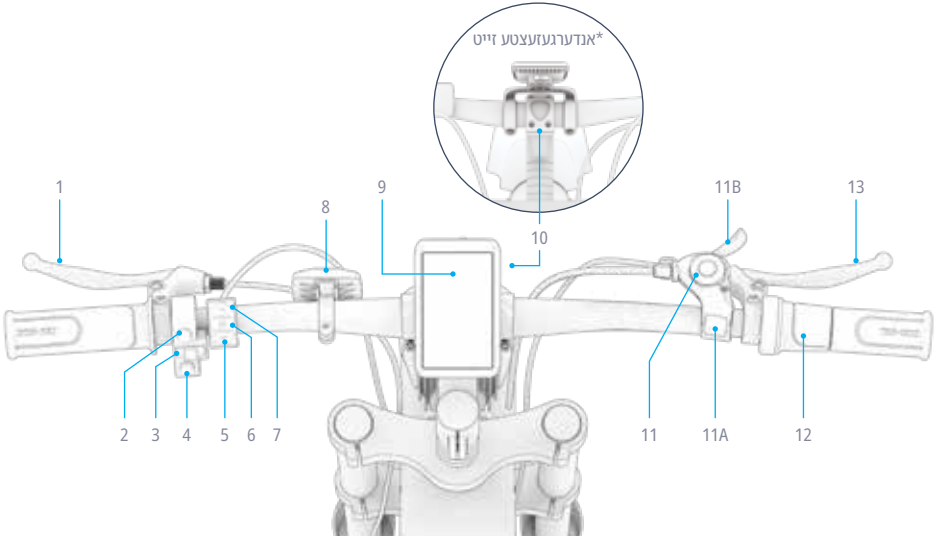

1.2 וואָס איז אין דער קעסטל

מכשירים אַריינגערעכנט פֿאַר פֿאַרזאַמלונג, אַדזשאַסטמאַנט און וישאַלט:

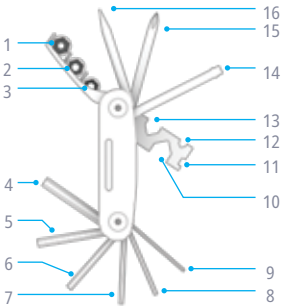

אידענטיפיקאציע פון מולטי-טול שפּיץ:	
1. 10 מ״מ סאָקקעט	9. 2 מ״מ אַלען שליסל
2. 9 מ״מ סאָקעט	10. 15 מ״מ העקס־שרענקל
3. 8 מ״מ סאָקעט	11. 14 גיידזש שפּיצן שליסל
4. 6 מ״מ אַלען שליסל	12. 8 מ״מ העקס־שרענקל
5. 5 מ״מ אַלען שליסל	13. 10 מ״מ העקס־שרענקל
6. 4 מ״מ אַלען שליסל	14. סאָקעט שרויף
7. 3 מ״מ אַלען שליסל	15. פּיליפּס-קאָפּ שרויפנציהער
8. 2.5 מ״מ אַלען שליסל	16. פּלאַך-קאָפּ שרויפנציהער

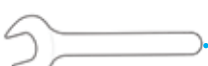

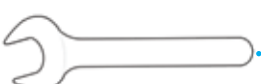

פּריַיער טייל אַריַינגערעכנט פֿאַר פּראָנט ראָד אַטאַטשמענט:

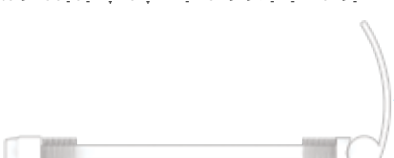

באַמערקונג: נאָך טיילן אוֹן האַרדווער זוּאָס זענען נויטיק פֿאַר פֿאַרזאַמלונג זענען פֿאַר-אַטאַטשט; זעט די פֿאַרזאַמלונג סטעפּס פֿאַר פּרטים.

1.3 פראָדוקט ספעקס

- וואָג לימיט: 300 פונט | 136.1 ק"ג
- פראָדוקט וואָג: 70 פונט | 31.8 ק"ג
- רעקאָמענדירטע עלטער: +14
- פראָדוקט גרייסן, אויסגעפלאַנט:
66.8 אינטשעס (ל) × 25.8 אינטשעס (בריייט) × 40.5 אינטשעס (ה) |
169.7 סענטימעטער (ל) × 65.5 סענטימעטער (בריייט) × 102.9 סענטימעטער (ה)
- רעדער גרייס:
20.0 אינטשעס (ה) × 4.0 אינטשעס (בריייט)
| 50.8 סענטימעטער (ה) × 10.16 סענטימעטער (בריייט)
- מאַקסימום גיכקייט: 20 מייל פער שעה | 32.2 קילאָמעטער פער שעה*
- מאַקס פעדאַל אַסיסט ראַנג: 37 מייל | 59.5 קילאָמעטער *
- מאַקס גאַז ראַנג: 27 מייל | 43.5 קילאָמעטער *
- ברעיק טיפ: האנטברעיק קאנטראל פון די פראנט און הינטער ראד דיסק ברעיקס
- באַטעריע: 48V 10.4AH
- באַטעריע טיפ: ליטהיום-יאָן
- מאַטאָר: 500 וואט
- טשאַרדזשער אַרויסגאַנג: 54.6V, 2.0A
- טשאַרדזשער וואָולטידזש: 240V - 100 UL
- טשאַרדזשינג צייט: בערך 6 שעה
- רעקאָמענדירטער טיר דרוק: 20 PSI
- נומער פון גירז: 7
- נומער פון גיכקייט מאָדעס: 5
- וואַסער קעגנשטעל שאַץ: IPX4
- UL סערטיפיקאציע: 2849

*פראָדוקט קייט, גיכקייט, באַטאַרייע לעבן, און אַנדערע ספעסיפיקאַציעס קענען זיין אַנדערש לויטן רייטער און ריידינג באדינגונגן.

**שפּיץ מאכט

1.4 אָנליין רעסורסן

סקענען פֿאַר אונדזער מערסטע דערהיינטיקט פּראָדוקט אָנבאָארדינג מאַטעריאַלן און שטיצע רעסורסן.

געפינט דעם באַניצער מאַנואַל אנליין ביי
https://cdn.shopify.com/s/files/1/2530/6734/files/OTTO_MANUAL-web-1754427653669.pdf

געפינט אונדזער זאַמלונג פון באַניצער מאַנואַלן ביי
https://ridejetson.com/pages/product-manuals

2. אינסטאַלאַציע אינסטרוקציעס.

2.1 אָנהייב הערות

- הייבט אן אייער אוואנטורע ריכטיג. פארן ניצן דעם פראדוקט, ליינט קערפול דעם גאנצן באניצער מאנואל, אריינגערעכנט זיכערהייט וואַרענונגען. מאכט זיכער אז איר פארשטייט, אננעמט און האלט זיך צו אלעס:
  - פאַבריקאַנט ס רעקאָמענדאַציעס.
  - זיכערהייט אינסטרוקציעס און וואַרענונגען.
  - לאקאלע ריידינג און אפעראציאנעלע געזעצן און ארדאנאנצן.
- זייט פארזיכטיג ביים אויספאקן די שאכטל, ווייל די האַנטל וועט נאָר זיין האַלב-אַטאַטשט צום ראַם. אַראָפנעמען אַלע פאַקאַדזשינג און שטעל דעם עלעקטרישן וועלאָסיפעד גלייך אויף זיין שטאַנד איידער איר עס צוזאַמענשטעלט. (זעט סעקציע 4.8)
- די אינסטרוקציעס געגעבן אין דעם מאַנואַל—רעכטס, לינקס, פאָרנט/פאָרווערטס, און הינטן/הינטער—זענען אָריענטירט ווי דער רייטער וואָלט זיי געזען ווען ער זיצט אויף דעם עלעקטרישן וועלאָסיפעד. די "רעכטע זייט" פון דעם עלעקטרישן וועלאָסיפעד, למשל, איז די זייט וואו דער רייטער'ס רעכטע האַנט וועט זיין.

2.2 פאַסיקייט פֿאַר רייטער

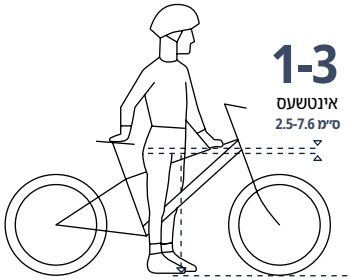

1-3
אינטשעס
ס״מ 2.5-7.6

פאַר זיכער און באַקווועם ריידינג, זאָל זיין אַ קליראַנס פון לפחות 1-3 אינטשעס (2.5-7.6סענטימעטער) צווישן דעם קראָטש און דעם אויבערשטן רער פונעם וועלאָסיפעד ראַם ווען דער רייטער זיצט אויפן פראַדוקט מיט ביידע פֿיס פלאַך אויפן באָדן.

2.3 אנשטעלן דעם האַנטל

איר וועט דאַרפֿן די 5 מ״מ און 4 מ״מ אַלען שליסל שפּיצן פֿון די מולטיטול.

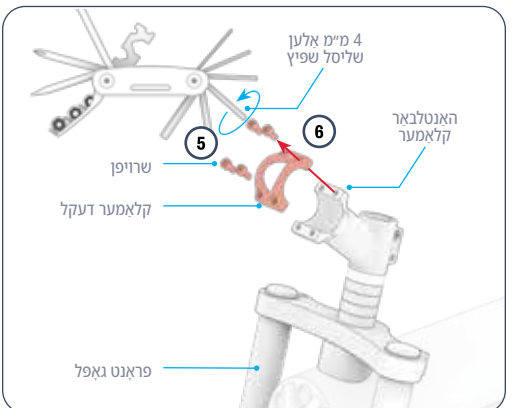

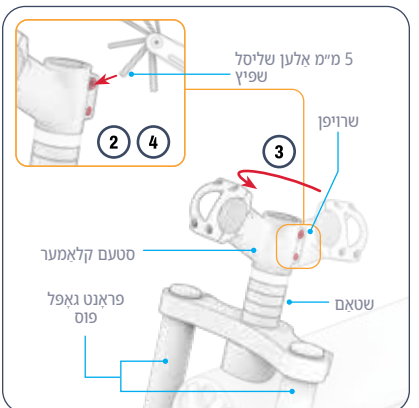

5. לאָזט לויזער און נעמט אַראָפּ די 4 שרויפן אויף דער האַנטל־קלאַמער דורך זיי דרייען קעגן־זייגער מיט א 4 מ״מ אַלען שליסל.
6. אראָפּנעמען דעם קלאַמער דעקל און לייגן עס באַזונדער מיט די 4 שרויפן.

1. שטעל דעם בייק ראַם גלייך אויף דעם הינטערשטן ראַד און פּראָנט גאָפל.
2. לאָזט לויזער (אָבער נעמט נישט אַראָפּ) די באָלץ אין דער סטעם קלאַמער דורך זיי דרייען קעגן זייגער פּאַר 2-3 ראָטאַציעס מיטן 5 מ״מ אַלען שליסל.
3. דרייט די סטעם קלאַמער ביז די האַנטל קלאַמער איז געווענדט צו דער פּראָנט פּון די בייק. מאַכט זיכער אַז די פּראָנט גאָפל איז אויך אָריענטירט אַזוי אַז די גאָפל פּיס זענען גלייך אויף די לינקע און רעכטע זייט פּון די ראַם.
4. פּעסט צוריק די באָלץ אין דער סטעם קלאַמער דורך זיי דרייען זייגער־וויַיז מיטן 5 מם אַלען שליסל.

⚠ **פֿאַרזיכט:** זיכער מאַכן אַז אַלע קייבלס און דראָטן זענען אין פראָנט פון די האַנטלאָר, זענען נישט פאַרפלאָנטערט, זענען נישט אין וועג פון קיין באַוועגלעכע טיילן, און וועלן נישט שטערן די ראָטאַציע פון די האַנטלאָר.

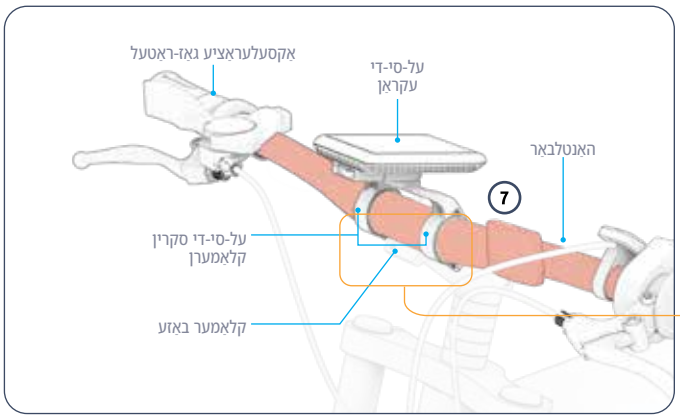

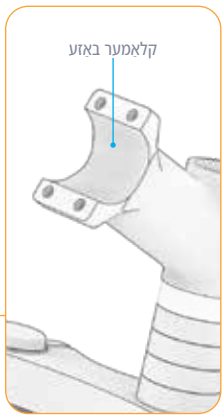

7. פֿאַרזיכטיק הייבט אויף דעם האַנטל אויף דער קלאַמער באַזע און שטעלט עס אַזוי אַז:
   - עס איז איינגענעסט אין דעם געבויגענעם דנאָ פון דער קלאַמער.
   - עס איז אריענטירט מיטן אַקסעלעראַציע גאַז-העבעל אויף דער רעכטער זייט פון דעם וועלאָסיפעד.
   - עס איז צענטרירט און באַלאַנסירט אין דער קלאַמער.
   - די האַנטלענג קלאַמער באַזע איז צווישן די 2 קלאַמער פּיס פון די על-סי-די פּאַרשטעלן.

באַמערקונג: איר זאלט אפשר דאַרפֿן דרייען דעם LCD עקראַן כדי צו דערגרייכן דעם קלאַמער און באַפעסטיקן די קלאַמער האַרטוואר.

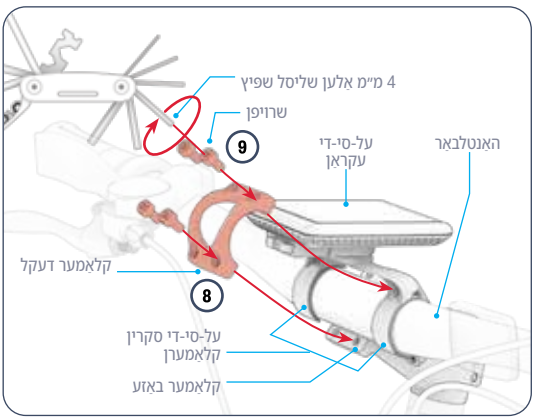

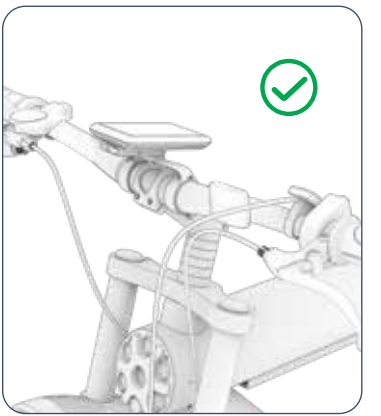

10. קאַנטראָלירט אַז די האַנטלאַפּ איז זיכער אין דער קלאַמער.
11. קאַנטראָלירט אַז די האַנטל און פראַנט גאַפל דרייען זיך אין אויסלייג וועג די האַנטל וועט נישט פּאַסירן צו די לינקס אָדער רעכטס.

8. שטעלט דעם קלאַמער דעקל אויף דעם צענטער פון דעם האַנטלענדער אַזוי אַז:
   • די 4 לעכער אין דעם דעקל זענען אויסגעשטעלט מיט די פיר לעכער אין דער קלאַמער באַזע.
   • דער דעקל איז ענג איבער דער קרומקייט פון דער האַנטל.
   • דער דעקל איז פריי פון די על-סי-די קלאַמער און אונטער אַלע טיילן פון די על-סי-די פּאַרשטעלן און זיין קלאַמער.
9. שטעקט צוריק אריין די 4 שרויפן אין די 4 לעכער אויף דער פראנט פון דעם קלאַמער דעקל. בשעת איר האלט דעם האַנטל און קלאַמער דעקל אין פּאזיציע, ציעט די שרויפן דורך זיי דרייען אין זייגער ריכטונג מיטן עלען שליסל.

2.4 אנשטעלן דעם פראנט ראד

איר וועט דאַרפֿן די קוויק-רעליס שפּיז.

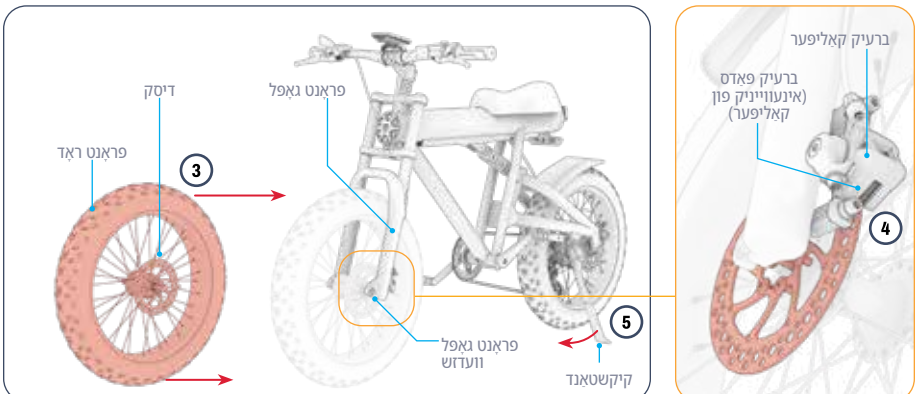

1. קאַנטראָלירט אַז אַלע פלאַסטיק פּאַקאַדזשינג פראַטעקשאַנ זענען אַוועקגענומען פון די ראַד און פראַנט גאַפל.
2. לאָקאַליזירט די זיַיט פון ראַד מיטן דיסק און די זיַיט פון דער פּאָדערשטער גאַפל מיטן ברעיק קאַליפער. שטעלט דאָס ראַד גלייך פֿאַר דער גאַפל אַזוי אַז די זיַיט פון ראַד מיטן דיסק איז אויף דער זיַיט פון דער גאַפל מיטן ברעיק קאַליפער.
3. הייבּ פֿאַרזיכטיק אויף די פראַנט פון וועלאָסיפעד און ראָל אַרײַן דאָס ראַד צווישן די פיס פון דער פראַנט גאַפל. שטעלט דאָס פֿראַנט ראַד צווישן דער פֿראַנט גאַפל אַזוי אַז די דיסק זיַיט פון ראַד איז אויף דער זיַיט פון דער גאַפל מיט די ברעיק קאַמפּאָנענטן.
4. פּירט לייַיכט די פּאָדערשטע גאַפל אַראָפּ אַרום דעם ראַד ביז די קיילן אין יעדן גאַפל-פּוס זענען פעסט אַרום דער פּאָדערשטער אַקס.
וויכטיג: זייט זיכער אז די דיסק איז איינגענעמען צווישן די 2 ברעיק פעדס אויף דער אינעווייניקסטער זיַיט פון די ברעיק קאַליפער.
5. שטעל ארויף דעם וועלאָסיפעד אויפן שטאַנד (סעקציע 4.8).

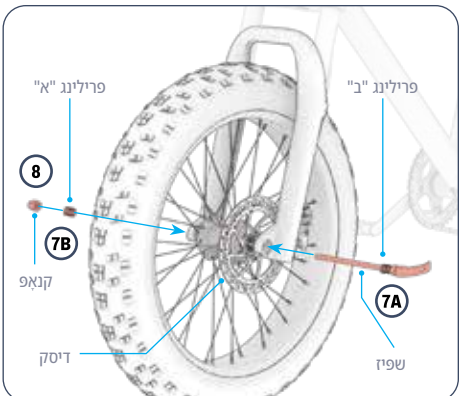

7. פֿון דער זײַט פֿונעם וועלאָסיפעד מיטן ברעיק און דיסק, רוק דעם שנעל-מעלדונג שפּיז דורך דער פּאַדערשטער אָקסל (א). רוק פּעדער "א" צוריק אויף דעם עק פֿונעם שפּיז אַזוי אַז די קלענערע זײַט פֿונעם פּעדער זאָל זײַן נענטער צום ראָד (ב).
8. דריי דעם קנעפּל מיט דער זייגער-ריכטונג אויף דעם עק פֿונעם שפּיז, אָבער פֿעסטשטעלט עס נישט גאָר.

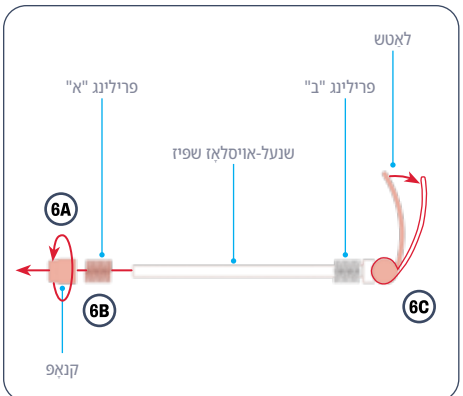

6. אַראָפּנעמען דעם קנעפּל אויף דעם שנעל-אויסלייזונג שפּיז דורך אים אַראָפּדרייען קעגן זייגער (A). אַראָפּנעמען פּעדער "A" פֿון שפּיז (B), און עפֿענען דעם לאַטש (C).

וויכטיג: לאָזט פּעדער "B" אויף דעם שפּיז לעבן דעם לאַטש.

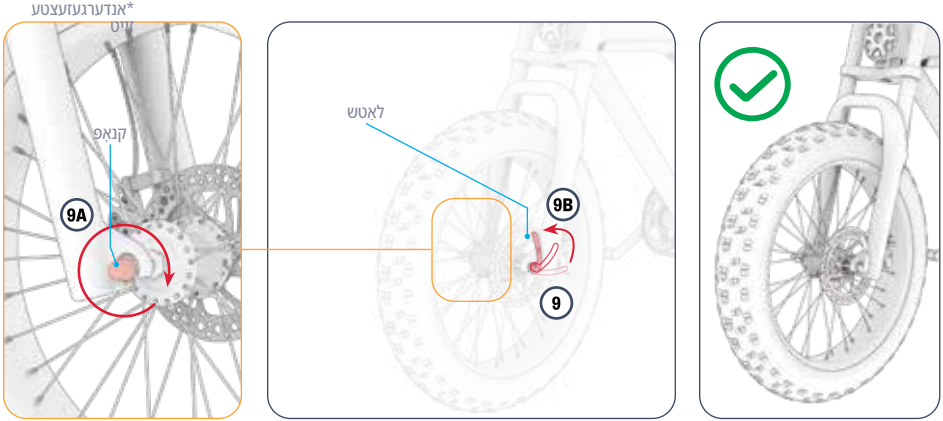

10. קאַנטראָלירט אַז די ראָד דרייט זיך פרייַ און איז זיכער.

פראבלעם-לייזונג: אויב איר קענט נישט עפענען אדער פארמאכן דעם לאטש אויפן שנעל-אויסלייזונג שפיז, לאָזט ארויס דעם קנעפל ⬜ קענן-זייגער דריי אין א צייט ביז איר קענט נוצן דעם לאטש. לאָזט נישט צו פֿיל: איר זאָלט פילן אַ ביסל שפּאַנונג ווען איר עפֿנט און פארמאכט דעם לאטש.

9. האָלט דעם לאָטש אויף דעם שנעל-אויסלייזונג שפיז פעסט בשעת איר פֿעסטשטאָרקט דעם קנעפל אויף דעם שפיז דורך אים דרייען אין זייגער ריכטונג (א). פֿאַרמאַכט דעם לאָטש אויף דעם שנעל-אויסלייזונג שפיז (ב).

⚠ **ווארענונג:** זיכערט זיך אז דאס ראד איז זיכער איינגעקלעמט אויפן פראנט גאפל מיטן שפיז. אויב דער שפיז איז ריכטיג צוגעצויגן, זאל דאס שליסן דעם שפיז לאטש זיך טרעפן מיט אביסל קעגנשטאנד אין אנפאנג און דערנאך פארלאנגען שטארקע אנשטרענגונג צו גאנץ שליסן. אן אומבאזיכערט ראד קען זיך לאזן פרייען אדער אראפפאלן, וואס שטעלט דעם רייטער אין ריזיקע פון ערנסטע שאדן.

2.5 אנשטעלן דעם פאָרליכט און פראָנט שיצבלעך

איר וועט דאַרפֿן די 6 מ״מ אַלען שליסל שפּיץ פֿון די מולטיטול און די 10 מ״מ שליסל.

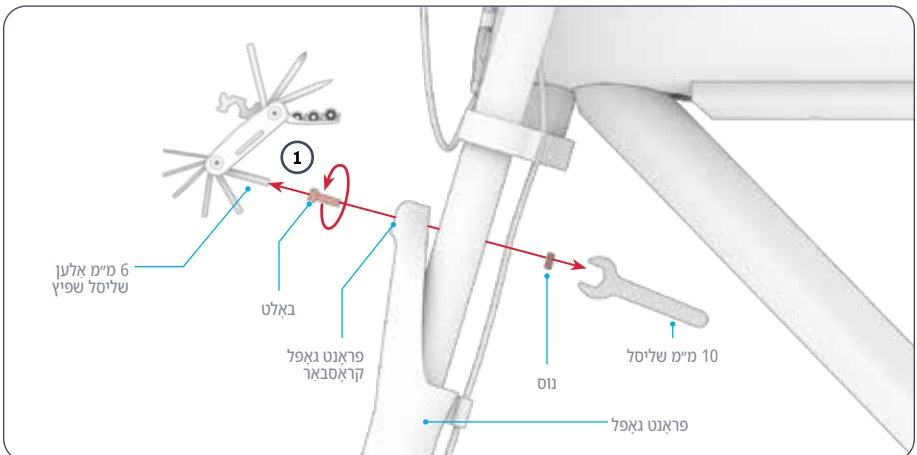

1. ניצט דעם 10 מ״מ שליסל צו האַלטן די נוס אויף דער הינטערשטער זייט פון דער פראָנט גאָפל קראָסבאַר פעסט. לאָזט אָפּ און נעמט אַראָפּ דעם באָלט אויף דער פראָנט זייט פון דער פראָנט גאָפל קראָסבאַר דורך אים דריינען קעגן זייגער מיטן 6 מ״מ אַלען שליסל שפּיץ פון דעם מולטיטול. לייגט די האַרדוואר באַזונדער.

⚠ וויכטיג:
וועג איר שטעלט דעם פאַרליכט, זאָרגט אַז דער דראָט וואָס פֿאַרבינדט דעם פאַרליכט מיטן ראָם איז הינטערן ליכט, און נישט אין וועג פֿון קיין באַוועגלעכע טיילן אָדער מעכאַניזמען, ווי צום בייישפיל דאָס ראַד אָדער די ברעקיר.

⚠ וויכטיג: באַהאַנדלט עלעקטרישע דראָטן מיט פֿאָרזיכט.

5. פאַרזעצן צו האַלטן אָלע שטיקלעך אין פלאַץ בשעת איר שטעלן די לאַנג פענדער שטיק הינטער די פּראָנט גאָפל קראָסבאַר אזוי אַז
   - די לאַך אין די פענדער טאַב איז אַרום די שפּיץ פון באָלט.
   - דער פענדער איז געבויגן אראפ
   איבער די הינטערשטע זייט פון די ראד.
6. דריי די נוס זייגערוויייז אויפן שפּיץ פונעם באָלט. ניצט דעם 10 מ״מ שליסל צו האַלטן די נוס פעסט בשעת איר ציט אַן דעם באָלט דורך דרייען דעם באָלט זיִיגערווייז מיטן 6 מ״מ אַלען שליסל שפּיץ פונעם מולטי-טול.

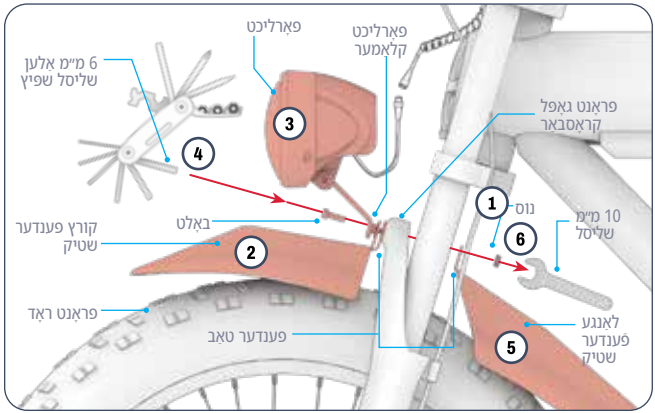

2. שטעלט דאָס קליינע פענדער שטיק פֿאַר דער פֿאָדערשטער גאָפל קראָסבאַר אזוי אַז די פֿאַלגנדזיקע באַדינגונגען זענען דערפֿילט:
   - דער פענדער איז נעבויגן אַראָפּ איבערן שפּיץ פונעם ראַד
   - די לאַך אין די פענדער טאַב איז אין פּראָנט פון אויסגעשטעלט מיט די לאַך אין די פּראָנט גאָפל קראָסבאַר פון וואָס איר האָט נאָר אַראָפּגענומען די האַרדוואר.
3. בשעת איר האַלט דאָס קליינע פֿענדער שטיקל אין פלאַץ, שטעלט פֿאַרזיכטיק די פֿאַרליכט איבער דאָס קליינע פֿענדער שטיקל אזוי אַז די פֿאַלגנדזיקע באַדינגונגען זענען דערפֿילט:
   - די ליכט איז געוואנדן פאַרויס.
   - די קלאַמער איז אונטערן ליכט און גענייגט צו דער הינטערשטער זייט פון וועלאָסיפעד.
   - דאס לאך אין דער קלאַמער איז אויסגעשטעלט מיטן לאך אין דער פענדער טאַב און דעם לאך אין פּראָנט גאָפל קראָסבאַר עק זאָץ נאָך קראָסבאַר פון וועלכן איר האָט נאָר אַראָפּגענומען די האַרדוואר.
4. פון פּאָרנט, אַרײַנשטעקן דעם באָלט ווידער דורך די סכום פון אויסגעשטעלטע לעכער ביז די שפּיץ קומט אַרויס אויף דער הינטערשטער זײַט פון דער פּראָנט גאָפל קראָסבאַר.

⚠ **וואַרענונג:** באַהאַנדלט עלעקטרישע קאָמפּאָנענטן מיט פֿאָרזיכט.

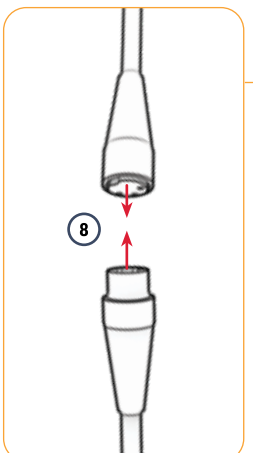

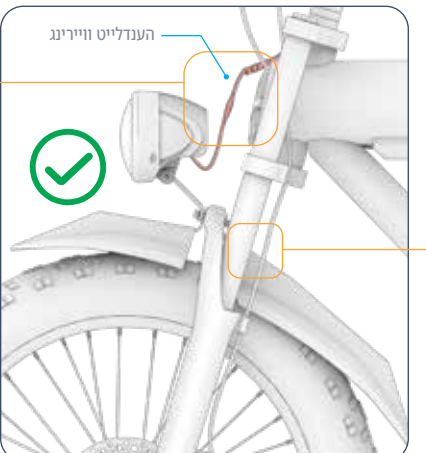



8. קאָנטראָלירט אַז די פֿאַרליכט און פּראָנט פענדער שטיקער זענען זיכער אויף פּראָנט גאָפל קראָסבאַר, און קאָנטראָלירט אַז די ראַד דרייט זיך פריי אונטער די פענדער שטיקער. אויב נייטיק, אַדזשאַסטירט די פּאָזיציע פון די פענדער שטיקער אַזוי אַז זיי זענען פריי פון די ראַד ראָטאַציע.

7. פֿאַרבינדט דעם פֿאַרליכט צום שטראָם־מקור. שטופּט פֿאַרזיכטיק דעם אַריינשטעל־קאָפּלער אויפֿן דראָט וואָס איז פֿאַרבונדן צום פֿאַרליכט אין דעם אויפענעמענדיקן־קאָפּלער אויפֿן דראָט וואָס איז פֿאַרבונדן צום האַנטל.

2.6 באַפעסטיקן די פעדאַלן

איר וועט דאַרפֿן דעם 15 מם שליסל.

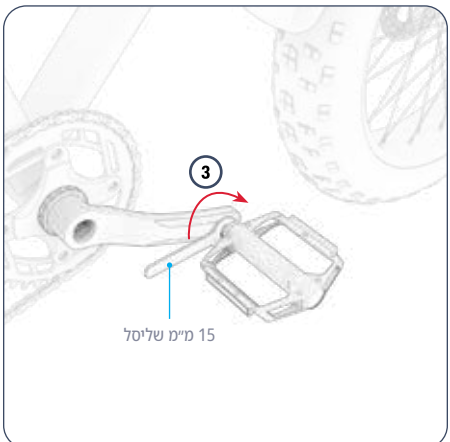

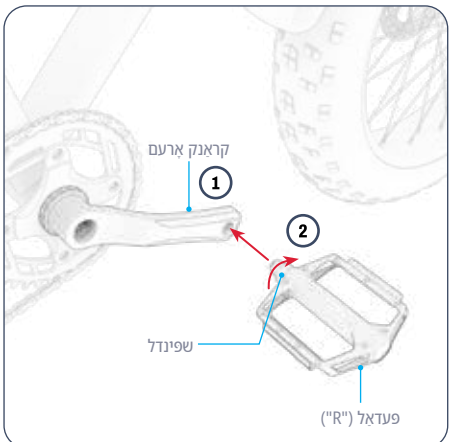

3. ניצט דעם שליסל צו ענדיגן אריינשטעלן און דערנאך אנציהען די שפּינדל אין די קראַנק אַרעם.
4. קאָנטראָלירט אַז דער רעכטער פעדאַל איז זיכער.
5. איבערחזרן טריט 2 – 5 מיטן לינקן ("L") פעדאַל.

וויכטיג: די שפּינדל אויף די לינקע פעדאַל איז פֿאַרקערט געווינקלט און דאַרף וועלן אַרײַנגעשטעלט און אָנגעצויגן מיט אַ דרייַ קעגן זייגער.

1. שטעלט צוזאַמען דעם שפּינדל אויפֿן פעדאַל מיטן מאַרק "R" מיטן לאָך ביים עק פונעם קראַנק אַרעם אויף דער רעכטער זייט פונעם וועלאָסיפעד.
2. האַלט די פעדאַל באַזע פעסט און, זאַרגנדיק אַז די שפּינדל זאָל אַרײַן אין לאָך גלייך, ניצט אייער אָנדערע האַנט צו דרייען די שפּינדל זייגער אין לאָך פֿאַר אַ פּאָר רעטאַציעס.

2.7 אויפלאָדן די באַטאַרייע

עס קען נעמען בערך 6 שעה צו ברענגן די באַטעריע צו פולער לאָדונג. לאָדט גאָר די באַטעריע אויף אייַדער איר ניצט עס צום ערשטן מאָל. די באַטעריע קען ווערן אויפגעלאָדן וועָן זי איז באַפעסטיקט אין ראָם אָדער אַרויסגענומען פון ראָם. (זעט אָפּטייל 4.9 פֿאַר אַרויסנעמען.)

1. פֿאַרבינדט דעם טשאַרדזשינג קאַבל מיטן טשאַרדזשער.
2. צייַט אויף דעם דעקל פונעם טשאַרדזשינג פּאָרט אויפן וועלאָסיפעד ראָם.
3. שטעקט אריין דעם טשאַרדזשינג קאַבל אין דער וואָנט, און דערנאָך שטעקט אריין דעם טשאַרדזשער שנור אין דעם טשאַרדזשינג פּאָרט.
4. וועָן די אינדיקאַטאָר ליכט אויף דעם טשאַרדזשער וועט גרין, איז אייער באַטאַרייע פול אויפגעלאָדן. נעמט אַראָפּ דעם טשאַרדזשער שנור פון דעם טשאַרדזשינג פּאָרט און צייט אַרויס דעם טשאַרדזשינג קאַבל פון דער וואָנט אוטלעט.
5. פֿאַרמאַכט דעם דעקל פֿונעם טשאַרדזשינג פּאָרט.

סטאַטוס	טשאַרדזשינג אינדיקאַטאָר ליכט אויף די טשאַרדזשער:
טשאַרדזשינג	רויט באַלויכטונג
טשאַרדזשינג געענדיקט	גרין באַלויכטונג

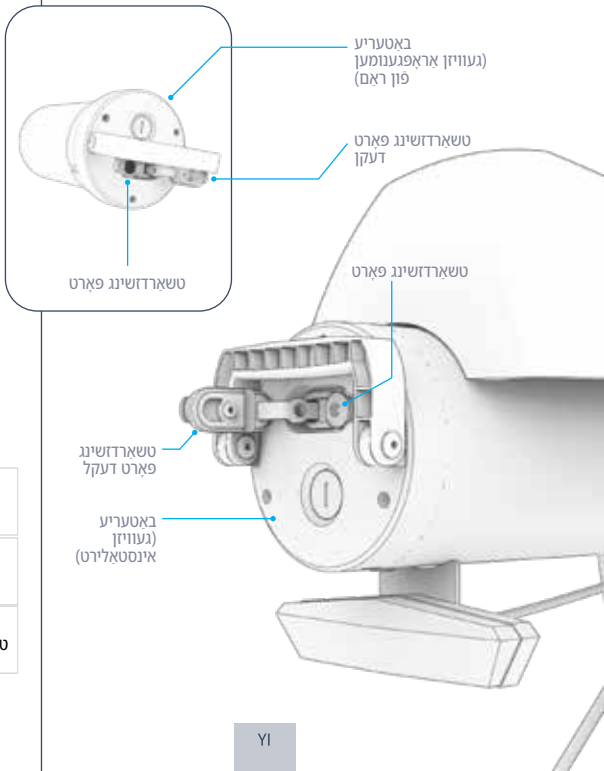

וויכטיג:

ניצט נאָר דעם אַרייַנגערעכנטן טשאַרדזשער אַדער איינעם וואָס איז באַקומען גלייַך דורך JETSON מיטן באַצייכענונג JY-546200 אָדער די טייל SKU PJOTTO-CH.

⚠ **ווארענונג: נישט נוצן דעם ריכטיקן טשאַרדזשער קען רעזולטירן אין פייַער און עקספלאָזיע, וואָס רעזולטירט אין שאָדן צו פאַרמעגן, שאָדן און טויט.**



וויכטיגע אופּלאדונג הערות:

- האַלט שטענדיק דעם טשאַרדזשינג פּאָרט פֿאַרמאַכט ווען איר טשאַרדזשט נישט אַקטיוו די באַטאַרייע.
- קיינמאָל נישט אָנצינדן דעם פּראָדוקט בשעת עס לאָדנט זיך אויף.
- ניצט נישט קיין פּאַרזוקבאָרע עלעקטרישע קראָנען.
- פֿאָר די בעסטע באַטאַריע געזונט, לאָדט די באַטאַריע נאָר אויף בעת יעדער טשאַרדזשינג סעסיע - אַרום 6 שעה.
- לאָזט קיינמאָל נישט אייער פּראָדוקט טשאַרדזשינג אויבער נאַכט אָדער פֿאַר לענגערע צייטן.
- פֿרויערט נישט צו אַראָפּנעמען אָדער צענעמען די באַטאַרייע.
- טשאַרדזשינג אַמביאַנט טעמפּעראַטור קייט: 40°C) 104°F - (0°C) 32°F)
- אפּעריירטינג אַמביאַנט טעמפּעראַטור קייט: 40°C) 104°F -(0°C) 32°F)
- האַלט שטענדיק דעם טשאַרדזשינג פּאָרט דעקט פֿאַרמאַכט ווען איר טשאַרדזשט נישט אַקטיוו דאָס פּראָדוקט.
- ניצט נישט דעם פּראָדוקט אויב דער פלעקסיבל עלעקטרישער שנור אדער אַרויסגאַנג קאַבל איז צעריסן, האט צעבראכן איזאָלאַציע, אדער יעדע אַנדערע סימן פון שאָדן.
- קאַנטראָלירט אַז די טשאַרדזשער מאָדעל נומער אויף דער טשאַרדזשער עטיקעט שטימט מיט דער טשאַרדזשער מאָדעל נומער וואָס איז ליסטעד אויבן.
- קאַנטראָלירט אַז די טשאַרדזשער עטיקעט אידענטיפיצירט דעם טשאַרדזשער ווי קאַמפּאַטיבל מיט אייער JETSON מאָדעל. איר קענט געפֿינען דעם נאָמען און SKU פון אייער JETSON מאָדעל אויף אַ עטיקעט וואָס איז צוגעקלעפט צו דער שפּיץ, זייט, אָדער אונטערשטער זייט פון דעם פּראָדוקט'ס ראָם אָדער שטייענדיקן דעק.



דאָס איז אַ בייַשפּיל פון מאַרקינג דיין טשאַרדזשער וועט האָבן.

3. צוגרייטן צו רייטן.

3.1 זיכערהייט קאָנטראָלן איידערן פֿאָרן

פירט אויס די וויכטיגע זיכערהייט קאנטראלן פאר יעדער רייזע:

ברעיקס:

- זייט זיכער אז די ברעיקס ארבעטן ריכטיג אזוי אז די האנטברעקיר לעוועלס זענען באפעסטיגט צום האנטלאפער און געשמירט אזוי אז זיי זאלן גרינג צוזאמדרייקן.
- זייט זיכער אז די ברעיק פעדס זענען נישט אפגענוצט, און אז זיי זענען צענטרירט און אויסגעשטעלט מיטן ראָוטאָר.

ראָם:

- קאָנטראָלירט אַז די וועלאָסיפעד ראָם און די גאָפל זענען נישט געשעדיגט, געבויגן אָדער צעבראָכן.
- זיכער מאַכן אַז דער שטאַנג-צו-גאָפל באָלט איז נישט צו שטאַרק אָנגעצויגן. אַן צו שטאַרק אָנגעצויגענער באָלט קען פירן צו אַ דורכפאַל וואָס שטעלט דעם רייטער'ס זיכערקייט אין ריזיקע.
- קאָנטראָלירט אַז די דרייוו סיסטעם אַרבעט גוט און איז זיכער באַפעסטיקט צום ראָם.
- קאָנטראָלירט אַז דער ראָם איז פֿאַרזיכערט אין דער ריידינג פאָזיציע דורך די ראָם שלאָס לאָטש.

קראַנקס און פעדאָלן:

- קאָנטראָלירט אַז די פעדאָלן זענען זיכער צוגעפֿעסט צו די קראַנקס.
- קאָנטראָלירט אַז די קראַנקס און דרייוו סיסטעם זענען זיכער צוגעפֿעסט צום ראָם פֿון וועלאָסיפעד און דרייען זיך פֿרייַ.

שטייערונג:

- קאָנטראָלירט אַז די האַנטל און פראָנט גאָפל דרייען זיך אין אַליינמענט.
- קאָנטראָלירט אַז די האַנטלאָגנגער איז באַפעסטיקט אין פאָזיציע דורך די האַנטלאָגנגער קלאַמער.

רעדער:

- קאָנטראָלירט אַז די רעדער וויזן נישט קיין סימנים פון איבערגעטריבענער אָפנוץ אָדער שאָדן.
- זייט זיכער אז די רעדער זענען אויפגעבלאזן ביזן רעקאמענדירטן דרוק פון **20 פסי** .
- קאָנטראָלירט אַז די ראָד רימז און ראָד שפּיצן זענען נישט געשעדיגט, צעבראָכן אָדער געבויגן.
- קאָנטראָלירט אַז די אַקסל מוטן זענען פעסט.

קייט:

- קאָנטראָלירט אַז די שפּאַנונג פון דער קייט איז אַזוי אַז איר קענט נאָר הייבן די מיטן פון דער קייט ⎸ אינטש.
- קאָנטראָלירט אַז די קייט איז ריכטיק פלאַצירט אויף די קראַנקסעט, דעראַילער און דזשאָקי ראָד.

3.2 רעדער אויפבלאָזן און דרוק

פאר אייער ערשטער רייזע , וועט איר דאַרפֿן צו לייגן לופט צו די רעדער צו ברענגען זיי צו די רעקאָמענדירטע דרוק פון **20 פסי** (פונט פער קוואַדראַט אינטש). ניצט אַ מעסטער צו קאָנטראָלירן אַז דער רעדל דרוק פאַלט אין דעם קייט אייַדער יעדער רייזע.

צו לייגן צו לופט:

1. אַראָפנעמען דעם שטויב דעקל פון דעם רייף וועניטל אויף איין ראַד דורך אים דרייען קעגן זייגער. לייגט עס באַזונדער.
2. פֿאַלגט די אינסטרוקציעס פונעם פאַבריקאַנט אויף אייער לופט פאמפע צו אַרײַנשטעלן לופֿט אין רעדל. קאָנטראָלירט פעריאַדיש מיט אַ מעסטער און פֿאַרזעצט צו לייגן לופֿט ביז איר דערגרייכט **20 פסי** .
3. אַראָפנעמען די לופט פאמפע און פארבייטן דעם שטויב וועניטל דורך דרייען עס אויף זייגער-וויַיז.
4. איבערחזרן מיטן אנדערן רעדל.

⚠ **פֿאַרזיכט:** ניצט נאָר אַ מאַנועלע לופט פאמפע צו בלאָזן די רעדער. ניצט קיינמאָל נישט קיין לופט קאָמפרעסאָר; דאָס קען פאַראורזאַכן אַז די רעדער רערן זאָלן אויפרייסן.

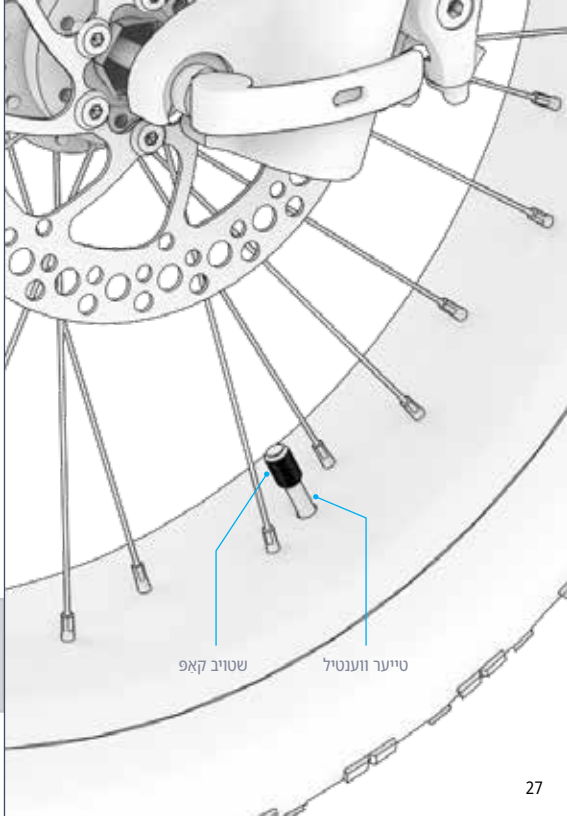

3.3 קאָנטראָלירן און אַדזשאַסטירן די ברעיקס

ברעיק זיכערהייט און פונקציאנאליטעט טשעק:

נאך די צוזאמענשטעלונג און פאר יעדער רייזע, קאנטראלירט אז די ברעיקס ארבעטן ריכטיג און זיכער כדי צו פארלאנגזאמען דאס ראד און עס אפשטעלן דורך דורכפירן די פאלגנדע טריט:

1. גיי מיט דיין וועלאָסיפעד און ציט לייכט די לינקע האַנטבערעם.
2. קאַנטראָלירט אז דער פּראַנט קאָליפּער שליסט זיך ריכטיק אויף דער דיסק און פארלאנגזאמט די ראָד ראַטאַציע.
3. איבערחזרן, ציען די לינקע האַנט-ברעם מיט מער דרוק און קאָנטראָלירן אַז די פּאָדערשטע ראָד איז געבראָכט צו אַ אָפשטעל.
4. איבערחזרן טריט 1 - 3 מיטן רעכטן האַנטבערעם און דעם הינטערשטן ראָד.

ריכטיקע ברעיק קאָליפּער און פּאַד פּאַזישאַנינג:

בייק ברעיקס דאַרפן אַלע עלעמענטן צו זיין אין ענגויער אַליינמאַנט און פלייסמאַנט כדי צו פונקציאָנירן ריכטיק. **א ריבנדיק אדער קוויטשנדיק ענרויש וואס קומט פון א ברעיק ענגנט (אדער קאנסטאנט אדער איבערגעריסן) איז א גוטער סימן אז עפעס איז נישט אין איינקלאנג און דארף ווערן צוגעפאסט.**

די אורזאַך פֿון דעם ראַש איז מסתמא אַ נישט־אויסגעשטעלטער קאָליפּער, וואָס פֿאַראורזאַכט אַז די ברעיק פּעדס אינעווייניק פון זיי זאָלן זיך רייבן קעגן דער דיסק אפילו ווען דער קאָליפּער איז אָפֿן. די פּעדס זאָלן נאָר קומען אין קאָנטאַקט מיטן דיסק ווען דער קאָליפּער איז פֿאַרמאַכט, ווייל דער האַנטבערעיק איז אַרויסגעצויגן געווארן.

אין פאל פון מיסאַליינמענט, אַדזשאַסט די ברעיק קאָליפּער מיט די פאלגענדע אינסטרוקציעס.

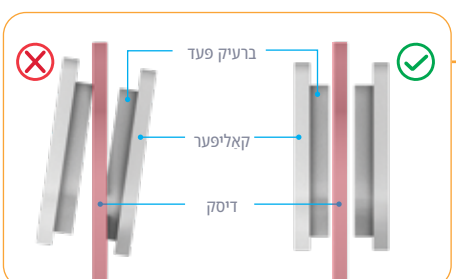

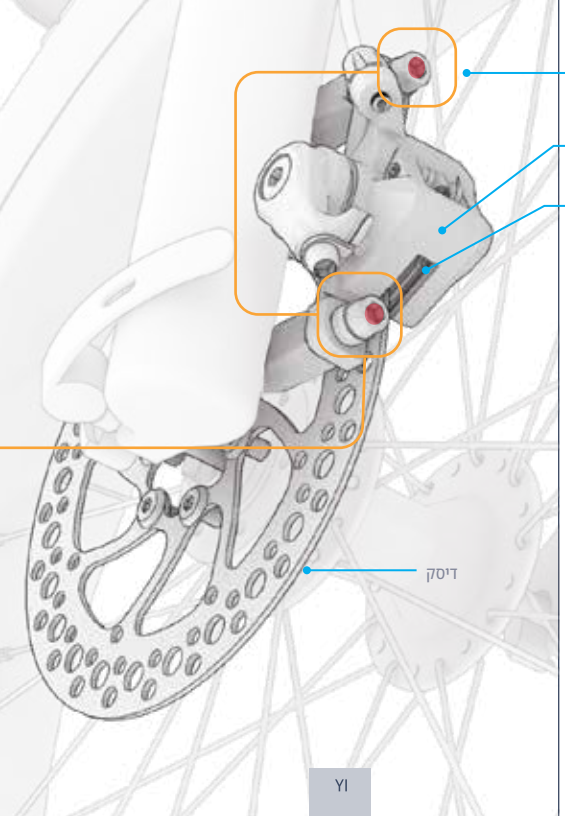

אַדזשאַסטינג די ברעיק קאַליפער:

איר זאלט אפשר דאַרפן די 5 מ״מ אַלען שליסל שפּיץ פון די מולטי-גערעטל.

1. אויף דער ברעיק וואס דארף צו סטרויערן, געפינט דעם קאליפער, ברעיק פעדס, און דיסק.
2. הייבט אויף יענעם ראָד פון וועלאָסיפעד און דרייט אים. קוקט ווי דער דיסק דרייט זיך צווישן די ברעיק פעדס, און באַמערקט וועלכע פעד רייבט זיך קעגן דעם דיסק.
3. לאָזט דעם וועלאָסיפעד רונע אויף דעם שטאַנד. (זעט סעקציע 4.8).
4. וועג איר קוקט אויף דעם קאַליפער פון דער הינטערשטער זייט פון ראָד, געפינט דעם באָלט אויבן און דעם באָלט אונטערן קאַליפער. ניצט דעם 5 מ״מ אַלען שליסל צו יעדן באָלט דורך אים דרייען קעגן זיגער פֿאַר 4-5 ראָטאַציעס.
5. רירט דעם קאַליפער אויס פון אַליינמענט ביז די פאלגענדע באדינגונגען זענען דערפילט:
   - די אויבערשטע טייל פון די פּאַדס זענען אויסגעשטעלט מיטן ראַנד פון די דיסק.
   - קיין טייל פון קיין איינעם פון די פעדס רירט נישט אָן דעם דיסק.
   - די פּאַדס זענען פּאַראַלעל צו די דיסק.
6. מיטן קאַליפער אין דער גרעסטונשטענער פּאָזיציע, פעסט אַנציען איין שרויף און דערנאָך דעם אַנדערן דורך אים דרייען זייגער מיטן אַלען שליסל.
7. קאָנטראָלירט אַז דער קאַליפער איז זיכער און פירט וויידער דורכ דעם ברעיק זיכערהייט און פאַנגקשאַנאַליטי קאָנטראָל (אָנהייב פון סעקציע 3.3).

4. אפערירן אינסטרוקציעס.

4.1 אײַנצושאַלטן און אויסשאַלטן

צו אנצינדן אדער אויסלעשן דעם עלעקטרישן וועלאָסיפעד: דריק און האלט די מאַכט/מאָדוס קנעפל **(מ)** קנעפל פֿאַר 2-3 סעקונדעס.

אינטעליגענטע אויטאָ-אויס פֿונקציע:
כדי צו שפּאָרן באַטעריע־קראַפֿט, וועט אייער וועלאָסיפעד זיך אויטאָמאַטיש אויסלעשן נאָך 10 מינוט אָן באַוועגונג.

וויכטיג:
כדי צו שפּאָרן באַטעריע־קראַפֿט, געדענקט שטענדיק אויסצולאָשן אייער וועלאָסיפעד ווען איר מאַכט אַ פּויס־סטאָפּ אָדער לייגט עס אַוועק פֿאַר דער נאַכט.

⚠ וואַרענונג:
כדי צו פֿאַרמיידן שאָדן צו דער באַטעריע און עלעקטרישע סיסטעם, וואָס קען רעזולטירן אין אַ דורכפּאַל און קאָמפּראָמיטירן זיכערקייט, זאָלט איר קיינמאָל נישט אָנצינדן אייער עלעקטרישן וועלאָסיפעד בשעת עס לאָדנט זיך אויף.

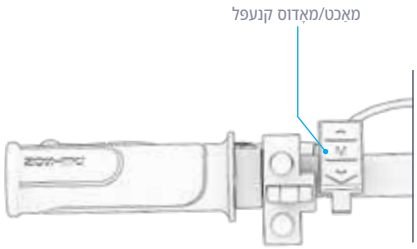

4.2 פֿאַרשטיין און ניצן דעם LCD עקראַן

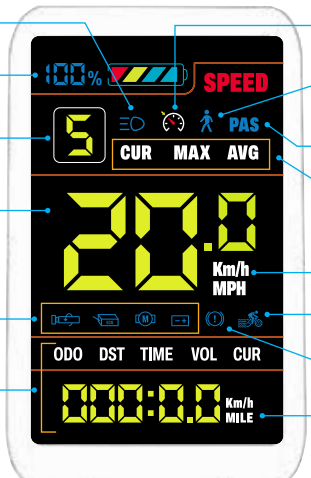

ליכטער אן (סעקציע 4.3)

פּראָצענט פון פארבליבענע באַטעריע אָפּצאָל (סעקציע 4.7)

גיכקייט מאָדע (סעקציע 5.3)

איצטיקע רייזע גיכקייט

טעות וואָרענונגען (אונטן)

וווייזבארע ספּעקס (נעקסטע בלאַט)

קרוז קאנטראל אקטיוויזירט (סעקציע 5.7)

הילף מיט גיין אויף (סעקציע 4.6)

פעדאל הילף לעוועל (סעקציעס 5.2 און 5.3)

וווייזבארע ספּעקס (נעקסטע בלאַט)

מעסטונג איינהייט (נעקסטע בלאַט)

פעדאל הילף אויף (סעקציע 5.2)

ברעיק איינגעשטעלט (סעקציע 5.6)

איינהייט פון מעסטונג (נעקסטע בלאַט)

⚠ **וואַרענונג:** אויב אַ טעות אָלערט בילדל אָדער קאָד E-001 ביז E-007 קומט אַרויף אויף דיין LCD פאַרשטעלן, הערט אויף צו פאָרן גלייך. קאָנטאַקט די JETSON קער מאַנשאַפֿט פֿאַר הילף איידער איר פֿאָרט ווידער מיט דיין עלעקטרישן וועלאָסיפעד.

צו ענדערן די ליכטיקייט פון דעם עקראַן:

1. דריק און האַלט גלייכצייטיק די ארויף (▲) און אַראָפ (▼) קנעפלעך פאר 2-3 סעקונדעס צו אריינגיין אין סעטינגס מענו.
2. דריק שנעל דעם אַרויף פֿייל ביז "P01" ווערט געוויזן אויפן עקראַן.
3. שנעל-דריקן מאַכט/מאָדוס (**מ**) קנעפל צו אַריין.
4. שנעל-דריקן די ארויף (▲) און אַראָפ (▼) קנעפלעך צו טוישן צווישן 1 (נידעריגסטע ליכטיקייט), 2 (מיטל העלקייט) און 3 (העלסט) ביז די געוואונטשענע שטאָפּל איז דערגרייכט.
5. דריק שנעל די מאכט/מאָדע (**מ**) קנעפל צו באַשטעטיקן.
6. דריק און האַלט גלייכצייטיק די אַרויף (▲) און אַראָפ (▼) קנעפלעך פאר 2-3 סעקונדעס צו פארלאזן דעם סעטינגס מענו.

צו טוישן די מעסט-אינהייט צווישן מיילן און קילאָמעטער:

1. דריק און האַלט גלייכצייטיק די אַרויף (▲) און אַראָפ (▼) קנעפלעך פאר 2-3 סעקונדעס צו אריינגיין אין סעטינגס מענו.
2. דריק שנעל דעם אַרויף פֿייל ביז "P02" ווערט געוויזן אויפן עקראַן.
3. שנעל-דריקן מאַכט/מאָדוס (**מ**) קנעפל צו אַריין.
4. שנעל-דריקן די ארויף (▲) און אַראָפ (▼)קנעפלעך צו טוישן צווישן קילאָמעטער (**0**) און מיילן (1) ביז די געוואונטשענע שטאָפּל ווערט דערגרייכט.
5. דריק שנעל די מאכט/מאָדע (**מ**) קנעפל צו באַשטעטיקן.
6. דריק און האַלט גלייכצייטיק די אַרויף (▲) און אַראָפ (▼) קנעפלעך פאר 2-3 סעקונדעס צו פארלאזן דעם סעטינגס מענו.

טוישן דעם עקראַן אַרויסווייַזונג:

צו ענדערן די ספעציפֿיקאַציע וואָס ווערט געוויזן אויף דער עקראַן:

דריק שנעל דעם מאַכט/מאָדוס (M) קנעפל צו בייטן דעם עקראַן צווישן די ספעקס:

1	**ODO**	אָדאָמעטער - גאַנץ דיסטאַנס געפאָרן אויף דעם אַפּאַראַט.
2	**DST***	דיסטאַנץ - דיסטאַנץ געפאָרן אויף דעם רייזע.
3	**CUR**	קראַנט - עלעקטרישער שטראָם פון דער באַטאַרייע.
4	**VOL**	וואָולטאַזש - עלעקטרישע קראַפט פון דער באַטעריע.
5	**TRIP***	טריפּ אָדאָמעטער - דיסטאַנץ געפאָרן בעת דעם רייזע.
6	**TIME***	רייזע צייט - די צייט וואָס איז געפאָרן אויף דעם רייזע.

דריק גלייכצייטיק די מאַכט/מאָדוס (**מ**) קנעפל און ארויף (▲) קנעפל צו טוישן דעם אַרויסווייַז צווישן די ספעקס:

7	**MAX***	מאַקסימאַלע רייזע גיכקייט - מאַקסימאַלע גיכקייט געפאָרן אויף דעם פּאָר.
8	**AVG***	דורכשניטלעכע רייזע גיכקייט - דורכשניטלעכע גיכקייט געפארן אויף דעם רייזע.

*די ספעציפֿיקאַציע ווערט זיך איבערשטעלן יעדעס מאָל ווען דער סקוטער ווערט אויסגעלאָשן.

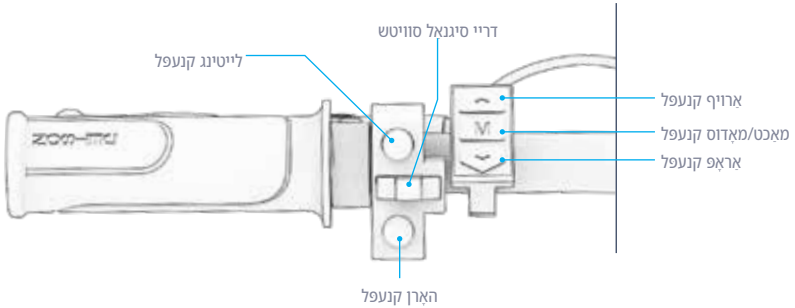

4.6 ניצן עלעקטראָנישע גיין הילף

אין גיין-אַסיסט מאָדע, וועט דער מאָטאָר שטופן דאָס וועלאָסיפעד פאַרוועדערטס מיט 3.7 מייל פער שעה | 6.0 קילאָמעטער פער שעה צו מאַכן עס גרינגער צו טראַנספאָרטירן וועג איר פארט נישט דערויף. ניצט די האַנטלבאַרס צו פירן דאָס וועלאָסיפעד בשעת איר ניצט גיין-אַסיסטענץ.

צו אַקטיווירן גיין אַסיסט מאָדע: דריק און האַלט די אַראָפ (▼) קנעפל. נאָך 2 סעקונדעס, וועט גיין הילף מאָדע אַקטיווייזירן. פאַרזעצן צו האַלטן די אַראָפ (▼) קנעפל אזוי לאַנג ווי איר דארפט גיין הילף. די גיין הילף בילדל וועט באלויכטן אויף די LCD פאַרשטעלן (סעקציע 4.2) וועג גיין הילף איז אַקטיווייזירט.
צו אויסלעשן גיין הילף מאָדע: האַלט אַרויס די (▼) קנעפל.

4.4 ניצן די דריי סיגנאַלן

דרייט דעם דריי-סיגנאל קנעפל צו די לינקס אדער רעכטס צו אקטיווייזירן דעם קארעספאנדירנדיקן דריי-סיגנאל אויף די הינטן פון די וועלאָסיפעד.

צו ענדיגן די באַניץ פון די טורן סיגנאַל, שטעלט דעם סוויטש אין דער מיטל פאָזיציע.

4.5 בלאָזן דעם האָרן

לאָזט הערן דעם האָרן ווי אַ וואַרענונג פֿאַר אַנדערע רייטער און פוסגייער.

צו בלאָזן דעם האָרן: שנעל-דריקן דעם האָרן קנעפל.

4.3 ניצן די ליכטער

אויב איר פארט אין שוואַכע ליכטיקע באדינגונגען, צינדט אָן די פאַרליכט כדי איר זאָלט בעסער קענען זען דעם וועג פאָרויס און די וואָס קומען אָן קענען אייך בעסער זען.

צו אנצינדן אדער אויסלעשן די פאַרליכט און הינטערשטע ליכט: שנעל-דריקן דעם לייטינג קנעפל.

4.8 ניצן דעם שטאַנד

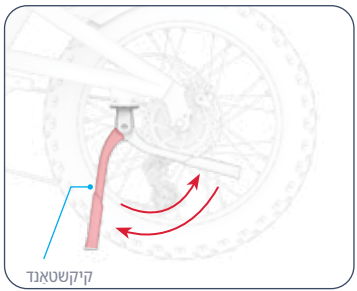

צו ניצן דעם קיקשטאַנד: דרייַ עס אַראָפּ און בייג עס אָפּ אייַער עלעקטרישן וועלאָסיפעד לייכט אויף אים כדי ער זאָל שטיין.

צו הייבן דעם קיקשטאַנד: דרייַ עס צוריק ארויף.

⚠ **פֿאַרזיכט:** שטענדיק הייבן אויף דעם שטאַנד אייַדער איר פֿאָרט.

4.7 קאָנטראָלירן די באַטאַרייע טשאַרדזש לעוועל

איר קענט האַלטן אַן אויג אויף די טשאַרדזשינג מדרגה פון אייער באַטאַרייע אינדיקאַטאָר בילדל אויפן LCD עקראַן.

באַטעריע אינדיקאַטאָר איקאַן	אומגעפערע פראצענט פון פארבליבענע טשאַרדזשינג*
	76% - 100%
	51% - 75%
	26% - 50%
	<25% לאַדט אייער Jetson איצט!
	<10% הער אויף צו ריידן און לאד אויף אייער עלעקטרישע וועלאָסיפעד!

*נאָר אפּראָקסימאַציע. קען זיין אַנדערש לויט באַניץ.

וויכטיג: אייער בייק'ס מעגלעכקייט צו דערגרייכן העכסטע גיכקייט קען וווּרן באאיינפלוסט דורך די באַטעריע טשאַרדזשינג לעוועל. איר קענט באַמערקן אַ רעדוקציע אין גיכקייט וווּן די באַטעריע טשאַרדזשינג פאַלט אונטער 25%.

וויכטיג: וווּן די באַטעריע טשאַרדזש איז אויסגעשעפט צו 0%, וווּעט דער עלעקטרישער וועלאָסיפעד זיך אויסלאָשן. לאָזט עס אויף צו פולער מאַכט (זעט אָפּטייל 2.7) אייַדער אייער וווייַטער רייזן.

4.9 אַרויסנעמען און צוריקשטעלן די באַטאַרייע

צו אַרויסנעמען די באַטאַרייע:



2. ציט אַרויס דעם באַטעריע העבעל און ניצט דעם העבעל צו ציען די באַטעריע אַרויס פון דעם באַטעריע אָפּטייל.
3. ציט אַרויס דעם שליסל פון שליסל-לאָך.

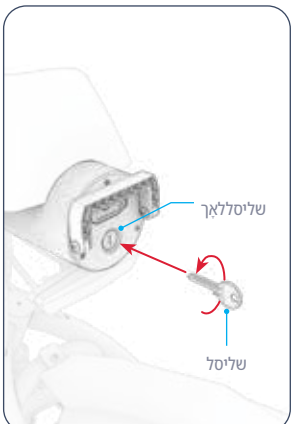

1. שטעקט אַריין 1 שליסל אין שליסל לאָך. דרייט דעם שליסל קעגן זייגער 180°.

צו צוריקשטעלן די באַטעריע:

1. מיטן שליסל-לאָך אַרויסגעקוקט, שטופט די באַטעריע פֿאַרזיכטיק אַרײַן אין דער באַטעריע-אָפּטייל. מאַכט זיכער אַז דער שליסל-לאָך איז אויף דער אונטערשטער העלפט פון דער באַטעריע-זײַט און אונטער די ענטל-באַפעסטיקונגס-פונקטן. (רעפֿערענץ-בילד צו דער לינקער זײַט.)
2. שטופ פֿאַרזיכטיק די באַטעריע גאָר אַריין אין דעם באַטעריע־אָפּטייל.
3. שטעקט אַריין 1 שליסל אין שליסל לאָך. דרייט דעם שליסל זייגערווײַז 180°.
4. ציעט אַרויס דעם שליסל פון שליסל-לאָך און שטופ דעם באַטעריע-הענטל אַרויף קעגן דער באַטעריע-פּנים.
5. קאָנטראָלירט אַז די באַטאַרייע איז זיכער אין דעם ראַם.

פֿאַרזיכט: שטענדיק פארשליסן די באַטעריע אין ראַם. צינדט נישט אָן דעם וועלאָסיפעד און פֿאַרט נישט דערמיט אָן די באַטעריע פארשלאסן אין פּלאַץ.

פֿאַרזיכט: כדי צו פֿאַרמיידן צו שעדיקן די באַטעריע, זאָלט איר זי נישט אַרײַנשטעלן אין ראַם צו שנעל אָדער מיט צו פֿיל קראַפֿט.

5. מאַווינג אינסטרוקציעס.

5.1 פאָרן מיט אייער עלעקטרישן וועלאָסיפעד

פאַר דיין עלעקטרישן וועלאָסיפעד אין 4 פֿאַרשידענע וועגן:
1. פעדאַלינג מיט עלעקטראָנישער הילף (סעקציע 5.2)
2. טראַדיציאָנעל בייקינג אָן קיין עלעקטראָנישע פעדאַל הילף (סעקציע 5.2)
3. ניצן דעם גאַז-הענגער פֿאַר אַלע-מאַטאָר מאכט (סעקציע 5.5)
4. פארשפארט אין קרוז קאנטראל (סעקציע 5.7)

5.2 פעדאַלינג מיט אָדער אָן עלעקטראָנישׁ פעדאַל הילף

פעדאַל אסיסט לאָזט אייַך גיין וויַיטער און שנעלער מיט וויניקער מי. וועג איר פעדאַלט מיטן מאכט אָנגענומען, וועט דער מאָטאָר נעבן אַ שטאַרקייט צום וועלאָסיפעד צו פֿאַרגרעסערן אייַער מי און העלפֿן אייַך דערגרייכן די אסיסטירטע גיכקייט אין דעם גיכקייט־לעוועל וואָס איר האָט דעם וועלאָסיפעד איינגעשטעלט. (סעקציע 5.3)

דער אָטאָ פֿאַרמאָגט קאַדענס-באַזירטע פעדאַל הילף, אין וועלכער דער מאָטאָר וועט צושטעלן נאָר קראָפט וועג איר פעדאַלט. יעדע ראָטאַציע-מי וואָס איר לייגט אַריין אין די פעדאַלן וועט זאָגן דעם מאָטאָר זיך אָנצוצינדן - אָזוי איר קענט אַרבעטן אייערע מוסקלען אָזוי וווייניק אָדער אָזוי פֿיל ווי איר ווילט.

אויב אייערע אנשטרענגונגען ברענגען אייך איבער די גיכקייט שוועל פאר דעם לעוועל וואו איר האט דאס וועלאָסיפעד איינגעשטעלט, וועט נישט זיין קיין הילף פונעם מאָטאָר ביז אייער גיכקייט פאלט צוריק אונטער יענעם שוועל.

צו פארן מיט אייער וועלאָסיפעד אָן קיין הילף מיט פעדאַלן : שטעלט דעם פעדאַל אַסיסטאַנט לעוועל צו 0 און דער מאָטאָר וועט זיך דיסענדזשעקטן.

באַמערקונג: איר קענט פארן מיט אייער וועלאָסיפעד אָן דעם וואָס די מאכט איז אָנגענומען אָדער אויב די באַטעריע איז אויסגעשפּט, אבער איר וועט נישט קענען נוצן קיין איינע פון די לייץ אָדער עלעקטרישע פונקציעס.

5.3 פַאַרשטיין און ניצן גיכקייט מאָדעס

די מאַקסימום גיכקייט וואָס איר קענט אַרומפאָרן ניצן פעדאַל הילף אַדער די גאַז וועט אָפענגען אויף וועלכע גיכקייט מאָדע איר האָט איינגעשטעלט.

ווען מען פעדאלט: דער מאָטאָר וועט נעבן שטאַרקייט-בוסטן צו העלפֿן אייַך דערגרייכן די מאַקסימום מעגלעכע גיכקייט אין דעם גיכקייט-מאָדוס וואָס איר האָט איינגעשטעלט. אויב אייַערע פעדאַלינג-אַנשטרענגונגען אַליין ברענגען אייַך וויַיטער פון יענער גיכקייט, וועט דער מאָטאָר נישט נעבן קיין פעדאַלינג-הילף.

ווען איר ניצט דעם גאז-פונקט: דער גיכקייט מאָדע וואָס איר האָט איינגעשטעלט באַשטימט די מאַקסימום גיכקייט מיט וועלכער איר קענט אַרומפאָרן. ניצט נידעריקערע גיכקייטן אין גיכקייט-באַגרענעצטע ערטער, ווען איר רייזט אין געדיכטע געביטן, אָדער פאַר אַ מער רואיגע רייזע.

וויכטיג: ווען איינגעשטעלט אין ספיד מאָד 0, וועט דער מאָטאָר נישט אַקטיוויזירן ווען איר פעדאַלירט, און דער גאַז-טראָטל קען נישט געבן וועכ.

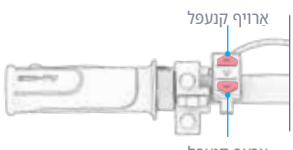

צו טוישן צו א העכערע גיכקייט מאָדע: שטופ די אַרויף (▲) קנעפל.

צו טוישן צו א נידעריקער גיכקייט מאָדע: דריק אַראָפּ (▼) קנעפל.

5	4	3	2	1	0	גיכקייט מאָדע
20.0 מייל פער שעה (32.19 קילאָמעטער/ שעה)	15.5 מייל פער שעה (24.94 קילאָמעטער/ שעה)	12.4 מייל פער שעה (19.96 קילאָמעטער/ שעה)	9.3 מייל פער שעה (14.97 קילאָמעטער/ שעה)	6.2 מייל פער שעה (9.98 קילאָמעטער/ שעה)	קיין באַטייליקונג פון מאָטאָר*	אַסיסטירטע גיכקייט (פעדאל) אדער מאַקסימום גיכקייט (טראָטל)

*נאָר פַאַר פעדאָלן. דער גאַז־העבעל קען נישט געבן ווען דער וועלאָסיפעד איז אין מאָדע 0.

5.4 ניצן די גירז

די עלעקטרישע וועלאָסיפעד איז אַ -7גאַנג וועלאָסיפעד. מעכאַנישע גירז האָבן נישט קיין השפעה אויף דער רייזע וועג די באַוועגונג פון דעם וועלאָסיפעד וועלכע קאָנטראָלירט דורך דעם גאַז-געשווינדיקייט. גירז האָבן נאָר אַ השפעה אויף דער רייזע בעת פעדאָלינג.

נידעריקערע גירס מאַכן עס גרינגער צו פעדאָלן וווייל עס איז וויניקער קעגנשטעל, אָבער איר וועט דעקן וויניקער ערד מיט יעדן פעדאָל קלאָפּ. ניצט נידעריקע גירס פאַר פּאַרן אַרויף אַ בארג, זיך באַקעמפֿן מיט שווערע טערריין, אָדער צו פֿאָרן לאַנגזאַם.

העכערע גירס געבן אייך מער שנעלקייט, וווייל איר וועט דעקן מער טעריין מיט יעדן פעדאָל קלאָפּ. ניצט הויכע גירס פאר שנעלער פאָרן אויף פלאַכע ייבערפלאַכן אדער וועג איר גייט אַראָפּ אַ בערגל.

צו אראפגיין צו א נידעריגערן גיר:
שטופן דעם דאָוונשיפט הייבער פאָרויס ביז דער געוואונטשענער גאַנג איז פאַזיציאָנירט ביים גאַנג אינדיקאַטאָר צייכן.

צו ארויפגיין צו א העכערן גאַנג:
דרוק דעם אויפגייך קנעפל ביז דער געוואונטשענער גאַנג איז פאַזיציאָנירט ביים גאַנג אינדיקאַטאָר מארק.

באַמערקונג:
איר זאָלט הערן אַ קליקנדיק געראוש מיט יעדן געלונגענעם גאַנג-וועקסל.

וויכטיג:
טוישן נאָר גירז בשעת איר זענט אין פאָרווערטס באַוועגונג און אַקטיוו פעדאָלירט.

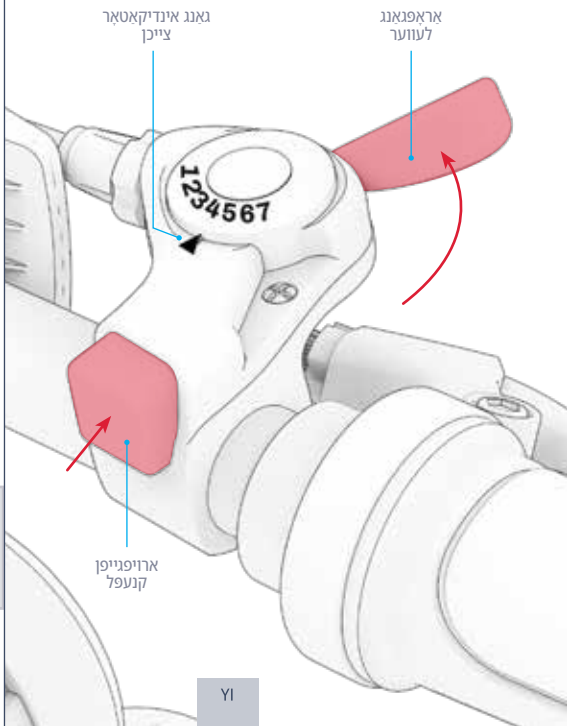

5.6 ניצן די ברעיקס

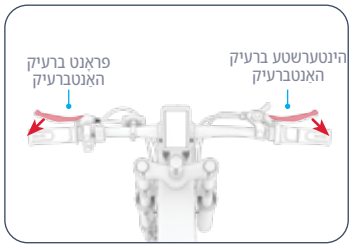

- דריקט איין אדער ביידע האנטברעיקס צו פארלאנגזאמען.
- דריקן מער קראַפטיק צו קומען צו אַ גאַנצן אָפשטעל.
- כדי צו פֿאַרמיידן פלוצעמדיקע באַוועגונגען, פרוווט צו דרינקן די האַנטברעם(ס) ביסלעכווייז.

· לינקע האַנטברעיק ← פראָנט ראַד ברעיק
· רעכטע האַנטברעיק ← הינטערשטע ראַד ברעיק

5.5 ניצן דעם גאַז־הענטל

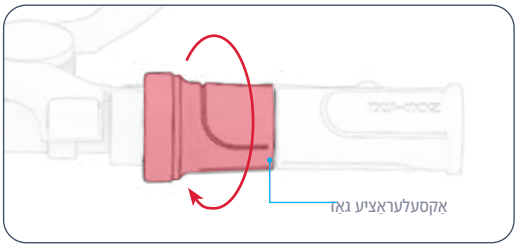

צו פארן מיט אייער עלעקטרישן וועלאָסיפעד ווי אַ מאָטאָר־וועלאָסיפעד, הער אויף צו פעדאַלירן און ניץ דעם אַקסעלעראַציע־גאַז־טראָטל.

די מאַקסימום גיכקייט מיט וואָס איר קענט אַרומפאָרן דעפענדס אויף די גיכקייט מאָדע אין וואָס די וועלאָסיפעד איז איינגעשטעלט. (סעקציע 5.3)

וויכטיג: דער גאַז־געצייַג קען נישט געוונדט ווערן מיטן וועלאָסיפעד געשטעלט אין ספיד מאָדע 0.

צו פארשנעלערן: לאַנגזאַם דרייען דעם אַקסעלעראַציע גאַז-ראָטעל צו זיך מיט אייער רעכטער האַנט.
• וואָס מער איר דרייט דעם גאַז-גאַז, אַלץ מער וועט דער מאָטאָר זיך אַרײַנמישן — און אַלץ שנעלער וועט איר פֿאָרן.
• כדי צו פֿאַרמיידן פלוצעמדיקע אויסברוכן פֿון גיכקייט, דרייט שטענדיק דעם גאַז-פעדאַל ביסלעכווייז.

צו פארלאנגזאמען: לייַכט פֿאַרלייכטערן דעם גאַז.

⚠ **פֿאָרזיכט:** כדי צו פארמיידן שאָדן, זאָלט איר שטענדיק רוען אייערע פֿיס אויף די פעדאַלן, אפילו ווען איר פעדאַלט נישט. קיינמאָל נישט פֿאָרן מיט זיי העגנען אַראָפּ פֿון דער זייַט פון וועלאָסיפעד.

5.7 ניצן קרוז קאנטראל

קרוז קאנטראל פארשפארט דאס בייק אין באוועגונג מיט א שטענדיגן גאנג. אזוי שנעל ווי איר שטעלט איין קרוז קאנטראל, וועט דער מאטאר טון די ארבעט צו האלטן דעם גאנג—קיין גאז אדער פעדאַל איז נישט נויטיג.

צו אַקטיווירן קרוז קאָנטראַל: בשעת איר פארט מיט אייער געוואונטשענער גיכקייט, דריקט און האלט די ארויף (▲) קנעפל פֿאַר 3 סעקונדעס. די קרוז קאנטראל אייקאן וועט זיך באלויכטן אויפן על-סי-די עקראן (סעקציע 4.2) וועט אייער טעמפא איז פארשפארט. לאזט לאזן דעם גאז און פאר.

צו דעאקטיווייזירן קרוז קאנטראל: דרייַ לייַכט דעם גאַז־דריק, דריקט איינע פֿון די האַנט־ברעמז, אַדער דריקט שנעל דעם קרוז־קאָנטראָל קנעפל.

5.8 העלם זיכערקייט

א העלם זאָל געטראָגן ווערן דורך דעם רייטער צו אַלע מאָל.



ריכטיקע פאַזיציאָנירונג:
די שטערן איז באדעקט
ביים העלם.



אומרעכטע פאַזיציאָנירונג:
די שטערן איז אויסגעשטעלט.
א פאַל קען רעזולטירן
אין ערנסטער שאָדן.

טראָגט א העלם, פאסיקע קליידער, שיך און זיכערהייטס-אויסריכטונג. פֿאַרמיידט קלייַדער וואָס קענען זיך פֿאַרהאַנגען אין אַדער אונטער די רעדער. פֿאַרמאַכטע, פלאַכע שיך ווערן רעקאָמענדירט. טראָגט אַן ASTM F1492 באַשטעטיקטן העלם און שוץ-אויסריכטונג צו פֿאַרמיידן שאָדן אין פֿאַל פון אַן אַקסידענט.

5.9 מאַקסאַמיזירן גיכקייט און ריידינג קייט

אונטער אידעאלע באדינגונגען, איז די מאקסימום מייל וואס מען קען דערגרייכן פער פול אויפגעלאדענעם באטעריע 37 מייל (59.5 ק"מ) אויב מען ניצט אויסשליסלעך עלעקטראנישע פעדאַל הילף, אדער 27 מייל (43.5 ק"מ) אויב מען ניצט אויסשליסלעך דעם גאַז-טראַטל. די מאקסימום גיכקייט איז 20 מייל פער שעה (32.2 ק"מ פער שעה). ווי שוועכער דער מאָטאָר דאַרף אַרבעטן, אַלץ שנעלער וועט אייער באטעריע זיך אויסשעפן. די פאלגענדע פאַקטאָרן וועלן אויך ווירקן אויף די גיכקייט און די ריידינג רייכווייט.

ריידינג ייבערפלאַך:
אַרומפאָרן איבער אַ גראָבער ייבערפלאַך דאַרף מאָטאָר-קראַפט ווי ריידינג אויף אַ גלאַטער.

טראָגן וואָג:
מער וואָג (פֿאָרער פלוס לאַסט) פאַרקלענערט די דערגרייכבארע רייכווייט.

ריידינג סטיל:
• אָפּטע אָנפֿאַנג און אָפּשטעל וועט פֿאַרקלענערן די ריידינג רייכווייט.
• ניצן דעם גאז-טראַטל פארלייגט די באטעריע שנעלער ווי פעדאַל-אַסיסט.
• ניצן אייער אייגענע כוחות צו פעדאַלירן וועט פֿאַרלייכטערן די פֿאַרלאַגן אויף דעם מאָטאָר און פֿאַרגרעסערן אייער ריידינג ריינדזש.

לופט טעמפּעראַטור:
די אידעאַלע טעמפּעראַטור פֿאַר פֿאָרן און אויפֿהיטן דעם עלעקטרישן וועלאָסיפעד איז צווישן 0°C - 40°C (32°F - 104°F).

שפּיצן:
דער מאָטאָר דאַרף אַרבעטן האַרדער ביים פֿאָרן אַרויף אַ באַרג ווי אויף גלייכע שטיקער אָדער אַראָפּגאַנג.

באַטעריע וישאַלט:
צייטיקע באַטעריע טשאַרדזשינג נאָך יעדער רייזע העלפֿט אויפֿהאַלטן די באַטעריע קאַפּאַציטעט און שטאַרקייט.

באַניץ פון גירז:
ניצן די גירס צו מאַקסאַמיזירן דיין פעדאַלינג מי מאכט פֿאַר מער עפעקטיוו נוצן פון פעדאַל אַסיסט, אַזוי איר קענען דערגרייכן מער מיילידזש איידער די באַטאַרייע דיפּאַזאַץ.

טייער אינפלאַציע:
אויפבלאזן די רעדער צום רעקאמענדירטן דרוק וועט העלפן דערגרייכן מאקסימאלע ריידינג גיכקייט און רייכווייט.

נעמט גוט קעיר פון אייער Jetson כדי עס זאָל קענען ריידן גלאַט און זיכער. אַזוי אַרבעט עס:

האַנדלינג דיין Jetson:

- פֿאַרמיידט אויסשטעלן אייער פּראָדוקט צו שוועכע וויבראַציעס אָדער אינטענסיווע פיזישע אימפּאַקטן.
- קיינמאָל נישט צעגעמען די באַטאַרייע.
- האַלט דיין פּראָדוקט אַוועק פון וואַסער און נעץ.
- פֿאַרן אויף גלאַטע, פלאַכע ייבערפלאַכן צו פֿאַרמיידן בריקידזש.
- טראָגט קיינמאָל נישט אייער פּראָדוקט ביי די רעדער, זיץ, און/אָדער האַנטל.
- זייט פארזיכטיג נישט צו צינען אדער זיך פארכאפן די דראטן וואס פארבינדן דעם מאטאר מיט די האנטלעפ קאמפאנענטן.

סטאָרידזש אינסטרוקציעס:

- לאָדט נאָר אויף די באַטאַרייע אייידער איר לייגט דאָס פּראָדוקט אַוועק פֿאַר אַ לענגערע צייט.
- וועהן אין סטאָרידזש פֿאַר לענגערע צייטן, נאָר אָפּלאָדן די באַטאַרייע אַמאָל אַ חודש.
- דעקט צו דעם פּראָדוקט צו באַשיצן עס קעגן שטויב.
- האַלט דאָס פּראָדוקט אינעווייניק און אַ טרוקענעם אָרט ביי אַ טעמפּעראַטור צווישן 32°F (0°C - 40°C) 104°F (-).

באַניצער וישאַלט אינסטרוקציעס.

⚠ וואַרענונג: שפּריצט נישט אדער לייגט נישט אויף וואסער גלייך אויפן פּראדוקט. וואסער קען שאדן די דראטן, באטעריע קאמפּארטמענט, און ליכטער, און אויך פּאראורזאכן אז פּראבלעם וואס קען פּאראורזאכן אז פּראבלעם וואס שטעלט דעם רייטער'ס זיכערהייט אין ריזיקע.

⚠ באַטעריע פּאָרזיכטיגקייט:

אייער פּראָדוקט האט אַ אַרויסנעמבאַרע ליטיום-יאָן באַטאַרייע. זייט פֿאָרזיכטיק ווען איר האַנדלט עס.

- האַלט דעם פּראָדוקט אוון באַטאַרייע אוועק פֿון פֿייער אוון איבערגעטריבענער היץ.
- פֿאַרמיידן אינטענסיווע פּיזישע שאָקן, שוועריע וווייבראַציעס, אָדער אימפּאַקט.
- באַשיצן דעם פּראָדוקט אוון באַטאַרייע פֿון באַטאַרייע אָדער וואָסער אָדער פֿייכטקייט.
- לייגט אדער לאגערט נישט דאס פּראדוקט אדער באטעריע אין א הויפן אויף אדער אונטער אנדערע אביעקטן.
- צענעמען נישט די באַטעריע.
- וואַרפט נישט אַוועק דעם פּראָדוקט אָדער באַטעריע מיטן טעגלעכן מיסט. ברענגט דעם פּראָדוקט צו אַ באַזונדערער עלעקטראָנישער אָפּפּאַל מעכירע אָדער באַטעריע ריסייקלינג צענטער. פֿאר מער אינפֿאָרמאַציע וועגן אָפּפּאַל זייטלעך לעבן אייך, קאָנטאַקטירט אייַער לאָקאַלע מוניציפּאַליטעט אָדער אָפּפּאַל טראַנספּאָרטער.
- אויב די פּראָדוקט'ס באַטאַרייע פילט זיך הייס אָדער וווייזט סימנים פון אויבערהיצונג, גיט אַרויס אַ שמעק אָדער אַן אומגעווויינטלעכן גערויש, לעגט פליסקייַט אָדער גאַז, אָדער ענדערט זיך אין פֿאַרעם אָדער קאָליר, זאָלט איר גלייך:
  1. אויב אין באַנוץ, הערט אויף צו ניצן דעם פּראָדוקט גלייך. נעמט אַראָפּ דעם טשאַרדזשינג קאַבל פֿון פּראָדוקט אויב עס איז אַרייַנגעשטעקט אין דעם שטעקער.
  2. אויפֿהערן ניצן דעם פּראָדוקט.
  3. אויב זיכער צו טאָן דאָס, רוקט דעם פּראָדוקט און באַטאַרייע אין א לייַדיק אָרט און אַוועק פון אַלץ ברענעדיק.
  4. רופט אייערע לאָקאַלע נויטפּאַל סערוויסעס פאר הילף.
  5. וואָשט גרינטלעך די אויגן אָדער הויט־געביטן וואָס זענען געקומען אין קאָנטאַקט מיט לעכנדיקער באַטעריע־עלעקטראָליט־פליסיק מיט ריינעם פליסנדיקן וואָסער און זוכט נאָך מעדיצינישע הילף.
- אויב עס זענען דא פראבלעמען מיט דער באַטעריע, קאָנטאַקטירט די JETSON קער מאַנשאַפֿט.

רייניקן דיין Jetson:

- זיץ און ראָם - וויישט אָפּ מיט אַ פייכטן, שטויב-פֿרייַעם שטאָף אָדער איינעם וואָס איז געטובלט אין אלקאָהאָל. דערנאָך מיט אַ טרוקענעם, שטויב-פֿרייַעם שטאָף.
- האַנטל - וויישט אָפּ מיט מילדער זייף און ניצט אַ פייכטן, שטויב-פֿרייַעם שטאָף. אַראָפּנעמען איבערקיק זייף מיט אַ באזונדערן פייכטן שטאָף.
- ראָד קאָמפּאָנענטן - וויישן מיט אַ פייכטן שטויב-פֿרייַעם שטאָף.
- רעדער - וויישן מיט אַ פייכטן שטויב-פריייען טוך. א רעדער-פינישער אדער רייניגער קען אויך גענוצט ווערן.

פֿאַרבינדט זיך מיט אונדז.

RIDEJETSON.COM/SUPPORT
RIDEJETSON.COM/CHAT

1-844-585-7462

זייט זיכער צו נאָכפאָלגן @ridejetson
אויף סאציאלע מעדיע צו לערנען וועגן
פאַנטאַסטישע אָפּפערס, מתנות און אַלע
די לעצטע Jetson נייַעס.

?ליבט איר אייער רייזע

לאָזט אַ רעצענזיע ביי
.ridejetson.com/reviews
מיר קענען נישט וואַרטן צו הערן פון דיר!
#MakeMoves




JETSON

আপনার যাত্রার জন্য একটি গাইড।

গুরুত্বপূর্ণ:
মনোযোগ সহকারে পড়ুন এবং ধরে রাখুন
ভবিষ্যতের রেফারেন্সের জন্য।

JETSON

OTTO

অল-টেরেন ইলেকট্রিক বাইক।

MODEL SKU(S): JOTTO-BLK

আমাদের শীর্ষ দুই ঘোড়দৌড়ের নিয়ম:

নিরাপদ থাকো।
আনন্দ কর!

চীনরে ইউইয়াং-এ উৎপাদতি
TRURIDE TECH LLC দ্বারা আমদানকৃিত।
পি.ও. বক্স 461, জার্সি সিটি, NJ 07302-9998

তারখি কো‌ড: ০৯/২০২৫
ডকুমনে্ট সংস্করণ: V2.0
চীনে তৈরি

© ২০২৫, TRURIDE TECH। সর্বস্বত্ব সংরক্ষতি। TRURIDE TECH LLC-এর জন্য তৈরি।
JETSON® হল JETSTREAM BRANDS LLC-এর লাইসন্সেরে অধীনে ব্যবহৃত একটি নবিন্ধতি ট্রডেমার্ক।
আকৃতি, গ্রাফক্সি এবং নকশা সহ এই নথরি কো‌নও অংশই কো‌নও আকারে বা কো‌নও উপায়ে পুনরুত্পাদন বা প্ররেণ
করা যাবে না।

সন্তুষ্ট

নিরাপত্তা সতর্কতা 4
ওয়ারেন্টি কিভারজে এবং পণ্য নিবন্ধন ... 7
১. আপনার পণ্য সম্পর্কে
১.১ পণ্যের সংক্ষিপ্ত বিবরণ 8
১.২ বাক্সে কী আছে 11
১.৩ পণ্যের স্পেসিফিকেশন 12
১.৪ অনলাইন রিসোর্স 12
2. ইনস্টলেশন নির্দেশাবলী
২.১ শুরুর নোট 13
২.২ রাইডার উপযুক্ততা 13
২.৩ হ্যান্ডেলবার সংযুক্ত করা 14
২.৪ সামনের চাকা সংযুক্ত করা 17
২.৫ হেডলাইট এবং সামনের ফেন্ডার সংযুক্ত করা 20
২.৬ প্যাডেল সংযুক্ত করা 23
২.৭ ব্যাটারি চার্জ করা 24
৩. যাত্রার প্রস্তুতি
৩.১ যাত্রার পূর্বে নিরাপত্তা পরীক্ষা 26
৩.২ টায়ার স্ফীতি এবং চাপ 27
৩.৩ ব্রেক পরীক্ষা করা এবং সামঞ্জস্য করা .. 28
৪. পরিচালনার নির্দেশাবলী
৪.১ পাওয়ার চালু এবং বন্ধ করা 30
৪.২ এলসিডি স্ক্রিন বোঝা এবং ব্যবহার করা .. 31
৪.৩ আলো ব্যবহার করা 32
৪.৪ টার্ন সিগন্যাল ব্যবহার করা 33
৪.৫ হর্ন বাজানো 33
৪.৬ ইলেকট্রনিক ওয়াক অ্যাসিস্ট্যান্স ব্যবহার করা ... 33
৪.৭ ব্যাটারি চার্জ লেভেল পরীক্ষা করা 34
৪.৮ কিকস্ট্যান্ড ব্যবহার করা 34
৪.৯ ব্যাটারি অপসারণ এবং পুনরায় ঢোকানো 35
৫. স্থানান্তরের নির্দেশাবলী
৫.১ আপনার ই-বাইক চালানো 36
৫.২ ইলেকট্রনিক প্যাডেল সহায়তা সহ বা ছাড়াই প্যাডেল চালানো 36
৫.৩ স্পিড মোড বোঝা এবং ব্যবহার করা 37
৫.৪ গিয়ার ব্যবহার করা 38
৫.৫ থ্রটল ব্যবহার করা 39
৫.৬ ব্রেক ব্যবহার করা 39
৫.৭ ক্রুজ কন্ট্রোল ব্যবহার করা 40
৫.৮ হেলমেট সুরক্ষা 40
৫.৯ গতি এবং রাইডিং রেঞ্জ সর্বাধিক করা 41
ব্যবহারকারীর রক্ষণাবেক্ষণ নির্দেশাবলী 42
আমাদের সাথে যোগাযোগ করুন 44

নরিাপত্তা সতর্কতা।

এই নর্িদশোবলী মনে চলুন।

আগুন লাগার ঝুঁকি বা ব্যক্তদিরে আঘাতরে বষিয়ে নর্িদশোবলী এবং গুরুত্বপূর্ণ নরিাপত্তা নর্িদশোবলী

- ব্যবহারে আগে, অনুগ্রহ করে ব্যবহারকারীর ম্যানুয়াল এবং সুরক্ষা সতর্কতাগুলি সাবধানে পড়ুন এবং নশ্চিতি করুন যে আপনি সমস্ত সুরক্ষা নর্িদশোবলী বুঝতে পেরেছেন এবং গ্রহণ করছেনে। অনুপযুক্ত ব্যবহারে ফলে যে কোনেও ক্ষতি বা ক্ষতরি জন্য ব্যবহারকারী দায়ী থাকবনে।
- **সঠকি চার্জার ব্যবহার না করলে আগুন এবং বস্ফিোরণ ঘটতে পারে, যার ফলে সম্পত্তরি ক্ষতি, আঘাত এবং মৃত্যু হতে পারে।**
- প্রতটিি অপারশেন চক্ররে আগে, অপারটেরকে প্রস্তুতকারকরে দ্বারা নর্িদষ্টি প্রাক-অপারশেন পরীক্ষাগুলি সম্পাদন করতে হবে: প্রস্তুতকারক্রে দ্বারা সরবরাহ করা সমস্ত গার্ড এবং প্যাডগুলি সঠকি স্থানে এবং পরষ্কিারে যোগ্য অবস্থায় আছে কনা; ব্রকেরি সস্টিমেটা সঠকিভাবে কাজ করছে কনা; প্রস্তুতকারকরে দ্বারা সরবরাহ করা সমস্ত অ্যাকসসেরি গার্ড, চক্রনে গার্ড, বা অন্যান্য কভার বা গার্ডগুলি স্থানে এবং পরষ্কিারে যোগ্য অবস্থায় আছে কনা; টায়ারগুলি ভাল অবস্থায় আছে, সঠকিভাবে স্ফীতি হয়ছে এবং পর্যাপ্ত টরেডে অবস্থিত আছে কনা; পণ্যটি যি অংশে পরিচালনা করা হবে তা নরিাপদ এবং নরিাপদ পরচিালনার জন্য উপযুক্ত হওয়া উচতি।
- যন্ত্রাংশগুলি প্রস্তুতকারকরে সপ্সেফিকিশেন অনুসার রক্ষণাবক্ষেণ এবং মরোমত করতে হবে এবং শুধুমাত্র প্রস্তুতকারকরে অনুমোদতি প্রতস্থিাপন যন্ত্রাংশ ব্যবহার করতে হবে এবং ডলিার বা অন্যান্য দক্ষ ব্যক্তদিরে দ্বারা ইনস্টলশেন করা হবে।
- অ-রচিার্জবেল ব্যাটার্রি রচিার্জ করার বরিুদ্ধে সতর্কতা।
- মোটের চলমান থাকাকালীন হাত, পা, চুল, শরীররে অংশ, পোশাক বা অনুরূপ জনিসিপত্র চলমান যন্ত্রাংশ, চাকা বা ড্রাইভ ট্রনেরে সংস্পর্শে আসতে দবেনে না।
- এই পণ্যটি শশি্ু বা শারীরকি, সংবদেনশীল বা মানসকি ক্ষমতা হ্রাসপ্রাপ্ত ব্যক্তদিরে দ্বারা ব্যবহার করা উচতি নয়, অথবা অভজ্ঞিতা ও জ্ঞানরে অভাব রয়ছে, যদি না তাদরে তত্ত্বাবধান বা নর্িদশেনা দওেয়া হয় (IEC 60335-1/A2:2006)।
- তত্তবাধানবহির্ভূত শশি্ুদরে পণ্যটি নয়িে খলো উচতি নয় (IEC 60335-1/A2:2006)।
- প্রাপ্তবয়স্কদরে তত্ত্বাবধান প্রয়োজন।
- ইউনটিগুলকিে দৌড়, স্টান্ট রাইডংি, বা অন্যান্য কৌশল সম্পাদনরে জন্য প্রচিালতি করা যাবে না, যা নয়িন্ত্রণ হারাতে পার, অথবা অনয়িন্ত্রতি অপারটেরে/যাত্রী করম্ব বা প্রতক্রিয়িা সৃষ্টি করতে পার।
- মোটের গাড়রি কাছাকাছি কখনও ব্যবহার করবনে না।
- ধারালো বাম্পু, ড্ররেজে গ্রটে এবং হাঁটপথৃ পরবিহনে এড়য়িে চলুন। সুকটার হাঁটপথৃ বন্ধ হয়ে যতেে পার।
- পানি, বালি, নুড়ি, ময়লা, পাতা এবং অন্যান্য ধ্বংসাবশষেযুক্ত রাস্তা এবং পৃষ্ঠতল এড়য়িে চলুন। আর্দ্র আবহাওয়া ট্রয়িাকশন, ব্রকেরি এবং দৃশ্যমানতা ব্যাহত করে।
- আগুন লাগার কারণ হতে পার এমন দাহ্য ঘাস, বাম্পু, তরল বা ধুলোর আশপোশ গাড়ি চালানো এড়য়িে চলুন।
- অপারটেরদে প্রস্তুতকারকরে সমস্ত সুপারশি এবং নর্িদশোবলী মনে চলতে হবে, পাশাপাশি সমস্ত আইন এবং অধ্যাদশে মনে চলতে হবে: হডেলাইটবহির্ভূন ইউনটিগুলি কবেলমাত্র পর্যাপ্ত দনিরে আলোতে দৃশ্যমানতার সাথে পরচিালতি হবে, এবং; মালকিদরে আলো, প্রতফিলক ব্যবহার করে (স্পষ্টতার জন্য) হাইলাইট করতে এবং ক্রম-রাইডংি ইউনটিগুলরি জন্য, নমনীয় খুঁটতি সগিন্যাল পতাকা ব্যবহার করতে উৎসাহতি করা হবে।
- নম্নিলখিতি রোগে আক্রান্ত ব্যক্তদিরে অস্ত্রোপচার না করার জন্য সতর্ক করা হবে: যাদরে হৃদরোগে আছে; গর্ভবতী মহলিা; মাথা, পঠি বা ঘাড়রে রোগে আছে, অথবা শরীরে এই অংশে পূর্বে অস্ত্রোপচার করা হয়ছে; এবং এমন কোনেও মানসকি বা শারীরকি অবস্থা আছে যার কারণে তারা আঘাতরে ঝুঁকতিে পড়তে পার বা তাদরে শারীরকি দক্ষতা বা মানসকি ক্ষমতা ব্যাহত করতে পার যাতে তারা সমস্ত সুরক্ষা নর্িদশোবলী

চিনিত, বুঝত এবং পালন করত পারে এবং ইউনটি ব্যবহারের অন্তর্নহিতি বপিদগুলি ধর নতি পারে।

- রাত বাইক চালাবন না।
- মদ্যপান বা প্রসেকপ্রিশনের ওষুধ খাওয়ার পর বাইক চালাবন না।
- বাইক চালান ার সময় জনিসিপত্র বহন করবন না।
- কখনও খালি পায় পণ্যটি পরচিালনা করবন না।
- সরবদা জুতা পরুন এবং জুতার ফতি বাঁধুন।
- নশ্চিতি করুন যে আপনার পা সবসময় ডেকের উপর নরিাপদ রাখা আছে।
- অপারটেরদের সরবদা উপযুক্ত প্রতরিক্ষামূলক প শোক ব্যবহার করত হব, যার মধ্য রয়ছে উপযুক্ত সার্টফিকিশেন সই একটি হলমেটে, এবং প্রস্তুতকারকরে দ্বারা সুপারশিকৃত অন্য যকে নো সরঞ্জাম: সর্বদা হলমটে, হাঁটু প্যাড এবং কনুই প্যাডরে মতে সুরক্ষামূলক সরঞ্জাম পরুন।
- পথচারীদরে সর্বদা পথ দনি।
- সামন এবং দূর থাকা জনিসিগুলরি প্রতি সতর্ক থাকুন।
- বাইক চালান ার সময়, যমেন কোনরে উত্তর দওেয়া বা অন্য কোনও কাজ ব্যস্ত থাকা, কোনও বক্ষিপ্ত সৃষ্টি করত দবেনে না।
- পণ্যটি একাধকি ব্যক্তি চালাত পারবনে না।
- যখন আপনি অন্যান্য আরোহীদরে সাথ পণ্যটি চালান, তখন সংঘর্ষ এড়াত সর্বদা নরিাপদ দূরত্ব বজায় রাখুন।
- বাঁক নওেয়ার সময়, আপনার ভারসাম্য বজায় রাখত ভুলবনে না।
- ভুলভাব সামঞ্জস্যপূর্ণ ব্রকে নয়ি গাড়ি চালান ো বপিজ্জনক এবং এর ফলে গুরুতর আঘাত বা মৃত্যু হত পারি।
- ব্রকে চালান ার সময় গরম হয় যতে পার, আপনার খালি ত্বক দয়ি ব্রকে স্পর্শ করবনে না।
- খুব জোর বে হাঁ কর ব্রকে লাগাল চাকা আটক যতে পার, যার ফলে আপনি নয়িন্ত্রণ হারয়িে ফলেত পারনে এবং পড় যতে পারনে। হাঁ কর অতরিক্ত ব্রকে লাগাল আঘাত বা মৃত্যু হত পার।
- যদি ব্রকেটি আলগা হয় যায়, তাহল অনুগ্রহ কর একটি ষড়ভুজ রঞ্চে, স্ক্রু ড্রাইভার, বা অন্যান্য প্রয োজ্য সরঞ্জাম দয়ি সামঞ্জস্য করুন, অথবা Jetson কয়োর টমিরে সাথ যোগাযোগ করুন।
- জীর্ণ বা ভাঙা অংশগুলি অবলিম্ব প্রতস্থিাপন করুন।
- বাইক চালান ার আগে সমস্ত সুরক্ষা লবেলে জায়গায় আছ কনিা এবং বোঝা যাচ্ছ কনিা তা পরীক্ষা কর নবিনে।
- ব্যবহারকে আগ, মালকি ইউনটিটরি ব্যবহার এবং পরচিালনার অনুমত দবিনে, একটি প্রদর্শনর পর যে এই ধরনরে অপারটেরদা ইউনটিরে সমস্ত উপাদান বুঝত এবং পরচিালনা করত পার।
- সঠকি প্রশক্ষিণ ছাড়া বাইক চালাবন না। উচ্চ গততি, অসম ভূখণ্ড এবা ঢালুত বাইক চালাবনে না। স্টান্ট করবনে না বা হাঁ ঘুরবনে না।
- অভ্যন্তরীণ ব্যবহারে জন্য প্রস্তাবতি।
- অতবিগেনী বর্ণমা, বষ্তুটি এবং উপাদানরে দীর্ঘক্ষণ সংস্পর্শ থাকার ফলে ঘরেরে উপকরণগুলরি ক্ষত হিত পার, ব্যবহার না করার সময় ঘরের ভতিরে সংরক্ষণ করুন।
- ব্যক্তগিত ই-মোবলিটি ডভিাইসগুল উচ্চ-উচ্চতার স্থান ব্যবহারে জন্য নয় যখোন বদ্যৈুতকি সারকটি বদ্যৈুতকি তারের মধ্য বর্ধতি কলযিারন্সে প্রয োজন, ইঙ্গতি দয়ে যে এগুলি সমুদ্রপৃষ্ঠ থকে 2,000 মটিারে বশেি উচ্চতায় ব্যবহারে জন্য নয়।
- শুধুমাত্র প্রস্তুতকারকরে দ্বারা নর্দিষ্টি ব্যাটার (ies) ব্যবহার করুন
- ব্যবহার না করার সময় ঘরে ভতিরে রাখুন। চার্জ করার সময় বা গাড়ি চালান ার সময় ব্যবহারে সময় ঘরে ভতিরে রখেে দনি।
- **সতর্কতামূলক** - আগুনরে ঝুঁক - ব্যবহারকারী কোনও যন্ত্রাংশ মরোমত করত পারবনে না।
- **সতর্কতামূলক** - আগুন এবং বদ্যৈুতকি শকরে ঝুঁক - ব্যবহারকারীর ব্যবহারে উপযোগী যন্ত্রাংশ নইে।
- সতর্কতা: আগুনরে ঝুঁক
- আরোহীর ওজন ৩০০ পাউন্ড | ১৩৬.১ কজেরি বশেি হওয়া উচতি নয়।

পরবির্তন

Jetson কয়ার টমিরে নর্দিশে ছাড়া ইউনটি বা ইউনটিরে কোনও উপাদান বচিছিন্ন, পরবির্তন, মরোমত বা প্রতস্থিাপন করার চষেটা করবনে না। এটি যকিে নো ওয়ারন্টে বাতলি করব এবং ত্রুটরি কারণ হত পার যা আঘাতরে কারণ হত পার।

অতরিক্তি অপারশেন সতর্কতা

পণ্যটি চালু থাকা অবস্থায় এবং চাকাগুলি চলমান থাকা অবস্থায় মাটি থকেে তুলবনে না। এর ফলে চাকাগুলি অবাধে ঘুরত পার, যা আপনার বা আশপাশরে অন্যদরে আঘাতরে কারণ হত পার। পণ্যটরি উপর লাফয়িে পড়বনে না বা নামবনে না, এবং এটি ব্যবহার করার সময় লাফয়িে পড়বনে না। ব্যবহারে সময় সর্বদা আপনার পা পাযরে রশরি উপর শক্তভাব রাখুন। ব্যবহারকে আগে সর্বদা ব্যাটাররি চার্জ পরীক্ষা কর নবিনে।

ব্যবহৃত ব্যাটাররি নষ্পিত্তি

ব্যাটাররি বপিজ্জনক পদার্থ থাকত পার যা পরবিশে এবং মানুষরে স্বাস্থ্যরে জন্য বপিজ্জনক হত পার। ব্যাটার এবং/অথবা প্যাকজেগিয় চহ্নিতি এই প্রতকিটি নর্দিশে করে যে ব্যবহৃত ব্যাটার পোর বর্জ্য হসিবে গণ্য করা হব না। পুনর্ব্যবহারে জন্য উপযুক্ত সংগ্রহস্থলে ব্যাটারগিুলি নষ্পিত্তি করা উচতি। ব্যবহৃত ব্যাটারগিুলি সঠকিভাব নষ্পিত্তি করা হয়ছে তা নশ্চিতি কর, আপনি পরবিশে এবং মানব স্বাস্থ্যরে জন্য সম্ভাব্য নতেবিাচক পরণিতি প্রতরিোধ করত সহায়তা করবনে। উপকরণ পুনর্ব্যবহার প্রাকৃতকি সম্পদ সংরক্ষণে সহায়তা করব। ব্যবহৃত ব্যাটার পুনর্ব্যবহার সম্পর্কে আরও তথ্যরে জন্য, অনুগ্রহ কর আপনার স্থানীয় পৌরসভার বর্জ্য নষ্পিত্তি পরষিবোর সাথ যোগাযোগ করুন।

সমমতরি বজিঞপ্তি

এই ডভিাইসটি FCC নয়িমের ১৫ নম্বর অংশ মনেে চলে। অপারশেন নম্নিলখিতি দুটি শর্ত সাপক্ষে: (১) এই ডভিাইসটি ক্ষতকিারক হস্তক্ষপেরে কারণ হত পোর না, এবং (২) এই ডভিাইসটিকে অবাঞ্ছতি অপারশেনরে কারণ হতে পারে এমন হস্তক্ষপে সহ প্রাপ্ত যকে োনে। হস্তক্ষপে গ্রহণ করত হবে। সতর্কতা: সমমতরি জন্য দায়ী পক্ষ দ্বারা স্পষ্টভাবে অনুমোদতি না হওয়া এই ইউনটিে পরবির্তন বা পরবির্তন ব্যবহারকারীর সরঞ্জাম পরচিালনার করতৃত্বকে বাতলি করতে পারে।

দ্রষ্টব্য: এই সরঞ্জামটি পরীক্ষা করা হয়ছে এবং FCC নয়িমরে পার্ট 15 অনুসার ক্লাস B ডজিটিাল ডভিাইসরে সীমা মনেে চলার জন্য পাওয়া গছে। এই সীমাগুলি আবাসকি ইনস্টলশেনে ক্ষতকিারক হস্তক্ষপেরে বরিুদ্ধে যুক্তসিঙ্গত সুরক্ষা প্রদানরে জন্য ডজিাইন করা হয়ছে। এই সরঞ্জামটি রডেিও ফ্রকিয়েন্সি শক্তি উৎপন্ন করে, ব্যবহার করে এবং বকিরিণ করতে পারে এবং, যদি ইনস্টল না করা হয় এবং নর্দিশোবলী অনুসার ব্যবহার না করা হয়, তাহলে রডেিও যোগাযোগে ক্ষতকিারক হস্তক্ষপে হতে পারে। তবে, কোনও নর্দিষ্ট ইনস্টলশেনে হস্তক্ষপে ঘটবে না এমন কোনও গ্যারান্টি নইে। যদি এই সরঞ্জামটি রডেিও বা টলেভিশিন অভ্যর্থনায় ক্ষতকিারক হস্তক্ষপেরে কারণ হয়, যা সরঞ্জামটি বন্ধ এবং চালু করে নর্ধিারণ করা যতে পারে, তাহলে ব্যবহারকারীকে নম্নিলখিতি এক বা একাধকি ব্যবস্থা দ্বারা হস্তক্ষপে সংশোধন করার চষ্টো করতে উৎসাহতি করা হচ্ছে:

- রসিিভি অ্যান্টনোকে পুনঃস্থাপন করুন বা স্থানান্তর করুন।
- সরঞ্জাম এবং রসিিভারিরে মধ্যে বচ্ছিদে বাড়ান।
- রসিিভারটি যে সার্কটিরে সাথে সংযুক্ত তার থকেে আলাদা একটি সার্কটিরে একটি আউটলটেে সরঞ্জামগুলকিে সংযুক্তি করুন।
- সাহায্যরে জন্য ডলিার অথবা একজন অভজি্ঞ রডেিও/টভিি টকেনশিয়িানরে সাথে পরামর্শ করুন।
- ক্লাস B FCC সীমা মনেে চলা নশ্চিতি করতে এই ইউনটিরে সাথে শল্ডিড কবেল ব্যবহার করতে হবে।

⚠ সতর্কতা:

নম্নিলখিতি নর্দিশোবলী মনেে চলতে ব্যর্থ হলে শশিু বা অন্যদরে আঘাত লাগত পোরে।

- সমাবশেরে সময় ছোট ছোটি অংশ শশিুদরে থকেে দূরে রাখুন।
- আনুষঙ্গকি জনিসিপত্র একজন পরাপ্তবয়স্ককে একত্রতি করে খুলে ফলেতে হবে।
- ক্ষতরি জন্য ঘন ঘন পণ্যটি পরীক্ষা করুন।

*** প্রাপ্তবয়স্কদরে সমাবশে আবশ্যক।**

⚠ সতর্কতা:

আঘাতরে ঝুঁকি কমাতে, প্রাপ্তবয়স্কদরে ততত্ত্বাবধান প্রয়োজন। রাস্তাঘাটে, মোটর গাড়রি কাছে, খাড়া ঢাল বা সডিতি, সুইমংি পুল বা অন্যান্য জলাশয়রে কাছাকাছি কখনও ব্যবহার করবনে না; সর্বদা জুতা পরুন এবং কখনও একজনরে বশেি আরোহীকে অনুমতি দবিনে না।

⚠ সতর্কতা:

এই পণ্যটি ব্যবহার করার সময় সর্বদা মৌলকি সতর্কতাগুলি অনুসরণ করুন, যার মধ্যে নম্নিলখিতিগুলি অন্তর্ভুক্ত রয়ছে:

(A) পণ্যটি ব্যবহারে আগে সমস্ত নর্দিশোবলী পড়ুন।

(B) আঘাতরে ঝুঁকি কমাতে, শশিুদরে কাছাকাছি পণ্যটি ব্যবহার করার সময় কঠোর তত্ত্বাবধান অপরহিার্য।

(C) পণ্যটতিে আঙুল বা হাত ঢোকাবনে না।

(D) যদি ইলাসটকি পাওয়ার কর্ডে বা আউটপুট কবেলটি ক্ষয়ক্ষতি হয়ে যায়, ইনস্পলেশনে ভঙ্গে যায়, অথবা ক্ষতরি অন্য কোনও লক্ষণ থাকে তবে এই পণ্যটি ব্যবহার করবনে না।

(E) সকল সরঞ্জামরে জন্য। নর্দিশোবলীতে উল্লখে করা উচতি: এই যন্ত্রটি ১৪°F (-১০°C) এর নচিে বা ১০৪°F (৪০°C) এর উপরে পরবিষে্টতি তাপমাত্রায় ব্যবহাররে জন্য নয়।

(F) সমস্ত ডভিাইসরে জন্য, নর্দিশোবলীতে নম্নিলখিতি তথ্য অন্তর্ভুক্ত করা উচতি:
ব্যাটারটিি এমনভাবে ডজিাইন করা হয়ছে যে, যখন পরবিশেরে তাপমাত্রা 32°F (0°C) এবং 104°F (40°C) এর মধ্যে থাকে তখন চার্জ করা যাবে। পরবিশেরে তাপমাত্রা এই সীমার বাইরে থাকলে কখনই ব্যাটারি চার্জ করবনে না।

ক্যালফিোর্নয়িা প্রস্তাব 65

⚠ সতর্কতা:

এই পণ্যটি আপনাকে ক্যাডমিয়াম সহ রাসায়নকিরে সংস্পর্শে আনতে পারে, যা ক্যালফিোর্নয়িা রাজ্যে ক্যান্সার এবং জন্মগত ত্রুটি বা অন্যান্য প্রজনন ক্ষতরি কারণ হসিবে পরচিতি।
আরও তথ্যরে জন্য এখানে যান:
WWW.P65WARNINGS.CA.GOV.

জনোরলে লমিটিডে ওয়ারন্টে

আপনার নতুন JETSON পণ্যটি উপকরণ এবং কারগিরি ত্রুটরি বরিুদ্ধে ওয়ারন্টেয়িুক্ত, যমেনটি নর্দিশেতি হয়ছে RIDEJETSON.COM/WARRANTY সম্পর্কে JETSONরে ব্যবহারকারী ম্যানুয়াল অনুসারে ব্যবহৃত হলে মূল খুচরা ক্রয়রে তারখি থকেে একটি নর্দিষ্টি সময়রে জন্য (পড়ুন RIDEJETSON.COM/SUPPORT)। **এই ওয়ারন্টেরি অধীনে, আপনি আমাদরে অনুমোদতি খুচরা বক্রিতোদরে কাছ থকেে JETSON পণ্য কনিছেনে এমন পরস্থিতিতিওে আপনার দাবগিুলি JETSONরে কাছে পাঠাতে পারবনে।** আমাদরে ওয়ারন্টেরি সম্পূর্ণ শর্তাবলী পড়ত, দখেুন RIDEJETSON.COM/WARRANTY.

পণ্য নবিন্ধন

আপনার নতুন JETSON নবিন্ধন করুন যাতে আপনি দ্রুত ব্যক্তগিতকৃত পণ্য এবং ওয়ারন্টেি সহায়তা পতেে পারনে। আপনার স্থানান্তর করুন এখানে RIDEJETSON.COM/PRODUCT-REGISTRATION সম্পর্কে.

ওয়ারন্টেি কভারজে এবং পণ্য নবিন্ধন।

আপনার পণ্যরে ব্যবহার ওয়ারন্টেি সম্পর্কে জানতে অথবা ওয়ারন্টেি কভারজে সম্পর্কে জানত, সরাসরি আমাদরে সাথে যোগাযোগ করুন।

www.ridejetson.com

১.
সম্পর্কে তোমার পণ্য।

১.১ পণ্যের সংক্ষিপ্ত বিবরণ

1. হ্যান্ডলেবার* (বিস্তারিত পৃষ্ঠা ১০)
2. কাণ্ড
3. হেডলাইট*
4. সামনের ফেন্ডার* (× ২)
5. সামনের কাঁটাচামচ
6. ডিস্ক ব্রেক
   (× ২; সামনে* এবং পিছনে)
7. ডাস্ট ক্যাপ সহ টায়ার ভালভ
   (× ২; সামনে এবং পিছনে)
8. চাকা
   (× ২; সামনে* এবং পিছনে)
9. রিয়ার সাসপেনশন
10. প্রতিফলক সহ প্যাডেল
    (× ২; বাম এবং ডান)
11. ক্র্যাঙ্কসেট
12. শৃঙ্খল
13. কিকস্ট্যান্ড
14. জকি হুইল
15. ডেরাইলিউর
16. রিয়ার ফেন্ডার
17. রিয়ার রিফ্লেক্টর
18. টায়ার সিগন্যাল সহ রিয়ার লাইট
19. ফ্রেমে
20. আসন
21. ব্যাটারি (অপসারণযোগ্য)
    ক. ব্যাটারি হ্যান্ডেল
    খ. ব্যাটারি লিক
    গ. কভার সহ চার্জিং পোর্ট
22. ব্যাটারি লিক কী (× ২)
23. চার্জার
24. চার্জিং কেবেল

*সমাবেশে প্রয়োজন

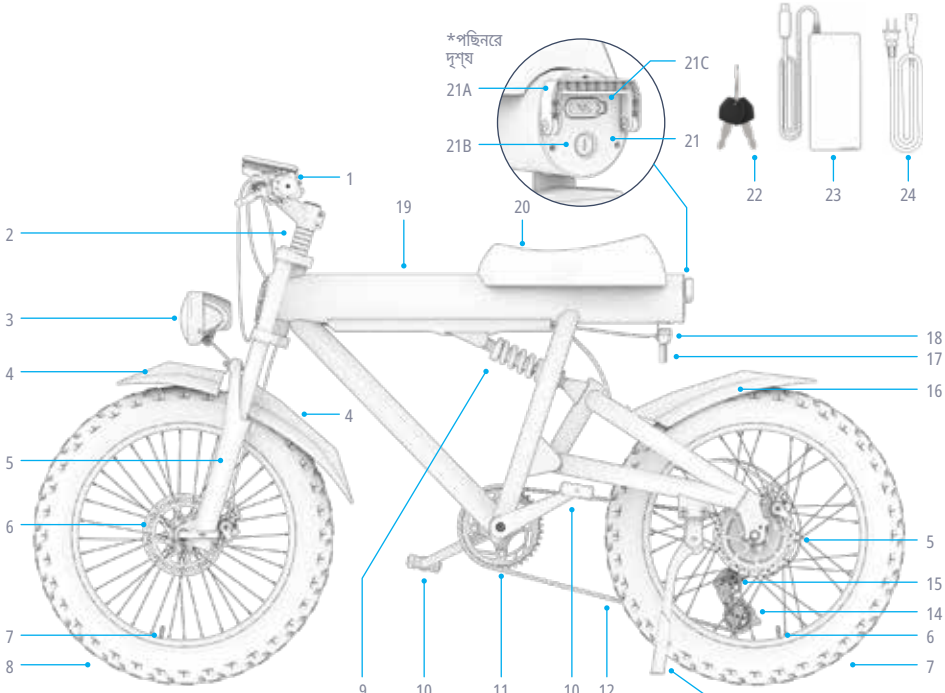

দ্রষ্টব্য: ছবগিুলি প্রকৃত পণ্যরে সঠকি চহোরা প্রতফিলতি নাও করতে পার।

1. বাম হ্যান্ডব্রকে (সামনরে চাকা)
2. আলো-র বো-তাম
3. টার্ন সগিন্যাল সুইচ
4. হর্ন বো-তাম
5. ডাউন বো-তাম
6. পাওয়ার/মো-ড বো-তাম
7. উপর বো-তাম
8. প্রতফিলক
9. এলসডি স্ক্রনি
10. হ্যান্ডলেবার ক্ল্যাম্প
11. গয়ার শফিটার
    ক) আপশফ্টি বো-তাম
    খ) ডাউনশফ্টি লভিার
12. ত্বরণ টুইস্ট থ্রটল
13. ডান হ্যান্ডব্রকে (পছিনরে চাকা)

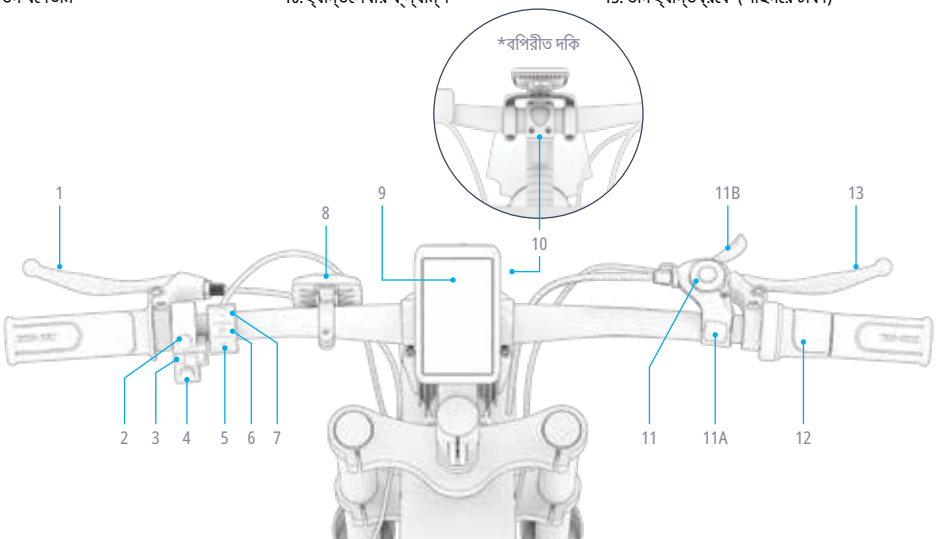

১.২ বাক্সে কী আছে

সমাবেশ, সমন্বয় এবং রক্ষণাবেক্ষণের জন্য অন্তর্ভুক্ত সরঞ্জামগুলি:

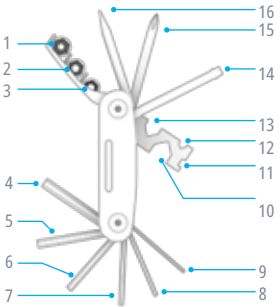

মাল্টি-টুল টপি সনাক্তকরণ:	
1. ১০ মিমি সকেট	9. ২ মিমি অ্যালেন কী
2. ৯ মিমি সকেট	10. ১৫ মিমি হেক্স রেঞ্চ
3. ৮ মিমি সকেট	11. ১৪ গেজ স্পোক রেঞ্চ
4. ৬ মিমি অ্যালেন কী	12. ৮ মিমি হেক্স রেঞ্চ
5. ৫ মিমি অ্যালেন কী	13. ১০ মিমি হেক্স রেঞ্চ
6. ৪ মিমি অ্যালেন কী	14. সকেট স্ক্রু
7. ৩ মিমি অ্যালেন কী	15. ফিলিপস-হেড স্ক্রু ড্রাইভার
8. ২.৫ মিমি অ্যালেন কী	16. ফ্ল্যাট-হেড স্ক্রু ড্রাইভার

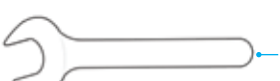



সামনের চাকা সংযুক্তির জন্য আলগা অংশ অন্তর্ভুক্ত:



বিঃদ্রঃ: সমাবেশের জন্য প্রয়োজনীয় অতিরিক্ত যন্ত্রাংশ এবং হার্ডওয়্যার আগে থেকে সংযুক্ত করা আছে; বিস্তারিত জানার জন্য সমাবেশের ধাপগুলি দেখুন।

১.৩ পণ্যরে স্পসেফিকিশেন

- ওজন সীমা: ৩০০ পাউন্ড | ১৩৬.১ কজে
- পণ্যরে ওজন: ৭০ পাউন্ড | ৩১.৮ কজে
- প্রস্তাবতি বয়স: ১৪+
- পণ্যরে মাত্রা, উন্মচেতি:
  ৬৬.৮ ইঞ্চি (লি) × ২৫.৮ ইঞ্চি (ওয়াট) × ৪০.৫ ইঞ্চি (ওয়াট) |
  ১৬৯.৭ সমে (লি) × ৬৫.৫ সমে (ওয়াট) × ১০২.৯ সমে (ওয়াট)
- টায়াররে আকার:
  ২০.০ ইঞ্চি (এইচ) × ৪.০ ইঞ্চি (ওয়াট) |
  ৫০.৮ সমে (এইচ) × ১০.১৬ সমে (ওয়াট)
- সর্বচ্চ গত: ২০ মাইল প্রতঘণ্টা | ৩২.২ কমি/ঘন্টা*
- সর্বচ্চ প্যাডলে অ্যাসস্টি রঞ্জে: ৩৭ মাইল | ৫৯.৫ কমি*
- সর্বচ্চ থ্রটেল রঞ্জে: ২৭ মাইল | ৪৩.৫ কমি*
- ব্রকেরে ধরণ: সামনরে এবং পছিনরে চাকার ডস্ক ব্রকেরে হ্যান্ডব্রকে নয়িন্ত্রণ
- ব্যাটারি: ৪৮ ভল্ট ১০.৪আহ
- ব্যাটাররি ধরণ: লথিয়িাম-আয়ন
- মটের: ৫০০ওয়াট **
- চার্জার আউটপুট: 54.6V, 2.0A
- চার্জার ভল্টজে: UL 100 - 240V
- চার্জংি সময়: প্রায় ৬ ঘন্টা
- প্রস্তাবতি টায়ার চাপ: ২০ পএিসআই
- গয়িাররে সংখ্যা: ৭
- গত মডেরে সংখ্যা: ৫
- জল প্রতরিোধরে রটেংি: IPX4
- উল সার্টফিকিশেন: ২৮৪৯

*পণ্যরে পরসিরে, গত, ব্যাটারি লাইফ এবং অন্যান্য স্পসেফিকিশেন রাইডার এবং এর উপর নর্ভির করে পরবির্ততি হতে পারে। রাইডংি অবস্থা।

**শখির শক্তি

১.৪ অনলাইন রসিোর্স

আমাদরে সর্বাধকি জন্য
স্ক্যান করুন
আপডটে করা পণ্য
জাহাজে ওঠার উপকরণ
এবং সহায়তা সংস্থান।

এই ব্যবহারকারী ম্যানুয়ালটি অনলাইনে এখানে খুঁজুন
https://cdn.shopify.com/s/files/1/2530/6734/files/OTTO_MANUAL-web-1754427653669.pdf

আমাদরে ব্যবহারকারী ম্যানুয়াল সংগ্রহটি এখানে খুঁজুন
https://ridejetson.com/pages/product-manuals

২.
স্থাপনরে নর্িদশেনা.

২.১ শুরুর নোট

- আপনার অভযিান এখনই শুরু করুন। এই পণ্যটি ব্যবহাররে আগে, সুরক্ষা সতর্কতা সহ সম্পূর্ণ ব্যবহারকারীর ম্যানুয়ালটি সাবধানে পড়ুন। নশ্চিতি করুন যে আপনি সমস্ত কছিু বুঝতে পরেছেনে, গ্রহণ করছেনে এবং মনেে চলছেনে:
  - প্রস্তুতকারকরে সুপারশি।
  - নরিাপত্তা নর্িদশোবলী এবং সতর্কতা।
  - স্থানীয় অশ্বচালনা এবং পরচিালনা আইন এবং অধ্যাদশে।

- আনবক্সিং করার সময় সাবধানতা অবলম্বন করুন, কারণ হ্যান্ডলেবারটি কিবেল ফ্রমেরে সাথে আধা-সংযুক্ত থাকবে। সমস্ত প্যাকজেিং সরয়িে ফলেুন এবং অ্যাসম্বেল করার আগে ই-বাইকটকি তার ককিস্ট্যান্ড সে োজা করে রাখুন। (বভিাগ 4.8 দখেুন)

- এই ম্যানুয়ালটতিে প্রদত্ত নর্িদশোবলী - ডান, বাম, সামন/সামন, এবং পছিন/পছিন - এমনভাবে নর্িদশেতি যে আরো হী ই-বাইকে বসে থাকলে সগেুলি দখেতে পাবনে। উদাহরণস্বরূপ, ই-বাইকরে "ডান দকি" হল সইে দকি যখোনে আরো হীর ডান হাত থাকবে।

২.২ রাইডার উপযুক্ততা

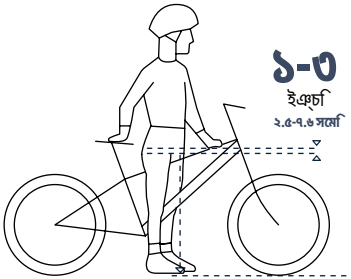

নরিাপদ এবং আরামদায়ক অশ্বারো হণরে জন্য, কমপক্ষে ১-৩ ইঞ্চি (২) ফাঁকা থাকা উচতি। . ৫ -৭.৬ সমেি) বাইকরে ফ্রমেরে ক্রো চ এবং উপররে টউিবরে মধ্যে যখন আরো হী উভয় পা মাটতিে সমতল রখেে পণ্যটি ধরনে।

২.৩ হ্যান্ডলেবার সংযুক্ত করা

মাল্টটুলরে ৫ মমিি এবং ৪ মমিি অ্যালনে কী টপিস আপনার প্রয়োজন হবে।

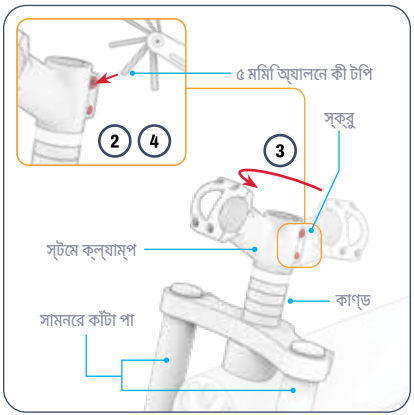

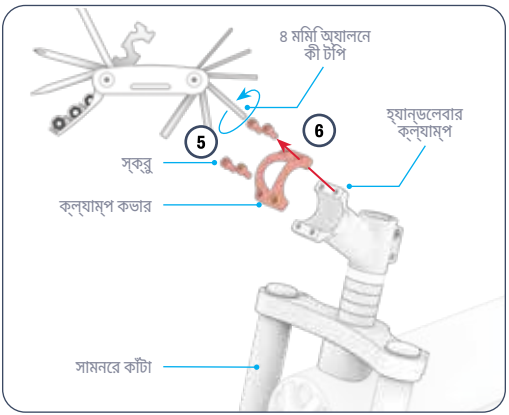

1. বাইকরে ফ্রমেটে পছিনরে চাকা এবং সামনরে কাঁটার উপর সংোজা করে রাখুন।
2. ৫ মমিি অ্যালনে কী দয়িে ২-৩ বার ঘড়রি কাঁটার বপিরীত দকিে ঘুরয়িে স্টমে ক্ল্যাম্পরে বংোল্টগুলংো আলগা করুন (কন্তিু সরাবনে না)।
3. হ্যান্ডলেবার ক্ল্যাম্পটি বাইকরে সামনরে দকিে না আসা পর্যন্ত স্টমে ক্ল্যাম্পটি ঘংোরান। নশ্চিতি করুন যে সামনরে কাঁটাটওি এমনভাবে ওরয়িন্টেডে যাত কাঁটার পা ফ্রমেরে বাম এবং ডান দকিে সমান থাকে।
4. ৫ মমিি অ্যালনে কী দয়িে ঘড়রি কাঁটার দকিে ঘুরয়িে স্টমে ক্ল্যাম্পরে বংোল্টগুলকিে পুনরায় শক্ত করুন।
5. ৪ মমিি অ্যালনে কী দয়িে ঘড়রি কাঁটার বপিরীত দকিে ঘুরয়িে হ্যান্ডলেবার ক্ল্যাম্পরে ৪টি স্ক্রু আলগা করে সরয়িে ফলেুন।
6. ক্ল্যাম্প কভারটি খুলে ৪টি স্ক্রু দয়িে একপাশে রাখুন।

⚠ **সাবধানতা:** নশ্চিতি করুন যে সমস্ত তার এবং তারগুলি হ্যান্ডলেবাররে সামনে আছে, জট পাকানো নইে, কোনও চলমান অংশরে পথে নইে এবং হ্যান্ডলেবাররে ঘূর্ণনে বাধা সৃষ্টি করবে না।

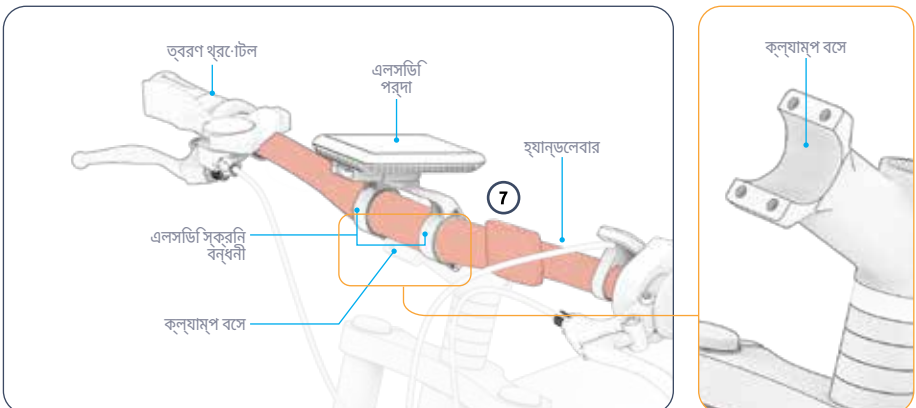

7. সাবধানে হ্যান্ডলেবারটি ক্ল্যাম্প বসেরে উপর তুলুন এবং এটকিে এমনভাবে রাখুন যাতে:
   - এটি ক্ল্যাম্পরে বাঁকা নীচ অবস্থতি।
   - এটি বাইকরে ডান দকিে অ্যাক্সলিারশেন থ্রটল দয়িে ওরয়িন্টেডে।
   - এটি কনেদ্রীভূত এবং ক্ল্যাম্পে ভারসাম্যপূর্ণ।
   - হ্যান্ডলেবার ক্ল্যাম্পরে ভতি্তটিি LCD স্ক্রনিরে দুটি ব্র্যাকটে পায়রে মাঝখানে।

বিঃদ্রঃ: ক্ল্যাম্প অ্যাক্সেস করতে এবং ক্ল্যাম্প হার্ডওয়্যার সুরক্ষিত করার জন্য আপনাকে LCD স্ক্রিনটি ঘোরাতে হতে পারে।

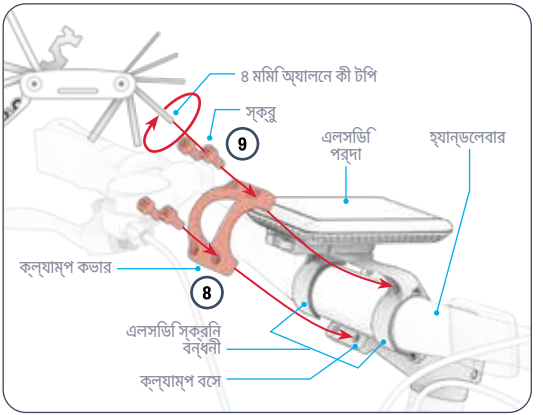

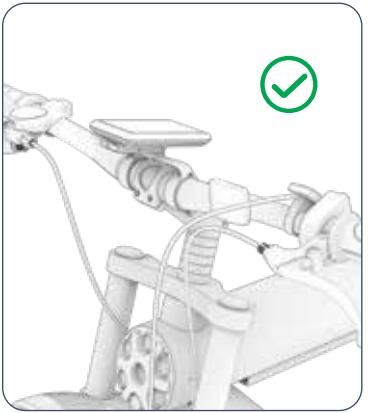

8. হ্যান্ডেলবারের মাঝখানে ক্ল্যাম্প কভারটি রাখুন যাতে:
   - কভারের ৪টি ছিদ্র ক্ল্যাম্প বেসের ৪টি ছিদ্রের সাথে সারিবদ্ধ।
   - কভারটি হ্যান্ডেলবারের বক্ররেখার উপর শক্ত করে লাগানো আছে।
   - কভারটি LCD ব্র্যাকেট থেকে মুক্ত এবং LCD স্ক্রিনের সমস্ত অংশ এবং এর ব্র্যাকেটের নীচে।
9. CL এর সামনের 4 টি গর্তে 4 টি স্ক্রু পুনরায় ঢোকান AMP কভার হ্যান্ডেলবার এবং CL ধরে রাখার সময় AMP কভারটি অবস্থানে রাখুন, অ্যালেন কী দিয়ে ঘড়ির কাঁটার দিকে ঘোরানোর মাধ্যমে স্ক্রুগুলিকে শক্ত করুন।
10. হ্যান্ডেলবারটি ক্ল্যাম্পে সুরক্ষিত আছে কিনা তা পরীক্ষা করুন।
11. হ্যান্ডেলবারটি বাম বা ডানে ঘোরানোর সময় হ্যান্ডেলবার এবং সামনের কাঁটাটি সারিবদ্ধভাবে ঘোরে কিনা তা পরীক্ষা করুন।

২.৪ সামনরে চাকা সংযুক্ত করা

তোমার কুইক-রলিজি স্কউিয়ার লাগব।

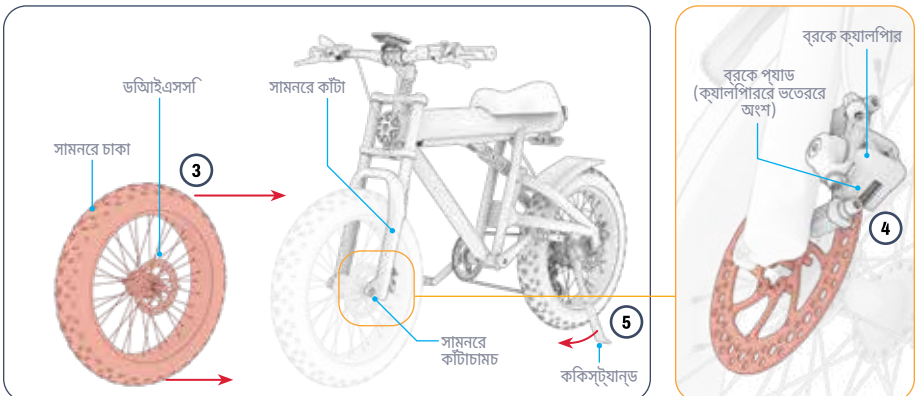

1. চাকা এবং সামনরে কাঁটা থকে সমস্ত প্লাস্টকি প্যাকজেংি সুরক্ষা সরানো হয়ছে কনিা তা পরীক্ষা করুন।
2. চাকার ডস্কিযুক্ত দকি এবং ব্রকে ক্যালপিারযুক্ত সামনরে কাঁটার দকিটি চহ্নিতি করুন। কাঁটার সামনে চাকাটি সোজা করে রাখুন যাতে চাকার ডস্কিযুক্ত দকিটি ব্রকে ক্যালপিারযুক্ত কাঁটার পাশে থাকে।
3. বাইকরে সামনরে দকিটি সাবধানে তুলুন এবং সামনরে কাঁটার দুই পায়রে মাঝখানে চাকাটি ঘুরয়িে দনি। সামনরে চাকাটি সামনরে কাঁটার মাঝখানে এমনভাবে রাখুন যাতে চাকার ডস্কি সাইড ব্রকে যন্ত্রাংশ সহ কাঁটার পাশে থাকে।
4. সামনরে কাঁটাটি আস্তে আস্তে চাকার চারপাশে ঘুরয়িে দনি যতক্ষণ না প্রতটিি কাঁটা লগেরে ওয়জেগুলি সামনরে অ্যাক্সলেরে চারপাশে আটকে যায়।
   গুরুত্বপূর্ণ: নশ্চিতি করুন যে ডস্কিটি ব্রকে ক্যালপিাররে ভতিররে দুটি ব্রকে প্যাডরে মধ্যে অবস্থতি।
5. বাইকটকিে ককিস্ট্যান্ডরে উপর দাঁড় করয়িে রাখুন (বভিাগ ৪.৮)।

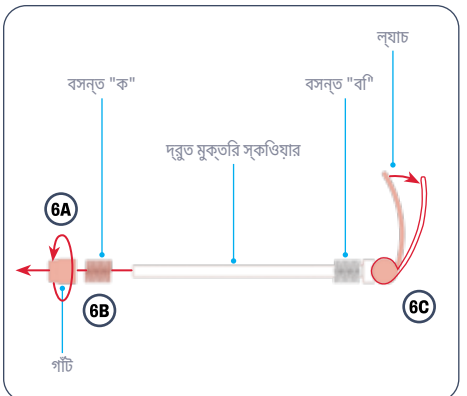

6. কুইক রলিজি স্কওিয়াররে নবটি ঘড়রি কাঁটার বপিরীত দকিে ঘুরয়িে (A) খুলে ফলেুন। স্কওিয়ার (B) থকেে স্প্ররিং "A" খুলে ল্যাচ (C) খুলুন।

গুরুত্বপূর্ণ: ল্যাচরে পাশে স্কওিয়ারে স্প্ররিং "B" রখেে দনি।

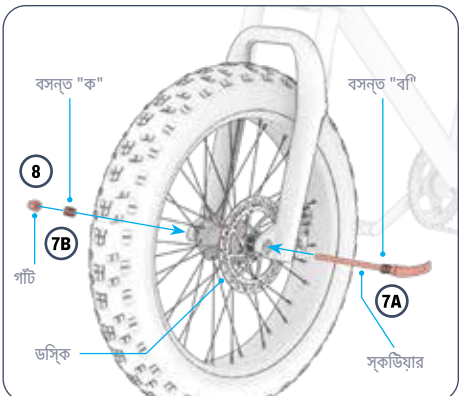

7. বাইকরে ব্রকে এবং ডস্কি সহ পাশ থকেে, দ্রুত-রলিজি স্কওিয়ারটি সামনরে অ্যাক্সলেরে মধ্য দয়িে স্লাইড করুন (A)। স্প্ররিং "A" কে স্কওিয়াররে শষে প্রান্তে পছিনে স্লাইড করুন যাতে স্প্ররিংয়রে ছোট দকিটি চাকার কাছাকাছি থাকে (B)।
8. স্কওিয়াররে শষে প্রান্তে নবটি ঘড়রি কাঁটার দকিে আলতোভাবে ঘুরয়িে দনি, কন্তিু পুরোপুরি শক্ত করবনে না।

*বপিরীত দকি

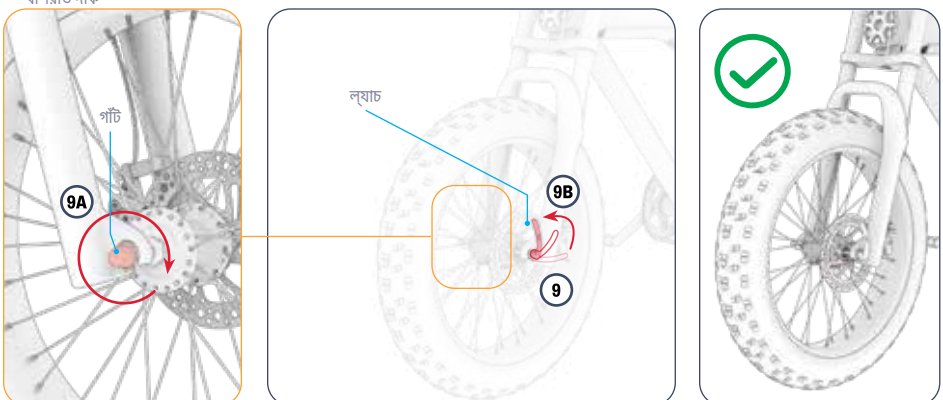

9. কুইক রলিজি স্কওিয়াররে ল্যাচটি শক্ত করে ধরে রাখুন এবং স্কওিয়াররে নবটি ঘড়রি কাঁটার দকিে ঘুরয়িে শক্ত করুন (ক)। কুইক রলিজি স্কওিয়াররে ল্যাচটি বন্ধ করুন (খ)।

10. চাকাটি অবাধে ঘোরে এবং নরিাপদ আছে কনিা তা পরীক্ষা করুন।

⚠ **সতর্কতা:** নশ্চিতি করুন যে চাকাটি স্কওিয়ার দয়িে সামনরে কাঁটায় শক্তভাবে আটকে আছে। যদি স্কওিয়ারটি সঠকিভাবে শক্ত করা থাকে, তাহলে স্কওিয়ার ল্যাচটি বন্ধ করার সময় শুরুতে কছিুটা প্রতরিোধরে সম্মুখীন হওয়া উচতি এবং তারপরে সম্পূর্ণরূপে বন্ধ করার জন্য জোর প্রচষ্টোর প্রয়োজন হবে। একটি অরক্ষতি চাকা আলগা হয়ে যতেে পারে বা পড়ে যতেে পারে, যার ফলে আরোহী গুরুতর আঘাতরে ঝুঁকতিে পড়ে যতেে পারে।

সমস্যা সমাধান: যদি আপনি কুইক-রলিজি স্কওিয়াররে ল্যাচটি খুলতে বা বন্ধ করতে না পারনে, তাহলে নবটি আলগা করুন এবং ঘড়রি কাঁটার বপিরীত দকিে একবারে ঘুরয়িে দনি যতক্ষণ না আপনি ল্যাচটি ব্যবহার করতে পারনে। অতরিক্ত আলগা করবনে না: ল্যাচটি খোলা এবং বন্ধ করার সময় আপনার কছিুটা টান অনুভব করা উচতি।

২.৫ হডেলাইট এবং সামনরে ফনেডার সংযুক্ত করা

আপনার মাল্টটুিলরে ৬ মমিি অ্যালনে কী টপি এবং ১০ মমিি রিঞ্চেরে প্রয়োজন হবে।

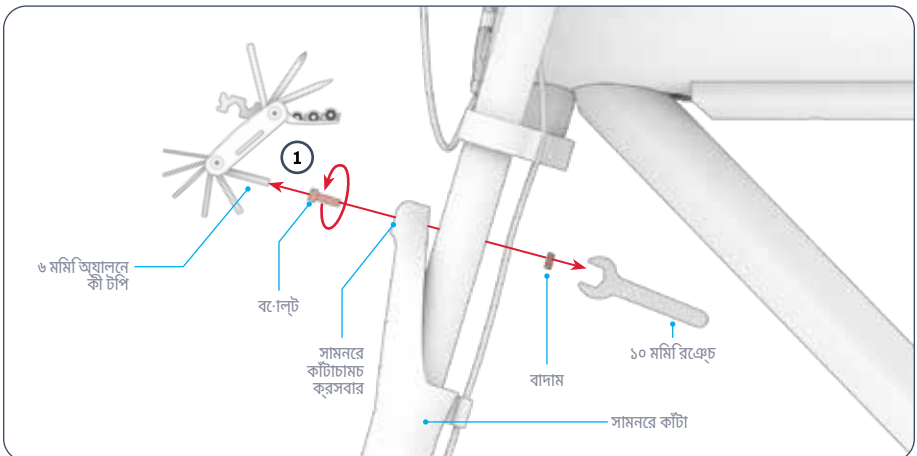

1. সামনরে ফর্ক ক্রসবাররে পছিনরে দকিরে নাটটি স্থরিভাবে ধরে রাখার জন্য ১০ মমিি রিঞ্চে ব্যবহার করুন। মাল্টটুিলরে ৬ মমিি অ্যালনে কী টপি দয়িে ঘড়রি কাঁটার বপিরীত দকিে ঘুরয়িে সামনরে ফর্ক ক্রসবাররে সামনরে দকিরে বল্টেটি আলগা করে খুলে ফলেুন। হার্ডওয়্যারটি একপাশে রাখুন।

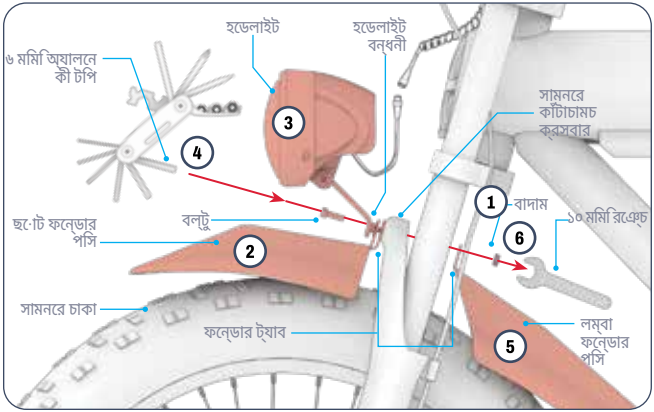

⚠ গুরুত্বপূর্ণ:
হডেলাইট স্থাপন করার সময়, নশ্চিতি করুন যে ফ্রমেরে সাথে হডেলাইটরে সংযোগকারী তারটি আলোর পছিনে রয়ছে, এবং চাকা বা ব্রককেে মতো কোনও চলমান অংশ বা প্রক্রয়িার পথে নয়।

⚠ গুরুত্বপূর্ণ: বদ্যিুতকি তারগুলি সাবধানে পরচিালনা করুন।

2. ছোট ফন্ডোরারে টুকরোটি সামনরে ফ্রক ক্রসবাররে সামনে রাখুন যাতে নম্নলখিতি শর্তগুলি পূরণ হয়:
   • ফন্ডোরটি চাকার উপররে দকিে বাঁকা থাকে
   • ফন্ডোর ট্যাবরে গর্তটি সামনরে ফ্রক ক্রসবাররে গর্তরে সাথে সারবিদ্ধ, যখোন থকেে আপনি হার্ডওয়্যারটি সরয়িছেনে।
3. ছোট ফন্ডোর অংশটি যথাস্থানে ধরে রাখার সময়, হডেলাইটটি সাবধানে ছোট ফন্ডোর অংশরে উপরে রাখুন যাতে নম্নলখিতি শর্তগুলি পূরণ হয়:
   • আলোটি সামনরে দকিে মুখ করে আছে।
   • ব্র্যাকটেটি আলোর নচিে এবং বাইকরে পছিনরে দকিে হলে আছে।
   • ব্র্যাকটেরে গর্তটি ফন্ডোর ট্যাবরে গর্ত এবং সামনরে ফ্রক ক্রসবাররে গর্তরে সাথে সারবিদ্ধ, ক্রসবাররে পর শেষে বাক্যটি যখোন থকেে আপনি হার্ডওয়্যারটি সরয়িছেনে।
4. সামনরে দকি থকেে, সারবিদ্ধ গর্তরে মধ্য দয়িে বোল্টটি পুনরায় ঢোকান যতক্ষণ না সামনরে ফর্ক ক্রসবাররে পছিনরে দকিে ডগাটি বরেয়িে আসে।
5. সামনরে ফর্ক ক্রসবাররে পছিনে লং ফন্ডোর পসিটি স্থাপন করার সময় সমস্ত টুকরো জায়গায় ধরে রাখুন যাতে
   • ফন্ডোর ট্যাবরে গর্তটি বোল্টরে ডগাটরি চারপাশে।
   • ফন্ডোরটি চাকার পছিনরে দকিে বাঁকা।
6. বাদামটকি ঘড়রি কাঁটার দকিে বল্টুর ডগায় ঘুরয়িে দনি। ১০ মমি রঞ্চে ব্যবহার করে বাদামটকি স্থরি রাখুন এবং বল্টুটকি শক্ত করুন। মাল্টটিুলরে ৬ মমি অ্যালনে কী ডগা দয়িে বল্টুটকি ঘড়রি কাঁটার দকিে ঘুরয়িে দনি।

⚠ **সতর্কতা:** বৈদ্যুতিক যন্ত্রাংশ সাবধানতার সাথে পরিচালনা করুন।

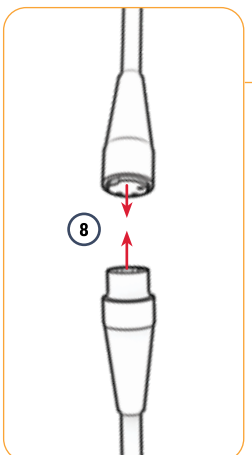

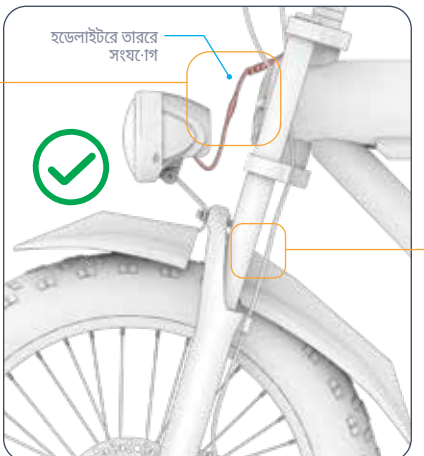



7. হেডলাইটটি পাওয়ার সোর্সের সাথে সংযুক্ত করুন। হেডলাইটের সাথে সংযুক্ত তারের উপর থাকা ইনসার্টশন কাপলারটিকে সাবধানে হ্যান্ডলেবারের সাথে সংযুক্ত তারের উপর থাকা রিসিভিং কাপলারের মধ্যে ঠেলে দিন।

8. হেডলাইট এবং সামনের ফেন্ডারের টুকরোগুলো সামনের ফ্রক ক্রসবারে সুরক্ষিত আছে কিনা তা পরীক্ষা করুন এবং চাকাটি ফেন্ডারের টুকরোগুলোর নিচে অবাধে ঘোরে কিনা তা পরীক্ষা করুন। প্রয়োজনে, ফেন্ডারের টুকরোগুলোর অবস্থান এমনভাবে সামঞ্জস্য করুন যাতে চাকা ঘোরা থেকে মুক্ত থাকে।

২.৬ প্যাডলে সংযুক্ত করা

তোমার ১৫ মমি রিঞ্চে লাগবে।

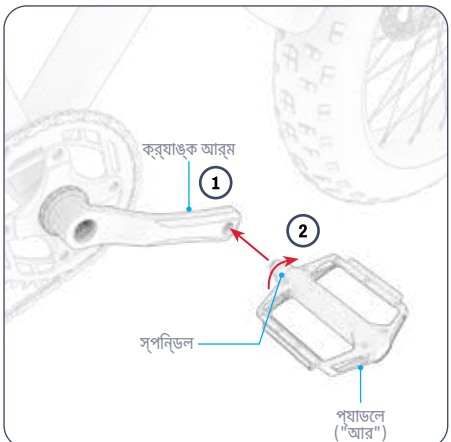

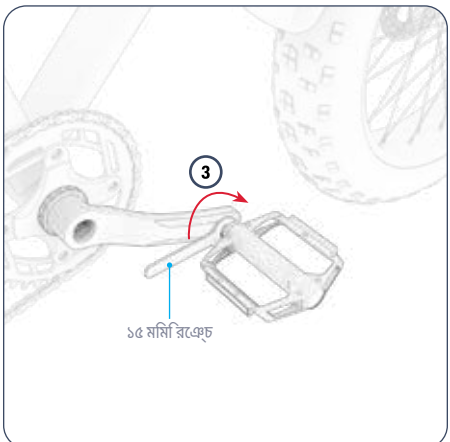

1. বাইকরে ডান পাশরে ক্র্যাঙ্ক আর্মরে শষেে থাকা গর্তরে সাথে "R" চহ্নিতি প্যাডলেরে স্পন্ডিলেটে সারবিদ্ধ করুন।
2. প্যাডলে বসেটে স্থরিভাবে ধরে রাখুন এবং লক্ষ্য রাখুন যে স্পন্ডিলটে সোজা গর্তে প্রবশে করছে, আপনার অন্য হাত দয়িে স্পন্ডিলটে ঘড়রি কাঁটার দকিে ঘুরয়িে কয়কেটে ঘূর্ণনরে জন্য গর্তে প্রবশে করান।
3. রঞ্চে ব্যবহার করে ক্র্যাঙ্ক আর্ম-এ স্পন্ডিলে ঢোকানো এবং তারপর শক্ত করা শষে করুন।
4. ডান প্যাডলেটে নরিাপদ কনিা তা পরীক্ষা করুন।
5. বাম ("L") প্যাডলে দয়িে ধাপ 2 - 5 পুনরাবৃত্ত করিুন।

গুরুত্বপূর্ণ: বাম প্যাডলেরে স্পন্ডিলেটে বপিরীত থ্রডেডে এবং ঘড়রি কাঁটার বপিরীত দকিে ঘুরয়িে ঢোকানো এবং শক্ত করা প্রয়োজন।

২.৭ ব্যাটারি চার্জ করা

ব্যাটারি সম্পূর্ণ চার্জ আনতে প্রায় 6 ঘন্টা সময় লাগতে পারে। প্রথমবার ব্যবহারের আগে ব্যাটারি সম্পূর্ণ চার্জ করুন। ফ্রমেে সুরক্ষিত করে বা ফ্রমে থেকে সরিয়ে ব্যাটারি চার্জ করা যতেে পারে। (অপসারণরে জন্য বভিাগ 4.9 দখেুন।)

1. চার্জাররে সাথে চার্জিং কবেলটি সংযুক্ত করুন।
2. বাইকরে ফ্রমেরে চার্জিং পোর্ট কভারটি টনেে খুলুন।
3. চার্জিং কবেলটি দিয়োল লাগান, এবং তারপর চার্জার কর্ডটি চার্জিং পোর্টে লাগান।
4. যখন চার্জারে ইন্ডকিটের লাইট লাল থকেে সবুজ হয়ে যায়, তখন বুঝতে হবে আপনার ব্যাটারি সম্পূর্ণ চার্জ হয়ে গছে। চার্জিং পোর্ট থকেে চার্জার কর্ডটি খুলে ফলেুন এবং ওয়াল আউটলটে থকেে চার্জিং কবেলটি খুলে ফলেুন।
5. চার্জিং পোর্ট কভারটি বন্ধ করুন।

চার্জারে চার্জিং ইন্ডকিটের লাইট:		অবস্থা
	লাল আলোকসজ্জা	চার্জিং
	সবুজ আলোকসজ্জা	চার্জিং সম্পূর্ণ

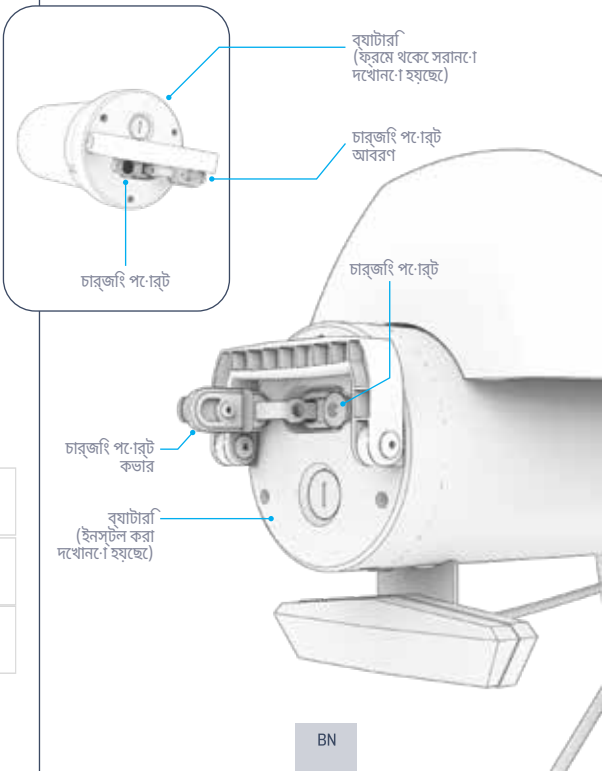

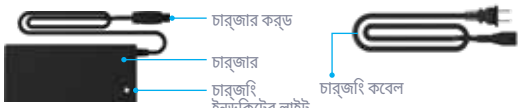

গুরুত্বপূর্ণ চার্জিং নোট:

- ব্যাটারি সিকুরিয়িভাবে চার্জ না করার সময় চার্জিং পোর্টটি সির্বদা বন্ধ রাখুন।
- চার্জ করার সময় কখনই পণ্যটি চালু করবেন না।
- স্থানান্তরযোগ্য পাওয়ার ট্যাপ ব্যবহার করবেন না।
- ব্যাটারির সর্বোত্তম স্বাস্থ্যের জন্য, প্রতিটি চার্জিং সেশনের সময় - প্রায় ৬ ঘন্টা - ব্যাটারি সম্পূর্ণ চার্জ করুন।
- আপনার পণ্যটি রাতারাতি বা দীর্ঘ সময়ের জন্য চার্জে রেখে দেবেন না।
- ব্যাটারি অপসারণ বা বিচ্ছিন্ন করার চেষ্টা করবেন না।
- চার্জিং অ্যাম্বিয়েন্ট তাপমাত্রার পরসির: 32°F (0°C) - 104°F (40°C)
- অপারটেিং অ্যাম্বিয়েন্ট তাপমাত্রার পরসির: 32°F(0°C)-104°F(40°C)
- পণ্যটি সিকুরিয়িভাবে চার্জ না করার সময় চার্জিং পোর্ট কভারটি সির্বদা বন্ধ রাখুন।
- নমনীয় পাওয়ার কর্ড বা আউটপুট কেবলটি ছিড়ি গেলে এই পণ্যটি ব্যবহার করবেন না, ভঙে যাওয়া ইনসুলশেন, অথবা অন্য কোনও ক্ষতরি লক্ষণ আছে।
- চার্জার লেবেলে থাকা চার্জার মডলে নম্বরটি উপর তালকিাভুক্ত চার্জার মডলে নম্বররে সাথে মলি যাচ্ছে কনিা তা পরীক্ষা করুন।
- চার্জার লেবেলটি আপনার JETSON মডলেরে সাথে সামঞ্জস্যপূর্ণ কনিা তা পরীক্ষা করে দখেুন। আপনি পণ্যরে ফ্রমে বা স্ট্যান্ডিং ডকেরে উপর, পাশে বা নীচে লাগানো একটি লেবেলে আপনার JETSON মডলেরে নাম এবং SKU খুঁজে পতেে পারনে।

গুরুত্বপূর্ণ:

শুধুমাত্র অন্তর্ভুক্ত চার্জারটি অথবা JY-546200 লেবেলেযুক্ত JETSON থকেে সরাসরি প্রাপ্ত চার্জার অথবা PART SKU PJOTTO-CH ব্যবহার করুন।

⚠ সতর্কতা: সঠকি চার্জার ব্যবহার না করলে আগুন এবং বসি্ফোরণ ঘটতে পারে, যার ফলে সম্পত্তরি ক্ষতি, আঘাত এবং মৃত্যু হতে পারে।



এটি চহ্নিতকিরণরে একটি উদাহরণ তোমার চার্জারে থাকবে।

৩. প্রস্তুতি নিচ্ছি চড়ার জন্য।

৩.১ যাত্রার পূর্বে নিরাপত্তা পরীক্ষা

প্রতিটি ভ্রমণের আগে এই গুরুত্বপূর্ণ নিরাপত্তা পরীক্ষাগুলি করুন:

ব্রেক:

- নিশ্চিত করুন যে ব্রেকগুলি সঠিকভাবে কাজ করছে যাতে হ্যান্ডব্রেক লিভারগুলি হ্যান্ডলেবারের সাথে সংযুক্ত থাকে এবং লুব্রিকেট করা থাকে যাতে তারা সহজেই সংকুচিত হয়।
- নিশ্চিত করুন যে ব্রেকে প্যাডগুলি জীর্ণ নয়, এবং সঠিকভাবে কেন্দ্রীভূত এবং রটারের সাথে সারিবদ্ধ।

ফ্রেম:

- বাইকের ফ্রেমে এবং কাঁটা ক্ষতিগ্রস্ত, বাঁকা বা ভাঙা কিনা তা পরীক্ষা করুন।
- নিশ্চিত করুন যে স্টেম-টু-ফর্ক বল্টটি অতিরিক্ত টাইট করা হয়নি। অতিরিক্ত টাইট করা বল্টটি ত্রুটির কারণ হতে পারে যা আরোহীর নিরাপত্তাকে ঝুঁকির মধ্যে ফেলে।
- ড্রাইভ সিস্টেমের ঠিকঠাক আছে কিনা এবং ফ্রেমের সাথে সুরক্ষিতভাবে সংযুক্ত আছে কিনা তা পরীক্ষা করুন।
- ফ্রেমে লকিং ল্যাচ দ্বারা ফ্রেমের রাইডিং পজিশনে সুরক্ষিত আছে কিনা তা পরীক্ষা করুন।

ক্র্যাঙ্ক এবং প্যাডেল:

- প্যাডেলগুলি ক্র্যাঙ্কের সাথে সুরক্ষিতভাবে শক্তভাবে আটকানো আছে কিনা তা পরীক্ষা করুন।
- ক্র্যাঙ্ক এবং ড্রাইভ সিস্টেমের বাইকের ফ্রেমের সাথে সুরক্ষিতভাবে শক্তভাবে আঁটসাঁট করা আছে কিনা এবং অবাধে ঘোরে কিনা তা পরীক্ষা করুন।

স্টিয়ারিং:

- হ্যান্ডেলবার এবং সামনের কাঁটার সারিবদ্ধভাবে ঘোরে কিনা তা পরীক্ষা করুন।
- হ্যান্ডেলবারটি হ্যান্ডেলবার ক্ল্যাম্প দ্বারা সুরক্ষিত অবস্থানে আছে কিনা তা পরীক্ষা করুন।

চাকা:

- টায়ার অতিরিক্ত ক্ষয় বা ক্ষতির লক্ষণ দেখা যাচ্ছে না তা পরীক্ষা করুন।
- নিশ্চিত করুন যে টায়ারগুলি প্রস্তাবিত চাপের মধ্যে স্ফীত হয়েছে **২০ পিএসআই**.
- চাকার রিম এবং চাকার স্পোকগুলি ক্ষতিগ্রস্ত, ভাঙা বা বাঁকা কিনা তা পরীক্ষা করুন।
- অ্যাক্সেল নাটগুলো টাইট আছে কিনা তা পরীক্ষা করুন।

চেইন:

- চেইনের টানটা এমনভাবে আছে কিনা তা পরীক্ষা করে দেখুন যাতে আপনি চেইনের মাঝখানটা মাত্র ½ ইঞ্চি পর্যন্ত তুলতে পারেন।
- ক্র্যাঙ্কসেট, ডেরাইলিউর এবং জকি হুইলে চেইনটি সঠিকভাবে অবস্থিত কিনা তা পরীক্ষা করুন।

৩.২ টায়ার স্ফীতি এবং চাপ

তোমার প্রথম যাত্রার আগে, টায়ারগুলিকে প্রস্তাবিত চাপের মধ্যে আনতে আপনাকে বাতাস যোগ করতে হবে **২০ পিএসআই** (প্রতি বর্গ ইঞ্চে পাউন্ড)। প্রতিটি যাত্রার আগে টায়ারের চাপ এই সীমার মধ্যে আছে কিনা তা পরীক্ষা করার জন্য একটি গেজ ব্যবহার করুন।

বাতাস যোগ করতে:

1. এক চাকার ভালভ থেকে ঘড়ির কাঁটার বিপরীত দিকে ঘুরিয়ে ধুলোর ঢাকনাটি খুলে ফেলুন। একপাশে রেখে দিন।
2. টায়ারে বাতাস ঢোকানোর জন্য আপনার এয়ার পাম্পে প্রস্তুতকারকের নির্দেশাবলী অনুসরণ করুন। একটি গেজ দিয়ে পর্যায়ক্রমে পরীক্ষা করুন এবং যতক্ষণ না আপনি পৌঁছান ততক্ষণ পর্যন্ত বাতাস যোগ করতে থাকুন **২০ পিএসআই**.
3. এয়ার পাম্পটি খুলে ফেলুন এবং ডাস্ট ভালভটি ঘড়ির কাঁটার দিকে ঘুরিয়ে প্রতিস্থাপন করুন।
4. অন্য টায়ারের সাথেও একই পদ্ধতি পুনরাবৃত্তি করুন।

⚠ **সাবধানতা:** টায়ার ফুলানোর জন্য শুধুমাত্র ম্যানুয়াল এয়ার পাম্প ব্যবহার করুন। কখনও এয়ার কম্প্রেসার ব্যবহার করবেন না; এটি করলে টায়ার টিউব ফেটে যেতে পারে।

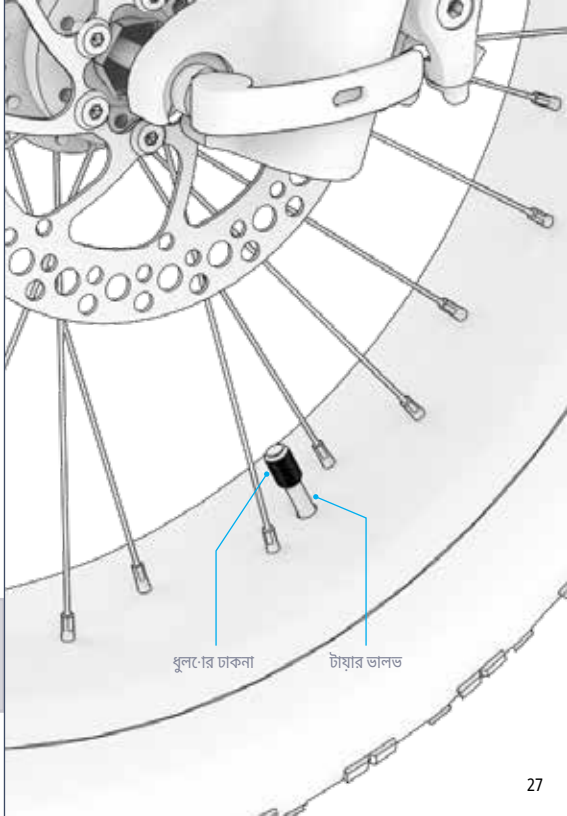

৩.৩ ব্রেকে পরীক্ষা করা এবং সামঞ্জস্য করা

ব্রেকে নিরাপত্তা এবং কার্যকারিতা পরীক্ষা:

অ্যাসেম্বলির পরে এবং প্রতিটি যাত্রার আগে, ব্রেকেগুলি সঠিকভাবে এবং নিরাপদে কাজ করছে কিনা তা পরীক্ষা করে দেখুন যাতে চাকার গতি কিমিয়ে থামানো যায় এবং নিম্নলিখিত পদক্ষেপগুলি অনুসরণ করে এটি বন্ধ করা যায়:

1. আপনার বাইকটি নিয়ে হাঁটুন এবং বাম হ্যান্ডব্রেকেটি আলতো করে টানুন।
2. সামনের ক্যালিপারটি ডিস্কের উপর সঠিকভাবে বন্ধ হচ্ছে কিনা এবং চাকার ঘূর্ণন ধীর করে দিচ্ছে কিনা তা পরীক্ষা করুন।
3. বারবার করুন, বাম হ্যান্ডব্রেকেটি আরও চাপ দিয়ে টেনে দেখুন এবং সামনের চাকাটি বন্ধ আছে কিনা তা পরীক্ষা করুন।
4. ডান হ্যান্ডব্রেকে এবং পিছনের চাকা দিয়ে ধাপ ১ - ৩ পুনরাবৃত্তি করুন।

সঠিক ব্রেক ক্যালিপার এবং প্যাড পজিশনিং:

বাইকের ব্রেকে সঠিকভাবে কাজ করার জন্য সমস্ত উপাদান সঠিক সারিবদ্ধকরণ এবং স্থানে থাকা প্রয়োজন। **ব্রেকে এরিয়া থেকে (হুয় ধ্বুবক অথবা মাঝমেধ্যে) ঘষা বা চিৎকারের শব্দ আসা একটি ভালো ইঙ্গিত দেয় যে কিছু একটা ঠিকঠাক নেই এবং সামঞ্জস্য করা প্রয়োজন।**

শব্দের কারণ সম্ভবত ক্যালিপারের ভুল সারিবদ্ধতা, যার ফলে ক্যালিপার খোলা থাকলেও এর ভেতরে থাকা ব্রেকে প্যাডগুলি ডিস্কের সাথে ঘষতে থাকে। হ্যান্ডব্রেকেটি টানা হওয়ার কারণে ক্যালিপারটি বন্ধ থাকা অবস্থায় প্যাডগুলি কেবল তখনই ডিস্কের সংস্পর্শে আসা উচিত।

ভুল সারিবদ্ধতার ক্ষেত্রে, নিম্নলিখিত নির্দেশাবলী ব্যবহার করে ব্রেকে ক্যালিপার সামঞ্জস্য করুন।

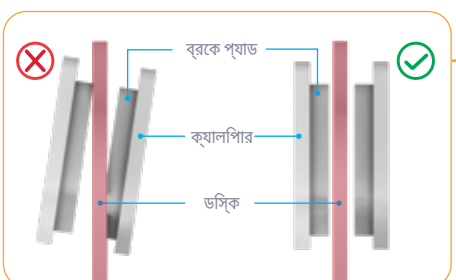

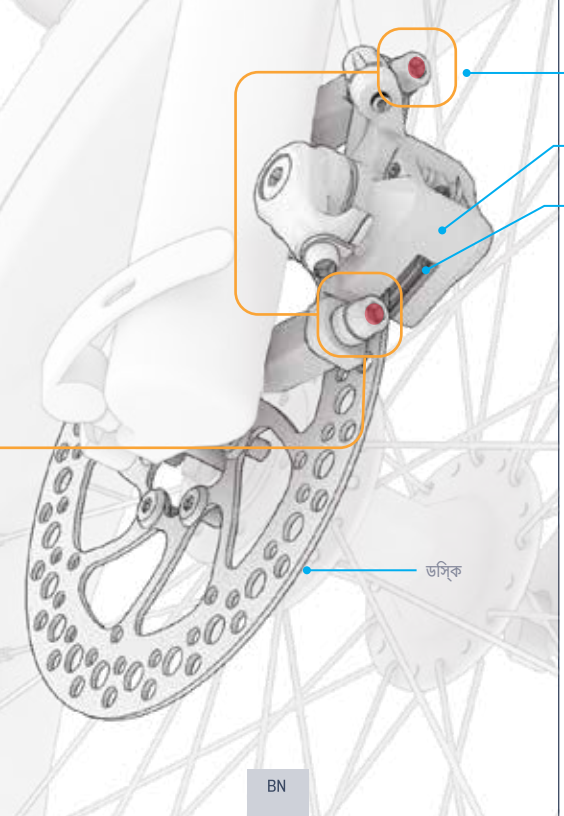

ব্রকে ক্যালপিার সামঞ্জস্য করা:

আপনার মাল্টি-টুলটরি ৫ মমি অ্যালনে কী টপিরে প্রয়োজন হতে পার।

1. যে ব্রকেটি সামঞ্জস্য করতে হবে, সখোনে ক্যালপিার, ব্রকে প্যাড এবং ডস্কটি সনাক্ত করুন।
2. বাইকরে চাকাটা তুলে ঘুরয়িে দখেুন। ব্রকে প্যাডরে মধ্যে ডস্কটি ঘুরছে কনিা তা দখেুন এবং লক্ষ্য করুন কোনে প্যাডটি ডস্করে সাথে ঘষছে।
3. বাইকটকি কেস্ট্যান্ডরে উপর রাখুন। (বভিাগ 4.8 দখেুন)।
4. চাকার পছিন থকেে ক্যালপিারটি দখোর সময়, উপরে বল্টুটি এবং নীচে বল্টুটি সনাক্ত করুন। প্রতটিি বল্টুতে 5 মমি অ্যালনে কী ব্যবহার করুন, ঘড়রি কাঁটার বপিরীত দকিে 4-5টি ঘুর্ণনরে জন্য ঘুরয়িে দনি।
5. নম্নলখিতি শর্তগুলি পূরণ না হওয়া পর্যন্ত ক্যালপিারটকিে সারবিদ্ধকরণ থকেে সরান:
   - প্যাডগুলরি উপরের অংশটি ডস্করে প্রান্তরে সাথে সারবিদ্ধ।
   - উভয় প্যাডরে কোনেও অংশই ডস্কি স্পর্শ করছে না।
   - প্যাডগুলি ডস্করে সমান্তরাল।
6. ক্যালপিারটি পছন্দসই অবস্থান রখেে, অ্যালনে কী দয়িে ঘড়রি কাঁটার দকিে ঘুরয়িে একটি বল্টু এবং তারপরে অন্যটি সম্পূর্ণরূপে শক্ত করুন।
7. ক্যালপিারটি সুরক্ষতি আছে কনিা তা পরীক্ষা করুন এবং ব্রকে সুরক্ষা এবং কার্যকারতিা পরীক্ষা (অনুচ্ছদে 3.3 এর শুরু) আবার পরচিালনা করুন।

৪. অপারটেংি নর্িদশোবলী.

৪.১ পাওয়ার চালু এবং বন্ধ করা

ই-বাইক চালু বা বন্ধ করতে: পাওয়ার/মে·াড টপিুন এবং ধরে রাখুন **(এম)** ২-৩ সকেন্ডেরে জন্য বে·াতাম টপিুন।

বুদ্ধমিান অটে·া-অফ বশৈষ্ট্যি:
ব্যাটারির শক্তি সংরক্ষণরে জন্য, আপনার বাইকটি ১০ মনিটি নড়াচড়া ছাড়াই স্বয়ংক্রয়িভাবে বন্ধ হয়ে যাবে।

গুরুত্বপূর্ণ:
ব্যাটারির শক্তি সংরক্ষণরে জন্য, পটি স্টপ করার সময় বা রাতরে জন্য দূরে রাখার সময় সর্বদা আপনার বাইকরে পাওয়ার বন্ধ করে দতিে ভুলবনে না।

⚠ **সতর্কতা:**
ব্যাটারি এবং বদ্যৈুতকি সস্টিমেরে ক্ষতি এড়াতে যা ত্রুটপিূর্ণ হতে পারে এবং নরিাপত্তার সাথে আপস করতে পারে, চার্জ করার সময় আপনার ই-বাইকটি কখনই চালু করবনে না।

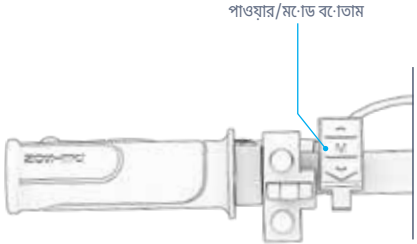

৪.২ এলসডি সিক্রিন বোঝা এবং ব্যবহার করা

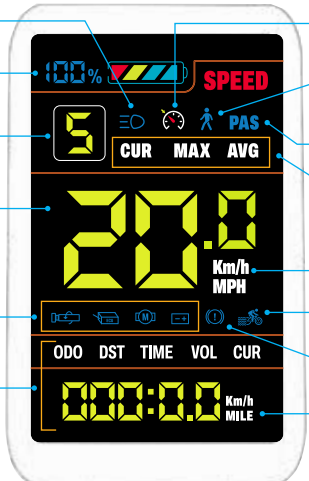

আলো জ্বালানো (অনুচ্ছেদ ৪.৩)

অবশিষ্ট ব্যাটারি চার্জ শতাংশ (বিভাগ 4.7)

গতি মোড (অনুচ্ছেদ 5.3)

বর্তমান রাইডিং গতি

ত্রুটি সতর্কতা (নীচে)

প্রদর্শনযোগ্য স্পেসিফিকেশন (পরবর্তী পৃষ্ঠা)

ক্রুজ নিয়ন্ত্রণ সক্রিয় করা হয়েছে (ধারা ৫.৭)

হাঁটার জন্য সহায়তা (অনুচ্ছেদ ৪.৬)

পেডেলে সহায়তা স্তর (ধারা ৫.২ এবং ৫.৩)

প্রদর্শনযোগ্য স্পেসিফিকেশন (পরবর্তী পৃষ্ঠা)

পরিমাপের একক (পরবর্তী পৃষ্ঠা)

পেডেলে সহায়তা চালু (ধারা ৫.২)

ব্রেকে নিযুক্ত (ধারা ৫.৬)

পরিমাপের একক (পরবর্তী পৃষ্ঠা)

⚠ **সতর্কতা:** যদি আপনার LCD স্ক্রিনে E-001 থেকে E-007 পর্যন্ত কোনও ত্রুটি সতর্কতা আইকন বা কোড দেখা দেয়, তাহলে অবিলম্বে বাইক চালানো বন্ধ করুন। আবার আপনার ই-বাইক চালানোর আগে সহায়তার জন্য JETSON কেয়ার টিমের সাথে যোগাযোগ করুন।

স্ক্রিন ডিসপ্লে পরিবর্তন করা:

ডিসপ্লেতে প্রদর্শিত স্পেসিফিকেশন পরিবর্তন করতে:

এই স্পেসিফিকেশনগুলির মধ্যে ডিসপ্লে টগল করতে পাওয়ার/মোড (M) বোতামটি দ্রুত টিপুন:

1	ODO	ওডোমিটার - এই ইউনিটে ভ্রমণ করা মোট দূরত্ব।
2	DST*	দূরত্ব - এই যাত্রায় ভ্রমণ করা দূরত্ব।
3	CUR	বর্তমান - ব্যাটারির বৈদ্যুতিক প্রবাহ।
4	VOL	ভোল্টেজ - ব্যাটারি থেকে বৈদ্যুতিক বল।
5	TRIP*	ট্রিপ ওডোমিটার - এই যাত্রায় ভ্রমণ করা দূরত্ব।
6	TIME*	ভ্রমণের সময় - এই যাত্রায় সময় ভ্রমণ করা হয়েছে।

একই সাথে পাওয়ার/মোড টিপুন (**M**) বোতাম এবং উপরে (▲) এই স্পেসিফিকেশনগুলির মধ্যে ডিসপ্লে টগল করার জন্য বোতাম:

7	MAX*	সর্বোচ্চ ভ্রমণের গতি - এই যাত্রায় সর্বোচ্চ গতিতে ভ্রমণ করা হয়েছে।
8	AVG*	গড় ভ্রমণ গতি - এই যাত্রায় ভ্রমণের গড় গতি।

*প্রতিবার স্কুটারটি বন্ধ করার সময় স্পেসিফিকেশন রিসেট হবে।

স্ক্রিনের উজ্জ্বলতা পরিবর্তন করতে:

1. একই সাথে উপরে টিপুন এবং ধরে রাখুন। (▲) এবং নিচে (▼) সেটিংস মেনুতে প্রবেশ করতে 2-3 সেকেন্ডের জন্য বোতাম টিপুন।
2. স্ক্রিনে "P01" প্রদর্শিত না হওয়া পর্যন্ত উপরের তীরটি দ্রুত টিপুন।
3. দ্রুত পাওয়ার/মোড টিপুন (**M**) বোতাম টিপে প্রবেশ করুন।
4. দ্রুত "উপর" বোতামটি টিপুন (▲) এবং নিচে (▼) পছন্দসই সেটিং না পৌঁছানো পর্যন্ত 1 (সর্বনিম্ন উজ্জ্বলতা), 2 (মাঝারি উজ্জ্বলতা) এবং 3 (উজ্জ্বল) এর মধ্যে টগল করার জন্য বোতাম।
5. পাওয়ার/মোডটি দ্রুত টিপুন (**M**) নিশ্চিত করার জন্য বোতাম।
6. একই সাথে উপরে টিপুন এবং ধরে রাখুন। (▲) এবং নিচে (▼) সেটিংস মেনু থেকে বেরিয়ে আসার জন্য ২-৩ সেকেন্ডের জন্য বোতাম টিপুন।

মাইল এবং কিলোমিটারের মধ্যে পরিমাপের একক পরিবর্তন করতে:

1. একই সাথে উপরে টিপুন এবং ধরে রাখুন। (▲) এবং নিচে (▼) সেটিংস মেনুতে প্রবেশ করতে 2-3 সেকেন্ডের জন্য বোতাম টিপুন।
2. স্ক্রিনে "P02" প্রদর্শিত না হওয়া পর্যন্ত উপরের তীরটি দ্রুত টিপুন।
3. দ্রুত পাওয়ার/মোড টিপুন (**M**) বোতাম টিপে প্রবেশ করুন।
4. দ্রুত "উপর" বোতামটি টিপুন (▲) এবং নিচে (▼) কিলোমিটারের মধ্যে টগল করার জন্য বোতাম (**0** এবং মাইল (1) যতক্ষণ না কাঙ্ক্ষিত সেটিং পৌঁছায়।
5. পাওয়ার/মোডটি দ্রুত টিপুন (**M**) নিশ্চিত করার জন্য বোতাম।
6. একই সাথে উপরে টিপুন এবং ধরে রাখুন। (▲) এবং নিচে (▼) সেটিংস মেনু থেকে বেরিয়ে আসার জন্য ২-৩ সেকেন্ডের জন্য বোতাম টিপুন।

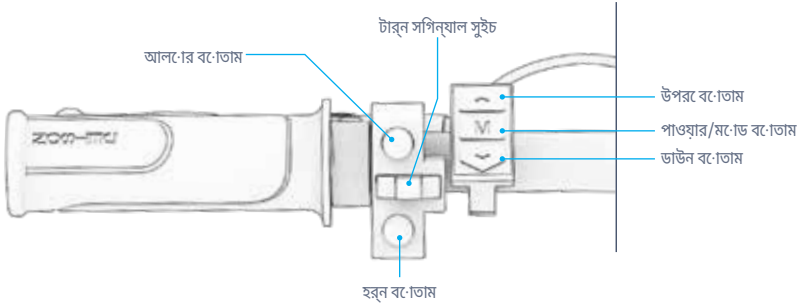

৪.৩ আলো ব্যবহার করা

যদি কম আলোতে বাইক চালান, তাহলে হেডলাইট জ্বালিয়ে রাখুন যাতে আপনি সামনের রাস্তাটি আরও ভালোভাবে দেখতে পান এবং আসন্ন আরোহীরা আপনাকে আরও ভালোভাবে দেখতে পান।

হেডলাইট এবং পিছনের আলো চালু বা বন্ধ করতে:
আলোর বোতামটি দ্রুত টিপুন।

৪.৪ টার্ন সিগন্যাল ব্যবহার করা

বাইকের পিছনে সংশ্লিষ্ট টার্ন সিগন্যালটি সক্রিয় করতে টার্ন সিগন্যাল সুইচটি বাম বা ডানে টেগল করুন।

টার্ন সিগন্যালের ব্যবহার শেষ করতে, সুইচটিকে কেন্দ্রের অবস্থানে টেগল করুন।

৪.৫ হর্ন বাজানো

অন্যান্য আরোহী এবং পথচারীদের সতর্ক করার জন্য হর্ন বাজান।

হর্ন বাজানোর জন্য: দ্রুত হর্ন বোতাম টিপুন।

৪.৬ ইলেকট্রনিক ওয়াক অ্যাসিস্টিয়ান্স ব্যবহার করা

ওয়াক অ্যাসিস্ট মোডে, মোটর বাইকটিকে ৩.৭ মাইল প্রতি ঘণ্টা | ৬.০ কিমি/ঘণ্টা বেগে সামনের দিকে এগিয়ে নিয়ে যাবে যাতে আপনি যখন বাইক চালাচ্ছেন না তখন পরিবহন সহজ হয়। ওয়াক অ্যাসিস্টিয়ান্স ব্যবহার করার সময় বাইকটিকে গাইড করার জন্য হ্যান্ডলেবার ব্যবহার করুন।

ওয়াক অ্যাসিস্ট মোড চালু করতে: ডাউন টিপুন এবং ধরে রাখুন। (▼) বোতাম। ২ সেকেন্ড পরে, ওয়াক অ্যাসিস্ট মোড সক্রিয় হবে। ডাউন (▼) বোতামটি যতক্ষণ আপনার ওয়াক অ্যাসিস্টেন্সের প্রয়োজন ততক্ষণ পর্যন্ত চালু থাকবে। যখনই ওয়াক অ্যাসিস্ট ব্যবহার করা হবে তখনই ওয়াক অ্যাসিস্ট আইকনটি এলসিডি স্ক্রিনে (বিভাগ ৪.২) আলোকিত হবে।
ওয়াক অ্যাসিস্ট মোড বন্ধ করতে: ছেড়ে দিন (▼) বোতাম।

৪.৭ ব্যাটারি চার্জ লেভেল পরীক্ষা করা

আপনি LCD স্ক্রিনে ব্যাটারি ইন্ডিকেটর আইকনটি ব্যবহার করে আপনার ব্যাটারির চার্জ লেভেল পর্যবেক্ষণ করতে পারেন।

ব্যাটারি নির্দেশক আইকন	আনুমানিক অবশিষ্ট চার্জ শতাংশ*
	76% - 100%
	51% - 75%
	26% - 50%
	<25% এখনই চার্জার Jetson চার্জ করুন!
	<10% বাইক চালানো বন্ধ করুন এবং আপনার ই-বাইক চার্জ করুন!

*শুধুমাত্র আনুমানিক। ব্যবহারের উপর ভিত্তি করে পরিবর্তিত হতে পারে।

গুরুত্বপূর্ণ: আপনার বাইকের সর্বোচ্চ গতিতে পৌঁছানোর ক্ষমতা ব্যাটারির চার্জ স্তরের দ্বারা প্রভাবিত হতে পারে। ব্যাটারির চার্জ ২৫% এর নিচে নেমে গেলে আপনি গতিতে হ্রাস লক্ষ্য করতে পারেন।

গুরুত্বপূর্ণ: ব্যাটারির চার্জ ০%-এ নেমে গেলে, ই-বাইকটি বন্ধ হয়ে যাবে। আপনার পরবর্তী যাত্রার আগে পূর্ণ শক্তিতে চার্জ করুন (বিভাগ ২.৭ দেখুন)।

৪.৮ কিকস্ট্যান্ড ব্যবহার করা

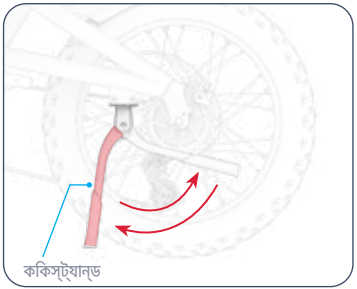

কিকস্ট্যান্ড ব্যবহার করতে: এটিকে নীচের দিকে ঘুরিয়ে দিন এবং আপনার ই-বাইকটিকে আলতো করে কাত করে দাঁড়ান।

কিকস্ট্যান্ড উঁচু করতে: এটিকে আবার উপরে তুলুন।

⚠ **সতর্কতা:** বাইক চালানোর আগে সর্বদা কিকস্ট্যান্ডটি উঁচু করুন।

৪.৯ ব্যাটারি অপসারণ এবং পুনরায় ঢোকানো

ব্যাটারি সরাতে:

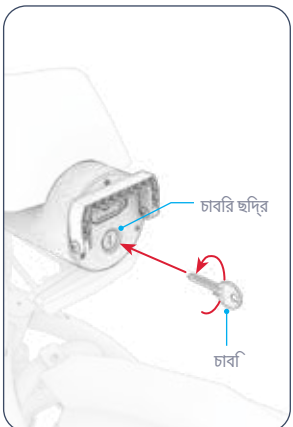

1. চাবির গর্তে ১টি চাবি ঢোকান। চাবিটি ঘড়ির কাঁটার বিপরীত দিকে ১৮০° ঘুরান।

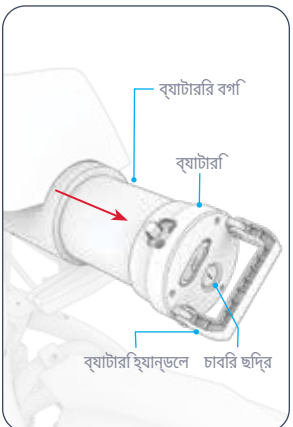

2. ব্যাটারির হ্যান্ডেলটি টেনে বের করুন এবং হ্যান্ডেলটি ব্যবহার করে ব্যাটারি কম্পার্টমেন্ট থেকে ব্যাটারিটি বের করুন।
3. চাবির ছিদ্র থেকে চাবিটা বের করো।

ব্যাটারি পুনরায় ঢোকাতে:

1. চাবির ছিদ্রটি বাইরের দিকে রেখে, ব্যাটারিটি আলতো করে ব্যাটারির বগিতে স্লাইড করুন। নিশ্চিত করুন যে চাবির ছিদ্রটি ব্যাটারির মুখের নীচের অর্ধেক অংশে এবং হ্যান্ডেলে সংযুক্ত তিরি পয়েন্টগুলির নীচে রয়েছে। (বাম দিকের রেফারেন্স চিত্র।)
2. সাবধানে ব্যাটারিটি সম্পূর্ণরূপে ব্যাটারির বগিতে ঠেলে দিন।
3. চাবির গর্তে ১টি চাবি ঢোকান। চাবিটি ঘড়ির কাঁটার দিকে ১৮০° ঘুরান।
4. চাবির ছিদ্র থেকে চাবিটি বের করুন এবং ব্যাটারির হাতলটি ব্যাটারির মুখের দিকে ঠেলে দিন।
5. ব্যাটারিটি ফ্রেমে সুরক্ষিত আছে কিনা তা পরীক্ষা করুন।

⚠ **সাবধান:** ব্যাটারিটি সর্বদা ফ্রেমের মধ্যে লক করুন। ব্যাটারিটি জায়গায় লক না করে বাইকটি চালাবেন না বা চালাবেন না।

⚠ **সাবধানতা:** ব্যাটারির ক্ষতি এড়াতে, এটিকে খুব দ্রুত বা খুব বেশি জোরে দিয়ে ফ্রেমে ঢোকাবেন না।

৫। সরানো্র নর্িদশোবলী।

৫.১ আপনার ই-বাইক চালানো্

আপনার ই-বাইকটি ৪টি ভিন্ন উপায়ে চালান:
1. ইলকেট্রনকি সহায়তায় প্যাডলে চালানো্ (ধারা ৫.২)
2. কো্নেও ইলকেট্রনকি প্যাডলে সহায়তা ছাড়াই ঐতহি্যবাহী বাইক চালানো্ (ধারা ৫.২)
3. সম্পূর্ণ মো্টের শক্তরি জন্য থ্রটল ব্যবহার করা (অনুচ্ছদে 5.5)
4. ক্রুজ কন্ট্রো্লে লক করা (ধারা ৫.৭)

৫.২ ইলকেট্রনকি প্যাডলে সহায়তা সহ বা ছাড়াই প্যাডলে চালানো্

প্যাডলে অ্যাসস্টি আপনাকে কম পরশি্রমে আরও দ্রুত এবং আরও বশে গতিতে যতেে সোহায্য করে। যখন আপনি পাওয়ার চালু রখেে প্যাডলে চালান, তখন মো্টেরটি আপনার পরশি্রমের পরপিূরক হসিবে বাইকটকিে শক্তি বৃদ্ধি করবে এবং বাইকটি যি গতিতে সটে করা আছে তার মধ্যে আপনাকে সহায়তাপ্রাপ্ত গতিতে পৌঁছোতে সাহায্য করবে। (অনুচ্ছদে 5.3)

অটো্তে ক্যাডনেস্-ভত্তিকি প্যাডলে সহায়তা রয়ছে, যখোনে মো্টেরটি যখনই আপনি প্যাডলে চালাবনে তখন পরপিূরক শক্তি সরবরাহ করবে। প্যাডলেগুলতিে আপনার যকো্নো্ ঘূর্ণন প্রচষেষ্টা মো্টেরটকিে চালু করতে বলবে - যাতে আপনি আপনার পশেীগুলকিে যতটা ইচ্ছা কম বা বশে কাজ করতে পারনে।

যদি আপনার প্রচষেষ্টা আপনাকে বাইকরে গতরি সীমার বাইরে নয়িে যায়, তাহলে আপনার গতি সইে সীমার নীচে না আসা পর্যন্ত মো্টের থকেে কো্নেও সহায়তা পাওয়া যাবে না।

প্যাডলে সহায়তা ছাড়াই আপনার সাইকলে চালানো্র জন্য : প্যাডলে অ্যাসস্টি লভেলে 0 তে সটে করুন এবং মো্টেরটি বচ্ছিন্নি হয়ে যাবে।

বঃিদ্রঃ: বদি্যুৎ চালু না করে অথবা ব্যাটারি শষেে হয়ে গলেে আপনি আপনার বাইক চালাতে পারনে, তবে আপনি কো্নেও আলো্ বা বদৈ্যুতকি ফাংশন ব্যবহার করতে পারবনে না।

৫.৩ স্পডি মোডে বোঝা এবং ব্যবহার করা

প্যাডলে সহায়তা বা থ্রটল ব্যবহার করে আপনি সর্বোচ্চ কত গতিতে ভ্রমণ করতে পারবেন তা নির্ভর করবে আপনি কোন গতি মোডে সেট করছেন তার উপর।

পেডেলিং করার সময়: আপনার সেট করা স্পডি মোডে সর্বোচ্চ গতিতে পৌঁছাতে সাহায্য করার জন্য মোটরটি শক্তি বৃদ্ধি করবে। যদি আপনার কেবল প্যাডলে চালানোর প্রচেষ্টা আপনাকে সেই গতির বাইরে নিয়ে যায়, তাহলে মোটর কোনও প্যাডলে সহায়তা সরবরাহ করবে না।

থ্রটল ব্যবহার করার সময়: আপনার সেট করা স্পডি মোড আপনার সর্বোচ্চ গতি নির্ধারণ করে যে আপনি কত গতিতে ভ্রমণ করতে পারবেন। ঘনবসতিপূর্ণ এলাকায় ভ্রমণ করার সময়, অথবা আরও অবসর সময়ে যাত্রা করার সময়, গতি-সীমাবদ্ধ স্থানে কম গতি ব্যবহার করুন।

গুরুত্বপূর্ণ: স্পডি মোড ০-এ সেট করা থাকলে, প্যাডলে চালানোর সময় মোটর থেকে কোনও সংযোগ থাকবে না এবং থ্রটল ব্যবহার করা যাবে না।



উচ্চ গতির মোডে পরিবর্তন করতে: উপরে ঠেলে দাও (▲) বোতাম।

কম গতির মোডে পরিবর্তন করতে: নিচে ঠেলে দিন (▼) বোতাম।

গতি মোড	0	1	2	3	4	5
সহায়ক গতি (প্যাডলে) অথবা সর্বোচ্চ গতি (থ্রটল)	মোটর থেকে কোনও সম্পর্কতা নেই*	৬.২ মাইল প্রতি ঘণ্টা (৯.৯৮ কর্মি/ঘন্টা)	৯.৩ মাইল প্রতি ঘণ্টা (১৪.৯৭ কর্মি/ঘন্টা)	১২.৪ মাইল প্রতি ঘণ্টা (১৯.৯৬ কর্মি/ঘন্টা)	১৫.৫ মাইল প্রতি ঘণ্টা (২৪.৯৪ কর্মি/ঘন্টা)	২০.০ মাইল প্রতি ঘণ্টা (৩২.১৯ কর্মি/ঘন্টা)

*শুধুমাত্র প্যাডলে চালানোর জন্য। বাইকটি ০ মোডে সেট করা থাকলে থ্রটল ব্যবহারযোগ্য নয়।

৫.৪ গিয়ার ব্যবহার করা

এই ই-বাইকটি ৭-গিয়ারের একটি বাইক। থ্রটল দ্বারা বাইকের চলাচল নিয়ন্ত্রিত হলে যান্ত্রিক গিয়ারগুলি যাত্রায় কোনও প্রভাব ফেলে না। গিয়ারগুলি কেবল প্যাডলিংয়ের সময় যাত্রায় প্রভাব ফেলে।

কম গিয়ারে প্যাডলে চালানো সহজ হয় কারণ এতে প্রতিরোধ ক্ষমতা কম থাকে, কিন্তু প্রতিটি প্যাডলে স্ট্রোকে আপনি কিম জমি ঢেকে ফেলবেন। চড়াই-উতরাইয়ে চড়ার জন্য, রুক্ষ ভূখণ্ড মোকাবেলা করার জন্য, অথবা ধীরে ধীরে চড়ার জন্য কম গিয়ার ব্যবহার করুন।

উচ্চতর গিয়ার আপনাকে আরও গতি দেবে, কারণ প্রতিটি প্যাডলে স্ট্রোকের সাথে আপনি আরও বেশি স্থল জুড়ে যাবেন। সমতল পৃষ্ঠে দ্রুত রাইডিংয়ের জন্য বা পাহাড় থেকে নামার সময় উচ্চ গিয়ার ব্যবহার করুন।

নিচের গিয়ারে নামাতে:
পছন্দসই গিয়ারটি গিয়ার সূচক চিহ্নে না আসা পর্যন্ত ডাউনশিফ্ট লিভারটি সামনের দিকে ঠেলে দিন।

উচ্চতর গিয়ারে উপরে উঠতে:
পছন্দসই গিয়ারটি গিয়ার সূচক চিহ্নে না পৌঁছানো পর্যন্ত আপশিফ্ট বোতামটি টিপুন।

বিঃদ্রঃ:
প্রতিটি সিফল গিয়ার শিফটারে সাথে আপনার একটি ক্লিকিং শব্দ শুনতে হবে।

গুরুত্বপূর্ণ:
শুধুমাত্র সামনের দিকে চলার সময় এবং সক্রিয়ভাবে প্যাডলে চালানোর সময় গিয়ার পরিবর্তন করুন।

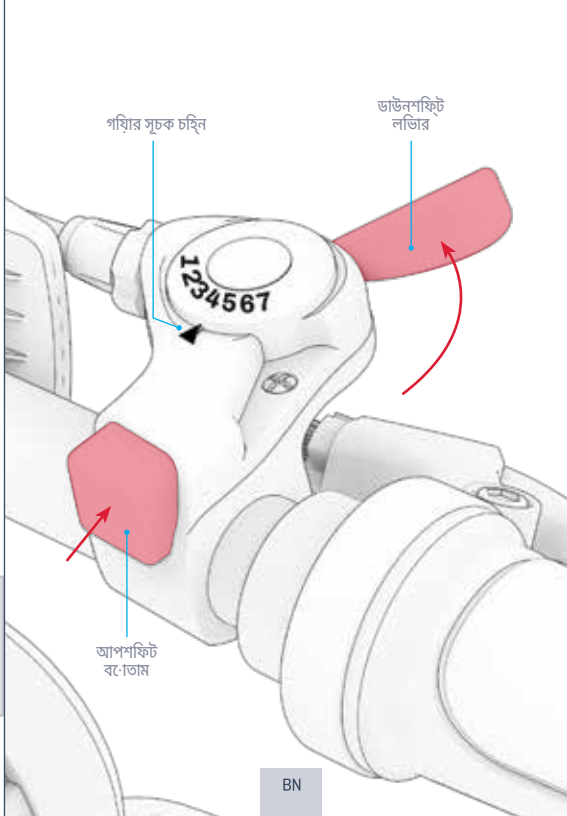

৫.৫ থ্রটল ব্যবহার করা

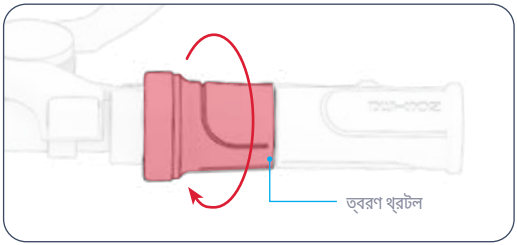

আপনার ই-বাইকটকি মোটরবাইকরে মতো চালাত, প্যাডলে চালানো বন্ধ করুন এবং অ্যাক্সলিারশেন থ্রটেল ব্যবহার করুন।

আপনি সর্বোচ্চ কত গতত ভ্রমণ করত পারবনে তা নর্ভির কর বাইকটকিোন স্পডি মোড সটে করা আছ তার উপর। (অনুচ্ছদে ৫.৩)

গুরুত্বপূর্ণ: স্পডি মোড ০-এ সটে করা বাইকরে সাথ থ্রটল ব্যবহার করা যাব না।

ত্বরান্বতি করত: আপনার ডান হাত দয়িে ধীর ধীর অ্যাক্সলিারশেন থ্রটেলটি আপনার দকিে ঘোরান।
- আপনি যত বশেি থ্রটেল ঘোরাবনে, মোটর তত বশেি সংযুক্ত হব — এবং আপনি তত দ্রুত ভ্রমণ করবনে।
- হঠাৎ গতরি বস্ফিোরণ এড়াত, সর্বদা থ্রটলটি ধীর ধীর ঘোরান।

গত কিমাত: আস্ত আস্ত থ্রোটলে আরাম করুন।

⚠ **সতর্কতা:** আঘাত এড়াত, প্যাডলে না চালালওে, সর্বদা আপনার পা প্যাডলেরে উপর রাখুন। বাইকরে পাশে ঝুলয়িে কখনও পা রাখবনে না।

৫.৬ ব্রকে ব্যবহার করা



- গত কিমাত একটি বা উভয় হ্যান্ডব্রকে চপে ধরুন।
- সম্পূর্ণ বন্ধ করার জন্য আরও জোরে চপে ধরুন।
- হঠাৎ নড়াচড়া এড়াত, হ্যান্ডব্রকে(গুলি) ধীর ধীর চপে ধরার চষ্টো করুন।

· বাম হ্যান্ডব্রকে ➔ সামনরে চাকার ব্রকে
· ডান হ্যান্ডব্রকে ➔ পছিনরে চাকার ব্রকে

৫.৭ ক্রুজ কন্ট্রোল ব্যবহার করা

ক্রুজ কন্ট্রোল বাইকটিকে স্থির গতিতে চলমান রাখে। একবার আপনি ক্রুজ কন্ট্রোল সেট করলে, মোটরটি সেই গতি বজায় রাখার কাজটি করবে - কোনও থ্রটল বা পেডেলিং প্রয়োজন হবে না।

ক্রুজ নিয়ন্ত্রণ সক্রিয় করতে: আপনার পছন্দসই গতিতে ভ্রমণ করার সময়, উপরের দিকে টিপুন এবং ধরে রাখুন (▲) এর জন্য বোতাম ৩ সেকেন্ড। আপনার গতি লক ইন হয়ে গেলে ক্রুজ কন্ট্রোল আইকনটি LCD স্ক্রিনে (অনুচ্ছেদ ৪.২) আলোকিত হবে। থ্রোটল ছেড়ে দিন এবং রাইড করুন।

ক্রুজ নিয়ন্ত্রণ নিষ্ক্রিয় করতে: থ্রটলটি আলতো করে ঘুরিয়ে দিন, হ্যান্ডব্রেকগুলির একটিতে চাপ দিন, অথবা ক্রুজ কন্ট্রোল বোতামটি দ্রুত টিপুন।

৫.৮ হেলমেটে সুরক্ষা

আরোহীর সর্বদা হেলমেটে পরা উচিত।



অনুপযুক্ত অবস্থান:
কপাল উন্মুক্ত।
পতন হতে পারে
গুরুতর আহত অবস্থায়।



সঠিক অবস্থান:
কপাল ঢাকা।
হেলমেট দ্বারা।

*একটি হেলমেট, উপযুক্ত পোশাক, জুতা এবং সুরক্ষা সরঞ্জাম পরুন। এমন পোশাক এড়িয়ে চলুন যা চাকার মধ্যে বা চাকার নিচে আটকে যেতে পারে। বন্ধ পা, ফ্ল্যাট জুতা ব্যবহারের পরামর্শ দেওয়া হয়। দুর্ঘটনার ক্ষেত্রে আঘাত এড়াতে ASTM F1492 অনুমোদিত হেলমেট এবং সুরক্ষা সরঞ্জাম পরুন।

৫.৯ গতি এবং রাইডিং রেঞ্জ সর্বাধিক করা

আদর্শ পরিস্থিতিতে, সম্পূর্ণ চার্জ করা ব্যাটারির সর্বোচ্চ মাইলেজ হল ৩৭ মাইল (৫৯.৫ কিমি) যদি শুধুমাত্র ইলেকট্রনিক প্যাডেল সহায়তা ব্যবহার করা হয়, অথবা শুধুমাত্র থ্রটল ব্যবহার করা হয় তাহলে ২৭ মাইল (৪৩.৫ কিমি)। সর্বোচ্চ গতি হল ২০ মাইল প্রতি ঘণ্টা (৩২.২ কিমি/ঘন্টা)। মোটরটিকে যত জোরে কাজ করতে হবে, তত দ্রুত আপনার ব্যাটারি নিষ্কাশন হবে। নিম্নলিখিত বিষয়গুলি গতি এবং রাইডিং রেঞ্জকেও প্রভাবিত করবে।

রাইডিং সারফেস:
মসৃণ পৃষ্ঠের উপর চড়ার চেয়ে রুক্ষ পৃষ্ঠের উপর দিয়ে ভ্রমণের জন্য মোটর শক্তির প্রয়োজন।

ওজন বহন:
বেশি ওজন (আরোহী প্লাস কার্গো) অর্জনযোগ্য পরিসর হ্রাস করে।

রাইডিং স্টাইল:
- ঘন ঘন গাড়ি চালানো এবং থামার ফলে গাড়ি চালানোর পরিসর কমে যাবে।
- থ্রটল ব্যবহার করলে প্যাডেল অ্যাসিস্টের চেয়ে ব্যাটারি দ্রুত শেষ হয়ে যায়।
- নিচের চেষ্টায় প্যাডেল চালালে মোটরের চাহিদা কমে যাবে এবং আপনার রাইডিং রেঞ্জ বাড়বে।

বাতাসের তাপমাত্রা:
ই-বাইক চালানো এবং সংরক্ষণের জন্য আদর্শ তাপমাত্রা হল 32°F - 104°F (0°C - 40°C)।

ঝোঁক:
সমতল প্রান্ত বা উতরাইয়ের চেয়ে চড়াই-উতরাইয়ে যাওয়ার সময় মোটরটিকে বেশি পরিশ্রম করতে হয়।

ব্যাটারি রক্ষণাবেক্ষণ:
প্রতিটি যাত্রার পর সময়মত ব্যাটারি চার্জ করা ব্যাটারির ক্ষমতা এবং শক্তি বজায় রাখতে সাহায্য করে।

গিয়ারের ব্যবহার:
আপনার প্যাডেল চালানোর প্রচেষ্টা সর্বাধিক করার জন্য গিয়ারগুলি ব্যবহার করলে প্যাডেল সহায়তার আরও দক্ষ ব্যবহার সম্ভব হয়, যাতে ব্যাটারি শেষ হওয়ার আগেই আপনি আরও বেশি মাইলেজ অর্জন করতে পারেন।

টায়ারের মূল্যস্ফীতি:
প্রস্তাবিত চাপে টায়ার ফুলিয়ে রাখলে সর্বোচ্চ রাইডিং গতি এবং রেঞ্জ অর্জন করা সম্ভব হবে।

ব্যবহারকারীর রক্ষণাবেক্ষণের নির্দেশাবলী।

আপনার Jetsonকে সুচারুভাবে এবং নিরাপদে চালানোর জন্য তার যত্ন নিন। কীভাবে করবেন তা এখানে:

তোমার Jetson পরিচালনা করা:

- আপনার পণ্যকে তীব্র কম্পন বা তীব্র শারীরিক আঘাতের সম্মুখীন করা এড়িয়ে চলুন।
- ব্যাটারি কখনই খুলে ফেলবেন না।
- আপনার পণ্যকে জল এবং আর্দ্রতা থেকে দূরে রাখুন।
- ভাঙা এড়াতে মসৃণ, সমতল পৃষ্ঠে চড়ুন।
- আপনার পণ্যটি কখনই চাকা, সিট এবং/অথবা হ্যান্ডলেবারের পাশে বহন করবেন না।
- মোটর এবং হ্যান্ডলেবারের যন্ত্রাংশের মধ্যে সংযোগকারী তার যেন টানা বা আটকে না যায় সেদিকে খেয়াল রাখুন।

সংরক্ষণের নির্দেশাবলী:

- পণ্যটি দীর্ঘ সময় ধরে সংরক্ষণ করার আগে ব্যাটারিটি সম্পূর্ণ চার্জ করুন।
- দীর্ঘ সময় ধরে স্টোরেজে রাখলে, মাসে একবার ব্যাটারি সম্পূর্ণ চার্জ করুন।
- ধুলো থেকে রক্ষা পেতে পণ্যটি ঢেকে দিন।
- পণ্যটি ঘরের ভিতরে এবং শুষ্ক স্থানে 32°F - 104°F (0°C - 40°C) তাপমাত্রায় সংরক্ষণ করুন।

আপনার Jetson পরিষ্কার করা:

- আসন এবং ফ্রমে - একটি ভজো ধুলো-মুক্ত কাপড় বা রাবিং অ্যালকোহল ডুবানো কাপড় দিয়ে মুছুন। তারপর একটি শুকনো ধুলো-মুক্ত কাপড় দিয়ে মুছুন।
- হাতল - একটি ভজো ধুলো-মুক্ত কাপড় ব্যবহার করে হালকা সাবান দিয়ে মুছে ফলেুন। একটি আলাদা ভজো কাপড় দিয়ে অতরিক্তি সাবান মুছে ফলেুন।
- চাকার যন্ত্রাংশ - একটি ভজো ধুলো-মুক্ত কাপড় দিয়ে মুছুন।
- টায়ার - একটি ভজো ধুলো-মুক্ত কাপড় দিয়ে মুছুন। টায়ার ফনিশার বা ক্লনিারও ব্যবহার করা যতে পারে।

সতর্কতা: পণ্যটতিে সরাসরি জল স্প্রে বা প্রয়োগ করবনে না। জল তারে, ব্যাটারি বর্গ এবং লাইটরে ক্ষতি করতে পারে, পাশাপাশি ফ্রমেরে অবনতওি ঘটাতে পারে - এই সমস্ত কছিুর ফলে তুরুটি দখো দতিে পারে যা আরোহীর নরিাপত্তাকে ঝুঁকরি মধ্যে ফলে।

ব্যাটারি সতর্কতা:

আপনার পণ্যটতিে একটি অপসারণযোগ্য লথিয়িাম-আয়ন ব্যাটারি রয়ছে। পরচিালনা করার সময় সাবধানতা অবলম্বন করুন।

- পণ্য এবং ব্যাটারি আগুন এবং অতরিক্তি তাপ থকেে দূরে রাখুন।
- তীব্র শারীরকি ধাক্কা, তীব্র কম্পন, বা আঘাত এড়িয়ে চলুন।
- পণ্য এবং ব্যাটারকিে জল বা আর্দ্রতা থকেে রক্ষা করুন।
- পণ্য বা ব্যাটারি অন্য কোনও বস্তুর উপরে বা নীচে স্তূপে রাখবনে না বা সংরক্ষণ করবনে না।
- ব্যাটারি খুলে ফলেবনে না।
- প্রতদিনিরে আবর্জনার সাথে পণ্য বা ব্যাটারি ফলেবনে না। পণ্যটি একটি নর্দিষ্টি ই-বর্জ্য সুবধিা বা ব্যাটারি পুনর্ব্যবহার কন্দ্রেে আনুন। আপনার কাছাকাছি বর্জ্য অপসারণরে স্থান সম্পর্কে আরও তথ্যরে জন্য, আপনার স্থানীয় পৌরসভা বা বর্জ্য পরবিহনকারীর সাথে যোগাযোগ করুন।
- যদি পণ্যরে ব্যাটারি গরম অনুভূত হয় বা অতরিক্তি গরম হওয়ার লক্ষণ দখো দয়ে, গন্ধ বা অস্বাভাবকি শব্দ নর্গিত হয়, তরল বা গ্যাস লকি হয়, অথবা আকার বা রঙ পরবির্তন হয়, তাহলে অবলিম্বে:
  1. যদি ব্যবহার করা হয়, তাহলে অবলিম্বে পণ্যটি ব্যবহার বন্ধ করুন। যদি পণ্যটি প্লাগ ইন করা থাকে তবে চার্জংি কবেলটি খুলে ফলেুন।
  2. পণ্যটরি ব্যবহার বন্ধ করুন।
  3. যদি এটি করা নরিাপদ হয়, তাহলে পণ্য এবং ব্যাটারি একটি পরষ্কিার স্থানে এবং দাহ্য পদার্থ থকেে দূরে সরিয়ে ননি।
  4. সাহায্যরে জন্য আপনার স্থানীয় জরুরি পরষিবো গুলতিে কল করুন।
  5. ব্যাটারি ইলকে্ট্রোলাইট তরলরে লকিংিয়রে সংস্পর্শে আসা চোখ বা ত্বকরে যে অংশগুলি আছে তা পরষ্কিার প্রবাহতি জল দিয়ে ভালোভাবে ধুয়ে ফলেুন এবং অতরিক্তি চকিৎিসা সহায়তা ননি।
- ব্যাটারতিে কোনও সমস্যা হলে, JETSON কয়োর টমিরে সাথে যোগাযোগ করুন।

আমাদরে সাথে যোগাযোগ করুন।

RIDEJETSON.COM/SUPPORT
RIDEJETSON.COM/CHAT সম্পর্কে

১-৮৪৪-৫৮৫-৭৪৬২

চমৎকার অফার, উপহার এবং Jetsonরে সর্বশষে খবর সম্পর্কে জানতে সোশ্যাল মডিয়িায় @ridejetson-কে অনুসরণ করতে ভুলবনে না।

তোমার যাত্রা ভালো লাগছে?

একটি পর্যালোচনা লখিুন ridejetson.com/reviews. আমরা আপনার কাছ থকেে শুনতে অধীর আগ্রহে অপক্ষো করতে পারছি না! #MakeMoves

BN




JETSON

YON GID POU VWAYAJ OU A.

ENPÒTAN:
Li ak anpil atansyon epi konsève pou referans nan lavni.

JETSON

OTTO
Bisiklèt elektrik tout-teren.

MODÈL SKU(S): JOTTO-BLK

DE PREMYE NOU YO REG MONTE CHEVAL:

PRAN PREKOSYON.
PRAN PLEZI!

FABRIKE NAN YUEYANG, LACHIN
ENPÒTE PA TRURIDE TECH LLC.
PO BOX 461, JERSEY CITY, NJ 07302-9998

KÒD DAT: 09/2025
EDISYON DOKIMAN: V2.0
FÈT AN LACHIN

© 2025, TRURIDE TECH. TOUT DWA REZÈVE. FABRIKE POU TRURIDE TECH LLC.
JETSON® SE YON MAK ANREJISTRE KI ITILIZE ANBA LISANS JETSTREAM BRANDS LLC.
OKENN PÒSYON NAN DOKIMAN SA A, KI GEN LADAN FÒM, GRAFIK, AK KONSEPSYON, PA KA REPWODUI OSWA TRANSMÈT NAN OKENN FÒM OSWA PA OKENN MWAYEN.

Kontni

Avètisman Sekirite 4
Garanti ak Anrejistreman Pwodwi 7
1. Konsènan pwodwi ou a
1.1 Apèsi sou pwodwi a 8
1.2 Sa ki nan bwat la 11
1.3 Espesifikasyon pwodwi 12
1.4 Resous sou Entènèt 12
2. Enstriksyon Enstalasyon
2.1 Nòt pou kòmanse 13
2.2 Konvenyans pou pasaje a 13
2.3 Mete gidon an an plas 14
2.4 Mete wou devan an 17
2.5 Mete limyè devan an ak gad boue devan an 20
2.6 Mete pedal yo 23
2.7 Chaje batri a 24
3. Prepare pou monte
3.1 Verifikasyon Sekirite Anvan Monte 26
3.2 Gonflasyon ak Presyon Kawotchou 27
3.3 Tcheke ak Ajisteman Fren yo 28
4. Enstriksyon pou itilize
4.1 Limen ak Etenn 30
4.2 Konprann ak Itilizasyon Ekran LCD a 31
4.3 Itilizasyon Limyè yo 32
4.4 Itilizasyon siyal yo 33
4.5 Sonnen kòn nan 33
4.6 Itilizasyon Asistans Elektwonik pou Mache 33
4.7 Tcheke Nivo Chaj Batri a 34
4.8 Itilizasyon sipò a 34
4.9 Retire epi mete pil la ankò 35
5. Enstriksyon pou demenajman
5.1 Monte bisiklèt elektrik ou a 36
5.2 Pedale avèk oswa san asistans pedal elektwonik 36
5.3 Konprann ak Itilizasyon Mòd Vitès yo 37
5.4 Itilizasyon Angrenaj yo 38
5.5 Itilizasyon Akseleratè a 39
5.6 Itilizasyon fren yo 39
5.7 Itilizasyon Kontwòl Vitès Kwazyè 40
5.8 Sekirite Kas 40
5.9 Maksimize Vitès ak Ranje Monte 41
Enstriksyon Antretyen Itilizatè 42
Konekte avèk nou 44

AVÈTISMAN SEKIRITE.

KENBE ENSTRIKSYON SA YO.

ENSTRIKSYON SOU RISK DIFE OSWA BLESI POU MOUN AK ENSTRIKSYON SEKIRITE ENPÒTAN YO

- Anvan w itilize li, tanpri li manyèl itilizatè a ak avètisman sekirite yo ak anpil atansyon, epi asire w ou konprann epi aksepte tout enstriksyon sekirite yo. Itilizatè a ap responsab pou nenpòt pèt oswa domaj ki koze pa move itilizasyon.
- **Si ou pa sèvi ak bon plato a, sa ka lakòz dife ak eksplozyon, sa ki ka lakòz domaj materyèl, blesi ak lanmò.**
- Anvan chak sik operasyon, operatè a dwe fè verifikasyon pre-operasyon yo espesifye pa manifakti a: Ke tout pwoteksyon ak plaket manifakti a te founi orijinalman yo nan plas yo epi yo nan bon kondisyon pou sèvi; Ke sistèm frenaj la ap fonksyone byen; Ke tout pwoteksyon aks, pwoteksyon chèn, oswa lòt kouvèti oswa pwoteksyon manifakti a te founi yo nan plas yo epi yo nan bon kondisyon; Ke kawotchou yo nan bon kondisyon, yo byen gonfle, epi yo gen ase sifas ki rete; Zòn kote pwodwi a pral opere a ta dwe an sekirite epi apwopriye pou operasyon an sekirite.
- Yo dwe antreteni epi repare konpozan yo dapre espesifikasyon manifakti a epi sèlman itilize pyès ranplasman otorize pa manifakti a, epi enstalasyon an dwe fèt pa konsesyonè oswa lòt moun ki kalifye.
- Avètisman kont rechaje pil ki pa rechajab.
- Pa kite men, pye, cheve, pati nan kò, rad, oswa bagay menm jan an antre an kontak ak pati k ap deplase, wou, oswa sistèm transmisyon an pandan motè a ap mache.
- Timoun oswa moun ki gen kapasite fizik, sansoryèl oswa mantal ki redwi, oswa ki manke eksperyans ak konesans, pa dwe itilize pwodui sa a, sof si yo te resevwa sipèvizyon oswa enstriksyon (IEC 60335-1/A2:2006).
- Timoun ki pa gen sipèvizyon pa dwe jwe ak pwodui sa a (IEC 60335-1/A2:2006).
- Sipèvizyon yon granmoun obligatwa.
- Yo pa dwe opere inite yo pou fè kous, kaskad, oswa lòt manèv ki ka lakòz pèt kontwòl, oswa ki ka lakòz aksyon oswa reyaksyon san kontwòl operatè/pasaje a.
- Pa janm sèvi ak li toupre machin motè.
- Evite boul byen file, griyaj drenaj, ak chanjman sifas toudenkou. Trotinèt la ka kanpe sibitman.
- Evite lari ak sifas ki gen dlo, sab, gravye, pousyè tè, fèy ak lòt debri. Tan mouye afekte priz, frenaj ak vizibilite.
- Evite monte machin nan bò kote gaz, vapè, likid oswa pousyè ki ka pran difè.
- Operatè yo dwe respekte tout rekòmandasyon ak enstriksyon manifakti a, epi tou konfòme yo avèk tout lwa ak òdonans yo: Inite ki pa gen limyè devan yo dwe fonksyone sèlman lè gen bon limyè lajounen pou wè, epi; Yo dwe ankouraje pwopriyetè yo pou yo mete limyè, reflektè, epi pou inite ki ba yo, drapo siyal sou poto fleksib pou mete aksan sou yo (pou yo ka wè yo byen).
- Moun ki gen pwoblèm sa yo dwe resevwa avètisman pou yo pa opere: Moun ki gen pwoblèm kè; Fanm ansent; Moun ki gen pwoblèm nan tèt, nan do, oswa nan kou, oswa ki te deja fè operasyon nan zòn sa yo nan kò a; ak moun ki gen nenpòt pwoblèm mantal oswa fizik ki ka fè yo vilnerab a blesi oswa afekte ladrès fizik yo oswa kapasite mantal yo pou rekonèt, konprann, epi egzekite tout enstriksyon sekirite yo epi pou yo kapab sipoze danje ki genyen nan itilizasyon aparèy la.
- Pa monte bisiklèt lannwit.
- Pa monte bisiklèt apre ou fin bwè oswa pran medikaman sou preskripsyon.
- Pa pote bagay lè w ap monte bisiklèt.

- Pa janm opere pwodwi a pye atè.
- Toujou mete soulye epi kenbe lasèt soulye yo mare.
- Asire w ke pye w yo toujou byen plase sou platfòm nan.
- Operatè yo dwe toujou itilize rad pwoteksyon apwopriye, tankou yon kas, ak sètifikasyon apwopriye, ak nenpòt lòt ekipman manifakti a rekòmande: Toujou mete ekipman pwoteksyon tankou kas, pwoteksyon jenou, ak pwoteksyon koud.
- Toujou bay pyeton yo plas.
- Fè atansyon ak bagay ki devan ou ak bagay ki lwen ou.
- Pa kite anyen distrè w lè w ap monte bisiklèt, tankou reponn telefòn oswa fè nenpòt lòt aktivite.
- Plis pase yon moun pa ka monte pwodwi a.
- Lè w ap monte pwodwi a ansanm ak lòt pasaje, toujou kenbe yon distans ki an sekirite pou evite yon kolizyon.
- Lè w ap vire, asire w ou kenbe balans ou.
- Monte machin ak fren ki pa byen ajiste yo danjere epi li ka lakòz blesi grav oswa lanmò.
- Fren an ka vin cho pandan l ap fonksyone, pa touche fren an ak po ou toutouni.
- Si ou peze fren yo twò fò oswa twò sibit, sa ka bloke yon wou, sa ki ka fè ou pèdi kontwòl epi tonbe. Si ou peze fren yo twòp oswa si ou peze yo twòp, sa ka lakòz ou blese oswa mouri.
- Si fren an dekole, tanpri ajiste li avèk yon kle egzagonal, yon tournevis, oswa yon lòt zouti ki aplikab, oswa tanpri kontakte Ekip Swen Jetson an.
- Ranplase pati ki ize oswa ki kase yo imedyatman.
- Tcheke si tout etikèt sekirite yo an plas epi si yo byen konprann anvan ou monte bisiklèt.
- Pwopriyetè a dwe otorize itilizasyon ak operasyon inite a apre yon demonstrasyon ki montre operatè sa yo ka konprann epi opere tout konpozan inite a anvan yo itilize li.
- Pa monte bisiklèt san fòmasyon apwopriye. Pa monte ak gwo vitès, sou tèren inegal, oswa sou pant. Pa fè kaskad oswa vire bridsoukou.
- Rekòmande pou itilizasyon andedan kay la.
- Ekspozisyon pwolonje a reyon UV, lapli ak move tan ka domaje materyèl bwat la, sere l andedan kay la lè w pa ap itilize li.
- Aparèy mobilite elektrik pèsonèl yo pa fèt pou itilize nan zòn ki gen gwo altitid ki mande plis espas ant fil elektrik nan sikui elektrik yo, sa vle di yo pa fèt pou itilize nan altitid ki depase 2,000 mèt anwo nivo lanmè a.
- Sèlman sèvi ak pil (yo) manifakti a espesifye yo.
- SERE L ANDEDAN LÈ W PA AP ITILIZE L. KITE L ANDEDAN PANDAN W AP CHAJEL OSWA LÈ W PA AP ITILIZE L POU W KONDUI.
- **AVÈTISMAN** - Danje difè - Itilizatè a pa ka repare okenn nan pyès yo.
- **AVÈTISMAN** - Risk difè ak chòk elektrik - Pa gen pyès ki ka sèvi pa itilizatè a.
- Atansyon: Risk difè
- Siklis la pa dwe depase 300 lb | 136.1 kg.

MODIFIKASYON

Pa eseye demonte, modifye, repare, oswa ranplase aparèy la oswa okenn konpozan nan aparèy la san enstriksyon nan men Ekip Swen Jetson an. Sa ap anile nenpòt garanti, epi li ka lakòz fonksyònman ki ka lakòz blesi.

LÒT PREKOSYON POU OPERASYON

Pa leve pwodwi a atè pandan l ap monte epi wou yo ap deplase. Sa ka lakòz wou yo vire lib, sa ki ka blese ou oswa lòt moun ki tou pre. Pa sote sou oswa desann pwodwi a, epi pa sote pandan w ap itilize li. Toujou kenbe pye ou byen plante sou repo pye a pandan l ap fonksyone. Toujou tcheke chaj batri a anvan ou itilize li.

JETE PIL IZE YO

Batri a ka gen sibstans danjere ki ka mete anviwònman an ak sante moun an danje. Senbòl sa a ki make sou batri a ak/oswa anbalaj la endike ke batri ize a pa dwe trete kòm dechè minisipal. Batri yo ta dwe jete nan yon pwen koleksyon ki apwopriye pou resiklaj. Lè w asire w ke pil ize yo jete kòrèkteman, ou pral ede anpeche konsekans negatif potansyèl pou anviwònman an ak sante moun. Resiklaj materyèl yo ap ede konsève resous natirèl yo. Pou plis enfòmasyon sou resiklaj pil ize yo, tanpri kontakte sèvis eliminasyon dechè minisipalite lokal ou a.

AVI KONFÒMITE

Aparèy sa a konfòm ak Pati 15 nan Règ FCC yo. Fonksyònman an sijè a de kondisyon sa yo: (1) aparèy sa a pa dwe lakòz entèferans danjere, epi (2) aparèy sa a dwe aksepte nenpòt entèferans li resevwa, tankou entèferans ki ka lakòz operasyon endezirab.
Avètisman: Chanjman oswa modifikasyon nan inite sa a ki pa apwouve ekspresman pa pati responsab konfòmite a ka anile otorite itilizatè a pou opere ekipman an.
REMAK: Yo teste ekipman sa a epi yo jwenn li konfòm ak limit pou yon aparèy dijital Klas B, dapre Pati 15 nan Règ FCC yo. Limit sa yo fèt pou bay yon pwoteksyon rezonab kont entèferans danjere nan yon enstalasyon rezidansyèl. Ekipman sa a jenere, itilize epi li ka emèt enèji frekans radyo epi, si li pa enstale epi itilize dapre enstriksyon yo, li ka lakòz entèferans danjere nan kominikasyon radyo. Sepandan, pa gen okenn garanti ke entèferans pap rive nan yon enstalasyon patikilye. Si ekipman sa a lakòz entèferans danjere nan resepsyon radyo oswa televizyon, sa yo ka detèmine lè yo etenn epi limen ekipman an, yo ankouraje itilizatè a pou l eseye korije entèferans lan pa youn oswa plis nan mezi sa yo:

- Reoryante oswa deplase antèn reseptè a.
- Ogmante separasyon ki genyen ant ekipman an ak reseptè a.
- Konekte ekipman an nan yon priz sou yon sikwi diferan de sa reseptè a konekte a.
- Konsilte konsesyonè a oswa yon teknisyen radyo/televizyon ki gen eksperyans pou èd.
- Fòk ou itilize kab pwoteje avèk aparèy sa a pou asire konfòmite avèk limit FCC Klas B yo.

⚠ AVÈTISMAN:

Si ou pa swiv enstriksyon sa yo, timoun nan oswa lòt moun ka blese.

- Kenbe ti pyès yo lwen timoun yo pandan asanblaj la.
- Yon granmoun dwe monte epi retire akseswa a.
- Enspekte pwodwi a souvan pou wè si li gen domaj.

*** ASANBLEMAN ADILT OBLIGATWA.**

⚠ AVÈTISMAN:

Pou diminye risk pou blese, sipèvizyon yon granmoun nesesè. Pa janm itilize li nan wout, toupre machin, sou oswa toupre pant oswa mach eskalye apik, pisin oswa lòt kò dlo; toujou mete soulye, epi pa janm kite plis pase 1 pasaje.

⚠ AVÈTISMAN:

Toujou obsève prekosyon debaz yo lè w ap itilize pwodui sa a, tankou sa ki annapre yo:

(A) Li tout enstriksyon yo anvan ou itilize pwodwi a.

(B) Pou diminye risk pou blese, li esansyèl pou gen yon sipèvizyon strik lè w ap itilize pwodwi a toupre timoun yo.

(C) Pa mete dwèt ou oswa men ou nan pwodwi a.

(D) Pa sèvi ak pwodui sa a si kab elastik pouvwa a oswa kab pwodiksyon an kraze, gen izolasyon kase, oswa si li gen nenpòt lòt siy domaj.

(E) Pou tout ekipman yo. Enstriksyon yo ta dwe di: Aparèy sa a pa fèt pou itilize nan tanperati anbyen ki anba 14°F (-10°C) oswa ki pi wo pase yon tanperati anbyen 104°F (40°C).

(F) Pou tout aparèy yo, enstriksyon yo ta dwe gen ladan enfòmasyon sa yo: Batri a fèt pou chaje lè tanperati anbyen an ant 32°F (0°C) ak 104°F (40°C). Pa janm chaje batri a lè tanperati anbyen an pa nan menm nivo sa a.

PWOPOZISYON KALIFÒNI 65

⚠ AVÈTISMAN:

PWODUI SA A KA EKSPOZE OU A PWODUI CHIMIK TANKOU KADMYÒM, KE ETA KALIFÒNI KONNEN KI LAKÒZ KANSÈ AK ANOMALI KONJENITAL OSWA LÒT PWOBLÈM REPWODIKSYON.
POU PLIS ENFÒMASYON ALE NAN: WWW.P65WARNINGS.CA.GOV.

GARANTI JENERAL LIMITE

NOUVO PWODUI JETSON OU A GARANTI KONT DOMAJ NAN MATERYÈL AK NAN FABRIKASYON JAN SA ENDIKE SOU RIDEJETSON.COM/GARANTI POU YON PERYÒD TAN APATI DAT ACHA ORIJINAL LA LÈ YO ITILIZE LI AN AKÒ AVÈK MANYÈL ITILIZATÈ JETSON YO (GADE RIDEJETSON.COM/SIPÒ). **ANBA GARANTI SA A, OU AP KAPAB ADRESE REKLAMASYON OU YO BAY JETSON MENM NAN SITIYASYON KOTE OU TE ACHTE PWODWI JETSON AN NAN MEN YOUN NAN DÉTAILLANTS OTORIZE NOU YO.** POU LI TOUT KONDISYON GARANTI NOU AN, VIZITE RIDEJETSON.COM/WARRANTY.

ENREJISTREMAN PWODWI

ANREJISTRE NOUVO JETSON OU A POU W KA JWENN PI VIT SIPÒ PÈSONALIZE POU PWODWI AK GARANTI. FÈ CHANJMAN W LAN NAN RIDEJETSON.COM/ENSKRIPSYON-PWODWI .

GARANTI AK ANREJISTREMAN PWODWI.

Pou egzèse pwodwi ou a garanti oubyen mande enfòmasyon sou pwoteksyon garanti a, kontakte nou dirèkteman.

www.ridejetson.com

1. A PWOPO PWODWI OU.

1.1 Apèsi sou pwodwi a

1. GIDON* (DETAY PAJ 10)
2. TIJ
3. LIMYÈ DEVAN*
4. GARDE-BOUE DEVAN* (× 2)
5. FOUCHÈT DEVAN
6. FREN DISK
   (× 2; DEVAN* AK DÈYÈ)
7. VALV KAWOTCHOU AK BOUCHON POUSYÈ
   (× 2; DEVAN AK DÈYÈ)
8. ROU
   (× 2; DEVAN* AK DÈYÈ)
9. SISPANSYON DÈYÈ
10. PEDAL AK REFLEKTÈ
    (× 2; AGOCH AK ADWAT)
11. CRANKSET
12. CHÈN
13. SIPÒ
14. ROU JOCKEY
15. DÉRAYEUR
16. GARDE-BOUE DÈYÈ
17. REFLEKTÈ DÈYÈ
18. LIMYÈ DÈYÈ AK SIYAL VIRE
19. ANKADREMAN
20. SYÈJ
21. BATRI (DETACHABLE)
    A. MANCH PIL
    B. KADNA BATRI A
    C. PÒ CHAJE AK KOUVÈTI
22. KLE KADNA BATRI A (× 2)
23. CHARGEUR
24. KAB CHAJE

**MANDE ASANBLAJ*

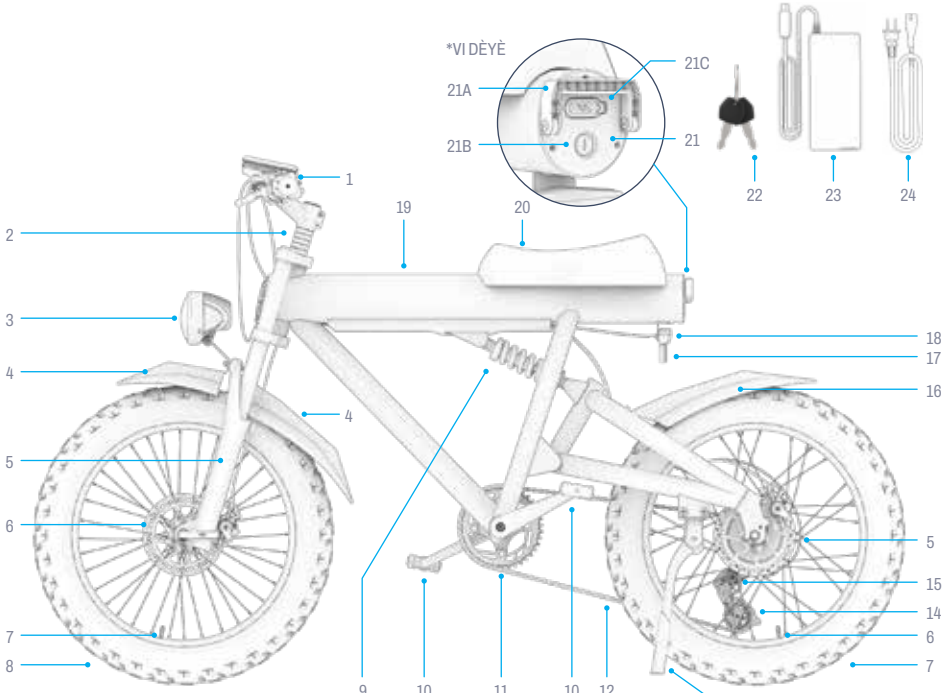

REMAK: IMAJ YO KA PA REFLETE APARANS EGZAK PWODWI REYÈL LA.

1. FREN MEN GÒCH (WOU DEVAN)
2. BOUTON EKLERAJ
3. CHANJMAN SIYAL VIRE
4. BOUTON KÒN
5. BOUTON ANBA
6. BOUTON POUVWA/MÒD
7. BOUTON ANLÈ
8. REFLEKTÈ
9. EKRAN LCD
10. KLIPS GIDON
11. CHANJMAN VITÈS
    A) BOUTON CHANJMAN VITÈS POU MONTE
    B) LEVIER CHANJMAN VITÈS DESANN
12. AKSELERASYON TÒDE AKSELERATÈ
13. FREN MEN DWAT (WOU DÈYÈ)

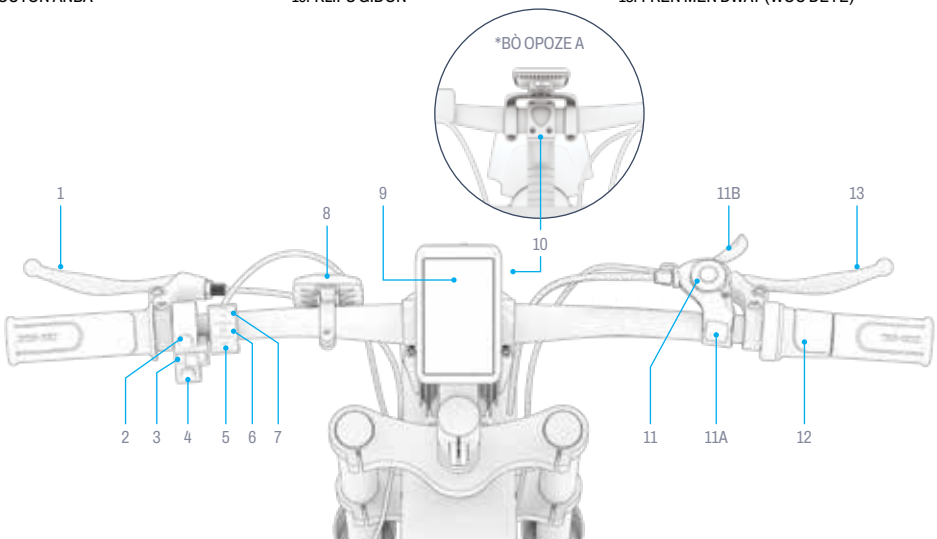

1.2 Sa ki nan bwat la

ZOUTI KI ENKLI POU ASANBLAJ, AJISTEMAN AK ANTRETYEN:

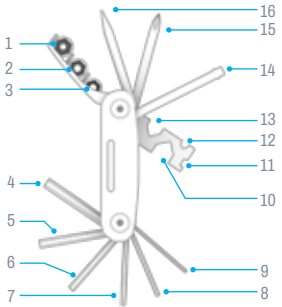

IDANTIFIKASYON PWENT ZOUTI MILTI-ZOUTI:	
1. 10MM PRIZ	9. KLE ALLEN 2MM
2. 9MM PRIZ	10. KLE EGZAGONAL 15MM
3. 8MM PRIZ	11. KLE POU REYON KALIB 14
4. KLE ALLEN 6MM	12. KLE EGZAGONAL 8MM
5. KLE ALLEN 5MM	13. KLE EGZAGONAL 10MM
6. KLE ALLEN 4MM	14. VIS DOUYÈ
7. KLE ALLEN 3MM	15. TOURNEVIS PHILLIPS
8. KLE ALLEN 2.5MM	16. TOURNEVIS TÈT PLAT

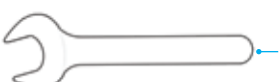



PYÈS KI LACH ENKLI POU ATACHMAN WOU DEVAN AN:



NÒT: Lòt pyès ak pyès ki nan konpitè ki nesesè pou asanblaj la deja tache; gade etap asanblaj yo pou plis detay.

1.3 Espesifikasyon pwodwi

- LIMIT PWA: 300 LB | 136.1 KG
- PWA PWODWI: 70 LIV | 31.8 KG
- LAJ REKÒMANDE: 14+
- DIMANSYON PWODWI A, DEWOULE:
  66.8 POUS (LONGÈ) × 25.8 POUS (LAJÈ) × 40.5 POUS (WOTÈ) |
  169.7 CM (LONGÈ) × 65.5 CM (LAJÈ) × 102.9 CM (WOTÈ)
- GWOSÈ KAWOTCHOU: 20.0 POUS (H) × 4.0 POUS (L) | 50.8 CM (H) × 10.16 CM (L)
- VITÈS MAKSIMÒM: 20 MPH | 32.2 KM/H*
- MAKSIMÒM DISTANS ASISTANS PEDAL: 37 MIL | 59.5 KM *
- AKSELERASYON MAKSIMÒM: 27 MIL | 43.5 KM *
- KALITE FREN: KONTWÒL FREN MEN POU FREN DISK WOU DEVAN AK DÈYÈ YO
- BATRI: 48V 10.4AH
- KALITE BATRI: LITYÒM-ION
- MOTÈ: 500W **
- SÒTI CHAJÈ: 54.6V, 2.0A
- VÒLTAJ CHAJÈ: UL 100 - 240V
- TAN CHAJE: APEPRÈ 6 ÈDTAN
- PRESYON KAWOTCHOU REKÒMANDE: 20 PSI
- KANTITE VITÈS: 7
- KANTITE MÒD VITÈS: 5
- EVALYASYON REZISTANS DLO: IPX4
- SÈTIFIKASYON UL: 2849

**GAM PWODWI, VITÈS, DIRE LAVI BATRI, AK LÒT ESPESIFIKASYON YO KA VARYE SELON PASAJE A AK KONDISYON MONTE BISIKLÈT.*

***PIK PUISANS*

1.4 Resous sou Entènèt

Eskane pou pi bon nou yo pwodwi mete ajou materyèl entegrasyon ak resous sipò.

Jwenn manyèl itilizatè sa a sou entènèt nan https://cdn.shopify.com/s/files/1/2530/6734/files/OTTO_MANUAL-web-1754427653669.pdf

Jwenn koleksyon manyèl itilizatè nou yo nan https://ridejetson.com/pages/product-manuals

2. ENSTRIKSYON ENSTALASYON.

2.1 Nòt pou kòmanse

- KÒMANSE AVANTI OU BYEN. ANVAN OU ITILIZE PWODUI SA A, LI TOUT MANYÈL ITILIZATÈ A AVÈK ATANSYON, KI GEN LADAN AVÈTISMAN SEKIRITE YO. ASIRE W OU KONPRANN, AKSEPTE, EPI RESPEKTE TOUT BAGAY SA YO:
  - REKÒMANDASYON MANIFAKTI A.
  - ENSTRIKSYON AK AVÈTISMAN SEKIRITE.
  - LWA AK ÒDONANS LOKAL YO SOU MONTE BISIKLÈT AK FONKSYÒNMAN.

- FÈ ATANSYON LÈ W AP DEBALE L, PASKE GIDON AN PRAL SÈLMAN MWATYE KOLE SOU ANKADREMAN AN. RETIRE TOUT ANBALAJ LA EPI METE BISIKLÈT ELEKTRIK LA KANPE DWAT SOU SIPÒ LI ANVAN OU MONTE L. (GADE SEKSYON 4.8)

- DIREKSYON YO BAY NAN MANYÈL SA A—ADWAT, AGOCH, DEVAN/DEVAN, AK DÈYÈ/DÈYÈ—ORYANTE JAN SIKLIS LA TA WÈ YO LÈ L CHITA SOU BISIKLÈT ELEKTRIK LA. PA EGZANP, "BÒ DWAT" BISIKLÈT ELEKTRIK LA SE BÒ KOTE MEN DWAT SIKLIS LA PRAL YE A.

2.2 Konvenyans pou pasaje a

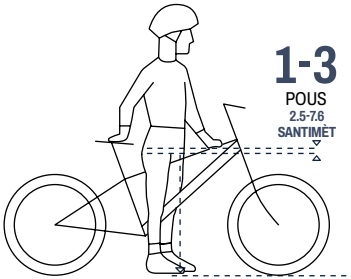

Pou yon woulib an sekirite epi konfòtab, ta dwe gen yon espas omwen 1-3 pous (2 . 5 -7.6 cm) ant pati anba janm lan ak tib anwo ankadreman bisiklèt la lè siklis la chita sou pwodwi a ak tou de pye l plat atè.

2.3 Mete gidon an an plas

W AP BEZWEN PWENT KLE ALLEN 5MM AK 4MM POU ZOUTI MILTI-ZOUTI A.

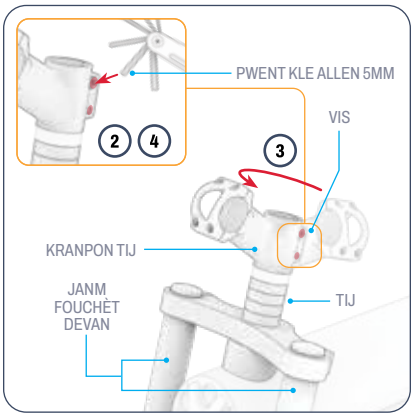

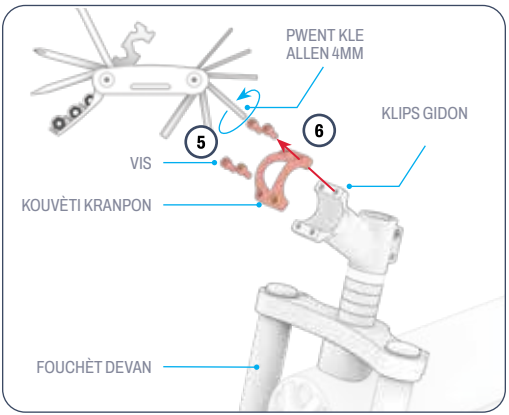

1. SIPÒTE ANKADREMAN BISIKLÈT LA DWAT SOU WOU DÈYÈ A AK FOUCHÈT DEVAN AN.
2. DESERE (MEN PA RETIRE) BOULON YO KI NAN KRANPON TIJ LA LÈ W VIRE YO NAN SANS KONTRÈ AK ZEGWI MONT LAN POU 2-3 WOTASYON AK KLE ALLEN 5MM LAN.
3. THORNE KRANPON TIJ LA JISKASKE KRANPON GIDON AN AP FÈ FAS AK DEVAN BISIKLÈT LA. ASIRE W KE FOUCHÈT DEVAN AN ORYANTE TOU YON FASON POU JANM FOUCHÈT YO EGAL SOU BÒ GÒCH AK BÒ DWAT KAD LA.
4. SERE BOULON YO KI NAN KRANPON TIJ LA ANKÒ LÈ W VIRE YO NAN SANS ZEGWI MONT LAN AVÈK KLE ALLEN 5MM LAN.
5. DESERE EPI RETIRE 4 VIS YO KI SOU KRANPON GIDON AN LÈ W VIRE YO NAN SANS KONTRÈ ZEGWI MONT LAN AK YON KLE ALLEN 4MM.
6. RETIRE KOUVÈTI KRANPON AN EPI METE L SOU KOTE AK 4 VIS YO.

⚠ **PREKOSYON:** Asire w ke tout kab ak fil elektrik yo devan gidon an, yo pa mele, yo pa antrave okenn pati k ap deplase, epi yo pa anpeche gidon an wotasyon.

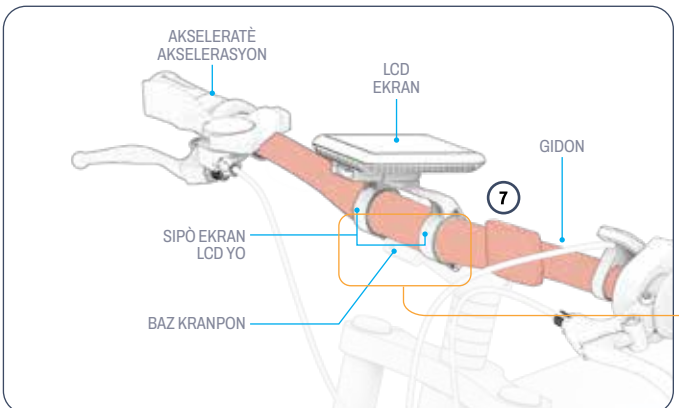

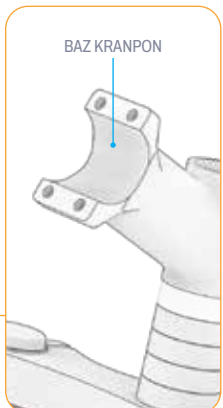

7. LEVE GIDON AN AVÈK PREKOSYON SOU BAZ KRANPON AN EPI METE L NAN POZISYON SA A:
   - LI NICHE NAN PATI ANBA KOUBE KRANPON AN.
   - LI ORYANTE AK AKSELERATÈ A SOU BÒ DWAT BISIKLÈT LA.
   - LI SANTRE EPI LI BALANSE NAN KRANPON AN.
   - BAZ KRANPON GIDON AN ANT 2 PYE SIPÒ EKRAN LCD A.

NÒT: Ou ka bezwen vire ekran LCD a pou jwenn aksè a kranpon an epi sere pyès ki nan kranpon an byen sere.

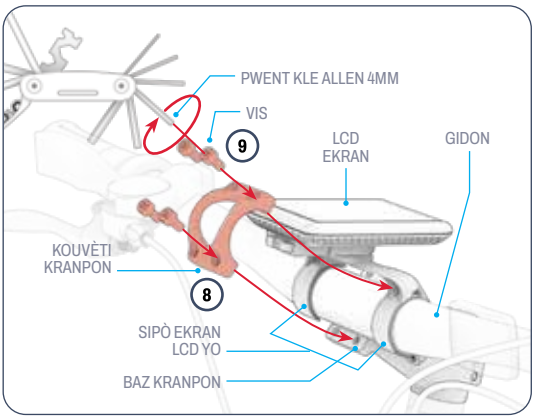

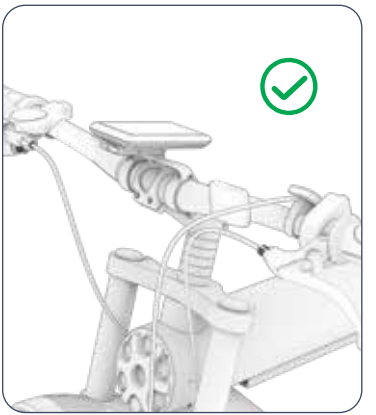

8. METE KOUVÈTI KRANPON AN NAN SANT GIDON AN KONSA:
   • 4 TWOU KI NAN KOUVÈTI A ALIYEN AK KAT TWOU KI NAN BAZ KRANPON AN.
   • KOUVÈTI A BYEN SERE SOU KOUB GIDON AN.
   • KOUVÈTI A PA GEN ANYEN POU WÈ AK SIPÒ LCD A EPI LI PA ANBA TOUT PATI EKRAN LCD A AK SIPÒ LI A.
9. REMETE 4 VIS YO NAN 4 TWOU KI DEVAN KOUVÈTI KRANPON AN. PANDAN W AP KENBE GIDON AN AK KOUVÈTI KRANPON AN NAN PLAS LI, SERE VIS YO LÈ W VIRE YO NAN SANS ZEGWI MONT LAN AVÈK KLE ALLEN LAN.
10. TCHEKE GIDON AN BYEN FÈM NAN KRANPON AN.
11. TCHEKE GIDON AN AK FOUCHÈT DEVAN AN VIRE AN MENM TAN LÈ W VIRE GIDON AN AGOCH OSWA ADWAT.

2.4 Mete wou devan an

W AP BEZWEN BROCHÈT LAGE RAPID LA.

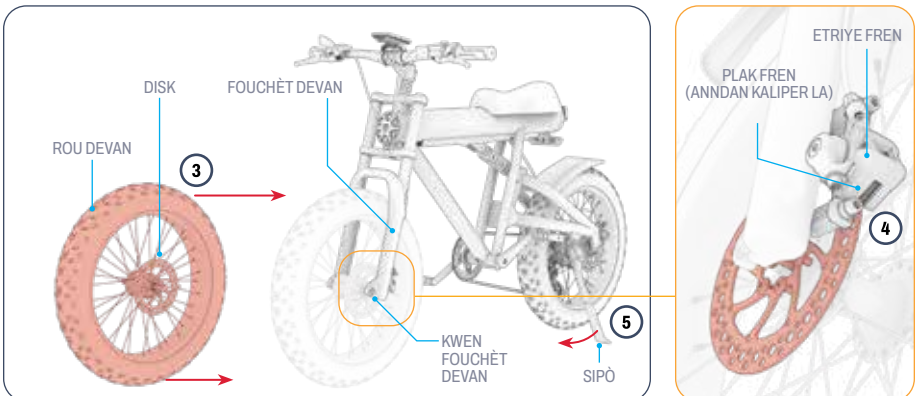

1. TCHEKE KE TOUT PWOTEKSYON ANBALAJ PLASTIK YO RETIRE SOU WOU A AK FOUCHÈT DEVAN AN.
2. JWENN BÒ WOU A KI GEN DISK LA AK BÒ FOUCHÈT DEVAN AN KI GEN ETRIYE FREN AN. METE WOU A DWAT DEVAN FOUCHÈT LA YON FASON POU BÒ WOU A KI GEN DISK LA SOU BÒ FOUCHÈT LA KI GEN ETRIYE FREN AN.
3. LEVE DEVAN BISIKLÈT LA AVÈK PREKOSYON EPI WOULE WOU A ANT JANM FOUCHÈT DEVAN AN. METE WOU DEVAN AN ANT FOUCHÈT DEVAN AN YON FASON POU BÒ DISK WOU A SOU BÒ FOUCHÈT LA KI GEN KONPOZAN FREN YO.
4. GIDE FOUCHÈT DEVAN AN DOUSMAN DESANN OTOU WOU A JISKASKE KWEN KI NAN CHAK JANM FOUCHÈT LA BYEN SERE OTOU AKS DEVAN AN.
   ENPÒTAN: ASIRE W KE DISK LA BYEN CHITA ANT 2 PLAKET FREN YO SOU ANNDAN ETRIYE FREN AN.
5. APIYE BISIKLÈT LA SOU SIPÒ A (SEKSYON 4.8).

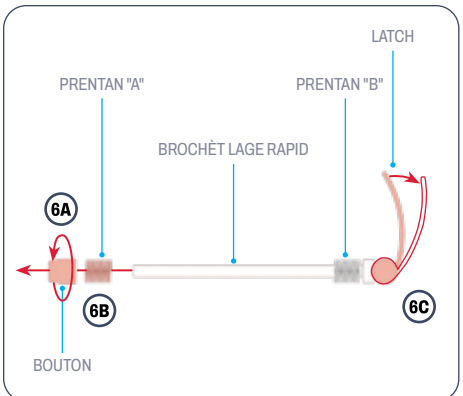

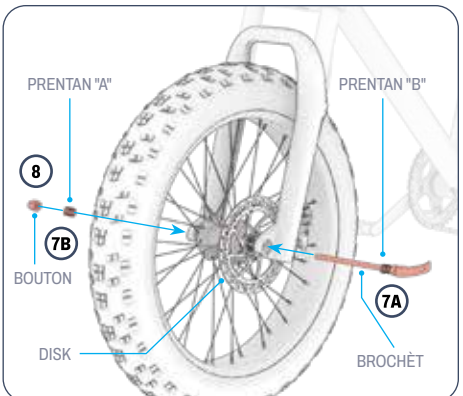

6. RETIRE BOUTON KI SOU BROCHÈT LAGE RAPID LA LÈ W VIRE L NAN SANS KONTRÈ ZEGWI MONT LAN (A). RETIRE RESÒ "A" A NAN BROCHÈT LA (B), EPI OUVRI LOKÈT LA (C).

ENPÒTAN: Kite Ressò "B" la sou brochèt la bò kote lokèt la.

7. SOU BÒ BISIKLÈT LA KI GEN FREN AN AK DISK LA, GLISE BROCHÈT LAGE RAPID LA NAN AKS DEVAN AN (A). GLISE SOUS "A" A TOUNEN SOU PWENT BROCHÈT LA YON FASON POU BÒ KI PI PITI NAN SOUS LA PI PRE WOU A (B).
8. DOUSMAN TÒDE BOUTON AN NAN SANS ZEGWI MONT LAN SOU PWENT BROCHÈT LA, MEN PA SERE L NÈT.

*BÒ OPOZE A

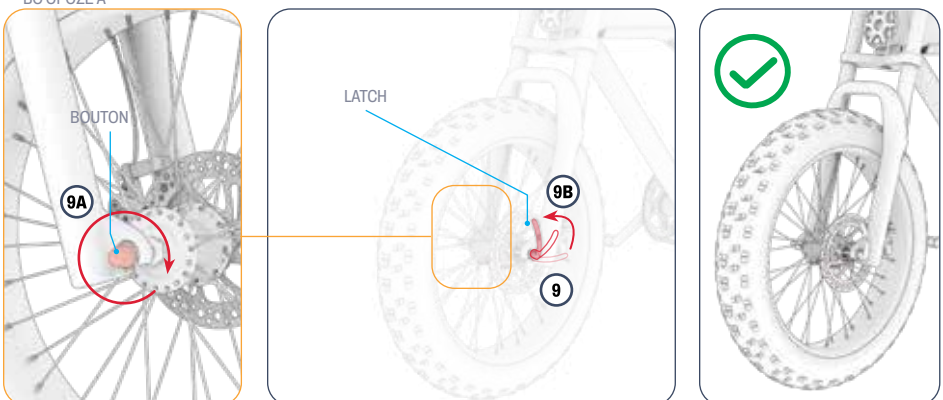

9. KENBE LATCH KI SOU BROCHÈT LAGE RAPID LA BYEN FÈM PANDAN W AP SERE BOUTON KI SOU BROCHÈT LA LÈ W VIRE L NAN SANS ZEGWI MONT LAN (A). FÈMEN LATCH KI SOU BROCHÈT LAGE RAPID LA (B).

⚠ **AVÈTISMAN:** Asire w ke wou a byen sere sou fouchèt devan an ak brochèt la. Si brochèt la byen sere, ou ta dwe rankontre yon ti rezistans pou fèmen latch brochèt la okòmansman epi apre sa ou ta dwe fè yon gwo efò pou fèmen l nèt. Yon wou ki pa byen sere ka dekole oswa tonbe, sa ki mete siklis la an danje pou l blese gravman.

10. TCHEKE SI WOU A AP VIRE LIB EPI LI BYEN FIKS.

DEPANAJ: Si ou pa ka ouvri oswa fèmen latch ki sou brochèt lage rapid la, dekole bouton an ½ vire nan sans kontrè zegwi mont lan alafwa jiskaske ou ka itilize latch la. Pa dekole twòp: Ou ta dwe santi yon ti tansyon lè w ap ouvri epi fèmen latch la.

2.5 Mete limyè devan an ak gad boue devan an

W AP BEZWEN PWENT KLE ALLEN 6MM NAN ZOUTI MILTI-ZOUTI A AK KLE 10MM NAN.

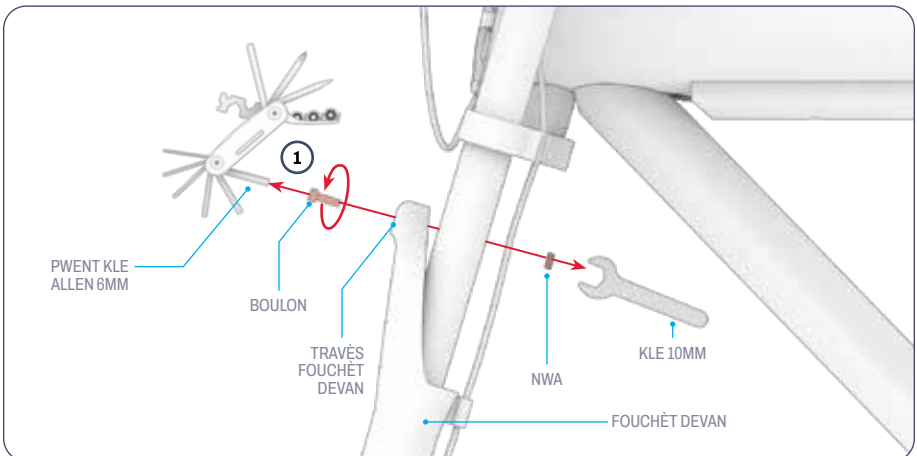

1. SÈVI AK KLE 10MM NAN POU KENBE BOULON KI SOU DÈYÈ TRAVÈS FOUCHÈT DEVAN AN BYEN FÈM. DESERE EPI RETIRE BOULON KI SOU DEVAN TRAVÈS FOUCHÈT DEVAN AN LÈ W VIRE L NAN SANS KONTRÈ ZEGWI MONT LAN AVÈK PWENT KLE ALLEN 6MM ZOUTI MILTI-ZOUTI A. METE PYÈS KI NAN KONPITÈ A SOU KOTE.

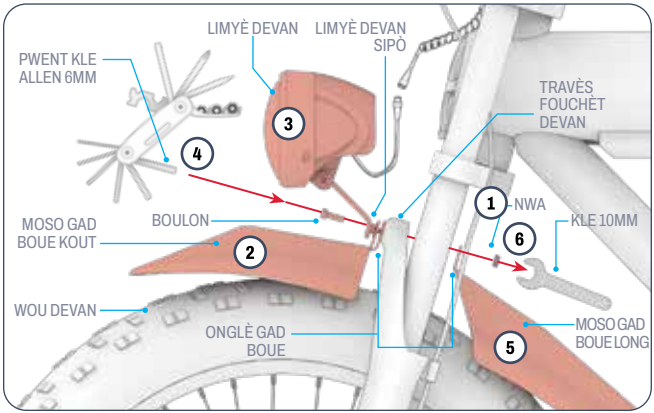

2. METE TI MOSO GARDE-BOUE A DEVAN TRAVÈS FOUCHÈT DEVAN AN YON FASON POU KONDISYON SA YO SATISFÈ:
   • GARDE-BOUE A KOUBE ANBA ANLÈ WOU A
   • TWOU KI NAN TI LANG GAD BOUE A DEVAN AN ALIYEN AK TWOU KI NAN TRAVÈS FOUCHÈT DEVAN AN KOTE OU TE FÈK RETIRE PYÈS KI NAN KONPITÈ A.
3. PANDAN W AP KENBE TI MOSO GAD BOUE A AN PLAS, METE LIMYÈ DEVAN AN AVÈK ATANSYON SOU TI MOSO GAD BOUE A YON FASON POU KONDISYON SA YO SATISFÈ:
   • LIMYÈ A AP FÈ FAS PI DEVAN.
   • SIPÒ A ANBA LIMYÈ A EPI LI PANCHE NAN DIREKSYON DÈYÈ BISIKLÈT LA.
   • TWOU KI NAN SIPÒ A ALIYEN AK TWOU KI NAN TI LANG GAD BOUE A EPI TWOU KI NAN FEN TRAVÈS FOUCHÈT DEVAN AN, FRAZ APRE TRAVÈS KOTE OU FÈK RETIRE PYÈS KI NAN KONPITÈ A.
4. SOTI DEVAN, METE BOULON AN TOUNEN NAN SERI TWOU ALIYEN YO JISKASKE PWENT LI SOTI SOU BÒ DÈYÈ TRAVÈS FOUCHÈT DEVAN AN.

⚠ ENPÒTAN:
Lè w ap mete limyè devan an nan pozisyon, asire w ke fil ki konekte limyè devan an ak ankadreman an dèyè limyè a, epi li pa nan chemen okenn pati oswa mekanis k ap deplase, tankou volan an oswa fren an.

⚠ ENPÒTAN: Manyen fil elektrik yo avèk prekosyon.

5. KONTINYE KENBE TOUT MOSO YO AN PLAS PANDAN W AP METE MOSO LONG GAD BOUE A DÈYÈ TRAVÈS FOUCHÈT DEVAN AN YON FASON POU
   • TWOU KI NAN TI LANG GAD BOUE A SE OZALANTOU PWENT BOULON AN.
   • GAD BOUE A KOUBE ANBA SOU DÈYÈ WOU A.
6. VIRE BOULON AN NAN SANS ZEGWI MONT LAN SOU PWENT BOULON AN. SÈVI AK KLE 10MM LAN POU KENBE BOULON AN BYEN FÈM PANDAN W AP SERE BOULON AN LADAN L LÈ W VIRE BOULON AN NAN SANS ZEGWI MONT LAN AK PWENT KLE ALLEN 6MM ZOUTI MILTI-OUTIL LA.

⚠ **AVÈTISMAN:** Manyen konpozan elektrik yo avèk prekosyon.

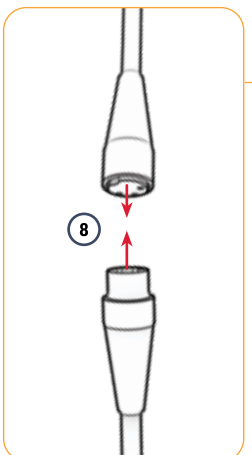

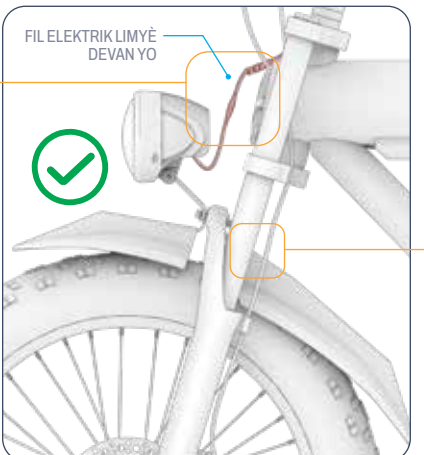



7. KONEKTE LIMYÈ DEVAN AN AK SOUS KOURAN AN. POUSE AK ANPIL ATANSYON KOUPLÈ KI SOU FIL KI TACHE AK LIMYÈ DEVAN AN NAN KOUPLÈ RESEPTÈ KI SOU FIL KI TACHE AK GIDON AN.

8. TCHEKE SI MOSO LIMYÈ DEVAN AN AK MOSO GAD BOUE DEVAN AN BYEN FIKS SOU TRAVÈS FOUCHÈT DEVAN AN, EPI TCHEKE SI WOU A AP VIRE LIB ANBA MOSO GAD BOUE YO. SI SA NESESÈ, AJISTE POZISYON MOSO GAD BOUE YO POU YO PA NAN WOTASYON WOU A.

2.6 Mete pedal yo

W AP BEZWEN KLE 15MM LAN.

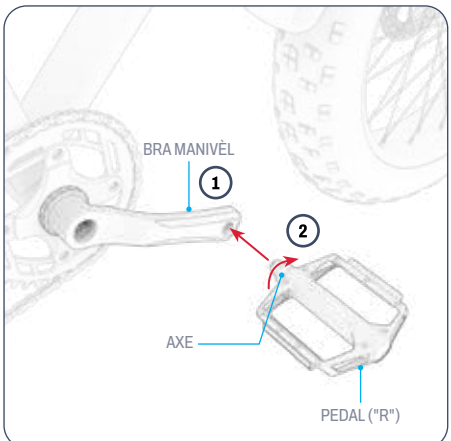

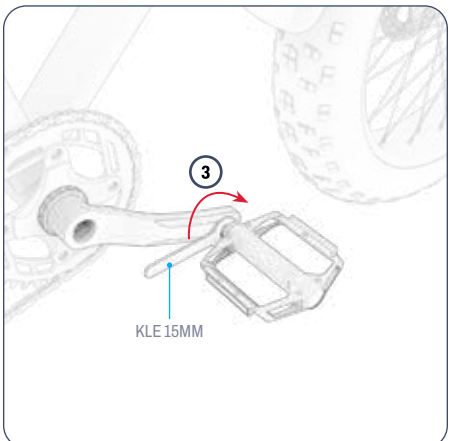

1. ALIYEN AKS KI SOU PEDAL KI MAKE "R" LA AK TWOU KI NAN PWENT BRA MANIVÈL LA SOU BÒ DWAT BISIKLÈT LA.
2. KENBE BAZ PEDAL LA BYEN FÈM EPI, FÈ ATANSYON POU AKS LA ANTRE NAN TWOU A TOU DWAT, SÈVI AK LÒT MEN OU POU TÒDE AKS LA NAN SANS ZEGWI MONT LAN NAN TWOU A POU KÈK WOTASYON.
3. SÈVI AK KLE A POU FINI METE EPI SERE AKS LA NAN BRA MANIVÈL LA.
4. TCHEKE SI PEDAL DWAT LA BYEN FIKSE.
5. REPETE ETAP 2 RIVE 5 YO AVÈK PEDAL GÒCH LA ("L").

ENPÒTAN: Aks ki sou pedal gòch la gen yon fil ranvèse epi ou bezwen mete l epi sere l ak yon vire goch.

2.7 Chaje batri a

LI KA PRAN APEPRÈ 6 ÈDTAN POU BATRI A CHAJE NÈT. CHAJE BATRI A NÈT ANVAN PREMYE ITILIZASYON AN. OU KA CHAJE BATRI A LÈ LI BYEN TACHE NAN ANKADREMAN AN OUBYEN LÈ LI RETIRE NAN ANKADREMAN AN. (GADE SEKSYON 4.9 POU RETIRE LI.)

1. KONEKTE KAB CHAJE A AK PLATO A.
2. RALE KOUVÈTI PÒ CHAJE A SOU ANKADREMAN BISIKLÈT LA POU LOUVRI.
3. BRANCHE KAB CHAJE A NAN MIRAY LA, EPI BRANCHE KÒD CHAJE A NAN PÒ CHAJE A.
4. LÈ LIMYÈ ENDIKATÈ KI SOU PLATO A CHANJE SOTI NAN WOUJ POU VIN VÈT, SA VLE DI BATRI A CHAJE NÈT. RETIRE KÒD PLATO A NAN PÒ A EPI DEPLOGE KAB PLATO A NAN PRIZ MIRAY LA.
5. FÈMEN KOUVÈTI PÒ CHAJE A.

LIMYÈ ENDIKATÈ CHAJ SOU PLATO A:		ESTATI
	WOUJ EKLERAJ	CHAJE
	VÈT EKLERAJ	CHAJMAN KONPLÈ

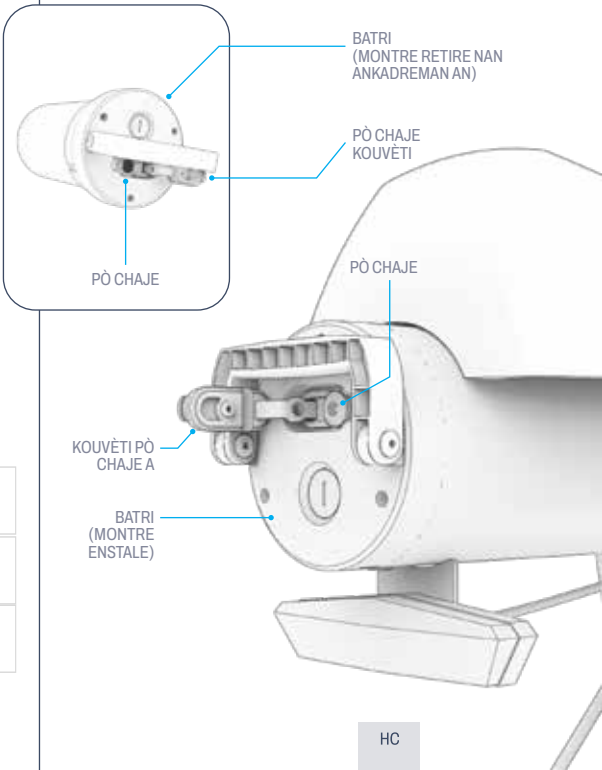



Nòt enpòtan sou chaje:

- TOUJOU KENBE PÒ CHAJE A FÈMEN LÈ W PA AP CHAJE BATRI A AKTIVMAN.
- PA JANM LIMEN PWODWI A PANDAN L AP CHAJE.
- PA SÈVI AK ROBINÈ KOURAN KI KA DEPLASE.
- POU PI BON SANTE BATRI A, CHAJE BATRI A NÈT PANDAN CHAK SESYON CHAJE—APEPRÈ 6 ÈDTAN.
- PA JANM KITE PWODWI OU AP CHAJE LANNWIT LAN OSWA POU YON BON BOUT TAN.
- PA ESEYE RETIRE OSWA DEMONTE BATRI A.
- TANPERATI ANBYEN POU CHAJE: 32°F (0°C) - 104°F (40°C)
- TANPERATI ANBYEN OPERASYONÈL: 32°F(0°C)-104°F(40°C)
- TOUJOU KENBE KOUVÈTI PÒ CHAJE A FÈMEN LÈ W PA AP CHAJE PWODWI A AKTIVMAN.
- PA ITILIZE PWODWI SA A SI KÒD ALIMANTASYON FLEKSIB LA OSWA KÒD SOTI A DECHIRE, GEN IZOLASYON KASE, OSWA NENPÒT LÒT SIY DOMAJ.
- TCHEKE SI NIMEWO MODÈL CHARGEUR A KI SOU ETIKÈT CHARGEUR A KORESPONN AK NIMEWO MODÈL CHARGEUR KI NAN LIS ANWO A.
- TCHEKE ETIKÈT PLATO A POU WÈ SI PLATO A KONPATIB AK MODÈL JETSON OU AN. OU KA JWENN NON AK NIMEWO SKU MODÈL JETSON OU AN SOU YON ETIKÈT KI KOLE SOU TÈT, SOU KOTE, OSWA ANBA ANKADREMAN PWODWI A OSWA PLATFÒM KOTE L KANPE A.

ENPÒTAN:

SÈLMAN SÈVI AK CHARGEUR KI ENKLI A OSWA YOUN OU JWENN DIRÈKTEMAN NAN JETSON KI MAKE AK JY-546200 OUBYEN PYÈS REZÈV PJOTTO-CH LA.

⚠ AVÈTISMAN: SI OU PA ITILIZE BON PLATO A, SA KA LAKÒZ DIFE AK EKSPLOZYON, SA KI KA LAKÒZ DOMAJ MATERYÈL, BLESI AK LANMÒ.



SA A SE YON EGZANP MAK LA PLATO OU A AP GENYEN.

3. AP PREPARE MONTE.

3.1 Verifikasyon Sekirite Anvan Monte

FÈ VERIFIKASYON SEKIRITE ENPÒTAN SA YO ANVAN CHAK VWAYAJ:

Fren:

- ASIRE W KE FREN YO FONKSYONE BYEN POU LEVIYE FREN MEN YO BYEN TACHE AK GIDON AN EPI YO GRESE POU YO KA KONPRESE FASIL.
- ASIRE W KE PLAKET FREN YO PA IZE, EPI KE YO SANTRE EPI ALIYEN AK ROTOR LA.

Ankadreman:

- TCHEKE KE ANKADREMAN BISIKLÈT LA AK FOUCHÈT LA PA DOMAJE, PLIYE, OSWA KASE.
- ASIRE W KE BOULON KI KONEKTE TIJ LA AK FOUCHÈT LA PA TWÒ SERE. YON BOULON KI TWÒ SERE KA LAKÒZ YON FONKSYÒNMAN KI METE SEKIRITE SIKLIS LA AN DANJE.
- TCHEKE SISTÈM TRANSMISYON AN AP FONKSYONE BYEN EPI LI BYEN TACHE AK ANKADREMAN AN.
- TCHEKE SI ANKADREMAN AN BYEN BLOKE NAN POZISYON MONTE A AK LATCH BLOKE ANKADREMAN AN.

Manivèl ak pedal:

- TCHEKE KE PEDAL YO BYEN SERE SOU MANIVÈL YO.
- TCHEKE KE MANIVÈL YO AK SISTÈM TRANSMISYON AN BYEN SERE SOU ANKADREMAN BISIKLÈT LA EPI YO KA VIRE LIB.

Volan:

- TCHEKE SI GIDON AN AK FOUCHÈT DEVAN AN AP VIRE ANSANM.
- TCHEKE SI GIDON AN BYEN FIKSE NAN PLAS LI AK KRANPON GIDON AN.

Wou:

- TCHEKE KAWOTCHOU YO POU WÈ SI YO PA TWÒ DOMAJE OSWA METE.
- ASIRE W KE KAWOTCHOU YO GONFLE NAN LIMIT PRESYON REKÒMANDE A **20 PSI** .
- TCHEKE JANT WOU YO AK REYON WOU YO PA DOMAJE, KASE, OSWA PLIYE.
- TCHEKE KE NWA AKS YO SERE.

Chèn:

- TCHEKE KE TANSYON CHÈN LAN A YON NIVO KE OU KA SÈLMAN LEVE MITAN CHÈN LAN ½ POUS.
- TCHEKE CHÈN LAN BYEN PLASE SOU PYETON AN, DÉRAYEUR A, AK WOU JOCKEY A.

3.2 Gonflasyon ak Presyon Kawotchou

ANVAN PREMYE WOULIB OU A , W AP BEZWEN AJOUTE LÈ NAN KAWOTCHOU YO POU YO RIVE NAN PRESYON REKÒMANDE A **20 PSI** (LIV PA POUS KARE). SÈVI AK YON KALIB POU VERIFYE SI PRESYON KAWOTCHOU A TONBE NAN LIMIT SA A ANVAN CHAK WOULIB.

Pou ajoute lè:

1. RETIRE BOUCHON PWOTEKSYON AN NAN VALV KAWOTCHOU A SOU YON WOU LÈ W VIRE L NAN SANS KONTRÈ ZEGWI MONT LAN. METE L SOU KOTE.
2. SWIV ENSTRIKSYON MANIFAKTI A SOU PONP LÈ A POU METE LÈ NAN KAWOTCHOU A. TCHEKE DETANZANTAN AVÈK YON KALIB EPI KONTINYE AJOUTE LÈ JISKASKE OU RIVE NAN **20 PSI** .
3. RETIRE PONP LÈ A EPI RANPLASE VALV POUSYÈ A LÈ W VIRE L NAN SANS ZEGWI MONT LAN.
4. REPETE AK LÒT KAWOTCHOU A.

⚠ **PREKOSYON:** Sèlman sèvi ak yon ponp lè manyèl pou gonfle kawotchou yo. Pa janm sèvi ak yon konpresè lè; fè sa ka lakòz chanm kawotchou yo pete.

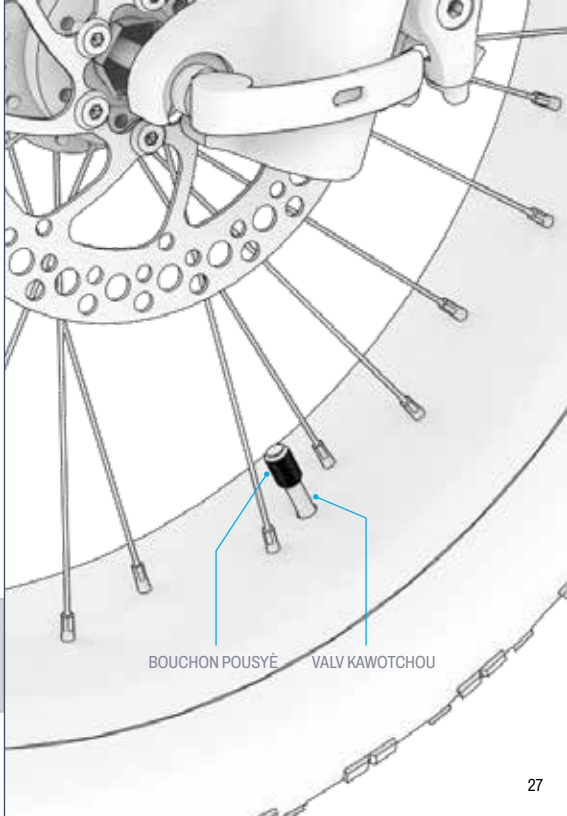

3.3 Tcheke ak Ajisteman Fren yo

Verifikasyon Sekirite ak Fonksyonalite Fren:

APRE ASANBLAJ LA EPI ANVAN CHAK WOULIB, TCHEKE FREN YO AP FONKSYONE BYEN EPI SAN DANJE POU RALANTI VOLAN AN EPI FÈ L KANPE LÈ W FÈ ETAP SA YO:

1. MACHE AK BISIKLÈT OU EPI RALE FREN MEN GÒCH LA DOUSMAN.
2. TCHEKE KE ETRIYE DEVAN AN FÈMEN BYEN SOU DISK LA EPI LI RALANTI WOTASYON WOU A.
3. REPETE, RALE FREN MEN GÒCH LA AK PLIS PRESYON EPI TCHEKE KE WOU DEVAN AN BYEN KANPE.
4. REPETE ETAP 1 - 3 YO AVÈK FREN MEN DWAT LA AK WOU DÈYÈ A.

Bon pozisyon pou etriye ak plaket fren yo:

FREN BISIKLÈT YO BEZWEN TOUT ELEMAN YO EGZAKTEMAN ALIYEN AK PLASE POU YO FONKSYONE BYEN. **YON BRI FWOTMAN OSWA YON BRI KRIYE KI SOTI NAN YON ZÒN FREN (KIT SE KONSTAN OSWA TANZANTAN) SE YON BON ENDIKATÈ KE YON BAGAY PA NAN ALIYMAN EPI LI BEZWEN AJISTE.**

KÒZ BRI A SE PWOBABLEMAN YON ETRIYE KI MAL ALIYEN, SA KI LAKÒZ PLAK FREN KI ANNDAN YO FWOTE KONT DISK LA MENM LÈ ETRIYE A LOUVRI. PLAK FREN YO TA DWE SÈLMAN ANTRE AN KONTAK AK DISK LA LÈ ETRIYE A FÈMEN PASKE YO RALE FREN MEN AN.

SI FREN AN PA BYEN ALIYEN, AJISTE ETRIYE FREN AN LÈ L SÈVI AVÈK ENSTRIKSYON SA YO.

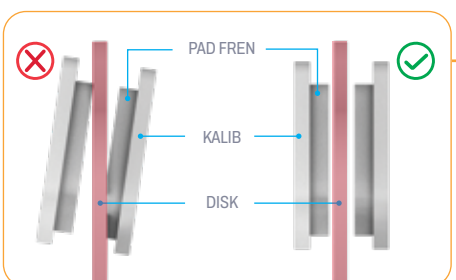

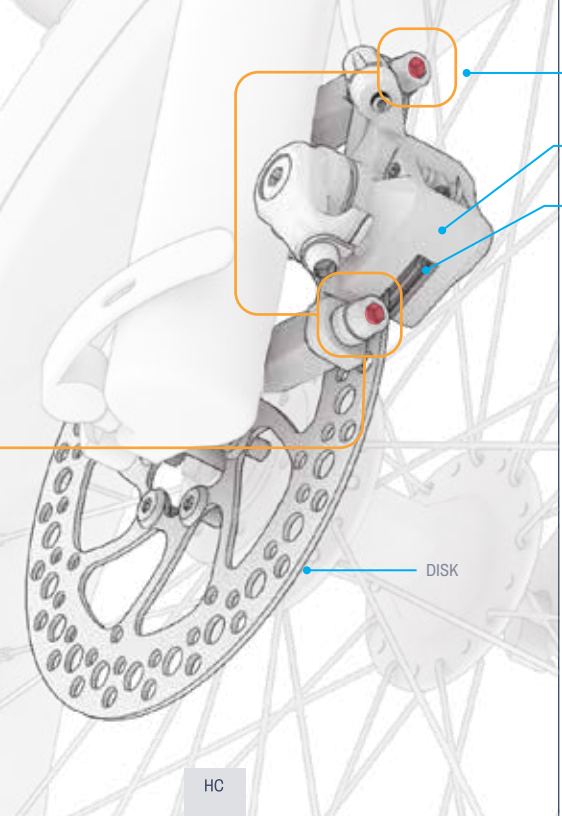

Ajisteman etriye fren an:

OU KA BEZWEN PWENT KLE ALLEN 5MM NAN ZOUTI MILTI-ZOUTI A.

1. SOU FREN KI BEZWEN AJISTE A, LOKALIZE ETRIYE A, PLAKET FREN YO, AK DISK LA.
2. LEVE WOU BISIKLÈT LA EPI VIRE L. GADE DISK LA AP VIRE ANT PLAK FREN YO, EPI REMAKE KI PLAK K AP FWOTE SOU DISK LA.
3. REPOZE BISIKLÈT LA SOU SIPÒ A. (GADE SEKSYON 4.8).
4. LÈ W AP GADE ETRIYE A PA DÈYÈ WOU A, LOKALIZE BOULON KI ANLÈ A AK BOULON KI ANBA ETRIYE A. SÈVI AK KLE ALLEN 5MM NAN POU CHAK BOULON AN LÈ W VIRE L NAN SANS KONTRÈ ZEGWI MONT LAN POU 4 A 5 WOTASYON.
5. DEPLASE KALIB LA SOTI NAN ALIYMAN JISKASKE KONDISYON SA YO SATISFÈ:
   - TÈT KOUSINEN YO ALIYEN AK KWEN DISK LA.
   - PA GEN OKENN PATI NAN OKENN PAD KI TOUCHE DISK LA.
   - KOUSINEN YO PARALÈL AK DISK LA.
6. AVÈK ETRIYE A NAN POZISYON OU VLE A, SERE YON BOULON NÈT EPI SERE LÒT LA LÈ W VIRE L NAN SANS ZEGWI MONT LAN AVÈK KLE ALLEN LAN.
7. TCHEKE KE ETRIYE A BYEN SERE EPI FÈ VERIFIKASYON SEKIRITE AK FONKSYONALITE FREN AN (KÒMANSMAN SEKSYON 3.3) ANKÒ.

4. ENSTRIKSYON OPERASYON.

4.1 Limen ak Etenn

POU LIMEN OSWA ETENN BISIKLÈT ELEKTRIK LA: PEZE EPI KENBE BOUTON POUVWA/MÒD LA **(M)** BOUTON AN POU 2-3 SEGONN.

FONKSYON ENTELIJAN OTO-OFF:
POU KONSÈVE BATRI A, BISIKLÈT OU A AP ETENN OTOMATIKMAN APRE 10 MINIT SAN LI PA DEPLASE.

ENPÒTAN:
Pou konsève batri a, toujou sonje etenn bisiklèt ou a lè w ap fè yon arè nan pit oubyen lè w ap mete l kote pou pase nwit lan.

⚠ **AVÈTISMAN:**
Pou evite domaj nan batri a ak sistèm elektrik la ki ka lakòz move fonksyònman epi konpwomèt sekirite, pa janm limen bisiklèt elektrik ou a pandan l ap chaje.

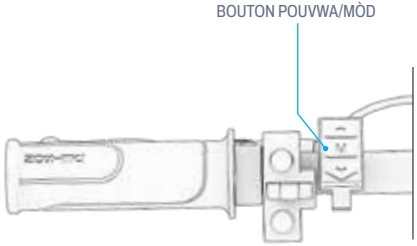

4.2 Konprann ak Itilizasyon Ekran LCD a

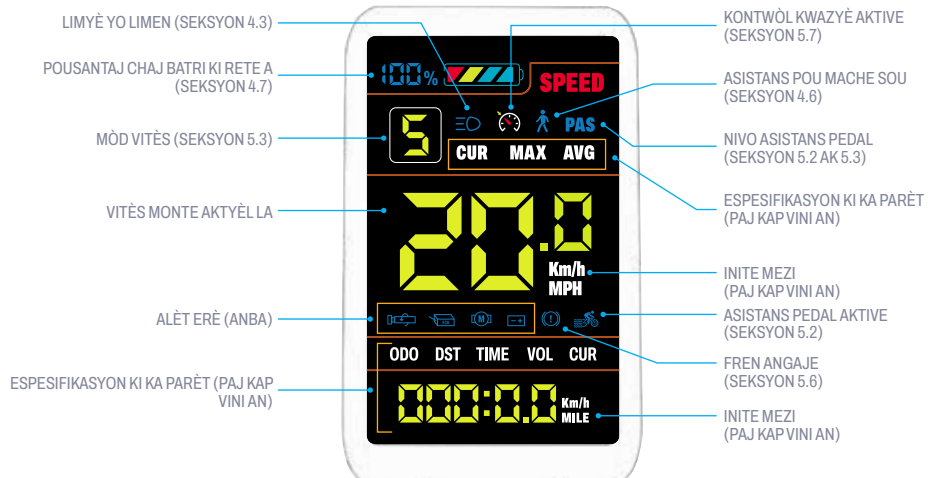

⚠ **AVÈTISMAN:** SI YON IKÒN ALÈT ERÈ OSWA KÒD E-001 RIVE E-007 PARÈT SOU EKRAN LCD OU A, SISPANN MONTE BISIKLÈT LA IMEDYATMAN. KONTAKTE EKIP SWEN JETSON AN POU ASISTANS ANVAN OU MONTE BISIKLÈT ELEKTRIK OU A ANKÒ.

Chanje Afichaj Ekran an:

Pou chanje espesifikasyon ki parèt sou ekran an:

PEZE BOUTON POUVWA/MÒD (M) AN RAPIDMAN POU CHANJE ANT ESPESIFIKASYON SA YO NAN EKSPOZISYON AN:

1	**ODO**	ODOMÈT - DISTANS TOTAL KI VWAYAJE SOU INITE SA A.
2	**DST***	DISTANS - DISTANS KI VWAYAJE SOU WOULIB SA A.
3	**CUR**	KOURAN - SIKILASYON ELEKTRIK BATRI A.
4	**VOL**	VÒLTAJ - FÒS ELEKTRIK KI SOTI NAN BATRI A.
5	**TRIP***	ODOMÈT VWAYAJ - DISTANS KI VWAYAJE PANDAN WOULIB SA A.
6	**TIME***	TAN VWAYAJ - TAN YO VWAYAJE SOU WOULIB SA A.

PEZE BOUTON POUVWA/MÒD LA AN MENM TAN (**M**) BOUTON AN EPI ANLÈ (▲) BOUTON POU CHANJE ANT ESPESIFIKASYON SA YO NAN EKSPOZISYON AN:

7	**MAX***	VITÈS MAKSIMUM VWAYAJ - VITÈS MAKSIMÒM KI VWAYAJE SOU WOULIB SA A.
8	**AVG***	VITÈS MWAYÈN TRIP - VITÈS MWAYÈN VWAYAJE SOU WOULIB SA A.

**ESPESIFIKASYON YO AP RETABLI CHAK FWA OU ETENN SCOOTER A.*

Pou chanje klète ekran an:

1. PEZE EPI KENBE BOUTON ANLÈ A AN MENM TAN (▲) AK ANBA (▼) POU 2-3 SEGONN POU ANTRE NAN MENI PARAMÈT YO.
2. PEZE FLÈCH ANLÈ A RAPIDMAN JISKASKE "P01" PARÈT SOU EKRAN AN.
3. PEZE RAPIDMAN BOUTON POUVWA/MÒD LA (**M**) BOUTON AN POU ANTRE.
4. PEZE RAPIDMAN BOUTON ANWO A (▲) AK ANBA (▼) BOUTON YO POU CHANJE ANT 1 (KLÈTE KI PI BA A), 2 (KLÈTE MWAYEN) AK 3 (KLÈTE KI PI WO A) JISKASKE OU RIVE NAN NIVO OU VLE A.
5. PEZE RAPIDMAN BOUTON POUVWA/MÒD LA (**M** BOUTON) POU KONFIME.
6. PEZE EPI KENBE BOUTON ANLÈ A AN MENM TAN (▲) AK ANBA (▼) BOUTON YO POU 2-3 SEGONN POU SÒTI NAN MENI PARAMÈT YO.

Pou chanje inite mezi ant mil ak kilomèt:

1. PEZE EPI KENBE BOUTON ANLÈ A AN MENM TAN (▲) AK ANBA (▼) POU 2-3 SEGONN POU ANTRE NAN MENI PARAMÈT YO.
2. PEZE FLÈCH ANLÈ A RAPIDMAN JISKASKE "P02" PARÈT SOU EKRAN AN.
3. PEZE RAPIDMAN BOUTON POUVWA/MÒD LA (**M**) BOUTON AN POU ANTRE.
4. PEZE RAPIDMAN BOUTON ANWO A (▲) AK ANBA (▼) BOUTON POU CHANJE ANT KILOMÈT YO (**0**) AK MIL (1) JISKASKE OU RIVE NAN PARAMÈT OU VLE A.
5. PEZE RAPIDMAN BOUTON POUVWA/MÒD LA (**M** BOUTON) POU KONFIME.
6. PEZE EPI KENBE BOUTON ANLÈ A AN MENM TAN (▲) AK ANBA (▼) BOUTON YO POU 2-3 SEGONN POU SÒTI NAN MENI PARAMÈT YO.

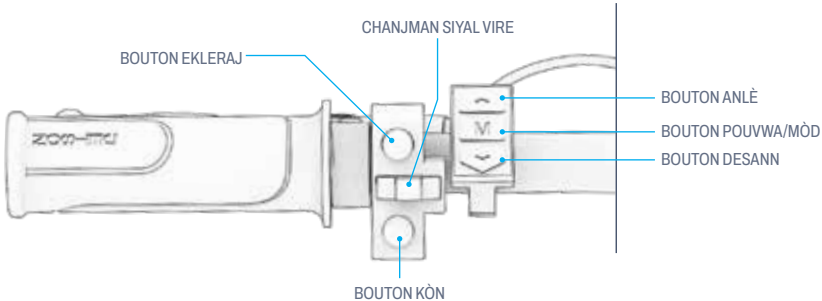

4.3 Itilizasyon Limyè yo

SI W AP KONDUI NAN KONDISYON KI PA TWÒ KLERE, LIMEN LIMYÈ DEVAN YO POU OU KA PI BYEN WÈ WOUT LA DEVAN W EPI POU PASAJE K AP VINI YO KA PI BYEN WÈ W.

POU LIMEN OSWA ETENN LIMYÈ DEVAN AN AK LIMYÈ ARYÈ A:
PEZE BOUTON EKLERAJ LA RAPIDMAN.

4.4 Itilizasyon siyal yo

CHANJE BOUTON SIYAL VIRE A AGOCH OSWA ADWAT POU AKTIVE SIYAL VIRE KI KORESPONN LAN NAN DÈYÈ BISIKLÈT LA.

POU SISPANN ITILIZE SIYAL VIRE A, METE SWITCH LA NAN POZISYON MITAN AN.

4.5 Sonnen kòn nan

SONNEN KLAKSON AN POU AVÈTI LÒT SIKLIS AK PYETON.

POU SONNEN KÒN LAN: PEZE BOUTON KLAKSON AN RAPIDMAN.

4.6 Itilizasyon Asistans Elektwonik pou Mache

NAN MÒD ASISTANS MACHE A, MOTÈ A AP POUSE BISIKLÈT LA PI DEVAN A 6.0 KM/H POU FASILITE TRANSPÒ A LÈ W PA SOU LI. SÈVI AK GIDON AN POU GIDE BISIKLÈT LA PANDAN W AP ITILIZE ASISTANS MACHE A.

POU AKTIVE MÒD ASISTANS MACHE A:
PEZE EPI KENBE BOUTON DESANN LAN (▼). APRE 2 SEGONN, MÒD ASISTANS MACHE A AP AKTIVE. KONTINYE KENBE BOUTON DESANN LAN (▼) TOUTOTAN OU BEZWEN ASISTANS MACHE A. IKÒN ASISTANS MACHE A AP LIMEN SOU EKRAN LCD A (SEKSYON 4.2) CHAK FWA ASISTANS MACHE A AKTIVE.
POU DEZAKTIVE MÒD ASISTANS MACHE A:
LAGE (LA ▼ BOUTON).

4.7 Tcheke Nivo Chaj Batri a

OU KA KONTWOLE NIVO CHAJ BATRI OU A AVÈK IKÒN ENDIKATÈ BATRI A SOU EKRAN LCD A.

BATRI ENDIKATÈ IKÒN	POUSANTAJ CHAJ KI RETE APWOKSIMATIF*
	76% - 100%
	51% - 75%
	26% - 50%
	<25% **Chaje Jetson ou KOUNYE A!**
	<10% **Sispann monte bisiklèt elektrik ou a epi chaje li!**

*Apwoksimasyon sèlman. Ka varye selon itilizasyon.

ENPÒTAN: Kapasite bisiklèt ou a pou rive nan vitès maksimòm li ka afekte pa nivo chaj batri a. Ou ka remake yon rediksyon nan vitès lè chaj batri a desann anba 25%.

ENPÒTAN: Lè batri a rive nan 0%, bisiklèt elektrik la ap etenn. Chaje l nèt (gade seksyon 2.7) anvan pwochen woulib ou a.

4.8 Itilizasyon sipò a

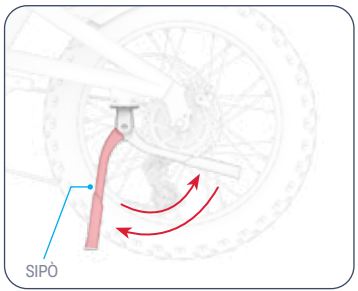

POU ITILIZE SIPÒ A: PIVOTE LI DESANN EPI PANCHE BISIKLÈT ELEKTRIK OU A DOUSMAN SOU LI POU L KANPE.

POU LEVE SIPÒ A: PIVOTE L TOUNEN ANLÈ.

⚠ **ATANSYON:** Toujou leve sipò a anvan ou monte bisiklèt la.

4.9 Retire epi mete pil la ankò

Pou retire pil la:

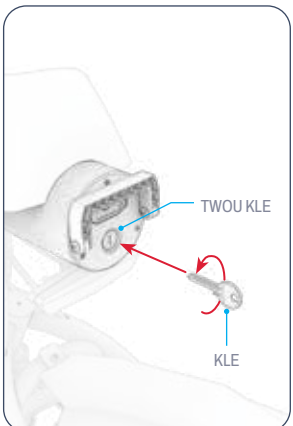

1. METE 1 KLE NAN TWOU KLE A. VIRE KLE A 180° NAN SANS KONTRÈ ZEGWI MONT LAN.

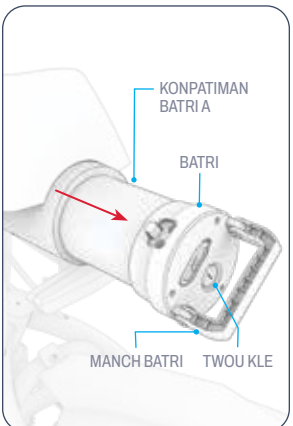

2. RALE MANCH BATRI A DEYÒ EPI SÈVI AK MANCH LAN POU RALE BATRI A SOTI NAN KONPATIMAN BATRI A.
3. RALE KLE A SOTI NAN TWOU KLE A.

Pou remete pil la nan plas li:

1. AVÈK TWOU KLE A KI FÈ FAS DEYÒ, GLISE PIL LA DOUSMAN NAN KONPATIMAN PIL LA. ASIRE W KE TWOU KLE A SOU MWATYE ANBA FAS PIL LA EPI ANBA PWEN ATACHMAN MANCH LAN. (GADE IMAJ KI AGOCH LA.)
2. POUSE BATRI A NÈT ALE NAN KONPATIMAN BATRI A AVÈK PREKOSYON.
3. METE 1 KLE NAN TWOU KLE A. VIRE KLE A NAN SANS ZEGWI MONT LAN 180°.
4. RALE KLE A SOTI NAN TWOU KLE A EPI POUSE MANCH BATRI A ANLÈ KONT FAS BATRI A.
5. TCHEKE SI BATRI A BYEN FIKSE NAN ANKADREMAN AN.

⚠ **ATANSYON:** Toujou bloke batri a nan kad la. Pa limen bisiklèt la oswa monte l san batri a pa byen bloke nan plas li.

⚠ **PREKOSYON:** Pou evite domaje batri a, pa mete l nan ankadreman an twò vit oswa pa sèvi ak twòp fòs.

5. ENSTRIKSYON POU DEMENAJMAN.

5.1 Monte bisiklèt elektrik ou a

MONTE BISIKLÈT ELEKTRIK OU A NAN 4 FASON DIFERAN:

1. PEDALE AVÈK ASISTANS ELEKTWONIK (SEKSYON 5.2)
2. MONTE BISIKLÈT TRADISYONÈL SAN OKENN ASISTANS PEDAL ELEKTWONIK (SEKSYON 5.2)
3. ITILIZASYON AKSELERATÈ A POU TOUT PUISANS MOTÈ A (SEKSYON 5.5)
4. BLOKE NAN KONTWÒL VITÈS LA (SEKSYON 5.7)

5.2 Pedale avèk oswa san asistans pedal elektwonik

ASISTANS PEDAL LA PÈMÈT OU ALE PI LWEN EPI PI VIT AVÈK MWENS EFÒ. LÈ W AP PEDALE AK MOTÈ A LIMEN, LI PRAL BAY BISIKLÈT LA PLIS PUISANS POU KONPLETE EFÒ W EPI EDE W RIVE NAN VITÈS ASISTANS LAN NAN NIVO VITÈS OU TE METE SOU BISIKLÈT LA. (SEKSYON 5.3)

OTTO A GEN YON SISTÈM ASISTANS PEDAL KI BAZE SOU KADANS, KOTE MOTÈ A AP BA OU PLIS PUISANS CHAK FWA W AP PEDALE. NENPÒT EFÒ WOTASYONÈL OU METE NAN PEDAL YO AP DI MOTÈ A POU L LIMEN—KONSA, OU KA TRAVAY MISK OU YO OTAN OU VLE OSWA OTAN OU VLE.

SI EFÒ W YO MENNEN W DEPASE PAPÒT VITÈS POU NIVO OU TE METE BISIKLÈT LA, MOTÈ A P AP BA W OKENN ASISTANS JISKASKE VITÈS OU DESANN ANBA PAPÒT SA A.

POU MONTE BISIKLÈT OU SAN OKENN ASISTANS POU PEDALE METE NIVO ASISTANS PEDAL LA SOU 0 EPI MOTÈ A AP DEKONEKTE.

NÒT: OU KA MONTE BISIKLÈT OU SAN KOURAN AN PA LIMEN OUBYEN SI BATRI A FINI, MEN OU P AP KA ITILIZE OKENN NAN LIMYÈ YO OSWA FONKSYON ELEKTRIK YO.

5.3 Konprann ak Itilizasyon Mòd Vitès yo

VITÈS MAKSIMÒM OU KA VWAYAJE LÈ W AP ITILIZE ASISTANS PEDAL LA OSWA AKSELERATÈ A AP DEPANN DE MÒD VITÈS OU TE METE A.

LÈ W AP PEDALE: MOTÈ A AP BA OU OGMANTASYON PUISANS POU EDE OU RIVE NAN VITÈS MAKSIMÒM POSIB NAN MÒD VITÈS OU TE METE A. SI EFÒ PEDALAJ OU YO SÈLMAN MENNEN OU PI LWEN PASE VITÈS SA A, MOTÈ A P AP BA OU OKENN ASISTANS PEDAL.

LÈ W AP ITILIZE AKSELERATÈ A: MÒD VITÈS OU TE METE A DETÈMINE VITÈS MAKSIMÒM OU KA VWAYAJE A. SÈVI AK VITÈS KI PI BA NAN ZÒN KI GEN VITÈS LIMITE, LÈ W AP VWAYAJE NAN ZÒN KI GEN ANPIL TRAFIK, OUBYEN POU YON WOULIB KI PI TRANKIL.

ENPÒTAN: LÈ LI METE SOU MÒD VITÈS 0, MOTÈ A P AP ANGAJE LÈ W AP PEDALE, EPI OU P AP KA ITILIZE AKSELERATÈ A.

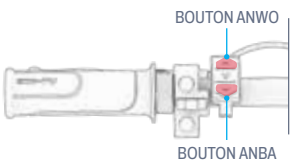

POU CHANJE NAN YON MÒD VITÈS KI PI WO: POUSE ANLÈ A (▲ BOUTON).

POU CHANJE NAN YON MÒD VITÈS KI PI BA: POUSE ANBA A (▼ BOUTON).

MÒD VITÈS	0	1	2	3	4	5
VITÈS ASISTANS (PEDAL) OUBYEN VITÈS MAKSIMÒM (AKSELERATÈ)	PA GEN ANGAJMAN NAN MOTÈ A*	6.2 MPH (9.98 KILOMÈT/ÈDTAN)	9.3 MPH (14.97 KILOMÈT/ ÈDTAN)	12.4 MPH (19.96 KILOMÈT/ ÈDTAN)	15.5 MIL PA ÈDTAN (24.94 KILOMÈT/ ÈDTAN)	20.0 MPH (32.19 KILOMÈT/ ÈDTAN)

**POU PEDALE SÈLMAN. AKSELERATÈ A PA KA ITILIZE LÈ BISIKLÈT LA SOU MÒD 0.*

5.4 Itilizasyon Angrenaj yo

BISIKLÈT ELEKTRIK SA A GEN 7 VITÈS. VITÈS MEKANIK YO PA AFEKTE WOULIB LA LÈ MOUVMAN BISIKLÈT LA AP KONTWOLE PA AKSELERATÈ A. VITÈS YO SÈLMAN AFEKTE WOULIB LA PANDAN W AP PEDALE.

VITÈS KI PI BA YO FÈ PEDALAJ LA PI FASIL PASKE GEN MWENS REZISTANS, MEN W AP KOUVRI MWENS TÈ AK CHAK KOU PEDAL. SÈVI AK VITÈS KI PI BA YO POU MONTE MÒN, POU ABÒDE TÈREN DIFISIL, OSWA POU MONTE DOUSMAN.

VITÈS KI PI WO YO BA OU PLIS VITÈS, PASKE W AP KOUVRI PLIS TÈ AK CHAK KOU PEDAL. SÈVI AK VITÈS KI PI WO YO POU W MONTE PI VIT SOU SIFAS PLAT OSWA LÈ W AP DESANN YON MÒN.

POU CHANJE VITÈS POU DESANN NAN YON VITÈS KI PI BA:
POUSE LEVYE CHANJMAN VITÈS DESANN LAN PI DEVAN JISKASKE VITÈS OU VLE A RIVE NAN MAK ENDIKATÈ VITÈS LA.

POU CHANJE VITÈS POU ALE NAN YON VITÈS KI PI WO:
PEZE BOUTON CHANJMAN VITÈS SIPERYÈ A JISKASKE VITÈS OU VLE A RIVE NAN MAK ENDIKATÈ VITÈS LA.

NÒT:
Ou ta dwe tande yon son klik chak fwa ou chanje vitès avèk siksè.

ENPÒTAN:
Chanje vitès sèlman pandan w ap deplase pi devan epi w ap pedale aktivman.

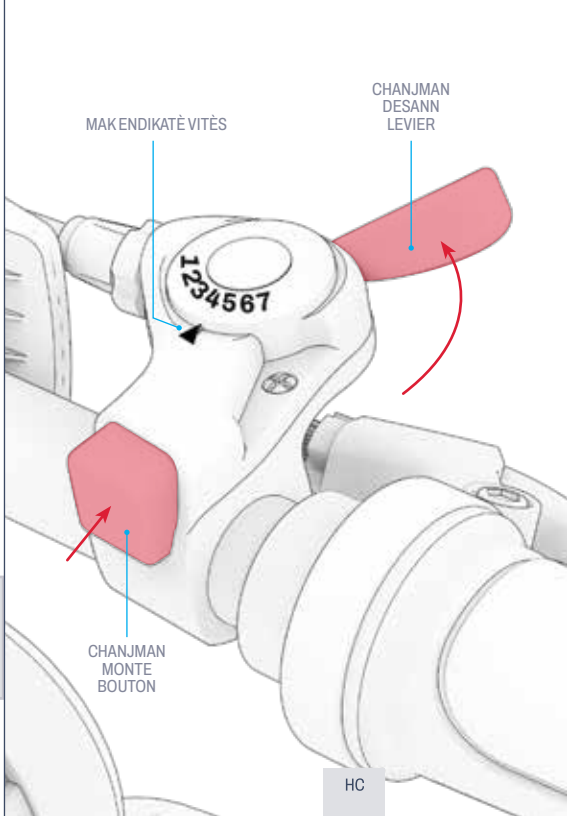

5.5 Itilizasyon Akseleratè a

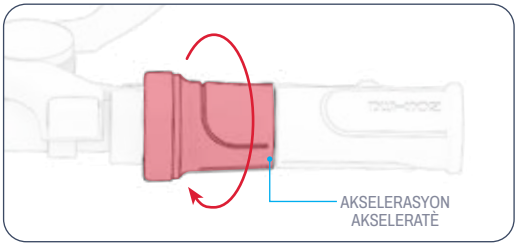

POU MONTE BISIKLÈT ELEKTRIK OU A TANKOU YON MOTOSIKLÈT, SISPANN PEDALE EPI SÈVI AK AKSELERATÈ A.

VITÈS MAKSIMÒM OU KA VWAYAJE A DEPANN DE MÒD VITÈS BISIKLÈT LA METE A. (SEKSYON 5.3)

ENPÒTAN: Ou pa ka itilize akseleratè a lè bisiklèt la mete nan Mòd Vitès 0.

POU AKSELERE: VIRE AKSELERATÈ A DOUSMAN NAN DIREKSYON OU AVÈK MEN DWAT OU.

- PLIS OU VIRE AKSELERATÈ A, SE PLIS MOTÈ A AP ANGAJE — EPI SE PLIS W AP VWAYAJE VIT.
- POU EVITE OGMANTASYON VITÈS TOUDENKOU, TOUJOU VIRE AKSELERATÈ A PITI PITI.

POU RALANTI: DOUSMAN DIMINYE AKSELERATÈ A.

⚠ **ATANSYON:** Pou evite blesi, toujou repoze pye ou sou pedal yo, menm lè w pa ap pedale. Pa janm monte bisiklèt la ak yo pandye sou kote bisiklèt la.

5.6 Itilizasyon fren yo

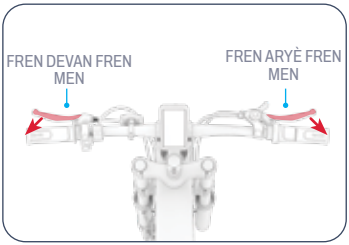

- PEZE YOUN OUBYEN TOUDE FREN MEN YO POU RALANTI.
- PEZE PLIS FÒS POU L RETE NÈT.
- POU EVITE MOUVMAN BRIDSOUKOU, ESEYE PEZE FREN MEN AN(YO) PITI PITI.

· FREN MEN GÒCH ➔ FREN WOU DEVAN
· FREN MEN DWAT ➔ FREN WOU DÈYÈ

5.7 Itilizasyon Kontwòl Vitès Kwazyè

KONTWÒL VITÈS LA BLOKE BISIKLÈT LA AN MOUVMAN NAN YON VITÈS FIKS. YON FWA OU METE KONTWÒL VITÈS LA, MOTÈ A AP FÈ TRAVAY LA POU KENBE VITÈS SA A—OU PA BEZWEN AKSELERATÈ OSWA PEDALE.

POU AKTIVE KONTWÒL KWAZYÈ A: PANDAN W AP VWAYAJE NAN VITÈS OU VLE A, PEZE EPI KENBE BOUTON ANLÈ A (▲ BOUTON) POU 3 SEGONN. IKÒN KONTWÒL KWAZYÈ A AP LIMEN SOU EKRAN LCD A (SEKSYON 4.2) LÈ VITÈS OU BLOKE A. LAGE AKSELERATÈ A EPI MONTE.

POU DEZAKTIVE KONTWÒL KWAZYÈ A: VIRE AKSELERATÈ A DOUSMAN, PEZE YOUN NAN FREN MEN YO, OUBYEN PEZE BOUTON KONTWÒL VITÈS LA RAPIDMAN.

5.8 Sekirite Kas

SIKLIS LA TA DWE METE YON KAS TOUT TAN.



MOVE POZISYONMAN:
FWON AN EKSPOZE.
YON TONBE KA LAKÒZ
NAN BLESI GRAV.



BON POZISYONMAN:
FWON AN KOUVRI
PA KAS LA.

**METE YON KAS, RAD APWOPRIYE, SOULYE, AK EKIPMAN SEKIRITE. EVITE RAD KI KA KOLE NAN OSWA ANBA WOU YO. LI REKÒMANDE POU METE SOULYE FÈMEN AK PLAT. METE YON KAS AK EKIPMAN PWOTEKSYON KI APWOUVE PA ASTM F1492 POU EVITE BLESI NAN KA TA GEN YON AKSIDAN.*

5.9 Maksimize Vitès ak Ranje Monte

NAN KONDISYON IDEYAL, DISTANS MAKSIMÒM YON BATRI KI CHAJE NÈT SE 59.5 KM (37 MIL) SI W AP ITILIZE SÈLMAN ASISTANS PEDAL ELEKTWONIK, OUBYEN 43.5 KM (27 MIL) SI W AP ITILIZE SÈLMAN AKSELERATÈ A. VITÈS MAKSIMÒM NAN SE 32.2 KM/H (20 MPH). PLIS MOTÈ A BEZWEN TRAVAY RÈD, SE PLIS BATRI A AP DECHAJE VIT. FAKTÈ SA YO AP AFEKTE VITÈS AK DISTANS OU KA KONDUI A TOU.

Sifas pou monte:
VWAYAJE SOU YON SIFAS KI GRAJ MANDE PLIS POUVWA MOTÈ PASE MONTE SOU YON SIFAS KI LIS.

Pwa ki ka pote:
PLIS PWA (KAGO A PLIS PASAJE A) DIMINYE DISTANS KI KA ATENN.

Stil Monte:
- DEMARAJ AK ARÈ SOUVAN AP DIMINYE DISTANS OU KA KONDUI A.
- SÈVI AK AKSELERATÈ A VIDE BATRI A PI VIT PASE ASISTANS PEDALE A.
- FÈ PWÒP EFÒ OU POU PEDALE AP DIMINYE PRESYON SOU MOTÈ A EPI OGMANTE DISTANS OU KA MONTE A.

Tanperati lè a:
TANPERATI IDEYAL POU MONTE EPI SERE BISIKLÈT ELEKTRIK LA SE ANT 32°F - 104°F (0°C - 40°C).

Enklinasyon:
MOTÈ A DWE TRAVAY PI RÈD LÈ W AP MONTE YON MÒN PASE SOU TEREN PLAT OSWA DESANN.

Antretyen Batri:
CHAJE BATRI A ALÈ APRE CHAK WOULIB EDE KENBE KAPASITE AK FÒS BATRI A.

Itilizasyon Angrenaj yo:
LÈ W SÈVI AK VITÈS YO POU MAKSIMIZE EFÒ PEDALE W YO, SA FÈ ASISTANS PEDALE A PI EFIKAS, KONSA OU KA FÈ PLIS KILOMÈT ANVAN BATRI A FINI.

Gonflasyon kawotchou:
GONFLE KAWOTCHOU YO NAN PRESYON REKÒMANDE A AP EDE W REYALIZE VITÈS AK DISTANS MAKSIMÒM.

ENSTRIKSYON ANTRETYEN POU ITILIZATÈ.

Pran swen Jetson ou a pou l ka kontinye woule san pwoblèm epi an sekirite. Men kijan pou fè sa:

Kijan pou jere Jetson ou a:

- EVITE EKSPOZE PWODWI OU A GWO VIBRASYON OSWA ENPAK FIZIK ENTANS.
- PA JANM DEMONTE BATRI A.
- KENBE PWODWI OU LWEN DLO AK IMIDITE.
- MONTE SOU SIFAS KI LIS E PLAT POU EVITE LI KRAZE.
- PA JANM POTE PWODWI OU A NAN WOU YO, CHÈZ LA, AK/OSWA GIDON AN.
- FÈ ATANSYON POU OU PA RALE OSWA BLOKE FIL ELEKTRIK KI KONEKTE MOTÈ A AK KONPOZAN GIDON AN.

Enstriksyon Depo:

- CHAJE BATRI A NÈT ANVAN OU SERE PWODWI A POU YON BON BOUT TAN.
- LÈ W AP SERE L POU YON BON BOUT TAN, CHAJE BATRI A NÈT YON FWA PA MWA.
- KOUVRI PWODWI A POU PWOTEJE L KONT POUSYÈ.
- SERE PWODWI A ANDEDAN KAY LA NAN YON KOTE KI SÈK NAN YON TANPERATI ANT 32°F - 104°F (0°C - 40°C).

Netwaye Jetson ou a:

- SYÈJ AK ANKADREMAN - SIYE AK YON TWAL MOUYE KI PA GEN POUSYÈ OSWA YOUN KI TRANPE NAN ALKÒL. SWIV AK YON TWAL SÈK KI PA GEN POUSYÈ.
- GIDON - SIYE AK YON SAVON DOU AVÈK YON TWAL MOUYE KI PA GEN POUSYÈ. RETIRE SAVON ANPLIS LA AVÈK YON LÒT TWAL MOUYE.
- KONPOZAN WOU YO - SIYE AK YON TWAL MOUYE KI PA GEN POUSYÈ.
- KAWOTCHOU - SIYE AK YON TWAL MOUYE KI PA GEN POUSYÈ. OU KA ITILIZE YON PWODUI POU FINI OSWA NETWAYE KAWOTCHOU TOU.

⚠ AVÈTISMAN: Pa flite oswa aplike dlo dirèkteman sou pwodwi a. Dlo ka domaje fil elektrik yo, konpatiman batri a, ak limyè yo, epi tou deteryore chasi a—tout bagay sa yo ka lakòz yon fonksyònman ki ka mete sekirite siklis la an danje.

⚠ Prekosyon pou batri a:

PWODUI OU A GEN YON BATRI ITYÒM-ION KI KA RETIRE. FÈ ATANSYON LÈ W AP MANYEN LI.

- KENBE PWODWI A AK BATRI A LWEN DIFE AK CHALÈ TWÒP.
- EVITE GWO CHÒK FIZIK, GWO VIBRASYON, OSWA ENPAK.
- PWOTEJE PWODWI A AK BATRI A KONT DLO OSWA IMIDITE.
- PA METE OSWA SERE PWODWI OSWA BATRI AN ANPILE SOU OSWA ANBA LÒT OBJÈ.
- PA DEMONTE BATRI A.
- PA JETE PWODWI A OSWA PIL LA NAN FATRA ÒDINÈ. POTE PWODWI A NAN YON SANT ESPESYAL POU FATRA ELEKTWONIK OSWA YON SANT RESIKLAJ PIL. POU PLIS ENFÒMASYON SOU SIT JETE FATRA KI TOUPRE W LA, KONTAKTE MINISIPALITE LOKAL OU A OSWA KONPAYI KI RANMASE FATRA A.
- SI BATRI PWODWI A CHO OSWA LI MONTRE SIY SURCHOF, LI DEGAJE YON ODÈ OSWA YON SON DWÒL, LI GEN YON KOULE LIKID OSWA GAZ, OSWA LI CHANJE FÒM OSWA KOULÈ, IMEDYATMAN:
  1. SI W AP ITILIZE PWODWI A, SISPANN ITILIZE LI IMEDYATMAN. RETIRE KAB CHAJE A NAN PWODWI A SI LI BRANCHE.
  2. SISPANN SÈVI AK PWODWI A.
  3. SI LI AN SEKIRITE POU FÈ SA, DEPLASE PWODWI A AK BATRI A NAN YON ESPAS VID EPI LWEN NENPÒT BAGAY KI KA PRAN DIFE.
  4. RELE SÈVIS IJANS LOKAL OU A POU JWENN ASISTANS.
  5. LAVE JE YO OSWA ZÒN PO KI TE AN KONTAK AK LIKID ELEKTWOLIT BATRI A KI AP KOULE A BYEN AVÈK DLO PWÒP K AP KOULE EPI CHÈCHE SWEN MEDIKAL ADISYONÈL.
- SI GEN NENPÒT PWOBLÈM AK BATRI A, KONTAKTE EKIP SWEN JETSON AN.

KONEKTE AVÈK NOU.

RIDEJETSON.COM/SIPÒ
RIDEJETSON.COM/CHAT

1-844-585-7462

Pa bliye swiv @ridejetson sou rezo sosyal yo pou w aprann sou òf fantastik, kado, ak tout dènye nouvèl Jetson yo.

OU RENMEN WOULIB OU A?

Kite yon revizyon nan ridejetson.com/reviews.
Nou pa ka tann pou nou tande nouvèl ou!
#MakeMoves

HC




JETSON

آپ کی سواری کے لیے ایک گائیڈ۔

اہم:
غور سے پڑھیں اور برقرار رکھیں
مستقبل کے حوالہ کے لئے۔

JETSON

OTTO

آل ٹیرین الیکٹرک بائیک۔

ماڈل SKU(S): JOTTO-BLK

ہمارے اوپر دو سواری کے قوانین:

محفوظ رہیں۔
مزہ کرو!

YUEYANG، چین میں تیار
TRURIDE TECH LLC کے ذریعے درآمد کردہ۔
P.O باکس 461، جرسی سٹی، NJ 07302-9998

تاریخ کوڈ: 09/2025
دستاویز ایڈیشن: V2.0
چین میں بنایا گیا ہے۔

© 2025، TRURIDE TECH. تمام حقوق محفوظ ہیں۔ TRURIDE TECH LLC کے لیے تیار کردہ۔
JETSON® ایک رجسٹرڈ ٹریڈ مارک ہے جو JETSTREAM BRANDS LLC کے لائسنس کے تحت استعمال ہوتا ہے۔
اس دستاویز کا کوئی حصہ، بشمول شکل، گرافکس، اور ڈیزائن، کسی بھی شکل میں یا کسی بھی طریقے سے دوبارہ تیار یا منتقل نہیں کیا جا سکتا ہے۔

مشمولات

حفاظتی انتباہات 4

وارنٹی کوریج اور پروڈکٹ رجسٹریشن 7

1. آپ کے پروڈکٹ کے بارے میں

1.1 پروڈکٹ کا جائزہ 8

1.2 باکس میں کیا ہے۔ 11

1.3 پروڈکٹ کی تفصیلات 12

1.4 آن لائن وسائل 12

2. تنصیب کی ہدایات

2.1 ابتدائی نوٹس 13

2.2 سوار کی مناسبت 13

2.3 پیڈل بار کو جوڑنا 14

2.4 فرنٹ وہیل کو جوڑنا 17

2.5 پیڈلائٹ اور فرنٹ فینڈر کو جوڑنا 20

2.6 پیڈل کو جوڑنا 23

2.7 بیٹری چارج کرنا 24

3. سواری کی تیاری

3.1 سواری سے پہلے کے حفاظتی چیکس 26

3.2 ٹائر کی افراط زر اور دباؤ 27

3.3 بریکوں کو چیک کرنا اور ایڈجسٹ کرنا 28

4. آپریٹنگ ہدایات

4.1 پاور آن اور آف کرنا 30

4.2 LCD اسکرین کو سمجھنا اور استعمال کرنا 31

4.3 لائٹس کا استعمال 32

4.4 ٹرن سگنلز کا استعمال 33

4.5 ہارن بجانا 33

4.6 الیکٹرانک واک اسسٹنس کا استعمال 33

4.7 بیٹری چارج لیول چیک کرنا 34

4.8 کِک اسٹینڈ کا استعمال 34

4.9 بیٹری کو ہٹانا اور دوبارہ ڈالنا 35

5. نقل و حرکت کی ہدایات

5.1 اپنی ای بائک پر سوار ہونا 36

5.2 الیکٹرانک پیڈل اسسٹنٹ کے ساتھ یا اس کے بغیر پیڈلنگ 36

5.3 رفتار کے طریقوں کو سمجھنا اور استعمال کرنا 37

5.4 گیئرز کا استعمال 38

5.5 تھروٹل کا استعمال 39

5.6 بریک کا استعمال 39

5.7 کروز کنٹرول کا استعمال 40

5.8 ہیلمٹ کی حفاظت 40

5.9 زیادہ سے زیادہ رفتار اور سواری کی حد 41

صارف کی بحالی کی ہدایات 42

ہمارے ساتھ جڑیں۔ 44

حفاظتی انتباہات۔

ان ہدایات کو برقرار رکھیں۔

آگ لگنے یا افراد کو چوٹ لگنے کے خطرے سے متعلق ہدایات اور اہم حفاظتی ہدایات

- استعمال کرنے سے پہلے، براہ کرم صارف دستی اور حفاظتی انتباہات کو احتیاط سے پڑھیں، اور یقینی بنائیں کہ آپ تمام حفاظتی ہدایات کو سمجھتے اور قبول کرتے ہیں۔ صارف غلط استعمال کی وجہ سے ہونے والے کسی بھی نقصان یا نقصان کا ذمہ دار ہوگا۔
- **درست چارجر استعمال کرنے میں ناکامی کے نتیجے میں آگ اور دھماکہ ہو سکتا ہے، جس کے نتیجے میں املاک کو نقصان، چوٹ اور موت ہو سکتی ہے۔**

آپریشن کے ہر چکر سے پہلے، آپریٹر مینوفیکچرر کی طرف سے بیان کردہ پری آپریشن چیک کرے گا؛ کہ مینوفیکچرر کی طرف سے اصل میں فراہم کیے گئے تمام گارڈز اور پیڈ مناسب جگہ اور قابل خدمت حالت میں ہیں؛ کہ بریکنگ سسٹم ٹھیک سے کام کر رہا ہے؛ کہ کوئی بھی اور تمام ایکسل گارڈز، چین گارڈز، یا مینوفیکچرر کی طرف سے فراہم کردہ دیگر کور یا گارڈز اپنی جگہ اور قابل خدمت حالت میں ہیں؛ یہ کہ ٹائر اچھی حالت میں ہیں، مناسب طریقے سے فلایا ہوا ہے، اور کافی چلنا باقی ہے۔ جس علاقے میں پروڈکٹ کو چلایا جانا ہے وہ محفوظ آپریشن کے لیے موزوں ہونا چاہیے۔

- اجزاء کو مینوفیکچرر کی تصریحات کے مطابق برقرار رکھا جائے گا اور مرمت کی جائے گی اور ڈیلرز یا دیگر ہنر مند افراد کے ذریعہ تنصیب کے ساتھ صرف مینوفیکچرر کے مجاز متبادل پرزوں کا استعمال کیا جائے گا۔
- غیر ریچارج ایبل بیٹریوں کو ری چارج کرنے کے خلاف انتباہ۔
- جب موٹر چل رہی ہو تو ہاتھ، پاؤں، بال، جسم کے اعضاء، کپڑوں یا اس سے ملتی جلتی اشیاء کو چلتے ہوئے پرزوں، پہیوں، یا ڈرائیو ٹرین کے رابطے میں آنے کی اجازت نہ دیں۔
- یہ پروڈکٹ بچوں یا افراد کو کم جسمانی، حسی یا ذہنی صلاحیتوں، یا تجربے اور علم کی کمی کے ساتھ استعمال نہیں کرنا چاہئے، جب تک کہ انہیں نگرانی یا ہدایت نہ دی گئی ہو **(IEC 60335-1/A2:2006)**۔
- غیر زیر نگرانی بچوں کو پروڈکٹ کے ساتھ نہیں کھیلنا چاہیے **(IEC 60335-1/A2:2006)**۔
- بالغوں کی نگرانی کی ضرورت ہے۔
- یونٹس کو ریسنگ، سٹنٹ سواری، یا دیگر بتھکنڈوں کو انجام دینے کے لیے نہیں چلایا جائے گا، جو کنٹرول کھو سکتے ہیں، یا آپریٹر/مسافر کے بے قابو حرکتیں یا رد عمل کا سبب بن سکتے ہیں۔
- کبھی بھی موٹر گاڑیوں کے قریب استعمال نہ کریں۔
- تیز دھوں، نکاسی آب کے جھاڑیوں اور سطح کی اچانک تبدیلیوں سے بچیں۔ اسکوٹر اچانک رک سکتا ہے۔
- پانی، ریت، بجری، مٹی، پتے اور دیگر ملبے والی سڑکوں اور سطحوں سے پرہیز کریں۔ گیلا موسم کرشن، بریک لگانے اور مڑنے کو متاثر کرتا ہے۔
- آتش گیر گیس، بھاپ، مائع، یا دھول کے ارد گرد سواری سے گریز کریں جو آگ کا سبب بن سکتی ہے۔
- آپریٹرز مینوفیکچرر کے تمام سفارشات اور ہدایات پر عمل کریں گے، نیز تمام قوانین اور آرڈیننس کی تعمیل کریں گے: پیڈلائٹس کے بغیر یونٹ صرف مرئیت کی مناسب دن کی روشنی کے حالات کے ساتھ چلائے جائیں گے، اور؛ مالکان کی حوصلہ افزائی کی جائے گی کہ وہ لائٹنگ، ریفلیکٹرز، اور کم سواری کرنے والے یونٹس کے لیے ٹچکدار کھمبوں پر سگنل جھنڈوں کو نمایاں کریں۔
- مندرجہ ذیل حالات والے افراد کو آپریشن نہ کرنے کے لیے خبردار کیا جائے گا؛ وہ لوگ جن کے دل کی بیماریاں ہیں۔ حاملہ خواتین؛ سر، کمر، یا گردن کی بیماریوں میں مبتلا افراد، یا جسم کے ان حصوں میں پہلے کی سرجری؛ اور کسی بھی ذہنی یا جسمانی حالت والے افراد جو انہیں چوٹ لگنے کا شکار بنا سکتے ہیں یا ان کی جسمانی مہارت یا دماغی صلاحیتوں کو پہچاننے، سمجھنے اور ان پر عمل کرنے کی تمام حفاظتی ہدایات کو تسلیم کرنے اور یونٹ کے استعمال میں موجود خطرات کو سمجھنے کے قابل ہو سکتے ہیں۔
- رات کو سواری نہ کریں۔
- پینے یا نسخے کی دوائی لینے کے بعد سواری نہ کریں۔
- سواری کرتے وقت اشیاء ساتھ نہ رکھیں۔
- پروڈکٹ کو کبھی بھی ننگے پاؤں نہ چلائیں۔
- ہمیشہ جوتے پہنیں اور جوتوں کے تسمے باندھ کر رکھیں۔
- یقینی بنائیں کہ آپ کے پیر ہمیشہ ڈیک پر محفوظ طریقے سے رکھے گئے ہیں۔

UR

- آپریٹرز کو ہمیشہ مناسب حفاظتی لباس کا استعمال کرنا چاہیے، جس میں ہیلمٹ شامل ہے لیکن ان تک محدود نہیں، مناسب سرٹیفکیشن کے ساتھ، اور مینوفیکچرر کی طرف سے تجویز کردہ کوئی دوسرا سامان: ہمیشہ حفاظتی سامان جیسے ہیلمٹ، گھٹنے کے پیڈ، اور کہنی کے پیڈ پہنیں۔
- ہمیشہ پیدل چلنے والوں کو راستہ دیں۔
- سامنے کی چیزوں سے ہوشیار رہیں اور آپ سے دور رہیں۔
- سواری کرتے وقت خلفشار کی اجازت نہ دیں، جیسے فون کا جواب دینا یا کسی دوسری سرگرمیوں میں مشغول ہونا۔
- مصنوعات پر ایک سے زیادہ افراد سوار نہیں ہوسکتے ہیں۔
- جب آپ پروڈکٹ کو دوسرے سواروں کے ساتھ سوار کرتے ہیں، تو تصادم سے بچنے کے لیے ہمیشہ محفوظ فاصلہ رکھیں۔
- موڑتے وقت اپنا توازن برقرار رکھنا یقینی بنائیں۔
- غلط طریقے سے ایڈجسٹ شدہ بریکوں کے ساتھ سواری خطرناک ہے اور اس کے نتیجے میں سنگین چوٹ یا موت واقع ہو سکتی ہے۔
- آپریٹنگ کے دوران بریک گرم ہو سکتی ہے، اپنی ننگی جلد سے بریک کو مت چھونا۔
- بہت سخت یا بہت زیادہ اچانک بریک لگانے سے وہیل بند ہو سکتی ہے، جس سے آپ کنٹرول کھو سکتے ہیں اور گر سکتے ہیں۔ اچانک یا زیادہ بریک لگانے سے چوٹ یا موت واقع ہو سکتی ہے۔
- اگر بریک ڈھیلی ہو جاتی ہے، تو براہ کرم مسدس رنچ، سکریو ڈرایور، یا دوسرے قابل اطلاق آلے کے ساتھ ایڈجسٹ کریں، یا براہ کرم Jetson کیئر ٹیم سے رابطہ کریں۔
- پھٹے یا ٹوٹے ہوئے حصوں کو فوری طور پر تبدیل کریں۔
- سواری سے پہلے چیک کریں کہ آیا تمام حفاظتی لیبل اپنی جگہ پر ہیں اور سمجھ گئے ہیں۔
- مالک اس مظاہرے کے بعد یونٹ کے استعمال اور آپریشن کی اجازت دے گا کہ اس طرح کے آپریٹرز استعمال سے پہلے یونٹ کے تمام اجزاء کو سمجھ سکتے اور چلا سکتے ہیں۔
- مناسب تربیت کے بغیر سواری نہ کریں۔ تیز رفتار، ناہموار خطوں یا ڈھلوانوں پر سواری نہ کریں۔ کرتب نہ کریں یا اچانک مڑیں۔
- انڈور استعمال کے لیے تجویز کردہ۔
- UV شعاعوں، بارش اور عناصر کی طویل نمائش سے انکلوژر مواد کو نقصان پہنچ سکتا ہے، استعمال میں نہ ہونے پر گھر کے اندر اسٹور کریں۔
- ذاتی ای-موبلٹی ڈیوائسز اونچائی والے مقامات پر استعمال کے لیے نہیں ہیں جنہیں برقی سرکٹس میں برقی تاروں کے درمیان کلیئرنس میں اضافہ کی ضرورت ہوتی ہے، اس بات کی نشاندہی کرتے ہیں کہ وہ سطح سمندر سے 2,000 میٹر سے زیادہ بلندی پر استعمال کے لیے نہیں ہیں۔
- صرف وہی بیٹری استعمال کریں جو مینوفیکچرر کی طرف سے بتائی گئی ہے۔
- استعمال میں نہ ہونے پر گھر کے اندر اسٹور کریں۔ چارجنگ کے دوران یا ڈرائیونگ کے استعمال میں نہ ہونے کے دوران گھر کے اندر ہی نکل جائیں۔
- وارننگ - آگ کا خطرہ - صارف کے ذریعہ کسی بھی حصے کی مرمت نہیں کی جاسکتی ہے۔
- وارننگ - آگ اور الیکٹرک شاک کا خطرہ - صارف کے قابل خدمت حصے نہیں ہیں۔
- احتیاط: آگ لگنے کا خطرہ
- سوار کا وزن 300 پونڈ سے زیادہ نہیں ہونا چاہیے۔ 136.1 کلوگرام

ترمیمات

Jetson Care ٹیم کی ہدایت کے بغیر یونٹ یا یونٹ کے کسی بھی اجزاء کو جدا کرنے، ترمیم کرنے، مرمت کرنے یا تبدیل کرنے کی کوشش نہ کریں۔ یہ کسی بھی وارنٹی کو باطل کر دے گا، اور خرابی کا باعث بن سکتا ہے جو چوٹ کا سبب بن سکتا ہے۔

اضافی آپریشن احتیاطی تدابیر

جب پروڈکٹ آن ہو اور پہیے حرکت میں ہوں تو اسے زمین سے نہ اٹھائیں۔ اس کے نتیجے میں پہیے آزادانہ طور پر گھوم سکتے ہیں، جو آپ کو یا آس پاس کے دوسروں کو چوٹ پہنچا سکتے ہیں۔ پروڈکٹ کو آن یا آف نہ کریں، اور اسے استعمال کرتے وقت چھلانگ نہ لگائیں۔ آپریشن کے دوران ہمیشہ اپنے پیروں کو فٹ ریسٹ پر مضبوطی سے لگائے رکھیں۔ استعمال کرنے سے پہلے ہمیشہ بیٹری چارج چیک کریں۔

استعمال شدہ بیٹری کو ضائع کرنا



بیٹری میں خطرناک مادے ہوسکتے ہیں جو ماحول اور انسانی صحت کو خطرے میں ڈال سکتے ہیں۔ بیٹری اور/یا پیکیجنگ پر نشان زد یہ علامت بتاتی ہے کہ استعمال شدہ بیٹری کو میونسپل فضلہ نہیں سمجھا جائے گا۔ بیٹریوں کو ری سائیکلنگ کے لیے مناسب جمع کرنے کے مقام پر تھکانے لگانا چاہیے۔ اس بات کو یقینی بنا کر کہ استعمال شدہ بیٹریوں کو صحیح طریقے سے ضائع کیا جائے، آپ ماحول اور انسانی صحت کے لیے ممکنہ منفی نتائج کو روکنے میں مدد کریں گے۔ مواد کی ری سائیکلنگ سے قدرتی وسائل کے تحفظ میں مدد ملے گی۔ استعمال شدہ بیٹریوں کی ری سائیکلنگ کے بارے میں مزید معلومات کے لیے، براہ کرم اپنی مقامی میونسپلٹی ویسٹ ڈسپوزل سروس سے رابطہ کریں۔

انتباہ:

اس پروڈکٹ کو استعمال کرتے وقت ہمیشہ بنیادی احتیاطی تدابیر پر عمل کریں، بشمول درج ذیل:

(A) مصنوعات کو استعمال کرنے سے پہلے تمام ہدایات پڑھیں۔

(B) چوٹ کے خطرے کو کم کرنے کے لیے، جب پروڈکٹ کو بچوں کے قریب استعمال کیا جائے تو سخت نگرانی ضروری ہے۔

(C) مصنوعات میں انگلیاں یا ہاتھ نہ ڈالیں۔

(D) اگر لچکدار پاور کیبل یا آؤٹ پٹ کیبل کچل گئی ہو، موصلیت ٹوٹ گئی ہو، یا نقصان کے کوئی اور اشارے ہوں تو اس پروڈکٹ کا استعمال نہ کریں۔

(E) تمام آلات کے لیے۔ ہدایات میں درج ہونا چاہیے: یہ آلات **(10°C -14°F)** سے کم یا **(40°C 104°F)** سے زیادہ محیطی درجہ حرارت میں استعمال کے لیے نہیں ہے۔

(F) تمام آلات کے لیے، ہدایات میں یہ معلومات شامل ہونی چاہیے:
بیٹری کو اس وقت چارج کرنے کے لیے ڈیزائن کیا گیا ہے جب محیطی درجہ حرارت **(0°C 32°F)** اور **(40°C 104°F)** کے درمیان ہو۔ جب محیطی درجہ حرارت اس حد سے باہر ہو تو بیٹری کو کبھی بھی چارج نہ کریں۔

تعمیل کا نوٹس

یہ آلہ FCC قواعد کے حصہ 15 کی تعمیل کرتا ہے۔ آپریشن مندرجہ ذیل دو شرائط کے ساتھ مشروط ہے: **(1)** یہ آلہ نقصان دہ مداخلت کا سبب نہیں بن سکتا، اور **(2)** اس آلہ کو موصول ہونے والی کسی بھی مداخلت کو قبول کرنا چاہیے، بشمول مداخلت جو ناپسندیدہ آپریشن کا سبب بن سکتی ہے۔ انتباہ: اس یونٹ میں تبدیلیاں یا ترمیمات جو تعمیل کے لیے ذمہ دار فریق کی طرف سے واضح طور پر منظور نہیں کی گئی ہیں، صارف کے آلات کو چلانے کا اختیار ختم کر سکتی ہیں۔

نوٹ: اس سامان کو جانچ کی گئی ہے اور FCC قواعد کے حصہ 15 کے مطابق کلاس B ڈیجیٹل ڈیوائس کی حدود کی تعمیل کرتے ہوئے پایا گیا ہے۔ یہ حدود رہائشی تنصیب میں نقصان دہ مداخلت کے خلاف معقول تحفظ فراہم کرنے کے لیے بنائی گئی ہیں۔ یہ سامان ریڈیو فریکوئنسی توانائی پیدا کرتا ہے، استعمال کرتا ہے اور اس کو خارج کر سکتا ہے اور، اگر انسٹال اور ہدایات کے مطابق استعمال نہ کیا جائے تو، ریڈیو مواصلات میں نقصان دہ مداخلت کا سبب بن سکتا ہے۔ تاہم، اس بات کی کوئی ضمانت نہیں ہے کہ کسی خاص تنصیب میں مداخلت نہیں ہوگی۔ اگر یہ سامان ریڈیو یا ٹیلی ویژن کے استقبالیہ میں نقصان دہ مداخلت کا باعث بنتا ہے، جس کا تعین آلات کو آف اور آن کر کے کیا جا سکتا ہے، تو صارف کی حوصلہ افزائی کی جاتی ہے کہ وہ درج ذیل میں سے ایک یا زیادہ اقدامات کے ذریعے مداخلت کو درست کرنے کی کوشش کریں۔

- وصول کرنے والے اینٹینا کو دوبارہ ترتیب دیں یا دوبارہ منتقل کریں۔
- سامان اور وصول کنندہ کے درمیان علیحدگی میں اضافہ کریں۔
- سامان کو کسی ایسے سرکٹ پر آؤٹ لیٹ سے جوڑیں جس سے رسیور جڑا ہوا ہے۔
- مدد کے لیے ڈیلر یا کسی تجربہ کار ریڈیو/ٹی وی ٹیکنیشن سے مشورہ کریں۔
- کلاس B FCC کی حدود کی تعمیل کو یقینی بنانے کے لیے اس یونٹ کے ساتھ شیلڈ کیبلز کا استعمال کیا جانا چاہیے۔

کیلیفورنیا کی تجویز 65

انتباہ:

یہ پروڈکٹ آپ کو کیڈمیم سمیت کیمیکلز سے بے نقاب کر سکتی ہے، جو ریاست کیلیفورنیا میں کینسر اور پیدائشی نقائص یا دیگر تولیدی نقصان کا سبب بنتی ہے۔

مزید معلومات کے لیے جائیں:
.WWW.P65WARNINGS.CA.GOV

انتباہ:

درج ذیل ہدایات پر عمل کرنے میں ناکامی کے نتیجے میں بچے یا دوسروں کو چوٹ پہنچ سکتی ہے۔

- اسمبلی کے دوران چھوٹے حصوں کو بچوں سے دور رکھیں۔
- لوازمات کو ایک بالغ کے ذریعہ جمع اور ہٹا دیا جانا چاہئے۔
- نقصان کے لئے اکثر مصنوعات کا معائنہ کریں۔

*** بالغوں کی اسمبلی کی ضرورت ہے۔**

انتباہ:

چوٹ کے خطرے کو کم کرنے کے لیے، بالغوں کی نگرانی کی ضرورت ہے۔ سڑکوں پر، موٹر گاڑیوں کے قریب، کھڑی جھکاؤ یا سیڑھیوں پر یا اس کے قریب، سوئمنگ پول یا پانی کے دیگر ذخائر میں کبھی استعمال نہ کریں۔ ہمیشہ جوتے پہنیں، اور کبھی بھی 1 سے زیادہ سوار کی اجازت نہ دیں۔

وارنٹی کوریج اور پروڈکٹ رجسٹریشن۔

جنرل لمیٹڈ وارنٹی

آپ کی نئی JETSON پروڈکٹ کو مواد اور کاریگری میں نقائص کے خلاف ضمانت دی گئی ہے جیسا کہ اشارہ کیا گیا ہے۔ RIDEJETSON.COM/WARRANTY اصل خوردہ خریداری کی تاریخ سے وقت کی ایک مدت کے لیے جبJETSON کے صارف دستورالعمل کے مطابق استعمال کیا جائے (حوالہ RIDEJETSON.COM/SUPPORT). **اس وارنٹی کے تحت، آپ اپنے دعوے JETSON کو بھیجنے کے قابل ہو جائیں گے یہاں تک کہ ان حالات میں بھی جب آپ نے ہمارے مجاز خوردہ فروشوں میں سے ایک سے JETSON پروڈکٹ خریدا ہو۔** ہماری وارنٹی کی مکمل شرائط پڑھنے کے لیے، ملاحظہ کریں. RIDEJETSON.COM/WARRANTY۔

پروڈکٹ رجسٹریشن

اپنے نئےJETSON کو رجسٹر کریں تاکہ آپ کو پرسنلائزڈ پروڈکٹ اور وارنٹی سپورٹ کی طرف تیزی سے ٹریک کیا جا سکے۔ پر اپنی حرکت کریں۔RIDEJETSON.COM/PRODUCT-REGISTRATION .

اپنی مصنوعات کو استعمال کرنے کے لیے وارنٹی یا وارنٹی کوریج کے بارے میں پوچھ گچھ کریں، ہم سے براہ راست رابطہ کریں۔

www.ridejetson.com

1. کے بارے میں آپ کی پروڈکٹ۔

1.1 پروڈکٹ کا جائزہ

1. ہینڈل بار* (تفصیلات صفحہ 10)
2. تنا
3. ہیڈلائٹ*
4. فرنٹ فینڈر* (× 2)
5. سامنے کا کانٹا
6. ڈسک بریک (× 2؛ سامنے اور پیچھے)
7. ڈسٹ کیپ کے ساتھ ٹائر والو
   (× 2؛ آگے اور پیچھے)
8. وہیل
   (× 2؛ سامنے اور پیچھے)
9. پیچھے کی معطلی.
10. ریفلیکٹر کے ساتھ پیڈل
    (× 2؛ بائیں اور دائیں)
11. کرینک سیٹ
12. زنجیر
13. کِک اسٹینڈ
14. جاکی وہیل
15. DERAILLEUR
16. ریئر فینڈر
17. ریئر ریفلیکٹر
18. ٹرن سگنلز کے ساتھ پیچھے کی روشنی
19. فریم
20. نشست
21. بیٹری (ہٹائی جا سکتی ہے)
    A بیٹری ہینڈل
    B بیٹری لاک
    C کور کے ساتھ پورٹ چارج کرنا
22. بیٹری لاک کی چابی (× 2)
23. چارجر
24. چارجنگ کیبل

* اسمبلی کی ضرورت ہے۔

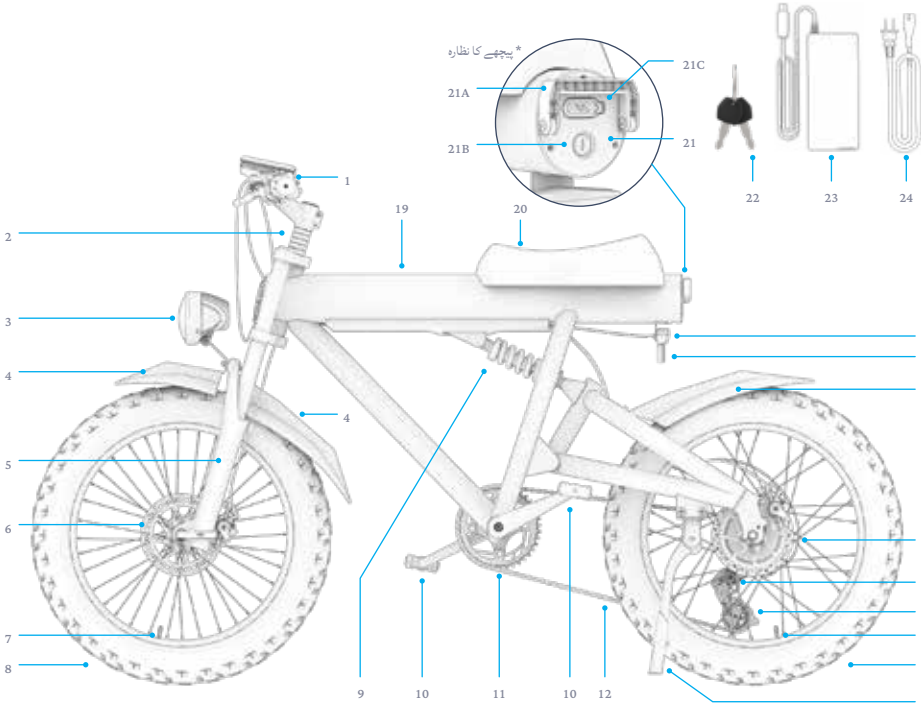

نوٹ: تصاویر اصل پروڈکٹ کی ظاہری شکل کی عکاسی نہیں کر سکتی ہیں.

1. بائیں ہینڈ بریک (فرنٹ وہیل)
2. لائٹنگ بٹن
3. ٹرن سگنل سوئچ
4. ہارن بٹن
5. نیچے بٹن
6. پاور/موڈ بٹن
7. اوپر کا بٹن
8. ریفلیکٹر
9. LCD اسکرین
10. ہینڈل بار کلیمپ
11. گیئر شفٹر
A) اپ شفٹ بٹن
ب) ڈاؤن شفٹ لیور
12. ایکسلریشن ٹوئسٹ تھروٹل
13. دائیں ہینڈ بریک (پچھلا پہیہ)

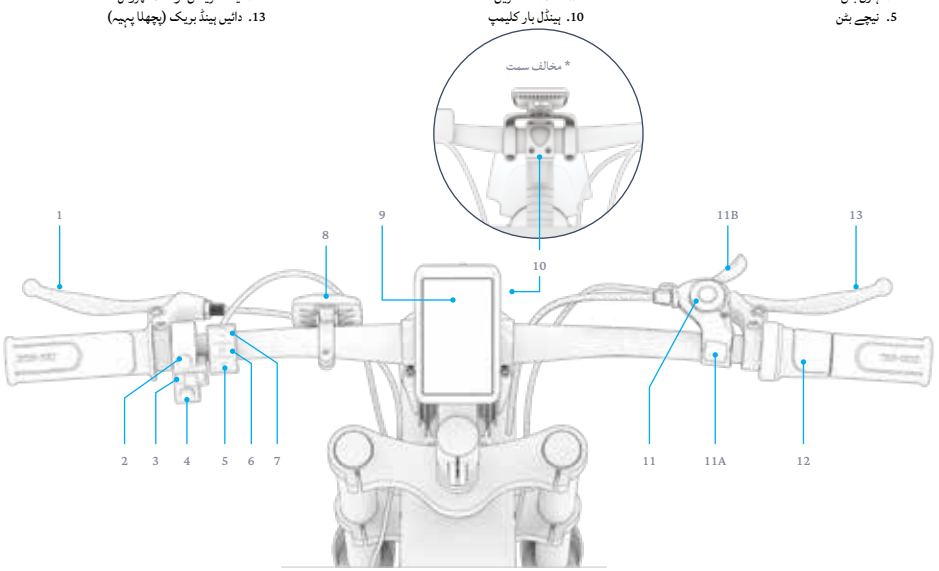

1.2 باکس میں کیا ہے۔

اسمبلی، ایڈجسٹمنٹ، اور دیکھ بھال کے لئے شامل اوزار:

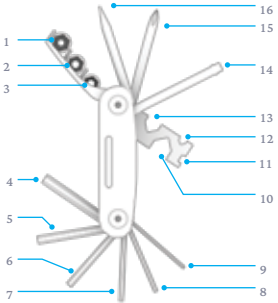

ملٹی ٹول ٹپ کی شناخت:	
1. 10 ملی میٹر ساکٹ	9. 2 ملی میٹر ایلن کلید
2. 9 ملی میٹر ساکٹ	10. 15 ملی میٹر ہیکس رنچ
3. 8 ملی میٹر ساکٹ	11. 14 گیج اسپاک رنچ
4. 6MM ایلن کلید	12. 8 ملی میٹر ہیکس رنچ
5. 5 ملی میٹر ایلن کلید	13. 10 ملی میٹر ہیکس رنچ
6. 4MM ایلن کلید	14. ساکٹ سکرو
7. 3 ملی میٹر ایلن کلید	15. فلپس-ہیڈ سکریو ڈرایور
8. 2.5MM ایلن کلید	16. فلیٹ سر سکریو ڈرایور

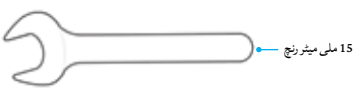



فرنٹ وہیل اٹیچمنٹ کے لیے ڈھیلا حصہ شامل ہے:

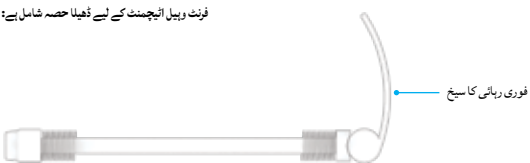

نوٹ: اسمبلی کے لیے درکار اضافی پرزے اور پارٹ ویئر پہلے سے منسلک ہیں۔ تفصیلات کے لیے اسمبلی کے اقدامات دیکھیں۔

1.3 پروڈکٹ کی تفصیلات

- وزن کی حد: 300 پونڈ | 136.1 کلوگرام
- پروڈکٹ وزن: 70 پونڈ | 31.8 کلوگرام
- تجویز کردہ عمر: +14
- پروڈکٹ کے طول و عرض، کھولے گئے: (IN (L) × 25.8 IN (W) × 40.5 IN (H) | 169.7 CM (L) × 65.5 CM (W) × 102.9 CM (H 66.8
- ٹائر کا سائز: (W 20.0 IN × 4.0 IN (H) | 50.8 CM (W × 10.16 CM (H)
- زیادہ سے زیادہ رفتار: 20 میل فی گھنٹہ | 32.2 کلومیٹر فی گھنٹہ*
- زیادہ سے زیادہ پیڈل اسسٹ رینج: 37 میل | 59.5 کلومیٹر *
- زیادہ سے زیادہ تھروٹل رینج: 27 میل | 43.5 کلومیٹر *
- بریک کی قسم: سامنے اور پچھلے پہیے کے ڈسک بریکوں کا ہینڈ بریک کنٹرول
- بیٹری: 48V 10.4AH
- بیٹری کی قسم: لتیم آئن
- موٹر: 500W **
- چارجر آؤٹ پٹ: 54.6V، 2.0A
- چارجر وولٹیج: UL 100 - 240V
- چارج کرنے کا وقت: تقریبا 6 گھنٹے
- تجویز کردہ ٹائر پریشر: 20 PSI
- گیئرز کی تعداد: 7
- رفتار کے طریقوں کی تعداد: 5
- پانی کی مزاحمت کی درجہ بندی: IPX4
- یو ایل سرٹیفیکیشن: 2849

*مصنوعات کی حد، رفتار، بیٹری کی زندگی، اور دیگر وضاحتیں سوار کی بنیاد پر مختلف ہو سکتی ہیں۔ سواری کے حالات

**چوٹی کی طاقت

1.4 آن لائن وسائل

ہمارے سب سے زیادہ کے لیے اسکین کریں۔
تازہ کاری شدہ مصنوعات
بورڈنگ مواد
اور سپورٹ وسائل۔

اس صارف دستی کو آن لائن تلاش کریں۔
https://cdn.shopify.com/s/files/1/2530/6734/files/OTTO_MANUAL-web-1754427653669.pdf

ہمارے صارف کتابچے کا مجموعہ یہاں پر تلاش کریں۔
https://ridejetson.com/pages/product-manuals

UR

2.
تنصیب کی ہدایات.

2.1 ابتدائی نوٹس

- اپنے ایڈونچر کو ٹھیک سے شروع کریں. اس پروڈکٹ کو استعمال کرنے سے پہلے، احتیاط سے صارف کا پورا دستی پڑھیں، بشمول حفاظتی انتباہات. یقینی بنائیں کہ آپ سب کو سمجھتے ہیں، قبول کرتے ہیں اور ان پر عمل کرتے ہیں:
  - ڈویلپر کی سفارشات.
  - حفاظتی ہدایات اور انتباہات.
  - مقامی سواری اور آپریشنل قوانین اور آرڈیننس.

- ان باکسنگ کرتے وقت خیال رکھیں، کیونکہ ہینڈل بار صرف فریم سے نیم منسلک ہوگا. تمام پیکیجنگ کو ہٹا دیں اور اسمبلی سے پہلے ای-بائیک کو اس کے کک اسٹینڈ پر سیدھا رکھیں. (سیکشن 4.8 کا حوالہ دیں)

- اس مینوئل میں دی گئی ہدایات — دائیں، بائیں، آگے/آگے، اور پیچھے/پیچھے — پر مبنی ہیں جیسا کہ ای بائیک پر بیٹھنے پر سوار انہیں دیکھے گا. مثال کے طور پر ای بائیک کا "دائیں طرف" وہ طرف ہے جہاں سوار کا دایاں ہاتھ ہوگا.

2.2 سوار کی مناسبیت

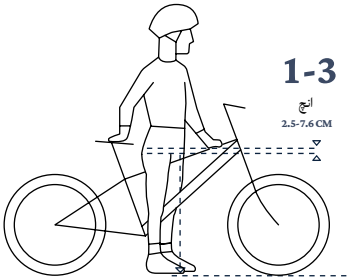

محفوظ اور آرام دہ سواری کے لیے، کم از کم 1-3 انچ (2.5-7.6cm) کروٹ اور موٹر سائیکل کے فریم کی اوپری ٹیوب کے درمیان جب سوار دونوں پاؤں زمین پر چپٹے رکھ کر پروڈکٹ کو گھساتا ہے.

2.3 ہینڈل بار کو جوڑنا

آپ کو ملٹی ٹول کی 5 ملی میٹر اور 4 ملی میٹر ایلن کلیدی تجاویز کی ضرورت ہوگی۔

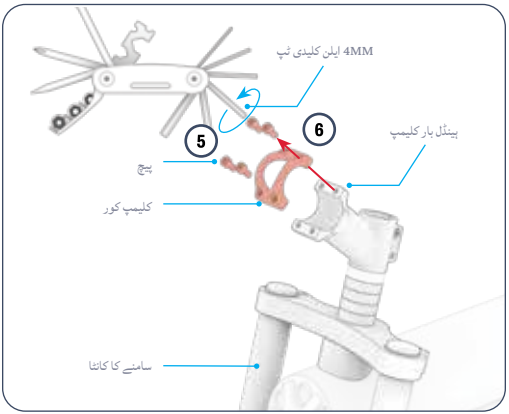

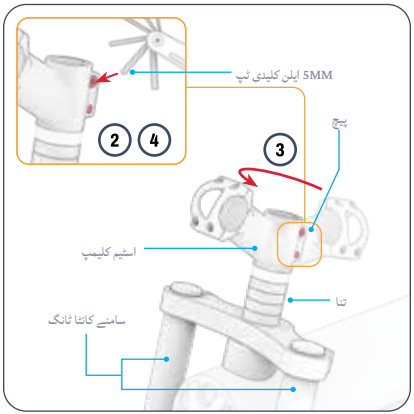

5. ہینڈل بار کے کلیمپ پر موجود 4 پیچ کو 4MM ایلن کلید کے ساتھ گھڑی کی سمت موڑ کر ڈھیلا کریں اور ہٹا دیں۔
6. کلیمپ کور کو ہٹا دیں اور اسے 4 پیچ کے ساتھ ایک طرف رکھ دیں۔

1. موٹر سائیکل کے فریم کو پچھلے پہیے اور سامنے کے کانٹے پر سیدھا رکھیں۔
2. 5MM ایلن کی کے ساتھ 2 - 3 گردشوں کے لیے اسٹیم کلیمپ میں بولٹ کو ڈھیلا کریں (لیکن نہ ہٹائیں) انہیں گھڑی کی مخالف سمت میں موڑ دیں۔
3. اسٹیم کلیمپ کو اس وقت تک گھمائیں جب تک کہ ہینڈل بار کلیمپ کا رخ موٹر سائیکل کے سامنے نہ ہو۔ اس بات کو یقینی بنائیں کہ سامنے کا کانٹا بھی اس طرح پر مبنی ہو کہ کانٹے کی ٹانگیں فریم کے بائیں اور دائیں جانب بھی ہوں۔
4. اسٹیم کلیمپ میں بولٹ کو 5MM ایلن کی کے ساتھ گھڑی کی سمت موڑ کر دوبارہ سخت کریں۔

احتیاط: اس بات کو یقینی بنائیں کہ تمام کیبلز اور تاریں ہینڈل بار کے سامنے ہیں، الجھ نہیں رہی ہیں، کسی بھی حرکت پذیر پرزوں کی راہ میں نہیں ہیں، اور ہینڈل بار کی گردش کو روکیں گی۔

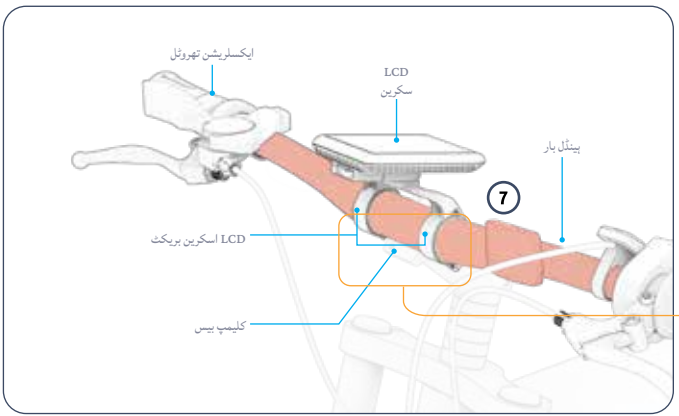

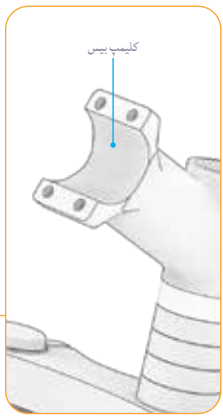

7. ہینڈل بار کو احتیاط سے کلیمپ بیس پر اٹھائیں اور اسے اس طرح رکھیں کہ:
- یہ کلیمپ کے مڑے ہوئے نچلے حصے میں واقع ہے۔
- یہ موٹر سائیکل کے دائیں جانب ایکسلریشن تھروٹل کے ساتھ اورینٹڈ ہے۔
- یہ کلیمپ میں مرکز اور متوازن ہے۔
- ہینڈل بار کلیمپ بیس LCD اسکرین کی 2 بریکٹ ٹانگوں کے درمیان ہے۔

نوٹ: کلیمپ تک رسائی حاصل کرنے اور کلیمپ ہارڈویئر کو محفوظ کرنے کے لیے آپ کو LCD اسکرین کو گھمانا پڑ سکتا ہے۔

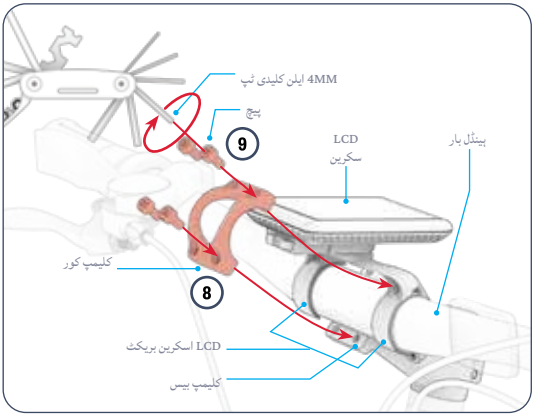

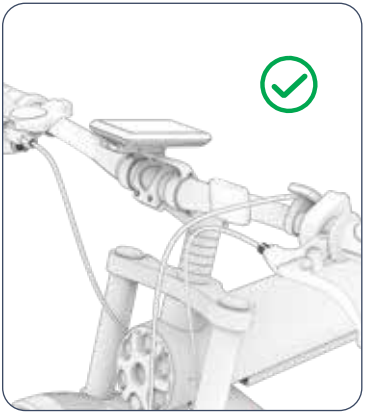

10. چیک کریں کہ ہینڈل بار کلیمپ میں محفوظ ہے۔
11. چیک کریں کہ جب ہینڈل بار بائیں یا دائیں طرف مڑتا ہے تو ہینڈل بار اور سامنے کا کانٹا سیدھ میں گھومتا ہے۔

8. کلیمپ کور کو ہینڈل بار کے بیچ میں اس طرح رکھیں کہ:
کور میں 4 سوراخ کلیمپ بیس کے چار سوراخوں کے ساتھ منسلک ہیں۔
• کور ہینڈل بار کے منحنی خطوط پر چپکا ہوا ہے۔
• کور LCD بریکٹ سے صاف ہے اور LCD اسکرین کے تمام حصوں اور اس کے بریکٹ کے نیچے ہے۔
9. کلیمپ کور کے سامنے والے 4 سوراخوں میں 4 پیچ دوبارہ ڈالیں۔ ہینڈل بار اور کلیمپ کور کو پوزیشن میں رکھتے ہوئے، ایلن کی کے ساتھ اسکرو کو گھڑی کی سمت میں گھما کر سخت کریں۔

2.4 فرنٹ وہیل کو جوڑنا

آپ کو فوری ریلیز سکیور کی ضرورت ہوگی.

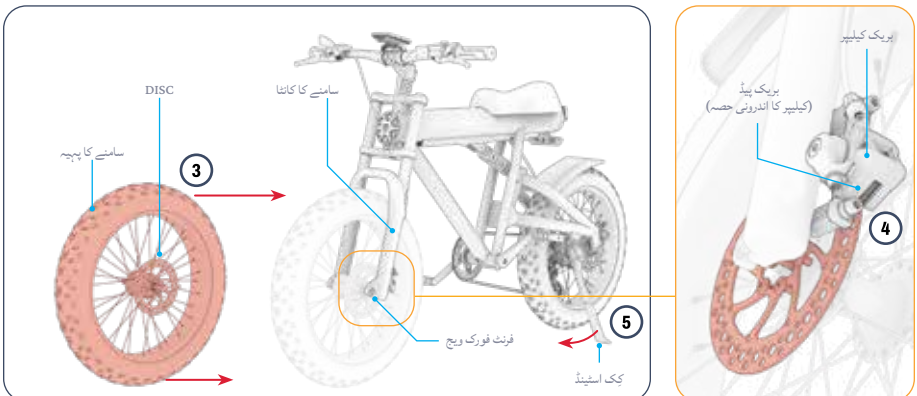

1. چیک کریں کہ پلاسٹک کی پیکیجنگ کے تمام تحفظات پہیے اور سامنے والے کانٹے سے ہٹا دیے گئے ہیں.
2. ڈسک کے ساتھ پہیے کی طرف اور بریک کیلیپر کے ساتھ سامنے کے کانٹے کی طرف تلاش کریں. وہیل کو کانٹے کے سامنے سیدھا رکھیں تاکہ ڈسک کے ساتھ پہیے کا رخ بریک کیلیپر کے ساتھ فورک کے کنارے ہو.
3. موٹر سائیکل کے اگلے حصے کو احتیاط سے اٹھائیں اور وہیل کو سامنے والے کانٹے کی ٹانگوں کے درمیان گھمائیں. سامنے والے پہیے کو سامنے کے کانٹے کے درمیان اس طرح رکھیں کہ وہیل کی ڈسک سائیڈ بریک کے اجزاء کے ساتھ فورک کی طرف ہو.
4. آہستہ سے سامنے والے کانٹے کو پہیے کے گرد نیچے کی رہنمائی کریں جب تک کہ ہر کانٹے کی ٹانگ کے پچھ سامنے کے ایکسل کے گرد چیک نہ جائیں.
   اہم: اس بات کو یقینی بنائیں کہ ڈسک بریک کیلیپر کے اندر 2 بریک پیڈز کے درمیان واقع ہے.
5. موٹر سائیکل کو کِک اسٹینڈ پر کھڑا کریں (سیکشن 4.8).

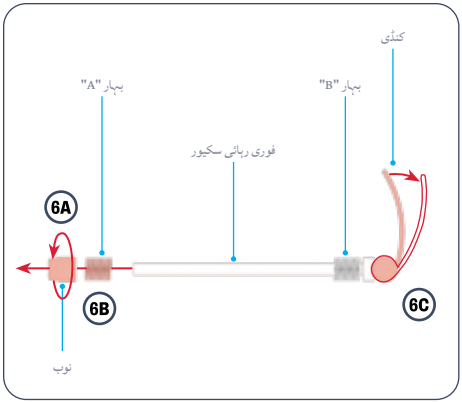

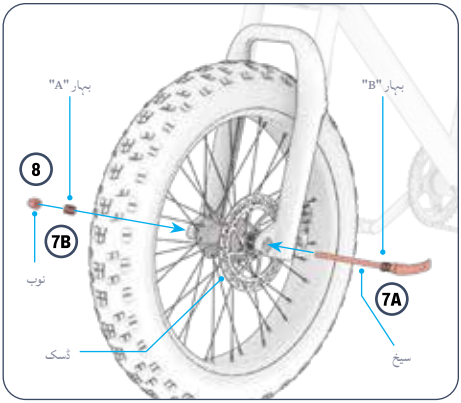

7. بریک اور ڈسک کے ساتھ موٹر سائیکل کی طرف سے، سامنے والے ایکسل (A) کے ذریعے فوری طور پر چھوڑنے والے سکیور کو سلائیڈ کریں۔ اسپرنگ "A" کو سیخ کے سرے پر واپس اس طرح سلائیڈ کریں کہ اسپرنگ کا چھوٹا حصہ پہیے (B) کے قریب ہو۔
8. آہستہ سے نوب کو گھڑی کی سمت میں سیخ کے سرے پر گھمائیں، لیکن اسے مکمل طور پر سخت نہ کریں۔

6. فوری ریلیز ہونے والے سکیور پر موجود نوب کو گھڑی کی مخالف سمت (A) سے گھما کر ہٹا دیں۔ سیخ (B) سے بہار "A" کو ہٹا دیں، اور کنڈی (C) کو کھولیں۔

اہم: اسپرنگ "B" کو کنڈی کے ساتھ والے سکیور پر چھوڑ دیں۔

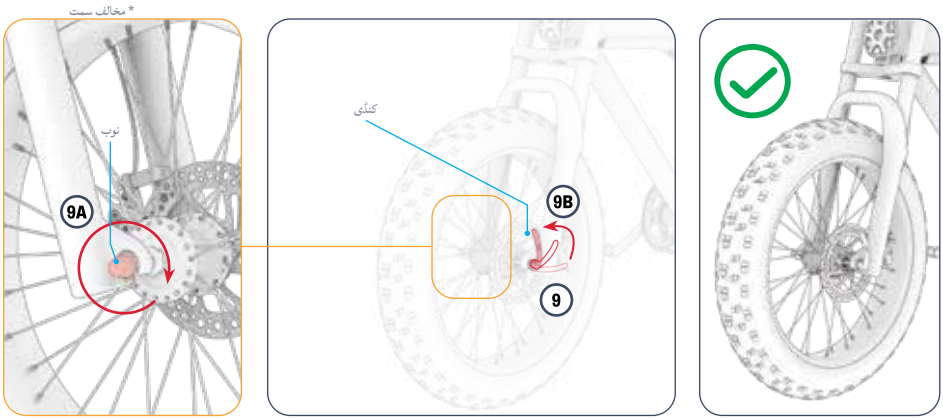

10. چیک کریں کہ وہیل آزادانہ طور پر گھومتا ہے اور محفوظ ہے۔

ٹوبل شوٹنگ: اگر آپ فوری طور پر جاری ہونے والے سکیور پر کنڈی کو کھول یا بند نہیں کر سکتے ہیں، تو دستک کو ½ گھڑی کی مخالف سمت میں اس وقت تک ڈھیلا کریں جب تک کہ آپ کنڈی کو استعمال نہ کر لیں۔ زیادہ ڈھیلا نہ کریں: کنڈی کھولتے اور بند کرتے وقت آپ کو کچھ تناؤ محسوس کرنا چاہیے۔

9. فوری ریلیز ہونے والے سکیور پر کنڈی کو مضبوطی سے پکڑیں جب آپ سیخ پر دستک کو گھڑی کی سمت موڑ کر سخت کرتے ہیں (A)۔ فوری ریلیز سکیور (B) پر لیچ کو بند کریں۔

⚠ **انتباہ:** اس بات کو یقینی بنائیں کہ پہیے کو سیخ کے ساتھ سامنے والے کانٹے پر محفوظ طریقے سے جکڑا ہوا ہے۔ اگر سکیور کو ٹھیک طرح سے سخت کیا گیا ہے، تو سکیور لیچ کو بند کرتے ہوئے شروع میں کچھ مزاحمت کا سامنا کرنا پڑے گا اور پھر مکمل طور پر بند کرنے کے لیے زبردست کوشش کی ضرورت ہے۔ ایک غیر محفوظ پہیہ ڈھیلا ہو سکتا ہے یا گر سکتا ہے، جس سے سوار کو شدید چوٹ کا خطرہ لاحق ہو جاتا ہے۔

2.5 پیڈلائٹ اور فرنٹ فینڈر کو جوڑنا

آپ کو ملٹی ٹول کی 6 ملی میٹر ایلن کی ٹپ اور 10 ملی میٹر رنچ کی ضرورت ہوگی۔

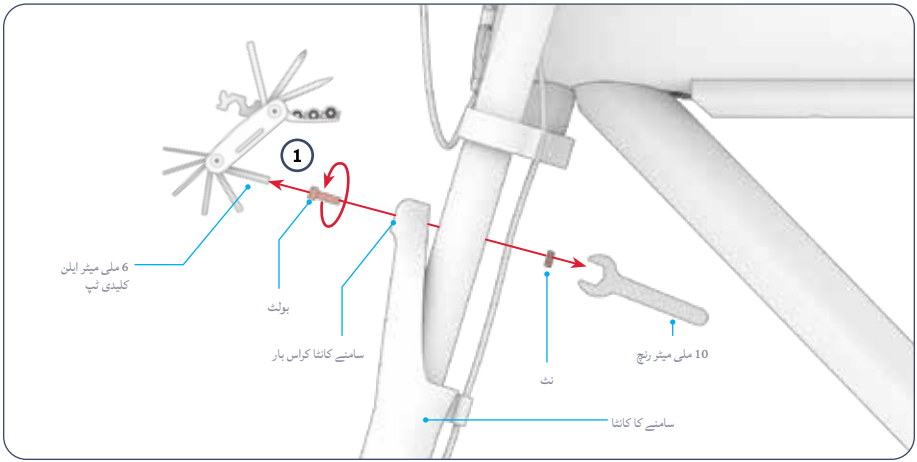

1. سامنے والے کانٹے کے کراس بار کے پچھلے حصے پر نٹ کو مستحکم رکھنے کے لیے 10 ملی میٹر رینچ کا استعمال کریں۔ ملٹی ٹول کی 6MM ایلن کلیدی ٹپ کے ساتھ سامنے والے فورک کراس بار کے سامنے والے حصے پر بولٹ کو گھڑی کی مخالف سمت میں موڑ کر ڈھیلا کریں اور ہٹا دیں۔ ہارڈ ویئر کو ایک طرف رکھیں۔

UR

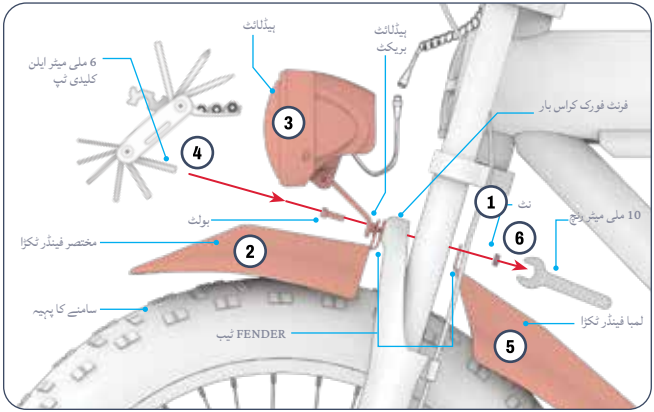

اہم:
بیڈلائٹ کی پوزیشننگ کرتے وقت، اس بات کو یقینی بنائیں کہ بیڈلائٹ کو فریم کے ساتھ جوڑنے والی تار روشنی کے پیچھے ہے، اور کسی حرکت پذیر حصوں یا میکانزم، جیسے وہیل یا بریک کے راستے میں نہیں ہے۔

اہم: بجلی کی تاروں کو احتیاط کے ساتھ سنبھالیں۔

5. تمام ٹکڑوں کو اپنی جگہ پر رکھنا جاری رکھیں جب آپ لانگ فینڈر کے ٹکڑے کو فرنٹ فورک کراس بار کے پیچھے اس طرح رکھیں کہ
   - فینڈر ٹیپ میں سوراخ بولٹ کی نوک کے ارد گرد ہوتا ہے۔
   - فینڈر پہیے کے پچھلے حصے پر نیچے کی طرف مڑا ہوا ہے۔
6. بولٹ کی نوک پر نٹ کو گھڑی کی سمت موڑ دیں۔ نٹ کو مستحکم رکھنے کے لیے **10MM** رینچ کا استعمال کریں جب کہ آپ ملٹی ٹول کی **6MM** ایلن کلیدی ٹپ کے ساتھ بولٹ کو گھڑی کی سمت موڑ کر اس میں بولٹ کو سخت کریں۔

2. فرنٹ فورک کراس بار کے سامنے چھوٹے فینڈر کے ٹکڑے کو اس طرح رکھیں کہ درج ذیل شرائط پوری ہوں:
   - فینڈر پہیے کے اوپر نیچے کی طرف مڑا ہوا ہے۔
   - فینڈر ٹیپ کا سوراخ سامنے والے فورک کراس بار کے سوراخ کے ساتھ منسلک ہے جس سے آپ نے ابھی ہارڈ ویئر کو ہٹایا ہے۔
3. چھوٹے فینڈر کے ٹکڑے کو اپنی جگہ پر رکھتے ہوئے، احتیاط سے بیڈلائٹ کو چھوٹے فینڈر کے ٹکڑے پر رکھیں تاکہ درج ذیل شرائط پوری ہوں:
   روشنی آگے کی طرف ہے۔
   - بریکٹ روشنی کے نیچے ہے اور موٹر سائیکل کے پیچھے کی طرف جھکا ہوا ہے۔
   - بریکٹ میں سوراخ فینڈر ٹیپ کے سوراخ کے ساتھ اور کراس بار کے بعد فورک کراس بار کے اختتامی جملے میں سوراخ کے ساتھ منسلک ہے جس سے آپ نے ابھی ہارڈ ویئر کو ہٹا دیا ہے۔
4. آگے سے، بولٹ کو سیدھے ہوئے سوراخوں کے سیٹ کے ذریعے دوبارہ داخل کریں جب تک کہ سامنے کے فورک کراس بار کے پچھلے حصے پر نوک نہ نکلے۔

⚠ **انتباہ:** الیکٹریکل پرزوں کو احتیاط سے ہینڈل کریں۔

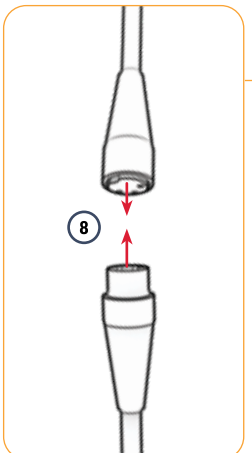

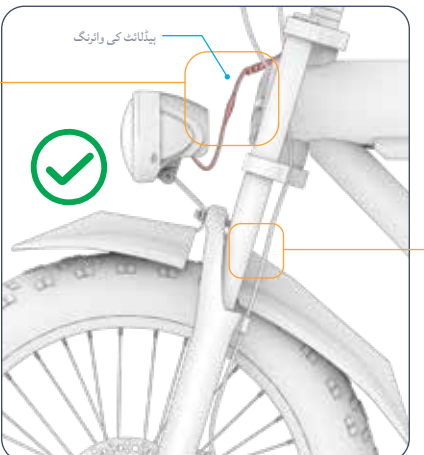



7. ہیڈلائٹ کو پاور سورس سے جوڑیں۔ ہیڈلائٹ کے ساتھ منسلک تار پر اندراج کپلر کو احتیاط سے ہینڈل بار سے منسلک تار پر وصول کرنے والے کپلر میں دھکیلیں۔

8. چیک کریں کہ ہیڈلائٹ اور فرنٹ فینڈر کے ٹکڑے فرنٹ فورک کراس بار پر محفوظ ہیں، اور چیک کریں کہ وہیل فینڈر کے ٹکڑوں کے نیچے آزادانہ طور پر گھوم رہی ہے۔ اگر ضروری ہو تو، فینڈر کے ٹکڑوں کی پوزیشننگ کو ایڈجسٹ کریں تاکہ وہ پہیے کی گردش سے صاف رہیں۔

2.6 پیڈل کو جوڑنا

آپ کو 15 ملی میٹر رینچ کی ضرورت ہوگی۔

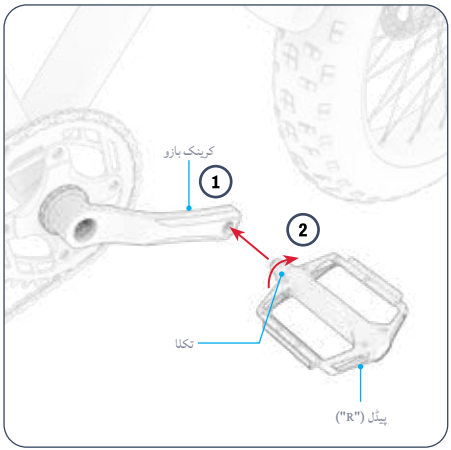

1. موٹر سائیکل کے دائیں جانب کرینک بازو کے آخر میں سوراخ کے ساتھ "R" کے نشان والے پیڈل پر اسپنڈل کو سیدھ میں کریں۔
2. پیڈل کی بنیاد کو مستحکم رکھیں اور اس بات کا خیال رکھتے ہوئے کہ سپنڈل سیدھے سوراخ میں داخل ہو جائے، اپنے دوسرے ہاتھ کا استعمال کرتے ہوئے سپنڈل کو گھڑی کی سمت سے سوراخ میں گھمائیں۔

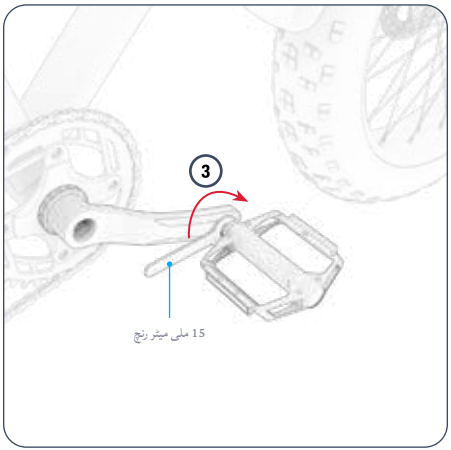

3. رینچ کو داخل کرنے اور پھر کرینک بازو میں اسپنڈل کو سخت کرنے کے لیے استعمال کریں۔
4. چیک کریں کہ صحیح پیڈل محفوظ ہے۔
5. بائیں ("L") پیڈل کے ساتھ اقدامات 2 - 5 کو دہرائیں۔

اہم: بائیں پیڈل پر اسپنڈل ریورس تھریڈڈ ہے اور اسے گھڑی کی مخالف سمت میں داخل اور سخت کرنے کی ضرورت ہے

2.7 بیٹری چارج کرنا

بیٹری کو مکمل چارج کرنے میں تقریباً 6 گھنٹے لگ سکتے ہیں. پہلے استعمال سے پہلے بیٹری کو مکمل طور پر چارج کریں. بیٹری کو اس وقت چارج کیا جا سکتا ہے جب اسے فریم میں محفوظ کیا جائے یا فریم سے ہٹا دیا جائے. (ہٹانے کے لیے سیکشن 4.9 دیکھیں.)

1. چارجنگ کیبل کو چارجر کے ساتھ جوڑیں.
2. موٹر سائیکل کے فریم پر چارجنگ پورٹ کور کو کھولیں.
3. چارجنگ کیبل کو دیوار میں لگائیں، اور پھر چارجر کی ہڈی کو چارجنگ پورٹ میں لگائیں.
4. جب چارجر پر اشارے کی روشنی سرخ سے سبز ہو جاتی ہے، تو آپ کی بیٹری مکمل چارج ہو چکی ہے. چارجر کی ہڈی کو چارجنگ پورٹ سے ہٹائیں اور چارجنگ کیبل کو وال آؤٹ لیٹ سے ان پلگ کریں.
5. چارجنگ پورٹ کور کو بند کریں.

اسٹیٹس	چارجر پر چارجنگ انڈیکیٹر لائٹ:
چارج ہو رہا ہے.	سرخ روشنی
چارجنگ مکمل	سبز روشنی

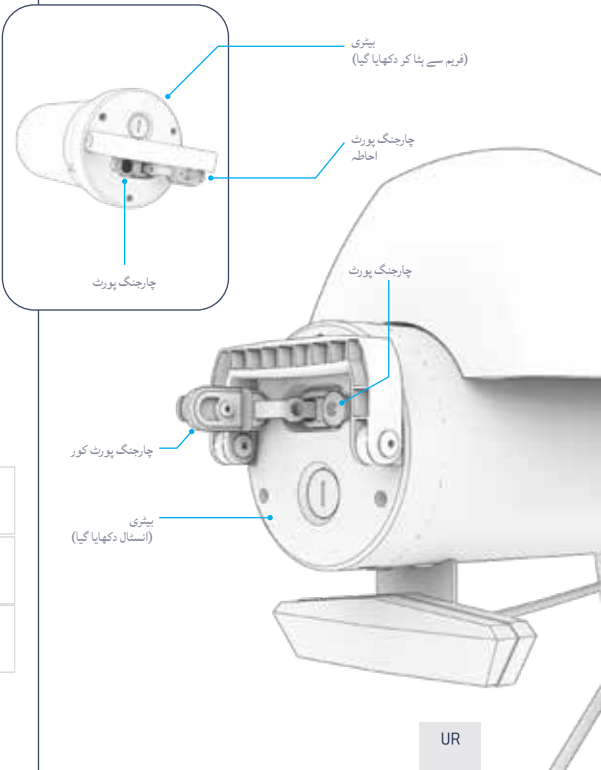

اہم:

صرف شامل چارجر یا JY-546200 یا پارٹ SKU PJOTTO-CH کا لیبل لگا ہوا JETSON کے ذریعے براہ راست حاصل کردہ چارجر استعمال کریں۔

⚠ انتباہ: درست چارجر استعمال کرنے میں ناکامی کے نتیجے میں آگ اور دھماکہ ہو سکتا ہے، جس کے نتیجے میں املاک کو نقصان، چوٹ اور موت ہو سکتی ہے۔

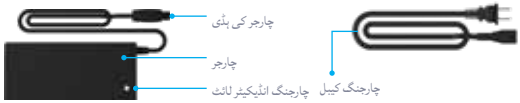

چارجنگ کے اہم نوٹس:

- بیٹری کو فعال طور پر چارج نہ کرتے وقت چارجنگ پورٹ کو ہمیشہ بند رکھیں۔
- جب پروڈکٹ چارج ہو رہی ہو تو اسے کبھی آن نہ کریں۔
- دوبارہ منتقلی کے قابل بجلی کے نلکوں کا استعمال نہ کریں۔
- بیٹری کی بہترین صحت کے لیے، ہر چارجنگ سیشن کے دوران بیٹری کو مکمل طور پر چارج کریں۔ تقریباً 6 گھنٹے۔
- اپنے پروڈکٹ کو کبھی بھی راتوں رات یا طویل مدت کے لیے چارج کرنے کے لیے مت چھوڑیں۔
- بیٹری کو بنانے یا الگ کرنے کی کوشش نہ کریں۔
- چارجنگ محیط درجہ حرارت کی حد: **40°C) 104°F - (0°C) 32°F**
- آپریٹنگ، محیط درجہ حرارت کی حد: **40°C)104°F - (0°C)32°F**
- پروڈکٹ کو فعال طور پر چارج نہ کرتے وقت چارجنگ پورٹ کور کو ہمیشہ بند رکھیں۔
- اس پروڈکٹ کو استعمال نہ کریں اگر لچکدار پاور کورڈ یا آؤٹ پٹ کیبل بھڑک جائے، موصلیت ٹوٹ گئی ہے، یا نقصان کی کوئی دوسری علامات۔
- چیک کریں کہ چارجر لیبل پر چارجر کا ماڈل نمبر اوپر درج چارجر ماڈل نمبر سے ملتا ہے۔
- چیک کریں کہ چارجر کا لیبل چارجر کو آپ کے **JETSON** ماڈل کے ساتھ مطابقت رکھتا ہے۔ آپ اپنے **JETSON** ماڈل کا نام اور **SKU** پروڈکٹ کے فریم یا اسٹینڈنگ ٹیک کے اوپر، سائیڈ، یا نیچے کی طرف لگے لیبل پر تلاش کر سکتے ہیں۔



یہ مارکنگ کی ایک مثال ہے۔ آپ کا چارجر ہوگا۔

3. تیاری کر رہا ہے۔ سواری کرنا

3.1 سواری سے پہلے کے حفاظتی چیکس

ہر سفر سے پہلے ان اہم حفاظتی جانچ پڑتال کریں:

بریک:

- اس بات کو یقینی بنائیں کہ بریک صحیح طریقے سے کام کریں تاکہ ہینڈ بریک لیور ہینڈل بار پر محفوظ اور چکنا ہو تاکہ وہ آسانی سے سکیڑیں۔
- اس بات کو یقینی بنائیں کہ بریک پیڈ نہیں پہنے ہوئے ہیں، اور یہ کہ وہ مرکز میں ہیں اور روٹر کے ساتھ منسلک ہیں۔

فریم:

- چیک کریں کہ موٹر سائیکل کا فریم اور کانٹا خراب، جھکا یا ٹوٹا نہیں ہے۔
- اس بات کو یقینی بنائیں کہ اسٹیم سے فورک بولٹ زیادہ سخت نہ ہو۔ زیادہ سخت بولٹ خرابی کا باعث بن سکتا ہے جو سوار کی حفاظت کو خطرے میں ڈالتا ہے۔
- چیک کریں کہ ڈرائیو سسٹم ورکنگ آرڈر میں ہے اور فریم کے ساتھ محفوظ طریقے سے منسلک ہے۔
- چیک کریں کہ فریم کو سواری کی پوزیشن میں فریم لاکنگ لیچ سے محفوظ کیا گیا ہے۔

کرینکس اور پیڈل:

- چیک کریں کہ پیڈل محفوظ طریقے سے کرینکس پر سخت ہیں۔
- چیک کریں کہ کرینکس اور ڈرائیو کا نظام محفوظ طریقے سے موٹر سائیکل کے فریم میں سخت ہے اور آزادانہ طور پر گھوم رہا ہے۔

اسٹیئرنگ:

- چیک کریں کہ ہینڈل بار اور سامنے کا کانٹا سیدھ میں گھومتا ہے۔
- چیک کریں کہ ہینڈل بار کلیمپ کے ذریعہ پوزیشن میں محفوظ ہے۔

پہیے:

- چیک کریں کہ ٹائر زیادہ پہننے یا نقصان کے آثار نہیں دکھاتے ہیں۔
- اس بات کو یقینی بنائیں کہ ٹائروں کو تجویز کردہ دباؤ کے اندر اندر فلایا گیا ہے۔ **20 پی ایس آئی**۔
- چیک کریں کہ پہیے کے کنارے اور پہیے کے سپوکس خراب، ٹوٹے یا جھکے ہوئے نہیں ہیں۔
- چیک کریں کہ ایکسل گری دار میوے تنگ ہیں۔

سلسلہ:

- چیک کریں کہ زنجیر کا تناؤ ایسا ہے کہ آپ زنجیر کے درمیانی حصے کو صرف ½ انچ اٹھا سکتے ہیں۔
- چیک کریں کہ زنجیر صحیح طریقے سے کرینک سیٹ، ٹیریلر اور جاکی وہیل پر واقع ہے۔

3.2 ٹائر کی افراط زر اور دباؤ

آپ کی پہلی سواری سے پہلے کے تجویز کردہ دباؤ کے اندر لانے کے لیے آپ کو ٹائروں میں ہوا شامل کرنے کی ضرورت ہوگی۔ **20 پی ایس آئی** (پاؤنڈ فی مربع انچ)۔ ہر سواری سے پہلے یہ چیک کرنے کے لیے ایک گیج کا استعمال کریں کہ ٹائر کا پریشر اس حد میں آتا ہے۔

ہوا شامل کرنے کے لیے:

1. ایک پہیے کے ٹائر والو سے ڈسٹ ٹوپی کو گھڑی کی مخالف سمت میں گھما کر ہٹا دیں۔ ایک طرف رکھ دیں۔
2. ٹائر میں ہوا ڈالنے کے لیے اپنے ایئر پمپ پر مینوفیکچرر کی ہدایات پر عمل کریں۔ وقتاً فوقتاً ایک گیج کے ساتھ چیک کریں اور جب تک آپ نہ پہنچیں ہوا شامل کرتے رہیں **20 پی ایس آئی** ۔
3. ایئر پمپ کو ہٹا دیں اور ڈسٹ والو کو گھڑی کی سمت میں گھما کر تبدیل کریں۔
4. دوسرے ٹائر کے ساتھ دہرائیں۔

احتیاط: ٹائر کو فلانے کے لیے صرف دستی ایئر پمپ استعمال کریں۔ کبھی بھی ایئر کمپریسر استعمال نہ کریں۔ ایسا کرنے سے ٹائر ٹیوبیں پھٹ سکتی ہیں۔

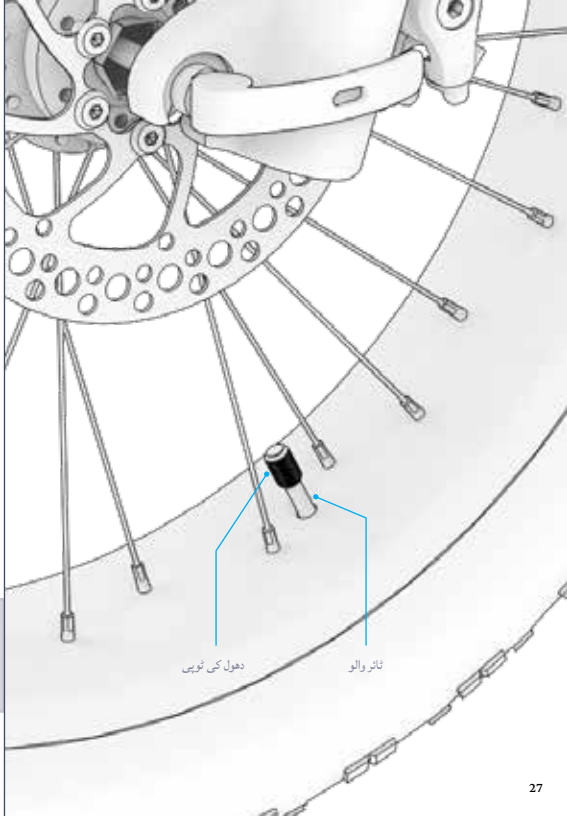

3.3 بریکوں کو چیک کرنا اور ایڈجسٹ کرنا

بریک سیفٹی اور فنکشنلٹی چیک:

اسمبلی کے بعد اور ہر سواری سے پہلے، چیک کریں کہ بریک صحیح طریقے سے اور محفوظ طریقے سے کام کر رہے ہیں تاکہ وہیل کو سست کیا جا سکے اور درج ذیل مراحل کو انجام دے کر اسے روکا جا سکے۔

1. اپنی موٹر سائیکل کے ساتھ چلیں اور بائیں ہینڈ بریک کو آہستہ سے کھینچیں۔
2. چیک کریں کہ سامنے والا کیلیپر ڈسک پر ٹھیک طرح سے بند ہوتا ہے اور پہیے کی گردش کو سست کرتا ہے۔
3. دہرائیں، بائیں ہینڈ بریک کو زیادہ دباؤ کے ساتھ کھینچیں اور چیک کریں کہ سامنے والا پہیہ رک گیا ہے۔
4. دائیں ہینڈ بریک اور پچھلے پہیے کے ساتھ اقدامات 1 - 3 کو دہرائیں۔

بریک کیلیپر اور پیڈ کی مناسب پوزیشننگ:

بائک بریکوں کے لیے ضروری ہے کہ تمام عناصر کو درست طریقے سے کام کرنے کے لیے بالکل سیدھ اور جگہ کا تعین کیا جائے۔ **بریک ایریا (یا تو مستقل یا وقفے وقفے سے) سے آنے والی رگڑ یا چیخنے کی آواز ایک اچھا اشارہ ہے کہ کچھ سیدھ سے باہر ہے اور اسے ایڈجسٹ کرنے کی ضرورت ہے۔**

شور کی وجہ ممکنہ طور پر ایک غلط ترتیب شدہ کیلیپر ہے، جس کی وجہ سے ان کے اندر بریک پیڈ ڈسک کے خلاف رگڑتے ہیں یہاں تک کہ جب کیلیپر کھلا ہو۔ پیڈز کو ڈسک کے ساتھ صرف اس وقت رابطہ کرنا چاہیے جب کیلیپر بند ہو کیونکہ ہینڈ بریک کھینچ لیا گیا ہے۔

غلط ترتیب کی صورت میں، درج ذیل ہدایات کا استعمال کرتے ہوئے بریک کیلیپر کو ایڈجسٹ کریں۔

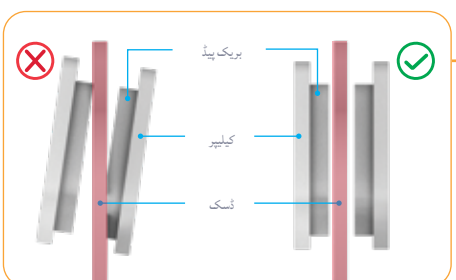

UR

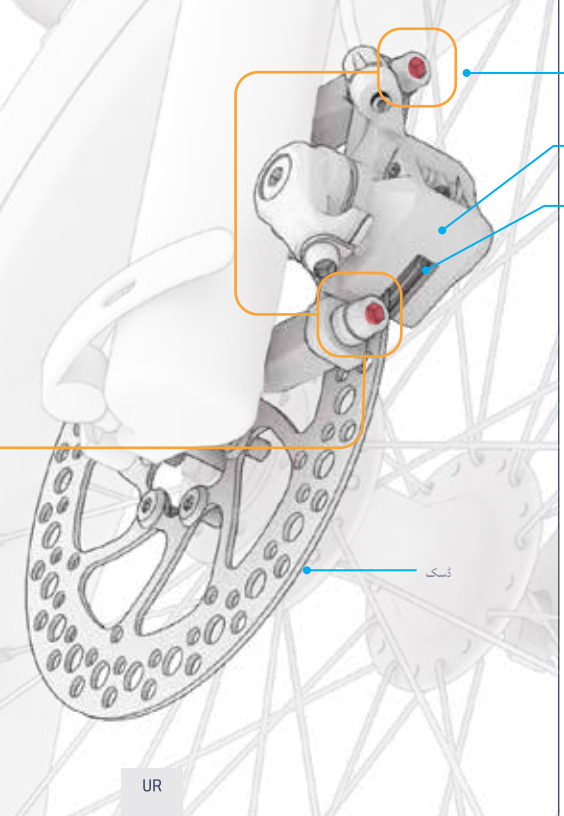

بریک کیلیپر کو ایڈجسٹ کرنا:

آپ کو ملٹی ٹول کی **5MM** ایلن کلیدی ٹپ کی ضرورت ہو سکتی ہے۔

1. بریک پر جس کو ایڈجسٹ کرنے کی ضرورت ہے، کیلیپر، بریک پیڈ اور ڈسک کا پتہ لگائیں۔
2. موٹر سائیکل کے اس پہیے کو اٹھائیں اور اسے گھماؤ۔ ڈسک کو بریک پیڈ کے درمیان گھومتے ہوئے دیکھیں، اور دیکھیں کہ کون سا پیڈ ڈسک کے خلاف رگڑ رہا ہے۔
3. موٹر سائیکل کو کک اسٹینڈ پر آرام کریں۔ (سیکشن **4.8** دیکھیں)۔
4. ویل کے پچھلے حصے سے کیلیپر کو دیکھتے وقت، اوپر والے بولٹ اور کیلیپر کے نیچے بولٹ کو تلاش کریں۔ ہر بولٹ کے لیے **5** ملی میٹر ایلن کی کو **4 - 5** گردشوں کے لیے گھڑی کی سمت موڑ کر استعمال کریں۔
5. کیلیپر کو سیدھ سے باہر منتقل کریں جب تک کہ درج ذیل شرائط پوری نہ ہوجائیں:
   - پیڈ کے سب سے اوپر ڈسک کے کنارے کے ساتھ منسلک ہیں۔
   - کسی بھی پیڈ کا کوئی حصہ ڈسک کو چھو نہیں رہا ہے۔
   - پیڈ ڈسک کے متوازی ہیں۔
6. مطلوبہ پوزیشن میں کیلیپر کے ساتھ، ایک بولٹ کو مکمل طور پر سخت کریں اور پھر دوسرے کو ایلن کی کے ساتھ گھڑی کی سمت موڑ دیں۔
7. چیک کریں کہ کیلیپر محفوظ ہے اور بریک سیفٹی اور فنکشنلٹی چیک (سیکشن **3.3** کا آغاز) دوبارہ کریں۔

4. آپریٹنگ ہدایات۔

4.1 پاور آن اور آف کرنا

ای بائیک کو آن یا آف کرنے کے لیے: پاور/موڈ کو دبائیں اور تھامیں (3 - 2 (M سیکنڈ کے لئے بٹن.

ذہین آٹو آف فیچر:
بیٹری کی طاقت کو محفوظ رکھنے کے لیے، آپ کی موٹر سائیکل بغیر حرکت کے 10 منٹ کے بعد خود بخود بند ہو جائے گی.

اہم:
بیٹری کی طاقت کو محفوظ رکھنے کے لیے، گڑھے کو روکنے یا اسے رات کے لیے دور رکھتے وقت ہمیشہ اپنی موٹر سائیکل کو بند کرنا یاد رکھیں.

انتباہ:
بیٹری اور برقی نظام کو پہنچنے والے نقصان سے بچنے کے لیے جس کے نتیجے میں خرابی ہو سکتی ہے اور حفاظت سے سمجھوتہ ہو سکتا ہے، اپنی ای-بائیک کو چارج کرنے کے دوران اسے کبھی پاور نہ کریں.

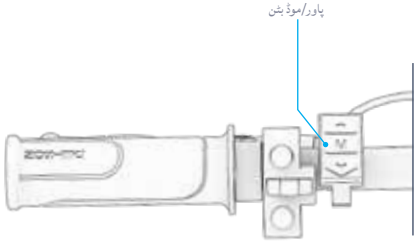

LCD 4.2 اسکرین کو سمجھنا اور استعمال کرنا

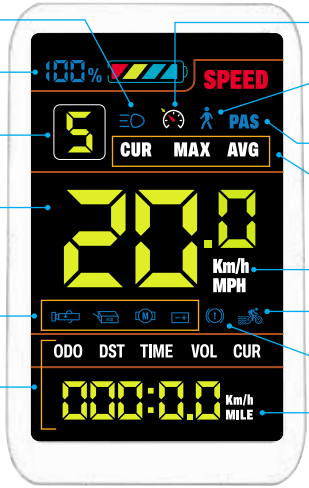

لائٹس آن (سیکشن 4.3)

باقی بیٹری چارج فیصد (سیکشن 4.7)

رفتار موڈ (سیکشن 5.3)

موجودہ سواری کی رفتار

غلطی کے انتباہات (نیچے)

قابل نمائش چشمی (اگلا صفحہ)

کروز کنٹرول کو چالو کر دیا گیا۔ (سیکشن 5.7)

چلنے کی مدد (سیکشن 4.6)

پیڈل امداد کی سطح (سیکشنز 5.2 اور 5.3)

قابل نمائش چشمی (اگلا صفحہ)

پیمائش کی اکائی (اگلا صفحہ)

پیڈل اسسٹنس آن (سیکشن 5.2)

بریک لگی ہوئی ہے۔ (سیکشن 5.6)

پیمائش کی اکائی (اگلا صفحہ)

⚠ **انتباہ:** اگر آپ کی LCD اسکرین پر ایک ایرر الرٹ آئیکن یا کوڈ E-001 سے E-007 پاپ اپ ہوتا ہے تو فوراً سواری بند کر دیں۔ اپنی ای بائیک کو دوبارہ چلانے سے پہلے مدد کے لیے JETSON کیئر ٹیم سے رابطہ کریں۔

اسکرین کی چمک کو تبدیل کرنے کے لیے:

1. ساتھ ہی اوپر کو دبائیں اور تھامیں (▲) اور نیچے (▼ ترتیبات کے مینو میں داخل ہونے کے لیے 3-2 سیکنڈ کے لیے بٹن.
2. اوپر والے تیر کو اس وقت تک دبائیں جب تک کہ "P01" اسکرین پر ظاہر نہ ہو.
3. کوئیک پریس پاور/موڈ (ایم) داخل کرنے کے لیے بٹن.
4. اوپر کو فوری دبائیں (▲) اور نیچے (▼ مطلوبہ ترتیب تک پہنچنے تک 1 (کم ترین چمک)، 2 (درمیانی چمک) اور 3 (سب سے روشن) کے درمیان ٹوگل کرنے کے لیے بٹن.
5. پاور/موڈ کو فوری دبائیں (ایم تصدیق کے لیے بٹن.
6. ساتھ ہی اوپر کو دبائیں اور تھامیں (▲) اور نیچے (▼) ترتیبات کے مینو سے باہر نکلنے کے لیے 3-2 سیکنڈ کے لیے بٹن.

پیمائش کی اکائی کو میل اور کلومیٹر کے درمیان تبدیل کرنے کے لیے:

1. ساتھ ہی اوپر کو دبائیں اور تھامیں (▲) اور نیچے (▼ ترتیبات کے مینو میں داخل ہونے کے لیے 3-2 سیکنڈ کے لیے بٹن.
2. اوپر والے تیر کو اس وقت تک دبائیں جب تک کہ "P02" اسکرین پر ظاہر نہ ہو.
3. کوئیک پریس پاور/موڈ (ایم) داخل کرنے کے لیے بٹن.
4. اوپر کو فوری دبائیں (▲) اور نیچے (▼)کلومیٹر کے درمیان ٹوگل کرنے کے بٹن (**0**) اور میل (1) جب تک مطلوبہ ترتیب تک نہ پہنچ جائے.
5. پاور/موڈ کو فوری دبائیں (ایم تصدیق کے لیے بٹن.
6. ساتھ ہی اوپر کو دبائیں اور تھامیں (▲) اور نیچے (▼) ترتیبات کے مینو سے باہر نکلنے کے لیے 3-2 سیکنڈ کے لیے بٹن.

اسکرین ڈسپلے کو تبدیل کرنا:

ڈسپلے پر نمایاں کردہ خصوصیت کو تبدیل کرنے کے لیے:

ان چشموں کے درمیان ڈسپلے کو ٹوگل کرنے کے لیے پاور/موڈ (M) بٹن کو فوری دبائیں:

1	**ODO**	اوڈومیٹر - اس یونٹ پر طے شدہ کل فاصلہ.
2	**DST***	DISTANCE - فاصلہ اس سواری پر طے ہوا.
3	**CUR**	کرنٹ - بیٹری کا برقی بہاؤ.
4	**VOL**	وولٹیج - بیٹری سے برقی قوت.
5	**TRIP***	ٹرپ اوڈومیٹر - اس سواری کے دوران طے شدہ فاصلہ.
6	**TIME***	ٹرپ ٹائم - اس سواری پر سفر کا وقت.

ساتھ ہی پاور/موڈ کو دبائیں (ایم) بٹن اور اوپر (▲) ان چشموں کے درمیان ڈسپلے کو ٹوگل کرنے کے لیے بٹن:

7	**MAX***	MAXIMUM TRIP SPEED - اس سواری پر سفر کی زیادہ سے زیادہ رفتار.
8	**AVG***	اوسط TRIP رفتار - اس سواری پر سفر کی اوسط رفتار.

* اسکوٹر کے بند ہونے پر ہر بار اسپیک ری سیٹ ہوجائے گا.

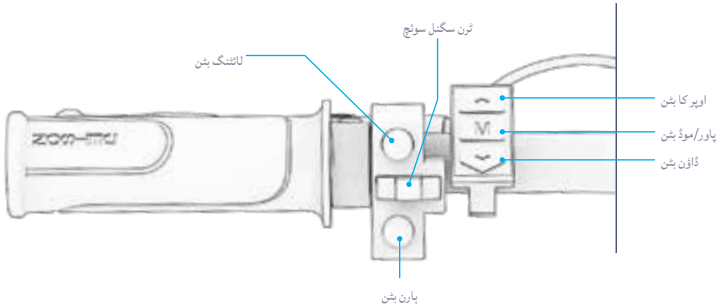

4.6 الیکٹرانک واک اسسٹنس کا استعمال

واک اسسٹ موڈ میں، موٹر موٹر سائیکل کو 3.7 میل فی گھنٹہ کی رفتار سے آگے بڑھائے گی۔ 6.0 کلومیٹر فی گھنٹہ جب آپ اس پر سوار نہ ہوں تو آسان نقل و حمل کے لیے۔ واک اسسٹنس کا استعمال کرتے ہوئے موٹر سائیکل کی رہنمائی کے لیے ہینڈل بار کا استعمال کریں۔

واک اسسٹ موڈ کو آن کرنے کے لیے: دبائیں اور دبائے رکھیں (▼) بٹن۔ 2 سیکنڈ کے بعد، واک اسسٹ موڈ فعال ہو جائے گا۔ دبائے رکھنا جاری رکھیں (▼) بٹن جب تک آپ کو واک اسسٹنس کی ضرورت ہو۔ واک اسسٹ کا آئیکن LCD اسکرین پر روشن ہو جائے گا (سیکشن 4.2) جب بھی واک اسسٹ کی مصروفیت ہو گی۔
واک اسسٹ موڈ کو آف کرنے کے لیے: جاری کریں (▼) بٹن۔

4.4 ٹرن سگنلز کا استعمال

موٹر سائیکل کے پچھلے حصے میں متعلقہ ٹرن سگنل کو چالو کرنے کے لیے ٹرن سگنل سوئچ کو بائیں یا دائیں طرف ٹوگل کریں۔

ٹرن سگنل کا استعمال ختم کرنے کے لیے، سوئچ کو مرکز کی پوزیشن پر ٹوگل کریں۔

4.5 ہارن بجانا

دوسرے سواروں اور پیدل چلنے والوں کو الرٹ کے طور پر ہارن بجائیں۔

ہارن بجانا: ہارن بٹن کو جلدی سے دبائیں

4.3 لائٹس کا استعمال

اگر کم روشنی والے حالات میں سوار ہو تو پیڈلائٹ آن کریں تاکہ آپ آگے کی سڑک کو بہتر طور پر دیکھ سکیں اور آنے والے سوار آپ کو بہتر طور پر دیکھ سکیں۔

پیڈلائٹ اور ریئر لائٹ کو آن یا آف کرنے کے لیے:
لائٹنگ بٹن کو فوری دبائیں۔

4.8 کِک اسٹینڈ کا استعمال

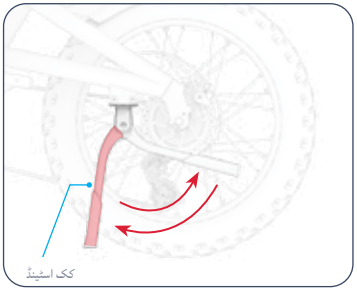

کک اسٹینڈ استعمال کرنے کے لیے: اسے نیچے کی طرف موڑیں اور اپنی ای بائیک کو کھڑے ہونے کے لیے اس پر آہستہ سے جھکائیں.

کک اسٹینڈ کو بڑھانے کے لیے: اسے بیک اپ کریں.

⚠ **احتیاط:** سواری سے پہلے ہمیشہ کک اسٹینڈ کو بلند کریں.

4.7 بیٹری چارج لیول چیک کرنا

آپ LCD اسکرین پر بیٹری کے اشارے کے آئیکن کے ساتھ اپنی بیٹری کے چارج لیول پر ٹیبز رکھ سکتے ہیں.

بیٹری اشارے آئیکن	تقریباً باقی چارج فیصد*
	76% - 100%
	51% - 75%
	26% - 50%
	<25% اپنے Jetson کو ابھی چارج کریں!
	<10% سواری بند کریں اور اپنی ای بائک کو چارج کریں!

*صرف قریب. استعمال کی بنیاد پر مختلف ہو سکتے ہیں.

اہم: آپ کی موٹر سائیکل کی تیز رفتار تک پہنچنے کی صلاحیت بیٹری چارج لیول سے متاثر ہو سکتی ہے. بیٹری چارج 25% سے کم ہونے پر آپ رفتار میں کمی دیکھ سکتے ہیں.

اہم: جب بیٹری کا چارج 0% تک کم ہو جائے گا تو ای-بائیک بند ہو جائے گی. اپنی اگلی سواری سے پہلے پوری طاقت پر چارج کریں (سیکشن 2.7 دیکھیں).

4.9 بیٹری کو ہٹانا اور دوبارہ ڈالنا

بیٹری کو دوبارہ داخل کرنے کے لیے:

1. کی ہول باہر کی طرف ہوتے ہوئے، بیٹری کو آہستہ سے بیٹری کے ڈبے میں سلائیڈ کریں۔ یقینی بنائیں کہ کی ہول بیٹری کے چہرے کے نچلے نصف حصے پر اور ہینڈل انٹیجمنٹ پوائنٹس کے نیچے ہے۔ (بائیں طرف تصویر کا حوالہ دیں۔)
2. احتیاط سے بیٹری کو مکمل طور پر بیٹری کے ڈبے میں دھکیلیں۔
3. کی ہول میں 1 کلید ڈالیں۔ کلید کو گھڑی کی سمت 180° مڑیں۔
4. کلید کو کی ہول سے باہر نکالیں اور بیٹری کے ہینڈل کو بیٹری کے چہرے سے اوپر کی طرف دھکیلیں۔
5. چیک کریں کہ بیٹری فریم میں محفوظ ہے۔

احتیاط: بیٹری کو ہمیشہ فریم میں لاک کریں۔ موٹر سائیکل پر بجلی نہ لگائیں یا بیٹری کو جگہ پر بند کیے بغیر اس پر سوار نہ ہوں۔

احتیاط: بیٹری کو نقصان پہنچانے سے بچنے کے لیے، اسے فریم میں بہت جلدی یا بہت زیادہ طاقت کے ساتھ داخل نہ کریں۔

بیٹری کو ہٹانے کے لیے:

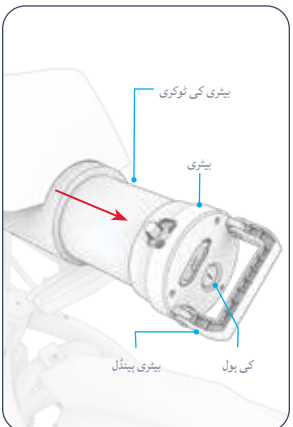

2. بیٹری کے ہینڈل کو باہر نکالیں اور بیٹری کو بیٹری کے ڈبے سے باہر نکالنے کے لیے ہینڈل کا استعمال کریں۔
3. چابی کو کی ہول سے باہر نکالیں۔

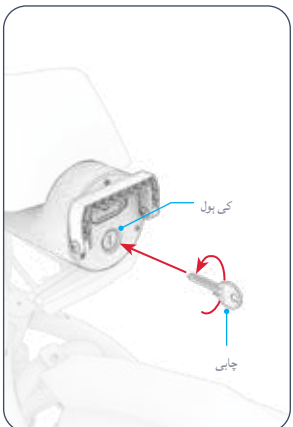

1. کی ہول میں 1 کلید ڈالیں۔ کلید کو گھڑی کی مخالف سمت میں 180° گھمائیں۔

5.
نقل و حرکت کی ہدایات۔

5.1 اپنی ای بائک پر سوار ہونا

اپنی ای بائیک کو 4 مختلف طریقوں سے چلائیں:
1. الیکٹرانک مدد کے ساتھ پیڈلنگ (سیکشن 5.2)
2. بغیر کسی الیکٹرانک پیڈل مدد کے روایتی بائیک چلانا (سیکشن 5.2)
3. آل موٹر پاور کے لیے تھروٹل کا استعمال (سیکشن 5.5)
4. کروز کنٹرول میں بند (سیکشن 5.7)

5.2 الیکٹرانک پیڈل اسسٹنٹ کے ساتھ یا اس کے بغیر پیڈلنگ

پیڈل اسسٹ آپ کو کم کوشش میں مزید اور تیز تر جانے دیتا ہے۔ جب آپ پاور آن ہونے کے ساتھ پیڈل کرتے ہیں، تو موٹر آپ کی محنت کو پورا کرنے کے لیے موٹر سائیکل کو طاقت میں اضافہ کرے گی اور آپ کو اس رفتار کی سطح کے اندر مدد کی رفتار تک پہنچنے میں مدد کرے گی جس میں آپ نے موٹر سائیکل رکھی ہے۔ (سیکشن 5.3)

اوٹو میں کیڈینس پر مبنی پیڈل اسسٹنس کی خصوصیات ہے، جس میں جب بھی آپ پیڈل چلا رہے ہوں گے تو موٹر اضافی طاقت فراہم کرے گی۔ آپ پیڈل میں ڈالنے والی کوئی بھی گھومنے والی کوشش موٹر کو آن کرنے کو کہے گی — تاکہ آپ اپنے پٹھوں کو کم یا زیادہ کام کر سکیں جتنا آپ چاہیں۔

اگر آپ کی کوششیں آپ کو اس رفتار کی حد سے آگے لے جاتی ہیں جس سطح پر آپ نے موٹر سائیکل سیٹ کی ہے، تو موٹر کی طرف سے اس وقت تک کوئی مدد نہیں ملے گی جب تک کہ آپ کی رفتار اس حد سے نیچے نہ آجائے۔

بغیر کسی پیڈل کی مدد کے اپنی موٹر سائیکل چلانے کے لیے : پیڈل اسسٹ لیول کو **0** پر سیٹ کریں اور موٹر منقطع ہوجائے گی۔

نوٹ: آپ پاور آن کیے بغیر یا بیٹری ختم ہونے کی صورت میں موٹر سائیکل چلا سکتے ہیں، لیکن آپ کسی بھی لائٹس یا برقی افعال کو استعمال نہیں کر سکیں گے۔

5.3 رفتار کے طریقوں کو سمجھنا اور استعمال کرنا

پیڈل کی مدد یا تھروٹل کا استعمال کرتے ہوئے آپ جس زیادہ سے زیادہ رفتار پر سفر کر سکتے ہیں اس کا انحصار اس بات پر ہوگا کہ آپ نے کون سا سپیڈ موڈ سیٹ کیا ہے۔

پیڈل کرتے وقت: موٹر آپ کے سیٹ کردہ سپیڈ موڈ میں زیادہ سے زیادہ ممکنہ رفتار تک پہنچنے میں آپ کی مدد کرنے کے لیے طاقت میں اضافہ کرے گی۔ اگر آپ کی اکیلے پیڈلنگ کی کوششیں آپ کو اس رفتار سے آگے لے جاتی ہیں، تو موٹر پیڈل کی کوئی مدد نہیں کرے گی۔

تھروٹل استعمال کرتے وقت: آپ نے جو سپیڈ موڈ سیٹ کیا ہے وہ زیادہ سے زیادہ رفتار کا تعین کرتا ہے جس پر آپ سفر کر سکتے ہیں۔ گھنے علاقوں میں سفر کرتے وقت، یا زیادہ آرام سے سواری کے لیے، رفتار سے محدود جگہوں پر کم رفتار کا استعمال کریں۔

اہم: سپیڈ موڈ 0 میں سیٹ ہونے پر، جب آپ پیڈل کرتے ہیں تو موٹر سے کوئی مصروفیت نہیں ہوگی، اور تھروٹل استعمال نہیں کیا جا سکتا۔

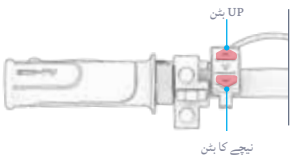

تیز رفتار موڈ میں تبدیل کرنے کے لیے: پش اپ (▲) بٹن۔

کم رفتار موڈ میں تبدیل کرنے کے لیے: نیچے دھکیلیں (▼) بٹن۔

رفتار موڈ	0	1	2	3	4	5
معاون رفتار (پیڈل) یا زیادہ سے زیادہ رفتار (تھروٹل)	موٹر سے کوئی مصروفیت نہیں*	6.2 ایم پی ایچ (9.98 کلومیٹر فی گھنٹہ)	9.3 ایم پی ایچ (14.97 کلومیٹر فی گھنٹہ)	12.4 میل فی گھنٹہ (19.96 کلومیٹر فی گھنٹہ)	15.5 ایم پی ایچ (24.94 کلومیٹر فی گھنٹہ)	20.0 ایم پی ایچ (32.19 کلومیٹر فی گھنٹہ)

*صرف پیڈلنگ کے لیے۔ جب موٹر سائیکل موڈ 0 میں سیٹ ہو تو تھروٹل قابل استعمال نہیں ہے۔

5.4 گیئرز کا استعمال

یہ ای بائیک 7 گیئر والی بائیک ہے۔ جب موٹر سائیکل کی حرکت کو تھروٹل کے ذریعے کنٹرول کیا جا رہا ہو تو مکینیکل گیئرز سواری کو متاثر نہیں کرتے ہیں۔ گیئرز صرف پیڈلنگ کے دوران سواری کو متاثر کرتے ہیں۔

نچلے گیئرز پیڈلنگ کو آسان بناتے ہیں کیونکہ اس میں مزاحمت کم ہوتی ہے، لیکن آپ ہر پیڈل اسٹروک کے ساتھ کم زمین کو ڈھانپیں گے۔ اوپر کی طرف سواری کے لیے کم گیئرز استعمال کریں، ناہموار علاقے سے نمٹیں، یا آہستہ سواری کریں۔

اونچے گیئرز آپ کو زیادہ رفتار دیتے ہیں، کیونکہ آپ ہر پیڈل اسٹروک کے ساتھ زیادہ زمین کو ڈھانپیں گے۔ فلیٹ سطحوں پر یا پہاڑی سے نیچے اترتے وقت تیز رفتار سواری کے لیے اونچے گیئرز کا استعمال کریں۔

نچلے گیئر پر نیچے شفٹ کرنے کے لیے:
ڈاون شفٹ لیور کو آگے کی طرف دھکیلیں جب تک کہ مطلوبہ گیئر گیئر اشارے کے نشان پر نہ ہو۔

اونچے گیئر پر چڑھنے کے لیے:
اپ شفٹ بٹن کو دبائیں جب تک کہ مطلوبہ گیئر گیئر اشارے کے نشان پر نہ ہو۔

نوٹ:
آپ کو ہر کامیاب گیئر شفٹ کے ساتھ کلک کی آواز سننی چاہیے۔

اہم:
صرف آگے بڑھنے اور فعال طور پر پیڈلنگ کے دوران گیئرز تبدیل کریں۔

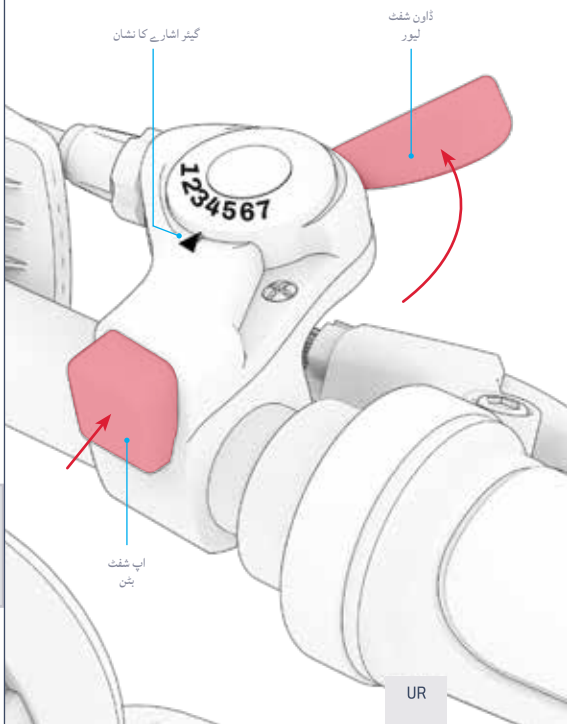

5.6 بریک کا استعمال

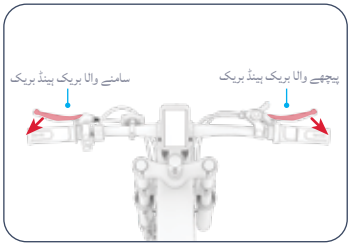

- سست کرنے کے لیے ایک یا دونوں پیڈل بریک کو نچوڑیں۔
- مکمل سٹاپ پر آنے کے لیے زیادہ زور سے نچوڑیں۔
- اچانک حرکت سے بچنے کے لیے، پیڈل بریک کو آہستہ آہستہ دبانے کی کوشش کریں۔

- بائیں ہاتھ کی بریک ← سامنے وہیل بریک
- دائیں پیڈل بریک ← پیچھے وہیل بریک

5.5 تھروٹل کا استعمال

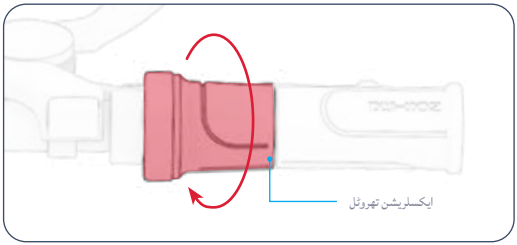

اپنی ای بائک کو موٹر بائیک کی طرح چلانے کے لیے، پیڈلنگ بند کریں اور ایکسلریشن تھروٹل استعمال کریں۔

زیادہ سے زیادہ رفتار جس پر آپ سفر کر سکتے ہیں اس کا انحصار اس رفتار کے موڈ پر ہے جس میں موٹر سائیکل سیٹ ہے۔ **(سیکشن 5.3)**

اہم: اسپیڈ موڈ **0** میں سیٹ بائیک کے ساتھ تھروٹل استعمال نہیں کیا جا سکتا۔

تیز کرنے کے لیے: اپنے دائیں ہاتھ سے ایکسلریشن تھروٹل کو آہستہ آہستہ اپنی طرف گھمائیں۔
- جتنا زیادہ آپ تھروٹل کو گھمائیں گے، موٹر اتنی ہی زیادہ مشغول ہوگی — اور آپ اتنی ہی تیزی سے سفر کریں گے۔
- رفتار کے اچانک پھٹنے سے بچنے کے لیے، ہمیشہ تھروٹل کو آہستہ آہستہ گھمائیں۔

سست کرنے کے لیے: آہستہ سے تھروٹل پر آرام کریں۔

⚠ **احتیاط:** چوٹ سے بچنے کے لیے، اپنے پیروں کو ہمیشہ پیڈل پر رکھیں، یہاں تک کہ جب آپ پیڈل نہیں چلا رہے ہوں۔ کبھی بھی ان کے ساتھ موٹر سائیکل کی سائیڈ سے لٹکتے ہوئے نہ چلیں۔

5.7 کروز کنٹرول کا استعمال

کروز کنٹرول موٹر سائیکل کو مستحکم رفتار سے حرکت میں لاتا ہے۔ ایک بار جب آپ کروز کنٹرول سیٹ کریں گے، تو موٹر اس رفتار کو برقرار رکھنے کے لیے کام کرے گی — کسی تھروٹل یا پیڈلنگ کی ضرورت نہیں ہے۔

کروز کنٹرول کو چالو کرنے کے لیے: اپنی مطلوبہ رفتار سے سفر کرتے وقت اوپر کو دبائیں اور پکڑے رکھیں (▲) کے لیے بٹن
3 سیکنڈ۔ جب آپ کی رفتار بند ہو جائے گی تو کروز کنٹرول آئیکن LCD اسکرین (سیکشن 4.2) پر روشن ہو جائے گا۔ تھروٹل کو چھوڑیں اور سواری کریں۔

کروز کنٹرول کو غیر فعال کرنے کے لیے: تھروٹل کو آہستہ سے موڑیں، پیڈل بریک میں سے ایک کو نچوڑیں، یا کروز کنٹرول بٹن کو فوری دبائیں۔

5.8 ہیلمٹ کی حفاظت

سوار کو ہر وقت ہیلمٹ پہننا چاہیے۔



مناسب پوزیشننگ:
پیشانی ڈھکی ہوئی ہے۔
ہیلمٹ کی طرف سے۔



غلط پوزیشننگ:
پیشانی کھل جاتی ہے۔
زوال کا نتیجہ ہو سکتا ہے۔
شدید چوٹ میں۔

*ہیلمٹ، مناسب لباس، جوتے اور حفاظتی سامان پہنیں۔ ایسے لباس سے پرہیز کریں جو پہیوں میں یا نیچے پھنس سکتے ہیں۔ بند پیر، فلیٹ جوتے تجویز کیے جاتے ہیں۔ حادثے کی صورت میں چوٹ سے بچنے کے لیے ASTM F1492 منظور شدہ ہیلمٹ اور حفاظتی پوشاک پہنیں۔

5.9 زیادہ سے زیادہ رفتار اور سواری کی حد

مثالی حالات میں، زیادہ سے زیادہ مائلیج جو فی مکمل طور پر چارج شدہ بیٹری پر حاصل کیا جا سکتا ہے **37** میل (**59.5** کلومیٹر) ہے اگر خصوصی طور پر الیکٹرانک پیڈل مدد کا استعمال کیا جائے، یا **27** میل (**43.5** کلومیٹر) اگر خصوصی طور پر تھروٹل استعمال کیا جائے۔ زیادہ سے زیادہ رفتار **20** میل فی گھنٹہ (**32.2** کلومیٹر فی گھنٹہ) ہے۔ موٹر کو جتنی مشکل سے کام کرنے کی ضرورت ہے، اتنی ہی تیزی سے آپ کی بیٹری ختم ہوگی۔ درج ذیل عوامل رفتار اور سواری کی حد کو بھی متاثر کریں گے۔

سواری کی سطح:
کسی کھردری سطح پر سفر کرنے کے لیے ہموار پر سوار ہونے کے بجائے موٹر پاور کی ضرورت ہوتی ہے۔

وزن اٹھانا:
زیادہ وزن (سوار کے علاوہ کارگو) قابل حصول حد کو کم کرتا ہے۔

سواری کا انداز:
- بار بار شروع کرنے اور رکنے سے سواری کی حد کم ہو جائے گی۔
- تھروٹل استعمال کرنے سے پیڈل اسسٹ سے زیادہ تیزی سے بیٹری نکل جاتی ہے۔
- پیڈل لگانے کی اپنی کوشش کو استعمال کرنے سے موٹر کی مانگ میں کمی آئے گی اور آپ کی سواری کی حد بڑھ جائے گی۔

ہوا کا درجہ حرارت:
ای بائیک کو چلانے اور ذخیرہ کرنے کے لیے مثالی درجہ حرارت **32°F - 104°F (0°C - 40°C)** کے درمیان ہے۔

مائل:
موٹر کو فلیٹ اسٹریچ یا نیچے کی طرف جانے کی نسبت اوپر کی طرف سفر کرنے میں زیادہ محنت کرنی پڑتی ہے۔

بیٹری کی بحالی:
ہر سواری کے بعد بروقت بیٹری چارج کرنے سے بیٹری کی صلاحیت اور طاقت کو برقرار رکھنے میں مدد ملتی ہے۔

گیئرز کا استعمال:
اپنی پیڈلنگ کی کوششوں کو زیادہ سے زیادہ کرنے کے لیے گیئرز کا استعمال پیڈل اسسٹ کا زیادہ موثر استعمال کرتا ہے، تاکہ آپ بیٹری کے ختم ہونے سے پہلے زیادہ مائلیج حاصل کر سکیں۔

ٹائر مہنگائی:
ٹائروں کو تجویز کردہ دباؤ پر پھیلانے سے زیادہ سے زیادہ سواری کی رفتار اور رینج حاصل کرنے میں مدد ملے گی۔

صارف کی دیکھ بھال کی ہدایات۔

اپنےJetson کو آسانی سے اور محفوظ طریقے سے چلانے کے لیے اس کا اچھی طرح خیال رکھیں۔ یہ ہے طریقہ:

اپنےJetson کو سنبھالنا:

- اپنے پروڈکٹ کو شدید کمپن یا شدید جسمانی اثر کے سامنے لانے سے گریز کریں۔
- بیٹری کو کبھی جدا نہ کریں۔
- اپنی مصنوعات کو پانی اور نمی سے دور رکھیں۔
- ٹوٹنے سے بچنے کے لیے ہموار، چپٹی سطحوں پر سواری کریں۔
- پہیوں، سیٹ، اور/یا ہینڈل بار سے کبھی بھی اپنی پروڈکٹ نہ لے جائیں۔
- اس بات کا خیال رکھیں کہ موٹر کو ہینڈل بار کے اجزاء سے جوڑنے والی وائرنگ کو نہ کھینچیں یا چھینیں۔

ذخیرہ کرنے کی ہدایات:

- مصنوعات کو طویل عرصے تک ذخیرہ کرنے سے پہلے بیٹری کو مکمل طور پر چارج کریں۔
- جب طویل مدت کے لیے اسٹوریج میں ہو تو مہینے میں ایک بار بیٹری کو مکمل طور پر چارج کریں۔
- پروڈکٹ کو دھول سے بچانے کے لیے ڈھانپیں۔
- مصنوعات کو گھر کے اندر اور خشک جگہ پر **(0°C - 40°C) 32°F - 104°F** کے درمیان درجہ حرارت پر ذخیرہ کریں۔

انتباہ: پروڈکٹ پر براہ راست پانی نہ چھڑکیں یا نہ لگائیں۔ پانی واٹرنگ، بیٹری کے کمپارٹمنٹ، اور ٹائٹس کو نقصان پہنچا سکتا ہے، نیز فریم کے بگاڑ کا سبب بن سکتا ہے- یہ سب خرابی کا سبب بن سکتے ہیں جو سوار کی حفاظت کو خطرے میں ڈالتا ہے۔

اپنےJetson کی صفائی:

- سیٹ اور فریم - نم دھول سے پاک کپڑے یا رگڑنے والی شراب میں ڈوبے ہوئے کپڑے سے پونچھیں۔ خشک دھول سے پاک کپڑے کے ساتھ پیروی کریں۔
- پیڈل بار - نم دھول سے پاک کپڑے کا استعمال کرتے ہوئے ہلکے صابن سے صاف کریں۔ ایک علیحدہ گیلے کپڑے سے اضافی صابن کو ہٹا دیں۔
- پہیے کے اجزاء - نم دھول سے پاک کپڑے سے صاف کریں۔
- ٹائر - نم دھول سے پاک کپڑے سے صاف کریں۔ ٹائر ختم کرنے والا یا کلینر بھی استعمال کیا جا سکتا ہے۔

بیٹری کی احتیاطی تدابیر:

آپ کے پروڈکٹ میں ہٹنے کے قابل لتیم آئن بیٹری ہے۔ سنبھالتے وقت خیال رکھیں۔

- مصنوعات اور بیٹری کو آگ اور ضرورت سے زیادہ گرمی سے دور رکھیں۔
- شدید جسمانی جھٹکا، شدید کمپن، یا اثر سے بچیں۔
- مصنوعات اور بیٹری کو پانی یا نمی سے بچائیں۔
- مصنوعات یا بیٹری کو دیگر اشیاء کے اوپر یا نیچے کسی ڈھیر میں نہ رکھیں اور نہ ہی ذخیرہ کریں۔
- بیٹری کو جدا نہ کریں۔
- مصنوعات یا بیٹری کو روزمرہ کے کوڑے دان کے ساتھ ضائع نہ کریں۔ پروڈکٹ کو ای ویسٹ کی مخصوص سہولت یا بیٹری ری سائیکلنگ سنٹر پر لائیں۔ اپنے نزدیک ٹھکانے لگانے کی جگہوں کے بارے میں مزید معلومات کے لیے، اپنی مقامی میونسپلٹی یا کچرے کو ہٹانے والے سے رابطہ کریں۔
- کیا پروڈکٹ کی بیٹری گرم محسوس کرتی ہے یا زیادہ گرم ہونے کی علامات ظاہر کرتی ہے، بدبو یا غیر معمولی آواز خارج کرتی ہے، مائع یا گیس خارج ہوتی ہے، یا شکل یا رنگ میں فوری طور پر تبدیلی آتی ہے:

1. اگر استعمال میں ہے، تو فوری طور پر پروڈکٹ کا استعمال بند کر دیں۔ پروڈکٹ سے چارجنگ کیبل ہٹا دیں اگر یہ پلگ ان ہے۔
2. مصنوعات کا استعمال بند کریں۔
3. اگر ایسا کرنا محفوظ ہے تو، پروڈکٹ اور بیٹری کو ایک صاف جگہ اور آتش گیر چیز سے دور لے جائیں۔
4. مدد کے لیے اپنی مقامی ہنگامی خدمات کو کال کریں۔
5. آنکھوں یا جلد کے ان حصوں کو اچھی طرح دھوئیں جو بیٹری کے الیکٹرولائٹ فلوئڈ کے خارج ہونے کے ساتھ بہتے ہوئے پانی سے رابطے میں آئے ہیں اور اضافی طبی امداد حاصل کریں۔

- اگر بیٹری کے ساتھ کوئی مسئلہ ہے، JETSON CARE ٹیم سے رابطہ کریں۔

ہمارے ساتھ جڑیں۔

RIDEJETSON.COM/SUPPORT
RIDEJETSON.COM/CHAT

1-844-585-7462

لاجواب پیشکشوں، تحائف اور Jetson کی تمام تازہ ترین خبروں کے بارے میں جاننے کے لیے سوشل میڈیا پر @ ridejetson کو ضرور فالو کریں۔

اپنی سواری سے محبت کر رہے ہو؟

پر ایک جائزہ چھوڑیں۔
ridejetson.com/reviews.
ہم آپ سے سننے کا انتظار نہیں کر سکتے!
#MakeMoves

UR




JETSON