A GUIDE FOR YOUR RIDE.

IMPORTANT:
Read carefully and retain for future reference.



FEATURING The RackIt Smart Cargo System

JETSON

OTG ELITE
Electric Bike.

MODEL SKU(S): JOTGE-BLK, JOTGE-BLK-OB, JOTGE-CA-BLK, JOTGE-MX-BLK

OUR TOP TWO RIDING RULES:

BE SAFE.
HAVE FUN!



MANUFACTURED IN YUEYANG, CHINA
IMPORTED BY TRURIDE TECH LLC.
PO BOX 461, JERSEY CITY, NJ 07302-9998

DATE CODE: 09/2025
DOCUMENT EDITION: V2.0
MADE IN CHINA

© 2025, TRURIDE TECH. ALL RIGHTS RESERVED. MANUFACTURED FOR TRURIDE TECH LLC.
JETSON® IS A REGISTERED TRADEMARK USED UNDER LICENSE FROM JETSTREAM BRANDS LLC.
NO PORTION OF THIS DOCUMENT, INCLUDING SHAPE, GRAPHICS, AND DESIGN, MAY BE
REPRODUCED OR TRANSMITTED IN ANY FORM OR BY ANY MEANS.



Contents

Safety Warnings 4
Warranty Coverage & Product Registration ... 7
1. About Your Product
1.1 Product Overview 8
1.2 What's in the Box 10
1.3 Product Specs 11
1.4 Online Resources 11
2. Installation Instructions
2.1 Starting Notes 12
2.2 Rider Suitability 12
2.3 Unfolding & Folding the Handlebar 13
2.4 Attaching & Positioning the Seat 15
2.5 Attaching the Pedals 16
2.6 Securing the Bell 17
2.7 Securing the Front Reflector 17
2.8 Charging the Battery 18
3. Preparing to Ride
3.1 Pre-Ride Safety Checks 20
3.2 Tire Inflation & Pressure 21
3.3 Checking & Adjusting the Brakes 22
4. Operating Instructions
4.1 Powering On & Off 24
4.2 Understanding the LED Screen 25
4.3 Checking Battery Charge Level 26
4.4 Using the Bell 26
4.5 Using the Headlight & Turn Signals 27
4.6 Using the Kickstand 27
4.7 Folding & Unfolding the Pedals 28
4.8 Using the RackIt Smart Cargo System Rack ..29
5. Moving Instructions
5.1 Riding Your E-Bike 31
5.2 Using Electronic Pedal Assistance 31
5.3 Traditional Biking 31
5.4 Using the Throttle 32
5.5 Using Speed Modes 32
5.6 Using the Brakes 32
5.7 Helmet Safety 33
5.8 Maximizing Speed & Riding Range 33
User Maintenance Instructions 34
Connect with Us 36

SAFETY WARNINGS.

KEEP THESE INSTRUCTIONS.

INSTRUCTIONS ON THE RISK OF FIRE OR INJURY TO PERSONS AND IMPORTANT SAFETY INSTRUCTIONS

- Before use, please read the user manual and safety warnings carefully, and make sure you understand and accept all the safety instructions. The user will be responsible for any loss or damage caused by improper use.
- **Failure to use correct charger can result in fire and explosion, resulting in property damage, injury, and death.**
- Before each cycle of operation, the operator shall perform the preoperation checks specified by the manufacturer: That all guards and pads originally supplied by the manufacturer are in proper place and in serviceable condition; That the braking system is functioning properly; That any and all axle guards, chain guards, or other covers or guards supplied by the manufacturer are in place and in serviceable condition; That tires are in good condition, inflated properly, and have sufficient tread remaining; The area that the product is to be operated should be safe and suitable for safe operation.
- Components shall be maintained and repaired in accordance with the manufacturer's specifications and using only the manufacturer's authorized replacement parts with installation performed by dealers or other skilled persons.
- Warning against recharging non-rechargeable batteries.
- Don't allow hands, feet, hair, body parts, clothing, or similar articles to come in contact with moving parts, wheels, or drive train, while the motor is running.
- This product should not be used by children or persons with reduced physical, sensory or mental capabilities, or lack of experience and knowledge, unless they have been given supervision or instruction (IEC 60335-1/A2:2006).
- Unsupervised children should not play with the product (IEC 60335-1/A2:2006).
- Adult supervision is required.
- Units shall not be operated to perform racing, stunt riding, or other maneuvers, which may cause loss of control, or may cause uncontrolled operator/passenger actions or reactions.
- Never use near motor vehicles.
- Avoid sharp bumps, drainage grates, and sudden surface changes. Scooter may suddenly stop.
- Avoid streets and surfaces with water, sand, gravel, dirt, leaves, and other debris. Wet weather impairs traction, braking, and visibility.
- Avoid riding around flammable gas, steam, liquid, or dust that could cause fire.
- Operators shall adhere to all of the manufacturer's recommendations and instructions, as well as comply with all laws and ordinances: Units without headlights shall be operated only with adequate daylight conditions of visibility, and; Owners shall be encouraged to highlight (for conspicuity) using lighting, reflectors, and for low-riding units, signal flags on flexible poles.
- Persons with the following conditions shall be cautioned not to operate: Those with heart conditions; Pregnant women; Persons with head, back, or neck ailments, or prior surgeries to those areas of the body; and persons with any mental or physical conditions that may make them susceptible to injury or impair their physical dexterity or mental capabilities to recognize, understand, and perform all of the safety instructions and to be able to assume the hazards inherent in unit use.
- Do not ride at night.

- Do not ride after drinking or taking prescription medication.
- Do not carry items when riding.
- Never operate the product barefooted.
- Always wear shoes and keep shoelaces tied.
- Make sure your feet are always placed securely on the deck.
- Operators always shall use appropriate protective clothing, including but not limited to a helmet, with appropriate certification, and any other equipment recommended by the manufacturer: Always wear protective equipment such as helmet, knee pads, and elbow pads.
- Always give way to pedestrians.
- Be alert to things in front and far away from you.
- Do not allow distractions when riding, such as answering the phone or engaging in any other activities.
- The product cannot be ridden by more than one person.
- When you ride the product along with other riders, always keep a safe distance to avoid a collision.
- When turning, be sure to maintain your balance.
- Riding with improperly adjusted brakes is dangerous and can result in serious injury or death.
- The brake may become hot while operating, do not touch the brake with your bare skin.
- Applying brakes too hard or too suddenly can lock up a wheel, which could cause you to lose control and fall. Sudden or excessive application of the brake may result in injury or death.
- If the brake loosens, please adjust with a hexagon wrench, screwdriver, or other applicable tool, or please contact the Jetson Care Team.
- Replace worn or broken parts immediately.
- Check whether all safety labels are in place and understood before riding.
- The owner shall allow the use and operation of the unit after a demonstration that such operators can understand and operate all components of the unit before use.
- Do not ride without proper training. Do not ride at high speeds, on uneven terrain, or on slopes. Do not perform stunts or turn abruptly.
- Recommended for indoor use.
- Prolonged exposure to UV rays, rain and the elements may damage the enclosure materials, store indoors when not in use.
- Personal e-mobility devices are not intended for use at high-altitude locations requiring increased clearance between electrical wires in electrical circuits, indicate that they are not intended for use at altitudes above 2,000 meters above sea level.
- Only use the battery(ies) specified by the manufacturer
- STORE INDOORS WHEN NOT IN USE. LEAVE INDOORS WHILE CHARGING OR WHEN NOT IN USE FOR DRIVING.
- **AVERTISSEMENT** - Risque d'incendie - Aucune des pieces ne peut être réparée par l'utilisateur.
- **WARNING** - Risk of Fire and Electric Shock - No User Serviceable Parts.
- Caution: Risk of Fire
- The rider should not exceed 220 lb | 99.8 kg.

MODIFICATIONS

Do not attempt to disassemble, modify, repair, or replace the unit or any components of the unit without instruction from the Jetson Care Team. This will void any warranty, and can lead to malfunctions which may cause injury.

ADDITIONAL OPERATION PRECAUTIONS

Do not lift the product off the ground while it is on and the wheels are in motion. This can result in freely spinning wheels, which may cause injury to yourself or others nearby. Do not jump on or off the product, and do not jump while using it. Always keep your feet firmly planted on the foot rest while in operation. Always check the battery charge before using.

DISPOSAL OF USED BATTERY



Battery may contain hazardous substances which could endanger the environment and human health. This symbol marked on the battery and/or packaging indicates that used battery shall not be treated as municipal waste. Batteries should be disposed of at an appropriate collection point for recycling. By ensuring the used batteries are disposed of correctly, you will help preventing potential negative consequences for the environment and human health. The recycling of materials will help to conserve natural resources. For more information about recycling of used batteries, please contact your local municipality waste disposal service.

NOTICE OF COMPLIANCE

This device complies with Part 15 of the FCC Rules. Operation is subject to the following two conditions: (1) this device may not cause harmful interference, and (2) this device must accept any interference received, including interference that may cause undesired operation. Warning: Changes or modifications to this unit not expressly approved by the party responsible for compliance could void the user's authority to operate the equipment.

NOTE: This equipment has been tested and found to comply with the limits for a Class B digital device, pursuant to Part 15 of the FCC Rules. These limits are designed to provide reasonable protection against harmful interference in a residential installation. This equipment generates, uses and can radiate radio frequency energy and, if not installed and used in accordance with the instructions, may cause harmful interference to radio communications. However, there is no guarantee that interference will not occur in a particular installation. If this equipment does cause harmful interference to radio or television reception, which can be determined by turning the equipment off and on, the user is encouraged to try to correct the interference by one or more of the following measures:

- Reorient or relocate the receiving antenna.
- Increase the separation between the equipment and receiver.
- Connect the equipment into an outlet on a circuit different from that to which the receiver is connected.
- Consult the dealer or an experienced radio/TV technician for help.
- Shielded cables must be used with this unit to ensure compliance with the Class B FCC limits.

⚠ WARNING:

Failure to comply with the following instructions may result in injury to the child or others.

- Keep small parts away from children during assembly.
- Accessory must be assembled and removed by an adult.
- Frequently inspect the product for damage.

*** ADULT ASSEMBLY IS REQUIRED.**

⚠ WARNING:

To reducte the risk of injury, adult supervision is required. Never use in roadways, near motor vehicles, on or near steep inclines or steps, swimming pools or other bodies of water; always wear shoes, and never allow more than 1 rider.

⚠ WARNING:

Always observe basic precautions when using this product, including the following:

(A) Read all instructions before using the product.

(B) To reduce risk of injury, strict supervision is essential when the product is used in closer to children.

(C) Do not insert fingers or hands into the product.

(D) Do not use this product if the elastic power cable or output cable is crunched, has breaked insulation, or has any other indications of damage.

(E) For all equipment. Instructions should state: This appliance is not intended for use in ambient temperatures below 14°F (-10°C) or above an ambient temperature of 104°F (40°C).

(F) For all devices, the instructions should include the information:
The battery is designed to be charged when the ambient temperature is between 32°F (0°C) and 104°F (40°C). Never charge the battery when the ambient temperature is outside this range.

CALIFORNIA PROPOSITION 65

⚠ WARNING:

THIS PRODUCT CAN EXPOSE YOU TO CHEMICALS INCLUDING CADMIUM, WHICH IS KNOWN TO THE STATE OF CALIFORNIA TO CAUSE CANCER AND BIRTH DEFECTS OR OTHER REPRODUCTIVE HARM.
FOR MORE INFORMATION GO TO:
WWW.P65WARNINGS.CA.GOV.

GENERAL LIMITED WARRANTY

YOUR NEW JETSON PRODUCT IS WARRANTED AGAINST DEFECTS IN MATERIALS AND WORKMANSHIP AS INDICATED ON RIDEJETSON.COM/WARRANTY FOR A PERIOD OF TIME FROM THE DATE OF ORIGINAL RETAIL PURCHASE WHEN USED IN ACCORDANCE WITH JETSON'S USER MANUALS (REFER TO RIDEJETSON.COM/SUPPORT). **UNDER THIS WARRANTY, YOU WILL BE ABLE TO DIRECT YOUR CLAIMS TO JETSON EVEN IN SITUATIONS WHERE YOU PURCHASED THE JETSON PRODUCT FROM ONE OF OUR AUTHORIZED RETAILERS.** TO READ THE FULL TERMS OF OUR WARRANTY, VISIT RIDEJETSON.COM/WARRANTY.

PRODUCT REGISTRATION

REGISTER YOUR NEW JETSON TO FAST-TRACK YOU TOWARDS PERSONALIZED PRODUCT AND WARRANTY SUPPORT. MAKE YOUR MOVE AT RIDEJETSON.COM/PAGES/REGISTRATION.

WARRANTY COVERAGE & PRODUCT REGISTRATION.

To exercise your product's warranty or inquire about warranty coverage, contact us directly.

www.ridejetson.com

1. ABOUT YOUR PRODUCT.

1.1 Product Overview

1. HANDLEBAR
2. HEADLIGHT
3. STEM
4. FOLDING LATCH
5. WHEEL
   (×2; FRONT AND REAR)
6. TIRE VALVE WITH DUST CAP
   (×2; FRONT AND REAR)
7. WHEEL REFLECTOR
   (×2; FRONT AND REAR)
8. FENDER
   (×2; FRONT AND REAR)
9. PEDAL WITH REFLECTORS
   (×2; LEFT AND RIGHT)*
10. KICKSTAND
11. SEAT*
12. REAR REFLECTOR
13. SEAT CLAMP
14. TURN SIGNAL
    (×2; LEFT AND RIGHT)
15. BRAKE LIGHT
16. CHARGING PORT WITH COVER
17. RACKIT SMART CARGO SYSTEM RACK
    A. REFLECTOR
    B. BUNGEE ATTACHMENT LOOP (×2)
18. CHARGER
19. CHARGING CABLE
20. BUNGEE STRAP

**REQUIRES ASSEMBLY*

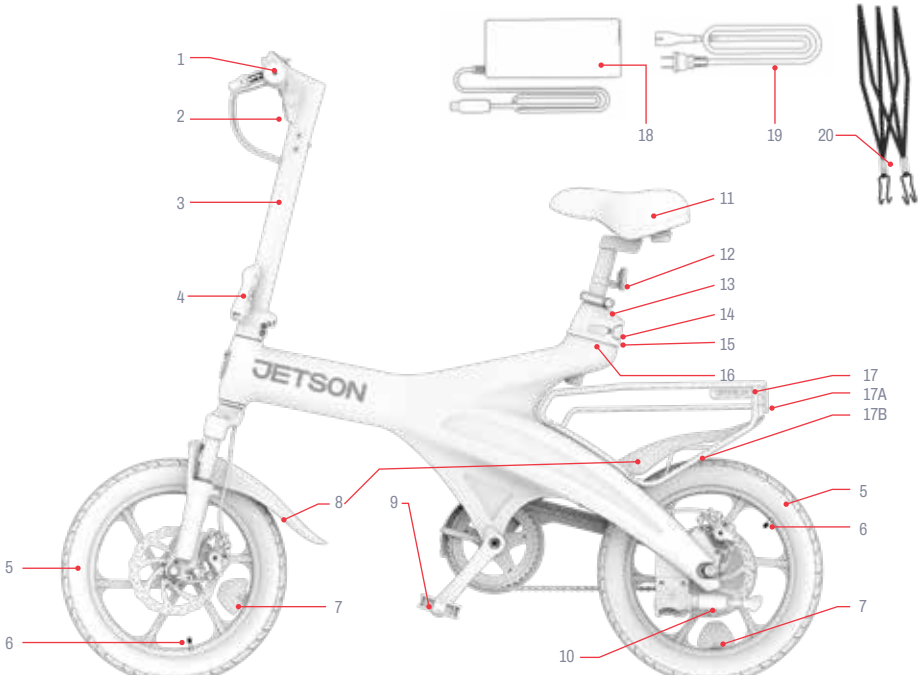

NOTE: IMAGES MAY NOT REFLECT EXACT APPEARANCE OF ACTUAL PRODUCT.

1. POWER (⏻) BUTTON
2. MINUS "-" SPEED MODE BUTTON
3. LIGHTING BUTTON
4. TURN SIGNAL SWITCH
5. PLUS "+" SPEED MODE BUTTON
6. LEFT HANDBRAKE
7. BELL
8. LED SCREEN
9. FRONT REFLECTOR
10. RIGHT HANDBRAKE
11. ACCELERATION TWIST THROTTLE



1.2 What's in the Box

TOOLS INCLUDED FOR ASSEMBLY, ADJUSTMENT, AND MAINTENANCE:

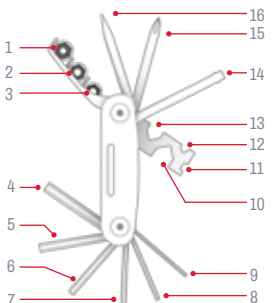

MULTI-TOOL TIP IDENTIFICATION:	
1. 10MM SOCKET	9. 2MM ALLEN KEY
2. 9MM SOCKET	10. 15MM HEX WRENCH
3. 8MM SOCKET	11. 14 GAUGE SPOKE WRENCH
4. 6MM ALLEN KEY	12. 8MM HEX WRENCH
5. 5MM ALLEN KEY	13. 10MM HEX WRENCH
6. 4MM ALLEN KEY	14. SOCKET SCREW
7. 3MM ALLEN KEY	15. PHILLIPS-HEAD SCREWDRIVER
8. 2.5MM ALLEN KEY	16. FLAT-HEAD SCREWDRIVER



15 MM SPANNER WRENCH

1.3 Product Specs

- WEIGHT LIMIT: 220.0 LB | 99.8 KG
- PRODUCT WEIGHT: 60.2 LB | 27.4 KG
- RECOMMENDED AGE: 14+
- PRODUCT DIMENSIONS, UNFOLDED:
  55.51 IN (L) × 20.98 IN (W) × 45.28 IN (H) | 139.95 CM (L) × 53.29 CM (W) × 115.0 CM (H)
- PRODUCT DIMENSIONS, FOLDED:
  55.51 IN (L) × 14.37 IN (W) × 33.86 IN (H) | 139.95 CM (L) × 36.5 CM (W) × 86.0 CM (H)
- TIRE SIZE: 16.0 IN (H) × 2.5 IN (W) | 40.6 CM (H) × 6.3 CM (W)
- MAX SPEED: 20.0 MPH | 32.0 KM/H*
- MAX THROTTLE RANGE: 20.0 MILES | 32.0 KM *
- BRAKE TYPE: FRONT AND REAR DISC
- BATTERY: 36 V, 7.8 AH
- BATTERY TYPE: LITHIUM-ION
- MOTOR: 350W**
- CHARGER OUTPUT: 42.0VDC, 2.0A MAX
- CHARGER VOLTAGE: UL 100 - 240V
- CHARGING TIME: APPROX. 5 HOURS
- RECOMMENDED TIRE PRESSURE: 40 PSI
- UL CERTIFICATION: 2849

**PRODUCT RANGE, SPEED, BATTERY LIFE, AND OTHER SPECIFICATIONS MAY VARY BASED ON RIDER AND RIDING CONDITIONS.*

***PEAK POWER*

1.4 Online Resources

Scan for our most updated product onboarding materials and support resources.

Find this user manual online at https://cdn.shopify.com/s/files/1/2530/6734/files/OTG_ELITE-MANUAL-web-1752244822359.pdf

Find our collection of user manuals at https://ridejetson.com/pages/product-manuals

2. INSTALLATION INSTRUCTIONS.

2.1 Starting Notes

- KICK OFF YOUR ADVENTURE RIGHT. PRIOR TO USE OF THIS PRODUCT, CAREFULLY READ THE ENTIRE USER MANUAL, INCLUDING SAFETY WARNINGS. MAKE SURE YOU UNDERSTAND, ACCEPT, AND ADHERE TO ALL:
  - MANUFACTURER'S RECOMMENDATIONS.
  - SAFETY INSTRUCTIONS AND WARNINGS.
  - LOCAL RIDING AND OPERATIONAL LAWS AND ORDINANCES.

- TAKE CARE WHEN UNBOXING. REMOVE ALL PACKAGING AND PROP THE E-BIKE UPRIGHT ON ITS KICKSTAND PRIOR TO ASSEMBLY. (REFER TO SECTION 4.6)

- THE DIRECTIONS GIVEN IN THIS MANUAL—RIGHT, LEFT, FRONT/FORWARD, AND REAR/BACK—ARE ORIENTED AS THE RIDER WOULD SEE THEM WHEN SEATED ON THE E-BIKE. THE "RIGHT SIDE" OF THE E-BIKE, FOR EXAMPLE, IS THE SIDE WHERE THE RIDER'S RIGHT HAND WILL BE.

2.2 Rider Suitability

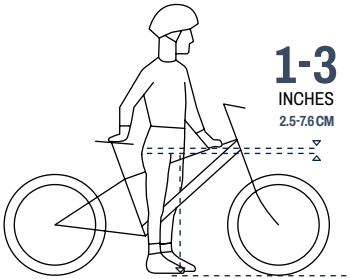

For safe and comfortable riding, there should be a clearance of at least 1-3 inches (2.5-7.6 cm) between the crotch and the top tube of the bike frame when the rider straddles the product with both feet flat on the ground.

2.3 Unfolding & Folding the Handlebar

WHEN TO UNFOLD: FOR SETUP AND RIDING
WHEN TO FOLD: FOR STORAGE AND TRANSPORT

⚠ **WARNING:** To avoid a collapsing of the stem that could result in injury, never ride your e-bike without the handlebar upright and the stem folding latch securely closed.

To Unfold:

1. GENTLY RAISE THE HANDLEBAR UNTIL THE STEM IS RESTING VERTICALLY ON THE STEM BASE..
2. PUSH THE FOLDING LATCH IN UNTIL IT CLICKS INTO THE CLOSED (LATCHED) POSITION AGAINST THE STEM.
3. CHECK THAT THE STEM IS SECURED BY ENSURING THAT THE LATCH CANNOT BE PULLED OPEN.

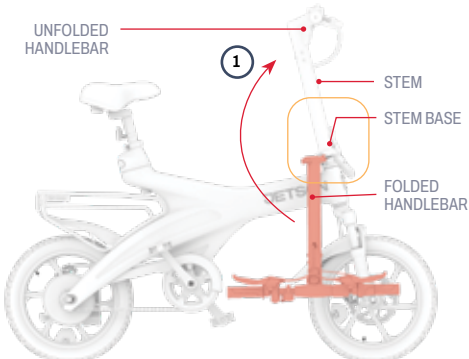

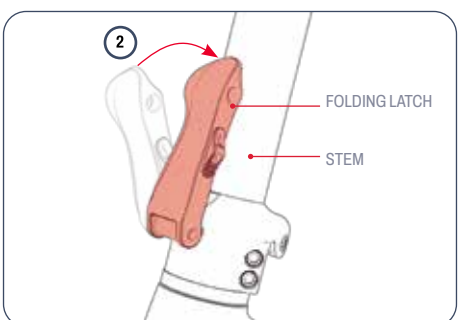

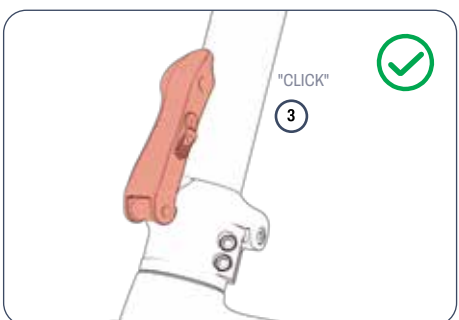

To Fold:

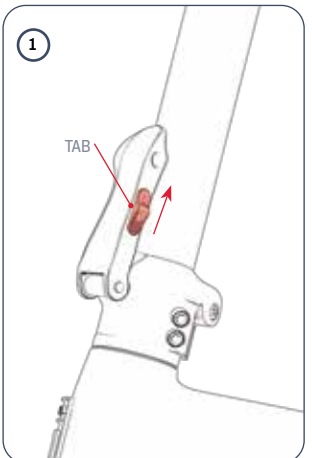

1. PUSH AND HOLD THE TAB ON THE FOLDING LATCH UP.

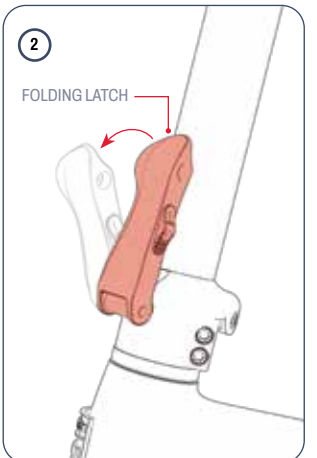

2. FORCEFULLY PULL THE FOLDING LATCH OPEN.

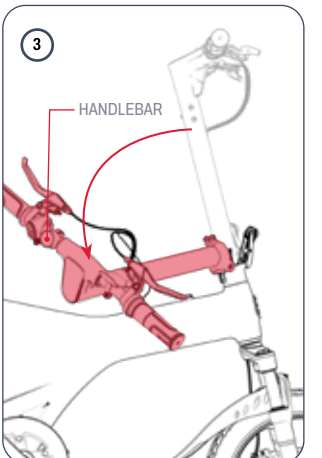

3. GENTLY LOWER THE HANDLEBAR DOWN TOWARDS THE SIDE OF THE BIKE OPPOSITE THE LATCH.

2.4 Attaching & Positioning the Seat

1. PULL OPEN THE LATCH ON THE SEAT CLAMP.
2. LOCATE THE "MINIMUM INSERTION" MARK NEAR THE BOTTOM OF THE SEAT POST.
3. HOLD THE SEAT IN POSITION ABOVE THE BIKE, WITH THE WIDEST PART OF THE SEAT AT THE REAR.
4. LOWER THE SEAT POST DOWN THROUGH THE CLAMP AND INTO THE SEAT TUBE UNTIL THE "MINIMUM INSERTION" MARK IS BELOW THE CLAMP.

⚠ **WARNING:** If the "minimum insertion" mark is visible above the seat clamp, the seat post is not deep enough in the seat tube. To avoid injury, always ensure that the seat post is inserted past the "minimum insertion" mark.

5. WHILE HOLDING THE SEAT AT THE DESIRED HEIGHT, CLOSE THE LATCH ON THE SEAT CLAMP. IF NECESSARY, TIGHTEN THE CLAMP BY TURNING THE KNOB CLOCKWISE.

6. CHECK THAT THE SEAT IS SECURE: USE YOUR HAND TO PUT DOWNWARD PRESSURE ON THE SEAT. IF THE SEAT POST SLIPS FURTHER DOWN INTO THE TUBE, BRING IT BACK TO POSITION AND TIGHTEN THE CLAMP BY TURNING THE KNOB CLOCKWISE.

⚠ **WARNING:** To avoid a collapsing of the seat post into the seat tube that could result in injury, ensure that the clamp is secure around the seat post.

⚠ **TROUBLESHOOTING:**
- If the post cannot fit through the clamp, widen the clamp opening by turning the clamp knob counterclockwise.
- If you cannot open or close the clamp latch, the knob may be too tight. Loosen the knob by turning it counterclockwise for ½ rotation at a time until you can utilize the latch.

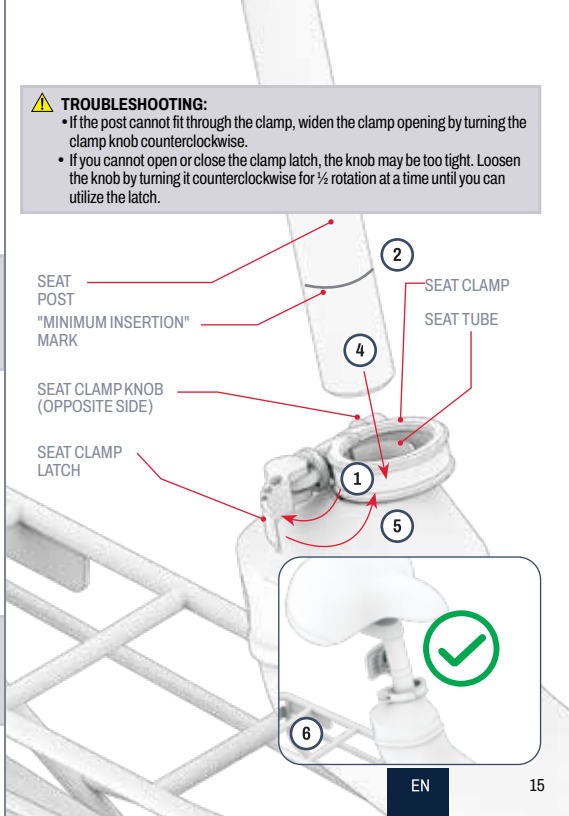

2.5 Attaching the Pedals

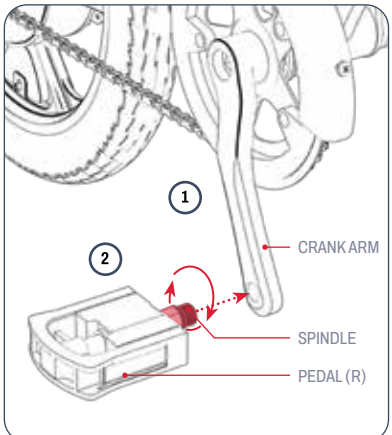

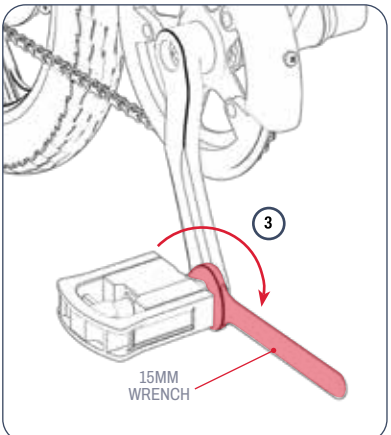

YOU WILL NEED THE 15MM WRENCH.

1. ALIGN THE SPINDLE ON PEDAL MARKED **"R"** WITH THE HOLE AT THE END OF THE CRANK ARM ON THE RIGHT SIDE OF THE BIKE.
2. HOLD THE PEDAL BASE STEADY AND, TAKING CARE THAT THE SPINDLE ENTERS THE HOLE STRAIGHT, USE YOUR OTHER HAND TO TWIST THE SPINDLE **CLOCKWISE** INTO THE HOLE FOR A FEW ROTATIONS.
3. USE THE 15MM WRENCH TO FINISH INSERTING AND THEN TIGHTENING THE SPINDLE INTO THE CRANK ARM.
4. CHECK THAT THE RIGHT PEDAL IS SECURE.
5. REPEAT STEPS 2 – 5 WITH THE LEFT (**"L"**) PEDAL.

IMPORTANT: The spindle on the left pedal is reverse threaded and needs to be inserted and tightened with **counterclockwise** turns.

2.6 Securing the Bell

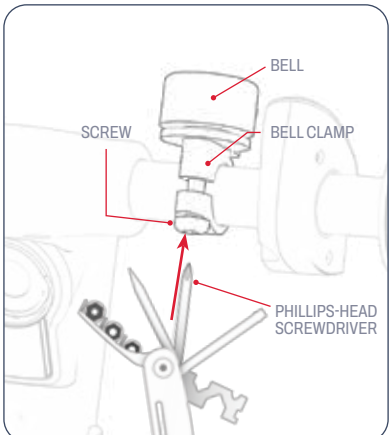

YOU WILL NEED THE PHILLIPS-HEAD SCREWDRIVER TIP (15) OF THE MULTI-TOOL.

1. LOOSEN (BUT DO NOT REMOVE) THE SCREW ON THE BELL CLAMP BY TURNING IT COUNTERCLOCKWISE FOR 1 - 2 ROTATIONS WITH THE PHILLIPS-HEAD SCREWDRIVER TIP.
2. ROTATE THE BELL AROUND THE HANDLEBAR UNTIL THE BELL TAB IS IN A PLACE THAT CAN EASILY BE REACHED BY THE RIDER'S LEFT-HAND THUMB WHILE HOLDING ONTO THE HANDLEBAR.
3. WHILE HOLDING THE BELL IN THAT POSITION, TIGHTEN THE CLAMP BY TURNING THE SCREW CLOCKWISE WITH THE SCREWDRIVER TIP.

2.7 Securing the Front Reflector

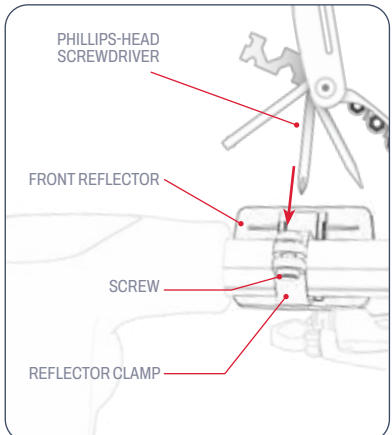

YOU WILL NEED THE PHILLIPS-HEAD SCREWDRIVER TIP (15) OF THE MULTI-TOOL.

1. ROTATE THE FRONT REFLECTOR CLAMP AROUND THE HANDLEBAR UNTIL THE REFLECTOR IS FACING THE FRONT OF THE BIKE.
2. SLIDE THE REFLECTOR TOWARDS THE CENTER OF THE HANDLEBAR UNTIL THE REFLECTOR CLAMP FEELS SNUG ON THE THICKER PART OF THE HANDLEBAR.
3. IF NECESSARY, TIGHTEN THE CLAMP ON THE HANDLEBAR FURTHER BY TURN THE SCREW CLOCKWISE WITH THE PHILLIPS-HEAD SCREWDRIVER TIP (15) OF THE MULTI-TOOL.

2.8 Charging the Battery

1. CONNECT THE CHARGING CABLE WITH THE CHARGER.
2. PULL OPEN THE CHARGING PORT COVER ON YOUR E-BIKE.
3. PLUG THE CHARGING CABLE INTO THE WALL, AND THEN PLUG THE CHARGER INTO THE CHARGING PORT.
4. WHEN THE INDICATOR LIGHT ON THE CHARGER TURNS FROM RED TO GREEN, YOUR BATTERY HAS REACHED FULL CHARGE. REMOVE THE CHARGER FROM THE CHARGING PORT AND UNPLUG THE CABLE FROM THE WALL OUTLET.
5. CLOSE THE CHARGING PORT COVER.

CHARGING INDICATOR LIGHT ON THE CHARGER:	STATUS
RED ILLUMINATION	CHARGING
GREEN ILLUMINATION	CHARGING COMPLETE

NOTE: It can take approximately 5 hours to bring the battery to full charge. Fully charge the battery prior to first use.

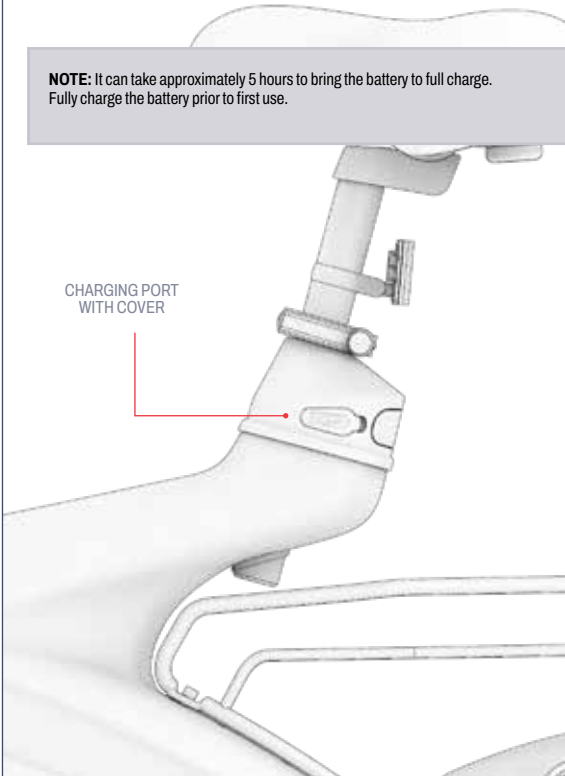

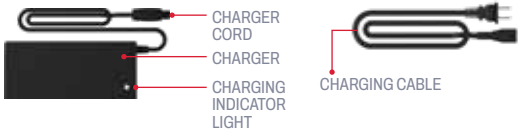

Important Charging Notes:

- ALWAYS KEEP THE CHARGING PORT CLOSED WHEN NOT ACTIVELY CHARGING THE BATTERY.
- NEVER TURN ON THE PRODUCT WHILE IT IS CHARGING.
- DO NOT USE RELOCATABLE POWER TAPS.
- FOR BEST BATTERY HEALTH, CHARGE THE BATTERY FULLY DURING EACH CHARGING SESSION—ABOUT 5 HOURS.
- NEVER LEAVE YOUR PRODUCT CHARGING OVERNIGHT OR FOR EXTENDED PERIODS OF TIME.
- DO NOT ATTEMPT TO REMOVE OR DISASSEMBLE THE BATTERY.
- CHARGING AMBIENT TEMPERATURE RANGE: 32°F (0°C) - 104°F (40°C)
- OPERATING AMBIENT TEMPERATURE RANGE: 32°F(0°C)-104°F(40°C)
- ALWAYS KEEP THE CHARGING PORT COVER CLOSED WHEN NOT ACTIVELY CHARGING THE PRODUCT.
- DO NOT USE THIS PRODUCT IF THE FLEXIBLE POWER CORD OR OUTPUT CABLE IS FRAYED, HAS BROKEN INSULATION , OR ANY OTHER SIGNS OF DAMAGE.
- CHECK THAT THE CHARGER MODEL NUMBER ON THE CHARGER LABEL MATCHES THE CHARGER MODEL NUMBER LISTED ABOVE.
- CHECK THAT THE CHARGER LABEL IDENTIFIES THE CHARGER AS COMPATIBLE WITH YOUR JETSON MODEL. YOU CAN FIND YOUR JETSON MODEL'S NAME AND SKU ON A LABEL ADHERED TO THE TOP, SIDE, OR UNDERSIDE OF THE PRODUCT'S FRAME OR STANDING DECK.

IMPORTANT:

ONLY USE THE INCLUDED CHARGER OR ONE OBTAINED DIRECTLY THROUGH JETSON LABELED WITH JY-420200 OR THE PART SKU PJOTGE-CH.

⚠ WARNING: FAILURE TO USE CORRECT CHARGER CAN RESULT IN FIRE AND EXPLOSION, RESULTING IN PROPERTY DAMAGE, INJURY, AND DEATH.



THIS IS AN EXAMPLE OF THE MARKING YOUR CHARGER WILL HAVE.

3. PREPARING TO RIDE.

3.1 Pre-Ride Safety Checks

CONDUCT THESE IMPORTANT SAFETY CHECKS BEFORE EVERY JOURNEY:

Brakes:

- MAKE SURE THE BRAKES WORK PROPERLY SUCH THAT THE HANDBRAKE LEVERS ARE SECURED TO THE HANDLEBAR AND LUBRICATED SO THEY COMPRESS EASILY.
- ENSURE THAT THE BRAKE PADS ARE NOT WORN, AND THAT THEY ARE CENTERED AND ALIGNED WITH THE ROTOR.

Frame:

- CHECK THAT THE BIKE FRAME AND THE FORK ARE NOT DAMAGED, BENT, OR BROKEN.
- ENSURE THAT THE STEM-TO-FORK BOLT IS NOT OVERTIGHTENED. AN OVERTIGHTENED BOLT CAN LEAD TO A MALFUNCTION THAT PUTS RIDER SAFETY AT RISK.
- CHECK THAT THE DRIVE SYSTEM IS IN WORKING ORDER AND SECURELY ATTACHED TO THE FRAME.
- CHECK THAT THE FRAME IS SECURED IN THE RIDING POSITION BY THE FRAME LOCKING LATCH.

Cranks & Pedals:

- CHECK THAT THE PEDALS ARE SECURELY TIGHTENED TO THE CRANKS.
- CHECK THAT THE CRANKS AND DRIVE SYSTEM ARE SECURELY TIGHTENED TO THE FRAME OF THE BIKE AND ROTATE FREELY.

Steering:

- CHECK THAT THE STEM IS SECURED BY THE STEM LOCKING LATCH.
- CHECK THAT THE HANDLEBAR IS SECURED IN POSITION BY THE HANDLEBAR CLAMP.

Wheels:

- CHECK THAT TIRES DO NOT SHOW SIGNS OF EXCESSIVE WEAR OR DAMAGE.
- MAKE SURE THAT THE TIRES ARE INFLATED TO THE RECOMMENDED PRESSURE OF **40 PSI**.
- CHECK THE WHEEL RIMS AND WHEEL SPOKES ARE NOT DAMAGED, BROKEN, OR BENT.
- CHECK THAT THE AXLE NUTS ARE TIGHT.

Chain:

- CHECK THAT THE TENSION OF THE CHAIN IS SUCH THAT YOU CAN ONLY LIFT THE MIDDLE OF THE CHAIN ½ INCH.

3.2 Checking & Adjusting the Brakes

Brake Safety & Functionality Check:

AFTER ASSEMBLY AND PRIOR TO EVERY RIDE, CHECK THAT THE BRAKES ARE FUNCTIONING PROPERLY AND SAFELY TO SLOW THE WHEEL DOWN AND BRING IT TO A STOP BY PERFORMING THE FOLLOWING STEPS:

1. WALK WITH YOUR BIKE AND GENTLY PULL THE LEFT HANDBRAKE.
2. CHECK THAT THE FRONT CALIPER CLOSES PROPERLY ON THE DISC AND SLOWS THE WHEEL ROTATION DOWN.
3. REPEAT, PULLING THE LEFT HANDBRAKE WITH MORE PRESSURE AND CHECKING THAT THE FRONT WHEEL IS BROUGHT TO A STOP.
4. REPEAT STEPS 1 - 3 WITH THE RIGHT HANDBRAKE AND THE REAR WHEEL.

Proper Brake Caliper & Pad Positioning:

BIKE BRAKES REQUIRE ALL ELEMENTS TO BE IN EXACT ALIGNMENT AND PLACEMENT IN ORDER TO FUNCTION PROPERLY. A RUBBING OR SQUEAKING SOUND COMING FROM A BRAKE AREA (EITHER CONSTANT OR INTERMITTENT) IS A GOOD INDICATOR THAT SOMETHING IS OUT OF ALIGNMENT AND NEEDS TO BE ADJUSTED.

THE CAUSE OF THE NOISE IS LIKELY A MISALIGNED CALIPER, CAUSING THE BRAKE PADS INSIDE OF THEM TO RUB AGAINST THE DISC EVEN WHEN THE CALIPER IS OPEN. THE PADS SHOULD ONLY COME IN CONTACT WITH THE DISC WHEN THE CALIPER IS CLOSED BECAUSE THE HANDBRAKE HAS BEEN PULLED.

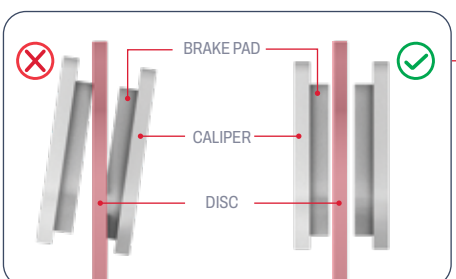

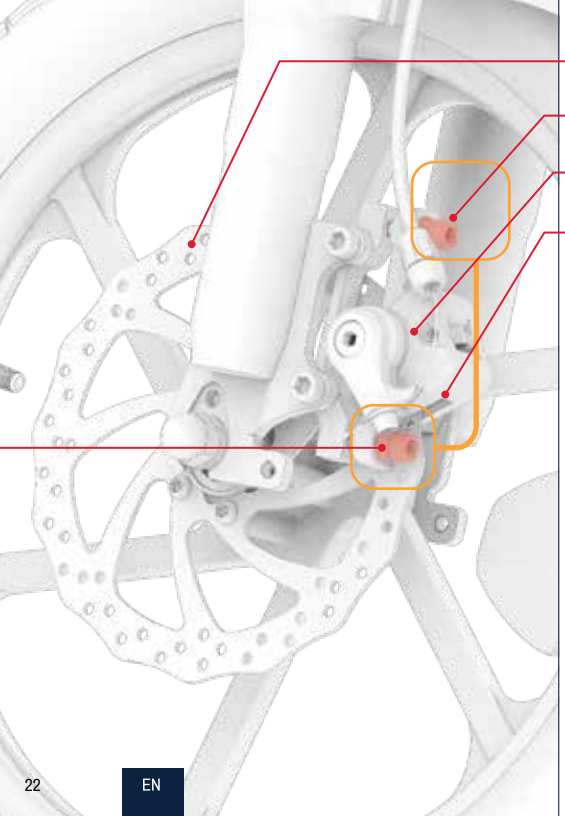

Adjusting the Brake Caliper:

YOU MAY NEED THE 5MM ALLEN KEY TIP (5) OF THE MULTI-TOOL.

1. ON THE BRAKE THAT NEEDS ADJUSTING, LOCATE THE CALIPER, BRAKE PADS, AND DISC.
2. LIFT THAT WHEEL OF THE BIKE AND GIVE IT A SPIN. WATCH THE DISC REVOLVE BETWEEN THE BRAKE PADS, AND NOTICE WHICH PAD IS RUBBING AGAINST THE DISC.
3. REST THE BIKE ON THE KICKSTAND. (SEE SECTION 4.5).
4. WHEN LOOKING AT THE CALIPER FROM THE BACK OF THE WHEEL, LOCATE THE BOLT ABOVE AND THE BOLT BELOW THE CALIPER. USE THE 5MM ALLEN KEY TO EACH BOLT BY TURNING IT COUNTERCLOCKWISE FOR 4 - 5 ROTATIONS.
5. MOVE THE CALIPER OUT OF ALIGNMENT UNTIL THE FOLLOWING CONDITIONS ARE MET:
   - THE TOP OF THE PADS ARE ALIGNED WITH THE EDGE OF THE DISC.
   - NO PART OF EITHER PAD IS TOUCHING THE DISC.
   - THE PADS ARE PARALLEL TO THE DISC.
6. WITH THE CALIPER IN THE DESIRED POSITION, FULLY TIGHTEN ONE BOLT AND THEN THE OTHER BY TURNING IT CLOCKWISE WITH THE ALLEN KEY.
7. CHECK THAT THE CALIPER IS SECURE AND CONDUCT THE BRAKE SAFETY & FUNCTIONALITY CHECK (START OF SECTION 3.2) AGAIN.

3.3 Tire Inflation & Pressure

BEFORE YOUR FIRST RIDE, YOU WILL NEED TO ADD AIR TO THE TIRES TO BRING THEM TO WITHIN THE RECOMMENDED PRESSURE OF **40 PSI** (POUNDS PER SQUARE INCH). USE A GAUGE TO CHECK THAT THE TIRE PRESSURE IS AT THE REOMMENDED PSI PRIOR TO EVERY RIDE.

To Add Air:

1. REMOVE THE DUST CAP FROM THE TIRE VALVE ON ONE WHEEL BY TWISTING IT COUNTERCLOCKWISE. SET ASIDE.
2. FOLLOW THE MANUFACTURER'S INSTRUCTIONS ON YOUR AIR PUMP TO INSERT AIR INTO THE TIRE. CHECK PERIODICALLY WITH A GAUGE AND CONTINUE ADDING AIR UNTIL YOU REACH **40 PSI**.
3. REMOVE THE AIR PUMP AND REPLACE THE DUST VALVE BY TWISTING IT ON CLOCKWISE.
4. REPEAT WITH THE OTHER TIRE.

IMPORTANT: Only use a manual air pump to inflate the tires on your e-bike. Never use an air compressor; doing so may cause the tire tubes to pop.

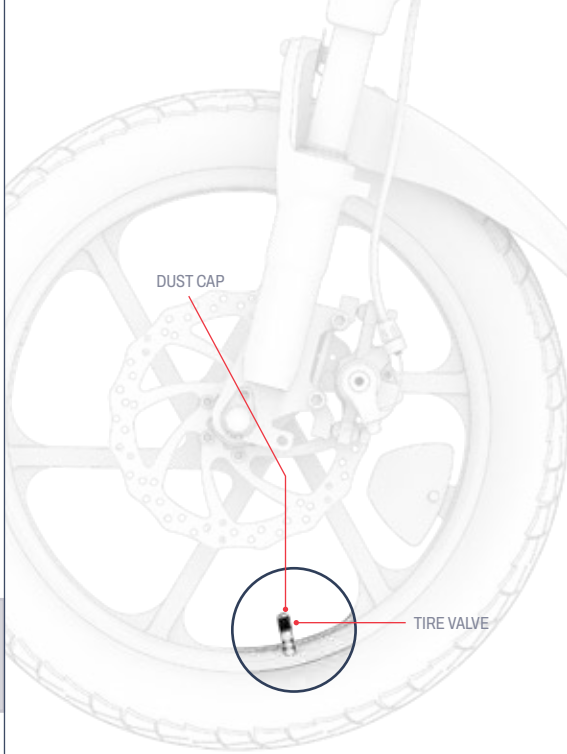

4. OPERATING INSTRUCTIONS.

4.1 Powering On & Off

TO TURN THE E-BIKE ON OR OFF: PRESS AND HOLD THE POWER/MODE BUTTON FOR 2 - 3 SECONDS.

INTELLIGENT AUTO-OFF FEATURE:
TO PRESERVE BATTERY POWER, YOUR BIKE WILL AUTOMATICALLY POWER OFF AFTER 10 MINUTES WITHOUT MOVEMENT.

IMPORTANT:
To preserve battery power, always remember to power your bike off when making a pit stop or putting it away for the night.

⚠ **WARNING:**
To avoid damage to the battery and electrical system that could result in malfunction and compromise safety, never power on your e-bike while it is charging.

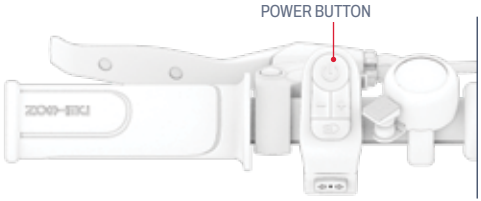

4.2 Understanding the LED Screen

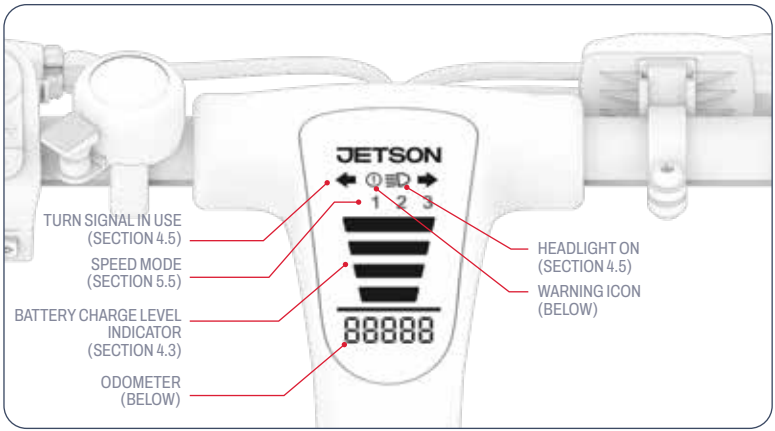

Warning Icon and Error Codes:

E0 - E9

⚠ **CAUTION:** IF THE WARNING ICON APPEARS ON YOUR LED SCREEN AND THE ODOMETER READING IS REPLACED BY AN ERROR CODE E0 - E9, STOP USING YOUR E-BIKE IMMEDIATELY. CONTACT THE JETSON CARE TEAM FOR ASSISTANCE BEFORE RIDING AGAIN.

The Odometer:

DISPLAYS THE TOTAL DISTANCE TRAVELED BY THIS E-BIKE.

4.3 Checking Battery Charge Level

YOU CAN KEEP TABS ON YOUR BATTERY'S CHARGE LEVEL BY LOOKING AT THE BATTERY CHARGE INDICATOR LIGHTS.

BATTERY CHARGE DISPLAY	APPROXIMATE REMAINING CHARGE PERCENTAGE*
	76% - 100%
	51% - 75%
	26% - 50%
	11% - 25%
	10% Really, it's time to charge!
	1% - 9% Really, it's time to charge!

IMPORTANT: Your bike's ability to reach top speed can be affected by the battery charge level. You may notice a reduction in speed when battery charge dips below 25%.
IMPORTANT: When the battery charge depletes to 0%, the e-bike will power off. Charge to full power (see section 4.1) prior to your next ride.

**APPROXIMATION ONLY. MAY VARY BASED ON USE.*

4.4 Using the Bell

USE THE BELL AS AN ALERT TO OTHER RIDERS AND PEDESTRIANS.

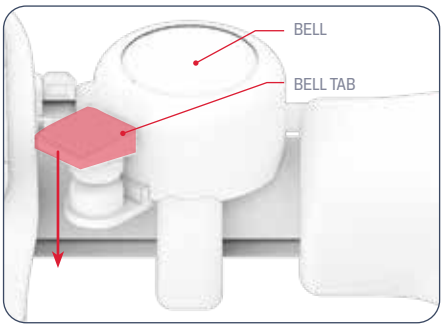

TO SOUND THE BELL:
FLICK DOWN ON THE BELL TAB QUICKLY AND FORCEFULLY WITH YOUR LEFT-HAND THUMB.

4.5 Headlight & Turn Signals

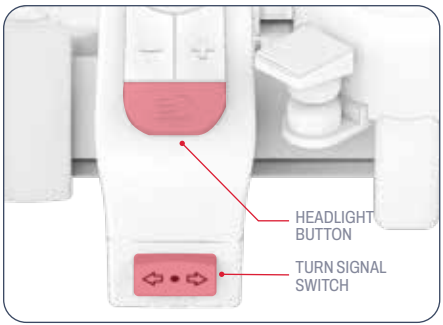

The Headlight:

IF RIDING IN LOW LIGHT CONDITIONS, TURN ON THE HEADLIGHT SO YOU CAN BETTER SEE THE ROAD AHEAD AND ONCOMING RIDERS CAN BETTER SEE YOU.
TO TURN ON OR OFF THE HEADLIGHT: QUICK-PRESS THE LIGHTING BUTTON.

The Left And Right Turn Signal Lights:

USE THE TURN SIGNAL SWITCH TO ALERT OTHERS TO AN UPCOMING TURN. TOGGLE THE TURN SIGNAL SWITCH TO THE LEFT OR THE RIGHT TO ACTIVATE THE CORRESPONDING TURN SIGNAL LIGHT. TOGGLE BACK TO CENTER TO KEEP ALL TURN SIGNAL LIGHTS OFF.

4.6 Using the Kickstand

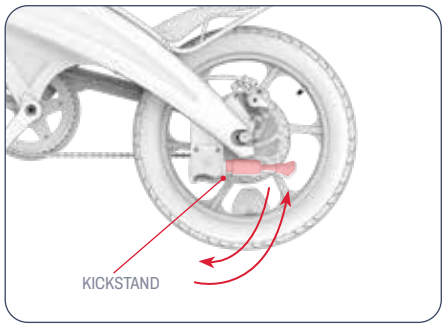

TO USE THE KICKSTAND: PIVOT IT DOWN AND GENTLY TILT YOUR E-BIKE ONTO IT TO STAND.

TO RAISE THE KICKSTAND: PIVOT IT BACK UP.

⚠ **CAUTION:** Always raise the kickstand before riding.

4.7 Folding & Unfolding the Pedals

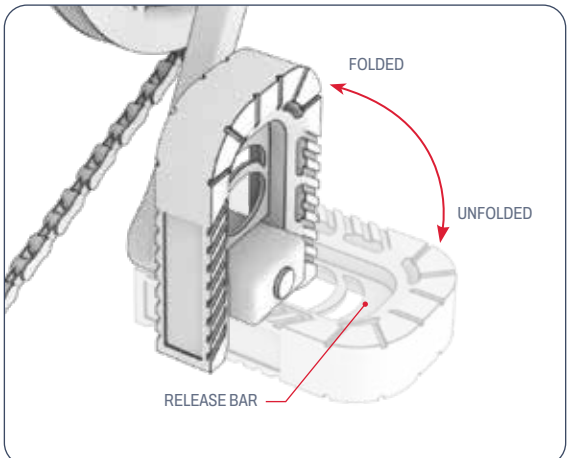

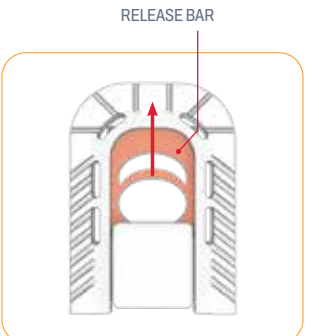

FOR STORAGE IN COMPACT SPACES, TUCK THE PEDALS UP AND OUT OF THE WAY.

TO FOLD:

1. PLACE YOUR FINGERS AROUND THE RELEASE BAR INSIDE THE PEDAL.
2. PULL OUTWARDS AND DOWN UNTIL THE PEDAL SNAPS INTO PLACE.

TO UNFOLD:

1. PLACE YOUR FINGERS AROUND THE RELEASE BAR INSIDE THE PEDAL.
2. PULL THE BAR TOWARDS THE TIP OF THE PEDAL AND PIVOT THE PEDAL DOWN UNTIL IT SNAPS INTO PLACE.

Customize your e-bike for your carrying needs. Scan this to learn more about the system and available RackIt carry-all accessories.

Scan to learn more.

4.8 Using the RackIt Smart Cargo System Rack

YOUR E-BIKE IS EQUIPPED WITH THE JETSON RACKIT SMART CARGO SYSTEM RACK—DESIGNED TO CARRY COMPANION "CLICK ON, CLICK OFF" CARRY-ALL ACCESSORIES*.

Scan for instructions on how to use our click-on, click-off companion accessories.



*Accessories not included. Selection may vary.

To Secure Your Cargo with the Included Bungee Strap:

1. PLACE YOUR CARGO ON THE RACK.
2. SLIP 1 HOOK OF A BUNGEE STRAP INTO ONE BUNGEE ATTACHMENT LOOP ON THE RACK.
3. STRETCH THE BUNGEE STRAP OVER THE CARGO AND AROUND THE RACK UNTIL IT IS TAUT.
4. SECURE THE OTHER HOOK OF THE BUNGEE STRAP INTO THE OTHER BUNGEE ATTACHMENT LOOP.
5. CHECK THAT THE BUNGEE STRAP AND YOUR CARGO ARE SECURE.

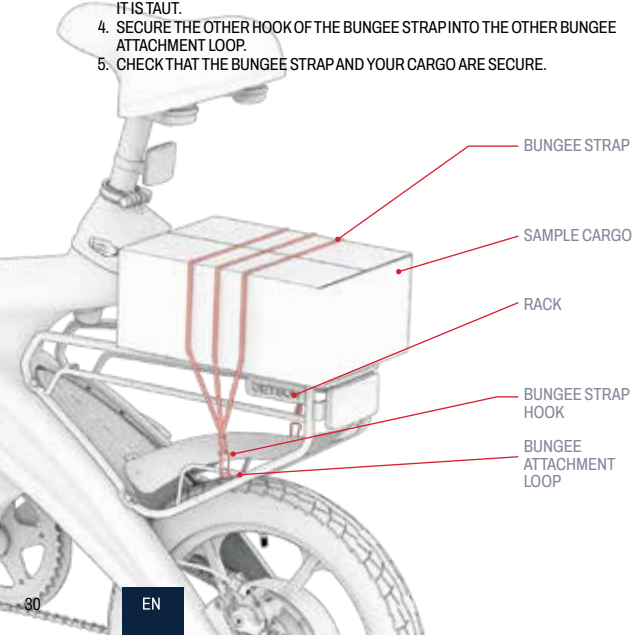

IMPORTANT: The bungee strap should aways be snug over your cargo. Depending on the size of your cargo and the length of the bungee strap, it may be necessary to wrap the strap under the rack and over your cargo before securing the 2nd hook in a bungee attachment loop.

⚠ WARNING:

For safety and security:

- Always secure cargo to the rack with a bungee strap. Never ride with unsecured cargo.
- Limit carrying contents on the rack to 25 LB (11.3kg).
- Ensure that the total carrying weight (rider plus cargo) does not exceed 220 LB (100 kg).
- Do not overflow the rack.
- Always ensure that no parts of the cargo are in the way of wheel, brake, pedal, chain or other bike movement or mechanisms.

IMPORTANT:

- The addition of cargo with significant weight may affect the performance of your e-bike. For more details on conditions that can affect performance, see section 5.8.
- Never leave cargo unattended on the e-bike.

5. MOVING INSTRUCTIONS.

5.1 Riding Your E-Bike

JET OFF ON YOUR E-BIKE IN 3 DIFFERENT WAYS:

1. WITH ASSISTED PEDALING (SECTION 5.2)
2. USING ONLY PEDAL POWER (SECTION 5.3)
3. USING THE THROTTLE FOR ALL-MOTOR POWER (SECTION 5.4)

5.2 Using Electronic Pedal Assistance

WHEN YOU PEDAL WITH THE POWER TURNED ON, THE MOTOR WILL GIVE BOOSTS OF POWER TO THE PEDALS TO SUPPLEMENT YOUR EXERTION. WITH "PEDAL ASSIST," YOU CAN GO FARTHER AND FASTER ON LESS EFFORT.

TO KEEP YOU IN CONTROL OF SPEED, PEDAL ASSIST BOOSTS WILL BE PROPORTIONAL TO YOUR EFFORT.

- **GENTLER PEDALING** → SMALLER BOOSTS OF MOTOR ASSISTANCE SO THAT YOU CAN MAINTAIN A MODERATE SPEED.
- **HARDER PEDALING** → LARGER BOOSTS OF MOTOR ASSISTANCE SO THAT YOU CAN RIDE AT A FASTER PACE.

5.3 Traditional Biking

YOU CAN RIDE YOUR E-BIKE LIKE A TRADITIONAL BIKE — USING ONLY PEDAL POWER. JUST RIDE AS YOU WOULD A TRADITIONAL BIKE, WITHOUT POWERING THE MOTOR ON.

NOTE: Without the bike powered on, you cannot make use of the lights.

5.4 Using the Throttle

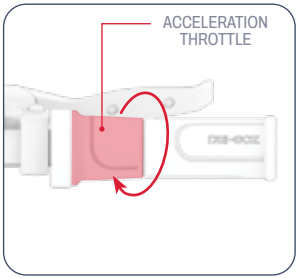

TO RIDE THE E-BIKE LIKE A MOTOR BIKE STOP PEDALING AND KEEP YOUR FEET RESTING ON THE PEDALS. TO ACCELERATE, SLOWLY ROTATE THE ACCELERATION THROTTLE TOWARDS YOU WITH YOUR RIGHT HAND.

- THE MORE YOU ROTATE THE THROTTLE, THE MORE THE MOTOR WILL ENGAGE — AND THE FASTER YOU WILL TRAVEL.
- TO AVOID SUDDEN BURSTS OF SPEED, ALWAYS ROTATE THE THROTTLE GRADUALLY.

TO SLOW DOWN: GENTLY EASE UP ON THE THROTTLE.

⚠ **CAUTION:** To avoid injury, always rest your feet on the pedals, even when you are not pedaling. Never ride with them dangling off the side of the bike.

5.5 Using Speed Modes

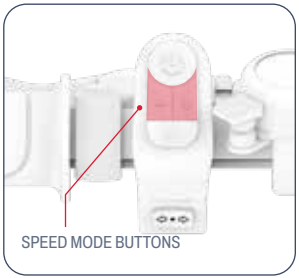

THE MAXIMUM SPEED AT WHICH THE BIKE WILL TRAVEL DEPENDS ON THE SPEED MODE YOU HAVE SET.
USE THE **MINUS "-"** BUTTON TO MOVE TO A SLOWER SPEED MODE AND THE **PLUS "+"** BUTTON TO MOVE TO A FASTER SPEED MODE.

SPEED MODE	MAXIMUM SPEED
1	9.4 MPH / 15.1 KM/H
2	15.5 MPH / 24.9 KM/H
3	20.0 MPH / 32.0 KM/H

5.6 Using the Brakes

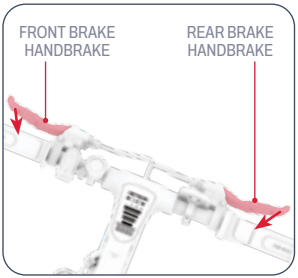

- SQUEEZE ONE OR BOTH HANDBRAKES TO SLOW DOWN.
- SQUEEZE MORE FORCEFULLY TO COME TO A COMPLETE STOP.
- TO AVOID ABRUPT MOVEMENTS, TRY TO SQUEEZE THE HANDBRAKE(S) GRADUALLY.
  - LEFT HANDBRAKE ➔ FRONT WHEEL BRAKE
  - RIGHT HANDBRAKE ➔ REAR WHEEL BRAKE

THE BRAKE LIGHT

- THE BRAKE LIGHT WILL ILLUMINATE WHENEVER A HANDBRAKE IS ENGAGED.

5.7 Helmet Safety

A HELMET SHOULD BE WORN BY THE RIDER AT ALL TIMES.



IMPROPER POSITIONING:
THE FOREHEAD IS EXPOSED.
A FALL COULD RESULT
IN SERIOUS INJURY.



PROPER POSITIONING:
THE FOREHEAD IS COVERED
BY THE HELMET.

**WEAR A HELMET, APPROPRIATE CLOTHING, SHOES, AND SAFETY GEAR. AVOID CLOTHING THAT CAN GET CAUGHT INTO OR UNDER THE WHEELS. CLOSED-TOE, FLAT SHOES ARE RECOMMENDED. WEAR AN ASTM F1492 APPROVED HELMET AND PROTECTIVE GEAR TO PREVENT INJURY IN THE EVENT OF AN ACCIDENT.*

5.8 Maximizing Speed & Riding Range

IN IDEAL CONDITIONS, THE MAXIMUM MILEAGE THAT CAN BE ACHIEVED PER FULLY CHARGED BATTERY IS 20 MILES (32 KM) IF EXCLUSIVELY USING THE THROTTLE. THE MAXIMUM SPEED IS 20 MPH (32 KM/H). THE HARDER THE MOTOR NEEDS TO WORK, THE FASTER YOUR BATTERY WILL DRAIN. THE FOLLOWING FACTORS WILL ALSO AFFECT SPEED AND RIDING RANGE.

Riding Surface:
TRAVELING OVER A ROUGH SURFACE REQUIRES MOTOR POWER THAN RIDING ON A SMOOTH ONE.

Carrying Weight:
- MORE WEIGHT (RIDER PLUS CARGO) DECREASES ACHIEVABLE RANGE.
- MAXIMUM RANGE AND SPEED CAN BE ACHIEVED WITH CARRYING WEIGHT OF 165.4 LB (75 KG) OR LESS.

Riding Style:
- FREQUENT STARTING AND STOPPING WILL REDUCE RIDING RANGE.
- USING YOUR OWN EFFORT TO PEDAL WILL EASE THE DEMAND ON THE MOTOR AND INCREASE YOUR RIDING RANGE.

Air Temperature:
THE IDEAL TEMPERATURE FOR RIDING AND STORING THE E-BIKE IS BETWEEN 50°F - 95°F (10°C - 35°C).

Incline:
THE MOTOR HAS TO WORK HARDER TRAVELING UPHILL THAN ON FLAT STRETCHES OR DOWNHILL.

Battery Maintenance:
TIMELY BATTERY CHARGING AFTER EVERY RIDE HELPS MAINTAIN BATTERY CAPACITY AND STRENGTH.

Tire Inflation:
INFLATING THE TIRES TO THE RECOMMENDED PRESSURE WILL HELP ACHIEVE MAXIMUM RIDING SPEED AND RANGE.

USER MAINTENANCE INSTRUCTIONS.

Take good care of your Jetson to keep it riding smoothly and safely. Here's how:

Handling Your Jetson:

- AVOID EXPOSING YOUR PRODUCT TO SEVERE VIBRATION OR INTENSE PHYSICAL IMPACT.
- NEVER DISASSEMBLE THE BATTERY.
- KEEP YOUR PRODUCT AWAY FROM WATER AND MOISTURE.
- RIDE ON SMOOTH, FLAT SURFACES TO AVOID BREAKAGE.
- NEVER CARRY YOUR PRODUCT BY THE WHEELS, SEAT, AND/OR HANDLEBAR.
- TAKE CARE NOT TO PULL OR SNAG THE WIRING CONNECTING THE MOTOR WITH THE HANDLEBAR COMPONENTS.

Storage Instructions:

- FULLY CHARGE THE BATTERY BEFORE STORING THE PRODUCT FOR EXTENDED PERIODS OF TIME.
- WHEN IN STORAGE FOR EXTENDED PERIODS OF TIME, FULLY CHARGE THE BATTERY ONCE A MONTH.
- COVER THE PRODUCT TO PROTECT IT AGAINST DUST.
- STORE THE PRODUCT INDOORS AND IN A DRY PLACE AT A TEMPERATURE BETWEEN 50°F - 95°F (10°C - 35°C).

Cleaning Your Jetson:

- SEAT AND FRAME - WIPE WITH A DAMP DUST-FREE CLOTH OR ONE DIPPED IN RUBBING ALCOHOL. FOLLOW WITH A DRY DUST-FREE CLOTH.
- HANDLEBAR - WIPE DOWN WITH MILD SOAP USING A DAMP DUST-FREE CLOTH. REMOVE EXCESS SOAP WITH A SEPARATE DAMP CLOTH.
- WHEEL COMPONENTS - WIPE WITH A DAMP DUST-FREE CLOTH.
- TIRES - WIPE WITH A DAMP DUST-FREE CLOTH. A TIRE FINISHER OR CLEANER CAN ALSO BE USED.

⚠ **WARNING:** Do not spray or apply water directly onto to the product. Water can cause damage to the wiring, battery compartment, and lights, as well as deterioration of the frame—all of which could cause a malfunction that puts rider safety at risk.

⚠ Battery Precautions:

YOUR PRODUCT HAS A LITHIUM-ION BATTERY. TAKE CARE WHEN HANDLING.

- KEEP PRODUCT AWAY FROM FIRE AND EXCESSIVE HEAT.
- AVOID INTENSE PHYSICAL SHOCK, SEVERE VIBRATION, OR IMPACT.
- PROTECT PRODUCT FROM WATER OR MOISTURE.
- DO NOT PLACE OR STORE PRODUCT IN A PILE ON TOP OF OR UNDERNEATH OTHER OBJECTS.
- DO NOT DISASSEMBLE THE PRODUCT OR ITS BATTERY.
- DO NOT DISPOSE OF PRODUCT WITH EVERYDAY TRASH. BRING PRODUCT TO A DEDICATED E-WASTE FACILITY OR BATTERY RECYCLING CENTER. FOR MORE INFORMATION ON DISPOSAL SITES NEAR YOU, CONTACT YOUR LOCAL MUNICIPALITY OR WASTE HAULER.
- SHOULD THE PRODUCT'S BATTERY FEEL HOT OR EXHIBIT SIGNS OF OVERHEATING, EMIT AN ODOR OR UNUSUAL SOUND, LEAK FLUID OR GAS, OR CHANGE IN SHAPE OR COLOR, IMMEDIATELY:
  1. IF IN USE, STOP USING THE PRODUCT IMMEDIATELY. REMOVE THE CHARGING CABLE FROM THE PRODUCT IF IT IS PLUGGED IN.
  2. DISCONTINUE USE OF THE PRODUCT.
  3. IF SAFE TO DO SO, MOVE THE PRODUCT INTO A CLEAR SPACE AND AWAY FROM ANYTHING FLAMMABLE.
  4. CALL YOUR LOCAL EMERGENCY SERVICES FOR ASSISTANCE.
  5. THOROUGHLY WASH EYES OR AREAS OF SKIN THAT HAVE COME IN CONTACT WITH LEAKING BATTERY ELECTROLYTE FLUID WITH CLEAN RUNNING WATER AND SEEK ADDITIONAL MEDICAL ATTENTION.
- IF THERE ARE ANY ISSUES WITH THE BATTERY, CONTACT THE JETSON CARE TEAM.

CONNECT WITH US.

RIDEJETSON.COM/SUPPORT
RIDEJETSON.COM/CHAT

1-844-585-7462

Be sure to follow @ridejetson on social media to learn about fantastic offers, giveaways, and all the latest Jetson news.

LOVING YOUR RIDE?

Leave a review at
ridejetson.com/reviews.
We can't wait to hear from you!
#MakeMoves




JETSON

UNA GUÍA PARA TU VIAJE.

IMPORTANTE:
Lea atentamente y conserve para futuras referencias.

CON el sistema de carga inteligente RackIt

JETSON

OTG ELITE
Bicicleta eléctrica.

MODELO SKU(S): JOTGE-BLK, JOTGE-BLK-OB, JOTGE-CA-BLK, JOTGE-MX-BLK

NUESTROS DOS PRIMEROS NORMAS DE CONDUCCION:

CUÍDATE.
¡QUE TE DIVIERTAS!

FABRICADO EN YUEYANG, CHINA
IMPORTADO POR TRURIDE TECH LLC.
PO BOX 461, JERSEY CITY, NJ 07302-9998

CÓDIGO DE FECHA: 09/2025
EDICIÓN DEL DOCUMENTO: V2.0
HECHO EN CHINA

2025, TRURIDE TECH. TODOS LOS DERECHOS RESERVADOS. FABRICADO PARA TRURIDE TECH LLC.
JETSON® ES UNA MARCA REGISTRADA UTILIZADA BAJO LICENCIA DE JETSTREAM BRANDS LLC.
NINGUNA PARTE DE ESTE DOCUMENTO, INCLUYENDO FORMA, GRÁFICOS Y DISEÑO, PUEDE SER REPRODUCIDA O TRANSMITIDA EN CUALQUIER FORMA O POR CUALQUIER MEDIO.

Contenido

Advertencias de seguridad 4
Cobertura de la garantía y registro del producto . . 7
1. Acerca de su producto
1.1 Descripción general del producto 8
1.2 Qué hay en la caja 10
1.3 Especificaciones del producto 11
1.4 Recursos en línea 11
2. Instrucciones de instalación
2.1 Notas de inicio 12
2.2 Idoneidad del piloto 12
2.3 Desplegar y plegar el manillar 13
2.4 Fijación y colocación del asiento 15
2.5 Fijación de los pedales 16
2.6 Fijación de la campana 17
2.7 Fijación del reflector delantero 17
2.8 Cargar la batería 18
3. Prepararse para montar
3.1 Comprobaciones de seguridad previas a la conducción 20
3.2 Inflado y presión de los neumáticos 21
3.3 Comprobación y ajuste de los frenos 22
4. Instrucciones de uso
4.1 Encendido y apagado 24
4.2 Comprender la pantalla LED 25
4.3 Comprobación del nivel de carga de la batería . . . 26
4.4 Utilización de la campana 26
4.5 Utilización de los faros e intermitentes 27
4.6 Utilización del caballete 27
4.7 Plegar y desplegar los pedales 28
4.8 Utilización del RackIt Smart Cargo System Rack . . 29
5. Instrucciones de mudanza
5.1 Montar en bicicleta eléctrica 31
5.2 Utilización de la asistencia electrónica al pedaleo . 31
5.3 Bicicleta tradicional 31
5.4 Uso del acelerador 32
5.5 Uso de los modos de velocidad 32
5.6 Utilización de los frenos 32
5.7 Seguridad del casco 33
5.8 Maximizar la velocidad y la autonomía 33
Instrucciones de mantenimiento 34
Conéctese con nosotros 36

ADVERTENCIAS DE SEGURIDAD.

CONSERVE ESTAS INSTRUCCIONES.

INSTRUCCIONES SOBRE EL RIESGO DE INCENDIO O LESIONES A LAS PERSONAS E INSTRUCCIONES DE SEGURIDAD IMPORTANTES

- Antes de utilizarlo, lea atentamente el manual de usuario y las advertencias de seguridad, y asegúrese de que comprende y acepta todas las instrucciones de seguridad. El usuario será responsable de cualquier pérdida o daño causado por un uso inadecuado.
- **Si no se utiliza el cargador correcto, pueden producirse incendios y explosiones, con los consiguientes daños materiales, lesiones e incluso la muerte.**
- Antes de cada ciclo de funcionamiento, el operador deberá realizar las comprobaciones previas al funcionamiento especificadas por el fabricante: Que todos los protectores y almohadillas suministrados originalmente por el fabricante están en su lugar y en condiciones de servicio; Que el sistema de frenado funciona correctamente; Que todos y cada uno de los protectores de eje, protectores de cadena u otras cubiertas o protectores suministrados por el fabricante están en su lugar y en condiciones de servicio; Que los neumáticos están en buenas condiciones, inflados correctamente y tienen suficiente banda de rodadura restante; El área en la que se va a operar el producto debe ser segura y adecuada para una operación segura.
- Los componentes se mantendrán y repararán de acuerdo con las especificaciones del fabricante y utilizando únicamente las piezas de repuesto autorizadas por el fabricante, y la instalación será realizada por distribuidores u otras personas cualificadas.
- Advertencia contra la recarga de pilas no recargables.
- No permita que manos, pies, cabello, partes del cuerpo, ropa o artículos similares entren en contacto con piezas móviles, ruedas o tren de transmisión, mientras el motor esté en marcha.
- Este producto no debe ser utilizado por niños o personas con capacidades físicas, sensoriales o mentales reducidas, o con falta de experiencia y conocimientos, a menos que hayan recibido supervisión o instrucción (IEC 60335-1/A2:2006).
- Los niños sin supervisión no deben jugar con el producto (IEC 60335-1/A2:2006).
- Se requiere la supervisión de un adulto.
- Las unidades no se utilizarán para realizar carreras, acrobacias u otras maniobras que puedan causar la pérdida de control o provocar acciones o reacciones incontroladas del operador/pasajero.
- No utilizar nunca cerca de vehículos de motor.
- Evite los baches pronunciados, las rejillas de desagüe y los cambios bruscos de superficie. El Scooter puede pararse repentinamente.
- Evite las calles y superficies con agua, arena, gravilla, suciedad, hojas y otros residuos. El tiempo húmedo dificulta la tracción, el frenado y la visibilidad.
- Evite circular cerca de gases, vapores, líquidos o polvos inflamables que puedan provocar un incendio.
- Los operadores deberán seguir todas las recomendaciones e instrucciones del fabricante, así como cumplir todas las leyes y ordenanzas: Las unidades sin faros se operarán únicamente con condiciones de visibilidad adecuadas a la luz del día, y; Se animará a los propietarios a resaltar (para mayor visibilidad) utilizando iluminación, reflectores y, en el caso de unidades de baja altura, banderas de señalización en postes flexibles.
- Se advertirá a las personas con las siguientes condiciones que no operen: Las personas con afecciones cardíacas; las mujeres embarazadas; las personas con dolencias en la cabeza, la espalda o el cuello, o con cirugías previas en esas zonas del cuerpo; y las personas con cualquier afección mental o física que pueda

hacerlas susceptibles de sufrir lesiones o mermar su destreza física o sus capacidades mentales para reconocer, comprender y ejecutar todas las instrucciones de seguridad y para poder asumir los peligros inherentes al uso de la unidad.

- No conduzca de noche.
- No conduzca si ha bebido o tomado medicamentos.
- No lleves objetos mientras conduces.
- No utilice nunca el producto descalzo.
- Lleve siempre zapatos y los cordones atados.
- Asegúrese de que sus pies estén siempre bien apoyados en la cubierta.
- Los operadores utilizarán siempre ropa de protección adecuada, incluido, entre otros, un casco, con la certificación correspondiente, y cualquier otro equipo recomendado por el fabricante: Utilice siempre equipo de protección como casco, rodilleras y coderas.
- Ceda siempre el paso a los peatones.
- Esté atento a lo que hay delante y lejos de usted.
- No permita distracciones mientras conduce, como contestar al teléfono o realizar cualquier otra actividad.
- El producto no puede ser montado por más de una persona.
- Cuando conduzcas el producto junto con otros motoristas, mantén siempre una distancia de seguridad para evitar colisiones.
- Al girar, asegúrese de mantener el equilibrio.
- Conducir con los frenos mal ajustados es peligroso y puede provocar lesiones graves e incluso la muerte.
- El freno puede calentarse durante el funcionamiento, no toque el freno con la piel desnuda.
- Aplicar los frenos con demasiada fuerza o demasiado repentinamente puede bloquear una rueda, lo que podría hacerle perder el control y caer. La aplicación brusca o excesiva del freno puede provocar lesiones o la muerte.
- Si el freno se afloja, ajústelo con una llave hexagonal, un destornillador u otra herramienta adecuada, o póngase en contacto con el equipo de atención al cliente de Jetson.
- Sustituya inmediatamente las piezas desgastadas o rotas.
- Compruebe que todas las etiquetas de seguridad están colocadas y se entienden antes de circular.
- El propietario permitirá el uso y funcionamiento de la unidad después de una demostración de que dichos operadores pueden comprender y manejar todos los componentes de la unidad antes de su uso.
- No conduzca sin la formación adecuada. No conduzca a altas velocidades, en terrenos irregulares ni en pendientes. No realice acrobacias ni gire bruscamente.
- Se recomienda su uso en interiores.
- La exposición prolongada a los rayos UV, la lluvia y la intemperie puede dañar los materiales de la carcasa.
- Los dispositivos personales de e-movilidad no están diseñados para su uso en lugares de gran altitud que requieren una mayor distancia entre los cables eléctricos en los circuitos eléctricos, indican que no están diseñados para su uso en altitudes superiores a 2.000 metros sobre el nivel del mar.
- Utilice únicamente la(s) pila(s) especificada(s) por el fabricante
- GUÁRDELO EN EL INTERIOR CUANDO NO LO UTILICE. DEJAR EN EL INTERIOR MIENTRAS SE CARGA O CUANDO NO SE UTILIZA PARA CONDUCIR.
- **AVERTISSEMENT** - Risque d'incendie - Aucune des pieces ne peut être réparée par l'utilisateur.
- **ADVERTENCIA** - Riesgo de incendio y descarga eléctrica - No hay piezas reparables por el usuario.
- Precaución: Riesgo de incendio
- El motorista no debe superar las 220 lb | 99,8 kg.

MODIFICACIONES

No intente desmontar, modificar, reparar o sustituir la unidad o cualquiera de sus componentes sin instrucciones del equipo Jetson Care. Esto anulará cualquier garantía y puede provocar fallos de funcionamiento que pueden causar lesiones.

PRECAUCIONES ADICIONALES DE USO

No levante el producto del suelo mientras esté encendido y las ruedas estén en movimiento. Esto puede hacer que las ruedas giren libremente, lo que puede causar lesiones a usted mismo o a otras personas que se encuentren cerca. No salte sobre el producto ni fuera de él, ni tampoco mientras lo esté utilizando. Mantenga siempre los pies firmemente apoyados en el reposapiés mientras esté en funcionamiento. Compruebe siempre la carga de la batería antes de utilizarla.

ELIMINACIÓN DE PILAS USADAS



La pila puede contener sustancias peligrosas que pueden poner en peligro el medio ambiente y la salud humana. Este símbolo marcado en la pila y/o en el embalaje indica que la pila usada no debe tratarse como residuo municipal. Las pilas deben desecharse en un punto de recogida adecuado para su reciclaje. Al asegurarse de que las pilas usadas se eliminan correctamente, ayudará a prevenir posibles consecuencias negativas para el medio ambiente y la salud humana. El reciclaje de materiales ayudará a conservar los recursos naturales. Para más información sobre el reciclaje de pilas usadas, póngase en contacto con el servicio de recogida de residuos de su municipio.

NOTIFICACIÓN DE CONFORMIDAD

Este dispositivo cumple la Parte 15 de las normas de la FCC. Su funcionamiento está sujeto a las dos condiciones siguientes: (1) este dispositivo no puede causar interferencias perjudiciales, y (2) este dispositivo debe aceptar cualquier interferencia recibida, incluidas las interferencias que puedan causar un funcionamiento no deseado. Advertencia: Los cambios o modificaciones realizados en esta unidad que no hayan sido expresamente aprobados por la parte responsable del cumplimiento podrían anular la autoridad del usuario para utilizar el equipo.

NOTA: Este equipo ha sido sometido a pruebas y se ha determinado que cumple los límites establecidos para los dispositivos digitales de Clase B, de conformidad con el apartado 15 de las normas de la FCC. Estos límites están diseñados para proporcionar una protección razonable contra interferencias perjudiciales en una instalación residencial. Este equipo genera, utiliza y puede irradiar energía de radiofrecuencia y, si no se instala y utiliza de acuerdo con las instrucciones, puede causar interferencias perjudiciales en las comunicaciones por radio. No obstante, no se garantiza que no se produzcan interferencias en una instalación concreta. Si este equipo causa interferencias perjudiciales en la recepción de radio o televisión, lo cual puede determinarse apagando y encendiendo el equipo, se recomienda al usuario que intente corregir la interferencia mediante una o más de las siguientes medidas:

- Reoriente o reubique la antena receptora.
- Aumente la separación entre el equipo y el receptor.
- Conecte el equipo a una toma de corriente de un circuito distinto al que está conectado el receptor.
- Consulte al distribuidor o a un técnico experto en radio/TV para obtener ayuda.
- Deben utilizarse cables blindados con esta unidad para garantizar el cumplimiento de los límites FCC de Clase B.

⚠ ADVERTENCIA:

El incumplimiento de las siguientes instrucciones puede provocar lesiones al niño o a otras personas.

- Mantenga las piezas pequeñas fuera del alcance de los niños durante el montaje.
- El accesorio debe ser montado y desmontado por un adulto.
- Inspeccione con frecuencia el producto para detectar posibles daños.

*** ES NECESARIO EL MONTAJE POR PARTE DE UN ADULTO.**

⚠ ADVERTENCIA:

Para reducir el riesgo de lesiones, se requiere la supervisión de un adulto. No lo utilice nunca en la calzada, cerca de vehículos de motor, en pendientes pronunciadas o escalones, piscinas u otras masas de agua; lleve siempre calzado y no permita nunca más de 1 ciclista.

⚠ ADVERTENCIA:

Observe siempre las precauciones básicas al utilizar este producto, incluidas las siguientes:

(A) Lea todas las instrucciones antes de utilizar el producto.

(B) Para reducir el riesgo de lesiones, es esencial una supervisión estricta cuando el producto se utilice cerca de niños.

(C) No introduzca los dedos ni las manos en el producto.

(D) No utilice este producto si el cable elástico de alimentación o el cable de salida está aplastado, tiene el aislamiento roto o presenta cualquier otro indicio de daño.

(E) Para todos los equipos. Las instrucciones deben indicar: Este aparato no está diseñado para utilizarse a temperaturas ambiente inferiores a 14 °F (-10°C) o superiores a una temperatura ambiente de 104 °F (40°C).

(F) Para todos los dispositivos, las instrucciones deben incluir la información: La batería está diseñada para cargarse cuando la temperatura ambiente está entre 32 °F (0 °C) y 104 °F (40 °C). No cargue nunca la batería cuando la temperatura ambiente esté fuera de este intervalo.

PROPUESTA 65 DE CALIFORNIA

⚠ ADVERTENCIA:

ESTE PRODUCTO PUEDE EXPONERLE A SUSTANCIAS QUÍMICAS ENTRE LAS QUE SE INCLUYE EL CADMIO, CONOCIDO EN EL ESTADO DE CALIFORNIA POR CAUSAR CÁNCER Y DEFECTOS DE NACIMIENTO U OTROS DAÑOS REPRODUCTIVOS. PARA MÁS INFORMACIÓN, VISITE: WWW.P65WARNINGS.CA.GOV.

GARANTÍA GENERAL LIMITADA

SU NUEVO PRODUCTO JETSON ESTÁ GARANTIZADO CONTRA DEFECTOS DE MATERIALES Y MANO DE OBRA, TAL Y COMO SE INDICA EN RIDEJETSON.COM/WARRANTY , DURANTE UN PERIODO DE TIEMPO A PARTIR DE LA FECHA DE COMPRA ORIGINAL AL POR MENOR CUANDO SE UTILICE DE ACUERDO CON LOS MANUALES DE USUARIO DE JETSON (CONSULTE RIDEJETSON.COM/SUPPORT). **EN VIRTUD DE ESTA GARANTÍA, PODRÁ DIRIGIR SUS RECLAMACIONES A JETSON INCLUSO EN SITUACIONES EN LAS QUE HAYA ADQUIRIDO EL PRODUCTO JETSON EN UNO DE NUESTROS DISTRIBUIDORES AUTORIZADOS.** PARA LEER LOS TÉRMINOS COMPLETOS DE NUESTRA GARANTÍA, VISITE RIDEJETSON.COM/WARRANTY.

REGISTRO DE PRODUCTOS

REGISTRE SU NUEVO JETSON PARA OBTENER RÁPIDAMENTE ASISTENCIA PERSONALIZADA PARA EL PRODUCTO Y LA GARANTÍA. HAZLO EN RIDEJETSON.COM/PAGES/REGISTRATION.

COBERTURA DE LA GARANTÍA Y REGISTRO DEL PRODUCTO.

Para ejercer la garantía o preguntar sobre la cobertura de la garantía, póngase en contacto con nosotros directamente.

www.ridejetson.com

1. ACERCA DE SU PRODUCTO.

1.1 Descripción general del producto

1. MANILLAR
2. FARO
3. TALLO
4. PESTILLO ABATIBLE
5. RUEDA
   (×2; DELANTERA Y TRASERA)
6. VÁLVULA DE NEUMÁTICO CON TAPÓN ANTIPOLVO
   (×2; DELANTERA Y TRASERA)
7. REFLECTOR DE RUEDA
   (×2; DELANTERO Y TRASERO)
8. GUARDABARROS
   (×2; DELANTERO Y TRASERO)
9. PEDAL CON REFLECTORES
   (×2; IZQUIERDA Y DERECHA)*
10. CABALLETE
11. ASIENTO*
12. REFLECTOR TRASERO
13. ABRAZADERA DEL ASIENTO
14. INTERMITENTES
    (×2; IZQUIERDA Y DERECHA)
15. LUZ DE FRENO
16. PUERTO DE CARGA CON TAPA
17. RACKIT CARGA INTELIGENTE SISTEMA DE ESTANTERÍAS
    A. REFLECTOR
    B. LAZO DE SUJECIÓN ELÁSTICO(×2)
18. CARGADOR
19. CABLE DE CARGA
20. CORREA ELÁSTICA

**REQUIERE MONTAJE*

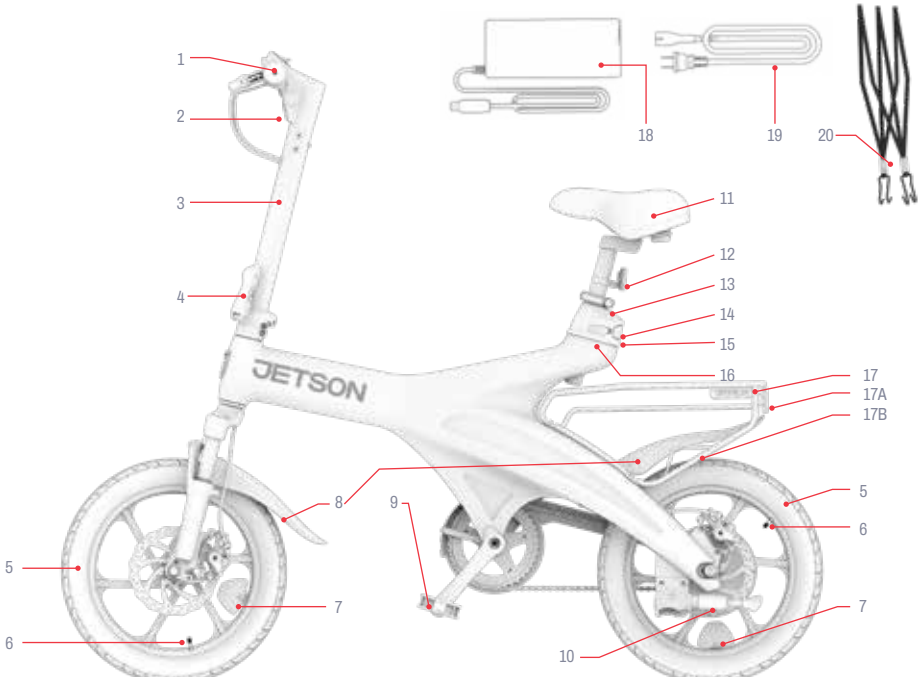

NOTA: LAS IMÁGENES PUEDEN NO REFLEJAR EL ASPECTO EXACTO DEL PRODUCTO REAL.

1. BOTÓN DE ENCENDIDO(⏻)
2. MENOS "-" BOTÓN DE MODO DE VELOCIDAD
3. BOTÓN DE ILUMINACIÓN
4. INTERRUPTOR DE INTERMITENTES
5. MÁS "+" BOTÓN DE MODO DE VELOCIDAD
6. FRENO DE MANO IZQUIERDO
7. CAMPANA
8. PANTALLA LED
9. REFLECTOR DELANTERO
10. FRENO DE MANO DERECHO
11. ACELERACIÓN ACELERADOR GIRATORIO



1.2 Qué hay en la caja

HERRAMIENTAS INCLUIDAS PARA EL MONTAJE, AJUSTE Y MANTENIMIENTO:

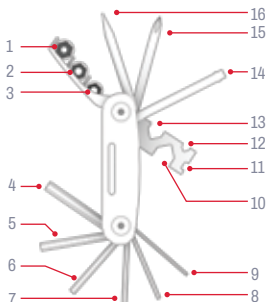

MULTIHERRAMIENTA IDENTIFICACIÓN DE PUNTAS:	
1. LLAVE DE VASO DE 10 MM	9. LLAVE ALLEN DE 2 MM
2. LLAVE DE VASO DE 9 MM	10. LLAVE HEXAGONAL DE 15 MM
3. LLAVE DE VASO DE 8 MM	11. LLAVE PARA RADIOS DE CALIBRE 14
4. LLAVE ALLEN DE 6 MM	12. LLAVE HEXAGONAL DE 8 MM
5. LLAVE ALLEN DE 5 MM	13. LLAVE HEXAGONAL DE 10 MM
6. LLAVE ALLEN DE 4 MM	14. TORNILLO DE VASO
7. LLAVE ALLEN DE 3 MM	15. DESTORNILLADOR PHILLIPS
8. LLAVE ALLEN DE 2,5 MM	16. DESTORNILLADOR PLANO



LLAVE INGLESA DE 15 MM

1.3 Especificaciones del producto

- LÍMITE DE PESO: 220,0 LB | 99,8 KG
- PESO DEL PRODUCTO: 60,2 LB | 27,4 KG
- EDAD RECOMENDADA: 14+
- DIMENSIONES DEL PRODUCTO, DESPLEGADO: 55,51 IN (L) × 20,98 IN (W) × 45,28 IN (H) | 139,95 CM (L) × 53,29 CM (W) × 115,0 CM (H)
- DIMENSIONES DEL PRODUCTO, PLEGADO: 55,51 IN (L) × 14,37 IN (W) × 33,86 IN (H) | 139,95 CM (L) × 36,5 CM (W) × 86,0 CM (H)
- TAMAÑO DEL NEUMÁTICO: 16,0 IN (AL) × 2,5 IN (AN) | 40,6 CM (AL) × 6,3 CM (AN)
- VELOCIDAD MÁXIMA: 32,0 KM/H*
- ALCANCE MÁXIMO DEL ACELERADOR: 20,0 MILLAS | 32,0 KM *
- TIPO DE FRENO: DISCO DELANTERO Y TRASERO
- BATERÍA: 36 V, 7,8 AH
- TIPO DE BATERÍA: ION-LITIO
- MOTOR: 350W**
- SALIDA DEL CARGADOR: 42,0 VCC, 2,2 A MÁX
- VOLTAJE DEL CARGADOR: UL 100 - 240V
- TIEMPO DE CARGA: APROX, 5 HORAS
- PRESIÓN RECOMENDADA DE LOS NEUMÁTICOS: 40 PSI
- CERTIFICACIÓN UL: 2849

**EL ALCANCE DEL PRODUCTO, LA VELOCIDAD, LA DURACIÓN DE LA BATERÍA Y OTRAS ESPECIFICACIONES PUEDEN VARIAR EN FUNCIÓN DE LAS CONDICIONES DE CONDUCCIÓN DEL CICLISTA Y DE .*

***POTENCIA MÁXIMA*

1.4 Recursos en línea

Busque nuestros producto actualizado materiales de incorporación y recursos de apoyo.

Encuentre este manual de usuario en línea en https://cdn.shopify.com/s/files/1/2530/6734/files/OTG_ELITE-MANUAL-web-1752244822359.pdf

Encuentre nuestra colección de manuales de usuario en https://ridejetson.com/pages/product-manuals

2. INSTRUCCIONES DE INSTALACIÓN.

2.1 Notas de inicio

- EMPIECE BIEN SU AVENTURA. ANTES DE UTILIZAR ESTE PRODUCTO, LEA ATENTAMENTE TODO EL MANUAL DEL USUARIO, INCLUIDAS LAS ADVERTENCIAS DE SEGURIDAD. ASEGÚRESE DE QUE COMPRENDE, ACEPTA Y RESPETA TODAS:
  - RECOMENDACIONES DEL FABRICANTE.
  - INSTRUCCIONES Y ADVERTENCIAS DE SEGURIDAD.
  - LEYES Y ORDENANZAS LOCALES SOBRE EQUITACIÓN Y EXPLOTACIÓN.

- RETIRE TODO EL EMBALAJE Y COLOQUE LA BICICLETA ELÉCTRICA EN POSICIÓN VERTICAL SOBRE SU CABALLETE ANTES DE PROCEDER AL MONTAJE. (CONSULTE LA SECCIÓN 4.6)

- LAS INDICACIONES QUE SE DAN EN ESTE MANUAL -DERECHA, IZQUIERDA, DELANTE/ADELANTE Y DETRÁS/ATRÁS- ESTÁN ORIENTADAS TAL Y COMO LAS VERÍA EL CICLISTA SENTADO EN LA E-BIKE. EL "LADO DERECHO" DE LA E-BIKE, POR EJEMPLO, ES EL LADO DONDE ESTARÁ LA MANO DERECHA DEL CICLISTA.

2.2 Idoneidad del piloto

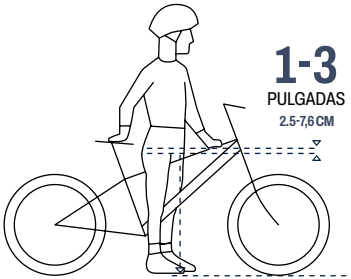

Para una conducción segura y cómoda, debe haber un espacio libre de al menos 1-3 pulgadas (2,5-7,6 cm) entre la entrepierna y el tubo superior del cuadro de la bicicleta cuando el ciclista va a horcajadas sobre el producto con ambos pies apoyados en el suelo.

2.3 Desplegar y plegar el manillar

CUÁNDO DESPLEGAR: PARA CONFIGURAR Y MONTAR
CUÁNDO PLEGAR: PARA GUARDAR Y TRANSPORTAR

⚠ **ADVERTENCIA:** Para evitar que la potencia se desplome y pueda provocar lesiones, no monte nunca en su e-bike sin el manillar en posición vertical y el cierre de plegado de la potencia bien cerrado.

Desplegarse:

1. LEVANTE SUAVEMENTE EL MANILLAR HASTA QUE LA POTENCIA SE APOYE VERTICALMENTE EN LA BASE DE LA POTENCIA...
2. EMPUJE EL PESTILLO PLEGABLE HACIA DENTRO HASTA QUE ENCAJE EN LA POSICIÓN CERRADA (ENGANCHADO) CONTRA EL VÁSTAGO.
3. COMPRUEBE QUE EL VÁSTAGO ESTÁ ASEGURADO ASEGURÁNDOSE DE QUE NO SE PUEDE TIRAR DEL PESTILLO PARA ABRIRLO.

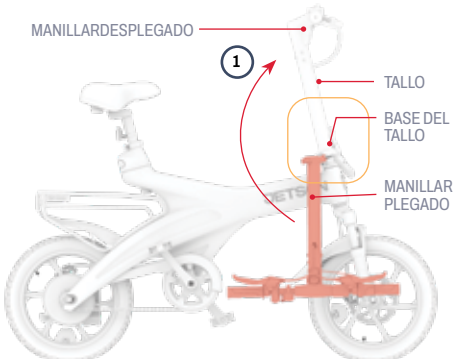

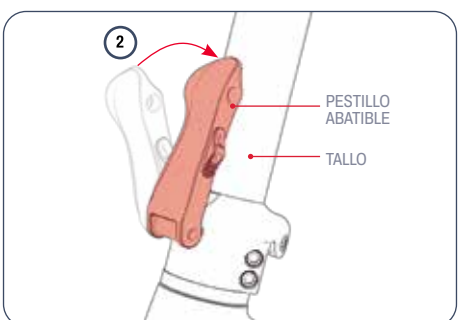

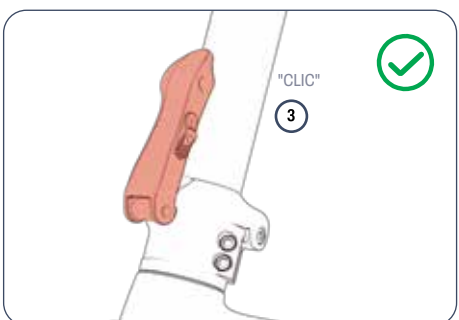

Para doblar:

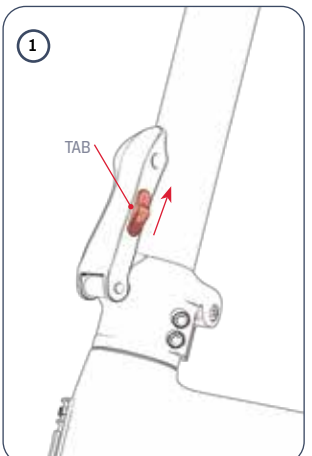

1. EMPUJE Y MANTENGA HACIA ARRIBA LA LENGÜETA DEL CIERRE ABATIBLE.

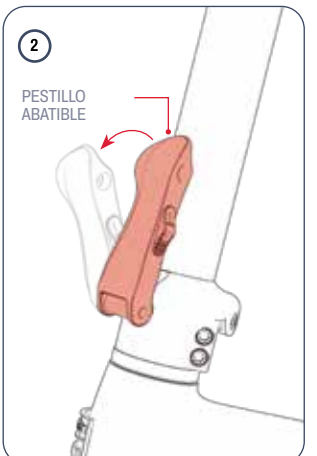

2. ABRA CON FUERZA EL PESTILLO ABATIBLE.

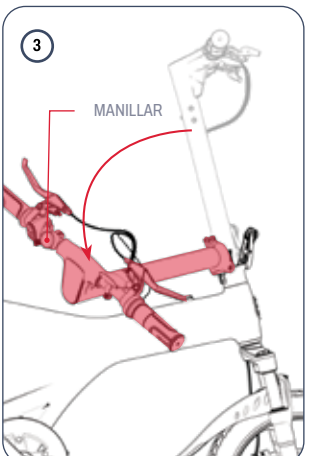

3. BAJE SUAVEMENTE EL MANILLAR HACIA EL LADO DE LA BICICLETA OPUESTO AL CIERRE.

2.4 Fijación y colocación del asiento

1. ABRA EL PESTILLO DE LA ABRAZADERA DEL ASIENTO.
2. LOCALICE LA MARCA DE "INSERCIÓN MÍNIMA" CERCA DE LA PARTE INFERIOR DE LA TIJA DEL SILLÍN.
3. MANTENGA EL ASIENTO EN POSICIÓN SOBRE LA BICICLETA, CON LA PARTE MÁS ANCHA DEL ASIENTO EN LA PARTE TRASERA.
4. BAJE LA TIJA DE SILLÍN A TRAVÉS DE LA ABRAZADERA E INTRODÚZCALA EN EL TUBO DE SILLÍN HASTA QUE LA MARCA DE "INSERCIÓN MÍNIMA" QUEDE POR DEBAJO DE LA ABRAZADERA.

⚠ **ADVERTENCIA:** Si la marca de "inserción mínima" es visible por encima de la abrazadera del sillín, la tija de sillín no está lo suficientemente introducida en el tubo del sillín. Para evitar lesiones, asegúrese siempre de que la tija de sillín esté insertada más allá de la marca de "inserción mínima".

5. MIENTRAS SUJETA EL ASIENTO A LA ALTURA DESEADA, CIERRE EL PESTILLO DE LA ABRAZADERA DEL ASIENTO. SI ES NECESARIO, APRIETE LA ABRAZADERA GIRANDO EL POMO EN EL SENTIDO DE LAS AGUJAS DEL RELOJ.
6. COMPRUEBE QUE EL ASIENTO ESTÁ BIEN SUJETO: PRESIONE EL SILLÍN HACIA ABAJO CON LA MANO. SI LA TIJA DE SILLÍN SE DESLIZA MÁS HACIA ABAJO EN EL TUBO, LLÉVELA DE NUEVO A SU POSICIÓN Y APRIETE LA ABRAZADERA GIRANDO EL POMO EN EL SENTIDO DE LAS AGUJAS DEL RELOJ.

⚠ **ADVERTENCIA:** Para evitar que la tija de sillín se hunda en el tubo de sillín, lo que podría provocar lesiones, asegúrese de que la abrazadera esté bien sujeta alrededor de la tija de sillín.

⚠ **SOLUCIÓN DE PROBLEMAS:**
- Si el poste no cabe por la abrazadera, ensanche la abertura de la abrazadera girando el pomo de la abrazadera en sentido contrario a las agujas del reloj.
- Si no puede abrir o cerrar el pestillo de la pinza, es posible que el pomo esté demasiado apretado. Afloje el pomo girándolo ½ vuelta cada vez en sentido antihorario hasta que pueda utilizar el pestillo.

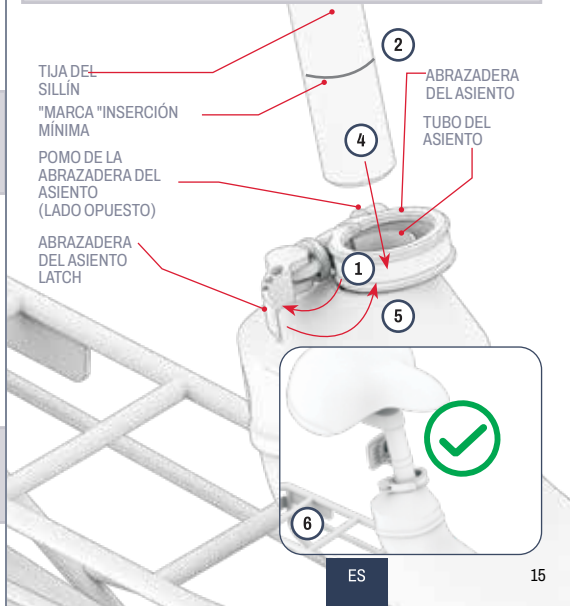

2.5 Fijación de los pedales

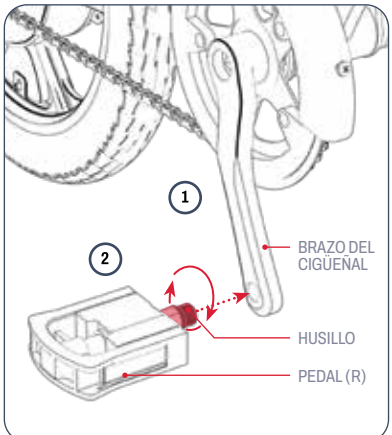

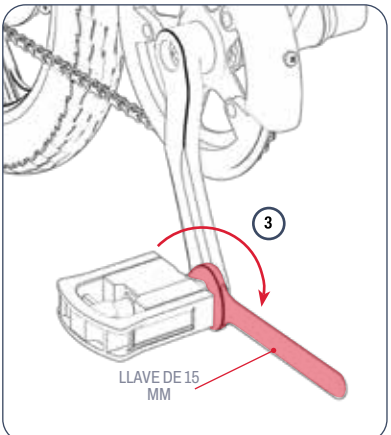

NECESITARÁ LA LLAVE DE 15 MM.

1. ALINEE EL EJE DEL PEDAL MARCADO CON UNA **"R"** CON EL ORIFICIO SITUADO EN EL EXTREMO DEL BRAZO DE LA BIELA EN EL LADO DERECHO DE LA BICICLETA.
2. SUJETE FIRMEMENTE LA BASE DEL PEDAL Y, PROCURANDO QUE EL EJE ENTRE RECTO EN EL ORIFICIO, GÍRELO CON LA OTRA MANO EN EL **SENTIDO DE LAS AGUJAS DEL RELOJ** DURANTE UNAS CUANTAS VUELTAS.
3. UTILICE LA LLAVE DE 15 MM PARA TERMINAR DE INSERTAR Y LUEGO APRETAR EL EJE EN EL BRAZO DE LA BIELA.
4. COMPRUEBE QUE EL PEDAL DERECHO ESTÁ BIEN SUJETO.
5. REPITA LOS PASOS 2 - 5 CON EL PEDAL IZQUIERDO (**"L"**).

IMPORTANTE: El eje del pedal izquierdo tiene rosca inversa y debe insertarse y apretarse con giros en **sentido contrario a las agujas del reloj .**

2.6 Fijación de la campana

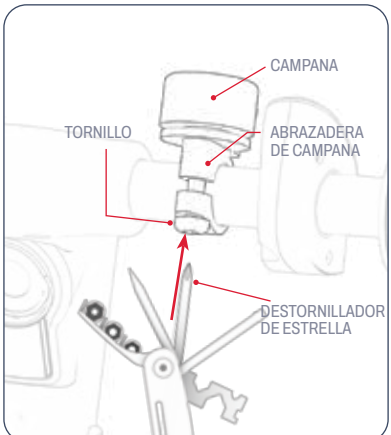

NECESITARÁS LA PUNTA DEL DESTORNILLADOR PHILLIPS (15) DE LA MULTIHERRAMIENTA.

1. AFLOJE (PERO NO QUITE) EL TORNILLO DE LA ABRAZADERA DE LA CAMPANA GIRÁNDOLO EN SENTIDO ANTIHORARIO DURANTE 1 Ó 2 ROTACIONES CON LA PUNTA DEL DESTORNILLADOR PHILLIPS.
2. GIRE EL TIMBRE ALREDEDOR DEL MANILLAR HASTA QUE LA LENGÜETA DEL TIMBRE SE ENCUENTRE EN UN LUGAR FÁCILMENTE ALCANZABLE POR EL PULGAR DE LA MANO IZQUIERDA DEL MOTORISTA MIENTRAS SUJETA EL MANILLAR.
3. MIENTRAS MANTIENE LA CAMPANA EN ESA POSICIÓN, APRIETE LA ABRAZADERA GIRANDO EL TORNILLO EN EL SENTIDO DE LAS AGUJAS DEL RELOJ CON LA PUNTA DEL DESTORNILLADOR.

2.7 Fijación del reflector delantero

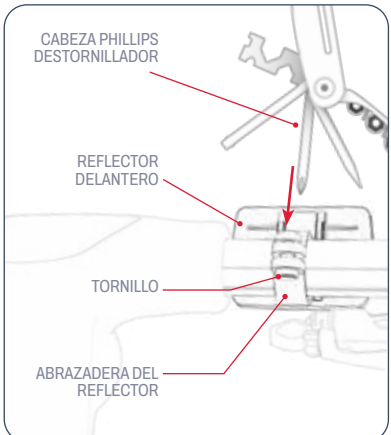

NECESITARÁS LA PUNTA DEL DESTORNILLADOR PHILLIPS (15) DE LA MULTIHERRAMIENTA.

1. GIRE LA ABRAZADERA DEL REFLECTOR DELANTERO ALREDEDOR DEL MANILLAR HASTA QUE EL REFLECTOR QUEDE ORIENTADO HACIA LA PARTE DELANTERA DE LA MOTO.
2. DESLICE EL REFLECTOR HACIA EL CENTRO DEL MANILLAR HASTA QUE LA ABRAZADERA DEL REFLECTOR SE SIENTA AJUSTADA EN LA PARTE MÁS GRUESA DEL MANILLAR.
3. SI ES NECESARIO, APRIETE AÚN MÁS LA ABRAZADERA DEL MANILLAR GIRANDO EL TORNILLO EN EL SENTIDO DE LAS AGUJAS DEL RELOJ CON LA PUNTA DEL DESTORNILLADOR PHILLIPS (15) DE LA MULTIHERRAMIENTA.

2.8 Cargar la batería

1. CONECTA EL CABLE DE CARGA CON EL CARGADOR
2. ABRA LA TAPA DEL PUERTO DE CARGA EN
.
3. ENCHUFA EL CABLE DE CARGA A LA PARED Y, A CONTINUACIÓN, CONECTA EL CARGADOR AL PUERTO DE CARGA.
4. CUANDO EL INDICADOR LUMINOSO DEL CARGADOR PASE DE ROJO A VERDE, LA BATERÍA SE HABRÁ CARGADO POR COMPLETO. RETIRA EL CARGADOR DEL PUERTO DE CARGA Y DESENCHUFA EL CABLE DE LA TOMA DE CORRIENTE.
5. CIERRE LA TAPA DEL PUERTO DE CARGA.

INDICADOR LUMINOSO DE CARGA EN EL CARGADOR:		**ESTADO**
	ROJO ILUMINACIÓN	CARGANDO
	VERDE ILUMINACIÓN	CARGA COMPLETA

NOTA: La batería puede tardar aproximadamente 5 horas en cargarse por completo. Cargue completamente la batería antes del primer uso.

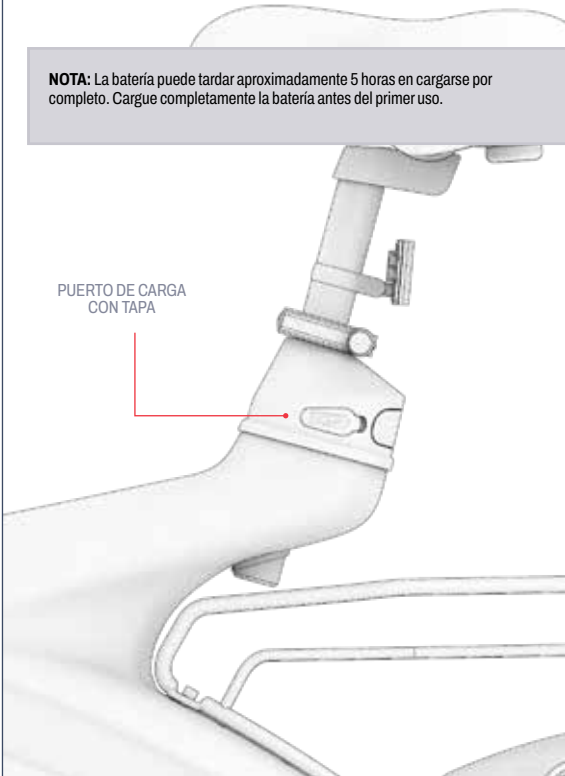



Notas importantes sobre la carga:

- MANTENGA SIEMPRE CERRADO EL PUERTO DE CARGA CUANDO NO ESTÉ CARGANDO ACTIVAMENTE LA BATERÍA.
- NO ENCIENDA NUNCA EL PRODUCTO MIENTRAS SE ESTÉ CARGANDO.
- NO UTILICE TOMAS DE CORRIENTE REUBICABLES.
- PARA UNA MEJOR SALUD DE LA BATERÍA, CÁRGUELA COMPLETAMENTE DURANTE CADA SESIÓN DE CARGA (UNAS 5 HORAS).
- NO DEJE NUNCA EL PRODUCTO CARGANDO DURANTE LA NOCHE O DURANTE PERIODOS PROLONGADOS.
- NO INTENTE EXTRAER O DESMONTAR LA BATERÍA.
- RANGO DE TEMPERATURA AMBIENTE DE CARGA: 32°F (0°C) - 104°F (40°C)
- RANGO DE TEMPERATURA AMBIENTE DE FUNCIONAMIENTO: 32°F(0°C)-104°F(40°C)
- MANTENGA SIEMPRE CERRADA LA TAPA DEL PUERTO DE CARGA CUANDO NO ESTÉ CARGANDO ACTIVAMENTE EL PRODUCTO.
- NO UTILICE ESTE PRODUCTO SI EL CORDÓN DE ALIMENTACIÓN FLEXIBLE O EL CABLE DE SALIDA ESTÁN FRATURADOS, TIENE EL AISLAMIENTO ROTO O CUALQUIER OTRO SEÑAL DE DAÑO.
- COMPRUEBE QUE EL NÚMERO DE MODELO DE CARGADOR DE LA ETIQUETA DEL CARGADOR COINCIDE CON EL NÚMERO DE MODELO DE CARGADOR INDICADO ANTERIORMENTE.
- COMPRUEBE QUE LA ETIQUETA DEL CARGADOR LO IDENTIFICA COMO COMPATIBLE CON SU MODELO JETSON. PUEDES ENCONTRAR EL NOMBRE DE TU MODELO JETSON Y LA REFERENCIA SKU EN UNA ETIQUETA ADHERIDA A LA PARTE SUPERIOR, LATERAL O INFERIOR DEL MARCO O DE LA PLATAFORMA DEL PRODUCTO.

IMPORTANTE:

UTILICE ÚNICAMENTE EL CARGADOR INCLUIDO O UNO OBTENIDO DIRECTAMENTE A TRAVÉS DE JETSON ETIQUETADO CON JY-420200 O EL SKU DE PIEZA PJOTGE-CH.

⚠ ADVERTENCIA: SI NO SE UTILIZA EL CARGADOR CORRECTO, PUEDEN PRODUCIRSE INCENDIOS Y EXPLOSIONES, CON LOS CONSIGUIENTES DAÑOS MATERIALES, LESIONES E INCLUSO LA MUERTE.



ESTE ES UN EJEMPLO DEL MARCADO QUE TENDRÁ TU CARGADOR.

3. PREPARACIÓN PARA MONTAR.

3.1 Comprobaciones de seguridad previas a la conducción

REALICE ESTAS IMPORTANTES COMPROBACIONES DE SEGURIDAD ANTES DE CADA VIAJE:

Frenos:

- ASEGÚRESE DE QUE LOS FRENOS FUNCIONAN CORRECTAMENTE, DE FORMA QUE LAS PALANCAS DEL FRENO DE MANO ESTÉN BIEN SUJETAS AL MANILLAR Y LUBRICADAS PARA QUE SE COMPRIMAN CON FACILIDAD.
- ASEGÚRESE DE QUE LAS PASTILLAS DE FRENO NO ESTÉN DESGASTADAS Y DE QUE ESTÉN CENTRADAS Y ALINEADAS CON EL ROTOR.

Marco:

- COMPRUEBE QUE EL CUADRO DE LA BICICLETA Y LA HORQUILLA NO ESTÉN DAÑADOS, DOBLADOS O ROTOS.
- ASEGÚRESE DE QUE EL TORNILLO DE LA POTENCIA A LA HORQUILLA NO ESTÉ DEMASIADO APRETADO. UN TORNILLO DEMASIADO APRETADO PUEDE PROVOCAR UN MAL FUNCIONAMIENTO QUE PONGA EN PELIGRO LA SEGURIDAD DEL CICLISTA.
- COMPRUEBE QUE EL SISTEMA DE PROPULSIÓN FUNCIONA CORRECTAMENTE Y ESTÁ BIEN SUJETO AL BASTIDOR.
- COMPRUEBE QUE EL CUADRO ESTÁ ASEGURADO EN LA POSICIÓN DE CONDUCCIÓN MEDIANTE EL PESTILLO DE BLOQUEO DEL CUADRO.

Bielas y pedales:

- COMPRUEBE QUE LOS PEDALES ESTÁN BIEN APRETADOS A LAS BIELAS.
- COMPRUEBE QUE LAS BIELAS Y EL SISTEMA DE TRANSMISIÓN ESTÁN BIEN APRETADOS AL CUADRO DE LA BICICLETA Y GIRAN LIBREMENTE.

Dirección:

- COMPRUEBE QUE EL VÁSTAGO ESTÁ ASEGURADO POR EL PESTILLO DE BLOQUEO DEL VÁSTAGO.
- COMPRUEBE QUE LA ABRAZADERA DEL MANILLAR FIJA EL MANILLAR EN SU POSICIÓN.

Ruedas:

- COMPRUEBE QUE LOS NEUMÁTICOS NO PRESENTAN SIGNOS DE DESGASTE EXCESIVO O DAÑOS.
- ASEGÚRESE DE QUE LOS NEUMÁTICOS ESTÁN INFLADOS A LA PRESIÓN RECOMENDADA DE **40 PSI**.
- COMPRUEBE QUE LAS LLANTAS Y LOS RADIOS DE LAS RUEDAS NO ESTÉN DAÑADOS, ROTOS O DOBLADOS.
- COMPRUEBE QUE LAS TUERCAS DEL EJE ESTÉN APRETADAS.

Cadena:

- COMPRUEBE QUE LA TENSIÓN DE LA CADENA ES TAL QUE SÓLO PUEDE LEVANTAR EL CENTRO DE LA CADENA ½ PULGADA.

3.2 Comprobación y ajuste de los frenos

Comprobación de la seguridad y funcionalidad de los frenos:

DESPUÉS DEL MONTAJE Y ANTES DE CADA VIAJE, COMPRUEBE QUE LOS FRENOS FUNCIONAN CORRECTAMENTE Y DE FORMA SEGURA PARA FRENAR LA RUEDA Y DETENERLA REALIZANDO LOS SIGUIENTES PASOS:

1. CAMINA CON TU MOTO Y TIRA SUAVEMENTE DEL FRENO DE MANO IZQUIERDO.
2. COMPRUEBE QUE LA PINZA DELANTERA CIERRA CORRECTAMENTE SOBRE EL DISCO Y FRENA EL GIRO DE LA RUEDA.
3. REPITA LA OPERACIÓN, TIRANDO DEL FRENO DE MANO IZQUIERDO CON MÁS PRESIÓN Y COMPROBANDO QUE LA RUEDA DELANTERA SE DETIENE.
4. REPITA LOS PASOS 1 - 3 CON EL FRENO DE MANO DERECHO Y LA RUEDA TRASERA.

Posicionamiento correcto de la pinza y la pastilla de freno:

LOS FRENOS DE BICICLETA REQUIEREN QUE TODOS LOS ELEMENTOS ESTÉN ALINEADOS Y COLOCADOS CON EXACTITUD PARA FUNCIONAR CORRECTAMENTE. UN ROCE O CHIRRIDO PROCEDENTE DE UNA ZONA DE FRENADO (YA SEA CONSTANTE O INTERMITENTE) ES UN BUEN INDICADOR DE QUE ALGO ESTÁ DESALINEADO Y NECESITA SER AJUSTADO.

LA CAUSA DEL RUIDO ES PROBABLEMENTE UNA PINZA MAL ALINEADA, QUE HACE QUE LAS PASTILLAS DE FRENO DE SU INTERIOR ROCEN CON EL DISCO INCLUSO CUANDO LA PINZA ESTÁ ABIERTA. LAS PASTILLAS SÓLO DEBERÍAN ENTRAR EN CONTACTO CON EL DISCO CUANDO LA PINZA ESTÁ CERRADA PORQUE SE HA TIRADO DEL FRENO DE MANO.

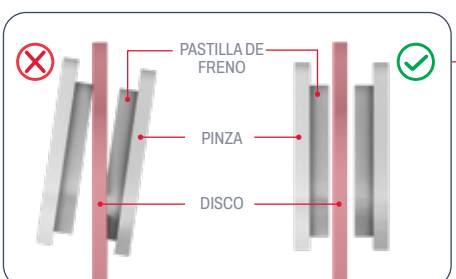

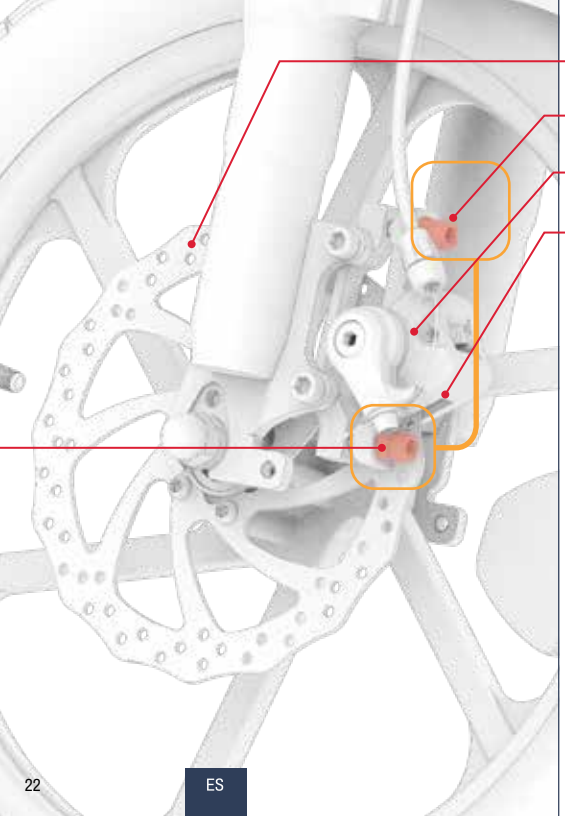

Ajuste de la pinza de freno:

ES POSIBLE QUE NECESITE LA PUNTA DE LA LLAVE ALLEN DE 5 MM (5) DE LA MULTIHERRAMIENTA.

1. EN EL FRENO QUE NECESITA AJUSTE, LOCALICE LA PINZA, LAS PASTILLAS DE FRENO Y EL DISCO.
2. LEVANTA ESA RUEDA DE LA MOTO Y DALE UNA VUELTA. OBSERVA CÓMO GIRA EL DISCO ENTRE LAS PASTILLAS DE FRENO, Y FÍJATE EN QUÉ PASTILLA ROZA CON EL DISCO.
3. APOYE LA BICICLETA EN EL CABALLETE. (CONSULTE EL APARTADO 4.5).
4. CUANDO MIRE A LA PINZA DESDE LA PARTE TRASERA DE LA RUEDA, LOCALICE EL TORNILLO DE ARRIBA Y EL TORNILLO DE ABAJO DE LA PINZA. UTILICE LA LLAVE ALLEN DE 5 MM PARA CADA PERNO GIRÁNDOLO EN SENTIDO ANTIHORARIO DURANTE 4 - 5 ROTACIONES.
5. DESPLACE LA PINZA FUERA DE LA ALINEACIÓN HASTA QUE SE CUMPLAN LAS SIGUIENTES CONDICIONES:
   - LA PARTE SUPERIOR DE LAS PASTILLAS ESTÁ ALINEADA CON EL BORDE DEL DISCO.
   - NINGUNA PARTE DE LAS ALMOHADILLAS TOCA EL DISCO.
   - LAS PASTILLAS ESTÁN PARALELAS AL DISCO.
6. CON LA PINZA EN LA POSICIÓN DESEADA, APRIETE COMPLETAMENTE UN TORNILLO Y LUEGO EL OTRO GIRÁNDOLO EN EL SENTIDO DE LAS AGUJAS DEL RELOJ CON LA LLAVE ALLEN.
7. COMPRUEBE QUE LA PINZA ESTÁ BIEN SUJETA Y VUELVA A REALIZAR LA COMPROBACIÓN DE SEGURIDAD Y FUNCIONAMIENTO DE LOS FRENOS (INICIO DEL APARTADO 3.2).

3.3 Inflado y presión de los neumáticos

ANTES DE SU PRIMERA SALIDA, DEBERÁ AÑADIR AIRE A LOS NEUMÁTICOS PARA QUE ALCANCEN LA PRESIÓN RECOMENDADA DE **40 PSI** (LIBRAS POR PULGADA CUADRADA). UTILICE UN MANÓMETRO PARA COMPROBAR QUE LA PRESIÓN DE LOS NEUMÁTICOS ES LA RECOMENDADA ANTES DE CADA USO.

Para añadir aire:

1. RETIRE EL TAPÓN GUARDAPOLVO DE LA VÁLVULA DEL NEUMÁTICO DE UNA RUEDA GIRÁNDOLO EN SENTIDO CONTRARIO A LAS AGUJAS DEL RELOJ. DÉJELO A UN LADO.
2. SIGA LAS INSTRUCCIONES DEL FABRICANTE DE SU BOMBA DE AIRE PARA INTRODUCIR AIRE EN EL NEUMÁTICO. COMPRUÉBELO PERIÓDICAMENTE CON UN MANÓMETRO Y SIGA AÑADIENDO AIRE HASTA ALCANZAR **40 PSI**.
3. RETIRE LA BOMBA DE AIRE Y VUELVA A COLOCAR LA VÁLVULA ANTIPOLVO GIRÁNDOLA EN EL SENTIDO DE LAS AGUJAS DEL RELOJ.
4. REPITE LA OPERACIÓN CON EL OTRO NEUMÁTICO.

IMPORTANTE: Utilice únicamente una bomba de aire manual para inflar los neumáticos de su e-bike. No utilice nunca un compresor de aire, ya que podría reventar las cámaras de los neumáticos.

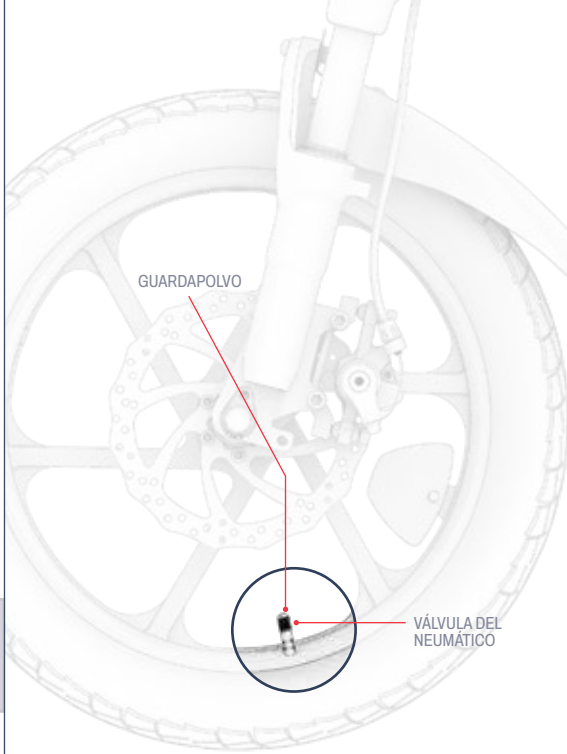

4. INSTRUCCIONES DE USO.

4.1 Encendido y apagado

PARA ENCENDER O APAGAR LA E-BIKE: MANTENGA PULSADO EL BOTÓN POWER/MODE DURANTE 2 - 3 SEGUNDOS.

FUNCIÓN DE APAGADO AUTOMÁTICO INTELIGENTE:
PARA PRESERVAR LA ENERGÍA DE LA BATERÍA, LA BICICLETA SE APAGARÁ AUTOMÁTICAMENTE DESPUÉS DE 10 MINUTOS SIN MOVIMIENTO.

IMPORTANTE:
Para conservar la carga de la batería, recuerda siempre apagar la moto cuando hagas una parada en boxes o la guardes por la noche.

⚠ **ADVERTENCIA:**
Para evitar daños en la batería y en el sistema eléctrico que podrían provocar un mal funcionamiento y comprometer la seguridad, no encienda nunca la e-bike mientras se esté cargando.



4.2 Comprender la pantalla LED

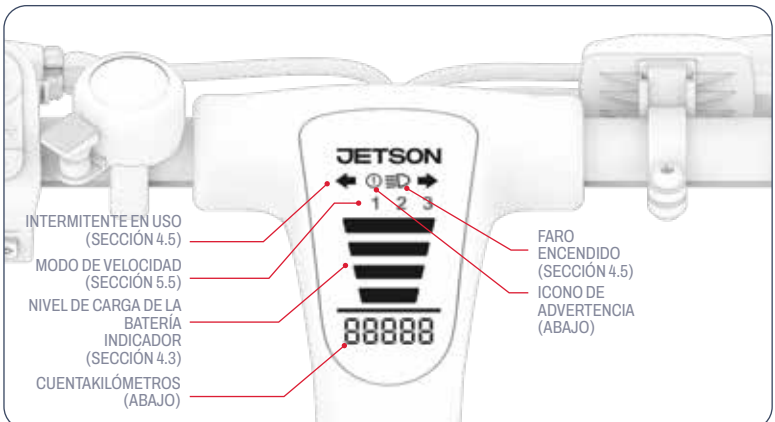

Icono de advertencia y códigos de error:

E0 - E9

⚠ **PRECAUCIÓN:** SI APARECE EL ICONO DE ADVERTENCIA EN LA PANTALLA LED Y LA LECTURA DEL CUENTAKILÓMETROS SE SUSTITUYE POR UN CÓDIGO DE ERROR E0 - E9, DEJE DE UTILIZAR SU E-BIKE INMEDIATAMENTE. PÓNGASE EN CONTACTO CON EL EQUIPO DE ATENCIÓN AL CLIENTE DE JETSON PARA OBTENER ASISTENCIA ANTES DE VOLVER A UTILIZAR LA BICICLETA.

El cuentakilómetros:

MUESTRA LA DISTANCIA TOTAL RECORRIDA POR ESTA E-BIKE.

4.3 Comprobación del nivel de carga de la batería

PUEDES CONTROLAR EL NIVEL DE CARGA DE LA BATERÍA MIRANDO LOS INDICADORES LUMINOSOS DE CARGA DE LA BATERÍA.

PANTALLA DE CARGA DE LA BATERÍA	PORCENTAJE APROXIMADO DE CARGA RESTANTE*
	76% - 100%
	51% - 75%
	26% - 50%
	11% - 25%
	10% De verdad, ¡es hora de cobrar!
	1% - 9% De verdad, ¡es hora de cobrar!

IMPORTANTE: El nivel de carga de la batería puede afectar a la capacidad de la bicicleta para alcanzar la velocidad máxima. Es posible que notes una reducción de la velocidad cuando la carga de la batería descienda por debajo del 25%.
IMPORTANTE: Cuando la carga de la batería se agote hasta el 0%, la e-bike se apagará. Cargue la batería al máximo (consulte la sección 4.1) antes de volver a utilizar la bicicleta.

**SÓLO APROXIMACIÓN. PUEDE VARIAR EN FUNCIÓN DEL USO.*

4.4 Utilización de la campana

UTILIZA EL TIMBRE PARA ALERTAR A OTROS CICLISTAS Y PEATONES.

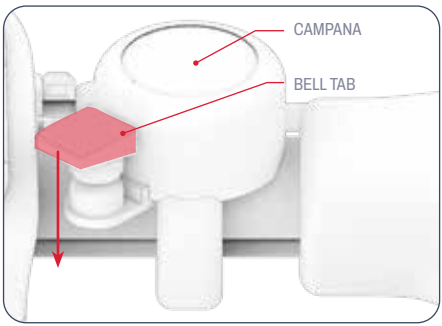

PARA HACER SONAR LA CAMPANA:
PRESIONE LA LENGÜETA DE LA CAMPANA RÁPIDA Y ENÉRGICAMENTE CON EL PULGAR IZQUIERDO.

4.5 Faros e intermitentes

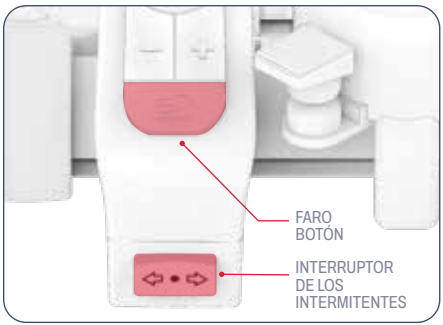

El Faro:

SI CIRCULA EN CONDICIONES DE POCA LUZ, ENCIENDA EL FARO DELANTERO PARA PODER VER MEJOR LA CARRETERA Y A LOS CICLISTAS QUE CIRCULAN EN SENTIDO CONTRARIO.
PARA ENCENDER O APAGAR EL FARO: PULSE RÁPIDAMENTE EL BOTÓN DE ILUMINACIÓN.

Los intermitentes izquierdo y derecho:

UTILICE EL INTERRUPTOR DE INTERMITENTES PARA AVISAR A LOS DEMÁS DE QUE VA A GIRAR. GIRE EL CONMUTADOR DE INTERMITENTES A LA IZQUIERDA O A LA DERECHA PARA ACTIVAR EL INTERMITENTE CORRESPONDIENTE. VUELVA AL CENTRO PARA MANTENER TODAS LAS LUCES INTERMITENTES APAGADAS.

4.6 Utilización del caballete

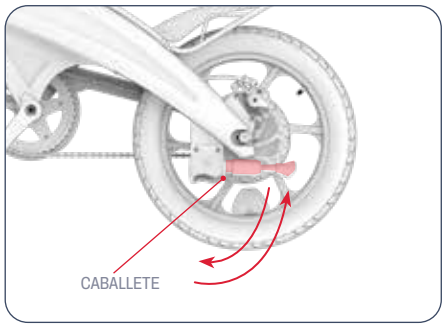

PARA UTILIZAR LA PATA DE CABRA: GÍRELA HACIA ABAJO E INCLINE SUAVEMENTE SU E-BIKE SOBRE ELLA PARA PONERSE DE PIE.

PARA SUBIR EL CABALLETE: GÍRELO HACIA ARRIBA.

⚠ **PRECAUCIÓN:** Suba siempre el caballete antes de conducir.

4.7 Plegar y desplegar los pedales

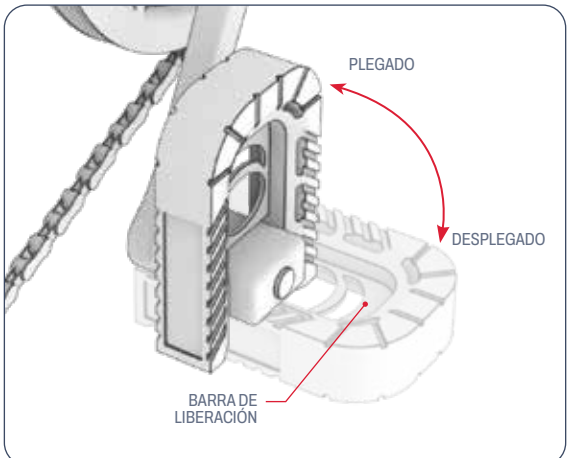

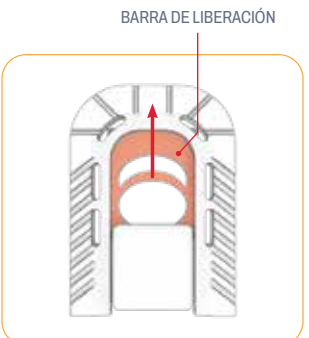

PARA GUARDARLOS EN ESPACIOS REDUCIDOS, PLIEGA LOS PEDALES HACIA ARRIBA Y APÁRTALOS DEL CAMINO.

PARA DOBLAR:

1. COLOQUE LOS DEDOS ALREDEDOR DE LA BARRA DE LIBERACIÓN SITUADA EN EL INTERIOR DEL PEDAL.
2. TIRE HACIA FUERA Y HACIA ABAJO HASTA QUE EL PEDAL ENCAJE EN SU SITIO.

DESDOBLAR:

1. COLOQUE LOS DEDOS ALREDEDOR DE LA BARRA DE LIBERACIÓN SITUADA EN EL INTERIOR DEL PEDAL.
2. TIRE DE LA BARRA HACIA LA PUNTA DEL PEDAL Y GIRE EL PEDAL HACIA ABAJO HASTA QUE ENCAJE EN SU SITIO.

Personaliza tu e-bike según tus necesidades de transporte. Escanéalo para obtener más información sobre el sistema y los accesorios de transporte RackIt disponibles.

Escanea para saber más.

4.8 Utilización del RackIt Smart Cargo System Rack

SU E-BIKE ESTÁ EQUIPADA CON EL PORTAEQUIPAJES JETSON RACKIT SMART CARGO SYSTEM, DISEÑADO PARA TRANSPORTAR LOS ACCESORIOS "CLICK ON, CLICK OFF" QUE LA ACOMPAÑAN*.

Escanee para ver las instrucciones de uso de nuestros accesorios complementarios.



*Accesorios no incluidos. La selección puede variar.

Para asegurar su carga con la correa elástica incluida:

1. COLOQUE LA CARGA EN LA REJILLA.
2. DESLICE 1 GANCHO DE UNA CORREA ELÁSTICA EN UN BUCLE DE FIJACIÓN ELÁSTICA DEL PORTAEQUIPAJES.
3. ESTIRE LA CORREA ELÁSTICA SOBRE LA CARGA Y ALREDEDOR DEL PORTAEQUIPAJES HASTA QUE ESTÉ TENSA.
4. FIJE EL OTRO GANCHO DE LA CORREA ELÁSTICA EN EL OTRO BUCLE DE FIJACIÓN ELÁSTICA.
5. COMPRUEBE QUE LA CORREA ELÁSTICA Y LA CARGA ESTÁN BIEN SUJETAS.

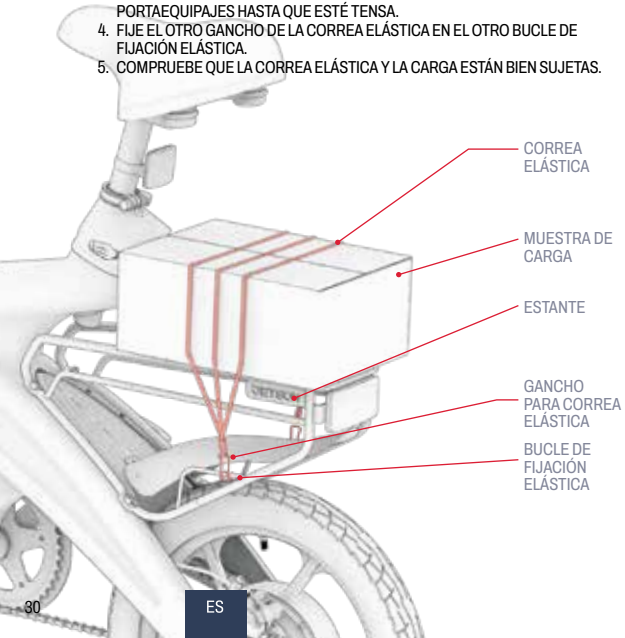

IMPORTANTE: La correa elástica debe quedar siempre ajustada sobre la carga. Dependiendo del tamaño de la carga y de la longitud de la correa elástica, puede ser necesario pasar la correa por debajo del portaequipajes y por encima de la carga antes de asegurar el segundo gancho en un bucle de fijación elástica.

⚠ ADVERTENCIA:

Por seguridad y protección**:**

- Asegure siempre la carga al portaequipajes con una correa elástica. Nunca conduzca con la carga sin asegurar.
- Limite el contenido del portaequipajes a 11,3 kg (25 lb).
- Asegúrese de que el peso total transportado (piloto más carga) no exceda de 220 LB (100 kg).
- No desborde la rejilla.
- Asegúrese siempre de que ninguna parte de la carga estorbe a las ruedas, frenos, pedales, cadenas u otros movimientos o mecanismos de la bicicleta.

IMPORTANTE:

- La adición de carga con un peso significativo puede afectar al rendimiento de su e-bike. Para más detalles sobre las condiciones que pueden afectar al rendimiento, consulte la sección 5.8.
- No deje nunca la carga desatendida en la e-bike.

5. INSTRUCCIONES DE TRASLADO.

5.1 Montar en bicicleta eléctrica

SAL EN TU E-BIKE DE 3 FORMAS DIFERENTES:

1. CON PEDALEO ASISTIDO (SECCIÓN 5.2)
2. UTILIZANDO SÓLO LA FUERZA DEL PEDAL (APARTADO 5.3)
3. UTILIZAR EL ACELERADOR PARA TODA LA POTENCIA DEL MOTOR (APARTADO 5.4)

5.2 Utilización de la asistencia electrónica al pedaleo

CUANDO PEDALEAS CON LA POTENCIA ACTIVADA, EL MOTOR DARÁ IMPULSOS DE POTENCIA A LOS PEDALES PARA COMPLEMENTAR TU ESFUERZO. CON LA "ASISTENCIA AL PEDALEO", PUEDES LLEGAR MÁS LEJOS Y MÁS RÁPIDO CON MENOS ESFUERZO.

PARA MANTENER EL CONTROL DE LA VELOCIDAD, LA ASISTENCIA AL PEDALEO SERÁ PROPORCIONAL A TU ESFUERZO.

- **PEDALEO MÁS SUAVE** ➔ PEQUEÑOS IMPULSOS DE ASISTENCIA DEL MOTOR PARA QUE PUEDAS MANTENER UNA VELOCIDAD MODERADA.
- **PEDALEO MÁS DURO** ➔ MAYORES IMPULSOS DE ASISTENCIA DEL MOTOR PARA QUE PUEDAS RODAR A UN RITMO MÁS RÁPIDO.

5.3 Bicicleta tradicional

PUEDE MONTAR EN SU E-BIKE COMO EN UNA BICICLETA TRADICIONAL, UTILIZANDO ÚNICAMENTE LA FUERZA DEL PEDAL. SIMPLEMENTE PEDALEA COMO LO HARÍAS EN UNA BICICLETA TRADICIONAL, SIN ENCENDER EL MOTOR.

NOTA: Sin la moto encendida, no podrás hacer uso de las luces.

5.4 Uso del acelerador

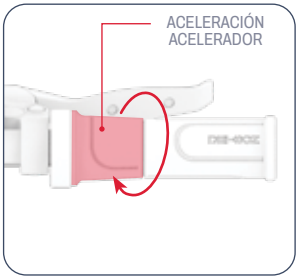

PARA CONDUCIR LA E-BIKE COMO UNA MOTO DEJE DE PEDALEAR Y MANTENGA LOS PIES APOYADOS EN LOS PEDALES. PARA ACELERAR, GIRE LENTAMENTE EL ACELERADOR HACIA USTED CON LA MANO DERECHA.

- CUANTO MÁS GIRE EL ACELERADOR, MÁS SE ENGRANARÁ EL MOTOR Y MÁS RÁPIDO SE DESPLAZARÁ.
- PARA EVITAR RÁFAGAS REPENTINAS DE VELOCIDAD, GIRE SIEMPRE EL ACELERADOR GRADUALMENTE.

PARA REDUCIR LA VELOCIDAD: SUELTE SUAVEMENTE EL ACELERADOR.

⚠ **PRECAUCIÓN:** Para evitar lesiones, apoye siempre los pies en los pedales, incluso cuando no esté pedaleando. Nunca conduzca con los pies colgando del lateral de la bicicleta.

5.5 Uso de los modos de velocidad

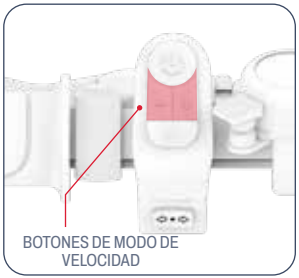

LA VELOCIDAD MÁXIMA A LA QUE CIRCULARÁ LA MOTO DEPENDERÁ DEL MODO DE VELOCIDAD QUE HAYAS CONFIGURADO. UTILIZA EL BOTÓN **MENOS "-"** PARA PASAR A UN MODO DE VELOCIDAD MÁS LENTA Y EL BOTÓN **MÁS "+"** PARA PASAR A UN MODO DE VELOCIDAD MÁS RÁPIDA.

MODO DE VELOCIDAD	VELOCIDAD MÁXIMA
1	9.4 MPH / 15.1 KM/H
2	15.5 MPH / 24.9 KM/H
3	20.0 MPH / 32.0 KM/H

5.6 Utilización de los frenos

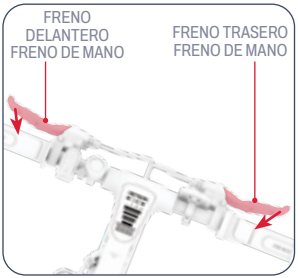

- APRIETE UNO O AMBOS FRENOS DE MANO PARA REDUCIR LA VELOCIDAD.
- APRIETE CON MÁS FUERZA PARA DETENERSE POR COMPLETO.
- PARA EVITAR MOVIMIENTOS BRUSCOS, INTENTE APRETAR EL/LOS FRENO(S) DE MANO GRADUALMENTE.
  - FRENO DE MANO IZQUIERDO ➔ FRENO RUEDA DELANTERA
  - FRENO DE MANO DERECHO ➔ FRENO RUEDA TRASERA

LA LUZ DE FRENO

- LA LUZ DE FRENO SE ENCENDERÁ SIEMPRE QUE SE ACCIONE EL FRENO DE MANO.

5.7 Seguridad del casco

EL MOTORISTA DEBE LLEVAR CASCO EN TODO MOMENTO.



POSICIONAMIENTO INCORRECTO:
LA FRENTE QUEDA AL DESCUBIERTO.
UNA CAÍDA PODRÍA PROVOCAR
EN LESIONES GRAVES.



POSICIONAMIENTO ADECUADO:
LA FRENTE ESTÁ CUBIERTA
POR EL CASCO.

**LLEVE CASCO, ROPA ADECUADA, CALZADO Y EQUIPO DE SEGURIDAD. EVITE LA ROPA QUE PUEDA ENGANCHARSE EN LAS RUEDAS O DEBAJO DE ELLAS. SE RECOMIENDA LLEVAR CALZADO PLANO Y CERRADO. UTILICE UN CASCO HOMOLOGADO ASTM F1492 Y EQUIPO DE PROTECCIÓN PARA EVITAR LESIONES EN CASO DE ACCIDENTE.*

5.8 Maximizar la velocidad y la autonomía

EN CONDICIONES IDEALES, EL KILOMETRAJE MÁXIMO QUE PUEDE ALCANZARSE POR BATERÍA TOTALMENTE CARGADA ES DE 20 MILLAS (32 KM) SI SE UTILIZA EXCLUSIVAMENTE EL ACELERADOR. LA VELOCIDAD MÁXIMA ES DE 20 MPH (32 KM/H). CUANTO MÁS TENGA QUE TRABAJAR EL MOTOR, MÁS RÁPIDO SE AGOTARÁ LA BATERÍA. LOS SIGUIENTES FACTORES TAMBIÉN AFECTAN A LA VELOCIDAD Y A LA AUTONOMÍA.

Superficie de conducción:
DESPLAZARSE SOBRE UNA SUPERFICIE RUGOSA REQUIERE MÁS POTENCIA MOTRIZ QUE HACERLO SOBRE UNA LISA.

Peso de transporte:
- MÁS PESO (PILOTO MÁS CARGA) DISMINUYE LA AUTONOMÍA ALCANZABLE.
- LA AUTONOMÍA Y LA VELOCIDAD MÁXIMAS PUEDEN ALCANZARSE CON UN PESO EN CARGA DE 75 KG (165,4 LB) O MENOS.

Estilo de conducción:
- LOS ARRANQUES Y PARADAS FRECUENTES REDUCEN LA AUTONOMÍA.
- UTILIZAR TU PROPIO ESFUERZO PARA PEDALEAR ALIVIARÁ LA DEMANDA DEL MOTOR Y AUMENTARÁ TU AUTONOMÍA.

Temperatura del aire:
LA TEMPERATURA IDEAL PARA CONDUCIR Y GUARDAR LA E-BIKE OSCILA ENTRE 10°C Y 35°C (50°F - 95°F).

Inclínate:
EL MOTOR TIENE QUE TRABAJAR MÁS CUESTA ARRIBA QUE EN TRAMOS LLANOS O CUESTA ABAJO.

Mantenimiento de la batería:
LA CARGA OPORTUNA DE LA BATERÍA DESPUÉS DE CADA USO AYUDA A MANTENER SU CAPACIDAD Y RESISTENCIA.

Inflado de neumáticos:
INFLAR LOS NEUMÁTICOS A LA PRESIÓN RECOMENDADA AYUDARÁ A CONSEGUIR LA MÁXIMA VELOCIDAD Y AUTONOMÍA.

INSTRUCCIONES DE MANTENIMIENTO.

Cuida bien de tu Jetson para que circule con suavidad y seguridad. Aquí te explicamos cómo:

Manejando tu Jetson:

- EVITE EXPONER EL PRODUCTO A VIBRACIONES FUERTES O IMPACTOS FÍSICOS INTENSOS.
- NO DESMONTE NUNCA LA BATERÍA.
- MANTENGA EL PRODUCTO ALEJADO DEL AGUA Y LA HUMEDAD.
- CIRCULE POR SUPERFICIES LISAS Y PLANAS PARA EVITAR ROTURAS.
- NUNCA TRANSPORTE SU PRODUCTO POR LAS RUEDAS, EL ASIENTO Y/O EL MANILLAR.
- TENGA CUIDADO DE NO TIRAR O ENGANCHAR EL CABLEADO QUE CONECTA EL MOTOR CON LOS COMPONENTES DEL MANILLAR.

Instrucciones de almacenamiento:

- CARGUE COMPLETAMENTE LA BATERÍA ANTES DE GUARDAR EL PRODUCTO DURANTE LARGOS PERIODOS DE TIEMPO.
- CUANDO ESTÉ ALMACENADA DURANTE LARGOS PERIODOS DE TIEMPO, CARGUE COMPLETAMENTE LA BATERÍA UNA VEZ AL MES.
- CUBRA EL PRODUCTO PARA PROTEGERLO DEL POLVO.
- ALMACENE EL PRODUCTO EN INTERIORES Y EN UN LUGAR SECO A UNA TEMPERATURA ENTRE 10°C Y 35°C (50°F - 95°F).

Limpia tu Jetson:

- ASIENTO Y BASTIDOR - LIMPIE CON UN PAÑO HÚMEDO SIN POLVO O HUMEDECIDO EN ALCOHOL. A CONTINUACIÓN, UTILICE UN PAÑO SECO SIN POLVO.
- MANILLAR - LÍMPIELO CON JABÓN SUAVE UTILIZANDO UN PAÑO HÚMEDO SIN POLVO. ELIMINE EL EXCESO DE JABÓN CON OTRO PAÑO HÚMEDO.
- COMPONENTES DE LAS RUEDAS - LÍMPIELOS CON UN PAÑO HÚMEDO SIN POLVO.
- NEUMÁTICOS - LÍMPIELOS CON UN PAÑO HÚMEDO SIN POLVO. TAMBIÉN SE PUEDE UTILIZAR UN PRODUCTO DE ACABADO O LIMPIADOR DE NEUMÁTICOS.

⚠ **ADVERTENCIA:** No rocíe ni aplique agua directamente sobre el producto. El agua puede dañar el cableado, el compartimento de la batería y las luces, así como deteriorar el cuadro, todo lo cual podría provocar un mal funcionamiento que pondría en peligro la seguridad del ciclista.

⚠ Precauciones con la batería:

SU PRODUCTO TIENE UNA BATERÍA DE IONES DE LITIO. TENGA CUIDADO AL MANIPULARLA.

- MANTENER EL PRODUCTO ALEJADO DEL FUEGO Y DEL CALOR EXCESIVO.
- EVITE LOS CHOQUES FÍSICOS INTENSOS, LAS VIBRACIONES FUERTES O LOS IMPACTOS.
- PROTEGER EL PRODUCTO DEL AGUA O LA HUMEDAD.
- NO COLOQUE NI ALMACENE EL PRODUCTO AMONTONADO ENCIMA O DEBAJO DE OTROS OBJETOS.
- NO DESMONTE EL PRODUCTO NI SU BATERÍA.
- NO TIRE EL PRODUCTO A LA BASURA. LLEVE EL PRODUCTO A UNA INSTALACIÓN ESPECIALIZADA EN RESIDUOS ELECTRÓNICOS O A UN CENTRO DE RECICLAJE DE BATERÍAS. PARA OBTENER MÁS INFORMACIÓN SOBRE LOS CENTROS DE ELIMINACIÓN MÁS CERCANOS, PÓNGASE EN CONTACTO CON SU AYUNTAMIENTO O EMPRESA DE TRANSPORTE DE RESIDUOS.
- SI LA BATERÍA DEL PRODUCTO SE CALIENTA O MUESTRA SIGNOS DE SOBRECALENTAMIENTO, EMITE UN OLOR O SONIDO INUSUAL, PIERDE LÍQUIDO O GAS, O CAMBIA DE FORMA O COLOR, HÁGALO INMEDIATAMENTE:
  1. SI ESTÁ EN USO, DEJE DE UTILIZAR EL PRODUCTO INMEDIATAMENTE. RETIRE EL CABLE DE CARGA DEL PRODUCTO SI ESTÁ ENCHUFADO.
  2. DEJE DE UTILIZAR EL PRODUCTO.
  3. SI PUEDE HACERLO SIN PELIGRO, TRASLADE EL PRODUCTO A UN ESPACIO DESPEJADO Y ALEJADO DE CUALQUIER OBJETO INFLAMABLE.
  4. LLAME A LOS SERVICIOS DE EMERGENCIA LOCALES PARA OBTENER AYUDA.
  5. LAVE A FONDO CON AGUA CORRIENTE LIMPIA LOS OJOS O LAS ZONAS DE LA PIEL QUE HAYAN ENTRADO EN CONTACTO CON EL LÍQUIDO ELECTROLÍTICO DE LA BATERÍA QUE GOTEA Y BUSQUE ATENCIÓN MÉDICA ADICIONAL.
- SI TIENE ALGÚN PROBLEMA CON LA BATERÍA, PÓNGASE EN CONTACTO CON EL EQUIPO DE ATENCIÓN AL CLIENTE DE JETSON.

CONÉCTESE A CON NOSOTROS.

RIDEJETSON.COM/SUPPORT
RIDEJETSON.COM/CHAT

1-844-585-7462

No dejes de seguir a @ridejetson en las redes sociales para enterarte de fantásticas ofertas, sorteos y todas las novedades de Jetson.

¿TE GUSTA TU COCHE?

Deje su opinión en
ridejetson.com/reviews.
Estamos impacientes por saber de usted
#MakeMoves




JETSON

ПУТЕВОДИТЕЛЬ ДЛЯ ВАШЕЙ ПОЕЗДКИ.

ВАЖНО:
Внимательно прочитайте и сохраните для дальнейшего использования.

С помощью интеллектуальной грузовой системы RackIt.

JETSON

OTG ELITE

Электрический велосипед.

МОДЕЛЬ SKU(S): JOTGE-BLK, JOTGE-BLK-OB, JOTGE-CA-BLK, JOTGE-MX-BLK

НАШИ ДВА ГЛАВНЫХ ПРАВИЛА:

БУДЬТЕ ОСТОРОЖНЫ.
ПОЛУЧАЙТЕ УДОВОЛЬСТВИЕ!



ПРОИЗВЕДЕНО В ЮЭЯНЕ, КИТАЙ
ИМПОРТИРУЕТСЯ КОМПАНИЕЙ TRURIDE TECH LLC.
ПОЧТОВЫЙ ЯЩИК 461, ДЖЕРСИ-СИТИ, НЬЮ-ДЖЕРСИ 07302-9998

КОД ДАТЫ: 09/2025
ВЕРСИЯ ДОКУМЕНТА: V2.0
СДЕЛАНО В КИТАЕ

© 2025, TRURIDE TECH. ВСЕ ПРАВА ЗАЩИЩЕНЫ. ПРОИЗВЕДЕНО ДЛЯ TRURIDE TECH LLC.
JETSON® - ЗАРЕГИСТРИРОВАННЫЙ ТОВАРНЫЙ ЗНАК, ИСПОЛЬЗУЕМЫЙ ПО ЛИЦЕНЗИИ JETSTREAM BRANDS LLC.
НИКАКАЯ ЧАСТЬ ЭТОГО ДОКУМЕНТА, ВКЛЮЧАЯ ФОРМУ, ГРАФИКУ И ДИЗАЙН, НЕ МОЖЕТ БЫТЬ ВОСПРОИЗВЕДЕНА ИЛИ ПЕРЕДАНА В ЛЮБОЙ ФОРМЕ И ЛЮБЫМИ СРЕДСТВАМИ.



Содержание

Предупреждения о безопасности 4
Гарантийное обслуживание и регистрация продукции 7
1. О вашем продукте
1.1 Обзор продукции 8
1.2 Что в коробке 10
1.3 Характеристики продукта 11
1.4 Онлайн-ресурсы 11
2. Инструкции по установке
2.1 Начальные заметки 12
2.2 Подходящий размер велосипеда 12
2.3 Раскладывание и складывание руля 13
2.4 Крепление и расположение сиденья 15
2.5 Крепление педалей 16
2.6 Крепление звонока 17
2.7 Крепление переднего отражателя 17
2.8 Зарядка аккумулятора 18
3. Подготовка к поездке
3.1 Проверка безопасности перед поездкой . . 20
3.2 Накачка и давление в шинах 21
3.3 Проверка и регулировка тормозов 22
4. Инструкция по эксплуатации
4.1 Включение и выключение питания 24
4.2 Понимание светодиодного экрана 25
4.3 Проверка уровня заряда батареи 26
4.4 Использование звонока 26
4.5 Использование фар и указателей поворота . . 27
4.6 Использование подставки 27
4.7 Складывание и раскладывание педалей 28
4.8 Использование стойки RackIt 29
5. Инструкции по перемещению
5.1 Езда на электронном велосипеде 31
5.2 Использование электронной педали помощи . 31
5.3 Традиционный велоспорт 31
5.4 Использование дросселя 32
5.5 Использование скоростных режимов 32
5.6 Использование тормозов 32
5.7 Безопасность в шлеме 33
5.8 Максимальное увеличение скорости и дальности поездки 33
Уход и обслуживание 34
Свяжитесь с нами 36

ПРЕДУПРЕЖДЕНИЯ О БЕЗОПАСНОСТИ.

СОХРАНЯЙТЕ ЭТИ ИНСТРУКЦИИ.

УКАЗАНИЯ О РИСКЕ ВОЗГОРАНИЯ ИЛИ ТРАВМИРОВАНИЯ ЛЮДЕЙ И ВАЖНЫЕ УКАЗАНИЯ ПО БЕЗОПАСНОСТИ

- Перед использованием, пожалуйста, внимательно прочитайте руководство пользователя и предупреждения по безопасности, убедитесь, что вы понимаете и принимаете все инструкции по безопасности. Пользователь будет нести ответственность за любые потери или повреждения, вызванные неправильным использованием.
- **Неправильное использование зарядного устройства может привести к возгоранию и взрыву, что повлечет за собой повреждение имущества, травмы и смерть.**
- Перед каждым циклом работы оператор должен выполнить предэксплуатационные проверки, указанные производителем: Все защитные кожухи и колодки, изначально поставляемые производителем, находятся на своих местах и в исправном состоянии; Тормозная система функционирует должным образом; Все защитные кожухи осей, защитные кожухи цепи или другие кожухи или защитные устройства, поставляемые производителем, находятся на своих местах и в исправном состоянии; Шины находятся в хорошем состоянии, накачаны должным образом и имеют достаточный остаток протектора; Территория, на которой будет эксплуатироваться изделие, должна быть безопасной и пригодной для безопасной эксплуатации.
- Обслуживание и ремонт компонентов должны осуществляться в соответствии со спецификациями производителя и с использованием только разрешенных производителем запасных частей, а установка должна производиться дилерами или другими квалифицированными специалистами.
- Предупреждение о недопустимости перезарядки неперезаряжаемых аккумуляторов.
- Не допускайте контакта рук, ног, волос, частей тела, одежды или других подобных предметов с движущимися частями, колесами или трансмиссией во время работы двигателя.
- Данное изделие не должно использоваться детьми или лицами с ограниченными физическими, сенсорными или умственными способностями, а также с недостаточным опытом и знаниями, если только они не получили надзор или инструктаж (IEC 60335-1/A2:2006).
- Дети без присмотра взрослых не должны играть с изделием (IEC 60335-1/A2:2006).
- Необходим присмотр взрослых.
- Запрещается использовать устройства для выполнения гонок, трюковой езды или других маневров, которые могут привести к потере управления или вызвать неконтролируемые действия или реакции оператора/пассажира.
- Никогда не используйте вблизи автотранспорта.
- Избегайте острых кочек, водосточных решеток и резких перепадов поверхности. Скутер может внезапно остановиться.
- Избегайте улиц и поверхностей с водой, песком, гравием, грязью, листьями и другим мусором. Влажная погода ухудшает сцепление с дорогой, торможение и видимость.
- Избегайте поездок вблизи легковоспламеняющихся газов, пара, жидкостей или пыли, которые могут вызвать пожар.
- Операторы должны придерживаться всех рекомендаций и инструкций производителя, а также соблюдать все законы и постановления: Эксплуатация транспортных средств без фар должна осуществляться только в условиях достаточной видимости при дневном свете; владельцам рекомендуется выделяться (для заметности) с помощью освещения, светоотражателей, а для низко идущих транспортных средств - сигнальных флагов на гибких шестах.
- Лица со следующими заболеваниями должны быть предостережены от работы: Сердечно-сосудистые заболевания; беременные женщины; лица с заболеваниями головы, спины или шеи или перенесшие операции на этих участках тела; лица с любыми психическими или физическими

заболеваниями, которые могут сделать их восприимчивыми к травмам или ослабить их физическую ловкость или умственные способности, чтобы распознать, понять и выполнить все инструкции по безопасности и быть способными принять опасности, присущие использованию устройства.
- Не катайтесь ночью.
- Не катайтесь после приема алкоголя или лекарств, отпускаемых по рецепту.
- Не переносите предметы во время езды.
- Никогда не работайте с изделием босиком.
- Всегда носите обувь и держите шнурки завязанными.
- Следите за тем, чтобы ваши ноги всегда надежно стояли на палубе.
- Операторы всегда должны использовать соответствующую защитную одежду, включая, но не ограничиваясь, шлем с соответствующим сертификатом и любое другое оборудование, рекомендованное производителем: Всегда надевайте защитное снаряжение, такое как шлем, наколенники и локтевые щитки.
- Всегда уступайте дорогу пешеходам.
- Будьте внимательны к предметам, находящимся впереди и вдали от вас.
- Не позволяйте себе отвлекаться во время езды, например, отвечать на телефонные звонки или заниматься какими-либо другими делами.
- На изделии не может кататься более одного человека.
- Когда вы едете вместе с другими велосипедистами, всегда держите безопасную дистанцию, чтобы избежать столкновения.
- При повороте обязательно сохраняйте равновесие.
- Езда с неправильно отрегулированными тормозами опасна и может привести к серьезным травмам или смерти.
- Во время работы тормоз может нагреваться, не прикасайтесь к нему голой кожей.
- Слишком резкое или внезапное нажатие на тормоз может заблокировать колесо, что приведет к потере контроля и падению. Внезапное или чрезмерное нажатие на тормоз может привести к травмам или смерти.
- Если тормоз ослабнет, отрегулируйте его с помощью шестигранного ключа, отвертки или другого подходящего инструмента или обратитесь в службу технической поддержки Jetson.
- Немедленно заменяйте изношенные или сломанные детали.
- Перед поездкой проверьте, все ли знаки безопасности на месте и понятны ли они.
- Владелец должен разрешить использование и эксплуатацию устройства после демонстрации того, что операторы могут понимать и управлять всеми компонентами устройства до его использования.
- Не катайтесь без надлежащей подготовки. Не катайтесь на высоких скоростях, по неровной местности или на склонах. Не выполняйте трюки и не поворачивайте резко.
- Рекомендуется для использования в помещениях.
- Длительное воздействие ультрафиолетовых лучей, дождя и других факторов может повредить материалы корпуса, поэтому храните его в помещении, когда он не используется.
- Персональные устройства электронной мобильности не предназначены для использования в высокогорных местах, требующих увеличенного расстояния между электрическими проводами в электрических цепях, что указывает на то, что они не предназначены для использования на высоте более 2 000 метров над уровнем моря.
- Используйте только аккумулятор(ы), указанный(ые) производителем
- ХРАНИТЕ В ПОМЕЩЕНИИ, КОГДА НЕ ИСПОЛЬЗУЕТЕ. ОСТАВЛЯЙТЕ В ПОМЕЩЕНИИ ВО ВРЕМЯ ЗАРЯДКИ ИЛИ КОГДА НЕ ИСПОЛЬЗУЕТЕ ДЛЯ ВОЖДЕНИЯ.
- **ОСТОРОЖНО** - Риск возгорания - Все детали не могут быть разобраны пользователем.
- **ПРЕДУПРЕЖДЕНИЕ** - опасность возгорания и поражения электрическим током - нет частей, обслуживаемых пользователем.
- Осторожно: Опасность возгорания
- Вес велосипедиста не должен превышать 220 фунтов | 99,8 кг.

МОДИФИКАЦИИ

Не пытайтесь разбирать, модифицировать, ремонтировать или заменять устройство или какие-либо его компоненты без указания специалистов отдела обслуживания Jetson. Это приведет к аннулированию гарантии и может стать причиной неисправностей, которые могут привести к травмам.

ДОПОЛНИТЕЛЬНЫЕ МЕРЫ ПРЕДОСТОРОЖНОСТИ ПРИ ЭКСПЛУАТАЦИИ

Не поднимайте изделие с земли, когда оно включено и колеса находятся в движении. Это может привести к свободному вращению колес, что может стать причиной травмы для вас или других людей, находящихся рядом. Не прыгайте на изделие и с него, а также не прыгайте во время его использования. Во время работы всегда держите ноги на подставке для ног. Перед использованием всегда проверяйте заряд аккумулятора.

УТИЛИЗАЦИЯ ИСПОЛЬЗОВАННОГО АККУМУЛЯТОРА



Аккумулятор может содержать опасные вещества, которые могут угрожать окружающей среде и здоровью людей. Этот символ, нанесенный на батарею и/или упаковку, указывает на то, что использованная батарея не должна рассматриваться как бытовой отход. Батареи следует сдавать на переработку в соответствующий пункт приема. Обеспечив правильную утилизацию использованных батарей, вы поможете предотвратить возможные негативные последствия для окружающей среды и здоровья человека. Вторичная переработка материалов поможет сохранить природные ресурсы. Для получения дополнительной информации о переработке использованных батареек обратитесь в местную муниципальную службу утилизации отходов.

УВЕДОМЛЕНИЕ О СОБЛЮДЕНИИ

Данное устройство соответствует части 15 правил FCC. Эксплуатация устройства разрешена при соблюдении следующих двух условий: (1) устройство не должно создавать вредных помех, и (2) устройство должно принимать любые помехи, включая помехи, которые могут вызвать нежелательную работу.
Внимание: Изменения или модификации данного устройства, не одобренные стороной, ответственной за соответствие, могут лишить пользователя права на эксплуатацию оборудования.
ПРИМЕЧАНИЕ: Данное оборудование было протестировано и признано соответствующим ограничениям для цифровых устройств класса B в соответствии с частью 15 правил FCC. Эти ограничения предназначены для обеспечения разумной защиты от вредных помех при установке в жилых помещениях. Данное оборудование генерирует, использует и может излучать радиочастотную энергию и, если оно установлено и используется не в соответствии с инструкциями, может создавать вредные помехи для радиосвязи. Однако нет никакой гарантии, что помехи не возникнут в конкретной установке. Если данное оборудование создает вредные помехи для радио- или телевизионного приема, что можно определить, выключив и включив оборудование, пользователю рекомендуется попытаться устранить помехи одним или несколькими из следующих способов:

- Переориентируйте или переместите приемную антенну.
- Увеличьте расстояние между оборудованием и приемником.
- Подключите оборудование к розетке в цепи, отличной от той, к которой подключен ресивер.
- Обратитесь за помощью к дилеру или опытному специалисту по радио/ТВ.
- Для обеспечения соответствия ограничениям FCC класса B с этим устройством необходимо использовать экранированные кабели.

⚠ ВНИМАНИЕ:

Несоблюдение следующих инструкций может привести к травмам ребенка или окружающих.

- Во время сборки держите мелкие детали вдали от детей.
- Сборка и демонтаж аксессуара должны осуществляться взрослым.
- Часто осматривайте изделие на предмет повреждений.

*** ТРЕБУЕТСЯ СБОРКА ДЛЯ ВЗРОСЛЫХ.**

⚠ ВНИМАНИЕ:

Чтобы снизить риск травм, необходим присмотр взрослых. Никогда не используйте на проезжей части, вблизи автотранспорта, на крутых склонах или ступенях, в бассейнах или других водоемах; всегда надевайте обувь и не допускайте более 1 велосипедиста.

⚠ ВНИМАНИЕ:

Всегда соблюдайте основные меры предосторожности при использовании этого продукта, включая следующие:

(A) Прочтите все инструкции перед использованием продукта.

(B) Для снижения риска получения травм необходимо обеспечить строгий контроль при использовании изделия вблизи детей.

(C) Не вставляйте пальцы или руки в изделие.

(D) Не используйте этот прибор, если эластичный кабель питания или выходной кабель помят, имеет нарушенную изоляцию или имеет другие признаки повреждения.

(E) Для всего оборудования. В инструкции должно быть указано: Этот прибор не предназначен для использования при температуре окружающей среды ниже 14°F (-10°C) или выше 104°F (40°C).

(F) Для всех устройств в инструкции должна быть указана информация: Аккумулятор предназначен для зарядки при температуре окружающей среды от 32°F (0°C) до 104°F (40°C). Никогда не заряжайте батарею, если температура окружающей среды выходит за пределы этого диапазона.

КАЛИФОРНИЙСКОЕ ПРЕДЛОЖЕНИЕ 65

⚠ ВНИМАНИЕ:

ЭТОТ ПРОДУКТ МОЖЕТ ПОДВЕРГАТЬ ВАС ВОЗДЕЙСТВИЮ ХИМИЧЕСКИХ ВЕЩЕСТВ, ВКЛЮЧАЯ КАДМИЙ, КОТОРЫЙ, КАК ИЗВЕСТНО ШТАТУ КАЛИФОРНИЯ, МОЖЕТ ВЫЗЫВАТЬ РАК, ВРОЖДЕННЫЕ ДЕФЕКТЫ ИЛИ ДРУГИЕ РЕПРОДУКТИВНЫЕ НАРУШЕНИЯ. ДЛЯ ПОЛУЧЕНИЯ ДОПОЛНИТЕЛЬНОЙ ИНФОРМАЦИИ ПОСЕТИТЕ САЙТ: WWW.P65WARNINGS.CA.GOV.

ГАРАНТИЙНОЕ ПОКРЫТИЕ И РЕГИСТРАЦИЯ ПРОДУКТА.

ОБЩАЯ ОГРАНИЧЕННАЯ ГАРАНТИЯ

НА ВАШ НОВЫЙ ПРОДУКТ JETSON ПРЕДОСТАВЛЯЕТСЯ ГАРАНТИЯ ОТ ДЕФЕКТОВ МАТЕРИАЛОВ И ИЗГОТОВЛЕНИЯ, КАК УКАЗАНО НА САЙТЕ RIDEJETSON.COM/WARRANTY , В ТЕЧЕНИЕ ПЕРИОДА ВРЕМЕНИ С ДАТЫ ПЕРВОНАЧАЛЬНОЙ РОЗНИЧНОЙ ПОКУПКИ ПРИ ИСПОЛЬЗОВАНИИ В СООТВЕТСТВИИ С РУКОВОДСТВАМИ ПОЛЬЗОВАТЕЛЯ JETSON (СМ. RIDEJETSON.COM/SUPPORT). **ПО ЭТОЙ ГАРАНТИИ ВЫ СМОЖЕТЕ НАПРАВИТЬ СВОИ ПРЕТЕНЗИИ КОМПАНИИ JETSON ДАЖЕ В ТЕХ СЛУЧАЯХ, КОГДА ВЫ ПРИОБРЕЛИ ПРОДУКТ JETSON У ОДНОГО ИЗ НАШИХ АВТОРИЗОВАННЫХ РОЗНИЧНЫХ ПРОДАВЦОВ.** ЧТОБЫ ОЗНАКОМИТЬСЯ С ПОЛНЫМИ УСЛОВИЯМИ НАШЕЙ ГАРАНТИИ, ПОСЕТИТЕ САЙТ RIDEJETSON.COM/WARRANTY.

РЕГИСТРАЦИЯ ПРОДУКЦИИ

ЗАРЕГИСТРИРУЙТЕ СВОЙ НОВЫЙ JETSON, ЧТОБЫ УСКОРИТЬ ПРОЦЕСС ПОЛУЧЕНИЯ ИНДИВИДУАЛЬНОЙ ПОДДЕРЖКИ ПРОДУКТА И ГАРАНТИИ. СДЕЛАЙТЕ СВОЙ ШАГ НА САЙТЕ RIDEJETSON.COM/PAGES/REGISTRATION.

Чтобы использовать продукт гарантии или по вопросам гарантийного обслуживания обращайтесь непосредственно к нам.

www.ridejetson.com

1. О ВАШЕМ ПРОДУКТЕ.

1.1 Обзор продукции

1. РУЛЬ
2. ФАРА
3. ШТОК
4. СКЛАДНАЯ ЗАЩЕЛКА
5. КОЛЕСО
   (×2; ПЕРЕДНЕЕ И ЗАДНЕЕ)
6. ВЕНТИЛЬ ДЛЯ ШИНЫ С
   ПЫЛЕЗАЩИТНЫМ КОЛПАЧКОМ
   (×2; ПЕРЕДНИЙ И ЗАДНИЙ)
7. КОЛЕСНЫЙ ОТРАЖАТЕЛЬ
   (×2; ПЕРЕДНИЙ И ЗАДНИЙ)
8. КРЫЛО
   (×2; ПЕРЕДНЕЕ И ЗАДНЕЕ)
9. ПЕДАЛЬ С ОТРАЖАТЕЛЯМИ
   (×2; СЛЕВА И СПРАВА)*
10. ПОДСТАВКА ДЛЯ ВЕЛОСИПЕДА
11. СИДЕНЬЕ*
12. ЗАДНИЙ ОТРАЖАТЕЛЬ
13. ЗАЖИМ СИДЕНЬЯ
14. СИГНАЛ ПОВОРОТА
    (×2; ЛЕВЫЙ И ПРАВЫЙ)
15. ТОРМОЗНОЙ ФОНАРЬ
16. ПОРТ ДЛЯ ЗАРЯДКИ С КРЫШКОЙ
17. RACKIT ИНТЕЛЛЕКТУАЛЬНАЯ
    ГРУЗОВАЯ СИСТЕМНАЯ СТОЙКА
    A. ОТРАЖАТЕЛЬ
    B. ПЕТЛЯ ДЛЯ КРЕПЛЕНИЯ
       ТАРЗАНКИ (×2)
18. ЗАРЯДНОЕ УСТРОЙСТВО
19. ЗАРЯДНОЙ КАБЕЛЬ
20. БУГЕЛЬНЫЙ РЕМЕНЬ

**ТРЕБУЕТСЯ СБОРКА*

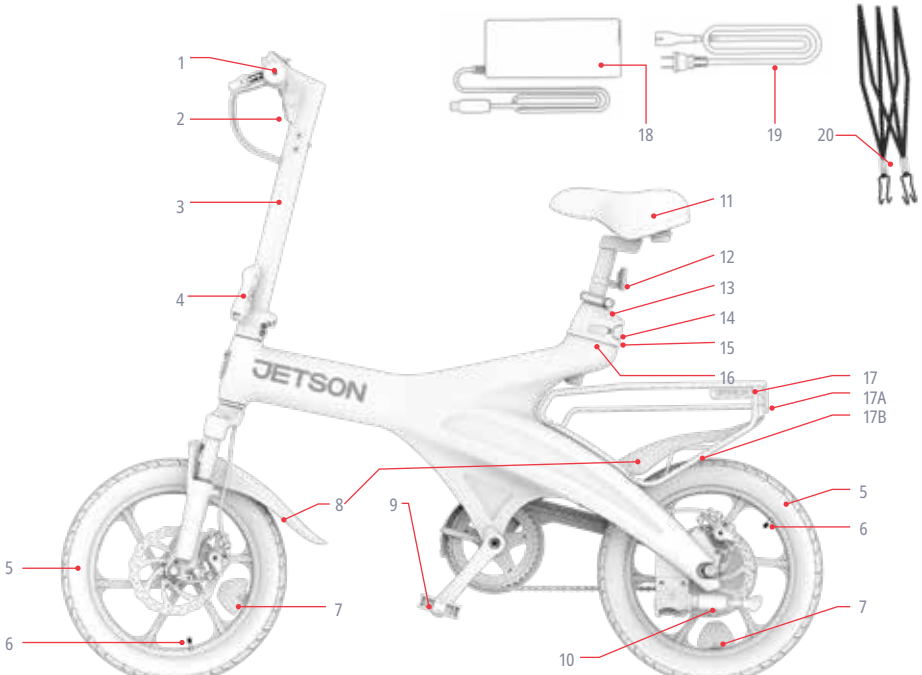

ПРИМЕЧАНИЕ: ИЗОБРАЖЕНИЯ МОГУТ НЕ ТОЧНО ОТРАЖАТЬ ВНЕШНИЙ ВИД РЕАЛЬНОГО ПРОДУКТА.

1. КНОПКА ПИТАНИЯ(⏻)
2. МИНУС "-" КНОПКА СКОРОСТНОГО РЕЖИМА
3. КНОПКА ОСВЕЩЕНИЯ
4. ПЕРЕКЛЮЧАТЕЛЬ УКАЗАТЕЛЕЙ ПОВОРОТА
5. ПЛЮС "+" КНОПКА СКОРОСТНОГО РЕЖИМА
6. ЛЕВЫЙ РУЧНОЙ ТОРМОЗ
7. КОЛОКОЛЬЧИК
8. СВЕТОДИОДНЫЙ ЭКРАН
9. ПЕРЕДНИЙ ОТРАЖАТЕЛЬ
10. ПРАВЫЙ РУЧНОЙ ТОРМОЗ
11. УСКОРЕНИЕ ДРОССЕЛЬНАЯ ЗАСЛОНКА



1.2 Что в коробке

В КОМПЛЕКТ ВХОДЯТ ИНСТРУМЕНТЫ ДЛЯ СБОРКИ, НАСТРОЙКИ И ОБСЛУЖИВАНИЯ:

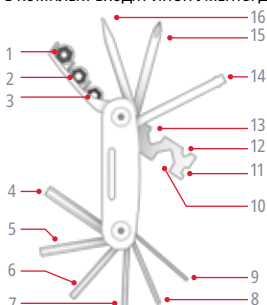

МУЛЬТИИНСТРУМЕНТ ИДЕНТИФИКАЦИЯ НАКОНЕЧНИКА:	
1. 10 ММ ГНЕЗДО	9. ШЕСТИГРАННЫЙ КЛЮЧ 2 ММ
2. 9 ММ ГНЕЗДО	10. ГАЕЧНЫЙ КЛЮЧ 15 ММ
3. 8 ММ ГНЕЗДО	11. СПИЦЕВОЙ КЛЮЧ 14 КАЛИБРА
4. ШЕСТИГРАННЫЙ КЛЮЧ 6 ММ	12. ШЕСТИГРАННЫЙ КЛЮЧ 8 ММ
5. ШЕСТИГРАННЫЙ КЛЮЧ 5 ММ	13. ШЕСТИГРАННЫЙ КЛЮЧ 10 ММ
6. ШЕСТИГРАННЫЙ КЛЮЧ 4 ММ	14. КРЕПЕЖНЫЙ ВИНТ
7. ШЕСТИГРАННЫЙ КЛЮЧ 3 ММ	15. КРЕСТООБРАЗНАЯ ОТВЕРТКА
8. ШЕСТИГРАННЫЙ КЛЮЧ 2.5 ММ	16. ПЛОСКАЯ ОТВЁРТКА



ГАЕЧНЫЙ КЛЮЧ 15 ММ

1.3 Характеристики продукта

- ОГРАНИЧЕНИЕ ПО ВЕСУ: 220,0 ФУНТОВ | 99,8 КГ
- ВЕС ИЗДЕЛИЯ: 60,2 ФУНТА | 27,4 КГ
- РЕКОМЕНДУЕМЫЙ ВОЗРАСТ: 14+
- РАЗМЕРЫ ИЗДЕЛИЯ В РАЗВЕРНУТОМ ВИДЕ: 55,51 ДЮЙМА (L) × 20,98 ДЮЙМА (W) × 45,28 ДЮЙМА (H) | 139,95 СМ (L) × 53,29 СМ (W) × 115,0 СМ (H)
- РАЗМЕРЫ ИЗДЕЛИЯ В СЛОЖЕННОМ ВИДЕ: 55,51 ДЮЙМА (Д) × 14,37 ДЮЙМА (Ш) × 33,86 ДЮЙМА (В) | 139,95 СМ (Д) × 36,5 СМ (Ш) × 86,0 СМ (В)
- РАЗМЕР ШИНЫ: 16,0 ДЮЙМОВ (В) × 2,5 ДЮЙМОВ (Ш) | 40,6 СМ (В) × 6,3 СМ (Ш)
- МАКСИМАЛЬНАЯ СКОРОСТЬ: 20,0 МИЛЬ/Ч | 32,0 КМ/Ч*
- МАКСИМАЛЬНАЯ ДАЛЬНОСТЬ ХОДА: 20,0 МИЛЬ | 32,0 КМ
- ТИП ТОРМОЗОВ: ПЕРЕДНИЕ И ЗАДНИЕ ДИСКОВЫЕ
- АККУМУЛЯТОР: 36 В, 7,8 АЧ
- ТИП АККУМУЛЯТОРА: ЛИТИЙ-ИОННЫЙ
- МОТОР: 350W**
- ВЫХОД ЗАРЯДНОГО УСТРОЙСТВА: 42,0 В ПОСТ, ТОКА, 2,0 А МАКС
- НАПРЯЖЕНИЕ ЗАРЯДНОГО УСТРОЙСТВА: UL 100 - 240V
- ВРЕМЯ ЗАРЯДКИ: ОКОЛО 5 ЧАСОВ
- РЕКОМЕНДУЕМОЕ ДАВЛЕНИЕ В ШИНАХ: 40 PSI
- СЕРТИФИКАЦИЯ UL: 2849

**АССОРТИМЕНТ, СКОРОСТЬ, ВРЕМЯ РАБОТЫ АККУМУЛЯТОРА И ДРУГИЕ ХАРАКТЕРИСТИКИ МОГУТ ВАРЬИРОВАТЬСЯ В ЗАВИСИМОСТИ ОТ УСЛОВИЙ ЕЗДЫ И САЙТА .*

*** ПИКОВАЯ МОЩНОСТЬ*

1.4 Онлайн-ресурсы

Сканируйте, чтобы найти самые актуальные справочные материалы и ресурсы поддержки.

Найдите это руководство пользователя в Интернете на сайте https://cdn.shopify.com/s/files/1/2530/6734/files/OTG_ELITE-MANUAL-web-1752244822359.pdf

Найдите нашу коллекцию руководств пользователя на сайте https://ridejetson.com/pages/product-manuals

2. ИНСТРУКЦИИ ПО УСТАНОВКЕ.

2.1 Начальные заметки

- НАЧНИТЕ СВОЕ ПРИКЛЮЧЕНИЕ ПРАВИЛЬНО. ПЕРЕД ИСПОЛЬЗОВАНИЕМ ДАННОГО ИЗДЕЛИЯ ВНИМАТЕЛЬНО ПРОЧИТАЙТЕ ВСЕ РУКОВОДСТВО ПОЛЬЗОВАТЕЛЯ, ВКЛЮЧАЯ ПРЕДУПРЕЖДЕНИЯ О БЕЗОПАСНОСТИ. УБЕДИТЕСЬ, ЧТО ВЫ ПОНИМАЕТЕ, ПРИНИМАЕТЕ И СОБЛЮДАЕТЕ ВСЕ ТРЕБОВАНИЯ:
  - РЕКОМЕНДАЦИИ ПРОИЗВОДИТЕЛЯ.
  - ИНСТРУКЦИИ ПО ТЕХНИКЕ БЕЗОПАСНОСТИ И ПРЕДУПРЕЖДЕНИЯ.
  - МЕСТНЫЕ ЗАКОНЫ И ПОСТАНОВЛЕНИЯ, КАСАЮЩИЕСЯ ЕЗДЫ И ЭКСПЛУАТАЦИИ.

- БУДЬТЕ ОСТОРОЖНЫ ПРИ РАСПАКОВКЕ. СНИМИТЕ ВСЮ УПАКОВКУ И ПОСТАВЬТЕ ЭЛЕКТРОННЫЙ ВЕЛОСИПЕД ВЕРТИКАЛЬНО НА ПОДСТАВКУ ПЕРЕД СБОРКОЙ. (СМ. РАЗДЕЛ 4.6)

- НАПРАВЛЕНИЯ, ПРИВЕДЕННЫЕ В ДАННОМ РУКОВОДСТВЕ, - ПРАВОЕ, ЛЕВОЕ, ПЕРЕДНЕЕ/ПЕРЕДНЕЕ И ЗАДНЕЕ/ЗАДНЕЕ - ОРИЕНТИРОВАНЫ ТАК, КАК ИХ ВИДИТ ВЕЛОСИПЕДИСТ, СИДЯЩИЙ НА ЭЛЕКТРОВЕЛОСИПЕДЕ. НАПРИМЕР, "ПРАВАЯ СТОРОНА" ЭЛЕКТРОННОГО ВЕЛОСИПЕДА - ЭТО СТОРОНА, ГДЕ БУДЕТ НАХОДИТЬСЯ ПРАВАЯ РУКА ВЕЛОСИПЕДИСТА.

2.2 Подходящий размер велосипеда

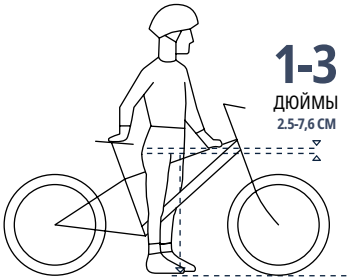

Для безопасной и комфортной езды между промежностью и верхней трубой рамы велосипеда должно быть расстояние не менее 1-3 дюймов (2,5 - 7,6 см), когда велосипедист сидит на изделии, поставив обе ноги ровно на землю.

2.3 Раскладывание и складывание руля

КОГДА РАСКЛАДЫВАТЬ: ДЛЯ УСТАНОВКИ И КАТАНИЯ
КОГДА СКЛАДЫВАТЬ: ДЛЯ ХРАНЕНИЯ И ТРАНСПОРТИРОВКИ

⚠ **ПРЕДУПРЕЖДЕНИЕ:** Во избежание падения штока, которое может привести к травме, никогда не катайтесь на электронном велосипеде без вертикального положения руля и надежно закрытой защелки складывания штока.

Развернуть:

1. ОСТОРОЖНО ПОДНИМИТЕ РУЛЬ, ПОКА ШТОК НЕ УПРЕТСЯ В ВЕРТИКАЛЬНОЕ ОСНОВАНИЕ ШТОКА.
2. НАДАВИТЕ НА ОТКИДНУЮ ЗАЩЕЛКУ, ПОКА ОНА НЕ ЗАЩЕЛКНЕТСЯ В ЗАКРЫТОМ (ЗАПЕРТОМ) ПОЛОЖЕНИИ ОТНОСИТЕЛЬНО ШТОКА.
3. УБЕДИТЕСЬ, ЧТО ШТОК ЗАКРЕПЛЕН, И УБЕДИТЕСЬ, ЧТО ЗАЩЕЛКУ НЕВОЗМОЖНО ОТКРЫТЬ.



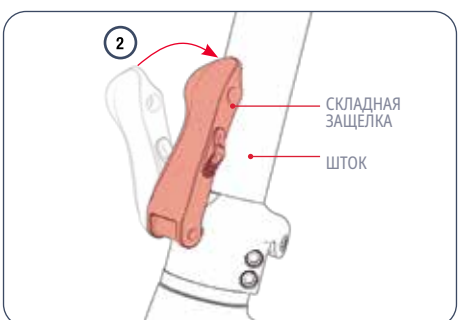

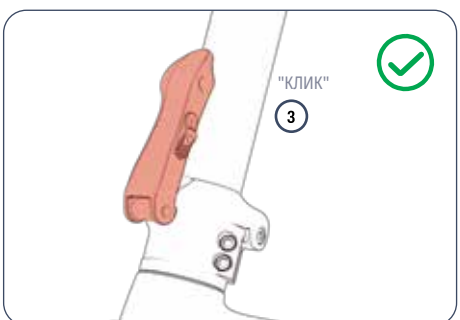

Сложить:

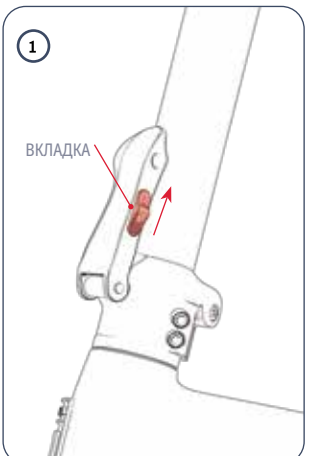

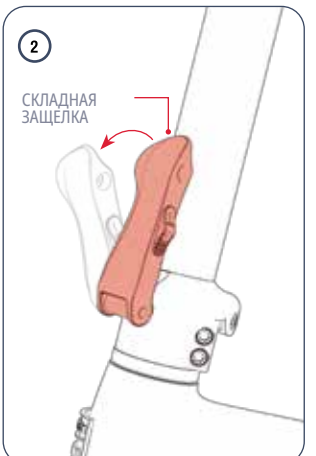

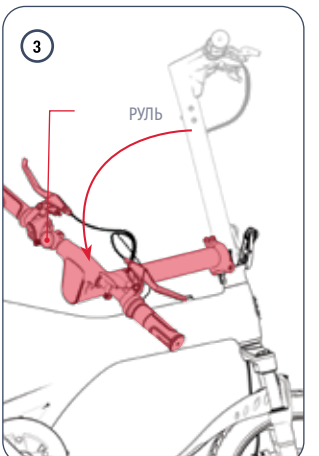

1. НАЖМИТЕ И УДЕРЖИВАЙТЕ ВЫСТУП НА ОТКИДНОЙ ЗАЩЕЛКЕ ВВЕРХ.

2. С СИЛОЙ ПОТЯНИТЕ ОТКИДНУЮ ЗАЩЕЛКУ НА СЕБЯ.

3. ОСТОРОЖНО ОПУСТИТЕ РУЛЬ ВНИЗ К СТОРОНЕ ВЕЛОСИПЕДА, ПРОТИВОПОЛОЖНОЙ ЗАЩЕЛКЕ.

2.4 Крепление и расположение сиденья

1. ОТКРОЙТЕ ЗАЩЕЛКУ НА ЗАЖИМЕ СИДЕНЬЯ.
2. НАЙДИТЕ МЕТКУ "МИНИМАЛЬНАЯ ВСТАВКА" В НИЖНЕЙ ЧАСТИ ПОДСЕДЕЛЬНОГО ШТЫРЯ.
3. УДЕРЖИВАЙТЕ СИДЕНЬЕ В ПОЛОЖЕНИИ НАД ВЕЛОСИПЕДОМ ТАК, ЧТОБЫ САМАЯ ШИРОКАЯ ЧАСТЬ СИДЕНЬЯ НАХОДИЛАСЬ СЗАДИ.
4. ОПУСТИТЕ ПОДСЕДЕЛЬНЫЙ ШТЫРЬ ВНИЗ ЧЕРЕЗ ЗАЖИМ И В ПОДСЕДЕЛЬНУЮ ТРУБУ, ПОКА ОТМЕТКА "МИНИМАЛЬНАЯ ВСТАВКА" НЕ ОКАЖЕТСЯ ПОД ЗАЖИМОМ.

⚠ **ПРЕДУПРЕЖДЕНИЕ:** Если над подседельным зажимом видна метка "минимальная вставка", это означает, что подседельный штырь недостаточно глубоко вставлен в подседельную трубу. Во избежание травм всегда следите за тем, чтобы подседельный штырь был вставлен до отметки "минимальная вставка".

5. УДЕРЖИВАЯ СИДЕНЬЕ НА НУЖНОЙ ВЫСОТЕ, ЗАКРОЙТЕ ЗАЩЕЛКУ НА ЗАЖИМЕ СИДЕНЬЯ. ПРИ НЕОБХОДИМОСТИ ЗАТЯНИТЕ ЗАЖИМ, ПОВЕРНУВ РУЧКУ ПО ЧАСОВОЙ СТРЕЛКЕ.
6. ПРОВЕРЬТЕ, НАДЕЖНО ЛИ ЗАКРЕПЛЕНО СИДЕНЬЕ: РУКОЙ НАДАВИТЕ НА ПОДСЕДЕЛ ВНИЗ. ЕСЛИ ПОДСЕДЕЛЬНЫЙ ШТЫРЬ СОСКОЛЬЗНЕТ ДАЛЬШЕ В ТРУБУ, ВЕРНИТЕ ЕГО НА МЕСТО И ЗАТЯНИТЕ ЗАЖИМ, ПОВЕРНУВ РУЧКУ ПО ЧАСОВОЙ СТРЕЛКЕ.

⚠ **ВНИМАНИЕ:** Во избежание падения подседельного штыря в подседельную трубу, что может привести к травме, убедитесь, что зажим надежно зафиксирован на подседельном штыре.

⚠ **УСТРАНЕНИЕ НЕПОЛАДОК:**
- Если столб не проходит через зажим, расширьте отверстие зажима, повернув ручку зажима против часовой стрелки.
- Если вы не можете открыть или закрыть защелку зажима, возможно, ручка слишком туго затянута. Ослабьте ручку, поворачивая ее против часовой стрелки на ½ оборота за раз, пока не сможете использовать защелку.

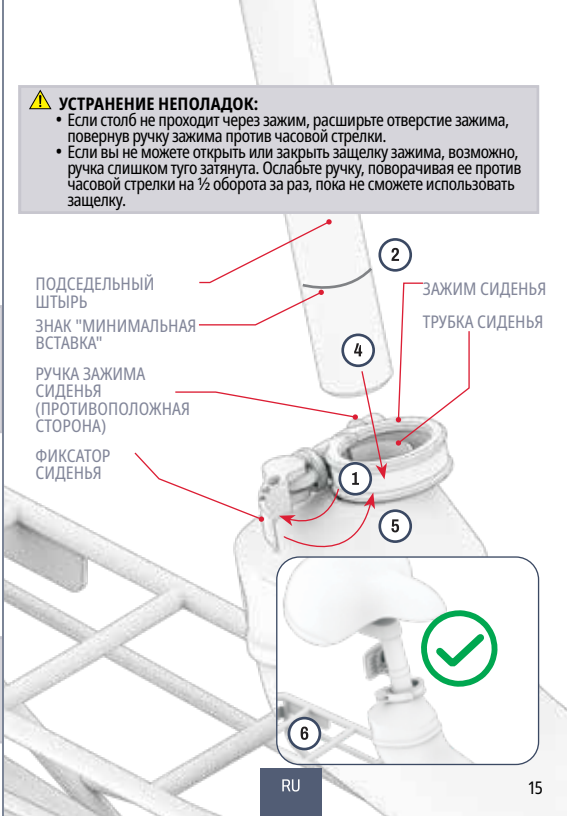

2.5 Крепление педалей

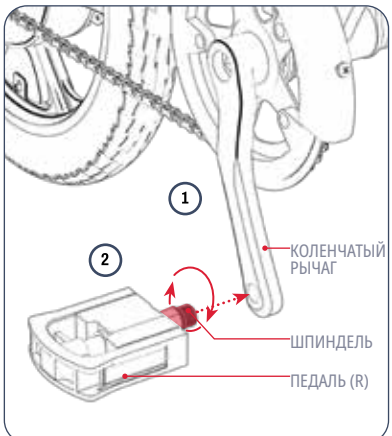

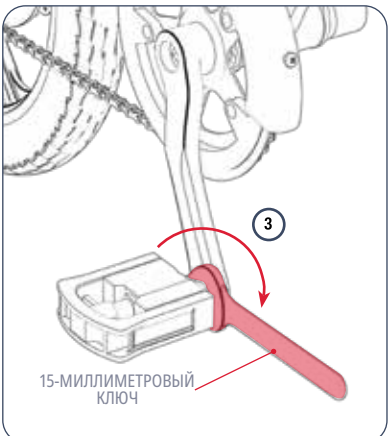

ВАМ ПОНАДОБИТСЯ 15-МИЛЛИМЕТРОВЫЙ ГАЕЧНЫЙ КЛЮЧ.

1. СОВМЕСТИТЕ ШПИНДЕЛЬ НА ПЕДАЛИ С МАРКИРОВКОЙ **"R"** С ОТВЕРСТИЕМ НА КОНЦЕ ШАТУНА С ПРАВОЙ СТОРОНЫ ВЕЛОСИПЕДА.
2. ДЕРЖИТЕ ОСНОВАНИЕ ПЕДАЛИ РОВНО И, СЛЕДЯ ЗА ТЕМ, ЧТОБЫ ШПИНДЕЛЬ ВХОДИЛ В ОТВЕРСТИЕ ПРЯМО, ДРУГОЙ РУКОЙ ПРОВЕРНИТЕ ШПИНДЕЛЬ В ОТВЕРСТИИ НА НЕСКОЛЬКО ОБОРОТОВ **ПО ЧАСОВОЙ СТРЕЛКЕ**.
3. ИСПОЛЬЗУЙТЕ 15-МИЛЛИМЕТРОВЫЙ КЛЮЧ, ЧТОБЫ ВСТАВИТЬ И ЗАТЕМ ЗАТЯНУТЬ ШПИНДЕЛЬ В КОЛЕНЧАТОМ РЫЧАГЕ.
4. УБЕДИТЕСЬ, ЧТО ПРАВАЯ ПЕДАЛЬ ЗАКРЕПЛЕНА.
5. ПОВТОРИТЕ ШАГИ 2 - 5 С ЛЕВОЙ (**"L"**) ПЕДАЛЬЮ.

ВНИМАНИЕ: Шпиндель левой педали имеет обратную резьбу, поэтому его нужно вставлять и затягивать **против часовой стрелки .**

2.6 Обеспечение безопасности колокола

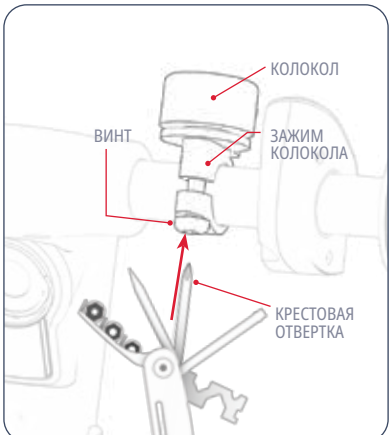

ВАМ ПОНАДОБИТСЯ НАКОНЕЧНИК КРЕСТООБРАЗНОЙ ОТВЕРТКИ (15) МУЛЬТИИНСТРУМЕНТА.

1. ОСЛАБЬТЕ (НО НЕ СНИМАЙТЕ) ВИНТ НА ЗАЖИМЕ КОЛОКОЛА, ПОВЕРНУВ ЕГО ПРОТИВ ЧАСОВОЙ СТРЕЛКИ НА 1 - 2 ОБОРОТА С ПОМОЩЬЮ КРЕСТООБРАЗНОЙ ОТВЕРТКИ.
2. ПОВОРАЧИВАЙТЕ ЗВОНОК ВОКРУГ РУЛЯ ДО ТЕХ ПОР, ПОКА ВЫСТУП ЗВОНКА НЕ ОКАЖЕТСЯ В МЕСТЕ, КОТОРОЕ ЛЕГКО ДОСТАТЬ БОЛЬШИМ ПАЛЬЦЕМ ЛЕВОЙ РУКИ ВЕЛОСИПЕДИСТА, ДЕРЖАЩЕГОСЯ ЗА РУЛЬ.
3. УДЕРЖИВАЯ КОЛОКОЛ В ТАКОМ ПОЛОЖЕНИИ, ЗАТЯНИТЕ ЗАЖИМ, ПОВОРАЧИВАЯ ВИНТ ПО ЧАСОВОЙ СТРЕЛКЕ С ПОМОЩЬЮ НАКОНЕЧНИКА ОТВЕРТКИ.

2.7 Крепление переднего отражателя

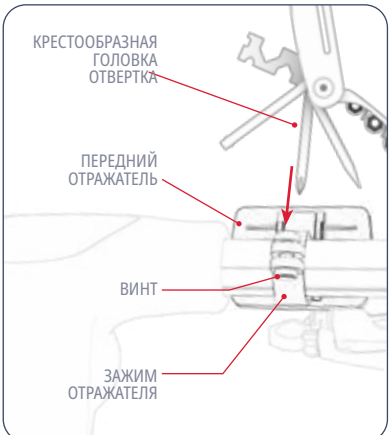

ВАМ ПОНАДОБИТСЯ НАКОНЕЧНИК КРЕСТООБРАЗНОЙ ОТВЕРТКИ (15) МУЛЬТИИНСТРУМЕНТА.

1. ПОВЕРНИТЕ ЗАЖИМ ПЕРЕДНЕГО ОТРАЖАТЕЛЯ ВОКРУГ РУЛЯ ТАК, ЧТОБЫ ОТРАЖАТЕЛЬ БЫЛ ОБРАЩЕН К ПЕРЕДНЕЙ ЧАСТИ ВЕЛОСИПЕДА.
2. СДВИНЬТЕ ОТРАЖАТЕЛЬ К ЦЕНТРУ РУЛЯ, ПОКА ЗАЖИМ ОТРАЖАТЕЛЯ НЕ БУДЕТ ПЛОТНО ПРИЛЕГАТЬ К БОЛЕЕ ТОЛСТОЙ ЧАСТИ РУЛЯ.
3. ПРИ НЕОБХОДИМОСТИ ЕЩЕ БОЛЬШЕ ЗАТЯНИТЕ ЗАЖИМ НА РУЛЕ, ПОВЕРНУВ ВИНТ ПО ЧАСОВОЙ СТРЕЛКЕ С ПОМОЩЬЮ НАКОНЕЧНИКА КРЕСТООБРАЗНОЙ ОТВЕРТКИ (15) МУЛЬТИИНСТРУМЕНТА.

2.8 Зарядка аккумулятора

1. ПОДКЛЮЧИТЕ ЗАРЯДНЫЙ КАБЕЛЬ К ЗАРЯДНОМУ УСТРОЙСТВУ
2. ОТКРОЙТЕ КРЫШКУ ЗАРЯДНОГО ПОРТА НА САЙТЕ ВАШЕГО ЭЛЕКТРОННОГО ВЕЛОСИПЕДА.
3. ПОДКЛЮЧИТЕ КАБЕЛЬ ДЛЯ ЗАРЯДКИ К СТЕНЕ, А ЗАТЕМ ВСТАВЬТЕ ЗАРЯДНОЕ УСТРОЙСТВО В ПОРТ ДЛЯ ЗАРЯДКИ.
4. КОГДА ИНДИКАТОР НА ЗАРЯДНОМ УСТРОЙСТВЕ ПРЕВРАТИТСЯ ИЗ КРАСНОГО В ЗЕЛЕНЫЙ, ЭТО ОЗНАЧАЕТ, ЧТО АККУМУЛЯТОР ПОЛНОСТЬЮ ЗАРЯЖЕН. ИЗВЛЕКИТЕ ЗАРЯДНОЕ УСТРОЙСТВО ИЗ ЗАРЯДНОГО ПОРТА И ОТСОЕДИНИТЕ КАБЕЛЬ ОТ РОЗЕТКИ.
5. ЗАКРОЙТЕ КРЫШКУ ЗАРЯДНОГО ПОРТА.

ИНДИКАТОР ЗАРЯДКИ НА ЗАРЯДНОМ УСТРОЙСТВЕ:		**СТАТУС**
	КРАСНЫЙ ИНДИКАТОР	ЗАРЯДКА
	ЗЕЛЕНЫЙ ИНДИКАТОР	ЗАРЯДКА ЗАВЕРШЕНА

ПРИМЕЧАНИЕ: Для полной зарядки аккумулятора требуется около 5 часов. Полностью зарядите аккумулятор перед первым использованием.



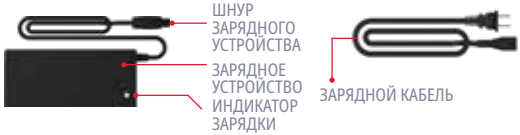

Важные указания по зарядке:

- ВСЕГДА ДЕРЖИТЕ ПОРТ ДЛЯ ЗАРЯДКИ ЗАКРЫТЫМ, ЕСЛИ АККУМУЛЯТОР НЕ ЗАРЯЖАЕТСЯ.
- НИКОГДА НЕ ВКЛЮЧАЙТЕ УСТРОЙСТВО ВО ВРЕМЯ ЗАРЯДКИ.
- НЕ ИСПОЛЬЗУЙТЕ ПЕРЕНОСНЫЕ СИЛОВЫЕ КРАНЫ.
- ДЛЯ ОБЕСПЕЧЕНИЯ НАИЛУЧШЕГО СОСТОЯНИЯ АККУМУЛЯТОРА ЗАРЯЖАЙТЕ ЕГО ПОЛНОСТЬЮ В ТЕЧЕНИЕ КАЖДОГО СЕАНСА ЗАРЯДКИ - ОКОЛО 5 ЧАСОВ.
- НИКОГДА НЕ ОСТАВЛЯЙТЕ УСТРОЙСТВО ЗАРЯЖАТЬСЯ НА НОЧЬ ИЛИ НА ДЛИТЕЛЬНОЕ ВРЕМЯ.
- НЕ ПЫТАЙТЕСЬ СНЯТЬ ИЛИ РАЗОБРАТЬ АККУМУЛЯТОР.
- ДИАПАЗОН ТЕМПЕРАТУРЫ ОКРУЖАЮЩЕЙ СРЕДЫ ДЛЯ ЗАРЯДКИ: 32°F (0°C) - 104°F (40°C)
- ДИАПАЗОН РАБОЧИХ ТЕМПЕРАТУР ОКРУЖАЮЩЕЙ СРЕДЫ: 32°F(0°C)-104°F(40°C)
- ВСЕГДА ДЕРЖИТЕ КРЫШКУ ЗАРЯДНОГО ПОРТА ЗАКРЫТОЙ, ЕСЛИ УСТРОЙСТВО НЕ ЗАРЯЖАЕТСЯ.
- НЕ ИСПОЛЬЗУЙТЕ ЭТОТ ПРОДУКТ, ЕСЛИ ГИБКИЙ ШНУР ПИТАНИЯ ИЛИ ВЫХОДНОЙ КАБЕЛЬ РАСТЕРТЫ, ИМЕЮТ НАРУШЕННУЮ ИЗОЛЯЦИЮ, ИЛИ ЛЮБЫЕ ДРУГИЕ ПРИЗНАКИ ПОРАЖЕНИЯ.
- УБЕДИТЕСЬ, ЧТО НОМЕР МОДЕЛИ ЗАРЯДНОГО УСТРОЙСТВА НА ЭТИКЕТКЕ ЗАРЯДНОГО УСТРОЙСТВА СОВПАДАЕТ С НОМЕРОМ МОДЕЛИ ЗАРЯДНОГО УСТРОЙСТВА, УКАЗАННЫМ ВЫШЕ.
- УБЕДИТЕСЬ, ЧТО НА ЭТИКЕТКЕ ЗАРЯДНОГО УСТРОЙСТВА УКАЗАНО, ЧТО ОНО СОВМЕСТИМО С ВАШЕЙ МОДЕЛЬЮ JETSON. НАЗВАНИЕ МОДЕЛИ JETSON И SKU МОЖНО НАЙТИ НА ЭТИКЕТКЕ, ПРИКЛЕЕННОЙ К ВЕРХНЕЙ, БОКОВОЙ ИЛИ НИЖНЕЙ СТОРОНЕ РАМЫ ИЛИ ПОДСТАВКИ УСТРОЙСТВА.

ВАЖНО:

ИСПОЛЬЗУЙТЕ ТОЛЬКО ВХОДЯЩЕЕ В КОМПЛЕКТ ЗАРЯДНОЕ УСТРОЙСТВО ИЛИ ПРИОБРЕТЕННОЕ НЕПОСРЕДСТВЕННО ЧЕРЕЗ КОМПАНИЮ JETSON С МАРКИРОВКОЙ JY-420200 ИЛИ АРТИКУЛОМ PJOTGE-CH.

⚠ **ПРЕДУПРЕЖДЕНИЕ: НЕПРАВИЛЬНОЕ ИСПОЛЬЗОВАНИЕ ЗАРЯДНОГО УСТРОЙСТВА МОЖЕТ ПРИВЕСТИ К ВОЗГОРАНИЮ И ВЗРЫВУ, ЧТО ПОВЛЕЧЕТ ЗА СОБОЙ ПОВРЕЖДЕНИЕ ИМУЩЕСТВА, ТРАВМЫ И СМЕРТЬ.**



ЭТО ПРИМЕР МАРКИРОВКИ ЗАРЯДНОГО УСТРОЙСТВА.

3. ПОДГОТОВКА К ПОЕЗДКЕ.

3.1 Проверка безопасности перед поездкой

ПРОВОДИТЕ ЭТИ ВАЖНЫЕ ПРОВЕРКИ БЕЗОПАСНОСТИ ПЕРЕД КАЖДОЙ ПОЕЗДКОЙ:

Тормоза:

- УБЕДИТЕСЬ, ЧТО ТОРМОЗА РАБОТАЮТ ДОЛЖНЫМ ОБРАЗОМ: РЫЧАГИ РУЧНОГО ТОРМОЗА ЗАКРЕПЛЕНЫ НА РУЛЕ И СМАЗАНЫ, ЧТОБЫ ОНИ ЛЕГКО СЖИМАЛИСЬ.
- УБЕДИТЕСЬ, ЧТО ТОРМОЗНЫЕ КОЛОДКИ НЕ ИЗНОШЕНЫ, А ТАКЖЕ ЧТО ОНИ ОТЦЕНТРИРОВАНЫ И ВЫРОВНЕНЫ ОТНОСИТЕЛЬНО РОТОРА.

Рама:

- УБЕДИТЕСЬ, ЧТО РАМА И ВИЛКА ВЕЛОСИПЕДА НЕ ПОВРЕЖДЕНЫ, НЕ ПОГНУТЫ И НЕ СЛОМАНЫ.
- УБЕДИТЕСЬ, ЧТО БОЛТ КРЕПЛЕНИЯ ШТОКА К ВИЛКЕ НЕ ЗАТЯНУТ СЛИШКОМ СИЛЬНО. ЧРЕЗМЕРНО ЗАТЯНУТЫЙ БОЛТ МОЖЕТ ПРИВЕСТИ К НЕИСПРАВНОСТИ, КОТОРАЯ СТАВИТ ПОД УГРОЗУ БЕЗОПАСНОСТЬ ВЕЛОСИПЕДИСТА.
- УБЕДИТЕСЬ, ЧТО СИСТЕМА ПРИВОДА НАХОДИТСЯ В РАБОЧЕМ СОСТОЯНИИ И НАДЕЖНО ЗАКРЕПЛЕНА НА РАМЕ.
- УБЕДИТЕСЬ, ЧТО РАМА ЗАФИКСИРОВАНА В ПОЛОЖЕНИИ ДЛЯ ЕЗДЫ С ПОМОЩЬЮ ЗАЩЕЛКИ ФИКСАТОРА РАМЫ.

Шатуны и педали:

- УБЕДИТЕСЬ, ЧТО ПЕДАЛИ НАДЕЖНО ЗАТЯНУТЫ НА ШАТУНАХ.
- УБЕДИТЕСЬ, ЧТО ШАТУНЫ И ПРИВОДНАЯ СИСТЕМА НАДЕЖНО ЗАКРЕПЛЕНЫ НА РАМЕ ВЕЛОСИПЕДА И СВОБОДНО ВРАЩАЮТСЯ.

Рулевое управление:

- УБЕДИТЕСЬ, ЧТО ШТОК ЗАФИКСИРОВАН ЗАЩЕЛКОЙ ДЛЯ ФИКСАЦИИ ШТОКА.
- УБЕДИТЕСЬ, ЧТО РУЛЬ ЗАФИКСИРОВАН В НУЖНОМ ПОЛОЖЕНИИ ЗАЖИМОМ РУЛЯ.

Колеса:

- ПРОВЕРЬТЕ, НЕТ ЛИ НА ШИНАХ ПРИЗНАКОВ ЧРЕЗМЕРНОГО ИЗНОСА ИЛИ ПОВРЕЖДЕНИЙ.
- УБЕДИТЕСЬ, ЧТО ШИНЫ НАКАЧАНЫ ДО РЕКОМЕНДОВАННОГО ДАВЛЕНИЯ **40 PSI.**
- ПРОВЕРЬТЕ, НЕТ ЛИ ПОВРЕЖДЕНИЙ, ПОЛОМОК ИЛИ ПОГНУТОСТЕЙ КОЛЕСНЫХ ДИСКОВ И СПИЦ.
- УБЕДИТЕСЬ, ЧТО ГАЙКИ ОСИ ЗАТЯНУТЫ.

Цепь:

- УБЕДИТЕСЬ, ЧТО НАТЯЖЕНИЕ ЦЕПИ ТАКОВО, ЧТО ВЫ МОЖЕТЕ ПОДНЯТЬ ТОЛЬКО СЕРЕДИНУ ЦЕПИ НА ½ ДЮЙМА.

3.2 Проверка и регулировка тормозов

Проверка безопасности и исправности тормозов:

ПОСЛЕ СБОРКИ И ПЕРЕД КАЖДОЙ ПОЕЗДКОЙ ПРОВЕРЯЙТЕ ПРАВИЛЬНОСТЬ РАБОТЫ ТОРМОЗОВ, ЧТОБЫ ЗАМЕДЛИТЬ И ОСТАНОВИТЬ КОЛЕСО, ВЫПОЛНИВ СЛЕДУЮЩИЕ ДЕЙСТВИЯ:

1. ПОДОЙДИТЕ К ВЕЛОСИПЕДУ И ПЛАВНО ЗАТЯНИТЕ ЛЕВЫЙ РУЧНОЙ ТОРМОЗ.
2. УБЕДИТЕСЬ, ЧТО ПЕРЕДНИЙ СУППОРТ ПРАВИЛЬНО ЗАКРЫВАЕТ ДИСК И ЗАМЕДЛЯЕТ ВРАЩЕНИЕ КОЛЕСА.
3. ПОВТОРИТЕ, НАЖИМАЯ НА ЛЕВЫЙ РУЧНОЙ ТОРМОЗ С БОЛЬШЕЙ СИЛОЙ И ПРОВЕРЯЯ, ЧТО ПЕРЕДНЕЕ КОЛЕСО ОСТАНОВИЛОСЬ.
4. ПОВТОРИТЕ ШАГИ 1 - 3 С ПРАВЫМ РУЧНЫМ ТОРМОЗОМ И ЗАДНИМ КОЛЕСОМ.

Правильная установка тормозных суппортов и колодок:

ДЛЯ ПРАВИЛЬНОЙ РАБОТЫ ВЕЛОСИПЕДНЫХ ТОРМОЗОВ ВСЕ ЭЛЕМЕНТЫ ДОЛЖНЫ БЫТЬ ТОЧНО ВЫРОВНЕНЫ И РАСПОЛОЖЕНЫ. ТРЕСК ИЛИ СКРИП В ОБЛАСТИ ТОРМОЗА (ПОСТОЯННЫЙ ИЛИ ПРЕРЫВИСТЫЙ) - ВЕРНЫЙ ПРИЗНАК ТОГО, ЧТО ЧТО-ТО НАРУШЕНО И НУЖДАЕТСЯ В РЕГУЛИРОВКЕ.

ПРИЧИНОЙ ШУМА, СКОРЕЕ ВСЕГО, ЯВЛЯЕТСЯ НЕПРАВИЛЬНО УСТАНОВЛЕННЫЙ СУППОРТ, ИЗ-ЗА ЧЕГО ТОРМОЗНЫЕ КОЛОДКИ ВНУТРИ НЕГО ТРУТСЯ О ДИСК ДАЖЕ ПРИ ОТКРЫТОМ СУППОРТЕ. КОЛОДКИ ДОЛЖНЫ СОПРИКАСАТЬСЯ С ДИСКОМ ТОЛЬКО ТОГДА, КОГДА СУППОРТ ЗАКРЫТ, ПОТОМУ ЧТО РУЧНОЙ ТОРМОЗ ВЫЖАТ.

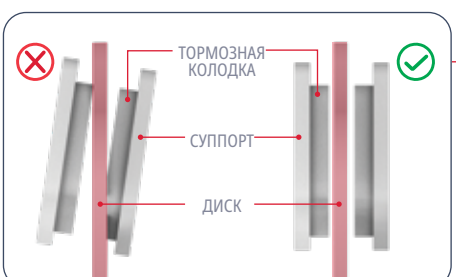

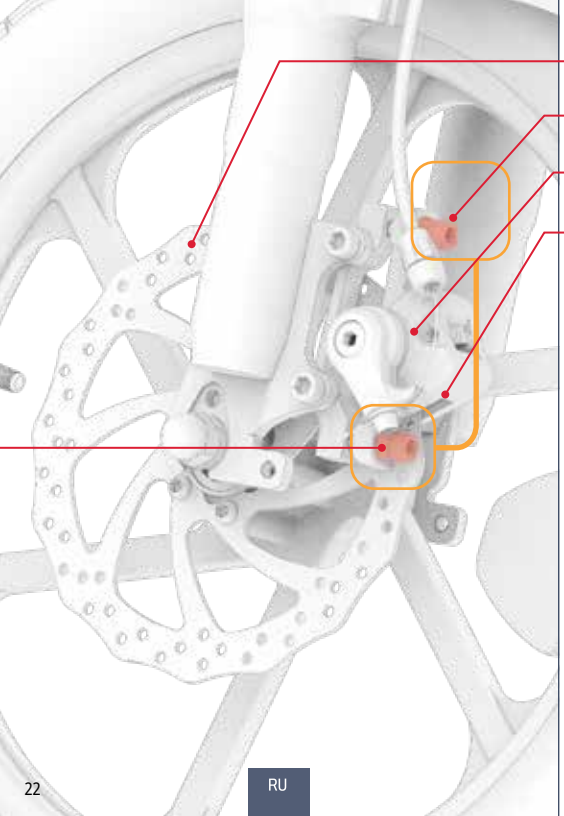

Регулировка тормозного суппорта:

ВАМ МОЖЕТ ПОНАДОБИТЬСЯ 5 ММ НАКОНЕЧНИК ШЕСТИГРАННОГО КЛЮЧА (5) МУЛЬТИИНСТРУМЕНТА.

1. НА ТОРМОЗЕ, ТРЕБУЮЩЕМ РЕГУЛИРОВКИ, НАЙДИТЕ СУППОРТ, ТОРМОЗНЫЕ КОЛОДКИ И ДИСК.
2. ПОДНИМИТЕ КОЛЕСО ВЕЛОСИПЕДА И ПОКРУТИТЕ ЕГО. ПОСМОТРИТЕ, КАК ДИСК ВРАЩАЕТСЯ МЕЖДУ ТОРМОЗНЫМИ КОЛОДКАМИ, И ОБРАТИТЕ ВНИМАНИЕ, КАКАЯ КОЛОДКА ТРЕТСЯ О ДИСК.
3. УСТАНОВИТЕ ВЕЛОСИПЕД НА ПОДСТАВКУ. (СМ. РАЗДЕЛ 4.5).
4. ЕСЛИ СМОТРЕТЬ НА СУППОРТ С ЗАДНЕЙ СТОРОНЫ КОЛЕСА, НАЙДИТЕ БОЛТ НАД СУППОРТОМ И БОЛТ ПОД НИМ. С ПОМОЩЬЮ 5 ММ ШЕСТИГРАННОГО КЛЮЧА ПОВЕРНИТЕ КАЖДЫЙ БОЛТ ПРОТИВ ЧАСОВОЙ СТРЕЛКИ НА 4 - 5 ОБОРОТОВ.
5. ПЕРЕМЕЩАЙТЕ СУППОРТ, ПОКА НЕ БУДУТ ВЫПОЛНЕНЫ СЛЕДУЮЩИЕ УСЛОВИЯ:
   - ВЕРХНЯЯ ЧАСТЬ НАКЛАДОК СОВМЕЩЕНА С КРАЕМ ДИСКА.
   - НИ ОДНА ИЗ ЧАСТЕЙ ПОДУШЕЧКИ НЕ КАСАЕТСЯ ДИСКА.
   - КОЛОДКИ РАСПОЛОЖЕНЫ ПАРАЛЛЕЛЬНО ДИСКУ.
6. УСТАНОВИВ СУППОРТ В НУЖНОЕ ПОЛОЖЕНИЕ, ПОЛНОСТЬЮ ЗАТЯНИТЕ ОДИН БОЛТ, А ЗАТЕМ ДРУГОЙ, ПОВОРАЧИВАЯ ИХ ПО ЧАСОВОЙ СТРЕЛКЕ С ПОМОЩЬЮ ШЕСТИГРАННОГО КЛЮЧА.
7. УБЕДИТЕСЬ, ЧТО СУППОРТ НАДЕЖНО ЗАКРЕПЛЕН, И СНОВА ВЫПОЛНИТЕ ПРОВЕРКУ БЕЗОПАСНОСТИ И ФУНКЦИОНАЛЬНОСТИ ТОРМОЗОВ (НАЧАЛО РАЗДЕЛА 3.2).

3.3 Накачка и давление в шинах

ПЕРЕД ПЕРВОЙ ПОЕЗДКОЙ ВАМ НУЖНО БУДЕТ ДОБАВИТЬ ВОЗДУХ В ШИНЫ, ЧТОБЫ ДОВЕСТИ ИХ ДО РЕКОМЕНДУЕМОГО ДАВЛЕНИЯ **40 PSI** (ФУНТОВ НА КВАДРАТНЫЙ ДЮЙМ). ПЕРЕД КАЖДОЙ ПОЕЗДКОЙ ПРОВЕРЯЙТЕ ДАВЛЕНИЕ В ШИНАХ С ПОМОЩЬЮ МАНОМЕТРА ДО РЕКОМЕНДОВАННОГО PSI.

Чтобы добавить воздух:

1. СНИМИТЕ ПЫЛЕЗАЩИТНЫЙ КОЛПАЧОК С ВЕНТИЛЯ ШИНЫ НА ОДНОМ КОЛЕСЕ, ПОВЕРНУВ ЕГО ПРОТИВ ЧАСОВОЙ СТРЕЛКИ. ОТЛОЖИТЕ В СТОРОНУ.
2. СЛЕДУЙТЕ ИНСТРУКЦИЯМ ПРОИЗВОДИТЕЛЯ ВОЗДУШНОГО НАСОСА, ЧТОБЫ ЗАКАЧАТЬ ВОЗДУХ В ШИНУ. ПЕРИОДИЧЕСКИ ПРОВЕРЯЙТЕ ДАВЛЕНИЕ С ПОМОЩЬЮ МАНОМЕТРА И ПРОДОЛЖАЙТЕ ДОБАВЛЯТЬ ВОЗДУХ, ПОКА НЕ ДОСТИГНЕТЕ **40 PSI**.
3. СНИМИТЕ ВОЗДУШНЫЙ НАСОС И УСТАНОВИТЕ НА МЕСТО ПЫЛЕЗАЩИТНЫЙ КЛАПАН, ЗАКРУТИВ ЕГО ПО ЧАСОВОЙ СТРЕЛКЕ.
4. ПОВТОРИТЕ С ДРУГОЙ ШИНОЙ.

ВАЖНО: Для накачивания шин вашего электронного велосипеда используйте только ручной воздушный насос. Никогда не используйте воздушный компрессор: это может привести к тому, что трубки шин лопнут.

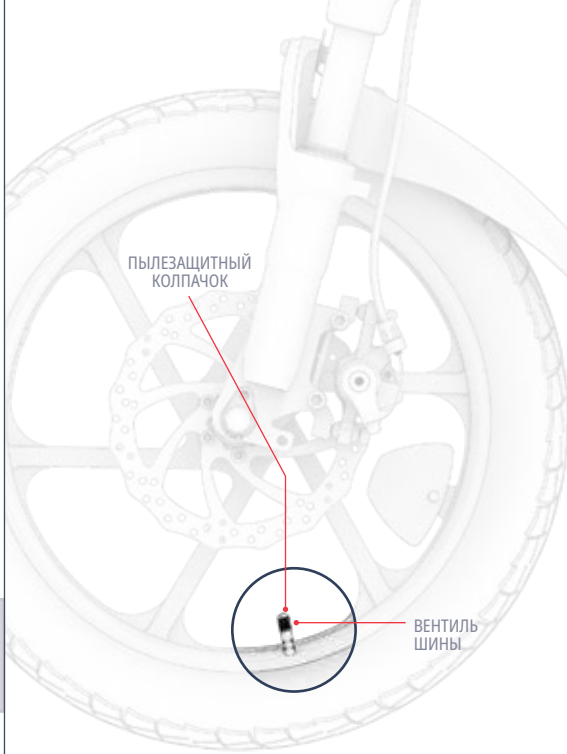

4. ИНСТРУКЦИЯ ПО ЭКСПЛУАТАЦИИ.

4.1 Включение и выключение питания

ЧТОБЫ ВКЛЮЧИТЬ ИЛИ ВЫКЛЮЧИТЬ ЭЛЕКТРОННЫЙ ВЕЛОСИПЕД:
НАЖМИТЕ И УДЕРЖИВАЙТЕ КНОПКУ POWER/MODE В ТЕЧЕНИЕ 2 - 3 СЕКУНД.

ИНТЕЛЛЕКТУАЛЬНАЯ ФУНКЦИЯ АВТОМАТИЧЕСКОГО ОТКЛЮЧЕНИЯ:
ЧТОБЫ СОХРАНИТЬ ЗАРЯД АККУМУЛЯТОРА, ВЕЛОСИПЕД АВТОМАТИЧЕСКИ ВЫКЛЮЧАЕТСЯ ЧЕРЕЗ 10 МИНУТ БЕЗ ДВИЖЕНИЯ.

ВАЖНО:
Чтобы сохранить заряд аккумулятора, не забывайте выключать мотоцикл, когда делаете пит-стоп или оставляете его на ночь.

⚠ **ПРЕДУПРЕЖДЕНИЕ:**
Во избежание повреждения аккумулятора и электрической системы, которое может привести к неисправности и нарушить безопасность, никогда не включайте электровелосипед во время зарядки.



4.2 Понимание светодиодного экрана

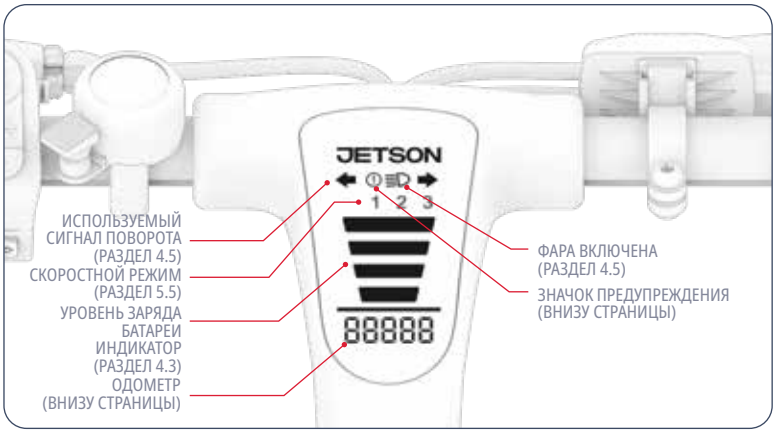

Значок предупреждения и коды ошибок:

E0 - E9

⚠ **ВНИМАНИЕ:** ЕСЛИ НА СВЕТОДИОДНОМ ЭКРАНЕ ПОЯВЛЯЕТСЯ ЗНАЧОК ПРЕДУПРЕЖДЕНИЯ, А ПОКАЗАНИЯ ОДОМЕТРА ЗАМЕНЯЮТСЯ КОДОМ ОШИБКИ E0 - E9, НЕМЕДЛЕННО ПРЕКРАТИТЕ ИСПОЛЬЗОВАНИЕ ВАШЕГО ЭЛЕКТРОННОГО ВЕЛОСИПЕДА. ПРЕЖДЕ ЧЕМ СНОВА НАЧАТЬ ЕЗДИТЬ, ОБРАТИТЕСЬ ЗА ПОМОЩЬЮ В СЛУЖБУ ПОДДЕРЖКИ JETSON.

Одометр:

ОТОБРАЖАЕТ ОБЩЕЕ РАССТОЯНИЕ, ПРОЙДЕННОЕ ЭТИМ ЭЛЕКТРОВЕЛОСИПЕДОМ.

4.3 Проверка уровня заряда батареи

ВЫ МОЖЕТЕ СЛЕДИТЬ ЗА УРОВНЕМ ЗАРЯДА БАТАРЕИ, ГЛЯДЯ НА ИНДИКАТОРЫ ЗАРЯДА.

ИНДИКАТОР ЗАРЯДА БАТАРЕИ	ПРИМЕРНЫЙ ПРОЦЕНТ ОСТАВШЕГОСЯ ЗАРЯДА*
	76% - 100%
	51% - 75%
	26% - 50%
	11% - 25%
	10% Действительно, пора заряжаться!
	1% - 9% Действительно, пора заряжаться!

ВАЖНО: На способность вашего велосипеда развивать максимальную скорость может влиять уровень заряда аккумулятора. Вы можете заметить снижение скорости при снижении заряда батареи ниже 25 %.
ВАЖНО: Когда заряд батареи снизится до 0%, электронный велосипед выключится. Перед следующей поездкой зарядите аккумулятор до полной мощности (см. раздел 4.1).

**ТОЛЬКО ПРИБЛИЗИТЕЛЬНЫЕ ДАННЫЕ. МОЖЕТ МЕНЯТЬСЯ В ЗАВИСИМОСТИ ОТ ИСПОЛЬЗОВАНИЯ.*

4.4 Использование звонка

ИСПОЛЬЗУЙТЕ ЗВОНОК, ЧТОБЫ ПРЕДУПРЕДИТЬ ДРУГИХ ВЕЛОСИПЕДИСТОВ И ПЕШЕХОДОВ.

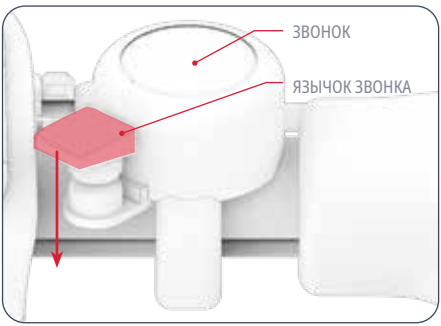

ЗАЗВОНИТЬ В ЗВОНОК:
БОЛЬШИМ ПАЛЬЦЕМ ЛЕВОЙ РУКИ БЫСТРО И СИЛЬНО НАЖМИТЕ НА ЯЗЫЧОК ЗВОНКА.

4.5 Фары и указатели поворота



Фара:

ПРИ ЕЗДЕ В УСЛОВИЯХ НЕДОСТАТОЧНОЙ ОСВЕЩЕННОСТИ ВКЛЮЧИТЕ ФАРУ, ЧТОБЫ ЛУЧШЕ ВИДЕТЬ ДОРОГУ ВПЕРЕДИ, А ВСТРЕЧНЫЕ ВОДИТЕЛИ - ВАС.
ЧТОБЫ ВКЛЮЧИТЬ ИЛИ ВЫКЛЮЧИТЬ ФАРУ: БЫСТРО НАЖМИТЕ КНОПКУ ОСВЕЩЕНИЯ.

Левый и правый указатели поворота:

ИСПОЛЬЗУЙТЕ ПЕРЕКЛЮЧАТЕЛЬ СИГНАЛА ПОВОРОТА, ЧТОБЫ ПРЕДУПРЕДИТЬ ДРУГИХ О ПРЕДСТОЯЩЕМ ПОВОРОТЕ. ПЕРЕКЛЮЧИТЕ ПЕРЕКЛЮЧАТЕЛЬ СИГНАЛА ПОВОРОТА ВЛЕВО ИЛИ ВПРАВО, ЧТОБЫ ВКЛЮЧИТЬ СООТВЕТСТВУЮЩУЮ ЛАМПУ СИГНАЛА ПОВОРОТА. ПЕРЕКЛЮЧИТЕ ПЕРЕКЛЮЧАТЕЛЬ ОБРАТНО В ЦЕНТР, ЧТОБЫ ВЫКЛЮЧИТЬ ВСЕ СИГНАЛЫ ПОВОРОТА.

4.6 Использование подставки

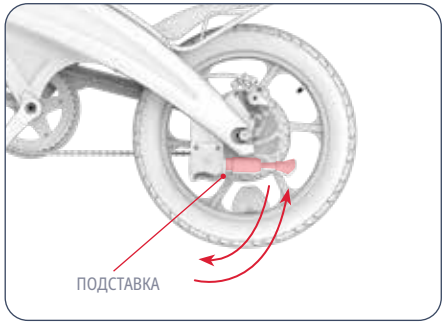

ЧТОБЫ ИСПОЛЬЗОВАТЬ ПОДСТАВКУ, ПОВЕРНИТЕ ЕЕ ВНИЗ И АККУРАТНО НАКЛОНИТЕ ВЕЛОСИПЕД, ЧТОБЫ ОН ВСТАЛ.

ЧТОБЫ ПОДНЯТЬ ПОДСТАВКУ: ПОВЕРНИТЕ ЕЕ НАЗАД.

⚠ **ВНИМАНИЕ:** Всегда поднимайте стойку перед началом движения.

4.7 Складывание и раскладывание педалей

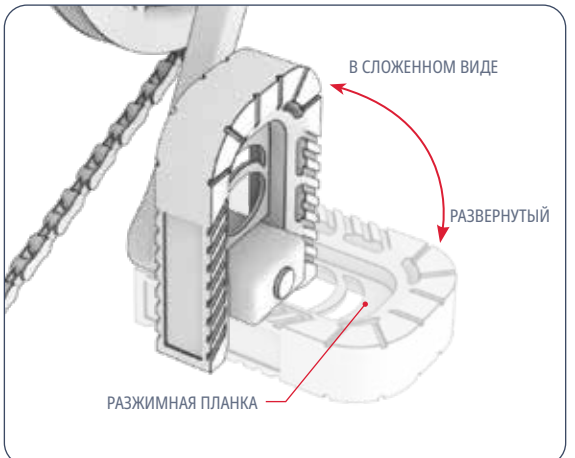

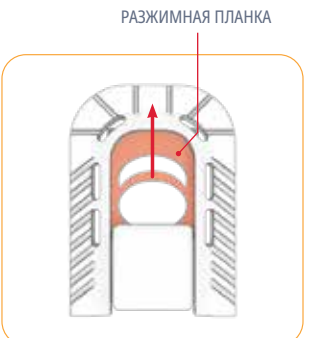

ДЛЯ ХРАНЕНИЯ В КОМПАКТНЫХ ПОМЕЩЕНИЯХ ПОДНИМИТЕ ПЕДАЛИ ВВЕРХ И УБЕРИТЕ ИХ С ДОРОГИ.

СЛОЖИТЬ:

1. ОБХВАТИТЕ ПАЛЬЦАМИ РАЗЖИМНУЮ ПЛАНКУ ВНУТРИ ПЕДАЛИ.
2. ПОТЯНИТЕ ПЕДАЛЬ НАРУЖУ И ВНИЗ, ПОКА ОНА НЕ ЗАЩЕЛКНЕТСЯ НА МЕСТЕ.

РАЗВЕРНУТЬ:

1. ПОМЕСТИТЕ ПАЛЬЦЫ НА РАЗЖИМНУЮ ПЛАНКУ ВНУТРИ ПЕДАЛИ.
2. ПОТЯНИТЕ ПЛАНКУ К КОНЧИКУ ПЕДАЛИ И ПОВЕРНИТЕ ПЕДАЛЬ ВНИЗ ДО ЩЕЛЧКА.

Настройте свой электронный велосипед под свои нужды.
Отсканируйте его, чтобы узнать больше о системе и доступных аксессуарах для переноски RackIt.

Сканируйте, чтобы узнать больше.

4.8 Использование стойки RackIt

ВАШ ЭЛЕКТРОВЕЛОСИПЕД ОСНАЩЕН БАГАЖНИКОМ JETSON RACKIT SMART CARGO SYSTEM, ПРЕДНАЗНАЧЕННЫМ ДЛЯ ПЕРЕВОЗКИ АКСЕССУАРОВ-КОМПАНЬОНОВ ПО ПРИНЦИПУ "НАЖАЛ - СНЯЛ "*.

Отсканируйте инструкцию по использованию наших аксессуаров-компаньонов с защелками.

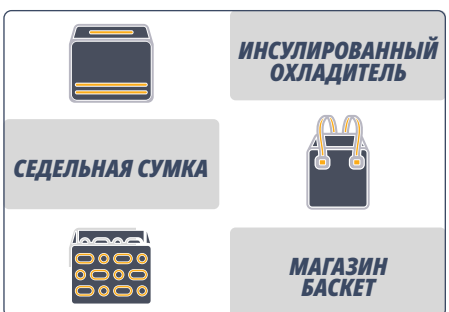

*Аксессуары в комплект не входят. Выбор может отличаться.

Чтобы закрепить груз с помощью входящего в комплект бугельного ремня:

1. ПОМЕСТИТЕ ГРУЗ НА СТОЙКУ.
2. ПРОДЕНЬТЕ 1 КРЮЧОК РЕМНЯ-БАНДЖИ В ОДНУ ПЕТЛЮ КРЕПЛЕНИЯ БАНДЖИ НА СТОЙКЕ.
3. НАТЯНИТЕ ТАРЗАНКУ НАД ГРУЗОМ И ВОКРУГ СТОЙКИ, ПОКА ОНА НЕ БУДЕТ НАТЯНУТА.
4. ЗАКРЕПИТЕ ВТОРОЙ КРЮЧОК РЕМЕШКА В ДРУГОЙ ПЕТЛЕ КРЕПЛЕНИЯ РЕМЕШКА.
5. УБЕДИТЕСЬ, ЧТО РЕМЕНЬ И ГРУЗ НАДЕЖНО ЗАКРЕПЛЕНЫ.

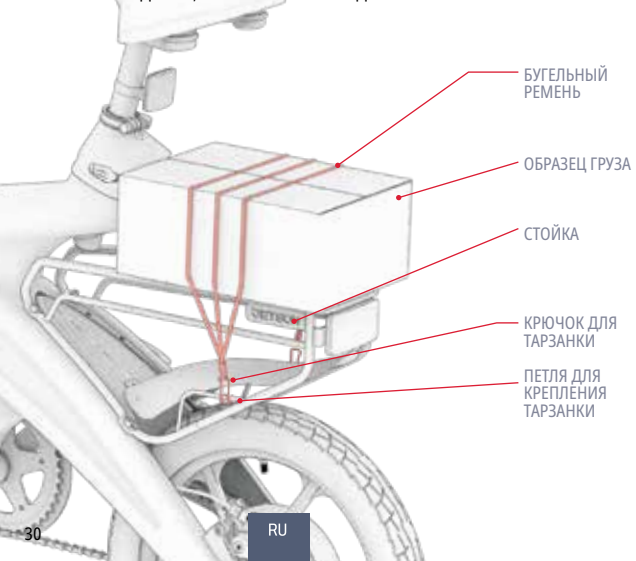

ВАЖНО: Ремень должен плотно прилегать к грузу. В зависимости от размера груза и длины тарзанки, может потребоваться обернуть тарзанку под стойкой и над грузом, прежде чем закрепить 2-й крюк в петле крепления тарзанки.

⚠ **ВНИМАНИЕ:**

Для обеспечения безопасности**:**

- Всегда закрепляйте груз на багажнике с помощью бугельного ремня. Никогда не ездите с незакрепленным грузом.
- Не превышайте 25 фунтов (11,3 кг) при перевозке содержимого на стойке.
- Убедитесь, что общий вес (велосипедист плюс груз) не превышает 220 фунтов (100 кг).
- Не переполняйте стеллаж.
- Всегда следите за тем, чтобы никакие части груза не мешали движению колес, тормозов, педалей, цепей или других механизмов велосипеда.

ВАЖНО:

- Добавление груза со значительным весом может повлиять на производительность вашего электронного велосипеда. Более подробную информацию об условиях, которые могут повлиять на производительность, см. в разделе 5.8.
- Никогда не оставляйте груз без присмотра на электронном велосипеде.

5. ИНСТРУКЦИИ ПО ПЕРЕМЕЩЕНИЮ.

5.1 Езда на электронном велосипеде

ОТПРАВЛЯЙТЕСЬ В ПУТЕШЕСТВИЕ НА СВОЕМ ЭЛЕКТРОВЕЛОСИПЕДЕ 3 РАЗНЫМИ СПОСОБАМИ:

1. С ПОМОЩЬЮ ПЕДАЛИРОВАНИЯ (РАЗДЕЛ 5.2)
2. ПРИ ИСПОЛЬЗОВАНИИ ТОЛЬКО ПЕДАЛИ (РАЗДЕЛ 5.3)
3. ИСПОЛЬЗОВАНИЕ ДРОССЕЛЯ ДЛЯ ПИТАНИЯ ВСЕГО ДВИГАТЕЛЯ (РАЗДЕЛ 5.4)

5.2 Использование электронной педали помощи

КОГДА ВЫ КРУТИТЕ ПЕДАЛИ С ВКЛЮЧЕННЫМ ПИТАНИЕМ, МОТОР ПОДАЕТ НА ПЕДАЛИ ЭНЕРГИЮ, ДОПОЛНЯЯ ВАШИ УСИЛИЯ. БЛАГОДАРЯ "ПОМОЩИ ПЕДАЛЕЙ" ВЫ МОЖЕТЕ ЕХАТЬ ДАЛЬШЕ И БЫСТРЕЕ, ПРИЛАГАЯ МЕНЬШЕ УСИЛИЙ.

ДЛЯ ТОГО ЧТОБЫ ВЫ МОГЛИ КОНТРОЛИРОВАТЬ СКОРОСТЬ, УСИЛИЕ НА ПЕДАЛЯХ БУДЕТ ПРОПОРЦИОНАЛЬНО ВАШЕМУ УСИЛИЮ.

- **БОЛЕЕ МЯГКОЕ ПЕДАЛИРОВАНИЕ** → МЕНЬШЕЕ УВЕЛИЧЕНИЕ МОЩНОСТИ ДВИГАТЕЛЯ, ЧТОБЫ ВЫ МОГЛИ ПОДДЕРЖИВАТЬ УМЕРЕННУЮ СКОРОСТЬ.
- **БОЛЕЕ ИНТЕНСИВНОЕ ПЕДАЛИРОВАНИЕ** → ПОЗВОЛЯЕТ УВЕЛИЧИТЬ МОЩНОСТЬ ДВИГАТЕЛЯ, ЧТОБЫ ВЫ МОГЛИ ЕХАТЬ В БОЛЕЕ БЫСТРОМ ТЕМПЕ.

5.3 Традиционный велоспорт

ВЫ МОЖЕТЕ ЕЗДИТЬ НА СВОЕМ ЭЛЕКТРОННОМ ВЕЛОСИПЕДЕ КАК НА ОБЫЧНОМ - ИСПОЛЬЗУЯ ТОЛЬКО ПЕДАЛИ. ПРОСТО КАТАЙТЕСЬ, КАК НА ОБЫЧНОМ ВЕЛОСИПЕДЕ, НЕ ВКЛЮЧАЯ МОТОР.

ПРИМЕЧАНИЕ: Без включения велосипеда вы не сможете использовать фары.

5.4 Использование дросселя



ЧТОБЫ ЕХАТЬ НА ЭЛЕКТРОВЕЛОСИПЕДЕ КАК НА МОТОЦИКЛЕ, ПЕРЕСТАНЬТЕ КРУТИТЬ ПЕДАЛИ И ДЕРЖИТЕ НОГИ НА ПЕДАЛЯХ. ЧТОБЫ УСКОРИТЬСЯ, МЕДЛЕННО ПОВЕРНИТЕ ДРОССЕЛЬ НА СЕБЯ ПРАВОЙ РУКОЙ.

- ЧЕМ СИЛЬНЕЕ ВЫ ВРАЩАЕТЕ ДРОССЕЛЬНУЮ ЗАСЛОНКУ, ТЕМ СИЛЬНЕЕ ЗАДЕЙСТВОВАН ДВИГАТЕЛЬ - И ТЕМ БЫСТРЕЕ ВЫ ЕДЕТЕ.
- ЧТОБЫ ИЗБЕЖАТЬ РЕЗКИХ СКАЧКОВ СКОРОСТИ, ВСЕГДА ПОВОРАЧИВАЙТЕ ДРОССЕЛЬНУЮ ЗАСЛОНКУ ПОСТЕПЕННО.

ЧТОБЫ ЗАМЕДЛИТЬСЯ: ПЛАВНО ОСЛАБЬТЕ ДРОССЕЛЬНУЮ ЗАСЛОНКУ.

⚠ **ВНИМАНИЕ:** Во избежание травм всегда опирайтесь ногами на педали, даже когда не крутите педали. Никогда не катайтесь, свесив ноги с боковой стороны велосипеда.

5.5 Использование скоростных режимов



МАКСИМАЛЬНАЯ СКОРОСТЬ, С КОТОРОЙ БУДЕТ ДВИГАТЬСЯ МОТОЦИКЛ, ЗАВИСИТ ОТ УСТАНОВЛЕННОГО СКОРОСТНОГО РЕЖИМА.
ИСПОЛЬЗУЙТЕ КНОПКУ **"МИНУС" "-"** ДЛЯ ПЕРЕХОДА К БОЛЕЕ МЕДЛЕННОМУ РЕЖИМУ СКОРОСТИ И КНОПКУ **"ПЛЮС" "+"** ДЛЯ ПЕРЕХОДА К БОЛЕЕ БЫСТРОМУ РЕЖИМУ СКОРОСТИ.

СКОРОСТНОЙ РЕЖИМ	МАКСИМАЛЬНАЯ СКОРОСТЬ
1	9.4 MPH / 15.1 КМ/Ч
2	15.5 MPH / 24.9 КМ/Ч
3	20.0 MPH / 32.0 КМ/Ч

5.6 Использование тормозов

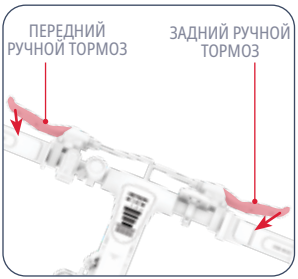

- ВЫЖМИТЕ ОДИН ИЛИ ОБА РУЧНЫХ ТОРМОЗА, ЧТОБЫ СНИЗИТЬ СКОРОСТЬ.
- СОЖМИТЕ СИЛЬНЕЕ, ЧТОБЫ ПОЛНОСТЬЮ ОСТАНОВИТЬСЯ.
- ЧТОБЫ ИЗБЕЖАТЬ РЕЗКИХ ДВИЖЕНИЙ, СТАРАЙТЕСЬ ВЫЖИМАТЬ РУЧНОЙ ТОРМОЗ(Ы) ПОСТЕПЕННО.
  - ЛЕВЫЙ РУЧНОЙ ТОРМОЗ ➔ ТОРМОЗ ПЕРЕДНЕГО КОЛЕСА
  - ПРАВЫЙ РУЧНОЙ ТОРМОЗ ➔ ТОРМОЗ ЗАДНЕГО КОЛЕСА

СТОП-СИГНАЛ

- СТОП-СИГНАЛ ЗАГОРАЕТСЯ ПРИ ВКЛЮЧЕНИИ РУЧНОГО ТОРМОЗА.

5.7 Безопасность в шлеме

ВЕЛОСИПЕДИСТ ДОЛЖЕН ПОСТОЯННО НОСИТЬ ШЛЕМ.



НЕПРАВИЛЬНОЕ ПОЗИЦИОНИРОВАНИЕ:
ЛОБ ОТКРЫТ.
ПАДЕНИЕ МОЖЕТ ПРИВЕСТИ К
К СЕРЬЕЗНЫМ ТРАВМАМ.



ПРАВИЛЬНОЕ ПОЗИЦИОНИРОВАНИЕ:
ЛОБ ЗАКРЫТ
В ШЛЕМЕ.

**НАДЕНЬТЕ ШЛЕМ, ПОДХОДЯЩУЮ ОДЕЖДУ, ОБУВЬ И ЗАЩИТНОЕ СНАРЯЖЕНИЕ. ИЗБЕГАЙТЕ ОДЕЖДЫ, КОТОРАЯ МОЖЕТ ЗАЦЕПИТЬСЯ ЗА КОЛЕСА ИЛИ ПОПАСТЬ ПОД НИХ. РЕКОМЕНДУЕТСЯ НОСИТЬ ПЛОСКУЮ ОБУВЬ С ЗАКРЫТЫМ НОСКОМ. НАДЕВАЙТЕ ШЛЕМ И ЗАЩИТНОЕ СНАРЯЖЕНИЕ, ОДОБРЕННОЕ СТАНДАРТОМ ASTM F1492, ЧТОБЫ ИЗБЕЖАТЬ ТРАВМ В СЛУЧАЕ АВАРИИ.*

5.8 Максимальное увеличение скорости и дальности поездки

В ИДЕАЛЬНЫХ УСЛОВИЯХ МАКСИМАЛЬНЫЙ ПРОБЕГ НА ПОЛНОСТЬЮ ЗАРЯЖЕННОМ АККУМУЛЯТОРЕ СОСТАВЛЯЕТ 20 МИЛЬ (32 КМ) ПРИ ИСПОЛЬЗОВАНИИ ИСКЛЮЧИТЕЛЬНО ДРОССЕЛЬНОЙ ЗАСЛОНКИ. МАКСИМАЛЬНАЯ СКОРОСТЬ - 20 МИЛЬ/Ч (32 КМ/Ч). ЧЕМ ИНТЕНСИВНЕЕ РАБОТАЕТ ДВИГАТЕЛЬ, ТЕМ БЫСТРЕЕ РАЗРЯЖАЕТСЯ АККУМУЛЯТОР. НА СКОРОСТЬ И ДАЛЬНОСТЬ ПОЕЗДКИ ТАКЖЕ ВЛИЯЮТ СЛЕДУЮЩИЕ ФАКТОРЫ.

Поверхность для катания:
ДВИЖЕНИЕ ПО НЕРОВНОЙ ПОВЕРХНОСТИ ТРЕБУЕТ БОЛЬШЕЙ МОЩНОСТИ ДВИГАТЕЛЯ, ЧЕМ ДВИЖЕНИЕ ПО ГЛАДКОЙ.

Вес при переноске:
- УВЕЛИЧЕНИЕ ВЕСА (ВЕЛОСИПЕДИСТ ПЛЮС ГРУЗ) УМЕНЬШАЕТ ДОСТИЖИМУЮ ДАЛЬНОСТЬ ПОЕЗДКИ.
- МАКСИМАЛЬНАЯ ДАЛЬНОСТЬ И СКОРОСТЬ ДОСТИГАЮТСЯ ПРИ МАССЕ САМОЛЕТА НЕ БОЛЕЕ 165,4 ФУНТОВ (75 КГ).

Стиль езды:
- ЧАСТЫЕ ПУСКИ И ОСТАНОВКИ УМЕНЬШАТ ДАЛЬНОСТЬ ПОЕЗДКИ.
- ИСПОЛЬЗОВАНИЕ СОБСТВЕННЫХ УСИЛИЙ ПРИ КРУЧЕНИИ ПЕДАЛЕЙ СНИЗИТ НАГРУЗКУ НА ДВИГАТЕЛЬ И УВЕЛИЧИТ ДАЛЬНОСТЬ ПОЕЗДКИ.

Температура воздуха:
ИДЕАЛЬНАЯ ТЕМПЕРАТУРА ДЛЯ ЕЗДЫ И ХРАНЕНИЯ ЭЛЕКТРОННОГО ВЕЛОСИПЕДА - ОТ 50°F ДО 95°F (10°C - 35°C).

Наклон:
ПРИ ДВИЖЕНИИ В ГОРУ ДВИГАТЕЛЮ ПРИХОДИТСЯ РАБОТАТЬ БОЛЬШЕ, ЧЕМ НА РОВНЫХ УЧАСТКАХ ИЛИ СПУСКАХ.

Обслуживание аккумулятора:
СВОЕВРЕМЕННАЯ ЗАРЯДКА АККУМУЛЯТОРА ПОСЛЕ КАЖДОЙ ПОЕЗДКИ ПОМОГАЕТ СОХРАНИТЬ ЕГО ЕМКОСТЬ И ПРОЧНОСТЬ.

Накачка шин:
НАКАЧИВАНИЕ ШИН ДО РЕКОМЕНДУЕМОГО ДАВЛЕНИЯ ПОМОЖЕТ ДОСТИЧЬ МАКСИМАЛЬНОЙ СКОРОСТИ И ДАЛЬНОСТИ ПОЕЗДКИ.

УХОД И ОБСЛУЖИВАНИЕ.

Ухаживайте за своим Jetson, чтобы он ездил плавно и безопасно. Вот как:

Обращение с вашим Джетсоном:

- НЕ ПОДВЕРГАЙТЕ УСТРОЙСТВО СИЛЬНОЙ ВИБРАЦИИ ИЛИ ИНТЕНСИВНОМУ ФИЗИЧЕСКОМУ ВОЗДЕЙСТВИЮ.
- НИКОГДА НЕ РАЗБИРАЙТЕ АККУМУЛЯТОР.
- ХРАНИТЕ ИЗДЕЛИЕ ВДАЛИ ОТ ВОДЫ И ВЛАГИ.
- КАТАЙТЕСЬ ПО ГЛАДКИМ, РОВНЫМ ПОВЕРХНОСТЯМ, ЧТОБЫ ИЗБЕЖАТЬ ПОЛОМОК.
- НИКОГДА НЕ ПЕРЕНОСИТЕ УСТРОЙСТВО ЗА КОЛЕСА, СИДЕНЬЕ И/ИЛИ РУЛЬ.
- СЛЕДИТЕ ЗА ТЕМ, ЧТОБЫ НЕ ПОТЯНУТЬ И НЕ ЗАЦЕПИТЬ ПРОВОДКУ, СОЕДИНЯЮЩУЮ ДВИГАТЕЛЬ С ЭЛЕМЕНТАМИ РУЛЯ.

Инструкции по хранению:

- ПОЛНОСТЬЮ ЗАРЯЖАЙТЕ АККУМУЛЯТОР ПЕРЕД ДЛИТЕЛЬНЫМ ХРАНЕНИЕМ УСТРОЙСТВА.
- ПРИ ДЛИТЕЛЬНОМ ХРАНЕНИИ ПОЛНОСТЬЮ ЗАРЯЖАЙТЕ БАТАРЕЮ РАЗ В МЕСЯЦ.
- НАКРОЙТЕ ИЗДЕЛИЕ, ЧТОБЫ ЗАЩИТИТЬ ЕГО ОТ ПЫЛИ.
- ХРАНИТЕ ИЗДЕЛИЕ В СУХОМ ПОМЕЩЕНИИ ПРИ ТЕМПЕРАТУРЕ ОТ 50°F ДО 95°F (10°C - 35°C).

Чистка вашего Джетсона:

- СИДЕНЬЕ И РАМА - ПРОТРИТЕ ВЛАЖНОЙ ТРЯПКОЙ БЕЗ ПЫЛИ ИЛИ СМОЧЕННОЙ В СПИРТЕ. ЗАТЕМ ПРОТРИТЕ СУХОЙ ТРЯПКОЙ БЕЗ ПЫЛИ.
- РУЛЬ - ПРОТРИТЕ МЯГКИМ МЫЛОМ С ПОМОЩЬЮ ВЛАЖНОЙ ТКАНИ БЕЗ ПЫЛИ. УДАЛИТЕ ИЗЛИШКИ МЫЛА ОТДЕЛЬНОЙ ВЛАЖНОЙ ТКАНЬЮ.
- КОМПОНЕНТЫ КОЛЕСА - ПРОТРИТЕ ВЛАЖНОЙ ТРЯПКОЙ БЕЗ ПЫЛИ.
- ШИНЫ - ПРОТРИТЕ ВЛАЖНОЙ ТРЯПКОЙ БЕЗ ПЫЛИ. МОЖНО ТАКЖЕ ИСПОЛЬЗОВАТЬ ФИНИШНОЕ ПОКРЫТИЕ ИЛИ ОЧИСТИТЕЛЬ ДЛЯ ШИН.

⚠ **ПРЕДУПРЕЖДЕНИЕ:** Не распыляйте и не наносите воду непосредственно на изделие. Вода может привести к повреждению проводки, аккумуляторного отсека и фонарей, а также к разрушению рамы - все это может стать причиной неисправности, которая поставит под угрозу безопасность велосипедиста.

⚠ Меры предосторожности при работе с батареями:

В ВАШЕМ УСТРОЙСТВЕ УСТАНОВЛЕН ЛИТИЙ-ИОННЫЙ АККУМУЛЯТОР. БУДЬТЕ ОСТОРОЖНЫ ПРИ ОБРАЩЕНИИ С НИМ.

- ХРАНИТЕ ИЗДЕЛИЕ ВДАЛИ ОТ ОГНЯ И ЧРЕЗМЕРНОГО ТЕПЛА.
- ИЗБЕГАЙТЕ СИЛЬНЫХ ФИЗИЧЕСКИХ УДАРОВ, СИЛЬНОЙ ВИБРАЦИИ ИЛИ УДАРОВ.
- ЗАЩИЩАЙТЕ ИЗДЕЛИЕ ОТ ВОДЫ И ВЛАГИ.
- НЕ КЛАДИТЕ И НЕ ХРАНИТЕ ИЗДЕЛИЕ В КУЧЕ ПОВЕРХ ИЛИ ПОД ДРУГИМИ ПРЕДМЕТАМИ.
- НЕ РАЗБИРАЙТЕ УСТРОЙСТВО ИЛИ ЕГО АККУМУЛЯТОР.
- НЕ ВЫБРАСЫВАЙТЕ ИЗДЕЛИЕ ВМЕСТЕ С ОБЫЧНЫМ МУСОРОМ. ОТНЕСИТЕ ИЗДЕЛИЕ В СПЕЦИАЛИЗИРОВАННЫЙ ПУНКТ УТИЛИЗАЦИИ ЭЛЕКТРОННЫХ ОТХОДОВ ИЛИ ЦЕНТР ПЕРЕРАБОТКИ БАТАРЕЙ. ЧТОБЫ ПОЛУЧИТЬ ДОПОЛНИТЕЛЬНУЮ ИНФОРМАЦИЮ О БЛИЖАЙШИХ ПУНКТАХ УТИЛИЗАЦИИ, ОБРАТИТЕСЬ В МЕСТНЫЙ МУНИЦИПАЛИТЕТ ИЛИ КОМПАНИЮ ПО ВЫВОЗУ МУСОРА.
- ЕСЛИ БАТАРЕЯ ИЗДЕЛИЯ НАГРЕВАЕТСЯ ИЛИ ПРОЯВЛЯЕТ ПРИЗНАКИ ПЕРЕГРЕВА, ИЗДАЕТ ЗАПАХ ИЛИ НЕОБЫЧНЫЙ ЗВУК, ВЫТЕКАЕТ ЖИДКОСТЬ ИЛИ ГАЗ, МЕНЯЕТ ФОРМУ ИЛИ ЦВЕТ, НЕМЕДЛЕННО ОБРАТИТЕСЬ К СПЕЦИАЛИСТУ:
  1. ЕСЛИ УСТРОЙСТВО ИСПОЛЬЗУЕТСЯ, НЕМЕДЛЕННО ПРЕКРАТИТЕ ЕГО ИСПОЛЬЗОВАНИЕ. ИЗВЛЕКИТЕ ЗАРЯДНЫЙ КАБЕЛЬ ИЗ УСТРОЙСТВА, ЕСЛИ ОНО ПОДКЛЮЧЕНО К СЕТИ.
  2. ОТКАЖИТЕСЬ ОТ ИСПОЛЬЗОВАНИЯ ПРОДУКТА.
  3. ЕСЛИ ЭТО БЕЗОПАСНО, ПЕРЕМЕСТИТЕ УСТРОЙСТВО В СВОБОДНОЕ МЕСТО И ПОДАЛЬШЕ ОТ ВСЕГО ЛЕГКОВОСПЛАМЕНЯЮЩЕГОСЯ.
  4. ПОЗВОНИТЕ В МЕСТНУЮ СЛУЖБУ СПАСЕНИЯ, ЧТОБЫ ПОЛУЧИТЬ ПОМОЩЬ.
  5. ТЩАТЕЛЬНО ПРОМОЙТЕ ГЛАЗА ИЛИ УЧАСТКИ КОЖИ, КОТОРЫЕ КОНТАКТИРОВАЛИ С ВЫТЕКШЕЙ ЖИДКОСТЬЮ ЭЛЕКТРОЛИТА АККУМУЛЯТОРА, ЧИСТОЙ ПРОТОЧНОЙ ВОДОЙ И ОБРАТИТЕСЬ ЗА ДОПОЛНИТЕЛЬНОЙ МЕДИЦИНСКОЙ ПОМОЩЬЮ.
- ЕСЛИ ВОЗНИКНУТ КАКИЕ-ЛИБО ПРОБЛЕМЫ С БАТАРЕЕЙ, ОБРАТИТЕСЬ В СЛУЖБУ ПОДДЕРЖКИ JETSON.

СВЯЖИТЕСЬ С НАМИ.

RIDEJETSON.COM/SUPPORT
RIDEJETSON.COM/CHAT

1-844-585-7462

Обязательно следите за @ridejetson в социальных сетях, чтобы узнавать о фантастических предложениях, розыгрышах и всех последних новостях Jetson.

ЛЮБИТЕ ЕЗДИТЬ?

Оставьте отзыв на сайте
ridejetson.com/reviews.
Мы с нетерпением ждем вашего звонка!
#MakeMoves




JETSON

骑行指南

重要：
仔细阅读并保留
供今后参考。

配备 RackIt 智能货架系统

JETSON

OTG ELITE
电动自行车

型号 SKU(S)：JOTGE-BLK、JOTGE-BLK-OB
JOTGE-CA-BLK、JOTGE-MX-BLK

我们的前两名骑行规则

注意安全
玩得开心

中国岳阳制造
由 TRURIDE TECH LLC 进口。
新泽西州泽西城邮政信箱 461 邮编 07302-9998

日期代码09/2025
文件版本：V2.0
中国制造

© 2025, TRURIDE TECH.保留所有权利。为 TRURIDE TECH LLC 生产。
JETSON® 是经 JETSTREAM BRANDS LLC 许可使用的注册商标。
不得以任何形式或手段复制或传播本文件的任何部分，包括形状、图形和设计。

目录

安全警告 4
保修范围和产品注册 7
1.关于您的产品
1.1 产品概述 8
1.2 盒子里有什么 10
1.3 产品规格 11
1.4 在线资源 11
2.安装说明
2.1 开始注意事项 12
2.2 骑手适用性 12
2.3 展开和折叠车把手 13
2.4 安装和定位座椅 15
2.5 安装踏板 16
2.6 固定车铃 17
2.7 固定前反光镜 17
2.8 电池充电 18
3.准备骑行
3.1 骑行前安全检查 20
3.2 轮胎充气和气压 21
3.3 检查和调整制动器 22
4.操作说明
4.1 开机和关机 24
4.2 了解 LED 屏幕 25
4.3 检查电池电量 26
4.4 使用铃声 26
4.5 使用前大灯和转向灯 27
4.6 使用脚架 27
4.7 折叠和展开踏板 28
4.8 使用 RackIt 智能货物系统支架 29
5. 骑行说明
5.1 骑电动自行车 31
5.2 使用电子踏板辅助 31
5.3 传统自行车运动 31
5.4 使用油门加速器 32
5.5 使用速度模式 32
5.6 使用制动器 32
5.7 头盔安全 33
5.8 最大化速度和骑行范围 33
用户维护说明 34
保持联系 36

安全警告。

请妥善保管这些说明。

火灾或人身伤害风险说明和重要安全说明

- 使用前, 请仔细阅读用户手册和安全警告, 确保您理解并接受所有安全说明。因使用不当造成的任何损失或损坏均由用户负责。
- **不正确使用充电器可能导致火灾和爆炸, 造成财产损失、人员伤亡**。
- 在每次骑行开始前, 骑行员须按生产厂商要求做如下检查:厂商提供的所有防护装置及缓冲衬垫须正确安装且处于可用状态;刹车系统功能正常; 厂商提供的轴防护罩、链罩及其他防护装置须完整安装并保持可用性;轮胎状态良好、充气压力符合标准且胎纹符合安全要求。
- 部件的维护和修理应符合制造商的技术规格, 只能使用制造商授权的更换部件, 并由经销商或其他熟练人员进行安装。
- 警告不要给非充电电池充电。
- 电机运转时, 不要让手、脚、头发、身体部位、衣服或类似物品接触到运动部件、车轮或传动系统。
- 儿童或体力、感官或智力不佳或缺乏经验和知识的人员不得使用本产品, 除非他们已得到监督或指导(IEC 60335-1/A2:2006)。
- 无人看管的儿童不得玩耍该产品(IEC 60335-1/A2:2006)。
- 需要成人监护。
- 不得驾驶设备进行赛车、特技表演或其他可能导致失控或可能导致操作员/乘客动作或反应失控的操作。
- 切勿在机动车附近使用。
- 避免急剧颠簸、排水栅和路面突然变化。产品可能会突然停止。
- 避免在有水、沙子、碎石、泥土、树叶和其他杂物的街道和路面行驶。潮湿的天气会影响牵引力、制动和能见度。
- 避免在易燃气体、蒸汽、液体或粉尘周围行驶, 以免引起火灾。
- 操作人员应遵守制造商的所有建议和说明, 并遵守所有法律和条例:应鼓励车主使用照明灯、反光镜以及在灵活的杆子上悬挂信号旗(以确保醒目)。
- 有以下情况的人应注意不要操作:心脏病患者;孕妇;头部、背部或颈部患有疾病或曾在这些部位做过手术的人;以及患有任何精神或身体疾病, 可能会使其容易受伤或影响其身体灵活性或识别、理解和执行所有安全说明并能够承担设备使用中固有危险的人。
- 不要在夜间骑车。
- 酒后或服用处方药后不要骑车。
- 骑车时不要携带物品。
- 切勿赤脚操作产品。
- 始终穿鞋并系紧鞋带。

- 确保双脚始终稳稳地踩在脚踏上。
- 操作员应始终穿戴适当的防护服, 包括但不限于有适当认证的头盔以及制造商推荐的任何其他设备: 始终佩戴头盔、护膝和护肘等防护设备。
- 始终礼让行人。
- 警惕前方和远方的事物。
- 骑车时不要分心, 如接电话或从事任何其他活动。
- 该产品不能供多人骑乘。
- 当您与其他骑手一起骑行时, 请始终保持安全距离, 以免发生碰撞。
- 转弯时, 一定要保持平衡。
- 在制动器调整不当的情况下骑车非常危险, 可能导致严重伤亡。
- 制动器在工作时可能会发热, 请勿用裸露的皮肤接触制动器。
- 刹车太猛或太突然可能会锁住车轮, 从而导致您失去控制并摔倒。突然或过度踩刹车可能导致人员伤亡。
- 如果制动器松动, 请使用六角扳手、螺丝刀或其他适用工具进行调整, 或联系 Jetson Care 团队。
- 立即更换磨损或损坏的部件。
- 骑车前检查所有安全标签是否贴好并理解。
- 在使用前, 所有者应允许操作人员使用和操作该设备, 但必须证明操作人员能够理解和操作该设备的所有部件。
- 未经适当培训不得骑车。不要在高速、不平坦的地形或斜坡上骑行。不要做特技表演或突然转向。
- 建议在室内使用。
- 长期暴露在紫外线、雨水和自然环境中可能会损坏外壳材料, 不用时请存放在室内。
- 个人电动移动设备不适合在需要增加电路中电线之间间隙的高海拔地区使用, 这表明它们不适合在海拔 2000 米以上的地区使用。
- 只能使用制造商指定的电池
- 不使用时存放在室内。充电时或驾驶时不使用时放在室内。
- **AVERTISSEMENT** - Riskque d'incendie - Aucune des pieces ne peut être réparée par l'utilisateur.
- **警告** - 有火灾和电击危险 - 无用户可维修部件。
- 注意: 火灾风险
- 骑手不应超过 220 磅 | 99.8 千克。

修改

未经 Jetson Care Team 指导, 请勿尝试拆卸、修改、修理或更换设备或设备的任何组件。这将使任何保修失效, 并可能导致可能造成伤害的故障。

其他操作注意事项

当产品处于开启状态且车轮处于运动状态时, 请勿将产品举离地面。这可能会导致车轮自由旋转, 从而对您自己或附近的其他人造成伤害。不要在产品上或产品下跳跃, 也不要在使用产品时跳跃。操作时, 请务必将双脚牢牢踩在脚踏板上。使用前务必检查电池电量。

废电池的处理



电池可能含有危害环境和人类健康的有害物质。电池和/或包装上标有此标志, 表示废旧电池不得作为城市垃圾处理。电池应丢弃到适当的回收点进行回收。确保正确处理废电池, 有助于防止对环境和人类健康造成潜在的负面影响。回收材料有助于保护自然资源。有关废旧电池回收的更多信息, 请联系当地市政废物处理服务机构。

遵守通知

本设备符合 FCC 规则第 15 部分的规定。操作须符合以下两个条件：(1) 本设备不得造成有害干扰；(2) 本设备必须接受任何接收到的干扰，包括可能导致意外操作的干扰。警告：未经合规责任方明确批准而对本设备进行更改或修改，可能导致用户的设备操作权限失效。

注：本设备已经过测试，符合 FCC 规则第 15 部分对 B 类数字设备的限制。这些限制旨在为住宅安装提供合理保护，防止有害干扰。本设备会产生、使用和辐射无线电频率能量，如果不按照说明安装和使用，可能会对无线电通信造成有害干扰。但是，不能保证在特定的安装环境中不会产生干扰。如果本设备确实对无线电或电视接收造成有害干扰（可通过关闭和打开设备来确定），建议用户尝试通过以下一项或多项措施来纠正干扰：

- 调整接收天线的方向或位置。
- 增加设备与接收器之间的距离。
- 将设备连接到与接收器连接的电路不同的插座上。
- 请向经销商或有经验的无线电/电视技术人员寻求帮助。
- 本设备必须使用屏蔽电缆，以确保符合 B 类 FCC 限制。

⚠ 警告

不遵守以下说明可能会导致儿童或他人受伤。

- 在组装过程中，请勿让儿童接触小部件。
- 配件必须由成人组装和拆卸。
- 经常检查产品是否有损坏。

*** 需要成人组装。**

⚠ 警告

为降低受伤风险，需要成人监护。切勿在道路上、机动车附近、陡坡或台阶上或附近、游泳池或其他水体中使用；一定要穿鞋，并且切勿允许超过 1 名骑手。

⚠ 警告

使用本产品时，请务必遵守以下基本预防措施：

(A) 使用产品前，请阅读所有说明。

(B) 为降低伤害风险，在儿童附近使用该产品时，必须进行严格监护。

(C) 请勿将手指或手伸入产品。

(D) 如果弹性电源线或输出线挤压、绝缘破损或有任何其他损坏迹象，请勿使用本产品。

(E) 适用于所有设备。说明中应注明：本设备不适用于环境温度低于 -10°C (14°F) 或高于 40°C (104°F) 的环境。

(F) 对于所有设备，说明书应包括以下信息：
电池设计用于在环境温度介于 0°C (32°F) 和 40°C (104°F) 之间时充电。切勿在环境温度超出此范围时为电池充电。

加州 65 号提案

⚠ 警告：

本产品可能会使您接触到包括镉在内的化学物质，而加利福尼亚州已知镉会导致癌症、出生缺陷或其他生殖伤害。更多信息，请访问：WWW.P65WARNINGS.CA.GOV。

保修范围和产品注册。

一般有限保修

您的新 JETSON 产品自原始零售购买之日起，在按照 JETSON 用户手册（请参阅RIDEJETSON.COM/ SUPPORT）使用的情况下，享有 RIDEJETSON.COM/WARRANTY 上所示的材料和工艺缺陷保修期。**根据该保修**条款，**即使您是从我们的授权零售商处购买 JETSON 产品，您也可以直接向 JETSON 提出索赔**。要阅读我们保修的完整条款，请访问 RIDEJETSON.COM/WARRANTY。

产品注册

注册您的新 JETSON，让您快速获得个性化的产品和保修支持。请登录 RIDEJETSON.COM/PAGES/REGISTRATION进行注册。

要行使产品的
如需保修或咨询保修范围，请
直接联系我们。

www.ridejetson.com

1.
关于
您的产品。

1.1 产品概述

1. 车把
2. 车头灯
3. 立杆
4. 折叠开关
5. 车轮
   （×2;前轮和后轮）
6. 带防尘盖的轮胎气门嘴
   （×2;前部和后部）
7. 车轮反光镜
   (×2; 前后)
8. 挡泥板
   （×2;前后）
9. 带反光板的踏板
   (×2; 左侧和右侧)*
10. 脚架
11. 座位*
12. 后反光镜
13. 座夹
14. 转向灯
    （×2;左侧和右侧）
15. 刹车灯
16. 带盖充电口
17. RACKIT 智能货架系统货架
    A. 反射镜
    B. 绑带固定环（×2）
18. 充电器
19. 充电线
20. 货架绑带

*需要组装

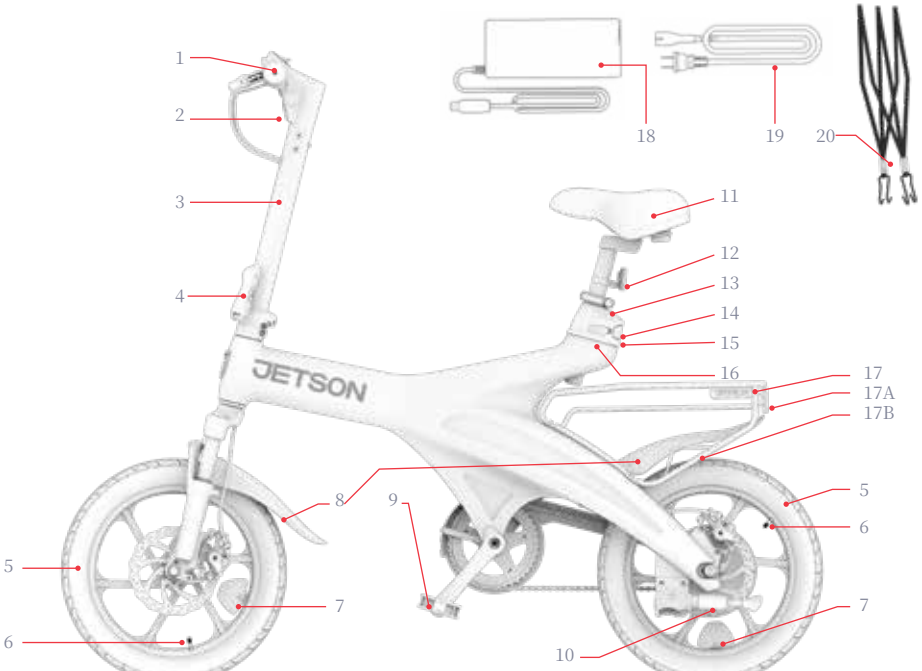

注:图片可能无法准确反映实际产品的外观。

1. 电源 (⏻) 按钮
2. 减"-"速度模式按钮
3. 前灯开关
4. 转向灯开关
5. 加 "+"速度模式按钮
6. 左手刹
7. 车铃
8. LED屏幕
9. 前反光镜
10. 右手刹
11. 油门加速器



1.2 盒子里有什么

包括用于组装、调整和维护的工具:

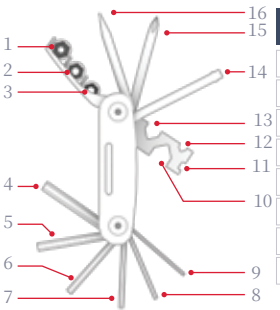

多功能工具 提示识别:	
1. 10 毫米套筒	9. 2 毫米内六角扳手
2. 9 毫米套筒	10. 15 毫米六角扳手
3. 8 毫米套筒	11. 14 号轮辐扳手
4. 6MM 内六角扳手	12. 8 毫米六角扳手
5. 5 毫米内六角扳手	13. 10 毫米六角扳手
6. 4MM 内六角扳手	14. 插座螺丝
7. 3 毫米内六角扳手	15. 十字头螺丝刀
8. 2.5MM 内六角扳手	16. 平头螺丝刀



15 毫米扳手

1.3 产品规格

- 重量限制:220.0 磅 | 99.8 千克
- 产品重量:60.2 磅 | 27.4 千克
- 建议年龄:14 岁以上
- 展开后的产品尺寸:
  55.51 英寸(长)×20.98 英寸(宽)×45.28 英寸(高) |
  139.95 厘米(长)×53.29 厘米(宽)×115.0 厘米(高)
- 产品尺寸, 折叠:
  55.51 英寸(长)×14.37 英寸(宽)×33.86 英寸(高) |
  139.95 厘米(长)×36.5 厘米(宽)×86.0 厘米(高)
- 轮胎尺寸:16.0 英寸(高)×2.5 英寸(宽) |
  40.6 厘米(高)×6.3 厘米(宽)
- 最高时速: 20.0 英里/小时 | 32.0 公里/小时*。
- 最大油门范围:20.0 英里 | 32.0 千米
- 制动类型:前后碟刹
- 电池: 36 伏, 7.8 安时
- 电池类型:锂离子电池
- 电机350W**
- 充电器输出:42 伏直流, 最大2安时
- 充电器电压UL 100 - 240 伏
- 充电时间:约 5 小时
- 建议胎压:40 PSI
- UL 认证:2849

*产品范围、速度、电池寿命和其他规格可能因骑手和骑行条件而异。
**峰值功率

1.4 在线资源

扫描我们的最
更新产品
入职材料
和支持资源。

在线查找本用户手册, 请访问
https://cdn.shopify.com/s/
files/1/2530/6734/files/OTG_ELITE-
MANUAL-web-1752244822359.pdf

请访问
https://ridejetson.com/pages/product-
manuals 查找我们收集的用户手册。

2.
安装说明。

2.1 开始注意事项

- 正确开启您的探险之旅。在使用本产品之前，请仔细阅读整个用户手册，包括安全警告。确保您理解、接受并遵守所有安全警告：
  - 制造商建议。
  - 安全说明和警告。
  - 当地的骑行和运营法律法规。

- 拆箱时要小心。在组装之前，要拆除所有包装并将电动自行车竖立在脚架上。(参见第 4.6 节)

- 本手册中给出的方向--右侧、左侧、前方/前方和后方/后方--都是骑行者坐在电动自行车上看到的方向。例如，电动自行车的 "右侧 "就是骑行者右手所在的一侧。

2.2 骑手适用性

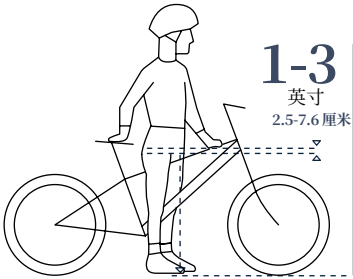

为了安全舒适地骑行，当骑手双脚平放在地面上跨骑自行车时，胯部与车架上管之间至少应有 1-3 英寸(2.5-7.6 厘米)的间隙。

2.3 展开和折叠车把手

何时展开用于安装和骑行
何时折叠用于储存和运输

⚠ **警告:**为避免立杆没有锁紧造成伤害, 在车把未竖直且立杆折叠开关未锁紧的情况下, 切勿骑行电动自行车。

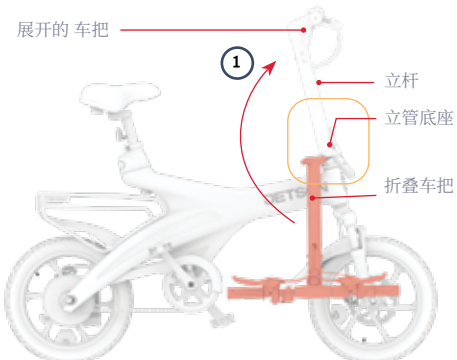

展开:

1. 轻轻抬起车把, 直到立杆垂直放在立杆底座上。
2. 将折叠锁手柄推入, 直到其卡入手柄锁紧贴合立杆位置。
3. 检查折叠手柄开关是否固定, 确保折叠开关无法拉开。

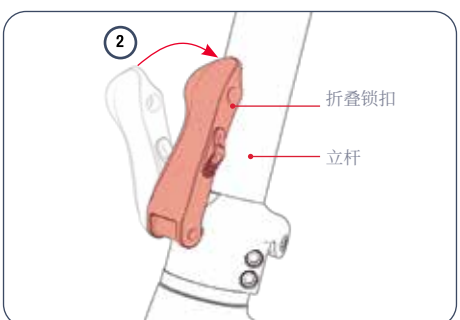

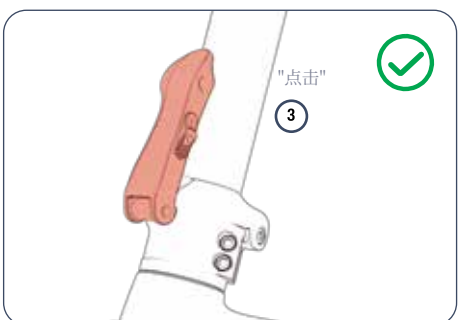

折叠

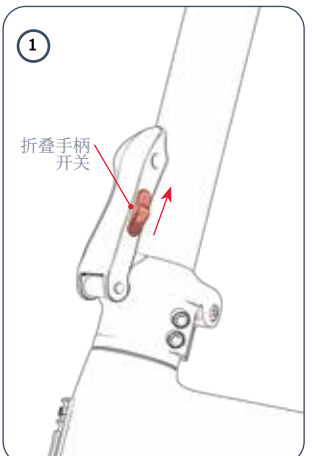

1. 向上推动并按住折叠手柄开关。

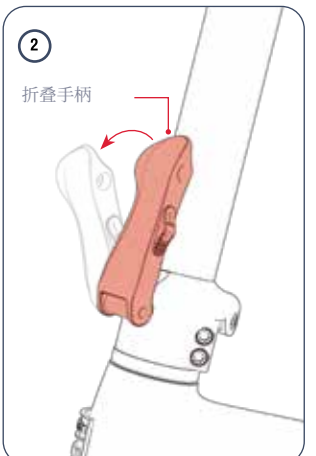

2. 用力拉开折叠手柄。

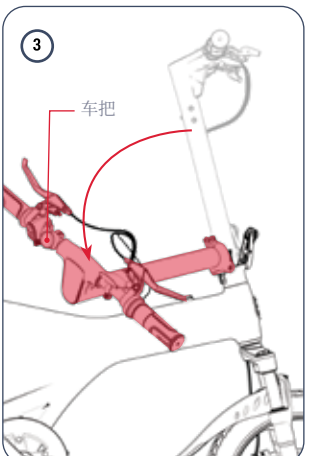

3. 轻轻地将车折向自行车车架。

2.4 安装和定位座椅

1. 拉开座管夹上的快拆手柄。
2. 找到座管底部 "最小插入 "标记。
3. 将车座固定在自行车上方, 车座最宽的部分位于车尾。
4. 将座管通过座管夹向下放入车架中管, 直到 "最小插入 "标记。

⚠ **警告:** 如果在座管夹上方看到 "最小插入量 "标记, 说明座管插入座管的深度不够。为避免受伤, 请务必确保座管插过 "最小插入量 "标记。

5. 将座椅固定在所需的高度上, 关闭座管夹上的快拆手柄。如有必要, 顺时针旋转旋钮拧紧夹子。

6. 检查座椅是否牢固:用手向下按压座位。如果座管进一步滑入导管, 请将其拉回原位, 并顺时针旋转旋钮拧紧坐管夹螺丝。

⚠ **警告:** 为避免座管塌入车架中管中造成伤害, 请确保座管夹牢牢固定住座管 。

⚠ **故障排除**

· 如果座管无法穿过座管夹, 可逆时针旋转夹钳旋钮, 扩大夹钳开口。

· 如果无法打开或关闭座管夹, 则可能是旋钮太紧。逆时针旋转旋钮, 每次旋转 ½ 圈, 直到可以使用座管快拆手柄为止。

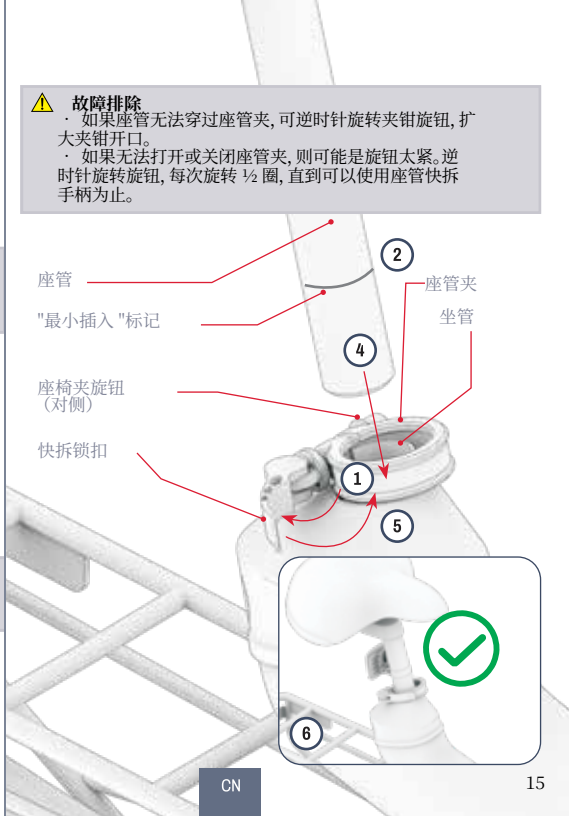

2.5 安装踏板

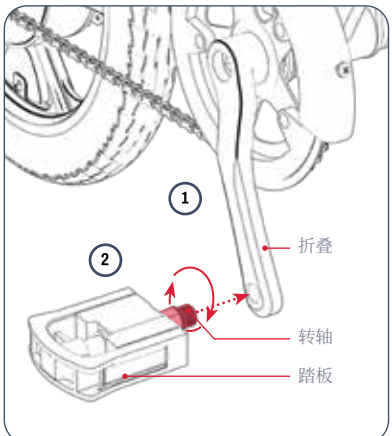

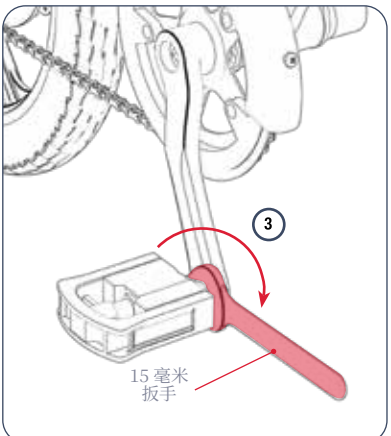

您需要 15 毫米扳手。

1. 将踏板上标有**"R "**的主轴与自行车右侧曲柄臂末端的孔对准。
2. 稳住踏板底座, 注意让主轴笔直地进入孔中, 用另一只手将主轴**顺时针**拧入孔中旋转几圈。
3. 用 15 毫米扳手将主轴插入曲柄臂并拧紧。
4. 检查右踏板是否牢固。
5. 对左踏板(**"L"**)重复步骤 2 - 5。

重要信息: 左踏板的主轴是反向螺纹, 需要**逆时针**旋转插入和拧紧 。

2.6 固定车铃

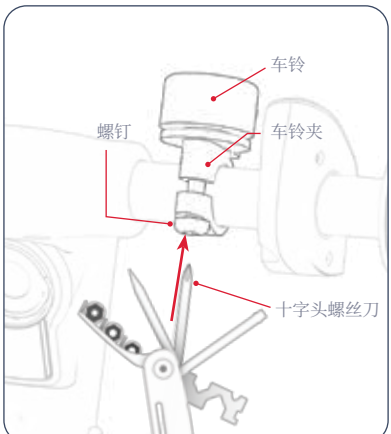

您需要使用多功能工具的十字头螺丝刀尖 (15)。

1. 用十字螺丝刀头逆时针旋转钟罩夹上的螺丝 1 - 2 圈, 将其拧松(但不要卸下)。
2. 将车铃绕车把旋转, 直到车手左手拇指在握住车把时可以轻松触及车铃卡扣的位置。
3. 将喇叭口固定在该位置, 用螺丝刀头顺时针旋转螺丝, 拧紧夹钳。

2.7 固定前反光镜

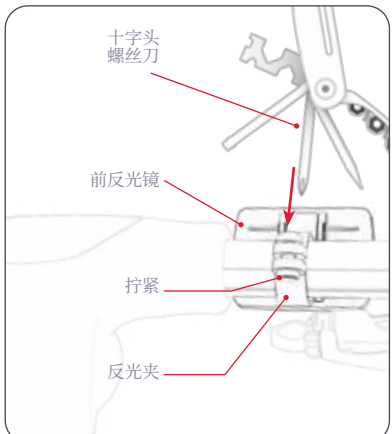

您需要使用多功能工具的十字头螺丝刀尖 (15)。

1. 将前反光镜夹子绕车把旋转, 直到反光镜朝向自行车前部。
2. 将反光镜滑向车把中心, 直到反光镜夹子感觉紧贴在车把较厚的部分上。
3. 必要时, 用多功能工具的十字螺丝刀头 (15) 顺时针旋转螺丝, 进一步拧紧车把夹。

2.8 电池充电

1. 将充电线与充电器连接。
2. 拉开电动自行车上的充电口盖。
3. 将充电线插入墙壁，然后将充电器插入充电端口。
4. 当充电器上的指示灯由红转绿时，表示电池已充满电。从充电端口取出充电器，从墙上插座拔下电缆。
5. 关闭充电端口盖。

充电器上的充电指示灯：		状态
◯	红色指示灯	充电
◯	绿色指示灯	充电完成

注意： 电池充满电大约需要 5 个小时。首次使用前请将电池充满电。

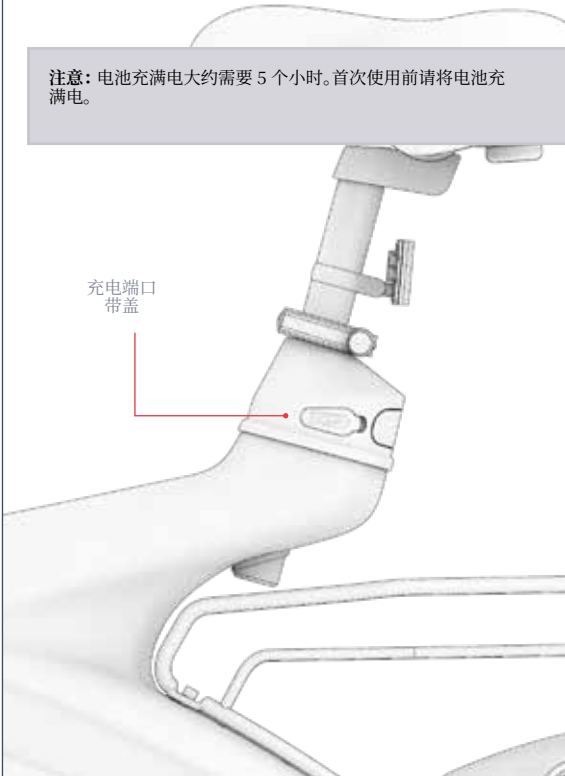



重要充电注意事项

- 不为电池充电时，请始终关闭充电端口。
- 切勿在产品充电时打开电源。
- 不要使用可移动的电源龙头。
- 为了使电池达到最佳状态，请在每次充电时（约 5 小时）为电池充满电。
- 切勿让产品通宵充电或长时间充电。
- 不要试图拆卸电池。
- 充电环境温度范围：32°F (0°C) - 104°F (40°C)
- 工作环境温度范围：32°F(0°C)-104°F(40°C)
- 不给产品充电时，请始终盖好充电口盖。
- 如果柔性电源线或输出电缆破损，，或有任何其他损坏迹象，请勿使用本产品。
- 检查充电器标签上的充电器型号是否与上面列出的充电器型号一致。
- 检查充电器标签是否标明充电器与您的 JETSON 型号兼容。您可以在产品框架或底座顶部、侧面或底部粘贴的标签上找到 JETSON 型号的名称和 SKU。

重要：

只能使用随附的充电器或直接通过 JETSON 获得的标有 JY-420200 或部件 SKU PJOTGE-CH 的。

⚠ 警告：不正确使用充电器可能导致火灾和爆炸，造成财产损失、人员伤亡。



这是一个标记示例
您的充电器将有

3.
准备骑行。

3.1 骑行前安全检查

每次骑行前都要进行这些重要的安全检查:

制动器
- 确保制动器正常工作, 如手刹拉杆固定在车把上, 并涂抹润滑油, 使其易于压缩。
- 确保刹车片没有磨损, 并与转子对齐。

车架
- 检查自行车车架和前叉是否损坏、弯曲或断裂。
- 确保阀杆至前叉的螺栓不会拧得过紧。螺栓拧得过紧会导致故障, 危及骑手的安全。
- 检查驱动系统是否正常, 是否牢固地固定在车架上。
- 检查车架是否通过车架锁闩固定在骑行位置。

曲柄和踏板
- 检查踏板是否牢固地拧紧在曲柄上。
- 检查曲柄和驱动系统是否牢固地拧紧在自行车车架上, 并能自由转动。

转向:
- 检查立杆是否固定, 折叠锁扣是否闭合, 锁紧环是否加固。
- 检查车把是否被立杆管夹固定到位。

车轮
- 检查轮胎是否有过度磨损或损坏的迹象。
- 确保轮胎气压达到建议的 **40 PSI**。
- 检查车轮轮辋和轮辐是否损坏、断裂或弯曲。
- 检查车轴螺母是否拧紧。

链条
- 检查链条的张力是否只能提起链条中部 ½ 英寸。

3.2 检查和调整制动器

制动器安全和功能检查:

组装完成后和每次骑行前, 请检查制动器是否正常、安全地工作, 以便通过执行以下步骤使车轮减速并停止:

1. 与自行车同行, 轻轻拉动左手刹。
2. 检查前制动钳是否能正确关闭制动盘并减缓车轮转动。
3. 重复上述操作, 用力拉左手刹, 检查前轮是否停住。
4. 对右侧手刹和后轮重复步骤 1 - 3。

正确的制动钳和制动片定位:

自行车刹车系统要求所有部件严格对准并正确安装, 以确保正常运行。若刹车区域发出摩擦或异响(持续或间歇性), 通常表明部件存在错位, 需立即调整。

刹车异响原因可能为卡钳未对齐, 导致内部刹车片在卡钳开启状态下仍与碟盘接触。正常状态下, 刹车片仅应在卡钳闭合(即手刹拉紧时)与碟盘接触。

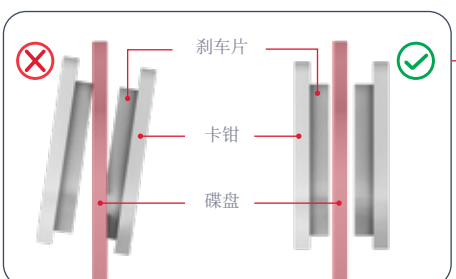

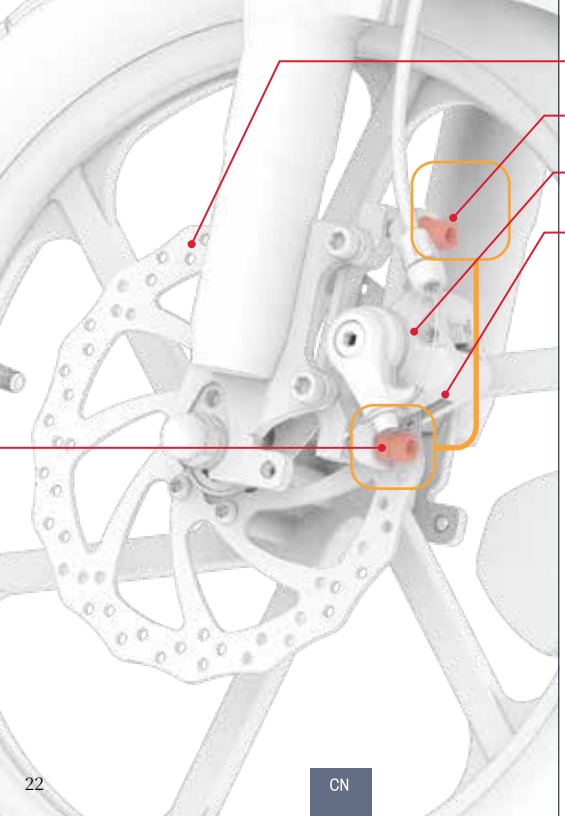

调整制动钳:

您可能需要多功能工具的 5 毫米内六角扳手尖 (5)。

1. 在需要调整的制动器上, 找到制动钳、制动片和制动盘。
2. 抬起自行车的那个轮子, 让它转一下。观察刹车盘在刹车片之间的转动, 注意哪块刹车片与刹车盘发生了摩擦。
3. 将自行车放在脚架上。(见第 4.5 节)。
4. 从车轮背面观察卡钳时, 找到卡钳上方和下方的螺栓。用 5 毫米内六角扳手将每个螺栓逆时针旋转 4 - 5 圈。
5. 将卡钳移出校准位置, 直到满足以下条件:
   - 刹车片与顶部边缘与碟盘边缘对齐。
   - 刹车片任何部位均未接触碟盘。
   - 刹车片与碟盘保持平行。
6. 将制动钳放在所需的位置上, 用内六角扳手顺时针旋转, 完全拧紧一个螺栓, 然后再拧紧另一个螺栓。
7. 检查制动钳是否牢固, 并再次进行制动器安全和功能检查(从第 3.2 节开始)。

3.3 轮胎充气和气压

第一次骑车前，您需要给轮胎充气，使其达到**40 PSI**（磅/平方英寸）的建议气压 。每次骑车前，使用气压表检查轮胎气压是否达到建议的 PSI。

充气：

1. 逆时针旋转一个车轮上的轮胎气门，取下防尘盖。放在一边。
2. 按照气泵制造商的说明将空气注入轮胎。定期用气压表检查并继续添加空气，直到达到**40 PSI**。
3. 卸下气泵，顺时针旋转防尘阀，更换防尘阀。
4. 对另一个轮胎重复上述步骤。

重要信息：只能使用手动气泵为电动自行车的轮胎充气。切勿使用空气压缩机，否则可能导致轮胎内胎爆裂。

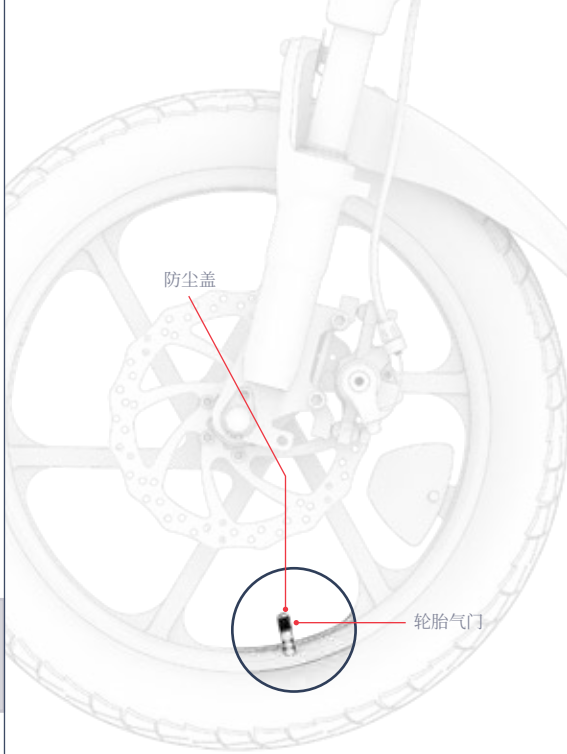

4.
操作说明。

4.1 开机和关机

要打开或关闭电动自行车:按住电源/模式按钮 2 - 3 秒钟。

智能自动关闭功能:
为了保存电池电量, 自行车在 10 分钟无运动后会自动断电。

重要:
为了保存电池电量, 在中途停车或晚上收车时, 一定要记得关闭电源。

⚠ **警告:**
为避免损坏电池和电气系统, 从而导致故障和危及安全, 切勿在电动自行车充电时接通电源。



4.2 了解 LED 屏幕

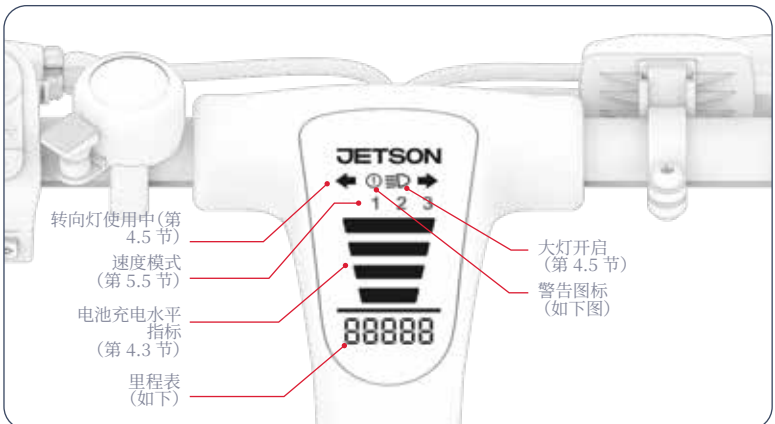

警告图标和错误代码：



⚠ **注意：**如果 LED 屏幕上出现警告图标，且里程表读数被错误代码 E0 - E9 取代，请立即停止使用电动自行车。再次骑行前，请联系 JETSON CARE 团队寻求帮助。

里程表

显示该电动自行车的总行驶距离。

4.3 检查电池电量

您可以通过电池电量指示灯来了解电池的电量。

电池电量显示	大约剩余收费百分比*
	76% - 100%
	51% - 75%
	26% - 50%
	11% - 25%
	10% 真的, 是时候充电了!
	1% - 9% 真的, 是时候充电了!

重要: 自行车达到最高速度的能力会受到电池电量的影响。当电池电量低于 25% 时, 您可能会发现速度有所下降。
重要提示: 当电池电量耗尽至 0% 时, 电动自行车将断电。请在下次骑行前将电池充满电(见第 4.1 节)。

*仅为近似值。可能因使用情况而异。

4.4 使用铃声

用铃声提醒其他骑行者和行人。

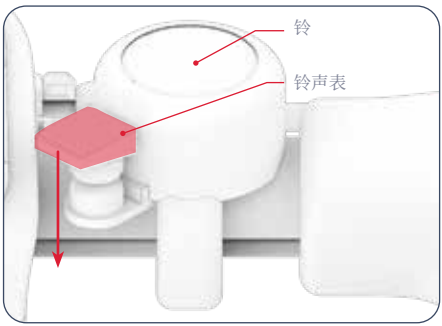

鸣钟
用左手拇指快速用力弹下铃舌。

4.5 大灯和转向灯



头灯

如果在光线不足的情况下骑车, 请打开前大灯, 这样你就能更好地看清前方的路况, 迎面而来的骑行者也能更好地看清你。
打开或关闭前大灯: 快速按下照明按钮。

左右转向信号灯:

使用转向灯开关提醒他人即将转弯。向左或向右拨动转向灯开关, 可激活相应的转向灯。拨回中间位置可关闭所有转向信号灯。

4.6 使用脚架

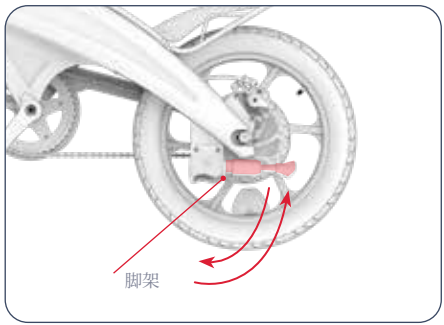

使用脚架时: 将**脚架** 向下旋转, 然后轻轻将电动自行车倾斜到**脚架** 上, 即可站立。

要升起脚架: 将其向后旋转。

⚠ **注意:** 骑车前一定要升起脚架。

4.7 折叠和展开踏板

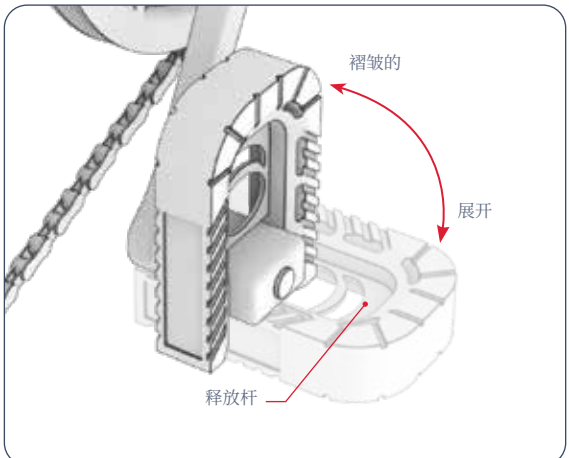

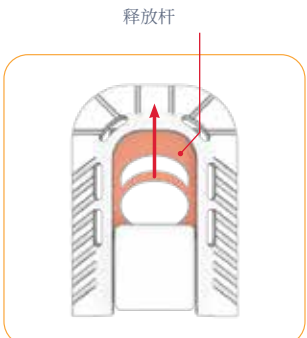

为了在紧凑的空间内存放, 可将踏板向上收起, 使其不碍事。

折叠

1. 将手指放在踏板内的释放杆周围。
2. 向外向下拉, 直到踏板卡入到位。

展开

1. 将手指放在踏板内的释放杆周围。
2. 将横杆拉向踏板顶端, 然后向下转动踏板, 直到踏板卡入到位。

根据您的携带需求定制电动自行车。扫描此处，了解有关系统和可用 RackIt 便携式配件的更多信息。

扫描了解更多信息。

4.8 使用 RackIt 智能货物系统支架

您的电动自行车配备了 JETSON RACKIT 智能货物系统支架，专为携带 "一键开启、一键关闭 "的随身配件*而设计。

扫描以了解如何使用我们的点击式、点击式配套附件。



*不包括配件。选择可能有所不同。

使用随附的蹦极绳固定货物:

1. 将货物放在货架上。
2. 将绑带钩子扣入货架侧面上的挂钩。
3. 将绑带拉过货物, 绕过货架, 直至绷紧。
4. 将绑带的另一个钩子固定扣入货架侧面上的另外一个挂钩。
5. 检查绑带和货物是否牢固 。

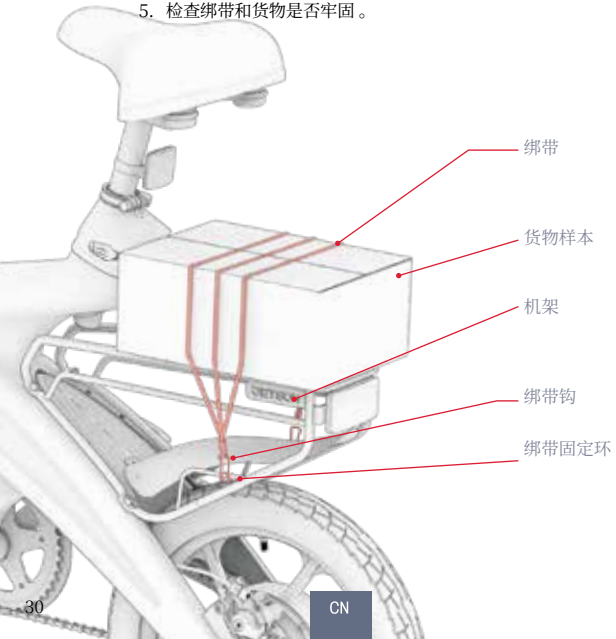

重要:蹦极带应始终紧贴货物。根据货物的大小和蹦极带的长度, 可能需要将蹦极带缠绕到货架下方, 然后再将第二个钩子固定在蹦极连接环上。

⚠ **警告:**
为安全**起见:**
- 务必用绑带将货物固定在行李架上。切勿携带未固定的货物乘车。
- 货架上携带的物品重量不得超过 25 磅(11.3 千克)。
- 确保总载重量(骑手加货物)不超过 220 磅(100 千克)。
- 请勿溢出机架。
- 始终确保货物的任何部分都不会妨碍车轮、刹车、踏板、链条或其他自行车运动或装置。

重要:
- 增加重量较大的货物可能会影响电动自行车的性能。有关可能影响性能的条件的更多详情, 请参阅第 5.8 节。
- 切勿让电动自行车上的货物无人看管。

5. 骑行说明。

5.1 骑电动自行车

用 3 种不同的方式骑着电动自行车飞驰:

1. 辅助踏板(第 5.2 节)
2. 仅使用踏板动力(第 5.3 节)
3. 使用节流阀获得全电机动力(第 5.4 节)

5.2 使用电子踏板辅助

当你蹬踏时, 电机会为踏板提供动力, 以补充你的体力。有了 "踏板辅助", 你就能以更小的力气走得更远更快。

为了让你控制速度, 踏板辅助助力将与你的努力成正比。

- **更轻柔的踏板 ➔ 更**小的马达助力, 让你可以保持适中的速度。
- **更难踩踏 ➔** 更大的马达助力, 让你可以以更快的速度骑行。

5.3 传统自行车运动

你可以像骑传统自行车一样骑电动自行车--只使用脚踏板的动力。只需像骑传统自行车一样骑行, 无需开启电机。

注意:在自行车未接通电源的情况下, 您无法使用车灯。

5.4 使用油门加速器

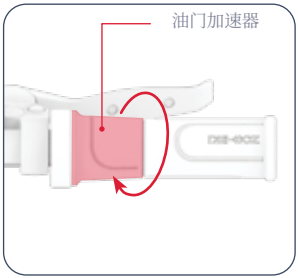

要像骑摩托车一样骑电动自行车，请停止踩踏板，将脚放在踏板上。加速时，用右手慢慢地将加速油门向您的方向旋转。

- 油门转得越多，电机就会啮合得越多，行驶速度也就越快。
- 为避免突然提速，请始终逐渐转动油门。

要减速：轻轻放松油门。

⚠ **注意：**为避免受伤，即使不踩踏板时，也要始终将脚放在踏板上。切勿将脚悬空骑车。

5.5 使用速度模式



自行车的最高行驶速度取决于您设置的速度模式。
使用**减号**"-"按钮切换到较慢的速度模式，使用**加号** "+"按钮切换到较快的速度模式。

速度模式	最大速度
1	9.4 英里/小时 15.1 公里/小时
2	15.5 英里/小时 24.9 公里/小时
3	20.0 英里/小时 32.0 公里/小时

5.6 使用制动器

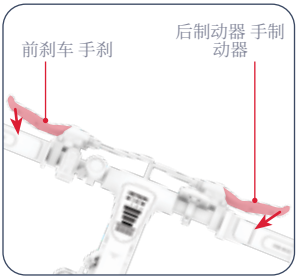

- 踩下一个或两个手刹减速。
- 用力挤压，使其完全停止。
- 为避免突然移动，应尽量逐渐拉紧手刹。
- 左手刹 ➔ 前轮制动器
- 右手刹 ➔ 后轮制动器

刹车灯

- 只要拉起手刹，制动灯就会亮起。

5.7 头盔安全

骑手应始终佩戴头盔。



定位不当：
前额暴露在外。
摔倒可能导致
严重伤害。



正确定位：
前额被覆盖
头盔。

*佩戴头盔、合适的衣服、鞋子和安全装备，避免穿可能被卷入车轮或车轮下的衣服。建议穿露脚趾的平底鞋。佩戴经 ASTM F1492 认证的头盔和防护装备，以防发生事故时受伤。

5.8 最大化速度和骑行范围

在理想情况下，如果只使用油门，每块充满电的电池可行驶的最大里程为 20 英里（32 公里）。发动机需要工作的强度越大，电池耗尽的速度就越快。以下因素也会影响速度和骑行距离。

骑行路面
在粗糙的路面上行驶比在光滑的路面上行驶更需要马达动力。

携带重量：
- 重量增加（车手加上货物）会减少可实现的续航里程。
- 载重量在 165.4 磅（75 千克）或以下时，可达到最大航程和速度。

骑行风格
- 频繁启动和停止会减少行驶里程。
- 用自己的力量踩踏踏板，可以减轻对马达的需求，增加骑行距离。

空气温度：
骑行和存放电动自行车的理想温度为 10°C - 35°C（50°F - 95°F）。

倾斜度
与平路或下坡路段相比，上坡路段的电机需要更加努力地工作。

电池维护：
每次骑行后及时为电池充电，有助于保持电池容量和强度。

轮胎充气：
将轮胎充气至建议的气压，有助于实现最高的骑行速度和续航里程。

用户维护说明。

好好保养您的 Jetson, 让它平稳安全地运行。方法如下：

保养JETSON滑板车:

- 避免产品受到剧烈振动或强烈的物理冲击。
- 切勿拆卸电池。
- 请将产品放在远离水和湿气的地方。
- 在光滑平坦的路面上行驶, 以避免断裂。
- 切勿用车轮、座椅和/或车把搬运产品。
- 注意不要拉扯或卡住连接电机和车把部件的线路。

储存说明:

- 在长时间存放产品之前, 请将电池充满电。
- 长时间存放时, 每月给电池充满一次电。
- 盖上产品以防灰尘。
- 将产品存放在室内干燥处, 温度在 50°F - 95°F (10°C - 35°C) 之间。

保养JETSON滑板车:

- 座椅和框架 - 用湿布或蘸有酒精的无尘布擦拭。然后用干无尘布擦拭。
- 车把 - 用无尘湿布沾中性肥皂擦拭。用另一块湿布擦去多余的肥皂。
- 车轮部件 - 用无尘湿布擦拭。
- 轮胎 - 用无尘湿布擦拭。也可使用轮胎整理剂或清洁剂。

⚠ **警告:**请勿将水直接喷洒或涂抹在产品上。水会损坏电线、电池盒和车灯，并导致车架老化，所有这些都可能导致故障，危及骑行者的安全。

⚠ 电池使用注意事项:

您的产品配有锂离子电池。操作时请注意。

- 请将产品放在远离火源和过热的地方。
- 避免强烈的物理冲击、剧烈振动或撞击。
- 防止产品进水或受潮。
- 请勿将产品堆放或存放在其他物体上面或下面。
- 请勿拆卸产品或电池。
- 不要将产品与日常垃圾一起丢弃。将产品送到专门的电子垃圾处理设施或电池回收中心。有关您附近处理场所的更多信息，请联系当地市政府或垃圾运输商。
- 如果产品电池感觉发热或有过热迹象、发出异味或异常声音、漏液或漏气、形状或颜色发生变化，请立即更换:
  1. 如果正在使用，请立即停止使用。如果产品插着充电线，请将其拔出。
  2. 停止使用该产品。
  3. 在安全的情况下，将产品移至空旷处，远离易燃物。
  4. 致电当地紧急服务机构寻求帮助。
  5. 用干净的自来水彻底清洗接触到泄漏电池电解液的眼睛或皮肤部位，并寻求额外的医疗救助。
- 如果电池出现任何问题，请联系 JETSON CARE 团队。

保持联系。

RIDEJETSON.COM/SUPPORT
RIDEJETSON.COM/CHAT

1-844-585-7462

请务必在社交媒体上关注
@ridejetson以获取超值优惠、赠品
活动及所有Jetson的最新动态。

喜欢您的座驾吗?

发表评论
ridejetson.com/reviews.
我们迫不及待地想收到您的来信!
#MakeMoves




JETSON

라이딩을 위한 가이드.

중요:
주의 깊게 읽고 보관하세요
나중에 참조할 수 있습니다.

RackIt 스마트 화물 시스템 특징

JETSON

OTG ELITE
전기 자전거.

모델 SKU(S): JOTGE-BLK, JOTGE-BLK-OB, JOTGE-CA-BLK, JOTGE-MX-BLK

상위 두 가지 라이딩 규칙:

안전하세요.
즐거운 시간 보내세요!

중국 웨양에서 제조
TRURIDE TECH LLC.에서 수입.
PO BOX 461, JERSEY CITY, NJ 07302-9998

날짜 코드: 09/2025
문서 버전: V2.0
중국산

© 2025, TRURIDE TECH. 모든 권리 보유. TRURIDE TECH LLC.제조.
JETSON®은 JETSTREAM BRANDS LLC의 라이선스 하에 사용되는 등록 상표입니다.
모양, 그래픽, 디자인을 포함한 이 문서의 어떤 부분도 어떤 형태나 수단으로도 복제하거나 전송할 수 없습니다.

콘텐츠

안전 경고 4
보증 범위 및 제품 등록 7
1. 제품 정보
1.1 제품 개요 8
1.2 상자 내용물 10
1.3 제품 사양 11
1.4 온라인 리소스 11
2. 설치 지침
2.1 시작 노트 12
2.2 라이더 적합성 12
2.3 핸들바 펼치기 및 접기 13
2.4 시트 부착 및 위치 지정 15
2.5 페달 부착하기 16
2.6 벨 보안 17
2.7 전면 반사판 고정하기 17
2.8 배터리 충전하기 18
3. 라이딩 준비
3.1 승차 전 안전 점검 20
3.2 타이어 공기압 및 공기압 21
3.3 브레이크 점검 및 조정하기 22
4. 운영 지침
4.1 전원 켜기 및 끄기 24
4.2 LED 화면 이해하기 25
4.3 배터리 충전 잔량 확인 26
4.4 벨 사용 26
4.5 전조등 및 방향 지시등 사용 27
4.6 킥스탠드 사용 27
4.7 페달 접기 및 펼치기 28
4.8 RackIt 스마트 화물 시스템 랙 사용하기 29
5. 이동 지침
5.1 전기 자전거 타기 31
5.2 전자식 페달 지원 사용 31
5.3 전통 자전거 타기 31
5.4 스로틀 사용 32
5.5 속도 모드 사용 32
5.6 브레이크 사용 32
5.7 헬멧 안전 33
5.8 속도 및 라이딩 범위 극대화 33
사용자 유지 관리 지침 34
당사와 연결하기 36

안전 경고.

이 지침을 잘 지키세요.

화재 또는 인명 피해 위험에 대한 안내 및 중요 안전 지침

- 사용하기 전에 사용 설명서와 안전 경고를 주의 깊게 읽고 모든 안전 지침을 이해하고 수락하시기 바랍니다. 부적절한 사용으로 인한 손실이나 손해에 대한 책임은 사용자에게 있습니다.
- **올바른 충전기를 사용하지 않으면 화재 및 폭발이 발생하여 재산 피해, 부상 및 사망을 초래할 수 있습니다.**
- 운전자는 매 사이클 작동 전에 제조업체가 지정한 작동 전 점검을 수행해야 합니다: 제조업체가 원래 제공한 모든 가드와 패드가 올바른 위치에 있고 서비스 가능한 상태인지, 제동 시스템이 제대로 작동하는지, 제조업체가 제공한 모든 액슬 가드, 체인 가드 또는 기타 커버나 가드가 제자리에 있고 서비스 가능한 상태인지, 타이어의 상태가 양호하고 공기압이 적절하며 트레드가 충분히 남아 있는지, 제품을 작동할 부위가 안전하고 안전한 작동에 적합해야 하는지 등 제품 작동에 필요한 사항을 확인합니다.
- 부품은 제조업체의 사양에 따라 제조업체에서 승인한 교체 부품만을 사용하여 대리점 또는 기타 숙련된 사람이 설치하여 유지 및 수리해야 합니다.
- 비충전식 배터리를 충전하지 않도록 경고합니다.
- 모터가 작동하는 동안 손, 발, 머리카락, 신체 부위, 옷 또는 이와 유사한 물건이 움직이는 부품, 바퀴 또는 구동 장치에 낳지 않도록 하세요.
- 이 제품은 신체적, 감각적 또는 정신적 능력이 약하거나 경험과 지식이 부족한 어린이 또는 사람이 감독이나 교육을 받지 않는 한 사용해서는 안 됩니다(IEC 60335-1/A2:2006).
- 보호자가 없는 어린이가 제품을 가지고 놀아서는 안 됩니다(IEC 60335-1/A2:2006).
- 성인의 감독이 필요합니다.
- 레이싱, 스턴트 라이딩 또는 기타 기동을 수행하거나 통제력을 상실할 수 있거나 운전자/동승자의 행동이나 반응이 통제되지 않을 수 있는 기동을 위해 기기를 조작해서는 안 됩니다.
- 자동차 근처에서는 절대로 사용하지 마세요.
- 날카로운 돌기, 배수구, 갑작스러운 표면 변화를 피하세요. 스쿠터가 갑자기 멈출 수 있습니다.
- 물, 모래, 자갈, 흙, 낙엽, 기타 이물질이 있는 도로와 노면을 피하세요. 습한 날씨는 트랙션, 제동력 및 시야를 저하시킵니다.
- 화재를 일으킬 수 있는 가연성 가스, 증기, 액체 또는 먼지 주변에서 라이딩하지 마세요.
- 운영자는 제조업체의 모든 권장 사항과 지침을 준수하고 모든 법률 및 규정을 준수해야 합니다: 전조등이 없는 유닛은 적절한 주간 가시성 조건에서만 운행해야 하며, 소유자는 조명, 반사경, 저상 유닛의 경우 유연한 기둥에 신호 깃발 등을 사용하여 (눈에 잘 띄도록) 강조하는 것이 좋습니다.
- 다음 질환이 있는 분은 수술을 받지 않도록 주의해야 합니다: 심장 질환이 있는

사람, 임산부, 머리, 등 또는 목에 질환이 있거나 해당 부위에 수술을 받은 적이 있는 사람, 부상에 취약하거나 모든 안전 지침을 인식, 이해 및 수행하고 기기 사용에 내재된 위험을 감당할 수 있는 신체적 손재주 또는 정신적 능력을 손상시킬 수 있는 정신적 또는 신체적 질환이 있는 사람.
- 야간에는 탑승하지 마세요.
- 음주 또는 처방약을 복용한 후에는 탑승하지 마세요.
- 라이딩 중에는 물품을 휴대하지 마세요.
- 맨발로 제품을 조작하지 마세요.
- 항상 신발을 신고 신발끈을 묶어두세요.
- 발이 항상 데크에 단단히 고정되어 있는지 확인하세요.
- 운영자는 항상 적절한 인증을 받은 헬멧을 포함한 적절한 보호복과 제조업체에서 권장하는 기타 장비를 사용해야 합니다: 헬멧, 무릎 보호대, 팔꿈치 보호대 등의 보호 장비를 항상 착용하세요.
- 항상 보행자에게 길을 양보하세요.
- 전방과 멀리 있는 사물에 주의를 기울이세요.
- 라이딩 중에는 전화를 받거나 다른 활동에 참여하는 등 주의를 산만하게 하지 마세요.
- 이 제품은 한 명 이상이 탑승할 수 없습니다.
- 다른 라이더와 함께 제품을 탈 때는 충돌을 피하기 위해 항상 안전 거리를 유지하세요.
- 회전할 때는 균형을 유지해야 합니다.
- 부적절하게 조정된 브레이크로 라이딩하는 것은 위험하며 심각한 부상이나 사망을 초래할 수 있습니다.
- 작동 중 브레이크가 뜨거워질 수 있으므로 맨살로 브레이크를 만지지 마세요.
- 브레이크를 너무 세게 또는 너무 갑자기 밟으면 바퀴가 잠겨 제어력을 잃고 넘어질 수 있습니다. 브레이크를 갑작스럽게 또는 과도하게 밟으면 부상 또는 사망에 이를 수 있습니다.
- 브레이크가 느슨해지면 육각 렌치, 드라이버 또는 기타 해당 도구로 조정하거나 Jetson 케어 팀에 문의하시기 바랍니다.
- 마모되거나 파손된 부품은 즉시 교체하세요.
- 라이딩 전에 모든 안전 라벨이 제대로 부착되어 있고 이해했는지 확인하세요.
- 소유자는 사용 전에 해당 운영자가 기기의 모든 구성 요소를 이해하고 작동할 수 있음을 입증한 후 사용 및 작동을 허용해야 합니다.
- 적절한 훈련 없이 라이딩하지 마세요. 고속으로, 고르지 않은 지형이나 경사면에서 라이딩하지 마세요. 묘기를 부리거나 갑작스럽게 방향을 전환하지 마세요.
- 실내에서 사용하는 것이 좋습니다.
- 자외선, 비, 비바람에 장시간 노출되면 인클로저 소재가 손상될 수 있으므로 사용하지 않을 때는 실내에 보관하세요.
- 개인용 전동 이동장치는 전기 회로에서 전선 간 간격을 넓혀야 하는 고지대에서는 사용할 수 없으며, 해발 2,000 미터 이상의 고도에서는 사용할 수 없음을 명시합니다.
- 제조업체에서 지정한 배터리만 사용하세요
- 사용하지 않을 때는 실내에 보관하세요. 충전 중이거나 운전에 사용하지 않을 때는 실내에 두세요.
- **경고** - 발화 위험 - 일부 부품은 사용자가 수리할 수 없습니다.
- **경고** - 화재 및 감전 위험 - 사용자가 수리할 수 있는 부품이 없습니다.
- 주의: 주의: 화재 위험
- 라이더의 몸무게가 220파운드(99.8kg)를 넘지 않아야 합니다.

수정

Jetson 케어 팀의 지시 없이 장치 또는 장치의 구성품을 분해, 개조, 수리 또는 교체하지 마십시오. 보증이 무효화되고 오작동이 발생하여 부상을 초래할 수 있습니다.

추가 작동 주의 사항

제품이 켜져 있고 바퀴가 움직이고 있는 동안에는 제품을 바닥에서 들어 올리지 마세요. 바퀴가 자유롭게 회전할 수 있으며, 이로 인해 자신이나 주변 사람들이 다칠 수 있습니다. 제품 위나 아래로 뛰어내리지 마시고 사용 중에는 점프하지 마세요. 작동 중에는 항상 발을 발 받침대에 단단히 고정하세요. 사용하기 전에 항상 배터리 충전량을 확인하세요.

사용한 배터리 폐기



배터리에는 환경과 인체 건강을 위협할 수 있는 유해 물질이 포함되어 있을 수 있습니다. 배터리 및/또는 포장에 표시된 이 기호는 사용한 배터리를 일반 쓰레기로 처리해서는 안 된다는 것을 나타냅니다. 배터리는 재활용을 위해 적절한 수거 장소에 폐기해야 합니다. 사용한 배터리를 올바르게 폐기하면 환경과 인체 건강에 미칠 수 있는 부정적인 결과를 예방하는 데 도움이 됩니다. 물질을 재활용하면 천연 자원을 보존하는 데 도움이 됩니다. 사용한 배터리의 재활용에 대한 자세한 내용은 해당 지역 지방자치단체의 폐기물 처리 서비스에 문의하시기 바랍니다.

규정 준수 통지
이 장치는 FCC 규정 제15부를 준수합니다. (1)이 장치는 유해한 간섭을 일으키지 않을 수 있으며, (2)이 장치는 원치 않는 작동을 유발할 수 있는 간섭을 포함하여 수신되는 모든 간섭을 수용해야 한다는 두 가지 조건에 따라 작동합니다. 경고: 규정 준수 책임이 있는 당사자가 명시적으로 승인하지 않은 본 장치를 변경하거나 수정하면 사용자의 장비 작동 권한이 무효화될 수 있습니다.
참고: 이 장비는 테스트를 거쳐 FCC 규정 제15조에 따라 클래스 B 디지털 장치에 대한 제한을 준수하는 것으로 확인되었습니다. 이러한 제한은 주거용 설치 시 유해한 간섭에 대한 합리적인 보호를 제공하기 위해 고안되었습니다. 이 장비는 무선 주파수 에너지를 생성, 사용 및 방출할 수 있으며, 지침에 따라 설치 및 사용하지 않을 경우 무선 통신에 유해한 간섭을 일으킬 수 있습니다. 그러나 특정 설치 환경에서 간섭이 발생하지 않는다는 보장은 없습니다. 이 장비가 라디오 또는 텔레비전 수신에 유해한 간섭을 일으키는 경우(장비를 껐다 켜서 확인할 수 있음), 사용자는 다음 조치 중 하나 이상을 사용하여 간섭을 수정할 것을 권장합니다:
- 수신 안테나의 방향을 바꾸거나 위치를 변경합니다.
- 장비와 수신기 사이의 거리를 늘립니다.
- 수신기가 연결된 회로와 다른 회로의 콘센트에 장비를 연결합니다.
- 대리점이나 숙련된 라디오/TV 기술자에게 도움을 요청하세요.
- 클래스 B FCC 제한을 준수하려면 이 장치와 함께 차폐 케이블을 사용해야 합니다.

⚠ 경고:

다음 지침을 준수하지 않으면 어린이 또는 다른 사람이 다칠 수 있습니다.
- 조립하는 동안 작은 부품은 어린이의 손이 닿지 않는 곳에 보관하세요.
- 액세서리는 성인이 조립하고 제거해야 합니다.
- 제품의 손상 여부를 자주 점검하세요.

*** 성인 조립이 필요합니다.**

⚠ 경고:

부상 위험을 줄이려면 성인의 감독이 필요합니다. 도로, 자동차 근처, 가파른 경사나 계단, 수영장 또는 기타 수역에서는 절대 사용하지 마시고, 항상 신발을 착용하고 한 명 이상이 탑승하지 않도록 하세요.

⚠ 경고:

이 제품을 사용할 때는 항상 다음을 포함한 기본 주의 사항을 준수하세요:

(A) 제품을 사용하기 전에 모든 지침을 읽어보세요.

(B) 부상 위험을 줄이려면 어린이가 가까운 곳에서 제품을 사용할 때는 엄격한 감독이 필수적입니다.

(C) 제품에 손가락이나 손을 넣지 마세요.

(D) 탄성 전원 케이블 또는 출력 케이블이 눌리거나 절연이 끊어졌거나 기타 손상 징후가 있는 경우 이 제품을 사용하지 마세요.

(E) 모든 장비에 적용됩니다. 사용 설명서에는 다음과 같은 내용이 명시되어 있어야 합니다: 이 기기는 주변 온도가 14°F(-10°C) 이하이거나 주변 온도가 104°F(40°C) 이상인 곳에서 사용하도록 설계되지 않았습니다.

(F) 모든 장치의 경우 사용 설명서에 해당 정보가 포함되어 있어야 합니다:
배터리는 주변 온도가 32°F(0°C)에서 104°F(40°C) 사이일 때 충전하도록 설계되었습니다. 주변 온도가 이 범위를 벗어날 때는 절대로 배터리를 충전하지 마세요.

캘리포니아 법안 65

⚠ 경고:

이 제품은 캘리포니아 주에서 암과 선천적 결함 또는 기타 생식 장애를 유발하는 것으로 알려진 카드뮴을 포함한 화학 물질에 노출될 수 있습니다.
자세한 정보는
WWW.P65WARNINGS.CA.GOV 참조.

보증 범위 및 제품 등록.

일반 제한 보증

새 JETSON 제품은 JETSON의 사용 설명서에 따라 사용할 경우 최초 소매 구매일로부터 일정 기간 동안 RIDEJETSON.COM/WARRANTY에 명시된 대로 재료 및 제조상의 결함에 대해 보증됩니다(RIDEJETSON.COM/SUPPORT 참조). **이 보증에 따라 귀하는 당사의 공식 판매처에서 JETSON 제품을 구매한 경우에도 JETSON에 직접 클레임을 제기할 수 있습니다.** 보증의 전체 약관을 읽으려면 RIDEJETSON.COM/WARRANTY를 방문하십시오.

제품 등록

새 JETSON을 등록하면 맞춤형 제품 및 보증 지원을 빠르게 받을 수 있습니다. RIDEJETSON.COM/PAGES/REGISTRATION에서 등록하세요.

제품의 보증을 이용하거나 보증 범위에 대해 문의하려면 직접 문의하세요.

www.ridejetson.com

1.
정보
귀하의 제품.

1.1 제품 개요

1. 핸들바
2. 헤드라이트
3. 줄기
4. 접이식 래치
5. 휠
   (×2, 전면 및 후면)
6. 더스트 캡이 있는 타이어 밸브
   (×2, 전면 및 후면)
7. 휠 리플렉터
   (×2, 전면 및 후면)
8. 펜더
   (×2, 전면 및 후면)
9. 반사판이 있는 페달
   (×2, 왼쪽 및 오른쪽)*
10. 킥 스탠드
11. 좌석*
12. 후면 반사경
13. 시트 클램프
14. 방향 지시등
    (×2, 왼쪽 및 오른쪽)
15. 브레이크 라이트
16. 커버가 있는 충전 포트
17. 랙잇 스마트 카고 시스템 랙
    A. 리플렉터
    B. 번지 부착 고리(×2)
18. 충전기
19. 충전 케이블
20. 번지 스트랩

*조립 필요

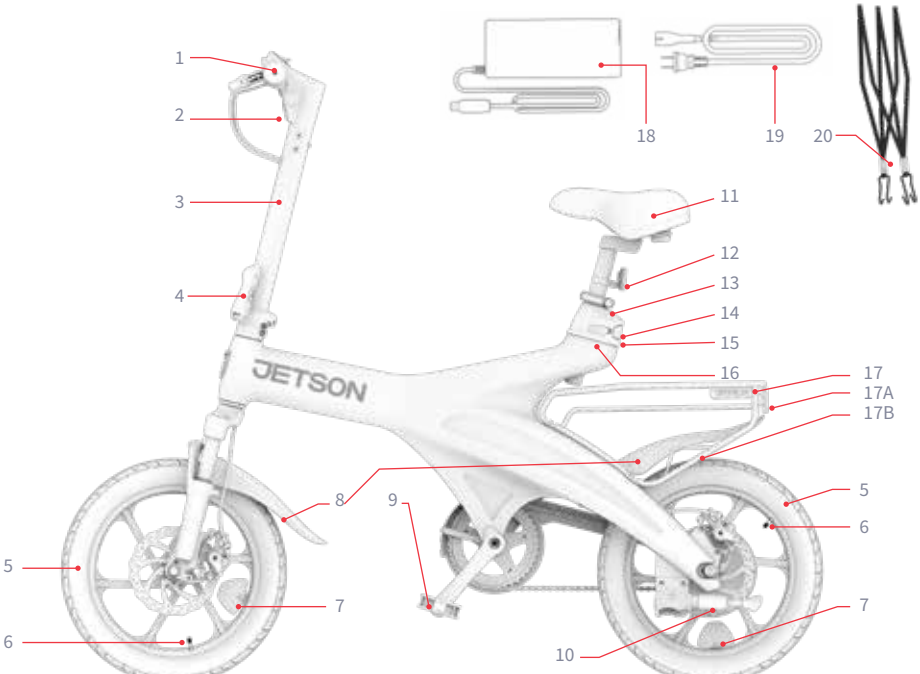

참고: 이미지는 실제 제품의 정확한 외관을 반영하지 않을 수 있습니다.

1. 전원(⏻) 버튼
2. 마이너스 "-" 속도 모드 버튼
3. 조명 버튼
4. 방향 지시등 스위치
5. 플러스 "+" 속도 모드 버튼
6. 왼쪽 핸드 브레이크
7. 벨
8. LED 화면
9. 전면 반사경
10. 오른쪽 핸드 브레이크
11. 가속 트위스트 스로틀



1.2 상자 내용물

조립, 조정 및 유지보수를 위한 도구가 포함되어 있습니다:

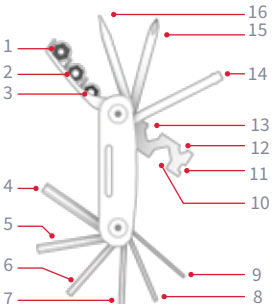

멀티툴 팁 식별:	
1. 10MM 소켓	9. 2MM 육각렌치 키
2. 9MM 소켓	10.15MM 육각 렌치
3. 8MM 소켓	11.14 게이지 스포크 렌치
4. 6MM 알렌 키	12.8MM 육각 렌치
5. 5MM 육각렌치 키	13.10MM 육각 렌치
6. 4MM 알렌 키	14.소켓 나사
7. 3MM 육각렌치 키	15.십자 드라이버
8. 2.5MM 알렌 키	16.일자 드라이버



15MM 스패너 렌치

1.3 제품 사양

- 무게 제한: 220.0파운드 | 99.8킬로그램
- 제품 무게: 60.2파운드 | 27.4KG
- 권장 연령: 14세 이상
- 제품 치수, 펼친 상태:
  55.51인치(L) × 20.98인치(W) × 45.28인치(H) | 139.95㎝(L) × 53.29㎝(W) × 115.0㎝(H)
- 제품 치수, 접힌 상태:
  55.51인치(L) × 14.37인치(W) × 33.86인치(H) | 139.95㎝(L) × 36.5㎝(W) × 86.0㎝(H)
- 타이어 크기: 16.0인치(H) × 2.5인치(W) | 40.6CM(H) × 6.3CM(W)
- 최대 속도: 20.0마일 | 32.0KM/H**
- 최대 스로틀 범위: 20.0마일 | 32.0킬로미터 * *
- 브레이크 유형: 전방 및 후방 디스크
- 배터리: 36V, 7.8AH
- 배터리 유형: 리튬 이온
- 모터: 350W**
- 충전기 출력: 42.0VDC, 최대 2.0A
- 충전기 전압: UL 100 - 240V
- 충전 시간: 약 5시간
- 권장 타이어 공기압: 40 PSI
- UL 인증: 2849

*제품 범위, 속도, 배터리 수명 및 기타 사양은 라이더와 라이딩 조건에 따라 달라질 수 있습니다.

**피크 전력

1.4 온라인 리소스

가장 많이 검색한
제품 업데이트
온보딩 자료
및 지원 리소스를
참조하세요.

이 사용 설명서는 온라인(https://cdn.shopify.com/s/files/1/2530/6734/files/OTG_ELITE-MANUAL-web-1752244822359.pdf)에서 확인할 수 있습니다

사용자 설명서 모음은 https://ridejetson.com/pages/product-manuals 에서 확인하세요

2. 설치 지침을 확인하세요.

2.1 시작 노트

- 모험을 제대로 시작하세요. 이 제품을 사용하기 전에 안전 경고를 포함한 전체 사용 설명서를 주의 깊게 읽어주세요. 모든 내용을 이해하고 수락하며 준수해야 합니다:
  - 제조업체의 권장 사항.
  - 안전 지침 및 경고.
  - 현지 라이딩 및 운영 관련 법률과 조례.

- 개봉 시 주의하세요. 조립하기 전에 모든 포장을 제거하고 킥 스탠드에 전기자전거를 똑바로 세워서 받치세요. (섹션 4.6 참조)

- 본 설명서에 제시된 방향(오른쪽, 왼쪽, 앞/앞, 뒤/뒤)은 라이더가 전기자전거에 앉았을 때 보이는 방향입니다. 예를 들어, 전기자전거의 '오른쪽'은 라이더의 오른손이 위치하는 쪽입니다.

2.2 라이더 적합성

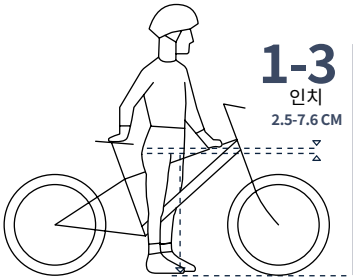

안전하고 편안한 라이딩을 위해 라이더가 두 발을 바닥에 평평하게 댄 상태에서 제품을 걸쳤을 때 가랑이와 자전거 프레임의 탑 튜브 사이에 최소 1-3인치(2.5-7.6 cm)의 간격이 있어야 합니다.

2.3 핸들바 펼치기 및 접기

언제 펼쳐야 할까요:설정 및 라이딩 시
접는 시기: 보관 및 운반용

⚠ **경고:** 부상을 초래할 수 있는 스템의 붕괴를 방지하려면 핸들바를 똑바로 세우고 스템 접이식 래치를 단단히 닫은 상태에서 전기자전거를 타는 일이 없도록 하세요 .

펼치려면:

1. 스템이 스템 베이스에 수직으로 놓일 때까지 핸들바를 부드럽게 올립니다.
2. 접이식 래치가 딸깍 소리가 나면서 스템에 밀착되어 닫힘 (래치) 위치가 될 때까지 밀어 넣습니다.
3. 래치가 열리지 않는지 확인하여 스템이 고정되었는지 확인합니다.

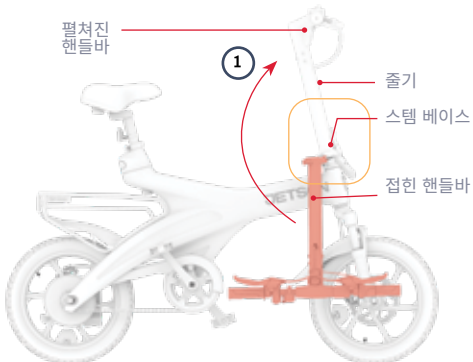





접기:

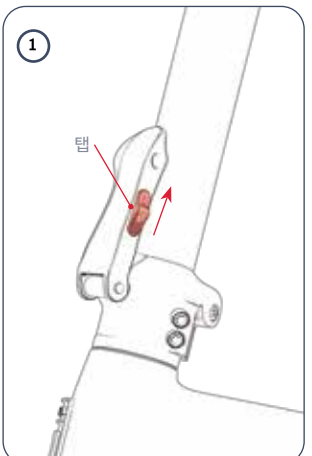

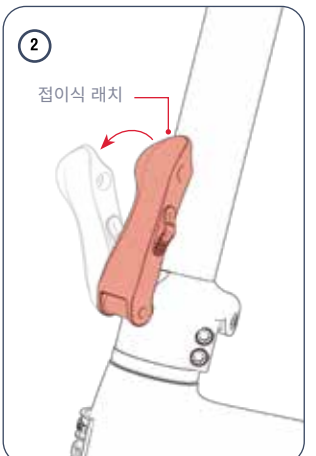

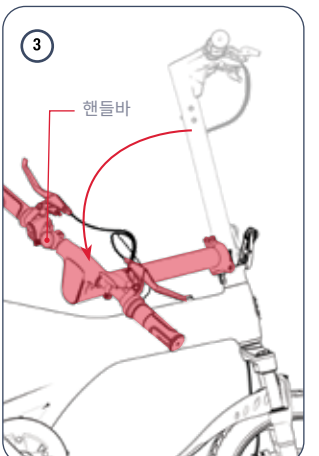

1. 접이식 래치의 탭을 길게 누릅니다.
2. 접이식 래치를 힘껏 당겨서 엽니다.
3. 핸들바를 래치 반대편 자전거 측면으로 부드럽게 내립니다.

2.4 시트 부착 및 위치 지정

1. 시트 클램프의 걸쇠를 당겨 엽니다.
2. 시트 포스트 하단에서 '최소 삽입' 표시를 찾습니다.
3. 시트의 가장 넓은 부분이 뒤쪽에 오도록 자전거 위에 시트를 고정합니다.
4. "최소 삽입" 표시가 클램프 아래에 올 때까지 시트 포스트를 클램프를 통해 시트 튜브 안으로 내립니다.

⚠ **경고:** 시트 클램프 위에 "최소 삽입" 표시가 보이면 시트포스트가 시트 튜브에 충분히 깊게 삽입되지 않은 것입니다. 부상을 방지하려면 항상 시트포스트가 "최소 삽입" 표시를 지나서 삽입되었는지 확인하세요.

5. 시트를 원하는 높이로 잡은 상태에서 시트 클램프의 걸쇠를 닫습니다. 필요한 경우 손잡이를 시계 방향으로 돌려 클램프를 조입니다.

6. 좌석이 고정되었는지 확인합니다: 손으로 시트를 아래쪽으로 누르세요. 시트 포스트가 튜브에서 더 아래로 미끄러지면 다시 제자리로 가져와서 손잡이를 시계 방향으로 돌려 클램프를 조입니다.

⚠ **경고:** 시트포스트가 시트튜브 안으로 쓰러져 부상을 입는 것을 방지하려면 클램프가 시트포스트 주위에 단단히 고정되어 있는지 확인하세요.

⚠ **문제 해결:**
- 포스트가 클램프에 맞지 않으면 클램프 노브를 시계 반대 방향으로 돌려 클램프 구멍을 넓힙니다.
- 클램프 래치를 열거나 닫을 수 없다면 노브가 너무 꽉 조여진 것일 수 있습니다. 래치를 사용할 수 있을 때까지 노브를 시계 반대 방향으로 한 번에 ½바퀴씩 돌려서 느슨하게 하세요.

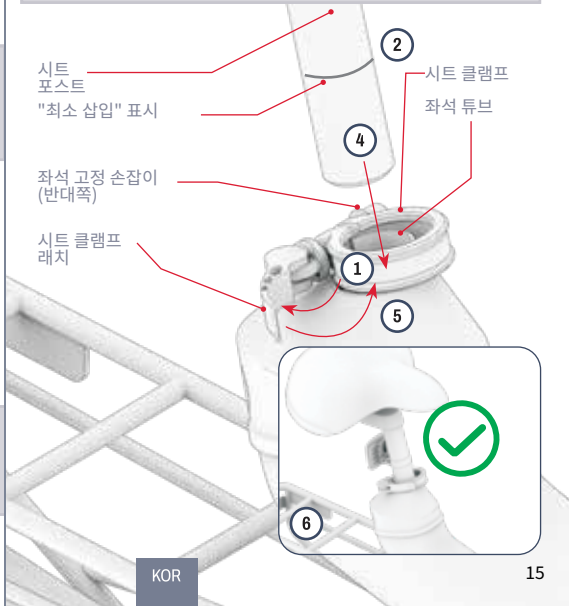

2.5 페달 부착하기

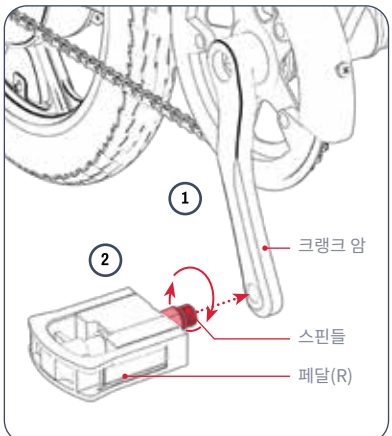

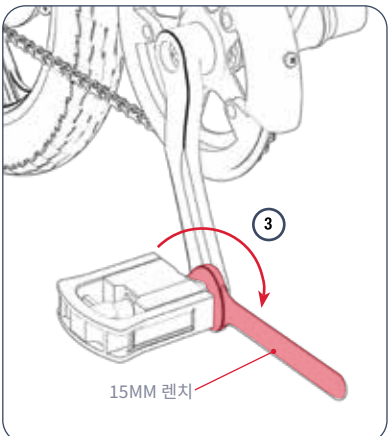

15MM 렌치가 필요합니다.

1. 페달의 스핀들을 자전거 오른쪽 크랭크 암 끝에 있는 구멍에 **"R"** 표시가 있는 페달에 맞춥니다.
2. 페달 베이스를 안정적으로 잡고 스핀들이 구멍에 똑바로 들어가도록 주의하면서 다른 손으로 스핀들을 **시계 방향으로** 몇 바퀴 돌리면서 구멍에 넣습니다.
3. 15MM 렌치를 사용하여 스핀들을 크랭크 암에 삽입한 다음 조입니다.
4. 오른쪽 페달이 고정되어 있는지 확인합니다.
5. 왼쪽(**"L"**) 페달로 2~5단계를 반복합니다.

중요: 왼쪽 페달의 스핀들은 나사산이 역방향으로 되어 있으므로 **시계 반대 방향으로** 돌려서 삽입하고 조여야 **합니다.**

2.6 벨 보안

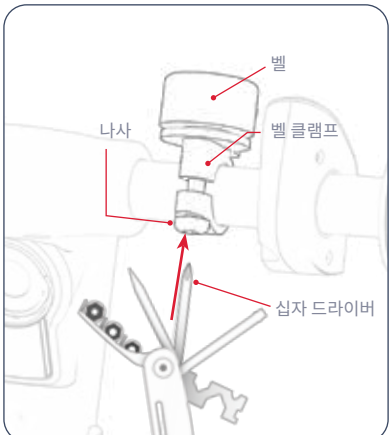

멀티 도구의 십자 드라이버 팁(15)이 필요합니다.

1. 십자 드라이버 팁으로 시계 반대 방향으로 1~2회 돌려 벨 클램프의 나사를 풉니다(제거하지 마세요).
2. 핸들바를 잡은 상태에서 벨 탭이 라이더의 왼손 엄지손가락으로 쉽게 닿을 수 있는 위치에 올 때까지 벨을 핸들바 주위로 돌리세요.
3. 벨을 그 위치에 고정시킨 상태에서 드라이버 팁으로 나사를 시계 방향으로 돌려 클램프를 조입니다.

2.7 전면 반사판 고정하기

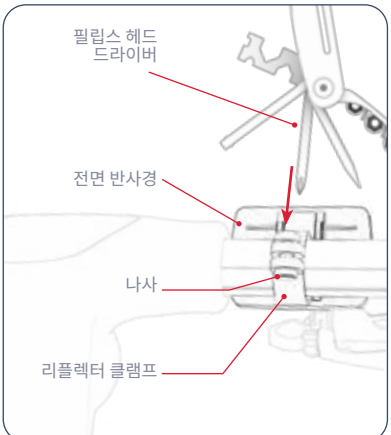

멀티 도구의 십자 드라이버 팁(15)이 필요합니다.

1. 리플렉터가 자전거의 앞쪽을 향할 때까지 핸들바의 전면 리플렉터 클램프를 돌립니다.
2. 리플렉터 클램프가 핸들바의 두꺼운 부분에 꼭 맞을 때까지 리플렉터를 핸들바 중앙으로 밀어 넣습니다.
3. 필요한 경우 멀티툴의 십자 드라이버 팁(15)으로 나사를 시계 방향으로 돌려 핸들바의 클램프를 더 조입니다.

2.8 배터리 충전하기

1. 충전 케이블을 충전기에 연결합니다
2. 에서 충전 포트 커버를 열어 전기 자전거를 충전하세요.
3. 충전 케이블을 벽에 꽂은 다음 충전기를 충전 포트에 꽂습니다.
4. 충전기의 표시등이 빨간색에서 녹색으로 바뀌면 배터리가 완전히 충전된 것입니다. 충전 포트에서 충전기를 분리하고 벽면 콘센트에서 케이블을 뽑습니다.
5. 충전 포트 덮개를 닫습니다.

충전기의 충전 표시등이 켜집니다:	상태
빨간색 조명	충전
녹색 조명	충전 완료

참고: 배터리를 완전히 충전하는 데 약 5시간이 소요될 수 있습니다. 처음 사용하기 전에 배터리를 완전히 충전하세요.

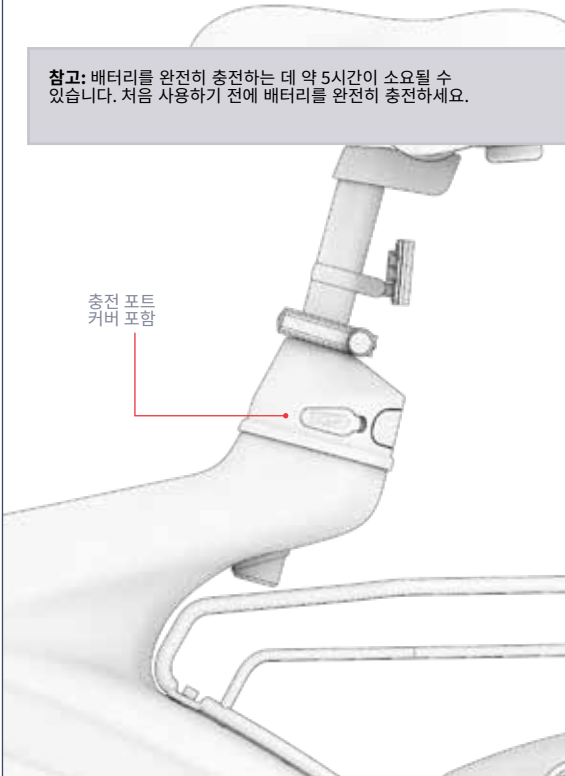

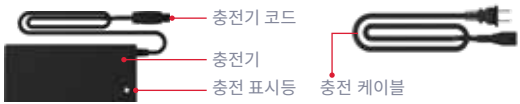

중요한 충전 참고 사항:

- 배터리를 충전하지 않을 때는 항상 충전 포트를 닫아 두세요.
- 충전 중에는 절대로 제품을 켜지 마세요.
- 재배치 가능한 전원 탭을 사용하지 마세요.
- 배터리 상태를 최상으로 유지하려면 충전할 때마다 약 5시간 동안 배터리를 완전히 충전하세요.
- 제품을 밤새 또는 장시간 충전 상태로 두지 마세요.
- 배터리를 제거하거나 분해하려고 시도하지 마세요.
- 충전 주변 온도 범위: 32°F(0°C) - 104°F(40°C)
- 작동 주변 온도 범위: 32°F(0°C)-104°F(40°C)
- 제품을 충전하지 않을 때는 항상 충전 포트 커버를 닫아 두세요.
- 유연한 전원 코드 또는 출력 케이블이 닳았거나 절연이 파손되었거나 기타 손상 징후가 있는 경우 이 제품을 사용하지 마세요.
- 충전기 라벨의 충전기 모델 번호가 위에 나열된 충전기 모델 번호와 일치하는지 확인하세요.
- 충전기 라벨에서 해당 충전기가 JETSON 모델과 호환되는지 확인합니다. 제품 프레임 또는 스탠딩 데크의 상단, 측면 또는 하단에 부착된 라벨에서 JETSON 모델의 이름과 SKU를 찾을 수 있습니다.

중요:

포함된 충전기 또는 JY-420200 또는 부품 SKU PJOTGE-CH가 표시된 JETSON을 통해 직접 구입한 충전기만 사용하십시오.

⚠ 경고: 올바른 충전기를 사용하지 않으면 화재 및 폭발이 발생하여 재산 피해, 부상 및 사망을 초래할 수 있습니다.



다음은 마킹의 예입니다 충전기가 있습니다.

3. 준비를 클릭합니다.

3.1 탑승 전 안전 점검

모든 여행 전에 다음과 같은 중요한 안전 점검을 실시하세요:

브레이크:

- 브레이크가 제대로 작동하는지 확인합니다. 핸드브레이크 레버가 핸들바에 고정되어 있고 윤활유를 발라 쉽게 압축되도록 합니다.
- 브레이크 패드가 마모되지 않았는지, 로터와 중앙에 정렬되어 있는지 확인합니다.

프레임:

- 자전거 프레임과 포크가 손상되거나 구부러지거나 부러지지 않았는지 확인합니다.
- 스템-포크 볼트가 과도하게 조여지지 않았는지 확인하세요. 볼트가 과도하게 조여지면 오작동이 발생하여 라이더의 안전이 위험해질 수 있습니다.
- 드라이브 시스템이 정상적으로 작동하고 프레임에 단단히 부착되어 있는지 확인합니다.
- 프레임 잠금 래치로 프레임이 라이딩 포지션에 고정되었는지 확인합니다.

크랭크 및 페달:

- 페달이 크랭크에 단단히 조여져 있는지 확인합니다.
- 크랭크와 구동 시스템이 자전거 프레임에 단단히 고정되어 있고 자유롭게 회전하는지 확인합니다.

스티어링:

- 스템이 스템 잠금 래치로 고정되어 있는지 확인합니다.
- 핸들바가 핸들바 클램프로 제자리에 고정되었는지 확인합니다.

바퀴:

- 타이어가 과도하게 마모되거나 손상된 흔적이 없는지 확인합니다.
- 타이어의 공기압이 권장 공기압인 40PSI까지 주입되었는지 확인하세요 .
- 휠 림과 휠 스포크가 손상되거나 부러지거나 구부러지지 않았는지 확인합니다.
- 액슬 너트가 단단히 조여졌는지 확인합니다.

체인:

- 체인의 장력이 체인의 가운데 부분만 ½인치 정도만 들어 올릴 수 있는 수준인지 확인합니다.

3.2 브레이크 점검 및 조정

브레이크 안전 및 기능 점검:

조립 후와 매번 라이딩하기 전에 다음 단계를 수행하여 브레이크가 올바르고 안전하게 작동하는지 확인하여 바퀴의 속도를 낮추고 정지하세요:

1. 자전거를 타고 걸으면서 왼쪽 핸드브레이크를 부드럽게 당깁니다.
2. 앞쪽 캘리퍼가 디스크에서 제대로 닫히고 휠 회전이 느려지는지 확인합니다.
3. 반복하여 왼쪽 핸드 브레이크를 더 세게 당기고 앞바퀴가 멈추는지 확인합니다.
4. 오른쪽 핸드브레이크와 뒷바퀴로 1~3단계를 반복합니다.

올바른 브레이크 캘리퍼 및 패드 위치:

자전거 브레이크가 제대로 작동하려면 모든 부품이 정확하게 정렬되고 배치되어야 합니다. 브레이크 부위에서 마찰음이나 삐걱거리는 소리가 지속적으로 들리거나 간헐적으로 들리면 정렬이 잘못되어 조정이 필요하다는 좋은 신호입니다.

소음의 원인은 캘리퍼가 잘못 정렬되어 캘리퍼가 열려 있어도 내부의 브레이크 패드가 디스크에 문지르기 때문일 수 있습니다. 패드는 핸드브레이크를 당겨서 캘리퍼가 닫혀 있을 때만 디스크와 접촉해야 합니다.

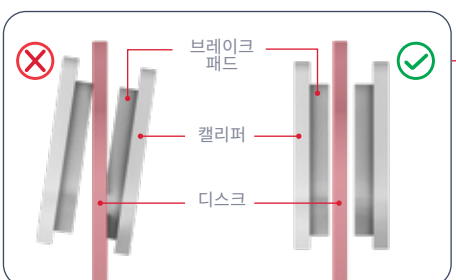

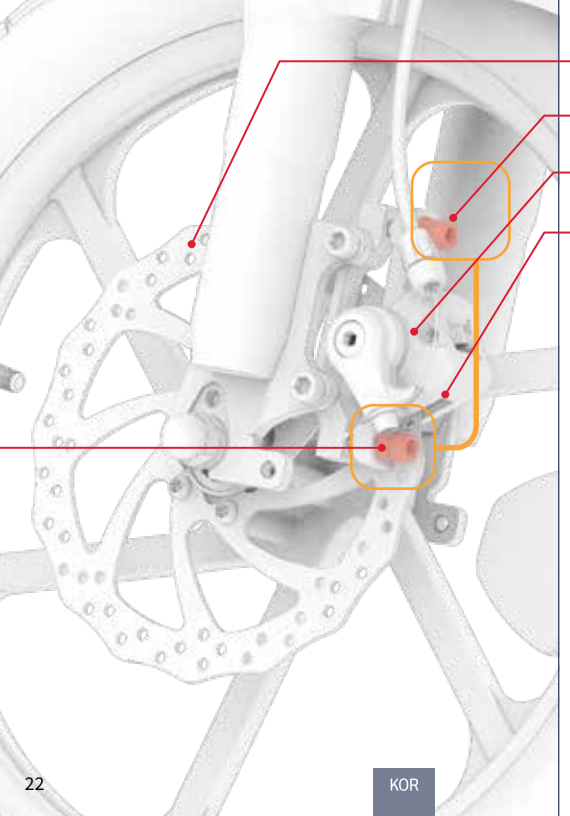

브레이크 캘리퍼 조정하기:

멀티 도구의 5MM 육각렌치 팁(5)이 필요할 수 있습니다.

1. 조정이 필요한 브레이크에서 캘리퍼, 브레이크 패드 및 디스크를 찾습니다.
2. 자전거의 바퀴를 들어 올려 한 바퀴 돌립니다. 디스크가 브레이크 패드 사이에서 회전하는 것을 관찰하고 어느 패드가 디스크에 마찰되는지 확인합니다.
3. 자전거를 킥스탠드에 올려놓습니다. (섹션 4.5 참조).
4. 휠 뒤쪽에서 캘리퍼를 볼 때 위의 볼트와 캘리퍼 아래의 볼트를 찾습니다. 5MM 육각렌치 키를 사용하여 각 볼트를 시계 반대 방향으로 4~5바퀴 돌립니다.
5. 다음 조건이 충족될 때까지 캘리퍼를 정렬에서 벗어나 이동합니다:
   · 패드의 상단이 디스크의 가장자리와 정렬되어 있습니다.
   · 두 패드의 어느 부분도 디스크에 닿지 않습니다.
   · 패드는 디스크와 평행합니다.
6. 캘리퍼를 원하는 위치에 놓고 한쪽 볼트를 완전히 조인 다음 육각 렌치로 시계 방향으로 돌려 다른 쪽 볼트를 조입니다.
7. 캘리퍼가 고정되어 있는지 확인하고 브레이크 안전 및 기능 점검(섹션 3.2 시작 부분)을 다시 수행합니다.

3.3 타이어 공기압 및 공기압

첫 라이딩 전에 타이어에 공기를 주입하여 권장 공기압인 **40PSI** (평방인치당 파운드) 이내가 되도록 해야 합니다. 매번 라이딩하기 전에 게이지를 사용하여 타이어 공기압이 권장 PSI에 맞는지 확인하세요.

공기를 추가하려면:

1. 한쪽 바퀴의 타이어 밸브에서 더스트 캡을 시계 반대 방향으로 돌려서 제거합니다. 따로 보관합니다.
2. 제조업체의 에어 펌프 지침에 따라 타이어에 공기를 주입하세요. 게이지로 주기적으로 점검하고 **40 PSI에** 도달할 때까지 공기를 계속 주입하세요.
3. 에어 펌프를 분리하고 먼지 밸브를 시계 방향으로 돌려 교체합니다.
4. 다른 타이어에도 이 과정을 반복합니다.

중요: 전기자전거의 타이어에 공기를 주입할 때는 수동 공기 펌프만 사용하세요. 공기압축기를 사용하면 타이어 튜브가 터질 수 있으므로 절대로 사용하지 마세요.



4.
운영 지침.

4.1 전원 켜기 및 끄기

전기자전거를 켜거나 끄 려면 전원/모드 버튼을 2~3초간 길게 누릅니다.

지능형 자동 끄기 기능:
배터리 전원을 절약하기 위해 10분 동안 움직이지 않으면 자전거의 전원이 자동으로 꺼집니다.

중요:
배터리 전원을 절약하려면 피트 스톱을 하거나 밤을 위해 자전거를 보관할 때는 항상 전원을 꺼두세요.

⚠ **경고:**
배터리와 전기 시스템이 손상되어 오작동을 일으키고 안전을 위협할 수 있으므로 충전 중에는 절대로 전기자전거의 전원을 켜지 마세요.



4.2 LED 화면 이해하기

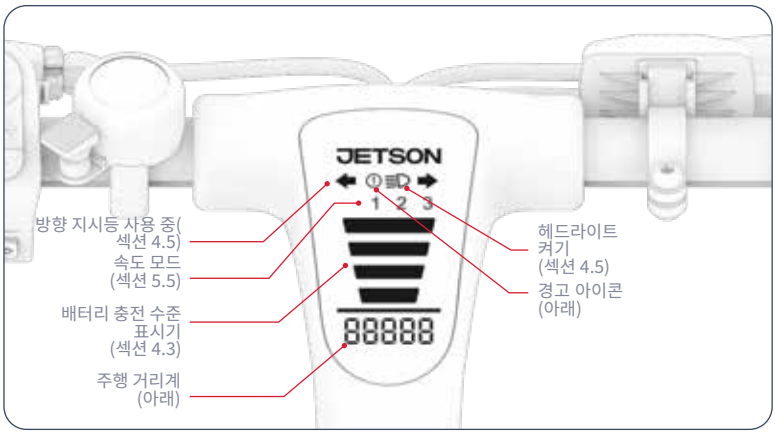

경고 아이콘 및 오류 코드:

E0 - E9

⚠ **주의:** LED 화면에 경고 아이콘이 표시되고 주행 거리계 수치가 오류 코드 E0 - E9로 바뀌면 즉시 전기자전거 사용을 중단하세요. 다시 라이딩하기 전에 젯슨 케어 팀에 문의하여 도움을 받으세요.

주행 거리계:

이 전기 자전거가 이동한 총 거리를 표시합니다.

4.3 배터리 충전 잔량 확인

배터리 충전 표시등을 확인하여 배터리 충전량을 확인할 수 있습니다.

배터리 충전 표시	대략적인 잔여 충전 비율*
	76% - 100%
	51% - 75%
	26% - 50%
	11% - 25%
	10% 이제 충전할 시간입니다!
	1% - 9% 이제 충전할 시간입니다!

중요: 자전거의 최고 속도 도달 능력은 배터리 충전 수준에 따라 영향을 받을 수 있습니다. 배터리 충전량이 25% 이하로 떨어지면 속도가 감소할 수 있습니다.
중요: 배터리 충전량이 0%로 떨어지면 전기자전거의 전원이 꺼집니다. 다음 라이딩 전에 최대 전력으로 충전하세요(4.1절 참조).

*근사치일 뿐입니다. 사용 환경에 따라 다를 수 있습니다.

4.4 벨 사용

벨을 다른 라이더와 보행자에게 알리는 알림으로 사용하세요.

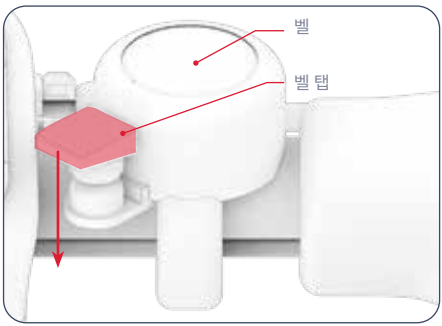

종을 울리려면:
벨 탭을 왼손 엄지 손가락으로 빠르고 강하게 아래로 밉니다.

4.5 전조등 및 방향 지시등



헤드라이트:

어두운 곳에서 라이딩할 때는 전조등을 켜서 전방의 도로를 더 잘 볼 수 있고 마주 오는 라이더가 나를 더 잘 볼 수 있도록 하세요.
헤드라이트를 켜거나 끄려면 다음과 같이 하세요: 조명 버튼을 빠르게 누릅니다.

왼쪽 및 오른쪽 방향 지시등:

방향지시등 스위치를 사용하여 다른 차량에게 다가오는 방향 전환을 알릴 수 있습니다. 방향지시등 스위치를 왼쪽 또는 오른쪽으로 토글하여 해당 방향지시등을 활성화합니다. 다시 가운데로 토글하면 모든 방향지시등이 꺼집니다.

4.6 킥스탠드 사용

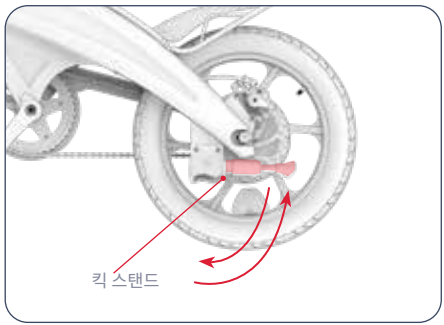

킥스탠드를 사용하려면 킥스탠드를 아래로 돌리고 그 위에 전기자전거를 가볍게 기울여 세우세요.

킥스탠드를 올리려면: 킥스탠드를 다시 회전합니다.

⚠ **주의:** 라이딩하기 전에 항상 킥스탠드를 올려주세요.

4.7 페달 접기 및 펼치기

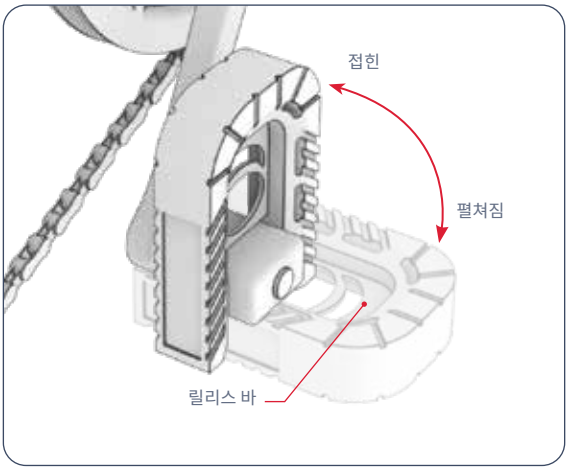



좁은 공간에 보관할 때는 페달을 위로 밀어 넣으면 방해가 되지 않습니다.

접기:
1. 페달 안쪽의 릴리스 바를 손가락으로 잡습니다.
2. 페달이 제자리에 고정될 때까지 바깥쪽에서 아래로 당깁니다.

펼치려면:
1. 페달 안쪽의 릴리스 바를 손가락으로 잡습니다.
2. 바를 페달 끝쪽으로 당기고 페달이 제자리에 고정될 때까지 아래로 돌립니다.

필요에 따라 전기자전거를 맞춤 설정하세요.
스캔하여 시스템과 사용 가능한 RackIt 휴대형 액세서리에 대해 자세히 알아보세요.

자세히 알아보려면 스캔하세요.

4.8 RackIt 스마트 화물 시스템 랙 사용하기

전기 자전거에는 "클릭 온, 클릭 오프" 방식의 캐리어 액세서리*를 휴대할 수 있도록 설계된 JETSON RACKIT 스마트 카고 시스템 랙이 장착되어 있습니다.

클릭온, 클릭오프 컴패니언 액세서리를 사용하는 방법에 대한 지침을 스캔하세요.



*액세서리는 포함되어 있지 않습니다. 선택 품목은 다를 수 있습니다.

포함된 번지 스트랩으로 화물을 고정하세요:

1. 화물을 랙에 올려놓으세요.
2. 번지 스트랩의 고리 1개를 랙의 번지 부착 고리 하나에 끼워 넣습니다.
3. 번지 스트랩을 화물과 랙 주위로 팽팽하게 당길 때까지 늘립니다.
4. 번지 스트랩의 다른 고리를 다른 번지 부착 고리에 고정합니다.
5. 번지 스트랩과 화물이 단단히 고정되었는지 확인하세요.

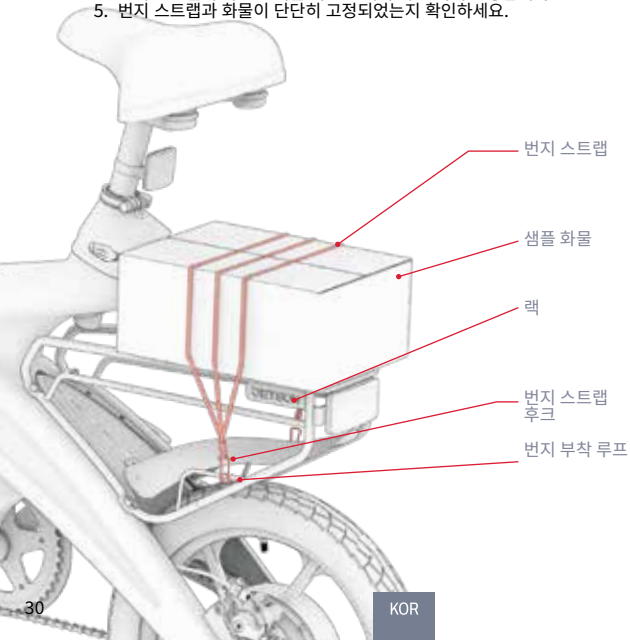

중요: 번지 스트랩은 항상 화물에 꼭 맞아야 합니다. 화물의 크기와 번지 스트랩의 길이에 따라 번지 부착 고리에 두 번째 고리를 고정하기 전에 스트랩을 랙 아래쪽과 화물 위로 감아야 할 수도 있습니다.

⚠ 경고:

안전과 보안을 위해:

- 항상 번지 스트랩으로 화물을 랙에 고정하세요. 고정되지 않은 화물과 함께 탑승하지 마세요.
- 랙에 실을 수 있는 콘텐츠의 무게는 25LB(11.3kg)로 제한합니다.
- 총 운송 중량(탑승자+화물)이 220LB(100kg)를 초과하지 않도록 하세요.
- 랙이 넘치지 않도록 하세요.
- 화물의 일부가 바퀴, 브레이크, 페달, 체인 또는 기타 자전거의 움직임이나 메커니즘에 방해가 되지 않도록 항상 주의하세요.

중요:

- 상당한 무게의 화물을 추가하면 전기자전거의 성능에 영향을 미칠 수 있습니다. 성능에 영향을 줄 수 있는 조건에 대한 자세한 내용은 5.8항을 참조하세요.
- 전기자전거에 화물을 방치하지 마세요.

5. 이동 지침.

5.1 전기 자전거 타기

3가지 방법으로 전기 자전거를 타고 출발하세요:
1. 보조 페달링 사용(섹션 5.2)
2. 페달 전원만 사용(섹션 5.3)
3. 스로틀을 사용하여 모든 모터 동력 사용(섹션 5.4)

5.2 전자식 페달 지원 사용

전원을 켠 상태에서 페달을 밟으면 모터가 페달에 힘을 더 실어주어 운동량을 보충합니다. '페달 어시스트'를 사용하면 더 적은 힘으로 더 멀리, 더 빠르게 이동할 수 있습니다.

페달 어시스트 부스트는 운동량에 비례하여 속도를 조절할 수 있도록 도와줍니다.

- **더 부드럽게 페달링 →** 적당한 속도를 유지할 수 있도록 모터 어시스트의 부스트가 작아집니다.
- **더 세게 페달링 →** 더 빠른 속도로 라이딩할 수 있도록 모터 어시스트의 부스트가 커집니다.

5.3 전통 자전거 타기

전기자전거는 페달의 힘만으로 일반 자전거처럼 주행할 수 있습니다. 모터에 전원을 켜지 않고 기존 자전거처럼 라이딩을 즐기세요.

참고: 자전거의 전원이 켜져 있지 않으면 라이트를 사용할 수 없습니다.

5.4 스로틀 사용

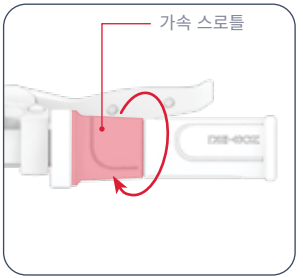

전기자전거를 모터바이크처럼 타려면 페달링을 멈추고 발을 페달 위에 올려놓으세요. 가속하려면 오른손으로 가속 스로틀을 몸 쪽으로 천천히 돌리세요.

- 스로틀을 더 많이 돌릴수록 모터가 더 많이 작동하여 더 빨리 주행할 수 있습니다.
- 갑작스러운 속도 증가를 피하려면 항상 스로틀을 서서히 돌리세요.

속도를 줄이려면: 스로틀을 부드럽게 감습니다.

⚠ **주의:** 부상을 방지하려면 페달을 밟지 않을 때에도 항상 발을 페달 위에 올려놓으세요. 절대로 자전거 측면에 매달린 채로 라이딩하지 마세요.

5.5 속도 모드 사용

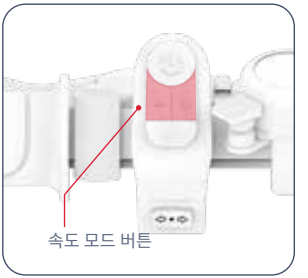

자전거가 이동할 수 있는 최대 속도는 설정한 속도 모드에 따라 다릅니다. **마이너스 "-"** 버튼을 사용하여 느린 속도 모드로 이동하고 **플러스 "+"** 버튼을 사용하여 빠른 속도 모드로 이동합니다.

속도 모드	최대 속도
1	9.4 MPH / 15.1KM/H
2	15.5 MPH / 24.9KM/H
3	20.0 MPH / 32.0 KM/H

5.6 브레이크 사용

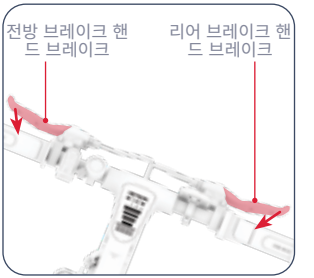

- 한쪽 또는 양쪽 핸드브레이크를 모두 밟아 속도를 줄입니다.
- 더 세게 꽉 쥐면 완전히 멈춥니다.
- 갑작스러운 움직임을 피하려면 핸드브레이크를 서서히 꽉 쥐세요.
  · 좌측 핸드 브레이크 ➔ 앞바퀴 브레이크
  · 우측 핸드 브레이크 ➔ 후륜 브레이크

브레이크등

· 핸드 브레이크가 작동할 때마다 브레이크 표시등에 불이 들어옵니다.

5.7 헬멧 안전

라이더는 항상 헬멧을 착용해야 합니다.



위치가 부적절합니다:
이마가 노출됩니다.
넘어지면 다음과 같은 결과가
발생할 수 있습니다
심각한 부상을 입었습니다.



올바른 위치 지정:
이마가 가려짐
헬멧을 쓰고 있습니다.

*헬멧, 적절한 복장, 신발, 안전 장비를 착용하세요. 바퀴에 걸리거나 바퀴 밑으로 들어갈 수 있는 옷은 피하세요. 앞코가 닫힌 플랫 슈즈를 착용하는 것이 좋습니다. 사고 발생 시 부상을 방지하기 위해 ASTM F1492 인증 헬멧과 보호 장비를 착용하세요.

5.8 속도 및 라이딩 범위 극대화

이상적인 조건에서 스로틀만 사용하는 경우 완전 충전된 배터리로 주행할 수 있는 최대 주행거리는 20마일(32KM)이며, 최대 속도는 시속 20마일(32KM/H)입니다. 모터가 더 세게 작동해야 할수록 배터리가 더 빨리 소모됩니다. 다음 요인도 속도와 주행 가능 거리에 영향을 미칩니다.

라이딩 표면:
거친 노면을 주행할 때는 매끄러운 노면을 달릴 때보다 모터의 힘이 더 필요합니다.

운반 무게:
- 무게(라이더와 화물)가 많을수록 도달 가능한 범위가 줄어듭니다.
- 최대 사거리와 속도는 운반 중량이 165.4파운드(75KG) 이하일 때 달성할 수 있습니다.

라이딩 스타일:
- 잦은 출발과 정지는 주행 거리를 감소시킵니다.
- 자신의 힘으로 페달을 밟으면 모터에 가해지는 부하가 줄어들고 주행 거리가 늘어납니다.

공기 온도:
전기자전거를 타거나 보관하기에 이상적인 온도는 50°F~95°F(10°C~35°C) 사이입니다.

기울기:
모터는 평평한 구간이나 내리막길보다 오르막길에서 더 열심히 작동해야 합니다.

배터리 관리:
라이딩 후 적시에 배터리를 충전하면 배터리 용량과 전력을 유지하는 데 도움이 됩니다.

타이어 공기압:
타이어를 권장 공기압까지 공기압을 채우면 주행 속도와 주행 거리를 최대로 확보하는 데 도움이 됩니다.

사용자 유지 관리 지침

Jetson을 원활하고 안전하게 주행할 수 있도록 잘 관리하세요. 방법은 다음과 같습니다:

Jetson 다루기:

- 제품을 심한 진동이나 강한 물리적 충격에 노출시키지 마세요.
- 배터리를 분해하지 마세요.
- 제품을 물과 습기가 닿지 않는 곳에 보관하세요.
- 파손을 방지하기 위해 매끄럽고 평평한 표면에서 주행하세요.
- 제품을 바퀴, 시트 및/또는 핸들바를 잡고 운반하지 마세요.
- 모터와 핸들바 구성품을 연결하는 배선이 당겨지거나 걸리지 않도록 주의하세요.

보관 지침:

- 제품을 장기간 보관하기 전에 배터리를 완전히 충전하세요.
- 장기간 보관할 때는 한 달에 한 번씩 배터리를 완전히 충전하세요.
- 제품을 덮어 먼지로부터 보호하세요.
- 제품을 실내의 건조한 곳에 50°F - 95°F(10°C - 35°C) 사이의 온도에 보관하세요.

Jetson 청소하기:

- 시트 및 프레임 - 먼지가 없는 젖은 천이나 소독용 알코올을 적신 천으로 닦습니다. 그다음 먼지가 없는 마른 천으로 닦습니다.
- 핸들바 - 먼지가 없는 젖은 천을 사용하여 중성 비누로 닦아냅니다. 여분의 비누는 별도의 젖은 천으로 제거합니다.
- 휠 구성품 - 먼지가 없는 젖은 천으로 닦아주세요.
- 타이어 - 먼지가 없는 젖은 천으로 닦아주세요. 타이어 광택제나 클리너를 사용할 수도 있습니다.

⚠ **경고:** 제품에 직접 물을 뿌리거나 바르지 마세요. 물로 인해 배선, 배터리함, 라이트가 손상될 수 있으며 프레임의 성능 저하로 인해 오작동이 발생하여 라이더의 안전이 위험해질 수 있습니다.

⚠ 배터리 주의 사항:

제품에는 리튬 이온 배터리가 장착되어 있습니다. 취급 시 주의하세요.

- 제품을 불이나 과도한 열이 닿지 않는 곳에 보관하세요.
- 강한 물리적 충격, 심한 진동 또는 충격을 피하세요.
- 물이나 습기로부터 제품을 보호하세요.
- 제품을 다른 물체 위나 아래에 쌓아두거나 보관하지 마세요.
- 제품이나 배터리를 분해하지 마세요.
- 제품을 일반 쓰레기와 함께 폐기하지 마세요. 제품을 전용 전자 폐기물 처리 시설이나 배터리 재활용 센터로 가져가세요. 가까운 폐기 장소에 대한 자세한 정보는 해당 지역 지자체 또는 폐기물 운반업체에 문의하세요.
- 제품의 배터리가 뜨거워지거나 과열 징후가 나타나거나, 냄새나 이상한 소리가 나거나, 액체나 가스가 새거나, 모양이나 색이 변하면 즉시 교체하세요:
  1. 사용 중이라면 즉시 제품 사용을 중단하세요. 충전 케이블이 꽂혀 있으면 제품에서 분리하세요.
  2. 제품 사용을 중단합니다.
  3. 안전하다면 제품을 인화성 물질로부터 멀리 떨어진 깨끗한 공간으로 옮깁니다.
  4. 지역 응급 서비스에 도움을 요청하세요.
  5. 누출된 배터리 전해액과 접촉한 눈이나 피부 부위를 흐르는 깨끗한 물로 철저히 씻고 추가적인 치료를 받습니다.
- 배터리에 문제가 있는 경우 JETSON 케어 팀에 문의하세요.

에 연결하세요.

RIDEJETSON.COM/SUPPORT
RIDEJETSON.COM/CHAT

1-844-585-7462

소셜 미디어에서 @ridejetson을 팔로우하여 환상적인 혜택, 경품 및 모든 최신 젯슨 소식을 알아보세요.

라이딩이 마음에 드시나요?

다음 주소로 리뷰를 남겨주세요
ridejetson.com/reviews.
여러분의 의견을 기다리겠습니다!
#MakeMoves




JETSON

PRZEWODNIK PODCZAS JAZDY.

WAŻNE:
Przeczytaj uważnie i zachowaj do wykorzystania w przyszłości.

WYPOSAŻONY W inteligentny system ładunkowy RackIt

JETSON

OTG ELITE
Rower elektryczny.

SKU MODELI: JOTGE-BLK, JOTGE-BLK-OB, JOTGE-CA-BLK, JOTGE-MX-BLK

NASZA NAJLEPSZA DWOJKA ZASADY JAZDY:

BĄDŹ BEZPIECZNY.
MIŁEJ ZABAWY!

WYPRODUKOWANO W YUEYANG, CHINY
IMPORTOWANE PRZEZ TRURIDE TECH LLC.
PO BOX 461, JERSEY CITY, NJ 07302-9998

KOD DATY: 09/2025
DOCUMENT EDITION: V2.0
WYPRODUKOWANO W CHINACH

© 2025, TRURIDE TECH. WSZELKIE PRAWA ZASTRZEŻONE. WYPRODUKOWANO DLA TRURIDE TECH LLC.
JETSON® JEST ZASTRZEŻONYM ZNAKIEM TOWAROWYM UŻYWANYM NA LICENCJI JETSTREAM BRANDS LLC.
ŻADNA CZĘŚĆ NINIEJSZEGO DOKUMENTU, W TYM KSZTAŁT, GRAFIKA I PROJEKT, NIE MOŻE BYĆ POWIELANA ANI
PRZESYŁANA W JAKIEJKOLWIEK FORMIE LUB W JAKIKOLWIEK SPOSÓB.

Zawartość

Ostrzeżenia dotyczące bezpieczeństwa 4
Zakres gwarancji i rejestracja produktu 7
1. Informacje o produkcie
1.1 Przegląd produktów 8
1.2 Co znajduje się w pudełku 10
1.3 Specyfikacja produktu 11
1.4 Zasoby online 11
2. Instrukcje instalacji
2.1 Uwagi początkowe 12
2.2 Przydatność dla kierowcy 12
2.3 Rozkładanie i składanie kierownicy 13
2.4 Mocowanie i pozycjonowanie fotela 15
2.5 Mocowanie pedałów 16
2.6 Zabezpieczanie dzwonka 17
2.7 Zabezpieczanie przedniego reflektora 17
2.8 Ładowanie akumulatora 18
3. Przygotowanie do jazdy
3.1 Kontrole bezpieczeństwa przed jazdą 20
3.2 Pompowanie i ciśnienie w oponach 21
3.3 Sprawdzanie i regulacja hamulców 22
4. Instrukcja obsługi
4.1 Włączanie i wyłączanie zasilania 24
4.2 Zrozumienie ekranu LED 25
4.3 Sprawdzanie poziomu naładowania akumulatora 26
4.4 Korzystanie z dzwonka 26
4.5 Korzystanie z reflektorów i kierunkowskazów . 27
4.6 Korzystanie z podpórki 27
4.7 Składanie i rozkładanie pedałów 28
4.8 Korzystanie z bagażnika RackIt Smart Cargo System 29
5. Instrukcje dotyczące przenoszenia
5.1 Jazda na rowerze elektrycznym 31
5.2 Korzystanie z elektronicznego wspomagania pedału 31
5.3 Tradycyjna jazda na rowerze 31
5.4 Korzystanie z przepustnicy 32
5.5 Korzystanie z trybów prędkości 32
5.6 Korzystanie z hamulców 32
5.7 Bezpieczeństwo kasków 33
5.8 Maksymalizacja prędkości i zasięgu jazdy . . . 33
Instrukcja konserwacji dla użytkownika 34
Połącz się z nami 36

OSTRZEŻENIA DOTYCZĄCE BEZPIECZEŃSTWA.

ZACHOWAĆ TE INSTRUKCJE.

INSTRUKCJE DOTYCZĄCE RYZYKA POŻARU LUB OBRAŻEŃ CIAŁA ORAZ WAŻNE INSTRUKCJE BEZPIECZEŃSTWA

- Przed użyciem należy uważnie przeczytać instrukcję obsługi i ostrzeżenia dotyczące bezpieczeństwa oraz upewnić się, że wszystkie instrukcje bezpieczeństwa zostały zrozumiane i zaakceptowane. Użytkownik ponosi odpowiedzialność za wszelkie straty lub uszkodzenia spowodowane niewłaściwym użytkowaniem.
- **Niewłaściwa ładowarka może spowodować pożar i wybuch, a w konsekwencji uszkodzenie mienia, obrażenia ciała i śmierć.**
- Przed każdym cyklem pracy operator powinien przeprowadzić kontrole przed rozpoczęciem pracy określone przez producenta: Czy wszystkie osłony i klocki hamulcowe dostarczone pierwotnie przez producenta znajdują się na właściwym miejscu i są w stanie nadającym się do użytku; Czy układ hamulcowy działa prawidłowo; Czy wszystkie osłony osi, osłony łańcucha lub inne osłony lub osłony dostarczone przez producenta znajdują się na właściwym miejscu i są w stanie nadającym się do użytku; Czy opony są w dobrym stanie, odpowiednio napompowane i mają wystarczający bieżnik; Obszar, na którym produkt ma być obsługiwany, powinien być bezpieczny i odpowiedni do bezpiecznej obsługi.
- Podzespoły powinny być konserwowane i naprawiane zgodnie ze specyfikacjami producenta i przy użyciu wyłącznie autoryzowanych przez producenta części zamiennych, a montaż powinien być wykonywany przez dealerów lub inne wykwalifikowane osoby.
- Ostrzeżenie przed ładowaniem baterii nienadających się do ponownego ładowania.
- Nie dopuszczaj do kontaktu rąk, stóp, włosów, części ciała, odzieży lub podobnych przedmiotów z ruchomymi częściami, kołami lub układem napędowym, gdy silnik pracuje.
- Ten produkt nie powinien być używany przez dzieci lub osoby o ograniczonych zdolnościach fizycznych, sensorycznych lub umysłowych, lub nieposiadające doświadczenia i wiedzy, chyba że są one nadzorowane lub zostały poinstruowane (IEC 60335-1/A2:2006).
- Dzieci bez nadzoru nie powinny bawić się produktem (IEC 60335-1/A2:2006).
- Wymagany jest nadzór osoby dorosłej.
- Jednostki nie mogą być używane do wykonywania wyścigów, jazdy kaskaderskiej lub innych manewrów, które mogą spowodować utratę kontroli lub niekontrolowane działania lub reakcje operatora/pasażera.
- Nigdy nie używać w pobliżu pojazdów silnikowych.
- Należy unikać ostrych nierówności, kratek ściekowych i nagłych zmian nawierzchni. Hulajnoga może się nagle zatrzymać.
- Należy unikać ulic i nawierzchni pokrytych wodą, piaskiem, żwirem, brudem, liśćmi i innymi odpadami. Mokra nawierzchnia pogarsza przyczepność, hamowanie i widoczność.
- Należy unikać jazdy w pobliżu łatwopalnych gazów, pary, cieczy lub pyłów, które mogą spowodować pożar.
- Operatorzy powinni stosować się do wszystkich zaleceń i instrukcji producenta, a także przestrzegać wszystkich przepisów prawa i rozporządzeń: Jednostki bez świateł przednich mogą być eksploatowane wyłącznie w warunkach odpowiedniej widoczności w świetle dziennym; Właściciele zachęca się do wyróżniania (w celu zapewnienia widoczności) za pomocą oświetlenia, świateł odblaskowych, a w przypadku jednostek o niskim poziomie jazdy - flag sygnalizacyjnych na elastycznych masztach.
- Osoby z następującymi schorzeniami powinny być ostrzeżone, aby nie wykonywać operacji: Osoby ze schorzeniami serca; Kobiety w ciąży; Osoby z dolegliwościami głowy, pleców lub szyi lub osoby, które

wcześniej przeszły operacje tych części ciała; oraz osoby z jakimikolwiek schorzeniami psychicznymi lub fizycznymi, które mogą sprawić, że będą podatne na obrażenia lub osłabić ich sprawność fizyczną lub umysłową, aby rozpoznać, zrozumieć i wykonać wszystkie instrukcje bezpieczeństwa oraz być w stanie przyjąć zagrożenia związane z użytkowaniem urządzenia.

- Nie jeździć w nocy.
- Nie jeździć po spożyciu alkoholu lub zażyciu leków na receptę.
- Podczas jazdy nie należy przewozić żadnych przedmiotów.
- Nigdy nie używaj produktu boso.
- Należy zawsze nosić obuwie i mieć zawiązane sznurowadła.
- Upewnij się, że Twoje stopy są zawsze bezpiecznie umieszczone na pokładzie.
- Operatorzy powinni zawsze używać odpowiedniej odzieży ochronnej, w tym m.in. kasku z odpowiednim certyfikatem oraz innego wyposażenia zalecanego przez producenta: Należy zawsze nosić sprzęt ochronny, taki jak kask, nakolanniki i ochraniacze na łokcie.
- Zawsze ustępuj pierwszeństwa pieszym.
- Zwracaj uwagę na rzeczy znajdujące się przed Tobą i daleko od Ciebie.
- Podczas jazdy nie wolno rozpraszać się, np. odbierać telefonu lub wykonywać innych czynności.
- Produkt nie może być używany przez więcej niż jedną osobę.
- Podczas jazdy z innymi kierowcami należy zawsze zachować bezpieczną odległość, aby uniknąć kolizji.
- Podczas skręcania należy zachować równowagę.
- Jazda z nieprawidłowo wyregulowanymi hamulcami jest niebezpieczna i może skutkować poważnymi obrażeniami lub śmiercią.
- Hamulec może nagrzewać się podczas pracy, dlatego nie należy dotykać hamulca gołą skórą.
- Zbyt mocne lub zbyt gwałtowne naciśnięcie hamulca może zablokować koło, co może spowodować utratę kontroli nad pojazdem i upadek. Nagłe lub nadmierne naciśnięcie hamulca może spowodować obrażenia lub śmierć.
- Jeśli hamulec poluzuje się, wyreguluj go za pomocą klucza sześciokątnego, śrubokręta lub innego odpowiedniego narzędzia lub skontaktuj się z zespołem obsługi klienta Jetson.
- Natychmiast wymieniaj zużyte lub uszkodzone części.
- Przed jazdą należy sprawdzić, czy wszystkie etykiety bezpieczeństwa są prawidłowe i zrozumiałe.
- Właściciel zezwala na użytkowanie i obsługę urządzenia po wykazaniu, że operatorzy są w stanie zrozumieć i obsługiwać wszystkie elementy urządzenia przed jego użyciem.
- Nie jeździć bez odpowiedniego przeszkolenia. Nie wolno jeździć z dużą prędkością, po nierównym terenie ani po pochyłościach. Nie należy wykonywać akrobacji ani gwałtownie skręcać.
- Zalecany do użytku w pomieszczeniach.
- Długotrwałe wystawienie na działanie promieni UV, deszczu i czynników atmosferycznych może spowodować uszkodzenie materiałów obudowy.
- Osobiste urządzenia e-mobilności nie są przeznaczone do użytku na dużych wysokościach wymagających zwiększonego odstępu między przewodami elektrycznymi w obwodach elektrycznych, co oznacza, że nie są one przeznaczone do użytku na wysokościach powyżej 2000 metrów nad poziomem morza.
- Należy używać wyłącznie baterii określonych przez producenta
- PRZECHOWYWAĆ W POMIESZCZENIU, GDY NIE JEST UŻYWANY. POZOSTAWIĆ W POMIESZCZENIU PODCZAS ŁADOWANIA LUB GDY NIE JEST UŻYWANY DO JAZDY.
- **AVERTISSEMENT** - Risque d'incendie - Aucune des pieces ne peut être réparée par l'utilisateur**.**
- **OSTRZEŻENIE** - Ryzyko pożaru i porażenia prądem - Brak części, które mogą być naprawiane przez użytkownika.
- Uwaga: Ryzyko pożaru
- Waga rowerzysty nie powinna przekraczać 99,8 kg.

MODYFIKACJE

Nie należy podejmować prób demontażu, modyfikacji, naprawy lub wymiany urządzenia lub jego elementów bez instrukcji zespołu Jetson Care Team. Spowoduje to unieważnienie gwarancji i może prowadzić do nieprawidłowego działania, które może spowodować obrażenia.

DODATKOWE ŚRODKI OSTROŻNOŚCI DOTYCZĄCE OBSŁUGI

Nie należy podnosić produktu z podłoża, gdy jest on włączony, a koła są w ruchu. Może to doprowadzić do swobodnego obracania się kół, co może spowodować obrażenia ciała u użytkownika lub innych osób znajdujących się w pobliżu. Nie wskakiwać na produkt ani nie zeskakiwać z niego podczas użytkowania. Podczas pracy należy zawsze trzymać stopy mocno osadzone na podnóżku. Przed użyciem należy zawsze sprawdzić poziom naładowania akumulatora.

UTYLIZACJA ZUŻYTEGO AKUMULATORA



Bateria może zawierać niebezpieczne substancje, które mogą zagrażać środowisku i zdrowiu ludzkiemu. Ten symbol umieszczony na baterii i/ lub opakowaniu oznacza, że zużyta bateria nie może być traktowana jako odpad komunalny. Baterie powinny być utylizowane w odpowiednim punkcie zbiórki w celu recyklingu. Zapewnienie prawidłowej utylizacji zużytych baterii pomoże zapobiec potencjalnym negatywnym konsekwencjom dla środowiska i zdrowia ludzkiego. Recykling materiałów pomoże chronić zasoby naturalne. Aby uzyskać więcej informacji na temat recyklingu zużytych baterii, należy skontaktować się z lokalnym zakładem utylizacji odpadów.

ZAWIADOMIENIE O ZGODNOŚCI

To urządzenie jest zgodne z częścią 15 przepisów FCC. Jego działanie podlega następującym dwóm warunkom: (1) urządzenie nie może powodować szkodliwych zakłóceń oraz (2) urządzenie musi akceptować wszelkie odbierane zakłócenia, w tym zakłócenia, które mogą powodować niepożądane działanie. Ostrzeżenie: Zmiany lub modyfikacje tego urządzenia, które nie zostały wyraźnie zatwierdzone przez stronę odpowiedzialną za zgodność, mogą unieważnić prawo użytkownika do korzystania z urządzenia.

UWAGA: To urządzenie zostało przetestowane i uznane za zgodne z ograniczeniami dla urządzeń cyfrowych klasy B, zgodnie z częścią 15 przepisów FCC. Ograniczenia te mają na celu zapewnienie rozsądnej ochrony przed szkodliwymi zakłóceniami w instalacjach domowych. To urządzenie generuje, wykorzystuje i może emitować energię o częstotliwości radiowej, a jeśli nie jest zainstalowane i używane zgodnie z instrukcjami, może powodować szkodliwe zakłócenia w komunikacji radiowej. Nie ma jednak gwarancji, że zakłócenia nie wystąpią w konkretnej instalacji. Jeśli to urządzenie powoduje szkodliwe zakłócenia w odbiorze radiowym lub telewizyjnym, co można stwierdzić poprzez wyłączenie i włączenie urządzenia, zachęca się użytkownika do podjęcia próby usunięcia zakłóceń za pomocą jednego lub kilku z poniższych środków:

- Zmiana orientacji lub położenia anteny odbiorczej.
- Zwiększenie odległości między urządzeniem a odbiornikiem.
- Podłącz urządzenie do gniazda w obwodzie innym niż ten, do którego podłączony jest odbiornik.
- Skonsultuj się ze sprzedawcą lub doświadczonym technikiem radiowo-telewizyjnym w celu uzyskania pomocy.
- Aby zapewnić zgodność z ograniczeniami FCC klasy B, z tym urządzeniem muszą być używane kable ekranowane.

⚠ OSTRZEŻENIE:

Niezastosowanie się do poniższych instrukcji może spowodować obrażenia dziecka lub innych osób.

- Podczas montażu małe części należy trzymać z dala od dzieci.
- Akcesoria muszą być montowane i demontowane przez osobę dorosłą.
- Należy często sprawdzać produkt pod kątem uszkodzeń.

*** WYMAGANY MONTAŻ PRZEZ OSOBĘ DOROSŁĄ.**

⚠ OSTRZEŻENIE:

Aby zmniejszyć ryzyko obrażeń, wymagany jest nadzór osoby dorosłej. Nigdy nie używaj na drogach, w pobliżu pojazdów silnikowych, na lub w pobliżu stromych pochyłości lub schodów, basenów lub innych zbiorników wodnych; zawsze noś obuwie i nigdy nie pozwalaj na więcej niż 1 rowerzystę.

⚠ OSTRZEŻENIE:

Podczas korzystania z tego produktu należy zawsze przestrzegać podstawowych środków ostrożności, w tym poniższych:

(A) Przed użyciem produktu należy przeczytać wszystkie instrukcje.

(B) Aby ograniczyć ryzyko obrażeń, konieczny jest ścisły nadzór, gdy produkt jest używany w pobliżu dzieci.

(C) Nie wkładać palców ani dłoni do produktu.

(D) Nie należy używać tego produktu, jeśli elastyczny przewód zasilający lub wyjściowy jest zgnieciony, ma przerwaną izolację lub wykazuje inne oznaki uszkodzenia.

(E) Dla wszystkich urządzeń. Instrukcje powinny zawierać: To urządzenie nie jest przeznaczone do użytku w temperaturze otoczenia poniżej -10°C (14°F) lub powyżej 40°C (104°F).

(F) W przypadku wszystkich urządzeń instrukcje powinny zawierać te informacje: Bateria jest przeznaczona do ładowania, gdy temperatura otoczenia wynosi od 32°F (0°C) do 104°F (40°C). Nigdy nie należy ładować akumulatora, gdy temperatura otoczenia wykracza poza ten zakres.

CALIFORNIA PROPOSITION 65

⚠ OSTRZEŻENIE:

TEN PRODUKT MOŻE NARAZIĆ UŻYTKOWNIKA NA DZIAŁANIE SUBSTANCJI CHEMICZNYCH, W TYM KADMU, O KTÓRYM STAN KALIFORNIA WIE, ŻE POWODUJE RAKA I WADY WRODZONE LUB INNE SZKODY ROZRODCZE.
WIĘCEJ INFORMACJI MOŻNA ZNALEŹĆ NA STRONIE:
WWW.P65WARNINGS.CA.GOV.

GWARANCJA I REJESTRACJA PRODUKTU.

OGÓLNA OGRANICZONA GWARANCJA

TWÓJ NOWY PRODUKT JETSON JEST OBJĘTY GWARANCJĄ NA WADY MATERIAŁOWE I PRODUKCYJNE, JAK WSKAZANO NA STRONIE RIDEJETSON.COM/WARRANTY , PRZEZ OKRES OD DATY PIERWOTNEGO ZAKUPU DETALICZNEGO, JEŚLI JEST UŻYWANY ZGODNIE Z INSTRUKCJAMI OBSŁUGI JETSON (PATRZ RIDEJETSON.COM/SUPPORT). **ZGODNIE Z NINIEJSZĄ GWARANCJĄ ROSZCZENIA MOŻNA KIEROWAĆ DO FIRMY JETSON NAWET W SYTUACJACH, W KTÓRYCH PRODUKT JETSON ZOSTAŁ ZAKUPIONY OD JEDNEGO Z NASZYCH AUTORYZOWANYCH SPRZEDAWCÓW.** ABY ZAPOZNAĆ SIĘ Z PEŁNYMI WARUNKAMI NASZEJ GWARANCJI, ODWIEDŹ STRONĘ RIDEJETSON.COM/WARRANTY.

REJESTRACJA PRODUKTU

ZAREJESTRUJ SWÓJ NOWY JETSON, ABY SZYBKO UZYSKAĆ SPERSONALIZOWANE WSPARCIE PRODUKTOWE I GWARANCYJNE. WYKONAJ SWÓJ RUCH NA RIDEJETSON.COM/PAGES/REGISTRATION.

Aby korzystać z produktu gwarancji lub zapytać o zakres gwarancji, skontaktuj się z nami bezpośrednio.

www.ridejetson.com

1. O TWÓJ PRODUKT.

1.1 Przegląd produktów

1. KIEROWNICA
2. REFLEKTOR
3. ŁODYGA
4. SKŁADANY ZATRZASK
5. KOŁO
   (×2; PRZÓD I TYŁ)
6. ZAWÓR OPONY Z KOŁPAKIEM PRZECIWPYŁOWYM
   (×2; PRZÓD I TYŁ)
7. REFLEKTOR KOŁA
   (×2; PRZÓD I TYŁ)
8. BŁOTNIK
   (×2; PRZÓD I TYŁ)
9. PEDAŁ Z REFLEKTOREM
   (×2; LEWY I PRAWY)*
10. PODPÓRKA
11. MIEJSCE*
12. TYLNY REFLEKTOR
13. ZACISK SIODEŁKA
14. KIERUNKOWSKAZ
    (×2; LEWY I PRAWY)
15. ŚWIATŁO HAMOWANIA
16. PORT ŁADOWANIA Z OSŁONĄ
17. RACKIT SMART CARGO REGAŁ SYSTEMOWY
    A. REFLEKTOR
    B. PĘTLA MOCUJĄCA BUNGEE(×2)
18. ŁADOWARKA
19. KABEL DO ŁADOWANIA
20. PASEK BUNGEE

**WYMAGA MONTAŻU*

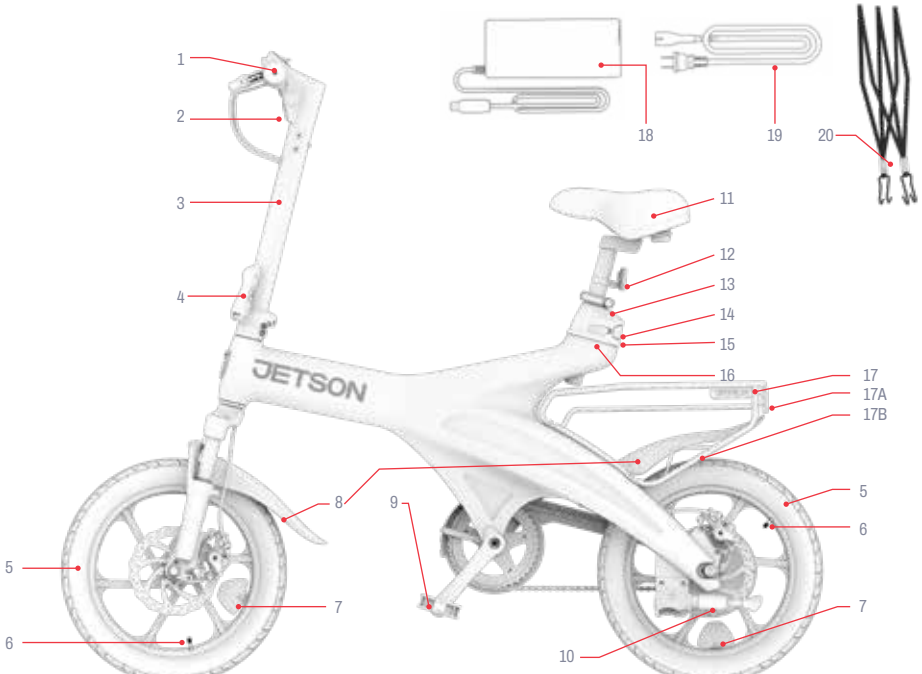

UWAGA: ZDJĘCIA MOGĄ NIE ODZWIERCIEDLAĆ DOKŁADNEGO WYGLĄDU RZECZYWISTEGO PRODUKTU.

1. PRZYCISK ZASILANIA (⏻)
2. PRZYCISK TRYBU PRĘDKOŚCI MINUS "-&QUOT
3. PRZYCISK OŚWIETLENIA
4. PRZEŁĄCZNIK KIERUNKOWSKAZÓW
5. PRZYCISK TRYBU PRĘDKOŚCI PLUS "+&QUOT
6. LEWY HAMULEC RĘCZNY
7. BELL
8. EKRAN LED
9. PRZEDNI REFLEKTOR
10. PRAWY HAMULEC RĘCZNY
11. PRZYSPIESZENIE PRZEPUSTNICA SKRĘTNA



1.2 Co znajduje się w pudełku

W ZESTAWIE NARZĘDZIA DO MONTAŻU, REGULACJI I KONSERWACJI:

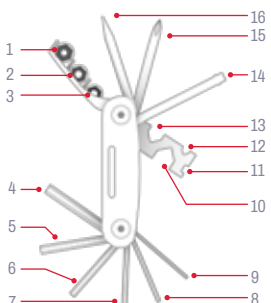

IDENTYFIKACJA KOŃCÓWKI NARZĘDZIA WIELOFUNKCYJNEGO:	
1. GNIAZDO 10 MM	9. KLUCZ IMBUSOWY 2 MM
2. GNIAZDO 9 MM	10. KLUCZ IMBUSOWY 15 MM
3. GNIAZDO 8 MM	11. KLUCZ DO SZPRYCH O ROZMIARZE 14
4. KLUCZ IMBUSOWY 6 MM	12. KLUCZ SZEŚCIOKĄTNY 8 MM
5. KLUCZ IMBUSOWY 5 MM	13. KLUCZ IMBUSOWY 10 MM
6. KLUCZ IMBUSOWY 4 MM	14. WKRĘT GNIAZDA
7. KLUCZ IMBUSOWY 3 MM	15. WKRĘTAK KRZYŻAKOWY
8. KLUCZ IMBUSOWY 2.5 MM	16. PŁASKI ŚRUBOKRĘT



KLUCZ PŁASKI 15 MM

1.3 Specyfikacja produktu

- LIMIT WAGI: 220,0 LB | 99,8 KG
- WAGA PRODUKTU: 60,2 LB | 27,4 KG
- ZALECANY WIEK: 14+
- WYMIARY PRODUKTU PO ROZŁOŻENIU:
  55.51 IN (L) × 20.98 IN (W) × 45.28 IN (H) | 139.95 CM (L) × 53.29 CM (W) × 115.0 CM (H)
- WYMIARY PRODUKTU PO ZŁOŻENIU:
  55.51 IN (L) × 14.37 IN (W) × 33.86 IN (H) | 139.95 CM (L) × 36.5 CM (W) × 86.0 CM (H)
- ROZMIAR OPONY: 16,0 CALA (WYS.) × 2,5 CALA (SZER.) | 40,6 CM (WYS.) × 6,3 CM (SZER.)
- PRĘDKOŚĆ MAKSYMALNA: 20,0 MPH | 32,0 KM/H*
- MAKSYMALNY ZASIĘG PRZEPUSTNICY: 20,0 MIL | 32,0 KM *
- TYP HAMULCA: PRZEDNIA I TYLNA TARCZA
- AKUMULATOR: 36 V, 7,8 AH
- TYP AKUMULATORA: LITOWO-JONOWY
- SILNIK: 350W**
- WYJŚCIE ŁADOWARKI: 42.0VDC, 2.0A MAX
- NAPIĘCIE ŁADOWARKI: UL 100 - 240 V
- CZAS ŁADOWANIA: OKOŁO 5 GODZIN
- ZALECANE CIŚNIENIE W OPONACH: 40 PSI
- CERTYFIKAT UL: 2849

**ZASIĘG PRODUKTU, PRĘDKOŚĆ, ŻYWOTNOŚĆ BATERII I INNE DANE TECHNICZNE MOGĄ SIĘ RÓŻNIĆ W ZALEŻNOŚCI OD WARUNKÓW JAZDY ROWERZYSTY I STRONY.*

***MOC SZCZYTOWA*

1.4 Zasoby online

Skanowanie w poszukiwaniu najbardziej zaktualizowany produkt materiały wdrożeniowe i zasoby wsparcia.

Instrukcję obsługi można znaleźć w Internecie pod adresem
https://cdn.shopify.com/s/files/1/2530/6734/files/OTG_ELITE-MANUAL-web-1752244822359.pdf

Naszą kolekcję podręczników użytkownika można znaleźć na stronie
https://ridejetson.com/pages/product-manuals

2. INSTRUKCJE INSTALACJI.

2.1 Uwagi początkowe

- ROZPOCZNIJ SWOJĄ PRZYGODĘ WE WŁAŚCIWY SPOSÓB. PRZED UŻYCIEM TEGO PRODUKTU NALEŻY UWAŻNIE PRZECZYTAĆ CAŁĄ INSTRUKCJĘ OBSŁUGI, W TYM OSTRZEŻENIA DOTYCZĄCE BEZPIECZEŃSTWA. UPEWNIJ SIĘ, ŻE ROZUMIESZ, AKCEPTUJESZ I PRZESTRZEGASZ WSZYSTKICH ZASAD:
  - ZALECENIA PRODUCENTA.
  - INSTRUKCJE BEZPIECZEŃSTWA I OSTRZEŻENIA.
  - LOKALNE PRZEPISY I ROZPORZĄDZENIA DOTYCZĄCE JAZDY I EKSPLOATACJI.

- PODCZAS ROZPAKOWYWANIA NALEŻY ZACHOWAĆ OSTROŻNOŚĆ. PRZED MONTAŻEM NALEŻY USUNĄĆ CAŁE OPAKOWANIE I USTAWIĆ ROWER ELEKTRYCZNY PIONOWO NA PODPÓRCE. (PATRZ SEKCJA 4.6)

- KIERUNKI PODANE W NINIEJSZEJ INSTRUKCJI - W PRAWO, W LEWO, PRZÓD/PRZÓD I TYŁ/TYŁ - SĄ ZORIENTOWANE TAK, JAK WIDZI JE ROWERZYSTA SIEDZĄCY NA ROWERZE ELEKTRYCZNYM. NA PRZYKŁAD "PRAWA STRONA" ROWERU ELEKTRYCZNEGO TO STRONA, PO KTÓREJ ZNAJDUJE SIĘ PRAWA RĘKA ROWERZYSTY.

2.2 Przydatność dla kierowcy

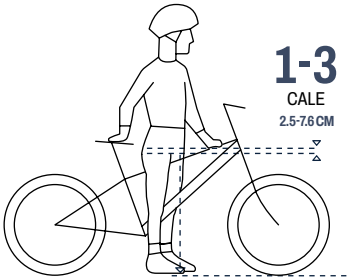

Aby zapewnić bezpieczną i wygodną jazdę, między kroczem a górną rurą ramy roweru powinien być odstęp co najmniej 1-3 cali (2.5-7.6 cm), gdy rowerzysta siedzi na produkcie z obiema stopami płasko na ziemi.

2.3 Rozkładanie i składanie kierownicy

KIEDY ROZŁOŻYĆ: DO KONFIGURACJI I JAZDY
KIEDY SKŁADAĆ: DO PRZECHOWYWANIA I TRANSPORTU

⚠ **OSTRZEŻENIE:** Aby uniknąć zapadnięcia się wspornika kierownicy, co mogłoby spowodować obrażenia, nigdy nie należy jeździć na rowerze elektrycznym bez wyprostowanej kierownicy i bezpiecznie zamkniętego zatrzasku składania wspornika kierownicy.

Do rozwinięcia:

1. DELIKATNIE PODNIEŚ KIEROWNICĘ, AŻ WSPORNIK KIEROWNICY OPRZE SIĘ PIONOWO NA PODSTAWIE WSPORNIKA.
2. WCIŚNIJ ZATRZASK SKŁADANY, AŻ ZATRZAŚNIE SIĘ W POZYCJI ZAMKNIĘTEJ (ZATRZAŚNIĘTEJ) NA TRZPIENIU.
3. SPRAWDŹ, CZY TRZPIEŃ JEST ZABEZPIECZONY, UPEWNIAJĄC SIĘ, ŻE NIE MOŻNA OTWORZYĆ ZATRZASKU.

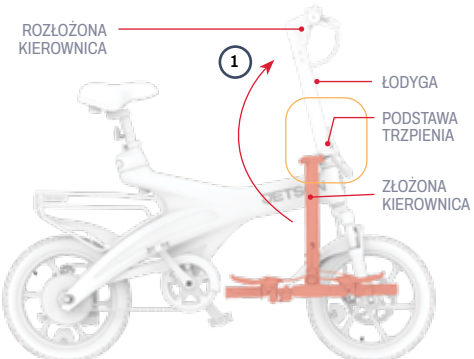

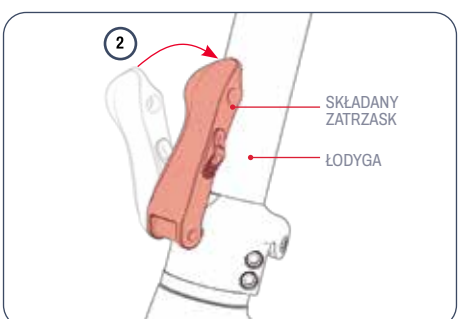

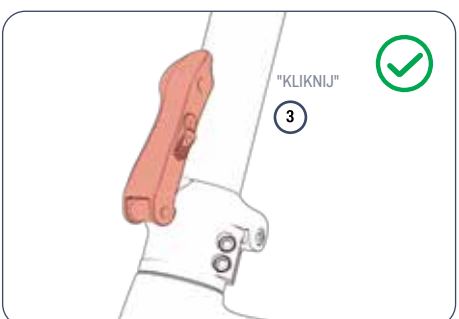

Składanie:

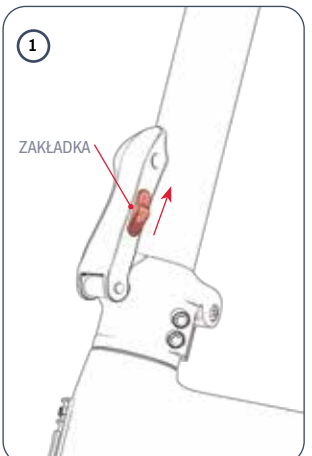

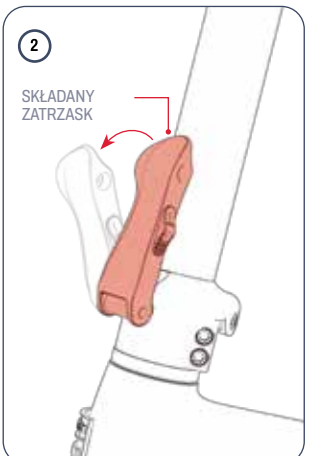

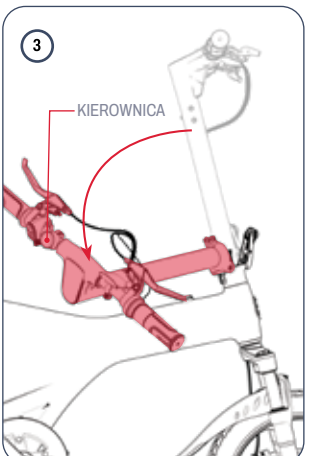

1. NACIŚNIJ I PRZYTRZYMAJ WYPUSTKĘ NA SKŁADANYM ZATRZASKU.

2. MOCNO POCIĄGNIJ SKŁADANY ZATRZASK, ABY GO OTWORZYĆ.

3. DELIKATNIE OPUŚĆ KIEROWNICĘ W KIERUNKU STRONY ROWERU ZNAJDUJĄCEJ SIĘ PO PRZECIWNEJ STRONIE ZATRZASKU.

2.4 Mocowanie i pozycjonowanie fotela

1. POCIĄGNIJ ZATRZASK NA ZACISKU SIEDZENIA.
2. ZLOKALIZUJ OZNACZENIE "MINIMALNEGO WSUNIĘCIA" W POBLIŻU DOLNEJ CZĘŚCI SZTYCY PODSIODŁOWEJ.
3. PRZYTRZYMAJ SIODEŁKO W POZYCJI NAD ROWEREM, TAK ABY NAJSZERSZA CZĘŚĆ SIODEŁKA ZNAJDOWAŁA SIĘ Z TYŁU.
4. OPUŚĆ SZTYCĘ PODSIODŁOWĄ W DÓŁ PRZEZ ZACISK I DO RURY PODSIODŁOWEJ, AŻ ZNAK "MINIMALNEGO WSUNIĘCIA" ZNAJDZIE SIĘ PONIŻEJ ZACISKU.

⚠ **OSTRZEŻENIE:** Jeśli znak "minimalnego wsunięcia" jest widoczny nad zaciskiem podsiodłowym, sztyca podsiodłowa nie jest wystarczająco głęboko osadzona w rurze podsiodłowej. Aby uniknąć obrażeń, należy zawsze upewnić się, że sztyca podsiodłowa jest wsunięta za znacznik "minimalnego wsunięcia".

5. PRZYTRZYMUJĄC SIEDZISKO NA ŻĄDANEJ WYSOKOŚCI, ZAMKNIJ ZATRZASK ZACISKU SIEDZISKA. W RAZIE POTRZEBY DOKRĘĆ ZACISK, OBRACAJĄC POKRĘTŁO W PRAWO.

6. SPRAWDŹ, CZY SIEDZISKO JEST DOBRZE ZAMOCOWANE: UŻYJ DŁONI, ABY WYWRZEĆ NACISK NA SIODEŁKO. JEŚLI SZTYCA PODSIODŁOWA PRZESUNIE SIĘ DALEJ W DÓŁ DO RURY, USTAW JĄ Z POWROTEM NA MIEJSCU I DOKRĘĆ ZACISK, OBRACAJĄC POKRĘTŁO ZGODNIE Z RUCHEM WSKAZÓWEK ZEGARA.

⚠ **OSTRZEŻENIE:** Aby uniknąć zapadnięcia się sztycy podsiodłowej w rurę podsiodłową, co mogłoby spowodować obrażenia, należy upewnić się, że zacisk jest dobrze zamocowany wokół sztycy podsiodłowej.

⚠ **ROZWIĄZYWANIE PROBLEMÓW:**
- Jeśli słupek nie mieści się w zacisku, należy poszerzyć otwór zacisku, obracając pokrętło zacisku w kierunku przeciwnym do ruchu wskazówek zegara.
- Jeśli nie można otworzyć lub zamknąć zatrzasku zacisku, pokrętło może być zbyt mocno dokręcone. Poluzuj pokrętło, obracając je w kierunku przeciwnym do ruchu wskazówek zegara o ½ obrotu na raz, aż będziesz mógł użyć zatrzasku.

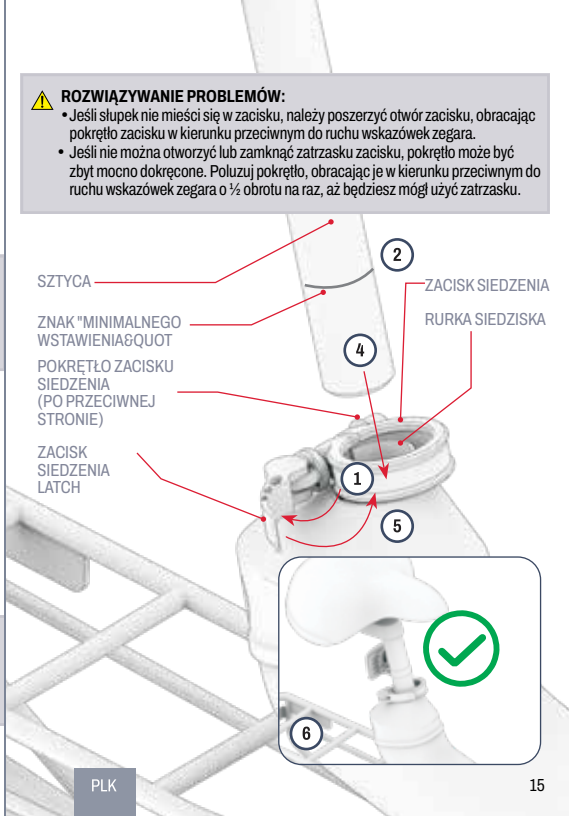

2.5 Mocowanie pedałów

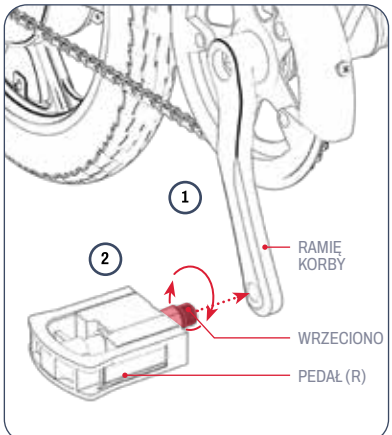

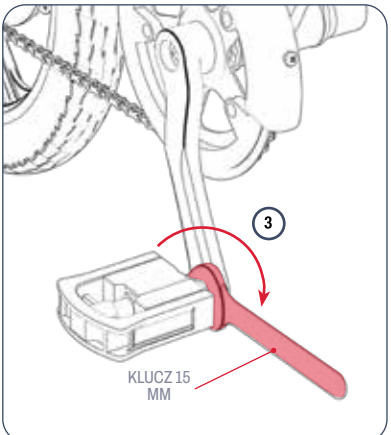

POTRZEBNY BĘDZIE KLUCZ 15 MM.

1. WYRÓWNAJ TRZPIEŃ PEDAŁU OZNACZONY **LITERĄ "R"** Z OTWOREM NA KOŃCU RAMIENIA KORBY PO PRAWEJ STRONIE ROWERU.
2. PRZYTRZYMAJ STABILNIE PODSTAWĘ PEDAŁU I UWAŻAJĄC, ABY TRZPIEŃ WSZEDŁ PROSTO DO OTWORU, UŻYJ DRUGIEJ RĘKI, ABY PRZEKRĘCIĆ TRZPIEŃ **ZGODNIE Z RUCHEM WSKAZÓWEK ZEGARA** DO OTWORU NA KILKA OBROTÓW.
3. UŻYJ KLUCZA 15 MM, ABY DOKOŃCZYĆ WKŁADANIE, A NASTĘPNIE DOKRĘCANIE WRZECIONA DO RAMIENIA KORBY.
4. SPRAWDŹ, CZY PRAWY PEDAŁ JEST DOBRZE ZAMOCOWANY.
5. POWTÓRZ KROKI 2-5 Z LEWYM PEDAŁEM (**"L"**).

WAŻNE: Wrzeciono lewego pedału ma odwrotny gwint i należy je włożyć i dokręcić, wykonując obroty **w kierunku przeciwnym do ruchu wskazówek zegara .**

2.6 Zabezpieczanie dzwonka

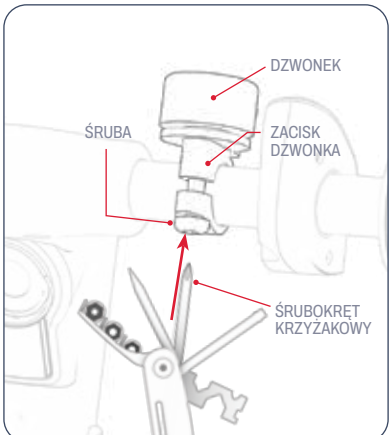

POTRZEBNA BĘDZIE KOŃCÓWKA WKRĘTAKA KRZYŻAKOWEGO (15) NARZĘDZIA WIELOFUNKCYJNEGO.

1. POLUZUJ (ALE NIE WYKRĘCAJ) ŚRUBĘ NA ZACISKU DZWONKA, OBRACAJĄC JĄ W KIERUNKU PRZECIWNYM DO RUCHU WSKAZÓWEK ZEGARA O 1-2 OBROTY ZA POMOCĄ KOŃCÓWKI ŚRUBOKRĘTA KRZYŻAKOWEGO.
2. OBRÓĆ DZWONEK WOKÓŁ KIEROWNICY, AŻ ZACZEP DZWONKA ZNAJDZIE SIĘ W MIEJSCU ŁATWO DOSTĘPNYM DLA LEWEGO KCIUKA ROWERZYSTY TRZYMAJĄCEGO KIEROWNICĘ.
3. TRZYMAJĄC DZWONEK W TEJ POZYCJI, DOKRĘĆ ZACISK, OBRACAJĄC ŚRUBĘ ZGODNIE Z RUCHEM WSKAZÓWEK ZEGARA ZA POMOCĄ KOŃCÓWKI ŚRUBOKRĘTA.

2.7 Zabezpieczanie przedniego reflektora

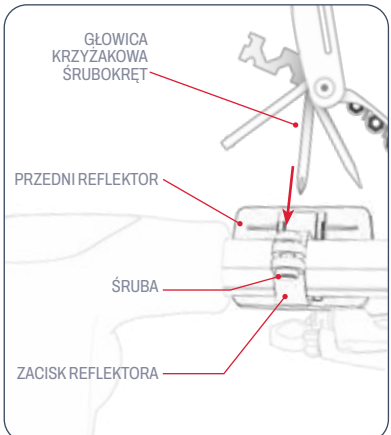

POTRZEBNA BĘDZIE KOŃCÓWKA WKRĘTAKA KRZYŻAKOWEGO (15) NARZĘDZIA WIELOFUNKCYJNEGO.

1. OBRÓĆ ZACISK PRZEDNIEGO REFLEKTORA WOKÓŁ KIEROWNICY, AŻ REFLEKTOR BĘDZIE SKIEROWANY DO PRZODU ROWERU.
2. PRZESUŃ REFLEKTOR W KIERUNKU ŚRODKA KIEROWNICY, AŻ ZACISK REFLEKTORA BĘDZIE DOBRZE PRZYLEGAŁ DO GRUBSZEJ CZĘŚCI KIEROWNICY.
3. W RAZIE POTRZEBY DOKRĘĆ ZACISK NA KIEROWNICY, OBRACAJĄC ŚRUBĘ ZGODNIE Z RUCHEM WSKAZÓWEK ZEGARA ZA POMOCĄ KOŃCÓWKI WKRĘTAKA KRZYŻAKOWEGO (15) NARZĘDZIA WIELOFUNKCYJNEGO.

2.8 Ładowanie akumulatora

1. PODŁĄCZ KABEL ŁADUJĄCY DO ŁADOWARKI
2. POCIĄGNIJ POKRYWĘ PORTU ŁADOWANIA NA STRONIE ROWERU ELEKTRYCZNEGO.
3. PODŁĄCZ KABEL ŁADUJĄCY DO GNIAZDKA ELEKTRYCZNEGO, A NASTĘPNIE PODŁĄCZ ŁADOWARKĘ DO PORTU ŁADOWANIA.
4. GDY WSKAŹNIK NA ŁADOWARCE ZMIENI KOLOR Z CZERWONEGO NA ZIELONY, OZNACZA TO, ŻE BATERIA JEST W PEŁNI NAŁADOWANA. WYJMIJ ŁADOWARKĘ Z PORTU ŁADOWANIA I ODŁĄCZ KABEL OD GNIAZDKA ŚCIENNEGO.
5. ZAMKNIJ POKRYWĘ PORTU ŁADOWANIA.

KONTROLKA ŁADOWANIA NA ŁADOWARCE:		STATUS
	CZERWONY OŚWIETLENIE	ŁADOWANIE
	ZIELONY OŚWIETLENIE	ŁADOWANIE ZAKOŃCZONE

UWAGA: Pełne naładowanie akumulatora może zająć około 5 godzin. Przed pierwszym użyciem należy w pełni naładować akumulator.

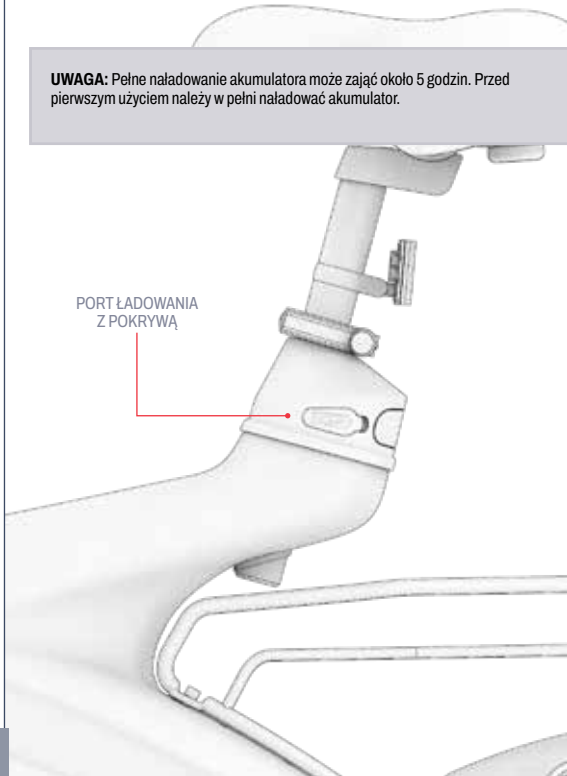



Ważne uwagi dotyczące ładowania:

- PORT ŁADOWANIA POWINIEN BYĆ ZAWSZE ZAMKNIĘTY, GDY BATERIA NIE JEST AKTYWNIE ŁADOWANA.
- NIGDY NIE WŁĄCZAJ PRODUKTU PODCZAS ŁADOWANIA.
- NIE UŻYWAJ PRZENOŚNYCH ODŁĄCZNIKÓW ZASILANIA.
- ABY ZAPEWNIĆ NAJLEPSZĄ KONDYCJĘ BATERII, NALEŻY JĄ W PEŁNI NAŁADOWAĆ PODCZAS KAŻDEJ SESJI ŁADOWANIA - OKOŁO 5 GODZIN.
- NIGDY NIE POZOSTAWIAJ PRODUKTU DO ŁADOWANIA NA NOC LUB PRZEZ DŁUŻSZY CZAS.
- NIE PRÓBUJ WYJMOWAĆ ANI DEMONTOWAĆ AKUMULATORA.
- ZAKRES TEMPERATUR ŁADOWANIA: 32°F (0°C) - 104°F (40°C)
- ZAKRES TEMPERATURY OTOCZENIA PODCZAS PRACY: 32°F(0°C)-104°F(40°C)
- GDY PRODUKT NIE JEST AKTYWNIE ŁADOWANY, POKRYWA PORTU ŁADOWANIA POWINNA BYĆ ZAWSZE ZAMKNIĘTA.
- NIE UŻYWAJ TEGO PRODUKTU, JEŚLI ELASTYCZNY PRZEWÓD ZASILAJĄCY LUB KABEL WYJŚCIOWY JEST USZKODZONY, MA PRZERWANĄ IZOLACJĘ LUB JAKIEKOLWIEK INNE OZNAKI USZKODZENIA.
- SPRAWDŹ, CZY NUMER MODELU ŁADOWARKI NA ETYKIECIE ŁADOWARKI JEST ZGODNY Z NUMEREM MODELU ŁADOWARKI WYMIENIONYM POWYŻEJ.
- SPRAWDŹ, CZY ETYKIETA ŁADOWARKI IDENTYFIKUJE ŁADOWARKĘ JAKO KOMPATYBILNĄ Z TWOIM MODELEM JETSON. NAZWĘ I SKU MODELU JETSON MOŻNA ZNALEŹĆ NA ETYKIECIE PRZYKLEJONEJ DO GÓRNEJ, BOCZNEJ LUB SPODNIEJ CZĘŚCI RAMY PRODUKTU LUB STOJĄCEJ PLATFORMY.

WAŻNE:

NALEŻY UŻYWAĆ WYŁĄCZNIE DOŁĄCZONEJ ŁADOWARKI LUB ŁADOWARKI ZAKUPIONEJ BEZPOŚREDNIO OD FIRMY JETSON OZNACZONEJ SYMBOLEM JY-420200 LUB SKU PJOTGE-CH.

⚠ **OSTRZEŻENIE: UŻYWANIE NIEWŁAŚCIWEJ ŁADOWARKI MOŻE DOPROWADZIĆ DO POŻARU I WYBUCHU, A W KONSEKWENCJI DO USZKODZENIA MIENIA, OBRAŻEŃ CIAŁA I ŚMIERCI.**



TO JEST PRZYKŁAD OZNACZENIA ŁADOWARKI.

3. PRZYGOTOWANIE DO JAZDY.

3.1 Kontrole bezpieczeństwa przed jazdą

PRZEPROWADŹ TE WAŻNE KONTROLE BEZPIECZEŃSTWA PRZED KAŻDĄ PODRÓŻĄ:

Hamulce:

- UPEWNIJ SIĘ, ŻE HAMULCE DZIAŁAJĄ PRAWIDŁOWO, A DŹWIGNIE HAMULCA RĘCZNEGO SĄ PRZYMOCOWANE DO KIEROWNICY I NASMAROWANE, DZIĘKI CZEMU ŁATWO SIĘ ŚCISKAJĄ.
- UPEWNIJ SIĘ, ŻE KLOCKI HAMULCOWE NIE SĄ ZUŻYTE ORAZ ŻE SĄ WYŚRODKOWANE I WYRÓWNANE Z TARCZĄ.

Ramka:

- SPRAWDŹ, CZY RAMA ROWERU I WIDELEC NIE SĄ USZKODZONE, WYGIĘTE LUB ZŁAMANE.
- UPEWNIJ SIĘ, ŻE ŚRUBA ŁĄCZĄCA WSPORNIK KIEROWNICY Z WIDELCEM NIE JEST DOKRĘCONA ZBYT MOCNO. ZBYT MOCNO DOKRĘCONA ŚRUBA MOŻE PROWADZIĆ DO USTERKI ZAGRAŻAJĄCEJ BEZPIECZEŃSTWU ROWERZYSTY.
- SPRAWDŹ, CZY UKŁAD NAPĘDOWY JEST SPRAWNY I BEZPIECZNIE PRZYMOCOWANY DO RAMY.
- SPRAWDŹ, CZY RAMA JEST ZABEZPIECZONA W POZYCJI DO JAZDY ZA POMOCĄ ZATRZASKU BLOKUJĄCEGO RAMĘ.

Korby i pedały:

- SPRAWDŹ, CZY PEDAŁY SĄ DOBRZE DOKRĘCONE DO KORB.
- SPRAWDŹ, CZY KORBY I UKŁAD NAPĘDOWY SĄ DOBRZE DOKRĘCONE DO RAMY ROWERU I CZY OBRACAJĄ SIĘ SWOBODNIE.

Układ kierowniczy:

- SPRAWDŹ, CZY TRZPIEŃ JEST ZABEZPIECZONY PRZEZ ZATRZASK BLOKUJĄCY TRZPIENIA.
- SPRAWDŹ, CZY KIEROWNICA JEST ZAMOCOWANA ZA POMOCĄ ZACISKU KIEROWNICY.

Koła:

- SPRAWDŹ, CZY OPONY NIE WYKAZUJĄ OZNAK NADMIERNEGO ZUŻYCIA LUB USZKODZENIA.
- UPEWNIJ SIĘ, ŻE OPONY SĄ NAPOMPOWANE DO ZALECANEGO CIŚNIENIA **40 PSI**.
- SPRAWDŹ, CZY OBRĘCZE KÓŁ I SZPRYCHY NIE SĄ USZKODZONE, ZŁAMANE LUB WYGIĘTE.
- SPRAWDŹ, CZY NAKRĘTKI OSI SĄ DOKRĘCONE.

Łańcuch:

- SPRAWDŹ, CZY NAPIĘCIE ŁAŃCUCHA JEST TAKIE, ŻE MOŻNA PODNIEŚĆ TYLKO ŚRODEK ŁAŃCUCHA O ½ CALA.

3.2 Sprawdzanie i regulacja hamulców

Kontrola bezpieczeństwa i funkcjonalności hamulców:

PO MONTAŻU I PRZED KAŻDĄ JAZDĄ NALEŻY SPRAWDZIĆ, CZY HAMULCE DZIAŁAJĄ PRAWIDŁOWO I BEZPIECZNIE, ABY SPOWOLNIĆ I ZATRZYMAĆ KOŁO, WYKONUJĄC NASTĘPUJĄCE CZYNNOŚCI:

1. PODEJDŹ DO ROWERU I DELIKATNIE ZACIĄGNIJ LEWY HAMULEC RĘCZNY.
2. SPRAWDŹ, CZY PRZEDNI ZACISK PRAWIDŁOWO ZAMYKA SIĘ NA TARCZY I SPOWALNIA OBRÓT KOŁA.
3. POWTÓRZ CZYNNOŚĆ, ZACIĄGAJĄC LEWY HAMULEC RĘCZNY Z WIĘKSZYM NACISKIEM I SPRAWDZAJĄC, CZY PRZEDNIE KOŁO ZATRZYMAŁO SIĘ.
4. POWTÓRZ KROKI 1-3 Z PRAWYM HAMULCEM RĘCZNYM I TYLNYM KOŁEM.

Prawidłowe ustawienie zacisku hamulcowego i klocka hamulcowego:

HAMULCE ROWEROWE WYMAGAJĄ DOKŁADNEGO USTAWIENIA I ROZMIESZCZENIA WSZYSTKICH ELEMENTÓW, ABY DZIAŁAŁY PRAWIDŁOWO. TARCIE LUB PISZCZENIE DOCHODZĄCE Z OBSZARU HAMULCA (STAŁE LUB PRZERYWANE) JEST DOBRYM WSKAŹNIKIEM, ŻE COŚ JEST NIEOSIOWE I WYMAGA REGULACJI.

PRZYCZYNĄ HAŁASU JEST PRAWDOPODOBNIE ŹLE USTAWIONY ZACISK HAMULCOWY, KTÓRY POWODUJE, ŻE KLOCKI HAMULCOWE OCIERAJĄ SIĘ O TARCZĘ, NAWET GDY ZACISK JEST OTWARTY. KLOCKI POWINNY STYKAĆ SIĘ Z TARCZĄ TYLKO WTEDY, GDY ZACISK JEST ZAMKNIĘTY, PONIEWAŻ HAMULEC RĘCZNY ZOSTAŁ ZACIĄGNIĘTY.

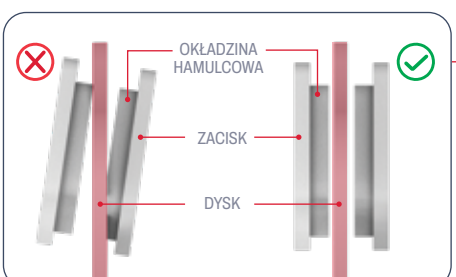

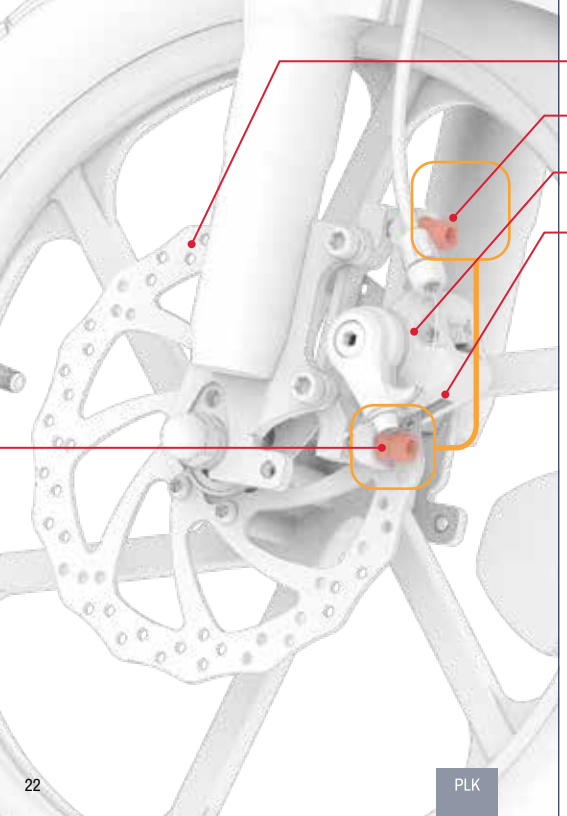

Regulacja zacisku hamulca:

MOŻE BYĆ POTRZEBNA KOŃCÓWKA KLUCZA IMBUSOWEGO 5 MM (5) NARZĘDZIA WIELOFUNKCYJNEGO.

1. NA HAMULCU, KTÓRY WYMAGA REGULACJI, ZLOKALIZUJ ZACISK, KLOCKI HAMULCOWE I TARCZĘ.
2. PODNIEŚ KOŁO ROWERU I ZAKRĘĆ NIM. OBSERWUJ, JAK TARCZA OBRACA SIĘ MIĘDZY KLOCKAMI HAMULCOWYMI I ZAUWAŻ, KTÓRY KLOCEK OCIERA SIĘ O TARCZĘ.
3. OPRZYJ ROWER NA PODPÓRCE. (PATRZ PUNKT 4.5).
4. PATRZĄC NA ZACISK HAMULCOWY OD TYŁU KOŁA, ZLOKALIZUJ ŚRUBĘ POWYŻEJ I ŚRUBĘ PONIŻEJ ZACISKU. UŻYJ KLUCZA IMBUSOWEGO 5 MM DO KAŻDEJ ŚRUBY, OBRACAJĄC JĄ W KIERUNKU PRZECIWNYM DO RUCHU WSKAZÓWEK ZEGARA O 4-5 OBROTÓW.
5. PRZESUWAJ ZACISK HAMULCOWY POZA POŁOŻENIE WYRÓWNANIA, DOPÓKI NIE ZOSTANĄ SPEŁNIONE NASTĘPUJĄCE WARUNKI:
   - GÓRNA CZĘŚĆ KLOCKÓW JEST WYRÓWNANA Z KRAWĘDZIĄ TARCZY.
   - ŻADNA CZĘŚĆ PODKŁADKI NIE DOTYKA DYSKU.
   - PODKŁADKI SĄ RÓWNOLEGŁE DO TARCZY.
6. PO USTAWIENIU ZACISKU W ŻĄDANYM POŁOŻENIU, DOKRĘĆ CAŁKOWICIE JEDNĄ ŚRUBĘ, A NASTĘPNIE DRUGĄ, OBRACAJĄC JE ZGODNIE Z RUCHEM WSKAZÓWEK ZEGARA ZA POMOCĄ KLUCZA IMBUSOWEGO.
7. SPRAWDŹ, CZY ZACISK JEST DOBRZE ZAMOCOWANY I PONOWNIE PRZEPROWADŹ KONTROLĘ BEZPIECZEŃSTWA I DZIAŁANIA HAMULCÓW (POCZĄTEK SEKCJI 3.2).

3.3 Pompowanie i ciśnienie w oponach

PRZED PIERWSZĄ JAZDĄ NALEŻY DODAĆ POWIETRZA DO OPON, ABY OSIĄGNĄĆ ZALECANE CIŚNIENIE **40 PSI** (FUNTÓW NA CAL KWADRATOWY). PRZED KAŻDĄ JAZDĄ NALEŻY SPRAWDZIĆ CIŚNIENIE W OPONACH ZA POMOCĄ MANOMETRU.

Aby dodać powietrze:

1. ZDEJMIJ OSŁONĘ PRZECIWPYŁOWĄ Z ZAWORU OPONY NA JEDNYM KOLE, PRZEKRĘCAJĄC JĄ W KIERUNKU PRZECIWNYM DO RUCHU WSKAZÓWEK ZEGARA. ODŁÓŻ NA BOK.
2. POSTĘPUJ ZGODNIE Z INSTRUKCJAMI PRODUCENTA NA POMPCE POWIETRZA, ABY WPROWADZIĆ POWIETRZE DO OPONY. OKRESOWO SPRAWDZAJ CIŚNIENIE ZA POMOCĄ MIERNIKA I KONTYNUUJ DODAWANIE POWIETRZA AŻ DO OSIĄGNIĘCIA **40 PSI**.
3. ZDEMONTUJ POMPĘ POWIETRZA I WYMIEŃ ZAWÓR PRZECIWPYŁOWY, PRZEKRĘCAJĄC GO ZGODNIE Z RUCHEM WSKAZÓWEK ZEGARA.
4. POWTÓRZ CZYNNOŚĆ Z DRUGĄ OPONĄ.

WAŻNE: Do pompowania opon roweru elektrycznego należy używać wyłącznie ręcznej pompki. Nigdy nie używaj sprężarki powietrza; może to spowodować pęknięcie dętki.

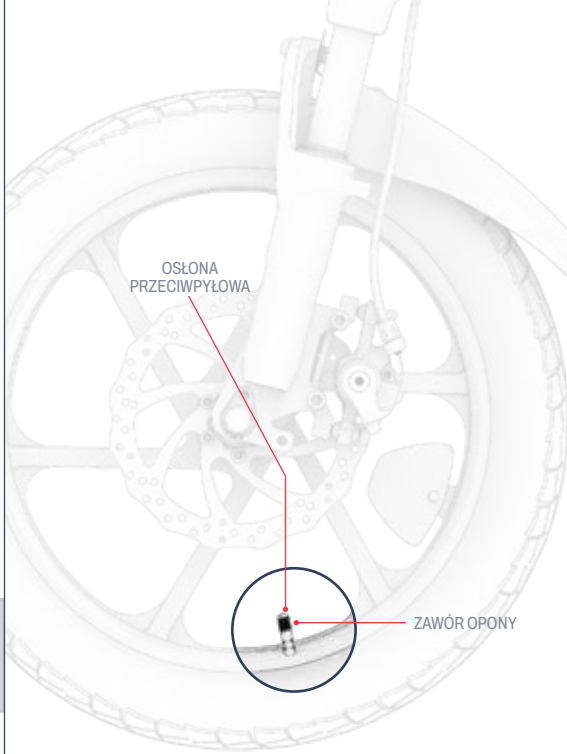

4. INSTRUKCJA OBSŁUGI.

4.1 Włączanie i wyłączanie zasilania

ABY WŁĄCZYĆ LUB WYŁĄCZYĆ ROWER ELEKTRYCZNY: NACIŚNIJ I PRZYTRZYMAJ PRZYCISK POWER/MODE PRZEZ 2-3 SEKUNDY.

INTELIGENTNA FUNKCJA AUTOMATYCZNEGO WYŁĄCZANIA: ABY OSZCZĘDZAĆ ENERGIĘ AKUMULATORA, ROWER WYŁĄCZY SIĘ AUTOMATYCZNIE PO 10 MINUTACH BEZ RUCHU.

WAŻNE:
Aby oszczędzać energię akumulatora, zawsze pamiętaj o wyłączaniu roweru podczas postoju lub odstawiania go na noc.

⚠ **OSTRZEŻENIE:**
Aby uniknąć uszkodzenia akumulatora i układu elektrycznego, które mogłoby spowodować awarię i zagrozić bezpieczeństwu, nigdy nie włączaj roweru elektrycznego podczas ładowania.



4.2 Zrozumienie ekranu LED

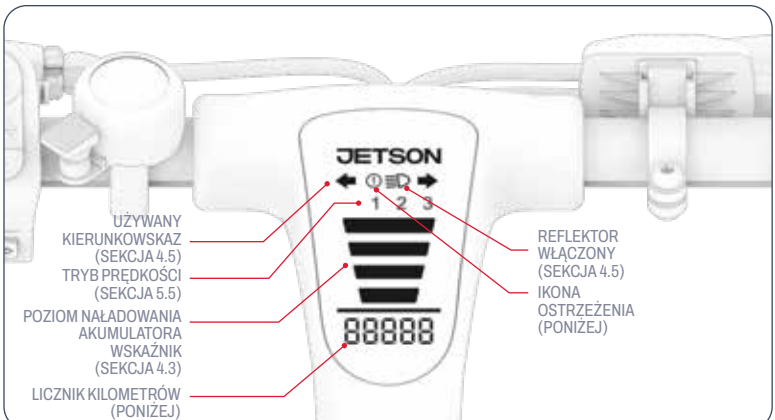

Ikona ostrzeżenia i kody błędów:

E0 - E9

⚠ **UWAGA:** JEŚLI NA EKRANIE LED POJAWI SIĘ IKONA OSTRZEŻENIA, A ODCZYT LICZNIKA KILOMETRÓW ZOSTANIE ZASTĄPIONY KODEM BŁĘDU E0 - E9, NALEŻY NATYCHMIAST ZAPRZESTAĆ KORZYSTANIA Z ROWERU ELEKTRYCZNEGO. PRZED PONOWNĄ JAZDĄ NALEŻY SKONTAKTOWAĆ SIĘ Z ZESPOŁEM JETSON CARE TEAM W CELU UZYSKANIA POMOCY.

Licznik kilometrów:

WYŚWIETLA CAŁKOWITY DYSTANS PRZEJECHANY PRZEZ TEN ROWER ELEKTRYCZNY.

4.3 Sprawdzanie poziomu naładowania akumulatora

POZIOM NAŁADOWANIA AKUMULATORA MOŻNA KONTROLOWAĆ, PATRZĄC NA LAMPKI WSKAŹNIKA NAŁADOWANIA AKUMULATORA.

WSKAŹNIK NAŁADOWANIA AKUMULATORA	PRZYBLIŻONY POZOSTAŁY PROCENT DOŁADOWANIA*
	76% - 100%
	51% - 75%
	26% - 50%
	11% - 25%
	10% Naprawdę, czas na ładowanie!
	1% - 9% Naprawdę, czas na ładowanie!

WAŻNE: Poziom naładowania akumulatora może mieć wpływ na zdolność roweru do osiągania maksymalnej prędkości. Gdy poziom naładowania akumulatora spadnie poniżej 25%, można zauważyć spadek prędkości.
WAŻNE: Gdy poziom naładowania akumulatora spadnie do 0%, rower elektryczny wyłączy się. Przed kolejną jazdą należy naładować akumulator do pełna (patrz sekcja 4.1).

**TYLKO PRZYBLIŻENIE. MOŻE SIĘ RÓŻNIĆ W ZALEŻNOŚCI OD ZASTOSOWANIA.*

4.4 Korzystanie z dzwonka

UŻYWAJ DZWONKA JAKO OSTRZEŻENIA DLA INNYCH ROWERZYSTÓW I PIESZYCH.

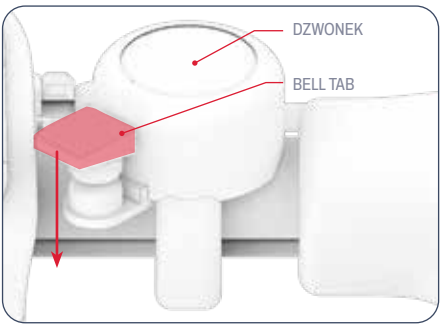

DŹWIĘK DZWONKA:
SZYBKO I MOCNO NACISNĄĆ ZAKŁADKĘ DZWONKA KCIUKIEM LEWEJ RĘKI.

4.5 Reflektory i kierunkowskazy



Reflektor:

W PRZYPADKU JAZDY W WARUNKACH SŁABEGO OŚWIETLENIA NALEŻY WŁĄCZYĆ ŚWIATŁA PRZEDNIE, ABY LEPIEJ WIDZIEĆ DROGĘ PRZED SOBĄ I NADJEŻDŻAJĄCYCH ROWERZYSTÓW. **ABY WŁĄCZYĆ LUB WYŁĄCZYĆ REFLEKTOR**: NACIŚNIJ SZYBKO PRZYCISK OŚWIETLENIA.

Lewy i prawy kierunkowskaz:

UŻYJ PRZEŁĄCZNIKA KIERUNKOWSKAZÓW, ABY OSTRZEC INNYCH O ZBLIŻAJĄCYM SIĘ SKRĘCIE. PRZEŁĄCZ PRZEŁĄCZNIK KIERUNKOWSKAZÓW W LEWO LUB W PRAWO, ABY WŁĄCZYĆ ODPOWIEDNIE ŚWIATŁO KIERUNKOWSKAZU. PRZEŁĄCZ Z POWROTEM NA ŚRODEK, ABY WYŁĄCZYĆ WSZYSTKIE KIERUNKOWSKAZY.

4.6 Korzystanie z podpórki

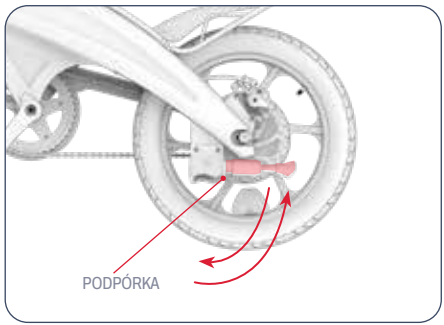

ABY UŻYĆ PODPÓRKI: OBRÓĆ JĄ W DÓŁ I DELIKATNIE PRZECHYL NA NIĄ ROWER ELEKTRYCZNY, ABY STANĄĆ.

ABY PODNIEŚĆ PODPÓRKĘ: OBRÓĆ JĄ Z POWROTEM DO GÓRY.

⚠ **UWAGA:** Przed jazdą należy zawsze podnieść podpórkę.

4.7 Składanie i rozkładanie pedałów

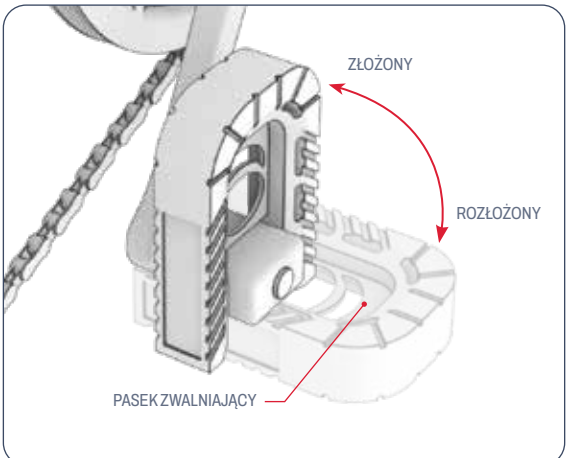

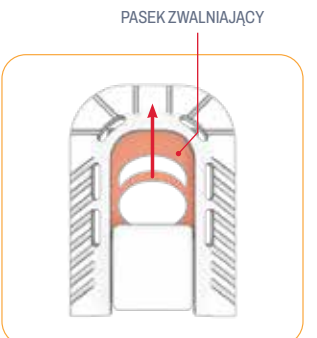

W PRZYPADKU PRZECHOWYWANIA W NIEWIELKICH PRZESTRZENIACH, PEDAŁY MOŻNA SCHOWAĆ I ODSUNĄĆ.

SKŁADANIE:

1. UMIEŚĆ PALCE WOKÓŁ PASKA ZWALNIAJĄCEGO WEWNĄTRZ PEDAŁU.
2. POCIĄGNIJ NA ZEWNĄTRZ I W DÓŁ, AŻ PEDAŁ ZATRZAŚNIE SIĘ NA SWOIM MIEJSCU.

TO UNFOLD:

1. UMIEŚĆ PALCE WOKÓŁ PASKA ZWALNIAJĄCEGO WEWNĄTRZ PEDAŁU.
2. POCIĄGNIJ DRĄŻEK W KIERUNKU KOŃCÓWKI PEDAŁU I OBRÓĆ PEDAŁ W DÓŁ, AŻ ZASKOCZY NA SWOJE MIEJSCE.

Dostosuj swój rower elektryczny do swoich potrzeb.
Zeskanuj, aby dowiedzieć się więcej o systemie i dostępnych akcesoriach RackIt.

Zeskanuj, aby dowiedzieć się więcej.

4.8 Korzystanie z bagażnika RackIt Smart Cargo System

TWÓJ ROWER ELEKTRYCZNY JEST WYPOSAŻONY W INTELIGENTNY BAGAŻNIK JETSON RACKIT SMART CARGO SYSTEM RACK - ZAPROJEKTOWANY DO PRZEWOŻENIA AKCESORIÓW TOWARZYSZĄCYCH TYPU "KLIKNIJ, KLIKNIJ, ZDEJMIJ "*.

Zeskanuj, aby uzyskać instrukcje dotyczące korzystania z naszych akcesoriów towarzyszących.



*Akcesoria nie wchodzą w skład zestawu. Wybór może się różnić.

Aby zabezpieczyć ładunek za pomocą dołączonego paska Bungee:

1. UMIEŚĆ ŁADUNEK NA STOJAKU.
2. WSUŃ 1 HACZYK PASKA BUNGEE W JEDNĄ PĘTLĘ BUNGEE ATTACHMENT LOOP NA STOJAKU.
3. ROZCIĄGNIJ TAŚMĘ BUNGEE NAD ŁADUNKIEM I WOKÓŁ BAGAŻNIKA, AŻ BĘDZIE NAPIĘTA.
4. PRZYMOCUJ DRUGI HACZYK PASKA BUNGEE DO DRUGIEJ PĘTLI MOCOWANIA BUNGEE.
5. SPRAWDŹ, CZY PASEK BUNGEE I ŁADUNEK SĄ ZABEZPIECZONE.

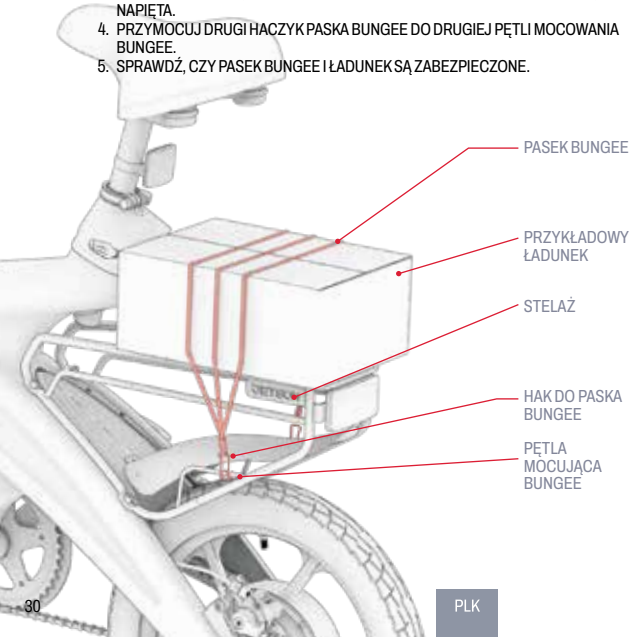

WAŻNE: Pasek bungee powinien zawsze ściśle przylegać do ładunku. W zależności od rozmiaru ładunku i długości paska bungee, może być konieczne owinięcie paska pod bagażnikiem i nad ładunkiem przed zabezpieczeniem drugiego haka w pętli mocującej bungee.

⚠ OSTRZEŻENIE:

Dla bezpieczeństwa i ochrony**:**

- Zawsze mocuj ładunek do bagażnika za pomocą paska bungee. Nigdy nie jeździć z niezabezpieczonym ładunkiem.
- Należy ograniczyć przewożoną zawartość do 25 LB (11,3 kg).
- Należy upewnić się, że całkowita masa przewożonego ładunku (kierowca i ładunek) nie przekracza 100 kg (220 funtów).
- Nie przepełniać stojaka.
- Należy zawsze upewnić się, że żadne części ładunku nie przeszkadzają kołom, hamulcom, pedałom, łańcuchom lub innym mechanizmom roweru.

WAŻNE:

- Dodanie ładunku o znacznej masie może wpłynąć na osiągi roweru elektrycznego. Więcej informacji na temat warunków, które mogą wpływać na osiągi, można znaleźć w sekcji 5.8.
- Nigdy nie zostawiaj ładunku na rowerze elektrycznym bez nadzoru.

5. INSTRUKCJE PORUSZANIA SIĘ.

5.1 Jazda na rowerze elektrycznym

ODSKOCZ NA SWOIM ROWERZE ELEKTRYCZNYM NA 3 RÓŻNE SPOSOBY:

1. ZE WSPOMAGANYM PEDAŁOWANIEM (SEKCJA 5.2)
2. KORZYSTANIE WYŁĄCZNIE Z PEDAŁÓW (SEKCJA 5.3)
3. UŻYWANIE PRZEPUSTNICY DO ZASILANIA CAŁEGO SILNIKA (SEKCJA 5.4)

5.2 Korzystanie z elektronicznego wspomagania pedału

GDY PEDAŁUJESZ Z WŁĄCZONYM ZASILANIEM, SILNIK ZWIĘKSZA MOC PEDAŁÓW, ABY UZUPEŁNIĆ TWÓJ WYSIŁEK. DZIĘKI "WSPOMAGANIU PEDAŁOWANIA" MOŻESZ JECHAĆ DALEJ I SZYBCIEJ PRZY MNIEJSZYM WYSIŁKU.

ABY ZACHOWAĆ KONTROLĘ NAD PRĘDKOŚCIĄ, WSPOMAGANIE PEDAŁOWANIA BĘDZIE PROPORCJONALNE DO WYSIŁKU.

- **ŁAGODNIEJSZE PEDAŁOWANIE** ➔ MNIEJSZE WSPOMAGANIE SILNIKA, ABY MOŻNA BYŁO UTRZYMAĆ UMIARKOWANĄ PRĘDKOŚĆ.
- **MOCNIEJSZE PEDAŁOWANIE** ➔ WIĘKSZE WSPOMAGANIE SILNIKA, DZIĘKI CZEMU MOŻNA JECHAĆ W SZYBSZYM TEMPIE.

5.3 Tradycyjna jazda na rowerze

NA ROWERZE ELEKTRYCZNYM MOŻNA JEŹDZIĆ JAK NA TRADYCYJNYM ROWERZE - UŻYWAJĄC WYŁĄCZNIE SIŁY PEDAŁOWANIA. WYSTARCZY JEŹDZIĆ JAK NA TRADYCYJNYM ROWERZE, BEZ WŁĄCZANIA SILNIKA.

UWAGA: Bez włączonego roweru nie można korzystać ze świateł.

5.4 Korzystanie z przepustnicy



ABY JEŹDZIĆ NA ROWERZE ELEKTRYCZNYM JAK NA MOTOCYKLU, NALEŻY PRZESTAĆ PEDAŁOWAĆ I OPRZEĆ STOPY NA PEDAŁACH. ABY PRZYSPIESZYĆ, POWOLI OBRÓĆ PRAWĄ RĘKĄ PRZEPUSTNICĘ PRZYSPIESZENIA DO SIEBIE.

- IM MOCNIEJ OBRACASZ PRZEPUSTNICĄ, TYM MOCNIEJ SILNIK SIĘ ZAŁĄCZA - I TYM SZYBCIEJ JEDZIESZ.
- ABY UNIKNĄĆ NAGŁYCH SKOKÓW PRĘDKOŚCI, PRZEPUSTNICĘ NALEŻY ZAWSZE OBRACAĆ STOPNIOWO.

ABY ZWOLNIĆ: DELIKATNIE POLUZUJ PRZEPUSTNICĘ.

⚠ **PRZESTROGA** : Aby uniknąć obrażeń, należy zawsze opierać stopy na pedałach, nawet gdy się nie pedałuje. Nigdy nie należy jeździć ze stopami zwisającymi z boku roweru.

5.5 Korzystanie z trybów prędkośc



MAKSYMALNA PRĘDKOŚĆ, Z JAKĄ PORUSZA SIĘ ROWER, ZALEŻY OD USTAWIONEGO TRYBU PRĘDKOŚCI.
UŻYJ PRZYCISKU **MINUS "-"**, ABY PRZEJŚĆ DO WOLNIEJSZEGO TRYBU PRĘDKOŚCI, A PRZYCISKU **PLUS "+"**, ABY PRZEJŚĆ DO SZYBSZEGO TRYBU PRĘDKOŚCI.

TRYB PRĘDKOŚCI	MAKSYMALNA PRĘDKOŚĆ
1	9.4 MPH / 15.1 KM/H
2	15.5 MPH / 24.9 KM/H
3	20.0 MPH / 32.0 KM/H

5.6 Korzystanie z hamulców

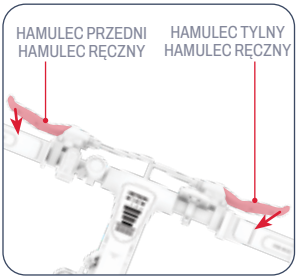

- NACIŚNIJ JEDEN LUB OBA HAMULCE RĘCZNE, ABY ZWOLNIĆ.
- ŚCIŚNIJ MOCNIEJ, ABY CAŁKOWICIE SIĘ ZATRZYMAĆ.
- ABY UNIKNĄĆ GWAŁTOWNYCH RUCHÓW, NALEŻY STOPNIOWO ZACISKAĆ HAMULEC RĘCZNY.
  - LEWY HAMULEC RĘCZNY ➔ HAMULEC PRZEDNIEGO KOŁA
  - PRAWY HAMULEC RĘCZNY ➔ HAMULEC TYLNEGO KOŁA

ŚWIATŁO HAMOWANIA

- KONTROLKA HAMULCA ZAŚWIECI SIĘ PO WŁĄCZENIU HAMULCA RĘCZNEGO.

5.7 Bezpieczeństwo kasków

KASK POWINIEN BYĆ NOSZONY PRZEZ KIEROWCĘ PRZEZ CAŁY CZAS.



NIEPRAWIDŁOWE POZYCJONOWANIE:
CZOŁO JEST ODSŁONIĘTE.
UPADEK MOŻE SPOWODOWAĆ POWAŻNE OBRAŻENIA.



PRAWIDŁOWE POZYCJONOWANIE:
CZOŁO JEST ZAKRYTE PRZEZ KASK.

**NALEŻY NOSIĆ KASK, ODPOWIEDNIĄ ODZIEŻ, OBUWIE I SPRZĘT OCHRONNY. NALEŻY UNIKAĆ UBRAŃ, KTÓRE MOGĄ ZACZEPIĆ SIĘ O KOŁA LUB DOSTAĆ SIĘ POD NIE. ZALECANE SĄ PŁASKIE BUTY Z ZAMKNIĘTYMI PALCAMI. ABY ZAPOBIEC OBRAŻENIOM W RAZIE WYPADKU, NALEŻY NOSIĆ KASK I SPRZĘT OCHRONNY ZATWIERDZONY PRZEZ NORMĘ ASTM F1492.*

5.8 Maksymalizacja prędkości i zasięgu jazdy

W IDEALNYCH WARUNKACH MAKSYMALNY PRZEBIEG, JAKI MOŻNA OSIĄGNĄĆ NA W PEŁNI NAŁADOWANYM AKUMULATORZE, WYNOSI 20 MIL (32 KM), JEŚLI UŻYWANA JEST WYŁĄCZNIE PRZEPUSTNICA. MAKSYMALNA PRĘDKOŚĆ WYNOSI 20 MPH (32 KM/H). IM MOCNIEJ SILNIK MUSI PRACOWAĆ, TYM SZYBCIEJ ROZŁADOWUJE SIĘ AKUMULATOR. NA PRĘDKOŚĆ I ZASIĘG MAJĄ RÓWNIEŻ WPŁYW NASTĘPUJĄCE CZYNNIKI.

Nawierzchnia do jazdy:
JAZDA PO NIERÓWNEJ POWIERZCHNI WYMAGA WIĘKSZEJ MOCY SILNIKA NIŻ PO GŁADKIEJ.

Waga:
- WIĘKSZA WAGA (KIEROWCA PLUS ŁADUNEK) ZMNIEJSZA OSIĄGALNY ZASIĘG.
- MAKSYMALNY ZASIĘG I PRĘDKOŚĆ MOŻNA OSIĄGNĄĆ PRZY MASIE NIE PRZEKRACZAJĄCEJ 75 KG (165,4 LB).

Styl jazdy:
- CZĘSTE RUSZANIE I ZATRZYMYWANIE ZMNIEJSZA ZASIĘG JAZDY.
- WYKORZYSTANIE WŁASNEGO WYSIŁKU DO PEDAŁOWANIA ZMNIEJSZY OBCIĄŻENIE SILNIKA I ZWIĘKSZY ZASIĘG JAZDY.

Temperatura powietrza:
IDEALNA TEMPERATURA DO JAZDY I PRZECHOWYWANIA ROWERU ELEKTRYCZNEGO WYNOSI OD 10°C DO 35°C.

Nachylenie:
SILNIK MUSI PRACOWAĆ CIĘŻEJ PODCZAS JAZDY POD GÓRĘ NIŻ NA PŁASKICH ODCINKACH LUB W DÓŁ.

Konserwacja akumulatora:
TERMINOWE ŁADOWANIE AKUMULATORA PO KAŻDEJ JEŹDZIE POMAGA UTRZYMAĆ JEGO POJEMNOŚĆ I WYTRZYMAŁOŚĆ.

Pompowanie opon:
NAPOMPOWANIE OPON DO ZALECANEGO CIŚNIENIA POMOŻE OSIĄGNĄĆ MAKSYMALNĄ PRĘDKOŚĆ JAZDY I ZASIĘG.

INSTRUKCJE KONSERWACJI DLA UŻYTKOWNIKA.

Dbaj o swojego Jetson, aby zapewnić mu płynną i bezpieczną jazdę. Oto jak to zrobić:

Obsługa Jetson:

- NALEŻY UNIKAĆ NARAŻANIA PRODUKTU NA SILNE WIBRACJE LUB INTENSYWNE UDERZENIA FIZYCZNE.
- NIGDY NIE DEMONTUJ AKUMULATORA.
- PRODUKT NALEŻY PRZECHOWYWAĆ Z DALA OD WODY I WILGOCI.
- JEŹDZIĆ PO GŁADKICH, PŁASKICH POWIERZCHNIACH, ABY UNIKNĄĆ USZKODZEŃ.
- NIGDY NIE PRZENOŚ PRODUKTU ZA KOŁA, SIEDZENIE I/LUB KIEROWNICĘ.
- NALEŻY UWAŻAĆ, ABY NIE POCIĄGNĄĆ ANI NIE ZACZEPIĆ PRZEWODÓW ŁĄCZĄCYCH SILNIK Z ELEMENTAMI KIEROWNICY.

Instrukcje przechowywania:

- PRZED DŁUŻSZYM PRZECHOWYWANIEM PRODUKTU NALEŻY W PEŁNI NAŁADOWAĆ AKUMULATOR.
- W PRZYPADKU PRZECHOWYWANIA PRZEZ DŁUŻSZY CZAS NALEŻY RAZ W MIESIĄCU W PEŁNI NAŁADOWAĆ AKUMULATOR.
- PRZYKRYJ PRODUKT, ABY CHRONIĆ GO PRZED KURZEM.
- PRODUKT NALEŻY PRZECHOWYWAĆ W SUCHYM POMIESZCZENIU W TEMPERATURZE OD 10°C DO 35°C.

Czyszczenie urządzenia Jetson:

- SIEDZISKO I RAMA - PRZETRZEĆ WILGOTNĄ, NIEPYLĄCĄ ŚCIERECZKĄ LUB ŚCIERECZKĄ NASĄCZONĄ ALKOHOLEM. NASTĘPNIE PRZETRZEĆ SUCHĄ ŚCIERECZKĄ BEZPYŁOWĄ.
- KIEROWNICA - PRZETRZYJ ŁAGODNYM MYDŁEM ZA POMOCĄ WILGOTNEJ, NIEPYLĄCEJ SZMATKI. USUŃ NADMIAR MYDŁA OSOBNĄ WILGOTNĄ SZMATKĄ.
- ELEMENTY KÓŁ - PRZETRZEĆ WILGOTNĄ, NIEPYLĄCĄ ŚCIERECZKĄ.
- OPONY - PRZETRZEĆ WILGOTNĄ, NIEPYLĄCĄ SZMATKĄ. MOŻNA RÓWNIEŻ UŻYĆ ŚRODKA DO CZYSZCZENIA OPON.

⚠ OSTRZEŻENIE: Nie należy rozpylać ani nakładać wody bezpośrednio na produkt. Woda może spowodować uszkodzenie okablowania, komory akumulatora i świateł, a także zniszczenie ramy - wszystko to może spowodować awarię zagrażającą bezpieczeństwu rowerzysty.

⚠ Środki ostrożności dotyczące akumulatora:

PRODUKT JEST WYPOSAŻONY W AKUMULATOR LITOWO-JONOWY. NALEŻY ZACHOWAĆ OSTROŻNOŚĆ PODCZAS JEGO OBSŁUGI.

- PRODUKT NALEŻY PRZECHOWYWAĆ Z DALA OD OGNIA I NADMIERNEGO CIEPŁA.
- UNIKAĆ INTENSYWNYCH WSTRZĄSÓW FIZYCZNYCH, SILNYCH WIBRACJI LUB UDERZEŃ.
- CHRONIĆ PRODUKT PRZED WODĄ LUB WILGOCIĄ.
- NIE NALEŻY UMIESZCZAĆ ANI PRZECHOWYWAĆ PRODUKTU W STOSIE NA LUB POD INNYMI PRZEDMIOTAMI.
- NIE NALEŻY DEMONTOWAĆ PRODUKTU ANI JEGO AKUMULATORA.
- NIE WYRZUCAĆ PRODUKTU RAZEM Z CODZIENNYMI ŚMIECIAMI. PRODUKT NALEŻY DOSTARCZYĆ DO SPECJALNEGO PUNKTU UTYLIZACJI E-ODPADÓW LUB CENTRUM RECYKLINGU BATERII. ABY UZYSKAĆ WIĘCEJ INFORMACJI NA TEMAT MIEJSC UTYLIZACJI W POBLIŻU, SKONTAKTUJ SIĘ Z LOKALNĄ GMINĄ LUB FIRMĄ ZAJMUJĄCĄ SIĘ WYWOZEM ODPADÓW.
- JEŚLI BATERIA PRODUKTU JEST GORĄCA LUB WYKAZUJE OZNAKI PRZEGRZANIA, EMITUJE NIEPRZYJEMNY ZAPACH LUB NIETYPOWY DŹWIĘK, WYCIEKA Z NIEJ PŁYN LUB GAZ, ZMIENIA KSZTAŁT LUB KOLOR, NALEŻY JĄ NATYCHMIAST WYJĄĆ:
  1. JEŚLI PRODUKT JEST W UŻYCIU, NALEŻY NATYCHMIAST ZAPRZESTAĆ JEGO UŻYWANIA. ODŁĄCZYĆ KABEL ŁADOWANIA OD PRODUKTU, JEŚLI JEST ON PODŁĄCZONY.
  2. ZAPRZESTAĆ UŻYWANIA PRODUKTU.
  3. JEŚLI JEST TO BEZPIECZNE, PRZENIEŚĆ PRODUKT W WOLNE MIEJSCE, Z DALA OD ŁATWOPALNYCH PRZEDMIOTÓW.
  4. ZADZWOŃ PO POMOC DO LOKALNYCH SŁUŻB RATUNKOWYCH.
  5. DOKŁADNIE PRZEMYĆ OCZY LUB OBSZARY SKÓRY, KTÓRE MIAŁY KONTAKT Z WYCIEKAJĄCYM PŁYNEM ELEKTROLITOWYM AKUMULATORA, CZYSTĄ BIEŻĄCĄ WODĄ I ZASIĘGNĄĆ DODATKOWEJ POMOCY MEDYCZNEJ.
- W PRZYPADKU JAKICHKOLWIEK PROBLEMÓW Z BATERIĄ NALEŻY SKONTAKTOWAĆ SIĘ Z ZESPOŁEM OPIEKI JETSON.

POŁĄCZ SIĘ Z NAMI.

RIDEJETSON.COM/SUPPORT
RIDEJETSON.COM/CHAT

1-844-585-7462

Pamiętaj, aby śledzić @ridejetson w mediach społecznościowych, aby dowiedzieć się o fantastycznych ofertach, prezentach i wszystkich najnowszych wiadomościach Jetson.

UWIELBIASZ SWOJĄ JAZDĘ?

Zostaw recenzję na stronie ridejetson.com/reviews.
Nie możemy się doczekać, aż się odezwiesz!
#MakeMoves




JETSON

UN GUIDE POUR VOTRE VOYAGE.

IMPORTANT :
Lire attentivement et conserver pour référence future.

AVEC LE système de chargement intelligent RackIt

JETSON

OTG ELITE
Vélo électrique.

MODÈLE SKU(S) : JOTGE-BLK, JOTGE-BLK-OB, JOTGE-CA-BLK, JOTGE-MX-BLK

NOS DEUX PREMIERS RÈGLES DE CONDUITE :

SOYEZ PRUDENT.
AMUSEZ-VOUS BIEN !

FABRIQUÉ À YUEYANG, CHINE
IMPORTÉ PAR TRURIDE TECH LLC.
PO BOX 461, JERSEY CITY, NJ 07302-9998

CODE DATE : 09/2025
ÉDITION DU DOCUMENT : V2.0
FABRIQUÉ EN CHINE

2025, TRURIDE TECH. TOUS DROITS RÉSERVÉS. FABRIQUÉ POUR TRURIDE TECH LLC.
JETSON® EST UNE MARQUE DÉPOSÉE UTILISÉE SOUS LICENCE PAR JETSTREAM BRANDS LLC.
AUCUNE PARTIE DE CE DOCUMENT, Y COMPRIS LA FORME, LES GRAPHIQUES ET LA CONCEPTION,
NE PEUT ÊTRE REPRODUITE OU TRANSMISE SOUS QUELQUE FORME OU PAR QUELQUE MOYEN
QUE CE SOIT.

Contenu

Avertissements de sécurité 4
Couverture de la garantie et enregistrement du produit 7
1. A propos de votre produit
1.1 Présentation du produit 8
1.2 Ce qu'il y a dans la boîte 10
1.3 Spécifications du produit 11
1.4 Ressources en ligne 11
2. Instructions d'installation
2.1 Notes de départ 12
2.2 Adéquation du cavalier 12
2.3 Déplier et replier le guidon 13
2.4 Fixation et positionnement du siège 15
2.5 Fixation des pédales 16
2.6 Sécurisation de la cloche 17
2.7 Fixation du réflecteur avant 17
2.8 Chargement de la batterie 18
3. Se préparer à rouler
3.1 Contrôles de sécurité avant le départ 20
3.2 Gonflage et pression des pneus 21
3.3 Contrôle et réglage des freins 22
4. Mode d'emploi
4.1 Mise sous tension et hors tension 24
4.2 Comprendre l'écran LED 25
4.3 Vérification du niveau de charge de la batterie . 26
4.4 Utilisation de la cloche 26
4.5 Utilisation des phares et des clignotants 27
4.6 Utilisation de la béquille 27
4.7 Pliage et dépliage des pédales 28
4.8 Utilisation du porte-bagages RackIt Smart Cargo System 29
5. Instructions de déménagement
5.1 Rouler avec votre vélo électrique 31
5.2 Utilisation de l'assistance électronique à la pédale 31
5.3 Vélo traditionnel 31
5.4 Utilisation de l'accélérateur 32
5.5 Utilisation des modes de vitesse 32
5.6 Utilisation des freins 32
5.7 Sécurité des casques 33
5.8 Maximiser la vitesse et le rayon d'action 33
Instructions de maintenance pour l'utilisateur 34
Connectez-vous avec nous 36

AVERTISSEMENTS DE SÉCURITÉ.

CONSERVER CES INSTRUCTIONS.

INSTRUCTIONS RELATIVES AU RISQUE D'INCENDIE OU DE BLESSURE DES PERSONNES ET CONSIGNES DE SÉCURITÉ IMPORTANTES

- Avant d'utiliser l'appareil, veuillez lire attentivement le manuel d'utilisation et les avertissements de sécurité, et assurez-vous que vous comprenez et acceptez toutes les consignes de sécurité. L'utilisateur sera responsable de toute perte ou de tout dommage causé par une utilisation inappropriée.
- **Le fait de ne pas utiliser le chargeur approprié peut provoquer un incendie et une explosion, entraînant des dommages matériels, des blessures et la mort.**
- Avant chaque cycle de fonctionnement, l'opérateur doit effectuer les vérifications préalables spécifiées par le fabricant : Le système de freinage fonctionne correctement. Toutes les protections d'essieu, de chaîne ou autres couvertures ou protections fournies par le fabricant sont en place et en bon état.
- Les composants doivent être entretenus et réparés conformément aux spécifications du fabricant et en utilisant uniquement les pièces de rechange autorisées par le fabricant, l'installation étant effectuée par des revendeurs ou d'autres personnes qualifiées.
- Avertissement contre la recharge de piles non rechargeables.
- Ne laissez pas les mains, les pieds, les cheveux, les parties du corps, les vêtements ou autres articles similaires entrer en contact avec les pièces mobiles, les roues ou la chaîne cinématique lorsque le moteur est en marche.
- Ce produit ne doit pas être utilisé par des enfants ou des personnes dont les capacités physiques, sensorielles ou mentales sont réduites, ou qui manquent d'expérience et de connaissances, à moins qu'ils n'aient été supervisés ou instruits (IEC 60335-1/A2:2006).
- Les enfants non surveillés ne doivent pas jouer avec le produit (IEC 60335-1/A2:2006).
- La supervision d'un adulte est requise.
- Les unités ne doivent pas être utilisées pour effectuer des courses, des cascades ou d'autres manœuvres pouvant entraîner une perte de contrôle ou des actions ou réactions incontrôlées de la part de l'opérateur ou du passager.
- Ne jamais utiliser à proximité de véhicules à moteur.
- Évitez les bosses, les grilles de drainage et les changements brusques de surface. Le scooter peut s'arrêter soudainement.
- Évitez les rues et les surfaces recouvertes d'eau, de sable, de gravier, de saleté, de feuilles et d'autres débris. Le temps humide réduit la traction, le freinage et la visibilité.
- Évitez de rouler à proximité de gaz, de vapeur, de liquides ou de poussières inflammables qui pourraient provoquer un incendie.
- Les opérateurs doivent se conformer à toutes les recommandations et instructions du fabricant, ainsi qu'à toutes les lois et ordonnances : Les unités dépourvues de phares ne doivent être utilisées que dans des conditions de visibilité suffisantes à la lumière du jour, et les propriétaires sont encouragés à mettre en évidence (pour la conspicuité) en utilisant des éclairages, des réflecteurs et, pour les unités à faible portance, des drapeaux de signalisation sur des poteaux flexibles.
- Les personnes présentant les conditions suivantes doivent être mises en garde contre l'utilisation de l'appareil : Les personnes souffrant de troubles cardiaques, les femmes enceintes, les personnes souffrant d'affections de la tête, du dos ou du cou, ou ayant subi des opérations chirurgicales dans ces parties du corps, et les personnes

souffrant de troubles mentaux ou physiques susceptibles de les rendre vulnérables aux blessures ou d'altérer leur dextérité physique ou leurs capacités mentales à reconnaître, comprendre et appliquer toutes les consignes de sécurité et à assumer les risques inhérents à l'utilisation de l'appareil.

- Ne pas rouler la nuit.
- Ne roulez pas après avoir bu ou pris des médicaments.
- Ne transportez pas d'objets lorsque vous roulez.
- Ne jamais utiliser le produit pieds nus.
- Portez toujours des chaussures et gardez les lacets attachés.
- Veillez à ce que vos pieds soient toujours bien posés sur le pont.
- Les opérateurs doivent toujours utiliser des vêtements de protection appropriés, y compris, mais sans s'y limiter, un casque, avec la certification appropriée, et tout autre équipement recommandé par le fabricant : Portez toujours un équipement de protection tel qu'un casque, des genouillères et des coudières.
- Il faut toujours céder la place aux piétons.
- Soyez attentif à ce qui se passe devant et loin de vous.
- Ne vous laissez pas distraire lorsque vous conduisez, par exemple en répondant au téléphone ou en vous livrant à d'autres activités.
- Le produit ne peut pas être monté par plus d'une personne.
- Lorsque vous utilisez le produit avec d'autres conducteurs, gardez toujours une distance de sécurité afin d'éviter toute collision.
- Lorsque vous tournez, veillez à garder l'équilibre.
- Rouler avec des freins mal réglés est dangereux et peut entraîner des blessures graves, voire mortelles.
- Le frein peut devenir chaud pendant son fonctionnement, ne le touchez pas avec votre peau nue.
- Une application trop forte ou trop soudaine des freins peut bloquer une roue, ce qui peut entraîner une perte de contrôle et une chute. Une application soudaine ou excessive du frein peut entraîner des blessures ou la mort.
- Si le frein se desserre, ajustez-le à l'aide d'une clé hexagonale, d'un tournevis ou d'un autre outil approprié, ou contactez l'équipe Jetson Care.
- Remplacer immédiatement les pièces usées ou cassées.
- Vérifiez que toutes les étiquettes de sécurité sont en place et comprises avant de prendre la route.
- Le propriétaire autorise l'utilisation et le fonctionnement de l'unité après avoir démontré que les opérateurs peuvent comprendre et faire fonctionner tous les composants de l'unité avant de l'utiliser.
- Ne pas rouler sans avoir reçu une formation adéquate. Ne pas rouler à grande vitesse, sur des terrains accidentés ou sur des pentes. Ne pas faire de cascades ou tourner brusquement.
- Recommandé pour une utilisation à l'intérieur.
- Une exposition prolongée aux rayons UV, à la pluie et aux intempéries peut endommager les matériaux de l'enceinte ; rangez-la à l'intérieur lorsqu'elle n'est pas utilisée.
- Les dispositifs personnels d'e-mobilité ne sont pas destinés à être utilisés dans des lieux de haute altitude nécessitant un espace plus important entre les fils électriques dans les circuits électriques, ce qui indique qu'ils ne sont pas destinés à être utilisés à des altitudes supérieures à 2 000 mètres au-dessus du niveau de la mer.
- N'utilisez que la (les) batterie(s) spécifiée(s) par le fabricant
- STOCKER À L'INTÉRIEUR LORSQU'IL N'EST PAS UTILISÉ. LAISSER À L'INTÉRIEUR PENDANT LE CHARGEMENT OU LORSQU'IL N'EST PAS UTILISÉ POUR LA CONDUITE.
- **AVERTISSEMENT** - Risque d'incendie - Aucune des pièces ne peut être réparée par l'utilisateur.
- **AVERTISSEMENT** - Risque d'incendie et de choc électrique - Aucune pièce réparable par l'utilisateur.
- Attention : Risque d'incendie
- Le pilote ne doit pas dépasser 99,8 kg.

MODIFICATIONS

N'essayez pas de démonter, de modifier, de réparer ou de remplacer l'appareil ou l'un de ses composants sans les instructions de l'équipe Jetson Care. Cela annulerait toute garantie et pourrait entraîner des dysfonctionnements susceptibles de provoquer des blessures.

PRÉCAUTIONS D'UTILISATION SUPPLÉMENTAIRES

Ne soulevez pas le produit du sol lorsqu'il est en marche et que les roues sont en mouvement. Les roues pourraient tourner librement et vous blesser ou blesser d'autres personnes se trouvant à proximité. Ne sautez pas sur l'appareil, ne descendez pas de l'appareil et ne sautez pas lorsque vous l'utilisez. Gardez toujours les pieds fermement posés sur le repose-pieds pendant l'utilisation. Vérifiez toujours la charge de la batterie avant de l'utiliser.

ÉLIMINATION DE LA BATTERIE USAGÉE



La batterie peut contenir des substances dangereuses susceptibles de mettre en danger l'environnement et la santé humaine. Ce symbole apposé sur la pile et/ou l'emballage indique que la pile usagée ne doit pas être traitée comme un déchet municipal. Les piles doivent être déposées dans un point de collecte approprié en vue de leur recyclage. En veillant à ce que les piles usagées soient éliminées correctement, vous contribuerez à prévenir les conséquences négatives potentielles pour l'environnement et la santé humaine. Le recyclage des matériaux contribue à la préservation des ressources naturelles. Pour plus d'informations sur le recyclage des piles usagées, veuillez contacter le service d'élimination des déchets de votre municipalité.

AVIS DE CONFORMITÉ

Cet appareil est conforme à la partie 15 des règles de la FCC. Son fonctionnement est soumis aux deux conditions suivantes : (1) cet appareil ne doit pas causer d'interférences nuisibles, et (2) cet appareil doit accepter toute interférence reçue, y compris les interférences susceptibles de provoquer un fonctionnement indésirable.
Avertissement : Les changements ou modifications apportés à cet appareil qui ne sont pas expressément approuvés par la partie responsable de la conformité peuvent annuler le droit de l'utilisateur à faire fonctionner l'équipement.
REMARQUE : Cet équipement a été testé et déclaré conforme aux limites imposées aux appareils numériques de classe B, conformément à la partie 15 des règles de la FCC. Ces limites sont conçues pour fournir une protection raisonnable contre les interférences nuisibles dans une installation résidentielle. Cet équipement génère, utilise et peut émettre des fréquences radio et, s'il n'est pas installé et utilisé conformément aux instructions, peut causer des interférences nuisibles aux communications radio. Cependant, il n'y a aucune garantie que des interférences ne se produiront pas dans une installation particulière. Si cet équipement provoque des interférences nuisibles à la réception de la radio ou de la télévision, ce qui peut être déterminé en éteignant et en allumant l'équipement, l'utilisateur est encouragé à essayer de corriger les interférences en prenant une ou plusieurs des mesures suivantes :

- Réorienter ou déplacer l'antenne de réception.
- Augmenter la distance entre l'équipement et le récepteur.
- Branchez l'appareil sur une prise de courant située sur un circuit différent de celui sur lequel le récepteur est branché.
- Consultez le revendeur ou un technicien radio/TV expérimenté pour obtenir de l'aide.
- Des câbles blindés doivent être utilisés avec cet appareil pour garantir la conformité aux limites de la classe B de la FCC.

⚠ AVERTISSEMENT :

Le non-respect des instructions suivantes peut entraîner des blessures pour l'enfant ou d'autres personnes.

- Tenir les petites pièces hors de portée des enfants pendant l'assemblage.
- L'accessoire doit être monté et démonté par un adulte.
- Inspecter fréquemment le produit pour vérifier qu'il n'est pas endommagé.

*** UN ASSEMBLAGE PAR UN ADULTE EST NÉCESSAIRE.**

⚠ AVERTISSEMENT :

Pour réduire le risque de blessure, la surveillance d'un adulte est nécessaire. Ne jamais utiliser sur les routes, à proximité de véhicules à moteur, sur ou à proximité de pentes ou de marches abruptes, de piscines ou d'autres étendues d'eau ; toujours porter des chaussures, et ne jamais autoriser plus d'un passager.

⚠ AVERTISSEMENT :

Respectez toujours les précautions de base lors de l'utilisation de ce produit, notamment les suivantes :

(A) Lisez toutes les instructions avant d'utiliser le produit.

(B) Pour réduire les risques de blessures, une surveillance stricte est indispensable lorsque le produit est utilisé à proximité d'enfants.

(C) Ne pas introduire les doigts ou les mains dans le produit.

(D) N'utilisez pas ce produit si le câble d'alimentation élastique ou le câble de sortie est écrasé, si son isolation est rompue ou s'il présente d'autres signes d'endommagement.

(E) Pour tous les équipements. Les instructions doivent indiquer : Cet appareil n'est pas destiné à être utilisé à des températures ambiantes inférieures à 14°F (-10°C) ou supérieures à 104°F (40°C).

(F) Pour tous les appareils, les instructions doivent inclure les informations suivantes :
La batterie est conçue pour être chargée lorsque la température ambiante est comprise entre 0°C (32°F) et 40°C (104°F). Ne chargez jamais la batterie lorsque la température ambiante se situe en dehors de cette plage.

PROPOSITION 65 DE LA CALIFORNIE

⚠ AVERTISSEMENT :

CE PRODUIT PEUT VOUS EXPOSER À DES PRODUITS CHIMIQUES, Y COMPRIS LE CADMIUM, QUI EST RECONNU PAR L'ÉTAT DE CALIFORNIE COMME UNE CAUSE DE CANCER ET D'ANOMALIES CONGÉNITALES OU D'AUTRES TROUBLES DE LA REPRODUCTION.
POUR PLUS D'INFORMATIONS, CONSULTEZ LE SITE :
WWW.P65WARNINGS.CA.GOV.

GARANTIE LIMITÉE GÉNÉRALE

VOTRE NOUVEAU PRODUIT JETSON EST GARANTI CONTRE LES DÉFAUTS DE MATÉRIAUX ET DE FABRICATION COMME INDIQUÉ SUR RIDEJETSON.COM/WARRANTY POUR UNE PÉRIODE DE TEMPS À PARTIR DE LA DATE D'ACHAT AU DÉTAIL D'ORIGINE LORSQU'IL EST UTILISÉ CONFORMÉMENT AUX MANUELS D'UTILISATION DE JETSON (SE RÉFÉRER À RIDEJETSON.COM/SUPPORT). **DANS LE CADRE DE CETTE GARANTIE, VOUS POURREZ ADRESSER VOS RÉCLAMATIONS À JETSON MÊME SI VOUS AVEZ ACHETÉ LE PRODUIT JETSON CHEZ L'UN DE NOS DÉTAILLANTS AGRÉÉS.** POUR LIRE LES CONDITIONS COMPLÈTES DE NOTRE GARANTIE, VISITEZ LE SITE RIDEJETSON.COM/WARRANTY.

ENREGISTREMENT DES PRODUITS

ENREGISTREZ VOTRE NOUVEAU JETSON POUR BÉNÉFICIER RAPIDEMENT D'UNE ASSISTANCE PERSONNALISÉE EN MATIÈRE DE PRODUITS ET DE GARANTIE. RENDEZ-VOUS SUR RIDEJETSON.COM/PAGES/REGISTRATION.

COUVERTURE DE LA GARANTIE ET ENREGISTREMENT DU PRODUIT.

Pour exercer les droits de votre produit si vous souhaitez bénéficier de la garantie ou vous renseigner sur la couverture de la garantie, contactez-nous directement.

www.ridejetson.com

1. A PROPOS DE VOTRE PRODUIT.

1.1 Présentation du produit

1. GUIDON
2. PHARE
3. TIGE
4. LOQUET RABATTABLE
5. ROUE
   (×2; AVANT ET ARRIÈRE)
6. VALVE DE PNEU AVEC BOUCHON DE PROTECTION
   (×2; AVANT ET ARRIÈRE)
7. RÉFLECTEUR DE ROUE
   (×2; AVANT ET ARRIÈRE)
8. AILES
   (×2; AVANT ET ARRIÈRE)
9. PÉDALE AVEC RÉFLECTEURS
   (×2; GAUCHE ET DROITE)*
10. BÉQUILLE
11. SIÈGE*
12. RÉFLECTEUR ARRIÈRE
13. PINCE DE SIÈGE
14. CLIGNOTANTS
    (×2; GAUCHE ET DROITE)
15. FEU DE FREINAGE
16. PORT DE CHARGE AVEC COUVERCLE
17. RACKIT SMART CARGO SYSTÈME D'ÉTAGÈRES
    A. RÉFLECTEUR
    B. BOUCLE D'ATTACHE ÉLASTIQUE(×2)
18. CHARGEUR
19. CÂBLE DE CHARGEMENT
20. SANGLE ÉLASTIQUE

**NÉCESSITE UN ASSEMBLAGE*

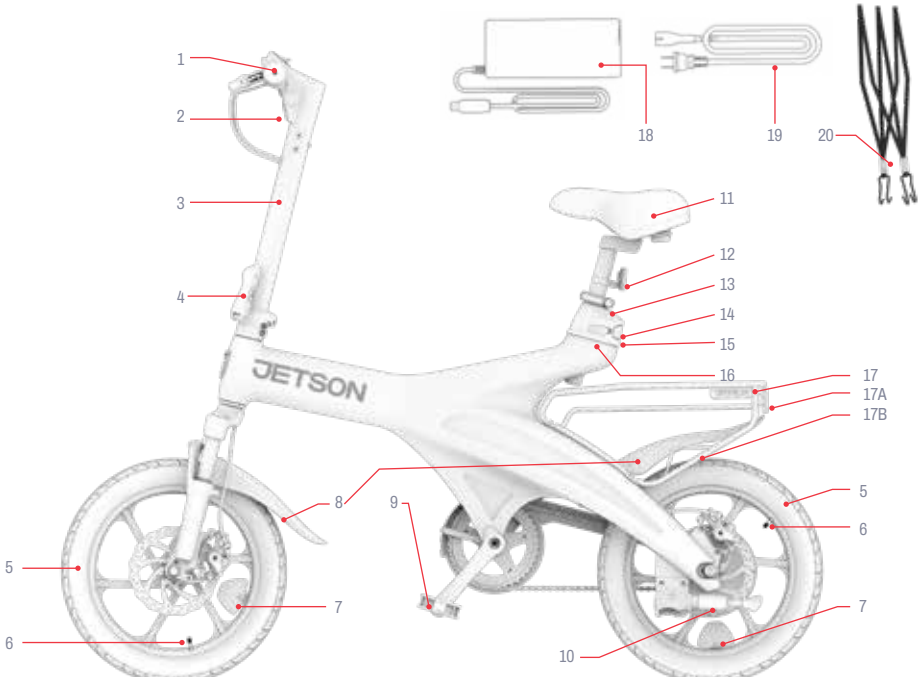

NOTE : LES IMAGES PEUVENT NE PAS REFLÉTER L'ASPECT EXACT DU PRODUIT RÉEL.

1. BOUTON D'ALIMENTATION (⏻)
2. BOUTON DE MODE DE VITESSE MOINS "-"
3. BOUTON D'ÉCLAIRAGE
4. INTERRUPTEUR DE CLIGNOTANT
5. PLUS "+" BOUTON DE MODE DE VITESSE
6. FREIN À MAIN GAUCHE
7. CLOCHE
8. ÉCRAN À DIODES
9. RÉFLECTEUR AVANT
10. FREIN À MAIN DROIT
11. ACCÉLÉRATION ACCÉLÉRATEUR ROTATIF ÉLECTROLUMINESCENTES



1.2 Ce qu'il y a dans la boîte

OUTILS INCLUS POUR L'ASSEMBLAGE, LE RÉGLAGE ET L'ENTRETIEN :

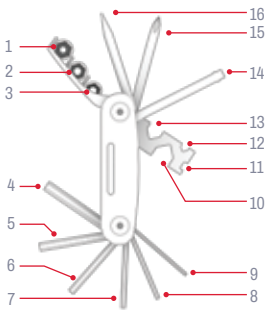

MULTI-OUTILS IDENTIFICATION DE L'EMBOUT :	
1. DOUILLE DE 10 MM	9. CLÉ ALLEN DE 2 MM
2. DOUILLE DE 9 MM	10. CLÉ HEXAGONALE DE 15 MM
3. DOUILLE DE 8 MM	11. CLÉ À RAYONS DE CALIBRE 14
4. CLÉ ALLEN 6MM	12. CLÉ HEXAGONALE DE 8 MM
5. CLÉ ALLEN DE 5 MM	13. CLÉ HEXAGONALE DE 10 MM
6. CLÉ ALLEN 4MM	14. VIS DE FIXATION
7. CLÉ ALLEN DE 3 MM	15. TOURNEVIS CRUCIFORME
8. 2.CLÉ ALLEN 5MM	16. TOURNEVIS À TÊTE PLATE



CLÉ DE 15 MM

1.3 Spécifications du produit

- LIMITE DE POIDS : 220.0 LB | 99.8 KG
- POIDS DU PRODUIT : 60.2 LB | 27.4 KG
- ÂGE RECOMMANDÉ : 14+
- DIMENSIONS DU PRODUIT, DÉPLIÉ :
  55.51 IN (L) × 20.98 IN (L) × 45.28 IN (H) | 139.95 CM (L) × 53.29 CM (L) × 115.0 CM (H)
- DIMENSIONS DU PRODUIT, PLIÉ :
  55.51 IN (L) × 14.37 IN (L) × 33.86 IN (H) | 139.95 CM (L) × 36.5 CM (L) × 86.0 CM (H)
- TAILLE DU PNEU : 16,0 IN (H) × 2,5 IN (W) | 40,6 CM (H) × 6,3 CM (W)
- VITESSE MAXIMALE : 32,0 KM/H* (20,0 MPH)
- PORTÉE MAXIMALE DE L'ACCÉLÉRATEUR : 20,0 MILES | 32,0 KM *
- TYPE DE FREIN : DISQUE AVANT ET ARRIÈRE
- BATTERIE : 36 V, 7,8 AH
- TYPE DE BATTERIE : LITHIUM-ION
- MOTEUR : 350W**
- SORTIE DU CHARGEUR : 42.0VDC, 2.0A MAX
- TENSION DU CHARGEUR : UL 100 - 240V
- TEMPS DE CHARGE : ENVIRON 5 HEURES
- PRESSION DE GONFLAGE RECOMMANDÉE : 40 PSI
- CERTIFICATION UL : 2849

**LA PORTÉE DU PRODUIT, LA VITESSE, L'AUTONOMIE DE LA BATTERIE ET D'AUTRES CARACTÉRISTIQUES PEUVENT VARIER EN FONCTION DES CONDITIONS DE CONDUITE DU PILOTE ET DU SITE .*

***PEAK POWER*

1.4 Ressources en ligne

Recherchez nos produits les plus produit mis à jour
des documents d'accueil
et des ressources d'assistance.

Ce manuel d'utilisation est disponible en ligne à l'adresse suivante :
https://cdn.shopify.com/s/files/1/2530/6734/files/OTG_ELITE-MANUAL-web-1752244822359.pdf

Retrouvez notre collection de manuels d'utilisation sur
https://ridejetson.com/pages/product-manuals

2. LES INSTRUCTIONS D'INSTALLATION.

2.1 Notes de départ

- COMMENCEZ VOTRE AVENTURE DU BON PIED. AVANT D'UTILISER CE PRODUIT, LISEZ ATTENTIVEMENT L'ENSEMBLE DU MANUEL D'UTILISATION, Y COMPRIS LES AVERTISSEMENTS DE SÉCURITÉ. ASSUREZ-VOUS DE COMPRENDRE, D'ACCEPTER ET DE RESPECTER TOUTES LES CONSIGNES :
  - RECOMMANDATIONS DU FABRICANT.
  - CONSIGNES DE SÉCURITÉ ET AVERTISSEMENTS.
  - LOIS ET ORDONNANCES LOCALES RELATIVES À LA CONDUITE ET À L'EXPLOITATION.

- FAITES ATTENTION LORS DU DÉBALLAGE. RETIREZ TOUS LES EMBALLAGES ET PLACEZ LE VÉLO ÉLECTRIQUE EN POSITION VERTICALE SUR SA BÉQUILLE AVANT DE L'ASSEMBLER. (VOIR LA SECTION 4.6)

- LES INDICATIONS DONNÉES DANS CE MANUEL - DROITE, GAUCHE, AVANT/AVANT ET ARRIÈRE/ARRIÈRE - SONT ORIENTÉES DE LA MANIÈRE DONT LE CYCLISTE LES VERRAIT LORSQU'IL SERAIT ASSIS SUR LE VÉLO ÉLECTRIQUE. LE "CÔTÉ DROIT" DU VÉLO ÉLECTRIQUE, PAR EXEMPLE, EST LE CÔTÉ OÙ SE TROUVE LA MAIN DROITE DU CYCLISTE.

2.2 Adéquation du cavalier

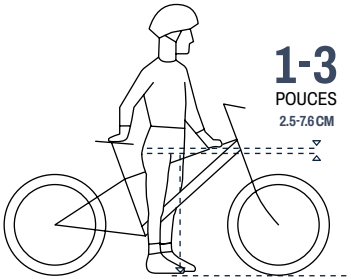

Pour une conduite sûre et confortable, il doit y avoir un espace d'au moins 1-3 pouces (2.5-7.6 cm) entre l'entrejambe et le tube supérieur du cadre du vélo lorsque le cycliste enfourche le produit avec les deux pieds à plat sur le sol.

2.3 Déplier et replier le guidon

QUAND DÉPLIER : POUR L'INSTALLATION ET LA CONDUITE
QUAND PLIER : POUR LE STOCKAGE ET LE TRANSPORT

⚠ **AVERTISSEMENT :** Pour éviter un effondrement de la potence qui pourrait entraîner des blessures, n'utilisez jamais votre vélo électrique sans que le guidon ne soit à la verticale et que le loquet de pliage de la potence ne soit bien fermé.

Déployer :

1. RELEVEZ DOUCEMENT LE GUIDON JUSQU'À CE QUE LA POTENCE REPOSE VERTICALEMENT SUR LA BASE DE LA POTENCE.
2. POUSSER LE LOQUET PLIANT JUSQU'À CE QU'IL S'ENCLENCHE EN POSITION FERMÉE (VERROUILLÉE) CONTRE LA TIGE.
3. VÉRIFIER QUE LA TIGE EST BLOQUÉE EN S'ASSURANT QUE LE LOQUET NE PEUT PAS ÊTRE OUVERT.

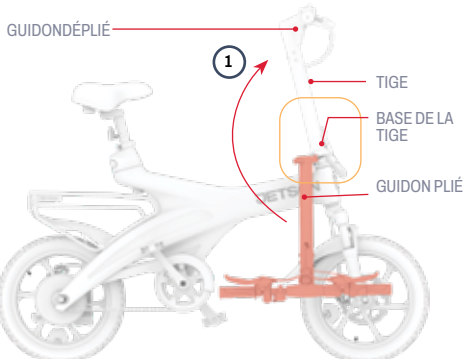

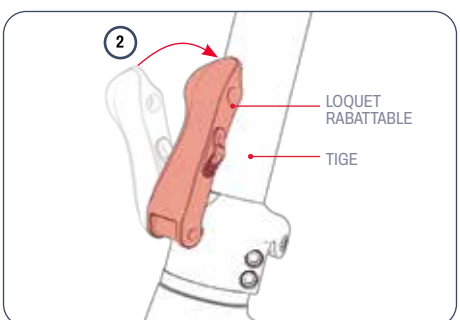

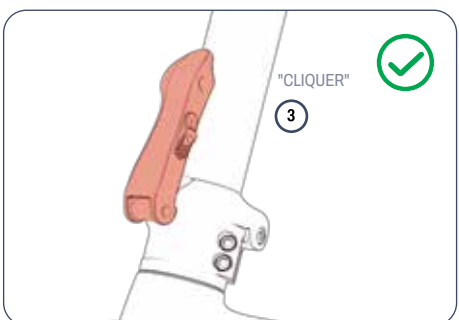

Pour plier :

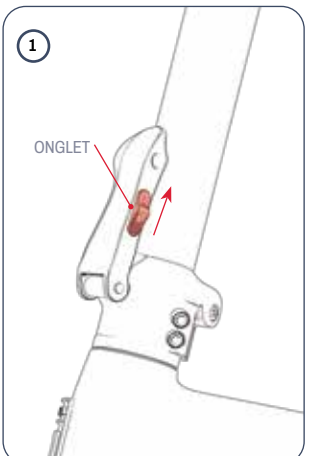

1. POUSSEZ ET MAINTENEZ LA LANGUETTE DU LOQUET DE PLIAGE VERS LE HAUT.

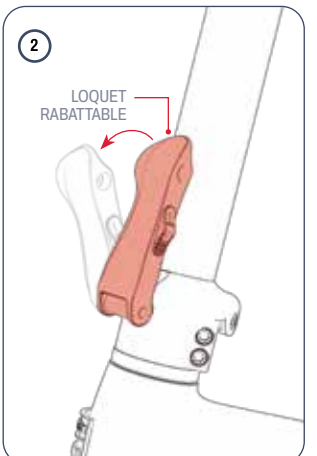

2. TIREZ AVEC FORCE SUR LE LOQUET DE PLIAGE POUR L'OUVRIR.

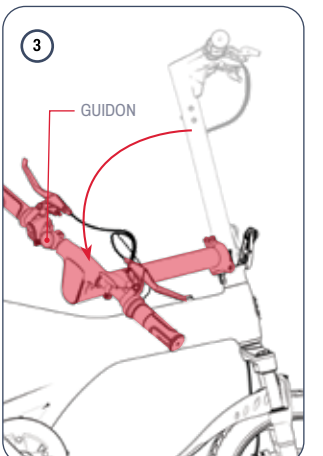

3. ABAISSEZ DOUCEMENT LE GUIDON VERS LE CÔTÉ DU VÉLO OPPOSÉ AU LOQUET.

2.4 Fixation et positionnement du siège

1. TIREZ SUR LE LOQUET DE LA PINCE DU SIÈGE POUR L'OUVRIR.
2. REPÉREZ LE REPÈRE "INSERTION MINIMALE" PRÈS DU BAS DE LA TIGE DE SELLE.
3. MAINTENEZ LE SIÈGE EN POSITION AU-DESSUS DU VÉLO, AVEC LA PARTIE LA PLUS LARGE DU SIÈGE À L'ARRIÈRE.
4. ABAISSEZ LA TIGE DE SELLE À TRAVERS LE COLLIER ET DANS LE TUBE DE SELLE JUSQU'À CE QUE LE REPÈRE "INSERTION MINIMALE" SOIT EN DESSOUS DU COLLIER.

⚠ **AVERTISSEMENT :** Si le repère d'"insertion minimale" est visible au-dessus du collier de serrage de la selle, la tige de selle n'est pas assez profonde dans le tube de selle. Pour éviter toute blessure, assurez-vous toujours que la tige de selle est insérée au-delà du repère d'"insertion minimale".

5. TOUT EN MAINTENANT LE SIÈGE À LA HAUTEUR SOUHAITÉE, FERMEZ LE LOQUET DE LA PINCE DU SIÈGE. SI NÉCESSAIRE, SERREZ LA PINCE EN TOURNANT LE BOUTON DANS LE SENS DES AIGUILLES D'UNE MONTRE.

6. VÉRIFIEZ QUE LE SIÈGE EST BIEN FIXÉ : UTILISEZ VOTRE MAIN POUR EXERCER UNE PRESSION VERS LE BAS SUR LA SELLE. SI LA TIGE DE SELLE GLISSE PLUS BAS DANS LE TUBE, RAMENEZ-LA EN POSITION ET SERREZ LE COLLIER EN TOURNANT LE BOUTON DANS LE SENS DES AIGUILLES D'UNE MONTRE.

⚠ **AVERTISSEMENT :** Pour éviter que la tige de selle ne s'effondre dans le tube de selle, ce qui pourrait entraîner des blessures, assurez-vous que le collier de serrage est bien fixé autour de la tige de selle.

⚠ **DÉPANNAGE :**

- Si le poteau ne peut pas passer dans la pince, élargissez l'ouverture de la pince en tournant le bouton de la pince dans le sens inverse des aiguilles d'une montre.
- Si vous ne pouvez pas ouvrir ou fermer le verrou de la pince, il se peut que le bouton soit trop serré. Desserrez le bouton en le tournant dans le sens inverse des aiguilles d'une montre de ½ tour à la fois jusqu'à ce que vous puissiez utiliser le loquet.

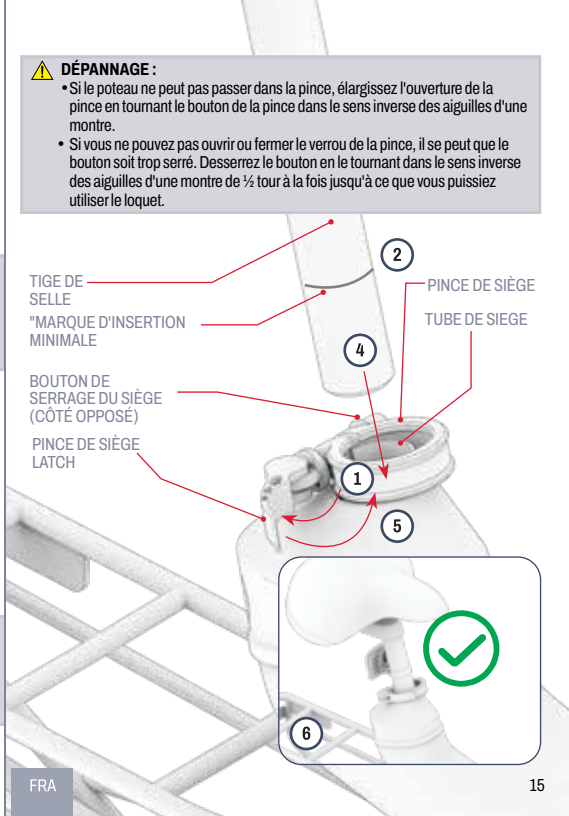

2.5 Fixation des pédales

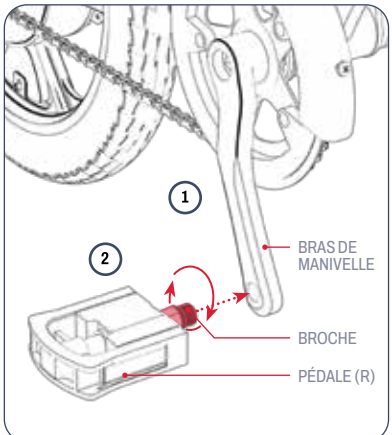

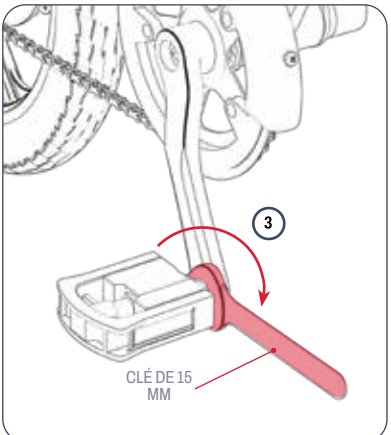

VOUS AUREZ BESOIN DE LA CLÉ DE 15 MM.

1. ALIGNEZ LA TIGE DE LA PÉDALE MARQUÉE **"R"** AVEC LE TROU SITUÉ À L'EXTRÉMITÉ DU BRAS DE MANIVELLE SUR LE CÔTÉ DROIT DU VÉLO.
2. MAINTENEZ LA BASE DE LA PÉDALE ET, EN VEILLANT À CE QUE LA BROCHE ENTRE DANS LE TROU DE FAÇON DROITE, UTILISEZ VOTRE AUTRE MAIN POUR FAIRE TOURNER LA BROCHE DANS LE **SENS DES AIGUILLES D'UNE MONTRE** DANS LE TROU PENDANT QUELQUES TOURS.
3. UTILISEZ LA CLÉ DE 15 MM POUR FINIR D'INSÉRER ET DE SERRER L'AXE DANS LE BRAS DE MANIVELLE.
4. VÉRIFIER QUE LA PÉDALE DROITE EST BIEN FIXÉE.
5. RÉPÉTER LES ÉTAPES 2 À 5 AVEC LA PÉDALE GAUCHE **("L")**.

IMPORTANT : La tige de la pédale gauche est à filetage inversé et doit être insérée et serrée dans **le sens inverse des aiguilles d'une montre**.

2.6 Sécurisation de la cloche

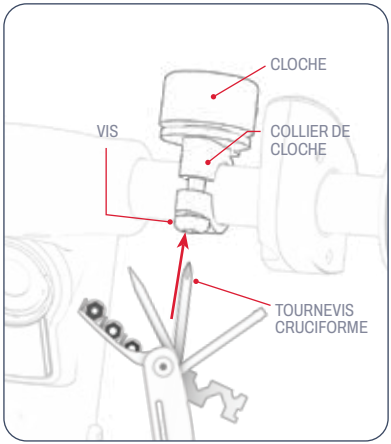

VOUS AUREZ BESOIN DE L'EMBOUT DU TOURNEVIS CRUCIFORME (15) DE L'OUTIL MULTIFONCTION.

1. DESSERREZ (MAIS NE RETIREZ PAS) LA VIS DU SERRE-CLOCHE EN LA TOURNANT DANS LE SENS INVERSE DES AIGUILLES D'UNE MONTRE PENDANT 1 À 2 TOURS À L'AIDE DE LA POINTE DU TOURNEVIS CRUCIFORME.
2. TOURNEZ LA CLOCHE AUTOUR DU GUIDON JUSQU'À CE QUE LA LANGUETTE DE LA CLOCHE SOIT À UN ENDROIT FACILEMENT ACCESSIBLE PAR LE POUCE GAUCHE DU CYCLISTE TOUT EN TENANT LE GUIDON.
3. TOUT EN MAINTENANT LA CLOCHE DANS CETTE POSITION, SERREZ LE COLLIER EN TOURNANT LA VIS DANS LE SENS DES AIGUILLES D'UNE MONTRE À L'AIDE DE LA POINTE DU TOURNEVIS.

2.7 Fixation du réflecteur avant

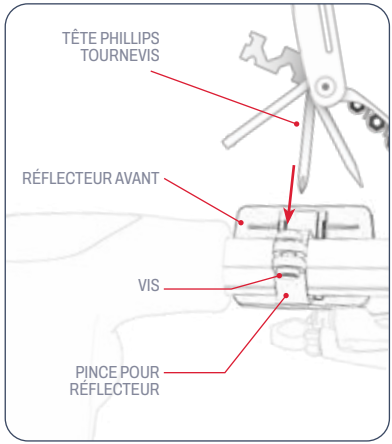

VOUS AUREZ BESOIN DE L'EMBOUT DU TOURNEVIS CRUCIFORME (15) DE L'OUTIL MULTIFONCTION.

1. TOURNEZ LA PINCE DU RÉFLECTEUR AVANT AUTOUR DU GUIDON JUSQU'À CE QUE LE RÉFLECTEUR SOIT ORIENTÉ VERS L'AVANT DU VÉLO.
2. FAITES GLISSER LE RÉFLECTEUR VERS LE CENTRE DU GUIDON JUSQU'À CE QUE LA PINCE DU RÉFLECTEUR SOIT BIEN AJUSTÉE SUR LA PARTIE LA PLUS ÉPAISSE DU GUIDON.
3. SI NÉCESSAIRE, SERREZ DAVANTAGE LE COLLIER DU GUIDON EN TOURNANT LA VIS DANS LE SENS DES AIGUILLES D'UNE MONTRE À L'AIDE DE L'EMBOUT DU TOURNEVIS CRUCIFORME (15) DE L'OUTIL MULTIFONCTION.

2.8 Chargement de la batterie

1. CONNECTEZ LE CÂBLE DE CHARGEMENT AU CHARGEUR
2. OUVREZ LE COUVERCLE DU PORT DE CHARGE SUR VOTRE E-BIKE.
3. BRANCHEZ LE CÂBLE DE CHARGEMENT SUR LE MUR, PUIS BRANCHEZ LE CHARGEUR SUR LE PORT DE CHARGEMENT.
4. LORSQUE LE TÉMOIN LUMINEUX DU CHARGEUR PASSE DU ROUGE AU VERT, LA BATTERIE EST COMPLÈTEMENT CHARGÉE. RETIREZ LE CHARGEUR DU PORT DE CHARGE ET DÉBRANCHEZ LE CÂBLE DE LA PRISE MURALE.
5. FERMEZ LE COUVERCLE DU PORT DE CHARGE.

INDICATEUR DE CHARGE VOYANT DU CHARGEUR :		**STATUT**
	ROUGE ÉCLAIRAGE	CHARGEMENT
	VERT ÉCLAIRAGE	CHARGEMENT TERMINÉ

REMARQUE : il faut environ 5 heures pour que la batterie soit complètement chargée. Chargez complètement la batterie avant la première utilisation.

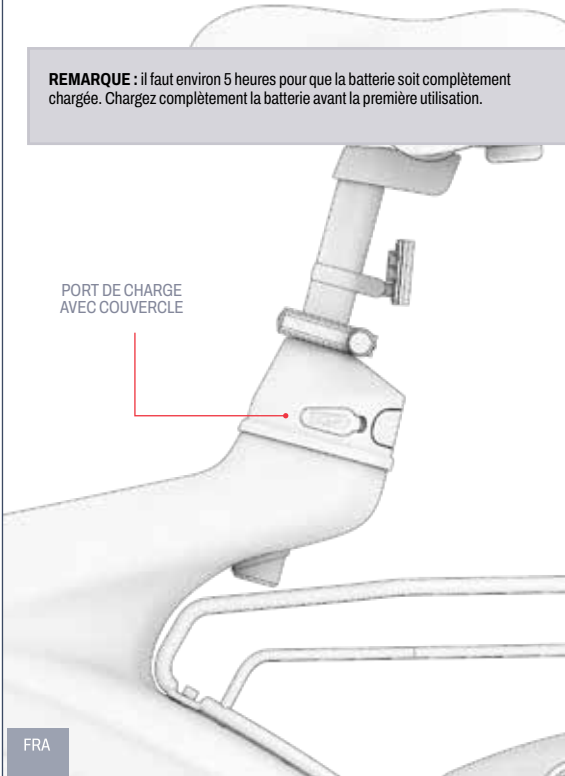



Remarques importantes sur le chargement :

- GARDEZ TOUJOURS LE PORT DE CHARGE FERMÉ LORSQUE VOUS NE CHARGEZ PAS ACTIVEMENT LA BATTERIE.
- N'ALLUMEZ JAMAIS LE PRODUIT LORSQU'IL EST EN COURS DE CHARGEMENT.
- NE PAS UTILISER DE PRISES DE COURANT DÉPLAÇABLES.
- POUR UNE MEILLEURE SANTÉ DE LA BATTERIE, CHARGEZ-LA COMPLÈTEMENT LORS DE CHAQUE SESSION DE CHARGE (ENVIRON 5 HEURES).
- NE LAISSEZ JAMAIS VOTRE PRODUIT EN CHARGE PENDANT LA NUIT OU PENDANT DES PÉRIODES PROLONGÉES.
- N'ESSAYEZ PAS DE RETIRER OU DE DÉMONTER LA BATTERIE.
- PLAGE DE TEMPÉRATURES AMBIANTES DE CHARGE : 32°F (0°C) - 104°F (40°C)
- PLAGE DE TEMPÉRATURE AMBIANTE DE FONCTIONNEMENT : 32°F(0°C)-104°F(40°C)
- GARDEZ TOUJOURS LE COUVERCLE DU PORT DE CHARGE FERMÉ LORSQUE VOUS NE CHARGEZ PAS ACTIVEMENT LE PRODUIT.
- N'UTILISEZ PAS CE PRODUIT SI LE CORDEAU D'ALIMENTATION FLEXIBLE OU LE CÂBLE DE SORTIE EST ENDOMMAGÉ, A UNE ISOLATION BRISÉE, OU S'IL Y A D'AUTRES SIGNES DE DOMMAGES.
- VÉRIFIEZ QUE LE NUMÉRO DE MODÈLE DU CHARGEUR FIGURANT SUR L'ÉTIQUETTE DU CHARGEUR CORRESPOND AU NUMÉRO DE MODÈLE DU CHARGEUR INDIQUÉ CI-DESSUS.
- VÉRIFIEZ QUE L'ÉTIQUETTE DU CHARGEUR INDIQUE QU'IL EST COMPATIBLE AVEC VOTRE MODÈLE JETSON. VOUS TROUVEREZ LE NOM ET L'UGS DE VOTRE MODÈLE JETSON SUR UNE ÉTIQUETTE COLLÉE SUR LE DESSUS, LE CÔTÉ OU LE DESSOUS DU CADRE OU DE LA PLATE-FORME DU PRODUIT.

IMPORTANT :

UTILISEZ UNIQUEMENT LE CHARGEUR FOURNI OU UN CHARGEUR OBTENU DIRECTEMENT AUPRÈS DE JETSON ET PORTANT L'ÉTIQUETTE JY-420200 OU LA RÉFÉRENCE PJOTGE-CH.

⚠ **AVERTISSEMENT : LE FAIT DE NE PAS UTILISER LE CHARGEUR APPROPRIÉ PEUT PROVOQUER UN INCENDIE ET UNE EXPLOSION, ENTRAÎNANT DES DOMMAGES MATÉRIELS, DES BLESSURES ET LA MORT.**



VOICI UN EXEMPLE DE MARQUAGE VOTRE CHARGEUR.

3. PRÉPARATION POUR ROULER.

3.1 Contrôles de sécurité avant le départ

EFFECTUEZ CES CONTRÔLES DE SÉCURITÉ IMPORTANTS AVANT CHAQUE VOYAGE :

Freins :

- ASSUREZ-VOUS QUE LES FREINS FONCTIONNENT CORRECTEMENT, C'EST-À-DIRE QUE LES LEVIERS DE FREIN À MAIN SONT FIXÉS AU GUIDON ET LUBRIFIÉS DE MANIÈRE À CE QU'ILS SE COMPRIMENT FACILEMENT.
- ASSUREZ-VOUS QUE LES PLAQUETTES DE FREIN NE SONT PAS USÉES ET QU'ELLES SONT CENTRÉES ET ALIGNÉES SUR LE ROTOR.

Cadre :

- VÉRIFIEZ QUE LE CADRE DU VÉLO ET LA FOURCHE NE SONT PAS ENDOMMAGÉS, PLIÉS OU CASSÉS.
- VEILLEZ À CE QUE LE BOULON DE LA POTENCE À LA FOURCHE NE SOIT PAS TROP SERRÉ. UN BOULON TROP SERRÉ PEUT ENTRAÎNER UN DYSFONCTIONNEMENT QUI MET EN PÉRIL LA SÉCURITÉ DU CYCLISTE.
- VÉRIFIEZ QUE LE SYSTÈME D'ENTRAÎNEMENT FONCTIONNE ET QU'IL EST SOLIDEMENT FIXÉ AU CADRE.
- VÉRIFIER QUE LE CADRE EST FIXÉ EN POSITION DE CONDUITE PAR LE LOQUET DE VERROUILLAGE DU CADRE.

Manivelles et pédales :

- VÉRIFIEZ QUE LES PÉDALES SONT BIEN SERRÉES SUR LES MANIVELLES.
- VÉRIFIEZ QUE LES MANIVELLES ET LE SYSTÈME D'ENTRAÎNEMENT SONT BIEN FIXÉS AU CADRE DU VÉLO ET QU'ILS TOURNENT LIBREMENT.

Pilotage :

- VÉRIFIER QUE LA TIGE EST FIXÉE PAR LE LOQUET DE VERROUILLAGE DE LA TIGE.
- VÉRIFIER QUE LE GUIDON EST FIXÉ EN POSITION PAR LE COLLIER DE SERRAGE.

Roues :

- VÉRIFIER QUE LES PNEUS NE PRÉSENTENT PAS DE SIGNES D'USURE EXCESSIVE OU DE DOMMAGES.
- ASSUREZ-VOUS QUE LES PNEUS SONT GONFLÉS À LA PRESSION RECOMMANDÉE DE **40 PSI**.
- VÉRIFIEZ QUE LES JANTES ET LES RAYONS NE SONT PAS ENDOMMAGÉS, CASSÉS OU DÉFORMÉS.
- VÉRIFIER QUE LES ÉCROUS DE L'ESSIEU SONT BIEN SERRÉS.

Chaîne :

- VÉRIFIEZ QUE LA TENSION DE LA CHAÎNE EST TELLE QUE VOUS NE POUVEZ SOULEVER LE MILIEU DE LA CHAÎNE QUE DE ½ POUCE.

3.2 Contrôle et réglage des freins

Contrôle de la sécurité et du fonctionnement des freins :

APRÈS L'ASSEMBLAGE ET AVANT CHAQUE TRAJET, VÉRIFIEZ QUE LES FREINS FONCTIONNENT CORRECTEMENT ET EN TOUTE SÉCURITÉ POUR RALENTIR LA ROUE ET L'ARRÊTER EN EFFECTUANT LES ÉTAPES SUIVANTES :

1. MARCHEZ AVEC VOTRE VÉLO ET TIREZ DOUCEMENT LE FREIN À MAIN GAUCHE.
2. VÉRIFIER QUE L'ÉTRIER AVANT SE FERME CORRECTEMENT SUR LE DISQUE ET RALENTIT LA ROTATION DE LA ROUE.
3. RÉPÉTEZ L'OPÉRATION EN TIRANT LE FREIN À MAIN GAUCHE AVEC PLUS DE PRESSION ET EN VÉRIFIANT QUE LA ROUE AVANT S'IMMOBILISE.
4. RÉPÉTEZ LES ÉTAPES 1 À 3 AVEC LE FREIN À MAIN DROIT ET LA ROUE ARRIÈRE.

Positionnement correct des étriers et des plaquettes de frein :

LES FREINS DE VÉLO NÉCESSITENT UN ALIGNEMENT ET UN POSITIONNEMENT EXACTS DE TOUS LES ÉLÉMENTS POUR FONCTIONNER CORRECTEMENT. UN BRUIT DE FROTTEMENT OU DE GRINCEMENT PROVENANT D'UNE ZONE DE FREINAGE (QU'IL SOIT CONSTANT OU INTERMITTENT) EST UN BON INDICATEUR QUE QUELQUE CHOSE N'EST PAS ALIGNÉ ET DOIT ÊTRE AJUSTÉ.

LA CAUSE DE CE BRUIT EST PROBABLEMENT UN ÉTRIER MAL ALIGNÉ, CE QUI FAIT QUE LES PLAQUETTES DE FREIN À L'INTÉRIEUR FROTTENT CONTRE LE DISQUE MÊME LORSQUE L'ÉTRIER EST OUVERT. LES PLAQUETTES NE DEVRAIENT ENTRER EN CONTACT AVEC LE DISQUE QUE LORSQUE L'ÉTRIER EST FERMÉ PARCE QUE LE FREIN À MAIN A ÉTÉ TIRÉ.

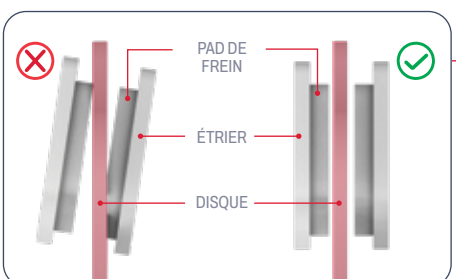

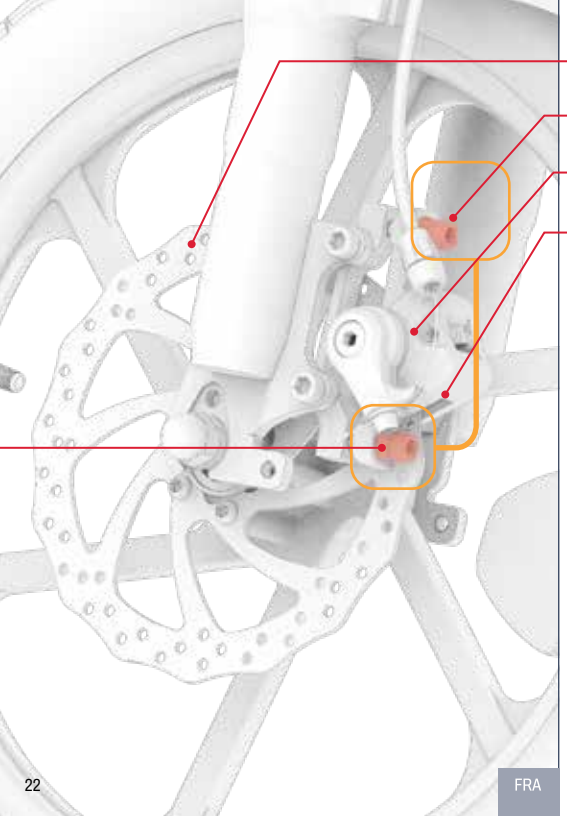

Réglage de l'étrier de frein :

VOUS POUVEZ AVOIR BESOIN DE L'EMBOUT DE LA CLÉ ALLEN DE 5 MM (5) DE L'OUTIL MULTIFONCTION.

1. SUR LE FREIN À RÉGLER, REPÉREZ L'ÉTRIER, LES PLAQUETTES DE FREIN ET LE DISQUE.
2. SOULEVEZ LA ROUE DU VÉLO ET FAITES-LA TOURNER. OBSERVEZ LA ROTATION DU DISQUE ENTRE LES PLAQUETTES DE FREIN ET REMARQUEZ QUELLE PLAQUETTE FROTTE CONTRE LE DISQUE.
3. REPOSEZ LE VÉLO SUR LA BÉQUILLE. (VOIR SECTION 4.5).
4. EN REGARDANT L'ÉTRIER DEPUIS L'ARRIÈRE DE LA ROUE, LOCALISEZ LE BOULON AU-DESSUS ET LE BOULON AU-DESSOUS DE L'ÉTRIER. UTILISEZ LA CLÉ ALLEN DE 5 MM POUR CHAQUE BOULON EN LE TOURNANT DANS LE SENS INVERSE DES AIGUILLES D'UNE MONTRE PENDANT 4 À 5 ROTATIONS.
5. DÉPLACEZ L'ÉTRIER HORS DE L'ALIGNEMENT JUSQU'À CE QUE LES CONDITIONS SUIVANTES SOIENT REMPLIES :
   - LA PARTIE SUPÉRIEURE DES TAMPONS EST ALIGNÉE SUR LE BORD DU DISQUE.
   - AUCUNE PARTIE DE L'UN OU L'AUTRE TAMPON N'EST EN CONTACT AVEC LE DISQUE.
   - LES TAMPONS SONT PARALLÈLES AU DISQUE.
6. L'ÉTRIER ÉTANT DANS LA POSITION SOUHAITÉE, SERREZ COMPLÈTEMENT UN BOULON PUIS L'AUTRE EN LE TOURNANT DANS LE SENS DES AIGUILLES D'UNE MONTRE À L'AIDE DE LA CLÉ ALLEN.
7. VÉRIFIER QUE L'ÉTRIER EST BIEN FIXÉ ET EFFECTUER À NOUVEAU LE CONTRÔLE DE LA SÉCURITÉ ET DU FONCTIONNEMENT DES FREINS (DÉBUT DE LA SECTION 3.2).

3.3 Gonflage et pression des pneus

AVANT VOTRE PREMIÈRE SORTIE, VOUS DEVREZ AJOUTER DE L'AIR DANS LES PNEUS POUR LES AMENER À LA PRESSION RECOMMANDÉE DE **40 PSI** (LIVRES PAR POUCE CARRÉ). AVANT CHAQUE SORTIE, VÉRIFIEZ À L'AIDE D'UN MANOMÈTRE QUE LA PRESSION DES PNEUS EST CONFORME À LA VALEUR RECOMMANDÉE.

Pour ajouter de l'air :

1. RETIREZ LE CACHE-POUSSIÈRE DE LA VALVE DU PNEU D'UNE ROUE EN LE TOURNANT DANS LE SENS INVERSE DES AIGUILLES D'UNE MONTRE. METTEZ-LE DE CÔTÉ.
2. SUIVEZ LES INSTRUCTIONS DU FABRICANT DE VOTRE POMPE À AIR POUR INTRODUIRE DE L'AIR DANS LE PNEU. VÉRIFIEZ PÉRIODIQUEMENT À L'AIDE D'UN MANOMÈTRE ET CONTINUEZ À AJOUTER DE L'AIR JUSQU'À CE QUE VOUS ATTEIGNIEZ **40 PSI**.
3. RETIREZ LA POMPE À AIR ET REMPLACEZ LA VALVE À POUSSIÈRE EN LA TOURNANT DANS LE SENS DES AIGUILLES D'UNE MONTRE.
4. RÉPÉTER L'OPÉRATION AVEC L'AUTRE PNEU.

IMPORTANT : Utilisez uniquement une pompe à air manuelle pour gonfler les pneus de votre vélo électrique. N'utilisez jamais de compresseur d'air, car cela pourrait faire éclater les chambres à air.

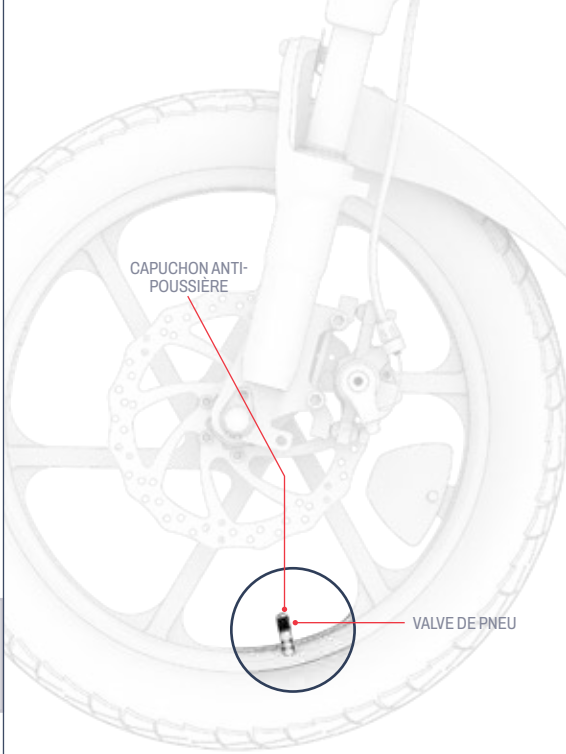

4. INSTRUCTIONS D'UTILISATION.

4.1 Mise sous tension et hors tension

POUR ALLUMER OU ÉTEINDRE LE VÉLO ÉLECTRIQUE : APPUYEZ SUR LE BOUTON POWER/MODE ET MAINTENEZ-LE ENFONCÉ PENDANT 2 À 3 SECONDES.

FONCTION D'ARRÊT AUTOMATIQUE INTELLIGENTE :
POUR PRÉSERVER L'ÉNERGIE DE LA BATTERIE, VOTRE VÉLO S'ÉTEINT AUTOMATIQUEMENT APRÈS 10 MINUTES D'INACTIVITÉ.

IMPORTANT :
Pour préserver la batterie, n'oubliez pas d'éteindre votre vélo lorsque vous vous arrêtez au stand ou que vous le rangez pour la nuit.

⚠ **AVERTISSEMENT :**
Pour éviter d'endommager la batterie et le système électrique, ce qui pourrait entraîner un dysfonctionnement et compromettre la sécurité, ne mettez jamais votre vélo électrique sous tension lorsqu'il est en charge.

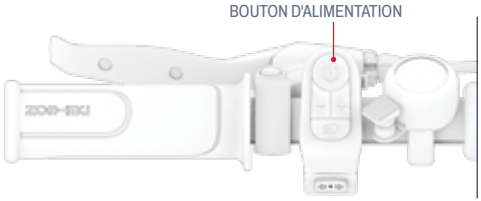

4.2 Comprendre l'écran LED

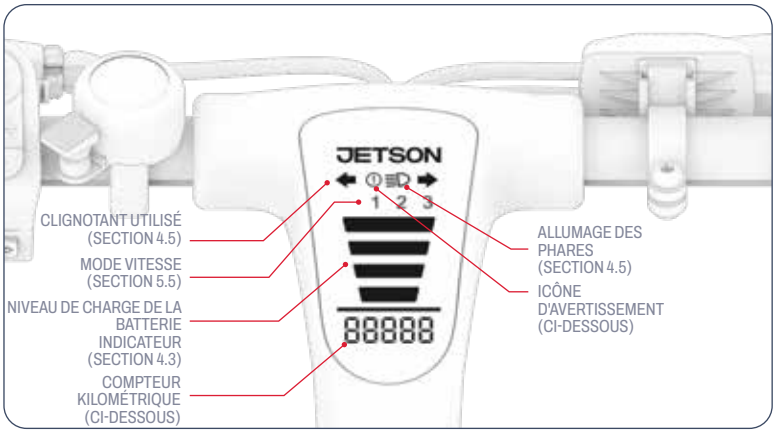

Icône d'avertissement et codes d'erreur :

E0 - E9

⚠ **ATTENTION :** SI L'ICÔNE D'AVERTISSEMENT APPARAÎT SUR VOTRE ÉCRAN LED ET QUE LA LECTURE DU COMPTEUR KILOMÉTRIQUE EST REMPLACÉE PAR UN CODE D'ERREUR E0 - E9, ARRÊTEZ IMMÉDIATEMENT D'UTILISER VOTRE VÉLO ÉLECTRIQUE. CONTACTEZ L'ÉQUIPE JETSON CARE POUR OBTENIR DE L'AIDE AVANT DE REPRENDRE LA ROUTE.

Le compteur kilométrique :

AFFICHE LA DISTANCE TOTALE PARCOURUE PAR CE VÉLO ÉLECTRIQUE.

4.3 Vérification du niveau de charge de la batterie

VOUS POUVEZ SURVEILLER LE NIVEAU DE CHARGE DE VOTRE BATTERIE EN REGARDANT LES TÉMOINS DE CHARGE DE LA BATTERIE.

AFFICHAGE DE LA CHARGE DE LA BATTERIE	POURCENTAGE APPROXIMATIF DE LA CHARGE RESTANTE*
	76% - 100%
	51% - 75%
	26% - 50%
	11% - 25%
	10% Vraiment, il est temps de charger !
	1% - 9% Vraiment, il est temps de charger !

IMPORTANT : La capacité de votre vélo à atteindre sa vitesse maximale peut être affectée par le niveau de charge de la batterie. Vous pouvez constater une réduction de la vitesse lorsque le niveau de charge de la batterie est inférieur à 25 %.
IMPORTANT : lorsque la charge de la batterie atteint 0 %, le vélo électrique s'éteint. Rechargez la batterie à pleine puissance (voir section 4.1) avant votre prochaine sortie.

**APPROXIMATION SEULEMENT. PEUT VARIER EN FONCTION DE L'UTILISATION.*

4.4 Utilisation de la cloche

UTILISEZ LA CLOCHE POUR ALERTER LES AUTRES CYCLISTES ET LES PIÉTONS.

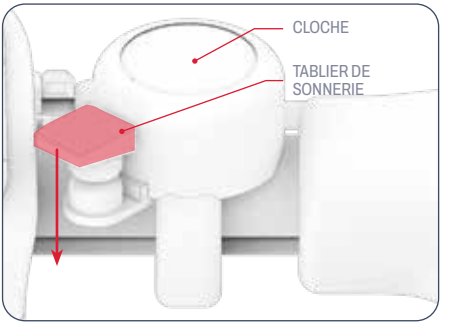

SONNER LA CLOCHE :
APPUYER RAPIDEMENT ET VIGOUREUSEMENT SUR LA LANGUETTE DE LA CLOCHE AVEC LE POUCE GAUCHE.

4.5 Phares et clignotants

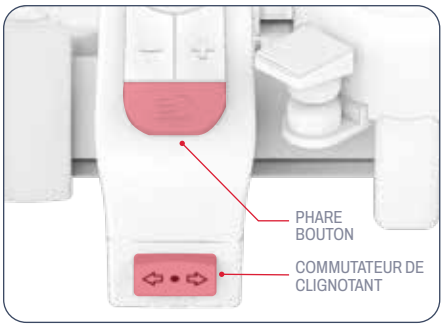

Le phare :

SI VOUS ROULEZ DANS DES CONDITIONS DE FAIBLE LUMINOSITÉ, ALLUMEZ LES PHARES AFIN DE MIEUX VOIR LA ROUTE ET DE PERMETTRE AUX CONDUCTEURS VENANT EN SENS INVERSE DE MIEUX VOUS VOIR.
POUR ALLUMER OU ÉTEINDRE LES PHARES: APPUYER RAPIDEMENT SUR LE BOUTON D'ÉCLAIRAGE.

Les clignotants gauche et droit :

UTILISEZ L'INTERRUPTEUR DU CLIGNOTANT POUR AVERTIR LES AUTRES D'UN VIRAGE À VENIR. BASCULEZ LE COMMUTATEUR DE CLIGNOTANT VERS LA GAUCHE OU LA DROITE POUR ACTIVER LE VOYANT DE CLIGNOTANT CORRESPONDANT. REMETTEZ L'INTERRUPTEUR AU CENTRE POUR QUE TOUS LES CLIGNOTANTS RESTENT ÉTEINTS.

4.6 Utilisation de la béquille

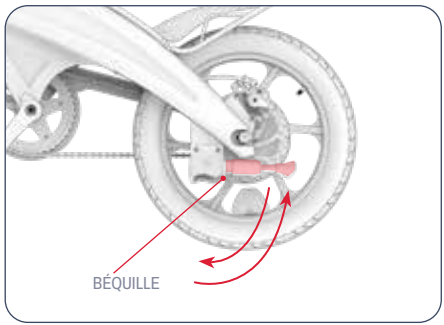

POUR UTILISER LA BÉQUILLE : PIVOTEZ-LA VERS LE BAS ET BASCULEZ DOUCEMENT VOTRE VÉLO ÉLECTRIQUE DESSUS POUR LE METTRE DEBOUT.

POUR RELEVER LA BÉQUILLE : LA FAIRE PIVOTER VERS LE HAUT.

⚠ **ATTENTION :** Relevez toujours la béquille avant de rouler.

4.7 Pliage et dépliage des pédales

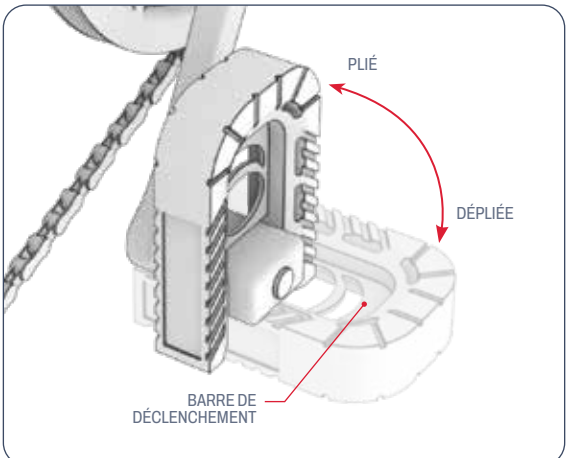

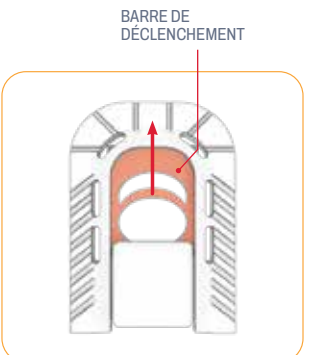

POUR LE RANGEMENT DANS DES ESPACES COMPACTS, RENTREZ LES PÉDALES ET DÉGAGEZ-LES.

POUR PLIER :

1. PLACEZ VOS DOIGTS AUTOUR DE LA BARRE DE DÉCLENCHEMENT À L'INTÉRIEUR DE LA PÉDALE.
2. TIREZ VERS L'EXTÉRIEUR ET VERS LE BAS JUSQU'À CE QUE LA PÉDALE S'ENCLENCHE.

A DÉPLIER :

1. PLACEZ VOS DOIGTS AUTOUR DE LA BARRE DE DÉCLENCHEMENT À L'INTÉRIEUR DE LA PÉDALE.
2. TIREZ LA BARRE VERS L'EXTRÉMITÉ DE LA PÉDALE ET FAITES PIVOTER LA PÉDALE VERS LE BAS JUSQU'À CE QU'ELLE S'ENCLENCHE.

Personnalisez votre vélo électrique en fonction de vos besoins de transport.
Scannez ceci pour en savoir plus sur le système et les accessoires de transport RackIt disponibles.

Scannez pour en savoir plus.

4.8 Utilisation du porte-bagages RackIt Smart Cargo System

VOTRE VÉLO ÉLECTRIQUE EST ÉQUIPÉ DU PORTE-BAGAGES JETSON RACKIT SMART CARGO SYSTEM, CONÇU POUR TRANSPORTER DES ACCESSOIRES COMPAGNONS "CLIQUER SUR, CLIQUER SUR" POUR LES TRANSPORTER TOUS*.

Scannez pour obtenir des instructions sur l'utilisation de nos accessoires d'accompagnement à emboîter et à déboîter.



*Accessoires non inclus. La sélection peut varier.

Pour sécuriser votre chargement à l'aide de la sangle élastique incluse :

1. PLACEZ VOTRE CHARGEMENT SUR LE SUPPORT.
2. GLISSEZ UN CROCHET DE LA SANGLE ÉLASTIQUE DANS UNE BOUCLE DE FIXATION DE L'ÉLASTIQUE SUR LE PORTE-BAGAGES.
3. TENDEZ LA SANGLE ÉLASTIQUE PAR-DESSUS LA CARGAISON ET AUTOUR DU SUPPORT JUSQU'À CE QU'ELLE SOIT TENDUE.
4. FIXEZ L'AUTRE CROCHET DE LA SANGLE ÉLASTIQUE DANS L'AUTRE BOUCLE DE FIXATION DE L'ÉLASTIQUE.
5. VÉRIFIEZ QUE LA SANGLE ÉLASTIQUE ET VOTRE CHARGEMENT SONT BIEN FIXÉS.

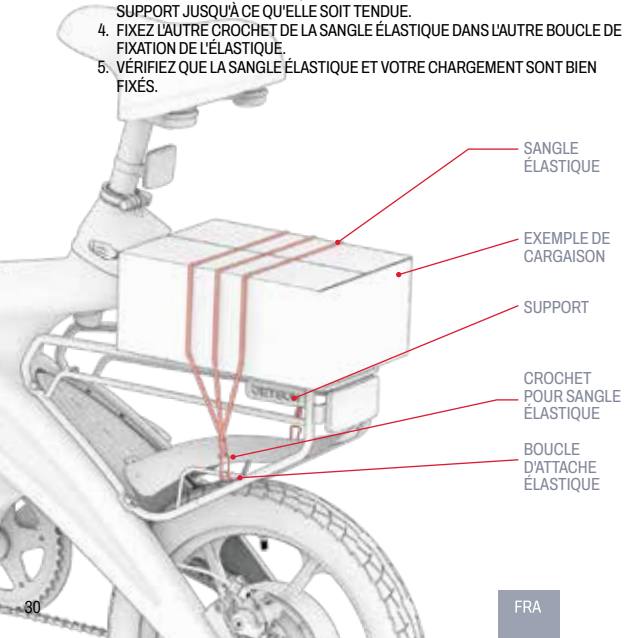

IMPORTANT : la sangle élastique doit toujours être serrée sur votre chargement. En fonction de la taille de votre chargement et de la longueur de la sangle élastique, il peut être nécessaire d'enrouler la sangle sous le porte-bagages et sur votre chargement avant de fixer le deuxième crochet dans une boucle d'attache élastique.

⚠ **AVERTISSEMENT :**

Pour des raisons de sécurité**:**

- Fixez toujours le chargement au porte-bagages à l'aide d'une sangle élastique. Ne jamais rouler avec un chargement non sécurisé.
- Limitez le transport du contenu sur le porte-bagages à 11,3 kg (25 lb).
- Veillez à ce que le poids total transporté (pilote et chargement) ne dépasse pas 100 kg.
- Ne pas faire déborder le support.
- Veillez toujours à ce qu'aucune partie de la cargaison ne gêne une roue, un frein, une pédale, une chaîne ou tout autre mouvement ou mécanisme du vélo.

IMPORTANT :

- L'ajout d'un chargement d'un poids important peut affecter les performances de votre vélo électrique. Pour plus de détails sur les conditions susceptibles d'affecter les performances, voir la section 5.8.
- Ne laissez jamais un chargement sans surveillance sur le vélo électrique.

5. LES INSTRUCTIONS DE DÉPLACEMENT.

5.1 Rouler avec votre vélo électrique

PARTEZ EN E-BIKE DE 3 MANIÈRES DIFFÉRENTES :

1. AVEC PÉDALAGE ASSISTÉ (SECTION 5.2)
2. EN UTILISANT UNIQUEMENT LA PUISSANCE DE LA PÉDALE (SECTION 5.3)
3. L'UTILISATION DE L'ACCÉLÉRATEUR POUR LA PUISSANCE DE TOUS LES MOTEURS (SECTION 5.4)

5.2 Utilisation de l'assistance électronique à la pédale

LORSQUE VOUS PÉDALEZ AVEC LA PUISSANCE ALLUMÉE, LE MOTEUR DONNE DES COUPS DE POUCE AUX PÉDALES POUR COMPLÉTER VOTRE EFFORT. GRÂCE À L'ASSISTANCE AU PÉDALAGE, VOUS POUVEZ ALLER PLUS LOIN ET PLUS VITE EN FAISANT MOINS D'EFFORTS.

POUR QUE VOUS GARDIEZ LE CONTRÔLE DE VOTRE VITESSE, L'ASSISTANCE AU PÉDALAGE EST PROPORTIONNELLE À VOTRE EFFORT.

- **PÉDALAGE EN DOUCEUR** ➔ UNE ASSISTANCE MOTRICE PLUS FAIBLE POUR VOUS PERMETTRE DE MAINTENIR UNE VITESSE MODÉRÉE.
- **PÉDALAGE PLUS DIFFICILE** ➔ UNE ASSISTANCE MOTEUR PLUS IMPORTANTE POUR VOUS PERMETTRE DE ROULER À UN RYTHME PLUS RAPIDE.

5.3 Vélo traditionnel

VOUS POUVEZ CONDUIRE VOTRE VÉLO ÉLECTRIQUE COMME UN VÉLO TRADITIONNEL, EN UTILISANT UNIQUEMENT LA FORCE DES PÉDALES. IL SUFFIT DE ROULER COMME SUR UN VÉLO TRADITIONNEL, SANS METTRE LE MOTEUR EN MARCHE.

NOTE : Si le vélo n'est pas sous tension, vous ne pouvez pas utiliser les feux.

5.4 Utilisation de l'accélérateur

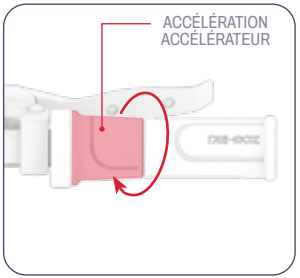

POUR CONDUIRE L'E-BIKE COMME UNE MOTO, ARRÊTEZ DE PÉDALER ET GARDEZ LES PIEDS SUR LES PÉDALES. POUR ACCÉLÉRER, TOURNEZ LENTEMENT L'ACCÉLÉRATEUR VERS VOUS AVEC VOTRE MAIN DROITE.

- PLUS VOUS TOURNEZ LA MANETTE DES GAZ, PLUS LE MOTEUR S'ENCLENCHE - ET PLUS VOUS ROULEZ VITE.
- POUR ÉVITER LES BRUSQUES ACCÉLÉRATIONS, IL FAUT TOUJOURS TOURNER L'ACCÉLÉRATEUR PROGRESSIVEMENT.

POUR RALENTIR : APPUYER DOUCEMENT SUR L'ACCÉLÉRATEUR .

⚠ **ATTENTION :** Pour éviter les blessures, posez toujours vos pieds sur les pédales, même lorsque vous ne pédalez pas. Ne les laissez jamais pendre sur le côté du vélo.

5.5 Utilisation des modes de vitesse

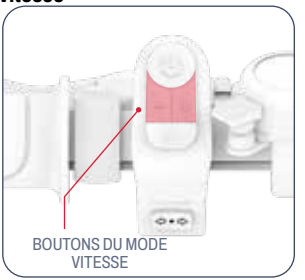

LA VITESSE MAXIMALE À LAQUELLE LE VÉLO SE DÉPLACE DÉPEND DU MODE DE VITESSE QUE VOUS AVEZ DÉFINI.
UTILISEZ LE BOUTON **MOINS "-"** POUR PASSER À UN MODE DE VITESSE PLUS LENT ET LE BOUTON **PLUS "+"** POUR PASSER À UN MODE DE VITESSE PLUS RAPIDE.

MODE VITESSE	VITESSE MAXIMALE
1	9.4 MPH / 15.1 KM/H
2	15.5 MPH / 24.9 KM/H
3	20.0 MPH / 32.0 KM/H

5.6 Utilisation des freins

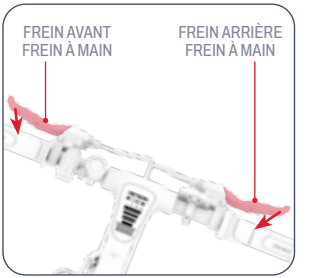

- SERREZ UN OU LES DEUX FREINS À MAIN POUR RALENTIR.
- APPUYER PLUS FORTEMENT SUR LA PÉDALE D'ACCÉLÉRATEUR POUR S'ARRÊTER COMPLÈTEMENT.
- POUR ÉVITER LES MOUVEMENTS BRUSQUES, ESSAYEZ DE SERRER LE(S) FREIN(S) À MAIN PROGRESSIVEMENT.
  - FREIN À MAIN GAUCHE ➔ FREIN DE ROUE AVANT
  - FREIN À MAIN DROIT ➔ FREIN DE ROUE ARRIÈRE

LE FEU STOP

- LE FEU STOP S'ALLUME LORSQUE LE FREIN À MAIN EST SERRÉ.

5.7 Sécurité des casques

LE COUREUR DOIT PORTER UN CASQUE EN PERMANENCE.



MAUVAIS POSITIONNEMENT :
LE FRONT EST EXPOSÉ.
UNE CHUTE PEUT EN RÉSULTER
DES BLESSURES GRAVES.



POSITIONNEMENT CORRECT :
LE FRONT EST COUVERT
PAR LE CASQUE.

**PORTEZ UN CASQUE, DES VÊTEMENTS, DES CHAUSSURES ET DES ÉQUIPEMENTS DE SÉCURITÉ APPROPRIÉS. ÉVITEZ LES VÊTEMENTS QUI PEUVENT SE COINCER DANS OU SOUS LES ROUES. IL EST RECOMMANDÉ DE PORTER DES CHAUSSURES PLATES ET FERMÉES. PORTEZ UN CASQUE ET UN ÉQUIPEMENT DE PROTECTION HOMOLOGUÉS ASTM F1492 POUR ÉVITER LES BLESSURES EN CAS D'ACCIDENT.*

5.8 Maximiser la vitesse et le rayon d'action

DANS DES CONDITIONS IDÉALES, LE KILOMÉTRAGE MAXIMUM QUI PEUT ÊTRE ATTEINT PAR BATTERIE COMPLÈTEMENT CHARGÉE EST DE 20 MILES (32 KM) EN UTILISANT EXCLUSIVEMENT L'ACCÉLÉRATEUR. LA VITESSE MAXIMUM EST DE 20 MPH (32 KM/H). PLUS LE MOTEUR EST SOLLICITÉ, PLUS LA BATTERIE SE DÉCHARGE RAPIDEMENT. LES FACTEURS SUIVANTS AFFECTENT ÉGALEMENT LA VITESSE ET L'AUTONOMIE.

Surface de roulement :

SE DÉPLACER SUR UNE SURFACE RUGUEUSE DEMANDE PLUS DE PUISSANCE MOTRICE QUE DE ROULER SUR UNE SURFACE LISSE.

Poids à vide :

- L'AUGMENTATION DU POIDS (CONDUCTEUR ET CHARGEMENT) RÉDUIT L'AUTONOMIE RÉALISABLE.
- L'AUTONOMIE ET LA VITESSE MAXIMALES PEUVENT ÊTRE ATTEINTES AVEC UN POIDS À VIDE DE 165,4 LB (75 KG) OU MOINS.

Style de conduite :

- LES DÉMARRAGES ET ARRÊTS FRÉQUENTS RÉDUISENT L'AUTONOMIE.
- EN UTILISANT VOTRE PROPRE EFFORT POUR PÉDALER, VOUS RÉDUIREZ LA DEMANDE SUR LE MOTEUR ET AUGMENTEREZ VOTRE AUTONOMIE.

Température de l'air :

LA TEMPÉRATURE IDÉALE POUR L'UTILISATION ET LE STOCKAGE DU VÉLO ÉLECTRIQUE SE SITUE ENTRE 10 °C ET 35 °C (50 °F ET 95 °F).

Inclinaison :

LE MOTEUR DOIT TRAVAILLER PLUS FORT EN MONTÉE QU'EN PLAT OU EN DESCENTE.

Entretien de la batterie :

LA CHARGE DE LA BATTERIE APRÈS CHAQUE TRAJET PERMET DE MAINTENIR LA CAPACITÉ ET LA SOLIDITÉ DE LA BATTERIE.

Gonflage des pneus :

LE FAIT DE GONFLER LES PNEUS À LA PRESSION RECOMMANDÉE PERMET D'ATTEINDRE UNE VITESSE ET UNE AUTONOMIE MAXIMALES.

LES INSTRUCTIONS D'ENTRETIEN DE L'UTILISATEUR.

Prenez soin de votre Jetson pour qu'il continue à rouler en douceur et en toute sécurité. Voici comment faire :

Manipuler votre Jetson :

- ÉVITEZ D'EXPOSER VOTRE PRODUIT À DES VIBRATIONS IMPORTANTES OU À DES CHOCS PHYSIQUES INTENSES.
- NE JAMAIS DÉMONTER LA BATTERIE.
- CONSERVEZ VOTRE PRODUIT À L'ABRI DE L'EAU ET DE L'HUMIDITÉ.
- ROULEZ SUR DES SURFACES LISSES ET PLATES POUR ÉVITER LA CASSE.
- NE TRANSPORTEZ JAMAIS VOTRE PRODUIT PAR LES ROUES, LE SIÈGE ET/OU LE GUIDON.
- VEILLEZ À NE PAS TIRER OU ACCROCHER LES CÂBLES RELIANT LE MOTEUR AUX COMPOSANTS DU GUIDON.

Instructions de stockage :

- CHARGEZ COMPLÈTEMENT LA BATTERIE AVANT DE RANGER LE PRODUIT POUR UNE PÉRIODE PROLONGÉE.
- EN CAS DE STOCKAGE PROLONGÉ, CHARGEZ COMPLÈTEMENT LA BATTERIE UNE FOIS PAR MOIS.
- COUVREZ LE PRODUIT POUR LE PROTÉGER DE LA POUSSIÈRE.
- STOCKER LE PRODUIT À L'INTÉRIEUR ET DANS UN ENDROIT SEC À UNE TEMPÉRATURE COMPRISE ENTRE 10°C ET 35°C (50°F ET 95°F).

Nettoyer votre Jetson :

- SIÈGE ET CADRE - ESSUYEZ AVEC UN CHIFFON HUMIDE NON POUSSIÉREUX OU IMBIBÉ D'ALCOOL À FRICTION. PASSER ENSUITE UN CHIFFON SEC ET NON POUSSIÉREUX.
- GUIDON - ESSUYEZ-LE AVEC UN SAVON DOUX À L'AIDE D'UN CHIFFON HUMIDE NON POUSSIÉREUX. ENLEVER L'EXCÈS DE SAVON AVEC UN AUTRE CHIFFON HUMIDE.
- COMPOSANTS DES ROUES - ESSUYEZ-LES AVEC UN CHIFFON HUMIDE NON POUSSIÉREUX.
- PNEUS - ESSUYEZ-LES AVEC UN CHIFFON HUMIDE DÉPOUSSIÉRÉ. UN PRODUIT DE FINITION OU UN NETTOYANT POUR PNEUS PEUT ÉGALEMENT ÊTRE UTILISÉ.

⚠ **AVERTISSEMENT :** Ne pas pulvériser ou appliquer de l'eau directement sur le produit. L'eau peut endommager le câblage, le compartiment de la batterie et les feux, et détériorer le cadre, ce qui pourrait entraîner un dysfonctionnement mettant en danger la sécurité du cycliste.

⚠ Précautions concernant les piles :

VOTRE PRODUIT EST ÉQUIPÉ D'UNE BATTERIE AU LITHIUM-ION. FAITES ATTENTION LORSQUE VOUS LA MANIPULEZ.

- TENIR LE PRODUIT À L'ÉCART DU FEU ET DE LA CHALEUR EXCESSIVE.
- ÉVITEZ LES CHOCS PHYSIQUES INTENSES, LES VIBRATIONS SÉVÈRES OU LES IMPACTS.
- PROTÉGER LE PRODUIT DE L'EAU OU DE L'HUMIDITÉ.
- NE PAS PLACER OU STOCKER LE PRODUIT EN PILE SUR OU SOUS D'AUTRES OBJETS.
- NE DÉMONTEZ PAS LE PRODUIT OU SA BATTERIE.
- NE JETEZ PAS LE PRODUIT AVEC LES ORDURES MÉNAGÈRES. APPORTEZ LE PRODUIT À UN CENTRE DE TRAITEMENT DES DÉCHETS ÉLECTRONIQUES OU À UN CENTRE DE RECYCLAGE DES PILES. POUR PLUS D'INFORMATIONS SUR LES SITES D'ÉLIMINATION PRÈS DE CHEZ VOUS, CONTACTEZ VOTRE MUNICIPALITÉ OU VOTRE TRANSPORTEUR DE DÉCHETS.
- SI LA BATTERIE DU PRODUIT EST CHAUDE OU PRÉSENTE DES SIGNES DE SURCHAUFFE, SI ELLE ÉMET UNE ODEUR OU UN SON INHABITUEL, SI ELLE FUIT UN LIQUIDE OU UN GAZ, OU SI ELLE CHANGE DE FORME OU DE COULEUR, IL CONVIENT DE LE SIGNALER IMMÉDIATEMENT :
  1. SI LE PRODUIT EST EN COURS D'UTILISATION, ARRÊTEZ IMMÉDIATEMENT DE L'UTILISER. RETIREZ LE CÂBLE DE CHARGEMENT DU PRODUIT S'IL EST BRANCHÉ.
  2. CESSER D'UTILISER LE PRODUIT.
  3. SI VOUS POUVEZ LE FAIRE EN TOUTE SÉCURITÉ, DÉPLACEZ LE PRODUIT DANS UN ESPACE DÉGAGÉ ET À L'ÉCART DE TOUT CE QUI EST INFLAMMABLE.
  4. APPELEZ LES SERVICES D'URGENCE LOCAUX POUR OBTENIR DE L'AIDE.
  5. LAVER SOIGNEUSEMENT À L'EAU COURANTE LES YEUX OU LES PARTIES DE LA PEAU AYANT ÉTÉ EN CONTACT AVEC LE LIQUIDE ÉLECTROLYTIQUE DE LA BATTERIE QUI A FUI, ET CONSULTER UN MÉDECIN.
- EN CAS DE PROBLÈME AVEC LA BATTERIE, CONTACTEZ L'ÉQUIPE JETSON CARE.

CONNECTEZ-VOUS À AVEC NOUS.

RIDEJETSON.COM/SUPPORT
RIDEJETSON.COM/CHAT

1-844-585-7462

Ne manquez pas de suivre @ridejetson sur les médias sociaux pour découvrir les offres fantastiques, les cadeaux et toutes les dernières nouvelles de Jetson.

VOUS AIMEZ VOTRE VOITURE ?

Laissez un commentaire à l'adresse suivante ridejetson.com/reviews.
Nous sommes impatients de vous entendre !
#MakeMoves




JETSON

UNA GUIDA PER IL VOSTRO VIAGGIO.

IMPORTANTE:
Leggere attentamente e conservare per riferimento futuro.

CON IL sistema di carico intelligente RackIt

JETSON

OTG ELITE
Bicicletta elettrica.

MODELLO SKU: JOTGE-BLK, JOTGE-BLK-OB, JOTGE-CA-BLK, JOTGE-MX-BLK

I NOSTRI DUE TOP REGOLE DI EQUITAZIONE:

SIATE PRUDENTI.
DIVERTITEVI!



PRODOTTO A YUEYANG, CINA
IMPORTATO DA TRURIDE TECH LLC.
PO BOX 461, JERSEY CITY, NJ 07302-9998

CODICE DATA: 09/2025
EDIZIONE DEL DOCUMENTO: V2.0
PRODOTTO IN CINA

© 2025, TRURIDE TECH. TUTTI I DIRITTI RISERVATI. PRODOTTO PER TRURIDE TECH LLC.
JETSON® È UN MARCHIO REGISTRATO UTILIZZATO SU LICENZA DA JETSTREAM BRANDS LLC.
NESSUNA PARTE DI QUESTO DOCUMENTO, COMPRESI FORMA, GRAFICA E DESIGN, PUÒ ESSERE
RIPRODOTTA O TRASMESSA IN QUALSIASI FORMA O CON QUALSIASI MEZZO.



Contenuti

Avvertenze di sicurezza 4
Copertura della garanzia e registrazione del prodotto 7
1. Informazioni sul prodotto
1.1 Panoramica del prodotto 8
1.2 Cosa c'è nella scatola 10
1.3 Specifiche del prodotto 11
1.4 Risorse online 11
2. Istruzioni per l'installazione
2.1 Note iniziali 12
2.2 Idoneità del pilota 12
2.3 Svolgimento e ripiegamento del manubrio 13
2.4 Fissare e posizionare il sedile 15
2.5 Montaggio dei pedali 16
2.6 Messa in sicurezza della campana 17
2.7 Fissare il riflettore anteriore 17
2.8 Ricarica della batteria 18
3. Preparazione alla guida
3.1 Controlli di sicurezza pre-corsa 20
3.2 Gonfiaggio e pressione dei pneumatici 21
3.3 Controllo e regolazione dei freni 22
4. Istruzioni per l'uso
4.1 Accensione e spegnimento 24
4.2 Informazioni sullo schermo a LED 25
4.3 Controllo del livello di carica della batteria . . . 26
4.4 Utilizzo della campana 26
4.5 Uso dei fari e degli indicatori di direzione 27
4.6 Uso del cavalletto 27
4.7 Ripiegare e dispiegare i pedali 28
4.8 Utilizzo del portapacchi RackIt Smart Cargo System 29
5. Istruzioni per il trasloco
5.1 In sella alla bicicletta elettrica 31
5.2 Utilizzo dell'assistenza elettronica alla pedalata 31
5.3 Bicicletta tradizionale 31
5.4 Uso dell'acceleratore 32
5.5 Utilizzo delle modalità di velocità 32
5.6 Uso dei freni 32
5.7 Sicurezza del casco 33
5.8 Massimizzazione della velocità e dell'autonomia di guida 33
Istruzioni di manutenzione per l'utente 34
Connettiti con noi 36

AVVERTENZE DI SICUREZZA.

CONSERVARE QUESTE ISTRUZIONI.

ISTRUZIONI SUL RISCHIO DI INCENDIO O DI LESIONI ALLE PERSONE E IMPORTANTI ISTRUZIONI DI SICUREZZA

- Prima dell'uso, leggere attentamente il manuale d'uso e le avvertenze di sicurezza e assicurarsi di aver compreso e accettato tutte le istruzioni di sicurezza. L'utente sarà responsabile di eventuali perdite o danni causati da un uso improprio.
- **Il mancato utilizzo del caricabatterie corretto può provocare incendi ed esplosioni, con conseguenti danni materiali, lesioni e morte.**
- Prima di ogni ciclo di funzionamento, l'operatore deve eseguire i controlli pre-operativi specificati dal costruttore: Che tutte le protezioni e le pastiglie originariamente fornite dal costruttore siano al loro posto e in condizioni di manutenzione; Che l'impianto frenante funzioni correttamente; Che tutte le protezioni degli assali, le protezioni delle catene o altre coperture o protezioni fornite dal costruttore siano al loro posto e in condizioni di manutenzione; Che i pneumatici siano in buone condizioni, gonfiati correttamente e abbiano un battistrada sufficiente; L'area in cui il prodotto deve essere utilizzato deve essere sicura e idonea per un funzionamento sicuro.
- I componenti devono essere sottoposti a manutenzione e riparazione in conformità alle specifiche del produttore e utilizzando solo i pezzi di ricambio autorizzati dal produttore, con installazione eseguita da rivenditori o altre persone qualificate.
- Attenzione a non ricaricare le batterie non ricaricabili.
- Non permettere che mani, piedi, capelli, parti del corpo, indumenti o altri oggetti simili entrino in contatto con le parti in movimento, le ruote o la trasmissione quando il motore è in funzione.
- Questo prodotto non deve essere utilizzato da bambini o da persone con ridotte capacità fisiche, sensoriali o mentali, o con mancanza di esperienza e conoscenza, a meno che non abbiano ricevuto supervisione o istruzioni (IEC 60335-1/A2:2006).
- I bambini non sorvegliati non devono giocare con il prodotto (IEC 60335-1/A2:2006).
- È necessaria la supervisione di un adulto.
- Le unità non devono essere utilizzate per eseguire corse, acrobazie o altre manovre che possano causare la perdita di controllo o azioni o reazioni incontrollate dell'operatore/passeggero.
- Non utilizzare mai in prossimità di veicoli a motore.
- Evitate le asperità, le griglie di scolo e i cambiamenti improvvisi di superficie. Il monopattino potrebbe fermarsi improvvisamente.
- Evitate strade e superfici con acqua, sabbia, ghiaia, sporcizia, foglie e altri detriti. Il bagnato compromette la trazione, la frenata e la visibilità.
- Evitare di circolare in prossimità di gas, vapore, liquidi o polveri infiammabili che potrebbero causare incendi.
- Gli operatori devono attenersi a tutte le raccomandazioni e le istruzioni del costruttore e rispettare tutte le leggi e le ordinanze: Le unità prive di fari devono essere utilizzate solo in condizioni di visibilità adeguate alla luce del giorno; i proprietari devono essere incoraggiati a evidenziare (per la visibilità) l'uso di luci, riflettori e, per le unità a bassa velocità, bandiere di segnalazione su pali flessibili.
- Le persone con le seguenti condizioni devono essere avvertite di non operare: Persone con problemi cardiaci; donne in gravidanza; persone con disturbi alla testa, alla schiena o al collo o con precedenti interventi chirurgici a tali aree del corpo; persone con condizioni mentali o fisiche che potrebbero renderle suscettibili di

lesioni o compromettere la loro destrezza fisica o le loro capacità mentali di riconoscere, comprendere ed eseguire tutte le istruzioni di sicurezza e di essere in grado di assumersi i rischi inerenti all'uso dell'unità.

- Non guidate di notte.
- Non guidare dopo aver bevuto o aver assunto farmaci.
- Non trasportare oggetti durante la guida.
- Non utilizzare mai il prodotto a piedi nudi.
- Indossare sempre le scarpe e tenere i lacci delle scarpe legati.
- Assicuratevi che i piedi siano sempre ben saldi sulla coperta.
- Gli operatori devono sempre utilizzare indumenti protettivi appropriati, tra cui, a titolo esemplificativo, un casco con certificazione appropriata e qualsiasi altro equipaggiamento raccomandato dal produttore: Indossare sempre dispositivi di protezione quali casco, ginocchiere e gomitiere.
- Dare sempre la precedenza ai pedoni.
- Fate attenzione alle cose davanti e lontane da voi.
- Durante la guida, non lasciatevi distrarre, ad esempio rispondendo al telefono o dedicandovi ad altre attività.
- Il prodotto non può essere guidato da più di una persona.
- Quando si guida il prodotto insieme ad altri motociclisti, mantenere sempre una distanza di sicurezza per evitare collisioni.
- Quando si gira, assicurarsi di mantenere l'equilibrio.
- La guida con i freni regolati male è pericolosa e può causare gravi lesioni o morte.
- Il freno può diventare caldo durante il funzionamento, non toccarlo a pelle nuda.
- Un'applicazione troppo brusca o improvvisa dei freni può bloccare una ruota, con il rischio di perdere il controllo e cadere. L'applicazione improvvisa o eccessiva dei freni può causare lesioni o morte.
- Se il freno si allenta, regolarlo con una chiave esagonale, un cacciavite o un altro strumento adatto, oppure contattare il team di assistenza Jetson.
- Sostituire immediatamente le parti usurate o rotte.
- Prima della guida, verificare che tutte le etichette di sicurezza siano state applicate e comprese.
- Il proprietario deve consentire l'uso e il funzionamento dell'unità dopo aver dimostrato che gli operatori sono in grado di comprendere e utilizzare tutti i componenti dell'unità prima dell'uso.
- Non guidate senza un adeguato addestramento. Non guidare a velocità elevate, su terreni irregolari o su pendii. Non eseguire acrobazie o svolte brusche.
- Consigliato per uso interno.
- L'esposizione prolungata ai raggi UV, alla pioggia e alle intemperie può danneggiare i materiali della custodia; conservare al coperto quando non si usa.
- I dispositivi di mobilità elettrica personale non sono destinati all'uso in luoghi ad alta quota che richiedono una maggiore distanza tra i cavi elettrici nei circuiti elettrici, indicano che non sono destinati all'uso ad altitudini superiori a 2.000 metri sul livello del mare.
- Utilizzare solo le batterie specificate dal produttore
- RIPORRE AL COPERTO QUANDO NON VIENE UTILIZZATO. LASCIARE AL COPERTO DURANTE LA RICARICA O QUANDO NON VIENE UTILIZZATO PER LA GUIDA.
- **AVERTISSEMENT** - Risque d'incendie - Aucune des pieces ne peut être réparée par l'utilisateur.
- **AVVERTENZA** - Rischio di incendio e scosse elettriche - Nessuna parte riparabile dall'utente.
- Attenzione: Rischio di incendio
- Il ciclista non deve superare le 220 libbre (99,8 kg).

MODIFICHE

Non tentare di smontare, modificare, riparare o sostituire l'unità o qualsiasi componente dell'unità senza le istruzioni del Jetson Care Team. Questa operazione invalida la garanzia e può provocare malfunzionamenti che possono causare lesioni.

PRECAUZIONI SUPPLEMENTARI PER IL FUNZIONAMENTO

Non sollevare il prodotto da terra mentre è acceso e le ruote sono in movimento. Le ruote possono girare liberamente, causando lesioni a voi stessi o ad altre persone nelle vicinanze. Non saltate sopra o sotto il prodotto e non saltate mentre lo usate. Tenere sempre i piedi ben piantati sul poggiapiedi durante il funzionamento. Controllare sempre la carica della batteria prima dell'uso.

SMALTIMENTO DELLA BATTERIA USATA

La batteria può contenere sostanze pericolose che possono mettere in pericolo l'ambiente e la salute umana. Il simbolo riportato sulla batteria e/o sulla confezione indica che la batteria usata non deve essere trattata come rifiuto urbano. Le batterie devono essere smaltite presso un punto di raccolta appropriato per il riciclaggio. Assicurandovi che le batterie usate siano smaltite correttamente, contribuirete a prevenire potenziali conseguenze negative per l'ambiente e la salute umana. Il riciclaggio dei materiali contribuisce alla conservazione delle risorse naturali. Per ulteriori informazioni sul riciclaggio delle batterie usate, contattare il servizio di smaltimento rifiuti del proprio comune.

AVVISO DI CONFORMITÀ

Questo dispositivo è conforme alla Parte 15 delle norme FCC. Il funzionamento è soggetto alle due condizioni seguenti: (1) il dispositivo non può causare interferenze dannose e (2) deve accettare qualsiasi interferenza ricevuta, comprese quelle che possono causare un funzionamento indesiderato. Attenzione: Cambiamenti o modifiche a questa unità non espressamente approvati dalla parte responsabile della conformità possono invalidare l'autorizzazione dell'utente all'uso dell'apparecchiatura. NOTA: Questo apparecchio è stato testato ed è risultato conforme ai limiti previsti per i dispositivi digitali di Classe B, ai sensi della Parte 15 delle norme FCC. Questi limiti sono concepiti per fornire una protezione ragionevole contro le interferenze dannose in un'installazione residenziale. Questa apparecchiatura genera, utilizza e può irradiare energia a radiofrequenza e, se non viene installata e utilizzata secondo le istruzioni, può causare interferenze dannose alle comunicazioni radio. Tuttavia, non è possibile garantire che non si verifichino interferenze in una particolare installazione. Se questa apparecchiatura causa interferenze dannose alla ricezione radiotelevisiva, che possono essere determinate spegnendo e riaccendendo l'apparecchiatura, l'utente è invitato a cercare di correggere l'interferenza con una o più delle seguenti misure:

- Riorientare o riposizionare l'antenna ricevente.
- Aumentare la distanza tra l'apparecchiatura e il ricevitore.
- Collegare l'apparecchio a una presa di corrente su un circuito diverso da quello a cui è collegato il ricevitore.
- Consultare il rivenditore o un tecnico radiotelevisivo esperto.
- Per garantire la conformità ai limiti FCC di Classe B, è necessario utilizzare cavi schermati con questa unità.

⚠ ATTENZIONE:

La mancata osservanza delle seguenti istruzioni può causare lesioni al bambino o ad altri.

- Durante il montaggio, tenere le parti più piccole lontano dalla portata dei bambini.
- L'accessorio deve essere montato e smontato da un adulto.
- Ispezionare frequentemente il prodotto per verificare l'assenza di danni.

*** È RICHIESTO L'ASSEMBLAGGIO DA PARTE DI UN ADULTO.**

⚠ ATTENZIONE:

Per ridurre il rischio di lesioni, è necessaria la supervisione di un adulto. Non utilizzare mai su carreggiate, in prossimità di veicoli a motore, su o in prossimità di pendenze o gradini ripidi, piscine o altri specchi d'acqua; indossare sempre le scarpe e non consentire mai l'utilizzo di più di un pilota.

⚠ ATTENZIONE:

Osservare sempre le precauzioni di base quando si utilizza questo prodotto, tra cui le seguenti:

(A) Leggere tutte le istruzioni prima di utilizzare il prodotto.

(B) Per ridurre il rischio di lesioni, è indispensabile una stretta sorveglianza quando il prodotto viene utilizzato in prossimità dei bambini.

(C) Non inserire le dita o le mani nel prodotto.

(D) Non utilizzare il prodotto se il cavo di alimentazione elastico o il cavo di uscita sono schiacciati, hanno l'isolamento rotto o presentano altri segni di danneggiamento.

(E) Per tutte le apparecchiature. Le istruzioni devono indicare: Questo apparecchio non è destinato all'uso in ambienti con temperature inferiori a -10°F o superiori a 40°F.

(F) Per tutti i dispositivi, le istruzioni devono includere le seguenti informazioni: La batteria è stata progettata per essere caricata quando la temperatura ambiente è compresa tra 0°C (32°F) e 40°C (104°F). Non caricare mai la batteria quando la temperatura ambiente non rientra in questo intervallo.

PROPOSIZIONE 65 DELLA CALIFORNIA

⚠ ATTENZIONE:

QUESTO PRODOTTO PUÒ ESPORRE A SOSTANZE CHIMICHE, TRA CUI IL CADMIO, CHE SECONDO LO STATO DELLA CALIFORNIA PUÒ CAUSARE CANCRO E DIFETTI ALLA NASCITA O ALTRI DANNI RIPRODUTTIVI.
PER ULTERIORI INFORMAZIONI:
WWW.P65WARNINGS.CA.GOV.

GARANZIA GENERALE LIMITATA

IL NUOVO PRODOTTO JETSON È GARANTITO CONTRO I DIFETTI DI MATERIALI E DI FABBRICAZIONE COME INDICATO SU RIDEJETSON.COM/GARANZIA PER UN PERIODO DI TEMPO A PARTIRE DALLA DATA DI ACQUISTO ORIGINALE AL DETTAGLIO, SE UTILIZZATO IN CONFORMITÀ CON I MANUALI D'USO DI JETSON (FARE RIFERIMENTO A RIDEJETSON.COM/SUPPORT). **IN BASE A QUESTA GARANZIA, L'UTENTE POTRÀ RIVOLGERSI A JETSON ANCHE NEL CASO IN CUI ABBIA ACQUISTATO IL PRODOTTO JETSON PRESSO UNO DEI NOSTRI RIVENDITORI AUTORIZZATI.** PER LEGGERE I TERMINI COMPLETI DELLA NOSTRA GARANZIA, VISITARE IL SITO RIDEJETSON.COM/WARRANTY.

REGISTRAZIONE DEL PRODOTTO

REGISTRATE IL VOSTRO NUOVO JETSON PER OTTENERE RAPIDAMENTE UN'ASSISTENZA PERSONALIZZATA SUL PRODOTTO E SULLA GARANZIA. FATE LA VOSTRA MOSSA SU RIDEJETSON.COM/PAGES/REGISTRATION.

COPERTURA DELLA GARANZIA E REGISTRAZIONE DEL PRODOTTO.

Per esercitare il proprio prodotto garanzia o per informazioni sulla copertura della garanzia, contattateci direttamente.

www.ridejetson.com

1. CIRCA IL VOSTRO PRODOTTO.

1.1 Panoramica del prodotto

1. MANUBRIO
2. FARO
3. STELO
4. CHIUSURA A LIBRO
5. RUOTA
   (×2; ANTERIORE E POSTERIORE)
6. VALVOLA DEL PNEUMATICO CON CAPPUCCIO ANTIPOLVERE
   (×2; ANTERIORE E POSTERIORE)
7. RIFLETTORE RUOTA
   (×2; ANTERIORE E POSTERIORE)
8. PARAFANGO
   (×2; ANTERIORE E POSTERIORE)
9. PEDALE CON CATARIFRANGENTI
   (×2; DESTRO E SINISTRO)*
10. CAVALLETTO
11. POSTO A SEDERE*
12. RIFLETTORE POSTERIORE
13. MORSETTO DEL SEDILE
14. SEGNALI DI DIREZIONE
    (×2; DESTRA E SINISTRA)
15. LUCE DEL FRENO
16. PORTA DI RICARICA CON COPERCHIO
17. RACKIT SMART CARGO SISTEMA RACK
    A. RIFLETTORE
    B. ANELLO DI FISSAGGIO PER BUNGEE(×2)
18. CARICABATTERIE
19. CAVO DI RICARICA
20. CINGHIA BUNGEE

**RICHIEDE IL MONTAGGIO*

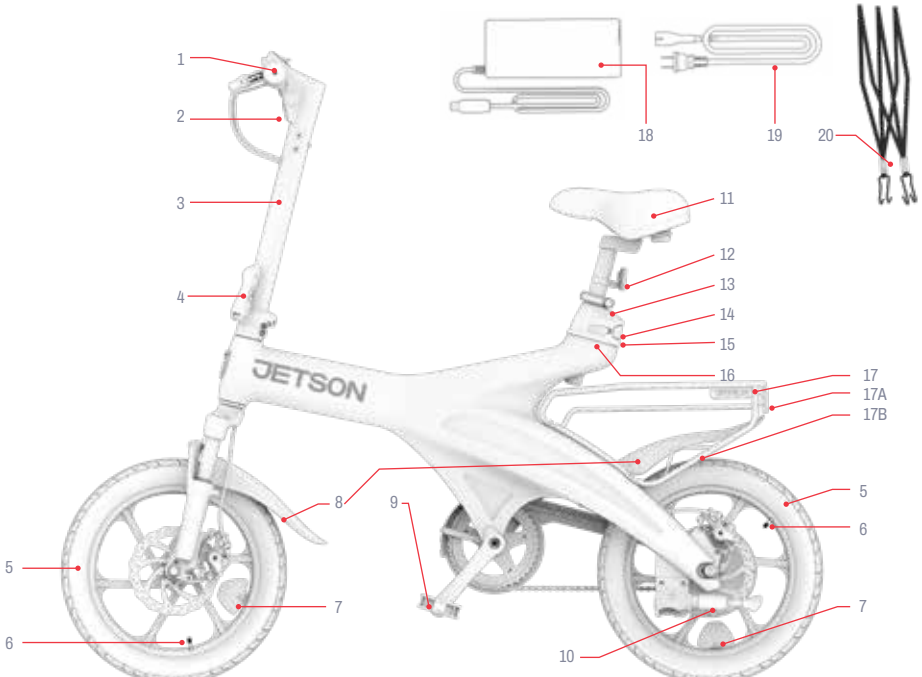

NOTA: LE IMMAGINI POTREBBERO NON RIFLETTERE L'ASPETTO ESATTO DEL PRODOTTO REALE.

1. PULSANTE DI ALIMENTAZIONE (⏻) PULSANTE DELLA MODALITÀ DI VELOCITÀ "MENO"
2. PULSANTE DI ILLUMINAZIONE
3. INTERRUTTORE DEL SEGNALE DI SVOLTA
4. PULSANTE DELLA MODALITÀ DI VELOCITÀ PIÙ "+&QUOT
5. FRENO A MANO SINISTRO
6. CAMPANA
7. SCHERMO A LED
8. RIFLETTORE ANTERIORE
9. FRENO A MANO DESTRO
10. ACCELERAZIONE TWIST THROTTLE

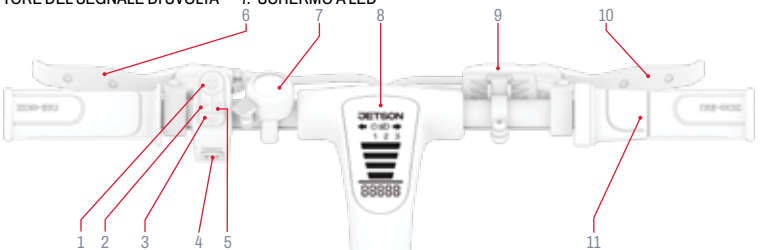

1.2 Cosa c'è nella scatola

STRUMENTI IN DOTAZIONE PER L'ASSEMBLAGGIO, LA REGOLAZIONE E LA MANUTENZIONE:

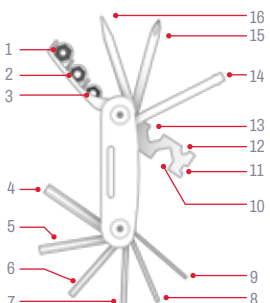

MULTI-TOOL IDENTIFICAZIONE DELLA PUNTA:	
1. PRESA DA 10 MM	9. CHIAVE A BRUGOLA DA 2 MM
2. PRESA DA 9 MM	10. CHIAVE ESAGONALE DA 15 MM
3. PRESA DA 8 MM	11. CHIAVE PER RAGGI CALIBRO 14
4. CHIAVE A BRUGOLA DA 6 MM	12. CHIAVE ESAGONALE DA 8 MM
5. CHIAVE A BRUGOLA DA 5 MM	13. CHIAVE ESAGONALE DA 10 MM
6. CHIAVE A BRUGOLA DA 4 MM	14. VITE DI CALZA
7. CHIAVE A BRUGOLA DA 3 MM	15. CACCIAVITE A CROCE
8. 2.CHIAVE A BRUGOLA DA 5 MM	16. CACCIAVITE A TESTA PIATTA



CHIAVE A STELLA DA 15 MM

1.3 Specifiche del prodotto

- LIMITE DI PESO: 220,0 LB | 99,8 KG
- PESO DEL PRODOTTO: 60,2 LB | 27,4 KG
- ETÀ CONSIGLIATA: 14+
- DIMENSIONI DEL PRODOTTO, APERTO:
  55.51 IN (L) × 20.98 IN (W) × 45.28 IN (H) | 139.95 CM (L) × 53.29 CM (W) × 115.0 CM (H)
- DIMENSIONI DEL PRODOTTO, PIEGATO:
  55.51 IN (L) × 14.37 IN (W) × 33.86 IN (H) | 139.95 CM (L) × 36.5 CM (W) × 86.0 CM (H)
- DIMENSIONI DEL PNEUMATICO: 16,0 POLLICI (A) × 2,5 POLLICI (L) | 40,6 CM (A) × 6,3 CM (L)
- VELOCITÀ MASSIMA: 20,0 MPH | 32,0 KM/H*
- PORTATA MASSIMA DELL'ACCELERATORE: 20,0 MIGLIA | 32,0 KM *
- TIPO DI FRENO: DISCO ANTERIORE E POSTERIORE
- BATTERIA: 36 V, 7,8 AH
- TIPO DI BATTERIA: IONI DI LITIO
- MOTORE: 350W**
- USCITA CARICABATTERIE: 42.0VDC, 2,0A MAX
- TENSIONE DEL CARICATORE: UL 100 - 240V
- TEMPO DI RICARICA: CIRCA 5 ORE
- PRESSIONE DEGLI PNEUMATICI CONSIGLIATA: 40 PSI
- CERTIFICAZIONE UL: 2849

**LA PORTATA DEL PRODOTTO, LA VELOCITÀ, LA DURATA DELLA BATTERIA E ALTRE SPECIFICHE POSSONO VARIARE IN BASE ALLE CONDIZIONI DI GUIDA DEL PILOTA E DI .*

***POTERE DI PICCO*

1.4 Risorse online

Scansione per i nostri più prodotto aggiornato materiali di onboarding e risorse di supporto.

Trovate questo manuale d'uso online su https://cdn.shopify.com/s/files/1/2530/6734/files/OTG_ELITE-MANUAL-web-1752244822359.pdf

Trovate la nostra collezione di manuali d'uso su https://ridejetson.com/pages/product-manuals

2. ISTRUZIONI PER L'INSTALLAZIONE.

2.1 Note iniziali

- INIZIATE LA VOSTRA AVVENTURA NEL MODO GIUSTO. PRIMA DI UTILIZZARE QUESTO PRODOTTO, LEGGERE ATTENTAMENTE L'INTERO MANUALE D'USO, COMPRESE LE AVVERTENZE DI SICUREZZA. ASSICURARSI DI AVER COMPRESO, ACCETTATO E RISPETTATO TUTTE LE AVVERTENZE:
  - RACCOMANDAZIONI DEL PRODUTTORE.
  - ISTRUZIONI E AVVERTENZE DI SICUREZZA.
  - LEGGI E ORDINANZE LOCALI IN MATERIA DI EQUITAZIONE E FUNZIONAMENTO.

- PRIMA DI PROCEDERE AL MONTAGGIO, PRESTARE ATTENZIONE AL MOMENTO DELL'APERTURA DELLA CONFEZIONE. (FARE RIFERIMENTO ALLA SEZIONE 4.6)

- LE INDICAZIONI FORNITE IN QUESTO MANUALE - DESTRA, SINISTRA, AVANTI/AVANTI E INDIETRO/DIETRO - SONO ORIENTATE COME LE VEDREBBE IL CICLISTA SEDUTO SULLA E-BIKE. IL "LATO DESTRO" DELLA E-BIKE, AD ESEMPIO, È IL LATO IN CUI SI TROVA LA MANO DESTRA DEL CICLISTA.

2.2 Idoneità del pilota

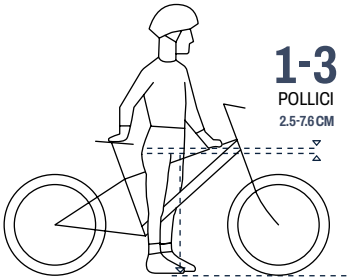

Per una guida sicura e confortevole, deve esserci uno spazio libero di almeno 1-3 pollici (2.5-7.6 cm) tra l'inguine e il tubo superiore del telaio della bicicletta quando il ciclista si trova a cavallo del prodotto con entrambi i piedi a terra.

2.3 Svolgimento e ripiegamento del manubrio

QUANDO DISPIEGARLO: PER L'ALLESTIMENTO E LA GUIDA
QUANDO PIEGARE: PER LO STOCCAGGIO E IL TRASPORTO

⚠ **AVVERTENZA:** per evitare il collasso dell'attacco manubrio che potrebbe causare lesioni, non utilizzare mai la e-bike senza il manubrio in posizione verticale e senza il fermo di chiusura dell'attacco manubrio ben chiuso.

Da svelare:

1. SOLLEVARE DELICATAMENTE IL MANUBRIO FINCHÉ L'ATTACCO MANUBRIO NON POGGIA VERTICALMENTE SULLA BASE DELL'ATTACCO MANUBRIO.
2. SPINGERE LA CHIUSURA A LIBRO VERSO L'INTERNO FINCHÉ NON SCATTA IN POSIZIONE CHIUSA (AGGANCIATA) CONTRO LO STELO.
3. VERIFICARE CHE LO STELO SIA FISSATO ASSICURANDOSI CHE IL CHIAVISTELLO NON POSSA ESSERE APERTO.

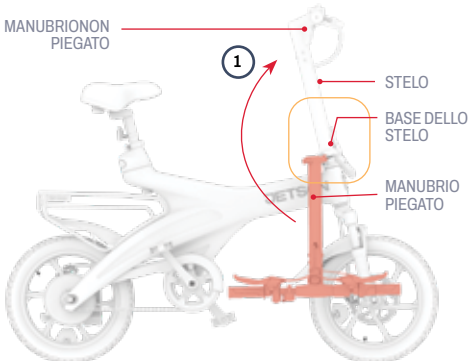

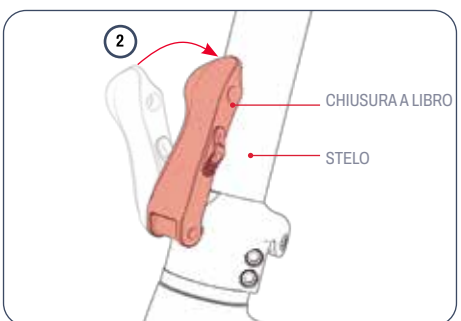

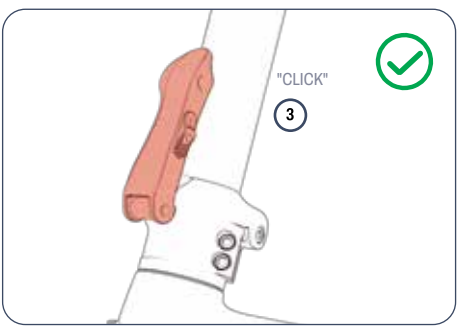

Per piegare:

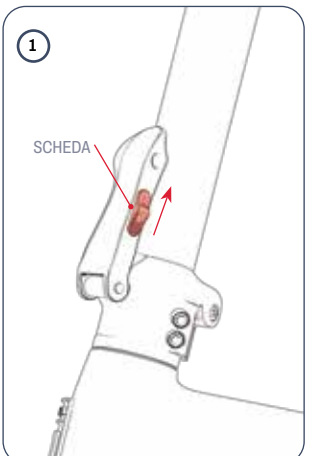

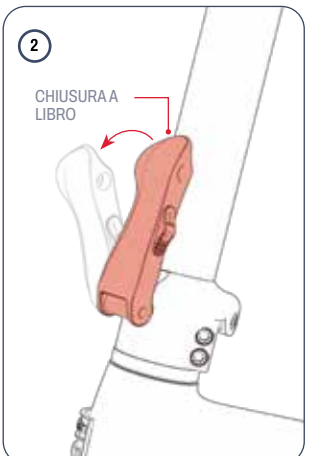

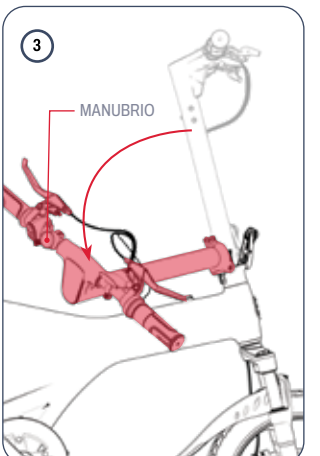

1. SPINGERE E TENERE SOLLEVATA LA LINGUETTA DELLA CHIUSURA A LIBRO.
2. TIRARE CON FORZA LA CHIUSURA A LIBRO PER APRIRLA.
3. ABBASSARE DELICATAMENTE IL MANUBRIO VERSO IL LATO DELLA BICICLETTA OPPOSTO ALLA CHIUSURA.

2.4 Fissare e posizionare il sedile

1. APRIRE IL FERMO DEL MORSETTO DEL SEDILE.
2. INDIVIDUARE IL SEGNO DI "INSERIMENTO MINIMO" VICINO ALLA PARTE INFERIORE DEL REGGISELLA.
3. TENERE IL SEDILE IN POSIZIONE SOPRA LA BICICLETTA, CON LA PARTE PIÙ LARGA DEL SEDILE NELLA PARTE POSTERIORE.
4. ABBASSARE IL REGGISELLA ATTRAVERSO IL MORSETTO E NEL TUBO SELLA FINO A QUANDO IL SEGNO DI "INSERIMENTO MINIMO" SI TROVA SOTTO IL MORSETTO.

⚠ **AVVERTENZA:** se il segno di "inserimento minimo" è visibile sopra il morsetto della sella, il reggisella non è abbastanza profondo nel tubo sella. Per evitare lesioni, assicurarsi sempre che il reggisella sia inserito oltre il segno di "inserimento minimo".

5. TENENDO IL SEDILE ALL'ALTEZZA DESIDERATA, CHIUDERE IL FERMO DEL MORSETTO DEL SEDILE. SE NECESSARIO, STRINGERE IL MORSETTO RUOTANDO LA MANOPOLA IN SENSO ORARIO.

6. VERIFICARE CHE IL SEDILE SIA BEN FISSATO: CON LA MANO ESERCITATE UNA PRESSIONE VERSO IL BASSO SULLA SELLA. SE IL REGGISELLA SCIVOLA PIÙ IN BASSO NEL TUBO, RIPORTARLO IN POSIZIONE E STRINGERE IL MORSETTO RUOTANDO LA MANOPOLA IN SENSO ORARIO.

⚠ **ATTENZIONE:** Per evitare il collasso del reggisella nel tubo sella, che potrebbe causare lesioni, assicurarsi che il morsetto sia ben saldo attorno al reggisella.

⚠ **RISOLUZIONE DEI PROBLEMI:**

- Se il palo non riesce a passare attraverso il morsetto, allargare l'apertura del morsetto ruotando la manopola in senso antiorario.
- Se non si riesce ad aprire o chiudere il fermo del morsetto, è possibile che la manopola sia troppo stretta. Allentare la manopola ruotandola in senso antiorario per ½ rotazione alla volta, finché non si riesce a utilizzare il fermo.

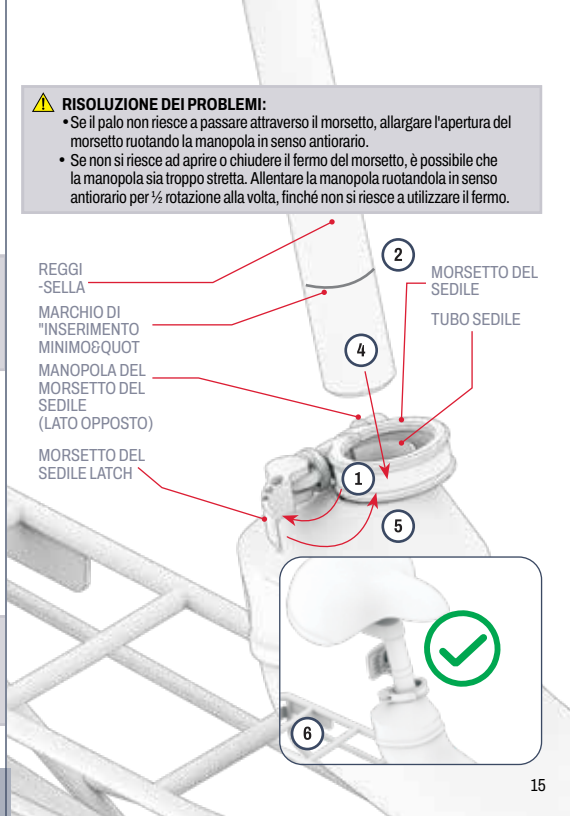

2.5 Montaggio dei pedali

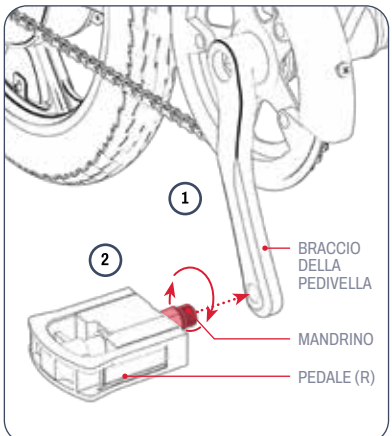

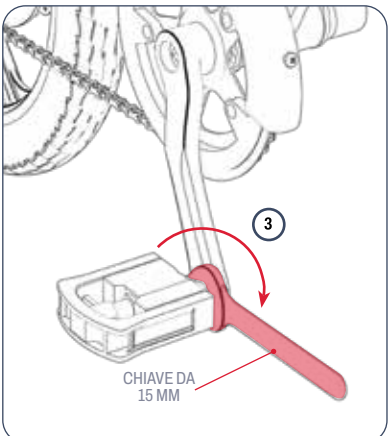

È NECESSARIA LA CHIAVE DA 15 MM.

1. ALLINEARE IL FUSO DEL PEDALE CONTRASSEGNATO CON **"R"** CON IL FORO ALL'ESTREMITÀ DEL BRACCIO DELLA PEDIVELLA SUL LATO DESTRO DELLA BICICLETTA.
2. TENERE FERMA LA BASE DEL PEDALE E, FACENDO ATTENZIONE CHE IL MANDRINO ENTRI DRITTO NEL FORO, USARE L'ALTRA MANO PER RUOTARE IL MANDRINO **IN SENSO ORARIO** NEL FORO PER QUALCHE GIRO.
3. UTILIZZARE LA CHIAVE DA 15 MM PER COMPLETARE L'INSERIMENTO E IL SUCCESSIVO SERRAGGIO DEL MANDRINO NEL BRACCIO DELLA PEDIVELLA.
4. VERIFICARE CHE IL PEDALE DESTRO SIA BEN SALDO.
5. RIPETERE I PASSAGGI DA 2 A 5 CON IL PEDALE SINISTRO (**"L"**).

IMPORTANTE: Il mandrino del pedale sinistro è filettato al contrario e deve essere inserito e serrato con giri **in senso antiorario .**

2.6 Messa in sicurezza della campana

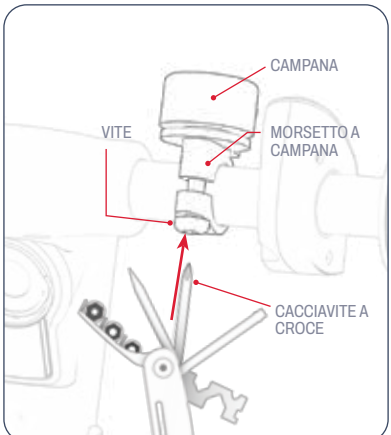

È NECESSARIA LA PUNTA DEL CACCIAVITE A CROCE (15) DEL MULTIUTENSILE.

1. ALLENTARE (MA NON RIMUOVERE) LA VITE SUL MORSETTO DELLA CAMPANA RUOTANDOLA IN SENSO ANTIORARIO PER 1-2 GIRI CON LA PUNTA DEL CACCIAVITE A CROCE.
2. RUOTARE LA CAMPANA INTORNO AL MANUBRIO FINO A QUANDO LA LINGUETTA DELLA CAMPANA SI TROVA IN UN PUNTO FACILMENTE RAGGIUNGIBILE DAL POLLICE SINISTRO DEL PILOTA TENENDO IL MANUBRIO.
3. TENENDO LA CAMPANA IN QUESTA POSIZIONE, STRINGERE IL MORSETTO RUOTANDO LA VITE IN SENSO ORARIO CON LA PUNTA DEL CACCIAVITE.

2.7 Fissare il riflettore anteriore

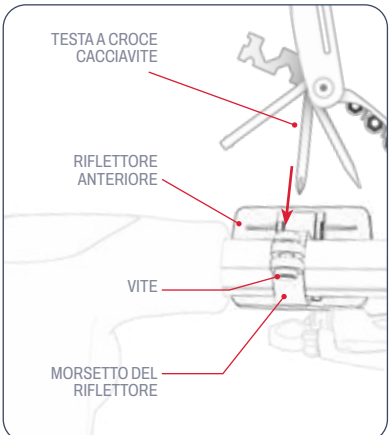

È NECESSARIA LA PUNTA DEL CACCIAVITE A CROCE (15) DEL MULTIUTENSILE.

1. RUOTARE IL MORSETTO DEL CATARIFRANGENTE ANTERIORE INTORNO AL MANUBRIO FINCHÉ IL CATARIFRANGENTE NON È RIVOLTO VERSO LA PARTE ANTERIORE DELLA BICICLETTA.
2. FAR SCORRERE IL CATARIFRANGENTE VERSO IL CENTRO DEL MANUBRIO FINO A QUANDO IL MORSETTO DEL CATARIFRANGENTE NON RISULTA ADERENTE ALLA PARTE PIÙ SPESSA DEL MANUBRIO.
3. SE NECESSARIO, STRINGERE ULTERIORMENTE IL MORSETTO SUL MANUBRIO RUOTANDO LA VITE IN SENSO ORARIO CON LA PUNTA DEL CACCIAVITE A CROCE (15) DEL MULTIUTENSILE.

2.8 Ricarica della batteria

1. COLLEGARE IL CAVO DI RICARICA AL CARICATORE
2. APRIRE IL COPERCHIO DELLA PORTA DI RICARICA SU .
3. COLLEGARE IL CAVO DI RICARICA ALLA PARETE, QUINDI INSERIRE IL CARICABATTERIE NELLA PORTA DI RICARICA.
4. QUANDO L'INDICATORE LUMINOSO SUL CARICATORE PASSA DA ROSSO A VERDE, LA BATTERIA HA RAGGIUNTO LA CARICA COMPLETA. RIMUOVERE IL CARICATORE DALLA PORTA DI RICARICA E SCOLLEGARE IL CAVO DALLA PRESA DI CORRENTE.
5. CHIUDERE IL COPERCHIO DELLA PORTA DI RICARICA.

INDICATORE DI CARICA SPIA SUL CARICATORE:		STATO
	ROSSO ILLUMINAZIONE	RICARICA
	VERDE ILLUMINAZIONE	RICARICA COMPLETA

NOTA: possono essere necessarie circa 5 ore per portare la batteria alla carica completa. Caricare completamente la batteria prima del primo utilizzo.

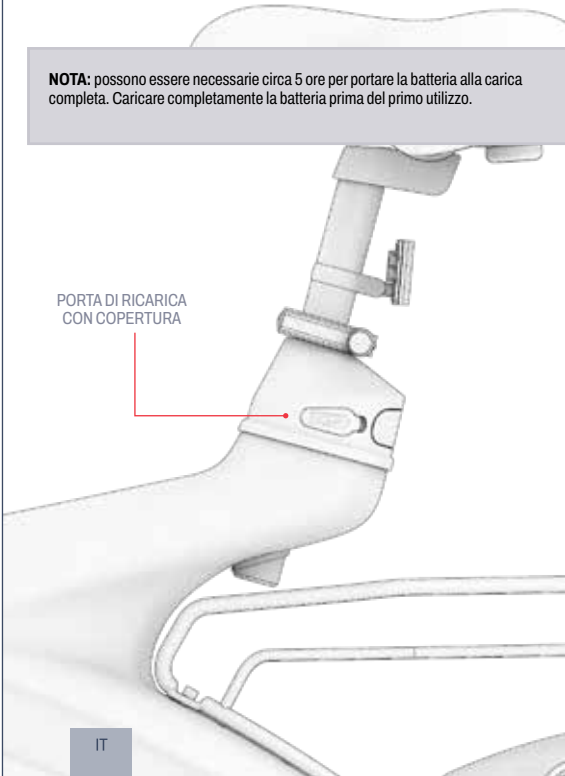



Note importanti sulla ricarica:

- TENERE SEMPRE CHIUSA LA PORTA DI RICARICA QUANDO NON SI CARICA ATTIVAMENTE LA BATTERIA.
- NON ACCENDERE MAI IL PRODOTTO MENTRE È IN CARICA.
- NON UTILIZZARE RUBINETTI DI ALIMENTAZIONE RIPOSIZIONABILI.
- PER UNA MIGLIORE SALUTE DELLA BATTERIA, CARICARLA COMPLETAMENTE DURANTE OGNI SESSIONE DI RICARICA (CIRCA 5 ORE).
- NON LASCIARE MAI IL PRODOTTO IN CARICA DURANTE LA NOTTE O PER PERIODI PROLUNGATI.
- NON TENTARE DI RIMUOVERE O SMONTARE LA BATTERIA.
- INTERVALLO DI TEMPERATURA AMBIENTE DI CARICA: 32°F (0°C) - 104°F (40°C)
- TEMPERATURA AMBIENTE DI FUNZIONAMENTO: 32°F(0°C)-104°F(40°C)
- TENERE SEMPRE CHIUSO IL COPERCHIO DELLA PORTA DI RICARICA QUANDO NON SI CARICA ATTIVAMENTE IL PRODOTTO.
- NON UTILIZZARE QUESTO PRODOTTO SE IL CAVO DI ALIMENTAZIONE FLESSIBILE O IL CAVO DI USCITA È FRAZIONATO, HA L'ISOLAMENTO ROTTO O QUALSIASI ALTRO SEGNO DI DANNO.
- VERIFICARE CHE IL NUMERO DI MODELLO DEL CARICABATTERIE RIPORTATO SULL'ETICHETTA CORRISPONDA AL NUMERO DI MODELLO DEL CARICABATTERIE ELENCATO SOPRA.
- VERIFICARE CHE L'ETICHETTA DEL CARICABATTERIE LO IDENTIFICHI COME COMPATIBILE CON IL PROPRIO MODELLO JETSON. IL NOME E LA SKU DEL MODELLO JETSON SONO RIPORTATI SU UN'ETICHETTA APPLICATA SULLA PARTE SUPERIORE, LATERALE O INFERIORE DEL TELAIO O DEL PIANO DI APPOGGIO DEL PRODOTTO.

IMPORTANTE:

UTILIZZARE ESCLUSIVAMENTE IL CARICABATTERIE IN DOTAZIONE O QUELLO ACQUISTATO DIRETTAMENTE DA JETSON, CONTRASSEGNATO DA JY-420200 O DALLA SKU PJOTGE-CH.

⚠ **AVVERTENZA: IL MANCATO UTILIZZO DEL CARICABATTERIE CORRETTO PUÒ PROVOCARE INCENDI ED ESPLOSIONI, CON CONSEGUENTI DANNI MATERIALI, LESIONI E MORTE.**



QUESTO È UN ESEMPIO DI MARCATURA IL VOSTRO CARICABATTERIE.

3. PREPARAZIONE DA CAVALCARE.

3.1 Controlli di sicurezza pre-corsa

ESEGUITE QUESTI IMPORTANTI CONTROLLI DI SICUREZZA PRIMA DI OGNI VIAGGIO:

Freni:

- ASSICURATEVI CHE I FRENI FUNZIONINO CORRETTAMENTE E CHE LE LEVE DEL FRENO A MANO SIANO FISSATE AL MANUBRIO E LUBRIFICATE IN MODO DA COMPRIMERSI FACILMENTE.
- ASSICURARSI CHE LE PASTIGLIE DEI FRENI NON SIANO USURATE E CHE SIANO CENTRATE E ALLINEATE CON IL ROTORE.

Telaio:

- CONTROLLARE CHE IL TELAIO DELLA BICICLETTA E LA FORCELLA NON SIANO DANNEGGIATI, PIEGATI O ROTTI.
- ASSICURARSI CHE IL BULLONE DA STELO A FORCELLA NON SIA SERRATO ECCESSIVAMENTE. UN BULLONE TROPPO STRETTO PUÒ CAUSARE UN MALFUNZIONAMENTO CHE METTE A RISCHIO LA SICUREZZA DEL CICLISTA.
- VERIFICARE CHE IL SISTEMA DI TRASMISSIONE SIA FUNZIONANTE E FISSATO SALDAMENTE AL TELAIO.
- VERIFICARE CHE IL TELAIO SIA FISSATO IN POSIZIONE DI GUIDA DAL FERMO DI BLOCCAGGIO DEL TELAIO.

Pedivelle e pedali:

- VERIFICARE CHE I PEDALI SIANO BEN SERRATI ALLE PEDIVELLE.
- VERIFICARE CHE LE PEDIVELLE E IL SISTEMA DI TRASMISSIONE SIANO SALDAMENTE SERRATI AL TELAIO DELLA BICICLETTA E CHE RUOTINO LIBERAMENTE.

Sterzo:

- VERIFICARE CHE LO STELO SIA BLOCCATO DAL FERMO DI BLOCCAGGIO DELLO STELO.
- VERIFICARE CHE IL MANUBRIO SIA FISSATO IN POSIZIONE DAL MORSETTO DEL MANUBRIO.

Ruote:

- CONTROLLARE CHE I PNEUMATICI NON PRESENTINO SEGNI DI USURA ECCESSIVA O DANNI.
- ASSICURARSI CHE I PNEUMATICI SIANO GONFIATI ALLA PRESSIONE RACCOMANDATA DI **40 PSI**.
- CONTROLLARE CHE I CERCHIONI E I RAGGI DELLE RUOTE NON SIANO DANNEGGIATI, ROTTI O PIEGATI.
- CONTROLLARE CHE I DADI DELL'ASSALE SIANO SERRATI.

Catena:

- VERIFICARE CHE LA TENSIONE DELLA CATENA SIA TALE DA POTER SOLLEVARE SOLO LA PARTE CENTRALE DELLA CATENA DI ½ POLLICE.

3.2 Controllo e regolazione dei freni

Controllo della sicurezza e della funzionalità dei freni:

DOPO IL MONTAGGIO E PRIMA DI OGNI CORSA, VERIFICARE CHE I FRENI FUNZIONINO CORRETTAMENTE E IN MODO SICURO PER RALLENTARE E ARRESTARE LA RUOTA ESEGUENDO LE SEGUENTI OPERAZIONI:

1. CAMMINARE CON LA BICICLETTA E TIRARE DELICATAMENTE IL FRENO A MANO SINISTRO.
2. CONTROLLARE CHE LA PINZA ANTERIORE SI CHIUDA CORRETTAMENTE SUL DISCO E RALLENTI LA ROTAZIONE DELLA RUOTA.
3. RIPETERE L'OPERAZIONE, TIRANDO IL FRENO A MANO SINISTRO CON MAGGIORE PRESSIONE E VERIFICANDO CHE LA RUOTA ANTERIORE SI ARRESTI.
4. RIPETERE I PASSAGGI DA 1 A 3 CON IL FRENO A MANO DESTRO E LA RUOTA POSTERIORE.

Posizionamento corretto di pinze e pastiglie dei freni:

I FRENI DELLE BICICLETTE RICHIEDONO CHE TUTTI GLI ELEMENTI SIANO ESATTAMENTE ALLINEATI E POSIZIONATI PER FUNZIONARE CORRETTAMENTE. UNO SFREGAMENTO O UN CIGOLIO (COSTANTE O INTERMITTENTE) PROVENIENTE DALL'AREA DEI FRENI È UN BUON INDICATORE DEL FATTO CHE QUALCOSA NON È ALLINEATO E DEVE ESSERE REGOLATO.

LA CAUSA DEL RUMORE È PROBABILMENTE UNA PINZA DISALLINEATA, CHE CAUSA LO SFREGAMENTO DELLE PASTIGLIE DEI FRENI AL SUO INTERNO CONTRO IL DISCO ANCHE QUANDO LA PINZA È APERTA. LE PASTIGLIE DOVREBBERO ENTRARE IN CONTATTO CON IL DISCO SOLO QUANDO LA PINZA È CHIUSA PERCHÉ IL FRENO A MANO È STATO TIRATO.

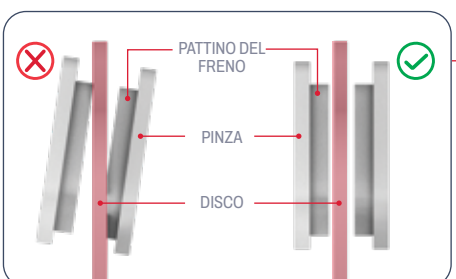

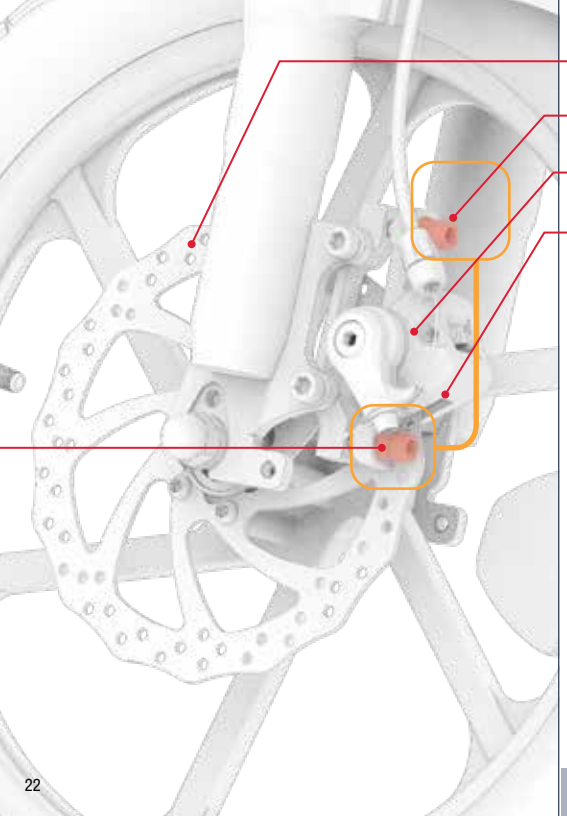

Regolazione della pinza del freno:

POTREBBE ESSERE NECESSARIA LA PUNTA DELLA CHIAVE A BRUGOLA DA 5 MM (5) DEL MULTIUTENSILE.

1. SUL FRENO DA REGOLARE, INDIVIDUARE LA PINZA, LE PASTIGLIE E IL DISCO.
2. SOLLEVATE LA RUOTA DELLA BICICLETTA E FATELA GIRARE. OSSERVATE IL DISCO CHE RUOTA TRA LE PASTIGLIE DEI FRENI E NOTATE QUALE PASTIGLIA SFREGA CONTRO IL DISCO.
3. APPOGGIARE LA BICICLETTA SUL CAVALLETTO. (VEDERE LA SEZIONE 4.5).
4. GUARDANDO LA PINZA DAL RETRO DELLA RUOTA, INDIVIDUARE IL BULLONE SOPRA E QUELLO SOTTO LA PINZA. UTILIZZARE LA CHIAVE A BRUGOLA DA 5 MM PER CIASCUN BULLONE, RUOTANDOLO IN SENSO ANTIORARIO PER 4 - 5 ROTAZIONI.
5. SPOSTARE LA PINZA FUORI DALL'ALLINEAMENTO FINCHÉ NON SI VERIFICANO LE SEGUENTI CONDIZIONI:
   - LA PARTE SUPERIORE DELLE PASTIGLIE È ALLINEATA AL BORDO DEL DISCO.
   - NESSUNA PARTE DI UNA DELLE DUE PIASTRE TOCCA IL DISCO.
   - LE PASTIGLIE SONO PARALLELE AL DISCO.
6. CON LA PINZA NELLA POSIZIONE DESIDERATA, SERRARE COMPLETAMENTE UN BULLONE E POI L'ALTRO RUOTANDOLO IN SENSO ORARIO CON LA CHIAVE A BRUGOLA.
7. CONTROLLARE CHE LA PINZA SIA BEN SALDA ED ESEGUIRE NUOVAMENTE IL CONTROLLO DELLA SICUREZZA E DELLA FUNZIONALITÀ DEI FRENI (INIZIO DELLA SEZIONE 3.2).

3.3 Gonfiaggio e pressione dei pneumatici

PRIMA DELLA PRIMA USCITA, È NECESSARIO AGGIUNGERE ARIA AI PNEUMATICI PER PORTARLI ALLA PRESSIONE CONSIGLIATA DI **40 PSI** (LIBBRE PER POLLICE QUADRATO). PRIMA DI OGNI USCITA, CONTROLLATE CON UN MANOMETRO CHE LA PRESSIONE DEGLI PNEUMATICI SIA QUELLA RACCOMANDATA.

Per aggiungere aria:

1. RIMUOVERE IL CAPPUCCIO ANTIPOLVERE DALLA VALVOLA DEL PNEUMATICO SU UNA RUOTA RUOTANDOLO IN SENSO ANTIORARIO. METTERE DA PARTE.
2. PER INSERIRE L'ARIA NEL PNEUMATICO, SEGUIRE LE ISTRUZIONI DEL PRODUTTORE DELLA POMPA D'ARIA. CONTROLLATE PERIODICAMENTE CON UN MANOMETRO E CONTINUATE AD AGGIUNGERE ARIA FINO A RAGGIUNGERE I **40 PSI**.
3. RIMUOVERE LA POMPA DELL'ARIA E SOSTITUIRE LA VALVOLA ANTIPOLVERE RUOTANDOLA IN SENSO ORARIO.
4. RIPETERE L'OPERAZIONE CON L'ALTRO PNEUMATICO.

IMPORTANTE: Per gonfiare i pneumatici della e-bike, utilizzare esclusivamente una pompa d'aria manuale. Non utilizzare mai un compressore d'aria per evitare di far scoppiare le camere d'aria.

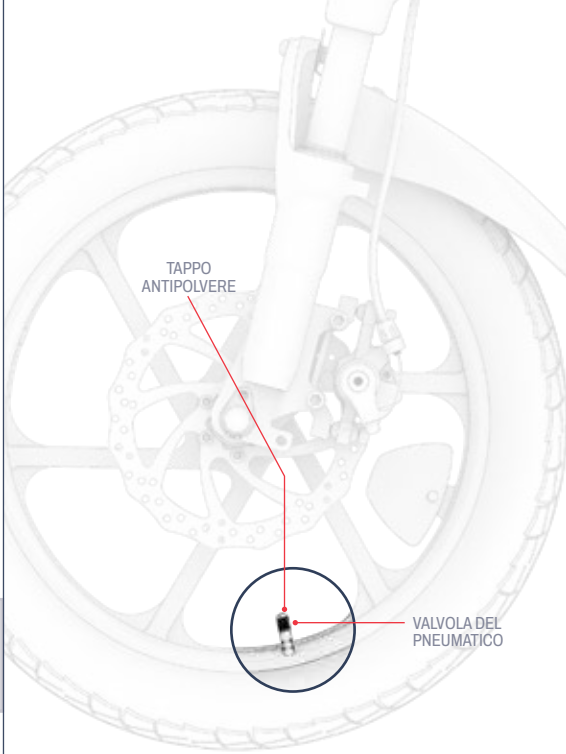

4. ISTRUZIONI PER L'USO.

4.1 Accensione e spegnimento

PER ACCENDERE O SPEGNERE L'E-BIKE: TENERE PREMUTO IL PULSANTE POWER/MODE PER 2-3 SECONDI.

FUNZIONE DI AUTOSPEGNIMENTO INTELLIGENTE:
PER PRESERVARE LA CARICA DELLA BATTERIA, LA BICICLETTA SI SPEGNE AUTOMATICAMENTE DOPO 10 MINUTI DI ASSENZA DI MOVIMENTO.

IMPORTANTE:
Per preservare la carica della batteria, ricordate sempre di spegnere la bicicletta quando fate un pit stop o la riponete per la notte.

⚠ **ATTENZIONE:**
Per evitare danni alla batteria e all'impianto elettrico che potrebbero causare malfunzionamenti e compromettere la sicurezza, non accendere mai la e-bike mentre è in carica.



4.2 Informazioni sullo schermo a LED

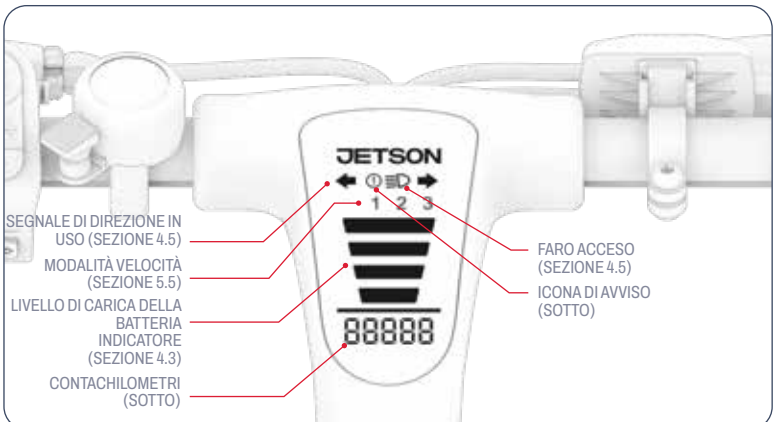

Icona di avviso e codici di errore:

E0 - E9

⚠ **ATTENZIONE:** SE SULLO SCHERMO A LED COMPARE L'ICONA DI AVVISO E LA LETTURA DEL CONTACHILOMETRI È SOSTITUITA DA UN CODICE DI ERRORE E0 - E9, INTERROMPERE IMMEDIATAMENTE L'UTILIZZO DELLA E-BIKE. CONTATTARE IL TEAM JETSON CARE PER ASSISTENZA PRIMA DI RIPRENDERE A PEDALARE.

Il contachilometri:

VISUALIZZA LA DISTANZA TOTALE PERCORSA DA QUESTA E-BIKE.

4.3 Controllo del livello di carica della batteria

È POSSIBILE TENERE SOTTO CONTROLLO IL LIVELLO DI CARICA DELLA BATTERIA OSSERVANDO LE SPIE DI CARICA DELLA STESSA.

DISPLAY DELLA CARICA DELLA BATTERIA	PERCENTUALE DI CARICA RESIDUA APPROSSIMATIVA*
	76% - 100%
	51% - 75%
	26% - 50%
	11% - 25%
	10% Davvero, è ora di ricaricare!
	1% - 9% Davvero, è ora di ricaricare!

IMPORTANTE: la capacità della bicicletta di raggiungere la velocità massima può essere influenzata dal livello di carica della batteria. Si può notare una riduzione della velocità quando la carica della batteria scende al di sotto del 25%.
IMPORTANTE: quando la carica della batteria scende allo 0%, la e-bike si spegne. Ricaricare la batteria alla massima potenza (vedere la sezione 4.1) prima della prossima uscita.

**SOLO PER APPROSSIMAZIONE. PUÒ VARIARE IN BASE ALL'USO.*

4.4 Utilizzo della campana

UTILIZZATE IL CAMPANELLO PER AVVISARE GLI ALTRI CICLISTI E I PEDONI.

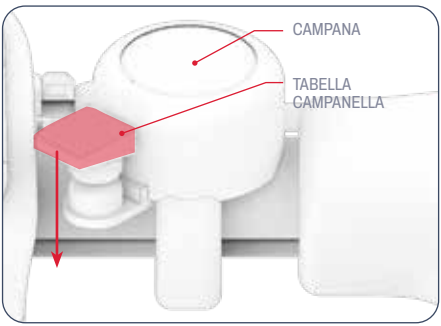

PER SUONARE LA CAMPANA:
PREMERE RAPIDAMENTE E CON FORZA LA LINGUETTA DELLA CAMPANA CON IL POLLICE DELLA MANO SINISTRA.

4.5 Fari e indicatori di direzione



Il faro:

SE SI GUIDA IN CONDIZIONI DI SCARSA ILLUMINAZIONE, ACCENDERE IL FARO PER VEDERE MEGLIO LA STRADA E I MOTOCICLISTI CHE SOPRAGGIUNGONO.
PER ACCENDERE O SPEGNERE I FARI: PREMERE RAPIDAMENTE IL PULSANTE DI ILLUMINAZIONE.

Gli indicatori di direzione destro e sinistro:

UTILIZZARE L'INTERRUTTORE DEL SEGNALE DI SVOLTA PER AVVISARE GLI ALTRI DELL'IMMINENTE SVOLTA. SPOSTARE L'INTERRUTTORE DELL'INDICATORE DI DIREZIONE A SINISTRA O A DESTRA PER ATTIVARE LA LUCE DELL'INDICATORE DI DIREZIONE CORRISPONDENTE. RIPORTARE L'INTERRUTTORE AL CENTRO PER MANTENERE TUTTE LE LUCI DEGLI INDICATORI DI DIREZIONE SPENTE.

4.6 Uso del cavalletto

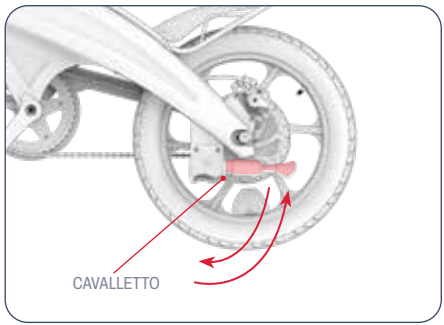

PER UTILIZZARE IL CAVALLETTO: ABBASSATELO E INCLINATE DELICATAMENTE LA VOSTRA E-BIKE SU DI ESSO PER METTERVI IN PIEDI.

PER SOLLEVARE IL CAVALLETTO: RUOTARLO DI NUOVO VERSO L'ALTO.

⚠ **ATTENZIONE:** sollevare sempre il cavalletto prima della guida.

4.7 Ripiegare e dispiegare i pedali

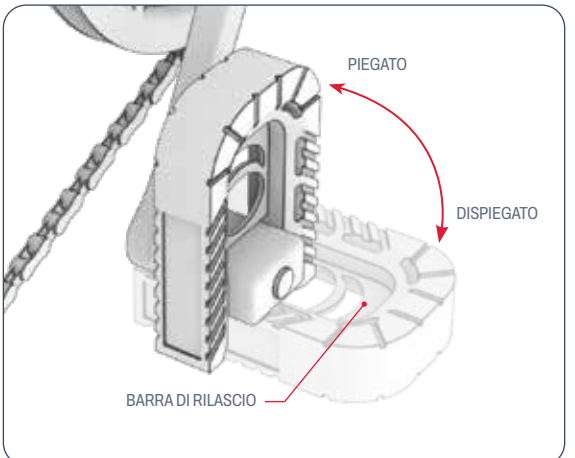

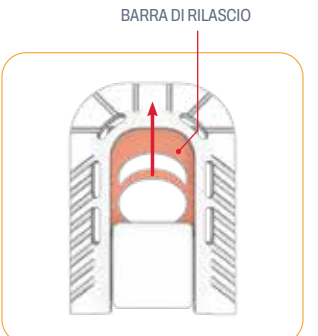

PER RIPORRE I PEDALI IN SPAZI COMPATTI, È SUFFICIENTE RIPORLI IN ALTO E TOGLIERLI DALL'INGOMBRO.

PER PIEGARE:

1. POSIZIONARE LE DITA INTORNO ALLA BARRA DI RILASCIO ALL'INTERNO DEL PEDALE.
2. TIRARE VERSO L'ESTERNO E VERSO IL BASSO FINCHÉ IL PEDALE NON SCATTA IN POSIZIONE.

DA DISFARE:

1. POSIZIONARE LE DITA INTORNO ALLA BARRA DI RILASCIO ALL'INTERNO DEL PEDALE.
2. TIRARE LA BARRA VERSO LA PUNTA DEL PEDALE E FAR RUOTARE IL PEDALE VERSO IL BASSO FINCHÉ NON SCATTA IN POSIZIONE.

Personalizzate la vostra e-bike per le vostre esigenze di trasporto.
Esaminate questa pagina per saperne di più sul sistema e sugli accessori RackIt disponibili per il trasporto.

Scansione per saperne di più.

4.8 Utilizzo del portapacchi RackIt Smart Cargo System

LA VOSTRA E-BIKE È DOTATA DEL PORTAPACCHI JETSON RACKIT SMART CARGO SYSTEM, PROGETTATO PER TRASPORTARE GLI ACCESSORI "CLICK ON, CLICK OFF"*.

Scannerizzate le istruzioni per l'uso dei nostri accessori di accompagnamento a scatto.



*Accessori non inclusi. La selezione può variare.

Per fissare il carico con la cinghia elastica in dotazione:

1. POSIZIONARE IL CARICO SULLA RASTRELLIERA.
2. INFILARE 1 GANCIO DI UNA CINGHIA ELASTICA IN UN OCCHIELLO DI FISSAGGIO DELLA CREMAGLIERA.
3. STENDERE LA CINGHIA ELASTICA SOPRA IL CARICO E INTORNO AL PORTAPACCHI FINO A QUANDO NON È TESA.
4. FISSARE L'ALTRO GANCIO DELLA CINGHIA BUNGEE NELL'ALTRO OCCHIELLO DI FISSAGGIO DEL BUNGEE.
5. VERIFICARE CHE LA CINGHIA ELASTICA E IL CARICO SIANO BEN FISSATI.

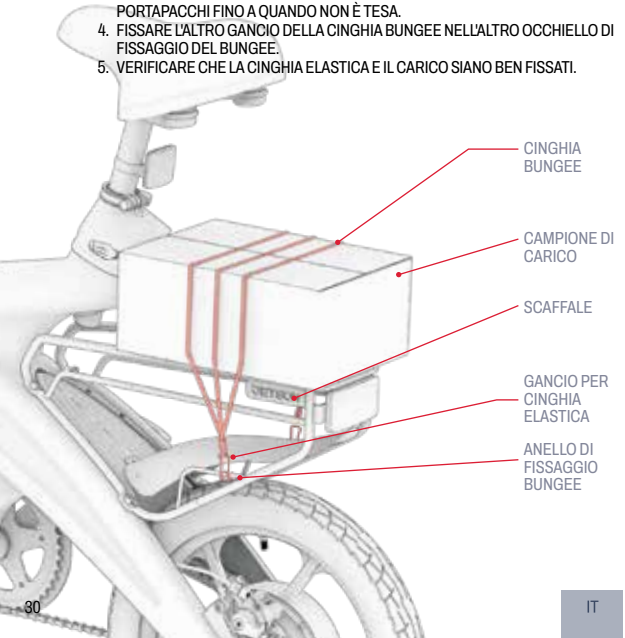

IMPORTANTE: la cinghia bungee deve essere sempre aderente al carico. A seconda delle dimensioni del carico e della lunghezza della cinghia bungee, potrebbe essere necessario avvolgere la cinghia sotto il portapacchi e sopra il carico prima di fissare il secondo gancio in un anello di fissaggio bungee.

⚠ AVVERTENZA:

Per sicurezza e protezione**:**

- Fissare sempre il carico al portapacchi con una cinghia elastica. Non viaggiare mai con il carico non fissato.
- Limitare il trasporto del contenuto sul rack a 25 LB (11,3 kg).
- Assicurarsi che il peso totale trasportato (pilota più carico) non superi le 220 LB (100 kg).
- Non riempire eccessivamente il rack.
- Assicurarsi sempre che nessuna parte del carico sia d'intralcio a ruote, freni, pedali, catene o altri movimenti o meccanismi della bicicletta.

IMPORTANTE:

- L'aggiunta di un carico di peso significativo può influire sulle prestazioni della e-bike. Per ulteriori dettagli sulle condizioni che possono influire sulle prestazioni, vedere la sezione 5.8.
- Non lasciare mai il carico incustodito sulla e-bike.

5. ISTRUZIONI PER IL TRASLOCO.

5.1 In sella alla bicicletta elettrica

PARTITE CON LA VOSTRA E-BIKE IN 3 MODI DIVERSI:

1. CON PEDALATA ASSISTITA (SEZIONE 5.2)
2. UTILIZZANDO SOLO L'ALIMENTAZIONE A PEDALE (SEZIONE 5.3)
3. UTILIZZO DELL'ACCELERATORE PER LA POTENZA DI TUTTO IL MOTORE (SEZIONE 5.4)

5.2 Utilizzo dell'assistenza elettronica alla pedalata

QUANDO SI PEDALA CON L'ALIMENTAZIONE ATTIVATA, IL MOTORE DÀ UNA SPINTA AI PEDALI PER INTEGRARE LO SFORZO. CON LA "PEDALATA ASSISTITA", SI PUÒ ANDARE PIÙ LONTANO E PIÙ VELOCEMENTE CON UNO SFORZO MINORE.

PER MANTENERE IL CONTROLLO DELLA VELOCITÀ, LA SPINTA DELLA PEDALATA ASSISTITA SARÀ PROPORZIONALE ALLO SFORZO.

- **PEDALATA PIÙ DOLCE** → PICCOLI INCREMENTI DI ASSISTENZA MOTORIA PER MANTENERE UNA VELOCITÀ MODERATA.
- **PEDALATA PIÙ DURA** → MAGGIORI INCREMENTI DI ASSISTENZA MOTORIA, IN MODO DA POTER PEDALARE A UN RITMO PIÙ **SOSTENUTO**.

5.3 Bicicletta tradizionale

POTETE GUIDARE LA VOSTRA E-BIKE COME UNA BICI TRADIZIONALE, USANDO SOLO LA FORZA DEI PEDALI. BASTA PEDALARE COME SU UNA BICI TRADIZIONALE, SENZA ACCENDERE IL MOTORE.

NOTA: senza la bicicletta accesa, non è possibile utilizzare le luci.

5.4 Uso dell'acceleratore

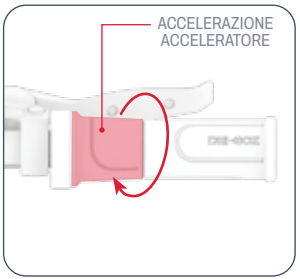

PER GUIDARE LA E-BIKE COME UNA BICICLETTA A MOTORE, SMETTETE DI PEDALARE E TENETE I PIEDI APPOGGIATI SUI PEDALI. PER ACCELERARE, RUOTATE LENTAMENTE L'ACCELERATORE VERSO DI VOI CON LA MANO DESTRA.

- PIÙ SI RUOTA L'ACCELERATORE, PIÙ IL MOTORE SI INNESTA E PIÙ SI VIAGGIA VELOCEMENTE.
- PER EVITARE IMPROVVISE IMPENNATE DI VELOCITÀ, RUOTATE SEMPRE L'ACCELERATORE GRADUALMENTE.

PER RALLENTARE: ALLENTARE DELICATAMENTE L'ACCELERATORE .

⚠ **ATTENZIONE:** per evitare lesioni, appoggiare sempre i piedi sui pedali, anche quando non si pedala. Non utilizzare mai i piedi a penzoloni dal lato della bicicletta.

5.5 Utilizzo delle modalità di velocità

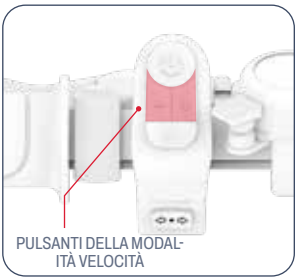

LA VELOCITÀ MASSIMA A CUI VIAGGIA LA BICICLETTA DIPENDE DALLA MODALITÀ DI VELOCITÀ IMPOSTATA.
UTILIZZARE IL PULSANTE **MENO "-"** PER PASSARE A UNA MODALITÀ DI VELOCITÀ PIÙ LENTA E IL PULSANTE **PIÙ "+"** PER PASSARE A UNA MODALITÀ DI VELOCITÀ PIÙ ELEVATA.

MODALITÀ VELOCITÀ	VELOCITÀ MASSIMA
1	9.4 MPH / 15.1 KM/H
2	15.5 MPH / 24.9 KM/H
3	20.0 MPH / 32.0 KM/H

5.6 Uso dei freni

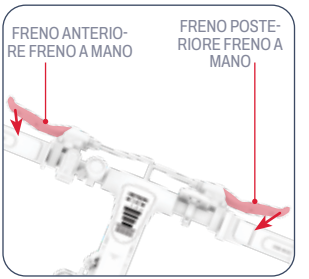

- PREMERE UNO O ENTRAMBI I FRENI A MANO PER RALLENTARE.
- STRINGERE CON PIÙ FORZA PER FERMARSI COMPLETAMENTE.
- PER EVITARE MOVIMENTI BRUSCHI, CERCATE DI PREMERE GRADUALMENTE IL FRENO A MANO.
  - FRENO A MANO SINISTRO ➔ FRENO RUOTA ANTERIORE
  - FRENO A MANO DESTRO ➔ FRENO RUOTA POSTERIORE

LA LUCE DEI FRENI

- LA LUCE DEI FRENI SI ACCENDE QUANDO IL FRENO A MANO È INSERITO.

5.7 Sicurezza del casco

IL PILOTA DEVE INDOSSARE SEMPRE IL CASCO.



POSIZIONAMENTO ERRATO:
LA FRONTE È ESPOSTA.
UNA CADUTA POTREBBE CAUSARE
IN CASO DI LESIONI GRAVI.



POSIZIONAMENTO CORRETTO:
LA FRONTE È COPERTA
DAL CASCO.

**INDOSSATE IL CASCO, UN ABBIGLIAMENTO ADEGUATO, SCARPE E DISPOSITIVI DI SICUREZZA. EVITARE INDUMENTI CHE POSSANO IMPIGLIARSI NELLE RUOTE O SOTTO DI ESSE. SI CONSIGLIA DI INDOSSARE SCARPE BASSE E CHIUSE. INDOSSARE UN CASCO E UN EQUIPAGGIAMENTO PROTETTIVO APPROVATO ASTM F1492 PER EVITARE LESIONI IN CASO DI INCIDENTE.*

5.8 Massimizzazione della velocità e dell'autonomia di guida

IN CONDIZIONI IDEALI, IL CHILOMETRAGGIO MASSIMO CHE SI PUÒ OTTENERE CON UNA BATTERIA COMPLETAMENTE CARICA È DI 20 MIGLIA (32 KM) SE SI UTILIZZA ESCLUSIVAMENTE L'ACCELERATORE. LA VELOCITÀ MASSIMA È DI 32 KM/H. PIÙ IL MOTORE DEVE LAVORARE, PIÙ LA BATTERIA SI SCARICHERÀ RAPIDAMENTE. ANCHE I SEGUENTI FATTORI INFLUISCONO SULLA VELOCITÀ E SULL'AUTONOMIA.

Superficie di guida:
PER VIAGGIARE SU UNA SUPERFICIE RUVIDA È NECESSARIA UNA MAGGIORE POTENZA DEL MOTORE RISPETTO A UNA SUPERFICIE LISCIA.

Peso di trasporto:
- PIÙ PESO (PILOTA PIÙ CARICO) DIMINUISCE L'AUTONOMIA RAGGIUNGIBILE.
- L'AUTONOMIA E LA VELOCITÀ MASSIME POSSONO ESSERE RAGGIUNTE CON UN PESO DI CARICO PARI O INFERIORE A 75 KG.

Stile di guida:
- GLI AVVIAMENTI E GLI ARRESTI FREQUENTI RIDUCONO L'AUTONOMIA DI GUIDA.
- L'UTILIZZO DEL PROPRIO SFORZO PER PEDALARE ALLEGGERISCE LA RICHIESTA DEL MOTORE E AUMENTA L'AUTONOMIA DI GUIDA.

Temperatura dell'aria:
LA TEMPERATURA IDEALE PER LA GUIDA E LA CONSERVAZIONE DELLA E-BIKE È COMPRESA TRA 50°F E 95°F (10°C - 35°C).

Inclinazione:
IL MOTORE DEVE LAVORARE DI PIÙ IN SALITA CHE IN PIANURA O IN DISCESA.

Manutenzione della batteria:
LA RICARICA TEMPESTIVA DELLA BATTERIA DOPO OGNI CORSA CONTRIBUISCE A MANTENERNE LA CAPACITÀ E LA RESISTENZA.

Gonfiaggio pneumatici:
GONFIANDO I PNEUMATICI ALLA PRESSIONE CONSIGLIATA, È POSSIBILE OTTENERE LA MASSIMA VELOCITÀ E AUTONOMIA DI GUIDA.

ISTRUZIONI PER LA MANUTENZIONE DA PARTE DELL'UTENTE.

Prendetevi cura del vostro Jetson per mantenerlo in perfetta efficienza e sicurezza. Ecco come fare:

Gestire il proprio Jetson:

- EVITARE DI ESPORRE IL PRODOTTO A FORTI VIBRAZIONI O A IMPATTI FISICI INTENSI.
- NON SMONTARE MAI LA BATTERIA.
- TENERE IL PRODOTTO LONTANO DA ACQUA E UMIDITÀ.
- GUIDARE SU SUPERFICI LISCE E PIATTE PER EVITARE ROTTURE.
- NON TRASPORTATE MAI IL PRODOTTO PER LE RUOTE, IL SEDILE E/O IL MANUBRIO.
- FARE ATTENZIONE A NON TIRARE O STRAPPARE IL CABLAGGIO CHE COLLEGA IL MOTORE AI COMPONENTI DEL MANUBRIO.

Istruzioni per la conservazione:

- CARICARE COMPLETAMENTE LA BATTERIA PRIMA DI RIPORRE IL PRODOTTO PER LUNGHI PERIODI DI TEMPO.
- IN CASO DI STOCCAGGIO PER PERIODI PROLUNGATI, CARICARE COMPLETAMENTE LA BATTERIA UNA VOLTA AL MESE.
- COPRIRE IL PRODOTTO PER PROTEGGERLO DALLA POLVERE.
- CONSERVARE IL PRODOTTO AL CHIUSO E IN UN LUOGO ASCIUTTO, A UNA TEMPERATURA COMPRESA TRA 50°F E 95°F (10°C - 35°C).

Pulizia di Jetson:

- SEDILE E TELAIO - PULIRE CON UN PANNO UMIDO PRIVO DI POLVERE O CON UN PANNO IMBEVUTO DI ALCOL. SEGUIRE CON UN PANNO ASCIUTTO E PRIVO DI POLVERE.
- MANUBRIO - PULIRE CON SAPONE NEUTRO UTILIZZANDO UN PANNO UMIDO PRIVO DI POLVERE. RIMUOVERE L'ECCESSO DI SAPONE CON UN PANNO UMIDO SEPARATO.
- COMPONENTI DELLE RUOTE - PULIRE CON UN PANNO UMIDO PRIVO DI POLVERE.
- PNEUMATICI - PULIRE CON UN PANNO UMIDO PRIVO DI POLVERE. È POSSIBILE UTILIZZARE ANCHE UN PRODOTTO PER LA FINITURA DEI PNEUMATICI O UN DETERGENTE.

⚠ **AVVERTENZA:** non spruzzare o applicare acqua direttamente sul prodotto. L'acqua può danneggiare il cablaggio, il vano batteria e le luci, nonché deteriorare il telaio: tutto ciò potrebbe causare un malfunzionamento che mette a rischio la sicurezza del ciclista.

⚠ Precauzioni per le batterie:

IL PRODOTTO È DOTATO DI UNA BATTERIA AGLI IONI DI LITIO. FATE ATTENZIONE QUANDO LA MANEGGIATE.

- TENERE IL PRODOTTO LONTANO DAL FUOCO E DAL CALORE ECCESSIVO.
- EVITARE URTI FISICI INTENSI, FORTI VIBRAZIONI O IMPATTI.
- PROTEGGERE IL PRODOTTO DALL'ACQUA O DALL'UMIDITÀ.
- NON COLLOCARE O CONSERVARE IL PRODOTTO IN PILA SOPRA O SOTTO ALTRI OGGETTI.
- NON SMONTARE IL PRODOTTO O LA BATTERIA.
- NON SMALTIRE IL PRODOTTO CON I RIFIUTI QUOTIDIANI. PORTARE IL PRODOTTO IN UN IMPIANTO DEDICATO AI RIFIUTI ELETTRONICI O IN UN CENTRO DI RICICLAGGIO DELLE BATTERIE. PER ULTERIORI INFORMAZIONI SUI SITI DI SMALTIMENTO PIÙ VICINI A VOI, CONTATTATE IL VOSTRO COMUNE O IL TRASPORTATORE DI RIFIUTI.
- SE LA BATTERIA DEL PRODOTTO SI SURRISCALDA O MOSTRA SEGNI DI SURRISCALDAMENTO, EMETTE UN ODORE O UN SUONO INSOLITO, PERDE FLUIDI O GAS O CAMBIA FORMA O COLORE, È NECESSARIO INTERVENIRE IMMEDIATAMENTE:
  1. SE IN USO, INTERROMPERE IMMEDIATAMENTE L'UTILIZZO DEL PRODOTTO. RIMUOVERE IL CAVO DI RICARICA DAL PRODOTTO SE È COLLEGATO.
  2. INTERROMPERE L'USO DEL PRODOTTO.
  3. SE È SICURO, SPOSTARE IL PRODOTTO IN UNO SPAZIO LIBERO E LONTANO DA QUALSIASI COSA INFIAMMABILE.
  4. CHIAMARE I SERVIZI DI EMERGENZA LOCALI PER RICEVERE ASSISTENZA.
  5. LAVARE ACCURATAMENTE CON ACQUA CORRENTE PULITA GLI OCCHI O LE AREE DELLA PELLE CHE SONO VENUTE A CONTATTO CON IL LIQUIDO ELETTROLITICO DELLA BATTERIA FUORIUSCITO E RIVOLGERSI A UN MEDICO.
- IN CASO DI PROBLEMI CON LA BATTERIA, CONTATTARE IL TEAM DI ASSISTENZA JETSON.

COLLEGATEVI A CON NOI.

RIDEJETSON.COM/SUPPORTO
RIDEJETSON.COM/CHAT

1-844-585-7462

Assicuratevi di seguire @ridejetson sui social media per conoscere fantastiche offerte, omaggi e tutte le ultime novità di Jetson.

VI PIACE IL VOSTRO MEZZO?

Lasciate una recensione su ridejetson.com/recensioni.
Non vediamo l'ora di sentirvi!
#MakeMoves




JETSON

دليل لرحلتك

مهم:
اقرأ بعناية واحتفظ بما يلي
للرجوع إليها مستقبلاً

يتميز بنظام RackIt الذكي
للشحن RackIt Cargo
System

JETSON

OTG ELITE
دراحةكهربائية.

MODEL SKU(S): JOTGE-BLK, JOTGE-BLK-OB, JOTGE-CA-BLK, JOTGE-MX-BLK

أفضل اثنين من أفضل اثنين
قواعد الركوب:

كن آمناً.
استمتع بوقتك!

صُنع في يوبانغ، الصين
مستورد من شركة TRURIDE TECH LLC.
ص.ب. 461، حيرسي سيتي، حيرسي سيتي، نيوحيرسي
07302-9998

كود التاريخ: 09/2025
إصدار المستند: الإصدار 2.0
صُنع في الصين

© 2025 TRURED TECH. حميع الحقوق محفوظة. تم التصنيع لصالح شركة TRURIDE TECH LLC.
JETSON® علامة تحارية مسحلة مستخدمة بموحب ترخيص من شركة JETSTREAM BRANDS LLC.
لا يحوز إعادة إنتاج أو نقل أي حزء من هذا المستند، بما في ذلك الشكل والرسومات والتصميم،
بأي شكل أو بأي وسيلة.

المحتويات

تحذيرات السلامة 4
تغطية الضمان وتسحيل المنتج 7
1. نبذة عن منتحك
1.1 نظرة عامة على المنتج 8
1.2 ماذا يوحد في الصندوق 10
1.3 مواصفات المنتج 11
1.4 موارد على الإنترنت 11
2. تعليمات التثبيت
2.1 ملاحظات البداية 12
2.2 ملاءمة الراكب 12
2.3 فتح المقود وطيّ المقود 13
2.4 تركيب المقعد ووضعه في مكانه 15
2.5 توصيل الدواسات 16
2.6 تأمين الحرس تأمين الحرس 17
2.7 تأمين العاكس الأمامي 17
2.8 شحن البطارية 18
3. الاستعداد للركوب
3.1 فحوصات السلامة قبل الركوب 20
3.2 نفخ الإطارات وضغط الهواء في الإطارات 21
3.3 فحص المكابح وضبطها 22
4. تعليمات التشغيل
4.1 التشغيل وإيقاف التشغيل 24
4.2 فهم شاشة LED 25
4.3 التحقق من مستوى شحن البطارية 26
4.4 استخدام الحرس 26
4.5 استخدام المصابيح الأمامية وإشارات الانعطاف 27
4.6 استخدام المسند 27
4.7 طي الدواسات وفك طيها وفكها 28
4.8 استخدام حامل نظام الحمولة الذكي RackIt . 29
5. تعليمات النقل
5.1 ركوب دراجتك الإلكترونية 31
5.2 استخدام مساعدة الدواسة الإلكترونية 31
5.3 ركوب الدراجات التقليدية 31
5.4 استخدام الصمام الخانق 32
5.5 استخدام أوضاع السرعة 32
5.6 استخدام المكابح 32
5.7 سلامة الخوذة 33
5.8 زيادة السرعة القصوى ومدى
الركوب إلى أقصى حد 33
تعليمات صيانة المستخدم 34
تواصل معنا 36

تحذيرات السلامة.

احتفظ بهذه التعليمات.

تعليمات حول مخاطر نشوب حريق أو إصابة الأشخاص وتعليمات السلامة المهمة

- قبل الاستخدام، يُرجى قراءة دليل المستخدم وتحذيرات السلامة بعناية، والتأكد من فهمك وقبولك لجميع تعليمات السلامة. سيكون المستخدم مسؤولاً عن أي خسارة أو ضرر ناتج عن الاستخدام غير السليم.
- **يمكن أن يؤدي عدم استخدام الشاحن الصحيح إلى نشوب حريق وانفجار، مما يؤدي إلى تلف الممتلكات والإصابة والوفاة.**
- قبل كل دورة تشغيل، يجب على المشغل إجراء فحوصات ما قبل التشغيل المحددة من قبل الشركة المصنعة: أن تكون جميع الواقيات والوسادات الموردة أصلاً من قبل الشركة المصنعة في مكانها الصحيح وفي حالة صالحة للخدمة؛ أن يكون نظام الكبح يعمل بشكل صحيح؛ أن تكون جميع واقيات المحاور أو واقيات السلاسل أو غيرها من الأغطية أو الواقيات التي توفرها الشركة المصنعة في مكانها وفي حالة صالحة للخدمة؛ أن تكون الإطارات في حالة جيدة ومنفوخة بشكل صحيح وبها مداس كافٍ متبقٍ؛ يجب أن تكون المنطقة التي سيتم تشغيل المنتج فيها آمنة ومناسبة للتشغيل الآمن.
- يجب أن تتم صيانة المكونات وإصلاحها وفقًا لمواصفات الشركة المصنعة وباستخدام قطع الغيار المعتمدة من الشركة المصنعة فقط مع إجراء التركيب من قبل التحار أو أشخاص مهرة آخرين.
- تحذير من إعادة شحن البطاريات غير القابلة لإعادة الشحن.
- لا تسمح لليدين، أو القدمين، أو الشعر، أو أجزاء الجسم، أو الملابس، أو أي أشياء مشابهة بملامسة الأجزاء المتحركة، أو العجلات، أو مجموعة القيادة، أثناء تشغيل المحرك.
- يجب ألا يستخدم هذا المنتج من قبل الأطفال أو الأشخاص ذوي القدرات البدنية أو الحسية أو العقلية المنخفضة أو الذين يفتقرون إلى الخبرة والمعرفة، ما لم يتم الإشراف عليهم أو تعليمهم (IEC 60335-1/A2:2006).
- يجب ألا يلعب الأطفال غير الخاضعين للإشراف بالمنتج (IEC 60335-1/A2:2006).
- يلزم إشراف البالغين.
- يجب ألا يتم تشغيل الوحدات لأداء السباقات أو الركوب الهلواني أو غيرها من المناورات التي قد تتسبب في فقدان السيطرة أو قد تتسبب في تصرفات أو ردود فعل غير منضبطة من المشغل/الراكب.
- لا تستخدم بالقرب من السيارات.
- تجنب المطبات الحادة وشبكات الصرف والتغيرات السطحية المفاجئة. قد يتوقف السكوتر فجأة.
- تجنب الشوارع والأسطح المليئة بالمياه والرمال والحصى والأوساخ وأوراق الشجر وغيرها من المخلفات. فالطقس الرطب يضعف السحب والكبح والرؤية.
- تجنب الركوب حول الغاز القابل للاشتعال أو البخار أو السائل أو الغبار القابل للاشتعال الذي قد يتسبب في نشوب حريق.
- يجب على المشغلين الالتزام بجميع توصيات وتعليمات الشركة المصنعة، وكذلك الامتثال لجميع القوانين والمراسيم: لا يتم تشغيل الوحدات التي لا تحتوي على مصابيح أمامية إلا في ظروف رؤية كافية في ضوء النهار، و؛ يجب تشجيع المالكين على تسليط الضوء (للوضوح) باستخدام الإضاءة والعاكسات وأعلام الإشارة على أعمدة مرنة للوحدات منخفضة السير.
- يجب تحذير الأشخاص الذين يعانون من الحالات التالية من إجراء العملية: الأشخاص الذين يعانون من أمراض القلب؛ والنساء الحوامل؛ والأشخاص الذين يعانون من أمراض في الرأس أو الظهر أو الرقبة أو الذين يعانون من أمراض في الرأس أو الظهر أو الرقبة أو الذين سبق لهم إجراء عمليات جراحية في تلك المناطق من الجسم؛ والأشخاص الذين يعانون من أي حالات عقلية أو بدنية قد تجعلهم عرضة للإصابة أو تضعف من قدراتهم البدنية أو العقلية على إدراك وفهم وتنفيذ جميع تعليمات السلامة والقدرة على

- تُخزن في الداخل عند عدم الاستخدام. تترك في الداخل أثناء الشحن أو عند عدم استخدامها للقيادة.
- **AVERTISSEMENT** - Risque d'incendie - لا يمكن فك القطع من قبل المستخدم.
- **تحذير** - خطر نشوب حريق وصدمة كهربائية - لا توجد أجزاء يمكن للمستخدم صيانتها.
- تحذير: خطر نشوب حريق.
- يجب ألا يتجاوز وزن الراكب 220 رطلاً | 99.8 كجم.

التعديلات

لا تحاول تفكيك الوحدة أو تعديلها أو إصلاحها أو استبدالها أو أي من مكوناتها دون تعليمات من فريق Jetson Care. سيؤدي ذلك إلى إبطال أي ضمان، ويمكن أن يؤدي إلى حدوث أعطال قد تتسبب في حدوث إصابة.

احتياطات إضافية للتشغيل

لا ترفع المنتج عن الأرض أثناء تشغيله والعجلات في وضع الحركة. يمكن أن يؤدي ذلك إلى دوران العجلات بشكل حر، مما قد يتسبب في إصابتك أو إصابة الآخرين القريبين منك. لا تقفز على المنتج أو تنزل منه، ولا تقفز أثناء استخدامه. احرص دائما على تثبيت قدميك بثبات على مسند القدمين أثناء التشغيل. تحقق دائما من شحن البطارية قبل الاستخدام.

التخلص من البطارية المستعملة



قد تحتوي البطارية على مواد خطرة قد تعرض البيئة وصحة الإنسان للخطر. يشير هذا الرمز الملصق على البطارية و/أو العبوة إلى أن البطارية المستعملة يجب ألا تعامل كنفايات بلدية. يجب التخلص من البطاريات في نقطة تجميع مناسبة لإعادة التدوير. من خلال ضمان التخلص من البطاريات المستعملة بشكل صحيح، سوف تساعد في منع العواقب السلبية المحتملة على البيئة وصحة الإنسان. ستساعد إعادة تدوير المواد في الحفاظ على الموارد الطبيعية. للمزيد من المعلومات حول إعادة تدوير البطاريات المستعملة، يُرجى الاتصال بخدمة التخلص من النفايات البلدية المحلية.

تحمل المخاطر الملازمة لاستخدام الوحدة.
- لا تركب في الليل.
- لا تقم بالركوب بعد تناول الكحول أو تناول الأدوية الموصوفة طبيًا.
- لا تحمل أغراضًا أثناء الركوب.
- لا تقم بتشغيل المنتج حافي القدمين أبداً.
- ارتد حذاءً دائماً وحافظ على رباط الحذاء مربوطاً.
- تأكد من وضع قدميك دائماً بإحكام على سطح السفينة.
- يجب على المشغلين دائمًا استخدام الملابس الواقية المناسبة، بما في ذلك على سبيل المثال لا الحصر الخوذة، مع شهادة مناسبة، وأي معدات أخرى توصي بها الشركة المصنعة: ارتداء معدات الحماية دائمًا مثل الخوذة ووسادات الركبة ووسادات الكوع.
- أفسح الطريق دائماً للمشاة.
- كن متيقظاً للأشياء أمامك وبعيداً عنك.
- لا تسمح بالهاءات أثناء القيادة، مثل الرد على الهاتف أو الانخراط في أي أنشطة أخرى.
- لا يمكن أن يركب المنتج أكثر من شخص واحد.
- عندما تركب المنتج مع ركاب آخرين، حافظ دائما على مسافة آمنة لتجنب الاصطدام.
- عند الانعطاف، تأكد من الحفاظ على توازنك.
- يعد الركوب بمكابح غير مضبوطة بشكل صحيح أمراً خطيراً ويمكن أن يؤدي إلى إصابة خطيرة أو الوفاة.
- قد تصبح المكابح ساخنة أثناء التشغيل، لا تلمس المكابح بجلدك العاري.
- قد يؤدي استخدام المكابح بشدة أو بشكل مفاجئ جدا إلى إقفال العجلة، مما قد يؤدي إلى فقدان السيطرة والسقوط. قد يؤدي الضغط المفاجئ أو المفرط على المكابح إلى الإصابة أو الوفاة.
- في حال ارتخاء المكابح، يُرجى ضبطها باستخدام مفتاح ربط سداسي أو مفك براغي أو أي أداة أخرى قابلة للتطبيق، أو يُرجى الاتصال بفريق العناية بـ Jetson Care Team.
- استبدل الأجزاء البالية أو المكسورة على الفور.
- تحقق مما إذا كانت جميع ملصقات السلامة موجودة ومفهومة قبل الركوب.
- يجب أن يسمح المالك باستخدام الوحدة وتشغيلها بعد إثبات أن هؤلاء المشغلين يمكنهم فهم وتشغيل جميع مكونات الوحدة قبل الاستخدام.
- لا تركب بدون تدريب مناسب. لا تركب بسرعات عالية، أو على التضاريس غير المستوية أو على المنحدرات. لا تؤدي حركات بهلوانية أو تنعطف بشكل مفاجئ.
- موصى به للاستخدام الداخلي.
- قد يؤدي التعرض المطول للأشعة فوق البنفسجية والمطر والعوامل الجوية إلى تلف مواد الغلاف، قم بتخزينه في الداخل عند عدم الاستخدام.
- إن أجهزة التنقل الالكترونية الشخصية غير مخصصة للاستخدام في المواقع المرتفعة التي تتطلب زيادة الخلوص بين الأسلاك الكهربائية في الدوائر الكهربائية، مما يشير إلى أنها غير مخصصة للاستخدام على ارتفاعات تزيد عن 2000 متر فوق مستوى سطح البحر.
- استخدم البطارية (البطاريات) المحددة من قبل الشركة المصنعة فقط

تحذير:

التزم دائمًا بالاحتياطات الأساسية عند استخدام هذا المنتج، بما في ذلك ما يلي:

(A) اقرأ جميع التعليمات قبل استخدام المنتج.

(B) للحد من خطر الإصابة، من الضروري الإشراف الصارم عند استخدام المنتج بالقرب من الأطفال.

(C) لا تدخل أصابعك أو يديك في المنتج.

(D) لا تستخدم هذا المنتج إذا كان كابل الطاقة المرن أو كابل الإخراج مكسورًا أو به عازل مكسور أو به أي مؤشرات أخرى تدل على التلف.

(E) لجميع المعدات. يجب أن تنص التعليمات على ما يلي: هذا الجهاز غير مخصص للاستخدام في درجات حرارة محيطة أقل من 14 درجة فهرنهايت (10- درجة مئوية) أو أعلى من درجة حرارة محيطة تبلغ 104 درجة فهرنهايت (40 درجة مئوية).

(F) بالنسبة لجميع الأجهزة، يجب أن تتضمن التعليمات المعلومات التالية: تم تصميم البطارية ليتم شحن البطارية عندما تكون درجة الحرارة المحيطة بين 32 درجة فهرنهايت (0 درجة فهرنهايت) و104 درجة فهرنهايت (40 درجة مئوية). لا تشحن البطارية أبدًا عندما تكون درجة الحرارة المحيطة خارج هذا النطاق.

اقتراح كاليفورنيا 65

تحذير:

يمكن لهذا المنتج أن يعرضك لمواد كيميائية بما في ذلك الكادميوم المعروف في ولاية كاليفورنيا بأنه يسبب السرطان والتشوهات الخلقية أو غيرها من الأضرار الإنجابية.
للمزيد من المعلومات اذهب إلى:
.WWW.P65WARNINGS.CA.GOV

إشعار الامتثال

يتوافق هذا الجهاز مع الجزء 15 من قواعد لجنة الاتصالات الفيدرالية FCC. يخضع التشغيل للشرطين التاليين: (1) لا يجوز أن يتسبب هذا الجهاز في حدوث تداخل ضار، و (2) يجب أن يقبل هذا الجهاز أي تداخل يتم استقباله، بما في ذلك التداخل الذي قد يتسبب في تشغيل غير مرغوب فيه. تحذير: قد تؤدي التغييرات أو التعديلات على هذه الوحدة التي لم تتم الموافقة عليها صراحة من قبل الطرف المسؤول عن الامتثال إلى إبطال صلاحية المستخدم لتشغيل الجهاز.
ملاحظة: تم اختبار هذا الجهاز ووجد أنه يتوافق مع حدود الأجهزة الرقمية من الفئة ب، وفقًا للجزء 15 من قواعد لجنة الاتصالات الفيدرالية FCC. تم تصميم هذه الحدود لتوفير حماية معقولة ضد التداخل الضار في التركيبات السكنية. يولد هذا الجهاز طاقة ترددات لاسلكية ويستخدمها ويمكن أن يشعها، وإذا لم يتم تركيبه واستخدامه وفقًا للتعليمات، فقد يتسبب في حدوث تداخل ضار في الاتصالات اللاسلكية. ومع ذلك، ليس هناك ما يضمن عدم حدوث تداخل في تركيب معين. إذا تسبب هذا الجهاز في حدوث تشويش ضار على الاستقبال اللاسلكي أو التلفزيوني والذي يمكن تحديده من خلال إيقاف تشغيل الجهاز وتشغيله، يُنصح المستخدم بمحاولة تصحيح التداخل بواحد أو أكثر من الإجراءات التالية:
- إعادة توجيه هوائي الاستقبال أو تغيير موقعه.
- زيادة الفصل بين الجهاز وجهاز الاستقبال.
- قم بتوصيل الجهاز بمأخذ في دائرة كهربائية مختلفة عن تلك التي تم توصيل جهاز الاستقبال بها.
- استشر الوكيل أو فني راديو/تلفزيون متمرس للحصول على المساعدة.
- يجب استخدام الكابلات المحمية مع هذه الوحدة لضمان التوافق مع حدود لجنة الاتصالات الفيدرالية FCC من الفئة B.

تحذير:

قد يؤدي عدم الالتزام بالتعليمات التالية إلى إصابة الطفل أو الآخرين.
- احفظ الأجزاء الصغيرة بعيدًا عن متناول الأطفال أثناء التجميع.
- يجب تجميع الملحقات وإزالتها بواسطة شخص بالغ.
- افحص المنتج باستمرار للتأكد من عدم وجود تلف.

*** يلزم تجميع البالغين.**

تحذير:

لتقليل خطر الإصابة، يجب أن يكون هناك إشراف من شخص بالغ. لا تُستخدم مطلقًا في الطرقات أو بالقرب من السيارات أو على أو بالقرب من المنحدرات أو الدرجات الحادة أو أحواض السباحة أو المسطحات المائية الأخرى؛ ارتدِ حذاءً دائمًا، ولا تسمح أبدًا لأكثر من راكب واحد.

تغطية الضمان وتسجيل المنتج.

لممارسة منتجك
الضمان أو الاستفسار عن تغطية
الضمان، اتصل بنا مباشرةً.

www.ridejetson.com

الضمان المحدود العام

منتج JETSON الحديد الخاص بك مضمون ضد العيوب في المواد والتصنيع كما هو موضح على RIDEJETSON.COM/ARARRANTY. لفترة زمنية من تاريخ الشراء الأصلي للبيع بالتحزئة عند استخدامه وفقًا لكتيبات المستخدم الخاصة بـ JETSON (راجع RIDEJETSON.COM/SUPPORT). **بموجب هذا الضمان، يمكنك توجيه مطالباتك إلى JETSON حتى في الحالات التي اشتريت فيها منتج JETSON من أحد تجار التحزئة المعتمدين لدينا.** لقراءة الشروط الكاملة للضمان، يرجى زيارة RIDEJETSON.COM/WARRANTY.

تسجيل المنتج

سجّل سيارتك الحديدة من JETSON لتسريع عملية التسجيل للحصول على دعم مخصص للمنتج والضمان. قم بخطوتك على RIDEJETSON.COM/PAGES/REGISTRATION.

1. نبذة عن منتجك

1.1 نظرة عامة على المنتج

1. المقود
2. المصباح الأمامي
3. الحذع
4. مزلاج قابل للطي
5. عجلة
(×2؛أمامية وخلفية)
6. صمام الإطارات مع غطاء الغبار
(×2؛أمامي وخلفي)
7. عاكس العجلات
(× 2؛أمامي وخلفي)
8. الحاجز
(×2؛أمامي وخلفي)
9. دواسة بعاكسات
(×2؛يسار ويمين)*
10. المسند
11. المقعد*
12. عاكس خلفي
13. مشبك المقعد
14. إشارات الانعطاف
(×2؛يميناً ويساراً)
15. ضوء المكابح
16. منفذ الشحن مع غطاء
17. حامل نظام الحمولة الذكي RACKIT
   A. العاكس
   B. حلقة ربط البنحي(×2)
18. الشاحن
19. كابل الشحن
20. حزام بنحي

*يتطلب التحميع

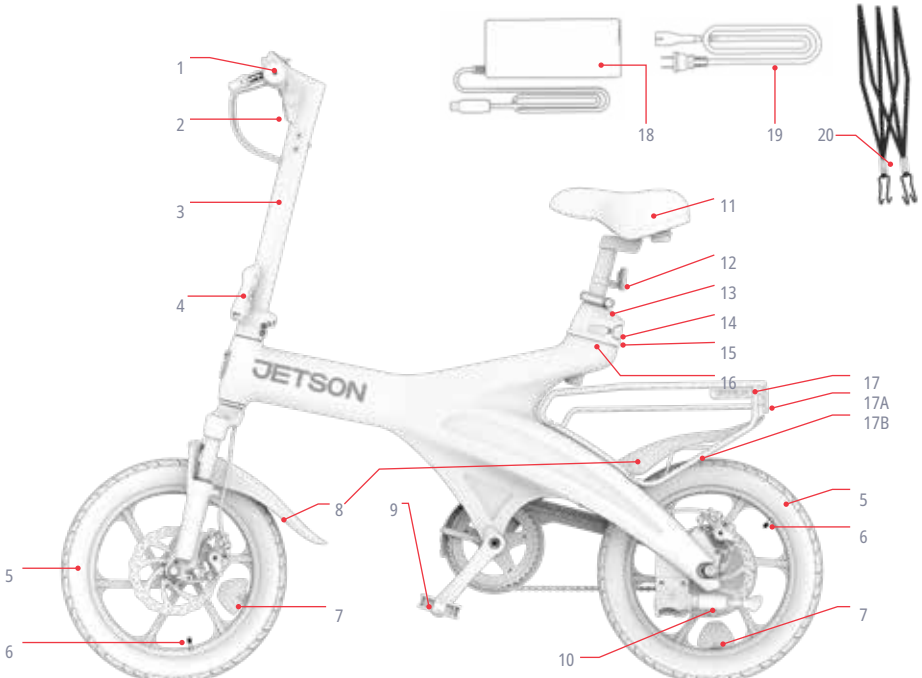

ملاحظة: قد لا تعكس الصور المظهر الدقيق للمنتج الفعلي.

1. زر الطاقة (⏻)
2. زر وضع السرعة ناقص "-"
3. زر الإضاءة
4. مفتاح إشارة الانعطاف
5. زر وضع السرعة "+"
6. مكابح اليد اليسرى
7. بيل
8. شاشة LED
9. عاكس أمامي
10. فرامل اليد اليمنى
11. التسارع، التواء الصمام الخانق



1.2 ماذا يوجد في الصندوق

أدوات متضمنة للتحميع والتعديل والصيانة:

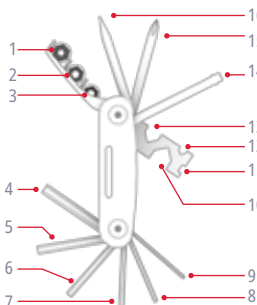

تحديد طرف الأداة المتعدد الأدوات المتعددة:	
1. مقبس 10 مم	9. مفتاح ألين 2 مم
2. مقبس 9 مم	10. مفتاح ربط سداسي عشري 15 مم
3. مقبس 8 مم	11. مفتاح براغي مكابس عيار 14
4. مفتاح ألين 6 مم	12. مفتاح ربط سداسي عشري 8 مم
5. مفتاح ألين 5 مم	13. مفتاح ربط سداسي عشري 10 مم
6. مفتاح ألين 4 مم	14. برغي المقبس
7. مفتاح ألين 3 مم	15. مفك براغي برأس فيليبس
8. 2. مفتاح ألين 5 مم	16. مفك براغي مسطح الرأس



مفتاح ربط البراغي 15 مم

1.3 مواصفات المنتج

- حد الوزن: 220.0 رطلاً | 99.8 كحم
- وزن المنتج: 60.2 رطل | 27.4 كحم
- العمر الموصى به: 14 عاماً فأكثر
- أبعاد المنتج، غير مطوية:
55.51 بوصة (طول) × 20.98 بوصة (عرض) × 45.28 بوصة (ارتفاع) | 139.95 سم (طول) × 53.29 سم (عرض) × 115.0 سم (ارتفاع)
- أبعاد المنتج، مطوية:
55.51 بوصة (طول) × 14.37 بوصة (عرض) × 33.86 بوصة (ارتفاع) | 139.95 سم (طول) × 36.5 سم (عرض) × 86.0 سم (ارتفاع)
- حجم الإطار: 16.0 بوصة (ارتفاع) × 2.5 بوصة (عرض) | 40.6 سم (ارتفاع) × 6.3 سم (عرض)
- السرعة القصوى: 20.0 ميلاً في الساعة | 32.0 كم/ساعة*
- أقصى مدى للصمام الخانق: 20.0 ميلاً | 32.0 كم*
- نوع المكابح: قرص أمامي وخلفي
- البطارية: 36 فولت، 7.8 أمبير
- نوع البطارية: ليثيوم أيون
- محرك 350W**
- خرج الشاحن: 42.0 فولت تيار مستمر، 2.0 أمبير كحد أقصى
- جهد الشاحن: 240 - 100 UL فولت
- وقت الشحن: 5 ساعات تقريبا
- ضغط الإطارات الموصى به: 40 رطل لكل بوصة مربعة
- شهادة UL: 2849

*قد يختلف نطاق المنتج وسرعته وعمر البطارية والمواصفات الأخرى بناءً على ظروف الركوب للراكب و .

**ذروة القوة

1.4 موارد على الإنترنت

ابحث عن أكثر منتج محدث مواد التأهيل وموارد الدعم.

ابحث عن دليل المستخدم هذا على الإنترنت على https://cdn.shopify.com/s/files/1/2530/6734/files/OTG_ELITE-MANUAL-web-1752244822359.pdf

اعثر على مجموعتنا من أدلة المستخدم على https://ridejetson.com/pages/product-manuals

2. تعليمات التركيب.

2.1 ملاحظات البداية

- ابدأ مغامرتك بشكل صحيح. قبل استخدام هذا المنتج، اقرأ بعناية دليل المستخدم بالكامل، بما في ذلك تحذيرات السلامة. تأكد من فهمك وقبولك والتزامك بحميع التحذيرات:
  - توصيات الشركة المصنعة.
  - تعليمات وتحذيرات السلامة.
  - قوانين ومراسيم الركوب والتشغيل المحلية.

- توخِّ الحذر عند فك العبوة. قم بإزالة حميع العبوات وادعم الدراجة الإلكترونية في وضع مستقيم على المسند قبل التحميع. (راجع القسم 4.6)

- إن الاتجاهات الواردة في هذا الدليل - اليمين، واليسار، والأمام/الأمام، والخلف/المؤخرة - موجهة كما يراها الراكب عندما يجلس على الدراجة الإلكترونية. "الجانب الأيمن" من الدراجة الإلكترونية، على سبيل المثال، هو الجانب الذي ستكون فيه اليد اليمنى للراكب.

2.2 ملاءمة الراكب



للقيادة الآمنة والمريحة، يجب أن يكون هناك خلوص لا يقل عن 3-1 بوصات (2.5-7.6 سم) بين المنشعب والأنبوب العلوي لإطار الدراجة عندما يضع الراكب المنتج على حانبيه مع وضع كلا القدمين على الأرض.

2.3 فتح المقود وطيّ المقود

عند فتحها: للإعداد والركوب
عند الطي: للتخزين والنقل

⚠ **تحذير:** لتجنب انهيار الحذع الذي قد يؤدي إلى حدوث إصابة، لا تركب دراجتك الإلكترونية دون أن يكون المقود في وضع مستقيم ومزلاج طي الحذع مغلقاً بإحكام.

لتتكشف:

1. ارفع المقود برفق حتى يستقر الحذع عمودياً على قاعدة الحذع.
2. ادفع المزلاج القابل للطي للداخل حتى يستقر في وضع الإغلاق (المغلق) مقابل الحذع.
3. تحقق من تأمين الحذع من خلال التأكد من عدم إمكانية سحب المزلاج لفتحه.

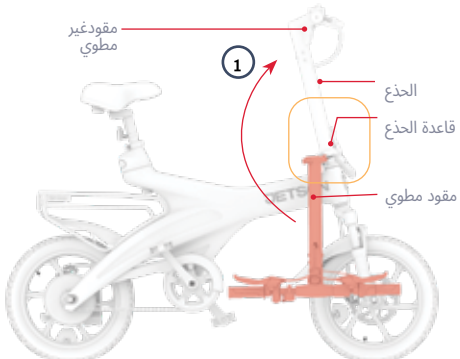

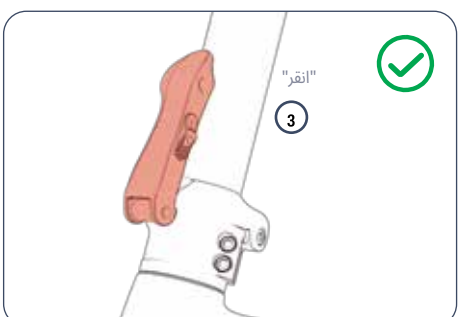

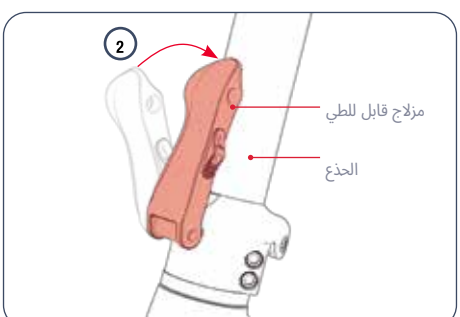

للطي:

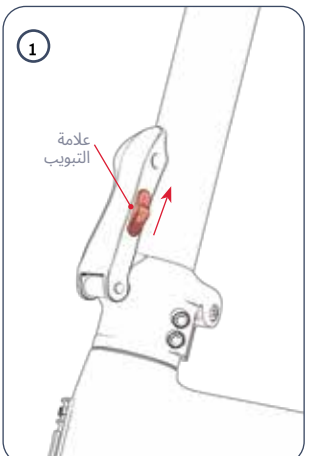

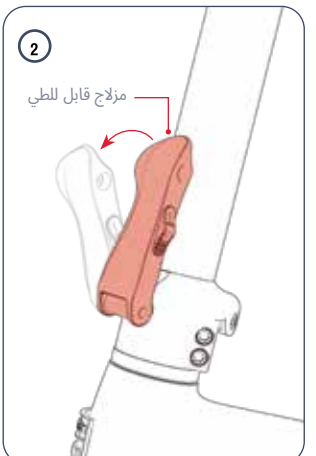

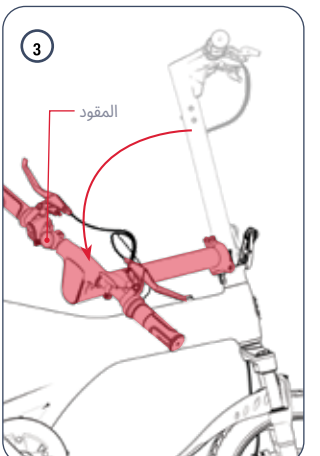

1. اضغط مع الاستمرار على اللسان الموجود على مزلاج الطي لأعلى.

2. اسحب مزلاج الطي بقوة لفتحه.

3. قم بخفض المقود برفق نحو الأسفل باتجاه جانب الدراجة المقابل للمزلاج.

2.4 تركيب المقعد ووضعه في مكانه

1. اسحب المزلاج الموحود على مشبك المقعد لفتحه.
2. حدد موقع علامة "الحد الأدنى للإدخال" بالقرب من أسفل عمود المقعد.
3. ضع المقعد في موضعه فوق الدراجة، بحيث يكون الحزء الأوسع من المقعد في الخلف.
4. أنزل عمود المقعد لأسفل عبر المشبك وفي أنبوب المقعد حتى تصبح علامة "الحد الأدنى للإدخال" أسفل المشبك.

تحذير: إذا كانت علامة "الحد الأدنى للإدخال" مرئية فوق مشبك المقعد، فإن عمود المقعد ليس عميقًا بما فيه الكفاية في أنبوب المقعد. لتجنب الإصابة، تأكد دائما من إدخال عمود المقعد بعد علامة "الحد الأدنى للإدخال".

5. أثناء تثبيت المقعد بالارتفاع المطلوب، قم بإغلاق المزلاج الموحود على مشبك المقعد. إذا لزم الأمر، أحكم ربط المشبك عن طريق تدوير المقبض في اتجاه عقارب الساعة.

6. تأكد من أن المقعد آمن: استخدم يدك للضغط لأسفل على المقعد. إذا انزلق عمود المقعد إلى أسفل في الأنبوب، أعده إلى موضعه وأحكم ربط المشبك عن طريق تدوير المقبض في اتجاه عقارب الساعة.

تحذير: لتجنب انهيار عمود المقعد في أنبوب المقعد الذي قد يؤدي إلى حدوث إصابة، تأكد من أن المشبك محكم حول عمود المقعد.

استكشاف الأخطاء وإصلاحها:

- إذا تعذر مرور العمود عبر المشبك، قم بتوسيع فتحة المشبك عن طريق تدوير مقبض المشبك عكس اتجاه عقارب الساعة.
- إذا لم تتمكن من فتح أو إغلاق مزلاج المشبك أو إغلاقه، فقد يكون المقبض محكمًا للغاية. قم بفك المقبض عن طريق تدويره بعكس اتجاه عقارب الساعة بمقدار ½ دورة في كل مرة حتى تتمكن من استخدام المزلاج.

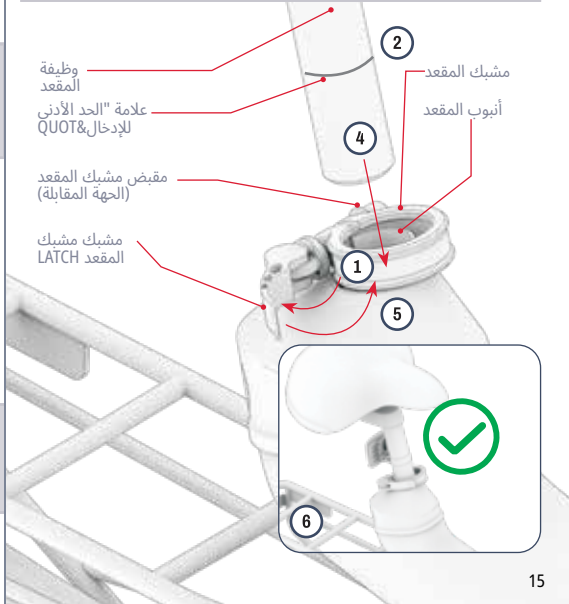

2.5 توصيل الدواسات

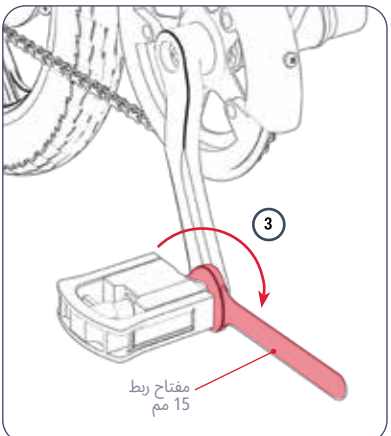

3. استخدم مفتاح الربط مقاس 15 مم لإنهاء إدخال عمود الدوران في ذراع الكرنك ثم إحكام ربطه.
4. تحقق من أن الدواسة اليمنى آمنة.
5. كرر الخطوات من 2 - 5 باستخدام الدواسة اليسرى (**"L"**).

هام: عمود الدوران الموحود على الدواسة اليسرى ملولب بشكل عكسي ويجب إدخاله وتشديده مع الدوران **عكس اتجاه عقارب الساعة .**

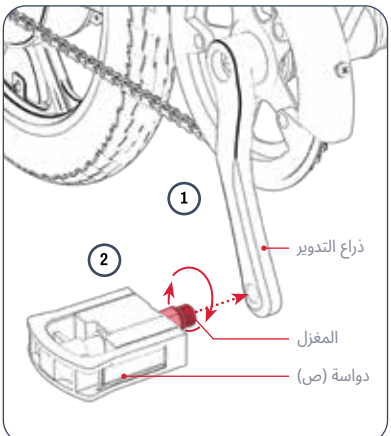

ستحتاج إلى مفتاح الربط 15 مم.

1. قم بمحاذاة عمود الدوران الموحود على الدواسة الذي يحمل علامة **"R"** مع الفتحة الموحودة في نهاية ذراع التدوير على الجانب الأيمن من الدراجة.
2. أمسك قاعدة الدواسة بثبات، واحرص على أن يدخل عمود الدوران في الثقب بشكل مستقيم، واستخدم يدك الأخرى لتدوير عمود الدوران في **اتجاه عقارب الساعة** في الثقب لبضع دورات.

2.7 تأمين العاكس الأمامي

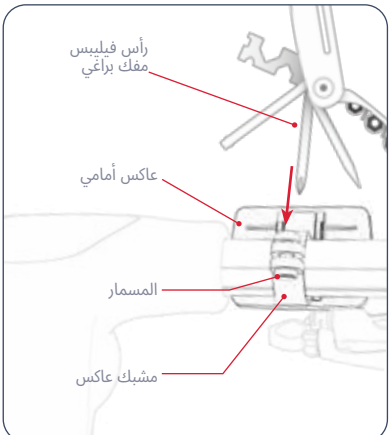

ستحتاج إلى طرف مفك البراغي برأس فيليبس (15) من الأداة المتعددة.

1. قم بتدوير مشبك العاكس الأمامي حول المقود حتى يصبح العاكس مواجها لمقدمة الدراجة.
2. قم بتحريك العاكس باتجاه منتصف المقود حتى يصبح مشبك العاكس محكم الإحكام على الجزء السميك من المقود.
3. إذا لزم الأمر، قم بإحكام ربط المشبك على المقود أكثر من خلال تدوير البرغي في اتجاه عقارب الساعة باستخدام طرف مفك البراغي ذو الرأس فيليبس (15) من الأداة المتعددة.

2.6 تأمين الحرس 6 تأمين الحرس

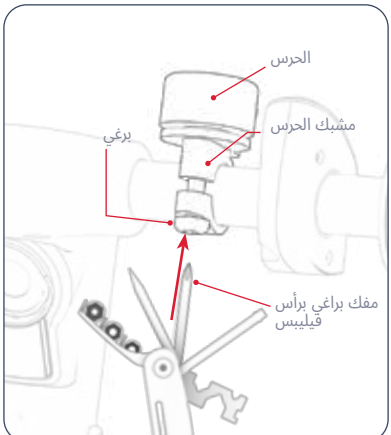

ستحتاج إلى طرف مفك البراغي ذو الرأس فيليبس (15) من الأداة المتعددة.

1. قم بفك (ولكن لا تقم بإزالة) البرغي الموجود على مشبك الحرس عن طريق تدويره عكس اتجاه عقارب الساعة لدورة أو دورتين باستخدام طرف مفك البراغي ذو الرأس فيليبس.
2. قم بتدوير الحرس حول المقود حتى يصبح لسان الحرس في مكان يسهل الوصول إليه بإبهام يد الراكب اليسرى أثناء الإمساك بالمقود.
3. أثناء تثبيت الحرس في هذا الوضع، قم بإحكام ربط المشبك عن طريق تدوير البرغي في اتجاه عقارب الساعة باستخدام طرف مفك البراغي.

2.8 شحن البطارية

1. قم بتوصيل كابل الشحن بالشاحن
2. اسحب غطاء منفذ الشحن على دراجتك الإلكترونية.
3. قم بتوصيل كابل الشحن بالحائط، ثم قم بتوصيل الشاحن بمنفذ الشحن.
4. عندما يتحول ضوء المؤشر على الشاحن من الأحمر إلى الأخضر، فهذا يعني أن البطارية قد وصلت إلى الشحن الكامل. أخرج الشاحن من منفذ الشحن وافصل الكابل من مقبس الحائط.
5. أغلق غطاء منفذ الشحن.

الحالة	ضوء مؤشر الشحن على الشاحن:
الشحن	أحمر الإضاءة
اكتمل الشحن	أخضر الإضاءة

ملاحظة: قد يستغرق شحن البطارية بالكامل 5 ساعات تقريباً. اشحن البطارية بالكامل قبل الاستخدام الأول.



AR

مهم:

استخدم الشاحن المرفق فقط أو الشاحن الذي تم الحصول عليه مباشرة من خلال JETSON الذي يحمل الرمز JY-420200 أو رمز SKU: PJOTGE-CH.

⚠ تحذير: يمكن أن يؤدي عدم استخدام الشاحن الصحيح إلى نشوب حريق وانفجار، مما يؤدي إلى تلف الممتلكات والإصابة والوفاة.



ملاحظات مهمة للشحن:

- أبقِ منفذ الشحن مغلقاً دائماً عند عدم شحن البطارية بشكل نشط.
- لا تقم بتشغيل المنتج مطلقاً أثناء شحنه.
- لا تستخدم صنابير الطاقة القابلة للنقل.
- للحصول على أفضل صحة للبطارية، قم بشحن البطارية بالكامل خلال كل حلسة شحن - حوالي 5 ساعات.
- لا تترك منتجك يشحن طوال الليل أو لفترات طويلة من الوقت.
- لا تحاول إزالة البطارية أو تفكيكها.
- نطاق درجة الحرارة المحيطة للشحن: 32 درجة فهرنهايت (0 درجة مئوية) - 104 درجة فهرنهايت (40 درجة مئوية)
- نطاق درجة حرارة التشغيل المحيطة: 32°F(0°C)-104°F(40°C)
- أبقِ غطاء منفذ الشحن مغلقًا دائمًا عند عدم شحن المنتج بشكل نشط.
- لا تستخدم هذا المنتج إذا كان سلك الطاقة المرن أو كابل الإخراج متقطعًا أو به عزل مكسور أو أي علامات أخرى تدل على التلف.
- تحقق من تطابق رقم طراز الشاحن الموجود على ملصق الشاحن مع رقم طراز الشاحن المذكور أعلاه.
- تأكد من أن ملصق الشاحن يحدد الشاحن على أنه متوافق مع طراز JETSON الخاص بك. يمكنك العثور على اسم طراز JETSON الخاص بك و SKU على الملصق الملصق الملصق على الحزء العلوي أو الجانبي أو السفلي من إطار المنتج أو السطح القائم.



هذا مثال على الوسم سيحتوي الشاحن الخاص بك.

3. التحضير للركوب

3.1 فحوصات السلامة قبل الركوب

قم بإجراء هذه الفحوصات المهمة للسلامة قبل كل رحلة:

المكابح:
- تأكد من أن المكابح تعمل بشكل صحيح بحيث تكون أذرع مكابح اليد مثبتة في المقود ومشحمة بحيث تنضغط بسهولة.
- تأكد من أن بطانات المكابح غير مهترئة، وأنها في المنتصف وبمحاذاة الدوار.

الإطار:
- تأكد من أن إطار الدراجة والشوكة غير تالفين أو مثنيين أو مكسورين.
- تأكد من عدم إحكام ربط مسمار التثبيت من الحذع إلى الشوكة أكثر من اللازم. يمكن أن يؤدي البرغي المشدود بإحكام مفرط إلى حدوث عطل يعرض سلامة الراكب للخطر.
- تحقق من أن نظام القيادة في حالة جيدة ومثبت بإحكام في الإطار.
- تحقق من تأمين الإطار في وضعية الركوب بواسطة مزلاج قفل الإطار.

السواعد والدواسات:
- تحقق من أن الدواسات مشدودة بإحكام على السواعد.
- تأكد من إحكام ربط السواعد ونظام الدفع بإحكام بإطار الدراجة والدوران بحرية.

التوجيه:
- تحقق من تأمين الحذع بواسطة مزلاج قفل الحذع.
- تحقق من تثبيت المقود في موضعه بواسطة مشبك المقود.

العجلات:
- تحقق من أن الإطارات لا تظهر عليها علامات التآكل أو التلف الزائد.
- تأكد من نفخ الإطارات بالضغط الموصى به وهو **40 PSI**.
- تحقق من أن حنوط العجلات وأضلاع العجلات غير تالفة أو مكسورة أو مثنية.
- تأكد من إحكام ربط صواميل المحور.

السلسلة:
- تأكد من أن شد السلسلة بحيث يمكنك رفع منتصف السلسلة بوصة فقط.

3.2 فحص المكابح وضبطها

فحص سلامة المكابح ووظائفها:

بعد التحميع وقبل كل رحلة، تحقق من أن المكابح تعمل بشكل صحيح وآمن لإبطاء العجلة وإيقافها من خلال القيام بالخطوات التالية:

1. سر بدراجتك واسحب المكابح اليدوية اليسرى برفق.
2. تحقق من إغلاق الفرحار الأمامي بشكل صحيح على القرص وإبطاء دوران العجلة.
3. كرر ذلك، مع سحب مكابح اليد اليسرى بمزيد من الضغط والتحقق من توقف العجلة الأمامية.
4. كرر الخطوات من 1 - 3 مع مكابح اليد اليمنى والعجلة الخلفية.

الوضعية المناسبة لفرحار الفرامل والوسادة:

تتطلب مكابح الدراجة أن تكون جميع العناصر في محاذاة وموضع دقيق لكي تعمل بشكل صحيح. يعتبر صوت الاحتكاك أو الصرير الصادر من منطقة المكابح (سواء كان ثابتاً أو متقطعاً) مؤشراً حيداً على أن هناك شيئاً ما غير متوافق ويحتاج إلى تعديل.

من المحتمل أن يكون سبب الضوضاء هو وجود انحراف في الفرحار مما يتسبب في احتكاك بطانات المكابح داخلها بالقرص حتى عندما يكون الفرحار مفتوحاً. يجب أن تكون الوسادات ملامسة للقرص فقط عندما يكون الفرحار مغلقاً بسبب سحب مكابح اليد.

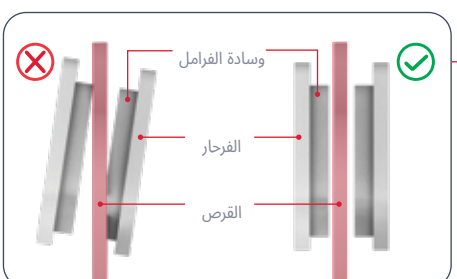

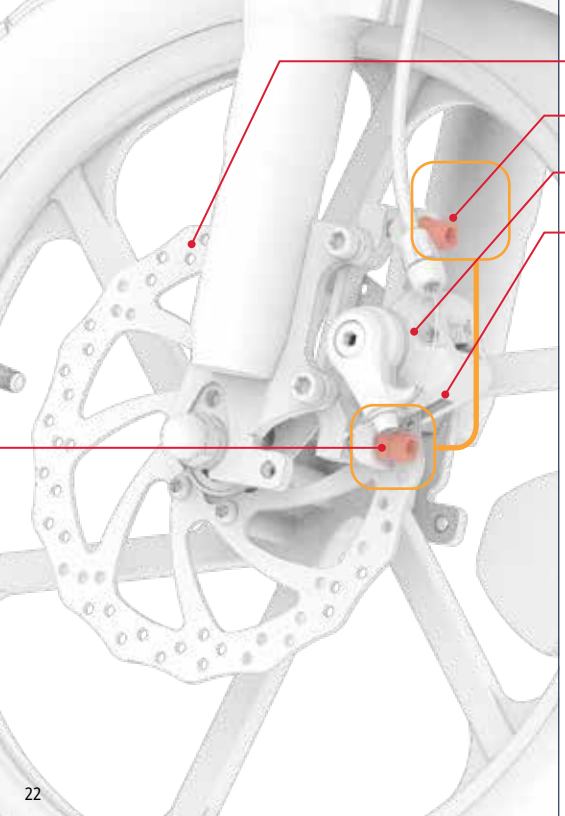

ضبط فرحار المكابح:

قد تحتاج إلى طرف مفتاح ألين 5 مم (5) للأداة المتعددة.

1. على الفرامل التي تحتاج إلى تعديل، حدد موقع الفرحار ووسادات الفرامل والقرص.
2. ارفع عجلة الدراجة وقم بتدويرها. راقب القرص وهو يدور بين وسادات الفرامل، ولاحظ أي وسادة تحتك بالقرص.
3. ضع الدراجة على المسند. (انظر القسم 4.5).
4. عند النظر إلى الفرحار من الحزء الخلفي من العجلة، حدد موقع البرغي أعلاه والمسمار أسفل الفرحار. استخدم مفتاح ألين مقاس 5 مم لكل مسمار عن طريق تدويره عكس اتجاه عقارب الساعة لمدة 4 - 5 دورات.
5. حرك الفرحار خارج المحاذاة حتى يتم استيفاء الشروط التالية:
   - تتم محاذاة الحزء العلوي من الوسادات مع حافة القرص.
   - لا يلمس أي حزء من أي من الوسادتين القرص.
   - تكون الوسادات موازية للقرص.
6. مع وضع الفرحار في الموضع المطلوب، أحكم ربط أحد البرغيين بالكامل ثم الآخر عن طريق تدويره في اتجاه عقارب الساعة باستخدام مفتاح ألين.
7. تحقق من أن الفرحار آمن وقم بإجراء فحص سلامة ووظيفة المكابح (بداية القسم 3.2) مرة أخرى.

3.3 نفخ الإطارات وضغط الهواء في الإطارات

قبل أول حولة لك، ستحتاج إلى إضافة الهواء إلى الإطارات **قبل الركوب للمرة الأولى** لضغط الهواء في الإطارات حتى يصل الضغط الموصى به إلى **40 PSI** (رطل لكل بوصة مربعة). استخدم مقياساً للتحقق من أن ضغط الهواء في الإطارات عند مستوى PSI الموصى به قبل كل حولة.

لإضافة الهواء:

1. قم بإزالة غطاء الغبار من صمام الإطار على إحدى العجلات عن طريق لفه عكس اتجاه عقارب الساعة. ضعه جانباً.
2. اتبع تعليمات الشركة المصنعة على مضخة الهواء لإدخال الهواء في الإطار. تحقق بشكل دوري باستخدام المقياس واستمر في إضافة الهواء حتى تصل إلى **40 PSI**.
3. قم بإزالة مضخة الهواء واستبدال صمام الغبار عن طريق لفه في اتجاه عقارب الساعة.
4. كرر الأمر مع الإطار الآخر.

هام: استخدم مضخة هواء يدوية فقط لنفخ إطارات دراجتك الإلكترونية. لا تستخدم أبداً ضاغط الهواء؛ فقد يؤدي ذلك إلى انفجار أنابيب الإطارات.

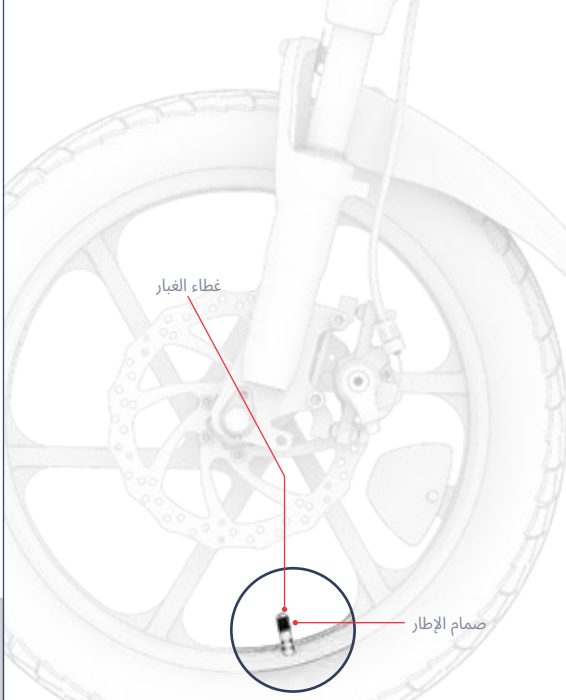

4. تعليمات التشغيل.

4.1 التشغيل وإيقاف التشغيل

لتشغيل الدراجة الإلكترونية أو إيقاف تشغيلها: اضغط مع الاستمرار على زر التشغيل/الوضع لمدة 2 - 3 ثوانٍ.

ميزة الإيقاف التلقائي الذكي:
للحفاظ على طاقة البطارية، سيتم إيقاف تشغيل دراجتك تلقائياً بعد 10 دقائق بدون حركة.

مهم:
للحفاظ على طاقة البطارية، تذكّر دائماً إيقاف تشغيل دراجتك عند التوقف في محطة التوقف أو إبعادها ليلاً.

⚠ **تحذير:**
لتجنب تلف البطارية والنظام الكهربائي الذي قد يؤدي إلى حدوث عطل في البطارية والنظام الكهربائي مما قد يؤدي إلى حدوث خلل ويعرض السلامة للخطر، لا تقم بتشغيل دراجتك الإلكترونية أثناء شحنها.



4.2 فهم شاشة LED

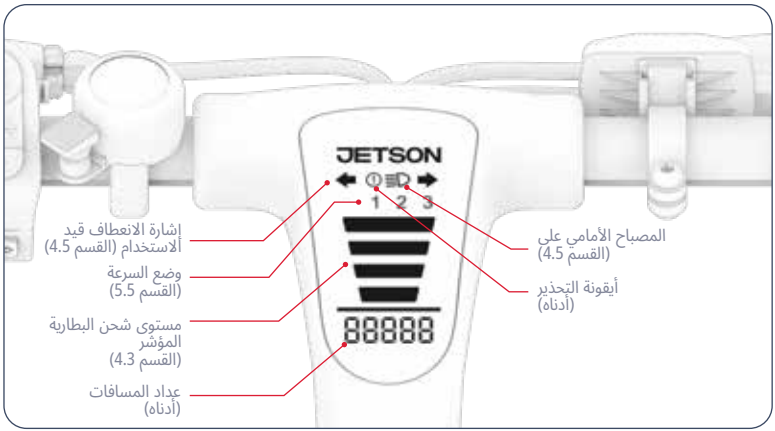

أيقونة التحذير ورموز الخطأ:

!	E0 - E9

⚠ **تنبيه:** إذا ظهرت أيقونة التحذير على شاشة LED الخاصة بك وتم استبدال قراءة عداد المسافات برمز الخطأ E0 - E9، توقف عن استخدام دراجتك الإلكترونية على الفور. اتصل بفريق JETSON كير للحصول على المساعدة قبل ركوبها مرة أخرى.

عدّاد المسافات

يعرض إجمالي المسافة التي قطعتها هذه الدراجة الإلكترونية.

4.4 استخدام الحرس

استخدم الحرس كتنبيه للركاب والمشاة الآخرين.

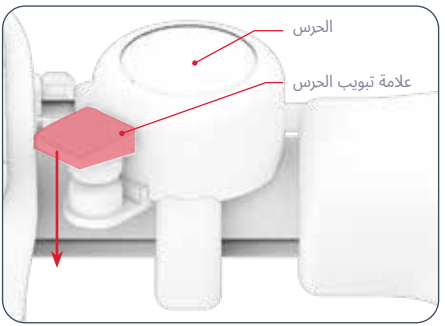

قرع الحرس
اضغطي على لسان الحرس بسرعة وبقوة بإبهام يدك اليسرى.

4.3 التحقق من مستوى شحن البطارية

يمكنك متابعة مستوى شحن البطارية من خلال النظر إلى أضواء مؤشر شحن البطارية.

عرض شحن البطارية	النسبة المئوية التقريبية للشحنات المتبقية*
	76% - 100%
	51% - 75%
	26% - 50%
	11% - 25%
	10% حقاً، حان وقت الشحن!
	1% - 9% حقاً، حان وقت الشحن!

هام: يمكن أن تتأثر قدرة دراجتك على الوصول إلى إلسرعة القصوى بمستوى شحن البطارية. قد تلاحظ انخفاضاً في السرعة عندما ينخفض شحن البطارية إلى أقل من 25%.
هام: عند نفاد شحن البطارية إلى 0% سيتم إيقاف تشغيل الدراجة الإلكترونية. اشحنها حتى تصل إلى الطاقة الكاملة (انظر القسم 4.1) قبل رحلتك التالية.

*تقديرات تقريبية فقط. قد تختلف بناءً على الاستخدام.

4.6 استخدام المسند

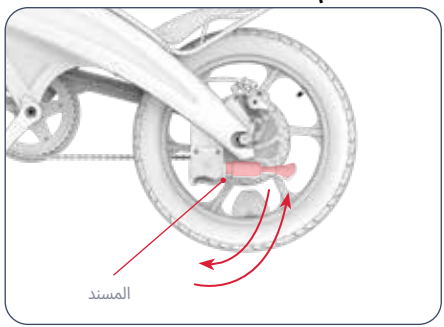

لاستخدام المسند: قم بتدويره لأسفل وقم بإمالة دراجتك الإلكترونية برفق عليه للوقوف.

لرفع المسند: قم بتدويره لأعلى.

تنبيه: ارفع المسند دائماً قبل الركوب.

4.5 المصابيح الأمامية وإشارات الانعطاف



المصباح الأمامي

إذا كنت تركب في ظروف الإضاءة المنخفضة، قم بتشغيل المصباح الأمامي حتى تتمكن من رؤية الطريق أمامك بشكل أفضل ويمكن للراكبين القادمين رؤيتك بشكل أفضل.

لتشغيل أو إطفاء المصباح الأمامي: اضغط بسرعة على زر الإضاءة.

أضواء إشارات الانعطاف يميناً ويساراً:

استخدم مفتاح إشارات الانعطاف لتنبيه الآخرين إلى انعطاف قادم. قم بتبديل مفتاح إشارة الانعطاف إلى اليسار أو اليمين لتنشيط ضوء إشارة الانعطاف المقابل. قم بالتبديل إلى الوسط لإبقاء جميع أضواء إشارات الانعطاف مطفأة.

4.7 طي الدواسات وفكها 7 طي الدواسات وفكها

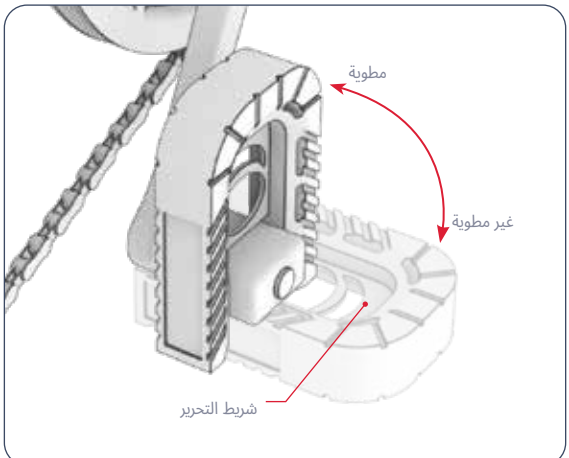

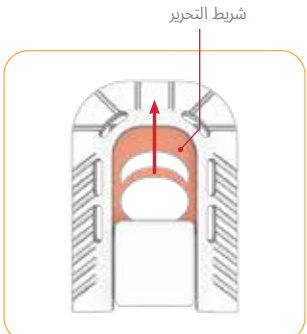

للتخزين في المساحات الصغيرة، قم بثني الدواسات لأعلى وبعيداً عن الطريق.

لفك الطية:

1. ضع أصابعك حول قضيب التحرير داخل الدواسة.
2. اسحب القضيب نحو طرف الدواسة وقم بتدوير الدواسة لأسفل حتى تستقر في مكانها.

للطي:

1. ضع أصابعك حول قضيب التحرير داخل الدواسة.
2. اسحب للخارج وللأسفل حتى تستقر الدواسة في مكانها.

قم بتخصيص دراجتك الإلكترونية لتناسب احتياجاتك في الحمل.
افحص هذا لمعرفة المزيد عن النظام وملحقات RackIt المحمولة المتوفرة.

قم بالمسح لمعرفة المزيد.

4.8 استخدام حامل نظام الحمولة الذكي RackIt

إن دراجتك الإلكترونية مزودة بحامل نظام الشحن الذكي JETSON RACKIT SMART CARGO SYSTEM - المصمم لحمل جميع الملحقات المصاحبة "انقر فوق، وانزعها" *.

ابحث عن إرشادات حول كيفية استخدام الملحقات المصاحبة التي يمكن النقر عليها وإيقاف تشغيلها.



*الملحقات غير متضمنة. قد يختلف الاختيار.

لتأمين حمولتك باستخدام حزام البنحي المرفق:

1. ضع حمولتك على الرف.
2. قم بتمرير خطاف واحد من حزام بنحي في حلقة ربط بنحي واحدة على الحامل.
3. قم بمد حزام البنحي فوق الحمولة وحول الحامل حتى يصبح مشدوداً.
4. قم بتثبيت الخطاف الآخر من حزام البنحي في حلقة ربط البنحي الأخرى.
5. تحقق من أن حزام البنحي والحمولة آمنة.

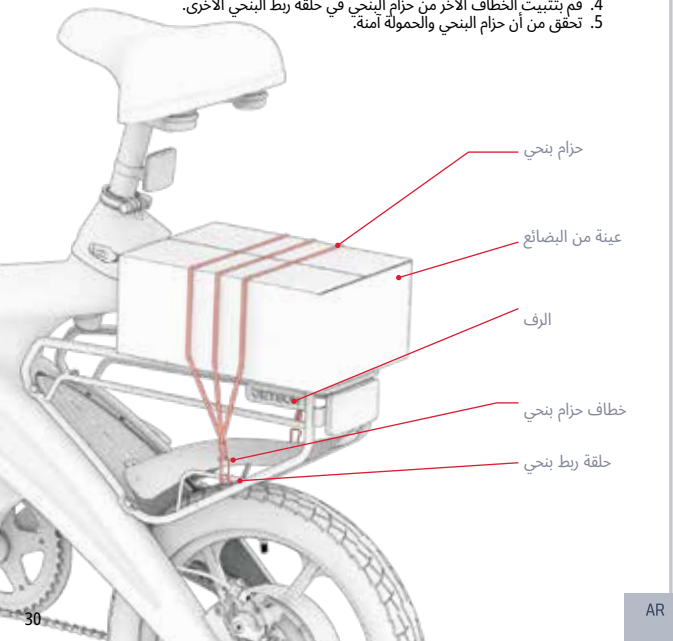

هام: يجب أن يكون حزام البنحي محكم الإحكام فوق حمولتك. اعتماداً على حجم حمولتك وطول حزام البنحي قد يكون من الضروري لف الحزام أسفل الحامل وفوق حمولتك قبل تثبيت الخطاف الثاني في حلقة ربط البنحي.

تحذير:

للسلامة والأمان:

- قم دائما بتثبيت الحمولة على الحامل باستخدام حزام بنحي. لا تركب أبداً بحمولة غير مؤمّنة.
- الحد من حمل المحتويات على الحامل إلى 25 رطلاً (11.3 كجم).
- تأكد من عدم تجاوز الوزن الإجمالي للحمولة (الراكب بالإضافة إلى الحمولة) 220 رطلاً (100 كجم).
- لا تفرط في ملء الرف.
- تأكد دائما من عدم وجود أي أجزاء من الحمولة في طريق العجلة أو المكابح أو الدواسة أو السلسلة أو غيرها من آليات أو حركة الدراجة.

مهم:

- قد تؤثر إضافة حمولة ذات وزن كبير على أداء دراجتك الإلكترونية. لمزيد من التفاصيل حول الظروف التي يمكن أن تؤثر على الأداء، راجع القسم 5.8.
- لا تترك الحمولة دون مراقبة على الدراجة الإلكترونية.

5. تعليمات النقل.

5.1 ركوب دراجتك الإلكترونية

انطلق بدراجتك الإلكترونية بثلاث طرق مختلفة:
1. مع الدواسة المساعدة (القسم 5.2)
2. باستخدام طاقة الدواسة فقط (القسم 5.3)
3. استخدام الصمام الخانق لجميع المحركات (القسم 5.4)

5.2 استخدام مساعدة الدواسة الإلكترونية

عندما تقوم بالدواسة مع تشغيل المحرك، سيعطي المحرك تعزيزات من الطاقة للدواسات لتكملة مجهودك. وبفضل "مساعدة الدواسة"، يمكنك قطع مسافة أبعد وأسرع بجهد أقل.

لإبقائك متحكماً في السرعة، ستكون تعزيزات مساعدة الدواسة متناسبة مع مجهودك.

- **دواسة ألطف←** تعزيزات أصغر من المساعدة الحركية بحيث يمكنك الحفاظ على سرعة معتدلة.
- **دواسة أصعب←** تعزيزات أكبر للمساعدة الحركية حتى تتمكن من القيادة بوتيرة أسرع.

5.3 ركوب الدراجات الهوائية التقليدية

يمكنك قيادة دراجتك الإلكترونية مثل الدراجة التقليدية - باستخدام قوة الدواسة فقط. فقط قم بالقيادة كما تفعل بالدراجة التقليدية، دون تشغيل المحرك.

ملاحظة: لا يمكنك الاستفادة من الأضواء بدون تشغيل الدراجة.

5.6 استخدام المكابح

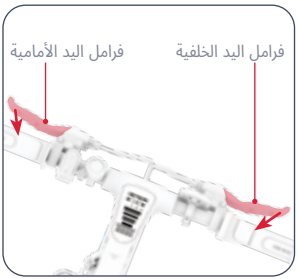

- اضغط على إحدى فرامل اليد أو كلتا الفرامل اليدوية لإبطاء السرعة.
- اضغط بقوة أكبر لتتوقف تماماً.
- لتحنب الحركات المفاجئة، حاول الضغط على مكابح اليد (المكابح) تدريجيا.
  - مكابح اليد اليسرى ← مكابح العجلات الأمامية
  - مكابح اليد اليمنى ← مكابح العجلات الخلفية

ضوء المكابح

- سيضيء ضوء المكابح عند تعشيق مكابح اليد.

5.5 استخدام أوضاع السرعة

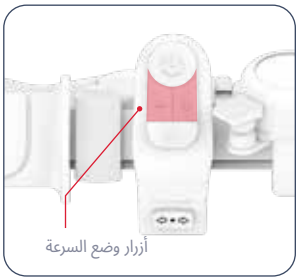

تعتمد السرعة القصوى التي ستسير بها الدراجة على وضع السرعة الذي قمت بتعيينه.
إستخدم زر **ناقص "-"** للانتقال إلى وضع سرعة أبطأ وزر **زائد "+"** للانتقال إلى وضع سرعة أعلى.

وضع السرعة	السرعة القصوى
1	9.4 ميلاً في الساعة / 15.1 كم/ساعة
2	15.5 ميلاً في الساعة / 24.9 كم/ساعة
3	20.0 ميلاً في الساعة/ ساعة 32.0 كم/ساعة

5.4 استخدام الصمام الخانق

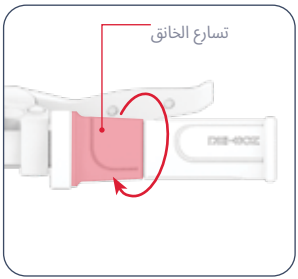

لركوب الدراجة الإلكترونية مثل الدراجة ذات المحرك توقف عن استخدام الدواسة وحافظ على قدميك مستقرتين على الدواسات. للتسارع، قم بتدوير دواسة الوقود ببطء باتجاهك بيدك اليمنى.

- كلما قمت بتدوير الصمام الخانق أكثر، كلما زاد تعشيق المحرك - وكلما زادت سرعة حركتك.
- لتحنب اندفاعات السرعة المفاجئة، قم دائما بتدوير دواسة الوقود تدريجيا.

لإبطاء السرعة: خفف السرعة برفق على دواسة الوقود.

تنبيه: لتحنب الإصابة، قم دائماً بإسناد قدميك على الدواسات، حتى عندما لا تقوم بالدواسة. لا تقم أبدا بركوب الدراجة مع تدليهما من جانب الدراجة.

5.7 سلامة الخوذة

يحب أن يرتدي الراكب الخوذة في جميع الأوقات.



الوضعية المناسبة:
الحبهة مغطاة
بواسطة الخوذة



التموضع غير الصحيح:
الحبهة مكشوفة.
قد ينتج عن السقوط
في إصابة خطيرة.

*ارتدِ خوذة وملابس وأحذية ومعدات سلامة مناسبة. تجنب الملابس التي يمكن أن تعلق في العجلات أو تحتها. يوصى بارتداء أحذية مسطحة مغلقة من الأمام. ارتدِ خوذة ومعدات حماية معتمدة من ASTM F1492 لمنع الإصابة في حالة وقوع حادث.

5.8 زيادة السرعة القصوى ومدى الركوب إلى أقصى حد

في الظروف المثالية، يبلغ الحد الأقصى للأميال التي يمكن تحقيقها لكل بطارية مشحونة بالكامل 20 ميلاً (32 كم) في حالة استخدام دواسة الوقود حصرياً، وتبلغ السرعة القصوى 20 ميلاً في الساعة (32 كم/ساعة). كلما احتاج المحرك إلى العمل بجهد أكبر، كلما كان استنزاف البطارية أسرع. ستؤثر العوامل التالية أيضاً على السرعة ومدى القيادة.

درجة حرارة الهواء:
تتراوح درجة الحرارة المثالية لركوب الدراجة الإلكترونية وتخزينها بين 50 درجة فهرنهايت - 95 درجة فهرنهايت (10 درجات مئوية - 35 درجة مئوية).

انحدار:
يتعيّن على المحرك أن يعمل بجهد أكبر أثناء السفر صعوداً أكثر من عمله على المنحدرات المسطحة أو المنحدرات.

صيانة البطارية:
يساعد شحن البطارية في الوقت المناسب بعد كل رحلة في الحفاظ على سعة البطارية وقوتها.

نفخ الإطارات:
سيساعدك نفخ الإطارات بالضغط الموصى به على تحقيق أقصى سرعة ومدى ركوب.

سطح الركوب:
يتطلب السفر على سطح خشن قوة محرك أكثر من الركوب على سطح أملس.

وزن الحمل:
- يقلل الوزن الزائد (الراكب والحمولة) من المدى الذي يمكن تحقيقه.
- يمكن تحقيق أقصى مدى وسرعة مع وزن حمل يبلغ 165.4 رطلاً (75 كحم) أو أقل.

أسلوب ركوب الخيل:
- سيؤدي الانطلاق والتوقف المتكرر إلى تقليل مدى الركوب.
- سيؤدي استخدام جهدك الخاص في استخدام الدواسة إلى تخفيف الطلب على المحرك وزيادة نطاق ركوبك.

تعليمات صيانة المستخدم.

اعتنِ بسيارتك Jetson جيداً للحفاظ على سيرها بسلاسة وأمان. إليك الطريقة:

التعامل مع Jetson الخاص بك:

- تجنب تعريض منتجك للاهتزازات الشديدة أو الصدمات الحسدية الشديدة.
- لا تفك البطارية أبدًا.
- احفظ المنتج بعيدًا عن الماء والرطوبة.
- اركب على أسطح ملساء ومستوية لتجنب الكسر.
- لا تحمل منتجك من العجلات و/أو المقعد و/أو المقود.
- احرص على عدم سحب الأسلاك التي تربط المحرك بمكونات المقود أو تعطلها.

تعليمات التخزين:

- اشحن البطارية بالكامل قبل تخزين المنتج لفترات طويلة.
- عند التخزين لفترات طويلة، اشحن البطارية بالكامل مرة واحدة في الشهر.
- قم بتغطية المنتج لحمايته من الغبار.
- يُخزن المنتج في الداخل وفي مكان جاف في درجة حرارة تتراوح بين 50 درجة فهرنهايت - 95 درجة فهرنهايت (10 درجات مئوية - 35 درجة مئوية).

تحذير: لا ترش أو تضع الماء مباشرة على المنتج. يمكن أن يتسبب الماء في تلف الأسلاك وحجرة البطارية والمصابيح، بالإضافة إلى تلف الإطار - وكل ذلك قد يتسبب في حدوث عطل يعرض سلامة الراكب للخطر.

تنظيف Jetson الخاص بك:

- المقعد والإطار - يُمسح بقطعة قماش مبللة خالية من الغبار أو بقطعة قماش مغموسة في الكحول المحمر. اتبعيها بقطعة قماش جافة خالية من الغبار.
- المقود - امسحه بصابون لطيف باستخدام قطعة قماش رطبة خالية من الغبار. قم بإزالة الصابون الزائد بقطعة قماش مبللة منفصلة.
- مكونات العجلة - تُمسح بقطعة قماش رطبة خالية من الغبار.
- الإطارات - امسحها بقطعة قماش رطبة خالية من الغبار. يمكن أيضاً استخدام منظف أو منظف للإطارات.

احتياطات البطارية:

يحتوي منتحك على بطارية ليثيوم أيون. توخ الحذر عند التعامل معه.

- يُحفظ المنتج بعيداً عن النار والحرارة الزائدة.
- تجنب الصدمات الحسدية الشديدة أو الاهتزازات الشديدة أو الصدمات.
- حماية المنتج من الماء أو الرطوبة.
- لا تضع المنتج أو تخزنه في كومة فوق أو تحت أشياء أخرى.
- لا تفكك المنتج أو بطاريته.
- لا تتخلص من المنتج مع القمامة اليومية. أحضر المنتج إلى منشأة مخصصة للنفايات الإلكترونية أو مركز إعادة تدوير البطاريات. لمزيد من المعلومات عن مواقع التخلص من النفايات القريبة منك، اتصل بالبلدية المحلية أو شركة نقل النفايات.
- إذا شعرت بسخونة بطارية المنتج أو ظهرت عليها علامات ارتفاع درجة الحرارة أو انبعثت منها رائحة أو صوت غير معتاد أو تسرب سائل أو غاز أو تغير شكلها أو لونها على الفور:
  1. إذا كان قيد الاستخدام، توقف عن استخدام المنتج على الفور. قم بإزالة كابل الشحن من المنتج إذا كان موصولاً بالكهرباء.
  2. التوقف عن استخدام المنتج.
  3. إذا كان ذلك آمنًا، انقل المنتج إلى مساحة خالية وبعيدًا عن أي شيء قابل للاشتعال.
  4. أتصل بخدمات الطوارئ المحلية للحصول على المساعدة.
  5. اغسل العينين أو مناطق الجلد التي لامست سائل إلكتروليت البطارية المتسرب بماء جاري نظيف جيدًا واطلب المزيد من العناية الطبية.
- إذا كانت هناك أي مشاكل في البطارية، أتصل بفريق JETSON CARE TEAM.

تواصل معنا

RIDEJETSON.COM/SUPPORT
RIDEJETSON.COM/CHAT

1-844-585-7462

احرص على متابعة @ridejetson على وسائل التواصل الاجتماعي للتعرف على العروض الرائعة والهدايا وآخر أخبار Jetson.

هل تعجبك رحلتك؟

اترك تعليقًا على
.ridejetson.com/reviews
نحن متشوقون لسماع أخبارك!
#MakeMoves

AR




JETSON

א גייד פֿאַר אייער רייזע.

וויכטיג:
לייענט קערפֿול און באַהאַלט
פֿאַר צוקונפֿטיקע רעפֿערענץ.

מיט די RackIt סמאַרט
קאַרגאָ סיסטעם

JETSON

OTG ELITE

עלעקטרישער וועלאָסיפעד.

מאָדעל SKU(S): JOTGE-BLK, JOTGE-BLK-OB, JOTGE-CA-BLK, JOTGE-MX-BLK

אונדזערע צוויי בעסטע ריידינג כללים:

זייט זיכער.
האָב הנאה!

פאַבריצירט אין יוועיאַנג, כינע
אימפארטירט דורך TRURIDE TECH LLC.
פ.אָ. באָקס 461, דזשערזי סיטי, נדזש 07302-9998

דאַטע קאָד: 09/2025
דאָקומענט אויסגאבע: V2.0
געמאַכט אין כינע

© 2025, TRURIDE TECH.
אלע רעכטן רעזערווירט. פאבריצירט פאר TRURIDE TECH LLC.
JETSON ® איז א רעגיסטרירטע טריידמאַרק געניצט אונטער ליצענץ פון JETSTREAM BRANDS LLC.
קיין טייל פון דעם דאָקומענט, אַריינגערעכנט פּאָרעם, גראָפיקס און דיזיין, מעג נישט ווערן רעפראָדוצירט אָדער איבערגעגעבן אין קיין פֿאָרעם אָדער דורך קיין מיטל.

אינהאַלט

זיכערהייט וואָרנונגען 4
וואָראַנטי קאַוווערידזש
און פראָדוקט רעגיסטראַציע 7
1. וועגן אייער פראָדוקט
1.1 פראָדוקט איבערבליק 8
1.2 וואָס איז אין דער קעסטל 10
1.3 פראָדוקט ספעקס 11
1.4 אָנלייַן רעסורסן 11
2. אינסטאַלאַציע אינסטרוקציעס
2.1 אָנהייב הערות 12
2.2 פאַסיקייט פֿאַר רייטער 12
2.3 אויס- און צוזאמענפאלטן דעם האנדל 13
2.4 באַפעסטיקט און פאַזיציאָנירט דעם זיץ 15
2.5 אנשטעלן די פעדאַלן 16
2.6 זיכערן דעם גלאָק 17
2.7 באַזאָרגן דעם פראָנט רעפלעקטאָר 17
2.8 אויפלאָדן די באַטאַרייע 18
3. זיך צוגרייטן צו רייטן
3.1 זיכערהייט קאָנטראָלן אייַדערן פֿאָרן 20
3.2 רעדער אויפבלאָזן און דרוק 21
3.3 קאָנטראָלירן און אַדזשאַסטירן די ברעיקס ... 22
4. אפערירן אינסטרוקציעס
4.1 איינצושאַלטן און אויסשאַלטן 24
4.2 פֿאַרשטיין דעם LED עקראַן 25
4.3 קאָנטראָלירן די באַטאַרייע טשאַרדזש לעוועל 26
4.4 ניצן דעם גלאָק 26
4.5 ניצן די פאָרליכט און דריי סיגנאַלן 27
4.6 ניצן דעם שטאַנד 27
4.7 צוזאמענפאלטן און אויספאלטן די פעדאַלן . 28
4.8 ניצן די RackIt סמאַרט קאַרגאָ סיסטעם רעק 29
5. באַוועגונג אינסטרוקציעס
5.1 פאָרן מיט אייער עלעקטרישן וועלאָסיפעד .. 31
5.2 ניצן עלעקטראָנישע פעדאַל אַסיסטאַנץ 31
5.3 טראַדיציאָנעל בייקינג 31
5.4 ניצן דעם גאַז־הענטל 32
5.5 ניצן גיכקייט מאָדעס 32
5.6 ניצן די ברעיקס 32
5.7 העלם זיכערקייט 33
5.8 מאַקסאַמיזירן גיכקייט און ריידינג קייט ... 33
באַניצער וישאַלט אינסטרוקציעס 34
פֿאַרבינדט זיך מיט אונדז 36

זיכערהייט וואָרענונגען.

האַלט די אינסטרוקציעס.

אינסטרוקציעס וועגן דעם ריזיקע פון פייער אדער שאדן צו מענטשן און וויכטיגע זיכערהייט אינסטרוקציעס

- פּאַרן נוצן, ביטע לייגט דעם באַציצער מאַנואַל און זיכערהייט וואָרענונגען קעראָפול, און מאַכט זיכער אז איר פֿאַרשטייט און אַקסעפּטירט אַלע זיכערהייט אינסטרוקציעס. דער באַציצער וועט זיין פֿאַראַנטוואָרטלעך פֿאר יעדן פֿאַרלוסט אדער שאָדן פֿאַראורזאכט דורך נישט ריכטיק נוצן.
- **נישט נוצן דעם ריכטיקן טשאַרדזשער קען רעזולטירן אין פייער און עקספּלאָזיע, וואָס רעזולטירט אין שאָדן צו פּאַרמעגן, שאָדן און טויט.**
- פּאַר יעדן ציקל פון אַפּעראַציע, זאל דער אָפּעראַטאָר דורכפירן זיך פּאר-אפּעראַציע טשעקס ספּעציפיזיט דורך דעם פּאברויקאנט: אז אלע שיצער און פעזט וואס זענען ארגינעל צוגעשטעלט צוועהרן דורך דעם פּאברויקאנט זענען אין ריכטיגן פלאץ און אין א סערוויסבארן צושטאנד; אז די בראָק סיסטעם ארבעט ריכטיק; אז אלע אקסל שיצער, קייט שיצער, אדער אנדערע דעקלער אדער שיצער וואס זענען צוגעשטעלט צוועהרן דורך דעם פּאברויקאנט זענען אין פלאץ און אין א סערוויסבארן צושטאנד; אז די רעדער זענען אין א גוטן צושטאנד, ריכטיג אויפּגעבלאזן, און האבן גענוג פראפעסיאנאליטעט פארבלינן; די בעגנס וואו דער פראדוקט וועט אפּערירט וועהרן זאל זיין זיכער און פאסיג פאר זיכערן אפּעראציע.
- קאַמפּאנענטן זאלן וועהרן אויפּגעהאלטן און רעפּאַריר לויט די ספּעציפיקאַציעס פונעם פאברויקאנט און ניצן בלויז די פונעם פּאברויקאנט באַרעכטיקטע פּאַרטייע טיילן, מיט דער אינסטאַלאַציע דורכגעפירט דורך הענדלער אדערע אנדערע באגאבטע פערזאנען.
- וואַרענונג קעגן אויפלאדן נישט-אויפלאדבארע באטעריעס.
- לאזט נישט העגן, פיס, האָר, גוף־טיילן, קליידער, אדער ענלעכע זאכן קומען אין קאָנטאקט מיט באוועגלעכע טיילן, רעדער, אדער דרייוו־טרעין, בשעת דער מאטאר לויפט.
- דאס פּראָדוקט זאל נישט ענוצט וועהרן דורך קינדער אדער מענטשן מיט פארקלענערטע נשמיות, סענסאָרישע אדער נייסטיקע מעגלעכקייטן, אדער א מאגל אין דערפארונג און וויסן, סיידן זיי האָבן באקומען השגחה אדער אינסטרוקציעס (IEC 60335-1/A2:2006).
- קינדער אָן השגחה זאלן נישט שפּילן מיט פראָדוקט (IEC 60335-1/A2:2006).
- דערוואקסענע השגחה איז פארלאנגט.
- איינהייטן זאלן נישט וועהרן אפּערירט צו דורכפירן ראסינג, שטאנט ריידינג, אדער אנדערע מאנווערז, וואס קען פארורזאכן קאנטראָל אנווער, אדער קען פארורזאכן אנקאנטראולד אפּעראטאר/פאסאשיר אקציעס אדער רעאקציעס.
- קיינמאל נישט נוצן לעבן מאטאר פארמיטלען.
- פּאַרמיידט שאָרפע בומפס, דרעזשזש גראטעס, און פלוצעמדיקע עדערונגען אין דער ייבערפלאך. דער סקוטער קען פלוצעם אפשטעלן.
- פּאַרמיידט נאסן און ייבערפלאכן מיט וואסער, זאמד, גראוואל, שמוץ, בלעטער און אנדערע דעבריס. נאס וועטער שטערט טראקשאן, ברעיקינג און זעאונג.
- פּאַרמיידט צו פּאַרן אַרום ברענענדיקן גאז, פּאַרע, פליסיקייטן אדער שטויב וואס קענען פּאַראורזאכן אַ פּייער.
- אפּעראטאָרן זאלן זיך האלטן צו אלע רעקאמענדאציעס און אינסטרוקציעס פונעם פאברויקאנט, ווי אויך נאכפאלגן אלע געזעצן און ארדזשענסן: אפּאראטן אן פּאַרליכט זאלן נאר אפּערירט וועהרן מיט געזונט־ טאַגליכט באדינגונגען פון זעאבארקייט, און; אייבנטיימער זאלן וועהרן געמוטיקט צו הויכפונקטן (פאר קאָנספיקואטי) מיט לייטינג, רעפלעקטאָרן, און פאר נידעריק-ריידינג אפּאראטן, סיגנאל פאן אויף פלעקסאבל פוילישׂ.
- פערזאנען מיט זיי פאלגענדע צושטאנדן זאלן געווארנט וועהרן נישט צו אַרבעטן מיט דעם אַפּאראט: מענטשן

- פערזעלנעט עלעקטרישע מאַביליטעט דעווייסעס זענען נישט בדעה פֿאַר נוצן אין הויך-היץ לאַקאַציעס וואָס דאַרפן נעוואַקסן קלאָראַנס צווישן עלעקטרישע דראָטן אין עלעקטרישע קרייזן, וואָס וויירט אַז זיי זענען נישט בדעה פֿאַר נוצן אין הייכן העכער 2,000 מעטער אויבערן סטאַפל.
- ניצט נאָר די באַטעריע(ס) וואָס זענען ספעציפיצירט דורך דעם פאבריקאַנט
- האַלטן אינעווייניק זענען נישט אין באַנוץ. לאָזן אינעווייניק בשעתן לאָדן אדער וווען נישט אין באַנוץ פֿאַר דערזיכערונג.
- **ווארענונג** - פייער בעפֿאַר - קיין איינע פון די טיילן קען נישט ווערן פארראכטן דורך דעם באניצער.
- **ווארענונג** - ריזיקע פון פייער און עלעקטרישן שאק - קיין טיילן קענען נישט ווערן סערוויסט דורך דעם באניצער.
- פֿאַרזיכט: ריזיקע פון פייער
- דער רייטער זאָל נישט אינדערשטיגן 220 פונט | 99.8 ק"ג.

מאַדיפיקאַציעס

פֿרוּבירט נישט צו צענעמען, מאדיפיצירן, פֿאַררעכטן אדער פארטרעטן דעם איינהייט אדער קיין קאמפּאָנענטן פון דעם איינהייט אן אַנווייזונגען פון דעם דזשעסטאָל קעד טיפּעס. דאס וועט בטל מאכן יעדע גאראנטיע און קען פירן צו מאלפונקציעס וואס קענען פארשאפן שאדן.

נאָך אָפּעראַציע פֿאַרזיכטיגקייטן

דער־ייבט נישט דעם פּראָדוקט פון דער ערד בשעת עס איז אויף אוו די רעדער זענען אין באוועגונג. דאָס קען רעזולטירן אין פּרייַ רעדיען רעדער, וואָס קען פֿאַראורזאכן שאדן צו זיך אדער אנדערע אין דער נאענט. שפּרינגט נישט אויף אדער אראָפּ פון דעם פּראָדוקט, און שפּרינגט נישט בשעת איר ניצט עס. האַלט שטענדיק אייערע פיס פֿעסט פֿאַרזיכערט אויף דער פוסשטיצע בשעת איר ניצט עס. קאָנטראָלירט שטענדיק די באַטעריע לאָדונג אייידער איר ניצט עס.

אוועקוואַרפן גענוצטע באַטעריעס



באַטעריעס קענען אנטהאלטן גיפטיקע סובסטאנצן וואָס קענען נעפֿערן די סביבה און מענטשלעכע געזונט. דאָס סימבאָל, וואָס איז אנגעווייזט אויף דער באַטעריע און/אדער פּאַקאַדזשינג, וווייזט אן אז גענוצטע באַטעריעס זאָלן נישט באַהאַנדלט ווערן ווי שטאַטישע אָפּפאַל. באַטעריעס זאָלן אוועקגעוואָרפן ווערן אין אַ פּאַסיק זאַמלונג־פונקט פֿאַר ריסייקלינג. דורך זיכער מאכן אז די גענוצטע באַטעריעס ווערן אוועקגעוואָרפן ריכטיק, וועט איר העלפֿן פֿאַרמיידן פּאָטענציעלע נעגאַטיוו קאָנסאַקווענצן פֿאַר דער סביבה און מענטשלעכע גזונט. די ריסייקלינג פון מאַטעריאַלן וועט העלפֿן צו שפּאָרן נאַטירלעכע רעסורסן. פֿאַר מער אינפֿאָרמאַציע וועגן ריסייקלינג פון נעגנוצטע באַטעריעס, ביטע קאָנטאַקטירט אייער לאָקאַלע מוניציפּאַליטעט אָפּפאַל באַזייַטיקונג סערוויס.

מיט הארץ פראַבלעמען; שוואַנגערע פרויען; מענטשן מיט קאָפּ, רוקן אדער האַלדז פראבלעמען, אדער פּיעריפיזיקע כירורגיעס צו יענע בעניען פון דעם גוף; און מענטשן מיט יעדע נייסטיקע אדער גשמיות צושטאנד וואס קען זיי מאכן סאספּעקטאבל צו שאדן אדער שאטן זיינער גשמיות באוועלעקיעי אדער נייסטיקע פייייקיינט צו דערקענען, פֿאַרשטיין און דורכפירן אלע זיכערהייט אינסטרוקציעס און צו קענען אנגענומ ן צו נעפּאָרן וואס זענען איינגעוועזארט אין נוצן דעם אפּאַראַט.

- פֿאַר נישט ביי נאכט.
- פֿאַר נישט נאָך טרינקען אדער נעמען רעצעפּט מעדאָקאַציע.
- טראַכט נישט קיין זאכן וווען איר רייַט.
- קיינמאל נישט נוצן דעם פּראָדוקט בארוועט.
- טראַכט שטענדיק שיך אין האַלט זיי שוך-שניר־לעך געבונדן.
- מאכט זיכער אַז איינער פּיס זענען שטענדיק זיכער נעשטעלט אויף דער דעק.
- אפּעראַטירן זאָלן שטענדיק נוצן פאסיקע שוך־קליידער, אריינגענרענט אבער נישט לימיטעד צו אַ העלם, מיט פאסיקע טערטעפיקאציע, און יעדע אנדערע צוקוויפמענט רעקאמענדירט דורך דעם פּאַבריקאַנט: שטענדיק טראָגן שוך-עקוויפמענט ווי אַ העלם, קני פּאדס און עלבוגען פאדס.
- שטענדיג נעבן וועג פאר פוסגייער.
- זייט אכטונגספול אויף זאכן פאר אייך און וויַיט פון אייַך.
- לאָזט נישט קיין שטערונגען בשעתן פֿאַרן, ווי ענטפערן דעם טעלעפאָן אדער זיך באַהיילקן מיט קיין אנדערע אקטיוויטעטן.
- דער פראָדוקט קען נישט בעפֿאַרן וווען דורך מער ווי איין מענטש.
- וווען איר פארט דעם פּראָדוקט צוזאמען מיט אנדערע ריי־טער, האַלט שטענדיק אַ זיכערע דיסטאַנץ צו ויסמיידן אַ קאַליזיע.
- וווען איר דרייט זיך, זייט זיכער צו האַלטן אייער באַלאַנס.
- פֿאַרן מיט נישט ריכטיק איינגעשטעלטע בריקס איז געפערלעך און קען רעזולטירן מרנסטע שאָדן אדער טויט.
- די בריקס קען וווען דער־ייט בשעת\ן אנרעגן, רירט נישט אן די בריקס מיט אייער נאראַ טויט.
- צו שטאַרק אדער צו פולצייג אנשטעלן די בריקס קען פארשפארן א ראד, וואס קען פירן צו אברליך קאנטראל און פאלן. פולזאַינג אדער אינערגעטריבענע אנשטעלונג פון די בריקס קען רעזולטירן אין א שאדן אדער טויט.
- אויב די בריקס ווערט לאָז, ביטע אדזשאסטירן מיט אַ הקסקאַנען שליסל, שרויפנציהער, אדער אנדער פאסיק צוגייג. אדער ביטע קאָנטאַקט די Jetson קער מאנשאפט.
- פארריין אפּגענוטצע אדער צעברעכענע טיילן גלייך.
- קאָנטראָלירט אַ אלע זיכערהייט לאַבעלס זענען אויף זיייער אָרט און פֿארשטאנען אייידער איר פֿאָרט.
- דער אויינגענומער זאָל עדולינג די נוצן און אפּעראַציע פון דער איינהייט צו זיי אַ דעמאנסטראציע אז אזעלכע אפּעראטארן קענען פֿארשטיין און אפּעריר אלע קאמפּאָנענטן פון דער איינהייט אייידער נוצן.
- פֿאַרט נישט אן נוהעריקע טעניריזנ. פֿאַרט נישט מיט הויכע ציקציטיין, אויף אומגליייכן טעריין, אדער אויף שלעפּנדען. מאכט נישט קיין שטאַנען אן דרייט נישט פלוצעם.
- רעקאמענדירט פֿאַר אינעווייניק נוצן.
- פֿארלענגערטע אויסשטעלונג צו UV שטראַלן, רעגן און די עלעמענטן קען שעדיקן די מאטעריאלן פון די קעסטל, זאָל מען עס האַלטן אינעווייניק וווען מען ניצט עס נישט.

ווארענונג:

שטעגדיק אבסארווירן גרונטלעכע פֿאַרזיכטיגקייטן וועו איר ניצט דעם פּראָדוקט, אַרײַנגערעכנט די פֿאָלגנדיקע:

(A) לייענט אַלע אינסטרוקציעס איידער איר ניצט דעם פּראָדוקט.

(B) כדי צו רעדוצירן די ריזיקע פון שאָדן, איז שטרענג השגחה וויכטיג וועו דער פּראָדוקט ווערט געוווצט ענעטער צו קינדער.

(C) שטעקט נישט אריין די פינגער אדער הענט אין דעם פּראָדוקט.

(D) ניצט נישט דעם פּראָדוקט אויב דער גומישער מאַטע קאַבל אדער אַרויסגאַנג קאַבל איז צוקוועטשט, האט שעבראָכענע איזאָלאַציע, אדער האט אַנדערע סימנים פון שאָדן.

(E) פֿאַר אַלע עקוויפּמענט. אינסטרוקציעס זאָלן זאָגן: די אָפּפֿליאָגן איז נישט געמיינט פֿאַר נוצן אין אַמביאַנט טעמפּעראַטור אונטער -10°C (14°F) אדער העכער אין אַמביאַנט טעמפּעראַטור פון 40°C (104°F).

(F) פֿאַר אַלע דעוויסעס, די אינסטרוקציעס זאָלן אַנטהאַלטן די אינפֿאָרמאַציע: די באַטעריע איז דיזיינד צו ווערן אויפּגעלאָדן ווען די אַמביאַנט טעמפּעראַטור איז צווישן 0°C (32°F) און 40°C (104°F). קיין־מאָל נישט אויפֿלאָדן די באַטעריע ווען די אַמביאַנט טעמפּעראַטור איז אַרויס פון דעם קייט.

קאַליפֿאָרניע פּראָפּאָזיציע 65

ווארענונג:

דאס פּראָדוקט קען אייך אויסשטעלן צו כעמיקאַלן אַרײַנגערעכנט קאַדמיום, וואָס איז באַקאַנט אין קאַליפֿאָרניע צו פֿאַראורזאַכן ראַק און געבורט-דעפעקטן אָדער אַנדערע רעפּראָדוקטיוועו שאָדן.
פֿאַר מער אינפֿאָרמאַציע גייט צו: WWW.P65WARNINGS.CA.GOV.

מעלדונג פון קאַנאַדאַמאַטי

די דעווייס איז אין איינקלאַנג מיט טייל 15 פון די FCC רולס. די אָפּעראַציע איז אונטערטעניק צו די פֿאלגענדע צוויי באדינגונגען: (1) די דעווייס מעג נישט פֿאַראורזאַכן שעדלעכע יונטערפֿעראַנס, און (2) די דעווייס מוז אַנעמען יעדע יונטערפֿעראַנס וואָס ווערט באַקומען, אַרײַנגערעכנט יונטערפֿירונגען וואָס קען פֿאַראורזאַכן אַוונאַנטער אָפּעראַציע. וואַרענונג: עדערונגען אדער מאַדיפֿיקאַציאָנס צו דעם אָפּאַראַט וואָס זענען נישט אויסדרוקלעך באשטעטיקט דורך דער פֿאַרטיי וואָס איז פֿאַראַנטוואָרטלעך פֿאַר קאַנפֿאָרמאַטי קען באַלד מאַכן די אויטאָריזיט פון דעם באַניצער צו אָפּעריר די עקוויפּמענט.

באַמערקונג: די עקוויפּמענט איז געטעסט און גע־וואָרן אין גע־פֿאַלן צו פֿאַלן צו לימיטן פֿאַר א קלאַס ב דיגיטאַלער מיטל, לויט טייל 15 פון די FCC כללים. די לימיטן זענען דיזיינד צו צושטעלן גלייכגעוויכטיק שוץ קעגן שעדלעכע יונטערפֿירונגס אין א רעזידענטשאַל יונסטאַלירונג. די עקוויפּמענט דששעגעריט, ניצט און קען אויסשטראַלן ראַדיא פֿרעקווענץ ענערגיע און, אויב נישט אינסטאַלירט און גענוצט לויט די אינסטרוקציעס, קען עס פֿאַראורזאַכן שעדלעכע יונטערפֿירונגס צו ראַדיא קאַמוניקאַציע. אָבער, עס איז קיין גאַראַנטיע אז יונטערפֿירונגס וועט נישט פֿאַסירן אין א באַזונדערער יונסטאַלירונג. אויב די עקוויפּמענט טוט פֿאַראורזאַכן שעדלעכע יונטערפֿירונגס צו ראַדיא אדער טעלעוויזיע אָפּנאַם, וואָס קען באשטימט ווערן דורך אויסלעשן און אנצינדן די עקוויפּמענט, ווערט דער באַניצער צוגמוטיקט צו פֿרובירן צו פֿאַרבינדן די יונטערפֿירונגס דורך איינע אדער מער פון די פֿאלגנדיקע מיטלען:

- ריאָריענטירן אדער אריבערפירן די אנטענע וואָס נעמט אויף זיך.
- פֿאַרגרעסערן די צעשייידונג צווישן די עקוויפּמענט און ופנעמער.
- פֿאַרבינדט די עקוויפּמענט צו אַן אוטלעט אויף א קרייַז אנדערש ווי דעם צו וועלכן דער ופנעמער איז פֿאַרבונדן.
- באַראַטן זיך מיטן הענדלער אָדער אַן ערפֿאַרענעם ראַדיא/טעלעוויזיע טעכניקער פֿאַר הילף.
- באשעצטע קיימלעם מוזן צענוצט ווערן מיט דעם אָפּאַראַט צו עמשור אז עס איז אין לויט מיט די קלאַס ב FCC לימאַץ.

ווארענונג:

נישט נאכקומען די פֿאלגנדע אינסטרוקציעס קען רעזולטירן אין שאָדן פארן קינד אדער אנדערע.

- האלט קליינע טיילן אוועק פון קינדער בעת די פֿאַראַמלונג.
- די אקסעסאַרי מוז צוזאַמענגעשטעלט ווי אראָפּגענומען ווערן דורך אַן ערוואקסענעם.
- אָפּט קאַנטראָלירן דעם פּראָדוקט פֿאַר שאָדן.

*** פֿאַראַמלונג פון דערווואקסענע איז נויטיק.**

ווארענונג:

כדי צו רעדוצירן דעם רעזיקע פון שאָדן, איז דערוואקסענע השגחה נויטיק. ניצט קיינמאָל נישט אויף וועגן, לענג מאַטאָר פֿאַרמיטלן, אויף אדער לענג שטייל אראָפּגענגען אדער טרעפ, שווימבאַדן אדער אנדערע וואָסערן; טראַגט שטענדיק שיך, און ערלויבט קיינמאָל נישט מער ווי 1 רייטער.

וואַראַנטי קאַוועריידזש און פּראָדוקט רעגיסטראַציע.

צו נוצן די פֿעיקייטן פון דיין פּראָדוקט
וואַראַנטי אָדער פּרעגן וועגן וואַראַנטי קאַווערידזש, קאָנטאַקט אונדז גלייך.

www.ridejetson.com

אַלגעמיינע לימיטעד וואַראַנטי

אייער נייער JETSON פּראָדוקט איז געווארַאַנטירט קעגן חסרונות אין מאַטעריאַלן און אַרבעט ווי אנגעוויזן אויף RIDEJETSON.COM/WARRANTY פֿאַר אַ צייט־פּעריאָד פון דעם טאָג פון אָריגינעלן קויפן אין דער רעטייל, וועו געגנוצט לויט די באַניצער־מאַנואַל פון JETSON (זעט RIDEJETSON.COM/SUPPORT). **אונטער דעם גאַראַנטיע, וועט איר קענען ריכטן אייערע טעננות צו JETSON אפילו אין סיטואַציעס וואו איר האָט געקויפט דעם JETSON פּראָדוקט פון איינעם פון אונדזערע באַרעכטיקטע רעטיילערס.** צו לייענען די פולע באדינגונגען פון אונדזער גאַראַנטיע, באַזוכט RIDEJETSON.COM/WARRANTY.

פּראָדוקט רעגיסטראַציע

רעגיסטרירט אייער נייעם JETSON צו באַקומען אייַך אַ שנעלערן וועג צו פערזענאליזירטער פּראָדוקט און וואַראַנטי שטיצע. מאַכט אייער שריט בייַ RIDEJETSON.COM/PAGES/REGISTRATION.

1.
וועגן
דיין פראָדוקט.

1.1 פראָדוקט איבערבליק

1. האַנטלבאַר
2. פאַרליכט
3. שטאַם
4. פאָלדינג לאָטש
5. ראָד
   (× 2; פאַרנט און הינטן)
6. רייף וועגטיל מיט שטויב דעקל
   (× 2; פאַרנט און הינטן)
7. ראָד רעפלעקטאָר
   (× 2; פאַרנט און הינטן)
8. פענדער
   (× 2; פאַרנט און הינטן)
9. פעדאַל מיט רעפלעקטאָרן
   (× 2; לינקס און רעכטס)*
10. קיקשטאַנד
11. זיץ*
12. הינטערשטער רעפלעקטאָר
13. זיץ קלאַמער
14. דריי סיגנאַל
    (× 2; לינקס און רעכטס)
15. ברעיק ליכט
16. טשאַרדזשינג פאָרט מיט דעקל
17. RACKIT סמאָרט לאָסט סיסטעם
    געשטעל
    A. רעפלעקטאָר
    B. באַנדזשי אַטאַטשמענט שלייף
    (× 2)
18. טשאַרדזשער
19. טשאַרדזשינג קאַבל
20. באַנדזשי רימען

*פארלאנגט צוזאמענשטעלן

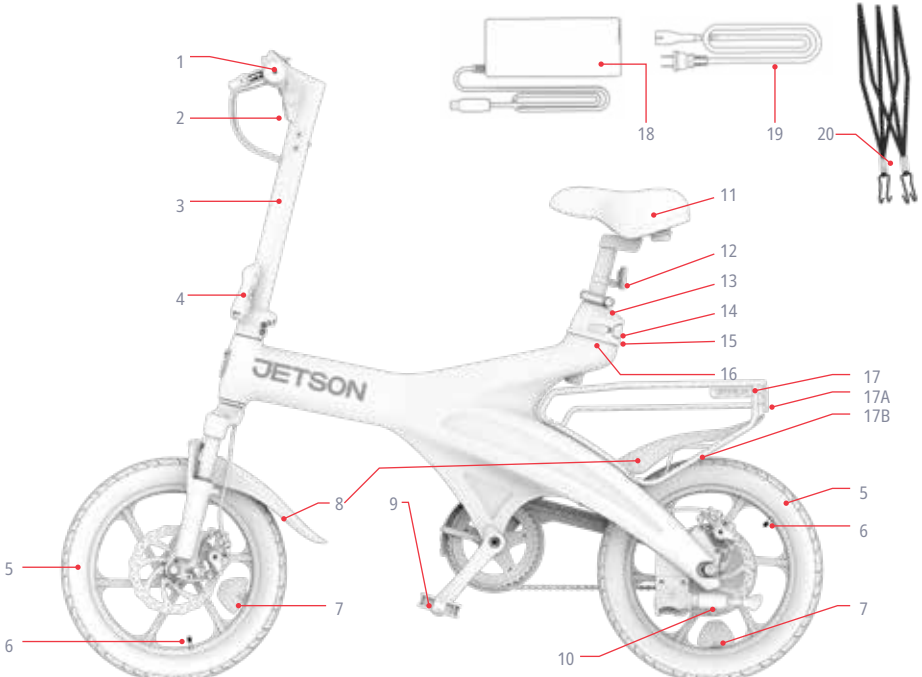

באַמערקונג: בילדער קען נישט שפּיגלען די געניוע אויסזען פון דעם פּאַקטישן פּראָדוקט.

1. מאַכט (⏻) קנעפל
2. מינוס "-" גיכקייט מאָדע קנעפל
3. לייטינג קנעפל
4. דריי סיגנאַל סוויטש
5. פלוס "+" גיכקייט מאָדע קנעפל
6. לינקע האַנטבערעיק
7. גלאָק
8. געפּירט פאַרשטעלן
9. פראָנט רעפלעקטאָר
10. רעכטע האַנטבערעיק
11. אַקסעלעראַציע טוויסט גאַז



1.2 וואָס איז אין דער קעסטל

מכשירים אַריינגערעכנט פֿאַר פֿאַרזאַמלונג, אַדזשאַסטמאַנט און וישאַלונג:

15 מ״מ שליסל
שליסל

אידענטיפיקאציע פון מולטי-טול שפּיץ:

1. 10 מ״מ סאָקקעט	9. 2 מ״מ אָלען שליסל
2. 9 מ״מ סאָקעט	10.15 מ״מ העקס־שרענקל
3. 8 מ״מ סאָקעט	11.14 גיידזש שפּיצן שליסל
4. 6 מ״מ אָלען שליסל	12.8 מ״מ העקס־שרענקל
5. 5 מ״מ אָלען שליסל	13.10 מ״מ העקס־שרענקל
6. 4 מ״מ אָלען שליסל	14.סאָקעט שרויף
7. 3 מ״מ אָלען שליסל	15.פּיליפּס-קאָפּ שרויפנציהער
8. 2.5 מ״מ אָלען שליסל	16.פלאַך-קאָפּ שרויפנציהער

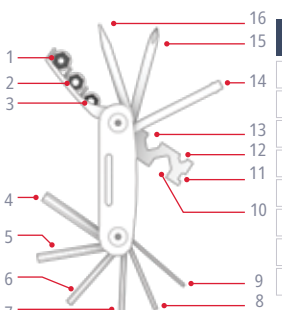

1.4 אָנליין רעסורסן



סקענען פֿאַר אונדזער מערסטע דערהיינטיקט פּראָדוקט אָנבאָארדינג מאַטעריאַלן און שטיצע רעסורסן.

געפינט דעם באַניצער מאַנואַל אָנליין ביי
https://cdn.shopify.com/s/files/1/2530/6734/files/OTG_ELITE-MANUAL-web-1752244822359.pdf

געפינט אונדזער זאַמלונג פון באַניצער מאַנואַלן ביי
https://ridejetson.com/pages/product-manuals

1.3 פּראָדוקט ספעקס

- וואָג לימיט: 220.0 פונט | 99.8 ק"ג
- פּראָדוקט וואָג: 60.2 פונט | 27.4 ק"ג
- רעקאָמענדירטע עלטער: +14
- פּראָדוקט גרייסן, אויסגעפּלאָנט:
  55.51 אינטשעס (ל) × 20.98 אינטשעס (בריייט) × 45.28 אינטשעס (ה) | 139.95 סענטימעטער (ל) × 53.29 סענטימעטער (בריייט) × 115.0 סענטימעטער (ה)
- פּראָדוקט גרייסן, צוזאַמענגעפּאַלטן:
  55.51 אינטשעס (ל) × 14.37 אינטשעס (בריייט) × 33.86 אינטשעס (ה) | 139.95 סענטימעטער (ל) × 36.5 סענטימעטער (בריייט) × 86.0 סענטימעטער (ה)
- רעדער גרייס: 16.0 אינטשעס (ה) × 2.5 אינטשעס (בריייט) | 40.6 ס״מ (ה) × 6.3 ס״מ (בריייט)
- מאַקסימום גיכקייט: 20.0 מייל פער שעה | 32.0 קילאָמעטער פער שעה*
- מאַקס גאַז ראַנג: 20.0 מייל | 32.0 קילאָמעטער *
- טאַרמאַז טיפּ: פּראָגאָן און הינטער דיסק
- באַטעריע: 36 V, 7.8 AH
- באַטעריע טיפּ: ליטהיום-יאָן
- מאַטאָר: 350 וואט**
- טשאַרדזשער אַרויסגאַנג: 42.0VDC, 2.0A מאַקס
- טשאַרדזשער וואָולטידזש: 240V - 100 UL
- טשאַרדזשינג צייט: בערך 5 שעה
- רעקאָמענדירטער טיר דרוק: 40 PSI
- UL סערטיפיקאַציע: 2849

*פּראָדוקט קייט, גיכקייט, באַטאַרייע לעבן, און אַנדערע ספעסיפיקאַציעס קענען זיין אַנדערש לויטן רייטער און ריידינג באדינגונגן.

**שפּיץ מאַכט

2. אינסטאַלאַציע אינסטרוקציעס.

2.1 אָנהייב הערות

- הייבט אן אייער אוואנטורע ריכטיג. פארן ניצן דעם פראדוקט, ליינט קערפול דעם גאנצן באניצער מאנואל, ארויסגערעכטן זיכערהייט וואָרענונגען. מאכט זיכער אז איר פארשטייט, אננעמט און האלט זיך צו אלעס:
  - פאַבריקאַנט ס רעקאָמענדאַציעס.
  - זיכערהייט אינסטרוקציעס און וואָרענונגען.
  - לאקאלע רייזינג און אפעראציאנעלע געזעצן און ארדאנאנצן.
- זייט פארזיכטיג ביים אויספאקן די שאכטל. נעמט ארויס אלע פאקאדזשינג און שטעלט דעם עלעקטרישן וועלאָסיפעד גלייך אויף זיין שטאנד פארן צוזאמענשטעלן. (זעט סעקציע 4.6)
- די אינסטרוקציעס געגעבן אין דעם מאַנואַל—רעכטס, לינקס, פאָרנט/פאָרווערטס, און הינטן/הינטער—זענען אָריענטירט ווי דער רייטער וואָלט זיי געזען ווען ער זיצט אויף דעם עלעקטרישן וועלאָסיפעד. די "רעכטע זייט" פון דעם עלעקטרישן וועלאָסיפעד, למשל, איז די זייט וואו דער רייטער'ס רעכטע האַנט וועט זיין.

2.2 פאַסיקייט פֿאַר רייטער

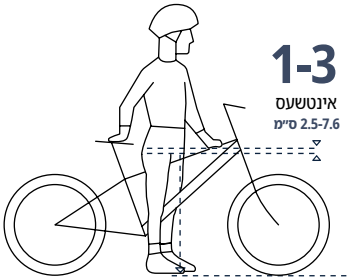

פֿאַר זיכער און באַקוועם רייזינג, זאָל זיין אַ קליראַנס פון לפחות 1-3 אינטשעס (2.5-7.6 ס״מ) צווישן דעם קראָטש און דעם אויבערשטן רער פון דעם ראַם ווען דער רייטער זיצט אויף דעם פראַדוקט מיט ביידע פֿיס פלאַך אויף דער ערד.

2.3 אויס- און צוזאמענפאלטן דעם האנדל

וועז צו עפענען: פֿאַר אויפֿשטעלן און ריידינג
וועז צו בייגן: פֿאַר סטאָרידזש און טראַנספּאָרט

ווארענונג: כדי צו פֿאַרמיידן אַן צוזאַמענפֿאַל פֿון דער סטעם, וואָס קען רעזולטירן אין אַ שאַדן, זאָלט איר קיינמאָל נישט פֿאַרן מיט אייער עלעקטרישן וועלאָסיפעד אַן דעם האַנטל אויפגעשטעלטן און דעם סטעם פֿאַלדינג לאָטש זיכער פֿאַרמאַכט.

צו עפענען זיך:

1. הייב אויף דעם האַנטלייקער מיט אַ פֿאַרזיכטיקייט ביז דער שטאַם ליגט וועראיקאַל אויף דער באַזע פֿון דעם שטאַם.
2. דריק אריין דעם צוזאַמענפאַלנדיקן לאטש ביז עס קליקט אריין אין דער פארמאכטער (פארשלאסענער) פאזיציע קעגן דעם סטעם.
3. קאַנטראָלירט אַז דער שטאַם איז פֿאַרזיכערט דורך זיכער מאַכן אַז די לאַטש קען נישט וועגן געפֿינט.

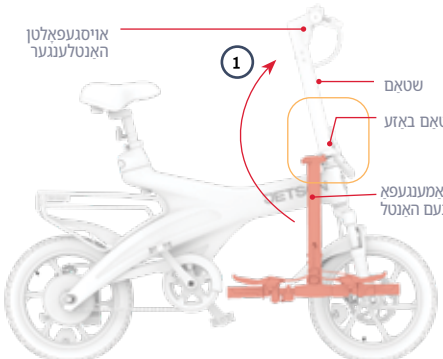

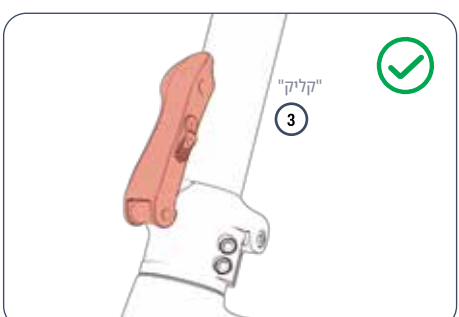

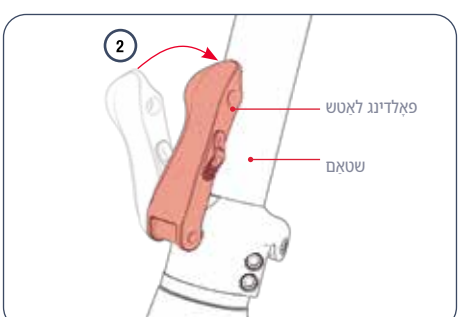

צו פאָלדן:

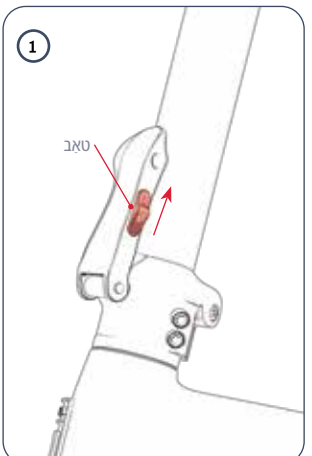

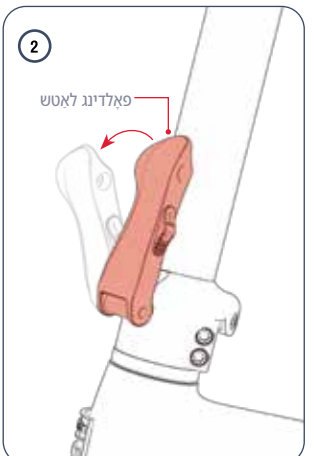

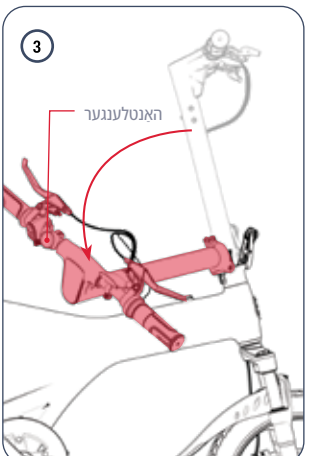

1. דריק און האַלט די לאַפּ אויף די פאָלדינג לאַטש אַרויף.

2. ציט מיט קראַפט אויף דעם צוזאַמענפאַלטנדיקן לאַטש.

3. לייַכט נידעריגער מאַכן דעם האַנטל אַראָפּ צו דער זיצַיט פּונעם וועלאָסיפעד קעגן איבער דעם לאַטש.

2.4 באַפעסטיקט און פאַזיציאָנירט דעם זיץ

1. ציט אויף דעם לאַטש אויף דער זיץ קלאַמער.
2. געפינט דעם "מינימום איינשטעקן" מארק לענג דעם אונטערשטן טייל פונעם זיץ-פאסטן.
3. האַלט דעם זיץ אין פאַזיציע העכער דעם וועלאָסיפעד, מיטן בריסטסטן טייל פונעם זיץ הינטן.
4. לאָזט אַראָפ דעם זיצפאַסטן דורך דער קלאַמער און אַריין אין זיצפלאַץ־רער ביז די "מינימום אַרײַנשטעל"־מארק איז אונטער דער קלאַמער.

⚠ ווארענונג: אויב די "מינימום אריינשטעקן" מארק איז קיינטיק העכער דעם זיץ קלאַמער, איז דער זיץ פאַסטן נישט טיף גענוג אין דעם זיץ רער. כדי צו פארמיידן שאַדן, זאַרגט שטענדיק אַז דער זיץ פאַסטן איז אריינגעשטעלט וויייטער פון דער "מינימום אריינשטעקן" מארק.

5. בשעת איר האַלט דעם זיץ אויף דער געוואונטשענער הייך, מאַכט צו דעם לאַטש אויף דער זיץ קלאַמער. אויב נייטיק, פערטשטאַרקט דעם קלאַמער דורך דריין דעם קנעפל זייגערווייז.

6. קאַנטראָלירט אַז דער זיץ איז זיכער: ניצט אייער האַנט צו לייגן דרוק אַראָפ אויפן זיץ. אויב דער זיץ פאַסטן גליטשט וויייטער אַראָפ אין דער רער, ברענגט עס צוריק צו זיין פאַזיציע און פערטשטעלט די קלאַמער דורך דריין דעם קנעפל זייגערווייז.

⚠ ווארענונג: כדי צו פארמיידן אַן צופאַלליקע אָפּנעמען פון דער זיצפאַסטן אין זיצפלאַץ, וואָס קען רעזולטירן אין אַ שאַדן, זאַרגט אַז די קלאַמער איז זיכער אַרום דער זיצפאַסטן.

⚠ פּראבלעם-לייזונג:
- אויב דער פאַסטן קען נישט פאַסן דורך די קלאַמער, פארבריי־טערט די קלאַמער עפענונג דורך דריין דעם קלאַמער קנעפל קעגן זייגער.
- אויב איר קענט נישט עפענען אדער פארמאכן דעם קלאַמער-שליס, איז דער קנאָפּ מעגלעך צו ענג. לאָזט דעם קנאָפּ דורך אים דריין קעגן זייגער פאַר ▯ ראַטאַציע אין אַ צייט ביז איר קענט נוצן דעם שליס.

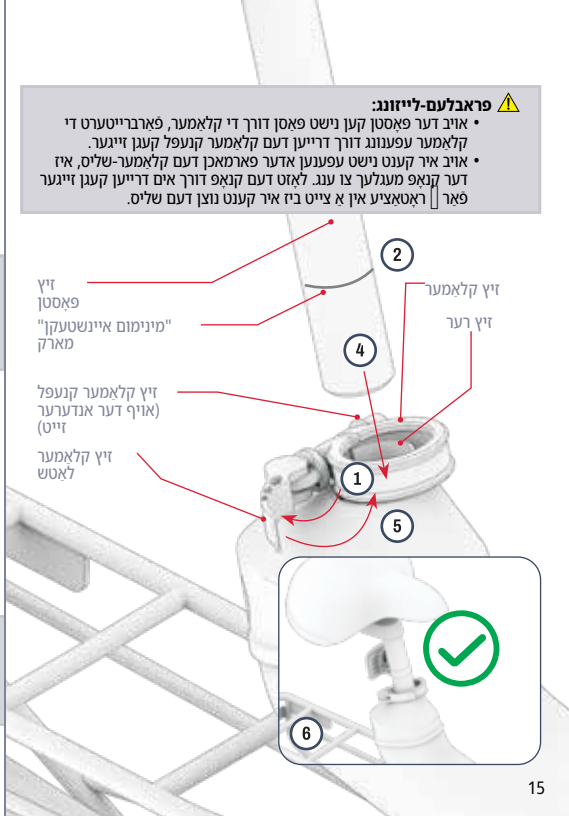

2.5 אנשטעלן די פעדאַלן

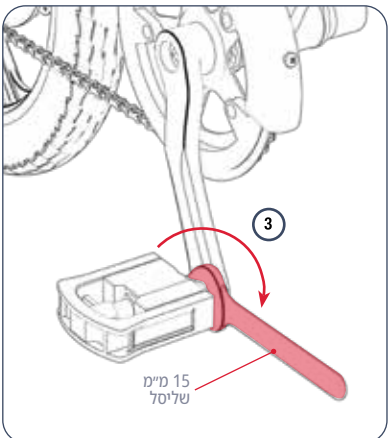

3. ניצט דעם 15 מ״מ שליסל צו ענדיגן אריינשטעלן און דערנאך אנציהען דעם שפּינדל אין דעם קראַנק אָרעם.
4. קאָנטראָלירט אַז דער רעכטער פעדאַל איז זיכער.
5. איבערחזרן טריט 2 – 5 מיט די לינקע (**ל**) פעדאַל.

וויכטיג: די שפּינדל אויף די לינקע פעדאַל איז פארקערט געווויקלט און דאַרף ווערן אַריינגענעשטעלט און צוגעצויגן מיט **קעגן זייגער** דרייט זיך.

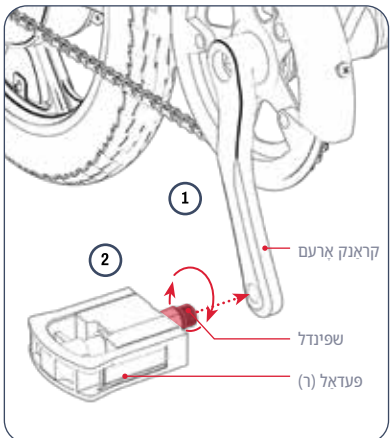

איר וועט דאַרפֿן דעם 15 מם שליסל.

1. גלייכט אויס דעם שפּינדל אויפן פעדאַל וואָס איז געמאַרקט **ר** מיטן לאָך ביים עק פונעם קראַנק אָרעם אויף דער רעכטער זייט פונעם וועלאָסיפעד.
2. האַלט די פעדאַל באַזע פעסט און, זאָרגדיק אַז די שפּינדל זאָל אַרייַנגיין גלייך אין לאָך, ניצט אייער אַנדערע האַנט צו דרייען די שפּינדל. **זייגערווייז** אין דעם לאָך פֿאַר אַ פאָר ראָטאַציעס.

2.7 באַזאָרגן דעם פּראָנט רעפלעקטאָר

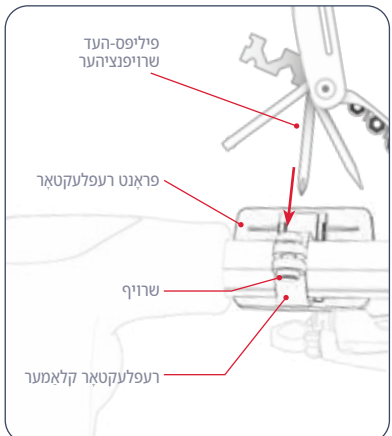

איר וועט דאַרפֿן די פּיליפּס-קאָפּ שרויפנציהער שפּיץ (15) פֿון די מולטי-טול.

1. דרייט די פּראָנט רעפלעקטאָר קלאַמער אַרום די כאַנדאַלפּער ביז דער רעפלעקטאָר איז געווענדט צו דער פּראָנט פון די וועלאָסיפעד.
2. רוקט דעם רעפלעקטאָר צו דעם צענטער פֿון דער האַנטלייַ ביז די רעפלעקטאָר קלאַמער פּילט זיך פּעסט אויף דעם דיקערן טייל פֿון דער האַנטלייַ.
3. אויב נייטיק, פּעסטשטאַרק די קלאַמער אויף דער האַנטל וווייטער דורך דריייען די שרויף אין זייגער ריכטונג מיטן פּיליפּס-קאָפּ שרויפנציהער שפּיץ (15) פֿון דעם מולטי-טול.

2.6 זיכערן דעם גלאָק

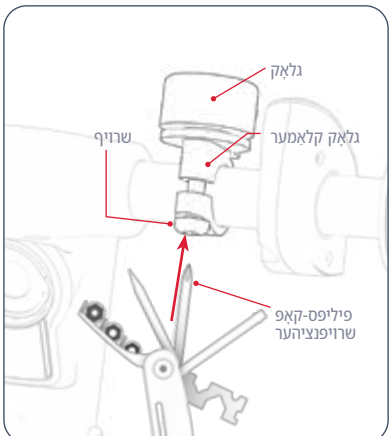

איר וועט דאַרפֿן די פּיליפּס-קאָפּ שרויפנציהער שפּיץ (15) פֿון די מולטי-טול.

1. לאָזט אָפּ (אָבער נעמט נישט אַראָפּ) דאָס שרויף אויף דער גלאָק־קלאַמער דורך עס דריייען קעגן דעם זייגער פֿאַר 1-2 רעוואָלוציעס מיט דער שפּיץ פֿון דעם פּיליפּס־קאָפּ שרויפנציהער.
2. דריייט דעם גלאָק אַרום דעם האַנטל ביז די גלאָק טאַב איז אין אַ פּלאַץ וואָס קען לייכט דערגרייכט ווערן דורך דעם רייטער'ס לינקן גראָבן פינגער בשעת ער האַלט זיך אָן דעם האַנטל.
3. בשעת איר האַלט די גלאָק אין יענער פּאָזיציע, פּעסטשטאַרק די קלאַמער דורך דריייען די שרויף אין זייגער ריכטונג מיטן שרויפנציהער שפּיץ.

2.8 אויפלאָדן די באַטאַרייע

1. פֿאַרבינדט דעם טשאַרדזשינג קאַבל מיטן טשאַרדזשער.
2. ציעט אויף דעם דעקל פונעם טשאַרדזשינג פּאָרט אויף דיין עלעקטרישע וועלאָסיפעד.
3. שטעקט אריין דעם טשאַרדזשינג קאַבל אין דער וואַנט, און דערנאָך שטעקט אריין דעם טשאַרדזשער אין דעם טשאַרדזשינג פּאָרט.
4. וועט די אינדיקאַטאָר ליכט אויף דעם טשאַרדזשער וועט גרין, איז אייער באַטאַרייע פול אויפגעלאָדן. נעמט אַרויס דעם טשאַרדזשער פֿון דעם טשאַרדזשינג פּאָרט און ציט אַרויס דעם קאַבל פֿון דער וואַנט אָוטלעט.
5. פֿאַרמאַכט דעם דעקל פֿונעם טשאַרדזשינג פּאָרט.

סטאַטוס	טשאַרדזשינג אינדיקאַטאָר ליכט אויף די טשאַרדזשער:
טשאַרדזשינג	רויט באַלויכטונג
טשאַרדזשינג פֿאַרטיק	גרין באַלויכטונג

באַמערקונג: עס קען נעמען אַרום 5 שעה צו ברענגען די באַטאַרייע צו פולער אָפּלאָדונג. לאָדט די באַטאַרייע גאָר אָפּ איידער איר ניצט עס צום ערשטן מאָל.

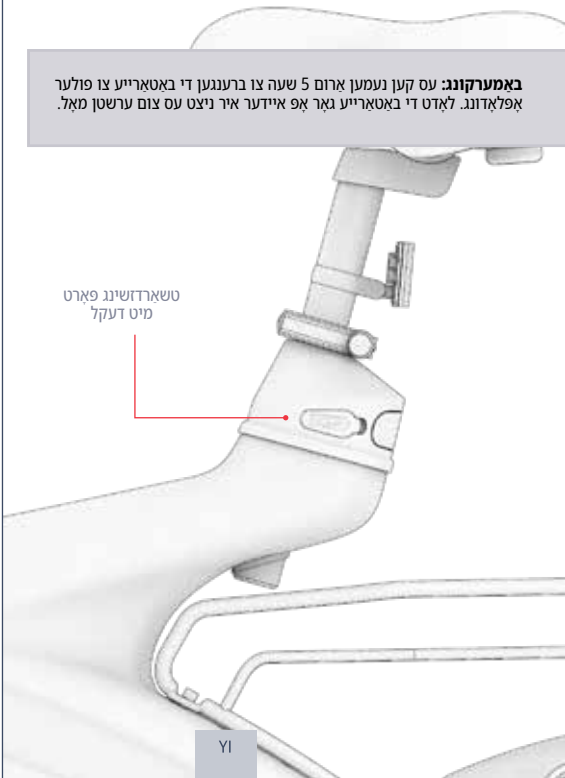

וויכטיג:

ניצט נאָר דעם אַרײַנגערעכנטן טשאַרדזשער אַדער איינעם וואָס איז באַקומען גלײַך דורך JETSON מיטן באַצייכענונג JY-420200 אָדער די טייל SKU PJOTGE-CH.

⚠ ווארענונג: נישט נוצן דעם ריכטיקן טשאַרדזשער קען רעזולטירן אין פּייער און עקספּלאָזיע, וואָס רעזולטירט אין שאָדן צו פּאַרמענט, שאָדן און טויט.



דאָס איז א ביישפּיל פון מאַרקינג דיין טשאַרדזשער וועט האָבן.



וויכטיגע אויפלאדונג הערות:

- האַלט שטענדיק דעם טשאַרדזשינג פּאָרט פֿאַרמאַכט וועג איר טשאַרדזשט נישט אַקטיוו די באַטאַרייע.
- קיינמאָל נישט אָנצינדן דעם פּראָדוקט בשעת עס לאָדנט זיך אויף.
- ניצט נישט קיין פארדרוקבארע עלעקטרישע קראנען.
- פֿאַר די בעסטע באַטאַריע גענוטן, לאָדט די באַטאַריע גאָר אויף בעת יעדער טשאַרדזשינג סעסיע - אַרום 5 שעה.
- לאָזט קיינמאָל נישט אייער פּראָדוקט טשאַרדזשינג איבער נאכט אָדער פֿאַר לענגערע צייטן.
- פרובירט נישט צו אַראָפּנעמען אָדער צעטמען די באַטאַרייע.
- טשאַרדזשינג אַמביאַנט טעמפּעראַטור קייט: 40°C) 104°F - (0°C) 32°F)
- אָפּעריירטינג אַמביאַנט טעמפּעראַטור קייט: 40°C) 104°F -(0°C) 32°F)
- האַלט שטענדיק דעם טשאַרדזשינג פּאָרט דעקל פֿאַרמאַכט וועג איר טשאַרדזשט נישט אַקטיוו דאָס פּראָדוקט.
- ניצט נישט דעם פּראָדוקט אויב דער פלעקסיבל עלעקטרישער שנור אדער אַרויסגאַנג קאָבל איז צעריסן, האט עטבראכן איזאָלאַציע, אדער יעדע אַנדערע סימן פון שאָדן.
- קאָנטראָלירט אַז די טשאַרדזשער מאָדעל נומער אויף דער טשאַרדזשער עטיקעט שטימט מיט דער טשאַרדזשער מאָדעל נומער וואָס איז ליסטעד אויבן.
- קאָנטראָלירט אַז די טשאַרדזשער עטיקעט אידענטיפיצירט דעם טשאַרדזשער ווי קאָמפּאַטיבל מיט אייער JETSON מאָדעל. איר קענט נעפּינען דעם נאָמען און SKU פון אייער JETSON מאָדעל אויף אַ עטיקעט וואָס איז צוגעקלעפט צו דער שפּיץ, זייט, אָדער אונטערשטער זייט פון דעם פּראָדוקט'ס ראַם אָדער שטייענדיקן דעק.

3. צוגרייטן צו רייטן.

3.1 זיכערהייט קאָנטראָלן איידערן פֿאָרן

פּירט אויס די וויכטיגע זיכערהייט קאנטראלן פאר יעדער רייזע:

ברעיקס:
- זייט זיכער אז די ברעיקס ארבעטן ריכטיג אזוי אז די האנטברעיק לעוועלס זענען באפעסטיגט צום האנטלאפער און געשמירט אזוי אז זיי זאלן גרינג צוזאמדרייקן.
- זייט זיכער אז די ברעיק פעדס זענען נישט אפגענוצט, און אז זיי זענען צענטרירט און אויסגעשטעלט מיטן ראָוטאָר.

ראַם:
- קאָנטראָלירט אַז די וועלאָסיפעד ראַם און די גאַפּל זענען נישט געשעדיגט, געבויגן אָדער צעבראָכן.
- זיכער מאַכן אַז דער שטאַנג-צו-גאַפּל באָלט איז נישט צו שטאַרק אָנגעצויגן. אַן צו שטאַרק אָנגעצויגענער באָלט קען פירן צו אַ דורכפאַל וואָס שטעלט דעם רייטער'ס זיכערקייט אין ריזיקע.
- קאָנטראָלירט אַז די דרייוו סיסטעם אַרבעט גוט און איז זיכער באָפעסטיקט צום ראַם.
- קאָנטראָלירט אַז דער ראַם איז פֿאַרזיכערט אין דער ריידינג פאָזיציע דורך די ראַם שלאָס לאָטש.

קראַנקס און פעדאַלן:
- קאָנטראָלירט אַז די פעדאַלן זענען זיכער צוגעפֿעסט צו די קראַנקס.
- קאָנטראָלירט אַז די קראַנקס און דרייוו סיסטעם זענען זיכער צוגעפֿעסט צום ראַם פון וועלאָסיפעד און דרייען זיך פֿרייַ.

שטייערונג:
- קאָנטראָלירט אַז דער שטאַם איז פֿאַרזיכערט דורך דעם שטאַם-שלאָס לאָטש.
- קאָנטראָלירט אַז די האַנטלאָנגער איז באָפעסטיקט אין פאָזיציע דורך די האַנטלאָנגער קלאַמער.

רעדער:
- קאָנטראָלירט אַז די רעדער וויַיזן נישט קיין סימנים פון איבערגעטריבענער אָפנוץ אָדער שאָדן.
- זייט זיכער אז די רעדער זענען אויפגעבלאזן צום רעקאמענדירטן דרוק פון **40 פּסי** .
- קאָנטראָלירט אַז די רעד רימז און ראָד שפּיצן זענען נישט געשעדיגט, צעבראָכן אָדער געבויגן.
- קאָנטראָלירט אַז די אַקסל מוטן זענען פעסט.

קייט:
- קאָנטראָלירט אַז די שפּאַנונג פון דער קייט איז אַזוי אַז איר קענט נאָר הייבן די מיטן פון דער קייט אינטש.

3.2 קאָנטראָלירן און אַדזשאַסטירן די ברעיקס

ברעיק זיכערהייט און פונקציאנאליטעט טשעק:

נאך די צוזאמענשטעלונג און פאר יעדער רייזע, קאנטראלירט אז די ברעיקס ארבעטן ריכטיג און זיכער כדי צו פארלאנגזאמען דאס ראד און עס אפשטעלן דורך דורכפירן די פאלגנדע טריט:

1. גיי מיט דיין וועלאָסיפעד און ציט לייכט די לינקע האַנטברעם.
2. קאָנטראָלירט אַז דער פראָנט קאָליפער שליסט זיך ריכטיק אויף דער דיסק און פארלאָנגזאמט די ראָד אַטאַציע.
3. איבערחזרן, ציען די לינקע האַנט-ברעם מיט מער דרוק און קאָנטראָלירן אַז די פאָדערשטע ראָד איז געבראָכט צו אָ אָפשטעל.
4. איבערחזרן טריט 1 - 3 מיטן רעכטן האַנטברעם און דעם הינטערשטן ראָד.

ריכטיקע ברעיק קאָליפער און פאָד פאַזישאַנינג:

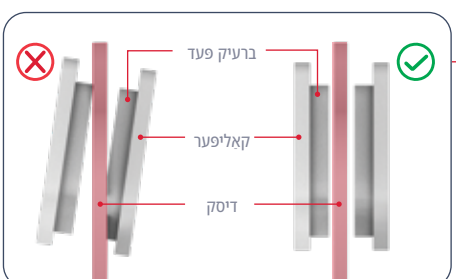

בייק ברעיקס פארלאנגען אז אלע עלעמענטן זאלן זיין אין ענוויע אויסריכטונג און פלאציירונג כדי צו ארבעטן ריכטיג. א רייבנדיק אדער קוויטשנדיק גערויש וואס קומט פון א ברעיק ענגנט (אדער קאנסטאנט אדער איבערגעריסן) איז א גוטער סימן אז עפעס איז נישט אויסגעשטעלט און דארף ווערן צוגעפאסט.

די אורזאַך פֿון דעם ראַש איז מסתמא אַ נישט־אויסגעשטעלטער קאָליפער, וואָס פֿאַראורזאַכט אז די ברעיק פעדס אינעווייניק פון זיי זאָלן זיך רייבן קעגן דער דיסק אפילו וען דער קאָליפער איז אָפֿן. די פעדס זאָלן נאָר קומען אין קאָנטאַקט מיטן דיסק וען דער קאָליפער איז פֿאַרמאַכט וויַיל דער האַנטברעיק איז אַרויסגעצויגן געוואָרן.

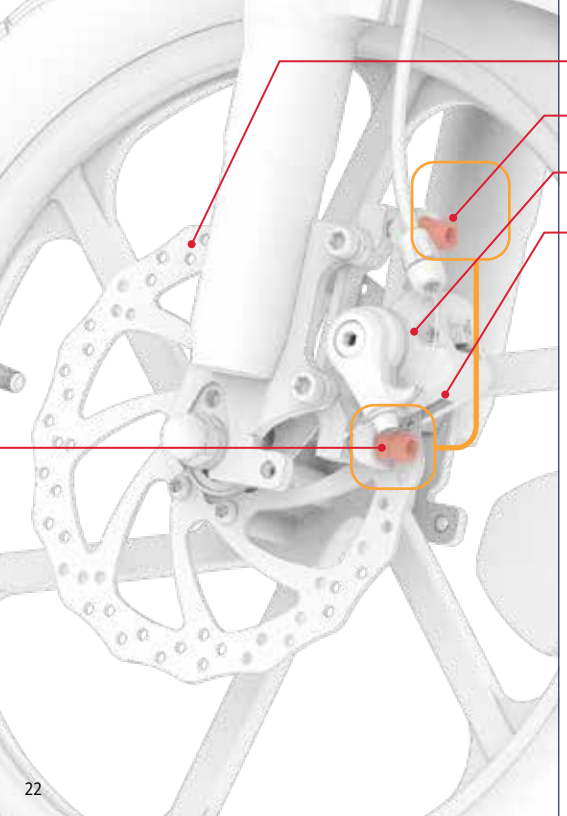

אַדזשאַסטינג די ברעיק קאַליפער:

איר מעגט דאַרפֿן די 5 מ״מ אַלען שליסל שפּיץ (5) פֿון די מולטי-טול.

1. אויף דער ברעיק וואס דארף צו סטרוירערן, געפינט דעם קאליפער, ברעיק פעדס, און דיסק.
2. הייבט אויף יענעם ראָד פון וועלאָסיפעד און דרייט אים. קוקט ווי דער דיסק דרייט זיך צווישן די ברעיק פעדס, און באַמערקט וועלכע פעד רייבט זיך קעגן דעם דיסק.
3. לאָזט דעם וועלאָסיפעד רוען אויף דעם שטאַנד. (זעט סעקציע 4.5).
4. וועָן איר קוקט אויף דעם קאַליפער פון דער הינטערשטער זייט פון ראָד, געפינט דעם באָלט אויבן און דעם באָלט אונטערן קאַליפער. ניצט דעם 5 מ״מ אַלען שליסל צו יעדן באָלט דורך אים דרייען קעגן זייגער פֿאָר 4-5 ראָטאַציעס.
5. רירט דעם קאַליפער אויס פון אַליינמענט ביז די פאלגענדע באדינגונגען זענען דערפילט:
   - די אויבערשטע טיילן פון די פּאַדס זענען אויסגעשטעלט מיטן ראָד פון די דיסק.
   - קיין טייל פון קיין איינעם פון די פעדס רירט נישט אָן דעם דיסק.
   - די פּאַדס זענען פּאַראַלעל צו די דיסק.
6. מיטן קאַליפער אין דער געווינטשענער פּאָזיציע, פֿעסט אַנציען איין שרויף און דערנאָך דעם אַנדערן דורך אים דרייען זייגער מיטן אַלען שליסל.
7. קאַנטראָלירט אז דער קאַליפער איז זיכער און פירט ווידער דורכ דעם ברעיק זיכערהייט און פאַנגקשאַנאַליטי קאַנטראָל (אַנהייב פון סעקציע 3.2).

3.3 רעדער אויפבלאָזן און דרוק

פאר אייער ערשטער רייזע , וועט איר דאַרפן צו לייגן לופט צו די רעדער צו ברענגען זיי צו די רעקאָמענדירטע דרוק פון **40 פסי** (פונט פער קוואַדראַט אינטש). ניצט אַ מעסטער צו קאָנטראָלירן אַז דער רעדער דרוק איז ביי די רעקאָמענדירטע PSI איידער יעדער רייזע.

צו לייגן צו לופט:

1. אראָפנעמען דעם שטויב דעקל פון דעם רייף וועניטל אויף איין ראַד דורך אים דרייען קעגן זייגער. לייגט עס באַזונדער.
2. פֿאַלגט די אינסטרוקציעס פונעם פאַבריקאַנט אויף אייער לופט פאַמפע צו אַריינשטעלן לופט אין רעדל. קאָנטראָלירט פעריאַדיש מיט אַ מעסטער און פֿאַרזעצט צו לייגן לופט ביז איר דערגרייכט **40 פסי** .
3. אראָפנעמען די לופט פאַמפע און פאַרבייטן דעם שטויב וועניטל דורך דרייען עס אויף זייגער-ווייז.
4. איבערחזרן מיטן אנדערן רעדל.

וויכטיג: ניצט נאָר אַ מאַנועלע לופט פאַמפע צו אויפבלאָזן די רעדער אויף אייער עלעקטרישן וועלאָסיפעד. ניצט קיינמאָל נישט קיין לופט קאָמפרעסאָר; דאָס קען פאַראורזאַכן אַז די רעדער רערן זאָלן אויפפלאַצן.

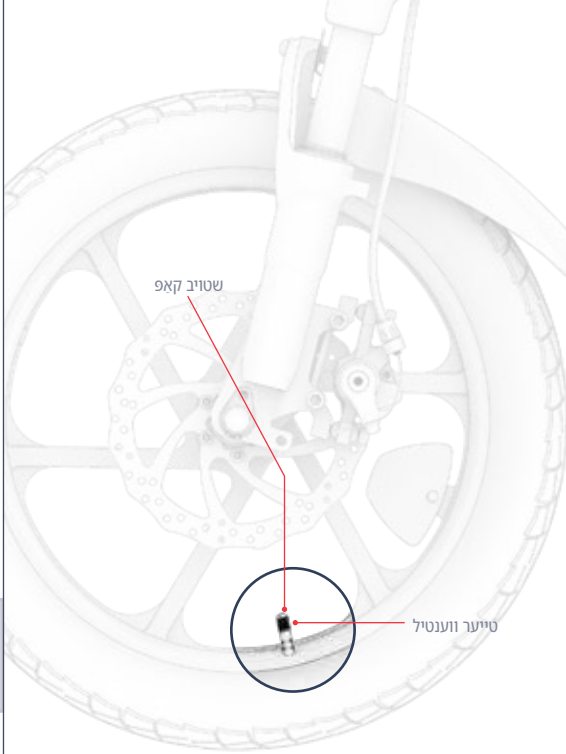

4. אפערירן אינסטרוקציעס.

4.1 אײַנצושאַלטן און אויסשאַלטן

צו אנצינדן אדער אויסלעשן דעם עלעקטרישן וועלאָסיפעד: דריק און האלט דעם מאָכט/מאָדוס קנעפל פֿאַר 2-3 סעקונדעס.

אינטעליגענטע אויטאָ-אויס פֿונקציע:
כדי צו שפּאָרן באַטעריע־קראַפֿט, וועט אייער וועלאָסיפעד זיך אויטאָמאָטיש אויסלעשן נאָך 10 מינוט אַן באַוועגונג.

וויכטיג:
כדי צו שפּאָרן באַטעריע־קראַפֿט, געדענקט שטענדיק אויסצולאָשן אייער וועלאָסיפעד ווען איר מאַכט אַ פּויס־סטאָפּ אָדער לייגט עס אַוועק פֿאַר דער נאַכט.

⚠ וואַרנונג:
כדי צו פֿאַרמיידן שאָדן צו דער באַטעריע און עלעקטרישע סיסטעם, וואָס קען רעזולטירן אין א דורכפֿאַל און קאָמפּראָמיטירן זיכערקייט, זאָלט איר קיינמאָל נישט אָנצינדן אייער עלעקטרישן וועלאָסיפעד בשעת עס לאָדנט זיך אויף.



4.2 פֿאַרשטיין דעם LED עקראַן

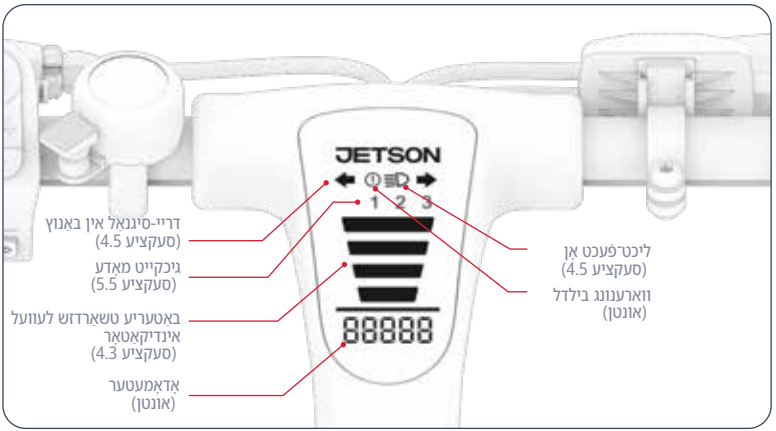

⚠ **פֿאַרזיכט:** אויב די ווארענונג בילדל ערשיינט אויף אייער LED עקראַן און די אַדאַמעטער לייענונג ווערט ערזעצט מיט אַ טעות קאָד E0 - E9, הערט אויף צו נוצן אייער עלעקטרישן וועלאָסיפעד גלייך. קאָנטאַקט די JETSON קער מאַנשאַפֿט פֿאַר הילף איידער איר פּאַרט וויידער.

ווארענונג איקאָן און טעות קאָדן:

E0 - E9	!

דער אַדאַמעטער:

ווייזט די גאַנצע דיסטאַנץ וואָס דעם עלעקטרישן וועלאָסיפעד איז געפֿאָרן.

4.4 ניצן דעם גלאָק

ניצט דעם גלאָק ווי אַ וואַרענונג צו אַנדערע רייטער און פֿוסגייער.

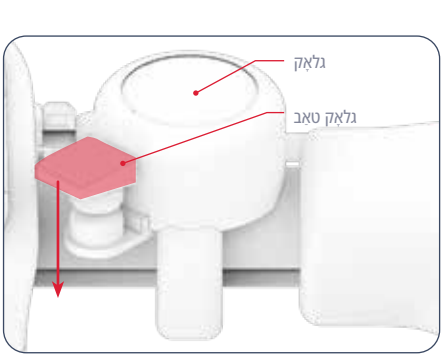

צו קלינגען דעם גלאָק:
פליק אַראָפּ אויף די גלאָק טאַב שנעל און קראָפּטיק מיט דיין לינקער האַנט גראָבער פינגער.

4.3 קאָנטראָלירן די באַטאַרייע טשאַרדזש לעוועל

איר קענט האַלטן אַן אויג אויף די טשאַרדזשינג מדרגה פון אייער באַטאַרייע דורך קוקן אויף די באַטאַרייע טשאַרדזשינג אינדיקאַטאָר ליכטלעך.

אומגעפערע פראצענט פון פארבליבענע טשאַרדזשינג*	באַטעריע טשאַרדזש דיספלעי
76% - 100%	
51% - 75%	
26% - 50%	
11% - 25%	
10% טאַקע, ס'איז צייט זיך אָפּצולאָדן!	
1% - 9% טאַקע, ס'איז צייט זיך אָפּצולאָדן!	

וויכטיג: אייער בייק'ס מעגלעכקייט צו דערנייכן העכסטע גיכקייט קען ווערן באאיינפלוסט דורך די באַטעריע טשאַרדזשינג לעוועל. איר קענט באַמערקן אַ רעדוקציע אין גיכקייט ווען די באַטעריע טשאַרדזשינג פאַלט אונטער 25%.
וויכטיג: ווען די באַטעריע טשאַרדזש איז אויסגעשפּעט צו 0%, וועט דער עלעקטרישער וועלאָסיפּעד זיך אויסלאָשן. לאָזט עס אויף צו פולער מאַכט (זעט אָפּטייל 4.1) אייידער אייער וווייטער רייזען.

*נאָר אַן אפּראָקסימאַציע. קען זיך פֿאַרשיידן לויט באַנוץ.

4.6 ניצן דעם שטאַנד

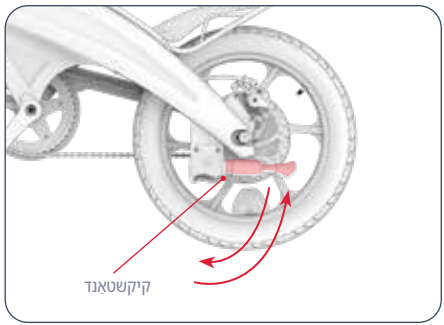

צו ניצן דעם קיקשטאַנד: דריי עס אַראָפּ און בייג עס אָפּ אייער עלעקטרישן וועלאָסיפעד לייכט אויף אים כדי ער זאָל שטיין.

צו הייבן דעם קיקשטאַנד: דריי עס צוריק ארויף.

⚠ **פאַרזיכט:** שטענדיק הייבן אויף דעם שטאַנד אויסדער איר פארט.

4.5 פאָרליכט און דריי סיגנאַלן



דער פאָרליכט:

אויב איר פארט אין שוואַכע ליכטיקע באדינגונגען, צינדט אָן די פאָרליכט כדי איר זאָלט בעסער קענען זען דעם וועג פאָרויס און די וואָס קומען אָן קענען אייך בעסער זען.
צו אנצינדן אדער אויסלעשן די פאָרליכט דריקן שנעל דעם לייטינג קנעפל.

די לינקע און רעכטע דריי סיגנאַל ליכטער:

ניצט דעם "טורן סיגנאל" קנעפל צו וואַרענען אנדערע וועגן א קומענדיגע דריי. דרייט דעם "טורן סיגנאל" קנעפל צו די לינקס אדער רעכטס צו אקטיווויזירן די קארעספאנדירנדע "טורן סיגנאל" ליכט. דרייט צוריק צום צענטער צו האלטן אלע "טורן סיגנאל" ליכט אויסגעלאשן.

4.7 צוזאמענפאלטן און אויספאלטן די פעדאַלן

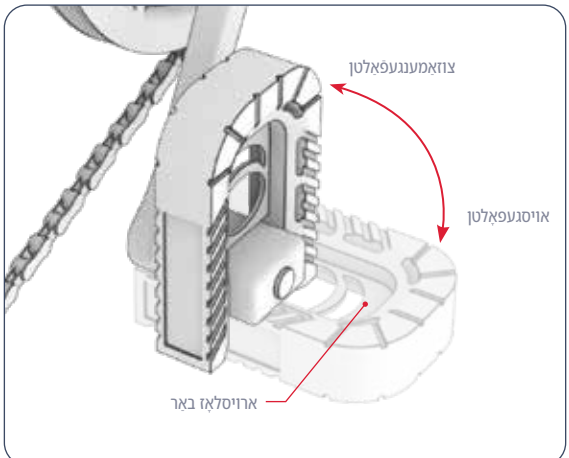

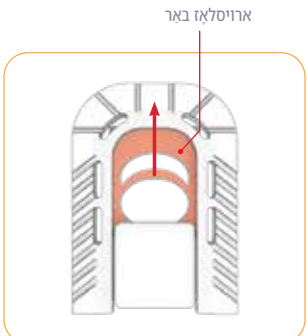

פֿאַר סטאָרידזש אין קאָמפּאַקטע פלעצער, שטופ די פעדאַלן אַרויף און אַוועק פון וועג.

צו עפענען:
1. לייגט אייערע פינגער אַרום דעם אויסלאָז־שטאַנג אינעווייניק פֿונעם פעדאַל.
2. ציט דעם שטאַנג צו דער שפּיץ פֿון דעם פעדאַל און דרייט דעם פעדאַל אַראָפּ ביז ער קליקט אַריין אין פלאַץ.

צו פאַלדן:
1. לייגט אייערע פינגער אַרום דעם אויסלאָז־שטאַנג אינעווייניק פֿונעם פעדאַל.
2. ציט ארויס און אראפ ביז דער פעדאַל קליקט אין פלאַץ.



פאַסט צו אייער עלעקטרישע וועלאָסיפעד לויט אייערע טראָגע־באַדערפענישן.
סקענט דאָס צו לערנען מער וועגן דעם סיסטעם און די בנימצא RackIt קערי-אַל אַקסעסאָריעס.



סקענען צו לערנען מער.

4.8 ניצן די RackIt סמאַרט קאַרגאָ סיסטעם רעק



אייער עלעקטרישער וועלאָסיפעד איז אויסגעשטאַט מיטן JETSON רעקאיט סמאַרט קאַרגאָ סיסטעם רעק – דיזיינד צו טראָגן באַגלייטער "קליק אויף, קליק אַראָפּ" טראָגן-אַלע אַקסעסאָריעס*.

סקען פֿאַר אינסטרוקציעס ווי אזוי צו נוצן אונזערע קליק-אויף, קליק-אַראָפּ באַגלייטער אַקסעסאָריעס.

*אַקסעסאָריעס נישט אַריינגערעכנט. סעלעקציע קען זיין אַנדערש.

צו זיכערן אייער לאסט מיטן אריינגערעכנטן באַנדזשי רימען:

1. לייג דיין לאַסט אויף די געשטעל.
2. אַרײַנשטעקן 1 קרוק פֿון אַ באַנדזשי רימען אין איין באַנדזשי אַטאַטשמענט שלייף אויף דעם געשטעל.
3. ציט דעם באַנדזשי רימען איבער דער לאַסט און אַרום דעם געשטעל ביז עס איז געשפּאַנט.
4. באַפעסטיקן דעם אַנדערן קרוק פֿון דעם באַנדזשי רימען אין דעם אַנדערן באַנדזשי אַטאַטשמענט שלייף.
5. קאָנטראָלירט אַז די באַנדזשי רימען און אייער לאַסט זענען זיכער.

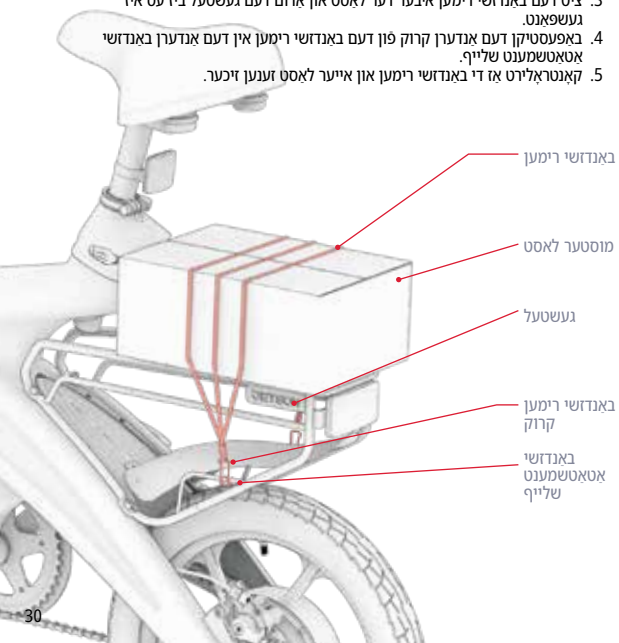

וויכטיג: דער באַנדזשי רימען זאָל שטענדיק זיין ענג אַיבער אייער לאַסט. דעפּענדינג אויף די גרייס פון אייער לאַסט און די לענג פון דעם באַנדזשי רימען, קען עס זיין נייטיק צו אַרומוויקלען דעם רימען אונטערן געשטעל און איבער אייער לאַסט אייידער איר באַפעסטיקן דעם צווייטן קרוק אין אַ באַנדזשי אַטאַטשמענט שלייף.

⚠ וואַרענונג:

פֿאַר זיכערהייט און זיכערהייט:

- שטענדיק באַזיכערן לאַסט צום געשטעל מיט אַ באַנדזשי רימען. קיינמאָל נישט פֿאַרן מיט נישט-באַזיכערטן לאַסט.
- באַגרענעצט דעם טראָגן אינהאַלט אויפן געשטעל צו 25 לב (11.3 ק"ג).
- זיכער מאַכן אַז די גאַנצע וואָג (פֿאַרער פלוס לאַסט) זאָל נישט אײַבערשטייגן 220 לב (100 ק"ג).
- אײַבערלאָדן נישט דעם געשטעל.
- שטענדיק זיכער מאַכן אַז קיין טיילן פון דער לאַסט שטייען נישט אין וועג פון ראָד, ברעקיק, פּעדאַל, קייט אָדער אַנדערע בייק באַוועגונג אָדער מעכאַניזמען.

וויכטיג:

- די צוגאַב פון לאַסט מיט א באַדייטנדיקן וואָג קען אפֿעקטירן די פֿארשטעלונג פון אייער עלעקטרישן וועלאָסיפעד. פֿאַר מער פרטים וועגן באַדינגונגען וואָס קענען אפֿעקטירן פֿאַרשטעלונג, זען סעקציע 5.8.
- לאָזט קיינמאָל נישט קיין לאַסט אָן השגחה אויף דעם עלעקטרישן וועלאָסיפעד.

5. מאָווינג אינסטרוקציעס.

5.1 פאָרן מיט אייער עלעקטרישן וועלאָסיפעד

פאַרט אַוועק אויף אייער עלעקטרישן וועלאָסיפעד אין 3 פאַרשידענע וועגן:
1. מיט אַסיסטירט פעדאַלינג (סעקציע 5.2)
2. ניצן נאָר פעדאַל קראַפט (סעקציע 5.3)
3. ניצן דעם גאַז-שפּאַלט פאַר אַלע-מאָטאָר מאַכט (סעקציע 5.4)

5.2 ניצן עלעקטראָנישע פעדאַל אַסיסטאַנץ

וועג איר פעדאַלירט מיטן מאַכט אנגעצונדן, וועט דער מאָטאָר געבן שטאַרקע פעדאַלן צו פאַרבעסערן אייער אָנשטרענגונג. מיט "פעדאַל אַסיסט" קענט איר גיין וווייטער און שנעלער מיט ווייניקער אָנשטרענגונג.

כדי צו האַלטן אייַך אין קאָנטראָל פון גיכקייט, וועלן פעדאַל אַסיסט בוסטס זיין פראָפּאָרציאָנעל צו אייער אָנשטרענגונג.

- **מילדער פעדאַלינג←** קלענערע בוסטס פון מאָטאָר הילף אַזוי אַז איר קענט האַלטן אַ מיטלמעסיקע גיכקייט.
- **שווערער פעדאַלינג ←**גרעסערע בוסטס פון מאָטאָר הילף אַזוי אַז איר קענט פאָרן מיט אַ שנעלער גאַנג.

5.3 טראַדיציאָנעל בייקינג

איר קענט פארן מיט אייער עלעקטרישן וועלאָסיפעד ווי מיט אַ טראַדיציאָנעלן וועלאָסיפעד — ניצנדיק נאָר די פעדאַל-קראַפט. פאַרט פשוט ווי איר וואָלט געטאָן מיט אַ טראַדיציאָנעלן וועלאָסיפעד, אָן אָנצוצינדן דעם מאָטאָר.

באַמערקונג: אָן דעם וועלאָסיפעד אנגעצונדן, קענט איר נישט נוצן די לעמפלעך.

5.6 ניצן די ברעיקס

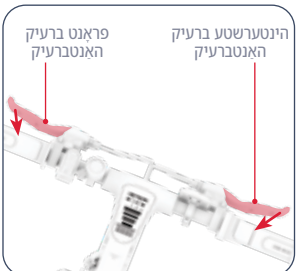

- דריקט איין אדער ביידע האנטברעיקס צו פארלאנגזאמען.
- דרייקן מער קראַפטיק צו קומען צו אַ גאַנצן אָפשטעל.
- כדי צו פֿאַרמיידן פלוצעמדיקע באַוועגונגען, פרווווט צו דרייקן די האַנטברעם(ס) ביסלעכווײַז.
  - לינקע האַנטברעריק ← פראָנט ראַד ברעיק
  - רעכטע האַנטברעריק ← הינטערשטע ראַד ברעיק

די ברעיק ליכט

- די ברעיק ליכט וועט זיך אנצינדן ווען א האנטברעיק איז איינגעלאזט.

5.5 ניצן גיכקייט מאָדעס



די מאַקסימום גיכקייט מיט וואָס די וועלאָסיפעד וועט אַרומפאָרן דעפענדס אויף די גיכקייט מאָדע וואָס איר האָט איינגעשטעלט.
ניצט די **מינוס "-"** קנעפל צו ניין צו אַ שטייטערער גיכקייט מאָדע און די **פלוס "+"** קנעפל צו גיין צו אַ שנעלערער גיכקייט מאָדע.

גיכקייט מאָדע	מאַקסימום גיכקייט
1	9.4 מייל פער שעה / 15.1 קילאָמעטער/ שעה
2	15.5 מייל פער שעה / 24.9 קילאָמעטער/ שעה
3	20.0 מייל פער שעה / 32.0 קילאָמעטער/ שעה

5.4 ניצן דעם גאַז־העבטל

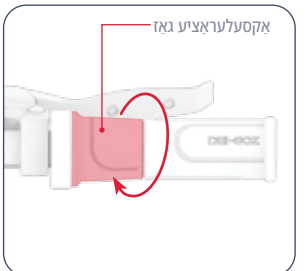

צו פארן מיטן עלעקטרישן בייק וווי א מאטאר-בייק, הער אויף צו פעדאַלן און האלט אייערע פֿיס רוען אויף די פעדאַלן. צו באַשנעלערן, דרייט לאַנגזאַם דעם באַשנעלערן-גאַז צו זיך מיט אייער רעכטער האַנט.

- וואָס מער איר דרייט דעם גאַז-גאַז, אַלץ מער וועט דער מאָטאָר זיך אַרײַנמישן — און אַלץ שנעלער וועט איר פֿאָרן.
- כדי צו פֿאַרמיידן פלוצעמדיקע אויסברוכן פֿון גיכקייט, דרייט שטענדיק דעם גאַז-פעדאַל ביסלעכווייז.

צו פארלאנגזאמען: לייַכט פֿאַרלייכטערן דעם גאַז.

⚠ פֿאַרזיכט: כדי צו פארמיידן שאָדן, זאָלט איר שטענדיק רוען אייערע פֿיס אויף די פעדאַלן, אפילו ווען איר פעדאַלט נישט. קיינמאָל נישט פֿאָרן מיט זיי הענגען אַראָפּ פון דער זײַט פון וועלאָסיפעד.

5.7 העלם זיכערקייט

א העלם זאָל געטראָגן ווערן דורך דעם רייטער צו אַלע מאָל.



אומרעכטע פאָזיציאָנירונג:
די שטערן איז אויסגעשטעלט.
א פאל קען רעזולטירן
אין ערנסטער שאָדן.



ריכטיקע פאָזיציאָנירונג:
די שטערן איז באדעקט
ביים העלם.

טראָגט א העלם, פאסיקע קלייידער, שיך און זיכערהייטס-אויסריכטונג. פאַרמיידט קלייידער וואָס קענען זיך פאַרהאָנגען אין אַדער אונטער די רעדער. פאַרמאַכטע, פלאַכע שיך ווערן רעקאָמענדירט. טראָגט אן ASTM F1492 באשטעטיקטן העלם און שוץ-אויסריכטונג צו פאַרמיידן שאָדן אין פאל פון אן אַקסידענט.

5.8 מאַקסאַמיזירן גיכקייט און ריידינג קייט

אונטער אידעאלע באדינגונגען, איז די מאקסימום מייל וואס מען קען דערגרייכן פער פול אויפגעלאדענעם באטעריע 20 מייל (32 ק"מ) אויב מען ניצט אויסשליסלעך דעם גאז-טראטל. די מאקסימום שנעלקייט איז 20 מייל פער שעה (32 ק"מ פער שעה). ווי שווערער דער מאטאר דארף ארבעטן, אלץ שנעלער וועט אייער באטעריע זיך אויסשעפן. די פאלגנדע פאקטארן וועלן אויך אפעקטירן די שנעלקייט און די רייכווייט.

לופט טעמפעראַטור:
די אידעאלע טעמפעראַטור פאר פאַרן און אויפהיטן דעם עלעקטרישן וועלאָסיפעד איז צווישן 35°C - 10°C) 95°F - 50°F).

שפּיצן:
דער מאָטאָר ארבעטן אַרבעטן האַרדער ביים פאַרן אַרויף אַ באַרג ווי אויף גלייכע שטיקער אַדער אַראָפגאַנג.

באַטעריע וישאַלט:
צייטיקע באַטעריע טשאַרדזשינג נאָך יעדער רייזע העלפט אויפהאַלטן די באַטעריע קאַפּאַציטעט און שטאַרקייט.

טייער אינפלאַציע:
אויפבלאזן די רעדער צום רעקאמענדירטן דרוק וועט העלפן דערגרייכן מאקסימאלע ריידינג גיכקייט און רייכווייט.

ריידינג ייבערפלאַך:
אַרומפאַרן אויבער אַ גראָבער ייבערפלאַך דאַרף מאָטאָר-קראַפט ווי ריידינג אויף אַ גלאַטער.

טראָגן וואָג:
• מער וואָג (פאַרער פלוס לאַסט) פארקלענערט די דערגרייכבארע רייכווייט.
• מאַקסימום רייכווייט און גיכקייט קען דערגרייכט ווערן מיט אַ טראָגגעווויכט פון 165.4 לב (75 ק"ג) אַדער ווייניקער.

ריידינג סטיל:
• אָפּטע אָנפּאַנג און אָפּשטעל וועט פאַרקלענערן די ריידינג רייכווייט.
• ניצן אייער אייגענע כוחות צו פעדאַלירן וועט פאַרלייכטערן די פאַרלאַנג אויף דעם מאָטאָר און פאַרגרעסערן אייער ריידינג ריינדזש.

באַניצער וישאַלט אינסטרוקציעס.

נעמט גוט קעיר פון אייער Jetson כדי עס זאָל קענען ריידן גלאַט און זיכער. אַזוי אַרבעט עס:

האַנדלינג דיין Jetson:

- פֿאַרמיידט אויסשטעלן אייַער פּראָדוקט צו שוועָרע וווייבראַציעס אָדער אינטענסיוווע פּיזישע אימפּאַקטן.
- קיינמאָל נישט צעניעמען די באַטאַרייע.
- האַלט דיין פּראָדוקט אָוועק פון וואַסער און נעץ.
- פֿאַרן אויף גלאַטע, פלאַכע ייבערפלאַכן צו פֿאַרמיידן בריקידזש.
- טראָגט קיינמאָל נישט אייער פּראָדוקט ביי די רעדאַר, זיץ, און/אָדער האַנטל.
- זייט פארזיכטיג נישט צו ציען אדער זיך פארכאפן די דראטן וואס פארבינדן דעם מאטאר מיט די האנטלעפ קאמפאנענטן.

סטאָרידזש אינסטרוקציעס:

- לאָדט נאָר אויף די באַטאַרייע איידער איר לייגט דאָס פּראָדוקט אָוועק פֿאַר אַ לענגערע צייט.
- וועַן אין סטאָרידזש פֿאַר לענגערע צייטן, גאָר אָפּלאָדן די באַטאַרייע אַמאָל אַ חודש.
- דעקט צו דעם פּראָדוקט צו באשיצן עס קעגן שטויב.
- האַלט דאָס פּראָדוקט אינעווייניק און אין אַ טרוקענעם אָרט ביי אַ טעמפּעראַטור צווישן 50°F (10°C - 95°F (35°C -).

⚠ וואַרענונג: שפּריצט נישט אדער לייגט נישט אויף וואסער גלייך אויפן פּראדוקט. וואסער קען שאדן די דראטן, באטעריע קאמפּארטמענט, און לויכטער, און אויך פּאראורזאכן פּראבלעמס אין דער אלגעמיינער פּראדוקטיאן. אויב דער פּראדוקט איז נאָך נאַס, ניט נוצן עס ביז עס איז גאָר טרוקן.

⚠ באַטעריע פּאַרזיכטיגקייט:

- אויב דער פּראדוקט איז נאָך נאַס, ניט נוצן עס ביז עס איז גאָר טרוקן.
- ניט נוצן מיט באַשעדיגטע קאַבלען אָדער באַשעדיגטע באַטעריעס.
- ניט נוצן מיט באַטעריעס פון פאַרשיידענע מאַרקעס אָדער מאָדעלן.
- ניט נוצן מיט באַטעריעס וואָס זענען נישט ספּעציפיצירט פֿאַר דעם פּראָדוקט.
- ניט נוצן מיט באַטעריעס וואָס זענען נישט אין גוטן צושטאַנד.
- ניט נוצן מיט באַטעריעס וואָס זענען נישט ריכטיג אַרײַנגעלייגט.
- ניט נוצן מיט באַטעריעס וואָס זענען נישט אין דער רעקאָמענדירטער קאַפּאַציטעט.
- ניט נוצן מיט באַטעריעס וואָס זענען נישט אין דער רעקאָמענדירטער טעמפּעראַטור.
- ניט נוצן מיט באַטעריעס וואָס זענען נישט אין דער רעקאָמענדירטער פּאָזיציע.
- ניט נוצן מיט באַטעריעס וואָס זענען נישט אין דער רעקאָמענדירטער וועג.
- ניט נוצן מיט באַטעריעס וואָס זענען נישט אין דער רעקאָמענדירטער וועג.
- ניט נוצן מיט באַטעריעס וואָס זענען נישט אין דער רעקאָמענדירטער וועג.

רייניקן דיין Jetson:

- זיץ און ראָם - וויישט אָפּ מיט אַ פּייכטן, שטויב-פֿרייַעם שטאָף אָדער איינעם וואָס איז געטובלט אין אלקאָהאל. דערנאָך מיט אַ טרוקענעם, שטויב-פֿרייַעם שטאָף.
- האַנטל - וויישט אָפּ מיט מילדער זייף און ניצט אַ פּייכטן, שטויב-פֿרייַעם שטאָף. אַראָפּנעמען איבערקיצ זייף מיט אַ באַזונדערן פּייכטן שטאָף.
- ראַד קאַמפּאָנענטן - וויישן מיט אַ פּייכטן שטויב-פֿרייַעם שטאָף.
- רעדער - וויישן מיט אַ פּייכטן שטויב-פריייַן טוך. א רעדער-פּינישער אדער ריניגער קען אויך גענוצט ווערן.

פֿאַרבינדן מיט אונדז.

RIDEJETSON.COM/SUPPORT
RIDEJETSON.COM/CHAT

1-844-585-7462

זייט זיכער צו נאָכפאָלגן @ridejetson
אויף סאציאלע מעדיע צו לערנען וועגן
פאַנטאַסטישע אָפּפערס, מתנות און אַלע די
לעצטע Jetson נייַעס.

ליבט איר אייער רייזע?

לאָזט אַ רעצענזיע ביי
ridejetson.com/reviews.
מיר קענען נישט וואַרטן צו הערן פון דיר!
#MakeMoves




JETSON

আপনার যাত্রার জন্য একটি গাইড।

গুরুত্বপূর্ণ:
মনোযোগ সহকারে পড়ুন এবং ধরে রাখুন
ভবিষ্যতের রেফারেন্সের জন্য।

RACKIT

বৈশিষ্ট্যযুক্ত RackIt স্মার্ট
কার্গো সিস্টেম

JETSON

OTG ELITE
ইলেকট্রিক বাইক।

মডেল SKU(S): JOTGE-BLK, JOTGE-BLK-OB, JOTGE-CA-BLK, JOTGE-MX-BLK

আমাদরে শীর্ষ দুই ঘোড়দৌড়রে নয়িম:

নিরাপদ থাকো।
আনন্দ কর!

চীনরে ইউইয়াং-এ উৎপাদতি
TRURIDE TECH LLC দ্বারা আমদানকৃিত।
পি.ও. বক্স 461, জার্সি সিটি, NJ 07302-9998

তারখি কো:ড: ০৯/২০২৫
ডকুমনে্ট সংস্করণ: V2.0
চীনে তৈরি

© ২০২৫, TRURIDE TECH. সর্বস্বত্ব সংরক্ষতি। TRURIDE TECH. এলএলসি-র জন্য তৈরি।
JETSON® হল JETSTREAM BRANDS LLC-এর লাইসন্েসরে অধীনে ব্যবহৃত একটি নবিন্ধতি ট্রডেমার্ক।
এই নথরি কো:নেও অংশ, আকৃতি, গ্রাফকি্স এবং নকশা সহ, কো:নেও আকারে বা কো:নেও উপায়ে পুনরুত্পাদন বা প্ররেণ করা যাবে না।

সন্তুষ্ট

নিরাপত্তা সতর্কতা 4
ওয়ারেন্টি কিভাবে জে এবং পণ্য নবিন্ধন 7
১. আপনার পণ্য সম্পর্কে
১.১ পণ্যরে সংক্ষপ্তি বিবরণ 8
১.২ বাক্সে কী আছে 10
১.৩ পণ্যরে স্পেসিফিকেশন 11
১.৪ অনলাইন রিসোর্স 11
2. ইনস্টলেশন নির্দেশাবলী
২.১ শুরুর নোটে 12
২.২ রাইডার উপযুক্ততা 12
২.৩ হ্যান্ডলেবার খোলা এবং ভাঁজ করা 13
২.৪ আসন সংযুক্ত করা এবং অবস্থান নির্ধারণ করা 15
২.৫ প্যাডলে সংযুক্ত করা 16
২.৬ ঘণ্টা সুরক্ষতি করা 17
২.৭ সামনরে প্রতফিলক সুরক্ষতি করা 17
২.৮ ব্যাটারি চার্জ করা 18
৩. যাত্রার প্রস্তুতি
৩.১ যাত্রার পূর্বে নরিাপত্তা পরীক্ষা 20
৩.২ টায়ার স্ফীতি এবং চাপ 21
৩.৩ ব্রেকে পরীক্ষা করা এবং সামঞ্জস্য করা ... 22
৪. পরচিালনার নির্দেশাবলী
৪.১ পাওয়ার চালু এবং বন্ধ করা 24
৪.২ LED স্ক্রনি বোঝা 25
৪.৩ ব্যাটারি চার্জ লেভেলে পরীক্ষা করা 26
৪.৪ ঘণ্টা ব্যবহার করা 26
৪.৫ হেডলাইট এবং টার্ন সগিন্যাল ব্যবহার করা . 27
৪.৬ ককিস্ট্যান্ড ব্যবহার করা 27
৪.৭ প্যাডলে ভাঁজ করা এবং খোলা 28
৪.৮ RackIt স্মার্ট কার্গো সসি্টমে র‍্যাক ব্যবহার করা 29
৫. স্থানান্তরে নির্দেশাবলী
৫.১ আপনার ই-বাইক চালানো 31
৫.২ ইলেকট্রনিক প্যাডলে সহায়তা ব্যবহার করা . 31
৫.৩ ঐতহি্যবাহী বাইকিং 31
৫.৪ থ্রটল ব্যবহার করা 32
৫.৫ স্পডি মোড ব্যবহার করা 32
৫.৬ ব্রেকে ব্যবহার করা 32
৫.৭ হলেমটে নরিাপত্তা 33
৫.৮ গতি এবং রাইডংি রঞ্জে সর্বাধকি করা 33
ব্যবহারকারীর রক্ষণাবক্ষেণ নির্দেশাবলী 34
আমাদরে সাথে যোগাযোগ করুন 36

নরিাপত্তা সতর্কতা।

এই নর্িদশোবলী মনেে চলুন।

আগুন লাগার ঝুঁকি বা ব্যক্তদিরে আঘাতরে বষিয়ে নর্িদশোবলী এবং গুরুত্বপূর্ণ নরিাপত্তা নর্িদশোবলী

- ব্যবহারে আগে, অনুগ্রহ করে ব্যবহারকারীর ম্যানুয়াল এবং সুরক্ষা সতর্কতাগুলি সাবধানে পড়ুন এবং নশ্চিতি করুন যে আপনি সমস্ত সুরক্ষা নর্িদশোবলী বুঝতে পেরেছেন এবং গ্রহণ করছেনে। অনুপযুক্ত ব্যবহারে ফলে যে কোনেও ক্ষতি বা ক্ষতরি জন্য ব্যবহারকারী দায়ী থাকবনে।
- **সঠকি চার্জার ব্যবহার না করলে আগুন এবং বস্ফিোরণ ঘটতে পারে, যার ফলে সম্পত্তরি ক্ষতি, আঘাত এবং মৃত্যু হতে পারে।**
- প্রতটিি অপারশেন চক্ররে আগে, অপারটেরকে প্রস্তুতকারকরে দ্বারা নর্িদষ্টি প্রাক-অপারশেন পরীক্ষাগুলি সম্পাদন করতে হবে: প্রস্তুতকারক্রে দ্বারা সরবরাহ করা সমস্ত গারড এবং প্যাডগুলি সঠকি স্থানে এবং পরষ্কিারে-পরচ্ছিন্ন অবস্থায় আছে কনিা; ব্রকেরি সস্টিমেটি সঠকিভাবে কাজ করছে কনিা; প্রস্তুতকারকরে দ্বারা সরবরাহ করা সমস্ত অ্যাকসেসরে গারড, চক্রনে গারড, বা অন্যান্য কভার বা গারড্গুলি স্থানে এবং পরষ্কিারে-পরচ্ছিন্ন অবস্থায় আছে কনিা; টায়ারগুলি ভাল অবস্থায় আছে, সঠকিভাবে স্ফীতি হয়ছে এবং পর্যাপ্ত টরেডে অবস্থিত আছে কনিা; পণ্যটি যি অংশে পরিচালনা করা হবে তা নরিাপদ এবং নরিাপদ পরচিালনার জন্য উপযুক্ত হওয়া উচতি।
- যন্ত্রাংশগুলি প্রস্তুতকারকরে সপ্সেফিকিশেন অনুসারে রক্ষণাবক্ষেণ এবং মরোমত করতে হবে এবং শুধুমাত্র প্রস্তুতকারকরে অনুমোদতি প্রতস্থিাপন যন্ত্রাংশ ব্যবহার করতে হবে এবং ডলিার বা অন্যান্য দক্ষ ব্যক্তদিরে দ্বারা ইনস্টলশেন করা হবে।
- অ-রচিার্জবেল ব্যাটার্রি রচিার্জ করার বরিুদ্ধে সতর্কতা।
- মোটের চলমান থাকাকালীন হাত, পা, চুল, শরীররে অংশ, পোশাক বা অনুরূপ জনিসিপত্র চলমান যন্ত্রাংশ, চাকা বা ড্রাইভ ট্রনেরে সংস্পর্শ আসত দবেনে না।
- এই পণ্যটি শশি্ু বা শারীরকি, সংবদেনশীল বা মানসকি ক্ষমতা হ্রাসপ্রাপ্ত ব্যক্তদিরে দ্বারা ব্যবহার করা উচতি নয়, অথবা অভজ্ঞিতা ও জ্ঞানরে অভাব রয়ছে, যদি না তাদরে তত্ত্বাবধান বা নর্িদশেনা দওেয়া হয় (IEC 60335-1/A2:2006)।
- তত্ত্বাবধানবহির্ভূত শশি্ুদরে পণ্যটি নয়িে খলো উচতি নয় (IEC 60335-1/A2:2006)।
- প্রাপ্তবয়স্কদরে তত্ত্বাবধান প্রয়োজন।
- ইউনটিগুলকি দৌড়, স্টান্ট রাইডংি, বা অন্যান্য কৌশল সম্পাদনরে জন্য প্রচিালতি করা যাবে না, যা নয়িন্ত্রণ হারাতে পার, অথবা অনয়িন্ত্রতি অপারটেরে/যাত্রী করম্ ও প্রতক্রিয়িা সৃষ্টি করতে পার।
- মোটের গাড়রি কাছাকাছি কখনও ব্যবহার করবনে না।
- ধারালো বাম্পু, ড্রাইভে গ্রটে এবং হাঁটু পৃষ্ঠরে পরবিহেন এড়য়িে চলুন। সুকটোর হাঁটু বন্ধ হয় যতে পার।
- পানি, বালি, নুড়ি, ময়লা, পাতা এবং অন্যান্য ধ্বংসাবশষেযুক্ত রাস্তা এবং পৃষ্ঠতল এড়য়িে চলুন। আর্দ্র আবহাওয়া ট্রয়িাকশন, ব্রকেরি এবং দৃশ্যমানতা ব্যাহত করে।
- আগুন লাগার কারণ হতে পারে এমন দাহ্য ধ্বাস, বাষ্প, তরল বা ধুলোর আশপোশ গাড়ি চালানো এড়য়িে চলুন।
- অপারটেরদরে প্রস্তুতকারকরে সমস্ত সুপার্শি এবং নর্িদশোবলী মনেে চলতে হবে, পাশাপাশি সমস্ত আইন এবং অধ্যাদশে মনেে চলতে হবে: হডেলাইটবহির্ভূন ইউনটিগুলি কবেলমাত্র প্রয়াপ্ত দনিরে আলোতে দৃশ্যমানতার সাথে পরচিালতি হবে, এবং; মালকিদরে আলো, প্রতফিলক ব্যবহার করে (স্পষ্টতার জন্য) হাইলাইট করতে এবং ক্রম-রাইডংি ইউনটিগুলরি জন্য, নমনীয় খুঁটতি সংকতে পতাকা ব্যবহার করতে উৎসাহতি করা হবে।
- নম্নিলখিতি রোগে আক্রান্ত ব্যক্তদিরে অস্ত্রোপচার না করার জন্য সতর্ক করা হবে: যাদরে হৃদরোগ আছে; গর্ভবতী মহলিা; মাথা, পঠি বা ঘাড়রে রোগ আছে, অথবা শরীররে এই অংশে পূর্বে অস্ত্রোপচার করা হয়ছে; এবং এমন কোনেও মানসকি বা শারীরকি অবস্থা আছে যার কারণে তারা আঘাতরে ঝুঁকতিে পড়তে পার বা তাদরে শারীরকি দক্ষতা বা মানসকি ক্ষমতা ব্যাহত করতে পার যাতে তারা সমস্ত সুরক্ষা নর্িদশোবলী

চিনিত, বুঝত এবং পালন করত পারে এবং ইউনটি ব্যবহারর অন্তর্নহিতি বপিদগুলি ধর নতি পারে।

- রাত বাইক চালাবন না।
- মদ্যপান বা প্রসেকর্পিশন্রে ওষুধ খাওয়ার পর বাইক চালাবন না।
- বাইক চালান্োর সময় জনিসিপত্র বহন করবন না।
- কখনও খালি পায় পণ্যটি পরচিালনা করবন না।
- সর্বদা জুতা পরুন এবং জুতার ফতিা বাঁধুন।
- নশ্চিতি করুন যে আপনার পা সবসময় ডকেরে উপর নরিাপদ রাখা আছে।
- অপারটেরদরে সর্বদা উপযুক্ত প্রতরিক্ষামূলক পো্শাক ব্যবহার করত হবে, যার মধ্য রয়ছে উপযুক্ত সার্টফিকিশেন সই একটি হলমেটে, এবং প্রস্তুতকারকরে দ্বারা সুপারশিকৃত অন্য যকেোন্ো সরঞ্জাম: সর্বদা হলমটে, হাঁটু প্যাড এবং কনুই প্যাডরে মতে সুরক্ষামূলক সরঞ্জাম পরুন।
- পথচারীদরে সর্বদা পথ দনি।
- সামন এবং দূর থাকা জনিসিগুলরি প্রতি সতর্ক থাকুন।
- বাইক চালান্োর সময়, যমেন কোনরে উত্তর দওেয়া বা অন্য কোনওে কাজ ব্যস্ত থাকা, কোনও বক্ষিপ্তে সৃষ্টি করত দবেনে না।
- পণ্যটি একাধকি ব্যক্তি চালাত পারবনে না।
- যখন আপনি অন্যান্য আরোহীদরে সাথ পণ্যটি চালান, তখন সংঘর্ষ এড়াত সর্বদা নরিাপদ দূরত্ব বজায় রাখুন।
- বাঁক নওেয়ার সময়, আপনার ভারসাম্য বজায় রাখত ভুলবনে না।
- ভুলভাব সামঞ্জস্যপূর্ণ ব্রকে নয়ি গাড়ি চালান্োর বপিজ্জনক এবং এর ফলে গুরুতর আঘাত বা মৃত্যু হত পারে।
- ব্রকে চালান্োর সময় গরম হয় যতে পার, আপনার খালি ত্বক দয়ি ব্রকে স্পর্শ করবনে না।
- খুব জোরে বা হঠাৎ করে ব্রকে লাগাল চাকা আটকে যতে পার, যার ফলে আপনি নয়িন্ত্রণ হারয়িে ফলেত পারনে এবং পড় যতে পারনে। হঠাৎ বা অতরিক্ত ব্রকে লাগাল আঘাত বা মৃত্যু হত পার।
- যদি ব্রকেটি আলগা হয় যায়, তাহল অনুগ্রহ করে একটি ষড়ভুজ রঞ্চে, স্কু ড্রাইভার, বা অন্যান্য প্রযোজ্য সরঞ্জাম দয়িে সামঞ্জস্য করুন, অথবা Jetson কয়োর টমিরে সাথ যোগাযোগ করুন।
- জীরণ বা ভাঙা অংশগুলি অবলিম্ব প্রতস্থিাপন করুন।
- বাইক চালান্োর আগে সমস্ত সুরক্ষা লবেলে জায়গায় আছ কনিা এবং বোঝা যাচ্ছ কনিা তা পরীক্ষা করনে নি।
- ব্যবহারর আগ, মালকি ইউনটিটরি ব্যবহার এবং পরচিালনার অনুমত দবেনে, একটি পদ্ধরনর পর যে এই ধরনরে অপারটেরদা ইউনটিরে সমস্ত উপাদান বুঝত এবং পরচিালনা করত পার।
- সঠকি প্রশক্ষিণ ছাড়া বাইক চালাবনে না। উচ্চ গততি, অসম ভূখণ্ড এবা ঢালুত বাইক চালাবনে না। স্টান্ট করবনে না বা হঠাৎ ঘুরবনে না।
- অভ্যন্তরীণ ব্যবহারর জন্য প্রস্তাবতি।
- অতবিগেনী বর্ণমা, বষ্তুটি এবং উপাদানরে দীর্ঘক্ষণ সংস্পর্শ থাকার ফলে ঘরেরে উপকরণগুলরি ক্ষত হত পার, ব্যবহার না করার সময় ঘরের ভতিরে সংরক্ষণ করুন।
- ব্যক্তগিত ই-মোবলিটি ডভিাইসগুল উচ্চ-উচ্চতার স্থান ব্যবহারর জন্য নয় যখোনে বদ্যুতকি সার্কটি বদ্যুতকি তারর মধ্য বর্ধতি কলযিারন্সে প্রযোজন, ইঙ্গতি দয়ে যে এগুলি সমুদ্রপৃষ্ঠ থকে 2,000 মটিারে বশেি উচ্চতায় ব্যবহারর জন্য নয়।
- শুধুমাত্র প্রস্তুতকারকরে দ্বারা নর্দিষ্টি ব্যাটার (ies) ব্যবহার করুন
- ব্যবহার না করার সময় ঘরে ভতিরে রাখুন। চার্জ করার সময় বা গাড়ি চালান্োর সময় ব্যবহারর সময় ঘরে ভতিরে রখেে দনি।
- **সতর্কতামূলক** - আগুনরে ঝুঁক - ব্যবহারকারী কোনও যন্ত্রাংশ মরোমত করত পারবনে না।
- **সতর্কতামূলক** - আগুন এবং বদ্যুতকি শকরে ঝুঁক - ব্যবহারকারীর ব্যবহারর উপযোগী যন্ত্রাংশ নইে।
- সতর্কতা: আগুনরে ঝুঁক
- আরোহীর ওজন ২২০ পাউন্ড | ৯৯.৮ কজেরি বশেি হওয়া উচতি নয়।

পরবির্তন

Jetson কয়োর টমিরে নর্দিশে ছাড়া ইউনটি বা ইউনটিরে কোনও উপাদান বচিছিন্ন, পরবির্তন, মরোমত বা প্রতস্থিাপন করার চষ্টো করবনে না। এটি যকেোন্ো ওয়ারন্টে বাতলি করব এবং ত্রুটরি কারণ হত পার যা আঘাতরে কারণ হত পার।

অতরিক্তি অপারশেন সতর্কতা

পণ্যটি চালু থাকা অবস্থায় এবং চাকাগুলি চলমান থাকা অবস্থায় মাটি থকেে তুলবনে না। এর ফলে চাকাগুলি অবাধে ঘুরত পার, যা আপনার বা আশপাশরে অন্যদরে আঘাতরে কারণ হত পার। পণ্যটরি উপর লাফয়িে পড়বনে না বা নামবনে না, এবং এটি ব্যবহার করার সময় লাফয়িে পড়বনে না। ব্যবহারর সময় সর্বদা আপনার পা পাযরে রশরি উপর শক্তভাব রাখুন। ব্যবহারর আগে সর্বদা ব্যাটাররি চার্জ পরীক্ষা করনে নি।

ব্যবহৃত ব্যাটাররি নষ্পিত্তি



ব্যাটারতি বপিজ্জনক পদার্থ থাকত পার যা পরবশে এবং মানুষরে স্বাস্থ্যরে জন্য বপিজ্জনক হত পার। ব্যাটার এবং/অথবা প্যাকজেগুয় চহ্নিতি এই প্রতীকটি নর্দিশে করে যে ব্যবহৃত ব্যাটার পণ্যে বর্জ্য হসিবে গণ্য করা হব না। পুনর্ব্যবহারর জন্য উপযুক্ত সংগ্রহস্থল ব্যাটারগিুল নষ্পিত্তি করা উচতি। ব্যবহৃত ব্যাটারগিুল সঠকিভাব নষ্পিত্তি করা হয়ছে তা নশ্চিতি কর, আপনি পরবশে এবং মানব স্বাস্থ্যর জন্য সম্ভাব্য নতেবিাচক পরণিতি প্রতরিোধ করত সাহায্য করবনে। উপকরণ পুনর্ব্যবহার প্রাকৃতকি সম্পদ সংরক্ষণে সাহায্য করব। ব্যবহৃত ব্যাটার পুনর্ব্যবহার সম্পর্কে আরও তথ্যর জন্য, অনুগ্রহ কর আপনার স্থানীয় পৌরসভার বর্জ্য নষ্পিত্তি পরষিবোর সাথ যোগাযোগ করুন।

সমমতরি বজিঞপ্তি

এই ডভিাইসটি FCC নয়িমরে ১৫ নম্বুর অংশ্ মনেে চলে। অপারশেন নম্নিলখিতি দুটি শর্ত সাপক্ষে: (১) এই ডভিাইসটি ক্ষতকিারক হস্তক্ষপেরে কারণ হতে পার না, এবং (২) এই ডভিাইসটকি যকেনো হস্তক্ষপেে গ্রহণ করতে হবে, যার মধ্য অবাঞ্ছতি অপারশেনরে কারণ হতে পার এমন হস্তক্ষপেও অন্তর্ভুক্ত। সতর্কতা: সমমতরি জন্য দায়ী পক্ষ দ্বারা স্পষ্টভাবে অনুমোদতি না হওয়া এই ইউনটিে পরবির্তন বা পরবির্তন ব্যবহারকারীর সরঞ্জাম পরচিালনার করতৃত্ব বাতলি করতে পার।

দ্রষ্টব্য: এই সরঞ্জামটি পরীক্ষা করা হয়ছে এবং FCC নয়িমরে পার্ট 15 অনুসার ক্লাস B ডজিটিাল ডভিাইসরে সীমা মনেে চলার জন্য পাওয়া গছে। এই সীমাগুলি আবাসকি ইনস্টলশেনে ক্ষতকিারক হস্তক্ষপেরে বরিুদ্ধে যুক্তসিঙ্গত সুরক্ষা প্রদানরে জন্য ডজিাইন করা হয়ছে। এই সরঞ্জামটি রডেিও ফ্রকিয়েন্সি শক্তি উৎপন্ন করে, ব্যবহার করে এবং বকিরিণ করতে পার এবং, যদি ইনস্টল না করা হয় এবং নর্দশোবলী অনুসার ব্যবহার না করা হয়, তাহলে রডেিও যোগাযোগে ক্ষতকিারক হস্তক্ষপেে হতে পার। তবে, কোনও নর্দষ্টি ইনস্টলশেনে হস্তক্ষপেে ঘটব নো এমন কোনও গ্যারান্টি নইে। যদি এই সরঞ্জামটি রডেিও বা টলেভিশিন অভ্যর্থনায় ক্ষতকিারক হস্তক্ষপেরে কারণ হয়, যা সরঞ্জামটি বন্ধ এবং চালু করে নর্ধিারণ করা যতে পার, তাহলে ব্যবহারকারীকে নম্নিলখিতি এক বা একাধকি ব্যবস্থা দ্বারা হস্তক্ষপে সংশোধন করার চষ্টো করতে উৎসাহতি করা হচ্ছে:

- রসিভিং অ্যান্টনোকে পুনঃস্থাপন করুন বা স্থানান্তর করুন।
- সরঞ্জাম এবং রসিভিারের মধ্য বর্দ্ধিতে বাড়ান।
- রসিভিারটি যে সার্কটিরে সাথে সংযুক্ত তার থকেে আলাদা একটি সার্কটিরে একটি আউটলটেে সরঞ্জামগুলকি সংযুক্তি করুন।
- সাহায্যরে জন্য ডলিার অথবা একজন অভজ্ঞি রডেিও/টভিি টকেনশিয়িানরে সাথে পরামর্শ করুন।
- ক্লাস B FCC সীমা মনেে চলা নশ্চিতি করতে এই ইউনটিরে সাথে শল্ডিড কবেল ব্যবহার করতে হবে।

⚠ সতর্কতা:

নম্নিলখিতি নর্দশোবলী মনেে চলতে ব্যর্থ হলে শশিু বা অন্যদরে আঘাত লাগতে পার।

- সমাবশেরে সময় ছোট ছোট অংশ শশিুদরে থকেে দূরে রাখুন।
- আনুষাঙ্গকি জনিসিপত্র একজন প্রাপ্তবয়স্ককে একত্রতি করে খুলে ফলেতে হবে।
- ক্ষতরি জন্য ঘন ঘন পণ্যটি পরীক্ষা করুন।

*** প্রাপ্তবয়স্কদরে সমাবশে আবশ্যক।**

⚠ সতর্কতা:

আঘাতরে ঝুঁকি কমাত, প্রাপ্তবয়স্কদরে ততত্ত্বাবধান প্রয়োজন। রাস্তাঘাট, মোটর গাড়রি কাছ, খাড়া ঢাল বা সডিতি, সুইমংি পুল বা অন্যান্য জলাশয়রে কাছাকাছি কখনও ব্যবহার করবনে না; সর্বদা জুতা পরুন এবং কখনও একজনরে বশেি আরোহীকে অনুমতি দবিনে না।

⚠ সতর্কতা:

এই পণ্যটি ব্যবহার করার সময় সর্বদা মৌলকি সতর্কতাগুলি অনুসরণ করুন, যার মধ্য নম্নিলখিতিগুলি অন্তর্ভুক্ত রয়ছে:

(A) পণ্যটি ব্যবহারে আগে সমস্ত নর্দশোবলী পড়ুন।

(B) আঘাতরে ঝুঁকি কমাত, শশিুদরে কাছাকাছি পণ্য ব্যবহার করার সময় কঠোর তত্ত্বাবধান অপরহিার্য।

(C) পণ্যটি আঙুল বা হাত ঢোকাবনে না।

(D) যদি ইলাস্টকি পাওয়ার কর্ডেল বা আউটপুট কবেলটি ক্ষয়াঙ্ক হয়ে যায়, ইনস্পলশেন ভঙ্গে যায়, অথবা ক্ষতরি অন্য কোনও লক্ষণ থাকে তবে এই পণ্যটি ব্যবহার করবনে না।

(E) সকল সরঞ্জামরে জন্য। নর্দশোবলীতে উল্লখে করা উচতি: এই যন্ত্রটি ১৪°F (-১০°C) এর নচিে বা ১০৪°F (৪০°C) এর উপরে পরবিষ্টেতি তাপমাত্রায় ব্যবহারে জন্য নয়।

(F) সমস্ত ডভিাইসরে জন্য, নর্দশোবলীতে নম্নিলখিতি তথ্য অন্তর্ভুক্ত করা উচতি:
ব্যাটারটিি এমনভাবে ডজিাইন করা হয়ছে যে, যখন পরবিশেরে তাপমাত্রা 32°F (0°C) এবং 104°F (40°C) এর মধ্য থাকে তখন চার্জ করা যাবে। পরবিশেরে তাপমাত্রা এই সীমার বাইরে থাকলে কখনই ব্যাটারি চার্জ করবনে না।

ক্যালফিোর্নয়িা প্রস্তাব 65

⚠ সতর্কতা:

এই পণ্যটি আপনাকে ক্যান্সারজনক সহ রাসায়নকিরে সংস্পর্শে আনতে পার, যা ক্যালফিোর্নয়িা রাজ্যে ক্যান্সার এবং জন্মগত ত্রুটি বা অন্যান্য প্রজনন ক্ষতরি কারণ হসিাবে পরচিতি।
আরও তথ্যরে জন্য এখানে যান:
WWW.P65WARNINGS.CA.GOV.

ওয়ারেন্টি কভারেজ এবং পণ্য নিবন্ধন।

জেনারেল লিমিটেড ওয়ারেন্টি

আপনার নতুন JETSON পণ্যটি উপকরণ এবং কারিগরি ত্রুটির বিরুদ্ধে ওয়ারেন্টিযুক্ত, যেমনটি নির্দেশিত হয়েছে RIDEJETSON.COM/WARRANTY সম্পর্কে JETSONের ব্যবহারকারী ম্যানুয়াল অনুসারে ব্যবহৃত হলে মূল খুচরা ক্রয়ের তারিখ থেকে একটি নির্দিষ্ট সময়ের জন্য (পড়ুন RIDEJETSON.COM/SUPPORT)। **এই ওয়ারেন্টির অধীনে, আপনি আমাদের অনুমোদিত খুচরা বিক্রেতাদের কাছ থেকে JETSON পণ্য কিনেছেন এমন পরিস্থিতিতেও আপনার দাবিগুলি JETSONের কাছে পাঠাতে পারবেন।** আমাদের ওয়ারেন্টির সম্পূর্ণ শর্তাবলী পড়তে, দেখুন RIDEJETSON.COM/WARRANTY.

পণ্য নিবন্ধন

আপনার নতুন JETSON নিবন্ধন করুন যাতে আপনি দ্রুত ব্যক্তিগতকৃত পণ্য এবং ওয়ারেন্টি সহায়তা পেতে পারেন। আপনার স্থানান্তর করুন এখানে RIDEJETSON.COM/PAGES/REGISTRATION.

আপনার পণ্যের ব্যবহার ওয়ারেন্টি সম্পর্কে জানতে অথবা ওয়ারেন্টি কভারেজ সম্পর্কে জানতে, সরাসরি আমাদের সাথে যোগাযোগ করুন।

www.ridejetson.com

১.
সম্পর্কে তোমার পণ্য।

১.১ পণ্যের সংক্ষিপ্ত বিবরণ

1. হ্যান্ডলেবার
2. হেডলাইট
3. কাণ্ড
4. ভাঁজ করা ল্যাচ
5. চাকা
   (× ২; সামনে এবং পিছনে)
6. ধুলোর ঢাকনা সহ টায়ার ভালভ
   (× ২; সামনে এবং পিছনে)
7. চাকা প্রতিফলক
   (× ২; সামনে এবং পিছনে)
8. ফেন্ডার
   (× ২; সামনে এবং পিছনে)
9. প্রতিফলক সহ প্যাডেল
   (× ২; বাম এবং ডান)*
10. কিকস্ট্যান্ড
11. আসন*
12. পিছনের প্রতিফলক
13. সিট ক্ল্যাম্প
14. টার্ন সিগন্যাল
    (× ২; বাম এবং ডান)
15. ব্রেক লাইট
16. কেভার সহ চার্জিং পোর্ট
17. RACKIT স্মার্ট কার্গো সিস্টেমে র‍্যাক
    A. প্রতিফলক
    B. বাঞ্জি অ্যাটাচমেন্ট লুপ (× ২)
18. চার্জার
19. চার্জিং কেবল
20. বাঞ্জি স্ট্র্যাপ

*সমাবেশে প্রয়োজন

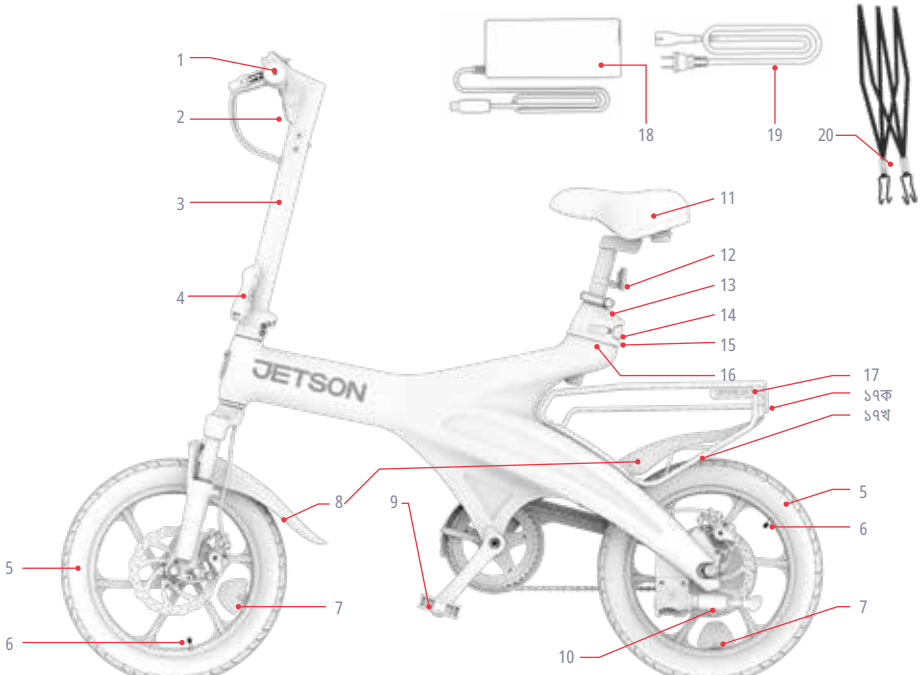

দ্রষ্টব্য: ছবগিুলি প্রকৃত পণ্যরে সঠকি চহোরা প্রতফিলতি নাও করতে পার।

1. শক্তি (⏻) বোতাম
2. বৃদ্ধি "+" গতি মোড বোতাম
3. আলোর বোতাম
4. টার্ন সিগন্যাল সুইচ
5. প্লাস "+" স্পিড মোড বোতাম
6. বাম হ্যান্ডব্রেক
7. ঘণ্টা
8. এলইডি স্ক্রিন
9. সামনের প্রতিফলক
10. ডান হ্যান্ডব্রেক
11. ত্বরণ টুইস্ট থ্রোটল



১.২ বাক্সে কী আছে

সমাবেশে, সমন্বয় এবং রক্ষণাবেক্ষণের জন্য অন্তর্ভুক্ত সরঞ্জাম:

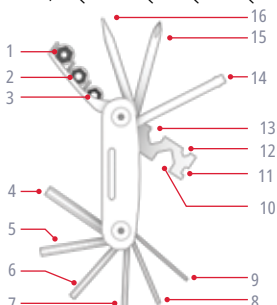

মাল্টি-টুল টিপি সনাক্তকরণ:	
1. ১০ মিমি সকেট	9. ২ মিমি অ্যালেন কী
2. ৯ মিমি সকেট	10. ১৫ মিমি হেক্স রেঞ্চ
3. ৮ মিমি সকেট	11. ১৪ গজে স্পোক রেঞ্চ
4. ৬ মিমি অ্যালেন কী	12. ৮ মিমি হেক্স রেঞ্চ
5. ৫ মিমি অ্যালেন কী	13. ১০ মিমি হেক্স রেঞ্চ
6. ৪ মিমি অ্যালেন কী	14. সকেট স্ক্রু
7. ৩ মিমি অ্যালেন কী	15. ফলিপিস-হেড স্ক্রু ড্রাইভার
8. ২.৫ মিমি অ্যালেন কী	16. ফ্ল্যাট-হেড স্ক্রু ড্রাইভার



১৫ মিমি স্প্যানার রেঞ্চ

১.৩ পণ্যরে স্পসেফিকিশেন

- ওজন সীমা: ২২০.০ পাউন্ড | ৯৯.৮ কজে
- পণ্যরে ওজন: ৬০.২ পাউন্ড | ২৭.৪ কজে
- প্রস্তাবতি বয়স: ১৪+
- পণ্যরে মাত্রা, উন্মচেতি:
  ৫৫.৫১ ইঞ্চি (লি) × ২০.৯৮ ইঞ্চি (ওয়াট) × ৪৫.২৮ ইঞ্চি (ওয়াট) | ১৩৯.৯৫ সমে (লি) × ৫৩.২৯ সমে (ওয়াট) × ১১৫.০ সমে (ওয়াট)
- পণ্যরে মাত্রা, ভাঁজ করা:
  ৫৫.৫১ ইঞ্চি (লি) × ১৪.৩৭ ইঞ্চি (লি) × ৩৩.৮৬ ইঞ্চি (লি) | ১৩৯.৯৫ সমে (লি) × ৩৬.৫ সমে (লি) × ৮৬.০ সমে (লি)
- টায়ারে আকার: ১৬.০ ইঞ্চি (এইচ) × ২.৫ ইঞ্চি (ওয়াট) | ৪০.৬ সমে (এইচ) × ৬.৩ সমে (ওয়াট)
- সর্বচ্চ গতি: ২০.০ মাইল প্রতি ঘণ্টা | ৩২.০ কমি/ঘন্টা*
- সর্বচ্চ থ্রচেটল রঞ্জে: ২০.০ মাইল | ৩২.০ কমি*
- ব্রকে টাইপ: সামনরে এবং পছিনরে ডস্কি
- ব্যাটারি: ৩৬ ভল্টে, ৭.৮ আহ
- ব্যাটাররি ধরণ: লথিয়িাম-আয়ন
- মটের: ৩৫০ওয়াট**
- চার্জার আউটপুট: ৪২.০VDC, সর্বচ্চ ২.০A
- চার্জার ভল্টেজ: UL 100 - 240V
- চার্জং সময়: প্রায় ৫ ঘন্টা
- প্রস্তাবতি টায়ার চাপ: 40 PSI
- উল সার্টফিকিশেন: ২৮৪৯

*পণ্যরে পরসির, গতি, ব্যাটারি লাইফ এবং অন্যান্য স্পসেফিকিশেন রাইডার এবং এর উপর নর্ভির করে পরবির্ততি হতে পারে। রাইডং অবস্থা।

**শখির শক্তি

১.৪ অনলাইন রসিোর্স

আমাদরে সর্বাধকি জন্য
স্ক্যান করুন
আপডটে করা পণ্য
জাহাজে ওঠার উপকরণ
এবং সহায়তা সংস্থান।

এই ব্যবহারকারী ম্যানুয়ালটি অনলাইনে এখানে খুঁজুন
https://cdn.shopify.com/s/files/1/2530/6734/files/OTG_ELITE-MANUAL-web-1752244822359.pdf

আমাদরে ব্যবহারকারী ম্যানুয়াল সংগ্রহটি এখানে খুঁজুন
https://ridejetson.com/pages/product-manuals

২.
স্থাপনরে নর্িদশেনা.

২.১ শুরুর নোট

- আপনার অভযিান এখনই শুরু করুন। এই পণ্যটি ব্যবহাররে আগে, সুরক্ষা সতর্কতা সহ সম্পূর্ণ ব্যবহারকারীর ম্যানুয়ালটি সাবধানে পড়ুন। নশ্চিতি করুন যে আপনি সমস্ত কছিু বুঝতে পরেছেনে, গ্রহণ করছেনে এবং মনেে চলছেনে:
  - প্রস্তুতকারকরে সুপারশি।
  - নরিাপত্তা নর্িদশোবলী এবং সতর্কতা।
  - স্থানীয় অশ্চিলনা এবং পরচিালনা আইন এবং অধ্যাদশে।

- আনবক্সিং করার সময় সাবধানতা অবলম্বন করুন। সমস্ত প্যাকজেিং সরযি ফলেুন এবং অ্যাসম্বেলি করার আগে ই-বাইকটকিে তার কর্কিস্ট্যান্ড সোজা করে রাখুন। (বভিাগ 4.6 দখেুন)

- এই ম্যানুয়ালটতিে প্রদত্ত নর্িদশোবলী - ডান, বাম, সামন/সামন, এবং পছিন/পছিন - এমনভাবে নর্িদশেতি যে আরোহী ই-বাইকে বসে থাকলে সগেুলি দখেতে পাবনে। উদাহরণস্বরূপ, ই-বাইকরে "ডান দকি" হল সইে দকি যখোনে আরোহীর ডান হাত থাকবে।

২.২ রাইডার উপযুক্ততা

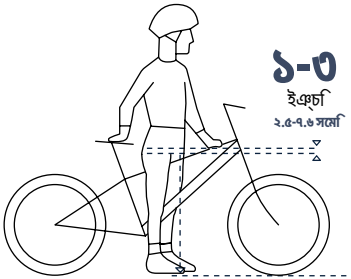

নরিাপদ এবং আরামদায়ক অশ্বারোহণরে জন্য, কমপক্ষে ১-৩ ইঞ্চি (২) ফাঁকা থাকা উচতি। . ৫ -৭.৬ সমেি) বাইকরে ফ্রমেরে ক্রোচ এবং উপররে টউিবরে মধ্যে যখন আরোহী উভয় পা মাটতিে সমতল রখেে পণ্যটি ধরনে।

২.৩ হ্যান্ডলেবার খোলা এবং ভাঁজ করা

কখন উন্মোচন করবনে: সটেআপ এবং রাইডংিয়রে জন্য
কখন ভাঁজ করবনে: সংরক্ষণ এবং পরবিহনরে জন্য

⚠ **সতর্কতা:** কাণ্ড ভঙেে পড়া এড়াতে, যাতে আঘাতরে কারণ হতে পার, হ্যান্ডলেবারটি খাড়া না করে এবং স্টমে ফোল্ডংি ল্যাচটি নরিাপদ বন্ধ না করে কখনই আপনার ই-বাইক চালাবনে না।

উন্মোচন করতে:

1. হ্যান্ডলেবারটি আলতোে করে তুলুন যতক্ষণ না কান্ডটি কান্ডরে ভত্তিরি উপর উল্লম্বভাবে স্থরি থাকে।
2. ফোল্ডংি ল্যাচটি ঠলেে দনি যতক্ষণ না এটি কাণ্ডরে বপিরীতে বন্ধ (ল্যাচড) অবস্থানে ক্লকি করে।
3. ল্যাচটি যাতে টোনা খোলা না যায়, তা নশি্চতি করে কান্ডটি সুরক্ষতি আছে কনিা তা পরীক্ষা করুন।



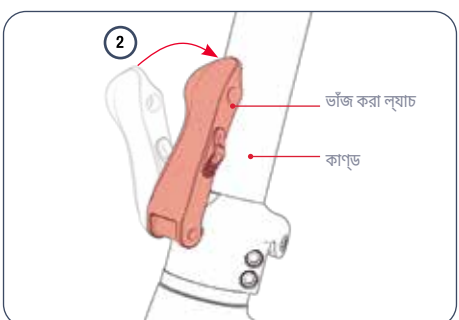



ভাঁজ করার জন্য:

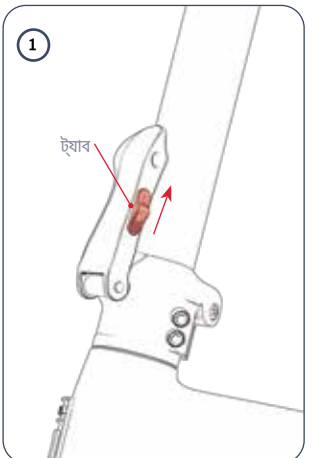

1. ফোল্ডিং ল্যাচরে ট্যাবটি উপরে ঠেলে ধরে রাখুন।

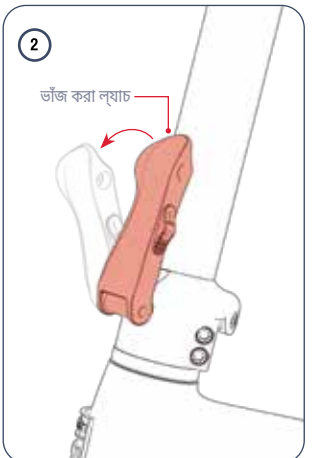

2. জোর করে ভাঁজ করা ল্যাচটি টেনে খুলুন।

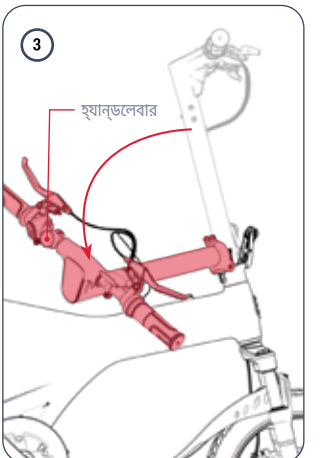

3. হ্যান্ডলেবারটি আস্তে আস্তে বাইকের ল্যাচের বিপরীত দিকে নামিয়ে দিন।

২.৪ আসন সংযুক্ত করা এবং অবস্থান নির্ধারণ করা

1. সটি ক্ল্যাম্পরে ল্যাচটি টিনে খুলুন।
2. সটি প'োস্টরে নীচরে দকিে "ন্যূনতম সন্নবিশে" চহ্নিটি সনাক্ত করুন।
3. সটিটি বাইকরে উপর রাখুন, সটিরে সবচয়ে প্রশস্ত অংশটি পছিনে রাখুন।
4. কল্যাম্পরে নচিে "ন্যূনতম সন্নবিশে" চহ্নি না আসা পর্যন্ত সটি প'োস্টটি ক্ল্যাম্পরে মধ্য দয়িে সটি টউিবে নাময়িে দনি।

সতর্কতা: যদি সটি ক্ল্যাম্পরে উপরে "ন্যূনতম সন্নবিশে" চহ্নিটি দৃশ্যমান হয়, তাহলে সটি প'োস্টটি সটি টউিবে যথষ্টে গভীরে নইে। আঘাত এড়াতে, সর্বদা নশ্চিতি করুন যে সটি প'োস্টটি "ন্যূনতম সন্নবিশে" চহ্নিরে বাইরে চে'োকানো আছে।

5. সটিটি পছিন্দসই উচ্চতায় ধরে রাখার সময়, সটি ক্ল্যাম্পরে ল্যাচটি বন্ধ করুন। প্রয়োজনে, নবটি ঘড়ির কাঁটার দকিে ঘুরয়িে ক্ল্যাম্পটি শক্ত করুন।

6. সটিটি নরিাপদ কনিা তা পরীক্ষা করুন: সটিরে উপর নচিরে দকিে চাপ দতিে আপনার হাত ব্যবহার করুন। যদি সটিরে প'োস্টটি টউিবরে মধ্যে আরও নীচরে দকিে পছিলে যায়, তাহলে এটকিে আবার অবস্থানে আনুন এবং নবটি ঘড়ির কাঁটার দকিে ঘুরয়িে ক্ল্যাম্পটি শক্ত করুন।

সতর্কতা: সটি প'োস্টটি সটি টউিবে ভঙেে পড়া এড়াতে, যাতে আঘাতরে কারণ হতে পার, নশ্চিতি করুন যে ক্ল্যাম্পটি সটি প'োস্টরে চারপাশে সুরক্ষতি।

সমস্যা সমাধান:

- যদি প'োস্টটি ক্ল্যাম্পরে মধ্য দয়িে ফটিি করতে না পার, তাহলে ক্ল্যাম্প নবটি ঘড়রি কাঁটার বপিরীত দকিে ঘুরয়িে ক্ল্যাম্পরে খ'োলা অংশটি প্রশস্ত করুন।
- যদি আপনি ক্ল্যাম্প ল্যাচটি খুলতে বা বন্ধ করতে না পারনে, তাহলে নবটি খুব টাইট হতে পার। নবটি ঘড়রি কাঁটার বপিরীত দকিে ঘুরয়িে আলগা করুন যতক্ষণ না আপনি ল্যাচটি ব্যবহার করতে পারনে।

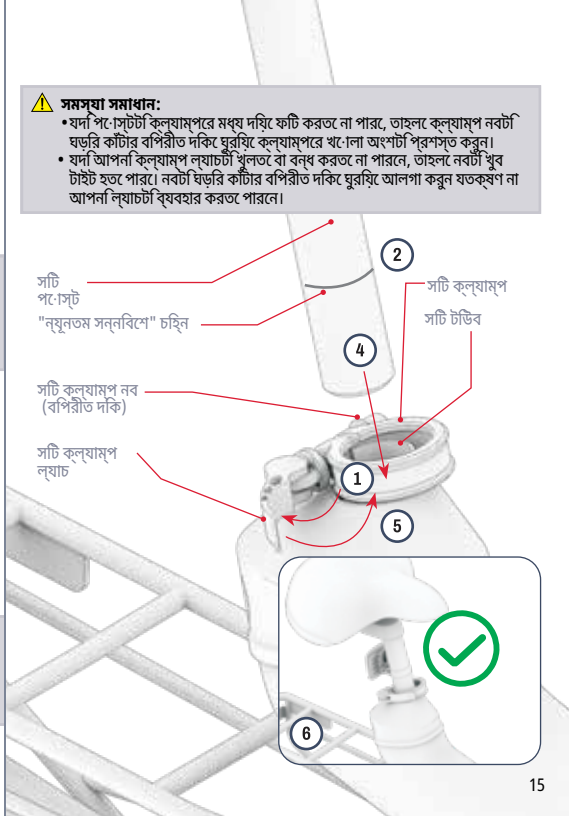

২.৫ প্যাডলে সংযুক্ত করা

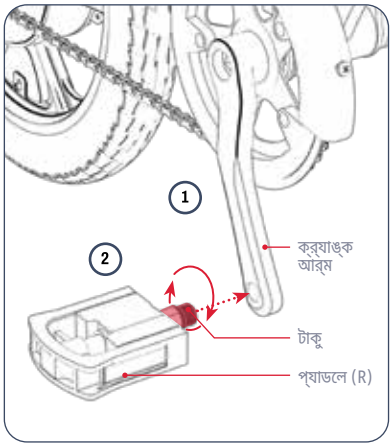

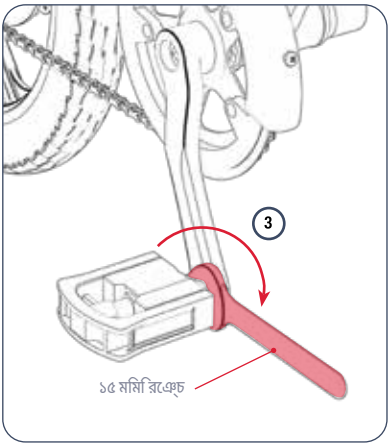

তোমার ১৫ মমি রিঞ্চে লাগবে।

1. চিহ্নিত প্যাডলেরে উপর স্পনি্ডলেটে সারবিদ্ধ করুন **"আর"** বাইকরে ডান পাশে ক্র্যাঙ্ক আর্মরে শষে ছদ্রি সহ।
2. প্যাডলে বসেটে স্থরিভাব ধরে রাখুন এবং স্পনি্ডলটি যাতে সোজা গর্তে প্রবশে করে সদেকিে খয়োল রাখুন, আপনার অন্য হাত দয়িে স্পনি্ডলটি ঘুরয়িে দনি। **ঘড়রি কাঁটার দকিে** কয়কেবার ঘোরানোর জন্য গর্তে ঢুকয়িে দনি।
3. ১৫ মমি রিঞ্চে ব্যবহার করে ক্র্যাঙ্ক আর্ম-এ স্পনি্ডলেটে ঢোকানো এবং তারপর শক্ত করা শষে করুন।
4. ডান প্যাডলেটে নরিাপদ কনিা তা পরীক্ষা করুন।
5. বাম দকি দয়িে ধাপ ২-৫ পুনরাবৃত্তি করুন (**"এল"**) প্যাডলে।

গুরুত্বপূর্ণ: বাম প্যাডলেরে স্পনি্ডলেটে বপিরীত থ্রডেডে এবং এটি ঢোকানো এবং শক্ত করা প্রয়োজন **ঘড়রি কাঁটার বপিরীত দকিে** পালা।

২.৬ ঘণ্টা সুরক্ষিত করা

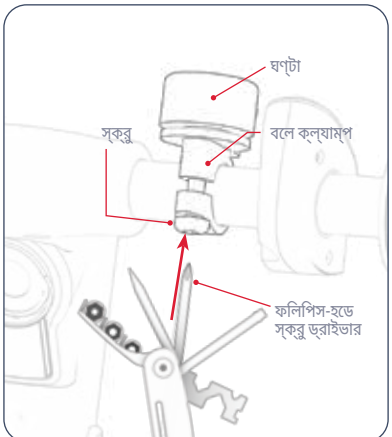

আপনার মাল্টি-টুলটরি ফলিপিস-হডে স্ক্রু ড্রাইভার টপি (15) লাগবে।

1. ফলিপিস-হডে স্ক্রু ড্রাইভার টপি দয়িে ঘড়রি কাঁটার বপিরীত দকিে ১-২ বার ঘুরয়িে বলে ক্ল্যাম্পরে স্ক্রুটি আলগা করুন (কন্তিু সরাবনে না)।
2. হ্যান্ডলেবাররে চারপাশে বলেটি ঘোরান যতক্ষণ না বলে ট্যাবটি এমন জায়গায় থাকে যখোনে হ্যান্ডলেবারটি ধরে রাখার সময় রাইডাররে বাম হাতরে বুড়ো আঙুল সহজইে পৌঁছোত পারে।
3. বলেটিকে সইে অবস্থানে ধরে রাখার সময়, স্ক্রু ড্রাইভাররে ডগা দয়িে স্ক্রুটিকে ঘড়রি কাঁটার দকিে ঘুরয়িে ক্ল্যাম্পটি শক্ত করুন।

২.৭ সামনরে প্রতফিলক সুরক্ষিত করা

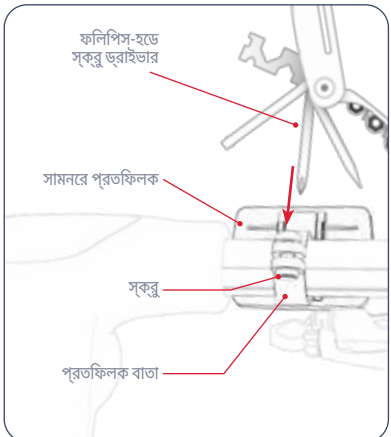

আপনার মাল্টি-টুলটরি ফলিপিস-হডে স্ক্রু ড্রাইভার টপি (15) লাগবে।

1. সামনরে প্রতফিলক ক্ল্যাম্পটি হ্যান্ডলেবাররে চারপাশে ঘোরান যতক্ষণ না প্রতফিলকটি বাইকরে সামনরে দকিে মুখ করে থাকে।
2. প্রতফিলকটকিে হ্যান্ডলেবাররে কন্দ্রেরে দকিে স্লাইড করুন যতক্ষণ না প্রতফিলক ক্ল্যাম্পটি হ্যান্ডলেবাররে মোটা অংশে আরামদায়ক মনে হয়।
3. প্রয়োজনে, মাল্টি-টুলটরি ফলিপিস-হডে স্ক্রু ড্রাইভার টপি (15) দয়িে স্ক্রুটি ঘড়রি কাঁটার দকিে ঘুরয়িে হ্যান্ডলেবার ক্ল্যাম্পটি আরও শক্ত করুন।

২.৮ ব্যাটারি চার্জ করা

1. চার্জারের সাথে চার্জিং কেবেলটি সংযুক্ত করুন।
2. চার্জিং পোর্ট কভারটি টেনে খুলুন তোমার ই-বাইক।
3. চার্জিং কেবেলটি দিয়ে লাগান, এবং তারপর চার্জারটি চার্জিং পোর্টে লাগান।
4. যখন চার্জারের ইন্ডিকেটের লাইট লাল থেকে সবুজ হয়ে যায়, তখন বুঝতে হবে আপনার ব্যাটারি সম্পূর্ণ চার্জ হয়ে গেছে। চার্জিং পোর্ট থেকে চার্জারটি খুলে নিন এবং ওয়াল আউটলেট থেকে কেবেলটি খুলে দিন।
5. চার্জিং পোর্ট কভারটি বন্ধ করুন।

চার্জারে চার্জিং ইন্ডিকেটের লাইট:		অবস্থা
	লাল আলোকসজ্জা	চার্জিং
	সবুজ আলোকসজ্জা	চার্জিং সম্পূর্ণ

বিঃদ্রঃ: ব্যাটারি সম্পূর্ণ চার্জ হতে প্রায় ৫ ঘন্টা সময় লাগতে পারে। প্রথমবার ব্যবহারের আগে ব্যাটারি সম্পূর্ণ চার্জ করুন।

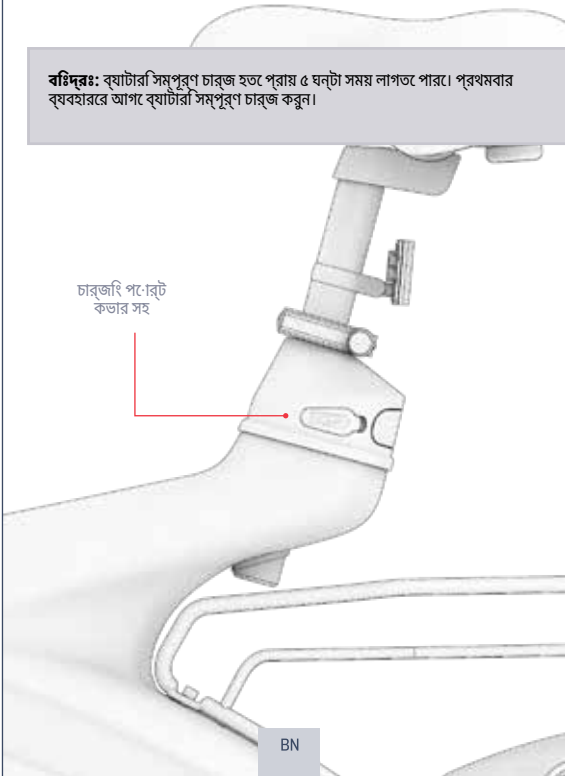

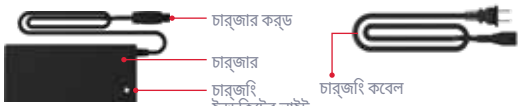

গুরুত্বপূর্ণ চার্জিং নোট:

- ব্যাটারি সিকুরিয়িভাবে চার্জ না করার সময় চার্জিং পোর্টটি সির্বদা বন্ধ রাখুন।
- চার্জ করার সময় কখনই পণ্যটি চালু করবনে না।
- স্থানান্তরযোগ্য পাওয়ার ট্যাপ ব্যবহার করবনে না।
- ব্যাটারির সর্বোত্তম স্বাস্থ্যের জন্য, প্রতিটি চার্জিং সশেনরে সময় - প্রায় ৫ ঘন্টা - ব্যাটারি সম্পূর্ণ চার্জ করুন।
- আপনার পণ্যটি রাতারাতি বা দীর্ঘ সময়রে জন্য চার্জে রখেে দবেনে না।
- ব্যাটারি অপসারণ বা বচ্ছিন্ন করার চষ্টো করবনে না।
- চার্জিং অ্যাম্বয়িন্টে তাপমাত্রার পরসির: 32°F (0°C) - 104°F (40°C)
- অপারটেংি অ্যাম্বয়িন্টে তাপমাত্রার পরসির: 32°F(0°C)-104°F(40°C)
- পণ্যটি সিকুরিয়িভাবে চার্জ না করার সময় চার্জিং পোর্ট কভারটি সির্বদা বন্ধ রাখুন।
- নমনীয় পাওয়ার কর্ড বা আউটপুট কবেলটি ছিড়ি গলেে এই পণ্যটি ব্যবহার করবনে না, ভঙেে যাওয়া ইনসুলশেন, অথবা অন্য কোনও ক্ষতরি লক্ষণ আছে।
- চার্জার লবেলে থোকা চার্জার মডলে নম্বরটি উপর তালকিাভুক্ত চার্জার মডলে নম্বররে সাথে মলি যাচ্ছে কনিা তা পরীক্ষা করুন।
- চার্জার লবেলেটি আপনার JETSON মডলেরে সাথে সামঞ্জস্যপূর্ণ কনিা তা পরীক্ষা করে দখেুন। আপনি পণ্যরে ফ্রমে বা স্ট্যান্ডিং ডকেরে উপর, পাশে বা নীচে লাগানো একটি লবেলে আপনার JETSON মডলেরে নাম এবং SKU খুঁজে পতেে পারনে।

গুরুত্বপূর্ণ:

শুধুমাত্র অন্তর্ভুক্ত চার্জারটি অথবা JY-420200 লবেলেযুক্ত JETSON থকেে সরাসরি প্রাপ্ত চার্জার অথবা SKU PJOTGE-CH অংশটি ব্যবহার করুন।

⚠ সতর্কতা: সঠকি চার্জার ব্যবহার না করলে আগুন এবং বস্ফিোরণ ঘটতে পারে, যার ফলে সম্পত্তরি ক্ষতি, আঘাত এবং মৃত্যু হতে পারে।



এটি চহ্নিতকিরণরে একটি উদাহরণ তোমার চার্জারে থাকবে।

৩. প্রস্তুতি নিচ্ছি চড়ার জন্য।

৩.১ যাত্রার পূর্বে নিরাপত্তা পরীক্ষা

প্রতিটি ভ্রমণের আগে এই গুরুত্বপূর্ণ নিরাপত্তা পরীক্ষাগুলি করুন:

ব্রেকে:

- নিশ্চিত করুন যে ব্রেকগুলি সঠিকভাবে কাজ করছে যাতে হ্যান্ডব্রেকে লিভারগুলি হ্যান্ডলেবারের সাথে সংযুক্ত থাকে এবং লুব্রিকেট করা থাকে যাতে তারা সহজেই সংকুচিত হয়।
- নিশ্চিত করুন যে ব্রেকে প্যাডগুলি জীর্ণ নয়, এবং সেগুলি কেন্দ্রীভূত এবং রটারের সাথে সারিবদ্ধ।

ফ্রেমে:

- বাইকের ফ্রেমে এবং কাঁটা ক্ষতিগ্রস্ত, বাঁকা বা ভাঙা কিনা তা পরীক্ষা করুন।
- নিশ্চিত করুন যে স্টেম-টু-ফর্ক বল্টটি অতিরিক্ত টাইট করা হয়নি। অতিরিক্ত টাইট করা বল্টটি ত্রুটির কারণ হতে পারে যা আরোহীর নিরাপত্তাকে ঝুঁকির মধ্যে ফেলে।
- ড্রাইভ সিস্টেমটি ঠিকঠাক আছে কিনা এবং ফ্রেমের সাথে সুরক্ষিতভাবে সংযুক্ত আছে কিনা তা পরীক্ষা করুন।
- ফ্রেমে লকিং ল্যাচ দ্বারা ফ্রেমটি রাইডিং পজিশনে সুরক্ষিত আছে কিনা তা পরীক্ষা করুন।

ক্র্যাঙ্ক এবং প্যাডলে:

- প্যাডলেগুলি ক্র্যাঙ্কের সাথে সুরক্ষিতভাবে শক্তভাবে আটকানো আছে কিনা তা পরীক্ষা করুন।
- ক্র্যাঙ্ক এবং ড্রাইভ সিস্টেমটি বাইকের ফ্রেমের সাথে সুরক্ষিতভাবে শক্তভাবে আঁটসাঁট করা আছে কিনা এবং অবাধে ঘোরে কিনা তা পরীক্ষা করুন।

স্টিয়ারিং:

- স্টেমটি স্টেমে লকিং ল্যাচ দ্বারা সুরক্ষিত আছে কিনা তা পরীক্ষা করুন।
- হ্যান্ডলেবারটি হ্যান্ডলেবার ক্ল্যাম্প দ্বারা সুরক্ষিত অবস্থানে আছে কিনা তা পরীক্ষা করুন।

চাকা:

- টায়ারে অতিরিক্ত ক্ষয় বা ক্ষতির লক্ষণ দেখা যাচ্ছে না তা পরীক্ষা করুন।
- নিশ্চিত করুন যে টায়ারগুলি সুপারিশকৃত চাপে স্ফীত হয়েছে **৪০ পিএসআই**.
- চাকার রিম এবং চাকার স্পোকগুলি ক্ষতিগ্রস্ত, ভাঙা বা বাঁকা কিনা তা পরীক্ষা করুন।
- অ্যাক্সেল নাটগুলো টাইট আছে কিনা তা পরীক্ষা করুন।

চেইন:

- চেইনের টানটা এমনভাবে আছে কিনা তা পরীক্ষা করে দেখুন যাতে আপনি চেইনের মাঝখানটা মাত্র ইঞ্চি পর্যন্ত তুলতে পারেন।

৩.২ ব্রকে পরীক্ষা করা এবং সামঞ্জস্য করা

ব্রকে নরিাপত্তা এবং কার্যকারতিা পরীক্ষা:

অ্যাসম্বেলরি পরে এবং প্রতটিি যাত্রার আগে, ব্রকেগুলি সঠকিভাবে এবং নরিাপদে কাজ করছে কনিা তা পরীক্ষা করে দখেুন যাতে চাকার গতি কমযি়ে থামানো যায় এবং নম্নলখিতি পদক্ষপেগুলি অনুসরণ করে এটি বন্ধ করা যায়:

1. আপনার বাইকটি নযি়ে হাঁটুন এবং বাম হ্যান্ডব্রকেটে আলতো করে টানুন।
2. সামনরে ক্যালপিারটি ডস্কিরে উপর সঠকিভাবে বন্ধ হচ্ছে কনিা এবং চাকার ঘূর্ণন ধীর করে দচ্ছিে কনিা তা পরীক্ষা করুন।
3. বারবার করুন, বাম হ্যান্ডব্রকেটে আরও চাপ দযি়ে টেনে দখেুন এবং সামনরে চাকাটি বন্ধ আছে কনিা তা পরীক্ষা করুন।
4. ডান হ্যান্ডব্রকে এবং পছিনরে চাকা দযি়ে ধাপ ১ - ৩ পুনরাবৃত্তি করুন।

সঠকি ব্রকে ক্যালপিার এবং প্যাড পজশিনি:

বাইকরে ব্রকে সঠকিভাবে কাজ করার জন্য সমস্ত উপাদান সঠকি সারবিদ্ধ এবং স্থাপন করা প্রয়োজন। ব্রকে এলাকা থকেে ঘষা বা চটিকাররে শব্দ (হয় ধ্রুবক বা মাঝে মাঝে) একটি ভাল সূচক যে কোনও কছিু সারবিদ্ধ নয় এবং সামঞ্জস্য করা প্রয়োজন।

শব্দরে কারণ সম্ভবত ক্যালপিাররে ভুল সারবিদ্ধতা, যার ফলে ক্যালপিার খোলা থাকলওে এর ভতেরে থাকা ব্রকে প্যাডগুলি ডস্কিরে সাথে ঘষতে থাকে। হ্যান্ডব্রকেটে টানা থাকার কারণে ক্যালপিারটি বন্ধ থাকা অবস্থায় প্যাডগুলি কবেল তখনই ডস্কিরে সংস্পর্শে আসা উচতি।

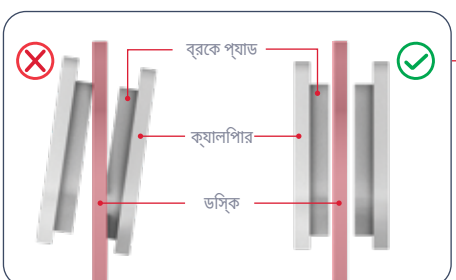

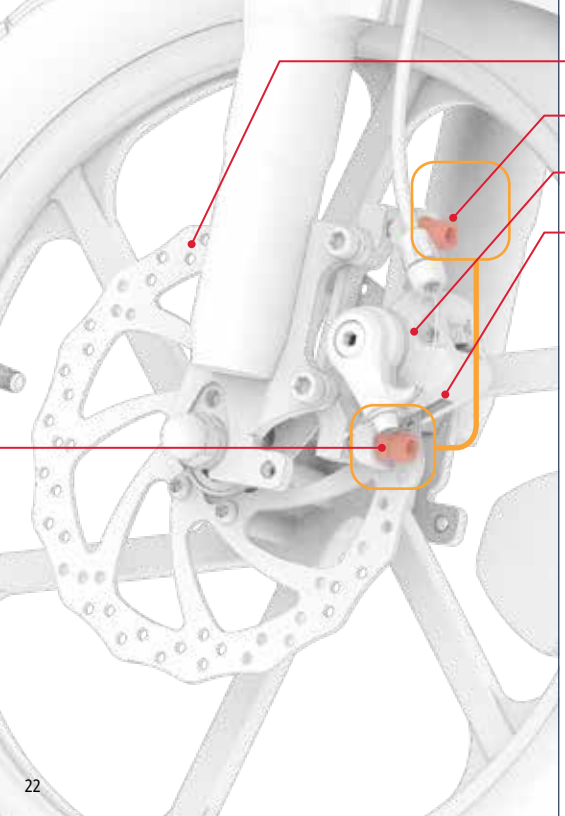

ব্রকে ক্যালপিার সামঞ্জস্য করা:

আপনার মাল্টি-টুলটরি ৫ মমি অ্যালনে কী টপি (৫) প্রয়োজন হতে পারে।

1. যে ব্রকেটে সামঞ্জস্য করতে হবে, সখোনে ক্যালপিার, ব্রকে প্যাড এবং ডস্কটি সনাক্ত করুন।
2. বাইকরে চাকাটা তুলে ঘুরয়িে দখেুন। ব্রকে প্যাডরে মধ্যে ডস্কটি ঘুরছে কনিা তা দখেুন এবং লক্ষ্য করুন কোনে প্যাডটি ডস্করে সাথে ঘষছে।
3. বাইকটকি কেকিস্ট্যান্ডে রাখুন। (বভিাগ 4.5 দখেুন)।
4. চাকার পছিন থকেে ক্যালপিারটি দখোর সময়, উপরে বল্টুটি এবং নীচ বল্টুটি সনাক্ত করুন। প্রতটিি বল্টুতে 5 মমি অ্যালনে কী ব্যবহার করুন, ঘড়ির কাঁটার বপিরীত দকিে 4-5টি ঘূর্ণনরে জন্য ঘুরয়িে দনি।
5. নম্নিলখিতি শর্তগুলি পূরণ না হওয়া পর্যন্ত ক্যালপিারটকি সারবিদ্ধকরণ থকেে সরান:
   - প্যাডগুলরি উপররে অংশটি ডস্করে প্রান্তরে সাথে সারবিদ্ধ।
   - উভয় প্যাডরে কোনেও অংশই ডস্কি স্পর্শ করছে না।
   - প্যাডগুলি ডস্করে সমান্তরাল।
6. ক্যালপিারটি পছেনদসই অবস্থান রখেে, অ্যালনে কী দয়িে ঘড়ির কাঁটার দকিে ঘুরয়িে একটি বল্টু এবং তারপরে অন্যটি সম্পূর্ণরূপে শক্ত করুন।
7. ক্যালপিারটি সুরক্ষতি আছে কনিা তা পরীক্ষা করুন এবং ব্রকে সুরক্ষা এবং কার্যকারতিা পরীক্ষা (অনুচ্ছদে 3.2 এর শুরু) আবার পরচিালনা করুন।

৩.৩ টায়ার স্ফীতি এবং চাপ

তংমোর প্রথম যাত্রার আগে, টায়ারগুলকিে প্রস্তাবতি চাপরে মধ্যে আনতে আপনাকে বাতাস যংোগ করতে হবে **৪০ পএিসআই** (প্রতি বর্গ ইঞ্চতিে পাউন্ড)। প্রতটিি যাত্রার আগে টায়াররে চাপ পুনঃপ্রস্তাবতি PSI-তে আছে কনিা তা পরীক্ষা করার জন্য একটি গজে ব্যবহার করুন।

বাতাস যংোগ করতে:

1. এক চাকার টায়ার ভালভ থকেে ঘড়রি কাঁটার বপিরীত দকিে ঘুরয়িে ধুলংোর ঢাকনাটি খুলে ফলেুন। একপাশে রখেে দনি।
2. টায়ারে বাতাস ঢংোকানংোর জন্য আপনার এয়ার পাম্পে প্রস্তুতকারকরে নর্দিশোবলী অনুসরণ করুন। একটি গজে দয়িে পর্যায়ক্রমে পরীক্ষা করুন এবং যতক্ষণ না আপনি পঁৌছান ততক্ষণ পর্যন্ত বাতাস যংোগ করতে থাকুন **৪০ পএিসআই**.
3. এয়ার পাম্পটি খুলে ফলেুন এবং ডাস্ট ভালভটি ঘড়রি কাঁটার দকিে ঘুরয়িে প্রতস্থিাপন করুন।
4. অন্য টায়াররে সাথওে একই পদ্ধতি পুনরাবৃত্তি করুন।

গুরুত্বপূর্ণ: আপনার ই-বাইকরে টায়ার ফুলানংোর জন্য শুধুমাত্র একটি ম্যানুয়াল এয়ার পাম্প ব্যবহার করুন। কখনও এয়ার কম্প্রসোর ব্যবহার করবনে না; এটি করলে টায়ার টউিব ফটেে যতেে পারে।

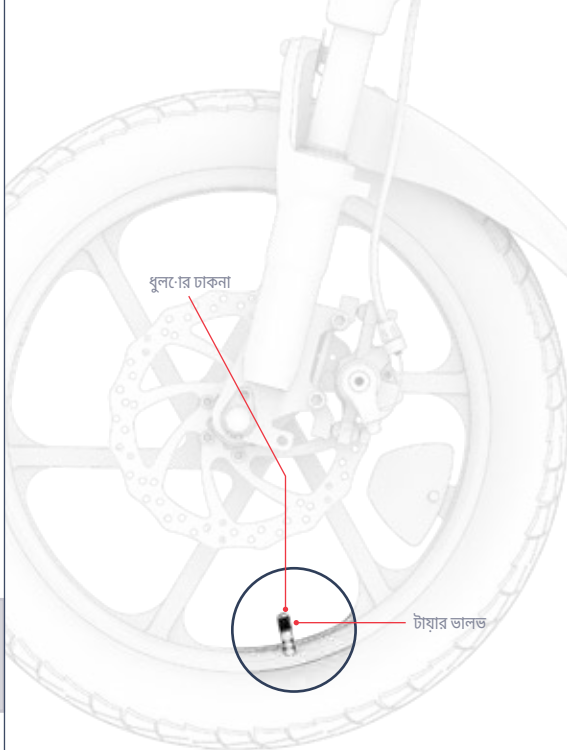

৪. অপারটেংি নর্িদশোবলী.

৪.১ পাওয়ার চালু এবং বন্ধ করা

ই-বাইক চালু বা বন্ধ করতে: পাওয়ার/ম·োড বা·োতামটি ২-৩ সকেন্ডেরে জন্য টপিুন এবং ধরে রাখুন।

বুদ্ধমিান অটো-অফ বশৈষ্ট্যি:
ব্যাটারির শক্তি সংরক্ষণরে জন্য, আপনার বাইকটি ১০ মনিটি নড়াচড়া ছাড়াই স্বয়ংক্রয়িভাবে বন্ধ হয়ে যাবে।

গুরুত্বপূর্ণ:
ব্যাটারির শক্তি সংরক্ষণরে জন্য, পটি স্টপ করার সময় বা রাতরে জন্য দূরে রাখার সময় সর্বদা আপনার বাইকরে পাওয়ার বন্ধ করে দতিে ভুলবনে না।

⚠ **সতর্কতা:**
ব্যাটারি এবং বদ্যিুতকি সস্টিমেরে ক্ষতি এড়াতে যা ত্রুটপিূর্ণ হতে পারে এবং নরিাপত্তার সাথে আপস করতে পারে, চার্জ করার সময় আপনার ই-বাইকটি কখনই চালু করবনে না।



৪.২ LED স্ক্রিন বোঝা

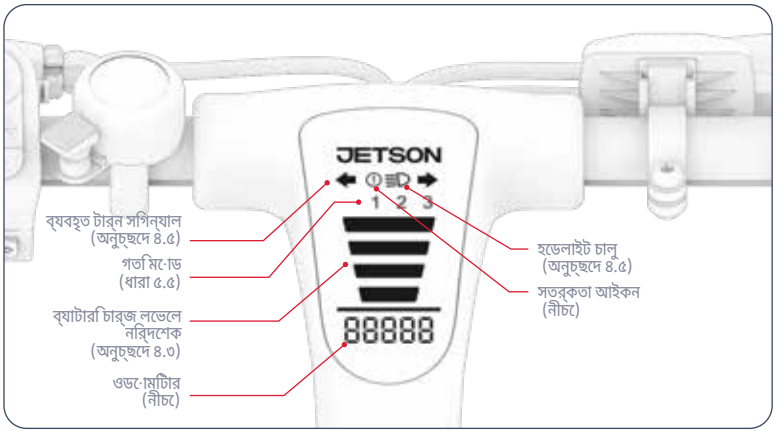

সতর্কতা আইকন এবং ত্রুটি কোড:

E0 - E9

⚠ **সতর্কতা:** যদি আপনার LED স্ক্রিনে সতর্কতা আইকনটি দেখা যায় এবং ওডোমিটার রিডিং এর পরিবর্তে E0 - E9 এরর কোড ব্যবহার করা হয়, তাহলে অবিলম্বে আপনার ই-বাইক ব্যবহার বন্ধ করুন। আবার বাইক চালানোর আগে সহায়তার জন্য JETSON কেয়ার টিমের সাথে যোগাযোগ করুন।

ওডোমিটার:

এই ই-বাইকটি ভ্রমণ করা মোট দূরত্ব প্রদর্শন করে।

৪.৩ ব্যাটারি চার্জ লেভেল পরীক্ষা করা

ব্যাটারি চার্জ ইন্ডিকেটের লাইট দেখে আপনি আপনার ব্যাটারির চার্জ লেভেলের উপর নজর রাখতে পারেন।

ব্যাটারি চার্জ ডিসপ্লে	আনুমানিক অবশিষ্ট চার্জ শতাংশ*
	76% - 100%
	51% - 75%
	26% - 50%
	11% - 25%
	10% সত্যহি, চার্জ দেওয়ার সময় এসছে!
	1% - 9% সত্যহি, চার্জ দেওয়ার সময় এসছে!

গুরুত্বপূর্ণ: আপনার বাইকের সর্বোচ্চ গতিতে পৌঁছানোর ক্ষমতা ব্যাটারির চার্জ স্তরের দ্বারা প্রভাবিত হতে পারে। ব্যাটারির চার্জ ২৫% এর নিচে নেমে গেলে আপনি গতিতে হ্রাস লক্ষ্য করতে পারেন।
গুরুত্বপূর্ণ: ব্যাটারির চার্জ ০%-এ নেমে গেলে, ই-বাইকটি বন্ধ হয়ে যাবে। আপনার পরবর্তী যাত্রার আগে পূর্ণ শক্তিতে চার্জ করুন (বিভাগ ৪.১ দেখুন)।

*শুধুমাত্র আনুমানিক। ব্যবহারের উপর ভিত্তি করে পরিবর্তিত হতে পারে।

৪.৪ ঘণ্টা ব্যবহার করা

অন্যান্য আরোহী এবং পথচারীদের সতর্ক করার জন্য ঘণ্টাটি ব্যবহার করুন।

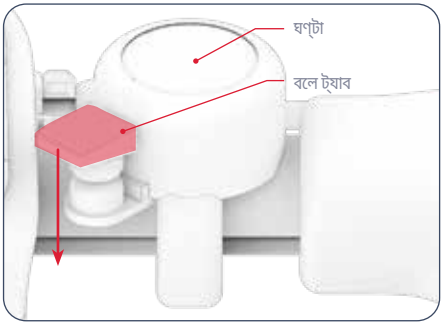

ঘণ্টা বাজানোর জন্য:
আপনার বাম হাতের বুড়ো আঙুল দিয়ে দ্রুত এবং জোরে বেল ট্যাবটি টিপুন।

৪.৫ হডেলাইট এবং টার্ন সগিন্যাল



হডেলাইট:

যদি কম আলে াতে বাইক চালান, তাহলে হডেলাইট জ্বালিয়ে রাখুন যাতে আপনি সামনের রাস্তাটি আরও ভালে াভাবে দেখতে পান এবং আসন্ন আরে াহীরা আপনাকে আরও ভালে াভাবে দেখতে পান।
হডেলাইট জ্বালানে া বা বন্ধ করার জন্য : আলে ার বে াতামটি দিব্রুত টিপুন।

বাম এবং ডান দিকে ঘুরার সগিন্যাল লাইট:

আসন্ন বাঁক সম্পর্কে অন্যদের সতর্ক করতে টার্ন সগিন্যাল সুইচ ব্যবহার করুন। সংশ্লিষ্ট টার্ন সগিন্যাল লাইট সক্রিয় করতে টার্ন সগিন্যাল সুইচটি বাম বা ডানে টগল করুন। সমস্ত টার্ন সগিন্যাল লাইট বন্ধ রাখতে আবার মাঝখানে টগল করুন।

৪.৬ ককিস্ট্যান্ড ব্যবহার করা

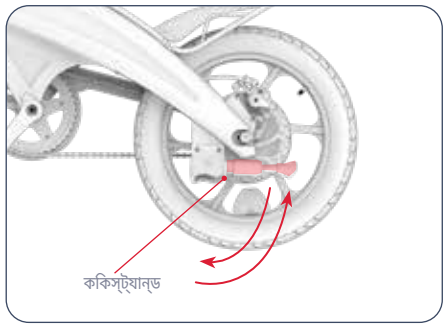

ককিস্ট্যান্ড ব্যবহার করতে: এটকি নীচের দিকে ঘুরিয়ে দিন এবং আপনার ই-বাইকটকি আলতে া করে কাত করে দাঁড়ান।

ককিস্ট্যান্ড বাড়াতে: এটকি আবার উপরে তুলুন।

> ⚠ **সতর্কতা:** বাইক চালানে ার আগে সর্বদা ককিস্ট্যান্ডটি উঁচু করুন।

৪.৭ প্যাডলে ভাঁজ করা এবং খোলা

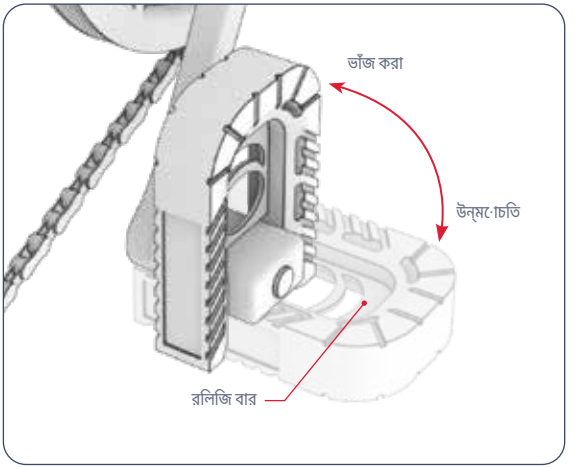

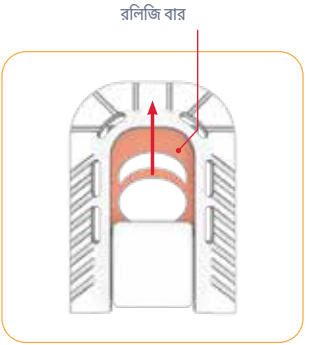

কমপ্যাক্ট জায়গায় রাখার জন্য, প্যাডলেগুলো উপরে এবং বাইরে টেনে রাখুন।

ভাঁজ করার জন্য:

1. প্যাডলের ভেতরে রিলিজ বারের চারপাশে আপনার আঙুলগুলি রাখুন।
2. প্যাডলেটি যথাস্থানে না আসা পর্যন্ত বাইরের দিকে এবং নীচে টানুন।

ভাঁজ খুলতে:

1. প্যাডলের ভেতরে রিলিজ বারের চারপাশে আপনার আঙুলগুলি রাখুন।
2. বারটি প্যাডলের ডগায় টেনে আনুন এবং প্যাডলেটি নীচের দিকে ঘুরিয়ে দিন যতক্ষণ না এটি যথাস্থানে স্থির হয়।

আপনার বহনরে প্রয়োজন অনুসারে আপনার ই-বাইকটি কাস্টমাইজ করুন।
সিস্টিমে এবং উপলব্ধ RackIt বহনযোগ্য সমস্ত আনুষাঙ্গকি সম্পর্কে আরও জানতে এটি স্ক্যান করুন।

আরও জানতে স্ক্যান করুন।

৪.৮ RackIt স্মার্ট কার্গো সিস্টিমে র‍্যাক ব্যবহার করা

আপনার ই-বাইকটি JETSON RACKIT স্মার্ট কার্গো সিস্টিমে র‍্যাক দযি সজ্জতি—যা "ক্লকি অন, ক্লকি অফ" ক্যারি-অল এক্সসেরজি* বহন করার জন্য ডজিাইন করা হয়ছে।

আমাদরে ক্লকি-অন, ক্লকি-অফ কম্প্যানয়িন অ্যাকসসেরিজ কীভাবে ব্যবহার করবনে তার নর্দিশোবলী স্ক্যান করুন।



*আনুষাঙ্গকি জনিসিপত্র অন্তর্ভুক্ত নয়। নর্বাচন ভন্নি হতে পার।

অন্তর্ভুক্ত বাঞ্জি স্ট্র্যাপ দিয়ে আপনার পণ্যসম্ভার সুরক্ষিত করুন:

1. তোমার মালামাল র‍্যাকে রাখো।
2. র‍্যাকরে একটি বাঞ্জি অ্যাটাচমেন্টে লুপে একটি বাঞ্জি স্ট্র্যাপরে ১টি হুক ঢোকান।
3. বাঞ্জি স্ট্র্যাপটি কার্গোর উপর এবং র‍্যাকরে চারপাশে টানটান না হওয়া পর্যন্ত প্রসারিত করুন।
4. বাঞ্জি স্ট্র্যাপরে অন্য হুকটি অন্য বাঞ্জি অ্যাটাচমেন্টে লুপে আটকে দিন।
5. বাঞ্জি স্ট্র্যাপ এবং আপনার মালপত্র নিরাপদে আছে কিনা তা পরীক্ষা করুন।

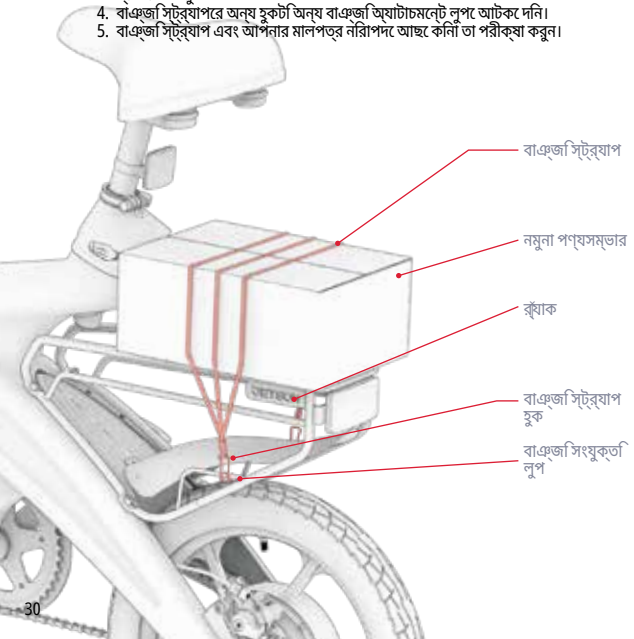

গুরুত্বপূর্ণ: বাঞ্জি স্ট্র্যাপটি আপনার কার্গোর উপর শক্ত করে আটকানো উচিত। আপনার কার্গোর আকার এবং বাঞ্জি স্ট্র্যাপরে দৈর্ঘ্যরে উপর নির্ভর করে, দ্বিতীয় হুকটি বাঞ্জি অ্যাটাচমেন্টে লুপে সুরক্ষিত করার আগে স্ট্র্যাপটি র‍্যাকরে নীচে এবং আপনার কার্গোর উপরে মুড়িয়ে দেওয়ার প্রয়োজন হতে পারে।

⚠ সতর্কতা:
নিরাপত্তা এবং সুরক্ষার জন্য:

- সর্বদা বাঞ্জি স্ট্র্যাপ দিয়ে র‍্যাকে পণ্যসম্ভার সুরক্ষিত রাখুন। কখনও অসুরক্ষিত পণ্যসম্ভার নিয়ে গাড়ি চালাবেন না।
- র‍্যাকে মালামাল বহনরে পরিমাণ ২৫ পাউন্ড (১১.৩ কেজি) এর মধ্যে সীমাবদ্ধ রাখুন।
- নিশ্চিত করুন যে মোট বহন ওজন (আরোহী প্লাস কার্গো) ২২০ পাউন্ড (১০০ কেজি) এর বেশি না হয়।
- র‍্যাকটি টিপচু পড়বে না।
- সর্বদা নিশ্চিত করুন যে পণ্যসম্ভাররে কোনও অংশ চাকা, ব্রেক, প্যাডেল, চেইন বা অন্যান্য বাইকরে চলাচল বা প্রক্রিয়ার পথে বাধা না হয়।

গুরুত্বপূর্ণ:

- উল্লেখযোগ্য ওজনরে পণ্যসম্ভার যোগ করা আপনার ই-বাইকরে কর্মক্ষমতাকে প্রভাবিত করতে পারে। কর্মক্ষমতাকে প্রভাবিত করতে পারে এমন পরিস্থিতি সম্পর্কে আরও বিস্তারিত জানার জন্য, বিভাগ 5.8 দেখুন।
- ই-বাইকে কখনই পণ্যসম্ভার অযত্নে রেখবেন না।

৫। সরানো্র নর্িদশোবলী।

৫.১ আপনার ই-বাইক চালানো্

আপনার ই-বাইক ে৩টি ভিন্ন উপায়ে যাত্রা করুন:
1. সহায়ক পডেলেিং সহ (ধারা ৫.২)
2. শুধুমাত্র প্যাডলে শক্তি ব্যবহার করে (অনুচ্ছদে 5.3)
3. সম্পূর্ণ মো্টর শক্তরি জন্য থ্রটল ব্যবহার করা (অনুচ্ছদে 5.4)

৫.২ ইলকেট্রনকি প্যাডলে সহায়তা ব্যবহার করা

যখন আপনি বদি্যুৎ চালু রখেে প্যাডলে চালাবনে, তখন মো্টর আপনার পরশি্রমরে পরপিূরক হসিবেে প্যাডলেগুলকিে শক্তি বৃদ্ধি করবে। "প্যাডলে সহায়তা" ব্যবহার করে, আপনি কম পরশি্রমে আরও দ্রুত এবং আরও দূরে যতেে পারবনে।

গতি নয়িন্ত্রণে রাখার জন্য, প্যাডলে অ্যাসস্টি বুস্টগুলি আপনার প্রচষ্টোর সমানুপাতকি হবে।

- **মৃদু পডেলেিং ➔** মো্টর সহায়তার ছো্ট ছো্ট বুস্ট যাতে আপনি একটি মাঝারি গতি বজায় রাখতে পারনে।
- **কঠনি প্যাডলে চালানো্ ➔** মো্টর সহায়তার বৃহত্তর বুস্ট যাতে আপনি দ্রুত গততিে বাইক চালাতে পারনে।

৫.৩ ঐতহি্যবাহী বাইকংি

আপনি আপনার ই-বাইকটি একটি ঐতহি্যবাহী বাইকরে মতো্ চালাতে পারনে — শুধুমাত্র প্যাডলে শক্তি ব্যবহার করে। মো্টরটি চালু না করইে, ঐতহি্যবাহী বাইকরে মতো্ চালান।

বঃিদ্রঃ: বাইকটি চালু না থাকলে, আপনি আলো্ ব্যবহার করতে পারবনে না।

৫.৪ থ্রটল ব্যবহার করা

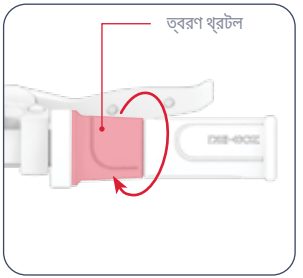

মোটরবাইকরে মতো ই-বাইক চালাতে হলে প্যাডলে চালানো বন্ধ করুন এবং আপনার পা প্যাডলেরে উপর রাখুন। গতি বাড়াতে, আপনার ডান হাত দিয়ে ধীরে ধীরে অ্যাক্সিলারেশন থ্রোটলটি আপনার দিকে ঘোরান।

- আপনি যত বশেে থ্রোটেল ঘোরাবনে, মোটর তত বশেে সংযুক্ত হবে — এবং আপনি তত দ্রুত ভ্রমণ করবনে।
- হঠাৎ গতরি বিস্ফোরণ এড়াতে, সর্বদা থ্রটলটি ধীরে ধীরে ঘোরান।

গতি কমাতে: আস্তে আস্তে থ্রোটেল আরাম করুন।

সতর্কতা: আঘাত এড়াতে, প্যাডলে না চালালওে, সর্বদা আপনার পা প্যাডলেরে উপর রাখুন। বাইকরে পাশে ঝুলিয়ে কখনও পা রাখবনে না।

৫.৫ স্পডি মোড ব্যবহার করা



বাইকটি সর্বোচ্চ কত গতিতে ভ্রমণ করবে তা নর্ভির করে আপনার সটে করা স্পডি মোডরে উপর। ব্যবহার করুন **বয়িোগ "-"** ধীর গতরি মোডে যাওয়ার জন্য বোতাম এবং **যোগ "+"** দ্রুত গতরি মোডে যাওয়ার জন্য বোতামটি টপিুন।

গতি মোড	সর্বোচ্চ গতি
1	৯.৪ মাইল প্রতি ঘণ্টা / ১৫.১ কমি/ঘন্টা
2	১৫.৫ মাইল প্রতি ঘণ্টা / ২৪.৯ কমি/ঘন্টা
3	২০.০ মাইল প্রতি ঘণ্টা / ৩২.০ কমি/ঘন্টা

৫.৬ ব্রকে ব্যবহার করা

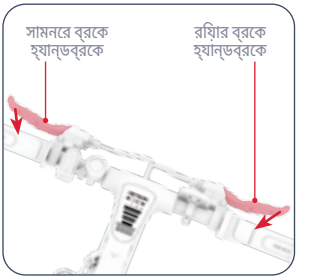

- গতি কমাতে একটি বা উভয় হ্যান্ডব্রকে চপেে ধরুন।
- সম্পূর্ণ বন্ধ করার জন্য আরও জোরে চপেে ধরুন।
- হঠাৎ নড়াচড়া এড়াতে, হ্যান্ডব্রকে(গুলি) ধীরে ধীরে চপেে ধরার চষ্টো করুন।
  - বাম হ্যান্ডব্রকে ➔ সামনরে চাকার ব্রকে
  - ডান হ্যান্ডব্রকে ➔ পছিনরে চাকার ব্রকে

ব্রকে লাইট

- হ্যান্ডব্রকে লাগানো হলইে ব্রকে লাইট জ্বলবে।

৫.৭ হলেমটে সুরক্ষা

আরোহীর সর্বদা হলেমটে পরা উচতি।



অনুপযুক্ত অবস্থান:
কপাল উন্মুক্ত।
পতন হতে পারে
গুরুতর আহত অবস্থায়।



সঠকি অবস্থান:
কপাল ঢাকা।
হলেমটে দ্বারা।

*একটি হলেমটে, উপযুক্ত পোশাক, জুতা এবং সুরক্ষা সরঞ্জাম পরুন। এমন পোশাক এড়িয়ে চলুন যা চাকার মধ্যে বা চাকার নচিে আটকে যেতে পারে। বন্ধ পা, ফ্ল্যাট জুতা ব্যবহারের পরামর্শ দওেয়া হয়। দুর্ঘটনার ক্ষত্রেে আঘাত এড়াতে ASTM F1492 অনুমোদতি হলেমটে এবং সুরক্ষা সরঞ্জাম পরুন।

৫.৮ গতি এবং রাইডিং রঞ্জে সর্বাধকি করা

আদর্শ পরস্থিতিতি, শুধুমাত্র থ্রটল ব্যবহার করলে প্রতি সম্পূর্ণ চার্জ করা ব্যাটারি সর্বোচ্চ মাইলজে ২০ মাইল (৩২ কমি) অর্জন করা যতেে পারে। সর্বোচ্চ গতি ২০ মাইল (৩২ কমি/ঘন্টা)। মোটরটকিে যত জোরে কাজ করত হবে, তত দ্রুত আপনার ব্যাটারি নষ্কিাশন হবে। নম্নলখিতি বষিয়গুলি গতি এবং রাইডিং রঞ্জেকওে প্রভাবতি করব।ে

রাইডিং সারফসে:
মসৃণ পৃষ্ঠরে উপর চড়ার চয়েে রুক্ষ পৃষ্ঠরে উপর দয়িে ভ্রমণরে জন্য মোটর শক্তরি প্রয়োজন।

ওজন বহন:
- বশেি ওজন (আরোহী প্লাস কার্গো) অর্জনযোগ্য পরসির হ্রাস কর।ে
- ১৬৫.৪ পাউন্ড (৭৫ কজে)ি বা তার কম ওজন বহন কর সের্বোচ্চ পরসির এবং গতি অর্জন করা যতেে পার।ে

রাইডিং স্টাইল:
- ঘন ঘন গাড়ি চালানো এবং থামার ফলে গাড়ি চালানোর পরসির কমে যাব।ে
- নজিরে চষ্টোয় প্যাডলে চালালে মোটররে চাহদিা কমে যাবে এবং আপনার রাইডিং রঞ্জে বাড়ব।ে

বাতাসরে তাপমাত্রা:
ই-বাইক চালানো এবং সংরক্ষণরে জন্য আদর্শ তাপমাত্রা হল ৫০°F - ৯৫°F (১০°C - ৩৫°C)।

ঝোঁক:
সমতল প্রান্ত বা উতরাইয়রে চয়েে চড়াই-উতরাইয়ে যাওয়ার সময় মোটরটকিে বশেি পরশ্রিম করত হয়।ে

ব্যাটারি রক্ষণাবক্ষেণ:
প্রতটিি যাত্রার পর সময়মত ব্যাটারি চার্জ করা ব্যাটারি ক্ষমতা এবং শক্তি বজায় রাখত সোহায্য কর।ে

টায়ারে মূল্যস্ফীতি:
প্রস্তাবতি চাপে টায়ার ফুলয়িে রাখলে সর্বোচ্চ রাইডিং গতি এবং রঞ্জে অর্জন করা সম্ভব হব।ে

ব্যবহারকারীর রক্ষণাবেক্ষণের নির্দেশাবলী।

আপনার Jetsonকে সুচারুভাবে এবং নিরাপদে চালানোর জন্য তার যত্ন নিন। কীভাবে করবেন তা এখানে:

তোমার Jetson পরিচালনা করা:

- আপনার পণ্যকে তীব্র কম্পন বা তীব্র শারীরিক আঘাতের সম্মুখীন করা এড়িয়ে চলুন।
- ব্যাটারি কখনই খুলে ফেলবেন না।
- আপনার পণ্যকে জল এবং আর্দ্রতা থেকে দূরে রাখুন।
- ভাঙা এড়াতে মসৃণ, সমতল পৃষ্ঠে চড়ুন।
- আপনার পণ্যটি কখনই চাকা, সিট এবং/অথবা হ্যান্ডলেবারের পাশে বহন করবেন না।
- মোটর এবং হ্যান্ডলেবারের যন্ত্রাংশের মধ্যে সংযোগকারী তার যেন টানা বা আটকে না যায় সেদিকে খেয়াল রাখুন।

সংরক্ষণের নির্দেশাবলী:

- পণ্যটি দীর্ঘ সময় ধরে সংরক্ষণ করার আগে ব্যাটারিটি সম্পূর্ণ চার্জ করুন।
- দীর্ঘ সময় ধরে স্টোরেজে রাখলে, মাসে একবার ব্যাটারি সম্পূর্ণ চার্জ করুন।
- ধুলো থেকে রক্ষা পেতে পণ্যটি ঢেকে দিন।
- পণ্যটি ঘরের ভিতরে এবং শুষ্ক স্থানে ৫০°F - ৯৫°F (১০°C - ৩৫°C) তাপমাত্রায় সংরক্ষণ করুন।

আপনার Jetson পরিষ্কার করা:

- আসন এবং ফ্রমে - একটি ভিজো ধুলো-মুক্ত কাপড় বা রাবিং অ্যালকোহল ডুবানো কাপড় দিয়ে মুছুন। তারপর একটি শুকনো ধুলো-মুক্ত কাপড় দিয়ে মুছুন।
- হাতল - একটি ভিজো ধুলো-মুক্ত কাপড় ব্যবহার করে হালকা সাবান দিয়ে মুছে ফেলুন। একটি আলাদা ভিজো কাপড় দিয়ে অতিরিক্ত সাবান মুছে ফেলুন।
- চাকার যন্ত্রাংশ - একটি ভিজো ধুলো-মুক্ত কাপড় দিয়ে মুছুন।
- টায়ার - একটি ভিজো ধুলো-মুক্ত কাপড় দিয়ে মুছুন। টায়ার ফিনিশার বা ক্লিনারও ব্যবহার করা যেতে পারে।

⚠ সতর্কতা: পণ্যটিতে সরাসরি জল স্প্রে বা প্রয়োগ করবেন না। জল তারে, ব্যাটারি বগি এবং লাইটে ক্ষতি করতে পারে, পাশাপাশি ফ্রেমের অবনতিও ঘটাতে পারে - এই সমস্ত কিছুর ফলে ত্রুটি দেখা দিতে পারে যা আরোহীর নিরাপত্তাকে ঝুঁকির মধ্যে ফেলে।

⚠ ব্যাটারি সতর্কতা:

আপনার পণ্যটিতে লিথিয়াম-আয়ন ব্যাটারি রয়েছে। পরিচালনা করার সময় সাবধানতা অবলম্বন করুন।

- পণ্যটিকে আগুন এবং অতিরিক্ত তাপ থেকে দূরে রাখুন।
- তীব্র শারীরিক ধাক্কা, তীব্র কম্পন, বা আঘাত এড়িয়ে চলুন।
- জল বা আর্দ্রতা থেকে পণ্য রক্ষা করুন।
- অন্য কোনও বস্তুর উপরে বা নীচে পণ্যটি স্তূপে রাখবেন না বা সংরক্ষণ করবেন না।
- পণ্য বা এর ব্যাটারি আলাদা করবেন না।
- প্রতিদিনের আবর্জনার সাথে পণ্যটি ফেলবেন না। পণ্যটি একটি নির্দিষ্ট ই-বর্জ্য সুবিধা বা ব্যাটারি পুনর্ব্যবহার কেন্দ্রে নিয়ে যান। আপনার কাছাকাছি বর্জ্য অপসারণের স্থান সম্পর্কে আরও তথ্যের জন্য, আপনার স্থানীয় পৌরসভা বা বর্জ্য পরিবহনকারীর সাথে যোগাযোগ করুন।
- যদি পণ্যের ব্যাটারি গরম অনুভূত হয় বা অতিরিক্ত গরম হওয়ার লক্ষণ দেখা দেয়, গন্ধ বা অস্বাভাবিক শব্দ নির্গত হয়, তরল বা গ্যাস লিক হয়, অথবা আকার বা রঙ পরিবর্তন হয়, তাহলে অবিলম্বে:
  1. যদি ব্যবহার করা হয়, তাহলে অবিলম্বে পণ্যটি ব্যবহার বন্ধ করুন। যদি পণ্যটি প্লাগ ইন করা থাকে তবে চার্জিং কেবলটি খুলে ফেলুন।
  2. পণ্যটির ব্যবহার বন্ধ করুন।
  3. যদি এটি করা নিরাপদ হয়, তাহলে পণ্যটি একটি পরিষ্কার স্থানে এবং দাহ্য পদার্থ থেকে দূরে সরিয়ে রাখুন।
  4. সাহায্যের জন্য আপনার স্থানীয় জরুরি পরিষেবাগুলিতে কল করুন।
  5. ব্যাটারি ইলেক্ট্রোলাইট তরলের লিকিংয়ের সংস্পর্শে আসা চোখ বা ত্বকের যে অংশগুলি আছে তা পরিষ্কার প্রবাহিত জল দিয়ে ভালোভাবে ধুয়ে ফেলুন এবং অতিরিক্ত চিকিৎসা সহায়তা নিন।
- ব্যাটারিতে কোনও সমস্যা হলে, JETSON কে্যার টিমের সাথে যোগাযোগ করুন।

সংযোগ করুন আমাদরে সাথে.

RIDEJETSON.COM/SUPPORT
RIDEJETSON.COM/CHAT সম্পর্ক

১-৮৪৪-৫৮৫-৭৪৬২

চমৎকার অফার, উপহার এবং Jetsonরে সর্বশষে খবর সম্পর্ক জানত সোশ্যাল মডিয়িায় @ridejetson-ক অনুসরণ করত ভুলবনে না।

তোমার যাত্রা ভালো লাগছে?

একটি পর্যালোচনা লখিুন ridejetson.com/reviews. আমরা আপনার কাছ থকে শুনত অধীর আগ্রহ অপক্ষো করত পারছি না! #MakeMoves




JETSON

YON GID POU VWAYAJ OU A.

ENPÒTAN:
Li ak anpil atansyon epi konsève pou referans nan lavni.

PREZANTE Sistèm kago entelijan RackIt la

JETSON

OTG ELITE
Bisiklèt elektrik.

REFERANS MODÈL (SKU): JOTGE-BLK, JOTGE-BLK-OB, JOTGE-CA-BLK, JOTGE-MX-BLK

DE PREMYE NOU YO REG MONTE CHEVAL:

PRAN
PREKOSYON.
PRAN PLEZI!

FABRIKE NAN YUEYANG, LACHIN
ENPÒTE PA TRURIDE TECH LLC.
PO BOX 461, JERSEY CITY, NJ 07302-9998

KÒD DAT: 09/2025
EDISYON DOKIMAN: V2.0
FÈT AN LACHIN

© 2025, TRURIDE TECH. TOUT DWA REZÈVE. FABRIKE POU TRURIDE TECH LLC.
JETSON® SE YON MAK ANREJISTRE KI ITILIZE ANBA LISANS JETSTREAM BRANDS LLC.
OKENN PÒSYON NAN DOKIMAN SA A, KI GEN LADAN FÒM, GRAFIK, AK KONSEPSYON, PA KA REPWODUI OSWA TRANSMÈT NAN OKENN FÒM OSWA PA OKENN MWAYEN.

Kontni

Avètisman Sekirite 4
Garanti ak Anrejistreman Pwodwi 7
1. Konsènan pwodwi ou a
1.1 Apèsi sou pwodwi a 8
1.2 Sa ki nan bwat la 10
1.3 Espesifikasyon pwodwi 11
1.4 Resous sou Entènèt 11
2. Enstriksyon Enstalasyon
2.1 Nòt pou kòmanse 12
2.2 Konvenyans pou pasaje a 12
2.3 Depliye ak pliye gidon an 13
2.4 Mete ak Pozisyone Syèj la 15
2.5 Mete pedal yo 16
2.6 Mete Klòch la an Sekirize 17
2.7 Mete Reflektè Devan an an Sere 17
2.8 Chaje batri a 18
3. Prepare pou monte
3.1 Verifikasyon Sekirite Anvan Monte 20
3.2 Gonflasyon ak Presyon Kawotchou 21
3.3 Tcheke ak Ajisteman Fren yo 22
4. Enstriksyon pou itilize
4.1 Limen ak Etenn 24
4.2 Konprann ekran LED la 25
4.3 Tcheke Nivo Chaj Batri a 26
4.4 Sèvi ak klòch la 26
4.5 Itilizasyon Limyè Devan yo ak Siyal yo 27
4.6 Itilizasyon sipò a 27
4.7 Pliye ak Depliye Pedal yo 28
4.8 Itilizasyon Sistèm Kago Entelijan RackIt la 29
5. Enstriksyon pou demenajman
5.1 Monte bisiklèt elektrik ou a 31
5.2 Itilizasyon Asistans Pedal Elektwonik 31
5.3 Monte bisiklèt tradisyonèl 31
5.4 Itilizasyon Akseleratè a 32
5.5 Itilizasyon Mòd Vitès yo 32
5.6 Itilizasyon fren yo 32
5.7 Sekirite Kas 33
5.8 Maksimize Vitès ak Ranje Monte 33
Enstriksyon Antretyen Itilizatè 34
Konekte avèk nou 36

AVÈTISMAN SEKIRITE.

KENBE ENSTRIKSYON SA YO.

ENSTRIKSYON SOU RISK DIFE OSWA BLESI POU MOUN AK ENSTRIKSYON SEKIRITE ENPÒTAN YO

- Anvan w itilize li, tanpri li manyèl itilizatè a ak avètisman sekirite yo ak anpil atansyon, epi asire w ou konprann epi aksepte tout enstriksyon sekirite yo. Itilizatè a ap responsab pou nenpòt pèt oswa domaj ki koze pa move itilizasyon.
- **Si ou pa sèvi ak bon plato a, sa ka lakòz difè ak eksplozyon, sa ki ka lakòz domaj materyèl, blesi ak lanmò.**
- Anvan chak sik operasyon, operatè a dwe fè verifikasyon pre-operasyon yo espesifye pa manifakti a: Ke tout pwoteksyon ak plaket manifakti a te founi orijinalman yo nan plas yo epi yo nan bon kondisyon pou sèvi; Ke sistèm frenaj la ap fonksyone byen; Ke tout pwoteksyon aks, pwoteksyon chèn, oswa lòt kouvèti oswa pwoteksyon manifakti a te founi yo nan plas yo epi yo nan bon kondisyon; Ke kawotchou yo nan bon kondisyon, yo byen gonfle, epi yo gen ase sifas ki rete; Zòn kote pwodwi a pral opere a ta dwe an sekirite epi apwopriye pou operasyon an sekirite.
- Yo dwe antreteni epi repare konpozan yo dapre espesifikasyon manifakti a epi sèlman itilize pyès ranplasman otorize pa manifakti a, epi enstalasyon an dwe fèt pa konsesyonè oswa lòt moun ki kalifye.
- Avètisman kont rechaje pil ki pa rechajab.
- Pa kite men, pye, cheve, pati nan kò, rad, oswa bagay menm jan an antre an kontak ak pati k ap deplase, wou, oswa sistèm transmisyon an pandan motè a ap mache.
- Timoun oswa moun ki gen kapasite fizik, sansoryèl oswa mantal ki redwi, oswa ki manke eksperyans ak konesans, pa dwe itilize pwodui sa a, sof si yo te resevwa sipèvizyon oswa enstriksyon (IEC 60335-1/A2:2006).
- Timoun ki pa gen sipèvizyon pa dwe jwe ak pwodui sa a (IEC 60335-1/A2:2006).
- Sipèvizyon yon granmoun obligatwa.
- Yo pa dwe opere inite yo pou fè kous, kaskad, oswa lòt manèv ki ka lakòz pèt kontwòl, oswa ki ka lakòz aksyon oswa reyaksyon san kontwòl operatè/pasaje a.
- Pa janm sèvi ak li toupre machin motè.
- Evite boul byen file, griyaj drenaj, ak chanjman sifas toudenkou. Trotinèt la ka kanpe sibitman.
- Evite lari ak sifas ki gen dlo, sab, gravye, pousyè tè, fèy ak lòt debri. Tan mouye afekte priz, frenaj ak vizibilite.
- Evite monte machin nan bò kote gaz, vapè, likid oswa pousyè ki ka pran difè.
- Operatè yo dwe respekte tout rekòmandasyon ak enstriksyon manifakti a, epi tou konfòme yo avèk tout lwa ak òdonans yo: Inite ki pa gen limyè devan yo dwe fonksyone sèlman lè gen bon limyè lajounen pou wè, epi; Yo dwe ankouraje pwopriyetè yo pou yo mete limyè, reflektè, epi pou inite ki ba yo, drapo siyal sou poto fleksib pou mete aksan sou yo (pou yo ka wè yo byen).
- Moun ki gen pwoblèm sa yo dwe resevwa avètisman pou yo pa opere: Moun ki gen pwoblèm kè; Fanm ansent; Moun ki gen pwoblèm nan tèt, nan do, oswa nan kou, oswa ki te deja fè operasyon nan zòn sa yo nan kò a; ak moun ki gen nenpòt pwoblèm mantal oswa fizik ki ka fè yo vilnerab a blesi oswa afekte ladrès fizik yo oswa kapasite mantal yo pou rekonèt, konprann, epi egzekite tout enstriksyon sekirite yo epi pou yo kapab sipoze danje ki genyen nan itilizasyon aparèy la.
- Pa monte bisiklèt lannwit.
- Pa monte bisiklèt apre ou fin bwè oswa pran medikaman sou preskripsyon.
- Pa pote bagay lè w ap monte bisiklèt.

- Pa janm opere pwodwi a pye atè.
- Toujou mete soulye epi kenbe lasèt soulye yo mare.
- Asire w ke pye w yo toujou byen plase sou platfòm nan.
- Operatè yo dwe toujou itilize rad pwoteksyon apwopriye, tankou yon kas, ak sètifikasyon apwopriye, ak nenpòt lòt ekipman manifakti a rekòmande: Toujou mete ekipman pwoteksyon tankou kas, pwoteksyon jenou, ak pwoteksyon koud.
- Toujou bay pyeton yo plas.
- Fè atansyon ak bagay ki devan ou ak bagay ki lwen ou.
- Pa kite anyen distrè w lè w ap monte bisiklèt, tankou reponn telefòn oswa fè nenpòt lòt aktivite.
- Plis pase yon moun pa ka monte pwodwi a.
- Lè w ap monte pwodwi a ansanm ak lòt pasaje, toujou kenbe yon distans ki an sekirite pou evite yon kolizyon.
- Lè w ap vire, asire w ou kenbe balans ou.
- Monte machin ak fren ki pa byen ajiste yo danjere epi li ka lakòz blesi grav oswa lanmò.
- Fren an ka vin cho pandan l ap fonksyone, pa touche fren an ak po ou toutouni.
- Si ou peze fren yo twò fò oswa twò sibit, sa ka bloke yon wou, sa ki ka fè ou pèdi kontwòl epi tonbe. Si ou peze fren yo twòp oswa si ou peze yo twòp, sa ka lakòz ou blese oswa mouri.
- Si fren an dekole, tanpri ajiste li avèk yon kle egzagonal, yon tournevis, oswa yon lòt zouti ki aplikab, oswa tanpri kontakte Ekip Swen Jetson an.
- Ranplase pati ki ize oswa ki kase yo imedyatman.
- Tcheke si tout etikèt sekirite yo an plas epi si yo byen konprann anvan ou monte bisiklèt.
- Pwopriyetè a dwe otorize itilizasyon ak operasyon inite a apre yon demonstrasyon ki montre operatè sa yo ka konprann epi opere tout konpozan inite a anvan yo itilize li.
- Pa monte bisiklèt san fòmasyon apwopriye. Pa monte ak gwo vitès, sou tèren inegal, oswa sou pant. Pa fè kaskad oswa vire bridsoukou.
- Rekòmande pou itilizasyon andedan kay la.
- Ekspozisyon pwolonje a reyon UV, lapli ak move tan ka domaje materyèl bwat la, sere l andedan kay la lè w pa ap itilize li.
- Aparèy mobilite elektrik pèsonèl yo pa fèt pou itilize nan zòn ki gen gwo altitid ki mande plis espas ant fil elektrik nan sikui elektrik yo, sa vle di yo pa fèt pou itilize nan altitid ki depase 2,000 mèt anwo nivo lanmè a.
- Sèlman sèvi ak pil (yo) manifakti a espesifye yo.
- SERE L ANDEDAN LÈ W PA APITILIZE L. KITE L ANDEDAN PANDAN W AP CHAJEL OSWA LÈ W PA APITILIZE L POU W KONDUI.
- **AVÈTISMAN** - Danje difè - Itilizatè a pa ka repare okenn nan pyès yo.
- **AVÈTISMAN** - Risk difè ak chòk elektrik - Pa gen pyès ki ka sèvi pa itilizatè a.
- Atansyon: Risk difè
- Siklis la pa dwe depase 220 lb | 99.8 kg.

MODIFIKASYON

Pa eseye demonte, modifye, repare, oswa ranplase aparèy la oswa okenn konpozan nan aparèy la san enstriksyon nan men Ekip Swen Jetson an. Sa ap anile nenpòt garanti, epi li ka lakòz fonksyònman ki ka lakòz blesi.

LÒT PREKOSYON POU OPERASYON

Pa leve pwodwi a atè pandan l ap monte epi wou yo ap deplase. Sa ka lakòz wou yo vire lib, sa ki ka blese ou oswa lòt moun ki tou pre. Pa sote sou oswa desann pwodwi a, epi pa sote pandan w ap itilize li. Toujou kenbe pye ou byen plante sou repo pye a pandan l ap fonksyone. Toujou tcheke chaj batri a anvan ou itilize li.

JETE PIL IZE YO

Batri a ka gen sibstans danjere ki ka mete anviwònman an ak sante moun an danje. Senbòl sa a ki make sou batri a ak/oswa anbalaj la endike ke batri ize a pa dwe trete kòm dechè minisipal. Batri yo ta dwe jete nan yon pwen koleksyon ki apwopriye pou resiklaj. Lè w asire w ke pil ize yo jete kòrèkteman, ou pral ede anpeche konsekans negatif potansyèl pou anviwònman an ak sante moun. Resiklaj materyèl yo ap ede konsève resous natirèl yo. Pou plis enfòmasyon sou resiklaj pil ize yo, tanpri kontakte sèvis eliminasyon dechè minisipalite lokal ou a.

AVI KONFÒMITE

Aparèy sa a konfòm ak Pati 15 nan Règ FCC yo. Fonksyònman an sijè a de kondisyon sa yo: (1) aparèy sa a pa dwe lakòz entèferans danjere, epi (2) aparèy sa a dwe aksepte nenpòt entèferans li resevwa, tankou entèferans ki ka lakòz operasyon endezirab.
Avètisman: Chanjman oswa modifikasyon nan inite sa a ki pa apwouve ekspresman pa pati responsab konfòmite a ka anile otorite itilizatè a pou opere ekipman an.
REMAK: Yo teste ekipman sa a epi yo jwenn li konfòm ak limit pou yon aparèy dijital Klas B, dapre Pati 15 nan Règ FCC yo. Limit sa yo fèt pou bay yon pwoteksyon rezonab kont entèferans danjere nan yon enstalasyon rezidansyèl. Ekipman sa a jenere, itilize epi li ka emèt enèji frekans radyo epi, si li pa enstale epi itilize dapre enstriksyon yo, li ka lakòz entèferans danjere nan kominikasyon radyo. Sepandan, pa gen okenn garanti ke entèferans pap rive nan yon enstalasyon patikilye. Si ekipman sa a lakòz entèferans danjere nan resepsyon radyo oswa televizyon, sa yo ka detèmine lè yo etenn epi limen ekipman an, yo ankouraje itilizatè a pou l eseye korije entèferans lan pa youn oswa plis nan mezi sa yo:

- Reoryante oswa deplase antèn reseptè a.
- Ogmante separasyon ki genyen ant ekipman an ak reseptè a.
- Konekte ekipman an nan yon priz sou yon sikwi diferan de sa reseptè a konekte a.
- Konsilte konsesyonè a oswa yon teknisyen radyo/televizyon ki gen eksperyans pou èd.
- Fòk ou itilize kab pwoteje avèk aparèy sa a pou asire konfòmite avèk limit FCC Klas B yo.

⚠ AVÈTISMAN:

Si ou pa swiv enstriksyon sa yo, timoun nan oswa lòt moun ka blese.

- Kenbe ti pyès yo lwen timoun yo pandan asanblaj la.
- Yon granmoun dwe monte epi retire akseswa a.
- Enspekte pwodwi a souvan pou wè si li gen domaj.

*** ASANBLEMAN ADILT OBLIGATWA.**

⚠ AVÈTISMAN:

Pou diminye risk pou blese, sipèvizyon yon granmoun nesesè. Pa janm itilize li nan wout, toupre machin, sou oswa toupre pant oswa mach eskalye apik, pisin oswa lòt kò dlo; toujou mete soulye, epi pa janm kite plis pase 1 pasaje.

⚠ AVÈTISMAN:

Toujou obsève prekosyon debaz yo lè w ap itilize pwodui sa a, tankou sa ki annapre yo:

(A) Li tout enstriksyon yo anvan ou itilize pwodwi a.

(B) Pou diminye risk pou blese, li esansyèl pou gen yon sipèvizyon strik lè w ap itilize pwodwi a toupre timoun yo.

(C) Pa mete dwèt ou oswa men ou nan pwodwi a.

(D) Pa sèvi ak pwodui sa a si kab elastik pouvwa a oswa kab pwodiksyon an kraze, gen izolasyon kase, oswa si li gen nenpòt lòt siy domaj.

(E) Pou tout ekipman yo. Enstriksyon yo ta dwe di: Aparèy sa a pa fèt pou itilize nan tanperati anbyen ki anba 14°F (-10°C) oswa ki pi wo pase yon tanperati anbyen 104°F (40°C).

(F) Pou tout aparèy yo, enstriksyon yo ta dwe gen ladan enfòmasyon sa yo: Batri a fèt pou chaje lè tanperati anbyen an ant 32°F (0°C) ak 104°F (40°C). Pa janm chaje batri a lè tanperati anbyen an pa nan menm nivo sa a.

PWOPOZISYON KALIFÒNI 65

⚠ AVÈTISMAN:

PWODUI SA A KA EKSPOZE OU A PWODUI CHIMIK TANKOU KADMYÒM, KE ETA KALIFÒNI KONNEN KI LAKÒZ KANSÈ AK ANOMALI KONJENITAL OSWA LÒT PWOBLÈM REPWODIKSYON.
POU PLIS ENFÒMASYON ALE NAN: WWW.P65WARNINGS.CA.GOV.

GARANTI JENERAL LIMITE

NOUVO PWODUI JETSON OU A GARANTI KONT DOMAJ NAN MATERYÈL AK NAN FABRIKASYON JAN SA ENDIKE SOU RIDEJETSON.COM/GARANTI POU YON PERYÒD TAN APATI DAT ACHA ORIJINAL LA LÈ YO ITILIZE LI AN AKÒ AVÈK MANYÈL ITILIZATÈ JETSON YO (GADE RIDEJETSON.COM/SIPÒ). **ANBA GARANTI SA A, OU AP KAPAB ADRESE REKLAMASYON OU YO BAY JETSON MENM NAN SITIYASYON KOTE OU TE ACHTE PWODWI JETSON AN NAN MEN YOUN NAN DÉTAILLANTS OTORIZE NOU YO.** POU LI TOUT KONDISYON GARANTI NOU AN, VIZITE RIDEJETSON.COM/WARRANTY.

ENREJISTREMAN PWODWI

ANREJISTRE NOUVO JETSON OU A POU W KA JWENN PI VIT SIPÒ PÈSONALIZE POU PWODWI AK GARANTI. FÈ CHANJMAN W LAN NAN RIDEJETSON.COM/PAGES/REGISTRATION.

GARANTI AK ANREJISTREMAN PWODWI.

Pou egzèse pwodwi ou a garanti oubyen mande enfòmasyon sou pwoteksyon garanti a, kontakte nou dirèkteman.

www.ridejetson.com

1. A PWOPO PWODWI OU.

1.1 Apèsi sou pwodwi a

1. GIDON
2. LIMYÈ DEVAN
3. TIJ
4. LATCH PLIYAN
5. WOU
   (× 2; DEVAN AK DÈYÈ)
6. VALV KAWOTCHOU AK BOUCHON POUSYÈ
   (× 2; DEVAN AK DÈYÈ)
7. REFLEKTÈ WOU
   (× 2; DEVAN AK DÈYÈ)
8. GAD BOUE
   (× 2; DEVAN AK DÈYÈ)
9. PEDAL AK REFLEKTÈ
   (× 2; AGOCH AK ADWAT)*
10. SIPÒ
11. PLAS*
12. REFLEKTÈ DÈYÈ
13. KRANPON CHÈZ
14. SIYAL POU VIRE
    (× 2; AGOCH AK ADWAT)
15. LIMYÈ FREN
16. PÒ CHAJE AK KOUVÈTI
17. RACKIT KAGO ENTELIJAN SISTÈM ETAJÈ
    A. REFLEKTÈ
    B. BOUK ATACHMAN BUNGEE (× 2)
18. CHAJÈ
19. KAB CHAJE
20. BRASLÈ ELASTIK

**MANDE ASANBLAJ*

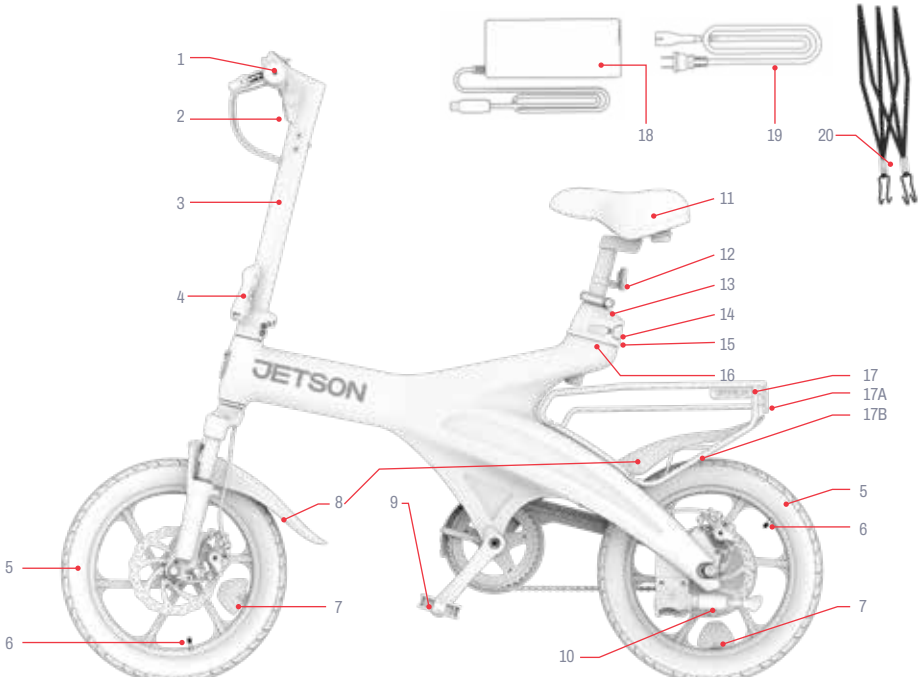

REMAK: IMAJ YO KA PA REFLETE APARANS EGZAK PWODWI REYÈL LA.

1. POUVWA (⏻) BOUTON
2. BOUTON MÒD VITÈS MWENS "-"
3. BOUTON EKLERAJ
4. CHANJMAN SIYAL VIRE
5. BOUTON MÒD VITÈS "+" LA
6. FREN MEN GÒCH
7. KLÒCH
8. EKRAN DIRIJE
9. REFLEKTÈ DEVAN
10. FREN MEN DWAT
11. AKSELERASYON TÒDE AKSELERATÈ



1.2 Sa ki nan bwat la

ZOUTI KI ENKLI POU ASANBLAJ, AJISTEMAN AK ANTRETYEN:

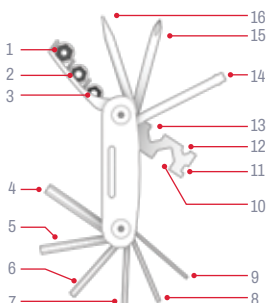

IDANTIFIKASYON PWENT ZOUTI MILTI-ZOUTI:	
1. 10MM PRIZ	9. KLE ALLEN 2MM
2. 9MM PRIZ	10. KLE EGZAGONAL 15MM
3. 8MM PRIZ	11. KLE POU REYON KALIB 14
4. KLE ALLEN 6MM	12. KLE EGZAGONAL 8MM
5. KLE ALLEN 5MM	13. KLE EGZAGONAL 10MM
6. KLE ALLEN 4MM	14. VIS DOUYÈ
7. KLE ALLEN 3MM	15. TOURNEVIS PHILLIPS
8. KLE ALLEN 2.5MM	16. TOURNEVIS TÈT PLAT



KLE KLE 15 MM

1.3 Espesifikasyon pwodwi

- LIMIT PWA: 220.0 LB | 99.8 KG
- PWA PWODWI: 60.2 LIV | 27.4 KG
- LAJ REKÒMANDE: 14+
- DIMANSYON PWODWI A, DEWOULE:
  55.51 POUS (LONGÈ) × 20.98 POUS (LAJÈ) × 45.28 POUS (WOTÈ) | 139.95 CM (LONGÈ) × 53.29 CM (LAJÈ) × 115.0 CM (WOTÈ)
- DIMANSYON PWODWI A, PLIYE:
  55.51 POUS (LONGÈ) × 14.37 POUS (LAJÈ) × 33.86 POUS (WOTÈ) | 139.95 CM (LONGÈ) × 36.5 CM (LAJÈ) × 86.0 CM (WOTÈ)
- GWOSÈ KAWOTCHOU: 16.0 POUS (H) × 2.5 POUS (L) | 40.6 CM (H) × 6.3 CM (L)
- VITÈS MAKSIMÒM: 20.0 MPH | 32.0 KM/H*
- RANJE MAKSIMÒM AKSELERATÈ A: 20.0 MIL | 32.0 KM *
- KALITE FREN: DISK DEVAN AK DÈYÈ
- BATRI: 36 V, 7.8 AH
- KALITE BATRI: LITYÒM-ION
- MOTÈ: 350W**
- SÒTI CHAJÈ: 42.0VDC, 2.0A MAKS
- VÒLTAJ CHAJÈ: UL 100 - 240V
- TAN CHAJE: APEPRÈ 5 ÈDTAN
- PRESYON KAWOTCHOU REKÒMANDE: 40 PSI
- SÈTIFIKASYON UL: 2849

**GAM PWODWI, VITÈS, DIRE LAVI BATRI, AK LÒT ESPESIFIKASYON YO KA VARYE SELON PASAJE A AK KONDISYON MONTE BISIKLÈT.*

***PIK PUISANS*

1.4 Resous sou Entènèt

Eskane pou pi bon nou yo pwodwi mete ajou materyèl entegrasyon ak resous sipò.

Jwenn manyèl itilizatè sa a sou entènèt nan https://cdn.shopify.com/s/files/1/2530/6734/files/OTG_ELITE-MANUAL-web-1752244822359.pdf

Jwenn koleksyon manyèl itilizatè nou yo nan https://ridejetson.com/pages/product-manuals

2. ENSTRIKSYON ENSTALASYON.

2.1 Nòt pou kòmanse

- KÒMANSE AVANTI OU BYEN. ANVAN OU ITILIZE PWODUI SA A, LI TOUT MANYÈL ITILIZATÈ A AVÈK ATANSYON, KI GEN LADAN AVÈTISMAN SEKIRITE YO. ASIRE W OU KONPRANN, AKSEPTE, EPI RESPEKTE TOUT BAGAY SA YO:
  - REKÒMANDASYON MANIFAKTI A.
  - ENSTRIKSYON AK AVÈTISMAN SEKIRITE.
  - LWA AK ÒDONANS LOKAL YO SOU MONTE BISIKLÈT AK FONKSYÒNMAN.

- FÈ ATANSYON LÈ W AP DEBALE L. RETIRE TOUT ANBALAJ LA EPI METE BISIKLÈT ELEKTRIK LA KANPE DWAT SOU SIPÒ LI ANVAN OU MONTE L. (GADE SEKSYON 4.6)

- DIREKSYON YO BAY NAN MANYÈL SA A—ADWAT, AGOCH, DEVAN/DEVAN, AK DÈYÈ/DÈYÈ—ORYANTE JAN SIKLIS LA TA WÈ YO LÈ L CHITA SOU BISIKLÈT ELEKTRIK LA. PA EGZANP, "BÒ DWAT" BISIKLÈT ELEKTRIK LA SE BÒ KOTE MEN DWAT SIKLIS LA PRAL YE A.

2.2 Konvenyans pou pasaje a

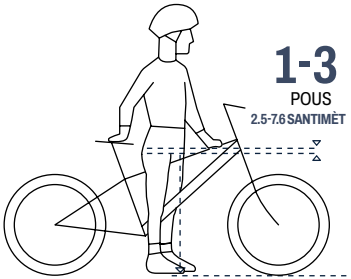

Pou yon woulib an sekirite epi konfòtab, ta dwe gen yon espas omwen 1-3 pous (2 . 5 -7.6 cm) ant pati anba janm lan ak tib anwo ankadreman bisiklèt la lè siklis la chita sou pwodwi a ak tou de pye l plat atè.

2.3 Depliye ak pliye gidon an

KILÈ POU DEWOULE: POU ENSTALASYON AK MONTE
KILÈ POU PLIYE: POU DEPO AK TRANSPÒ

⚠ **AVÈTISMAN:** Pou evite tij la tonbe sa ki ka lakòz ou blese, pa janm monte bisiklèt elektrik ou a san gidon an pa dwat epi latch pliye tij la byen fèmen.

Pou dewoule:

1. LEVE GIDON AN DOUSMAN JISKASKE TIJ LA REPOZE VÈTIKALMAN SOU BAZ TIJ LA.
2. POUSE LOKÈT PLIYAN AN JOUKTAN LI FÈ YON KLIK NAN POZISYON FÈMEN (BLOKE) A KONT TIJ LA.
3. TCHEKE TIJ LA BYEN FÈMEN LÈ W ASIRE W KE OU PA KA RALE LATCH LA LOUVRI.

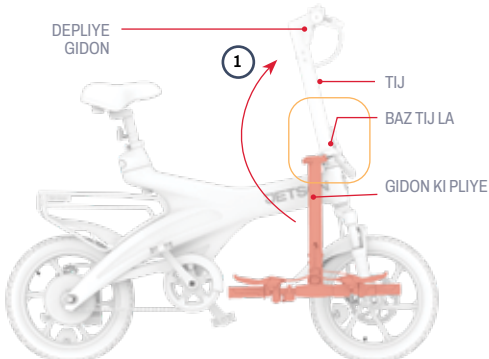

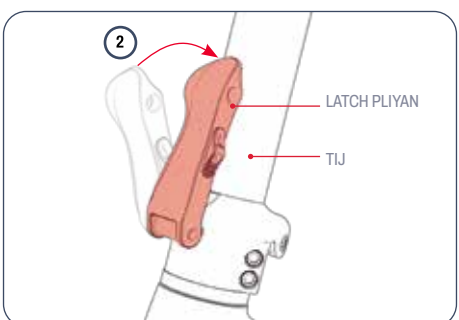

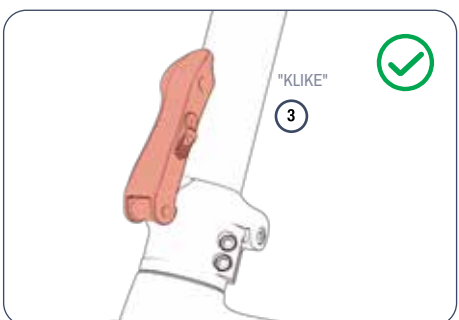

Pou pliye:

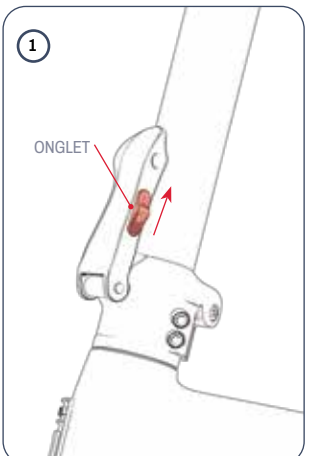

1. POUSE EPI KENBE TI LANG KI SOU LATCH PLIYAN AN ANLÈ.

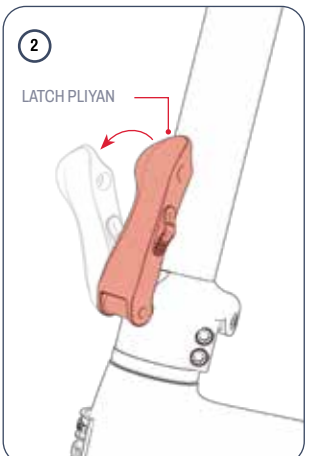

2. RALE LATCH PLIYAN AN POU LOUVRI L AVÈK FÒS.

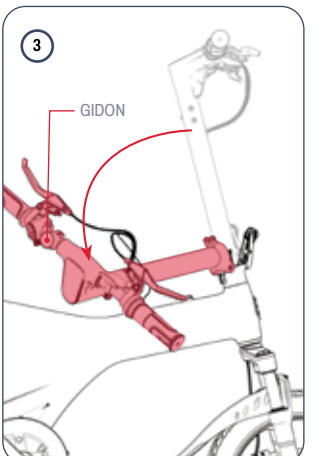

3. DESANN GIDON AN DOUSMAN SOU BÒ BISIKLÈT LA KI OPOZE AKSESWA A.

2.4 Mete ak Pozisyone Syèj la

1. RALE LATCH KI SOU KRANPON CHÈZ LA POU LOUVRI.
2. JWENN MAK "ENSÈSYON MINIMÒM" AN TOUPRE ANBA TIJ CHÈZ LA.
3. KENBE CHÈZ LA AN PLAS ANLÈ BISIKLÈT LA, AK PATI KI PI LAJ NAN CHÈZ LA DÈYÈ.
4. DESANN TIJ CHÈZ LA NAN KRANPON AN EPI NAN TIB CHÈZ LA JISKASKE MAK "ENSÈSYON MINIMÒM" AN ANBA KRANPON AN.

⚠ **AVÈTISMAN:** Si mak "insertion minimal" la vizib anlè kranpon chèz la, tij chèz la pa ase fon nan tib chèz la. Pou evite blesi, toujou asire w ke tij chèz la antre pi lwen pase mak "insertion minimal" la.

5. PANDAN W AP KENBE CHÈZ LA NAN WOTÈ OU VLE A, FÈMEN LATCH KI SOU KRANPON CHÈZ LA. SI SA NESESÈ, SERE KRANPON AN LÈ W VIRE BOUTON AN NAN SANS ZEGWI MONT LAN.

6. TCHEKE SI CHÈZ LA BYEN FÈM: SÈVI AK MEN OU POU METE PRESYON ANBA SOU CHÈZ LA. SI TIJ CHÈZ LA GLISE PI FON NAN TIB LA, REMETE L NAN PLAS LI EPI SERE KRANPON AN LÈ W VIRE BOUTON AN NAN SANS ZEGWI MONT LAN.

⚠ **AVÈTISMAN:** Pou evite tij chèz la tonbe nan tib chèz la sa ki ka lakòz blesi, asire w ke kranpon an byen fèm otou tij chèz la.

⚠ **DEPANAJ:**
- Si poto a pa ka pase nan kranpon an, elaji ouvèti kranpon an lè w vire bouton kranpon an nan sans kontrè ak zegwi mont lan.
- Si ou pa ka ouvri oswa fèmen latch kranpon an, bouton an ka twò sere. Desere bouton an lè w vire l nan sans kontrè zegwi mont lan pou ½ wotasyon alafwa jiskaske ou ka itilize latch la.

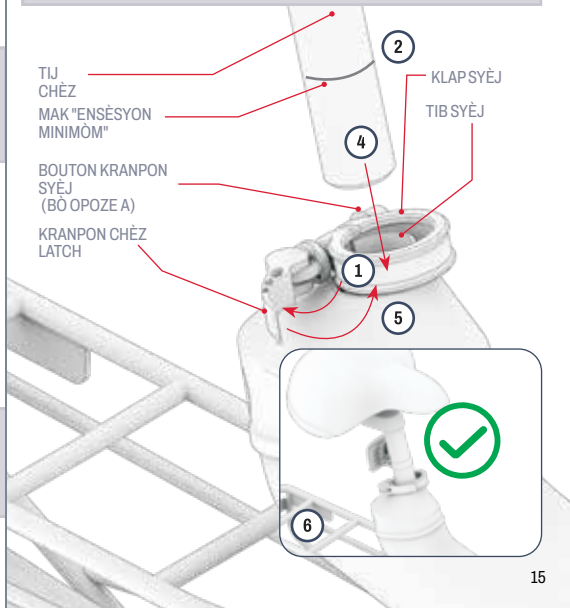

2.5 Mete pedal yo

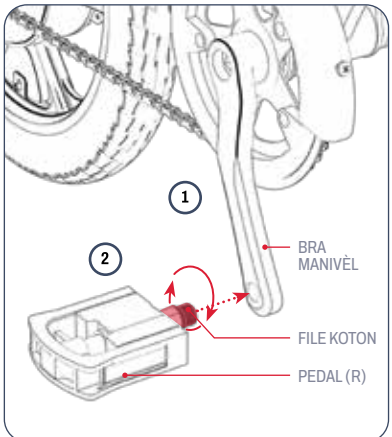

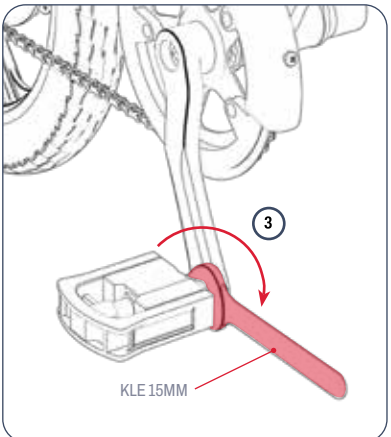

W AP BEZWEN KLE 15MM LAN.

1. ALIYEN AKS LA SOU PEDAL KI MAKE A **"R"** AK TWOU KI NAN PWENT BRA MANIVÈL LA SOU BÒ DWAT BISIKLÈT LA.
2. KENBE BAZ PEDAL LA BYEN FÈM EPI, PANDAN W AP FÈ ATANSYON POU AKS LA ANTRE DWAT NAN TWOU A, SÈVI AK LÒT MEN W POU TÒDE AKS LA. **SANS ZEGWI MONT LAN** NAN TWOU A POU KÈK WOTASYON.
3. SÈVI AK KLE 15MM LAN POU FINI METE EPI SERE AKS LA NAN BRA MANIVÈL LA.
4. TCHEKE SI PEDAL DWAT LA BYEN FIKSE.
5. REPETE ETAP 2 – 5 YO AVÈK BÒ GÒCH LA (**"L"**) PEDAL.

ENPÒTAN: Aks ki sou pedal gòch la gen fil ranvèse epi ou bezwen mete l epi sere l ak **direksyon kontrè zegwi mont lan** vire.

2.6 Mete Klòch la an Sekirize

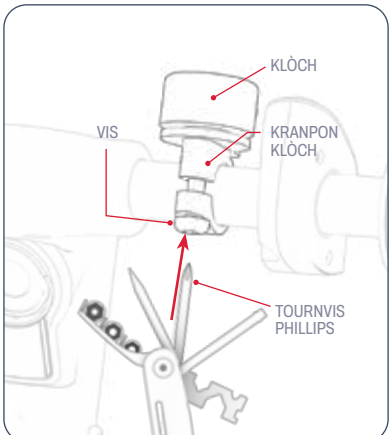

W AP BEZWEN PWENT TOURNEVIS PHILLIPS LA (15) NAN ZOUTI MILTI-FONKSYON AN.

1. DESERE (MEN PA RETIRE) VIS KI SOU KRANPON KLÒCH LA LÈ W VIRE L NAN SANS KONTRÈ ZEGWI MONT LAN POU 1-2 WOTASYON AK PWENT TOURNEVIS PHILLIPS LA.
2. VIRE KLÒCH LA OTOU GIDON AN JISKASKE TI LANG KLÒCH LA NAN YON PLAS KOTE GWO POUS GÒCH SIKLIS LA KA RIVE FASILMAN PANDAN L AP KENBE GIDON AN.
3. PANDAN W AP KENBE KLÒCH LA NAN POZISYON SA A, SERE KRANPON AN LÈ W VIRE VIS LA NAN SANS ZEGWI MONT LAN AK PWENT TOURNEVIS LA.

2.7 Mete Reflektè Devan an an Sere

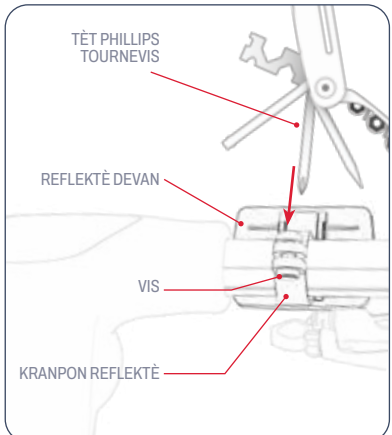

W AP BEZWEN PWENT TOURNEVIS PHILLIPS LA (15) NAN ZOUTI MILTI-FONKSYON AN.

1. VIRE KRANPON REFLEKTÈ DEVAN AN OTOU GIDON AN JISKASKE REFLEKTÈ A AP FÈ FAS AK DEVAN BISIKLÈT LA.
2. GLISSE REFLEKTÈ A NAN DIREKSYON SANT GIDON AN JISKASKE KRANPON REFLEKTÈ A SANTI L BYEN SERE SOU PATI KI PI EPÈ NAN GIDON AN.
3. SI SA NESESÈ, SERE KRANPON KI SOU GIDON AN PI PLIS LÈ W VIRE VIS LA NAN SANS ZEGWI MONT LAN AVÈK PWENT TOURNEVIS PHILLIPS LA (15) NAN ZOUTI MILTI-ZOUTI A.

2.8 Chaje batri a

1. KONEKTE KAB CHAJE A AK PLATO A.
2. RALE KOUVÈTI PÒ CHAJE A POU LOUVRI L BISIKLÈT ELEKTRIK OU A.
3. BRANCHE KAB CHAJE A NAN MIRAY LA, EPI BRANCHE PLATO A NAN PÒ CHAJE A.
4. LÈ LIMYÈ ENDIKATÈ KI SOU PLATO A CHANJE SOTI NAN WOUJ POU VIN VÈT, SA VLE DI BATRI A CHAJE NÈT. RETIRE PLATO A NAN PÒ CHAJ LA EPI DEPLOGE KAB LA NAN PRIZ MIRAY LA.
5. FÈMEN KOUVÈTI PÒ CHAJE A.

LIMYÈ ENDIKATÈ CHAJ SOU PLATO A:		ESTATI
	WOUJ EKLERAJ	CHAJE
	VÈT EKLERAJ	CHAJMAN KONPLÈ

NÒT: Li ka pran apeprè 5 èdtan pou batri a chaje nèt. Chaje batri a nèt anvan premye itilizasyon an.

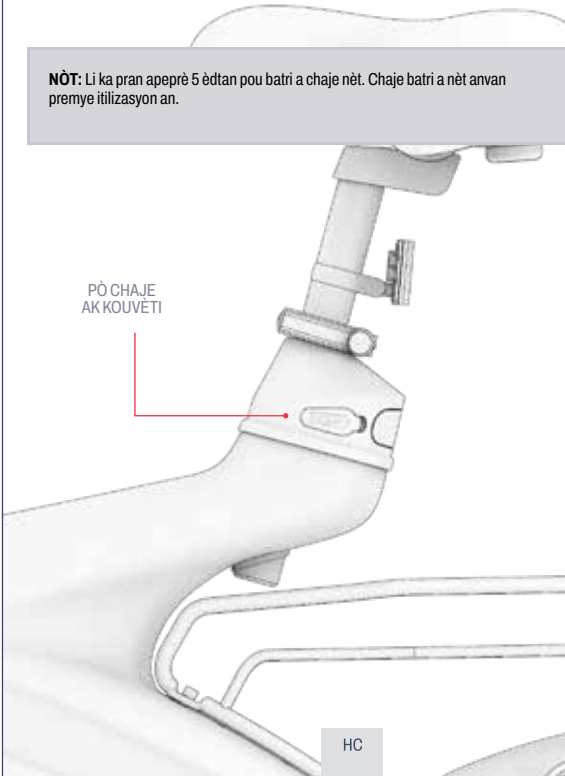

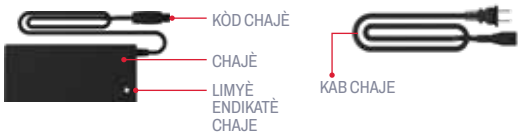

Nòt enpòtan sou chaje:

- TOUJOU KENBE PÒ CHAJE A FÈMEN LÈ W PA AP CHAJE BATRI A AKTIVMAN.
- PA JANM LIMEN PWODWI A PANDAN L AP CHAJE.
- PA SÈVI AK ROBINÈ KOURAN KI KA DEPLASE.
- POU PI BON SANTE BATRI A, CHAJE BATRI A NÈT PANDAN CHAK SESYON CHAJE—APEPRÈ 5 ÈDTAN.
- PA JANM KITE PWODWI OU AP CHAJE LANNWIT LAN OSWA POU YON BON BOUT TAN.
- PA ESEYE RETIRE OSWA DEMONTE BATRI A.
- TANPERATI ANBYEN POU CHAJE: 32°F (0°C) - 104°F (40°C)
- TANPERATI ANBYEN OPERASYONÈL: 32°F(0°C)-104°F(40°C)
- TOUJOU KENBE KOUVÈTI PÒ CHAJE A FÈMEN LÈ W PA AP CHAJE PWODWI A AKTIVMAN.
- PA ITILIZE PWODWI SA A SI KÒD ALIMANTASYON FLEKSIB LA OSWA KÒD SOTI A DECHIRE, GEN IZOLASYON KASE, OSWA NENPÒT LÒT SIY DOMAJ.
- TCHEKE SI NIMEWO MODÈL CHARGEUR A KI SOU ETIKÈT CHARGEUR A KORESPONN AK NIMEWO MODÈL CHARGEUR KI NAN LIS ANWO A.
- TCHEKE ETIKÈT PLATO A POU WÈ SI PLATO A KONPATIB AK MODÈL JETSON OU AN. OU KA JWENN NON AK NIMEWO SKU MODÈL JETSON OU AN SOU YON ETIKÈT KI KOLE SOU TÈT, SOU KOTE, OSWA ANBA ANKADREMAN PWODWI A OSWA PLATFÒM KOTE L KANPE A.

ENPÒTAN:

SÈLMAN SÈVI AK PLATO KI ENKLI A OSWA YOUN OU JWENN DIRÈKTEMAN NAN JETSON KI MAKE AK JY-420200 OUBYEN PYÈS KI GEN NIMEWO SKU PJOTGE-CH LA.

⚠ **AVÈTISMAN: SI OU PA ITILIZE BON PLATO A, SA KA LAKÒZ DIFE AK EKSPLOZYON, SA KI KA LAKÒZ DOMAJ MATERYÈL, BLESI AK LANMÒ.**



SA A SE YON EGZANP MAK LA PLATO OU A AP GENYEN.

3. AP PREPARE MONTE.

3.1 Verifikasyon Sekirite Anvan Monte

FÈ VERIFIKASYON SEKIRITE ENPÒTAN SA YO ANVAN CHAK VWAYAJ:

Fren:

- ASIRE W KE FREN YO FONKSYONE BYEN POU LEVIYE FREN MEN YO BYEN TACHE AK GIDON AN EPI YO GRESE POU YO KA KONPRESE FASIL.
- ASIRE W KE PLAKET FREN YO PA IZE, EPI KE YO SANTRE EPI ALIYEN AK ROTOR LA.

Ankadreman:

- TCHEKE KE ANKADREMAN BISIKLÈT LA AK FOUCHÈT LA PA DOMAJE, PLIYE, OSWA KASE.
- ASIRE W KE BOULON KI KONEKTE TIJ LA AK FOUCHÈT LA PA TWÒ SERE. YON BOULON KI TWÒ SERE KA LAKÒZ YON FONKSYÒNMAN KI METE SEKIRITE SIKLIS LA AN DANJE.
- TCHEKE SISTÈM TRANSMISYON AN AP FONKSYONE BYEN EPI LI BYEN TACHE AK ANKADREMAN AN.
- TCHEKE SI ANKADREMAN AN BYEN BLOKE NAN POZISYON MONTE A AK LATCH BLOKE ANKADREMAN AN.

Manivèl ak pedal:

- TCHEKE KE PEDAL YO BYEN SERE SOU MANIVÈL YO.
- TCHEKE KE MANIVÈL YO AK SISTÈM TRANSMISYON AN BYEN SERE SOU ANKADREMAN BISIKLÈT LA EPI YO KA VIRE LIB.

Volan:

- TCHEKE SI TIJ LA BYEN FÈMEN AK LATCH BLOKE TIJ LA.
- TCHEKE SI GIDON AN BYEN FIKSE NAN PLAS LI AK KRANPON GIDON AN.

Wou:

- TCHEKE KAWOTCHOU YO POU WÈ SI YO PA TWÒ DOMAJE OSWA METE.
- ASIRE W KE KAWOTCHOU YO GONFLE NAN PRESYON REKÒMANDE A **40 PSI** .
- TCHEKE JANT WOU YO AK REYON WOU YO PA DOMAJE, KASE, OSWA PLIYE.
- TCHEKE KE NWA AKS YO SERE.

Chèn:

- TCHEKE KE TANSYON CHÈN LAN A YON NIVO KE OU KA SÈLMAN LEVE MITAN CHÈN LAN ½ POUS.

3.2 Tcheke ak Ajisteman Fren yo

Verifikasyon Sekirite ak Fonksyonalite Fren:

APRE ASANBLAJ LA EPI ANVAN CHAK WOULIB, TCHEKE FREN YO AP FONKSYONE BYEN EPI SAN DANJE POU RALANTI VOLAN AN EPI FÈ L KANPE LÈ W FÈ ETAP SA YO:

1. MACHE AK BISIKLÈT OU EPI RALE FREN MEN GÒCH LA DOUSMAN.
2. TCHEKE KE ETRIYE DEVAN AN FÈMEN BYEN SOU DISK LA EPI LI RALANTI WOTASYON WOU A.
3. REPETE, RALE FREN MEN GÒCH LA AK PLIS PRESYON EPI TCHEKE KE WOU DEVAN AN BYEN KANPE.
4. REPETE ETAP 1 - 3 YO AVÈK FREN MEN DWAT LA AK WOU DÈYÈ A.

Bon pozisyon pou etriye ak plaket fren yo:

FREN BISIKLÈT YO BEZWEN TOUT ELEMAN YO EGZAKTEMAN ALIYEN AK NAN PLAS YO POU YO KA FONKSYONE BYEN. YON SON FWOTMAN OSWA YON TI BRI KI SOTI NAN ZÒN FREN AN (KIT SE KONSTAN OSWA TANZANTAN) SE YON BON ENDIKATÈ KE YON BAGAY PA NAN ALIYMAN EPI LI BEZWEN AJISTE.

KÒZ BRI A SE PWOBABLEMAN YON ETRIYE KI MAL ALIYEN, SA KI LAKÒZ PLAK FREN KI ANNDAN YO FWOTE KONT DISK LA MENM LÈ ETRIYE A LOUVRI. PLAK FREN YO TA DWE SÈLMAN ANTRE AN KONTAK AK DISK LA LÈ ETRIYE A FÈMEN PASKE YO RALE FREN MEN AN.

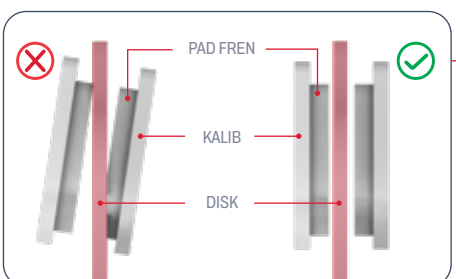

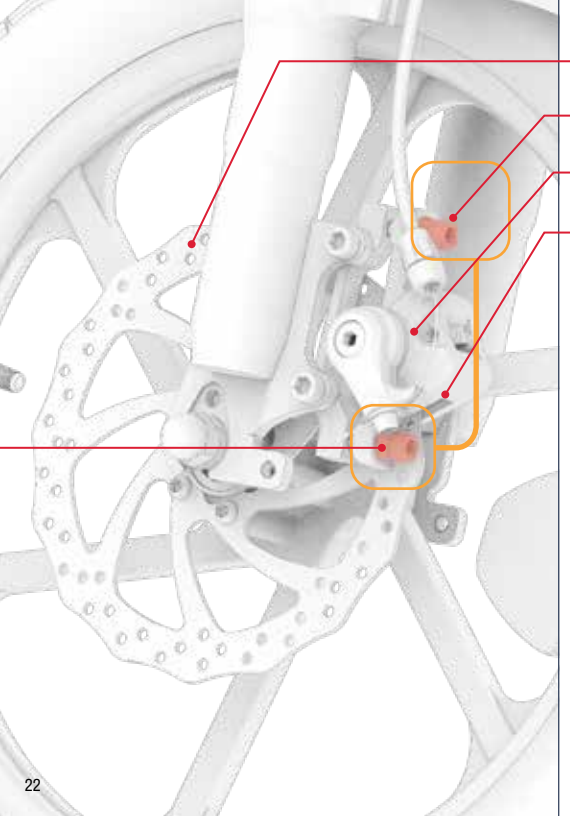

Ajisteman etriye fren an:

OU KA BEZWEN PWENT KLE ALLEN 5MM LAN (5) NAN ZOUTI MILTI-FONKSYON AN.

1. SOU FREN KI BEZWEN AJISTE A, LOKALIZE ETRIYE A, PLAKET FREN YO, AK DISK LA.
2. LEVE WOU BISIKLÈT LA EPI VIRE L. GADE DISK LA AP VIRE ANT PLAK FREN YO, EPI REMAKE KI PLAK K AP FWOTE SOU DISK LA.
3. REPOZE BISIKLÈT LA SOU SIPÒ A. (GADE SEKSYON 4.5).
4. LÈ W AP GADE ETRIYE A PA DÈYÈ WOU A, LOKALIZE BOULON KI ANLÈ A AK BOULON KI ANBA ETRIYE A. SÈVI AK KLE ALLEN 5MM NAN POU CHAK BOULON AN LÈ W VIRE L NAN SANS KONTRÈ ZEGWI MONT LAN POU 4 A 5 WOTASYON.
5. DEPLASE KALIB LA SOTI NAN ALIYMAN JISKASKE KONDISYON SA YO SATISFÈ:
   - TÈT KOUSINEN YO ALIYEN AK KWEN DISK LA.
   - PA GEN OKENN PATI NAN OKENN PAD KI TOUCHE DISK LA.
   - KOUSINEN YO PARALÈL AK DISK LA.
6. AVÈK ETRIYE A NAN POZISYON OU VLE A, SERE YON BOULON NÈT EPI SERE LÒT LA LÈ W VIRE L NAN SANS ZEGWI MONT LAN AVÈK KLE ALLEN LAN.
7. TCHEKE KE ETRIYE A BYEN SERE EPI FÈ VERIFIKASYON SEKIRITE AK FONKSYONALITE FREN AN (KÒMANSMAN SEKSYON 3.2) ANKÒ.

3.3 Gonflasyon ak Presyon Kawotchou

ANVAN PREMYE WOULIB OU A , W AP BEZWEN AJOUTE LÈ NAN KAWOTCHOU YO POU YO RIVE NAN PRESYON REKÒMANDE A **40 PSI** (LIV PA POUS KARE). SÈVI AK YON KALIB POU VERIFYE SI PRESYON KAWOTCHOU A NAN PSI REKÒMANDE A ANVAN CHAK WOULIB.

Pou ajoute lè:

1. RETIRE BOUCHON PWOTEKSYON AN NAN VALV KAWOTCHOU A SOU YON WOU LÈ W VIRE L NAN SANS KONTRÈ ZEGWI MONT LAN. METE L SOU KOTE.
2. SWIV ENSTRIKSYON MANIFAKTI A SOU PONP LÈ A POU METE LÈ NAN KAWOTCHOU A. TCHEKE DETANZANTAN AVÈK YON KALIB EPI KONTINYE AJOUTE LÈ JISKASKE OU RIVE NAN **40 PSI** .
3. RETIRE PONP LÈ A EPI RANPLASE VALV POUSYÈ A LÈ W VIRE L NAN SANS ZEGWI MONT LAN.
4. REPETE AK LÒT KAWOTCHOU A.

ENPÒTAN: Sèlman sèvi ak yon ponp lè manyèl pou gonfle kawotchou bisiklèt elektrik ou a. Pa janm sèvi ak yon konpresè lè; si ou fè sa, chanm kawotchou yo ka pete.

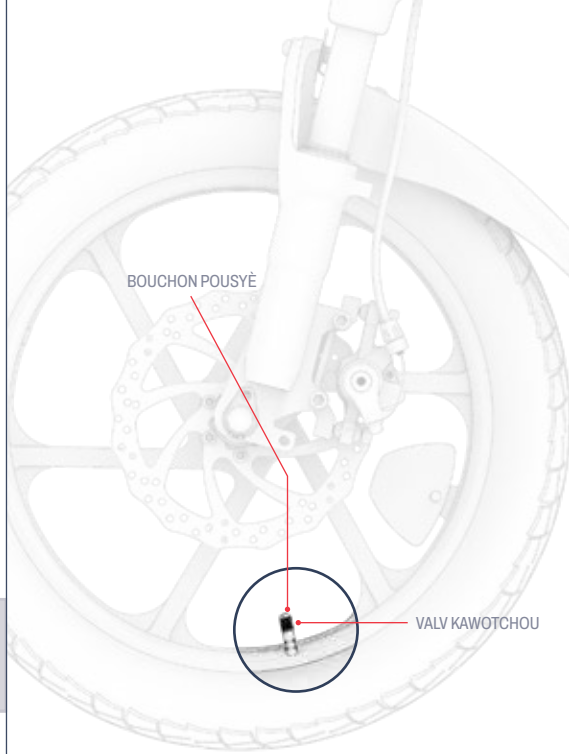

4. ENSTRIKSYON OPERASYON.

4.1 Limen ak Etenn

POU LIMEN OSWA ETENN BISIKLÈT ELEKTRIK LA: PEZE EPI KENBE BOUTON POUVWA/MÒD LA PANDAN 2-3 SEGONN.

FONKSYON ENTELIJAN OTO-OFF:
POU KONSÈVE BATRI A, BISIKLÈT OU A AP ETENN OTOMATIKMAN APRE 10 MINIT SAN LI PA DEPLASE.

ENPÒTAN:
Pou konsève batri a, toujou sonje etenn bisiklèt ou a lè w ap fè yon arè nan pit oubyen lè w ap mete l kote pou pase nwit lan.

⚠ **AVÈTISMAN:**
Pou evite domaj nan batri a ak sistèm elektrik la ki ka lakòz move fonksyònman epi konpwomèt sekirite, pa janm limen bisiklèt elektrik ou a pandan l ap chaje.

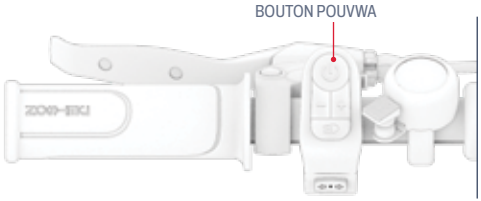

4.2 Konprann ekran LED la

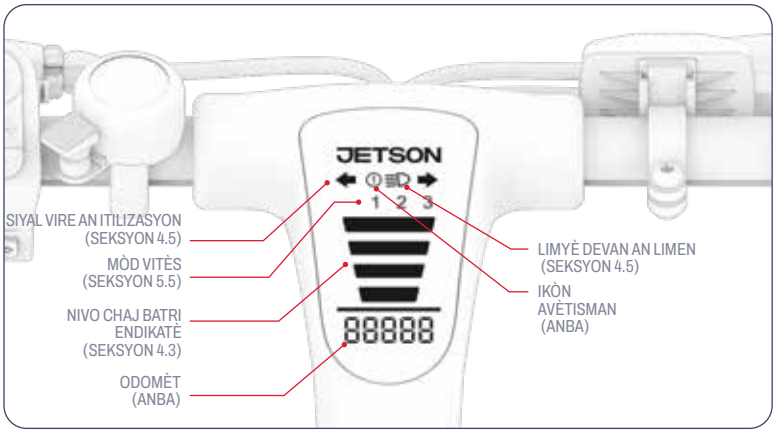

Ikòn Avètisman ak Kòd Erè:

E0 - E9

⚠ **ATANSYON:** SI IKÒN AVÈTISMAN AN PARÈT SOU EKRAN LED OU A EPI LEKTI ODOMÈT LA RANPLASE PA YON KÒD ERÈ E0 - E9, SISPANN ITILIZE BISIKLÈT ELEKTRIK OU A IMEDYATMAN. KONTAKTE EKIP SWEN JETSON AN POU ASISTANS ANVAN OU MONTE L ANKÒ.

Odomèt la:

MONTRE DISTANS TOTAL BISIKLÈT ELEKTRIK SA A VWAYAJE.

4.3 Tcheke Nivo Chaj Batri a

OU KA KONTWOLE NIVO CHAJ BATRI OU A LÈ W GADE LIMYÈ ENDIKATÈ CHAJ BATRI A.

EKSPOZISYON CHAJ BATRI A	POUSANTAJ CHAJ KI RETE APWOKSIMATIF*
	76% - 100%
	51% - 75%
	26% - 50%
	11% - 25%
	10% **Vrèmanvre, li lè pou chaje!**
	1% - 9% **Vrèmanvre, li lè pou chaje!**

ENPÒTAN: Kapasite bisiklèt ou a pou rive nan vitès maksimòm li ka afekte pa nivo chaj batri a. Ou ka remake yon rediksyon nan vitès lè chaj batri a desann anba 25%.
ENPÒTAN: Lè chaj batri a rive nan 0%, bisiklèt elektrik la ap etenn. Chaje l nèt (gade seksyon 4.1) anvan pwochen woulib ou a.

**APWOKSIMASYON SÈLMAN. KA VARYE SELON ITILIZASYON.*

4.4 Sèvi ak klòch la

SÈVI AK KLÒCH LA KÒM YON ALÈT POU LÒT SIKLIS AK PYETON.

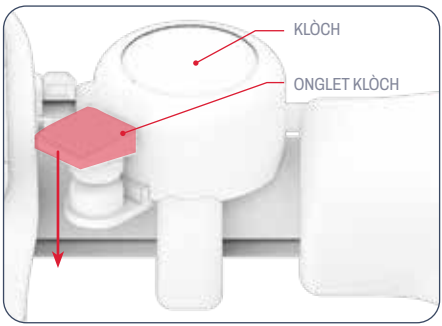

POU SONNEN KLÒCH LA:
PEZE TI LANG KLÒCH LA BYEN VIT EPI AVÈK FÒS AK GWO POUS MEN GÒCH OU.

4.5 Limyè Devan ak Siyal Vire

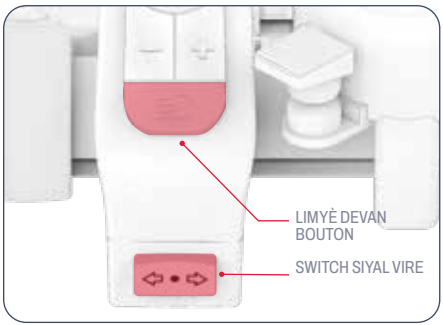

Limyè devan an:

SI W AP KONDUI NAN KONDISYON KI PA TWÒ KLERE, LIMEN LIMYÈ DEVAN YO POU OU KA PI BYEN WÈ WOUT LA DEVAN W EPI POU PASAJE K AP VINI YO KA PI BYEN WÈ W.
POU LIMEN OSWA ETENN LIMYÈ DEVAN AN PEZE BOUTON EKLERAJ LA RAPIDMAN.

Limyè siyal agoch ak adwat yo:

SÈVI AK BOUTON SIYAL VIRE A POU AVÈTI LÒT MOUN SOU YON VIRE K AP VINI. CHANJE BOUTON SIYAL VIRE A AGOCH OSWA ADWAT POU AKTIVE LIMYÈ SIYAL VIRE KI KORESPONN LAN. CHANJE L TOUNEN NAN SANT LA POU KENBE TOUT LIMYÈ SIYAL VIRE YO ETENN.

4.6 Itilizasyon sipò a

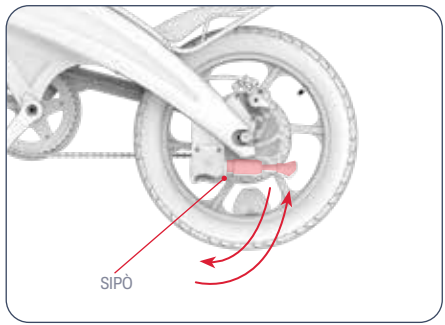

POU ITILIZE SIPÒ A: PIVOTE LI DESANN EPI PANCHE BISIKLÈT ELEKTRIK OU A DOUSMAN SOU LI POU L KANPE.

POU LEVE SIPÒ A: PIVOTE L TOUNEN ANLÈ.

⚠ **ATANSYON:** Toujou leve sipò a anvan ou monte bisiklèt la.

4.7 Pliye ak Depliye Pedal yo

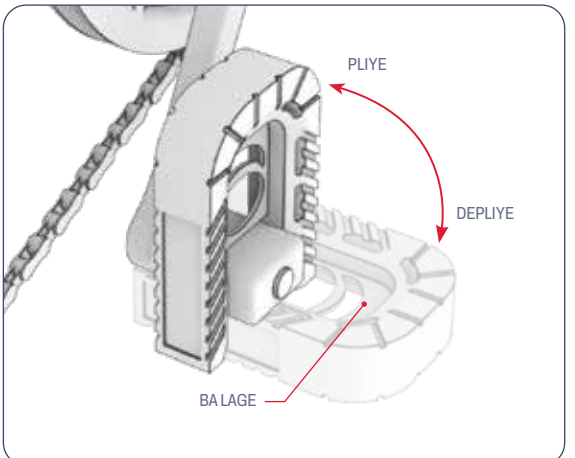

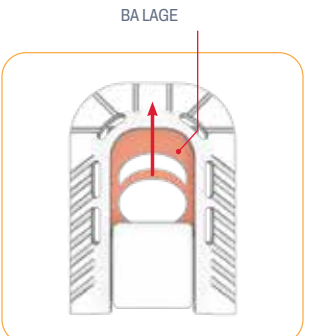

POU DEPO NAN ESPAS KONTRA, RANTRE PEDAL YO ANLÈ EPI METE YO SOU KOTE.

POU PLIYE:

1. METE DWÈT OU YO OTOU BA LAGE A ANNDAN PEDAL LA.
2. RALE DEYÒ EPI ANBA JISKASKE PEDAL LA BLOKE NAN PLAS LI.

POU DEPLIYE:

1. METE DWÈT OU YO OTOU BA LAGE A ANNDAN PEDAL LA.
2. RALE BA A NAN DIREKSYON PWENT PEDAL LA EPI PIVOTE PEDAL LA ANBA JISKASKE LI BLOKE NAN PLAS LI.

Pèsonalize bisiklèt elektrik ou a selon bezwen transpò ou yo.
Eskane sa a pou aprann plis bagay sou sistèm nan ak akseswa RackIt ki disponib pou pote tout bagay.

Eskane pou aprann plis.

4.8 Itilizasyon Sistèm Kago Entelijan RackIt la

BISIKLÈT ELEKTRIK OU A EKIPE AK SISTÈM KAGO ENTELIJAN JETSON RACKIT LA—KI FÈT POU POTE AKSESWA PÒTAB "KLIKE SOU LI, KLIKE SOU LI"*.

Eskane pou jwenn enstriksyon sou kijan pou itilize akseswa konpayon nou yo ki ka klike sou yo, ki ka klike sou yo.



*Akseswa yo pa enkli. Seleksyon an ka varye.

Pou byen sere kago ou a ak senti elastik ki enkli a:

1. METE KAGO OU SOU ETAJÈ A.
2. GLISE 1 KWÒK NAN YON SENTI ELASTIK NAN YON BOUK ATACHMAN ELASTIK SOU ETAJÈ A.
3. LONJE SENTI ELASTIK LA SOU KAGO A AK TOUTOTOU ETAJÈ A JISKASKE LI SERE.
4. MARE LÒT KWÒK SENTI ELASTIK LA NAN LÒT BOUK ATACHMAN ELASTIK LA.
5. TCHEKE SI BRASLÈ ELASTIK LA AK KAGO OU A BYEN FÈM.

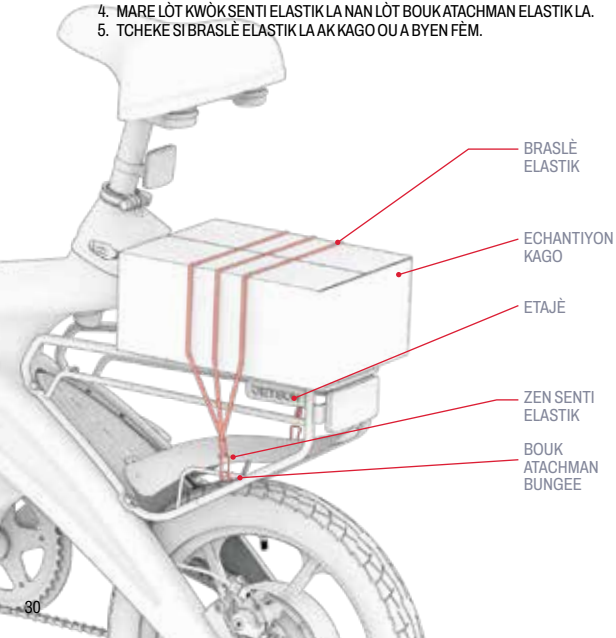

ENPÒTAN: Espas elastik la ta dwe toujou byen sere sou kago w la. Tou depan de gwosè kago w la ak longè espas elastik la, li ka nesesè pou vlope espas la anba etajè a epi sou kago w la anvan w tache dezyèm zen an nan yon bouk atachman espas.

⚠ AVÈTISMAN:

Pou sekirite ak pwoteksyon:

- Toujou mare kago a sou etajè a ak yon senti elastik. Pa janm monte ak kago ki pa mare.
- Limite pwa bagay ou ka pote sou etajè a a 25 LB (11.3kg).
- Asire w ke pwa total la (kago a plis moun nan) pa depase 220 LB (100 kg).
- Pa debòde etajè a.
- Toujou asire w ke pa gen okenn pati nan kago a ki antrave wou, fren, pedal, chèn oswa lòt mouvman oswa mekanis bisiklèt la.

ENPÒTAN:

- Ajout kago ki gen yon pwa siyifikatif ka afekte pèfòmans bisiklèt elektrik ou a. Pou plis detay sou kondisyon ki ka afekte pèfòmans, gade seksyon 5.8.
- Pa janm kite kago san siveyans sou bisiklèt elektrik la.

5. ENSTRIKSYON POU DEMENAJMAN.

5.1 Monte bisiklèt elektrik ou a

DEKOLE SOU BISIKLÈT ELEKTRIK OU A NAN 3 FASON DIFERAN:

1. AVÈK PEDALAJ ASISTANS (SEKSYON 5.2)
2. SÈLMAN AVÈK POUVWA PEDAL LA (SEKSYON 5.3)
3. ITILIZE AKSELERATÈ A POU TOUT PUISANS MOTÈ A (SEKSYON 5.4)

5.2 Itilizasyon Asistans Pedal Elektwonik

LÈ W AP PEDALE AK MOTÈ A LIMEN, MOTÈ A AP BAY PEDAL YO PLIS PUISANS POU KONPLETE EFÒ W LA. AVÈK "ASISTANS PEDAL", OU KA ALE PI LWEN E PI VIT AVÈK MWENS EFÒ.

POU OU KA KENBE KONTWÒL VITÈS OU, OGMANTASYON ASISTANS PEDAL LA AP PWOPÒSYONÈL AK EFÒ W AP FÈ A.

- **PEDALE PI DOUS** → PI PITI OGMANTASYON ASISTANS MOTÈ POU OU KA KENBE YON VITÈS MODERE.
- **PEDALE PI RÈD** → PI GWO OGMANTASYON ASISTANS MOTÈ POU OU KA MONTE NAN YON VITÈS PI RAPID.

5.3 Monte bisiklèt tradisyonèl

OU KA MONTE BISIKLÈT ELEKTRIK OU A TANKOU YON BISIKLÈT TRADISYONÈL — SÈLMAN AVÈK FÒS PEDAL LA. JIS MONTE L TANKOU OU TA FÈ YON BISIKLÈT TRADISYONÈL, SAN OU PA BEZWEN LIMEN MOTÈ A.

NÒT: Si bisiklèt la pa limen, ou pa ka itilize limyè yo.

5.4 Itilizasyon Akseleratè a

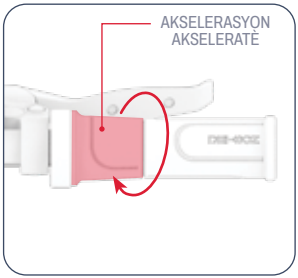

POU MONTE BISIKLÈT ELEKTRIK LA TANKOU YON MOTOSIKLÈT, SISPANN PEDALE EPI KENBE PYE OU SOU PEDAL YO. POU AKSELERE, VIRE AKSELERATÈ A DOUSMAN NAN DIREKSYON OU AK MEN DWAT OU.

- PLIS OU VIRE AKSELERATÈ A, SE PLIS MOTÈ A AP ANGAJE — EPI SE PLIS W AP VWAYAJE VIT.
- POU EVITE OGMANTASYON VITÈS TOUDENKOU, TOUJOU VIRE AKSELERATÈ A PITI PITI.

POU RALANTI: DOUSMAN DIMINYE AKSELERATÈ A.

⚠ **ATANSYON:** Pou evite blesi, toujou repoze pye ou sou pedal yo, menm lè w pa ap pedale. Pa janm monte bisiklèt la ak yo pandye sou kote bisiklèt la.

5.5 Itilizasyon Mòd Vitès yo

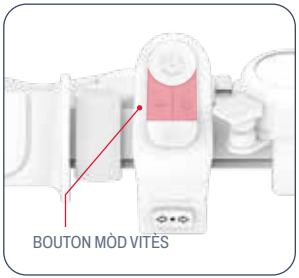

VITÈS MAKSIMÒM BISIKLÈT LA AP VWAYAJE A DEPANN DE MÒD VITÈS OU TE METE A. SÈVI AK **MWENS "-"** BOUTON POU ALE NAN YON MÒD VITÈS KI PI DOUSMAN EPI **PLIS "+"** BOUTON AN POU ALE NAN YON MÒD VITÈS KI PI RAPID.

MÒD VITÈS	MAKSIMÒM VITÈS
1	9.4 MPH / 15.1 KILOMÈT PA ÈDTAN
2	15.5 MPH / 24.9 KILOMÈT PA ÈDTAN
3	20.0 MPH / 32.0 KILOMÈT PA ÈDTAN

5.6 Itilizasyon fren yo

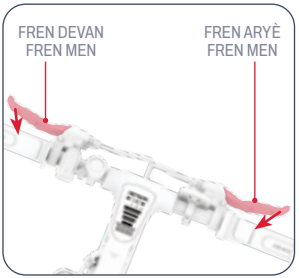

- PEZE YOUN OUBYEN TOUDE FREN MEN YO POU RALANTI.
- PEZE PLIS FÒS POU L RETE NÈT.
- POU EVITE MOUVMAN BRIDSOUKOU, ESEYE PEZE FREN MEN AN(YO) PITI PITI.
  - FREN MEN GÒCH ➔ FREN WOU DEVAN
  - FREN MEN DWAT ➔ FREN WOU DÈYÈ

LIMYÈ FREN AN

- LIMYÈ FREN AN AP LIMEN CHAK FWA OU PEZE FREN MEN AN.

5.7 Sekirite Kas

SIKLIS LA TA DWE METE YON KAS TOUT TAN.



MOVE POZISYONMAN:
FWON AN EKSPOZE.
YON TONBE KA LAKÒZ
NAN BLESI GRAV.



BON POZISYONMAN:
FWON AN KOUVRI
PA KAS LA.

**METE YON KAS, RAD APWOPRIYE, SOULYE, AK EKIPMAN SEKIRITE. EVITE RAD KI KA KOLE NAN OSWA ANBA WOU YO. LI REKÒMANDE POU METE SOULYE FEMEN AK PLAT. METE YON KAS AK EKIPMAN PWOTEKSYON KI APWOUVE PA ASTM F1492 POU EVITE BLESI NAN KA TA GEN YON AKSIDAN.*

5.8 Maksimize Vitès ak Ranje Monte

NAN KONDISYON IDEYAL, MAKSIMÒM DISTANS KI KA REYALIZE AK YON BATRI KI CHAJE NÈT SE 20 MIL (32 KM) SI W AP ITILIZE AKSELERATÈ A SÈLMAN. VITÈS MAKSIMÒM NAN SE 20 MPH (32 KM/H). PLIS MOTÈ A BEZWEN TRAVAY RÈD, SE PLIS BATRI A AP DECHAJE VIT. FAKTÈ SA YO AP AFEKTE VITÈS AK DISTANS KOTE W AP KONDUI A TOU.

Sifas pou monte:
VWAYAJE SOU YON SIFAS KI GRAJ MANDE PLIS POUVWA MOTÈ PASE MONTE SOU YON SIFAS KI LIS.

Pwa ki ka pote:
- PLIS PWA (KAGO A PLIS PASAJE A) DIMINYE DISTANS KI KA ATENN.
- OU KA ATENN MAKSIMÒM DISTANS AK VITÈS AVÈK YON PWA 165.4 LB (75 KG) OSWA MWENS.

Stil Monte:
- DEMARAJ AK ARÈ SOUVAN AP DIMINYE DISTANS OU KA KONDUI A.
- FÈ PWÒP EFÒ OU POU PEDALE AP DIMINYE PRESYON SOU MOTÈ A EPI OGMANTE DISTANS OU KA MONTE A.

Tanperati lè a:
TANPERATI IDEYAL POU MONTE EPI SERE BISIKLÈT ELEKTRIK LA SE ANT 50°F - 95°F (10°C - 35°C).

Enklinasyon:
MOTÈ A DWE TRAVAY PI RÈD LÈ W AP MONTE YON MÒN PASE SOU TEREN PLAT OSWA DESANN.

Antretyen Batri:
CHAJE BATRI A ALÈ APRE CHAK WOULIB EDE KENBE KAPASITE AK FÒS BATRI A.

Gonflasyon kawotchou:
GONFLE KAWOTCHOU YO NAN PRESYON REKÒMANDE A AP EDE W REYALIZE VITÈS AK DISTANS MAKSIMÒM.

ENSTRIKSYON ANTRETYEN POU ITILIZATÈ.

Pran swen Jetson ou a pou l ka kontinye woule san pwoblèm epi an sekirite. Men kijan pou fè sa:

Kijan pou jere Jetson ou a:

- EVITE EKSPOZE PWODWI OU A GWO VIBRASYON OSWA ENPAK FIZIK ENTANS.
- PA JANM DEMONTE BATRI A.
- KENBE PWODWI OU LWEN DLO AK IMIDITE.
- MONTE SOU SIFAS KI LIS E PLAT POU EVITE LI KRAZE.
- PA JANM POTE PWODWI OU A NAN WOU YO, CHÈZ LA, AK/OSWA GIDON AN.
- FÈ ATANSYON POU OU PA RALE OSWA BLOKE FIL ELEKTRIK KI KONEKTE MOTÈ A AK KONPOZAN GIDON AN.

Enstriksyon Depo:

- CHAJE BATRI A NÈT ANVAN OU SERE PWODWI A POU YON BON BOUT TAN.
- LÈ W AP SERE L POU YON BON BOUT TAN, CHAJE BATRI A NÈT YON FWA PA MWA.
- KOUVRI PWODWI A POU PWOTEJE L KONT POUSYÈ.
- SERE PWODWI A ANDEDAN KAY LA NAN YON KOTE KI SÈK NAN YON TANPERATI ANT 50°F - 95°F (10°C - 35°C).

Netwaye Jetson ou a:

- SYÈJ AK ANKADREMAN - SIYE AK YON TWAL MOUYE KI PA GEN POUSYÈ OSWA YOUN KI TRANPE NAN ALKÒL. SWIV AK YON TWAL SÈK KI PA GEN POUSYÈ.
- GIDON - SIYE AK YON SAVON DOU AVÈK YON TWAL MOUYE KI PA GEN POUSYÈ. RETIRE SAVON ANPLIS LA AVÈK YON LÒT TWAL MOUYE.
- KONPOZAN WOU YO - SIYE AK YON TWAL MOUYE KI PA GEN POUSYÈ.
- KAWOTCHOU - SIYE AK YON TWAL MOUYE KI PA GEN POUSYÈ. OU KA ITILIZE YON PWODUI POU FINI OSWA NETWAYE KAWOTCHOU TOU.

⚠ AVÈTISMAN: Pa flite oswa aplike dlo dirèkteman sou pwodwi a. Dlo ka domaje fil elektrik yo, konpatiman batri a, ak limyè yo, epitou ka deteryore chasi a—tout bagay sa yo ka lakòz yon fonksyònman ki ka mete sekirite siklis la an danje.

⚠ Prekosyon pou batri a:

PWODUI OU A GEN YON PIL ITYÒM-ION. FÈ ATANSYON LÈ W AP MANYEN L.

- KENBE PWODWI A LWEN DIFE AK CHALÈ TWÒP.
- EVITE GWO CHÒK FIZIK, GWO VIBRASYON, OSWA ENPAK.
- PWOTEJE PWODWI A KONT DLO OSWA IMIDITE.
- PA METE OSWA SERE PWODWI A AN PIL SOU OSWA ANBA LÒT OBJÈ.
- PA DEMONTE PWODWI A OSWA BATRI LI.
- PA JETE PWODWI A NAN FATRA ÒDINÈ. POTE PWODWI A NAN YON SANT ESPESYAL POU FATRA ELEKTWONIK OSWA YON SANT RESIKLAJ PIL. POU PLIS ENFÒMASYON SOU SIT JETE FATRA KI TOUPRE W LA, KONTAKTE MINISIPALITE LOKAL OU A OSWA YON KONPAYI KI RANMASE FATRA.
- SI BATRI PWODWI A CHO OSWA LI MONTRE SIY SURCHOF, LI DEGAJE YON ODÈ OSWA YON SON DWÒL, LI GEN YON KOULE LIKID OSWA GAZ, OSWA LI CHANJE FÒM OSWA KOULÈ, IMEDYATMAN:
  1. SI W AP ITILIZE PWODWI A, SISPANN ITILIZE LI IMEDYATMAN. RETIRE KAB CHAJE A NAN PWODWI A SI LI BRANCHE.
  2. SISPANN SÈVI AK PWODWI A.
  3. SI LI AN SEKIRITE POU FÈ SA, DEPLASE PWODWI A NAN YON ESPAS VID EPI LWEN NENPÒT BAGAY KI KA PRAN DIFE.
  4. RELE SÈVIS IJANS LOKAL OU A POU JWENN ASISTANS.
  5. LAVE JE YO OSWA ZÒN PO KI TE AN KONTAK AK LIKID ELEKTWOLIT BATRI A KI AP KOULE A BYEN AVÈK DLO PWÒP K AP KOULE EPI CHÈCHE SWEN MEDIKAL ADISYONÈL.
- SI GEN NENPÒT PWOBLÈM AK BATRI A, KONTAKTE EKIP SWEN JETSON AN.

KONEKTE AVÈK NOU.

RIDEJETSON.COM/SIPÒ
RIDEJETSON.COM/CHAT

1-844-585-7462

Pa bliye swiv @ridejetson sou rezo sosyal yo pou w aprann sou òf fantastik, kado, ak tout dènye nouvèl Jetson yo.

OU RENMEN WOULIB OU A?

Kite yon revizyon nan ridejetson.com/reviews.
Nou pa ka tann pou nou tande nouvèl ou!
#MakeMoves




JETSON

آپ کی سواری کے لیے ایک گائیڈ۔

اہم:
غور سے پڑھیں اور برقرار رکھیں
مستقبل کے حوالے کے لیے۔

نمایاں RackIt اسمارٹ کارگو سسٹم

JETSON

OTG ELITE

الیکٹرک بائیک۔

ماڈل SKU(S): JOTGE-BLK, JOTGE-BLK-OB, JOTGE-CA-BLK, JOTGE-MX-BLK

ہمارے اوپر دو سواری کے قوانین:

محفوظ رہیں۔
مزہ کرو!



YUEYANG، چین میں تیار
TRURIDE TECH LLC کے ذریعے درآمد کردہ۔
PO باکس 461، جرسی سٹی، NJ 07302-9998

تاریخ کوڈ: 09/2025
دستاویز ایڈیشن: V2.0
چین میں بنایا گیا ہے۔

© 2025، TRURIDE TECH. تمام حقوق محفوظ ہیں۔ TRURIDE TECH LLC کے لیے تیار کردہ۔
JETSON® ایک رجسٹرڈ ٹریڈ مارک ہے جو JETSTREAM BRANDS LLC کے لائسنس کے تحت استعمال ہوتا ہے۔
اس دستاویز کا کوئی حصہ، بشمول شکل، گرافکس، اور ڈیزائن، کسی بھی شکل میں یا کسی بھی طریقے سے دوبارہ تیار یا منتقل نہیں کیا جا سکتا ہے۔



مشمولات

حفاظتی انتباہات 4
وارنٹی کوریج اور پروڈکٹ رجسٹریشن 7
1. آپ کے پروڈکٹ کے بارے میں
1.1 پروڈکٹ کا جائزہ 8
1.2 باکس میں کیا ہے۔ 10
1.3 پروڈکٹ کی تفصیلات 11
1.4 آن لائن وسائل 11
2. تنصیب کی ہدایات
2.1 ابتدائی نوٹس 12
2.2 سوار کی مناسبیت 12
2.3 ہینڈل بار کو کھولنا اور تہ کرنا 13
2.4 سیٹ کو جوڑنا اور پوزیشن دینا 15
2.5 پیڈل کو جوڑنا 16
2.6 بیل کو محفوظ کرنا 17
2.7 فرنٹ ریفلیکٹر کو محفوظ کرنا 17
2.8 بیٹری چارج کرنا 18
3. سواری کی تیاری
3.1 سواری سے پہلے کے حفاظتی چیکس 20
3.2 ٹائر کی افراط زر اور دباؤ 21
3.3 بریکوں کو چیک کرنا اور ایڈجسٹ کرنا 22
4. آپریٹنگ ہدایات
4.1 پاور آن اور آف کرنا 24
4.2 ایل ای ڈی اسکرین کو سمجھنا 25
4.3 بیٹری چارج لیول چیک کرنا 26
4.4 گھنٹی کا استعمال 26
4.5 ہیڈلائٹ اور ٹرن سگنلز کا استعمال 27
4.6 کِک اسٹینڈ کا استعمال 27
4.7 پیڈل کو فولڈنگ اور کھولنا 28
4.8 RackIt اسمارٹ کارگو سسٹم ریک کا استعمال ... 29
5. نقل و حرکت کی ہدایات
5.1 اپنی ای بائک پر سوار ہونا 31
5.2 الیکٹرانک پیڈل اسسٹنس کا استعمال 31
5.3 روایتی بائیک چلانا 31
5.4 تھروٹل کا استعمال 32
5.5 سپیڈ موڈز کا استعمال 32
5.6 بریک کا استعمال 32
5.7 ہیلمٹ کی حفاظت 33
5.8 رفتار اور سواری کی حد کو زیادہ سے زیادہ کرنا ... 33
صارف کی بحالی کی ہدایات 34
ہمارے ساتھ جڑیں۔ 36

حفاظتی انتباہات۔

ان ہدایات کو برقرار رکھیں۔

آگ لگنے یا افراد کو چوٹ لگنے کے خطرے سے متعلق ہدایات اور اہم حفاظتی ہدایات

- استعمال کرنے سے پہلے، براہ کرم صارف دستی اور حفاظتی انتباہات کو احتیاط سے پڑھیں، اور یقینی بنائیں کہ آپ تمام حفاظتی ہدایات کو سمجھتے اور قبول کرتے ہیں۔ صارف غلط استعمال کی وجہ سے ہونے والے کسی بھی نقصان یا نقصان کا ذمہ دار ہوگا۔
- **درست چارجر استعمال کرنے میں ناکامی کے نتیجے میں آگ اور دھماکہ ہو سکتا ہے، جس کے نتیجے میں املاک کو نقصان، چوٹ اور موت ہو سکتی ہے۔**
- آپریشن کے ہر چکر سے پہلے، آپریٹر مینوفیکچرر کی طرف سے بیان کردہ پری آپریشن چیک کرے گا: کہ مینوفیکچرر کی طرف سے اصل میں فراہم کیے گئے تمام گارڈز اور پیڈ مناسب جگہ اور قابل خدمت حالت میں ہیں؛ کہ بریکنگ سسٹم ٹھیک سے کام کر رہا ہے؛ کہ کوئی بھی اور تمام ایکسل گارڈز، چین گارڈز، یا مینوفیکچرر کی طرف سے فراہم کردہ دیگر کور یا گارڈز اپنی جگہ اور قابل خدمت حالت میں ہیں؛ یہ کہ ٹائر اچھی حالت میں ہیں، مناسب طریقے سے فلایا ہوا ہے، اور کافی چلنا باقی ہے۔ جس عداقے میں پروڈکٹ کو چلایا جانا ہے وہ محفوظ اور محفوظ آپریشن کے لیے موزوں ہونا چاہیے۔
- اجزاء کو مینوفیکچرر کی تصریحات کے مطابق برقرار رکھا جائے گا اور مرمت کی جائے گی اور ڈیلرز یا دیگر ہنر مند افراد کے ذریعہ تنصیب کے ساتھ صرف مینوفیکچرر کے مجاز متبادل پرزوں کا استعمال کیا جائے گا۔
- غیر ریچارج ایبل بیٹریوں کو ری چارج کرنے کے خلاف انتباہ۔
- جب موٹر چل رہی ہو تو ہاتھ، پاؤں، بال، جسم کے اعضاء، کپڑوں یا اس سے ملتی جلتی اشیاء کو چلتے ہوئے پرزوں، پہیوں، یا ڈرائیو ٹرین کے رابطے میں آنے کی اجازت نہ دیں۔
- یہ پروڈکٹ بچوں یا افراد کو کم جسمانی، حسی یا ذہنی صلاحیتوں، یا تجربے اور علم کی کمی کے ساتھ استعمال نہیں کرنا چاہئے، جب تک کہ انہیں نگرانی یا ہدایت نہ دی گئی ہو **(IEC 60335-1/A2:2006)**۔
- غیر زیر نگرانی بچوں کو پروڈکٹ کے ساتھ نہیں کھیلنا چاہیے **(IEC 60335-1/A2:2006)**۔
- بالغوں کی نگرانی کی ضرورت ہے۔
- یونٹس کو ریسنگ، سٹنٹ سواری، یا دیگر ہتھکنڈوں کو انجام دینے کے لیے نہیں چلایا جائے گا، جو کنٹرول کھو سکتے ہیں، یا آپریٹر/مسافر کی بے قابو حرکتیں یا رد عمل کا سبب بن سکتے ہیں۔
- کبھی بھی موٹر گاڑیوں کے قریب استعمال نہ کریں۔
- تیز دھوں، نکاسی آب کے جھاڑیوں اور سطح کی اچانک تبدیلیوں سے بچیں۔ اسکوٹر اچانک رک سکتا ہے۔
- پانی، ریت، بجری، مٹی، پتے اور دیگر ملبے والی سڑکوں اور سطحوں سے پرہیز کریں۔ گیلا موسم کرشن، بریک لگانے اور مرئیت کو متاثر کرتا ہے۔
- آتش گیر گیس، بھاپ، مائع، یا دھول کے ارد گرد سواری سے گریز کریں جو آگ کا سبب بن سکتی ہے۔
- آپریٹرز مینوفیکچرر کی تمام سفارشات اور ہدایات پر عمل کریں گے، نیز تمام قوانین اور آرڈیننس کی تعمیل کریں گے: پیڈلائٹس کے بغیر یونٹ صرف مرئیت کی مناسب ڈن کی روشنی کے حالات کے ساتھ چلائے جائیں گے، اور؛ مالکان کی حوصلہ افزائی کی جائے گی کہ وہ لائٹنگ، ریفلیکٹرز، اور کم سواری کرنے والے یونٹس کے لیے لچکدار کھمبوں پر سگنل جھنڈوں کو نمایاں کریں۔
- مندرجہ ذیل حالات والے افراد کو آپریشن نہ کرنے کے لیے خبردار کیا جائے گا: وہ لوگ جن کے دل کی بیماریاں ہیں۔ حاملہ خواتین؛ سر، کمر، یا گردن کی بیماریوں میں مبتلا افراد، یا جسم کے ان حصوں میں پہلے کی سرجری؛ اور کسی بھی ذہنی یا جسمانی حالت والے افراد جو انہیں چوٹ لگنے کا شکار بنا سکتے ہیں یا ان کی جسمانی مہارت یا دماغی صلاحیتوں کو پہچاننے، سمجھنے اور ان پر عمل کرنے کی تمام حفاظتی ہدایات کو تسلیم کرنے اور یونٹ کے استعمال میں موجود خطرات کو سمجھنے کے قابل ہو سکتے ہیں۔
- رات کو سواری نہ کریں۔
- پینے یا نسخے کی دوائی لینے کے بعد سواری نہ کریں۔
- سواری کرتے وقت اشیاء ساتھ نہ رکھیں۔
- پروڈکٹ کو کبھی بھی ننگے پاؤں نہ چلائیں۔
- ہمیشہ جوتے پہنیں اور جوتوں کے تسمے باندھ کر رکھیں۔
- یقینی بنائیں کہ آپ کے پیر ہمیشہ ڈیک پر محفوظ طریقے سے رکھے گئے ہیں۔

ترمیمات

Jetson Care ٹیم کی ہدایت کے بغیر یونٹ یا یونٹ کے کسی بھی اجزاء کو جدا کرنے، ترمیم کرنے، مرمت کرنے یا تبدیل کرنے کی کوشش نہ کریں۔ یہ کسی بھی وارنٹی کو باطل کر دے گا، اور خرابی کا باعث بن سکتا ہے جو چوٹ کا سبب بن سکتا ہے۔

اضافی آپریشن احتیاطی تدابیر

جب پروڈکٹ آن ہو اور پہیے حرکت میں ہوں تو اسے زمین سے نہ اٹھائیں۔ اس کے نتیجے میں پہیے آزادانہ طور پر گھوم سکتے ہیں، جو آپ کو یا آس پاس کے دوسروں کو چوٹ پہنچا سکتے ہیں۔ پروڈکٹ کو آن یا آف نہ کریں، اور اسے استعمال کرتے وقت چھلانگ نہ لگائیں۔ آپریشن کے دوران ہمیشہ اپنے پیروں کو فٹ ریسٹ پر مضبوطی سے لگائے رکھیں۔ استعمال کرنے سے پہلے ہمیشہ بیٹری چارج چیک کریں۔

استعمال شدہ بیٹری کو ضائع کرنا



بیٹری میں خطرناک مادے ہوسکتے ہیں جو ماحول اور انسانی صحت کو خطرے میں ڈال سکتے ہیں۔ بیٹری اور/یا پیکیجنگ پر نشان زد یہ علامت بتاتی ہے کہ استعمال شدہ بیٹری کو میونسپل فضلہ نہیں سمجھا جائے گا۔ بیٹریوں کو ری سائیکلنگ کے لیے مناسب جمع کرنے کے مقام پر تھکانے لگانا چاہیے۔ اس بات کو یقینی بنا کر کہ استعمال شدہ بیٹریوں کو صحیح طریقے سے ضائع کیا جائے، آپ ماحول اور انسانی صحت کے لیے ممکنہ منفی نتائج کو روکنے میں مدد کریں گے۔ مواد کی ری سائیکلنگ سے قدرتی وسائل کے تحفظ میں مدد ملے گی۔ استعمال شدہ بیٹریوں کی ری سائیکلنگ کے بارے میں مزید معلومات کے لیے، براہ کرم اپنی مقامی میونسپلٹی ویسٹ ڈسپوزل سروس سے رابطہ کریں۔

- آپریٹرز کو ہمیشہ مناسب حفاظتی لباس کا استعمال کرنا چاہیے، جس میں پیلمٹ شامل ہے لیکن ان تک محدود نہیں، مناسب سرٹیفیکیشن کے ساتھ، اور مینوفیکچرر کی طرف سے تجویز کردہ کوئی دوسرا سامان: ہمیشہ حفاظتی سامان جیسے ہیلمٹ، گھٹنے کے پیڈ، اور کہنی کے پیڈ پہنیں۔
- ہمیشہ پیدل چلنے والوں کو راستہ دیں۔
- سامنے کی چیزوں سے ہوشیار رہیں اور آپ سے دور رہیں۔
- سواری کرتے وقت خلفشار کی اجازت نہ دیں، جیسے فون کا جواب دینا یا کسی دوسری سرگرمیوں میں مشغول ہونا۔
- مصنوعات پر ایک سے زیادہ افراد سوار نہیں ہوسکتے ہیں۔
- جب آپ پروڈکٹ کو دوسرے سواروں کے ساتھ سوار کرتے ہیں، تو تصادم سے بچنے کے لیے ہمیشہ محفوظ فاصلہ رکھیں۔
- موڑتے وقت اپنا توازن برقرار رکھنا یقینی بنائیں۔
- غلط طریقے سے ایڈجسٹ شدہ بریکوں کے ساتھ سواری خطرناک ہے اور اس کے نتیجے میں سنگین چوٹ یا موت واقع ہو سکتی ہے۔
- آپریٹنگ کے دوران بریک گرم ہو سکتی ہے، اپنی ننگی جلد سے بریک کو مت چھونا۔
- بہت سخت یا بہت زیادہ اچانک بریک لگانے سے وہیل بند ہو سکتی ہے، جس سے آپ کنٹرول کھو سکتے ہیں اور گر سکتے ہیں۔ اچانک یا زیادہ بریک لگانے سے چوٹ یا موت واقع ہو سکتی ہے۔
- اگر بریک ڈھیلی ہو جاتی ہے، تو براہ کرم مسدس رنچ، سکریو ڈرایور، یا دوسرے قابل اطلاق ٹول کے ساتھ ایڈجسٹ کریں، یا براہ کرم Jetson کیئر ٹیم سے رابطہ کریں۔
- پھٹے یا ٹوٹے ہوئے حصوں کو فوری طور پر تبدیل کریں۔
- سواری سے پہلے چیک کریں کہ آیا تمام حفاظتی لیبل اپنی جگہ پر ہیں اور سمجھ گئے ہیں۔
- مالک اس مظہارے کے بعد یونٹ کے استعمال اور آپریشن کی اجازت دے گا کہ اس طرح کے آپریٹرز استعمال سے پہلے یونٹ کے تمام اجزاء کو سمجھ سکتے اور چلا سکتے ہیں۔
- مناسب تربیت کے بغیر سواری نہ کریں۔ تیز رفتار، ناہموار خطوں یا ڈھلوانوں پر سواری نہ کریں۔ کرتب نہ کریں یا اچانک موڑیں۔
- انڈور استعمال کے لیے تجویز کردہ۔
- UV شعاعوں، بارش اور عناصر کی طویل نمائش سے انکلوژر مواد کو نقصان پہنچ سکتا ہے، استعمال میں نہ ہونے پر گھر کے اندر اسٹور کریں۔
- ذاتی ای-موبلٹی ڈیوائسز اونچائی والے مقامات پر استعمال کے لیے نہیں ہیں جنہیں برقی سرکٹس میں برقی تاروں کے درمیان کلیئرنس میں اضافہ کی ضرورت ہوتی ہے، اس بات کی نشاندہی کرتے ہیں کہ وہ سطح سمندر سے 2,000 میٹر سے زیادہ بلندی پر استعمال کے لیے نہیں ہیں۔
- صرف وہی بیٹری استعمال کریں جو مینوفیکچرر کی طرف سے بتائی گئی ہے۔
- استعمال میں نہ ہونے پر گھر کے اندر اسٹور کریں۔ چارجنگ کے دوران یا ڈرائیونگ کے استعمال میں نہ ہونے کے دوران گھر کے اندر ہی نکل جائیں۔
- وارننگ - آگ کا خطرہ - صارف کے ذریعہ کسی بھی حصے کی مرمت نہیں کی جاسکتی ہے۔
- وارننگ - آگ اور الیکٹرک شاک کا خطرہ - صارف کے قابل خدمت حصے نہیں ہیں۔
- احتیاط: آگ لگنے کا خطرہ
- سوار کا وزن 220 پونڈ سے زیادہ نہیں ہونا چاہیے۔ 99.8 کلوگرام

انتباہ:

اس پروڈکٹ کو استعمال کرتے وقت ہمیشہ بنیادی احتیاطی تدابیر پر عمل کریں، بشمول درج ذیل:

(A) مصنوعات کو استعمال کرنے سے پہلے تمام ہدایات پڑھیں۔

(B) چوٹ کے خطرے کو کم کرنے کے لیے، جب پروڈکٹ کو بچوں کے قریب استعمال کیا جائے تو سخت نگرانی ضروری ہے۔

(C) مصنوعات میں انگلیاں یا ہاتھ نہ ڈالیں۔

(D) اگر لچکدار پاور کیبل یا آؤٹ پٹ کیبل کچل گئی ہو، موصلیت ٹوٹ گئی ہو، یا نقصان کے کوئی اور اشارے ہوں تو اس پروڈکٹ کا استعمال نہ کریں۔

(E) تمام آلات کے لیے، ہدایات میں درج ہونا چاہیے: یہ آلات 14°F (-10°C) سے کم یا 104°F (40°C) سے زیادہ محیطی درجہ حرارت میں استعمال کے لیے نہیں ہے۔

(F) تمام آلات کے لیے، ہدایات میں یہ معلومات شامل ہونی چاہیے: بیٹری کو اس وقت چارج کرنے کے لیے ڈیزائن کیا گیا ہے جب محیطی درجہ حرارت 32°F (0°C) اور 104°F (40°C) کے درمیان ہو۔ جب محیطی درجہ حرارت اس حد سے باہر ہو تو بیٹری کو کبھی بھی چارج نہ کریں۔

تعمیل کا نوٹس

یہ آلہ FCC قواعد کے حصہ 15 کی تعمیل کرتا ہے۔ آپریشن مندرجہ ذیل دو شرائط کے ساتھ مشروط ہے: (1) یہ آلہ نقصان دہ مداخلت کا سبب نہیں بن سکتا، اور (2) اس آلہ کو موصول ہونے والی کسی بھی مداخلت کو قبول کرنا چاہیے، بشمول مداخلت جو ناپسندیدہ آپریشن کا سبب بن سکتی ہے۔ انتباہ: اس یونٹ میں تبدیلیاں یا ترمیمات جو تعمیل کے لیے ذمہ دار فریق کی طرف سے واضح طور پر منظور نہیں کی گئی ہیں، صارف کے آلات کو چلانے کا اختیار ختم کر سکتی ہیں۔

نوٹ: اس سامان کی جانچ کی گئی ہے اور FCC قواعد کے حصہ 15 کے مطابق کلاس B ڈیجیٹل ڈیوائس کی حدود کی تعمیل کرتے ہوئے پایا گیا ہے۔ یہ حدود رہائشی تنصیب میں نقصان دہ مداخلت کے خلاف معقول تحفظ فراہم کرنے کے لیے بنائی گئی ہیں۔ یہ سامان ریڈیو فریکوئنسی توانائی پیدا کرتا ہے، استعمال کرتا ہے اور اس کو خارج کر سکتا ہے اور، اگر انسٹال اور ہدایات کے مطابق استعمال نہ کیا جائے تو، ریڈیو مواصلات میں نقصان دہ مداخلت کا سبب بن سکتا ہے۔ تاہم، اس بات کی کوئی ضمانت نہیں ہے کہ کسی خاص تنصیب میں مداخلت نہیں ہوگی۔ اگر یہ سامان ریڈیو یا ٹیلی ویژن کے استقبالیہ میں نقصان دہ مداخلت کا باعث بنتا ہے، جس کا تعین آلات کو آف اور آن کر کے کیا جا سکتا ہے، تو صارف کی حوصلہ افزائی کی جاتی ہے کہ وہ درج ذیل میں سے ایک یا زیادہ اقدامات کے ذریعے مداخلت کو درست کرنے کی کوشش کرے۔

- وصول کرنے والے اینٹینا کو دوبارہ ترتیب دیں یا دوبارہ منتقل کریں۔
- سامان اور وصول کنندہ کے درمیان علیحدگی میں اضافہ کریں۔
- سامان کو کسی ایسے سرکٹ پر آؤٹ لیٹ سے جوڑیں جس سے رسیور جڑا ہوا ہے۔
- مدد کے لیے ڈیلر یا کسی تجربہ کار ریڈیو/ٹی وی ٹیکنیشن سے مشورہ کریں۔
- کلاس B FCC کی حدود کی تعمیل کو یقینی بنانے کے لیے اس یونٹ کے ساتھ شیلڈ کیبلز کا استعمال کیا جانا چاہیے۔

کیلیفورنیا کی تجویز 65

انتباہ:

یہ پروڈکٹ آپ کو کیڈمیم سمیت کیمیکلز سے بے نقاب کر سکتی ہے، جو ریاست کیلیفورنیا میں کینسر اور پیدائشی نقائص یا دیگر تولیدی نقصان کا سبب بنتی ہے۔

مزید معلومات کے لیے جائیں:
.WWW.P65WARNINGS.CA.GOV

انتباہ:

درج ذیل ہدایات پر عمل کرنے میں ناکامی کے نتیجے میں بچے یا دوسروں کو چوٹ پہنچ سکتی ہے۔

- اسمبلی کے دوران چھوٹے حصوں کو بچوں سے دور رکھیں۔
- لوازمات کو ایک بالغ کے ذریعہ جمع اور ہٹا دیا جانا چاہئے۔
- نقصان کے لئے اکثر مصنوعات کا معائنہ کریں۔

*** بالغوں کی اسمبلی کی ضرورت ہے۔**

انتباہ:

چوٹ کے خطرے کو کم کرنے کے لیے، بالغوں کی نگرانی کی ضرورت ہے۔ سڑکوں پر، موٹر گاڑیوں کے قریب، کھڑی جھکاؤ یا سیڑھیوں پر یا اس کے قریب، سوئمنگ پول یا پانی کے دیگر ذخائر میں کبھی استعمال نہ کریں۔ ہمیشہ جوتے پہنیں، اور کبھی بھی 1 سے زیادہ سوار کی اجازت نہ دیں۔

وارنٹی کوریج اور پروڈکٹ رجسٹریشن۔

جنرل لمیٹڈ وارنٹی

آپ کی نئی JETSON پروڈکٹ کو مواد اور کاریگری میں نقائص کے خلاف ضمانت دی گئی ہے جیسا کہ اشارہ کیا گیا ہے۔ RIDEJETSON.COM/WARRANTY اصل خوردہ خریداری کی تاریخ سے وقت کی ایک مدت کے لیے جب JETSON کے صارف دستورالعمل کے مطابق استعمال کیا جائے (حوالہ RIDEJETSON.COM/SUPPORT)۔ **اس وارنٹی کے تحت، آپ اپنے دعوے JETSON کو بھیجنے کے قابل ہو جائیں گے یہاں تک کہ ان حالات میں بھی جب آپ نے ہمارے مجاز خوردہ فروشوں میں سے ایک سے JETSON پروڈکٹ خریدا ہو۔** ہماری وارنٹی کی مکمل شرائط پڑھنے کے لیے، ملاحظہ کریں۔RIDEJETSON.COM/WARRANTY۔

پروڈکٹ رجسٹریشن

اپنے نئے JETSON کو رجسٹر کریں تاکہ آپ کو پرسنلائزڈ پروڈکٹ اور وارنٹی سپورٹ کی طرف تیزی سے ٹریک کیا جا سکے۔ پر اپنی حرکت کریں۔RIDEJETSON.COM/PAGES/REGISTRATION۔

اپنی مصنوعات کو استعمال کرنے کے لیے وارنٹی یا وارنٹی کوریج کے بارے میں پوچھ گچھ کریں، ہم سے براہ راست رابطہ کریں۔

www.ridejetson.com

1. کے بارے میں آپ کی پروڈکٹ۔

1.1 پروڈکٹ کا جائزہ

1. ہینڈل بار
2. ہیڈلائٹ
3. تنا
4. فولڈنگ کنڈی
5. وہیل
   (× 2؛ آگے اور پیچھے)
6. دھول کی ٹوپی کے ساتھ ٹائر والو
   (× 2؛ آگے اور پیچھے)
7. وہیل ریفلیکٹر
   (× 2؛ آگے اور پیچھے)
8. روکنے والا
   (× 2؛ آگے اور پیچھے)
9. عکاس کے ساتھ پیڈل
   (× 2؛ بائیں اور دائیں)*
10. کک اسٹینڈ
11. نشست*
12. پیچھے ریفلیکٹر
13. سیٹ کلیمپ
14. ٹرن سگنل
    (× 2؛ بائیں اور دائیں)
15. بریک لائٹ
16. کور کے ساتھ چارجنگ پورٹ
17. RACKIT اسمارٹ کارگو
    سسٹم ریک
    A. عکاس
    B. بنجی اٹیچمنٹ لوپ
    (× 2)
18. چارجر
19. چارجنگ کیبل
20. بنجی پٹا

* اسمبلی کی ضرورت ہے۔

UR

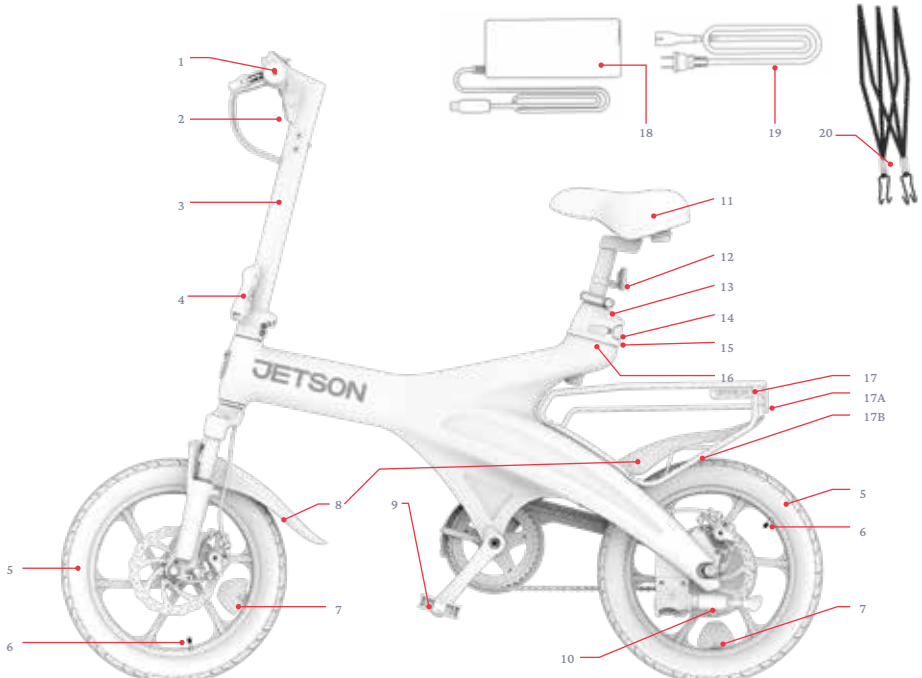

نوٹ: تصاویر اصل پروڈکٹ کی ظاہری شکل کی عکاسی نہیں کر سکتی ہیں۔

1. طاقت (⏻) بٹن
2. مائنس "-" سپیڈ موڈ بٹن
3. لائٹنگ بٹن
4. ٹرن سگنل سوئچ
5. پلس "+" سپیڈ موڈ بٹن
6. بائیں ہینڈ بریک
7. گھنٹی
8. قیادت کی سکرین
9. سامنے کا عکاس
10. دائیں ہینڈ بریک
11. ایکسلریشن ٹوئسٹ تھروٹل



1.2 باکس میں کیا ہے۔

اسمبلی، ایڈجسٹمنٹ، اور دیکھ بھال کے لیے تولز شامل ہیں:

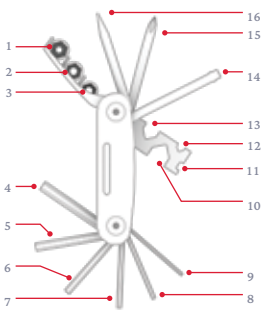

ملٹی ٹول ٹپ کی شناخت:

1. 10 ملی میٹر ساکٹ	9. 2 ملی میٹر ایلن کلید
2. 9 ملی میٹر ساکٹ	10. 15 ملی میٹر ہیکس رنچ
3. 8 ملی میٹر ساکٹ	11. 14 گیج اسپاک رنچ
4. 6MM ایلن کلید	12. 8 ملی میٹر ہیکس رنچ
5. 5 ملی میٹر ایلن کلید	13. 10 ملی میٹر ہیکس رنچ
6. 4MM ایلن کلید	14. ساکٹ سکرو
7. 3 ملی میٹر ایلن کلید	15. فلپس-ہیڈ سکریو ڈرایور
8. 2.5MM ایلن کلید	16. فلیٹ سر سکریو ڈرایور



15 ملی میٹر اسپینر رنچ

1.3 پروڈکٹ کی تفصیلات

- وزن کی حد: 220.0 پونڈ | 99.8 کلوگرام
- پروڈکٹ کا وزن: 60.2 پونڈ | 27.4 کلوگرام
- تجویز کردہ عمر: +14
- پروڈکٹ کے طول و عرض، کھولے گئے:
(IN (L) × 20.98 IN (W) × 45.28 IN (H) | 139.95 CM (L) × 53.29 CM (W) × 115.0 CM (H 55.51
- پروڈکٹ کے طول و عرض، فولڈ:
(IN (L) × 14.37 IN (W) × 33.86 IN (H) | 139.95 CM (L) × 36.5 CM (W) × 86.0 CM (H 55.51
- ٹائر کا سائز: 16.0 انچ (2.5 × (H انچ (40.6 | (W سینٹی میٹر (6.3 × (H سینٹی میٹر (W)
- زیادہ سے زیادہ رفتار: 20.0 میل فی گھنٹہ | 32.0 کلومیٹر فی گھنٹہ*
- زیادہ سے زیادہ تھروٹل رینج: 20.0 میل | 32.0 کلومیٹر *
- بریک کی قسم: سامنے اور پیچھے کی ڈسک
- بیٹری: 36 وی، 7.8 آہ
- بیٹری کی قسم: لتیم آئن
- موٹر: 350W**
- چارجر آؤٹ پٹ: 42.0VDC، 2.0A زیادہ سے زیادہ
- چارجر وولٹیج: UL 100 - 240V
- چارج کرنے کا وقت: تقریبا 5 گھنٹے
- تجویز کردہ ٹائر پریشر: 40 PSI
- یو ایل سرٹیفیکیشن: 2849

*مصنوعات کی حد، رفتار، بیٹری کی زندگی، اور دیگر وضاحتیں سوار کی بنیاد پر مختلف ہو سکتی ہیں. سواری کے حالات

**چوٹی کی طاقت

1.4 آن لائن وسائل

ہمارے سب سے زیادہ کے لیے اسکین کریں۔
تازہ کاری شدہ مصنوعات
آن بورڈنگ مواد
اور سپورٹ وسائل۔

اس صارف دستی کو آن لائن تلاش کریں۔
https://cdn.shopify.com/s/files/1/2530/6734/files/OTG_ELITE-MANUAL-web-1752244822359.pdf

ہمارے صارف کتابچے کا مجموعہ یہاں پر تلاش کریں۔
https://ridejetson.com/pages/product-manuals

2.
تنصیب کی ہدایات.

2.1 ابتدائی نوٹس

- اپنے ایڈونچر کو ٹھیک سے شروع کریں. اس پروڈکٹ کو استعمال کرنے سے پہلے، احتیاط سے صارف کا پورا دستی پڑھیں، بشمول حفاظتی انتباہات. یقینی بنائیں کہ آپ سب کو سمجھتے ہیں، قبول کرتے ہیں اور ان پر عمل کرتے ہیں:
  - ڈیلیر کی سفارشات.
  - حفاظتی ہدایات اور انتباہات.
  - مقامی سواری اور آپریشنل قوانین اور آرڈیننس.

- ان باکسنگ کرتے وقت خیال رکھیں. تمام پیکیجنگ کو ہٹا دیں اور اسمبلی سے پہلے ای-بائیک کو اس کے کک اسٹینڈ پر سیدھا رکھیں. (سیکشن 4.6 کا حوالہ دیں)

- اس مینوئل میں دی گئی ہدایات — دائیں، بائیں، آگے/آگے، اور پیچھے/پیچھے — پر مبنی ہیں جیسا کہ ای بائیک پر بیٹھنے پر سوار انہیں دیکھے گا. مثال کے طور پر ای بائیک کا "دائیں طرف" وہ طرف ہے جہاں سوار کا دایاں ہاتھ ہوگا.

2.2 سوار کی مناسبیت

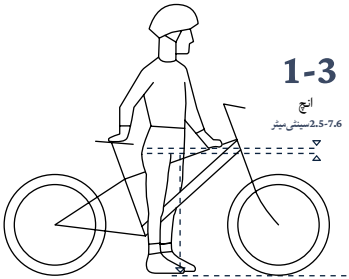

للحصول على ركوب آمن ومريح، يجب أن تكون هناك مسافة لا تقل عن 1-3 بوصات (2.5-7.6 سم) بين منطقة العجان والأنبوب العلوي للإطار عندما يمتطي الراكب المنتج بكلتا قدميه بشكل مسطح على الأرض.

UR

2.3 ہینڈل بار کو کھولنا اور تہ کرنا

کب کھولنا ہے: سیٹ اپ اور سواری کے لیے
کب فولڈ کرنا ہے: اسٹوریج اور ٹرانسپورٹ کے لیے

انتباہ: تنے کے گرنے سے بچنے کے لیے جس کے نتیجے میں چوٹ لگ سکتی ہے، اپنی ای بائیک کو بغیر ہینڈل بار کے سیدھا اور اسٹیم فولڈنگ لیچ کو محفوظ طریقے سے بند کیے بغیر نہ چلائیں۔

کھولنا:

1. ہینڈل بار کو آہستہ سے اٹھائیں جب تک کہ تنے کی بنیاد پر عمودی طور پر آرام نہ ہو۔
2. فولڈنگ لیچ کو اس وقت تک دھکیلیں جب تک کہ یہ تنے کے خلاف بند (لچڈ) پوزیشن پر کلک نہ کرے۔
3. چیک کریں کہ تنا اس بات کو یقینی بنا کر محفوظ ہے کہ کنڈی کو کھلا نہیں جا سکتا۔

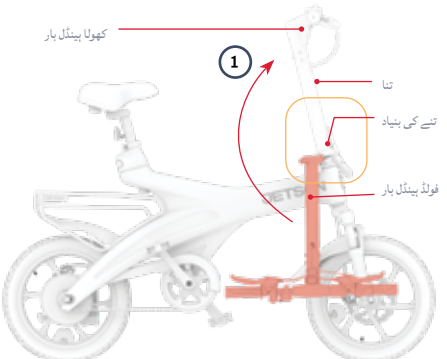

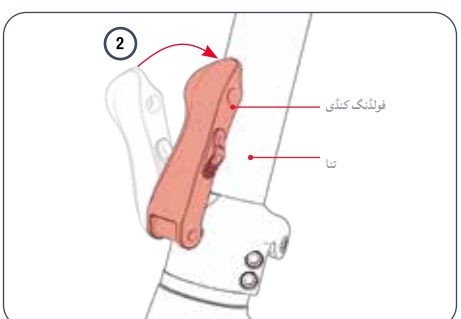

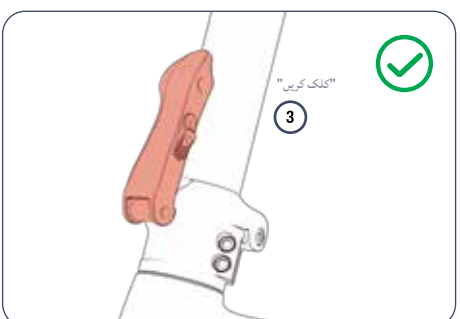

فولڈ کرنا:

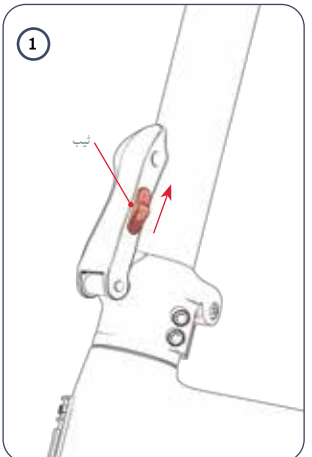

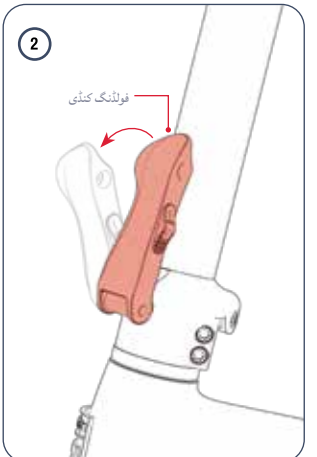

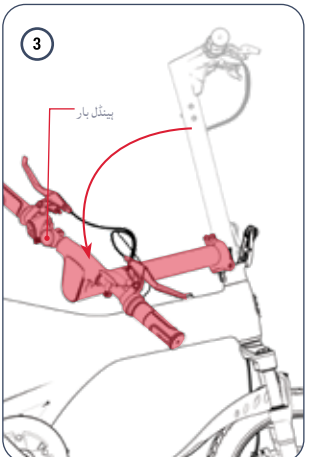

1. فولڈنگ لیچ اپ پر ٹیب کو دبائیں اور تھامیں۔

2. فولڈنگ لیچ کو زبردستی کھولیں۔

3. ہینڈل بار کو آہستہ سے نیچے کی طرف لائیں جس کی طرف بائیک کے کنڈی کے سامنے ہے۔

2.4 سیٹ کو جوڑنا اور پوزیشن دینا

1. سیٹ کلیمپ پر لیچ کھولیں۔
2. سیٹ پوسٹ کے نیچے کے قریب "کم از کم اندراج" کا نشان تلاش کریں۔
3. سیٹ کو موٹر سائیکل کے اوپر والی پوزیشن پر رکھیں، جس میں سیٹ کا سب سے چوڑا حصہ عقب میں ہو۔
4. سیٹ پوسٹ کو کلیمپ کے ذریعے نیچے اور سیٹ ٹیوب میں اس وقت تک نیچے کریں جب تک کہ "کم از کم اندراج" کا نشان کلیمپ کے نیچے نہ ہو۔

انتباہ: اگر سیٹ کلیمپ کے اوپر "کم از کم اندراج" کا نشان نظر آتا ہے، تو سیٹ پوسٹ سیٹ ٹیوب میں کافی گہرا نہیں ہے۔ چوٹ سے بچنے کے لیے، ہمیشہ اس بات کو یقینی بنائیں کہ سیٹ پوسٹ "کم از کم اندراج" کے نشان سے پہلے ڈالی گئی ہو۔

5. سیٹ کو مطلوبہ اونچائی پر رکھتے ہوئے، سیٹ کلیمپ پر لیچ کو بند کریں۔ اگر ضروری ہو تو، نوب کو گھڑی کی سمت موڑ کر کلیمپ کو سخت کریں۔

6. چیک کریں کہ سیٹ محفوظ ہے: سیٹ پر نیچے کی طرف دباؤ ڈالنے کے لیے اپنا ہاتھ استعمال کریں۔ اگر سیٹ پوسٹ ٹیوب میں مزید نیچے پھسل جائے تو اسے واپس پوزیشن پر لائیں اور نوب کو گھڑی کی سمت موڑ کر کلیمپ کو سخت کریں۔

انتباہ: سیٹ پوسٹ کے سیٹ ٹیوب میں گرنے سے بچنے کے لیے جس کے نتیجے میں چوٹ لگ سکتی ہے، یقینی بنائیں کہ کلیمپ سیٹ پوسٹ کے ارد گرد محفوظ ہے۔

ٹربل شوٹنگ:
- اگر پوسٹ کلیمپ کے ذریعے فٹ نہیں ہوسکتی ہے، تو کلیمپ نوب کو گھڑی کی سمت موڑ کر کلیمپ کے کھلنے کو چوڑا کریں۔
- اگر آپ کلیمپ لیچ کو کھول یا بند نہیں کر سکتے ہیں، تو نوب بہت تنگ ہو سکتا ہے۔ ایک وقت میں ½ گھومنے کے لیے اسے گھڑی کی مخالف سمت میں موڑ کر نوب کو ڈھیلا کریں جب تک کہ آپ کنڈی کا استعمال نہ کر لیں۔

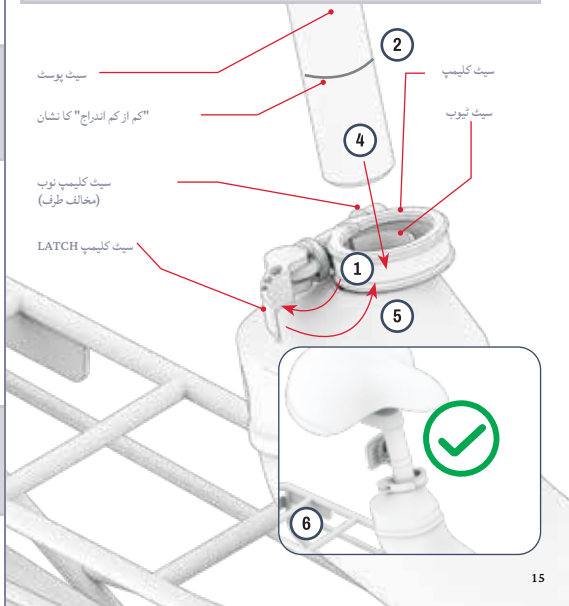

2.5 پیڈل کو جوڑنا

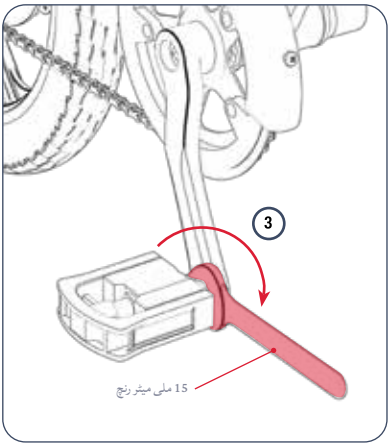

3. کرینک بازو میں تکلا کو داخل کرنے اور پھر سخت کرنے کے لیے 15MM رینچ کا استعمال کریں۔
4. چیک کریں کہ صحیح پیڈل محفوظ ہے۔
5. بائیں کے ساتھ اقدامات 2 - 5 کو دہرائیں **("ایل")** پیڈل۔

اہم: بائیں پیڈل پر تکلا ریورس تھریڈڈ ہے اور اسے داخل کرنے اور سخت کرنے کی ضرورت ہے۔
مخالف گھڑی کی سمت موڑ

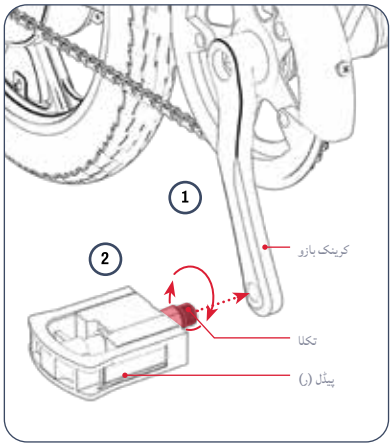

آپ کو 15 ملی میٹر رنچ کی ضرورت ہوگی۔

1. نشان زد پیڈل پر تکلی کو سیدھ میں کریں۔ **"ر"** موٹر سائیکل کے دائیں جانب کرینک بازو کے آخر میں سوراخ کے ساتھ۔
2. پیڈل کی بنیاد کو مستحکم رکھیں اور اس بات کا خیال رکھتے ہوئے کہ تکلا سیدھے سوراخ میں داخل ہو، اسپنڈل کو موڑنے کے لیے اپنا دوسرا ہاتھ استعمال کریں۔ **گھڑی کی سمت** کچھ گھومنے کے لئے سوراخ میں۔

2.7 فرنٹ ریفلیکٹر کو محفوظ کرنا

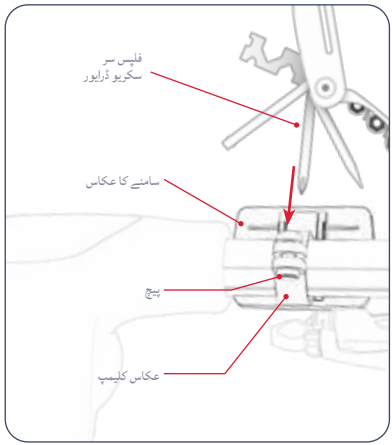

آپ کو ملٹی ٹول کے فلپس ہیڈ سکریو ڈرایور ٹپ (15) کی ضرورت ہوگی۔

1. فرنٹ ریفلیکٹر کلیمپ کو ہینڈل بار کے گرد اس وقت تک گھمائیں جب تک کہ ریفلیکٹر کا رخ موٹر سائیکل کے سامنے نہ ہو۔
2. ریفلیکٹر کو ہینڈل بار کے بیچ کی طرف اس وقت تک سلائیڈ کریں جب تک کہ ریفلیکٹر کلیمپ ہینڈل بار کے موٹے حصے پر چپکا محسوس نہ کرے۔
3. اگر ضروری ہو تو، ملٹی ٹول کے فلپس ہیڈ سکریو ڈرایور ٹپ (15) کے ساتھ سکرو کو گھڑی کی سمت موڑ کر ہینڈل بار پر کلیمپ کو مزید سخت کریں۔

2.6 بیل کو محفوظ کرنا

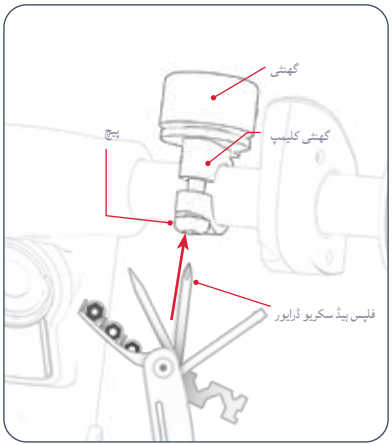

آپ کو ملٹی ٹول کے فلپس ہیڈ سکریو ڈرایور ٹپ (15) کی ضرورت ہوگی۔

1. گھنٹی کے کلیمپ پر اسکرو کو فلپس ہیڈ سکریو ڈرایور ٹپ کے ساتھ 1 - 2 گردشوں کے لیے گھڑی کی مخالف سمت میں موڑ کر ڈھیلا کریں (لیکن نہ ہٹائیں)۔
2. گھنٹی کو ہینڈل بار کے گرد گھمائیں جب تک کہ گھنٹی ٹیب ایسی جگہ پر نہ ہو جہاں ہینڈل بار کو پکڑتے ہوئے سوار کے بائیں ہاتھ کے انگوٹھے سے آسانی سے پہنچا جا سکے۔
3. گھنٹی کو اس پوزیشن میں رکھتے ہوئے، سکریو ڈرایور کی نوک کے ساتھ اسکرو کو گھڑی کی سمت موڑ کر کلیمپ کو سخت کریں۔

2.8 بیٹری چارج کرنا

1. چارجنگ کیبل کو چارجر کے ساتھ جوڑیں۔
2. چارجنگ پورٹ کور کو کھولیں۔ آپ کی ای بائیک۔
3. چارجنگ کیبل کو دیوار میں لگائیں، اور پھر چارجر کو چارجنگ پورٹ میں لگائیں۔
4. جب چارجر پر اشارے کی روشنی سرخ سے سبز ہو جاتی ہے، تو آپ کی بیٹری مکمل چارج ہو چکی ہے۔ چارجر کو چارجنگ پورٹ سے ہٹائیں اور کیبل کو وال آؤٹ لیٹ سے ان پلگ کریں۔
5. چارجنگ پورٹ کور کو بند کریں۔

اسٹیٹس	چارجر پر چارجنگ انڈیکیٹر لائٹ:
چارج ہو رہا ہے۔	سرخ روشنی
چارجنگ مکمل	سبز روشنی

نوٹ: بیٹری کو مکمل چارج کرنے میں تقریباً 5 گھنٹے لگ سکتے ہیں۔ پہلے استعمال سے پہلے بیٹری کو مکمل طور پر چارج کریں۔

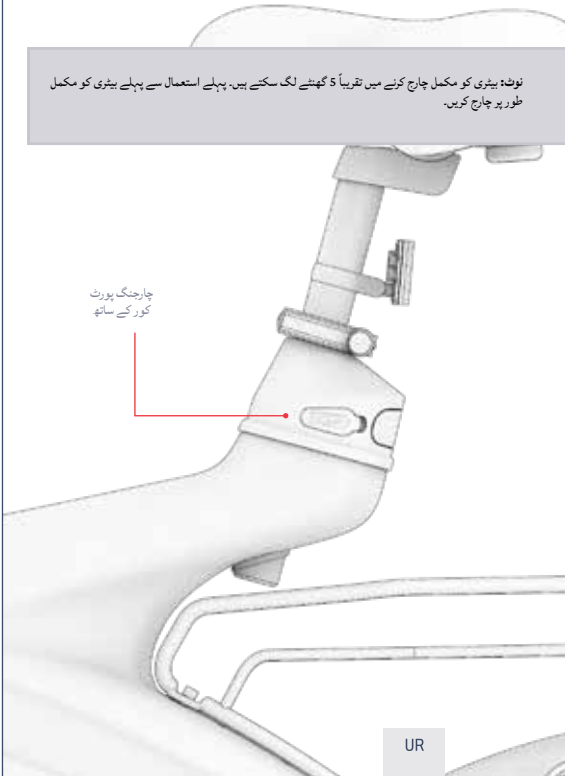

اہم:

صرف شامل چارجر یا JY-420200 کا لیبل لگا ہوا JETSON کے ذریعے براہ راست حاصل کردہ چارجر یا حصہ SKU PJOTGE-CH استعمال کریں۔

⚠ انتباہ: درست چارجر استعمال کرنے میں ناکامی کے نتیجے میں آگ اور دھماکہ ہو سکتا ہے، جس کے نتیجے میں املاک کو نقصان، چوٹ اور موت ہو سکتی ہے۔

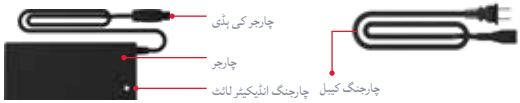

چارجنگ کے اہم نوٹس:

- بیٹری کو فعال طور پر چارج نہ کرتے وقت چارجنگ پورٹ کو ہمیشہ بند رکھیں۔
- جب پروڈکٹ چارج ہو رہی ہو تو اسے کبھی آن نہ کریں۔
- دوبارہ منتقلی کے قابل بجلی کے نلکوں کا استعمال نہ کریں۔
- بیٹری کی بہترین صحت کے لیے، ہر چارجنگ سیشن کے دوران بیٹری کو مکمل طور پر چارج کریں — تقریباً 5 گھنٹے۔
- اپنے پروڈکٹ کو کبھی بھی راتوں رات یا طویل مدت کے لیے چارج کرنے کے لیے مت چھوڑیں۔
- بیٹری کو ہٹانے یا الگ کرنے کی کوشش نہ کریں۔
- چارجنگ محیط درجہ حرارت کی حد: **40°C) 104°F - (0°C 32°F)**
- آپریٹنگ محیط درجہ حرارت کی حد: **40°C) 104°F - (0°C 32°F)**
- پروڈکٹ کو فعال طور پر چارج نہ کرتے وقت چارجنگ پورٹ کور کو ہمیشہ بند رکھیں۔
- اس پروڈکٹ کو استعمال نہ کریں اگر لچکدار پاور کورڈ یا آؤٹ پٹ کیبل بھڑک جائے، موصلیت ٹوٹ گئی ہے، یا نقصان کی کوئی دوسری علامت۔
- چیک کریں کہ چارجر لیبل پر چارجر کا ماڈل نمبر اوپر درج چارجر ماڈل نمبر سے ملتا ہے۔
- چیک کریں کہ چارجر کا لیبل چارجر کو آپ کے **JETSON** ماڈل کے ساتھ مطابقت رکھتا ہے۔ آپ اپنے **JETSON** ماڈل کا نام اور **SKU** پروڈکٹ کے فریم یا اسٹینڈنگ ٹیک کے اوپر، سائیڈ، یا نیچے کی طرف لگے لیبل پر تلاش کر سکتے ہیں۔



یہ مارکنگ کی ایک مثال ہے۔ آپ کا چارجر ہوگا۔

3. تیاری کر رہا ہے۔ سواری کرنا

3.1 سواری سے پہلے کے حفاظتی چیکس

ہر سفر سے پہلے ان اہم حفاظتی جانچ پڑتال کریں:

بریک:
- اس بات کو یقینی بنائیں کہ بریک صحیح طریقے سے کام کریں تاکہ پیڈل بریک لیور ہینڈل بار پر محفوظ اور چکنا ہو تاکہ وہ آسانی سے سکیڑیں۔
- اس بات کو یقینی بنائیں کہ بریک پیڈ نہیں پہنے ہوئے ہیں، اور یہ کہ وہ مرکز میں ہیں اور روٹر کے ساتھ منسلک ہیں۔

فریم:
- چیک کریں کہ موٹر سائیکل کا فریم اور کانٹا خراب، جھکا یا ٹوٹا نہیں ہے۔
- اس بات کو یقینی بنائیں کہ اسٹیم سے فورک بولٹ زیادہ سخت نہ ہو۔ زیادہ سخت بولٹ خرابی کا باعث بن سکتا ہے جو سوار کی حفاظت کو خطرے میں ڈالتا ہے۔
- چیک کریں کہ ڈرائیو سسٹم ورکنگ آرڈر میں ہے اور فریم کے ساتھ محفوظ طریقے سے منسلک ہے۔
- چیک کریں کہ فریم کو سواری کی پوزیشن میں فریم لاکنگ لیچ سے محفوظ کیا گیا ہے۔

کرینکس اور پیڈل:
- چیک کریں کہ پیڈل محفوظ طریقے سے کرینکس پر سخت ہیں۔
- چیک کریں کہ کرینکس اور ڈرائیو کا نظام محفوظ طریقے سے موٹر سائیکل کے فریم میں سخت ہے اور آزادانہ طور پر گھوم رہا ہے۔

اسٹیئرنگ:
- چیک کریں کہ تنے کو اسٹیم لاکنگ لیچ سے محفوظ کیا گیا ہے۔
- چیک کریں کہ ہینڈل بار کلیمپ کے ذریعہ پوزیشن میں محفوظ ہے۔

پہیے:
- چیک کریں کہ ٹائر زیادہ پہننے یا نقصان کے آثار نہیں دکھاتے ہیں۔
- اس بات کو یقینی بنائیں کہ ٹائروں کو تجویز کردہ دباؤ پر فلایا گیا ہے۔ **40 پی ایس آئی** .
- چیک کریں کہ پہیے کے کنارے اور پہیے کے سپوکس خراب، ٹوٹے یا جھکے ہوئے نہیں ہیں۔
- چیک کریں کہ ایکسل گری دار میوے تنگ ہیں۔

سلسلہ:
- چیک کریں کہ زنجیر کا تناؤ ایسا ہے کہ آپ زنجیر کے درمیانی حصے کو صرف ½ انچ اٹھا سکتے ہیں۔

3.2 بریکوں کو چیک کرنا اور ایڈجسٹ کرنا

بریک سیفٹی اور فنکشنلٹی چیک:

اسمبلی کے بعد اور ہر سواری سے پہلے، چیک کریں کہ بریک صحیح طریقے سے اور محفوظ طریقے سے کام کر رہے ہیں تاکہ وہیل کو سست کیا جا سکے اور درج ذیل اقدامات کو انجام دے کر اسے روکا جا سکے۔

1. اپنی موٹر سائیکل کے ساتھ چلیں اور بائیں ہینڈ بریک کو آہستہ سے کھینچیں۔
2. چیک کریں کہ سامنے والا کیلیپر ڈسک پر ٹھیک طرح سے بند ہوتا ہے اور پہیے کی گردش کو سست کرتا ہے۔
3. دہرائیں، بائیں ہینڈ بریک کو زیادہ دباؤ کے ساتھ کھینچیں اور چیک کریں کہ سامنے والا پہیہ رک گیا ہے۔
4. دائیں ہینڈ بریک اور پچھلے پہیے کے ساتھ اقدامات 1 - 3 کو دہرائیں۔

بریک کیلیپر اور پیڈ کی مناسب پوزیشننگ:

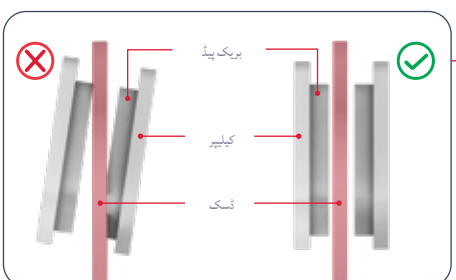

بائک بریکوں کے لیے ضروری ہے کہ تمام عناصر کو درست طریقے سے کام کرنے کے لیے بالکل سیدھ اور جگہ کا تعین کیا جائے۔ بریک ایریا (یا تو مستقل یا وقفے وقفے سے) سے آنے والی رگڑیا چیخنے کی آواز ایک اچھا اشارہ ہے کہ کچھ سیدھ سے باہر ہے اور اسے ایڈجسٹ کرنے کی ضرورت ہے۔

شور کی وجہ ممکنہ طور پر ایک غلط ترتیب شدہ کیلیپر ہے، جس کی وجہ سے ان کے اندر بریک پیڈ ڈسک کے خلاف رگڑتے ہیں یہاں تک کہ جب کیلیپر کھلا ہو۔ پیڈز کو ڈسک کے ساتھ صرف اس وقت رابطہ کرنا چاہیے جب کیلیپر بند ہو کیونکہ ہینڈ بریک کھینچ لیا گیا ہے۔

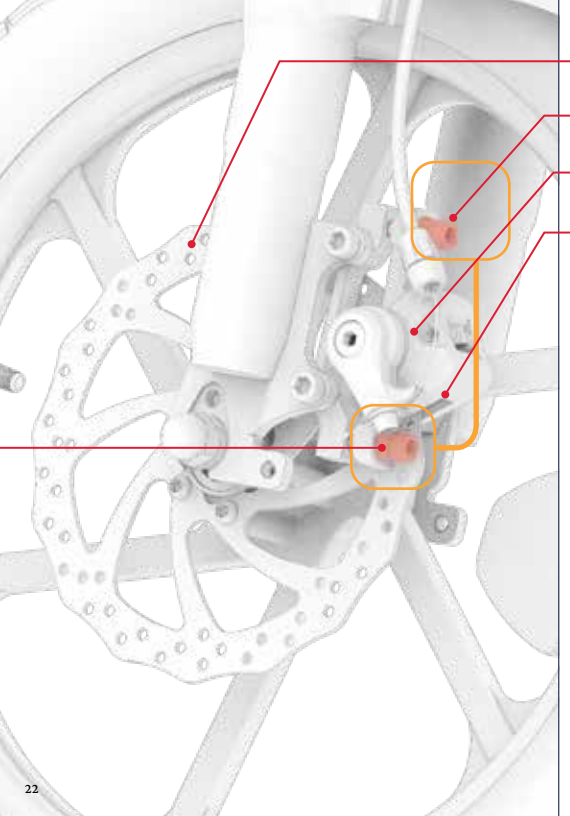

بریک کیلیپر کو ایڈجسٹ کرنا:

آپ کو ملٹی ٹول کی 5MM ایلن کی ٹپ (5) کی ضرورت ہو سکتی ہے۔

1. بریک پر جس کو ایڈجسٹ کرنے کی ضرورت ہے، کیلیپر، بریک پیڈ اور ڈسک کا پتہ لگائیں۔
2. موٹر سائیکل کے اس پہیے کو اٹھائیں اور اسے گھماؤ۔ ڈسک کو بریک پیڈ کے درمیان گھومتے ہوئے دیکھیں، اور دیکھیں کہ کون سا پیڈ ڈسک کے خلاف رگڑ رہا ہے۔
3. موٹر سائیکل کو کک اسٹینڈ پر آرام کریں۔ (سیکشن 4.5 دیکھیں)۔
4. وہیل کے پچھلے حصے سے کیلیپر کو دیکھتے وقت، اوپر والے بولٹ اور کیلیپر کے نیچے بولٹ کو تلاش کریں۔ ہر بولٹ کے لیے 5 ملی میٹر ایلن کی کو 4 - 5 گردشوں کے لیے گھڑی کی سمت موڑ کو استعمال کریں۔
5. کیلیپر کو سیدھ سے باہر منتقل کریں جب تک کہ درج ذیل شرائط پوری نہ ہوجائیں:
   - پیڈ کے سب سے اوپر ڈسک کے کنارے کے ساتھ منسلک ہیں۔
   - کسی بھی پیڈ کا کوئی حصہ ڈسک کو چھو نہیں رہا ہے۔
   - پیڈ ڈسک کے متوازی ہیں۔
6. مطلوبہ پوزیشن میں کیلیپر کے ساتھ، ایک بولٹ کو مکمل طور پر سخت کریں اور پھر دوسرے کو ایلن کی کے ساتھ گھڑی کی سمت موڑ دیں۔
7. چیک کریں کہ کیلیپر محفوظ ہے اور بریک سیفٹی اور فنکشنلٹی چیک (سیکشن 3.2 کا آغاز) دوبارہ کریں۔

3.3 ٹائر کی افراط زر اور دباؤ

آپ کی پہلی سواری سے پہلے کے تجویز کردہ دباؤ کے اندر لانے کے لیے آپ کو ٹائروں میں ہوا شامل کرنے کی ضرورت ہوگی۔ **40 پی ایس آئی** (پاؤنڈ فی مربع انچ)۔ یہ چیک کرنے کے لیے گیج کا استعمال کریں کہ ٹائر کا پریشر ہر سواری سے پہلے دوبارہ تجویز کردہ PSI پر ہے۔

ہوا شامل کرنے کے لیے:

1. ایک پہیے کے ٹائر والو سے ڈسٹ ٹوپی کو گھڑی کی مخالف سمت میں گھما کر ہٹا دیں۔ ایک طرف رکھ دیں۔
2. ٹائر میں ہوا ڈالنے کے لیے اپنے ایئر پمپ پر مینوفیکچرر کی ہدایات پر عمل کریں۔ وقتاً فوقتاً ایک گیج کے ساتھ چیک کریں اور جب تک آپ نہ پہنچیں ہوا شامل کرتے رہیں **40 پی ایس آئی** .
3. ایئر پمپ کو ہٹا دیں اور ڈسٹ والو کو گھڑی کی سمت میں گھما کر تبدیل کریں۔
4. دوسرے ٹائر کے ساتھ دہرائیں۔

اہم: اپنی ای بائیک کے ٹائروں کو فلانے کے لیے صرف دستی ایئر پمپ کا استعمال کریں۔ کبھی بھی ایئر کمپریسر استعمال نہ کریں۔ ایسا کرنے سے ٹائر ٹیوبیں پھٹ سکتی ہیں۔

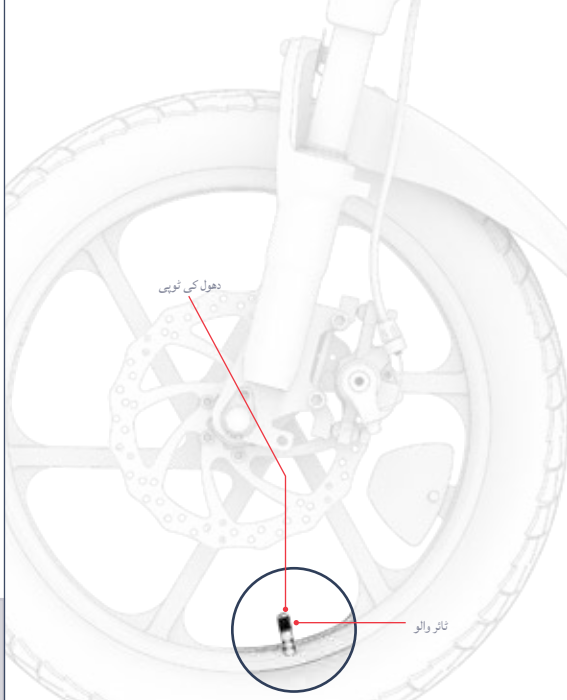

4. آپریٹنگ ہدایات۔

4.1 پاور آن اور آف کرنا

ای بائیک کو آن یا آف کرنے کے لیے: پاور/موڈ بٹن کو 2 - 3 سیکنڈ تک دبائے رکھیں۔

ذہین آٹو آف فیچر:
بیٹری کی طاقت کو محفوظ رکھنے کے لیے، آپ کی موٹر سائیکل بغیر حرکت کے 10 منٹ کے بعد خود بخود بند ہو جائے گی۔

اہم:
بیٹری کی طاقت کو محفوظ رکھنے کے لیے، گڑھے کو روکنے یا اسے رات کے لیے دور رکھتے وقت ہمیشہ اپنی موٹر سائیکل کو بند کرنا یاد رکھیں۔

انتباہ:
بیٹری اور برقی نظام کو پہنچنے والے نقصان سے بچنے کے لیے جس کے نتیجے میں خرابی ہو سکتی ہے اور حفاظت سے سمجھوتہ ہو سکتا ہے، اپنی ای-بائیک کو چارج کرنے کے دوران اسے کبھی پاور نہ کریں۔



4.2 ایل ای ڈی اسکرین کو سمجھنا

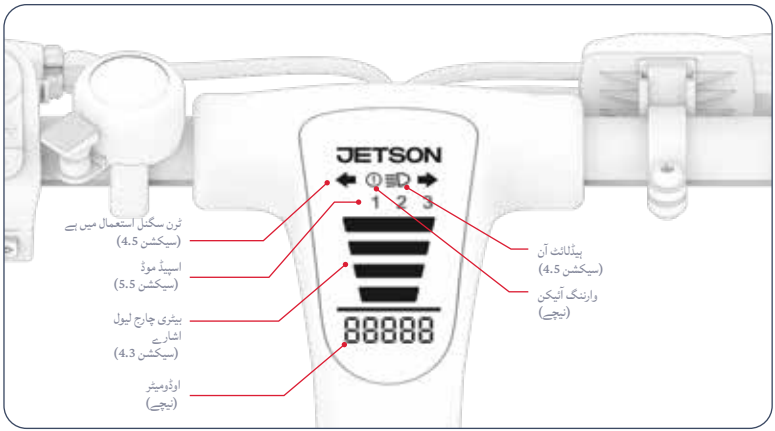

وارننگ آئیکن اور ایرر کوڈز:



⚠ **احتیاط:** اگر وارننگ آئیکن آپ کی ایل ای ڈی اسکرین پر ظاہر ہوتا ہے اور اوڈومیٹر ریڈنگ کو ایرر کوڈ E0 - E9 سے بدل دیا جاتا ہے، تو فوری طور پر اپنی ای بائیک کا استعمال بند کر دیں۔ دوبارہ سوار ہونے سے پہلے مدد کے لیے JETSON کیئر ٹیم سے رابطہ کریں۔

اوڈومیٹر:

اس ای بائک کے ذریعے طے کردہ کل فاصلہ دکھاتا ہے۔

4.3 بیٹری چارج لیول چیک کرنا

آپ بیٹری چارج انڈیکیٹر لائٹس کو دیکھ کر اپنی بیٹری کے چارج لیول پر ٹیبز رکھ سکتے ہیں۔

بیٹری چارج ڈسپلے	تقریباً باقی چارج فیصد*
	76% - 100%
	51% - 75%
	26% - 50%
	11% - 25%
	10% واقعی، یہ چارج کرنے کا وقت ہے!
	1% - 9% واقعی، یہ چارج کرنے کا وقت ہے!

اہم: آپ کی موٹر سائیکل کی تیز رفتار تک پہنچنے کی صلاحیت بیٹری چارج لیول سے متاثر ہو سکتی ہے۔ بیٹری چارج 25% سے کم ہونے پر آپ رفتار میں کمی دیکھ سکتے ہیں۔
اہم: جب بیٹری کا چارج 0% تک کم ہو جائے گا تو ای-بائیک بند ہو جائے گی۔ اپنی اگلی سواری سے پہلے پوری طاقت پر چارج کریں (سیکشن 4.1 دیکھیں)۔

*صرف قریب۔ استعمال کی بنیاد پر مختلف ہو سکتے ہیں۔

4.4 گھنٹی کا استعمال

گھنٹی کو دوسرے سواروں اور پیدل چلنے والوں کے لیے الرٹ کے طور پر استعمال کریں۔

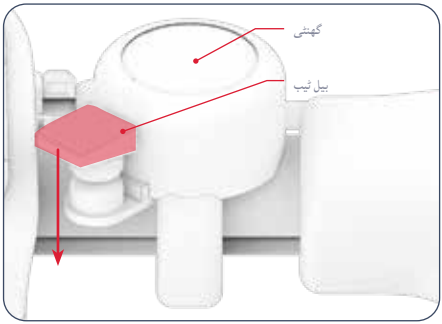

گھنٹی بجانا:
اپنے بائیں ہاتھ کے انگوٹھے سے تیزی سے اور زبردستی گھنٹی کے ٹیب پر نیچے جھٹکیں۔

4.6 کِک اسٹینڈ کا استعمال

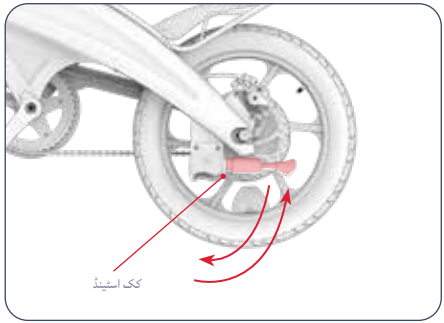

کک اسٹینڈ استعمال کرنے کے لیے: اسے نیچے کی طرف موڑیں اور اپنی ای بائیک کو کھڑے ہونے کے لیے اس پر آہستہ سے جھکائیں.

کک اسٹینڈ کو بڑھانے کے لیے: اسے بیک اپ کریں.

احتیاط: سواری سے پہلے ہمیشہ کک اسٹینڈ کو بلند کریں.

4.5 ہیڈلائٹ اور ٹرن سگنلز

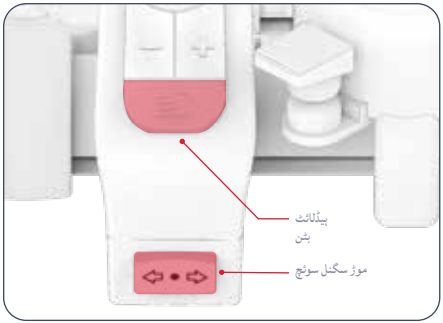

ہیڈلائٹ:

اگر کم روشنی والے حالات میں سوار ہو تو ہیڈلائٹ آن کریں تاکہ آپ آگے کی سڑک کو بہتر طور پر دیکھ سکیں اور آنے والے سوار آپ کو بہتر طور پر دیکھ سکیں.

ہیڈلائٹ کو آن یا آف کرنے کے لیے : روشنی کے بٹن کو فوری دبائیں.

بائیں اور دائیں ٹرن سگنل لائٹس:

آنے والے موڑ سے دوسروں کو آگاہ کرنے کے لیے ٹرن سگنل سوئچ کا استعمال کریں. متعلقہ ٹرن سگنل لائٹ کو چالو کرنے کے لیے ٹرن سگنل سوئچ کو بائیں یا دائیں ٹوگل کریں. تمام ٹرن سگنل لائٹس کو بند رکھنے کے لیے واپس مرکز میں ٹوگل کریں.

4.7 پیڈل کو فولڈنگ اور کھولنا

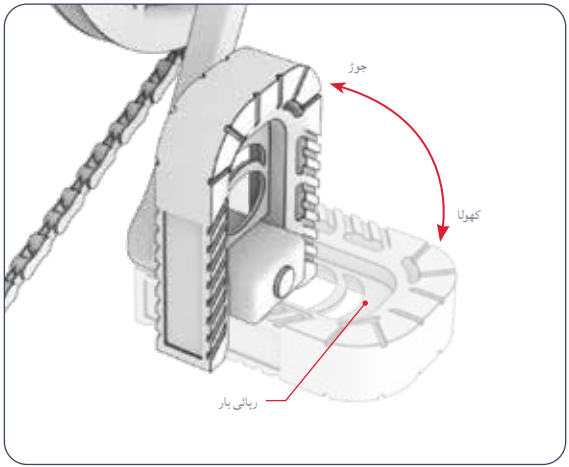

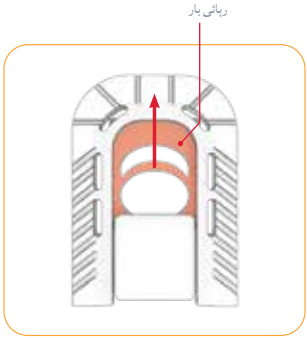

کومپیکٹ جگہوں میں ذخیرہ کرنے کے لیے، پیڈل کو اوپر اور راستے سے ہٹا دیں۔

کھولنے کے لیے:

1. اپنی انگلیاں پیڈل کے اندر ریلیز بار کے ارد گرد رکھیں۔
2. بار کو پیڈل کی نوک کی طرف کھینچیں اور پیڈل کو اس وقت تک نیچے کی طرف موڑیں جب تک کہ یہ جگہ پر نہ آجائے۔

فولڈ کرنا:

1. اپنی انگلیاں پیڈل کے اندر ریلیز بار کے ارد گرد رکھیں۔
2. باہر کی طرف اور نیچے کی طرف کھینچیں جب تک کہ پیڈل جگہ پر نہ آجائے۔

اپنی لے جانے والی ضروریات کے لیے اپنی ای بائک کو حسب ضرورت بنائیں۔
سسٹم اور دستیاب RackIt کیری تمام لوازمات کے بارے میں مزید جاننے کے لیے اسے اسکین کریں۔

مزید جاننے کے لیے اسکین کریں۔

RackIt 4.8 اسمارٹ کارگو سسٹم ریک کا استعمال

آپ کی ای بائک JETSON RACKIT اسمارٹ کارگو سسٹم ریک سے لیس ہے — جو ساتھی کو لے جانے کے لیے ڈیزائن کی گئی ہے "کلک آن، کلک آف" کیری آل لوازمات*۔



ہمارے کلک آن، کلک آف ساتھی لوازمات کو استعمال کرنے کے طریقے سے متعلق ہدایات کے لیے اسکین کریں۔

* لوازمات شامل نہیں ہیں۔ انتخاب مختلف ہو سکتا ہے۔

شامل بنجی پٹے کے ساتھ اپنے کارگو کو محفوظ کرنے کے لیے:

1. اپنا سامان ریک پر رکھیں۔
2. بنجی پٹے کے 1 ہک کو ریک پر ایک بنجی اٹیچمنٹ لوپ میں پھنسائیں۔
3. بنجی کے پٹے کو کارگو کے اوپر اور ریک کے گرد اس وقت تک کھینچیں جب تک کہ یہ سخت نہ ہو۔
4. بنجی پٹے کے دوسرے ہک کو دوسرے بنجی اٹیچمنٹ لوپ میں محفوظ کریں۔
5. چیک کریں کہ بنجی کا پٹا اور آپ کا سامان محفوظ ہے۔

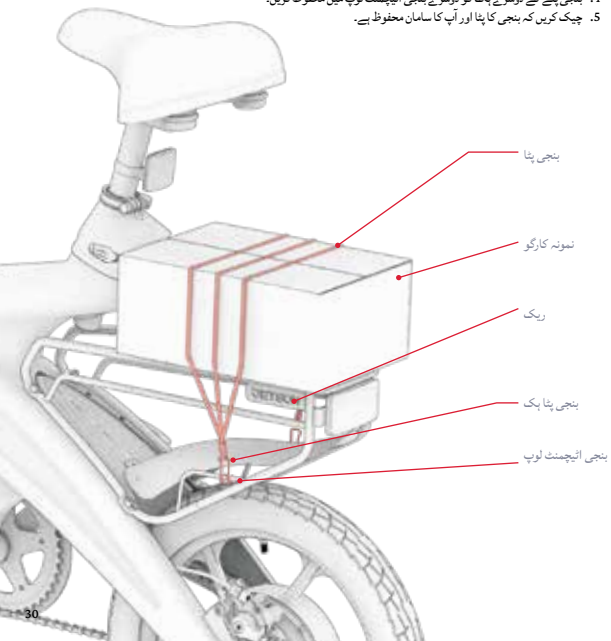

اہم: بنجی کا پٹا آپ کے کارگو سے دور ہونا چاہیے۔ آپ کے کارگو کے سائز اور بنجی پٹے کی لمبائی پر منحصر ہے، بنجی اٹیچمنٹ لوپ میں دوسرے ہک کو محفوظ کرنے سے پہلے پٹے کو ریک کے نیچے اور اپنے کارگو کے اوپر لپیٹنا ضروری ہو سکتا ہے۔

انتباہ:

حفاظت اور حفاظت کے لیے:

- بنجی پٹے کے ساتھ ریک میں سامان کو ہمیشہ محفوظ رکھیں۔ کبھی بھی غیر محفوظ کارگو کے ساتھ سواری نہ کریں۔
- ریک پر مواد لے جانے کو 25 LB (11.3kg) تک محدود کریں۔
- اس بات کو یقینی بنائیں کہ کل لے جانے والا وزن (سوار کے علاوہ کارگو) 220 100) LB کلوگرام) سے زیادہ نہ ہو۔
- ریک کو اوور فلو نہ کریں۔
- ہمیشہ اس بات کو یقینی بنائیں کہ کارگو کا کوئی حصہ پہیے، بریک، پیڈل، چین یا موٹر سائیکل کی نقل و حرکت یا میکانزم کے راستے میں نہ ہو۔

اہم:

- اہم وزن کے ساتھ کارگو کا اضافہ آپ کی ای بائک کی کارکردگی کو متاثر کر سکتا ہے۔ کارکردگی کو متاثر کرنے والے حالات کے بارے میں مزید تفصیلات کے لیے، سیکشن 5.8 دیکھیں۔
- ای-بائیک پر کارگو کو کبھی بھی لاوارث نہ چھوڑیں۔

.5
نقل و حرکت کی ہدایات۔

5.1 اپنی ای بائک پر سوار ہونا

اپنی ای بائک پر 3 مختلف طریقوں سے سفر کریں:
1. معاون پیڈلنگ کے ساتھ (سیکشن 5.2)
2. صرف پیڈل پاور کا استعمال کرتے ہوئے (سیکشن 5.3)
3. آل موٹر پاور کے لیے تھروٹل کا استعمال کرتے ہوئے (سیکشن 5.4)

5.2 الیکٹرانک پیڈل اسسٹنس کا استعمال

جب آپ پاور آن کر کے پیڈل کرتے ہیں، تو موٹر آپ کی محنت کو پورا کرنے کے لیے پیڈلوں کو طاقت میں اضافہ کرے گی۔ "پیڈل اسسٹ" کے ساتھ، آپ کم کوشش میں آگے اور تیزی سے جا سکتے ہیں۔

آپ کو رفتار پر قابو رکھنے کے لیے، پیڈل اسسٹ بوسٹ آپ کی کوشش کے متناسب ہوں گے۔

- **نوم پیڈلنگ ←** موٹر امداد کے چھوٹے اضافہ تاکہ آپ معتدل رفتار برقرار رکھ سکیں۔
- **مشکل پیڈلنگ ←** موٹر امداد کے بڑے اضافہ تاکہ آپ تیز رفتاری سے سوار ہو سکیں۔

5.3 روایتی بائیک چلانا

آپ اپنی ای بائیک کو روایتی بائیک کی طرح چلا سکتے ہیں — صرف پیڈل پاور کا استعمال کرتے ہوئے۔ موٹر کو آن کیے بغیر، بالکل اسی طرح سواری کریں جیسے آپ روایتی موٹر سائیکل چلاتے ہیں۔

نوٹ: موٹر سائیکل کو آن کیے بغیر، آپ لائٹس کا استعمال نہیں کر سکتے۔

UR

5.6 بریک کا استعمال

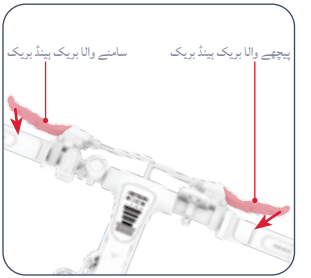

- سست کرنے کے لیے ایک یا دونوں ہینڈ بریک کو نچوڑیں۔
- مکمل سٹاپ پر آنے کے لیے زیادہ زور سے نچوڑیں۔
- اچانک حرکت سے بچنے کے لیے، ہینڈ بریک کو آہستہ آہستہ دبانے کی کوشش کریں۔
- بائیں ہاتھ کی بریک ← سامنے وہیل بریک
- دائیں ہینڈ بریک ← پچھلے وہیل بریک

بریک لائٹ

- جب بھی ہینڈ بریک لگے گا تو بریک لائٹ روشن ہو جائے گی۔

5.5 سپیڈ موڈز کا استعمال

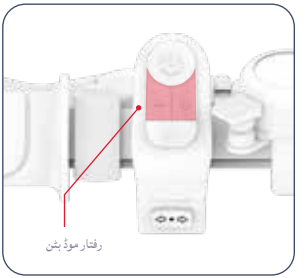

زیادہ سے زیادہ رفتار جس پر موٹر سائیکل سفر کرے گی اس کا انحصار اس رفتار پر ہے جو آپ نے سیٹ کیا ہے۔
استعمال کریں۔ **مائنس "-"** سست رفتار موڈ میں جانے کے لیے بٹن اور **پلس "+"** تیز رفتار موڈ میں جانے کے لیے بٹن۔

زیادہ سے زیادہ رفتار	اسپیڈ موڈ
9.4 ایم پی ایچ / 15.1 کلومیٹر فی گھنٹہ	1
15.5 میل فی گھنٹہ / 24.9 کلومیٹر فی گھنٹہ	2
20.0 ایم پی ایچ / 32.0 کلومیٹر فی گھنٹہ	3

5.4 تھروٹل کا استعمال

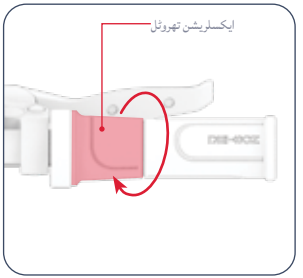

موٹر بائیک کی طرح ای بائیک کو چلانے کے لیے پیڈل چلانا بند کریں اور اپنے پیروں کو پیڈل پر آرام سے رکھیں۔ تیز کرنے کے لیے، اپنے دائیں ہاتھ سے ایکسلریشن تھروٹل کو آہستہ آہستہ اپنی طرف گھمائیں۔

- جتنا زیادہ آپ تھروٹل کو گھمائیں گے، موٹر اتنی ہی زیادہ مشغول ہوگی — اور آپ اتنی ہی تیزی سے سفر کریں گے۔
- رفتار کے اچانک پھٹنے سے بچنے کے لیے، ہمیشہ تھروٹل کو آہستہ آہستہ گھمائیں۔

سست کرنے کے لیے: آہستہ سے تھروٹل پر آرام کریں۔

احتیاط: چوٹ سے بچنے کے لیے، اپنے پیروں کو ہمیشہ پیڈل پر رکھیں، یہاں تک کہ جب آپ پیڈل نہیں چلا رہے ہوں۔ کبھی بھی ان کے ساتھ موٹر سائیکل کی سائیڈ سے لٹکتے ہوئے نہ چلیں۔

5.7 ہیلمٹ کی حفاظت

سوار کو ہر وقت ہیلمٹ پہننا چاہیے۔



مناسب پوزیشننگ:
پیشانی ڈھکی ہوئی ہے۔
ہیلمٹ کی طرف سے۔



غلط پوزیشننگ:
پیشانی کھل جاتی ہے۔
زوال کا نتیجہ ہو سکتا ہے۔
شدید چوٹ میں۔

*ہیلمٹ، مناسب لباس، جوتے اور حفاظتی سامان پہنیں۔ ایسے لباس سے پرہیز کریں جو پہیوں میں یا نیچے پھنس سکتے ہیں۔ بند پیر، فلیٹ جوتے تجویز کیے جاتے ہیں۔ حادثے کی صورت میں چوٹ سے بچنے کے لیے ASTM F1492 منظور شدہ ہیلمٹ اور حفاظتی پوشاک پہنیں۔

5.8 رفتار اور سواری کی حد کو زیادہ سے زیادہ کرنا

مثالی حالات میں، زیادہ سے زیادہ مائلیج جو فی مکمل طور پر چارج ہونے والی بیٹری 20 میل (32 کلومیٹر) ہے اگر خصوصی طور پر تھروٹل کا استعمال کیا جائے۔ زیادہ سے زیادہ رفتار 20 میل فی گھنٹہ (32 کلومیٹر فی گھنٹہ) ہے۔ موٹر کو جتنی مشکل سے کام کرنے کی ضرورت ہے، اتنی ہی تیزی سے آپ کی بیٹری ختم ہوگی۔ درج ذیل عوامل رفتار اور سواری کی حد کو بھی متاثر کریں گے۔

ہوا کا درجہ حرارت:
ای-بائیک کو چلانے اور ذخیرہ کرنے کے لیے مثالی درجہ حرارت 35°C - 10°C) 95°F - 50°F) کے درمیان ہے۔

مائل:
موٹر کو فلیٹ اسٹریچ یا نیچے کی طرف جانے کی نسبت اوپر کی طرف سفر کرنے میں زیادہ محنت کرنی پڑتی ہے۔

بیٹری کی بحالی:
ہر سواری کے بعد بروقت بیٹری چارج کرنے سے بیٹری کی صلاحیت اور طاقت کو برقرار رکھنے میں مدد ملتی ہے۔

ٹائر مہنگائی:
ٹائروں کو تجویز کردہ دباؤ پر پھیلانے سے زیادہ سے زیادہ سواری کی رفتار اور رینج حاصل کرنے میں مدد ملے گی۔

سواری کی سطح:
کسی کھردری سطح پر سفر کرنے کے لیے ہموار پر سوار ہونے کے بجائے موٹر پاور کی ضرورت ہوتی ہے۔

وزن اٹھانا:
- زیادہ وزن (سوار کے علاوہ کارگو) قابل حصول حد کو کم کرتا ہے۔
- زیادہ سے زیادہ حد اور رفتار 165.4 LB (75 کلوگرام) یا اس سے کم وزن کے ساتھ حاصل کی جا سکتی ہے۔

سواری کا انداز:
- بار بار شروع کرنے اور رکنے سے سواری کی حد کم ہو جائے گی۔
- پیڈل لگانے کی اپنی کوشش کو استعمال کرنے سے موٹر کی مانگ میں کمی آئے گی اور آپ کی سواری کی حد بڑھ جائے گی۔

صارف کی دیکھ بھال کی ہدایات۔

اپنے Jetson کو آسانی سے اور محفوظ طریقے سے چلانے کے لیے اس کا اچھی طرح خیال رکھیں۔ یہ ہے طریقہ:

اپنے Jetson کو سنبھالنا:

- اپنے پروڈکٹ کو شدید کمپن یا شدید جسمانی اثر کے سامنے لانے سے گریز کریں۔
- بیٹری کو کبھی جدا نہ کریں۔
- اپنی مصنوعات کو پانی اور نمی سے دور رکھیں۔
- ٹوٹنے سے بچنے کے لیے ہموار، چپٹی سطحوں پر سواری کریں۔
- پہیوں، سیٹ، اور/یا ہینڈل بار سے کبھی بھی اپنی پروڈکٹ نہ لے جائیں۔
- اس بات کا خیال رکھیں کہ موٹر کو ہینڈل بار کے اجزاء سے جوڑنے والی وائرنگ کو نہ کھینچیں یا چھینیں۔

ذخیرہ کرنے کی ہدایات:

- مصنوعات کو طویل عرصے تک ذخیرہ کرنے سے پہلے بیٹری کو مکمل طور پر چارج کریں۔
- جب طویل مدت کے لیے اسٹوریج میں ہو تو مہینے میں ایک بار بیٹری کو مکمل طور پر چارج کریں۔
- پروڈکٹ کو دھول سے بچانے کے لیے ڈھانپیں۔
- مصنوعات کو گھر کے اندر اور خشک جگہ پر 35°C - 10°C (95°F - 50°F) کے درمیان درجہ حرارت پر اسٹور کریں۔

انتباہ: پروڈکٹ پر براہ راست پانی نہ چھڑکیں یا نہ لگائیں۔ پانی واٹرنگ، بیٹری کے کمپارٹمنٹ، اور ٹائٹس کو نقصان پہنچا سکتا ہے، نیز فریم کے بگاڑ کا سبب بن سکتا ہے۔ یہ سب خرابی کا سبب بن سکتے ہیں جو سوار کی حفاظت کو خطرے میں ڈالتا ہے۔

اپنے Jetson کی صفائی:

- سیٹ اور فریم - نم دھول سے پاک کپڑے یا رگڑنے والی شراب میں ڈوبے ہوئے کپڑے سے پونچھیں۔ خشک دھول سے پاک کپڑے کے ساتھ پیروی کریں۔
- پیڈل بار - نم دھول سے پاک کپڑے کا استعمال کرتے ہوئے ہلکے صابن سے صاف کریں۔ ایک علیحدہ گیلے کپڑے سے اضافی صابن کو ہٹا دیں۔
- پہیے کے اجزاء - نم دھول سے پاک کپڑے سے صاف کریں۔
- ٹائر - نم دھول سے پاک کپڑے سے صاف کریں۔ ٹائر ختم کرنے والا یا کلینر بھی استعمال کیا جا سکتا ہے۔

بیٹری کی احتیاطی تدابیر:

آپ کے پروڈکٹ میں لیتھیم آئن بیٹری ہے۔ سنبھالتے وقت خیال رکھیں۔

- مصنوعات کو آگ اور ضرورت سے زیادہ گرمی سے دور رکھیں۔
- شدید جسمانی جھٹکا، شدید کمپن، یا اثر سے بچیں۔
- مصنوعات کو پانی یا نمی سے بچائیں۔
- دوسری اشیاء کے اوپر یا نیچے کسی ڈھیر میں پروڈکٹ نہ رکھیں اور نہ ہی ذخیرہ کریں۔
- مصنوعات یا اس کی بیٹری کو جدا نہ کریں۔
- روزمرہ کے کوڑے دان کے ساتھ مصنوعات کو ضائع نہ کریں۔ پروڈکٹ کو ای ویسٹ کی مخصوص سہولت یا بیٹری ری سائیکلنگ سنٹر پر لائیں۔ اپنے نزدیک ٹھکانے لگانے کی جگہوں کے بارے میں مزید معلومات کے لیے، اپنی مقامی میونسپلٹی یا کچرے کو ہٹانے والے سے رابطہ کریں۔
- کیا پروڈکٹ کی بیٹری گرم محسوس کرتی ہے یا زیادہ گرم ہونے کی علامات ظاہر کرتی ہے، بدبو یا غیر معمولی آواز خارج کرتی ہے، مائع یا گیس خارج ہوتی ہے، یا شکل یا رنگ میں فوری طور پر تبدیلی آتی ہے:
  1. اگر استعمال میں ہے، تو فوری طور پر پروڈکٹ کا استعمال بند کر دیں۔ چارجنگ کیبل کو پروڈکٹ سے ہٹا دیں اگر یہ پلگ ان ہے۔
  2. مصنوعات کا استعمال بند کریں۔
  3. اگر ایسا کرنا محفوظ ہے تو، پروڈکٹ کو ایک صاف جگہ پر لے جائیں اور کسی بھی آتش گیر چیز سے دور ہوں۔
  4. مدد کے لیے اپنی مقامی ہنگامی خدمات کو کال کریں۔
  5. آنکھوں یا جلد کے ان حصوں کو اچھی طرح دھوئیں جو بیٹری کے الیکٹرولائٹ فلوئڈ کے خارج ہونے کے ساتھ بہتے ہوئے پانی سے رابطے میں آئے ہیں اور اضافی طبی امداد حاصل کریں۔
- اگر بیٹری کے ساتھ کوئی مسئلہ ہے، JETSON CARE ٹیم سے رابطہ کریں۔

جڑیں۔
ہمارے ساتھ

RIDEJETSON.COM/SUPPORT
RIDEJETSON.COM/CHAT

1-844-585-7462

لاجواب پیشکشوں، تحائف اور Jetson کی تمام تازہ ترین خبروں کے بارے میں جاننے کے لیے سوشل میڈیا پر @ ridejetson کو ضرور فالو کریں۔

اپنی سواری سے محبت کر رہے ہو؟

پر ایک جائزہ چھوڑیں۔
ridejetson.com/reviews.
ہم آپ سے سننے کا انتظار نہیں کر سکتے!
#MakeMoves

UR




JETSON